Ersatzteilkatalog
Spare parts catalogue
Catalogue de pièces de rechange
Catálogo de repuestos
Каталог запасных частей

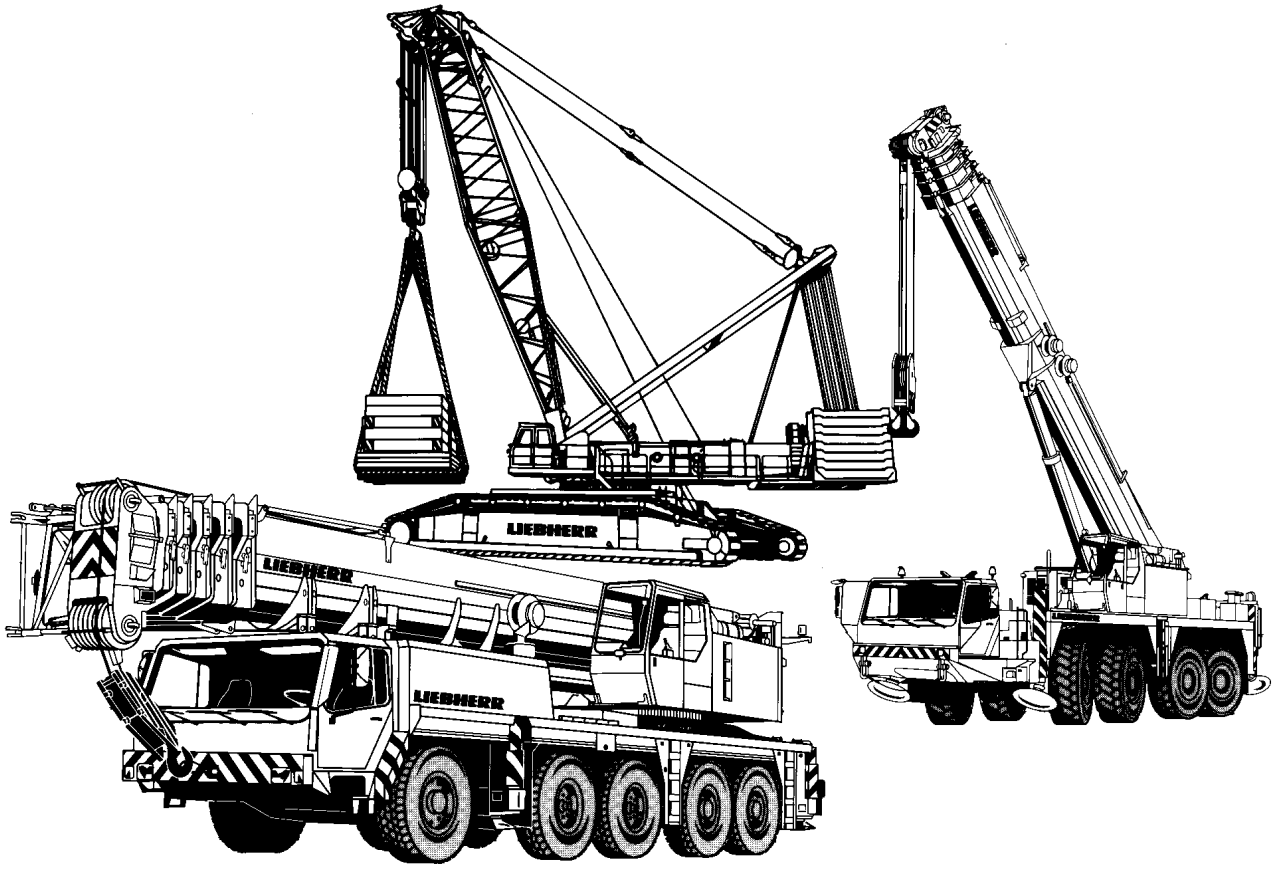

VORBEMERKUNGEN

Dieser Ersatzteilkatalog soll Ihnen die Ermittlung und Bestellung von Ersatzteilen für die Wartung bzw. Reparatur Ihres LIEBHERR-Kranes erleichtern.
Zum schnelleren Auffinden der Ersatzteile sind im Inhaltsverzeichnis die in Ihrem Kran verwendeten Baugruppen aufgeführt.

Inhaltsverzeichnis
Im Inhaltsverzeichnis verweist der Pfeil (⇨) in der zweiten Textzeile der Baugruppenartikelnr. auf die detaillierte Blatt-Nr. mit Artikel-Nr. hin.

Bild- und Textseiten
Die Bild- und Textseiten für die Baugruppen und Einzelteile sind sortiert nach Blatt-Nr.; innerhalb der Blatt-Nr. nach Artikel-Nr. Eine Blatt-Nr. kann aus einer oder mehreren Bild- und / oder Textseiten bestehen.
Jeder weitere Pfeil (⇨) führt zu einer detaillierten Bild- und / oder Textseite des Artikels. Sind Position-Nummern in Klammern (x) gesetzt, handelt es sich um Einzelteile des vorangegangenen Artikels.

Numerischer Index
Der numerische Index ist sortiert nach Artikel-Nr. mit Hinweisen auf Blatt-Nr., Baugruppen-Nr. und Position-Nr.

Alphabetischer Index
Der alphabetische Index ist sortiert nach Bezeichnung mit Hinweisen auf Artikel-Nr., Position-Nr., Blatt-Nr. und Baugruppen-Nr.

Für die sachliche Richtigkeit des Kataloges ist ausschließlich der deutsche Text maßgebend.

PRELIMINARY REMARKS

This spare parts catalog should ease identification and ordering of spare parts of your LIEBHERR crane in respect to maintenance or repair.
In order to locate the spare-parts more quickly, the components used in your crane have been arranged in the table of contents.

Table of contents
In the table of contents the arrow (⇨) in the second text line of the assembly item number indicates the detailed plate number with the item number.

Picture and text pages
The picture and text pages for the assemblies and spare parts are sorted according to page number; within the plate number according to the item number. A page number can consist of one or more picture and / or text pages.
Each further arrow (⇨) leads to a detailed picture and / or text page of item.
Should the position number be displayed in brackets (x), individual parts of the preceding item are now being referred to.

Numerical index
The numerical index is sorted according to item no. with notes indicating page no., component no. and position no.

Alphabetical index
The alphabetical index is sorted according to description with notes indicating item no., position no., page no. and component no.

Please note that the German text is binding as far as the correctness of parts list entries is concerned.

REMARQUES PRÉLIMINAIRES

Cette liste des pièces détachées a pour but de vous faciliter la commande de pièces détachées nécessaires à la maintenance ou à la réparation de votre grue LIEBHERR.
Pour permettre de trouver rapidement les pièces détachées, la table des matières reprend les ensembles utilisés sur votre grue.

Table des matières
Dans la table des matières, la flèche (⇨) dans la deuxième ligne de texte du numéro de l'article de l'ensemble indique le n° détaillé de la planche avec le n° de l'article.
Pages de schémas et de textes
Les pages de schémas et de texte pour les ensembles et les pièces individuelles sont triées selon le n° de la planche; dans la planche, elles sont triées selon le n° de l'article. Un n° de planche peut être composé d'une ou plusieurs pages de schémas et / ou de texte.
Toute autre flèche (⇨) conduit à une page de schémas / de texte détaillée concernant l'article. Si les numéros de repère sont entre parenthèses (x), il s'agit de pièces détachées de l'article concerné.
Index numérique
L'index numérique est trié suivant le numéro d'article avec indication du numéro de planche, du numéro d'ensemble et du numéro de repère.
Index alphabétique
L'index alphabétique est trié suivant la désignation avec indication du numéro d'article, du numéro de repère, du numéro de planche et du numéro d'ensemble.

Des erreurs pouvant s'être glissées dans la traduction des désignations, le constructeur ne peut garantir que l'exactitude du texte allemand qui fera fois.

OBSERVACIONES PRELIMINARES

Este catálogo de piezas de repuestos sirve para facilitarle en el pedido de repuestos necesarios para el mantenimiento o reparación de su grúa LIEBHERR.
Para encontrar rápidamente las piezas de repuestos, el indice le indica los grupos de componentes utilizados en su grúa.

Indice
En el índice, la flecha (⇨) en la segunda línea de texto del N° de artículo de la unidad de componentes indica el N° de hoja detallada con el N° de artículo.
Página de ilustración y texto
Las páginas de ilustración y texto para la unidad de componentes y las piezas individuales están clasificadas según el N° de la hoja, y en la misma hoja, según el N° del artículo. Un N° de hoja puede contener una una o varias páginas de imágenes y / o texto.
Cualquier otra flecha (⇨) le lleva a una ilustración / texto detallado del artículo. Si los números de posición están entre paréntisis (x), se trata de componentes por unidades del artículo precedente.
Indice numérico
El índice numérico está clasificado según el N° de ártículo con indicación del N° de hoja, el N° del grupo de componentes y el N° de posición.
Indice alfabético
El índice alfabético está clasificado según la denominación con indicación del N° de artículo, N° de posición, N° de hoja y N° de grupo de componentes.

En caso que se haya presentado errores en la traducción de designaciones, el constructor garantiza como válido sólo la exactitud del texto alemán.

ПРЕДВАРИТЕЛЬНЫЕ ЗАМЕЧАНИЯ

Данный каталог запасных частей предназначен для поиска, определения и последующего заказа запасных частей, необходимых для технического обслуживания и ремонта кранов фирмы ЛИБХЕРР.
Для быстрого нахождения запасной детали в Оглавлении приведены используемые в Вашем кране узлы.

Оглавление
Стрелка (⇨)в оглавлении, расположенная во второй текстовой строке номера агрегата или узла, указывает на деталированный номер листа с номером артикула.
Иллюстрации и чертежи
Иллюстрации, чертежи и текстовые страницы как по всем агрегатам и узлам, так и по отдельным деталям, отсортированы по номеру страницы, а внутри номера страницы - по номерам деталей. Один номер страницы может состоять из нескольких других иллюстраций и текстов к ним.
Кажлая следующая стрелка (⇨) указывает страницу с подробным рисунком и / или текстом по этому изделию. Когда номер позиции заключен в скобки (x), рассматриваются детали предыдущего артикула.
Цифровой индекс
Цифровой индекс сортирован по номеру артикула с указанием номера листа, номера узла и номера позиции.
Буквенный индекс
Буквенный индекс сортирован по обозначению с указанием номера артикула, номера позиции, номера листа и номера узла.

Для правильности заказа и определения детали используйте только немецкий текст.

WIE BESTELLE ICH EIN ERSATZTEIL
Prüfen Sie zunächst, ob der Kran-Typ und die Werk-Nr. auf dem Typenschild Ihres LIEBHERR-Kranes mit dem Kran-Typ und der Werk-Nr. im Ersatzteilkatalog übereinstimmen.

Ihre Bestellung muß folgende Angaben enthalten:

anzugeben:	**zu ersehen:**	**Beispiel:**
Krantyp	Typenschild	LTM 1080/1
Werk-Nr.	Typenschild	061044
Bestellmenge	Ihr Bedarf	1 Stück
Artikel-Nr.	Bildseite / Textseite	927708001
Bezeichnung	Bildseite / Textseite	Seilwinde
Versandanschrift	-	-
Versandart	-	-

ACHTUNG:
Bei Aggregaten, für die auch Einzelteile bestellt werden können, weist der Pfeil (⇨) in der zweiten Textzeile der Bezeichnung auf die entsprechende Blatt- und Artikelnummer hin.
Bildseiten der Leitungssysteme (Hydraulik, Pneumatik, Elektrik) beinhalten nicht alle Aggregate.
Diese Aggregate sind auf den Bildseiten zu sehen, die die Einbaulage darstellen.

Für die Lieferung von Ersatzteilen gelten unsere Lieferungs- und Zahlungsbedingungen.

HOW TO ORDER SPARE PARTS
First check that the crane type and works no. on the type plate of your LIEBHERR crane are identical with the crane type and works no. on the spare parts catalog you are consulting.

Your order must contain the following details:

please state:	**to be found:**	**example:**
Crane type	Type plate	LTM 1080/1
Works no.	Type plate	061044
Quantity needed	as required	1 piece
Item no.	Picture page / text page	927708001
Description	Picture page / text page	Rope winch
Delivery address	-	-
Delivery method	-	-

CAUTION:
With units to which individual parts can also be ordered, the arrow (⇨) in the second line of the description text indicates the corresponding page and item number.
Picture pages for the line systems (hydraulic, pneumatic, electric) do not include all units.
This units are shown on the picture pages which represent the installation position.

Parts are supplied subject to our terms of delivery and payment.

COMMENT COMMANDER UNE PIECE DETACHEE

S'assurer d'abord que le type de grue et le n° de matricule figurant sur la plaque signalétique de votre grue LIEBHERR correspondent bien au type de grue et au n° de matricule indiqués dans la liste de pièces détachées:

Votre commande doit comporter les renseignements suivants:

renseignement:	**où l'obtenir:**	**exemple:**
Type de grue	Plaque signalétique	LTM 1080/1
N° de matricule	Plaque signalétique	061044
Quantité	Selon vos besoins	1 pièce
N° d'article	Page de schémas / page de textes	927708001
Description	Page de schémas / page de textes	Treuil à cable
Adresse	-	-
Mode d'expédition	-	-

ATTENTION:
Pour les composants pour lesquels il est possible de commander des pièces détachées, la flèche (⇨) dans la deuxième ligne de texte de la désignation indique le numéro de la planche et de l'article.
Les pages de schémas des systèmes hydraulique, pneumatique et électrique ne comportent pas tous les composants.
Ces composants sont représentés sur les pages de schémas comportant la position de montage.

La livraison de nos pièces détachées est soumise à nos conditions générales de livraison et de paiement.

¿COMO HACER EL PEDIDO DE REPUESTO?

Primero verificar si el modelo de grúa y el N° de fabricación indicados en la placa de características de su grúa LIEBHERR coincide con el modelo de grúa y de N° de fabricación del catálogo de repuestos.

Su pedido deberá contener las siguientes informaciones:

Informar:	**De donde obtener:**	**Ejemplo:**
Modelo de grúa	Placa de características	LTM 1080/1
N° de grúa	Placa de características	061044
Cantidad pedida	según la necesidad del cliente	1 unidad
N° de artículo	Pág. de ilustración / Pág. de texto	927708001
Denominación	Pág. de ilustración / Pág. de texto	Cabrestante de cable
Dirección de expedición	-	-
Modo de expedició	-	-

ATENCION:
Para los componentes, los cuales se puede pedir igualmente en piezas sueltas, la flecha (⇨) indica en la segunda línea de texto, la denominación del número de la página y del artículo.
Las páginas de ilustraciones de los sistemas conductores (sistema hidráulico, neumático, eléctrico) no contienen todos los componentes.
Estos componentes se pueden ver en las páginas de ilustraciones representando la posición de montaje.

El suministro de los repuestos está sometido a nuestras condiciones generales de entrega y pago.

КАК ЗАКАЗАТЬ НУЖНУЮ ЗАПАСНУЮ ЧАСТЬ

Прежде всего проверьте, соответствует ли каталог запасных частей типу и заводскому номеру крана, нанесенных на фирменную табличку на кране.

Ваш заказ должен содержать следующие необходимые данные:

Данные:	**Где искать:**	**Пример:**
Тип крана	Фирменная табличка	LTM 1080/1
Заводской номер	Фирменная табличка	061044
Количество	По потребности	1 шт.
Номер детали	Чертеж / текстовая страница	927708001
Наименование детали	Чертеж / текстовая страница	Канатная лебедка
Адрес получателя	-	-
Вид поставки	-	-

Внимание:

Узлы и агрегаты, для которых возможен заказ отдельных запасных частей, помечены стрелкой (⇨) во второй строке текста наименования детали, стрелка указывает на номер соответствующего чертежа или номер детали. Чертежи отдельных систем (гидравлической, пневматической, электрической) содержат не все входящие в системы агрегаты. Данные агрегаты находятся на чертежах узлов, в которые они входят.

При поставке заказанных запасных частей действуют наши условия оплаты и поставки.

Pos.	Item	Quantity	Description	Bezeichnung
4	91 58 467 08	1	CENTRAL SECTION CRAWLER COMPL. ⇨ 1 130 91 58 467 08	RAUPENMITTELTEIL KPL.
6	91 52 768 08	2	FLOOR SHEET COMPL. 2.0 M ⇨ 1 300 91 52 768 08	BODENPLATTEN KPL.
10	91 58 445 08	1	CRAWLER TRACK CARRIER LEFT CPL ⇨ 1 400 91 58 445 08	RAUPENTRAEGER KPL.LI.
11	91 58 447 08	1	CRAWLER CARRIER RIGHT CPL ⇨ 1 410 91 58 447 08	RAUPENTRAEGER KPL.RE.
13	91 58 503 08	1	FIXING PARTS SLEWING RING QC ⇨ 1 620 000 91 58 503 08	BEFESTIGUNGSTEILE DREHVE
15	91 58 477 08	1	HYDRAULIC SUPPORT ⇨ 1 630 91 58 477 08	HYDRAULISCHE ABSTUETZUN
16	91 52 388 08	1	CATWALK CRAW.TRACK TRAVEL GEAR ⇨ 1 631 100 91 52 388 08	LAUFSTEG RAUPENFAHRWERK
18	91 52 389 08	1	MECHANICAL SUPPORT ⇨ 1 632 91 52 389 08	MECH.ZUSATZABSTUETZUNG
22	91 57 633 08	1	CENTRAL BALLAST 6X10T ⇨ 1 740 91 57 633 08	ZENTRALBALLAST
23	91 53 021 08	1	FIXAGE DU CONTREPOIDS CENTRAL ⇨ 1 742 91 53 021 08	ZENTRALBALLASTBEFESTIGUN
25	91 52 394 08	1	TOOL ⇨ 1 750 91 52 394 08	WERKZEUG
102	91 52 773 08	1	PIN F.S-PIVOT SECTION SA FRAME ⇨ 2 125 91 52 773 08	BOLZEN S-ANLENKST. UND SA-
103	91 52 503 08	1	WINCH 1 ⇨ 2 310 91 52 503 08	WINDE 1
106	91 52 774 08	1	ADDITIONAL HYDRAULICS WINCH 1 ⇨ 2 975 700 91 52 774 08	ZUSATZHYDRAULIK WINDE 1
111	91 52 776 08	1	WINCH 4 LUFFING GEAR ⇨ 2 340 91 52 776 08	WINDE 4 EINZIEHWERK
117	91 52 778 08	1	SLEWING GEAR 2 DREHW. ⇨ 2 350 91 52 778 08	DREHWERK
118	91 52 780 08	1	ADDITIONAL HYDRAULICS 2 DW ⇨ 2 976 200 91 52 780 08	ZUSATZHYDRAULIK DREHWERK
119	91 52 782 08	1	ERECTING WINCH ⇨ 2 370 91 52 782 08	MONTAGEWINDE
120	91 57 881 08	1	ADDNL. HYDR. F. ERECTING WINCH ⇨ 2 975 000 91 57 881 08	ZUSATZHYDRAULIK MONTAGE
121	91 61 062 08	1	DIESEL ENGINE CPL. ⇨ 2 391 91 61 062 08	DIESELMOTOR KPL.
122	91 52 822 08	1	PUMP F. WINCH 5+6 ⇨ 2 211 91 52 822 08	PUMPE F.WINDE 5+6
123	91 54 561 08	1	PUMP F.SLEWING GEAR ⇨ 2 212 91 54 561 08	PUMPE F.DREHWERK
124	91 52 785 08	1	MUFFLER UNIT ⇨ 2 392 91 52 785 08	SCHALLDAEMPFERANLAGE
125	91 52 787 08	1	AIR FILTER UNIT CPL. ⇨ 2 393 91 52 787 08	LUFTFILTERANLAGE KPL.
126	91 53 057 08	1	BATTERY STORAGE ⇨ 2 260 91 53 057 08	BATTERIELAGERUNG
129	91 55 939 08	1	CONTROL STAND ⇨ 2 502 91 55 939 08	STEUERSTAND
130	91 55 873 08	1	EMERGENCY SEAT ⇨ 2 503 100 91 55 873 08	NOTSITZ
131	91 52 788 08	1	TURNTABLE PANELLING ⇨ 2 510 91 52 788 08	DREHBUEHNENVERKLEIDUNG
132	91 56 817 08	1	SLEWING PLATFORM CATWALK ⇨ 2 631 91 56 817 08	LAUFSTEG DREHBUEHNE
133	91 68 871 08	1	EL.INSTRUMENTS F.CRANE DRIV.CA ⇨ 2 533 91 68 871 08	ELEKTRIK KRANFUEHRERKABIN

Pos.	Item	Quantity	Description	Bezeichnung
134	91 52 790 08	1	ADD HEATING SUPERSTRUCTURE	ZUSATZHEIZUNG OW
			⇨ 2 541 91 52 790 08	
135	91 61 343 08	1	SA FRAME	SA-BOCK
			⇨ 2 550 91 61 343 08	
137	91 52 792 08	1	ROLLER SLEWING RING	ROLLENDREHVERBINDUNG
			⇨ 2 620 91 52 792 08	
138	91 61 110 08	1	ROLLER BEARING DREHBUEHNE	ROLLENLAGERUNG
			⇨ 2 652 91 61 110 08	
139	91 57 656 08	1	MOUNTING EQUIPMENT CRAWLER	MONTAGEEINRICHTUNG RAUP
			⇨ 2 657 91 57 656 08	
142	91 52 796 08	1	ADDNL.HYDR.ERECTION DEVICE	ZUSATZHYDR.MONTAGEEINRIC
			⇨ 2 978 100 91 52 796 08	
143	91 52 797 08	1	FUEL TANK CPL.	KRAFTSTOFFBEHAELTER KPL.
			⇨ 2 670 91 52 797 08	
144	91 52 798 08	1	OIL RESERVOIR, COMPLETE	OELBEHAELTER KPL.
			⇨ 2 671 91 52 798 08	
147	91 52 800 08	1	CENT. LUBRIC. SYSTEM SUPERST.	ZENTRALSCHMIERANLAGE OW
			⇨ 2 711 91 52 800 08	
148	91 57 283 08	1	SLING GEAR ERECTION CRAWLER	ANSCHLAGMITTEL MONTAGE
			⇨ 2 750 100 91 57 283 08	
150	91 52 803 08	1	BASE PLATE SLEWING PLATFORM BA	GRUNDPLATTE DREHBUEHNE
			⇨ 2 730 91 52 803 08	
152	91 57 629 08	1	COUNTERWEIGHT 18X10T	GEGENGEWICHT
			⇨ 2 740 91 57 629 08	
153	91 52 806 08	1	CRANE DRIVER'S CABIN CPL.	KRANFUEHRERKABINE KPL.
			⇨ 2 810 91 52 806 08	
154	91 60 975 08	1	MIRROR ATTACHM.IN CRANE CABIN	SPIEGELANBAU KRANFUEHRER
			⇨ 2 790 91 60 975 08	
156	91 52 807 08	1	BATTERY CHARGER 230V	BATTERIELADEGERAET
			⇨ 2 835 91 52 807 08	
159	91 52 809 08	1	SOUND DAMPING	GERAEUSCHDAEMMUNG
			⇨ 2 859 91 52 809 08	
161	91 52 810 08	1	PLATING GERMAN	BESCHILDERUNG DEUTSCHLAN
			⇨ 2 880 91 52 810 08	
163	91 56 833 08	1	ELECTR. SYSTEM F.SLEWING PLATF	ELEKTRIK DREHBUEHNE
			⇨ 2 920 91 56 833 08	
164	91 62 836 08	1	PLATING FABRIKDATEN	ZUSATZBESCHILDERUNG
			⇨ 1 881 000 91 62 836 08	
165	91 68 869 08	1	SWITCHBOX MOUNTING PARTS	EINBAUTEILE SCHALTSCHRAN
			⇨ 2 932 91 68 869 08	
169	91 61 776 08	1	HYDRAULICS	HYDRAULIK
			⇨ 2 970 91 61 776 08	
171	91 52 820 08	1	AUX.HYDR.GRID WINCH 5 + 6	ZUSATZHYDR.GITTER-WINDE
			⇨ 2 975 650 91 52 820 08	
173	91 58 476 08	1	ADDITIONAL HYDR.SLEWING PLATFO	ZUSATZHYDRAULIK DREHBUE
			⇨ 2 977 91 58 476 08	
174	91 52 826 08	1	SUPPL. HYDR. PUMP 5+6	ZUSATZHYDRAULIK PUMPE 5+6
			⇨ 2 977 200 91 52 826 08	
175	91 52 827 08	1	ADDNL.HYDR.RETAINING DEVICE	ZUSATZHYDR.D-RUECKHALTES
			⇨ 2 978 100 91 52 827 08	
176	91 54 795 08	1	ADDITIONAL HYDRAULICS PUMP DREHW	ZUSATZHYDRAULIK PUMPE
			⇨ 2 976 700 91 54 795 08	
177	91 59 244 08	1	COMPRESSED AIR PLANT	DRUCKLUFTANLAGE
			⇨ 2 990 91 59 244 08	
179	91 61 780 08	1	HOSE LINES SUPERSTRUCTURE	SCHLAUCHLEITUNGEN OBER
			⇨ 2 997 91 61 780 08	
181	91 61 782 08	1	PIPELINES SUPERSTRUCTURE	ROHRLEITUNGEN OBERWAGE
			⇨ 2 998 91 61 782 08	
183	91 52 831 08	1	S OVERRUN PROTECTION	S-RUECKHALTESICHERUNG
			⇨ 3 291 91 52 831 08	

Pos.	Item	Quantity	Description	Bezeichnung
184	91 54 843 08	1	ADD.HYDR.S_RETAINING RAM ⇨ 2 978 200 91 54 843 08	ZUSATZHYDR.S-RUECKHALTESI
190	91 52 834 08	1	ROPE WITH ACCESSORIES 1 ⇨ 2 311 91 52 834 08	SEIL F.WINDE 1
192	91 61 580 08	1	ROPES FOR WINCHES 3 ⇨ 2 313 91 61 580 08	SEIL F.WINDE 3
193	91 62 040 08	1	ROPE FOR WINCH 4 ⇨ 2 314 91 62 040 08	SEIL F.WINDE 4
198	91 33 648 08	1	ROPE WITH ACCESSORIES ⇨ 2 372 91 33 648 08	SEIL MONTAGEWINDE M.ZUBEH
201	91 57 748 08	1	S PIVOT SECTION 10M ⇨ 3 211 91 57 748 08	S-ANLENKSTUECK
202	91 61 419 08	1	F-CONNECTING HEAD ⇨ 3 213 91 61 419 08	F-ANSCHLUSSKOPF
207	91 52 849 08	1	S INTERMEDIATE SECTION 2825.20 6M ⇨ 3 220 500 91 52 849 08	S-ZWISCHENSTUECK
210	91 52 852 08	2	S INTERMEDIATE SECTION 2825.20 12M ⇨ 3 223 91 52 852 08	S-ZWISCHENSTUECK
211	91 52 853 08	3	S INTERMEDIATE SECTION 2825.25 12M ⇨ 3 223 010 91 52 853 08	S-ZWISCHENSTUECK
212	91 54 668 08	1	S INTERMEDIATE SECTION 2825.25 3M ⇨ 3 221 91 54 668 08	S-ZWISCHENSTUECK
213	91 55 327 08	1	S INTERMEDIATE SECTION 12 M 2825.16Z ⇨ 3 223 100 91 55 327 08	S-ZWISCHENSTUECK
214	91 52 854 08	1	SL REDUCING SECTION 6.75 M ⇨ 3 225 91 52 854 08	SL-REDUZIERSTUECK
223	91 52 859 08	1	WINCH 3 ⇨ 3 350 91 52 859 08	WINDE 3
225	91 62 051 08	1	ADDITIONAL HYDRAULICS WINCH 3 ⇨ 2 975 153 91 62 051 08	ZUSATZHYDRAULIK WINDE 3
250	91 57 749 08	1	D PIVOT SECTION ⇨ 3 713 91 57 749 08	D-ANLENKSTUECK
252	91 52 862 08	1	D HEAD SECTION ⇨ 3 714 91 52 862 08	D-KOPFSTUECK
254	91 52 863 08	1	D INTERMEDIATE SECTION 2420.16 6M ⇨ 3 715 008 91 52 863 08	D-ZWISCHENSTUECK
256	91 52 864 08	1	D INTERMEDIATE SECTION 2420.20 12M ⇨ 3 716 91 52 864 08	D-ZWISCHENSTUECK
258	91 52 865 08	1	D OVERRUN PROTECTION ⇨ 3 292 91 52 865 08	D-RUECKHALTESICHERUNG
268	91 52 870 08	2	L INTERMEDIATE SECTION 2420.10 6M ⇨ 3 226 91 52 870 08	LI-ZWISCHENSTUECK
271	91 53 519 08	1	LI INTERMEDIATE SECT. F-GUYING 2420.9 ⇨ 3 227 200 91 53 519 08	LI-ZWISCHENSTUECK F-ABSP
273	91 52 873 08	1	L INTERMEDIATE SECTION 2420.12 12M ⇨ 3 227 91 52 873 08	LI-ZWISCHENSTUECK
282	91 52 880 08	1	F-ASSEMBLY UNIT ⇨ 3 205 91 52 880 08	F-MONTAGEEINHEIT
284	91 52 881 08	1	PIVOT SECTION ⇨ 3 206 91 52 881 08	F-ANLENKSTUECK
286	91 53 433 08	1	F-GUYING ⇨ 3 207 91 53 433 08	F-ABSPANNUNG
288	91 52 883 08	1	F-HEAD SECTION ⇨ 3 208 001 91 52 883 08	F-KOPFSTUECK
294	91 52 896 08	1	ERECTION FRAME ⇨ 3 281 91 52 896 08	FA-BOCK
296	91 52 897 08	1	OVERRUN PROTECTION ⇨ 3 282 91 52 897 08	F-RUECKHALTESICHERUNG
307	91 54 899 08	1	QUICK RELEASE CONNECTION ⇨ 2 621 91 54 899 08	SCHNELLVERBINDUNG RDK

Pos.	Item	Quantity	Description	Bezeichnung
314	91 55 528 08	1	HOOK BLOCK 125 DM SPF ⇨ 9 155 528 08 91 55 528 08	HAKENFLASCHE
317	91 55 527 08	4	ADDITIONAL WEIGHT 1TO SPF	ZUSATZGEWICHT
320	91 62 179 08	1	AIR COND. UNIT SUPERSTRUCTURE LR160 ⇨ 2 831 91 62 179 08	KLIMAANLAGE OW
322	91 60 728 08	1	CAMERA MONITORING DB ⇨ 2 925 007 91 60 728 08	KAMERAUEBERWACHUNG
323	91 55 259 08	1	ERG. CAMERA CONTROL ⇨ 2 925 026 91 55 259 08	ERG.KAMERAUEBERWACHUNG
324	91 60 840 08	1	CAMERA CONTROL WINCH 3 ⇨ 2 925 218 91 60 840 08	KAMERAUEBERWACHUNG WI
344	91 56 458 08	1	BOLT EXTRACTION ATTACHMENT ⇨ 3 790 000 91 56 458 08	BOLZENZIEHEINRICHTUNG
346	91 52 948 08	1	SUSPENDED BALLAST ⇨ 3 745 91 52 948 08	SCHWEBEBALLAST
348	91 62 177 08	1	BALLAST B 200T ⇨ 3 746 91 62 177 08	BALLAST
350	91 52 950 08	1	CENTERING STANDARD B ⇨ 3 747 91 52 950 08	ZENTRIERUNG STANDARD
352	91 52 951 08	1	EMERGENCY CUT-OFF CRANE DRIVER ⇨ 2 780 244 91 52 951 08	NOTAUS KRANFUEHRERKABIN
354	91 60 938 08	1	TELEDIAGNOSIS MODULE 1 ⇨ 2 780 850 91 60 938 08	FERNDIAGNOSE MODUL OW LI
358	91 05 067 08	1	ACOUST.WARN. SLEWING GEAR ⇨ 2 780 320 91 05 067 08	AKUSTISCHE WARNUNG DRE
362	91 52 952 08	1	AIR-CRAFT & WIND WARNING ⇨ 3 780 751 91 52 952 08	FLUG-U.WINDWARNUNG
364	91 56 028 08	1	WIND WARNING UNIT ⇨ 3 780 263 91 56 028 08	WINDWARNUNG
366	91 52 955 08	1	HYDRAULIC SPECIAL VERSION ⇨ 2 976 91 52 955 08	ZUSATZHYDRAULIK NOTBETAE
368	91 45 089 08	1	HYDRAULICS TRANSFORMER ⇨ 2 977 100 91 45 089 08	HYDRAULIK TRANSFORMATOR
414	91 52 958 08	1	EXTERNAL FEED 230V-110V ⇨ 2 780 908 91 52 958 08	FREMDEINSPEISUNG
427	91 57 005 08	1	TRANSPORT KEEPER QC ⇨ 2 790 455 91 57 005 08	TRANSPORTABLAGE
429	91 57 016 08	1	COVER QC OBERRING ⇨ 2 790 451 91 57 016 08	ABDECKUNG
430	91 57 017 08	1	COVER QC UNTERRING ⇨ 1 790 503 91 57 017 08	ABDECKUNG
450	91 55 535 08	1	SUPPLEMENTARY GUYING DEVICE LASC ⇨ 3 830 91 55 535 08	ZUSATZABSPANNUNG
451	91 55 536 08	1	SUPPLEMENTARY GUYING DEVICE 2M ⇨ 3 832 91 55 536 08	ZUSATZABSPANNUNG
452	91 55 537 08	1	SUPPLEMENTARY GUYING DEVICE 3M ⇨ 3 832 001 91 55 537 08	ZUSATZABSPANNUNG
453	91 55 538 08	1	SUPPLEMENTARY GUYING DEVICE 4M ⇨ 3 834 91 55 538 08	ZUSATZABSPANNUNG
454	91 55 539 08	1	SUPPLEMENTARY GUYING DEVICE 5M ⇨ 3 835 000 91 55 539 08	ZUSATZABSPANNUNG
455	91 55 540 08	1	SUPPLEMENTARY GUYING DEVICE 6M ⇨ 3 836 000 91 55 540 08	ZUSATZABSPANNUNG
456	91 55 541 08	1	SUPPLEMENTARY GUYING DEVICE 7M ⇨ 3 837 91 55 541 08	ZUSATZABSPANNUNG
2000	SK_Z74535	1	SERVICE LR 1600 ⇨ XSK_Z74535 SK_Z74535	SERVICE

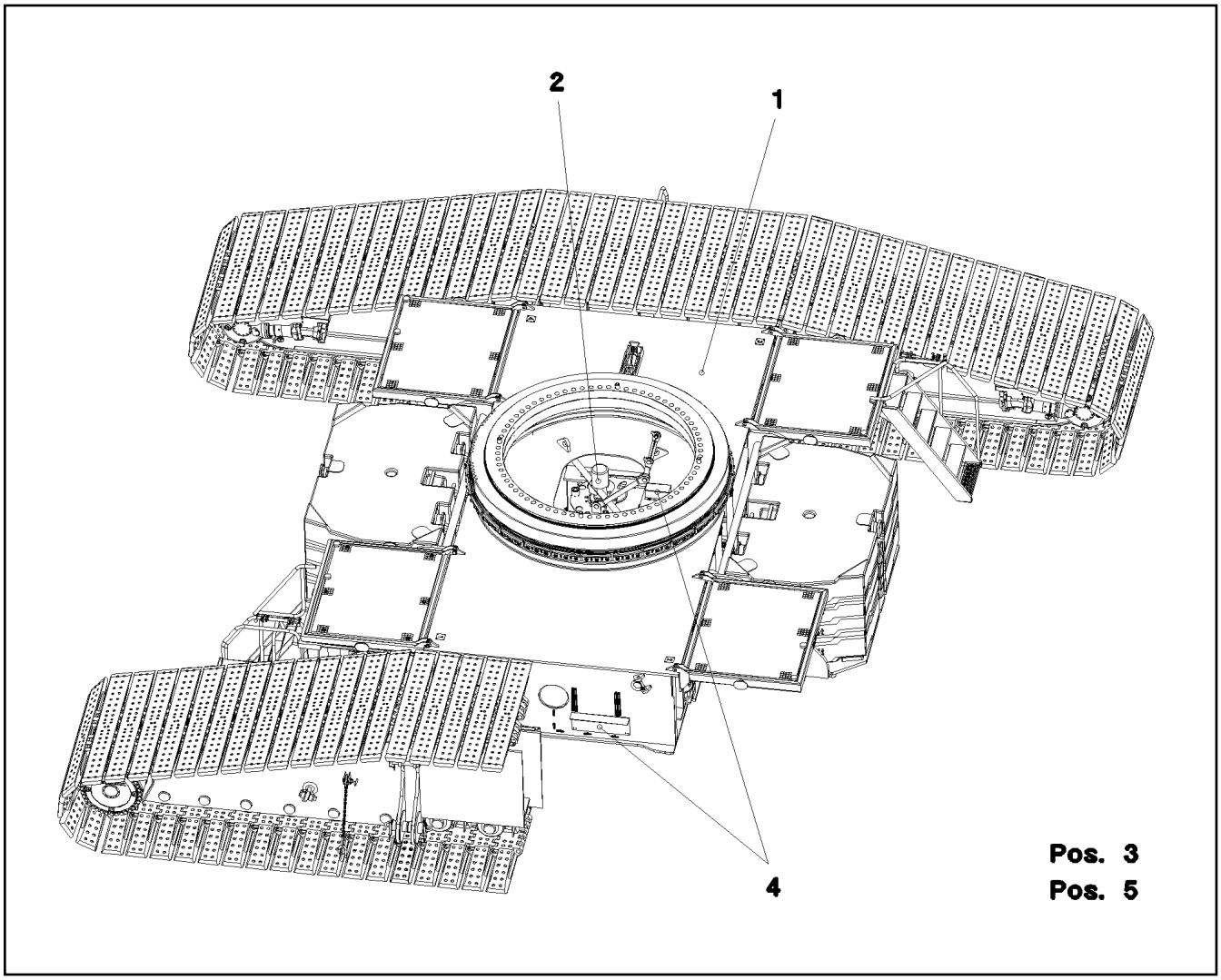

Pos.	Item	Quantity	Description	Bezeichnung
1	91 58 624 08	1	CENTRAL SECTION CRAWLER ⇨ 1 130 008 91 58 624 08	RAUPENMITTELTEIL
2	91 52 510 08	1	ROTARY FEED THROUGH ⇨ 1 991 91 52 510 08	DREHDURCHFUEHRUNG
3	91 58 471 08	1	HYDRAULIC EQUIPM.CENTER PART M.QC ⇨ 1 970 100 91 58 471 08	HYDRAULIK MITTELTEIL
4	91 56 953 08	1	EL.CENTER PART ⇨ 1 921 91 56 953 08	ELEKTRIK MITTELTEIL
5	91 62 655 08	1	SIGNS RAUPENMITTELTEIL ⇨ 1 130 030 91 62 655 08	BESCHILDERUNG

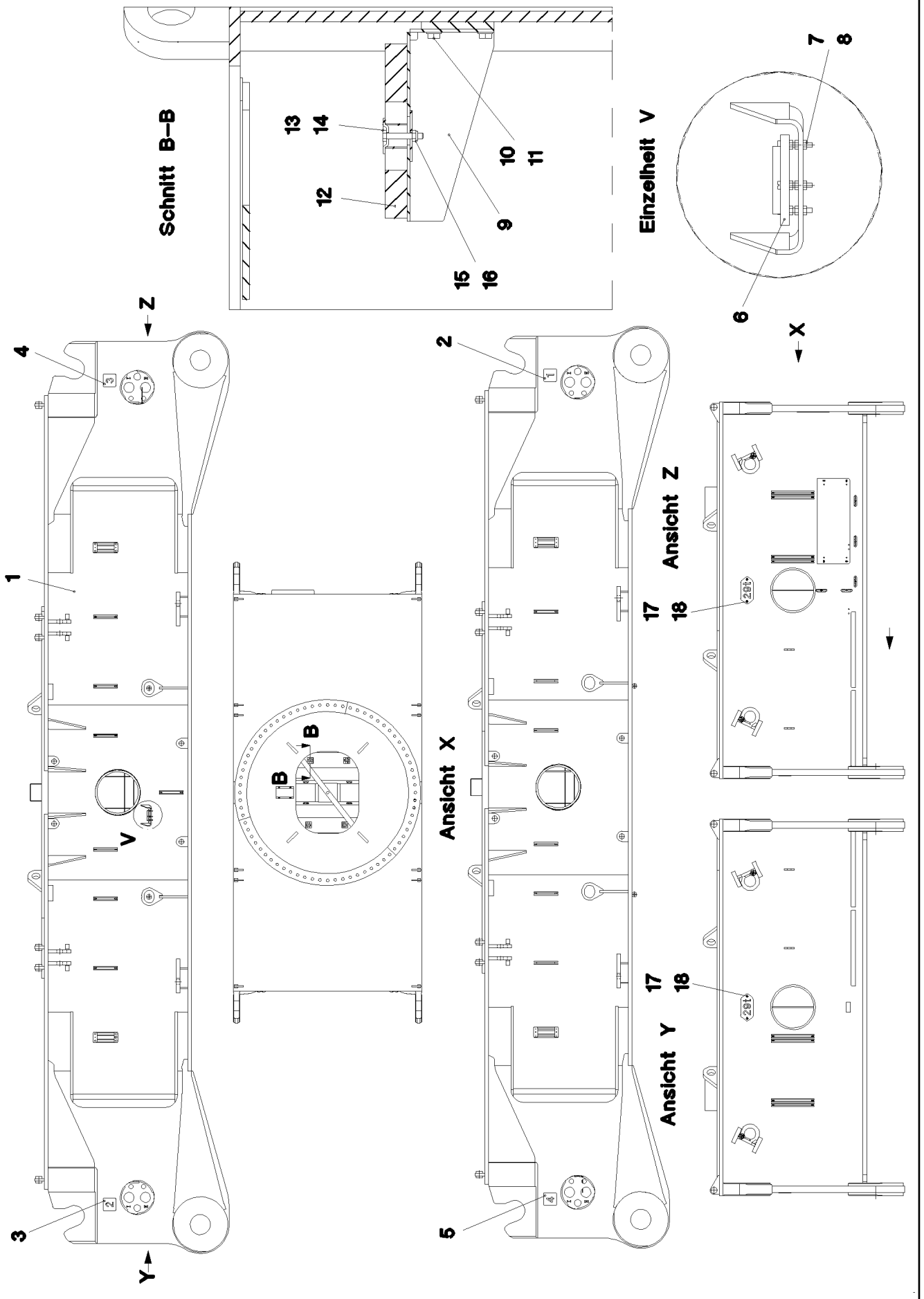

25.1.2017 056151 LIEBHERR	**etk_en_de_074535 LR 1600/2** **CENTRAL SECTION CRAWLER** **RAUPENMITTELTEIL**	❑ 13 (1/2) ⇨ **1 130 008** **91 58 624 08**

Pos.	Item	Quantity	Description	Bezeichnung
1	96 55 391 08	1	CENT.SECT.CRAWLER STEELWORK	RAUPENMITTELTEIL STAHLBAU
2	95 62 979 08	1	PLATE 2X100X100 DC01 FE//ZN20//C	BLECH
3	95 62 980 08	1	PLATE 2X100X100 DC01 FE//ZN20//C	BLECH
4	95 62 981 08	1	PLATE 2X100X100 DC01 FE//ZN20//C	BLECH
5	95 62 982 08	1	PLATE 2X100X100 DC01 FE//ZN20//C	BLECH
6	71 40 008 08	1	SPIRIT LEVEL	LIBELLE
7	46 01 360	3	PAN-HEAD SCREW ISO 7045 M5X35 4.8 A2	FLACHKOPFSCHRAUBE
8	41 15 148 08	9	HEX NUT ISO 4032 M5 8 A2C	SECHSKANTMUTTER
9	97 02 181 9	4	PLATE 4X328X223 S315MC	BLECH
10	11 65 247 0	16	HEX SCREW ISO 4017 M10X16 8.8 FLZN SP	SECHSKANTSCHRAUBE
11	10 28 979 5	16	WASHER ISO 7089 10 300HV FLZN SPF	SCHEIBE
12	72 58 075 08	2	GRIDIRON T1020X225X30/2 S235JR T ZN K	GITTERROST-P
13	10 10 062 1	4	DISH MOUNTING	TELLERBEFESTIGUNG
14	40 01 461	4	HEX SCREW ISO 4014 M8X50 8.8 A2C	SECHSKANTSCHRAUBE
15	41 19 005 08	4	HEX NUT DIN 985 M8 8 A2C	SECHSKANTMUTTER
16	94 11 381 08	4	WASHER 70X3 DC01 FE//ZNNI8//CN//T0	SCHEIBE
17	97 86 328 08	2	PLATE 2X215X100 DC01 FE//ZN20//C	BLECH
18	10 41 285 4	4	BUTTON HEAD SCREW AEHNL.ISO 7380-2	HALBRUNDKOPFSCHRAUBE

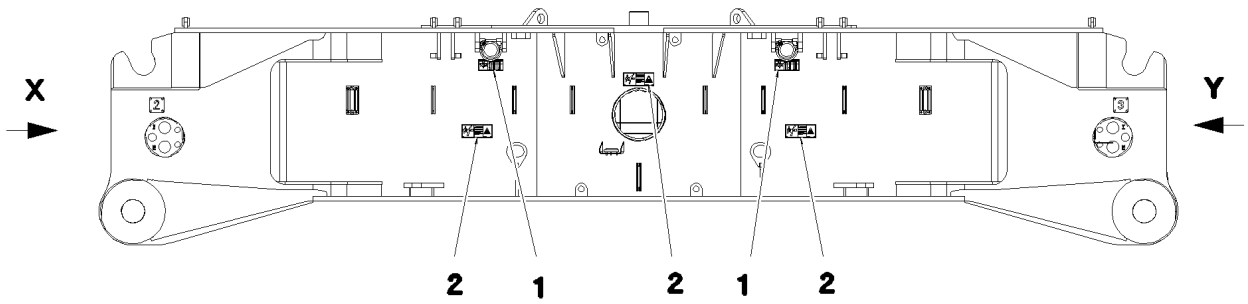

Ansicht Y

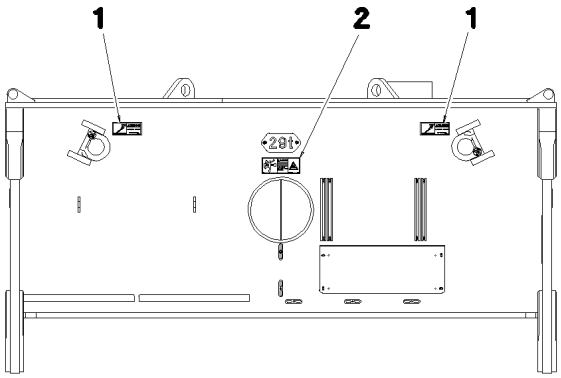

Ansicht X

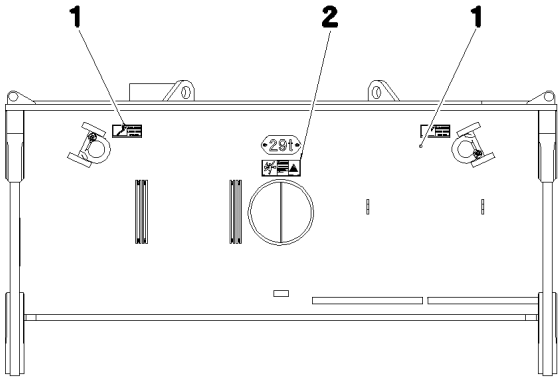

Pos.	Item	Quantity	Description	Bezeichnung
1	97 03 673 4	8	SIGN 188X78 KLEBEFOLIE SPF	SCHILD
2	97 86 741 08	8	SIGN 208X88 KLEBEFOLIE SPF	SCHILD

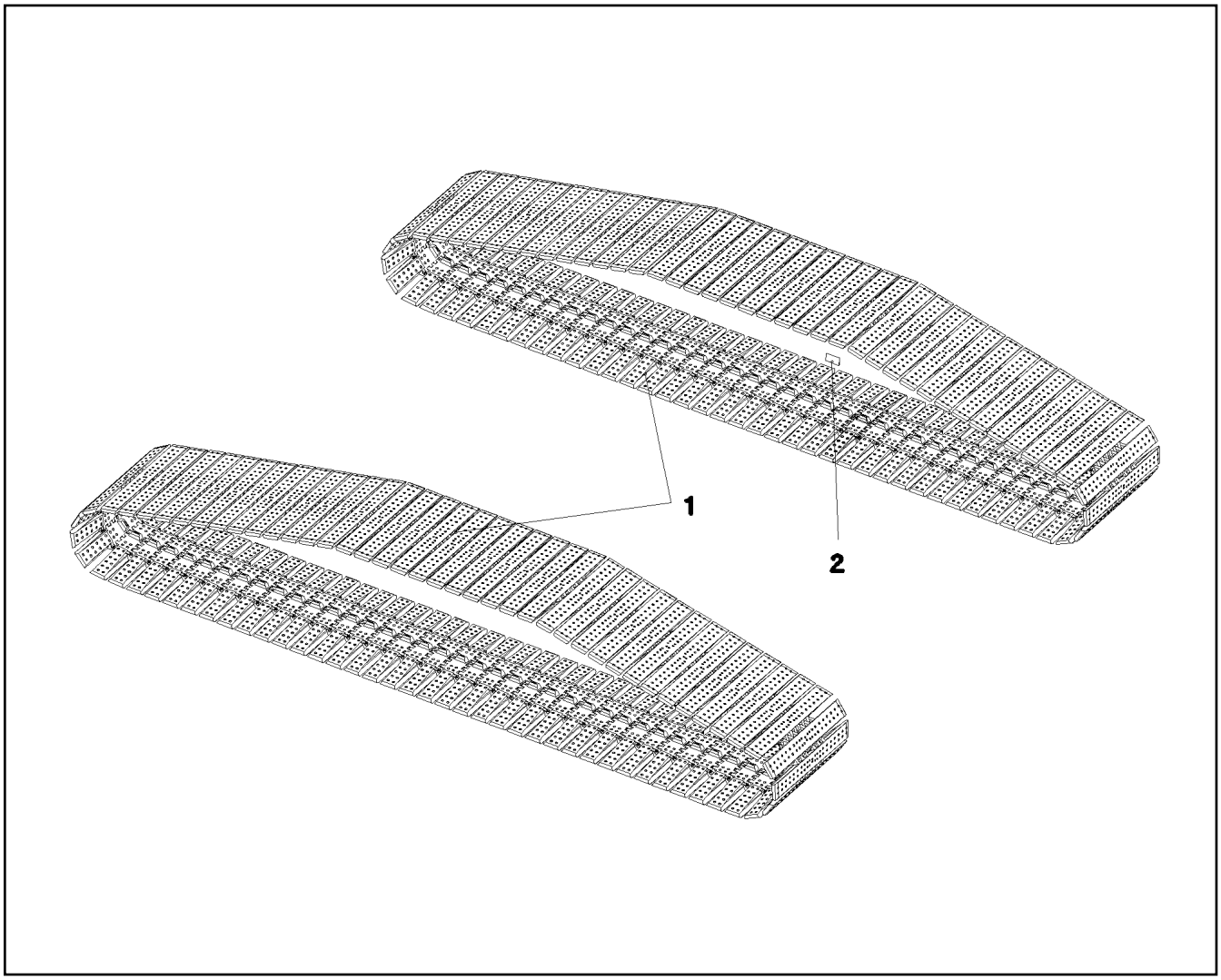

Pos.	Item	Quantity	Description	Bezeichnung
1	96 52 493 08	1	FLOOR PLATES PRE-ASS. 2.0M ⇨ 1 300 011 96 52 493 08	BODENPLATTEN VORM.
2	97 02 899 4	2	WEIGHT INFORMATION PLATE 2X208X120 D	GEWICHTSSCHILD

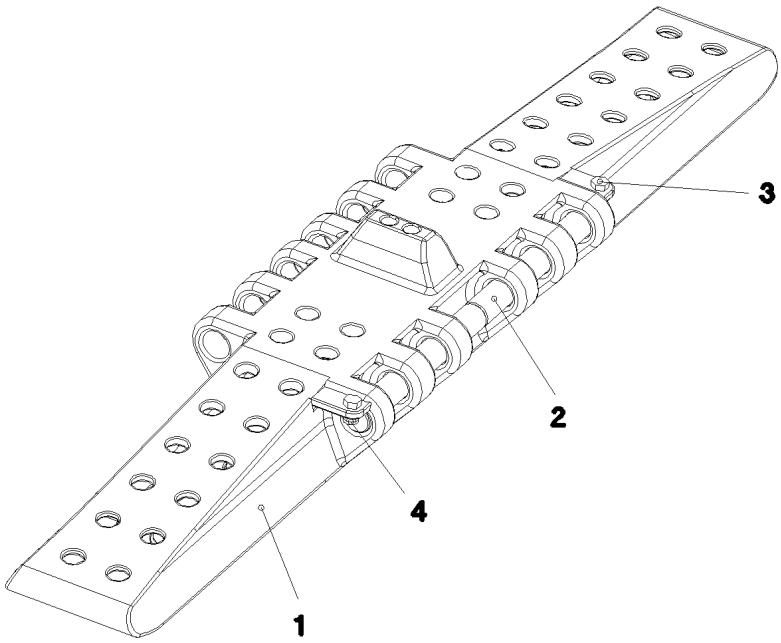

Pos.	Item	Quantity	Description	Bezeichnung
1	97 71 698 08	81	FLOOR PLATE 2.0 M GS-18NIMOCR3 SPF	BODENPLATTE
2	95 45 849 08	162	ROUND STEEL 45.0X365 30CRNIMO8+QT	RUNDSTAHL
3	10 87 551 9	162	HEX SCREW ISO 4017 M16X40 8.8 FLZN SP	SECHSKANTSCHRAUBE
4	41 19 009 08	162	HEX NUT DIN 985 M16 8 A3C	SECHSKANTMUTTER

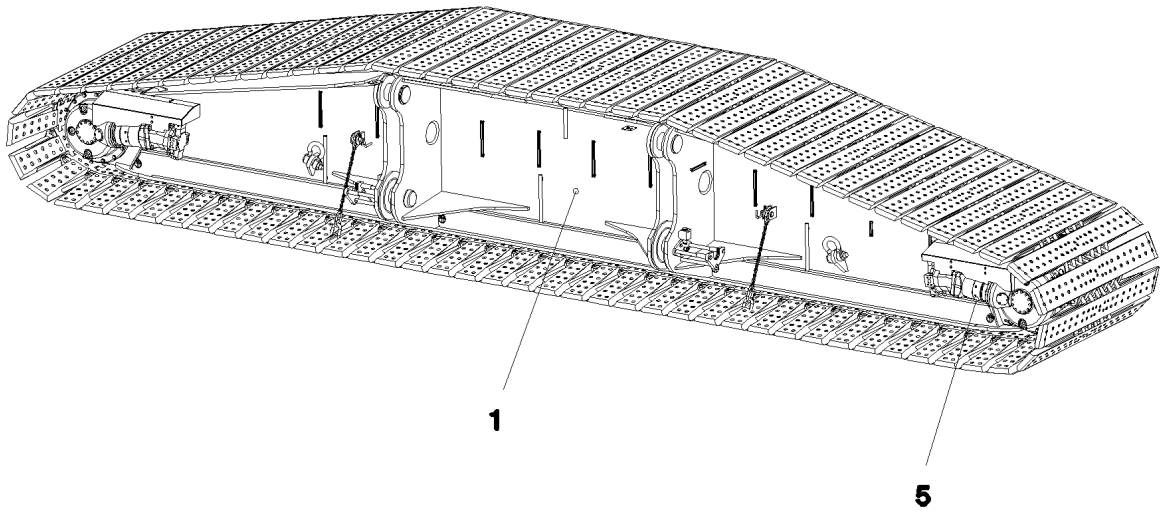

Pos. 2
Pos. 3
Pos. 4
Pos. 6

Pos.	Item	Quantity	Description	Bezeichnung
1	91 58 478 08	1	CRAWLER TRACK CARRIER, LEFT ⇨ 1 401 91 58 478 08	RAUPENTRAEGER LI.
2	91 58 480 08	1	CENTRALIZED LUBRICATION SYSTEM ⇨ 1 402 91 58 480 08	ZENTRALSCHMIERUNG RAUPE
3	91 58 473 08	1	AUX.HYDR.CR.TRACK CARR.2 MOUNT LINK ⇨ 1 972 250 91 58 473 08	ZUSATZHYDR.RAUPENTRAEG
4	91 58 475 08	1	AUX.HYDR.CR.TRACK CARR.4 MOUNT LINK ⇨ 1 972 300 91 58 475 08	ZUSATZHYDR.RAUPENTRAEG
5	96 48 384 08	1	ELECTR.CRAWLER SUPPORT LEFT ⇨ 1 920 308 96 48 384 08	ELEKTRIK RAUPENTRAEGER LI
6	96 64 739 08	1	SIGNS RAUPENTRAEGER LI ⇨ 1 400 210 96 64 739 08	BESCHILDERUNG

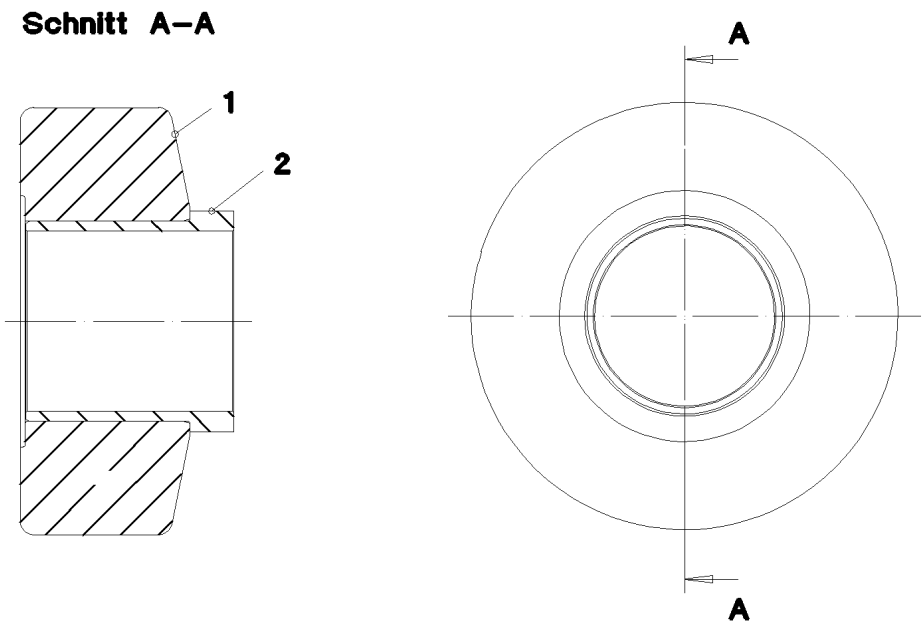

Pos.	Item	Quantity	Description	Bezeichnung
1	97 67 848 08	1	ROLLER CORE HALF 34CRNIMO6 SPF	ROLLENKOERPERHAELFTE
2	97 67 849 08	1	BUSHING SLEEVE 165X156 GZ-CUZN25AL5	LAUFBUCHSE

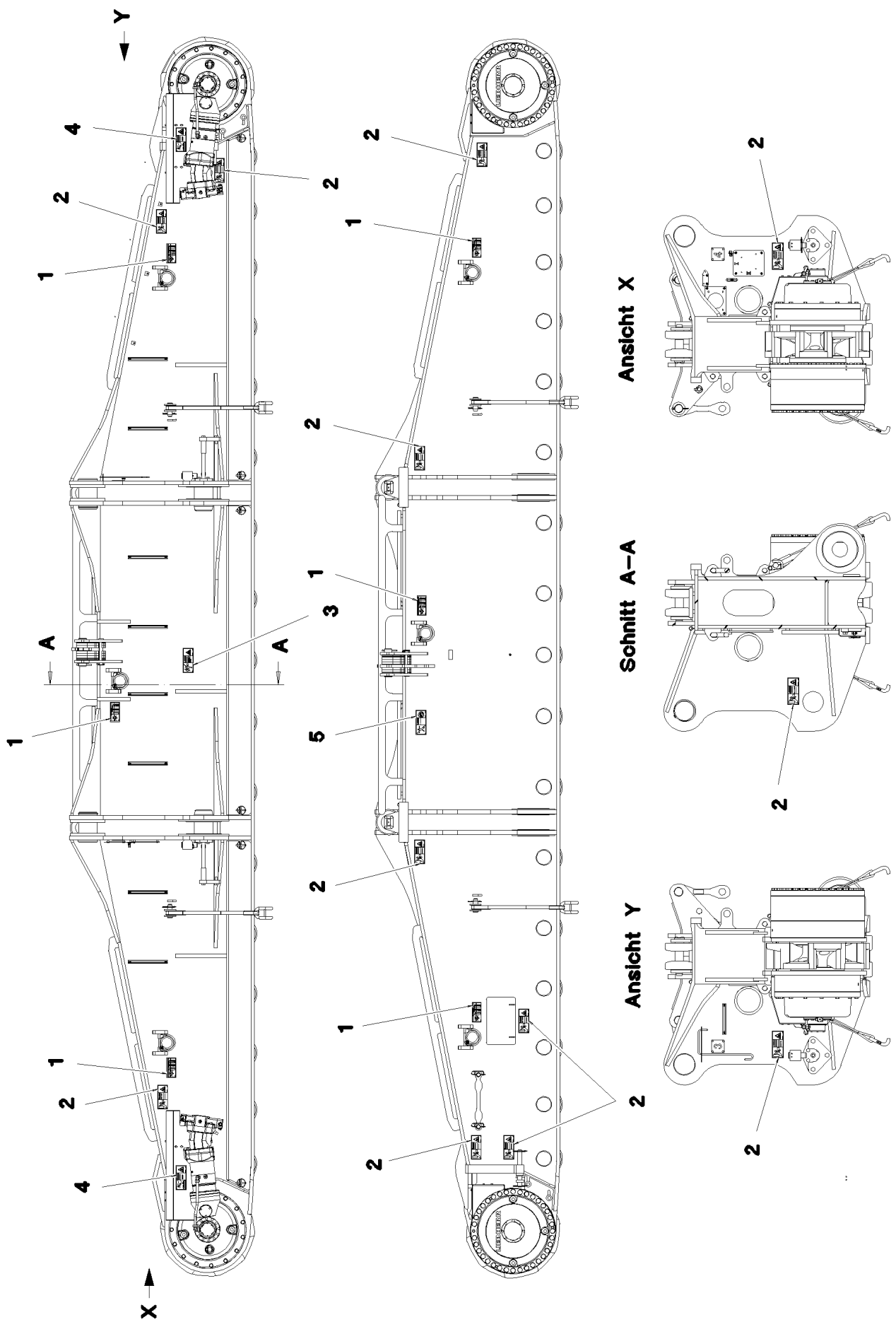
Y
X
A
A
Ansicht X
Schnitt A–A
Ansicht Y

Pos.	Item	Quantity	Description	Bezeichnung
1	97 03 673 4	6	SIGN 188X78 KLEBEFOLIE SPF	SCHILD
2	97 86 746 08	13	SIGN 208X88 KLEBEFOLIE SPF	SCHILD
3	97 86 741 08	1	SIGN 208X88 KLEBEFOLIE SPF	SCHILD
4	97 86 744 08	2	SIGN 208X88 KLEBEFOLIE SPF	SCHILD
5	97 86 740 08	1	SIGN 208X88 KLEBEFOLIE SPF	SCHILD

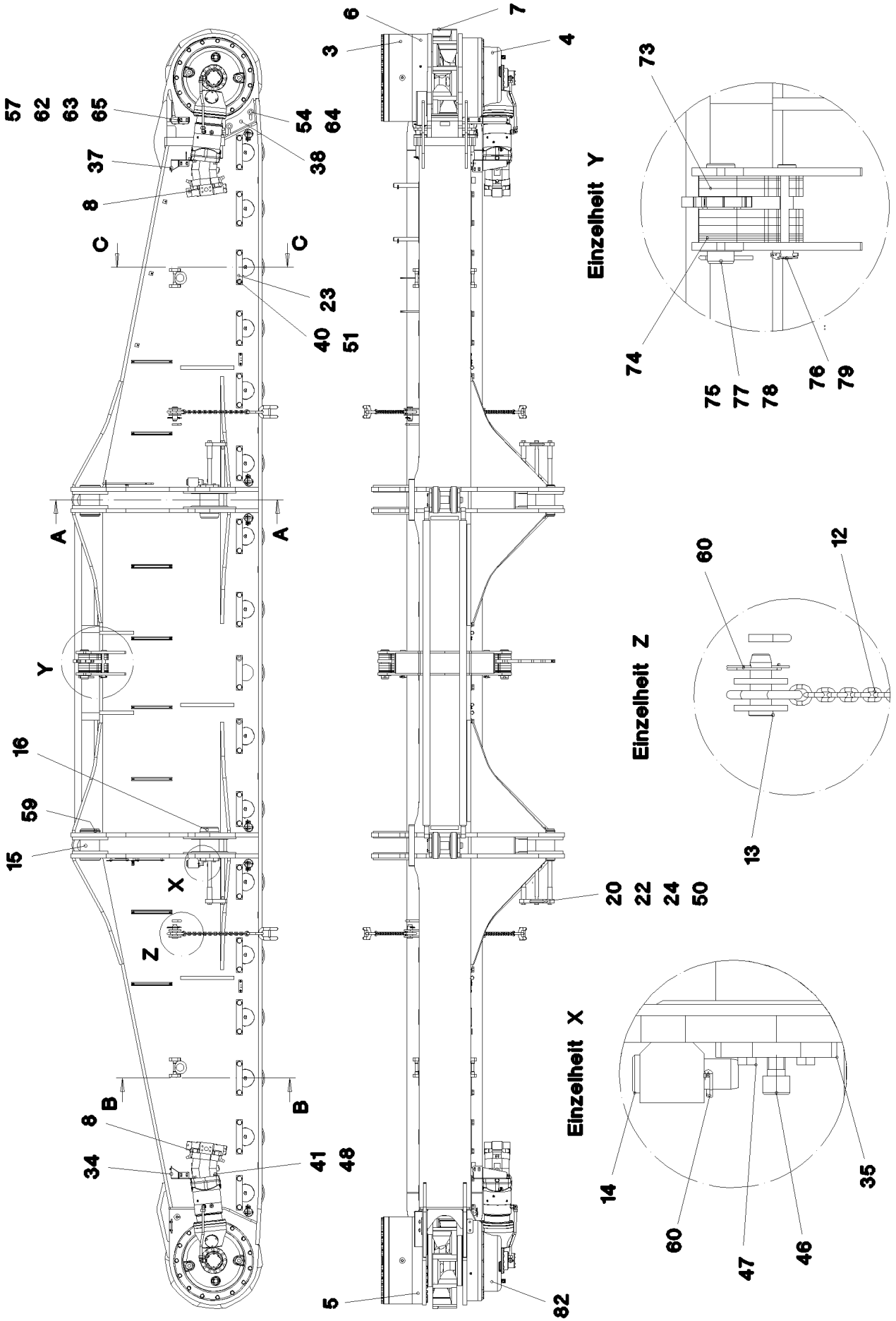
57
62
63
65
54
64
37
38
8
C
C
23
40
51
A
A
Y
16
59
15
X
Z
B
B
8
34
41
48
5
6
7
3
4
82
Einzelheit Y
73
74
75
77
78
76
79
Einzelheit Z
60
12
13
20
22
24
50
Einzelheit X
14
60
47
46
35

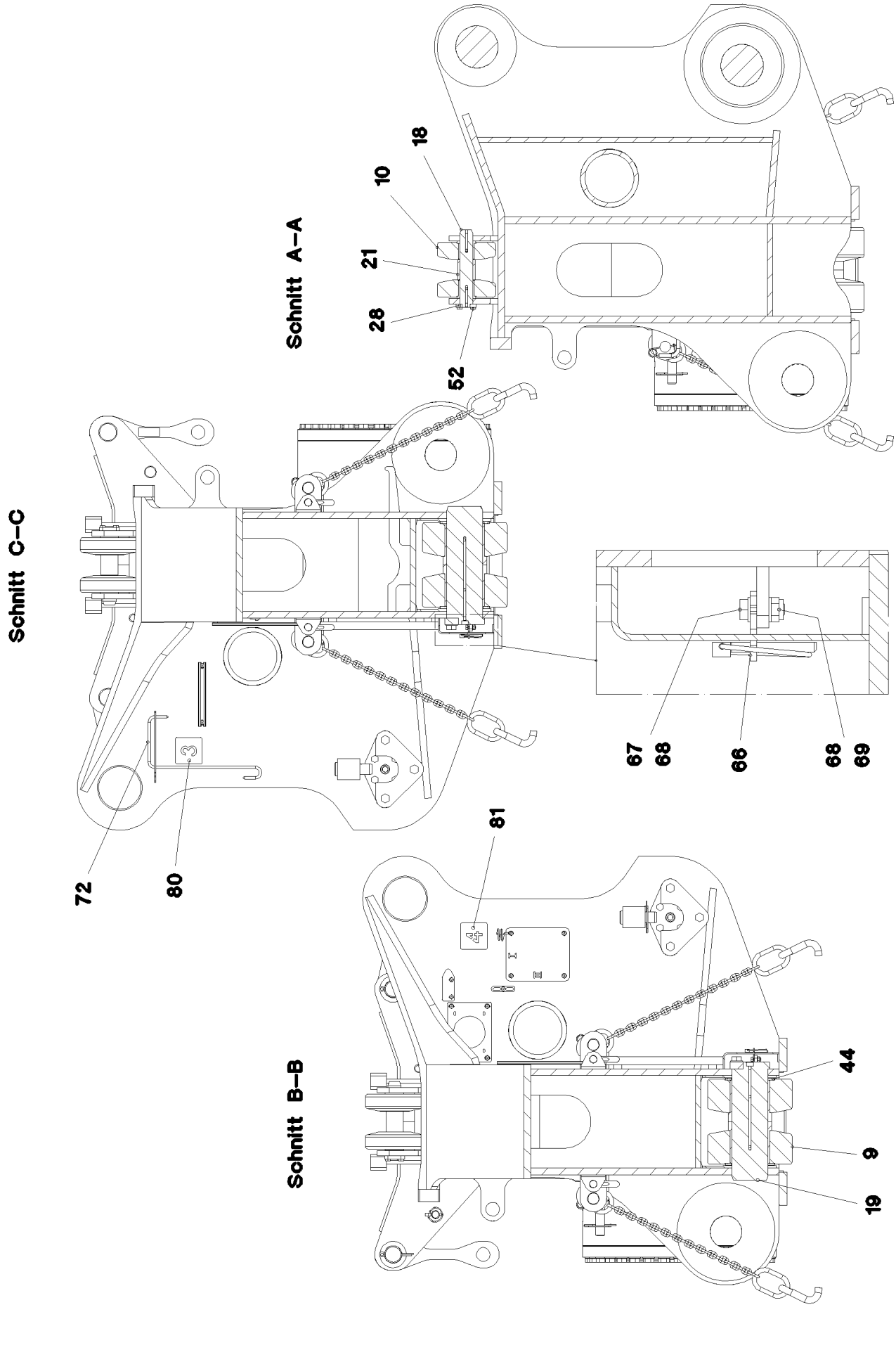
Schnitt A–A
18
10
21
28
52
Schnitt C–C
72
80
67
68
66
68
69
Schnitt B–B
81
44
9
19

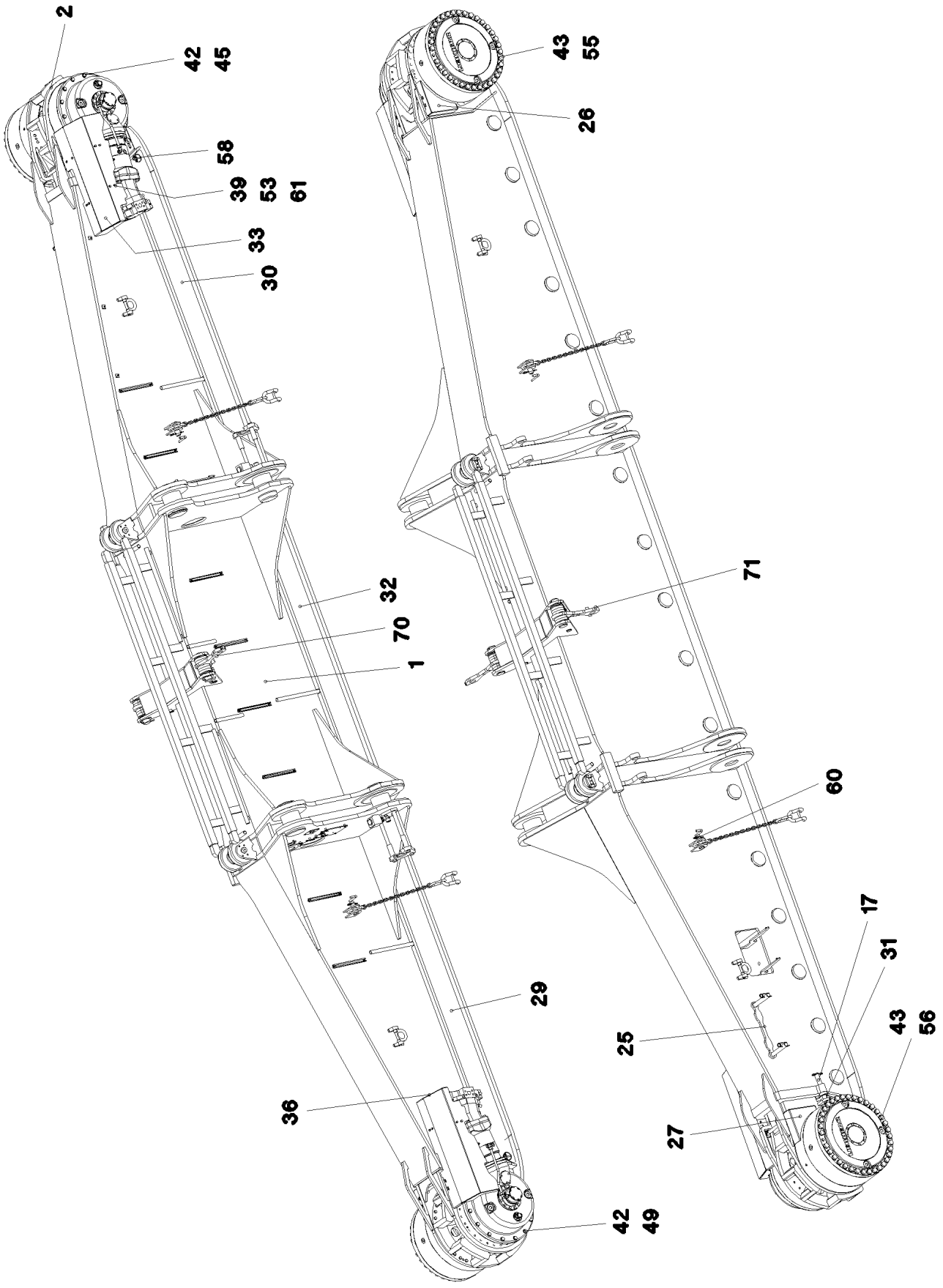
2
42
45
58
39
53
61
33
30
32
70
1
43
55
26
71
60
17
31
43
56
25
29
36
27
42
49

Pos.	Item	Quantity	Description	Bezeichnung
1	96 53 234 08	1	CRAWLER TRACK CARRIER, LEFT	RAUPENTRAEGER LI.
(1)	96 53 235 08	1	CRAWLER TRACK CARRIER LEFT	RAUPENTRAEGER SCHWK.LI.
2	96 45 400 08	1	SLIDING PIECE L STEEL CONSTR.	SCHIEBESTUECK STAHLBAU LI.
3	93 27 102 01	2	PLANETARY GEARBOX 01	PLANETENGETRIEBE
(2)	76 10 208 03	1	O-RING 600X4 NBR 70	O-RING
(18)	42 80 119 01	5	LOCKING RING DIN 471 100X4	SICHERUNGSRING
(28)	42 20 075 08	3	SUPPORTING WASHER DIN 988 S 170X200X	STUETZSCHEIBE
(30)	93 27 908 01	1	THRUST WASHER	ANLAUFSCHEIBE
(32)	40 01 447	3	LOCKING RING DIN 471 70X4 ZNPH R	SICHERUNGSRING
(37)	46 00 017	4	SOCKET HEAD SCREW ISO 4762 M16X45 8.	ZYLINDERSCHRAUBE
(52)	57 16 648 08	1	O-RING 150X3 FPM70	O-RING
(56)	11 00 275 3	8	HEX SCREW ISO 4017 M10X20 10.9 FLZN SP	SECHSKANTSCHRAUBE
(57)	42 39 110 01	8	LOCK WASHER VS 10 ZN5/CN/T2	SICHERUNGSSCHEIBE
(60)	93 27 909 01	1	SHAFT	WELLE
(62)	47 77 048 08	3	STOP PLUG VSTIM42X2ED A3P	STOPFEN
(68)	46 01 292	1	HEX SCREW ISO 4017 M20X25 8.8 A3C	SECHSKANTSCHRAUBE
(69)	10 28 980 8	1	WASHER ISO 7089 20 300HV FLZN SPF	SCHEIBE
4	90 00 510 6	1	ANGULAR GEAR 01 ⇨ 9 000 510 6 90 00 510 6	WINKELGETRIEBE
5	93 95 668 01	1	BEARING ⇨ 9 395 668 01 93 95 668 01	LAGERUNG
6	93 95 675 01	1	BEARING ⇨ 9 395 675 01 93 95 675 01	LAGERUNG
7	97 11 958 08	2	SPROCKET G22NIMOCR56 SPF	TURAS
8	10 42 876 8	2	VARIABLE DISPLACEMENT MOTOR A6VM ⇨ X10428768 10 42 876 8	VERSTELLMOTOR
9	96 45 287 08	34	ROLLER BODY HALF CPL. ⇨ 1 400 016 96 45 287 08	ROLLENKOERPERHAELFTE KPL
10	92 51 976 08	4	ROLLER BODY HALF CPL.	ROLLENKOERPERHAELFTE KPL
12	97 03 125 0	4	LASHING STRAP SPF	ANHAENGEGURT
13	93 22 268 08	4	PIN RD40X105 35NICRMOV125 GASN. SPF	BOLZEN
14	95 19 655 08	2	PIN RD40X130 35NICRMOV125 GASN. SPF	BOLZEN
15	97 69 484 08	2	PIN 170.0X260 35NICRMOV125 SPF	BOLZEN
16	97 69 485 08	2	PIN 170.0X260 35NICRMOV125 SPF	BOLZEN
17	97 80 530 08	2	PIN 35.0X330 S355J2C+C FE//ZN20//C	BOLZEN
18	97 48 730 08	2	AXLE 55.0X292 35NICRMOV125 GASN. SPF	ACHSE
19	97 68 035 08	17	AXLE 150.0X445 35NICRMOV125 GASN. SP	ACHSE
20	95 44 784 08	6	THREADED PIN RD30X365 S355J2C+C FE//	GEWINDEBOLZEN
21	95 44 254 08	2	DISTANCE TUBE RD65X76 ST.37.0 FE//ZNNI	DISTANZROHR
22	95 27 658 08	4	TUBE 38X2,6X105 S355J2H	ROHR
23	97 00 580 6	17	AXLE HOLDER 25X290X58 S960QL	ACHSHALTER
24	95 44 783 08	2	PLATE 30X180X290 S355J2+N	BLECH
25	97 12 071 08	8	PLATE 20X512X62 S690QL	BLECH
26	97 14 450 08	1	PLATE 4X355X400 S315MC	BLECH
27	97 17 777 08	1	PLATE 4X366X503 S315MC	BLECH
28	97 48 729 08	2	PLATE 12X111X76 S690QL	BLECH
29	97 69 487 08	1	PLATE 5X3017X259 S355MC	BLECH
30	97 69 488 08	1	PLATE 5X3017X259 S355MC	BLECH
31	97 69 489 08	4	PLATE 5X512X62 S700MC	BLECH
32	97 69 490 08	1	PLATE 5X2668X259 S355MC	BLECH
33	97 69 692 08	1	PLATE 4X1320X632 S315MC	BLECH
34	97 69 492 08	1	PLATE 4X389X287 S315MC FE//ZN20//C	BLECH
35	95 44 785 08	2	PLATE 20X160X290 S355J2+N	BLECH
36	97 69 693 08	1	PLATE 4X1320X547 S315MC	BLECH
37	97 69 495 08	1	PLATE 4X389X287 S315MC FE//ZN20//C	BLECH
38	97 69 586 08	2	PLATE 15X303X246 S355MC	BLECH
39	10 28 980 3	18	WASHER ISO 7089 8 300HV 480H SPF	SCHEIBE
40	10 28 981 0	34	WASHER ISO 7089 24 300HV FLZN SPF	SCHEIBE
41	10 28 980 8	4	WASHER ISO 7089 20 300HV FLZN SPF	SCHEIBE
42	42 15 002 08	26	WASHER DIN 6916 17 -C45 VERZ	SCHEIBE

Pos.	Item	Quantity	Description	Bezeichnung
43	46 00 146	70	WASHER EN 14399-6 24 300-370HV FLZN SP	SCHEIBE
44	97 90 459 08	34	THRUST WASHER 185X8 GZ-CUZN25AL5	ANLAUFSCHEIBE
45	40 62 181 08	13	HEX SCREW ISO 4014 M16X200 10.9 FLZN	SECHSKANTSCHRAUBE
46	40 42 242 08	2	SOCKET HEAD SCREW DIN 912 M24X45 8.8	ZYLINDERSCHRAUBE
47	40 66 030 08	8	HEX SCREW ISO 4017 M16X40 10.9 FLZN SP	SECHSKANTSCHRAUBE
48	40 66 043 08	8	HEX SCREW ISO 4017 M20X70 10.9 A3C SP	SECHSKANTSCHRAUBE
49	40 62 051 08	13	HEX SCREW ISO 4014 M16X160 10.9 FLZN	SECHSKANTSCHRAUBE
50	46 00 097	6	HEX SCREW ISO 4017 M20X55 8.8 A3C	SECHSKANTSCHRAUBE
51	46 00 620	34	HEX SCREW ISO 4017 M24X55 10.9 A3C SP	SECHSKANTSCHRAUBE
52	11 63 174 2	8	HEX SCREW ISO 4017 M12X30 8.8 FLZN SP	SECHSKANTSCHRAUBE
53	11 65 161 2	18	HEX SCREW ISO 4017 M8X16 8.8 480H SPF	SECHSKANTSCHRAUBE
54	49 00 123	4	HEX SCREW ISO 4017 M16X35 8.8 A3C	SECHSKANTSCHRAUBE
55	10 48 798 6	35	HEX SCREW ISO 4014 M24X370 10.9 FLZN	SECHSKANTSCHRAUBE
56	10 47 688 0	35	HEX SCREW ISO 4014 M24X400 10.9 FLZN	SECHSKANTSCHRAUBE
57	49 00 128	2	HEX SCREW ISO 4017 M8X25 8.8 A2C	SECHSKANTSCHRAUBE
58	43 32 005 08	6	SAFETY PLUG W HINGE-LID 11,5X96 VERZ	SICHERHEITSKLAPPSTECKER
59	42 80 085 08	2	LOCKING RING DIN 471 160X4	SICHERUNGSRING
60	43 31 012 08	12	RETAINING SPRING 4X68 VERZ	SICHERUNGSFEDER
61	41 30 032 08	12	CAGE NUT M8 A2/ST A2K	KAEFIGMUTTER
62	41 19 005 08	2	HEX NUT DIN 985 M8 8 A2C	SECHSKANTMUTTER
63	42 18 009 08	2	WASHER DIN 9021 8 140HV-ST A2C	SCHEIBE
64	42 18 013 08	4	WASHER DIN 9021 A 16 ST A3C	SCHEIBE
65	97 75 410 08	1	PLATE 4X419X242 S315MC	BLECH
66	97 76 596 08	6	PLATE 5X90X57 S355MC	BLECH
67	40 00 828	12	HEX SCREW ISO 4017 M10X30 8.8 A3C	SECHSKANTSCHRAUBE
68	50 09 175 08	24	WASHER ISO 7089 10 200HV-A2	SCHEIBE
69	41 19 006 08	12	HEX NUT DIN 985 M10 8 A3C	SECHSKANTMUTTER
70	96 53 262 08	1	BRACKET WITH BOARD 0.34 M	LASCHE MIT SCHILD
71	96 53 263 08	1	BRACKET WITH BOARD 0.34 M	LASCHE MIT SCHILD
72	97 83 897 08	1	GRIP 10.0X750 S235JRG2 FE//ZN20//C	GRIFF
73	97 83 633 08	10	PLATE 20X311X106 S355J2+N	BLECH
74	97 83 634 08	12	PLATE 5X311X106 S355MC	BLECH
75	95 50 681 08	2	PIN RD65X232 35NICRMOV125	BOLZEN
76	45 30 300 08	2	PIN ISO 2341 B30X220X210 35NICRMOV125	BOLZEN
77	94 33 992 08	2	WASHER 100X2 DC01 FLZN SPF	SCHEIBE
78	43 30 106 08	2	SPLIT PIN ISO 1234 10X100 ST A2K	SPLINT
79	43 32 014 08	2	SAFETY PLUG W HINGE-LID 8X42 VERZ	SICHERHEITSKLAPPSTECKER
80	95 62 981 08	1	PLATE 2X100X100 DC01 FE//ZN20//C	BLECH
81	95 62 982 08	1	PLATE 2X100X100 DC01 FE//ZN20//C	BLECH
82	90 00 521 4	1	ANGULAR GEAR 01	WINKELGETRIEBE
			⇨ 9 000 521 4 90 00 521 4	

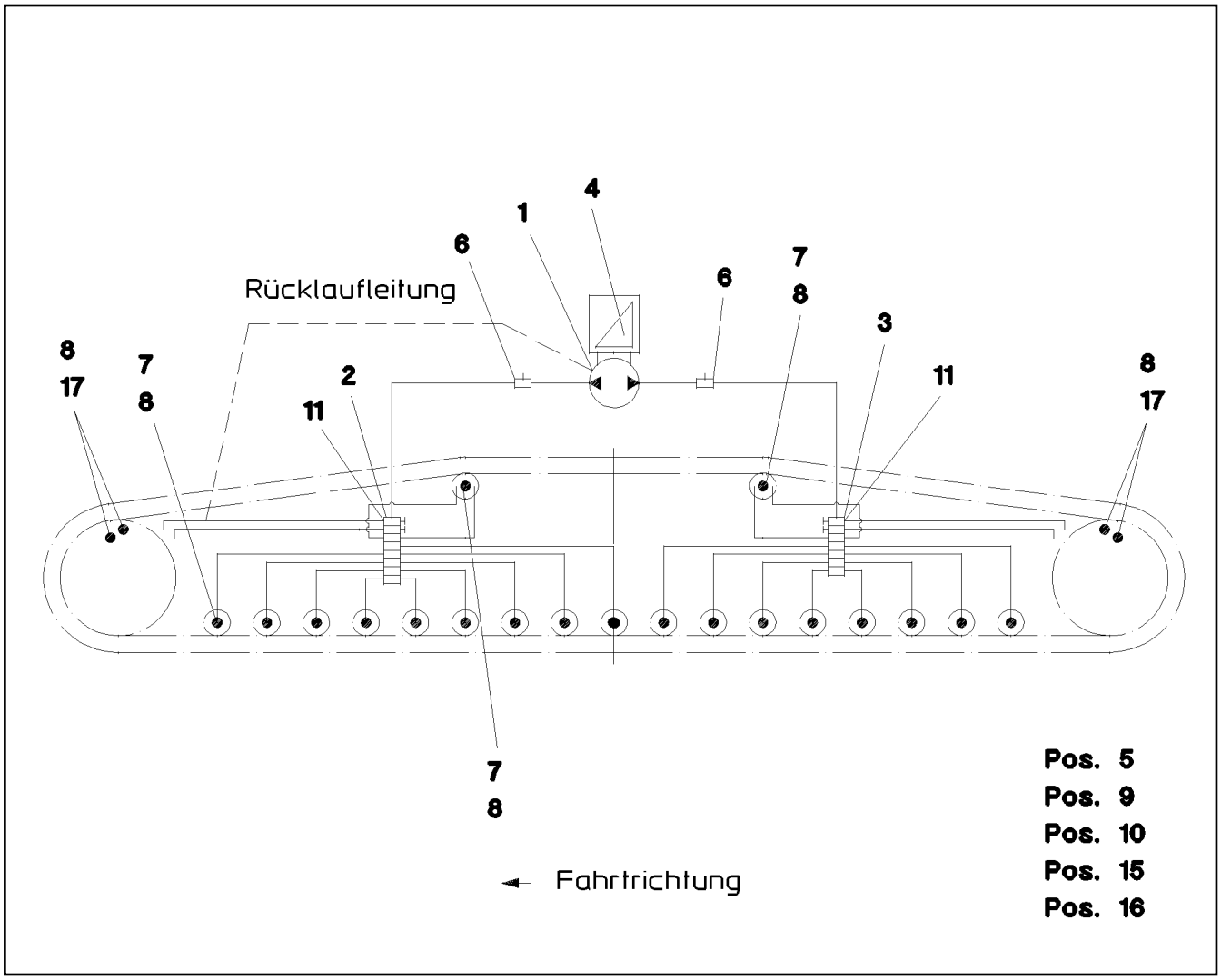

Pos.	Item	Quantity	Description	Bezeichnung
1	77 43 728 08	1	PUMP RETURN FLOW	PUMPENRUECKLAUF
2	10 47 037 0	1	DISTRIBUTION BLOCK 8/13 ⇨ X10470370 10 47 037 0	VERTEILERKOMBINATION
3	10 47 036 8	1	DISTRIBUTION BLOCK 7/12 ⇨ X10470368 10 47 036 8	VERTEILERKOMBINATION
4	77 43 566 08	1	ELECTRIC PUMP ⇨ 7 743 566 08 77 43 566 08	ELEKTROPUMPE
5	12 20 461 4	4	SOCKET HEAD SCREW ISO 4762 M5X35 8.8	ZYLINDERSCHRAUBE
6	77 43 751 08	2	PASSAGE NIPPLE BLOCK	DURCHGANGSNIPPELBLOCK
(1)	57 15 786 08	1	HYDRAULIC-TYPE LUBRICAT.NIPPLE DIN 71	KEGELSCHMIERNIPPEL
7	77 43 734 08	23	EXTENSION M10X21-SW13	VERLAENGERUNG
8	77 43 738 08	25	FLANGE JOINT WE 6LL M10x1	VERSCHRAUBUNG
9	10 87 314 9	60	TUBE DIN 73378 6X1,5 PA 12-HL	ROHR
10	77 43 835 08	7	TUBING COIL	ROHRWENDEL
11	77 43 765 08	4	FLANGE JOINT GE 6LL M10X1	VERSCHRAUBUNG
15	41 15 148 08	4	HEX NUT ISO 4032 M5 8 A2C	SECHSKANTMUTTER
16	46 00 305	4	WASHER ISO 7089 5 200HV A3C	SCHEIBE
17	77 43 832 08	4	CONNECTION PIECE M14X1,5/M10X1	ANSCHLUSSSTUECK

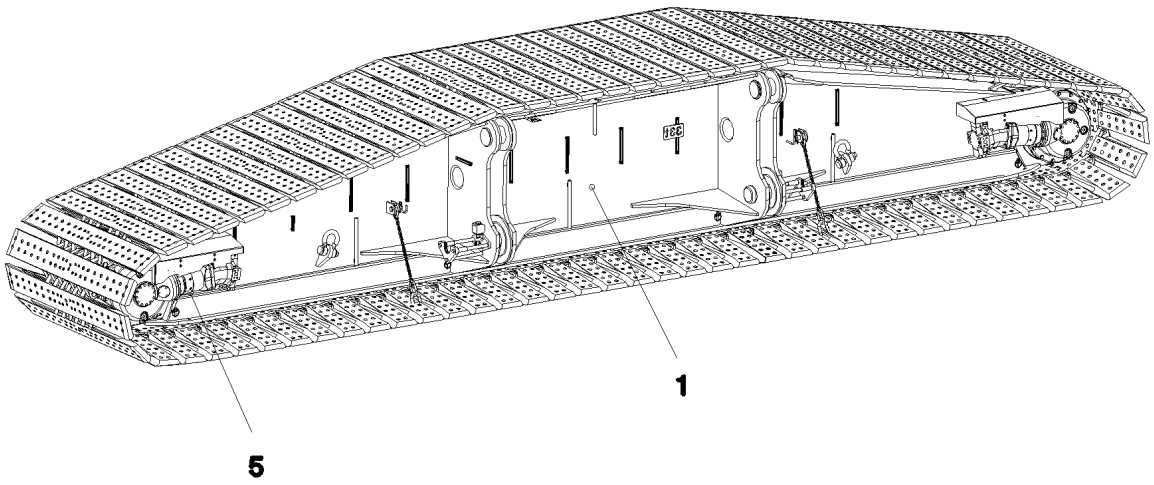

Pos. 2
Pos. 3
Pos. 4
Pos. 6

Pos.	Item	Quantity	Description	Bezeichnung
1	91 58 481 08	1	CRAWLER TRACK CARRIER, RIGHT ⇨ 1 411 200 91 58 481 08	RAUPENTRAEGER RE.
2	91 58 480 08	1	CENTRALIZED LUBRICATION SYSTEM ⇨ 1 402 91 58 480 08	ZENTRALSCHMIERUNG RAUPE
3	91 58 472 08	1	AUX.HYDR.CR.TRACK CARR.2 MOUNT REC ⇨ 1 972 251 91 58 472 08	ZUSATZHYDR.RAUPENTRAEG
4	91 58 474 08	1	AUX.HYDR.CR.TRACK CARR.4 MOUNT REC ⇨ 1 972 301 91 58 474 08	ZUSATZHYDR.RAUPENTRAEG
5	96 48 385 08	1	ELECTR.CRAWLER SUPPORT RIGHT ⇨ 1 920 309 96 48 385 08	ELEKTRIK RAUPENTRAEGER R
6	96 65 053 08	1	SIGNS RAUPENTR.RE ⇨ 1 410 400 96 65 053 08	BESCHILDERUNG

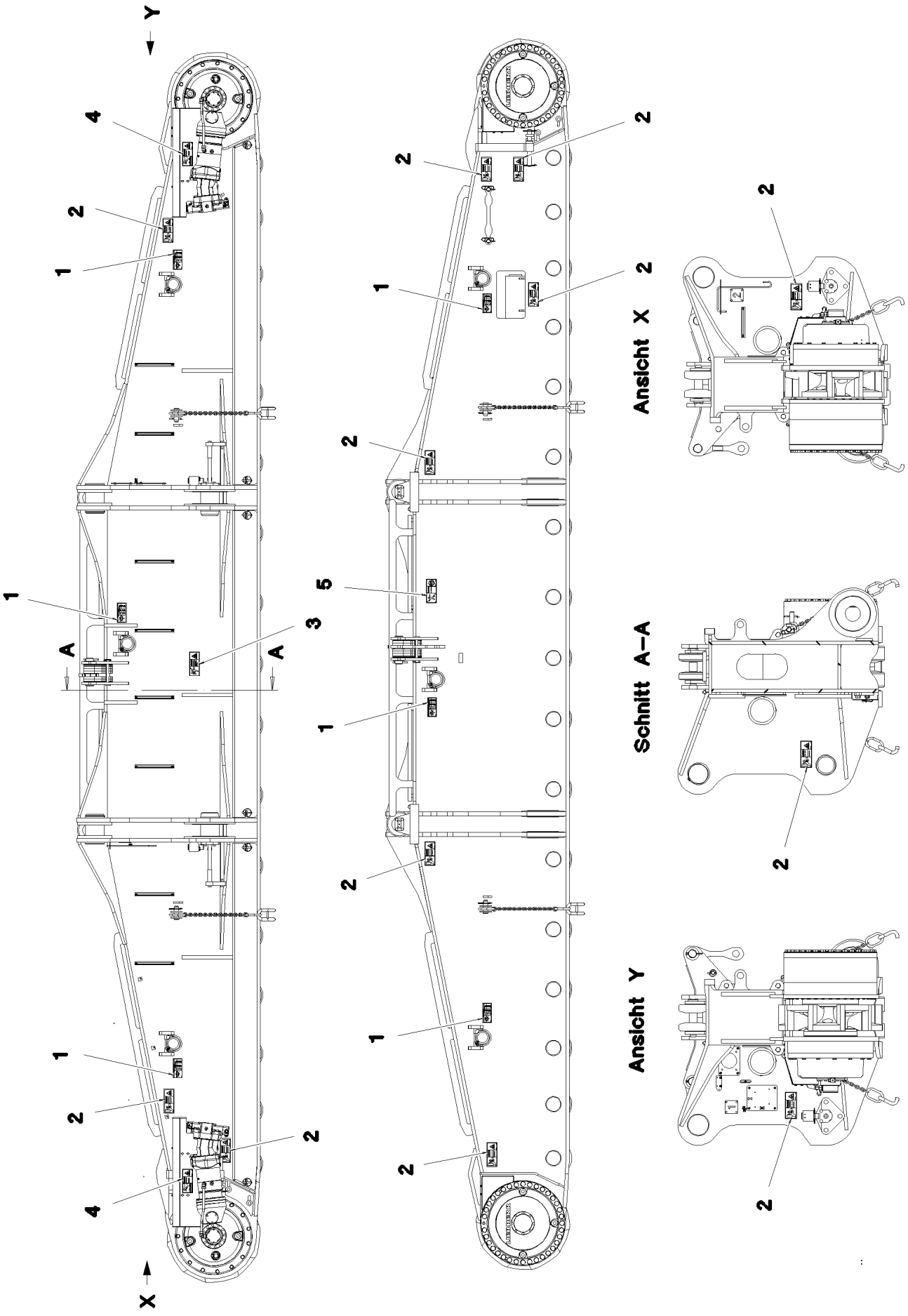
Y
X
A
A
Ansicht X
Schnitt A–A
Ansicht Y

Pos.	Item	Quantity	Description	Bezeichnung
1	97 03 673 4	6	SIGN 188X78 KLEBEFOLIE SPF	SCHILD
2	97 86 746 08	13	SIGN 208X88 KLEBEFOLIE SPF	SCHILD
3	97 86 741 08	1	SIGN 208X88 KLEBEFOLIE SPF	SCHILD
4	97 86 744 08	2	SIGN 208X88 KLEBEFOLIE SPF	SCHILD
5	97 86 740 08	1	SIGN 208X88 KLEBEFOLIE SPF	SCHILD

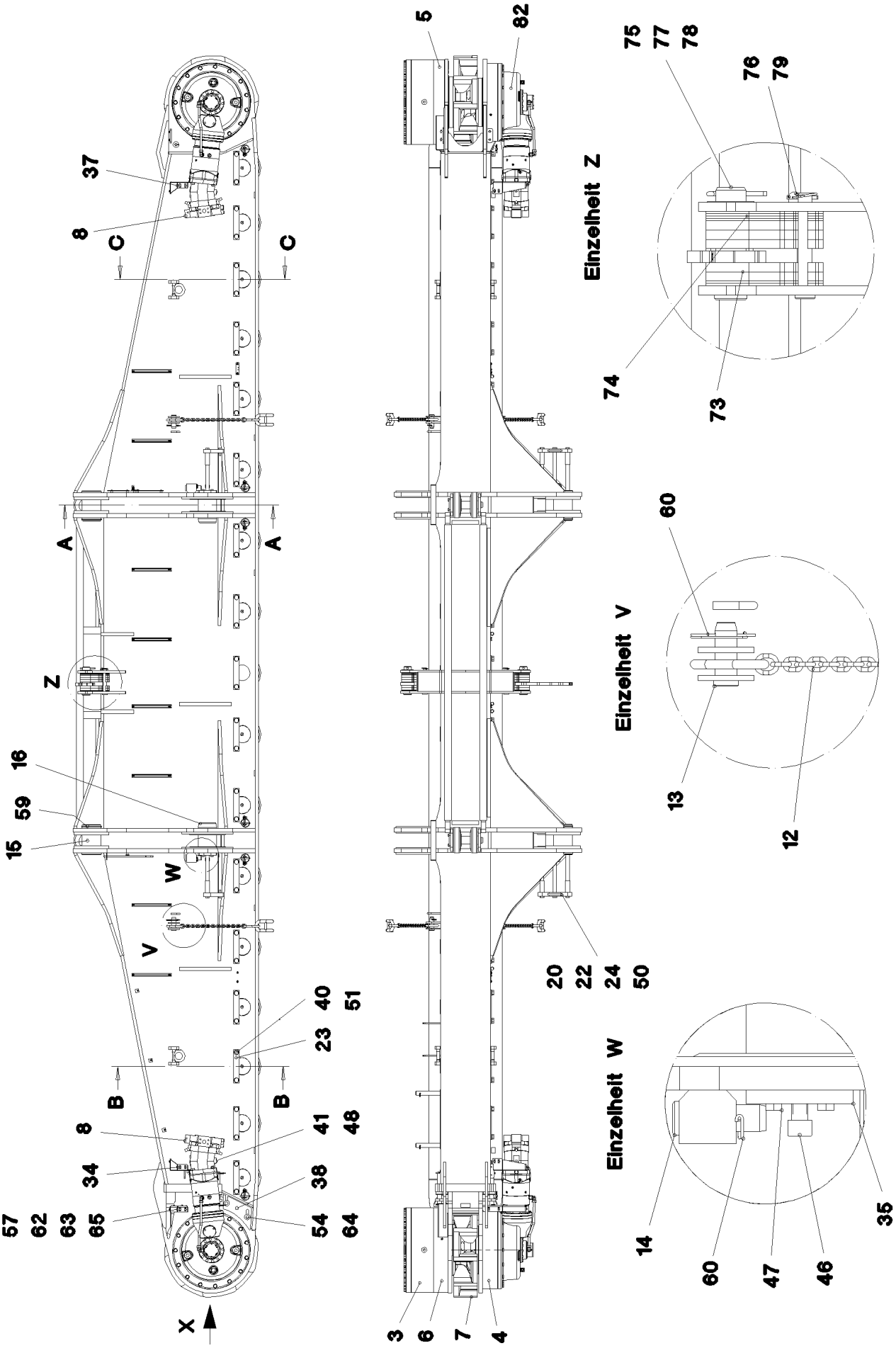

25.1.2017 056173	**etk_en_de_074535 LR 1600/2**	31 (1/5)
LIEBHERR	**CRAWLER TRACK CARRIER, RIGHT** **RAUPENTRAEGER RE.**	⇨ **1 411 200** **91 58 481 08**

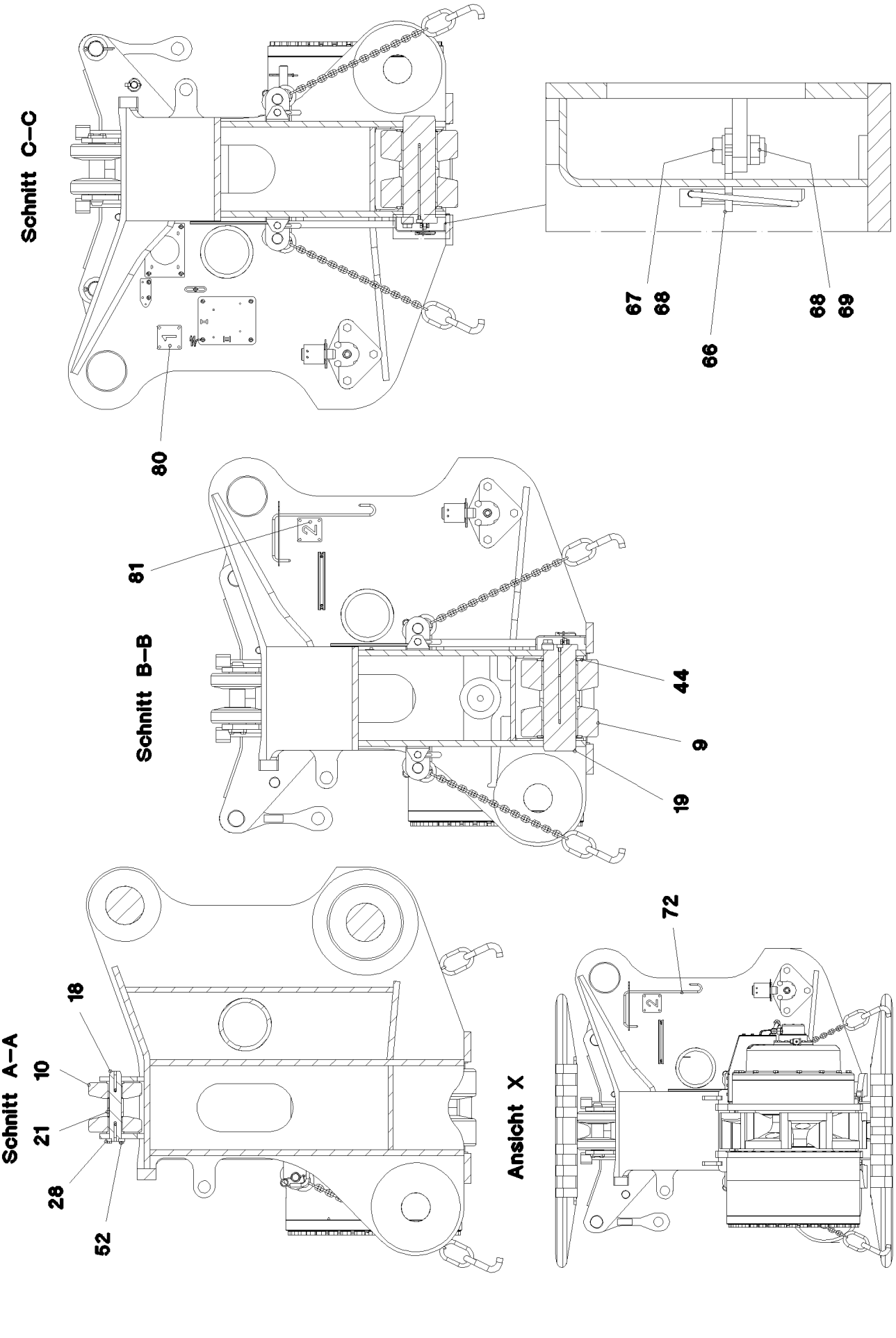

25.1.2017 056174 LIEBHERR	**etk_en_de_074535 LR 1600/2** **CRAWLER TRACK CARRIER, RIGHT** **RAUPENTRAEGER RE.**	❑ 32 (2/5) ⇨ **1 411 200** **91 58 481 08**

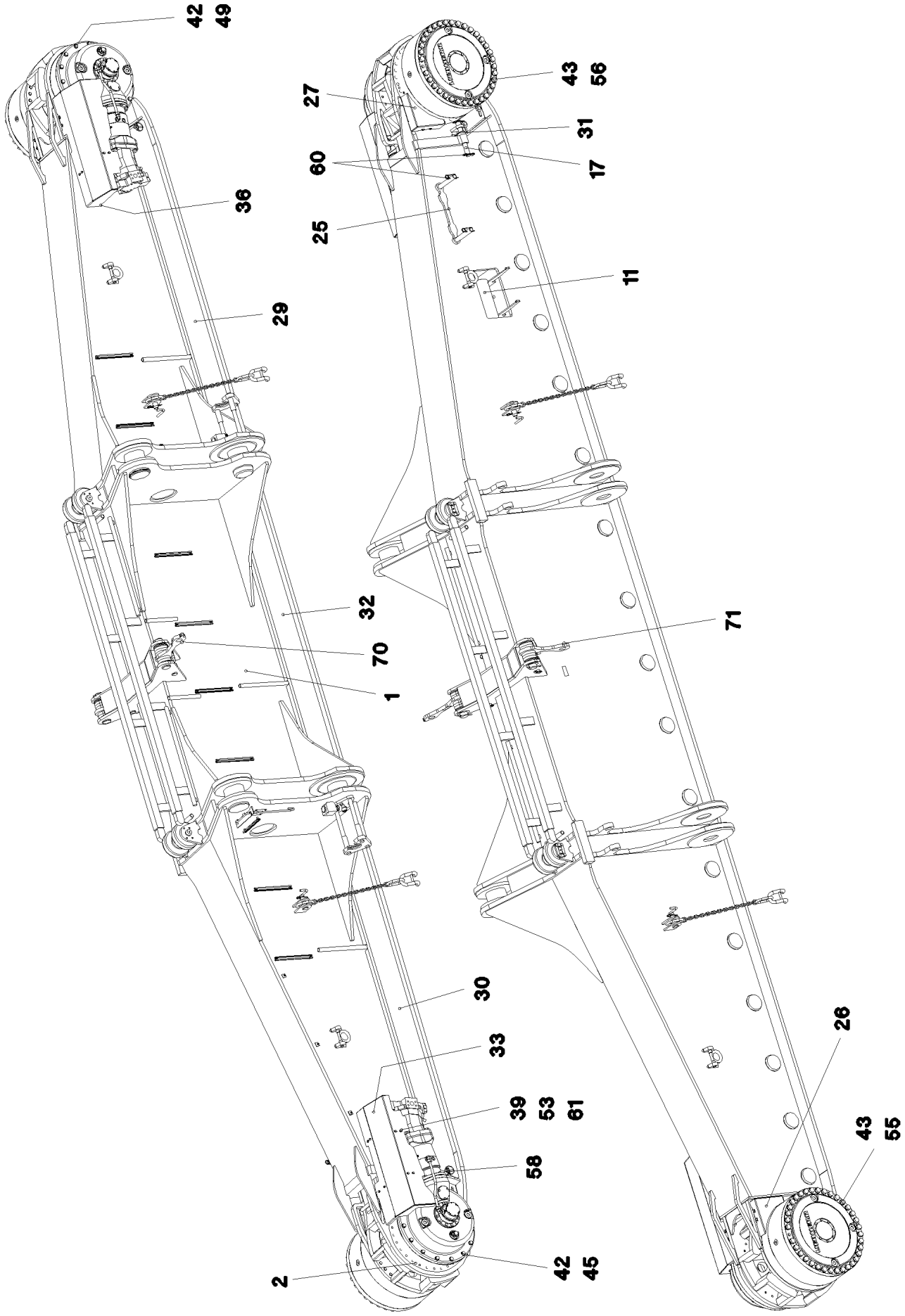

25.1.2017 056175	**etk_en_de_074535 LR 1600/2**	❑ 33 (3/5)
LIEBHERR	**CRAWLER TRACK CARRIER, RIGHT** **RAUPENTRAEGER RE.**	⇨ **1 411 200** **91 58 481 08**

Pos.	Item	Quantity	Description	Bezeichnung
1	96 53 258 08	1	CRAWLER TRACK CARRIER, RIGHT	RAUPENTRAEGER RE.
(1)	96 53 259 08	1	CRAWLER TRACK CARRIER, RIGHT	RAUPENTRAEGER SCHWK.RE.
2	96 45 401 08	1	SLIDING PIECE STEEL CONSTR. R	SCHIEBESTUECK STAHLBAU RE
3	93 27 102 01	2	PLANETARY GEARBOX 01	PLANETENGETRIEBE
4	90 00 521 4	1	ANGULAR GEAR 01 ⇨ 9 000 521 4 90 00 521 4	WINKELGETRIEBE
5	93 95 668 01	1	BEARING ⇨ 9 395 668 01 93 95 668 01	LAGERUNG
6	93 95 675 01	1	BEARING ⇨ 9 395 675 01 93 95 675 01	LAGERUNG
7	97 11 958 08	2	SPROCKET G22NIMOCR56 SPF	TURAS
8	10 42 876 8	2	VARIABLE DISPLACEMENT MOTOR A6VM ⇨ X10428768 10 42 876 8	VERSTELLMOTOR
9	96 45 287 08	34	ROLLER BODY HALF CPL. ⇨ 1 400 016 96 45 287 08	ROLLENKOERPERHAELFTE KPL
10	92 51 976 08	4	ROLLER BODY HALF CPL.	ROLLENKOERPERHAELFTE KPL
11	51 23 682 08	1	MOUNTING - PISTON W. PUMP SPF ⇨ 5 123 682 08 51 23 682 08	MONTAGEZYLINDER
12	97 03 125 0	4	LASHING STRAP SPF	ANHAENGEGURT
13	93 22 268 08	4	PIN RD40X105 35NICRMOV125 GASN. SPF	BOLZEN
14	95 19 655 08	2	PIN RD40X130 35NICRMOV125 GASN. SPF	BOLZEN
15	97 69 484 08	2	PIN 170.0X260 35NICRMOV125 SPF	BOLZEN
16	97 69 485 08	2	PIN 170.0X260 35NICRMOV125 SPF	BOLZEN
17	97 80 530 08	2	PIN 35.0X330 S355J2C+C FE//ZN20//C	BOLZEN
18	97 48 730 08	2	AXLE 55.0X292 35NICRMOV125 GASN. SPF	ACHSE
19	97 68 035 08	17	AXLE 150.0X445 35NICRMOV125 GASN. SP	ACHSE
20	95 44 784 08	6	THREADED PIN RD30X365 S355J2C+C FE//	GEWINDEBOLZEN
21	95 44 254 08	2	DISTANCE TUBE RD65X76 ST.37.0 FE//ZNNI	DISTANZROHR
22	95 27 658 08	4	TUBE 38X2,6X105 S355J2H	ROHR
23	97 00 580 6	17	AXLE HOLDER 25X290X58 S960QL	ACHSHALTER
24	95 44 783 08	2	PLATE 30X180X290 S355J2+N	BLECH
25	97 12 071 08	8	PLATE 20X512X62 S690QL	BLECH
26	97 14 596 08	1	PLATE 4X355X400 S315MC	BLECH
27	97 17 950 08	1	PLATE 4X366X503 S315MC	BLECH
28	97 48 729 08	2	PLATE 12X111X76 S690QL	BLECH
29	97 69 487 08	1	PLATE 5X3017X259 S355MC	BLECH
30	97 69 488 08	1	PLATE 5X3017X259 S355MC	BLECH
31	97 69 489 08	4	PLATE 5X512X62 S700MC	BLECH
32	97 69 490 08	1	PLATE 5X2668X259 S355MC	BLECH
33	97 69 491 08	1	PLATE 4X1322X633 S315MC	BLECH
34	97 69 492 08	1	PLATE 4X389X287 S315MC FE//ZN20//C	BLECH
35	95 44 785 08	2	PLATE 20X160X290 S355J2+N	BLECH
36	97 69 494 08	1	PLATE 4X1322X547 S315MC	BLECH
37	97 69 495 08	1	PLATE 4X389X287 S315MC FE//ZN20//C	BLECH
38	97 69 586 08	2	PLATE 15X303X246 S355MC	BLECH
39	10 28 980 3	18	WASHER ISO 7089 8 300HV 480H SPF	SCHEIBE
40	10 28 981 0	34	WASHER ISO 7089 24 300HV FLZN SPF	SCHEIBE
41	10 28 980 8	4	WASHER ISO 7089 20 300HV FLZN SPF	SCHEIBE
42	42 15 002 08	26	WASHER DIN 6916 17 -C45 VERZ	SCHEIBE
43	46 00 146	70	WASHER EN 14399-6 24 300-370HV FLZN SP	SCHEIBE
44	97 90 459 08	34	THRUST WASHER 185X8 GZ-CUZN25AL5	ANLAUFSCHEIBE
45	40 62 181 08	13	HEX SCREW ISO 4014 M16X200 10.9 FLZN	SECHSKANTSCHRAUBE
46	40 42 242 08	2	SOCKET HEAD SCREW DIN 912 M24X45 8.8	ZYLINDERSCHRAUBE
47	40 66 030 08	8	HEX SCREW ISO 4017 M16X40 10.9 FLZN SP	SECHSKANTSCHRAUBE
48	40 66 043 08	8	HEX SCREW ISO 4017 M20X70 10.9 A3C SP	SECHSKANTSCHRAUBE
49	40 62 051 08	13	HEX SCREW ISO 4014 M16X160 10.9 FLZN	SECHSKANTSCHRAUBE
50	46 00 097	6	HEX SCREW ISO 4017 M20X55 8.8 A3C	SECHSKANTSCHRAUBE
51	46 00 620	34	HEX SCREW ISO 4017 M24X55 10.9 A3C SP	SECHSKANTSCHRAUBE
52	11 63 174 2	8	HEX SCREW ISO 4017 M12X30 8.8 FLZN SP	SECHSKANTSCHRAUBE
53	11 65 161 2	18	HEX SCREW ISO 4017 M8X16 8.8 480H SPF	SECHSKANTSCHRAUBE

Pos.	Item	Quantity	Description	Bezeichnung
54	49 00 123	4	HEX SCREW ISO 4017 M16X35 8.8 A3C	SECHSKANTSCHRAUBE
55	10 48 798 6	35	HEX SCREW ISO 4014 M24X370 10.9 FLZN	SECHSKANTSCHRAUBE
56	10 47 688 0	35	HEX SCREW ISO 4014 M24X400 10.9 FLZN	SECHSKANTSCHRAUBE
57	49 00 128	2	HEX SCREW ISO 4017 M8X25 8.8 A2C	SECHSKANTSCHRAUBE
58	43 32 005 08	6	SAFETY PLUG W HINGE-LID 11,5X96 VERZ	SICHERHEITSKLAPPSTECKER
59	42 80 085 08	2	LOCKING RING DIN 471 160X4	SICHERUNGSRING
60	43 31 012 08	12	RETAINING SPRING 4X68 VERZ	SICHERUNGSFEDER
61	41 30 032 08	12	CAGE NUT M8 A2/ST A2K	KAEFIGMUTTER
62	41 19 005 08	2	HEX NUT DIN 985 M8 8 A2C	SECHSKANTMUTTER
63	42 18 009 08	2	WASHER DIN 9021 8 140HV-ST A2C	SCHEIBE
64	42 18 013 08	4	WASHER DIN 9021 A 16 ST A3C	SCHEIBE
65	97 75 411 08	1	PLATE 4X419X242 S315MC	BLECH
66	97 76 596 08	6	PLATE 5X90X57 S355MC	BLECH
67	40 00 828	12	HEX SCREW ISO 4017 M10X30 8.8 A3C	SECHSKANTSCHRAUBE
68	50 09 175 08	24	WASHER ISO 7089 10 200HV-A2	SCHEIBE
69	41 19 006 08	12	HEX NUT DIN 985 M10 8 A3C	SECHSKANTMUTTER
70	96 53 262 08	1	BRACKET WITH BOARD 0.34 M	LASCHE MIT SCHILD
71	96 53 263 08	1	BRACKET WITH BOARD 0.34 M	LASCHE MIT SCHILD
72	97 83 897 08	1	GRIP 10.0X750 S235JRG2 FE//ZN20//C	GRIFF
73	97 83 633 08	10	PLATE 20X311X106 S355J2+N	BLECH
74	97 83 634 08	12	PLATE 5X311X106 S355MC	BLECH
75	95 50 681 08	2	PIN RD65X232 35NICRMOV125	BOLZEN
76	45 30 300 08	2	PIN ISO 2341 B30X220X210 35NICRMOV125	BOLZEN
77	94 33 992 08	2	WASHER 100X2 DC01 FLZN SPF	SCHEIBE
78	43 30 106 08	2	SPLIT PIN ISO 1234 10X100 ST A2K	SPLINT
79	43 32 014 08	2	SAFETY PLUG W HINGE-LID 8X42 VERZ	SICHERHEITSKLAPPSTECKER
80	95 62 979 08	1	PLATE 2X100X100 DC01 FE//ZN20//C	BLECH
81	95 62 980 08	1	PLATE 2X100X100 DC01 FE//ZN20//C	BLECH
82	90 00 510 6	1	ANGULAR GEAR 01	WINKELGETRIEBE
			⇨ 9 000 510 6 90 00 510 6	

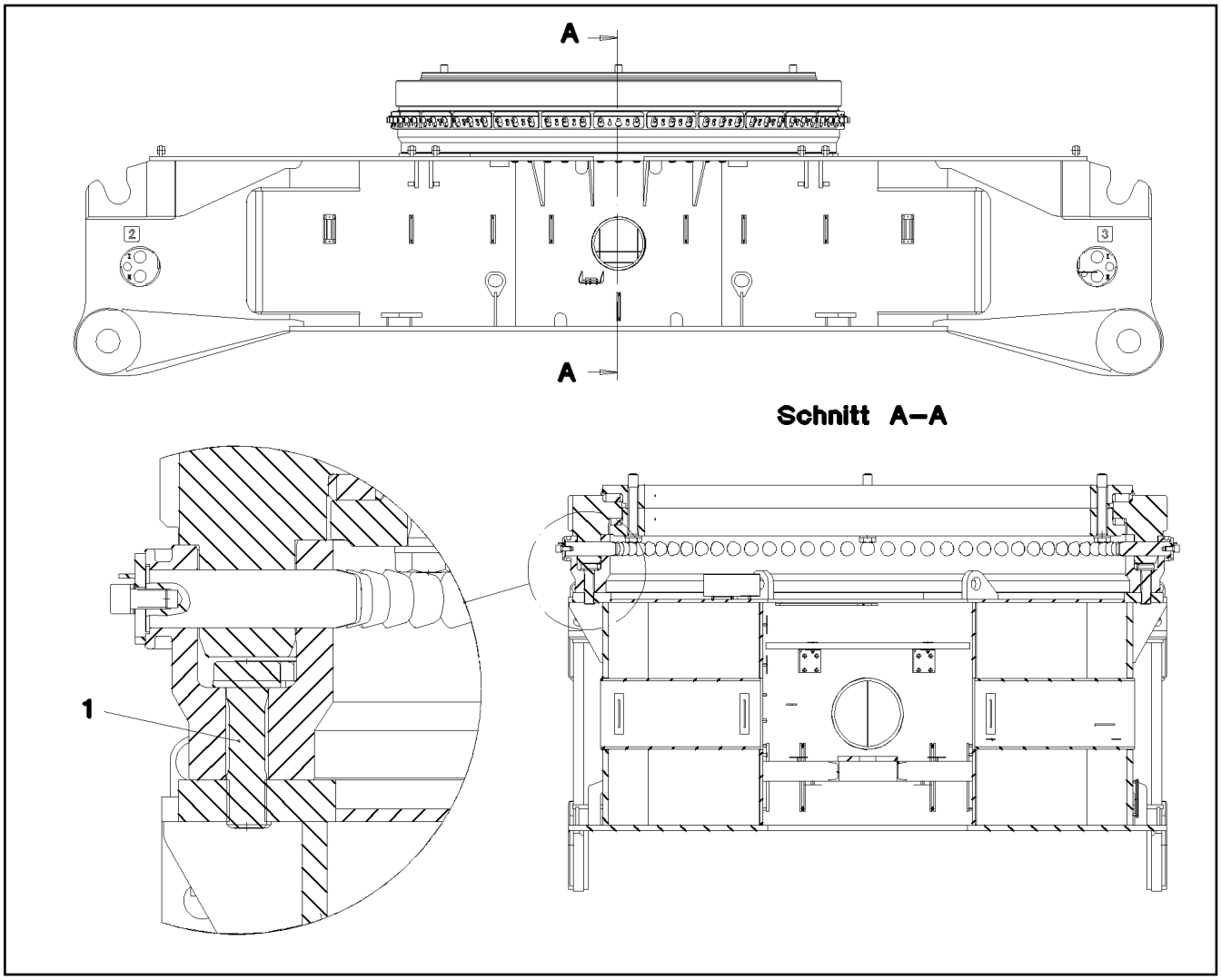

Pos.	Item	Quantity	Description	Bezeichnung
1	40 98 296 08	72	EXPANSION BOLT M48X170 30CRNIMO8 SP	DEHNSCHRAUBE

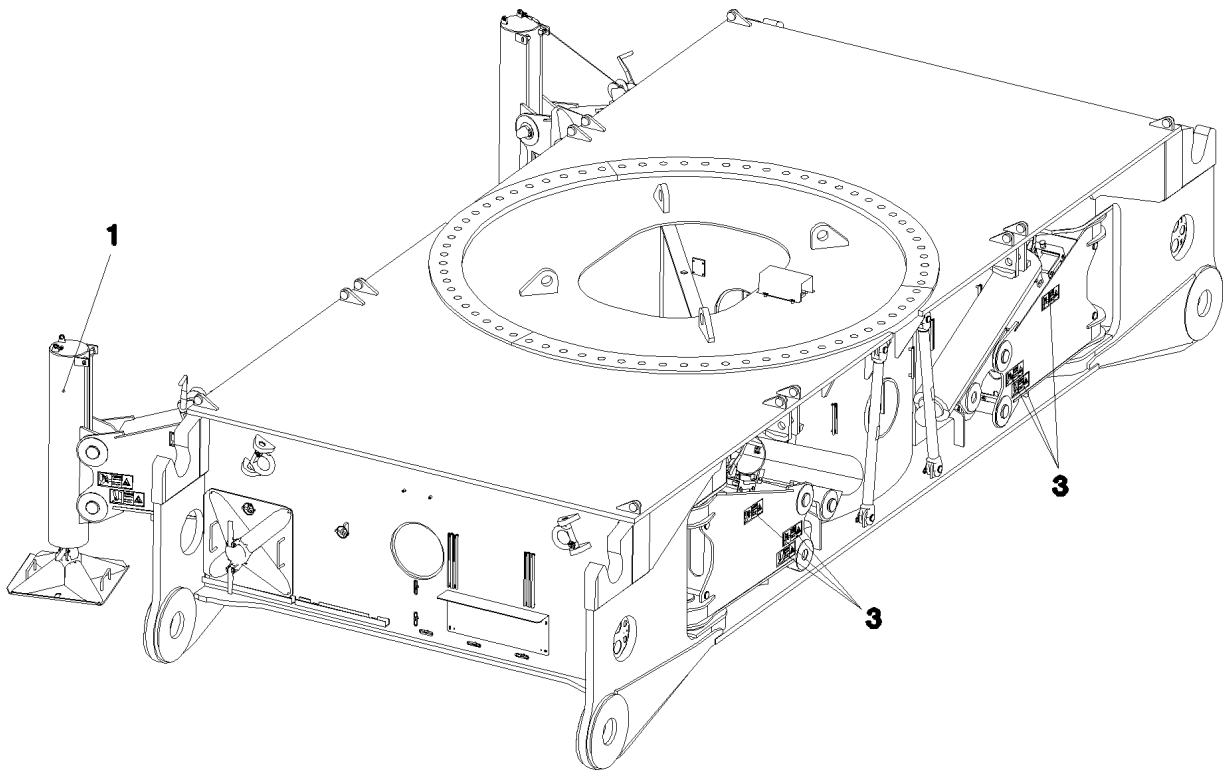

Pos. 2

Pos.	Item	Quantity	Description	Bezeichnung
1	91 58 625 08	1	HYDRAULIC SUPPORT ⇨ 1 630 004 91 58 625 08	HYDRAULISCHE ABSTUETZUN
2	91 52 509 08	1	ADD.HYDR.UNIT SUPPORT CYLINDER ⇨ 1 975 006 91 52 509 08	ZUSATZHYDR.ABSTUETZZYLIN
3	96 65 532 08	1	SIGNS HYDR. ABSTUETZ. ⇨ 1 630 96 65 532 08	BESCHILDERUNG

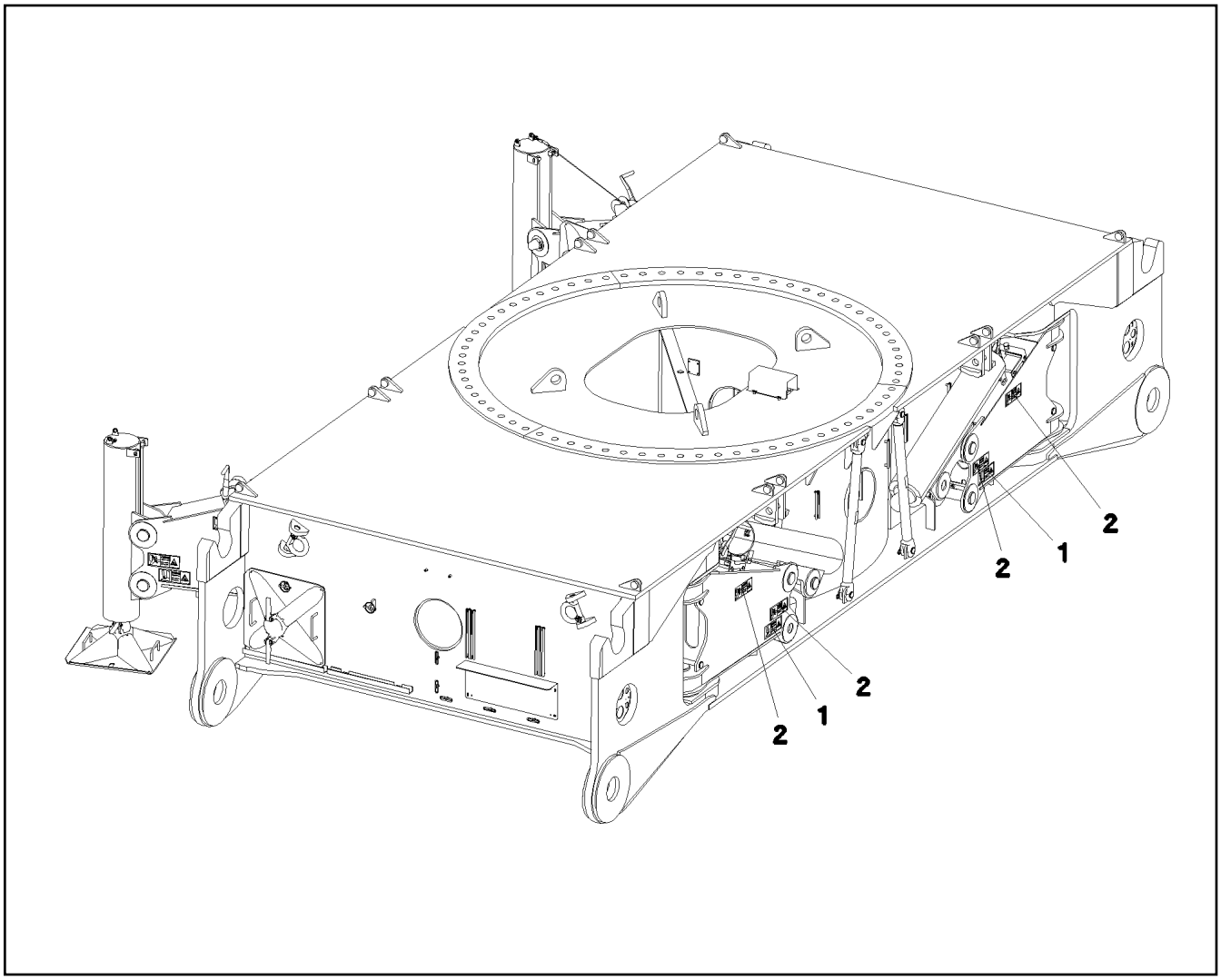

Pos.	Item	Quantity	Description	Bezeichnung
1	97 01 639 2	8	SIGN 208X88 KLEBEFOLIE SPF	SCHILD
2	97 86 746 08	12	SIGN 208X88 KLEBEFOLIE SPF	SCHILD

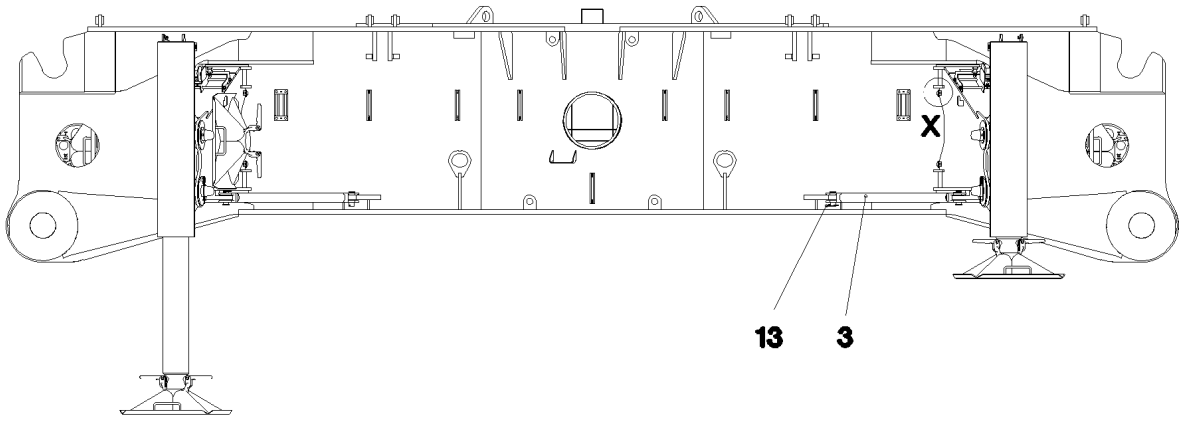
X
13
3

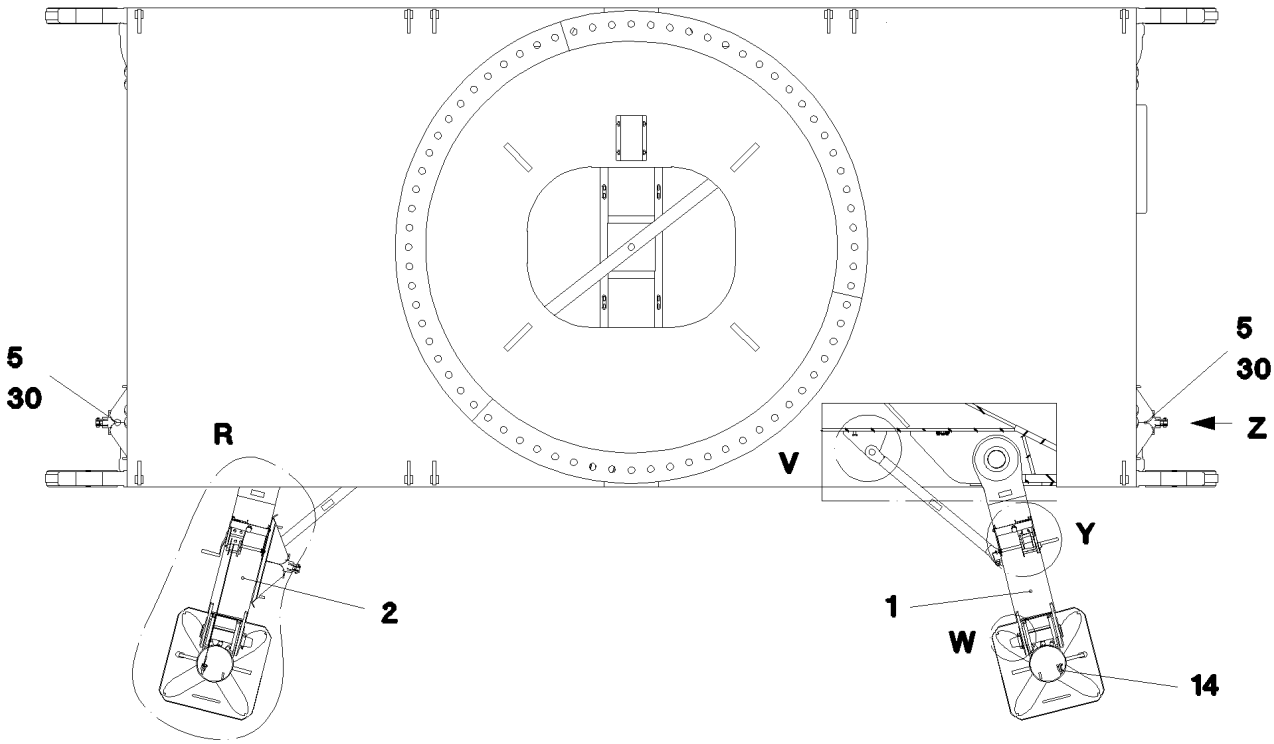
5
30
R
2
V
5
30
Z
Y
1
W
14

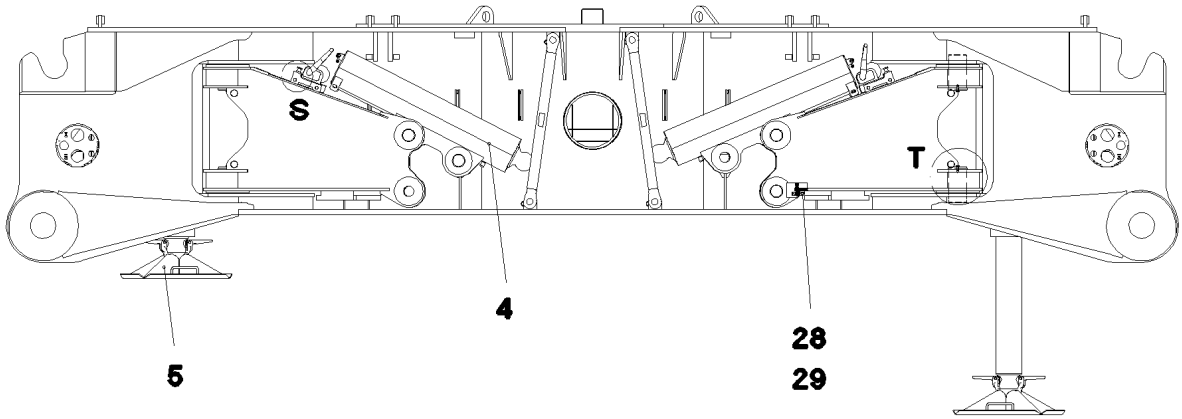
S
T
4
5
28
29

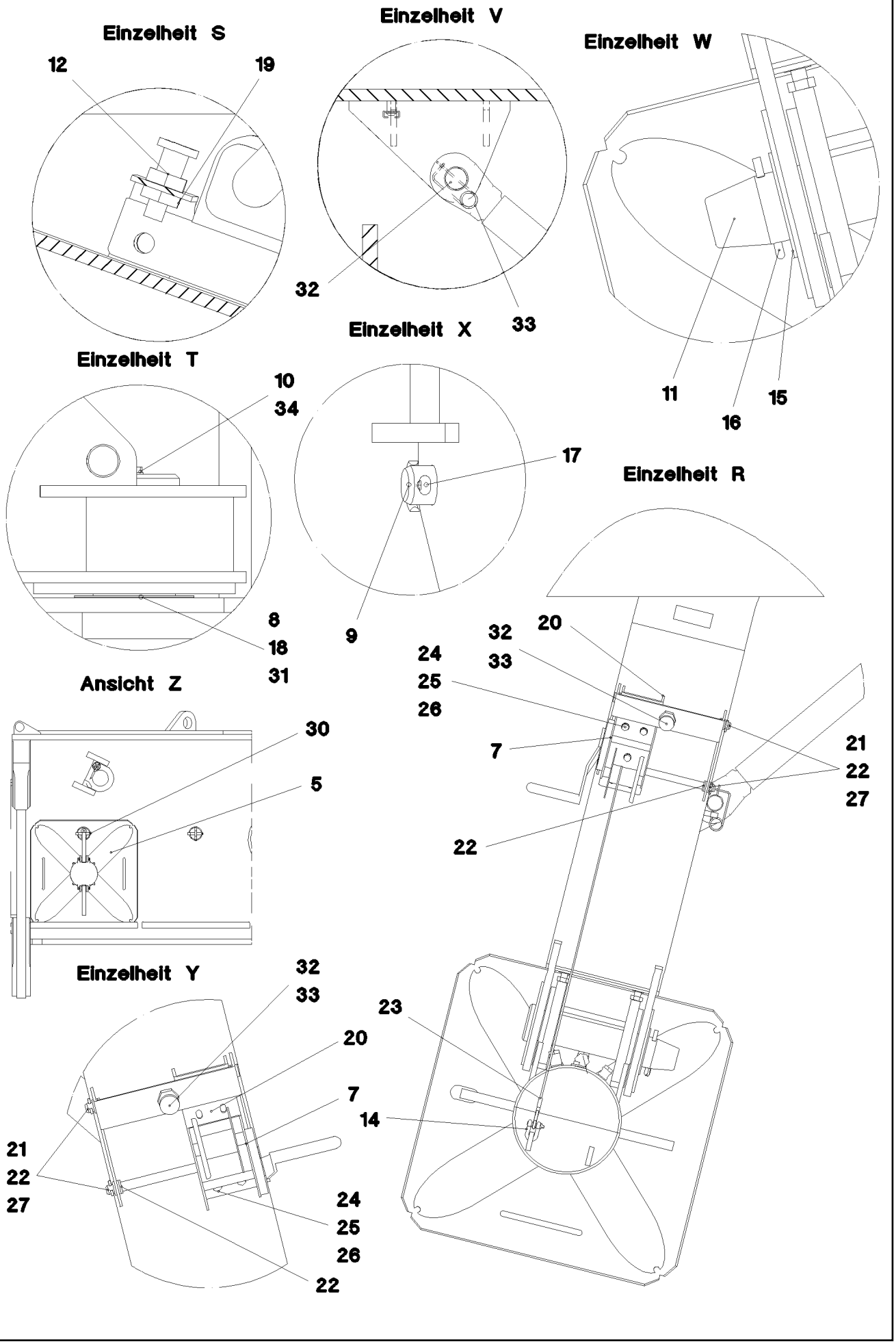
Einzelheit S
12
19
Einzelheit V
32
33
Einzelheit W
11
16
15
Einzelheit X
17
9
Einzelheit T
10
34
8
18
31
Einzelheit R
20
32
33
24
25
26
7
21
22
27
22
Ansicht Z
30
5
Einzelheit Y
32
33
20
7
21
22
27
24
25
26
22
23
14

Pos.	Item	Quantity	Description	Bezeichnung
1	96 55 394 08	2	HYDR. SUPPORT WELDMENT	HYDRAULISCHE ABSTUETZUNG
2	96 55 393 08	2	HYDR. SUPPORT WELDMENT	HYDRAULISCHE ABSTUETZUNG
3	96 55 428 08	4	ROD	STANGE SCHWK.
4	10 41 080 3	4	SUPPORT CYLINDER 190/160-850 SPF ⇨ X10410803 10 41 080 3	ABSTUETZZYLINDER
5	92 53 053 08	4	SUPPORT PLATE COMPL. ⇨ 1 641 014 92 53 053 08	ABSTUETZPLATTE KPL.
7	54 00 018 08	4	ROPE WINCH TYP 351 ⇨ 5 400 018 08 54 00 018 08	SEILWINDE
8	97 69 855 08	8	PIN 110X207 35NICRMOV125 GASN. SPF	BOLZEN
9	45 30 318 08	8	PIN ISO 2341 B30X260X250 35NICRMOV125	BOLZEN
10	11 65 100 6	8	HEX SCREW ISO 4017 M12X20 8.8 FLZN SP	SECHSKANTSCHRAUBE
11	93 33 460 08	8	PIN 65X316X260 35NICRMOV125 GASN. SP	BOLZEN
12	94 56 112 08	8	PIN RD35X85 35NICRMOV125 GASN. SPF	BOLZEN
13	43 31 009 08	4	RETAINING SPRING 4,5X98 VERZ	SICHERUNGSFEDER
14	77 39 335 08	4	SHACKLE DIN 82101 0,25T NG0,25 ST VERZ	SCHAEKEL
15	93 14 640 08	4	WASHER 3X100X100 DC01 FE//ZN20//C	SCHEIBE
16	43 30 097 08	4	SPLIT PIN ISO 1234 8X100 ST A2K	SPLINT
17	43 30 088 08	8	SPLIT PIN ISO 1234 8X50 ST A2K	SPLINT
18	97 69 902 08	16	PLATE 2X160X160 DC01 FE//ZN20//C	BLECH
19	43 31 028 08	8	RETAINING SPRING 3 VERZ	SICHERUNGSFEDER
20	97 79 246 08	4	PLATE 4X215X167 S315MC FE//ZN20//C	BLECH
21	97 79 357 08	8	PIN 15X250X242 S355J2G3 T ZN O	BOLZEN
22	95 35 616 08	40	WASHER RD22X3 DC01 FE//ZNNI8//CN//T0	SCHEIBE
23	10 45 067 1	4	ROPE DIN 3055 4X1,3M VERZ	SEIL
24	49 00 128	12	HEX SCREW ISO 4017 M8X25 8.8 A2C	SECHSKANTSCHRAUBE
25	10 28 980 3	24	WASHER ISO 7089 8 300HV 480H SPF	SCHEIBE
26	11 69 387 5	12	HEX NUT ISO 4032 M8 8 480H SPF	SECHSKANTMUTTER
27	43 30 050 08	8	SPLIT PIN ISO 1234 4X25 ST A3C	SPLINT
28	46 01 349	8	HEX SCREW ISO 4017 M14X65 10.9 A3C SP	SECHSKANTSCHRAUBE
29	41 15 083 08	16	HEX NUT ISO 4032 M14 8 A3C	SECHSKANTMUTTER
30	43 32 005 08	4	SAFETY PLUG W HINGE-LID 11,5X96 VERZ	SICHERHEITSKLAPPSTECKER
31	97 79 371 08	8	PLATE 1X160X160 DC01 FE//ZN20//C	BLECH
32	70 42 326 08	4	SPRING-LOADED LOCK VERZ	FEDERRIEGEL
33	41 17 209 08	4	HEX NUT ISO 8675 M20X1,5 05 A3C	SECHSKANTMUTTER
34	10 28 980 4	8	WASHER ISO 7089 12 300HV FLZN SPF	SCHEIBE

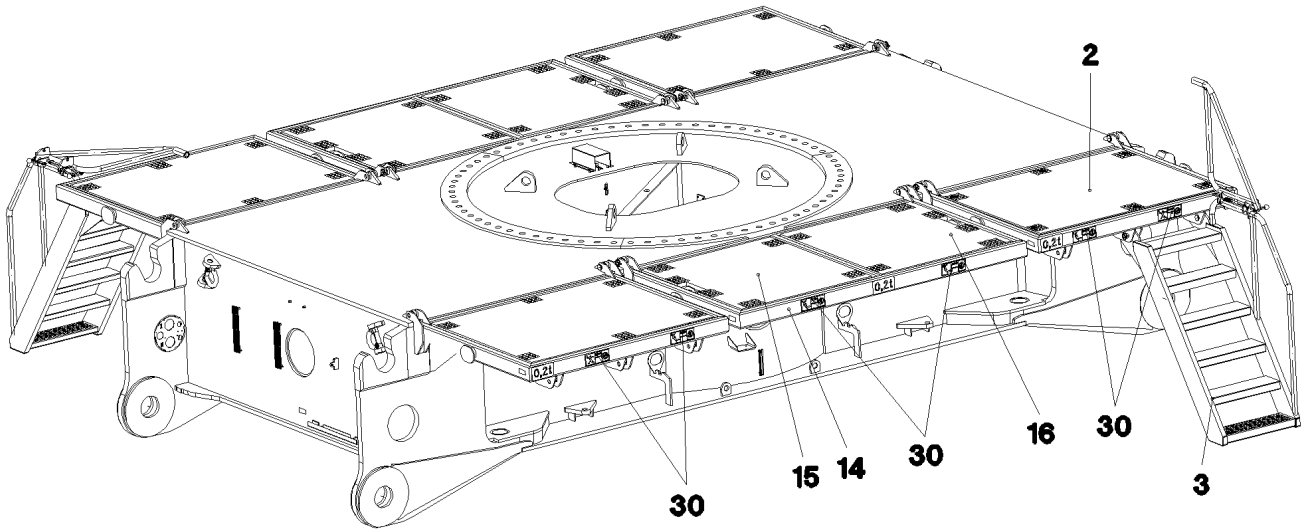

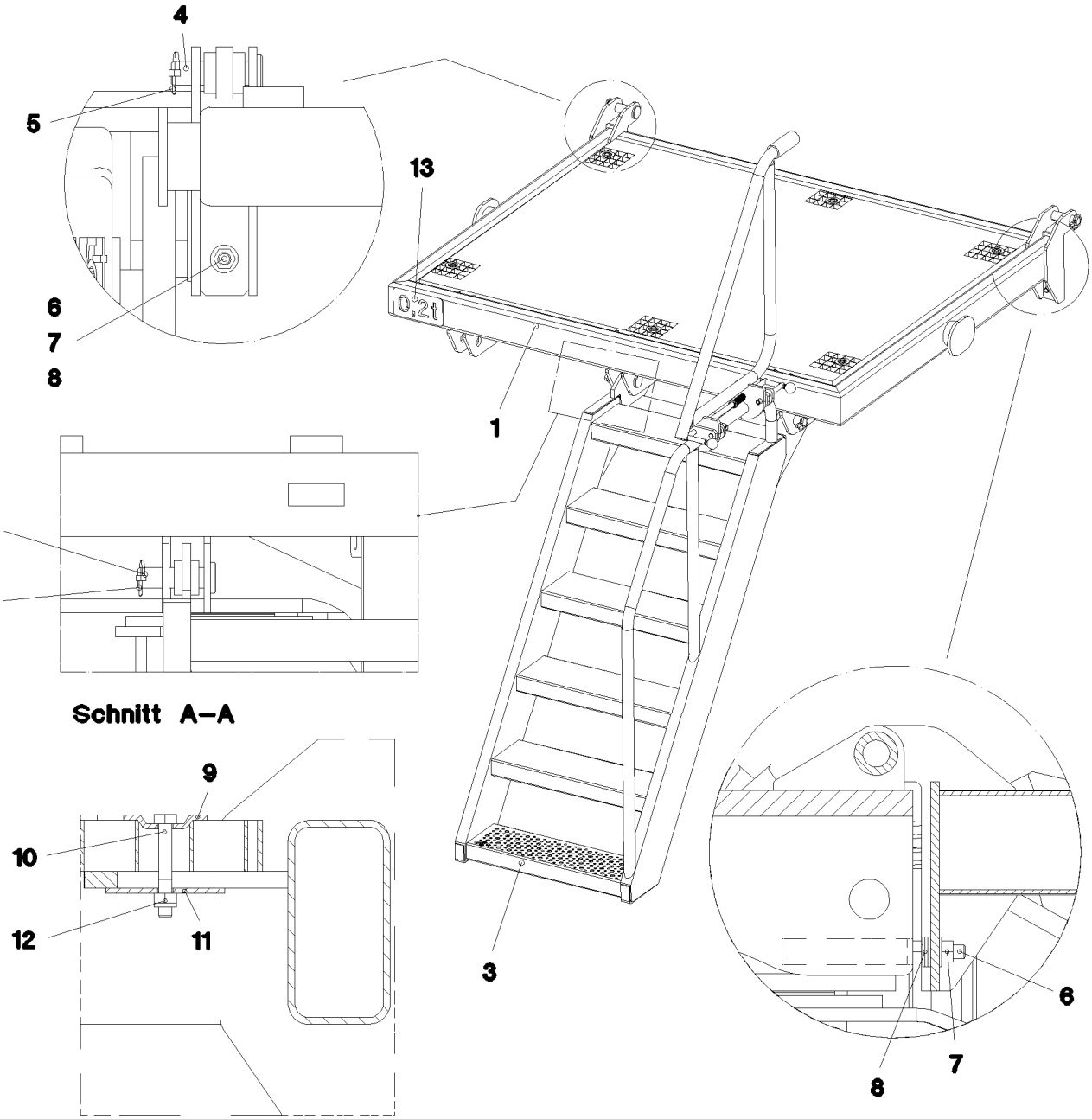

25.1.2017 052641	**etk_en_de_074535 LR 1600/2**	42 (1/2)
LIEBHERR	**CATWALK CRAW.TRACK TRAVEL GEAR** **LAUFSTEG RAUPENFAHRWERK**	⇨ **1 631 100** **91 52 388 08**

Pos.	Item	Quantity	Description	Bezeichnung
1	96 46 540 08	4	FRAME WELDED T ZN O	RAHMEN SCHWK.
2	72 58 549 08	4	GRIDIRON T1595X1260X30/2 S235JR T ZN K	GITTERROST-P
3	97 70 589 08	2	ACCESS LADDER 6-680X2,36M ALUMINIUM	AUFSTIEG
			⇨ 9 770 589 08 97 70 589 08	
4	45 14 308 08	20	PIN DIN 1436 30X105X97 35NICRMOV125 GA	BOLZEN
5	11 10 158 4	20	SAFETY PLUG W HINGE-LID 6X42X5,5X32 V	SICHERHEITSKLAPPSTECKER
6	10 87 552 0	12	HEX SCREW ISO 4017 M16X50 8.8 FLZN SP	SECHSKANTSCHRAUBE
7	10 87 561 7	12	HEX NUT ISO 4032 M16 8 FLZN SPF	SECHSKANTMUTTER
8	10 28 980 7	60	WASHER ISO 7089 18 300HV FLZN SPF	SCHEIBE
9	10 10 062 1	48	DISH MOUNTING	TELLERBEFESTIGUNG
10	40 61 024	48	HEX SCREW ISO 4014 M8X55 8.8 A2C	SECHSKANTSCHRAUBE
11	94 11 381 08	48	WASHER 70X3 DC01 FE//ZNNI8//CN//T0	SCHEIBE
12	41 19 005 08	48	HEX NUT DIN 985 M8 8 A2C	SECHSKANTMUTTER
13	97 42 123 08	6	SIGN 2X190X100 DC01 FE//ZN20//C	SCHILD
14	96 55 027 08	2	FRAME WELDED T ZN O	RAHMEN SCHWK.
15	97 79 271 08	2	GRIDIRON T1140X1260X30/2 S235JR T ZN K	GITTERROST-P
16	97 86 742 08	2	GRIDIRON T1140X1260X30/2 S235JR T ZN K	GITTERROST-P
30	96 65 533 08	1	SIGNS LAUFSTEGRAUPENF.	BESCHILDERUNG
			⇨ 1 631 101 96 65 533 08	

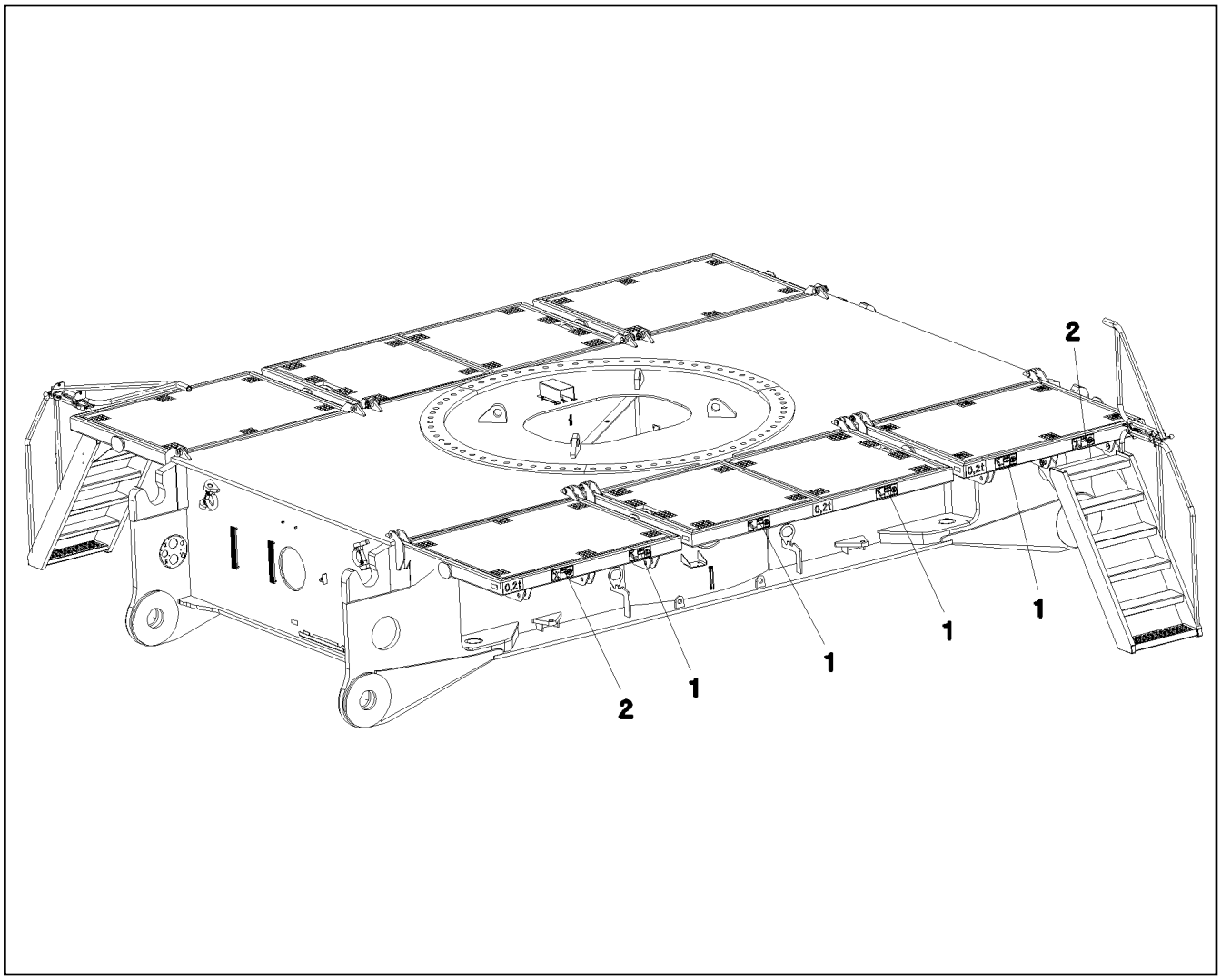

Pos.	Item	Quantity	Description	Bezeichnung
1	97 86 750 08	8	SIGN 208X88 KLEBEFOLIE SPF	SCHILD
2	97 86 740 08	4	SIGN 208X88 KLEBEFOLIE SPF	SCHILD

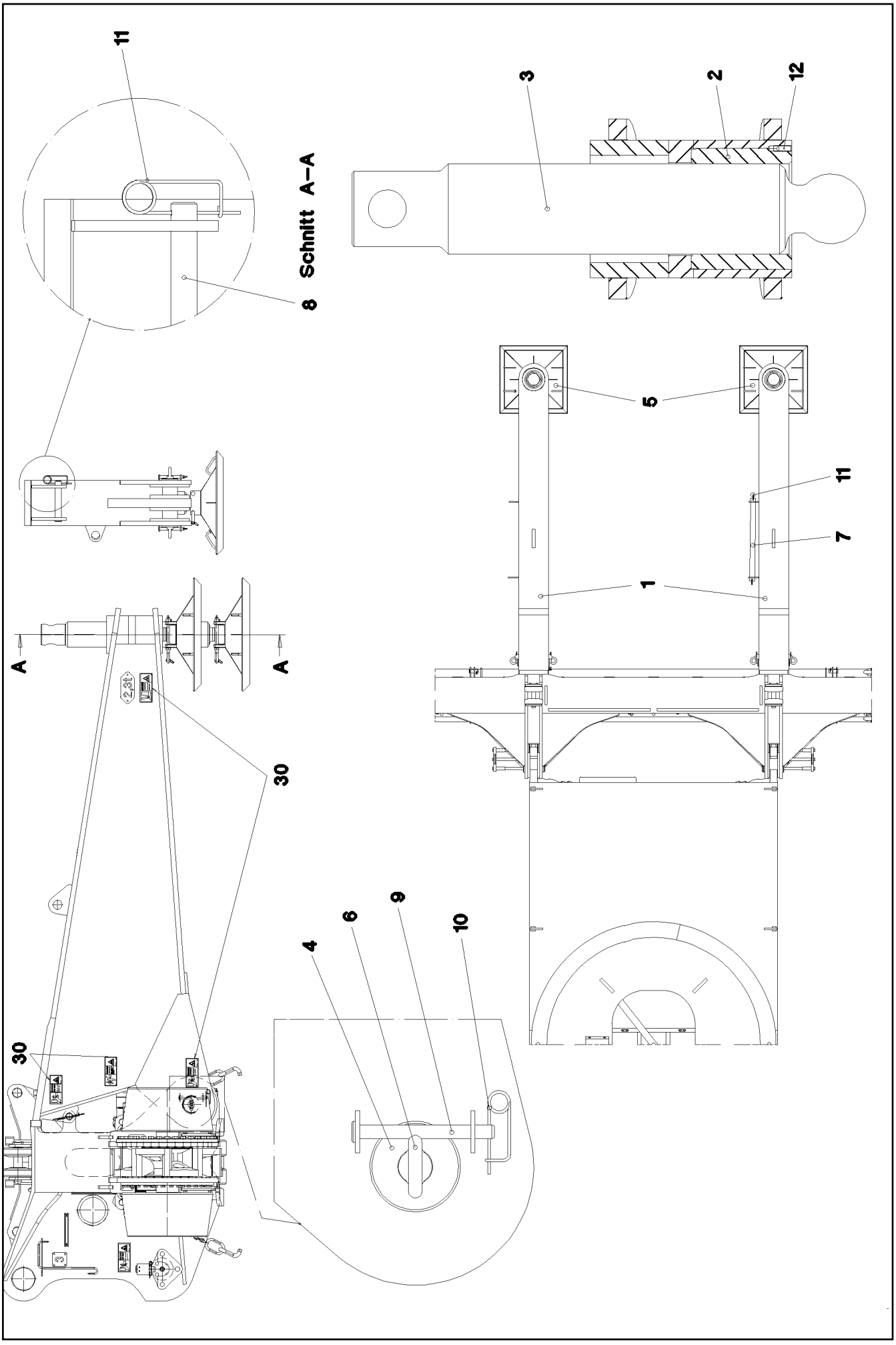

25.1.2017 053047 LIEBHERR	**etk_en_de_074535 LR 1600/2** **MECHANICAL SUPPORT** **MECH.ZUSATZABSTUETZUNG**	45 (1/2) ⇨ **1 632** **91 52 389 08**

Pos.	Item	Quantity	Description	Bezeichnung
1	96 44 950 08	2	MECHANIC ADDITIONAL SUPPORT	MECH.ZUSATZABSTUETZUNG S
2	93 81 367 08	2	THREADED BUSHING RD240X200 GZ-CUZN	GEWINDEBUCHSE
3	97 17 087 08	2	SPINDLE 180.0X1019 35NICRMOV125	SPINDEL
4	97 68 667 08	4	PIN 120X177 35NICRMOV125 GASN. SPF	BOLZEN
5	96 20 093 08	2	SUPPORT PLATE COMPL. ⇨ 1 632 032 96 20 093 08	ABSTUETZPLATTE KPL.
6	40 26 007 08	4	RING BOLT DIN 580 M24X36 C15E A3C	RINGSCHRAUBE
7	97 41 664 08	1	TUBE 60.3X10 00 S355J2H FE//ZN20//C	ROHR
8	95 28 924 08	2	PIN RD50X300 35NICRMOV125 GASN. SPF	BOLZEN
9	45 30 213 08	4	PIN ISO 2341 B20X200X192 42CRMO4 GASN	BOLZEN
10	43 31 012 08	4	RETAINING SPRING 4X68 VERZ	SICHERUNGSFEDER
11	43 31 050 08	4	RETAINING SPRING DIN 2194 6 A3C	SICHERUNGSFEDER
12	40 46 047 08	2	GRUB SCREW DIN 914 M12X30 45H VERZ	GEWINDESTIFT
30	96 64 667 08	1	SIGNS MECH.ZUSATZABST. ⇨ 1 632 210 96 64 667 08	BESCHILDERUNG

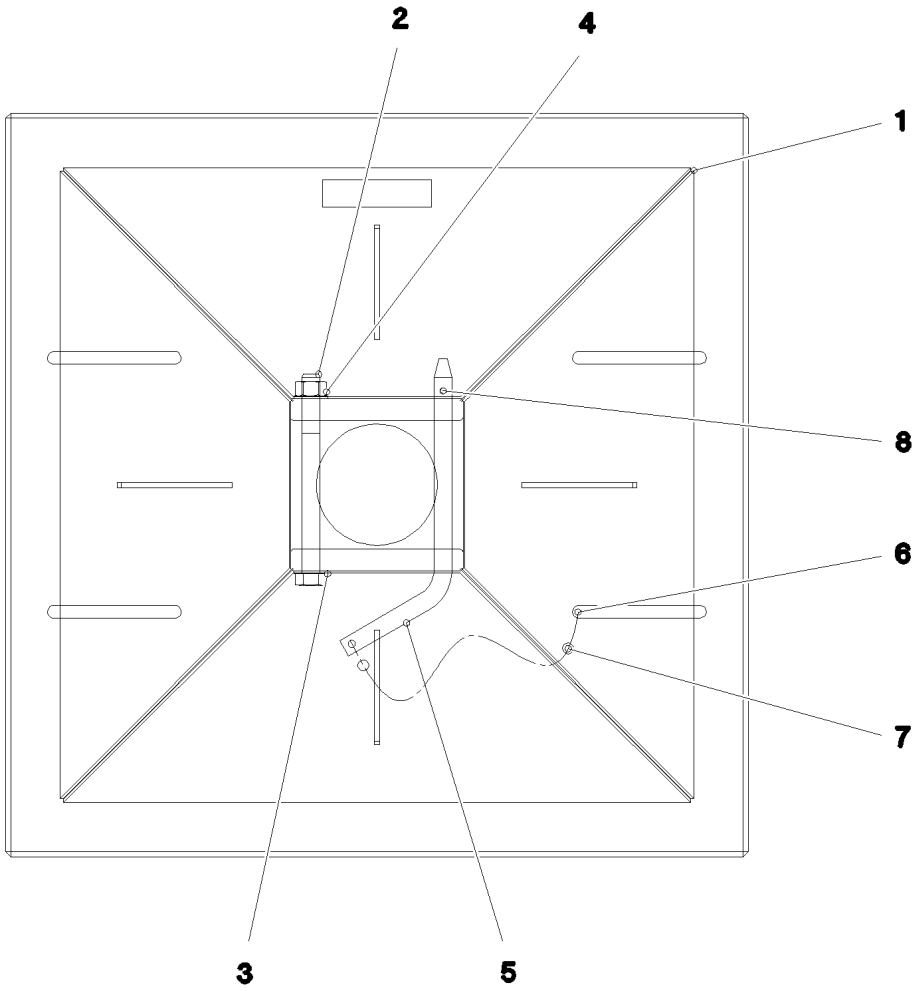

Pos.	Item	Quantity	Description	Bezeichnung
1	96 20 102 08	1	SUPPORT PLATE ST.CONST.	ABSTUETZPLATTE SCHWK.
2	40 61 246 01	1	HEX SCREW ISO 4014 M20X220 8.8 A3C	SECHSKANTSCHRAUBE
3	10 28 980 8	2	WASHER ISO 7089 20 300HV FLZN SPF	SCHEIBE
4	41 15 147 08	1	HEX NUT ISO 4032 M20 8 A3C	SECHSKANTMUTTER
5	93 03 581 08	1	SOCKET PIN RD20X378 S355J2C+C FE//ZN	STECKBOLZEN
6	11 17 056 5	2	FERRULE 2 CU	PRESSKLEMME
7	11 16 043 1	0.3	ROPE 2 2,3KN EDELSTAHL	SEIL
8	43 32 062 08	1	SPRING PLUG 4,5X4X78 A3C	FEDERSTECKER

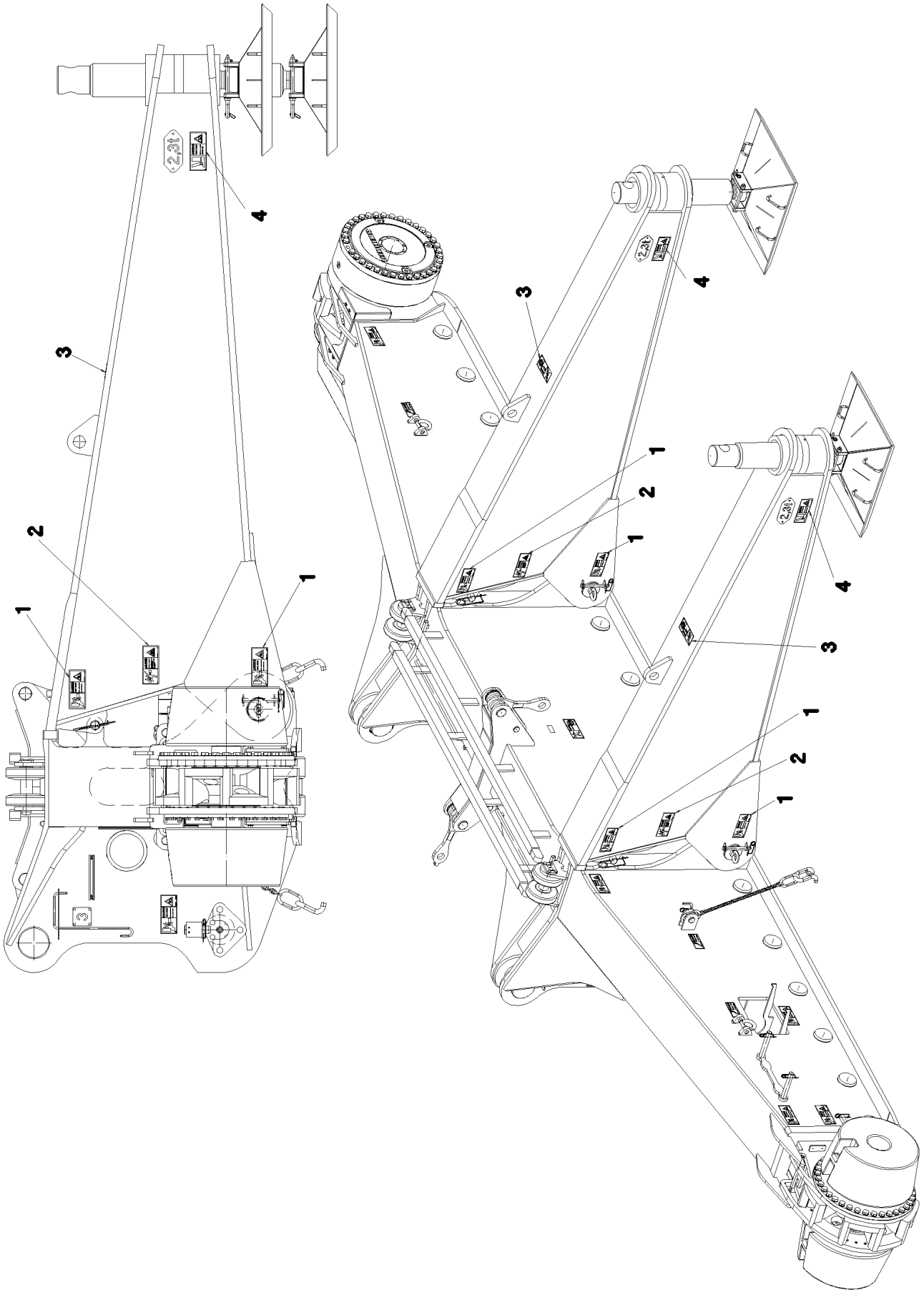
1
2
3
4

Pos.	Item	Quantity	Description	Bezeichnung
1	97 86 746 08	8	SIGN 208X88 KLEBEFOLIE SPF	SCHILD
2	97 86 741 08	4	SIGN 208X88 KLEBEFOLIE SPF	SCHILD
3	97 86 749 08	2	SIGN 208X88 KLEBEFOLIE SPF	SCHILD
4	97 01 639 2	4	SIGN 208X88 KLEBEFOLIE SPF	SCHILD

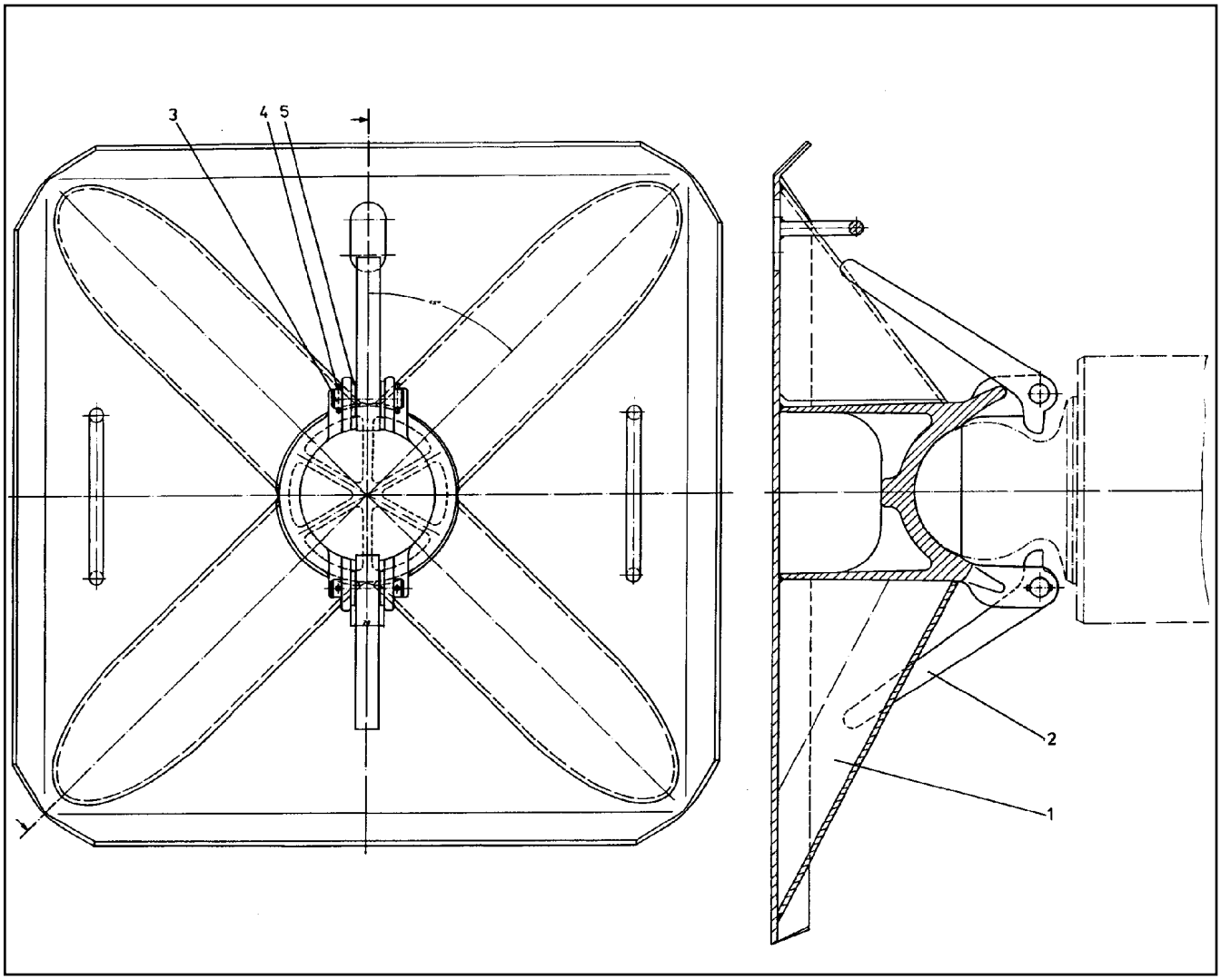

Pos.	Item	Quantity	Description	Bezeichnung
1	92 53 054 08	1	BRACE PLATE	ABSTUETZPLATTE
2	94 54 958 08	2	LOCKING BAR 20X46X169 S355J2+N FE//ZN	RIEGEL
3	45 00 191 08	2	PIN ISO 2340 B16X60X50 ST.50K FE//ZN20//	BOLZEN
4	10 87 587 8	4	DOWEL PIN ISO 8752 4X28 480H SPF	SPANNSTIFT
5	10 28 980 6	4	WASHER ISO 7089 16 300HV FLZN SPF	SCHEIBE

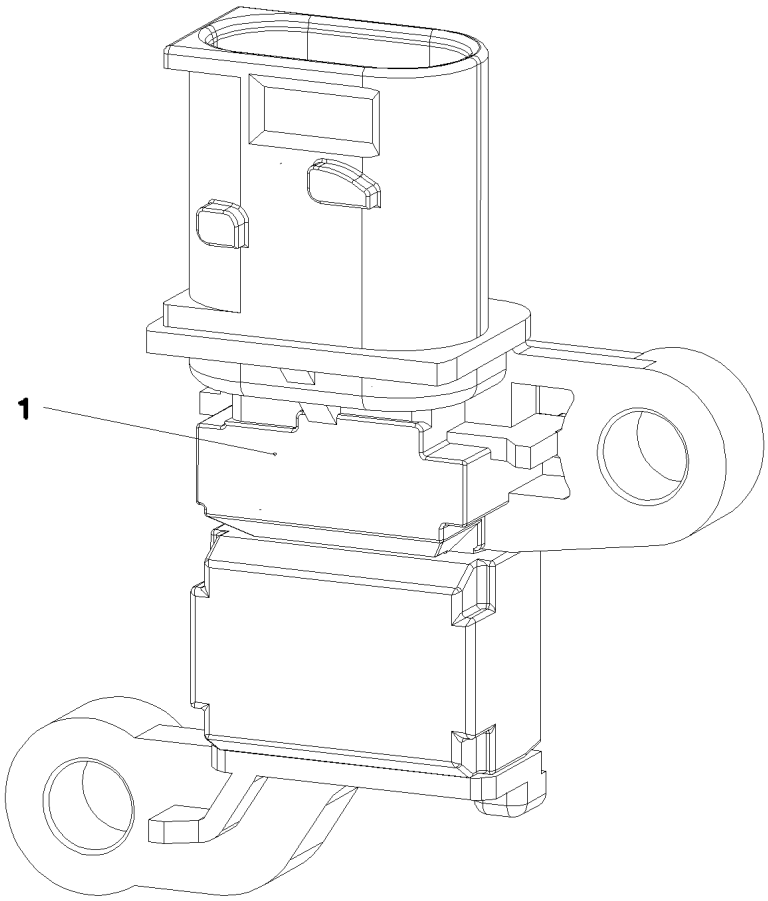

Pos. 2

Pos.	Item	Quantity	Description	Bezeichnung
1	10 81 691 3	1	PRESSURE SENSOR -0,08-0 BAR	DRUCKSENSOR
2	11 00 056 2	1	ADAPTER CABLE	ADAPTERKABEL
3	40 00 417	2	HEX SCREW ISO 4017 M5X12 8.8 A2C	SECHSKANTSCHRAUBE

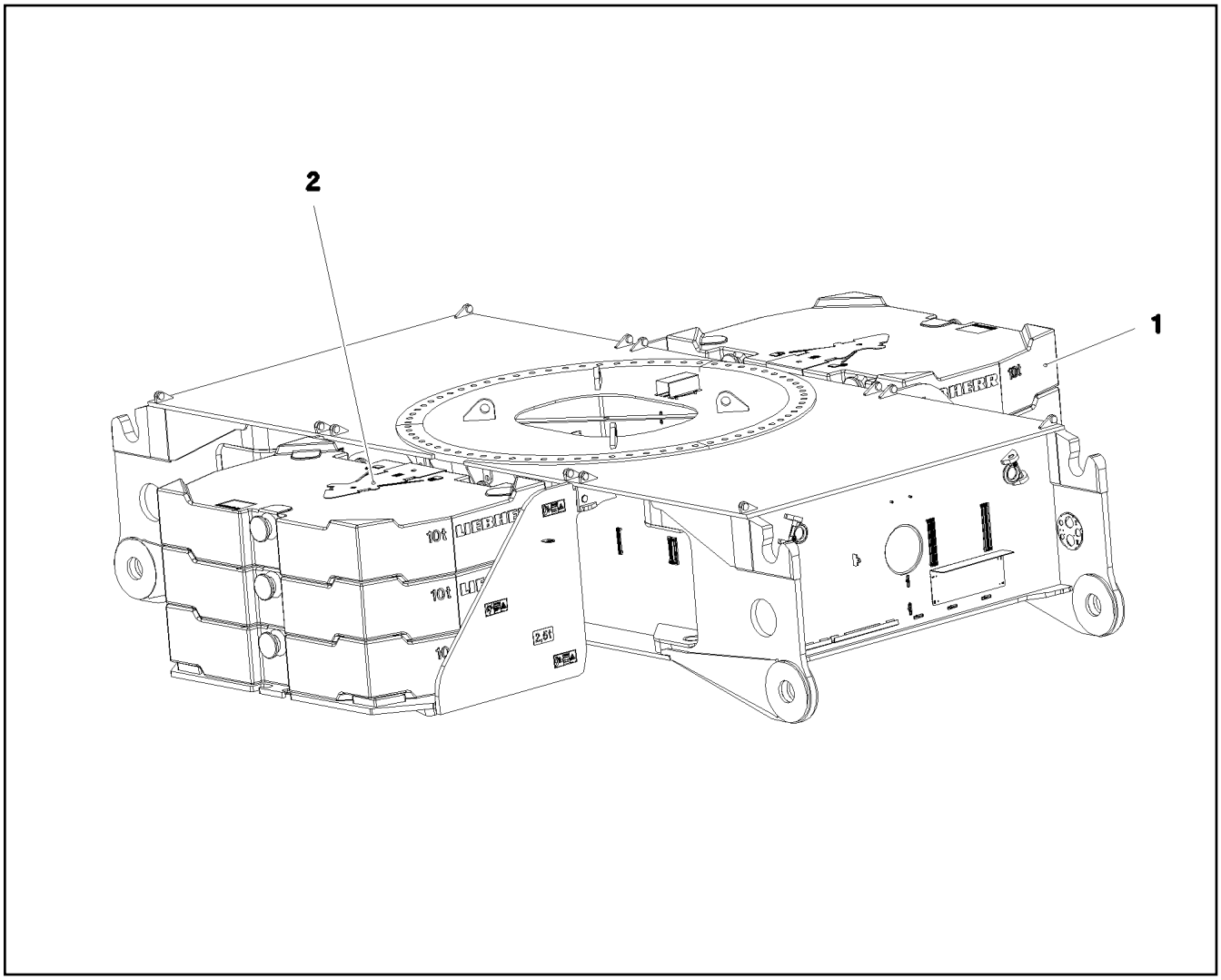

Pos.	Item	Quantity	Description	Bezeichnung
1	97 85 695 08	6	COUNTERWEIGHT SPF	GEGENGEWICHT
2	97 04 251 6	2	NIPPLE PLATE 5X425X1076 ALMG3 H114	WARZENBLECH

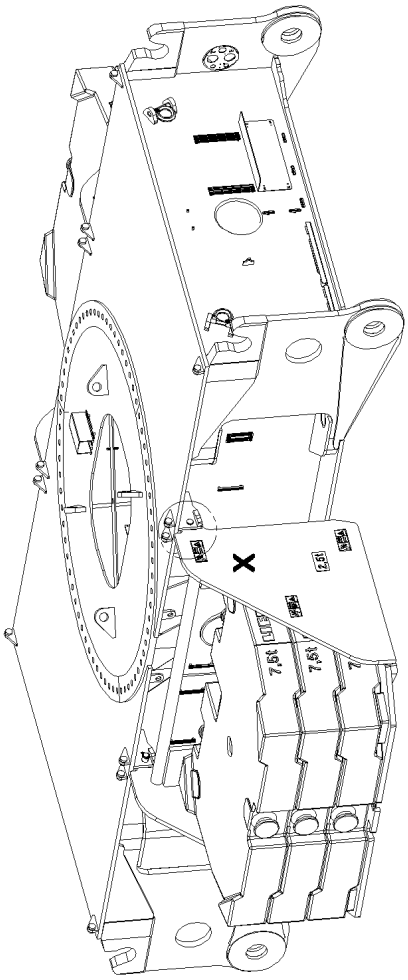
X

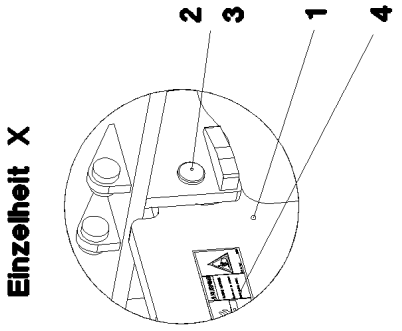
2
3
1
4
Einzelheit X

Pos.	Item	Quantity	Description	Bezeichnung
1	96 45 748 08	2	BRACKET WELDED CONST.	KONSOLE SCHWK.
2	94 99 163 08	4	PIN RD45X177 35NICRMOV125 GASN. SPF	BOLZEN
3	43 32 004 08	4	SAFETY PLUG W HINGE-LID 9,5X77 VERZ	SICHERHEITSKLAPPSTECKER
4	96 64 734 08	1	SIGNS ZENTRALB.BEF.	BESCHILDERUNG
			⇨ 1 742 010 96 64 734 08	

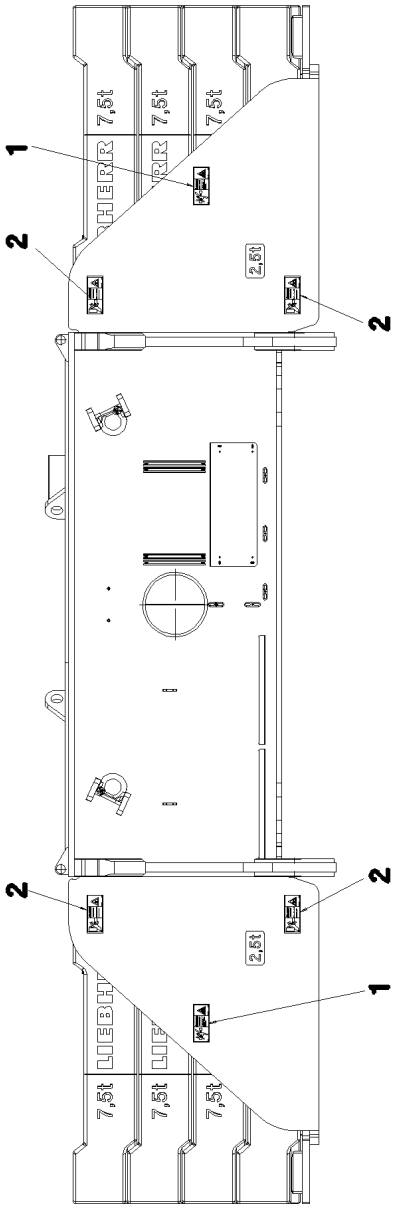
1
2
2
2
2
1
7,5t
7,5t
7,5t
2,5t
7,5t
7,5t
7,5t
2,5t

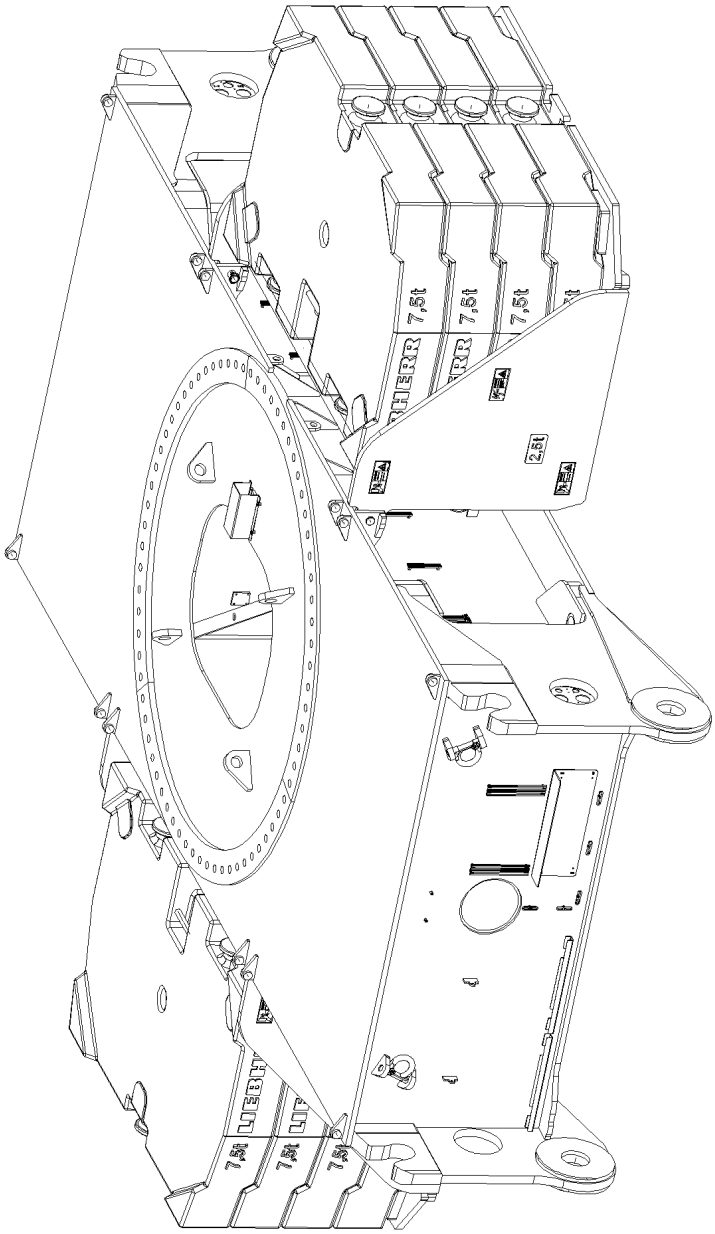
7,5t
7,5t
7,5t
2,5t
7,5t
7,5t
7,5t

Pos.	Item	Quantity	Description	Bezeichnung
1	97 86 741 08	4	SIGN 208X88 KLEBEFOLIE SPF	SCHILD
2	97 86 746 08	8	SIGN 208X88 KLEBEFOLIE SPF	SCHILD

Pos.	Item	Quantity	Description	Bezeichnung
3	79 00 079 08	1	DOUBLE-HEADED SPANNER DIN 3110 VE	DOPPELMAULSCHLUESSEL
4	79 00 039 08	1	DOUBLE-HEADED SPANNER DIN 3110 46X5	DOPPELMAULSCHLUESSEL
5	88 51 322 08	1	SINGLE-END SPANNER DIN 894 55	EINMAULSCHLUESSEL
6	79 00 046 08	1	SINGLE-END SPANNER DIN 894 60	EINMAULSCHLUESSEL
7	79 00 126 08	1	DOUBLE RING SPANNER DIN 838	DOPPELRINGSCHLUESSEL
8	79 00 236 08	1	HEXAGON KEY DIN 911	INBUSSCHLUESSEL
9	79 00 303 08	1	HAND HAMMER 500G	HANDHAMMER
10	79 00 301 08	1	HAND HAMMER DIN 1041 1500G	HANDHAMMER
11	88 50 341 08	1	SLEDGE HAMMER 5KG	VORSCHLAGHAMMER
12	79 00 315 08	1	COMBI PLIERS DIN 5244 180	KOMBIZANGE
13	79 00 320 08	1	SCREWDRIVER 3,5 CRV-VERNICKELT	SCHRAUBENDREHER
14	88 52 004 08	1	SCREWDRIVER 4,5	SCHRAUBENDREHER
15	79 00 323 08	1	SCREWDRIVER 5,5 CRV-VERNICKELT	SCHRAUBENDREHER
16	79 00 444 08	1	HOPPER RD200 WEISSBLECH	TRICHTER
17	79 00 249 08	1	SOCKET WRENCH GR.11/3	STECKSCHLUESSEL
18	79 00 420 08	1	HAND LEVER PRESS VERZ.	HANDHEBELPRESSE
19	79 00 429 08	1	REINFORCED RUBBER HOSE 300 RH-30 M1	GUMMIPANZERSCHLAUCH
24	60 71 040 08	1	WORKING LAMP 7,5W 28V	MONTAGELEUCHTE
26	51 05 696 08	1	PLUG SOCKET 0°	STECKTUELLE
27	47 10 310 08	1	FLANGE JOINT XGE15-LR-ED A3P	VERSCHRAUBUNG
28	60 27 011 08	1	CABLE SOCK 25	KABELSTRUMPF
29	60 27 099 08	1	CABLE SOCK 30	KABELSTRUMPF
30	75 00 011 08	1	PRESSURE GAUGE 63	MANOMETER
31	75 00 018 08	2	PRESSURE GAUGE 63	MANOMETER
32	47 09 008 08	3	PRESSURE GAUGE CONNECTION MAV G1	MANOMETERANSCHLUSS
(1)	10 17 372 2	1	EDGE SEALING RING CR6-	DICHTKANTENRING
33	47 09 018 08	3	MEASURING HOSE DN2 1000	MESSSCHLAUCH
34	47 09 019 08	2	MEASURING HOSE DN5 2000	MESSSCHLAUCH
35	77 39 284 08	4	SHACKLE 12T VERZ SPF	SCHAEKEL
37	77 39 091 08	1	ROPE CLAMP 24-26 GR.1"	SEILKLEMME
(1)	57 04 059 08	1	PIN	BOLZEN
38	77 39 118 08	1	ROPE CLAMP DIN 1142 S26 VERZ	SEILKLEMME
39	77 33 137 08	4	ROPE SLING DIN EN 13414-3 9.7T-12M SPF	ANSCHLAGSEIL
40	88 51 828 08	1	ARTICULATED HOOK WRENCH 155/6	GELENKHAKENSCHLUESSEL
41	10 03 229 7	1	OIL DRAINING HOSE COMPL. 1,5M	OELABLASSSCHLAUCH KPL.
42	91 25 249 08	1	MAGNETIC LAMP	MAGNETLAMPE
			⇨ 1 933 100 91 25 249 08	
44	77 39 401 08	1	WEDGE SOCKET 28 GR. SPF	SEILSCHLOSS
45	77 39 132 08	1	ROPE CLAMP DIN 1142 S30 VERZ	SEILKLEMME
46	81 00 354 08	1	ANGLE SCREW DRIVER GR.3	WINKELSCHRAUBENDREHER
47	96 36 112 08	1	HOOK ROD T ZN O	HAKENSTANGE

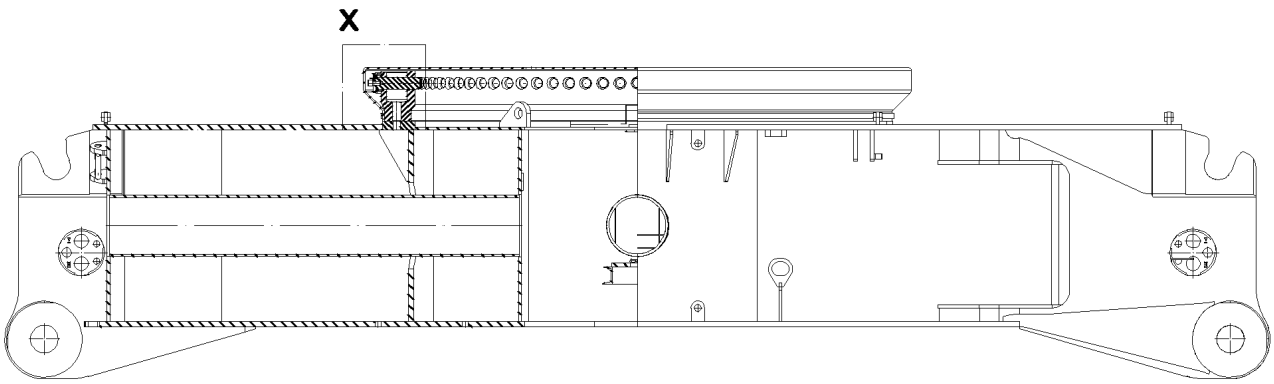

Einzelheit X

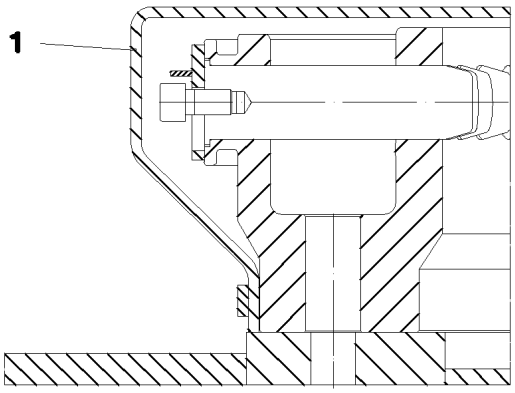

Pos.	Item	Quantity	Description	Bezeichnung
1	97 38 043 08	1	COVER QC LOWER BAND LR 1750	ABDECKUNG QC UNTERRING

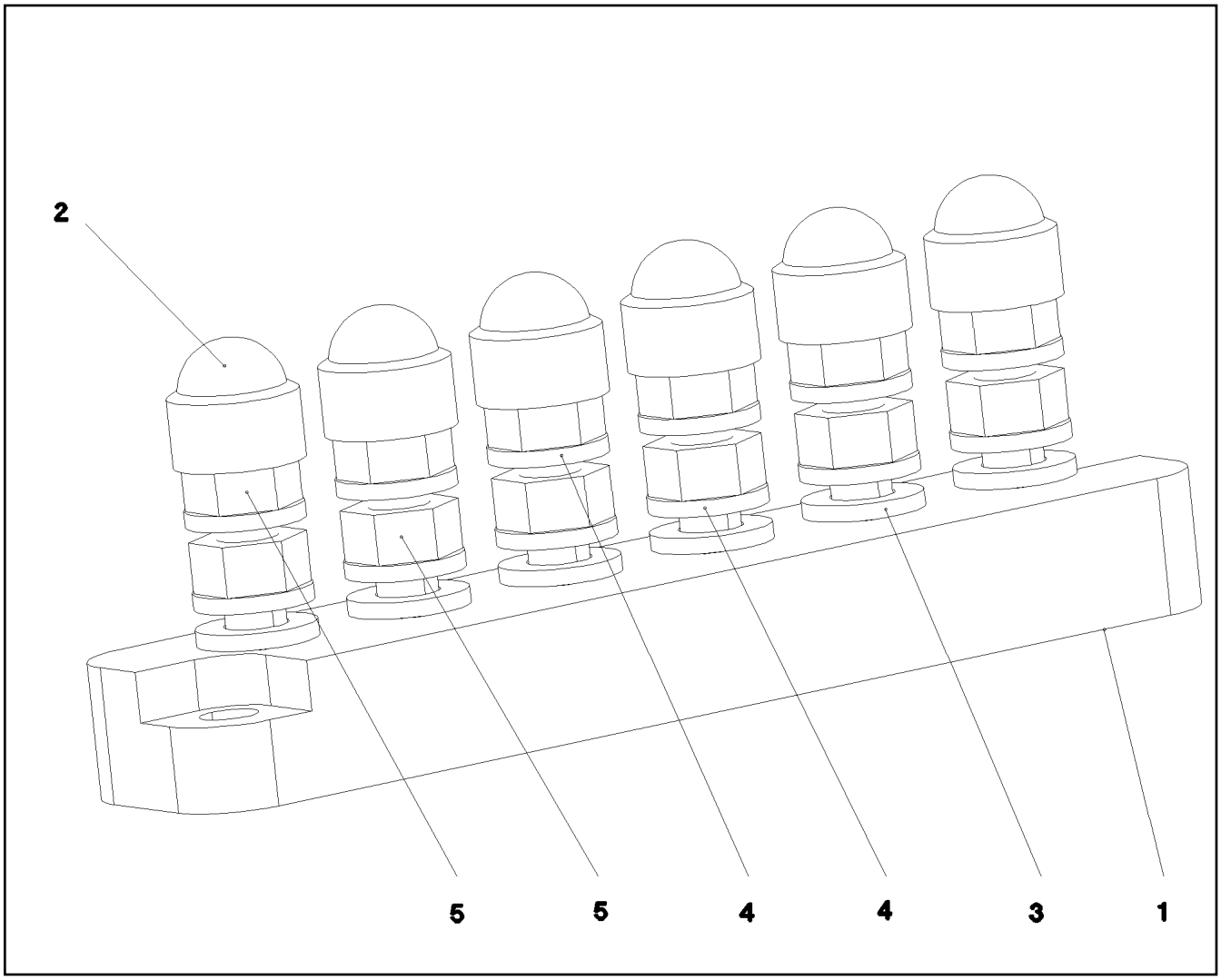

Pos.	Item	Quantity	Description	Bezeichnung
1	60 44 124 08	1	CLAMPING BOARD 6XM6	KLEMMBRETT
2	77 90 201 08	6	PROTECTING CAP SW10	SCHUTZKAPPE
3	10 87 564 7	6	WASHER ISO 7089 6 200HV 480H SPF	SCHEIBE
4	11 83 330 8	12	SERRATED LOCK WASHER DIN 6798 A 6.4 F	FAECHERSCHEIBE
5	10 87 562 1	12	HEX NUT ISO 4032 M6 8 480H SPF	SECHSKANTMUTTER

Pos.	Item	Quantity	Description	Bezeichnung
1	77 25 699 08	1	SIGN 6X107X237 G-ALSI12	SCHILD

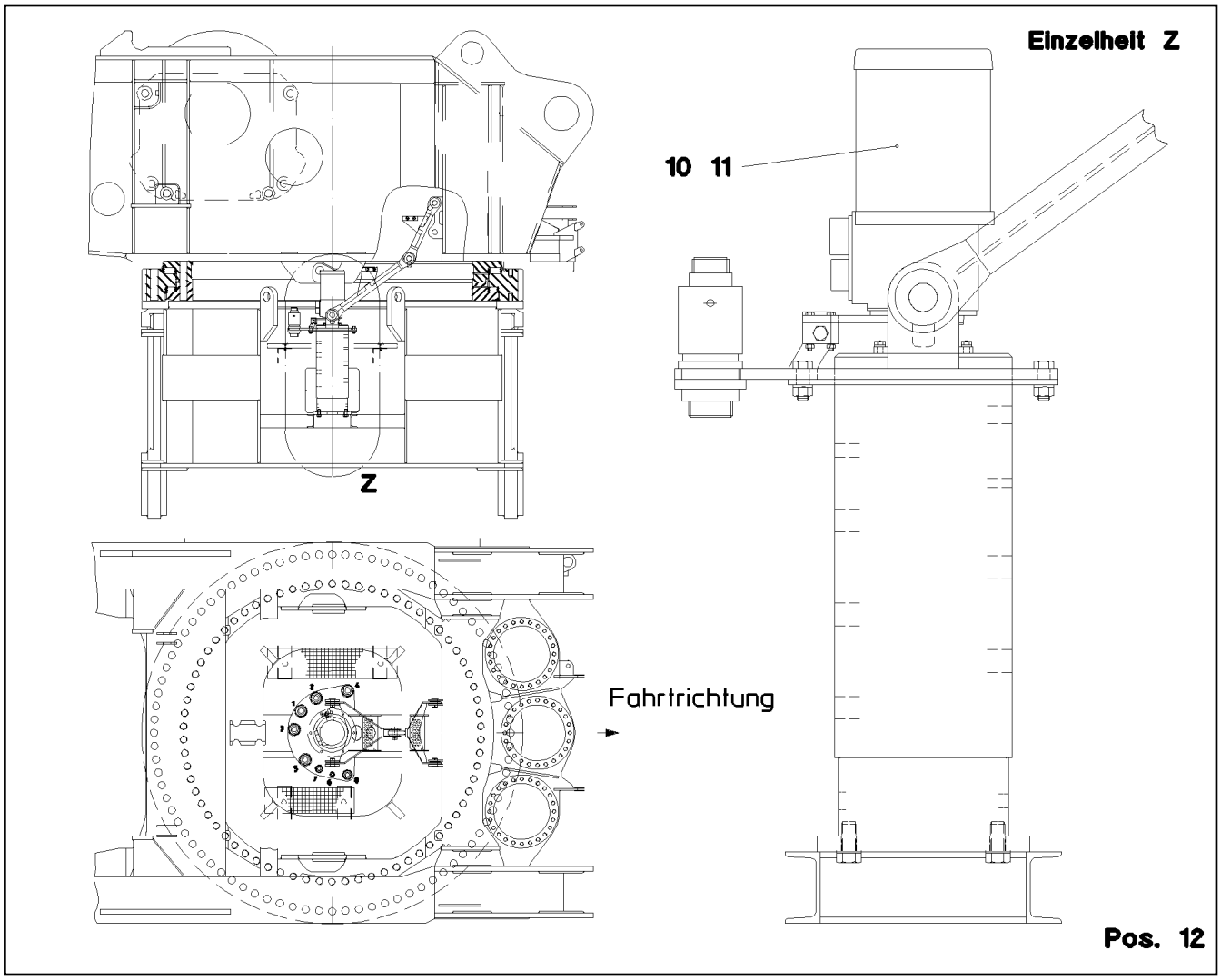

Pos.	Item	Quantity	Description	Bezeichnung
10	69 09 010 08	1	COLLECTING RING 5/46X32/16A/400/ SPF ⇨ 6 909 010 08 69 09 010 08	SCHLEIFRINGUEBERTRAEGER
11	69 23 091 08	1	ROTARY ENCODER 360° SPF	DREHGEBER
(60)	96 74 133 08	1	COUPLING ROTARY ENCODER	KUPPLUNG DREHGEBER
12	28 81 762 08	1	SHEET 15X30X50 PA6G	PLATTE

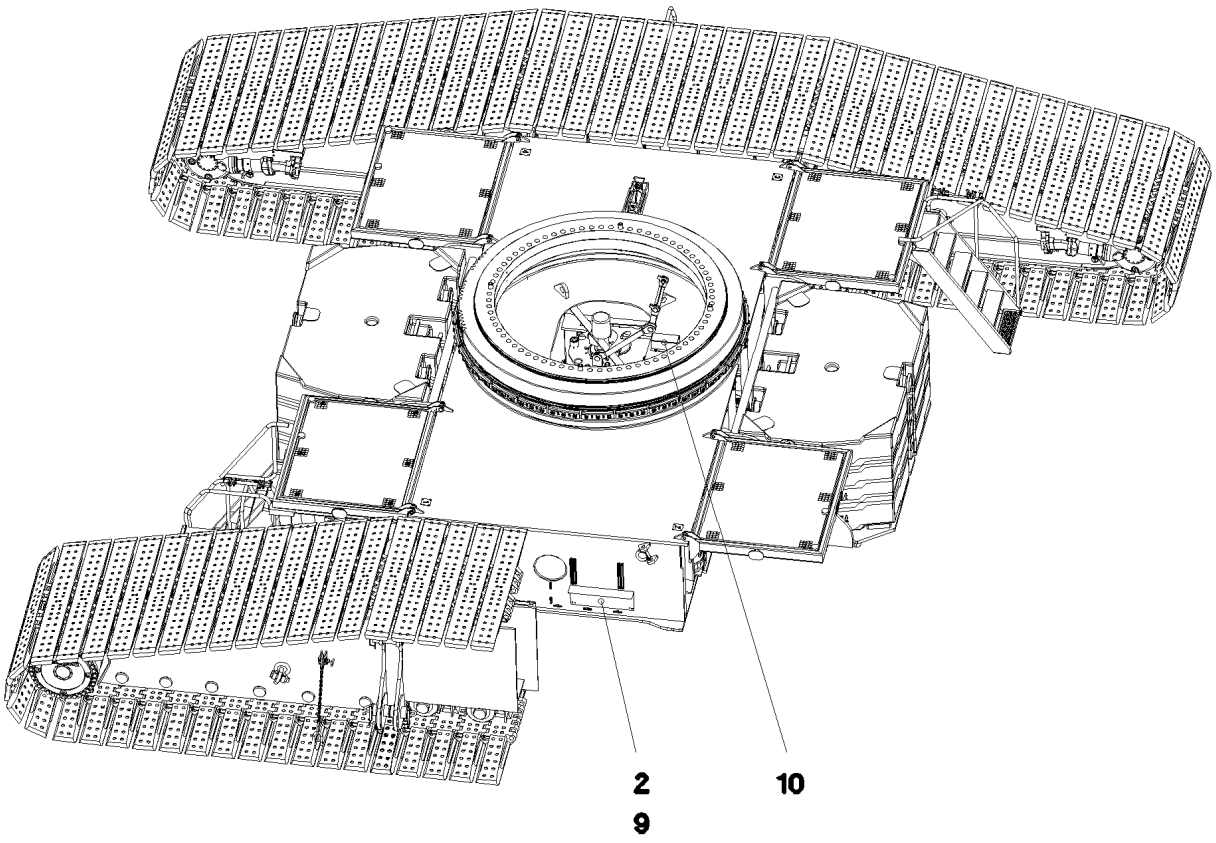

Pos. 8

Pos.	Item	Quantity	Description	Bezeichnung
2	96 48 687 08	1	TERMINAL BOX CPL. S200 ⇨ 1 920 418 96 48 687 08	KLEMMKASTEN KPL.
8	97 04 309 08	2	PLATE 3x48x75 DC01 FE//ZNNI8//CN//T0	BLECH
9	97 15 435 08	1	PLATE 4X680X383 S315MC	BLECH
10	69 23 081 08	1	INCLINATION SENSOR +/-5° X/Y SPF	NEIGUNGSGEBER

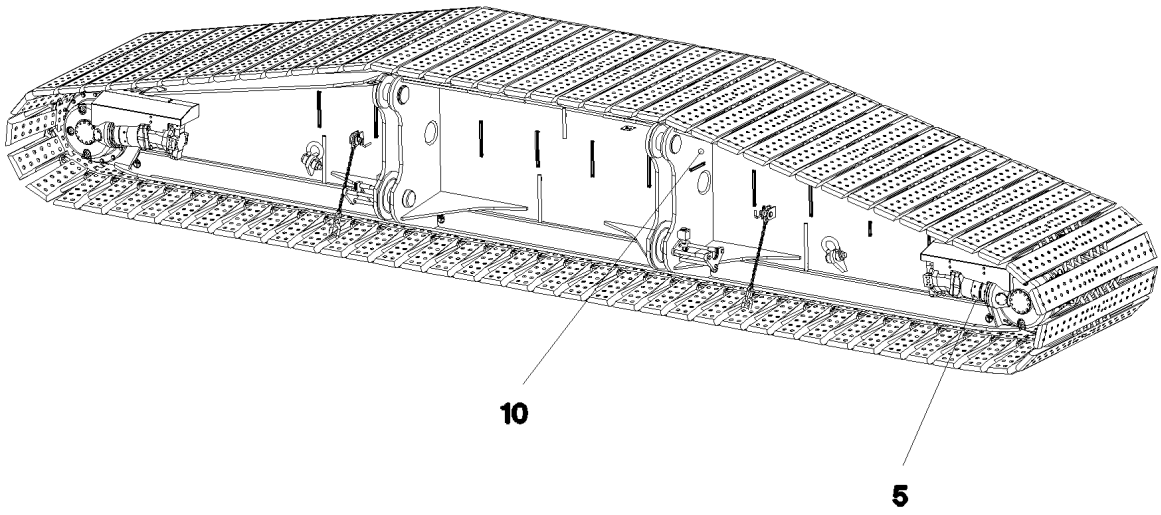

Pos. 20

Pos.	Item	Quantity	Description	Bezeichnung
5	69 27 015 08	2	PROXIMITY SWITCH BERUEHRUNGSLOS	NAEHERUNGSSCHALTER
10	96 48 703 08	1	TERMINAL BOX CPL. S240 4X FAHRAN.	KLEMMKASTEN KPL.
			⇨ 1 920 417 96 48 703 08	
20	95 57 495 08	1	PLATE 4X165X225 S315MC FE//ZNNI8//CN//T	BLECH

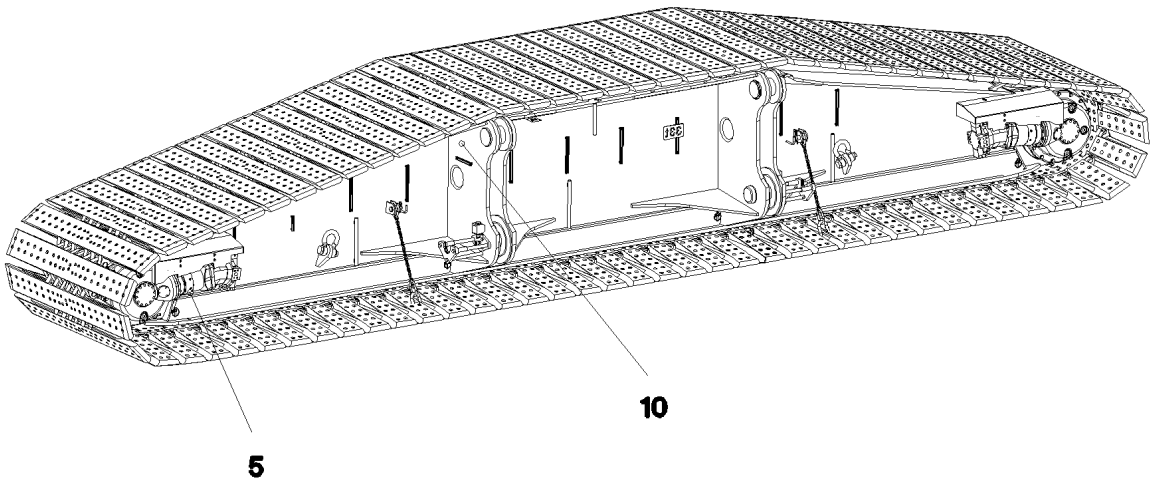

Pos. 20

Pos.	Item	Quantity	Description	Bezeichnung
5	69 27 015 08	2	PROXIMITY SWITCH BERUEHRUNGSLOS	NAEHERUNGSSCHALTER
10	96 48 707 08	1	TERMINAL BOX CPL. S220 4X FAHRANT.	KLEMMKASTEN KPL.
			⇨ 1 920 403 96 48 707 08	
20	95 57 495 08	1	PLATE 4X165X225 S315MC FE//ZNNI8//CN//T	BLECH

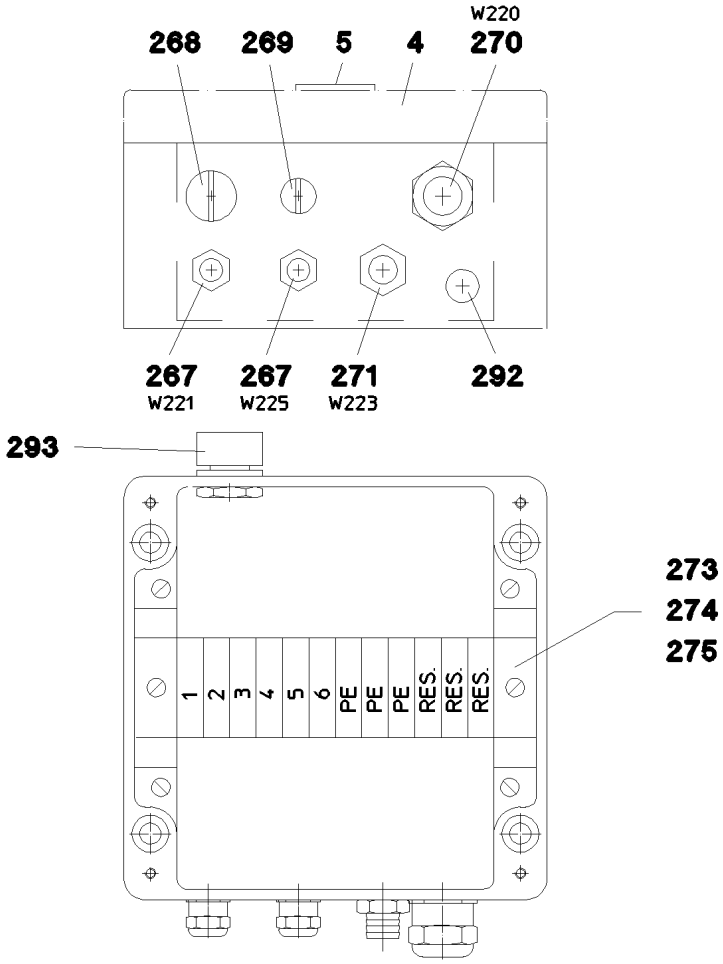

Pos.	Item	Quantity	Description	Bezeichnung
1	96 49 121 08	1	WIRING HARNESS W225	KABELSTRANG
2	96 48 749 08	1	WIRING HARNESS W223	KABELSTRANG
3	96 48 750 08	1	WIRING HARNESS W220	KABELSTRANG
4	97 14 073 08	1	EMPTY CASING 160X160X90X0 AL	LEERGEHAEUSE
5	97 75 070 08	1	SIGN S220 LEXAN	SCHILD
10	96 48 719 08	1	LEAD W221	LEITUNG
267	60 24 241 08	2	CABLE GLAND M16X1,5 MS	KABELVERSCHRAUBUNG
268	60 24 250 08	1	SCREW PLUG M20X1,5 MS	VERSCHLUSSSCHRAUBE
269	60 24 249 08	1	SCREW PLUG M16X1,5 MS	VERSCHLUSSSCHRAUBE
270	60 24 243 08	1	CABLE GLAND M25x1,5 MS	KABELVERSCHRAUBUNG
271	60 24 414 08	1	HOSE UNION JOINT 0° MS	SCHLAUCHVERSCHRAUBUNG
273	60 21 067 08	0.15	TOP HAT RAIL 35X27X7,3X1	HUTSCHIENE
274	10 28 635 4	12	TERMINAL/CLAMP 6,3/2,8X0,8MM²	KLEMME
275	60 27 417 08	6	CRAMP	KRAMPE
292	60 25 012 08	1	WATER DRAIN PLUG M12 PA6G SPF	ENTWAESSERUNGSSTOPFEN
293	60 25 013 08	1	VENTILATION SCREW G1/2"X30 POLYAMID	ENTLUEFTUNGSSCHRAUBE

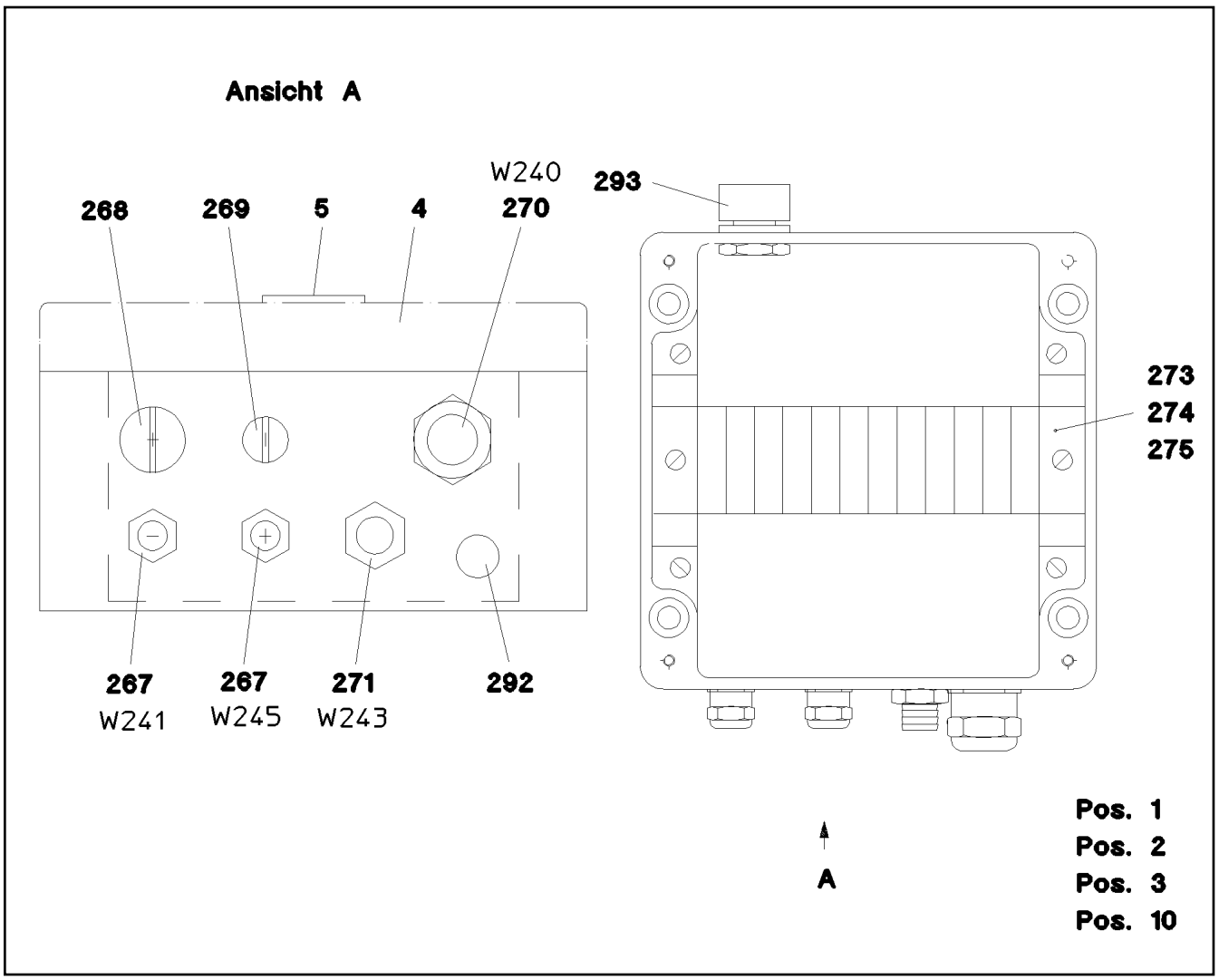

Pos.	Item	Quantity	Description	Bezeichnung
1	96 49 120 08	1	WIRING HARNESS W245	KABELSTRANG
2	96 48 747 08	1	WIRING HARNESS W243	KABELSTRANG
3	96 48 748 08	1	WIRING HARNESS W240	KABELSTRANG
4	97 14 073 08	1	EMPTY CASING 160X160X90X0 AL	LEERGEHAEUSE
5	97 75 008 08	1	SIGN S240 LEXAN	SCHILD
10	96 48 718 08	1	LEAD W241	LEITUNG
267	60 24 241 08	2	CABLE GLAND M16X1,5 MS	KABELVERSCHRAUBUNG
268	60 24 250 08	1	SCREW PLUG M20X1,5 MS	VERSCHLUSSSCHRAUBE
269	60 24 249 08	1	SCREW PLUG M16X1,5 MS	VERSCHLUSSSCHRAUBE
270	60 24 243 08	1	CABLE GLAND M25x1,5 MS	KABELVERSCHRAUBUNG
271	60 24 414 08	1	HOSE UNION JOINT 0° MS	SCHLAUCHVERSCHRAUBUNG
273	60 21 067 08	0.15	TOP HAT RAIL 35X27X7,3X1	HUTSCHIENE
274	10 28 635 4	12	TERMINAL/CLAMP 6,3/2,8X0,8MM²	KLEMME
275	60 27 417 08	6	CRAMP	KRAMPE
292	60 25 012 08	1	WATER DRAIN PLUG M12 PA6G SPF	ENTWAESSERUNGSSTOPFEN
293	60 25 013 08	1	VENTILATION SCREW G1/2"X30 POLYAMID	ENTLUEFTUNGSSCHRAUBE

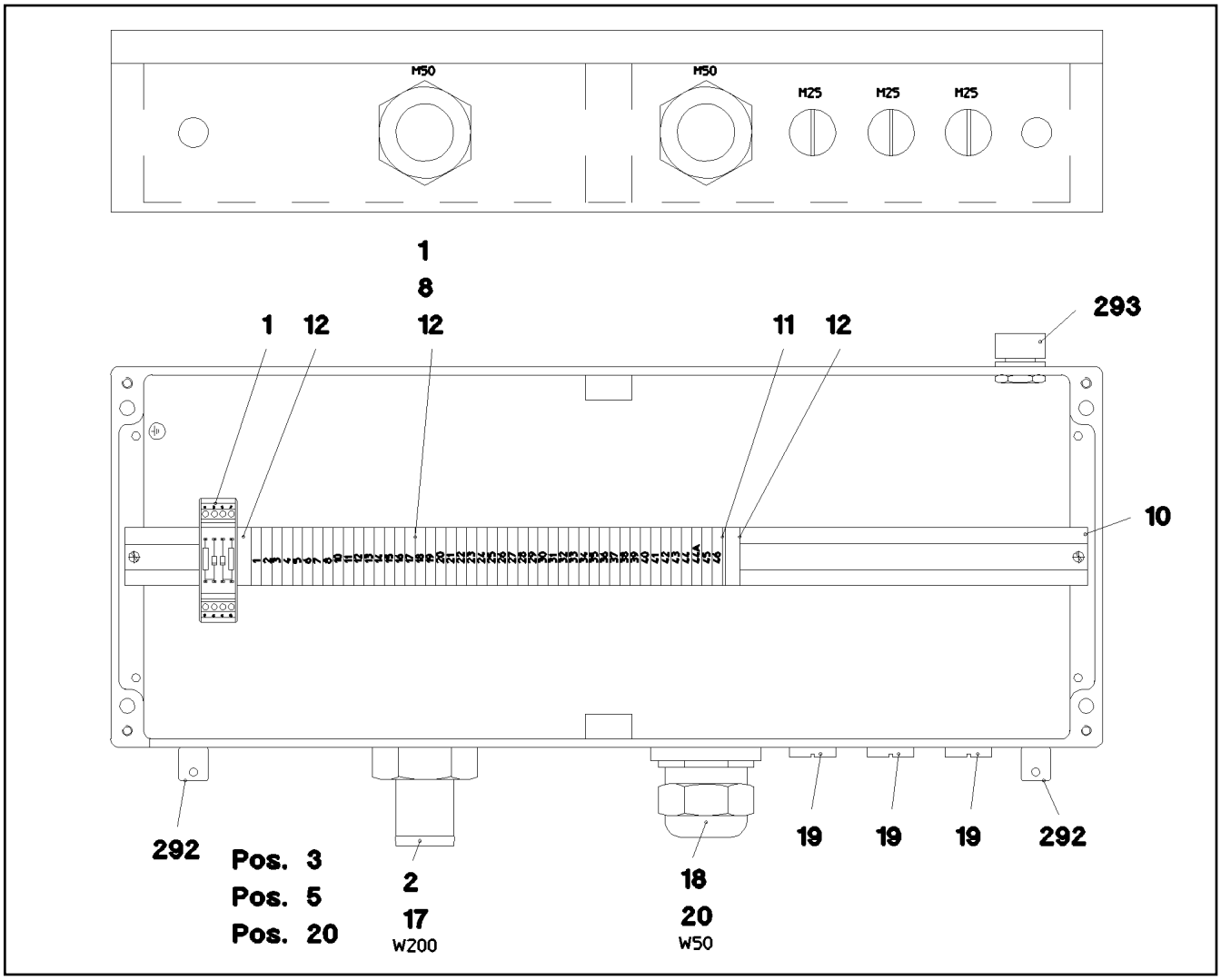

Pos.	Item	Quantity	Description	Bezeichnung
1	96 48 693 08	1	WIRES TERMINAL BOX CPL. S200-B	DRAEHTE KLEMMKASTEN KPL.
(2)	96 51 072 08	1	WIRES PRE-ASS. S200-B	DRAEHTE VORM.
(501)	10 28 635 4	47	TERMINAL/CLAMP 6,3/2,8X0,8MM²	KLEMME
(502)	96 48 302 08	1	CUSTOM CIRCUIT MODULE 2	BESTUECKUNGSMODUL 2
2	96 48 688 08	1	WIRING HARNESS W200	KABELSTRANG
3	97 13 661 08	1	EMPTY CASING DRILLED 230X600X110X0 A	LEERGEHAEUSE GEBOHRT
5	97 74 996 08	1	SIGN S200 LEXAN	SCHILD
10	60 21 067 08	0.585	TOP HAT RAIL 35X27X7,3X1	HUTSCHIENE
11	10 28 635 3	1	COVER	DECKEL
12	60 27 946 08	2	END ANGLE	ENDWINKEL
17	60 24 413 08	1	HOSE UNION JOINT 0° MS	SCHLAUCHVERSCHRAUBUNG
18	60 24 245 08	1	CABLE GLAND M40X1,5 MS	KABELVERSCHRAUBUNG
19	60 24 251 08	3	SCREW PLUG M25X1,5 MS	VERSCHLUSSSCHRAUBE
20	60 26 070 08	1	REDUCTION M50X1,5/M40X1,5 MS	REDUKTION
261	60 32 003 08	10	CABLE TIE 3,6X140-SCHWARZ PA 6.6	KABELBINDER
292	60 25 012 08	2	WATER DRAIN PLUG M12 PA6G SPF	ENTWAESSERUNGSSTOPFEN
293	60 25 013 08	1	VENTILATION SCREW G1/2"X30 POLYAMID	ENTLUEFTUNGSSCHRAUBE

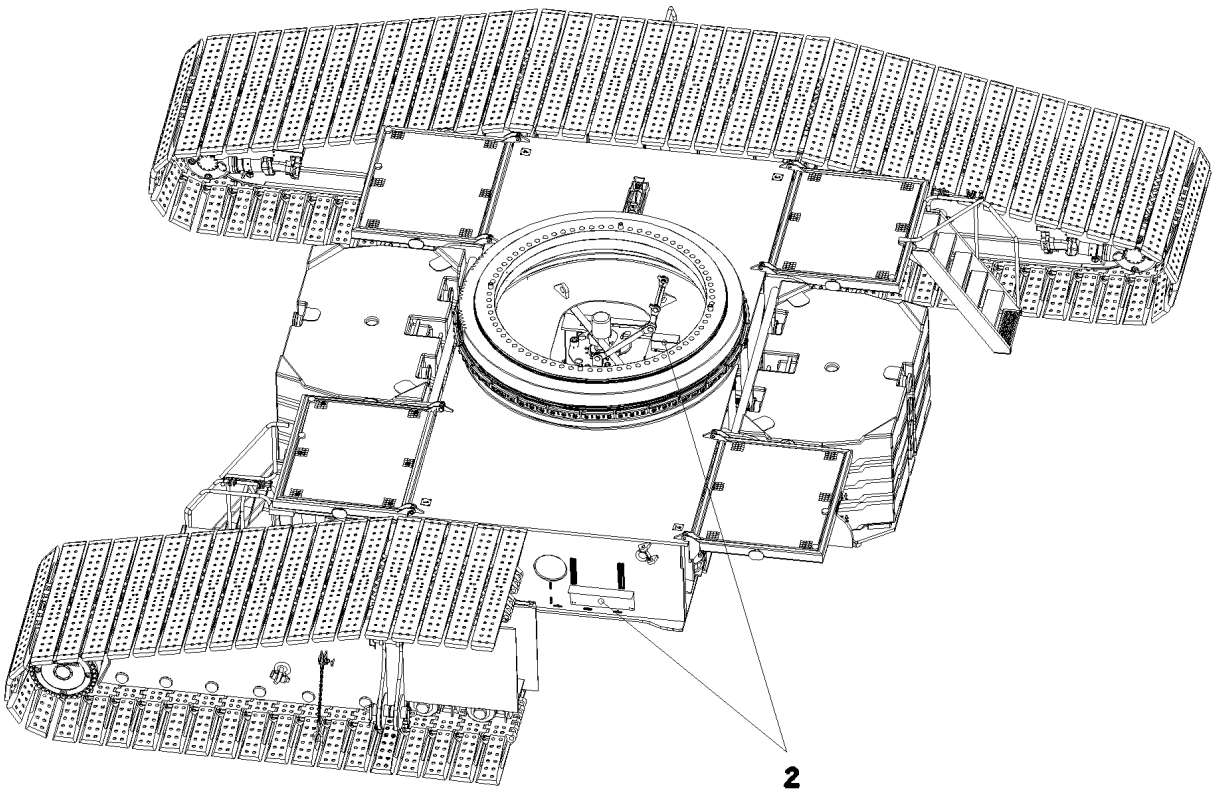

Pos. 3

Pos.	Item	Quantity	Description	Bezeichnung
2	96 48 383 08	1	ELECTR.FOR CENTER SECTION ⇨ 1 920 307 96 48 383 08	ELEKTRIK MITTELSTUECK
3	96 54 914 08	1	ACOUST. WARN. DISPLACEM. CRAWL	AKUST.WARNUNG VERFAHREN
(10)	61 40 085 08	1	SOUNDER 10-57V 105DBA	SCHALLGEBER
(11)	97 02 854 08	1	PLATE 3X200X150 DC01 FE//ZNNI8//CN//T0	BLECH

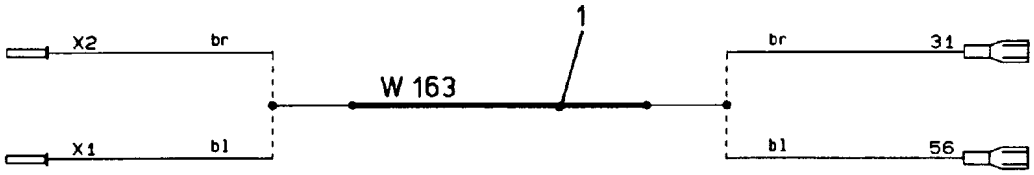

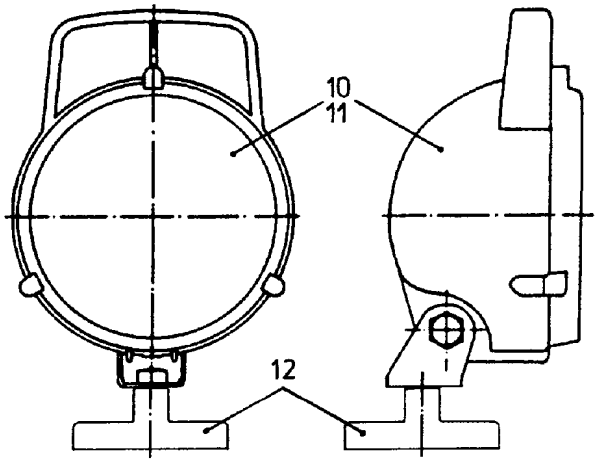

Pos.	Item	Quantity	Description	Bezeichnung
1	92 69 930 08	1	LEAD W163	LEITUNG
10	60 71 318 08	1	FLOODLIGHT 35W 12/24V	SCHEINWERFER
11	60 70 091 08	1	LIGHT BULB 35W 24V	GLUEHLAMPE
12	61 70 000 08	1	FERRIMAGNET FERRIT VERZ	FLACHGREIFER

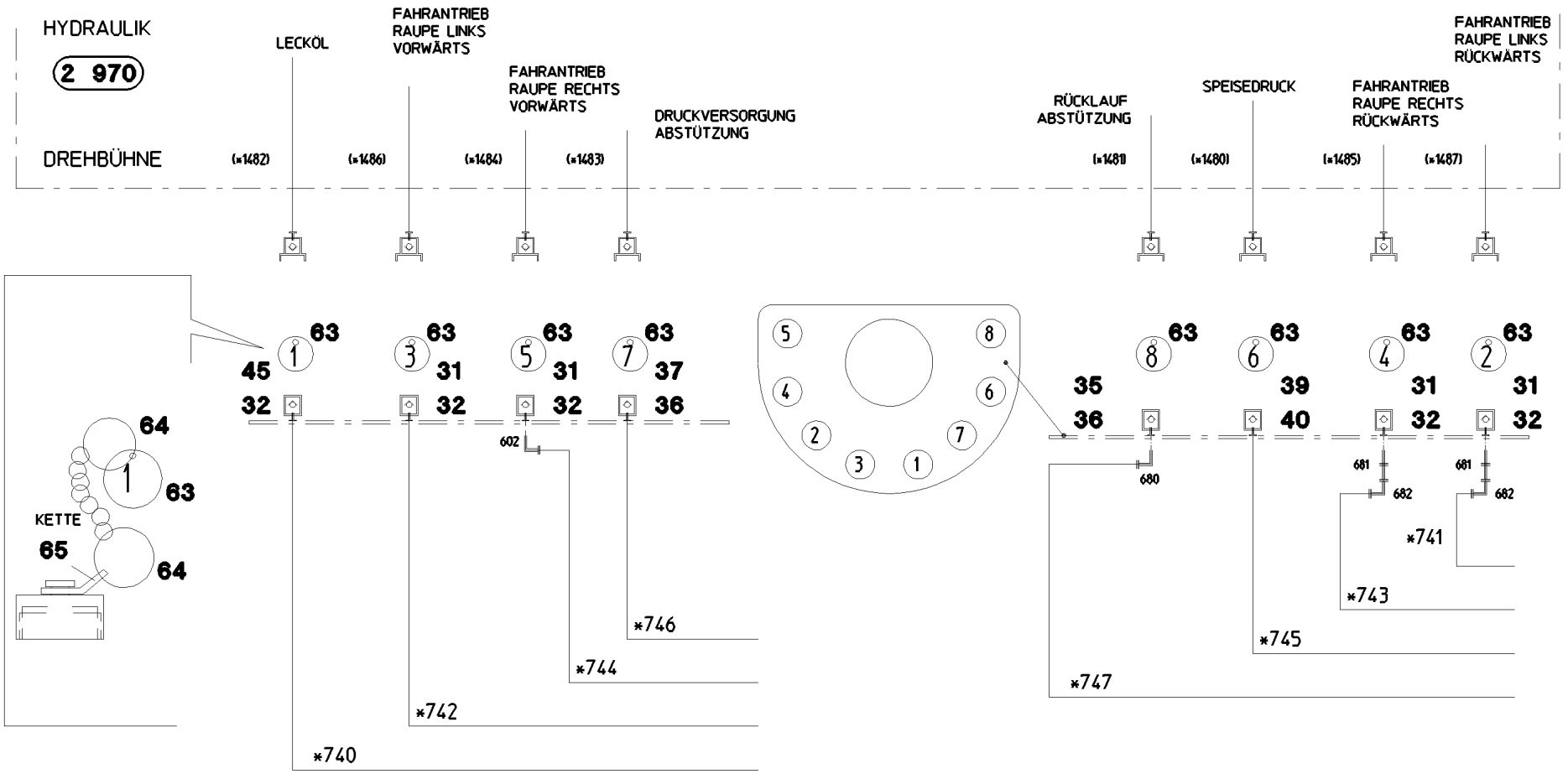

*	Pos. 91	*	1 972 302
▪	Pos. 93	*	2 977 005
*	1 972 304	*	1 975 006
▪	1 972 305	▪	1 975 006

HYDRAULIK RAUPE

1 970

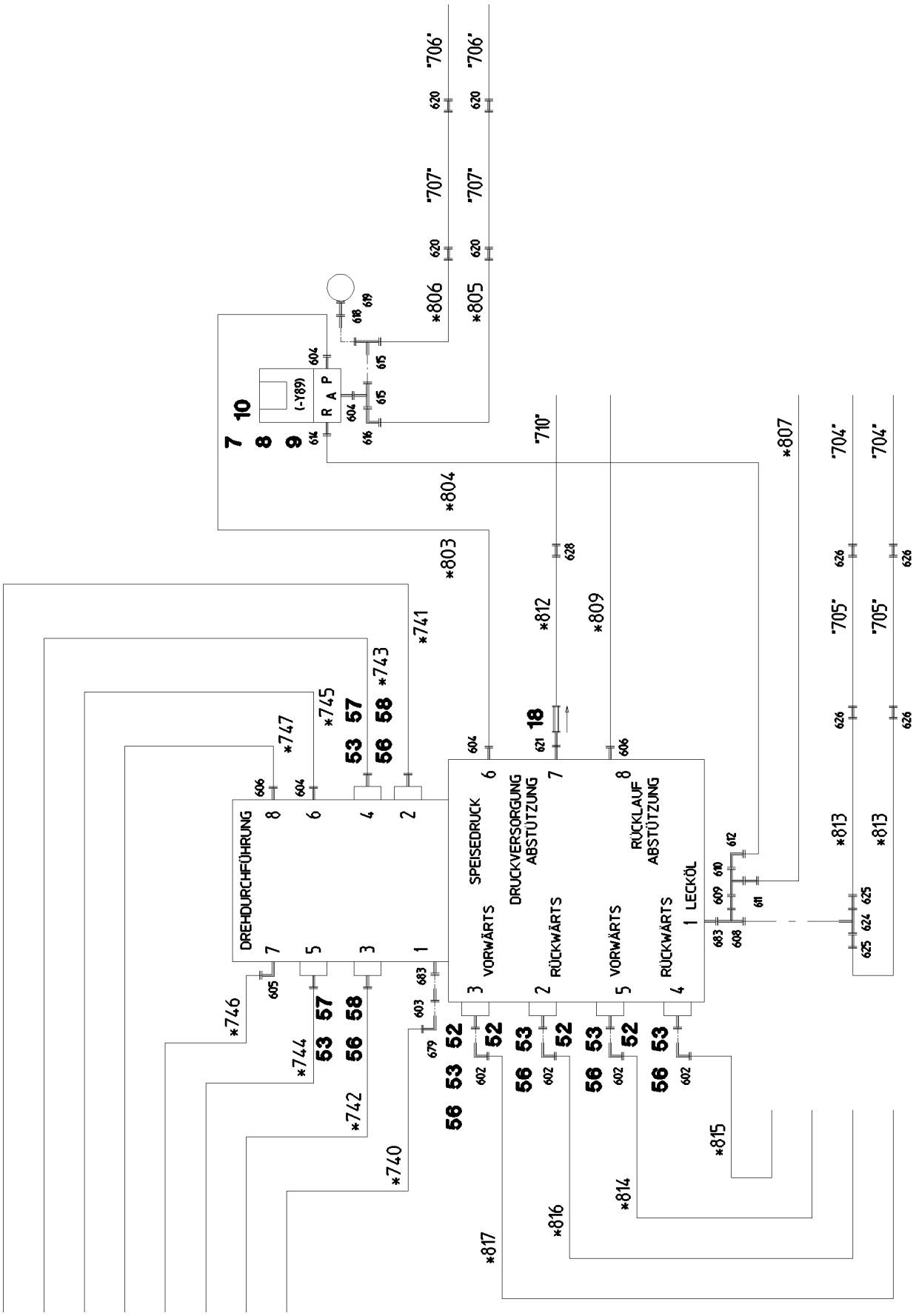
DREHDURCHFÜHRUNG
SPEISEDRUCK
DRUCKVERSORGUNG ABSTÜTZUNG
RÜCKLAUF ABSTÜTZUNG
LECKÖL
VORWÄRTS
RÜCKWÄRTS
VORWÄRTS
RÜCKWÄRTS
(-Y89)
R A P
*740
*741
*742
*743
*744
*745
*746
*747
*803
*804
*805
*806
*807
*809
*812
*813
*814
*815
*816
*817
"704"
"705"
"706"
"707"
"710"

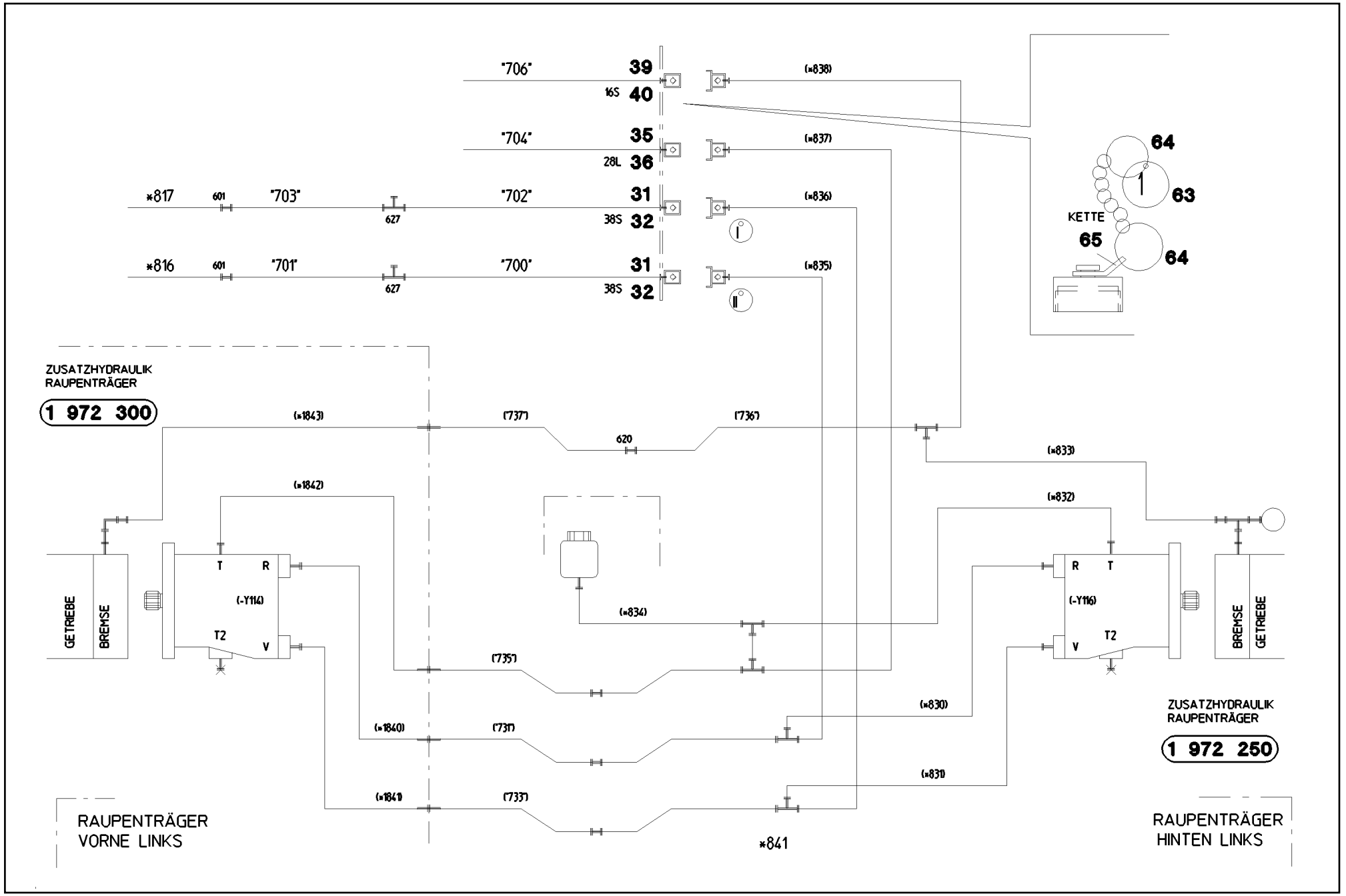
"706"
39
16S
40
"704"
35
28L
36
*817
601
"703"
627
"702"
31
38S
32
*816
601
"701"
627
"700"
31
38S
32
(*838)
(*837)
(*836)
(*835)
64
63
KETTE
65
64
ZUSATZHYDRAULIK
RAUPENTRÄGER
1 972 300
(*843)
("737")
("736")
620
(*833)
(*842)
(*832)
T
R
(-Y114)
T2
V
GETRIEBE
BREMSE
(*834)
("735")
(*840)
("734")
(*830)
(*841)
("733")
(*831)
R
T
(-Y116)
V
T2
BREMSE
GETRIEBE
ZUSATZHYDRAULIK
RAUPENTRÄGER
1 972 250
RAUPENTRÄGER
VORNE LINKS
RAUPENTRÄGER
HINTEN LINKS

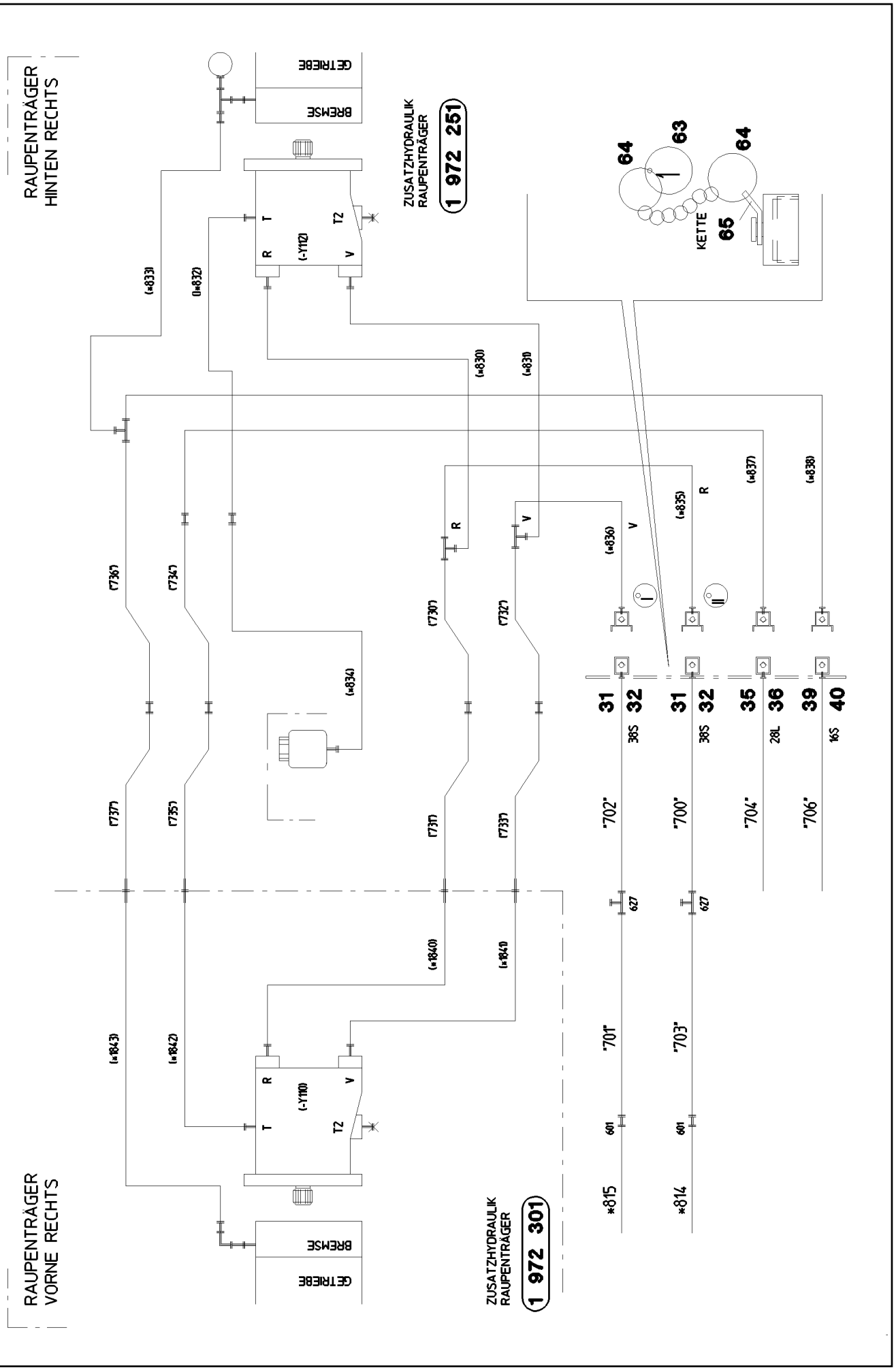
RAUPENTRÄGER
HINTEN RECHTS
BREMSE
GETRIEBE
ZUSATZHYDRAULIK
RAUPENTRÄGER
1 972 251
(-Y112)
R
T
T2
V
(*833)
(*832)
(*830)
(*831)
64
63
64
KETTE
65
(*836)
(*835)
(*837)
(*838)
(*834)
(*1840)
(*1841)
(*1842)
(*1843)
(-Y110)
RAUPENTRÄGER
VORNE RECHTS
ZUSATZHYDRAULIK
RAUPENTRÄGER
1 972 301
31
32
35
36
39
40
38S
28L
16S
627
601
*815
*814
"702"
"700"
"704"
"706"
"701"
"703"

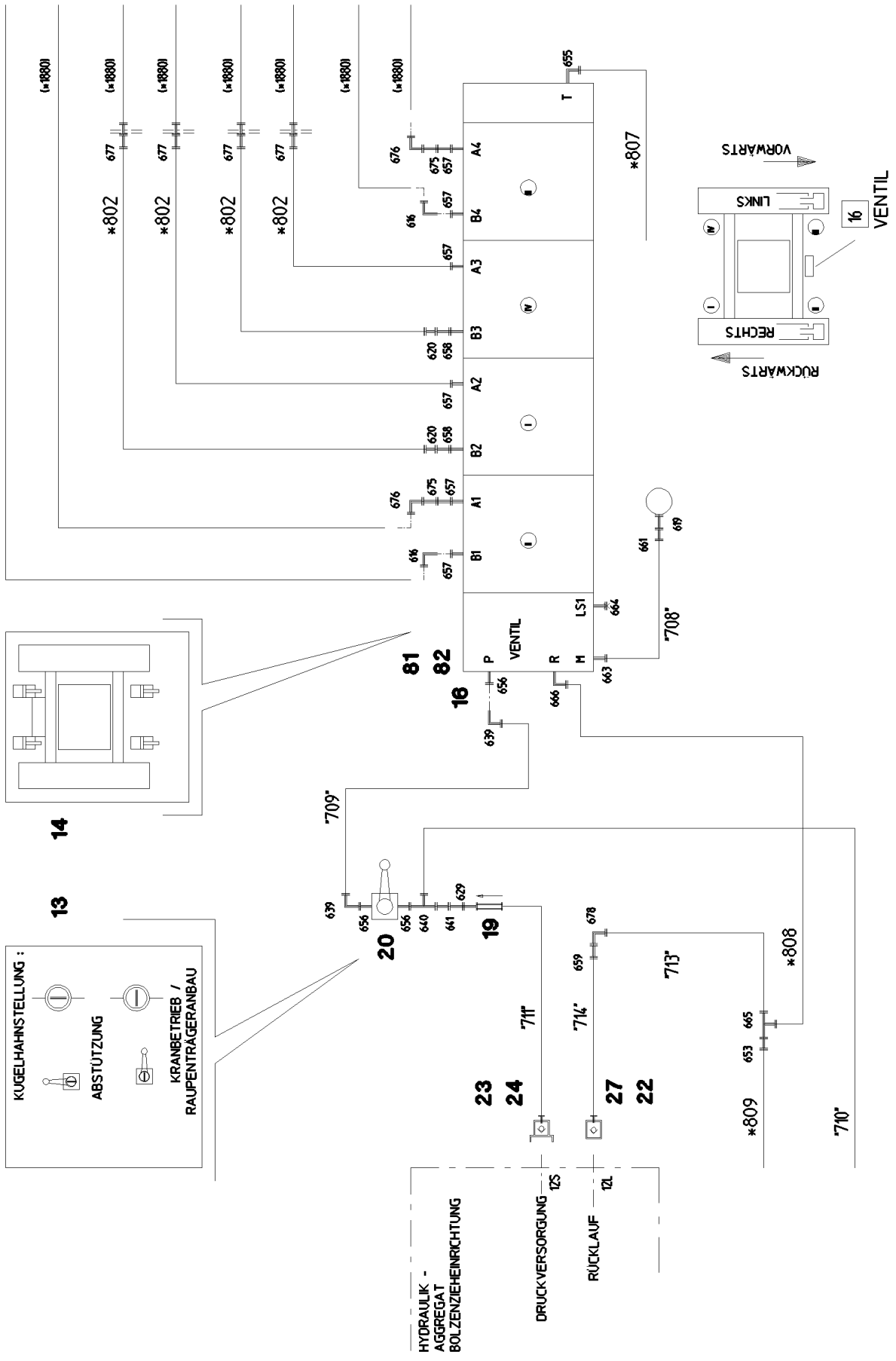
VORWÄRTS
LINKS
16
VENTIL
RECHTS
RÜCKWÄRTS
T
A4
B4
A3
B3
A2
B2
A1
B1
P
VENTIL
R
M
LS1
81
82
16
14
13
20
19
23
24
27
22
KUGELHAHNSTELLUNG :
ABSTÜTZUNG
KRANBETRIEB /
RAUPENTRÄGERANBAU
HYDRAULIK -
AGGREGAT
BOLZENZIEHEINRICHTUNG
DRUCKVERSORGUNG
RÜCKLAUF
123
121
*802
*807
*808
*809
"708"
"709"
"710"
"711"
"713"
"714"

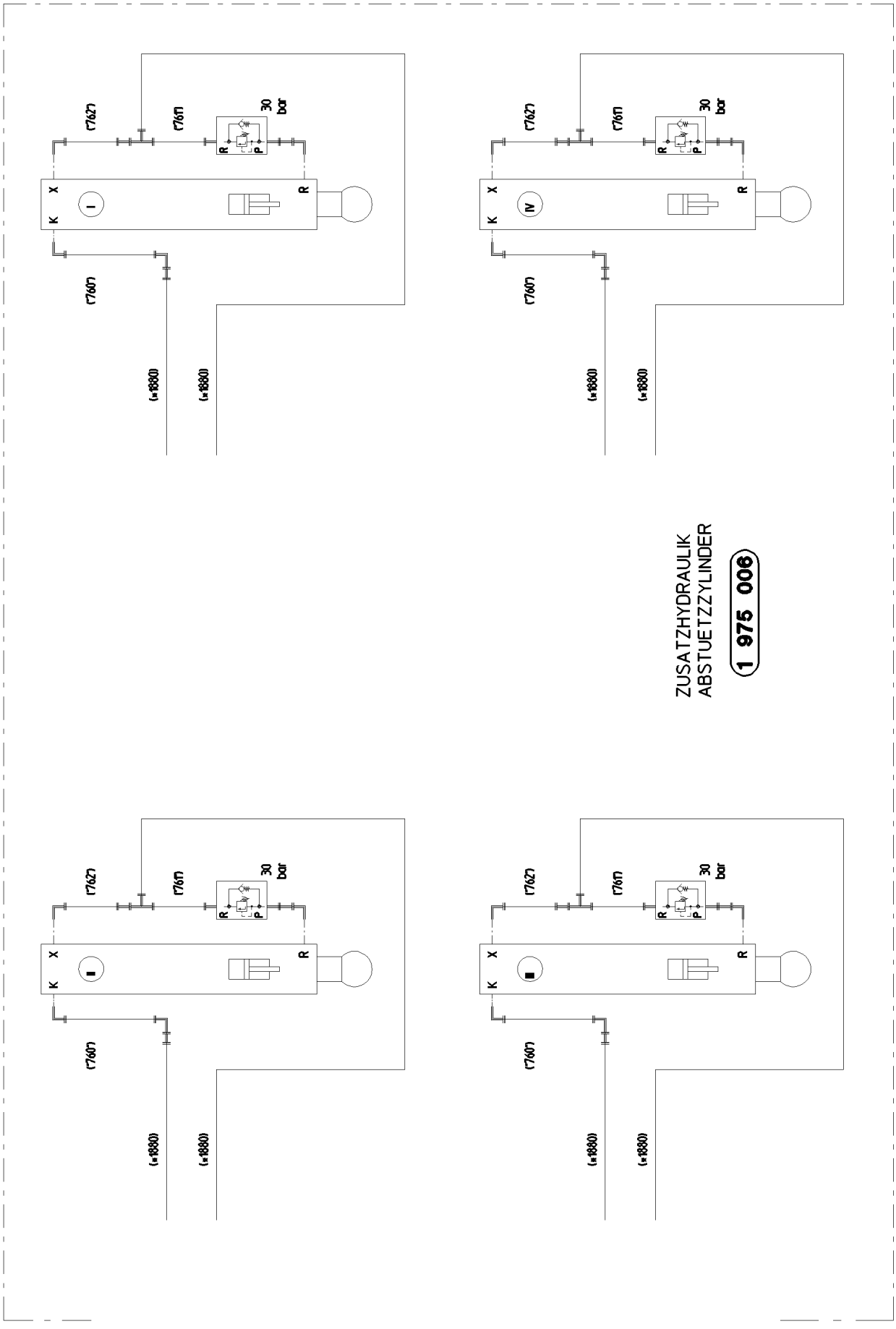
(762)
(761)
30 bar
R
P
X
K
I
IV
II
III
(760)
(x1880)
ZUSATZHYDRAULIK
ABSTUETZZYLINDER
1 975 006

Pos.	Item	Quantity	Description	Bezeichnung
7	95 05 282 08	1	PLATE 4X50X95 S315MC	BLECH
8	11 69 004 8	2	HEX SCREW ISO 4017 M8X12 8.8 480H SPF	SECHSKANTSCHRAUBE
9	42 40 007 08	2	WASHER SPRING DIN 127 A 8 FST A2C	FEDERRING
10	51 14 651 08	1	DIRECTIONAL CONTROL VALVE 3/2-350BA ⇨ 5 114 651 08 51 14 651 08	WEGEVENTIL
13	97 92 603 08	1	SIGN 100X70X1 AL-BL	SCHILD
14	97 08 391 08	1	SIGN	SCHILD
16	10 49 047 0	1	SLIDE VALVE BLOCK 350BAR SPF ⇨ X10490470 10 49 047 0	WEGESCHIEBERBLOCK
18	51 04 121 08	1	NON-RETURN VALVE	RUECKSCHLAGVENTIL
19	51 04 129 08	1	NON-RETURN VALVE	RUECKSCHLAGVENTIL
20	51 06 923 08	1	BALL VALVE BKH3/4" A3C ⇨ 5 106 923 08 51 06 923 08	KUGELHAHN
22	10 46 691 4	1	HEX CAP NUT RD32X3 SPF	VERSCHLUSSMUTTER
23	51 15 013 08	1	COUPLING PLUG 12-S	KUPPLUNGSSTECKER
(1)	57 10 830 08	1	SHEET GASKET VITON	DICHTSCHEIBE
(2)	57 10 826 08	1	O-RING 17X2 FPM70	O-RING
(3)	57 10 828 08	1	SUPPORTING RING 17,5X20,9X1 PTFE	STUETZRING
24	10 46 691 0	1	SCREW PLUG RD32X3 SPF	VERSCHLUSSSCHRAUBE
27	51 15 058 08	1	COUPLING SLEEVE B2 12-L	KUPPLUNGSMUFFE
(1)	57 10 825 08	1	SHEET GASKET 7,6X15,8X1 VITON	DICHTSCHEIBE
(2)	57 10 826 08	1	O-RING 17X2 FPM70	O-RING
(3)	57 10 827 08	1	O-RING 22X1,5 FPM70	O-RING
(4)	57 10 828 08	1	SUPPORTING RING 17,5X20,9X1 PTFE	STUETZRING
31	51 15 122 08	8	COUPLING SLEEVE B8 38-S	KUPPLUNGSMUFFE
32	10 46 691 7	9	HEX CAP NUT RD79X4 SPF	VERSCHLUSSMUTTER
35	51 15 010 08	3	COUPLING SLEEVE B6 28-L	KUPPLUNGSMUFFE
36	10 46 691 6	4	HEX CAP NUT RD54X4 SPF	VERSCHLUSSMUTTER
37	51 15 007 08	1	COUPLING SLEEVE B6 20-S	KUPPLUNGSMUFFE
39	51 15 059 08	3	COUPLING SLEEVE B3 16-S	KUPPLUNGSMUFFE
(1)	57 10 819 08	1	SHEET GASKET VITON	DICHTSCHEIBE
(2)	57 10 820 08	1	O-RING 20X2 FPM70	O-RING
(3)	57 10 821 08	1	O-RING 26X1,5 FPM70	O-RING
(4)	57 10 822 08	1	SUPPORTING RING 20X23,5X1 PTFE	STUETZRING
(5)	57 10 823 08	1	NUT CR6-FREI	MUTTER
40	10 46 691 5	3	HEX CAP NUT RD36X3 SPF	VERSCHLUSSMUTTER
45	51 15 184 08	1	COUPLING SLEEVE B8 35-L	KUPPLUNGSMUFFE
52	51 15 178 08	4	FLANGE STUB PIPE 38S	FLANSCHSTUTZEN
53	51 05 867 08	8	O-RING ARP 568 37,69X3,53 NBR90	O-RING
56	10 87 637 3	28	SOCKET HEAD SCREW ISO 4762 M14X45 8	ZYLINDERSCHRAUBE
57	40 65 145 01	4	HEX SCREW ISO 4017 M14X45 8.8 A3C	SECHSKANTSCHRAUBE
58	51 05 866 08	8	FLANGE HALF A3P	FLANSCHHAELFTE
63	95 05 568 08	16	TRAILER 25X2 ALMG3 H111	ANHAENGER
64	70 42 141 08	20	KEY RING 25 EDELSTAHL	SCHLUESSELRING
65	97 59 516 08	9	PLATE 1X20X60 ALMG3 H111	BLECH
81	11 69 004 8	4	HEX SCREW ISO 4017 M8X12 8.8 480H SPF	SECHSKANTSCHRAUBE
82	10 28 980 3	4	WASHER ISO 7089 8 300HV 480H SPF	SCHEIBE
91	96 54 955 08	1	HOSE LINES CENTRE SECTION ⇨ 1 970 200 96 54 955 08	SCHLAUCHLEITUNGEN MITTELT
93	96 54 956 08	1	PIPELINES CENTER PART ⇨ 1 970 201 96 54 956 08	ROHRLEITUNGEN MITTELTEIL
601	47 00 331 08	4	FLANGE JOINT XG38-S A3P	VERSCHRAUBUNG
602	47 25 318 08	5	FLANGE JOINT EWSD38-S A3P	VERSCHRAUBUNG
603	47 54 367 08	1	FLANGE JOINT REDSD42/35-L A3P	VERSCHRAUBUNG
604	47 10 332 08	4	FLANGE JOINT XGE16-SR-ED A3P	VERSCHRAUBUNG
605	47 32 314 08	1	FLANGE JOINT RSWS20-SR-WD A3P	VERSCHRAUBUNG
(1)	76 19 656	1	SEALING RING KDS27X 27,3X38	DICHTRING
606	47 10 316 08	2	FLANGE JOINT XGE28-LR-ED A3P	VERSCHRAUBUNG
608	73 67 986	1	FLANGE JOINT EL 42L CR6-FREI	VERSCHRAUBUNG
609	47 54 317 08	1	FLANGE JOINT RED 42/18L CR6-FREI	VERSCHRAUBUNG

Pos.	Item	Quantity	Description	Bezeichnung
610	24 71 285 02	1	FLANGE JOINT EL 18L CR6-FREI	VERSCHRAUBUNG
611	47 54 303 08	1	FLANGE JOINT REDSD18/10-L A3P	VERSCHRAUBUNG
612	24 71 083 02	1	FLANGE JOINT EW 18L M26X1,5 CR6-FREI	VERSCHRAUBUNG
614	47 10 312 08	1	FLANGE JOINT XGE18-LR-ED A3P	VERSCHRAUBUNG
615	48 24 315 14	2	FLANGE JOINT ISO 8434 ET 16S CR6-FREI	VERSCHRAUBUNG
616	76 17 460	3	FLANGE JOINT EW 16S CR6-FREI	VERSCHRAUBUNG
618	47 54 331 08	1	FLANGE JOINT REDSD16/6-S CFX	VERSCHRAUBUNG
619	47 56 015 08	2	TEST POINT FITTING BMA3 6S	MESSANSCHLUSS
620	47 00 327 08	7	FLANGE JOINT XG16-S A3P	VERSCHRAUBUNG
621	47 19 007 08	1	FLANGE JOINT EGESD20-SR-WD A3P	VERSCHRAUBUNG
(1)	72 64 091 08	1	O-RING 17X2,5 NBR90	O-RING
624	48 24 311 14	1	FLANGE JOINT ISO 8434 ET 42L CR6-FREI	VERSCHRAUBUNG
625	47 54 313 08	2	FLANGE JOINT REDSDN42/28-L CR6-FREI	VERSCHRAUBUNG
626	47 00 308 08	4	FLANGE JOINT XG28-L A3P	VERSCHRAUBUNG
627	47 56 034 08	4	TEST POINT FITTING GMA3 38S CR6-FREI	MESSANSCHLUSS
628	47 00 328 08	1	FLANGE JOINT XG20-S A3P	VERSCHRAUBUNG
629	47 00 103 08	1	FLANGE JOINT SNV12-S A3P	VERSCHRAUBUNG
639	74 07 108	2	FLANGE JOINT EW 20S CR6-FREI	VERSCHRAUBUNG
640	74 07 107	1	FLANGE JOINT EL 20S CR6-FREI	VERSCHRAUBUNG
641	47 54 348 08	1	FLANGE JOINT REDSD20/12-S A3P	VERSCHRAUBUNG
647	47 20 323 08	1	FLANGE JOINT ELSD6-L CFX	VERSCHRAUBUNG
653	47 50 318 08	1	FLANGE JOINT XGR28/22-L A3P	VERSCHRAUBUNG
655	47 32 305 08	1	FLANGE JOINT RSWS10-LR-WD A3P	VERSCHRAUBUNG
656	47 10 334 08	3	FLANGE JOINT XGE20-SR-ED A3P	VERSCHRAUBUNG
657	47 10 331 08	6	FLANGE JOINT XGE16-SR-ED3/4" A3P	VERSCHRAUBUNG
658	47 19 019 08	2	FLANGE JOINT EGE 16S G3/4 A3P	VERSCHRAUBUNG
659	47 54 361 08	1	FLANGE JOINT REDSD22/12-L A3P	VERSCHRAUBUNG
661	47 00 310 08	1	FLANGE JOINT XG6-S A3P	VERSCHRAUBUNG
663	47 10 321 08	1	FLANGE JOINT XGE6-SR-ED A3P	VERSCHRAUBUNG
664	47 77 040 08	1	STOPPER PLUG VSTI1/4"ED A3P	BLINDSTOPFEN
665	24 71 386 02	1	FLANGE JOINT EL 22L CR6-FREI	VERSCHRAUBUNG
666	47 33 002 08	1	FLANGE JOINT RSWS22-LR-WD A3P	VERSCHRAUBUNG
675	47 00 108 08	2	FLANGE JOINT SNV16-S A3P	VERSCHRAUBUNG
676	47 02 326 08	2	FLANGE JOINT W 16S A3C	VERSCHRAUBUNG
677	47 40 326 08	4	FLANGE JOINT XSV16-S A3P	VERSCHRAUBUNG
678	47 02 307 08	1	FLANGE JOINT XW22-L A3P	VERSCHRAUBUNG
679	48 25 309 14	1	FLANGE JOINT ISO 8434 EW 35L M45X2 CR6	VERSCHRAUBUNG
680	76 17 494	1	FLANGE JOINT EW 28L CR6-FREI	VERSCHRAUBUNG
681	47 00 107 08	2	FLANGE JOINT SNV38-S A3P	VERSCHRAUBUNG
682	47 02 334 08	2	FLANGE JOINT XW38-S A3P	VERSCHRAUBUNG
683	47 10 347 08	2	FLANGE JOINT XGE42-LR-ED A3P	VERSCHRAUBUNG

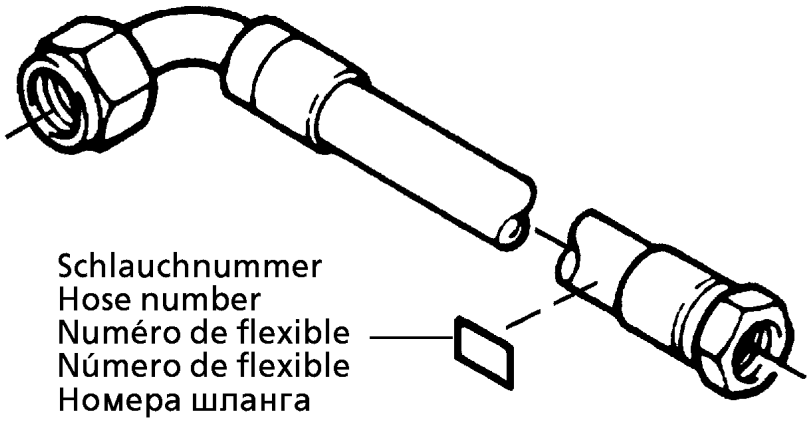

Die Schlauchnummern auf den Schläuchen entsprechen den Positionen in der Schlauchliste.

The hose numbers from the hoses are in accordance with the items in the hose list.

Les numéros indiqués sur les flexibles correspondent aux repères de la nomenclature des flexibles.

Los números indicados en los flexibles corresponden a las posiciones de la lista de flexibles.

Нанесенные на шлангах номера соответствуют позициям в перечне.

Pos.	Item	Quantity	Description	Bezeichnung
1	60 27 601 08	5	NAME PLATE 25,4X101,6	BEZEICHNUNGSSCHILD
2	60 27 603 08	21	NAME PLATE 25,4X165,1	BEZEICHNUNGSSCHILD
740	92 93 381 08	1	HOSE CPL. 1SN 32X1550	SCHLAUCH KPL.
741	96 52 049 08	1	HOSE CPL. F6000 31X910	SCHLAUCH KPL.
742	96 36 000 08	1	HOSE CPL. F6000 31X1780	SCHLAUCH KPL.
743	96 52 049 08	1	HOSE CPL. F6000 31X910	SCHLAUCH KPL.
744	96 49 545 08	1	HOSE CPL. F6000 31X1880	SCHLAUCH KPL.
745	92 87 505 08	1	HOSE CPL. 2TE 12X480	SCHLAUCH KPL.
746	92 40 956 08	1	HOSE CPL. 2755 16X1300	SCHLAUCH KPL.
747	92 15 736 08	1	HOSE CPL. 1SN 25X200	SCHLAUCH KPL.
802	96 20 654 08	4	HOSE CPL. 2755 12X3400	SCHLAUCH KPL.
803	92 76 977 08	1	HOSE CPL. 2TE 12X1300	SCHLAUCH KPL.
804	92 60 465 08	1	HOSE CPL. 2TE 16X1300	SCHLAUCH KPL.
805	96 49 535 08	1	HOSE CPL. 2TE 12X400	SCHLAUCH KPL.
806	92 76 750 08	1	HOSE CPL. 2TE 12X1850	SCHLAUCH KPL.
807	92 63 791 08	1	HOSE CPL. 1SC 8X960	SCHLAUCH KPL.
808	92 96 106 08	1	HOSE CPL. 2TE 20X520	SCHLAUCH KPL.
809	92 66 115 08	1	HOSE CPL. 1SN 25X2100	SCHLAUCH KPL.
812	92 18 746 08	1	HOSE CPL. 2755.10 2,2M	SCHLAUCH KPL.
813	92 97 467 08	2	HOSE CPL. 1SN 25X1000	SCHLAUCH KPL.
814	96 49 546 08	1	HOSE CPL. F6000 31X1020	SCHLAUCH KPL.
815	96 49 547 08	1	HOSE CPL. F6000 31X1380	SCHLAUCH KPL.
816	96 44 763 08	1	HOSE CPL. F6000 31X800	SCHLAUCH KPL.
817	96 49 548 08	1	HOSE CPL. F6000 31X1140	SCHLAUCH KPL.

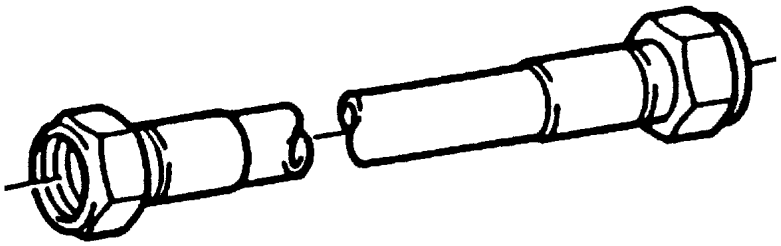

Die Positionsnummern der Rohre auf den Bildtafeln entsprechen den Positionen in der Rohrliste.

The pipe numbers from the illustrations are in accordance with the items in the pipe list.

Les numéros des tuyaux sur les illustrations correspondent aux repères de la nomenclature des tuyaux.

Los números de tubos en las ilustraciones corresponden a las posiciones de la lista de tubos.

Номера позиций труб на изображениях соответствуют позициям в перечне труб.

Pos.	Item	Quantity	Description	Bezeichnung
700	96 48 922 08	2	PIPE COMPL. 38X4X1049	ROHR KPL.
701	96 48 923 08	2	PIPE COMPL. 38X4X2779	ROHR KPL.
702	96 48 924 08	2	PIPE COMPL. 38X4X1050	ROHR KPL.
703	96 48 925 08	2	PIPE COMPL. 38X4X2783	ROHR KPL.
704	96 48 926 08	2	PIPE COMPL. 28X2X946	ROHR KPL.
705	96 48 927 08	2	PIPE COMPL. 28X2X2882	ROHR KPL.
706	96 48 931 08	2	PIPE COMPL. 16X2X1058	ROHR KPL.
707	96 48 932 08	2	PIPE COMPL. 16X2X2894	ROHR KPL.
708	96 48 933 08	1	PIPE COMPL. 6X1X216	ROHR KPL.
709	96 48 934 08	1	PIPE COMPL. 20X2,5X302	ROHR KPL.
710	96 48 935 08	1	PIPE COMPL. 20X2,5X1072	ROHR KPL.
711	96 48 936 08	1	PIPE COMPL. 12X1,5X596	ROHR KPL.
713	96 48 938 08	1	PIPE COMPL. 22X2,5X904	ROHR KPL.
714	96 48 939 08	1	PIPE COMPL. 12X1,5X451	ROHR KPL.

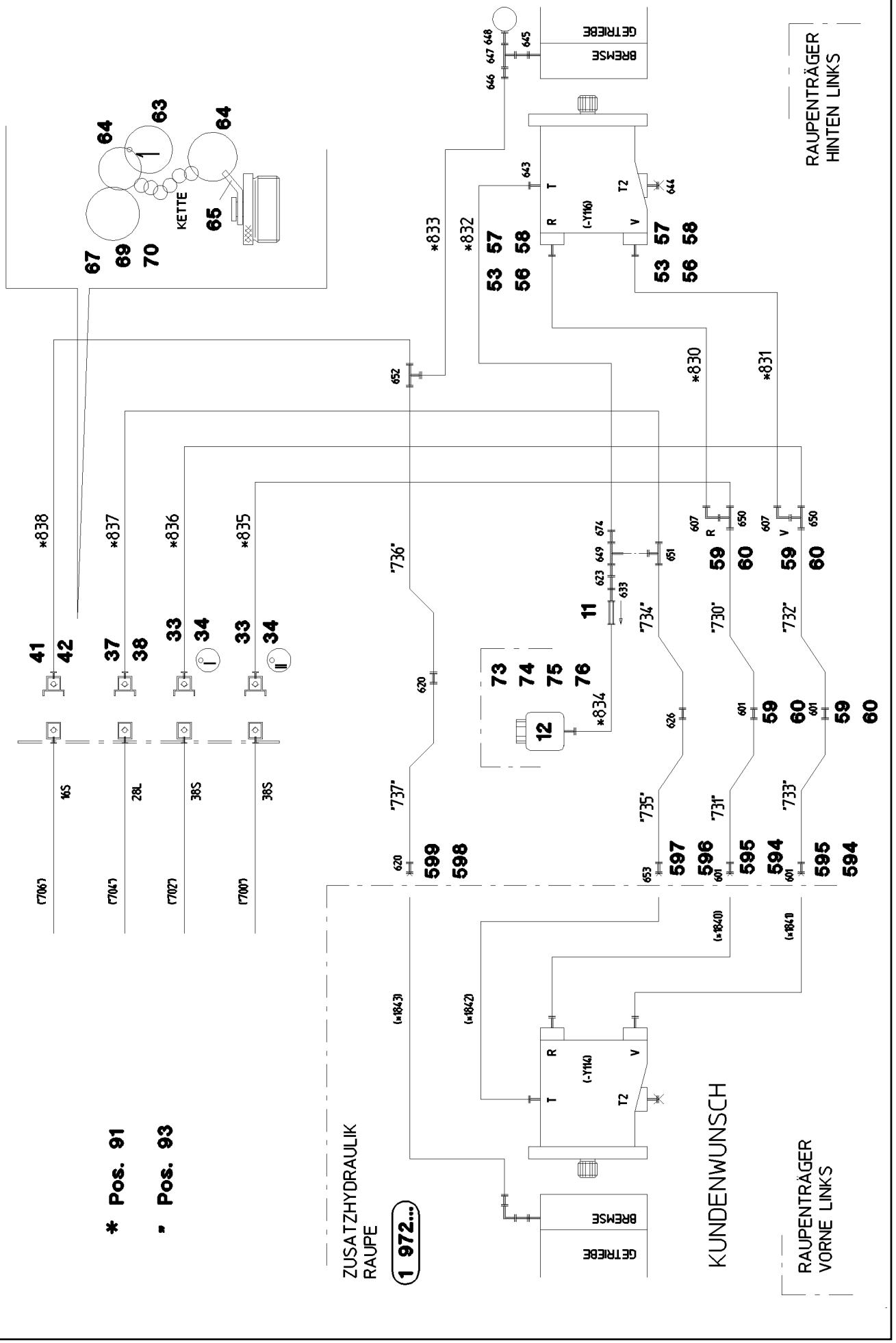

25.1.2017 056172 LIEBHERR	**etk_en_de_074535 LR 1600/2** **AUX.HYDR.CR.TRACK CARR.2 MOUNT** **ZUSATZHYDR.RAUPENTRAEGER 2 AN.**	❑ 81 (1/2) ⇨ **1 972 250** **91 58 473 08**

Pos.	Item	Quantity	Description	Bezeichnung
11	51 14 815 08	1	NON-RETURN VALVE pmax10BAR	RUECKSCHLAGVENTIL
12	50 28 073 08	1	EQUALIZING RESERVOIR 0,2L POLYETHY	AUSGLEICHSBEHAELTER
(1)	11 63 212 5	1	CONTAINER SCREW JOINT	BEHAELTERVERSCHRAUBUNG
33	51 15 123 08	2	COUPLING PLUG B8 38-S	KUPPLUNGSSTECKER
34	10 46 691 3	2	SCREW PLUG RD79X4 SPF	VERSCHLUSSSCHRAUBE
37	51 15 011 08	1	COUPLING PLUG B6 28-L	KUPPLUNGSSTECKER
38	10 46 691 2	1	SCREW PLUG RD54X4 SPF	VERSCHLUSSSCHRAUBE
41	51 15 086 08	1	COUPLING PLUG B3 16-S	KUPPLUNGSSTECKER
(1)	57 10 824 08	1	SHEET GASKET VITON	DICHTSCHEIBE
(2)	57 10 820 08	1	O-RING 20X2 FPM70	O-RING
(3)	57 10 822 08	1	SUPPORTING RING 20X23,5X1 PTFE	STUETZRING
42	10 46 691 1	1	SCREW PLUG RD36X3 SPF	VERSCHLUSSSCHRAUBE
53	51 05 867 08	2	O-RING ARP 568 37,69X3,53 NBR90	O-RING
56	10 87 637 3	4	SOCKET HEAD SCREW ISO 4762 M14X45 8	ZYLINDERSCHRAUBE
57	40 65 145 01	4	HEX SCREW ISO 4017 M14X45 8.8 A3C	SECHSKANTSCHRAUBE
58	51 05 866 08	4	FLANGE HALF A3P	FLANSCHHAELFTE
63	95 05 568 08	4	TRAILER 25X2 ALMG3 H111	ANHAENGER
64	70 42 141 08	6	KEY RING 25 EDELSTAHL	SCHLUESSELRING
67	71 01 077 08	2	SEALING RING DIN 7603 A 52X60X2,5 CU	DICHTRING
69	71 01 072 08	1	SEALING RING DIN 7603 A 38X44X2 CU	DICHTRING
70	71 01 059 08	1	SEALING RING DIN 7603 A 27X32X2 CU	DICHTRING
73	11 69 282 4	2	HEX SCREW ISO 4017 M6X12 8.8 480H SPF	SECHSKANTSCHRAUBE
74	10 87 564 7	2	WASHER ISO 7089 6 200HV 480H SPF	SCHEIBE
75	41 15 140 08	2	HEX NUT ISO 4032 M6 8 A2C	SECHSKANTMUTTER
76	10 41 285 4	4	BUTTON HEAD SCREW AEHNL.ISO 7380-2	HALBRUNDKOPFSCHRAUBE
91	96 54 953 08	1	HOSE LINES CRAWLER 2 DRIVES ⇨ 1 972 304 96 54 953 08	SCHLAUCHLEITUNGEN RAUPE
93	91 60 351 08	1	PIPELINES CRAWL.TRACK CARRIER ⇨ 1 972 305 91 60 351 08	ROHRLEITUNGEN RAUPENTR
594	47 74 010 08	2	BOX NUT DIN 3870 AS38	UEBERWURFMUTTER
595	47 77 018 08	2	FLANGE JOINT BUZ 38S CR6-FREI	VERSCHRAUBUNG
596	47 74 026 08	1	BOX NUT DIN 3870 AL22 A3P	UEBERWURFMUTTER
597	47 77 002 08	1	FLANGE JOINT BUZ 22L CR6-FREI	VERSCHRAUBUNG
598	47 74 006 08	1	BOX NUT DIN 3870 AS16 A3P	UEBERWURFMUTTER
599	47 77 011 08	1	FLANGE JOINT BUZ 16S CR6-FREI	VERSCHRAUBUNG
601	47 00 331 08	4	FLANGE JOINT XG38-S A3P	VERSCHRAUBUNG
607	47 25 318 08	2	FLANGE JOINT EWSD38-S A3P	VERSCHRAUBUNG
620	47 00 327 08	2	FLANGE JOINT XG16-S A3P	VERSCHRAUBUNG
623	47 54 357 08	1	FLANGE JOINT REDSDN28/12-L A3P	VERSCHRAUBUNG
626	47 00 308 08	1	FLANGE JOINT XG28-L A3P	VERSCHRAUBUNG
633	47 00 113 08	1	FLANGE JOINT SNV12-L A3P	VERSCHRAUBUNG
643	47 10 313 08	1	FLANGE JOINT XGE22-LM-ED M26X1,5 A3P	VERSCHRAUBUNG
644	47 77 051 08	1	STOP PLUG VSTIM18X1,5ED A3P	STOPFEN
645	47 19 020 08	1	FLANGE JOINT EGESD6-LM-WD A3P	VERSCHRAUBUNG
646	47 50 303 08	1	FLANGE JOINT GR 15/6L CR6-FREI	VERSCHRAUBUNG
647	47 20 323 08	1	FLANGE JOINT ELSD6-L CFX	VERSCHRAUBUNG
648	47 56 014 08	1	TEST POINT FITTING BMA3 6L	MESSANSCHLUSS
649	74 07 122	1	FLANGE JOINT ET 28L M36X2 CR6-FREI	VERSCHRAUBUNG
650	47 04 330 08	2	FLANGE JOINT XT38-S A3P	VERSCHRAUBUNG
651	47 04 308 08	1	FLANGE JOINT T 28L A3C	VERSCHRAUBUNG
652	47 04 325 08	1	FLANGE JOINT T 16S CR6-FREI	VERSCHRAUBUNG
653	47 50 318 08	1	FLANGE JOINT XGR28/22-L A3P	VERSCHRAUBUNG
674	47 54 305 08	1	FLANGE JOINT REDSD28/22-L A3P	VERSCHRAUBUNG

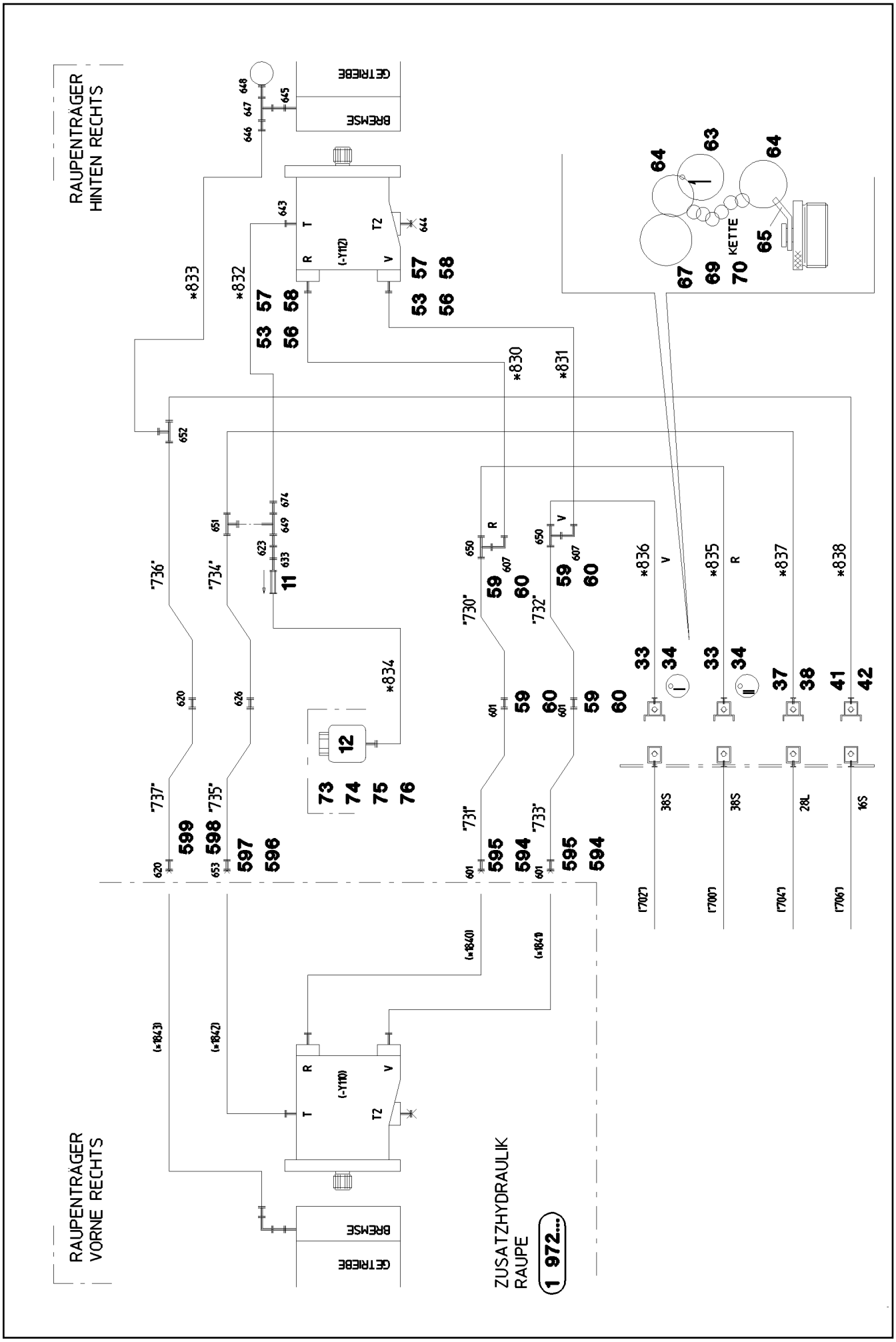

25.1.2017 056178 LIEBHERR	**etk_en_de_074535 LR 1600/2** **AUX.HYDR.CR.TRACK CARR.2 MOUNT** **ZUSATZHYDR.RAUPENTRAEGER 2 AN.**	❑ 83 (1/2) ⇨ **1 972 251** **91 58 472 08**

Pos.	Item	Quantity	Description	Bezeichnung
11	51 14 815 08	1	NON-RETURN VALVE pmax10BAR	RUECKSCHLAGVENTIL
12	50 28 073 08	1	EQUALIZING RESERVOIR 0,2L POLYETHY	AUSGLEICHSBEHAELTER
33	51 15 123 08	2	COUPLING PLUG B8 38-S	KUPPLUNGSSTECKER
34	10 46 691 3	2	SCREW PLUG RD79X4 SPF	VERSCHLUSSSCHRAUBE
37	51 15 011 08	1	COUPLING PLUG B6 28-L	KUPPLUNGSSTECKER
38	10 46 691 2	1	SCREW PLUG RD54X4 SPF	VERSCHLUSSSCHRAUBE
41	51 15 086 08	1	COUPLING PLUG B3 16-S	KUPPLUNGSSTECKER
42	10 46 691 1	1	SCREW PLUG RD36X3 SPF	VERSCHLUSSSCHRAUBE
53	51 05 867 08	2	O-RING ARP 568 37,69X3,53 NBR90	O-RING
56	10 87 637 3	4	SOCKET HEAD SCREW ISO 4762 M14X45 8	ZYLINDERSCHRAUBE
57	40 65 145 01	4	HEX SCREW ISO 4017 M14X45 8.8 A3C	SECHSKANTSCHRAUBE
58	51 05 866 08	4	FLANGE HALF A3P	FLANSCHHAELFTE
63	95 05 568 08	4	TRAILER 25X2 ALMG3 H111	ANHAENGER
64	70 42 141 08	6	KEY RING 25 EDELSTAHL	SCHLUESSELRING
67	71 01 077 08	2	SEALING RING DIN 7603 A 52X60X2,5 CU	DICHTRING
69	71 01 072 08	1	SEALING RING DIN 7603 A 38X44X2 CU	DICHTRING
70	71 01 059 08	1	SEALING RING DIN 7603 A 27X32X2 CU	DICHTRING
73	11 69 282 4	2	HEX SCREW ISO 4017 M6X12 8.8 480H SPF	SECHSKANTSCHRAUBE
74	10 87 564 7	2	WASHER ISO 7089 6 200HV 480H SPF	SCHEIBE
75	41 15 140 08	2	HEX NUT ISO 4032 M6 8 A2C	SECHSKANTMUTTER
76	10 41 285 4	4	BUTTON HEAD SCREW AEHNL.ISO 7380-2	HALBRUNDKOPFSCHRAUBE
91	96 54 953 08	1	HOSE LINES CRAWLER 2 DRIVES ⇨ 1 972 304 96 54 953 08	SCHLAUCHLEITUNGEN RAUPE
93	91 60 351 08	1	PIPELINES CRAWL.TRACK CARRIER ⇨ 1 972 305 91 60 351 08	ROHRLEITUNGEN RAUPENTR
594	47 74 010 08	2	BOX NUT DIN 3870 AS38	UEBERWURFMUTTER
595	47 77 018 08	2	FLANGE JOINT BUZ 38S CR6-FREI	VERSCHRAUBUNG
596	47 74 026 08	1	BOX NUT DIN 3870 AL22 A3P	UEBERWURFMUTTER
597	47 77 002 08	1	FLANGE JOINT BUZ 22L CR6-FREI	VERSCHRAUBUNG
598	47 74 006 08	1	BOX NUT DIN 3870 AS16 A3P	UEBERWURFMUTTER
599	47 77 011 08	1	FLANGE JOINT BUZ 16S CR6-FREI	VERSCHRAUBUNG
601	47 00 331 08	4	FLANGE JOINT XG38-S A3P	VERSCHRAUBUNG
607	47 25 318 08	2	FLANGE JOINT EWSD38-S A3P	VERSCHRAUBUNG
620	47 00 327 08	2	FLANGE JOINT XG16-S A3P	VERSCHRAUBUNG
623	47 54 357 08	1	FLANGE JOINT REDSDN28/12-L A3P	VERSCHRAUBUNG
626	47 00 308 08	1	FLANGE JOINT XG28-L A3P	VERSCHRAUBUNG
633	47 00 113 08	1	FLANGE JOINT SNV12-L A3P	VERSCHRAUBUNG
643	47 10 313 08	1	FLANGE JOINT XGE22-LM-ED M26X1,5 A3P	VERSCHRAUBUNG
644	47 77 051 08	1	STOP PLUG VSTIM18X1,5ED A3P	STOPFEN
645	47 19 020 08	1	FLANGE JOINT EGESD6-LM-WD A3P	VERSCHRAUBUNG
646	47 50 303 08	1	FLANGE JOINT GR 15/6L CR6-FREI	VERSCHRAUBUNG
647	47 20 323 08	1	FLANGE JOINT ELSD6-L CFX	VERSCHRAUBUNG
648	47 56 014 08	1	TEST POINT FITTING BMA3 6L	MESSANSCHLUSS
649	74 07 122	1	FLANGE JOINT ET 28L M36X2 CR6-FREI	VERSCHRAUBUNG
650	47 04 330 08	2	FLANGE JOINT XT38-S A3P	VERSCHRAUBUNG
651	47 04 308 08	1	FLANGE JOINT T 28L A3C	VERSCHRAUBUNG
652	47 04 325 08	1	FLANGE JOINT T 16S CR6-FREI	VERSCHRAUBUNG
653	47 50 318 08	1	FLANGE JOINT XGR28/22-L A3P	VERSCHRAUBUNG
674	47 54 305 08	1	FLANGE JOINT REDSD28/22-L A3P	VERSCHRAUBUNG

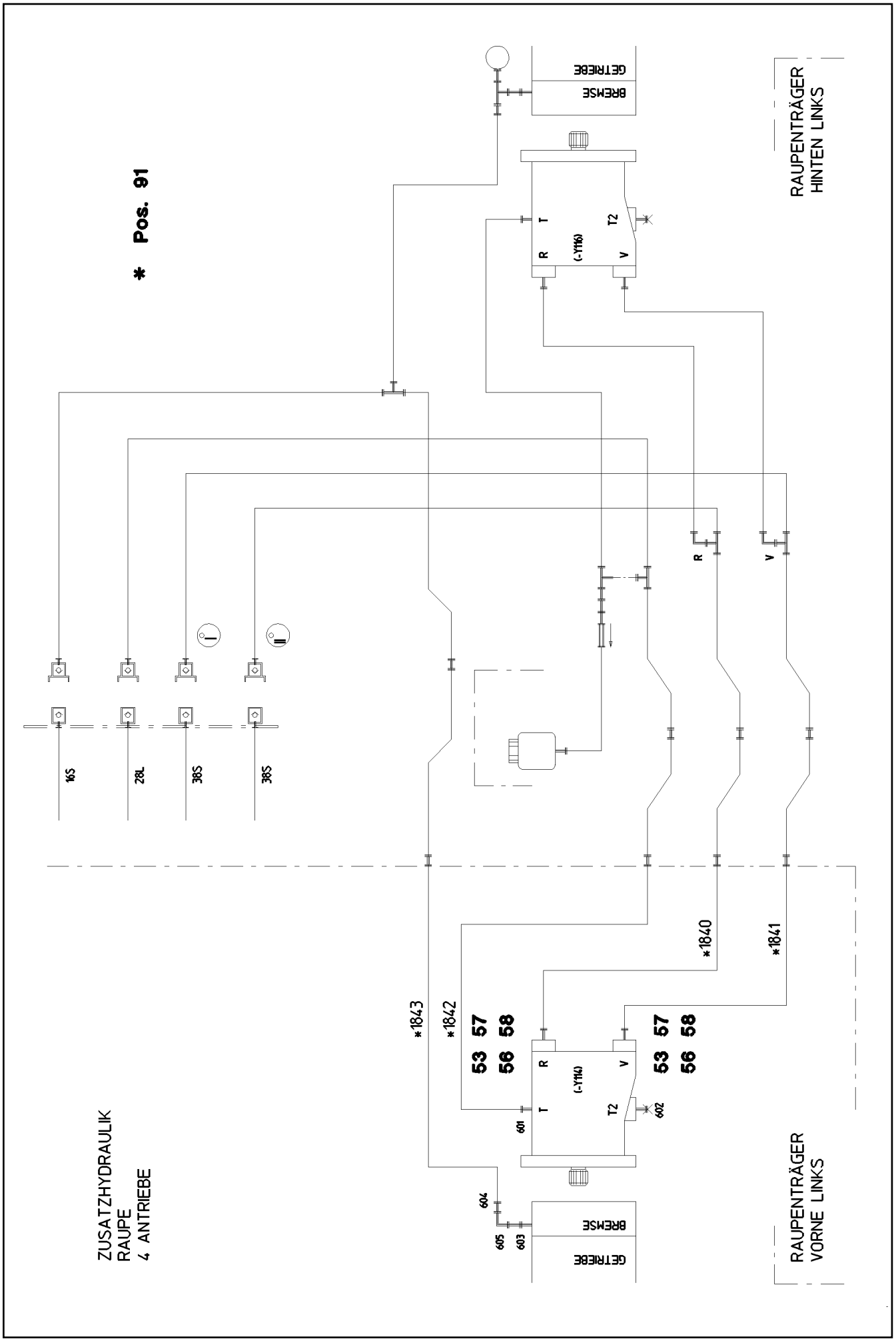
* Pos. 91
RAUPENTRÄGER HINTEN LINKS
GETRIEBE
BREMSE
T
T2
R
V
(-Y116)
16S
28L
38S
38S
I
II
R
V
*1840
*1841
*1842
*1843
53 57 58
56
53 57 58
56
(-Y114)
601
602
604
605
603
ZUSATZHYDRAULIK RAUPE 4 ANTRIEBE
RAUPENTRÄGER VORNE LINKS

Pos.	Item	Quantity	Description	Bezeichnung
53	51 05 867 08	2	O-RING ARP 568 37,69X3,53 NBR90	O-RING
56	10 87 637 3	4	SOCKET HEAD SCREW ISO 4762 M14X45 8	ZYLINDERSCHRAUBE
57	40 65 145 01	4	HEX SCREW ISO 4017 M14X45 8.8 A3C	SECHSKANTSCHRAUBE
58	51 05 866 08	4	FLANGE HALF A3P	FLANSCHHAELFTE
91	96 54 954 08	1	HOSE LINES CRAWLER 4 DRIVES ⇨ 1 972 302 96 54 954 08	SCHLAUCHLEITUNGEN RAUPE
601	47 10 313 08	1	FLANGE JOINT XGE22-LM-ED M26X1,5 A3P	VERSCHRAUBUNG
602	47 77 051 08	1	STOP PLUG VSTIM18X1,5ED A3P	STOPFEN
603	47 19 020 08	1	FLANGE JOINT EGESD6-LM-WD A3P	VERSCHRAUBUNG
604	47 50 303 08	1	FLANGE JOINT GR 15/6L CR6-FREI	VERSCHRAUBUNG
605	24 70 217 02	1	FLANGE JOINT EW 6L CR6-FREI	VERSCHRAUBUNG

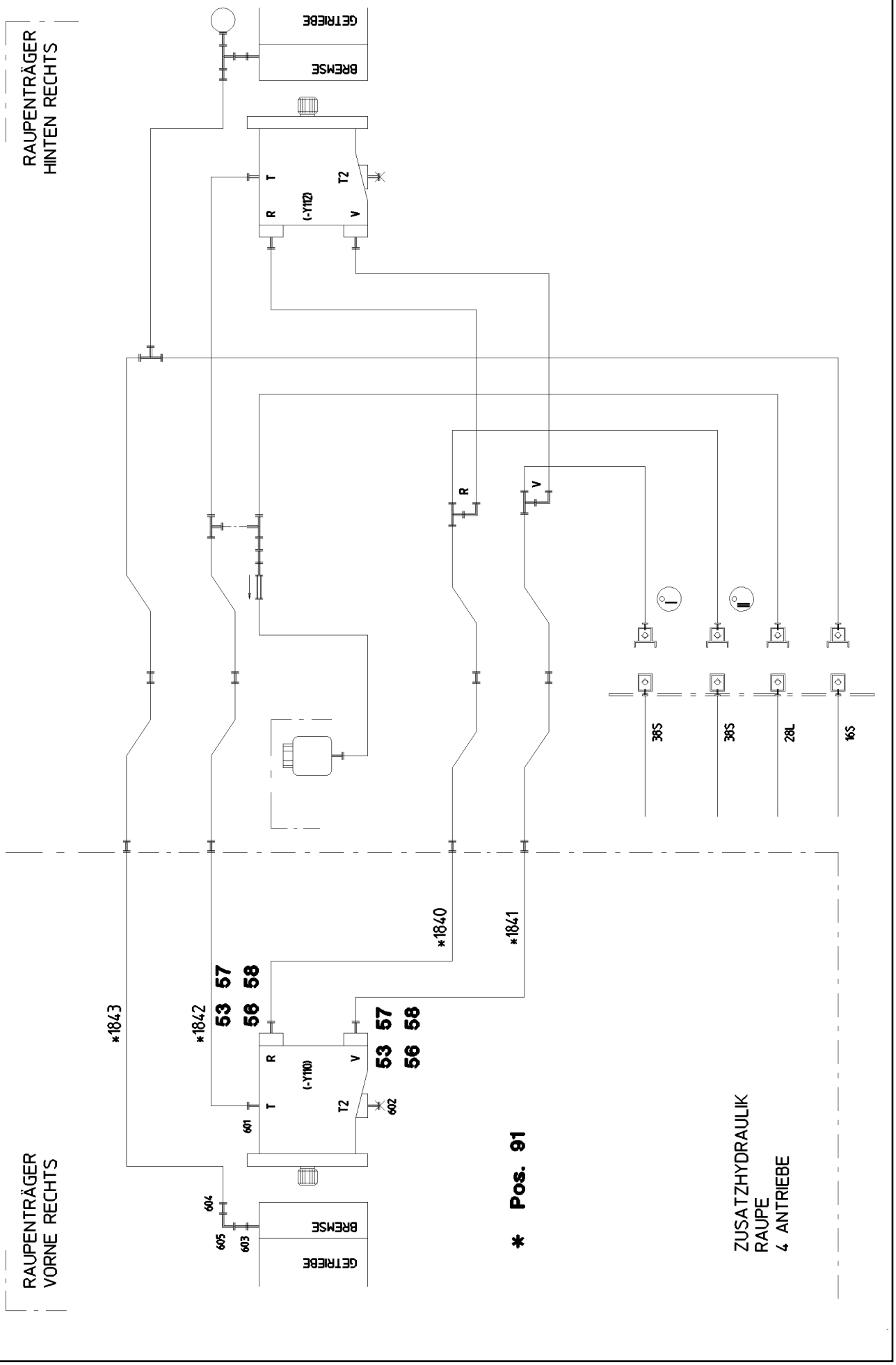
RAUPENTRÄGER
HINTEN RECHTS
GETRIEBE
BREMSE
T
T2
R
V
(-Y112)
38S
38S
28L
16S
*1840
*1841
*1842
*1843
53 57 58
56
53 57 58
56
(-Y110)
601
602
604
605
603
RAUPENTRÄGER
VORNE RECHTS
* Pos. 91
ZUSATZHYDRAULIK
RAUPE
4 ANTRIEBE

Pos.	Item	Quantity	Description	Bezeichnung
53	51 05 867 08	2	O-RING ARP 568 37,69X3,53 NBR90	O-RING
56	10 87 637 3	4	SOCKET HEAD SCREW ISO 4762 M14X45 8	ZYLINDERSCHRAUBE
57	40 65 145 01	4	HEX SCREW ISO 4017 M14X45 8.8 A3C	SECHSKANTSCHRAUBE
58	51 05 866 08	4	FLANGE HALF A3P	FLANSCHHAELFTE
91	96 54 954 08	1	HOSE LINES CRAWLER 4 DRIVES ⇨ 1 972 302 96 54 954 08	SCHLAUCHLEITUNGEN RAUPE
601	47 10 313 08	1	FLANGE JOINT XGE22-LM-ED M26X1,5 A3P	VERSCHRAUBUNG
602	47 77 051 08	1	STOP PLUG VSTIM18X1,5ED A3P	STOPFEN
603	47 19 020 08	1	FLANGE JOINT EGESD6-LM-WD A3P	VERSCHRAUBUNG
604	47 50 303 08	1	FLANGE JOINT GR 15/6L CR6-FREI	VERSCHRAUBUNG
605	24 70 217 02	1	FLANGE JOINT EW 6L CR6-FREI	VERSCHRAUBUNG

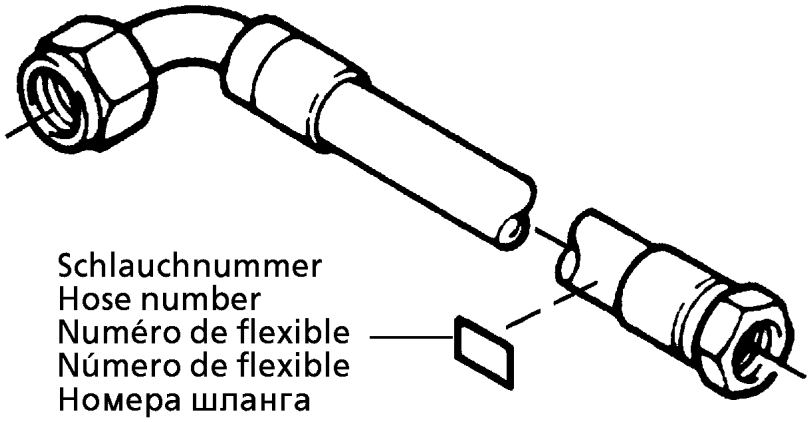

Die Schlauchnummern auf den Schläuchen entsprechen den Positionen in der Schlauchliste.

The hose numbers from the hoses are in accordance with the items in the hose list.

Les numéros indiqués sur les flexibles correspondent aux repères de la nomenclature des flexibles.

Los números indicados en los flexibles corresponden a las posiciones de la lista de flexibles.

Нанесенные на шлангах номера соответствуют позициям в перечне.

Pos.	Item	Quantity	Description	Bezeichnung
1	60 27 601 08	1	NAME PLATE 25,4X101,6	BEZEICHNUNGSSCHILD
2	60 27 603 08	5	NAME PLATE 25,4X165,1	BEZEICHNUNGSSCHILD
1840	96 49 551 08	1	HOSE CPL. F6000 31X1810	SCHLAUCH KPL.
1841	96 49 553 08	1	HOSE CPL. F6000 31X2010	SCHLAUCH KPL.
1842	92 93 167 08	1	HOSE CPL. 2TE 20X2600	SCHLAUCH KPL.
1843	92 71 131 08	1	HOSE CPL. 2TE 12X2800	SCHLAUCH KPL.

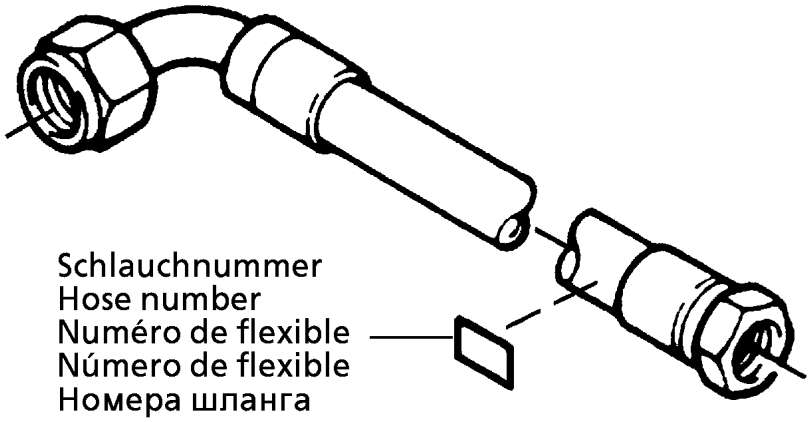

Die Schlauchnummern auf den Schläuchen entsprechen den Positionen in der Schlauchliste.

The hose numbers from the hoses are in accordance with the items in the hose list.

Les numéros indiqués sur les flexibles correspondent aux repères de la nomenclature des flexibles.

Los números indicados en los flexibles corresponden a las posiciones de la lista de flexibles.

Нанесенные на шлангах номера соответствуют позициям в перечне.

Pos.	Item	Quantity	Description	Bezeichnung
1	60 27 601 08	5	NAME PLATE 25,4X101,6	BEZEICHNUNGSSCHILD
2	60 27 603 08	10	NAME PLATE 25,4X165,1	BEZEICHNUNGSSCHILD
830	96 49 549 08	1	HOSE CPL. F6000 31X1530	SCHLAUCH KPL.
831	96 49 550 08	1	HOSE CPL. F6000 31X1730	SCHLAUCH KPL.
832	92 61 222 08	1	HOSE CPL. 2TE 20X2150	SCHLAUCH KPL.
833	96 49 541 08	1	HOSE CPL. 2TE 12X2500	SCHLAUCH KPL.
834	96 17 203 08	1	HOSE CPL. 2TE 10X860	SCHLAUCH KPL.
835	96 39 243 08	1	HOSE CPL. F6000 31X2080	SCHLAUCH KPL.
836	96 31 973 08	1	HOSE CPL. F6000 31X2380	SCHLAUCH KPL.
837	92 75 709 08	1	HOSE CPL. 1SN 25X2600	SCHLAUCH KPL.
838	96 32 001 08	1	HOSE CPL. 2SN 12X2650	SCHLAUCH KPL.
870	92 09 034 08	1	HOSE CPL. HPC 4X5900	SCHLAUCH KPL.
871	92 93 211 08	1	HOSE CPL. HPC 4X2500	SCHLAUCH KPL.

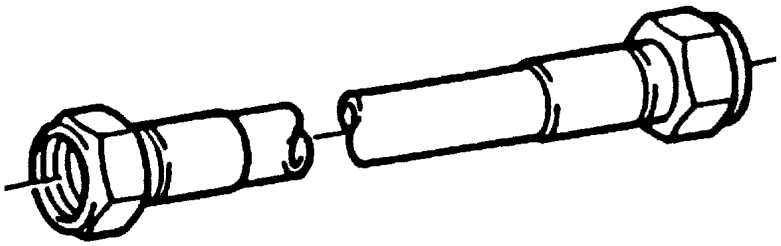

Die Positionsnummern der Rohre auf den Bildtafeln entsprechen den Positionen in der Rohrliste.

The pipe numbers from the illustrations are in accordance with the items in the pipe list.

Les numéros des tuyaux sur les illustrations correspondent aux repères de la nomenclature des tuyaux.

Los números de tubos en las ilustraciones corresponden a las posiciones de la lista de tubos.

Номера позиций труб на изображениях соответствуют позициям в перечне труб.

Pos.	Item	Quantity	Description	Bezeichnung
730	96 48 907 08	1	PIPE COMPL. 38X4X2447	ROHR KPL.
731	96 48 908 08	1	PIPE COMPL. 38X4X2224	ROHR KPL.
732	96 48 909 08	1	PIPE COMPL. 38X4X2035	ROHR KPL.
733	96 48 910 08	1	PIPE COMPL. 38X4X2308	ROHR KPL.
734	96 48 911 08	1	PIPE COMPL. 28X2X2256	ROHR KPL.
735	96 48 912 08	1	PIPE COMPL. 28X2X2015	ROHR KPL.
736	96 48 913 08	1	PIPE COMPL. 16X2X2014	ROHR KPL.
737	96 48 914 08	1	PIPE COMPL. 16X2X2265	ROHR KPL.

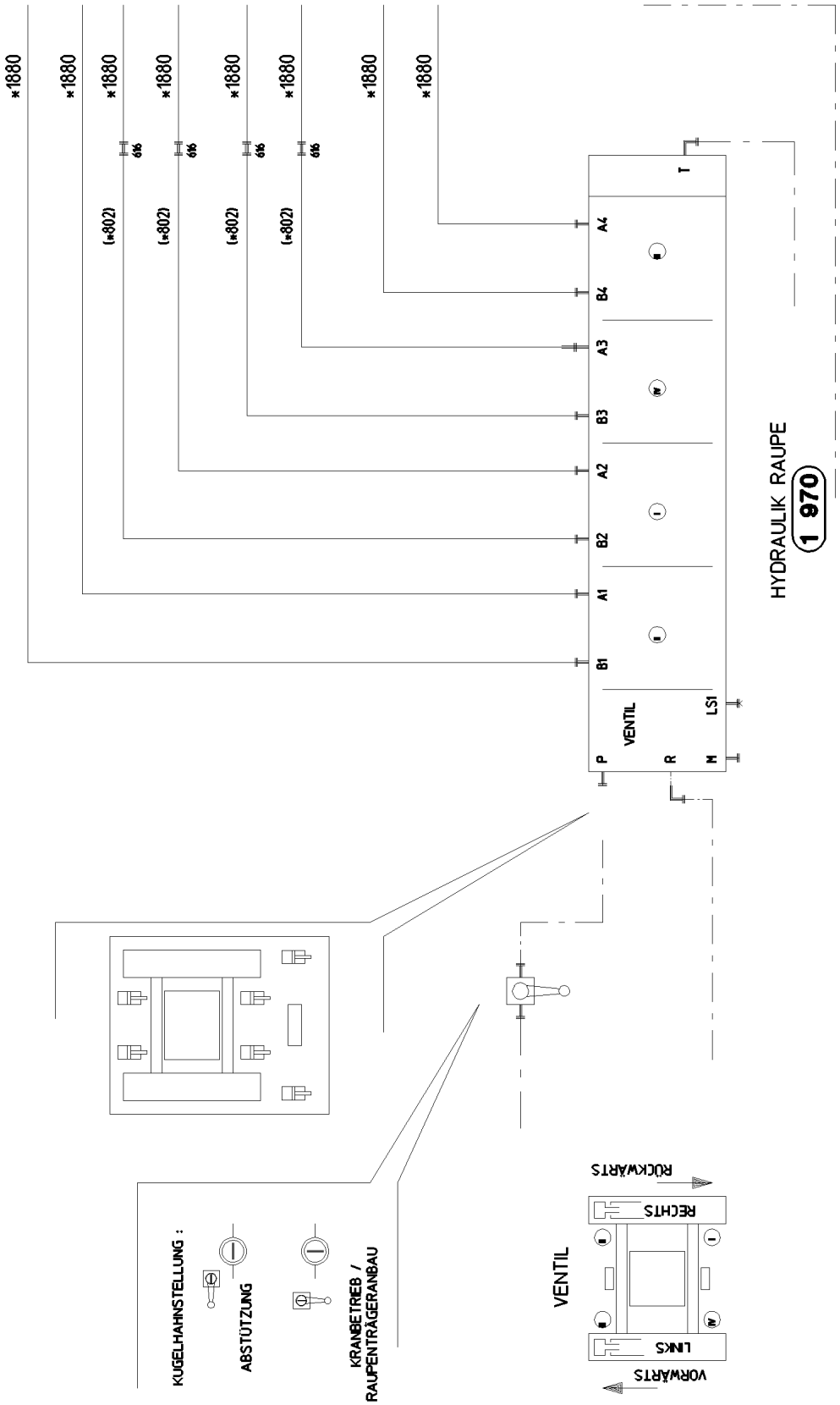
*1880
(*802)
Ø16
T
A4
B4
A3
B3
A2
B2
A1
B1
P
R
N
LSI
VENTIL
HYDRAULIK RAUPE
1 970
RÜCKWÄRTS
RECHTS
LINKS
VORWÄRTS
VENTIL
KUGELHAHNSTELLUNG :
ABSTÜTZUNG
KRANBETRIEB /
RAUPENTRÄGERANBAU

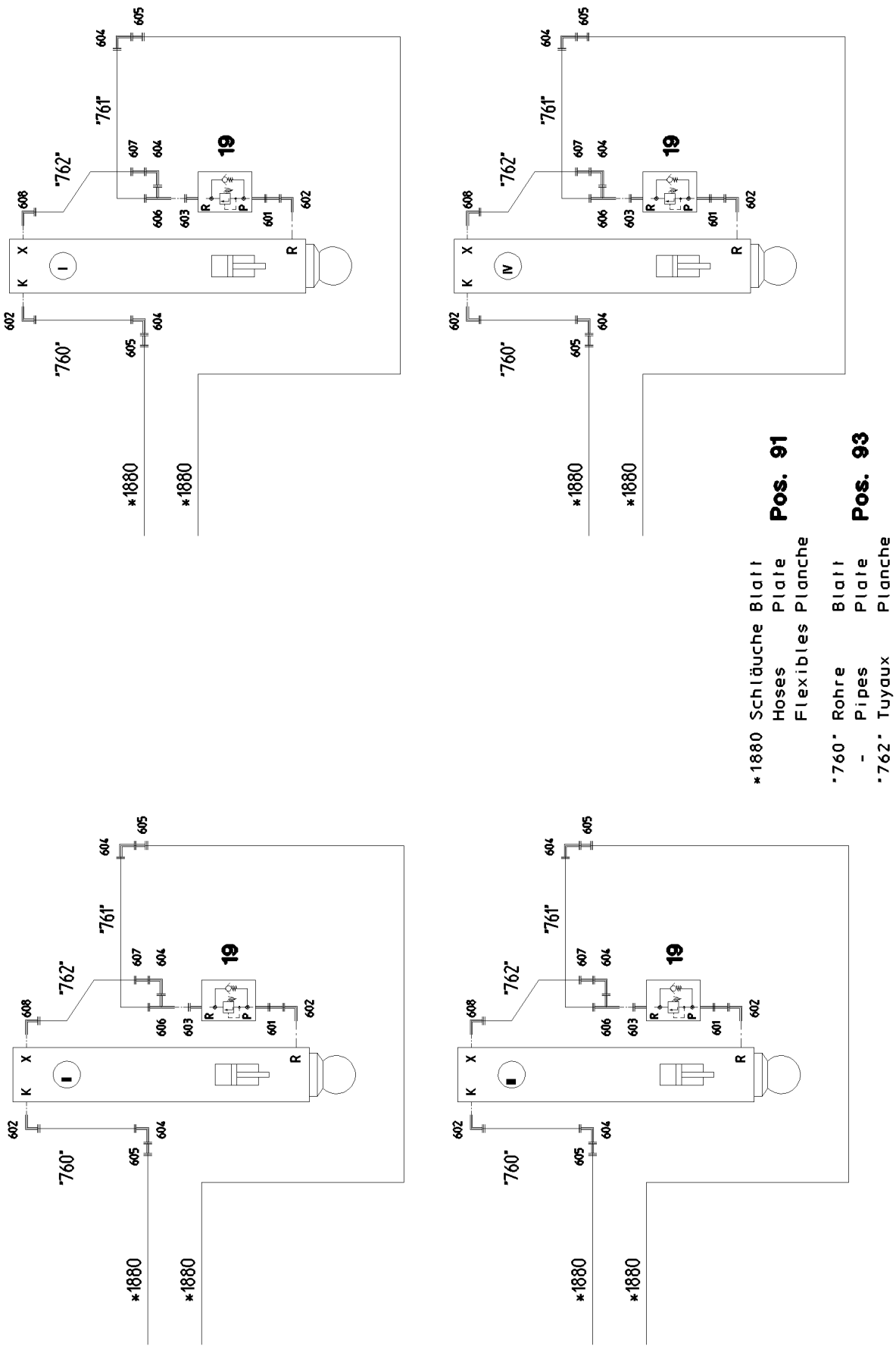
*1880 Schläuche Blatt
Hoses Plate
Flexibles Planche
Pos. 91
760 Rohre Blatt
- Pipes Plate
762 Tuyaux Planche
Pos. 93

Pos.	Item	Quantity	Description	Bezeichnung
19	10 46 788 6	4	PRETENSIONING VALVE pv=30BAR pmax=5	VORSPANNVENTIL
91	96 47 504 08	1	HOSE LINES SUPPORTING RAM	SCHLAUCHLEITUNGEN ABSTUE
(1)	60 27 603 08	8	NAME PLATE 25,4X165,1	BEZEICHNUNGSSCHILD
(1880)	92 87 562 08	8	HOSE CPL. 2755 12X3800	SCHLAUCH KPL.
93	96 47 505 08	1	PIPELINES SUPPORT CYLINDER	ROHRLEITUNGEN ABSTUETZZY
(760)	96 48 896 08	4	PIPE COMPL. 12X1,5X622	ROHR KPL.
(761)	96 48 897 08	4	PIPE COMPL. 12X1,5X103	ROHR KPL.
(762)	96 48 898 08	4	PIPE COMPL. 6X1X773	ROHR KPL.
601	47 19 018 08	4	FLANGE JOINT EGE 12S G1/2A CR6-FREI	VERSCHRAUBUNG
602	47 66 115 08	8	FLANGE JOINT RSWS12-SR-WD A3P	VERSCHRAUBUNG
603	47 10 326 08	4	FLANGE JOINT GE 12S G1/2A CR6-FREI	VERSCHRAUBUNG
604	76 17 354	12	FLANGE JOINT EW 12S CR6-FREI	VERSCHRAUBUNG
605	47 50 325 08	8	FLANGE JOINT XGR16/12-S A3P	VERSCHRAUBUNG
606	76 17 461	4	FLANGE JOINT EL 12S CR6-FREI	VERSCHRAUBUNG
607	47 54 329 08	4	FLANGE JOINT REDSD12/6-S CFX	VERSCHRAUBUNG
608	47 32 306 08	4	FLANGE JOINT RSWS6-SR-WD A3P	VERSCHRAUBUNG
616	47 40 326 08	4	FLANGE JOINT XSV16-S A3P	VERSCHRAUBUNG

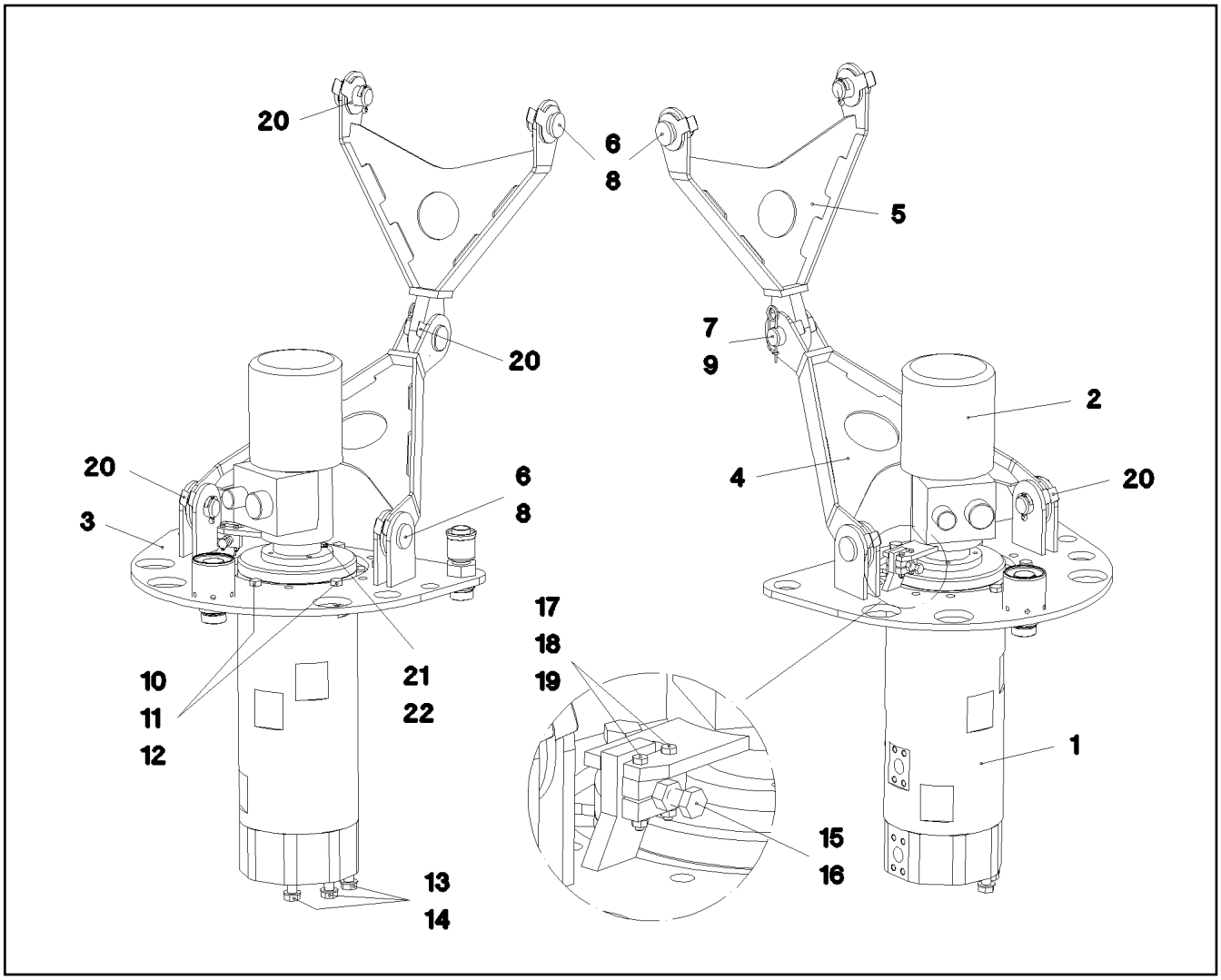

Pos.	Item	Quantity	Description	Bezeichnung
1	10 04 262 0	1	ROTARY FEED THROUGH SPF	DREHDURCHFUEHRUNG
(10)	74 05 822	4	SOCKET HEAD SCREW ISO 4762 M16X30 8.	ZYLINDERSCHRAUBE
(11)	47 77 052 08	8	STOP PLUG VSTIM33X2ED A3P	STOPFEN
(999)	10 80 158 8	1	SEALINGSET ROTARY TRANSMISSION	DS DREHDURCHFUEHRUNG
2	92 15 300 08	1	INSTALLAT.ROTOR+SLIPRING ASSY. ⇨ 1 920 305 92 15 300 08	EINBAU SCHLEIFRINGKOERPE
3	92 90 527 08	1	ACTUATOR WELDED	MITNEHMER SCHWK.
4	96 17 270 08	1	DRAWBAR WELDED	DEICHSEL SCHWK.
5	92 51 224 08	1	DRAWBAR WELDED	DEICHSEL SCHWK.
6	45 12 372 08	4	PIN 40X60X50 S355J2C+C FE//ZN20//F	BOLZEN
7	45 12 375 08	1	PIN DIN 1435 40X80X68 S355J2C+C FE//ZN	BOLZEN
8	43 30 090 08	4	SPLIT PIN ISO 1234 8X63 ST A2K	SPLINT
9	43 31 012 08	1	RETAINING SPRING 4X68 VERZ	SICHERUNGSFEDER
10	10 87 580 3	6	HEX SCREW ISO 4017 M16X45 8.8 FLZN SP	SECHSKANTSCHRAUBE
11	10 87 561 7	6	HEX NUT ISO 4032 M16 8 FLZN SPF	SECHSKANTMUTTER
12	10 28 980 6	6	WASHER ISO 7089 16 300HV FLZN SPF	SCHEIBE
13	40 65 281	8	HEX SCREW ISO 4017 M20X45 8.8 FLZN SP	SECHSKANTSCHRAUBE
14	10 28 980 8	8	WASHER ISO 7089 20 300HV FLZN SPF	SCHEIBE
15	46 00 158	1	HEX SCREW ISO 4017 M12X45 8.8 A3C	SECHSKANTSCHRAUBE
16	41 15 143 08	1	HEX NUT ISO 4032 M12 8 A3C	SECHSKANTMUTTER
17	46 00 532	2	HEX SCREW ISO 4017 M6X50 8.8 A2C	SECHSKANTSCHRAUBE
18	41 15 140 08	2	HEX NUT ISO 4032 M6 8 A2C	SECHSKANTMUTTER
19	10 87 564 7	2	WASHER ISO 7089 6 200HV 480H SPF	SCHEIBE
20	97 09 048 08	10	PLATE 1X80X110 DC01 FE//ZN20//C	BLECH
21	49 00 128	4	HEX SCREW ISO 4017 M8X25 8.8 A2C	SECHSKANTSCHRAUBE
22	10 28 980 3	4	WASHER ISO 7089 8 300HV 480H SPF	SCHEIBE

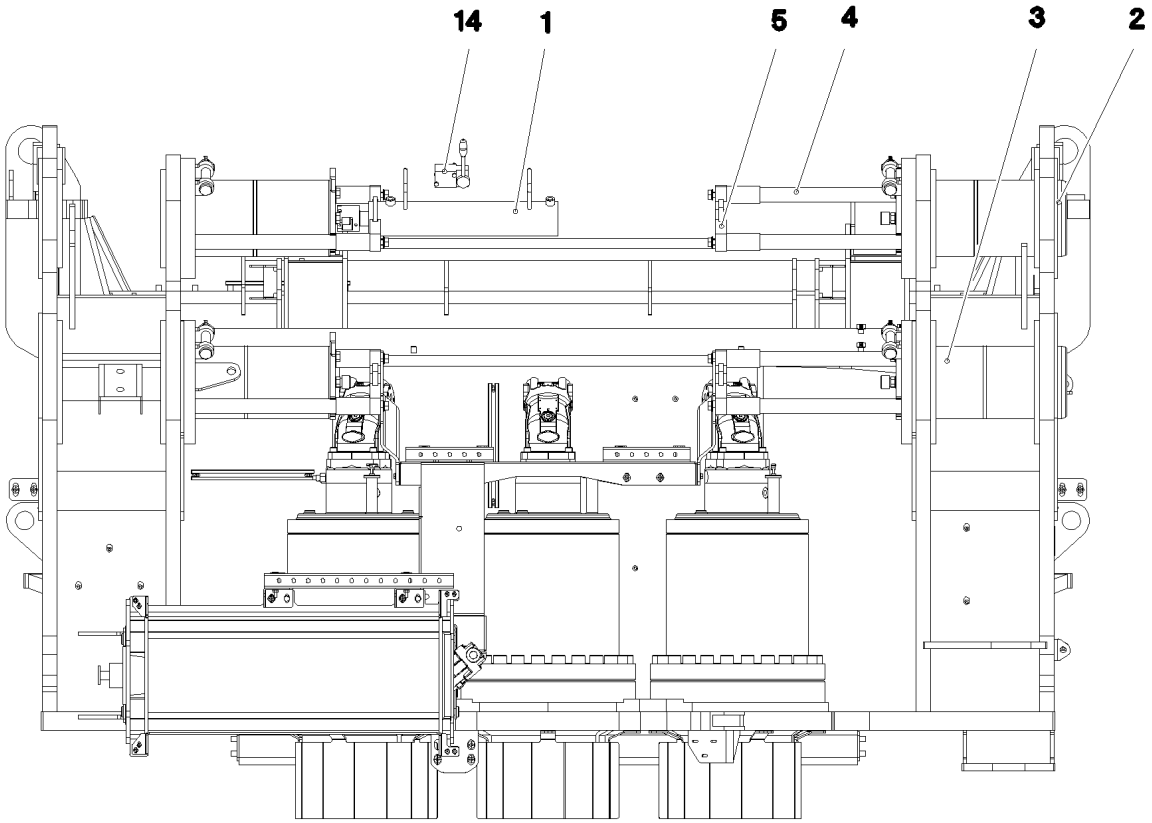
14
1
5
4
3
2

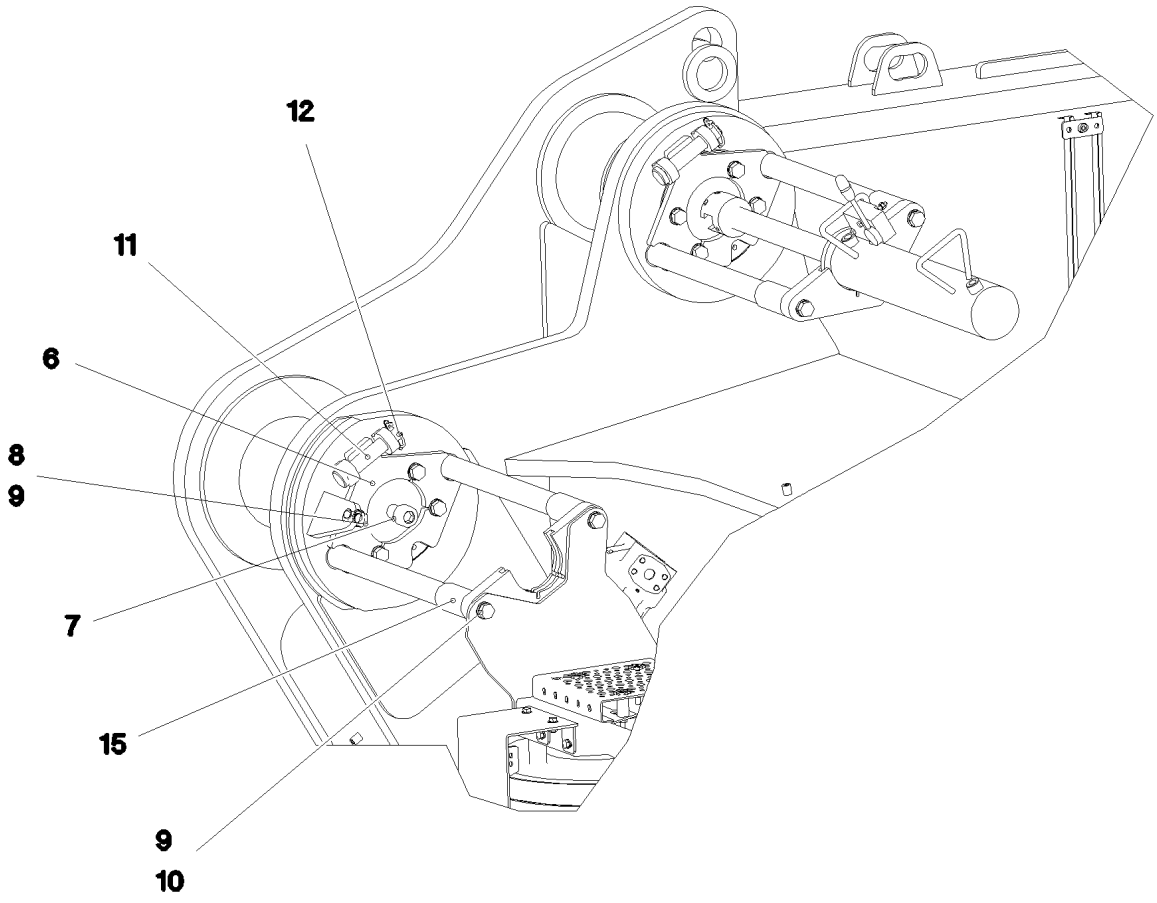
12
11
6
8
9
7
15
9
10

Pos.	Item	Quantity	Description	Bezeichnung
1	10 41 102 2	1	HYDRO CYLINDER 80/40-400 SPF	HYDROZYLINDER
(18)	47 77 041 08	2	STOP PLUG VSTI3/8"ED A3P	STOPFEN
(19)	71 01 038 08	2	SEALING RING DIN 7603 A 17X21X1,5 CU	DICHTRING
(999)	10 81 516 3	1	SEAL KIT PULL CYLINDER	DS ZUGZYLINDER
2	97 73 402 08	2	PIN 220.0X455 35NICRMOV125 SPF	BOLZEN
3	97 73 403 08	2	PIN 220.0X455 35NICRMOV125 SPF	BOLZEN
4	97 73 406 08	8	THREADED PIN 40.0X505 S355J2C+C FE//ZN	GEWINDEBOLZEN
5	97 73 409 08	4	PLATE 30X310X119 S690QL	BLECH
6	97 73 410 08	4	PLATE 15X257X234 S690QL	BLECH
7	40 42 143 05	4	SOCKET HEAD SCREW ISO 4762 M24X60 8.	ZYLINDERSCHRAUBE
8	10 87 551 9	16	HEX SCREW ISO 4017 M16X40 8.8 FLZN SP	SECHSKANTSCHRAUBE
9	10 28 980 6	24	WASHER ISO 7089 16 300HV FLZN SPF	SCHEIBE
10	10 87 552 1	8	HEX SCREW ISO 4017 M16X60 8.8 FLZN SP	SECHSKANTSCHRAUBE
11	97 10 780 08	4	PIN 35.0X14 0 35NICRMOV125 GASN. SPF	BOLZEN
12	11 10 158 4	4	SAFETY PLUG W HINGE-LID 6X42X5,5X32 V	SICHERHEITSKLAPPSTECKER
14	96 50 495 08	1	ADDL.HYDR.F.PIN PULLING DEVICE ⇨ 2 970 081 96 50 495 08	ZUSATZHYDR.BOLZENZIEHZYL
15	97 78 986 08	8	TUBE 48.3X92 S235JRH FE//ZNNI8//CN//T0	ROHR

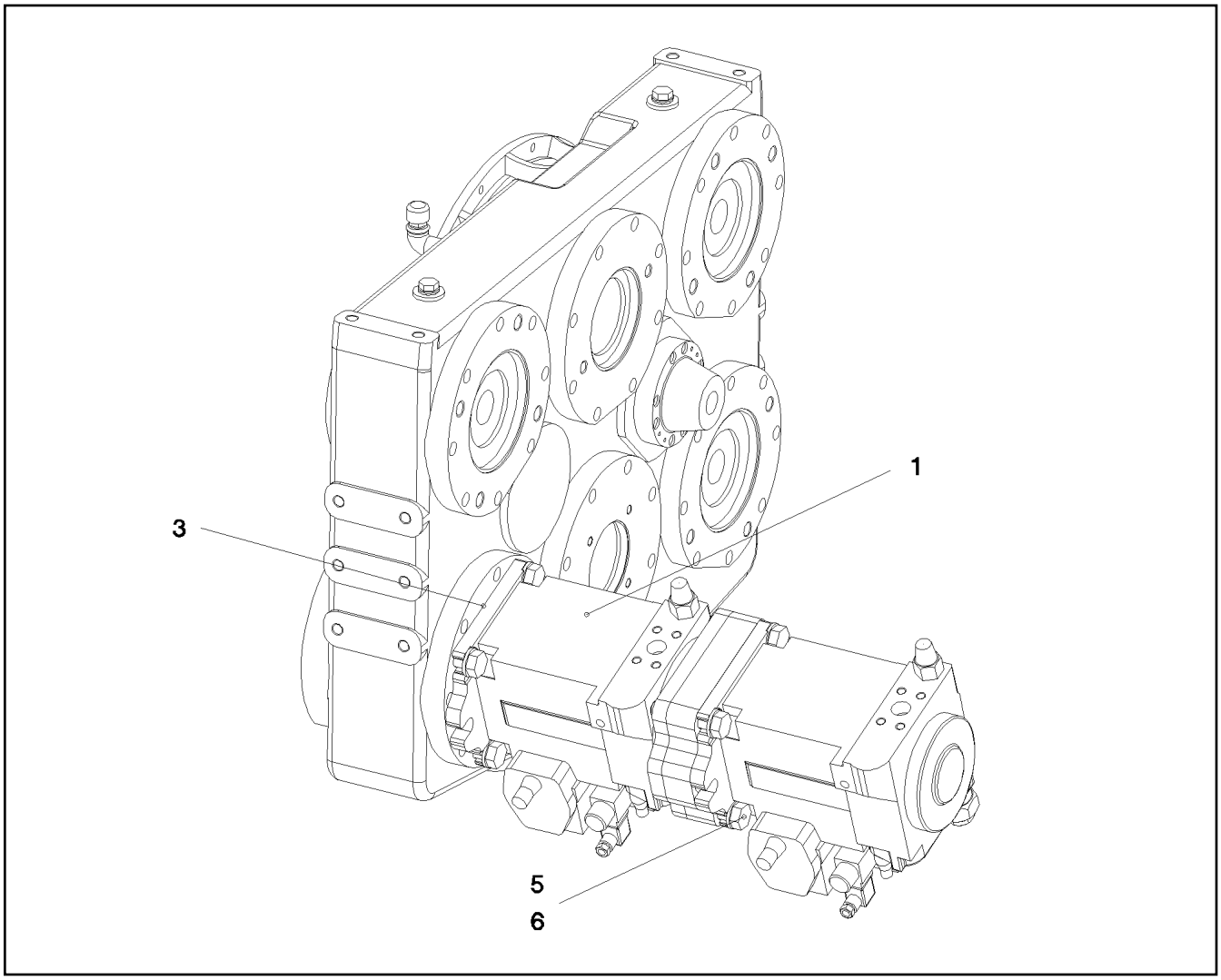

Pos.	Item	Quantity	Description	Bezeichnung
1	10 35 924 5	1	VARIABLE PUMP A4VG SPF ⇨ X10359245 10 35 924 5	VERSTELLPUMPE
3	51 85 781 08	1	O-RING 150X3 NBR70	O-RING
5	46 00 095	4	HEX SCREW ISO 4014 M20X90 8.8 A3C	SECHSKANTSCHRAUBE
6	46 00 222	4	WASHER EN 14399-6 20 300-370HV FLZN SP	SCHEIBE

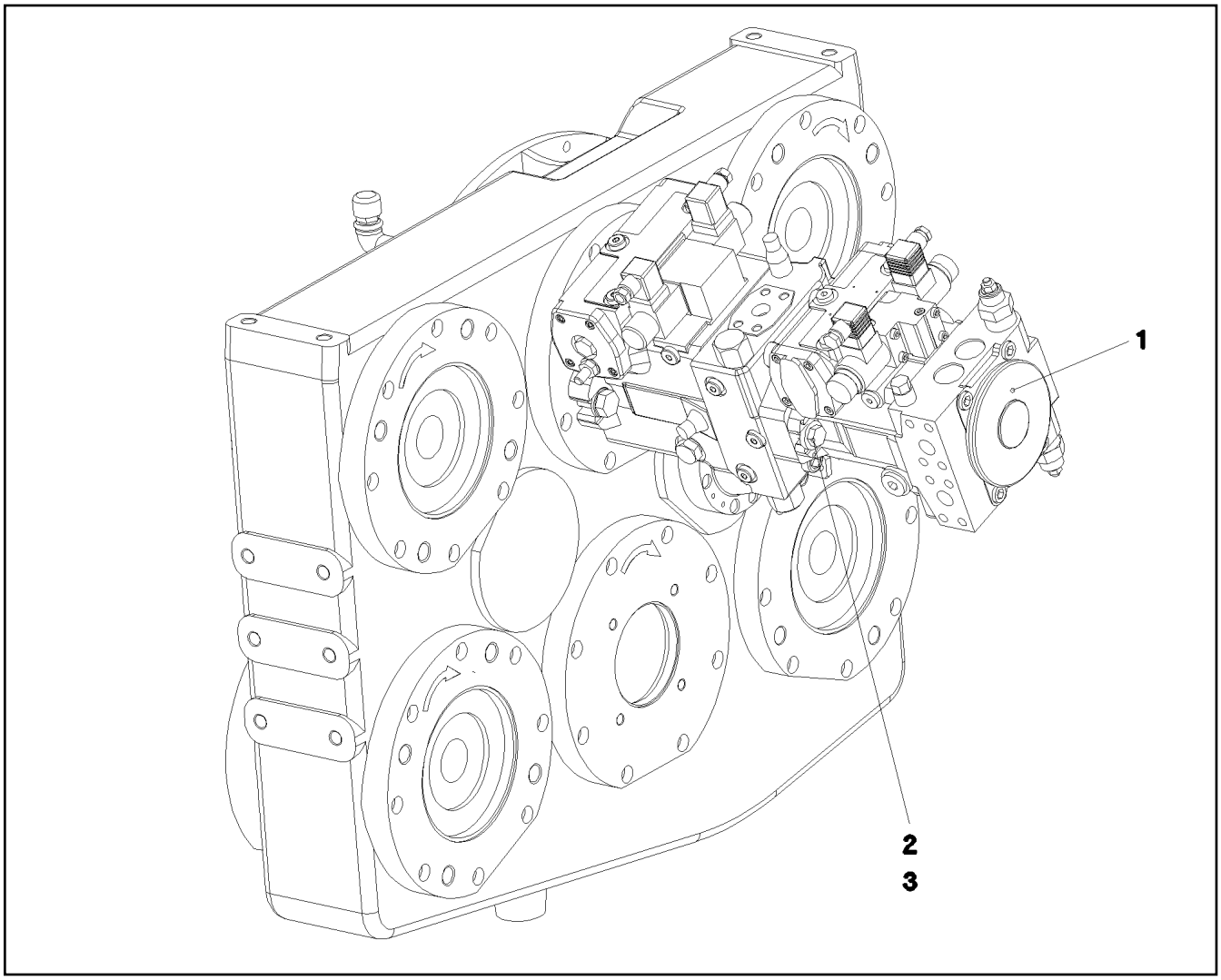

Pos.	Item	Quantity	Description	Bezeichnung
1	10 35 924 9	1	VARIABLE PUMP A4VG SPF ⇨ X10359249 10 35 924 9	VERSTELLPUMPE
2	11 64 234 9	2	HEX SCREW ISO 4017 M12X35 8.8 FLZN SP	SECHSKANTSCHRAUBE
3	42 16 007 01	2	WASHER DIN 7349 13 200HV A3C	SCHEIBE

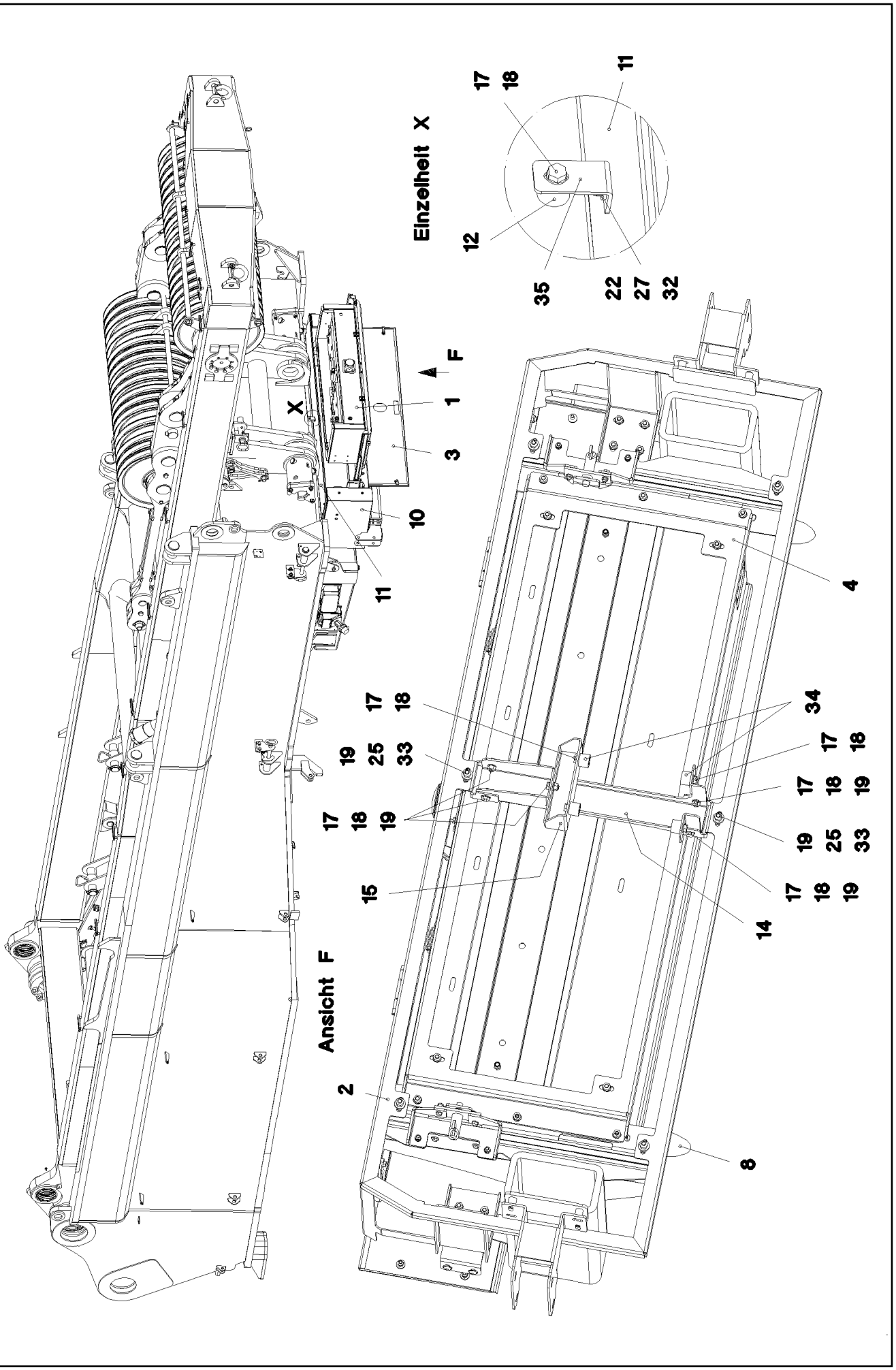

25.1.2017 052386 LIEBHERR	**etk_en_de_074535 LR 1600/2** **BATTERY STORAGE** **BATTERIELAGERUNG**	100 (1/3) ⇨ **2 260** **91 53 057 08**

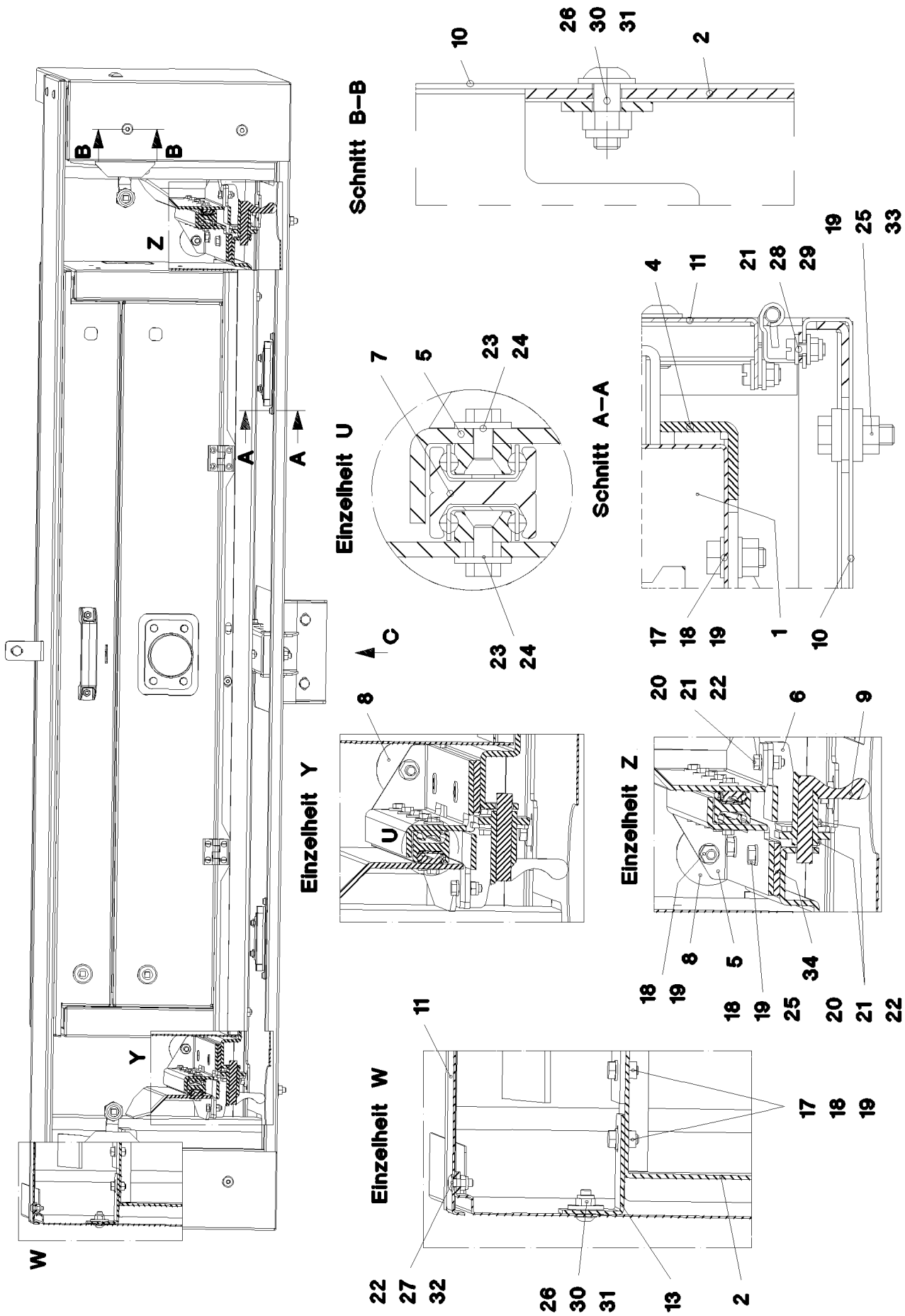
Schnitt B–B
Einzelheit U
Schnitt A–A
Einzelheit Y
Einzelheit Z
Einzelheit W
A
B
C
Y
Z
W
U

Pos.	Item	Quantity	Description	Bezeichnung
1	96 46 501 08	1	BATTERY BOX, PRE-ASSEMBLED ⇨ 2 260 006 96 46 501 08	BATTERIEKASTEN VORM.
2	96 46 971 08	1	FRAME WELDED	RAHMEN SCHWK.
3	96 46 972 08	1	FLAP PRE-ASS. ⇨ 2 260 009 96 46 972 08	KLAPPE VORM.
4	97 52 147 08	1	PLATE 4X1390X487 S315MC	BLECH
5	97 70 505 08	2	PLATE 4X611X119 S315MC FE//ZN20//C	BLECH
6	97 70 506 08	2	PLATE 4X254X126 S315MC FE//ZNNI8//CN//T	BLECH
7	10 41 235 8	2	TELESCOPE GUIDE RAIL 530X28X26 ST GE	TELESKOPSCHIENE
8	72 66 158 08	2	RUBBER-METAL STOP BUFFER 50X61-M8X	MEGI-ANSCHLAGPUFFER
9	70 42 089 08	2	SPRING-LOADED LOCK VERZ	FEDERRIEGEL
10	97 71 095 08	1	PLATE 1.5X730X2576 DC01	BLECH
11	97 71 096 08	1	PLATE 1.5X1812X294 DC01	BLECH
12	95 38 734 08	5	SLEEVE 25X20 11SMN37 FLZN SPF	HUELSE
13	97 71 098 08	2	PLATE 3X121X79 DC01 FE//ZNNI8//CN//T0	BLECH
14	97 71 099 08	1	PLATE 3X437X272 DC01 FE//ZN20//C	BLECH
15	97 71 100 08	1	PLATE 3X235X155 DC01 FE//ZN20//C	BLECH
17	46 00 334	24	HEX SCREW ISO 4017 M8X18 8.8 A2C	SECHSKANTSCHRAUBE
18	10 28 980 3	57	WASHER ISO 7089 8 300HV 480H SPF	SCHEIBE
19	11 69 387 5	33	HEX NUT ISO 4032 M8 8 480H SPF	SECHSKANTMUTTER
20	11 64 489 9	8	HEX SCREW ISO 4017 M6X20 8.8 480H SPF	SECHSKANTSCHRAUBE
21	10 87 564 7	24	WASHER ISO 7089 6 200HV 480H SPF	SCHEIBE
22	41 19 004 08	13	HEX NUT DIN 985 M6 8 A2C	SECHSKANTMUTTER
23	40 65 060	28	HEX SCREW ISO 4017 M5X10 8.8 A2C	SECHSKANTSCHRAUBE
24	42 18 006 08	28	WASHER DIN 9021 A 5,3 ST VERZ	SCHEIBE
25	49 00 128	10	HEX SCREW ISO 4017 M8X25 8.8 A2C	SECHSKANTSCHRAUBE
26	40 97 041 08	8	BUTTON HEAD SCREW AEHNL.ISO 7380-2	HALBRUNDKOPFSCHRAUBE
27	10 41 285 1	5	BUTTON HEAD SCREW AEHNL.ISO 7380-2	HALBRUNDKOPFSCHRAUBE
28	40 84 021 01	4	PAN-HEAD SCREW ISO 7045 M5X12 4.8 A2	FLACHKOPFSCHRAUBE
29	41 19 003 08	4	HEX NUT DIN 985 M5 8 A2C	SECHSKANTMUTTER
30	10 87 607 6	8	HEX NUT DIN 985 M8 10 480H SPF	SECHSKANTMUTTER
31	42 06 042 08	8	WASHER DIN 440 V 9 ST VERZ	SCHEIBE
32	40 00 648	5	WASHER DIN 7349 6,4 200HV A3C	SCHEIBE
33	11 84 050 1	12	WASHER DIN 7349 8,4 200HV FLZN SPF	SCHEIBE
34	97 78 350 08	2	PLATE 5X410X41 S355MC FE//ZN20//C	BLECH
35	97 78 351 08	1	ANGLE 3X30X85 DC01 FE//ZNNI8//CN//T0	WINKEL

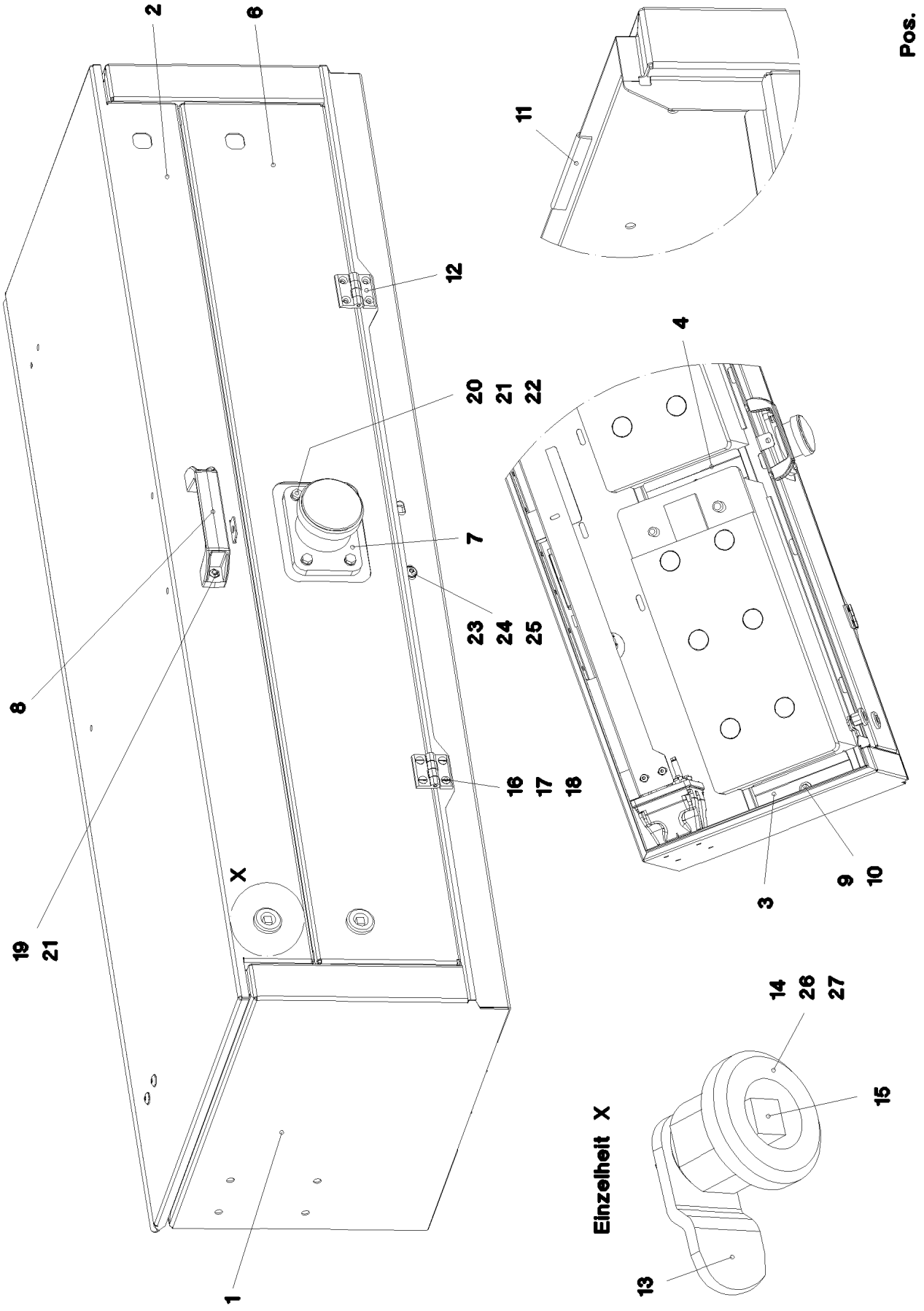

25.1.2017 052448	**etk_en_de_074535 LR 1600/2**	103 (1/2)
LIEBHERR	**BATTERY BOX, PRE-ASSEMBLED** **BATTERIEKASTEN VORM.**	⇨ **2 260 006** **96 46 501 08**

Pos.	Item	Quantity	Description	Bezeichnung
1	96 34 249 08	1	BATTERY BOX ST.CONST. SPF	BATTERIEKASTEN SCHWK.
2	96 23 055 08	1	COVER PRE-ASSY. SPF ⇨ 2 391 036 96 23 055 08	DECKEL VORM.
3	97 02 119 08	2	PLATE 4X174X74 S315MC FE//ZNNI8//CN//T	BLECH
4	97 02 120 08	1	PLATE 4X174X72 S315MC FE//ZNNI8//CN//T	BLECH
5	96 48 319 08	1	ELECTRIC FOR BATTERY BOX ⇨ 2 920 083 96 48 319 08	ELEKTRIK BATTERIEKASTEN
6	97 23 317 08	1	PLATE 1.5X1140X231 DC01	BLECH
7	97 23 319 08	1	PLATE 3X192X187 DC01 FE//ZNNI8//CN//T0	BLECH
8	70 42 545 08	1	GRIP KUNSTSTOFF	GRIFF
9	49 00 128	3	HEX SCREW ISO 4017 M8X25 8.8 A2C	SECHSKANTSCHRAUBE
10	11 84 050 1	3	WASHER DIN 7349 8,4 200HV FLZN SPF	SCHEIBE
11	26 21 039 08	3.6	EDGE PROTECTION 1-2X9,5X6,5	KANTENSCHUTZ
12	70 42 582 08	2	HINGE 20X20X40/180° GD-ZN SW GEPULV	SCHARNIER
13	70 42 535 08	4	TONGUE	ZUNGE
14	70 42 533 08	4	HOUSING GD-ZN SW GEPULVERT	GEHAEUSE
15	70 42 534 08	4	ACTUATION SPIKE GD-ZN SW GEPULVERT	BETAETIGUNGSDORN
16	46 00 305	8	WASHER ISO 7089 5 200HV A3C	SCHEIBE
17	40 71 113 01	8	COUNTERSUNK SCREW ISO 2009 M5X16 4.	SENKSCHRAUBE
18	41 15 148 08	8	HEX NUT ISO 4032 M5 8 A2C	SECHSKANTMUTTER
19	40 65 099	2	HEX SCREW ISO 4017 M6X16 8.8 A2C	SECHSKANTSCHRAUBE
20	10 87 564 7	6	WASHER ISO 7089 6 200HV 480H SPF	SCHEIBE
21	41 19 004 08	4	HEX NUT DIN 985 M6 8 A2C	SECHSKANTMUTTER
22	11 64 489 9	4	HEX SCREW ISO 4017 M6X20 8.8 480H SPF	SECHSKANTSCHRAUBE
23	10 41 285 1	2	BUTTON HEAD SCREW AEHNL.ISO 7380-2	HALBRUNDKOPFSCHRAUBE
24	10 28 980 3	2	WASHER ISO 7089 8 300HV 480H SPF	SCHEIBE
25	11 69 387 5	8	HEX NUT ISO 4032 M8 8 480H SPF	SECHSKANTMUTTER
26	70 42 749 08	4	FLAT GASKET	FLACHDICHTUNG
27	70 42 749 08	4	FLAT GASKET	FLACHDICHTUNG

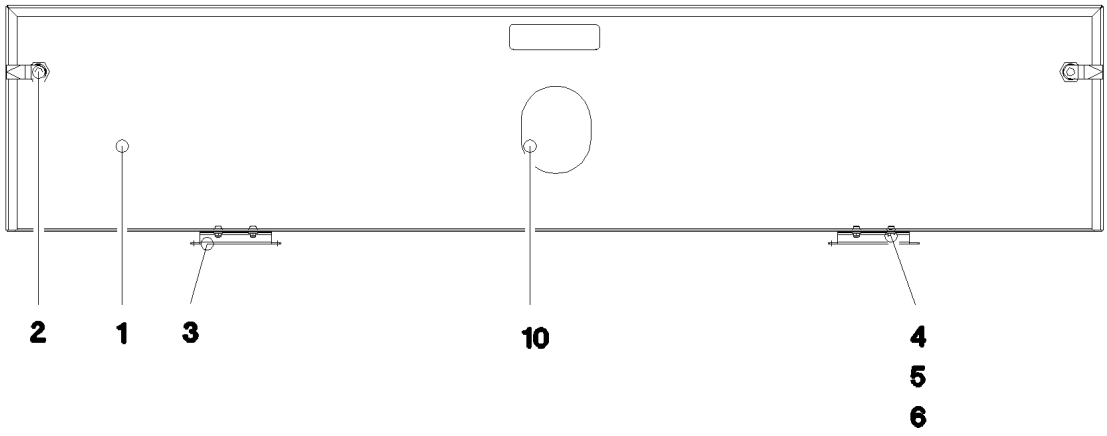

Pos.	Item	Quantity	Description	Bezeichnung
1	97 71 093 08	1	PLATE 1.5X1576X366 DC01	BLECH
2	70 42 710 08	2	SASH LOCK GD-ZN VERCHROMT SPF	VORREIBER
3	70 42 637 08	2	HINGE 19X28,5X126/132° ST	SCHARNIER
4	40 84 021 01	4	PAN-HEAD SCREW ISO 7045 M5X12 4.8 A2	FLACHKOPFSCHRAUBE
5	41 19 003 08	4	HEX NUT DIN 985 M5 8 A2C	SECHSKANTMUTTER
6	10 87 564 7	8	WASHER ISO 7089 6 200HV 480H SPF	SCHEIBE
10	26 21 040 08	0.05	EDGE PROTECTION 1-4X14,5X10	KANTENSCHUTZ

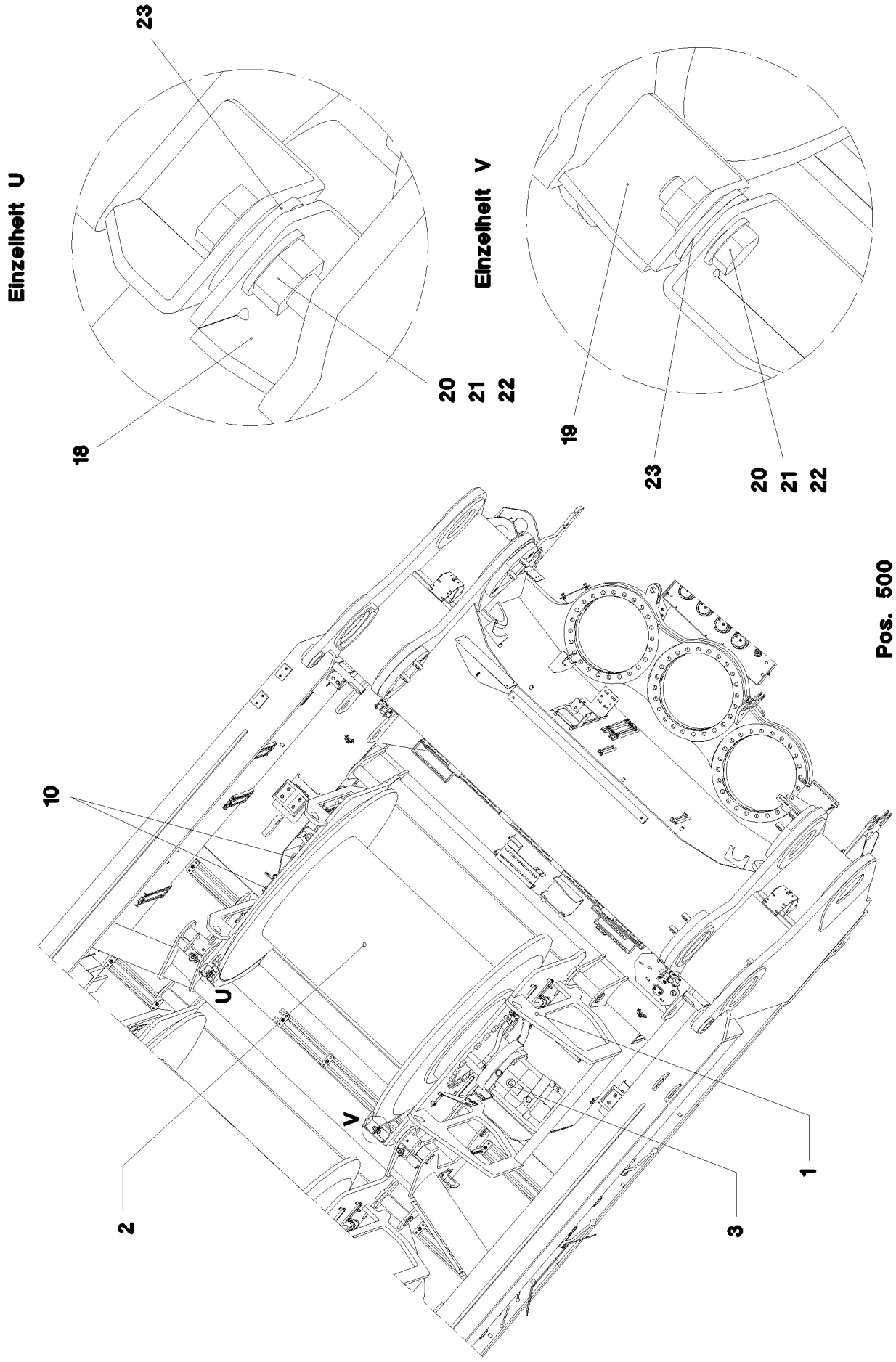
Einzelheit U
23
18
20
21
22
Einzelheit V
19
23
20
21
22
Pos. 500
10
U
V
2
3
1

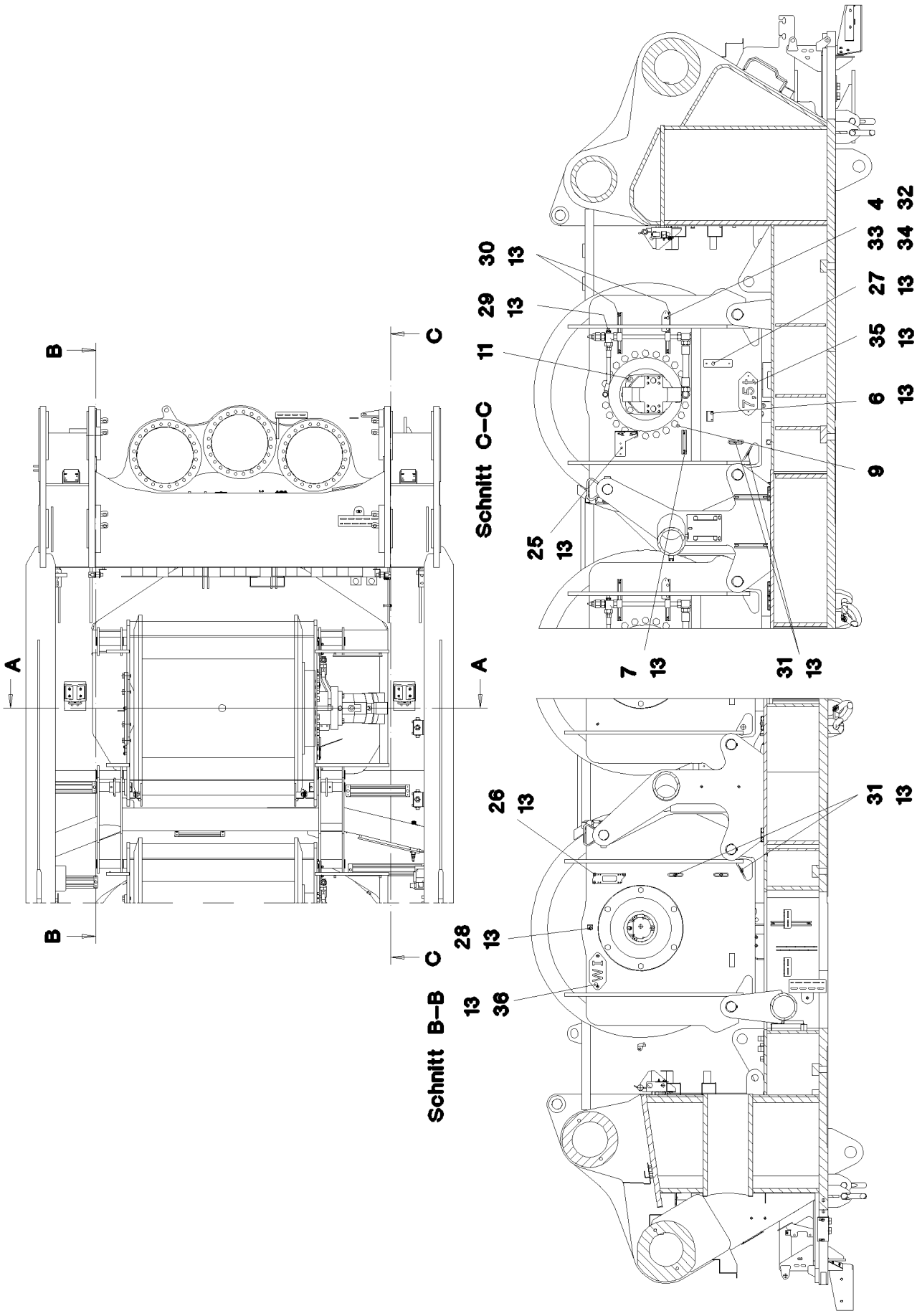
A
B
C
Schnitt C–C
Schnitt B–B
30
13
29
13
11
25
13
7
13
31
13
4
32
33
34
27
13
35
13
6
13
9
26
13
28
13
13
36
31
13

Pos.	Item	Quantity	Description	Bezeichnung
1	96 43 852 08	1	WINCH BEARING	WINDENLAGERUNG SCHWK.
2	10 35 411 4	1	HOISTING WINCH ZHP 4.29 SPF ⇨ X10354114 10 35 411 4	HUBWINDE
3	10 35 482 8	1	VARIABLE DISPLACEMENT MOTOR A6VM ⇨ X10354828 10 35 482 8	VERSTELLMOTOR
4	95 37 609 08	1	PLATE 3X45X120 DC01 FE//ZN20//C	BLECH
6	97 15 061 08	1	PLATE 4X60X103 S315MC FE//ZNNI8//CN//T	BLECH
7	95 41 173 08	1	CARRIER RAIL 140	TRAGSCHIENE
9	40 66 057 08	22	HEX SCREW ISO 4017 M24X50 10.9 A3C SP	SECHSKANTSCHRAUBE
10	40 65 281	6	HEX SCREW ISO 4017 M20X45 8.8 FLZN SP	SECHSKANTSCHRAUBE
11	10 87 580 6	4	HEX SCREW ISO 4017 M20X60 8.8 FLZN SP	SECHSKANTSCHRAUBE
13	10 41 285 4	30	BUTTON HEAD SCREW AEHNL.ISO 7380-2	HALBRUNDKOPFSCHRAUBE
18	96 44 241 08	1	PROTECTION PLATE WELDED	SCHUTZBLECH SCHWK.
19	96 44 242 08	1	PROTECTION PLATE WELDED	SCHUTZBLECH SCHWK.
20	11 64 234 9	4	HEX SCREW ISO 4017 M12X35 8.8 FLZN SP	SECHSKANTSCHRAUBE
21	10 28 980 4	8	WASHER ISO 7089 12 300HV FLZN SPF	SCHEIBE
22	41 15 143 08	4	HEX NUT ISO 4032 M12 8 A3C	SECHSKANTMUTTER
23	11 18 271 7	8	WASHER ISO 7093-1 12 300HV FLZN SPF	SCHEIBE
25	97 80 349 08	1	PLATE 4X256X130 S315MC FE//ZNNI8//CN//T	BLECH
26	95 56 681 08	1	PLATE 4X196X63 S315MC FE//ZN20//C	BLECH
27	97 55 008 08	1	PLATE 3X150X40 S355MC FE//ZNNI8//CN//T	BLECH
28	97 03 501 08	1	PLATE 4x73x30 S315MC FE//ZN20//C	BLECH
29	95 41 175 08	1	CARRIER RAIL 340	TRAGSCHIENE
30	95 41 174 08	2	CARRIER RAIL 240	TRAGSCHIENE
31	95 36 500 08	8	CABLE CLAMP 2X22X90 DC01 FE//ZN20//C	KABELHALTER
32	40 97 070 08	2	HAMMER HEAD BOLT M8X20 8.8 480H SPF	HAMMERKOPFSCHRAUBE
33	10 28 980 3	2	WASHER ISO 7089 8 300HV 480H SPF	SCHEIBE
34	11 69 387 5	2	HEX NUT ISO 4032 M8 8 480H SPF	SECHSKANTMUTTER
35	97 86 711 08	1	PLATE 2X228X100 DC01 FE//ZN20//C	BLECH
36	97 92 102 08	1	PLATE 2X220X100 DC01 FE//ZNNI8//CN//T0	BLECH
500	96 44 536 08	1	ELECTRIC FOR WINCH 1 ⇨ 2 920 200 96 44 536 08	ELEKTRIK WINDE 1

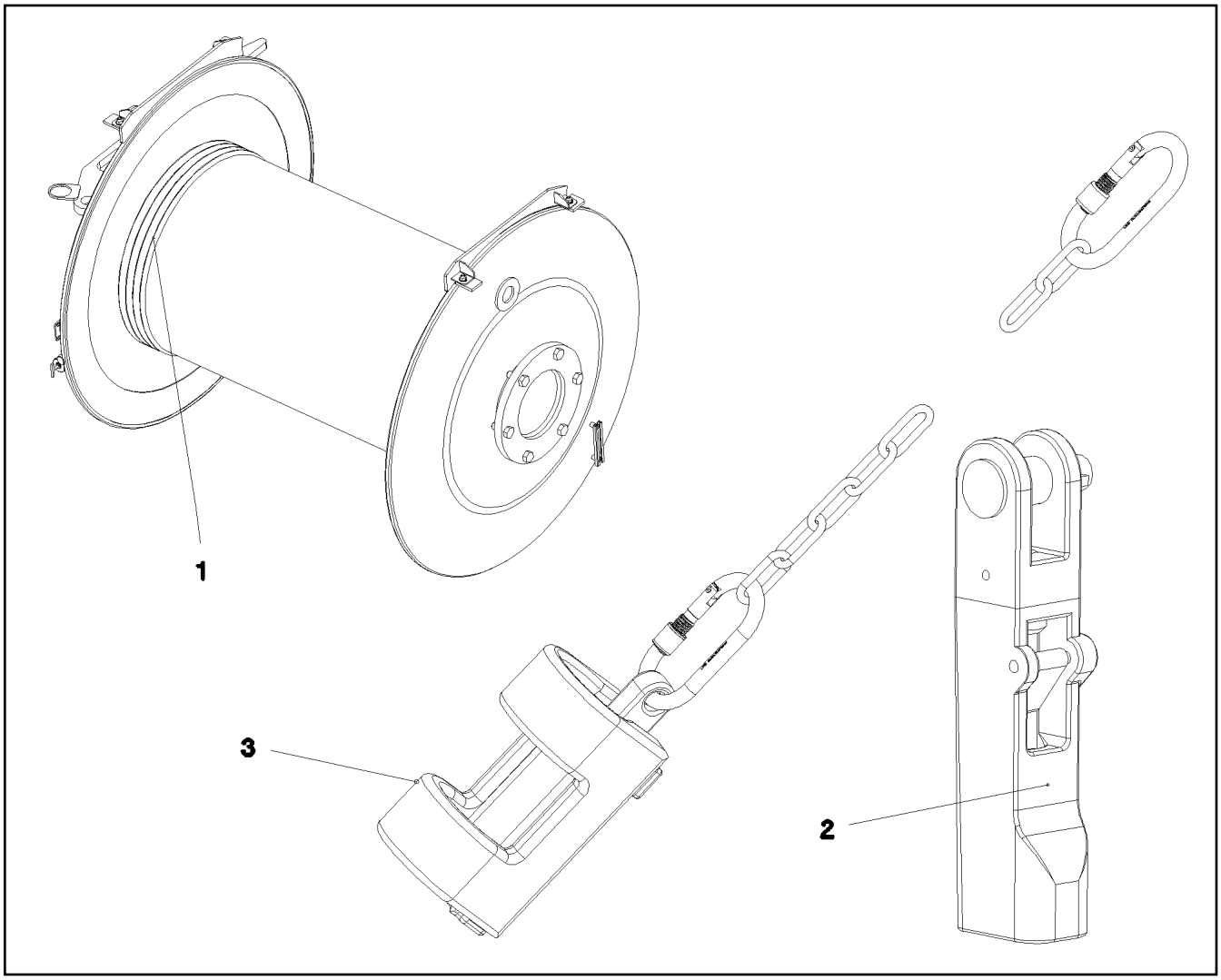

Pos.	Item	Quantity	Description	Bezeichnung
1	10 41 082 0	1	ROPE 28X1050M -40°C SPF	SEIL
2	10 87 660 1	1	POUCH SOCKET 27-29 SPF	TASCHENSCHLOSS
3	96 25 639 08	1	HOIST LIM.SWITCH PLUMMET CPL	HUBENDSCHALTER GEWICHT K
			⇨ 2 311 001 96 25 639 08	

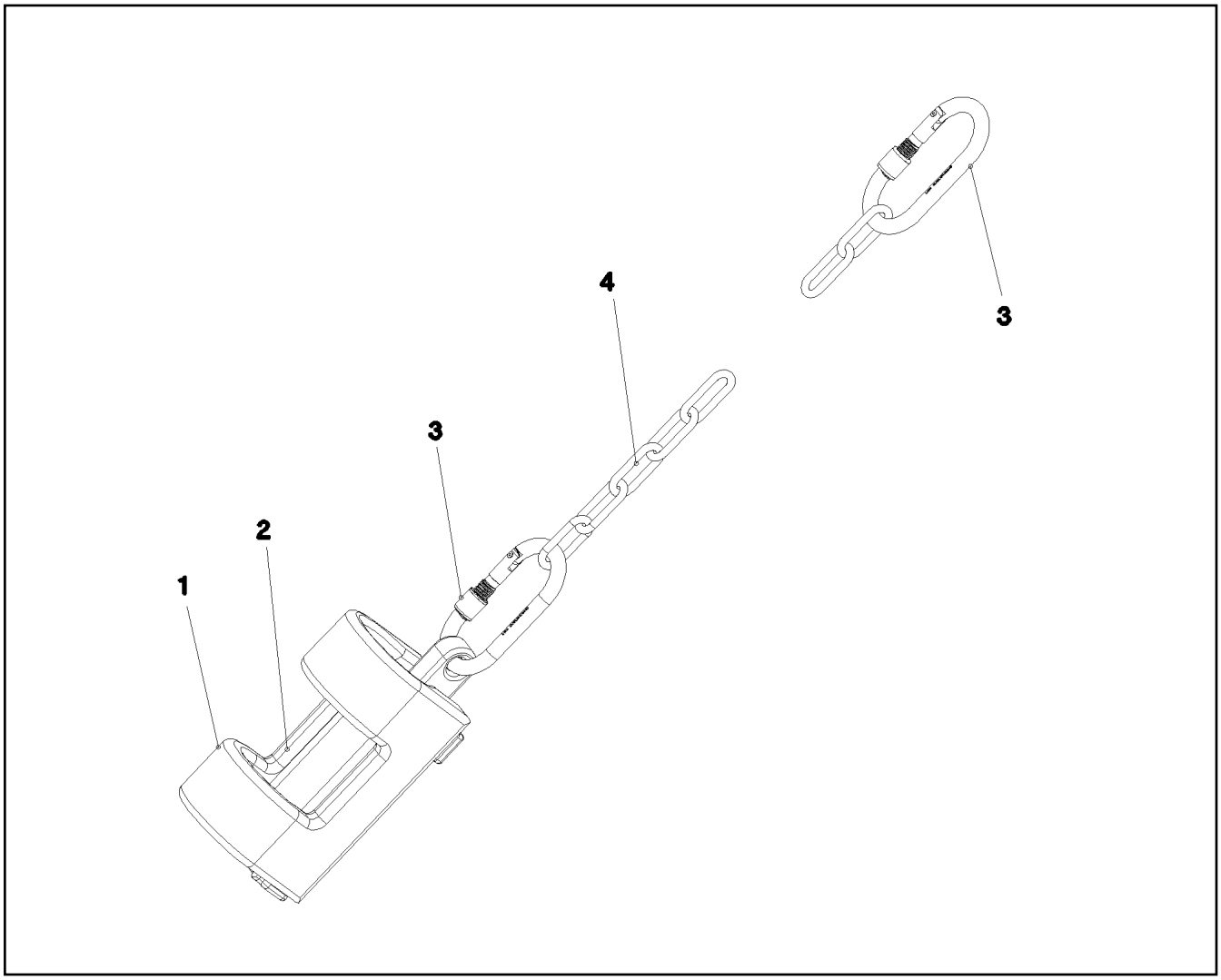

Pos.	Item	Quantity	Description	Bezeichnung
1	38 82 832 08	1	WEIGHT 43X70X245 EN-GJS400-18 FE//ZN20	GEWICHT
2	38 82 831 08	1	WEIGHT EN-GJS400-18 FE//ZN20//B	GEWICHT
3	10 47 304 0	2	SCREW CARABINER OVAL 130X12 S355J2G	SCHRAUBKARABINER
4	10 66 397 0	2	CHAIN DIN 763 7X49 0.3t ST35 VERZ	KETTE

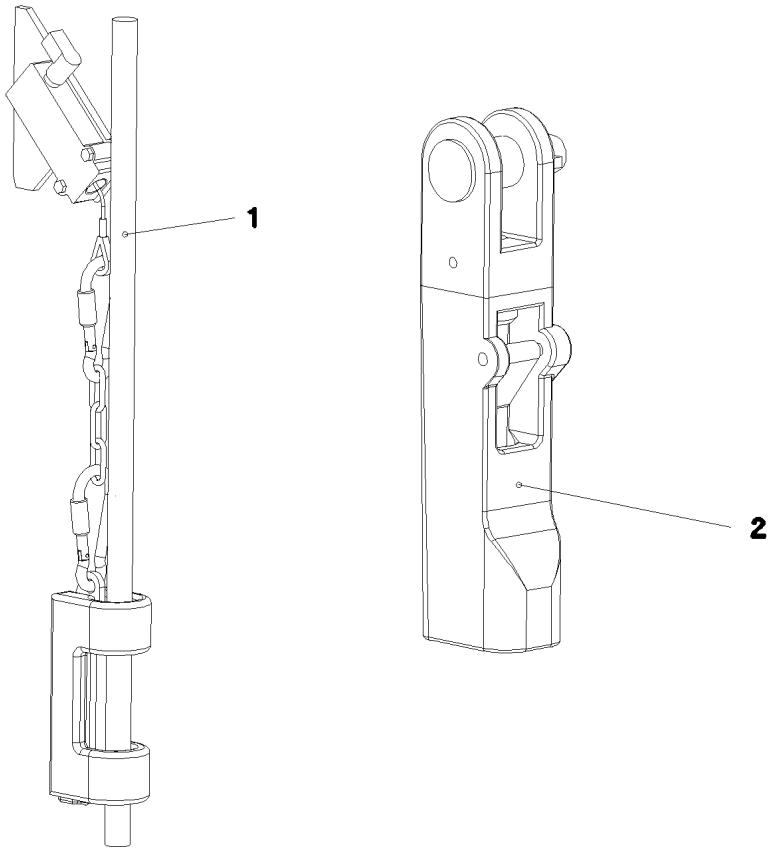

Pos.	Item	Quantity	Description	Bezeichnung
1	10 80 175 6	1	ROPE 28X1200M -40°C BLANK SPF	SEIL
2	10 87 660 1	1	POUCH SOCKET 27-29 SPF	TASCHENSCHLOSS

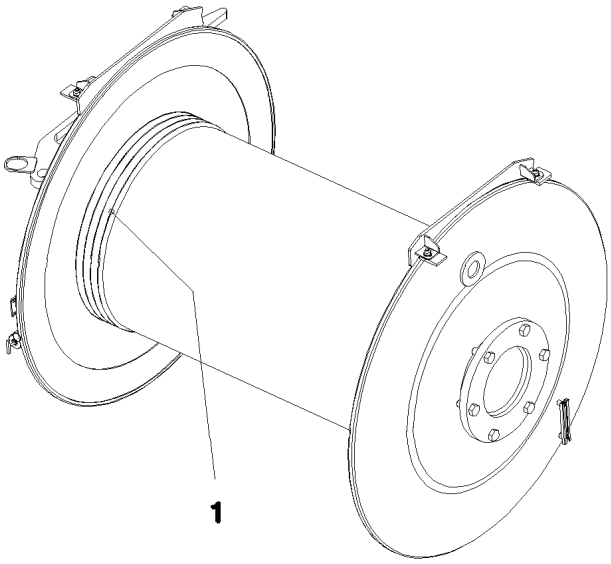

Pos.	Item	Quantity	Description	Bezeichnung
1	10 81 361 2	1	ROPE 28X700M -40°C SPF	SEIL

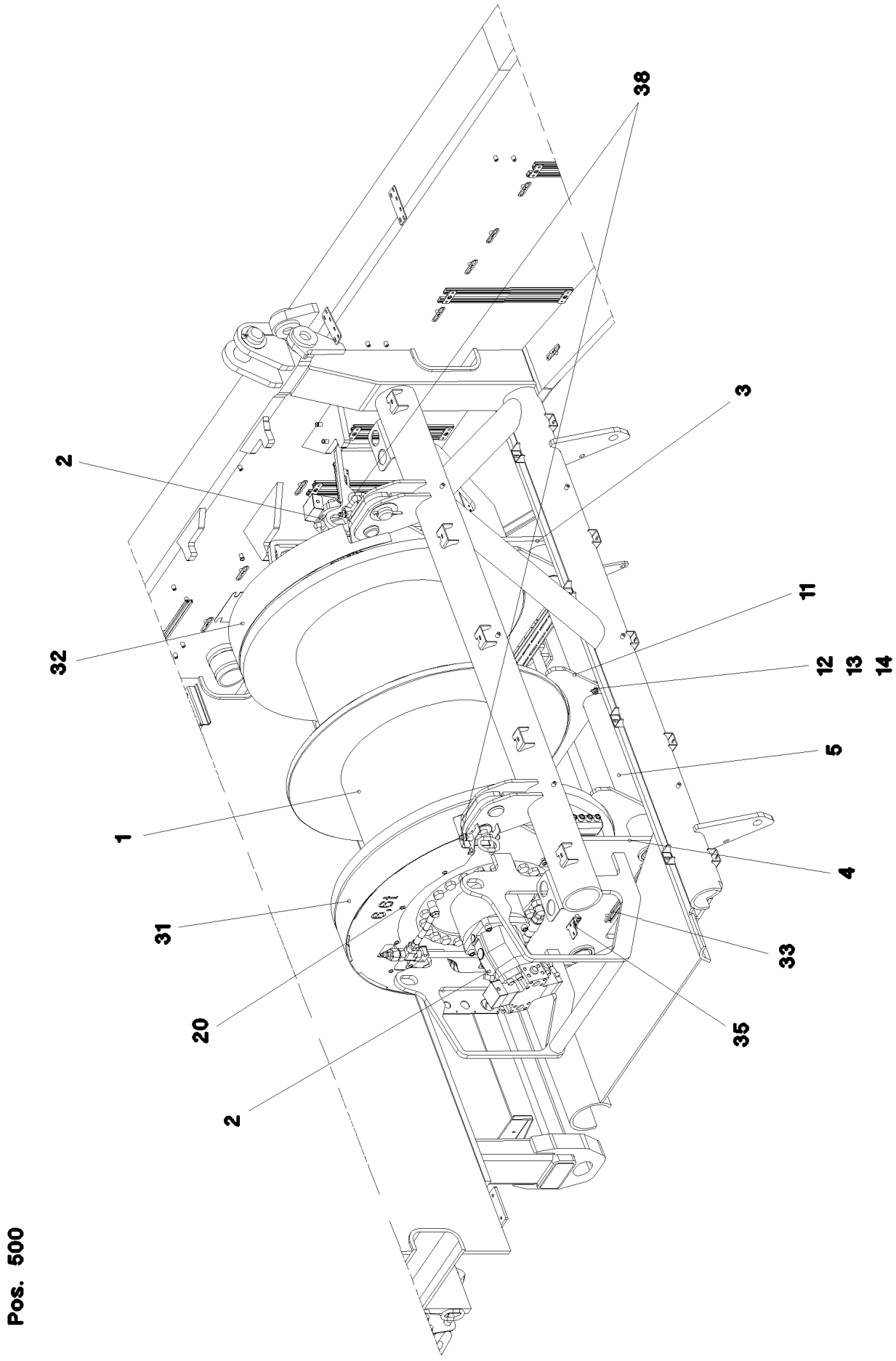
38
3
2
11
32
12
13
14
5
1
4
31
33
20
35
2
Pos. 500

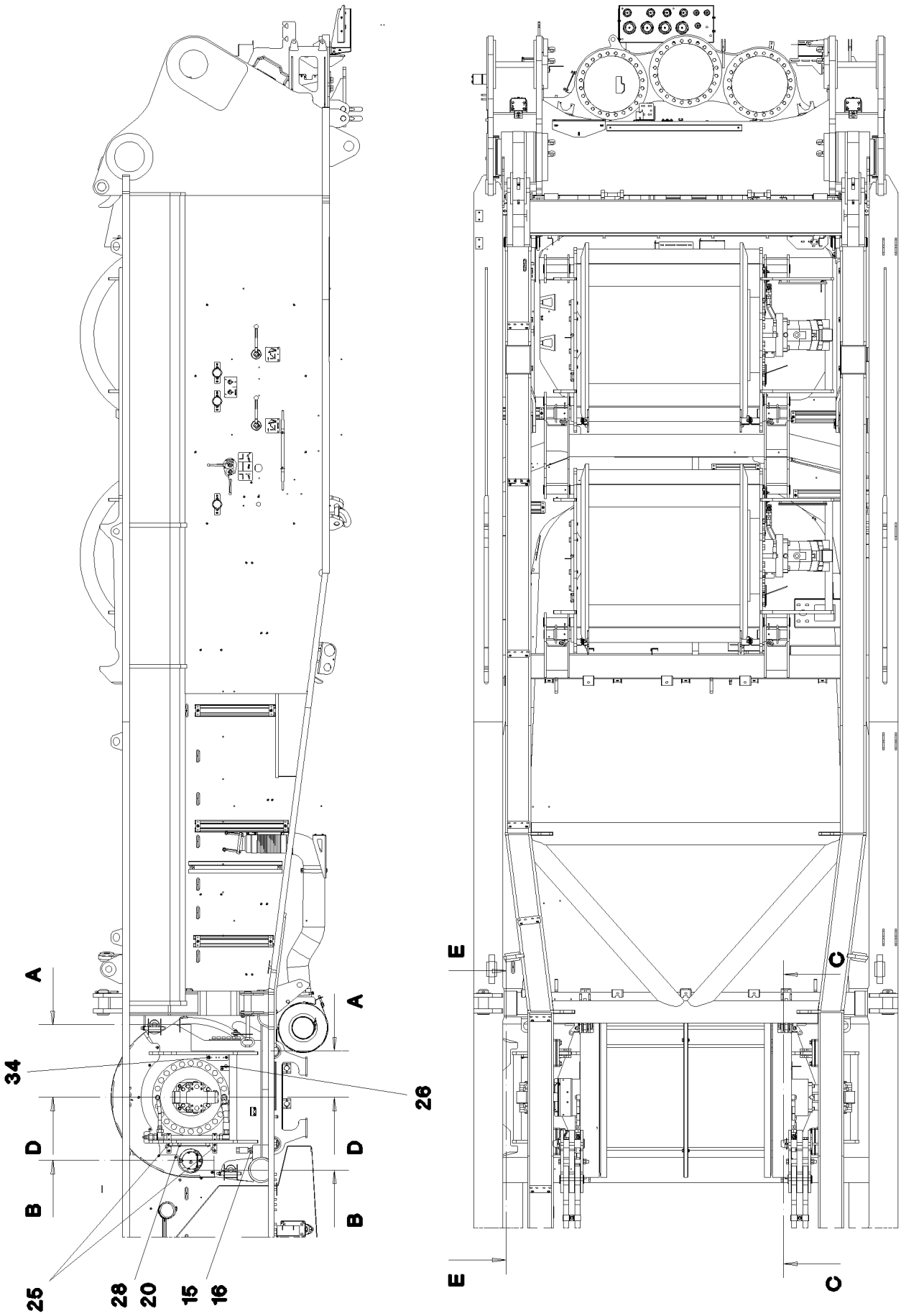
A
A
34
26
D
D
B
B
25
28
20
15
16
E
E
C
C

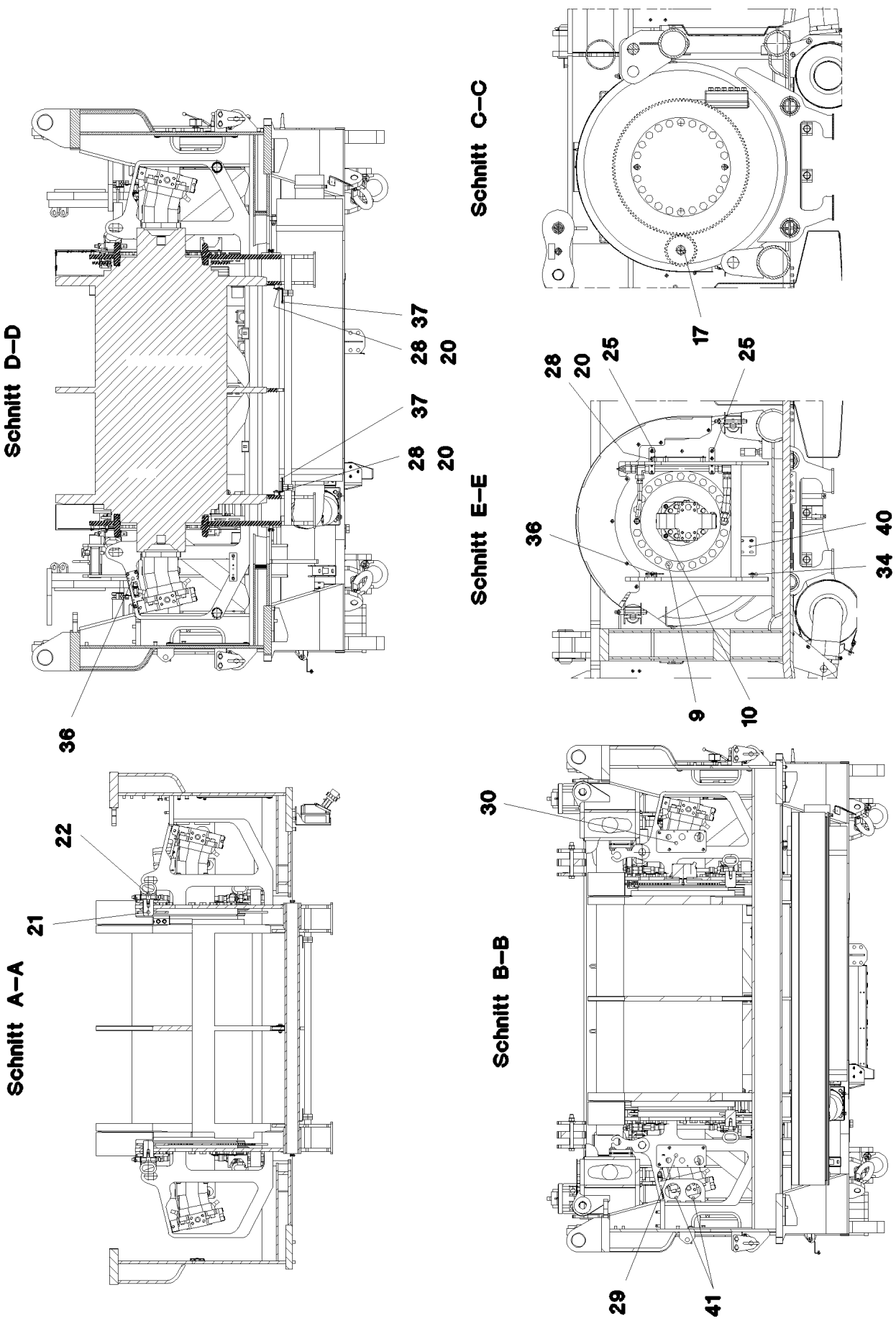
Schnitt D–D
28
37
20
37
28
20
36
Schnitt C–C
17
Schnitt E–E
28
20
25
25
36
40
34
9
10
Schnitt A–A
22
21
Schnitt B–B
30
29
41

Pos.	Item	Quantity	Description	Bezeichnung
1	10 35 433 2	1	ROPE WINCH ZHP 4.29 SPF ⇨ X10354332 10 35 433 2	SEILWINDE
2	10 42 876 6	2	VARIABLE DISPLACEMENT MOTOR A6VM ⇨ X10428766 10 42 876 6	VERSTELLMOTOR
3	96 44 562 08	1	SIDE PLATE WELDED CONSTR. LINKS	SEITENSCHEIBE SCHWK.
4	96 44 563 08	1	SIDE PLATE WELDED CONSTR. RECHTS	SEITENSCHEIBE SCHWK.
5	96 44 583 08	2	PIPE WELDED	ROHR SCHWK.
9	40 66 056 08	44	HEX SCREW ISO 4017 M24X45 10.9 FLZN SP	SECHSKANTSCHRAUBE
10	46 00 237	8	SOCKET HEAD SCREW ISO 4762 M16X50 8.	ZYLINDERSCHRAUBE
11	97 66 746 08	1	PLATE 15X930X362 S355MC	BLECH
12	46 00 158	2	HEX SCREW ISO 4017 M12X45 8.8 A3C	SECHSKANTSCHRAUBE
13	10 28 980 4	2	WASHER ISO 7089 12 300HV FLZN SPF	SCHEIBE
14	41 19 007 08	2	HEX NUT DIN 985 M12 8 A3C	SECHSKANTMUTTER
15	40 65 140 05	2	HEX SCREW ISO 4017 M24X100 8.8 A3C	SECHSKANTSCHRAUBE
16	10 42 568 8	2	HEX NUT ISO 4032 M24 10 FLZN SPF	SECHSKANTMUTTER
17	96 89 130 01	1	SPUR WHEEL M=6 Z=27	STIRNRAD
20	10 41 285 4	47	BUTTON HEAD SCREW AEHNL.ISO 7380-2	HALBRUNDKOPFSCHRAUBE
21	97 78 941 08	4	PIN 70.0X97 35NICRMOV125 SPF	BOLZEN
22	96 50 603 08	4	HANDLE WELD.CONST. FE//ZNNI8//CN//T0	GRIFF SCHWK.
25	97 79 264 08	4	PLATE 4X140X30 S315MC FE//ZNNI8//CN//T	BLECH
26	97 79 296 08	1	PLATE 4X98X115 S315MC FE//ZN20//C	BLECH
28	95 38 734 08	10	SLEEVE 25X20 11SMN37 FLZN SPF	HUELSE
29	97 79 331 08	1	PLATE 4X290X130 S315MC FE//ZNNI8//CN//T	BLECH
30	97 79 332 08	1	PLATE 4X290X130 S315MC FE//ZNNI8//CN//T	BLECH
31	96 50 778 08	1	PROTECTION PLATE WELDED RECHTS FE//	SCHUTZBLECH SCHWK.
32	96 50 779 08	1	PROTECTION PLATE WELDED LINKS FE//ZN	SCHUTZBLECH SCHWK.
33	95 41 175 08	2	CARRIER RAIL 340	TRAGSCHIENE
34	97 55 008 08	2	PLATE 3X150X40 S355MC FE//ZNNI8//CN//T	BLECH
35	95 51 525 08	1	PLATE 4X60X103 S315MC FE//ZNNI8//CN//T	BLECH
36	95 56 681 08	1	PLATE 4X196X63 S315MC FE//ZN20//C	BLECH
37	97 79 887 08	2	PLATE 4X492X116 S315MC FE//ZNNI8//CN//T	BLECH
38	11 32 019 4	4	QUICK RELEASE PIN 20X171,2X100 NIROST	KUGELSPERRBOLZEN
40	97 02 204 08	1	PLATE 10x100x100 S355MC	BLECH
41	97 49 680 08	4	WASHER 5X120X120 S960QL	SCHEIBE
500	96 44 539 08	1	ELECTRIC FOR WINCH 4 ⇨ 2 920 350 96 44 539 08	ELEKTRIK WINDE 4

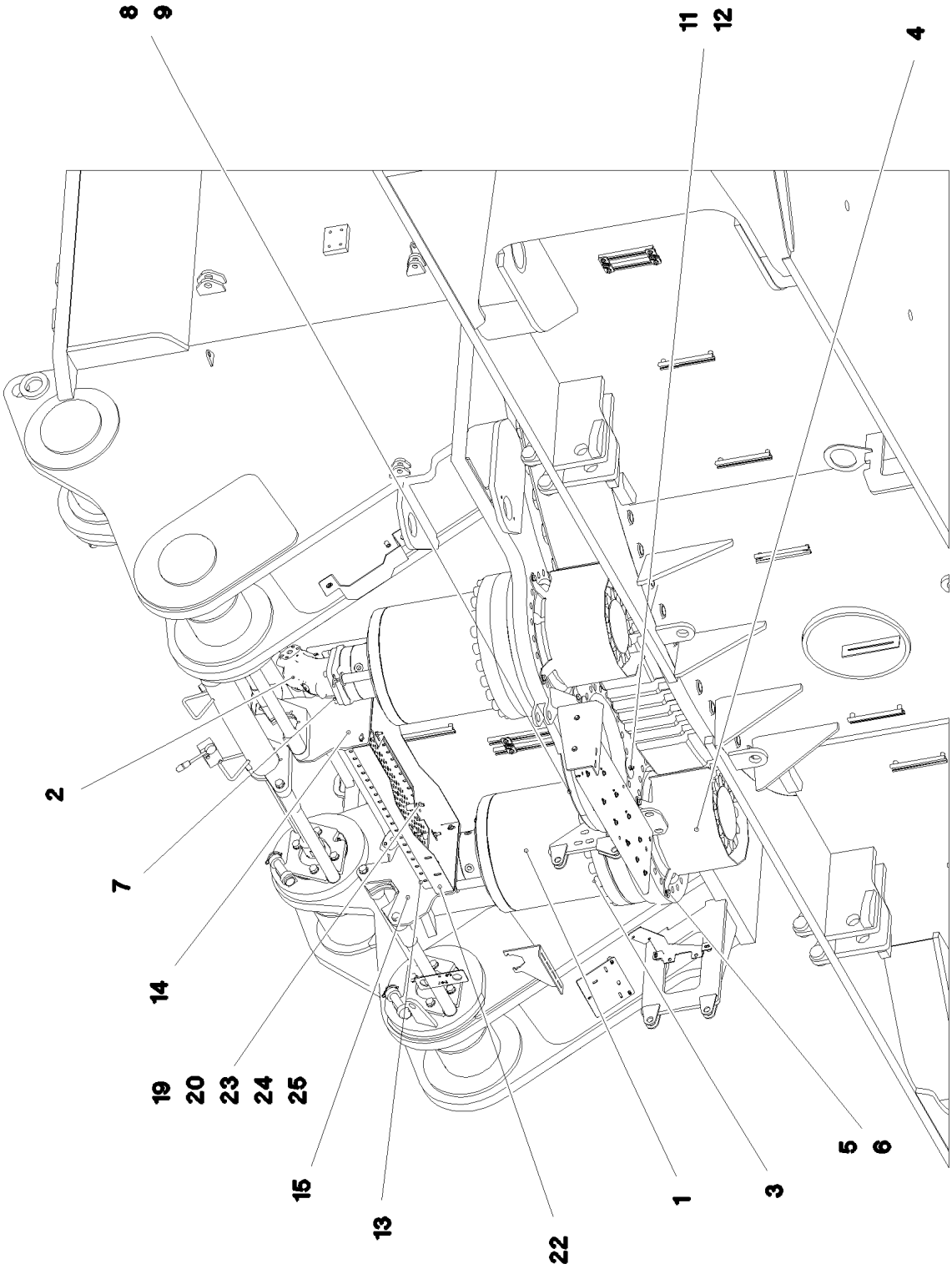
8
9
11
12
4
2
7
14
19
20
23
24
25
15
13
22
1
3
5
6

Pos.	Item	Quantity	Description	Bezeichnung
1	96 97 916 01	2	SLEWING GEAR DRIVE DAT 450/1441 ⇨ 9 697 916 01 96 97 916 01	DREHWERKANTRIEB
2	51 02 354 08	2	HYDRO MOTOR SPF ⇨ 5 102 354 08 51 02 354 08	HYDROMOTOR
3	11 34 241 1	48	SOCKET HEAD SCREW ISO 4762 M24X160	ZYLINDERSCHRAUBE
4	97 65 557 08	2	PROTECTION GUARD 4X307X778 S315MC	SCHUTZBLECH
5	11 63 181 6	6	HEX SCREW ISO 4017 M10X25 8.8 FLZN SP	SECHSKANTSCHRAUBE
6	50 09 175 08	6	WASHER ISO 7089 10 200HV-A2	SCHEIBE
7	10 87 556 5	8	SOCKET HEAD SCREW DIN 912 M12X40 8.8	ZYLINDERSCHRAUBE
8	97 66 383 08	1	COVER 5X490X490 ALMG3 H114	DECKEL
9	46 00 310	3	HEX SCREW ISO 4014 M8X100 8.8 A2C	SECHSKANTSCHRAUBE
10	42 18 009 08	3	WASHER DIN 9021 8 140HV-ST A2C	SCHEIBE
11	94 11 381 08	3	WASHER 70X3 DC01 FE//ZNNI8//CN//T0	SCHEIBE
12	41 19 005 08	3	HEX NUT DIN 985 M8 8 A2C	SECHSKANTMUTTER
13	97 85 607 08	1	TREAD	TRITT
14	97 85 716 08	1	PLATE 8X369X382 S355MC	BLECH
15	97 85 717 08	1	PLATE 8X369X382 S700MC	BLECH
17	40 66 042	4	HEX SCREW ISO 4017 M8X25 10.9 A2C SPF	SECHSKANTSCHRAUBE
19	11 69 387 5	12	HEX NUT ISO 4032 M8 8 480H SPF	SECHSKANTMUTTER
20	10 28 980 3	16	WASHER ISO 7089 8 300HV 480H SPF	SCHEIBE
21	42 18 009 08	7	WASHER DIN 9021 8 140HV-ST A2C	SCHEIBE
22	97 02 833 1	1	PLATE 3X410X936 DC01 FE//ZNNI8//CN//T0	BLECH
23	97 88 595 08	8	TUBE 20.0X33 E235+N	ROHR
24	78 89 018 08	8	WASHER 8 -EDELSTAHL	SCHEIBE
25	40 86 049 08	8	COUNTERSUNK SCREW DIN 7991 M8X70 8.	SENKSCHRAUBE
500	96 47 474 08	1	ELECTR.FOR SLEWING GEAR	ELEKTRIK DREHWERK
(1)	69 27 015 08	2	PROXIMITY SWITCH BERUEHRUNGSLOS	NAEHERUNGSSCHALTER

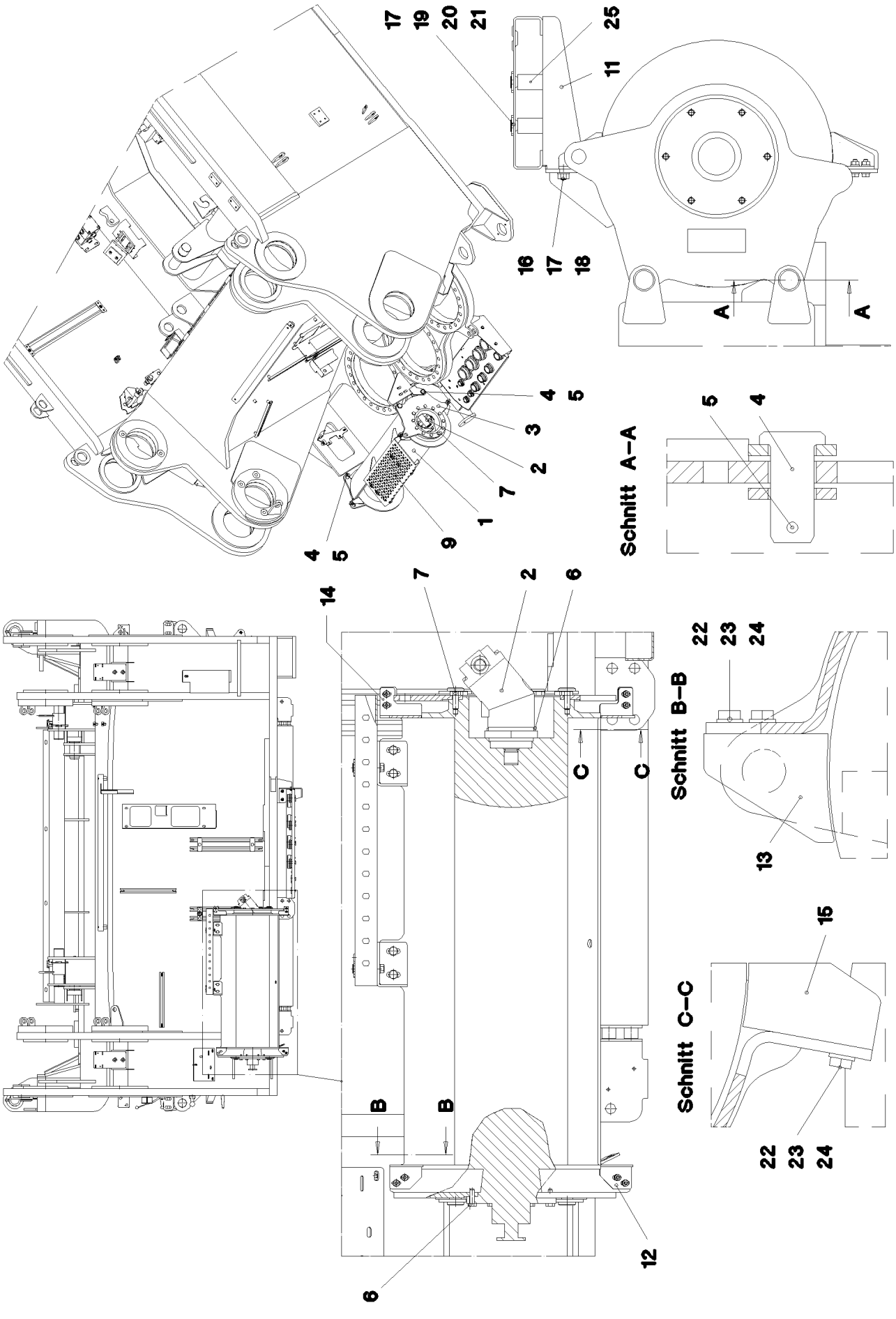
17
19
20
21
25
11
16
17
18
A
A
4
5
3
2
7
1
9
4
5
Schnitt A–A
5
4
14
7
2
6
C
C
B
B
6
12
Schnitt B–B
22
23
24
13
Schnitt C–C
15
22
23
24

Pos.	Item	Quantity	Description	Bezeichnung
1	54 00 565 08	1	ROPE WINCH ZHP 4.13 SPF ⇨ 5 400 565 08 54 00 565 08	SEILWINDE
2	51 02 306 08	1	HYDRO MOTOR A2FM SPF ⇨ 5 102 306 08 51 02 306 08	HYDROMOTOR
3	96 54 448 08	1	BEARING WELDED	LAGERUNG SCHWK.
4	45 12 222 08	4	PIN DIN 1435 20X45X38 ST.50 VERZ	BOLZEN
5	43 30 052 08	4	SPLIT PIN ISO 1234 4X32 ST A2K	SPLINT
6	49 00 128	10	HEX SCREW ISO 4017 M8X25 8.8 A2C	SECHSKANTSCHRAUBE
7	11 63 181 6	12	HEX SCREW ISO 4017 M10X25 8.8 FLZN SP	SECHSKANTSCHRAUBE
9	97 85 605 08	1	TREAD	TRITT
11	97 85 781 08	2	PLATE 4X283X127 S315MC FE//ZNNI8//CN//T	BLECH
12	97 85 872 08	1	PLATE 4X86X60 S315MC FE//ZNNI8//CN//T0	BLECH
13	97 85 873 08	1	PLATE 4X85X60 S315MC FE//ZNNI8//CN//T0	BLECH
14	97 85 874 08	1	PLATE 4X97X77 S315MC FE//ZNNI8//CN//T0	BLECH
15	97 85 875 08	1	PLATE 4X97X65 S315MC FE//ZNNI8//CN//T0	BLECH
16	49 00 089	4	HEX SCREW ISO 4017 M8X20 8.8 A2C	SECHSKANTSCHRAUBE
17	10 28 980 3	12	WASHER ISO 7089 8 300HV 480H SPF	SCHEIBE
18	11 69 387 5	4	HEX NUT ISO 4032 M8 8 480H SPF	SECHSKANTMUTTER
19	78 89 018 08	4	WASHER 8 -EDELSTAHL	SCHEIBE
20	40 86 049 08	4	COUNTERSUNK SCREW DIN 7991 M8X70 8.	SENKSCHRAUBE
21	10 29 966 9	4	HEX NUT ISO 4032 M8 10 480H SPF	SECHSKANTMUTTER
22	11 64 489 9	8	HEX SCREW ISO 4017 M6X20 8.8 480H SPF	SECHSKANTSCHRAUBE
23	10 87 564 7	16	WASHER ISO 7089 6 200HV 480H SPF	SCHEIBE
24	41 15 140 08	8	HEX NUT ISO 4032 M6 8 A2C	SECHSKANTMUTTER
25	97 88 595 08	4	TUBE 20.0X33 E235+N	ROHR

Pos.	Item	Quantity	Description	Bezeichnung
1	10 03 825 9	1	LUFFING ROPE 8X400M VERZ	EINZIEHSEIL
2	10 33 216 1	2	CONNECTING ELEMENT SPF	VERBINDUNGSGLIED
3	77 39 473 08	1	TWIST COMPENSATOR 2t SPF	DRALLFAENGER
4	74 00 026 08	2	UNIVERSAL CONNECTING LINK CW6 SPF	UNIVERSALVERBINDUNGSGLIE

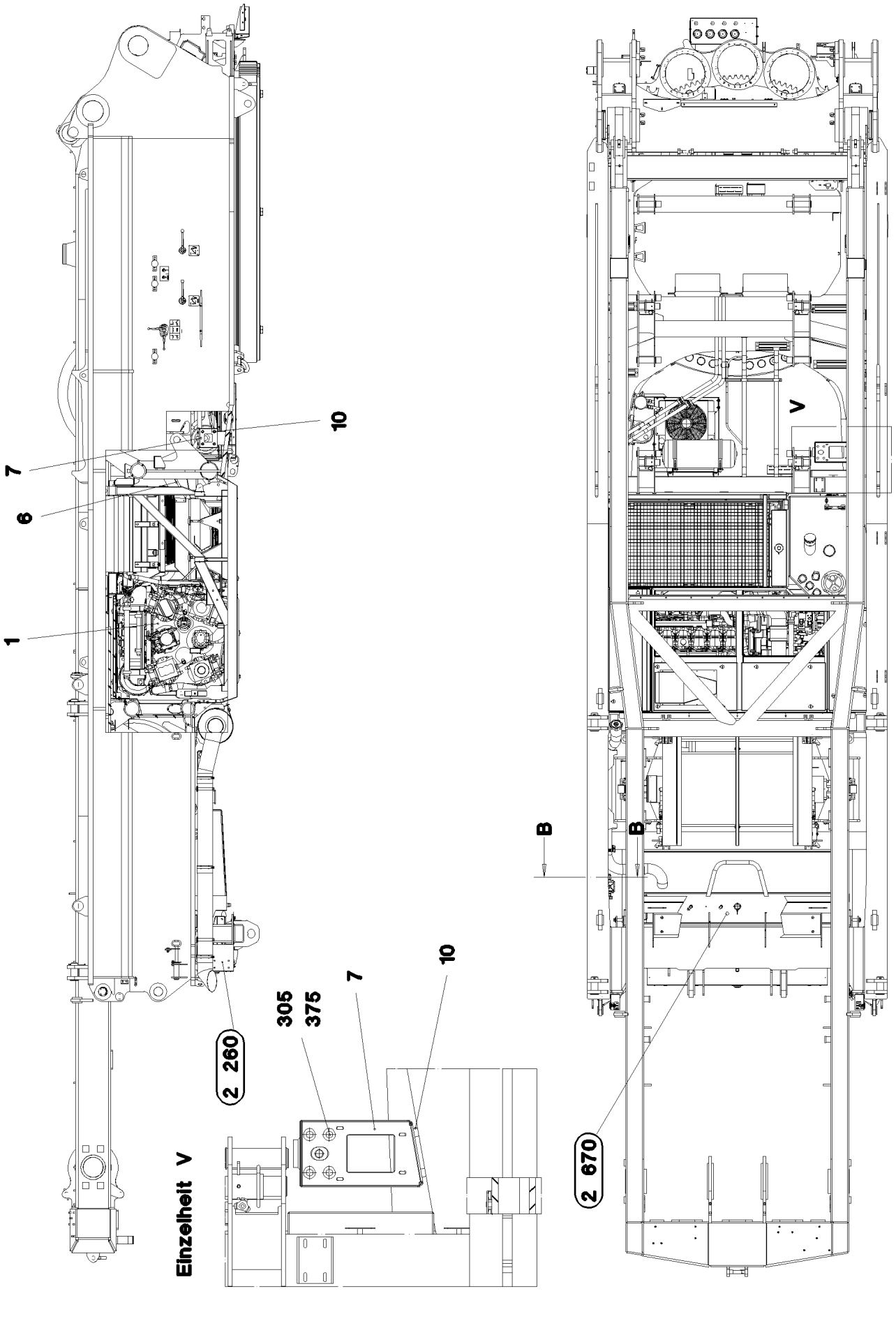
10
7
6
1
V
B
B
2 260
305
375
7
10
Einzelheit V
2 670

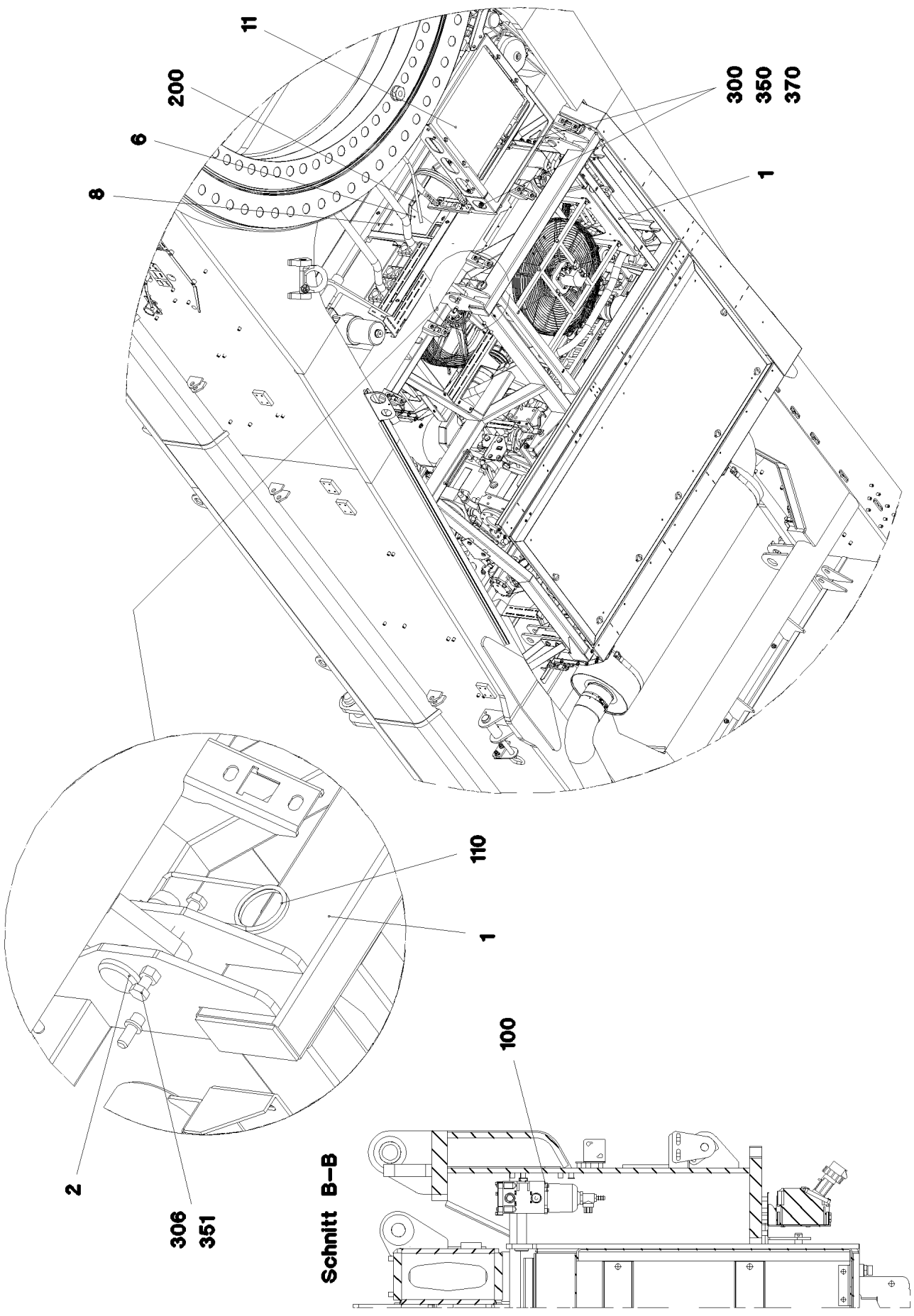
11
200
6
8
300
350
370
1
110
1
100
2
306
351
Schnitt B–B

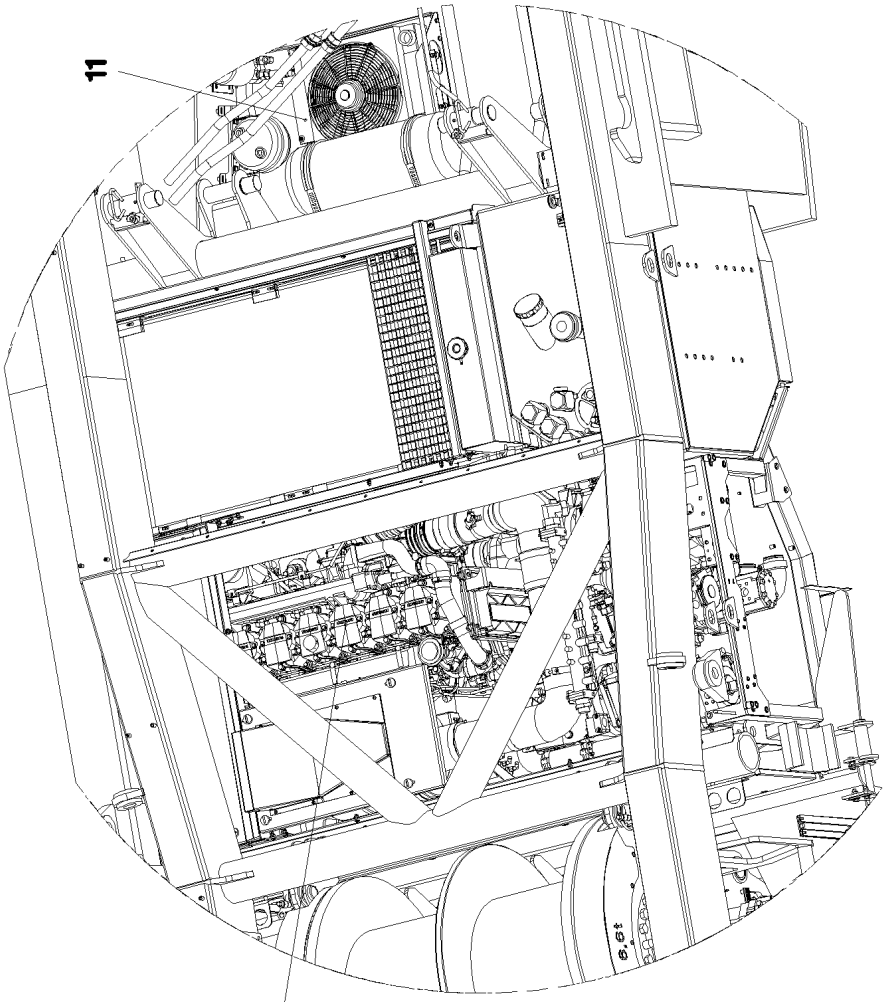
11
1

* 2 997

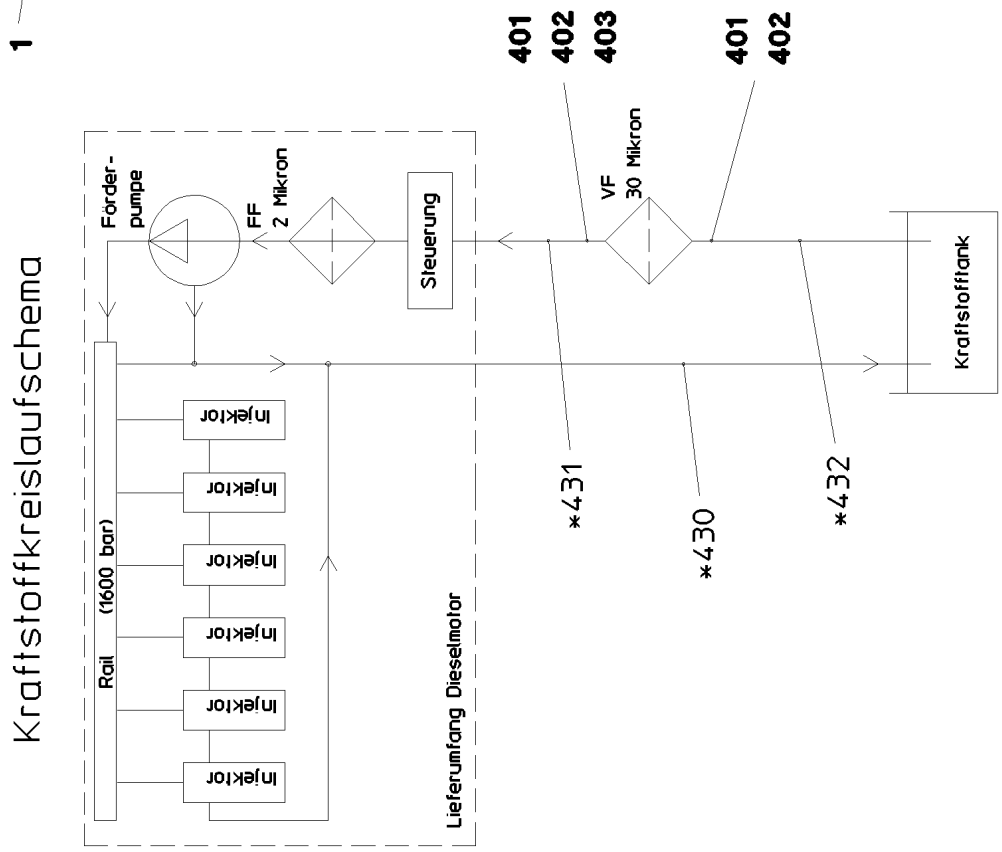
Kraftstoffkreislaufschema
Förder-
pumpe
FF
2 Mikron
Steuerung
VF
30 Mikron
401
402
403
401
402
Kraftstofftank
Injektor
Injektor
Injektor
Injektor
Injektor
Injektor
Rail (1600 bar)
Lieferumfang Dieselmotor
*431
*430
*432

Pos.	Item	Quantity	Description	Bezeichnung
1	96 45 719 08	1	DIESEL ENGINE, PRE-ASSEMBLED ⇨ 2 391 001 96 45 719 08	DIESELMOTOR VORM.
2	94 51 057 08	4	PIN RD35X105 42CRMO4+QT	BOLZEN
6	96 50 616 08	1	COVER CPL. ⇨ 2 391 039 96 50 616 08	HUTZE KPL.
7	97 84 521 08	1	PLATE 4X555X617 S315MC	BLECH
8	97 79 370 08	1	PLATE 2X749X420 DC01	BLECH
10	95 38 734 08	4	SLEEVE 25X20 11SMN37 FLZN SPF	HUELSE
11	96 60 027 08	1	RADIATOR ⇨ 2 391 102 96 60 027 08	ZUSATZKUEHLER VORM.
100	70 27 481	1	FUEL SEPARATOR ⇨ 7 027 481 70 27 481	KRAFTSTOFFSEPARATOR
110	43 31 025 08	4	RETAINING SPRING 5X122 A3C	SICHERUNGSFEDER
200	26 21 039 08	1.75	EDGE PROTECTION 1-2X9,5X6,5	KANTENSCHUTZ
300	40 00 828	6	HEX SCREW ISO 4017 M10X30 8.8 A3C	SECHSKANTSCHRAUBE
305	11 65 100 6	4	HEX SCREW ISO 4017 M12X20 8.8 FLZN SP	SECHSKANTSCHRAUBE
306	11 84 013 6	8	HEX SCREW ISO 4017 M12X50 8.8 FLZN	SECHSKANTSCHRAUBE
350	41 19 006 08	6	HEX NUT DIN 985 M10 8 A3C	SECHSKANTMUTTER
351	41 15 143 08	8	HEX NUT ISO 4032 M12 8 A3C	SECHSKANTMUTTER
370	10 41 015 5	12	WASHER DIN 7349 10.5 A2	SCHEIBE
375	11 18 271 7	4	WASHER ISO 7093-1 12 300HV FLZN SPF	SCHEIBE
401	47 10 503 08	2	FLANGE JOINT GEO18-LM A3P	VERSCHRAUBUNG
402	24 71 083 02	2	FLANGE JOINT EW 18L M26X1,5 CR6-FREI	VERSCHRAUBUNG
403	47 54 356 08	1	FLANGE JOINT RED 18/15L A3C	VERSCHRAUBUNG

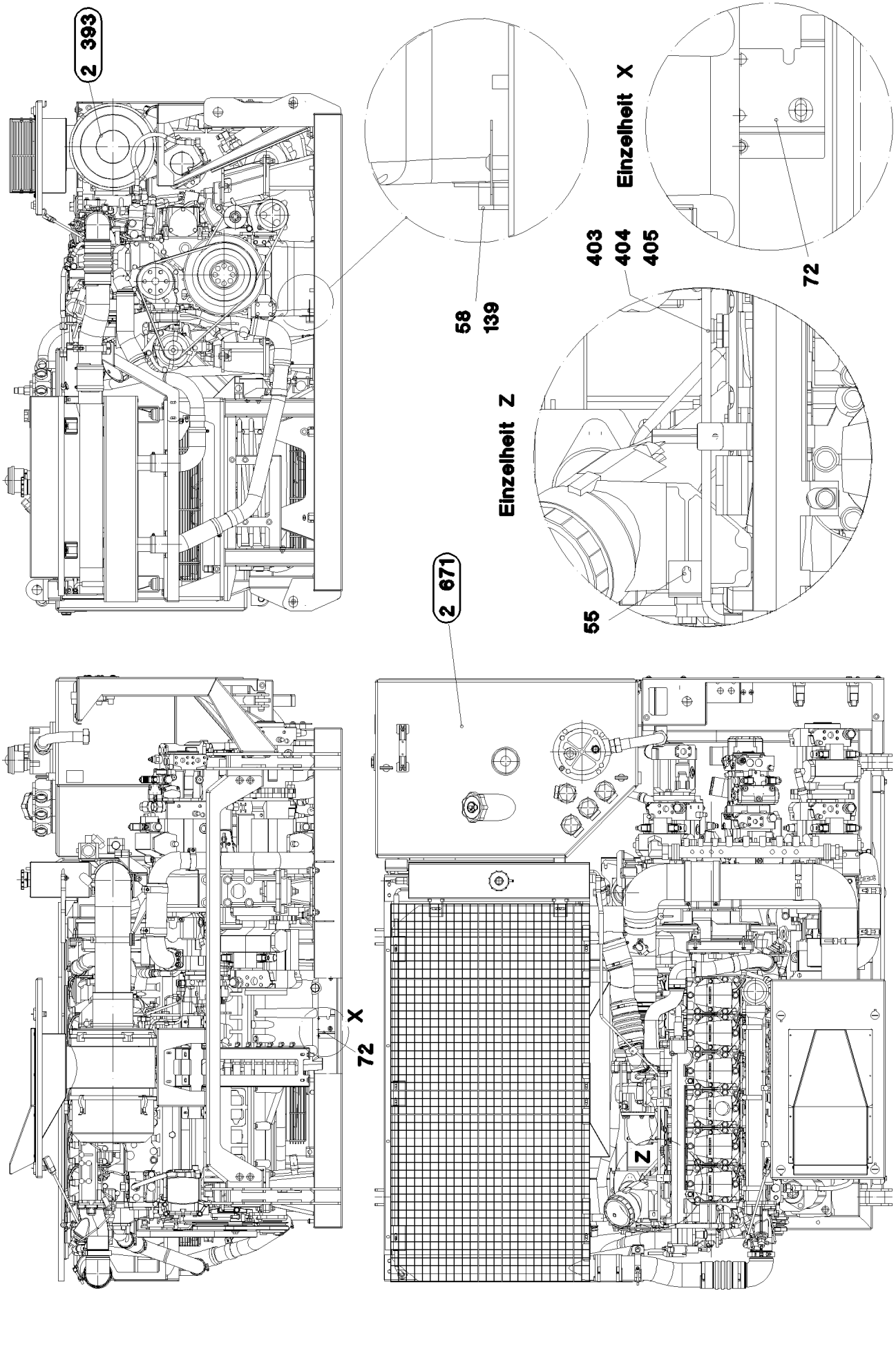
2 393
58
139
Einzelheit X
72
403
404
405
Einzelheit Z
55
2 671
72
X
Z

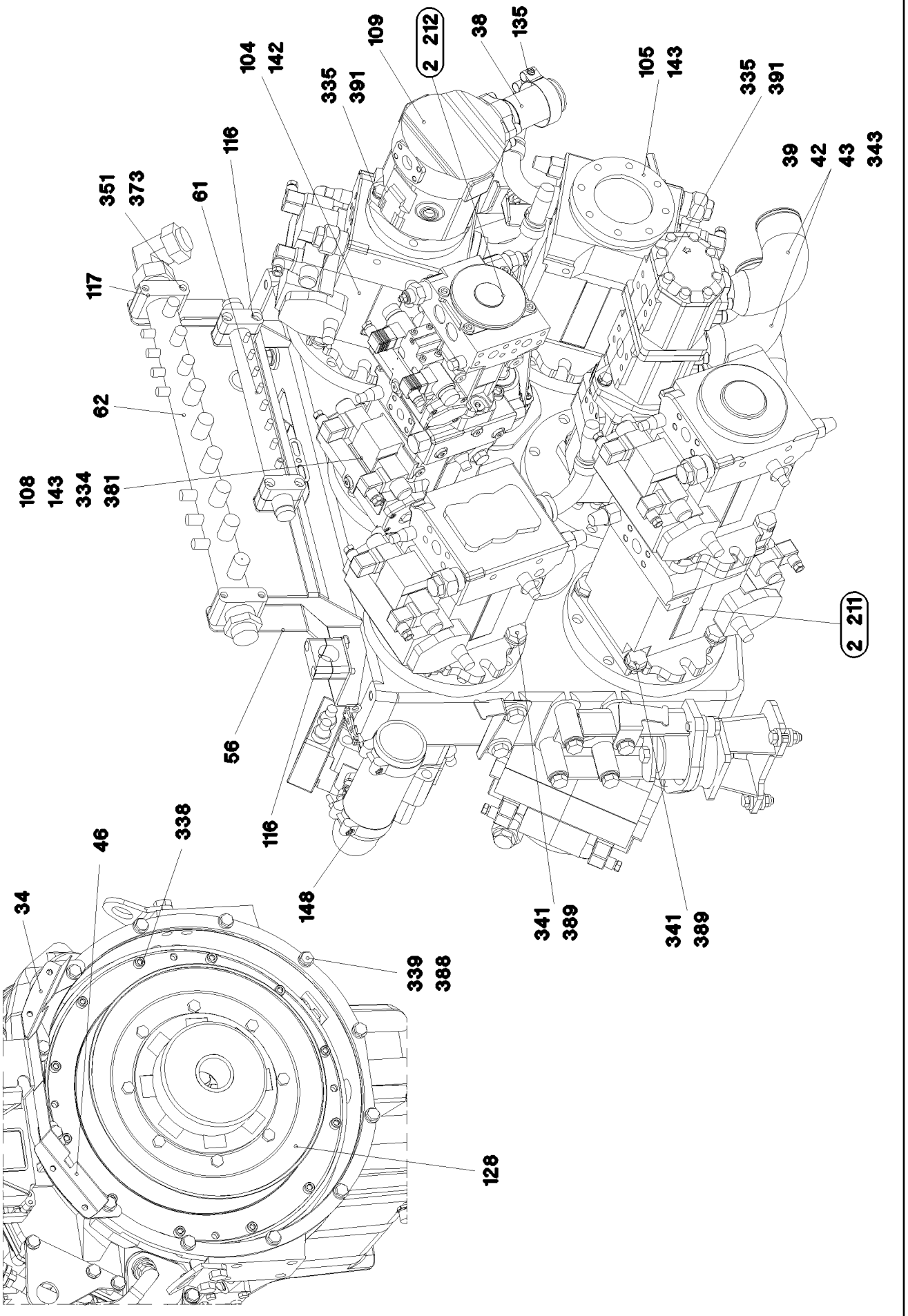
109
2 212
38
135
104
142
335
391
105
143
335
391
116
39
42
43
343
351
373
61
117
62
108
143
334
381
2 211
56
116
148
341
389
341
389
34
46
338
339
388
128

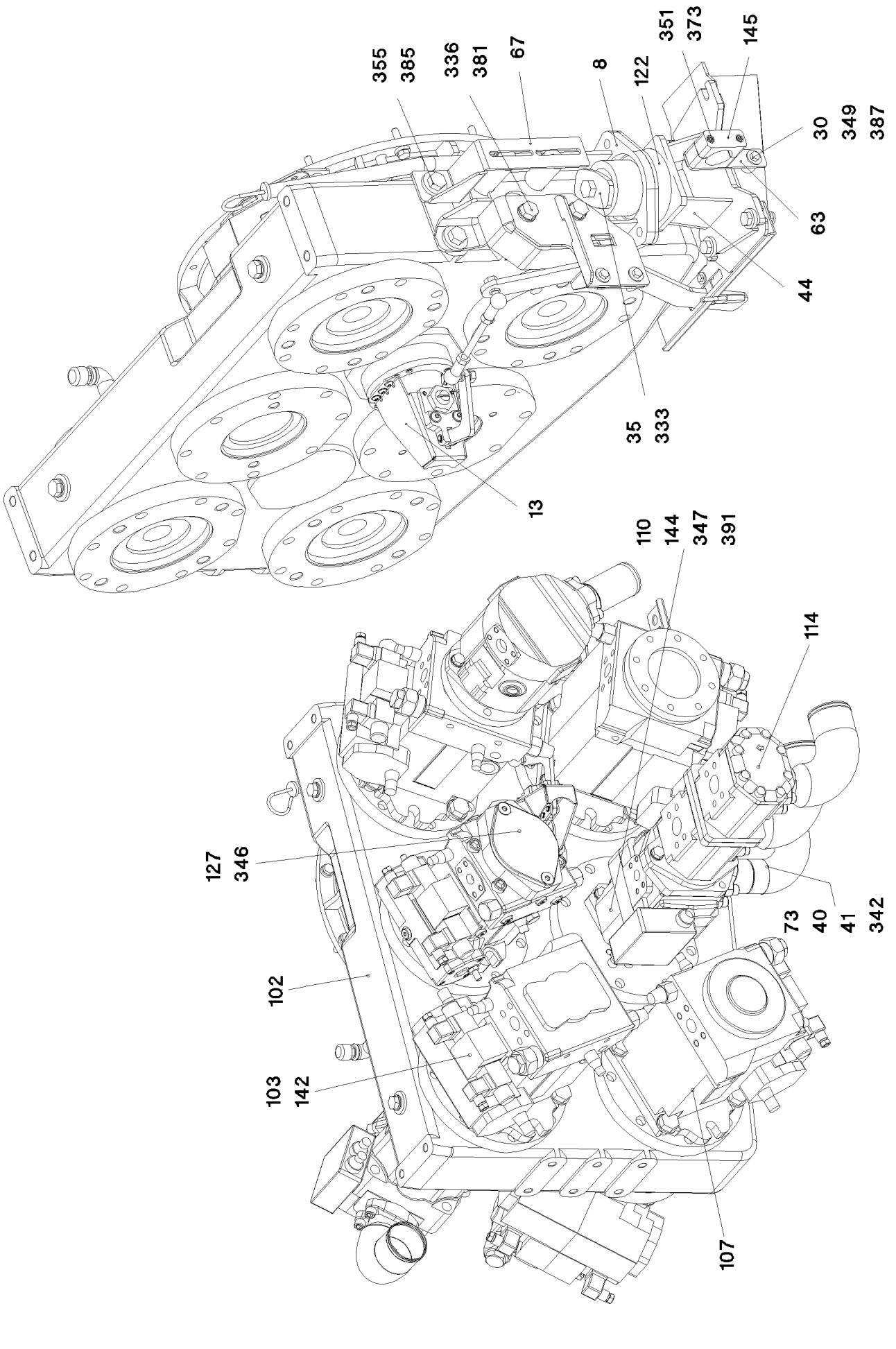
355
385
336
381
67
8
122
351
373
145
30
349
387
63
44
35
333
13
110
144
347
391
114
127
346
73
40
41
342
102
103
142
107

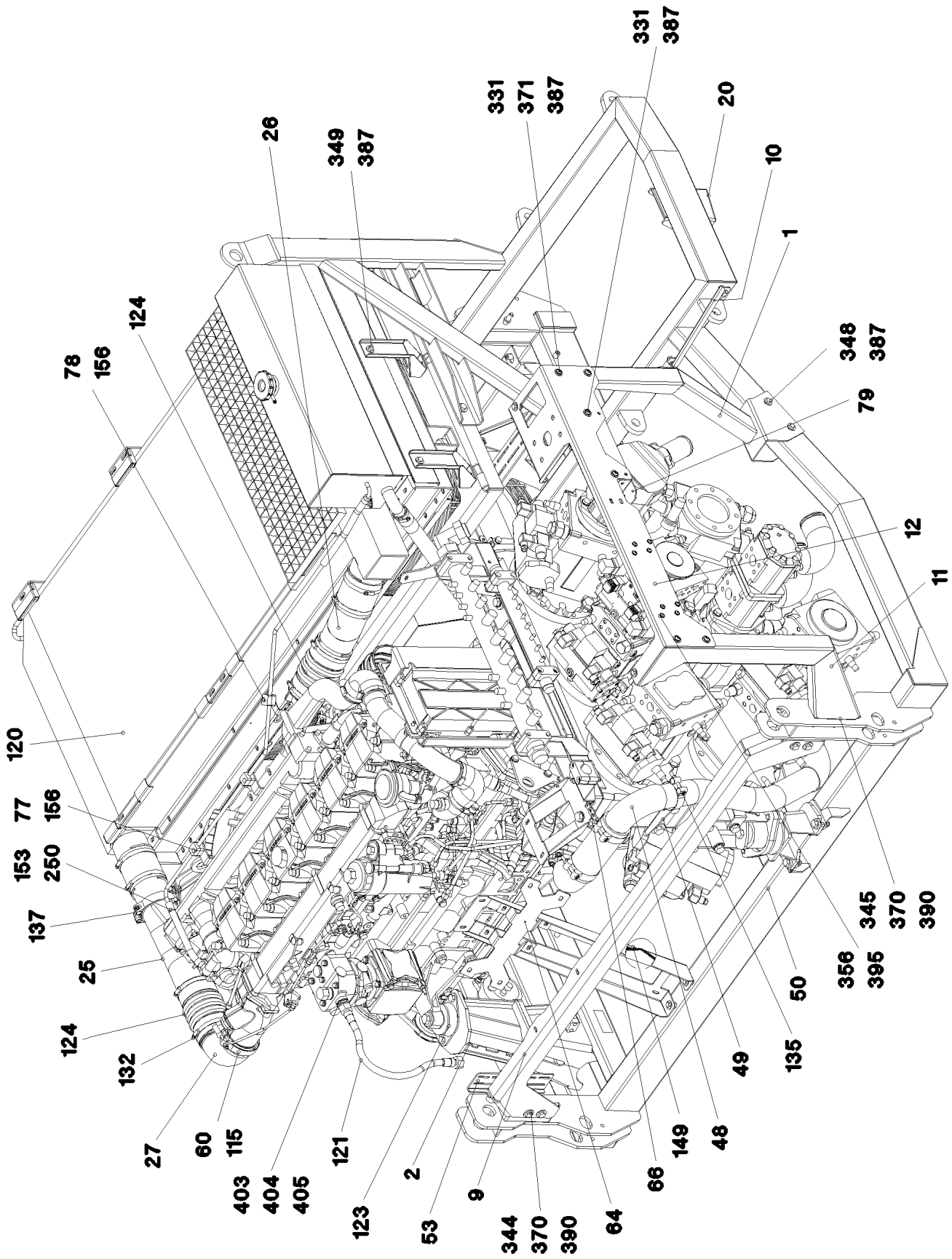

25.1.2017 053058	**etk_en_de_074535 LR 1600/2**	129 (4/9)
LIEBHERR	**DIESEL ENGINE, PRE-ASSEMBLED** **DIESELMOTOR VORM.**	⇨ **2 391 001** **96 45 719 08**

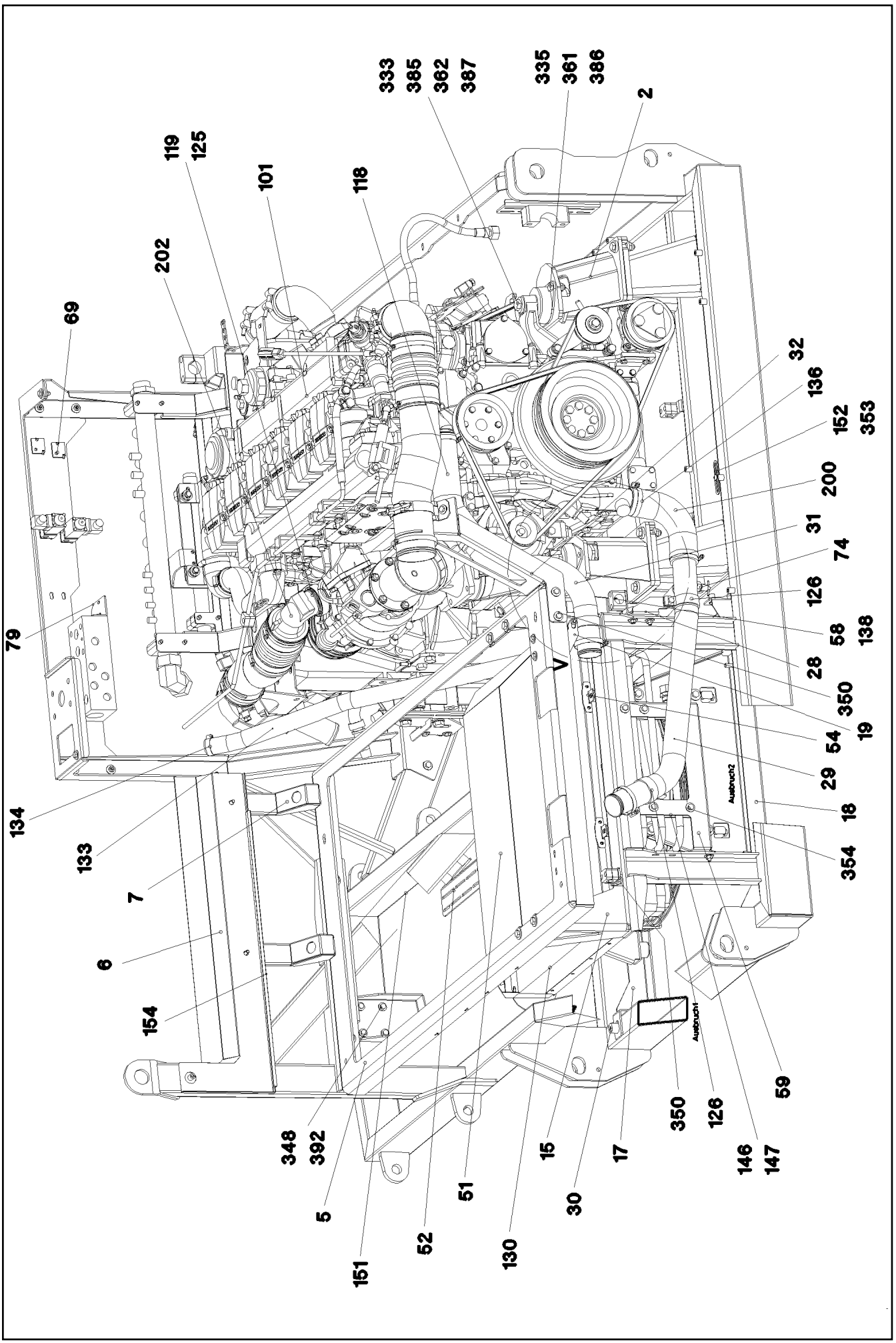

25.1.2017 053059	**etk_en_de_074535 LR 1600/2**	❑ 130 (5/9)
LIEBHERR	**DIESEL ENGINE, PRE-ASSEMBLED** **DIESELMOTOR VORM.**	⇨ **2 391 001** **96 45 719 08**

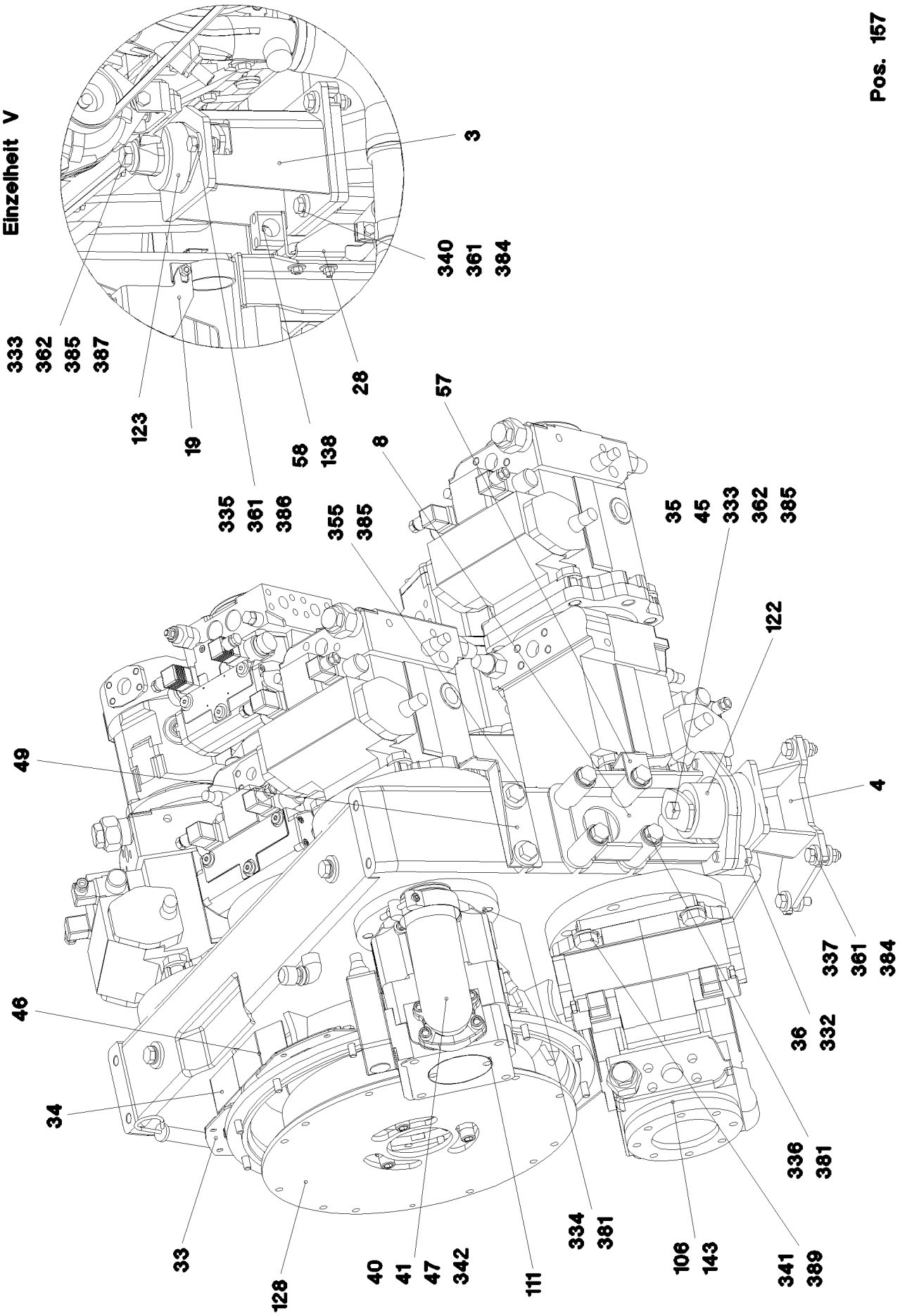
Pos. 157
Einzelheit V
3
340
361
384
333
362
385
387
28
57
123
19
58
138
8
335
361
386
355
385
35
45
333
362
385
122
49
4
337
361
384
46
36
332
34
336
381
334
381
33
128
40
41
47
342
111
106
143
341
389

Pos.	Item	Quantity	Description	Bezeichnung
1	96 48 491 08	1	SUPPORT WELDED	STUETZE SCHWK.
2	96 48 468 08	1	ENGINE BRACKET LEFT	MOTORKONSOLE LI.
3	96 48 457 08	1	ENGINE BRACKET RIGHT	MOTORKONSOLE RE.
4	96 48 449 08	1	MOTOR BRACKET	MOTORKONSOLE
5	97 73 392 08	1	PLATE 5X1799X963 S355MC	BLECH
6	96 48 170 08	1	SHEET CPL.	BLECH KPL.
7	97 73 394 08	2	PLATE 3X380X225 DC01 FE//ZN20//C	BLECH
8	96 43 477 08	2	ENGINE BRACKET WELDED	MOTORKONSOLE SCHWK.
9	97 73 395 08	1	PLATE 5X1762X282 S355MC	BLECH
10	97 73 396 08	1	PLATE 4X618X343 S315MC	BLECH
11	97 73 397 08	1	PLATE 4X410X931 S315MC	BLECH
12	97 73 398 08	1	PLATE 4X1010X384 S315MC	BLECH
13	96 53 645 08	1	CLUTCH ACTUATOR ⇨ 2 391 040 96 53 645 08	KUPPLUNGSSTELLER
15	97 73 421 08	1	PLATE 5X1183X338 S355MC	BLECH
17	97 73 423 08	1	PLATE 4X1087X134 S315MC	BLECH
18	97 73 424 08	1	PLATE 4X1087X134 S315MC	BLECH
19	97 73 425 08	1	PLATE 4X100X145 S315MC FE//ZN20//C	BLECH
20	97 73 532 08	1	PLATE 4X227X202 S315MC	BLECH
25	96 48 500 08	1	CHARGE AIR PIPE SPF	LADELUFTROHR
26	96 48 501 08	1	CHARGE AIR PIPE SPF	LADELUFTROHR
27	97 25 170 08	1	CHARGED AIR TUBE BEND SPF	LADELUFT ROHRBOGEN
28	97 66 574 08	1	PLATE 4X110X89 S315MC FE//ZN20//C	BLECH
29	96 48 528 08	1	WATER PIPE	WASSERROHR SCHWK.
30	95 38 734 08	11	SLEEVE 25X20 11SMN37 FLZN SPF	HUELSE
31	96 48 606 08	1	PIPE WELDED	ROHR SCHWK.
32	97 74 929 08	1	PLATE 4X498X192 S315MC	BLECH
33	97 75 000 08	2	PLATE 3X159X113 DC01 FE//ZN20//C	BLECH
34	97 75 001 08	1	PLATE 1.5X219X84 DC01 FE//ZN20//C	BLECH
35	97 64 835 08	4	PLATE 8X64X84 S355MC FE//ZNNI8//CN//T0	BLECH
36	94 99 872 08	4	TUBE 33,7X8X15 S355J2H FE//ZNNI8//CN//T	ROHR
38	96 87 709 08	1	INTAKE ST.CONST.	SAUGSTUTZEN SCHWK.
39	96 87 697 08	2	INTAKE	SAUGSTUTZEN
40	72 64 216 08	2	O-RING ARP 568 56,74X3,53 NBR70	O-RING
41	51 15 167 08	4	FLANGE HALF SAE 2XCODE 61	FLANSCHHAELFTE
42	51 15 026 08	6	SAE FLANGE 11/2"	SAE-FLANSCH
(1)	51 05 879 08	1	O-RING ARP 568 47,22X3,53 NBR90	O-RING
43	51 05 879 08	3	O-RING ARP 568 47,22X3,53 NBR90	O-RING
44	96 49 935 08	1	MOTOR BRACKET	MOTORKONSOLE
45	94 78 115 08	2	TUBE 25X3,2X100 S355J2H	ROHR
46	97 77 539 08	1	PLATE 1.5X219X84 DC01 FE//ZN20//C	BLECH
47	96 87 717 08	1	INTAKE ST.CONST.	SAUGSTUTZEN SCHWK.
48	96 87 716 08	1	SUCTION PIPE WELDED	SAUGROHR SCHWK.
49	97 78 727 08	2	PLATE 3X207X105 DC01 FE//ZNNI8//CN//T0	BLECH
50	96 46 563 08	1	EQUIPMENT CARRIER WELDED	AGGREGATETRAEGER SCHWK.
51	96 50 546 08	1	COVER CPL.	HUTZE KPL.
52	97 79 824 08	1	PLATE 4X470X271 S315MC FE//ZN20//C	BLECH
53	97 79 826 08	1	PLATE 4X260X98 S315MC FE//ZN20//C	BLECH
54	97 78 751 08	4	PLATE 2.5X80X48 DC01 FE//ZN20//C	BLECH
55	94 73 392 08	1	ANGLE 3X95X40 DC01 FE//ZN20//C	WINKEL
56	96 51 071 08	1	SHEET CPL.	BLECH KPL.
57	97 79 878 08	1	PLATE 3X110X93 DC01 FE//ZNNI8//CN//T0	BLECH
58	95 14 733 08	7	HOLDER 4X30X95 S315MC FE//ZNNI8//CN//T	HALTER
59	97 80 168 08	1	PLATE 3X450X252 DC01 FE//ZN20//C	BLECH
60	51 05 993 08	1	O-RING ARP 568 85,32X3,53 NBR70	O-RING
62	92 57 933 08	1	COLLECTING PIPE WELDED FE//ZNNI8//CN/	SAMMELROHR SCHWK.
63	97 80 169 08	1	PLATE 4X140X30 S315MC FE//ZNNI8//CN//T	BLECH
64	97 80 256 08	1	PLATE 4X189X430 S315MC FE//ZN20//C	BLECH
66	95 28 598 08	3	PLATE 4X103X20 S315MC FE//ZN20//C	BLECH
67	97 81 060 08	1	PLATE 4X335X109 S315MC FE//ZN20//C	BLECH

Pos.	Item	Quantity	Description	Bezeichnung
69	97 61 821 08	4	PLATE 4X40X35 S315MC FE//ZNNI8//CN//T0	BLECH
72	97 07 719 08	1	PLATE 3X144X80 DC01 FE//ZNNI8//CN//T0	BLECH
73	96 87 718 08	1	INTAKE ST.CONST.	SAUGSTUTZEN SCHWK.
74	73 00 009 08	1	VALVE DIN 71401 C M14X1,5	VENTIL
77	97 85 175 08	2	PLATE 4X178X30 S315MC FE//ZN20//C	BLECH
78	97 85 357 08	1	PLATE 3X90X103 DC01 FE//ZN20//C	BLECH
79	97 85 358 08	1	PLATE 3X90X100 DC01 FE//ZNNI8//CN//T0	BLECH
101	97 39 400	1	DIESEL ENGINE D846 A7 ⇨ 9 739 400 97 39 400	DIESELMOTOR
102	10 35 659 9	1	DISTRIBUTOR GEARBOX SPF ⇨ X10356599 10 35 659 9	VERTEILERGETRIEBE
103	10 35 924 1	1	VARIABLE PUMP A4VG SPF ⇨ X10359241 10 35 924 1	VERSTELLPUMPE
104	10 35 924 2	1	VARIABLE PUMP A4VG SPF ⇨ X10359242 10 35 924 2	VERSTELLPUMPE
105	10 35 924 3	1	VARIABLE PUMP A4VG SPF ⇨ X10359243 10 35 924 3	VERSTELLPUMPE
106	10 35 924 4	1	VARIABLE PUMP A4VG SPF ⇨ X10359244 10 35 924 4	VERSTELLPUMPE
107	10 35 925 0	1	VARIABLE PUMP A4VG SPF ⇨ X10359250 10 35 925 0	VERSTELLPUMPE
108	10 35 924 6	1	VARIABLE PUMP A4VG SPF ⇨ X10359246 10 35 924 6	VERSTELLPUMPE
109	10 35 925 1	1	VARIABLE PUMP PA10VO/45 LI SPF ⇨ X10359251 10 35 925 1	VERSTELLPUMPE
110	10 35 924 7	1	VARIABLE PUMP A11VO SPF ⇨ X10359247 10 35 924 7	VERSTELLPUMPE
111	10 35 924 8	1	VARIABLE PUMP A11VO SPF ⇨ X10359248 10 35 924 8	VERSTELLPUMPE
114	51 21 370 08	1	TWO-STAGE PUMP PRR SPF	ZWEIFACHZAHNRADPUMPE
(999)	10 47 639 1	1	SEAL KIT	DICHTSATZ
115	10 45 120 6	1	PROFIL CLAMP 108/K1/5 A2-70	PROFILSCHELLE
116	60 20 091 08	4	CLAMP-HALF DIN 3015-1 L 5 R 35 PP SW	KLEMMHAELFTE
117	74 13 103	4	CLAMP-HALF DIN 3015-1 L6R 50,8 PP SW	KLEMMHAELFTE
118	97 47 495 08	1	FORM HOSE NW60X30GRAD SPF	FORMSCHLAUCH
119	77 42 856 08	1	RETAINER CLIP 77/K1/1 ST	SPANNSCHELLE
120	96 45 720 08	1	RADIATOR, PRE-ASSEMBLED ⇨ 2 391 023 96 45 720 08	KUEHLER VORM.
121	51 05 010 08	1	HOSE DN16 500	SCHLAUCH
122	55 04 515 08	2	VIBRATION DAMPER	SCHWINGUNGSDAEMPFER
123	55 04 516 08	2	VIBRATION DAMPER	SCHWINGUNGSDAEMPFER
124	55 17 025 08	2	CHARGE AIR CORRUGATED HOSE 100X19	LADELUFTWELLSCHLAUCH
125	10 01 192 1	1	O RING 63X2,5 FPM1-70-GN	RUNDDICHTRING
126	55 20 506 08	4	PIPE CLAMP DIN 71555 60,5 A3C	ROHRSCHELLE
127	10 22 566 6	1	COVER SAE-B	DECKEL
128	10 42 823 9	1	COUPLING 4000NM/2800U/MIN SILIKON 60	KUPPLUNG
130	96 47 931 08	1	OIL COOLER, PRE-ASSEMBLED ⇨ 2 391 038 96 47 931 08	OELKUEHLER VORM.
132	55 08 494 08	8	HOSE CLAMP 100-120 W3	SCHLAUCHSCHELLE
133	11 62 177 5	2	COOLING WATER HOSE DN32 B1 SPF	KUEHLWASSERSCHLAUCH
134	55 08 495 08	2	HOSE CLAMP 41/35-50/12 W3	SCHLAUCHSCHELLE
135	10 65 265 7	9	HOSE CLAMP 70/68-73/25 ST	SCHLAUCHSCHELLE
136	77 42 143 08	8	HOSE CLAMP 70/60-80/12 W3	SCHLAUCHSCHELLE
137	77 42 229 08	1	RETAINER CLIP 102-100 ST	SPANNSCHELLE
138	70 05 052	10	CLAMP-HALF DIN 3015-1 L 3 R 25 PP SW	KLEMMHAELFTE
139	60 20 022 08	4	CLAMP-HALF DIN 3015-1 18 AL	KLEMMHAELFTE
142	51 85 781 08	5	O-RING 150X3 NBR70	O-RING
143	72 64 260 08	2	O-RING 125X3 NBR70	O-RING
144	72 64 351 08	1	O-RING 100X2,5 NBR70	O-RING
145	60 20 094 08	1	CLAMP-HALF DIN 3015-1 L5R 42 PP SW	KLEMMHAELFTE

Pos.	Item	Quantity	Description	Bezeichnung
146	60 20 014 08	4	CLAMP-HALF 4X18	KLEMMHAELFTE
147	60 20 015 08	2	LID PLATE 30X5X178/2 ST D9 ZNC	DECKPLATTE
148	77 42 279 08	16	HOSE CLAMP 86-91X25 ST	SCHLAUCHSCHELLE
149	97 03 448 08	1	CARRIER RAIL	TRAGSCHIENE
151	95 41 174 08	1	CARRIER RAIL 240	TRAGSCHIENE
152	95 36 500 08	2	CABLE CLAMP 2X22X90 DC01 FE//ZN20//C	KABELHALTER
153	11 11 807 7	2	HOSE CLAMP 21/16-27/12 W3	SCHLAUCHSCHELLE
154	26 21 047 08	0.85	SEALING PROFILE 1-2X20X8,3 EPDM 60SC	DICHTPROFIL
156	60 20 078 08	2	CLAMP-HALF DIN 3015-1 10 PP SW	KLEMMHAELFTE
157	10 10 075 2	2.2	HOSE GUARD SPIRAL 26,5 ST VERZ.	SCHLAUCHSCHUTZSPIRALE
200	55 08 984 08	1	ELBOW DN60 GUMMI	KRUEMMER
202	10 01 242 0	1	CHARGE AIR ELBOW	LADELUFTKRUEMMER
250	11 62 176 9	2	COOLING WATER HOSE DN10 B1 SPF	KUEHLWASSERSCHLAUCH
331	10 41 286 1	4	BUTTON HEAD SCREW AEHNL.ISO 7380-2	HALBRUNDKOPFSCHRAUBE
332	10 87 580 3	4	HEX SCREW ISO 4017 M16X45 8.8 FLZN SP	SECHSKANTSCHRAUBE
333	40 62 049 08	4	HEX SCREW ISO 4014 M16X150 10.9 FLZN	SECHSKANTSCHRAUBE
334	10 87 552 0	4	HEX SCREW ISO 4017 M16X50 8.8 FLZN SP	SECHSKANTSCHRAUBE
335	11 64 234 9	10	HEX SCREW ISO 4017 M12X35 8.8 FLZN SP	SECHSKANTSCHRAUBE
336	46 00 038	8	HEX SCREW ISO 4014 M16X100 8.8 A3C	SECHSKANTSCHRAUBE
337	46 00 158	8	HEX SCREW ISO 4017 M12X45 8.8 A3C	SECHSKANTSCHRAUBE
338	11 65 700 0	12	SOCKET HEAD SCREW ISO 4762 M10X45 8	ZYLINDERSCHRAUBE
339	11 62 670 6	12	HEX SCREW ISO 4017 M10X40 8.8 FLZN SP	SECHSKANTSCHRAUBE
340	46 00 312	6	HEX SCREW ISO 4017 M12X55 8.8 A3C	SECHSKANTSCHRAUBE
341	46 00 097	20	HEX SCREW ISO 4017 M20X55 8.8 A3C	SECHSKANTSCHRAUBE
342	10 87 556 5	12	SOCKET HEAD SCREW DIN 912 M12X40 8.8	ZYLINDERSCHRAUBE
343	40 97 516 08	8	SCREW AEHNL.ISO 4017 UNC1/2"X13X30mm	SCHRAUBE
344	11 63 181 6	4	HEX SCREW ISO 4017 M10X25 8.8 FLZN SP	SECHSKANTSCHRAUBE
345	40 00 828	2	HEX SCREW ISO 4017 M10X30 8.8 A3C	SECHSKANTSCHRAUBE
346	40 86 062 08	2	COUNTERSUNK SCREW DIN 7991 M12X20	SENKSCHRAUBE
347	11 64 538 4	2	HEX SCREW ISO 4017 M12X40 8.8 FLZN SP	SECHSKANTSCHRAUBE
348	11 65 161 2	4	HEX SCREW ISO 4017 M8X16 8.8 480H SPF	SECHSKANTSCHRAUBE
349	49 00 089	4	HEX SCREW ISO 4017 M8X20 8.8 A2C	SECHSKANTSCHRAUBE
350	49 00 128	10	HEX SCREW ISO 4017 M8X25 8.8 A2C	SECHSKANTSCHRAUBE
351	40 02 418	8	SOCKET HEAD SCREW ISO 4762 M6X65 8.8	ZYLINDERSCHRAUBE
353	10 41 285 4	8	BUTTON HEAD SCREW AEHNL.ISO 7380-2	HALBRUNDKOPFSCHRAUBE
354	46 00 386	4	HEX SCREW ISO 4017 M8X60 8.8 A2C	SECHSKANTSCHRAUBE
355	49 00 152	2	HEX SCREW ISO 4017 M16X30 8.8 A3C	SECHSKANTSCHRAUBE
356	10 02 823 7	8	BUTTON HEAD SCREW AEHNL.ISO 7380-2	HALBRUNDKOPFSCHRAUBE
361	41 19 007 08	8	HEX NUT DIN 985 M12 8 A3C	SECHSKANTMUTTER
362	41 19 014 08	4	HEX NUT DIN 985 M16 10 A3C	SECHSKANTMUTTER
370	41 15 144 08	4	HEX NUT ISO 4032 M10 8 A3C	SECHSKANTMUTTER
371	11 69 387 5	10	HEX NUT ISO 4032 M8 8 480H SPF	SECHSKANTMUTTER
373	41 30 029 08	12	CAGE NUT M6	KAEFIGMUTTER
381	42 15 002 08	12	WASHER DIN 6916 17 -C45 VERZ	SCHEIBE
384	42 16 007 01	10	WASHER DIN 7349 13 200HV A3C	SCHEIBE
385	42 16 009 01	2	WASHER DIN 7349 17 200HV A3C	SCHEIBE
386	11 18 271 7	4	WASHER ISO 7093-1 12 300HV FLZN SPF	SCHEIBE
387	42 18 009 08	22	WASHER DIN 9021 8 140HV-ST A2C	SCHEIBE
388	55 08 998 08	12	WASHER 10 200HV FLZN SPF	SCHEIBE
389	46 00 222	4	WASHER EN 14399-6 20 300-370HV FLZN SP	SCHEIBE
390	49 00 531	12	WASHER ISO 7093-1 10 200HV A3C	SCHEIBE
391	42 15 000 08	2	WASHER EN 14399-6 12 ST A2K	SCHEIBE
392	11 84 050 1	6	WASHER DIN 7349 8,4 200HV FLZN SPF	SCHEIBE
395	42 18 006 08	8	WASHER DIN 9021 A 5,3 ST VERZ	SCHEIBE
403	47 66 076 08	2	FLANGE JOINT XGE18-LM M26X1,5 A3P	VERSCHRAUBUNG
404	50 29 328 08	2	COMPRESSION RING DR/R26X31	DRUCKRING
405	72 64 223 08	2	O-RING DIN 3770 25X2,5 FPM70	O-RING

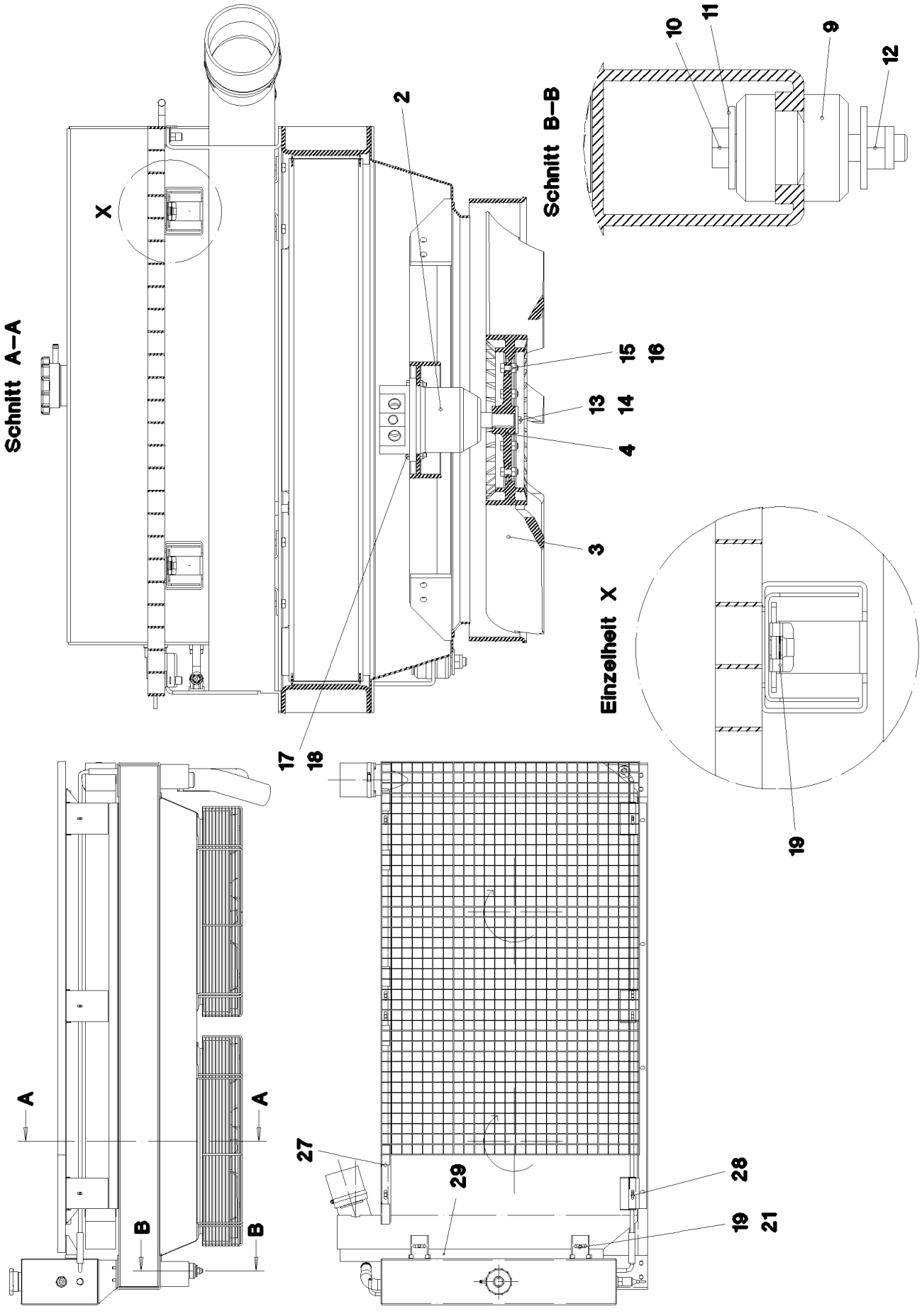

25.1.2017 053053	**etk_en_de_074535 LR 1600/2**	135 (1/3)
LIEBHERR	**RADIATOR, PRE-ASSEMBLED** **KUEHLER VORM.**	⇨ **2 391 023** **96 45 720 08**

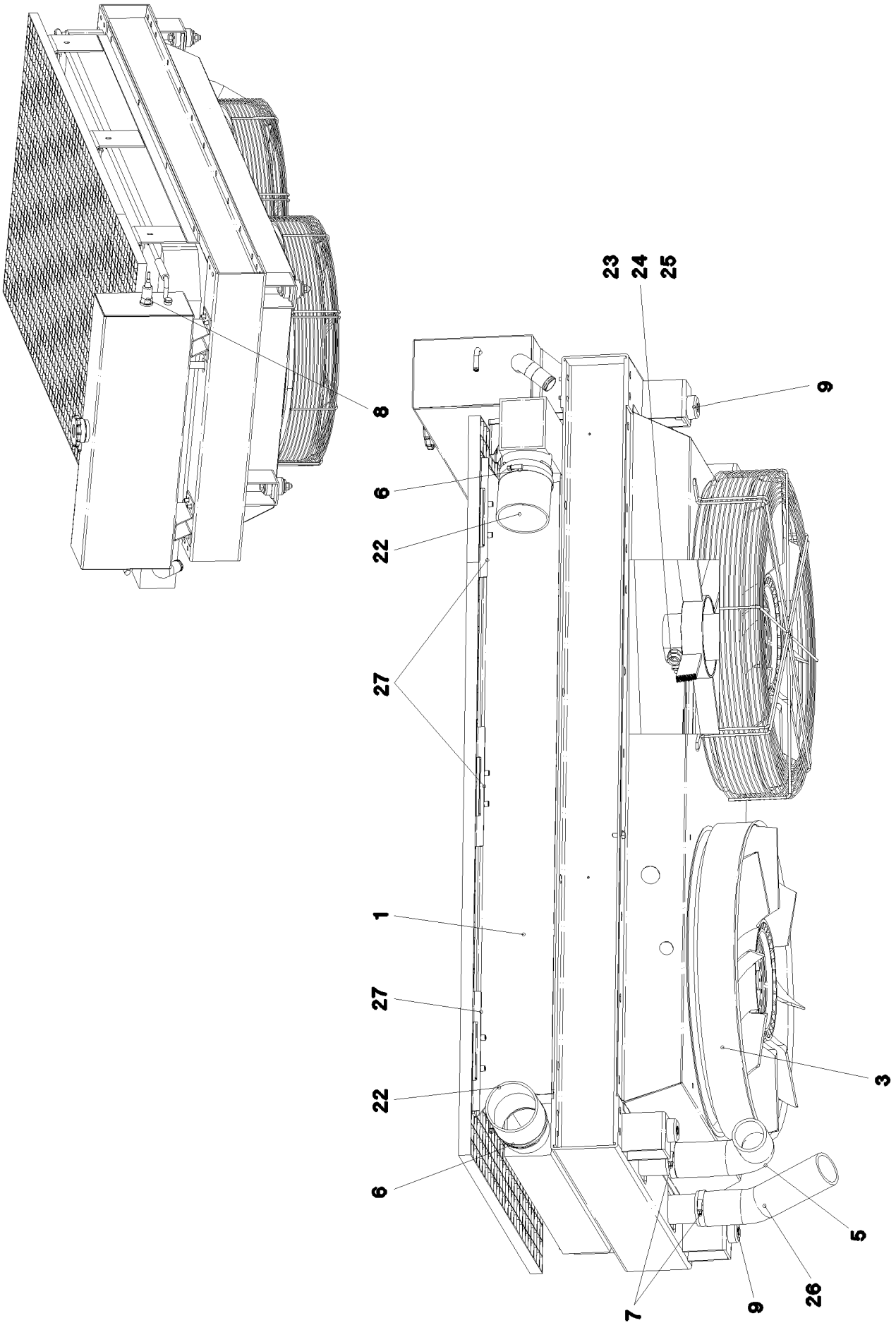

25.1.2017 053054 LIEBHERR	**etk_en_de_074535 LR 1600/2** **RADIATOR, PRE-ASSEMBLED** **KUEHLER VORM.**	❑ 136 (2/3) ⇨ **2 391 023** **96 45 720 08**

Pos.	Item	Quantity	Description	Bezeichnung
1	10 41 290 3	1	RADIATOR UNIT AL ⇨ X10412903 10 41 290 3	KUEHLERANLAGE
2	51 02 380 08	2	HYDRO MOTOR SPF ⇨ 5 102 380 08 51 02 380 08	HYDROMOTOR
3	55 06 395 08	2	RING FAN D=654	RINGLUEFTER
4	95 70 468 08	2	FAN HUB D=168	LUEFTERNABE
5	97 19 159 08	1	FORM HOSE NW60X90° SPF	FORMSCHLAUCH
6	55 08 494 08	2	HOSE CLAMP 100-120 W3	SCHLAUCHSCHELLE
7	77 42 143 08	2	HOSE CLAMP 70/60-80/12 W3	SCHLAUCHSCHELLE
8	10 22 814 3	1	LEVEL PROBE L=50 5 V SPF	NIVEAUSONDE
9	10 09 749 6	4	BEARING 48X50 GUMMI 64CR	LAGER
10	49 01 057	4	HEX SCREW ISO 4014 M12X80 8.8 A3C	SECHSKANTSCHRAUBE
11	11 18 271 7	12	WASHER ISO 7093-1 12 300HV FLZN SPF	SCHEIBE
12	41 19 007 08	4	HEX NUT DIN 985 M12 8 A3C	SECHSKANTMUTTER
13	11 64 489 9	2	HEX SCREW ISO 4017 M6X20 8.8 480H SPF	SECHSKANTSCHRAUBE
14	95 36 317 08	2	WASHER RD40X4 S315MC FE//ZN20//C	SCHEIBE
15	49 00 089	12	HEX SCREW ISO 4017 M8X20 8.8 A2C	SECHSKANTSCHRAUBE
16	41 19 005 08	12	HEX NUT DIN 985 M8 8 A2C	SECHSKANTMUTTER
17	10 87 552 9	16	HEX SCREW ISO 4017 M6X25 8.8 480H SPF	SECHSKANTSCHRAUBE
18	41 19 004 08	16	HEX NUT DIN 985 M6 8 A2C	SECHSKANTMUTTER
19	41 30 070 08	2	SHEET METAL NUT M8	BLECHMUTTER
21	97 80 641 08	2	PLATE 2.5X199X102 DC01 FE//ZN20//C	BLECH
22	55 17 166 08	2	HOSE SLEEVE DN100X110	SCHLAUCHMUFFE
23	47 10 305 08	2	FLANGE JOINT XGE10-LM-ED A3P	VERSCHRAUBUNG
24	47 10 309 08	2	FLANGE JOINT XGE15-LM-ED A3P	VERSCHRAUBUNG
25	47 10 370 08	2	FLANGE JOINT XGE18-LM-ED M18X1,5 A3P	VERSCHRAUBUNG
26	97 47 495 08	1	FORM HOSE NW60X30GRAD SPF	FORMSCHLAUCH
27	96 51 452 08	3	SHEET CPL. FE//ZN20//C	BLECH KPL.
28	96 51 459 08	3	SHEET CPL. FE//ZN20//C	BLECH KPL.
29	28 39 057 08	1	INSULATING MATERIAL 40X40X2000	DAEMMSTOFF

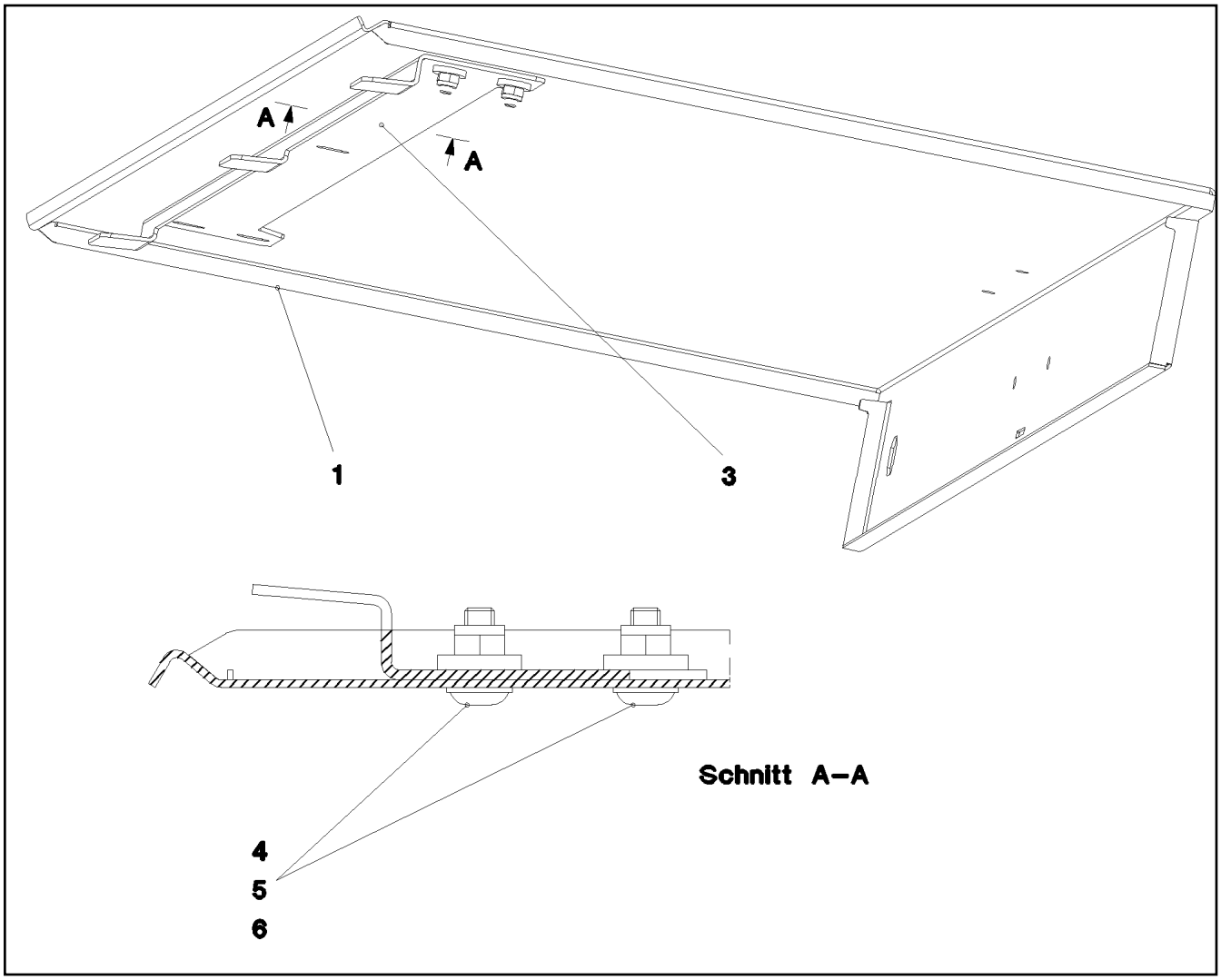

Pos.	Item	Quantity	Description	Bezeichnung
1	97 23 263 08	1	PLATE 1.5X1216X544 DC01	BLECH
3	97 28 766 08	1	PLATE 2X990X104 DC01	BLECH
4	10 41 285 1	5	BUTTON HEAD SCREW AEHNL.ISO 7380-2	HALBRUNDKOPFSCHRAUBE
5	41 19 004 08	5	HEX NUT DIN 985 M6 8 A2C	SECHSKANTMUTTER
6	40 00 648	5	WASHER DIN 7349 6,4 200HV A3C	SCHEIBE

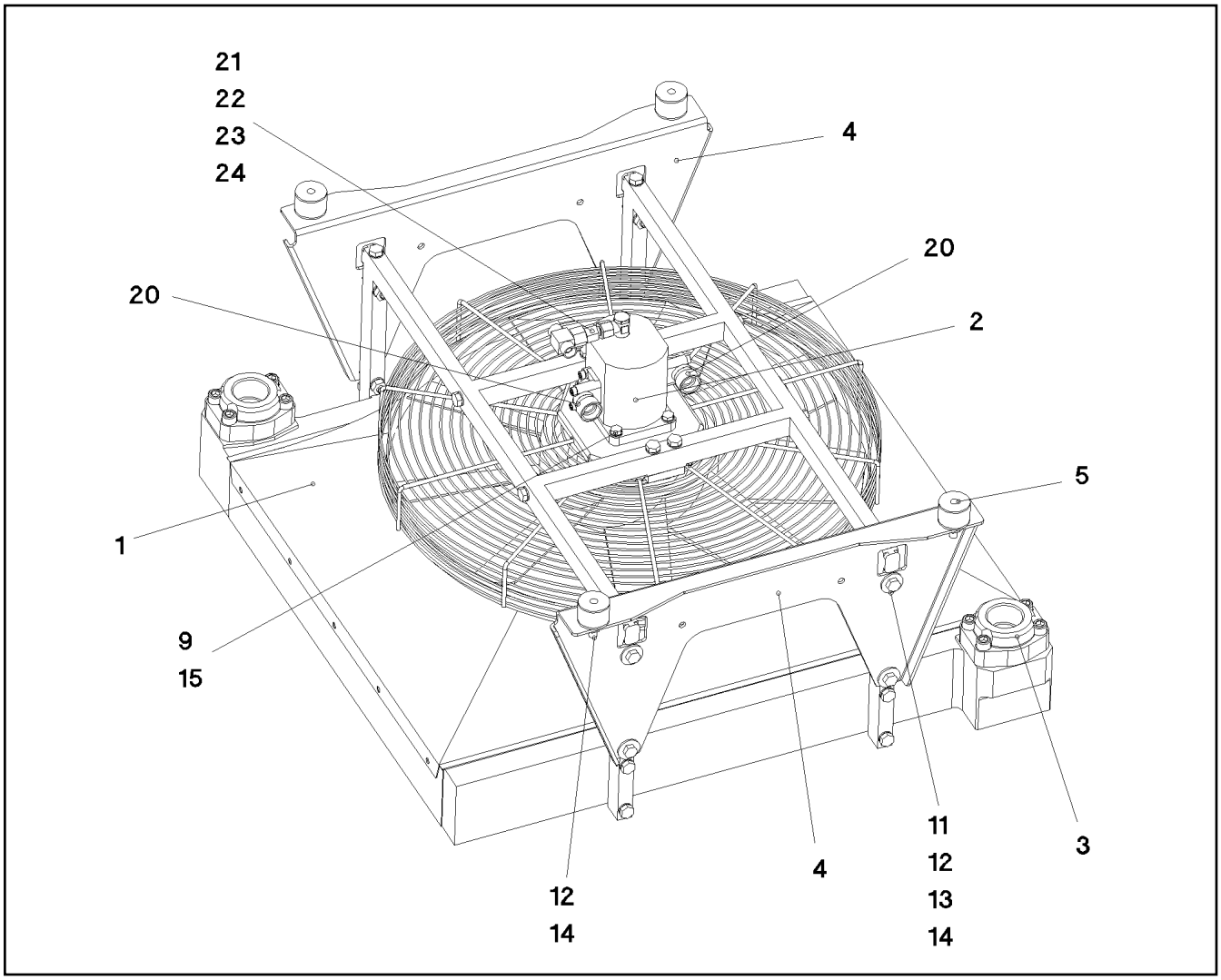

Pos.	Item	Quantity	Description	Bezeichnung
1	10 35 519 6	1	OIL AIR COOLER 75KW ⇨ X10355196 10 35 519 6	OEL-LUFTKUEHLER
2	51 02 373 08	1	GEAR WHEEL MOTOR WM09 19	ZAHNRADMOTOR
(99)	10 49 389 0	1	SEAL KIT GEAR WHEEL MOTOR	DS ZAHNRADMOTOR
3	51 15 125 08	2	SAE SCREW-IN FLANGE A3P	SAE-EINSCHRAUBFLANSCH
4	97 73 245 08	2	PLATE 4X611X322 S315MC	BLECH
5	72 69 042 08	4	CIRCULAR BEARING B40X30XM10	RUNDLAGER
9	49 00 111	4	HEX SCREW ISO 4017 M8X30 8.8 A2C	SECHSKANTSCHRAUBE
11	40 00 472	8	HEX SCREW ISO 4014 M10X50 8.8 A3C	SECHSKANTSCHRAUBE
12	41 15 144 08	12	HEX NUT ISO 4032 M10 8 A3C	SECHSKANTMUTTER
13	10 28 979 5	8	WASHER ISO 7089 10 300HV FLZN SPF	SCHEIBE
14	49 00 531	12	WASHER ISO 7093-1 10 200HV A3C	SCHEIBE
15	10 28 980 3	10	WASHER ISO 7089 8 300HV 480H SPF	SCHEIBE
20	51 01 416 08	2	FLANGE FITTING A3P	FLANSCHVERSCHRAUBUNG
21	47 32 305 08	1	FLANGE JOINT RSWS10-LR-WD A3P	VERSCHRAUBUNG
22	47 00 101 08	1	FLANGE JOINT SNV10-L CFX	VERSCHRAUBUNG
23	47 50 315 08	1	FLANGE JOINT GR 12/10L M18X1, A3P	VERSCHRAUBUNG
24	24 71 056 02	1	FLANGE JOINT ET 12L M18X1,5 CR6-FREI	VERSCHRAUBUNG

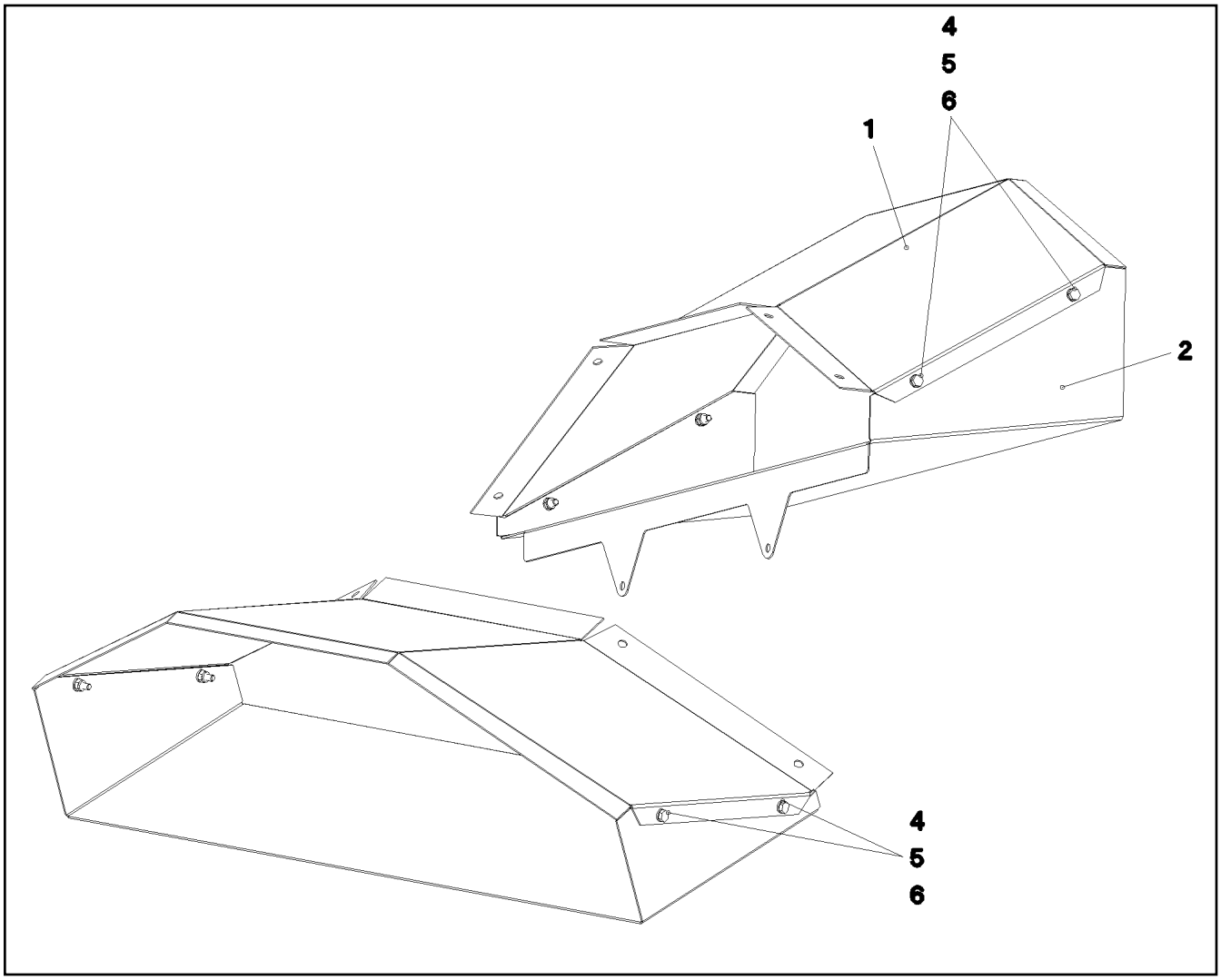

Pos.	Item	Quantity	Description	Bezeichnung
1	97 78 744 08	1	PLATE 1.5X773X420 DC01	BLECH
2	97 78 745 08	1	PLATE 1.5X949X398 DC01	BLECH
4	11 64 489 9	4	HEX SCREW ISO 4017 M6X20 8.8 480H SPF	SECHSKANTSCHRAUBE
5	41 19 004 08	4	HEX NUT DIN 985 M6 8 A2C	SECHSKANTMUTTER
6	10 87 564 7	8	WASHER ISO 7089 6 200HV 480H SPF	SCHEIBE

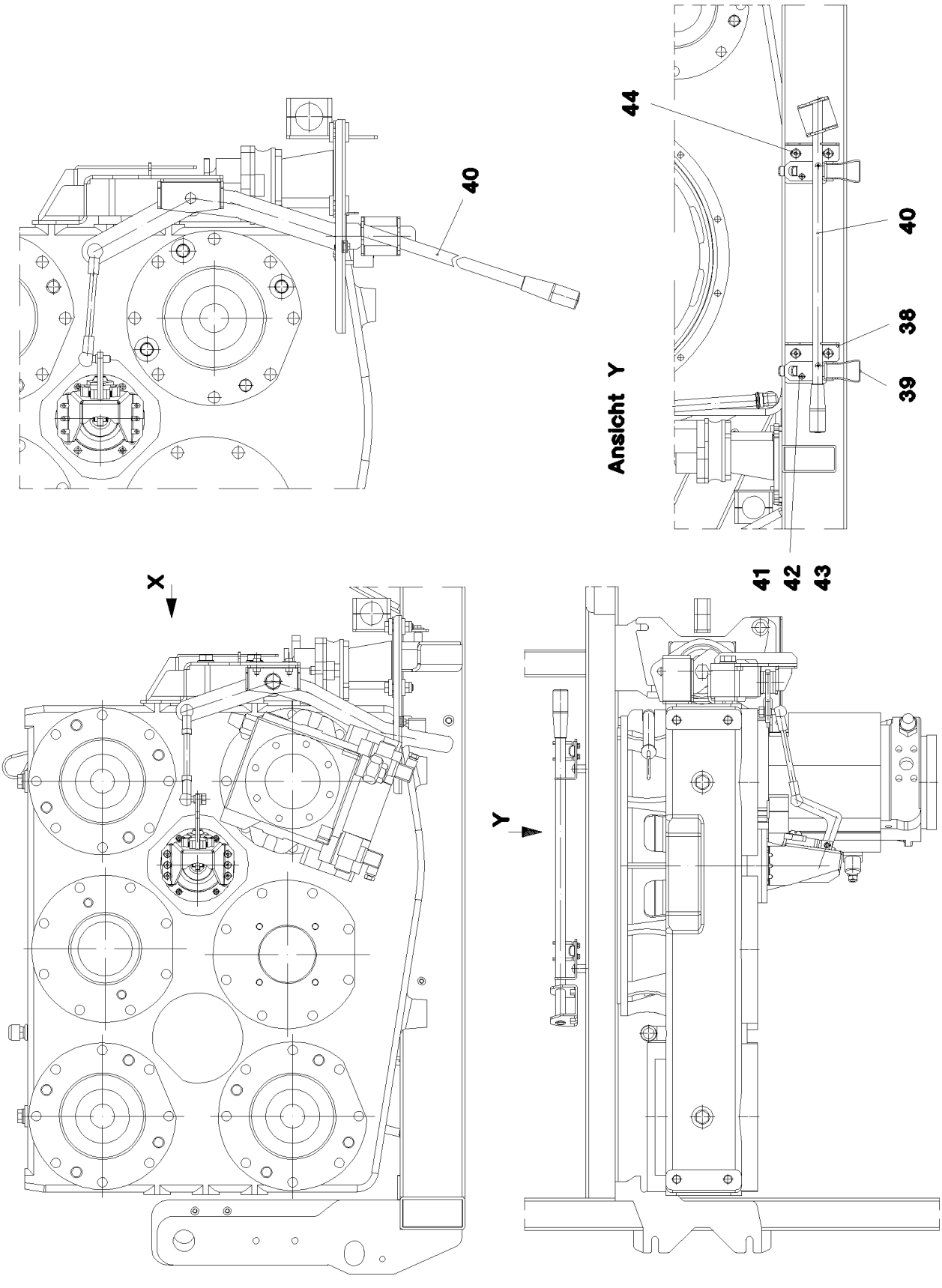
40
44
40
38
39
Ansicht Y
41
42
43
X
Y

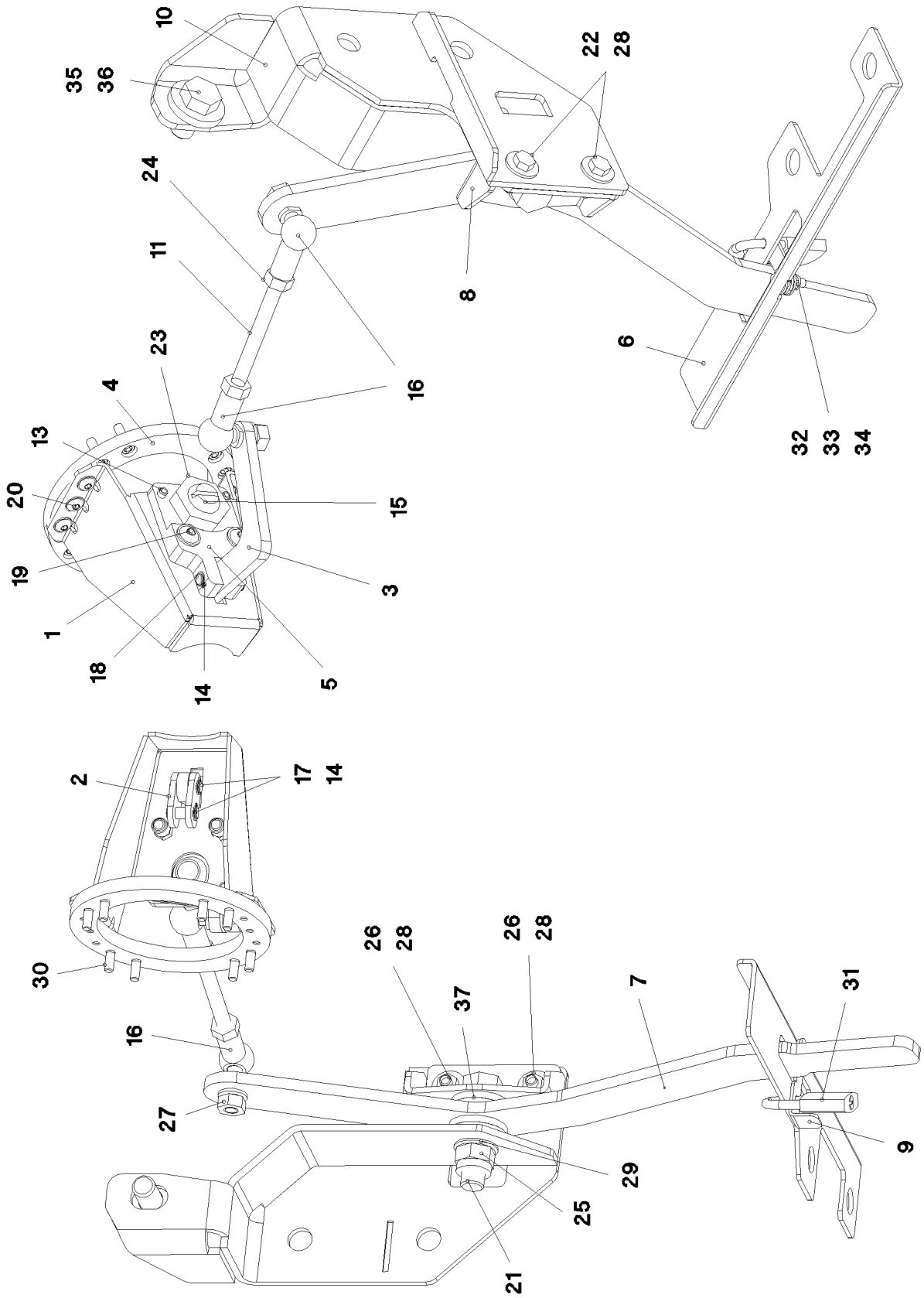

25.1.2017 052376 LIEBHERR	**etk_en_de_074535 LR 1600/2** **CLUTCH ACTUATOR** **KUPPLUNGSSTELLER**	❑ 142 (2/3) ⇨ **2 391 040** **96 53 645 08**

Pos.	Item	Quantity	Description	Bezeichnung
1	96 53 255 08	1	CLAMP WELDED CONST. FE//ZNNI8//CN//T0	HALTER SCHWK.
2	97 83 610 08	2	BUTT STRAP 4X40X20 S315MC FE//ZNNI8//C	LASCHE
3	97 83 611 08	1	BUTT STRAP 8X113X108 S355MC FE//ZNNI8/	LASCHE
4	97 83 612 08	1	FLANGE 10X137X137 S355MC FE//ZNNI8//C	FLANSCH
5	97 83 613 08	1	PLATE 15X90X60 S355MC FE//ZNNI8//CN//T	BLECH
6	97 83 924 08	1	PLATE 3X330X95 DC01 FE//ZN20//C	BLECH
7	97 83 925 08	1	PLATE 8X125X515 S355MC FE//ZN20//C	BLECH
8	97 83 926 08	1	PLATE 4X148X85 S315MC FE//ZN20//C	BLECH
9	97 83 927 08	1	PLATE 2X77X20 DC01 FE//ZN20//C	BLECH
10	96 53 678 08	1	BRACKET WELDED CONST. FE//ZN20//C	KONSOLE SCHWK.
11	95 45 915 08	1	THREADED ROD M10X120 5.8	GEWINDESTANGE
13	43 20 057 08	2	DOWEL PIN ISO 8752 6X20	SPANNSTIFT
14	42 80 002 08	6	LOCKING RING DIN 471 8X0,8	SICHERUNGSRING
15	24 01 915 02	1	THRUST PIECE	DRUCKSTUECK
16	72 50 069 08	2	ANGLE JOINT DIN 71802 CS 16 VERZ.GELB	WINKELGELENK
17	97 83 643 08	2	PIN 8.0X21 S355J2G3C+C	BOLZEN
18	97 83 644 08	1	PIN 8.0X34 S355J2G3C+C	BOLZEN
19	40 97 059 08	2	BUTTON HEAD SCREW ISO 7380-2 M8X35	HALBRUNDKOPFSCHRAUBE
20	10 33 615 7	6	OVAL SCREW M6X12 10.9 A2K	LINSENSCHRAUBE
21	11 64 237 7	1	HEX SCREW ISO 4014 M16X70 8.8 FLZN SP	SECHSKANTSCHRAUBE
22	49 00 128	2	HEX SCREW ISO 4017 M8X25 8.8 A2C	SECHSKANTSCHRAUBE
23	41 17 010 08	1	HEX NUT ISO 4035 M24 05 A3C	SECHSKANTMUTTER
24	41 15 144 08	2	HEX NUT ISO 4032 M10 8 A3C	SECHSKANTMUTTER
25	41 19 009 08	1	HEX NUT DIN 985 M16 8 A3C	SECHSKANTMUTTER
26	11 69 387 5	2	HEX NUT ISO 4032 M8 8 480H SPF	SECHSKANTMUTTER
27	10 28 979 5	2	WASHER ISO 7089 10 300HV FLZN SPF	SCHEIBE
28	42 18 009 08	4	WASHER DIN 9021 8 140HV-ST A2C	SCHEIBE
29	10 28 980 6	2	WASHER ISO 7089 16 300HV FLZN SPF	SCHEIBE
30	10 87 558 6	8	SOCKET HEAD SCREW ISO 4762 M6X16 8.8	ZYLINDERSCHRAUBE
31	88 52 515 08	1	PADLOCK ABUS-64TI/40 TITALIUM	VORHAENGESCHLOSS
32	11 64 489 9	1	HEX SCREW ISO 4017 M6X20 8.8 480H SPF	SECHSKANTSCHRAUBE
33	41 19 004 08	1	HEX NUT DIN 985 M6 8 A2C	SECHSKANTMUTTER
34	10 87 564 8	2	WASHER ISO 7093-1 6 200HV 480H SPF	SCHEIBE
35	49 00 152	1	HEX SCREW ISO 4017 M16X30 8.8 A3C	SECHSKANTSCHRAUBE
36	42 16 009 01	1	WASHER DIN 7349 17 200HV A3C	SCHEIBE
37	97 84 522 08	4	WASHER 5X40X40 S355MC FE//ZN20//C	SCHEIBE
38	97 87 054 08	2	PLATE 3X100X110 S355MC FE//ZN20//C	BLECH
39	70 42 185 08	2	LOCK BEARING GUMMI	VERSCHLUSSLAGER
40	96 55 460 08	1	LEVER COMPL.	HEBEL KPL.
41	40 86 042 08	4	COUNTERSUNK SCREW DIN 7991 M5X12 8.	SENKSCHRAUBE
42	46 00 305	4	WASHER ISO 7089 5 200HV A3C	SCHEIBE
43	41 19 003 08	4	HEX NUT DIN 985 M5 8 A2C	SECHSKANTMUTTER
44	10 41 285 4	4	BUTTON HEAD SCREW AEHNL.ISO 7380-2	HALBRUNDKOPFSCHRAUBE

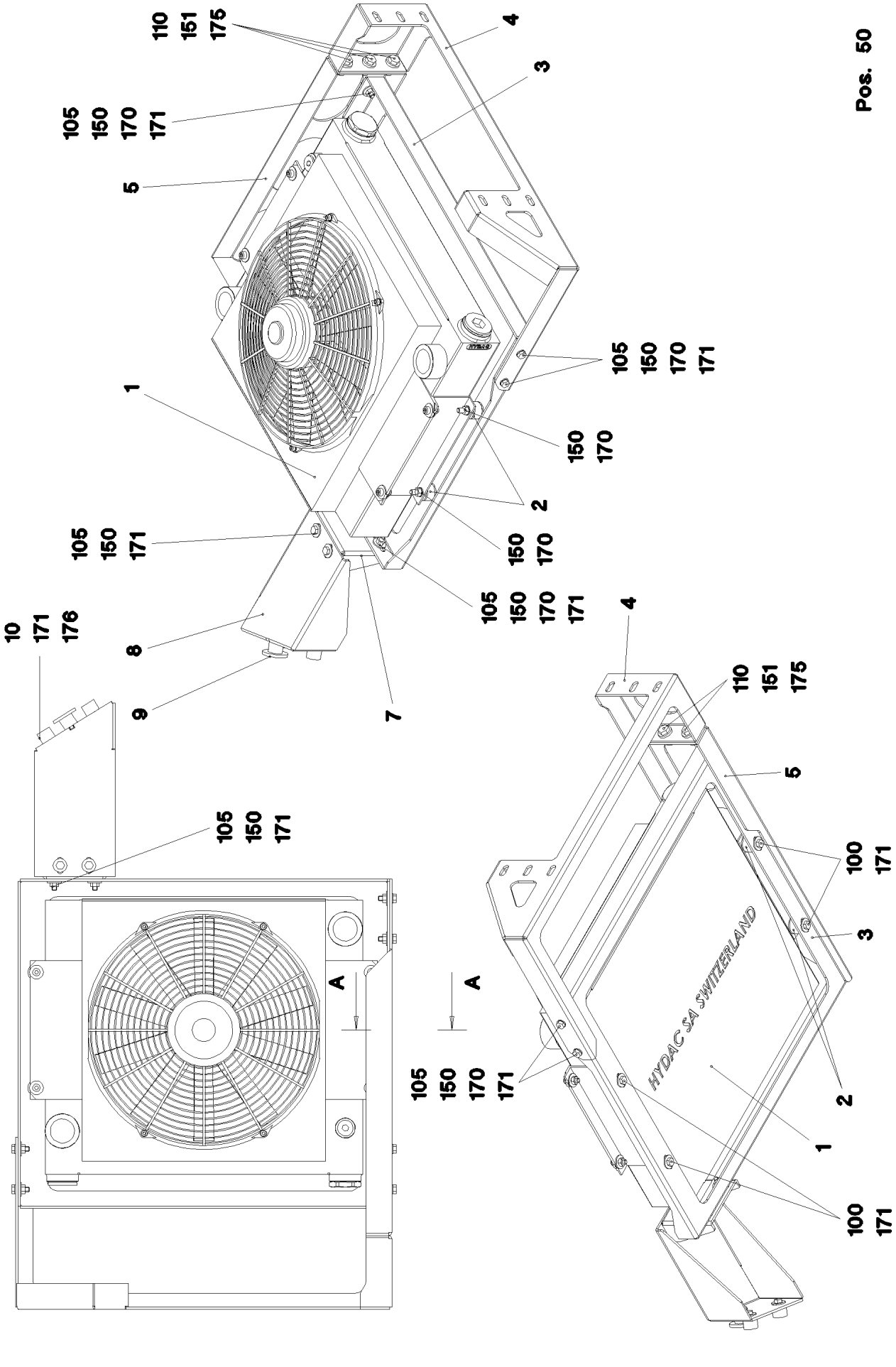

25.1.2017 064838 LIEBHERR	**etk_en_de_074535 LR 1600/2** **RADIATOR** **ZUSATZKUEHLER VORM.**	144 (1/3) ⇨ **2 391 102** **96 60 027 08**

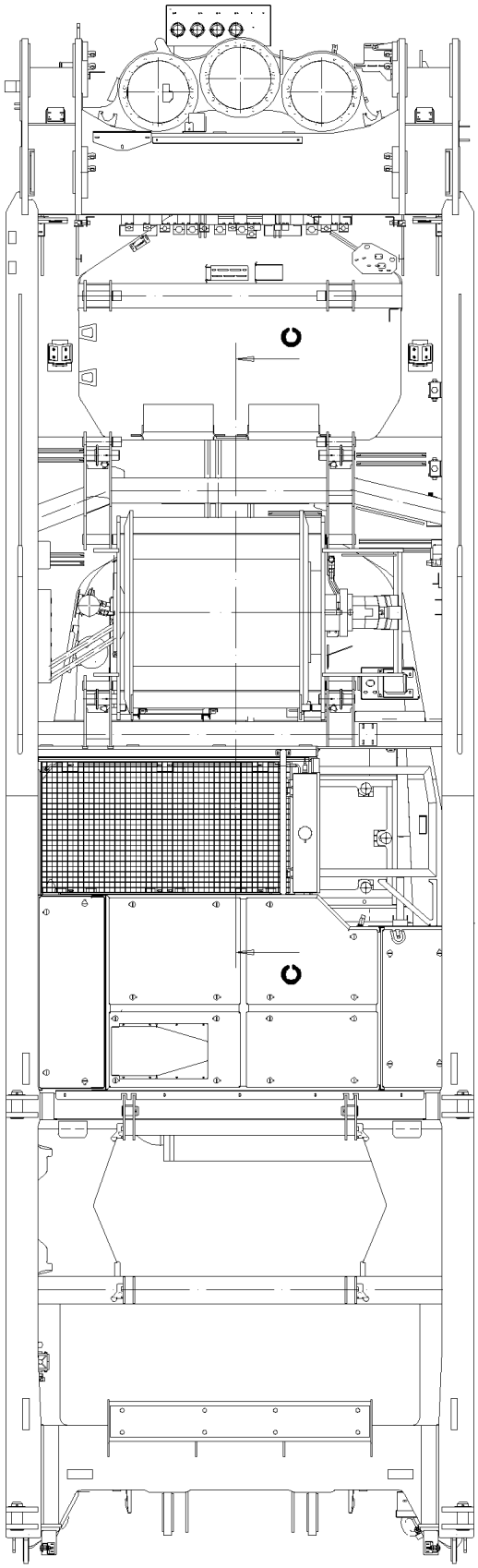
C
C

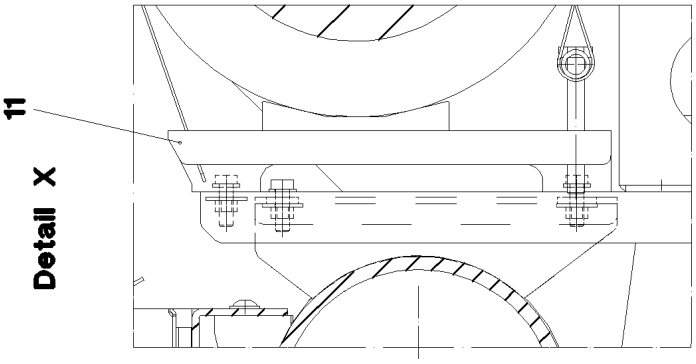
11
Detail X

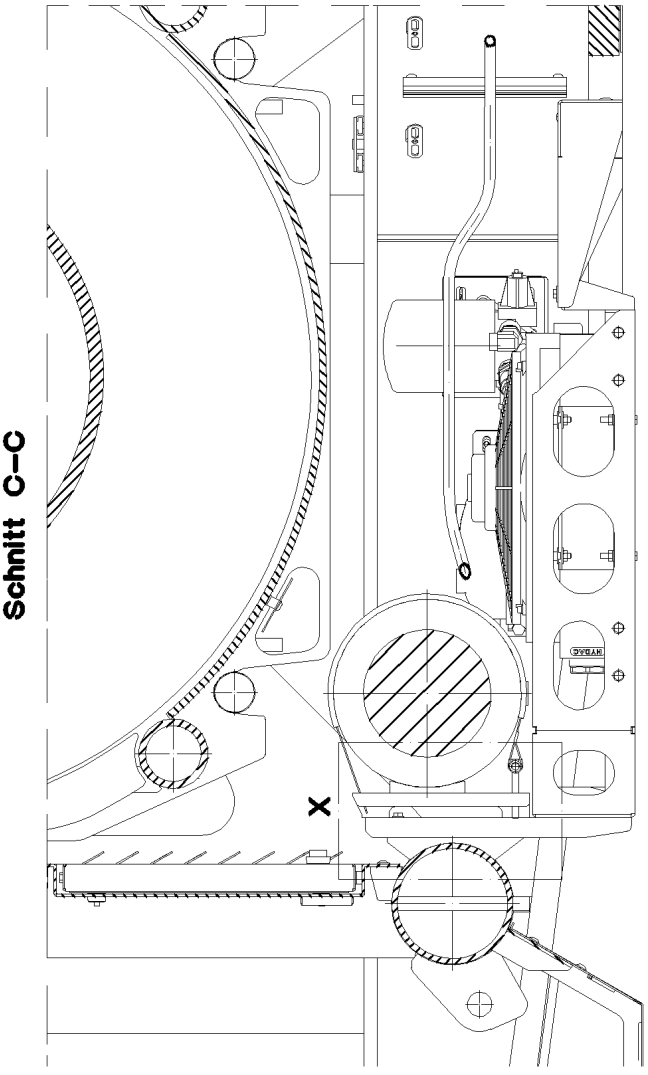
Schnitt C–C
X

Pos.	Item	Quantity	Description	Bezeichnung
1	10 33 421 5	1	OIL AIR COOLER ⇨ X10334215 10 33 421 5	OEL-LUFTKUEHLER
2	72 66 156 08	4	MEGI BUFFER 30X20-M8 NR 55SHORE A	MEGIPUFFER
3	97 96 608 08	1	PLATE 4X711X637 S315MC	BLECH
4	97 96 609 08	1	PLATE 4X881X480 S315MC	BLECH
5	97 96 611 08	1	PLATE 4X655X227 S315MC	BLECH
7	97 00 142 0	1	PLATE 4X158X209 S315MC FE//ZN20//C	BLECH
8	97 00 142 2	1	PLATE 4X359X356 S315MC FE//ZN20//C	BLECH
9	97 16 336 08	1	WASHER 45.0X5 42CRMO4+QT SPF	SCHEIBE
10	95 38 734 08	3	SLEEVE 25X20 11SMN37 FLZN SPF	HUELSE
11	97 00 195 3	2	PLATE 3X260X138 DC01+ZE	BLECH
50	91 11 097 08	1	ELECTRIC FOR OIL COOLER	ELEKTRIK OELKUEHLER
(2)	69 11 832 08	1	THERMAL SWITCH SCHALTEND	THERMOSCHALTER
(3)	71 01 023 08	1	SEALING RING DIN 7603 A 13X18X1,5 CU	DICHTRING
100	11 69 004 8	4	HEX SCREW ISO 4017 M8X12 8.8 480H SPF	SECHSKANTSCHRAUBE
105	49 00 128	16	HEX SCREW ISO 4017 M8X25 8.8 A2C	SECHSKANTSCHRAUBE
110	40 00 828	9	HEX SCREW ISO 4017 M10X30 8.8 A3C	SECHSKANTSCHRAUBE
150	11 69 387 5	12	HEX NUT ISO 4032 M8 8 480H SPF	SECHSKANTMUTTER
151	41 19 006 08	3	HEX NUT DIN 985 M10 8 A3C	SECHSKANTMUTTER
170	10 28 980 3	16	WASHER ISO 7089 8 300HV 480H SPF	SCHEIBE
171	42 18 009 08	27	WASHER DIN 9021 8 140HV-ST A2C	SCHEIBE
175	10 41 015 5	18	WASHER DIN 7349 10.5 A2	SCHEIBE

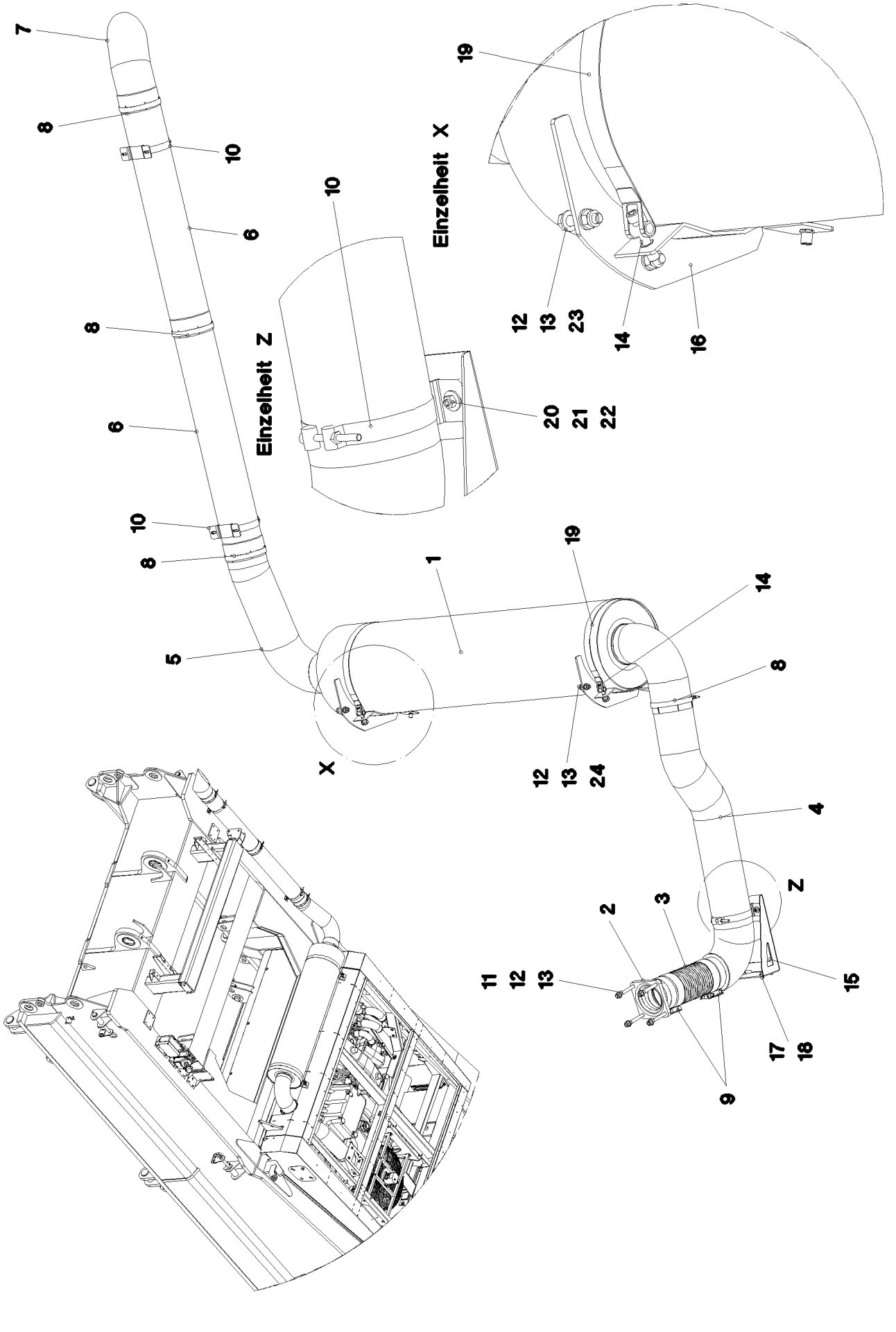

25.1.2017 052283	**etk_en_de_074535 LR 1600/2**	147 (1/2)
LIEBHERR	**MUFFLER UNIT** **SCHALLDAEMPFERANLAGE**	⇨ **2 392** **91 52 785 08**

Pos.	Item	Quantity	Description	Bezeichnung
1	10 44 054 3	1	EXHAUST SILENCER 350X1500 EDELSTAHL	SCHALLDAEMPFER
2	10 44 054 4	1	EXHAUST FLANGE ST	ABGASFLANSCH
3	10 44 054 2	1	PIPE 127MM EDELSTAHL	POLYFLEXROHR
4	10 43 037 0	1	EXHAUST PIPE EDELSTAHL	ABGASROHR
5	10 43 037 2	1	EXHAUST PIPE EDELSTAHL	ABGASROHR
6	10 43 037 1	2	EXHAUST PIPE EDELSTAHL	ABGASROHR
7	10 43 036 9	1	EXHAUST TAIL PIPE EDELSTAHL	ABGASENDROHR
8	55 20 709 08	5	TIGTENING STRAP 155,5//19	SPANNBAND
9	55 20 669 08	2	TIGTENING STRAP 127	SPANNBAND
10	10 87 100 5	3	SWIVEL BOLT BRACKET CLAMP 146-154/15	GELENKBANDKONSOLENSCHE
11	46 00 247	4	HEX SCREW ISO 4014 M12X120 8.8 A3C	SECHSKANTSCHRAUBE
12	55 20 022 08	8	NUT M12 ST VERKUPFERT	MUTTER
13	10 28 980 4	16	WASHER ISO 7089 12 300HV FLZN SPF	SCHEIBE
14	10 87 557 3	4	SOCKET HEAD SCREW ISO 4762 M10X50 8	ZYLINDERSCHRAUBE
15	97 75 707 08	1	PLATE 3X390X380 DC01 FE//ZN20//C	BLECH
16	96 49 196 08	2	BRACKET WELDED CONST. FE//ZN20//C	KONSOLE SCHWK.
17	40 66 005 08	8	HEX SCREW ISO 4017 M8X16 10.9 A2C SPF	SECHSKANTSCHRAUBE
18	11 84 050 1	8	WASHER DIN 7349 8,4 200HV FLZN SPF	SCHEIBE
19	10 04 160 5	2	TIGHTENING STRAP HINGE PIN 350X859X30	GELENKBOLZENSPANNBAND
20	11 69 387 5	2	HEX NUT ISO 4032 M8 8 480H SPF	SECHSKANTMUTTER
21	49 00 089	2	HEX SCREW ISO 4017 M8X20 8.8 A2C	SECHSKANTSCHRAUBE
22	42 18 009 08	4	WASHER DIN 9021 8 140HV-ST A2C	SCHEIBE
23	40 00 973	2	HEX SCREW ISO 4014 M12X50 8.8 A3C	SECHSKANTSCHRAUBE
24	11 64 538 4	2	HEX SCREW ISO 4017 M12X40 8.8 FLZN SP	SECHSKANTSCHRAUBE

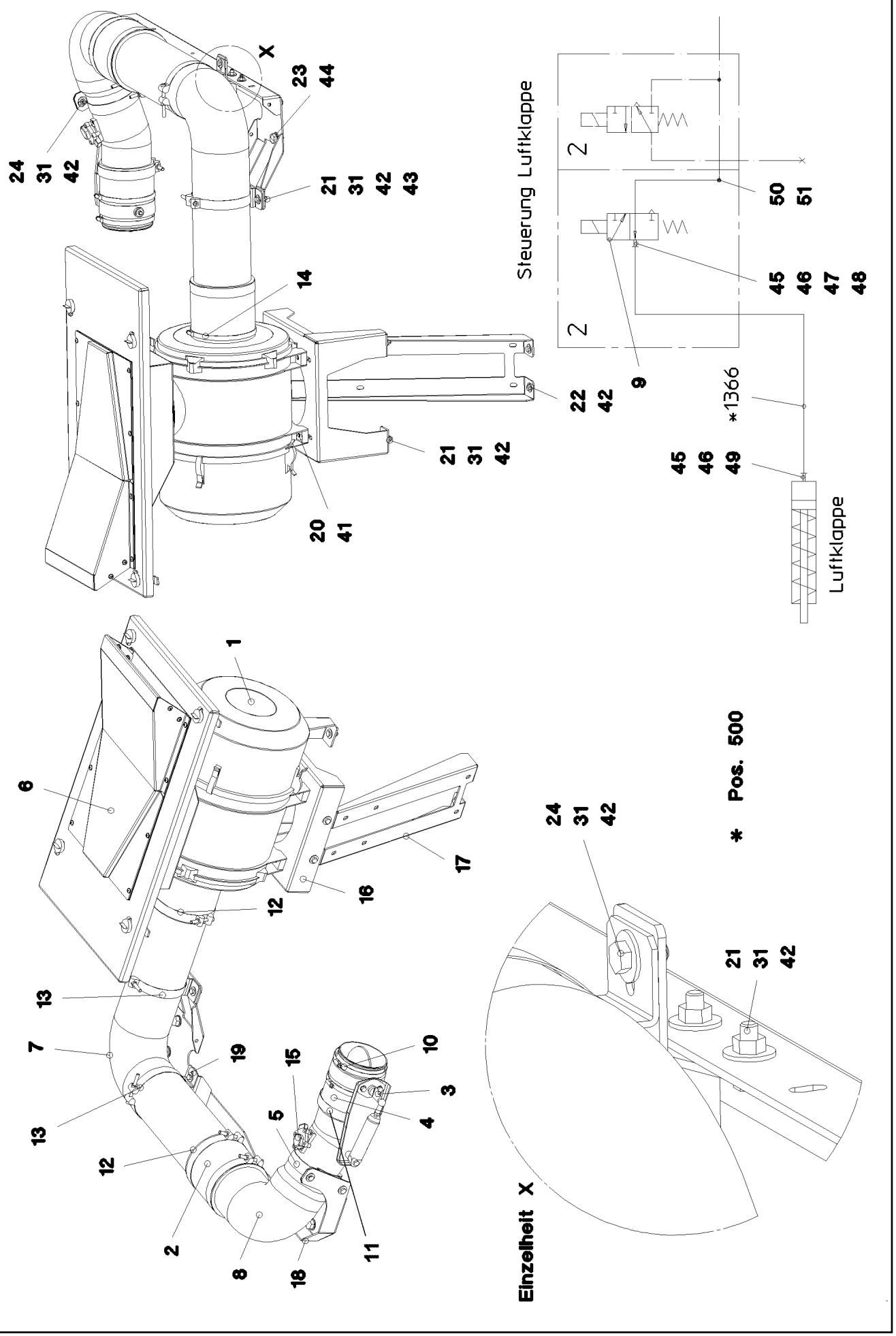
X
24
31
42
23
44
21
31
42
43
14
22
42
9
Steuerung Luftklappe
2
2
50
51
45
46
47
48
*1366
45
46
49
Luftklappe
21
31
42
20
41
1
6
17
16
12
13
7
19
15
10
3
4
5
13
12
2
8
18
11
* Pos. 500
24
31
42
21
31
42
Einzelheit X

Pos.	Item	Quantity	Description	Bezeichnung
1	55 17 203 08	1	AIR FILTER NLG28M³/MIN ⇨ 5 517 203 08 55 17 203 08	LUFTFILTER
2	55 07 726 08	2	HOSE GUMMI	SCHLAUCH
3	55 17 068 08	1	RESTRICTOR CAP 130	DROSSELKLAPPE
(1)	57 00 086	1	COMPRESSED-AIR CYLINDER KS 3012	DRUCKLUFTZYLINDER
4	95 41 336 08	1	RUBBER HOSE NW130X95 EPDM	GUMMISCHLAUCH
5	10 02 326 6	1	SWIVEL BOLT BRACKET CLAMP 128-136/13	GELENKBANDKONSOLENSCHE
6	96 46 782 08	1	COVER COMPL. ⇨ 2 393 002 96 46 782 08	DECKEL KPL.
7	96 48 361 08	1	AIR SUCTION PIPE SPF	LUFTANSAUGROHR
8	96 48 362 08	1	AIR SUCTION PIPE SPF	LUFTANSAUGROHR
9	50 26 126 08	1	SOLENOID VALVE ⇨ 5 026 126 08 50 26 126 08	MAGNETVENTIL
10	77 42 099 08	2	HOSE CLAMP 140/130-150/12 W3	SCHLAUCHSCHELLE
11	77 42 118 08	1	HOSE CLAMP 144/140-148/25 ST	SCHLAUCHSCHELLE
12	77 42 830 08	3	HOSE CLAMP HRGB ST	SCHLAUCHSCHELLE
13	10 87 100 1	2	SWIVEL BOLT BRACKET CLAMP 149-161/15	GELENKBANDKONSOLENSCHE
14	10 03 051 7	1	HOSE CLAMP 160-180/12 W3	SCHLAUCHSCHELLE
15	96 65 122 08	1	SENSOR COMPL. ⇨ 1 681 021 96 65 122 08	SENSOR KPL.
16	97 74 253 08	1	PLATE 4X650X479 S315MC	BLECH
17	97 74 257 08	1	PLATE 3X718X278 DC01	BLECH
18	97 74 258 08	1	PLATE 4X1177X360 S315MC	BLECH
19	97 74 259 08	1	PLATE 4X194X101 S315MC FE//ZN20//C	BLECH
20	11 63 181 6	4	HEX SCREW ISO 4017 M10X25 8.8 FLZN SP	SECHSKANTSCHRAUBE
21	49 00 128	8	HEX SCREW ISO 4017 M8X25 8.8 A2C	SECHSKANTSCHRAUBE
22	11 69 004 8	2	HEX SCREW ISO 4017 M8X12 8.8 480H SPF	SECHSKANTSCHRAUBE
23	40 65 156 08	4	HEX SCREW ISO 4017 M16X20 8.8 A3C	SECHSKANTSCHRAUBE
24	49 00 089	4	HEX SCREW ISO 4017 M8X20 8.8 A2C	SECHSKANTSCHRAUBE
31	11 69 387 5	12	HEX NUT ISO 4032 M8 8 480H SPF	SECHSKANTMUTTER
41	49 00 531	4	WASHER ISO 7093-1 10 200HV A3C	SCHEIBE
42	42 18 009 08	26	WASHER DIN 9021 8 140HV-ST A2C	SCHEIBE
43	42 06 042 08	2	WASHER DIN 440 V 9 ST VERZ	SCHEIBE
44	10 28 980 6	4	WASHER ISO 7089 16 300HV FLZN SPF	SCHEIBE
45	47 66 077 08	2	FLANGE JOINT GE 6L M12X1,5	VERSCHRAUBUNG
46	24 70 217 02	2	FLANGE JOINT EW 6L CR6-FREI	VERSCHRAUBUNG
47	50 29 332 08	1	O-RING 10X2,2 NBR70	O-RING
48	50 29 326 08	1	COMPRESSION RING	DRUCKRING
49	71 01 020 08	1	SEALING RING DIN 7603 A 12X18X1,5 CU	DICHTRING
50	50 26 088 08	1	SEALING RING	DICHTRING
51	47 77 043 08	1	STOP PLUG VSTI M12X1,5 A3P	STOPFEN
500	96 54 041 08	1	HOSE LINES AIR FLAP	SCHLAUCHLEITUNGEN LUFTK
(1)	60 27 601 08	1	NAME PLATE 25,4X101,6	BEZEICHNUNGSSCHILD
(1366)	96 23 354 08	1	HOSE CPL. TFS 5X1500	SCHLAUCH KPL.

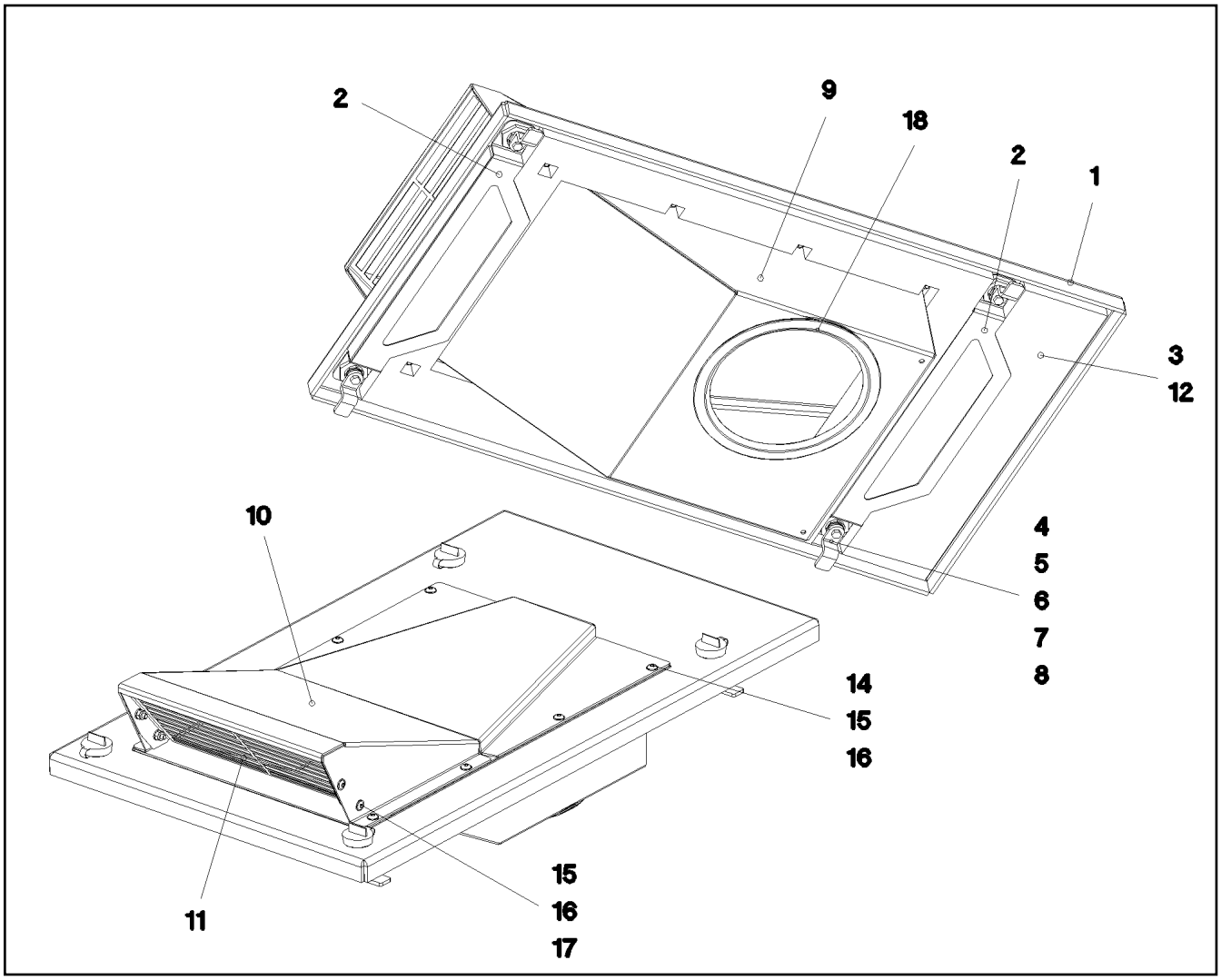

Pos.	Item	Quantity	Description	Bezeichnung
1	97 70 815 08	1	PLATE 5X869X514 ALMG3 H114	BLECH
2	97 71 634 08	2	PLATE 1.5X471X90 DC01 FE//ZN20//C	BLECH
3	97 71 635 08	1	INSULATING MAT 20X798X445 PUR-SCHAU	DAEMMMATTE
4	70 42 566 08	4	HOUSING GD-ZN SW GEPULVERT	GEHAEUSE
5	70 42 534 08	4	ACTUATION SPIKE GD-ZN SW GEPULVERT	BETAETIGUNGSDORN
6	70 42 748 08	4	O-RING 12X2 NBR70	O-RING
7	70 42 548 08	4	DUST CAP POLYETHYLEN SCHWARZ	STAUBKAPPE
8	70 42 558 08	4	TONGUE	ZUNGE
9	97 71 797 08	1	PLATE 2X719X599 ALMG3 H111	BLECH
10	97 71 798 08	1	PLATE 2X661X530 ALMG3 H111	BLECH
11	97 71 799 08	1	PLATE 1X350X136 ALMG3 H111	BLECH
12	80 21 020 08	2.8	ADHESIVE INSULATING STRIP 25MM PS18	PILZKOPFBAND
13	26 21 051 08	1.76	FOAM RUBBER BAND 15X5	ZELLGUMMIBAND
14	10 41 285 2	8	BUTTON HEAD SCREW AEHNL.ISO 7380-2	HALBRUNDKOPFSCHRAUBE
15	10 87 564 7	12	WASHER ISO 7089 6 200HV 480H SPF	SCHEIBE
16	41 19 004 08	12	HEX NUT DIN 985 M6 8 A2C	SECHSKANTMUTTER
17	10 87 546 8	4	BUTTON HEAD SCREW ISO 7380-2 M6X16	HALBRUNDKOPFSCHRAUBE
18	26 21 053 08	0.69	EDGE PROTECTION 1-2,5X33X8,7	KANTENSCHUTZ

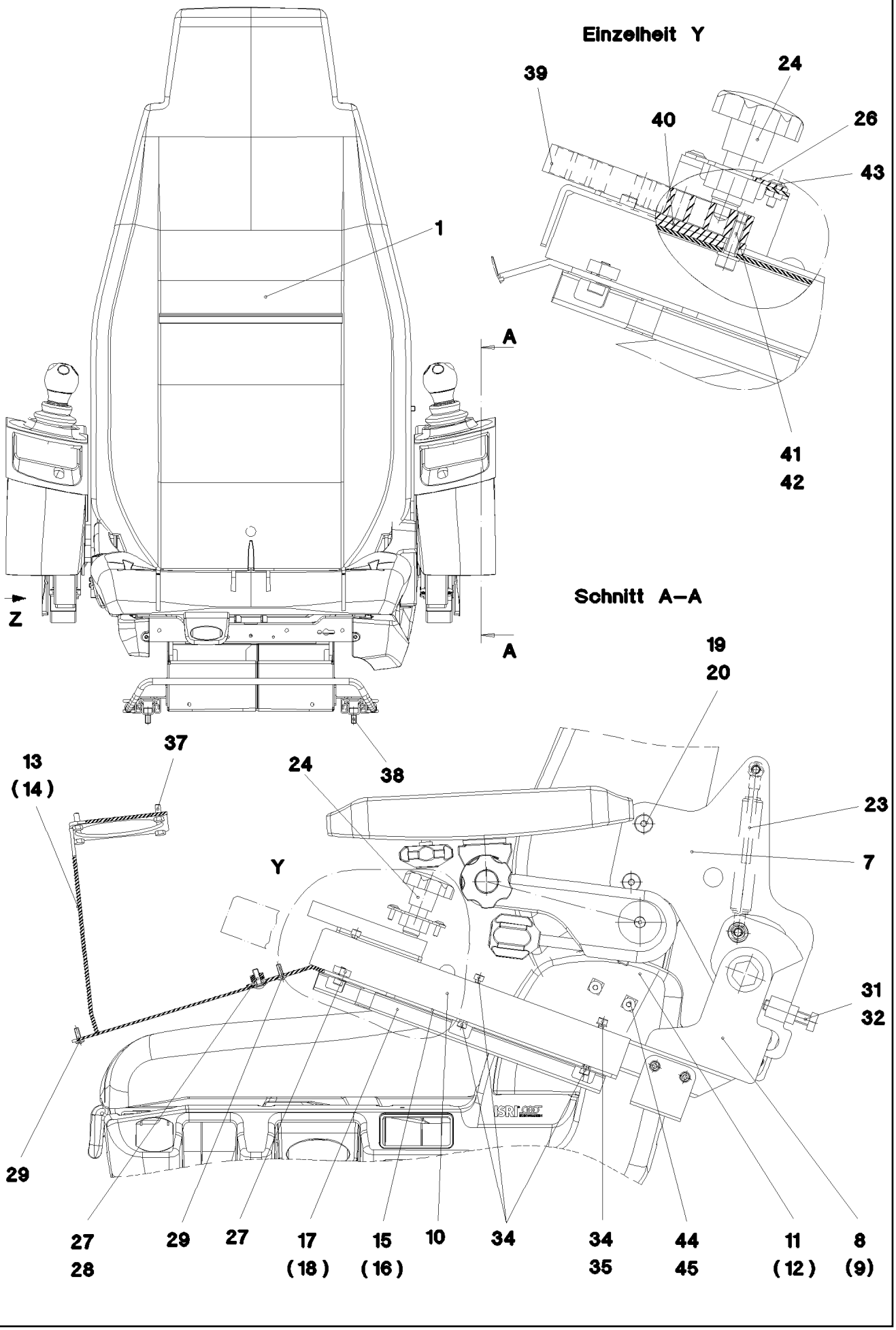
Einzelheit Y
39
24
40
26
43
41
42
1
A
A
Z
Schnitt A–A
19
20
37
13
(14)
24
38
23
7
Y
31
32
29
27
28
29
27
17
(18)
15
(16)
10
34
34
35
44
45
11
(12)
8
(9)

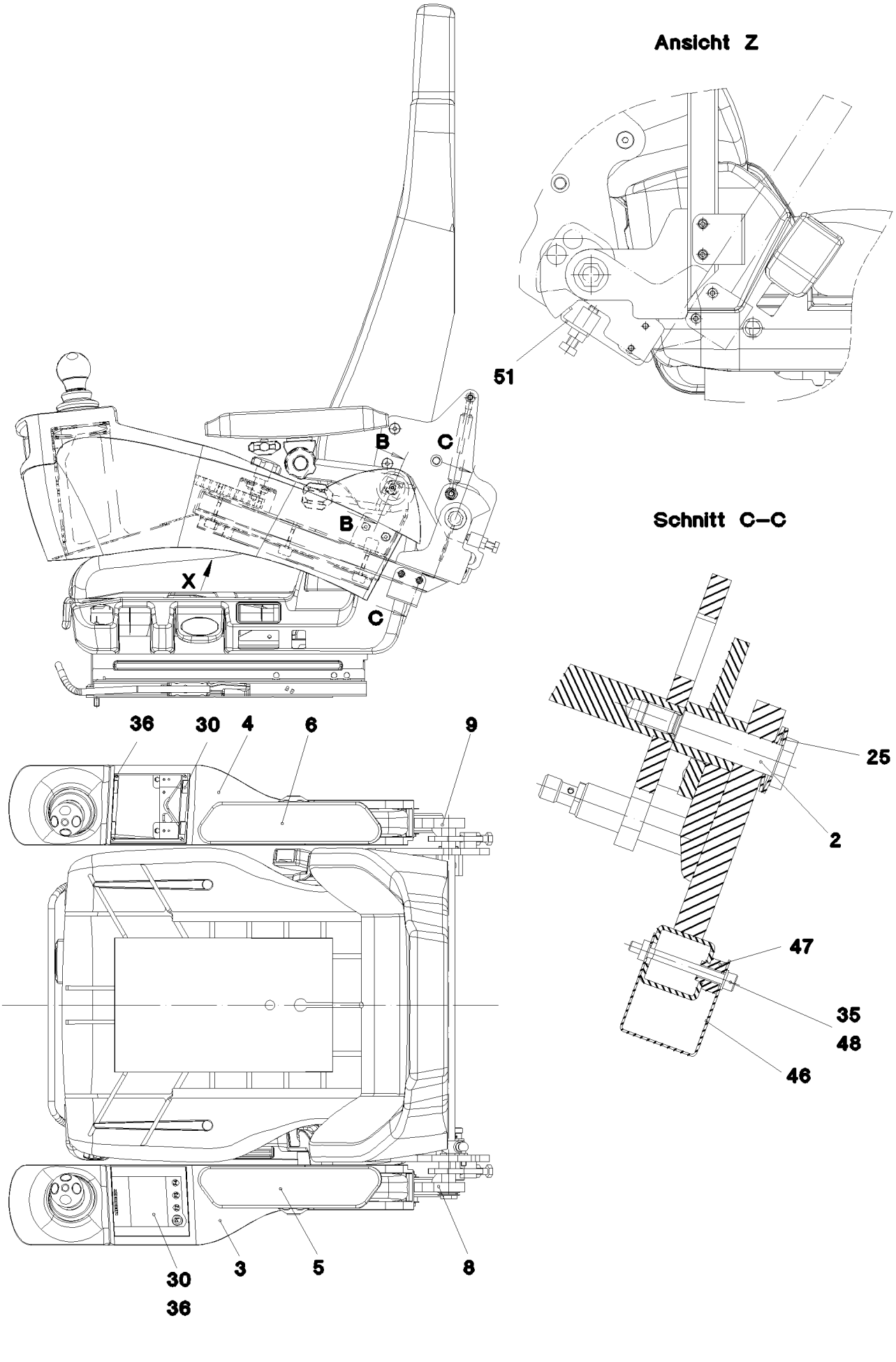
Ansicht Z
51
B
C
B
X
C
Schnitt C–C
36
30
4
6
9
25
2
47
35
48
46
30
36
3
5
8

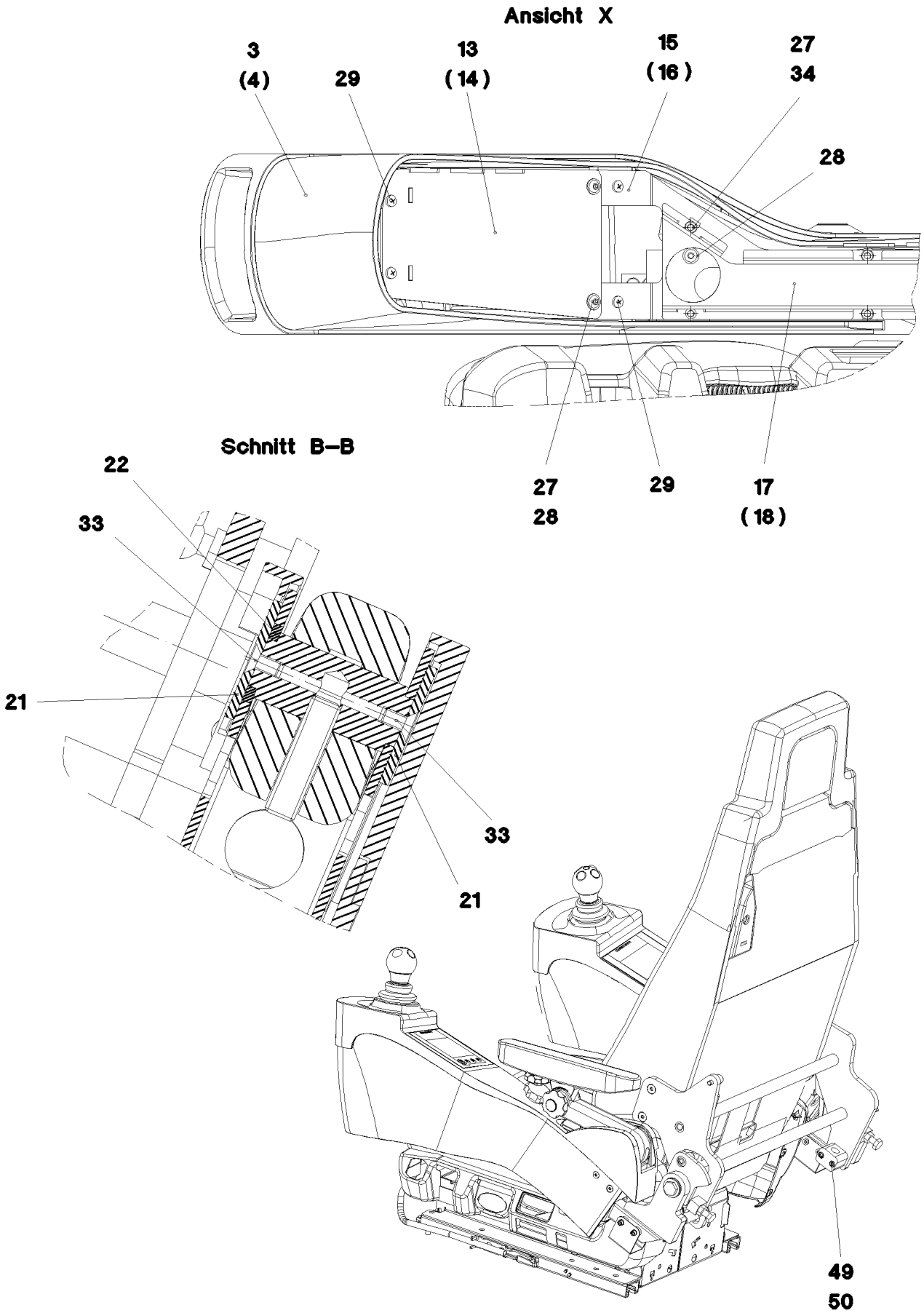
Ansicht X
3
(4)
29
13
(14)
15
(16)
27
34
28
27
28
29
17
(18)
Schnitt B–B
22
33
21
33
21
49
50

Pos.	Item	Quantity	Description	Bezeichnung
2	97 74 833 08	2	THREADED PIN 16F7X52X76 C45 FE//ZNNI8/	GEWINDEBOLZEN
3	96 75 883 08	1	BRACKET LEFT SPF	KONSOLE LINKS
4	96 75 884 08	1	BRACKET RIGHT SPF	KONSOLE RECHTS
5	96 22 822 08	1	ARM REST LEFT ⇨ 2 502 007 96 22 822 08	ARMLEHNE LINKS
6	96 22 823 08	1	ARM REST RIGHT ⇨ 2 502 008 96 22 823 08	ARMLEHNE RECHTS
7	96 66 878 08	1	BRACKET WELDED CONST. RAL 9005 SPF	KONSOLE SCHWK.
8	96 48 427 08	1	BRACKET,LEFT WELDED FE//ZN20//F	KONSOLE SCHWK.LI.
9	96 48 428 08	1	BRACKET,RIGHT WELDED FE//ZN20//F	KONSOLE SCHWK.RE.
10	97 74 304 08	2	GUIDE 306X48X37 ENAW6060-T66	FUEHRUNG
12	96 48 437 08	2	BRACKET WELDED CONST. RAL 9005 SPF	KONSOLE SCHWK.
13	96 48 438 08	1	BRACKET,LEFT WELDED RAL 9005 SPF	KONSOLE SCHWK.LI.
14	96 48 439 08	1	BRACKET,RIGHT WELDED RAL 9005 SPF	KONSOLE SCHWK.RE.
15	97 74 440 08	1	PLATE 3X366X104 DC01 RAL 9005 SPF	BLECH
16	97 74 441 08	1	PLATE 3X366X104 DC01 RAL 9005 SPF	BLECH
17	97 74 443 08	1	PLATE 1X285X126 DC01 RAL 9005 SPF	BLECH
18	97 74 444 08	1	PLATE 1X285X126 DC01 RAL 9005 SPF	BLECH
19	97 18 057 08	4	TUBE 15.0X24 S355J2G3C+C FE//ZNNI8//CN/	ROHR
20	40 86 010 08	4	COUNTERSUNK SCREW DIN 7991 M8X45 8.	SENKSCHRAUBE
21	97 19 741 08	4	PLATE 3X40X40 DC01 FE//ZN20//C	BLECH
22	97 19 742 08	2	PLATE 3X26X26 DC01 FE//ZNNI8//CN//T0	BLECH
23	59 10 670 08	1	GAS SPRING 19X60-550N	GASFEDER
24	10 44 362 5	2	STAR HANDLE SCREW	STERNGRIFFSCHRAUBE
25	72 08 002 08	4	DISC SPRING DIN 2093 34X16,3X1,5	TELLERFEDER
26	96 49 841 08	2	SHIM FE//ZNNI8//CN//T0	AUSGLEICHSBLECH
27	10 45 528 1	6	CAGE NUT M5 ST	KAEFIGMUTTER
28	10 87 547 4	6	BUTTON HEAD SCREW ISO 7380-2 M5X16	HALBRUNDKOPFSCHRAUBE
29	10 01 904 0	8	SCREW K4X12 ST A3K	SCHRAUBE
30	26 21 031 08	0.064	SPONGE RUBBER 20X4 MOOSGUMMI	MOOSGUMMI
31	46 00 355	2	HEX SCREW ISO 4017 M10X45 8.8 A3C	SECHSKANTSCHRAUBE
32	41 15 144 08	2	HEX NUT ISO 4032 M10 8 A3C	SECHSKANTMUTTER
33	40 86 035 08	4	COUNTERSUNK SCREW DIN 7991 M5X10 8.	SENKSCHRAUBE
34	40 01 308	24	SOCKET HEAD SCREW ISO 4762 M5X12 8.8	ZYLINDERSCHRAUBE
35	46 00 305	8	WASHER ISO 7089 5 200HV A3C	SCHEIBE
36	40 00 996	8	SOCKET HEAD SCREW ISO 4762 M4X10 8.8	ZYLINDERSCHRAUBE
37	40 00 417	8	HEX SCREW ISO 4017 M5X12 8.8 A2C	SECHSKANTSCHRAUBE
38	10 87 559 7	6	SOCKET HEAD SCREW ISO 4762 M8X16 8.8	ZYLINDERSCHRAUBE
39	97 77 117 08	2	PLATE 15.0X113 S235JR FE//ZNNI8//CN//T0	BLECH
40	97 76 920 08	4	DISTANCE PLATE 3X84X15 DC01 FE//ZNNI8/	DISTANZBLECH
41	40 42 002	4	SOCKET HEAD SCREW ISO 4762 M6X20 8.8	ZYLINDERSCHRAUBE
42	10 87 564 7	4	WASHER ISO 7089 6 200HV 480H SPF	SCHEIBE
43	40 97 053 08	4	BUTTON HEAD SCREW ISO 7380-2 M4X12	HALBRUNDKOPFSCHRAUBE
44	41 30 027 08	4	CAGE NUT M6	KAEFIGMUTTER
45	40 86 041 08	4	COUNTERSUNK SCREW AEHNL.DIN 7991	SENKSCHRAUBE
46	96 50 215 08	2	COVER PLATE PRE-ASS.	ABDECKBLECH VORM.
47	97 68 666 08	4	BUSHING 16.0X12 S355J2C+C FE//ZNNI8//C	BUCHSE
48	49 00 626	4	SOCKET HEAD SCREW ISO 4762 M5X50 8.8	ZYLINDERSCHRAUBE
49	60 20 081 08	2	CLAMP-HALF DIN 3015-1 15 PP SW	KLEMMHAELFTE
50	10 87 559 1	2	SOCKET HEAD SCREW ISO 4762 M6X40 8.8	ZYLINDERSCHRAUBE
51	97 83 624 08	1	PLATE 3X46X20 DC01 FE//ZN20//F	BLECH
9001	11 11 334 3	1	OPERATOR SEAT 1030/880NTS LI ⇨ X11113343 11 11 334 3	FAHRERSITZ

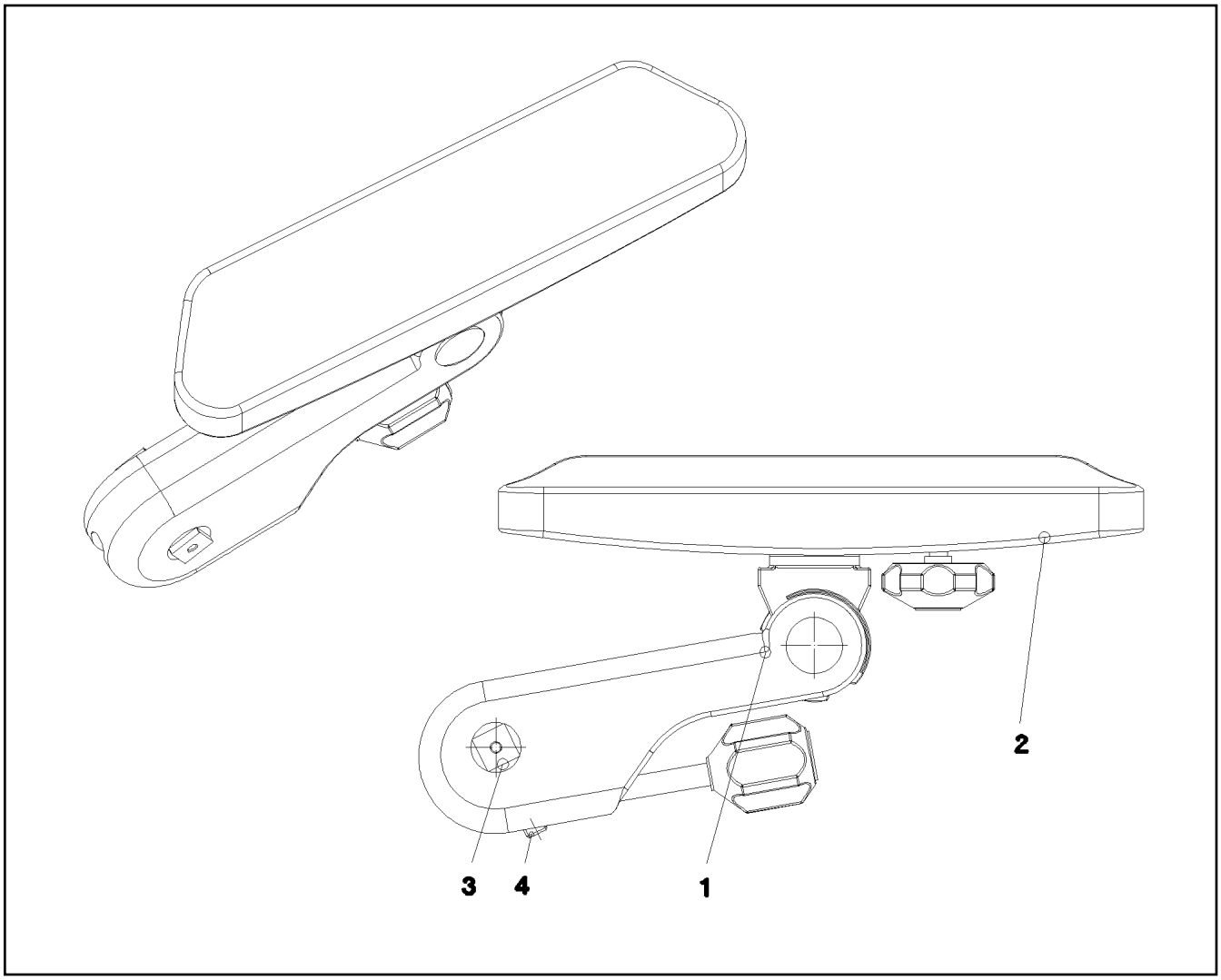

Pos.	Item	Quantity	Description	Bezeichnung
1	77 41 197 08	1	ARM REST 310ERGO ⇨ 7 741 197 08 77 41 197 08	ARMLEHNE
2	97 16 366 08	1	ARM REST SUPPORT	ARMLEHNENAUFLAGE
3	97 19 736 08	1	PIN 25.0X52 S355J2G3C+C FE//ZN20//C	BOLZEN
4	40 44 031 08	1	GRUB SCREW DIN 913 M10X40 45H VERZ	GEWINDESTIFT

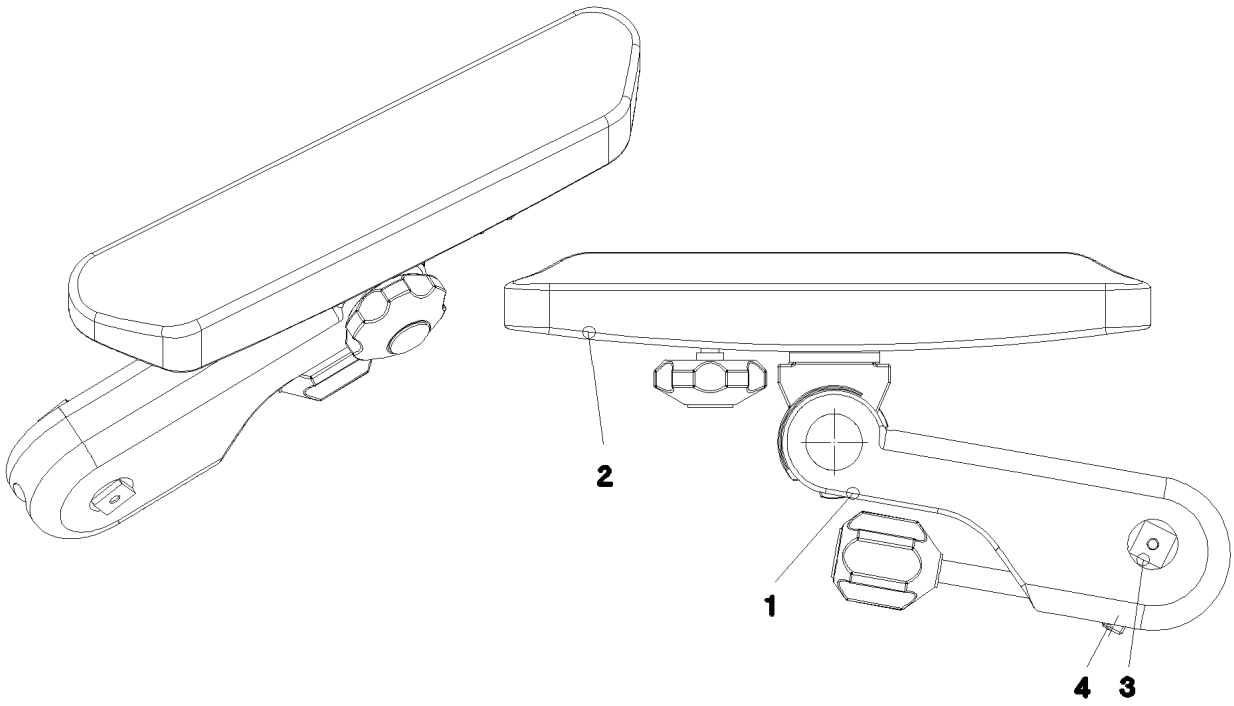

Pos.	Item	Quantity	Description	Bezeichnung
1	77 41 198 08	1	ARM REST 310ERGO	ARMLEHNE
2	97 16 366 08	1	ARM REST SUPPORT	ARMLEHNENAUFLAGE
3	97 19 736 08	1	PIN 25.0X52 S355J2G3C+C FE//ZN20//C	BOLZEN
4	40 44 031 08	1	GRUB SCREW DIN 913 M10X40 45H VERZ	GEWINDESTIFT

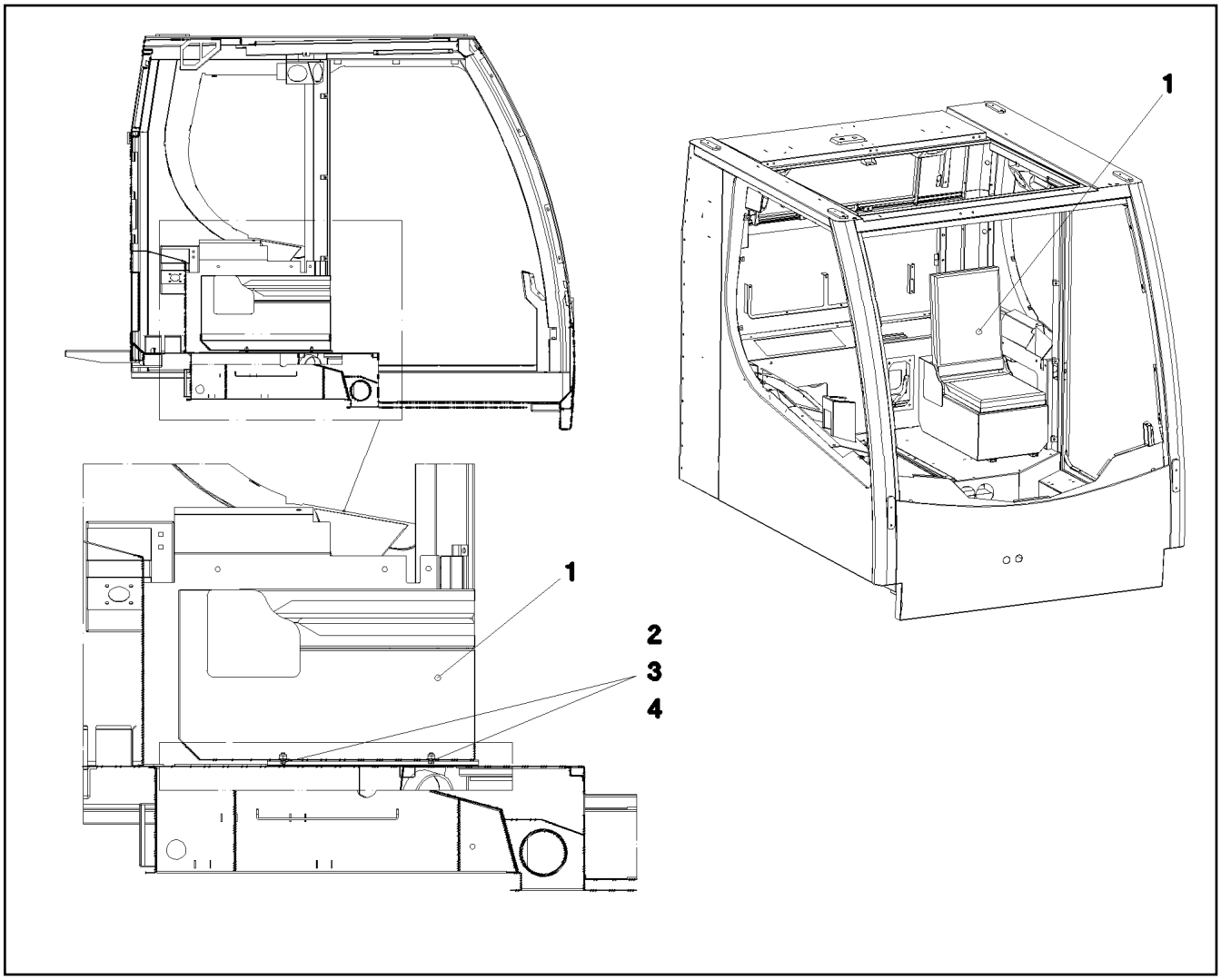

Pos.	Item	Quantity	Description	Bezeichnung
1	96 48 626 08	1	SEAT RAL 7016 PULVERB. ⇨ 2 503 101 96 48 626 08	SITZ
2	40 97 069 08	4	HAMMER HEAD BOLT M8X15 8.8 480H SPF	HAMMERKOPFSCHRAUBE
3	41 19 005 08	4	HEX NUT DIN 985 M8 8 A2C	SECHSKANTMUTTER
4	10 28 980 3	4	WASHER ISO 7089 8 300HV 480H SPF	SCHEIBE

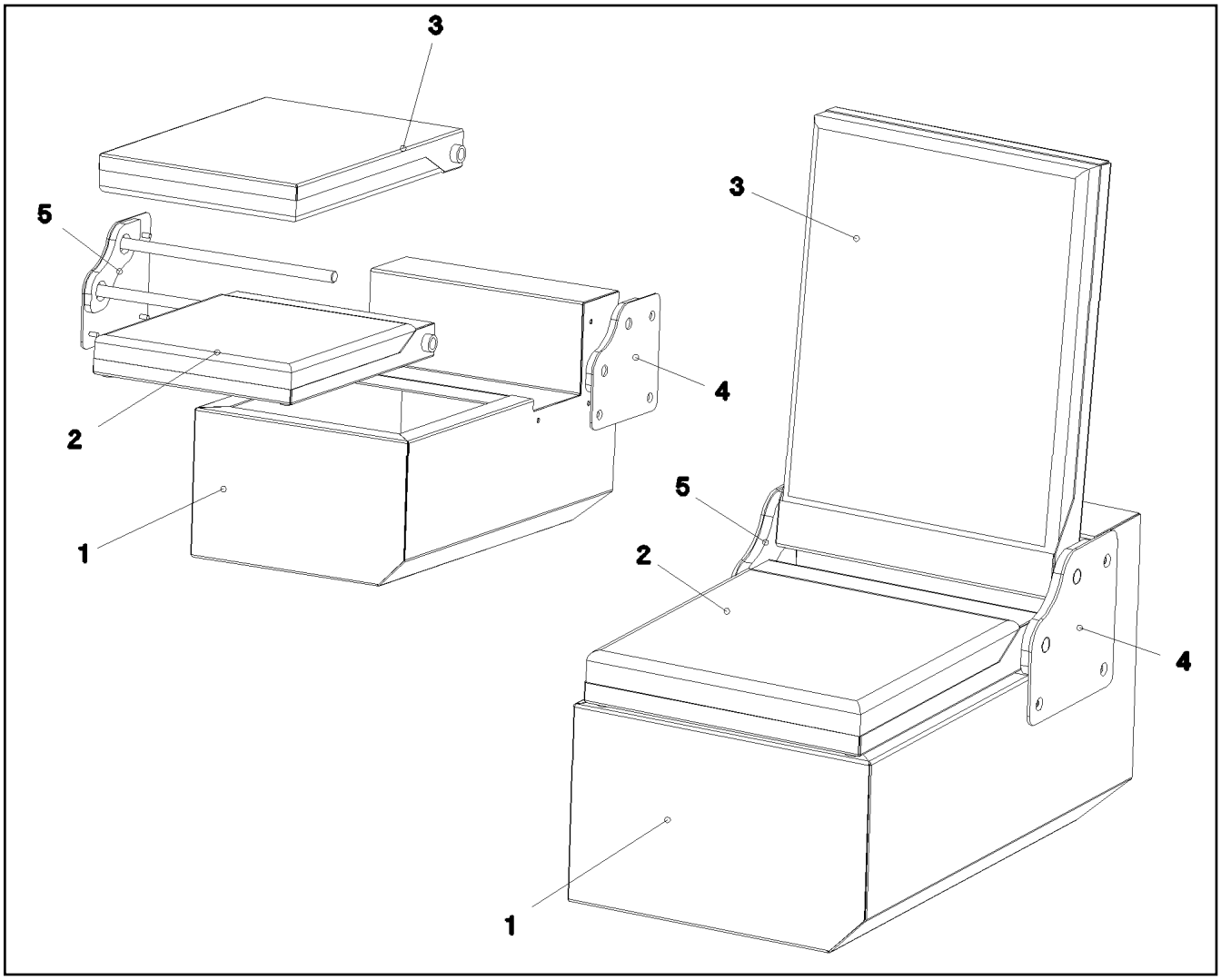

Pos.	Item	Quantity	Description	Bezeichnung
1	97 75 553 08	1	SEAT BRACKET	SITZKONSOLE
2	97 75 557 08	1	SEAT	SITZ
3	97 75 558 08	1	CHAIR BACK	LEHNE
4	97 75 565 08	1	BRACKET LEFT	KONSOLE LINKS
5	97 75 567 08	1	BRACKET RIGHT	KONSOLE RECHTS

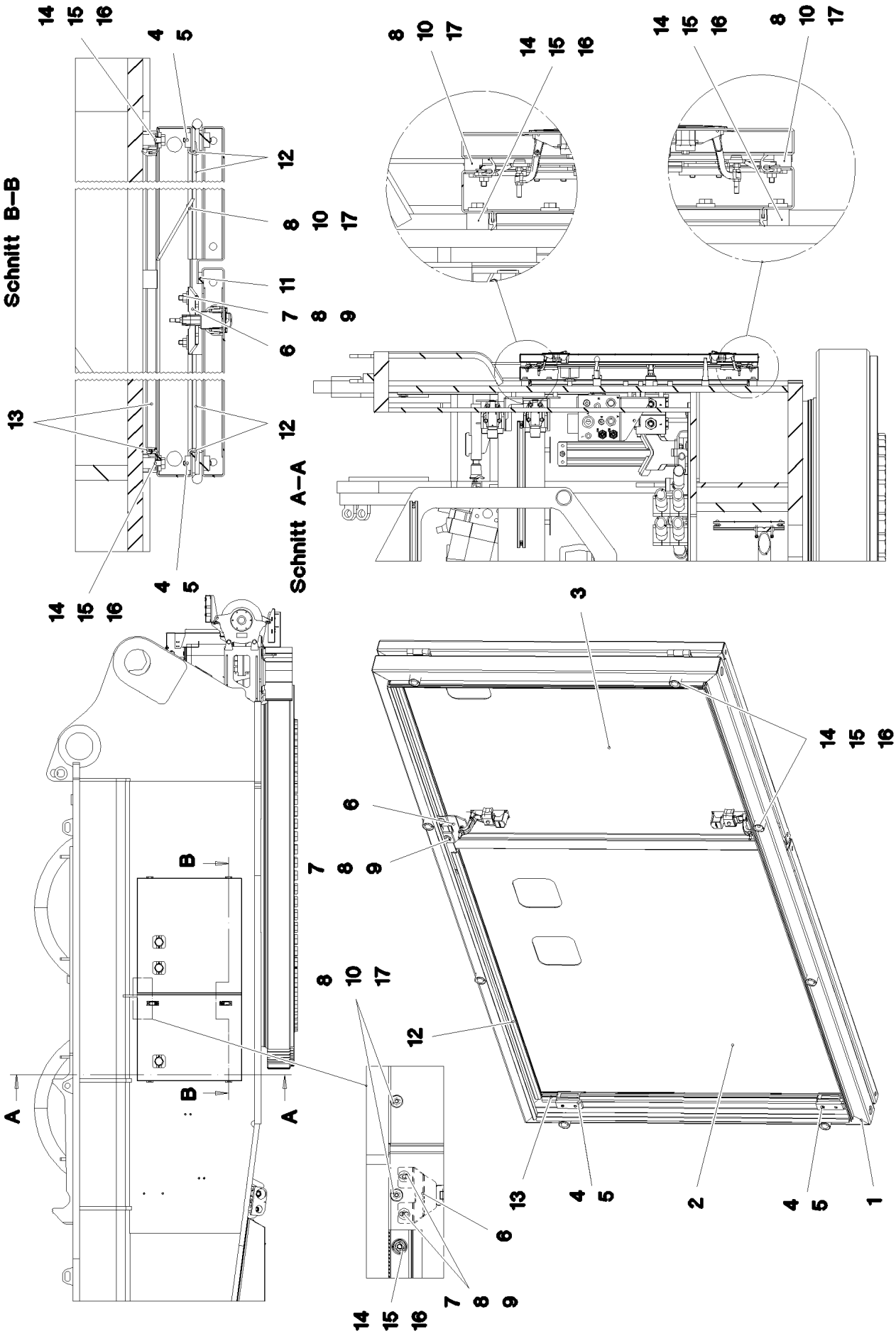
Schnitt B–B
Schnitt A–A
A
B

Pos.	Item	Quantity	Description	Bezeichnung
1	96 49 182 08	1	FRAME WELDED	RAHMEN SCHWK.
2	96 49 183 08	1	DOOR COMPL.	TUER VORM.
			⇨ 2 510 040 96 49 183 08	
3	96 49 184 08	1	DOOR COMPL.	TUER VORM.
			⇨ 2 510 059 96 49 184 08	
4	95 36 953 08	4	THREADED PLATE 8X20X60 S235JR FE//ZN	GEWINDEPLATTE
5	40 86 002 08	8	COUNTERSUNK SCREW DIN 7991 M6X16 8.	SENKSCHRAUBE
6	95 41 137 08	2	PLATE 4x63x90 S315MC FE//ZN20//C	BLECH
7	11 64 489 9	4	HEX SCREW ISO 4017 M6X20 8.8 480H SPF	SECHSKANTSCHRAUBE
8	10 87 564 8	12	WASHER ISO 7093-1 6 200HV 480H SPF	SCHEIBE
9	41 15 140 08	4	HEX NUT ISO 4032 M6 8 A2C	SECHSKANTMUTTER
10	72 69 073 08	4	MEGI BUFFER 20X15-M6 NR 55SHORE A	MEGIPUFFER
11	26 21 051 08	0.78	FOAM RUBBER BAND 15X5	ZELLGUMMIBAND
12	26 21 065 08	4	SEALING PROFILE 1,5-3X14,6X10,7	ABDICHTPROFIL
13	26 21 067 08	4.46	SEALING PROFILE 1-3X21,5X11 GUMMI	ABDICHTPROFIL
14	95 38 734 08	8	SLEEVE 25X20 11SMN37 FLZN SPF	HUELSE
15	11 84 050 1	8	WASHER DIN 7349 8,4 200HV FLZN SPF	SCHEIBE
16	11 65 161 2	8	HEX SCREW ISO 4017 M8X16 8.8 480H SPF	SECHSKANTSCHRAUBE
17	11 69 282 4	4	HEX SCREW ISO 4017 M6X12 8.8 480H SPF	SECHSKANTSCHRAUBE

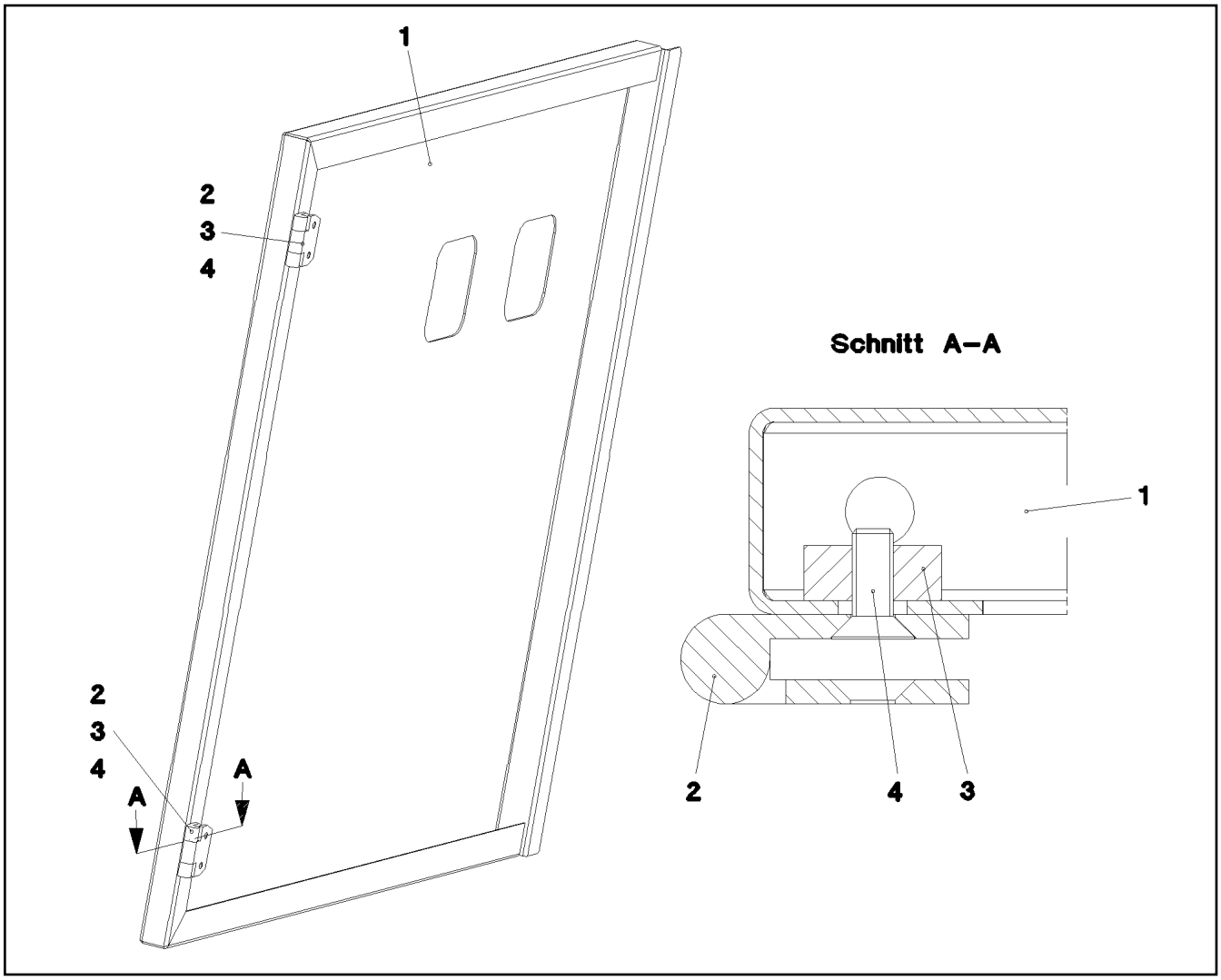

Pos.	Item	Quantity	Description	Bezeichnung
1	97 75 668 08	1	PLATE 2X1010X924 DC01	BLECH
2	70 42 281 08	2	HINGE 35X35X50/180° ST FE//ZN12//B	SCHARNIER
3	95 36 953 08	2	THREADED PLATE 8X20X60 S235JR FE//ZN	GEWINDEPLATTE
4	40 86 002 08	4	COUNTERSUNK SCREW DIN 7991 M6X16 8.	SENKSCHRAUBE

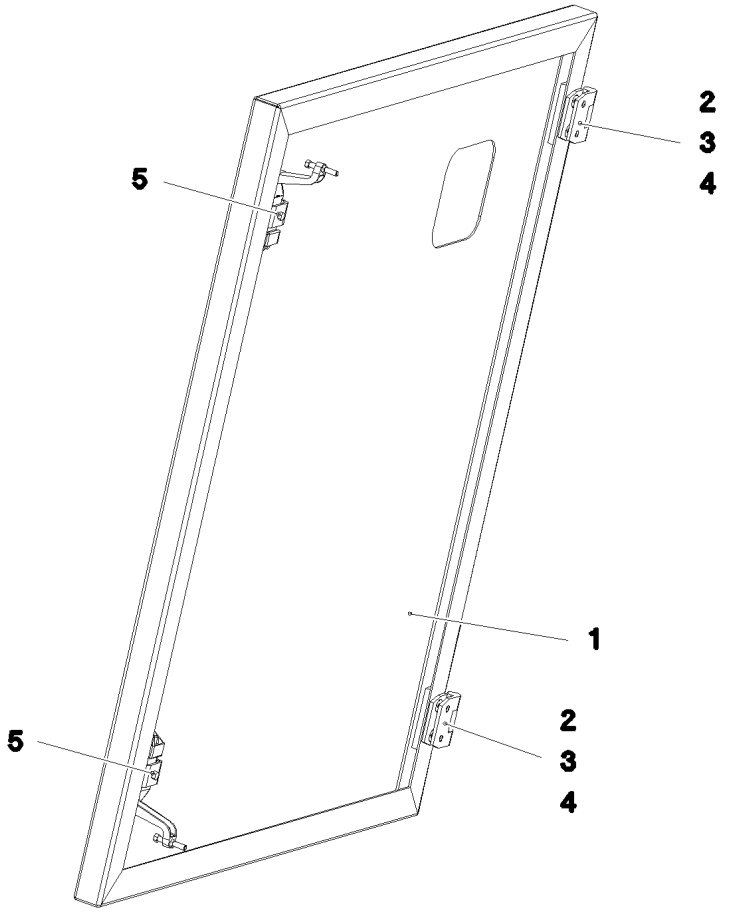

Pos.	Item	Quantity	Description	Bezeichnung
1	97 75 669 08	1	PLATE 2X924X784 DC01	BLECH
2	70 42 281 08	2	HINGE 35X35X50/180° ST FE//ZN12//B	SCHARNIER
3	95 36 953 08	2	THREADED PLATE 8X20X60 S235JR FE//ZN	GEWINDEPLATTE
4	40 86 002 08	4	COUNTERSUNK SCREW DIN 7991 M6X16 8.	SENKSCHRAUBE
5	11 45 042 0	2	LEVER FASTENER	HEBELVERSCHLUSS

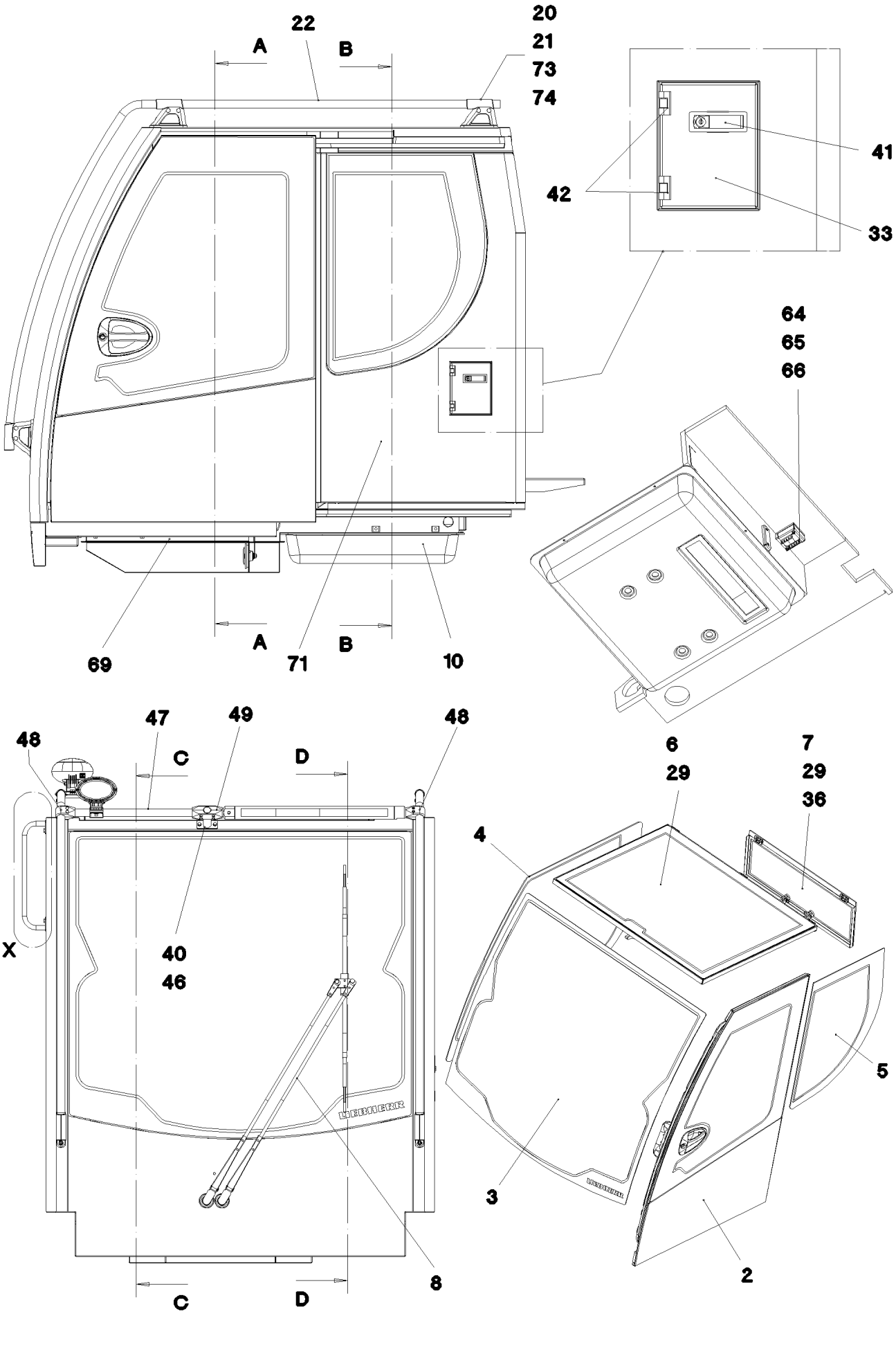

25.1.2017 052591 LIEBHERR	**etk_en_de_074535 LR 1600/2** **CABIN, GLAZED** **KABINE VERGLAST**	❑ 164 (1/6) ⇨ **2 520** **91 53 061 08**

Schnitt A–A

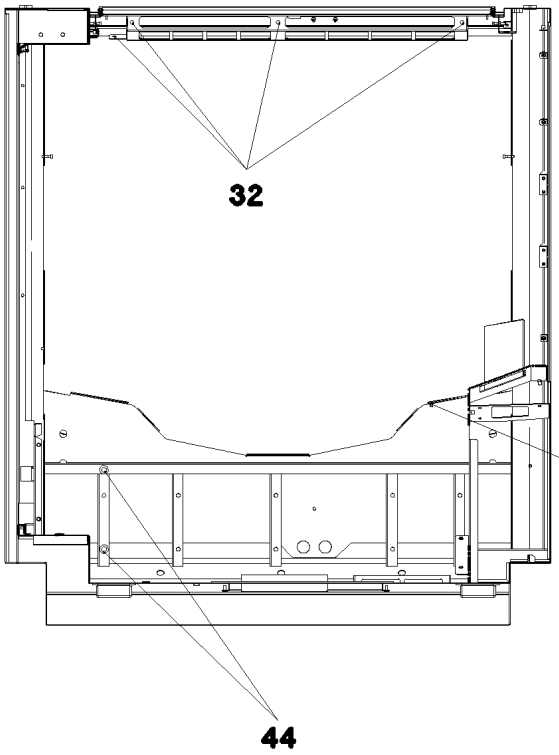

Schnitt B–B

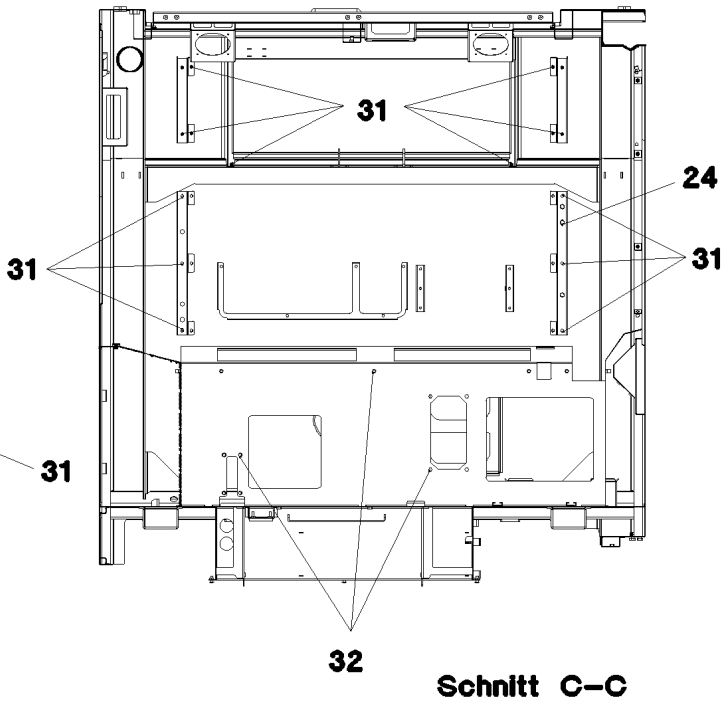

Schnitt C–C

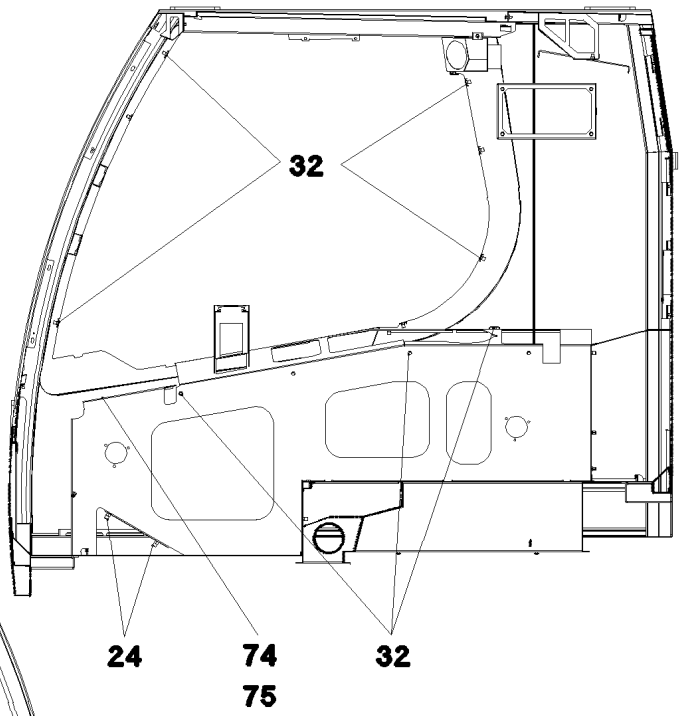

Schnitt D–D

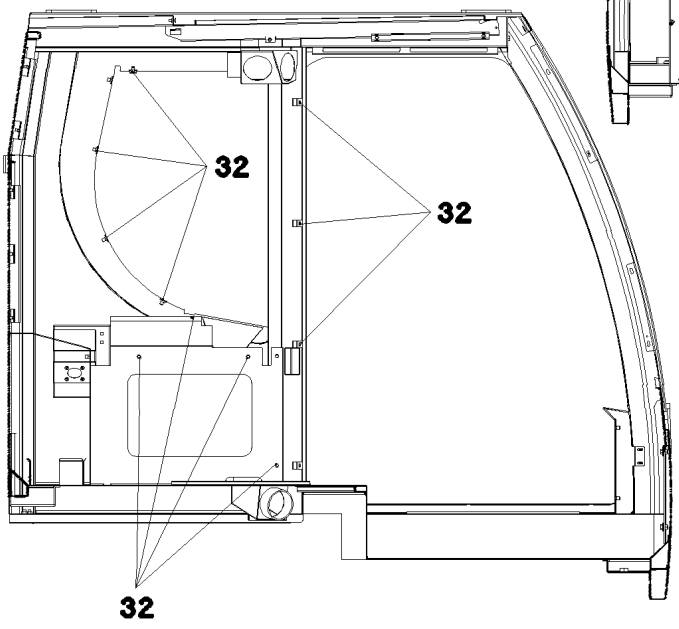

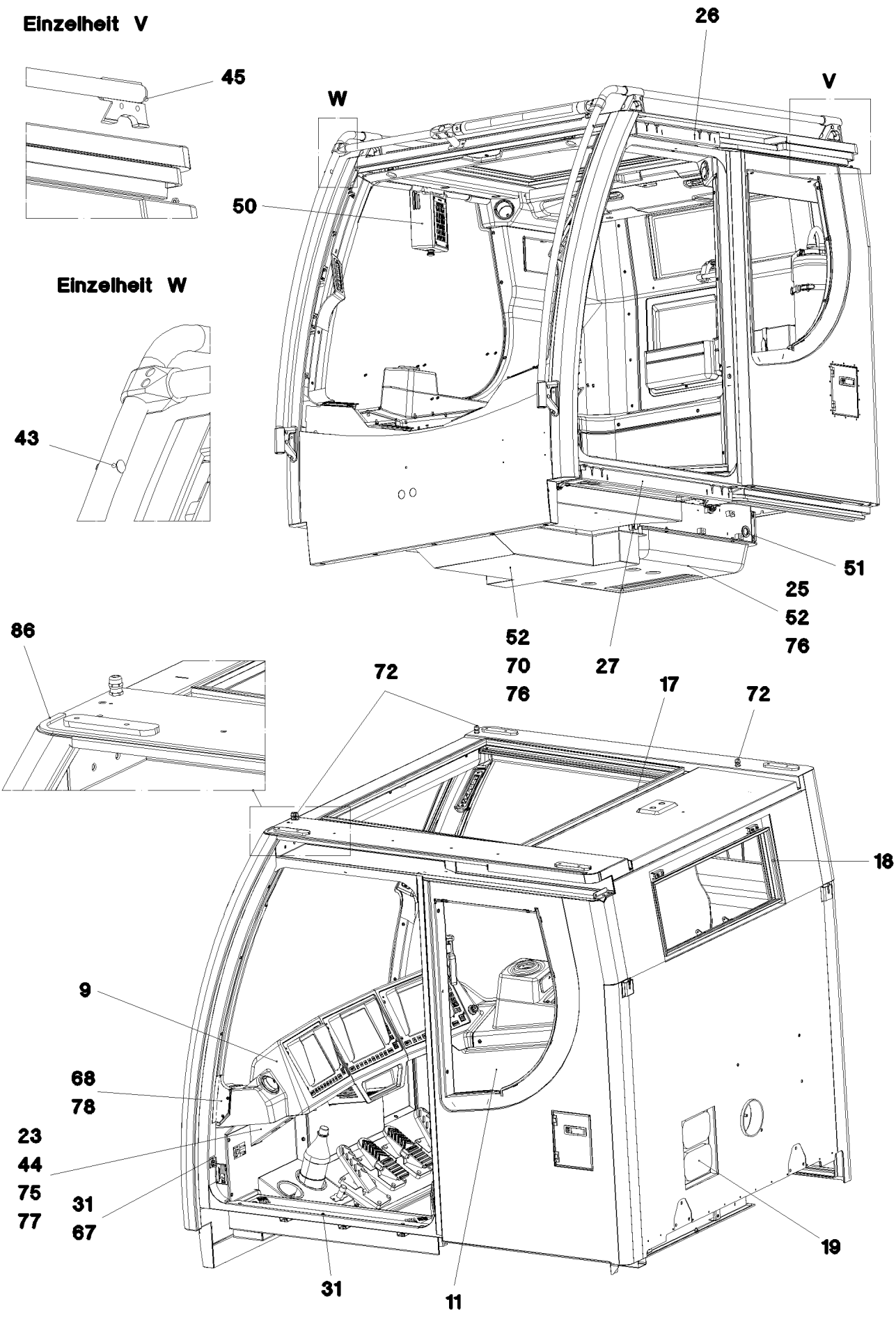

25.1.2017 052593 LIEBHERR	**etk_en_de_074535 LR 1600/2** **CABIN, GLAZED** **KABINE VERGLAST**	❑ 166 (3/6) ⇨ **2 520** **91 53 061 08**

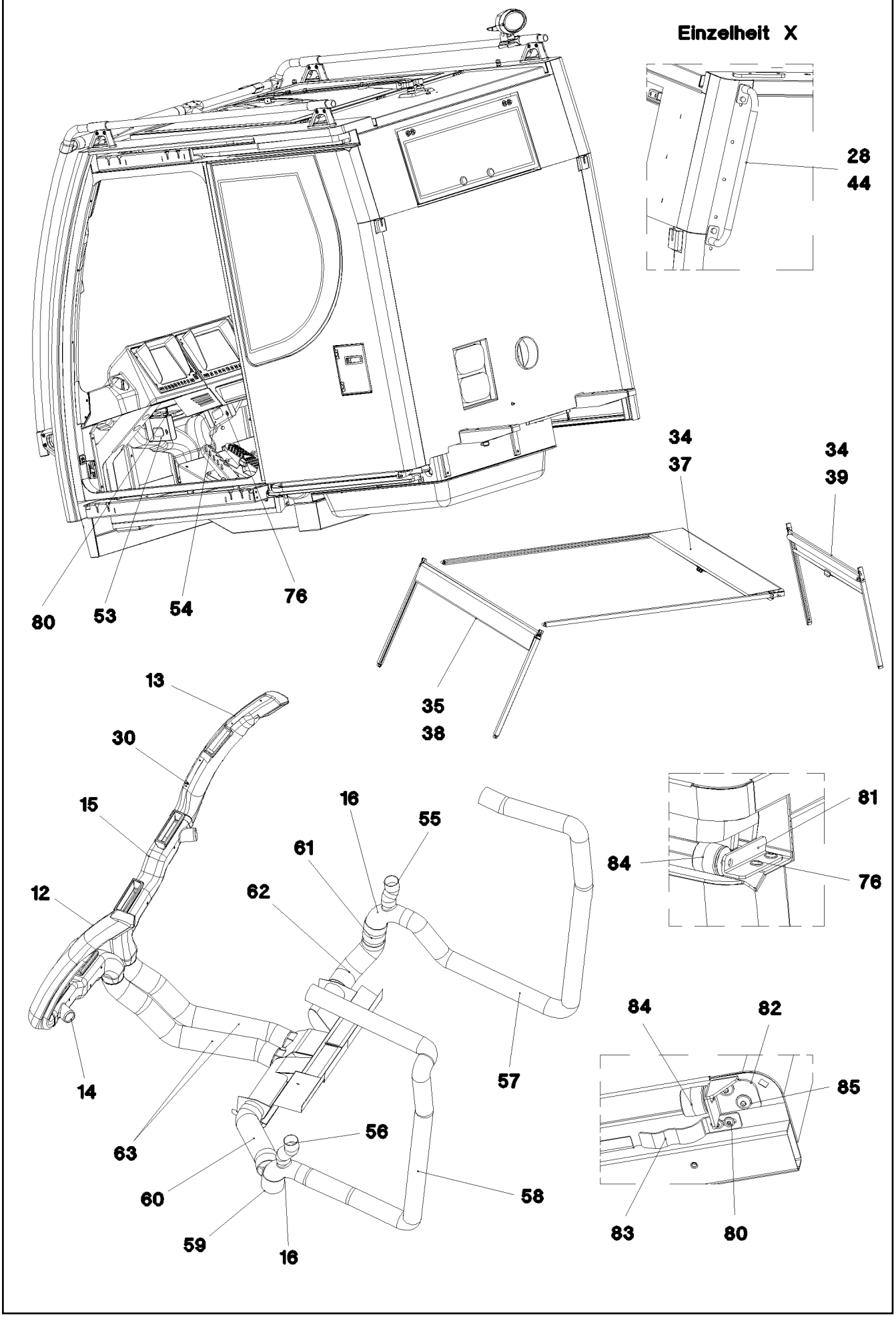
Einzelheit X
28
44
80
53
54
76
34
37
34
39
35
38
13
30
15
12
16
55
61
62
14
63
56
60
58
59
16
57
84
81
76
84
82
85
83
80

Pos.	Item	Quantity	Description	Bezeichnung
2	91 54 115 08	1	SLIDING DOOR CPL. ⇨ 2 522 91 54 115 08	SCHIEBETUER KPL.
3	97 68 377 08	1	FRONT WINDOW ESG-GLAS SPF	FRONTSCHEIBE
4	97 68 378 08	1	SIDE WINDOW RIGHT 4X1063X1377 ESG-G	SEITENSCHEIBE RE.
5	97 68 379 08	1	SIDE WINDOW LEFT 4X603.5X844 ESG-GLA	SEITENSCHEIBE LI.
6	96 45 609 08	1	ROOF WINDOW PRE-ASS. ⇨ 2 520 030 96 45 609 08	DACHSCHEIBE VORM.
7	96 45 610 08	1	REAR WINDOW PRE-ASS. SPF ⇨ 2 520 031 96 45 610 08	HECKSCHEIBE VORM.
8	96 45 980 08	1	WINDSHIELD WASHER INSTALLATION ⇨ 2 520 032 96 45 980 08	SCHEIBENWISCHANLAGE EIN
9	96 50 633 08	1	MONITOR CONSOLE ⇨ 2 520 033 96 50 633 08	MONITORKONSOLE
10	91 53 253 08	1	CLIMA-HEATING INSTALLATION ⇨ 2 540 91 53 253 08	HEIZKLIMAGERAET EINBAU
11	96 45 984 08	1	INTERIOR PANELING ⇨ 2 520 034 96 45 984 08	INNENVERKLEIDUNG
12	97 69 550 08	1	AIR GUIDE L PP SPF	LUFTFUEHRUNG LI.
13	97 69 551 08	1	AIR GUIDE R PP SPF	LUFTFUEHRUNG RE.
14	97 69 672 08	1	AIR GUIDE L PP SPF	LUFTFUEHRUNG LI.
15	97 69 673 08	1	AIR GUIDE R PP SPF	LUFTFUEHRUNG RE.
16	97 71 765 08	2	AIR DUCT PP SPF	LUFTFUEHRUNG
17	97 05 828 5	1	SEAL 25X1091X850 EPDM	DICHTUNG
18	97 05 830 7	1	SEAL 25X776X276 EPDM	DICHTUNG
19	10 29 200 0	2	VENTILATION	ENTLUEFTUNG
20	97 52 186 08	6	HOLDER 1.4308	HALTER
21	97 53 845 08	6	HOLDER 1.4308	HALTER
22	97 70 466 08	2	TUBE 30.0X2863 X5CRNI18-10	ROHR
23	97 70 673 08	1	PLATE 2X817X486 DC01 RAL 7016 SPF	BLECH
24	41 30 065 08	5	BLIND RIVET NUT M8 K=1,8-5,0	BLINDNIETMUTTER
25	97 73 582 08	1	COVER ABS SPF	DECKEL
26	96 45 884 08	1	GUIDE PRE-ASS. OBEN ⇨ 2 522 012 96 45 884 08	FUEHRUNG VORM.
27	96 45 883 08	1	GUIDE PRE-ASS. UNTEN ⇨ 2 522 013 96 45 883 08	FUEHRUNG VORM.
28	96 54 193 08	1	HAND GRIP WELDED SCHWARZ LACKIERT	HALTEGRIFF SCHWK.
29	40 86 041 08	10	COUNTERSUNK SCREW AEHNL.DIN 7991	SENKSCHRAUBE
30	40 86 035 08	2	COUNTERSUNK SCREW DIN 7991 M5X10 8.	SENKSCHRAUBE
31	10 04 259 2	29	BLIND RIVET NUT M5 K=1,0-3,5 ST A2C	BLINDNIETMUTTER
32	10 04 259 3	74	BLIND RIVET NUT M6 K=1,0-3,5 ST A2C	BLINDNIETMUTTER
33	97 72 070 08	1	PLATE 2X196X238 DC01 RAL 7016,SDGL,GT	BLECH
34	40 00 899	6	SOCKET HEAD SCREW ISO 4762 M5X30 8.8	ZYLINDERSCHRAUBE
35	10 87 558 4	2	SOCKET HEAD SCREW ISO 4762 M5X25 8.8	ZYLINDERSCHRAUBE
36	43 20 034 08	2	DOWEL PIN ISO 8752 5X12	SPANNSTIFT
37	11 00 784 9	1	BLIND	ROLLO
38	11 00 784 7	1	BLIND	ROLLO
39	11 00 784 8	1	BLIND	ROLLO
40	40 73 502 08	2	HEX SCREW DIN 6921 M6X16 8.8 A2C	SECHSKANTSCHRAUBE
41	11 45 042 0	1	LEVER FASTENER	HEBELVERSCHLUSS
42	70 42 598 08	2	HINGE 27X32X42/180° GD-ZN SW GEPULV	SCHARNIER
43	10 67 837 5	2	STOP PLUG D10,7 LD-PE	STOPFEN
44	11 65 161 2	6	HEX SCREW ISO 4017 M8X16 8.8 480H SPF	SECHSKANTSCHRAUBE
45	10 67 837 7	2	MULTI-PLATE PLUG 28MM PE-LLD	LAMELLENSTOPFEN
46	96 48 733 08	1	CLAMP WELDED CONST.	HALTER SCHWK.
47	97 75 036 08	1	TUBE 30.0X495 X5CRNI18-10	ROHR
48	10 28 570 1	2	TEE 30 G-ALMG TROWALPOLIERT	T-STUECK
49	10 44 099 0	1	CROSS PIECE 30 G-ALMG TROWALPOLIER	KREUZSTUECK
50	97 58 507 08	1	HOUSING PUR SPF	GEHAEUSE
51	55 30 278 08	2	DIAPHRAGM SOCKET 29/37/44	MEMBRANTUELLE
52	26 21 078 14	6	CELL RUBBER 25X4 NEOPRENE	ZELLGUMMI

Pos.	Item	Quantity	Description	Bezeichnung
53	97 79 157 08	1	PLATE 2X201X127 DC01 FE//ZNNI8//CN//T0	BLECH
54	97 79 158 08	1	PLATE 2X201X128 DC01 FE//ZNNI8//CN//T0	BLECH
55	10 42 558 8	0.12	WARM AIR HOSE PAK	WARMLUFTSCHLAUCH
56	10 42 558 8	0.18	WARM AIR HOSE PAK	WARMLUFTSCHLAUCH
57	55 31 812 08	1.7	HEATING HOSE 70/PRIMAFLEX	HEIZUNGSSCHLAUCH
58	55 31 812 08	1.9	HEATING HOSE 70/PRIMAFLEX	HEIZUNGSSCHLAUCH
59	55 30 182 08	0.16	HEATING HOSE 89	HEIZUNGSSCHLAUCH
60	55 30 182 08	0.3	HEATING HOSE 89	HEIZUNGSSCHLAUCH
61	55 30 182 08	0.13	HEATING HOSE 89	HEIZUNGSSCHLAUCH
62	55 30 182 08	0.26	HEATING HOSE 89	HEIZUNGSSCHLAUCH
63	55 30 182 08	1.62	HEATING HOSE 89	HEIZUNGSSCHLAUCH
64	97 60 772 08	2	PLATE 2X103X117 DC01	BLECH
65	97 61 932 08	1	SEAL 78X64 30	DICHTUNG
66	10 87 559 2	2	SOCKET HEAD SCREW ISO 4762 M6X45 8.8	ZYLINDERSCHRAUBE
67	97 75 126 08	1	PLATE 1.5X75X75 DC01 RAL 7016,SDGL,GT	BLECH
68	96 49 083 08	1	COVER WELDED	DECKEL SCHWK.
69	96 49 125 08	1	INSULANT FLOOR PLATE ⇨ 2 520 035 96 49 125 08	DAEMMUNG BODENBLECH
70	97 75 796 08	1	COVER 1.5X954X977 DC01	DECKEL
71	91 55 303 08	1	CABIN SHEET METAL SECTIONS	KABINE BLECHTEILE
72	60 24 241 08	3	CABLE GLAND M16X1,5 MS	KABELVERSCHRAUBUNG
73	10 00 720 5	24	SOCKET HEAD SCREW ISO 4762 M8X25 A2	ZYLINDERSCHRAUBE
74	41 19 031 08	13	HEX NUT DIN 985 M8 A2-70	SECHSKANTMUTTER
75	42 18 009 08	7	WASHER DIN 9021 8 140HV-ST A2C	SCHEIBE
76	10 87 546 8	13	BUTTON HEAD SCREW ISO 7380-2 M6X16	HALBRUNDKOPFSCHRAUBE
77	59 15 709 08	2	COVER LID 28X30 POLYACETAL	ABDECKKAPPE
78	40 97 053 08	2	BUTTON HEAD SCREW ISO 7380-2 M4X12	HALBRUNDKOPFSCHRAUBE
79	10 41 286 1	2	BUTTON HEAD SCREW AEHNL.ISO 7380-2	HALBRUNDKOPFSCHRAUBE
80	10 45 069 3	6	BUTTON HEAD SCREW ISO 7380-2 M5X10	HALBRUNDKOPFSCHRAUBE
81	96 52 917 08	1	PLATE WELDED RAL 7016,SDGL,GT SPF	BLECH SCHWK.
82	97 06 066 7	1	PLATE 3X78X86 DC01 RAL 7016,SDGL,GT	BLECH
83	97 84 867 08	1	SPRING X5CRNI18-10	FEDER
84	10 47 289 0	2	RUBBER BUFFER 32X32XM6 ELASTOMER	GUMMIPUFFER
85	10 41 285 7	2	BUTTON HEAD SCREW AEHNL.ISO 7380-2	HALBRUNDKOPFSCHRAUBE
86	97 95 151 08	1	PLATE 3X80X1392 ALMG3 H111	BLECH

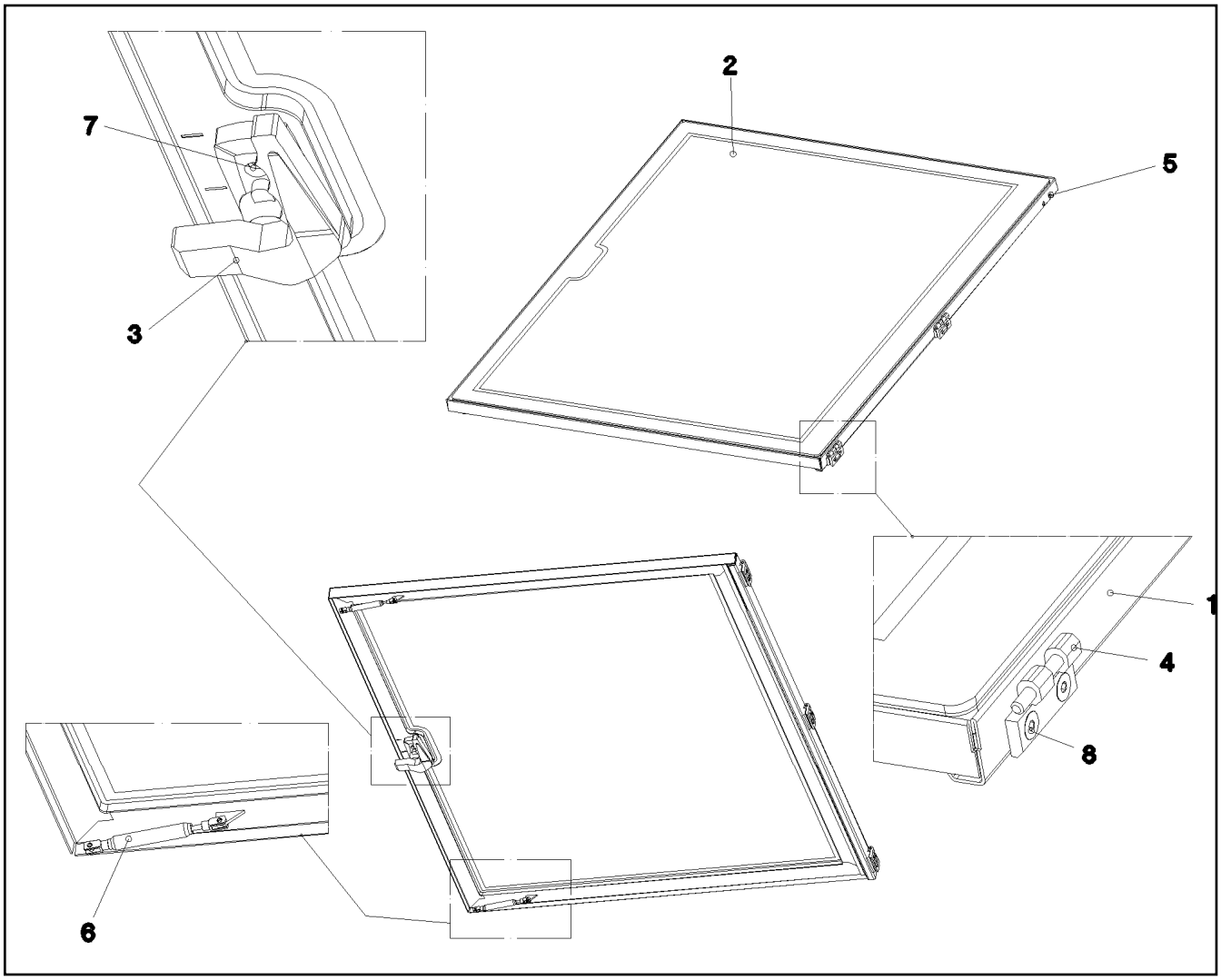

Pos.	Item	Quantity	Description	Bezeichnung
1	96 46 980 08	1	FRAME WELDED RAL 9005,M,GT SPF	RAHMEN SCHWK.
2	97 68 380 08	1	ROOF WINDOW SPF	DACHSCHEIBE
3	59 10 668 08	1	HANDLE	HANDGRIFF
4	10 87 117 7	3	SCREW-ON HINGE 25X25X50/180° AISI 316	ANSCHRAUBSCHARNIER
5	10 04 259 3	6	BLIND RIVET NUT M6 K=1,0-3,5 ST A2C	BLINDNIETMUTTER
6	10 41 287 1	2	GAS SPRING 12X50-130N	GASFEDER
7	40 93 609 08	2	SOCKET HEAD SCREW DIN 7984 M6X12 08.	ZYLINDERSCHRAUBE
8	40 86 041 08	6	COUNTERSUNK SCREW AEHNL.DIN 7991	SENKSCHRAUBE
9	26 21 091 08	3.7	CELL RUBBER 8X10	ZELLGUMMI

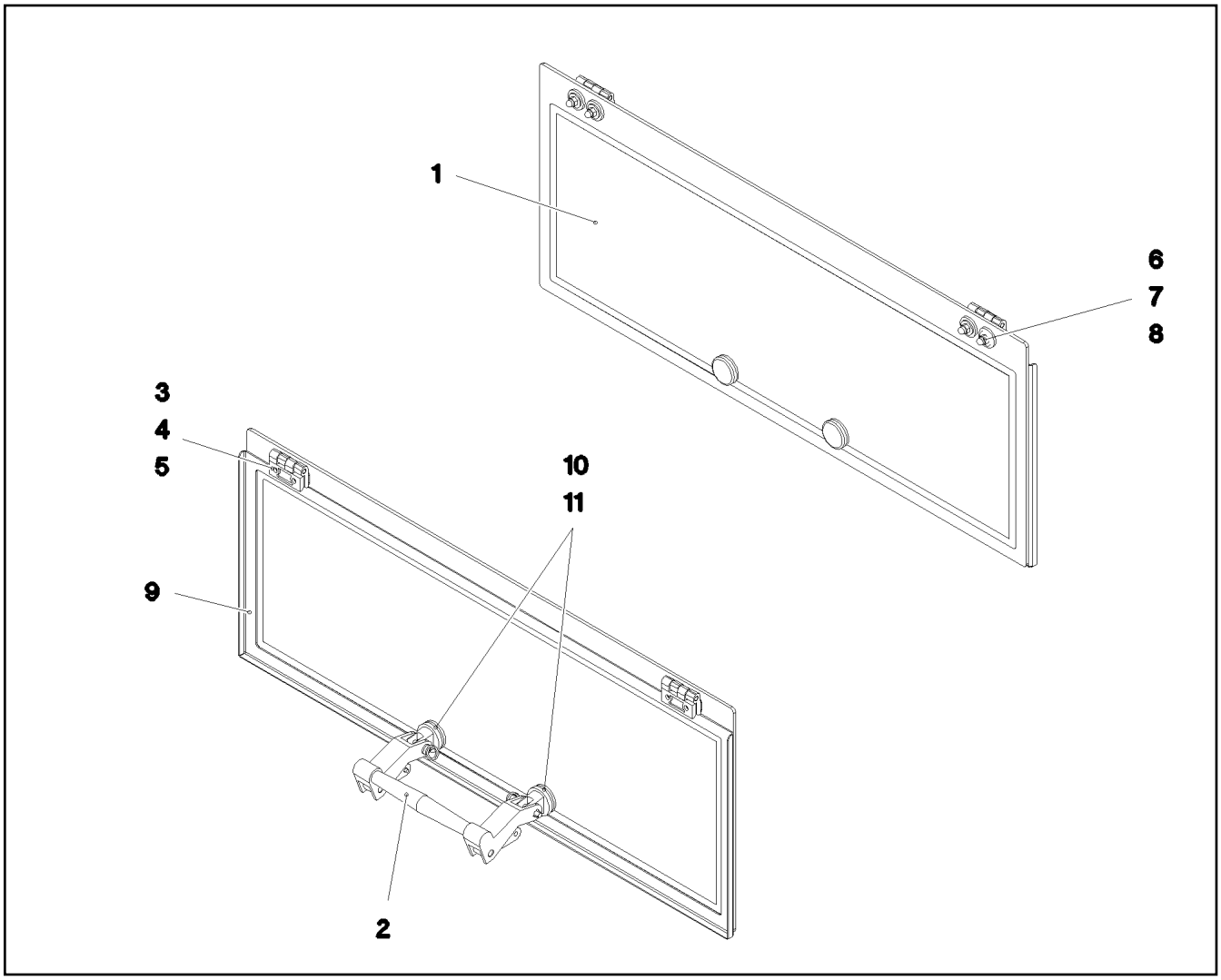

Pos.	Item	Quantity	Description	Bezeichnung
1	97 68 381 08	1	REAR WINDOW ESG-GLAS SPF	HECKSCHEIBE
2	10 29 202 3	1	HINGED HANDLE KUNSTSTOFF	AUSSTELLGRIFF
3	10 87 117 7	2	SCREW-ON HINGE 25X25X50/180° AISI 316	ANSCHRAUBSCHARNIER
4	97 52 216 08	2	SHEET 50X20X2 PE	PLATTE
5	40 86 041 08	4	COUNTERSUNK SCREW AEHNL.DIN 7991	SENKSCHRAUBE
6	28 81 831 08	6	WASHER RD25X6 PA6G SCHWARZ	SCHEIBE
7	10 87 564 8	6	WASHER ISO 7093-1 6 200HV 480H SPF	SCHEIBE
8	41 21 001 08	6	CAP NUT DIN 1587 M6 6 A2C	HUTMUTTER
9	97 77 221 08	1	PLATE 1.5X801X289 DC01 RAL 9005,M,GT	BLECH
10	11 48 178 8	2	WASHER 13X34X3 GUMMI	SCHEIBE
11	40 65 025 08	2	HEX SCREW ISO 4017 M5X20 8.8 A2C	SECHSKANTSCHRAUBE

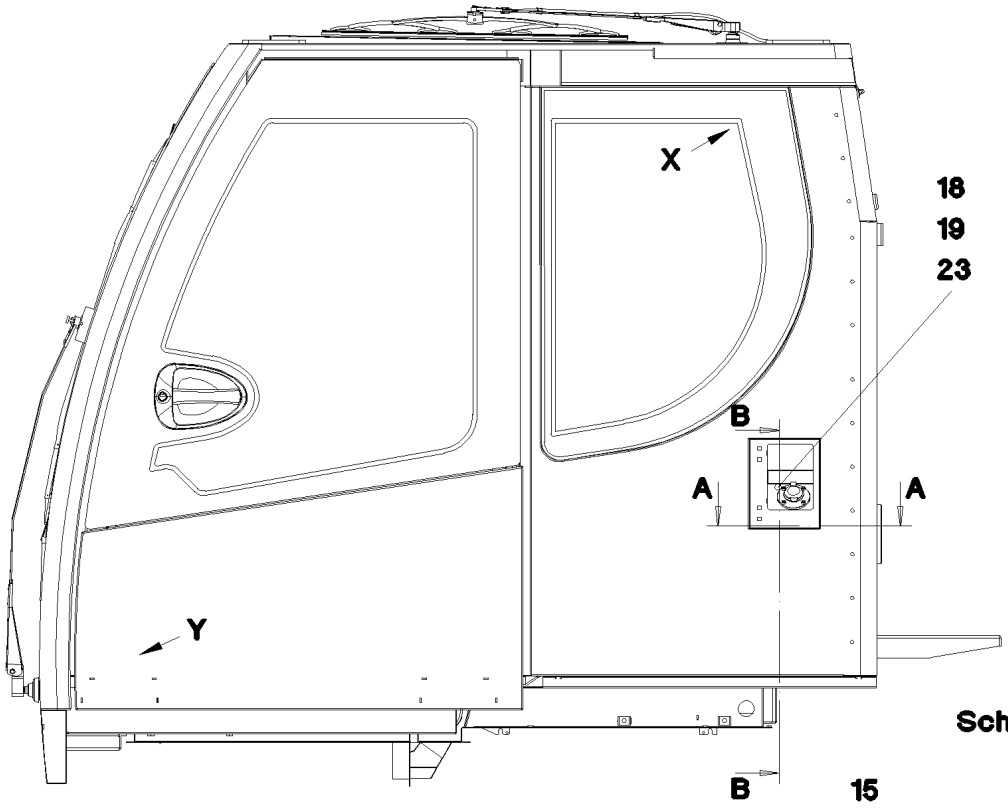

Schnitt B–B

Schnitt A–A

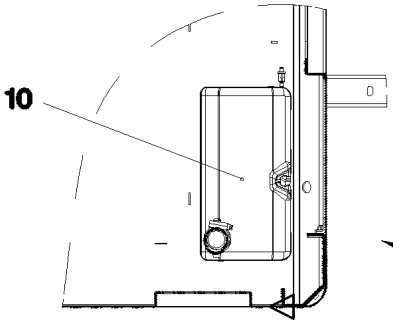

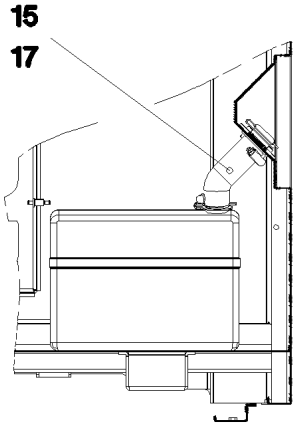

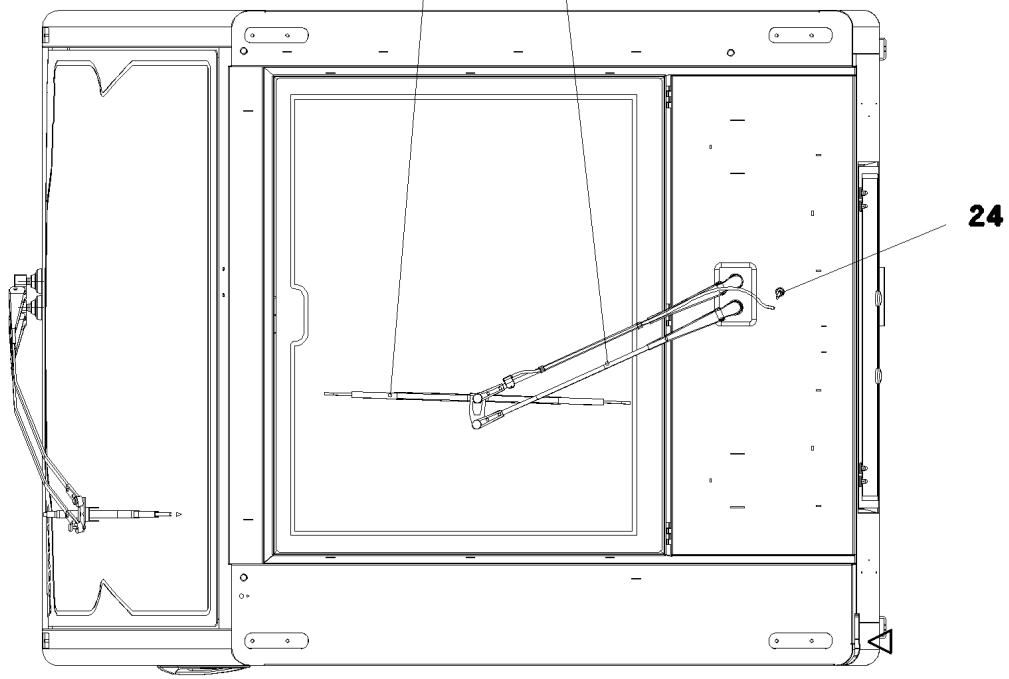

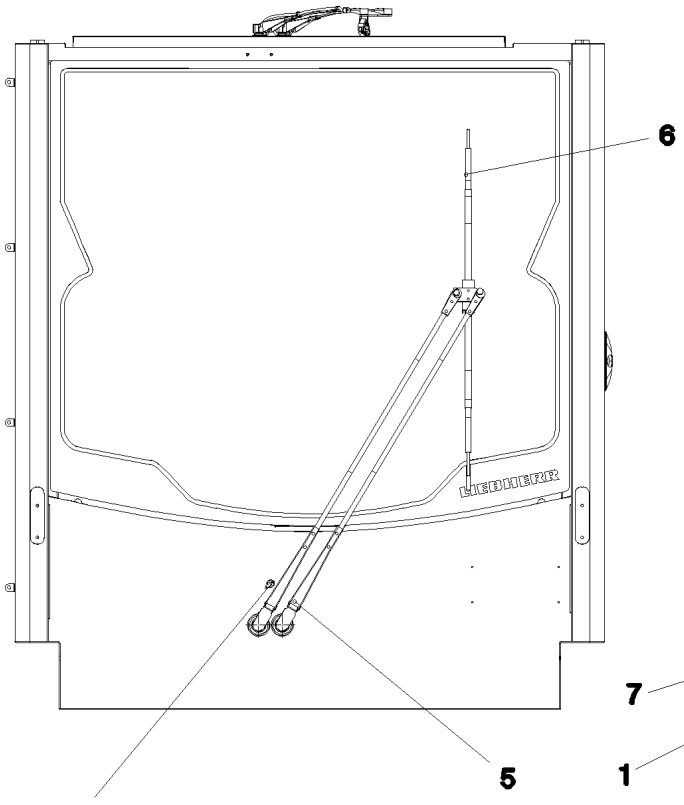

Ansicht X

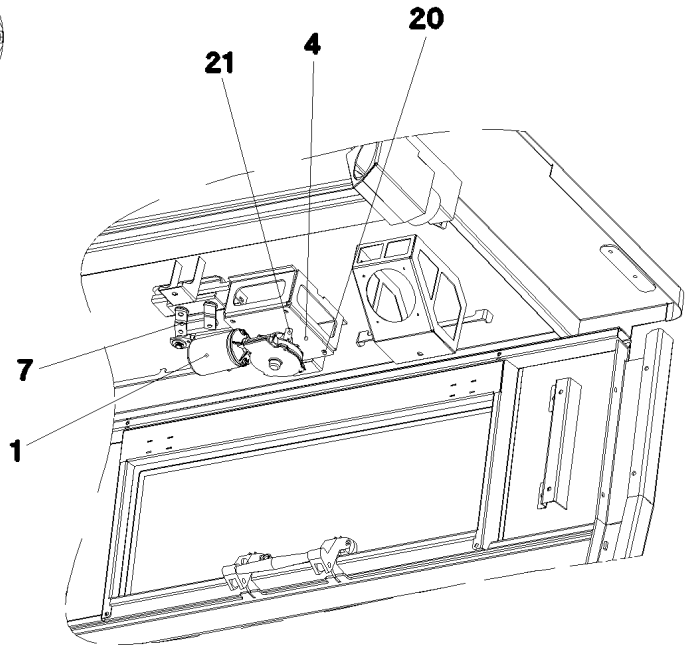

Ansicht Z

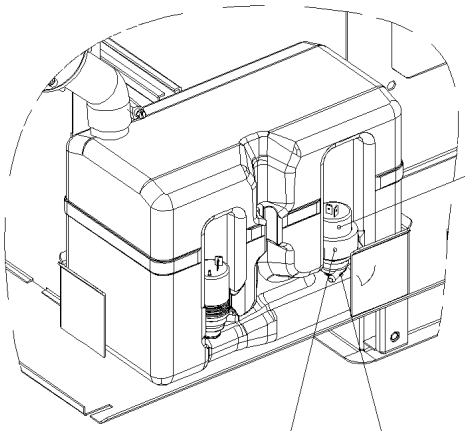

Ansicht Y

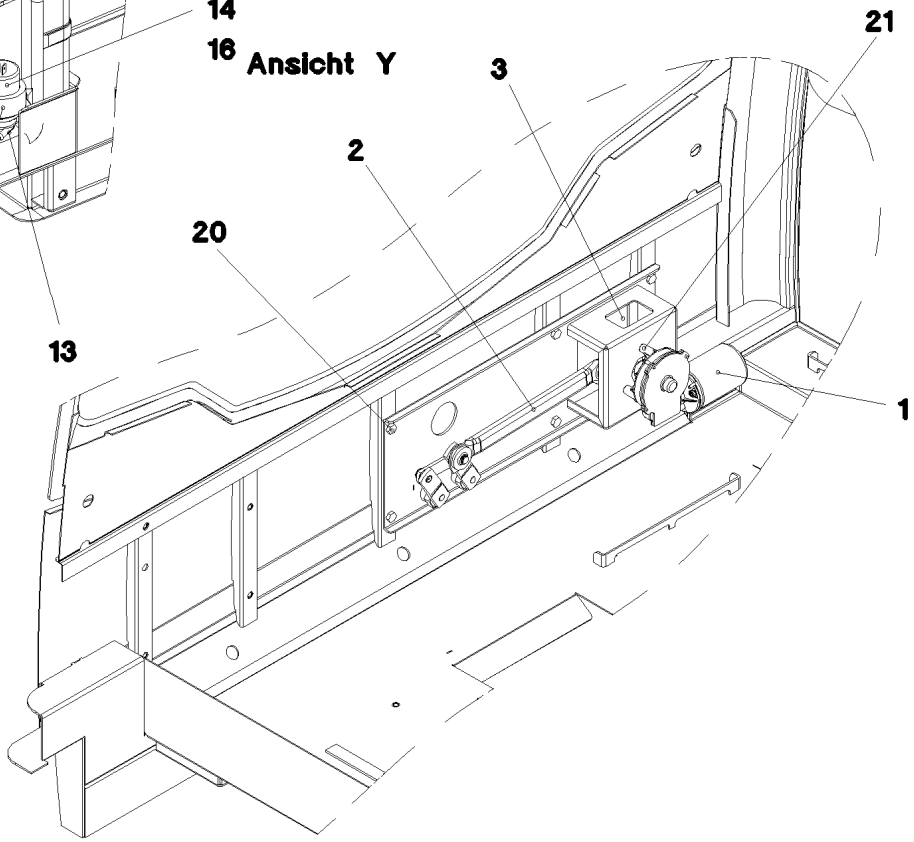

Pos.	Item	Quantity	Description	Bezeichnung
1	10 29 202 1	2	WIPER MOTOR 55NM 24V SPF	WISCHERMOTOR
2	10 41 288 0	1	WIPER FRAME 12	WISCHERGESTAENGE
3	96 45 983 08	1	BRACKET WELDED CONST. FE//ZNNI8//CN/	KONSOLE SCHWK.
4	97 69 588 08	1	PLATE 3X151X136 S355MC FE//ZNNI8//CN//T	BLECH
5	10 41 288 1	1	WIPER ARM PARALELL	WISCHERARM
6	10 29 201 7	1	WIPER BLADE 1000	WISCHERBLATT
7	10 41 287 9	1	WIPER FRAME 10	WISCHERGESTAENGE
8	10 29 201 4	1	WIPER ARM	WISCHERARM
9	10 29 201 6	1	WIPER BLADE 700	WISCHERBLATT
10	10 03 697 7	1	WATER BASIN 8,0L KUNSTSTOFF	WASSERBEHAELTER
11	10 03 697 4	1	ADAPTOR KUNSSTOFF	ADAPTER
12	59 10 554 08	1	PUMP MP41 SPF	PUMPE
13	59 10 555 08	1	SPOUT 6,5/6,5/2 GUMMI	TUELLE
14	59 10 053 08	10	HOSE DN4-PVC 740081	SCHLAUCH
15	55 08 495 08	2	HOSE CLAMP 41/35-50/12 W3	SCHLAUCHSCHELLE
16	59 10 556 08	2	NON-RETURN VALVE	RUECKSCHLAGVENTIL
17	97 74 376 08	1	TUBE EPDM	ROHR
18	97 74 378 08	1	FLANGE POM	FLANSCH
19	72 64 212 08	1	O-RING 42X3 NBR90	O-RING
20	40 65 063 08	6	HEX SCREW ISO 4017 M8X16 8.8 BLANK	SECHSKANTSCHRAUBE
21	10 87 546 8	6	BUTTON HEAD SCREW ISO 7380-2 M6X16	HALBRUNDKOPFSCHRAUBE
23	24 00 465 02	4	SOCKET HEAD SCREW ISO 4762 M5X16 8.8	ZYLINDERSCHRAUBE
24	59 10 510 08	2	SWIVEL ELBOW	WINKELSTUTZEN

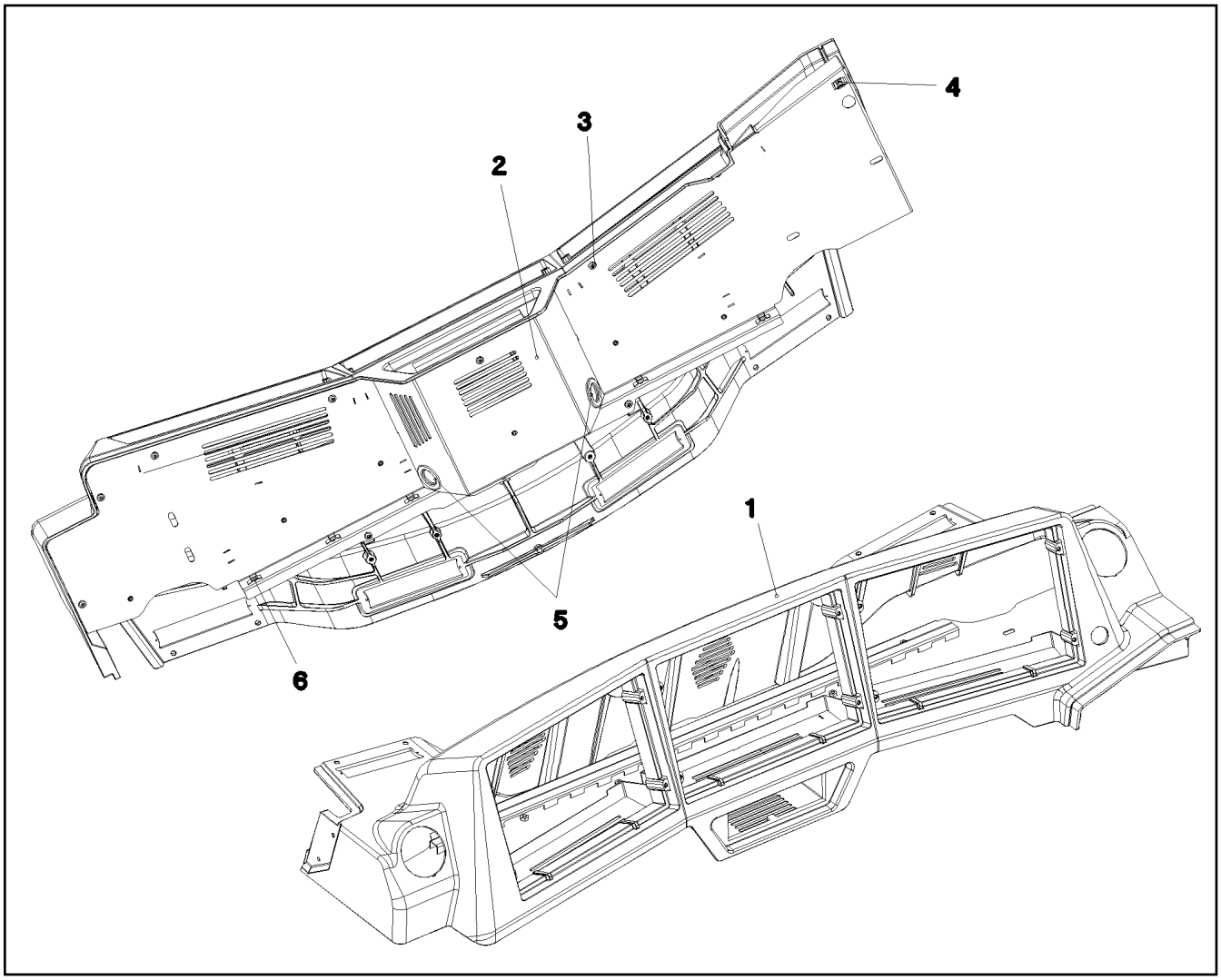

Pos.	Item	Quantity	Description	Bezeichnung
1	97 79 033 08	1	MONITOR CONSOLE PU SPF	MONITORKONSOLE
2	96 49 873 08	1	COVER ST. CONST. RAL 7016 SPF	ABDECKUNG SCHWK.
3	10 45 069 3	11	BUTTON HEAD SCREW ISO 7380-2 M5X10	HALBRUNDKOPFSCHRAUBE
4	41 30 031 08	1	CAGE NUT M8	KAEFIGMUTTER
5	55 30 278 08	2	DIAPHRAGM SOCKET 29/37/44	MEMBRANTUELLE
6	11 49 231 5	7	CABLE CLIP HOLDER 8,1X-SCHWARZ PA66	KABELBINDERHALTER

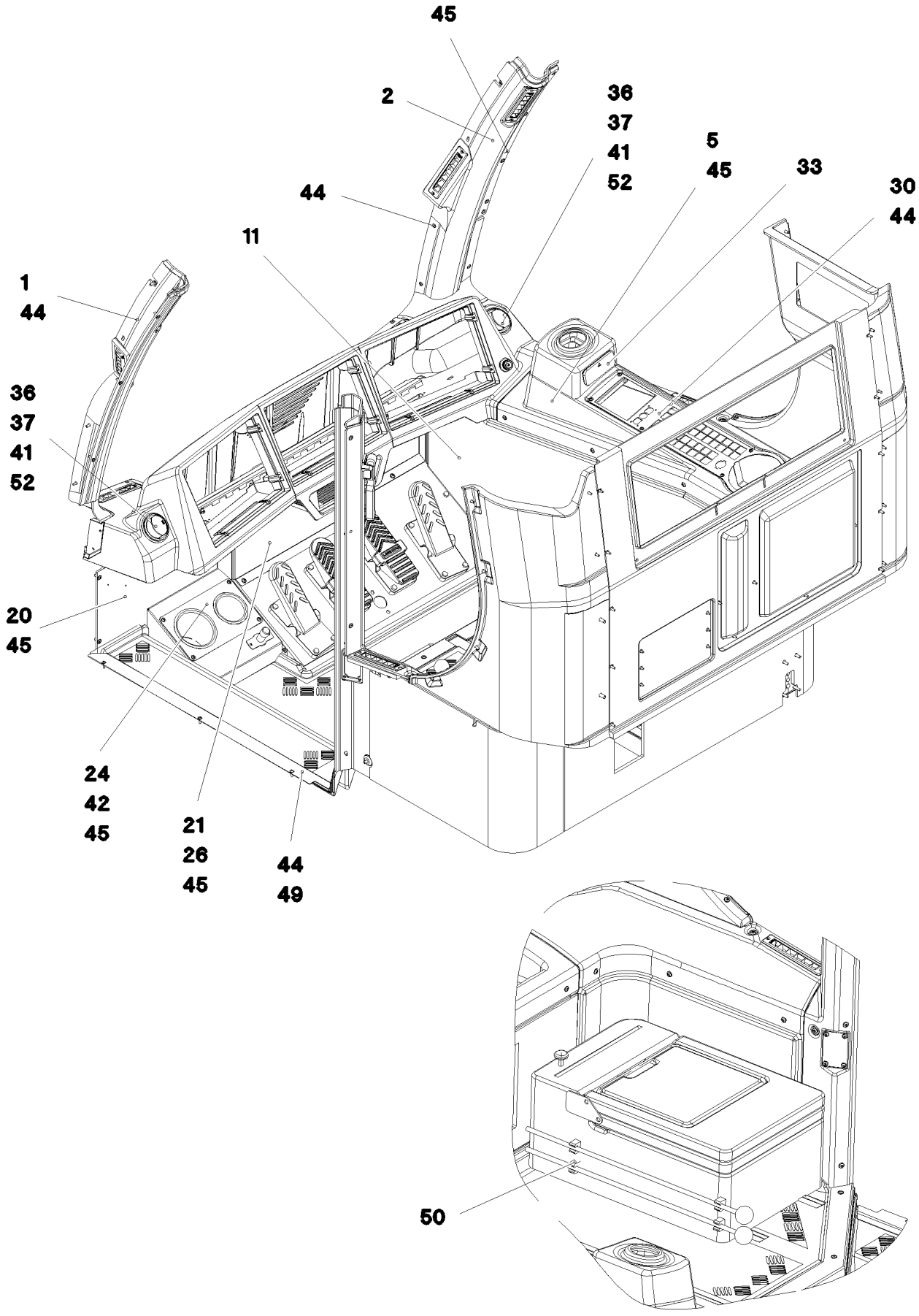
45
2
36
37
41
52
5
45
33
30
44
44
11
1
44
36
37
41
52
20
45
24
42
45
21
26
45
44
49
50

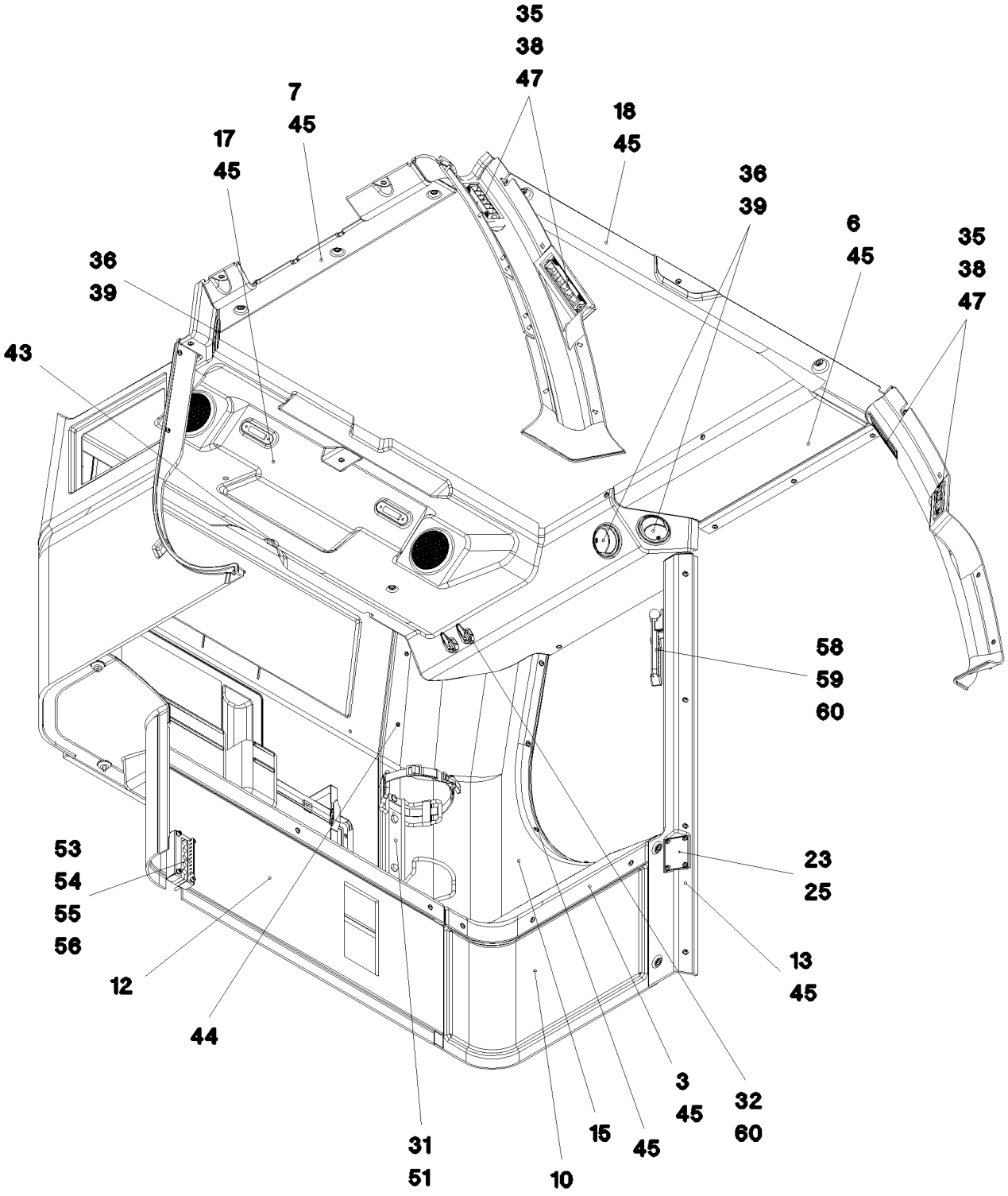
35
38
47
7
45
17
45
18
45
36
39
6
45
35
38
47
36
39
43
58
59
60
53
54
55
56
23
25
12
13
45
44
3
45
32
60
15
45
31
51
10

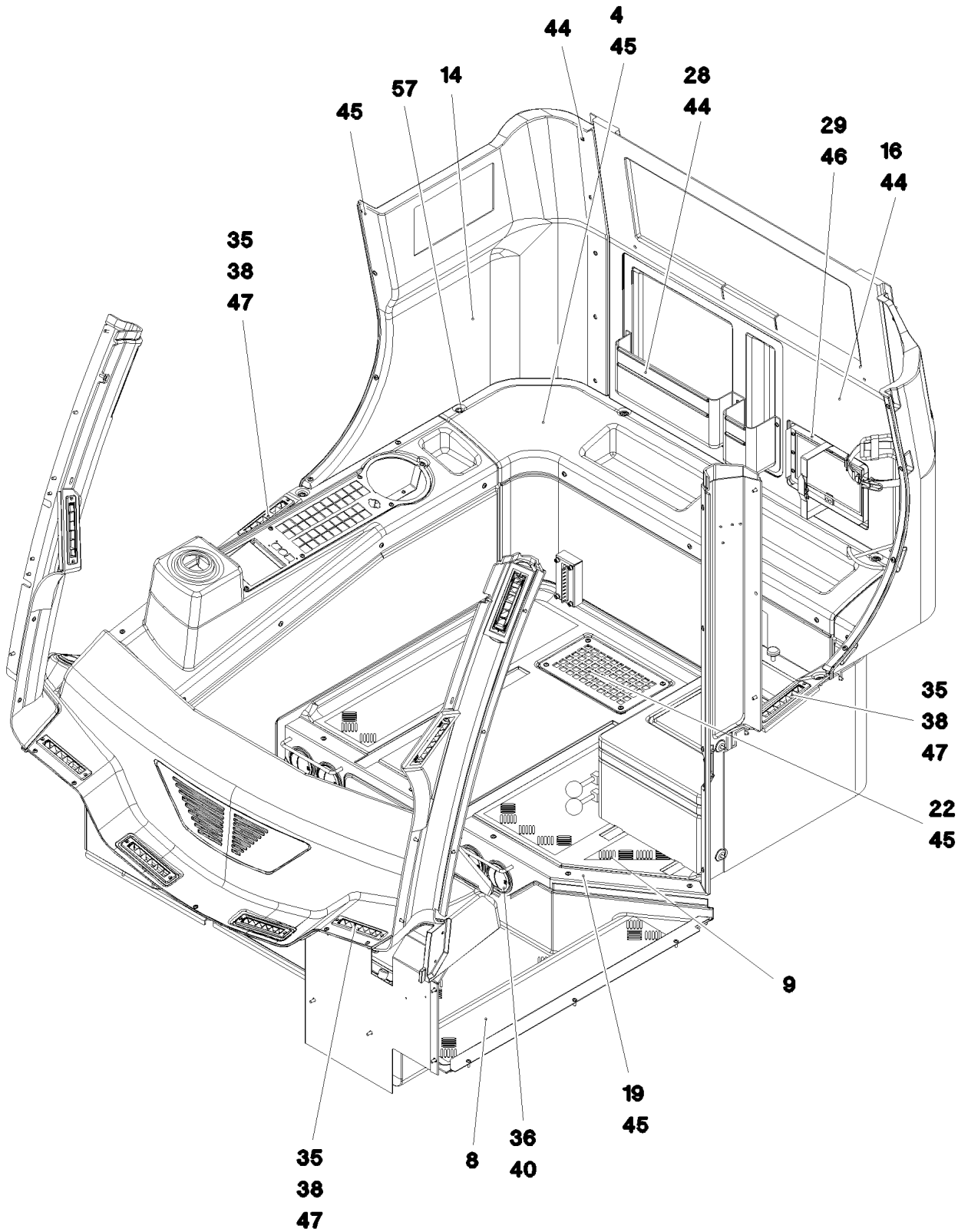
44
4
45
57
14
28
44
45
29
46
16
44
35
38
47
35
38
47
22
45
9
19
45
35
38
47
8
36
40

Pos.	Item	Quantity	Description	Bezeichnung
1	97 69 656 08	1	A COLUMN CLADDING LEFT SPF	VERKLEIDUNG A-SAEULE LI.
2	97 69 657 08	1	A COLUMN CLADDING RIGHT SPF	VERKLEIDUNG A-SAEULE RE.
3	97 69 890 08	1	PANELLING REST SPF	VERKLEIDUNG ABLAGE
4	97 69 891 08	1	PANELLING REST SPF	VERKLEIDUNG ABLAGE
5	97 69 892 08	1	COVERS SPF	VERKLEIDUNG
6	97 71 451 08	1	PANELLING,STRUT LEFT SPF	VERKLEIDUNG HOLM LI.
7	97 71 452 08	1	SMALL HILL COVERING SPF	VERKLEIDUNG HOLM RE.
8	97 71 453 08	1	FLOOR MAT 1214X894X209 PU-SCHAUM SP	BODENMATTE
9	97 71 454 08	1	FLOOR MAT 1188X829X28 PU-SCHAUM SP	BODENMATTE
10	97 69 824 08	1	COVERING LEFT BOTTOM	VERKLEIDUNG UNTEN LINKS
11	97 69 825 08	1	COVERING RIGHT BOTTOM 15X1408X592	VERKLEIDUNG UNTEN RECHTS
12	97 69 826 08	1	COVERS	VERKLEIDUNG
13	97 69 827 08	1	PANELLING,LEFT SPF	VERKLEIDUNG LI.
14	97 70 804 08	1	PANELLING ABOVE RIGHT	VERKLEIDUNG OBEN RECHTS
15	97 70 806 08	1	PANELLING,LEFT	VERKLEIDUNG LI.
16	97 70 807 08	1	CLADDING REAR PANEL	VERKLEIDUNG RUECKWAND
17	97 71 040 08	1	PANELLING ROOF SPF	VERKLEIDUNG DACH
18	97 71 455 08	1	PANELLING ROLLER BLIND SPF	VERKLEIDUNG ROLLO
19	96 49 441 08	1	SHUTTER WELDED RAL 7016 SPF	BLENDE SCHWK.
20	97 68 331 08	1	PLATE 2X515X476 DC01 RAL 7016 SPF	BLECH
21	97 68 329 08	1	PLATE 1.5X812X326 DC01 RAL 7016 SPF	BLECH
22	97 72 246 08	1	PLATE 3X280X170 DC01 RAL 7016 SPF	BLECH
23	97 86 675 08	1	PLATE 1.5X85X54 DC01	BLECH
24	96 68 173 08	1	HOLDER PRE-ASSEMBLY	HALTER VORM.
25	10 45 069 3	4	BUTTON HEAD SCREW ISO 7380-2 M5X10	HALBRUNDKOPFSCHRAUBE
26	55 30 278 08	1	DIAPHRAGM SOCKET 29/37/44	MEMBRANTUELLE
28	74 03 000 08	1	POCKET KUNSTSTOFF	TASCHE
29	70 42 213 08	1	HOLDER 260X170X19X1,5 ALMG3	HALTER
31	89 01 014 08	1	HOLDER	HALTER
32	59 10 501 08	2	COAT HOOK	GARDEROBENHAKEN
33	10 29 199 7	1	ASH TRAY KUNSTSTOFF	ASCHENBECHER
35	10 29 201 3	10	ROLLING NOZZLE	WALZENDUESE
36	55 31 932 08	9	OUTLET JET D=82 T=5 PA	AUSSTROEMDUESE
37	10 42 478 5	2	REDUCING PIECE 81,5/53,5 POLYAMID	REDUZIERSTUECK
38	97 25 613 08	10	SEALING FRAME 10X60X 185 PUR-SCHAUM	DICHTRAHMEN
39	97 25 615 08	3	SEALING FRAME RD92X20 DI=80 PUR-SCH	DICHTRAHMEN
40	97 76 153 08	4	PLATE 2.5X86X86 DC01 RAL 9005,M,GT SPF	BLECH
41	10 42 558 8	0.4	WARM AIR HOSE PAK	WARMLUFTSCHLAUCH
42	26 21 039 08	0.6	EDGE PROTECTION 1-2X9,5X6,5	KANTENSCHUTZ
43	10 87 544 7	1	DISTANCE STUD M6X50 STAHL 480H SPF	ABSTANDSBOLZEN
44	10 87 547 4	46	BUTTON HEAD SCREW ISO 7380-2 M5X16	HALBRUNDKOPFSCHRAUBE
45	10 87 546 8	93	BUTTON HEAD SCREW ISO 7380-2 M6X16	HALBRUNDKOPFSCHRAUBE
46	40 97 053 08	6	BUTTON HEAD SCREW ISO 7380-2 M4X12	HALBRUNDKOPFSCHRAUBE
47	59 10 059 08	20	SHEET-METAL SCREW DIN 7982 3,5X16-C-H	BLECHSCHRAUBE
49	97 76 164 08	1	PLATE 1.5X872X70 X5CRNI18-10 GLASPERL	BLECH
50	60 21 160 08	4	LATCH CLAMP	RIEGELKLEMME
51	10 41 286 1	2	BUTTON HEAD SCREW AEHNL.ISO 7380-2	HALBRUNDKOPFSCHRAUBE
52	55 08 380 08	4	HOSE CLAMP 40-60 W3	SCHLAUCHSCHELLE
53	97 60 941 08	1	PLATE 1.5X175X115 DC01 RAL 7037 SPF	BLECH
54	97 60 943 08	1	SEAL 120X60X 30 SCHWARZ	DICHTUNG
55	40 42 111	4	SOCKET HEAD SCREW ISO 4762 M6X55 8.8	ZYLINDERSCHRAUBE
56	10 87 564 7	4	WASHER ISO 7089 6 200HV 480H SPF	SCHEIBE
57	41 30 028 08	1	CAGE NUT M6	KAEFIGMUTTER
58	88 50 422 08	1	EMERGENCY HAMMER	NOTHAMMER
59	88 50 423 08	1	FASTENER	HALTERUNG
60	40 83 110 08	8	PAN-HEAD SCREW DIN 7985 M4X14 4.8 SCH	FLACHKOPFSCHRAUBE

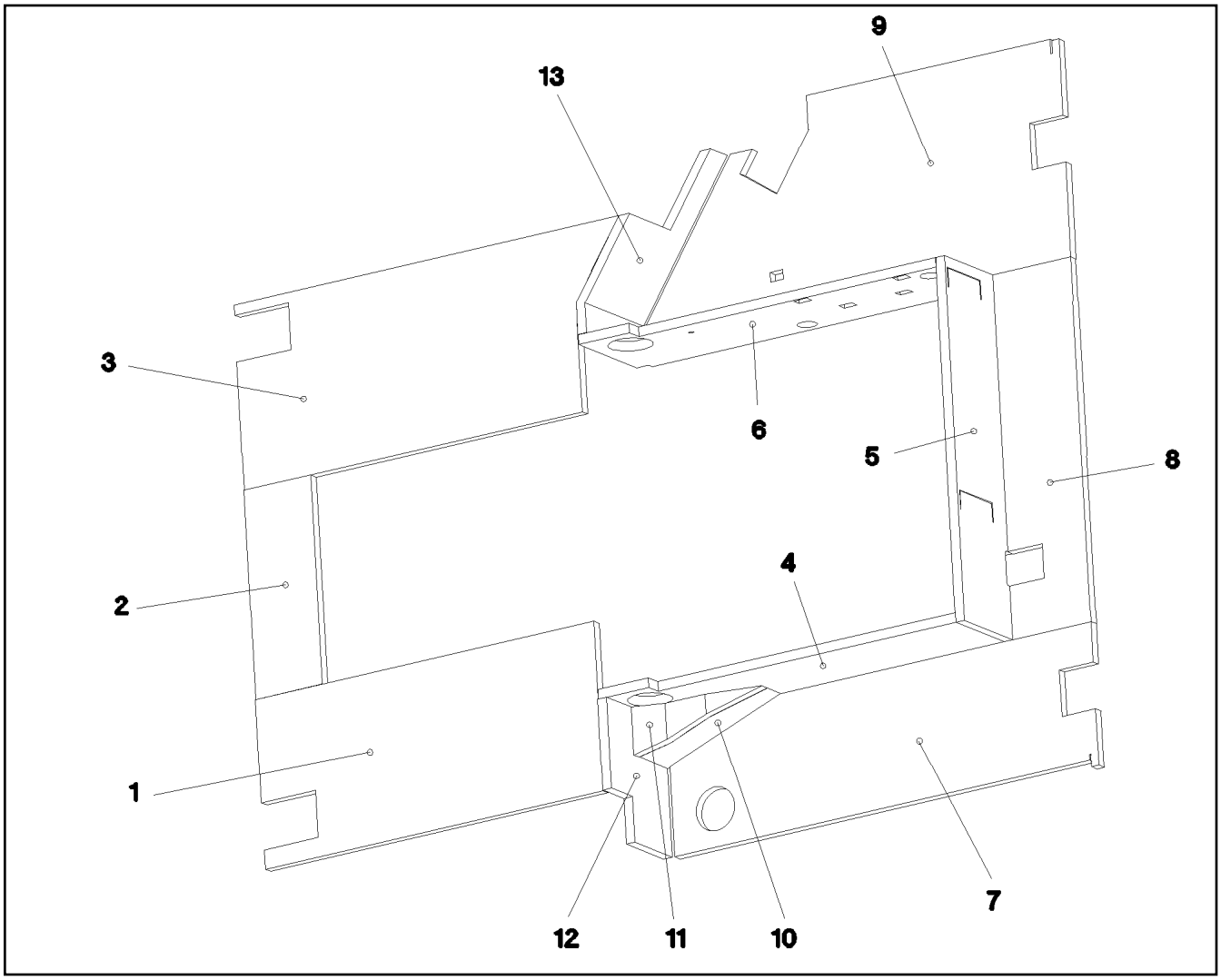

Pos.	Item	Quantity	Description	Bezeichnung
1	97 76 581 08	1	INSULATING MAT 20X348X786 ZP-SCHAUM	DAEMMMATTE
2	97 76 582 08	1	INSULATING MAT 20X155X429 ZP-SCHAUM	DAEMMMATTE
3	97 76 583 08	1	INSULATING MAT 20X380X894 ZP-SCHAUM	DAEMMMATTE
4	97 76 584 08	1	INSULATING MAT 20X229X810 ZP-SCHAUM	DAEMMMATTE
5	97 76 585 08	1	INSULATING MAT 20X747X195 ZP-SCHAUM	DAEMMMATTE
6	97 76 586 08	1	INSULATING MAT 20X229X810 ZP-SCHAUM	DAEMMMATTE
7	97 76 587 08	1	INSULATING MAT 20X294X986 ZP-SCHAUM	DAEMMMATTE
8	97 76 588 08	1	INSULATING MAT 20X182X747 ZP-SCHAUM	DAEMMMATTE
9	97 76 589 08	1	INSULATING MAT 20X451X986 ZP-SCHAUM	DAEMMMATTE
10	97 76 590 08	1	INSULATING MAT 20X123X288 ZP-SCHAUM	DAEMMMATTE
11	97 76 591 08	1	INSULATING MAT 20X100X274 ZP-SCHAUM	DAEMMMATTE
12	97 76 592 08	1	INSULATING MAT 20X213X280 ZP-SCHAUM	DAEMMMATTE
13	97 76 593 08	1	INSULATING MAT 20X215X451 ZP-SCHAUM	DAEMMMATTE

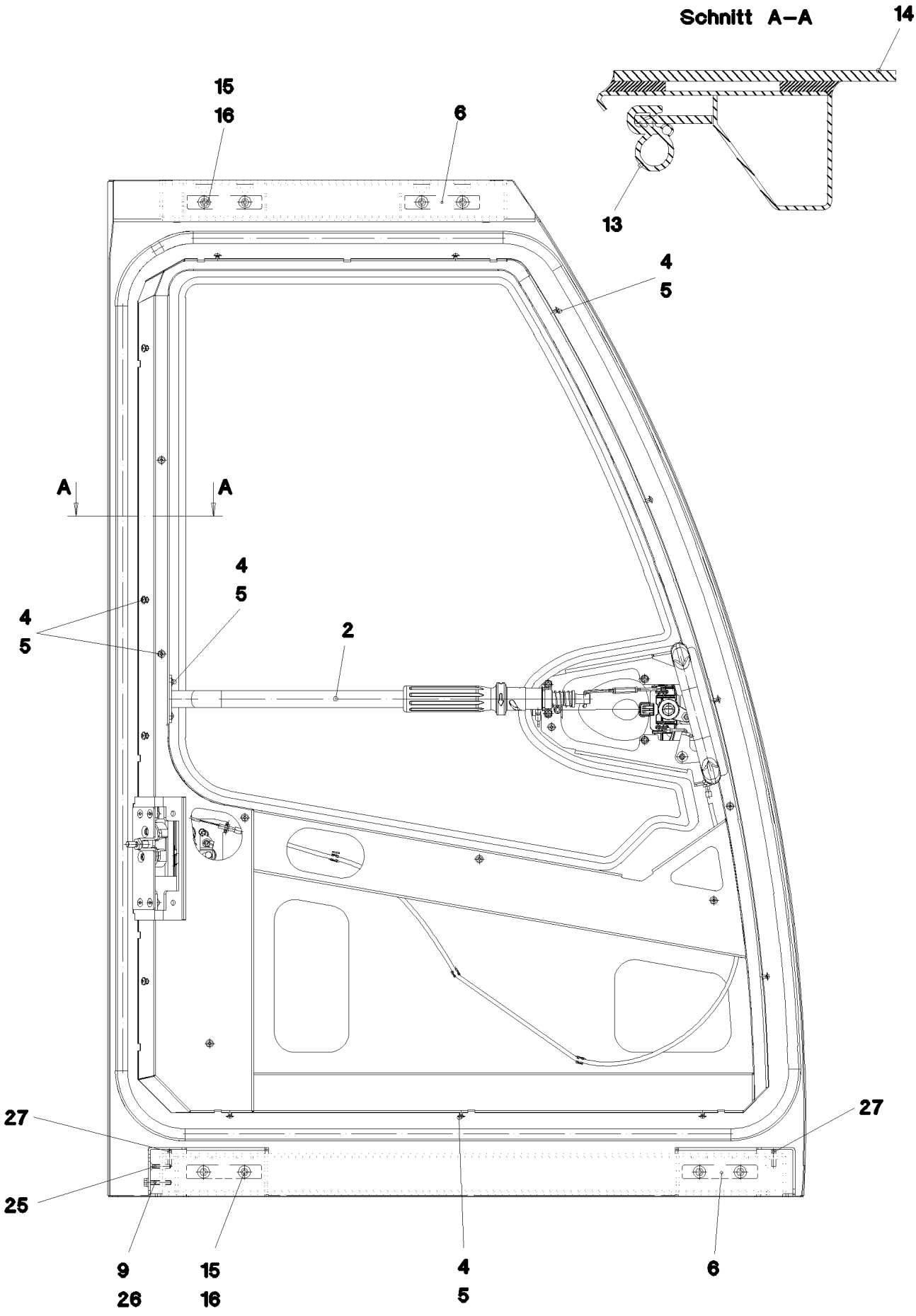

25.1.2017 052582	**etk_en_de_074535 LR 1600/2**	181 (1/3)
LIEBHERR	**SLIDING DOOR CPL.** **SCHIEBETUER KPL.**	⇨ **2 522** **91 54 115 08**

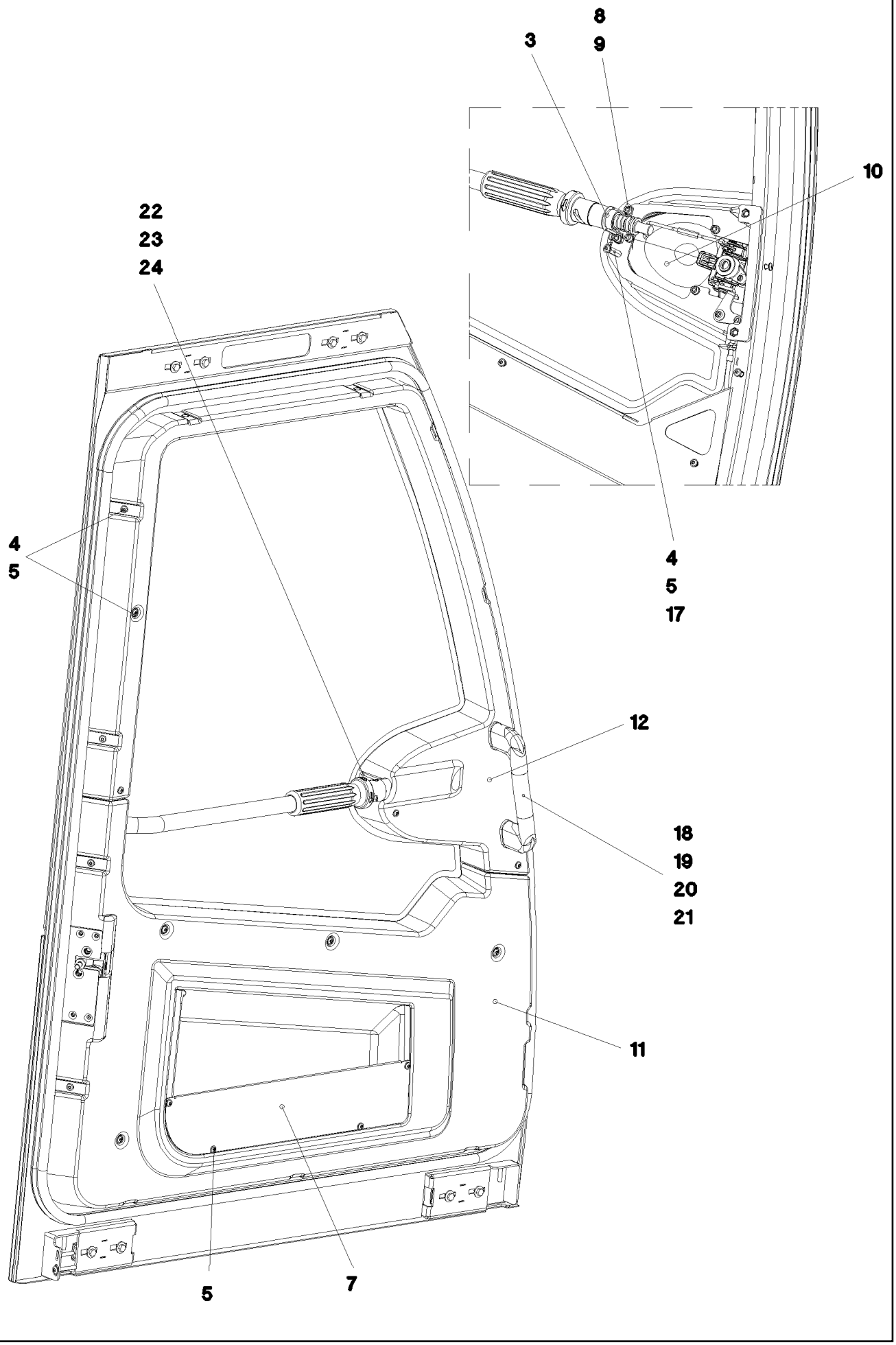
8
3
9
10
22
23
24
4
5
4
5
17
12
18
19
20
21
11
5
7

Pos.	Item	Quantity	Description	Bezeichnung
2	96 45 705 08	1	PIPE WELDED RAL 7016 SPF	ROHR SCHWK.
3	97 73 326 08	1	PLATE 1.5X131X10 DC01 FE//ZNNI8//CN//T0	BLECH
4	10 04 259 2	23	BLIND RIVET NUT M5 K=1,0-3,5 ST A2C	BLINDNIETMUTTER
5	10 87 547 4	27	BUTTON HEAD SCREW ISO 7380-2 M5X16	HALBRUNDKOPFSCHRAUBE
6	97 68 611 08	4	PLATE 5X110X20 S355MC FE//ZNNI8//CN//T	BLECH
7	97 68 612 08	1	PLATE 1.5X500X111 DC01 RAL 7016 SPF	BLECH
8	46 00 049	2	SOCKET HEAD SCREW ISO 4762 M6X12 8.8	ZYLINDERSCHRAUBE
9	10 87 564 7	2	WASHER ISO 7089 6 200HV 480H SPF	SCHEIBE
10	96 45 602 08	1	CLOSING DEVICE SCHIEBETUER ⇨ 2 522 011 96 45 602 08	SCHLIESSANLAGE
11	97 68 730 08	1	COVERS ABS-TPU SPF	VERKLEIDUNG
12	97 68 734 08	1	COVERS ABS-TPU SPF	VERKLEIDUNG
13	10 30 060 0	4.5	CLAMPING PROFILE 2X13,5X20 EPDM/MOO	KLEMMPROFIL
14	97 68 851 08	1	DOOR PANE ESG-GLAS SPF	TUERSCHEIBE
15	11 64 489 9	8	HEX SCREW ISO 4017 M6X20 8.8 480H SPF	SECHSKANTSCHRAUBE
16	10 87 564 8	8	WASHER ISO 7093-1 6 200HV 480H SPF	SCHEIBE
17	66 00 447 08	1	DISTANCE STUD M5X30	ABSTANDSBOLZEN
18	41 30 065 08	2	BLIND RIVET NUT M8 K=1,8-5,0	BLINDNIETMUTTER
19	10 44 330 9	1	HANDGRIP 215X25X59,2X169	HALTEGRIFF
20	10 28 980 3	2	WASHER ISO 7089 8 300HV 480H SPF	SCHEIBE
21	10 87 557 0	2	SOCKET HEAD SCREW ISO 4762 M8X55 8.8	ZYLINDERSCHRAUBE
22	97 74 350 08	1	PLATE 1.5X60X39 DC01 RAL 9005,M,GT SPF	BLECH
23	40 01 521	1	SOCKET HEAD SCREW ISO 4762 M5X10 8.8	ZYLINDERSCHRAUBE
24	46 00 305	1	WASHER ISO 7089 5 200HV A3C	SCHEIBE
25	40 86 036 08	1	COUNTERSUNK SCREW DIN 7991 M6X30 8	SENKSCHRAUBE
26	49 00 595	1	HEX SCREW ISO 4017 M6X35 8.8 A2C	SECHSKANTSCHRAUBE
27	40 44 005 08	2	GRUB SCREW DIN 913 M6X25 45H VERZ	GEWINDESTIFT

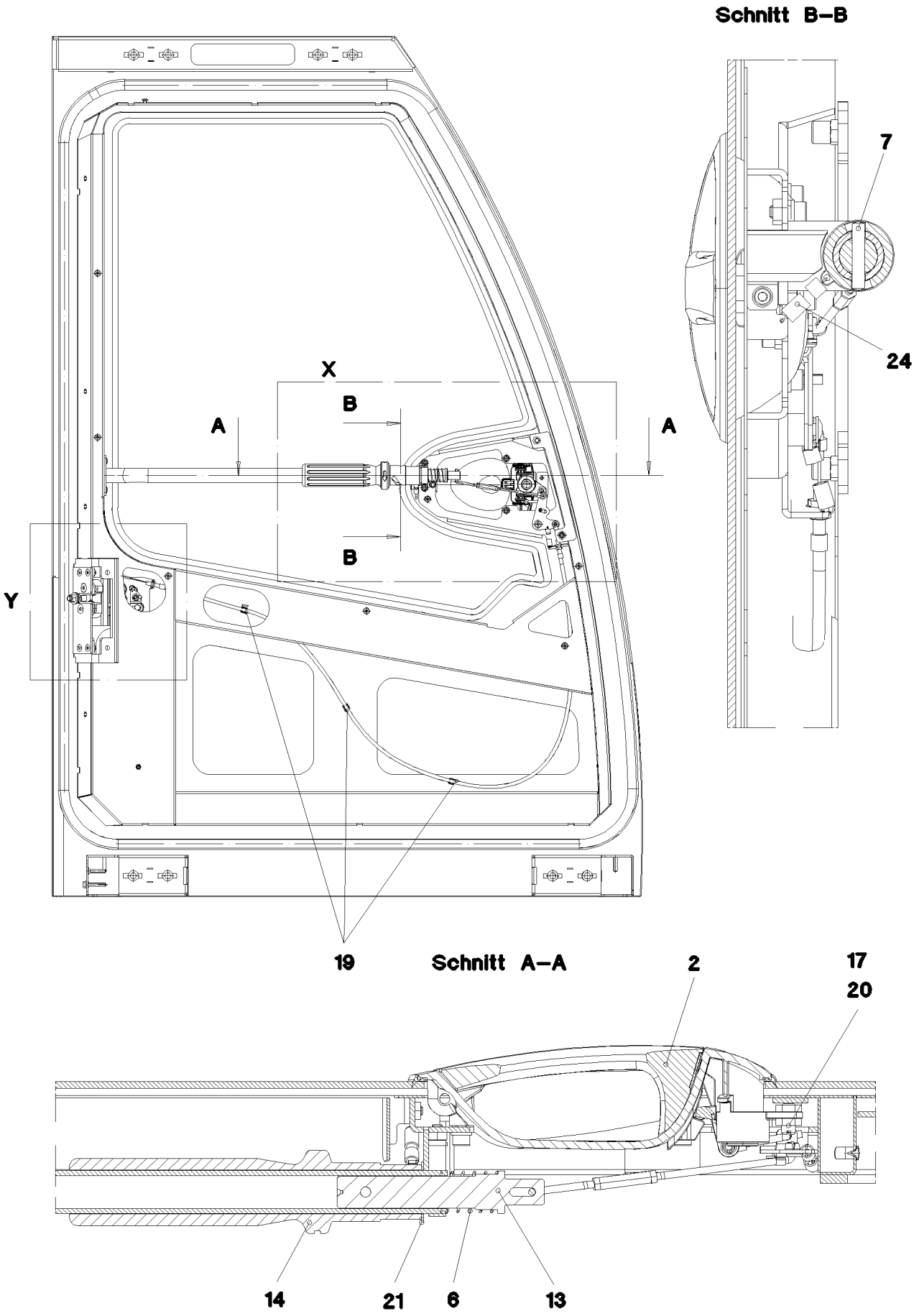
Schnitt B–B
7
24
X
B
A
A
B
Y
19
Schnitt A–A
2
17
20
14
21
6
13

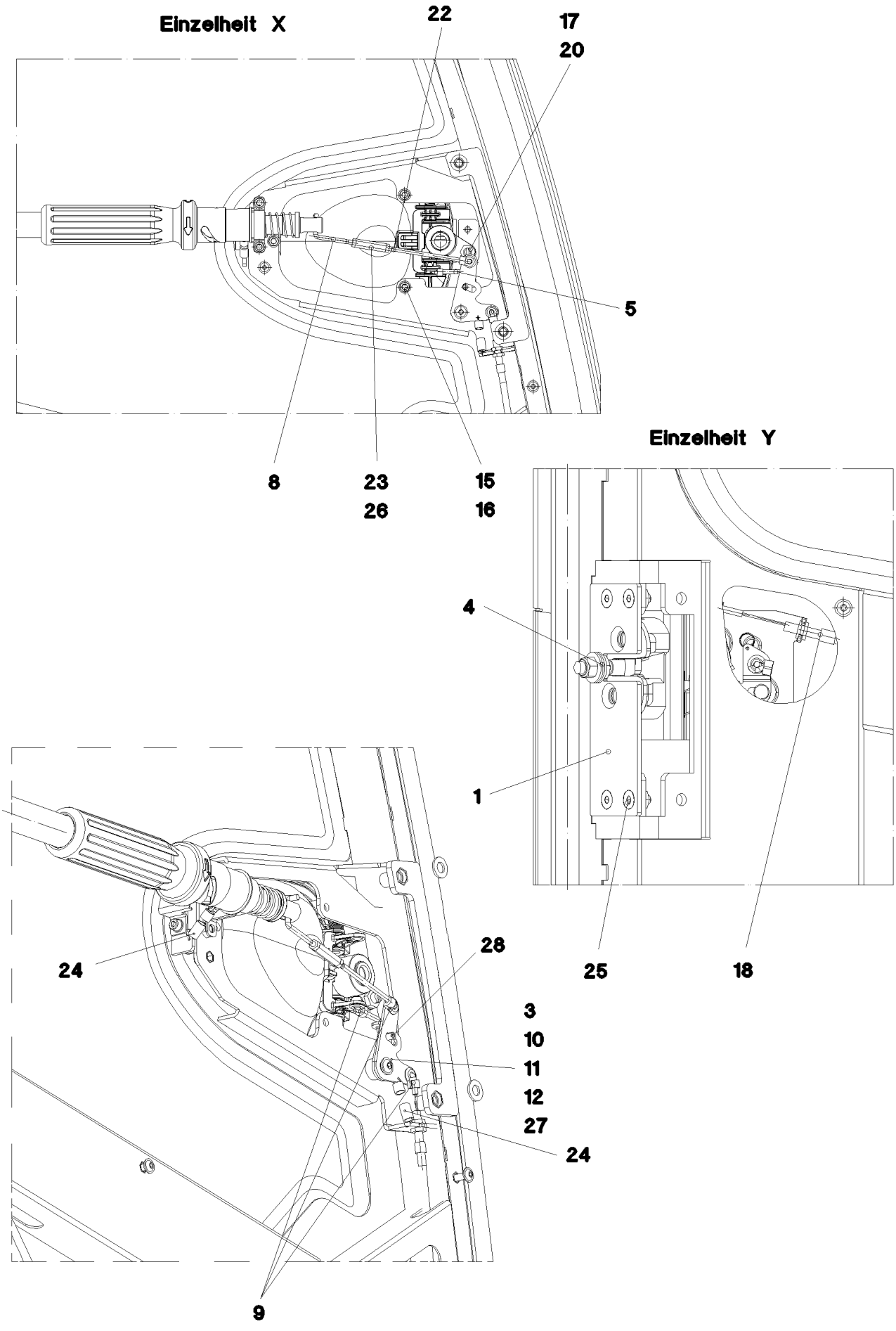
Einzelheit X
22
17
20
5
8
23
26
15
16
Einzelheit Y
4
1
24
28
25
18
3
10
11
12
27
24
9

Pos.	Item	Quantity	Description	Bezeichnung
1	10 34 246 9	1	LOCK WITH FALLING LATCH	DREHFALLENSCHLOSS
(14)	70 42 797 08	3	BAR LINKAGE CLIP	GESTAENGECLIP
2	11 00 727 2	1	OUTSIDE HANDLE ZUG	AUSSENGRIFF
3	97 68 660 08	1	PLATE 2X20X54 DC01 FE//ZNNI8//CN//T0	BLECH
4	10 34 246 3	1	CLOSING PIN ST	SCHLIESSBOLZEN
5	97 68 662 08	1	LINKAGE 4.0X62 ST	GESTAENGE
6	56 00 192 08	1	PRESSURE SPRING	DRUCKFEDER
7	43 06 047 08	1	PARALLEL PIN ISO 2338 6M6X32 ST	ZYLINDERSTIFT
8	97 68 665 08	1	LINKAGE 4.0X78 ST	GESTAENGE
9	70 42 797 08	3	BAR LINKAGE CLIP	GESTAENGECLIP
10	97 68 666 08	1	BUSHING 16.0X12 S355J2C+C FE//ZNNI8//C	BUCHSE
11	42 18 006 08	1	WASHER DIN 9021 A 5,3 ST VERZ	SCHEIBE
12	10 41 285 3	1	BUTTON HEAD SCREW AEHNL.ISO 7380-2	HALBRUNDKOPFSCHRAUBE
13	97 68 722 08	1	DAMPERS 24.6X120 PA6	SCHIEBER
14	97 68 724 08	1	SLEEVE 48X204 PA6	HUELSE
15	46 00 049	3	SOCKET HEAD SCREW ISO 4762 M6X12 8.8	ZYLINDERSCHRAUBE
16	10 87 564 7	3	WASHER ISO 7089 6 200HV 480H SPF	SCHEIBE
17	41 01 203 08	2	HEX NUT ISO 4035 M8 04 A2C	SECHSKANTMUTTER
18	10 42 458 1	1	BOWDEN PULL SYSTEM L=1300 FWK	BOWDENZUG
19	70 42 805 08	3	CABLE CLAMP POLYAMID	LEITUNGSHALTER
20	70 30 031 01	1	THRUST PIECE	DRUCKSTUECK
21	59 10 589 08	1	WASHER	SCHEIBE
22	97 77 244 08	1	LINKAGE 4.0X106 ST	GESTAENGE
23	60 20 178 08	1	DISTANCE STUD M4X30 VERZ	ABSTANDSBOLZEN
24	10 44 376 9	2	TENSION SPRING 0,8X8X26,5 EN10270-3	ZUGFEDER
25	40 86 002 08	4	COUNTERSUNK SCREW DIN 7991 M6X16 8.	SENKSCHRAUBE
26	41 15 142 08	2	HEX NUT ISO 4032 M4 8 A2C	SECHSKANTMUTTER
27	97 78 746 08	1	PLATE 2X67X47 X5CRNI18-10	BLECH
28	43 20 034 08	1	DOWEL PIN ISO 8752 5X12	SPANNSTIFT

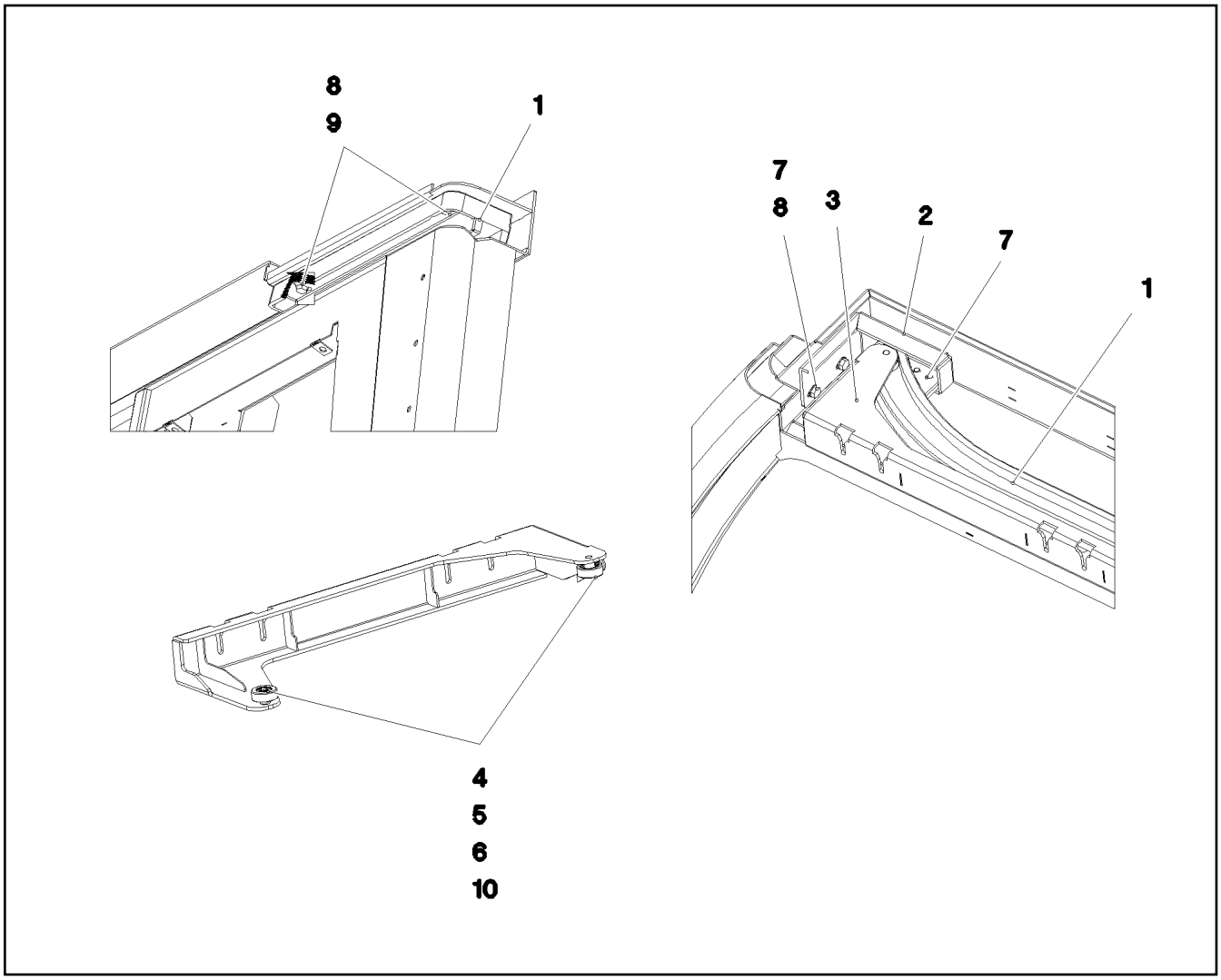

Pos.	Item	Quantity	Description	Bezeichnung
1	97 71 831 08	1	GUIDE 45X1319X189 ALZN10SI8MG	FUEHRUNG
2	97 73 929 08	1	PLATE RAL 7016, SDGL, GT 4X293X96 S31	BLECH
3	96 45 803 08	1	CLAMP WELDED CONST. RAL 7016, SDGL,	HALTER SCHWK.
4	74 51 295 01	2	DEEP GROOVE BALL BEARING DIN 625 S6	RILLENKUGELLAGER
5	97 81 003 08	2	ROLLER 30X11 X20CR13	ROLLE
6	42 80 002 08	2	LOCKING RING DIN 471 8X0,8	SICHERUNGSRING
7	11 65 161 2	4	HEX SCREW ISO 4017 M8X16 8.8 480H SPF	SECHSKANTSCHRAUBE
8	10 28 980 3	4	WASHER ISO 7089 8 300HV 480H SPF	SCHEIBE
9	50 26 189 08	2	HEX SCREW ISO 4017 M8X22 8.8	SECHSKANTSCHRAUBE
10	42 81 006 08	2	LOCKING RING DIN 472 22X1	SICHERUNGSRING

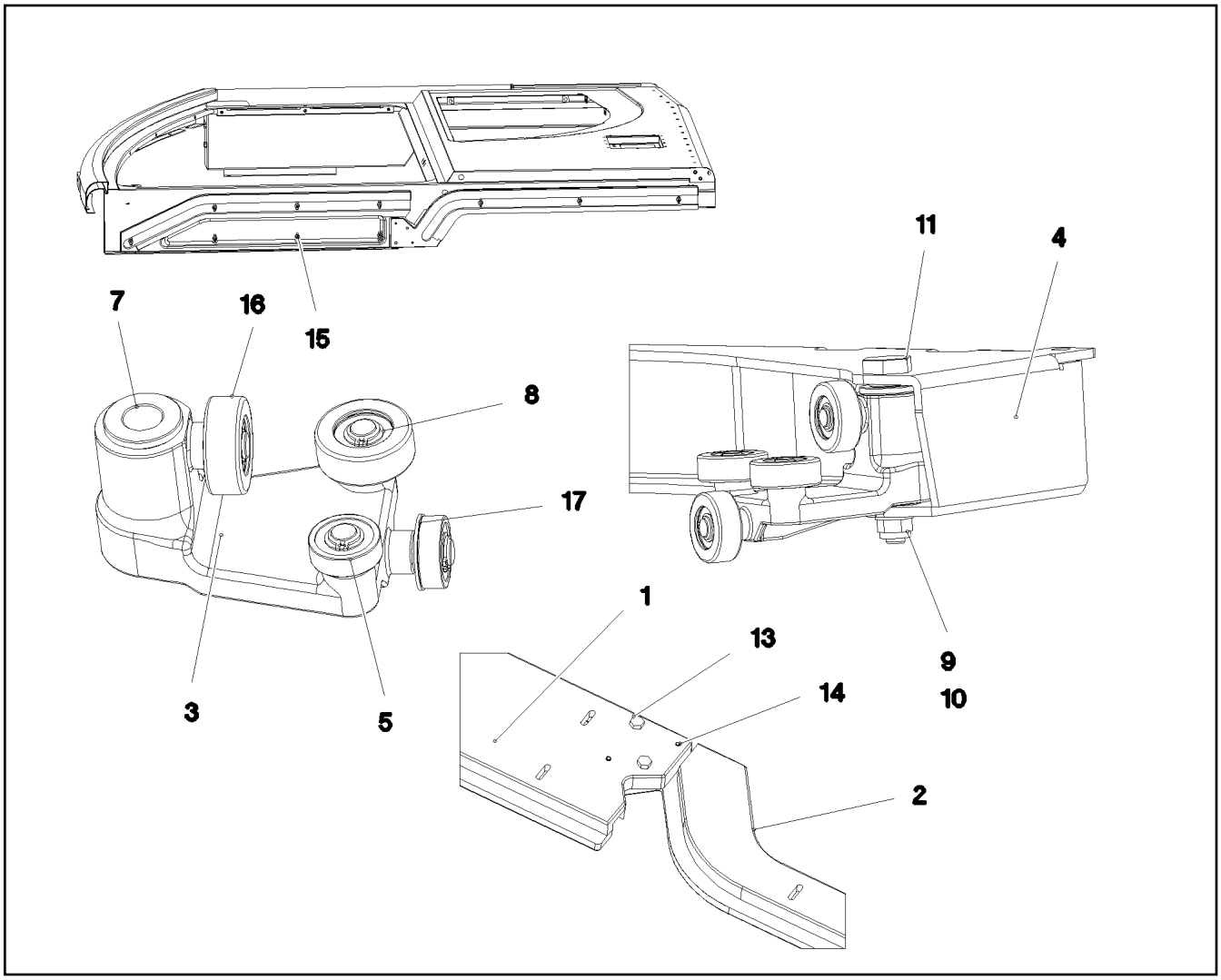

Pos.	Item	Quantity	Description	Bezeichnung
1	97 71 833 08	1	GUIDE 32X897X173 ALZN10SI8MG	FUEHRUNG
2	97 72 794 08	1	GUIDE 30X932X173 ALZN10SI8MG	FUEHRUNG
3	96 47 880 08	2	SLEIGH CPL.	SCHLITTEN KPL.
4	96 46 046 08	1	CLAMP WELDED CONST. RAL 7016,SDGL,G	HALTER SCHWK.
5	74 51 295 01	8	DEEP GROOVE BALL BEARING DIN 625 S6	RILLENKUGELLAGER
7	10 42 448 9	4	FLANGE SLEEVE 18X12X12 SINT A50	BUNDLAGER
8	42 80 002 08	8	LOCKING RING DIN 471 8X0,8	SICHERUNGSRING
9	10 28 980 3	2	WASHER ISO 7089 8 300HV 480H SPF	SCHEIBE
10	41 19 005 08	2	HEX NUT DIN 985 M8 8 A2C	SECHSKANTMUTTER
11	97 68 883 08	2	PIN 19X78 X8CRNI18-9	BOLZEN
13	49 00 111	2	HEX SCREW ISO 4017 M8X30 8.8 A2C	SECHSKANTSCHRAUBE
14	43 20 045 08	2	DOWEL PIN ISO 8752 5X32	SPANNSTIFT
15	10 41 285 2	10	BUTTON HEAD SCREW AEHNL.ISO 7380-2	HALBRUNDKOPFSCHRAUBE
16	97 81 003 08	8	ROLLER 30X11 X20CR13	ROLLE
17	42 81 006 08	8	LOCKING RING DIN 472 22X1	SICHERUNGSRING

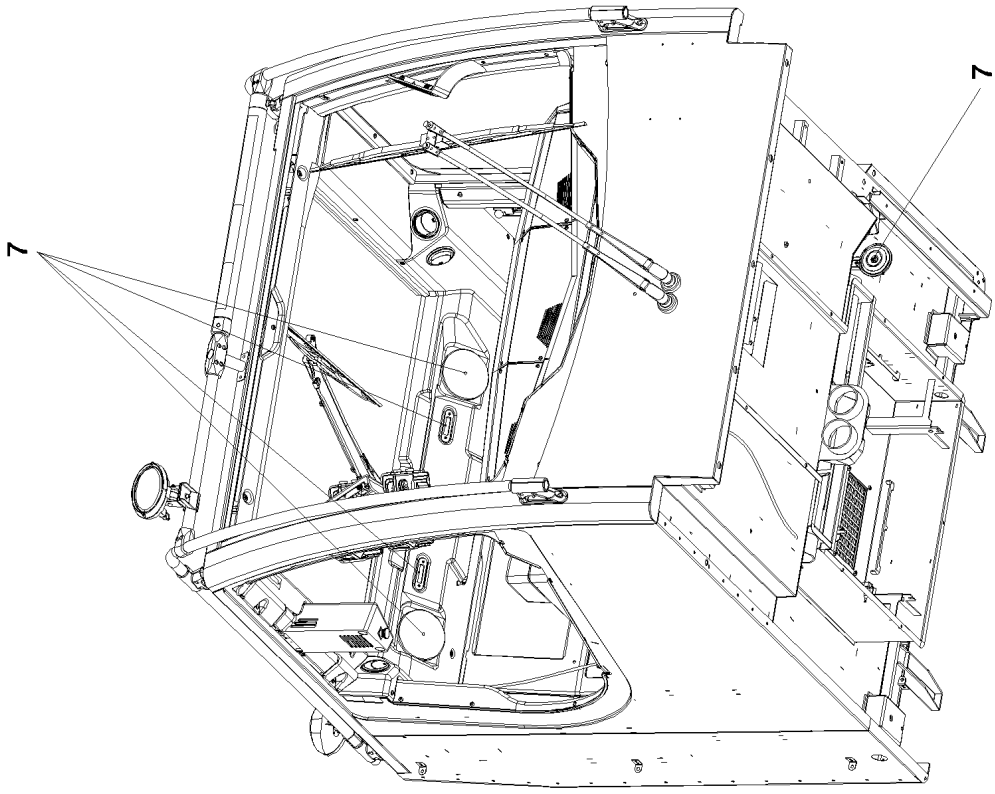
7
7

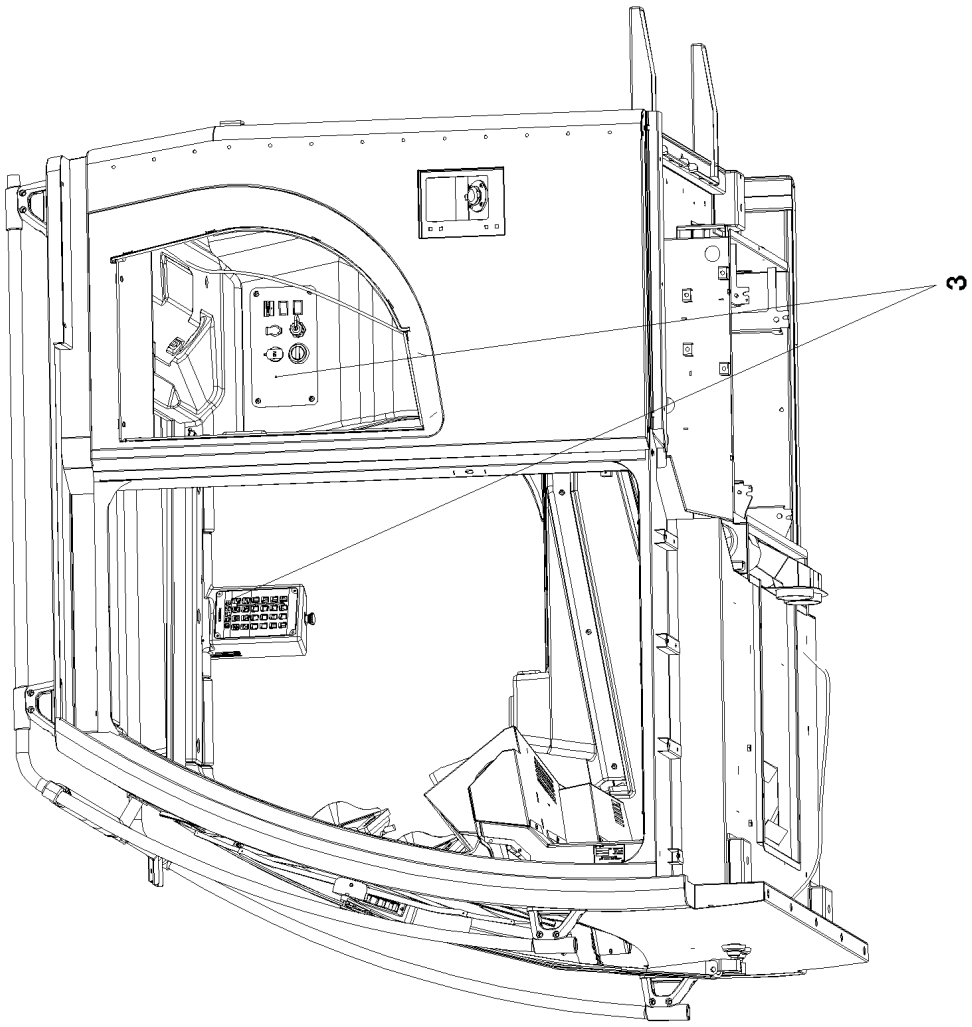
3

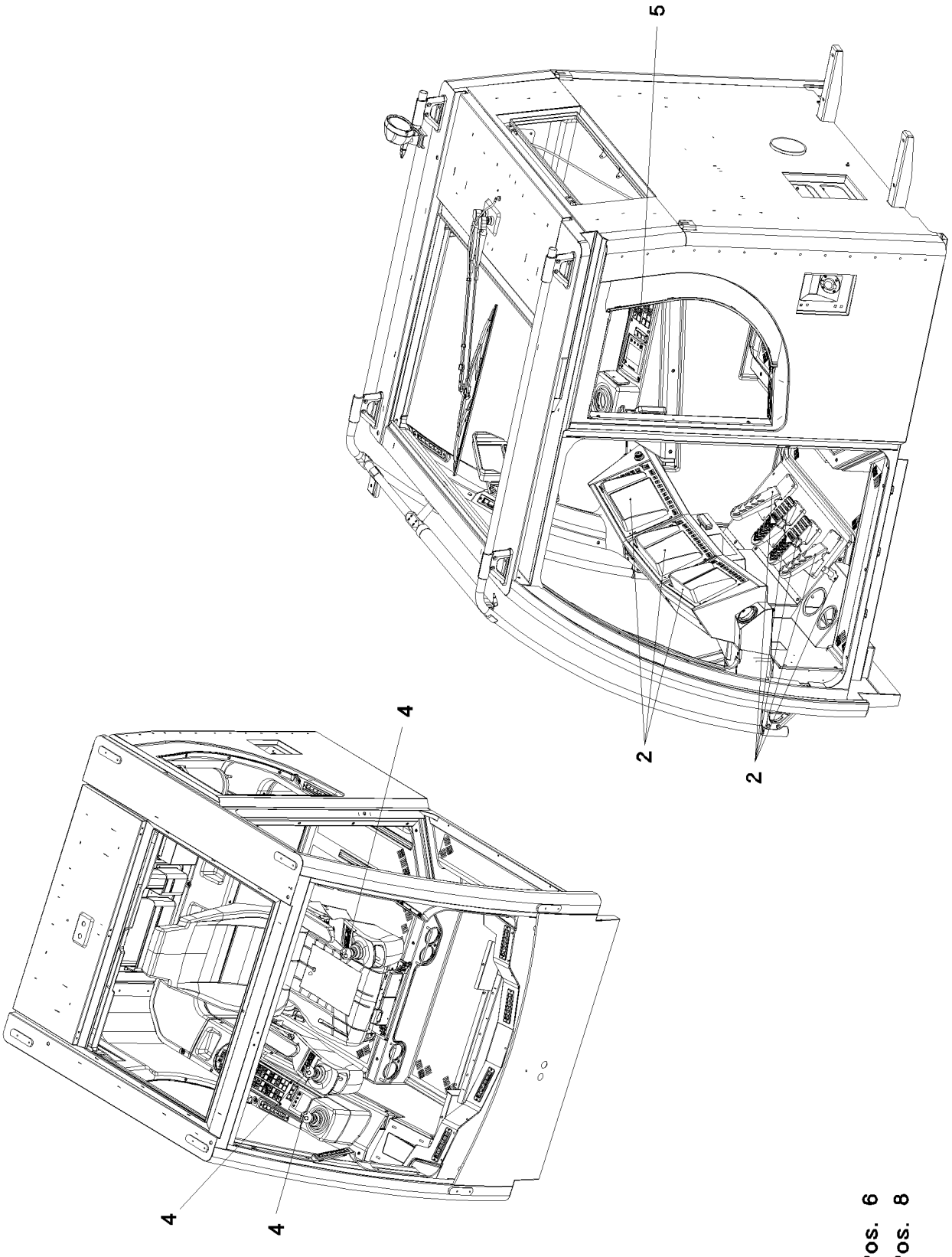

Pos. 6
Pos. 8

Pos.	Item	Quantity	Description	Bezeichnung
2	96 48 359 08	1	EL.EQUIPMENT CABIN FRONT ⇨ 2 533 050 96 48 359 08	ELEKTRIK KABINE
3	96 48 360 08	1	EL.EQUIPMENT CABIN DACH ⇨ 2 533 051 96 48 360 08	ELEKTRIK KABINE
4	96 48 366 08	1	ELECTR. FOR CONTROL STAND ⇨ 2 533 054 96 48 366 08	ELEKTRIK STEUERSTAND
5	96 67 888 08	1	CONTROLS AND FITTINGS RIGHT ⇨ 2 533 020 96 67 888 08	ARMATUREN RE.
6	96 67 890 08	1	CABLE LIST DRIVER'S CABIN ⇨ 2 533 002 96 67 890 08	KABELLISTE KRANFUEHRERK
7	96 48 365 08	1	ELECTRIC ADD-ON PARTS CABIN ⇨ 2 533 066 96 48 365 08	ELEKTRIK ANBAUTEILE KABINE
8	96 52 556 08	1	CONVERTOR TTY-RS232 ⇨ 2 533 071 96 52 556 08	WANDLER

Pos.	Item	Quantity	Description	Bezeichnung
10	96 49 100 08	1	WIRING HARNESS W300	KABELSTRANG
11	96 49 101 08	1	WIRING HARNESS W301	KABELSTRANG
12	96 49 102 08	1	WIRING HARNESS W302	KABELSTRANG
13	96 49 103 08	1	WIRING HARNESS W305	KABELSTRANG
15	96 67 891 08	1	WIRING HARNESS W309 ⇨ 2 533 072 96 67 891 08	KABELSTRANG
16	96 49 105 08	1	WIRING HARNESS W310	KABELSTRANG
17	96 49 106 08	1	WIRING HARNESS W360	KABELSTRANG
50	55 31 869 08	1	CABLE HARNESS 3300MM	KABELBAUM

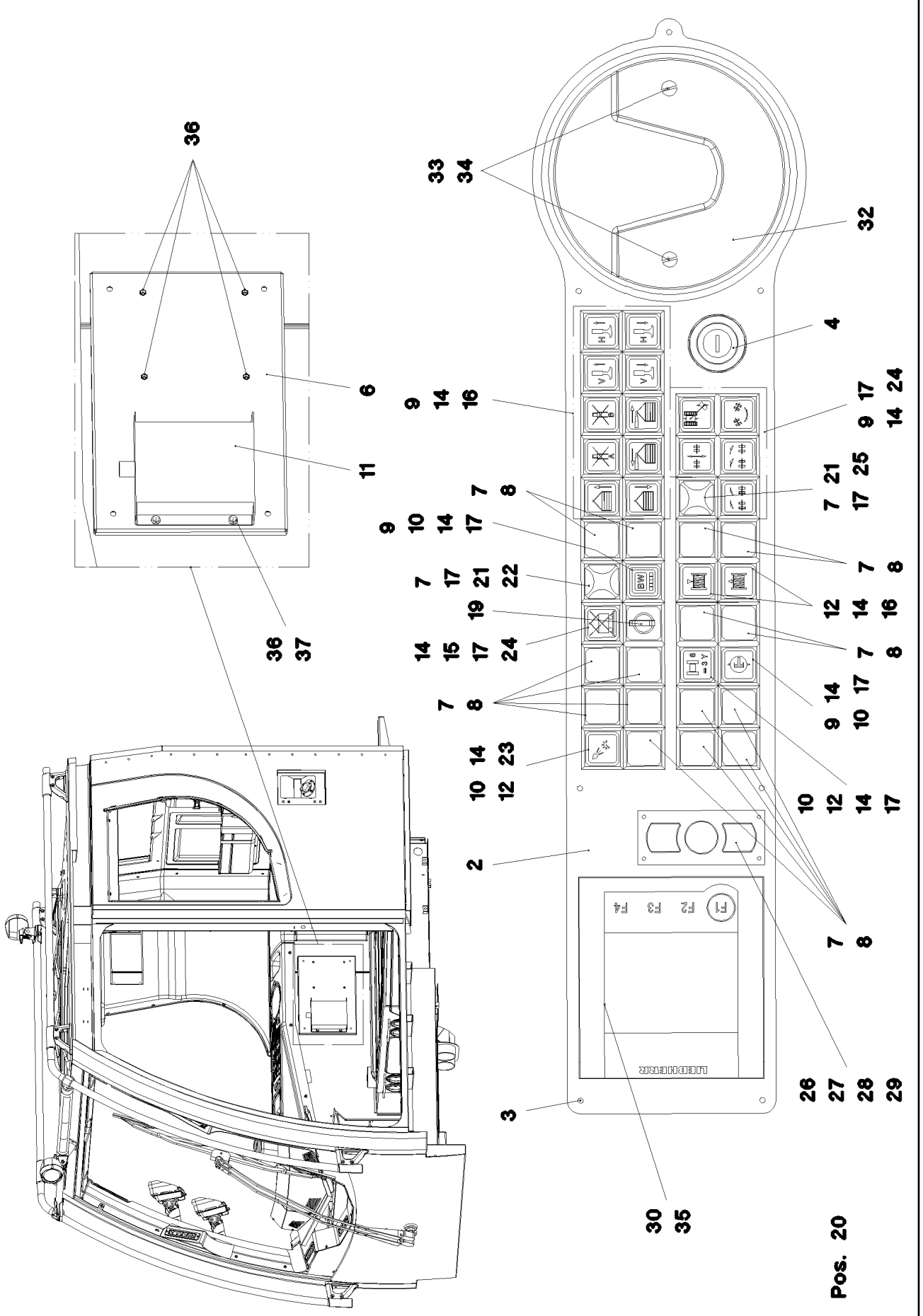

25.1.2017 066666 LIEBHERR	**etk_en_de_074535 LR 1600/2** **CONTROLS AND FITTINGS RIGHT** **ARMATUREN RE.**	❑ 193 (1/2) ⇨ **2 533 020** **96 67 888 08**

Pos.	Item	Quantity	Description	Bezeichnung
2	96 46 505 08	1	OPERATING PANEL RAL 7016 SPF	BEDIENKONSOLE
3	10 87 547 4	7	BUTTON HEAD SCREW ISO 7380-2 M5X16	HALBRUNDKOPFSCHRAUBE
4	10 33 555 7	1	IGNITION STARTER SWITCH 3S SPF	ZUENDSTARTSCHALTER
6	97 76 699 08	1	PLATE 1.5X388X268 DC01 FE//ZNNI8//CN//T	BLECH
7	60 61 435 08	17	INDICATOR LAMP	LEUCHTMELDER
8	60 61 440 08	15	KEYPAD BUTTON	TASTE
9	60 61 439 08	17	PUSH-BUTTON CAP FLACH GELB	TASTERKAPPE
10	60 61 447 08	4	LUMINOUS SWITCH CONTACT SENDER 2	LEUCHTSCHALTKONTAKTGEBE
11	61 40 205 08	1	VOLTAGE REGULATOR 24V 12V 320W 24A	SPANNUNGSREGLER
12	60 61 444 08	4	PUSH-BUTTON CAP FLACH KLAR	TASTERKAPPE
14	60 61 430 08	22	PUSH BUTTON	DRUCKTASTE
15	60 61 431 08	1	PUSH-BUTTON CAP FLACH ROT	TASTERKAPPE
16	60 61 446 08	12	TOUCH CONTACT TRANSMITTER 2OE+2S	TASTKONTAKTGEBER
17	60 70 087 08	11	LIGHT BULB 1,2W 30V	GLUEHLAMPE
18	60 20 422 08	3	RETAINING NUT M16X1	BEFESTIGUNGSMUTTER
19	60 61 433 08	1	ROTARY LOCK 1W	DREHSCHLOSS
(1)	10 87 343 4	1	KEY	SCHLUESSEL
20	60 61 434 08	1	TOUCH CONTACT TRANSMITTER 1OE+1S	TASTKONTAKTGEBER
21	60 61 445 08	2	LAMP SOCKET	LAMPENFASSUNG
22	60 61 443 08	1	SPHERICAL CAP	KALOTTE
23	60 70 117 08	1	LIGHT BULB 1,2W 48V	GLUEHLAMPE
24	60 61 437 08	6	LUMINOUS PUSH BUTTON CONTACTOR 2	LEUCHTTASTKONTAKTGEBER
25	60 61 448 08	1	SPHERICAL CAP	KALOTTE
26	10 44 130 5	4	BUTTON HEAD SCREW ISO 7380-2 M3X10	HALBRUNDKOPFSCHRAUBE
27	10 32 683 8	1	MOUSE SUBSTITUTE	MAUSERSATZ
28	10 32 684 4	1	LEAD 8 X	LEITUNG
29	10 87 639 9	4	HEX NUT DIN 985 M3 8 480H SPF	SECHSKANTMUTTER
30	96 48 367 08	1	KEYBOARD UNIT LSB-TE PROG. KLIMA	TASTATUREINHEIT
(2)	10 29 669 1	1	KEYBOARD UNIT LSB-TE SPF	TASTATUREINHEIT
(980)	10 28 812 1	1	NAME PLATE 70X40 POLYESTER SPF	BEZEICHNUNGSSCHILD
(981)	11 00 785 3	1	LABELS 10X90 POLYESTER	ETIKETTEN
32	10 47 141 2	1	LOADING SHELL KUNSTSTOFF	LADESCHALE
33	41 19 003 08	2	HEX NUT DIN 985 M5 8 A2C	SECHSKANTMUTTER
34	40 86 035 08	2	COUNTERSUNK SCREW DIN 7991 M5X10 8.	SENKSCHRAUBE
35	40 65 002 14	4	HEX SCREW ISO 4017 M4X8 8.8 A2C	SECHSKANTSCHRAUBE
36	10 04 259 2	8	BLIND RIVET NUT M5 K=1,0-3,5 ST A2C	BLINDNIETMUTTER
37	40 73 501 08	4	HEX SCREW M5X16 10.9 A2C SPF	SECHSKANTSCHRAUBE

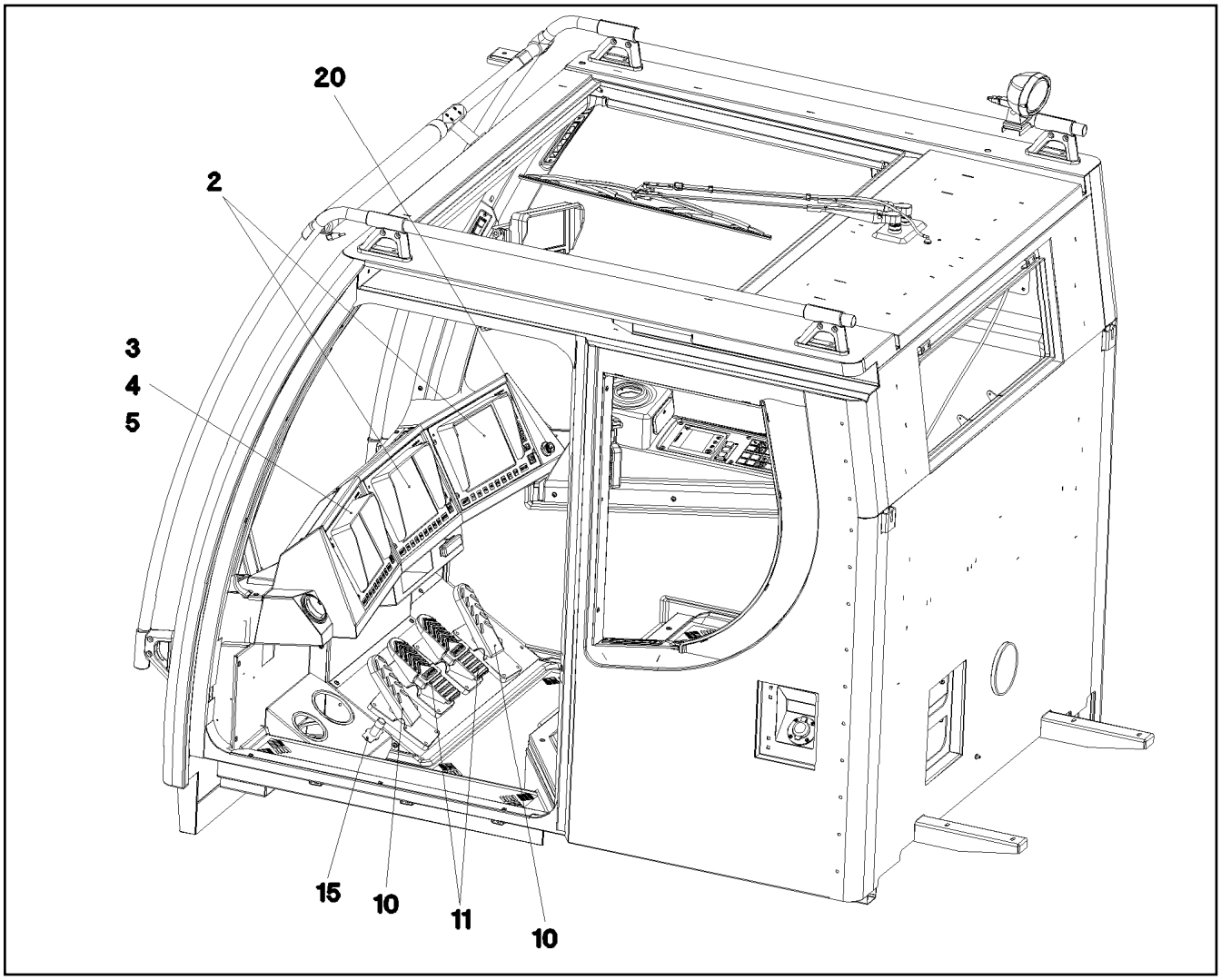

Pos.	Item	Quantity	Description	Bezeichnung
2	91 32 850 08	2	LICCON CONSOLE LCD2 KOMPAT. SPF ⇨ 2 913 91 32 850 08	LICCON KONSOLE LCD2
3	96 47 216 08	1	LICCON CONSOLE LCD3 KRANEINSATZPL. ⇨ 2 913 200 96 47 216 08	LICCON KONSOLE LCD3
4	96 50 143 08	1	MEMORY CARD BSE 2GB CF PROG.	SPEICHERKARTE BSE
5	10 46 740 3	1	ADAPTER BOARD CF-PCMCIA SPF	ADAPTERKARTE
10	10 29 730 9	2	PEDAL TRANSDUCER 180° SPF	PEDALGEBER
11	10 29 731 0	2	FOOT ROCKER SPF	FUSSWIPPE
15	60 66 035 08	1	FOOT SWITCH	FUSSTASTER
20	10 42 905 8	1	CIGARETTE LIGHTER	ZIGARETTENANZUENDER

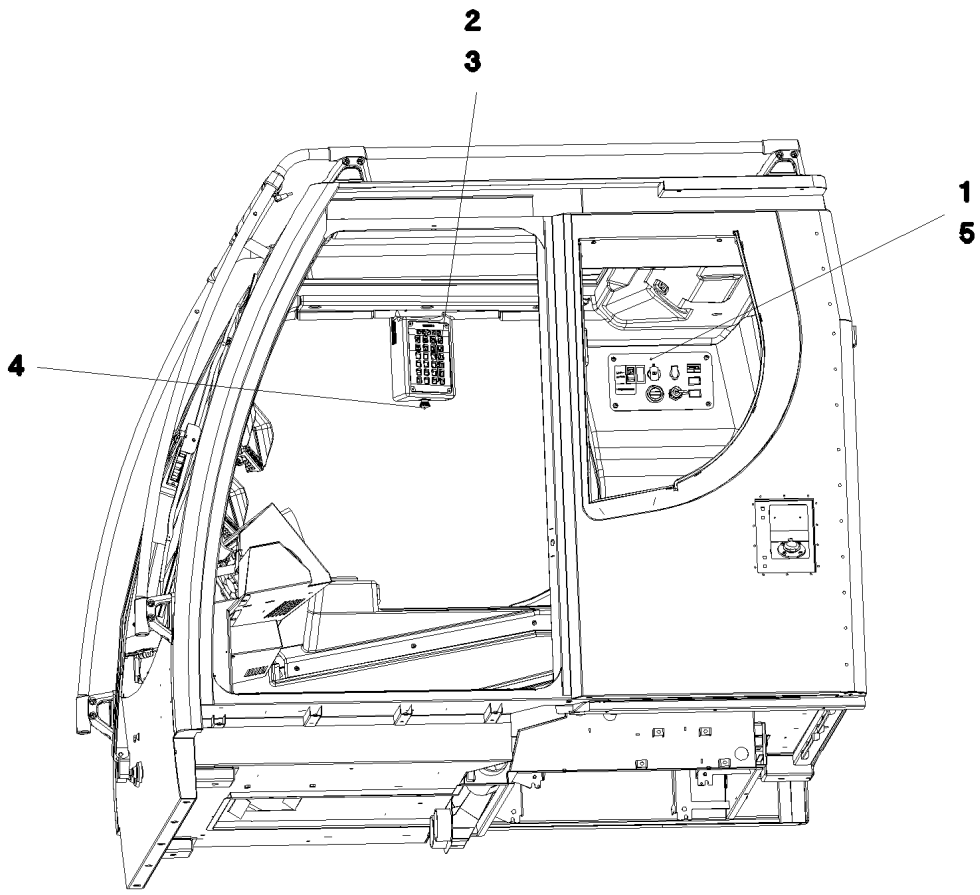

Pos.	Item	Quantity	Description	Bezeichnung
1	96 50 385 08	1	PLATE PRE-ASS. DACH ⇨ 2 533 067 96 50 385 08	BLECH VORM.
2	10 32 351 7	1	KEYBOARD UNIT SPF	TASTATUREINHEIT
4	96 41 461 08	1	EMERGENCY CUT-OFF CRANE DRIVER	NOTAUS KRANFUEHRERKABIN
(2)	60 61 441 08	1	EMERGENCY STOP BUTTON	NOT-AUS TASTE
(3)	60 61 438 08	1	TOUCH CONTACT TRANSMITTER 2OE+2S	TASTKONTAKTGEBER
5	10 87 546 8	4	BUTTON HEAD SCREW ISO 7380-2 M6X16	HALBRUNDKOPFSCHRAUBE

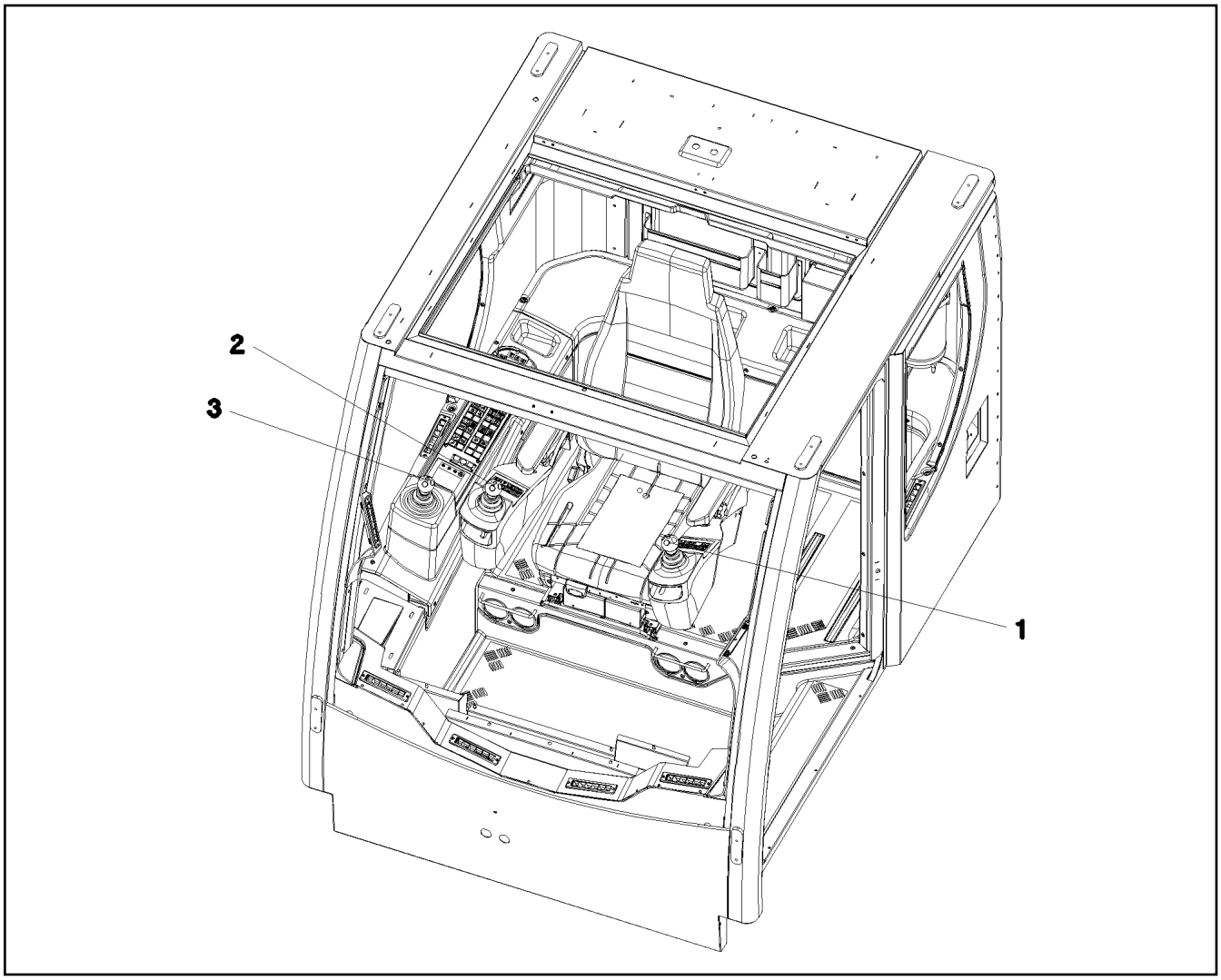

Pos.	Item	Quantity	Description	Bezeichnung
1	96 48 368 08	1	ELECTRIC FOR ARMREST LEFT ⇨ 2 533 060 96 48 368 08	ELEKTRIK ARMLEHNE LI.
2	96 48 369 08	1	ELECTRIC FOR ARMREST RIGHT ⇨ 2 533 062 96 48 369 08	ELEKTRIK ARMLEHNE RE.
3	96 48 372 08	1	ELECT.EQUIPMENT THREADED UNION MS ⇨ 2 533 069 96 48 372 08	ELEKTRIK ARMATUR

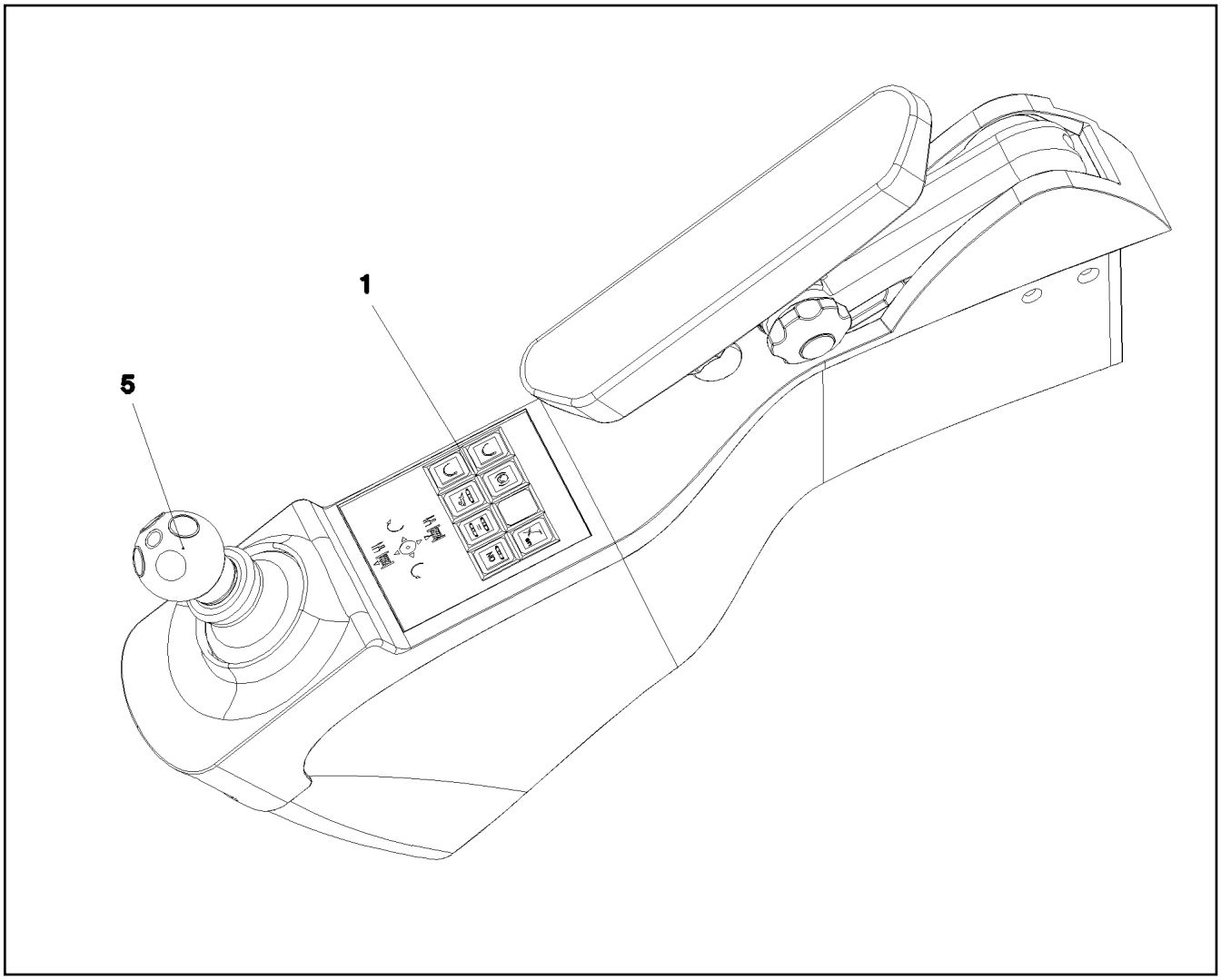

Pos.	Item	Quantity	Description	Bezeichnung
1	96 48 370 08	1	DASH BORD ARM REST LEFT ⇨ 2 533 061 96 48 370 08	ARMATUREN ARMLEHNE LI.
5	60 60 950 08	1	MASTER SWITCH ST2000-LSB-LH/11 SPF ⇨ 6 060 950 08 60 60 950 08	MEISTERSCHALTER

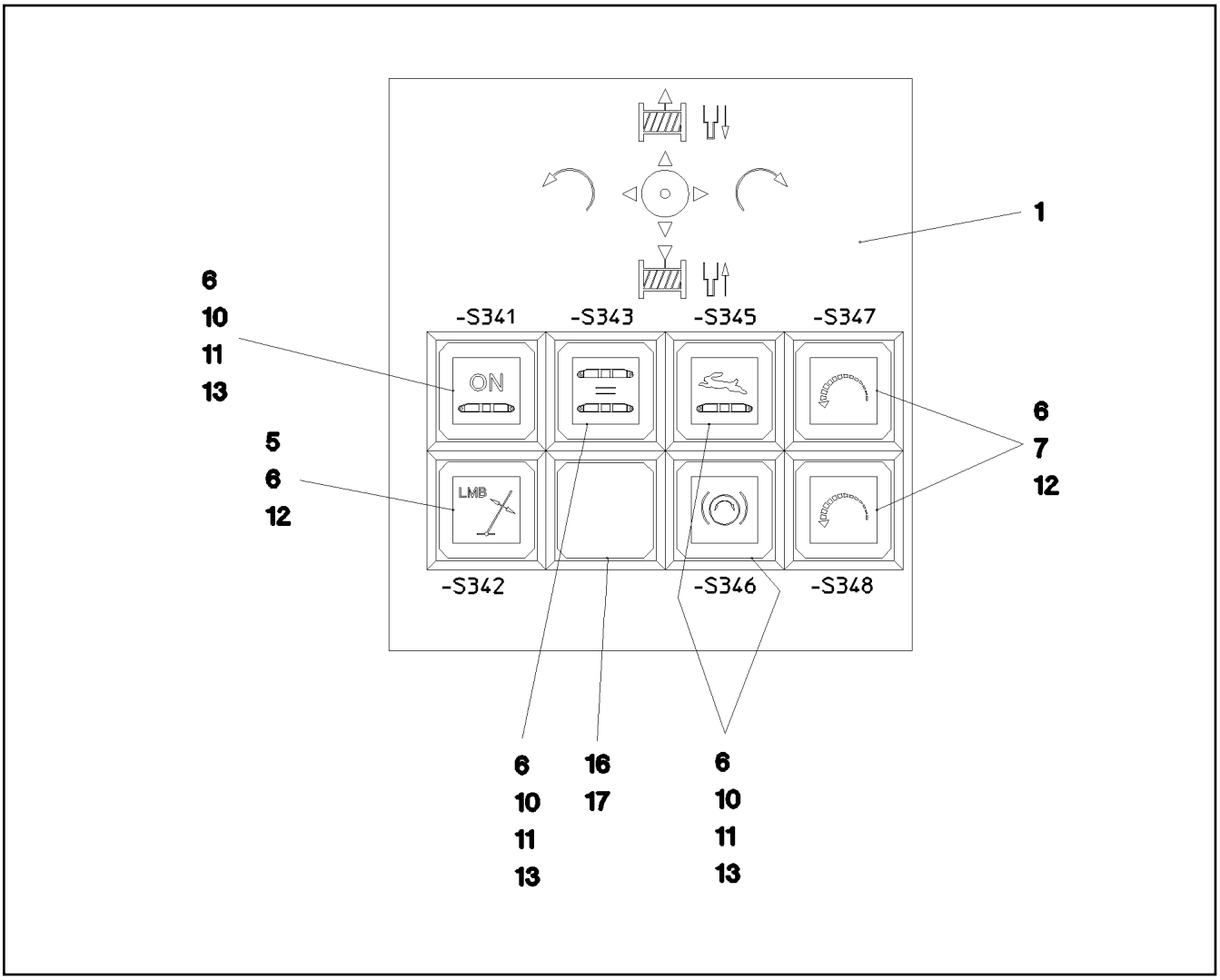

Pos.	Item	Quantity	Description	Bezeichnung
1	97 74 575 08	1	DASHBOARD LINKS	ARMATURENBRETT
5	60 61 431 08	1	PUSH-BUTTON CAP FLACH ROT	TASTERKAPPE
6	60 61 430 08	7	PUSH BUTTON	DRUCKTASTE
7	60 61 444 08	2	PUSH-BUTTON CAP FLACH KLAR	TASTERKAPPE
10	60 70 087 08	4	LIGHT BULB 1,2W 30V	GLUEHLAMPE
11	60 61 447 08	4	LUMINOUS SWITCH CONTACT SENDER 2	LEUCHTSCHALTKONTAKTGEBE
12	60 61 434 08	3	TOUCH CONTACT TRANSMITTER 1OE+1S	TASTKONTAKTGEBER
13	60 61 439 08	4	PUSH-BUTTON CAP FLACH GELB	TASTERKAPPE
16	60 61 435 08	1	INDICATOR LAMP	LEUCHTMELDER
17	60 61 440 08	3	KEYPAD BUTTON	TASTE

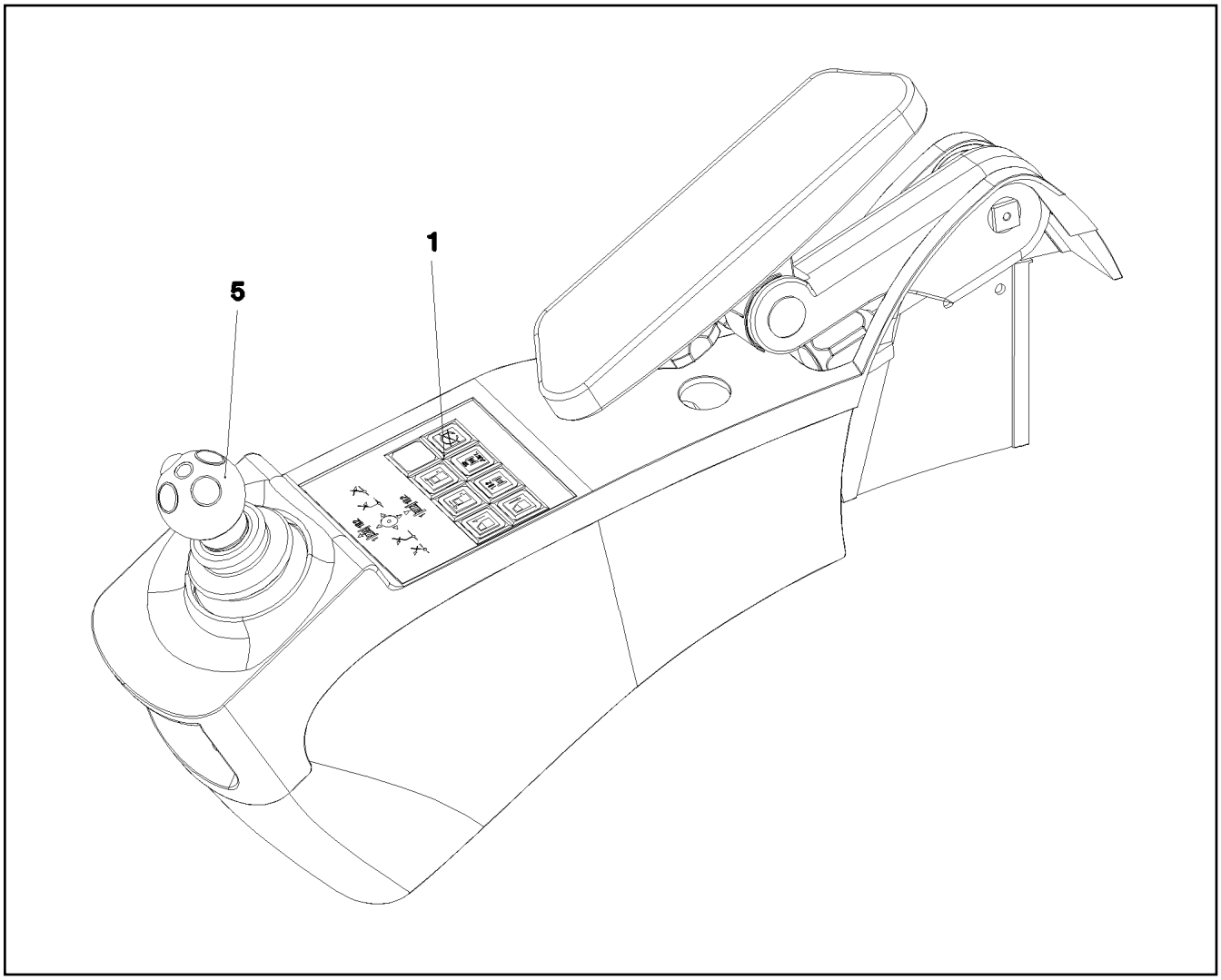

Pos.	Item	Quantity	Description	Bezeichnung
1	96 48 371 08	1	DASH BORD ARM REST RIGHT ⇨ 2 533 063 96 48 371 08	ARMATUREN ARMLEHNE RE.
5	60 60 950 08	1	MASTER SWITCH ST2000-LSB-LH/11 SPF ⇨ 6 060 950 08 60 60 950 08	MEISTERSCHALTER

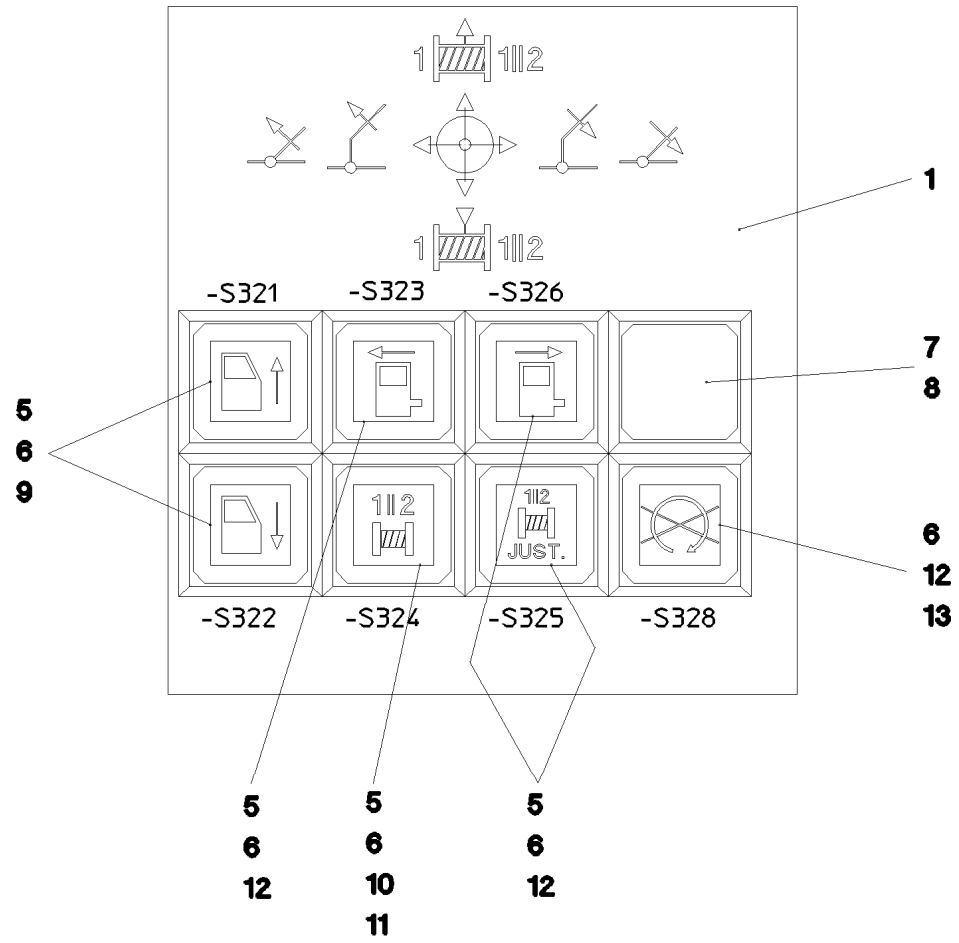

Pos.	Item	Quantity	Description	Bezeichnung
1	97 74 576 08	1	DASHBOARD RECHTS	ARMATURENBRETT
5	60 61 444 08	6	PUSH-BUTTON CAP FLACH KLAR	TASTERKAPPE
6	60 61 430 08	7	PUSH BUTTON	DRUCKTASTE
7	60 61 435 08	1	INDICATOR LAMP	LEUCHTMELDER
8	60 61 440 08	1	KEYPAD BUTTON	TASTE
10	60 70 087 08	1	LIGHT BULB 1,2W 30V	GLUEHLAMPE
11	60 61 447 08	1	LUMINOUS SWITCH CONTACT SENDER 2	LEUCHTSCHALTKONTAKTGEBE
12	60 61 446 08	6	TOUCH CONTACT TRANSMITTER 2OE+2S	TASTKONTAKTGEBER
13	60 61 439 08	1	PUSH-BUTTON CAP FLACH GELB	TASTERKAPPE

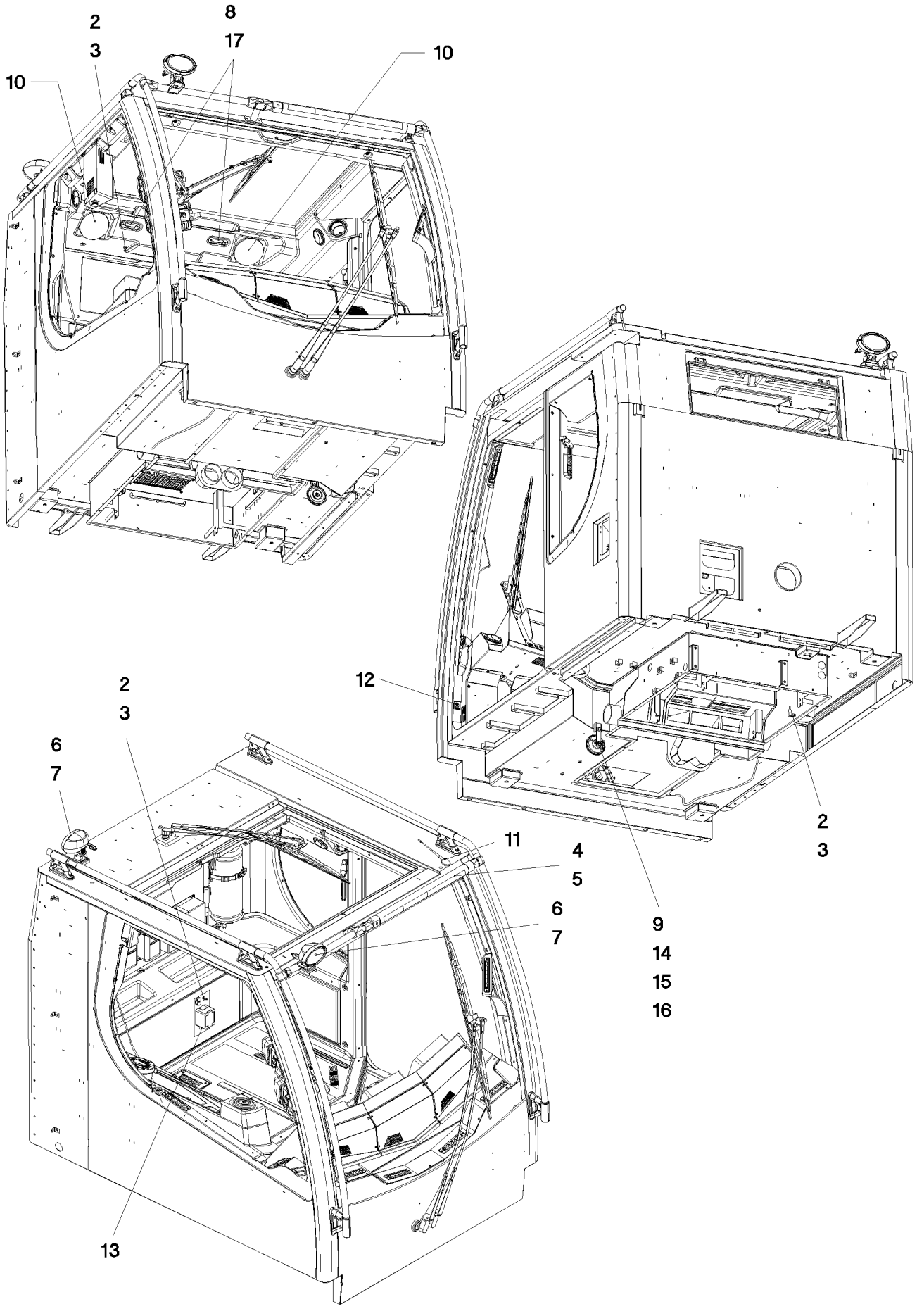
2
3
8
17
10
10
12
2
3
2
3
6
7
11
4
5
6
7
9
14
15
16
13

Pos.	Item	Quantity	Description	Bezeichnung
2	10 44 951 6	3	PRECISION RESISTOR -40/+125°C SPF	MESSWIDERSTAND
3	59 15 592 08	3	HEX NUT ISO 8675 M12X1 04 A2K	SECHSKANTMUTTER
4	10 28 570 1	2	TEE 30 G-ALMG TROWALPOLIERT	T-STUECK
(1)	10 87 558 8	2	SOCKET HEAD SCREW ISO 4762 M6X25 8.8	ZYLINDERSCHRAUBE
5	10 34 010 5	1	WARNING LIGHT 14W 13-36V RT/GB/GN SP ⇨ X10340105 10 34 010 5	WARNLEUCHTE
6	11 21 267 9	2	WORKING HAED LIGHT 35W 9-32V	ARBEITSCHEINWERFER
7	97 76 743 08	2	PLATE 2X227X73 X5CRNI18-10	BLECH
8	10 34 285 4	2	INTERNAL LIGHT 6W 24V WEISS SPF	INNENLEUCHTE
9	61 40 031 08	1	HORN 24V	HORN
10	10 48 901 1	2	LOUDSPEAKER 2,77V 86DBA	LAUTSPRECHER
11	76 24 428	1	ANTENNA 147MM	ANTENNE
12	60 60 207 08	1	DOOR CONTACT SWITCH	TUERKONTAKTSCHALTER
13	96 49 314 08	1	PREMOUNTED PLUG SOCKET ⇨ 2 533 068 96 49 314 08	STECKDOSEN VORM.
14	10 04 259 3	1	BLIND RIVET NUT M6 K=1,0-3,5 ST A2C	BLINDNIETMUTTER
15	10 87 564 8	1	WASHER ISO 7093-1 6 200HV 480H SPF	SCHEIBE
16	40 65 099	1	HEX SCREW ISO 4017 M6X16 8.8 A2C	SECHSKANTSCHRAUBE
17	10 44 130 5	4	BUTTON HEAD SCREW ISO 7380-2 M3X10	HALBRUNDKOPFSCHRAUBE

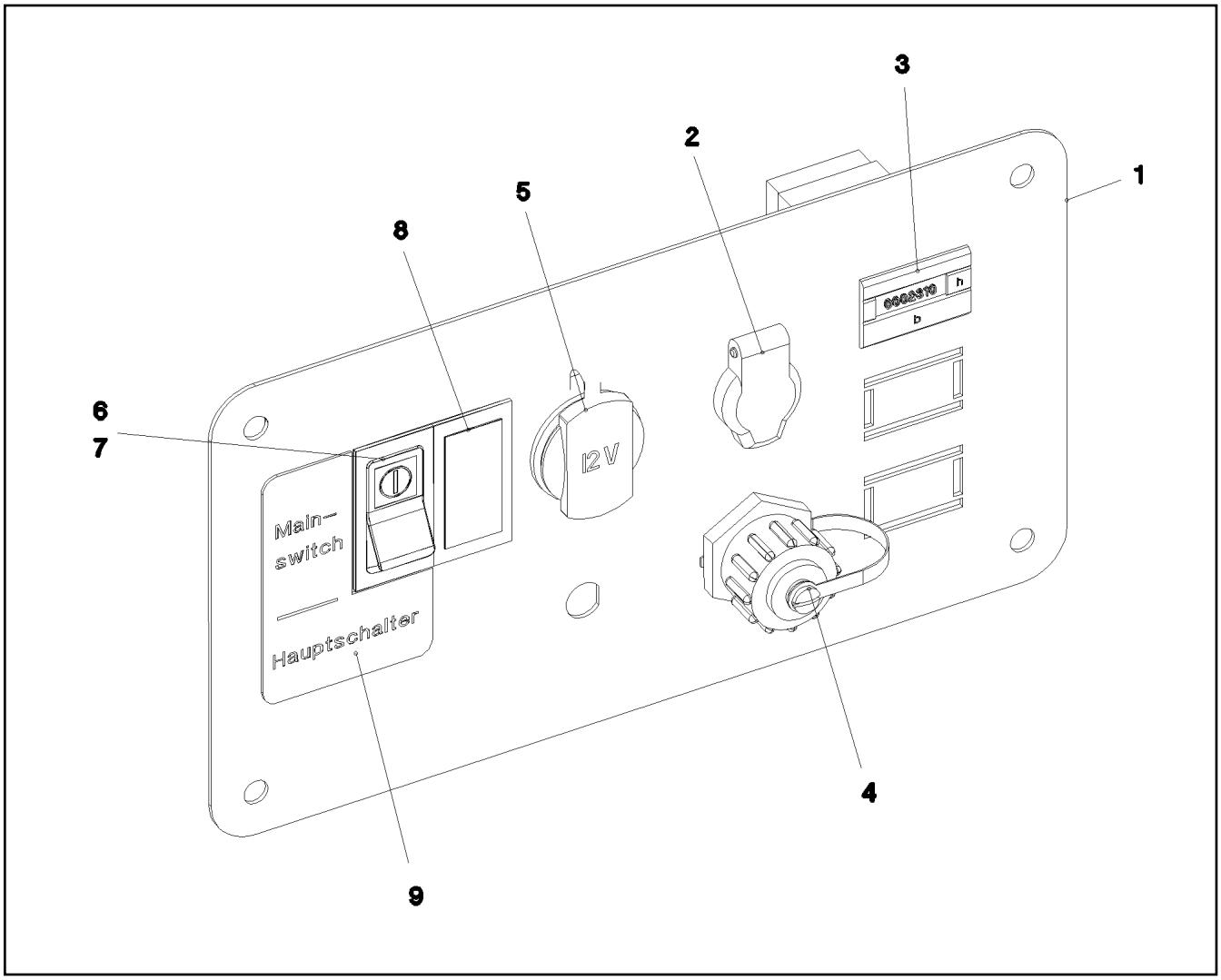

Pos.	Item	Quantity	Description	Bezeichnung
1	97 75 148 08	1	PLATE 1.5X287X160 DC01 RAL 7016 SPF	BLECH
2	60 52 039 08	1	BUILT-IN SOCKET 2-POL	EINBAUSTECKDOSE
3	69 17 985 08	1	OPERATING HOURS COUNTER STUNDEN	BETRIEBSSTUNDENZAEHLER
4	10 21 947 7	1	SOCKET 8-POL	STECKDOSE
5	10 42 905 7	1	SOCKET	STECKDOSE
6	60 60 239 08	1	ROCKER SWITCH	KIPPSCHALTER
7	60 67 769 08	1	SYMBOL INSERT	SYMBOLEINSATZ
8	60 67 620 08	1	ORIFICE	BLENDE
9	97 02 392 1	1	SIGN ALUMINIUM	SCHILD

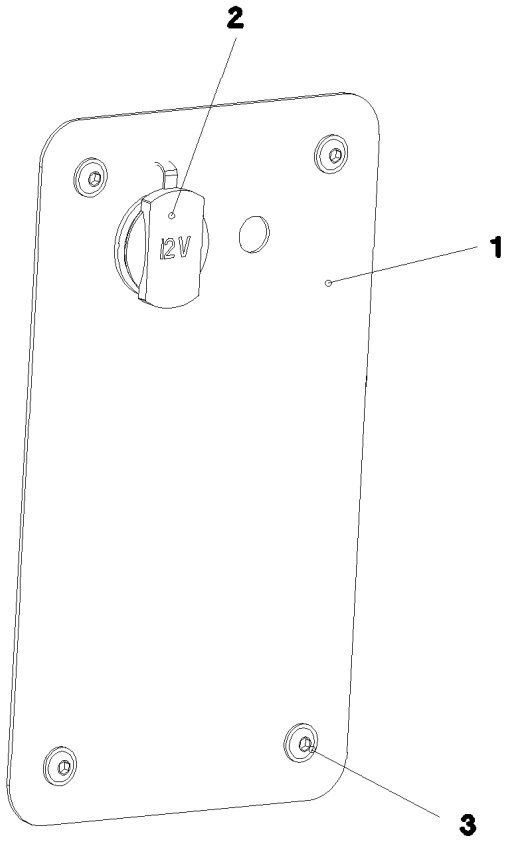

Pos.	Item	Quantity	Description	Bezeichnung
1	97 75 937 08	1	PLATE 1.5X240X140 DC01 RAL 7037 LACKI	BLECH
2	10 42 905 7	1	SOCKET	STECKDOSE
3	10 87 546 8	4	BUTTON HEAD SCREW ISO 7380-2 M6X16	HALBRUNDKOPFSCHRAUBE

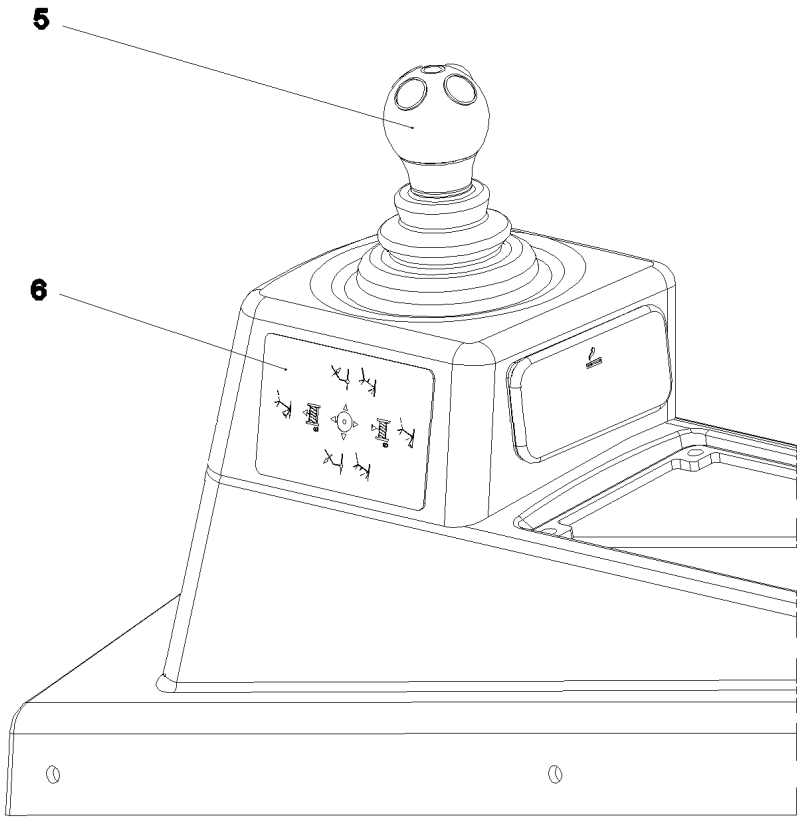

Pos.	Item	Quantity	Description	Bezeichnung
5	60 60 950 08	1	MASTER SWITCH ST2000-LSB-LH/11 SPF ⇨ 6 060 950 08 60 60 950 08	MEISTERSCHALTER
6	97 81 106 08	1	SIGN 110X70 LEXEDGE II	SCHILD

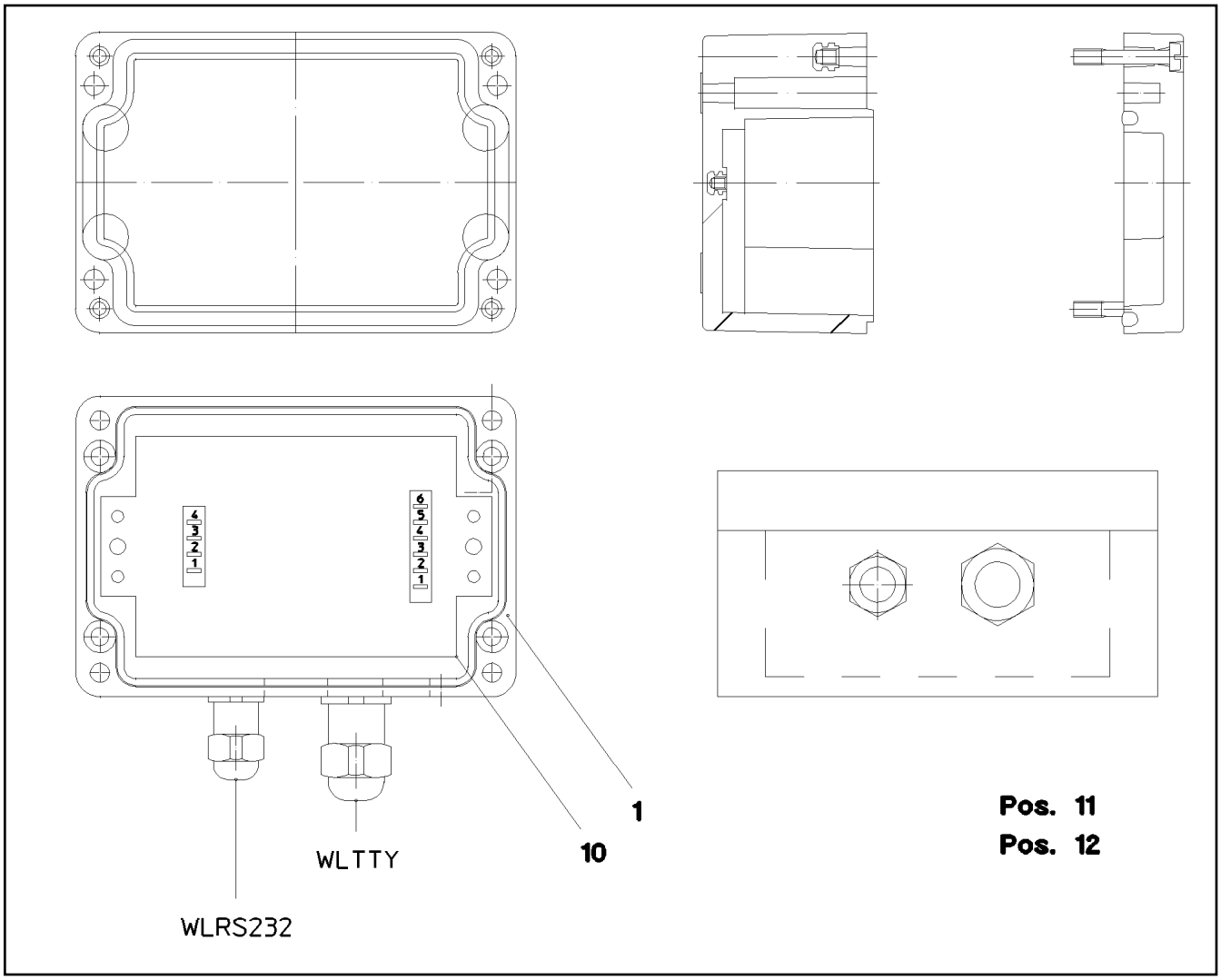

Pos.	Item	Quantity	Description	Bezeichnung
1	97 57 731 08	1	EMPTY CASING 75 110X55X0 POLYESTER	LEERGEHAEUSE
10	91 70 454 14	1	CONVERTOR TTY-RS232	WANDLER
11	96 52 559 08	1	LEAD W319	LEITUNG
12	96 52 560 08	1	LEAD W320	LEITUNG

Pos.	Item	Quantity	Description	Bezeichnung
62	60 23 205 08	134	RECEPTACLE FOR TABS 1,0MM2	FLACHSTECKHUELSE
72	60 22 034 08	2	RECEPTACLE 6,3X1-2,5 TIN-PLATED	STECKHUELSE
89	60 23 083 08	3	WIRED END FERRULE 6X10 VERZ	ADERENDHUELSE
104	60 23 085 08	3	WIRED END FERRULE 16X12 VERZ	ADERENDHUELSE
105	60 23 084 08	2	WIRED END FERRULE 10X12 VERZ	ADERENDHUELSE
121	60 23 001 08	2	CONTACT 1-2,5MM2	KONTAKT
125	60 23 003 08	134	CONTACT 0,5-1MM2	KONTAKT
143	60 22 084 08	2	RECEPTACLE 9,5X1-2,5 CUSN4	STECKHUELSE
225	11 12 420 8	0.15	CABLE CONDUIT DN25X0,4 PUR SPF	KABELSCHLAUCH
226	11 12 420 9	0.5	CABLE CONDUIT DN30X0,4 PUR SPF	KABELSCHLAUCH
227	11 12 421 0	2.4	CABLE CONDUIT DN35X0,4 PUR SPF	KABELSCHLAUCH
269	60 32 004 08	50	CABLE TIE 3,6X200-SCHWARZ PA 6.6	KABELBINDER
287	10 42 965 1	0.6	HEATSHRINK SLEEVING 6/1,4X1,35 POLYO	SCHRUMPFSCHLAUCH
288	10 42 965 2	0.5	HEATSHRINK SLEEVING 12/2,5X2,0 POLYO	SCHRUMPFSCHLAUCH
305	10 87 054 0	318.59	ELECTR.CABLE 1,0	KFZ-LEITUNG
344	10 87 053 8	141.82	ELECTR.CABLE 0,5	KFZ-LEITUNG
500	92 35 122 08	40	CABLE MARKER	KABELMARKER
501	60 23 002 08	7	PLUG SHELL 18-POL	STECKERGEHAEUSE
502	60 23 227 08	1	FEMALE PLUG 25-POLE	BUCHSENSTECKER
503	10 02 474 4	1	FEMALE PLUG 15-POLE	BUCHSENSTECKER
504	60 23 255 08	3	HOUSING 6-POL	GEHAEUSE
505	60 22 255 08	1	MASTER PLUG 4-POL	ZENTRALSTECKER
506	60 22 256 08	1	MASTER PLUG 6-POL	ZENTRALSTECKER
507	60 23 370 08	25	CONNECTOR PLUG A AX	ANSCHLUSSSTECKER
508	60 23 360 08	1	PLUG SHELL 14-POL	STECKERGEHAEUSE
510	60 23 340 08	1	COVER LID	ABDECKKAPPE
511	60 23 341 08	4	SCREW M3X34 ST	SCHRAUBE
512	10 02 475 1	1	COVER KIT 15-POLE	ABDECKKAPPENKIT
615	60 23 228 08	40	CRIMPING CONTACT 0,2-0,56MM2 SPF	CRIMPKONTAKT
698	60 23 082 08	3	WIRED END FERRULE DIN 46228 4X9	ADERENDHUELSE

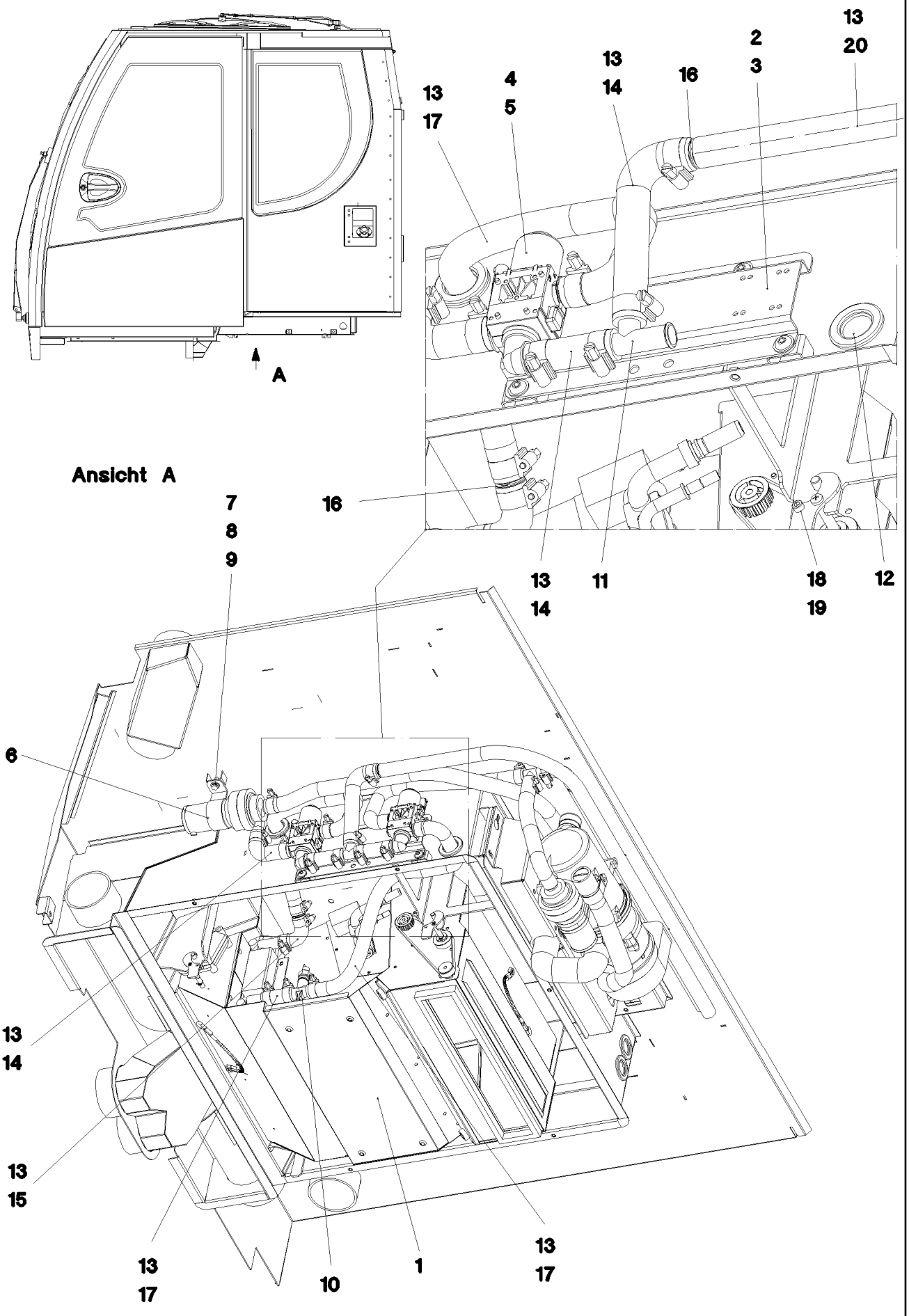
A
Ansicht A
13
20
2
3
13
14
16
4
5
13
17
7
8
9
16
13
14
11
18
19
12
6
13
14
13
15
13
17
10
1
13
17

Pos.	Item	Quantity	Description	Bezeichnung
1	10 22 811 2	1	AIR CONDITIONING UNIT 24V ⇨ X10228112 10 22 811 2	HEIZKLIMAGERAET
2	97 65 176 08	1	PLATE 2X251X134 DC01	BLECH
3	10 41 285 4	4	BUTTON HEAD SCREW AEHNL.ISO 7380-2	HALBRUNDKOPFSCHRAUBE
4	10 34 300 3	1	SOLENOID VALVE	MAGNETVENTIL
5	10 01 904 0	4	SCREW K4X12 ST A3K	SCHRAUBE
6	55 30 545 08	1	CIRCULATING PUMP U4840	UMWAELZPUMPE
7	11 64 489 9	2	HEX SCREW ISO 4017 M6X20 8.8 480H SPF	SECHSKANTSCHRAUBE
8	10 28 980 3	2	WASHER ISO 7089 8 300HV 480H SPF	SCHEIBE
9	10 87 564 7	2	WASHER ISO 7089 6 200HV 480H SPF	SCHEIBE
10	95 46 242 08	1	PIPE SOCKET GSCK45 FE//ZN20//B	ROHRSTUTZEN
11	55 31 281 08	1	TEE 18X18 L=75 GELB GEBR.PASS.	T-STUECK
12	55 30 278 08	4	DIAPHRAGM SOCKET 29/37/44	MEMBRANTUELLE
13	11 11 807 7	17	HOSE CLAMP 21/16-27/12 W3	SCHLAUCHSCHELLE
14	55 31 731 08	2	FORM HOSE DN18X90°	FORMSCHLAUCH
15	55 31 738 08	1	FORM HOSE 18	FORMSCHLAUCH
16	55 31 730 08	2	CONNECTING PIPE 18X1,5X60 PA66GF30	VERBINDUNGSROHR
17	55 31 761 08	1	HOSE 18X2200	SCHLAUCH
18	40 01 308	2	SOCKET HEAD SCREW ISO 4762 M5X12 8.8	ZYLINDERSCHRAUBE
19	51 10 017 08	2	HEX NUT ISO 4035 M5 04	SECHSKANTMUTTER
20	11 62 178 3	20	COOLING WATER HOSE DN18 B1 SPF	KUEHLWASSERSCHLAUCH

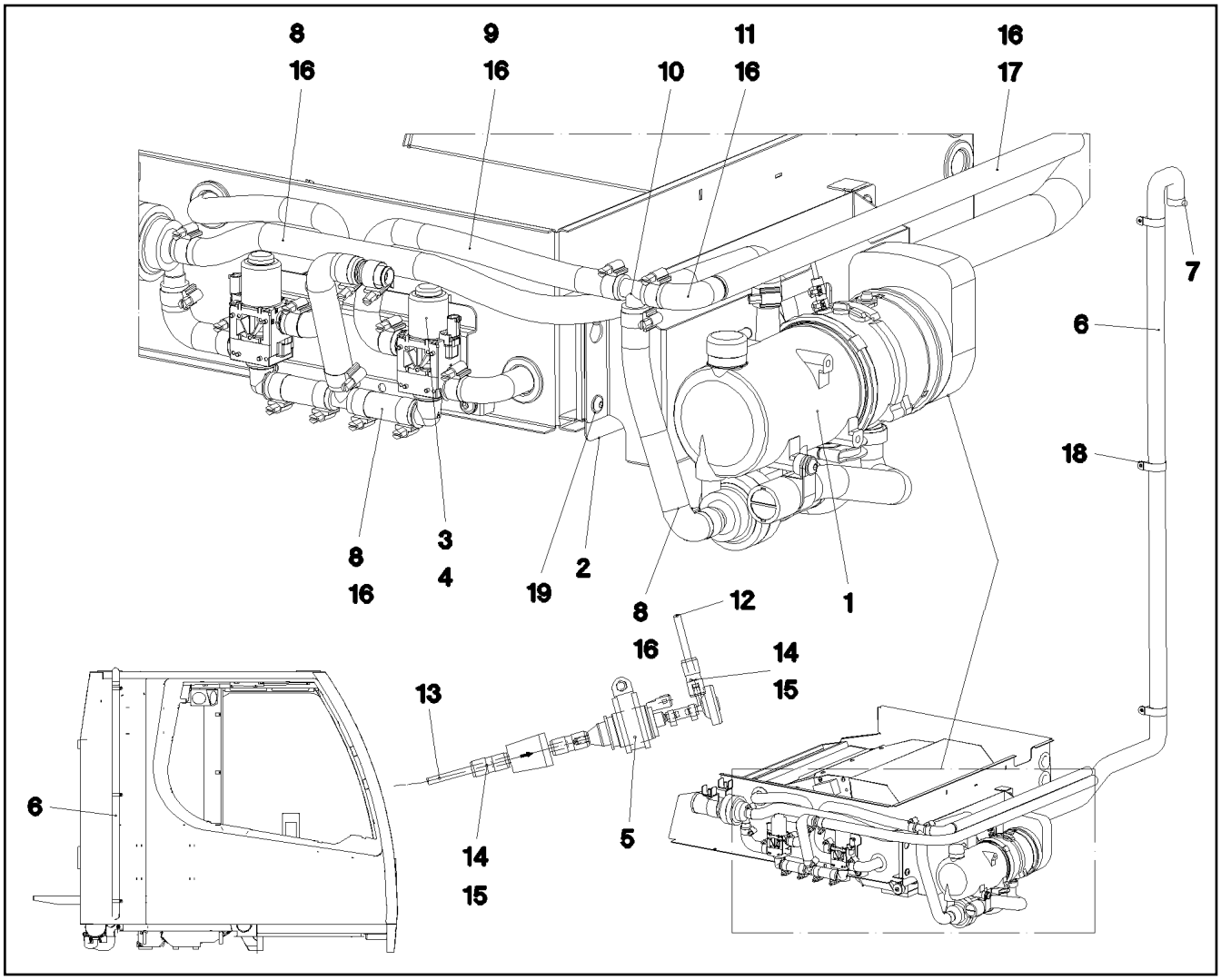

Pos.	Item	Quantity	Description	Bezeichnung
1	96 49 651 08	1	ADDNL.HEATING, PRE-ASSEMBLED ⇨ 2 541 001 96 49 651 08	ZUSATZHEIZUNG VORM.
2	97 76 595 08	1	PLATE 1.5X486X140 DC01	BLECH
3	10 34 300 3	1	SOLENOID VALVE	MAGNETVENTIL
4	10 01 904 0	4	SCREW K4X12 ST A3K	SCHRAUBE
5	55 31 868 08	1	DOSING PUMP DP2	DOSIERPUMPE
(1)	55 31 740 08	1	FUEL FILTER	KRAFTSTOFFFILTER
6	55 30 541 08	2	EXHAUST PIPE 38/FLEXIBEL	ABGASROHR
7	55 31 741 08	1	END CAP 42,3	ENDKAPPE
8	55 31 731 08	2	FORM HOSE DN18X90°	FORMSCHLAUCH
9	55 31 761 08	1	HOSE 18X2200	SCHLAUCH
10	55 31 281 08	1	TEE 18X18 L=75 GELB GEBR.PASS.	T-STUECK
11	55 31 738 08	1	FORM HOSE 18	FORMSCHLAUCH
12	55 30 187 08	10	FUEL PIPING DN2 PA12 EFEP	BRENNSTOFFLEITUNG
13	55 30 187 08	2	FUEL PIPING DN2 PA12 EFEP	BRENNSTOFFLEITUNG
14	55 31 911 08	0.15	FUEL HOSE DN4,5	KRAFTSTOFFSCHLAUCH
15	55 31 023 08	6	HOSE CLAMP 10//9	SCHLAUCHSCHELLE
16	11 11 807 7	12	HOSE CLAMP 21/16-27/12 W3	SCHLAUCHSCHELLE
17	11 62 178 3	10	COOLING WATER HOSE DN18 B1 SPF	KUEHLWASSERSCHLAUCH
18	77 42 217 08	3	PIPE CLAMP 43/20	ROHRSCHELLE
19	10 41 285 7	4	BUTTON HEAD SCREW AEHNL.ISO 7380-2	HALBRUNDKOPFSCHRAUBE

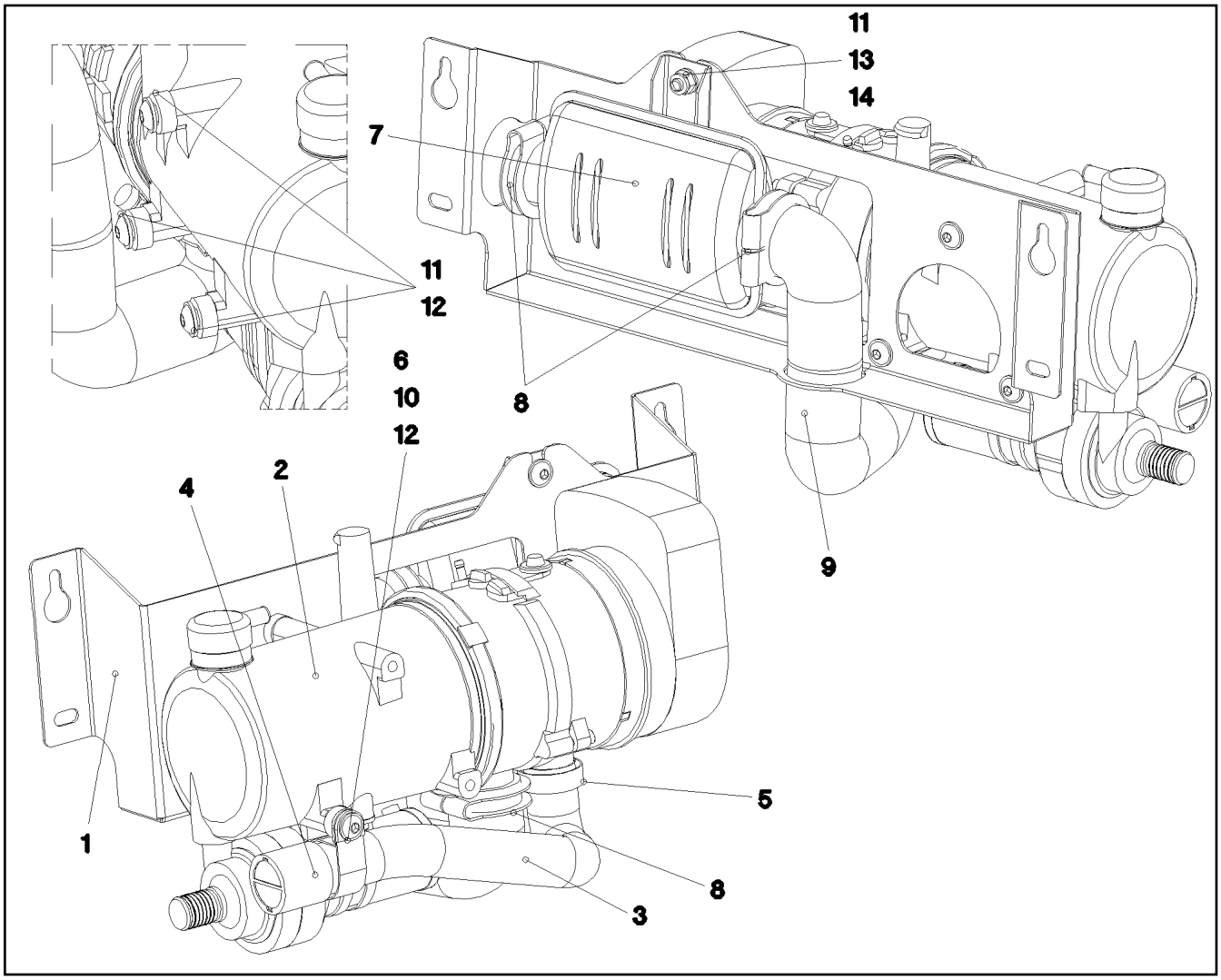

Pos.	Item	Quantity	Description	Bezeichnung
1	97 76 486 08	1	PLATE 2X616X222 DC01 SCHWARZ LACKI	BLECH
2	10 04 204 3	1	WATER HEATING SYSTEM 24V ⇨ X10042043 10 04 204 3	WASSERHEIZGERAET
3	55 31 594 08	0.33	TUBE 30/FLEXIBEL PAK	ROHR
4	55 31 811 08	1	END CAP 34	ENDKAPPE
5	77 42 085 08	1	HOSE CLAMP 32/25-40/12 W3	SCHLAUCHSCHELLE
6	77 42 250 08	1	PIPE CLAMP 33/20	ROHRSCHELLE
7	55 31 872 08	1	EXHAUST MUFFLER 116/55X150	ABGASSCHALLDAEMPFER
8	55 30 542 08	3	TERMINAL CLIP 40,5/39-42	KLEMMSCHELLE
9	55 30 541 08	0.5	EXHAUST PIPE 38/FLEXIBEL	ABGASROHR
10	10 41 286 1	1	BUTTON HEAD SCREW AEHNL.ISO 7380-2	HALBRUNDKOPFSCHRAUBE
11	10 41 285 7	4	BUTTON HEAD SCREW AEHNL.ISO 7380-2	HALBRUNDKOPFSCHRAUBE
12	42 17 005 08	4	WASHER DIN 7989 B 11 VERZ	SCHEIBE
13	41 19 005 08	1	HEX NUT DIN 985 M8 8 A2C	SECHSKANTMUTTER
14	10 28 980 3	1	WASHER ISO 7089 8 300HV 480H SPF	SCHEIBE

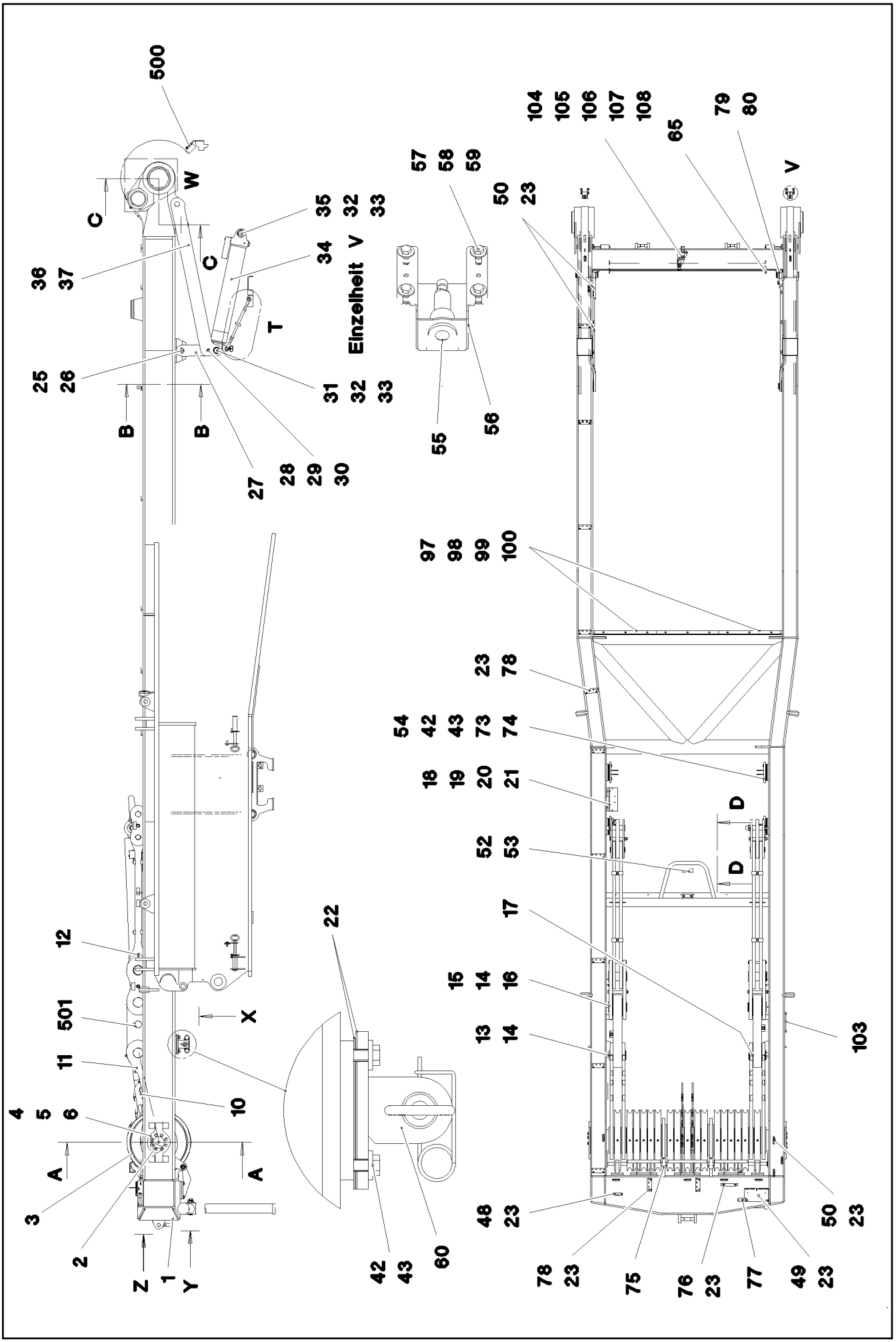
Einzelheit V

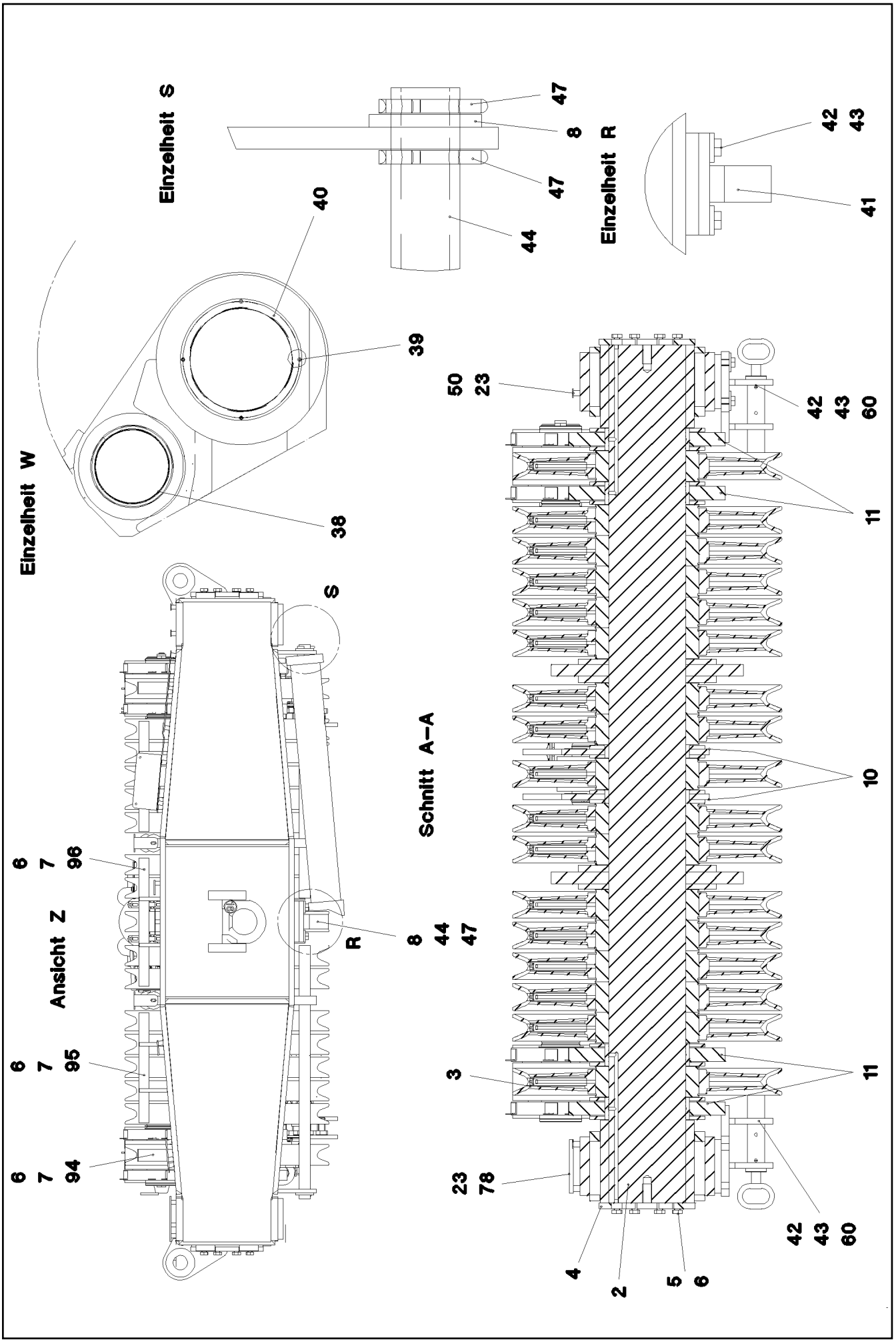
Einzelheit S
47
8
47
44
40
Einzelheit R
42
43
41
39
Einzelheit W
38
50
23
42
43
60
11
S
Schnitt A–A
10
6
7
96
Ansicht Z
R
8
44
47
6
7
95
3
11
6
7
94
23
78
42
43
60
4
2
5
6

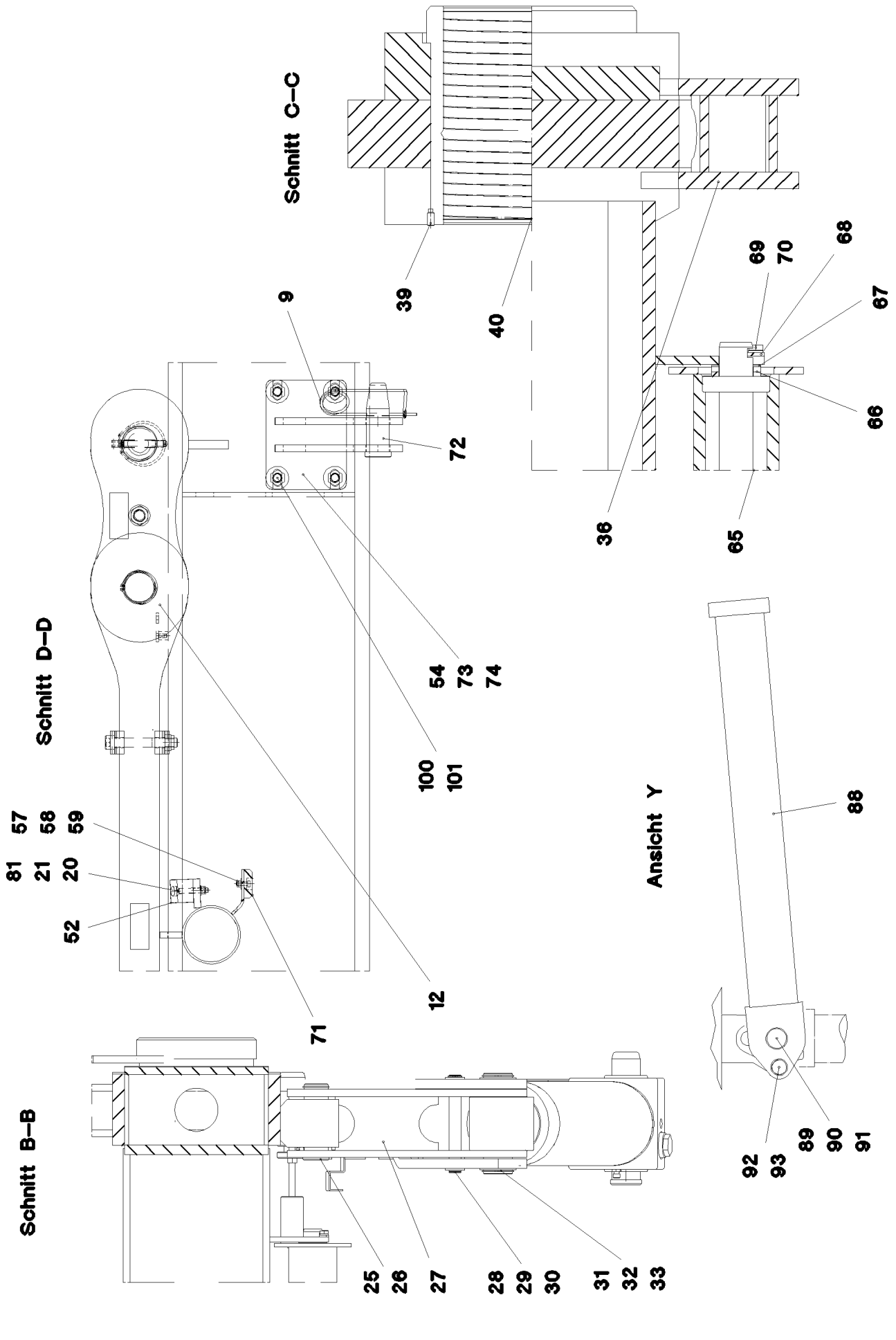
Schnitt C–C
39
40
9
72
68
69
70
67
66
36
65
Schnitt D–D
54
73
74
100
101
81
57
58
59
21
20
52
12
71
Ansicht Y
88
92
93
89
90
91
Schnitt B–B
25
26
27
28
29
30
31
32
33

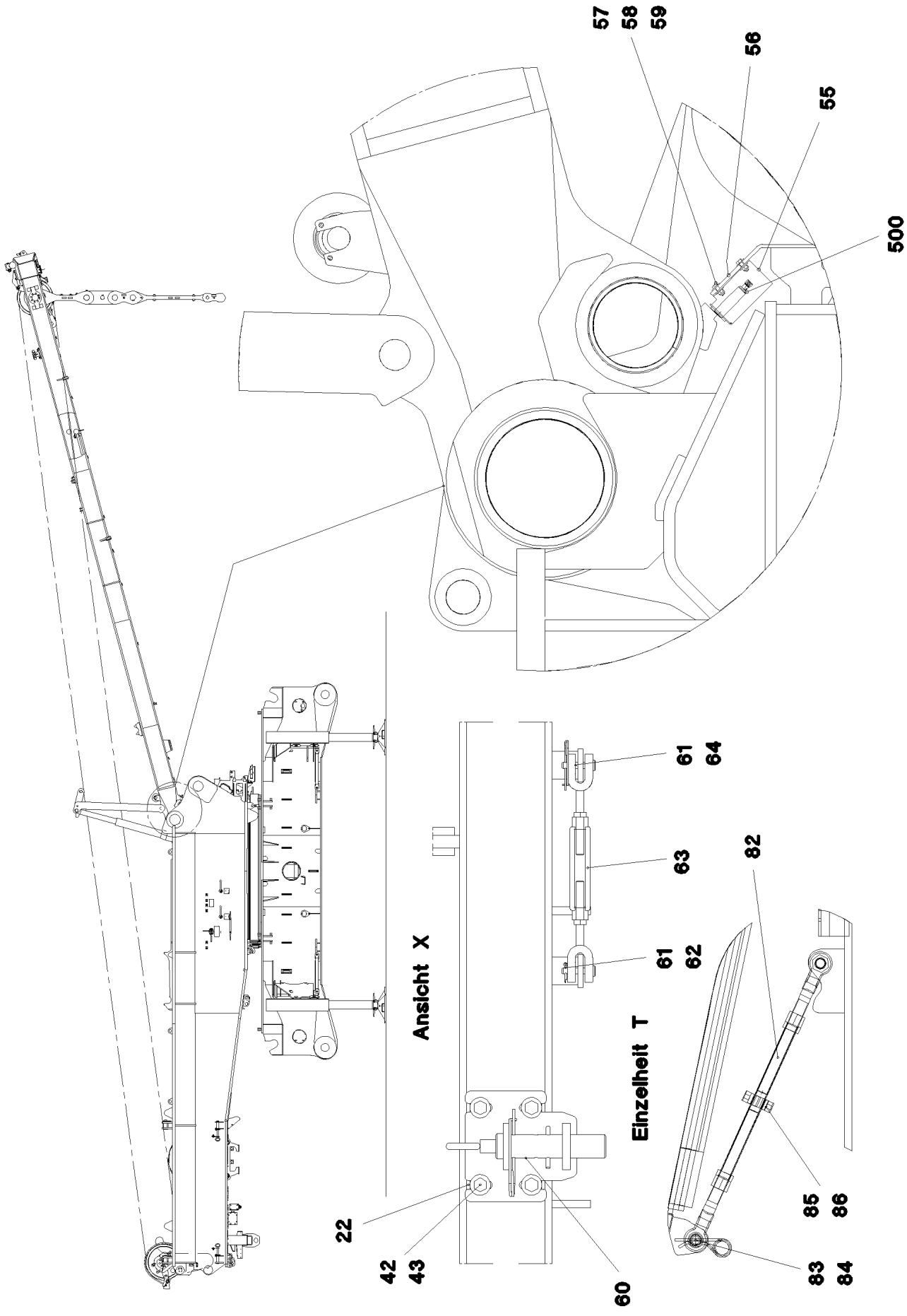
57
58
59
56
55
500
61
64
63
82
61
62
Ansicht X
Einzelheit T
22
42
43
60
85
86
83
84

Pos.	Item	Quantity	Description	Bezeichnung
1	96 45 308 08	1	SA FRAME WELDED CONSTR.	SA-BOCK SCHWK.
2	97 67 972 08	1	AXLE 220.0X2231 35NICRMOV125 SPF	ACHSE
3	96 46 246 08	17	ROPE PULLEY CPL. SPF	SEILROLLE KPL.
			⇨ 2 550 003 96 46 246 08	
4	97 90 582 08	2	PLATE 15X430X250 S960QL	BLECH
5	10 87 551 9	16	HEX SCREW ISO 4017 M16X40 8.8 FLZN SP	SECHSKANTSCHRAUBE
6	10 28 980 6	26	WASHER ISO 7089 16 300HV FLZN SPF	SCHEIBE
7	49 00 152	10	HEX SCREW ISO 4017 M16X30 8.8 A3C	SECHSKANTSCHRAUBE
8	42 11 032 08	2	WASHER DIN 1440 45 ST VERZ	SCHEIBE
9	43 31 009 08	8	RETAINING SPRING 4,5X98 VERZ	SICHERUNGSFEDER
10	96 45 603 08	2	BEARING CPL	LAGERUNG KPL.
(1)	96 45 611 08	1	BEARING WELDED	LAGERUNG SCHWK.
(2)	97 73 251 08	1	BEARING BUSHING 200X220X35 GZ-CUZN	LAGERBUCHSE
(3)	97 35 919 08	1	PLATE ASSEMBLY BG-NR. PVC-SILBER SP	SCHILD BAUGRUPPE
(4)	40 48 003 08	8	GRUB SCREW DIN 915 M8X20 45H VERZ	GEWINDESTIFT
(5)	95 36 500 08	5	CABLE CLAMP 2X22X90 DC01 FE//ZN20//C	KABELHALTER
(6)	10 41 285 4	5	BUTTON HEAD SCREW AEHNL.ISO 7380-2	HALBRUNDKOPFSCHRAUBE
11	96 45 456 08	4	ROD CPL. 1 M	STANGE KPL.
(1)	96 45 458 08	1	ROD SPF	STANGE SCHWK.
(2)	97 68 284 08	1	BEARING BUSHING 200X220X58 GZ-CUZN	LAGERBUCHSE
(3)	97 35 919 08	1	PLATE ASSEMBLY BG-NR. PVC-SILBER SP	SCHILD BAUGRUPPE
(4)	97 07 173 08	4	PLATE 1.5x60x47 DC01 FE//ZNNI8//CN//T0	BLECH
(5)	40 48 003 08	6	GRUB SCREW DIN 915 M8X20 45H VERZ	GEWINDESTIFT
12	96 45 680 08	2	ROD CPL. 2.05M	STANGE KPL.
			⇨ 2 550 005 96 45 680 08	
13	97 68 599 08	2	PIN 110.0X196 35NICRMOV125 GASN. SPF	BOLZEN
14	10 87 565 2	4	LOCKING RING DIN 471 100X3 480H SPF	SICHERUNGSRING
15	97 68 580 08	2	PIN 110.0X214 35NICRMOV125 GASN. SPF	BOLZEN
16	97 81 710 08	8	WASHER 5X200X200 S355MC T ZN O	SCHEIBE
17	94 67 863 08	4	WASHER RD150X1 DC01+ZE	SCHEIBE
18	97 29 088 08	1	HOOD 1.5X411X555 DC01	HAUBE
19	49 00 128	2	HEX SCREW ISO 4017 M8X25 8.8 A2C	SECHSKANTSCHRAUBE
20	10 28 980 3	6	WASHER ISO 7089 8 300HV 480H SPF	SCHEIBE
21	41 19 005 08	4	HEX NUT DIN 985 M8 8 A2C	SECHSKANTMUTTER
22	97 97 554 08	6	PLATE 2X157X215 DC01 FE//ZNNI8//CN//T0	BLECH
23	10 41 285 4	40	BUTTON HEAD SCREW AEHNL.ISO 7380-2	HALBRUNDKOPFSCHRAUBE
25	97 72 181 08	2	PIN 55.0X160 35NICRMOV125 GASN. SPF	BOLZEN
26	10 87 565 9	2	LOCKING RING DIN 471 50X2 480H SPF	SICHERUNGSRING
27	96 47 491 08	2	FINGER WELDED	FINGER SCHWK.
28	94 26 891 08	2	PIN 25.0X204 S355J2G3C+C T ZN O	BOLZEN
29	42 80 021 08	2	LOCKING RING DIN 471 25X1,2	SICHERUNGSRING
30	42 12 016 08	2	WASHER DIN 1441 26 ST VERZ	SCHEIBE
31	94 26 890 08	2	PIN 65.0X210 35NICRMOV125 SPF	BOLZEN
32	53 00 631 08	8	SUPPORTING WASHER DIN 988 S 60	STUETZSCHEIBE
33	10 87 566 0	6	LOCKING RING DIN 471 60X2 480H SPF	SICHERUNGSRING
34	10 41 101 9	2	HYDRO CYLINDER 150/140-1610 SPF	HYDROZYLINDER
			⇨ X10411019 10 41 101 9	
35	97 74 147 08	2	PIN 65.0X258 35NICRMOV125 GASN. SPF	BOLZEN
36	96 47 645 08	1	RETAINER CPL.	HALTER KPL.
			⇨ 2 550 009 96 47 645 08	
37	96 47 628 08	1	RETAINER CPL.	HALTER KPL.
			⇨ 2 550 008 96 47 628 08	
38	97 73 314 08	2	BEARING BUSHING 150X170X110 37MNB4	LAGERBUCHSE
39	40 48 003 08	8	GRUB SCREW DIN 915 M8X20 45H VERZ	GEWINDESTIFT
40	97 73 315 08	2	BEARING BUSHING 210X250X259 GZ-CUZN	LAGERBUCHSE
41	96 47 103 08	1	ROPE GUARD WELDED	SEILSCHUTZ SCHWK.
42	40 65 304 08	12	HEX SCREW ISO 4017 M16X40 8.8 A3C	SECHSKANTSCHRAUBE
43	42 16 009 01	12	WASHER DIN 7349 17 200HV A3C	SCHEIBE
44	97 68 872 08	2	TUBE 38.0X870 S355J2H FE//ZN20//C	ROHR
47	43 30 090 08	4	SPLIT PIN ISO 1234 8X63 ST A2K	SPLINT

Pos.	Item	Quantity	Description	Bezeichnung
48	95 36 969 08	1	PLATE 4X30X105 S315MC FE//ZN20//C	BLECH
49	97 15 521 08	1	PLATE 3X280X154 DC01 FE//ZNNI8//CN//T0	BLECH
50	95 36 500 08	19	CABLE CLAMP 2X22X90 DC01 FE//ZN20//C	KABELHALTER
52	28 30 209 08	1	BEARING PLATE	LAGERPLATTE
53	40 86 008 08	2	COUNTERSUNK SCREW DIN 7991 M8X40 8.	SENKSCHRAUBE
54	96 46 388 08	4	CLAMP WELDED CONST.	HALTER SCHWK.
55	92 35 694 08	2	HOLDER X12CrNiS188	HALTER
56	43 20 053 08	4	DOWEL PIN ISO 8752 6X14	SPANNSTIFT
57	11 64 489 9	14	HEX SCREW ISO 4017 M6X20 8.8 480H SPF	SECHSKANTSCHRAUBE
58	10 87 564 8	28	WASHER ISO 7093-1 6 200HV 480H SPF	SCHEIBE
59	41 19 004 08	14	HEX NUT DIN 985 M6 8 A2C	SECHSKANTMUTTER
60	96 61 231 08	2	CONSOLE COMPL. ⇨ 2 550 011 96 61 231 08	KONSOLE KPL.
61	45 12 144 08	4	PIN DIN 1435 12X60X53 ST.50 FE//ZN20//C	BOLZEN
62	43 30 052 08	2	SPLIT PIN ISO 1234 4X32 ST A2K	SPLINT
63	77 39 170 08	2	TURNBUCKLE 5/8 1,59KN SPF	SPANNSCHLOSS
64	43 31 028 08	2	RETAINING SPRING 3 VERZ	SICHERUNGSFEDER
65	92 70 642 08	1	SAFETY ROLLER CPL. SPF ⇨ 3 350 001 92 70 642 08	SCHUTZWALZE KPL.
66	42 12 024 08	4	WASHER DIN 1441 41 ST A2C	SCHEIBE
67	97 02 665 08	2	WASHER 1.5x58x58 DC01 FE//ZNNI8//CN//T0	SCHEIBE
68	94 66 007 08	2	HOLDER 4X20X80 S315MC FE//ZNNI8//CN//T	HALTER
69	11 65 247 0	4	HEX SCREW ISO 4017 M10X16 8.8 FLZN SP	SECHSKANTSCHRAUBE
70	42 40 008 08	4	WASHER SPRING DIN 127 A 10 FST A3C	FEDERRING
71	28 81 951 08	2	SUPPORT 15X50X900 PA6G	AUFLAGE
72	93 83 160 08	4	PIN RD40X120 35NICRMOV125 GASN. SPF	BOLZEN
73	97 80 625 08	16	PLATE 4X190X140 S315MC FE//ZNNI8//CN//T	BLECH
74	97 80 626 08	8	PLATE 2X190X140 DC01 FE//ZNNI8//CN//T0	BLECH
75	97 81 069 08	2	PLATE 4X60X224 S315MC FE//ZNNI8//CN//T	BLECH
76	97 81 077 08	1	HOLDING ANGLE 2X190X112 DC01 FE//ZNNI	HALTEWINKEL
77	97 59 503 08	1	PLATE 3X106X42 DC01 FE//ZNNI8//CN//T0	BLECH
78	97 81 204 08	12	HOLDING PLATE 4X155X50 S315MC FE//ZN	HALTEPLATTE
79	97 03 502 08	2	PLATE 4X110X80 S315MC FE//ZNNI8//CN//T	BLECH
80	95 38 734 08	6	SLEEVE 25X20 11SMN37 FLZN SPF	HUELSE
81	40 70 317 08	2	COUNTERSUNK SCREW ISO 2009 M8X55 4.	SENKSCHRAUBE
82	10 47 609 8	2	TURNBUCKLE 7/8X12 163KN FEUERVERZI	SPANNSCHLOSS
83	45 12 225 08	2	PIN ISO 2341 B20X75X66 S355J2+AR FE//ZN	BOLZEN
84	43 32 063 08	2	SPRING PLUG 5 VERZ	FEDERSTECKER
85	97 88 842 08	2	PLATE 20X68X60 S355J2+N FE//ZNNI8//CN/	BLECH
86	43 20 089 01	2	DOWEL PIN ISO 8752 8X60 ST GEOMET321A	SPANNSTIFT
88	96 53 864 08	1	SUPPORT WELDED	STUETZE SCHWK.
89	94 00 692 08	1	PIN 45X158 35NICRMOV125 GASN. SPF	BOLZEN
90	43 30 101 08	1	SPLIT PIN ISO 1234 10X71 ST A2K	SPLINT
91	42 12 024 08	3	WASHER DIN 1441 41 ST A2C	SCHEIBE
92	97 04 625 08	1	PIN 35x178 35NICRMOV125 GASN. SPF	BOLZEN
93	11 10 158 4	1	SAFETY PLUG W HINGE-LID 6X42X5,5X32 V	SICHERHEITSKLAPPSTECKER
94	96 56 155 08	2	ROPE GUARD WELDED T ZN O	SEILSCHUTZ SCHWK.
95	96 56 165 08	2	ROPE GUARD WELDED T ZN O	SEILSCHUTZ SCHWK.
96	96 56 171 08	1	ROPE GUARD WELDED T ZN O	SEILSCHUTZ SCHWK.
97	93 72 005 08	3	STRIP 13X45X710 PA6G	LEISTE
98	40 86 013 08	9	COUNTERSUNK SCREW DIN 7991 M10X35	SENKSCHRAUBE
99	10 28 979 5	9	WASHER ISO 7089 10 300HV FLZN SPF	SCHEIBE
100	41 19 006 08	9	HEX NUT DIN 985 M10 8 A3C	SECHSKANTMUTTER
101	10 87 580 4	16	HEX SCREW ISO 4017 M16X55 8.8 FLZN SP	SECHSKANTSCHRAUBE
102	10 28 980 6	16	WASHER ISO 7089 16 300HV FLZN SPF	SCHEIBE
103	97 02 570 7	1	SIGN 2X240X100 DC01 FE//ZNNI8//CN//T0	SCHILD
104	97 03 274 3	1	PLATE 3X115X190 DC01	BLECH
105	70 42 185 08	2	LOCK BEARING GUMMI	VERSCHLUSSLAGER
106	40 86 040 08	4	COUNTERSUNK SCREW DIN 7991 M5X16 8	SENKSCHRAUBE
107	42 18 006 08	4	WASHER DIN 9021 A 5,3 ST VERZ	SCHEIBE

Pos.	Item	Quantity	Description	Bezeichnung
108	49 01 763	4	HEX NUT ISO 4032 M5 A4-80	SECHSKANTMUTTER
500	96 54 379 08	1	ELECTRIC FOR SA - FRAME	ELEKTRIK SA-BOCK
			⇨ 2 920 578 96 54 379 08	
501	10 35 469 6	2	TENSION DYNAMOMETER 0-2400KN S960Q	ZUGMESSLASCHE
700	96 80 411 08	1	SIGNS SA-BOCK	BESCHILDERUNG
			⇨ 2 550 012 96 80 411 08	

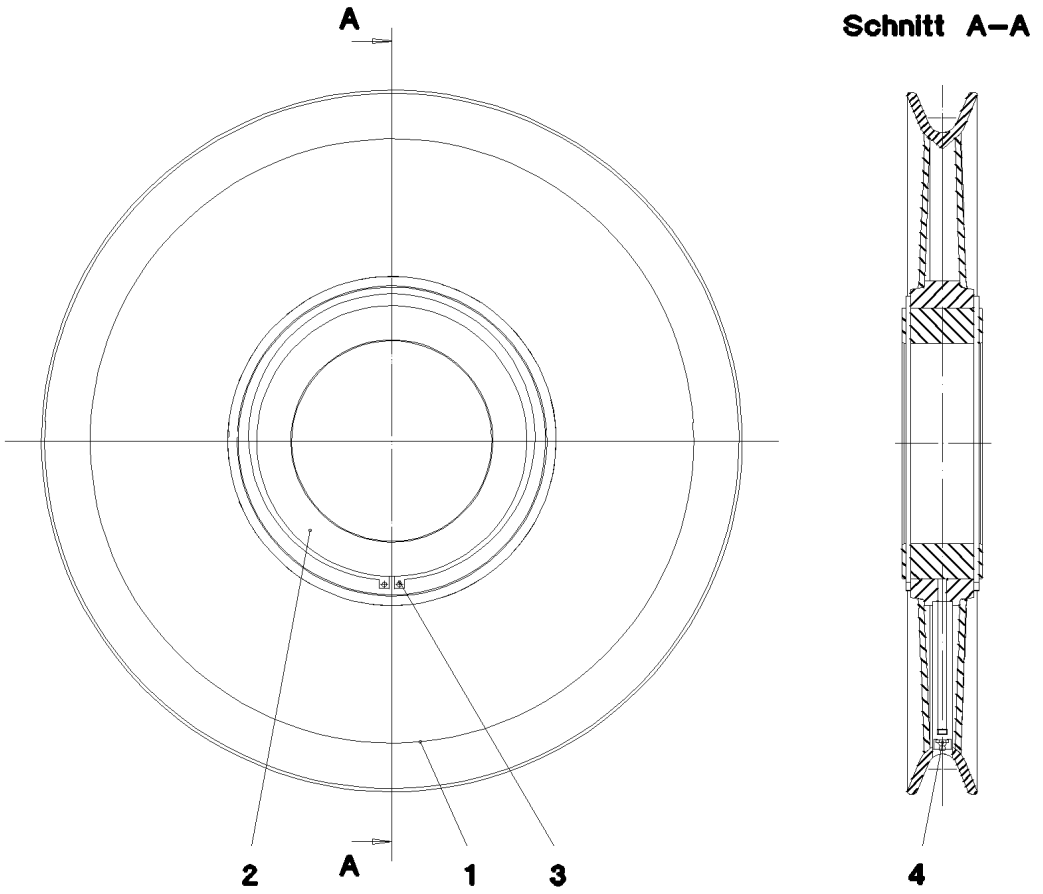

Pos.	Item	Quantity	Description	Bezeichnung
1	97 69 683 08	1	TRACK ROLLER S355J2	LAUFROLLE
2	74 65 067 08	1	ROLLER BEARING 200X270X80	WAELZLAGER
3	42 80 103 08	2	LOCKING RING DIN 471 270X5	SICHERUNGSRING
4	77 43 242	1	HYDRAULIC-TYPE LUBRICAT.NIPPLE DIN 71	KEGELSCHMIERNIPPEL

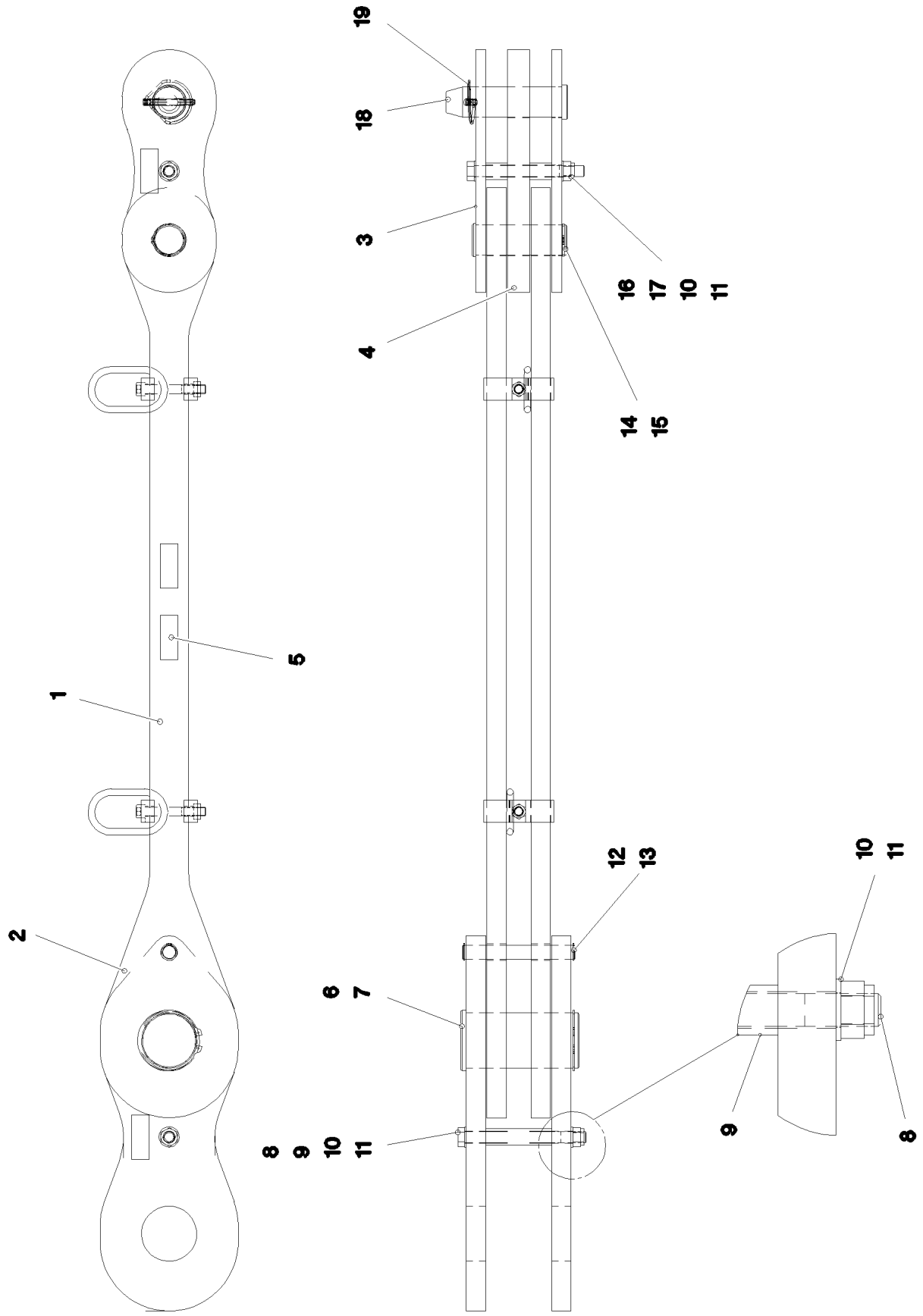

25.1.2017 052297 LIEBHERR	**etk_en_de_074535 LR 1600/2** **ROD CPL.** **STANGE KPL.**	221 (1/2) ⇨ **2 550 005** **96 45 680 08**

Pos.	Item	Quantity	Description	Bezeichnung
1	96 45 685 08	1	ROD ⇨ 2 550 010 96 45 685 08	STANGE VORM.
2	96 45 686 08	2	BRACKET WITH BOARD	LASCHE MIT SCHILD
3	96 45 687 08	2	BRACKET WITH BOARD	LASCHE MIT SCHILD
4	96 45 688 08	1	BRACKET WITH BOARD	LASCHE MIT SCHILD
5	97 35 919 08	1	PLATE ASSEMBLY BG-NR. PVC-SILBER SP	SCHILD BAUGRUPPE
6	97 68 580 08	1	PIN 110.0X214 35NICRMOV125 GASN. SPF	BOLZEN
7	10 87 565 2	1	LOCKING RING DIN 471 100X3 480H SPF	SICHERUNGSRING
8	40 61 246 01	2	HEX SCREW ISO 4014 M20X220 8.8 A3C	SECHSKANTSCHRAUBE
9	97 77 023 08	1	TUBE 30.0X120 S355J2H FE//ZNNI8//CN//T0	ROHR
10	10 28 980 8	4	WASHER ISO 7089 20 300HV FLZN SPF	SCHEIBE
11	41 19 024 08	2	HEX NUT DIN 985 M20 10 A3C	SECHSKANTMUTTER
12	94 26 891 08	1	PIN 25.0X204 S355J2G3C+C T ZN O	BOLZEN
13	42 80 021 08	2	LOCKING RING DIN 471 25X1,2	SICHERUNGSRING
14	97 68 581 08	1	PIN 65.0X171 35NICRMOV125 SPF	BOLZEN
15	53 01 333 08	1	LOCKING RING DIN 471 55X3	SICHERUNGSRING
16	40 61 244 01	1	HEX SCREW ISO 4014 M20X200 8.8 A3C	SECHSKANTSCHRAUBE
17	94 12 040 08	2	TUBE 30X4X40 S355J2H FE//ZNNI8//CN//T0	ROHR
18	97 74 800 08	1	PIN 65.0X220 35NICRMOV125 GASN. SPF	BOLZEN
19	43 32 005 08	1	SAFETY PLUG W HINGE-LID 11,5X96 VERZ	SICHERHEITSKLAPPSTECKER
700	96 91 992 08	1	SIGNS 1 M	BESCHILDERUNG
(1)	97 05 393 8	1	SIGN 170X55 KLEBEFOLIE SPF	SCHILD

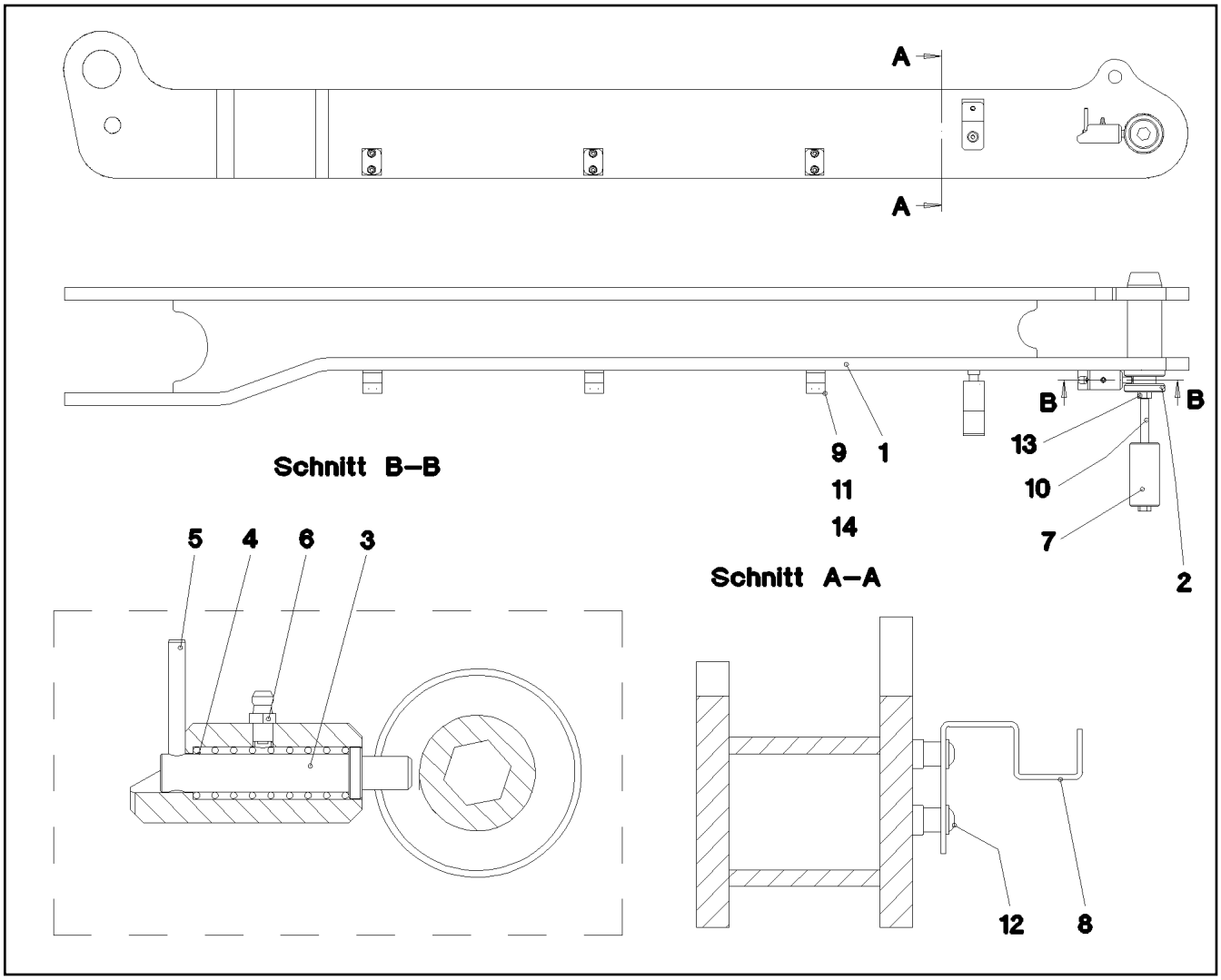

Pos.	Item	Quantity	Description	Bezeichnung
1	96 47 493 08	1	CLAMP WELDED CONST.	HALTER SCHWK.
2	97 72 405 08	1	PIN 65.0X189 35NICRMOV125 SPF	BOLZEN
3	97 79 659 08	1	AXLE 16.0X76 S355J2C+C FE//ZNNI8//CN//T	ACHSE
4	57 06 304 08	1	PRESSURE SPRING	DRUCKFEDER
5	43 20 048 08	1	DOWEL PIN ISO 8752 5X45	SPANNSTIFT
6	77 43 009 08	1	GREASE NIPPLE DIN 71412 A M6	SCHMIERNIPPEL
7	97 80 226 08	1	AXLE 50.0X100 35NICRMOV125 GASN. SPF	ACHSE
8	97 79 305 08	1	PLATE 3X212X34 S355MC FE//ZNNI8//CN//T	BLECH
9	60 20 083 08	6	CLAMP-HALF DIN 3015-1 18 PP SW	KLEMMHAELFTE
10	46 00 887	1	HEX SCREW ISO 4014 M12X200 8.8 A3C	SECHSKANTSCHRAUBE
11	10 87 558 8	6	SOCKET HEAD SCREW ISO 4762 M6X25 8.8	ZYLINDERSCHRAUBE
12	10 41 285 4	2	BUTTON HEAD SCREW AEHNL.ISO 7380-2	HALBRUNDKOPFSCHRAUBE
13	41 15 143 08	1	HEX NUT ISO 4032 M12 8 A3C	SECHSKANTMUTTER
14	42 18 017 08	6	WASHER ISO 7093-1 6 200HV-A2	SCHEIBE

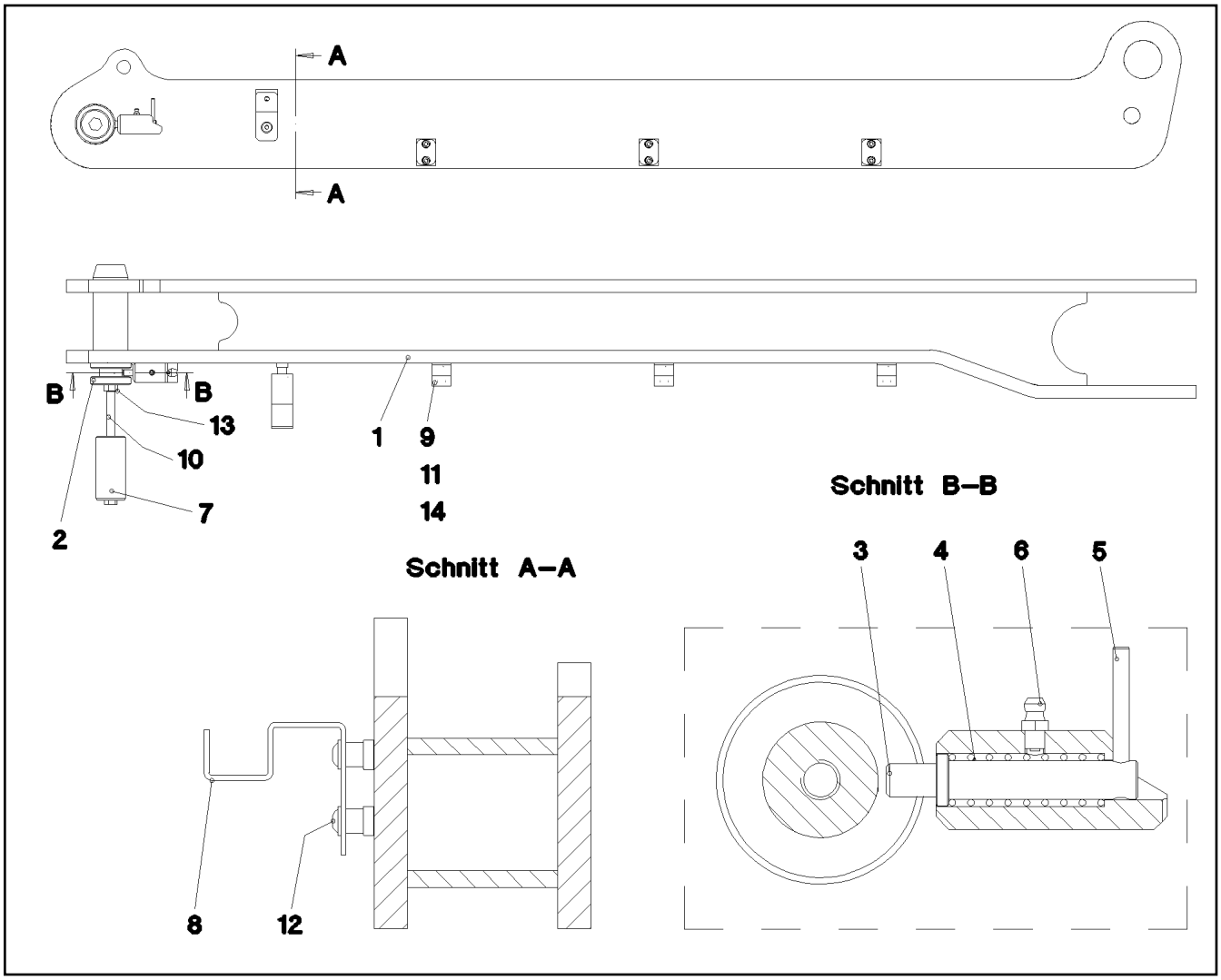

Pos.	Item	Quantity	Description	Bezeichnung
1	96 47 644 08	1	CLAMP WELDED CONST.	HALTER SCHWK.
2	97 72 405 08	1	PIN 65.0X189 35NICRMOV125 SPF	BOLZEN
3	97 79 659 08	1	AXLE 16.0X76 S355J2C+C FE//ZNNI8//CN//T	ACHSE
4	57 06 304 08	1	PRESSURE SPRING	DRUCKFEDER
5	43 20 048 08	1	DOWEL PIN ISO 8752 5X45	SPANNSTIFT
6	77 43 009 08	1	GREASE NIPPLE DIN 71412 A M6	SCHMIERNIPPEL
7	97 80 226 08	1	AXLE 50.0X100 35NICRMOV125 GASN. SPF	ACHSE
8	97 79 305 08	1	PLATE 3X212X34 S355MC FE//ZNNI8//CN//T	BLECH
9	60 20 083 08	6	CLAMP-HALF DIN 3015-1 18 PP SW	KLEMMHAELFTE
10	46 00 887	1	HEX SCREW ISO 4014 M12X200 8.8 A3C	SECHSKANTSCHRAUBE
11	10 87 558 8	6	SOCKET HEAD SCREW ISO 4762 M6X25 8.8	ZYLINDERSCHRAUBE
12	10 41 285 4	2	BUTTON HEAD SCREW AEHNL.ISO 7380-2	HALBRUNDKOPFSCHRAUBE
13	41 15 143 08	1	HEX NUT ISO 4032 M12 8 A3C	SECHSKANTMUTTER
14	42 18 017 08	6	WASHER ISO 7093-1 6 200HV-A2	SCHEIBE

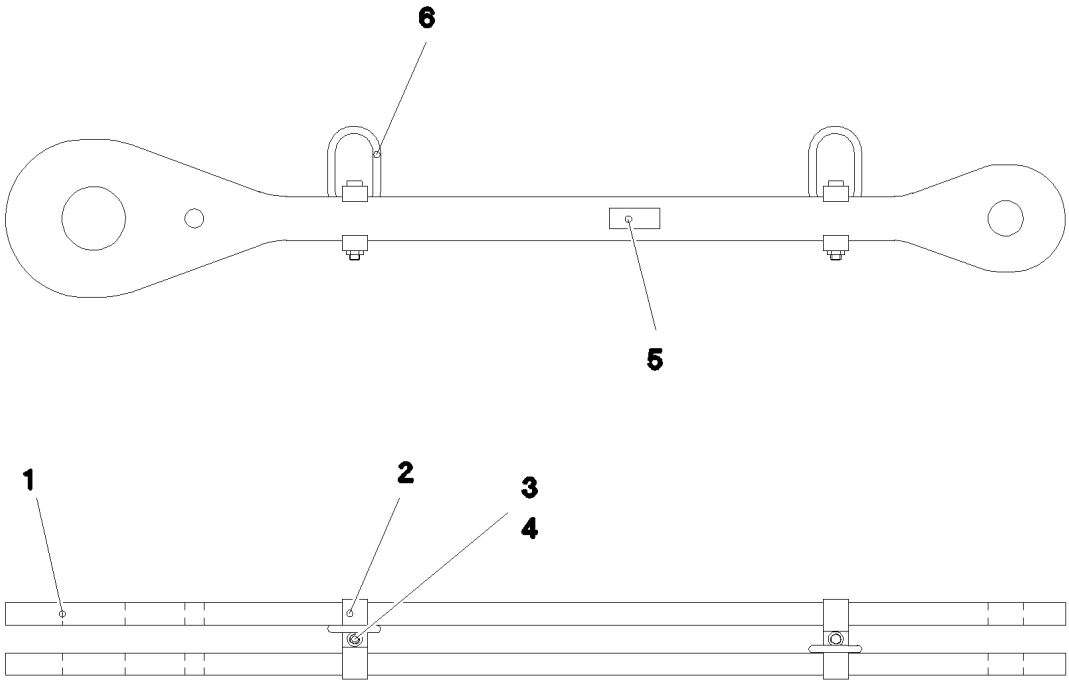

Pos.	Item	Quantity	Description	Bezeichnung
1	97 68 530 08	2	PLATE 35X1689X254 S960QL+Z25 SPF	BLECH
2	95 70 394 08	4	CLAMP 40X127X24 S355J2+N FE//ZNNI8//CN/	KLAMMER
3	40 42 181 01	2	SOCKET HEAD SCREW ISO 4762 M16X110	ZYLINDERSCHRAUBE
4	10 87 561 7	2	HEX NUT ISO 4032 M16 8 FLZN SPF	SECHSKANTMUTTER
5	97 35 676 08	1	PLATE IDENTIFICATION NUMBER IDENT-N	SCHILD IDENTNR.
6	10 87 156 8	2	OVAL LOAD RING 11X60X120 GK 10 SPF	OVALRING

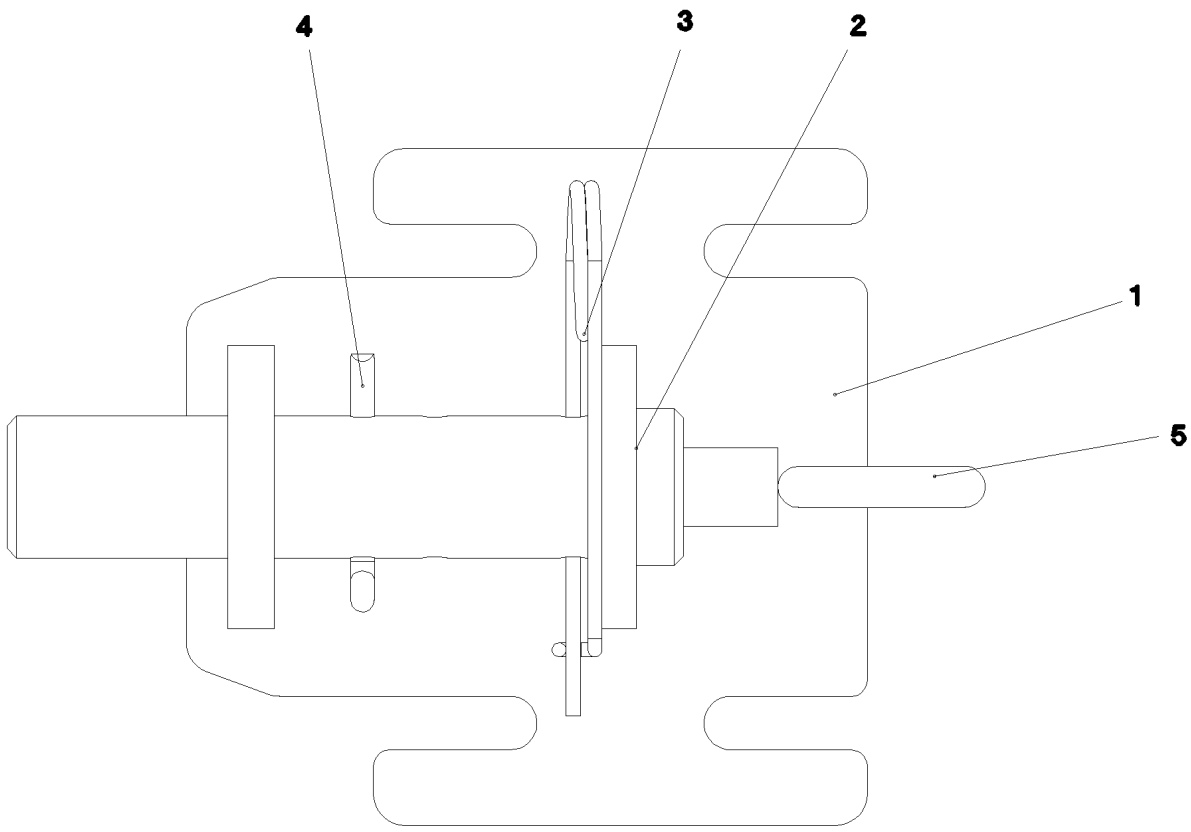

Pos.	Item	Quantity	Description	Bezeichnung
1	96 61 232 08	1	BRACKET WELDED CONST.	KONSOLE SCHWK.
2	97 71 149 08	1	PIN 45X200 35NICRMOV125 GASN. SPF	BOLZEN
3	43 31 009 08	1	RETAINING SPRING 4,5X98 VERZ	SICHERUNGSFEDER
4	43 30 090 08	1	SPLIT PIN ISO 1234 8X63 ST A2K	SPLINT
5	92 10 795 08	1	HANDLE WELD.CONST. FE//ZN20//C	GRIFF SCHWK.

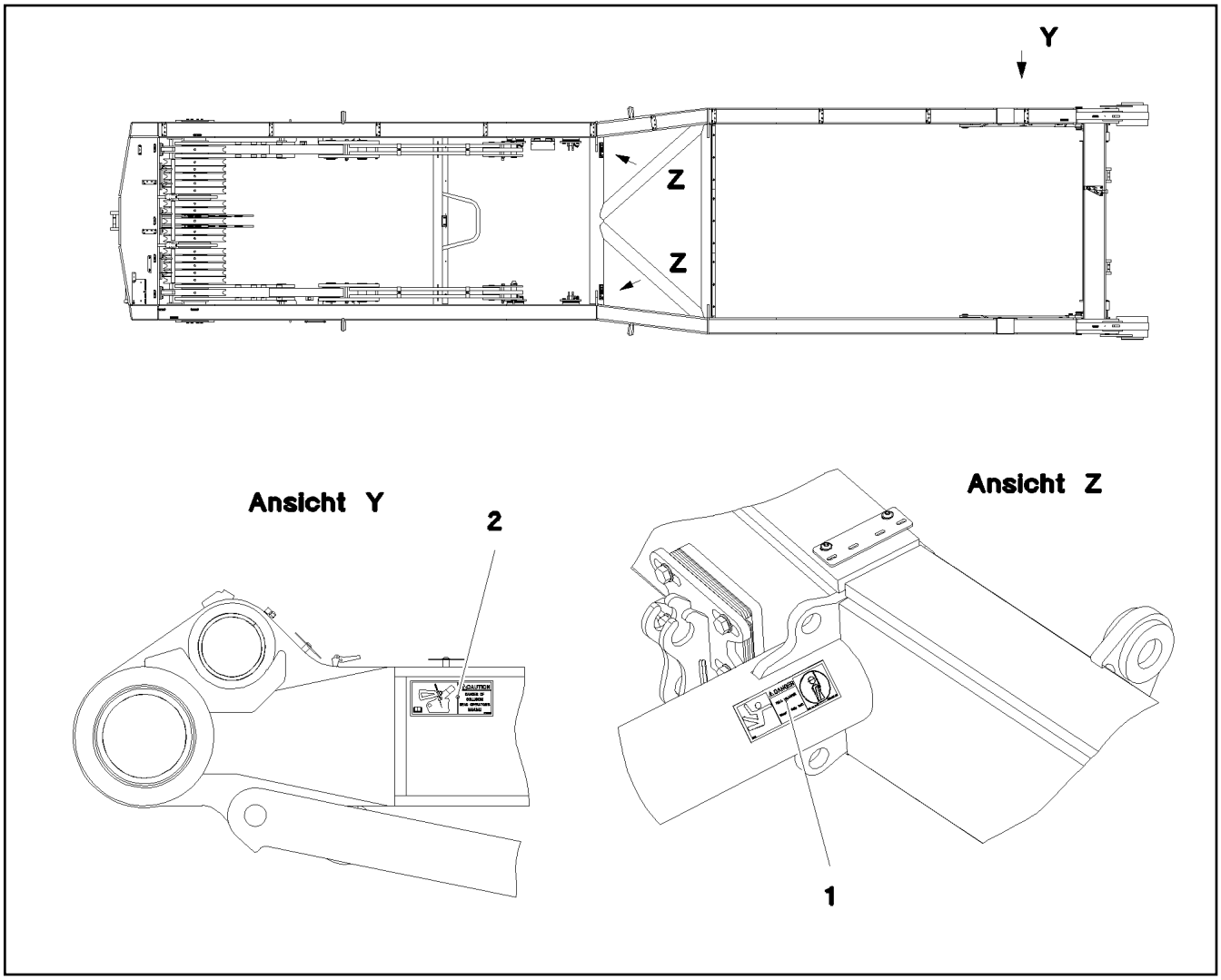

Pos.	Item	Quantity	Description	Bezeichnung
1	97 86 748 08	2	SIGN 168X62 KLEBEFOLIE SPF	SCHILD
2	97 03 398 2	1	SIGN 208X88 KLEBEFOLIE SPF	SCHILD

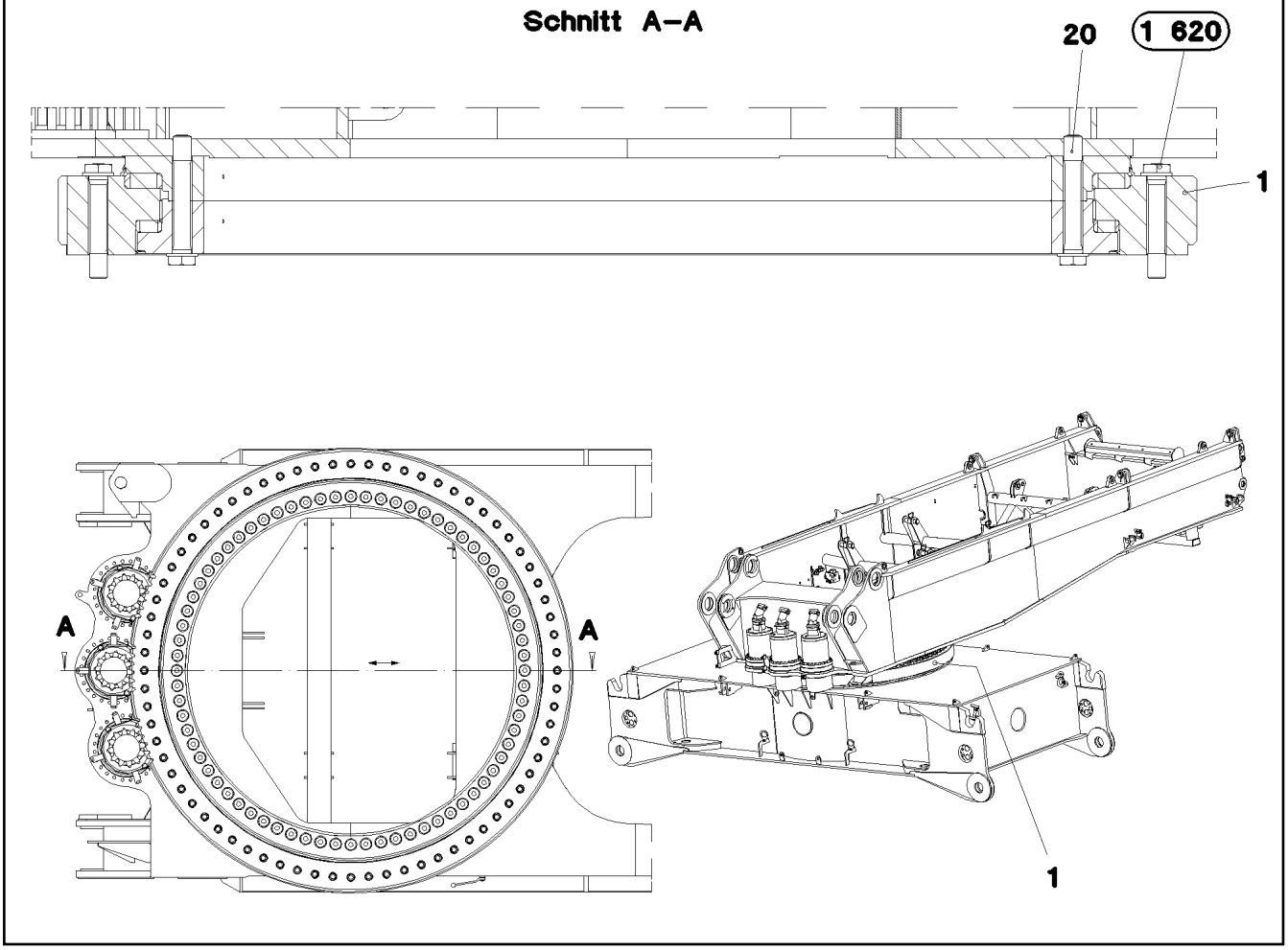

Pos.	Item	Quantity	Description	Bezeichnung
1	99 07 146 01	1	ROLLER SLEWING RING 2230-2995-260 ⇨ 9 907 146 01 99 07 146 01	ROLLENDREHVERBINDUNG
20	97 65 584 08	72	EXPANSION BOLT M48X310 10.9 SPF	DEHNSCHRAUBE

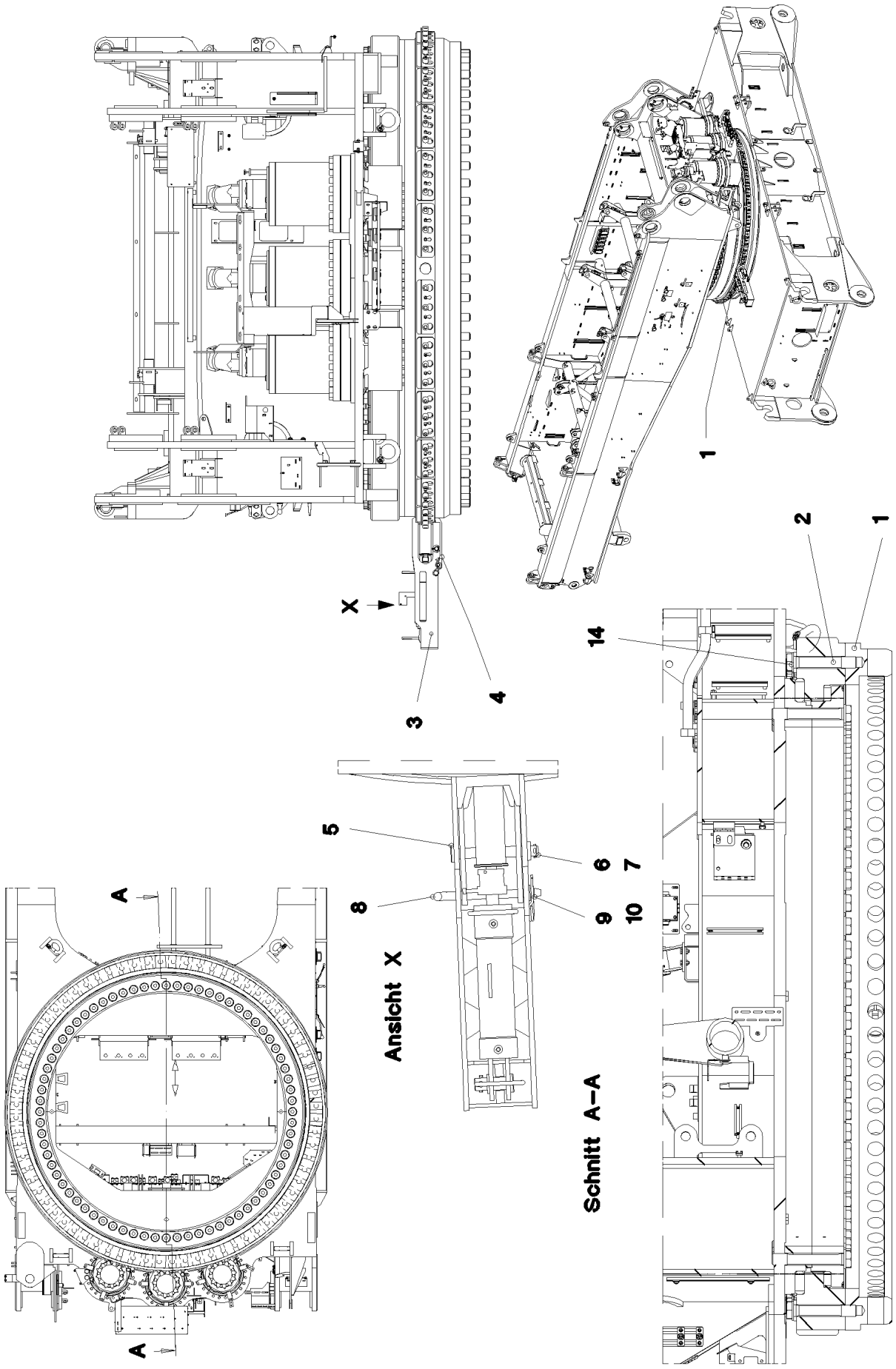
X
1
2
3
4
14
5
6
7
8
9
10
A
A
Ansicht X
Schnitt A–A

Pos.	Item	Quantity	Description	Bezeichnung
1	97 02 786 01	1	BOLT CONNECTION 2576-3030-350	BOLZENVERBINDUNG
2	40 98 297 08	72	EXPANSION BOLT M48X270 30CRNIMO8 SP	DEHNSCHRAUBE
3	92 51 941 08	1	BRACKET WELDED CONST.	KONSOLE SCHWK.
4	92 51 944 08	1	BRACKET WELDED	BUEGEL SCHWK.
5	45 14 269 08	1	PIN DIN 1436 25X200X192 35NICRMOV125	BOLZEN
6	42 17 006 08	1	WASHER DIN 7989 A 26 ST VERZ	SCHEIBE
7	43 30 076 08	1	SPLIT PIN ISO 1234 6,3X40 ST A2K	SPLINT
8	93 82 940 08	1	PIN 20.0X304 S355J2C+C FE//ZNNI8//CN//T0	BOLZEN
9	10 28 980 8	1	WASHER ISO 7089 20 300HV FLZN SPF	SCHEIBE
10	43 32 063 08	1	SPRING PLUG 5 VERZ	FEDERSTECKER
14	97 86 897 08	72	PLATE 15X88X88 S960QL SPF	BLECH

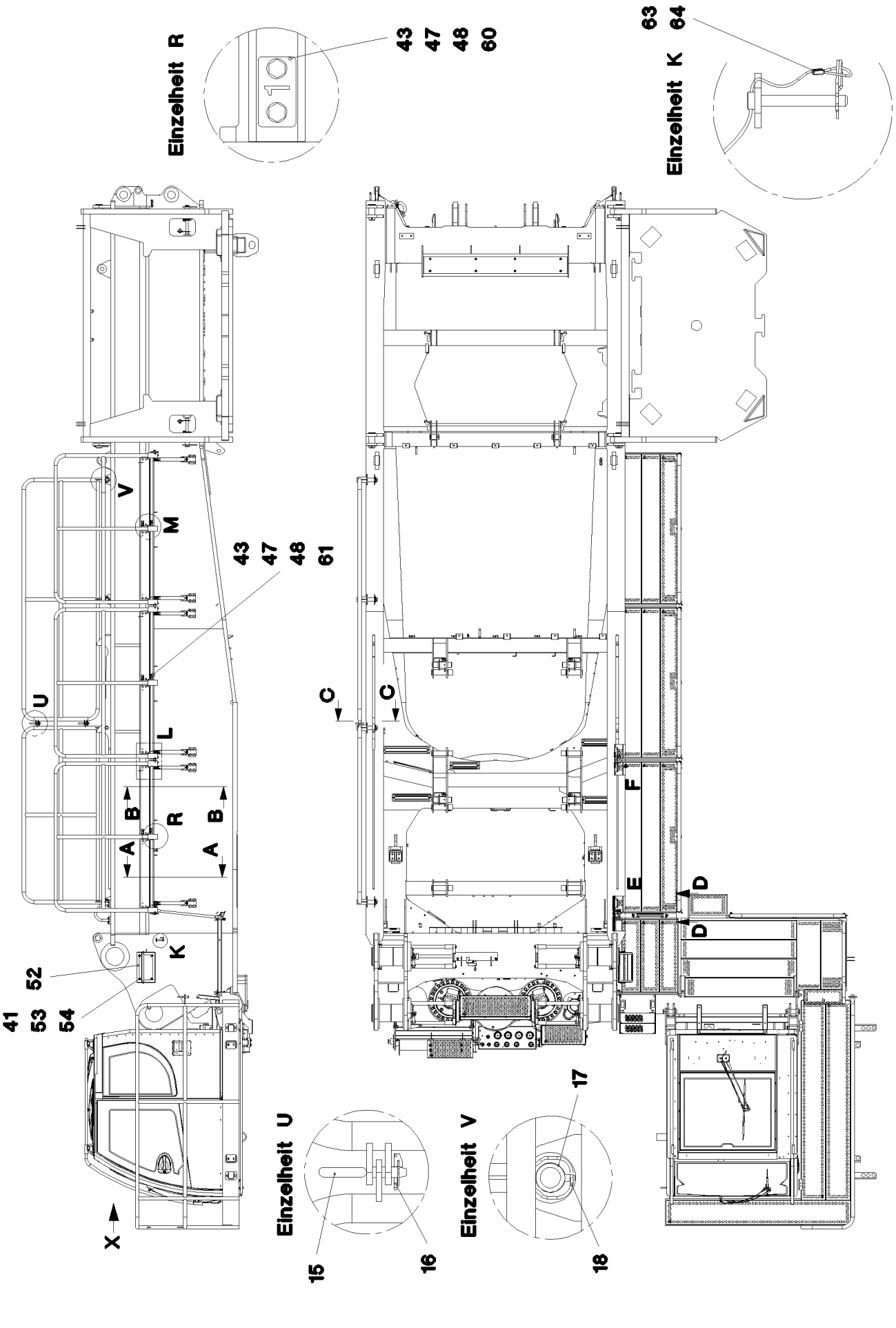
Einzelheit R
43
47
48
60
63
64
Einzelheit K
V
M
43
47
48
61
U
L
B
R
A
B
A
K
52
41
53
54
C
C
F
E
D
D
X
Einzelheit U
15
16
Einzelheit V
17
18

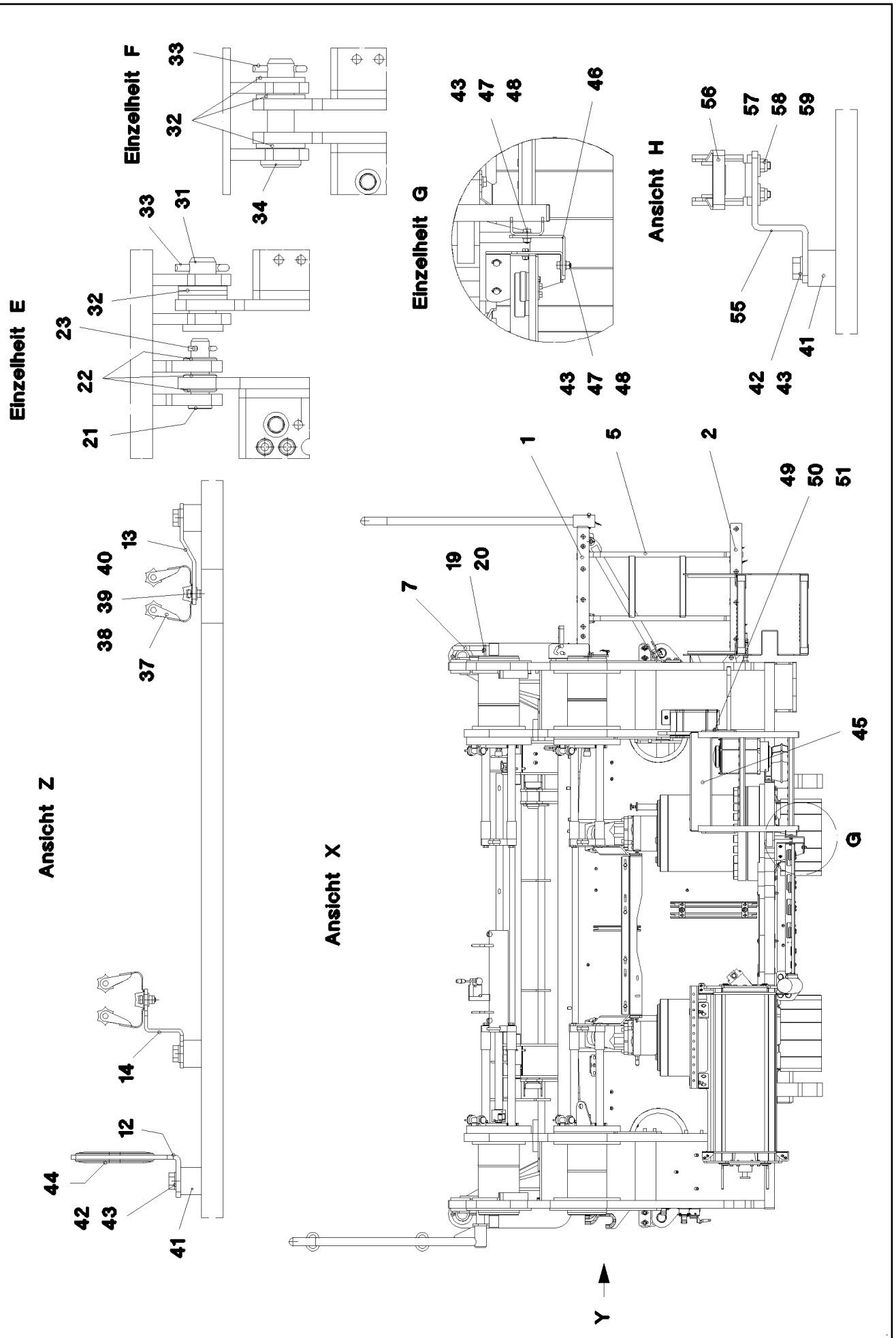
Einzelheit F
Einzelheit E
Einzelheit G
Ansicht H
Ansicht Z
Ansicht X
Y
G

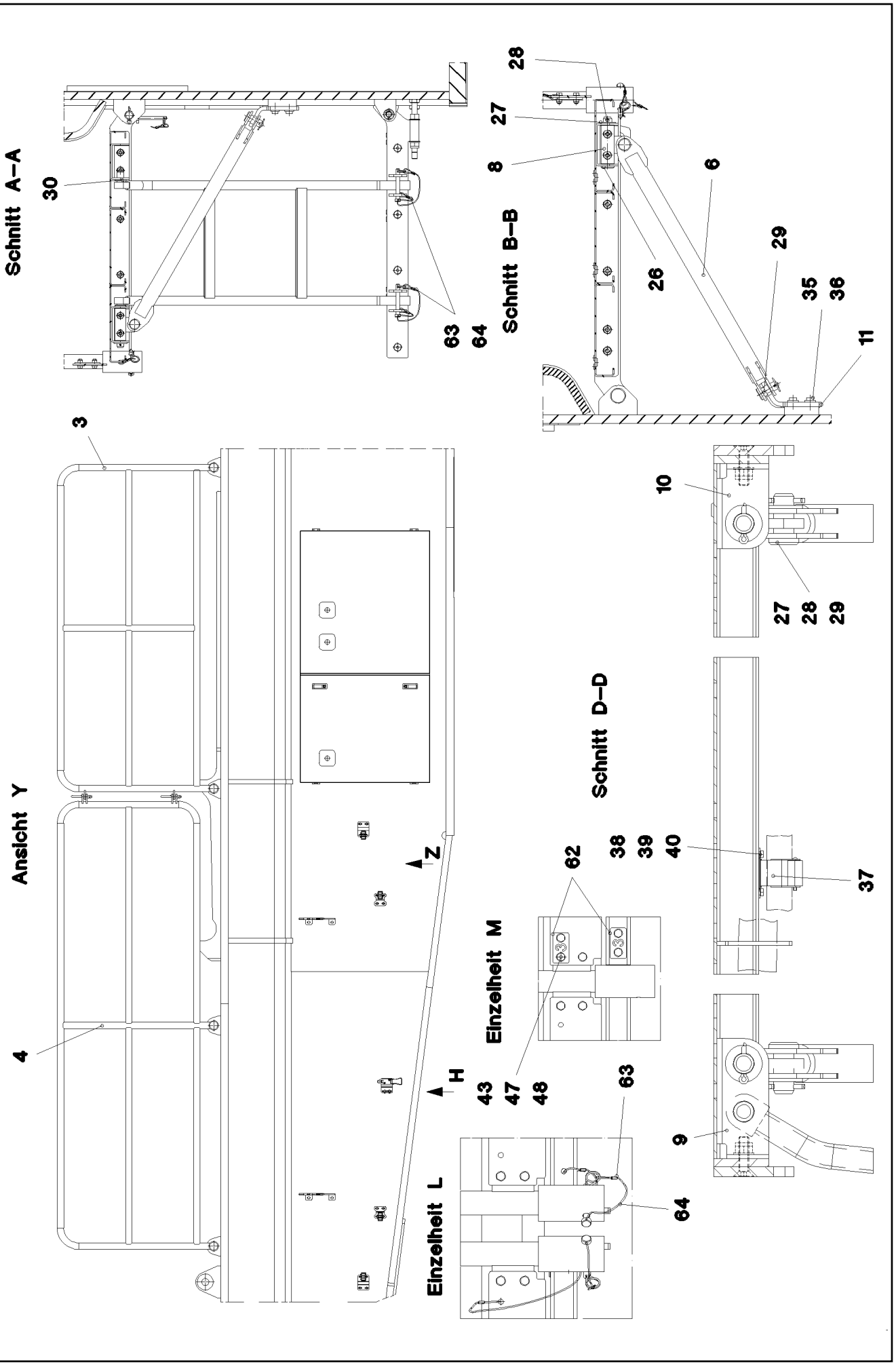

25.1.2017 054199	**etk_en_de_074535 LR 1600/2**	233 (3/5)
LIEBHERR	**SLEWING PLATFORM CATWALK** **LAUFSTEG DREHBUEHNE**	⇨ **2 631** **91 56 817 08**

Pos.	Item	Quantity	Description	Bezeichnung
1	96 53 086 08	3	PEDESTAL GROSS	PODEST
2	96 53 087 08	1	PEDESTAL KLEIN	PODEST
3	96 53 088 08	1	GUARD RAILING	GELAENDER
4	96 53 089 08	1	GUARD RAILING	GELAENDER
5	96 53 090 08	1	VERTICAL LADDER 2-343X0.839M T ZN O	STEIGLEITER
6	96 53 091 08	6	SUPPORT WELDED T ZN O	STUETZE SCHWK.
7	96 53 092 08	1	HANDLE WELD.CONST. T ZN O	GRIFF SCHWK.
8	97 06 657 5	6	CONSOLE 1.0580	KONSOLE
9	97 83 084 08	2	PLATE 4X190X209 S315MC T ZN O	BLECH
10	97 83 085 08	5	PLATE 4X190X174 S315MC T ZN O	BLECH
11	97 83 086 08	6	PLATE 10X100X178 S355MC FE//ZNNI8//CN/	BLECH
12	97 83 114 08	2	PLATE 4X133X225 S315MC FE//ZN20//C	BLECH
13	97 83 115 08	2	PLATE 3X97X70 S355MC FE//ZNNI8//CN//T0	BLECH
14	97 83 116 08	2	PLATE 3X103X70 S355MC FE//ZNNI8//CN//T	BLECH
15	92 01 005 08	2	COTTER PIN CPL. FE//ZNNI8//CN//T0	STECKBOLZEN KPL.
16	43 32 013 08	8	SAFETY PLUG W HINGE-LID 5X32 VERZ	SICHERHEITSKLAPPSTECKER
17	94 91 885 08	4	WASHER RD70X2 DC01 FE//ZNNI8//CN//T0	SCHEIBE
18	43 32 004 08	4	SAFETY PLUG W HINGE-LID 9,5X77 VERZ	SICHERHEITSKLAPPSTECKER
19	11 63 181 6	4	HEX SCREW ISO 4017 M10X25 8.8 FLZN SP	SECHSKANTSCHRAUBE
20	10 28 979 5	4	WASHER ISO 7089 10 300HV FLZN SPF	SCHEIBE
21	45 10 011 08	2	PIN DIN 1434 16X60X51 30CRNIMO8 SPF	BOLZEN
22	10 28 980 6	6	WASHER ISO 7089 16 300HV FLZN SPF	SCHEIBE
23	43 30 050 08	2	SPLIT PIN ISO 1234 4X25 ST A3C	SPLINT
26	45 30 209 08	6	PIN ISO 2341 B20X115X107 ST.50-2K VERZ	BOLZEN
27	10 28 980 8	12	WASHER ISO 7089 20 300HV FLZN SPF	SCHEIBE
28	43 30 063 08	12	SPLIT PIN ISO 1234 5X28 ST A2K	SPLINT
29	45 12 222 08	12	PIN DIN 1435 20X45X38 ST.50 VERZ	BOLZEN
30	42 12 013 08	2	WASHER DIN 1441 21 ST VERZ	SCHEIBE
31	45 30 220 08	2	PIN ISO 2341 B24X60X50 42CRMO4 GASN.	BOLZEN
32	10 28 981 0	14	WASHER ISO 7089 24 300HV FLZN SPF	SCHEIBE
33	43 30 075 08	4	SPLIT PIN ISO 1234 6,3X32 ST A3C	SPLINT
34	45 30 223 08	2	PIN ISO 2341 B24X91X82 35NICRMOV125	BOLZEN
35	40 00 828	24	HEX SCREW ISO 4017 M10X30 8.8 A3C	SECHSKANTSCHRAUBE
36	11 65 858 0	24	WASHER DIN 7349 10,5 200HV-St FLZN SPF	SCHEIBE
37	10 32 483 4	5	EQUIPMENT MOUNTING 35 FEDERSTAHL	GERAETEHALTER
38	40 00 878	10	HEX SCREW ISO 4017 M4X12 8.8 A2C	SECHSKANTSCHRAUBE
39	42 18 005 08	10	WASHER DIN 9021 A 4.3 ST VERZ	SCHEIBE
40	41 19 002 08	10	HEX NUT DIN 985 M4 8 A2C	SECHSKANTMUTTER
41	95 38 734 08	18	SLEEVE 25X20 11SMN37 FLZN SPF	HUELSE
42	11 65 161 2	14	HEX SCREW ISO 4017 M8X16 8.8 480H SPF	SECHSKANTSCHRAUBE
43	10 28 980 3	40	WASHER ISO 7089 8 300HV 480H SPF	SCHEIBE
44	26 21 040 08	0.8	EDGE PROTECTION 1-4X14,5X10	KANTENSCHUTZ
45	96 54 367 08	1	VERTICAL LADDER 3-541X0.55M ELOXIERT	STEIGLEITER
46	97 85 767 08	1	PLATE 4X173X102 S315MC FE//ZN20//C	BLECH
47	49 00 089	13	HEX SCREW ISO 4017 M8X20 8.8 A2C	SECHSKANTSCHRAUBE
48	11 69 387 5	13	HEX NUT ISO 4032 M8 8 480H SPF	SECHSKANTMUTTER
49	40 65 086 05	2	HEX SCREW ISO 4017 M14X40 8.8 A3C	SECHSKANTSCHRAUBE
50	41 15 083 08	2	HEX NUT ISO 4032 M14 8 A3C	SECHSKANTMUTTER
51	10 28 980 5	4	WASHER ISO 7089 14 300HV FLZN SPF	SCHEIBE
52	96 54 406 08	1	ACCESS LADDER PRE-ASS. ⇨ 2 631 003 96 54 406 08	AUFSTIEG VORM.
53	10 41 285 7	4	BUTTON HEAD SCREW AEHNL.ISO 7380-2	HALBRUNDKOPFSCHRAUBE
54	42 18 009 08	4	WASHER DIN 9021 8 140HV-ST A2C	SCHEIBE
55	97 86 827 08	1	PLATE 4X119X70 S315MC FE//ZNNI8//CN//T	BLECH
56	70 42 185 08	1	LOCK BEARING GUMMI	VERSCHLUSSLAGER
57	40 86 040 08	2	COUNTERSUNK SCREW DIN 7991 M5X16 8	SENKSCHRAUBE
58	41 19 003 08	2	HEX NUT DIN 985 M5 8 A2C	SECHSKANTMUTTER
59	42 18 006 08	2	WASHER DIN 9021 A 5,3 ST VERZ	SCHEIBE
60	97 87 170 08	2	PLATE 2X56X30 DC01 FE//ZNNI8//CN//T0	BLECH
61	97 87 171 08	2	PLATE 2X56X30 DC01 FE//ZNNI8//CN//T0	BLECH

Pos.	Item	Quantity	Description	Bezeichnung
62	97 87 172 08	2	PLATE 2X56X30 DC01 FE//ZNNI8//CN//T0	BLECH
63	11 17 056 5	18	FERRULE 2 CU	PRESSKLEMME
64	11 16 043 1	3	ROPE 2 2,3KN EDELSTAHL	SEIL

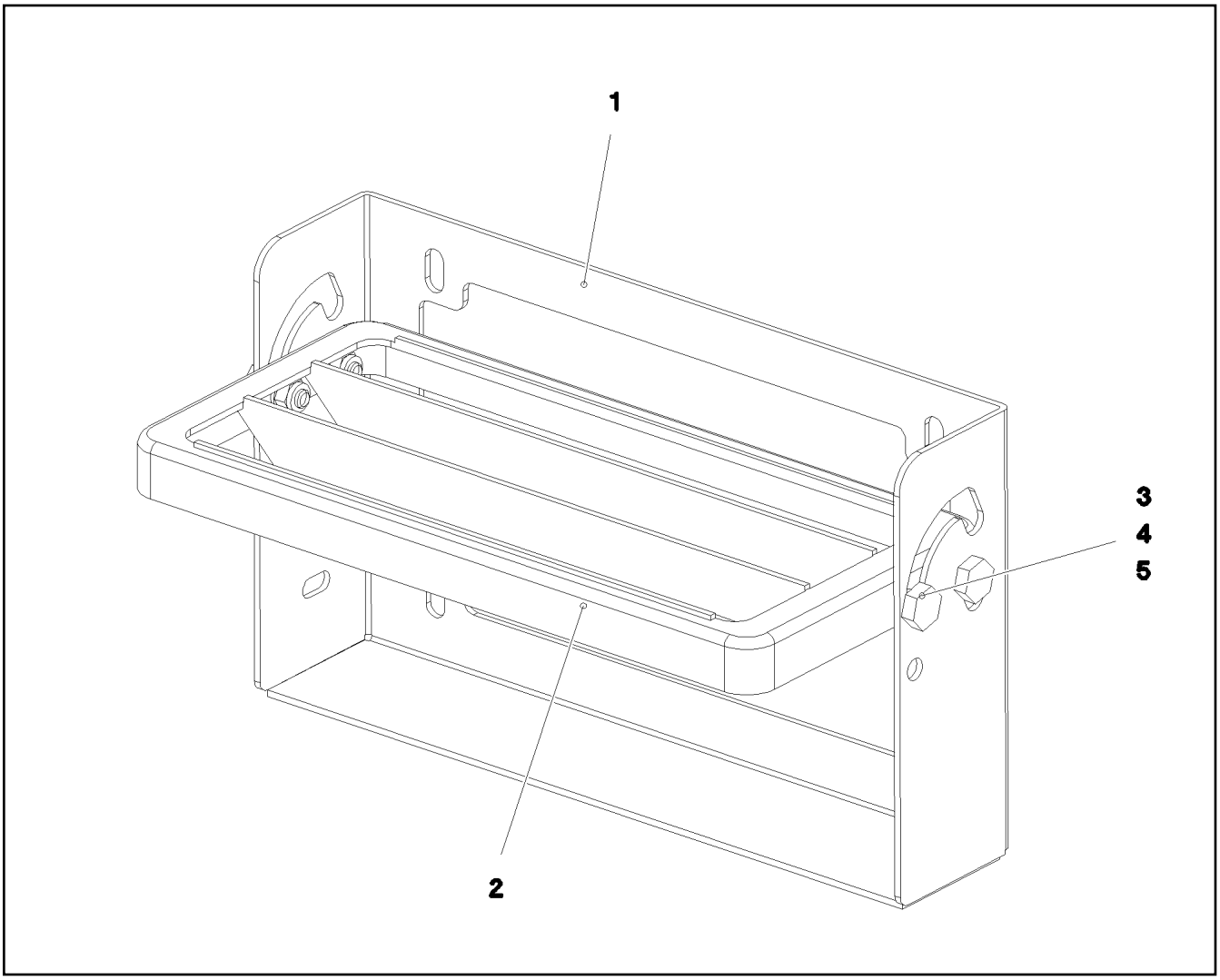

Pos.	Item	Quantity	Description	Bezeichnung
1	97 85 704 08	1	PLATE 3X489X273 S355MC FE//ZNNI8//CN//T	BLECH
2	78 89 058 08	1	UNIVERSAL PERFORMANCE 30X160X340	UNIVERSALAUFTRITT
3	40 98 312 08	4	SCREW M8X20 VERZ	SCHRAUBE
4	41 19 005 08	4	HEX NUT DIN 985 M8 8 A2C	SECHSKANTMUTTER
5	10 28 980 3	4	WASHER ISO 7089 8 300HV 480H SPF	SCHEIBE

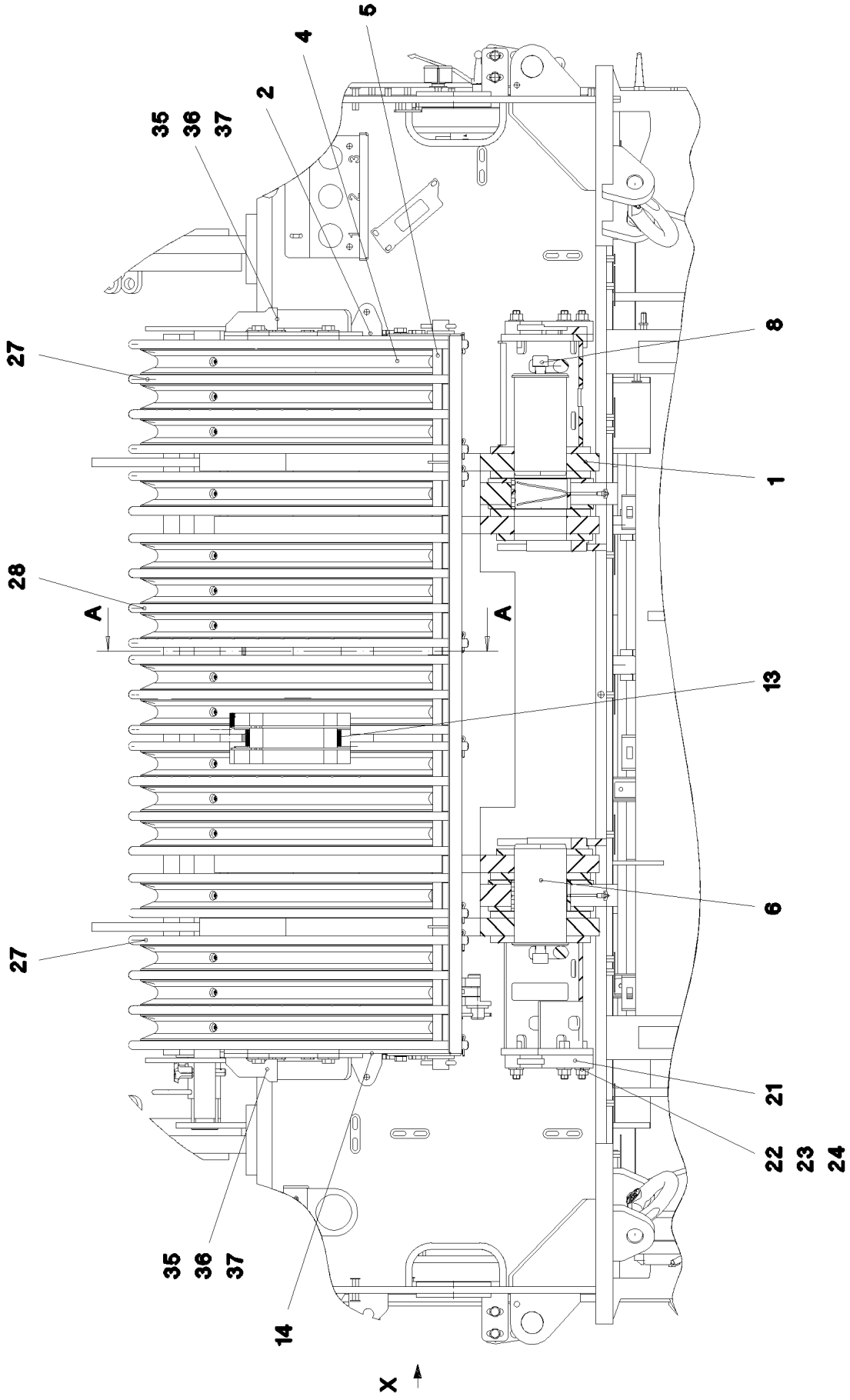
5
4
2
35
36
37
27
8
1
28
A
A
13
6
27
21
22
23
24
35
36
37
14
X

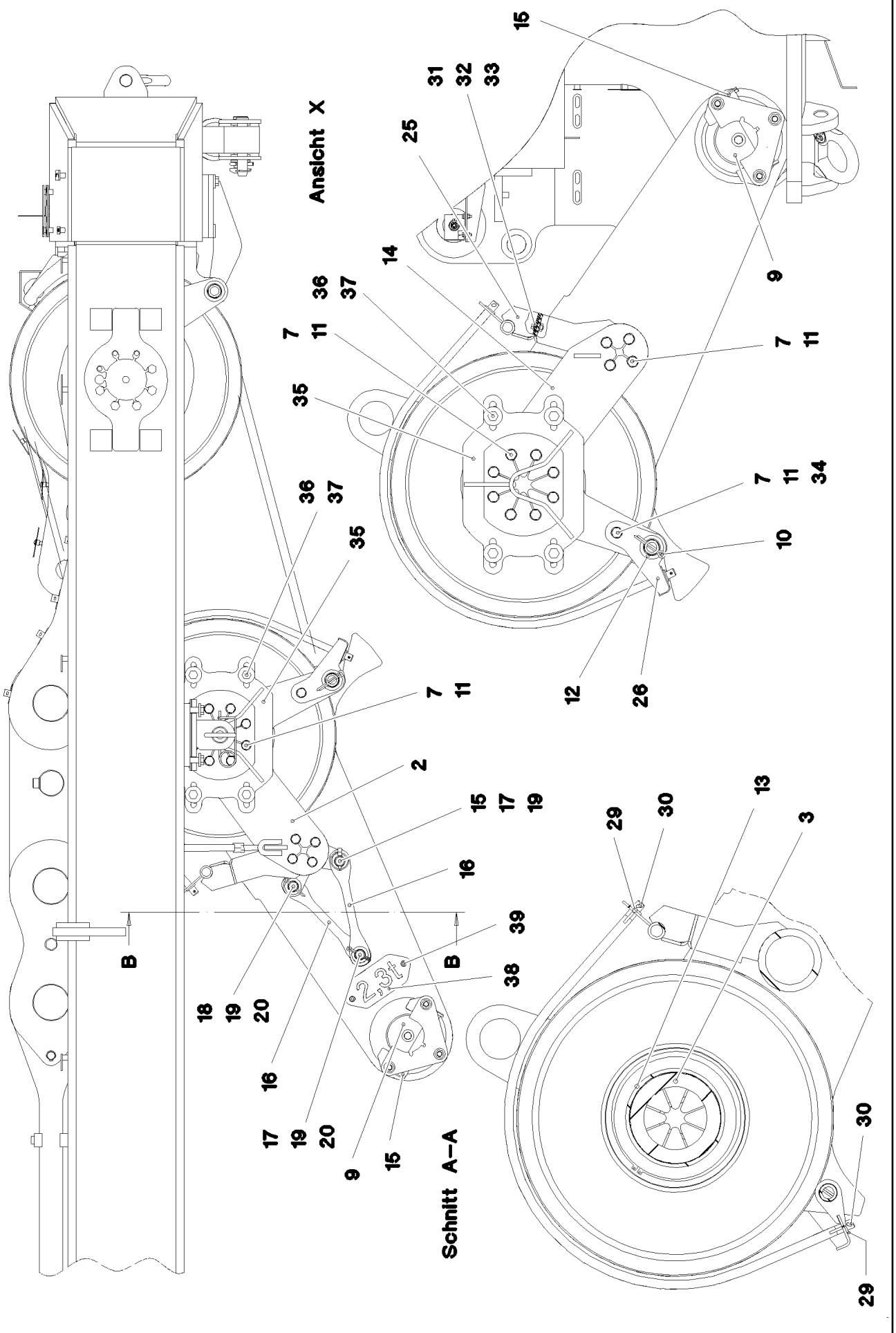

25.1.2017 064841 LIEBHERR	**etk_en_de_074535 LR 1600/2** **ROLLER BEARING** **ROLLENLAGERUNG**	❑ 238 (2/3) ⇨ **2 652** **91 61 110 08**

Pos.	Item	Quantity	Description	Bezeichnung
1	96 46 299 08	1	ROLLER BEARING WELDED	ROLLENLAGERUNG SCHWK.
2	96 61 218 08	1	MOUNTING WELDED	HALTERUNG SCHWK.
3	97 69 807 08	1	AXLE 219.1X1612 S770QL1	ACHSE
4	96 46 246 08	16	ROPE PULLEY CPL. SPF ⇨ 2 550 003 96 46 246 08	SEILROLLE KPL.
5	97 69 808 08	1	TUBE 38.0X1716 S355J2H T ZN O	ROHR
6	97 69 809 08	2	PIN 130.0X233 35NICRMOV125 GASN. SPF	BOLZEN
7	40 66 030 08	26	HEX SCREW ISO 4017 M16X40 10.9 FLZN SP	SECHSKANTSCHRAUBE
8	40 42 242 08	2	SOCKET HEAD SCREW DIN 912 M24X45 8.8	ZYLINDERSCHRAUBE
9	45 30 300 08	2	PIN ISO 2341 B30X220X210 35NICRMOV125	BOLZEN
10	43 30 101 08	2	SPLIT PIN ISO 1234 10X71 ST A2K	SPLINT
11	10 28 980 6	29	WASHER ISO 7089 16 300HV FLZN SPF	SCHEIBE
12	42 11 032 08	2	WASHER DIN 1440 45 ST VERZ	SCHEIBE
13	93 58 827 08	2	DISTANCE RING RD219,1X36 S355J2H	DISTANZRING
14	96 61 219 08	1	MOUNTING WELDED	HALTERUNG SCHWK.
15	43 32 014 08	3	SAFETY PLUG W HINGE-LID 8X42 VERZ	SICHERHEITSKLAPPSTECKER
16	97 72 200 08	3	PLATE 20X61X358 S355J2+N	BLECH
17	45 30 327 08	2	PIN ISO 2341 B30X95X85 35NICRMOV125	BOLZEN
18	94 00 689 08	1	PIN ISO 2341 B30X70X58 35NICRMOV125	BOLZEN
19	42 11 027 08	3	WASHER DIN 1440 33 ST VERZ	SCHEIBE
20	43 30 090 08	2	SPLIT PIN ISO 1234 8X63 ST A2K	SPLINT
21	97 79 903 08	2	PLATE 30X270X160 S355J2+N FE//ZNNI8//C	BLECH
22	40 42 175 01	6	SOCKET HEAD SCREW ISO 4762 M16X70 8.	ZYLINDERSCHRAUBE
23	10 87 561 7	6	HEX NUT ISO 4032 M16 8 FLZN SPF	SECHSKANTMUTTER
24	10 28 980 7	6	WASHER ISO 7089 18 300HV FLZN SPF	SCHEIBE
25	96 51 810 08	1	BRACKET WELDED IN FRONT	KONSOLE SCHWK.VORN
26	96 51 811 08	1	BRACKET	KONSOLE SCHWK.HI.
27	96 51 812 08	2	ROPE GUARD WELDED	SEILSCHUTZ SCHWK.
28	96 51 813 08	1	ROPE GUARD WELDED	SEILSCHUTZ SCHWK.
29	42 12 013 08	16	WASHER DIN 1441 21 ST VERZ	SCHEIBE
30	43 30 075 08	16	SPLIT PIN ISO 1234 6,3X32 ST A3C	SPLINT
31	11 63 181 6	6	HEX SCREW ISO 4017 M10X25 8.8 FLZN SP	SECHSKANTSCHRAUBE
32	10 28 979 5	12	WASHER ISO 7089 10 300HV FLZN SPF	SCHEIBE
33	41 17 003 08	6	HEX NUT ISO 4035 M10 04 A3C	SECHSKANTMUTTER
34	41 15 050 08	2	HEX NUT ISO 4032 M16 10 A3C SPF	SECHSKANTMUTTER
35	96 61 220 08	2	MOUNTING WELDED	HALTERUNG SCHWK.
36	49 00 123	8	HEX SCREW ISO 4017 M16X35 8.8 A3C	SECHSKANTSCHRAUBE
37	10 45 519 1	8	WASHER ISO 7093-1 16 A2	SCHEIBE
38	97 40 543 08	1	WEIGHT INFORMATION PLATE 2X228X100 D	GEWICHTSSCHILD
39	10 41 285 4	2	BUTTON HEAD SCREW AEHNL.ISO 7380-2	HALBRUNDKOPFSCHRAUBE

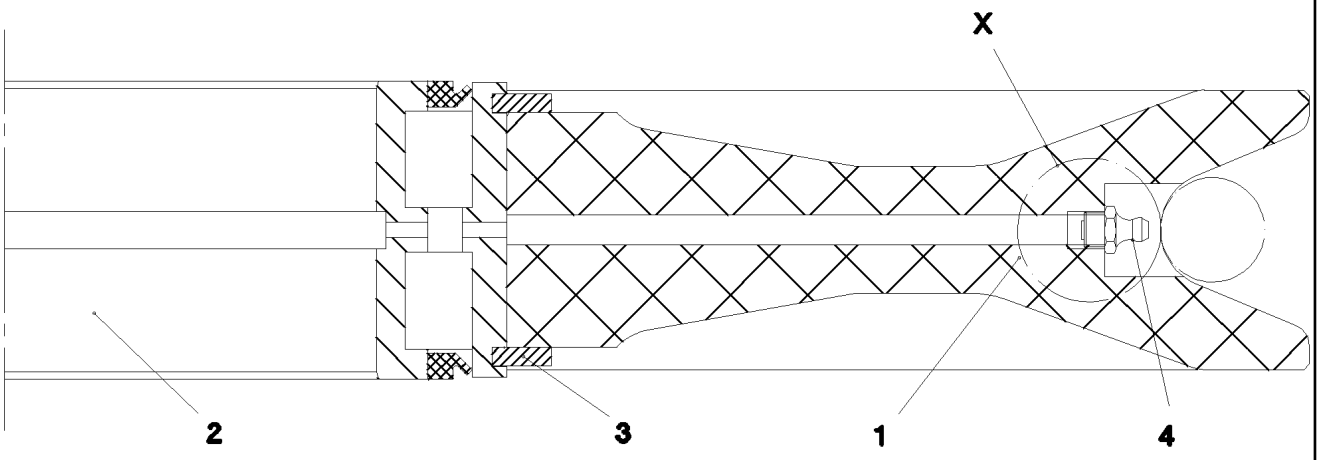

Einzelheit X

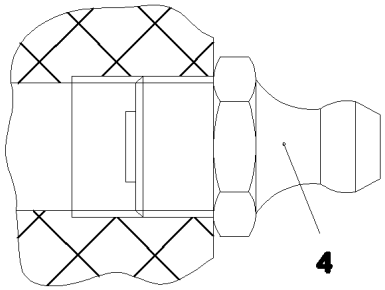

Pos.	Item	Quantity	Description	Bezeichnung
1	28 81 999 08	1	ROPE PULLEY D=700/620/270X75 PA6G SP	SEILROLLE
2	74 65 067 08	1	ROLLER BEARING 200X270X80	WAELZLAGER
3	10 87 269 9	2	LOCKING RING DIN 471 270X5	SICHERUNGSRING
4	77 43 242	1	HYDRAULIC-TYPE LUBRICAT.NIPPLE DIN 71	KEGELSCHMIERNIPPEL

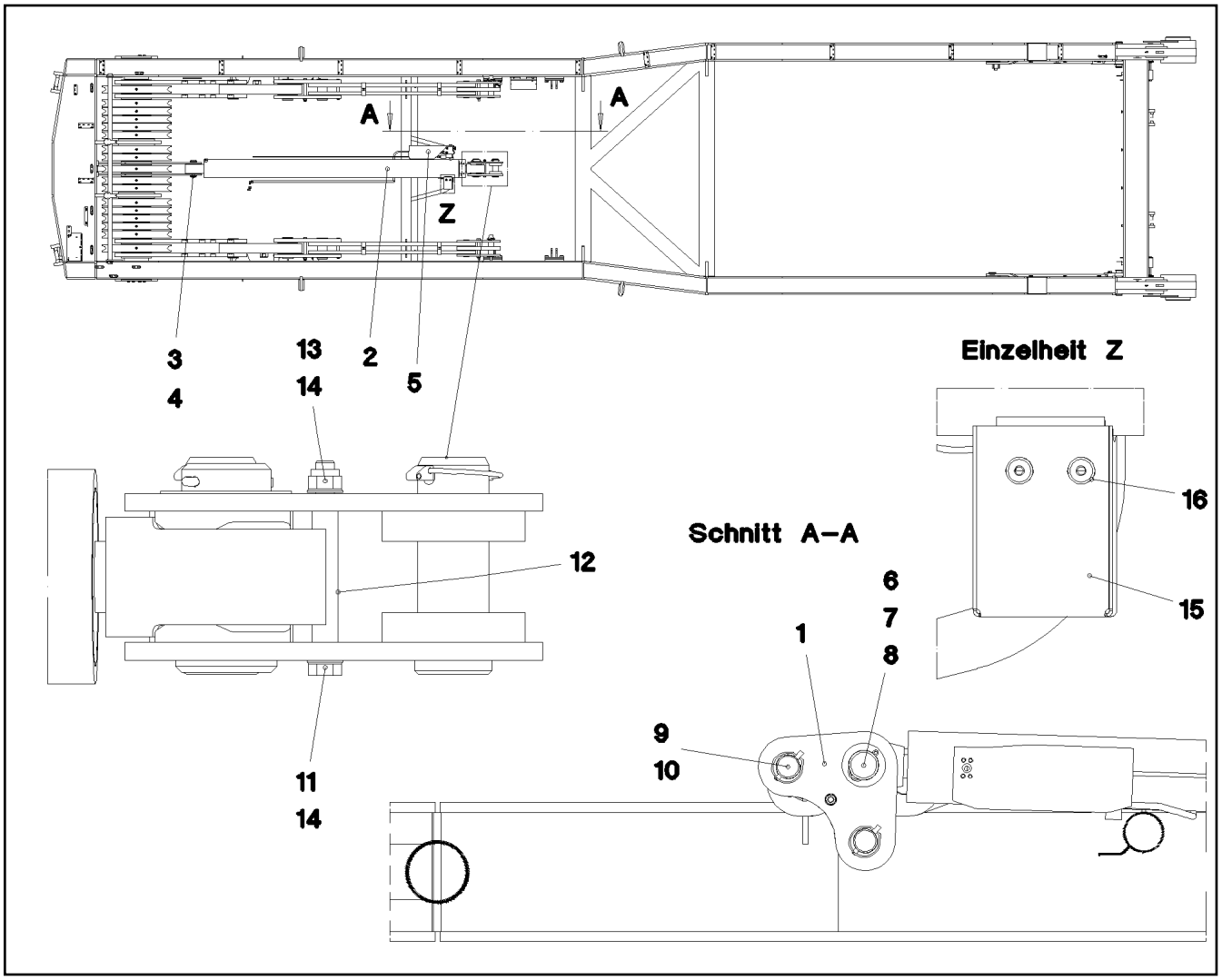

Pos.	Item	Quantity	Description	Bezeichnung
1	96 54 179 08	2	PLATE WELDED	BLECH SCHWK.
2	10 41 102 1	1	DRAW CYLINDER 150/60-2300 SPF ⇨ X10411021 10 41 102 1	ZUGZYLINDER
3	95 36 392 08	1	PIN RD60X170 35NICRMOV125 GASN. SPF	BOLZEN
4	10 87 566 0	2	LOCKING RING DIN 471 60X2 480H SPF	SICHERUNGSRING
5	97 83 458 08	1	PLATE 3X287X452 DC01 FE//ZN20//C	BLECH
6	95 44 447 08	1	PIN RD75X165 35NICRMOV125 GASN.	BOLZEN
7	94 96 354 08	1	WASHER RD110X2 DC01 FE//ZNNI8//CN//T0	SCHEIBE
8	43 30 097 08	1	SPLIT PIN ISO 1234 8X100 ST A2K	SPLINT
9	97 85 235 08	2	PIN 65.0X182 35NICRMOV125 GASN. SPF	BOLZEN
10	43 32 005 08	2	SAFETY PLUG W HINGE-LID 11,5X96 VERZ	SICHERHEITSKLAPPSTECKER
11	40 61 184 01	1	HEX SCREW ISO 4014 M16X170 8.8 A3C	SECHSKANTSCHRAUBE
12	94 01 070 08	1	TUBE 22X2,5X110 E235+N VERZ	ROHR
13	41 19 009 08	1	HEX NUT DIN 985 M16 8 A3C	SECHSKANTMUTTER
14	10 28 980 6	2	WASHER ISO 7089 16 300HV FLZN SPF	SCHEIBE
15	97 14 477 08	1	HOOD 2X333X329 DC01 FE//ZNNI8//CN//T0	HAUBE
16	10 41 285 4	4	BUTTON HEAD SCREW AEHNL.ISO 7380-2	HALBRUNDKOPFSCHRAUBE

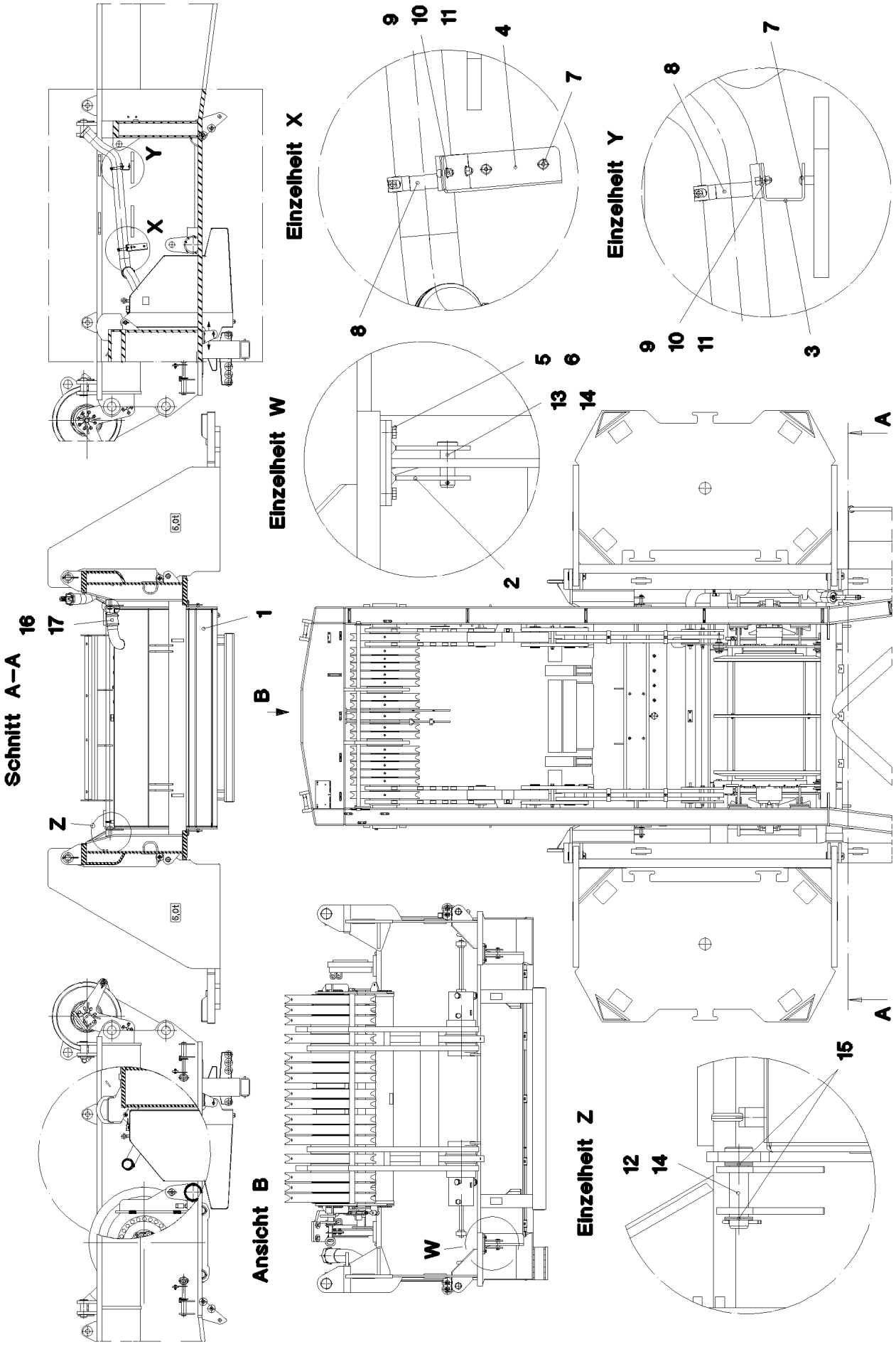
Einzelheit X
Einzelheit Y
Einzelheit W
Einzelheit Z
Schnitt A–A
Ansicht B
A
A
B
W
X
Y
Z
1
2
3
4
5
6
7
8
9
10
11
12
13
14
15
16
17

Pos.	Item	Quantity	Description	Bezeichnung
1	96 45 352 08	1	FUEL TANK, PRE-ASSEMBLED ⇨ 2 670 002 96 45 352 08	KRAFTSTOFFBEHAELTER VO
2	96 42 805 08	2	BRACKET WELDED CONST.	KONSOLE SCHWK.
3	97 69 564 08	1	PLATE 4X120X187 S315MC FE//ZNNI8//CN//T	BLECH
4	97 69 565 08	1	PLATE 4X178X358 S315MC FE//ZN20//C	BLECH
5	50 09 175 08	8	WASHER ISO 7089 10 200HV-A2	SCHEIBE
6	40 65 093 08	8	HEX SCREW ISO 4017 M10X20 8.8 BLANK	SECHSKANTSCHRAUBE
7	10 41 285 4	4	BUTTON HEAD SCREW AEHNL.ISO 7380-2	HALBRUNDKOPFSCHRAUBE
8	77 42 237 08	2	HOSE CLAMP 100-104 ST	SCHLAUCHSCHELLE
9	10 87 559 8	4	SOCKET HEAD SCREW ISO 4762 M8X20 8.8	ZYLINDERSCHRAUBE
10	10 28 980 3	8	WASHER ISO 7089 8 300HV 480H SPF	SCHEIBE
11	11 69 387 5	4	HEX NUT ISO 4032 M8 8 480H SPF	SECHSKANTMUTTER
12	10 04 126 0	2	PIN ISO 2341 B30X120X110 35NICRMOV125	BOLZEN
13	45 12 264 08	2	PIN DIN 1435 25X75X65 ST.50 VERZ	BOLZEN
14	43 30 077 08	4	SPLIT PIN ISO 1234 6,3X45 ST A2K	SPLINT
15	93 94 608 08	10	WASHER RD44X2 DC01 FE//ZNNI8//CN//T0	SCHEIBE
16	55 08 494 08	4	HOSE CLAMP 100-120 W3	SCHLAUCHSCHELLE
17	97 80 893 08	1	FUEL HOSE	KRAFTSTOFFSCHLAUCH
(1)	10 42 402 5	0.14	FUEL HOSE DN100	KRAFTSTOFFSCHLAUCH
19	26 21 040 08	0.23	EDGE PROTECTION 1-4X14,5X10	KANTENSCHUTZ
20	26 21 089 08	0.36	CELL RUBBER 6X3X10000 CELL.RUBBER	ZELLGUMMI

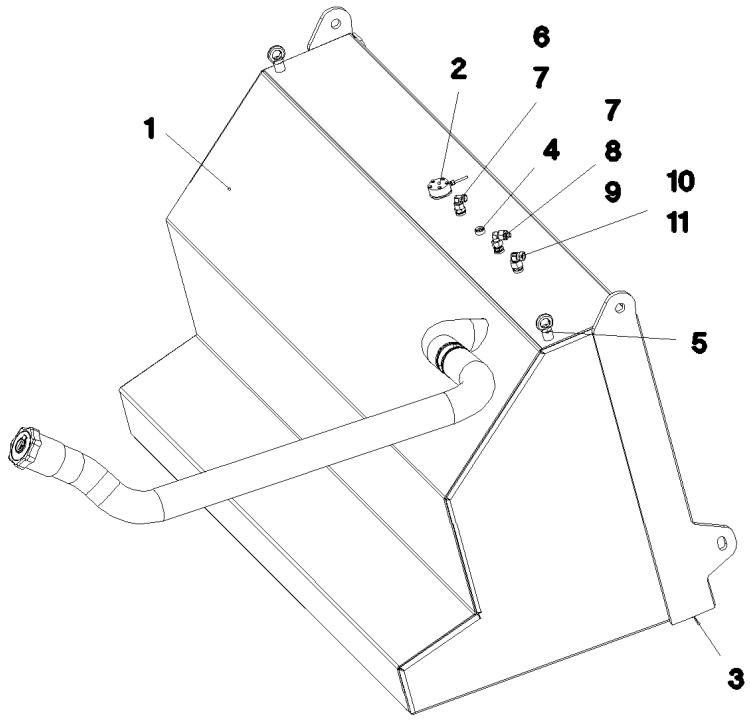

Pos.	Item	Quantity	Description	Bezeichnung
1	96 45 354 08	1	FUEL TANK WELDED CONSTR. 1568L/1484L	KRAFTSTOFFBEHAELTER SCH
2	96 45 717 08	1	ELECTR.F.FUEL TANK ⇨ 2 920 814 96 45 717 08	ELEKTRIK KRAFTSTOFFBEHAEL
3	78 90 119 08	1	OIL DRAIN PLUG M26X1,5	OELABLASSSCHRAUBE
4	47 77 051 08	1	STOP PLUG VSTIM18X1,5ED A3P	STOPFEN
5	40 26 003 08	2	RING BOLT DIN 580 M12 C15E A3C	RINGSCHRAUBE
6	47 10 309 08	1	FLANGE JOINT XGE15-LM-ED A3P	VERSCHRAUBUNG
7	76 15 379	2	FLANGE JOINT EW 15L CR6-FREE	VERSCHRAUBUNG
8	47 19 042 08	1	FLANGE JOINT EGESD15-LM-WD A3P	VERSCHRAUBUNG
9	47 50 322 08	1	FLANGE JOINT GR 15/8L CR6-FREI	VERSCHRAUBUNG
10	47 10 370 08	1	FLANGE JOINT XGE18-LM-ED M18X1,5 A3P	VERSCHRAUBUNG
11	24 71 083 02	1	FLANGE JOINT EW 18L M26X1,5 CR6-FREI	VERSCHRAUBUNG

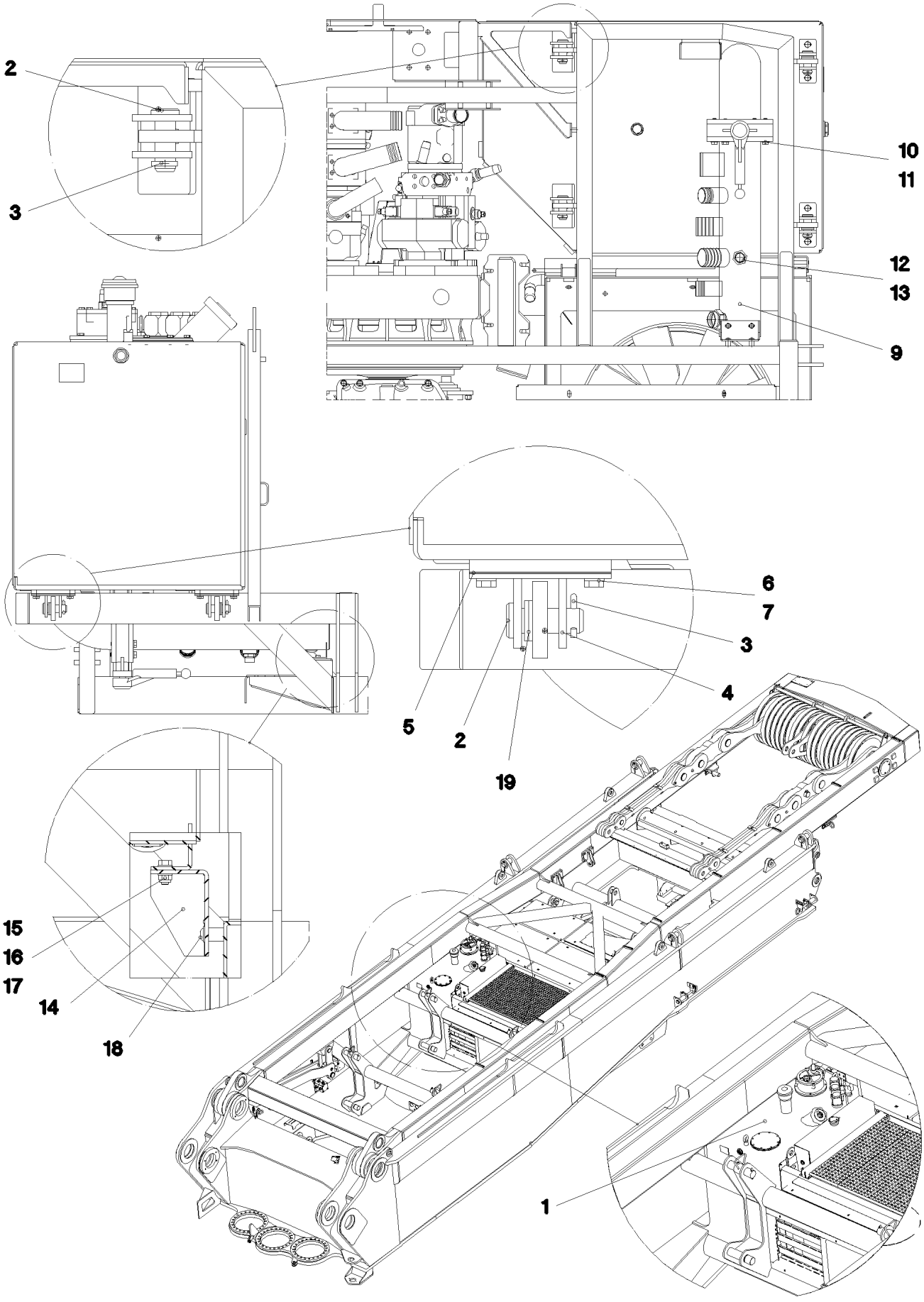

25.1.2017 052564	**etk_en_de_074535 LR 1600/2**	245 (1/2)
LIEBHERR	**OIL RESERVOIR, COMPLETE** **OELBEHAELTER KPL.**	⇨ **2 671** **91 52 798 08**

Pos.	Item	Quantity	Description	Bezeichnung
1	96 46 305 08	1	OIL TANK PRE-ASS. ⇨ 2 671 004 96 46 305 08	OELBEHAELTER VORM.
2	45 12 269 08	4	PIN DIN 1435 25X70X60 ST.50 VERZ	BOLZEN
3	43 32 013 08	4	SAFETY PLUG W HINGE-LID 5X32 VERZ	SICHERHEITSKLAPPSTECKER
4	96 47 506 08	2	BRACKET WELDED CONST.	KONSOLE SCHWK.
5	97 72 215 08	6	PLATE 1X142X55 DC01 FE//ZN20//C	BLECH
6	50 09 175 08	4	WASHER ISO 7089 10 200HV-A2	SCHEIBE
7	11 65 163 2	4	HEX SCREW ISO 4017 M10X20 8.8 FLZN SP	SECHSKANTSCHRAUBE
9	96 87 721 08	1	INTAKE PIPE ⇨ 2 671 009 96 87 721 08	ANSAUGROHR
10	10 28 980 4	4	WASHER ISO 7089 12 300HV FLZN SPF	SCHEIBE
11	10 87 550 7	4	HEX SCREW ISO 4014 M12X75 8.8 FLZN SP	SECHSKANTSCHRAUBE
13	78 90 119 08	1	OIL DRAIN PLUG M26X1,5	OELABLASSSCHRAUBE
14	97 72 220 08	1	PLATE 4X243X155 S315MC FE//ZNNI8//CN//T	BLECH
15	50 26 189 08	2	HEX SCREW ISO 4017 M8X22 8.8	SECHSKANTSCHRAUBE
16	42 00 607 05	4	WASHER ISO 7089 8 200HV-A2	SCHEIBE
17	41 19 005 08	2	HEX NUT DIN 985 M8 8 A2C	SECHSKANTMUTTER
18	10 41 285 4	2	BUTTON HEAD SCREW AEHNL.ISO 7380-2	HALBRUNDKOPFSCHRAUBE
19	42 12 016 08	6	WASHER DIN 1441 26 ST VERZ	SCHEIBE

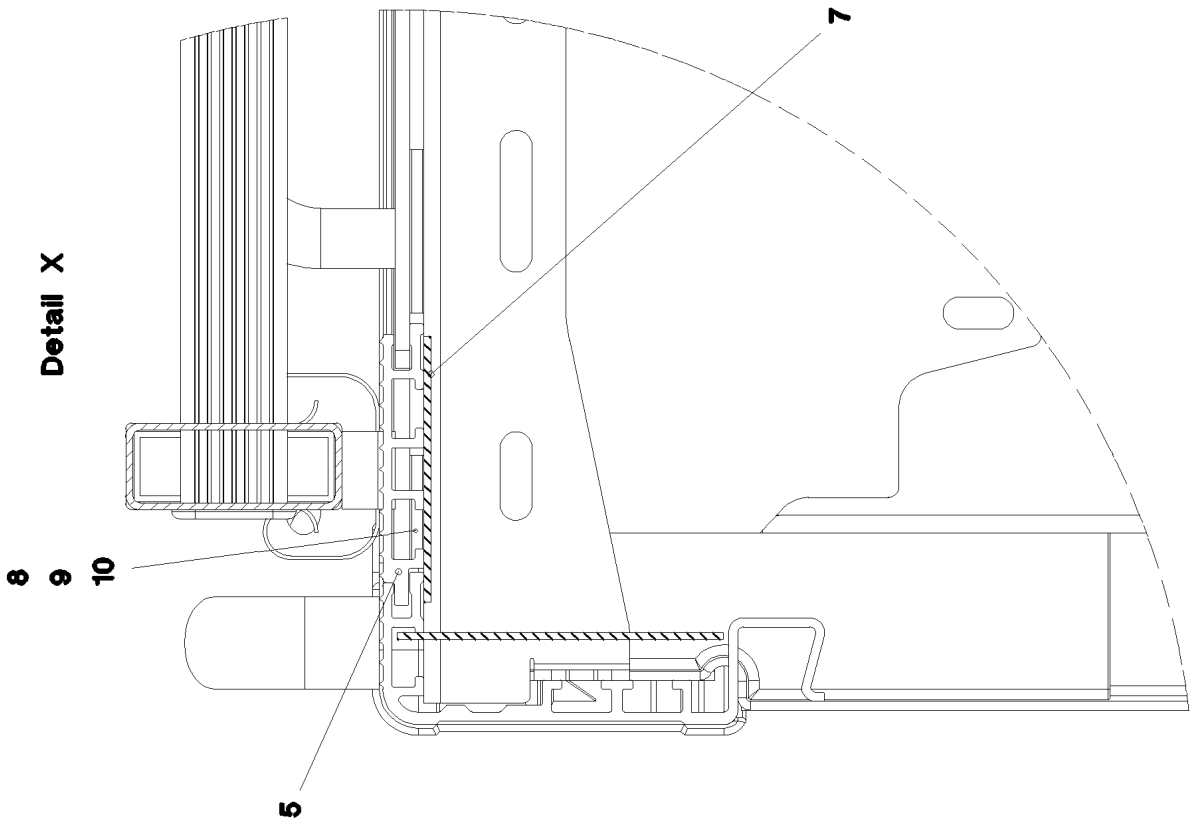
Detail X
7
8
9
10
5

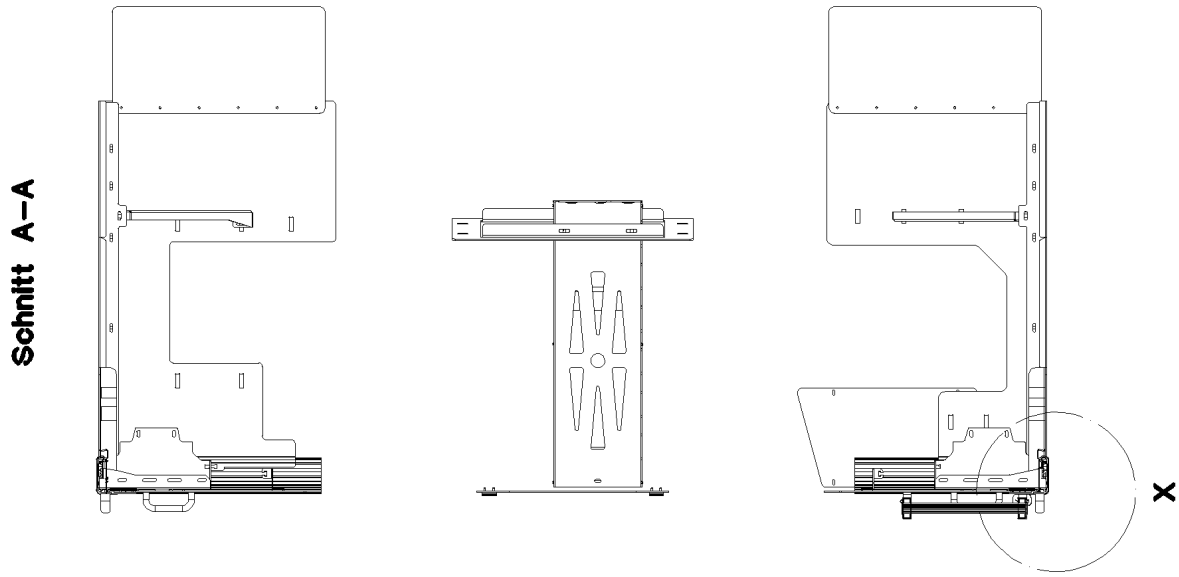
Schnitt A–A
X

Pos.	Item	Quantity	Description	Bezeichnung
1	96 46 306 08	1	OIL TANK ST.CONST. 595L - 564L ALMG3 SP	OELBEHAELTER SCHWK.
2	47 10 347 08	5	FLANGE JOINT XGE42-LR-ED A3P	VERSCHRAUBUNG
3	51 06 673 08	1	AERATION FILTER	BELUEFTUNGSFILTER
(1)	51 06 718 08	1	FILTER INSERT 1m³/min 10µm	FILTEREINSATZ
4	77 43 201 08	1	OIL SIGHT GLASS G1" ALU	OELSTANDSAUGE
5	78 90 119 08	1	OIL DRAIN PLUG M26X1,5	OELABLASSSCHRAUBE
7	10 28 979 5	4	WASHER ISO 7089 10 300HV FLZN SPF	SCHEIBE
8	11 63 181 6	4	HEX SCREW ISO 4017 M10X25 8.8 FLZN SP	SECHSKANTSCHRAUBE
9	51 06 691 08	1	RETURN FILTER 350L/MIN10µm ⇨ 5 106 691 08 51 06 691 08	RUECKLAUFFILTER
10	51 06 693 08	1	CLOGGING INDICATOR A2D-CR3	VERSCHMUTZUNGSANZEIGE
11	97 72 148 08	1	HOSE DN65X5X450 PLASTIK	AUSLAUFSCHLAUCH
12	77 42 139 08	1	HOSE CLAMP 72X20	SCHLAUCHSCHELLE
17	40 26 003 08	2	RING BOLT DIN 580 M12 C15E A3C	RINGSCHRAUBE
19	10 47 526 2	1	SHUT OFF DEVICE DN125-FLANSCH SPF ⇨ X10475262 10 47 526 2	ABSPERRORGAN
20	40 42 035	4	SOCKET HEAD SCREW ISO 4762 M12X45 8.	ZYLINDERSCHRAUBE
21	40 02 312	6	COUNTERSUNK SCREW ISO 7047 M5X16 4.	SENKSCHRAUBE
22	96 47 854 08	1	PIPE PRE-ASS.	ROHR VORM.
23	95 41 286 08	1	CARRIER RAIL 190	TRAGSCHIENE
24	10 41 285 4	2	BUTTON HEAD SCREW AEHNL.ISO 7380-2	HALBRUNDKOPFSCHRAUBE
25	60 20 180 08	2	CARRIER RAIL NUT DIN 3015-1 L TM M6 W1	TRAGSCHIENENMUTTER
26	60 20 094 08	2	CLAMP-HALF DIN 3015-1 L5R 42 PP SW	KLEMMHAELFTE
27	46 00 091	2	SOCKET HEAD SCREW ISO 4762 M6X50 8.8	ZYLINDERSCHRAUBE
28	97 08 797 08	1	ANTI-SLIP SURFACE 1.6X150X1000 3M TYP	ANTIRUTSCHBELAG
29	97 28 594 08	2	ANTI-SLIP SURFACE 1.6X150X300 3M TYP4	ANTIRUTSCHBELAG

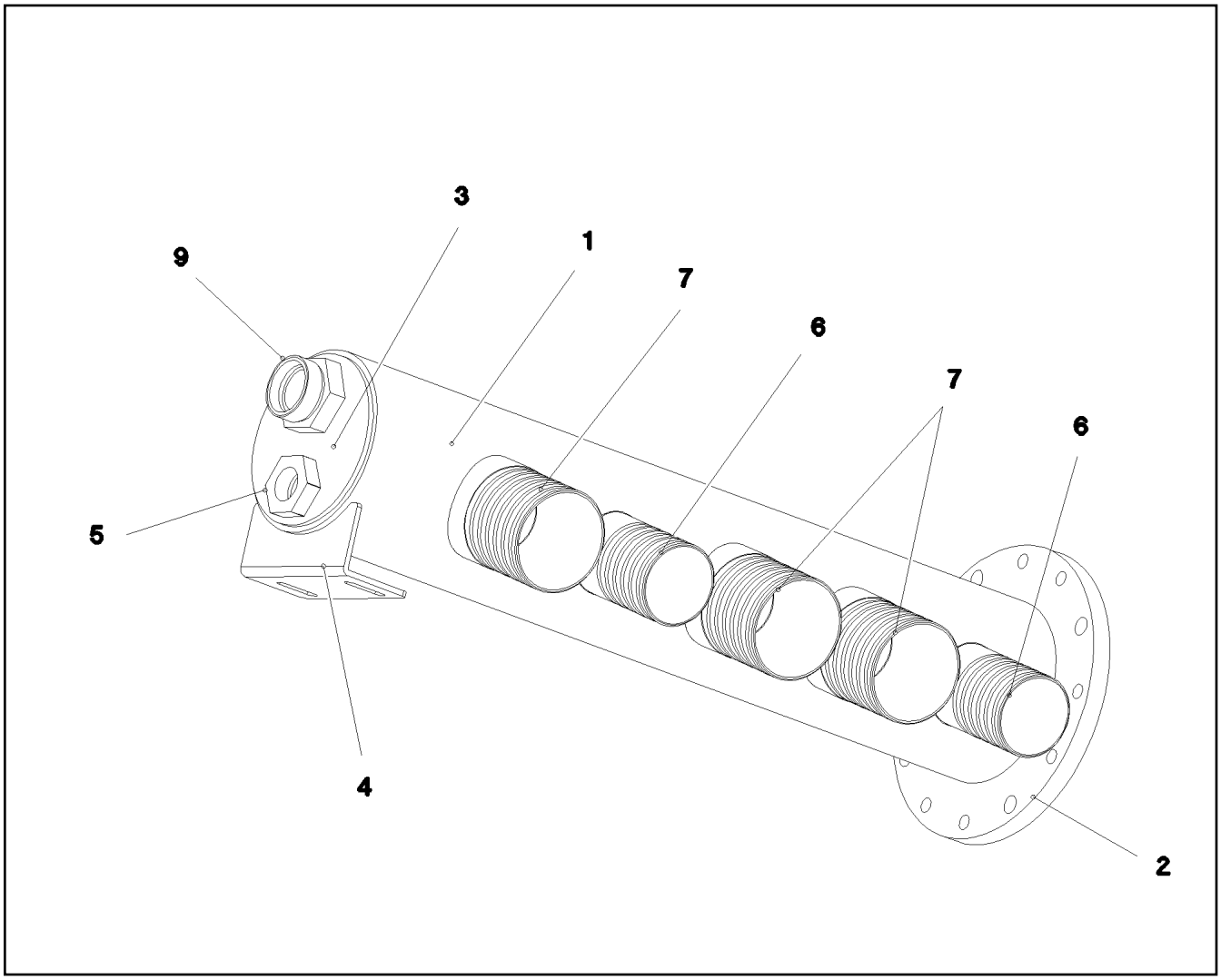

Pos.	Item	Quantity	Description	Bezeichnung
1	97 72 235 08	1	TUBE 133.0X630 S355J2H	ROHR
5	41 17 034 08	1	HEX NUT ISO 8675 M26X1,5 05 BLANK	SECHSKANTMUTTER
6	97 04 752 1	2	TUBE 60.3X86 S355J2H	ROHR
7	97 04 752 2	3	TUBE 76.1X88 S235JRH	ROHR
9	47 08 305 08	1	FLANGE JOINT XAS35-L	VERSCHRAUBUNG

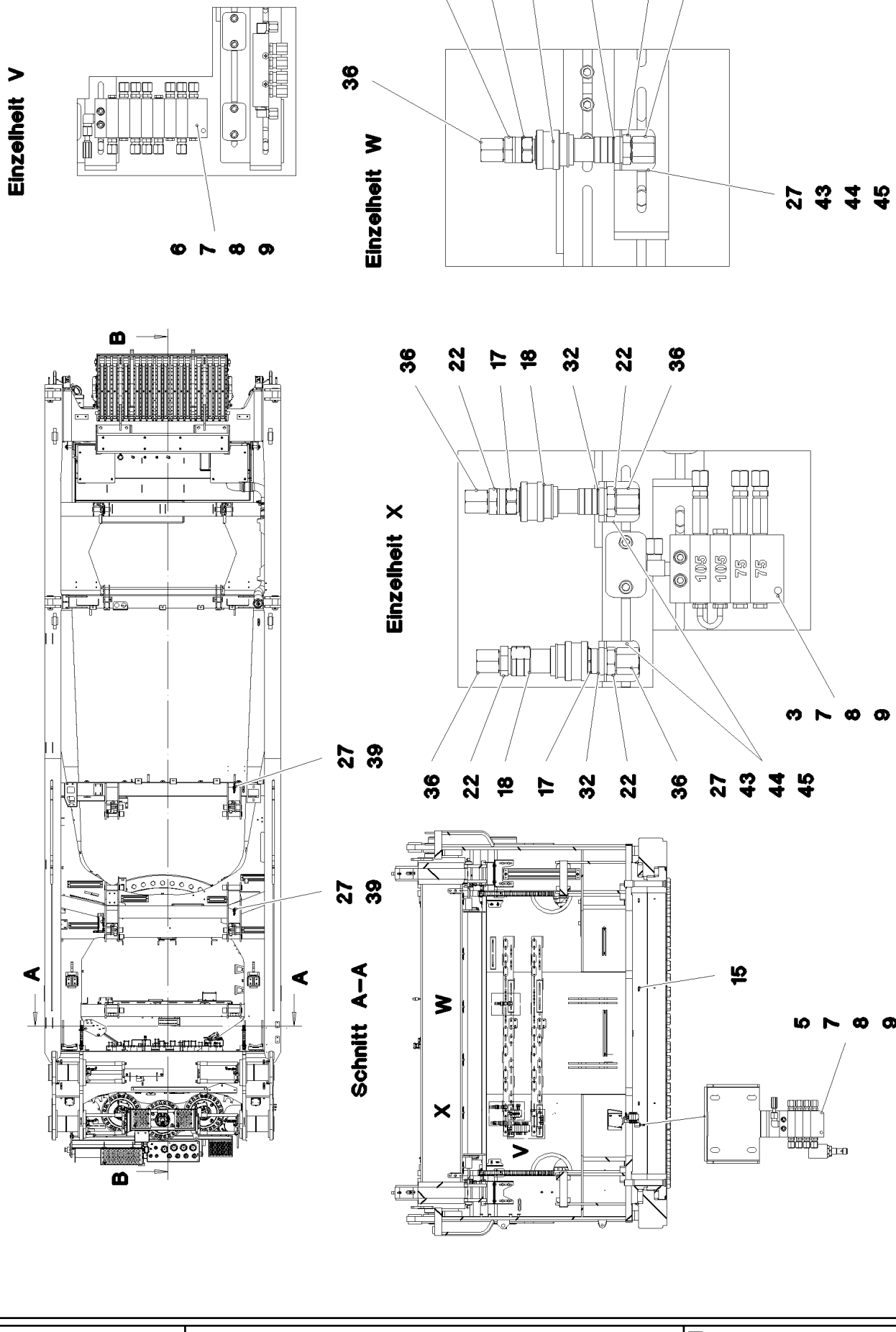
Einzelheit V
6 7 8 9
Einzelheit W
36
22 17 18 32 22 36
27 43 44 45
Einzelheit X
36 22 17 18 32 22 36
105 105 75 75
3 7 8 9
36 22 18 17 32 22 36 27 43 44 45
Schnitt A–A
27 39
27 39
A
A
B
B
W
X
V
15
5 7 8 9

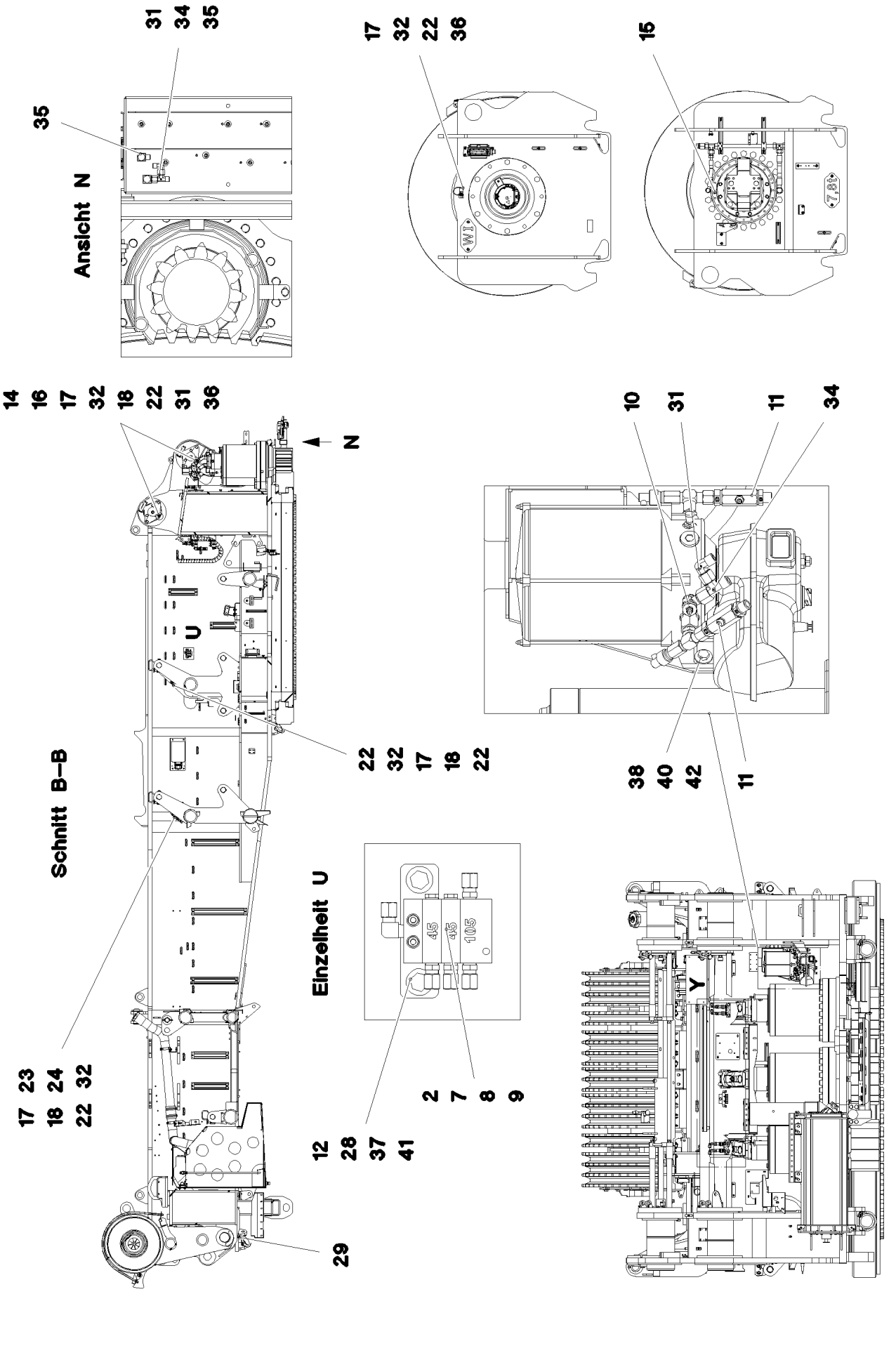
31 34 35
35
Ansicht N
17 32 22 36
15
14 16 17 32 18 22 31 36
N
U
22 32 17 18 22
10 31 11 34
38 40 42
11
Schnitt B–B
Einzelheit U
45 45 105
17 23 18 24 22 32
12 28 37 41
2 7 8 9
29
Y

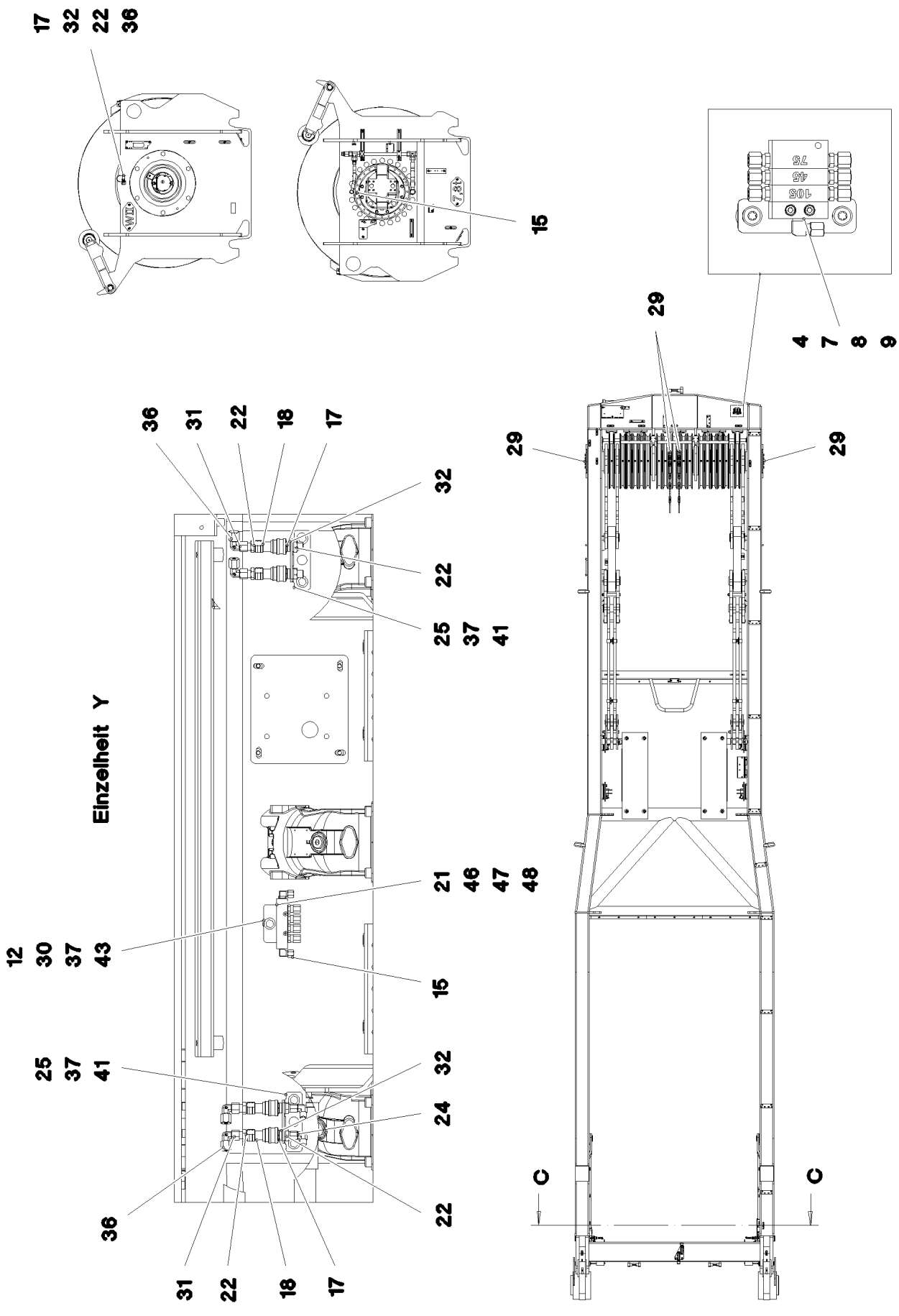
17
32
22
36
15
105
45
75
4
7
8
9
29
29
29
36
31
22
18
17
32
22
25
37
41
Einzelheit Y
21
46
47
48
12
30
37
43
15
25
37
41
32
24
22
36
31
22
18
17
C
C

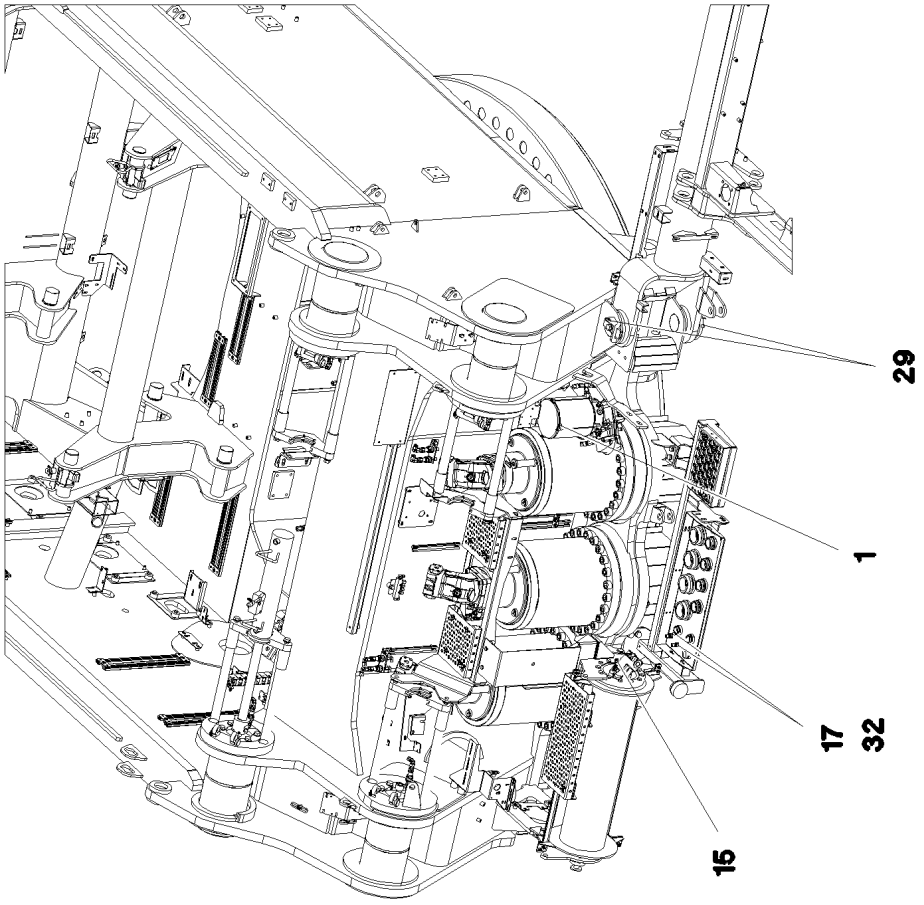
29
1
17
32
15

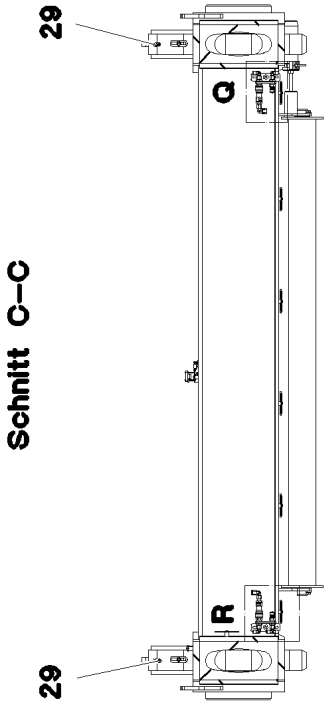
Schnitt C–C
29
Q
R
29

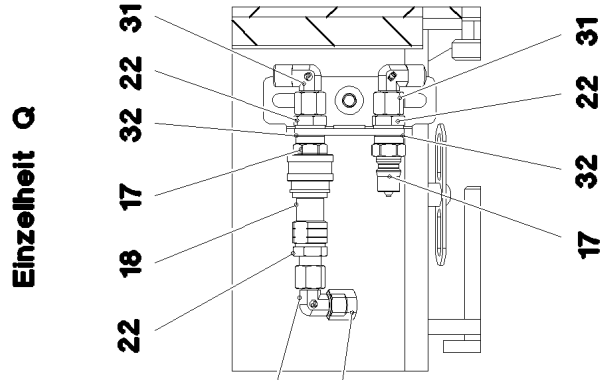
Einzelheit Q
31
22
32
17
18
22
31
22
32
17
31
36

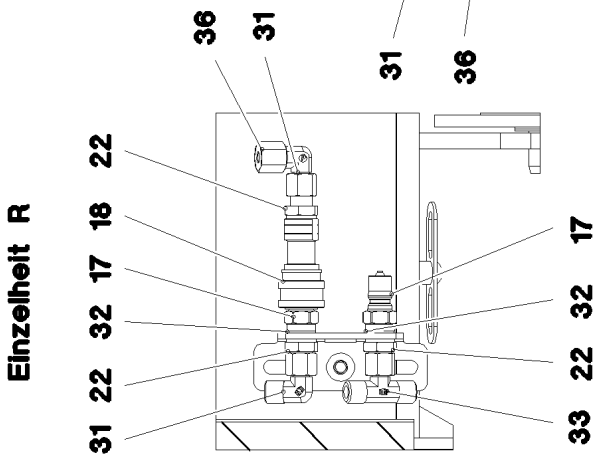
Einzelheit R
36
31
22
18
17
32
22
31
17
32
22
33

Pos.	Item	Quantity	Description	Bezeichnung
1	10 32 716 7	1	ELECTRIC PUMP S-EP4 ⇨ X10327167 10 32 716 7	ELEKTROPUMPE
2	77 43 859 08	1	DISTRIBUTION BLOCK 3/4 ⇨ 7 743 859 08 77 43 859 08	VERTEILERKOMBINATION
3	77 43 860 08	1	DISTRIBUTION BLOCK 4/3 ⇨ 7 743 860 08 77 43 860 08	VERTEILERKOMBINATION
4	10 47 036 7	1	DISTRIBUTION BLOCK 3/6	VERTEILERKOMBINATION
(1)	77 43 738 08	1	FLANGE JOINT WE 6LL M10x1	VERSCHRAUBUNG
(2)	76 22 803	6	NON-RETURN VALVE	RUECKSCHLAGVENTIL
5	77 43 862 08	1	DISTRIBUTION BLOCK MX-F 4/8	VERTEILERKOMBINATION
(1)	77 43 738 08	1	FLANGE JOINT WE 6LL M10x1	VERSCHRAUBUNG
(2)	10 09 761 3	1	PROXIMITY SWITCH BERUEHRUNGSLOS	NAEHERUNGSSCHALTER
6	10 47 036 6	1	DISTRIBUTION BLOCK 8/11	VERTEILERKOMBINATION
(1)	77 43 738 08	1	FLANGE JOINT WE 6LL M10x1	VERSCHRAUBUNG
(2)	76 22 803	6	NON-RETURN VALVE	RUECKSCHLAGVENTIL
7	12 20 461 4	10	SOCKET HEAD SCREW ISO 4762 M5X35 8.8	ZYLINDERSCHRAUBE
8	41 15 148 08	10	HEX NUT ISO 4032 M5 8 A2C	SECHSKANTMUTTER
9	46 00 305	10	WASHER ISO 7089 5 200HV A3C	SCHEIBE
10	77 43 728 08	1	PUMP RETURN FLOW	PUMPENRUECKLAUF
11	77 43 751 08	2	PASSAGE NIPPLE BLOCK	DURCHGANGSNIPPELBLOCK
12	95 38 734 08	3	SLEEVE 25X20 11SMN37 FLZN SPF	HUELSE
13	11 69 387 5	2	HEX NUT ISO 4032 M8 8 480H SPF	SECHSKANTMUTTER
14	77 43 735 08	4	EXTENSION 35	VERLAENGERUNG
15	77 43 738 08	15	FLANGE JOINT WE 6LL M10x1	VERSCHRAUBUNG
16	77 43 750 08	4	DOUBLE NIPPLE R1/4"-M10X1	DOPPELNIPPEL
17	77 43 727 08	21	COUPLING PLUG	KUPPLUNGSSTECKER
18	77 43 726 08	15	COUPLING SLEEVE	KUPPLUNGSMUFFE
19	77 43 734 08	2	EXTENSION M10X21-SW13	VERLAENGERUNG
21	77 43 758 08	2	RETURN STRIP	RUECKLAUFLEISTE
22	47 10 321 08	30	FLANGE JOINT XGE6-SR-ED A3P	VERSCHRAUBUNG
23	47 20 323 08	1	FLANGE JOINT ELSD6-L CFX	VERSCHRAUBUNG
24	24 70 217 02	3	FLANGE JOINT EW 6L CR6-FREI	VERSCHRAUBUNG
25	97 03 502 08	2	PLATE 4X110X80 S315MC FE//ZNNI8//CN//T	BLECH
26	47 32 306 08	2	FLANGE JOINT RSWS6-SR-WD A3P	VERSCHRAUBUNG
27	97 03 501 08	5	PLATE 4x73x30 S315MC FE//ZN20//C	BLECH
28	95 36 969 08	1	PLATE 4X30X105 S315MC FE//ZN20//C	BLECH
29	77 43 867 08	10	MALE CONNECTOR WSV 6 M10X1K MS	STECKANSCHLUSS
30	97 73 355 08	1	PLATE 3X70X45 S355MC FE//ZNNI8//CN//T0	BLECH
31	47 25 315 08	15	FLANGE JOINT EW 6S M14X1,5 CR6-FREI	VERSCHRAUBUNG
32	71 01 023 08	21	SEALING RING DIN 7603 A 13X18X1,5 CU	DICHTRING
33	47 24 312 08	1	FLANGE JOINT ET 6S CR6-FREI	VERSCHRAUBUNG
34	47 23 312 08	2	FLANGE JOINT ELSD6-S A3P	VERSCHRAUBUNG
35	47 32 306 08	2	FLANGE JOINT RSWS6-SR-WD A3P	VERSCHRAUBUNG
36	47 74 001 08	20	BOX NUT DIN 3870 AS6 A3P	UEBERWURFMUTTER
37	49 00 089	7	HEX SCREW ISO 4017 M8X20 8.8 A2C	SECHSKANTSCHRAUBE
38	49 00 111	2	HEX SCREW ISO 4017 M8X30 8.8 A2C	SECHSKANTSCHRAUBE
39	10 41 285 4	2	BUTTON HEAD SCREW AEHNL.ISO 7380-2	HALBRUNDKOPFSCHRAUBE
40	11 69 387 5	2	HEX NUT ISO 4032 M8 8 480H SPF	SECHSKANTMUTTER
41	11 84 050 1	7	WASHER DIN 7349 8,4 200HV FLZN SPF	SCHEIBE
42	42 18 009 08	4	WASHER DIN 9021 8 140HV-ST A2C	SCHEIBE
43	11 64 489 9	3	HEX SCREW ISO 4017 M6X20 8.8 480H SPF	SECHSKANTSCHRAUBE
44	41 15 140 08	3	HEX NUT ISO 4032 M6 8 A2C	SECHSKANTMUTTER
45	10 87 564 7	6	WASHER ISO 7089 6 200HV 480H SPF	SCHEIBE
46	46 01 359	4	PAN-HEAD SCREW ISO 7045 M4X30 4.8 A2	FLACHKOPFSCHRAUBE
47	40 01 645	4	WASHER ISO 7089 4 200HV A3C	SCHEIBE
48	41 19 002 08	4	HEX NUT DIN 985 M4 8 A2C	SECHSKANTMUTTER
90	10 87 314 9	100	TUBE DIN 73378 6X1,5 PA 12-HL	ROHR

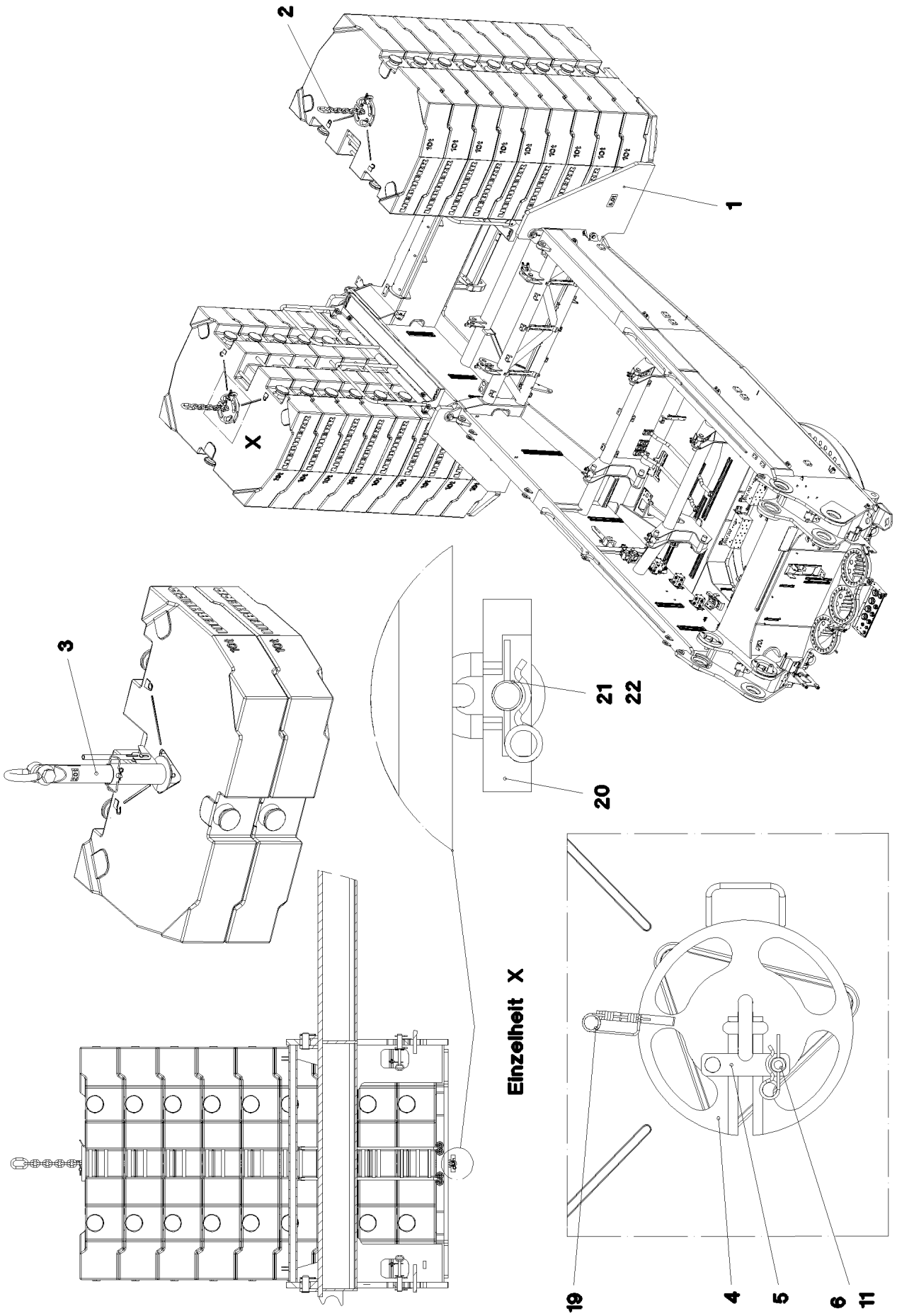
2
1
X
3
21
22
20
Einzelheit X
19
4
5
6
11

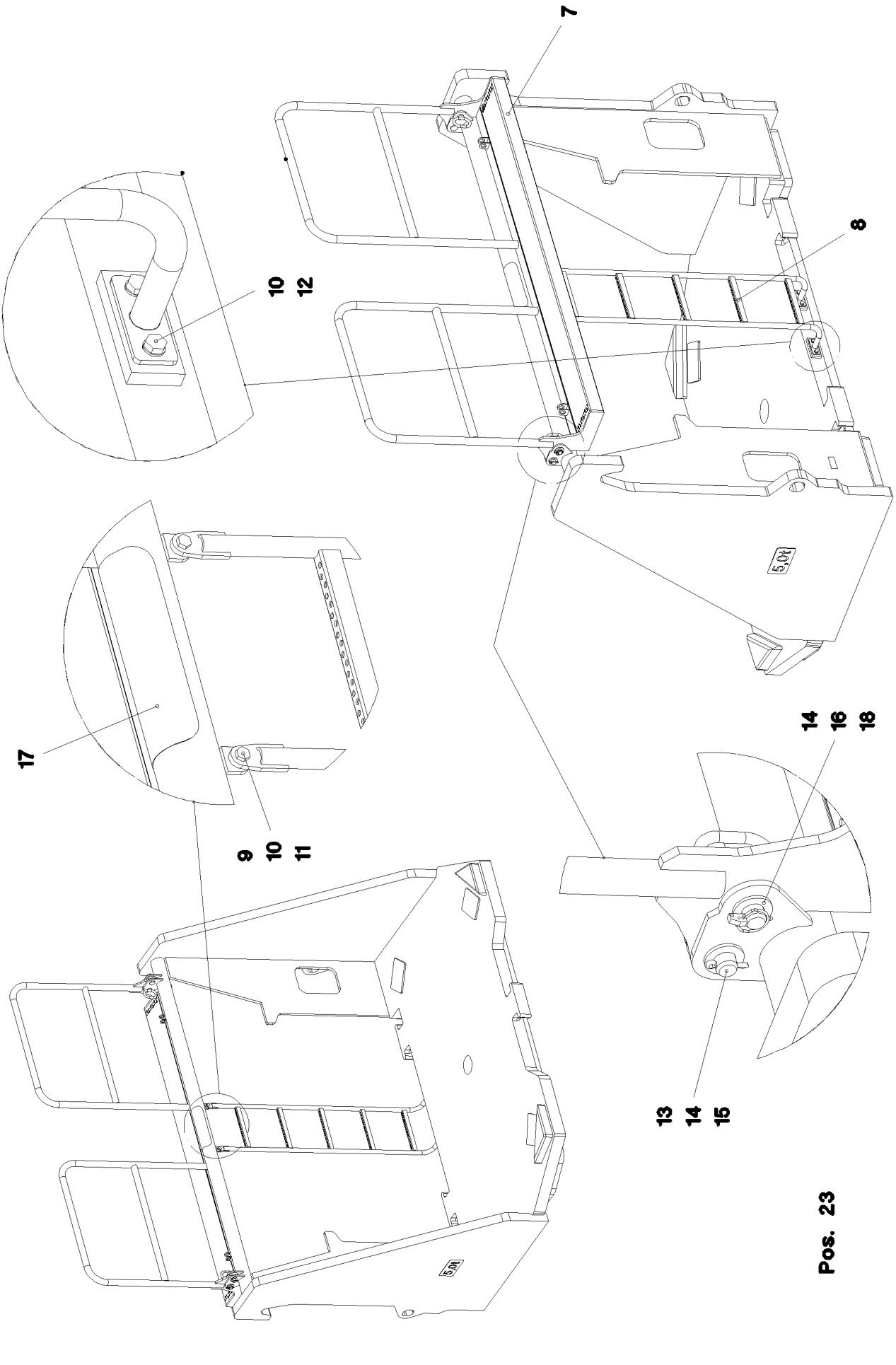
7
8
10
12
17
9
10
11
14
16
18
13
14
15
Pos. 23

Pos.	Item	Quantity	Description	Bezeichnung
1	96 44 626 08	2	BRACKET WELDED CONST.	KONSOLE SCHWK.
2	74 00 219 08	2	CHAIN SUSPENSION 15T-4.73M GK8 VERZ	KETTENGEHAENGE
3	96 55 752 08	1	CENTRING COMPLETE LOZ-25T SPF ⇨ 2 730 002 96 55 752 08	ZENTRIERUNG KPL.
4	96 32 539 08	2	PLATE CPL. SPF	PLATTE KPL.
5	96 32 499 08	2	FUSE FE//ZNNI8//CN//T0	SICHERUNG
6	97 41 459 08	2	THREADED PIN 25.0X50 42CRMO4+QT GA	GEWINDEBOLZEN
7	96 53 121 08	1	PEDESTAL T ZN O	PODEST
8	96 54 670 08	2	VERTICAL LADDER 5-397X1.55M T ZN O	STEIGLEITER
9	10 87 551 6	4	HEX SCREW ISO 4017 M10X35 8.8 FLZN SP	SECHSKANTSCHRAUBE
10	50 09 175 08	12	WASHER ISO 7089 10 200HV-A2	SCHEIBE
11	41 19 011 08	4	HEX NUT DIN 985 M10 10 A3C	SECHSKANTMUTTER
12	11 65 163 2	8	HEX SCREW ISO 4017 M10X20 8.8 FLZN SP	SECHSKANTSCHRAUBE
13	45 30 220 08	4	PIN ISO 2341 B24X60X50 42CRMO4 GASN.	BOLZEN
14	10 28 981 0	8	WASHER ISO 7089 24 300HV FLZN SPF	SCHEIBE
15	43 30 075 08	4	SPLIT PIN ISO 1234 6,3X32 ST A3C	SPLINT
16	43 32 013 08	4	SAFETY PLUG W HINGE-LID 5X32 VERZ	SICHERHEITSKLAPPSTECKER
17	97 28 594 08	2	ANTI-SLIP SURFACE 1.6X150X300 3M TYP4	ANTIRUTSCHBELAG
18	96 54 826 08	4	PIN WELDED FE//ZNNI8//CN//T0	BOLZEN SCHWK.
19	43 31 012 08	2	RETAINING SPRING 4X68 VERZ	SICHERUNGSFEDER
20	97 22 056 08	2	HOLDING PLATE 45X169X180 S690QL	HALTEPLATTE
21	97 22 057 08	2	PIN 35.0X165 35NICRMOV125 GASN. SPF	BOLZEN
22	43 32 064 08	4	SPRING PLUG 6 ZINC COATED	FEDERSTECKER
23	96 56 268 08	1	PEDESTAL	PODEST

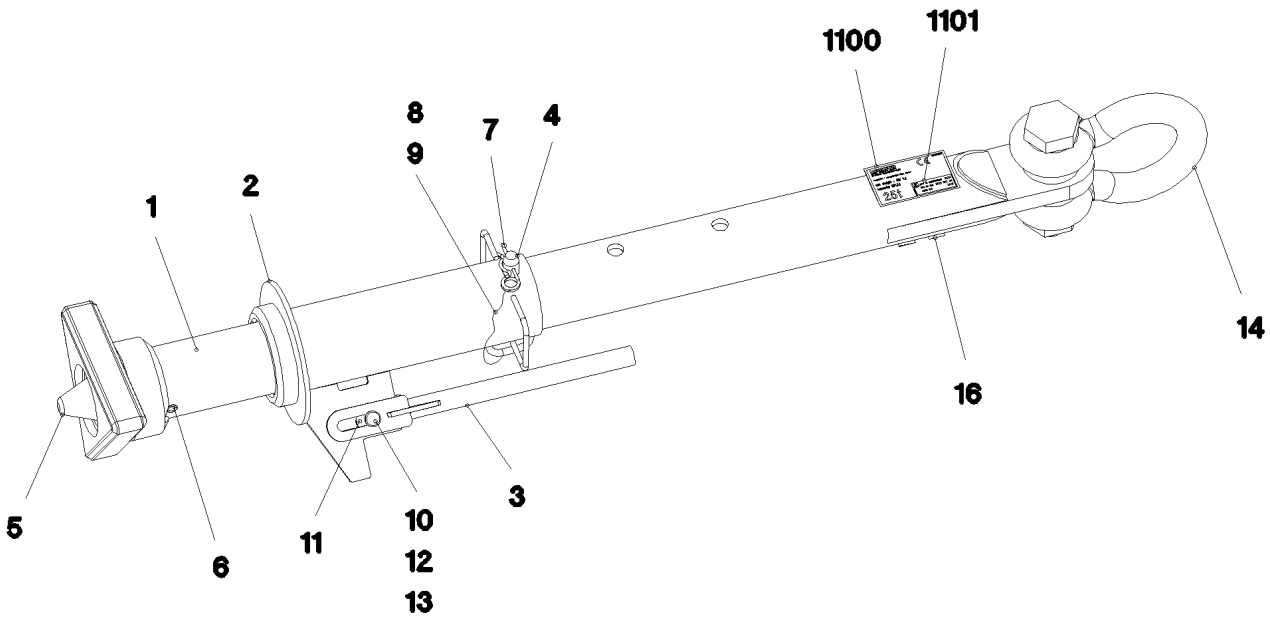

Pos. 1110

Pos.	Item	Quantity	Description	Bezeichnung
1	96 55 754 08	1	PIPE WELDED RAL 9005 SPF	ROHR SCHWK.
2	96 55 773 08	1	GUIDE WELDED T ZN O	FUEHRUNG SCHWK.
3	96 30 117 08	1	LEVER WELDED T ZN O	HEBEL SCHWK.
4	92 50 566 08	1	COTTER PIN CPL. FE//ZNNI8//CN//T0	STECKBOLZEN KPL.
5	96 55 755 08	1	CENTRING DEVICE WELDMENT T ZN O	ZENTRIERUNG SCHWK.
6	43 20 131 08	1	DOWEL PIN ISO 8752 21X140	SPANNSTIFT
7	43 32 064 08	1	SPRING PLUG 6 ZINC COATED	FEDERSTECKER
8	11 16 043 1	0.3	ROPE 2 2,3KN EDELSTAHL	SEIL
9	11 17 056 5	2	FERRULE 2 CU	PRESSKLEMME
10	45 12 222 08	1	PIN DIN 1435 20X45X38 ST.50 VERZ	BOLZEN
11	42 18 015 08	2	WASHER DIN 9021 A 20 ST A3C	SCHEIBE
12	10 28 980 8	1	WASHER ISO 7089 20 300HV FLZN SPF	SCHEIBE
13	43 30 065 08	1	SPLIT PIN ISO 1234 5X40 ST A3C	SPLINT
14	77 39 383 08	1	SHACKLE 42,5T VERZ SPF	SCHAEKEL
16	97 35 676 08	1	PLATE IDENTIFICATION NUMBER IDENT-N	SCHILD IDENTNR.
1100	97 06 402 9	1	SIGN 160X100 KLEBEFOLIE SPF	SCHILD
1101	97 06 762 1	1	INFORMATION SIGN BAUJ S-NR ART-NR K	HINWEISSCHILD

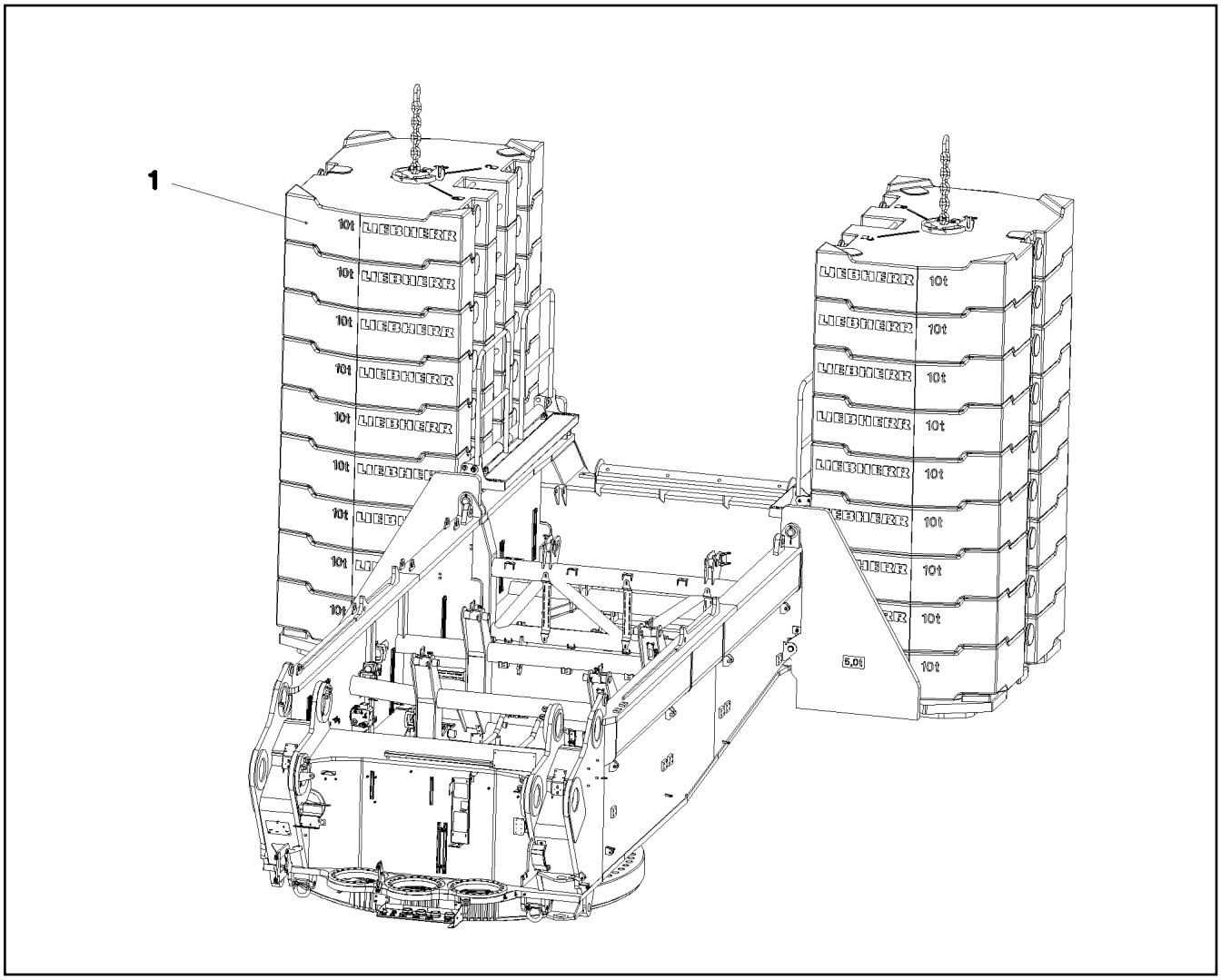

Pos.	Item	Quantity	Description	Bezeichnung
1	97 85 695 08	18	COUNTERWEIGHT SPF	GEGENGEWICHT

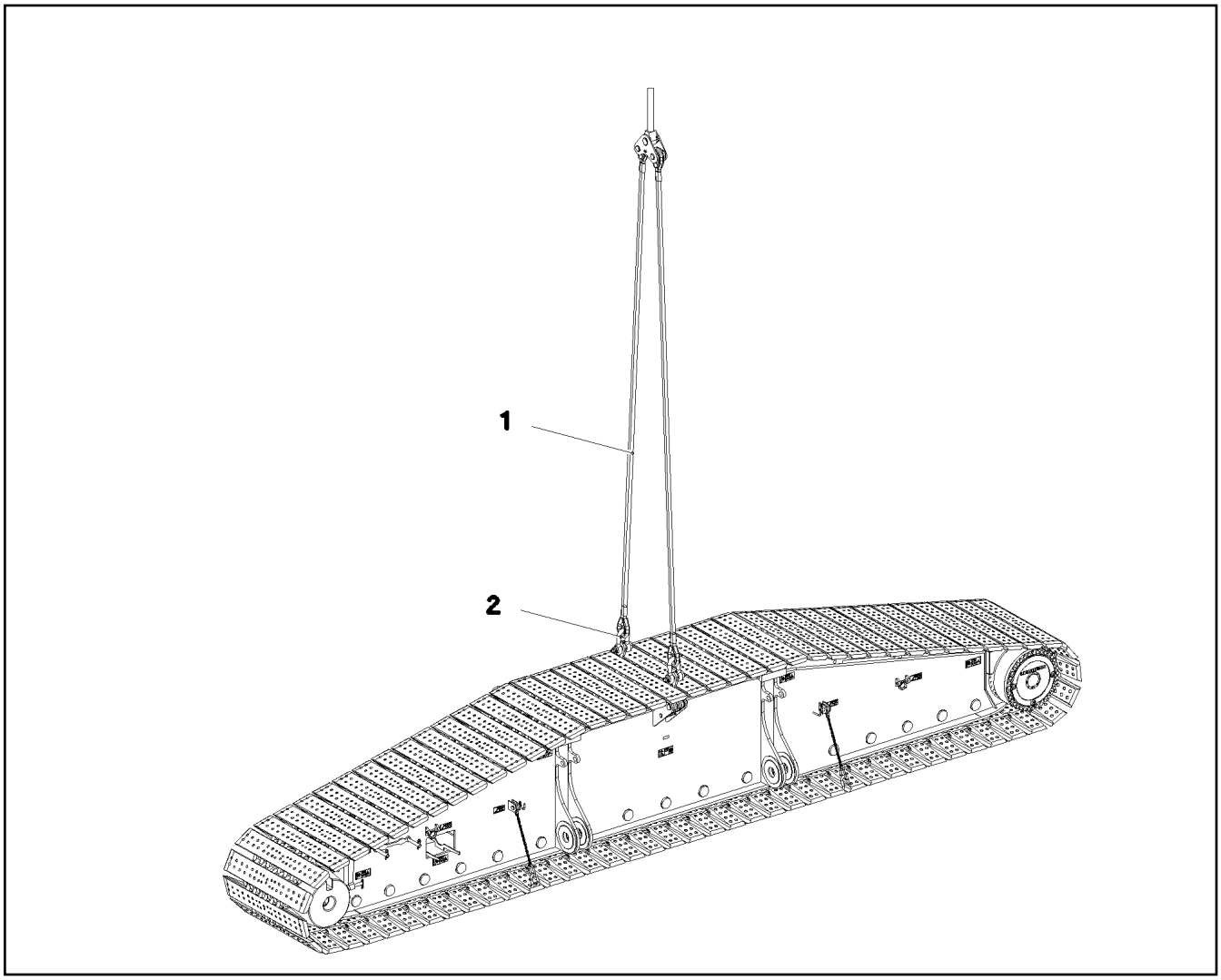

Pos.	Item	Quantity	Description	Bezeichnung
1	11 64 625 3	2	ROPE SLING EN 13414 26T-6.1M VERZINKT	ANSCHLAGSEIL
2	77 39 305 08	2	SHACKLE 25T VERZ SPF	SCHAEKEL

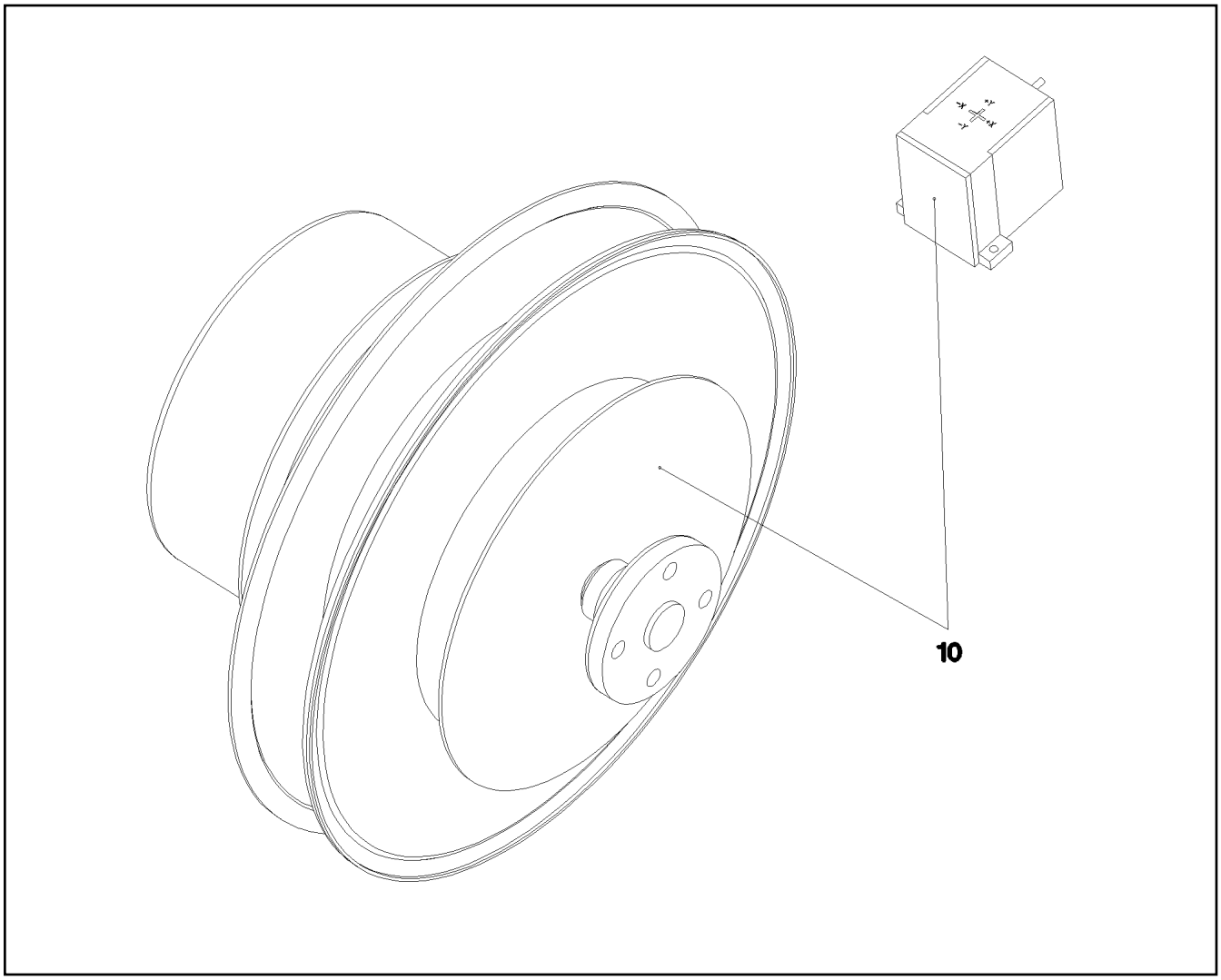

Pos.	Item	Quantity	Description	Bezeichnung
10	96 50 097 08	1	ELECTR.FOR BALLAST PALLET ⇨ 2 780 510 96 50 097 08	ELEKTRIK BALLASTPALETTE

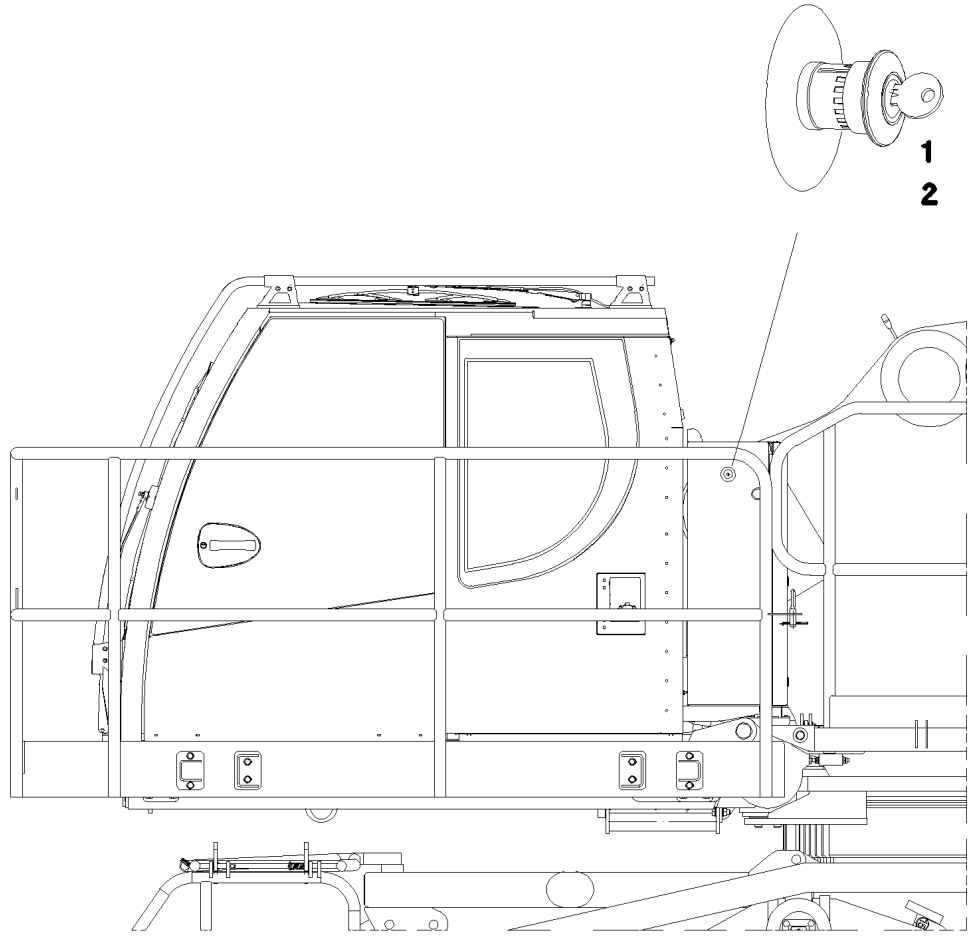

Pos.	Item	Quantity	Description	Bezeichnung
1	60 66 620 08	1	BASE PART 2OE	UNTERTEIL
2	10 47 561 7	1	PUSH BUTTON	DRUCKTASTER
3	10 47 561 9	1	SIGN	SCHILD
10	96 48 390 08	1	WIRING HARNESS W811	KABELSTRANG

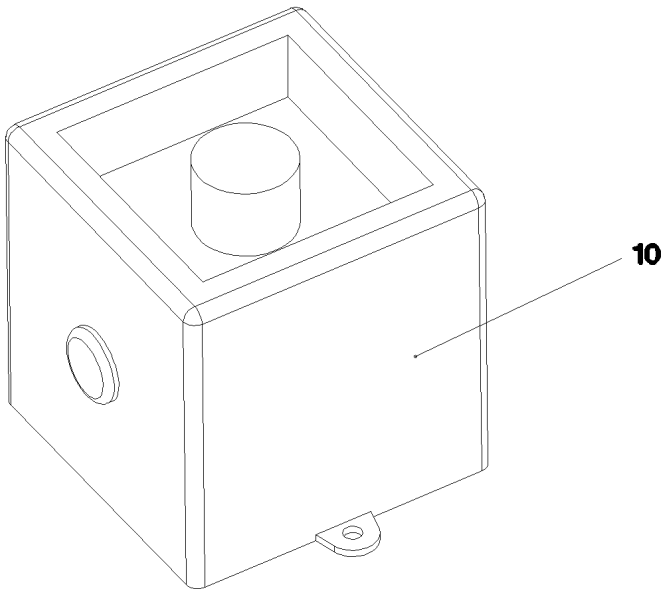

Pos. 11
Pos. 12
Pos. 13
Pos. 20

Pos.	Item	Quantity	Description	Bezeichnung
10	61 40 085 08	1	SOUNDER 10-57V 105DBA	SCHALLGEBER
11	60 03 420 08	3	LEAD 2 X 1,5	LEITUNG
12	60 22 034 08	2	RECEPTACLE 6,3X1-2,5 TIN-PLATED	STECKHUELSE
13	60 23 080 08	2	WIRED END FERRULE DIN 46228 1,5X7 TIN	ADERENDHUELSE
20	10 87 054 0	3	ELECTR.CABLE 1,0	KFZ-LEITUNG

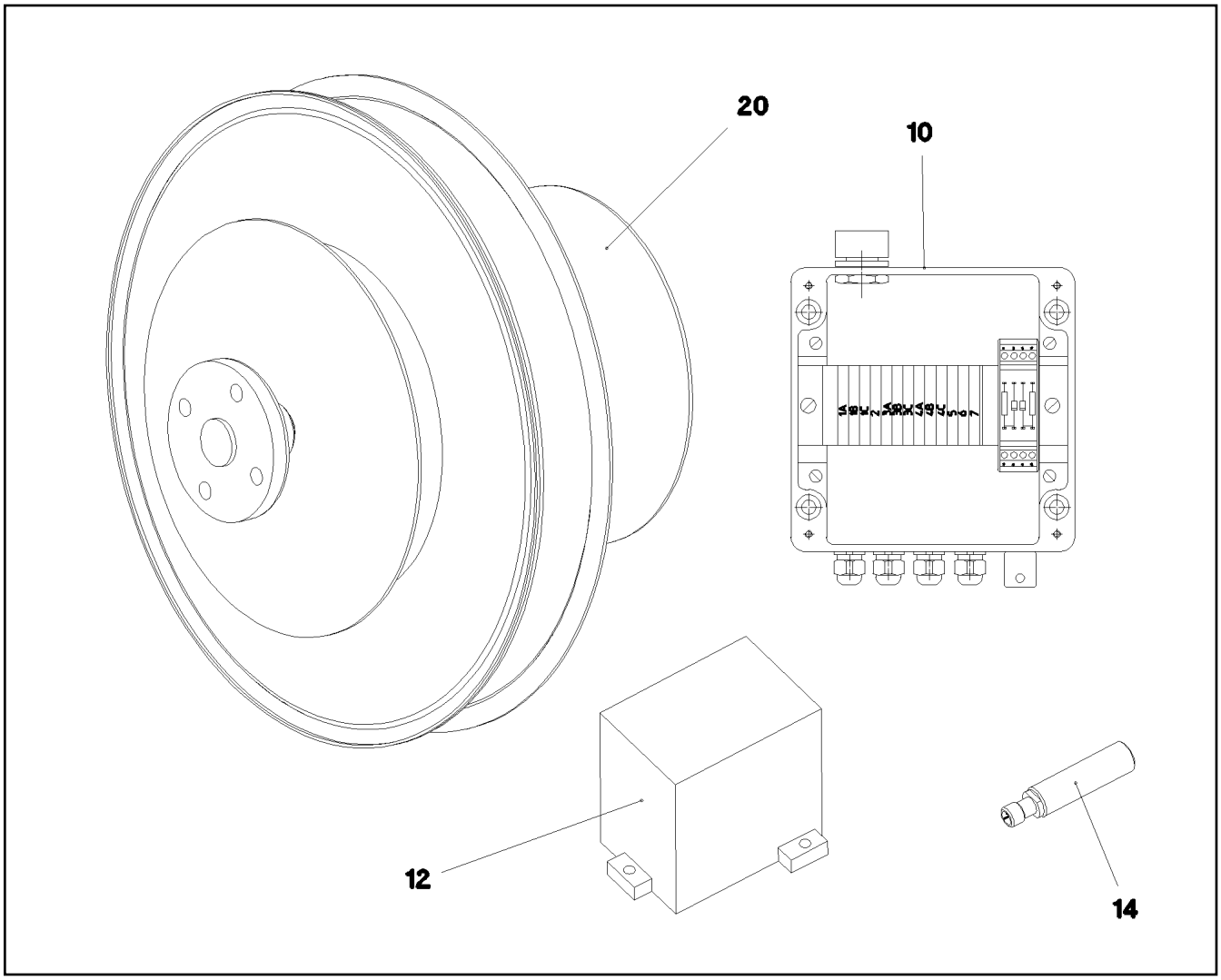

Pos.	Item	Quantity	Description	Bezeichnung
10	96 52 969 08	1	TERMINAL BOX CPL. +S1100 ⇨ 2 780 748 96 52 969 08	KLEMMKASTEN KPL.
12	69 23 081 08	1	INCLINATION SENSOR +/-5° X/Y SPF	NEIGUNGSGEBER
14	11 34 720 6	4	INDUCTIVE SENSOR CONTACTLESS SPF	INDUKTIVSENSOR
20	96 52 968 08	1	CABLE DRUM COMPL. ⇨ 2 780 524 96 52 968 08	LEITUNGSTROMMEL KPL.

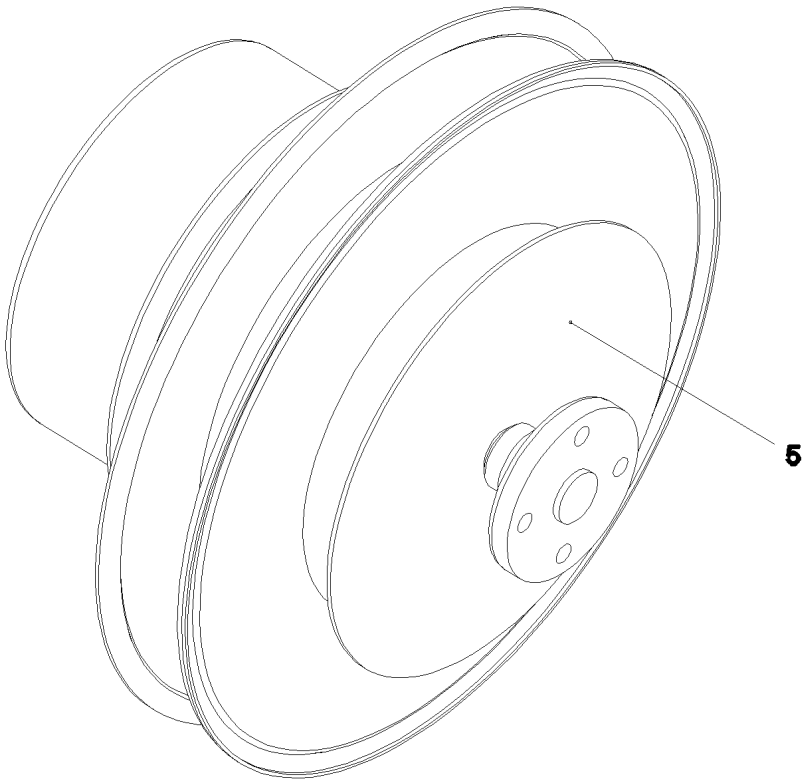

Pos. 9
Pos. 10
Pos. 20

Pos.	Item	Quantity	Description	Bezeichnung
5	10 02 800 2	1	CABLE REEL 30M 7-POL+PE SPF ⇨ X10028002 10 02 800 2	LEITUNGSTROMMEL
7	60 26 065 08	1	REDUCTION M32X1,5/M20X1,5 MS	REDUKTION
8	60 24 242 08	2	CABLE GLAND M20X1,5 MS	KABELVERSCHRAUBUNG
9	60 25 013 08	1	VENTILATION SCREW G1/2"X30 POLYAMID	ENTLUEFTUNGSSCHRAUBE
10	96 52 970 08	1	LEAD W1140	LEITUNG
20	96 52 971 08	1	LEAD W1140A	LEITUNG
154	60 32 004 08	5	CABLE TIE 3,6X200-SCHWARZ PA 6.6	KABELBINDER

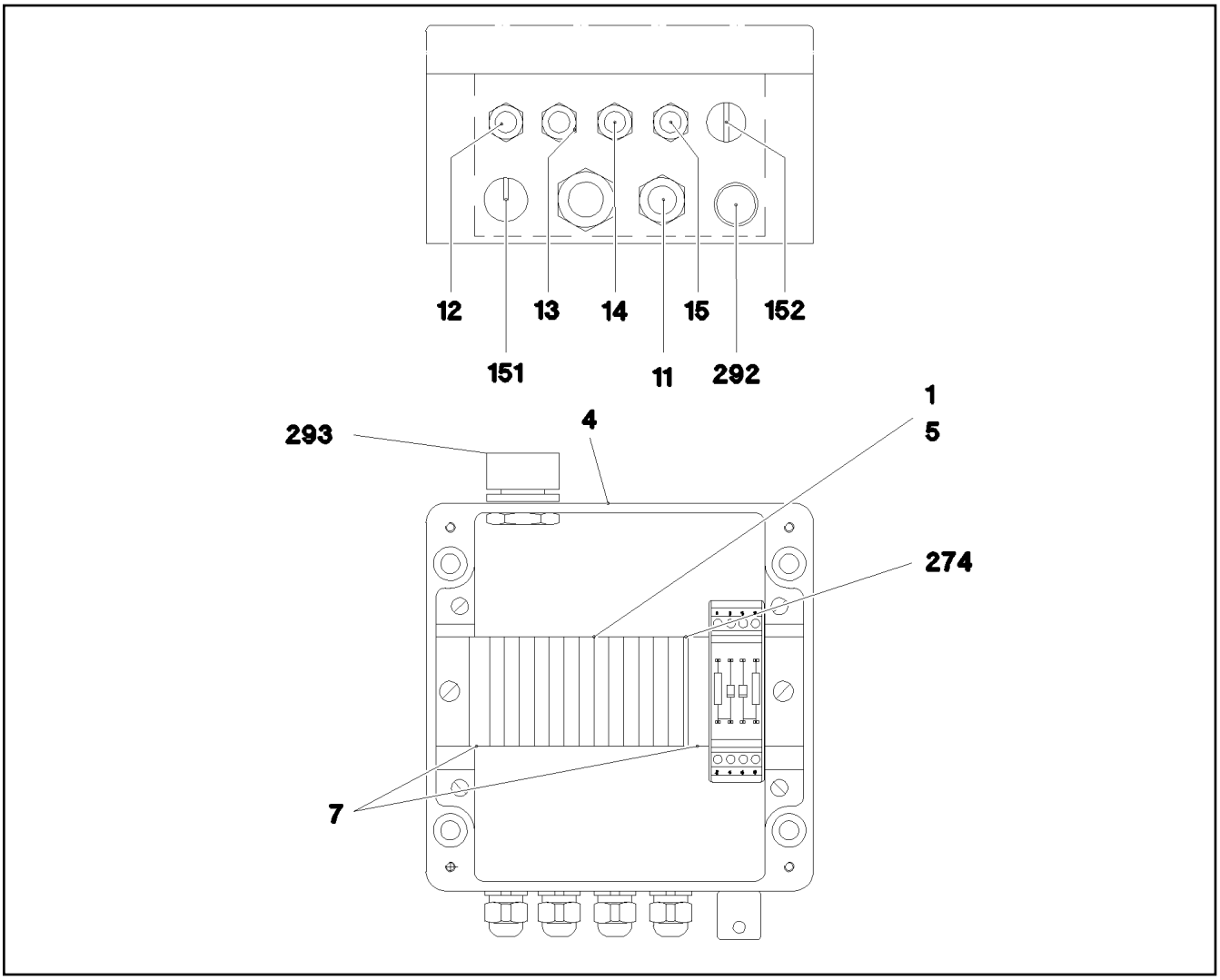

Pos.	Item	Quantity	Description	Bezeichnung
1	96 52 977 08	1	WIRES TERMINAL BOX CPL. S1100	DRAEHTE KLEMMKASTEN KPL.
(2)	96 53 013 08	1	WIRES PRE-ASS. S1100	DRAEHTE VORM.
(501)	10 28 635 4	13	TERMINAL/CLAMP 6,3/2,8X0,8MM²	KLEMME
(502)	96 48 302 08	1	CUSTOM CIRCUIT MODULE 2	BESTUECKUNGSMODUL 2
4	97 58 522 08	1	EMPTY CASING 160X160X90X0 AL	LEERGEHAEUSE
5	97 82 953 08	1	SIGN +S1100 LEXAN	SCHILD
7	60 27 946 08	2	END ANGLE	ENDWINKEL
11	96 52 978 08	1	LEAD W1142	LEITUNG
12	96 52 980 08	1	LEAD W1143	LEITUNG
13	96 52 981 08	1	LEAD W1144	LEITUNG
14	96 52 982 08	1	LEAD W1145	LEITUNG
15	96 52 983 08	1	LEAD W1146	LEITUNG
151	60 24 249 08	1	SCREW PLUG M16X1,5 MS	VERSCHLUSSSCHRAUBE
152	60 24 255 08	1	SCREW PLUG M12X1,5 MS	VERSCHLUSSSCHRAUBE
273	60 21 067 08	0.15	TOP HAT RAIL 35X27X7,3X1	HUTSCHIENE
274	10 28 635 3	1	COVER	DECKEL
292	60 25 012 08	1	WATER DRAIN PLUG M12 PA6G SPF	ENTWAESSERUNGSSTOPFEN
293	60 25 013 08	1	VENTILATION SCREW G1/2"X30 POLYAMID	ENTLUEFTUNGSSCHRAUBE

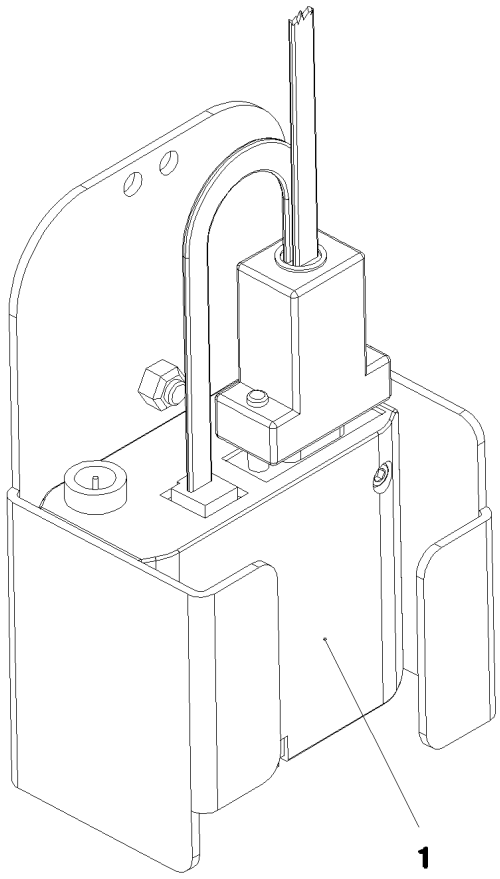

Pos. 20

Pos.	Item	Quantity	Description	Bezeichnung
1	96 37 908 08	1	GSM MODULE LICCON 1 ⇨ 2 780 854 96 37 908 08	GSM-MODUL
20	10 28 444 4	1	SIM-CARD	SIM-KARTE

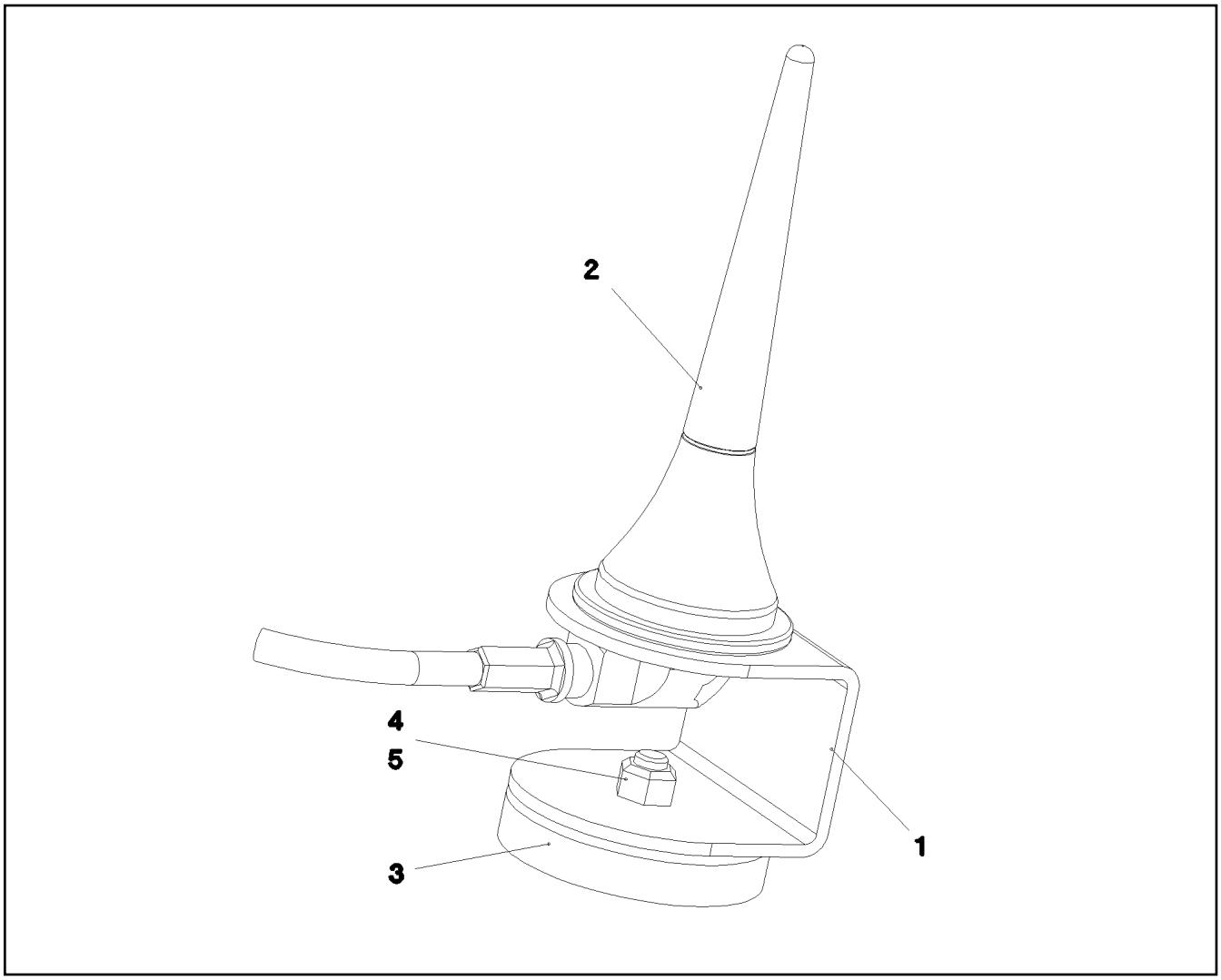

Pos.	Item	Quantity	Description	Bezeichnung
1	97 26 310 08	1	PLATE 2X103X40 ALMG3 H111	BLECH
2	10 28 963 1	1	ANTENNA	ANTENNE
3	61 70 001 08	1	PERMANENT MAGNET 9V	DAUERMAGNET
4	40 86 040 08	1	COUNTERSUNK SCREW DIN 7991 M5X16 8	SENKSCHRAUBE
5	41 19 003 08	1	HEX NUT DIN 985 M5 8 A2C	SECHSKANTMUTTER

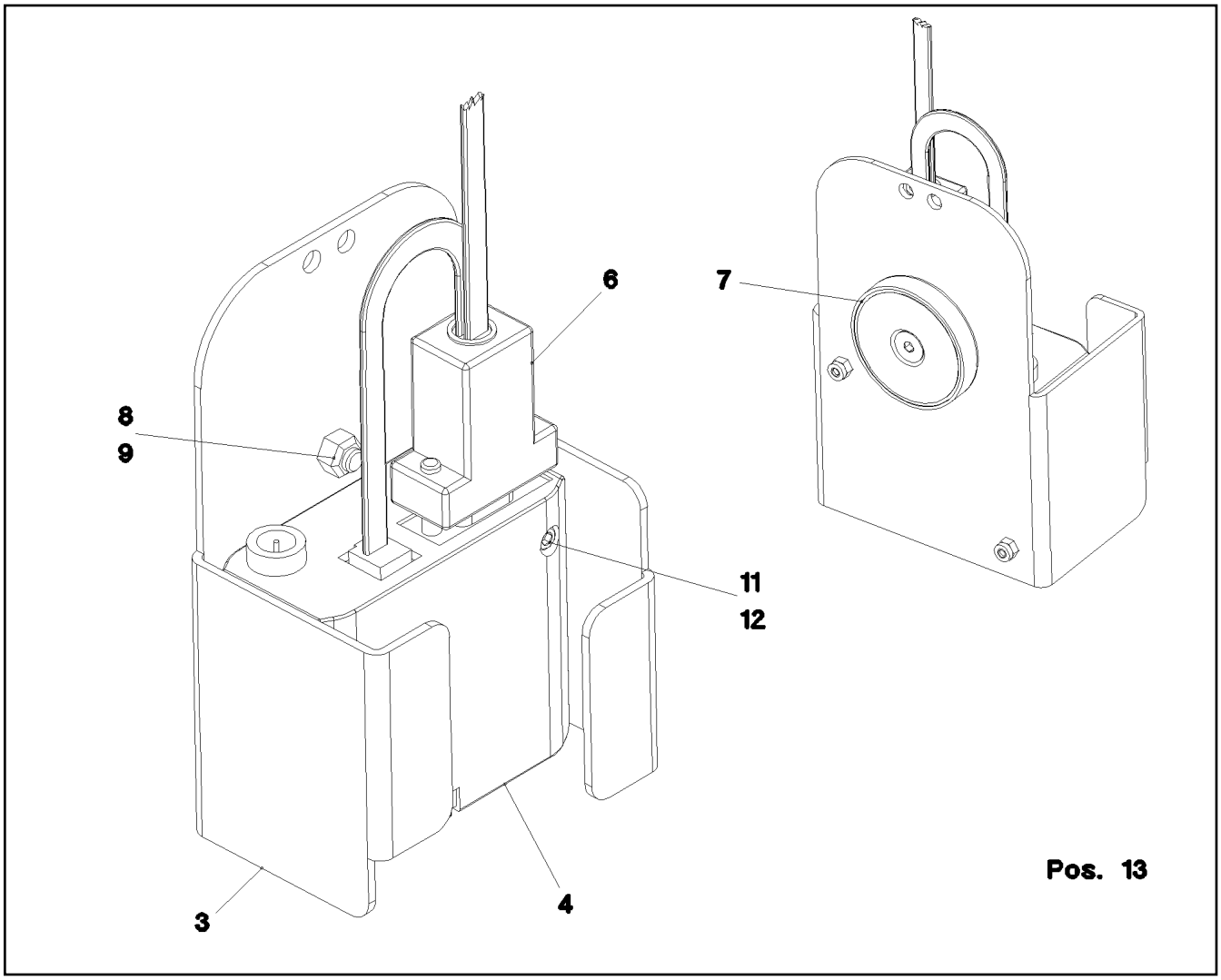

Pos.	Item	Quantity	Description	Bezeichnung
3	97 47 409 08	1	PLATE 2X214X142 ALMG3 H111	BLECH
4	96 28 688 08	1	GSM-MODULE PROGRAMMED LICCON1 SP	GSM-MODUL PROGRAMMIERT
(10)	10 65 269 9	1	GSM MODULE MC55I QUAD-BAND	GSM-MODUL
6	96 24 499 08	1	LEAD W634	LEITUNG
7	61 70 001 08	1	PERMANENT MAGNET 9V	DAUERMAGNET
8	40 86 040 08	1	COUNTERSUNK SCREW DIN 7991 M5X16 8	SENKSCHRAUBE
9	41 19 003 08	1	HEX NUT DIN 985 M5 8 A2C	SECHSKANTMUTTER
11	40 42 002 08	2	SOCKET HEAD SCREW ISO 4762 M3X35 8.8	ZYLINDERSCHRAUBE
12	10 87 639 9	2	HEX NUT DIN 985 M3 8 480H SPF	SECHSKANTMUTTER
13	60 32 022 08	2	CABLE TIE 2,5X98-BLACK PA 6.6	KABELBINDER

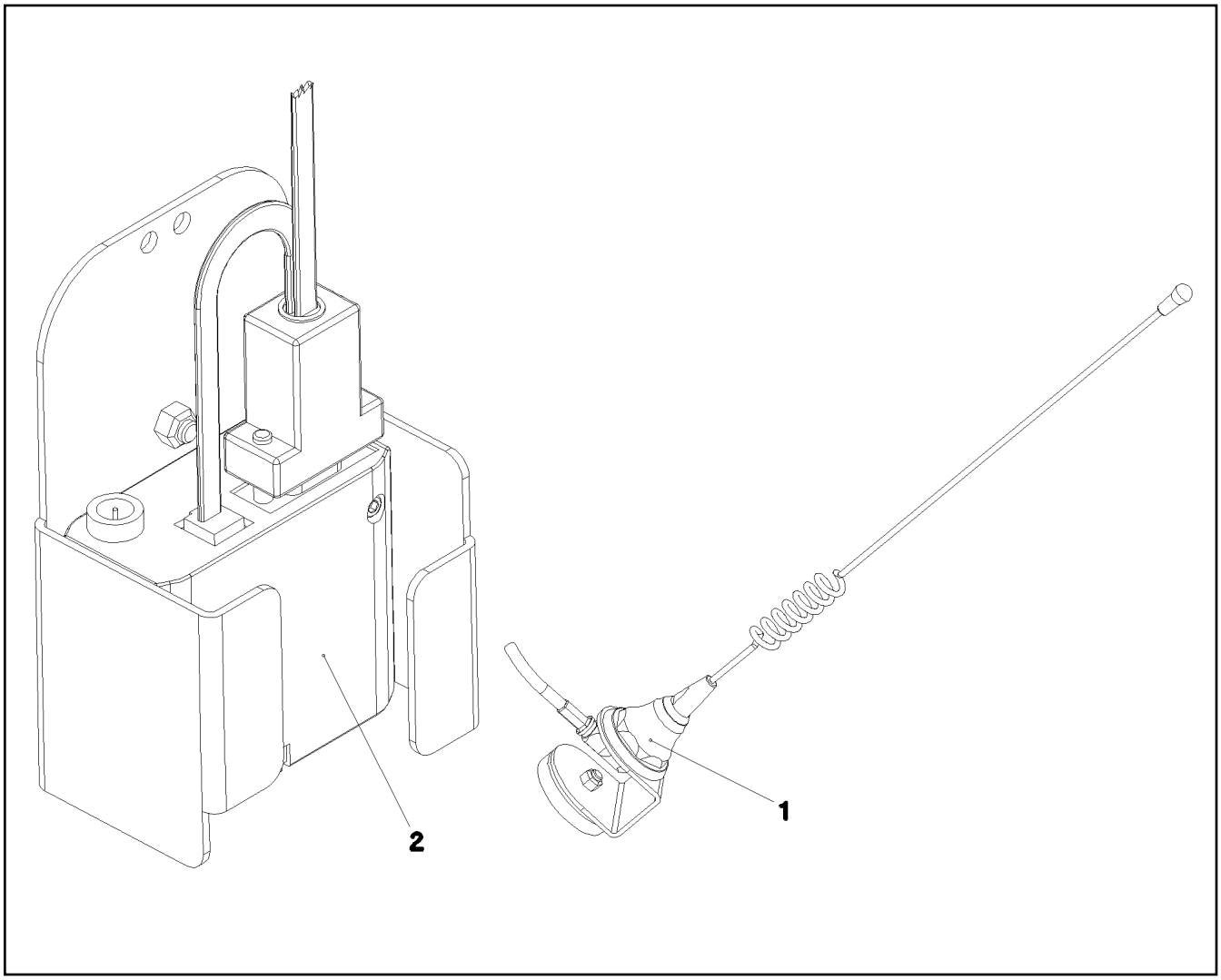

Pos.	Item	Quantity	Description	Bezeichnung
1	96 24 498 08	1	RADIO ANTENNA PRE-ASS. ⇨ 2 780 851 96 24 498 08	FUNKANTENNE VORM.
2	96 24 845 08	1	GSM-MODULE PRE-ASS.LICCON 1 ⇨ 2 780 852 96 24 845 08	GSM-MODUL VORM.LICCON 1

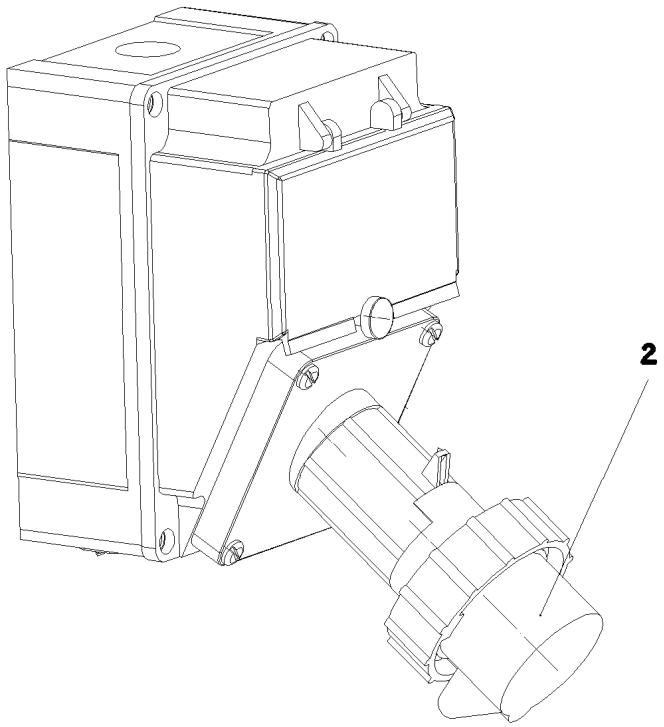

Pos. 3

Pos.	Item	Quantity	Description	Bezeichnung
2	96 48 377 08	1	ADD-ON PARTS EXTERNAL FEED ⇨ 2 780 915 96 48 377 08	ANBAUTEILE FREMDEINSPEIS
3	96 48 376 08	1	CABLE LIST MAINS SUPPLY	KABELLISTE FREMDEINSPEIS
(1)	96 51 119 08	1	WIRING HARNESS W693	KABELSTRANG

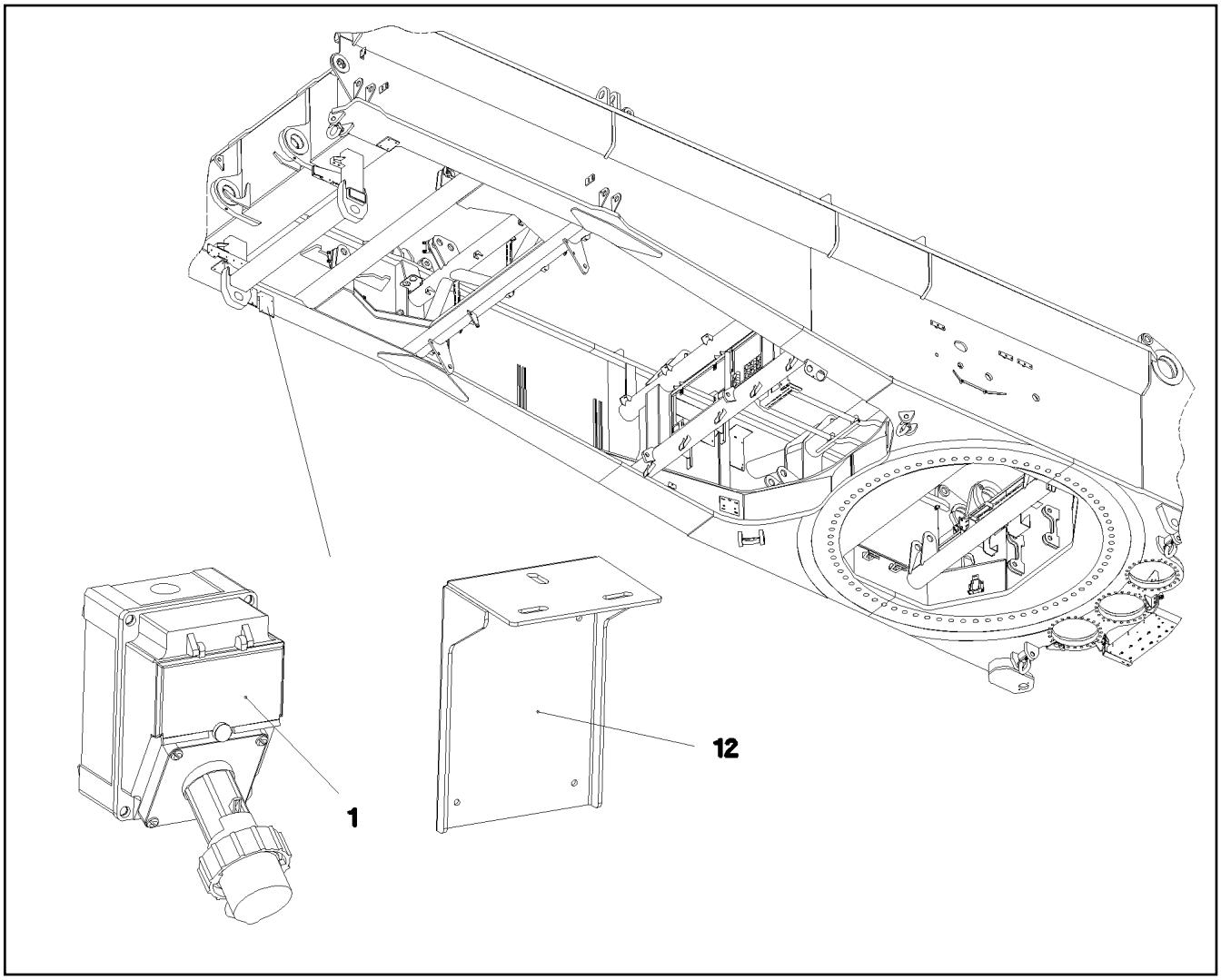

Pos.	Item	Quantity	Description	Bezeichnung
1	60 52 157 08	1	SOCKET COMBINATION 3-POL	STECKDOSENKOMBINATION
2	46 00 305	4	WASHER ISO 7089 5 200HV A3C	SCHEIBE
3	42 52 208 08	4	SERRATED LOCK WASHER DIN 6798 J 5,3	FAECHERSCHEIBE
4	40 84 023 01	4	PAN-HEAD SCREW ISO 7045 M5X16 4.8 A2	FLACHKOPFSCHRAUBE
6	77 25 885 08	1	SIGN	SCHILD
7	60 50 127 08	1	COUPLING SOCKET 3-POL GERADE	KUPPLUNGSDOSE
8	41 15 148 08	4	HEX NUT ISO 4032 M5 8 A2C	SECHSKANTMUTTER
11	60 24 417 01	2	CABLE GLAND M16X1,5X4,5-10 POLYAMID	KABELVERSCHRAUBUNG
12	97 79 627 08	1	PLATE 3X270X308 DC01 FE//ZN20//C	BLECH
15	10 04 464 8	2	REDUCER M25X1,5 M16X1,5 POLYAMID	REDUZIERUNG
20	10 04 269 6	2	COUNTER NUT M25X1,5 POLYAMIDE	GEGENMUTTER

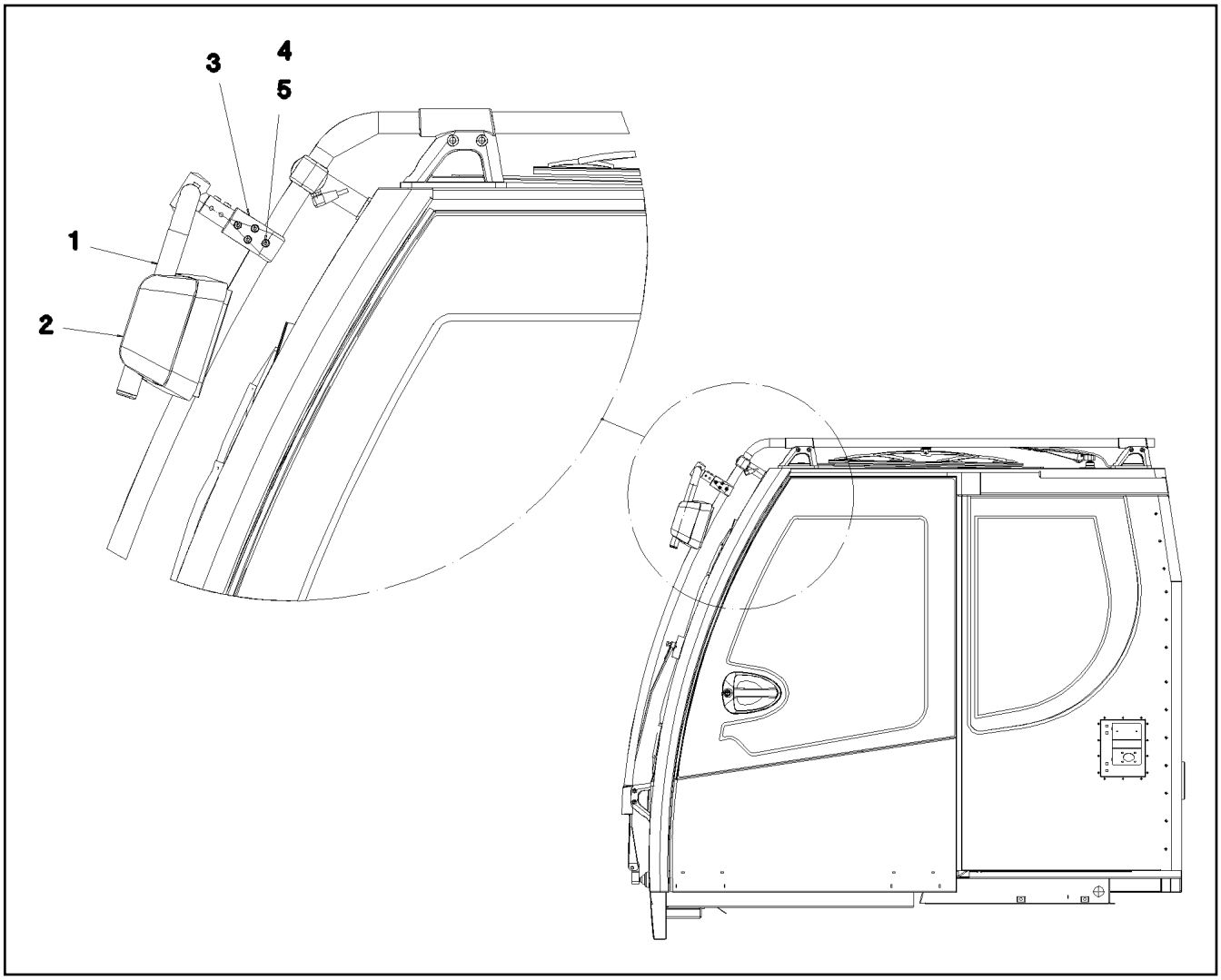

Pos.	Item	Quantity	Description	Bezeichnung
1	97 95 811 08	1	MIRROR SUPPORT 28X2 ST.37.4 KTL-BES	SPIEGELHALTER
2	59 10 695 08	1	WIDE ANGLE MIRROR 219X170	WEITWINKELSPIEGEL
(1)	10 28 684 0	1	REAR VISION MIRROR UNIT 203X154	GLASEINHEIT
(2)	10 65 050 7	1	COVER	ABDECKUNG
3	97 94 895 08	1	HOLDER 40X80X40 G-ALMG3	HALTER
4	10 87 560 1	1	SOCKET HEAD SCREW ISO 4762 M8X50 8.8	ZYLINDERSCHRAUBE
5	41 19 005 08	1	HEX NUT DIN 985 M8 8 A2C	SECHSKANTMUTTER

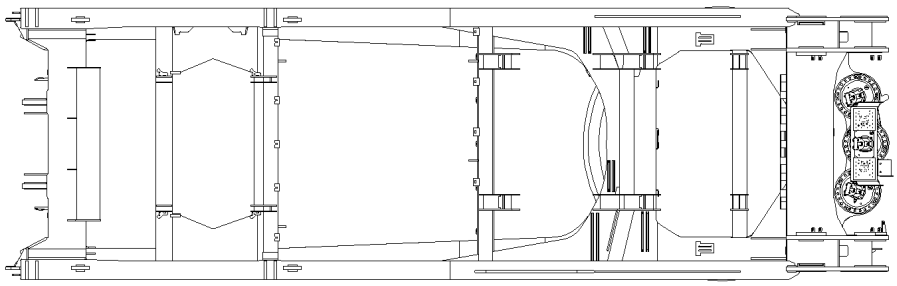

W

Ansicht W

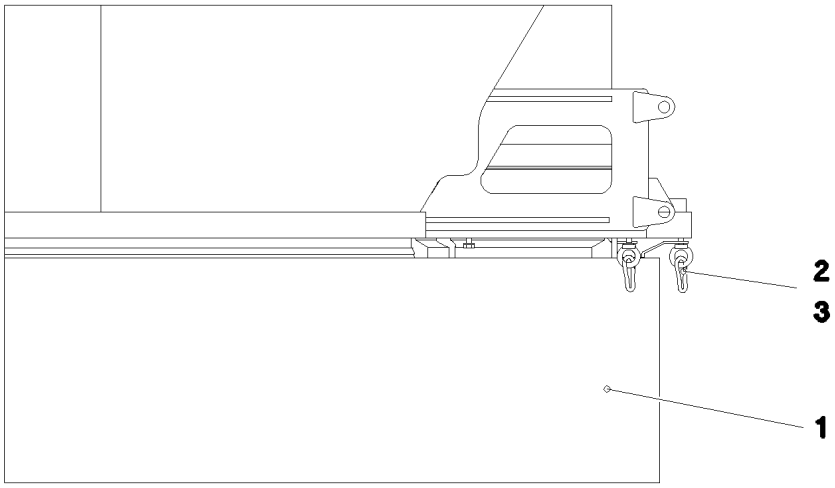

Pos.	Item	Quantity	Description	Bezeichnung
1	97 08 673 6	1	COVER QC OBERRING	ABDECKUNG
2	40 26 002 08	3	RING BOLT DIN 580 M10X17 C15E A2K	RINGSCHRAUBE
3	74 40 100 08	3	SNAP HOOK DIN 5299 C 70X7-180KG ST V	KARABINERHAKEN

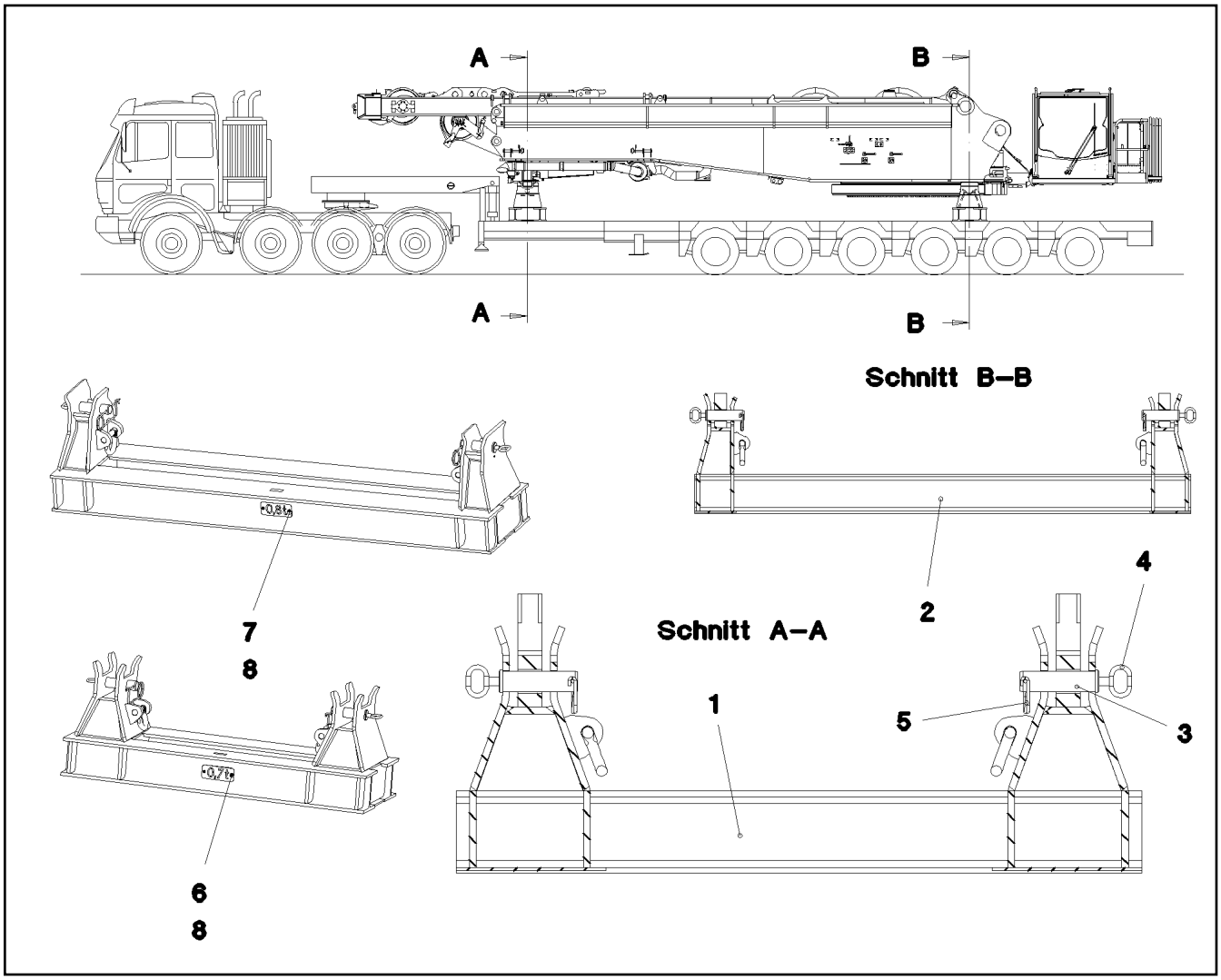

Pos.	Item	Quantity	Description	Bezeichnung
1	96 52 910 08	1	BRACKET WELDED CONST. HINTEN	KONSOLE SCHWK.
2	96 52 911 08	1	BRACKET WELDED CONST. VORN	KONSOLE SCHWK.
3	93 73 829 08	4	PIN RD60X220 35NICRMOV125	BOLZEN
4	92 10 795 08	4	HANDLE WELD.CONST. FE//ZN20//C	GRIFF SCHWK.
5	43 31 052 08	4	RETAINING SPRING 8 VERZ.	SICHERUNGSFEDER
6	97 97 223 08	1	PLATE 2X86X210 DC01 FE//ZN20//C	BLECH
7	97 44 094 08	1	PLATE 2X210X86 DC01 FE//ZNNI8//CN//T0	BLECH
8	10 41 285 4	4	BUTTON HEAD SCREW AEHNL.ISO 7380-2	HALBRUNDKOPFSCHRAUBE

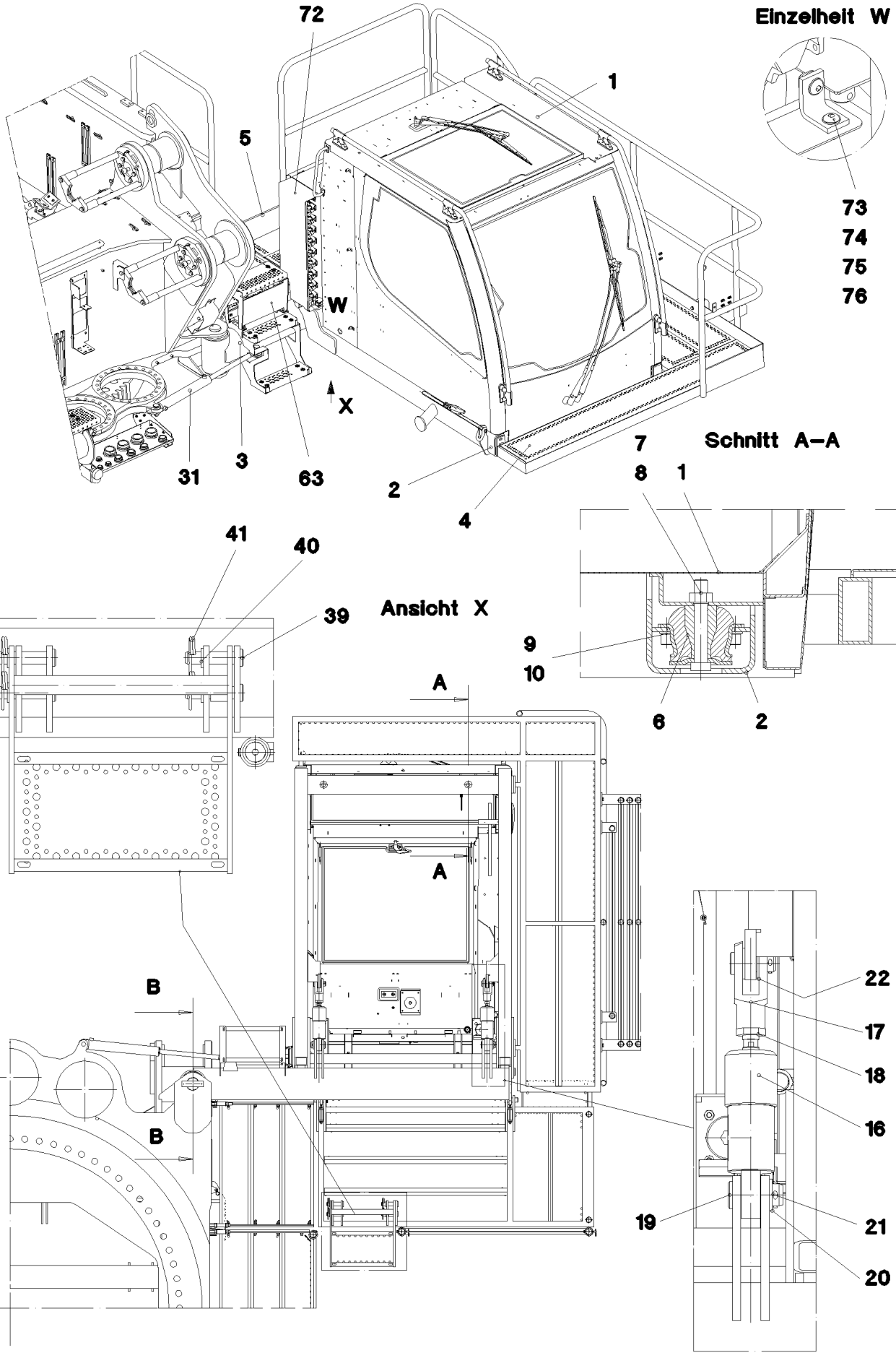
72
1
5
W
X
31
3
63
2
4
Einzelheit W
73
74
75
76
Schnitt A–A
7
8
1
9
10
6
2
Ansicht X
41
40
39
A
A
B
B
22
17
18
16
19
21
20

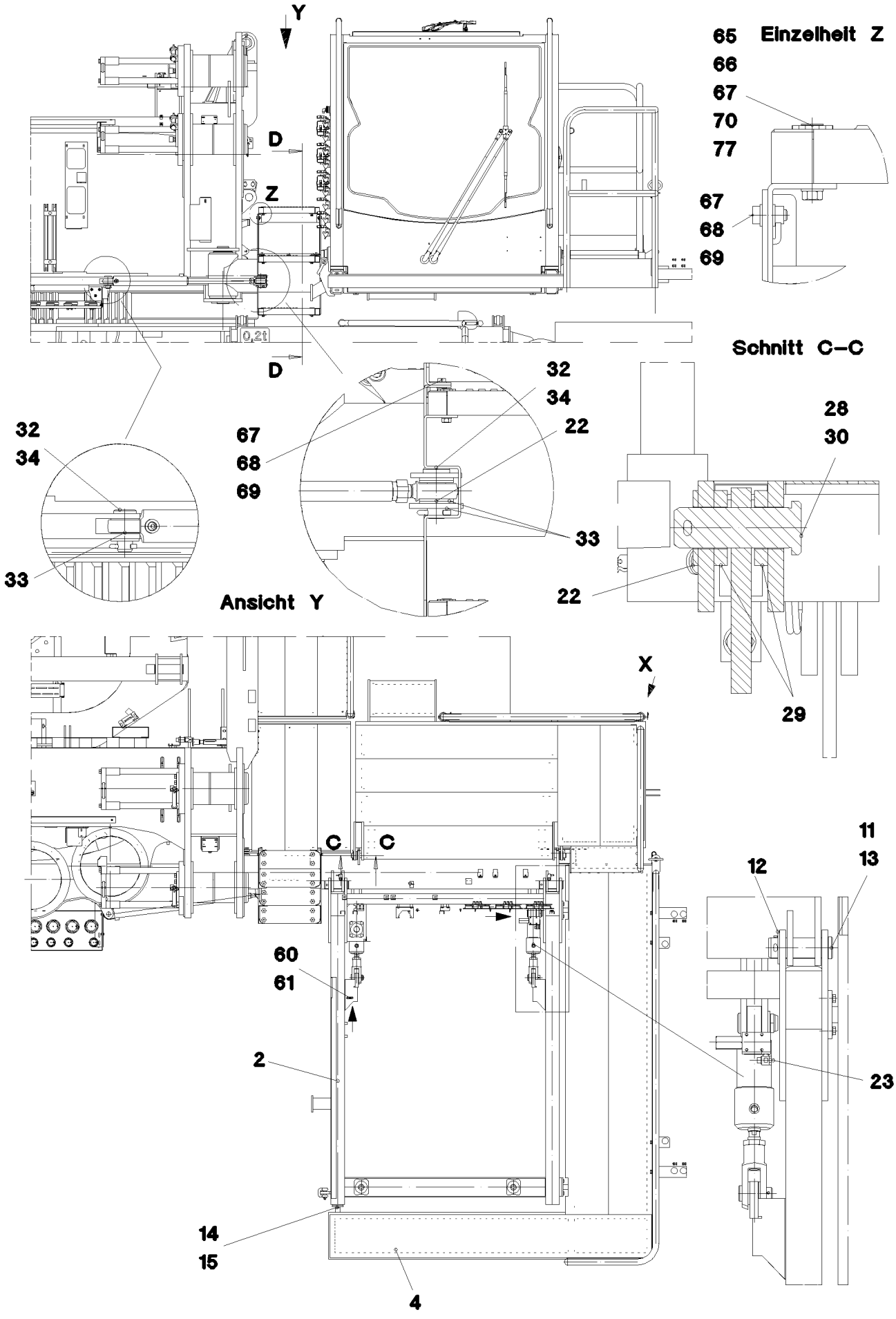

25.1.2017 052570 LIEBHERR	etk_en_de_074535 LR 1600/2 CRANE DRIVER'S CABIN CPL. KRANFUEHRERKABINE KPL.	277 (2/7) ⇨ 2 810 91 52 806 08

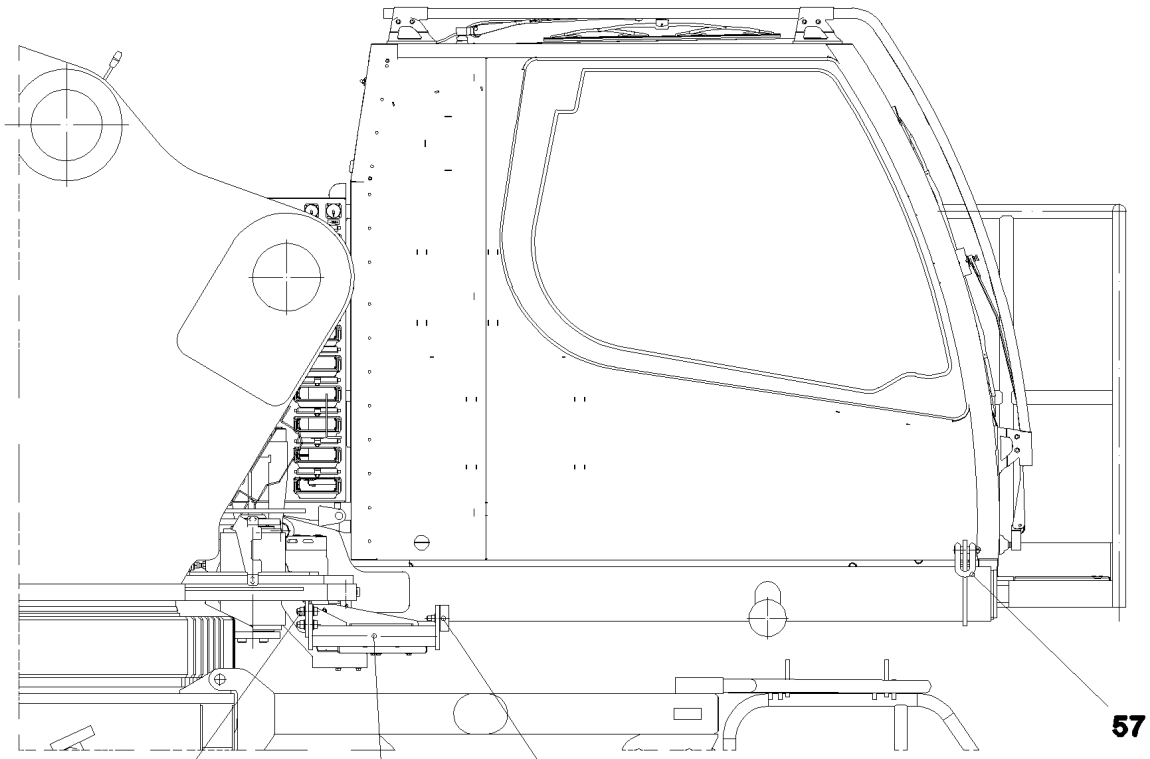

Schnitt B–B

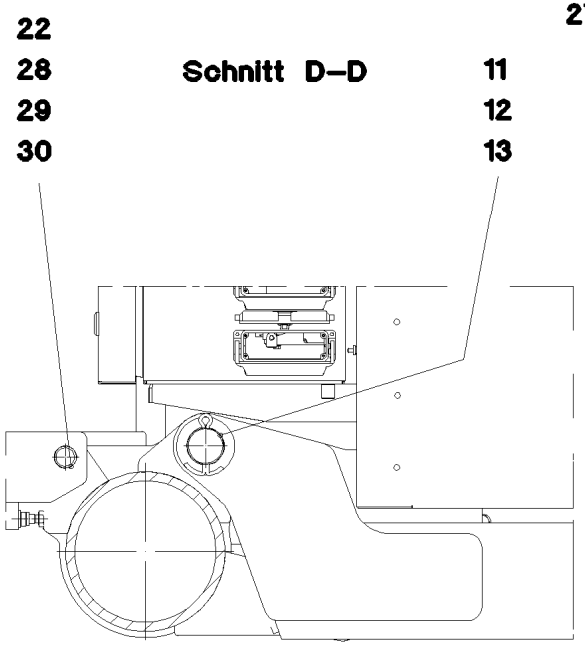

Schnitt D–D

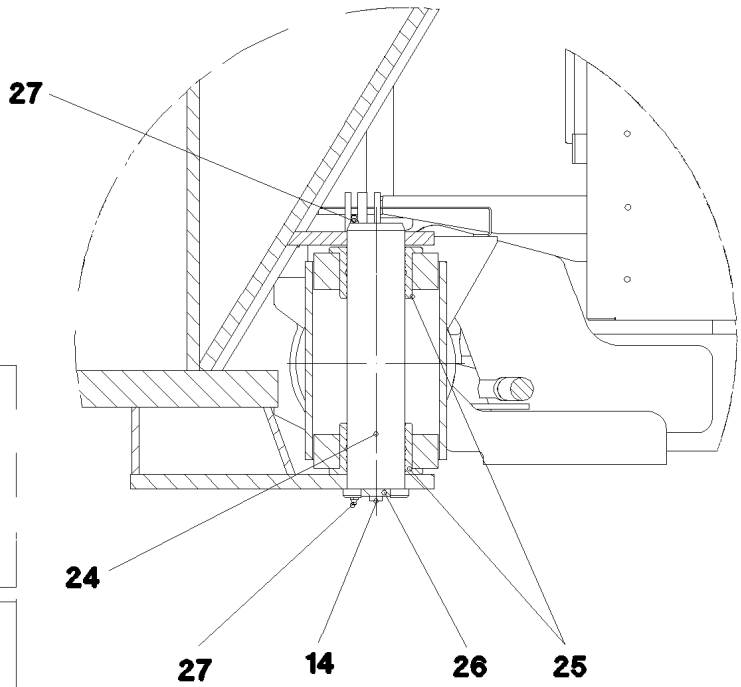

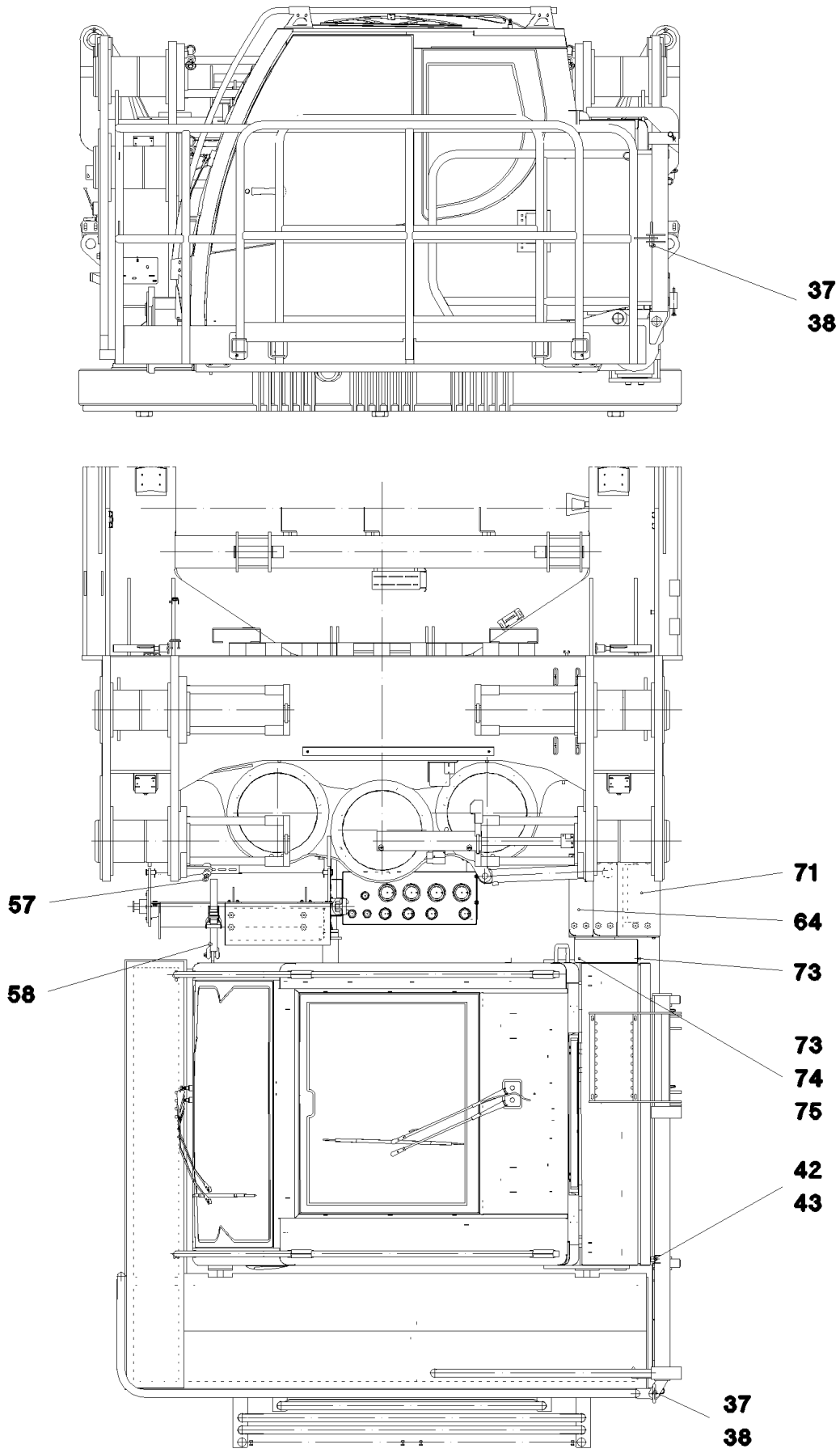
37
38
57
58
71
64
73
73
74
75
42
43
37
38

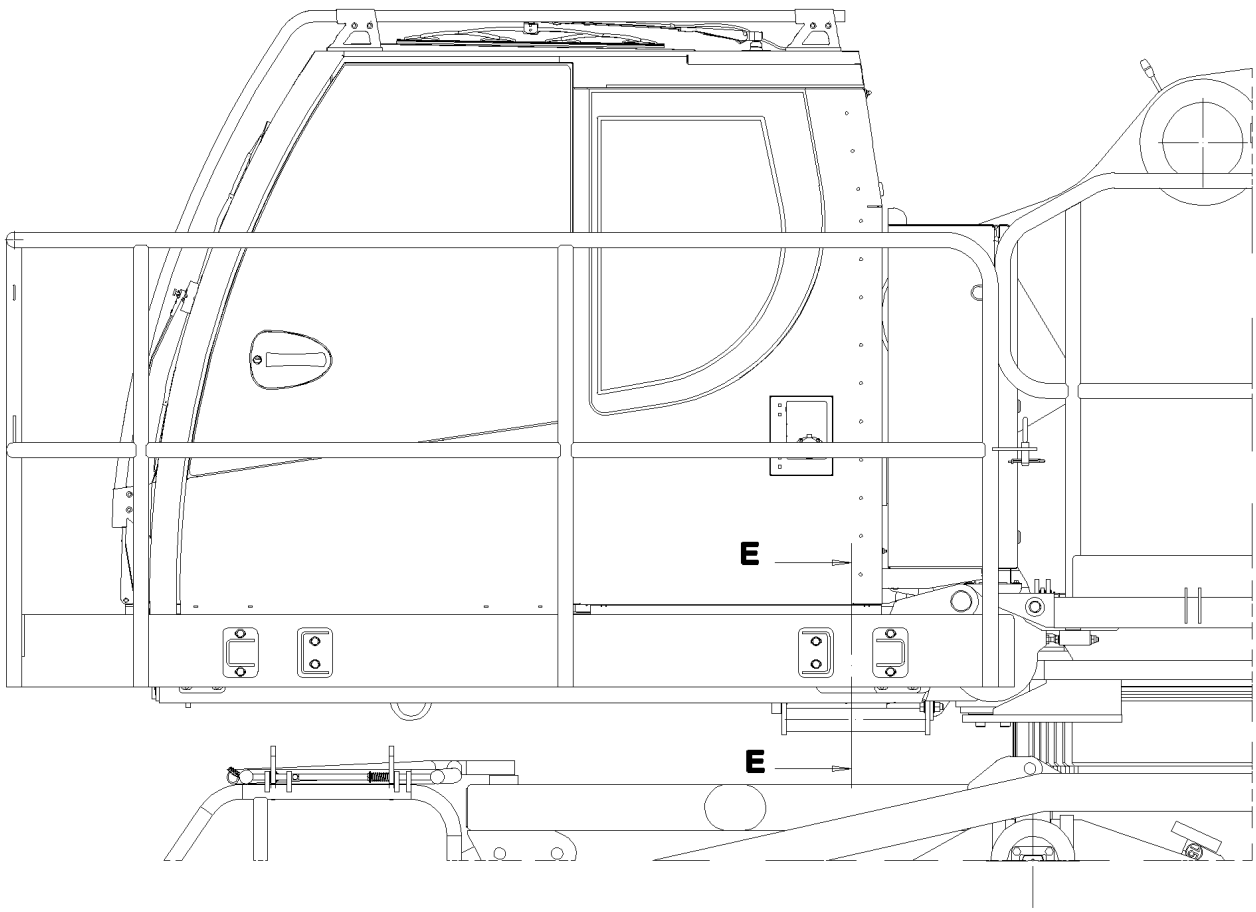

Schnitt E–E

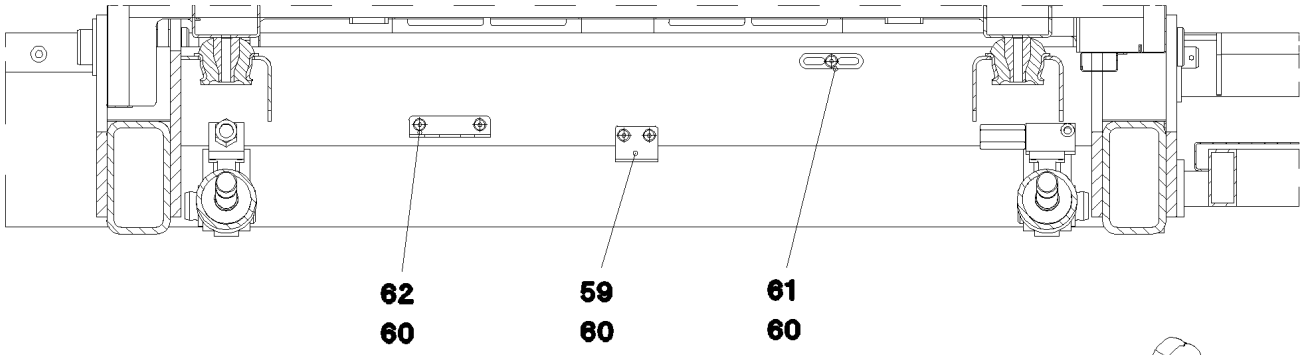

Ansicht X

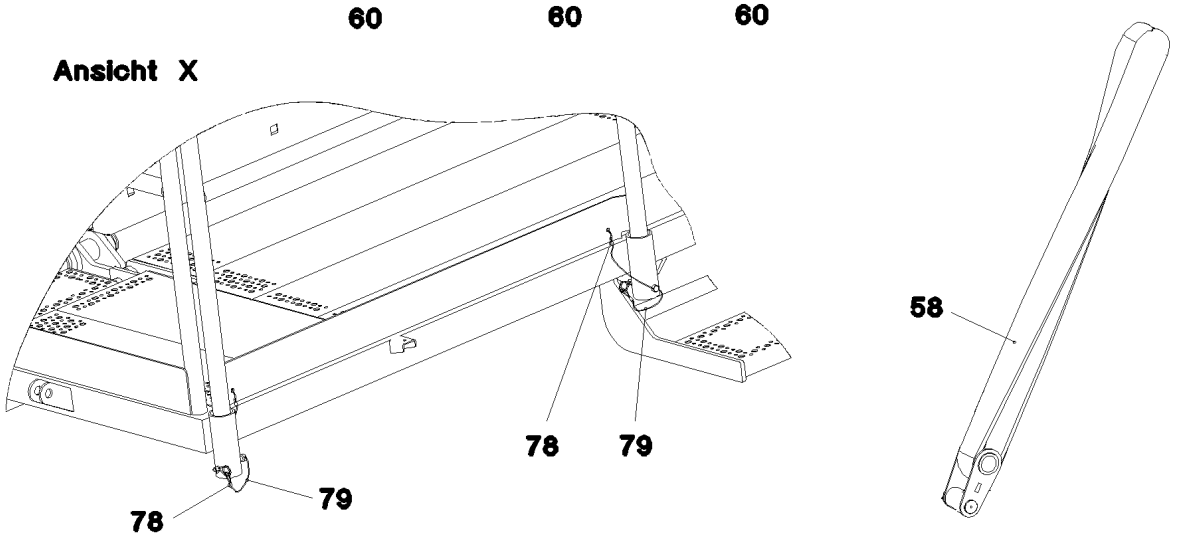

Pos.	Item	Quantity	Description	Bezeichnung
1	96 43 597 08	1	CRANE DRIVER'S CABIN,PRE-ASSY. ⇨ 2 810 001 96 43 597 08	KRANFUEHRERKABINE VORM.
2	96 46 382 08	1	FRAME WELDED	RAHMEN SCHWK.
3	96 46 383 08	1	SWIVEL ARM WELDED	SCHWENKARM SCHWK.
4	96 46 384 08	1	PEDESTAL VORN	PODEST
5	96 47 414 08	1	PEDESTAL HINTEN	PODEST
6	10 29 198 9	4	CONICAL MOUNT 70NR11	KONUSLAGER
7	46 00 038	4	HEX SCREW ISO 4014 M16X100 8.8 A3C	SECHSKANTSCHRAUBE
8	10 29 198 8	4	LIMIT STOP RING ST	ANSCHLAGSCHEIBE
9	11 00 275 3	16	HEX SCREW ISO 4017 M10X20 10.9 FLZN SP	SECHSKANTSCHRAUBE
10	41 19 011 08	16	HEX NUT DIN 985 M10 10 A3C	SECHSKANTMUTTER
11	93 92 498 08	2	PIN 55.0X158 35NICRMOV125 GASN. SPF	BOLZEN
12	94 95 827 08	2	WASHER RD80X5 S355MC FE//ZNNI8//CN//T	SCHEIBE
13	43 30 103 08	2	SPLIT PIN ISO 1234 10X80 ST A3C	SPLINT
14	11 63 181 6	12	HEX SCREW ISO 4017 M10X25 8.8 FLZN SP	SECHSKANTSCHRAUBE
15	50 09 175 08	18	WASHER ISO 7089 10 200HV-A2	SCHEIBE
16	10 32 632 3	2	HYDRO CYLINDER 75/30-100 SPF ⇨ X10326323 10 32 632 3	HYDROZYLINDER
17	72 51 010 05	2	FORKED LINK DIN 71751 A 30X60 VERZ	GABELGELENK
18	41 17 011 08	2	HEX NUT ISO 4035 M30 05 A3C	SECHSKANTMUTTER
19	93 35 587 08	2	PIN RD40X92 42CRMO4+QT	BOLZEN
20	42 12 024 08	2	WASHER DIN 1441 41 ST A2C	SCHEIBE
21	43 30 090 08	2	SPLIT PIN ISO 1234 8X63 ST A2K	SPLINT
22	10 28 981 1	10	WASHER ISO 7089 30 300HV FLZN SPF	SCHEIBE
23	47 32 306 08	2	FLANGE JOINT RSWS6-SR-WD A3P	VERSCHRAUBUNG
24	95 56 299 08	1	PIN RD80X365 35NICRMOV125	BOLZEN
25	70 43 346 08	2	BUSHING 80X100X70 GZ-CUZN25AL5	BUCHSE
26	94 18 461 08	1	PLATE 10X39X150 S355MC FE//ZNNI8//CN//T	BLECH
27	77 43 242	2	HYDRAULIC-TYPE LUBRICAT.NIPPLE DIN 71	KEGELSCHMIERNIPPEL
28	97 13 432 08	2	PIN 40.0X95 42CRMO4+QT GASN.	BOLZEN
29	42 11 026 08	4	WASHER DIN 1440 32 ST VERZ	SCHEIBE
30	10 18 036 4	2	SPLIT PIN ISO 1234 6,3X50 ST 480H SPF	SPLINT
31	51 23 497 08	1	TILT CYLINDER 55/32-400 SPF	KIPPZYLINDER
(4)	46 00 320	2	SCREW PLUG DIN 908 M18X1,5 ST A3C	VERSCHLUSSSCHRAUBE
(6)	42 42 017	2	RING DIN 70951 47X1,6	RING
(9)	57 15 052 08	2	SPHERICAL BEARING GE30-UK-2RS-A	GELENKLAGER
(999)	10 66 343 9	1	DS HYDRO CYLINDER	DS HYDROZYLINDER
32	45 30 320 08	2	PIN ISO 2341 B30X75X65 35NICRMOV125	BOLZEN
33	42 50 518 08	4	SPRING WASHER DIN 137 B 30 A3C	FEDERSCHEIBE
34	43 30 088 08	2	SPLIT PIN ISO 1234 8X50 ST A2K	SPLINT
37	92 47 131 08	1	SOCKET PIN T ZN K	STECKBOLZEN
38	43 31 028 08	1	RETAINING SPRING 3 VERZ	SICHERUNGSFEDER
39	45 12 272 08	4	PIN DIN 1435 25X110X100 42CRMO4 GASN.	BOLZEN
40	42 12 016 08	4	WASHER DIN 1441 26 ST VERZ	SCHEIBE
41	43 32 063 08	4	SPRING PLUG 5 VERZ	FEDERSTECKER
42	72 66 122 08	1	MEGI BUFFER	MEGIPUFFER
48	26 21 040 08	0.8	EDGE PROTECTION 1-4X14,5X10	KANTENSCHUTZ
49	96 51 181 08	1	SUPPORT BRACKET WELDED	ABSTUETZKONSOLE SCHWK.
50	10 87 552 0	4	HEX SCREW ISO 4017 M16X50 8.8 FLZN SP	SECHSKANTSCHRAUBE
51	10 28 980 6	8	WASHER ISO 7089 16 300HV FLZN SPF	SCHEIBE
52	10 87 561 7	4	HEX NUT ISO 4032 M16 8 FLZN SPF	SECHSKANTMUTTER
53	97 80 257 08	2	PLATE 2X75X75 DC01 FE//ZNNI8//CN//T0	BLECH
54	72 66 113 08	1	MEGI BUFFER	MEGIPUFFER
55	10 28 980 4	1	WASHER ISO 7089 12 300HV FLZN SPF	SCHEIBE
56	41 15 143 08	1	HEX NUT ISO 4032 M12 8 A3C	SECHSKANTMUTTER
57	77 39 334 08	2	SHACKLE DIN 82101 1,6T NG1,6 ST VERZ	SCHAEKEL
58	77 90 347 08	1	LASHING STRAP EN 12195-2 6MX35MM SPF	ZURRGURT
59	97 80 640 08	1	PLATE 3X60X70 DC01 FE//ZNNI8//CN//T0	BLECH
60	10 41 285 4	7	BUTTON HEAD SCREW AEHNL.ISO 7380-2	HALBRUNDKOPFSCHRAUBE
61	95 36 500 08	3	CABLE CLAMP 2X22X90 DC01 FE//ZN20//C	KABELHALTER

Pos.	Item	Quantity	Description	Bezeichnung
62	97 12 764 08	1	PLATE 4X115X97 S315MC FE//ZNNI8//CN//T	BLECH
63	97 85 691 08	1	PLATE 4X367X528 S315MC	BLECH
64	78 89 017 08	2	TREAD 399X120X40 AL ELOXIERT SPF	AUFSTIEGSTRITT
65	40 86 049 08	12	COUNTERSUNK SCREW DIN 7991 M8X70 8.	SENKSCHRAUBE
66	10 29 966 9	12	HEX NUT ISO 4032 M8 10 480H SPF	SECHSKANTMUTTER
67	10 28 980 3	20	WASHER ISO 7089 8 300HV 480H SPF	SCHEIBE
68	49 00 089	4	HEX SCREW ISO 4017 M8X20 8.8 A2C	SECHSKANTSCHRAUBE
69	11 69 387 5	4	HEX NUT ISO 4032 M8 8 480H SPF	SECHSKANTMUTTER
70	78 89 018 08	12	WASHER 8 -EDELSTAHL	SCHEIBE
71	10 47 603 1	1	TREAD 400X210X40 AL ELOXIERT SPF	AUFSTIEGSTRITT
72	97 85 999 08	1	PLATE 1.5X1132X447 DC01	BLECH
73	10 41 285 1	6	BUTTON HEAD SCREW AEHNL.ISO 7380-2	HALBRUNDKOPFSCHRAUBE
74	42 18 017 08	3	WASHER ISO 7093-1 6 200HV-A2	SCHEIBE
75	41 15 140 08	5	HEX NUT ISO 4032 M6 8 A2C	SECHSKANTMUTTER
76	95 05 969 08	1	ANGLE 4X20X57 S315MC	WINKEL
77	97 88 595 08	12	TUBE 20.0X33 E235+N	ROHR
78	11 17 056 5	4	FERRULE 2 CU	PRESSKLEMME
79	11 16 043 1	1	ROPE 2 2,3KN EDELSTAHL	SEIL

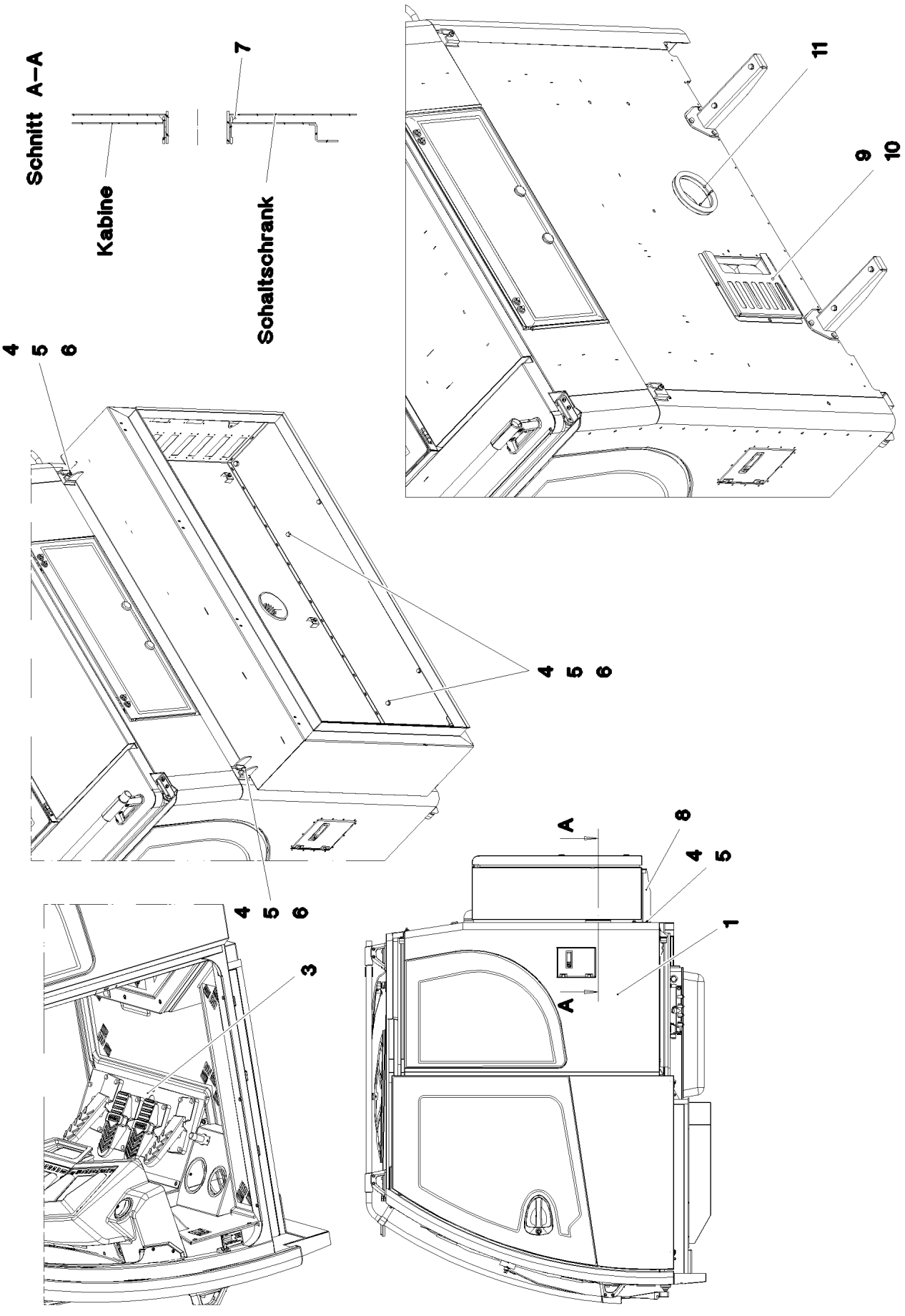
Schnitt A–A
Kabine
Schaltschrank
7
11
9
10
4
5
6
A
8

Pos.	Item	Quantity	Description	Bezeichnung
1	91 53 061 08	1	CABIN, GLAZED ⇨ 2 520 91 53 061 08	KABINE VERGLAST
3	96 47 204 08	1	PEDAL CANTILEVER INSTALLATION ⇨ 2 810 037 96 47 204 08	PEDALTRAEGER EINBAU
4	50 26 189 08	12	HEX SCREW ISO 4017 M8X22 8.8	SECHSKANTSCHRAUBE
5	10 28 980 3	18	WASHER ISO 7089 8 300HV 480H SPF	SCHEIBE
6	41 19 005 08	6	HEX NUT DIN 985 M8 8 A2C	SECHSKANTMUTTER
8	96 54 709 08	2	CARRIER	TRAEGER SCHWK.
9	97 05 913 7	1	PLATE 1.5X261X328 DC01 RAL 7016,SDGL,G	BLECH
10	10 45 069 3	3	BUTTON HEAD SCREW ISO 7380-2 M5X10	HALBRUNDKOPFSCHRAUBE
11	11 00 221 8	0.426	CLAMPING PROFILE 1,5-4X25X13 EPDM	KLEMMPROFIL

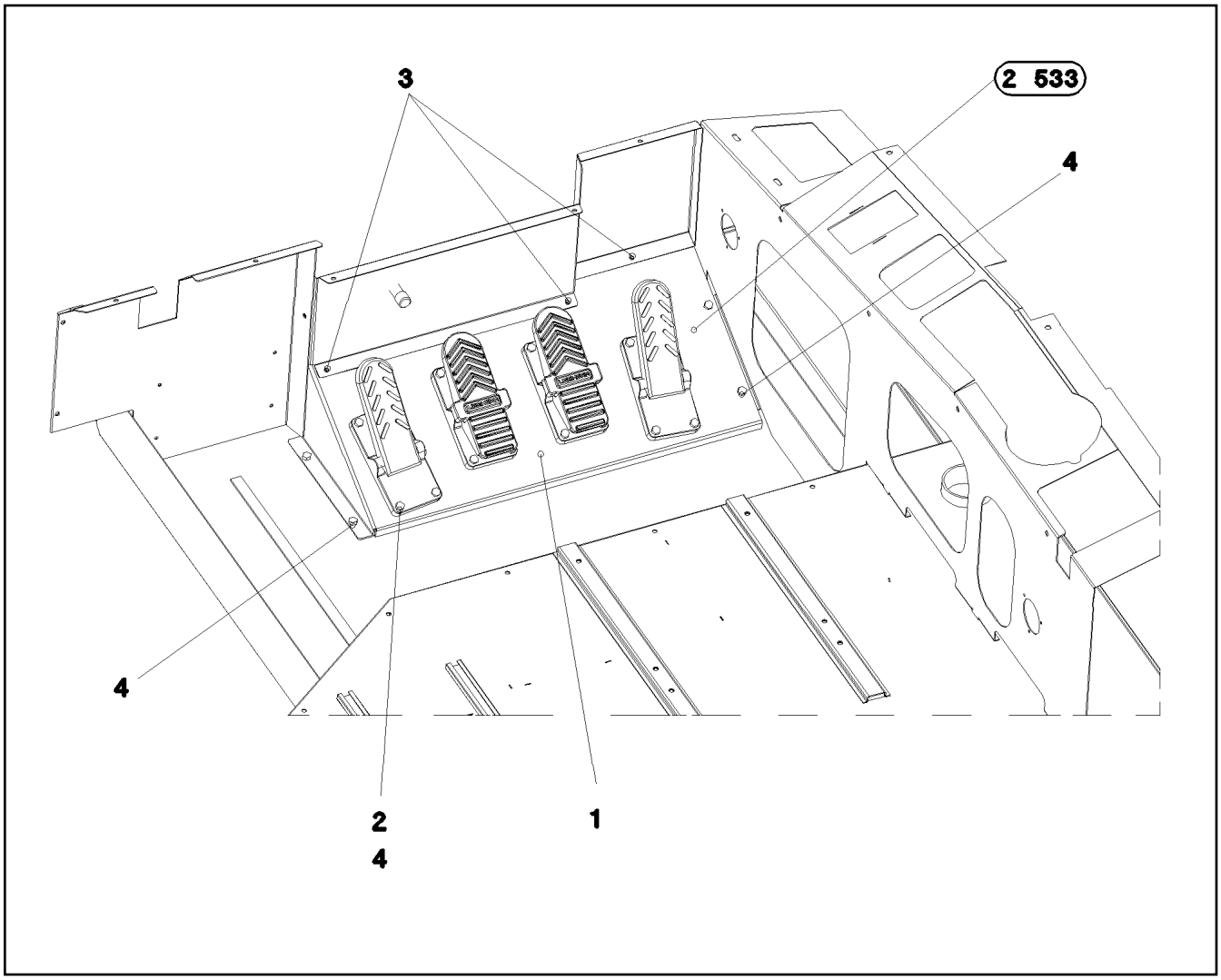

Pos.	Item	Quantity	Description	Bezeichnung
1	97 71 793 08	1	PLATE 3X892X382 S355MC RAL 9005,M,GT	BLECH
2	41 30 065 08	12	BLIND RIVET NUT M8 K=1,8-5,0	BLINDNIETMUTTER
3	10 04 259 3	5	BLIND RIVET NUT M6 K=1,0-3,5 ST A2C	BLINDNIETMUTTER
4	49 00 128	20	HEX SCREW ISO 4017 M8X25 8.8 A2C	SECHSKANTSCHRAUBE
5	60 27 013 08	2	GROMMET 10/12/17,5 PVC	DURCHFUEHRUNGSTUELLE

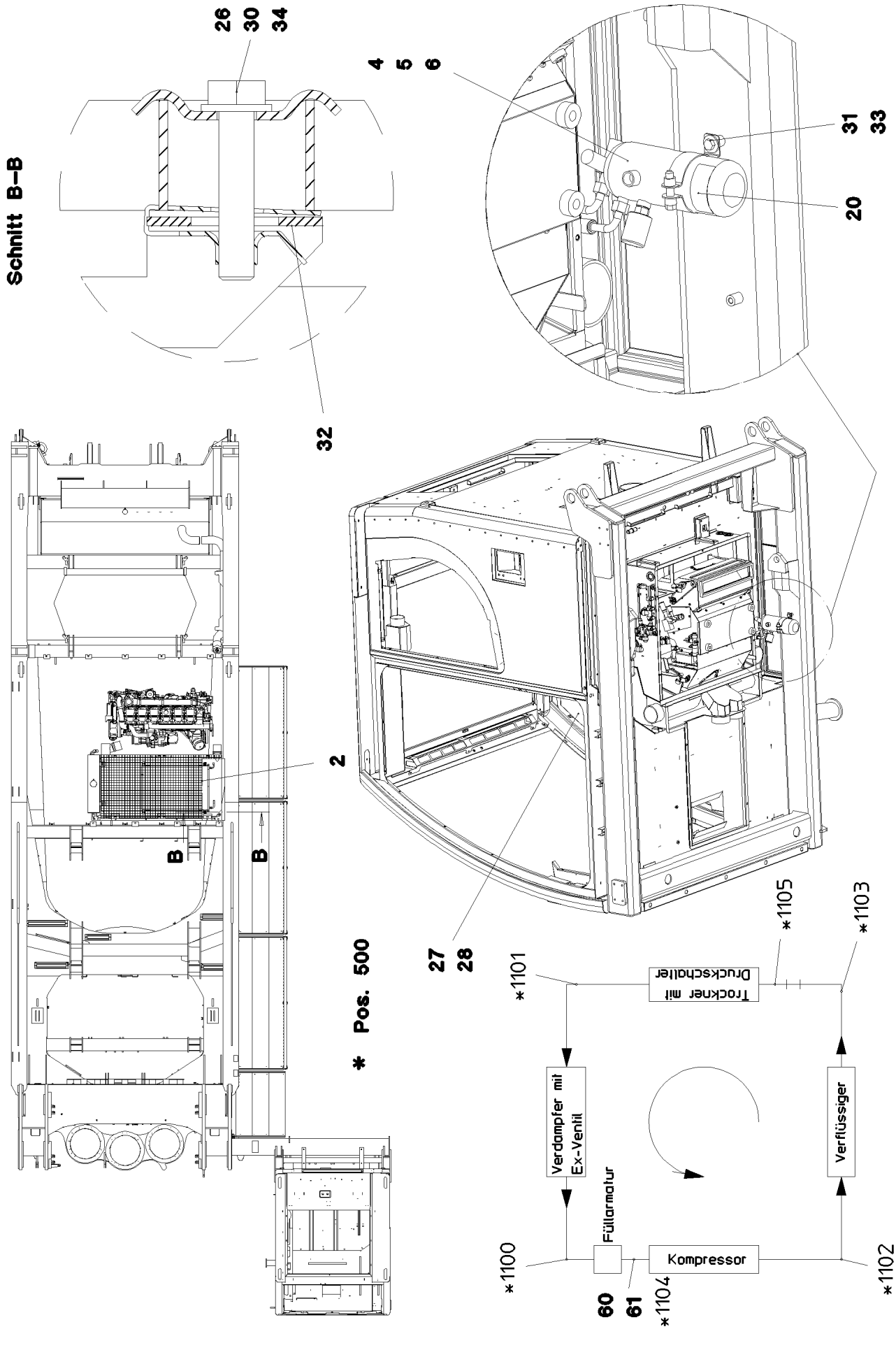

25.1.2017 064842	**etk_en_de_074535 LR 1600/2**	286 (1/2)
LIEBHERR	**AIR COND. UNIT SUPERSTRUCTURE** **KLIMAANLAGE OW**	⇨ **2 831** **91 62 179 08**

Pos.	Item	Quantity	Description	Bezeichnung
2	10 11 371 2	1	LIQUEFIER AL	VERFLUESSIGER
4	57 14 890 08	1	DRYER	TROCKNER
5	77 42 097 08	1	RETAINER CLIP 75/25	SPANNSCHELLE
6	57 14 891 08	1	PRESSURE SWITCH 1,5-26 BAR	DRUCKSCHALTER
8	70 20 440	2.2	REFRIGERANT 12KG FLASCHE R134A	KAELTEMITTEL
20	55 30 310 08	1	SIGN	SCHILD
26	72 58 100 08	4	UPPER FASTENING 52x26x3	BEFESTIGUNGSOBERTEIL
27	97 69 555 08	1	SIGN 75X45 ALUMINIUM	SCHILD
28	70 42 127 08	2	BLIND RIVET 3,2X4,3-5,9	BLINDNIET
30	49 00 614	4	HEX SCREW ISO 4017 M8X40 8.8 A2C	SECHSKANTSCHRAUBE
31	42 18 009 08	4	WASHER DIN 9021 8 140HV-ST A2C	SCHEIBE
32	41 30 070 08	4	SHEET METAL NUT M8	BLECHMUTTER
33	11 69 004 8	2	HEX SCREW ISO 4017 M8X12 8.8 480H SPF	SECHSKANTSCHRAUBE
34	10 28 980 3	4	WASHER ISO 7089 8 300HV 480H SPF	SCHEIBE
60	10 21 652 9	1	BRACKET ST	BUEGEL
61	10 21 653 4	2	CLIP 23 ST	CLIP
500	96 63 169 08	1	HOSE LINES AIR CONDITIONING LR1600-2	SCHLAUCHLEITUNGEN KLIMA O
(1)	60 27 601 08	6	NAME PLATE 25,4X101,6	BEZEICHNUNGSSCHILD
(1100)	96 54 324 08	1	HOSE CPL. GH134 13X2700	SCHLAUCH KPL.
(1101)	96 51 902 08	1	HOSE CPL. GH134 8X1900	SCHLAUCH KPL.
(1102)	96 54 323 08	1	HOSE CPL. GH134 10X2800	SCHLAUCH KPL.
(1103)	96 54 322 08	1	HOSE CPL. GH134 8X8100	SCHLAUCH KPL.
(1104)	96 54 321 08	1	HOSE CPL. GH134 13X8000	SCHLAUCH KPL.
(1105)	96 63 798 08	1	HOSE CPL. GH134 8X3000	SCHLAUCH KPL.

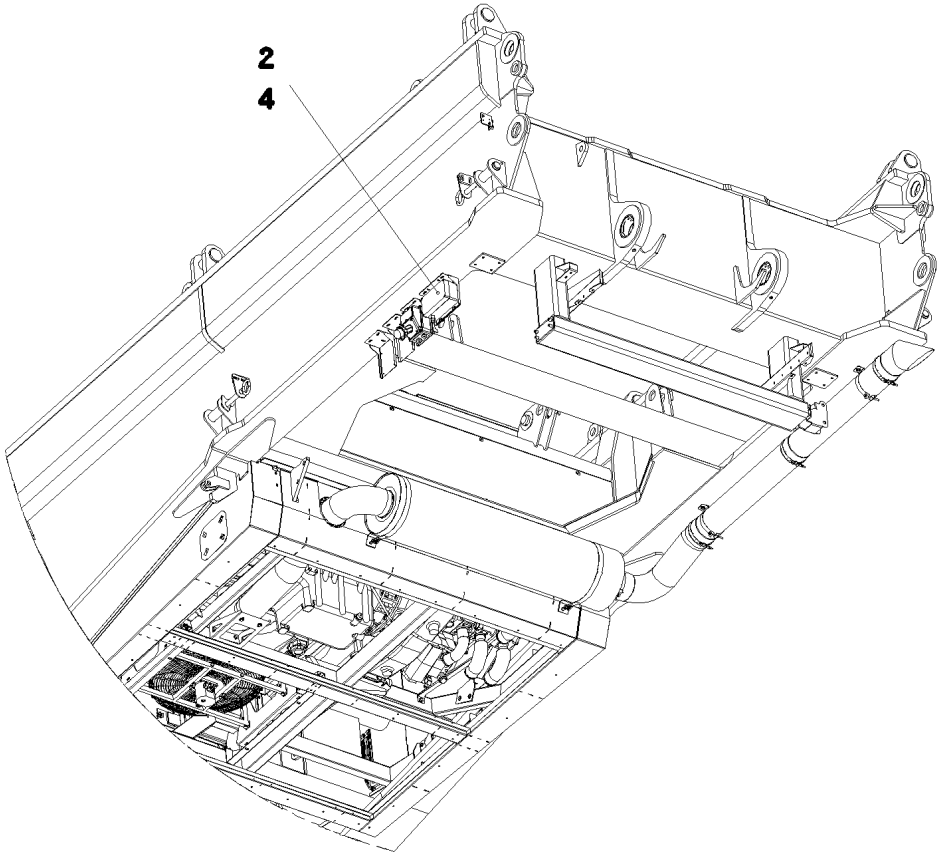

Pos. 3

Pos.	Item	Quantity	Description	Bezeichnung
2	61 33 018 08	1	CHARGER 230V 24V8A SPF	LADEGERAET
(1)	10 29 998 7	1	TEMPERATURE SENSOR	TEMPERATURFUEHLER
3	96 48 378 08	1	EL.CHARGER F.BATTERY	ELEKTRIK BATTERIELADEGER
(10)	96 51 039 08	1	WIRING HARNESS W621	KABELSTRANG
(20)	96 51 040 08	1	WIRING HARNESS W620	KABELSTRANG
4	96 48 379 08	1	ADD-ON PARTS LADEGERAET	ANBAUTEILE
			⇨ 2 835 002 96 48 379 08	

Pos.	Item	Quantity	Description	Bezeichnung
21	42 52 210 08	4	SERRATED LOCK WASHER DIN 6798 J 6,4	FAECHERSCHEIBE
22	41 15 140 08	8	HEX NUT ISO 4032 M6 8 A2C	SECHSKANTMUTTER
23	10 87 564 7	12	WASHER ISO 7089 6 200HV 480H SPF	SCHEIBE
24	10 87 552 9	4	HEX SCREW ISO 4017 M6X25 8.8 480H SPF	SECHSKANTSCHRAUBE
31	40 73 501 08	1	HEX SCREW M5X16 10.9 A2C SPF	SECHSKANTSCHRAUBE
32	42 52 208 08	1	SERRATED LOCK WASHER DIN 6798 J 5,3	FAECHERSCHEIBE
33	46 00 305	2	WASHER ISO 7089 5 200HV A3C	SCHEIBE
34	41 15 148 08	2	HEX NUT ISO 4032 M5 8 A2C	SECHSKANTMUTTER

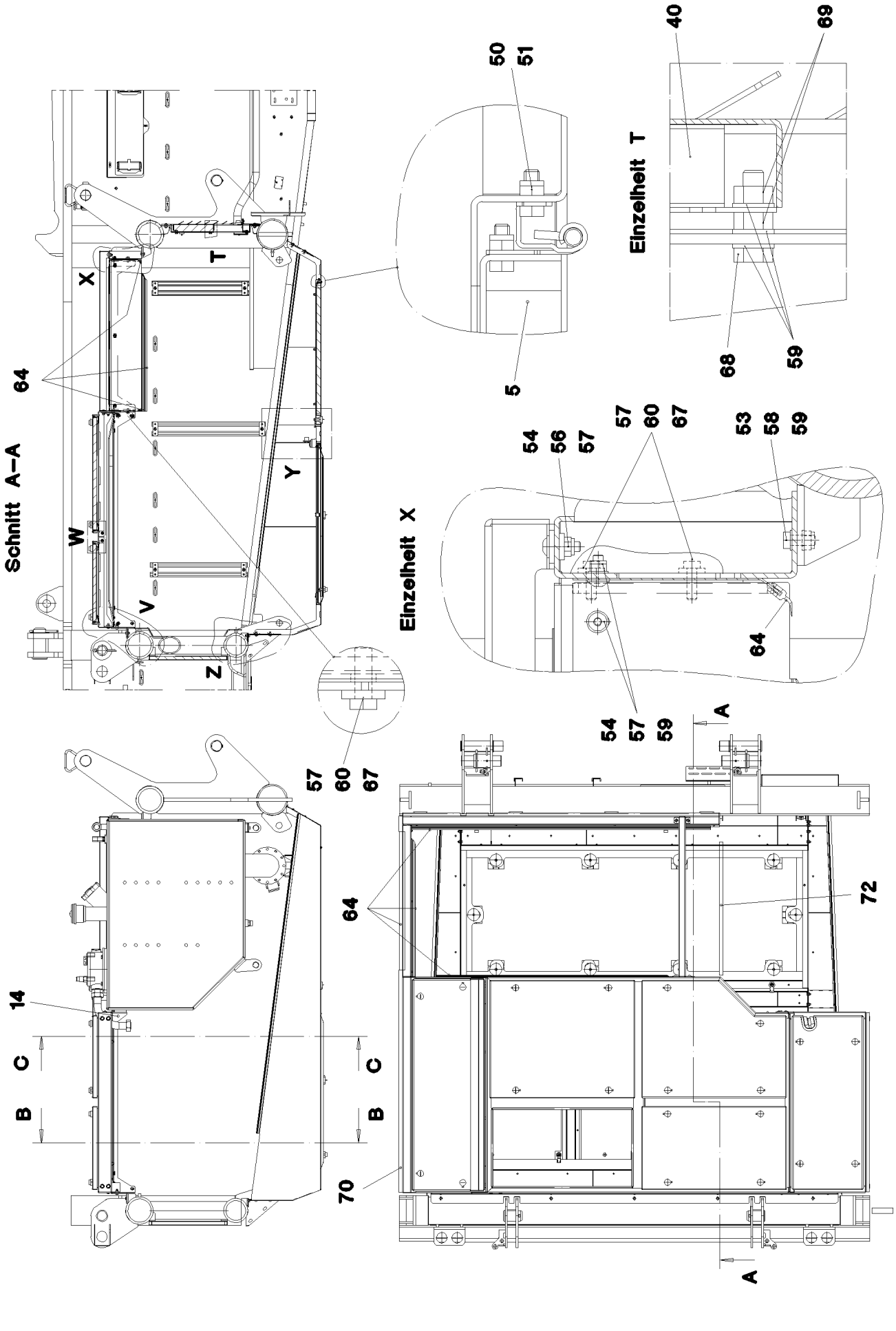
Schnitt A–A
Einzelheit T
Einzelheit X
X
T
Y
W
V
Z
64
50
51
5
40
69
68
59
57
60
67
53
58
54
56
64
A
72
14
C
B
70

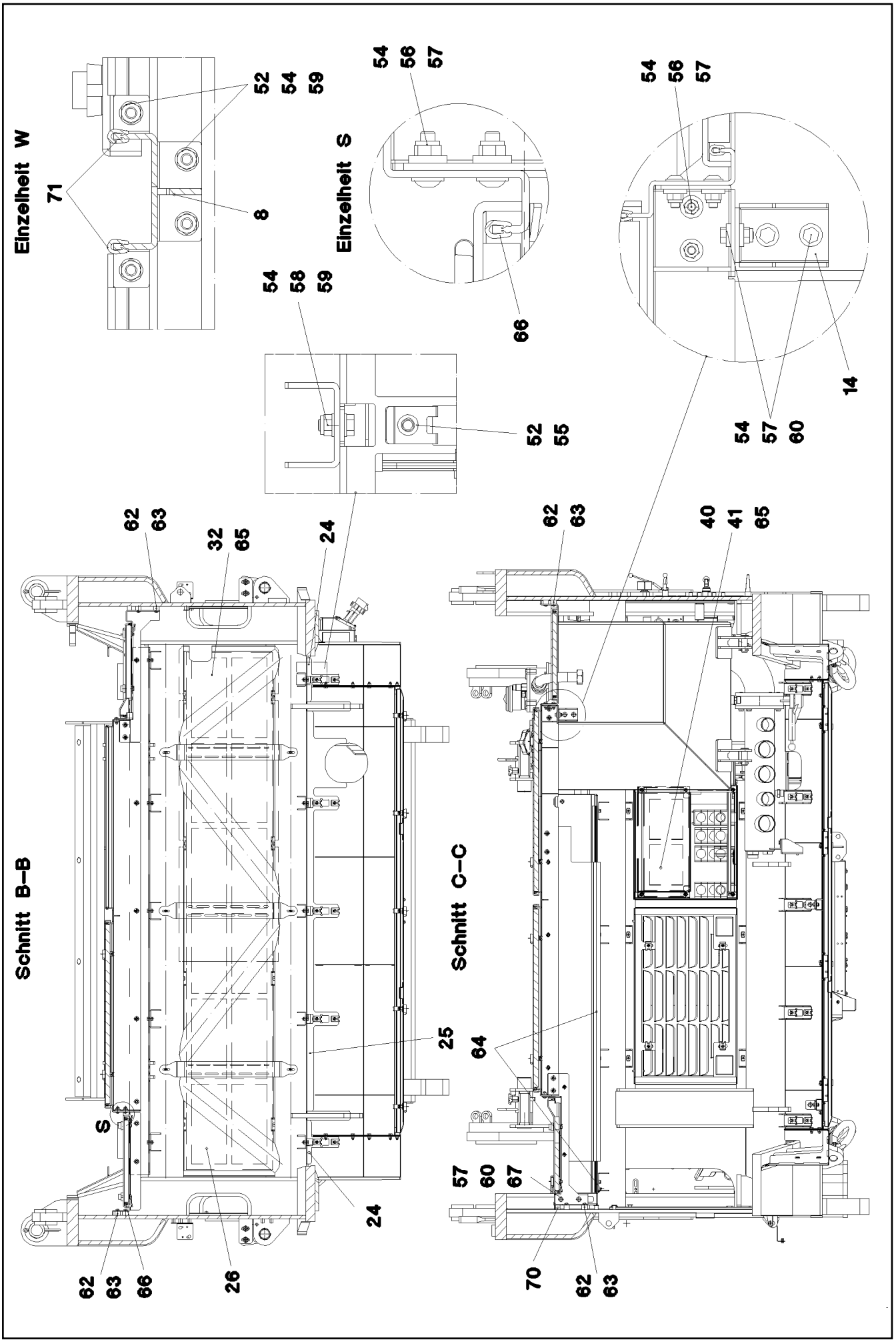
Einzelheit W
71
52
54
59
8
Einzelheit S
54
56
57
66
54
58
59
52
55
54
56
57
14
54
57
60
Schnitt B–B
62
63
32
65
24
25
S
24
62
63
66
26
Schnitt C–C
62
63
40
41
65
64
57
60
67
70
62
63

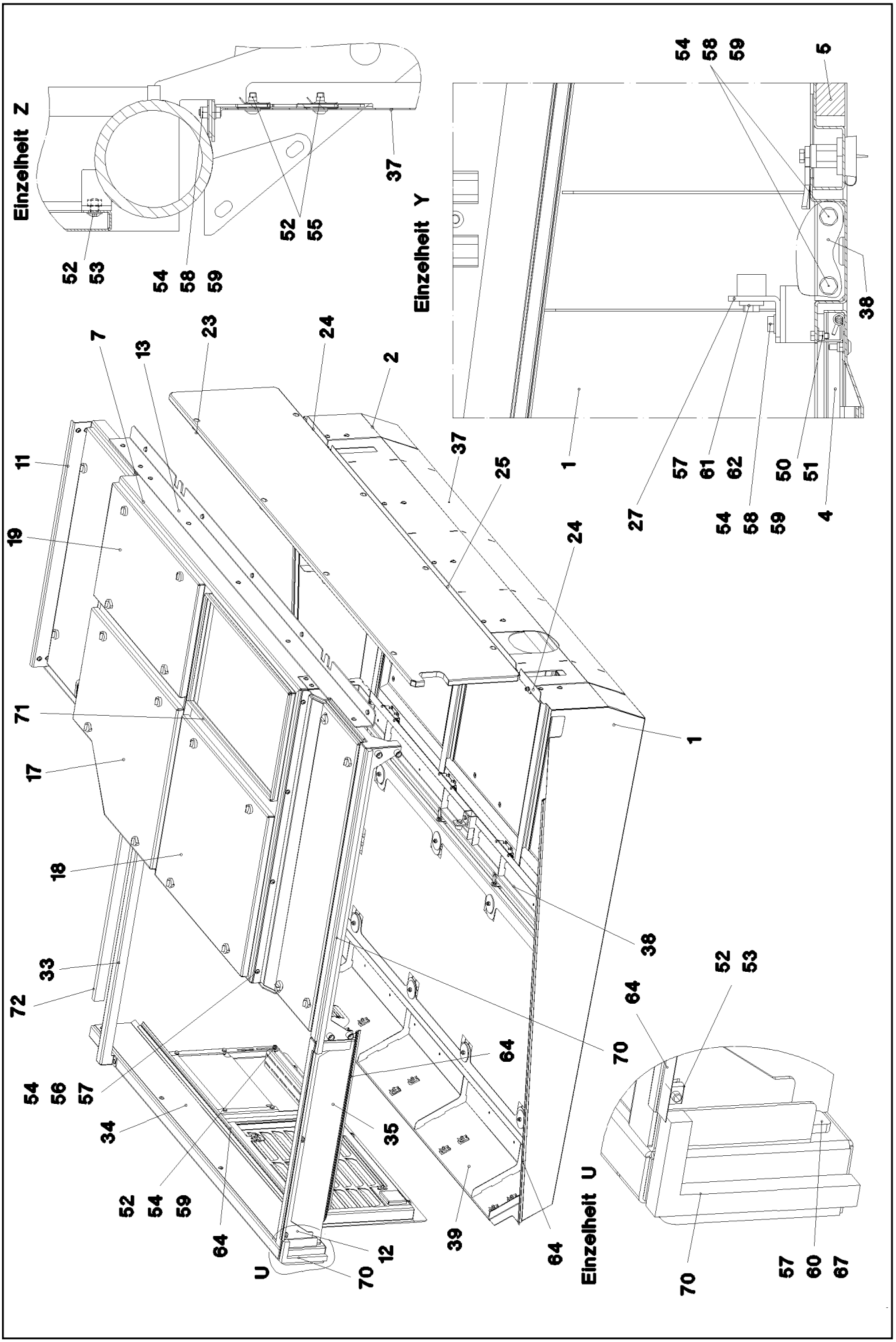

25.1.2017 053016	**etk_en_de_074535 LR 1600/2**	292 (3/6)
LIEBHERR	**SOUND DAMPING** **GERAEUSCHDAEMMUNG**	⇨ **2 859** **91 52 809 08**

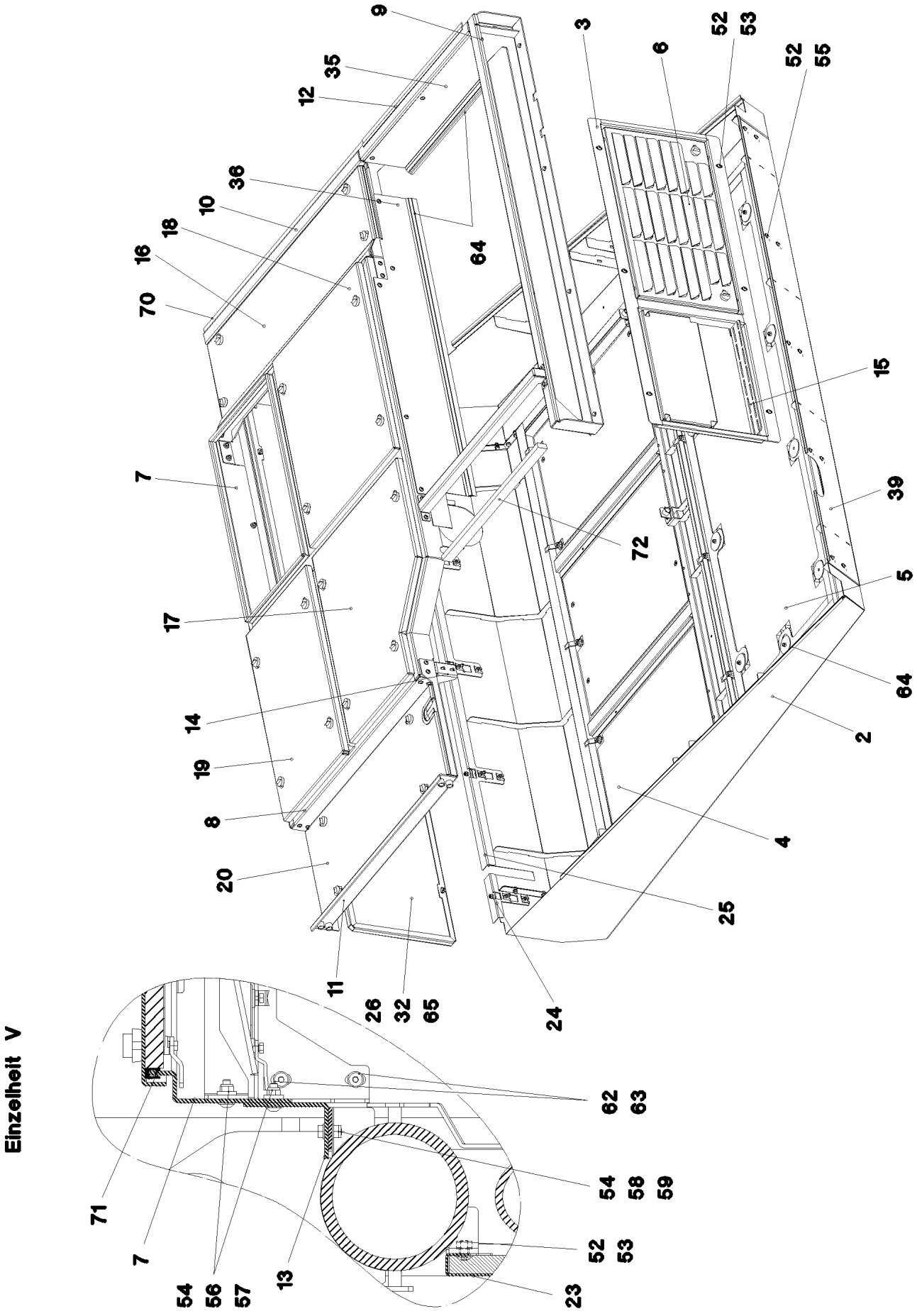

25.1.2017 053017	**etk_en_de_074535 LR 1600/2**	293 (4/6)
LIEBHERR	**SOUND DAMPING** **GERAEUSCHDAEMMUNG**	⇨ **2 859** **91 52 809 08**

Pos.	Item	Quantity	Description	Bezeichnung
1	96 46 753 08	1	PLATE WELDED	BLECH SCHWK.
2	96 46 754 08	1	PLATE WELDED	BLECH SCHWK.
3	96 46 755 08	1	FRAME	RAHMEN
4	96 46 756 08	1	FLAP PRE-ASS. ⇨ 2 859 005 96 46 756 08	KLAPPE VORM.
5	96 46 757 08	1	GRIDIRON PRE-ASS. ⇨ 2 859 025 96 46 757 08	GITTERROST VORM.
6	96 46 758 08	1	COVER COMPL. ⇨ 2 859 030 96 46 758 08	DECKEL KPL.
7	96 46 759 08	1	FRAME	RAHMEN
8	96 46 760 08	1	FRAME	RAHMEN
9	97 70 933 08	1	PLATE 4X1953X309 S315MC	BLECH
10	96 48 159 08	1	FRAME	RAHMEN
11	97 70 775 08	1	FRAME 4X1151X609 S315MC	RAHMEN
12	97 70 784 08	1	FRAME 4X1029X189 S315MC	RAHMEN
13	97 70 786 08	1	PLATE 4X2346X144 S315MC	BLECH
14	97 70 790 08	1	PLATE 4X155X134 S315MC FE//ZNNI8//CN//T	BLECH
15	97 70 792 08	1	PLATE 4X492X101 S315MC FE//ZNNI8//CN//T	BLECH
16	96 46 775 08	1	COVER COMPL. ⇨ 2 859 007 96 46 775 08	DECKEL KPL.
17	96 46 776 08	1	COVER COMPL. ⇨ 2 859 026 96 46 776 08	DECKEL KPL.
18	96 46 777 08	1	COVER COMPL. ⇨ 2 859 027 96 46 777 08	DECKEL KPL.
19	96 46 778 08	1	COVER COMPL. ⇨ 2 859 028 96 46 778 08	DECKEL KPL.
20	96 46 779 08	1	COVER COMPL. ⇨ 2 859 029 96 46 779 08	DECKEL KPL.
23	97 70 793 08	1	PLATE 2X2444X554 DC01	BLECH
24	97 70 794 08	2	PLATE 3X196X184 DC01 FE//ZNNI8//CN//T0	BLECH
25	97 70 795 08	1	PLATE 3X1779X219 DC01	BLECH
27	97 70 797 08	2	PLATE 4X40X78 S315MC FE//ZNNI8//CN//T0	BLECH
33	97 70 810 08	1	PLATE 4X1001X183 S315MC	BLECH
34	97 70 811 08	1	PLATE 1.5X1770X169 DC01	BLECH
35	97 70 813 08	1	PLATE 1.5X872X194 DC01	BLECH
36	97 70 814 08	1	PLATE 1.5X1489X232 DC01	BLECH
37	96 48 276 08	1	PLATE WELDED	BLECH SCHWK.
38	96 48 277 08	1	PLATE WELDED	BLECH SCHWK.
39	96 48 278 08	1	PLATE WELDED	BLECH SCHWK.
40	97 81 124 08	1	PLATE 2X648X321 DC01	BLECH
50	40 00 417	16	HEX SCREW ISO 4017 M5X12 8.8 A2C	SECHSKANTSCHRAUBE
51	41 19 003 08	16	HEX NUT DIN 985 M5 8 A2C	SECHSKANTMUTTER
52	40 97 041 08	48	BUTTON HEAD SCREW AEHNL.ISO 7380-2	HALBRUNDKOPFSCHRAUBE
53	41 30 032 08	21	CAGE NUT M8 A2/ST A2K	KAEFIGMUTTER
54	41 19 005 08	77	HEX NUT DIN 985 M8 8 A2C	SECHSKANTMUTTER
55	41 30 070 08	24	SHEET METAL NUT M8	BLECHMUTTER
56	10 41 286 1	25	BUTTON HEAD SCREW AEHNL.ISO 7380-2	HALBRUNDKOPFSCHRAUBE
57	11 84 050 1	35	WASHER DIN 7349 8,4 200HV FLZN SPF	SCHEIBE
58	49 00 089	40	HEX SCREW ISO 4017 M8X20 8.8 A2C	SECHSKANTSCHRAUBE
59	10 28 980 3	104	WASHER ISO 7089 8 300HV 480H SPF	SCHEIBE
60	49 00 128	5	HEX SCREW ISO 4017 M8X25 8.8 A2C	SECHSKANTSCHRAUBE
61	11 65 161 2	4	HEX SCREW ISO 4017 M8X16 8.8 480H SPF	SECHSKANTSCHRAUBE
62	95 38 734 08	10	SLEEVE 25X20 11SMN37 FLZN SPF	HUELSE
63	10 41 285 7	16	BUTTON HEAD SCREW AEHNL.ISO 7380-2	HALBRUNDKOPFSCHRAUBE
64	26 21 053 08	9.6	EDGE PROTECTION 1-2,5X33X8,7	KANTENSCHUTZ
65	80 21 020 08	10.8	ADHESIVE INSULATING STRIP 25MM PS18	PILZKOPFBAND
66	26 21 040 08	1.6	EDGE PROTECTION 1-4X14,5X10	KANTENSCHUTZ
67	95 32 809 08	2	PLATE 8X25X160 S355MC FE//ZN20//C	BLECH
68	49 00 111	4	HEX SCREW ISO 4017 M8X30 8.8 A2C	SECHSKANTSCHRAUBE
69	11 69 387 5	8	HEX NUT ISO 4032 M8 8 480H SPF	SECHSKANTMUTTER

Pos.	Item	Quantity	Description	Bezeichnung
70	10 42 540 9	2	INSULATING MATERIAL 20X20X2000 PUR	DAEMMSTOFF
71	26 21 067 08	10	SEALING PROFILE 1-3X21,5X11 GUMMI	ABDICHTPROFIL
72	28 39 057 08	1	INSULATING MATERIAL 40X40X2000	DAEMMSTOFF
800	96 70 033 08	1	SOUND DAMPING LR 1600-2	GERAEUSCHDAEMMUNG
			⇨ 2 859 100 96 70 033 08	

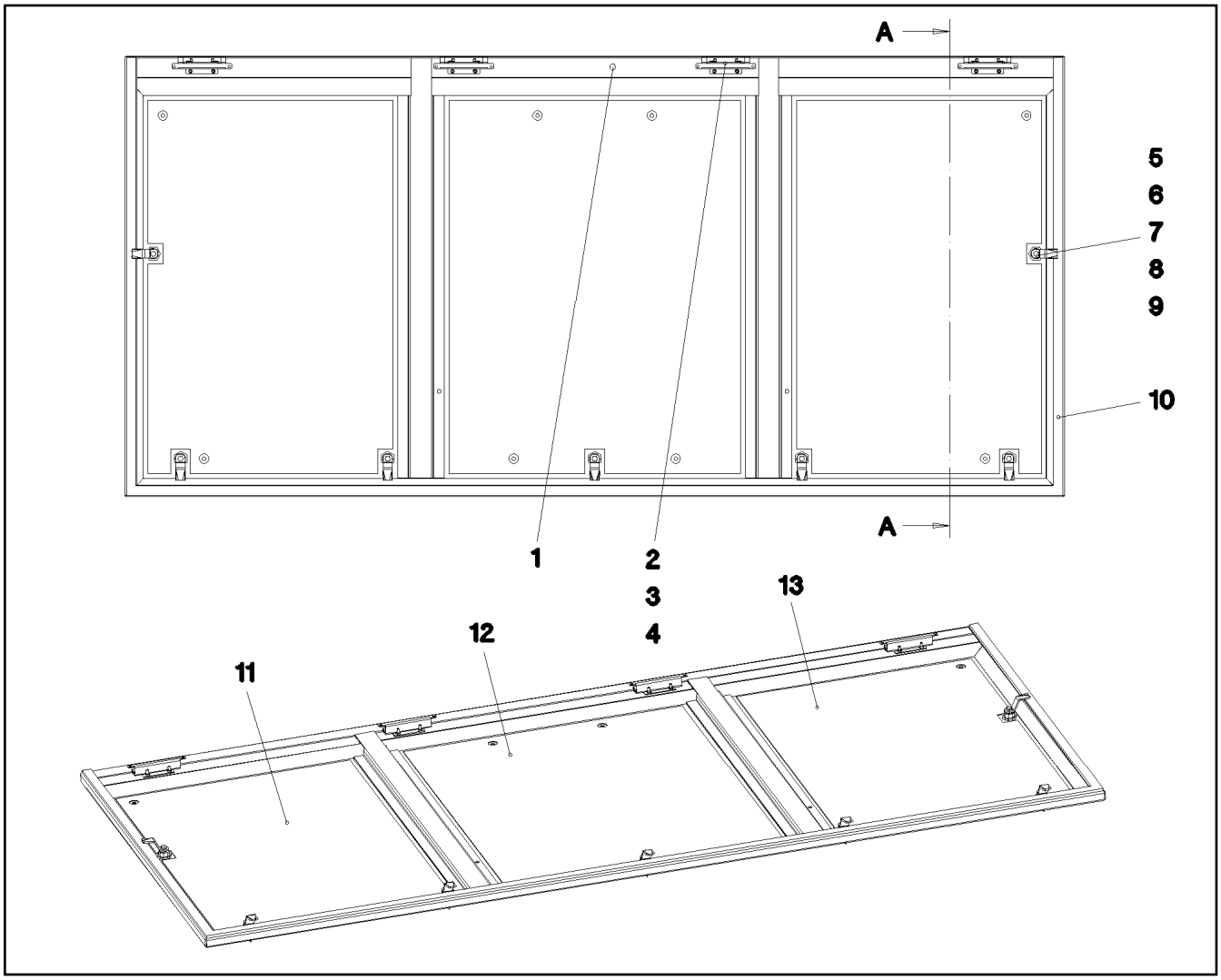

Pos.	Item	Quantity	Description	Bezeichnung
1	96 46 809 08	1	FLAP GLUED SPF	KLAPPE GEKLEBT
2	70 42 619 08	4	HINGE 19X28,5X126/118° ST	SCHARNIER
3	10 02 823 7	8	BUTTON HEAD SCREW AEHNL.ISO 7380-2	HALBRUNDKOPFSCHRAUBE
4	41 19 003 08	8	HEX NUT DIN 985 M5 8 A2C	SECHSKANTMUTTER
5	70 42 533 08	7	HOUSING GD-ZN SW GEPULVERT	GEHAEUSE
6	70 42 534 08	7	ACTUATION SPIKE GD-ZN SW GEPULVERT	BETAETIGUNGSDORN
7	70 42 548 08	7	DUST CAP POLYETHYLEN SCHWARZ	STAUBKAPPE
8	70 42 553 08	7	TONGUE	ZUNGE
9	70 42 748 08	7	O-RING 12X2 NBR70	O-RING
10	26 21 010 08	3.91	CELL RUBBER 20X8	ZELLGUMMI

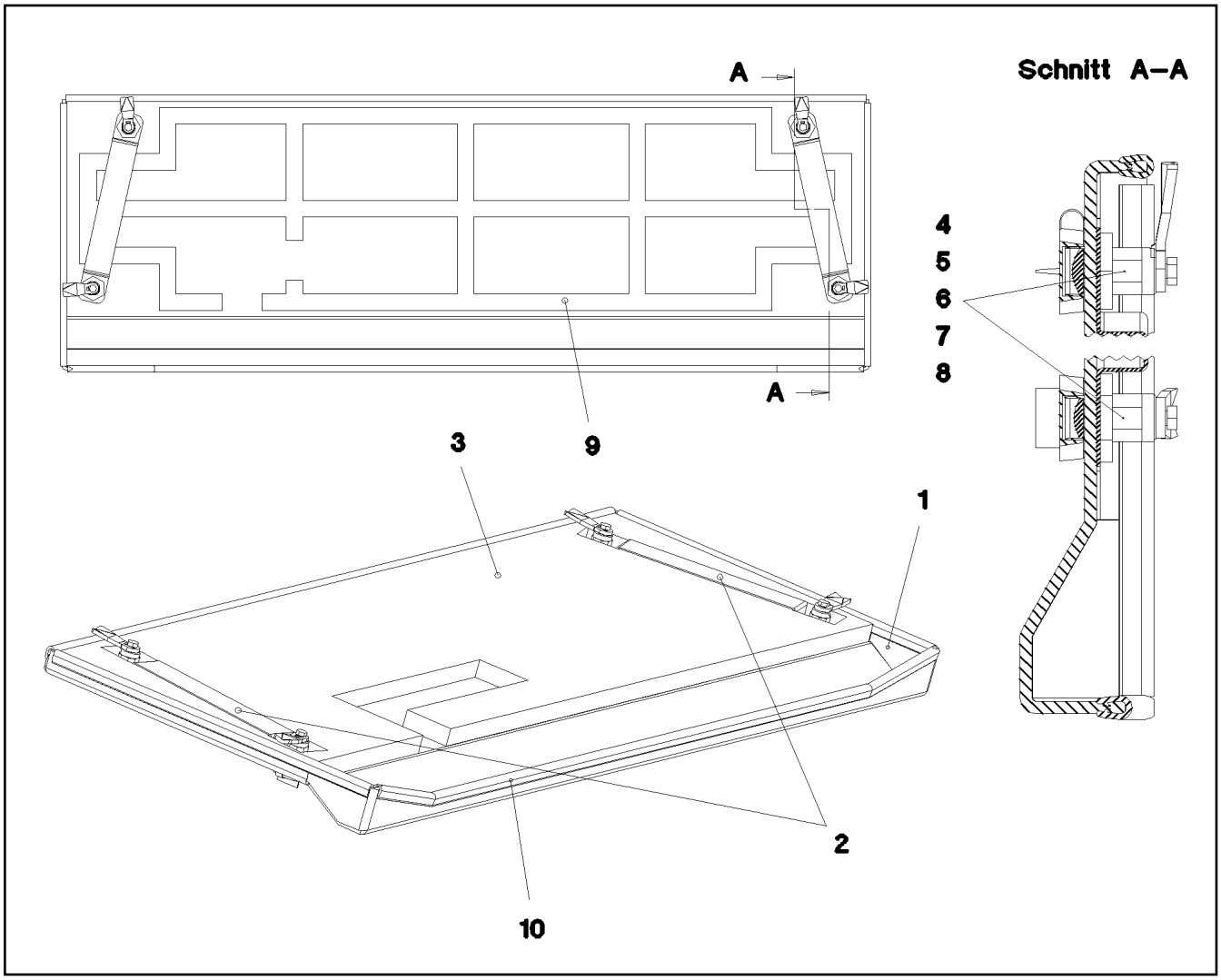

Pos.	Item	Quantity	Description	Bezeichnung
1	97 70 935 08	1	NIPPLE PLATE 5X1363X480 ALMG3 H114 SP	WARZENBLECH
2	97 70 936 08	2	PLATE 1.5X326X40 DC01 FE//ZNNI8//CN//T0	BLECH
4	70 42 566 08	4	HOUSING GD-ZN SW GEPULVERT	GEHAEUSE
5	70 42 534 08	4	ACTUATION SPIKE GD-ZN SW GEPULVERT	BETAETIGUNGSDORN
6	70 42 748 08	4	O-RING 12X2 NBR70	O-RING
7	70 42 548 08	4	DUST CAP POLYETHYLEN SCHWARZ	STAUBKAPPE
8	70 42 540 08	4	TONGUE	ZUNGE
9	80 21 020 08	3.7	ADHESIVE INSULATING STRIP 25MM PS18	PILZKOPFBAND
10	26 21 040 08	3.27	EDGE PROTECTION 1-4X14,5X10	KANTENSCHUTZ

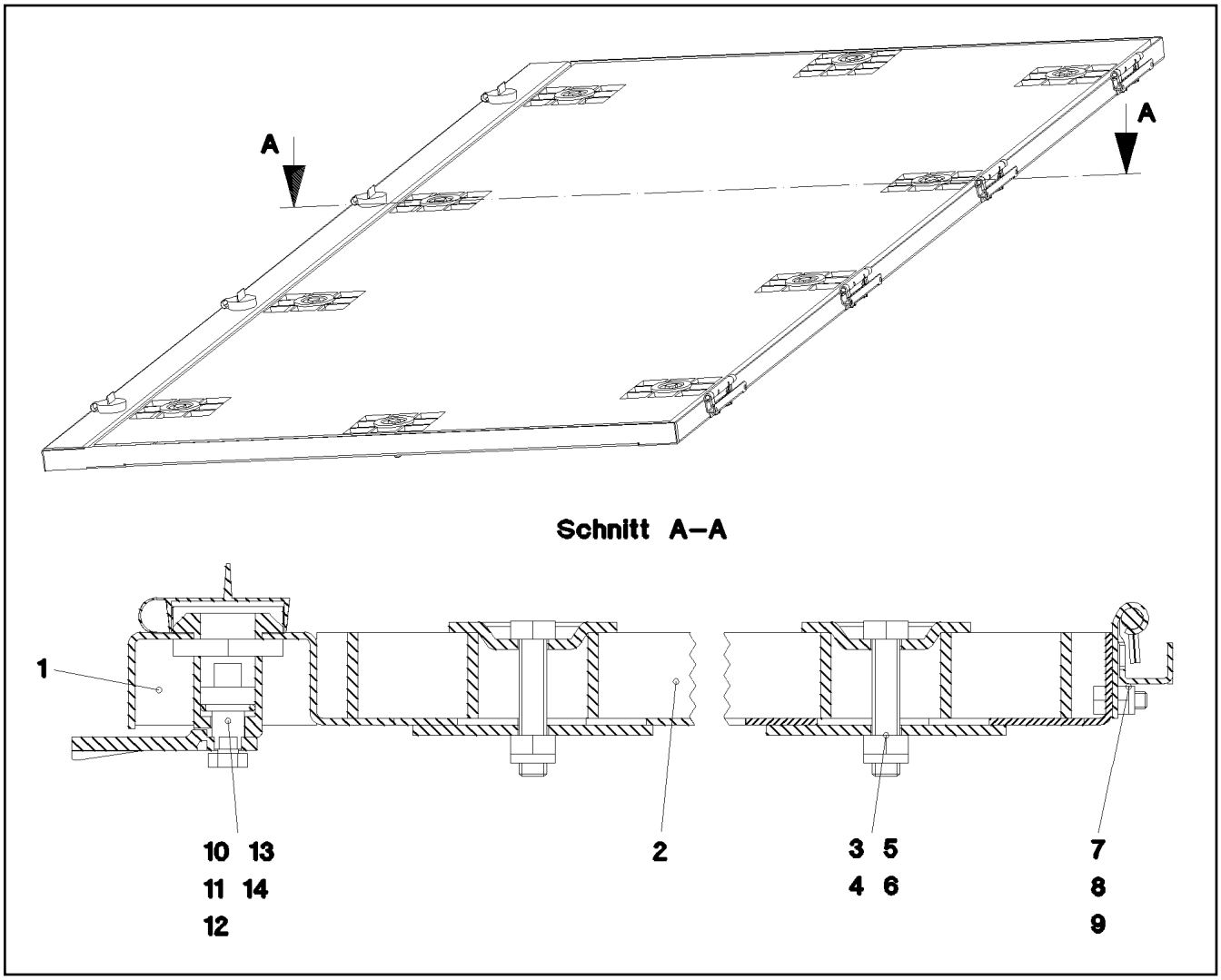

Pos.	Item	Quantity	Description	Bezeichnung
1	96 46 810 08	1	GRATING-FRAME WELDED	GITTERROSTRAHMEN SCHWK.
2	97 70 899 08	1	GRIDIRON T1950X738X25/3 ALU SPF	GITTERROST-P
3	10 10 062 1	10	DISH MOUNTING	TELLERBEFESTIGUNG
4	49 00 614	10	HEX SCREW ISO 4017 M8X40 8.8 A2C	SECHSKANTSCHRAUBE
5	94 11 381 08	10	WASHER 70X3 DC01 FE//ZNNI8//CN//T0	SCHEIBE
6	41 19 005 08	10	HEX NUT DIN 985 M8 8 A2C	SECHSKANTMUTTER
7	70 42 637 08	4	HINGE 19X28,5X126/132° ST	SCHARNIER
8	40 00 417	8	HEX SCREW ISO 4017 M5X12 8.8 A2C	SECHSKANTSCHRAUBE
9	41 19 003 08	8	HEX NUT DIN 985 M5 8 A2C	SECHSKANTMUTTER
10	70 42 566 08	4	HOUSING GD-ZN SW GEPULVERT	GEHAEUSE
11	70 42 534 08	4	ACTUATION SPIKE GD-ZN SW GEPULVERT	BETAETIGUNGSDORN
12	70 42 748 08	4	O-RING 12X2 NBR70	O-RING
13	70 42 548 08	4	DUST CAP POLYETHYLEN SCHWARZ	STAUBKAPPE
14	70 42 590 08	4	TONGUE	ZUNGE

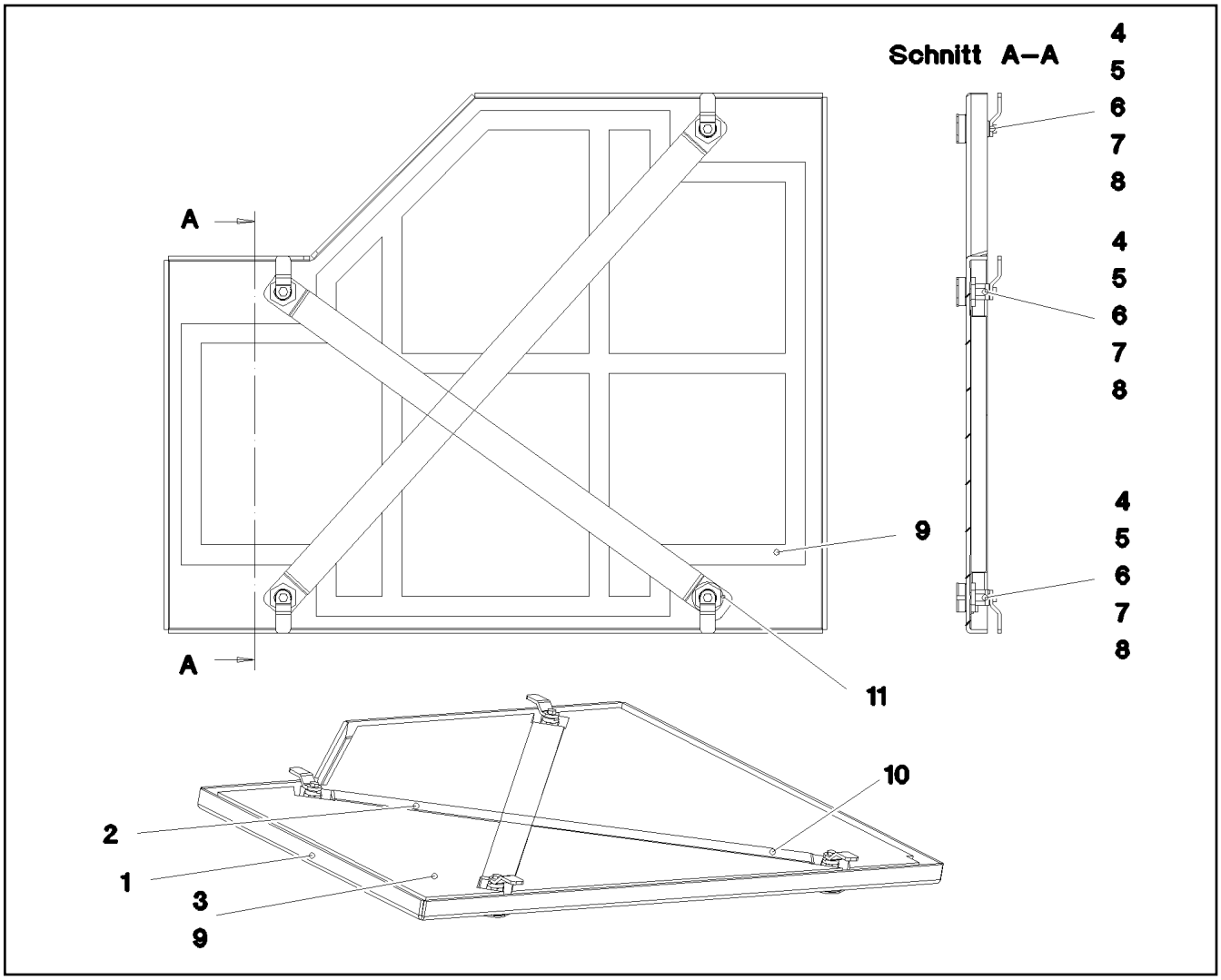

Pos.	Item	Quantity	Description	Bezeichnung
1	97 70 951 08	1	NIPPLE PLATE 5X869X714 ALMG3 H114 SP	WARZENBLECH
2	97 70 985 08	1	PLATE 1.5X743X40 DC01 FE//ZN20//C	BLECH
4	70 42 566 08	4	HOUSING GD-ZN SW GEPULVERT	GEHAEUSE
5	70 42 534 08	4	ACTUATION SPIKE GD-ZN SW GEPULVERT	BETAETIGUNGSDORN
6	70 42 748 08	4	O-RING 12X2 NBR70	O-RING
7	70 42 548 08	4	DUST CAP POLYETHYLEN SCHWARZ	STAUBKAPPE
8	70 42 567 08	4	TONGUE	ZUNGE
9	80 21 020 08	5	ADHESIVE INSULATING STRIP 25MM PS18	PILZKOPFBAND
10	97 70 983 08	1	PLATE 1.5X872X40 DC01 FE//ZNNI8//CN//T0	BLECH
11	10 28 980 9	1	WASHER ISO 7089 22 300HV FLZN SPF	SCHEIBE

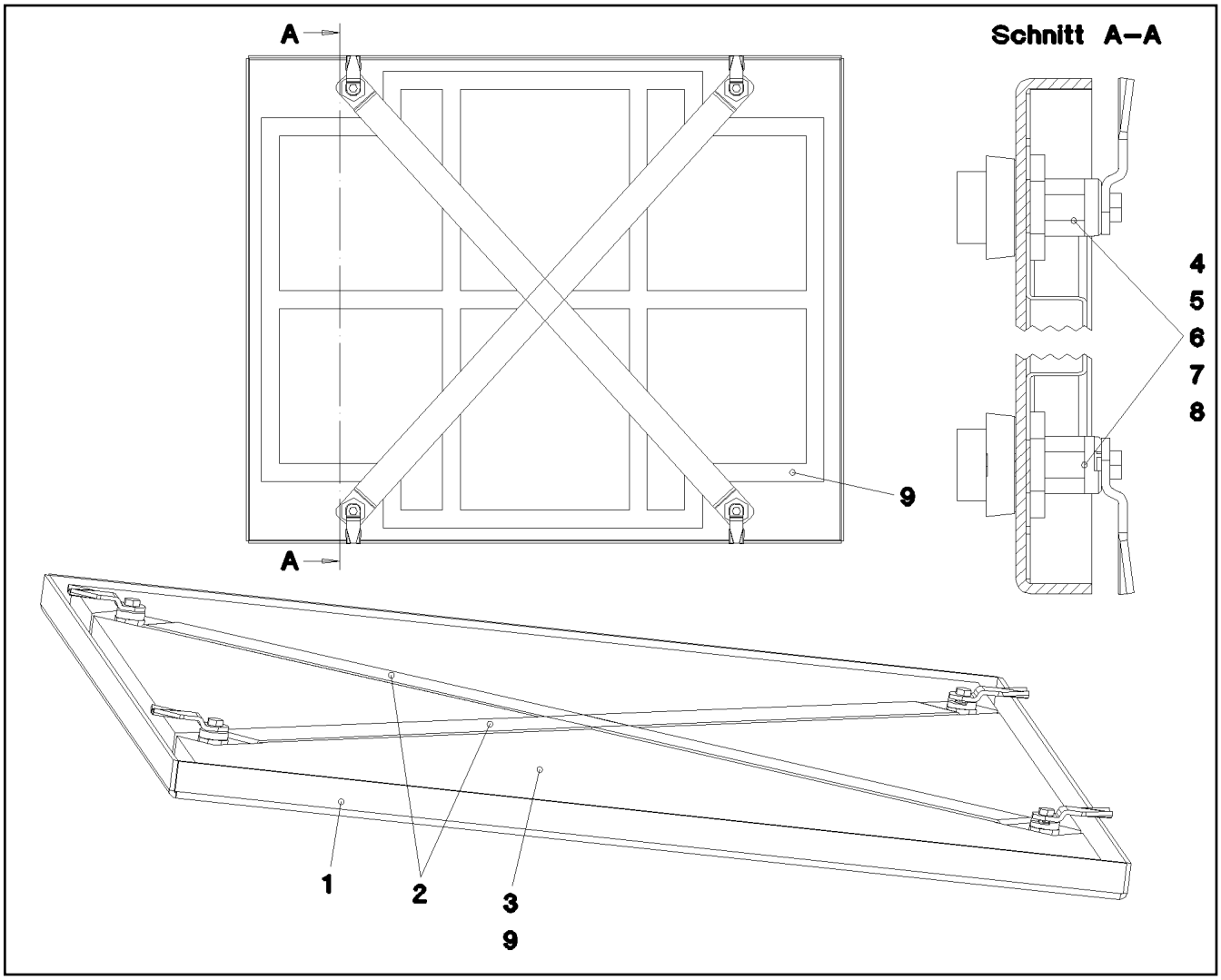

Pos.	Item	Quantity	Description	Bezeichnung
1	97 00 223 08	1	NIPPLE PLATE 5X720X875 ALMG3 H114 SP	WARZENBLECH
2	97 70 983 08	2	PLATE 1.5X872X40 DC01 FE//ZNNI8//CN//T0	BLECH
3	97 70 984 08	1	INSULATING MAT 20X793X635 PUR-SCHAU	DAEMMMATTE
4	70 42 566 08	4	HOUSING GD-ZN SW GEPULVERT	GEHAEUSE
5	70 42 534 08	4	ACTUATION SPIKE GD-ZN SW GEPULVERT	BETAETIGUNGSDORN
6	70 42 748 08	4	O-RING 12X2 NBR70	O-RING
7	70 42 548 08	4	DUST CAP POLYETHYLEN SCHWARZ	STAUBKAPPE
8	70 42 567 08	4	TONGUE	ZUNGE
9	80 21 020 08	5.7	ADHESIVE INSULATING STRIP 25MM PS18	PILZKOPFBAND

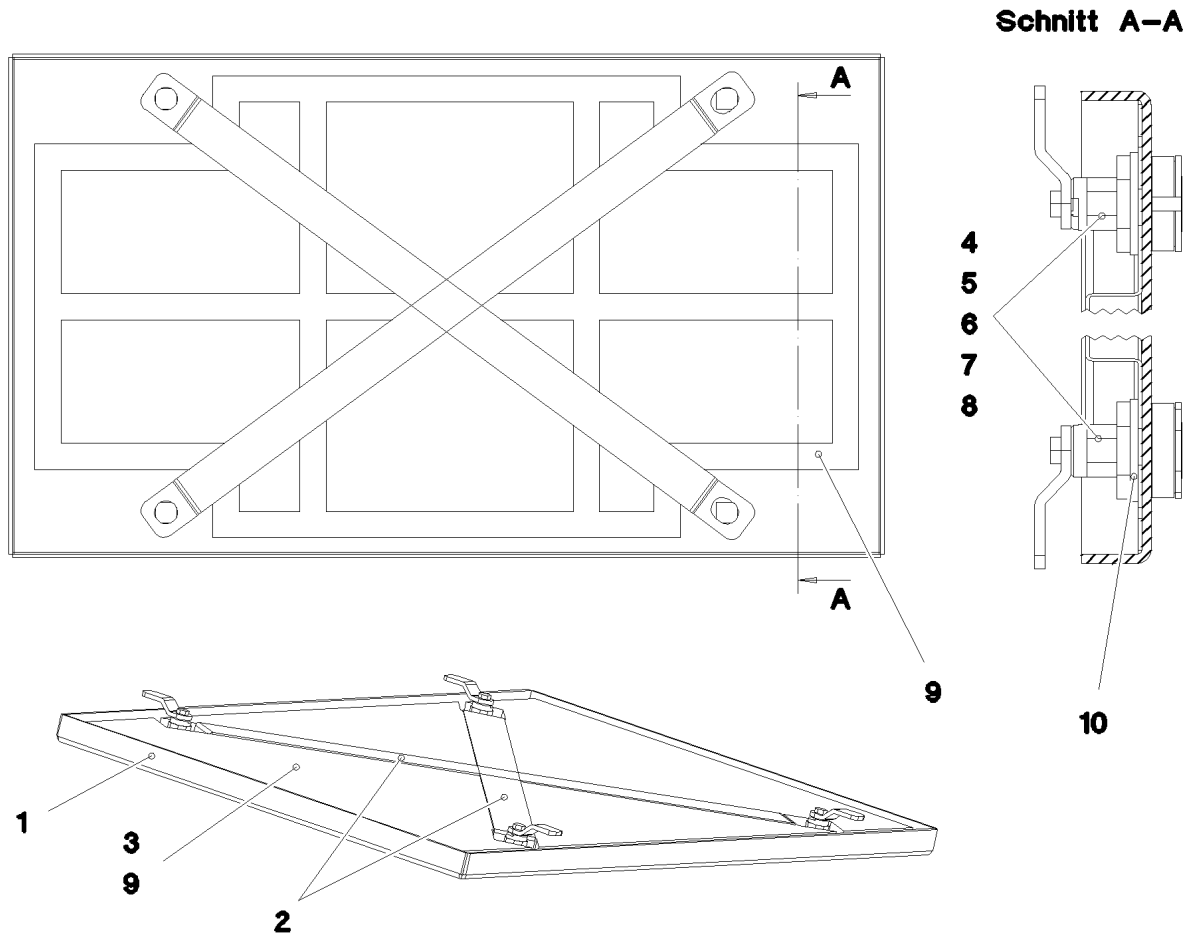

Pos.	Item	Quantity	Description	Bezeichnung
1	97 00 272 08	1	NIPPLE PLATE 3.5x521x876 ALMG3 H114 SP	WARZENBLECH
2	97 70 985 08	2	PLATE 1.5X743X40 DC01 FE//ZN20//C	BLECH
4	70 42 566 08	4	HOUSING GD-ZN SW GEPULVERT	GEHAEUSE
5	70 42 534 08	4	ACTUATION SPIKE GD-ZN SW GEPULVERT	BETAETIGUNGSDORN
6	70 42 748 08	4	O-RING 12X2 NBR70	O-RING
7	70 42 548 08	4	DUST CAP POLYETHYLEN SCHWARZ	STAUBKAPPE
8	70 42 567 08	4	TONGUE	ZUNGE
9	80 21 020 08	4	ADHESIVE INSULATING STRIP 25MM PS18	PILZKOPFBAND
10	10 28 980 9	2	WASHER ISO 7089 22 300HV FLZN SPF	SCHEIBE

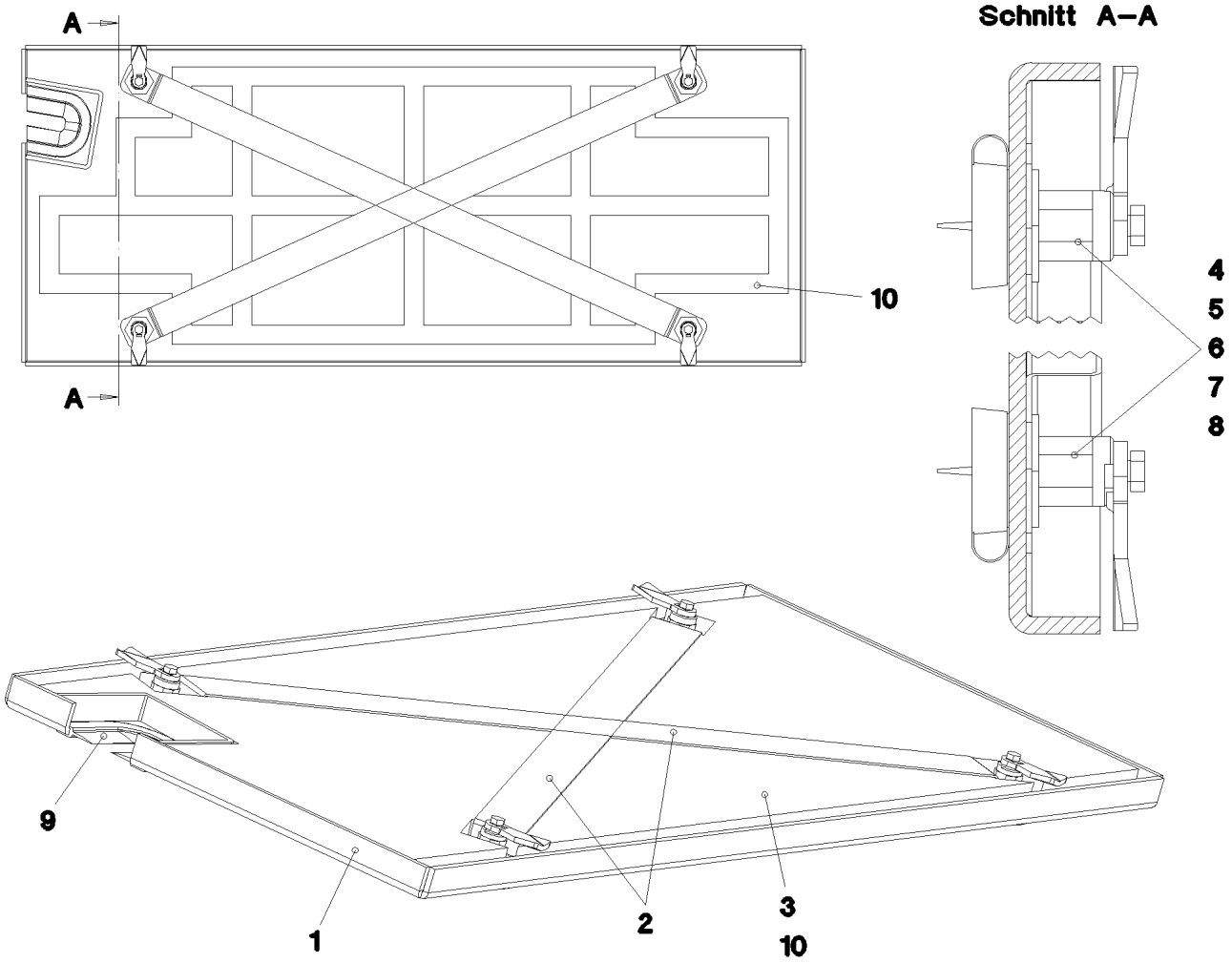

Pos.	Item	Quantity	Description	Bezeichnung
1	96 46 922 08	1	COVER WELDED SPF	DECKEL SCHWK.
2	97 70 997 08	2	PLATE 1.5X848X40 DC01 FE//ZNNI8//CN//T0	BLECH
4	70 42 566 08	4	HOUSING GD-ZN SW GEPULVERT	GEHAEUSE
5	70 42 534 08	4	ACTUATION SPIKE GD-ZN SW GEPULVERT	BETAETIGUNGSDORN
6	70 42 748 08	4	O-RING 12X2 NBR70	O-RING
7	70 42 548 08	4	DUST CAP POLYETHYLEN SCHWARZ	STAUBKAPPE
8	70 42 551 08	4	TONGUE	ZUNGE
9	26 21 053 08	0.16	EDGE PROTECTION 1-2,5X33X8,7	KANTENSCHUTZ
10	80 21 020 08	4.3	ADHESIVE INSULATING STRIP 25MM PS18	PILZKOPFBAND

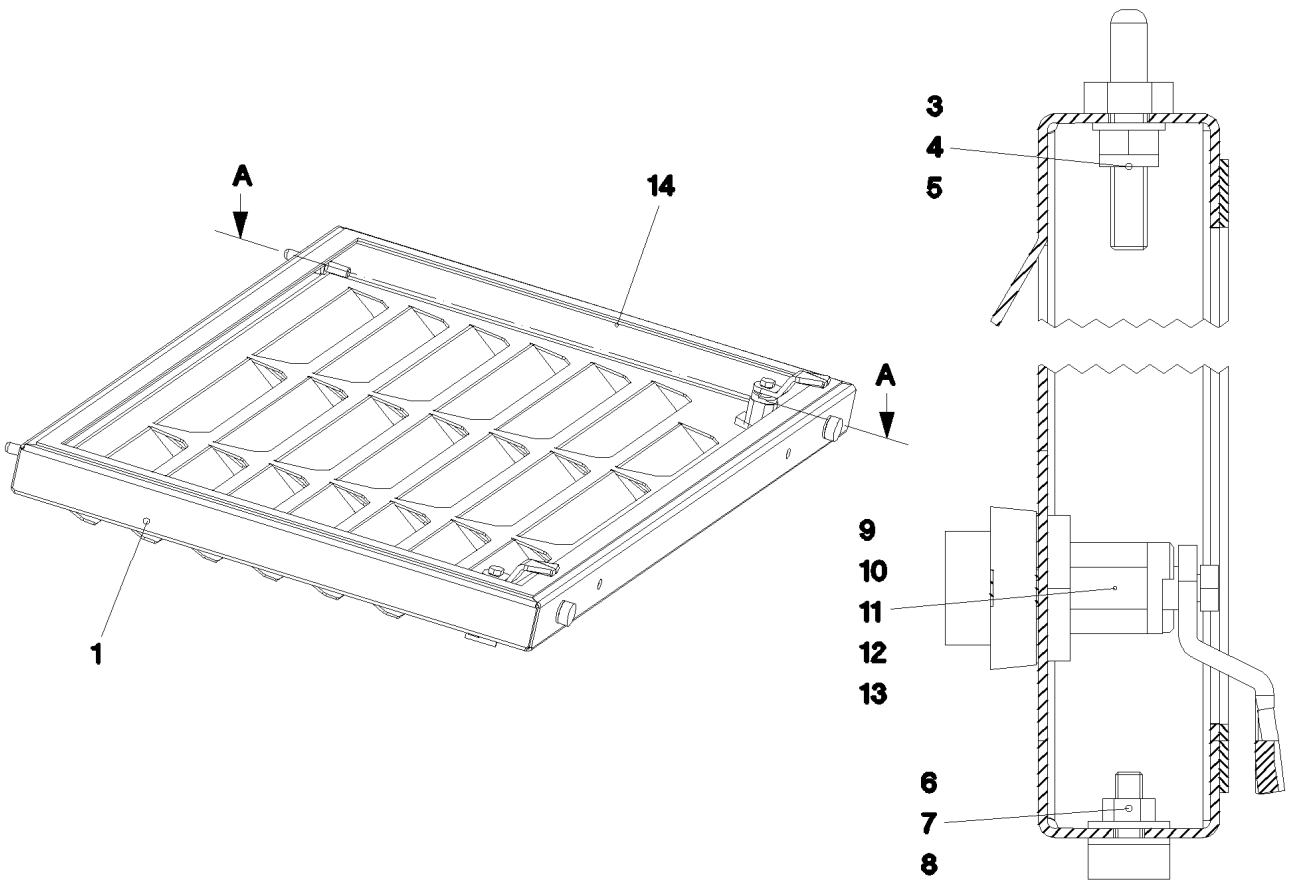

Pos.	Item	Quantity	Description	Bezeichnung
1	97 70 906 08	1	PLATE 2X875X546 ALMG3 H111	BLECH
3	40 97 109 08	2	CARRYING BOLT M8	STUETZSCHRAUBE
4	10 28 980 3	2	WASHER ISO 7089 8 300HV 480H SPF	SCHEIBE
5	41 19 005 08	2	HEX NUT DIN 985 M8 8 A2C	SECHSKANTMUTTER
6	72 66 167 08	2	MEGI BUFFER 18X7,5	MEGIPUFFER
7	10 87 564 8	4	WASHER ISO 7093-1 6 200HV 480H SPF	SCHEIBE
8	41 15 140 08	2	HEX NUT ISO 4032 M6 8 A2C	SECHSKANTMUTTER
9	70 42 566 08	2	HOUSING GD-ZN SW GEPULVERT	GEHAEUSE
10	70 42 534 08	2	ACTUATION SPIKE GD-ZN SW GEPULVERT	BETAETIGUNGSDORN
11	70 42 748 08	2	O-RING 12X2 NBR70	O-RING
12	70 42 548 08	2	DUST CAP POLYETHYLEN SCHWARZ	STAUBKAPPE
13	70 42 562 08	2	TONGUE	ZUNGE
14	26 21 051 08	2.24	FOAM RUBBER BAND 15X5	ZELLGUMMIBAND

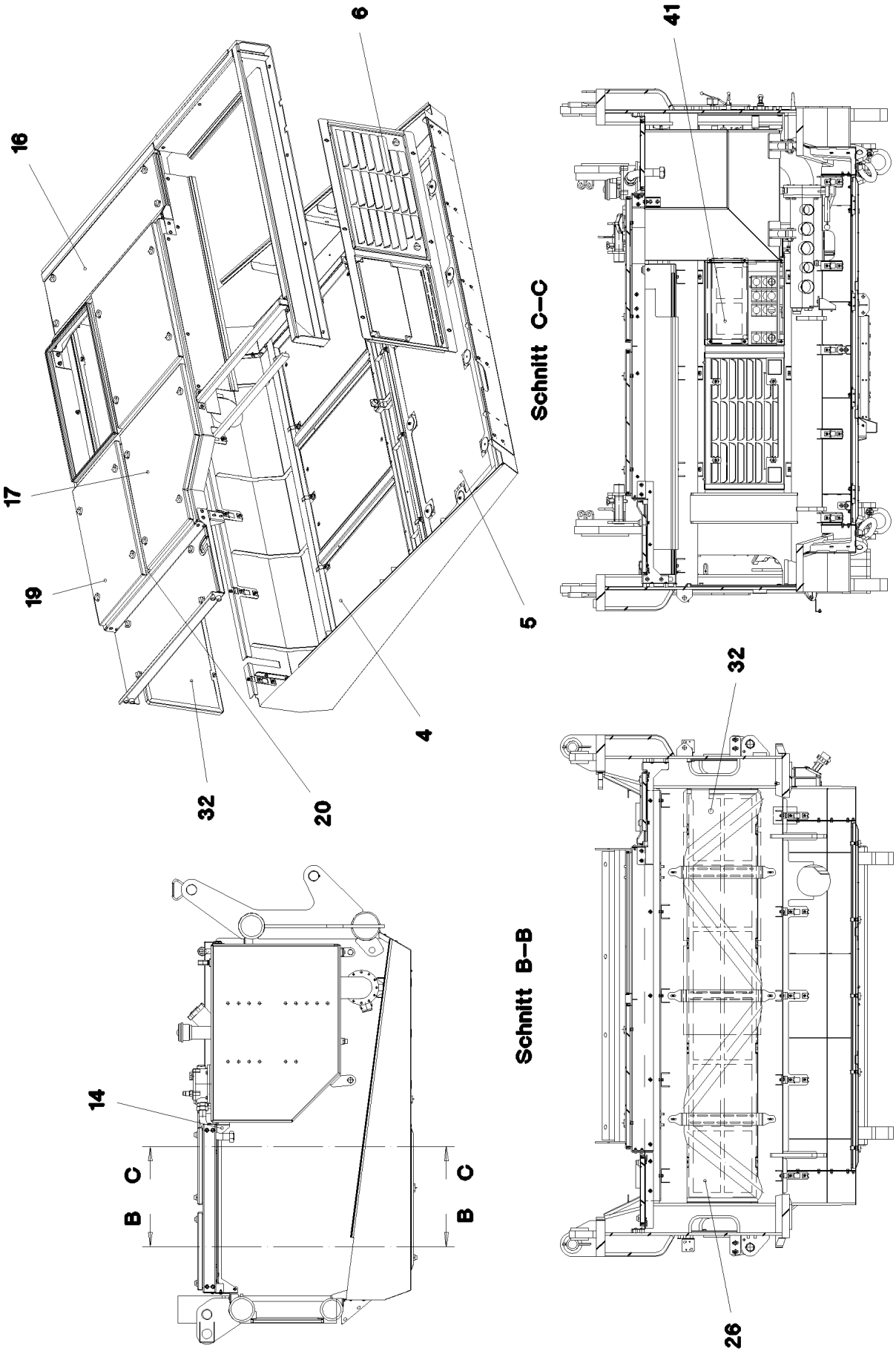

25.1.2017 067291	**etk_en_de_074535 LR 1600/2**	304 (1/2)
LIEBHERR	**SOUND DAMPING** **GERAEUSCHDAEMMUNG**	⇨ **2 859 100** **96 70 033 08**

Pos.	Item	Quantity	Description	Bezeichnung
4	97 79 354 08	1	HEAVY FOIL MATTING 2X783X515	SCHWERFOLIENMATTE
5	97 79 355 08	1	HEAVY FOIL MATTING 2X783X613	SCHWERFOLIENMATTE
6	97 79 356 08	1	HEAVY FOIL MATTING 2X783X515	SCHWERFOLIENMATTE
16	97 70 937 08	1	INSULATING MAT 20X1206X326 PUR-SCHAU	DAEMMMATTE
17	97 70 953 08	1	INSULATING MAT 20X798X643 PUR-SCHAU	DAEMMMATTE
19	97 70 986 08	1	INSULATING MAT 20X798X443 PUR-SCHAU	DAEMMMATTE
20	97 70 998 08	1	INSULATING MAT 20X989X365 PUR-SCHAU	DAEMMMATTE
26	97 70 796 08	1	INSULATING MAT 20X953X442 PUR-SCHAU	DAEMMMATTE
32	97 70 809 08	1	INSULATING MAT 20X1400X442 PUR-SCHAU	DAEMMMATTE
41	97 70 907 08	1	INSULATING MAT 40X482X228 PUR-SCHAU	DAEMMMATTE

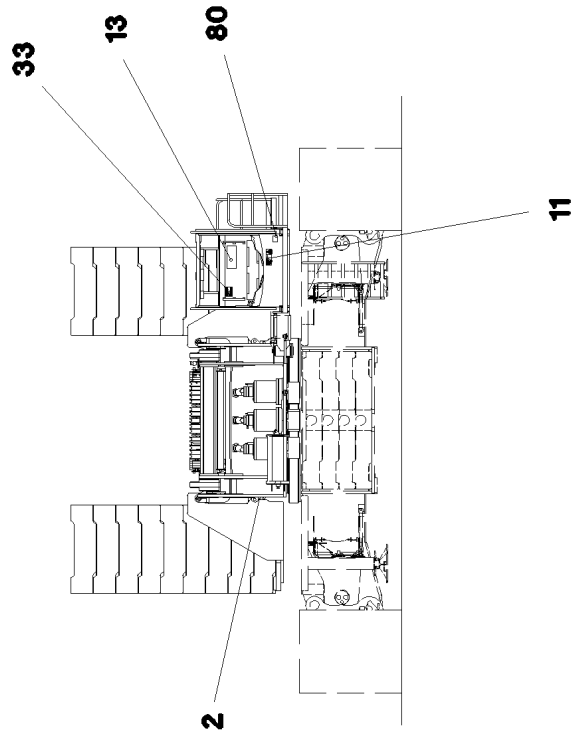
33
13
80
11
2

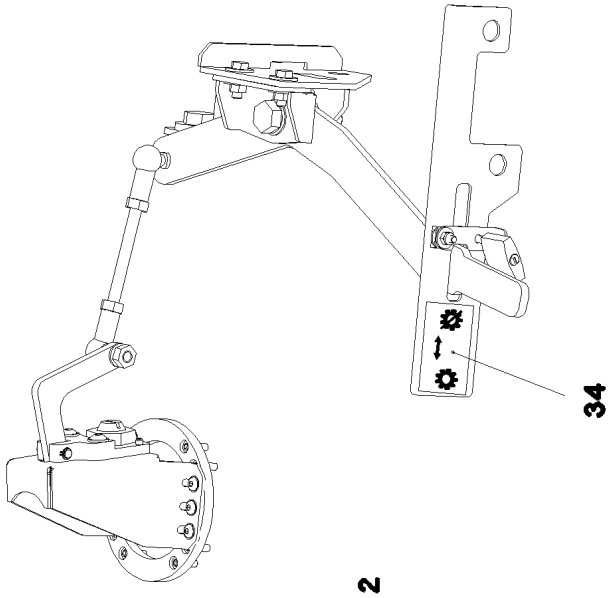
34

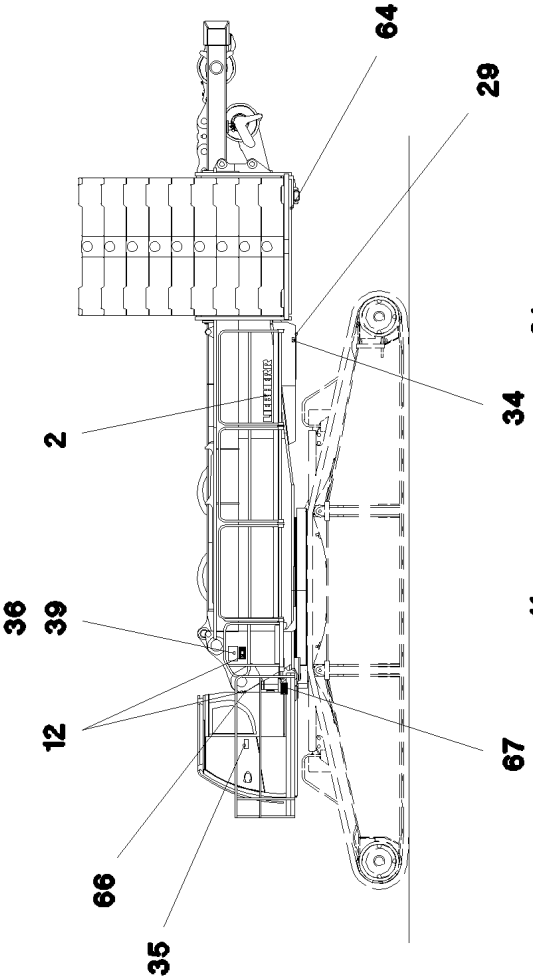
64
29
2
34
36
39
12
67
66
35

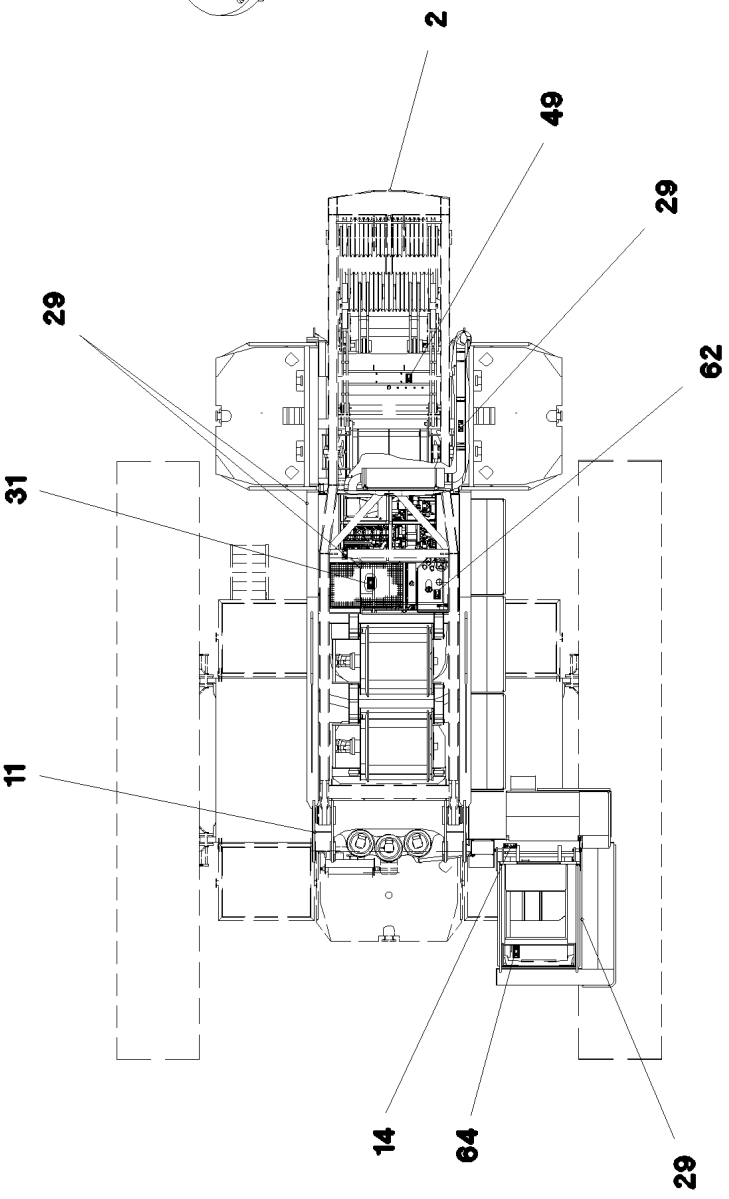
2
49
29
29
62
31
11
14
64
29

Pos.	Item	Quantity	Description	Bezeichnung
2	97 17 499 08	3	SIGN	SCHILD
11	97 86 739 08	2	SIGN 290X100 KLEBEFOLIE SPF	SCHILD
12	97 86 740 08	2	SIGN 208X88 KLEBEFOLIE SPF	SCHILD
13	77 26 334 08	1	SIGN 410X180 KLEBESCHILD SPF	SCHILD
14	97 86 741 08	1	SIGN 208X88 KLEBEFOLIE SPF	SCHILD
29	97 86 744 08	5	SIGN 208X88 KLEBEFOLIE SPF	SCHILD
31	97 86 745 08	1	SIGN 208X88 KLEBEFOLIE SPF	SCHILD
33	97 88 671 08	1	SIGN 168X88 KLEBEFOLIE SPF	SCHILD
34	97 82 473 08	1	SIGN 75X40 FOLIE SPF	SCHILD
35	94 12 158	1	CAUTION DECAL ACCID.PREVENTION 60X	WARNSCHILD UNFALLVERHUET
36	97 79 875 08	2	SIGN 270X200 KLEBEFOLIE SPF	SCHILD
39	97 79 876 08	2	SIGN 270X180 KLEBEFOLIE SPF	SCHILD
49	97 86 747 08	1	SIGN 168X88 KLEBEFOLIE SPF	SCHILD
62	97 93 833 08	1	SIGN 168X88 KLEBEFOLIE SPF	SCHILD
64	97 86 749 08	2	SIGN 208X88 KLEBEFOLIE SPF	SCHILD
66	97 86 750 08	1	SIGN 208X88 KLEBEFOLIE SPF	SCHILD
67	97 01 639 2	1	SIGN 208X88 KLEBEFOLIE SPF	SCHILD
80	97 16 937 08	1	SIGN 110DBA/100X90 KLEBEFOLIE SPF	SCHILD

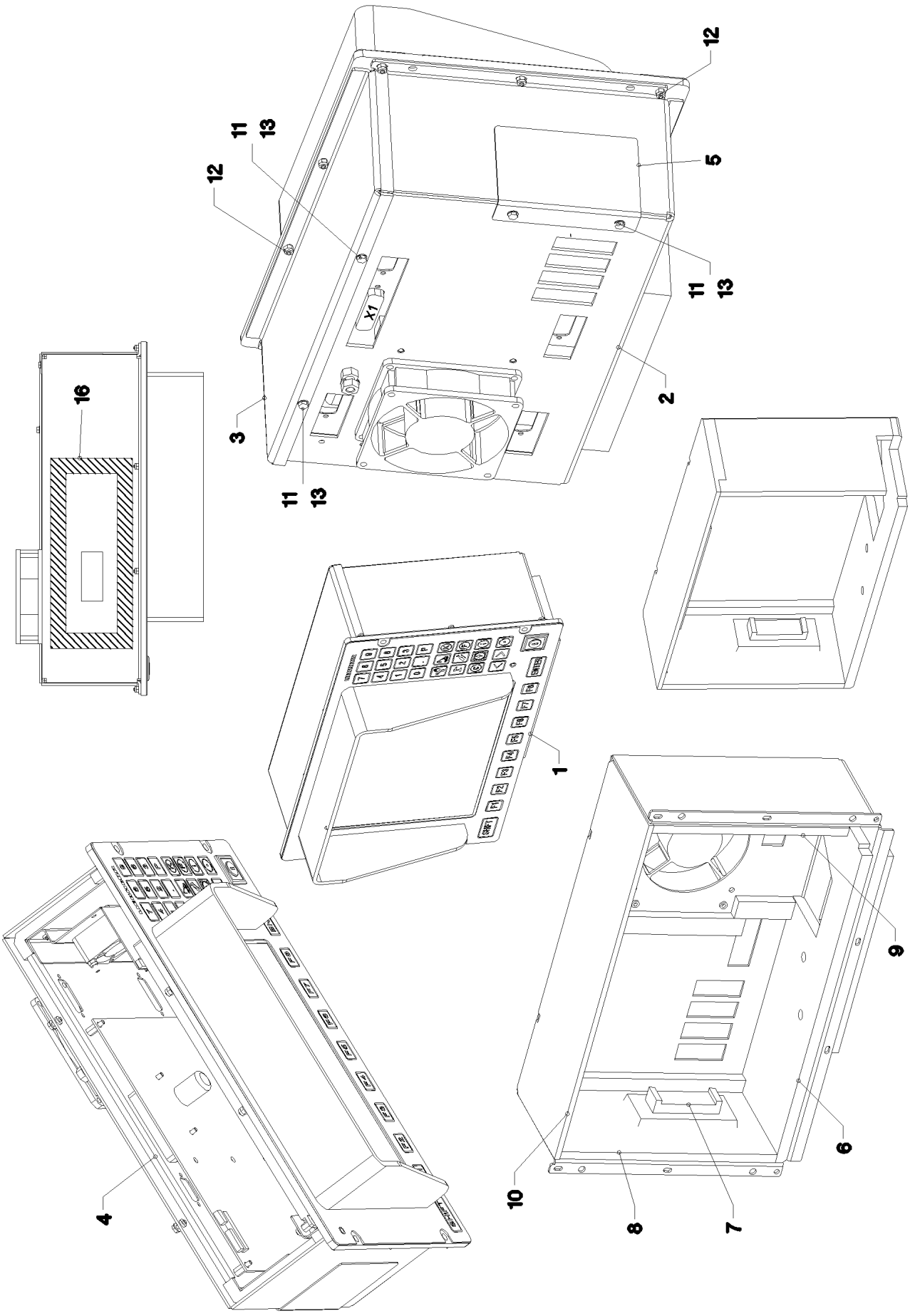

25.1.2017 033730	**etk_en_de_074535 LR 1600/2**	308 (1/2)
LIEBHERR	**LICCON CONSOLE LCD2** **LICCON KONSOLE LCD2**	⇨ **2 913** **91 32 850 08**

Pos.	Item	Quantity	Description	Bezeichnung
1	96 20 599 08	1	FOIL KEYPAD PRE-ASS. ⇨ 2 913 003 96 20 599 08	FOLIENTASTATUR VORM.
2	96 20 460 08	1	HOUSING PRE-ASSEMBLED ⇨ 2 913 004 96 20 460 08	GEHAEUSE VORM.
3	97 17 070 08	1	COVER 2X341X116 ALMG3 H111	DECKEL
4	96 28 696 08	1	INTERIOR HOUSING PRE-ASS. ⇨ 2 913 005 96 28 696 08	INNENGEHAEUSE VORM.
5	97 09 808 08	1	PLATE 1X95X78 ALMG3 H111	BLECH
6	97 18 507 08	1	INSULATING MAT BOTTOM 9X97X315	DAEMMMATTE UNTEN
7	97 18 511 08	1	INSULATING MAT-LOCK 21X36X84	DAEMMMATTE VERSCHLUSS
8	97 18 512 08	1	LEFT-HAND INSULATING MAT 19X94X183	DAEMMMATTE LINKS
9	97 18 513 08	1	INSULATION MAT RIGHT 19X94X183	DAEMMMATTE RECHTS
10	97 18 514 08	1	INSULATING MAT TOP 11.5X94X315	DAEMMMATTE OBEN
11	40 65 000 08	4	HEX SCREW ISO 4017 M3X8 8.8 A2C	SECHSKANTSCHRAUBE
12	10 87 639 9	10	HEX NUT DIN 985 M3 8 480H SPF	SECHSKANTMUTTER
13	42 52 205 08	4	SERRATED LOCK WASHER DIN 6798 J 3,2	FAECHERSCHEIBE
16	97 36 626 08	1	SEALING FRAME	DICHTRAHMEN

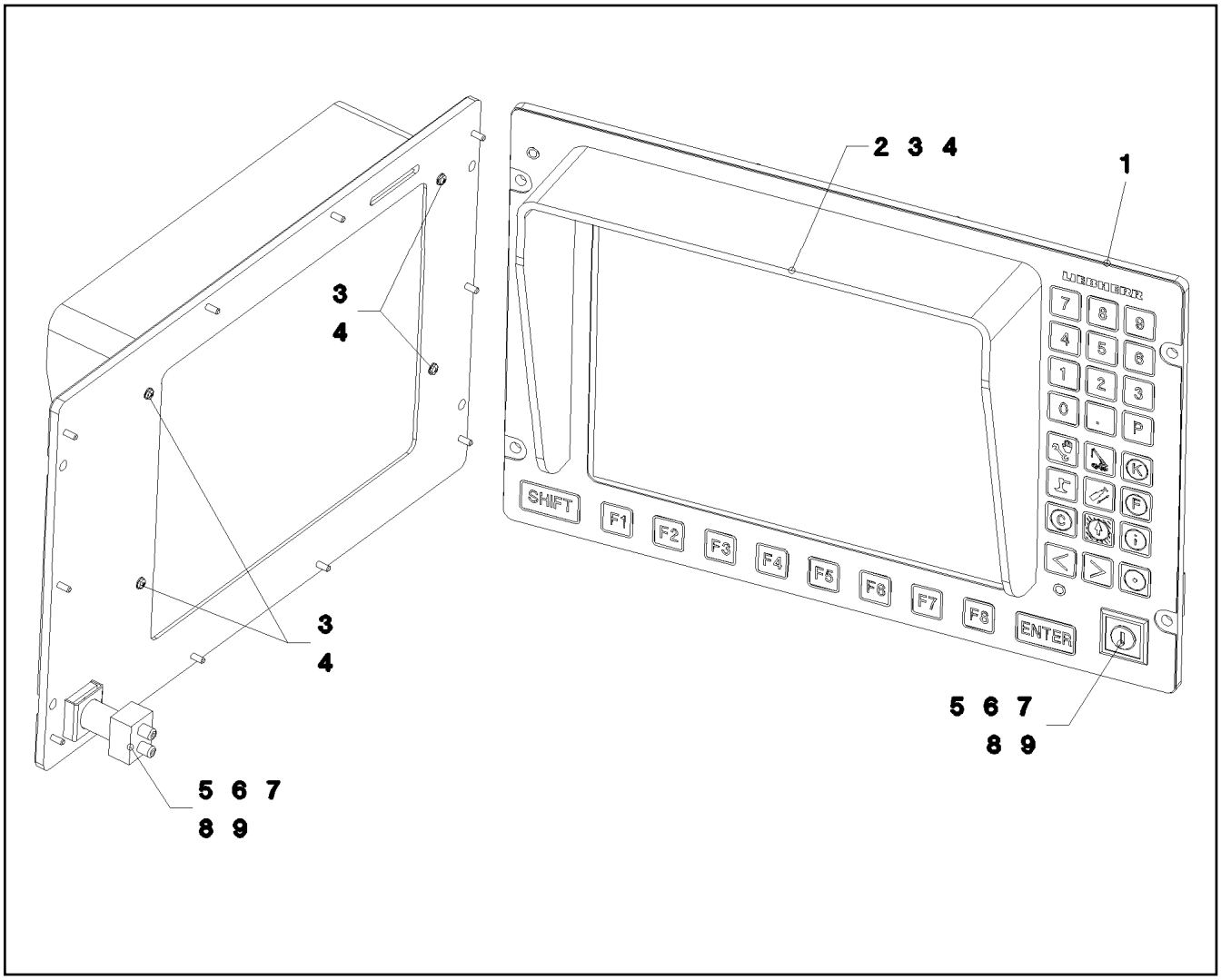

Pos.	Item	Quantity	Description	Bezeichnung
1	69 18 849 08	1	KEY PAD	FOLIENTASTATUR
2	10 27 921 0	1	ANTIDAZZLE 242X171X55 BLACK RAL9005	BLENDENSCHUTZ
3	42 51 004 08	4	TOOTH LOCK WASHER DIN 6797 A 2,7	ZAHNSCHEIBE
4	40 83 112 08	4	PAN-HEAD SCREW ISO 7045 M2,5X12 4.8 A2	FLACHKOPFSCHRAUBE
5	61 10 022 08	1	PLATE 1X35X22 ALMG3	BLECH
6	69 27 013 08	1	KEY SWITCH	SCHLUESSELSCHALTER
7	69 27 014 08	1	SWITCHING ELEMENT	SCHALTELEMENT
8	69 26 004 08	1	FRONT FRAME	FRONTRAHMEN
9	96 20 750 08	1	WIRING HARNESS W648	KABELSTRANG

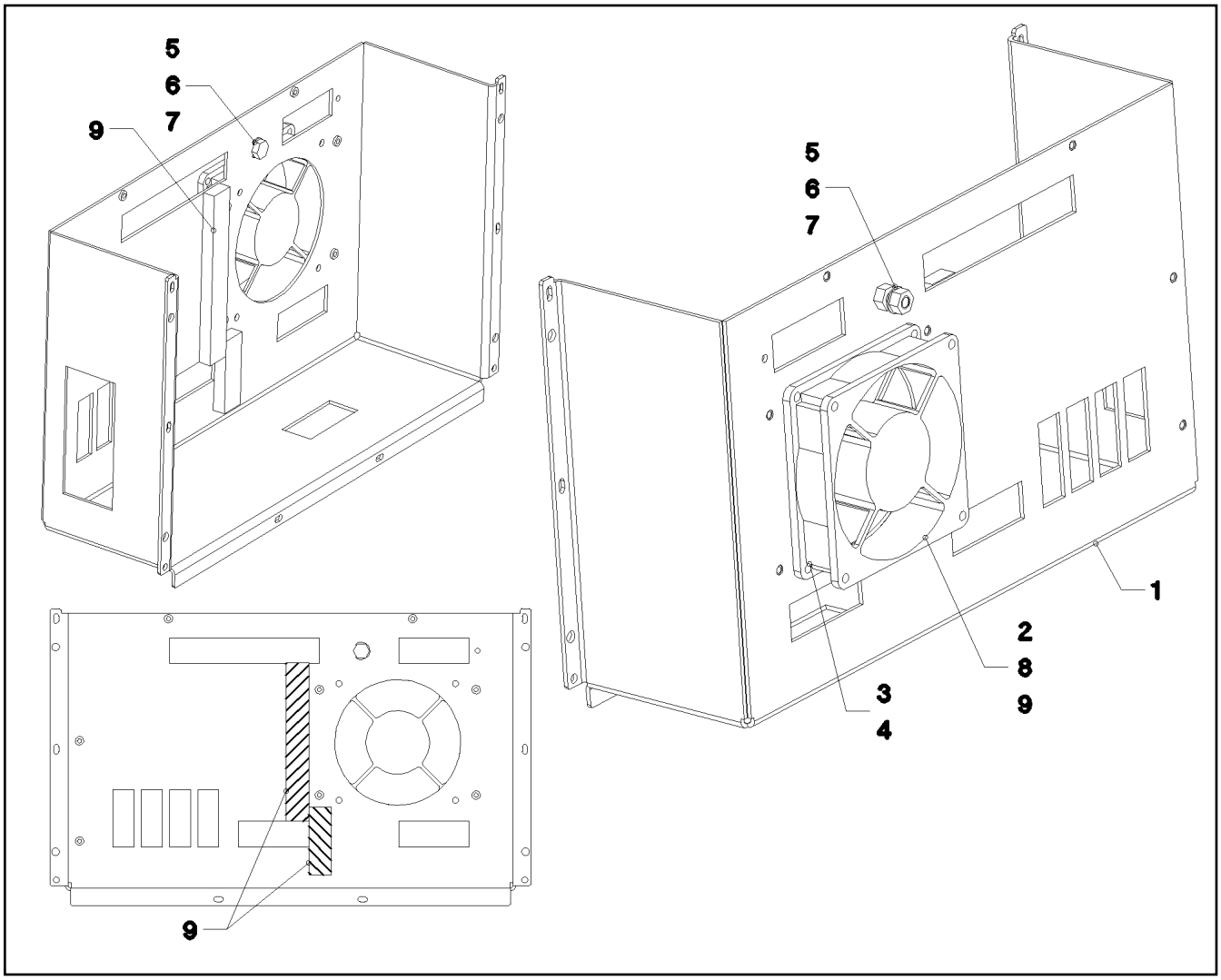

Pos.	Item	Quantity	Description	Bezeichnung
1	92 99 369 08	1	HOUSING	GEHAEUSE
2	61 07 145 08	1	FAN	LUEFTER
3	70 42 076 08	4	MANDRIL RIVET 4X10,3	DORNNIET
4	40 01 645	4	WASHER ISO 7089 4 200HV A3C	SCHEIBE
5	40 65 099	1	HEX SCREW ISO 4017 M6X16 8.8 A2C	SECHSKANTSCHRAUBE
6	41 15 140 08	2	HEX NUT ISO 4032 M6 8 A2C	SECHSKANTMUTTER
7	42 52 210 08	2	SERRATED LOCK WASHER DIN 6798 J 6,4	FAECHERSCHEIBE
8	60 32 022 08	2	CABLE TIE 2,5X98-BLACK PA 6.6	KABELBINDER
9	10 02 810 7	0.16	CELL RUBBER 16X8 CELL.RUBBER	ZELLGUMMI

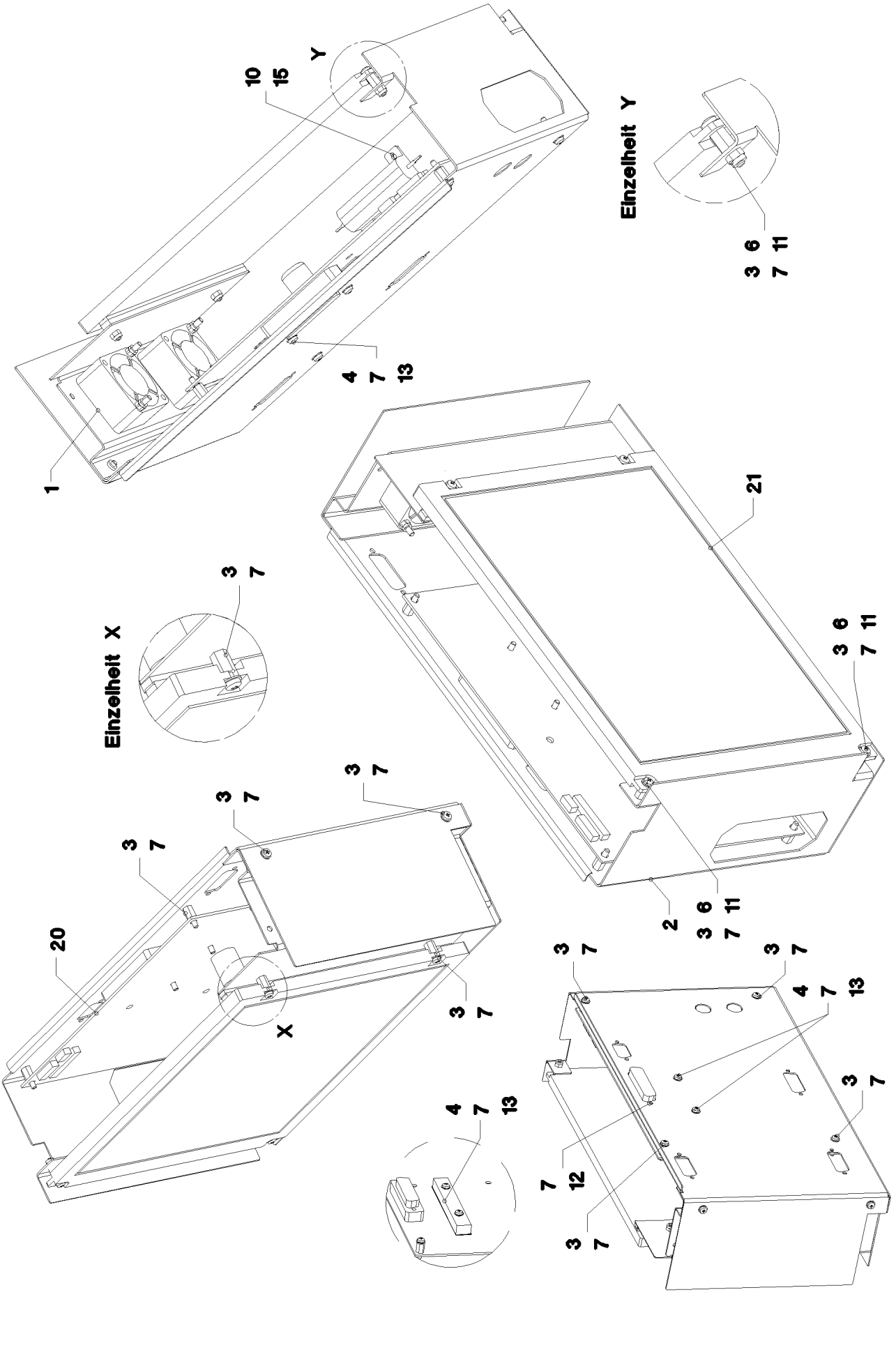

25.1.2017 033733 LIEBHERR	**etk_en_de_074535 LR 1600/2** **INTERIOR HOUSING PRE-ASS.** **INNENGEHAEUSE VORM.**	312 (1/2) ⇨ **2 913 005** **96 28 696 08**

Pos.	Item	Quantity	Description	Bezeichnung
1	96 20 732 08	1	FAN PLATE PRE-ASS. ⇨ 2 913 006 96 20 732 08	LUEFTERBLECH VORM.
2	97 17 132 08	1	PLATE 1X467X259 ALMG3 H111	BLECH
3	40 84 005 01	8	PAN-HEAD SCREW ISO 7045 M3X6 4.8 A2C	FLACHKOPFSCHRAUBE
4	40 84 007 01	2	PAN-HEAD SCREW ISO 7045 M3X16 4.8 A2	FLACHKOPFSCHRAUBE
6	10 87 639 9	2	HEX NUT DIN 985 M3 8 480H SPF	SECHSKANTMUTTER
7	42 52 205 08	12	SERRATED LOCK WASHER DIN 6798 J 3,2	FAECHERSCHEIBE
10	70 42 121 08	2	BLIND RIVET 3,0X3,2-5,0	BLINDNIET
11	10 00 924 4	2	DISTANCE STUD M3X8 STEEL ZINC COATE	ABSTANDSBOLZEN
12	10 03 021 0	2	DISTANCE STUD M3X4,7 STEEL A2C SPF	ABSTANDSBOLZEN
13	10 00 812 5	1	HEAT SINK 84X12X7,7 ALU	KUEHLKOERPER
15	63 50 576 08	1	RESISTOR 15R 5% 50W 50W	WIDERSTAND
20	10 04 375 9	1	CONTROLLER BOARD KOMP.	CONTROLLERBOARD
21	96 20 762 08	1	DISPLAY TFT PRE-ASS. TFT	DISPLAY VORM.

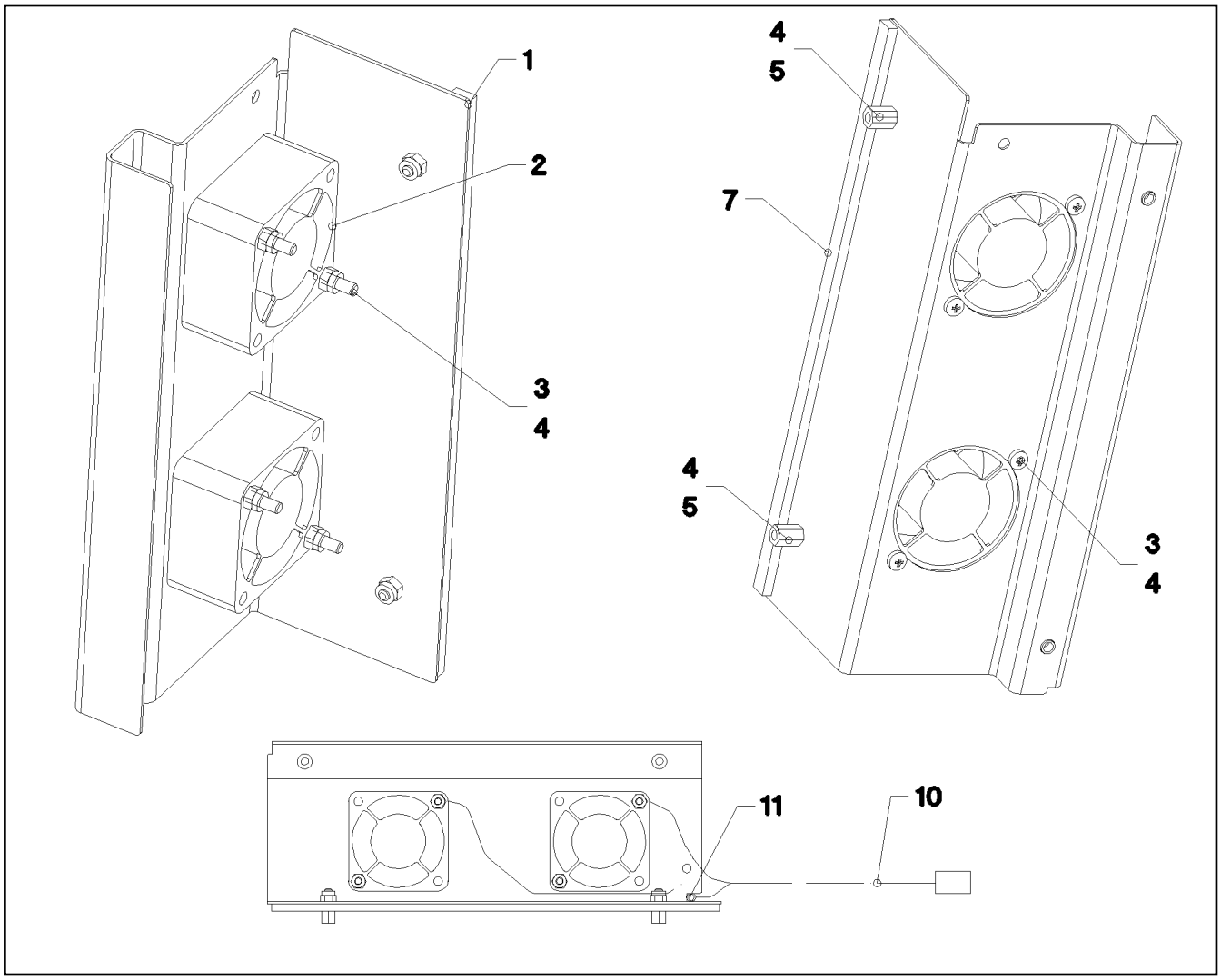

Pos.	Item	Quantity	Description	Bezeichnung
1	92 99 370 08	1	FAN PLATE	LUEFTERBLECH
2	61 07 146 08	2	FAN	LUEFTER
3	40 83 114 08	4	PAN-HEAD SCREW ISO 7045 M3X30 4.8 A2	FLACHKOPFSCHRAUBE
4	10 87 639 9	6	HEX NUT DIN 985 M3 8 480H SPF	SECHSKANTMUTTER
5	10 00 924 4	2	DISTANCE STUD M3X8 STEEL ZINC COATE	ABSTANDSBOLZEN
7	26 21 089 08	0.18	CELL RUBBER 6X3X10000 CELL.RUBBER	ZELLGUMMI
10	96 20 761 08	1	WIRING HARNESS W647	KABELSTRANG
11	60 32 022 08	1	CABLE TIE 2,5X98-BLACK PA 6.6	KABELBINDER

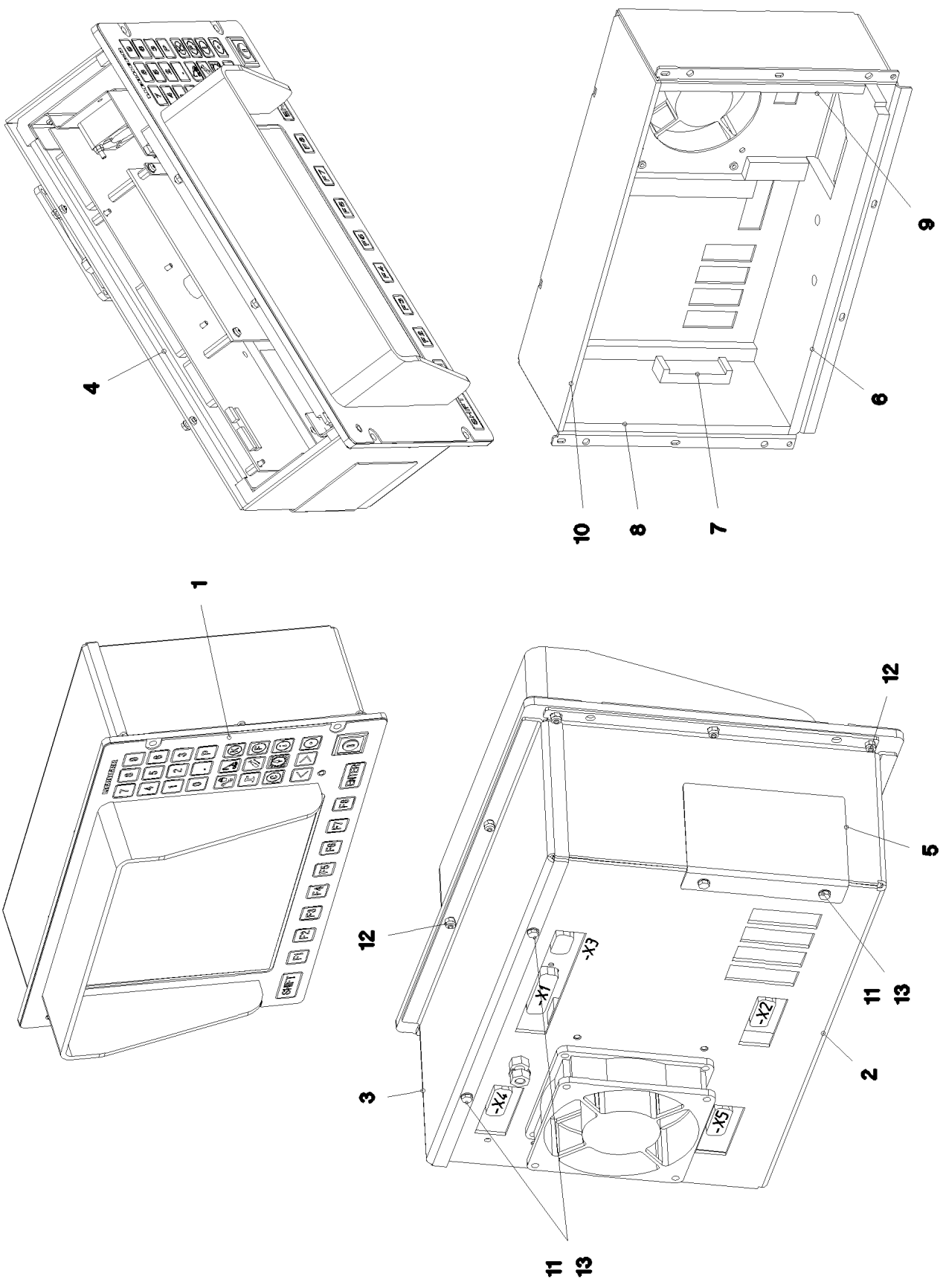

25.1.2017 038072	**etk_en_de_074535 LR 1600/2**	315 (1/2)
LIEBHERR	**LICCON CONSOLE LCD3** **LICCON KONSOLE LCD3**	⇨ **2 913 009** **91 04 705 08**

Pos.	Item	Quantity	Description	Bezeichnung
1	96 20 599 08	1	FOIL KEYPAD PRE-ASS. ⇨ 2 913 003 96 20 599 08	FOLIENTASTATUR VORM.
2	96 20 460 08	1	HOUSING PRE-ASSEMBLED ⇨ 2 913 004 96 20 460 08	GEHAEUSE VORM.
3	97 17 070 08	1	COVER 2X341X116 ALMG3 H111	DECKEL
4	96 20 731 08	1	INTERIOR HOUSING PRE-ASS.	INNENGEHAEUSE VORM.
5	97 09 808 08	1	PLATE 1X95X78 ALMG3 H111	BLECH
6	97 18 507 08	1	INSULATING MAT BOTTOM 9X97X315	DAEMMMATTE UNTEN
7	97 18 511 08	1	INSULATING MAT-LOCK 21X36X84	DAEMMMATTE VERSCHLUSS
8	97 18 512 08	1	LEFT-HAND INSULATING MAT 19X94X183	DAEMMMATTE LINKS
9	97 18 513 08	1	INSULATION MAT RIGHT 19X94X183	DAEMMMATTE RECHTS
10	97 18 514 08	1	INSULATING MAT TOP 11.5X94X315	DAEMMMATTE OBEN
11	40 65 000 08	4	HEX SCREW ISO 4017 M3X8 8.8 A2C	SECHSKANTSCHRAUBE
12	10 87 639 9	10	HEX NUT DIN 985 M3 8 480H SPF	SECHSKANTMUTTER
13	42 52 205 08	4	SERRATED LOCK WASHER DIN 6798 J 3,2	FAECHERSCHEIBE

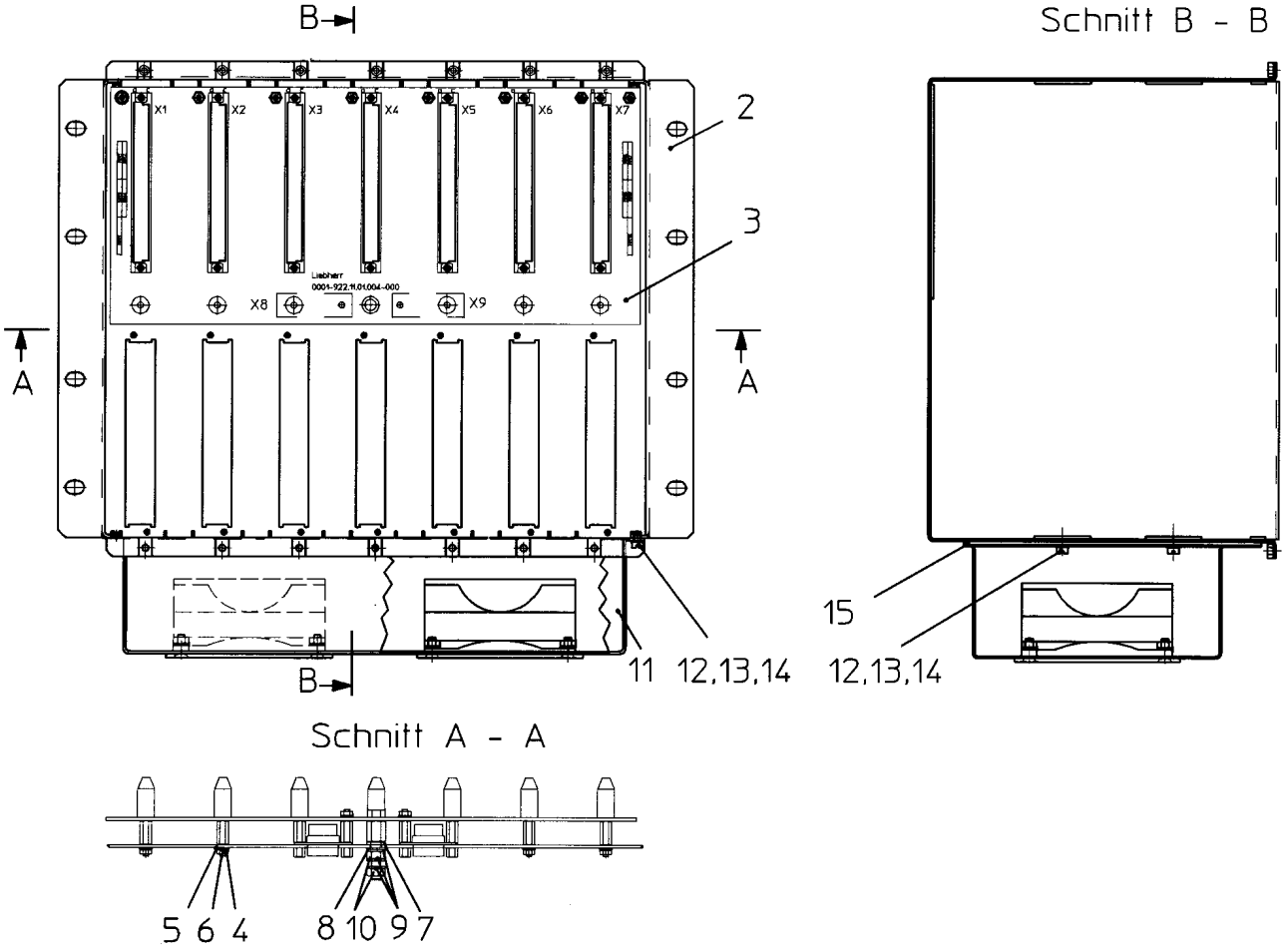

Pos.	Item	Quantity	Description	Bezeichnung
2	61 10 011 08	1	EMPTY CASING	LEERGEHAEUSE
3	92 84 311 08	1	BUS PCB	BUSPLATINE
			⇨ 2 922 001 92 84 311 08	
4	51 45 994 08	12	PAN-HEAD SCREW ISO 7045 M3X8 4.8 A2C	FLACHKOPFSCHRAUBE
5	46 00 814	12	WASHER ISO 7089 3 200HV A3C	SCHEIBE
6	42 51 005 08	12	TOOTH LOCK WASHER DIN 6797 A 3,2	ZAHNSCHEIBE
7	66 00 430 08	1	INSULATING BUSHING KUNSTSTOFF SPF	ISOLIERBUCHSE
8	42 00 522 14	1	WASHER AEHNL.ISO 7089 5 PA 6.6 NATUR	SCHEIBE
9	46 00 305	3	WASHER ISO 7089 5 200HV A3C	SCHEIBE
10	41 15 148 08	2	HEX NUT ISO 4032 M5 8 A2C	SECHSKANTMUTTER
11	92 32 870 08	1	FAN UNIT	LUEFTEREINHEIT
			⇨ 2 913 102 92 32 870 08	
12	10 87 547 2	4	PAN-HEAD SCREW ISO 7045 M4X6 4.8 480H	FLACHKOPFSCHRAUBE
13	40 01 645	4	WASHER ISO 7089 4 200HV A3C	SCHEIBE
14	42 51 007 08	4	TOOTH LOCK WASHER DIN 6797 A 4,3	ZAHNSCHEIBE
15	28 81 799 08	1	FAN SCREEN 1X286X173 DR ACRYL	LUEFTERMASKE

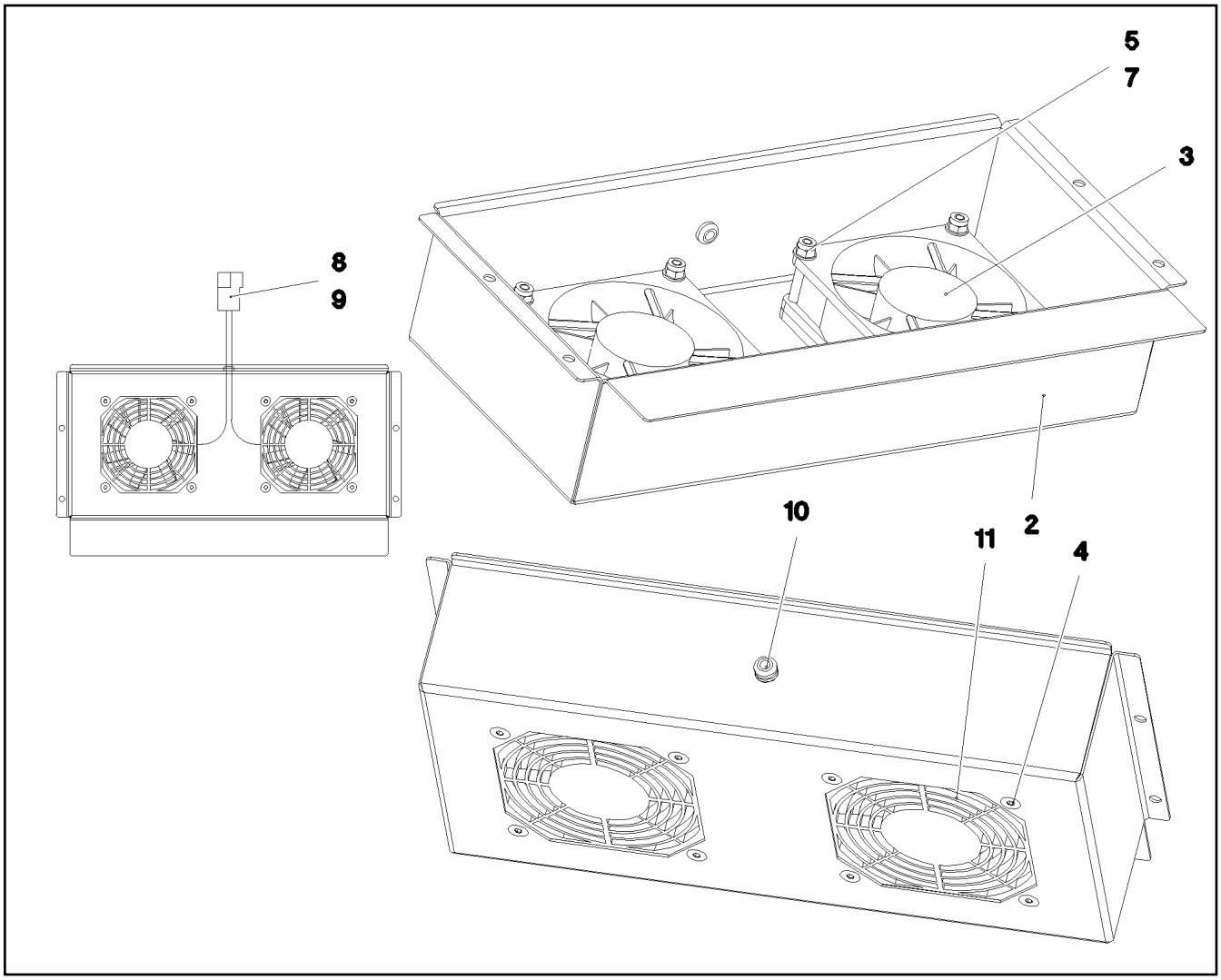

Pos.	Item	Quantity	Description	Bezeichnung
2	61 10 012 08	1	HOUSING 1X400X273 DC01-A-M	GEHAEUSE
3	61 03 886 14	2	FAN 80X80X25	LUEFTER
4	10 87 638 8	8	COUNTERSUNK SCREW DIN 7991 M4X35 8	SENKSCHRAUBE
5	40 01 645	8	WASHER ISO 7089 4 200HV A3C	SCHEIBE
7	41 19 002 08	8	HEX NUT DIN 985 M4 8 A2C	SECHSKANTMUTTER
8	60 23 059 08	1	FLAT PLUG HOUSING FASTIN-FASTON	FLACHSTECKERGEHAEUSE
9	60 23 048 08	2	FLAT PLUG	FLACHSTECKER
10	60 27 024 08	1	GROMMET 4/6/9 PVC	DURCHFUEHRUNGSTUELLE
11	61 04 133 08	2	GUARD	SCHUTZGITTER

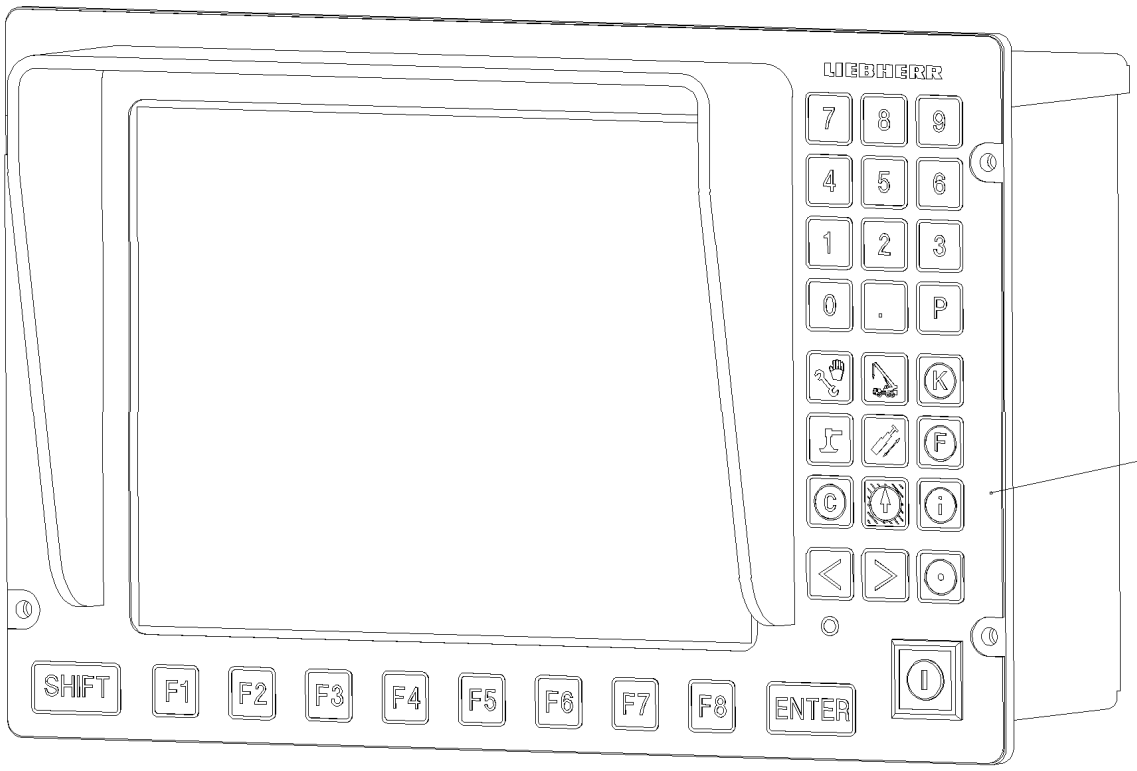

Pos. 980

Pos.	Item	Quantity	Description	Bezeichnung
80	91 04 705 08	1	LICCON CONSOLE LCD3 LSB-BSE SPF ⇨ 2 913 009 91 04 705 08	LICCON KONSOLE LCD3
980	10 28 812 1	1	NAME PLATE 70X40 POLYESTER SPF	BEZEICHNUNGSSCHILD

Pos.	Item	Quantity	Description	Bezeichnung
8	96 47 914 08	1	LIMIT SWITCH AND SENSOR GENERA ⇨ 2 920 559 96 47 914 08	ENDSCHALTER U.GEBER ALLG
10	96 48 318 08	1	ELECTRIC F. AGGREGATE ⇨ 2 920 535 96 48 318 08	ELEKTRIK AGGREGAT
15	96 52 614 08	1	CABLE LIST SLEWING PLATFORM ⇨ 2 920 288 96 52 614 08	KABELLISTE DREHBUEHNE
20	96 54 236 08	1	TERMINAL BOX ELECTRICS SP ⇨ 2 920 443 96 54 236 08	ELEKTRIK KLEMMKASTEN DB
28	96 51 136 08	1	CONTROL DESK DB ⇨ 2 920 637 96 51 136 08	BEDIENPULT
35	96 59 398 08	1	WARNING LIGHT LMB ⇨ 2 920 931 96 59 398 08	WARNLEUCHTE
40	96 48 328 08	1	FIXING PARTS ELECTRIC	BEFESTIGUNGSTEILE ELEKTRI
(1)	95 56 681 08	4	PLATE 4X196X63 S315MC FE//ZN20//C	BLECH
(3)	97 02 854 08	1	PLATE 3X200X150 DC01 FE//ZNNI8//CN//T0	BLECH
(5)	10 41 285 4	28	BUTTON HEAD SCREW AEHNL.ISO 7380-2	HALBRUNDKOPFSCHRAUBE

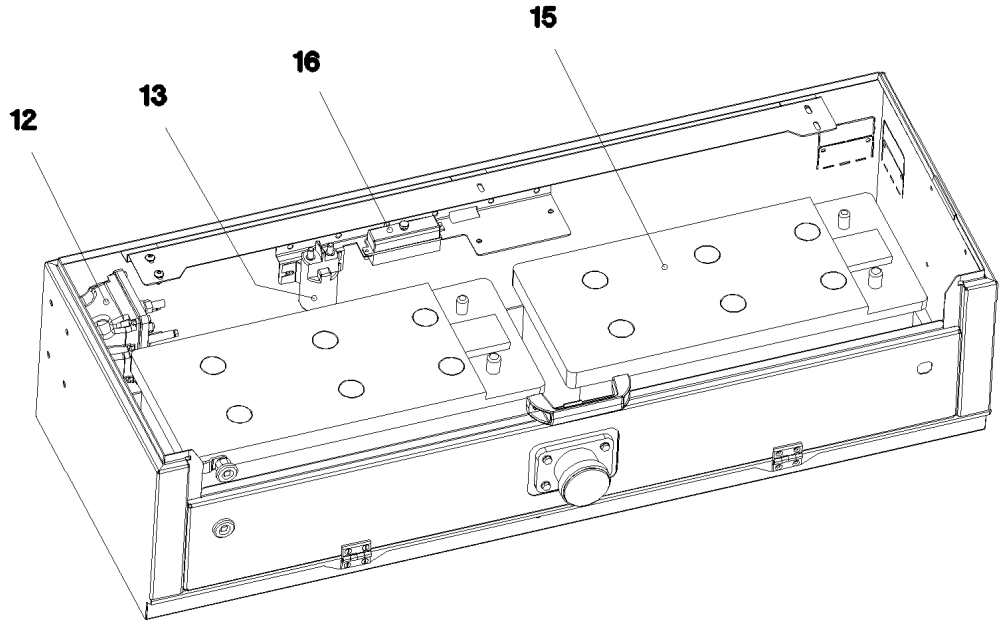

Pos. 10
Pos. 18
Pos. 19

Pos.	Item	Quantity	Description	Bezeichnung
10	96 49 300 08	1	WIRING LIST BATTERY BOX ⇨ 2 920 815 96 49 300 08	KABELLISTE BATTERIEKASTEN
12	63 01 036 08	1	CUTOFF RELAY 24V/1W	TRENNSCHALTRELAIS
13	10 01 737 4	1	RELAY	RELAIS
15	10 11 258 4	2	BATTERY EN 50342 12V 170AH 600/1000A	BATTERIE
16	60 45 016 08	1	FUSE BOX SMALL 6-POL, LEER	SICHERUNGSDOSE
18	61 32 065 08	2	BATTERY TERMINAL CLAMP PLUS VERZINN	BATTERIEKLEMME
19	61 32 066 08	2	BATTERY TERMINAL CLAMP MINUS VERZI	BATTERIEKLEMME
20	96 53 561 08	1	ADDITIONAL KIT	NACHRUESTSATZ
30	40 84 023 01	5	PAN-HEAD SCREW ISO 7045 M5X16 4.8 A2	FLACHKOPFSCHRAUBE
31	40 84 021 01	2	PAN-HEAD SCREW ISO 7045 M5X12 4.8 A2	FLACHKOPFSCHRAUBE
32	41 15 148 08	7	HEX NUT ISO 4032 M5 8 A2C	SECHSKANTMUTTER
33	42 40 004 08	7	WASHER SPRING DIN 128 A 5 FST A2C	FEDERRING
34	46 00 305	7	WASHER ISO 7089 5 200HV A3C	SCHEIBE

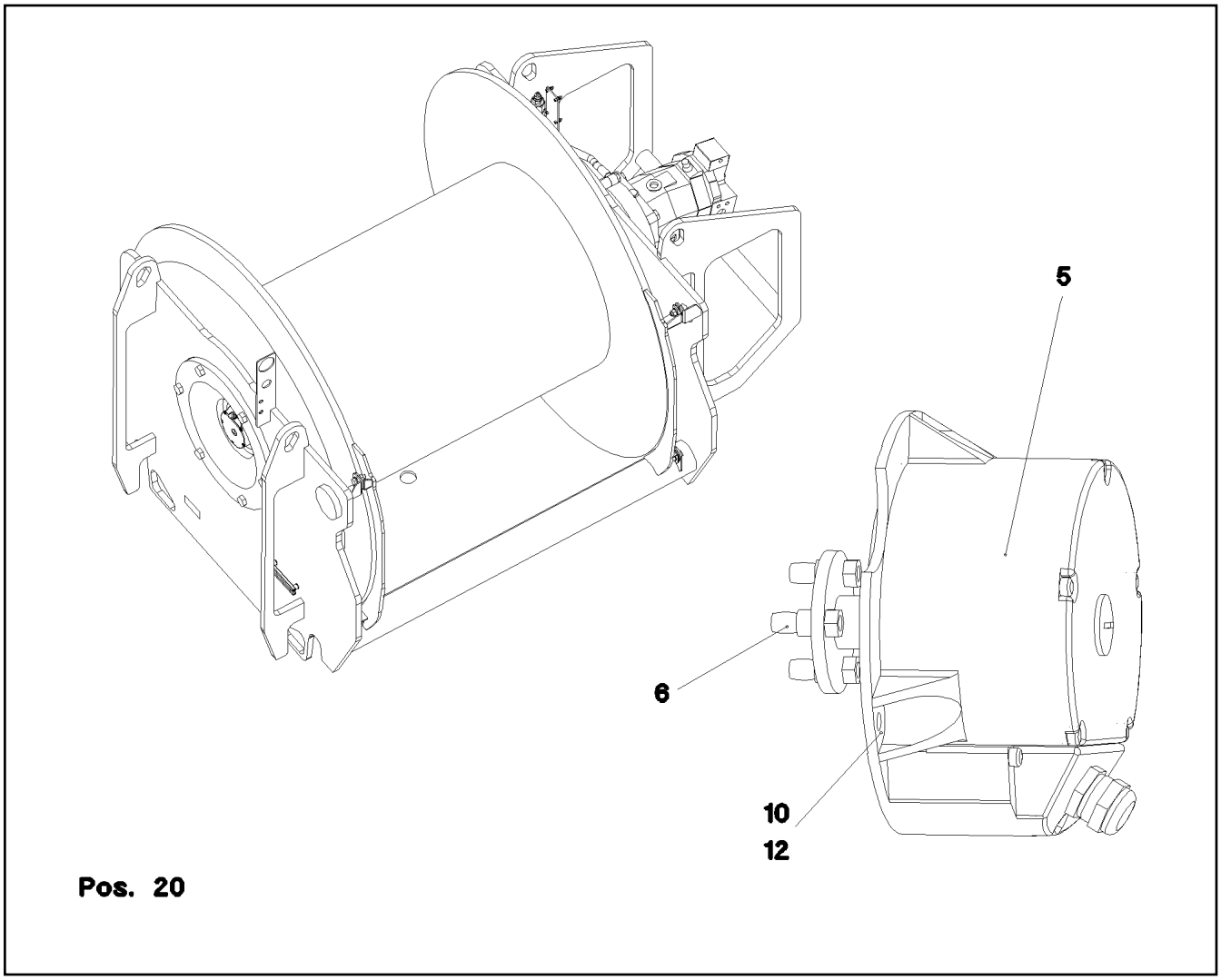

Pos. 20

Pos.	Item	Quantity	Description	Bezeichnung
5	10 04 047 7	1	WINCH REVOLUTION TRANSDUCER 360° ⇨ X10040477 10 04 047 7	WINDENDREHGEBER
6	60 60 126 08	1	DRIVE FLANGE EDELSTAHL	ANTRIEBSFLANSCH
10	40 65 099	3	HEX SCREW ISO 4017 M6X16 8.8 A2C	SECHSKANTSCHRAUBE
12	42 40 005 08	3	WASHER SPRING DIN 127 A 6 FST A2C	FEDERRING
20	96 44 545 08	1	WIRING HARNESS W521	KABELSTRANG

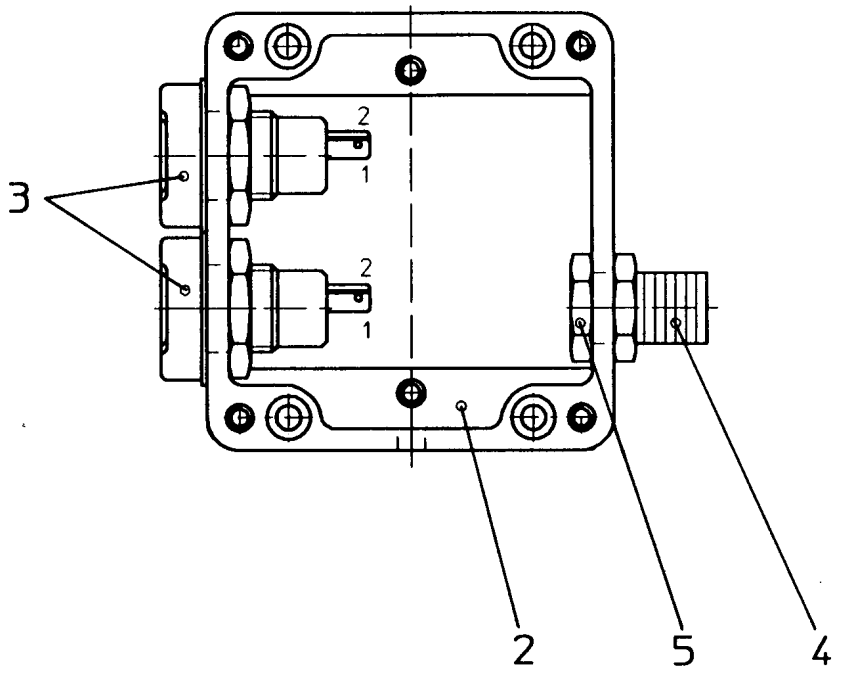

Pos.	Item	Quantity	Description	Bezeichnung
2	94 98 250 08	1	EMPTY CASING POLYESTER	LEERGEHAEUSE
3	60 52 039 08	2	BUILT-IN SOCKET 2-POL	EINBAUSTECKDOSE
4	60 24 400 08	1	HOSE CLAMP THREADED UNION SSV 9.1-0	SCHLAUCHSCHELLENVERSCH
5	60 25 019 08	1	COUNTER NUT PG9 MS	GEGENMUTTER

Pos.	Item	Quantity	Description	Bezeichnung
5	96 52 651 08	1	WIRING HARNESS W500	KABELSTRANG
			⇨ 2 920 633 96 52 651 08	
10	96 52 929 08	1	LEAD W330	LEITUNG
11	96 52 930 08	1	LEAD W331	LEITUNG
12	96 52 931 08	1	LEAD W332	LEITUNG
13	96 52 932 08	1	LEAD W333	LEITUNG
14	96 52 933 08	1	LEAD W334	LEITUNG
15	96 52 934 08	1	LEAD W540	LEITUNG
16	96 52 935 08	1	LEAD W560	LEITUNG
18	96 52 936 08	1	LEAD W571	LEITUNG
19	96 55 952 08	1	WIRING HARNESS W390	KABELSTRANG
20	96 57 094 08	1	WIRING HARNESS W551	KABELSTRANG
21	96 64 597 08	1	DUMMY PLUG N200	BLINDSTECKER
			⇨ 2 920 596 96 64 597 08	

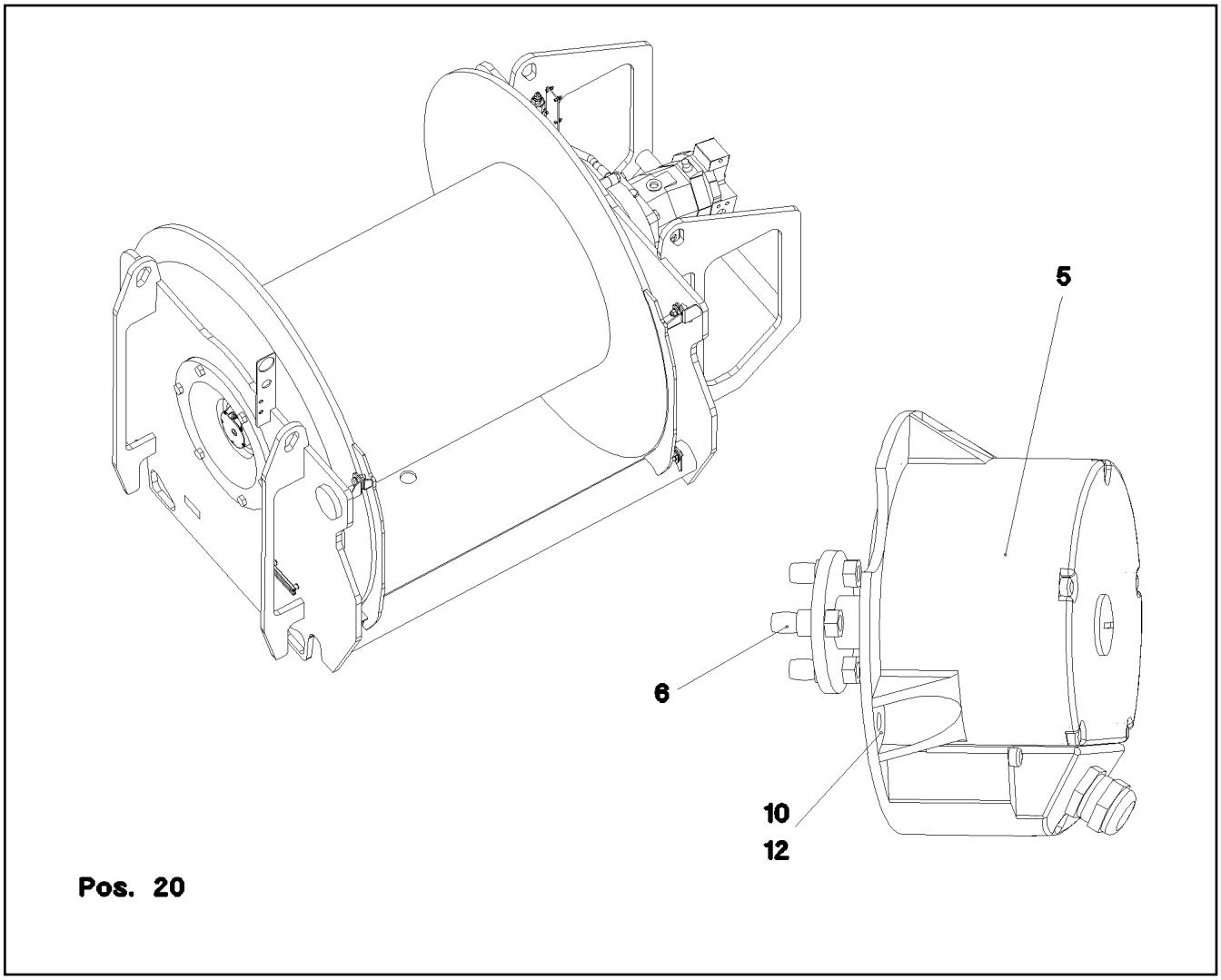

Pos. 20

Pos.	Item	Quantity	Description	Bezeichnung
5	10 04 047 7	1	WINCH REVOLUTION TRANSDUCER 360° ⇨ X10040477 10 04 047 7	WINDENDREHGEBER
6	60 60 126 08	1	DRIVE FLANGE EDELSTAHL	ANTRIEBSFLANSCH
10	40 65 099	3	HEX SCREW ISO 4017 M6X16 8.8 A2C	SECHSKANTSCHRAUBE
12	42 40 005 08	3	WASHER SPRING DIN 127 A 6 FST A2C	FEDERRING
20	96 44 547 08	1	WIRING HARNESS W1063	KABELSTRANG

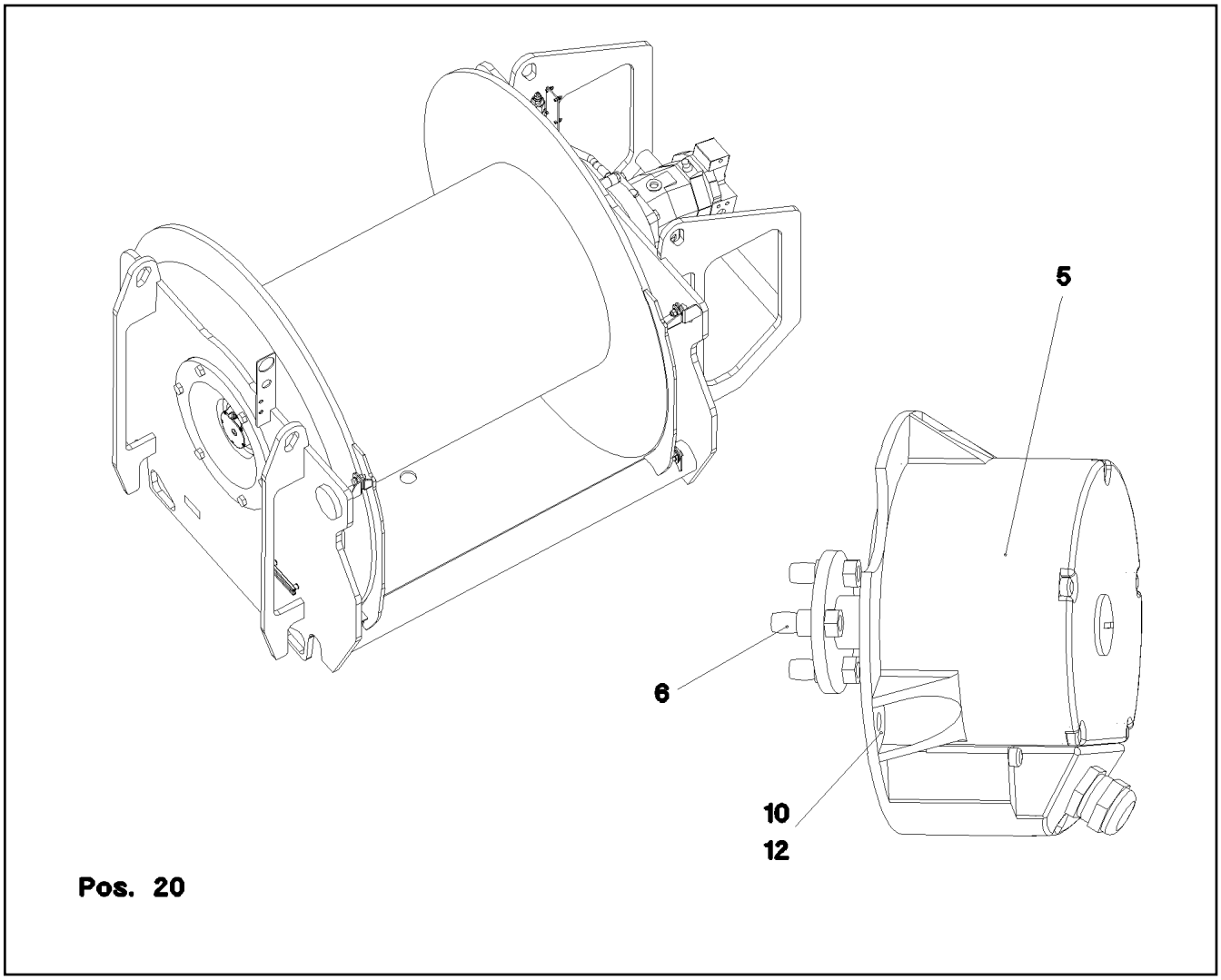

Pos. 20

Pos.	Item	Quantity	Description	Bezeichnung
5	10 04 047 7	1	WINCH REVOLUTION TRANSDUCER 360° ⇨ X10040477 10 04 047 7	WINDENDREHGEBER
6	60 60 126 08	1	DRIVE FLANGE EDELSTAHL	ANTRIEBSFLANSCH
10	40 65 099	3	HEX SCREW ISO 4017 M6X16 8.8 A2C	SECHSKANTSCHRAUBE
12	42 40 005 08	3	WASHER SPRING DIN 127 A 6 FST A2C	FEDERRING
20	96 44 548 08	1	WIRING HARNESS W524	KABELSTRANG

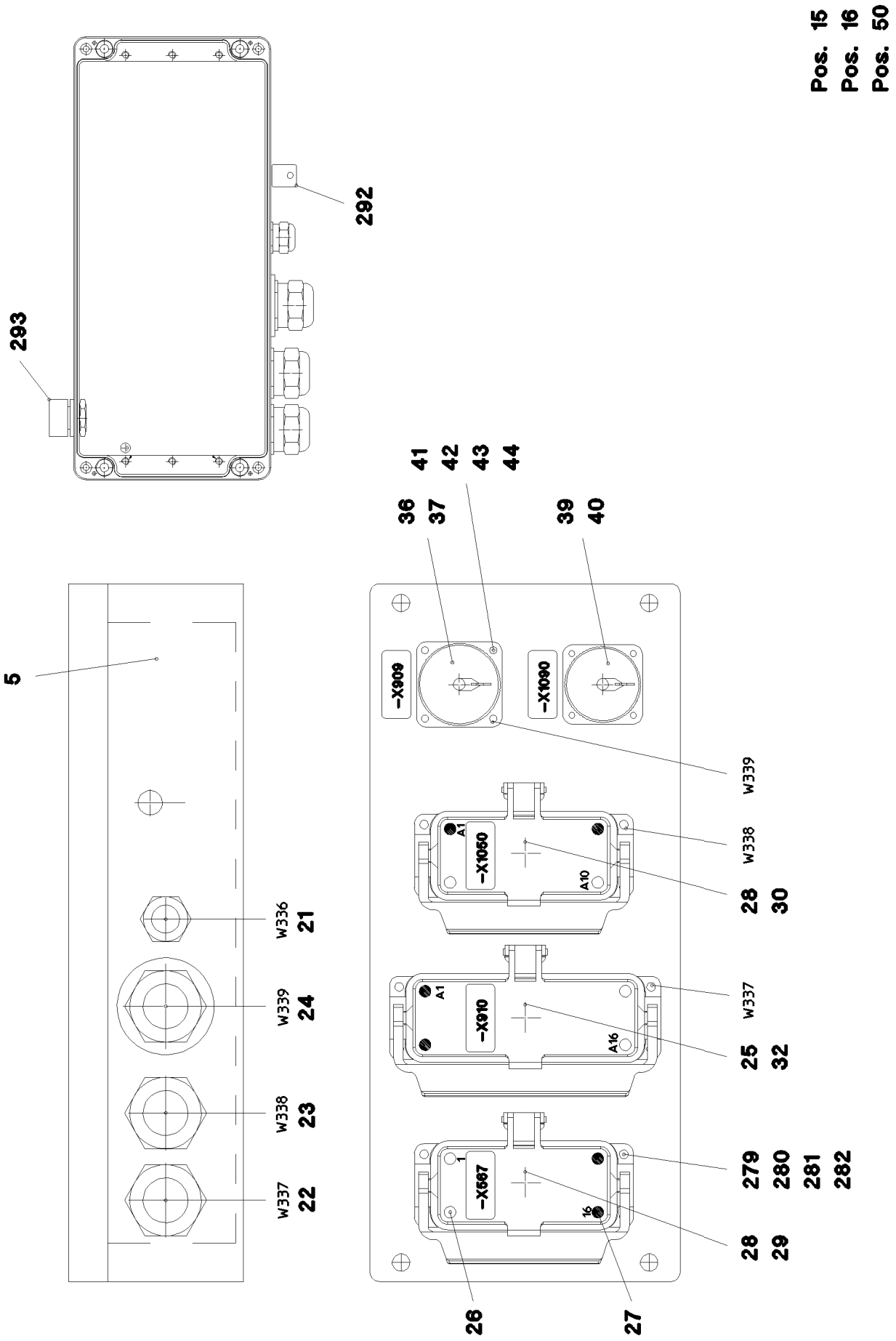
Pos. 15
Pos. 16
Pos. 50
292
293
5
36
37
41
42
43
44
39
40
-X909
-X1090
-X1050
-X910
-X667
A1
A10
A16
1
16
W336
W339
W338
W337
21
24
23
22
28
30
25
32
279
280
281
282
28
29
26
27

Pos.	Item	Quantity	Description	Bezeichnung
4	96 54 237 08	1	TAGS - TERMINAL BOX S11	SCHILDER KLEMMKASTEN
(1)	97 85 629 08	1	SIGN 35X15 LEXEDGE II	SCHILD
(2)	97 85 630 08	1	SIGN	SCHILD
(3)	97 85 631 08	1	SIGN	SCHILD
(4)	97 85 632 08	1	SIGN 35X15	SCHILD
(5)	97 85 635 08	1	SIGN 35X15	SCHILD
5	97 85 479 08	1	EMPTY CASING 160X360X90X0 AL	LEERGEHAEUSE
15	96 56 665 08	1	DUMMY PLUG W910BS	BLINDSTECKER
(261)	60 32 003 08	1	CABLE TIE 3,6X140-SCHWARZ PA 6.6	KABELBINDER
(345)	10 87 053 9	0.32	ELECTR.CABLE 0,75	KFZ-LEITUNG
(500)	92 35 122 08	1	CABLE MARKER	KABELMARKER
(501)	60 56 090 08	1	MALE INSERT 64-POL 10A	STIFTEINSATZ
(502)	60 56 180 08	1	PROTECTING CAP 24POL	SCHUTZKAPPE
(503)	74 00 008 08	0.2	KNOTTED-LINK CHAIN DIN 5686 1,8X25	KNOTENKETTE
(504)	40 02 486	1	PAN-HEAD SCREW ISO 7045 M4X20 4.8 A2	FLACHKOPFSCHRAUBE
(505)	41 15 142 08	2	HEX NUT ISO 4032 M4 8 A2C	SECHSKANTMUTTER
(506)	40 01 645	4	WASHER ISO 7089 4 200HV A3C	SCHEIBE
(507)	42 52 207 08	1	SERRATED LOCK WASHER DIN 6798 J 4,3	FAECHERSCHEIBE
(508)	10 87 128 9	2	GUIDE BUSHING CODIERUNG HAN E/ STAIN	FUEHRUNGSBUCHSE
(509)	10 87 128 8	2	GUIDE PIN CODIERUNG HAN E/ STAINLESS	FUEHRUNGSSTIFT
(510)	60 56 176 08	1	SOCKET SHELL HAN 24B	TUELLENGEHAEUSE
(511)	60 24 251 08	1	SCREW PLUG M25X1,5 MS	VERSCHLUSSSCHRAUBE
(512)	97 85 630 08	1	SIGN	SCHILD
(723)	10 11 373 5	4	CRIMPING CONTACT 0,75MM2	CRIMPKONTAKT
16	96 56 664 08	1	DUMMY PLUG W1050BS	BLINDSTECKER
(261)	60 32 003 08	1	CABLE TIE 3,6X140-SCHWARZ PA 6.6	KABELBINDER
(345)	10 87 053 9	0.32	ELECTR.CABLE 0,75	KFZ-LEITUNG
(500)	92 35 122 08	1	CABLE MARKER	KABELMARKER
(501)	60 56 022 08	1	PLUG INSERT 40-POL 10A	STECKEREINSATZ
(502)	60 56 181 08	1	PROTECTING CAP 16POL	SCHUTZKAPPE
(503)	74 00 008 08	0.2	KNOTTED-LINK CHAIN DIN 5686 1,8X25	KNOTENKETTE
(504)	40 02 486	1	PAN-HEAD SCREW ISO 7045 M4X20 4.8 A2	FLACHKOPFSCHRAUBE
(505)	41 15 142 08	2	HEX NUT ISO 4032 M4 8 A2C	SECHSKANTMUTTER
(506)	40 01 645	4	WASHER ISO 7089 4 200HV A3C	SCHEIBE
(507)	42 52 207 08	1	SERRATED LOCK WASHER DIN 6798 J 4,3	FAECHERSCHEIBE
(508)	10 87 128 9	2	GUIDE BUSHING CODIERUNG HAN E/ STAIN	FUEHRUNGSBUCHSE
(509)	10 87 128 8	2	GUIDE PIN CODIERUNG HAN E/ STAINLESS	FUEHRUNGSSTIFT
(510)	97 85 631 08	1	SIGN	SCHILD
(511)	60 56 174 08	1	SOCKET SHELL HAN 16B	TUELLENGEHAEUSE
(512)	60 24 251 08	1	SCREW PLUG M25X1,5 MS	VERSCHLUSSSCHRAUBE
(723)	10 11 373 5	4	CRIMPING CONTACT 0,75MM2	CRIMPKONTAKT
17	96 55 366 08	1	DUMMY PLUG W909BS	BLINDSTECKER
(151)	10 44 366 0	1	PLUG 24-POL A240	STECKER
(152)	69 24 000 08	1	DUST CAP METALL A240	STAUBKAPPE
(153)	40 01 405 08	1	SOCKET HEAD SCREW DIN 84 M3X6 MS V	ZYLINDERSCHRAUBE
(154)	60 24 252 08	1	SCREW PLUG M32X1,5 MS	VERSCHLUSSSCHRAUBE
(266)	74 00 008 08	0.2	KNOTTED-LINK CHAIN DIN 5686 1,8X25	KNOTENKETTE
(344)	10 87 053 8	0.96	ELECTR.CABLE 0,5	KFZ-LEITUNG
(500)	92 35 122 08	1	CABLE MARKER	KABELMARKER
(708)	10 47 304 8	7	CABLE SLEEVE 2,4-3,0/2,4/0,6 SILIKON	KABELTUELLE
18	96 55 363 08	1	WIRING HARNESS W339A	KABELSTRANG
(124)	60 23 235 08	10	FLAT PLUG 2,8X0,5-1 VERZ	FLACHSTECKER
(125)	60 23 003 08	14	CONTACT 0,5-1MM2	KONTAKT
(151)	69 24 016 08	1	BUILD-IN SOCKET 24-POL A240	EINBAUDOSE
(152)	60 23 360 08	1	PLUG SHELL 14-POL	STECKERGEHAEUSE
(153)	10 02 156 8	1	PLUG SHELL 14-POL	STECKERGEHAEUSE
(305)	10 87 054 0	3.84	ELECTR.CABLE 1,0	KFZ-LEITUNG
(500)	92 35 122 08	3	CABLE MARKER	KABELMARKER
(708)	10 47 304 8	24	CABLE SLEEVE 2,4-3,0/2,4/0,6 SILIKON	KABELTUELLE
(998)	96 56 222 08	1	LETTERING WIRING HARNESS	BESCHRIFTUNG KABELBAUM

Pos.	Item	Quantity	Description	Bezeichnung
19	96 55 364 08	1	WIRING HARNESS W339B	KABELSTRANG
(124)	60 23 235 08	7	FLAT PLUG 2,8X0,5-1 VERZ	FLACHSTECKER
(125)	60 23 003 08	9	CONTACT 0,5-1MM2	KONTAKT
(151)	69 18 092 08	1	APPLIANCE SOCKET 19-POL	GERAETESTECKDOSE
(152)	60 23 328 08	1	HOUSING 10-POL	GEHAEUSE
(153)	10 02 156 7	1	PLUG SHELL 10-POL	STECKERGEHAEUSE
(305)	10 87 054 0	2.56	ELECTR.CABLE 1,0	KFZ-LEITUNG
(500)	92 35 122 08	3	CABLE MARKER	KABELMARKER
(708)	10 47 304 8	16	CABLE SLEEVE 2,4-3,0/2,4/0,6 SILIKON	KABELTUELLE
(998)	96 56 222 08	1	LETTERING WIRING HARNESS	BESCHRIFTUNG KABELBAUM
21	96 54 268 08	1	LEAD W336	LEITUNG
22	96 54 269 08	1	LEAD W337	LEITUNG
23	96 54 270 08	1	LEAD W338	LEITUNG
24	96 54 271 08	1	LEAD W339	LEITUNG
25	60 56 088 08	1	FEMALE INSERT 64-POL 10A	BUCHSENEINSATZ
26	10 87 128 9	6	GUIDE BUSHING CODIERUNG HAN E/ STAIN	FUEHRUNGSBUCHSE
27	10 87 128 8	6	GUIDE PIN CODIERUNG HAN E/ STAINLESS	FUEHRUNGSSTIFT
28	10 87 352 7	2	ADD-ON HOUSING HAN 16B	ANBAUGEHAEUSE
29	63 70 053 01	1	SOCKET INSERT 16-POLE+PE 16A	STECKDOSENEINSATZ
30	60 56 021 08	1	FEMALE INSERT 40-POL 10A	BUCHSENEINSATZ
31	60 23 061 08	2	CABLE LUG M4/2,5mm² VERZ	KABELSCHUH
32	10 87 352 8	1	ADD-ON HOUSING HAN 24B	ANBAUGEHAEUSE
34	60 22 179 08	2	CABLE LUG DIN 46237 M6/1-2,5mm²	KABELSCHUH
36	69 21 000 08	1	SEAL	DICHTUNG
37	69 18 998 08	1	DUST CAP METALL A240	STAUBKAPPE
39	69 18 129 08	1	PROTECTING CAP MS A240	SCHUTZKAPPE
40	69 18 222 08	1	SEAL	DICHTUNG
41	40 84 007 01	8	PAN-HEAD SCREW ISO 7045 M3X16 4.8 A2	FLACHKOPFSCHRAUBE
42	42 51 005 08	8	TOOTH LOCK WASHER DIN 6797 A 3,2	ZAHNSCHEIBE
43	46 00 253	8	WASHER ISO 7089 3,5 200HV A3C	SCHEIBE
44	10 87 639 9	8	HEX NUT DIN 985 M3 8 480H SPF	SECHSKANTMUTTER
50	55 30 108 08	0.9	PLASTIC SPIRAL HOSE NW50 KUNSTSTOF	SPIRALSCHLAUCH
279	40 01 645	16	WASHER ISO 7089 4 200HV A3C	SCHEIBE
280	40 02 486	12	PAN-HEAD SCREW ISO 7045 M4X20 4.8 A2	FLACHKOPFSCHRAUBE
281	41 15 142 08	14	HEX NUT ISO 4032 M4 8 A2C	SECHSKANTMUTTER
282	42 51 007 08	12	TOOTH LOCK WASHER DIN 6797 A 4,3	ZAHNSCHEIBE
292	60 25 012 08	1	WATER DRAIN PLUG M12 PA6G SPF	ENTWAESSERUNGSSTOPFEN
293	60 25 013 08	1	VENTILATION SCREW G1/2"X30 POLYAMID	ENTLUEFTUNGSSCHRAUBE
310	10 87 054 2	0.3	ELECTR.CABLE 2,5	KFZ-LEITUNG

Pos.	Item	Quantity	Description	Bezeichnung
1	96 48 794 08	1	TERMINAL BOX CPL. S10 ⇨ 2 920 448 96 48 794 08	KLEMMKASTEN KPL.
2	96 54 235 08	1	TERMINAL BOX CPL. S11 ⇨ 2 920 369 96 54 235 08	KLEMMKASTEN KPL.

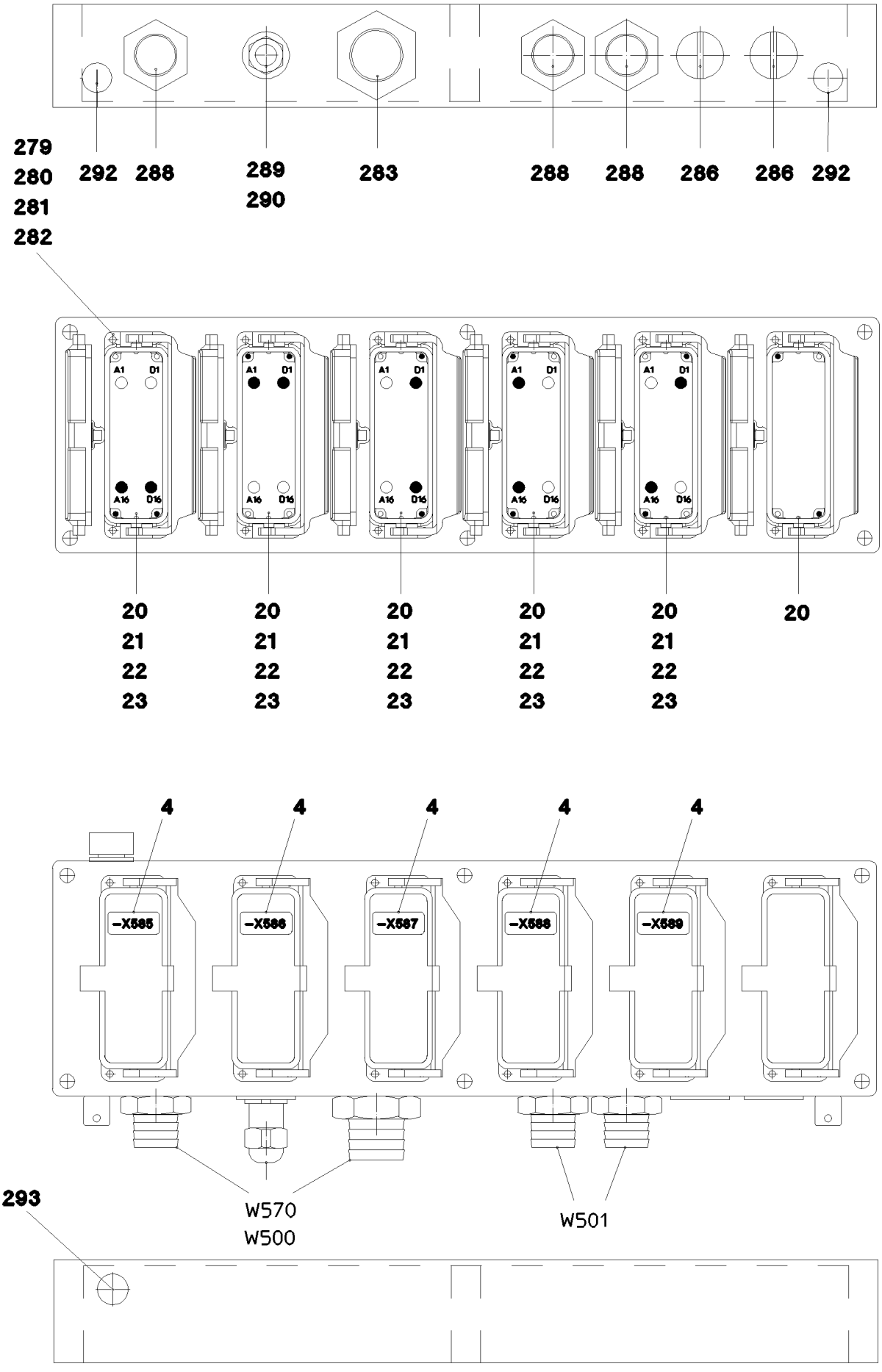
279
280
281
282
292
288
289
290
283
288
288
286
286
292
A1
D1
A16
D16
20
21
22
23
4
-X585
-X586
-X587
-X588
-X589
W570
W500
W501
293

Pos.	Item	Quantity	Description	Bezeichnung
4	96 48 795 08	1	TAGS - TERMINAL BOX S10	SCHILDER KLEMMKASTEN
(1)	97 75 168 08	1	SIGN	SCHILD
(2)	97 75 169 08	1	SIGN 35X15 LEXEDGE II	SCHILD
(3)	97 75 170 08	1	SIGN 35X15 LEXEDGE II	SCHILD
(4)	97 75 171 08	1	SIGN 35X15 LEXEDGE II	SCHILD
(5)	97 75 172 08	1	SIGN 35X15 LEXEDGE II	SCHILD
5	97 51 876 08	1	EMPTY CASING 160X560X90X0 AL	LEERGEHAEUSE
20	10 87 352 8	6	ADD-ON HOUSING HAN 24B	ANBAUGEHAEUSE
21	60 56 090 08	5	MALE INSERT 64-POL 10A	STIFTEINSATZ
22	10 87 128 9	10	GUIDE BUSHING CODIERUNG HAN E/ STAIN	FUEHRUNGSBUCHSE
23	10 87 128 8	10	GUIDE PIN CODIERUNG HAN E/ STAINLESS	FUEHRUNGSSTIFT
31	60 23 061 08	2	CABLE LUG M4/2,5mm² VERZ	KABELSCHUH
34	60 22 179 08	2	CABLE LUG DIN 46237 M6/1-2,5mm²	KABELSCHUH
279	40 01 645	28	WASHER ISO 7089 4 200HV A3C	SCHEIBE
280	40 02 486	24	PAN-HEAD SCREW ISO 7045 M4X20 4.8 A2	FLACHKOPFSCHRAUBE
281	41 15 142 08	26	HEX NUT ISO 4032 M4 8 A2C	SECHSKANTMUTTER
282	42 51 007 08	24	TOOTH LOCK WASHER DIN 6797 A 4,3	ZAHNSCHEIBE
283	60 24 413 08	1	HOSE UNION JOINT 0° MS	SCHLAUCHVERSCHRAUBUNG
286	60 24 252 08	2	SCREW PLUG M32X1,5 MS	VERSCHLUSSSCHRAUBE
288	60 24 412 08	3	HOSE UNION JOINT 0° MS	SCHLAUCHVERSCHRAUBUNG
289	60 26 065 08	1	REDUCTION M32X1,5/M20X1,5 MS	REDUKTION
290	60 24 242 08	1	CABLE GLAND M20X1,5 MS	KABELVERSCHRAUBUNG
292	60 25 012 08	2	WATER DRAIN PLUG M12 PA6G SPF	ENTWAESSERUNGSSTOPFEN
293	60 25 013 08	1	VENTILATION SCREW G1/2"X30 POLYAMID	ENTLUEFTUNGSSCHRAUBE
310	10 87 054 2	0.3	ELECTR.CABLE 2,5	KFZ-LEITUNG

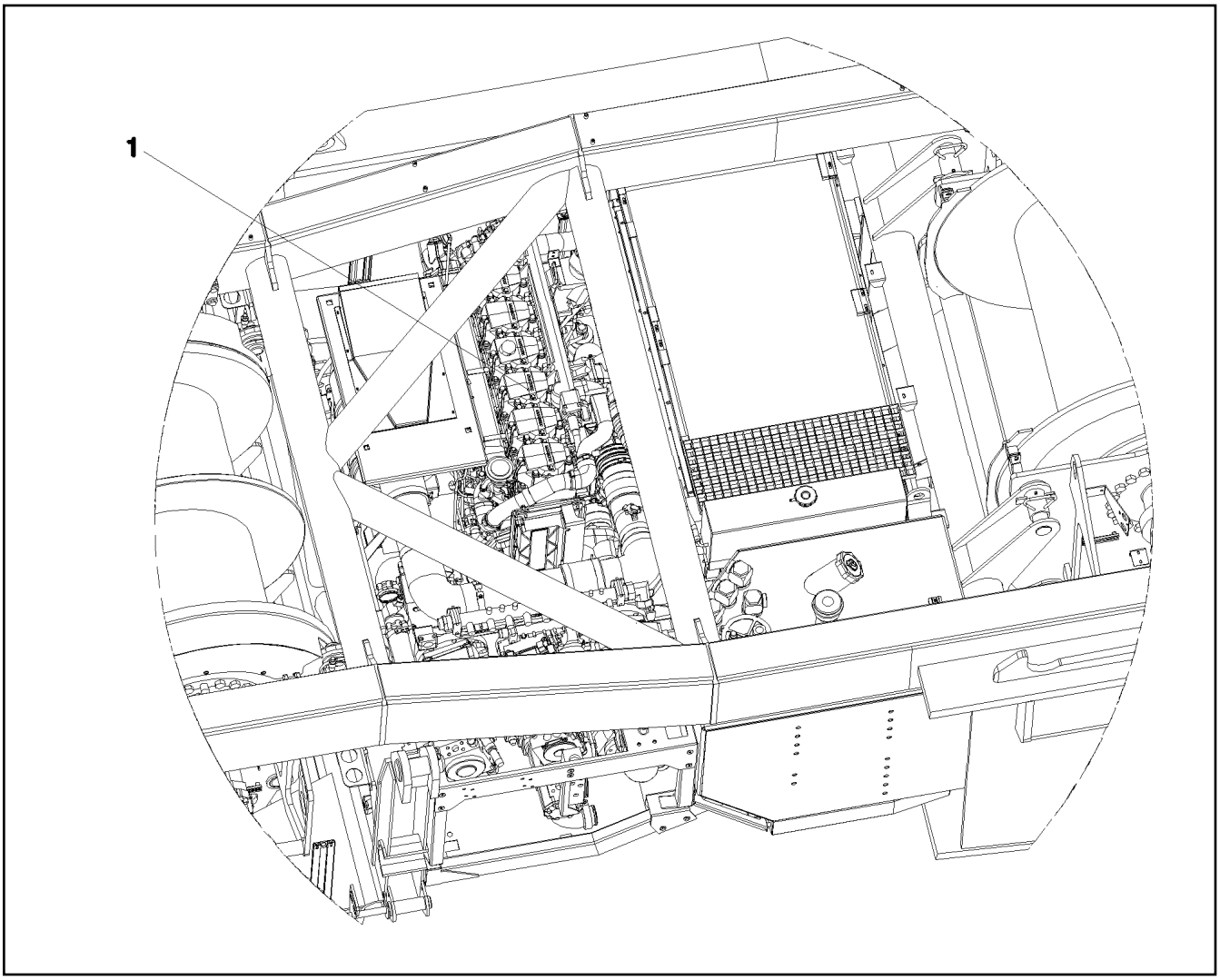

Pos.	Item	Quantity	Description	Bezeichnung
10	96 48 317 08	1	WIRING LIST F.ELECTR.AGGREGATE ⇨ 2 920 536 96 48 317 08	KABELLISTE ELEKTRIK AGGRE
15	60 20 043 08	1	FASTENING CLAMP 15,9	BEFESTIGUNGSSCHELLE

Pos.	Item	Quantity	Description	Bezeichnung
15	96 50 161 08	1	WIRING HARNESS W501	KABELSTRANG
16	96 51 118 08	1	WIRING HARNESS W587	KABELSTRANG
18	96 51 126 08	1	WIRING HARNESS W589	KABELSTRANG
19	96 51 127 08	1	WIRING HARNESS W590	KABELSTRANG

Pos.	Item	Quantity	Description	Bezeichnung
2	96 17 565 08	1	INDUCT. SENSOR BT ASSEMBLED	INDUKTIVSENSOR BW MONTIER
(1)	11 34 720 6	2	INDUCTIVE SENSOR CONTACTLESS SPF	INDUKTIVSENSOR

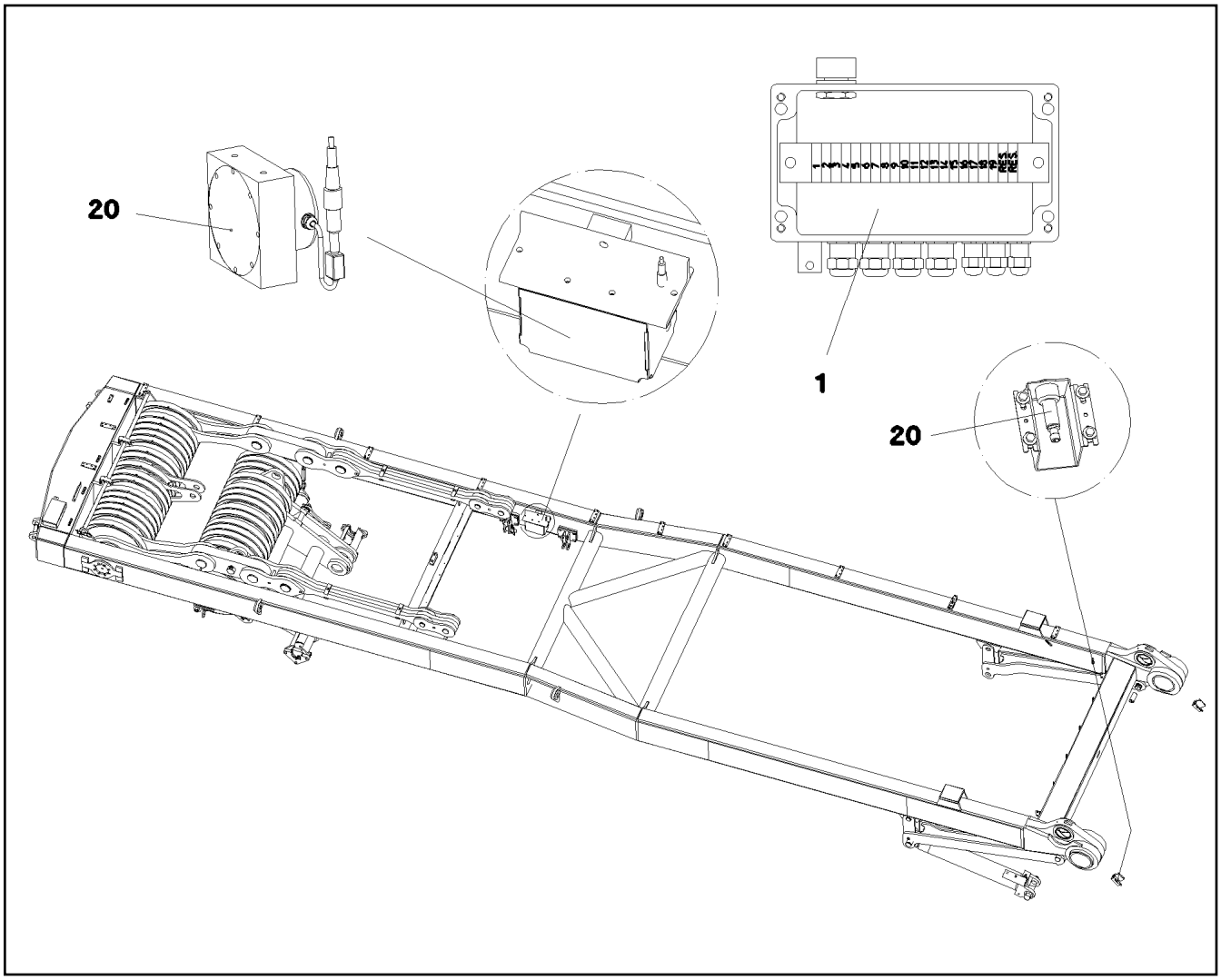

Pos.	Item	Quantity	Description	Bezeichnung
1	96 54 405 08	1	TERMINAL BOX WINCH PRE-ASSY.W. S109 ⇨ 2 920 581 96 54 405 08	KLEMMKASTEN SA-BOCK VORM
20	96 57 085 08	1	SENSOR ASSEMBLY SA-STAND ⇨ 2 930 96 57 085 08	GEBERANBAU SA-BOCK

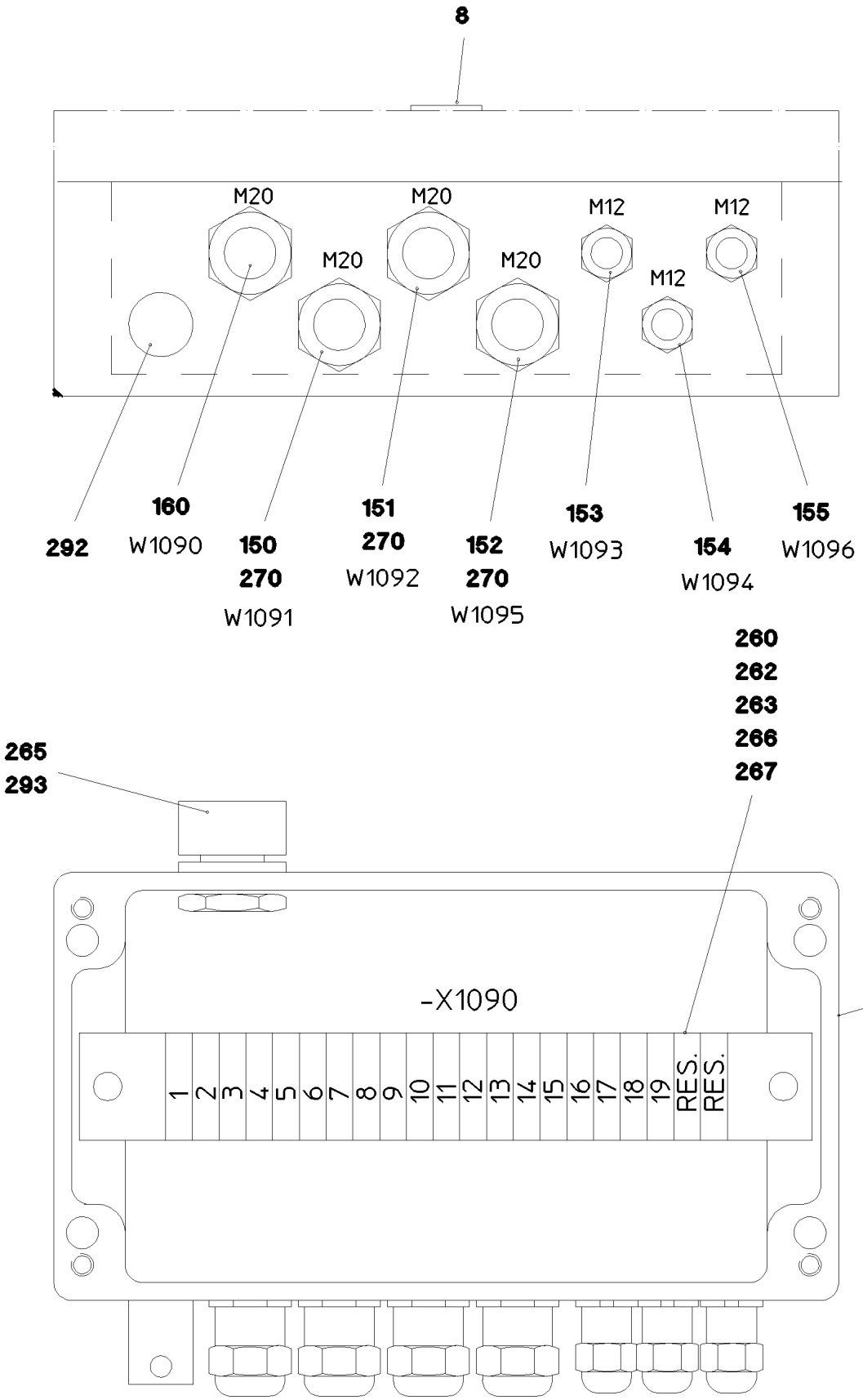
8
M20
M20
M20
M12
M12
M12
292
160
W1090
150
270
W1091
151
270
W1092
152
270
W1095
153
W1093
154
W1094
155
W1096
260
262
263
266
267
265
293
-X1090
5
1
2
3
4
5
6
7
8
9
10
11
12
13
14
15
16
17
18
19
RES.
RES.

Pos.	Item	Quantity	Description	Bezeichnung
5	97 14 228 08	1	EMPTY CASING	LEERGEHAEUSE
8	97 80 964 08	1	SIGN +S1090 ALU	SCHILD
150	96 51 848 08	1	LEAD W1091	LEITUNG
151	96 51 850 08	1	LEAD W1092	LEITUNG
152	96 51 854 08	1	LEAD W1095	LEITUNG
153	96 51 855 08	1	LEAD W1093	LEITUNG
(5)	10 67 849 1	1	COUPLING SOCKET 4-POL SPF	KUPPLUNGSDOSE
(63)	60 22 037 08	3	RECEPTACLE FOR TABS 0,3-1,5MM2	FLACHSTECKHUELSE
(500)	92 35 122 08	1	CABLE MARKER	KABELMARKER
(501)	60 24 240 08	1	CABLE GLAND M12X1,5 MS	KABELVERSCHRAUBUNG
(996)	96 56 221 08	3	LETTERING WIRE	BESCHRIFTUNG ADER
(998)	96 56 222 08	2	LETTERING WIRING HARNESS	BESCHRIFTUNG KABELBAUM
154	96 51 856 08	1	LEAD W1094	LEITUNG
(5)	10 67 849 1	1	COUPLING SOCKET 4-POL SPF	KUPPLUNGSDOSE
(63)	60 22 037 08	3	RECEPTACLE FOR TABS 0,3-1,5MM2	FLACHSTECKHUELSE
(500)	92 35 122 08	1	CABLE MARKER	KABELMARKER
(501)	60 24 240 08	1	CABLE GLAND M12X1,5 MS	KABELVERSCHRAUBUNG
(996)	96 56 221 08	3	LETTERING WIRE	BESCHRIFTUNG ADER
(998)	96 56 222 08	2	LETTERING WIRING HARNESS	BESCHRIFTUNG KABELBAUM
155	96 51 857 08	1	LEAD W1096	LEITUNG
(5)	10 67 849 4	1	COUPLING SOCKET 4-POL SPF	KUPPLUNGSDOSE
(63)	60 22 037 08	3	RECEPTACLE FOR TABS 0,3-1,5MM2	FLACHSTECKHUELSE
(500)	92 35 122 08	1	CABLE MARKER	KABELMARKER
(501)	60 24 240 08	1	CABLE GLAND M12X1,5 MS	KABELVERSCHRAUBUNG
(996)	96 56 221 08	3	LETTERING WIRE	BESCHRIFTUNG ADER
(998)	96 56 222 08	1	LETTERING WIRING HARNESS	BESCHRIFTUNG KABELBAUM
160	96 54 407 08	1	LEAD W1090	LEITUNG
(5)	60 04 640 08	14.85	CONTROL LEAD 19 X 0,5 SPF	STEUERLEITUNG
(39)	60 22 133 08	1	CABLE LUG DIN 46237 6/6mm² VERZINNT	KABELSCHUH
(63)	60 22 037 08	22	RECEPTACLE FOR TABS 0,3-1,5MM2	FLACHSTECKHUELSE
(294)	11 12 316 8	0.15	HEATSHRINK SLEEVING 44,4/7,4X3,6 POL	SCHRUMPFSCHLAUCH
(298)	10 44 116 6	0.03	HEATSHRINK SLEEVING 11,6/2,5X2,29 POLY	SCHRUMPFSCHLAUCH
(305)	10 87 054 0	0.9	ELECTR.CABLE 1,0	KFZ-LEITUNG
(500)	92 35 122 08	2	CABLE MARKER	KABELMARKER
(501)	10 44 366 4	1	PLUG 19-POL A240	STECKER
(502)	69 18 128 08	1	PROTECTING CAP MS A240	SCHUTZKAPPE
(503)	60 24 242 08	2	CABLE GLAND M20X1,5 MS	KABELVERSCHRAUBUNG
(504)	60 26 065 08	1	REDUCTION M32X1,5/M20X1,5 MS	REDUKTION
(505)	40 01 405 08	1	SOCKET HEAD SCREW DIN 84 M3X6 MS V	ZYLINDERSCHRAUBE
(708)	10 47 304 8	19	CABLE SLEEVE 2,4-3,0/2,4/0,6 SILIKON	KABELTUELLE
(996)	96 56 221 08	19	LETTERING WIRE	BESCHRIFTUNG ADER
(998)	96 56 222 08	2	LETTERING WIRING HARNESS	BESCHRIFTUNG KABELBAUM
260	10 28 635 4	21	TERMINAL/CLAMP 6,3/2,8X0,8MM²	KLEMME
262	60 21 067 08	0.205	TOP HAT RAIL 35X27X7,3X1	HUTSCHIENE
266	10 28 635 3	1	COVER	DECKEL
267	60 27 946 08	2	END ANGLE	ENDWINKEL
270	60 24 257 08	3	CABLE GLAND M20X1,5X6-10 MS	KABELVERSCHRAUBUNG
292	60 25 012 08	1	WATER DRAIN PLUG M12 PA6G SPF	ENTWAESSERUNGSSTOPFEN
293	10 48 866 2	1	VENTILATION SCREW M20X1,5 POLYAMID	ENTLUEFTUNGSSCHRAUBE

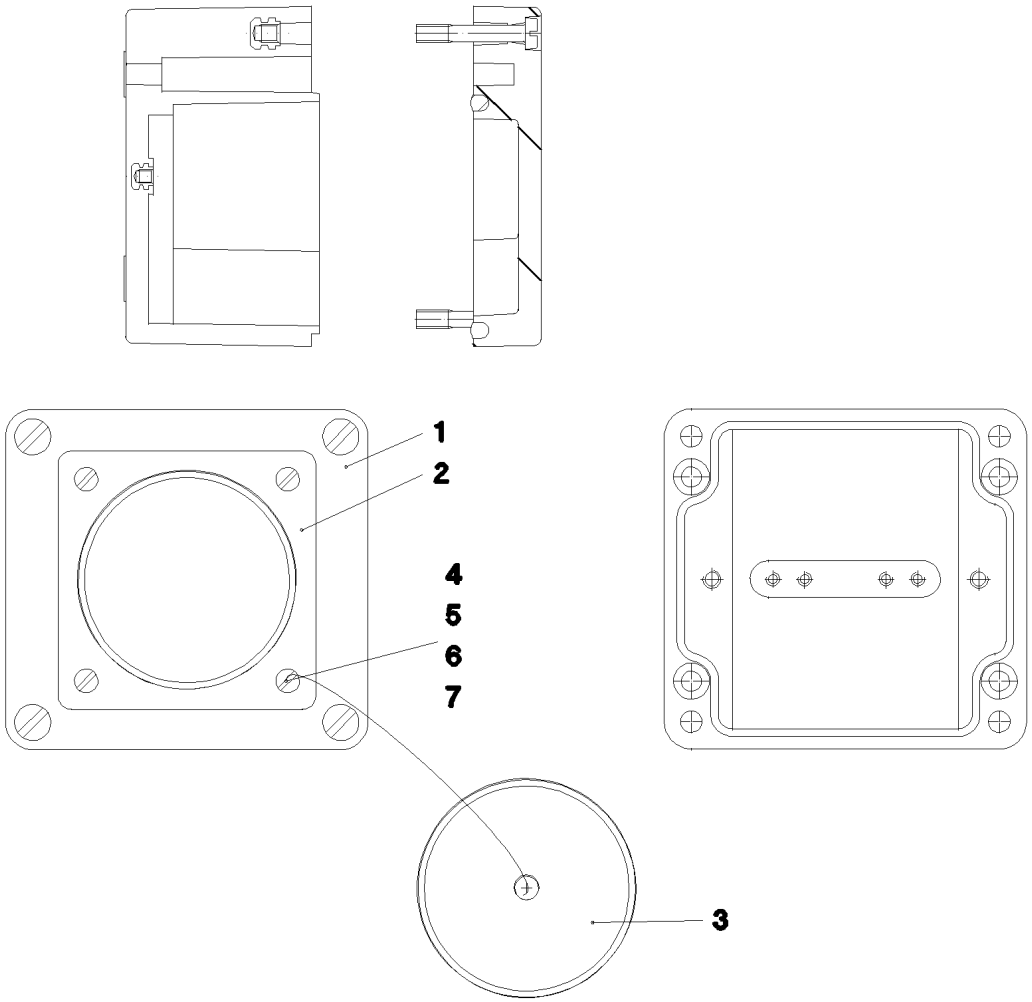

Pos.	Item	Quantity	Description	Bezeichnung
1	97 96 553 08	1	EMPTY CASING 75 80X55X0 POLYESTER	LEERGEHAEUSE
2	69 24 045 08	1	APPLIANCE SOCKET CA 3102E A240	GERAETESTECKDOSE
3	69 24 046 08	1	PROTECTING CAP A240	SCHUTZKAPPE
4	40 01 701 08	4	SOCKET HEAD SCREW DIN 84 M3X15 MS	ZYLINDERSCHRAUBE
5	41 15 157 08	4	HEX NUT ISO 4032 M3 8 A2C	SECHSKANTMUTTER
6	46 00 253	8	WASHER ISO 7089 3,5 200HV A3C	SCHEIBE
7	42 52 205 08	4	SERRATED LOCK WASHER DIN 6798 J 3,2	FAECHERSCHEIBE
305	10 87 054 0	0.2	ELECTR.CABLE 1,0	KFZ-LEITUNG
707	10 47 304 7	8	CABLE SLEEVE 1,9-2,5/1,75/0,5 SILIKON	KABELTUELLE

Pos.	Item	Quantity	Description	Bezeichnung
5	60 04 640 08	3.1	CONTROL LEAD 19 X 0,5 SPF	STEUERLEITUNG
6	60 04 640 08	2.7	CONTROL LEAD 19 X 0,5 SPF	STEUERLEITUNG
7	60 04 640 08	5.9	CONTROL LEAD 19 X 0,5 SPF	STEUERLEITUNG
8	68 00 017 08	1	COUPLING SOCKET 4-POL GERADE PVC SP	KUPPLUNGSDOSE
9	68 00 017 08	1	COUPLING SOCKET 4-POL GERADE PVC SP	KUPPLUNGSDOSE
10	10 67 849 1	1	COUPLING SOCKET 4-POL SPF	KUPPLUNGSDOSE
11	68 00 017 08	1	COUPLING SOCKET 4-POL GERADE PVC SP	KUPPLUNGSDOSE
12	60 03 673 08	9.37	LEAD 2 X 1,5	LEITUNG
14	10 87 155 9	6.95	DATA LINE 2 X 1 TPE SPF	DATENLEITUNG
15	60 03 673 08	10.57	LEAD 2 X 1,5	LEITUNG
16	60 03 673 08	8.77	LEAD 2 X 1,5	LEITUNG
19	60 03 673 08	8.47	LEAD 2 X 1,5	LEITUNG
72	60 22 034 08	12	RECEPTACLE 6,3X1-2,5 TIN-PLATED	STECKHUELSE
86	60 23 077 08	42	WIRED END FERRULE 1X6 TIN-PLATED	ADERENDHUELSE
95	62 02 444	2	PIN CONTACT 0,75-1,5MM2	STIFTKONTAKT
96	62 02 434	2	SLEEVE CONTACT 0,75-1,5MM2	BUCHSENKONTAKT
97	60 27 100 08	2	CABLE SLEEVE 3,0-7,0/3/0,6	KABELTUELLE
104	60 23 085 08	1	WIRED END FERRULE 16X12 VERZ	ADERENDHUELSE
105	60 23 084 08	3	WIRED END FERRULE 10X12 VERZ	ADERENDHUELSE
112	60 22 184 08	3	CABLE LUG DIN 46237 M4/0,25-1,5MM² VER	KABELSCHUH
114	60 23 078 08	3	WIRED END FERRULE DIN 46228-1 A0,5X5 E	ADERENDHUELSE
126	60 56 201 14	51	SLEEVE CONTACT 0.5MM2	BUCHSENKONTAKT
130	60 56 017 01	6	CONTACT PIN 1MM2	KONTAKTSTIFT
134	60 23 033 08	10	RECEPTACLE FOR TABS 6,3X0,5-1,5	FLACHSTECKHUELSE
202	11 08 260 2	29.76	INSULATING HOSE DN6X0,5 PUR SPF	ISOLIERSCHLAUCH
203	11 08 260 3	22.71	INSULATING HOSE DN8X0,65 PUR SPF	ISOLIERSCHLAUCH
204	11 08 260 4	0.92	INSULATING HOSE DN10X0,65 PUR SPF	ISOLIERSCHLAUCH
205	11 08 260 5	0.4	INSULATING HOSE DN12X0,65 PUR SPF	ISOLIERSCHLAUCH
223	11 12 420 5	3.83	CABLE CONDUIT DN16X0,4 PUR SPF	KABELSCHLAUCH
225	11 12 420 8	2.13	CABLE CONDUIT DN25X0,4 PUR SPF	KABELSCHLAUCH
226	11 12 420 9	4.66	CABLE CONDUIT DN30X0,4 PUR SPF	KABELSCHLAUCH
227	11 12 421 0	2.03	CABLE CONDUIT DN35X0,4 PUR SPF	KABELSCHLAUCH
228	11 12 421 1	3.03	CABLE CONDUIT DN40X0,4 PUR SPF	KABELSCHLAUCH
229	11 12 421 2	3.3	CABLE CONDUIT DN50X0,4 PUR SPF	KABELSCHLAUCH
261	60 32 003 08	1	CABLE TIE 3,6X140-SCHWARZ PA 6.6	KABELBINDER
305	10 87 054 0	455.2	ELECTR.CABLE 1,0	KFZ-LEITUNG
345	10 87 053 9	24.6	ELECTR.CABLE 0,75	KFZ-LEITUNG
371	60 03 452 08	2.05	BUS LINE 4 X 1 SPF	BUSLEITUNG
372	68 00 017 08	1	COUPLING SOCKET 4-POL GERADE PVC SP	KUPPLUNGSDOSE
373	10 67 849 1	1	COUPLING SOCKET 4-POL SPF	KUPPLUNGSDOSE
374	68 00 014 08	1	COUPLING SOCKET 4-POL SPF	KUPPLUNGSDOSE
500	92 35 122 08	53	CABLE MARKER	KABELMARKER
501	60 52 516 08	1	PLUG SOCKET BODY 4-POLE AL	STECKDOSENKOERPER
502	60 52 128 08	1	MOULDING 317-1397-000 SUR	FORMTEIL
503	60 52 155 08	1	CLAMP SURE-SEAL	KLAMMER
504	92 79 963 08	2	PLUG	STECKER
505	60 50 079 08	3	APPLIANCE SOCKET 3-POL	GERAETESTECKDOSE
506	60 56 095 14	3	FEMALE INSERT 24-POL+PE 16A	BUCHSENEINSATZ
507	60 52 106 08	15	APPLIANCE SOCKET DIN 43650 2-POLE SP	GERAETESTECKDOSE
508	60 22 097 08	3	ATTACHABLE SLEEVE HOUSING 2-POL	STECKHUELSENGEHAEUSE
509	60 50 066 08	1	DEVICE PLUG DIN 43650 4-POLE	GERAETESTECKER
510	69 24 067 08	1	PLUG DIN 72585 7-POL POLYBUTOLEN SPF	STECKER
511	69 24 062 08	1	TERMINAL HOUSING DIN 72585 APD POLY	ENDGEHAEUSE
512	92 03 811 08	1	PLUG	STECKER
513	60 23 198 08	1	ATTACHABLE SLEEVE HOUSING VALEO	STECKHUELSENGEHAEUSE
514	60 56 047 14	3	MALE INSERT 24-POL 16A	STIFTEINSATZ
515	10 32 483 0	1	CABLE PLUG 4-POL 90°	KABELSTECKER
516	10 87 128 9	12	GUIDE BUSHING CODIERUNG HAN E/ STAIN	FUEHRUNGSBUCHSE
517	10 87 128 8	12	GUIDE PIN CODIERUNG HAN E/ STAINLESS	FUEHRUNGSSTIFT
518	60 56 185 08	3	BS HOUSING HAN 24B	SOCKELGEHAEUSE

Pos.	Item	Quantity	Description	Bezeichnung
519	60 24 251 08	6	SCREW PLUG M25X1,5 MS	VERSCHLUSSSCHRAUBE
520	60 24 242 08	3	CABLE GLAND M20X1,5 MS	KABELVERSCHRAUBUNG
521	60 26 064 08	3	REDUCTION M25X1,5/M20X1,5 MS	REDUKTION
522	60 56 176 08	3	SOCKET SHELL HAN 24B	TUELLENGEHAEUSE
523	92 78 689 08	1	TERMINAL BOX LIGHTING ⇨ 2 920 257 92 78 689 08	KLEMMKASTEN BELEUCHTUNG
601	60 56 101 08	54	PIN CONTACT 0,5MM2	STIFTKONTAKT
602	60 56 084 01	60	CRIMPING CONTACT 1,0MM2	CRIMPKONTAKT
603	60 56 102 08	8	CRIMPING CONTACT 1,5MM2	CRIMPKONTAKT
647	60 23 395 08	4	SLEEVE CONTACT DIN 72585 0,5-1,5MM2	BUCHSENKONTAKT
702	60 56 114 08	14	PIN CONTACT 0,14-0,37MM2	STIFTKONTAKT
708	10 47 304 8	2	CABLE SLEEVE 2,4-3,0/2,4/0,6 SILIKON	KABELTUELLE
813	60 56 197 08	19	SINGLE STRAND SEALING 2	EINZELADERABDICHTUNG
820	60 56 200 08	4	SINGLE STRAND SEALING DIN 72585 10GR	EINZELADERABDICHTUNG
822	69 24 057 08	3	STOPPER PLUG DIN 72585 7 SPF	BLINDSTOPFEN
996	96 56 221 08	78	LETTERING WIRE	BESCHRIFTUNG ADER
998	96 56 222 08	2	LETTERING WIRING HARNESS	BESCHRIFTUNG KABELBAUM

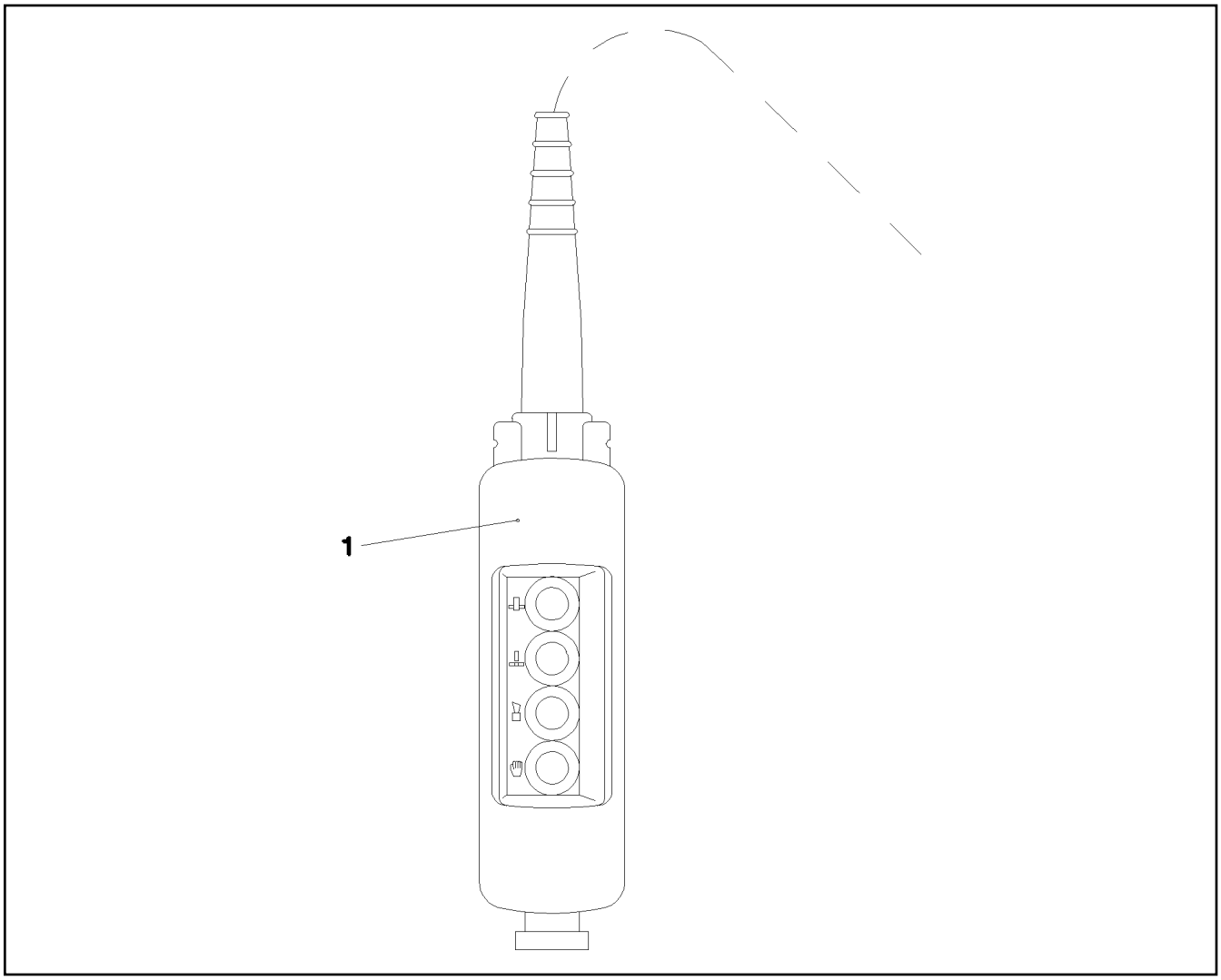

Pos.	Item	Quantity	Description	Bezeichnung
1	96 51 138 08	1	CONTROL DESK A570 ⇨ 2 920 638 96 51 138 08	BEDIENPULT

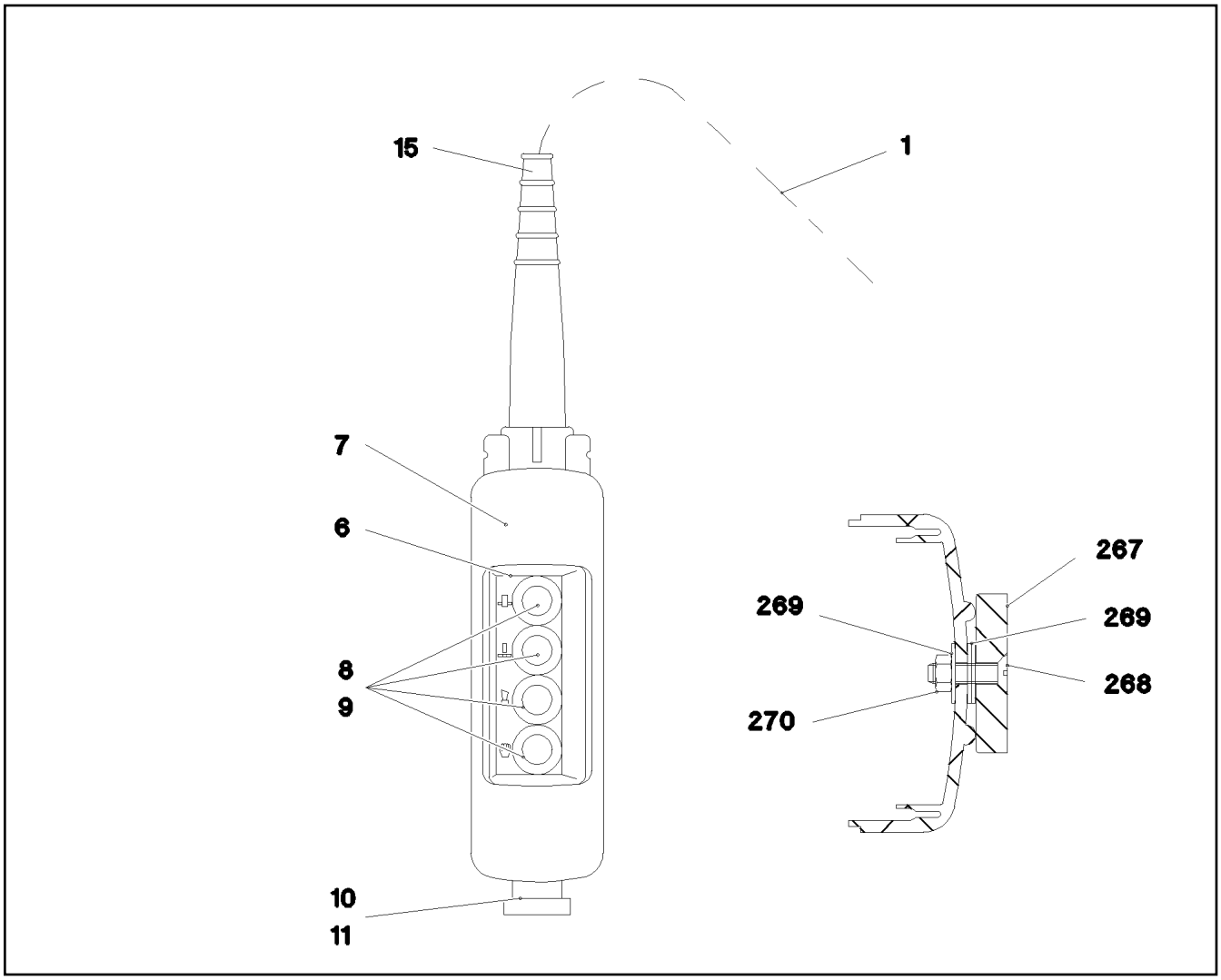

Pos.	Item	Quantity	Description	Bezeichnung
1	96 51 115 08	1	WIRING HARNESS W570	KABELSTRANG
6	97 79 945 08	1	BOARD CONTROL PANEL 40X120 AL-BL 1M	SCHILD BEDIENPULT
7	60 66 523 08	1	EMPTY CASING 440X80X70	LEERGEHAEUSE
8	60 66 525 08	4	FRONT ELEMENT	FRONTELEMENT
9	60 66 532 08	4	AUXILIARY SWITCH BLOCK 1S	HILFSSCHALTERBLOCK
10	60 66 614 08	1	AUXILIARY SWITCH BLOCK 1OE	HILFSSCHALTERBLOCK
11	60 66 526 08	1	MUSHROOM PUSH-BUTTON	PILZTASTE
15	10 87 202 2	1	HOSE CLAMP DIN 3017-1 12-22/9 W3	SCHLAUCHSCHELLE
267	61 70 001 08	2	PERMANENT MAGNET 9V	DAUERMAGNET
268	40 06 035 08	2	COUNTERSUNK SCREW ISO 2010 M5X18 M	SENKSCHRAUBE
269	42 18 006 08	6	WASHER DIN 9021 A 5,3 ST VERZ	SCHEIBE
270	41 19 003 08	2	HEX NUT DIN 985 M5 8 A2C	SECHSKANTMUTTER

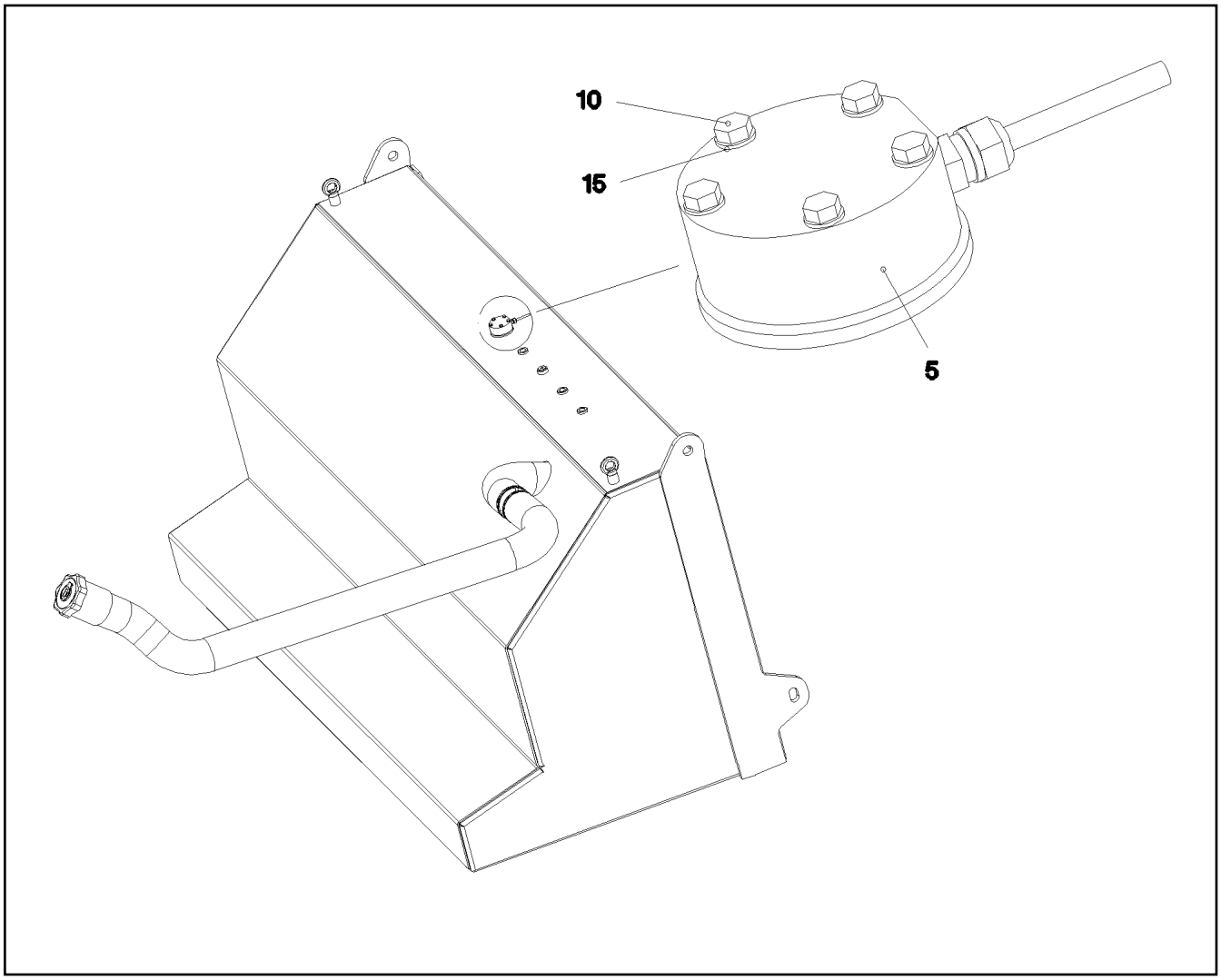

Pos.	Item	Quantity	Description	Bezeichnung
5	78 90 151 08	1	TANK SENSOR L=1000 24V SPF	TANKSENSOR
(5)	10 34 693 8	1	FLANGE SEAL	FLANSCHDICHTUNG
10	46 01 213	5	HEX SCREW ISO 4017 M5X35 8.8 A2C	SECHSKANTSCHRAUBE
15	46 00 305	5	WASHER ISO 7089 5 200HV A3C	SCHEIBE

Pos.	Item	Quantity	Description	Bezeichnung
11	96 48 799 08	1	WIRING HARNESS W591	KABELSTRANG
(80)	60 23 010 08	2	CABLE LUG DIN 46235 10/95mm²	KABELSCHUH
(333)	60 04 918 08	0.9	BATTERY CABLE DIN 72551 95 SPF	BATTERIEKABEL
(500)	92 35 122 08	2	CABLE MARKER	KABELMARKER
(712)	10 87 203 7	2	CABLE SLEEVE 25,4-12,7/25,4/1	KABELTUELLE
12	96 51 129 08	1	WIRING HARNESS W592	KABELSTRANG
(80)	60 23 010 08	1	CABLE LUG DIN 46235 10/95mm²	KABELSCHUH
(98)	10 87 203 2	2	CABLE SLEEVE 12,0-3,0/12/1,4	KABELTUELLE
(99)	60 23 011 08	1	CABLE LUG 12/95mm²	KABELSCHUH
(333)	60 04 918 08	2	BATTERY CABLE DIN 72551 95 SPF	BATTERIEKABEL
(500)	92 35 122 08	2	CABLE MARKER	KABELMARKER
13	96 51 130 08	1	WIRING HARNESS W593	KABELSTRANG
(80)	60 23 010 08	2	CABLE LUG DIN 46235 10/95mm²	KABELSCHUH
(98)	10 87 203 2	2	CABLE SLEEVE 12,0-3,0/12/1,4	KABELTUELLE
(333)	60 04 918 08	0.16	BATTERY CABLE DIN 72551 95 SPF	BATTERIEKABEL
(500)	92 35 122 08	2	CABLE MARKER	KABELMARKER
14	96 51 131 08	1	WIRING HARNESS W596	KABELSTRANG
(98)	10 87 203 2	2	CABLE SLEEVE 12,0-3,0/12/1,4	KABELTUELLE
(103)	60 22 082 08	2	CABLE LUG DIN 46234 M10/50mm² VERZINN	KABELSCHUH
(151)	60 52 082 08	1	SOCKET VG 96917 2-POL	STECKDOSE
(331)	60 04 912 08	1.4	BATTERY CABLE 50	BATTERIEKABEL
(500)	92 35 122 08	3	CABLE MARKER	KABELMARKER

Pos.	Item	Quantity	Description	Bezeichnung
3	60 71 131 08	2	TAIL BRAKE LIGHT 5/21W 12/24V ROT ⇨ 6 071 131 08 60 71 131 08	SCHLUSSBREMSLEUCHTE
4	60 70 217 08	2	LIGHT BULB DIN 72601 21W 24V	GLUEHLAMPE

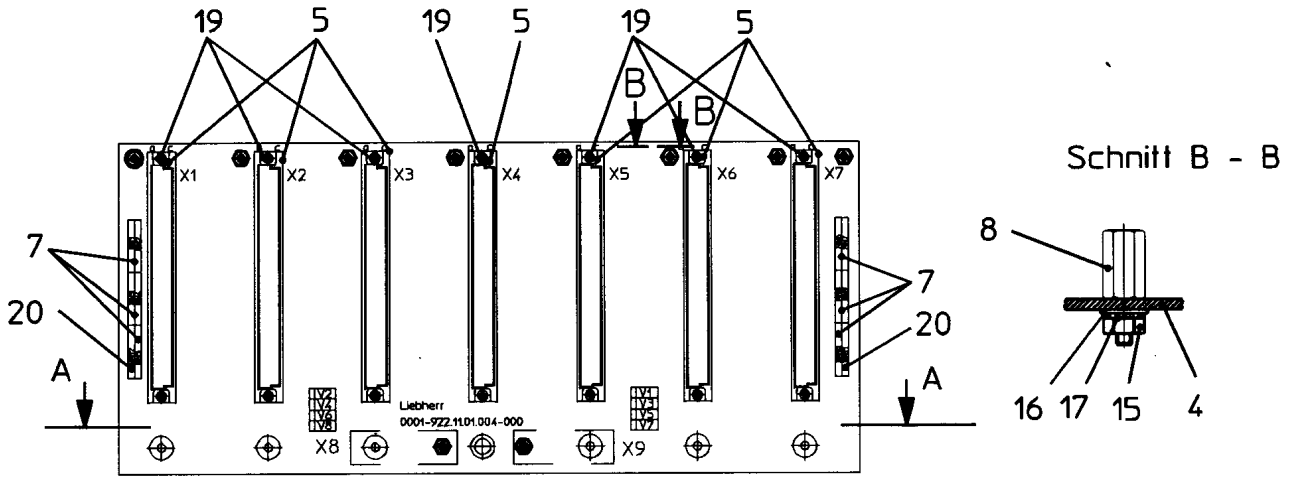

Schnitt A - A

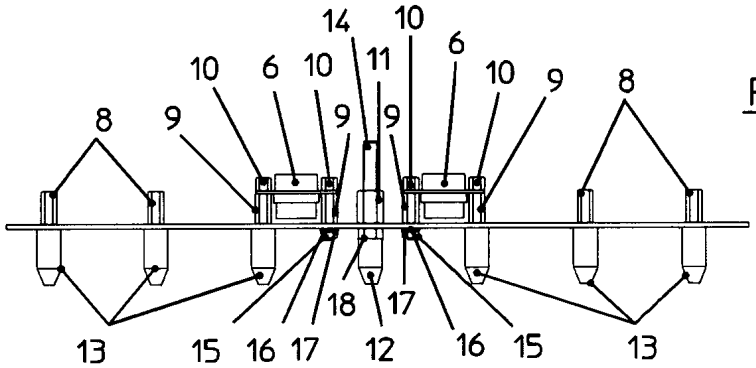

Pos. 21

Pos.	Item	Quantity	Description	Bezeichnung
4	66 10 179 08	1	PRINTED CIRCUIT BOARD(PCB) SPF	LEITERPLATTE
5	60 23 212 08	7	MULTIPLE PLUG SOCKET 64-POL SPF	STECKERLEISTE
6	60 23 219 08	2	FEMALE PLUG 9-POL GERADE SPF	BUCHSENSTECKER
7	63 50 842 08	10	RESISTOR NETWORK 22K X8 2% 0,125W 8X	WIDERSTANDSNETZWERK
8	66 00 460 08	12	DISTANCE STUD M3X13 ST A2K SPF	ABSTANDSBOLZEN
9	66 00 428 08	4	DISTANCE STUD M3X12 ST VERZ SPF	ABSTANDSBOLZEN
10	66 00 422 08	4	DISTANCE STUD M3X5 ST SPF	ABSTANDSBOLZEN
11	66 00 429 08	1	DISTANCE STUD M5X12 ST SPF	ABSTANDSBOLZEN
12	66 00 419 08	1	GUIDING CONE M5 PA6G SPF	FUEHRUNGSKONUS
13	66 00 420 08	6	GUIDING CONE M3 MS SPF	FUEHRUNGSKONUS
14	66 00 416 08	1	THREADED PIN DIN 976-1 M5X45 STAHL A2	GEWINDEBOLZEN
15	41 15 157 08	10	HEX NUT ISO 4032 M3 8 A2C	SECHSKANTMUTTER
16	46 00 253	10	WASHER ISO 7089 3,5 200HV A3C	SCHEIBE
17	42 51 005 08	10	TOOTH LOCK WASHER DIN 6797 A 3,2	ZAHNSCHEIBE
18	41 15 148 08	1	HEX NUT ISO 4032 M5 8 A2C	SECHSKANTMUTTER
19	44 33 003 08	14	TUBULAR RIVET DIN 7340 B2,5X0,3X5 MS	ROHRNIET
20	63 50 855 08	2	RESISTOR NETWORK 1K X8 5%1W 8X 9SIL	WIDERSTANDSNETZWERK
21	66 03 006 08	8	DIODE SPF	DIODE

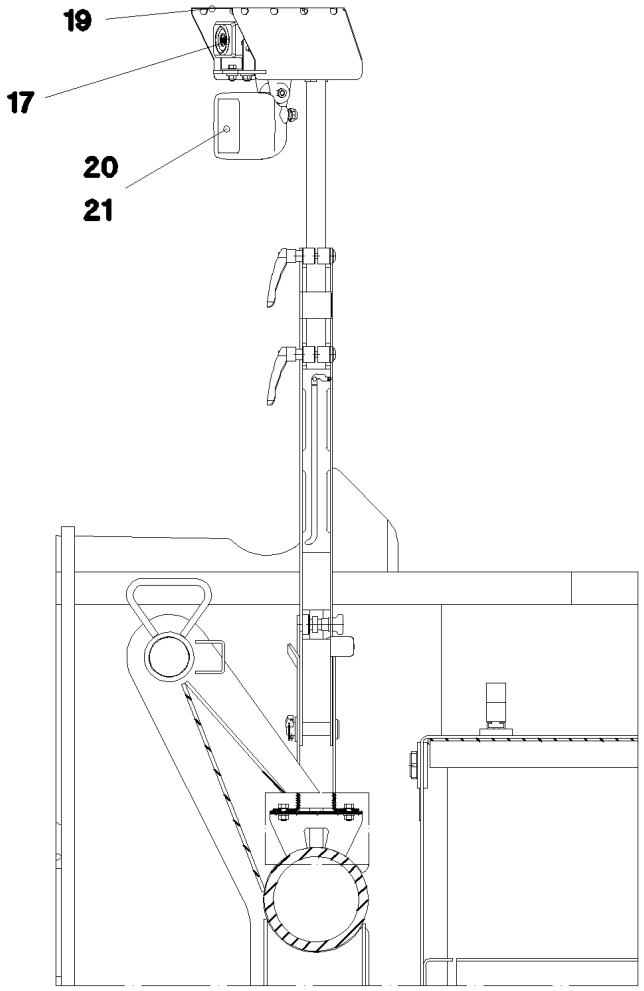

Pos.	Item	Quantity	Description	Bezeichnung
3	96 58 855 08	1	CAMERA INSTALLATION SLEW PLATF ⇨ 2 925 402 96 58 855 08	KAMERAANBAU DREHBUEHNE
10	10 33 264 0	1	CONTROL BOX MB618A SPF	STEUERBOX
11	61 40 376 08	1	CABLE 12M	KABEL
12	61 40 418 08	3	CABLE 9M	KABEL
13	61 40 458 08	2	CABLE 6M	KABEL
15	10 45 542 1	1	CONNECTING CABLE 8X0,37	VERBINDUNGSKABEL
17	61 40 436 08	4	CAMERA SPF	KAMERA
(1)	10 02 527 8	1	CABLE PLUG 7-POL	KABELSTECKER
19	10 04 105 3	2	PROTECTIVE HOOD V2A	SCHUTZHAUBE
20	10 81 376 7	4	WORK LIGHT 18W 24V	ARBEITSSCHEINWERFER

Pos.	Item	Quantity	Description	Bezeichnung
10	96 58 856 08	1	EQUIPMENT CAMERA SLEW COLUMN ⇨ 2 925 002 96 58 856 08	AUSRUESTUNG KAMERA DRE
20	96 48 397 08	1	EQUIPMENT CAMERA CAB ⇨ 2 925 405 96 48 397 08	AUSRUESTUNG KAMERA KABIN

Pos.	Item	Quantity	Description	Bezeichnung
10	96 48 421 08	1	SUPPLEMENT CAMERA CAB	ERGAENZUNG KAMERA KABIN
(5)	97 73 426 08	1	PLATE 2X304X147 DC01 RAL 7016 SPF	BLECH
(7)	10 87 546 8	2	BUTTON HEAD SCREW ISO 7380-2 M6X16	HALBRUNDKOPFSCHRAUBE
(10)	10 45 478 2	1	DISPLAY TFT 7" 800X480 SPF	DISPLAY
(11)	10 45 478 3	1	CONNECTION CABLE	ANSCHLUSSKABEL
(30)	96 51 859 08	1	ADAPTOR RAL 9005,M,GT SPF	ADAPTER
(31)	40 65 002 14	4	HEX SCREW ISO 4017 M4X8 8.8 A2C	SECHSKANTSCHRAUBE
(32)	42 18 005 08	4	WASHER DIN 9021 A 4.3 ST VERZ	SCHEIBE
(33)	10 44 966 4	4	KNURLED SCREW M5X10 PA6	RAENDELSCHRAUBE

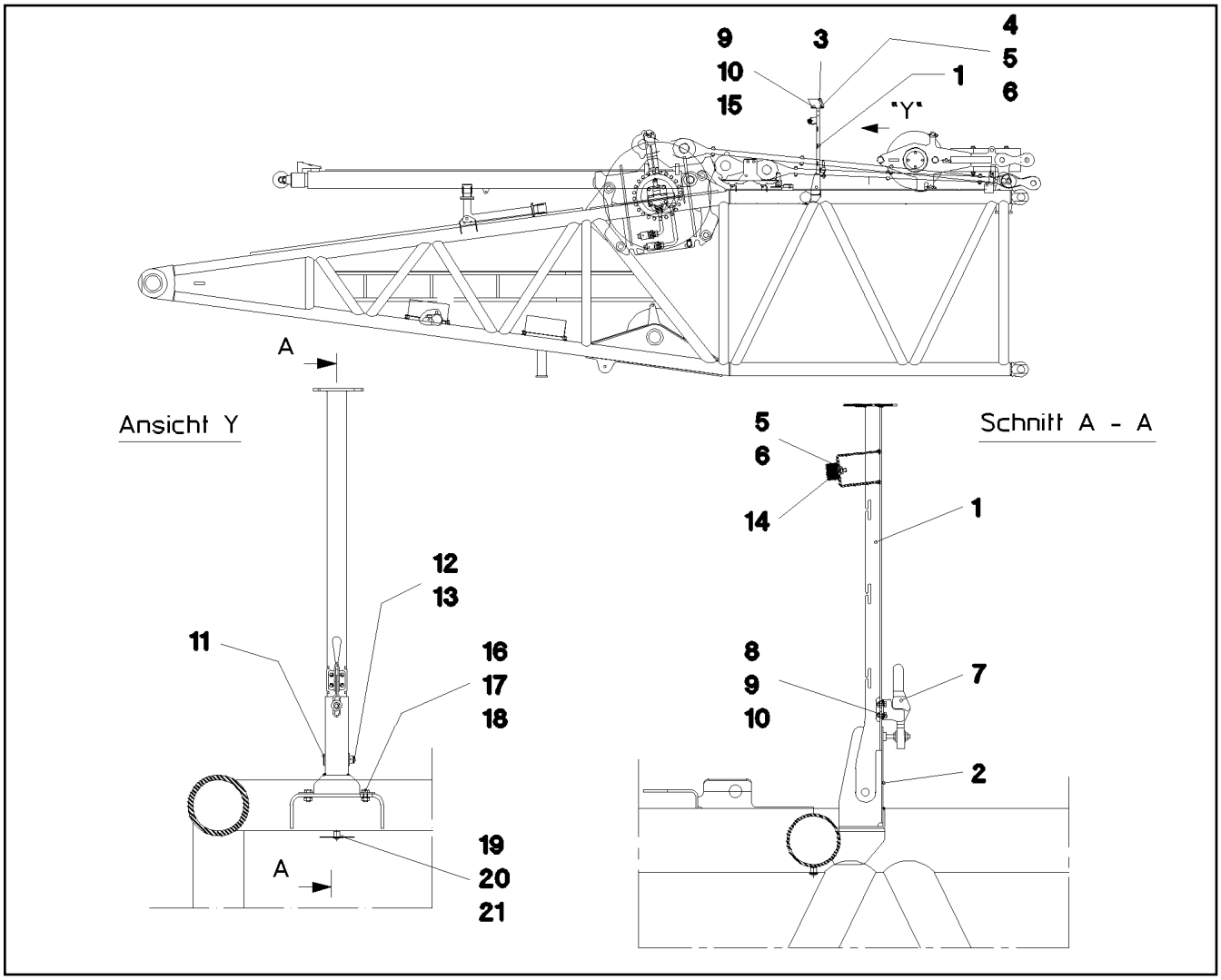

Pos.	Item	Quantity	Description	Bezeichnung
1	92 16 963 08	1	CLAMP	STATIV SCHWK.
2	92 16 964 08	1	BRACKET WELDED CONST.	KONSOLE SCHWK.
3	95 63 998 08	1	PLATE 2X248X326 DC01 FE//ZNNI8//CN//T0	BLECH
4	49 00 089	1	HEX SCREW ISO 4017 M8X20 8.8 A2C	SECHSKANTSCHRAUBE
5	11 69 387 5	2	HEX NUT ISO 4032 M8 8 480H SPF	SECHSKANTMUTTER
6	10 28 980 3	2	WASHER ISO 7089 8 300HV 480H SPF	SCHEIBE
7	77 90 011 08	1	HORIZONTAL TENSIONER	HORIZONTALSPANNER
8	11 64 489 9	4	HEX SCREW ISO 4017 M6X20 8.8 480H SPF	SECHSKANTSCHRAUBE
9	41 15 140 08	7	HEX NUT ISO 4032 M6 8 A2C	SECHSKANTMUTTER
10	10 87 564 7	14	WASHER ISO 7089 6 200HV 480H SPF	SCHEIBE
11	45 12 225 08	1	PIN ISO 2341 B20X75X66 S355J2+AR FE//ZN	BOLZEN
12	42 12 013 08	1	WASHER DIN 1441 21 ST VERZ	SCHEIBE
13	43 30 065 08	1	SPLIT PIN ISO 1234 5X40 ST A3C	SPLINT
14	72 66 127 08	1	MEGI BUFFER	MEGIPUFFER
15	11 64 489 9	1	HEX SCREW ISO 4017 M6X20 8.8 480H SPF	SECHSKANTSCHRAUBE
16	11 63 181 6	4	HEX SCREW ISO 4017 M10X25 8.8 FLZN SP	SECHSKANTSCHRAUBE
17	41 15 144 08	4	HEX NUT ISO 4032 M10 8 A3C	SECHSKANTMUTTER
18	10 28 979 5	4	WASHER ISO 7089 10 300HV FLZN SPF	SCHEIBE

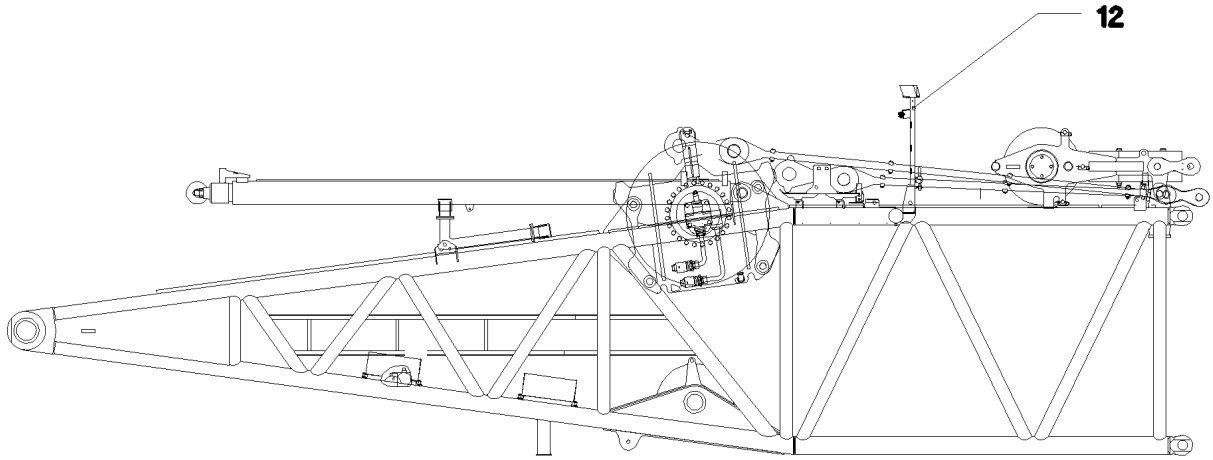

Pos.	Item	Quantity	Description	Bezeichnung
10	96 59 125 08	1	SUPPLEMENT CAMERA W3	ERGAENZUNG KAMERA
(11)	61 40 382 08	1	CABLE 12M	KABEL
(17)	61 40 451 08	1	CAMERA SPF	KAMERA
(20)	10 81 376 7	1	WORK LIGHT 18W 24V	ARBEITSSCHEINWERFER
(23)	96 50 276 08	1	LEAD W1056	LEITUNG
12	92 16 990 08	1	CAMERA EQUIPMENT D-PIVOT PIECE	KAMERAANBAU D-ANLENKSTU
			⇨ 2 925 204 92 16 990 08	

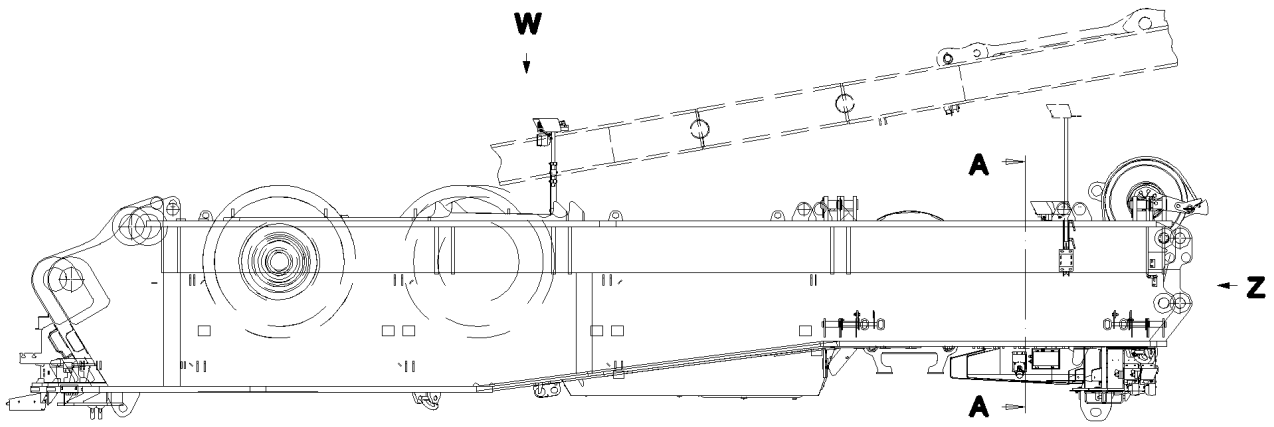

Ansicht Z

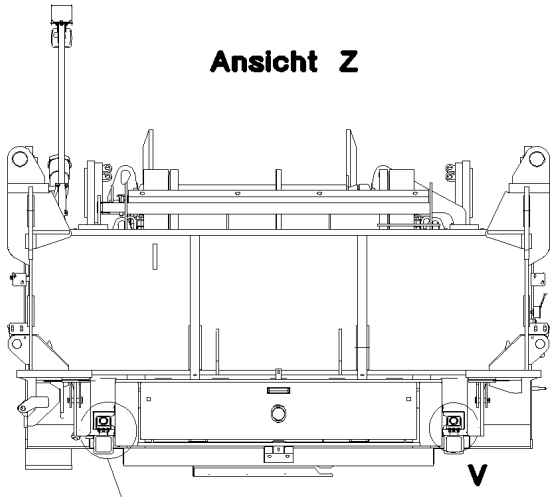

Schnitt A–A

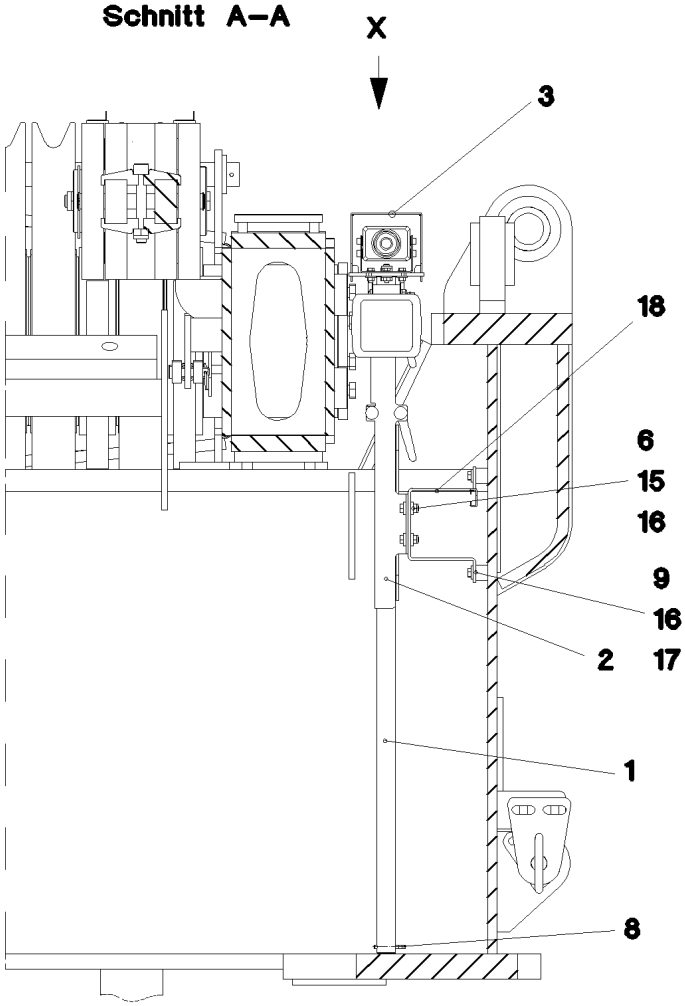

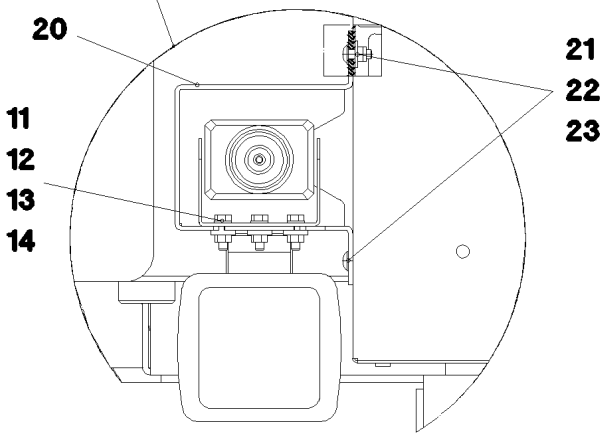

Einzelheit V

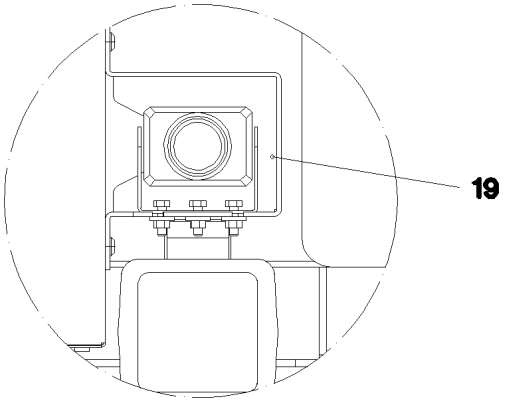

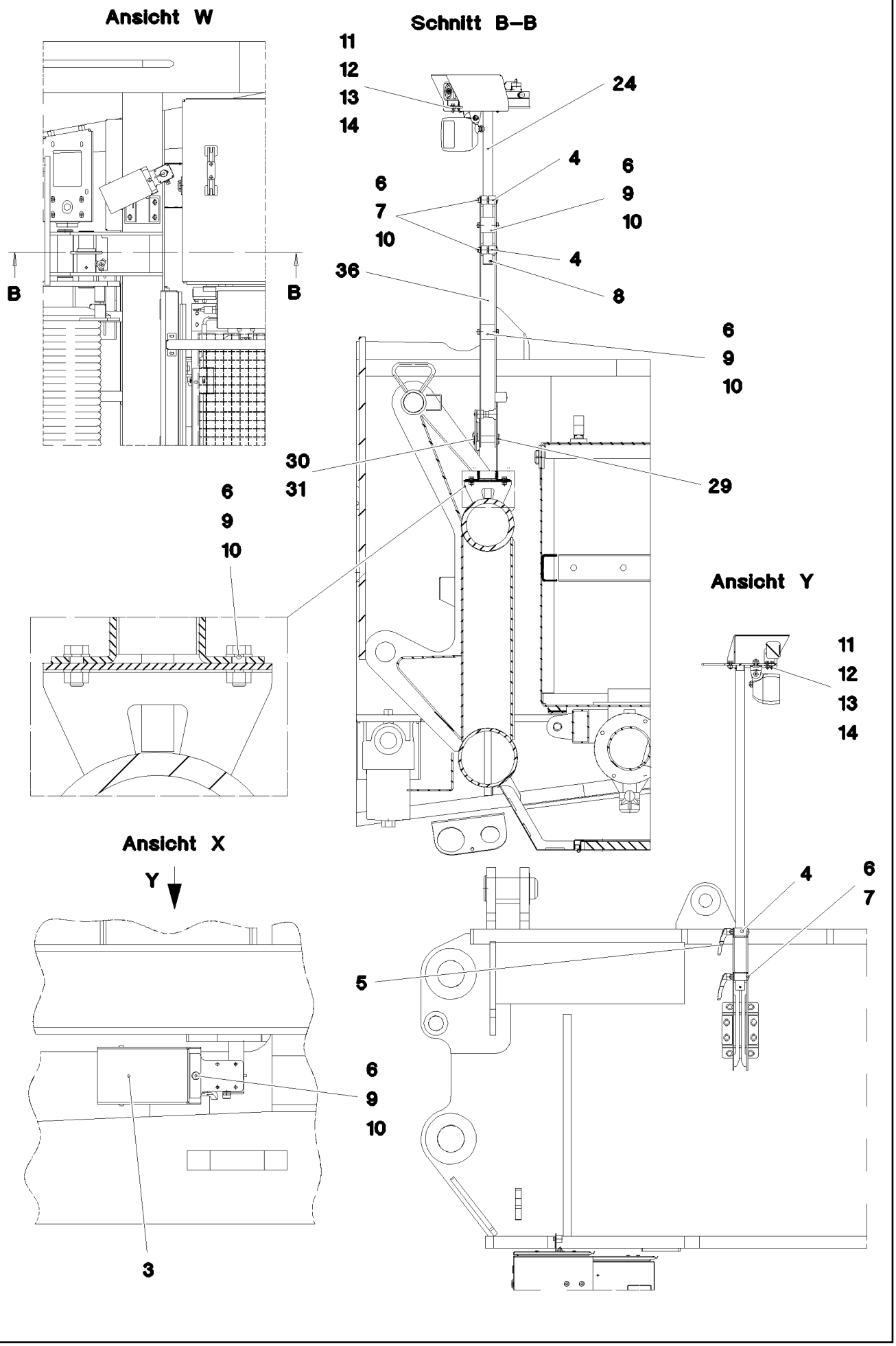

25.1.2017 056116	**etk_en_de_074535 LR 1600/2**	354 (2/4)
LIEBHERR	**CAMERA INSTALLATION SLEW PLATF** **KAMERAANBAU DREHBUEHNE**	⇨ **2 925 402** **96 58 855 08**

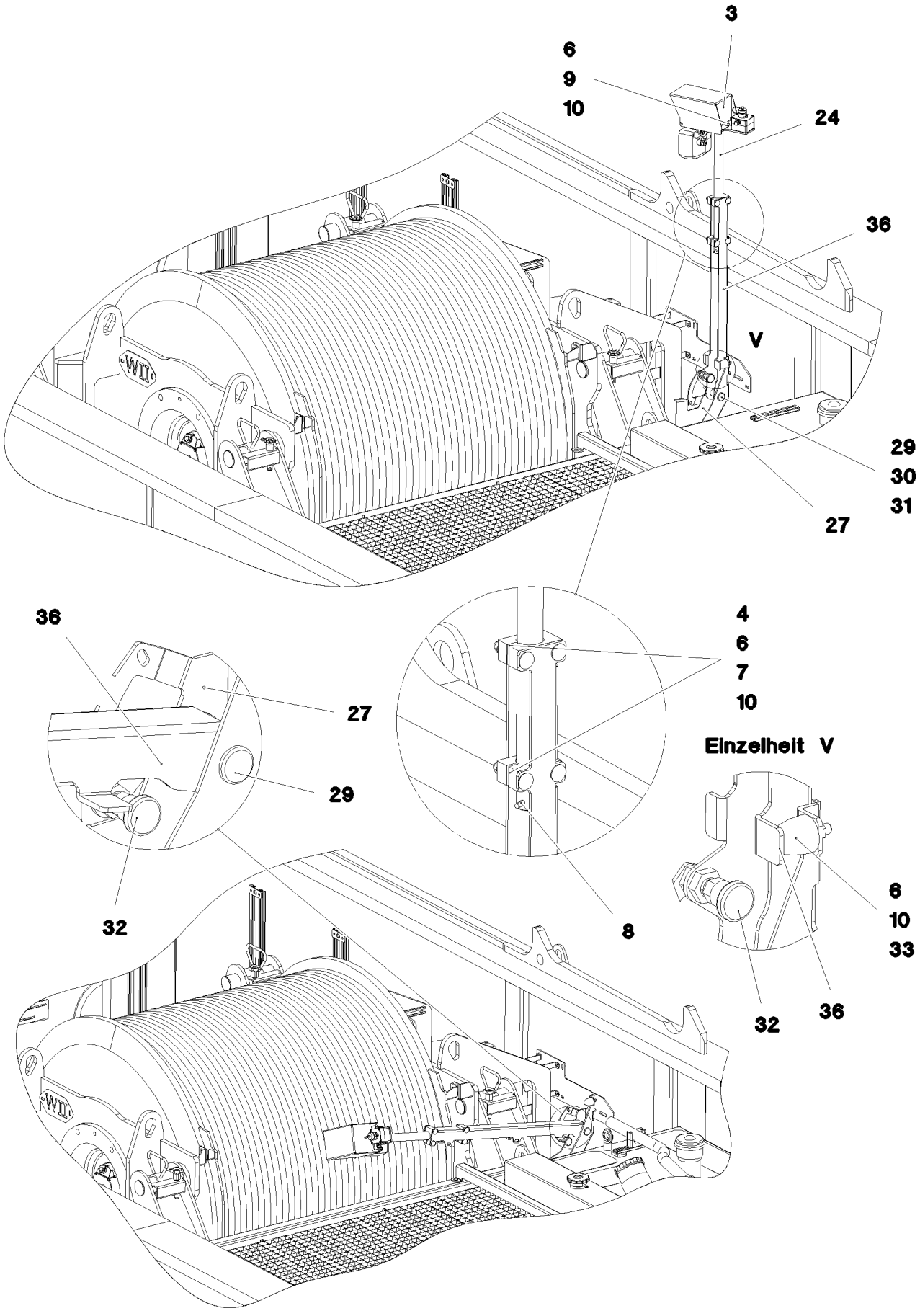

25.1.2017 056117	**etk_en_de_074535 LR 1600/2**	355 (3/4)
LIEBHERR	**CAMERA INSTALLATION SLEW PLATF** **KAMERAANBAU DREHBUEHNE**	⇨ **2 925 402** **96 58 855 08**

Pos.	Item	Quantity	Description	Bezeichnung
1	96 51 406 08	1	CLAMP	STATIV SCHWK.
2	96 51 407 08	1	BRIDE DE BLOCAGE	KLEMMKONSOLE
3	97 80 592 08	2	HOOD 2X298X327 X5CRNI18-10	HAUBE
4	97 68 737 08	4	CLAMPING PIECE PA6G+OEL	KLEMMSTUECK
5	11 64 250 8	4	CLAMPING LEVER M8 X10CRNIS189	KLEMMHEBEL
6	11 69 387 5	17	HEX NUT ISO 4032 M8 8 480H SPF	SECHSKANTMUTTER
7	40 28 026 14	8	CHEESE HEAD SCREW DIN 603 M8X60 4.6	FLACHRUNDSCHRAUBE
8	43 20 067 08	2	DOWEL PIN ISO 8752 6X50 A2	SPANNSTIFT
9	49 00 089	10	HEX SCREW ISO 4017 M8X20 8.8 A2C	SECHSKANTSCHRAUBE
10	10 28 980 3	17	WASHER ISO 7089 8 300HV 480H SPF	SCHEIBE
11	11 64 489 9	12	HEX SCREW ISO 4017 M6X20 8.8 480H SPF	SECHSKANTSCHRAUBE
12	10 87 564 7	12	WASHER ISO 7089 6 200HV 480H SPF	SCHEIBE
13	40 00 648	12	WASHER DIN 7349 6,4 200HV A3C	SCHEIBE
14	41 15 140 08	12	HEX NUT ISO 4032 M6 8 A2C	SECHSKANTMUTTER
15	49 00 128	4	HEX SCREW ISO 4017 M8X25 8.8 A2C	SECHSKANTSCHRAUBE
16	11 84 050 1	12	WASHER DIN 7349 8,4 200HV FLZN SPF	SCHEIBE
17	95 38 734 08	4	SLEEVE 25X20 11SMN37 FLZN SPF	HUELSE
18	97 80 593 08	1	PLATE 4X382X120 S315MC FE//ZNNI8//CN//T	BLECH
19	97 82 080 08	1	PLATE 3X404X241 DC01 FE//ZNNI8//CN//T0	BLECH
20	97 82 081 08	1	PLATE 3X404X241 DC01 FE//ZNNI8//CN//T0	BLECH
21	10 41 285 1	8	BUTTON HEAD SCREW AEHNL.ISO 7380-2	HALBRUNDKOPFSCHRAUBE
22	41 19 030 08	8	HEX NUT DIN 985 M6 A2-70	SECHSKANTMUTTER
23	10 87 564 8	8	WASHER ISO 7093-1 6 200HV 480H SPF	SCHEIBE
24	96 60 731 08	1	CLAMP	STATIV SCHWK.
27	97 93 744 08	1	PLATE 4X331X373 S315MC	BLECH
29	45 12 225 08	1	PIN ISO 2341 B20X75X66 S355J2+AR FE//ZN	BOLZEN
30	10 28 980 8	1	WASHER ISO 7089 20 300HV FLZN SPF	SCHEIBE
31	43 32 013 08	1	SAFETY PLUG W HINGE-LID 5X32 VERZ	SICHERHEITSKLAPPSTECKER
32	70 42 316 08	1	STOP BOLT NIROSTA	RASTBOLZEN
33	10 04 050 2	1	RUBBER BUFFER 30X36 KAUTSCHUK	PARABEL-GUMMIPUFFER
36	97 96 939 08	1	PLATE 4X207X760 S315MC FE//ZNNI8//CN//T	BLECH

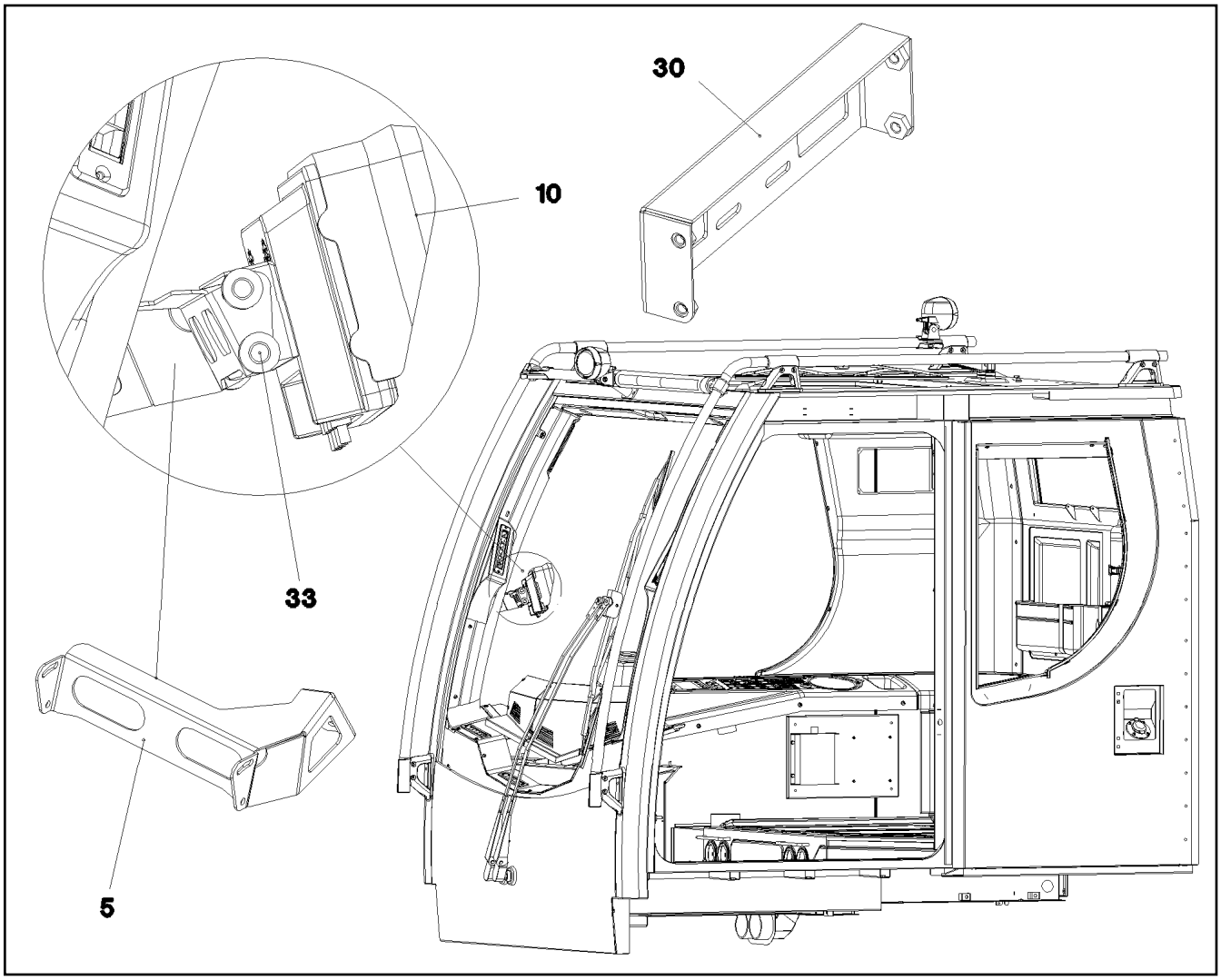

Pos.	Item	Quantity	Description	Bezeichnung
5	97 73 426 08	1	PLATE 2X304X147 DC01 RAL 7016 SPF	BLECH
7	10 87 546 8	2	BUTTON HEAD SCREW ISO 7380-2 M6X16	HALBRUNDKOPFSCHRAUBE
10	10 45 478 2	1	DISPLAY TFT 7" 800X480 SPF	DISPLAY
11	10 45 478 3	1	CONNECTION CABLE	ANSCHLUSSKABEL
20	10 43 030 5	1	CABLE 5X37-4,5M	KABEL
30	96 51 859 08	1	ADAPTOR RAL 9005,M,GT SPF	ADAPTER
31	40 65 002 14	4	HEX SCREW ISO 4017 M4X8 8.8 A2C	SECHSKANTSCHRAUBE
32	42 18 005 08	4	WASHER DIN 9021 A 4.3 ST VERZ	SCHEIBE
33	10 44 966 4	4	KNURLED SCREW M5X10 PA6	RAENDELSCHRAUBE

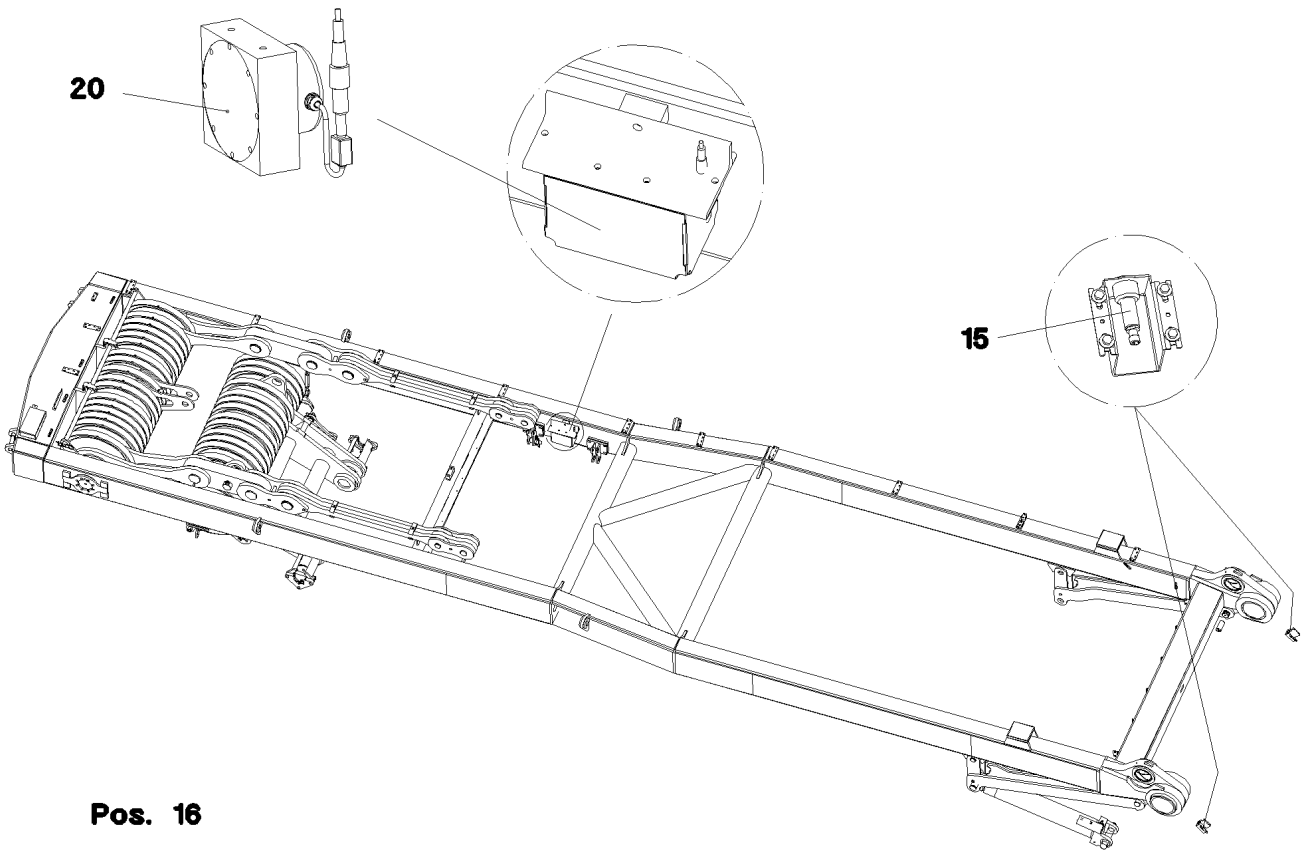

Pos.	Item	Quantity	Description	Bezeichnung
15	11 34 720 6	2	INDUCTIVE SENSOR CONTACTLESS SPF	INDUKTIVSENSOR
16	60 60 531 08	1	LIMIT SWITCH TASTEND SPF	ENDSCHALTER
20	69 23 100 08	1	ANGLE TRANSMITTER 360° SPF	WINKELGEBER

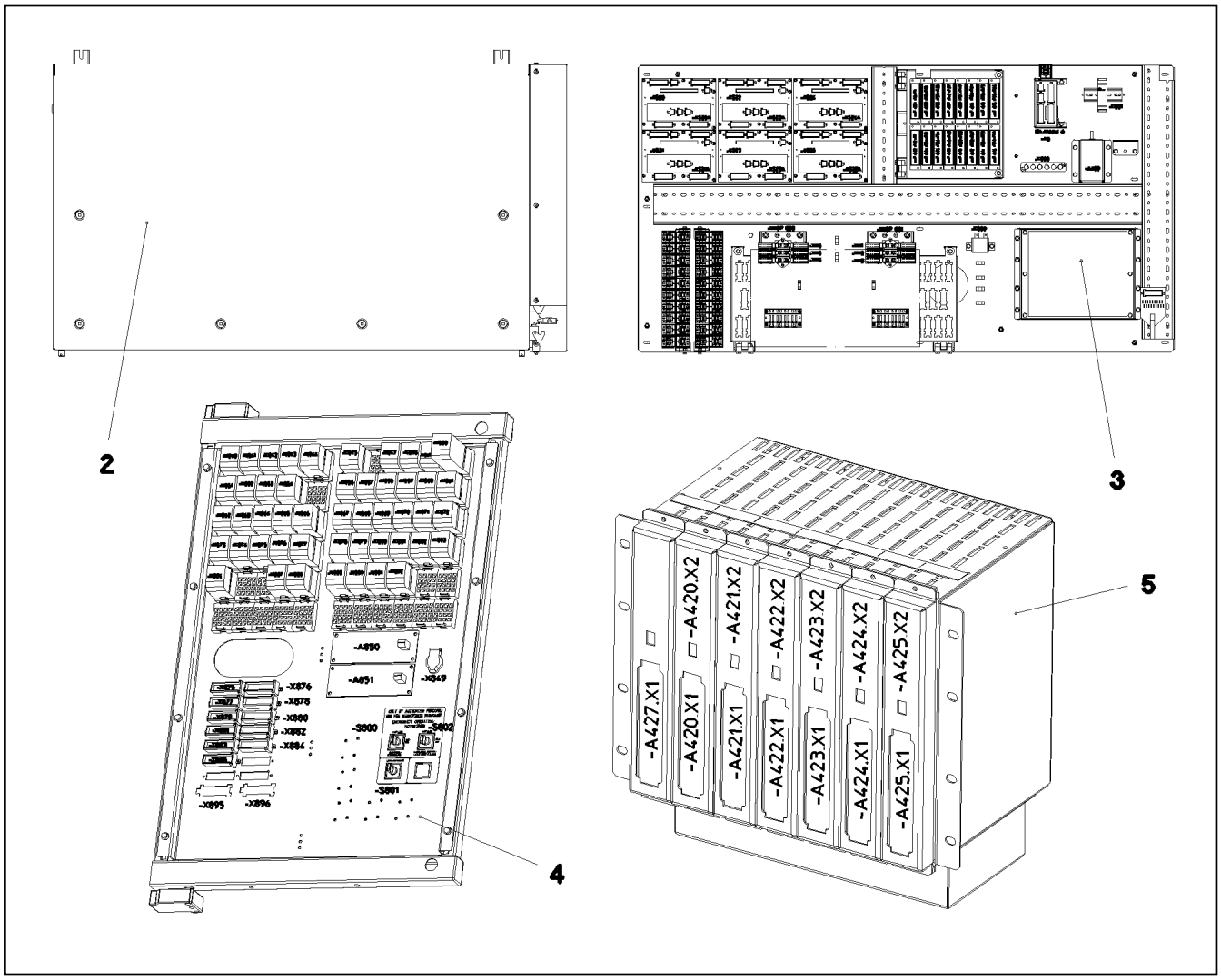

Pos.	Item	Quantity	Description	Bezeichnung
2	96 54 385 08	1	SWITCH CABINET ⇨ 2 932 160 96 54 385 08	SCHALTSCHRANK MECH.
3	96 67 871 08	1	ASSEMBLY PARTS MOUNTING PANEL ⇨ 2 932 082 96 67 871 08	AUFBAUTEILE MONTAGETAFEL
4	96 45 393 08	1	RELAY CONTROL SYSTEM ⇨ 2 932 001 96 45 393 08	RELAISSTEUERUNG
5	96 45 394 08	1	LICCON ASSEMBLY UNIT ⇨ 2 932 122 96 45 394 08	LICCON MONTAGEEINHEIT

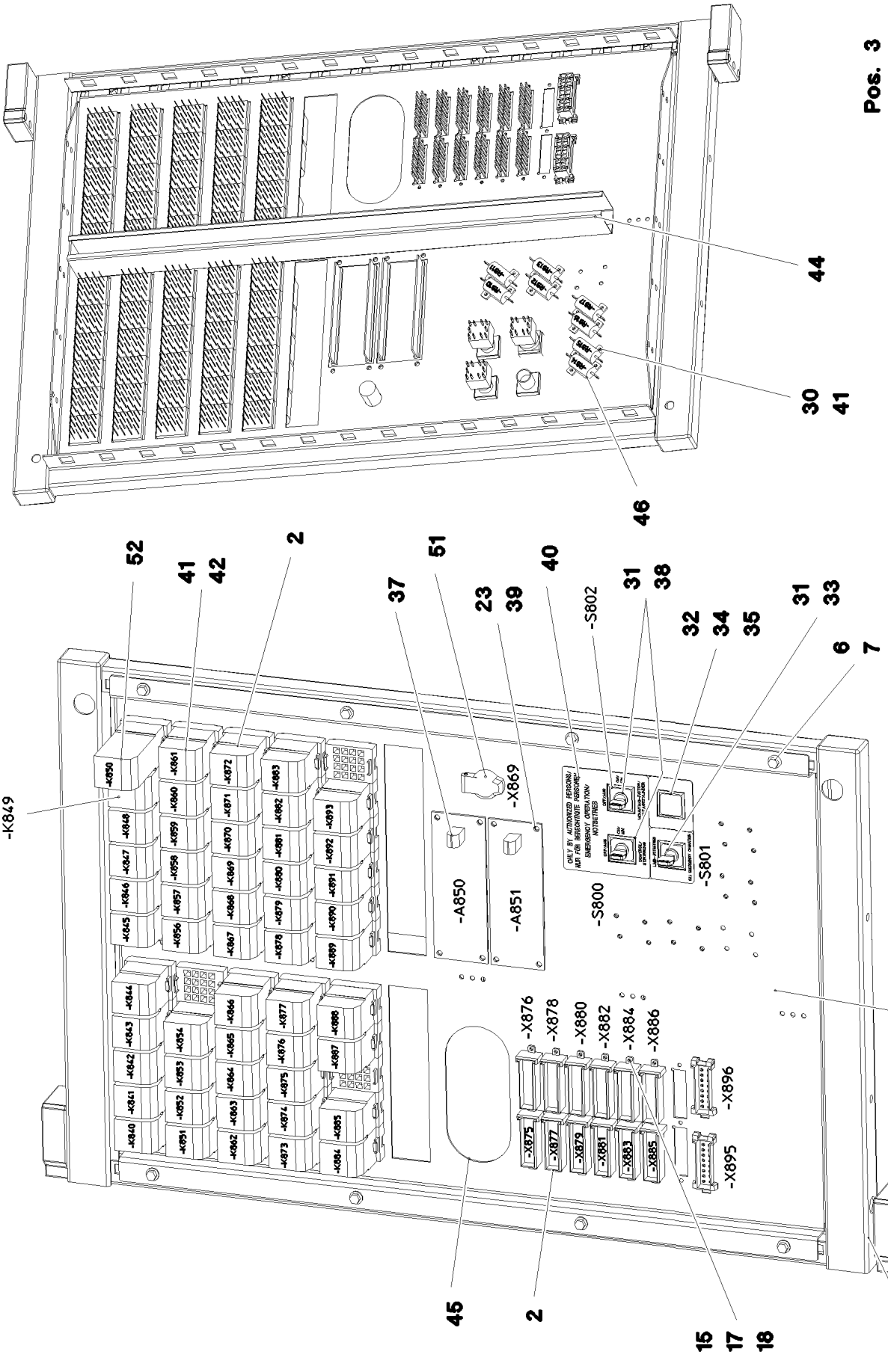

25.1.2017 053006	**etk_en_de_074535 LR 1600/2**	360 (1/2)
LIEBHERR	**RELAY CONTROL SYSTEM** **RELAISSTEUERUNG**	⇨ **2 932 001** **96 45 393 08**

Pos.	Item	Quantity	Description	Bezeichnung
1	61 10 470 08	1	HINGED FRAME VERZ	SCHWENKRAHMEN
2	96 49 211 08	1	WIRES CPL. S2	DRAEHTE KPL.
(2)	96 49 212 08	1	WIRES PRE-ASS. S2	DRAEHTE VORM.
(501)	63 01 023 08	55	SOCKET	FASSUNG
(502)	60 23 250 08	12	PLUG 18-POL 15A SPF	STECKER
3	96 48 313 08	1	WIRES CPL. S3	DRAEHTE KPL.
(2)	96 49 209 08	1	WIRES PRE-ASS. S3	DRAEHTE VORM.
(151)	60 23 233 08	2	FLAT PLUG HOUSING 18-POL	FLACHSTECKERGEHAEUSE
(152)	60 22 097 08	1	ATTACHABLE SLEEVE HOUSING 2-POL	STECKHUELSENGEHAEUSE
(153)	60 23 370 08	3	CONNECTOR PLUG A AX	ANSCHLUSSSTECKER
4	10 87 237 7	2	RETAINING PIECE VARIO-SR249.686 RAL 7	HALTESTUECK
6	41 30 038 08	8	CAGE NUT M5 A2/ST	KAEFIGMUTTER
7	10 87 550 3	8	HEX SCREW EN 1665 M5X10 10.9 480H SPF	SECHSKANTSCHRAUBE
15	40 84 006 01	28	PAN-HEAD SCREW ISO 7045 M3X10 4.8 A2	FLACHKOPFSCHRAUBE
17	42 52 205 08	28	SERRATED LOCK WASHER DIN 6798 J 3,2	FAECHERSCHEIBE
18	41 15 157 08	28	HEX NUT ISO 4032 M3 8 A2C	SECHSKANTMUTTER
21	97 68 157 08	1	RELAY SUPPORT 1.5X725X518 DC01 FE//ZN	RELAISTRAEGER
22	61 10 461 08	36	WIRE CLIP	DRAHTHALTER
23	70 42 076 08	8	MANDRIL RIVET 4X10,3	DORNNIET
30	46 00 253	20	WASHER ISO 7089 3,5 200HV A3C	SCHEIBE
31	60 61 446 08	3	TOUCH CONTACT TRANSMITTER 2OE+2S	TASTKONTAKTGEBER
32	60 20 422 08	1	RETAINING NUT M16X1	BEFESTIGUNGSMUTTER
33	60 61 433 08	1	ROTARY LOCK 1W	DREHSCHLOSS
34	60 61 440 08	1	KEYPAD BUTTON	TASTE
35	60 61 435 08	1	INDICATOR LAMP	LEUCHTMELDER
37	66 01 015 08	2	DIODE VARISTOR MODULE SPF	DIODEN VARISTORENMODUL
38	60 61 449 08	2	TURNLOCK ACTUATOR 1W	DREHSCHLOSSBETAETIGER
(1)	10 87 343 4	1	KEY	SCHLUESSEL
39	40 01 645	8	WASHER ISO 7089 4 200HV A3C	SCHEIBE
40	97 66 929 08	1	SIGN	SCHILD
41	70 42 121 08	50	BLIND RIVET 3,0X3,2-5,0	BLINDNIET
42	63 01 021 08	51	RELAY 24V	RELAIS
44	60 14 058 08	0.63	CABLE CHANNEL 40X25/2000	KABELKANAL
45	26 21 039 08	0.33	EDGE PROTECTION 1-2X9,5X6,5	KANTENSCHUTZ
46	63 50 170 08	8	RESISTOR 47R 1% 25W	WIDERSTAND
47	60 21 710 08	90	ADHESIVE LABELS	HAFTETIKETT
50	60 32 022 08	25	CABLE TIE 2,5X98-BLACK PA 6.6	KABELBINDER
51	60 52 039 08	1	BUILT-IN SOCKET 2-POL	EINBAUSTECKDOSE
52	63 01 022 08	1	BEAM RELAY 24V	KIPPRELAIS

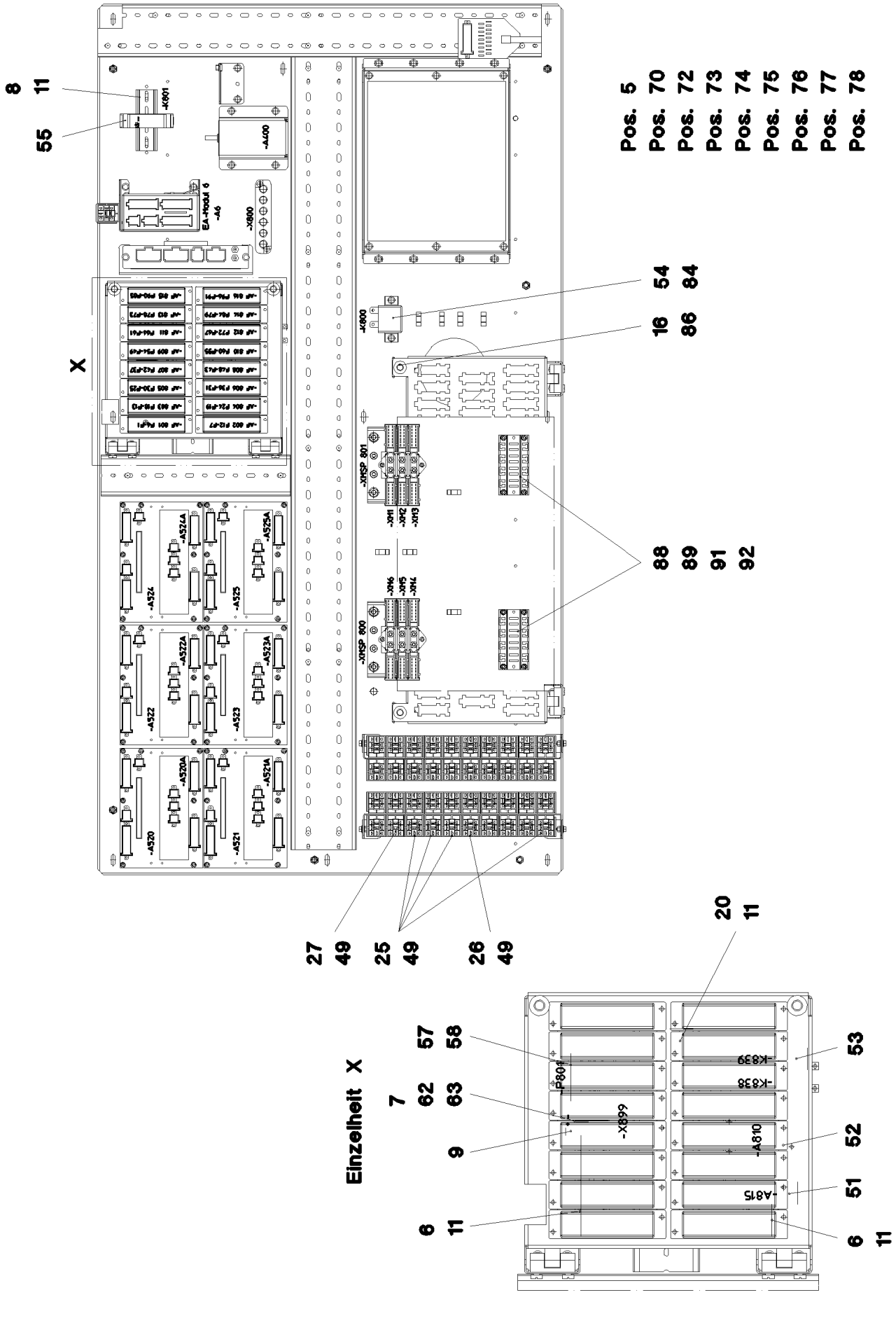

25.1.2017 066667 LIEBHERR	**etk_en_de_074535 LR 1600/2** **ASSEMBLY PARTS MOUNTING PANEL** **AUFBAUTEILE MONTAGETAFEL**	❑ 362 (1/4) ⇨ **2 932 082** **96 67 871 08**

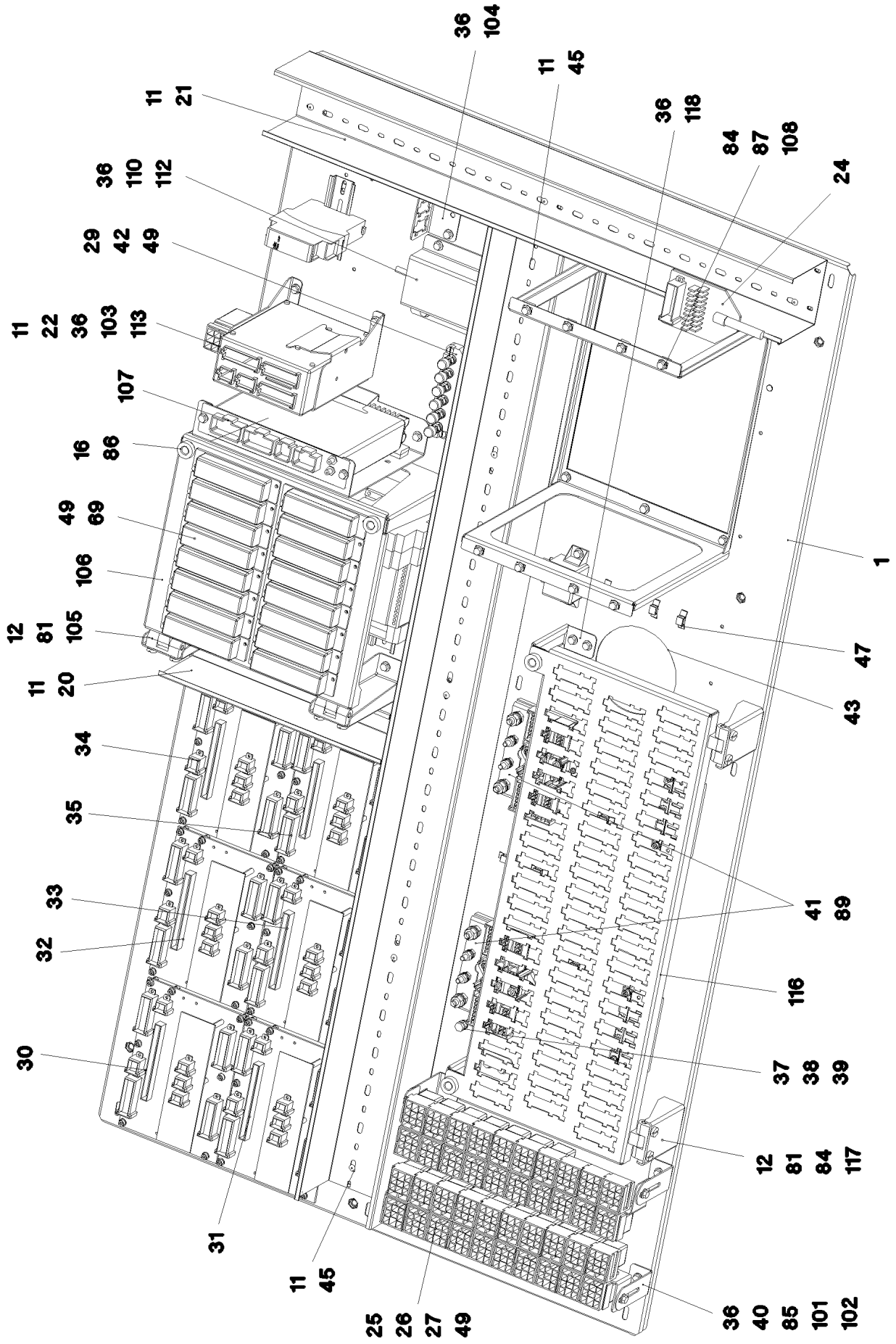

25.1.2017 066668 LIEBHERR	**etk_en_de_074535 LR 1600/2** **ASSEMBLY PARTS MOUNTING PANEL** **AUFBAUTEILE MONTAGETAFEL**	❑ 363 (2/4) ⇨ **2 932 082** **96 67 871 08**

Pos.	Item	Quantity	Description	Bezeichnung
1	96 48 552 08	1	PLATE PRE-ASS.	PLATTE VORM.
5	96 67 872 08	1	CABLING MOUNTING PLATE S1 ⇨ 2 932 116 96 67 872 08	VERKABELUNG MONTAGETAFE
6	60 21 067 08	0.4	TOP HAT RAIL 35X27X7,3X1	HUTSCHIENE
7	60 27 616 08	1	TERMINAL MARKER 0,2-2,5MM²	MESSERTRENNKLEMME
8	60 21 067 08	0.1	TOP HAT RAIL 35X27X7,3X1	HUTSCHIENE
9	60 21 101 08	5	END HOLDER	ENDHALTER
11	70 42 323 08	30	BLIND RIVET 4,0X10,5	BLINDNIET
12	46 01 361	12	PAN-HEAD SCREW ISO 7045 M6X8 4.8 A2C	FLACHKOPFSCHRAUBE
16	10 44 966 4	4	KNURLED SCREW M5X10 PA6	RAENDELSCHRAUBE
19	60 27 629 08	1	IDENTIFICATION STRIPS	BEZEICHNUNGSSTREIFEN
20	63 81 092 01	0.62	WIRING DUCT 80X60/2000 HARD-PVC	VERDRAHTUNGSKANAL
21	60 14 139 08	0.725	CABLE CHANNEL 80X80/2000	KABELKANAL
22	10 02 485 7	1	RESISTANCE MODULE PBTG-GF20 SPF	WIDERSTANDSMODUL
24	66 00 245 08	1	ADAPTOR 18-POL SPF	ADAPTER
25	63 01 051 08	4	RELAY 24V/1S 26X26X24MM SPF	RELAIS
26	63 01 215 08	23	RELAY 24V 10A SPF	RELAIS
27	63 01 054 08	1	RELAY 24V/1W 26X26X24MM SPF	RELAIS
28	11 08 210 5	1	ELECTRONIC RELAY 24V 30A	ELEKTRONISCHES RELAIS
29	40 02 307	2	PAN-HEAD SCREW ISO 7045 M5X20 4.8 A2	FLACHKOPFSCHRAUBE
30	96 48 329 08	1	INPUT BOARD CPL. EP0	EINGANGSPLATINE KPL.
31	96 48 330 08	1	INPUT BOARD CPL. EP1	EINGANGSPLATINE KPL.
32	96 48 331 08	1	INPUT BOARD CPL. EP2	EINGANGSPLATINE KPL.
33	96 48 332 08	1	INPUT BOARD CPL. EP3	EINGANGSPLATINE KPL.
34	96 48 333 08	1	INPUT BOARD CPL. EP4	EINGANGSPLATINE KPL.
35	96 48 334 08	1	INPUT BOARD CPL. EP5	EINGANGSPLATINE KPL.
36	10 87 550 3	18	HEX SCREW EN 1665 M5X10 10.9 480H SPF	SECHSKANTSCHRAUBE
37	11 64 489 9	1	HEX SCREW ISO 4017 M6X20 8.8 480H SPF	SECHSKANTSCHRAUBE
38	41 15 140 08	1	HEX NUT ISO 4032 M6 8 A2C	SECHSKANTMUTTER
39	42 52 210 08	1	SERRATED LOCK WASHER DIN 6798 J 6,4	FAECHERSCHEIBE
40	42 52 208 08	4	SERRATED LOCK WASHER DIN 6798 J 5,3	FAECHERSCHEIBE
41	92 68 911 08	2	GROUND RAIL ⇨ 2 932 166 92 68 911 08	VERTEILER MASSE
42	92 26 483 08	1	TERMINAL BOARD PRE-ASS. ⇨ 1 830 102 92 26 483 08	KLEMMBRETT VORM.
43	26 21 039 08	2	EDGE PROTECTION 1-2X9,5X6,5	KANTENSCHUTZ
45	60 14 142 08	1.295	CABLE CHANNEL 80X100/2000	KABELKANAL
47	11 49 231 5	8	CABLE CLIP HOLDER 8,1X-SCHWARZ PA66	KABELBINDERHALTER
49	70 42 076 08	42	MANDRIL RIVET 4X10,3	DORNNIET
51	96 45 911 08	1	INSERTION MODULE ⇨ 2 932 515 96 45 911 08	BESTUECKUNGSMODUL
52	66 03 016 08	1	DIODE MODULE 1N4007	DIODENMODUL
53	63 01 013 08	2	TIME RELAY 0,05-360000S 24V SPF	ZEITRELAIS
54	63 01 201 08	1	CUTOFF RELAY 24V/1S	TRENNRELAIS
55	10 47 515 0	1	EMERGENCY STOP DEVICE 24V 0,025A	NOT-AUS SCHALTGERAET
57	69 18 022 08	1	OPERATING HOURS COUNTER STUNDEN	BETRIEBSSTUNDENZAEHLER
58	97 12 910 08	1	PLATE OPER. HOUR METER TRAVELL	SCHILD BETRIEBSSTUNDENZ.
62	60 27 617 08	1	COVER	DECKEL
63	10 28 635 4	2	TERMINAL/CLAMP 6,3/2,8X0,8MM²	KLEMME
69	60 45 016 08	16	FUSE BOX SMALL 6-POL, LEER	SICHERUNGSDOSE
70	60 27 355 08	75	INSERTION BRIDGE	EINLEGEBRUECKE
72	60 40 077 08	6	FLAT FUSE LINK 3A	FLACHSICHERUNGSEINSATZ
73	60 40 069 08	6	FLAT FUSE LINK 5A 32	FLACHSICHERUNGSEINSATZ
74	60 40 070 08	20	FLAT FUSE LINK 7,5A	FLACHSICHERUNGSEINSATZ
75	60 40 071 08	22	FLAT FUSE LINK 10A 32	FLACHSICHERUNGSEINSATZ
76	60 40 072 08	8	FLAT FUSE LINK 15A	FLACHSICHERUNGSEINSATZ
77	60 40 073 08	5	FLAT FUSE LINK 20A	FLACHSICHERUNGSEINSATZ
78	60 40 076 08	1	FLAT FUSE LINK 25A	FLACHSICHERUNGSEINSATZ
81	70 42 559 08	4	HINGE 19X19X45/180° GD-ZN VERCHROMT	SCHARNIER
84	40 73 501 08	32	HEX SCREW M5X16 10.9 A2C SPF	SECHSKANTSCHRAUBE

Pos.	Item	Quantity	Description	Bezeichnung
85	41 15 148 08	4	HEX NUT ISO 4032 M5 8 A2C	SECHSKANTMUTTER
86	10 04 259 2	6	BLIND RIVET NUT M5 K=1,0-3,5 ST A2C	BLINDNIETMUTTER
87	41 30 026 08	8	CAGE NUT M5	KAEFIGMUTTER
88	42 52 207 08	50	SERRATED LOCK WASHER DIN 6798 J 4,3	FAECHERSCHEIBE
89	10 87 639 5	54	SOCKET HEAD SCREW ISO 4762 M4X12 8.8	ZYLINDERSCHRAUBE
91	60 20 426 08	2	UMBRELLA RAIL	SCHIRMSCHIENE
92	40 01 645	8	WASHER ISO 7089 4 200HV A3C	SCHEIBE
101	97 75 662 08	2	PLATE 1.5X399X35 DC01 FE//ZNNI8//CN//T0	BLECH
102	97 29 400 08	4	PLATE 1.5X112X30 DC01 FE//ZNNI8//CN//T0	BLECH
103	97 29 623 08	1	PLATE 1.5X158X338 DC01 FE//ZNNI8//CN//T	BLECH
104	97 74 908 08	1	PLATE 1.5X79X67 DC01 FE//ZN20//C	BLECH
105	97 26 606 08	2	PLATE 1.5X191X111 DC01 FE//ZNNI8//CN//T	BLECH
106	97 75 696 08	1	PLATE 1.5X283X325 DC01 FE//ZNNI8//CN//T	BLECH
107	97 73 925 08	1	PLATE 1.5X212X345 DC01 FE//ZNNI8//CN//T	BLECH
108	97 14 053 08	1	PLATE 1.5X272X796 DC01	BLECH
110	97 65 362 08	1	PLATE 2X162X142 ALMG3 H111	BLECH
112	10 34 043 8	1	DATALOGGER LDL2 DIGITAL SPF	DATENLOGGER
113	66 01 020 08	1	E/A-MODULE A SPF	E/A-MODUL
116	97 86 281 08	1	PLATE 1.5X635X271 DC01 FE//ZNNI8//CN//T	BLECH
117	97 75 843 08	2	PLATE 2X110X109 DC01 FE//ZNNI8//CN//T0	BLECH
118	97 86 272 08	2	ANGLE 1.5X151X54 DC01 FE//ZNNI8//CN//T0	WINKEL

Pos.	Item	Quantity	Description	Bezeichnung
2	96 67 873 08	1	CABLES MOUNTING PANEL CPL. S1 ⇨ 2 932 224 96 67 873 08	DRAEHTE MONTAGETAFEL KPL
6	92 17 061 08	1	LEAD W635X1800	LEITUNG
8	92 17 086 08	4	LEAD W635X1600	LEITUNG
9	92 12 113 08	1	LEAD W635X1250	LEITUNG
10	91 05 061 08	1	TEST ADAPTER	PRUEFADAPTER
201	11 08 260 3	4	INSULATING HOSE DN8X0,65 PUR SPF	ISOLIERSCHLAUCH
202	60 30 126 08	3.2	INSULATING HOSE DN14X0,8 -60°C+250°C	ISOLIERSCHLAUCH
261	60 32 003 08	100	CABLE TIE 3,6X140-SCHWARZ PA 6.6	KABELBINDER
267	60 32 004 08	100	CABLE TIE 3,6X200-SCHWARZ PA 6.6	KABELBINDER
268	60 32 022 08	100	CABLE TIE 2,5X98-BLACK PA 6.6	KABELBINDER

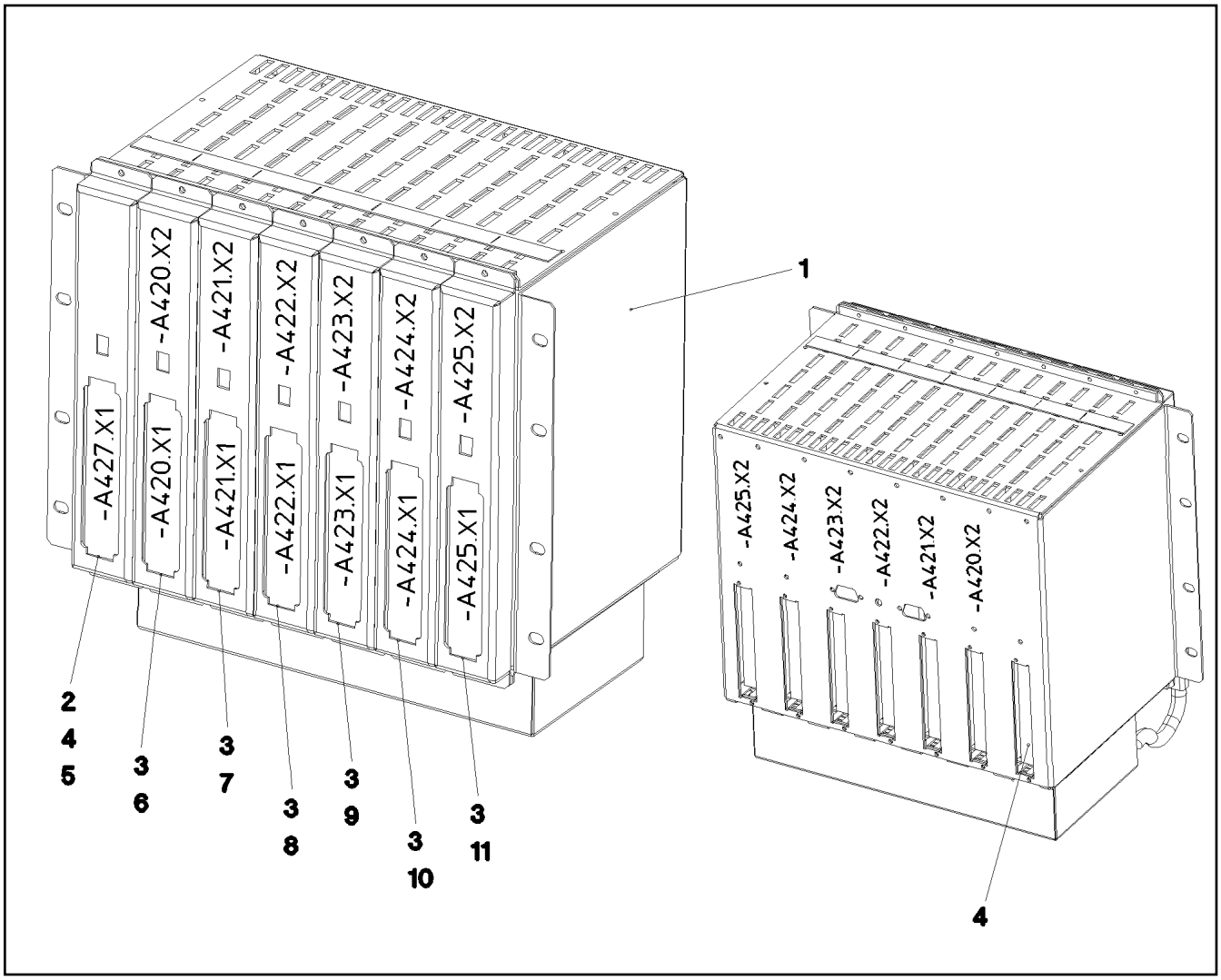

Pos.	Item	Quantity	Description	Bezeichnung
1	91 23 538 08	1	ASSEMBLY FRAME 56TE ⇨ 2 913 100 91 23 538 08	BAUGRUPPENTRAEGER
2	96 19 563 08	1	POWER SUPPLY 4	NETZTEIL 4
3	91 44 006 08	6	CENTRAL UNIT C1 8X2A GEPRUEFT	ZENTRALEINHEIT C1
4	61 10 017 08	1	ORIFICE 1,5X19,5X111	BLENDE
5	92 16 203 08	1	PLUG-IN CARD G0 COMM.SP.4 PROG.	EINSCHUBKARTE G0
6	91 54 570 08	1	PLUG-IN CARD G0Z0 PROG-SP.11 PROG.	EINSCHUBKARTE G0Z0
7	91 42 856 08	1	PLUG-IN CARD G0Z1 PRPG.SP.6 PROG.	EINSCHUBKARTE G0Z1
8	91 42 857 08	1	PLUG-IN CARD G0Z2 PROG-SP.6 PROG.	EINSCHUBKARTE G0Z2
9	91 42 858 08	1	PLUG-IN CARD G0Z3 PROG-SP.6 PROG.	EINSCHUBKARTE G0Z3
10	91 42 859 08	1	PLUG-IN CARD G0Z4 PROG-SP.6 PROG.	EINSCHUBKARTE G0Z4
11	91 42 860 08	1	PLUG-IN CARD G0Z5 PROG-SP.6 PROG.	EINSCHUBKARTE G0Z5

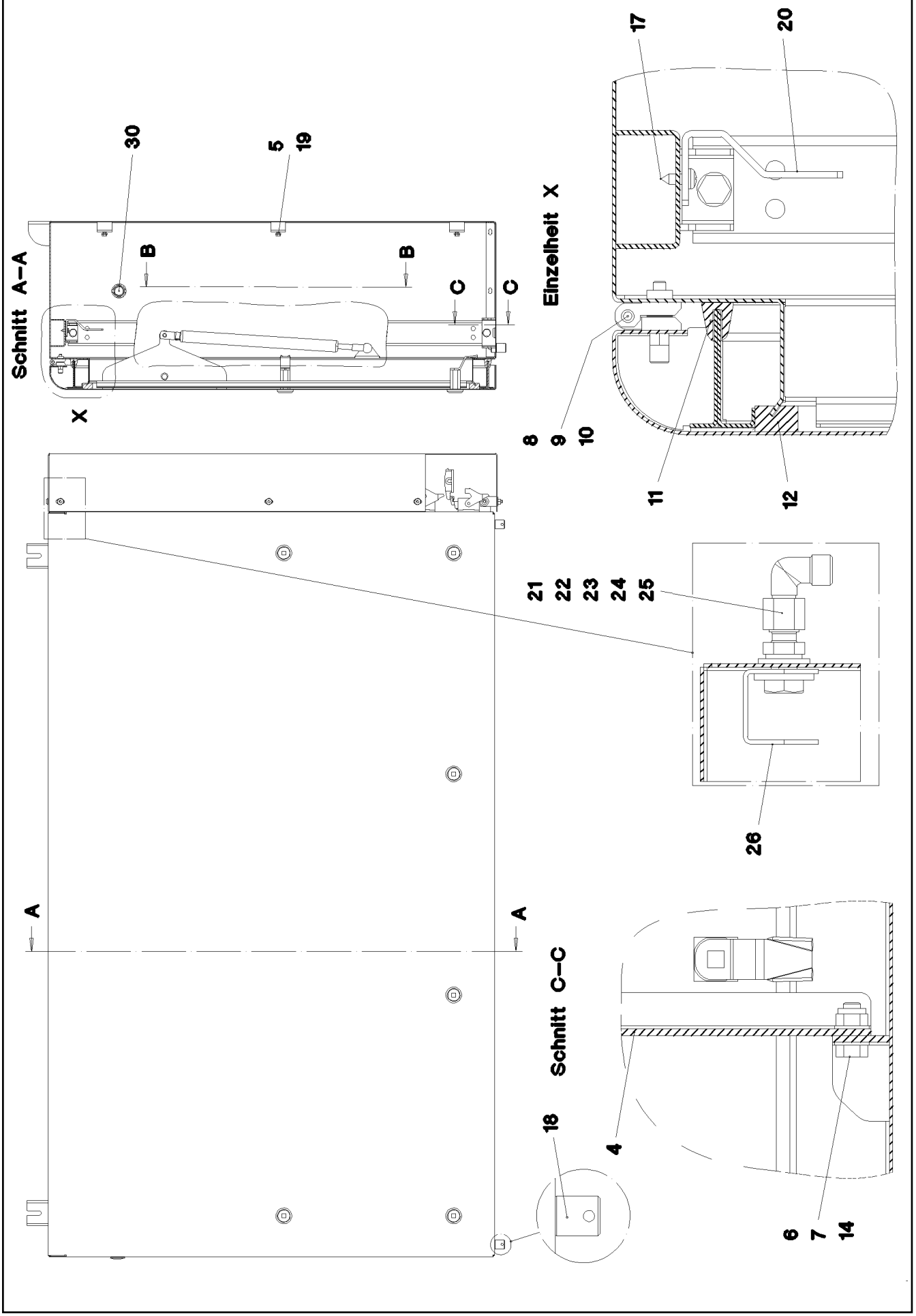

25.1.2017 053700 LIEBHERR	**etk_en_de_074535 LR 1600/2** **SWITCH CABINET** **SCHALTSCHRANK MECH.**	368 (1/4) ⇨ **2 932 160** **96 54 385 08**

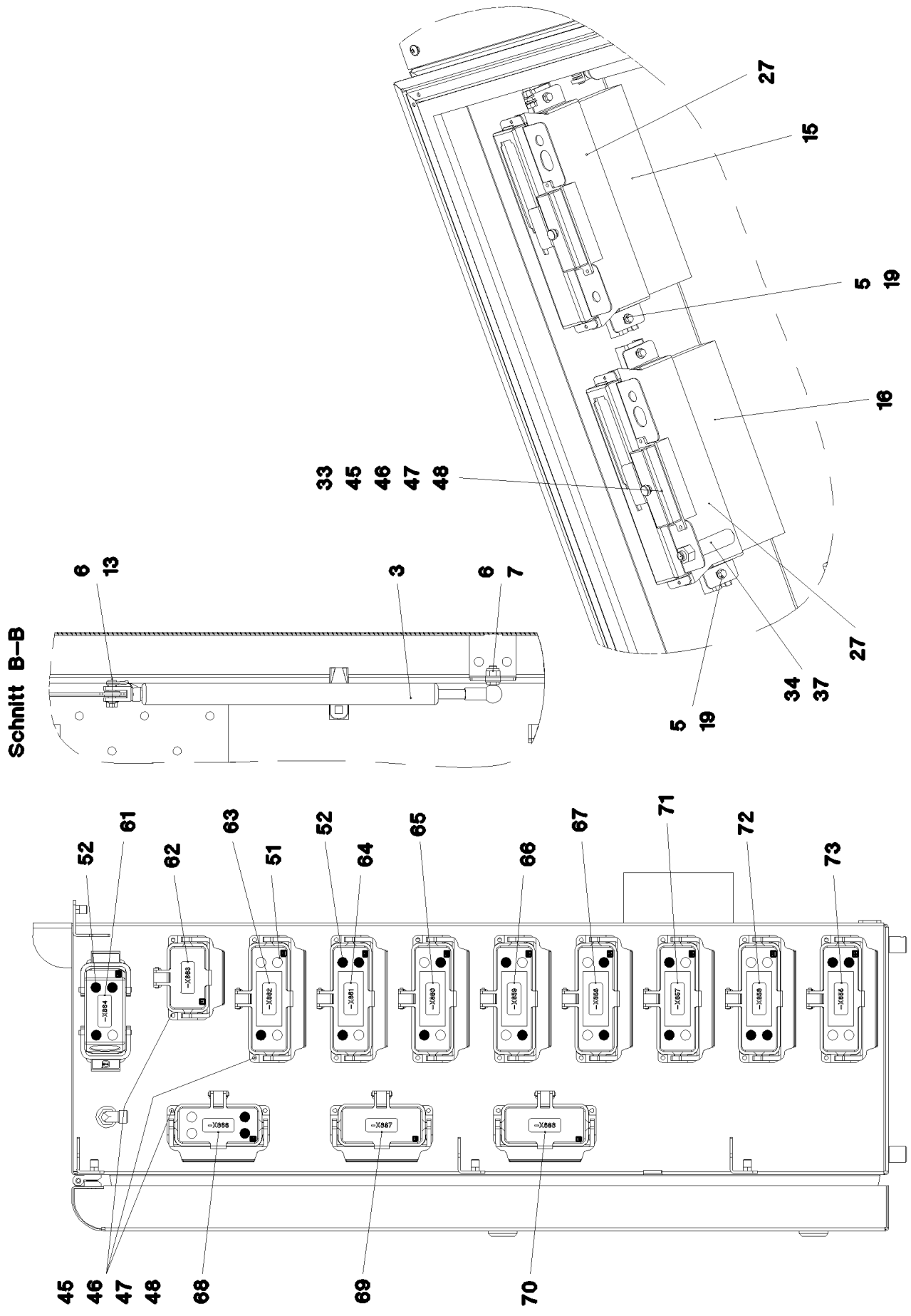

25.1.2017 053701	**etk_en_de_074535 LR 1600/2**	369 (2/4)
LIEBHERR	**SWITCH CABINET** **SCHALTSCHRANK MECH.**	⇨ **2 932 160** **96 54 385 08**

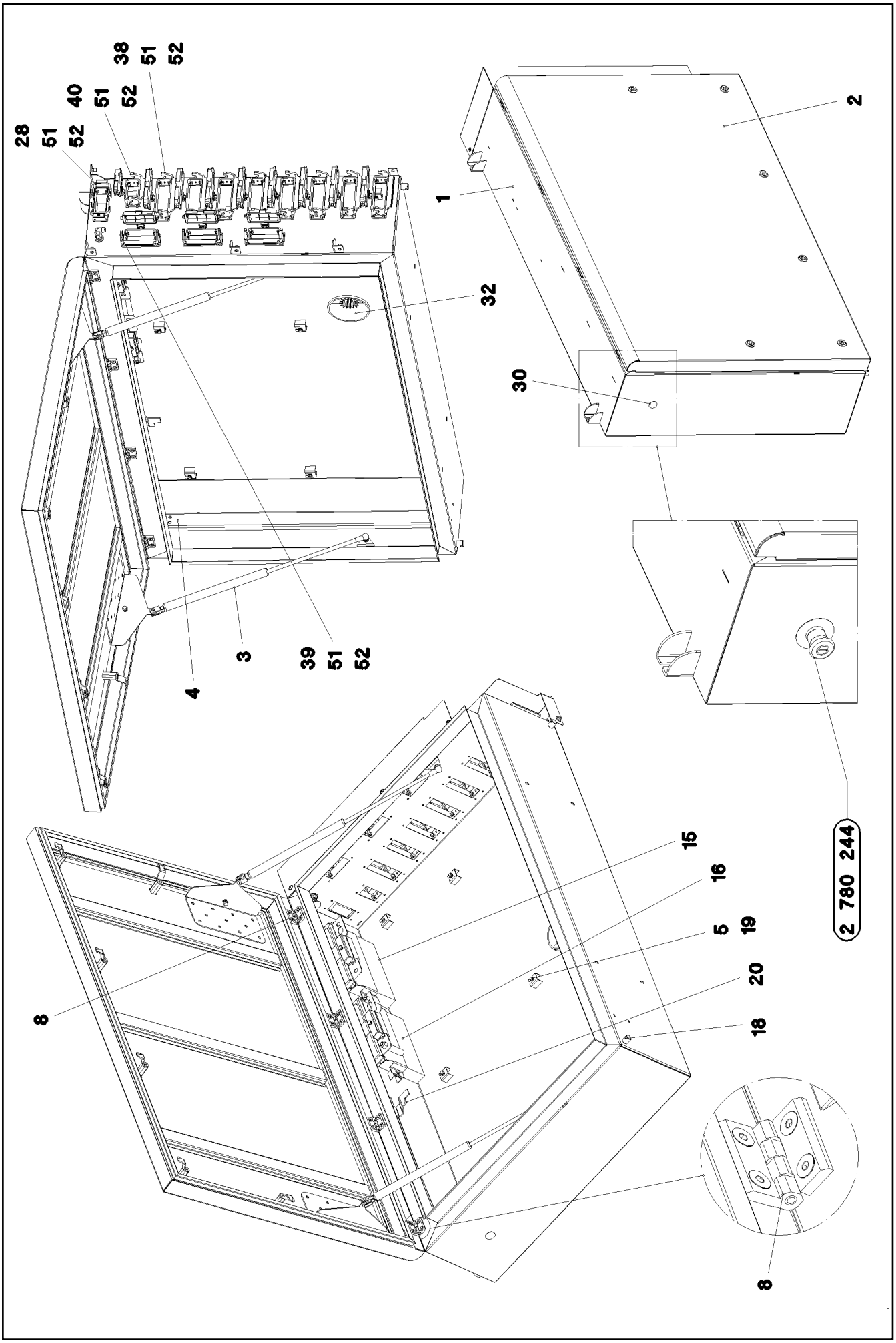

25.1.2017 053702	**etk_en_de_074535 LR 1600/2**	370 (3/4)
LIEBHERR	**SWITCH CABINET** **SCHALTSCHRANK MECH.**	⇨ **2 932 160** **96 54 385 08**

Pos.	Item	Quantity	Description	Bezeichnung
1	96 54 384 08	1	SWITCH CABINET WELDED	SCHALTSCHRANK SCHWK.
2	96 48 167 08	1	COVER COMPL.	DECKEL KPL.
			⇨ 2 932 168 96 48 167 08	
3	10 47 202 8	2	GAS SPRING 23X265-350N	GASFEDER
4	97 73 500 08	1	PLATE 3X853X80 DC01 FE//ZNNI8//CN//T0	BLECH
5	40 73 501 08	13	HEX SCREW M5X16 10.9 A2C SPF	SECHSKANTSCHRAUBE
6	10 28 980 3	12	WASHER ISO 7089 8 300HV 480H SPF	SCHEIBE
7	41 19 005 08	4	HEX NUT DIN 985 M8 8 A2C	SECHSKANTMUTTER
8	10 87 117 7	4	SCREW-ON HINGE 25X25X50/180° AISI 316	ANSCHRAUBSCHARNIER
9	94 99 977 08	4	PLATE 4X90X12 S315MC FE//ZNNI8//CN//T0	BLECH
10	40 86 002 08	16	COUNTERSUNK SCREW DIN 7991 M6X16 8.	SENKSCHRAUBE
11	97 75 057 08	1	SEALING PROFILE 0 GUMMI 55°	ABDICHTPROFIL
12	26 21 043 08	4.6	CELL RUBBER 20X12 CR SCHWARZ	ZELLGUMMI
13	72 51 118 08	2	ES PIN 8X16 VERZ	ES BOLZEN
14	49 00 089	2	HEX SCREW ISO 4017 M8X20 8.8 A2C	SECHSKANTSCHRAUBE
15	96 19 563 08	1	POWER SUPPLY 4	NETZTEIL 4
16	91 44 006 08	1	CENTRAL UNIT C1 8X2A GEPRUEFT	ZENTRALEINHEIT C1
17	55 31 687 08	2	SHEET-METAL SCREW DIN 7981 4,8X13-F-H	BLECHSCHRAUBE
18	60 25 012 08	2	WATER DRAIN PLUG M12 PA6G SPF	ENTWAESSERUNGSSTOPFEN
19	41 30 038 08	13	CAGE NUT M5 A2/ST	KAEFIGMUTTER
20	97 80 496 08	1	ANGLE 3X40X112 DC01 FE//ZNNI8//CN//T0	WINKEL
21	47 10 321 08	1	FLANGE JOINT XGE6-SR-ED A3P	VERSCHRAUBUNG
22	47 25 315 08	1	FLANGE JOINT EW 6S M14X1,5 CR6-FREI	VERSCHRAUBUNG
23	41 01 500 08	1	UNION NUT DIN 431 G1/4 14H A2K	ROHRMUTTER
24	42 11 013 08	1	WASHER DIN 1440 14 ST VERZ	SCHEIBE
25	10 28 980 4	1	WASHER ISO 7089 12 300HV FLZN SPF	SCHEIBE
26	97 66 066 08	1	PLATE 2X98X32 ALMG3 H111 RAL 7037 SPF	BLECH
27	97 28 092 08	2	PLATE 1.5X336X134 DC01 FE//ZNNI8//CN//T	BLECH
28	10 47 566 6	1	ADD-ON HOUSING HAN EMV ALU/ZINK	ANBAUGEHAEUSE
30	26 47 366 02	1	STOPPER PLUG KUNSTSTOFF	BLINDSTOPFEN
32	97 75 102 08	2	SEAL 0 PE	DICHTUNG
33	60 45 016 08	2	FUSE BOX SMALL 6-POL, LEER	SICHERUNGSDOSE
34	11 34 720 6	1	INDUCTIVE SENSOR CONTACTLESS SPF	INDUKTIVSENSOR
37	41 15 197 08	1	HEX NUT ISO 8673 M12X1 6 BLANK	SECHSKANTMUTTER
38	10 87 352 8	8	ADD-ON HOUSING HAN 24B	ANBAUGEHAEUSE
39	10 87 352 7	3	ADD-ON HOUSING HAN 16B	ANBAUGEHAEUSE
40	10 87 352 6	1	ADD-ON HOUSING HAN 10B	ANBAUGEHAEUSE
45	41 19 002 08	56	HEX NUT DIN 985 M4 8 A2C	SECHSKANTMUTTER
46	42 51 007 08	56	TOOTH LOCK WASHER DIN 6797 A 4,3	ZAHNSCHEIBE
47	40 01 645	56	WASHER ISO 7089 4 200HV A3C	SCHEIBE
48	46 35 338	56	PAN-HEAD SCREW ISO 7045 M4X16 4.8 A2	FLACHKOPFSCHRAUBE
51	10 87 128 9	19	GUIDE BUSHING CODIERUNG HAN E/ STAIN	FUEHRUNGSBUCHSE
52	10 87 128 8	21	GUIDE PIN CODIERUNG HAN E/ STAINLESS	FUEHRUNGSSTIFT
61	97 75 395 08	1	SIGN	SCHILD
62	97 75 396 08	1	SIGN 35X15 LEXEDGE II	SCHILD
63	97 75 397 08	1	SIGN	SCHILD
64	97 75 398 08	1	SIGN 35X15 LEXEDGE II	SCHILD
65	97 75 399 08	1	SIGN 35X15 LEXEDGE II	SCHILD
66	97 75 400 08	1	SIGN 35X15 LEXEDGE II	SCHILD
67	97 75 401 08	1	SIGN 35X15 LEXEDGE II	SCHILD
68	97 75 402 08	1	SIGN	SCHILD
69	97 75 403 08	1	SIGN	SCHILD
70	97 75 404 08	1	SIGN 35X15 LEXEDGE II	SCHILD
71	97 75 405 08	1	SIGN 35X15 LEXEDGE II	SCHILD
72	97 75 406 08	1	SIGN 35X15 LEXEDGE II	SCHILD
73	97 75 407 08	1	SIGN	SCHILD

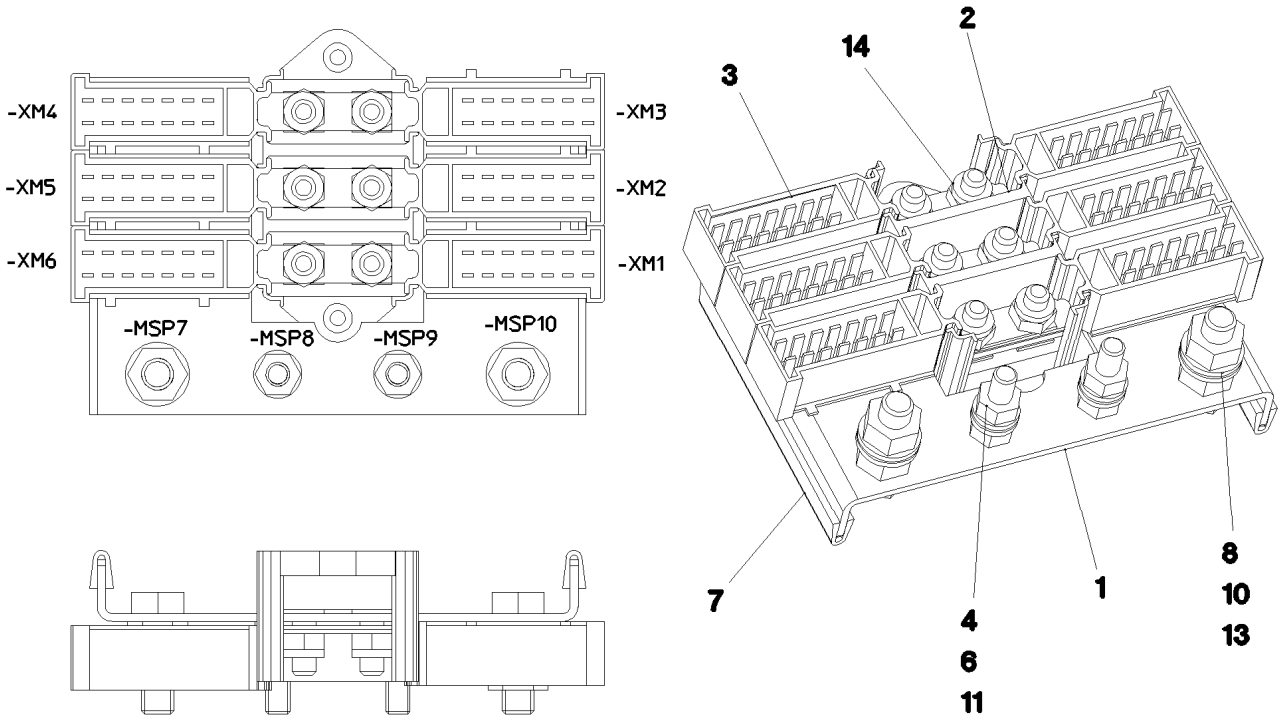

Pos. 12

Pos.	Item	Quantity	Description	Bezeichnung
1	95 63 963 08	1	PLATE 2X144X80 DC01 FE//ZNNI8//CN//T0	BLECH
2	60 23 364 08	1	CABLE CONNECTOR	KABELVERBINDER
3	60 23 365 08	6	PLUG SHELL 14-POL	STECKERGEHAEUSE
4	10 87 564 7	4	WASHER ISO 7089 6 200HV 480H SPF	SCHEIBE
6	41 15 140 08	4	HEX NUT ISO 4032 M6 8 A2C	SECHSKANTMUTTER
7	26 21 039 08	0.16	EDGE PROTECTION 1-2X9,5X6,5	KANTENSCHUTZ
8	49 00 128	2	HEX SCREW ISO 4017 M8X25 8.8 A2C	SECHSKANTSCHRAUBE
10	10 29 966 9	4	HEX NUT ISO 4032 M8 10 480H SPF	SECHSKANTMUTTER
11	10 87 552 9	2	HEX SCREW ISO 4017 M6X25 8.8 480H SPF	SECHSKANTSCHRAUBE
12	60 27 614 08	10	NAME PLATE 20X8	BEZEICHNUNGSSCHILD
13	10 28 980 3	4	WASHER ISO 7089 8 300HV 480H SPF	SCHEIBE
14	41 19 004 08	6	HEX NUT DIN 985 M6 8 A2C	SECHSKANTMUTTER

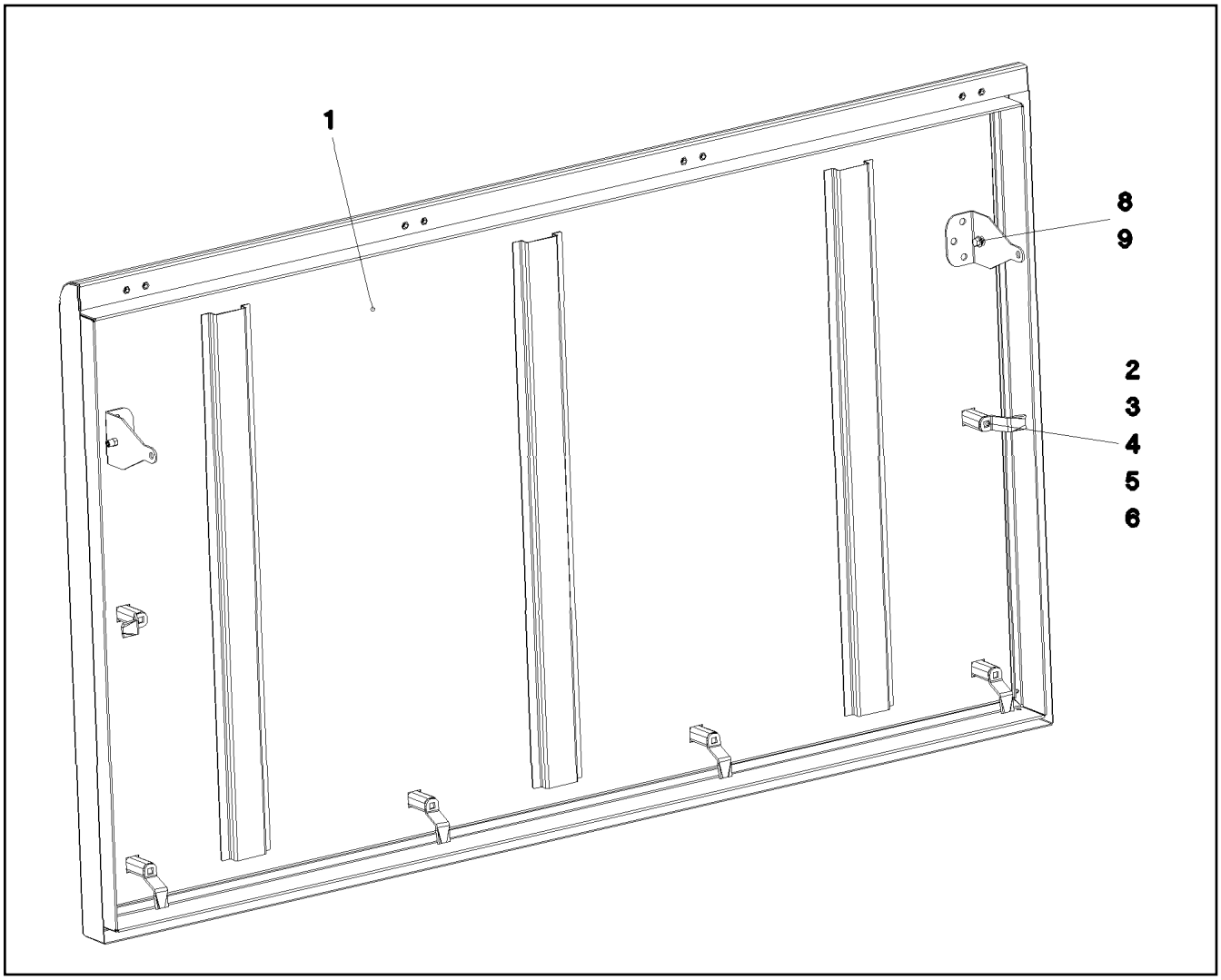

Pos.	Item	Quantity	Description	Bezeichnung
1	96 48 168 08	1	COVER GLUED	DECKEL GEKLEBT
2	70 42 534 08	6	ACTUATION SPIKE GD-ZN SW GEPULVERT	BETAETIGUNGSDORN
3	70 42 747 08	6	HOUSING GD-ZN SW GEPULVERT	GEHAEUSE
4	70 42 553 08	6	TONGUE	ZUNGE
5	70 42 749 08	6	FLAT GASKET	FLACHDICHTUNG
6	70 42 748 08	6	O-RING 12X2 NBR70	O-RING
8	10 87 564 7	4	WASHER ISO 7089 6 200HV 480H SPF	SCHEIBE
9	40 73 502 08	2	HEX SCREW DIN 6921 M6X16 8.8 A2C	SECHSKANTSCHRAUBE

Pos.	Item	Quantity	Description	Bezeichnung
2	96 67 874 08	1	CABLES MOUNTING PLATES,PRE-ASS S1	DRAEHTE MONTAGETAFEL VO
501	60 23 002 08	37	PLUG SHELL 18-POL	STECKERGEHAEUSE
502	60 56 021 08	2	FEMALE INSERT 40-POL 10A	BUCHSENEINSATZ
503	60 23 233 08	34	FLAT PLUG HOUSING 18-POL	FLACHSTECKERGEHAEUSE
504	10 09 985 6	2	HOUSING 21-POLE	GEHAEUSE
505	10 09 986 8	2	CONTACT RETAINING PIN JPT 21 POLE	KONTAKTSICHERUNGSSTIFT
506	63 01 229 08	41	PLUG BASE 9-POLE	RELAISSTECKSOCKEL
507	10 04 700 0	14	PLUG 8-POL	STECKER
508	10 04 699 9	16	PLUG 8-POL	STECKER
509	60 23 360 08	12	PLUG SHELL 14-POL	STECKERGEHAEUSE
510	60 56 088 08	8	FEMALE INSERT 64-POL 10A	BUCHSENEINSATZ
511	10 04 700 1	16	PLUG 8-POL	STECKER
512	60 23 223 08	7	HOUSING 25-POL SPF	GEHAEUSE
513	60 23 014 08	1	HOUSING 8-POL	GEHAEUSE
514	10 09 986 3	1	HOUSING 15-POLE	GEHAEUSE
515	10 09 986 7	1	CONTACT RETAINING PIN JPT 15 POLE	KONTAKTSICHERUNGSSTIFT
516	60 23 256 08	6	FLAT PLUG HOUSING JPT	FLACHSTECKERGEHAEUSE
517	60 23 313 08	13	HOUSING 4-POLE	GEHAEUSE
518	63 70 053 01	1	SOCKET INSERT 16-POLE+PE 16A	STECKDOSENEINSATZ
519	60 22 097 08	2	ATTACHABLE SLEEVE HOUSING 2-POL	STECKHUELSENGEHAEUSE
520	60 23 255 08	2	HOUSING 6-POL	GEHAEUSE
521	63 61 079 01	2	TERMINAL/CLAMP	KLEMME
522	10 00 727 2	1	MALE INSERT 4/2-POL 80/16A	STIFTEINSATZ
523	60 23 359 08	1	PLUG SHELL 4-POL	STECKERGEHAEUSE

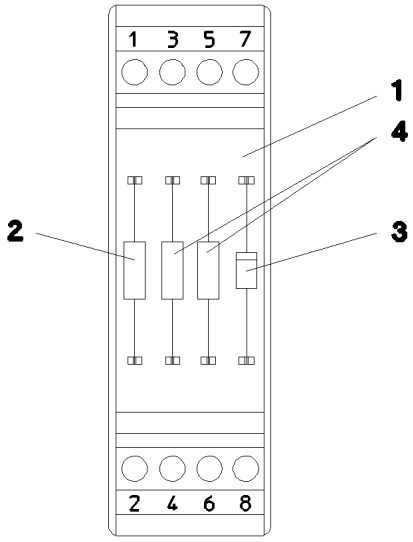

Pos.	Item	Quantity	Description	Bezeichnung
1	60 27 923 08	1	INSERTION MODULE	BESTUECKUNGSMODUL
2	63 50 585 08	1	RESISTOR 1K 5% 3W 75PPM/K SPF	WIDERSTAND
3	66 00 331 08	1	DIODE 1N4007 DO-41 SPF	DIODE
4	63 50 515 08	2	RESISTOR 500R 0,1% 3W 20PPM/K SPF	WIDERSTAND

HYDRAULIK
LR 1600-2

PUMPENANBAU AM
VERTEILERGETRIEBE

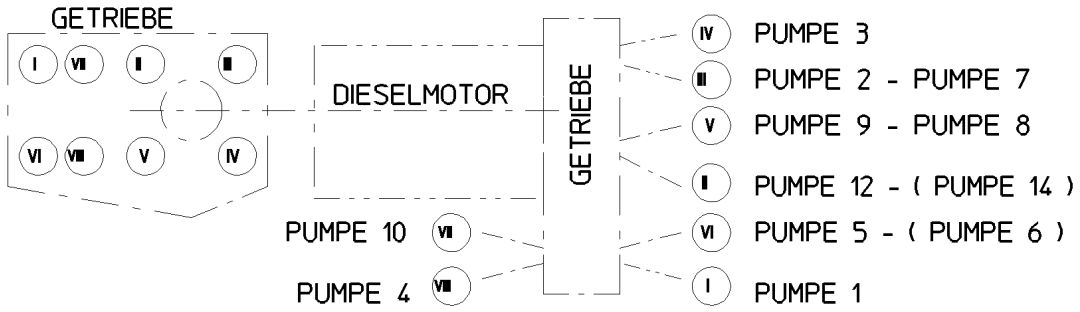

* (2 997) **Pos. 156**

* (2 998) **Pos. 545**

ANSTEUERUNG DER
PROPORTIONAL MAGNETE
DER A4VG PUMPEN

PUMPE 1 A4VG 90	==>	-Y501	a = HEBEN (B) b = SENKEN (A)
PUMPE 2 A4VG 90	==>	-Y502	a = HEBEN (B) b = SENKEN (A)
PUMPE 3 A4VG 125	==>	-Y503	a = HEBEN (B) / VORWÄRTS - LINKS b = SENKEN (A) / RÜCKWÄRTS - LINKS
PUMPE 4 A4VG 125	==>	-Y504	a = SENKEN (A) / RÜCKWÄRTS - RECHTS b = HEBEN (B) / VORWÄRTS - RECHTS
PUMPE 5 A4VG 90	==>	-Y505	a = HEBEN (B) b = SENKEN (A)
PUMPE 6 A4VG 90	==>	-Y506	a = HEBEN (B) b = SENKEN (A)
PUMPE 12 A4VG 56	==>	-Y612	a = DREHEN LINKS b = DREHEN RECHTS
PUMPE 14 A4VG 28	==>	-Y614	a = DREHEN LINKS b = DREHEN RECHTS
PUMPE 7 A10V0 45	==>	-Y760	

PUMPE 8
ZAHNRADPUMPE

PUMPE 9
A11V0 40

PUMPE 10
A11V0 60

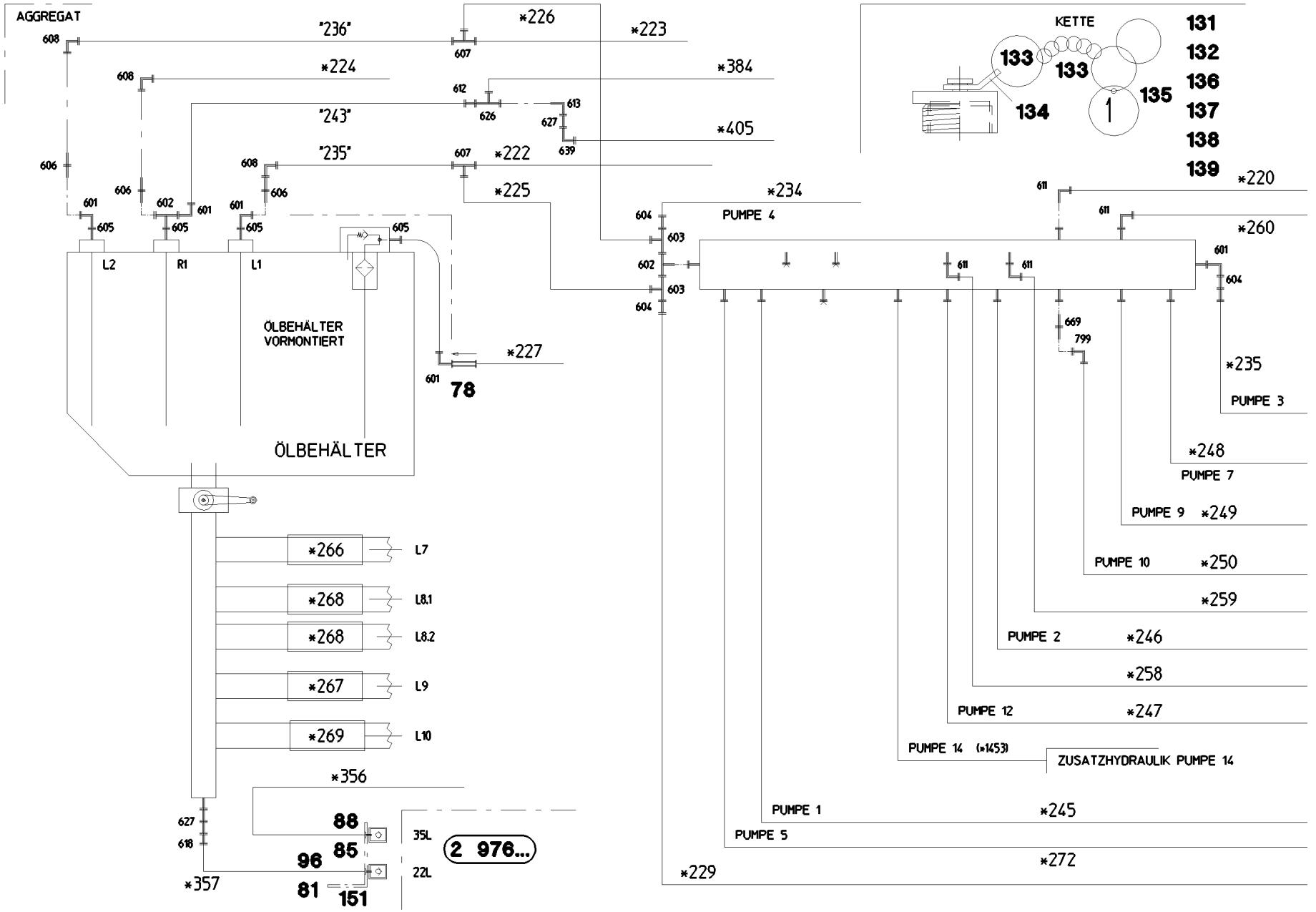
AGGREGAT
"236"
*226
*223
*224
*384
"243"
*405
"235"
*222
*225
*234
PUMPE 4
KETTE
131
132
136
137
138
139
133
133
134
135
1
*220
*260
*235
PUMPE 3
*248
PUMPE 7
PUMPE 9
*249
PUMPE 10
*250
*259
PUMPE 2
*246
*258
PUMPE 12
*247
PUMPE 14 (*1453)
ZUSATZHYDRAULIK PUMPE 14
PUMPE 1
*245
PUMPE 5
*272
*229
ÖLBEHÄLTER VORMONTIERT
ÖLBEHÄLTER
L2
R1
L1
*227
78
*266
L7
*268
L8.1
*268
L8.2
*267
L9
*269
L10
*356
88
85
96
81
151
35L
22L
2 976...
*357

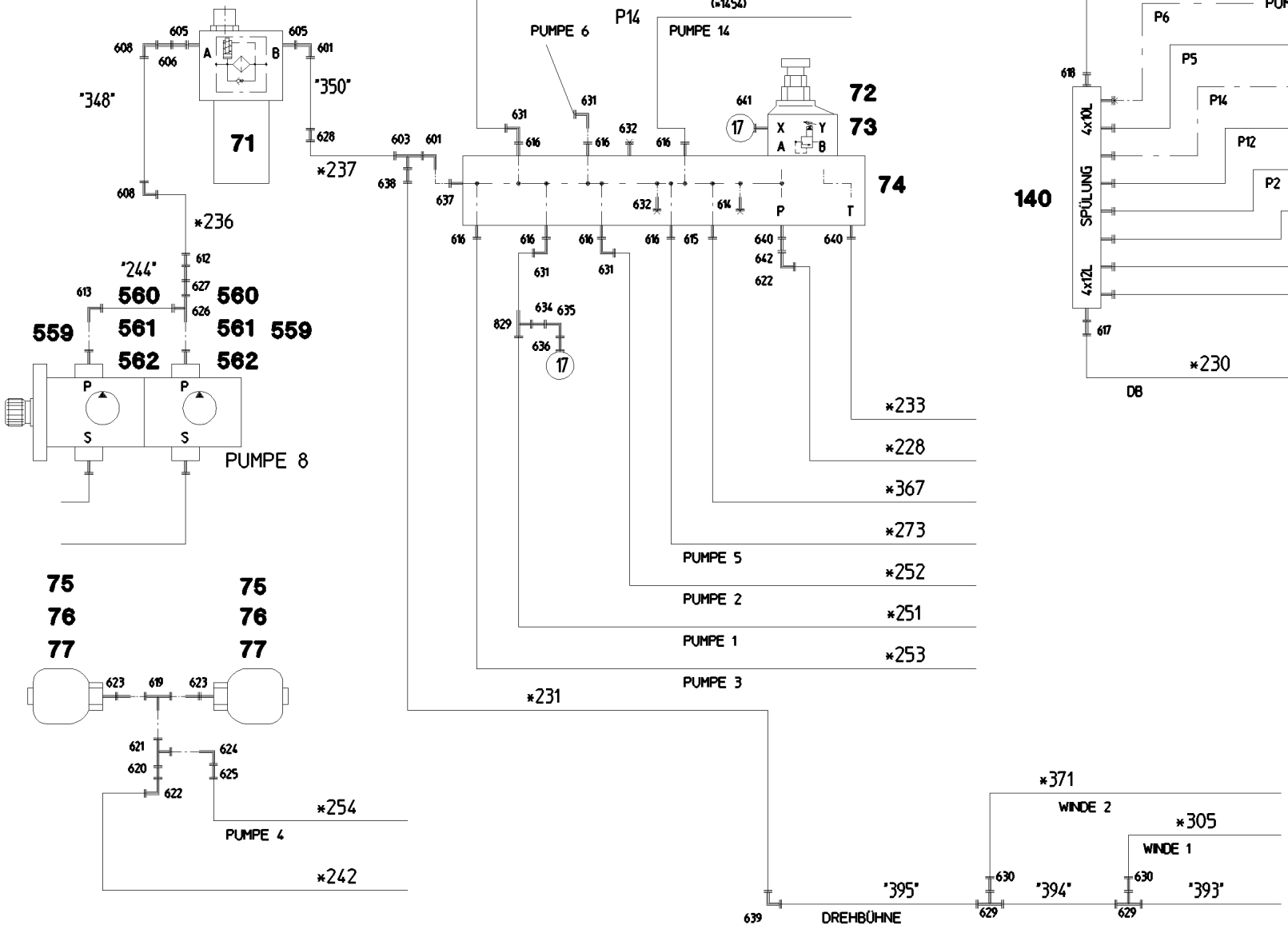
*255
PUMPE 12
P14
(=1454)
PUMPE 6
PUMPE 14
72
73
74
71
"348"
"350"
*237
*236
"244"
560
561
562
559
PUMPE 8
75
76
77
*254
PUMPE 4
*242
PUMPE 5
PUMPE 2
PUMPE 1
PUMPE 3
*233
*228
*367
*273
*252
*251
*253
*231
*232
PUMPE 6
P6
P5
P14
P12
P2
P3
P1
P4
*271
*1452
*243
*239
*240
*238
*241
140
SPÜLUNG
4x10L
4x12L
*230
724
"396"
DB
*371
WINDE 2
*305
WINDE 1
"395"
"394"
"393"
DREHBÜHNE

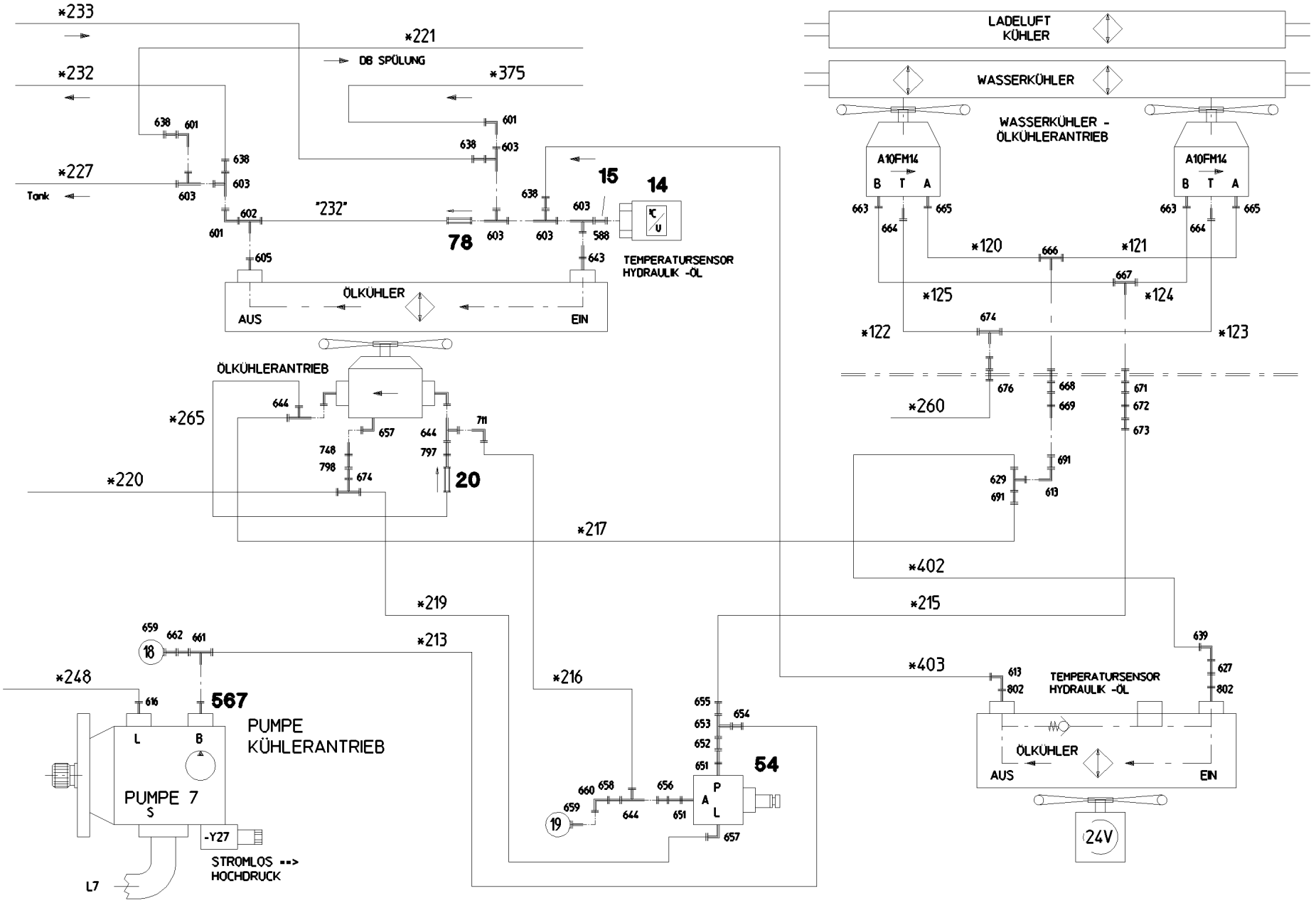
*233
*221
DB SPÜLUNG
*232
*375
*227
Tank
"232"
78
15
14
TEMPERATURSENSOR HYDRAULIK -ÖL
ÖLKÜHLER
AUS
EIN
ÖLKÜHLERANTRIEB
*265
*220
20
*217
*219
*213
*216
*248
567
PUMPE KÜHLERANTRIEB
PUMPE 7
-Y27
STROMLOS ==> HOCHDRUCK
L7
54
LADELUFT KÜHLER
WASSERKÜHLER
WASSERKÜHLER - ÖLKÜHLERANTRIEB
A10FM14
*120
*121
*125
*124
*122
*123
*260
*402
*215
*403
TEMPERATURSENSOR HYDRAULIK -ÖL
ÖLKÜHLER
AUS
EIN
24V

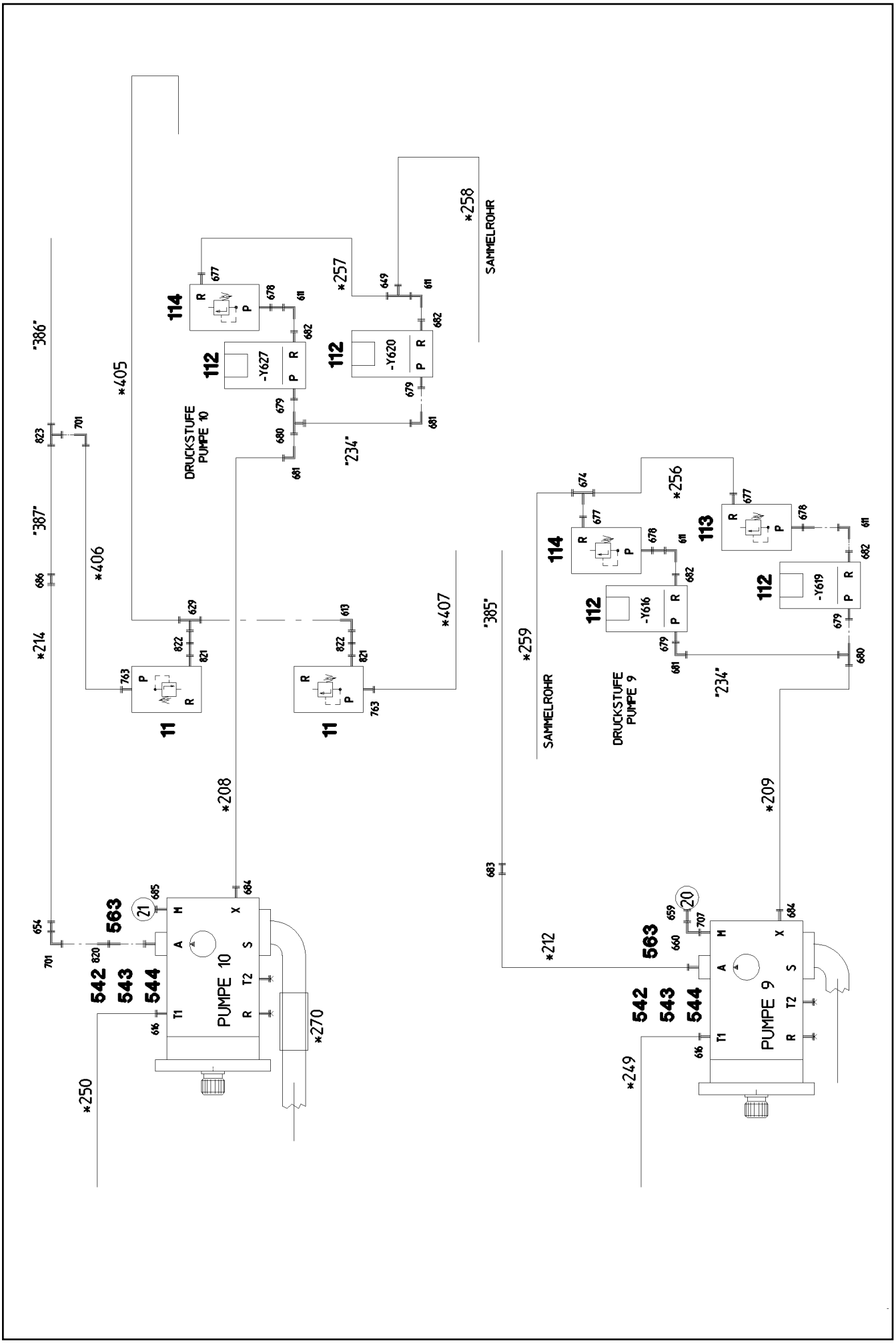

25.1.2017 064847 LIEBHERR	**etk_en_de_074535 LR 1600/2** **HYDRAULICS** **HYDRAULIK**	❑ 380 (5/30) ⇨ **2 970** **91 61 776 08**

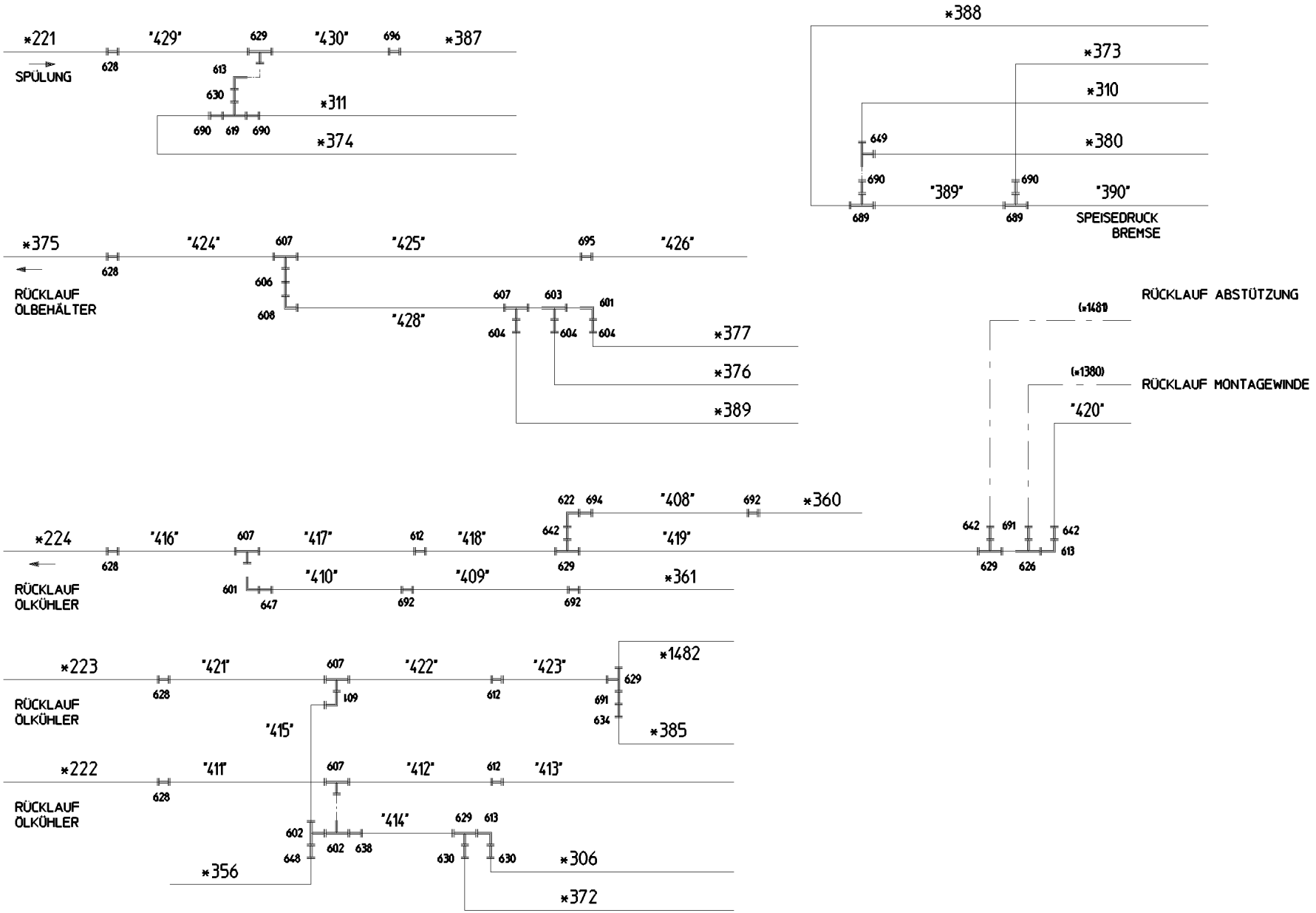
*221
"429"
629
"430"
696
*387
SPÜLUNG
628
613
630
*311
690
619
690
*374
*388
*373
*310
649
*380
690
"389"
690
"390"
689
689
SPEISEDRUCK
BREMSE
*375
"424"
607
"425"
695
"426"
628
RÜCKLAUF
ÖLBEHÄLTER
606
608
"428"
607
603
601
604
604
604
*377
*376
*389
RÜCKLAUF ABSTÜTZUNG
(=1481)
RÜCKLAUF MONTAGEWINDE
(=1380)
"420"
*224
"416"
607
"417"
612
"418"
622
694
"408"
692
*360
642
"419"
628
RÜCKLAUF
ÖLKÜHLER
"410"
"409"
*361
601
647
692
692
629
642
691
642
629
626
613
*223
"421"
607
"422"
"423"
*1482
628
612
629
691
634
RÜCKLAUF
ÖLKÜHLER
109
"415"
*385
*222
"411"
607
"412"
612
"413"
628
RÜCKLAUF
ÖLKÜHLER
"414"
602
629
613
602
638
648
630
630
*306
*356
*372

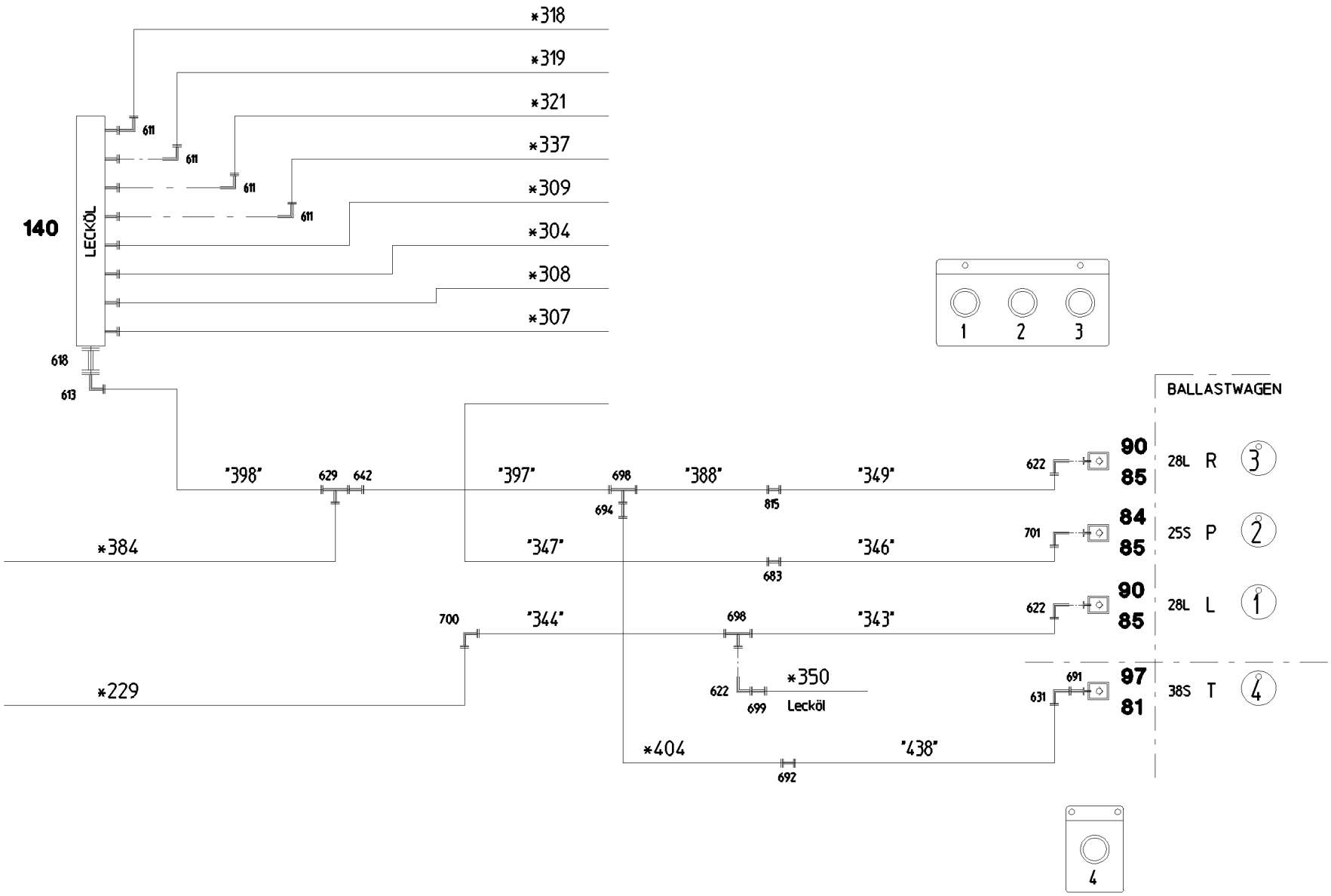
*318
*319
*321
*337
*309
*304
*308
*307
140
LECKÖL
611
611
611
611
618
613
1
2
3
BALLASTWAGEN
"398"
629
642
"397"
698
694
"388"
815
"349"
622
90
85
28L R 3
*384
"347"
683
"346"
701
84
85
25S P 2
700
"344"
698
"343"
622
90
85
28L L 1
*229
*350
Lecköl
622
699
691
631
97
81
38S T 4
*404
692
"438"
4

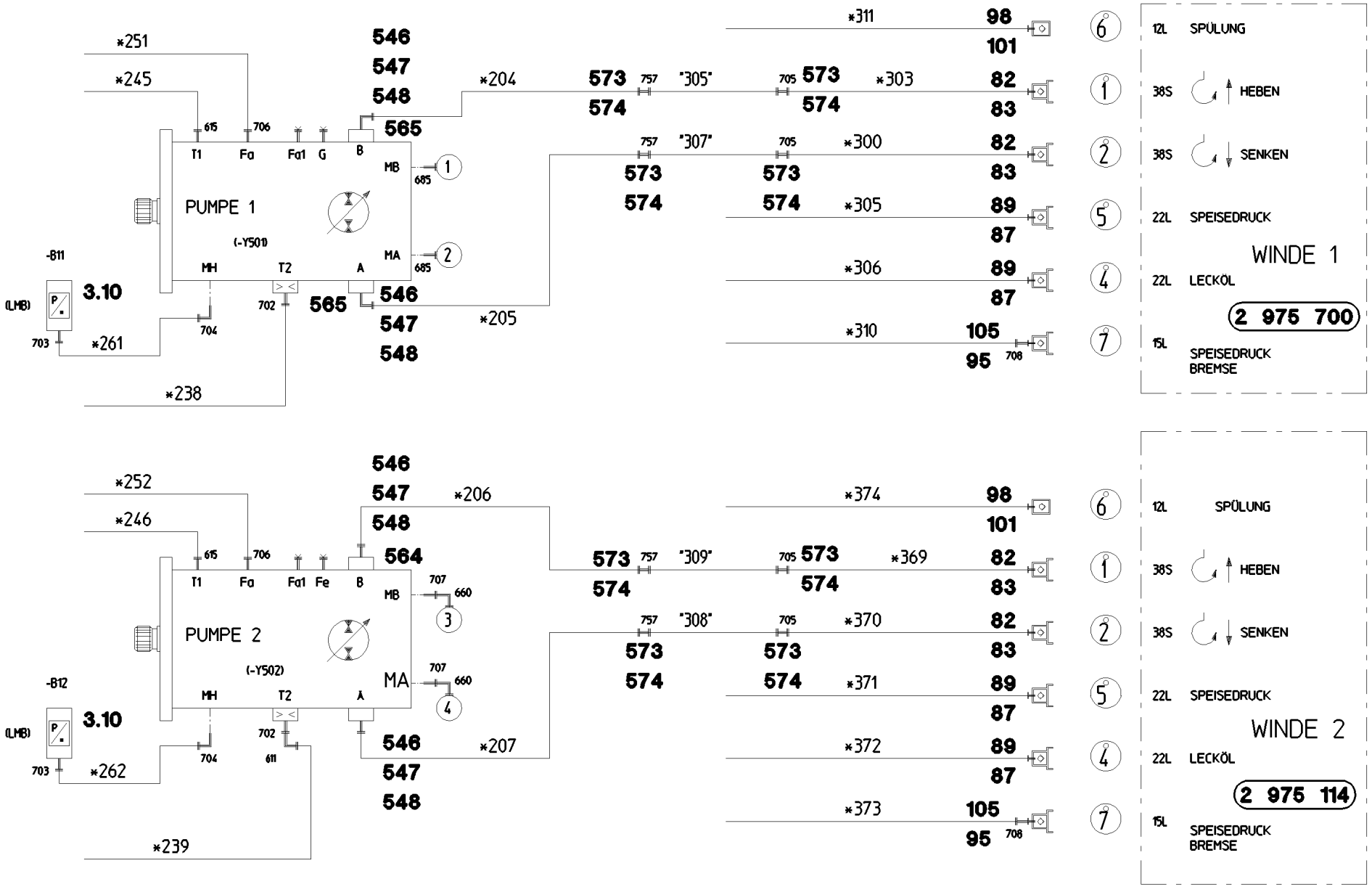
PUMPE 1
(-Y501)
-B11
(LMB)
3.10
703
704
702
706
615
T1
Fa
Fa1
G
B
MB
MA
MH
T2
A
685
565
546
547
548
*251
*245
*261
*238
*204
*205
573
574
757
"305"
"307"
705
*303
*300
*305
*306
*310
82
83
89
87
105
95
98
101
708
*311
PUMPE 2
(-Y502)
-B12
*252
*246
*262
*239
*206
*207
564
Fe
707
660
611
*374
*369
*370
*371
*372
*373
"309"
"308"
1
2
3
4
5
6
7
12L SPÜLUNG
38S HEBEN
38S SENKEN
22L SPEISEDRUCK
WINDE 1
22L LECKÖL
2 975 700
15L SPEISEDRUCK BREMSE
WINDE 2
2 975 114

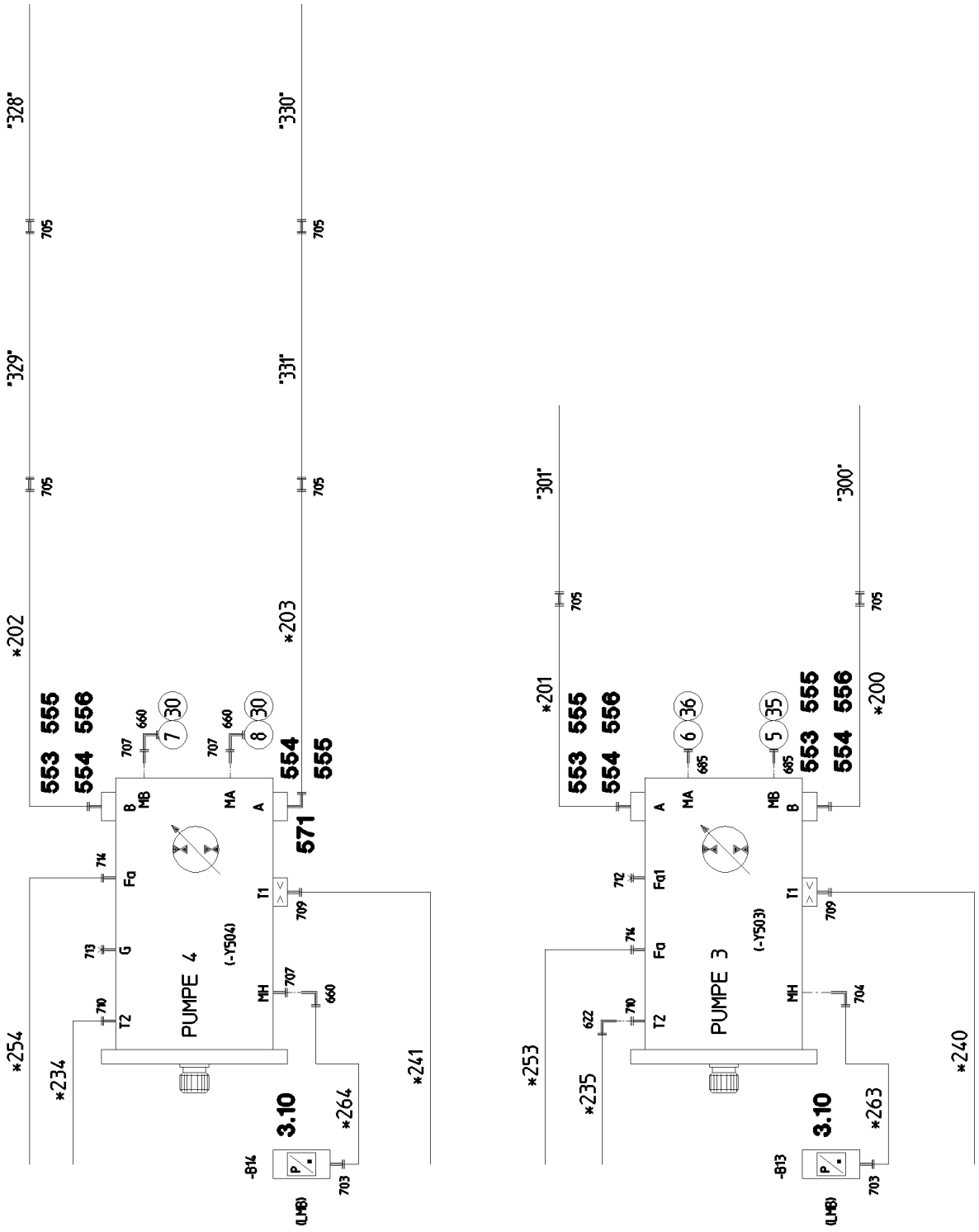
PUMPE 4
(-Y504)
PUMPE 3
(-Y503)
3.10
3.10
553 555
554 556
554 555
553 555
554 556
553 555
554 556
571
*202
*203
*254
*234
*264
*241
*201
*200
*253
*235
*263
*240
"328"
"329"
"330"
"331"
"301"
"300"
-B14
-B13
(LMB)
(LMB)

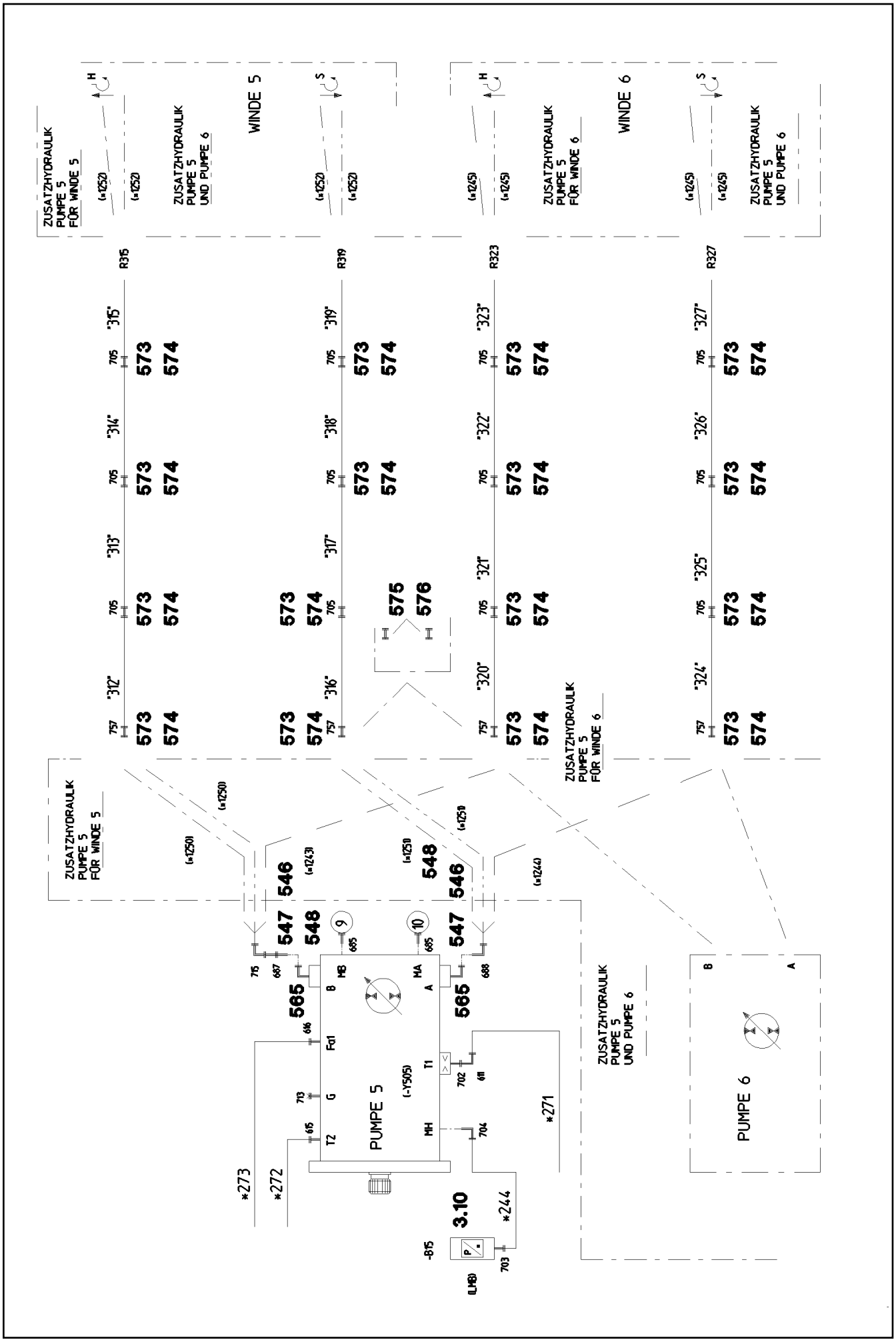
ZUSATZHYDRAULIK PUMPE 5 FÜR WINDE 5
ZUSATZHYDRAULIK PUMPE 5 UND PUMPE 6
WINDE 5
WINDE 6
R315
R319
R323
R327
573
574
575
576
546
547
548
565
PUMPE 5
PUMPE 6
3.10
*273
*272
*271
*244

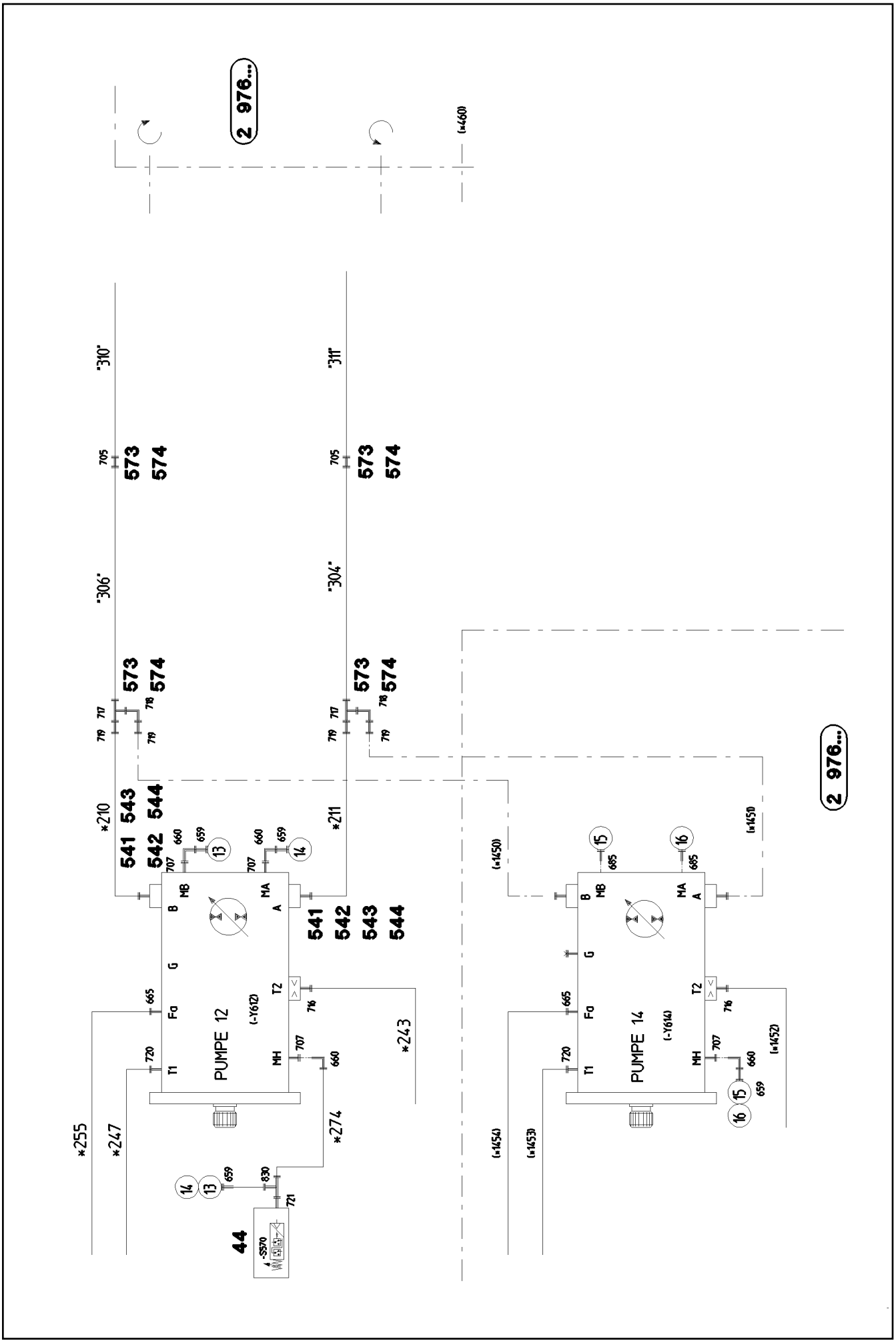
2 976...
(x460)
"310"
"311"
"306"
"304"
705
573
574
717
718
719
*210
*211
541
542
543
544
660
659
707
13
14
15
16
B
MB
MA
A
G
Fa
T1
T2
MH
PUMPE 12
(-Y612)
PUMPE 14
(-Y614)
665
720
716
685
*243
*255
*247
*274
830
721
44
-S570
(x1450)
(x1451)
(x1452)
(x1453)
(x1454)

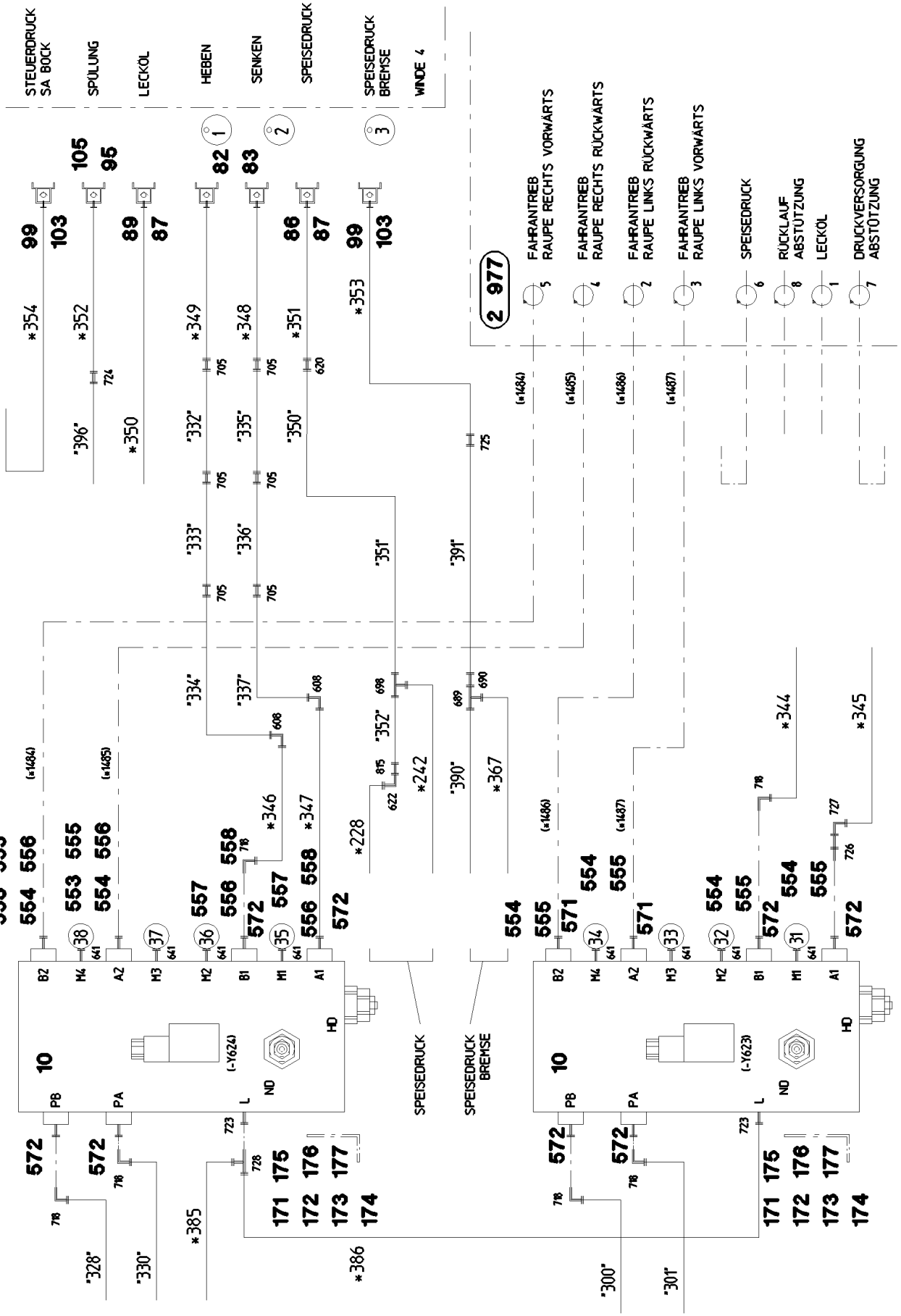
STEUERDRUCK SA BOCK
SPÜLUNG
LECKÖL
HEBEN
SENKEN
SPEISEDRUCK
SPEISEDRUCK BREMSE
WINDE 4
FAHRANTRIEB RAUPE RECHTS VORWÄRTS
FAHRANTRIEB RAUPE RECHTS RÜCKWÄRTS
FAHRANTRIEB RAUPE LINKS RÜCKWÄRTS
FAHRANTRIEB RAUPE LINKS VORWÄRTS
SPEISEDRUCK
RÜCKLAUF ABSTÜTZUNG
LECKÖL
DRUCKVERSORGUNG ABSTÜTZUNG
2 977
SPEISEDRUCK
SPEISEDRUCK BREMSE
(-Y624)
(-Y623)

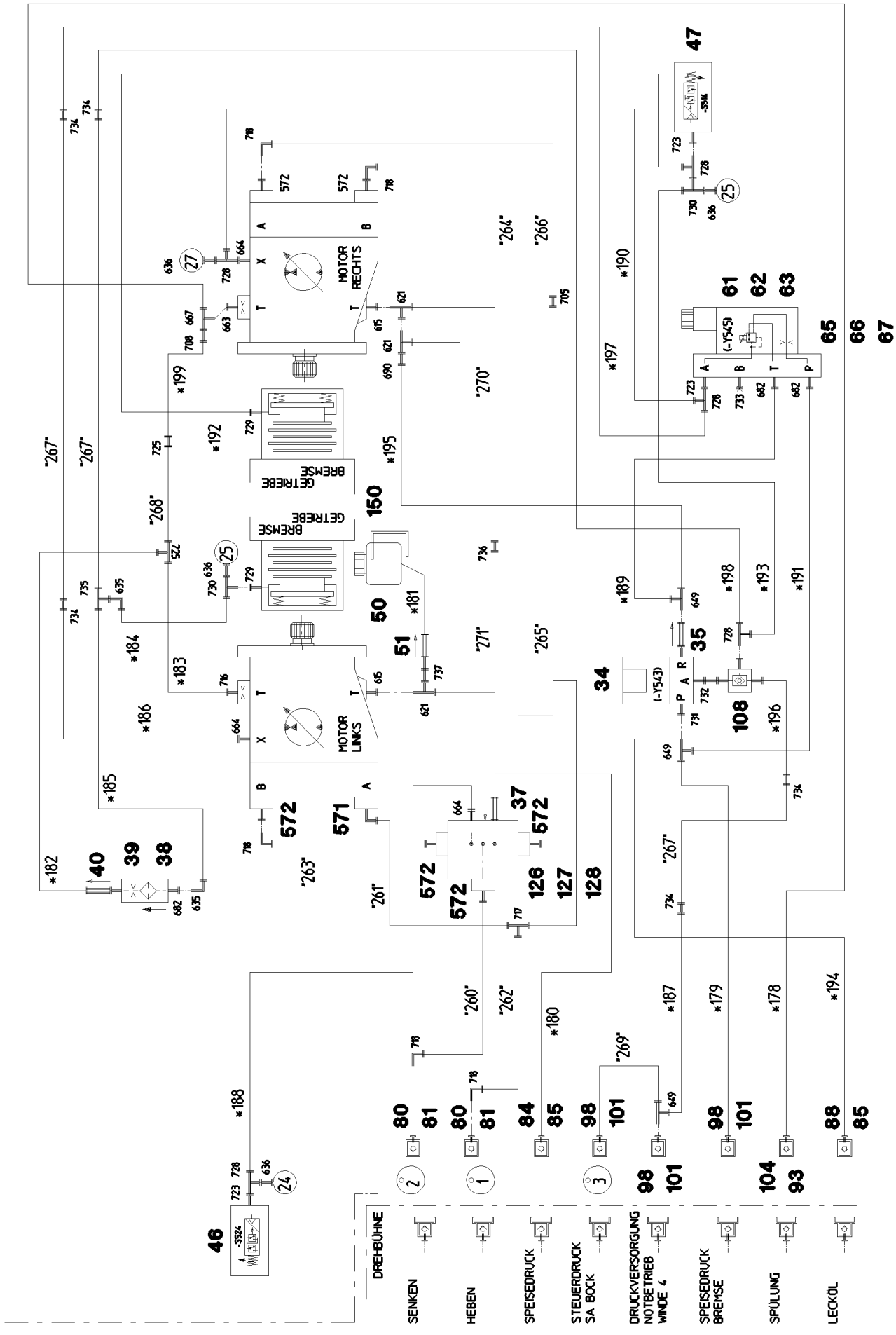
MOTOR RECHTS
MOTOR LINKS
BREMSE
GETRIEBE
(-Y543)
(-Y545)
-S524
-S514
DREHBÜHNE
SENKEN
HEBEN
SPEISEDRUCK
STEUERDRUCK SA BOCK
DRUCKVERSORGUNG NOTBETRIEB WINDE 4
SPEISEDRUCK BREMSE
SPÜLUNG
LECKÖL

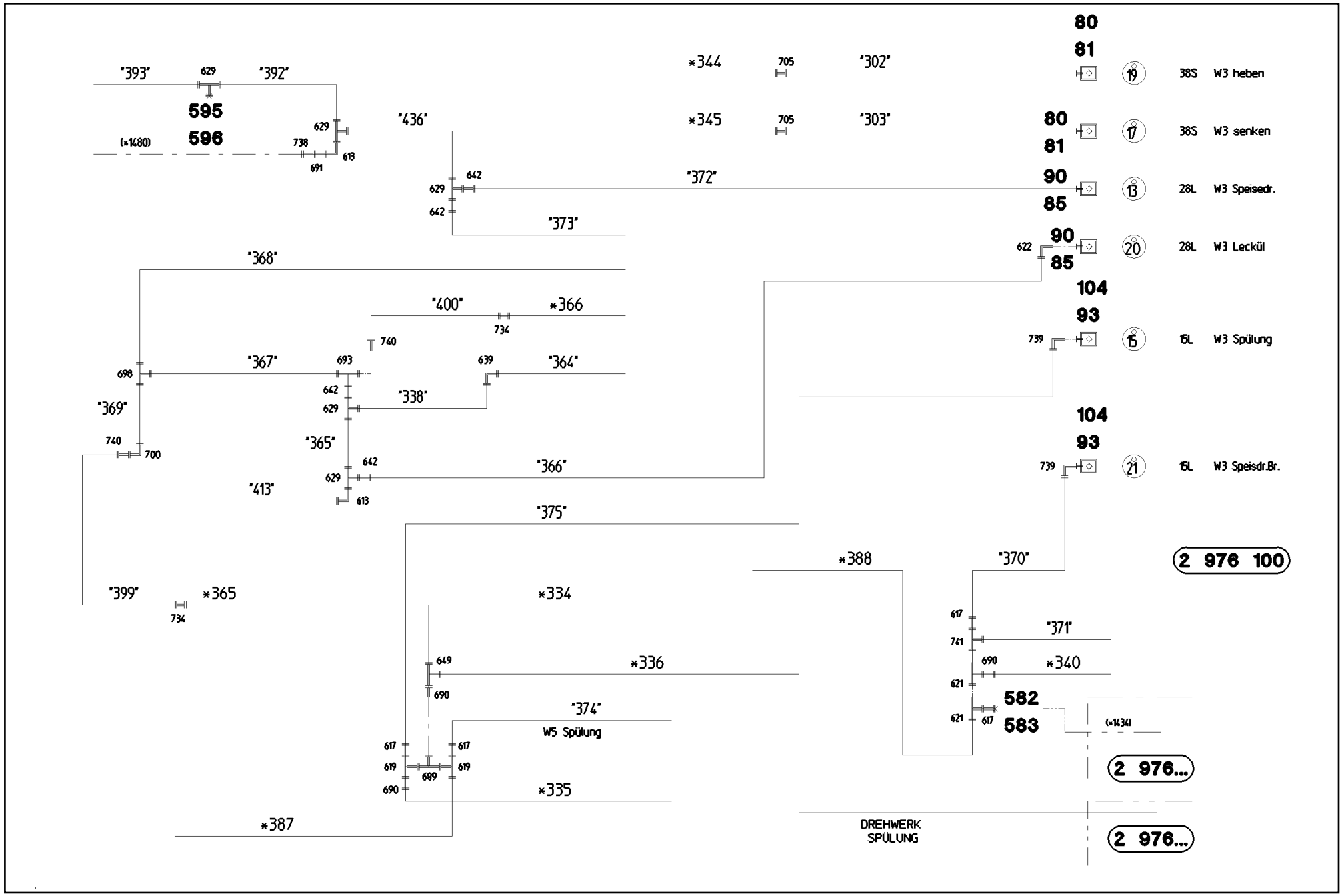
"393"
629
"392"
595
596
(*1480)
629
738
613
691
"436"
642
629
642
"373"
"372"
*344
705
"302"
*345
705
"303"
80
81
19
38S W3 heben
17
38S W3 senken
90
85
13
28L W3 Speisedr.
622
20
28L W3 Leckül
104
93
739
15
15L W3 Spülung
104
93
739
21
15L W3 Speisdr.Br.
2 976 100
"368"
"400"
*366
734
740
"367"
693
639
"364"
698
642
629
"338"
"369"
740
700
"365"
642
629
613
"366"
"413"
"375"
*388
"370"
"399"
*365
734
*334
649
690
*336
"374"
W5 Spülung
617
619
690
699
617
619
*335
*387
617
741
690
621
621
617
"371"
*340
582
583
(*1434)
2 976...
2 976...
DREHWERK
SPÜLUNG

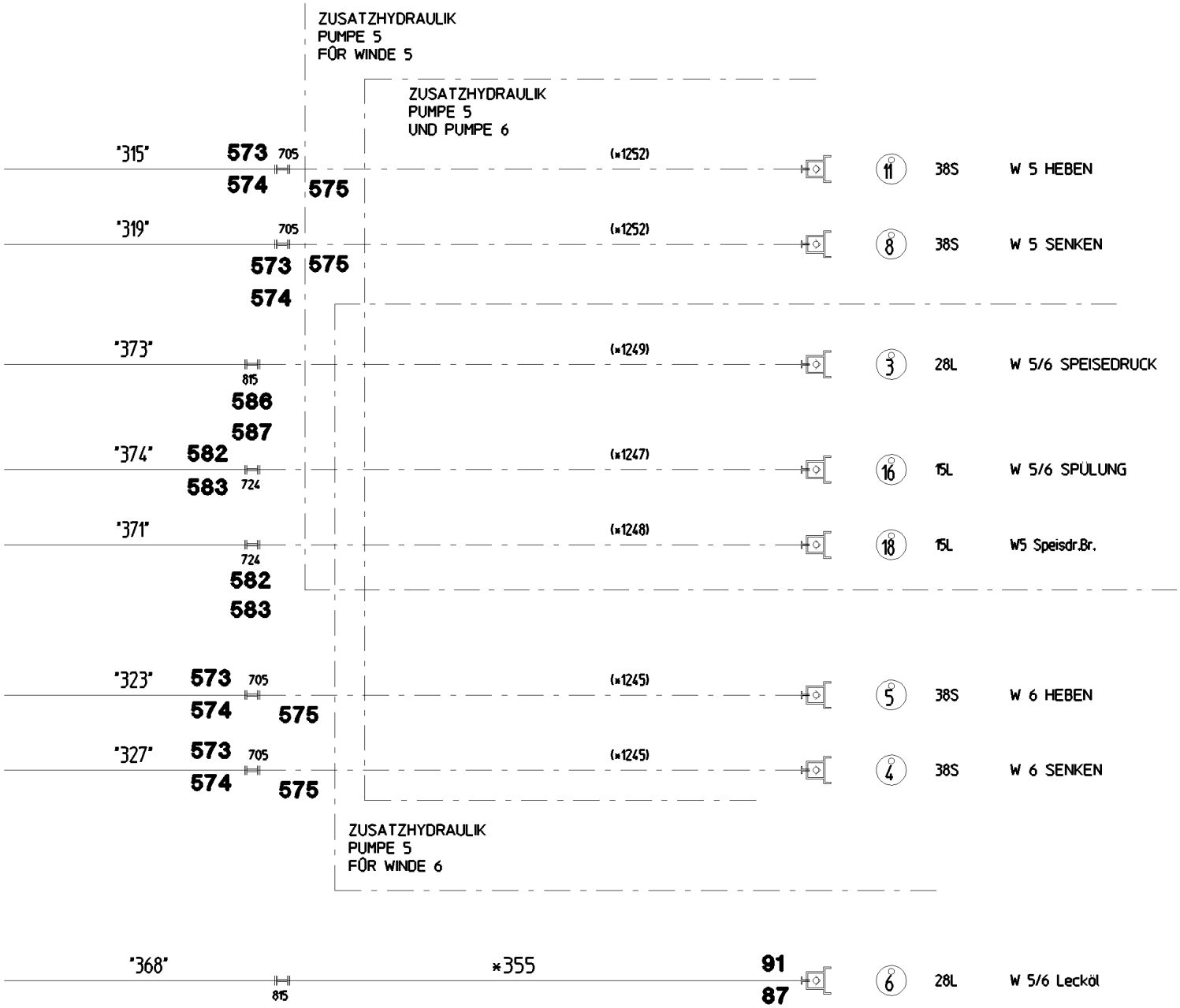
ZUSATZHYDRAULIK
PUMPE 5
FÖR WINDE 5
ZUSATZHYDRAULIK
PUMPE 5
UND PUMPE 6
"315"
573
574
705
575
(*1252)
11
38S
W 5 HEBEN
"319"
705
573
574
575
(*1252)
8
38S
W 5 SENKEN
"373"
815
586
587
(*1249)
3
28L
W 5/6 SPEISEDRUCK
"374"
582
583
724
(*1247)
16
15L
W 5/6 SPÜLUNG
"371"
724
582
583
(*1248)
18
15L
W5 Speisdr.Br.
"323"
573
574
705
575
(*1245)
5
38S
W 6 HEBEN
"327"
573
574
705
575
(*1245)
4
38S
W 6 SENKEN
ZUSATZHYDRAULIK
PUMPE 5
FÖR WINDE 6
"368"
815
*355
91
87
6
28L
W 5/6 Lecköl

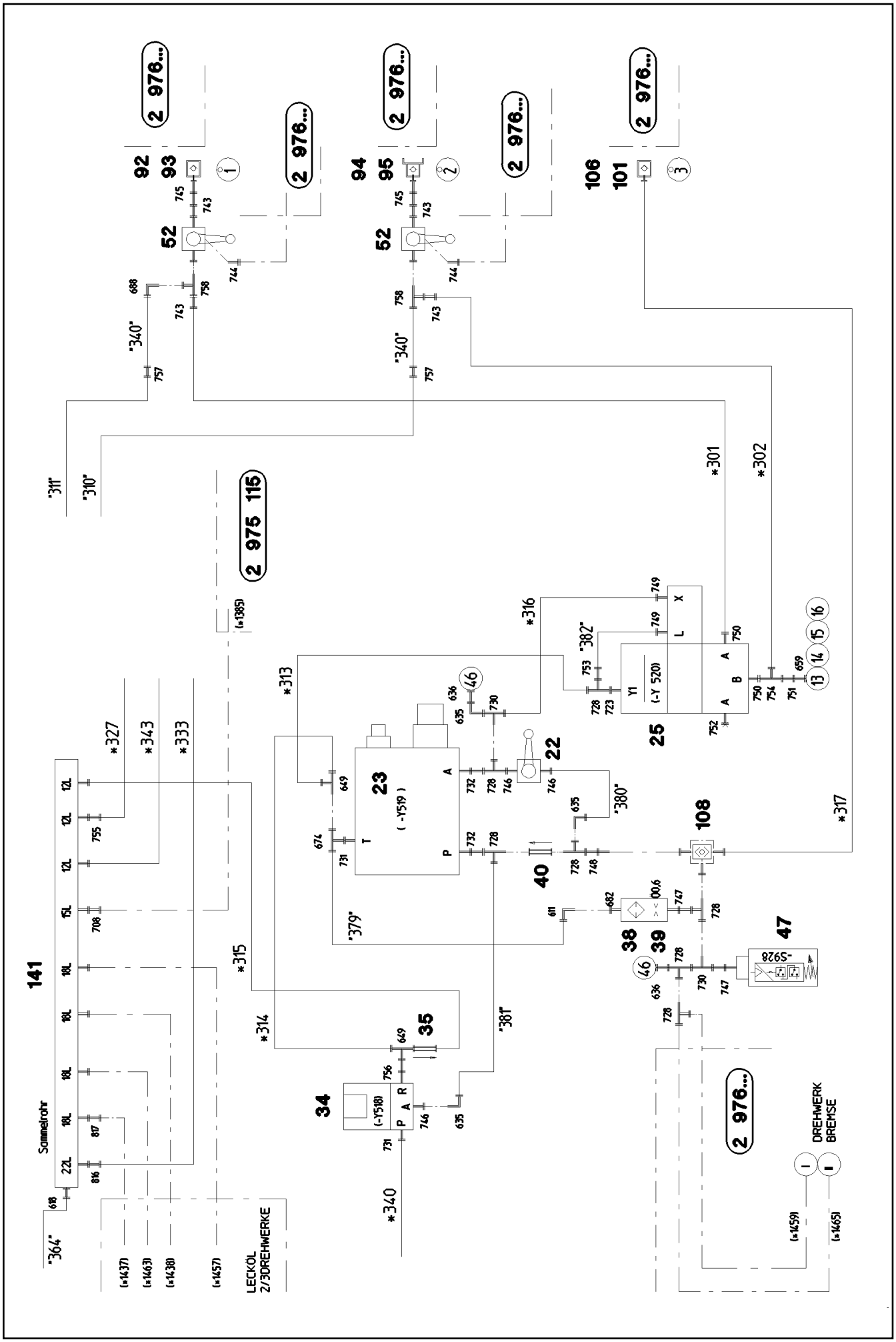

25.1.2017 064858 LIEBHERR	**etk_en_de_074535 LR 1600/2** **HYDRAULICS** **HYDRAULIK**	391 (16/30) ⇨ **2 970** **91 61 776 08**

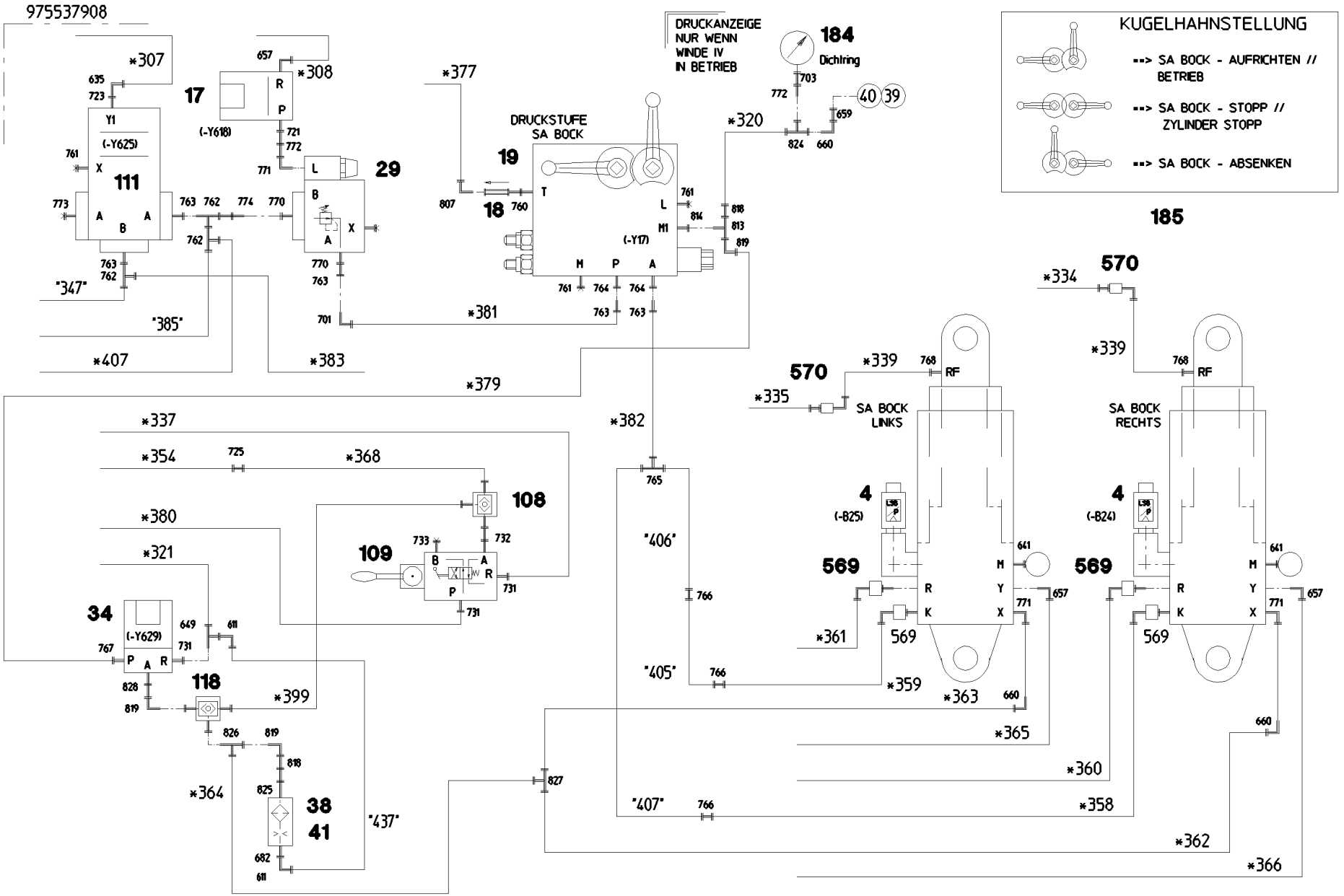
975537908
DRUCKANZEIGE NUR WENN WINDE IV IN BETRIEB
184
Dichtring
KUGELHAHNSTELLUNG
--> SA BOCK - AUFRICHTEN // BETRIEB
--> SA BOCK - STOPP // ZYLINDER STOPP
--> SA BOCK - ABSENKEN
185
DRUCKSTUFE SA BOCK
SA BOCK LINKS
SA BOCK RECHTS
(-Y625)
(-Y618)
(-Y17)
(-Y629)
(-B25)
(-B24)
*307
*308
*320
*334
*335
*337
*339
*354
*359
*360
*361
*362
*363
*364
*365
*366
*368
*377
*379
*380
*381
*382
*383
*399
*407
"347"
"385"
"405"
"406"
"407"
"437"
17
18
19
29
34
38
41
108
109
111
118
4
569
570

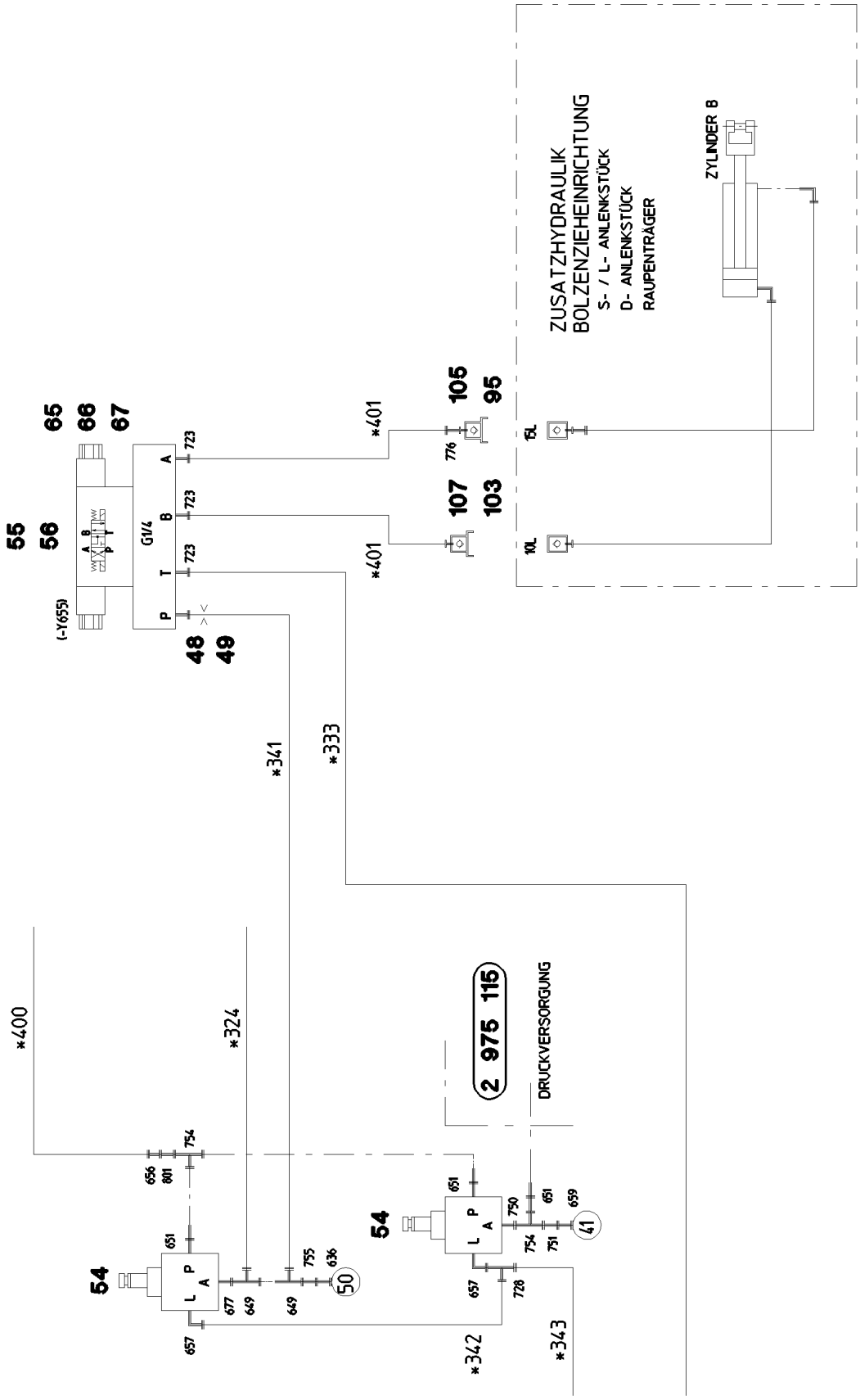
ZUSATZHYDRAULIK
BOLZENZIEHEINRICHTUNG
S- / L- ANLENKSTÜCK
D- ANLENKSTÜCK
RAUPENTRÄGER
ZYLINDER B
15L
10L
105
95
107
103
*401
*401
776
65
66
67
55
56
(-Y655)
G1/4
A
B
T
P
723
723
723
48
49
*341
*333
*400
*324
2 975 115
DRUCKVERSORGUNG
54
54
L
P
A
656
801
754
651
677
649
649
755
636
50
657
651
750
651
659
754
751
41
657
728
*342
*343

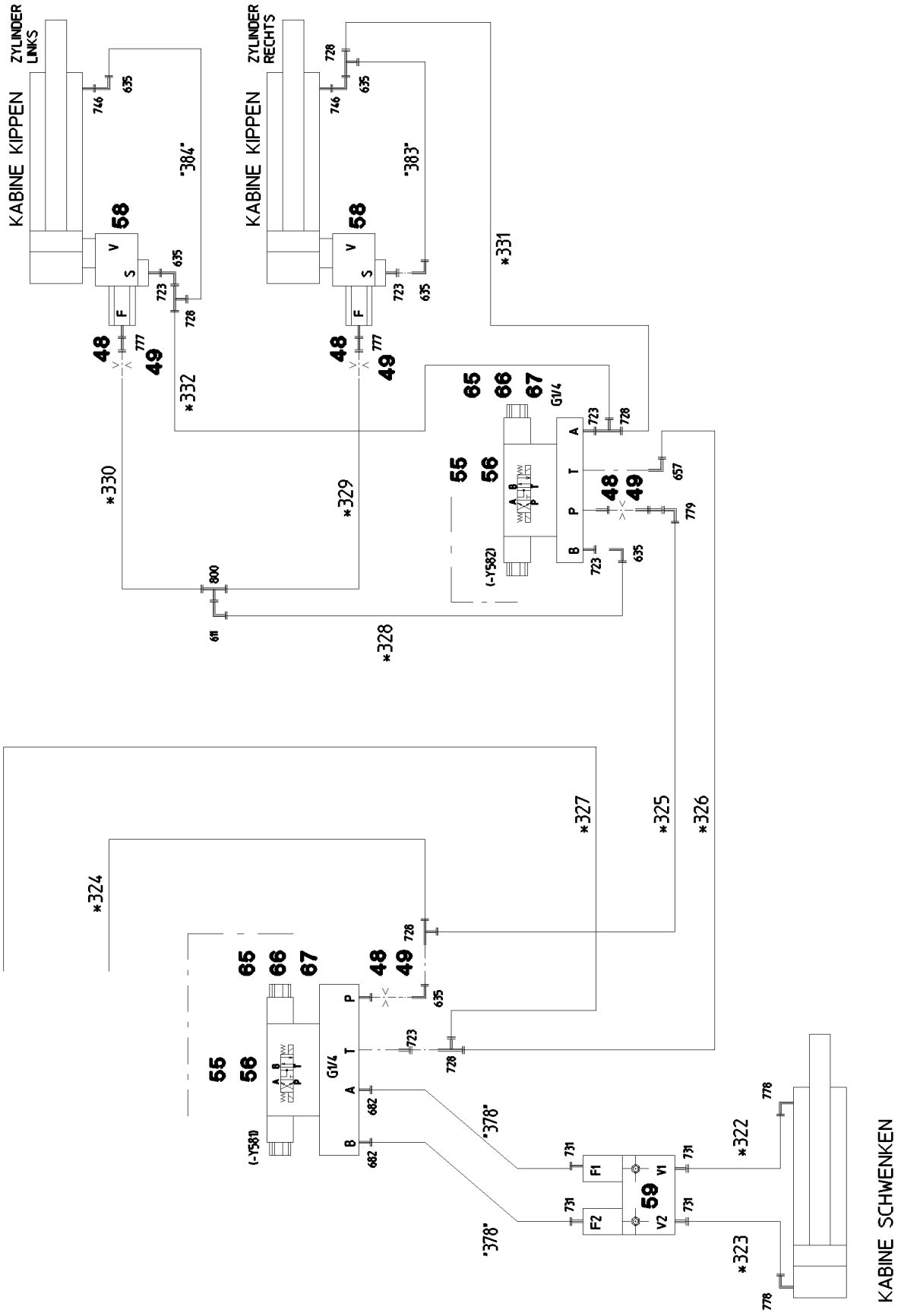
KABINE KIPPEN
ZYLINDER LINKS
KABINE KIPPEN
ZYLINDER RECHTS
"384"
"383"
*331
*332
*330
*329
*328
*327
*325
*326
*324
"378"
"378"
*322
*323
KABINE SCHWENKEN
(-Y582)
(-Y581)
G1/4
58
48
49
55
56
65
66
67
59
F1
F2
V1
V2
A
B
P
T
V
S
F
746
635
728
723
777
800
611
657
779
682
731
778

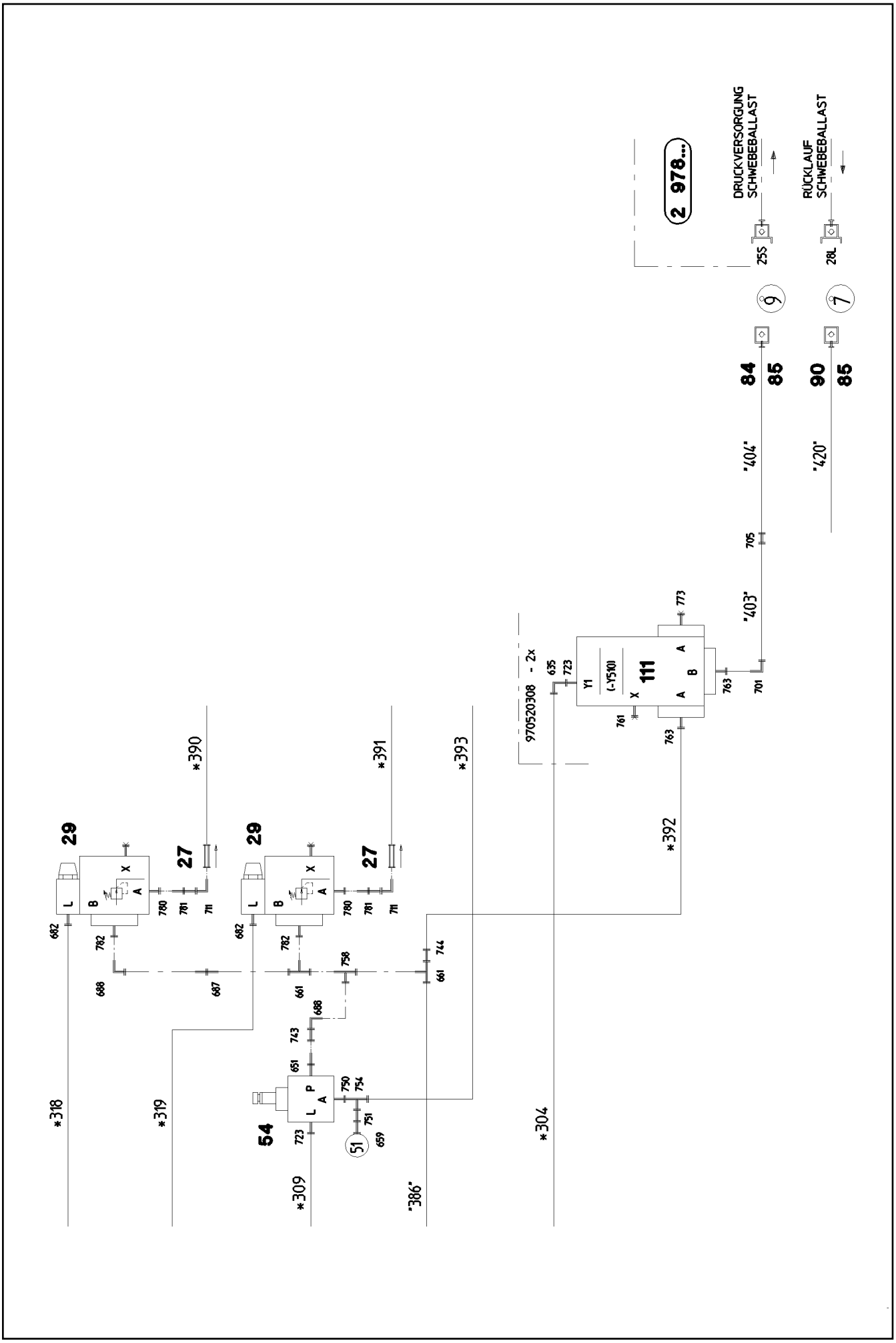

DRUCKVERSORGUNG SCHWEBEBALLAST
RÜCKLAUF SCHWEBEBALLAST
2 978...
25S
28L
9
7
84
85
90
85
"404"
"420"
"403"
111
(-Y510)
Y1
970520308 - 2x
29
27
54
51
*390
*391
*393
*392
*318
*319
*309
"386"
*304

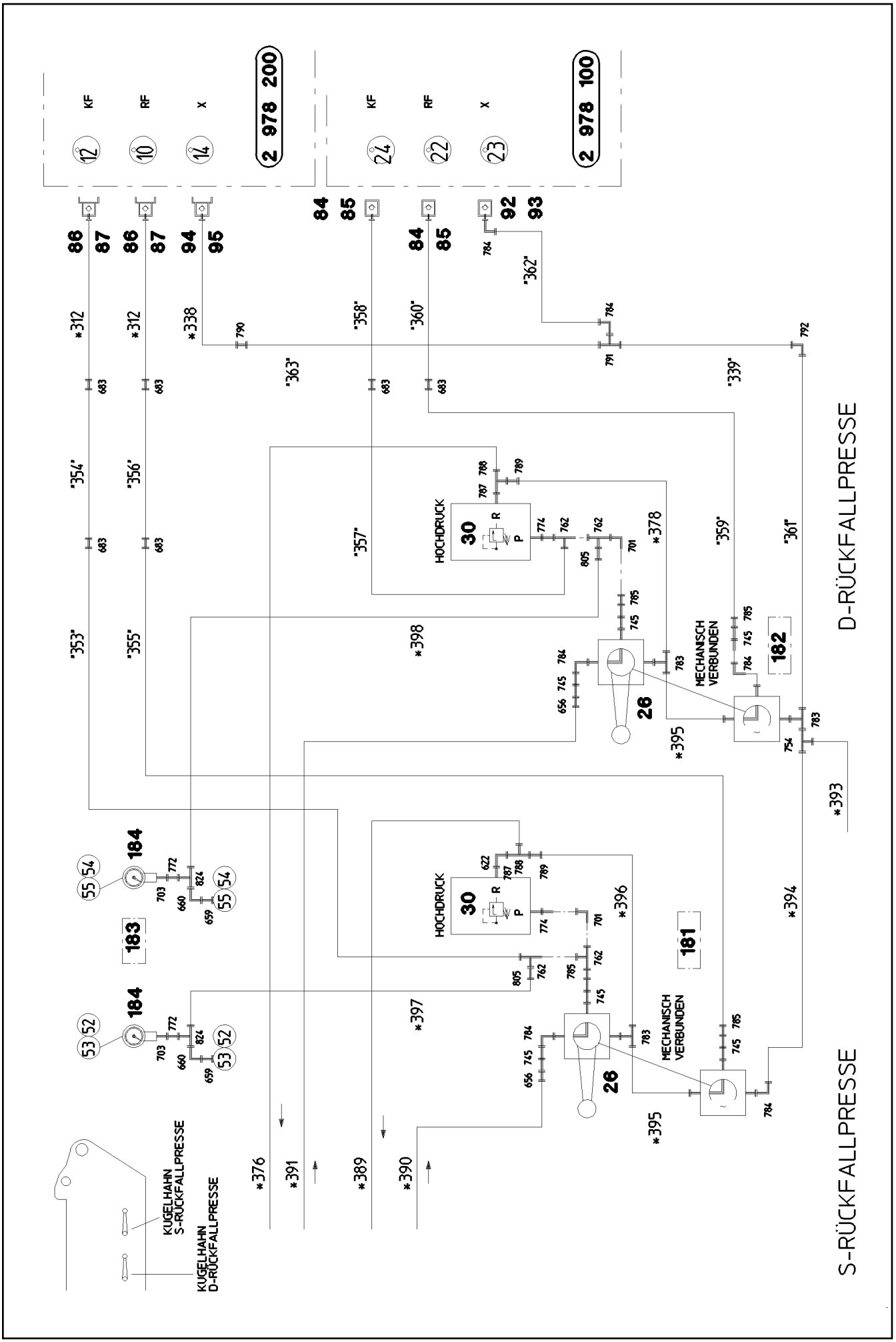
2 978 200
2 978 100
KF
RF
X
12
10
14
24
22
23
86
87
94
95
84
85
92
93
*312
*338
*358
*360
*362
*363
*339
*354
*356
*353
*355
*357
*359
*361
*378
*398
*395
*393
*394
*396
*397
*376
*391
*389
*390
HOCHDRUCK
30
26
MECHANISCH VERBUNDEN
182
181
183
184
KUGELHAHN S-RÜCKFALLPRESSE
KUGELHAHN D-RÜCKFALLPRESSE
D-RÜCKFALLPRESSE
S-RÜCKFALLPRESSE

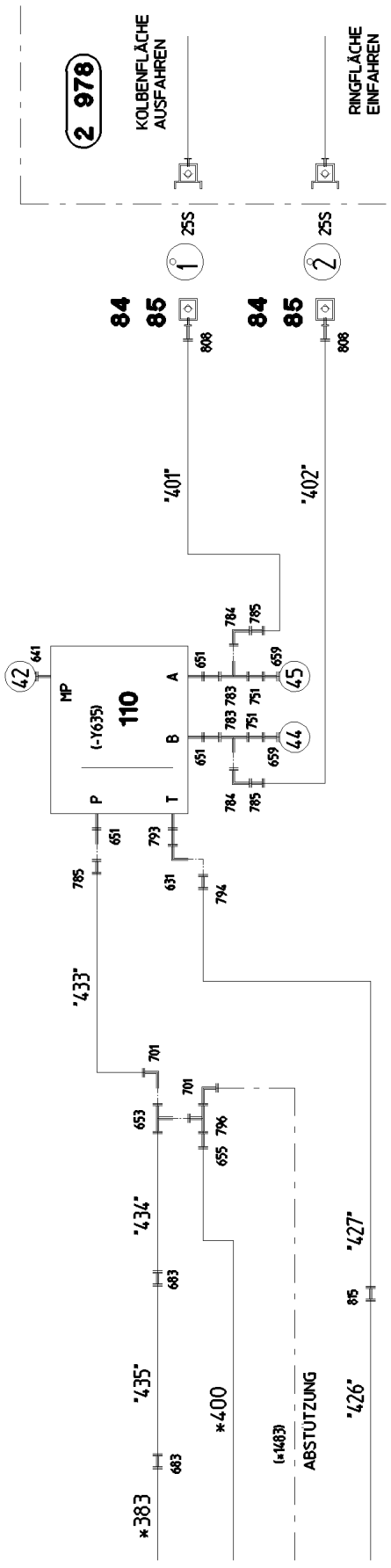
2 978
KOLBENFLÄCHE AUSFAHREN
RINGFLÄCHE EINFAHREN
25S
25S
84
85
84
85
808
808
"401"
"402"
42
641
MP
(-Y635)
110
A
B
P
T
651
784
785
659
783
751
45
44
793
631
794
785
"433"
701
653
796
655
"434"
683
"435"
683
*383
*400
(*1483)
ABSTÜTZUNG
"427"
815
"426"

Pos.	Item	Quantity	Description	Bezeichnung
3	96 47 915 08	1	PRESSURE SENSORS PUMPS P1-5	DRUCKGEBER PUMPEN
(1)	10 81 373 9	5	PRESSURE SENSOR 0-750/750 BAR LSB PL:	DRUCKAUFNEHMER
4	96 47 918 08	1	PRESSURE SENS.RETAINING RAMS	DRUCKGEBER SA-RUECKFALLP
(1)	10 81 618 5	2	PRESSURE SENSOR 0-400/400 BAR LSB PL:	DRUCKAUFNEHMER
10	10 41 325 5	2	CHANGE-OVER BLOCK SPF ⇨ X10413255 10 41 325 5	UMSCHALTBLOCK
11	51 04 687 08	2	PRESSURE LIMITING VALVE pv=400BAR pm	DRUCKBEGRENZUNGSVENTIL
(999)	10 02 519 4	1	SEAL KIT HOUSING	DS GEHAEUSE
14	96 47 922 08	1	TEMPER. SENSOR HYDRAULIC OIL	TEMPERATURGEBER HYDRAUL
(1)	69 11 831 08	1	TEMPERATURE SENSOR -30/+130°C SPF	TEMPERATURGEBER
15	97 90 338 08	1	ADAPTOR REMACHING 42-LX30	ADAPTER NACHARBEIT
17	51 14 943 08	1	DIRECTIONAL CONTROL VALVE 2/2 350BA ⇨ 5 114 943 08 51 14 943 08	WEGEVENTIL
18	51 14 769 08	1	NON-RETURN VALVE 100BAR	RUECKSCHLAGVENTIL
19	10 42 440 2	1	CONTROL BLOCK 350 BAR SPF ⇨ X10424402 10 42 440 2	STEUERBLOCK
20	51 04 121 08	1	NON-RETURN VALVE	RUECKSCHLAGVENTIL
22	51 06 820 08	1	BALL VALVE BKH3/8" A3C	KUGELHAHN
23	51 13 005 08	1	CONTROL BLOCK ⇨ 5 113 005 08 51 13 005 08	STEUERBLOCK
25	10 41 310 3	1	DIRECTIONAL SEAT VALVE SPF	WEGESITZVENTIL
(1)	10 66 309 4	1	MAGNET 24V	MAGNET
(2)	10 35 393 0	4	SCREW 3/8"-24NFX7 1/4" 12.9	SCHRAUBE
(997)	10 42 478 6	1	SEAL KIT DIRECTIONAL VALVE	DS WEGEVENTIL
(998)	10 81 449 2	1	SEAL KIT DIRECTIONAL VALVE	DS WEGEVENTIL
(999)	10 81 449 3	1	SEAL KIT DIRECTIONAL VALVE	DS WEGEVENTIL
26	10 42 471 6	2	BALL VALVE COMBINATION DN13-DK 16S ⇨ X10424716 10 42 471 6	KUGELHAHNKOMBINATION
27	51 14 820 08	2	NON-RETURN VALVE 250BAR	RUECKSCHLAGVENTIL
28	10 87 048 7	1	PRESSURE CONTROL VALVE pmax=350BA	DRUCKREGELVENTIL
(1)	70 02 748	1	PROTECTING CAP	SCHUTZKAPPE
29	51 14 853 08	2	PRESSURE CONTROL VALVE pmax=350BA	DRUCKREGELVENTIL
(999)	10 49 301 4	1	SEAL KIT LIMIT VALVE	DS DRUCKBEGRENZUNGSVEN
30	51 14 568 08	2	PRESSURE LIMITING VALVE pmax=400BAR	DRUCKBEGRENZUNGSVENTIL
34	51 14 444 08	3	DIRECTIONAL CONTROL VALVE 3/2 350BA ⇨ 5 114 444 08 51 14 444 08	WEGEVENTIL
35	51 14 535 08	3	NON-RETURN VALVE	RUECKSCHLAGVENTIL
37	51 04 087 08	1	NON-RETURN VALVE	RUECKSCHLAGVENTIL
38	51 06 711 08	4	FILTER CARTRIDGE 0,005m³/min 25µm	FILTERPATRONE
39	51 07 460 08	3	NOZZLE 0,6	DUESE
40	51 04 124 08	2	NON-RETURN VALVE 400BAR CF	RUECKSCHLAGVENTIL
41	51 10 487 08	1	NOZZLE 0,4 MS	DUESE
44	51 06 769 08	1	PRESSURE SWITCH 10-100/400 BAR	DRUCKSCHALTER
46	10 22 093 3	1	PRESSURE SWITCH 0-8/300 BAR SPF	DRUCKSCHALTER
47	10 28 953 6	2	PRESSURE SWITCH 0-20/300BAR SPF	DRUCKSCHALTER
48	94 79 067 08	5	SCREW-ON CONNECTION	EINSCHRAUBSTUTZEN
49	57 08 188 08	5	NOZZLE 0,6 10.9	DUESE
50	50 28 073 08	1	EQUALIZING RESERVOIR 0,2L POLYETHY	AUSGLEICHSBEHAELTER
51	51 14 815 08	1	NON-RETURN VALVE pmax10BAR	RUECKSCHLAGVENTIL
52	51 10 634 08	2	BALL VALVE BK3-30S A3C SPF	KUGELHAHN
54	51 14 975 08	4	PRESSURE RELIEF VALVE pv=200BAR pmax ⇨ 5 114 975 08 51 14 975 08	DRUCKMINDERVENTIL
55	51 13 022 08	3	DIRECTIONAL CONTROL VALVE 4/3 NG6-3 ⇨ 5 113 022 08 51 13 022 08	WEGEVENTIL
56	51 06 318 08	3	CONNECTING PLATE	ANSCHLUSSPLATTE
58	10 21 831 0	2	LOAD HOLDING VALVE 280BAR 10L/MIN SP ⇨ X10218310 10 21 831 0	LASTHALTEVENTIL
59	51 14 716 08	1	LOAD HOLDING VALVE pv=130BAR	LASTHALTEVENTIL
(2)	57 09 414 08	2	SCREW	SCHRAUBE
(7)	11 00 267 8	2	LOAD RETAINING VLV ELEMENT,CPL	LASTHALTEVENTILEINSATZ

Pos.	Item	Quantity	Description	Bezeichnung
(26)	51 07 975 08	2	PRESSURE SPRING	DRUCKFEDER
61	10 34 282 3	1	PRESSURE CONTROL VALVE SPF ⇨ X10342823 10 34 282 3	DRUCKREGELVENTIL
62	40 42 026 01	4	SOCKET HEAD SCREW ISO 4762 M5X40 8.8	ZYLINDERSCHRAUBE
63	51 06 295 08	1	CONNECTING PLATE	ANSCHLUSSPLATTE
65	11 69 282 4	10	HEX SCREW ISO 4017 M6X12 8.8 480H SPF	SECHSKANTSCHRAUBE
66	42 40 005 08	10	WASHER SPRING DIN 127 A 6 FST A2C	FEDERRING
67	41 15 140 08	11	HEX NUT ISO 4032 M6 8 A2C	SECHSKANTMUTTER
71	51 06 715 08	1	PRESSURE FILTER	DRUCKFILTER
(1)	10 03 762 3	1	FILTER INSERT OEL 10µm	FILTEREINSATZ
(3)	10 10 138 4	1	RS PRESSURE FILTER DF...330FG 1.0	RS DRUCKFILTER
(4)	57 13 561 08	1	CLOGGING INDICATOR	VERSCHMUTZUNGSANZEIGE
72	51 14 572 08	1	PRESSURE LIMITING VALVE pmax=350BAR ⇨ 5 114 572 08 51 14 572 08	DRUCKBEGRENZUNGSVENTIL
73	46 00 017	4	SOCKET HEAD SCREW ISO 4762 M16X45 8.	ZYLINDERSCHRAUBE
74	51 10 603 08	1	DISTRIBUTOR BLOCK ALZNMGCU 0,5	VERTEILERBLOCK
75	51 06 425 08	2	DIAPHRAGM ACCUMULATOR 2L 10BAR	MEMBRANSPEICHER
76	77 42 157 08	2	CONSOLE	KONSOLE
77	77 42 119 08	2	HOSE CLAMP 158-166 ST	SCHLAUCHSCHELLE
78	51 14 351 08	2	NON-RETURN VALVE 100BAR	RUECKSCHLAGVENTIL
80	51 15 122 08	4	COUPLING SLEEVE B8 38-S	KUPPLUNGSMUFFE
81	10 46 691 7	6	HEX CAP NUT RD79X4 SPF	VERSCHLUSSMUTTER
82	51 15 123 08	6	COUPLING PLUG B8 38-S	KUPPLUNGSSTECKER
83	10 46 691 3	6	SCREW PLUG RD79X4 SPF	VERSCHLUSSSCHRAUBE
84	51 05 996 08	6	COUPLING SLEEVE B6 25-S	KUPPLUNGSMUFFE
85	10 46 691 6	12	HEX CAP NUT RD54X4 SPF	VERSCHLUSSMUTTER
86	51 05 997 08	3	COUPLING PLUG 25-S	KUPPLUNGSSTECKER
87	10 46 691 2	8	SCREW PLUG RD54X4 SPF	VERSCHLUSSSCHRAUBE
88	51 15 082 08	3	COUPLING SLEEVE B6 22-L	KUPPLUNGSMUFFE
89	51 15 081 08	5	COUPLING PLUG B6 22-L	KUPPLUNGSSTECKER
90	51 15 010 08	3	COUPLING SLEEVE B6 28-L	KUPPLUNGSMUFFE
91	51 15 011 08	1	COUPLING PLUG B6 28-L	KUPPLUNGSSTECKER
92	51 15 059 08	2	COUPLING SLEEVE B3 16-S	KUPPLUNGSMUFFE
93	10 46 691 5	5	HEX CAP NUT RD36X3 SPF	VERSCHLUSSMUTTER
94	51 15 086 08	2	COUPLING PLUG B3 16-S	KUPPLUNGSSTECKER
95	10 46 691 1	6	SCREW PLUG RD36X3 SPF	VERSCHLUSSSCHRAUBE
96	51 15 184 08	1	COUPLING SLEEVE B8 35-L	KUPPLUNGSMUFFE
97	51 15 184 08	1	COUPLING SLEEVE B8 35-L	KUPPLUNGSMUFFE
98	51 15 058 08	5	COUPLING SLEEVE B2 12-L	KUPPLUNGSMUFFE
99	51 15 096 08	2	COUPLING PLUG B2 12-L	KUPPLUNGSSTECKER
101	10 46 691 4	6	HEX CAP NUT RD32X3 SPF	VERSCHLUSSMUTTER
103	10 46 691 0	2	SCREW PLUG RD32X3 SPF	VERSCHLUSSSCHRAUBE
104	51 15 005 08	3	COUPLING SLEEVE B3 15-L	KUPPLUNGSMUFFE
105	51 15 004 08	4	COUPLING PLUG B3 15-L	KUPPLUNGSSTECKER
106	51 15 084 08	1	COUPLING SLEEVE B2 10-L	KUPPLUNGSMUFFE
107	51 15 083 08	1	COUPLING PLUG B2 10-L	KUPPLUNGSSTECKER
108	51 14 689 08	3	SHUTTLE VALVE 250BAR	WECHSELVENTIL
109	51 13 225 08	1	DIRECTIONAL CTRL. VALVE 4/2 400BAR SP	WEGESCHIEBER
(8)	51 10 438 08	1	MANUAL ACTUATION	HANDBETAETIGUNG
110	51 13 086 08	1	PROPORTIONAL VALVE NG12 ⇨ 5 113 086 08 51 13 086 08	PROPORTIONALVENTIL
111	10 49 315 9	2	DIRECTIONAL SEAT VALVE 350BAR SPF ⇨ X10493159 10 49 315 9	WEGESITZVENTIL
112	51 14 445 08	4	DIRECTIONAL CONTROL VALVE 2/2 350BA ⇨ 5 114 445 08 51 14 445 08	WEGEVENTIL
113	51 14 176 08	1	PRESSURE LIMITING VALVE pmax=700BAR ⇨ 5 114 176 08 51 14 176 08	DRUCKBEGRENZUNGSVENTIL
114	51 14 177 08	2	PRESSURE LIMITING VALVE pmax=700BAR ⇨ 5 114 177 08 51 14 177 08	DRUCKBEGRENZUNGSVENTIL
115	40 86 002 08	8	COUNTERSUNK SCREW DIN 7991 M6X16 8.	SENKSCHRAUBE

Pos.	Item	Quantity	Description	Bezeichnung
116	41 19 004 08	8	HEX NUT DIN 985 M6 8 A2C	SECHSKANTMUTTER
117	43 20 053 08	6	DOWEL PIN ISO 8752 6X14	SPANNSTIFT
118	51 14 919 14	1	SHUTTLE VALVE 500BAR CR6-FREI	WECHSELVENTIL
126	51 10 624 08	1	CONNECTION FLANGE 85X85X85	ANSCHLUSSFLANSCH
127	51 05 867 08	4	O-RING ARP 568 37,69X3,53 NBR90	O-RING
128	40 42 153 01	12	SOCKET HEAD SCREW ISO 4762 M14X50 8.	ZYLINDERSCHRAUBE
129	11 65 163 2	2	HEX SCREW ISO 4017 M10X20 8.8 FLZN SP	SECHSKANTSCHRAUBE
130	40 00 828	2	HEX SCREW ISO 4017 M10X30 8.8 A3C	SECHSKANTSCHRAUBE
131	71 01 077 08	10	SEALING RING DIN 7603 A 52X60X2,5 CU	DICHTRING
132	71 01 076 08	2	SEALING RING DIN 7603 A 48X55X2 CU	DICHTRING
133	70 42 141 08	60	KEY RING 25 EDELSTAHL	SCHLUESSELRING
134	95 05 568 08	30	TRAILER 25X2 ALMG3 H111	ANHAENGER
135	97 59 516 08	20	PLATE 1X20X60 ALMG3 H111	BLECH
136	71 01 075 08	3	SEALING RING DIN 7603 A 42X49X2 CU	DICHTRING
137	71 01 072 08	20	SEALING RING DIN 7603 A 38X44X2 CU	DICHTRING
138	71 01 022	10	SEALING RING DIN 7603 A33X39X2 CU	DICHTRING
139	71 01 059 08	10	SEALING RING DIN 7603 A 27X32X2 CU	DICHTRING
140	92 79 826 08	2	COLLECTING PIPE	SAMMELROHR
141	92 15 428 08	1	COLLECTING PIPE WELDED FE//ZNNI8//CN/	SAMMELROHR SCHWK.
150	97 67 363 08	1	PLATE 3X85X210 DC01 FE//ZNNI8//CN//T0	BLECH
151	97 12 903 08	1	PLATE 4X220X156 S315MC FE//ZNNI8//CN//T	BLECH
152	40 97 070 08	2	HAMMER HEAD BOLT M8X20 8.8 480H SPF	HAMMERKOPFSCHRAUBE
153	10 28 980 3	2	WASHER ISO 7089 8 300HV 480H SPF	SCHEIBE
154	41 19 005 08	3	HEX NUT DIN 985 M8 8 A2C	SECHSKANTMUTTER
155	10 87 559 7	2	SOCKET HEAD SCREW ISO 4762 M8X16 8.8	ZYLINDERSCHRAUBE
156	95 41 173 08	1	CARRIER RAIL 140	TRAGSCHIENE
171	95 51 017 08	2	PLATE 6X128X166 S355MC	BLECH
172	95 40 177 08	2	PLATE 6X90X123 S355MC	BLECH
173	11 63 174 2	8	HEX SCREW ISO 4017 M12X30 8.8 FLZN SP	SECHSKANTSCHRAUBE
174	10 87 551 9	8	HEX SCREW ISO 4017 M16X40 8.8 FLZN SP	SECHSKANTSCHRAUBE
175	10 28 980 6	16	WASHER ISO 7089 16 300HV FLZN SPF	SCHEIBE
176	10 28 980 4	16	WASHER ISO 7089 12 300HV FLZN SPF	SCHEIBE
177	41 15 143 08	8	HEX NUT ISO 4032 M12 8 A3C	SECHSKANTMUTTER
181	97 03 208 08	1	SIGN	SCHILD
182	97 03 200 08	1	SIGN	SCHILD
183	97 05 729 08	1	SIGN	SCHILD
184	75 00 024 08	3	PRESSURE GAUGE 63	MANOMETER
185	97 57 167 08	1	SIGN 100X200 AL-BL 1MM	SCHILD
186	97 01 508 1	1	PLATE 4X73X30 S315MC FE//ZNNI8//CN//T0	BLECH
187	97 05 704 8	1	SIGN 168X88 KLEBEFOLIE SPF	SCHILD
188	10 46 690 6	1	SCREW PLUG RD32X3 SPF	VERSCHLUSSSCHRAUBE
189	40 97 069 08	1	HAMMER HEAD BOLT M8X15 8.8 480H SPF	HAMMERKOPFSCHRAUBE
190	42 18 009 08	1	WASHER DIN 9021 8 140HV-ST A2C	SCHEIBE
191	11 64 249 7	1	HEX SCREW ISO 4017 M6X10 8.8 480H SPF	SECHSKANTSCHRAUBE
192	10 87 564 8	1	WASHER ISO 7093-1 6 200HV 480H SPF	SCHEIBE
541	51 05 875 08	4	FLANGE HALF A3P	FLANSCHHAELFTE
542	10 87 557 2	6	SOCKET HEAD SCREW ISO 4762 M10X35 8	ZYLINDERSCHRAUBE
543	51 05 878 08	2	O-RING ARP 568 24,99X3,53 NBR90	O-RING
544	10 87 551 6	2	HEX SCREW ISO 4017 M10X35 8.8 FLZN SP	SECHSKANTSCHRAUBE
545	51 05 869 08	8	FLANGE HALF SAE 1 6000 PSI CR6-FREI	FLANSCHHAELFTE
546	10 87 557 8	12	SOCKET HEAD SCREW ISO 4762 M12X35 8	ZYLINDERSCHRAUBE
547	51 05 870 08	4	O-RING ARP 568 32,92X3,53 NBR90	O-RING
548	11 64 234 9	4	HEX SCREW ISO 4017 M12X35 8.8 FLZN SP	SECHSKANTSCHRAUBE
553	51 05 866 08	16	FLANGE HALF A3P	FLANSCHHAELFTE
554	51 05 867 08	20	O-RING ARP 568 37,69X3,53 NBR90	O-RING
555	10 87 637 3	28	SOCKET HEAD SCREW ISO 4762 M14X45 8	ZYLINDERSCHRAUBE
556	40 65 145 01	4	HEX SCREW ISO 4017 M14X45 8.8 A3C	SECHSKANTSCHRAUBE
559	47 49 071 08	2	SAE FLANGE CONNECTION	SAE-FLANSCHVERBINDUNG
(1)	51 05 867 08	1	O-RING ARP 568 37,69X3,53 NBR90	O-RING
560	51 05 867 08	2	O-RING ARP 568 37,69X3,53 NBR90	O-RING

Pos.	Item	Quantity	Description	Bezeichnung
561	51 15 162 08	4	SAE-FLANGE HALF 11/4" A3P	SAE-FLANSCHHAELFTE
(1)	51 05 867 08	1	O-RING ARP 568 37,69X3,53 NBR90	O-RING
562	40 97 513 08	8	HEX SCREW UNC7/16"X14 8.8 A2K	SECHSKANTSCHRAUBE
563	47 49 075 08	2	SAE FLANGE CONNECTION WFS63/25-S A3	SAE-FLANSCHVERBINDUNG
564	47 49 019 08	1	SAE FLANGE CONNECTION GFS64/30-S A3	SAE-FLANSCHVERBINDUNG
565	47 49 069 08	4	SAE FLANGE CONNECTION WFS64/30-S A3	SAE-FLANSCHVERBINDUNG
(1)	51 05 870 08	1	O-RING ARP 568 32,92X3,53 NBR90	O-RING
567	47 49 014 08	1	SAE FLANGE CONNECTION GFS34/30-S	SAE-FLANSCHVERBINDUNG
(1)	51 05 870 08	1	O-RING ARP 568 32,92X3,53 NBR90	O-RING
(2)	10 87 557 2	4	SOCKET HEAD SCREW ISO 4762 M10X35 8	ZYLINDERSCHRAUBE
569	10 45 537 2	4	SWIVEL SCREW JOINT 76K 20S ST VERZ SP	DREHVERSCHRAUBUNG
570	51 05 521 08	2	SWIVEL SCREW JOINT DG10812-PS	DREHVERSCHRAUBUNG
(1)	51 03 178 08	1	SEAL KIT	DICHTSATZ
571	51 15 177 08	4	FLANGE STUB PIPE 38S	FLANSCHSTUTZEN
572	51 15 178 08	12	FLANGE STUB PIPE 38S	FLANSCHSTUTZEN
573	47 74 010 08	8	BOX NUT DIN 3870 AS38	UEBERWURFMUTTER
574	71 02 004 08	30	SOFT GASKET PERBUNAN	WEICHDICHTUNG
575	47 77 016 08	2	FLANGE JOINT BUZ 30S CR6-FREI	VERSCHRAUBUNG
576	47 74 009 08	2	BOX NUT DIN 3870 AS30 A3C	UEBERWURFMUTTER
582	47 74 012 08	2	BOX NUT DIN 3870 AL15 A3P	UEBERWURFMUTTER
583	47 77 006 08	2	BLANKING PLUG ISO 8434-1 PL 15L CR6-F	VERSCHLUSSSTOPFEN
584	47 74 026 08	2	BOX NUT DIN 3870 AL22 A3P	UEBERWURFMUTTER
585	47 77 002 08	2	FLANGE JOINT BUZ 22L CR6-FREI	VERSCHRAUBUNG
586	47 74 017 08	2	BOX NUT DIN 3870 AL28 A3P	UEBERWURFMUTTER
587	47 77 008 08	2	BUTZEN BUZ 28L A3C	BUTZEN
588	47 74 019 08	2	BOX NUT DIN 3870 AL42 A3P	UEBERWURFMUTTER
589	47 77 009 08	2	BLANKING PLUG ISO 8434-1 PL 42L CR6-F	VERSCHLUSSSTOPFEN
590	73 81 225 23	2	SEALING RING DIN 7603 A14X20X2 CU	DICHTRING
591	47 74 024 08	1	BOX NUT DIN 3870 AL18 A3P	UEBERWURFMUTTER
592	47 77 001 08	1	BLANKING PLUG ISO 8434-1 PL 18L CR6-F	VERSCHLUSSSTOPFEN
593	47 74 016 08	1	BOX NUT DIN 3870 AL12 A3C	UEBERWURFMUTTER
594	47 77 005 08	1	BLANKING PLUG ISO 8434-1 PL 12L/S CR6-F	VERSCHLUSSSTOPFEN
595	47 74 018 08	1	BOX NUT DIN 3870 AL35 A3C	UEBERWURFMUTTER
596	47 77 007 08	1	FLANGE JOINT BUZ 35L CR6-FREI	VERSCHRAUBUNG
601	48 25 308 14	13	FLANGE JOINT ISO 8434 EW 42L CR6-FREI	VERSCHRAUBUNG
602	48 24 311 14	5	FLANGE JOINT ISO 8434 ET 42L CR6-FREI	VERSCHRAUBUNG
603	73 67 986	10	FLANGE JOINT EL 42L CR6-FREI	VERSCHRAUBUNG
604	47 54 313 08	6	FLANGE JOINT REDSDN42/28-L CR6-FREI	VERSCHRAUBUNG
605	47 10 347 08	7	FLANGE JOINT XGE42-LR-ED A3P	VERSCHRAUBUNG
606	47 00 114 08	5	FLANGE JOINT SNV42-L A3P	VERSCHRAUBUNG
607	47 04 314 08	7	FLANGE JOINT T 42L A3C	VERSCHRAUBUNG
608	47 02 314 08	8	FLANGE JOINT XW42-L A3P	VERSCHRAUBUNG
611	24 71 177 02	18	FLANGE JOINT EW 12L M18X1,5 CR6-FREI	VERSCHRAUBUNG
612	47 50 319 08	5	FLANGE JOINT XGR42/35-L A3P	VERSCHRAUBUNG
613	48 25 309 14	11	FLANGE JOINT ISO 8434 EW 35L M45X2 CR6	VERSCHRAUBUNG
614	47 77 045 08	1	STOP PLUG VSTIM22X1,5ED A3P	STOPFEN
615	47 10 313 08	6	FLANGE JOINT XGE22-LM-ED M26X1,5 A3P	VERSCHRAUBUNG
616	47 10 311 08	11	FLANGE JOINT GE 18L M22X1,5 CR6-FREI	VERSCHRAUBUNG
617	47 54 355 08	5	FLANGE JOINT REDSD22/15-L A3P	VERSCHRAUBUNG
618	47 00 332 08	4	FLANGE JOINT XG35-L A3P	VERSCHRAUBUNG
619	48 24 306 14	4	FLANGE JOINT ISO 8434 ET 22L CR6-FREI	VERSCHRAUBUNG
620	47 50 318 08	2	FLANGE JOINT XGR28/22-L A3P	VERSCHRAUBUNG
621	24 71 386 02	6	FLANGE JOINT EL 22L CR6-FREI	VERSCHRAUBUNG
622	76 17 494	10	FLANGE JOINT EW 28L CR6-FREI	VERSCHRAUBUNG
623	47 19 014 08	2	FLANGE JOINT EGE 22L G3/4 CR6-FREI	VERSCHRAUBUNG
624	47 25 306 08	1	FLANGE JOINT EWSD22-L A3P	VERSCHRAUBUNG
625	47 54 360 08	1	FLANGE JOINT REDSD22/18-L A3P	VERSCHRAUBUNG
626	48 23 308 14	3	FLANGE JOINT ISO 8434 EL 35L CR6-FREI	VERSCHRAUBUNG
627	49 11 008 14	4	FLANGE JOINT AEHNL.ISO 8434 GZ 35L CR6	VERSCHRAUBUNG
628	47 00 309 08	6	FLANGE JOINT XG42-L A3P	VERSCHRAUBUNG

Pos.	Item	Quantity	Description	Bezeichnung
629	47 04 315 08	15	FLANGE JOINT T 35L A3P	VERSCHRAUBUNG
630	47 54 315 08	5	FLANGE JOINT REDSD35/22-L CFX	VERSCHRAUBUNG
631	24 71 083 02	3	FLANGE JOINT EW 18L M26X1,5 CR6-FREI	VERSCHRAUBUNG
632	47 77 056 08	2	STOP PLUG VSTIM27X2ED A3P	STOPFEN
634	47 54 303 08	2	FLANGE JOINT REDSD18/10-L A3P	VERSCHRAUBUNG
635	74 03 569	14	FLANGE JOINT EW 10L M16X1,5 CR6-FREI	VERSCHRAUBUNG
636	51 06 290 08	8	GAUGE CONNECTION DKO 10L	MESSSTUTZEN
637	47 10 319 08	1	FLANGE JOINT XGE42-LM-ED A3P	VERSCHRAUBUNG
638	47 54 367 08	6	FLANGE JOINT REDSD42/35-L A3P	VERSCHRAUBUNG
639	47 02 311 08	4	FLANGE JOINT W 35L A3C	VERSCHRAUBUNG
640	47 10 318 08	2	FLANGE JOINT XGE35-LM-ED A3P	VERSCHRAUBUNG
641	47 56 026 08	12	TEST POINT FITTING EMA3 G1/4 CR6-FREI	MESSANSCHLUSS
642	47 54 304 08	9	FLANGE JOINT REDSD35/28-L CFX	VERSCHRAUBUNG
643	47 19 036 08	1	FLANGE JOINT EGESD42-LR-WD A3P	VERSCHRAUBUNG
644	74 07 107	3	FLANGE JOINT EL 20S CR6-FREI	VERSCHRAUBUNG
647	47 54 317 08	1	FLANGE JOINT RED 42/18L CR6-FREI	VERSCHRAUBUNG
648	47 54 316 08	1	FLANGE JOINT REDSD42/22-L A3P	VERSCHRAUBUNG
649	24 71 286 02	11	FLANGE JOINT EL 12L M18X1,5 CR6-FREI	VERSCHRAUBUNG
651	47 19 006 08	9	FLANGE JOINT EGESD16-SR-WD A3P	VERSCHRAUBUNG
652	47 54 328 08	1	FLANGE JOINT REDSD25/16-S CFX	VERSCHRAUBUNG
653	73 67 774	2	FLANGE JOINT ET 25S CR6-FREI	VERSCHRAUBUNG
654	47 50 329 08	2	FLANGE JOINT XGR30/25-S CFX	VERSCHRAUBUNG
655	47 54 323 08	2	FLANGE JOINT REDSDN25/20-S A3P	VERSCHRAUBUNG
656	47 50 336 08	4	FLANGE JOINT XGR20/16-S A3P	VERSCHRAUBUNG
657	47 32 305 08	8	FLANGE JOINT RSWS10-LR-WD A3P	VERSCHRAUBUNG
658	47 54 324 08	1	FLANGE JOINT REDSDN20/6-S A3P	VERSCHRAUBUNG
659	47 56 015 08	15	TEST POINT FITTING BMA3 6S	MESSANSCHLUSS
660	47 25 315 08	16	FLANGE JOINT EW 6S M14X1,5 CR6-FREI	VERSCHRAUBUNG
661	47 24 318 08	3	FLANGE JOINT ET 30S CR6-FREI	VERSCHRAUBUNG
662	47 54 341 08	1	FLANGE JOINT REDSDN30/6-S A3P	VERSCHRAUBUNG
663	47 10 309 08	3	FLANGE JOINT XGE15-LM-ED A3P	VERSCHRAUBUNG
664	47 10 305 08	5	FLANGE JOINT XGE10-LM-ED A3P	VERSCHRAUBUNG
665	47 10 370 08	4	FLANGE JOINT XGE18-LM-ED M18X1,5 A3P	VERSCHRAUBUNG
666	24 71 084 02	1	FLANGE JOINT ET 18L CR6-FREI	VERSCHRAUBUNG
667	47 24 304 08	2	FLANGE JOINT ET 15L M22X1,5 CR6-FREE	VERSCHRAUBUNG
668	47 40 307 08	1	FLANGE JOINT SV 18L CR6-FREI	VERSCHRAUBUNG
669	47 00 104 08	2	FLANGE JOINT GZ 18L CR6-FREI	VERSCHRAUBUNG
671	47 40 305 08	1	FLANGE JOINT XSV15-L A3P	VERSCHRAUBUNG
672	47 00 112 08	1	FLANGE JOINT GZ 15L A3P	VERSCHRAUBUNG
673	47 50 302 08	1	FLANGE JOINT XGR18/15-L A3P	VERSCHRAUBUNG
674	24 71 056 02	4	FLANGE JOINT ET 12L M18X1,5 CR6-FREI	VERSCHRAUBUNG
676	47 40 303 08	1	FLANGE JOINT XSV10-L A3P	VERSCHRAUBUNG
677	47 10 348 08	4	FLANGE JOINT XGE12-LR-ED1/2" A3P	VERSCHRAUBUNG
678	47 19 038 08	3	FLANGE JOINT EGE 12L G1/2 A3P	VERSCHRAUBUNG
679	47 10 323 08	4	FLANGE JOINT XGE8-SR-ED CFX	VERSCHRAUBUNG
680	74 04 537	2	FLANGE JOINT EL 8S M16X1,5 CR6-FREI	VERSCHRAUBUNG
681	74 04 186	3	FLANGE JOINT EW 8S M16X1,5 CR6-FREI	VERSCHRAUBUNG
682	47 10 353 08	13	FLANGE JOINT XGE12-LR-ED1/4" A3P	VERSCHRAUBUNG
683	47 00 329 08	10	FLANGE JOINT XG25-S A3P	VERSCHRAUBUNG
684	47 10 322 08	2	FLANGE JOINT XGE8-SM-ED CFX	VERSCHRAUBUNG
685	47 56 032 08	9	TEST POINT FITTING EMA3 M12X1,5 CR6-F	MESSANSCHLUSS
686	47 00 330 08	1	FLANGE JOINT XG30-S CFX	VERSCHRAUBUNG
687	47 00 111 08	2	FLANGE JOINT SNV30-S A3P	VERSCHRAUBUNG
688	48 25 316 14	4	FLANGE JOINT ISO 8434 EW 30S CR6-FREI	VERSCHRAUBUNG
689	47 04 307 08	4	FLANGE JOINT T 22L CR6-FREI	VERSCHRAUBUNG
690	47 54 361 08	9	FLANGE JOINT REDSD22/12-L A3P	VERSCHRAUBUNG
691	47 54 312 08	6	FLANGE JOINT REDSD35/18-L A3P	VERSCHRAUBUNG
692	47 00 306 08	4	FLANGE JOINT XG18-L A3P	VERSCHRAUBUNG
693	74 07 122	1	FLANGE JOINT ET 28L M36X2 CR6-FREI	VERSCHRAUBUNG
694	47 54 309 08	2	FLANGE JOINT REDSD28/18-L A3P	VERSCHRAUBUNG

Pos.	Item	Quantity	Description	Bezeichnung
695	47 50 310 08	1	FLANGE JOINT XGR42/28-L A3P	VERSCHRAUBUNG
696	47 50 312 08	1	FLANGE JOINT XGR35/22-L A3C	VERSCHRAUBUNG
698	47 04 308 08	4	FLANGE JOINT T 28L A3C	VERSCHRAUBUNG
699	47 54 305 08	1	FLANGE JOINT REDSD28/22-L A3P	VERSCHRAUBUNG
700	47 02 308 08	2	FLANGE JOINT W 28L A3C	VERSCHRAUBUNG
701	74 07 119	9	FLANGE JOINT EW 25S CR6-FREI	VERSCHRAUBUNG
702	47 10 394 08	3	FLANGE JOINT XGE12-LM-ED M18X1,5 A3P	VERSCHRAUBUNG
703	47 07 002 08	8	FLANGE JOINT XGAI6-SR A3P	VERSCHRAUBUNG
704	47 32 303 08	4	FLANGE JOINT RSWS6-SM-WD A3P	VERSCHRAUBUNG
705	47 00 331 08	37	FLANGE JOINT XG38-S A3P	VERSCHRAUBUNG
706	47 66 078 08	2	FLANGE JOINT XGE18-LM-ED M26X1,5 A3P	VERSCHRAUBUNG
707	47 10 302 08	10	FLANGE JOINT XGE6-SM-ED A3P	VERSCHRAUBUNG
708	47 54 318 08	4	FLANGE JOINT RED 15/12L CR6-FREI	VERSCHRAUBUNG
709	47 10 399 08	2	FLANGE JOINT GE 12L M22X1,5 CR6-FREI	VERSCHRAUBUNG
710	47 10 315 08	2	FLANGE JOINT XGE28-LM-ED A3P	VERSCHRAUBUNG
711	74 07 108	3	FLANGE JOINT EW 20S CR6-FREI	VERSCHRAUBUNG
712	47 77 058 08	1	STOP PLUG VSTIM26X1,5ED A3P	STOPFEN
713	47 77 052 08	2	STOP PLUG VSTIM33X2ED A3P	STOPFEN
714	47 10 343 08	2	FLANGE JOINT XGE20-SM-ED M33X2 A3P	VERSCHRAUBUNG
715	47 02 330 08	1	FLANGE JOINT XW30-S A3P	VERSCHRAUBUNG
716	47 10 307 08	3	FLANGE JOINT ISO 8434-1 GE 12L M16X1,5	VERSCHRAUBUNG
717	47 04 330 08	3	FLANGE JOINT XT38-S A3P	VERSCHRAUBUNG
718	47 25 318 08	13	FLANGE JOINT EWSD38-S A3P	VERSCHRAUBUNG
719	47 54 343 08	4	FLANGE JOINT REDSDN38/25-S A3P	VERSCHRAUBUNG
720	10 03 689 6	2	FLANGE JOINT XGE22-LM-ED M22X1,5 A3P	VERSCHRAUBUNG
721	47 10 321 08	2	FLANGE JOINT XGE6-SR-ED A3P	VERSCHRAUBUNG
723	73 62 091	17	FLANGE JOINT ISO 8434-1 GE 10L G1/4A C	VERSCHRAUBUNG
724	47 00 305 08	4	FLANGE JOINT XG15-L A3P	VERSCHRAUBUNG
725	47 00 304 08	3	FLANGE JOINT XG12-L A3P	VERSCHRAUBUNG
726	47 00 107 08	1	FLANGE JOINT SNV38-S A3P	VERSCHRAUBUNG
727	47 02 334 08	1	FLANGE JOINT XW38-S A3P	VERSCHRAUBUNG
728	47 23 302 08	19	FLANGE JOINT EL 10L CR6-FREI	VERSCHRAUBUNG
729	47 10 397 08	2	FLANGE JOINT ISO 8434-1 GE 10L M12X1,5	VERSCHRAUBUNG
730	48 24 303 14	4	FLANGE JOINT ISO 8434 ET 10L M16X1,5 C	VERSCHRAUBUNG
731	47 10 308 08	10	FLANGE JOINT XGE12-LR-ED A3P	VERSCHRAUBUNG
732	47 19 043 08	4	FLANGE JOINT EGE 10L G3/8A CR6-FREI	VERSCHRAUBUNG
733	47 77 041 08	2	STOP PLUG VSTI3/8"ED A3P	STOPFEN
734	47 00 303 08	7	FLANGE JOINT XG10-L A3P	VERSCHRAUBUNG
735	47 04 303 08	1	FLANGE JOINT XT10-L A3P	VERSCHRAUBUNG
736	47 00 307 08	1	FLANGE JOINT XG22-L A3P	VERSCHRAUBUNG
737	47 00 113 08	1	FLANGE JOINT SNV12-L A3P	VERSCHRAUBUNG
738	47 54 356 08	1	FLANGE JOINT RED 18/15L A3C	VERSCHRAUBUNG
739	76 15 379	2	FLANGE JOINT EW 15L CR6-FREE	VERSCHRAUBUNG
740	47 54 354 08	2	FLANGE JOINT REDSDN28/10-L A3P	VERSCHRAUBUNG
741	47 51 334 08	1	FLANGE JOINT TR 22/15/22L CR6-FREI	VERSCHRAUBUNG
743	47 54 325 08	5	FLANGE JOINT REDSDN30/16-S A3P	VERSCHRAUBUNG
744	47 54 327 08	3	FLANGE JOINT REDSDN30/25-S A3P	VERSCHRAUBUNG
745	47 00 108 08	8	FLANGE JOINT SNV16-S A3P	VERSCHRAUBUNG
746	47 10 396 08	5	FLANGE JOINT XGE10-LR-ED3/8" A3P	VERSCHRAUBUNG
747	47 19 011 08	2	FLANGE JOINT EGESD10-LR-WD A3P	VERSCHRAUBUNG
748	47 00 101 08	3	FLANGE JOINT SNV10-L CFX	VERSCHRAUBUNG
749	47 10 300 08	2	FLANGE JOINT XGE6-LR-ED A3P	VERSCHRAUBUNG
750	47 10 332 08	4	FLANGE JOINT XGE16-SR-ED A3P	VERSCHRAUBUNG
751	47 54 331 08	5	FLANGE JOINT REDSD16/6-S CFX	VERSCHRAUBUNG
752	47 77 042 08	1	STOP PLUG VSTI1/2"ED A3P	STOPFEN
753	47 54 310 08	1	FLANGE JOINT REDSD10/6-L A3P	VERSCHRAUBUNG
754	74 07 098	5	FLANGE JOINT EL 16S CR6-FREI	VERSCHRAUBUNG
755	47 54 314 08	2	FLANGE JOINT REDSD12/10-L A3P	VERSCHRAUBUNG
756	47 19 012 08	1	FLANGE JOINT EGESD12-LR-WD A3P	VERSCHRAUBUNG
757	47 50 339 08	10	FLANGE JOINT GR 38/30S CFX	VERSCHRAUBUNG

Pos.	Item	Quantity	Description	Bezeichnung
758	48 23 318 14	3	FLANGE JOINT ISO 8434 EL 30S CR6-FREI	VERSCHRAUBUNG
760	47 19 015 08	1	FLANGE JOINT EGESD28-LR-WD A3P	VERSCHRAUBUNG
761	47 77 040 08	4	STOPPER PLUG VSTI1/4"ED A3P	BLINDSTOPFEN
762	74 07 118	7	FLANGE JOINT EL 25S CR6-FREI	VERSCHRAUBUNG
763	47 10 336 08	9	FLANGE JOINT XGE25-SR-ED A3P	VERSCHRAUBUNG
764	47 55 020 08	2	ADAPTOR RI 3/4-1 A3C	ADAPTER
765	47 51 349 08	1	FLANGE JOINT TR 20/25/20S A3P	VERSCHRAUBUNG
766	47 00 328 08	3	FLANGE JOINT XG20-S A3P	VERSCHRAUBUNG
767	47 10 328 08	1	FLANGE JOINT ISO 8434-1 GE 10S G3/8A C	VERSCHRAUBUNG
768	47 10 326 08	2	FLANGE JOINT GE 12S G1/2A CR6-FREI	VERSCHRAUBUNG
770	47 55 018 08	2	ADAPTOR RI 1 1/4-1 A3P	ADAPTER
771	47 32 306 08	3	FLANGE JOINT RSWS6-SR-WD A3P	VERSCHRAUBUNG
772	47 00 115 08	4	FLANGE JOINT SNV6-S A3P	VERSCHRAUBUNG
773	47 77 046 08	2	STOP PLUG VSTI1"ED A3P	STOPFEN
774	47 19 008 08	3	FLANGE JOINT EGESD25-SR-WD CFX	VERSCHRAUBUNG
776	47 54 301 08	1	FLANGE JOINT RED 15/10L A3C	VERSCHRAUBUNG
777	47 55 004 08	2	FLANGE JOINT RI G1/2AXG1/4 CR6-FREI	VERSCHRAUBUNG
778	47 66 303 08	2	FLANGE JOINT RSWS12-SM-WD A3P	VERSCHRAUBUNG
779	47 02 303 08	1	FLANGE JOINT XW10-L A3P	VERSCHRAUBUNG
780	47 55 014 08	2	ADAPTOR RI11/4-EDX3/4 A3P	ADAPTER
781	47 19 007 08	2	FLANGE JOINT EGESD20-SR-WD A3P	VERSCHRAUBUNG
782	47 10 338 08	2	FLANGE JOINT XGEV30-SR-WD A3P	VERSCHRAUBUNG
783	48 24 315 14	5	FLANGE JOINT ISO 8434 ET 16S CR6-FREI	VERSCHRAUBUNG
784	76 17 460	8	FLANGE JOINT EW 16S CR6-FREI	VERSCHRAUBUNG
785	47 50 328 08	7	FLANGE JOINT XGR25/16-S A3P	VERSCHRAUBUNG
787	47 10 316 08	2	FLANGE JOINT XGE28-LR-ED A3P	VERSCHRAUBUNG
788	74 07 120	2	FLANGE JOINT EL 28L CR6-FREI	VERSCHRAUBUNG
789	47 54 345 08	2	FLANGE JOINT REDSDN28/15-L A3P	VERSCHRAUBUNG
790	47 00 327 08	1	FLANGE JOINT XG16-S A3P	VERSCHRAUBUNG
791	47 04 325 08	1	FLANGE JOINT T 16S CR6-FREI	VERSCHRAUBUNG
792	47 02 326 08	1	FLANGE JOINT W 16S A3C	VERSCHRAUBUNG
793	47 19 013 08	1	FLANGE JOINT EGESD18-LR-WD A3P	VERSCHRAUBUNG
794	47 50 311 08	1	FLANGE JOINT XGR28/18-L A3P	VERSCHRAUBUNG
796	47 04 327 08	1	FLANGE JOINT XT25-S A3P	VERSCHRAUBUNG
797	47 00 105 08	1	FLANGE JOINT SNV20-S A3P	VERSCHRAUBUNG
798	47 50 315 08	1	FLANGE JOINT GR 12/10L M18X1, A3P	VERSCHRAUBUNG
799	47 02 306 08	1	FLANGE JOINT XW18-L A3P	VERSCHRAUBUNG
800	47 04 304 08	2	FLANGE JOINT XT12-L A3P	VERSCHRAUBUNG
801	10 41 077 0	1	FLANGE JOINT EV16S M24X1,5 A3C	VERSCHRAUBUNG
802	47 10 345 08	2	FLANGE JOINT XGE35-LR-ED A3P	VERSCHRAUBUNG
805	47 54 337 08	2	FLANGE JOINT REDSDN25/6-S A3P	VERSCHRAUBUNG
807	10 41 077 2	1	FLANGE JOINT EV 28L M36X2 CR6-FREI	VERSCHRAUBUNG
808	10 42 477 0	2	FLANGE JOINT EV 25S M36X2 CR6-FREI	VERSCHRAUBUNG
813	48 24 313 14	1	FLANGE JOINT ISO 8434 ET 10S CR6-FREI	VERSCHRAUBUNG
814	47 10 045 14	1	FLANGE JOINT ISO 8434 GE 10S G1/4 CR6-F	VERSCHRAUBUNG
815	47 00 308 08	5	FLANGE JOINT XG28-L A3P	VERSCHRAUBUNG
816	47 54 308 08	1	FLANGE JOINT REDSD22/10-L A3P	VERSCHRAUBUNG
817	47 54 363 08	1	FLANGE JOINT REDSD18/12-L A3P	VERSCHRAUBUNG
818	47 54 320 08	2	FLANGE JOINT REDSDN10/6-S A3P	VERSCHRAUBUNG
819	76 17 268	3	FLANGE JOINT EW 10S CR6-FREI	VERSCHRAUBUNG
820	47 00 110 08	1	FLANGE JOINT SNV25-S CFX	VERSCHRAUBUNG
821	47 55 035 08	2	ADAPTOR RI1-EDX11/4 A3P	ADAPTER
822	47 19 016 08	2	FLANGE JOINT EGESD35-LR-WD A3P	VERSCHRAUBUNG
823	47 51 059 08	1	FLANGE JOINT TR30/25/30-S	VERSCHRAUBUNG
824	47 04 300 08	3	FLANGE JOINT XT6-S A3P	VERSCHRAUBUNG
825	47 19 003 08	1	FLANGE JOINT EGESD6-SR-WD A3P	VERSCHRAUBUNG
826	73 67 776	1	FLANGE JOINT EL 10S CR6-FREI	VERSCHRAUBUNG
827	47 04 022 08	1	FLANGE JOINT T 10S A3C	VERSCHRAUBUNG
828	47 19 004 08	1	FLANGE JOINT EGE 10S G3/8 A3C	VERSCHRAUBUNG
829	24 71 285 02	1	FLANGE JOINT EL 18L CR6-FREI	VERSCHRAUBUNG

Pos.	Item	Quantity	Description	Bezeichnung
830	47 23 312 08	1	FLANGE JOINT ELSD6-S A3P	VERSCHRAUBUNG

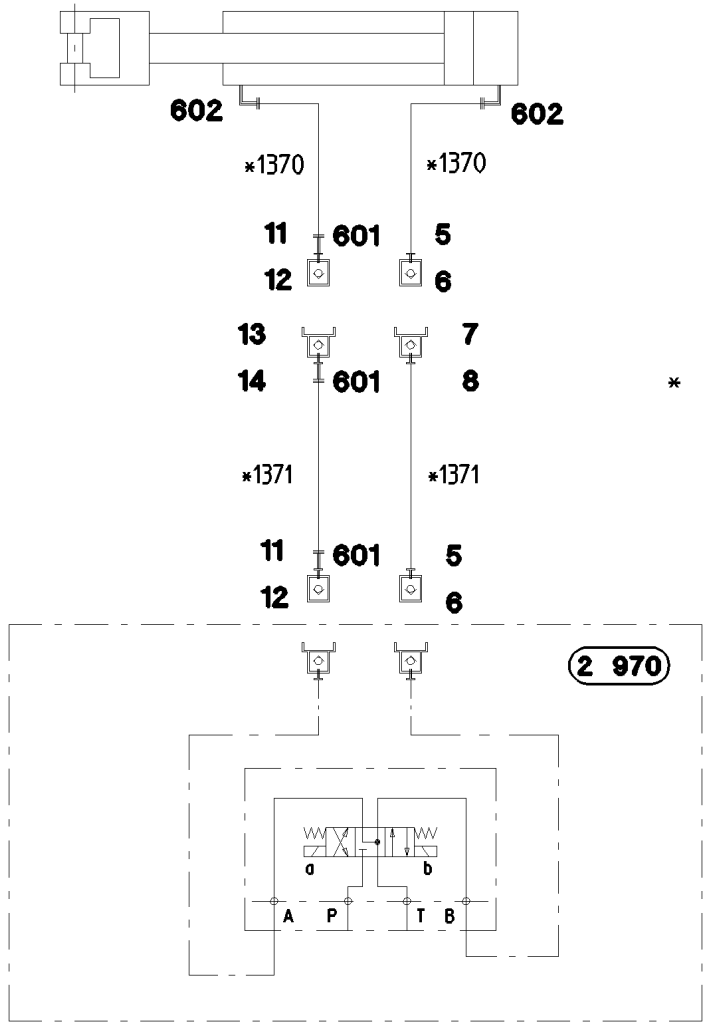

* Schläuche Blatt
Hoses Plate
Flexibles Planche

Pos. 91

Pos.	Item	Quantity	Description	Bezeichnung
5	51 15 084 08	2	COUPLING SLEEVE B2 10-L	KUPPLUNGSMUFFE
6	10 46 691 4	2	HEX CAP NUT RD32X3 SPF	VERSCHLUSSMUTTER
7	51 15 083 08	1	COUPLING PLUG B2 10-L	KUPPLUNGSSTECKER
8	10 46 691 0	1	SCREW PLUG RD32X3 SPF	VERSCHLUSSSCHRAUBE
11	51 15 005 08	2	COUPLING SLEEVE B3 15-L	KUPPLUNGSMUFFE
12	10 46 691 5	2	HEX CAP NUT RD36X3 SPF	VERSCHLUSSMUTTER
13	51 15 004 08	1	COUPLING PLUG B3 15-L	KUPPLUNGSSTECKER
14	10 46 691 1	1	SCREW PLUG RD36X3 SPF	VERSCHLUSSSCHRAUBE
91	96 52 635 08	1	HOSE LINES BOLT EXTRACTION	SCHLAUCHLEITUNGEN BOLZEN
(1)	60 27 601 08	4	NAME PLATE 25,4X101,6	BEZEICHNUNGSSCHILD
(1370)	92 84 646 08	2	HOSE CPL. 2SN 8X3000	SCHLAUCH KPL.
(1371)	96 51 586 08	2	HOSE CPL. 2SN 8X15000	SCHLAUCH KPL.
601	47 54 301 08	3	FLANGE JOINT RED 15/10L A3C	VERSCHRAUBUNG
602	47 32 310 08	2	FLANGE JOINT RSWS10-SR-WD A3P	VERSCHRAUBUNG

* Pos. 91

\- Pos. 93

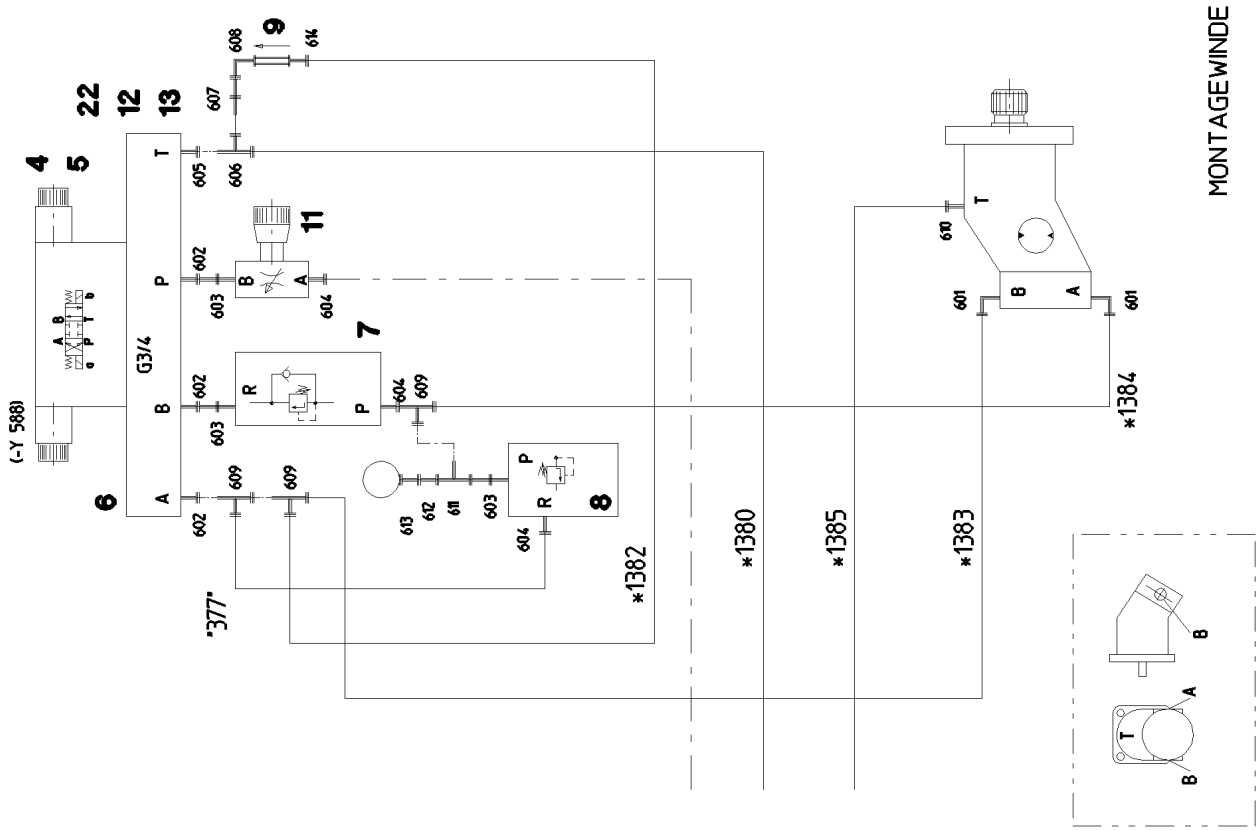

25.1.2017 054196 LIEBHERR	**etk_en_de_074535 LR 1600/2** **ADDNL. HYDR. F. ERECTING WINCH** **ZUSATZHYDRAULIK MONTAGEWINDE**	407 (1/2) ⇨ **2 975 000** **91 57 881 08**

Pos.	Item	Quantity	Description	Bezeichnung
4	10 42 393 8	1	DIRECTIONAL CONTROL VALVE 4/3 NG10-3 ⇨ X10423938 10 42 393 8	WEGEVENTIL
5	40 43 601 08	4	SOCKET HEAD SCREW DIN 912 M6X40 12.9	ZYLINDERSCHRAUBE
6	51 10 583 08	1	CONNECTING PLATE	ANSCHLUSSPLATTE
7	51 14 320 08	1	PRETENSIONING VALVE pmax=500BAR ⇨ 5 114 320 08 51 14 320 08	VORSPANNVENTIL
8	51 14 333 08	1	PRESSURE LIMITING VALVE pmax=700BAR	DRUCKBEGRENZUNGSVENTIL
9	51 14 469 08	1	NON-RETURN VALVE 160BAR FE//ZN12//C	RUECKSCHLAGVENTIL
11	51 14 277 08	1	RESTRICTOR VALVE 90L/MIN VERZ. SPF	DROSSELVENTIL
(999)	10 67 815 7	1	SEALING SET VALVE	DS VENTIL
12	40 61 056	2	HEX SCREW ISO 4014 M10X40 8.8 A3C	SECHSKANTSCHRAUBE
13	41 15 144 08	2	HEX NUT ISO 4032 M10 8 A3C	SECHSKANTMUTTER
22	95 60 933 08	1	PLATE 4X140X93 S315MC FE//ZNNI8//CN//T	BLECH
91	96 48 196 08	1	HOSE LINES MOUNTING JACK ⇨ 2 975 191 96 48 196 08	SCHLAUCHLEITUNGEN MONT
93	96 47 540 08	1	PIPELINES ERECTION WINCH	ROHRLEITUNGEN MONTAGEWI
(377)	96 51 670 08	1	PIPE COMPL. 16X2X294	ROHR KPL.
601	47 66 114 08	2	FLANGE JOINT RSWS16-SM-WD A3P	VERSCHRAUBUNG
602	47 10 331 08	3	FLANGE JOINT XGE16-SR-ED3/4" A3P	VERSCHRAUBUNG
603	47 19 006 08	3	FLANGE JOINT EGESD16-SR-WD A3P	VERSCHRAUBUNG
604	47 10 332 08	3	FLANGE JOINT XGE16-SR-ED A3P	VERSCHRAUBUNG
605	47 10 375 08	1	FLANGE JOINT XGE18-LR-ED3/4" A3P	VERSCHRAUBUNG
(1)	72 64 079 08	1	O-RING 16X2 NBR70	O-RING
606	24 71 285 02	1	FLANGE JOINT EL 18L CR6-FREI	VERSCHRAUBUNG
607	47 00 104 08	1	FLANGE JOINT GZ 18L CR6-FREI	VERSCHRAUBUNG
608	24 71 083 02	1	FLANGE JOINT EW 18L M26X1,5 CR6-FREI	VERSCHRAUBUNG
609	74 07 098	3	FLANGE JOINT EL 16S CR6-FREI	VERSCHRAUBUNG
610	47 10 397 08	1	FLANGE JOINT ISO 8434-1 GE 10L M12X1,5	VERSCHRAUBUNG
611	48 24 315 14	1	FLANGE JOINT ISO 8434 ET 16S CR6-FREI	VERSCHRAUBUNG
612	47 54 331 08	1	FLANGE JOINT REDSD16/6-S CFX	VERSCHRAUBUNG
613	47 56 015 08	1	TEST POINT FITTING BMA3 6S	MESSANSCHLUSS
614	47 54 356 08	1	FLANGE JOINT RED 18/15L A3C	VERSCHRAUBUNG

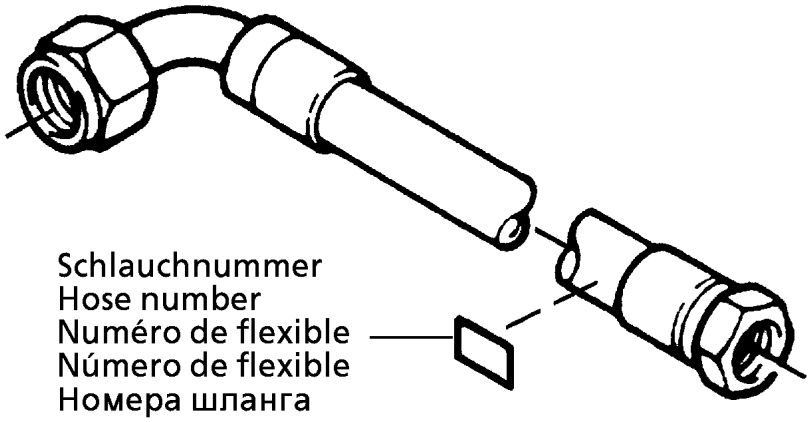

Die Schlauchnummern auf den Schläuchen entsprechen den Positionen in der Schlauchliste.

The hose numbers from the hoses are in accordance with the items in the hose list.

Les numéros indiqués sur les flexibles correspondent aux repères de la nomenclature des flexibles.

Los números indicados en los flexibles corresponden a las posiciones de la lista de flexibles.

Нанесенные на шлангах номера соответствуют позициям в перечне.

Pos.	Item	Quantity	Description	Bezeichnung
1	60 27 601 08	9	NAME PLATE 25,4X101,6	BEZEICHNUNGSSCHILD
1401	92 27 451 08	1	HOSE CPL. 2SN 8X800	SCHLAUCH KPL.
1402	96 51 589 08	1	HOSE CPL. 2SN 8X410	SCHLAUCH KPL.
1403	96 51 590 08	1	HOSE CPL. 2SN 8X640	SCHLAUCH KPL.
1404	92 76 161 08	1	HOSE CPL. 2SN 8X350	SCHLAUCH KPL.
1405	92 76 973 08	1	HOSE CPL. 2SN 8X250	SCHLAUCH KPL.
1406	92 76 379 08	1	HOSE CPL. 1SC 8X300	SCHLAUCH KPL.
1407	92 76 407 08	1	HOSE CPL. 2TE 0,32M	SCHLAUCH KPL.
1408	96 33 352 08	1	HOSE CPL. 2TE 10X430	SCHLAUCH KPL.
1409	92 76 109 08	1	HOSE CPL. 2TE 10X450	SCHLAUCH KPL.

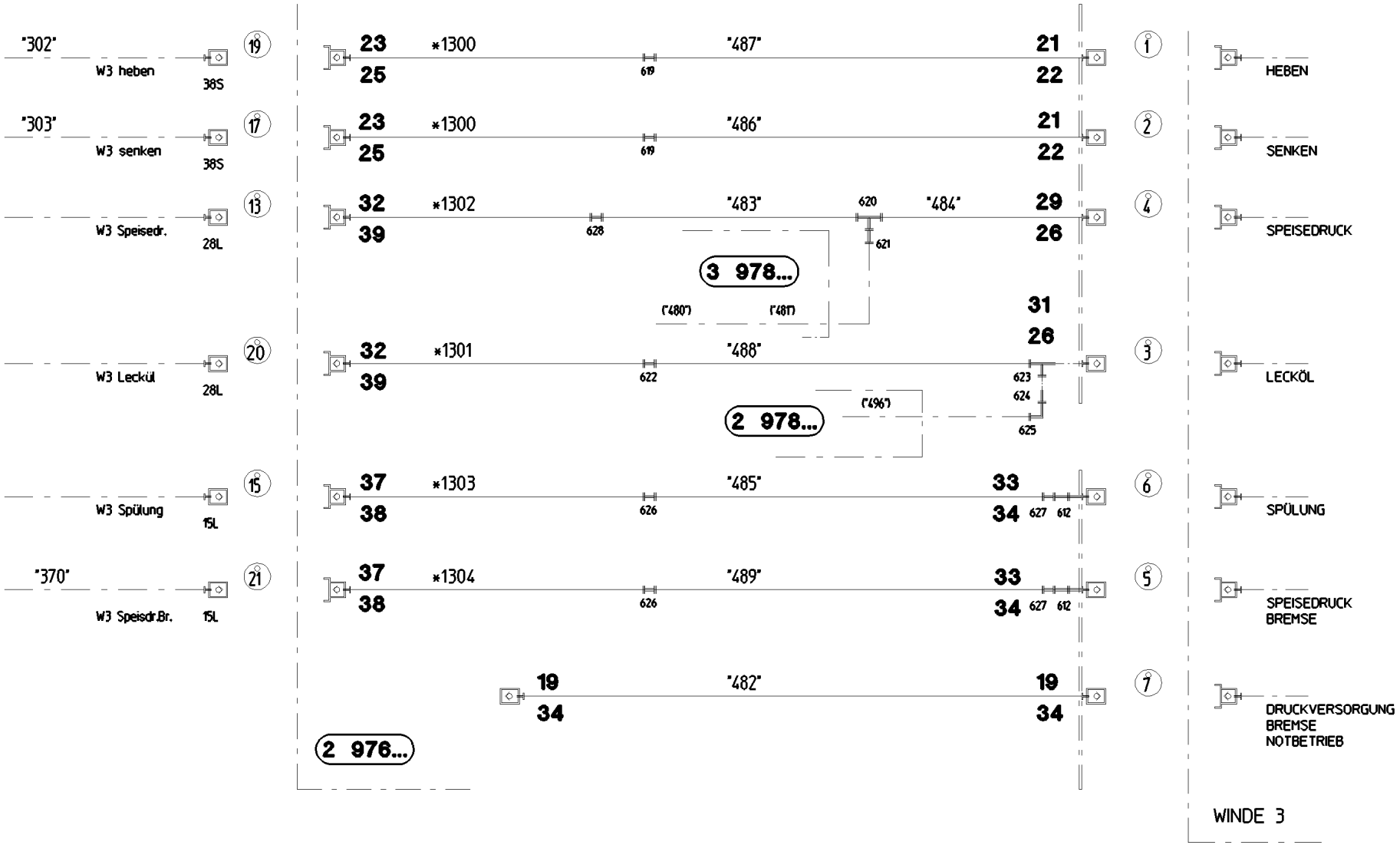
"302"
W3 heben
38S
"303"
W3 senken
38S
W3 Speisedr.
28L
W3 Leckül
28L
W3 Spülung
15L
"370"
W3 Speisdr.Br.
15L
23 25 *1300 "487" 21 22
23 25 *1300 "486" 21 22
32 39 *1302 "483" 620 "484" 29 26
628
621
3 978...
("480") ("481")
31 26
32 39 *1301 "488" 3
622
623 624
625
("496")
2 978...
37 38 *1303 "485" 33 34 627 612 6
626
37 38 *1304 "489" 33 34 627 612 5
626
19 34 "482" 19 34 7
2 976...
HEBEN
SENKEN
SPEISEDRUCK
LECKÖL
SPÜLUNG
SPEISEDRUCK BREMSE
DRUCKVERSORGUNG BREMSE NOTBETRIEB
WINDE 3

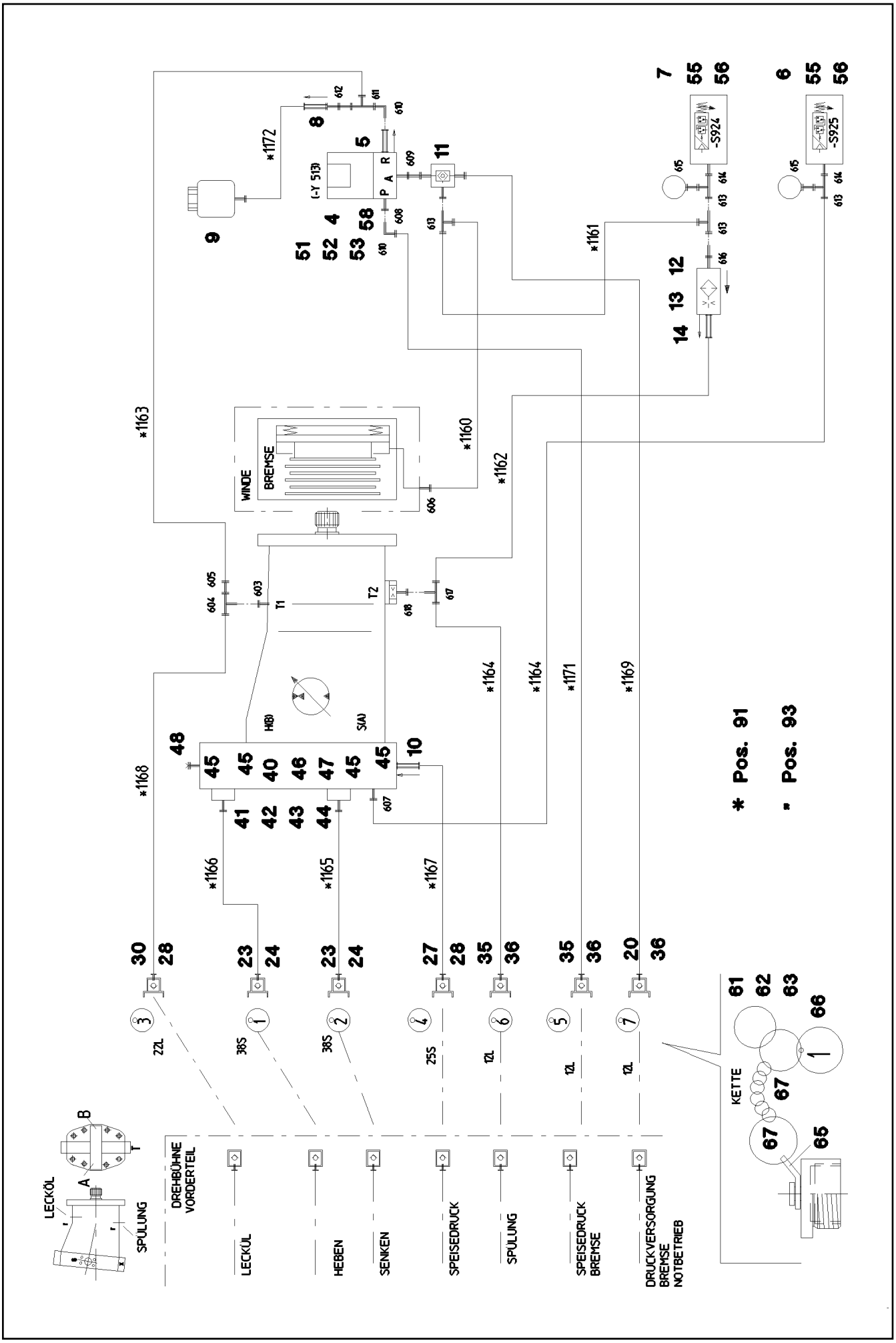

25.1.2017 064296 LIEBHERR	etk_en_de_074535 LR 1600/2 ADDITIONAL HYDRAULICS WINCH 3 ZUSATZHYDRAULIK WINDE 3	❑ 411 (2/4) ⇨ 2 975 153 91 62 051 08

Pos.	Item	Quantity	Description	Bezeichnung
4	51 14 444 08	1	DIRECTIONAL CONTROL VALVE 3/2 350BA ⇨ 5 114 444 08 51 14 444 08	WEGEVENTIL
5	51 14 606 08	1	NON-RETURN VALVE	RUECKSCHLAGVENTIL
6	10 22 093 3	1	PRESSURE SWITCH 0-8/300 BAR SPF	DRUCKSCHALTER
7	10 28 953 6	1	PRESSURE SWITCH 0-20/300BAR SPF	DRUCKSCHALTER
8	51 14 815 08	1	NON-RETURN VALVE pmax10BAR	RUECKSCHLAGVENTIL
9	50 28 073 08	1	EQUALIZING RESERVOIR 0,2L POLYETHY	AUSGLEICHSBEHAELTER
10	51 04 087 08	1	NON-RETURN VALVE	RUECKSCHLAGVENTIL
11	51 14 689 08	1	SHUTTLE VALVE 250BAR	WECHSELVENTIL
12	51 06 711 08	1	FILTER CARTRIDGE 0,005m³/min 25µm	FILTERPATRONE
13	51 07 460 08	1	NOZZLE 0,6	DUESE
14	51 14 937 08	1	NON-RETURN VALVE 250BAR	RUECKSCHLAGVENTIL
19	51 15 084 08	2	COUPLING SLEEVE B2 10-L	KUPPLUNGSMUFFE
20	51 15 083 08	1	COUPLING PLUG B2 10-L	KUPPLUNGSSTECKER
21	51 15 122 08	2	COUPLING SLEEVE B8 38-S	KUPPLUNGSMUFFE
22	10 46 691 7	2	HEX CAP NUT RD79X4 SPF	VERSCHLUSSMUTTER
23	51 15 123 08	4	COUPLING PLUG B8 38-S	KUPPLUNGSSTECKER
24	10 46 691 3	2	SCREW PLUG RD79X4 SPF	VERSCHLUSSSCHRAUBE
25	10 46 690 9	2	SCREW PLUG RD79X4 SPF	VERSCHLUSSSCHRAUBE
26	10 46 691 6	2	HEX CAP NUT RD54X4 SPF	VERSCHLUSSMUTTER
27	51 05 997 08	1	COUPLING PLUG 25-S	KUPPLUNGSSTECKER
28	10 46 691 2	2	SCREW PLUG RD54X4 SPF	VERSCHLUSSSCHRAUBE
29	51 15 082 08	1	COUPLING SLEEVE B6 22-L	KUPPLUNGSMUFFE
30	51 15 081 08	1	COUPLING PLUG B6 22-L	KUPPLUNGSSTECKER
31	51 15 010 08	1	COUPLING SLEEVE B6 28-L	KUPPLUNGSMUFFE
32	51 15 011 08	2	COUPLING PLUG B6 28-L	KUPPLUNGSSTECKER
33	51 15 058 08	2	COUPLING SLEEVE B2 12-L	KUPPLUNGSMUFFE
34	10 46 691 4	4	HEX CAP NUT RD32X3 SPF	VERSCHLUSSMUTTER
35	51 15 096 08	2	COUPLING PLUG B2 12-L	KUPPLUNGSSTECKER
36	10 46 691 0	3	SCREW PLUG RD32X3 SPF	VERSCHLUSSSCHRAUBE
37	51 15 004 08	2	COUPLING PLUG B3 15-L	KUPPLUNGSSTECKER
38	10 46 690 7	2	SCREW PLUG RD36X3 SPF	VERSCHLUSSSCHRAUBE
39	10 46 690 8	2	SCREW PLUG RD54X4 ALCUMGPB SPF	VERSCHLUSSSCHRAUBE
40	51 10 623 08	1	CONNECTION FLANGE ALZNMGCU 1,5	ANSCHLUSSFLANSCH
41	51 05 866 08	4	FLANGE HALF A3P	FLANSCHHAELFTE
43	40 65 145 01	4	HEX SCREW ISO 4017 M14X45 8.8 A3C	SECHSKANTSCHRAUBE
44	40 65 145 01	4	HEX SCREW ISO 4017 M14X45 8.8 A3C	SECHSKANTSCHRAUBE
45	51 05 867 08	4	O-RING ARP 568 37,69X3,53 NBR90	O-RING
46	40 42 159 08	4	SOCKET HEAD SCREW DIN 912 M14X80 8.8	ZYLINDERSCHRAUBE
47	40 42 156 08	4	SOCKET HEAD SCREW DIN 912 M14X65 8.8	ZYLINDERSCHRAUBE
48	47 77 052 08	1	STOP PLUG VSTIM33X2ED A3P	STOPFEN
51	11 69 282 4	2	HEX SCREW ISO 4017 M6X12 8.8 480H SPF	SECHSKANTSCHRAUBE
52	42 40 005 08	2	WASHER SPRING DIN 127 A 6 FST A2C	FEDERRING
53	41 15 140 08	2	HEX NUT ISO 4032 M6 8 A2C	SECHSKANTMUTTER
55	40 65 060	2	HEX SCREW ISO 4017 M5X10 8.8 A2C	SECHSKANTSCHRAUBE
56	46 00 305	2	WASHER ISO 7089 5 200HV A3C	SCHEIBE
58	97 01 621 08	1	PLATE 4x103x60 S315MC	BLECH
61	71 01 077 08	6	SEALING RING DIN 7603 A 52X60X2,5 CU	DICHTRING
62	71 01 072 08	6	SEALING RING DIN 7603 A 38X44X2 CU	DICHTRING
63	71 01 059 08	6	SEALING RING DIN 7603 A 27X32X2 CU	DICHTRING
65	97 59 516 08	4	PLATE 1X20X60 ALMG3 H111	BLECH
66	95 05 568 08	5	TRAILER 25X2 ALMG3 H111	ANHAENGER
67	70 42 141 08	10	KEY RING 25 EDELSTAHL	SCHLUESSELRING
91	96 62 897 08	1	HOSE LINES WINCH 3 ⇨ 2 975 154 96 62 897 08	SCHLAUCHLEITUNGEN WINDE
93	96 50 586 08	1	PIPELINE WINCH III ⇨ 2 975 155 96 50 586 08	ROHRLEITUNGEN WINDE
603	47 10 313 08	1	FLANGE JOINT XGE22-LM-ED M26X1,5 A3P	VERSCHRAUBUNG
604	48 24 306 14	1	FLANGE JOINT ISO 8434 ET 22L CR6-FREI	VERSCHRAUBUNG
605	47 54 361 08	1	FLANGE JOINT REDSD22/12-L A3P	VERSCHRAUBUNG

Pos.	Item	Quantity	Description	Bezeichnung
606	47 10 397 08	1	FLANGE JOINT ISO 8434-1 GE 10L M12X1,5	VERSCHRAUBUNG
607	47 10 305 08	1	FLANGE JOINT XGE10-LM-ED A3P	VERSCHRAUBUNG
608	47 10 308 08	1	FLANGE JOINT XGE12-LR-ED A3P	VERSCHRAUBUNG
609	47 19 043 08	1	FLANGE JOINT EGE 10L G3/8A CR6-FREI	VERSCHRAUBUNG
610	24 71 177 02	2	FLANGE JOINT EW 12L M18X1,5 CR6-FREI	VERSCHRAUBUNG
611	24 71 286 02	1	FLANGE JOINT EL 12L M18X1,5 CR6-FREI	VERSCHRAUBUNG
612	47 00 113 08	3	FLANGE JOINT SNV12-L A3P	VERSCHRAUBUNG
613	47 23 302 08	4	FLANGE JOINT EL 10L CR6-FREI	VERSCHRAUBUNG
614	73 62 091	2	FLANGE JOINT ISO 8434-1 GE 10L G1/4A C	VERSCHRAUBUNG
615	51 06 290 08	2	GAUGE CONNECTION DKO 10L	MESSSTUTZEN
616	47 19 011 08	1	FLANGE JOINT EGESD10-LR-WD A3P	VERSCHRAUBUNG
617	24 71 056 02	1	FLANGE JOINT ET 12L M18X1,5 CR6-FREI	VERSCHRAUBUNG
618	47 10 394 08	1	FLANGE JOINT XGE12-LM-ED M18X1,5 A3P	VERSCHRAUBUNG
619	47 00 331 08	2	FLANGE JOINT XG38-S A3P	VERSCHRAUBUNG
620	47 04 307 08	1	FLANGE JOINT T 22L CR6-FREI	VERSCHRAUBUNG
621	47 54 308 08	1	FLANGE JOINT REDSD22/10-L A3P	VERSCHRAUBUNG
622	47 00 308 08	1	FLANGE JOINT XG28-L A3P	VERSCHRAUBUNG
623	74 07 120	1	FLANGE JOINT EL 28L CR6-FREI	VERSCHRAUBUNG
624	47 54 305 08	1	FLANGE JOINT REDSD28/22-L A3P	VERSCHRAUBUNG
625	47 25 306 08	1	FLANGE JOINT EWSD22-L A3P	VERSCHRAUBUNG
626	47 00 305 08	2	FLANGE JOINT XG15-L A3P	VERSCHRAUBUNG
627	47 50 317 08	2	FLANGE JOINT XGR15/12-L A3P	VERSCHRAUBUNG
628	47 50 318 08	1	FLANGE JOINT XGR28/22-L A3P	VERSCHRAUBUNG

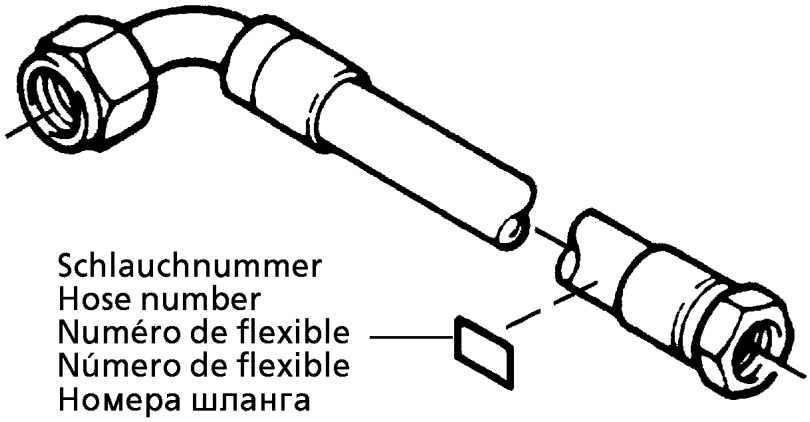

Die Schlauchnummern auf den Schläuchen entsprechen den Positionen in der Schlauchliste.

The hose numbers from the hoses are in accordance with the items in the hose list.

Les numéros indiqués sur les flexibles correspondent aux repères de la nomenclature des flexibles.

Los números indicados en los flexibles corresponden a las posiciones de la lista de flexibles.

Нанесенные на шлангах номера соответствуют позициям в перечне.

Pos.	Item	Quantity	Description	Bezeichnung
1	60 27 601 08	11	NAME PLATE 25,4X101,6	BEZEICHNUNGSSCHILD
2	60 27 603 08	8	NAME PLATE 25,4X165,1	BEZEICHNUNGSSCHILD
1160	92 30 161 08	1	HOSE CPL. 2SN 8X620	SCHLAUCH KPL.
1161	92 17 502 08	1	HOSE CPL. 2SN 8X280	SCHLAUCH KPL.
1162	96 33 357 08	1	HOSE CPL. 2SN 8X700	SCHLAUCH KPL.
1163	92 87 556 08	1	HOSE CPL. 2TE 10X560	SCHLAUCH KPL.
1164	92 93 107 08	1	HOSE CPL. 2SN 8X1000	SCHLAUCH KPL.
1165	96 49 549 08	1	HOSE CPL. F6000 31X1530	SCHLAUCH KPL.
1166	96 54 723 08	1	HOSE CPL. F6000 31X1350	SCHLAUCH KPL.
1167	96 54 724 08	1	HOSE CPL. 2TE 20X2050	SCHLAUCH KPL.
1168	92 88 812 08	1	HOSE CPL. 2TE 20X1600	SCHLAUCH KPL.
1169	92 97 484 08	1	HOSE CPL. 2SN 8X1900	SCHLAUCH KPL.
1170	92 69 712 08	1	HOSE CPL. 2TE 10X1500	SCHLAUCH KPL.
1171	92 87 630 08	1	HOSE CPL. 2TE 10X1950	SCHLAUCH KPL.
1172	92 96 478 08	1	HOSE CPL. 2TE 10X600	SCHLAUCH KPL.
1300	96 31 973 08	2	HOSE CPL. F6000 31X2380	SCHLAUCH KPL.
1301	92 60 668 08	1	HOSE CPL. 1SN 25X2500	SCHLAUCH KPL.
1302	92 96 157 08	1	HOSE CPL. 1SN 25X2300	SCHLAUCH KPL.
1303	92 76 848 08	1	HOSE CPL. 2SN 12X2500	SCHLAUCH KPL.
1304	92 76 848 08	1	HOSE CPL. 2SN 12X2500	SCHLAUCH KPL.

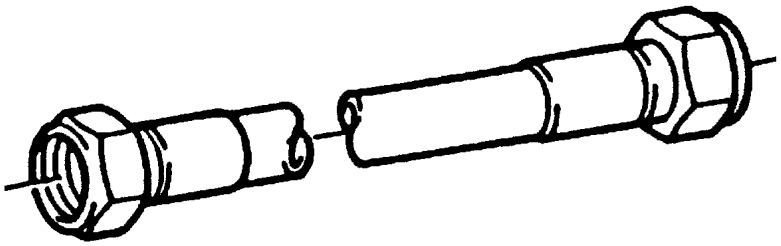

Die Positionsnummern der Rohre auf den Bildtafeln entsprechen den Positionen in der Rohrliste.

The pipe numbers from the illustrations are in accordance with the items in the pipe list.

Les numéros des tuyaux sur les illustrations correspondent aux repères de la nomenclature des tuyaux.

Los números de tubos en las ilustraciones corresponden a las posiciones de la lista de tubos.

Номера позиций труб на изображениях соответствуют позициям в перечне труб.

Pos.	Item	Quantity	Description	Bezeichnung
482	96 55 058 08	1	PIPE COMPL. 10X1,5X3082	ROHR KPL.
483	96 55 059 08	1	PIPE COMPL. 22X2,5X1300	ROHR KPL.
484	96 55 060 08	1	PIPE COMPL. 22X2,5X1342	ROHR KPL.
485	96 55 061 08	1	PIPE COMPL. 15X1,5X2371	ROHR KPL.
486	96 55 062 08	1	PIPE COMPL. 38X4X2700	ROHR KPL.
487	96 55 063 08	1	PIPE COMPL. 38X4X2674	ROHR KPL.
488	96 55 064 08	1	PIPE COMPL. 28X2X2356	ROHR KPL.
489	96 55 065 08	1	PIPE COMPL. 15X1,5X2231	ROHR KPL.

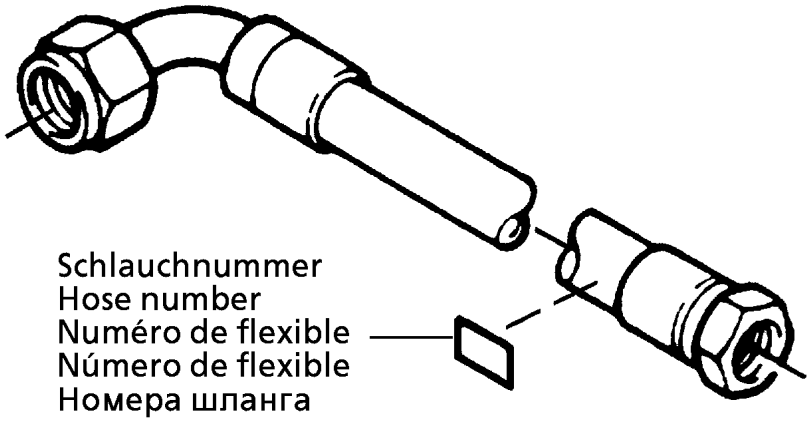

Die Schlauchnummern auf den Schläuchen entsprechen den Positionen in der Schlauchliste.

The hose numbers from the hoses are in accordance with the items in the hose list.

Les numéros indiqués sur les flexibles correspondent aux repères de la nomenclature des flexibles.

Los números indicados en los flexibles corresponden a las posiciones de la lista de flexibles.

Нанесенные на шлангах номера соответствуют позициям в перечне.

Pos.	Item	Quantity	Description	Bezeichnung
1	60 27 601 08	4	NAME PLATE 25,4X101,6	BEZEICHNUNGSSCHILD
2	60 27 603 08	1	NAME PLATE 25,4X165,1	BEZEICHNUNGSSCHILD
1380	92 61 388 08	1	HOSE CPL. 2TE 16X2400	SCHLAUCH KPL.
1382	92 76 147 08	1	HOSE CPL. 2SN 12X400	SCHLAUCH KPL.
1383	92 80 300 08	1	HOSE CPL. 2SN 12X1000	SCHLAUCH KPL.
1384	92 76 838 08	1	HOSE CPL. 2SN 12X780	SCHLAUCH KPL.
1385	96 17 986 08	1	HOSE CPL. 1SC 8X2300	SCHLAUCH KPL.

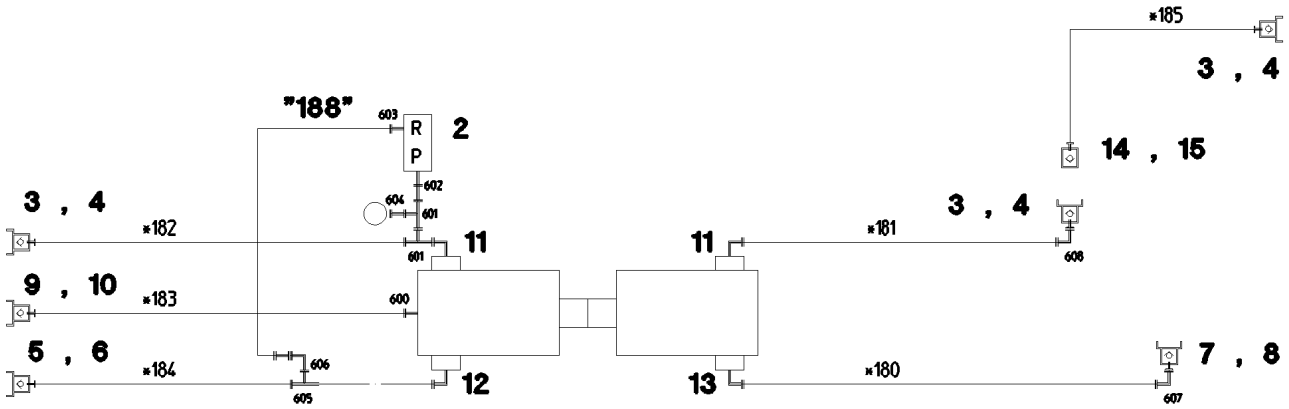

Pos. 20
Pos. 21
Pos. 91

' ' Rohre = Blatt
Pipes = Plate 2 998
Tuyaux = Planche

* Schläuche = Blatt
Hoses = Plate 2 997
Flexibles = Planche

Pos.	Item	Quantity	Description	Bezeichnung
2	51 14 569 08	1	PRESSURE LIMITING VALVE pmax=700BAR	DRUCKBEGRENZUNGSVENTIL
3	51 15 086 08	3	COUPLING PLUG B3 16-S	KUPPLUNGSSTECKER
4	10 46 691 1	3	SCREW PLUG RD36X3 SPF	VERSCHLUSSSCHRAUBE
5	57 05 051 08	1	COUPLING PLUG B6 20-S	KUPPLUNGSSTECKER
6	10 46 691 2	1	SCREW PLUG RD54X4 SPF	VERSCHLUSSSCHRAUBE
7	51 15 185 08	1	COUPLING PLUG B8 35-L	KUPPLUNGSSTECKER
8	10 46 691 3	1	SCREW PLUG RD79X4 SPF	VERSCHLUSSSCHRAUBE
9	51 15 096 08	1	COUPLING PLUG B2 12-L	KUPPLUNGSSTECKER
10	10 46 691 0	1	SCREW PLUG RD32X3 SPF	VERSCHLUSSSCHRAUBE
11	51 01 332 08	2	FLANGE FITTING A3P	FLANSCHVERSCHRAUBUNG
(1)	72 64 069 08	1	O-RING 18X2,5 NBR70	O-RING
12	51 01 416 08	1	FLANGE FITTING A3P	FLANSCHVERSCHRAUBUNG
13	51 01 482 08	1	FLANGE FITTING A3P	FLANSCHVERSCHRAUBUNG
14	51 15 059 08	1	COUPLING SLEEVE B3 16-S	KUPPLUNGSMUFFE
15	10 46 691 5	1	HEX CAP NUT RD36X3 SPF	VERSCHLUSSMUTTER
20	74 40 102 08	2	SNAP HOOK DIN 5299 C60X6-120 ST VERZ	KARABINERHAKEN
21	10 66 397 0	0.5	CHAIN DIN 763 7X49 0.3t ST35 VERZ	KETTE
91	92 91 393 08	1	HOSE LINES TRANSFORMER ⇨ 2 975 601 92 91 393 08	SCHLAUCHLEITUNGEN TRAFO
188	92 92 151 08	1	PIPE COMPL. 16X2X153	ROHR KPL.
600	47 10 353 08	1	FLANGE JOINT XGE12-LR-ED1/4" A3P	VERSCHRAUBUNG
601	74 07 098	2	FLANGE JOINT EL 16S CR6-FREI	VERSCHRAUBUNG
602	47 19 006 08	1	FLANGE JOINT EGESD16-SR-WD A3P	VERSCHRAUBUNG
603	47 10 332 08	1	FLANGE JOINT XGE16-SR-ED A3P	VERSCHRAUBUNG
604	47 54 331 08	1	FLANGE JOINT REDSD16/6-S CFX	VERSCHRAUBUNG
605	74 07 107	1	FLANGE JOINT EL 20S CR6-FREI	VERSCHRAUBUNG

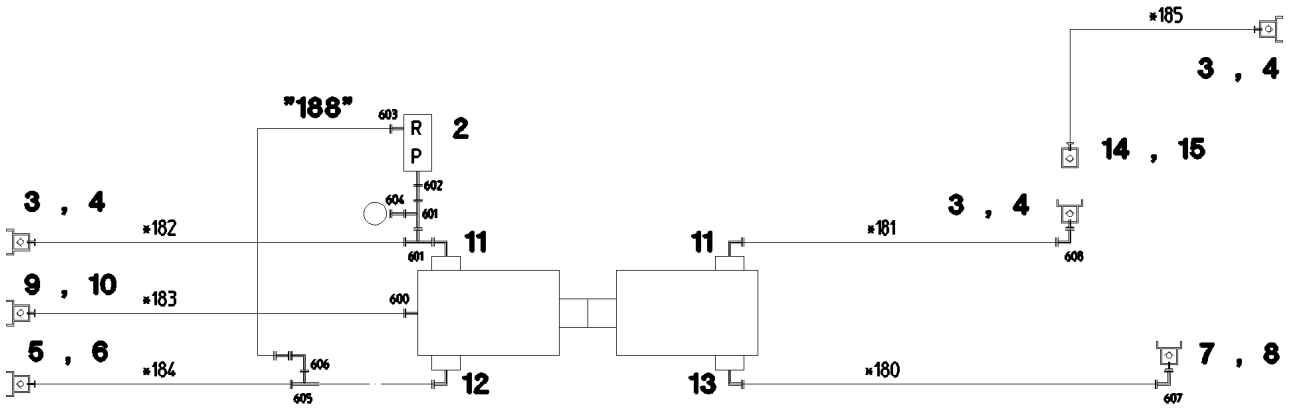

Pos. 20
Pos. 21
Pos. 91

' ' Rohre = Blatt
Pipes = Plate
Tuyaux = Planche
2 998

* Schläuche = Blatt
Hoses = Plate
Flexibles = Planche
2 997

Pos.	Item	Quantity	Description	Bezeichnung
606	47 54 321 08	1	FLANGE JOINT REDSDN20/16-S A3P	VERSCHRAUBUNG
607	48 25 309 14	1	FLANGE JOINT ISO 8434 EW 35L M45X2 CR6	VERSCHRAUBUNG
608	76 17 460	1	FLANGE JOINT EW 16S CR6-FREI	VERSCHRAUBUNG
609	47 56 015 08	1	TEST POINT FITTING BMA3 6S	MESSANSCHLUSS
610	74 07 108	1	FLANGE JOINT EW 20S CR6-FREI	VERSCHRAUBUNG

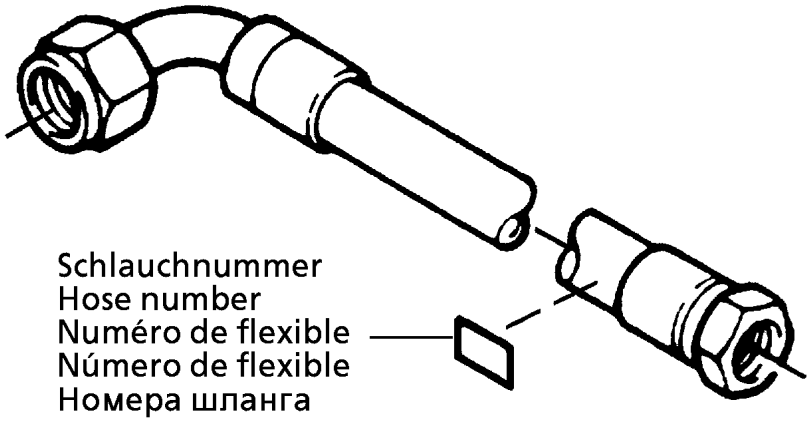

Die Schlauchnummern auf den Schläuchen entsprechen den Positionen in der Schlauchliste.

The hose numbers from the hoses are in accordance with the items in the hose list.

Les numéros indiqués sur les flexibles correspondent aux repères de la nomenclature des flexibles.

Los números indicados en los flexibles corresponden a las posiciones de la lista de flexibles.

Нанесенные на шлангах номера соответствуют позициям в перечне.

Pos.	Item	Quantity	Description	Bezeichnung
1	60 27 601 08	4	NAME PLATE 25,4X101,6	BEZEICHNUNGSSCHILD
2	60 27 602 08	1	NAME PLATE 25,4X165,1	BEZEICHNUNGSSCHILD
3	60 27 603 08	2	NAME PLATE 25,4X165,1	BEZEICHNUNGSSCHILD
180	92 68 364 08	1	HOSE CPL. 1SN 32X3000	SCHLAUCH KPL.
181	92 45 055 08	1	HOSE CPL. 2SN 12X3000	SCHLAUCH KPL.
182	92 93 286 08	1	HOSE CPL. 2SN 12X10100	SCHLAUCH KPL.
183	92 97 339 08	1	HOSE CPL. 2SN 10X10000	SCHLAUCH KPL.
184	92 93 770 08	1	HOSE CPL. 2SN 16X10000	SCHLAUCH KPL.
185	92 87 625 08	1	HOSE CPL. 2SN 12X8000	SCHLAUCH KPL.

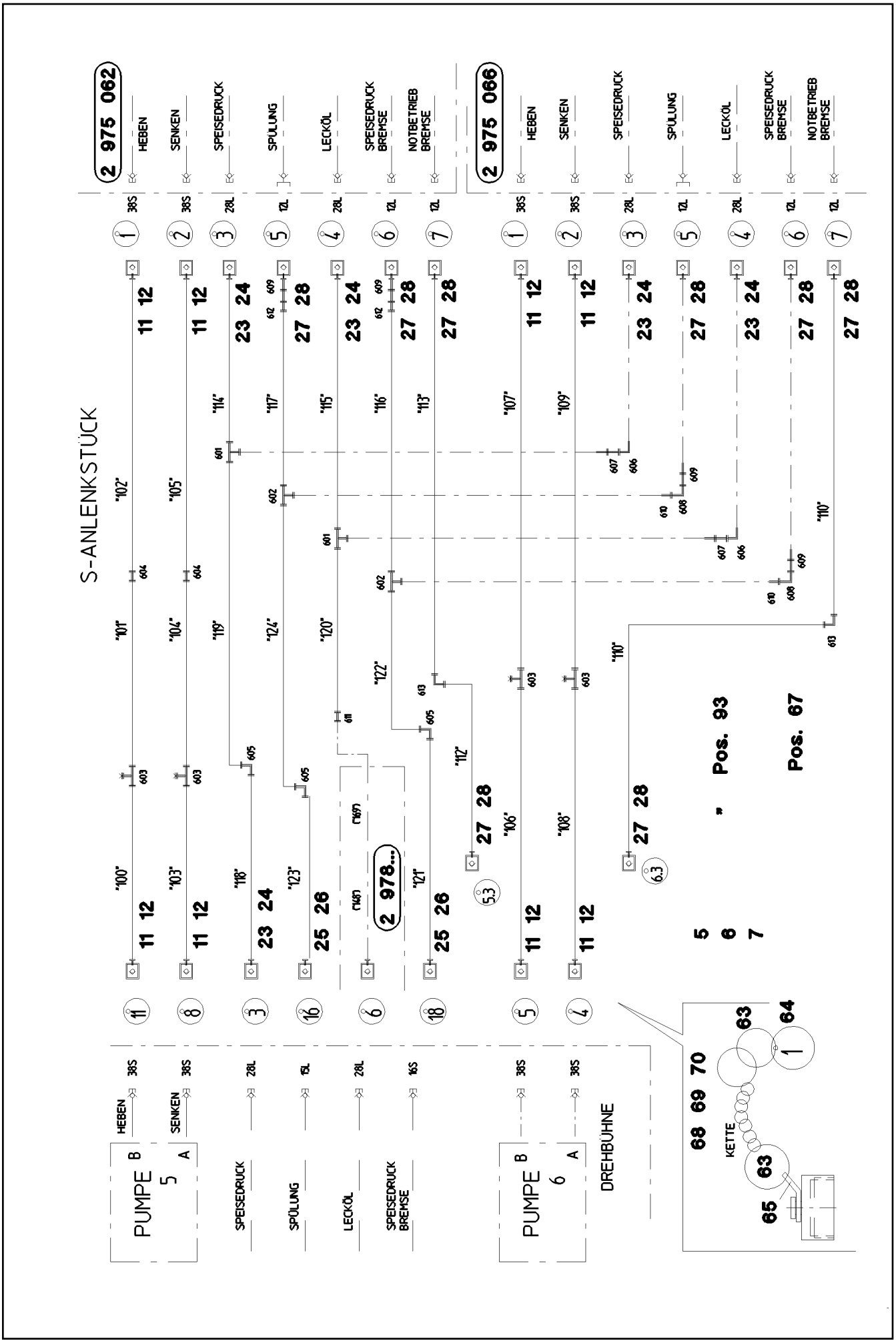

25.1.2017 055226 LIEBHERR	**etk_en_de_074535 LR 1600/2** **AUX.HYDR.GRID WINCH 5 + 6** **ZUSATZHYDR.GITTER-WINDE 5+6**	❑ 420 (1/2) ⇨ **2 975 650** **91 52 820 08**

Pos.	Item	Quantity	Description	Bezeichnung
5	97 86 532 08	1	PLATE 4X428X134 S315MC FE//ZN20//C	BLECH
6	97 87 366 08	2	PLATE 2X250X143 DC01 FE//ZN20//C	BLECH
7	97 90 091 08	1	PLATE 4X263X50 S315MC FE//ZN20//C	BLECH
11	51 15 122 08	8	COUPLING SLEEVE B8 38-S	KUPPLUNGSMUFFE
12	10 46 691 7	8	HEX CAP NUT RD79X4 SPF	VERSCHLUSSMUTTER
23	51 15 010 08	5	COUPLING SLEEVE B6 28-L	KUPPLUNGSMUFFE
24	10 46 691 6	5	HEX CAP NUT RD54X4 SPF	VERSCHLUSSMUTTER
25	51 15 005 08	2	COUPLING SLEEVE B3 15-L	KUPPLUNGSMUFFE
26	10 46 691 5	2	HEX CAP NUT RD36X3 SPF	VERSCHLUSSMUTTER
27	51 15 058 08	8	COUPLING SLEEVE B2 12-L	KUPPLUNGSMUFFE
28	10 46 691 4	8	HEX CAP NUT RD32X3 SPF	VERSCHLUSSMUTTER
63	95 05 568 08	24	TRAILER 25X2 ALMG3 H111	ANHAENGER
64	70 42 141 08	48	KEY RING 25 EDELSTAHL	SCHLUESSELRING
65	97 59 516 08	24	PLATE 1X20X60 ALMG3 H111	BLECH
67	71 01 077 08	8	SEALING RING DIN 7603 A 52X60X2,5 CU	DICHTRING
68	71 01 072 08	5	SEALING RING DIN 7603 A 38X44X2 CU	DICHTRING
69	71 01 059 08	2	SEALING RING DIN 7603 A 27X32X2 CU	DICHTRING
70	71 01 053 08	8	SEALING RING DIN 7603 A 24X30X2 CU	DICHTRING
93	96 50 468 08	1	PIPELINES GRATING WINCH WINDE V+VI ⇨ 2 975 651 96 50 468 08	ROHRLEITUNGEN GITTER-WIND
591	47 74 024 08	2	BOX NUT DIN 3870 AL18 A3P	UEBERWURFMUTTER
592	47 77 006 08	2	BLANKING PLUG ISO 8434-1 PL 15L CR6-F	VERSCHLUSSSTOPFEN
593	47 74 017 08	2	BOX NUT DIN 3870 AL28 A3P	UEBERWURFMUTTER
594	47 77 008 08	2	BUTZEN BUZ 28L A3C	BUTZEN
601	47 04 308 08	2	FLANGE JOINT T 28L A3C	VERSCHRAUBUNG
602	47 04 305 08	2	FLANGE JOINT XT15-L A3P	VERSCHRAUBUNG
603	47 56 034 08	4	TEST POINT FITTING GMA3 38S CR6-FREI	MESSANSCHLUSS
604	47 00 331 08	2	FLANGE JOINT XG38-S A3P	VERSCHRAUBUNG
605	47 02 305 08	3	FLANGE JOINT XW15-L A3P	VERSCHRAUBUNG
606	76 17 494	2	FLANGE JOINT EW 28L CR6-FREI	VERSCHRAUBUNG
607	47 00 106 08	2	FLANGE JOINT SNV28-L A3P	VERSCHRAUBUNG
608	24 71 177 02	2	FLANGE JOINT EW 12L M18X1,5 CR6-FREI	VERSCHRAUBUNG
609	47 00 113 08	4	FLANGE JOINT SNV12-L A3P	VERSCHRAUBUNG
610	47 54 361 08	2	FLANGE JOINT REDSD22/12-L A3P	VERSCHRAUBUNG
611	47 00 308 08	1	FLANGE JOINT XG28-L A3P	VERSCHRAUBUNG
612	47 50 317 08	2	FLANGE JOINT XGR15/12-L A3P	VERSCHRAUBUNG
613	47 02 304 08	2	FLANGE JOINT XW12-L A3P	VERSCHRAUBUNG

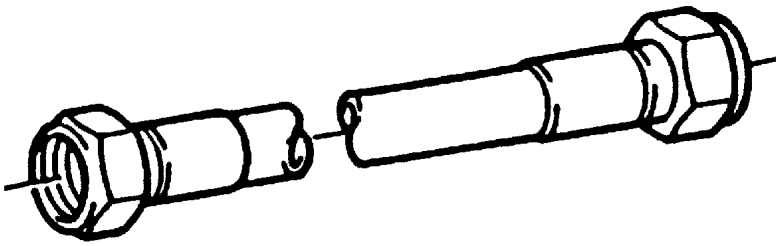

Die Positionsnummern der Rohre auf den Bildtafeln entsprechen den Positionen in der Rohrliste.

The pipe numbers from the illustrations are in accordance with the items in the pipe list.

Les numéros des tuyaux sur les illustrations correspondent aux repères de la nomenclature des tuyaux.

Los números de tubos en las ilustraciones corresponden a las posiciones de la lista de tubos.

Номера позиций труб на изображениях соответствуют позициям в перечне труб.

Pos.	Item	Quantity	Description	Bezeichnung
100	96 55 095 08	1	PIPE COMPL. 38X4X673	ROHR KPL.
101	96 55 096 08	1	PIPE COMPL. 38X4X3860	ROHR KPL.
102	96 55 097 08	1	PIPE COMPL. 38X4X2730	ROHR KPL.
103	96 55 098 08	1	PIPE COMPL. 38X4X1131	ROHR KPL.
104	96 55 099 08	1	PIPE COMPL. 38X4X3379	ROHR KPL.
105	96 55 100 08	1	PIPE COMPL. 38X4X3164	ROHR KPL.
106	96 55 101 08	1	PIPE COMPL. 38X4X1040	ROHR KPL.
107	96 55 102 08	1	PIPE COMPL. 38X4X4656	ROHR KPL.
108	96 55 103 08	1	PIPE COMPL. 38X4X1101	ROHR KPL.
109	96 55 104 08	1	PIPE COMPL. 38X4X4730	ROHR KPL.
110	96 55 105 08	1	PIPE COMPL. 12X1,5X2114	ROHR KPL.
111	96 55 106 08	1	PIPE COMPL. 12X1,5X4376	ROHR KPL.
112	96 55 107 08	1	PIPE COMPL. 12X1,5X1821	ROHR KPL.
113	96 55 108 08	1	PIPE COMPL. 12X1,5X5787	ROHR KPL.
114	96 55 109 08	1	PIPE COMPL. 28X2X1591	ROHR KPL.
115	96 55 110 08	1	PIPE COMPL. 28X2X1584	ROHR KPL.
116	96 55 111 08	1	PIPE COMPL. 15X1,5X1685	ROHR KPL.
117	96 55 112 08	1	PIPE COMPL. 15X1,5X1409	ROHR KPL.
118	96 55 113 08	1	PIPE COMPL. 28X2X1849	ROHR KPL.
119	96 55 114 08	1	PIPE COMPL. 28X2X4221	ROHR KPL.
120	96 55 115 08	1	PIPE COMPL. 28X2X2885	ROHR KPL.
121	96 55 116 08	1	PIPE COMPL. 15X1,5X1013	ROHR KPL.
122	96 55 117 08	1	PIPE COMPL. 15X1,5X4239	ROHR KPL.
123	96 55 118 08	1	PIPE COMPL. 15X1,5X1109	ROHR KPL.
124	96 55 119 08	1	PIPE COMPL. 15X1,5X4456	ROHR KPL.

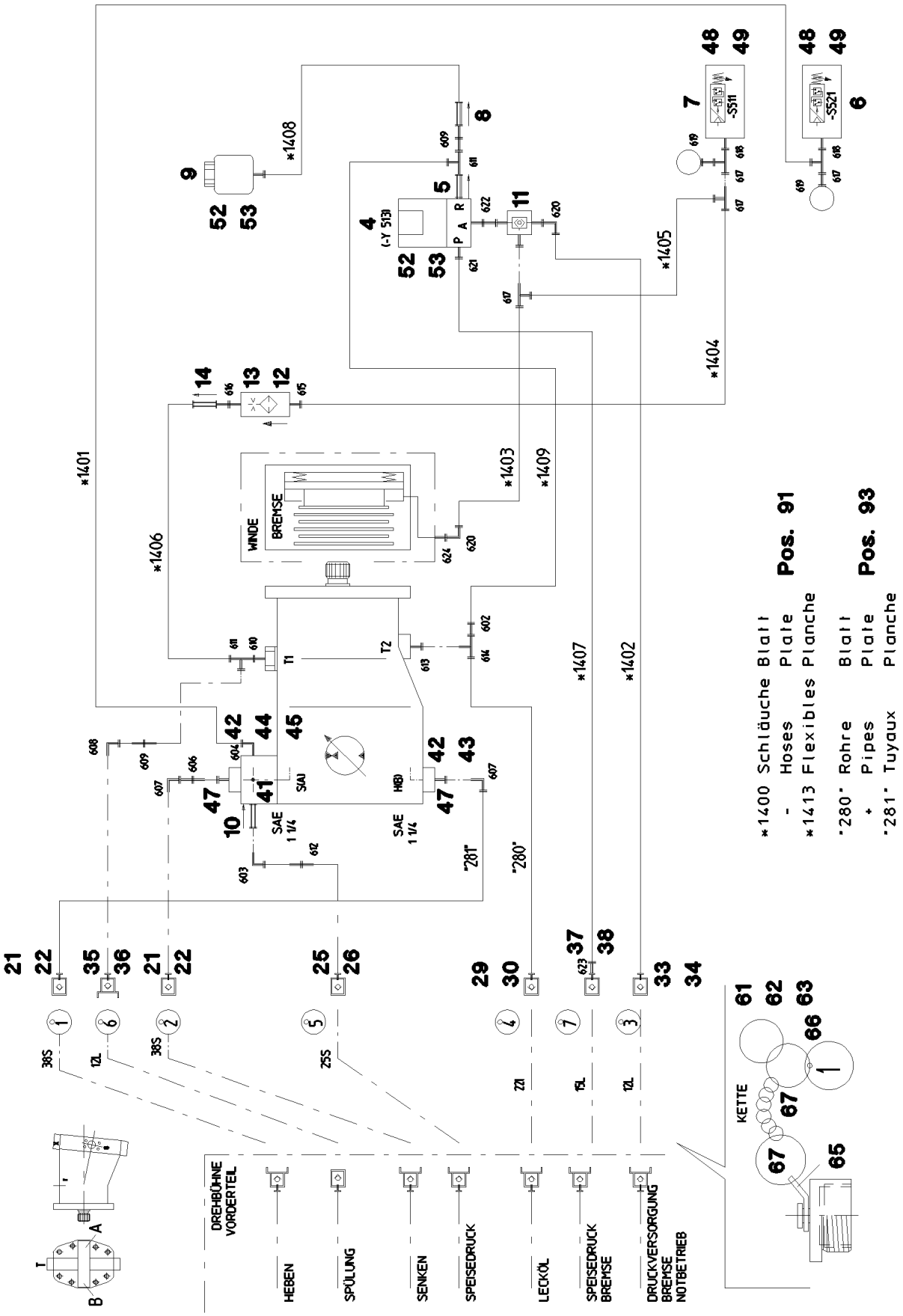
*1400 Schläuche Blatt Pos. 91
- Hoses Plate
*1413 Flexibles Planche
"280" Rohre Blatt Pos. 93
+ Pipes Plate
"281" Tuyaux Planche
WINDE
BREMSE
SAE 1 1/4
DREHBÜHNE VORDERTEIL
HEBEN
SPÜLUNG
SENKEN
SPEISEDRUCK
LECKÖL
SPEISEDRUCK BREMSE
DRUCKVERSORGUNG BREMSE NOTBETRIEB
KETTE

Pos.	Item	Quantity	Description	Bezeichnung
4	51 14 444 08	1	DIRECTIONAL CONTROL VALVE 3/2 350BA ⇨ 5 114 444 08 51 14 444 08	WEGEVENTIL
5	51 14 606 08	1	NON-RETURN VALVE	RUECKSCHLAGVENTIL
6	10 22 093 3	1	PRESSURE SWITCH 0-8/300 BAR SPF	DRUCKSCHALTER
7	10 28 953 6	1	PRESSURE SWITCH 0-20/300BAR SPF	DRUCKSCHALTER
8	51 14 815 08	1	NON-RETURN VALVE pmax10BAR	RUECKSCHLAGVENTIL
9	50 28 073 08	1	EQUALIZING RESERVOIR 0,2L POLYETHY	AUSGLEICHSBEHAELTER
10	51 04 087 08	1	NON-RETURN VALVE	RUECKSCHLAGVENTIL
11	51 14 689 08	1	SHUTTLE VALVE 250BAR	WECHSELVENTIL
12	51 06 711 08	1	FILTER CARTRIDGE 0,005m³/min 25µm	FILTERPATRONE
13	51 07 460 08	1	NOZZLE 0,6	DUESE
14	51 04 124 08	1	NON-RETURN VALVE 400BAR CF	RUECKSCHLAGVENTIL
21	51 15 122 08	2	COUPLING SLEEVE B8 38-S	KUPPLUNGSMUFFE
22	10 46 691 7	2	HEX CAP NUT RD79X4 SPF	VERSCHLUSSMUTTER
25	51 05 996 08	1	COUPLING SLEEVE B6 25-S	KUPPLUNGSMUFFE
(2)	57 10 769 08	1	O-RING 32X3 FPM70	O-RING
(3)	57 10 770 08	1	SUPPORTING RING 32X37,2X1 PTFE	STUETZRING
(4)	57 10 771 08	1	O-RING 40X3 FPM70	O-RING
(5)	57 10 772 08	1	NUT CR6-FREI	MUTTER
26	10 46 691 6	1	HEX CAP NUT RD54X4 SPF	VERSCHLUSSMUTTER
29	51 15 082 08	1	COUPLING SLEEVE B6 22-L	KUPPLUNGSMUFFE
30	10 46 691 6	1	HEX CAP NUT RD54X4 SPF	VERSCHLUSSMUTTER
33	51 15 058 08	1	COUPLING SLEEVE B2 12-L	KUPPLUNGSMUFFE
34	10 46 691 4	1	HEX CAP NUT RD32X3 SPF	VERSCHLUSSMUTTER
35	51 15 096 08	1	COUPLING PLUG B2 12-L	KUPPLUNGSSTECKER
(1)	57 10 830 08	1	SHEET GASKET VITON	DICHTSCHEIBE
(2)	57 10 826 08	1	O-RING 17X2 FPM70	O-RING
(3)	57 10 828 08	1	SUPPORTING RING 17,5X20,9X1 PTFE	STUETZRING
36	10 46 691 0	1	SCREW PLUG RD32X3 SPF	VERSCHLUSSSCHRAUBE
37	51 15 005 08	1	COUPLING SLEEVE B3 15-L	KUPPLUNGSMUFFE
38	10 46 691 5	1	HEX CAP NUT RD36X3 SPF	VERSCHLUSSMUTTER
41	51 10 561 08	1	CONNECTION FLANGE	ANSCHLUSSFLANSCH
42	51 05 867 08	3	O-RING ARP 568 37,69X3,53 NBR90	O-RING
43	40 42 153 01	4	SOCKET HEAD SCREW ISO 4762 M14X50 8.	ZYLINDERSCHRAUBE
44	40 43 161 01	4	SOCKET HEAD SCREW ISO 4762 M14X100 1	ZYLINDERSCHRAUBE
45	47 77 052 08	1	STOP PLUG VSTIM33X2ED A3P	STOPFEN
47	51 15 178 08	2	FLANGE STUB PIPE 38S	FLANSCHSTUTZEN
48	40 01 521	4	SOCKET HEAD SCREW ISO 4762 M5X10 8.8	ZYLINDERSCHRAUBE
49	42 18 006 08	4	WASHER DIN 9021 A 5,3 ST VERZ	SCHEIBE
52	11 69 282 4	4	HEX SCREW ISO 4017 M6X12 8.8 480H SPF	SECHSKANTSCHRAUBE
53	42 40 005 08	4	WASHER SPRING DIN 127 A 6 FST A2C	FEDERRING
61	71 01 072 08	1	SEALING RING DIN 7603 A 38X44X2 CU	DICHTRING
62	71 01 022	1	SEALING RING DIN 7603 A33X39X2 CU	DICHTRING
63	71 01 077 08	2	SEALING RING DIN 7603 A 52X60X2,5 CU	DICHTRING
65	97 59 516 08	7	PLATE 1X20X60 ALMG3 H111	BLECH
66	95 05 568 08	7	TRAILER 25X2 ALMG3 H111	ANHAENGER
67	70 42 141 08	14	KEY RING 25 EDELSTAHL	SCHLUESSELRING
91	96 47 200 08	1	HOSE LINES WINCH 1 ⇨ 2 975 118 96 47 200 08	SCHLAUCHLEITUNGEN WINDE
93	96 51 219 08	1	PIPELINE WINCH I+II	ROHRLEITUNGEN WINDE
(280)	96 51 350 08	1	PIPE COMPL. 38X4X1013	ROHR KPL.
(281)	96 51 490 08	1	PIPE COMPL. 22X2,5X269	ROHR KPL.
602	47 54 361 08	1	FLANGE JOINT REDSD22/12-L A3P	VERSCHRAUBUNG
603	74 07 119	1	FLANGE JOINT EW 25S CR6-FREI	VERSCHRAUBUNG
604	47 66 102 08	1	FLANGE JOINT RSWS10-LM-WD A3P	VERSCHRAUBUNG
605	47 10 307 08	1	FLANGE JOINT ISO 8434-1 GE 12L M16X1,5	VERSCHRAUBUNG
606	47 00 107 08	1	FLANGE JOINT SNV38-S A3P	VERSCHRAUBUNG
607	47 25 318 08	2	FLANGE JOINT EWSD38-S A3P	VERSCHRAUBUNG
608	24 71 177 02	1	FLANGE JOINT EW 12L M18X1,5 CR6-FREI	VERSCHRAUBUNG
609	47 00 113 08	2	FLANGE JOINT SNV12-L A3P	VERSCHRAUBUNG

Pos.	Item	Quantity	Description	Bezeichnung
610	47 10 394 08	1	FLANGE JOINT XGE12-LM-ED M18X1,5 A3P	VERSCHRAUBUNG
(1)	50 12 437 08	1	O-RING ARP 568 10,52X1,83 NBR90	O-RING
611	24 71 286 02	2	FLANGE JOINT EL 12L M18X1,5 CR6-FREI	VERSCHRAUBUNG
612	47 00 110 08	1	FLANGE JOINT SNV25-S CFX	VERSCHRAUBUNG
613	47 10 313 08	1	FLANGE JOINT XGE22-LM-ED M26X1,5 A3P	VERSCHRAUBUNG
614	48 24 306 14	1	FLANGE JOINT ISO 8434 ET 22L CR6-FREI	VERSCHRAUBUNG
615	47 10 353 08	1	FLANGE JOINT XGE12-LR-ED1/4" A3P	VERSCHRAUBUNG
616	47 19 011 08	1	FLANGE JOINT EGESD10-LR-WD A3P	VERSCHRAUBUNG
617	47 23 302 08	4	FLANGE JOINT EL 10L CR6-FREI	VERSCHRAUBUNG
618	73 62 091	2	FLANGE JOINT ISO 8434-1 GE 10L G1/4A C	VERSCHRAUBUNG
619	51 06 290 08	2	GAUGE CONNECTION DKO 10L	MESSSTUTZEN
620	74 03 569	1	FLANGE JOINT EW 10L M16X1,5 CR6-FREI	VERSCHRAUBUNG
621	47 10 308 08	1	FLANGE JOINT XGE12-LR-ED A3P	VERSCHRAUBUNG
622	47 19 043 08	1	FLANGE JOINT EGE 10L G3/8A CR6-FREI	VERSCHRAUBUNG
623	47 54 318 08	1	FLANGE JOINT RED 15/12L CR6-FREI	VERSCHRAUBUNG
624	47 10 397 08	1	FLANGE JOINT ISO 8434-1 GE 10L M12X1,5	VERSCHRAUBUNG

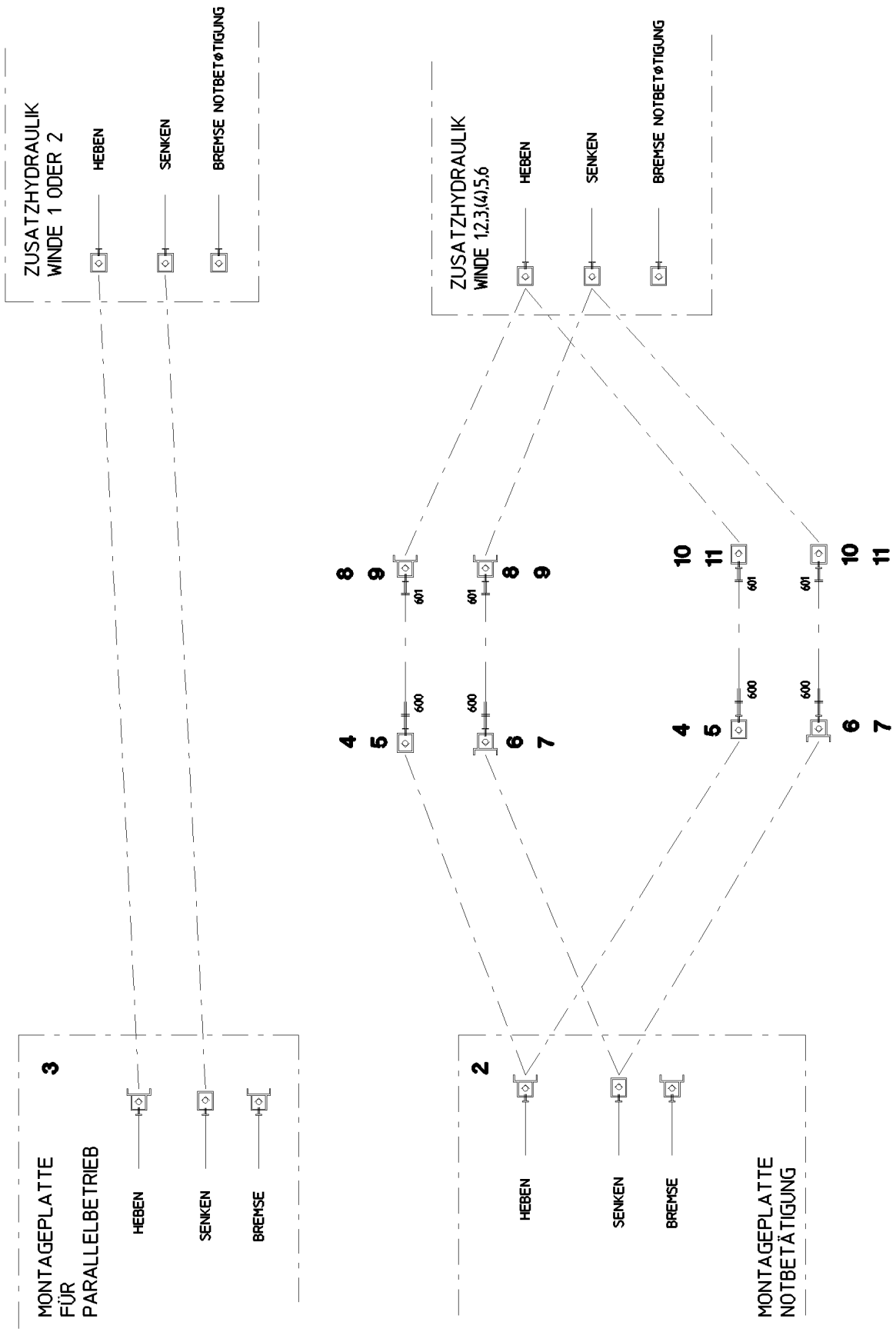
ZUSATZHYDRAULIK
WINDE 1 ODER 2
HEBEN
SENKEN
BREMSE NOTBETØTIGUNG
ZUSATZHYDRAULIK
WINDE 1,2,3,(4),5,6
HEBEN
SENKEN
BREMSE NOTBETØTIGUNG
MONTAGEPLATTE
FÜR
PARALLELBETRIEB
3
HEBEN
SENKEN
BREMSE
2
HEBEN
SENKEN
BREMSE
MONTAGEPLATTE
NOTBETÄTIGUNG
600
601

Pos.	Item	Quantity	Description	Bezeichnung
2	96 52 261 08	1	FITTING PLATE EMERG. ACT: ⇨ 2 976 017 96 52 261 08	MONTAGEPLATTE NOTBETAET
3	96 53 245 08	1	FITTING PLATE EMERG. ACT: ⇨ 2 976 022 96 53 245 08	MONTAGEPLATTE NOTBETAET
4	51 15 059 08	2	COUPLING SLEEVE B3 16-S	KUPPLUNGSMUFFE
5	10 46 691 5	2	HEX CAP NUT RD36X3 SPF	VERSCHLUSSMUTTER
6	51 15 086 08	2	COUPLING PLUG B3 16-S	KUPPLUNGSSTECKER
7	10 46 691 1	2	SCREW PLUG RD36X3 SPF	VERSCHLUSSSCHRAUBE
8	51 15 123 08	2	COUPLING PLUG B8 38-S	KUPPLUNGSSTECKER
9	10 46 691 3	2	SCREW PLUG RD79X4 SPF	VERSCHLUSSSCHRAUBE
10	51 15 122 08	2	COUPLING SLEEVE B8 38-S	KUPPLUNGSMUFFE
11	10 46 691 7	2	HEX CAP NUT RD79X4 SPF	VERSCHLUSSMUTTER
600	47 00 108 08	4	FLANGE JOINT SNV16-S A3P	VERSCHRAUBUNG
601	47 54 342 08	4	FLANGE JOINT REDSD38/16-S A3P	VERSCHRAUBUNG

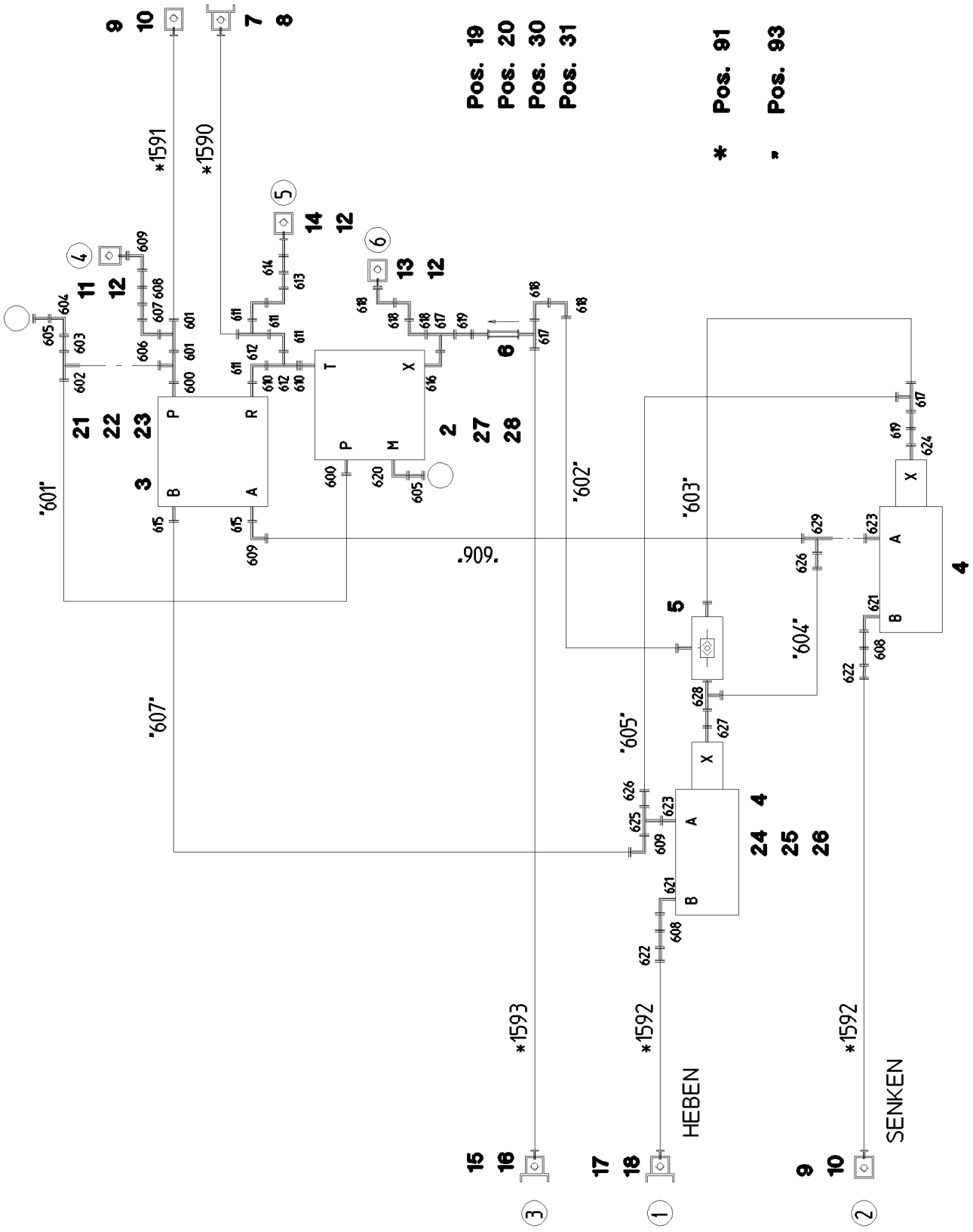

25.1.2017 055541	**etk_en_de_074535 LR 1600/2**	429 (1/3)
LIEBHERR	**FITTING PLATE EMERG. ACT:** **MONTAGEPLATTE NOTBETAETIGUNG**	⇨ **2 976 017** **96 52 261 08**

Pos.	Item	Quantity	Description	Bezeichnung
2	10 48 992 6	1	CONTROL BLOCK 320BAR 80L/MIN ⇨ X10489926 10 48 992 6	STEUERBLOCK
3	51 14 865 08	1	DIRECTIONAL CTRL. VALVE 4/3 400BAR ⇨ 5 114 865 08 51 14 865 08	WEGESCHIEBER
4	51 13 072 08	2	BRAKE VALVE	BREMSVENTIL
(999)	10 81 504 9	1	SEAL KIT BRAKE VALVE	DS BREMSVENTIL
5	51 14 689 08	1	SHUTTLE VALVE 250BAR	WECHSELVENTIL
6	51 04 124 08	1	NON-RETURN VALVE 400BAR CF	RUECKSCHLAGVENTIL
7	57 05 048 08	1	COUPLING PLUG B6 18-L	KUPPLUNGSSTECKER
8	10 46 691 2	1	SCREW PLUG RD54X4 SPF	VERSCHLUSSSCHRAUBE
9	51 15 059 08	2	COUPLING SLEEVE B3 16-S	KUPPLUNGSMUFFE
10	10 46 691 5	2	HEX CAP NUT RD36X3 SPF	VERSCHLUSSMUTTER
11	51 15 015 08	1	COUPLING SLEEVE B2 12-S	KUPPLUNGSMUFFE
(1)	57 10 825 08	1	SHEET GASKET 7,6X15,8X1 VITON	DICHTSCHEIBE
(2)	57 10 826 08	1	O-RING 17X2 FPM70	O-RING
(3)	57 10 827 08	1	O-RING 22X1,5 FPM70	O-RING
(4)	57 10 828 08	1	SUPPORTING RING 17,5X20,9X1 PTFE	STUETZRING
(5)	57 10 829 08	1	NUT CR6-FREI	MUTTER
12	10 46 691 4	3	HEX CAP NUT RD32X3 SPF	VERSCHLUSSMUTTER
13	51 15 084 08	1	COUPLING SLEEVE B2 10-L	KUPPLUNGSMUFFE
14	51 15 058 08	1	COUPLING SLEEVE B2 12-L	KUPPLUNGSMUFFE
15	51 15 096 08	1	COUPLING PLUG B2 12-L	KUPPLUNGSSTECKER
16	10 46 691 0	1	SCREW PLUG RD32X3 SPF	VERSCHLUSSSCHRAUBE
17	51 15 086 08	1	COUPLING PLUG B3 16-S	KUPPLUNGSSTECKER
18	10 46 691 1	1	SCREW PLUG RD36X3 SPF	VERSCHLUSSSCHRAUBE
19	97 88 473 08	1	SIGN 80X60 AL-BL	SCHILD
20	97 91 472 08	1	PLATE 4X360X330 S315MC FE//ZNNI8//CN//T	BLECH
21	49 00 014	3	HEX SCREW ISO 4014 M10X65 8.8 A3C	SECHSKANTSCHRAUBE
22	41 19 006 08	3	HEX NUT DIN 985 M10 8 A3C	SECHSKANTMUTTER
23	10 28 979 5	3	WASHER ISO 7089 10 300HV FLZN SPF	SCHEIBE
24	40 42 056 08	2	SOCKET HEAD SCREW DIN 912 M6X90 8.8	ZYLINDERSCHRAUBE
25	41 19 004 08	2	HEX NUT DIN 985 M6 8 A2C	SECHSKANTMUTTER
26	10 87 564 8	2	WASHER ISO 7093-1 6 200HV 480H SPF	SCHEIBE
27	11 65 161 2	2	HEX SCREW ISO 4017 M8X16 8.8 480H SPF	SECHSKANTSCHRAUBE
28	10 01 165 4	2	WASHER A 8,4X16X1,6 200HV-St MAN183-B	SCHEIBE
30	74 40 101 08	2	SNAP HOOK DIN 5299 C80X8-230KG ST VER	KARABINERHAKEN
31	74 00 006 08	0.6	KNOTTED-LINK CHAIN 2,8 GALV.VERZ	KNOTENKETTE
91	96 53 229 08	1	HOSE LINES EMERGENCY CONTROL	SCHLAUCHLEITUNGEN NOTBED
(1)	60 27 601 08	4	NAME PLATE 25,4X101,6	BEZEICHNUNGSSCHILD
(2)	60 27 603 08	1	NAME PLATE 25,4X165,1	BEZEICHNUNGSSCHILD
(1590)	96 55 666 08	1	HOSE CPL. 2SN 16X7000	SCHLAUCH KPL.
(1591)	92 97 248 08	1	HOSE CPL. 2SN 12X7200	SCHLAUCH KPL.
(1592)	92 45 055 08	2	HOSE CPL. 2SN 12X3000	SCHLAUCH KPL.
(1593)	92 89 664 08	1	HOSE CPL. 2SN 8X3700	SCHLAUCH KPL.
93	96 57 396 08	1	PIPELINES EMERGENCY CONTROL	ROHRLEITUNGEN NOTBETAET
(601)	96 57 280 08	1	PIPE COMPL. 16X2X310	ROHR KPL.
(602)	96 57 279 08	1	PIPE COMPL. 10X1.5X128	ROHR KPL.
(603)	92 99 486 08	1	PIPE COMPL. 10X1,5X174	ROHR KPL.
(604)	92 99 487 08	1	PIPE COMPL. 10X1,5X147	ROHR KPL.
(605)	92 99 488 08	1	PIPE COMPL. 10X1,5X177	ROHR KPL.
(606)	96 57 278 08	1	PIPE COMPL. 12X1.5X128	ROHR KPL.
(607)	96 57 277 08	1	PIPE COMPL. 12X1.5X244	ROHR KPL.
600	47 10 332 08	2	FLANGE JOINT XGE16-SR-ED A3P	VERSCHRAUBUNG
601	74 07 098	2	FLANGE JOINT EL 16S CR6-FREI	VERSCHRAUBUNG
602	47 04 325 08	1	FLANGE JOINT T 16S CR6-FREI	VERSCHRAUBUNG
603	47 54 331 08	1	FLANGE JOINT REDSD16/6-S CFX	VERSCHRAUBUNG
604	47 25 315 08	1	FLANGE JOINT EW 6S M14X1,5 CR6-FREI	VERSCHRAUBUNG
605	47 56 015 08	2	TEST POINT FITTING BMA3 6S	MESSANSCHLUSS
606	76 17 460	1	FLANGE JOINT EW 16S CR6-FREI	VERSCHRAUBUNG
607	47 54 333 08	1	FLANGE JOINT REDSD16/12-S A3P	VERSCHRAUBUNG

Pos.	Item	Quantity	Description	Bezeichnung
608	47 00 103 08	3	FLANGE JOINT SNV12-S A3P	VERSCHRAUBUNG
609	76 17 354	3	FLANGE JOINT EW 12S CR6-FREI	VERSCHRAUBUNG
610	47 10 312 08	2	FLANGE JOINT XGE18-LR-ED A3P	VERSCHRAUBUNG
611	24 71 083 02	4	FLANGE JOINT EW 18L M26X1,5 CR6-FREI	VERSCHRAUBUNG
612	24 71 285 02	2	FLANGE JOINT EL 18L CR6-FREI	VERSCHRAUBUNG
613	47 54 363 08	1	FLANGE JOINT REDSD18/12-L A3P	VERSCHRAUBUNG
614	47 00 113 08	1	FLANGE JOINT SNV12-L A3P	VERSCHRAUBUNG
615	47 10 326 08	2	FLANGE JOINT GE 12S G1/2A CR6-FREI	VERSCHRAUBUNG
616	47 32 305 08	1	FLANGE JOINT RSWS10-LR-WD A3P	VERSCHRAUBUNG
617	47 04 303 08	3	FLANGE JOINT XT10-L A3P	VERSCHRAUBUNG
618	74 03 569	5	FLANGE JOINT EW 10L M16X1,5 CR6-FREI	VERSCHRAUBUNG
619	47 00 101 08	2	FLANGE JOINT SNV10-L CFX	VERSCHRAUBUNG
620	47 32 306 08	1	FLANGE JOINT RSWS6-SR-WD A3P	VERSCHRAUBUNG
621	47 66 115 08	2	FLANGE JOINT RSWS12-SR-WD A3P	VERSCHRAUBUNG
622	47 50 325 08	2	FLANGE JOINT XGR16/12-S A3P	VERSCHRAUBUNG
623	47 10 327 08	2	FLANGE JOINT GE 12S G3/8A CR6-FREI	VERSCHRAUBUNG
624	73 62 091	1	FLANGE JOINT ISO 8434-1 GE 10L G1/4A C	VERSCHRAUBUNG
625	47 04 323 08	1	FLANGE JOINT XT12-S A3P	VERSCHRAUBUNG
626	47 54 334 08	2	FLANGE JOINT REDSD12/10-S A3P	VERSCHRAUBUNG
627	47 19 011 08	1	FLANGE JOINT EGESD10-LR-WD A3P	VERSCHRAUBUNG
628	47 23 302 08	1	FLANGE JOINT EL 10L CR6-FREI	VERSCHRAUBUNG
629	76 17 461	1	FLANGE JOINT EL 12S CR6-FREI	VERSCHRAUBUNG

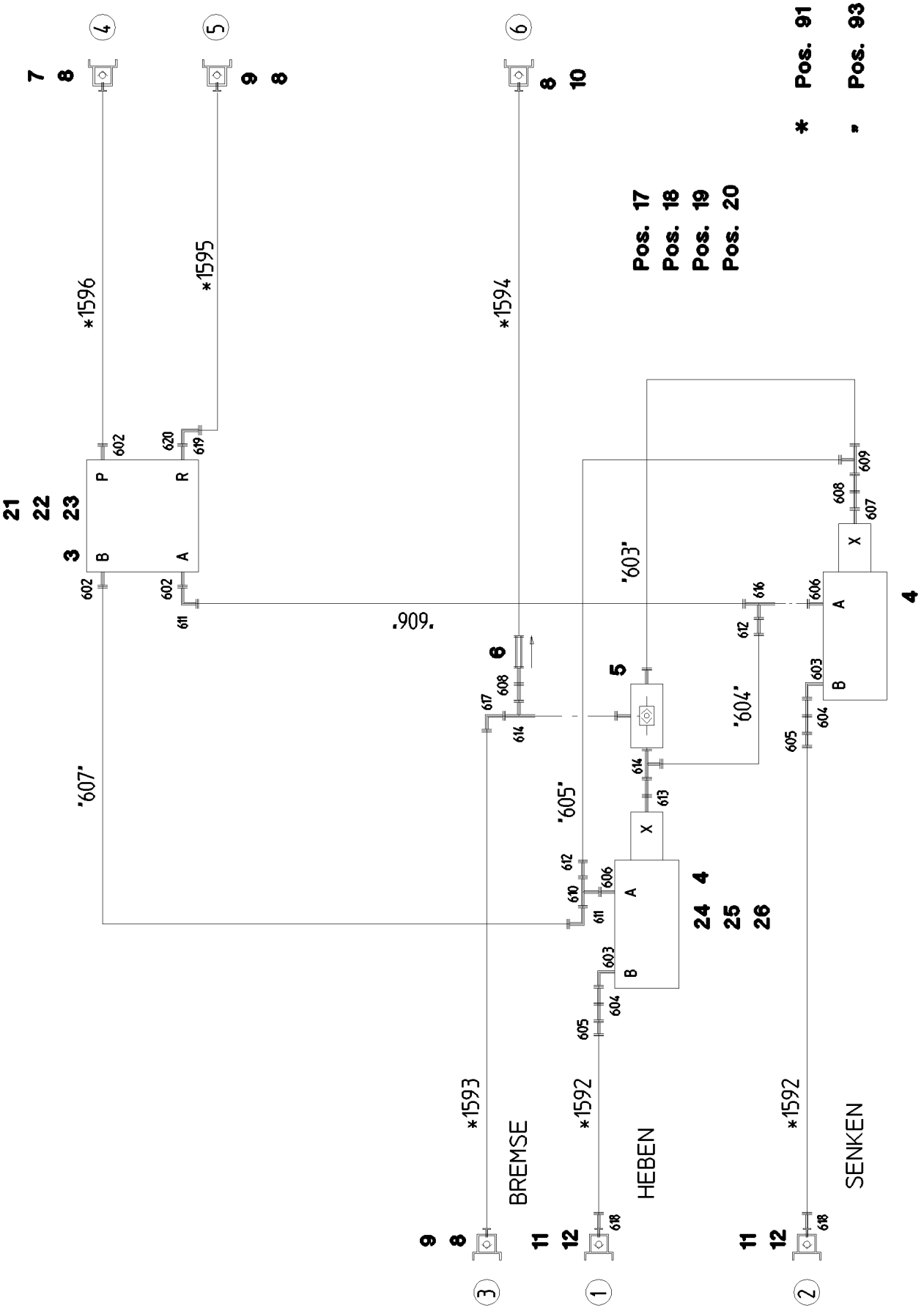

25.1.2017 055542 LIEBHERR	**etk_en_de_074535 LR 1600/2** **FITTING PLATE EMERG. ACT:** **MONTAGEPLATTE NOTBETAETIGUNG**	432 (1/2) ⇨ **2 976 022** **96 53 245 08**

Pos.	Item	Quantity	Description	Bezeichnung
3	51 14 865 08	1	DIRECTIONAL CTRL. VALVE 4/3 400BAR ⇨ 5 114 865 08 51 14 865 08	WEGESCHIEBER
4	51 13 072 08	2	BRAKE VALVE	BREMSVENTIL
5	51 14 689 08	1	SHUTTLE VALVE 250BAR	WECHSELVENTIL
6	51 04 124 08	1	NON-RETURN VALVE 400BAR CF	RUECKSCHLAGVENTIL
7	51 15 013 08	1	COUPLING PLUG 12-S	KUPPLUNGSSTECKER
8	10 46 691 0	4	SCREW PLUG RD32X3 SPF	VERSCHLUSSSCHRAUBE
9	51 15 096 08	2	COUPLING PLUG B2 12-L	KUPPLUNGSSTECKER
10	51 15 083 08	1	COUPLING PLUG B2 10-L	KUPPLUNGSSTECKER
11	51 15 123 08	2	COUPLING PLUG B8 38-S	KUPPLUNGSSTECKER
12	10 46 691 3	2	SCREW PLUG RD79X4 SPF	VERSCHLUSSSCHRAUBE
17	74 40 101 08	2	SNAP HOOK DIN 5299 C80X8-230KG ST VER	KARABINERHAKEN
18	74 00 006 08	0.6	KNOTTED-LINK CHAIN 2,8 GALV.VERZ	KNOTENKETTE
19	97 88 474 08	1	SIGN 80X60 AL-BL	SCHILD
20	97 91 472 08	1	PLATE 4X360X330 S315MC FE//ZNNI8//CN//T	BLECH
21	49 00 014	3	HEX SCREW ISO 4014 M10X65 8.8 A3C	SECHSKANTSCHRAUBE
22	41 19 006 08	3	HEX NUT DIN 985 M10 8 A3C	SECHSKANTMUTTER
23	10 28 979 5	3	WASHER ISO 7089 10 300HV FLZN SPF	SCHEIBE
24	40 42 056 08	2	SOCKET HEAD SCREW DIN 912 M6X90 8.8	ZYLINDERSCHRAUBE
25	41 19 004 08	2	HEX NUT DIN 985 M6 8 A2C	SECHSKANTMUTTER
26	10 87 564 8	2	WASHER ISO 7093-1 6 200HV 480H SPF	SCHEIBE
91	96 53 246 08	1	HOSE LINES EMERGENCY CONTROL	SCHLAUCHLEITUNGEN NOTBED
(1)	60 27 601 08	6	NAME PLATE 25,4X101,6	BEZEICHNUNGSSCHILD
(1592)	92 45 055 08	2	HOSE CPL. 2SN 12X3000	SCHLAUCH KPL.
(1593)	92 89 664 08	1	HOSE CPL. 2SN 8X3700	SCHLAUCH KPL.
(1594)	96 39 253 08	1	HOSE CPL. 2SN 8X1120	SCHLAUCH KPL.
(1595)	92 93 173 08	1	HOSE CPL. 2SN 10X1000	SCHLAUCH KPL.
(1596)	92 80 025 08	1	HOSE CPL. 2SN 10X1300	SCHLAUCH KPL.
93	96 57 397 08	1	PIPELINES EMERGENCY CONTROL	ROHRLEITUNGEN NOTBETAET
(603)	92 99 486 08	1	PIPE COMPL. 10X1,5X174	ROHR KPL.
(604)	92 99 487 08	1	PIPE COMPL. 10X1,5X147	ROHR KPL.
(605)	92 99 488 08	1	PIPE COMPL. 10X1,5X177	ROHR KPL.
(606)	96 57 278 08	1	PIPE COMPL. 12X1.5X128	ROHR KPL.
(607)	96 57 277 08	1	PIPE COMPL. 12X1.5X244	ROHR KPL.
600	47 10 332 08	1	FLANGE JOINT XGE16-SR-ED A3P	VERSCHRAUBUNG
602	47 10 326 08	3	FLANGE JOINT GE 12S G1/2A CR6-FREI	VERSCHRAUBUNG
603	47 66 115 08	2	FLANGE JOINT RSWS12-SR-WD A3P	VERSCHRAUBUNG
604	47 00 103 08	2	FLANGE JOINT SNV12-S A3P	VERSCHRAUBUNG
605	47 50 325 08	2	FLANGE JOINT XGR16/12-S A3P	VERSCHRAUBUNG
606	47 10 327 08	2	FLANGE JOINT GE 12S G3/8A CR6-FREI	VERSCHRAUBUNG
607	73 62 091	1	FLANGE JOINT ISO 8434-1 GE 10L G1/4A C	VERSCHRAUBUNG
608	47 00 101 08	2	FLANGE JOINT SNV10-L CFX	VERSCHRAUBUNG
609	47 04 303 08	1	FLANGE JOINT XT10-L A3P	VERSCHRAUBUNG
610	47 04 323 08	1	FLANGE JOINT XT12-S A3P	VERSCHRAUBUNG
611	76 17 354	2	FLANGE JOINT EW 12S CR6-FREI	VERSCHRAUBUNG
612	47 54 334 08	2	FLANGE JOINT REDSD12/10-S A3P	VERSCHRAUBUNG
613	47 19 011 08	1	FLANGE JOINT EGESD10-LR-WD A3P	VERSCHRAUBUNG
614	47 23 302 08	2	FLANGE JOINT EL 10L CR6-FREI	VERSCHRAUBUNG
616	76 17 461	1	FLANGE JOINT EL 12S CR6-FREI	VERSCHRAUBUNG
617	74 03 569	1	FLANGE JOINT EW 10L M16X1,5 CR6-FREI	VERSCHRAUBUNG
618	47 54 342 08	2	FLANGE JOINT REDSD38/16-S A3P	VERSCHRAUBUNG
619	47 10 348 08	1	FLANGE JOINT XGE12-LR-ED1/2" A3P	VERSCHRAUBUNG
620	24 71 177 02	1	FLANGE JOINT EW 12L M18X1,5 CR6-FREI	VERSCHRAUBUNG

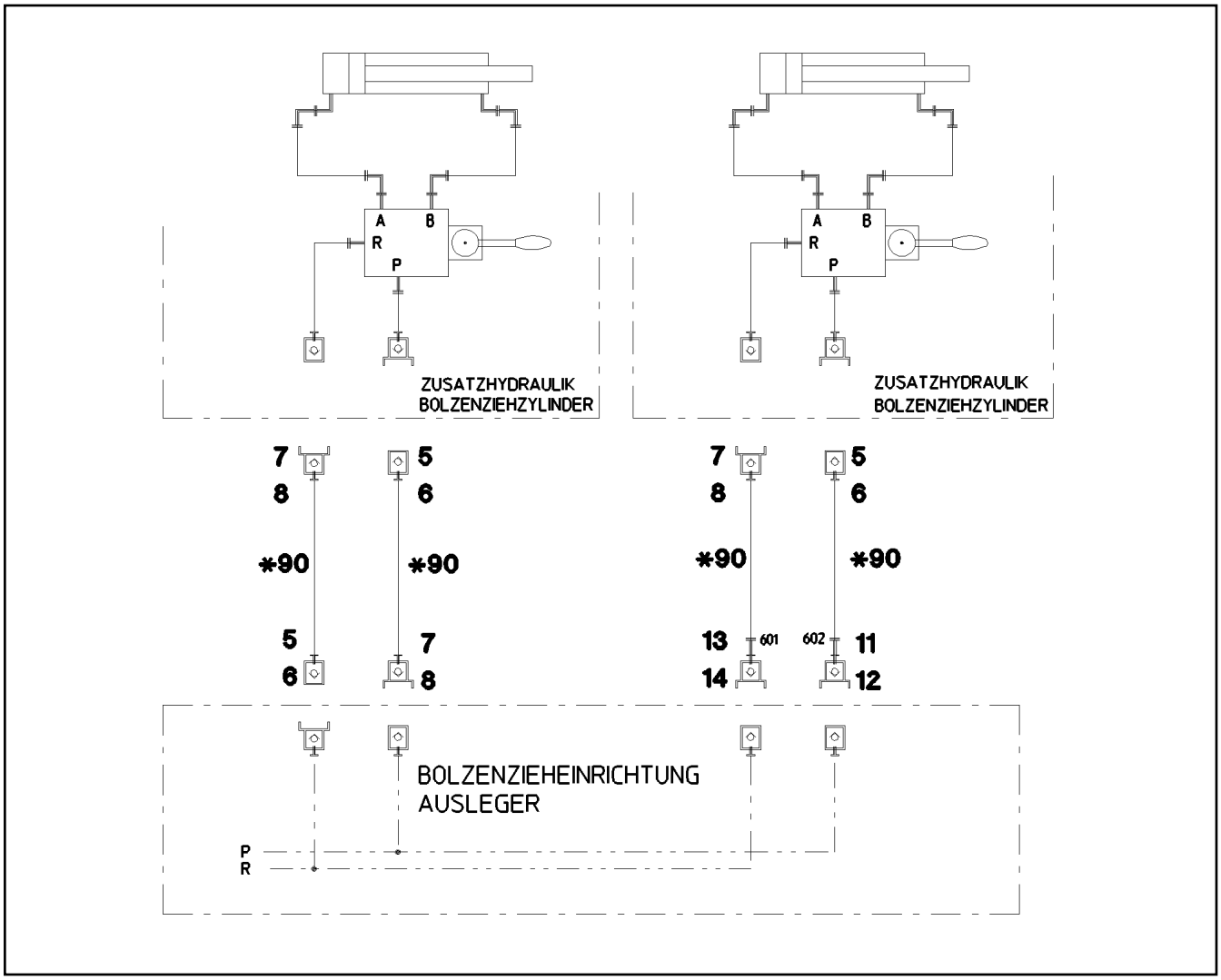

Pos.	Item	Quantity	Description	Bezeichnung
5	51 15 058 08	3	COUPLING SLEEVE B2 12-L	KUPPLUNGSMUFFE
6	10 46 691 4	3	HEX CAP NUT RD32X3 SPF	VERSCHLUSSMUTTER
7	51 15 096 08	3	COUPLING PLUG B2 12-L	KUPPLUNGSSTECKER
8	10 46 691 0	3	SCREW PLUG RD32X3 SPF	VERSCHLUSSSCHRAUBE
11	51 15 004 08	1	COUPLING PLUG B3 15-L	KUPPLUNGSSTECKER
12	10 46 691 1	1	SCREW PLUG RD36X3 SPF	VERSCHLUSSSCHRAUBE
13	57 05 048 08	1	COUPLING PLUG B6 18-L	KUPPLUNGSSTECKER
14	10 46 691 2	1	SCREW PLUG RD54X4 SPF	VERSCHLUSSSCHRAUBE
90	92 87 559 08	4	HOSE CPL. 2SN 8X15000	SCHLAUCH KPL.
601	47 54 363 08	1	FLANGE JOINT REDSD18/12-L A3P	VERSCHRAUBUNG
602	47 54 318 08	1	FLANGE JOINT RED 15/12L CR6-FREI	VERSCHRAUBUNG

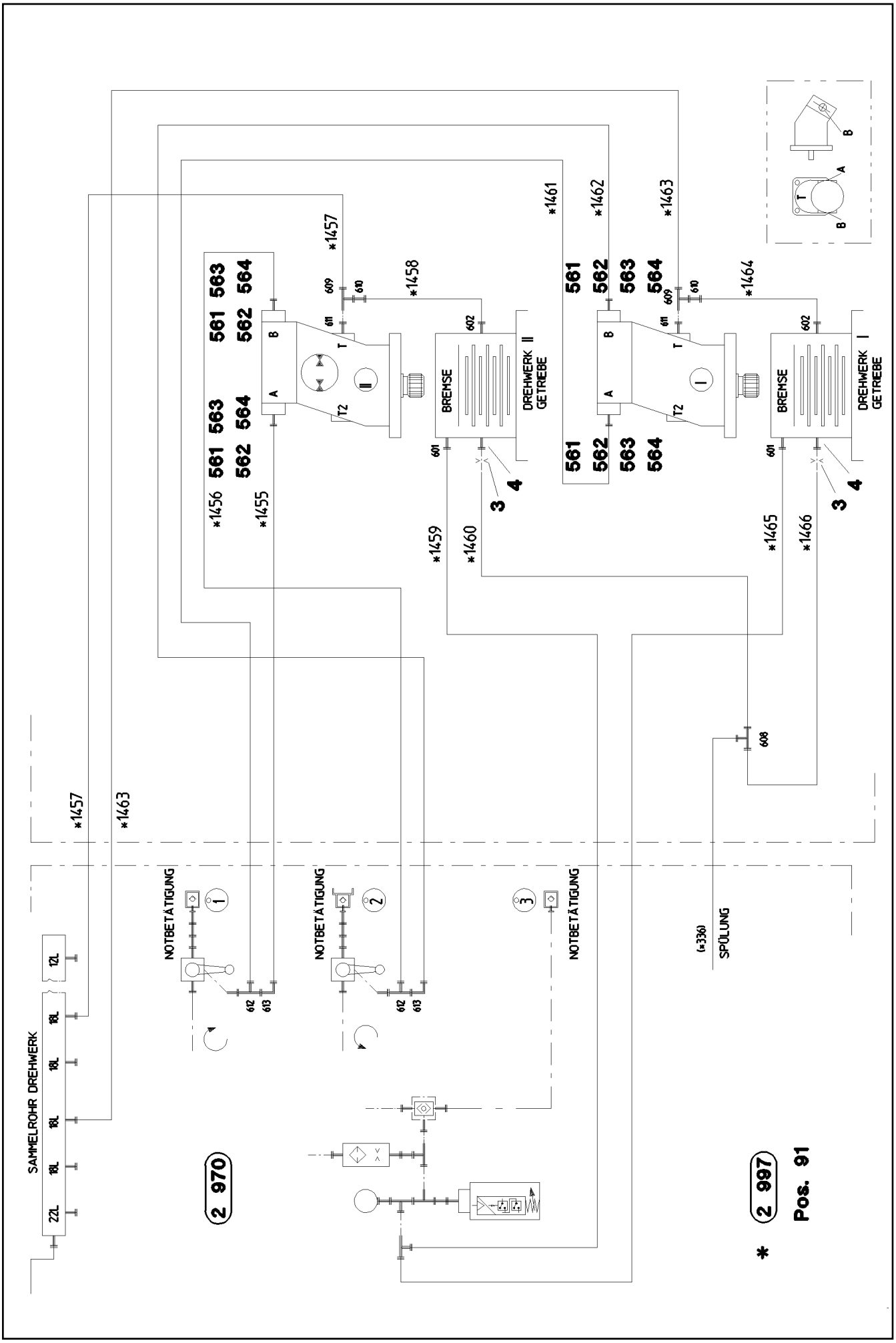

25.1.2017 052817 LIEBHERR	**etk_en_de_074535 LR 1600/2** **ADDITIONAL HYDRAULICS** **ZUSATZHYDRAULIK DREHWERKE**	❑ 435 (1/2) ⇨ **2 976 200** **91 52 780 08**

Pos.	Item	Quantity	Description	Bezeichnung
3	51 10 575 08	2	NOZZLE D 1,5 M8X8 MS	DUESE
4	93 75 014 08	2	SCREW FITTING ELEMENT XGE10-SM-EDX3	VERSCHRAUBUNGSKOERPER
91	96 47 202 08	1	HOSE LINES 2 SLEWING GEAR ⇨ 2 976 204 96 47 202 08	SCHLAUCHLEITUNGEN 2 DREH
561	51 05 875 08	8	FLANGE HALF A3P	FLANSCHHAELFTE
562	51 05 878 08	4	O-RING ARP 568 24,99X3,53 NBR90	O-RING
563	10 87 557 2	14	SOCKET HEAD SCREW ISO 4762 M10X35 8	ZYLINDERSCHRAUBE
564	10 87 551 6	2	HEX SCREW ISO 4017 M10X35 8.8 FLZN SP	SECHSKANTSCHRAUBE
601	47 10 397 08	2	FLANGE JOINT ISO 8434-1 GE 10L M12X1,5	VERSCHRAUBUNG
602	47 10 307 08	2	FLANGE JOINT ISO 8434-1 GE 12L M16X1,5	VERSCHRAUBUNG
608	47 04 304 08	1	FLANGE JOINT XT12-L A3P	VERSCHRAUBUNG
609	24 71 285 02	2	FLANGE JOINT EL 18L CR6-FREI	VERSCHRAUBUNG
610	47 54 363 08	2	FLANGE JOINT REDSD18/12-L A3P	VERSCHRAUBUNG
611	47 10 370 08	2	FLANGE JOINT XGE18-LM-ED M18X1,5 A3P	VERSCHRAUBUNG
612	74 07 118	2	FLANGE JOINT EL 25S CR6-FREI	VERSCHRAUBUNG
613	74 07 119	2	FLANGE JOINT EW 25S CR6-FREI	VERSCHRAUBUNG

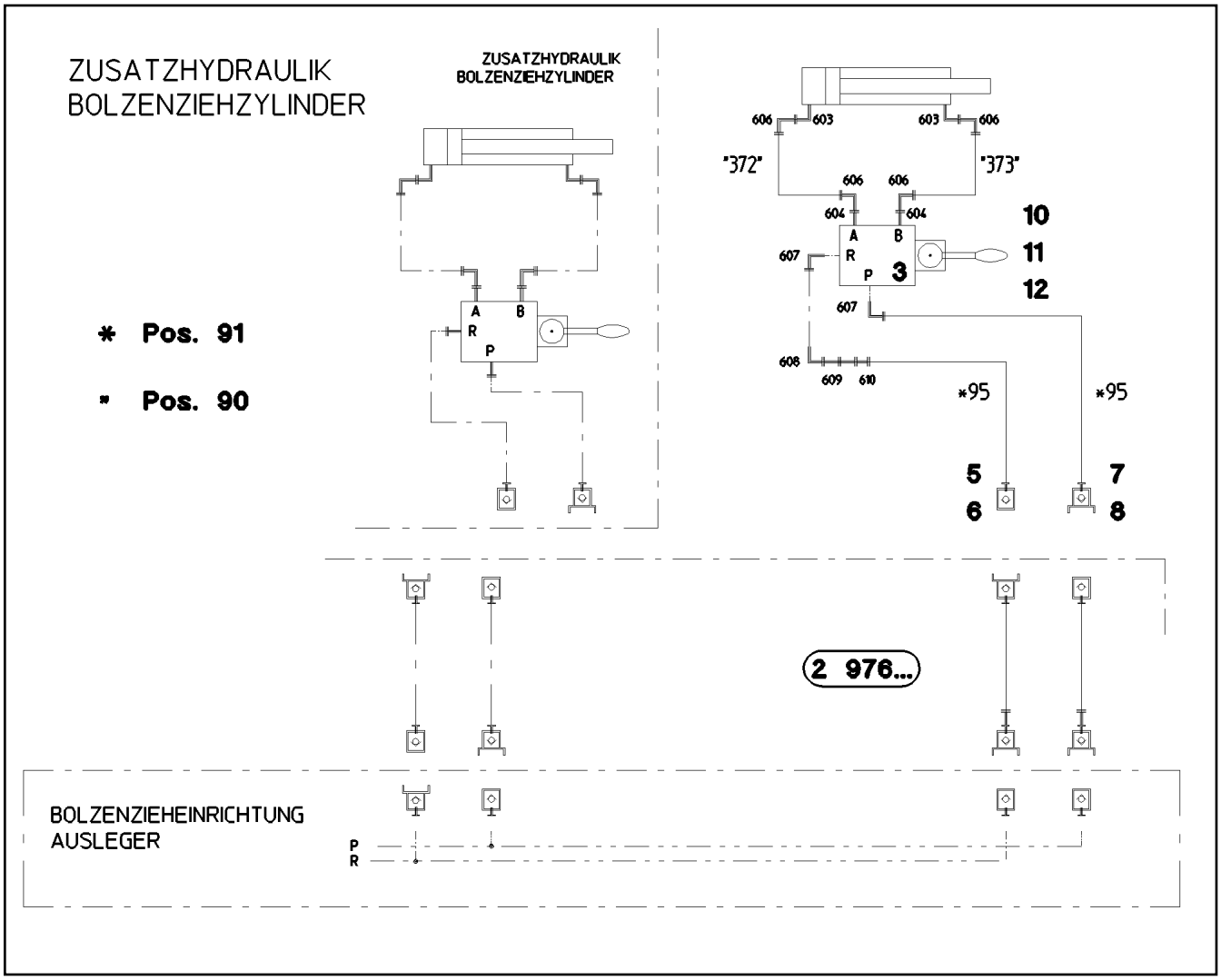

Pos.	Item	Quantity	Description	Bezeichnung
3	51 13 045 08	1	DIRECTIONAL CTRL. VALVE 4/3-400BAR	WEGESCHIEBER
(1)	51 07 255 90	1	LEVER HOUSING	HEBELGEHAEUSE
(11)	57 00 739 08	1	LEVER ARM	HEBELSTANGE
(18)	51 07 113 08	1	O-RING 26X3 NBR90	O-RING
5	51 15 058 08	1	COUPLING SLEEVE B2 12-L	KUPPLUNGSMUFFE
6	10 46 691 4	1	HEX CAP NUT RD32X3 SPF	VERSCHLUSSMUTTER
7	51 15 096 08	1	COUPLING PLUG B2 12-L	KUPPLUNGSSTECKER
8	10 46 691 0	1	SCREW PLUG RD32X3 SPF	VERSCHLUSSSCHRAUBE
10	10 87 551 2	2	HEX SCREW ISO 4014 M6X50 8.8 480H SPF	SECHSKANTSCHRAUBE
11	41 15 140 08	2	HEX NUT ISO 4032 M6 8 A2C	SECHSKANTMUTTER
12	10 87 564 7	2	WASHER ISO 7089 6 200HV 480H SPF	SCHEIBE
90	96 46 081 08	1	PIPELINE PIN PULLING CYLINDER	ROHRLEITUNGEN BOLZENZIE
(372)	92 09 706 08	1	PIPE COMPL. 10X1,5X190	ROHR KPL.
(373)	96 18 464 08	1	PIPE COMPL. 10X1,5X175	ROHR KPL.
91	96 46 080 08	1	HOSE LINES BOLT EXTRACTION	SCHLAUCHLEITUNGEN BOLZEN
(1)	60 27 601 08	2	NAME PLATE 25,4X101,6	BEZEICHNUNGSSCHILD
(95)	92 65 600 08	2	HOSE CPL. 2SN 10X700	SCHLAUCH KPL.
603	47 32 310 08	2	FLANGE JOINT RSWS10-SR-WD A3P	VERSCHRAUBUNG
604	47 10 328 08	2	FLANGE JOINT ISO 8434-1 GE 10S G3/8A C	VERSCHRAUBUNG
606	76 17 268	4	FLANGE JOINT EW 10S CR6-FREI	VERSCHRAUBUNG
607	47 32 308 08	2	FLANGE JOINT RSWS12-LR-WD A3P	VERSCHRAUBUNG
608	24 71 177 02	1	FLANGE JOINT EW 12L M18X1,5 CR6-FREI	VERSCHRAUBUNG
609	47 00 113 08	1	FLANGE JOINT SNV12-L A3P	VERSCHRAUBUNG
610	47 00 304 08	1	FLANGE JOINT XG12-L A3P	VERSCHRAUBUNG

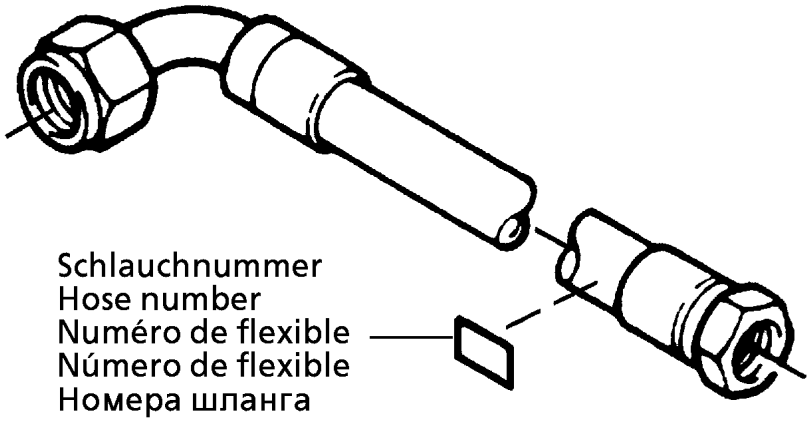

Die Schlauchnummern auf den Schläuchen entsprechen den Positionen in der Schlauchliste.

The hose numbers from the hoses are in accordance with the items in the hose list.

Les numéros indiqués sur les flexibles correspondent aux repères de la nomenclature des flexibles.

Los números indicados en los flexibles corresponden a las posiciones de la lista de flexibles.

Нанесенные на шлангах номера соответствуют позициям в перечне.

Pos.	Item	Quantity	Description	Bezeichnung
1	60 27 601 08	6	NAME PLATE 25,4X101,6	BEZEICHNUNGSSCHILD
2	60 27 603 08	6	NAME PLATE 25,4X165,1	BEZEICHNUNGSSCHILD
1455	92 61 208 08	1	HOSE CPL. 2755 19X2050	SCHLAUCH KPL.
1456	92 19 240 08	1	HOSE CPL. 2755 19X2350	SCHLAUCH KPL.
1457	92 61 473 08	1	HOSE CPL. 2TE 16X2100	SCHLAUCH KPL.
1458	92 87 646 08	1	HOSE CPL. 2TE 10X340	SCHLAUCH KPL.
1459	92 60 981 08	1	HOSE CPL. 1SC 8X500	SCHLAUCH KPL.
1460	92 32 713 08	1	HOSE CPL. 1SC 8X1200	SCHLAUCH KPL.
1461	96 51 591 08	1	HOSE CPL. 2755 19X740	SCHLAUCH KPL.
1462	92 96 166 08	1	HOSE CPL. 2755 19X1020	SCHLAUCH KPL.
1463	96 40 959 08	1	HOSE CPL. 2TE 16X680	SCHLAUCH KPL.
1464	92 87 646 08	1	HOSE CPL. 2TE 10X340	SCHLAUCH KPL.
1465	92 87 596 08	1	HOSE CPL. 2SN 8X1400	SCHLAUCH KPL.
1466	96 42 753 08	1	HOSE CPL. 1SC 8X720	SCHLAUCH KPL.

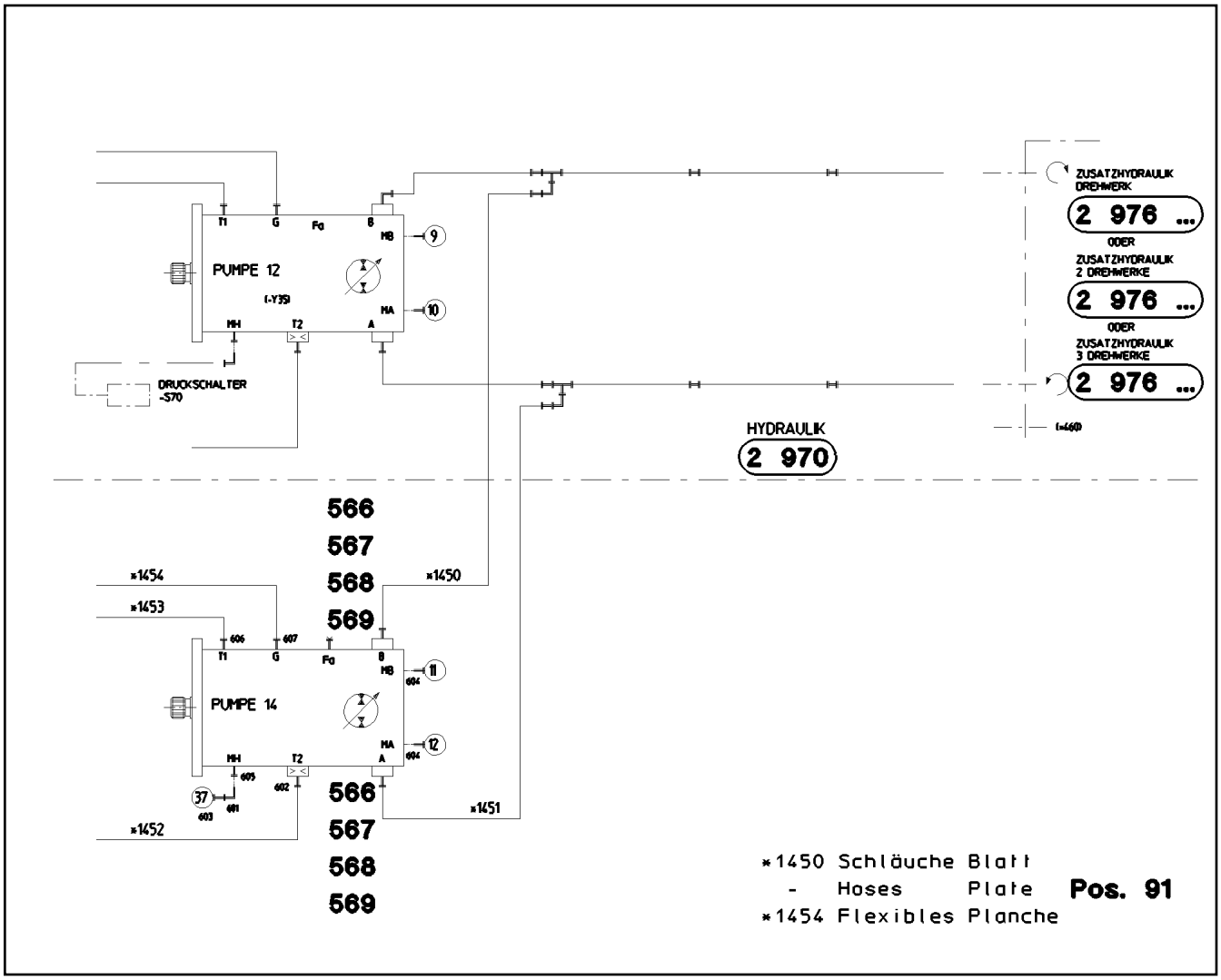

Pos.	Item	Quantity	Description	Bezeichnung
91	96 47 196 08	1	HOSE LINES PUMP 12 ⇨ 2 976 701 96 47 196 08	SCHLAUCHLEITUNGEN PUMPE
566	51 05 875 08	4	FLANGE HALF A3P	FLANSCHHAELFTE
567	51 05 878 08	4	O-RING ARP 568 24,99X3,53 NBR90	O-RING
568	10 87 557 2	8	SOCKET HEAD SCREW ISO 4762 M10X35 8	ZYLINDERSCHRAUBE
569	10 87 551 6	4	HEX SCREW ISO 4017 M10X35 8.8 FLZN SP	SECHSKANTSCHRAUBE
601	47 25 315 08	1	FLANGE JOINT EW 6S M14X1,5 CR6-FREI	VERSCHRAUBUNG
602	47 10 307 08	1	FLANGE JOINT ISO 8434-1 GE 12L M16X1,5	VERSCHRAUBUNG
603	47 56 015 08	1	TEST POINT FITTING BMA3 6S	MESSANSCHLUSS
604	47 56 032 08	2	TEST POINT FITTING EMA3 M12X1,5 CR6-F	MESSANSCHLUSS
605	47 10 302 08	1	FLANGE JOINT XGE6-SM-ED A3P	VERSCHRAUBUNG
606	47 10 313 08	1	FLANGE JOINT XGE22-LM-ED M26X1,5 A3P	VERSCHRAUBUNG
607	47 10 370 08	1	FLANGE JOINT XGE18-LM-ED M18X1,5 A3P	VERSCHRAUBUNG

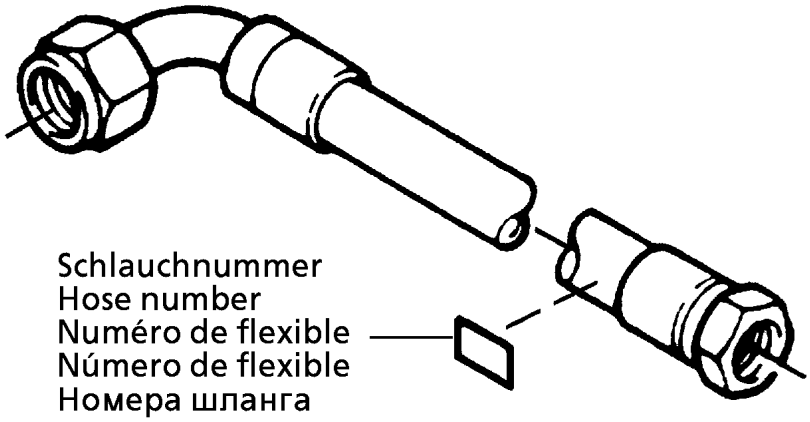

Die Schlauchnummern auf den Schläuchen entsprechen den Positionen in der Schlauchliste.

The hose numbers from the hoses are in accordance with the items in the hose list.

Les numéros indiqués sur les flexibles correspondent aux repères de la nomenclature des flexibles.

Los números indicados en los flexibles corresponden a las posiciones de la lista de flexibles.

Нанесенные на шлангах номера соответствуют позициям в перечне.

Pos.	Item	Quantity	Description	Bezeichnung
1	60 27 601 08	1	NAME PLATE 25,4X101,6	BEZEICHNUNGSSCHILD
2	60 27 603 08	4	NAME PLATE 25,4X165,1	BEZEICHNUNGSSCHILD
1450	96 51 572 08	1	HOSE CPL. 2755 19X800	SCHLAUCH KPL.
1451	96 51 573 08	1	HOSE CPL. 2755 19X840	SCHLAUCH KPL.
1452	92 97 592 08	1	HOSE CPL. 1SC 8X660	SCHLAUCH KPL.
1453	92 87 641 08	1	HOSE CPL. 2TE 20X560	SCHLAUCH KPL.
1454	92 80 172 08	1	HOSE CPL. 2TE 16X470	SCHLAUCH KPL.

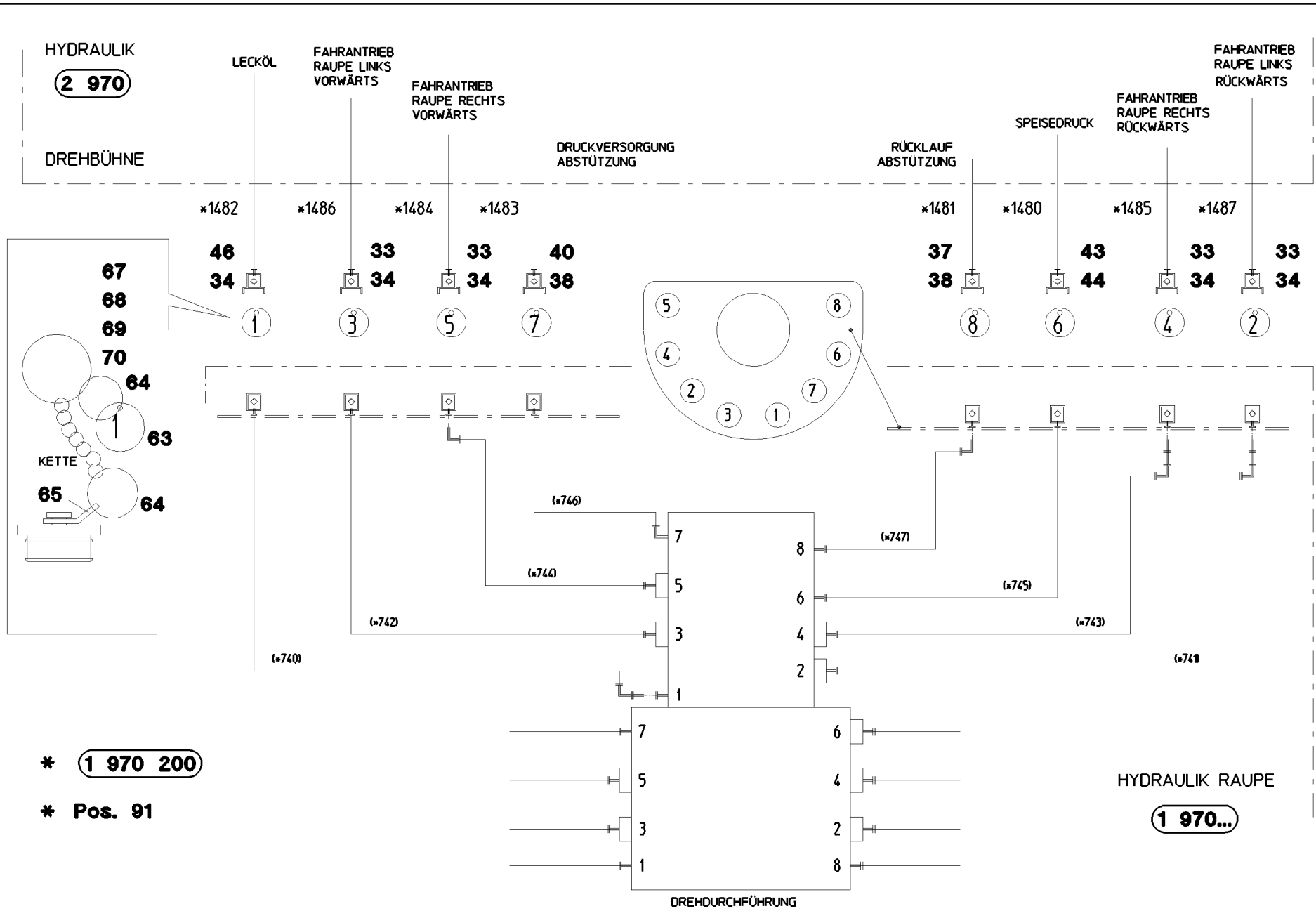
HYDRAULIK
2 970
DREHBÜHNE
LECKÖL
FAHRANTRIEB RAUPE LINKS VORWÄRTS
FAHRANTRIEB RAUPE RECHTS VORWÄRTS
DRUCKVERSORGUNG ABSTÜTZUNG
RÜCKLAUF ABSTÜTZUNG
SPEISEDRUCK
FAHRANTRIEB RAUPE RECHTS RÜCKWÄRTS
FAHRANTRIEB RAUPE LINKS RÜCKWÄRTS
*1482
*1486
*1484
*1483
*1481
*1480
*1485
*1487
46 34
33 34
33 34
40 38
37 38
43 44
33 34
33 34
67
68
69
70
64
63
64
65
KETTE
(*746)
(*744)
(*742)
(*740)
(*747)
(*745)
(*743)
(*741)
DREHDURCHFÜHRUNG
HYDRAULIK RAUPE
1 970...
* 1 970 200
* Pos. 91

Pos.	Item	Quantity	Description	Bezeichnung
33	51 15 123 08	4	COUPLING PLUG B8 38-S	KUPPLUNGSSTECKER
34	10 46 691 3	5	SCREW PLUG RD79X4 SPF	VERSCHLUSSSCHRAUBE
37	51 15 011 08	1	COUPLING PLUG B6 28-L	KUPPLUNGSSTECKER
38	10 46 691 2	2	SCREW PLUG RD54X4 SPF	VERSCHLUSSSCHRAUBE
40	51 05 997 08	1	COUPLING PLUG 25-S	KUPPLUNGSSTECKER
43	51 15 004 08	1	COUPLING PLUG B3 15-L	KUPPLUNGSSTECKER
44	10 46 691 1	1	SCREW PLUG RD36X3 SPF	VERSCHLUSSSCHRAUBE
46	51 15 185 08	1	COUPLING PLUG B8 35-L	KUPPLUNGSSTECKER
63	95 05 568 08	8	TRAILER 25X2 ALMG3 H111	ANHAENGER
64	70 42 141 08	16	KEY RING 25 EDELSTAHL	SCHLUESSELRING
65	97 59 516 08	5	PLATE 1X20X60 ALMG3 H111	BLECH
67	71 01 077 08	5	SEALING RING DIN 7603 A 52X60X2,5 CU	DICHTRING
68	71 01 076 08	1	SEALING RING DIN 7603 A 48X55X2 CU	DICHTRING
69	71 01 072 08	2	SEALING RING DIN 7603 A 38X44X2 CU	DICHTRING
70	71 01 059 08	1	SEALING RING DIN 7603 A 27X32X2 CU	DICHTRING
91	96 48 195 08	1	HOSE LINES ADD HYDR	SCHLAUCHLEITUNGEN ZUSATZ
			⇨ 2 977 005 96 48 195 08	

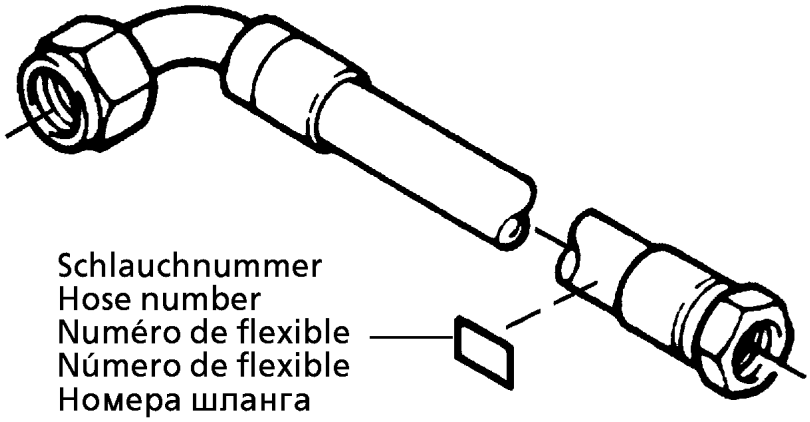

Die Schlauchnummern auf den Schläuchen entsprechen den Positionen in der Schlauchliste.

The hose numbers from the hoses are in accordance with the items in the hose list.

Les numéros indiqués sur les flexibles correspondent aux repères de la nomenclature des flexibles.

Los números indicados en los flexibles corresponden a las posiciones de la lista de flexibles.

Нанесенные на шлангах номера соответствуют позициям в перечне.

Pos.	Item	Quantity	Description	Bezeichnung
1	60 27 601 08	1	NAME PLATE 25,4X101,6	BEZEICHNUNGSSCHILD
2	60 27 603 08	7	NAME PLATE 25,4X165,1	BEZEICHNUNGSSCHILD
1480	92 35 237 08	1	HOSE CPL. 2TE 12X1100	SCHLAUCH KPL.
1481	96 54 781 08	1	HOSE CPL. 1SN 25X840	SCHLAUCH KPL.
1482	96 54 337 08	1	HOSE CPL. 1SN 32X1500	SCHLAUCH KPL.
1483	92 27 352 08	1	HOSE CPL. 2755 19X1040	SCHLAUCH KPL.
1484	96 51 905 08	1	HOSE CPL. F6000 31X1050	SCHLAUCH KPL.
1485	96 23 356 08	1	HOSE CPL. F6000 31X1130	SCHLAUCH KPL.
1486	96 51 906 08	1	HOSE CPL. F6000 31X940	SCHLAUCH KPL.
1487	96 49 548 08	1	HOSE CPL. F6000 31X1140	SCHLAUCH KPL.

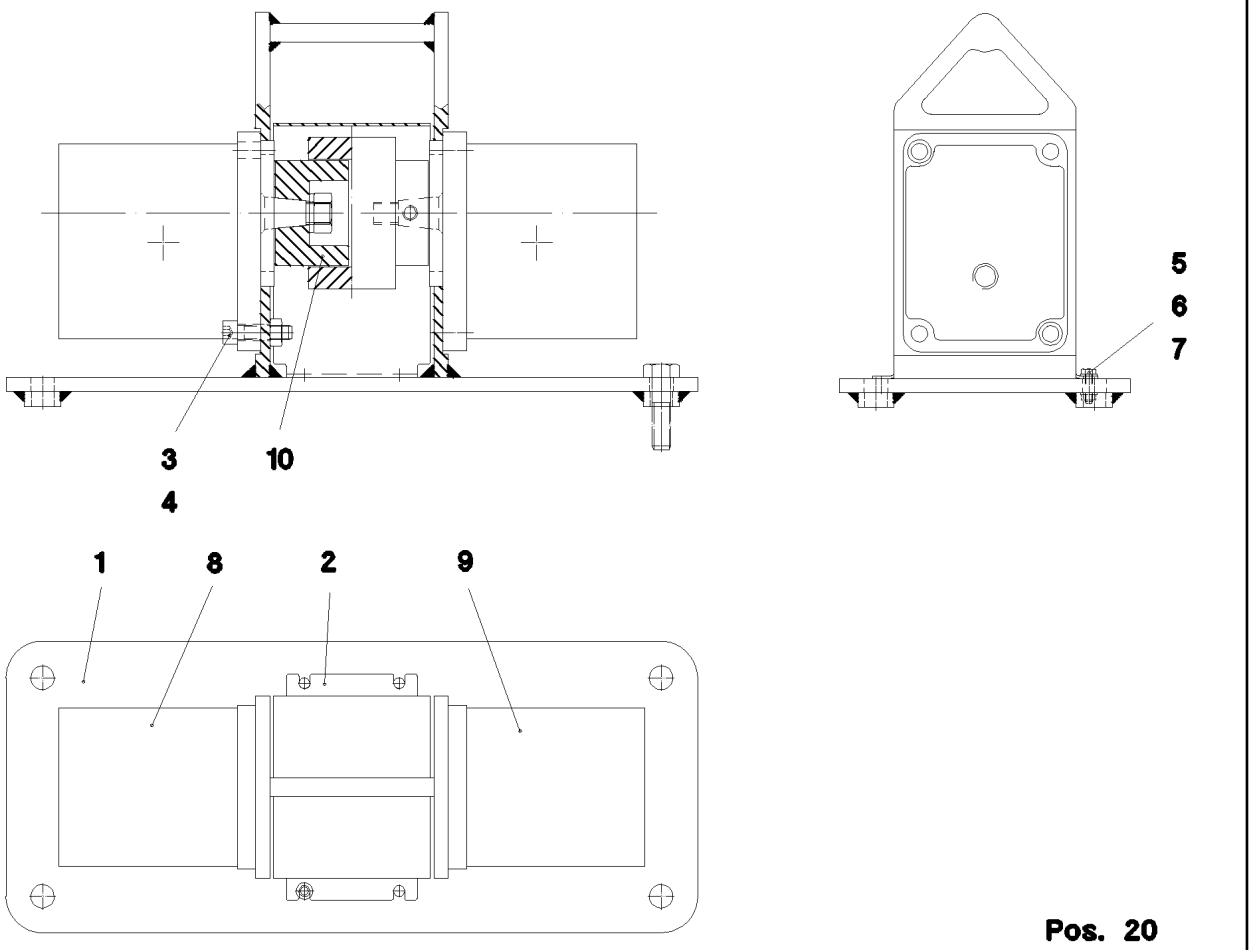

Pos. 20

Pos.	Item	Quantity	Description	Bezeichnung
1	92 70 896 08	1	FRAME WELDED	RAHMEN SCHWK.
2	95 66 505 08	1	PLATE 1,5X86X396 DC01+ZE	BLECH
3	49 01 162	8	SOCKET HEAD SCREW ISO 4762 M8X30 8.8	ZYLINDERSCHRAUBE
4	11 69 387 5	8	HEX NUT ISO 4032 M8 8 480H SPF	SECHSKANTMUTTER
5	41 15 142 08	4	HEX NUT ISO 4032 M4 8 A2C	SECHSKANTMUTTER
6	40 65 030	4	HEX SCREW ISO 4017 M4X16 8.8 A2C	SECHSKANTSCHRAUBE
7	40 01 645	8	WASHER ISO 7089 4 200HV A3C	SCHEIBE
8	51 02 373 08	1	GEAR WHEEL MOTOR WM09 19	ZAHNRADMOTOR
9	51 21 363 08	1	GEAR PUMP	ZAHNRADPUMPE
(999)	10 49 271 0	1	SEAL KIT GEAR PUMP	DS ZAHNRADPUMPE
10	50 30 099 08	1	BOWEX COUPLING 80NM	BOWEX KUPPLUNG
20	91 44 662 08	1	ADDITIONAL HYDRAULICS	ZUSATZHYDRAULIK TRANSFOR
			⇨ 2 975 600 91 44 662 08	

* Schläuche Blatt
Hoses Plate
Flexibles Planche

Pos. 91

** Rohre Blatt
Pipes Plate
Tuyaux Planche

2 998

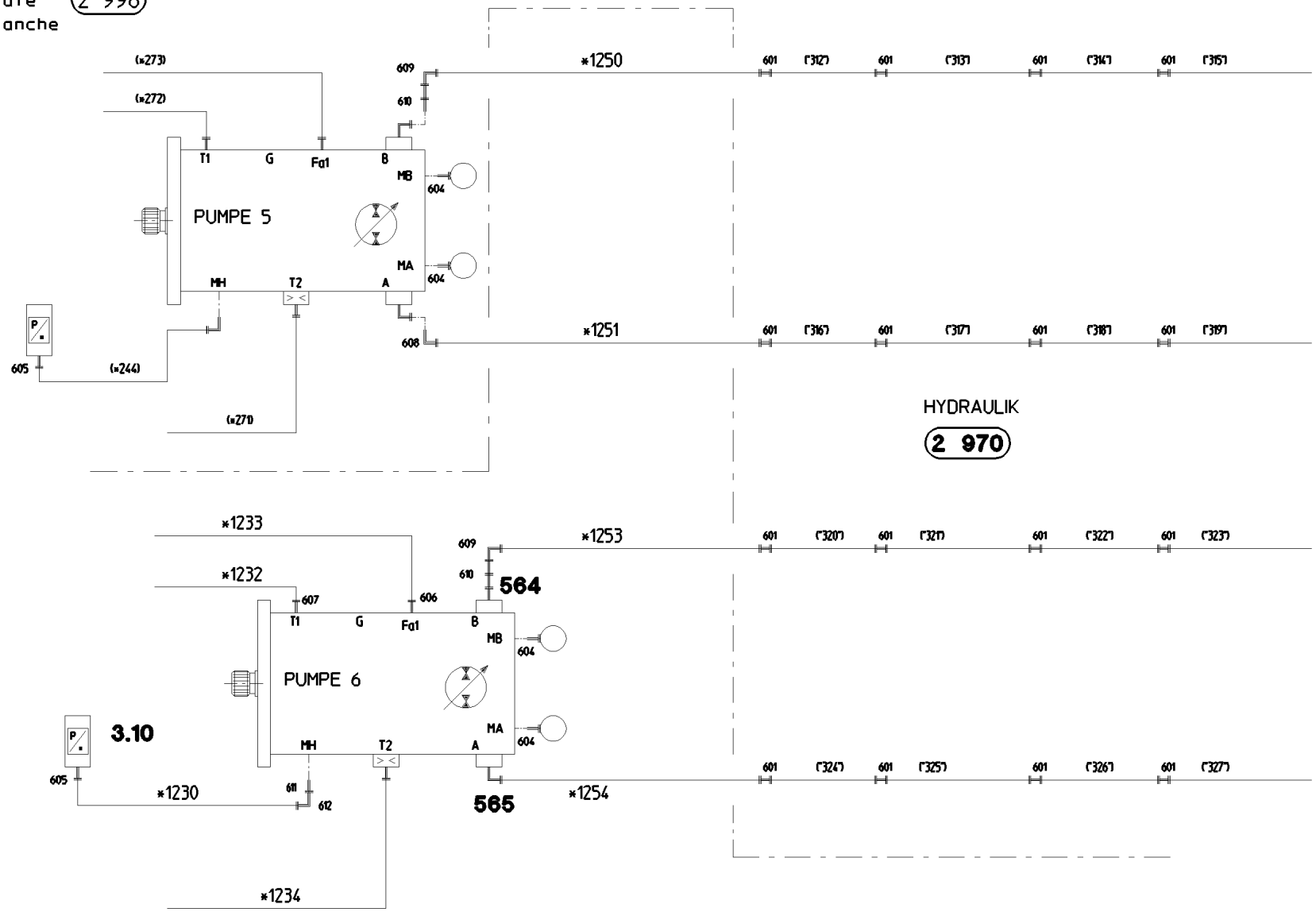

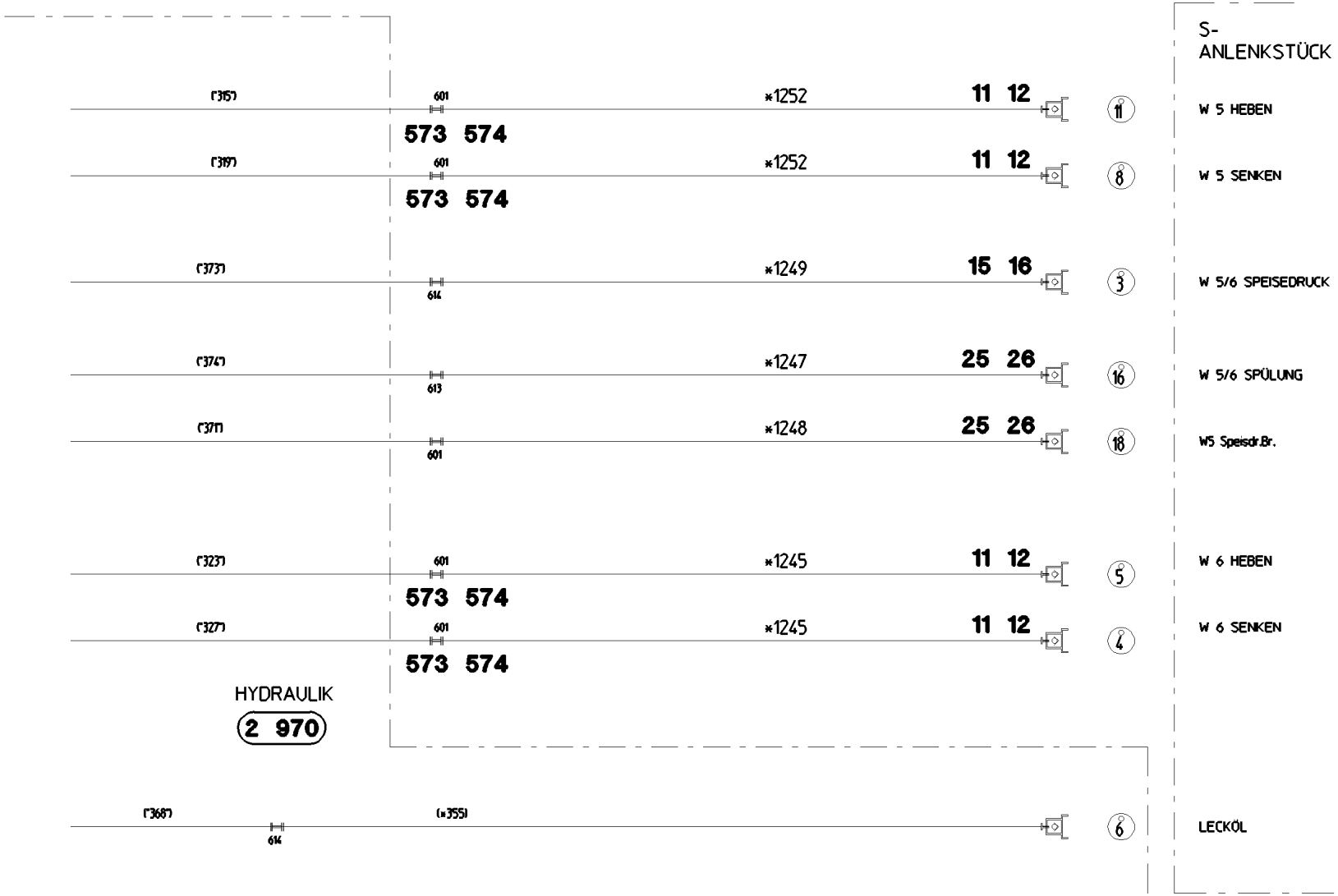
S-
ANLENKSTÜCK
(315)
601
573 574
*1252
11 12
11
W 5 HEBEN
(319)
601
573 574
*1252
11 12
8
W 5 SENKEN
(373)
614
*1249
15 16
3
W 5/6 SPEISEDRUCK
(374)
613
*1247
25 26
16
W 5/6 SPÜLUNG
(371)
601
*1248
25 26
18
W5 Speisdr.Br.
(323)
601
573 574
*1245
11 12
5
W 6 HEBEN
(327)
601
573 574
*1245
11 12
4
W 6 SENKEN
HYDRAULIK
2 970
(368)
614
(*355)
6
LECKÖL

Pos.	Item	Quantity	Description	Bezeichnung
3	96 47 936 08	1	PRESSURE TRANSDUCER PUMP P6	DRUCKGEBER PUMPE
(1)	10 81 373 9	1	PRESSURE SENSOR 0-750/750 BAR LSB PL:	DRUCKAUFNEHMER
11	51 15 123 08	4	COUPLING PLUG B8 38-S	KUPPLUNGSSTECKER
12	10 46 691 3	4	SCREW PLUG RD79X4 SPF	VERSCHLUSSSCHRAUBE
15	51 15 011 08	1	COUPLING PLUG B6 28-L	KUPPLUNGSSTECKER
16	10 46 691 2	1	SCREW PLUG RD54X4 SPF	VERSCHLUSSSCHRAUBE
25	51 15 004 08	2	COUPLING PLUG B3 15-L	KUPPLUNGSSTECKER
26	10 46 691 1	2	SCREW PLUG RD36X3 SPF	VERSCHLUSSSCHRAUBE
91	96 48 216 08	1	HOSE LINES PUMP 5+6 ⇨ 2 977 202 96 48 216 08	SCHLAUCHLEITUNGEN PUMPE
564	47 49 019 08	1	SAE FLANGE CONNECTION GFS64/30-S A3	SAE-FLANSCHVERBINDUNG
565	47 49 069 08	1	SAE FLANGE CONNECTION WFS64/30-S A3	SAE-FLANSCHVERBINDUNG
573	47 74 010 08	10	BOX NUT DIN 3870 AS38	UEBERWURFMUTTER
574	71 02 004 08	10	SOFT GASKET PERBUNAN	WEICHDICHTUNG
601	47 00 331 08	21	FLANGE JOINT XG38-S A3P	VERSCHRAUBUNG
604	47 56 032 08	4	TEST POINT FITTING EMA3 M12X1,5 CR6-F	MESSANSCHLUSS
605	47 07 002 08	2	FLANGE JOINT XGAI6-SR A3P	VERSCHRAUBUNG
606	47 10 311 08	1	FLANGE JOINT GE 18L M22X1,5 CR6-FREI	VERSCHRAUBUNG
607	47 10 313 08	1	FLANGE JOINT XGE22-LM-ED M26X1,5 A3P	VERSCHRAUBUNG
608	48 25 316 14	1	FLANGE JOINT ISO 8434 EW 30S CR6-FREI	VERSCHRAUBUNG
609	47 02 330 08	2	FLANGE JOINT XW30-S A3P	VERSCHRAUBUNG
610	47 00 111 08	2	FLANGE JOINT SNV30-S A3P	VERSCHRAUBUNG
611	47 10 302 08	1	FLANGE JOINT XGE6-SM-ED A3P	VERSCHRAUBUNG
612	47 25 315 08	1	FLANGE JOINT EW 6S M14X1,5 CR6-FREI	VERSCHRAUBUNG
613	47 00 305 08	1	FLANGE JOINT XG15-L A3P	VERSCHRAUBUNG
614	47 00 308 08	2	FLANGE JOINT XG28-L A3P	VERSCHRAUBUNG

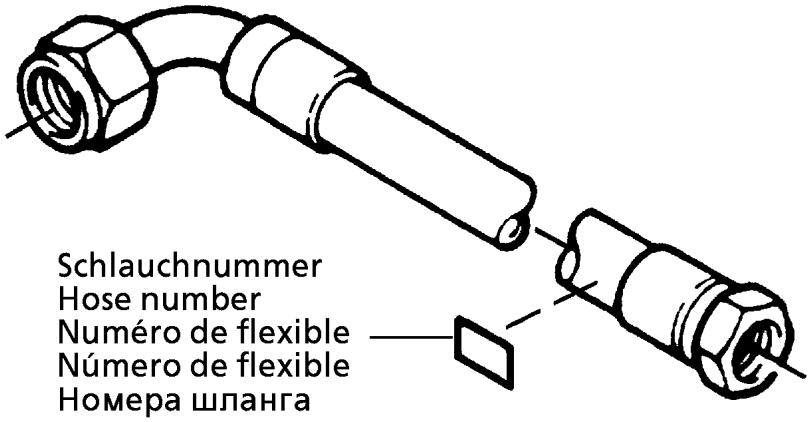

Die Schlauchnummern auf den Schläuchen entsprechen den Positionen in der Schlauchliste.

The hose numbers from the hoses are in accordance with the items in the hose list.

Les numéros indiqués sur les flexibles correspondent aux repères de la nomenclature des flexibles.

Los números indicados en los flexibles corresponden a las posiciones de la lista de flexibles.

Нанесенные на шлангах номера соответствуют позициям в перечне.

Pos.	Item	Quantity	Description	Bezeichnung
1	60 27 601 08	4	NAME PLATE 25,4X101,6	BEZEICHNUNGSSCHILD
2	60 27 603 08	11	NAME PLATE 25,4X165,1	BEZEICHNUNGSSCHILD
1230	92 81 218 08	1	HOSE CPL. 2SN 6X2200	SCHLAUCH KPL.
1232	92 66 623 08	1	HOSE CPL. 2TE 20X1020	SCHLAUCH KPL.
1233	96 41 969 08	1	HOSE CPL. 2TE 16X1700	SCHLAUCH KPL.
1234	96 54 293 08	1	HOSE CPL. 1SC 1,6M	SCHLAUCH KPL.
1245	96 51 907 08	2	HOSE CPL. F6000 31X1630	SCHLAUCH KPL.
1247	92 76 030 08	1	HOSE CPL. 2SN 12X1850	SCHLAUCH KPL.
1248	92 76 030 08	1	HOSE CPL. 2SN 12X1850	SCHLAUCH KPL.
1249	92 75 706 08	1	HOSE CPL. 1SN 25X1700	SCHLAUCH KPL.
1250	96 54 290 08	1	HOSE CPL. 4SH 25X1340	SCHLAUCH KPL.
1251	96 54 291 08	1	HOSE CPL. 4SH 25X1080	SCHLAUCH KPL.
1252	96 68 630 08	2	HOSE CPL. F6000 31X1680	SCHLAUCH KPL.
1253	96 32 027 08	1	HOSE CPL. 4SH 25X1260	SCHLAUCH KPL.
1254	96 54 292 08	1	HOSE CPL. 4SH 25X780	SCHLAUCH KPL.

*1220 Schläuche Blatt
- Hoses Plate **Pos. 91**
*1224 Flexibles Planche

"180" Rohre Blatt
- Pipes Plate **Pos. 93**
"190" Tuyaux Planche

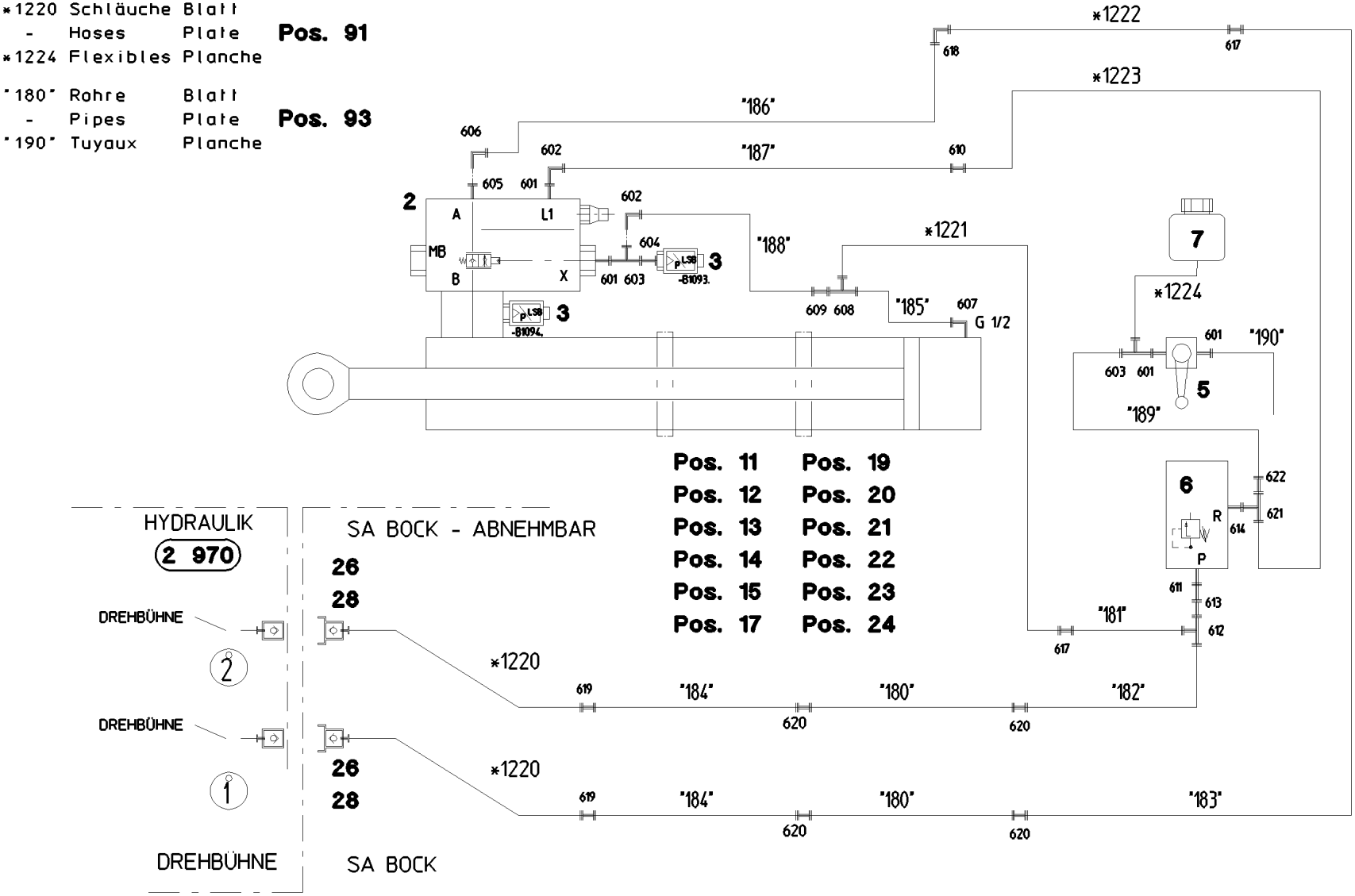

Pos.	Item	Quantity	Description	Bezeichnung
2	10 21 769 5	1	LOWERING BRAKE VALVE 420BAR SPF ⇨ X10217695 10 21 769 5	SENKBREMSVENTIL
3	96 47 919 08	1	PRESSURE SENSOR ERECT. DEVICE	DRUCKGEBER MONTAGEEINR
(1)	10 81 373 8	2	PRESSURE SENSOR 0-400/400 BAR LSB PL:	DRUCKAUFNEHMER
5	51 06 960 08	1	BALL VALVE DN8-1/4" MS	KUGELHAHN
6	51 14 177 08	1	PRESSURE LIMITING VALVE pmax=700BAR ⇨ 5 114 177 08 51 14 177 08	DRUCKBEGRENZUNGSVENTIL
7	50 28 065 08	1	EQUALIZING RESERVOIR 1L ⇨ 5 028 065 08 50 28 065 08	AUSGLEICHSBEHAELTER
11	77 42 283 08	2	HOSE CLAMP 176-184 ST	SCHLAUCHSCHELLE
12	77 42 157 08	4	CONSOLE	KONSOLE
13	95 41 173 08	4	CARRIER RAIL 140	TRAGSCHIENE
14	10 41 285 4	8	BUTTON HEAD SCREW AEHNL.ISO 7380-2	HALBRUNDKOPFSCHRAUBE
15	11 69 387 5	8	HEX NUT ISO 4032 M8 8 480H SPF	SECHSKANTMUTTER
17	60 20 180 08	8	CARRIER RAIL NUT DIN 3015-1 L TM M6 W1	TRAGSCHIENENMUTTER
19	73 62 946	6	CLAMP-HALF DIN 3015-1 L 2 R 16 PP SW	KLEMMHAELFTE
20	10 87 558 8	6	SOCKET HEAD SCREW ISO 4762 M6X25 8.8	ZYLINDERSCHRAUBE
21	73 65 090	2	CLAMP-HALF DIN 3015-1 L 0 R 12 PP SW	KLEMMHAELFTE
22	40 42 002	2	SOCKET HEAD SCREW ISO 4762 M6X20 8.8	ZYLINDERSCHRAUBE
23	60 20 089 08	40	CLAMP-HALF DIN 3015-1 L 4 R 30 PP SW	KLEMMHAELFTE
24	10 87 559 0	40	SOCKET HEAD SCREW ISO 4762 M6X35 8.8	ZYLINDERSCHRAUBE
26	51 05 997 08	2	COUPLING PLUG 25-S	KUPPLUNGSSTECKER
28	10 46 691 2	2	SCREW PLUG RD54X4 SPF	VERSCHLUSSSCHRAUBE
91	96 47 912 08	1	HOSE LINES MOUNTING INSTAL. ⇨ 2 978 101 96 47 912 08	SCHLAUCHLEITUNGEN MONT
93	96 47 913 08	1	PIPELINES MOUNTING DEVICE ⇨ 2 978 102 96 47 913 08	ROHRLEITUNGEN MONTAGEEIN
601	73 62 091	4	FLANGE JOINT ISO 8434-1 GE 10L G1/4A C	VERSCHRAUBUNG
602	74 03 569	2	FLANGE JOINT EW 10L M16X1,5 CR6-FREI	VERSCHRAUBUNG
603	47 23 302 08	2	FLANGE JOINT EL 10L CR6-FREI	VERSCHRAUBUNG
604	47 09 005 08	1	PRESSURE GAUGE CONNECTION A3P	MANOMETERANSCHLUSS
605	47 10 332 08	1	FLANGE JOINT XGE16-SR-ED A3P	VERSCHRAUBUNG
606	76 17 460	1	FLANGE JOINT EW 16S CR6-FREI	VERSCHRAUBUNG
607	47 32 312 08	1	FLANGE JOINT RSWS16-SR-WD A3P	VERSCHRAUBUNG
608	47 04 325 08	1	FLANGE JOINT T 16S CR6-FREI	VERSCHRAUBUNG
609	47 54 335 08	1	FLANGE JOINT REDSD16/10-S A3P	VERSCHRAUBUNG
610	47 00 303 08	1	FLANGE JOINT XG10-L A3P	VERSCHRAUBUNG
611	47 19 018 08	1	FLANGE JOINT EGE 12S G1/2A CR6-FREI	VERSCHRAUBUNG
612	47 04 329 08	1	FLANGE JOINT T 30S A3C	VERSCHRAUBUNG
613	47 54 340 08	1	FLANGE JOINT REDSDN30/12-S A3P	VERSCHRAUBUNG
614	47 10 348 08	1	FLANGE JOINT XGE12-LR-ED1/2" A3P	VERSCHRAUBUNG
617	47 50 337 08	2	FLANGE JOINT XGR30/16-S CFX	VERSCHRAUBUNG
618	47 02 326 08	1	FLANGE JOINT W 16S A3C	VERSCHRAUBUNG
619	47 50 329 08	2	FLANGE JOINT XGR30/25-S CFX	VERSCHRAUBUNG
620	47 00 330 08	4	FLANGE JOINT XG30-S CFX	VERSCHRAUBUNG
621	24 71 056 02	1	FLANGE JOINT ET 12L M18X1,5 CR6-FREI	VERSCHRAUBUNG
622	47 54 314 08	1	FLANGE JOINT REDSD12/10-L A3P	VERSCHRAUBUNG

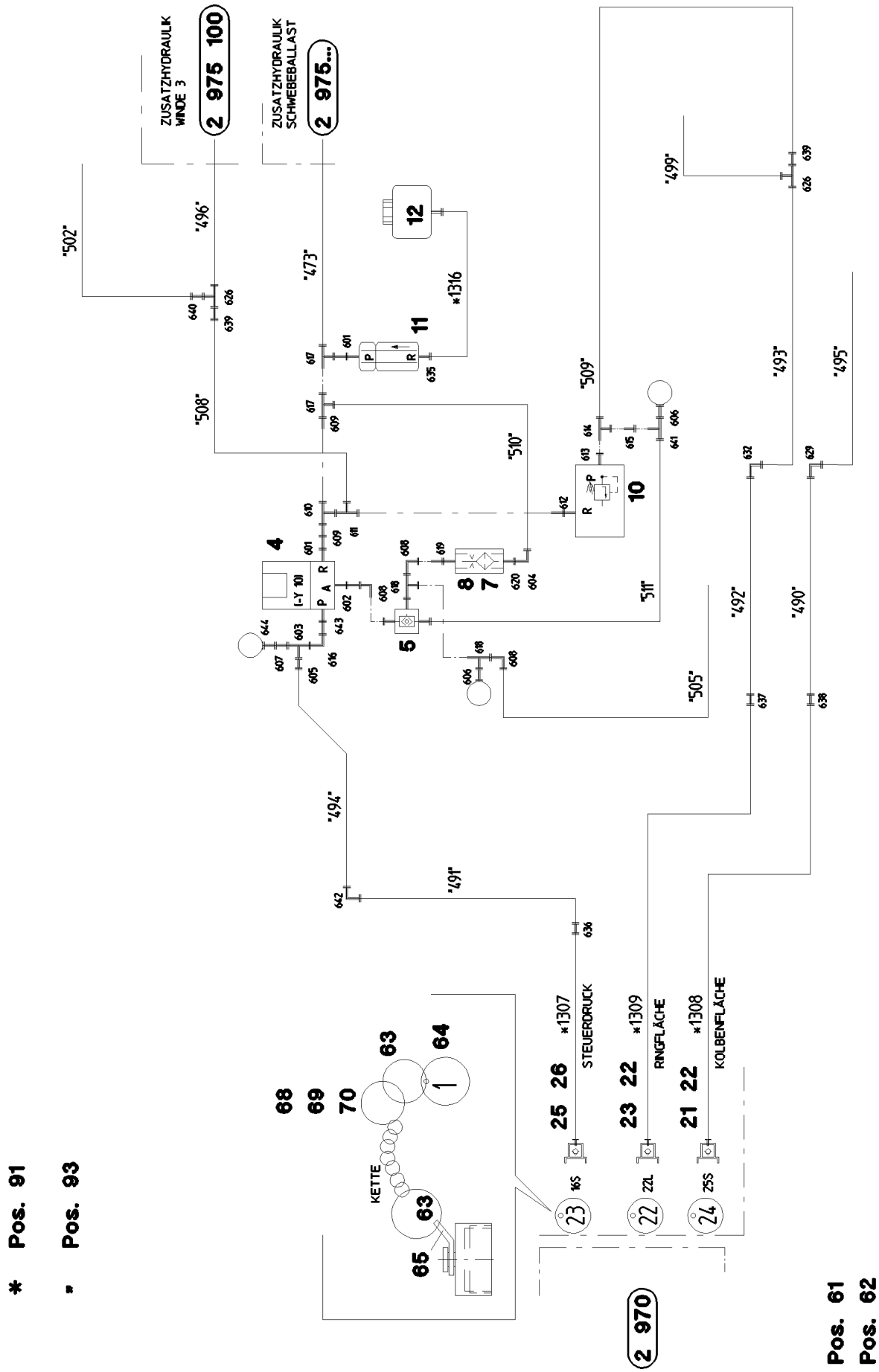
ZUSATZHYDRAULIK WINDE 3
2 975 100
ZUSATZHYDRAULIK SCHWEBEBALLAST
2 975...
"502"
"496"
"473"
"499"
"508"
"509"
"493"
"495"
"510"
"492"
"490"
"511"
"505"
"494"
"491"
*1316
*1307
*1309
*1308
STEUERDRUCK
RINGFLÄCHE
KOLBENFLÄCHE
KETTE
2 970
Pos. 61
Pos. 62

* Pos. 91

" Pos. 93

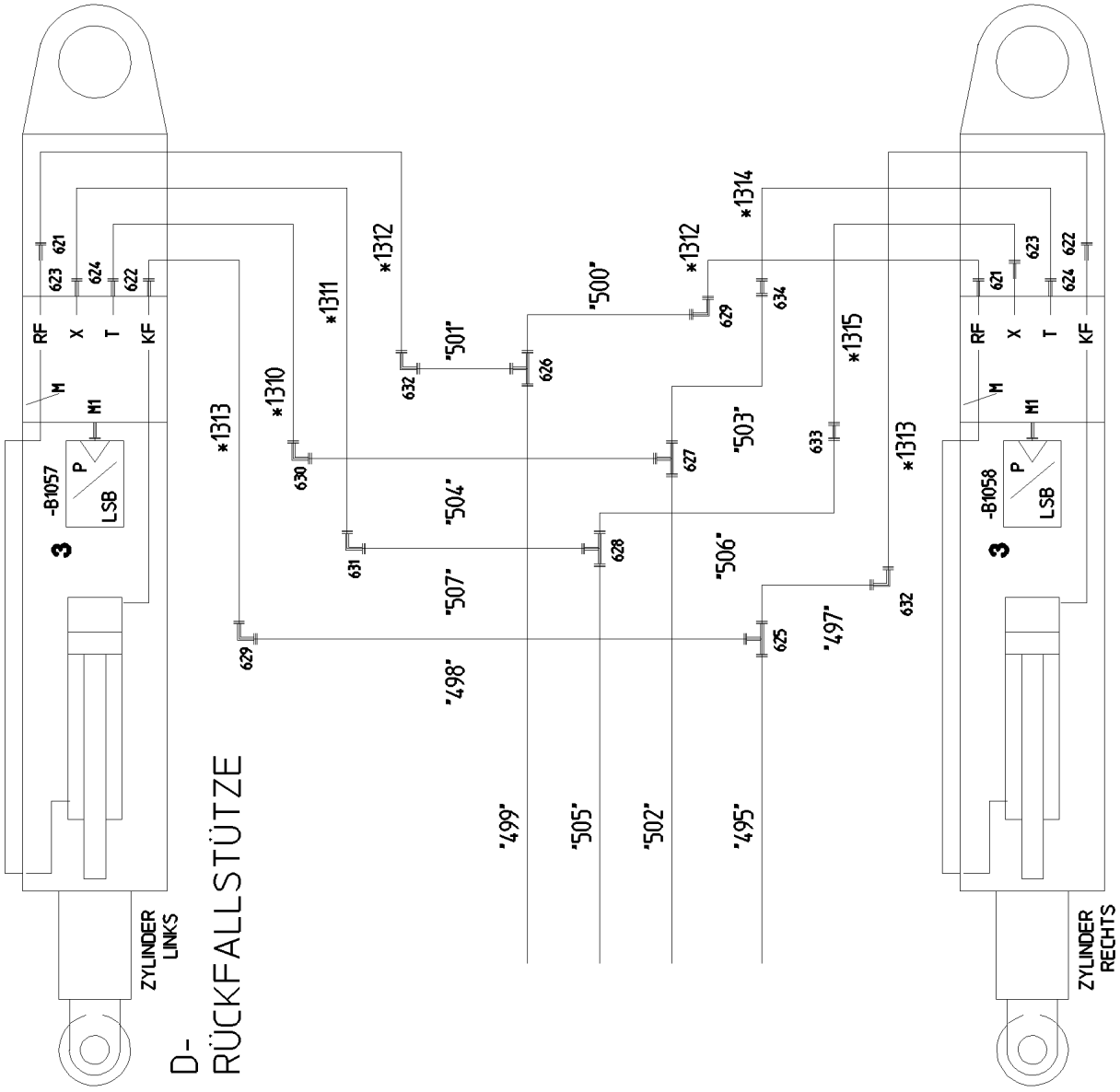
D-
RÜCKFALLSTÜTZE
ZYLINDER LINKS
ZYLINDER RECHTS
-B1057
-B1058
LSB
P
RF
X
T
KF
M
M1
*1310
*1311
*1312
*1313
*1314
*1315
"495"
"497"
"498"
"499"
"500"
"501"
"502"
"503"
"504"
"505"
"506"
"507"

Pos.	Item	Quantity	Description	Bezeichnung
3	96 47 916 08	1	PRESSURE SENS.RETAINING RAMS	DRUCKGEBER D-RUECKFALLPR
(1)	10 81 618 5	2	PRESSURE SENSOR 0-400/400 BAR LSB PL:	DRUCKAUFNEHMER
4	51 14 444 08	1	DIRECTIONAL CONTROL VALVE 3/2 350BA ⇨ 5 114 444 08 51 14 444 08	WEGEVENTIL
5	51 14 689 08	1	SHUTTLE VALVE 250BAR	WECHSELVENTIL
7	51 06 711 08	1	FILTER CARTRIDGE 0,005m³/min 25µm	FILTERPATRONE
8	51 10 487 08	1	NOZZLE 0,4 MS	DUESE
10	51 14 177 08	1	PRESSURE LIMITING VALVE pmax=700BAR ⇨ 5 114 177 08 51 14 177 08	DRUCKBEGRENZUNGSVENTIL
11	51 13 082 08	1	PRETENSIONING VALVE pv=30BAR pmax=5	VORSPANNVENTIL
12	50 28 065 08	1	EQUALIZING RESERVOIR 1L ⇨ 5 028 065 08 50 28 065 08	AUSGLEICHSBEHAELTER
21	51 05 997 08	1	COUPLING PLUG 25-S	KUPPLUNGSSTECKER
22	10 46 690 8	2	SCREW PLUG RD54X4 ALCUMGPB SPF	VERSCHLUSSSCHRAUBE
23	51 15 081 08	1	COUPLING PLUG B6 22-L	KUPPLUNGSSTECKER
25	51 15 086 08	1	COUPLING PLUG B3 16-S	KUPPLUNGSSTECKER
26	10 46 690 7	1	SCREW PLUG RD36X3 SPF	VERSCHLUSSSCHRAUBE
61	11 16 043 1	2	ROPE 2 2,3KN EDELSTAHL	SEIL
62	11 17 056 5	3	FERRULE 2 CU	PRESSKLEMME
63	70 42 141 08	3	KEY RING 25 EDELSTAHL	SCHLUESSELRING
64	95 05 568 08	3	TRAILER 25X2 ALMG3 H111	ANHAENGER
65	97 59 516 08	2	PLATE 1X20X60 ALMG3 H111	BLECH
68	71 01 072 08	1	SEALING RING DIN 7603 A 38X44X2 CU	DICHTRING
69	71 01 022	1	SEALING RING DIN 7603 A33X39X2 CU	DICHTRING
70	71 01 059 08	1	SEALING RING DIN 7603 A 27X32X2 CU	DICHTRING
91	96 50 433 08	1	HOSE LINES GUY MOUNTING ⇨ 2 978 107 96 50 433 08	SCHLAUCHLEITUNGEN D-RUEC
93	96 44 195 08	1	PIPELINES DERR. ⇨ 2 978 108 96 44 195 08	ROHRLEITUNGEN DERRICK
601	47 19 012 08	2	FLANGE JOINT EGESD12-LR-WD A3P	VERSCHRAUBUNG
602	47 19 043 08	1	FLANGE JOINT EGE 10L G3/8A CR6-FREI	VERSCHRAUBUNG
603	48 24 314 14	1	FLANGE JOINT ISO 8434 ET 12S CR6-FREI	VERSCHRAUBUNG
604	24 71 177 02	1	FLANGE JOINT EW 12L M18X1,5 CR6-FREI	VERSCHRAUBUNG
605	47 50 325 08	1	FLANGE JOINT XGR16/12-S A3P	VERSCHRAUBUNG
606	51 06 290 08	2	GAUGE CONNECTION DKO 10L	MESSSTUTZEN
607	47 54 329 08	1	FLANGE JOINT REDSD12/6-S CFX	VERSCHRAUBUNG
608	74 03 569	3	FLANGE JOINT EW 10L M16X1,5 CR6-FREI	VERSCHRAUBUNG
609	47 54 318 08	2	FLANGE JOINT RED 15/12L CR6-FREI	VERSCHRAUBUNG
610	47 24 304 08	1	FLANGE JOINT ET 15L M22X1,5 CR6-FREE	VERSCHRAUBUNG
611	47 04 305 08	1	FLANGE JOINT XT15-L A3P	VERSCHRAUBUNG
612	47 19 035 08	1	FLANGE JOINT EGE 15L G1/2 A3C	VERSCHRAUBUNG
613	47 10 310 08	1	FLANGE JOINT XGE15-LR-ED A3P	VERSCHRAUBUNG
614	47 23 004 14	1	FLANGE JOINT EL 15L CR6-FREE	VERSCHRAUBUNG
615	47 54 301 08	1	FLANGE JOINT RED 15/10L A3C	VERSCHRAUBUNG
616	76 17 354	1	FLANGE JOINT EW 12S CR6-FREI	VERSCHRAUBUNG
617	24 71 286 02	2	FLANGE JOINT EL 12L M18X1,5 CR6-FREI	VERSCHRAUBUNG
618	47 23 302 08	2	FLANGE JOINT EL 10L CR6-FREI	VERSCHRAUBUNG
619	47 19 011 08	1	FLANGE JOINT EGESD10-LR-WD A3P	VERSCHRAUBUNG
620	47 10 353 08	1	FLANGE JOINT XGE12-LR-ED1/4" A3P	VERSCHRAUBUNG
621	47 10 314 08	2	FLANGE JOINT XGE22-LR-ED A3P	VERSCHRAUBUNG
622	47 10 336 08	2	FLANGE JOINT XGE25-SR-ED A3P	VERSCHRAUBUNG
623	73 62 091	2	FLANGE JOINT ISO 8434-1 GE 10L G1/4A C	VERSCHRAUBUNG
624	47 10 308 08	2	FLANGE JOINT XGE12-LR-ED A3P	VERSCHRAUBUNG
625	47 04 327 08	1	FLANGE JOINT XT25-S A3P	VERSCHRAUBUNG
626	47 04 307 08	3	FLANGE JOINT T 22L CR6-FREI	VERSCHRAUBUNG
627	47 04 304 08	1	FLANGE JOINT XT12-L A3P	VERSCHRAUBUNG
628	47 04 303 08	1	FLANGE JOINT XT10-L A3P	VERSCHRAUBUNG
629	47 02 328 08	3	FLANGE JOINT XW25-S A3P	VERSCHRAUBUNG
630	47 02 304 08	1	FLANGE JOINT XW12-L A3P	VERSCHRAUBUNG
631	47 02 303 08	1	FLANGE JOINT XW10-L A3P	VERSCHRAUBUNG

Pos.	Item	Quantity	Description	Bezeichnung
632	47 02 307 08	3	FLANGE JOINT XW22-L A3P	VERSCHRAUBUNG
633	47 00 303 08	1	FLANGE JOINT XG10-L A3P	VERSCHRAUBUNG
634	47 00 304 08	1	FLANGE JOINT XG12-L A3P	VERSCHRAUBUNG
635	47 10 308 08	1	FLANGE JOINT XGE12-LR-ED A3P	VERSCHRAUBUNG
636	47 00 327 08	1	FLANGE JOINT XG16-S A3P	VERSCHRAUBUNG
637	47 00 307 08	1	FLANGE JOINT XG22-L A3P	VERSCHRAUBUNG
638	47 00 329 08	1	FLANGE JOINT XG25-S A3P	VERSCHRAUBUNG
639	47 54 355 08	2	FLANGE JOINT REDSD22/15-L A3P	VERSCHRAUBUNG
640	47 54 361 08	1	FLANGE JOINT REDSD22/12-L A3P	VERSCHRAUBUNG
641	48 24 303 14	1	FLANGE JOINT ISO 8434 ET 10L M16X1,5 C	VERSCHRAUBUNG
642	47 02 326 08	1	FLANGE JOINT W 16S A3C	VERSCHRAUBUNG
643	47 19 005 08	1	FLANGE JOINT EGESD12-SR-WD A3P	VERSCHRAUBUNG
644	47 56 015 08	1	TEST POINT FITTING BMA3 6S	MESSANSCHLUSS

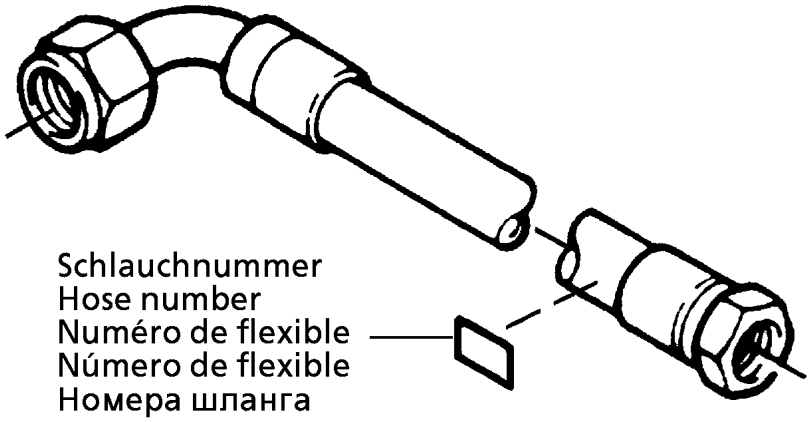

Die Schlauchnummern auf den Schläuchen entsprechen den Positionen in der Schlauchliste.

The hose numbers from the hoses are in accordance with the items in the hose list.

Les numéros indiqués sur les flexibles correspondent aux repères de la nomenclature des flexibles.

Los números indicados en los flexibles corresponden a las posiciones de la lista de flexibles.

Нанесенные на шлангах номера соответствуют позициям в перечне.

Pos.	Item	Quantity	Description	Bezeichnung
1	60 27 601 08	2	NAME PLATE 25,4X101,6	BEZEICHNUNGSSCHILD
2	60 27 603 08	4	NAME PLATE 25,4X165,1	BEZEICHNUNGSSCHILD
1220	92 80 222 08	2	HOSE CPL. 2755 19X1420	SCHLAUCH KPL.
1221	92 56 341 08	1	HOSE CPL. 2755 12X1120	SCHLAUCH KPL.
1222	92 45 280 08	1	HOSE CPL. 2755 12X960	SCHLAUCH KPL.
1223	96 24 770 08	1	HOSE CPL. 1SC 8X2000	SCHLAUCH KPL.
1224	96 49 567 08	1	HOSE CPL. 2TE 8X220	SCHLAUCH KPL.

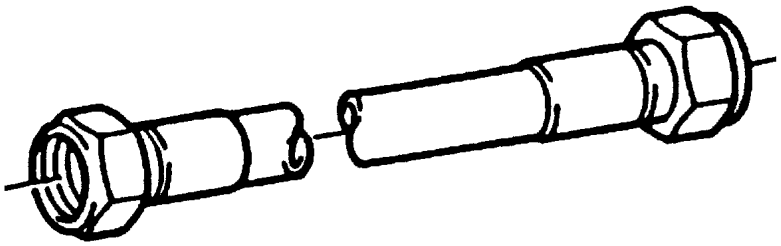

Die Positionsnummern der Rohre auf den Bildtafeln entsprechen den Positionen in der Rohrliste.

The pipe numbers from the illustrations are in accordance with the items in the pipe list.

Les numéros des tuyaux sur les illustrations correspondent aux repères de la nomenclature des tuyaux.

Los números de tubos en las ilustraciones corresponden a las posiciones de la lista de tubos.

Номера позиций труб на изображениях соответствуют позициям в перечне труб.

Pos.	Item	Quantity	Description	Bezeichnung
180	96 51 731 08	2	PIPE COMPL. 30X4X3500	ROHR KPL.
181	96 51 732 08	1	PIPE COMPL. 30X4X654	ROHR KPL.
182	96 51 733 08	1	PIPE COMPL. 30X4X1733	ROHR KPL.
183	96 51 734 08	1	PIPE COMPL. 30X4X3221	ROHR KPL.
184	96 51 735 08	2	PIPE COMPL. 30X4X5473	ROHR KPL.
185	96 51 736 08	1	PIPE COMPL. 16X2X495	ROHR KPL.
186	96 51 737 08	1	PIPE COMPL. 16X2X2228	ROHR KPL.
187	96 51 738 08	1	PIPE COMPL. 10X1,5X2021	ROHR KPL.
188	96 51 739 08	1	PIPE COMPL. 10X1,5X1681	ROHR KPL.
189	96 51 740 08	1	PIPE COMPL. 10X1,5X768	ROHR KPL.
190	96 51 741 08	1	PIPE COMPL. 10X1,5X166	ROHR KPL.

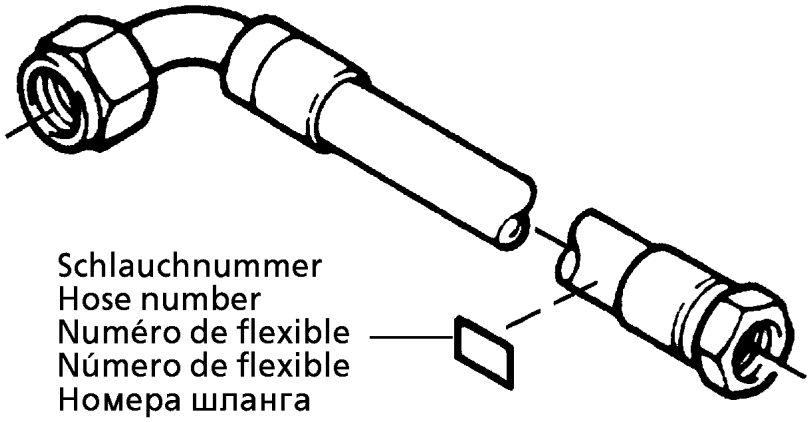

Die Schlauchnummern auf den Schläuchen entsprechen den Positionen in der Schlauchliste.

The hose numbers from the hoses are in accordance with the items in the hose list.

Les numéros indiqués sur les flexibles correspondent aux repères de la nomenclature des flexibles.

Los números indicados en los flexibles corresponden a las posiciones de la lista de flexibles.

Нанесенные на шлангах номера соответствуют позициям в перечне.

Pos.	Item	Quantity	Description	Bezeichnung
1	60 27 601 08	6	NAME PLATE 25,4X101,6	BEZEICHNUNGSSCHILD
2	60 27 603 08	6	NAME PLATE 25,4X165,1	BEZEICHNUNGSSCHILD
1307	96 31 991 08	1	HOSE CPL. 2SN 12X2500	SCHLAUCH KPL.
1308	96 54 735 08	1	HOSE CPL. 2755 19X2450	SCHLAUCH KPL.
1309	92 76 036 08	1	HOSE CPL. 2SN 20X2450	SCHLAUCH KPL.
1310	96 25 946 08	1	HOSE CPL. 2SN 10X1060	SCHLAUCH KPL.
1311	92 99 672 08	1	HOSE CPL. 2SN 8X1040	SCHLAUCH KPL.
1312	92 93 328 08	2	HOSE CPL. 2SN 20X1000	SCHLAUCH KPL.
1313	92 22 505 08	2	HOSE CPL. 2755 19X1000	SCHLAUCH KPL.
1314	92 68 547 08	1	HOSE CPL. 2SN 10X880	SCHLAUCH KPL.
1315	96 41 973 08	1	HOSE CPL. 2SN 8X860	SCHLAUCH KPL.
1316	96 54 736 08	1	HOSE CPL. 2TE 8X980	SCHLAUCH KPL.

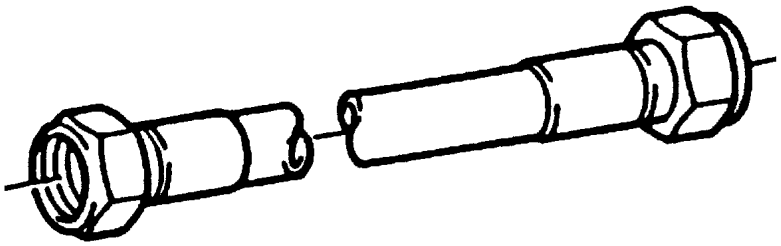

Die Positionsnummern der Rohre auf den Bildtafeln entsprechen den Positionen in der Rohrliste.

The pipe numbers from the illustrations are in accordance with the items in the pipe list.

Les numéros des tuyaux sur les illustrations correspondent aux repères de la nomenclature des tuyaux.

Los números de tubos en las ilustraciones corresponden a las posiciones de la lista de tubos.

Номера позиций труб на изображениях соответствуют позициям в перечне труб.

Pos.	Item	Quantity	Description	Bezeichnung
490	96 55 066 08	1	PIPE COMPL. 25X3X1938	ROHR KPL.
491	96 55 067 08	1	PIPE COMPL. 16X2X1882	ROHR KPL.
492	96 55 068 08	1	PIPE COMPL. 22X2,5X1776	ROHR KPL.
493	96 55 069 08	1	PIPE COMPL. 22X2,5X1130	ROHR KPL.
494	96 55 070 08	1	PIPE COMPL. 16X2X1714	ROHR KPL.
495	96 55 071 08	1	PIPE COMPL. 25X3X1416	ROHR KPL.
496	96 55 072 08	1	PIPE COMPL. 22X2,5X1530	ROHR KPL.
497	96 55 073 08	1	PIPE COMPL. 25X3X325	ROHR KPL.
498	96 55 074 08	1	PIPE COMPL. 25X3X2376	ROHR KPL.
499	96 55 075 08	1	PIPE COMPL. 22X2,5X527	ROHR KPL.
500	96 55 076 08	1	PIPE COMPL. 22X2,5X360	ROHR KPL.
501	96 55 077 08	1	PIPE COMPL. 22X2,5X2407	ROHR KPL.
502	96 55 078 08	1	PIPE COMPL. 12X1,5X366	ROHR KPL.
503	96 55 079 08	1	PIPE COMPL. 12X1,5X329	ROHR KPL.
504	96 55 080 08	1	PIPE COMPL. 12X1,5X2370	ROHR KPL.
505	96 55 081 08	1	PIPE COMPL. 10X1,5X945	ROHR KPL.
506	96 55 082 08	1	PIPE COMPL. 10X1,5X340	ROHR KPL.
507	96 55 083 08	1	PIPE COMPL. 10X1,5X2374	ROHR KPL.
508	96 55 084 08	1	PIPE COMPL. 15X1,5X666	ROHR KPL.
509	96 55 085 08	1	PIPE COMPL. 15X1,5X621	ROHR KPL.
510	96 55 086 08	1	PIPE COMPL. 12X1,5X280	ROHR KPL.
511	96 55 087 08	1	PIPE COMPL. 10X1,5X86	ROHR KPL.

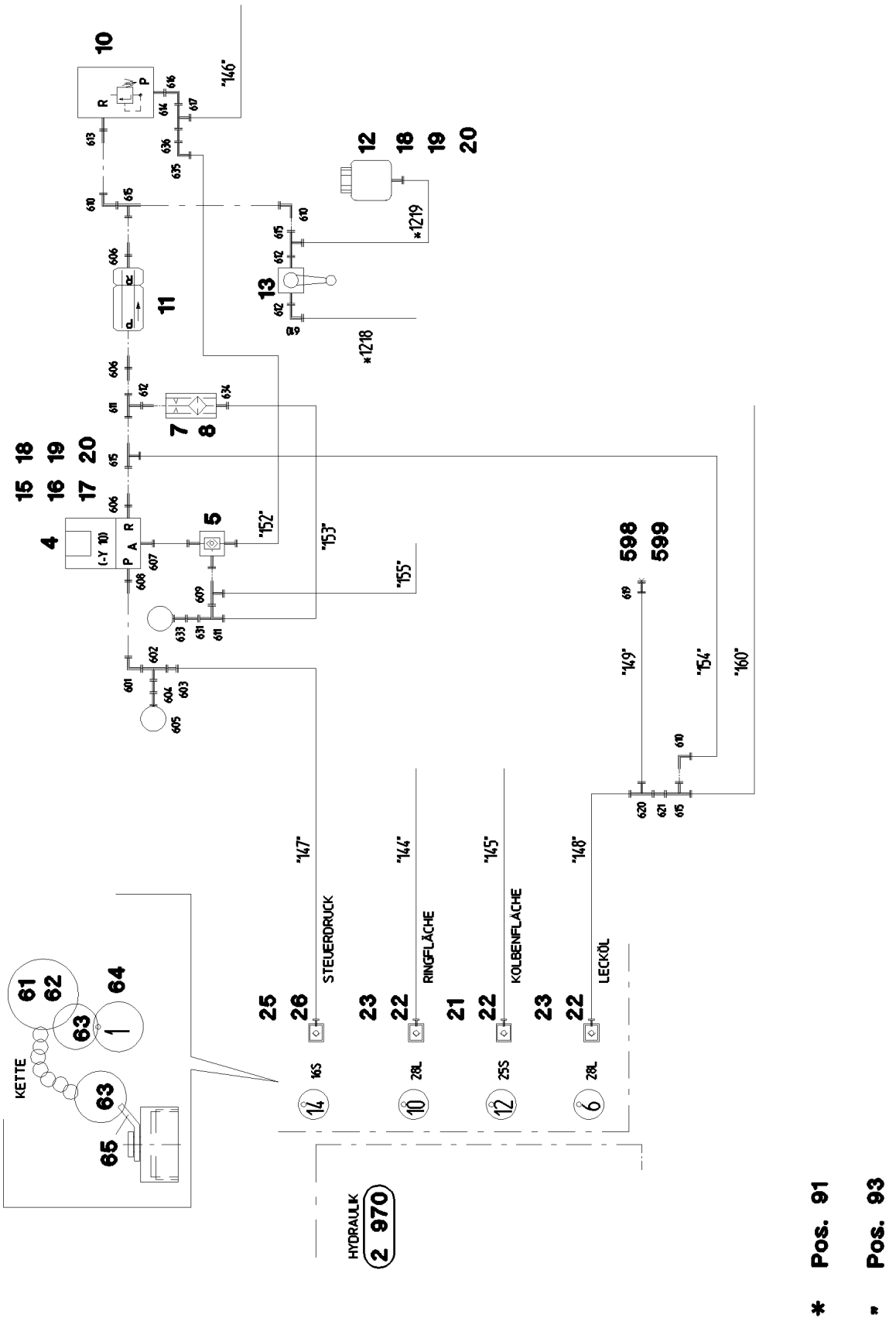

25.1.2017 052767 LIEBHERR	etk_en_de_074535 LR 1600/2 ADD.HYDR.S_RETAINING RAM ZUSATZHYDR.S-RUECKHALTESICH.	❑ 459 (1/4) ⇨ 2 978 200 91 54 843 08

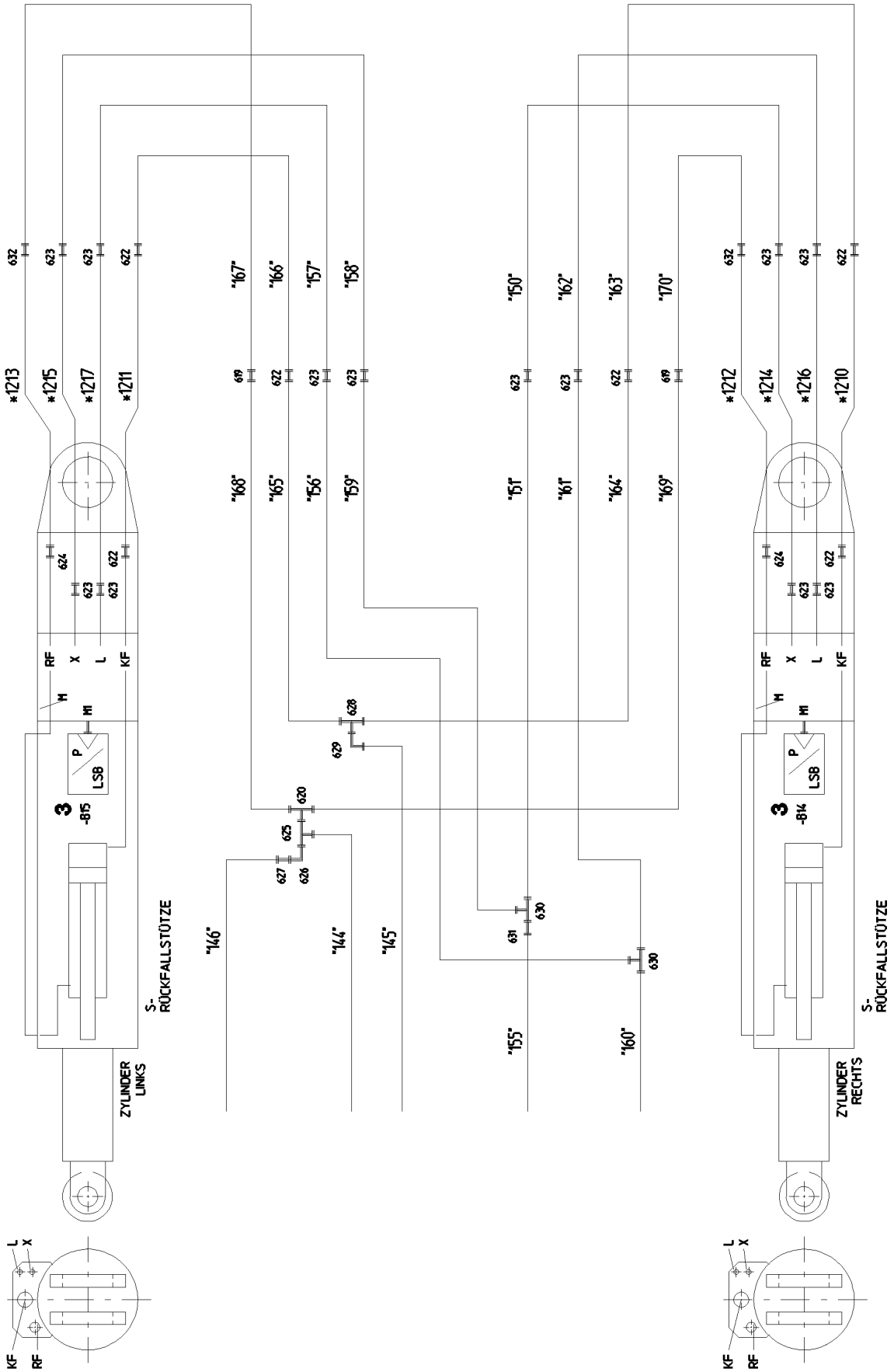
S-
RÜCKFALLSTÜTZE
ZYLINDER
LINKS
S-
RÜCKFALLSTÜTZE
ZYLINDER
RECHTS
LSB
P
RF
X
L
KF
M1
M2

Pos.	Item	Quantity	Description	Bezeichnung
3	96 47 917 08	1	PRESSURE SENS.RETAINING RAMS S	DRUCKGEBER RUECKFALLPR
(1)	10 81 618 5	2	PRESSURE SENSOR 0-400/400 BAR LSB PL:	DRUCKAUFNEHMER
4	51 14 444 08	1	DIRECTIONAL CONTROL VALVE 3/2 350BA ⇨ 5 114 444 08 51 14 444 08	WEGEVENTIL
5	51 14 689 08	1	SHUTTLE VALVE 250BAR	WECHSELVENTIL
7	51 06 711 08	1	FILTER CARTRIDGE 0,005m³/min 25µm	FILTERPATRONE
8	51 10 487 08	1	NOZZLE 0,4 MS	DUESE
10	51 14 177 08	1	PRESSURE LIMITING VALVE pmax=700BAR ⇨ 5 114 177 08 51 14 177 08	DRUCKBEGRENZUNGSVENTIL
11	51 13 082 08	1	PRETENSIONING VALVE pv=30BAR pmax=5	VORSPANNVENTIL
12	50 28 065 08	1	EQUALIZING RESERVOIR 1L ⇨ 5 028 065 08 50 28 065 08	AUSGLEICHSBEHAELTER
13	51 06 960 08	1	BALL VALVE DN8-1/4" MS	KUGELHAHN
15	95 51 525 08	1	PLATE 4X60X103 S315MC FE//ZNNI8//CN//T	BLECH
16	10 41 285 7	2	BUTTON HEAD SCREW AEHNL.ISO 7380-2	HALBRUNDKOPFSCHRAUBE
17	11 69 387 5	2	HEX NUT ISO 4032 M8 8 480H SPF	SECHSKANTMUTTER
18	11 64 249 7	4	HEX SCREW ISO 4017 M6X10 8.8 480H SPF	SECHSKANTSCHRAUBE
19	42 18 017 08	4	WASHER ISO 7093-1 6 200HV-A2	SCHEIBE
20	41 15 140 08	2	HEX NUT ISO 4032 M6 8 A2C	SECHSKANTMUTTER
21	51 05 996 08	1	COUPLING SLEEVE B6 25-S	KUPPLUNGSMUFFE
22	10 46 691 6	3	HEX CAP NUT RD54X4 SPF	VERSCHLUSSMUTTER
23	51 15 010 08	2	COUPLING SLEEVE B6 28-L	KUPPLUNGSMUFFE
25	51 15 059 08	1	COUPLING SLEEVE B3 16-S	KUPPLUNGSMUFFE
26	10 46 691 5	1	HEX CAP NUT RD36X3 SPF	VERSCHLUSSMUTTER
61	71 01 075 08	3	SEALING RING DIN 7603 A 42X49X2 CU	DICHTRING
62	71 01 059 08	1	SEALING RING DIN 7603 A 27X32X2 CU	DICHTRING
63	70 42 141 08	8	KEY RING 25 EDELSTAHL	SCHLUESSELRING
64	95 05 568 08	4	TRAILER 25X2 ALMG3 H111	ANHAENGER
65	97 59 516 08	4	PLATE 1X20X60 ALMG3 H111	BLECH
91	96 47 114 08	1	HOSE LINES ⇨ 2 978 204 96 47 114 08	SCHLAUCHLEITUNGEN S-RUEC
93	96 47 115 08	1	PIPELINE S OVERRUN PROTECTION ⇨ 2 978 205 96 47 115 08	ROHRLEITUNGEN S-RUECKHAL
598	47 74 017 08	1	BOX NUT DIN 3870 AL28 A3P	UEBERWURFMUTTER
599	47 77 008 08	1	BUTZEN BUZ 28L A3C	BUTZEN
601	76 17 354	1	FLANGE JOINT EW 12S CR6-FREI	VERSCHRAUBUNG
602	76 17 461	1	FLANGE JOINT EL 12S CR6-FREI	VERSCHRAUBUNG
603	47 50 325 08	1	FLANGE JOINT XGR16/12-S A3P	VERSCHRAUBUNG
604	47 54 329 08	1	FLANGE JOINT REDSD12/6-S CFX	VERSCHRAUBUNG
605	47 56 015 08	1	TEST POINT FITTING BMA3 6S	MESSANSCHLUSS
606	47 19 012 08	3	FLANGE JOINT EGESD12-LR-WD A3P	VERSCHRAUBUNG
607	47 19 043 08	1	FLANGE JOINT EGE 10L G3/8A CR6-FREI	VERSCHRAUBUNG
608	47 19 005 08	1	FLANGE JOINT EGESD12-SR-WD A3P	VERSCHRAUBUNG
609	47 23 302 08	1	FLANGE JOINT EL 10L CR6-FREI	VERSCHRAUBUNG
610	24 71 177 02	4	FLANGE JOINT EW 12L M18X1,5 CR6-FREI	VERSCHRAUBUNG
611	24 71 056 02	2	FLANGE JOINT ET 12L M18X1,5 CR6-FREI	VERSCHRAUBUNG
612	47 10 353 08	3	FLANGE JOINT XGE12-LR-ED1/4" A3P	VERSCHRAUBUNG
613	47 19 038 08	1	FLANGE JOINT EGE 12L G1/2 A3P	VERSCHRAUBUNG
614	47 10 312 08	1	FLANGE JOINT XGE18-LR-ED A3P	VERSCHRAUBUNG
615	24 71 286 02	4	FLANGE JOINT EL 12L M18X1,5 CR6-FREI	VERSCHRAUBUNG
616	24 71 083 02	1	FLANGE JOINT EW 18L M26X1,5 CR6-FREI	VERSCHRAUBUNG
617	24 71 285 02	1	FLANGE JOINT EL 18L CR6-FREI	VERSCHRAUBUNG
619	47 00 308 08	3	FLANGE JOINT XG28-L A3P	VERSCHRAUBUNG
620	47 04 308 08	2	FLANGE JOINT T 28L A3C	VERSCHRAUBUNG
621	47 54 357 08	1	FLANGE JOINT REDSDN28/12-L A3P	VERSCHRAUBUNG
622	47 00 329 08	6	FLANGE JOINT XG25-S A3P	VERSCHRAUBUNG
623	47 00 304 08	12	FLANGE JOINT XG12-L A3P	VERSCHRAUBUNG
624	47 00 307 08	2	FLANGE JOINT XG22-L A3P	VERSCHRAUBUNG
625	74 07 120	1	FLANGE JOINT EL 28L CR6-FREI	VERSCHRAUBUNG
626	76 17 494	1	FLANGE JOINT EW 28L CR6-FREI	VERSCHRAUBUNG

Pos.	Item	Quantity	Description	Bezeichnung
627	47 54 309 08	1	FLANGE JOINT REDSD28/18-L A3P	VERSCHRAUBUNG
628	47 04 327 08	1	FLANGE JOINT XT25-S A3P	VERSCHRAUBUNG
629	74 07 119	1	FLANGE JOINT EW 25S CR6-FREI	VERSCHRAUBUNG
630	47 04 304 08	2	FLANGE JOINT XT12-L A3P	VERSCHRAUBUNG
631	47 54 314 08	2	FLANGE JOINT REDSD12/10-L A3P	VERSCHRAUBUNG
632	47 50 318 08	2	FLANGE JOINT XGR28/22-L A3P	VERSCHRAUBUNG
633	51 06 290 08	1	GAUGE CONNECTION DKO 10L	MESSSTUTZEN
634	73 62 091	1	FLANGE JOINT ISO 8434-1 GE 10L G1/4A C	VERSCHRAUBUNG
635	74 03 569	1	FLANGE JOINT EW 10L M16X1,5 CR6-FREI	VERSCHRAUBUNG
636	47 54 303 08	1	FLANGE JOINT REDSD18/10-L A3P	VERSCHRAUBUNG

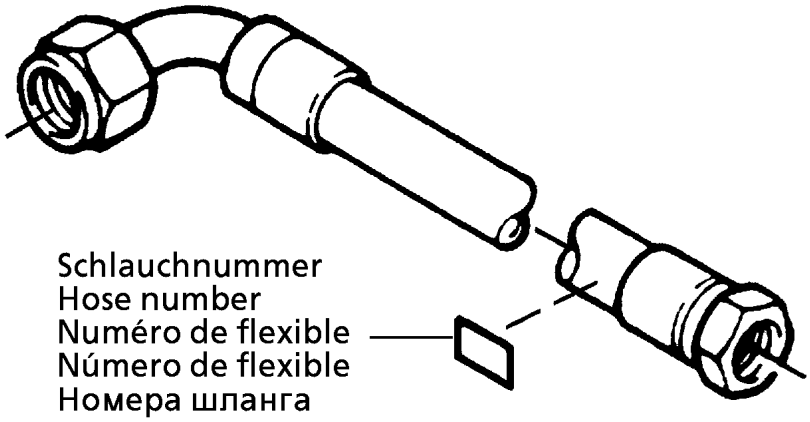

Die Schlauchnummern auf den Schläuchen entsprechen den Positionen in der Schlauchliste.

The hose numbers from the hoses are in accordance with the items in the hose list.

Les numéros indiqués sur les flexibles correspondent aux repères de la nomenclature des flexibles.

Los números indicados en los flexibles corresponden a las posiciones de la lista de flexibles.

Нанесенные на шлангах номера соответствуют позициям в перечне.

Pos.	Item	Quantity	Description	Bezeichnung
1	60 27 601 08	6	NAME PLATE 25,4X101,6	BEZEICHNUNGSSCHILD
2	60 27 603 08	4	NAME PLATE 25,4X165,1	BEZEICHNUNGSSCHILD
1210	96 49 579 08	1	HOSE CPL. 2755 19X460	SCHLAUCH KPL.
1211	92 87 114 08	1	HOSE CPL. 2755 19X540	SCHLAUCH KPL.
1212	96 54 722 08	1	HOSE CPL. 2SN 20X580	SCHLAUCH KPL.
1213	92 99 231 08	1	HOSE CPL. 2SN 20X480	SCHLAUCH KPL.
1214	92 93 119 08	1	HOSE CPL. 2SN 10X510	SCHLAUCH KPL.
1215	96 51 914 08	1	HOSE CPL. 2SN 10X620	SCHLAUCH KPL.
1216	96 22 558 08	1	HOSE CPL. 2SN 10X480	SCHLAUCH KPL.
1217	96 51 914 08	1	HOSE CPL. 2SN 10X620	SCHLAUCH KPL.
1218	96 27 578 08	1	HOSE CPL. 2TE 10X150	SCHLAUCH KPL.
1219	92 26 702 08	1	HOSE CPL. 2TE 10X300	SCHLAUCH KPL.

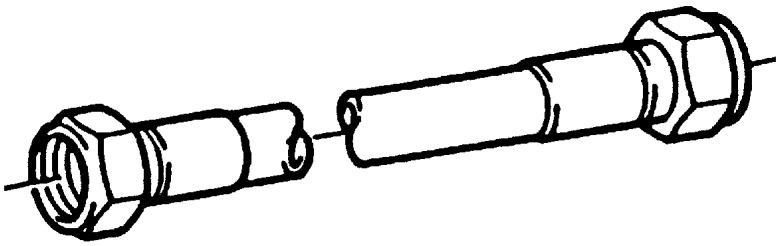

Die Positionsnummern der Rohre auf den Bildtafeln entsprechen den Positionen in der Rohrliste.

The pipe numbers from the illustrations are in accordance with the items in the pipe list.

Les numéros des tuyaux sur les illustrations correspondent aux repères de la nomenclature des tuyaux.

Los números de tubos en las ilustraciones corresponden a las posiciones de la lista de tubos.

Номера позиций труб на изображениях соответствуют позициям в перечне труб.

Pos.	Item	Quantity	Description	Bezeichnung
144	96 51 750 08	1	PIPE COMPL. 28X2X180	ROHR KPL.
145	96 51 751 08	1	PIPE COMPL. 25X3X220	ROHR KPL.
146	96 51 752 08	1	PIPE COMPL. 18X1,5X1383	ROHR KPL.
147	96 51 753 08	1	PIPE COMPL. 16X2X1919	ROHR KPL.
148	96 51 754 08	1	PIPE COMPL. 28X2X1570	ROHR KPL.
149	96 51 755 08	1	PIPE COMPL. 28X2X1315	ROHR KPL.
150	96 51 756 08	1	PIPE COMPL. 12X1,5X447	ROHR KPL.
151	96 51 757 08	1	PIPE COMPL. 12X1,5X2259	ROHR KPL.
152	96 51 758 08	1	PIPE COMPL. 10X1,5X289	ROHR KPL.
153	96 51 759 08	1	PIPE COMPL. 10X1,5X335	ROHR KPL.
154	96 51 760 08	1	PIPE COMPL. 12X1,5X829	ROHR KPL.
155	96 52 296 08	1	PIPE COMPL. 10X1,5X860	ROHR KPL.
156	96 52 297 08	1	PIPE COMPL. 12X1.5X3663	ROHR KPL.
157	96 52 298 08	1	PIPE COMPL. 12X1,5X4100	ROHR KPL.
158	96 52 299 08	1	PIPE COMPL. 12X1,5X4111	ROHR KPL.
159	96 52 300 08	1	PIPE COMPL. 12X1.5X3363	ROHR KPL.
160	96 52 301 08	1	PIPE COMPL. 12X1,5X2169	ROHR KPL.
161	96 52 302 08	1	PIPE COMPL. 12X1,5X2329	ROHR KPL.
162	96 52 303 08	1	PIPE COMPL. 12X1,5X2215	ROHR KPL.
163	96 52 304 08	1	PIPE COMPL. 25X3X2160	ROHR KPL.
164	96 52 305 08	1	PIPE COMPL. 25X3X3544	ROHR KPL.
165	96 52 306 08	1	PIPE COMPL. 25X3X3014	ROHR KPL.
166	96 52 307 08	1	PIPE COMPL. 25X3X2664	ROHR KPL.
167	96 52 308 08	1	PIPE COMPL. 28X2X2917	ROHR KPL.
168	96 52 309 08	1	PIPE COMPL. 28X2X2896	ROHR KPL.
169	96 52 310 08	1	PIPE COMPL. 28X2X3255	ROHR KPL.
170	96 52 311 08	1	PIPE COMPL. 28X2X2498	ROHR KPL.

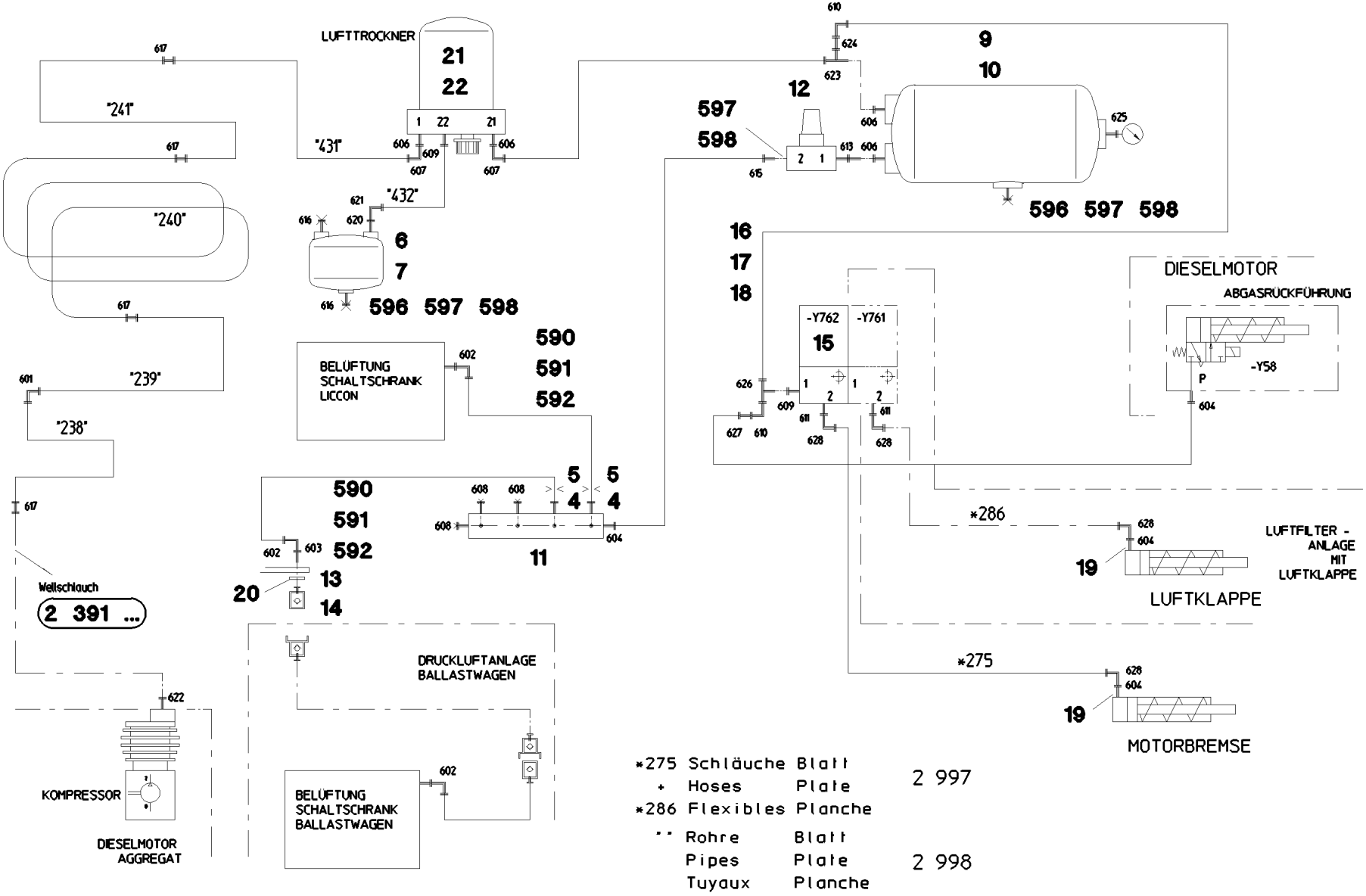

*275	Schläuche	Blatt	2 997
*	Hoses	Plate	
*286	Flexibles	Planche	
**	Rohre	Blatt	2 998
	Pipes	Plate	
	Tuyaux	Planche	

Pos.	Item	Quantity	Description	Bezeichnung
4	95 62 043 08	2	FLANGE JOINT X0	VERSCHRAUBUNG
5	51 07 543 08	2	NOZZLE 0,4	DUESE
6	50 29 871 08	1	AIR TANK DIN 74281 4,5L 15,5BAR ST RAL 9	LUFTBEHAELTER
7	77 42 113 08	1	TIGTENING STRAP 206/206/30 ST	SPANNBAND
9	50 26 558 08	1	AIR TANK 39,8L 10BAR ST RAL 9005 SCHW	LUFTBEHAELTER
10	77 42 105 08	2	TIGTENING STRAP 240-280/260/30 ST	SPANNBAND
11	77 43 837 08	1	DISTRIBUTION STRIP	VERTEILERLEISTE
12	50 26 628 08	1	OVERFLOW VALVE	UEBERSTROEMVENTIL
13	51 15 062 08	1	CLOSING NIPPLE SP-006-0° VERZ	VERSCHLUSSNIPPEL
14	51 15 066 08	1	DUST CAP	STAUBKAPPE
15	50 26 596 08	1	SOLENOID VALVE 12.5BAR	MAGNETVENTIL
(998)	10 87 707 3	1	REPAIR KIT SOLENOID VALVE	RS MAGNETVENTIL
16	40 00 970	2	HEX SCREW ISO 4014 M6X90 8.8 A2C	SECHSKANTSCHRAUBE
17	11 69 387 5	2	HEX NUT ISO 4032 M8 8 480H SPF	SECHSKANTMUTTER
18	10 87 564 8	6	WASHER ISO 7093-1 6 200HV 480H SPF	SCHEIBE
19	71 01 018 08	4	SEALING RING DIN 7603 A 12X17X1,5 CU	DICHTRING
20	71 01 060 08	1	SEALING RING DIN 7603 A 26X32X2 CU	DICHTRING
21	50 26 573 08	1	AIR DRYER ⇨ 5 026 573 08 50 26 573 08	LUFTTROCKNER
22	50 26 616 08	1	SILENCER	GERAEUSCHDAEMPFER
590	47 74 001 08	2	BOX NUT DIN 3870 AS6 A3P	UEBERWURFMUTTER
591	47 71 014 08	2	PROFILE RING PR6-S/L A3P	PROFILRING
592	77 20 022 08	2	PLUG-IN SLEEVE E6-4	EINSTECKHUELSE
593	47 74 015 08	1	BOX NUT DIN 3870 AL10 A3P	UEBERWURFMUTTER
594	47 71 003 08	1	PROFILE RING PR10-S/L A3P	PROFILRING
595	77 20 023 08	1	PLUG-IN SLEEVE	EINSTECKHUELSE
596	50 29 401 08	2	HOLLOW SCREW DIN 74305 22-1-M22X1,5 4	HOHLSCHRAUBE
597	50 29 329 08	4	O-RING 20,3X2,4 NBR70	O-RING
598	50 29 325 08	4	COMPRESSION RING DR/R22X27	DRUCKRING
601	47 02 306 08	1	FLANGE JOINT XW18-L A3P	VERSCHRAUBUNG
602	47 25 315 08	3	FLANGE JOINT EW 6S M14X1,5 CR6-FREI	VERSCHRAUBUNG
603	47 10 321 08	1	FLANGE JOINT XGE6-SR-ED A3P	VERSCHRAUBUNG
604	47 10 301 08	4	FLANGE JOINT XGE6-LM-ED A3P	VERSCHRAUBUNG
606	47 10 311 08	4	FLANGE JOINT GE 18L M22X1,5 CR6-FREI	VERSCHRAUBUNG
607	24 71 083 02	2	FLANGE JOINT EW 18L M26X1,5 CR6-FREI	VERSCHRAUBUNG
608	47 77 055 08	3	STOPPER PLUG VSTIM10X1ED A3P	BLINDSTOPFEN
609	47 10 397 08	2	FLANGE JOINT ISO 8434-1 GE 10L M12X1,5	VERSCHRAUBUNG
610	74 03 569	4	FLANGE JOINT EW 10L M16X1,5 CR6-FREI	VERSCHRAUBUNG
611	47 10 302 08	2	FLANGE JOINT XGE6-SM-ED A3P	VERSCHRAUBUNG
613	47 19 023 08	1	FLANGE JOINT EGESD18-LM-WD A3P	VERSCHRAUBUNG
615	50 29 461 08	1	FLANGE JOINT GA6-LM22X1,5 A3P	VERSCHRAUBUNG
616	47 77 045 08	2	STOP PLUG VSTIM22X1,5ED A3P	STOPFEN
617	47 00 306 08	4	FLANGE JOINT XG18-L A3P	VERSCHRAUBUNG
620	47 10 398 08	1	FLANGE JOINT XGE10-LM-ED M22X1,5 A3P	VERSCHRAUBUNG
622	47 66 076 08	1	FLANGE JOINT XGE18-LM M26X1,5 A3P	VERSCHRAUBUNG
623	24 71 285 02	1	FLANGE JOINT EL 18L CR6-FREI	VERSCHRAUBUNG
624	47 54 303 08	1	FLANGE JOINT REDSD18/10-L A3P	VERSCHRAUBUNG
625	50 29 214 08	1	TEST CONNECTION A3P	PRUEFANSCHLUSS
626	48 24 303 14	1	FLANGE JOINT ISO 8434 ET 10L M16X1,5 C	VERSCHRAUBUNG
627	47 54 310 08	1	FLANGE JOINT REDSD10/6-L A3P	VERSCHRAUBUNG
628	24 70 217 02	4	FLANGE JOINT EW 6L CR6-FREI	VERSCHRAUBUNG

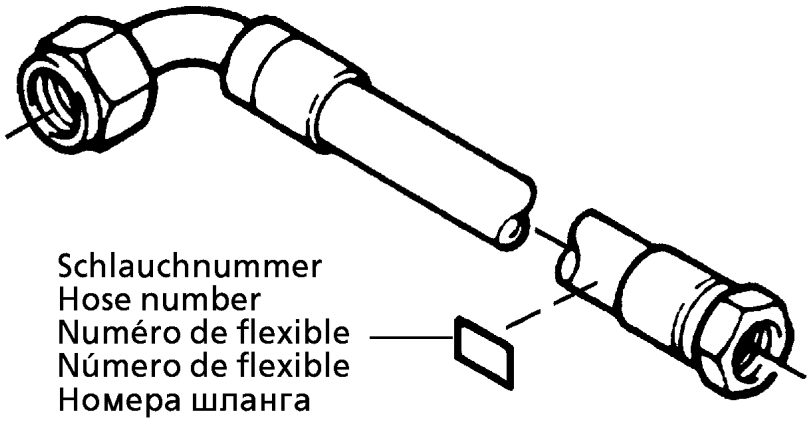

Die Schlauchnummern auf den Schläuchen entsprechen den Positionen in der Schlauchliste.

The hose numbers from the hoses are in accordance with the items in the hose list.

Les numéros indiqués sur les flexibles correspondent aux repères de la nomenclature des flexibles.

Los números indicados en los flexibles corresponden a las posiciones de la lista de flexibles.

Нанесенные на шлангах номера соответствуют позициям в перечне.

Pos.	Item	Quantity	Description	Bezeichnung
1	60 27 601 08	119	NAME PLATE 25,4X101,6	BEZEICHNUNGSSCHILD
2	60 27 603 08	122	NAME PLATE 25,4X165,1	BEZEICHNUNGSSCHILD
120	92 87 508 08	1	HOSE CPL. 2TE 16X380	SCHLAUCH KPL.
121	92 76 825 08	1	HOSE CPL. 2TE 16X640	SCHLAUCH KPL.
122	96 52 045 08	1	HOSE CPL. 2SN 8X240	SCHLAUCH KPL.
123	96 52 046 08	1	HOSE CPL. 2SN 8X920	SCHLAUCH KPL.
124	92 84 715 08	1	HOSE CPL. 2SN 12X400	SCHLAUCH KPL.
125	92 76 164 08	1	HOSE CPL. 2SN 12X620	SCHLAUCH KPL.
178	92 80 398 08	1	HOSE CPL. 2TE 12X340	SCHLAUCH KPL.
179	92 88 722 08	1	HOSE CPL. 2TE 10X620	SCHLAUCH KPL.
180	92 64 932 08	1	HOSE CPL. 2TE 20X860	SCHLAUCH KPL.
181	96 31 691 08	1	HOSE CPL. 2TE 10X470	SCHLAUCH KPL.
182	92 96 492 08	1	HOSE CPL. 1SC 8X600	SCHLAUCH KPL.
183	92 66 066 08	1	HOSE CPL. 2TE 10X800	SCHLAUCH KPL.
184	92 76 428 08	1	HOSE CPL. 2SN 8X780	SCHLAUCH KPL.
185	92 80 057 08	1	HOSE CPL. 2SN 8X200	SCHLAUCH KPL.
186	92 60 582 08	1	HOSE CPL. 1SC 8X1000	SCHLAUCH KPL.
187	96 51 587 08	1	HOSE CPL. 2SN 8X660	SCHLAUCH KPL.
188	92 66 576 08	1	HOSE CPL. 2SN 8X350	SCHLAUCH KPL.
189	96 37 039 08	1	HOSE CPL. 2TE 10X260	SCHLAUCH KPL.
190	92 84 682 08	1	HOSE CPL. 1SC 8X580	SCHLAUCH KPL.
191	92 87 642 08	1	HOSE CPL. 2TE 10X430	SCHLAUCH KPL.
192	92 66 576 08	1	HOSE CPL. 2SN 8X350	SCHLAUCH KPL.
193	92 32 286 08	1	HOSE CPL. 2SN 8X330	SCHLAUCH KPL.
194	92 96 377 08	1	HOSE CPL. 2TE 20X300	SCHLAUCH KPL.
195	92 87 646 08	1	HOSE CPL. 2TE 10X340	SCHLAUCH KPL.
196	96 51 588 08	1	HOSE CPL. 2SN 8X480	SCHLAUCH KPL.
197	92 67 113 08	1	HOSE CPL. 1SC 8X340	SCHLAUCH KPL.
198	92 80 056 08	1	HOSE CPL. 2SN 8X420	SCHLAUCH KPL.
199	96 38 237 08	1	HOSE CPL. 2TE 10X740	SCHLAUCH KPL.
200	96 49 600 08	1	HOSE CPL. F6000 31X1350	SCHLAUCH KPL.
201	96 33 350 08	1	HOSE CPL. F6000 31X1180	SCHLAUCH KPL.
202	96 51 553 08	1	HOSE CPL. F6000 31X1530	SCHLAUCH KPL.
203	96 51 554 08	1	HOSE CPL. F6000 31X1780	SCHLAUCH KPL.
204	96 36 987 08	1	HOSE CPL. 4SH 25X620	SCHLAUCH KPL.
205	96 51 557 08	1	HOSE CPL. 4SH 25X700	SCHLAUCH KPL.
206	96 51 556 08	1	HOSE CPL. 4SH 25X1440	SCHLAUCH KPL.
207	96 52 047 08	1	HOSE CPL. 4SH 25X1440	SCHLAUCH KPL.
208	96 51 559 08	1	HOSE CPL. 2SN 6X1500	SCHLAUCH KPL.
209	96 51 560 08	1	HOSE CPL. 2SN 6X1100	SCHLAUCH KPL.
210	96 52 066 08	1	HOSE CPL. 2755 19X900	SCHLAUCH KPL.
211	96 52 067 08	1	HOSE CPL. 2755 19X880	SCHLAUCH KPL.
212	96 51 561 08	1	HOSE CPL. 2755 19X1200	SCHLAUCH KPL.
213	96 51 562 08	1	HOSE CPL. 2755 25X1550	SCHLAUCH KPL.
214	96 28 576 08	1	HOSE CPL. 4SH 25X1650	SCHLAUCH KPL.
215	96 29 580 08	1	HOSE CPL. 2SN 16X540	SCHLAUCH KPL.
216	92 84 567 08	1	HOSE CPL. 2SN 16X560	SCHLAUCH KPL.
217	96 55 636 08	1	HOSE CPL. 2SN 16X1650	SCHLAUCH KPL.
219	96 25 348 08	1	HOSE CPL. 1SC 8X800	SCHLAUCH KPL.
220	92 60 246 08	1	HOSE CPL. 2TE 10X2050	SCHLAUCH KPL.
221	92 26 313 08	1	HOSE CPL. 1SN 32X860	SCHLAUCH KPL.
222	96 59 465 08	1	HOSE CPL. GH663 38X1440	SCHLAUCH KPL.
223	96 59 466 08	1	HOSE CPL. GH663 38X1340	SCHLAUCH KPL.
224	96 54 748 08	1	HOSE CPL. GH663 38X1600	SCHLAUCH KPL.
225	96 59 467 08	1	HOSE CPL. GH663 38X800	SCHLAUCH KPL.
226	96 59 468 08	1	HOSE CPL. GH663 38X960	SCHLAUCH KPL.
227	96 59 469 08	1	HOSE CPL. GH663 38X980	SCHLAUCH KPL.
228	96 52 068 08	1	HOSE CPL. 1SN 25X820	SCHLAUCH KPL.
229	92 61 308 08	1	HOSE CPL. 1SN 25X700	SCHLAUCH KPL.
230	96 49 597 08	1	HOSE CPL. 2TE 12X1040	SCHLAUCH KPL.

Pos.	Item	Quantity	Description	Bezeichnung
231	92 15 391 08	1	HOSE CPL. 1SN 32X500	SCHLAUCH KPL.
232	96 49 598 08	1	HOSE CPL. 1SN 32X940	SCHLAUCH KPL.
233	92 68 364 08	1	HOSE CPL. 1SN 32X3000	SCHLAUCH KPL.
234	92 97 467 08	1	HOSE CPL. 1SN 25X1000	SCHLAUCH KPL.
235	96 49 599 08	1	HOSE CPL. 1SN 25X800	SCHLAUCH KPL.
236	96 62 613 08	1	HOSE CPL. GH663 38X1800	SCHLAUCH KPL.
237	96 59 471 08	1	HOSE CPL. GH663-242,05M	SCHLAUCH KPL.
238	96 47 719 08	1	HOSE CPL. 2TE 10X880	SCHLAUCH KPL.
239	92 65 663 08	1	HOSE CPL. 2TE 10X460	SCHLAUCH KPL.
240	96 47 719 08	1	HOSE CPL. 2TE 10X880	SCHLAUCH KPL.
241	92 99 224 08	1	HOSE CPL. 2TE 10X2000	SCHLAUCH KPL.
242	92 06 036 08	1	HOSE CPL. 1SN 25X1360	SCHLAUCH KPL.
243	92 68 546 08	1	HOSE CPL. 1SC 8X640	SCHLAUCH KPL.
244	92 09 958 08	1	HOSE CPL. 2SN 1,85M	SCHLAUCH KPL.
245	92 96 106 08	1	HOSE CPL. 2TE 20X520	SCHLAUCH KPL.
246	92 97 535 08	1	HOSE CPL. 2TE 20X960	SCHLAUCH KPL.
247	92 26 284 08	1	HOSE CPL. 2TE 20X760	SCHLAUCH KPL.
248	92 30 874 08	1	HOSE CPL. 2TE 16X500	SCHLAUCH KPL.
249	92 87 176 08	1	HOSE CPL. 2TE 16X920	SCHLAUCH KPL.
250	92 60 962 08	1	HOSE CPL. 2TE 16X1850	SCHLAUCH KPL.
251	96 40 959 08	1	HOSE CPL. 2TE 16X680	SCHLAUCH KPL.
252	92 76 825 08	1	HOSE CPL. 2TE 16X640	SCHLAUCH KPL.
253	96 51 567 08	1	HOSE CPL. 2TE 16X1550	SCHLAUCH KPL.
254	96 49 593 08	1	HOSE CPL. 2TE 16X500	SCHLAUCH KPL.
255	92 72 931 08	1	HOSE CPL. 2TE 16X580	SCHLAUCH KPL.
256	92 60 417 08	1	HOSE CPL. 2TE 10X500	SCHLAUCH KPL.
257	92 60 954 08	1	HOSE CPL. 2TE 0,4M	SCHLAUCH KPL.
258	92 64 954 08	1	HOSE CPL. 2TE 10X1360	SCHLAUCH KPL.
259	96 42 737 08	1	HOSE CPL. 2TE 10X740	SCHLAUCH KPL.
260	92 61 392 08	1	HOSE CPL. 2TE 10X1700	SCHLAUCH KPL.
261	92 09 806 08	1	HOSE CPL. 2SN 6X1750	SCHLAUCH KPL.
262	92 74 187 08	1	HOSE CPL. 2SN 6X1700	SCHLAUCH KPL.
263	96 22 426 08	1	HOSE CPL. 2SN 6X1550	SCHLAUCH KPL.
264	92 24 554 08	1	HOSE CPL. 2SN 6X400	SCHLAUCH KPL.
265	92 68 659 08	1	HOSE CPL. 2SN 16X500	SCHLAUCH KPL.
266	10 04 167 5	1.1	SIPHON PIPE SAE100 R4 DN60-304 NBR SP	SAUGSCHLAUCH
267	10 04 167 5	1.2	SIPHON PIPE SAE100 R4 DN60-304 NBR SP	SAUGSCHLAUCH
268	10 34 353 0	2.4	SIPHON PIPE SAE100 R4 DN76-304 NBR SP	SAUGSCHLAUCH
269	10 34 353 0	1.65	SIPHON PIPE SAE100 R4 DN76-304 NBR SP	SAUGSCHLAUCH
270	10 34 353 0	0.22	SIPHON PIPE SAE100 R4 DN76-304 NBR SP	SAUGSCHLAUCH
271	92 76 122 08	1	HOSE CPL. 1SC 8X1460	SCHLAUCH KPL.
272	96 24 526 08	1	HOSE CPL. 2TE 20X820	SCHLAUCH KPL.
273	92 65 763 08	1	HOSE CPL. 2TE 16X1460	SCHLAUCH KPL.
274	92 68 678 08	1	HOSE CPL. 2SN 6X700	SCHLAUCH KPL.
275	92 12 619 08	1	HOSE CPL. TFS 5X1000	SCHLAUCH KPL.
300	96 51 609 08	1	HOSE CPL. F6000 31X1370	SCHLAUCH KPL.
301	92 29 002 08	1	HOSE CPL. 2755 12X1750	SCHLAUCH KPL.
302	92 40 284 08	1	HOSE CPL. 2755 12X1700	SCHLAUCH KPL.
303	96 51 607 08	1	HOSE CPL. F6000 31X1490	SCHLAUCH KPL.
304	92 80 465 08	1	HOSE CPL. 1SC 8X1260	SCHLAUCH KPL.
305	92 64 194 08	1	HOSE CPL. 2TE 20X1340	SCHLAUCH KPL.
306	96 28 615 08	1	HOSE CPL. 2TE 20X3200	SCHLAUCH KPL.
307	92 61 198 08	1	HOSE CPL. 1SC 8X660	SCHLAUCH KPL.
308	92 75 502 08	1	HOSE CPL. 1SC 0,88M	SCHLAUCH KPL.
309	92 88 791 08	1	HOSE CPL. 1SC 8X480	SCHLAUCH KPL.
310	92 70 110 08	1	HOSE CPL. 2TE 10X1260	SCHLAUCH KPL.
311	92 61 496 08	1	HOSE CPL. 2TE 10X3300	SCHLAUCH KPL.
312	92 20 299 08	2	HOSE CPL. 2755 19X1700	SCHLAUCH KPL.
313	96 51 592 08	1	HOSE CPL. 1SC 8X220	SCHLAUCH KPL.
314	92 66 122 08	1	HOSE CPL. 2TE 10X320	SCHLAUCH KPL.

Pos.	Item	Quantity	Description	Bezeichnung
315	92 65 761 08	1	HOSE CPL. 2TE 10X1100	SCHLAUCH KPL.
316	96 51 593 08	1	HOSE CPL. 2SN 6X460	SCHLAUCH KPL.
317	92 09 849 08	1	HOSE CPL. 2SN 2,0M	SCHLAUCH KPL.
318	92 93 122 08	1	HOSE CPL. 2TE 1,55M	SCHLAUCH KPL.
319	96 25 943 08	1	HOSE CPL. 2TE 10X1460	SCHLAUCH KPL.
320	96 51 917 08	1	HOSE CPL. 2SN 6X860	SCHLAUCH KPL.
321	92 66 066 08	1	HOSE CPL. 2TE 10X800	SCHLAUCH KPL.
322	96 52 071 08	1	HOSE CPL. 2SN 8X800	SCHLAUCH KPL.
323	96 52 072 08	1	HOSE CPL. 2SN 8X900	SCHLAUCH KPL.
324	96 51 595 08	1	HOSE CPL. 2SN 8X2550	SCHLAUCH KPL.
325	96 52 073 08	1	HOSE CPL. 2SN 8X2700	SCHLAUCH KPL.
326	92 76 383 08	1	HOSE CPL. 1SC 8X2700	SCHLAUCH KPL.
327	92 61 225 08	1	HOSE CPL. 1SC 8X1460	SCHLAUCH KPL.
328	92 74 496 08	1	HOSE CPL. 2SN 0,23M	SCHLAUCH KPL.
329	96 51 596 08	1	HOSE CPL. 2SN 8X430	SCHLAUCH KPL.
330	96 68 629 08	1	HOSE CPL. 2SN 0,46M	SCHLAUCH KPL.
331	92 80 060 08	1	HOSE CPL. 2SN 0,4M	SCHLAUCH KPL.
332	92 80 363 08	1	HOSE CPL. 2SN 0,94M	SCHLAUCH KPL.
333	92 63 790 08	1	HOSE CPL. 1SC 8X820	SCHLAUCH KPL.
334	92 80 170 08	1	HOSE CPL. 2TE 10X1000	SCHLAUCH KPL.
335	96 18 625 08	1	HOSE CPL. 2TE 10X1600	SCHLAUCH KPL.
336	92 88 607 08	1	HOSE CPL. 2TE 10X2300	SCHLAUCH KPL.
337	92 76 814 08	1	HOSE CPL. 2TE 0,9M	SCHLAUCH KPL.
338	92 87 626 08	1	HOSE CPL. 2SN 1,85M	SCHLAUCH KPL.
339	92 97 568 08	2	HOSE CPL. 2SN 10X2500	SCHLAUCH KPL.
340	96 52 074 08	1	HOSE CPL. 2TE 10X2700	SCHLAUCH KPL.
341	96 33 357 08	1	HOSE CPL. 2SN 8X700	SCHLAUCH KPL.
342	92 60 254 08	1	HOSE CPL. 1SC 8X400	SCHLAUCH KPL.
343	96 52 075 08	1	HOSE CPL. 1SC 8X1300	SCHLAUCH KPL.
344	96 51 598 08	1	HOSE CPL. F6000 31X640	SCHLAUCH KPL.
345	96 51 599 08	1	HOSE CPL. F6000 31X760	SCHLAUCH KPL.
346	96 51 600 08	1	HOSE CPL. F6000 31X510	SCHLAUCH KPL.
347	96 51 601 08	1	HOSE CPL. F6000 31X650	SCHLAUCH KPL.
348	96 51 602 08	1	HOSE CPL. F6000 31X1030	SCHLAUCH KPL.
349	96 51 603 08	1	HOSE CPL. F6000 31X1110	SCHLAUCH KPL.
350	92 69 710 08	1	HOSE CPL. 2TE 20X500	SCHLAUCH KPL.
351	96 51 604 08	1	HOSE CPL. 2TE 20X520	SCHLAUCH KPL.
352	96 28 573 08	1	HOSE CPL. 2TE 12X540	SCHLAUCH KPL.
353	92 69 908 08	1	HOSE CPL. 2TE 0,58M	SCHLAUCH KPL.
354	92 88 897 08	1	HOSE CPL. 2SN 8X600	SCHLAUCH KPL.
355	92 75 706 08	1	HOSE CPL. 1SN 25X1700	SCHLAUCH KPL.
356	92 97 535 08	1	HOSE CPL. 2TE 20X960	SCHLAUCH KPL.
357	92 87 633 08	1	HOSE CPL. 1SN 32X1700	SCHLAUCH KPL.
358	92 60 732 08	1	HOSE CPL. 2755 16X780	SCHLAUCH KPL.
359	92 22 817 08	1	HOSE CPL. 2755 16X600	SCHLAUCH KPL.
360	96 49 576 08	1	HOSE CPL. 2SN 16X860	SCHLAUCH KPL.
361	96 41 931 08	1	HOSE CPL. 2SN 16X720	SCHLAUCH KPL.
362	96 62 622 08	1	HOSE CPL. 2SN 6X800	SCHLAUCH KPL.
363	96 54 302 08	1	HOSE CPL. 2SN 6X2750	SCHLAUCH KPL.
364	92 02 912 08	1	HOSE CPL. 2SN 8X3600	SCHLAUCH KPL.
365	96 24 385 08	1	HOSE CPL. 2SN 8X540	SCHLAUCH KPL.
366	92 80 058 08	1	HOSE CPL. 2SN 8X600	SCHLAUCH KPL.
367	92 84 719 08	1	HOSE CPL. 2TE 20X900	SCHLAUCH KPL.
368	96 51 606 08	1	HOSE CPL. 2SN 8X7900	SCHLAUCH KPL.
369	96 51 607 08	1	HOSE CPL. F6000 31X1490	SCHLAUCH KPL.
370	96 51 608 08	1	HOSE CPL. F6000 31X1430	SCHLAUCH KPL.
371	96 49 589 08	1	HOSE CPL. 2TE 20X1180	SCHLAUCH KPL.
372	92 72 524 08	1	HOSE CPL. 2TE 20X1400	SCHLAUCH KPL.
373	92 76 775 08	1	HOSE CPL. 2TE 10X1150	SCHLAUCH KPL.
374	92 76 918 08	1	HOSE CPL. 2TE 10X2550	SCHLAUCH KPL.

Pos.	Item	Quantity	Description	Bezeichnung
375	96 59 472 08	1	HOSE CPL. GH663 38X560	SCHLAUCH KPL.
376	92 97 579 08	1	HOSE CPL. 1SN 1,2M	SCHLAUCH KPL.
377	92 76 051 08	1	HOSE CPL. 1SN 25X1000	SCHLAUCH KPL.
378	96 51 610 08	1	HOSE CPL. 2TE 12X1000	SCHLAUCH KPL.
379	92 96 122 08	1	HOSE CPL. 2SN 8X540	SCHLAUCH KPL.
380	96 39 296 08	1	HOSE CPL. 2TE 10X640	SCHLAUCH KPL.
381	96 51 896 08	1	HOSE CPL. 2755 19X860	SCHLAUCH KPL.
382	92 28 969 08	1	HOSE CPL. 2755 19X700	SCHLAUCH KPL.
383	92 44 585 08	1	HOSE CPL. 2755 19X1060	SCHLAUCH KPL.
384	92 13 504 08	1	HOSE CPL. 1SN 32X560	SCHLAUCH KPL.
385	92 93 776 08	1	HOSE CPL. 1SC 8X1040	SCHLAUCH KPL.
386	92 76 816 08	1	HOSE CPL. 1SC 8X720	SCHLAUCH KPL.
387	96 54 282 08	1	HOSE CPL. 2TE 20X3300	SCHLAUCH KPL.
388	92 88 763 08	1	HOSE CPL. 2TE 20X2300	SCHLAUCH KPL.
389	96 27 618 08	1	HOSE CPL. 1SN 1,55M	SCHLAUCH KPL.
390	92 48 756 08	1	HOSE CPL. 2755 16X1900	SCHLAUCH KPL.
391	92 18 495 08	1	HOSE CPL. 2755.10 0,62M	SCHLAUCH KPL.
392	96 63 470 08	1	HOSE CPL. 2755 19X490	SCHLAUCH KPL.
393	92 76 776 08	1	HOSE CPL. 2SN 12X920	SCHLAUCH KPL.
394	92 87 660 08	1	HOSE CPL. 2SN 12X350	SCHLAUCH KPL.
395	92 87 505 08	2	HOSE CPL. 2TE 12X480	SCHLAUCH KPL.
396	96 54 283 08	1	HOSE CPL. 2TE 12X280	SCHLAUCH KPL.
397	92 24 554 08	1	HOSE CPL. 2SN 6X400	SCHLAUCH KPL.
398	92 09 765 08	1	HOSE CPL. 2SN 6X330	SCHLAUCH KPL.
399	96 54 763 08	1	HOSE CPL. 2SN 8X620	SCHLAUCH KPL.
400	92 64 556 08	1	HOSE CPL. 2755 16X1800	SCHLAUCH KPL.
401	92 93 259 08	2	HOSE CPL. 2SN 8X320	SCHLAUCH KPL.
402	96 63 471 08	1	HOSE CPL. 1SN 32X3000	SCHLAUCH KPL.
403	96 63 472 08	1	HOSE CPL. 1SN 32X1500	SCHLAUCH KPL.
404	92 60 427 08	1	HOSE CPL. 2TE 16X3400	SCHLAUCH KPL.
405	96 55 679 08	1	HOSE CPL. 1SN 32X760	SCHLAUCH KPL.
406	92 46 744 08	1	HOSE CPL. 2755 19X480	SCHLAUCH KPL.
407	92 28 969 08	1	HOSE CPL. 2755 19X700	SCHLAUCH KPL.
408	92 63 983 08	1	HOSE CPL. 1SN 25X660	SCHLAUCH KPL.
430	92 61 458 08	1	HOSE CPL. 2TE 12X5000	SCHLAUCH KPL.
431	92 97 516 08	1	HOSE CPL. 2TE 12X4700	SCHLAUCH KPL.
432	92 99 240 08	1	HOSE CPL. 2TE 16X660	SCHLAUCH KPL.
450	96 35 993 08	1	HOSE CPL. HPC 4X3000	SCHLAUCH KPL.
451	92 14 563 08	1	HOSE CPL. HPC 4X600	SCHLAUCH KPL.
452	96 63 509 08	1	HOSE CPL. HPC 4X960	SCHLAUCH KPL.
453	96 65 693 08	1	HOSE CPL. HPC 4X2550	SCHLAUCH KPL.
454	96 62 647 08	1	HOSE CPL. HPC 4X2750	SCHLAUCH KPL.
455	96 54 779 08	1	HOSE CPL. HPC 4X12300	SCHLAUCH KPL.

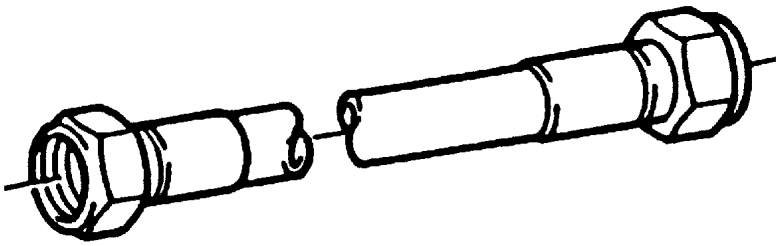

Die Positionsnummern der Rohre auf den Bildtafeln entsprechen den Positionen in der Rohrliste.

The pipe numbers from the illustrations are in accordance with the items in the pipe list.

Les numéros des tuyaux sur les illustrations correspondent aux repères de la nomenclature des tuyaux.

Los números de tubos en las ilustraciones corresponden a las posiciones de la lista de tubos.

Номера позиций труб на изображениях соответствуют позициям в перечне труб.

Pos.	Item	Quantity	Description	Bezeichnung
232	96 51 341 08	1	PIPE COMPL. 42X3X1020	ROHR KPL.
233	97 84 036 08	1	TUBE X0 E235+N	ROHR
234	96 51 342 08	2	PIPE COMPL. 8X1X318	ROHR KPL.
235	96 51 343 08	1	PIPE COMPL. 42X3X200	ROHR KPL.
236	96 51 344 08	1	PIPE COMPL. 42X3X150	ROHR KPL.
237	96 51 345 08	1	PIPE COMPL. 18X1,5X384	ROHR KPL.
238	96 51 346 08	1	PIPE COMPL. 18X1,5X1095	ROHR KPL.
239	96 51 347 08	1	PIPE COMPL. 18X1,5X865	ROHR KPL.
240	96 47 355 08	1	PIPE COMPL. 18X1,5X3196	ROHR KPL.
241	96 51 348 08	1	PIPE COMPL. 18X1,5X859	ROHR KPL.
243	96 54 087 08	1	PIPE COMPL. 42X3X796	ROHR KPL.
244	96 54 086 08	1	PIPE COMPL. 35X2X85	ROHR KPL.
260	96 51 329 08	1	PIPE COMPL. 38X5X783	ROHR KPL.
261	96 51 330 08	1	PIPE COMPL. 38X5X568	ROHR KPL.
262	96 51 331 08	1	PIPE COMPL. 38X5X578	ROHR KPL.
263	96 51 332 08	1	PIPE COMPL. 38X5X495	ROHR KPL.
264	96 51 333 08	1	PIPE COMPL. 38X5X2429	ROHR KPL.
265	96 51 334 08	1	PIPE COMPL. 38X5X1373	ROHR KPL.
266	96 51 336 08	1	PIPE COMPL. 38X5X1143	ROHR KPL.
267	96 51 335 08	3	PIPE COMPL. 10X1,5X1885	ROHR KPL.
268	96 51 337 08	1	PIPE COMPL. 12X1,5X1875	ROHR KPL.
269	96 51 338 08	1	PIPE COMPL. 12X1,5X261	ROHR KPL.
270	96 51 339 08	1	PIPE COMPL. 22X2,5X1009	ROHR KPL.
271	96 51 340 08	1	PIPE COMPL. 22X2,5X1599	ROHR KPL.
300	96 51 491 08	1	PIPE COMPL. 38X5X2025	ROHR KPL.
301	96 51 492 08	1	PIPE COMPL. 38X5X2042	ROHR KPL.
302	96 55 147 08	1	PIPE COMPL. 38X5X2430	ROHR KPL.
303	96 55 148 08	1	PIPE COMPL. 38X5X2634	ROHR KPL.
304	96 51 495 08	1	PIPE COMPL. 38X5X3974	ROHR KPL.
305	96 51 496 08	1	PIPE COMPL. 38X5X3240	ROHR KPL.
306	96 51 497 08	1	PIPE COMPL. 38X5X3645	ROHR KPL.
307	96 51 498 08	1	PIPE COMPL. 38X5X3213	ROHR KPL.
308	96 51 499 08	1	PIPE COMPL. 38X5X924	ROHR KPL.
309	96 51 500 08	1	PIPE COMPL. 38X5X681	ROHR KPL.
310	96 53 041 08	1	PIPE COMPL. 38X5X2034	ROHR KPL.
311	96 53 042 08	1	PIPE COMPL. 38X5X1760	ROHR KPL.
312	96 53 043 08	1	PIPE COMPL. 38X5X3310	ROHR KPL.
313	96 53 044 08	1	PIPE COMPL. 38X5X1726	ROHR KPL.
314	96 51 506 08	1	PIPE COMPL. 38X5X1224	ROHR KPL.
315	96 51 507 08	1	PIPE COMPL. 38X5X2031	ROHR KPL.
316	96 53 045 08	1	PIPE COMPL. 38X5X3281	ROHR KPL.
317	96 53 046 08	1	PIPE COMPL. 38X5X1752	ROHR KPL.
318	96 51 510 08	1	PIPE COMPL. 38X5X1646	ROHR KPL.
319	96 51 511 08	1	PIPE COMPL. 38X5X1670	ROHR KPL.
320	96 53 047 08	1	PIPE COMPL. 38X5X4012	ROHR KPL.
321	96 53 048 08	1	PIPE COMPL. 38X5X1608	ROHR KPL.
322	96 51 514 08	1	PIPE COMPL. 38X5X2204	ROHR KPL.
323	96 51 515 08	1	PIPE COMPL. 38X5X1244	ROHR KPL.
324	96 53 049 08	1	PIPE COMPL. 38X5X4009	ROHR KPL.
325	96 53 050 08	1	PIPE COMPL. 38X5X1604	ROHR KPL.
326	96 51 518 08	1	PIPE COMPL. 38X5X2345	ROHR KPL.
327	96 51 519 08	1	PIPE COMPL. 38X5X1155	ROHR KPL.
328	96 60 289 08	1	PIPE COMPL. 38X5X1448	ROHR KPL.
329	96 60 290 08	1	PIPE COMPL. 38X5X2525	ROHR KPL.
330	96 60 287 08	1	PIPE COMPL. 38X5X1214	ROHR KPL.
331	96 51 523 08	1	PIPE COMPL. 38X5X2571	ROHR KPL.
332	96 51 524 08	1	PIPE COMPL. 38X5X1761	ROHR KPL.
333	96 60 291 08	1	PIPE COMPL. 38X5X2756	ROHR KPL.
334	96 60 292 08	1	PIPE COMPL. 38X5X1618	ROHR KPL.
335	96 60 293 08	1	PIPE COMPL. 38X5X3487	ROHR KPL.

Pos.	Item	Quantity	Description	Bezeichnung
337	96 60 288 08	1	PIPE COMPL. 38X5X2955	ROHR KPL.
338	96 54 088 08	1	PIPE COMPL. 35X2X914	ROHR KPL.
339	96 53 053 08	1	PIPE COMPL. 16X2X421	ROHR KPL.
340	96 53 054 08	2	PIPE COMPL. 30X4X115	ROHR KPL.
343	96 54 089 08	1	PIPE COMPL. 28X2X1888	ROHR KPL.
344	96 54 094 08	1	PIPE COMPL. 28X2X1115	ROHR KPL.
346	96 54 090 08	1	PIPE COMPL. 25X3X2240	ROHR KPL.
347	96 54 091 08	1	PIPE COMPL. 25X3X3800	ROHR KPL.
348	96 60 294 08	1	PIPE COMPL. 42X3X115	ROHR KPL.
349	96 54 093 08	1	PIPE COMPL. 28X2X2191	ROHR KPL.
350	96 60 295 08	1	PIPE COMPL. 42X3X1246	ROHR KPL.
351	96 54 096 08	1	PIPE COMPL. 28X2X1920	ROHR KPL.
352	96 51 544 08	1	PIPE COMPL. 28X2X1216	ROHR KPL.
353	96 53 064 08	1	PIPE COMPL. 25X3X2133	ROHR KPL.
354	96 53 055 08	1	PIPE COMPL. 25X3X1681	ROHR KPL.
355	96 53 058 08	1	PIPE COMPL. 25X3X2790	ROHR KPL.
356	96 53 056 08	1	PIPE COMPL. 25X3X1471	ROHR KPL.
357	96 53 063 08	1	PIPE COMPL. 25X3X2435	ROHR KPL.
358	96 53 065 08	1	PIPE COMPL. 25X3X636	ROHR KPL.
359	96 53 060 08	1	PIPE COMPL. 25X3X2489	ROHR KPL.
360	96 53 062 08	1	PIPE COMPL. 25X3X551	ROHR KPL.
361	96 53 059 08	1	PIPE COMPL. 16X2X3017	ROHR KPL.
362	96 51 655 08	1	PIPE COMPL. 16X2X535	ROHR KPL.
363	96 51 656 08	1	PIPE COMPL. 16X2X1102	ROHR KPL.
364	96 53 051 08	1	PIPE COMPL. 35X2X470	ROHR KPL.
365	96 53 052 08	1	PIPE COMPL. 35X2X95	ROHR KPL.
366	96 54 097 08	1	PIPE COMPL. 28X2X829	ROHR KPL.
367	96 53 066 08	1	PIPE COMPL. 28X2X945	ROHR KPL.
368	96 51 661 08	1	PIPE COMPL. 28X2X513	ROHR KPL.
369	96 51 662 08	1	PIPE COMPL. 28X2X160	ROHR KPL.
370	96 51 663 08	1	PIPE COMPL. 15X1,5X520	ROHR KPL.
371	96 51 664 08	1	PIPE COMPL. 15X1,5X835	ROHR KPL.
372	96 51 665 08	1	PIPE COMPL. 28X2X1186	ROHR KPL.
373	96 60 297 08	1	PIPE COMPL. 28X2X1701	ROHR KPL.
374	96 54 099 08	1	PIPE COMPL. 15X1,5X682	ROHR KPL.
375	96 51 668 08	1	PIPE COMPL. 15X1,5X540	ROHR KPL.
378	96 51 671 08	2	PIPE COMPL. 12X1,5X168	ROHR KPL.
379	96 51 672 08	1	PIPE COMPL. 12X1,5X309	ROHR KPL.
380	96 51 673 08	1	PIPE COMPL. 10X1,5X187	ROHR KPL.
381	96 51 674 08	1	PIPE COMPL. 10X1,5X156	ROHR KPL.
382	96 51 675 08	1	PIPE COMPL. 6X1X316	ROHR KPL.
383	96 51 676 08	1	PIPE COMPL. 10X1,5X300	ROHR KPL.
384	96 51 677 08	1	PIPE COMPL. 10X1,5X259	ROHR KPL.
385	96 60 058 08	1	PIPE COMPL. 25X3X2342	ROHR KPL.
386	96 60 059 08	1	PIPE COMPL. 30X4X1105	ROHR KPL.
387	96 60 060 08	1	PIPE COMPL. 30X4X1855	ROHR KPL.
388	96 60 061 08	1	PIPE COMPL. 28X2X695	ROHR KPL.
389	96 51 680 08	1	PIPE COMPL. 22X2,5X1509	ROHR KPL.
390	96 51 681 08	1	PIPE COMPL. 22X2,5X1685	ROHR KPL.
391	96 54 100 08	1	PIPE COMPL. 12X1,5X1548	ROHR KPL.
392	96 60 298 08	1	PIPE COMPL. 35X2X808	ROHR KPL.
393	96 60 299 08	1	PIPE COMPL. 35X2X1154	ROHR KPL.
394	96 51 685 08	1	PIPE COMPL. 35X2X1409	ROHR KPL.
395	96 51 686 08	1	PIPE COMPL. 35X2X1518	ROHR KPL.
396	96 54 102 08	1	PIPE COMPL. 15X1,5X1120	ROHR KPL.
397	96 60 062 08	1	PIPE COMPL. 28X2X2352	ROHR KPL.
398	96 51 689 08	1	PIPE COMPL. 35X2X710	ROHR KPL.
399	96 54 104 08	1	PIPE COMPL. 10X1,5X621	ROHR KPL.
400	96 53 057 08	1	PIPE COMPL. 10X1,5X966	ROHR KPL.
401	96 51 692 08	1	PIPE COMPL. 25X3X778	ROHR KPL.

Pos.	Item	Quantity	Description	Bezeichnung
402	96 60 300 08	1	PIPE COMPL. 25X3X738	ROHR KPL.
403	96 63 031 08	1	PIPE COMPL. 25X3X1878	ROHR KPL.
404	96 63 032 08	1	PIPE COMPL. 25X3X1367	ROHR KPL.
405	96 63 033 08	1	PIPE COMPL. 20X2,5X2284	ROHR KPL.
406	96 51 697 08	1	PIPE COMPL. 20X2,5X1553	ROHR KPL.
407	96 63 034 08	1	PIPE COMPL. 20X2,5X1046	ROHR KPL.
408	96 54 105 08	1	PIPE COMPL. 18X1,5X482	ROHR KPL.
409	96 63 035 08	1	PIPE COMPL. 18X1,5X1960	ROHR KPL.
410	96 51 701 08	1	PIPE COMPL. 18X1,5X1195	ROHR KPL.
411	96 63 036 08	1	PIPE COMPL. 42X3X617	ROHR KPL.
412	96 63 037 08	1	PIPE COMPL. 42X3X1096	ROHR KPL.
413	96 63 038 08	1	PIPE COMPL. 35X2X1889	ROHR KPL.
414	96 63 039 08	1	PIPE COMPL. 35X2X869	ROHR KPL.
415	96 63 040 08	1	PIPE COMPL. 42X3X95	ROHR KPL.
416	96 63 041 08	1	PIPE COMPL. 42X3X1024	ROHR KPL.
417	96 51 708 08	1	PIPE COMPL. 42X3X508	ROHR KPL.
418	96 51 709 08	1	PIPE COMPL. 35X2X1749	ROHR KPL.
419	96 53 061 08	1	PIPE COMPL. 35X2X652	ROHR KPL.
420	96 63 042 08	1	PIPE COMPL. 28X2X1845	ROHR KPL.
421	96 63 043 08	1	PIPE COMPL. 42X3X788	ROHR KPL.
422	96 51 713 08	1	PIPE COMPL. 42X3X911	ROHR KPL.
423	96 63 044 08	1	PIPE COMPL. 35X2X674	ROHR KPL.
424	96 63 045 08	1	PIPE COMPL. 42X3X939	ROHR KPL.
425	96 51 716 08	1	PIPE COMPL. 42X3X732	ROHR KPL.
426	96 63 046 08	1	PIPE COMPL. 28X2X1649	ROHR KPL.
428	96 63 047 08	1	PIPE COMPL. 42X3X1683	ROHR KPL.
429	96 51 720 08	1	PIPE COMPL. 35X2X765	ROHR KPL.
430	96 63 048 08	1	PIPE COMPL. 35X2X994	ROHR KPL.
431	96 63 049 08	1	PIPE COMPL. 18X1,5X1484	ROHR KPL.
432	96 63 050 08	1	PIPE COMPL. 10X1,5X366	ROHR KPL.
433	96 54 107 08	1	PIPE COMPL. 25X3X1585	ROHR KPL.
434	96 51 725 08	1	PIPE COMPL. 25X3X495	ROHR KPL.
435	96 54 108 08	1	PIPE COMPL. 25X3X1162	ROHR KPL.
436	96 51 727 08	1	PIPE COMPL. 35X2X549	ROHR KPL.
437	96 52 313 08	1	PIPE COMPL. 12X1,5X291	ROHR KPL.
438	96 60 063 08	1	PIPE COMPL. 18X1,5X2013	ROHR KPL.

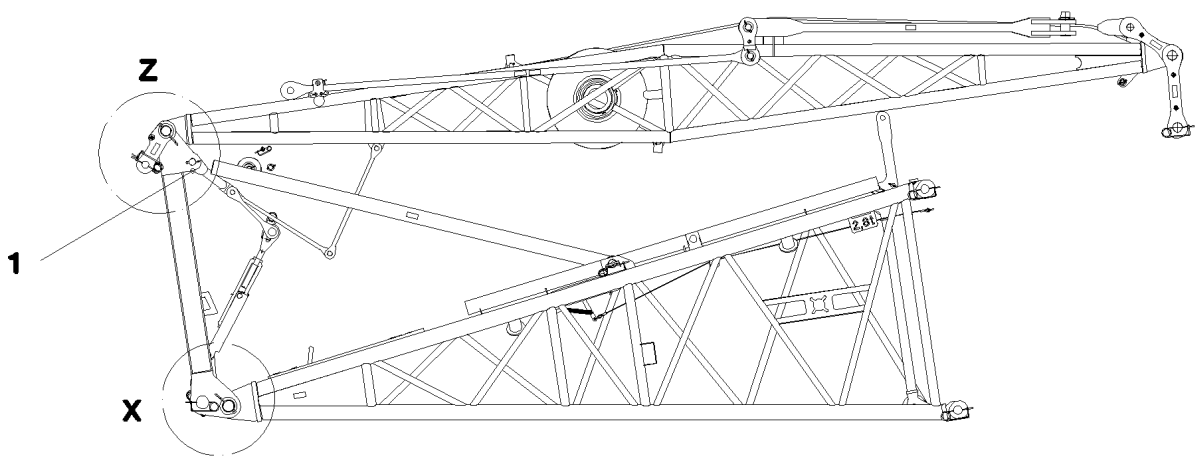

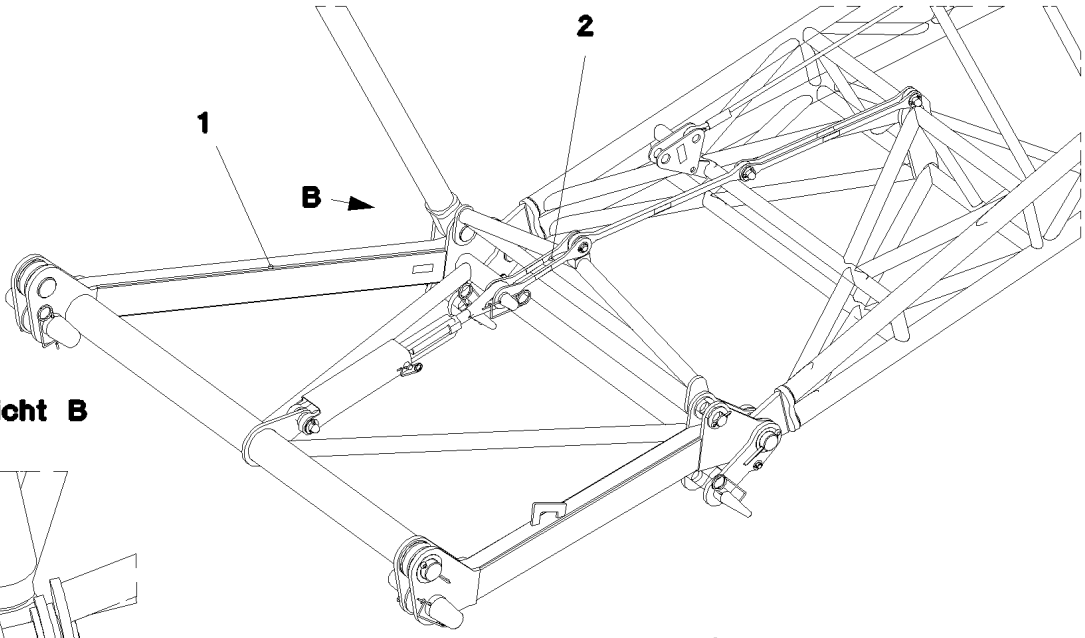

Ansicht B

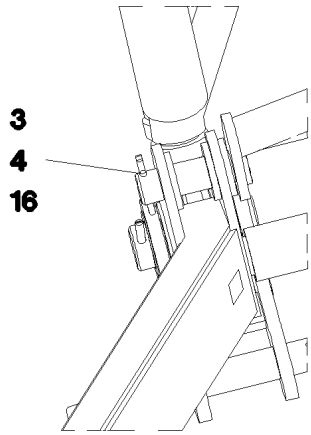

Einzelheit X

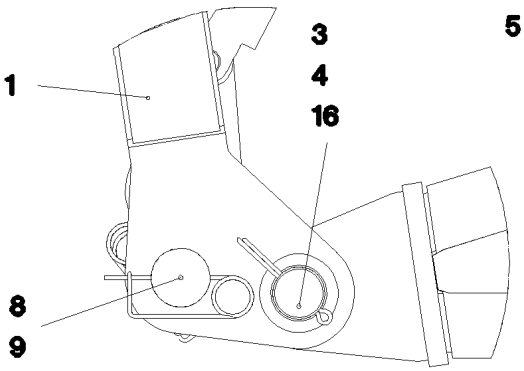

Einzelheit Z

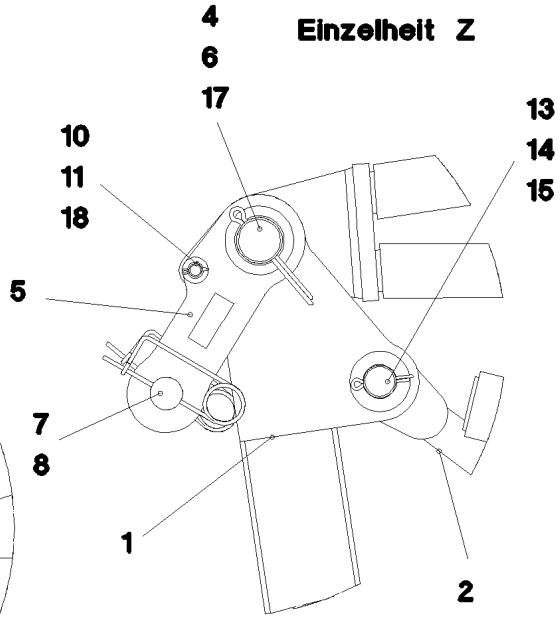

Pos.	Item	Quantity	Description	Bezeichnung
1	96 47 500 08	1	FRAME WELDED	RAHMEN SCHWK.
2	96 47 596 08	1	SPACERS	ABSTANDSHALTER
3	97 73 608 08	2	PIN 85.0X150 35NICRMOV125 GASN. SPF	BOLZEN
4	43 30 115 08	4	SPLIT PIN ISO 1234 13X160 ST A3C	SPLINT
5	96 47 562 08	2	BUTT STRAP	LASCHE
6	97 72 368 08	2	PIN 75.0X195 35NICRMOV125 GASN. SPF	BOLZEN
7	97 00 965 4	2	PIN 55.0X550 35NICRMOV125	BOLZEN
8	43 31 050 08	8	RETAINING SPRING DIN 2194 6 A3C	SICHERUNGSFEDER
9	97 72 369 08	2	PIN 100.0X390 35NICRMOV125 GASN. SPF	BOLZEN
10	45 30 221 08	2	PIN ISO 2341 B20X170X162 35NICRMOV125	BOLZEN
11	43 30 063 08	2	SPLIT PIN ISO 1234 5X28 ST A2K	SPLINT
13	10 28 985 2	2	WASHER ISO 7089 48 300HV FLZN SPF	SCHEIBE
14	43 30 101 08	2	SPLIT PIN ISO 1234 10X71 ST A2K	SPLINT
15	45 30 448 08	2	PIN ISO 2341 B50X162X150 35NICRMOV125	BOLZEN
16	95 36 382 08	2	PLATE RD120X2 DC01 FE//ZNNI8//CN//T0	BLECH
17	97 04 902 08	2	PLATE 2X105X105 DC01 FE//ZN20//C	BLECH
18	95 57 168 08	2	PLATE RD40X1 DC01 FE//ZNNI8//CN//T0	BLECH

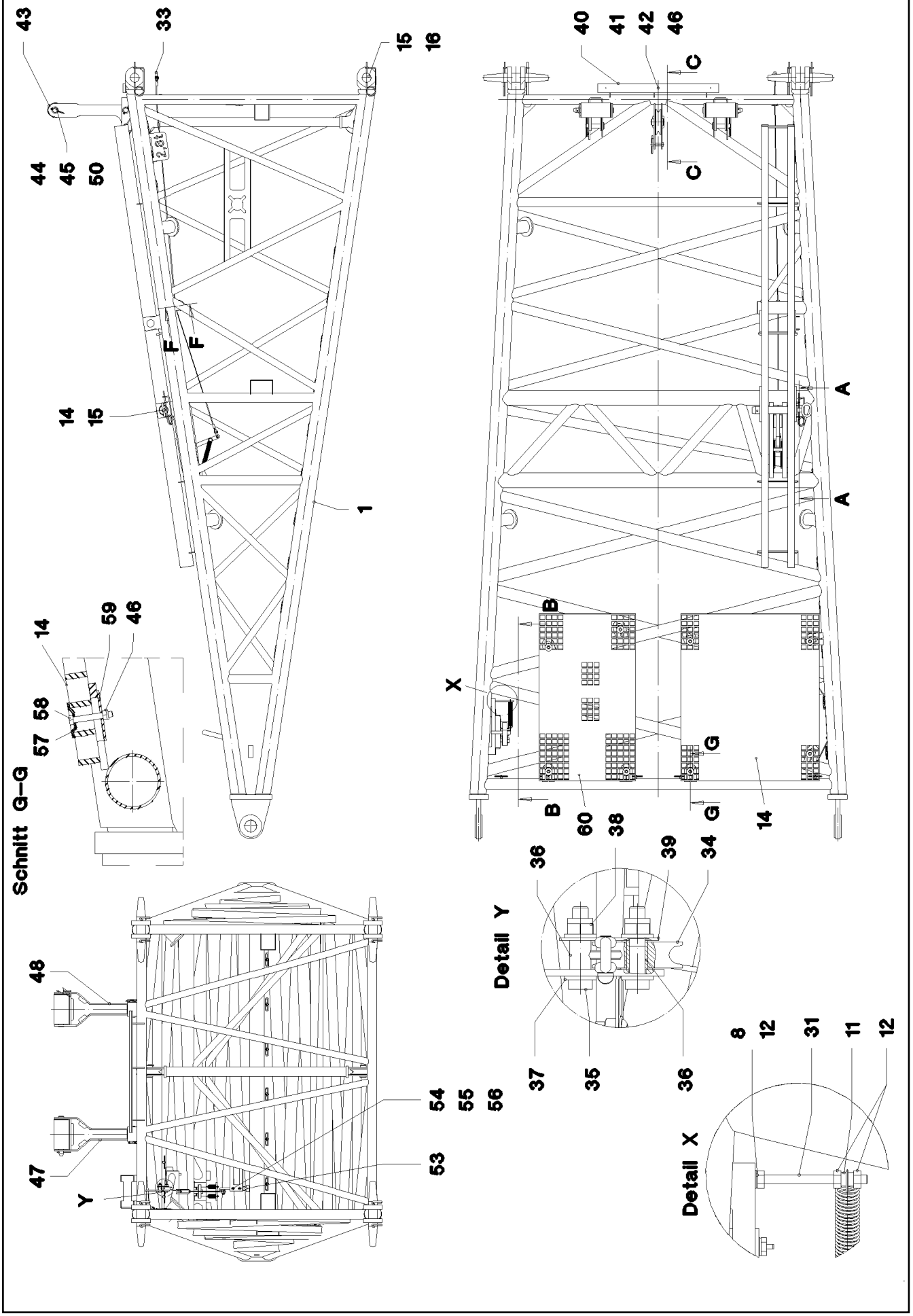

25.1.2017 052918 LIEBHERR	**etk_en_de_074535 LR 1600/2** **PIVOT SECTION** **F-ANLENKSTUECK**	479 (1/4) ⇨ **3 206** **91 52 881 08**

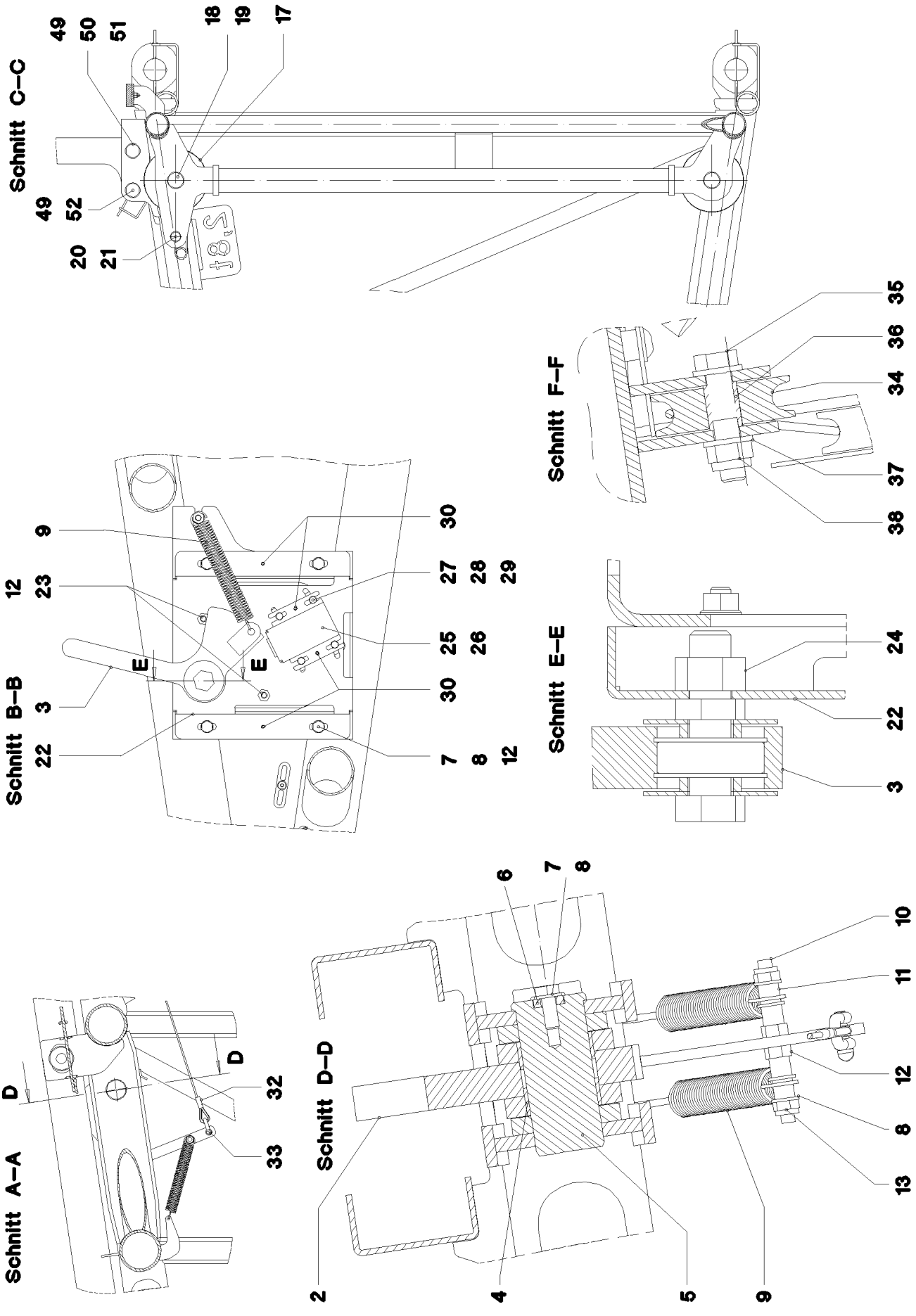

25.1.2017 052919	**etk_en_de_074535 LR 1600/2**	480 (2/4)
LIEBHERR	**PIVOT SECTION** **F-ANLENKSTUECK**	⇨ **3 206** **91 52 881 08**

Pos.	Item	Quantity	Description	Bezeichnung
1	96 46 767 08	1	F BASE SECTION WELDMENT	F-ANLENKSTUECK SCHWK.
2	96 47 951 08	1	FLAP ST.CONST.	KLAPPE SCHWK.
3	96 47 960 08	1	LEVER COMPL.	HEBEL KPL.
			⇨ 3 206 002 96 47 960 08	
4	70 80 101 08	2	DU BUSHING	DU-BUCHSE
5	97 73 189 08	1	PIN 55.0X113 35NICRMOV125 GASN. SPF	BOLZEN
6	97 18 723 08	1	PLATE 6X90X22 S700MC	BLECH
7	11 63 181 6	5	HEX SCREW ISO 4017 M10X25 8.8 FLZN SP	SECHSKANTSCHRAUBE
8	10 28 979 5	14	WASHER ISO 7089 10 300HV FLZN SPF	SCHEIBE
9	72 01 091 08	3	TENSION SPRING EN10270-3	ZUGFEDER
10	95 45 915 08	1	THREADED ROD M10X120 5.8	GEWINDESTANGE
11	95 30 759 08	5	TUBE 15X1,5X14 E235+N VERZ	ROHR
12	41 15 144 08	11	HEX NUT ISO 4032 M10 8 A3C	SECHSKANTMUTTER
13	41 19 006 08	2	HEX NUT DIN 985 M10 8 A3C	SECHSKANTMUTTER
14	97 86 922 08	1	GRATING DIN 24537-3 1127X927X30 GFK B	GITTERROST
15	43 31 050 08	9	RETAINING SPRING DIN 2194 6 A3C	SICHERUNGSFEDER
16	97 62 324 08	4	PIN 65.0X435 35NICRMOV125 GASN. SPF	BOLZEN
17	96 20 920 08	2	ROPE PULLEY CPL.	SEILROLLE KPL.
			⇨ 3 206 001 96 20 920 08	
18	95 60 974 08	2	PIN RD40X75 35NICRMOV125 GASN. SPF	BOLZEN
19	43 30 090 08	2	SPLIT PIN ISO 1234 8X63 ST A2K	SPLINT
20	10 42 572 5	1	PIN ISO 2341 B18X75X68 35NICRMOV125	BOLZEN
21	43 31 012 08	1	RETAINING SPRING 4X68 VERZ	SICHERUNGSFEDER
22	97 25 209 08	1	PLATE 4X352X345 S315MC	BLECH
23	11 62 670 6	2	HEX SCREW ISO 4017 M10X40 8.8 FLZN SP	SECHSKANTSCHRAUBE
24	41 15 147 08	1	HEX NUT ISO 4032 M20 8 A3C	SECHSKANTMUTTER
25	92 35 704 08	1	HOLDER X12CrNiS188	HALTER
26	97 25 222 08	1	PLATE 2X90X110 DC01 FE//ZNNI8//CN//T0	BLECH
27	11 64 489 9	4	HEX SCREW ISO 4017 M6X20 8.8 480H SPF	SECHSKANTSCHRAUBE
28	10 87 564 7	4	WASHER ISO 7089 6 200HV 480H SPF	SCHEIBE
29	41 19 004 08	4	HEX NUT DIN 985 M6 8 A2C	SECHSKANTMUTTER
30	43 20 039 08	4	DOWEL PIN ISO 8752 5X20	SPANNSTIFT
31	24 02 184 02	1	HEX SCREW ISO 4017 M10X130 8.8 A3C	SECHSKANTSCHRAUBE
32	97 73 190 08	1	AUXILIARY ROPE 4X2.416M	HILFSSEIL
33	77 39 335 08	2	SHACKLE DIN 82101 0,25T NG0,25 ST VERZ	SCHAEKEL
34	28 30 961 08	2	ROLLER RD68X20 PA6G	ROLLE
35	46 00 047	3	HEX SCREW ISO 4014 M12X55 8.8 A3C	SECHSKANTSCHRAUBE
36	97 18 575 08	3	TUBE 16.0X22 E235+N	ROHR
37	10 28 980 4	6	WASHER ISO 7089 12 300HV FLZN SPF	SCHEIBE
38	41 19 007 08	11	HEX NUT DIN 985 M12 8 A3C	SECHSKANTMUTTER
39	97 18 510 08	1	PLATE 2X50X75 DC01 FE//ZNNI8//CN//T0	BLECH
40	97 64 327 08	1	BEARING PLATE 15 X 60 X 810 PA6G	LAGERPLATTE
41	40 86 007 08	3	COUNTERSUNK SCREW DIN 7991 M8X30 8.	SENKSCHRAUBE
42	42 18 009 08	3	WASHER DIN 9021 8 140HV-ST A2C	SCHEIBE
43	93 24 583 08	2	ROLLER RD100X200 PA6G	ROLLE
44	94 04 740 08	2	PIN RD30X255 S355J2G3 FE//ZNNI8//CN//T0	BOLZEN
45	43 30 085 08	2	SPLIT PIN ISO 1234 6,3X90 ST A2K	SPLINT
46	41 19 005 08	11	HEX NUT DIN 985 M8 8 A2C	SECHSKANTMUTTER
47	96 48 347 08	2	SUPPORT FRAME WELDED STRUCTURE	ABSTUETZBOCK SCHWK.
48	96 48 349 08	1	PIN W. HANDLE	BOLZEN MIT GRIFF
49	10 47 124 9	4	PIN ISO 2341 B30X115X105 35NICRMOV125	BOLZEN
50	93 94 608 08	4	WASHER RD44X2 DC01 FE//ZNNI8//CN//T0	SCHEIBE
51	43 30 079 08	2	SPLIT PIN ISO 1234 6,3X56 ST A2K	SPLINT
52	43 31 009 08	2	RETAINING SPRING 4,5X98 VERZ	SICHERUNGSFEDER
53	70 42 624 08	1	CLOSURE HAKEN	HAKENVERSCHLUSS
54	40 65 099	2	HEX SCREW ISO 4017 M6X16 8.8 A2C	SECHSKANTSCHRAUBE
55	10 87 564 8	2	WASHER ISO 7093-1 6 200HV 480H SPF	SCHEIBE
56	41 15 140 08	2	HEX NUT ISO 4032 M6 8 A2C	SECHSKANTMUTTER
57	10 10 062 1	8	DISH MOUNTING	TELLERBEFESTIGUNG
58	40 61 024	8	HEX SCREW ISO 4014 M8X55 8.8 A2C	SECHSKANTSCHRAUBE

Pos.	Item	Quantity	Description	Bezeichnung
59	94 11 381 08	8	WASHER 70X3 DC01 FE//ZNNI8//CN//T0	SCHEIBE
60	97 79 207 08	1	GRATING DIN 24537-3 1127X647X30 GFK B	GITTERROST
500	96 48 374 08	1	ELECTRICS F BASE SECTION	ELEKTRIK F-ANLENKSTUECK
			⇨ 3 930 731 96 48 374 08	

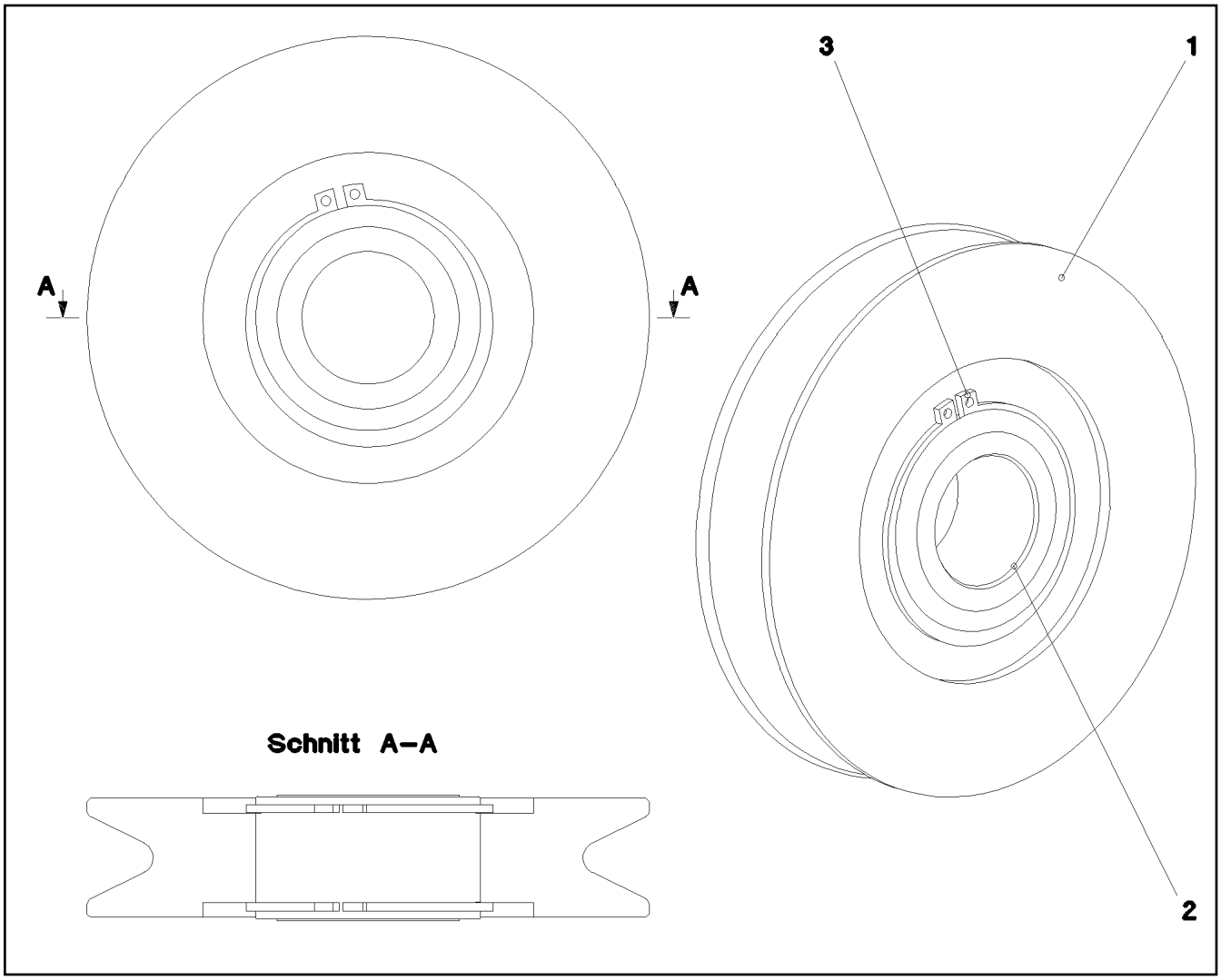

Pos.	Item	Quantity	Description	Bezeichnung
1	97 18 725 08	1	ROPE PULLEY SPF	SEILROLLE
2	74 59 008 08	1	ROLLER BEARING 68X40X38	WAELZLAGER
3	42 80 055 08	2	LOCKING RING DIN 471 68X2,5	SICHERUNGSRING

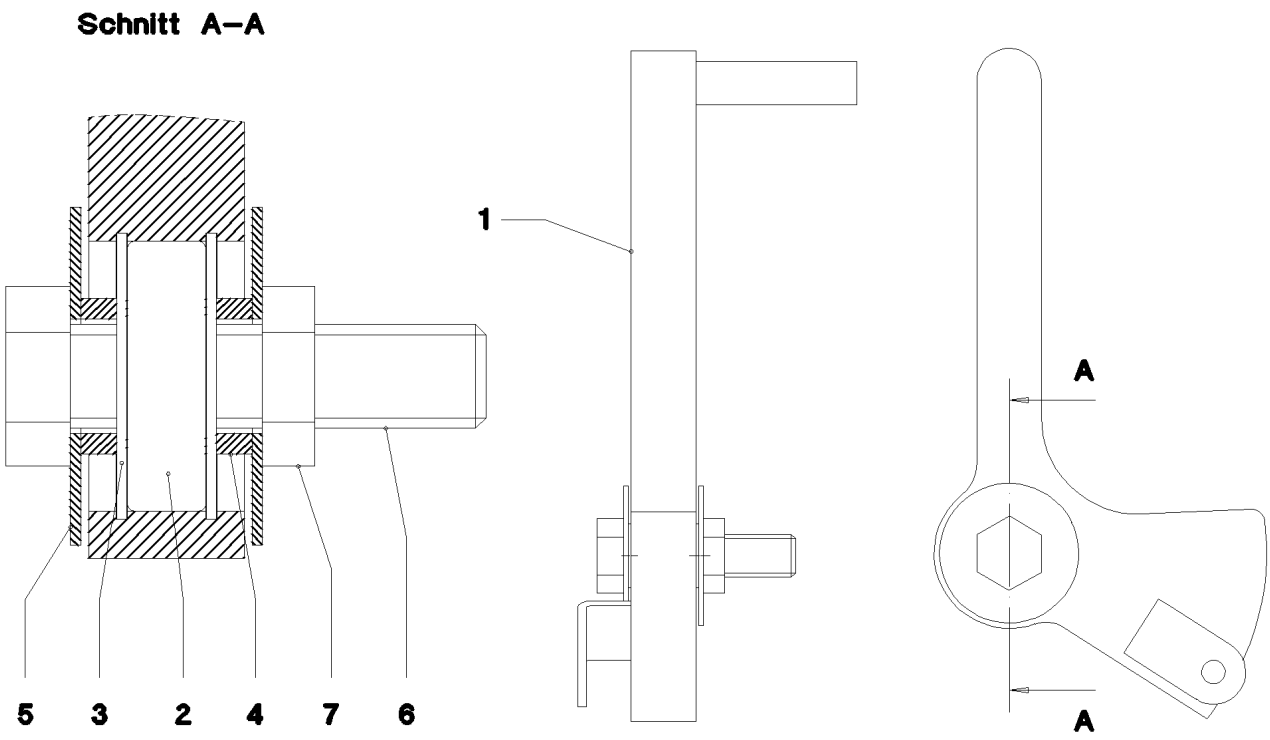

Pos.	Item	Quantity	Description	Bezeichnung
1	96 47 983 08	1	LEVER WELDED	HEBEL SCHWK.
2	74 51 684 08	1	DEEP GROOVE BALL BEARING DIN 625 63	RILLENKUGELLAGER
3	42 81 013 08	2	LOCKING RING DIN 472 52X2	SICHERUNGSRING
4	94 70 655 08	2	TUBE 30X4X9 E355+N VERZ	ROHR
5	95 41 978 08	2	PLATE RD2X65 DC01 FE//ZNNI8//CN//T0	BLECH
6	40 65 215 01	1	HEX SCREW ISO 4017 M20X80 8.8 A3C	SECHSKANTSCHRAUBE
7	41 01 012 08	1	HEX NUT ISO 4035 M20 04 A3C	SECHSKANTMUTTER

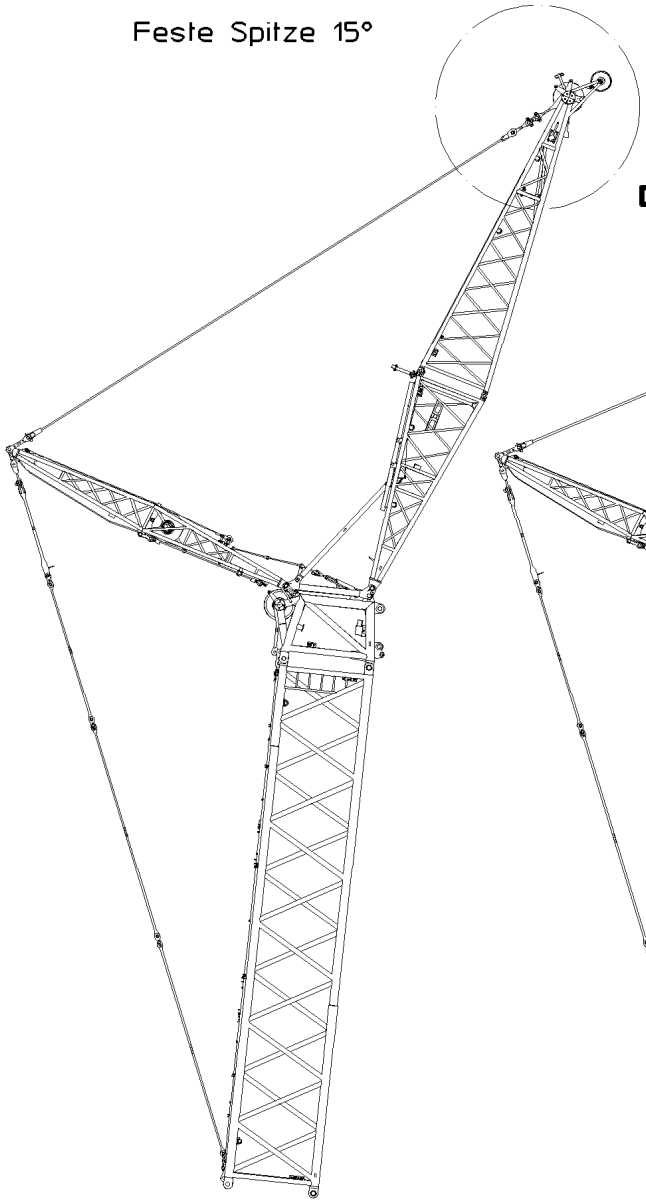
Feste Spitze 15°
Detail X

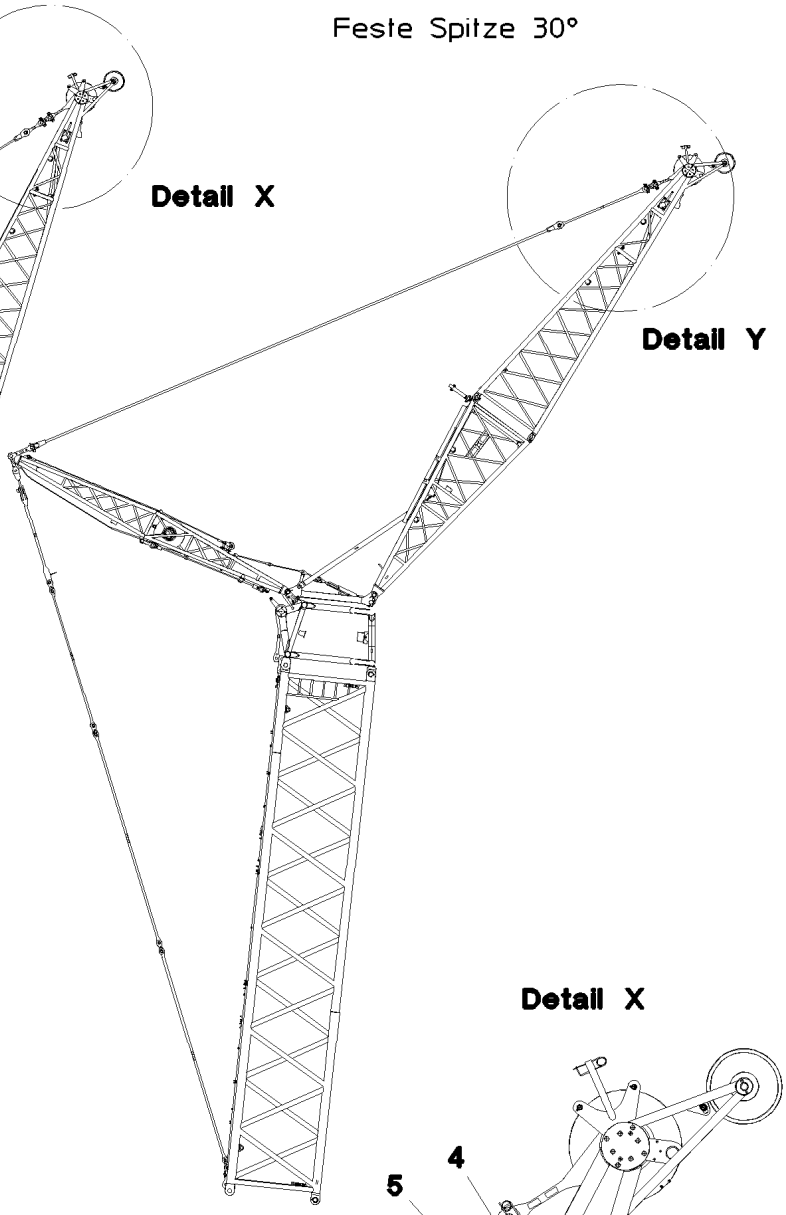
Feste Spitze 30°
Detail Y

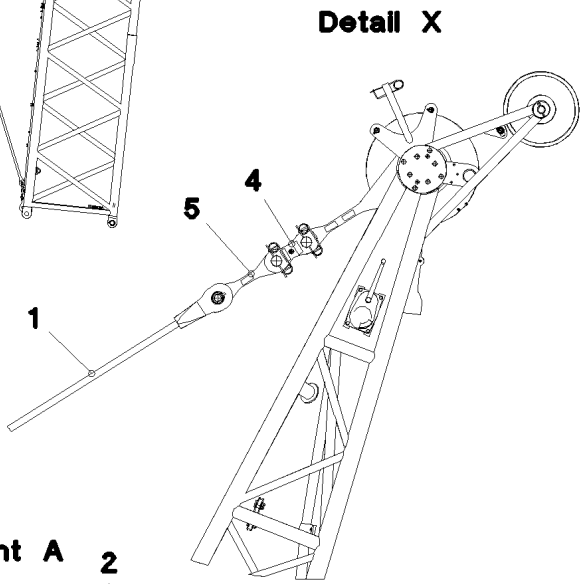
Detail X
4
5
1

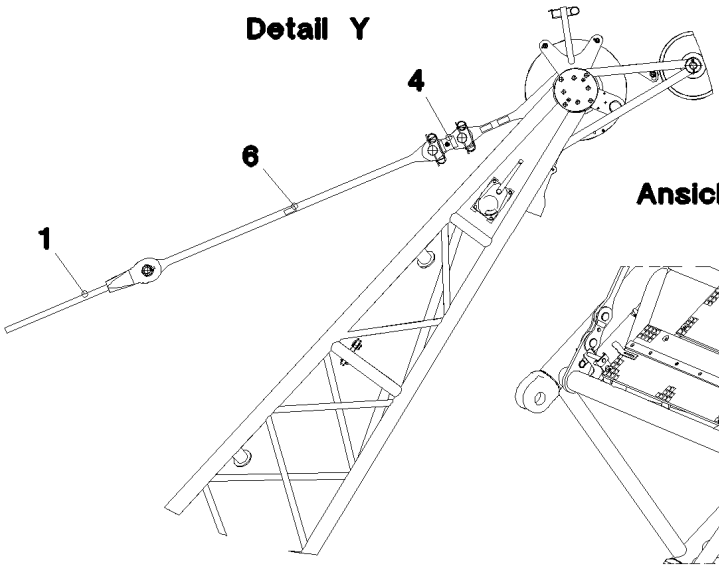
Detail Y
4
6
1

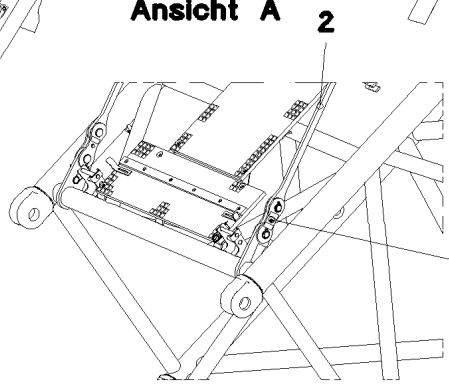
Ansicht A
2
3

Pos.	Item	Quantity	Description	Bezeichnung
1	97 69 999 08	2	TENSIONING ROPE 40X13M SPF	ABSPANNSEIL
2	96 48 259 08	4	ROD CPL. 5.15M	STANGE KPL.
			⇨ 3 207 003 96 48 259 08	
3	96 48 261 08	2	BRACKET COMPL.	LASCHE KPL.
			⇨ 3 207 100 96 48 261 08	
4	96 48 292 08	2	BRACKET COMPL.	LASCHE KPL.
			⇨ 3 207 101 96 48 292 08	
5	96 48 310 08	2	ROD WITH BOARD 0.43M	STANGE MIT SCHILD
6	96 48 354 08	2	ROD WITH BOARD 2.13M	STANGE MIT SCHILD

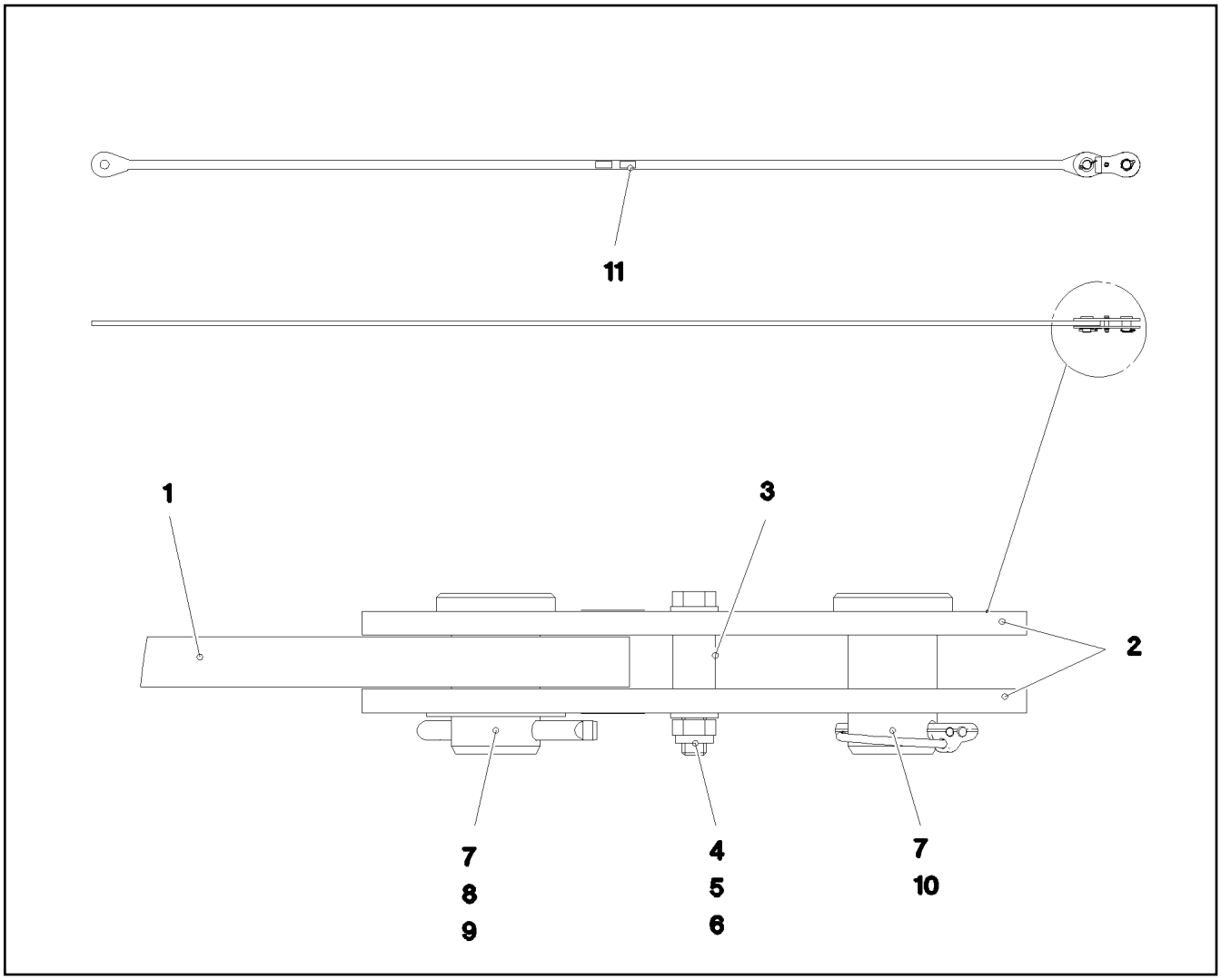

Pos.	Item	Quantity	Description	Bezeichnung
1	96 48 260 08	1	ROD WITH BOARD 4950	STANGE MIT SCHILD
2	96 45 290 08	2	BRACKET WITH BOARD 200	LASCHE MIT SCHILD
3	97 71 899 08	1	DISTANCE SLEEVE 21.3X27 S355J2H FE//ZN	DISTANZHUELSE
4	10 87 550 7	1	HEX SCREW ISO 4014 M12X75 8.8 FLZN SP	SECHSKANTSCHRAUBE
5	10 28 980 4	2	WASHER ISO 7089 12 300HV FLZN SPF	SCHEIBE
6	41 19 007 08	1	HEX NUT DIN 985 M12 8 A3C	SECHSKANTMUTTER
7	45 30 328 08	2	PIN ISO 2341 B45X72X60 35NICRMOV125	BOLZEN
8	43 30 101 08	1	SPLIT PIN ISO 1234 10X71 ST A2K	SPLINT
9	94 90 229 08	1	PLATE RD70X2 DC01 FE//ZN20//C	BLECH
10	43 32 004 08	1	SAFETY PLUG W HINGE-LID 9,5X77 VERZ	SICHERHEITSKLAPPSTECKER
11	97 35 919 08	1	PLATE ASSEMBLY BG-NR. PVC-SILBER SP	SCHILD BAUGRUPPE
700	96 92 618 08	1	SIGNS 5.15M	BESCHILDERUNG
(1)	97 05 462 2	1	SIGN 80X32 KLEBEFOLIE SPF	SCHILD

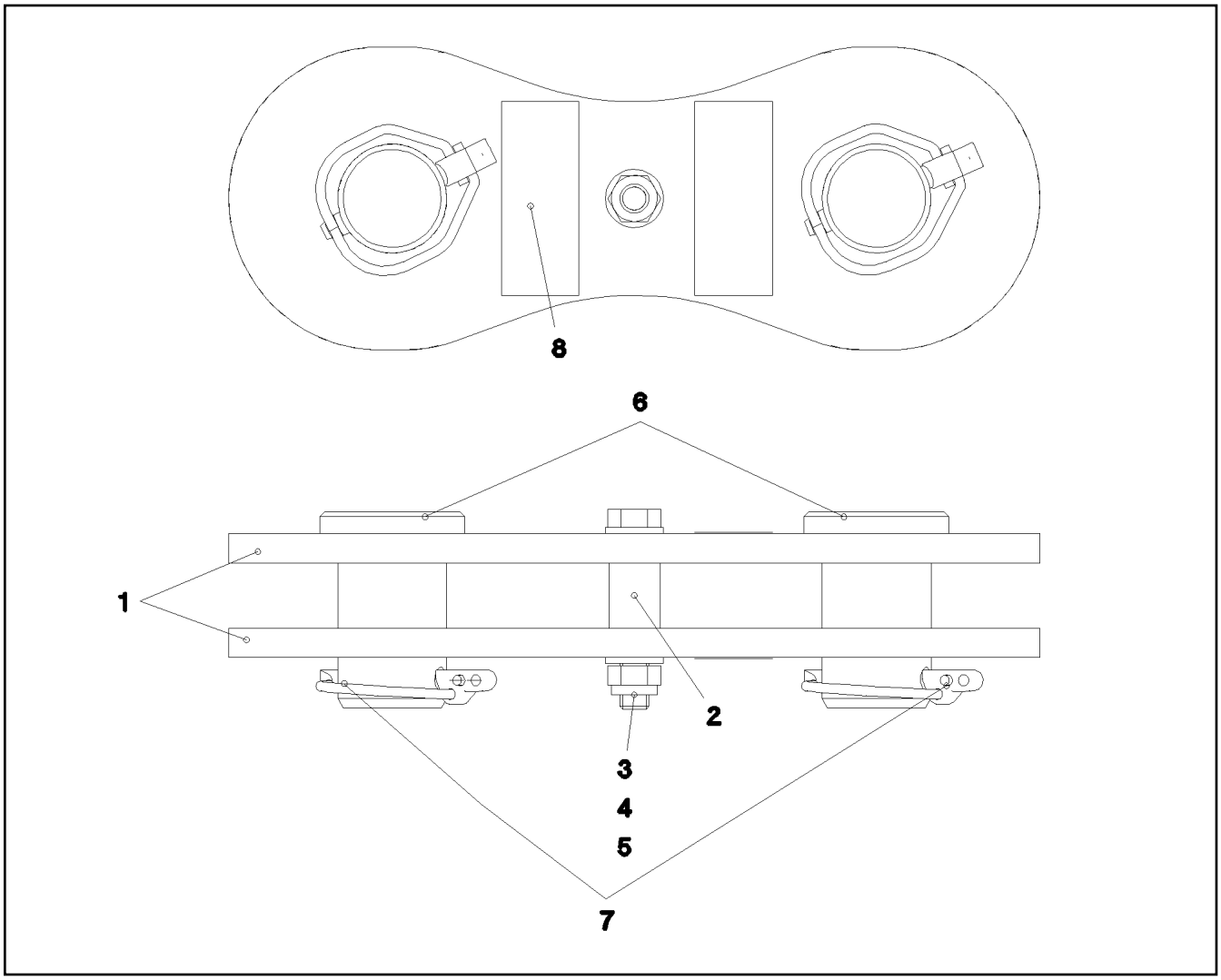

Pos.	Item	Quantity	Description	Bezeichnung
1	96 45 290 08	2	BRACKET WITH BOARD 200	LASCHE MIT SCHILD
2	97 71 899 08	1	DISTANCE SLEEVE 21.3X27 S355J2H FE//ZN	DISTANZHUELSE
3	10 87 550 7	1	HEX SCREW ISO 4014 M12X75 8.8 FLZN SP	SECHSKANTSCHRAUBE
4	10 28 980 4	2	WASHER ISO 7089 12 300HV FLZN SPF	SCHEIBE
5	41 19 007 08	1	HEX NUT DIN 985 M12 8 A3C	SECHSKANTMUTTER
6	45 30 328 08	2	PIN ISO 2341 B45X72X60 35NICRMOV125	BOLZEN
7	43 32 004 08	2	SAFETY PLUG W HINGE-LID 9,5X77 VERZ	SICHERHEITSKLAPPSTECKER
8	97 35 919 08	1	PLATE ASSEMBLY BG-NR. PVC-SILBER SP	SCHILD BAUGRUPPE

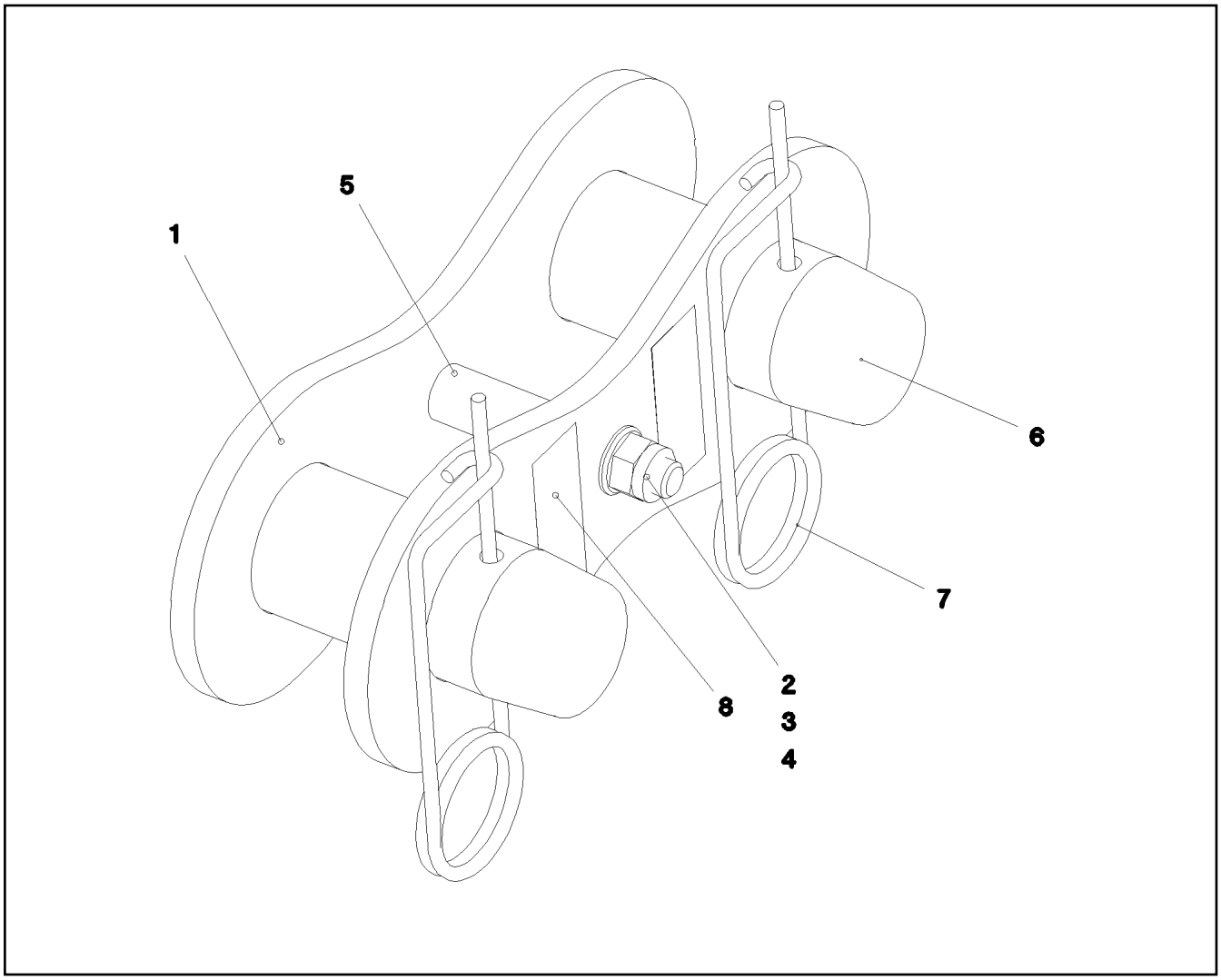

Pos.	Item	Quantity	Description	Bezeichnung
1	96 48 337 08	2	BRACKET WITH BOARD	LASCHE MIT SCHILD
2	40 61 179 01	1	HEX SCREW ISO 4014 M16X130 8.8 A3C	SECHSKANTSCHRAUBE
3	41 19 009 08	1	HEX NUT DIN 985 M16 8 A3C	SECHSKANTMUTTER
4	10 28 980 6	2	WASHER ISO 7089 16 300HV FLZN SPF	SCHEIBE
5	97 71 883 08	1	DISTANCE SLEEVE 25.0X75 S355J2H FE//ZN	DISTANZHUELSE
6	97 20 177 08	2	PIN 70.0X170 35NICRMOV125	BOLZEN
7	43 31 050 08	2	RETAINING SPRING DIN 2194 6 A3C	SICHERUNGSFEDER
8	97 35 919 08	1	PLATE ASSEMBLY BG-NR. PVC-SILBER SP	SCHILD BAUGRUPPE

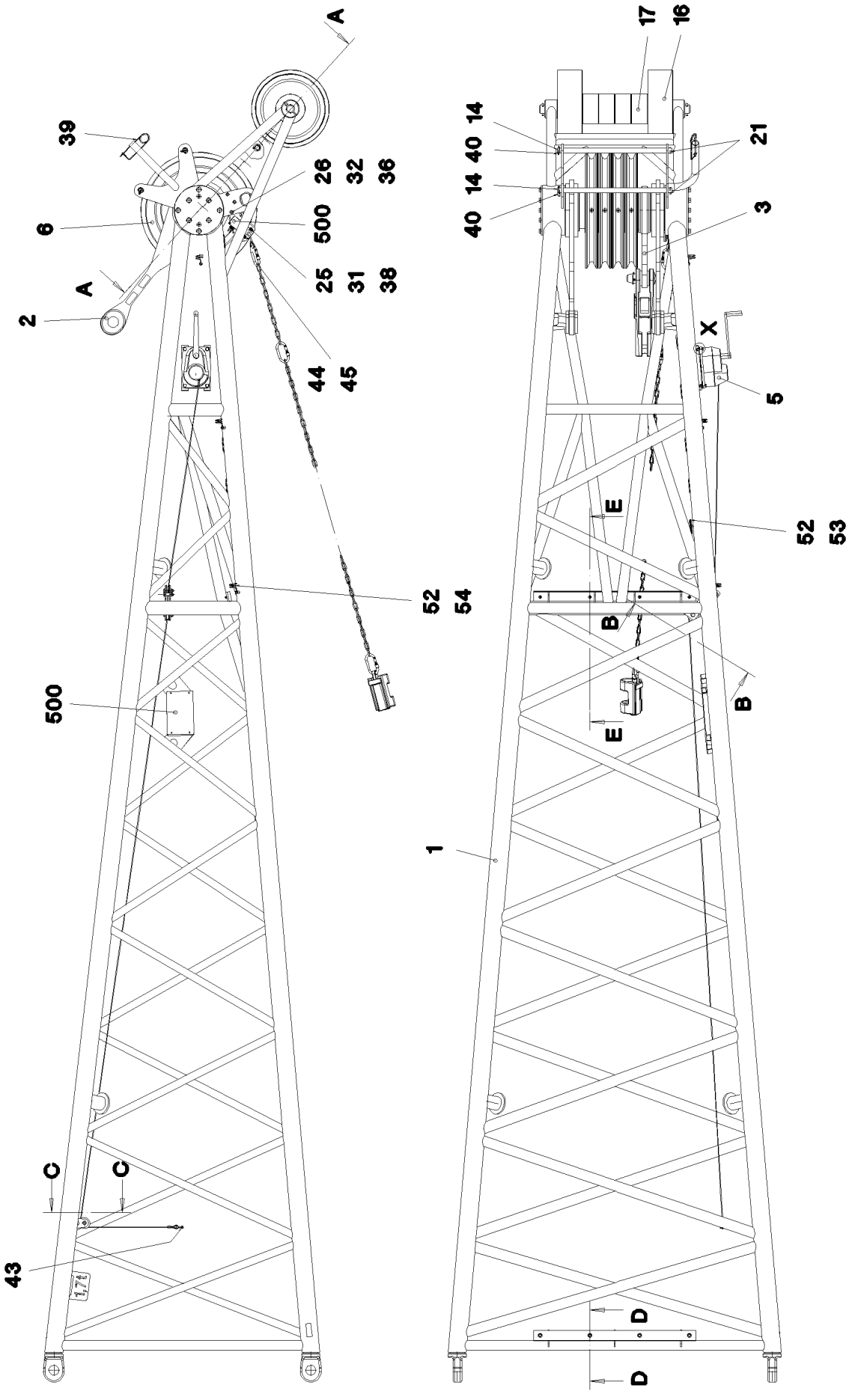
A
39
6
A
2
26
32
36
500
25
31
38
44
45
52
54
500
C
C
43
171
17
16
14
40
14
40
21
3
X
5
E
52
53
B
B
E
1
D
D

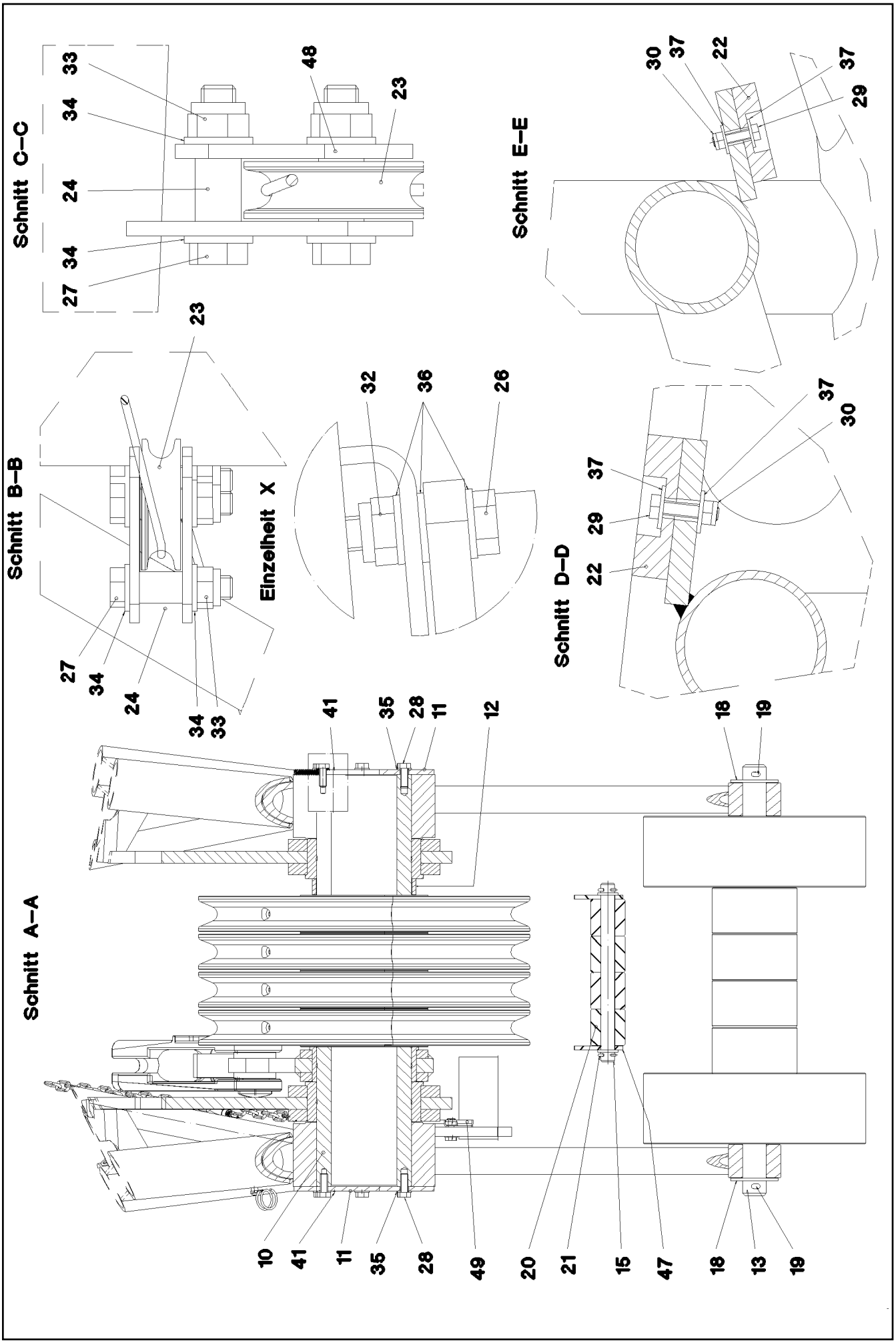
Schnitt C–C
33
34
24
34
27
48
23
Schnitt E–E
30
37
22
37
29
Schnitt B–B
23
27
34
24
34
33
Einzelheit X
32
36
26
Schnitt D–D
37
30
37
29
22
Schnitt A–A
41
35
28
11
12
18
19
10
41
11
35
28
49
20
21
15
47
18
13
19

Pos.	Item	Quantity	Description	Bezeichnung
1	96 47 129 08	1	F-HEAD SECTION WELDM.	F-KOPFSTUECK SCHWK.
2	96 47 187 08	2	BRACKET COMPL. 0	LASCHE KPL.
3	96 47 218 08	1	BRACKET COMPL.	LASCHE KPL.
5	54 00 569 08	1	ROPE WINCH	SEILWINDE
			⇨ 5 400 569 08 54 00 569 08	
6	92 68 928 08	4	ROPE PULLEY CPL. SPF	SEILROLLE KPL.
			⇨ 2 652 007 92 68 928 08	
10	97 71 893 08	1	AXLE 219.1X870 S770QL1 SPF	ACHSE
11	97 71 943 08	2	PLATE 10X296X296 S700MC	BLECH
12	97 71 946 08	1	WASHER 219.1X34 S355J2H T ZN O	SCHEIBE
13	97 95 984 08	1	AXLE 55.0X900 35NICRMOV125 GASN. SPF	ACHSE
14	97 71 958 08	2	TUBE 30.0X690 S355J2H T ZN O	ROHR
15	97 95 985 08	1	AXLE 35.0X390 35NICRMOV125 SPF	ACHSE
16	97 71 970 08	2	ROLLER 470X140 PA6GZAEHHART	ROLLE
17	93 99 680 08	4	ROLLER RD180X98 PA6G	ROLLE
18	93 97 916 08	2	WASHER RD100X6 S700MC	SCHEIBE
19	43 30 101 08	2	SPLIT PIN ISO 1234 10X71 ST A2K	SPLINT
20	97 96 100 08	4	ROLLER RD75X80 PA6GZAEHHART	ROLLE
21	43 30 077 08	4	SPLIT PIN ISO 1234 6,3X45 ST A2K	SPLINT
22	28 81 926 08	2	SUPPORT 15X60X980 PA6G	AUFLAGE
23	28 30 961 08	3	ROLLER RD68X20 PA6G	ROLLE
24	97 18 575 08	6	TUBE 16.0X22 E235+N	ROHR
25	40 01 461	2	HEX SCREW ISO 4014 M8X50 8.8 A2C	SECHSKANTSCHRAUBE
26	40 62 011 08	7	HEX SCREW ISO 4014 M10X40 10.9 FLZN SP	SECHSKANTSCHRAUBE
27	46 00 047	6	HEX SCREW ISO 4014 M12X55 8.8 A3C	SECHSKANTSCHRAUBE
28	40 66 030 08	16	HEX SCREW ISO 4017 M16X40 10.9 FLZN SP	SECHSKANTSCHRAUBE
29	10 87 552 9	8	HEX SCREW ISO 4017 M6X25 8.8 480H SPF	SECHSKANTSCHRAUBE
30	41 19 004 08	8	HEX NUT DIN 985 M6 8 A2C	SECHSKANTMUTTER
31	41 19 005 08	2	HEX NUT DIN 985 M8 8 A2C	SECHSKANTMUTTER
32	41 19 006 08	7	HEX NUT DIN 985 M10 8 A3C	SECHSKANTMUTTER
33	41 19 007 08	6	HEX NUT DIN 985 M12 8 A3C	SECHSKANTMUTTER
34	10 28 980 4	12	WASHER ISO 7089 12 300HV FLZN SPF	SCHEIBE
35	10 28 980 6	16	WASHER ISO 7089 16 300HV FLZN SPF	SCHEIBE
36	10 28 979 5	18	WASHER ISO 7089 10 300HV FLZN SPF	SCHEIBE
37	10 87 564 8	16	WASHER ISO 7093-1 6 200HV 480H SPF	SCHEIBE
38	10 28 980 3	4	WASHER ISO 7089 8 300HV 480H SPF	SCHEIBE
39	43 31 025 08	1	RETAINING SPRING 5X122 A3C	SICHERUNGSFEDER
40	11 10 158 4	2	SAFETY PLUG W HINGE-LID 6X42X5,5X32 V	SICHERHEITSKLAPPSTECKER
41	77 43 242	3	HYDRAULIC-TYPE LUBRICAT.NIPPLE DIN 71	KEGELSCHMIERNIPPEL
43	77 39 335 08	1	SHACKLE DIN 82101 0,25T NG0,25 ST VERZ	SCHAEKEL
44	10 47 304 0	1	SCREW CARABINER OVAL 130X12 S355J2G	SCHRAUBKARABINER
45	10 66 397 0	0.5	CHAIN DIN 763 7X49 0.3t ST35 VERZ	KETTE
47	42 12 019 08	2	WASHER DIN 1441 31 ST VERZ	SCHEIBE
48	97 71 697 08	1	PLATE 5X82X50 S355MC FE//ZNNI8//CN//T0	BLECH
49	97 71 705 08	1	PLATE 3X283X216 S355MC T ZN O	BLECH
52	10 41 285 4	14	BUTTON HEAD SCREW AEHNL.ISO 7380-2	HALBRUNDKOPFSCHRAUBE
53	95 36 500 08	11	CABLE CLAMP 2X22X90 DC01 FE//ZN20//C	KABELHALTER
54	72 00 144 08	3	CABLE CLAMP	KABELHALTER
500	96 48 375 08	1	ELECTR. F-HEAD SECTION	ELEKTRIK F-KOPFSTUECK
			⇨ 3 930 546 96 48 375 08	

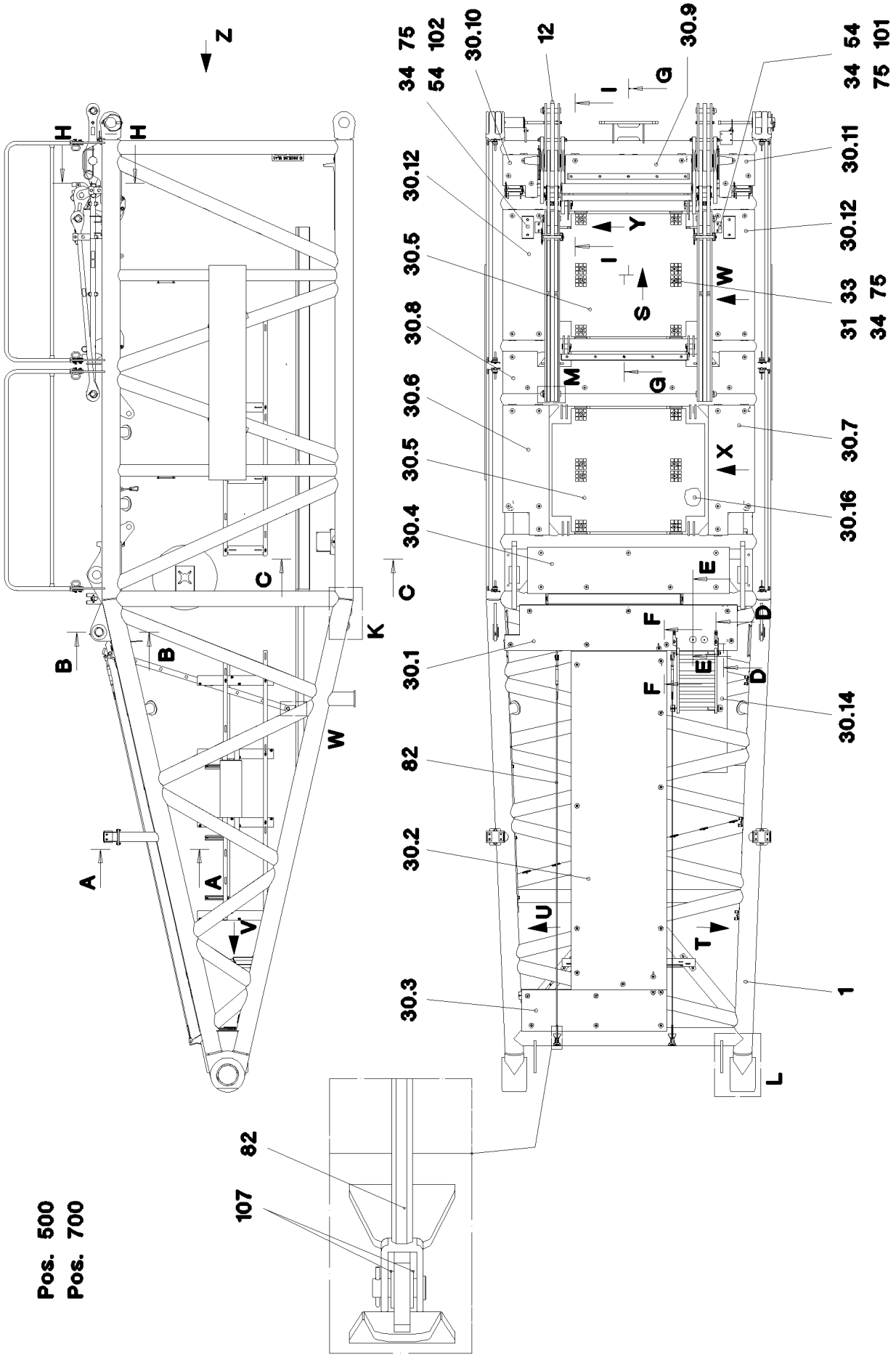

25.1.2017 054186	**etk_en_de_074535 LR 1600/2**	493 (1/8)
LIEBHERR	**S PIVOT SECTION** **S-ANLENKSTUECK**	⇨ **3 211** **91 57 748 08**

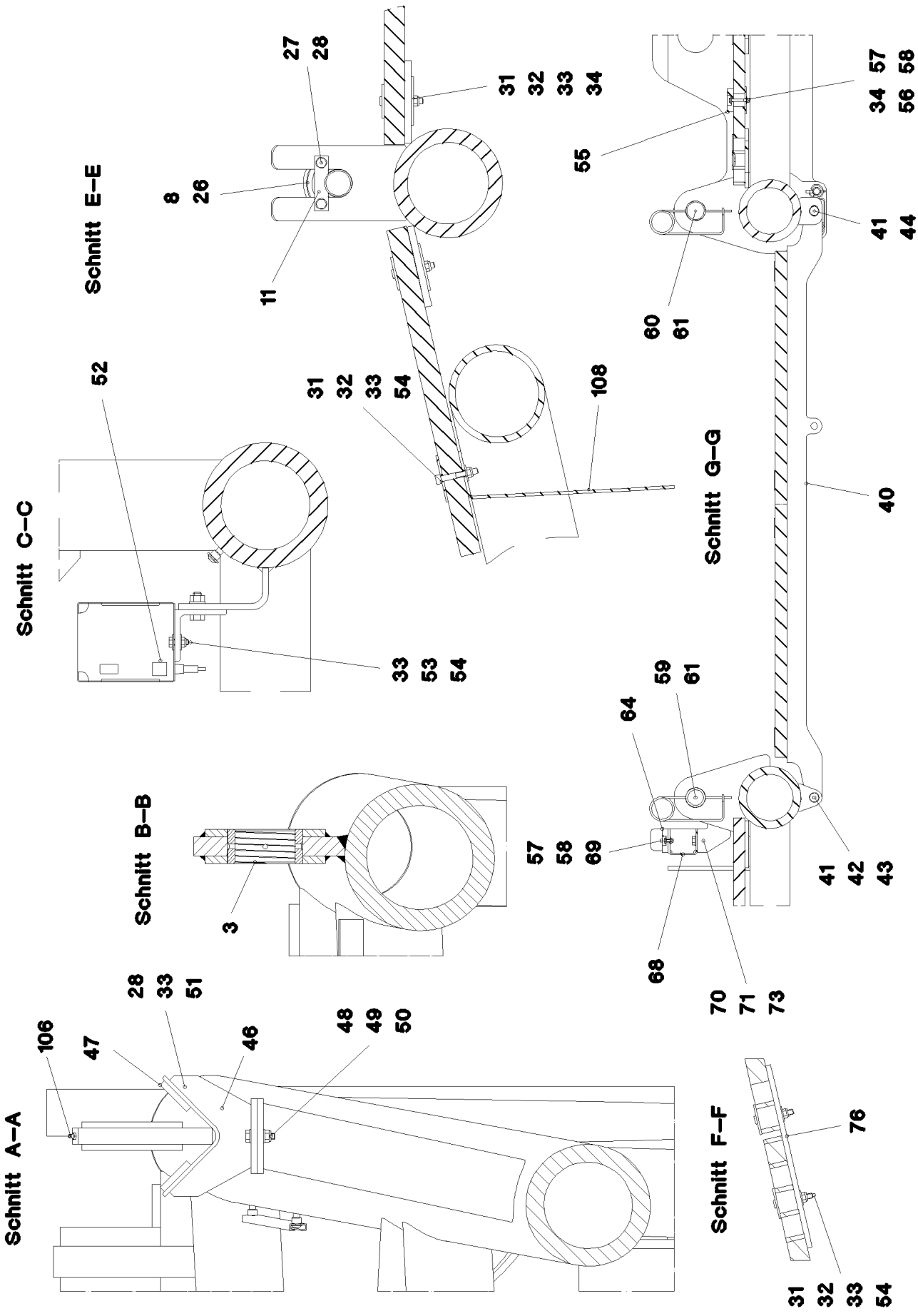
Schnitt E–E
27
28
31
32
33
34
8
26
11
Schnitt C–C
52
33
53
54
31
32
33
54
108
Schnitt G–G
34
57
56
58
55
41
44
60
61
40
Schnitt B–B
3
57
58
69
59
61
64
41
42
43
68
70
71
73
Schnitt A–A
28
33
51
48
49
50
106
47
46
Schnitt F–F
76
31
32
33
54

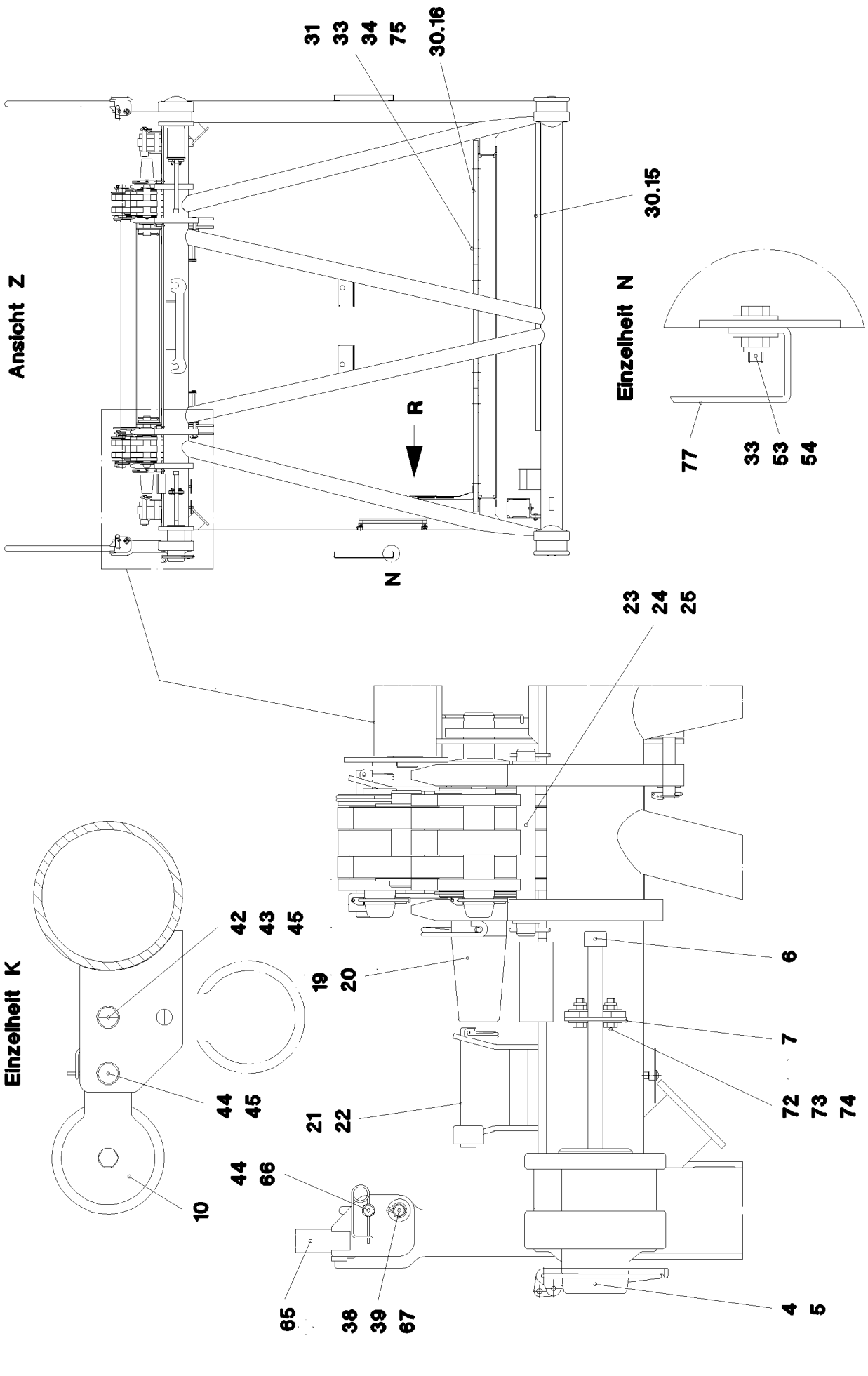

25.1.2017 054188 LIEBHERR	**etk_en_de_074535 LR 1600/2** **S PIVOT SECTION** **S-ANLENKSTUECK**	495 (3/8) ⇨ **3 211** **91 57 748 08**

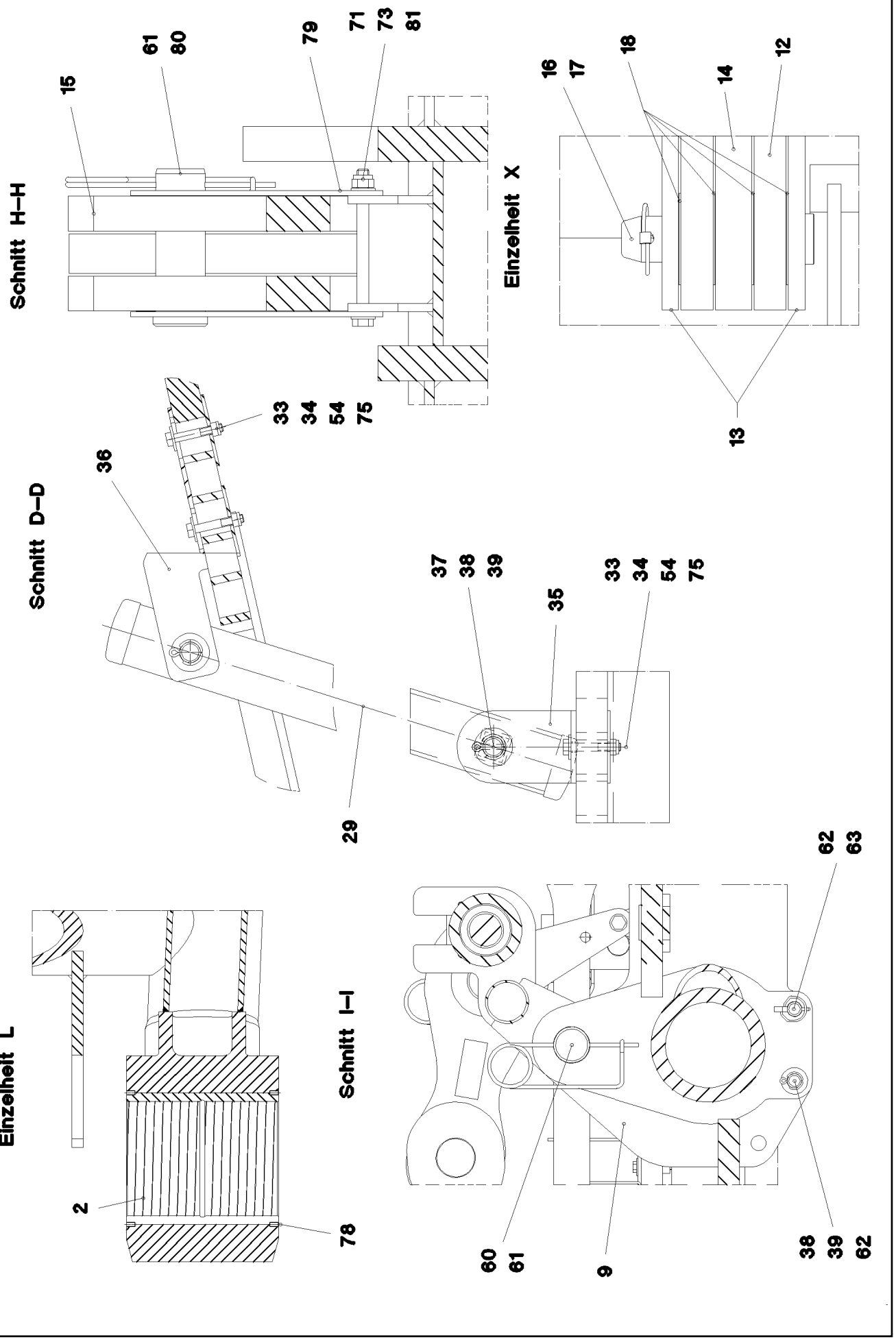

25.1.2017 054189	**etk_en_de_074535 LR 1600/2**	496 (4/8)
LIEBHERR	**S PIVOT SECTION** **S-ANLENKSTUECK**	⇨ **3 211** **91 57 748 08**

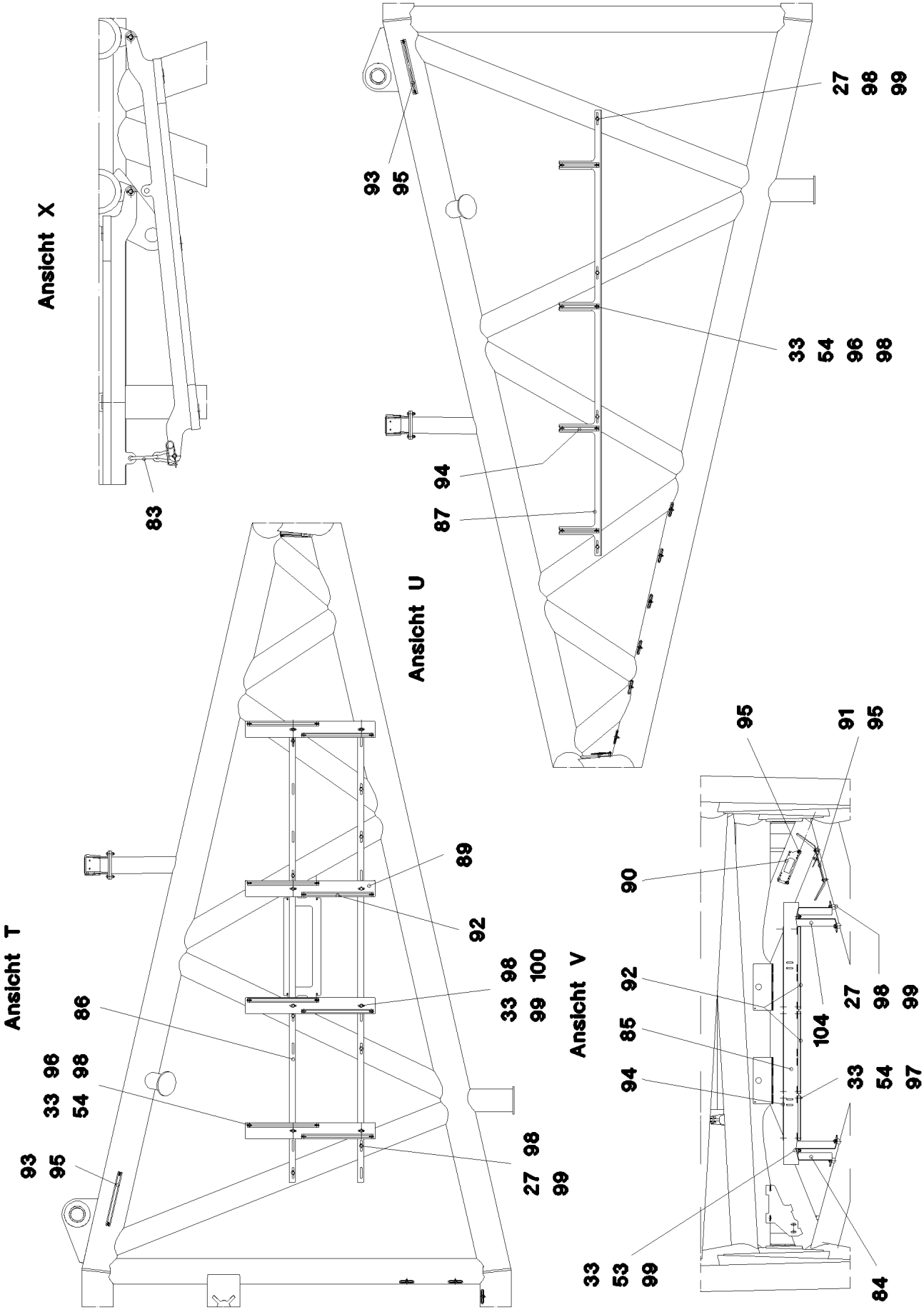

25.1.2017 055316	**etk_en_de_074535 LR 1600/2**	497 (5/8)
LIEBHERR	**S PIVOT SECTION** **S-ANLENKSTUECK**	⇨ **3 211** **91 57 748 08**

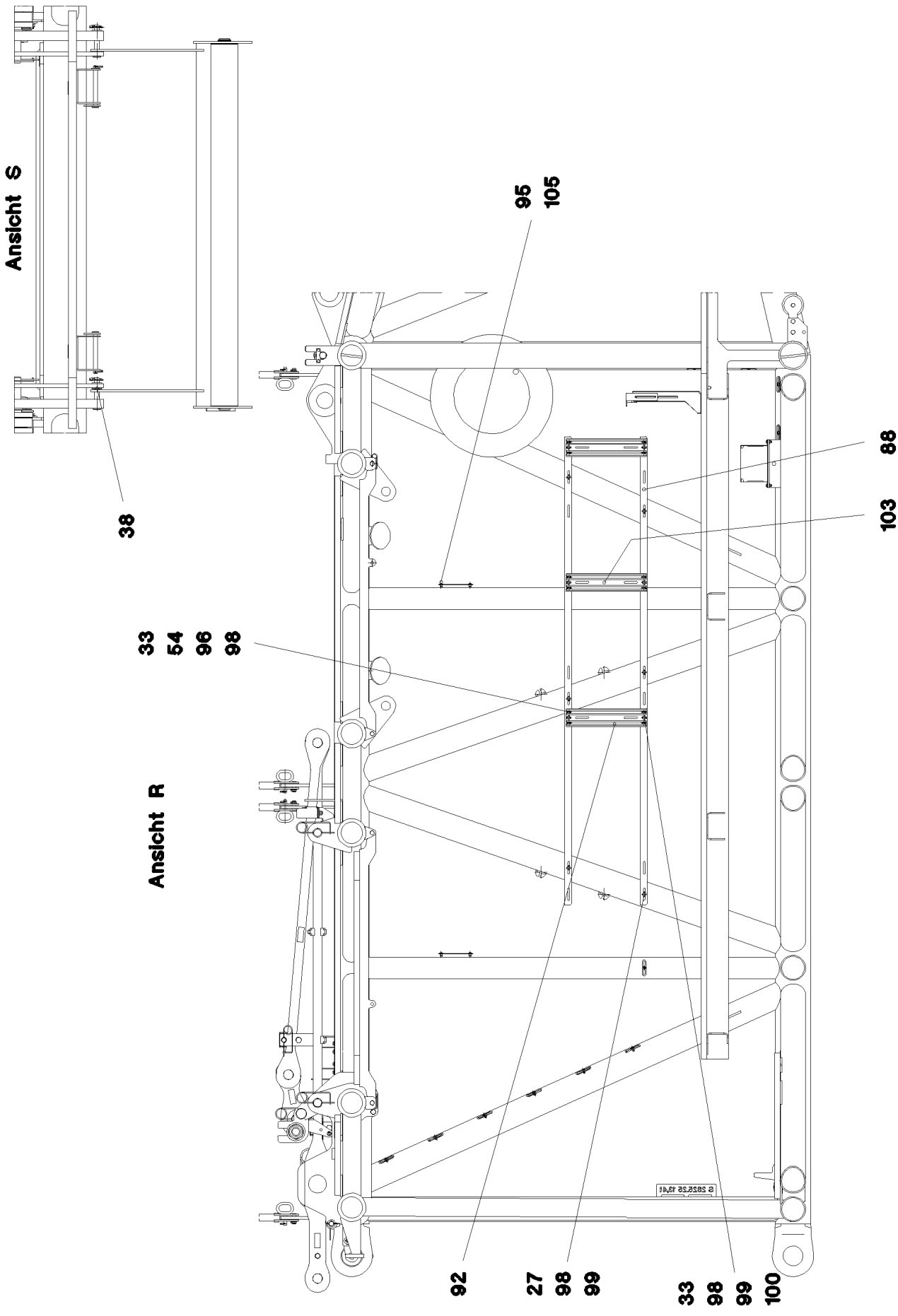

25.1.2017 064872	**etk_en_de_074535 LR 1600/2**	498 (6/8)
LIEBHERR	**S PIVOT SECTION** **S-ANLENKSTUECK**	⇨ **3 211** **91 57 748 08**

Pos.	Item	Quantity	Description	Bezeichnung
1	96 45 098 08	1	S PIVOT SECTION, WELD.CONSTR. 10M	S-ANLENKSTUECK SCHWK.
2	97 69 084 08	2	BUSHING 230X200X266 GZ-CUZN25AL5	BUCHSE
3	97 88 106 08	2	BUSHING RD100X45 GZ-CUZN25AL5	BUCHSE
4	97 64 994 08	2	PIN 120.0X237 35NICRMOV125 GASN. SPF	BOLZEN
5	10 41 062 2	2	SAFETY PLUG W HINGE-LID 20X175 A3C	SICHERHEITSKLAPPSTECKER
6	40 43 263 08	2	SOCKET HEAD SCREW DIN 912 M24X360 1	ZYLINDERSCHRAUBE
7	95 50 518 08	2	PLATE 5X140X100 S700MC	BLECH
8	96 46 978 08	1	SAFETY ROLLER CPL.	SCHUTZWALZE KPL.
			⇨ 3 211 008 96 46 978 08	
9	96 46 979 08	1	SAFETY ROLLER CPL.	SCHUTZWALZE KPL.
			⇨ 3 211 009 96 46 979 08	
10	92 88 302 08	1	SAFETY ROLLER CPL.	SCHUTZWALZE KPL.
			⇨ 3 211 002 92 88 302 08	
11	94 13 244 08	2	AXLE HOLDER 6X20X80 S235JR FE//ZNNI8/	ACHSHALTER
12	96 46 986 08	2	ROD CPL. 2.975M	STANGE KPL.
			⇨ 3 211 003 96 46 986 08	
13	96 46 998 08	4	ROD WITH BOARD 1.85M	STANGE MIT SCHILD
14	96 46 999 08	2	ROD WITH BOARD 1.85M	STANGE MIT SCHILD
15	96 47 000 08	4	BRACKET WITH BOARD 0.25M	LASCHE MIT SCHILD
16	95 28 920 08	4	PIN 55.0X210 35NICRMOV125 GASN. SPF	BOLZEN
17	43 32 005 08	4	SAFETY PLUG W HINGE-LID 11,5X96 VERZ	SICHERHEITSKLAPPSTECKER
18	97 18 386 08	16	WASHER 2X100X100 ALMG3 H111	SCHEIBE
19	97 71 117 08	2	PIN 100.0X430 35NICRMOV125 GASN. SPF	BOLZEN
20	43 31 052 08	2	RETAINING SPRING 8 VERZ.	SICHERUNGSFEDER
21	96 43 771 08	2	CONNECTING PIN WELDED FE//ZNNI8//CN/	ABSTECKBOLZEN SCHWK.
22	43 31 009 08	2	RETAINING SPRING 4,5X98 VERZ	SICHERUNGSFEDER
23	45 00 333 08	2	PIN ISO 2340 B30X305X285 S235JRC FE//ZN	BOLZEN
24	42 12 019 08	4	WASHER DIN 1441 31 ST VERZ	SCHEIBE
25	10 18 036 4	4	SPLIT PIN ISO 1234 6,3X50 ST 480H SPF	SPLINT
26	95 00 775 08	2	DISTANCE RING RD48X2 DC01 FE//ZN20//C	DISTANZRING
27	11 65 161 2	28	HEX SCREW ISO 4017 M8X16 8.8 480H SPF	SECHSKANTSCHRAUBE
28	10 28 980 3	12	WASHER ISO 7089 8 300HV 480H SPF	SCHEIBE
29	11 48 174 7	1	SIMPLE LADDER EN 131 8-420X2,21M AL SP	ANLEGELEITER
30	96 47 004 08	1	GRATINGS	GITTERROSTE
			⇨ 3 211 006 96 47 004 08	
31	10 10 062 1	112	DISH MOUNTING	TELLERBEFESTIGUNG
32	10 87 557 0	80	SOCKET HEAD SCREW ISO 4762 M8X55 8.8	ZYLINDERSCHRAUBE
33	41 19 005 08	176	HEX NUT DIN 985 M8 8 A2C	SECHSKANTMUTTER
34	94 11 381 08	64	WASHER 70X3 DC01 FE//ZNNI8//CN//T0	SCHEIBE
35	97 05 395 08	2	ANGLE 5X198X70 S355MC FE//ZNNI8//CN//T	WINKEL
36	97 46 733 08	2	PLATE 4X260X93 S315MC FE//ZNNI8//CN//T	BLECH
37	45 00 232 08	2	PIN ISO 2340 B20X500X485 ST.50K FE//ZN20	BOLZEN
38	10 28 980 8	14	WASHER ISO 7089 20 300HV FLZN SPF	SCHEIBE
39	43 30 065 08	14	SPLIT PIN ISO 1234 5X40 ST A3C	SPLINT
40	97 71 157 08	4	PLATE 4X1540X297 S315MC	BLECH
41	45 30 093 08	8	PIN ISO 2341 B16X152X146 ST.50-2K A3C	BOLZEN
42	10 28 980 6	6	WASHER ISO 7089 16 300HV FLZN SPF	SCHEIBE
43	43 30 050 08	6	SPLIT PIN ISO 1234 4X25 ST A3C	SPLINT
44	43 31 028 08	14	RETAINING SPRING 3 VERZ	SICHERUNGSFEDER
45	45 12 412 08	4	PIN DIN 1435 16X40X35 ST.50K VERZ	BOLZEN
46	92 85 715 08	2	SUPPORT WELDED	AUFLAGE SCHWK.
47	93 22 470 08	4	BEARING PLATE 10X60X90 PA6G	LAGERPLATTE
48	11 62 670 6	4	HEX SCREW ISO 4017 M10X40 8.8 FLZN SP	SECHSKANTSCHRAUBE
49	41 19 006 08	4	HEX NUT DIN 985 M10 8 A3C	SECHSKANTMUTTER
50	10 28 979 5	8	WASHER ISO 7089 10 300HV FLZN SPF	SCHEIBE
51	40 02 551	8	COUNTERSUNK SCREW DIN 7991 M8X25 8.	SENKSCHRAUBE
52	97 29 088 08	1	HOOD 1.5X411X555 DC01	HAUBE
53	49 00 128	8	HEX SCREW ISO 4017 M8X25 8.8 A2C	SECHSKANTSCHRAUBE
54	42 18 009 08	48	WASHER DIN 9021 8 140HV-ST A2C	SCHEIBE
55	28 81 537 08	1	SUPPORT 15X60X1280 PA6G	AUFLAGE

Pos.	Item	Quantity	Description	Bezeichnung
56	10 87 551 2	5	HEX SCREW ISO 4014 M6X50 8.8 480H SPF	SECHSKANTSCHRAUBE
57	41 19 004 08	10	HEX NUT DIN 985 M6 8 A2C	SECHSKANTMUTTER
58	10 87 564 8	20	WASHER ISO 7093-1 6 200HV 480H SPF	SCHEIBE
59	95 54 699 08	2	PIN RD50X90 35NICRMOV125 GASN. SPF	BOLZEN
60	94 57 205 08	2	PIN RD50X120 35NICRMOV125	BOLZEN
61	43 31 025 08	6	RETAINING SPRING 5X122 A3C	SICHERUNGSFEDER
62	45 30 209 08	4	PIN ISO 2341 B20X115X107 ST.50-2K VERZ	BOLZEN
63	43 32 013 08	2	SAFETY PLUG W HINGE-LID 5X32 VERZ	SICHERHEITSKLAPPSTECKER
64	28 81 766 08	1	SUPPORT 15X60X1318 PA6G	AUFLAGE
65	96 47 099 08	4	HAND RAIL WELDED STRUCTURE	GELAENDER SCHWK.
66	92 47 131 08	8	SOCKET PIN T ZN K	STECKBOLZEN
67	45 10 012 08	8	PIN DIN 1434 20X55X46 35NICRMOV125 GA	BOLZEN
68	97 71 636 08	1	PLATE 4X1444X191 S315MC	BLECH
69	11 64 489 9	5	HEX SCREW ISO 4017 M6X20 8.8 480H SPF	SECHSKANTSCHRAUBE
70	11 63 174 2	2	HEX SCREW ISO 4017 M12X30 8.8 FLZN SP	SECHSKANTSCHRAUBE
71	10 28 980 4	8	WASHER ISO 7089 12 300HV FLZN SPF	SCHEIBE
72	11 64 538 4	4	HEX SCREW ISO 4017 M12X40 8.8 FLZN SP	SECHSKANTSCHRAUBE
73	41 19 007 08	8	HEX NUT DIN 985 M12 8 A3C	SECHSKANTMUTTER
74	11 18 271 7	8	WASHER ISO 7093-1 12 300HV FLZN SPF	SCHEIBE
75	40 01 461	44	HEX SCREW ISO 4014 M8X50 8.8 A2C	SECHSKANTSCHRAUBE
76	95 54 048 08	2	PLATE 8X300X50 S355MC FE//ZNNI8//CN//T	BLECH
77	97 32 004 08	2	PLATE 3X2260X511 ALMG3 H111	BLECH
78	40 44 011 08	16	GRUB SCREW DIN 913 M8X16 45H A3C	GEWINDESTIFT
79	95 66 430 08	4	PLATE 5X100X270 S355MC FE//ZNNI8//CN//T	BLECH
80	93 92 498 08	2	PIN 55.0X158 35NICRMOV125 GASN. SPF	BOLZEN
81	40 61 076	2	HEX SCREW ISO 4014 M12X150 8.8 A3C	SECHSKANTSCHRAUBE
82	10 65 280 6	2	ROUND STRAND ROPE 10X4,13M STAHL V	RUNDLITZENSEIL
83	74 40 104 08	4	SNAP HOOK DIN 5299 C100X10-350KG ST V	KARABINERHAKEN
84	97 80 936 08	1	PLATE 4X581X113 S315MC FE//ZN20//C	BLECH
85	97 80 937 08	1	PLATE 4X1400X207 S315MC	BLECH
86	97 81 550 08	2	PLATE 4X2834X53 S315MC	BLECH
87	97 81 551 08	1	PLATE 4X2744X273 S315MC	BLECH
88	97 86 531 08	2	PLATE 4X2600X53 S315MC	BLECH
89	97 55 895 08	4	PLATE 4X800X100 S315MC	BLECH
90	95 56 681 08	1	PLATE 4X196X63 S315MC FE//ZN20//C	BLECH
91	95 37 411 08	1	PLATE 4X20X500 S315MC FE//ZNNI8//CN//T	BLECH
92	97 03 448 08	18	CARRIER RAIL	TRAGSCHIENE
93	95 41 175 08	2	CARRIER RAIL 340	TRAGSCHIENE
94	95 41 174 08	6	CARRIER RAIL 240	TRAGSCHIENE
95	10 41 285 4	12	BUTTON HEAD SCREW AEHNL.ISO 7380-2	HALBRUNDKOPFSCHRAUBE
96	40 97 059 08	36	BUTTON HEAD SCREW ISO 7380-2 M8X35	HALBRUNDKOPFSCHRAUBE
97	40 97 041 08	12	BUTTON HEAD SCREW AEHNL.ISO 7380-2	HALBRUNDKOPFSCHRAUBE
98	95 38 734 08	72	SLEEVE 25X20 11SMN37 FLZN SPF	HUELSE
99	11 84 050 1	55	WASHER DIN 7349 8,4 200HV FLZN SPF	SCHEIBE
100	40 01 466	14	HEX SCREW ISO 4014 M8X45 8.8 A2C	SECHSKANTSCHRAUBE
101	97 81 823 08	2	PLATE 3X280X80 DC01 FE//ZNNI8//CN//T0	BLECH
102	97 81 896 08	2	PLATE 4X487X120 S315MC FE//ZNNI8//CN//T	BLECH
103	97 57 447 08	3	PLATE 4X450X100 S315MC	BLECH
104	97 86 533 08	1	PLATE 4X581X113 S315MC FE//ZN20//C	BLECH
105	97 15 627 08	2	PLATE 3X190X60 DC01 FE//ZNNI8//CN//T0	BLECH
106	77 43 242	2	HYDRAULIC-TYPE LUBRICAT.NIPPLE DIN 71	KEGELSCHMIERNIPPEL
107	10 28 980 5	8	WASHER ISO 7089 14 300HV FLZN SPF	SCHEIBE
108	97 96 563 08	1	PLATE 4X220X364 S315MC FE//ZNNI8//CN//T	BLECH
500	96 54 377 08	1	ELECTRIC FOR S-PIVOT SECTION ⇨ 3 930 138 96 54 377 08	ELEKTRIK S-ANLENKSTUECK
700	96 60 932 08	1	SIGNS S-ANLENKSTUECK ⇨ 3 211 010 96 60 932 08	BESCHILDERUNG

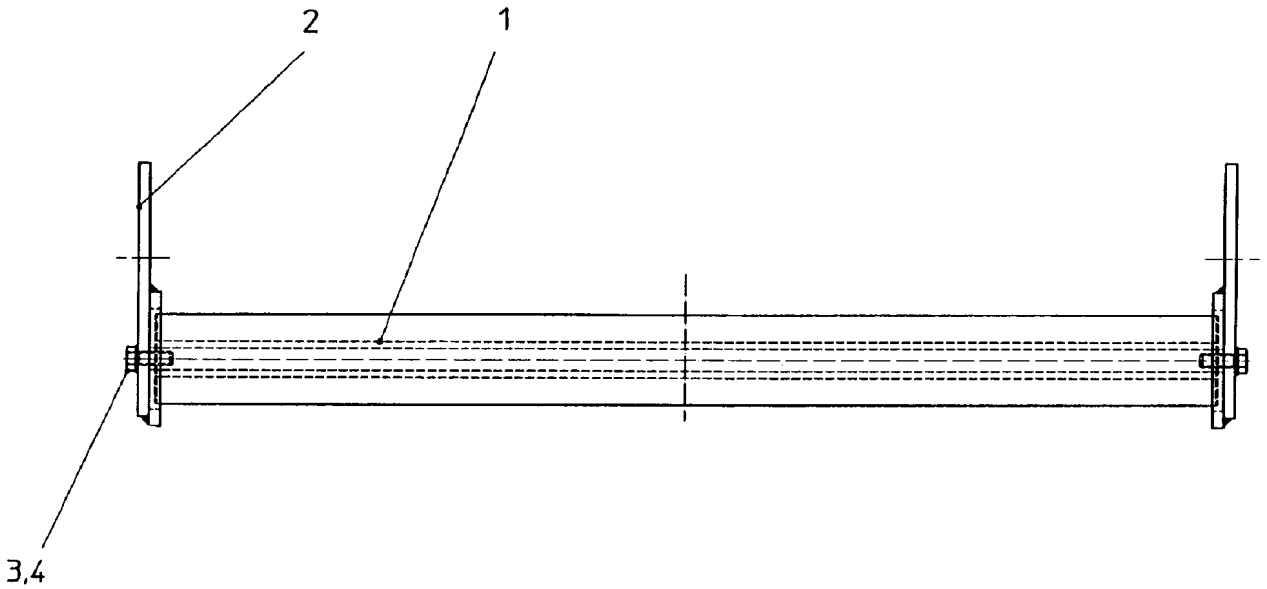

Pos.	Item	Quantity	Description	Bezeichnung
1	74 90 102 08	1	CARRYING ROLLER 80/5/20X950 GALV.VER	TRAGROLLE
2	92 88 304 08	2	BRACKET COMPL.	LASCHE KPL.
3	11 64 234 9	2	HEX SCREW ISO 4017 M12X35 8.8 FLZN SP	SECHSKANTSCHRAUBE
4	42 40 009 08	2	WASHER SPRING DIN 127 A 12 FST A3C	FEDERRING

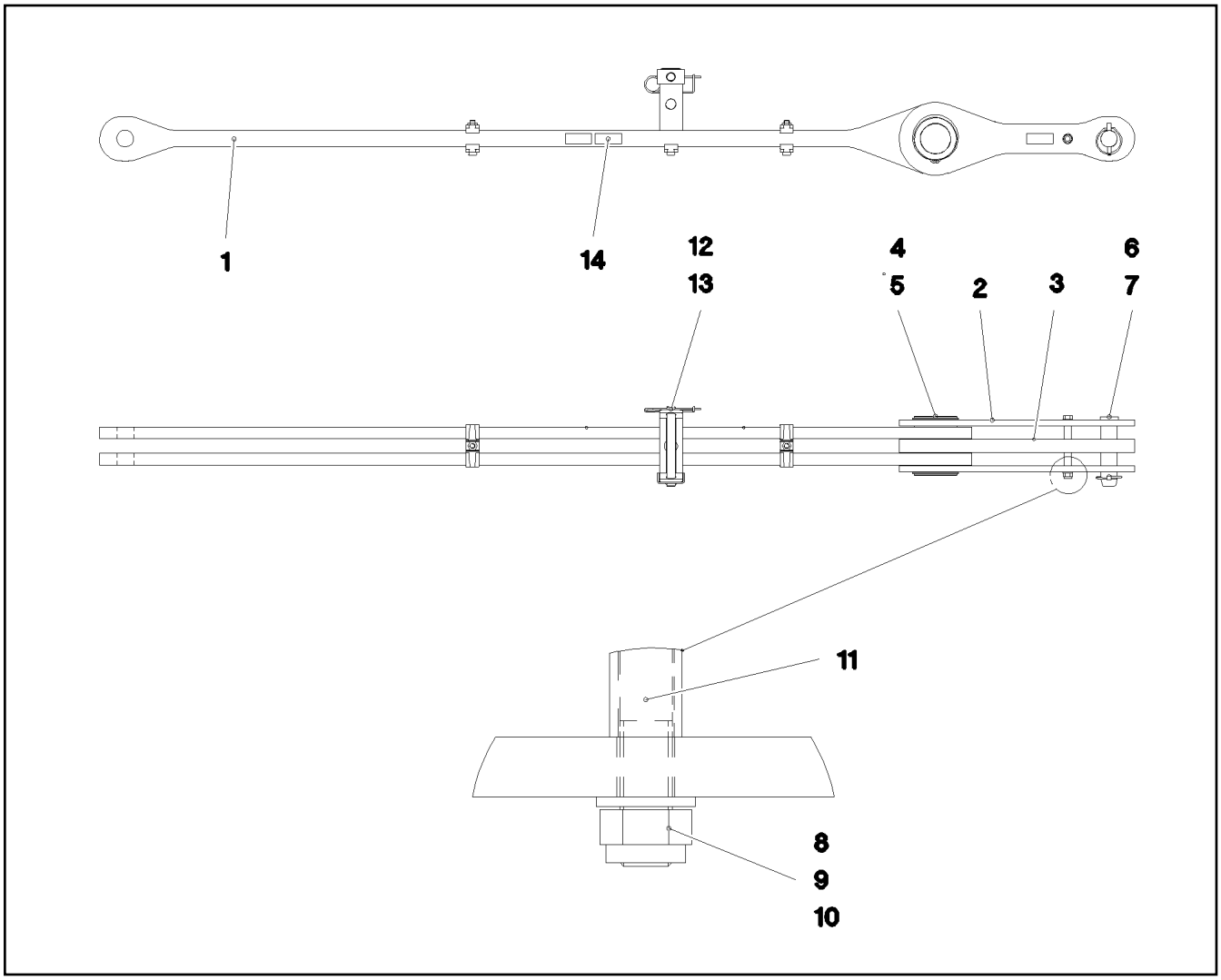

Pos.	Item	Quantity	Description	Bezeichnung
1	96 47 008 08	1	ROD 2.45M	STANGE VORM.
2	96 47 009 08	2	ROD WITH BOARD 0.525M	STANGE MIT SCHILD
3	96 47 010 08	1	ROD WITH BOARD 0.525M	STANGE MIT SCHILD
4	97 71 198 08	1	AXLE 140.0X180 35NICRMOV125 SPF	ACHSE
5	42 80 076 08	2	LOCKING RING DIN 471 130X4	SICHERUNGSRING
6	95 28 920 08	1	PIN 55.0X210 35NICRMOV125 GASN. SPF	BOLZEN
7	43 32 005 08	1	SAFETY PLUG W HINGE-LID 11,5X96 VERZ	SICHERHEITSKLAPPSTECKER
8	40 61 186 01	1	HEX SCREW ISO 4014 M16X180 8.8 A3C	SECHSKANTSCHRAUBE
9	41 19 009 08	1	HEX NUT DIN 985 M16 8 A3C	SECHSKANTMUTTER
10	10 28 980 6	2	WASHER ISO 7089 16 300HV FLZN SPF	SCHEIBE
11	93 92 551 08	2	TUBE 22.0X40 E235+N VERZ	ROHR
12	96 47 595 08	1	CONNECTING PIN WELDED FE//ZNNI8//CN/	ABSTECKBOLZEN SCHWK.
13	43 31 009 08	1	RETAINING SPRING 4,5X98 VERZ	SICHERUNGSFEDER
14	97 35 919 08	1	PLATE ASSEMBLY BG-NR. PVC-SILBER SP	SCHILD BAUGRUPPE
700	96 92 024 08	1	SIGNS 2.975M	BESCHILDERUNG
(1)	97 05 394 1	1	SIGN 80X32 KLEBEFOLIE SPF	SCHILD

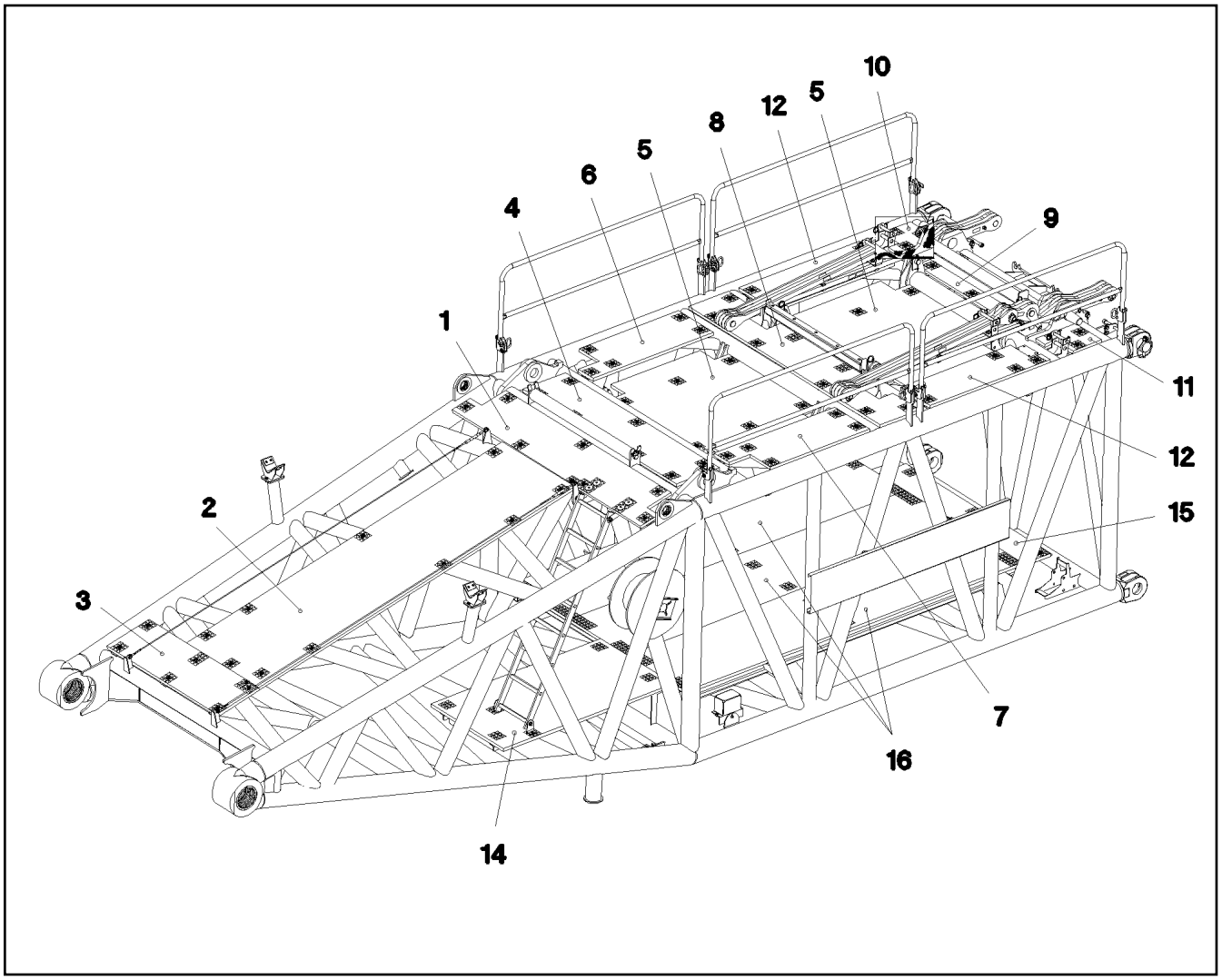

Pos.	Item	Quantity	Description	Bezeichnung
1	97 72 097 08	1	GRATING DIN 24537-3 2447X487X30 GFK B	GITTERROST
2	97 72 098 08	1	GRATING DIN 24537-3 3647X1007X30 GFK B	GITTERROST
3	97 72 730 08	1	GRATING DIN 24537-3 1527X447X30 GFK B	GITTERROST
4	97 72 733 08	1	GRATING DIN 24537-3 2127X487X30 GFK B	GITTERROST
5	97 72 734 08	2	GRATING DIN 24537-3 1607X1294X30 GFK B	GITTERROST
6	97 72 735 08	1	GRATING DIN 24537-3 1367X487X30 GFK B	GITTERROST
7	97 72 736 08	1	GRATING DIN 24537-3 1367X487X30 GFK B	GITTERROST
8	97 72 737 08	1	GRATING DIN 24537-3 2647X447X30 GFK B	GITTERROST
9	97 72 738 08	1	GRATING DIN 24537-3 1327X447X30 GFK B	GITTERROST
10	97 72 739 08	1	GRATING DIN 24537-3 447X367X30 GFK BES	GITTERROST
11	97 72 740 08	1	GRATING DIN 24537-3 447X367X30 GFK BES	GITTERROST
12	97 72 741 08	2	GRATING DIN 24537-3 1367X487X30 GFK B	GITTERROST
14	97 72 743 08	1	GRATING DIN 24537-3 1927X1007X30 GFK B	GITTERROST
15	97 72 744 08	1	GRATING DIN 24537-3 2007X807X30 GFK B	GITTERROST
16	97 72 745 08	3	GRATING DIN 24537-3 3807X807X30 GFK B	GITTERROST

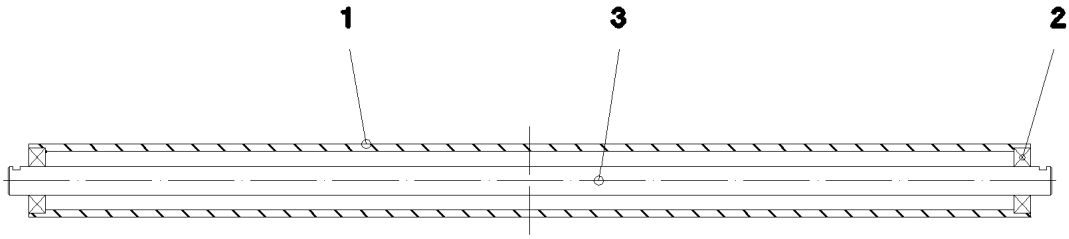

Pos.	Item	Quantity	Description	Bezeichnung
1	95 66 948 08	1	TUBE RD101,6X10X1388 S770QL	ROHR
2	74 51 688 08	2	DEEP GROOVE BALL BEARING DIN 625 63	RILLENKUGELLAGER
3	97 71 244 08	1	AXLE 40.0X1446 S355J2C+C FE//ZNNI8//CN/	ACHSE

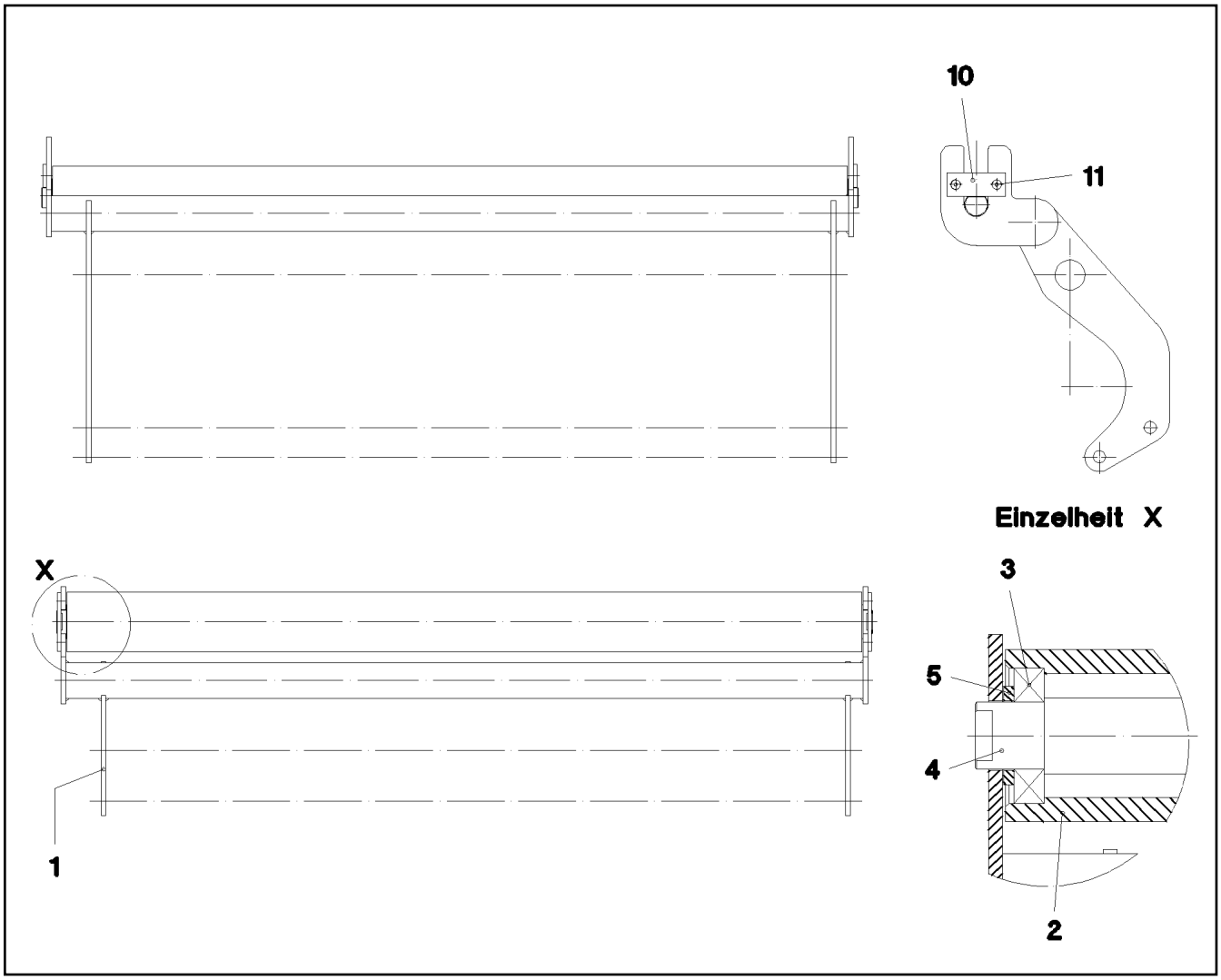

Pos.	Item	Quantity	Description	Bezeichnung
1	96 47 021 08	1	MOUNTING WELDED	HALTERUNG SCHWK.
2	97 71 247 08	1	TUBE 101.6X1356 S770QL	ROHR
3	74 51 488 08	2	DEEP GROOVE BALL BEARING DIN 625 62	RILLENKUGELLAGER
4	97 71 246 08	1	AXLE 45.0X1392 S355J2+AR FE//ZNNI8//CN/	ACHSE
5	42 12 024 08	2	WASHER DIN 1441 41 ST A2C	SCHEIBE
10	99 70 411 01	2	AXLE HOLDER LN 4/11 S235JR+AR ZNNI	ACHSHALTER
11	46 00 257	4	COUNTERSUNK SCREW DIN 7991 M8X12 8.	SENKSCHRAUBE

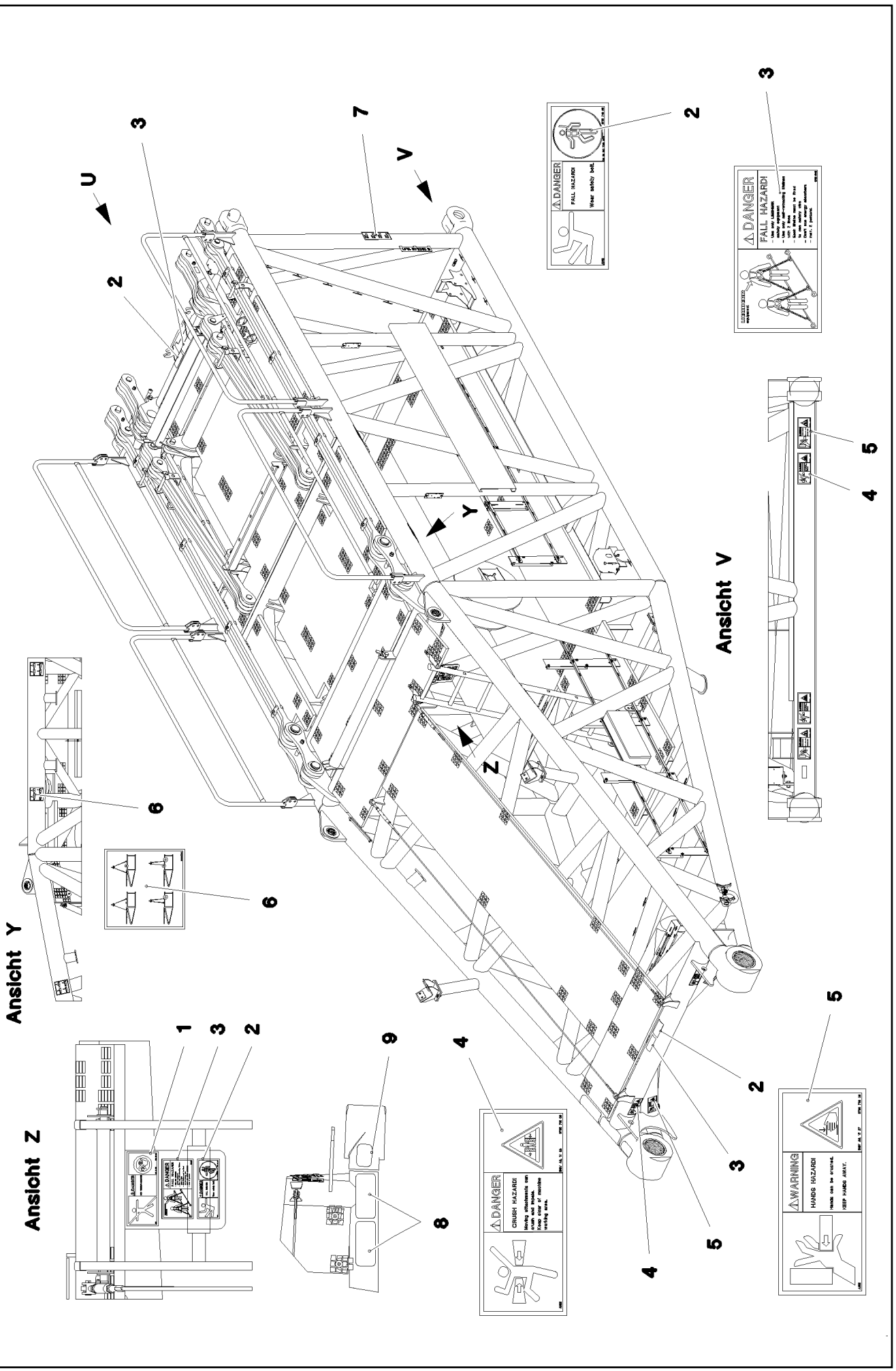
Ansicht Y
Ansicht Z
Ansicht V
U
V
Y
Z
DANGER
FALL HAZARD!
Wear safety belt.
DANGER
FALL HAZARD!
DANGER
CRUSH HAZARD!
WARNING
HANDS HAZARD!
Hands can be crushed.
KEEP HANDS AWAY.

Pos.	Item	Quantity	Description	Bezeichnung
1	97 86 740 08	1	SIGN 208X88 KLEBEFOLIE SPF	SCHILD
2	97 86 748 08	3	SIGN 168X62 KLEBEFOLIE SPF	SCHILD
3	97 00 404 6	3	SIGN 168X88X1 KLEBEFOLIE SPF	SCHILD
4	97 86 741 08	4	SIGN 208X88 KLEBEFOLIE SPF	SCHILD
5	97 86 746 08	4	SIGN 208X88 KLEBEFOLIE SPF	SCHILD
6	97 05 223 0	6	SIGN 150X150 KLEBEFOLIE SPF	SCHILD
7	97 05 223 1	2	SIGN 100X290 KLEBEFOLIE SPF	SCHILD
8	97 28 594 08	2	ANTI-SLIP SURFACE 1.6X150X300 3M TYP4	ANTIRUTSCHBELAG
9	97 04 343 7	1	ANTI-SLIP SURFACE 1.6X150X102 3M TYP4	ANTIRUTSCHBELAG

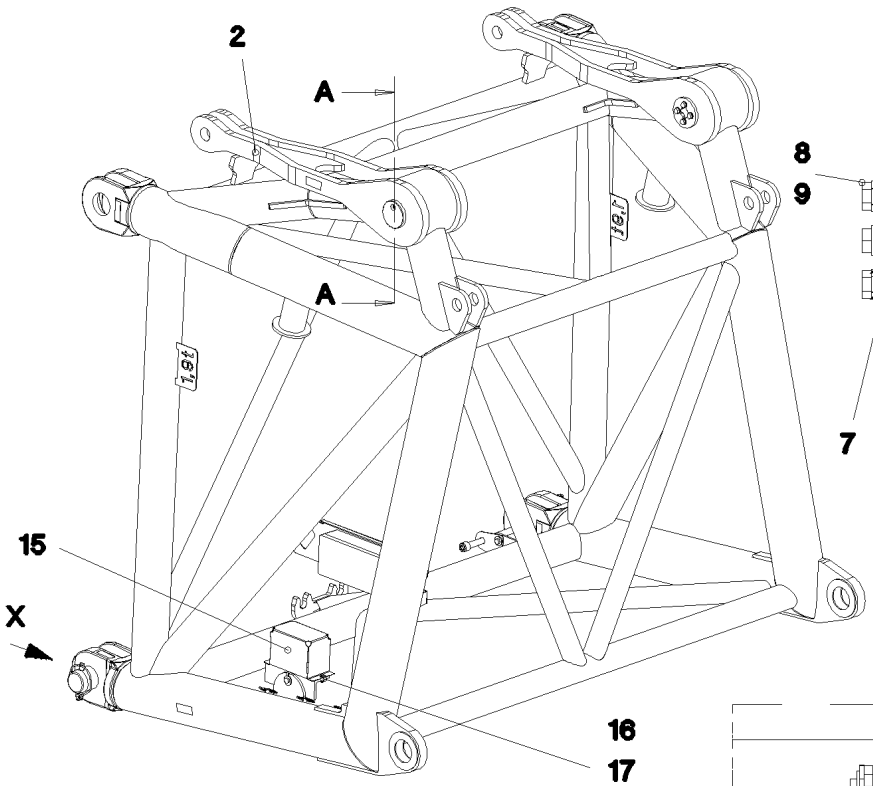

Schnitt A–A

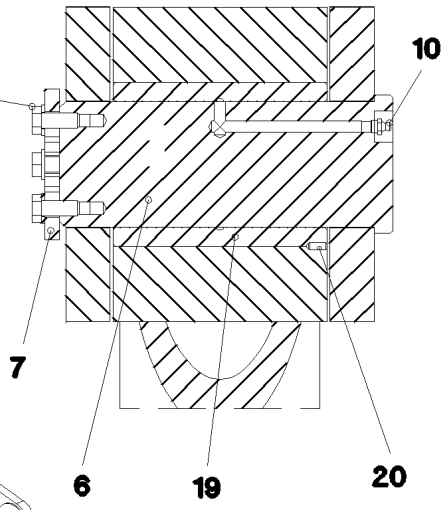

Ansicht X

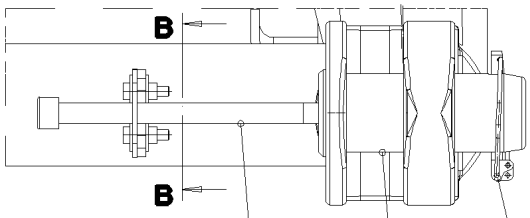

Pos. 500

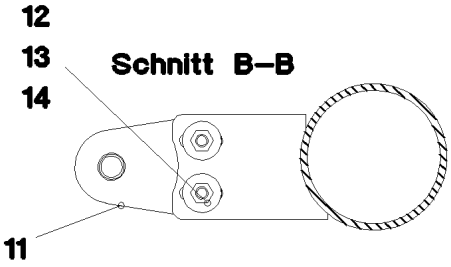

Schnitt B–B

Z

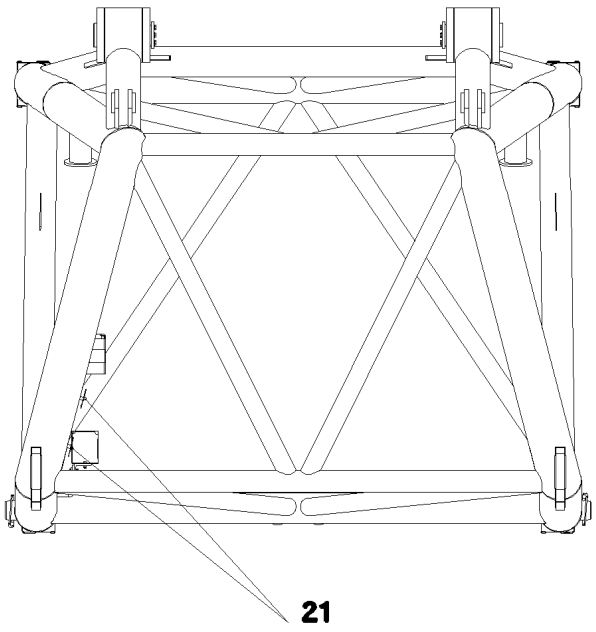

Ansicht Z

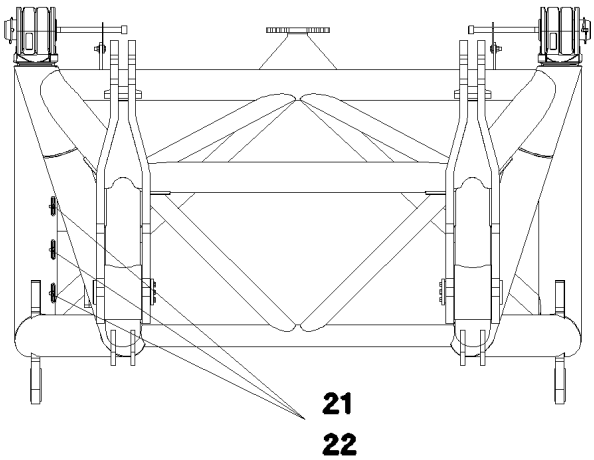

Pos.	Item	Quantity	Description	Bezeichnung
1	96 61 885 08	1	F-CONNECTING HEAD WELDED	F-ANSCHLUSSKOPF SCHWK.
2	96 61 886 08	2	ROD	STANGE SCHWK.
3	97 68 649 08	2	PIN 100.0X237 35NICRMOV125 GASN. SPF	BOLZEN
4	43 32 015 08	2	SAFETY PLUG W HINGE-LID 17X125X16 V	SICHERHEITSKLAPPSTECKER
5	46 30 212	2	SOCKET HEAD SCREW ISO 4762 M24X340 1	ZYLINDERSCHRAUBE
6	97 70 828 08	2	PIN 110.0X265 35NICRMOV125 SPF	BOLZEN
7	97 70 829 08	2	PLATE 12X120X120 S690QL SPF	BLECH
8	11 63 174 2	8	HEX SCREW ISO 4017 M12X30 8.8 FLZN SP	SECHSKANTSCHRAUBE
9	10 28 980 4	8	WASHER ISO 7089 12 300HV FLZN SPF	SCHEIBE
10	77 43 242	2	HYDRAULIC-TYPE LUBRICAT.NIPPLE DIN 71	KEGELSCHMIERNIPPEL
11	95 50 518 08	2	PLATE 5X140X100 S700MC	BLECH
12	46 00 158	4	HEX SCREW ISO 4017 M12X45 8.8 A3C	SECHSKANTSCHRAUBE
13	41 15 143 08	4	HEX NUT ISO 4032 M12 8 A3C	SECHSKANTMUTTER
14	11 18 271 7	8	WASHER ISO 7093-1 12 300HV FLZN SPF	SCHEIBE
15	97 29 088 08	1	HOOD 1.5X411X555 DC01	HAUBE
16	49 00 128	2	HEX SCREW ISO 4017 M8X25 8.8 A2C	SECHSKANTSCHRAUBE
17	41 19 005 08	2	HEX NUT DIN 985 M8 8 A2C	SECHSKANTMUTTER
18	10 28 980 3	4	WASHER ISO 7089 8 300HV 480H SPF	SCHEIBE
19	97 70 818 08	2	BUSHING 100X130X170 GZ-CUZN25AL5	BUCHSE
20	40 46 005 08	2	GRUB SCREW DIN 914 M6X16 45H A2C	GEWINDESTIFT
21	95 36 500 08	5	CABLE CLAMP 2X22X90 DC01 FE//ZN20//C	KABELHALTER
22	10 41 285 4	5	BUTTON HEAD SCREW AEHNL.ISO 7380-2	HALBRUNDKOPFSCHRAUBE
500	96 48 380 08	1	EL.F-CONNECTING HEAD	EL.F-ANSCHLUSS KOPFSTUEC
			⇨ 3 930 575 96 48 380 08	

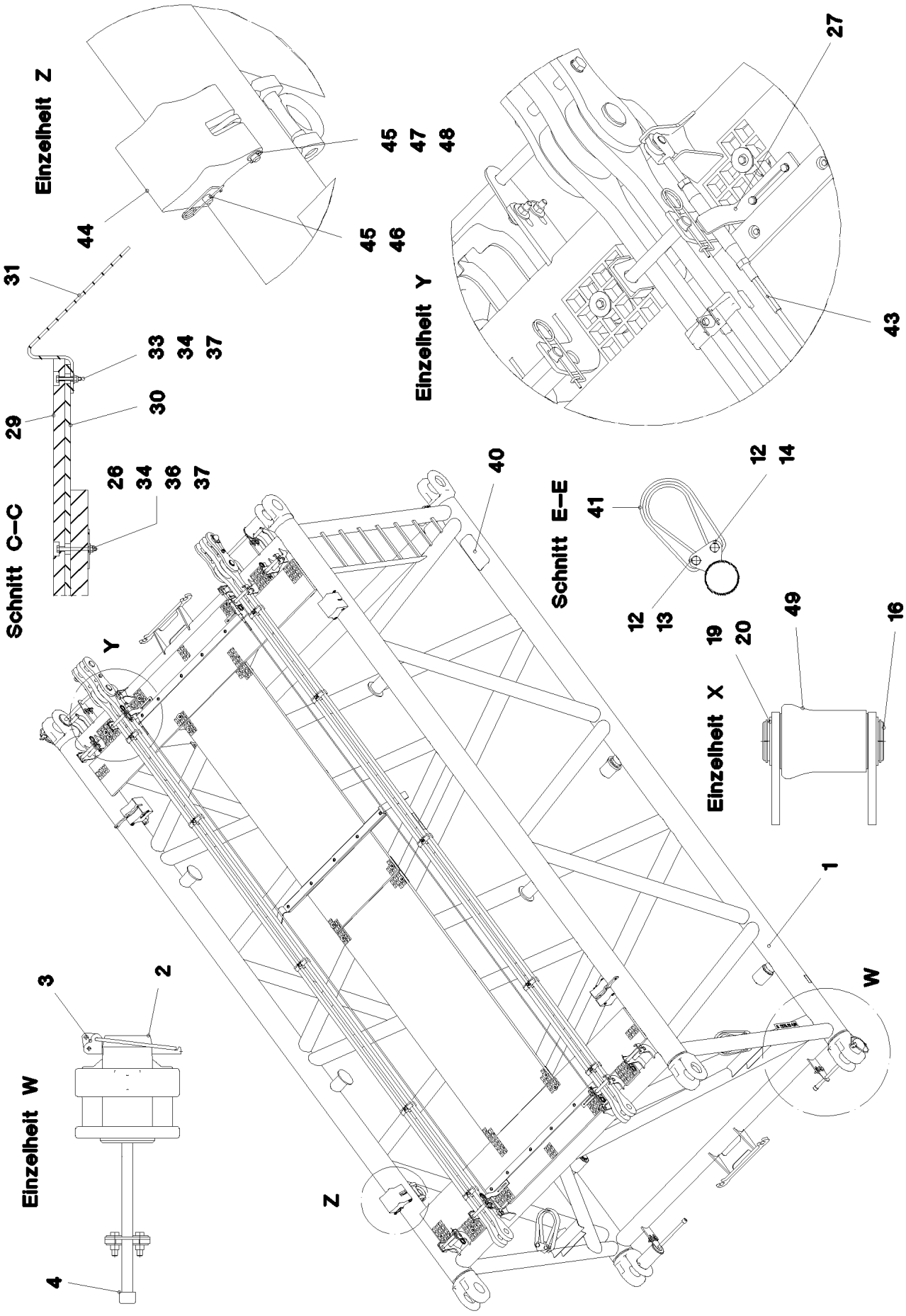

25.1.2017 052900	**etk_en_de_074535 LR 1600/2**	510 (1/3)
LIEBHERR	**S INTERMEDIATE SECTION** **S-ZWISCHENSTUECK**	⇨ **3 220 500** **91 52 849 08**

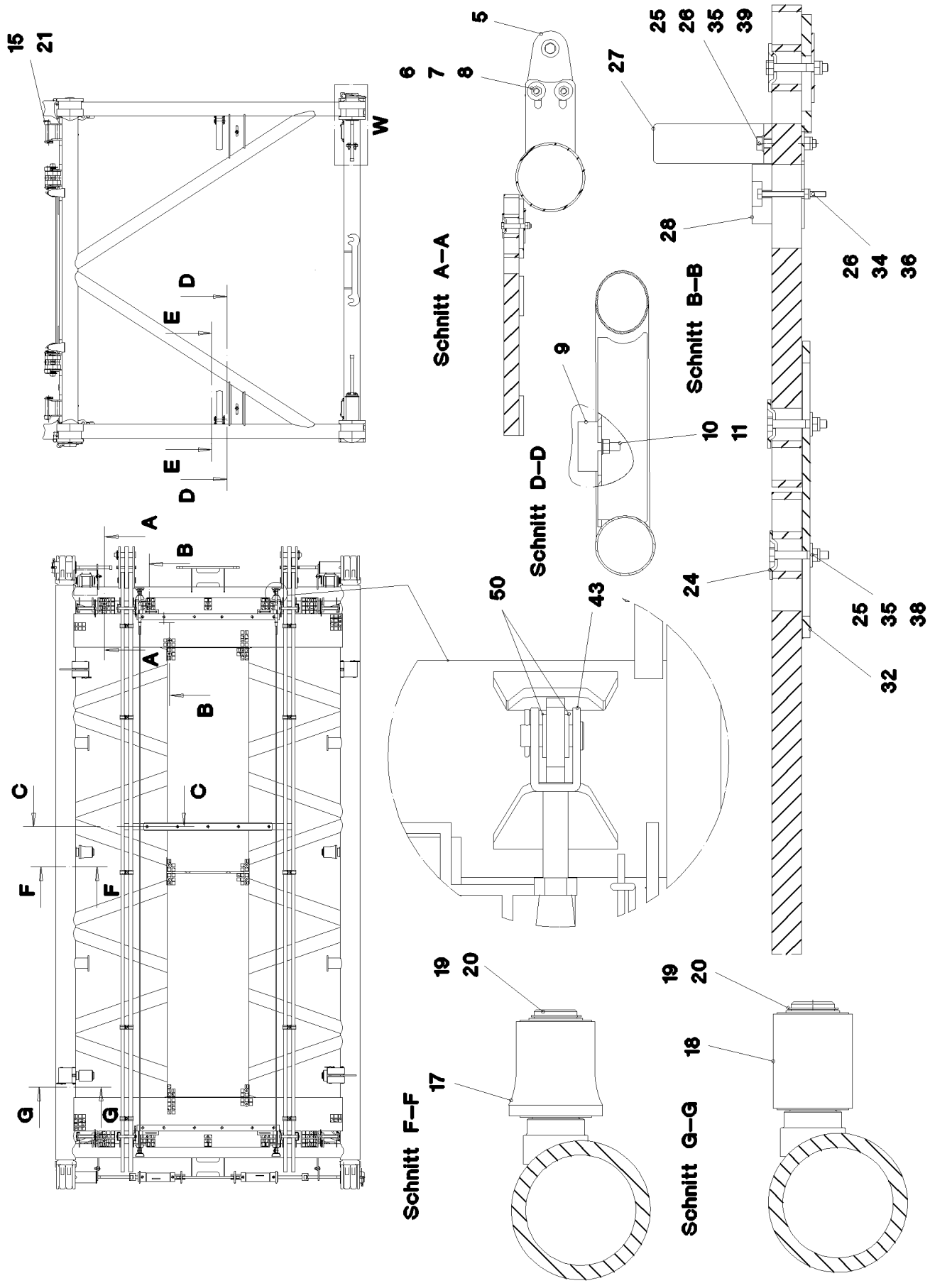

25.1.2017 052901	**etk_en_de_074535 LR 1600/2**	❑ 511 (2/3)
LIEBHERR	**S INTERMEDIATE SECTION** **S-ZWISCHENSTUECK**	⇨ **3 220 500** **91 52 849 08**

Pos.	Item	Quantity	Description	Bezeichnung
1	96 43 376 08	1	S INTERMED.SECTION WELD.CONSTR 282	S-ZWISCHENSTUECK SCHWK.
2	97 64 994 08	4	PIN 120.0X237 35NICRMOV125 GASN. SPF	BOLZEN
3	10 41 062 2	4	SAFETY PLUG W HINGE-LID 20X175 A3C	SICHERHEITSKLAPPSTECKER
4	40 43 263 08	4	SOCKET HEAD SCREW DIN 912 M24X360 1	ZYLINDERSCHRAUBE
5	95 50 518 08	4	PLATE 5X140X100 S700MC	BLECH
6	46 00 158	8	HEX SCREW ISO 4017 M12X45 8.8 A3C	SECHSKANTSCHRAUBE
7	11 18 271 7	16	WASHER ISO 7093-1 12 300HV FLZN SPF	SCHEIBE
8	41 15 143 08	8	HEX NUT ISO 4032 M12 8 A3C	SECHSKANTMUTTER
9	72 66 160 08	2	MEGI BUFFER 100X40-M16X44 NR 60SHOR	MEGIPUFFER
10	10 28 980 6	2	WASHER ISO 7089 16 300HV FLZN SPF	SCHEIBE
11	41 15 050 08	2	HEX NUT ISO 4032 M16 10 A3C SPF	SECHSKANTMUTTER
12	45 14 223 08	4	PIN DIN 1436 20X85X78 35NICRMOV125 GA	BOLZEN
13	43 32 013 08	2	SAFETY PLUG W HINGE-LID 5X32 VERZ	SICHERHEITSKLAPPSTECKER
14	10 18 036 4	2	SPLIT PIN ISO 1234 6,3X50 ST 480H SPF	SPLINT
15	96 43 771 08	8	CONNECTING PIN WELDED FE//ZNNI8//CN/	ABSTECKBOLZEN SCHWK.
21	43 31 009 08	8	RETAINING SPRING 4,5X98 VERZ	SICHERUNGSFEDER
22	97 71 971 08	2	GRATING DIN 24537-3 2207X807X30 GFK B	GITTERROST
23	97 66 514 08	2	GRATING DIN 24537-3 2647X487X30 GFK B	GITTERROST
24	10 10 062 1	37	DISH MOUNTING	TELLERBEFESTIGUNG
25	40 61 024	45	HEX SCREW ISO 4014 M8X55 8.8 A2C	SECHSKANTSCHRAUBE
26	94 11 381 08	55	WASHER 70X3 DC01 FE//ZNNI8//CN//T0	SCHEIBE
27	97 08 336 08	4	PLATE 8x40x276 S700MC	BLECH
28	97 66 612 08	2	SUPPORT 1400X60 PA6G	AUFLAGE
29	97 41 439 08	1	SUPPORT 60X1270 PA6G	AUFLAGE
30	97 41 440 08	1	PLATE 10X1250X80 S355MC	BLECH
31	95 64 428 08	2	PLATE 5X393X60 S355MC FE//ZNNI8//CN//T	BLECH
32	95 54 048 08	4	PLATE 8X300X50 S355MC FE//ZNNI8//CN//T	BLECH
33	40 01 928	2	HEX SCREW ISO 4014 M6X40 8.8 A2C	SECHSKANTSCHRAUBE
34	41 19 004 08	17	HEX NUT DIN 985 M6 8 A2C	SECHSKANTMUTTER
35	41 19 005 08	41	HEX NUT DIN 985 M8 8 A2C	SECHSKANTMUTTER
36	46 00 356	15	HEX SCREW ISO 4014 M6X65 8.8 A2C	SECHSKANTSCHRAUBE
37	10 87 564 8	17	WASHER ISO 7093-1 6 200HV 480H SPF	SCHEIBE
38	42 18 009 08	8	WASHER DIN 9021 8 140HV-ST A2C	SCHEIBE
39	10 28 980 3	8	WASHER ISO 7089 8 300HV 480H SPF	SCHEIBE
40	97 28 594 08	1	ANTI-SLIP SURFACE 1.6X150X300 3M TYP4	ANTIRUTSCHBELAG
41	10 28 562 6	2	ROUND SLING DIN EN 1492-2 3T-0,75M PO	RUNDSCHLINGE
42	96 43 440 08	2	ROD CPL. 6 M	STANGE KPL.
			⇨ 3 220 501 96 43 440 08	
43	10 65 243 9	2	ROUND STRAND ROPE 10X5,54M STAHL V	RUNDLITZENSEIL
44	97 76 196 08	4	BEARING BLOCK PA6G	LAGERKLOTZ
45	45 30 083 08	8	PIN ISO 2341 B16X162X157 30CRNIMO8 SP	BOLZEN
46	43 31 028 08	8	RETAINING SPRING 3 VERZ	SICHERUNGSFEDER
48	55 31 248 08	4	WASHER ISO 7092 16 200HV A3C	SCHEIBE
50	10 28 980 5	8	WASHER ISO 7089 14 300HV FLZN SPF	SCHEIBE
51	97 08 794 08	1	ANTI-SLIP SURFACE 1.6X150X500 3M TYP4	ANTIRUTSCHBELAG
700	96 60 906 08	1	SIGNS ZW-STK. LR1600	BESCHILDERUNG
			⇨ 3 220 600 96 60 906 08	

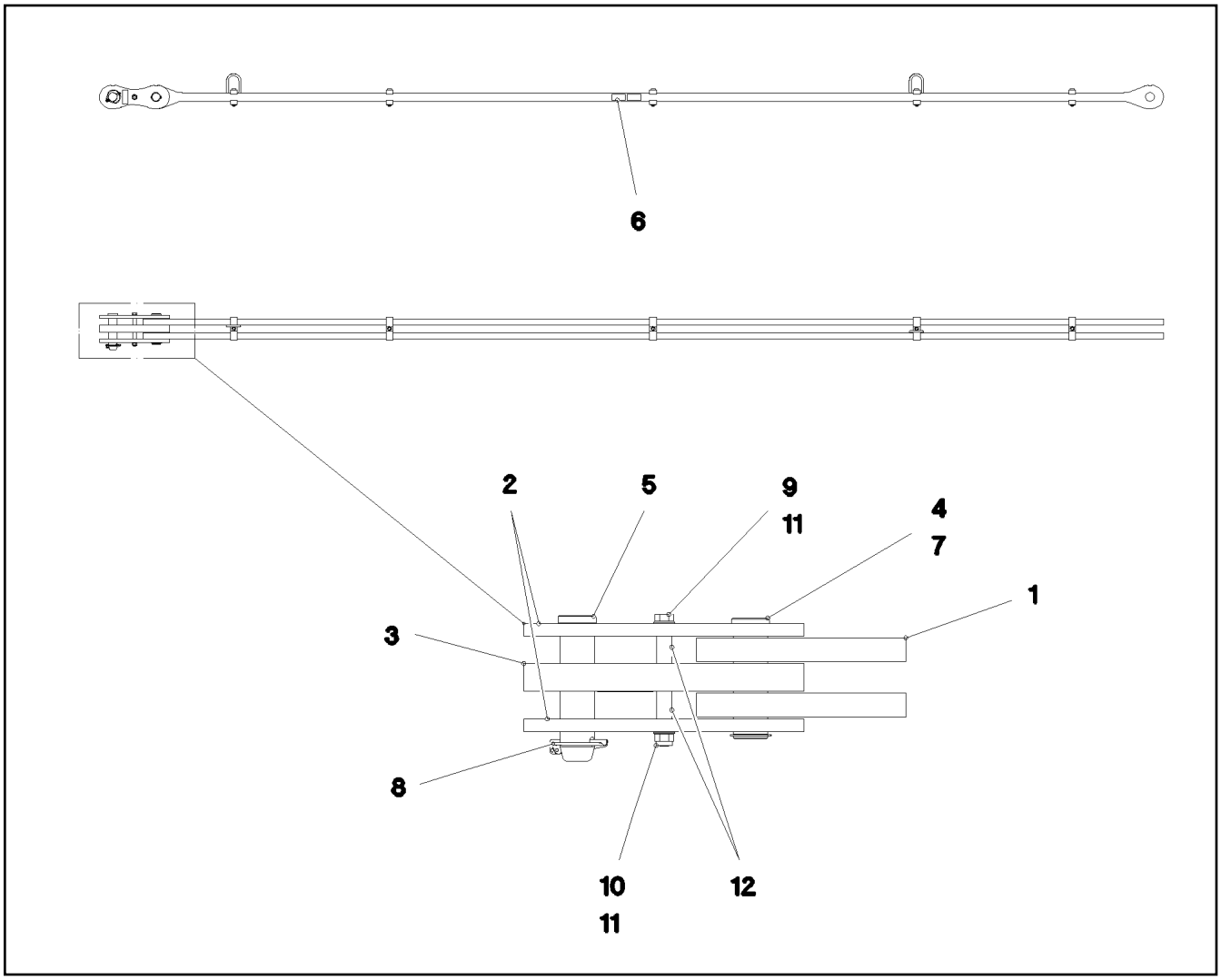

Pos.	Item	Quantity	Description	Bezeichnung
1	96 45 249 08	1	ROD 5.75 M	STANGE VORM.
2	96 45 231 08	2	BRACKET WITH BOARD 0.25 M	LASCHE MIT SCHILD
3	96 45 232 08	1	BRACKET WITH BOARD 0.25 M	LASCHE MIT SCHILD
4	97 67 727 08	1	PIN 55.0X175 35NICRMOV125 GASN. SPF	BOLZEN
5	95 28 920 08	1	PIN 55.0X210 35NICRMOV125 GASN. SPF	BOLZEN
6	97 35 919 08	1	PLATE ASSEMBLY BG-NR. PVC-SILBER SP	SCHILD BAUGRUPPE
7	10 87 565 9	1	LOCKING RING DIN 471 50X2 480H SPF	SICHERUNGSRING
8	43 32 005 08	1	SAFETY PLUG W HINGE-LID 11,5X96 VERZ	SICHERHEITSKLAPPSTECKER
9	40 61 186 01	1	HEX SCREW ISO 4014 M16X180 8.8 A3C	SECHSKANTSCHRAUBE
10	41 19 009 08	1	HEX NUT DIN 985 M16 8 A3C	SECHSKANTMUTTER
11	10 28 980 6	2	WASHER ISO 7089 16 300HV FLZN SPF	SCHEIBE
12	93 92 551 08	2	TUBE 22.0X40 E235+N VERZ	ROHR
700	96 91 976 08	1	SIGNS 6 M	BESCHILDERUNG
(1)	97 05 390 3	1	SIGN 80X32 KLEBEFOLIE SPF	SCHILD

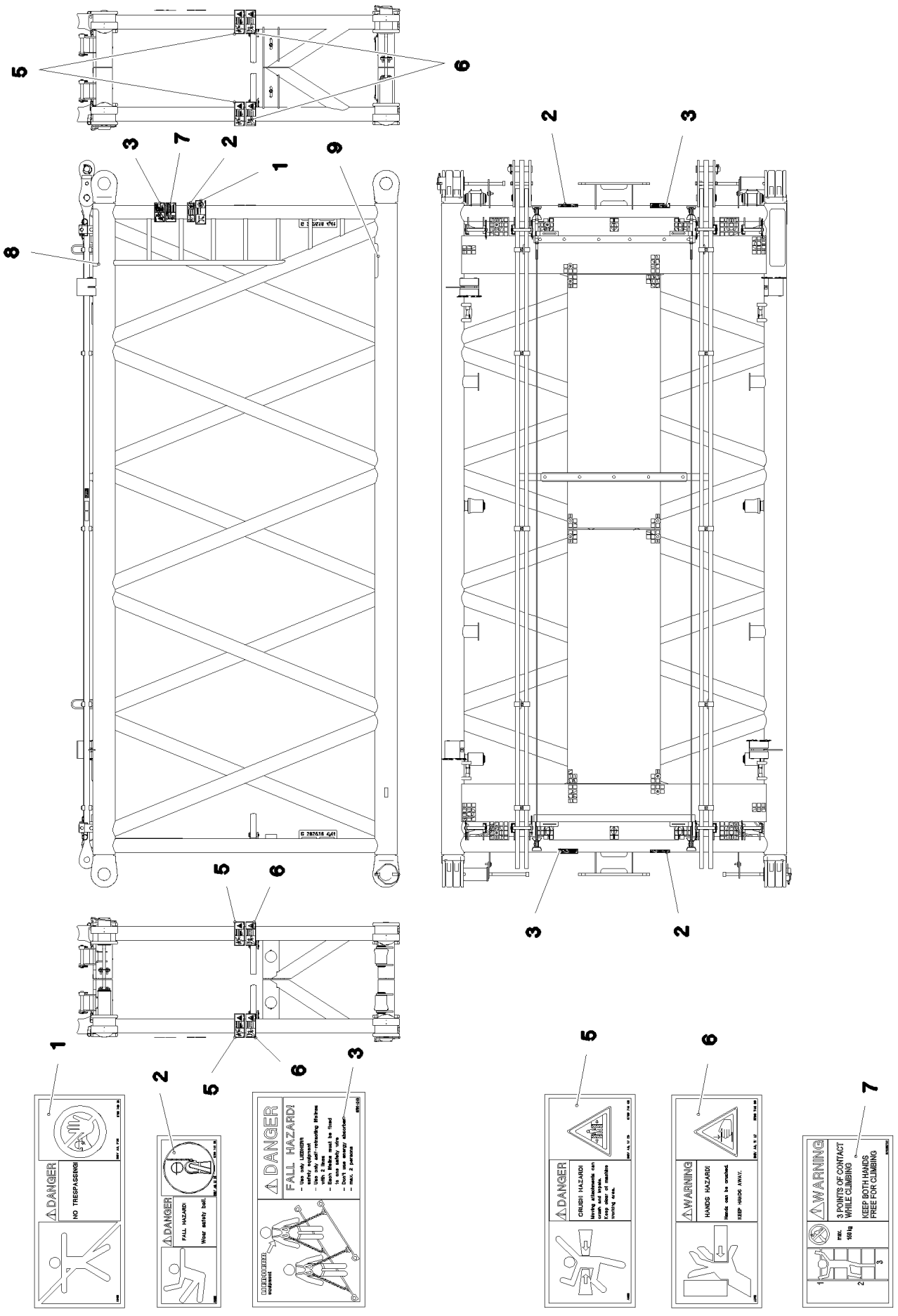
1
2
3
5
6
7
8
9
DANGER
NO TRESPASSING!
DANGER
FALL HAZARD!
Wear safety belt.
DANGER
FALL HAZARD!
- Use only approved
- Use only self-retracting lifelines
- with 2 lines
- Lifeline must be fixed
- to one safety rope
- Don't use energy absorber
- max. 2 persons
DANGER
CRUSH HAZARD!
WARNING
HANDS HAZARD!
Hands can be crushed.
KEEP HANDS AWAY.
WARNING
3 POINTS OF CONTACT
WHILE CLIMBING
KEEP BOTH HANDS
FREE FOR CLIMBING

Pos.	Item	Quantity	Description	Bezeichnung
1	97 86 740 08	1	SIGN 208X88 KLEBEFOLIE SPF	SCHILD
2	97 86 748 08	3	SIGN 168X62 KLEBEFOLIE SPF	SCHILD
3	97 00 404 6	3	SIGN 168X88X1 KLEBEFOLIE SPF	SCHILD
5	97 86 741 08	4	SIGN 208X88 KLEBEFOLIE SPF	SCHILD
6	97 86 746 08	4	SIGN 208X88 KLEBEFOLIE SPF	SCHILD
7	97 03 673 2	1	SIGN 168X88 KLEBEFOLIE SPF	SCHILD
8	97 08 794 08	1	ANTI-SLIP SURFACE 1.6X150X500 3M TYP4	ANTIRUTSCHBELAG
9	97 28 594 08	1	ANTI-SLIP SURFACE 1.6X150X300 3M TYP4	ANTIRUTSCHBELAG

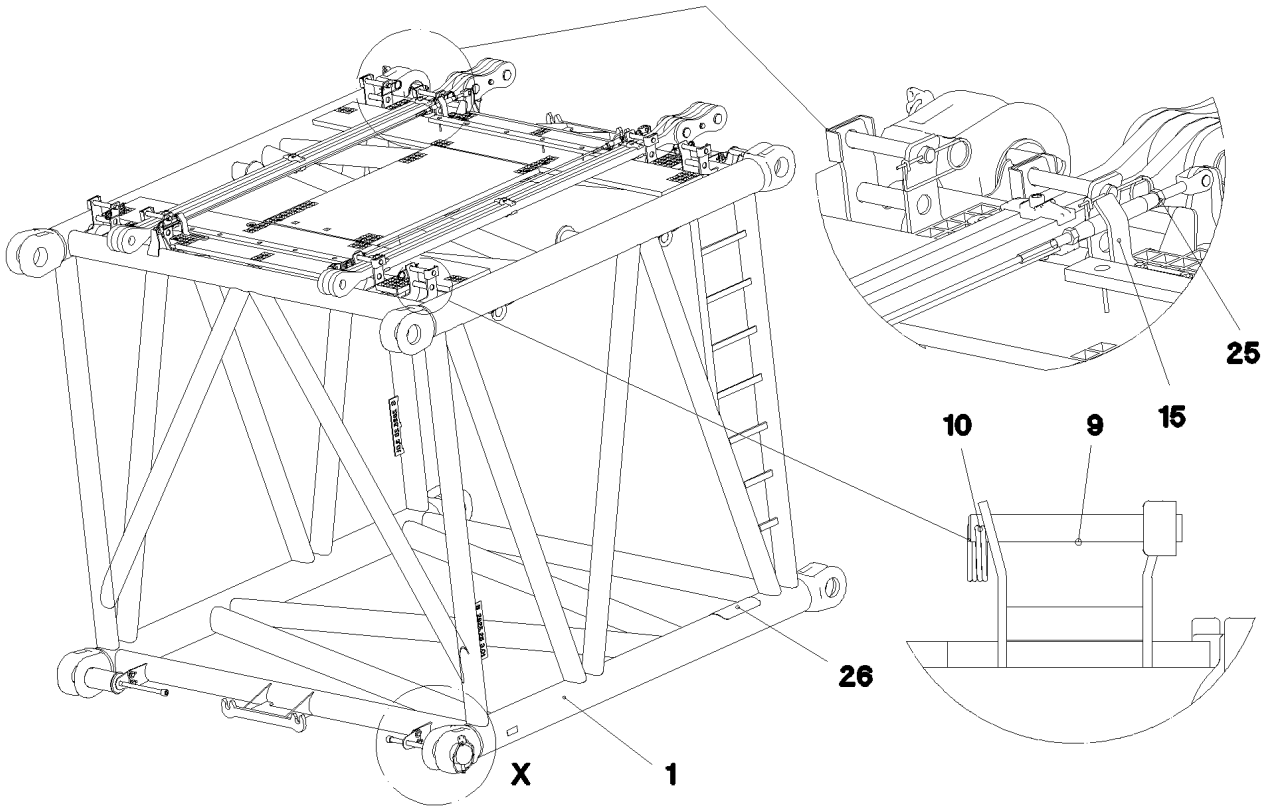
25
15
10
9
26
X
1

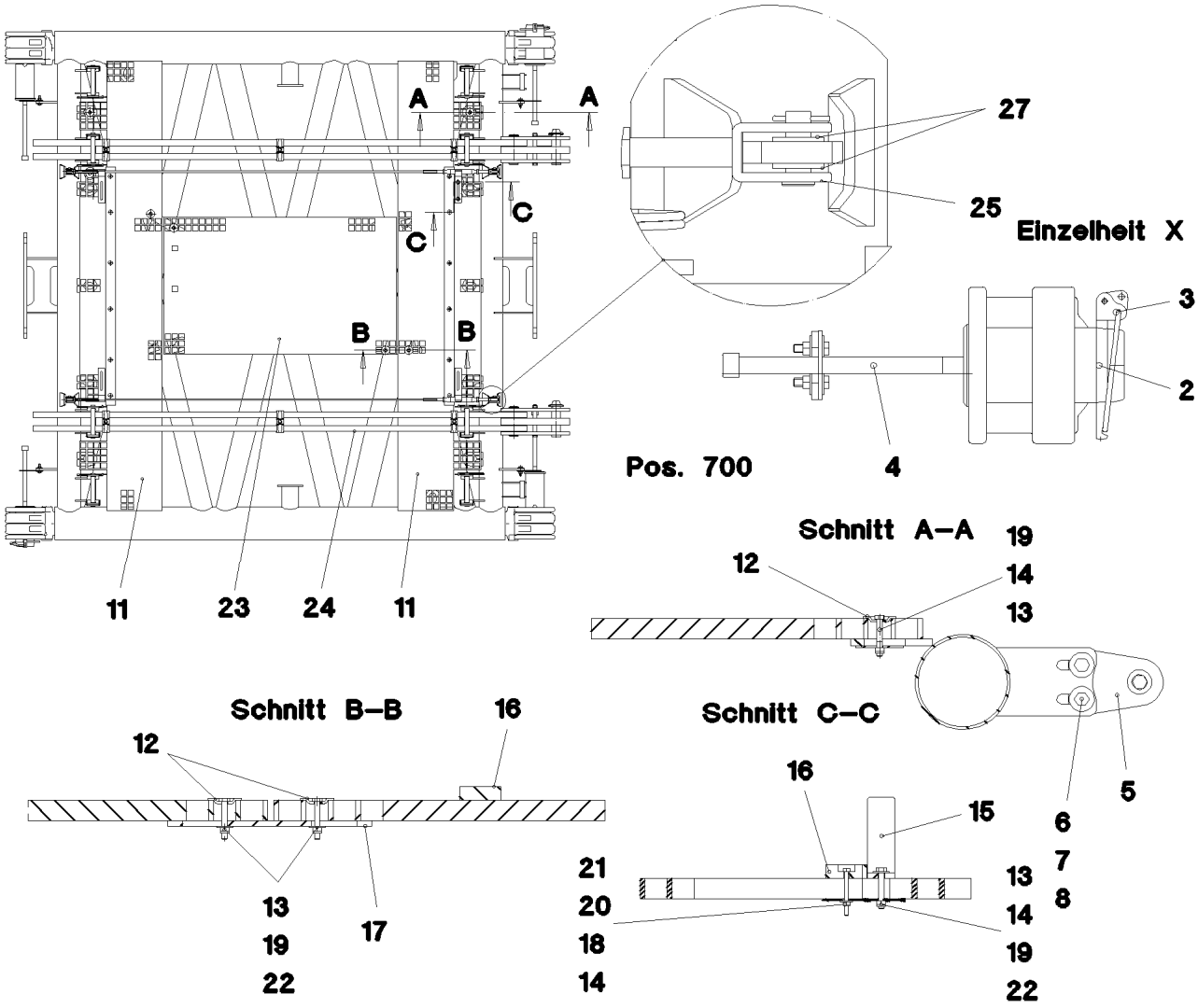
A
A
C
C
B
B
27
25
Einzelheit X
3
2
4
Pos. 700
11
23
24
11
Schnitt A–A
19
12
14
13
Schnitt B–B
16
12
13
19
22
17
Schnitt C–C
16
15
6
7
8
5
21
20
18
14
13
14
19
22

Pos.	Item	Quantity	Description	Bezeichnung
1	96 47 979 08	1	S INTERMED.SECTION WELD.CONSTR 3 M	S-ZWISCHENSTUECK SCHWK.
2	97 64 994 08	4	PIN 120.0X237 35NICRMOV125 GASN. SPF	BOLZEN
3	10 41 062 2	4	SAFETY PLUG W HINGE-LID 20X175 A3C	SICHERHEITSKLAPPSTECKER
4	40 43 263 08	4	SOCKET HEAD SCREW DIN 912 M24X360 1	ZYLINDERSCHRAUBE
5	95 50 518 08	4	PLATE 5X140X100 S700MC	BLECH
6	46 00 158	8	HEX SCREW ISO 4017 M12X45 8.8 A3C	SECHSKANTSCHRAUBE
7	11 18 271 7	16	WASHER ISO 7093-1 12 300HV FLZN SPF	SCHEIBE
8	41 15 143 08	8	HEX NUT ISO 4032 M12 8 A3C	SECHSKANTMUTTER
9	96 43 771 08	8	CONNECTING PIN WELDED FE//ZNNI8//CN/	ABSTECKBOLZEN SCHWK.
10	43 31 009 08	8	RETAINING SPRING 4,5X98 VERZ	SICHERUNGSFEDER
11	97 66 514 08	2	GRATING DIN 24537-3 2647X487X30 GFK B	GITTERROST
12	10 10 062 1	24	DISH MOUNTING	TELLERBEFESTIGUNG
13	40 61 024	36	HEX SCREW ISO 4014 M8X55 8.8 A2C	SECHSKANTSCHRAUBE
14	94 11 381 08	44	WASHER 70X3 DC01 FE//ZNNI8//CN//T0	SCHEIBE
15	97 08 336 08	4	PLATE 8x40x276 S700MC	BLECH
16	97 66 612 08	2	SUPPORT 1400X60 PA6G	AUFLAGE
17	95 54 048 08	2	PLATE 8X300X50 S355MC FE//ZNNI8//CN//T	BLECH
18	41 19 004 08	12	HEX NUT DIN 985 M6 8 A2C	SECHSKANTMUTTER
19	41 19 005 08	36	HEX NUT DIN 985 M8 8 A2C	SECHSKANTMUTTER
20	46 00 356	12	HEX SCREW ISO 4014 M6X65 8.8 A2C	SECHSKANTSCHRAUBE
21	10 87 564 8	12	WASHER ISO 7093-1 6 200HV 480H SPF	SCHEIBE
22	42 18 009 08	12	WASHER DIN 9021 8 140HV-ST A2C	SCHEIBE
23	97 73 275 08	1	GRATING DIN 24537-3 1367X807X30 GFK B	GITTERROST
24	96 47 984 08	2	ROD CPL. 3 M	STANGE KPL.
			⇨ 3 221 200 96 47 984 08	
25	10 65 243 8	2	ROUND STRAND ROPE 10X2,54M STAHL V	RUNDLITZENSEIL
26	97 28 594 08	1	ANTI-SLIP SURFACE 1.6X150X300 3M TYP4	ANTIRUTSCHBELAG
27	10 28 980 5	8	WASHER ISO 7089 14 300HV FLZN SPF	SCHEIBE
28	97 08 794 08	1	ANTI-SLIP SURFACE 1.6X150X500 3M TYP4	ANTIRUTSCHBELAG
700	96 60 906 08	1	SIGNS ZW-STK. LR1600	BESCHILDERUNG
			⇨ 3 220 600 96 60 906 08	

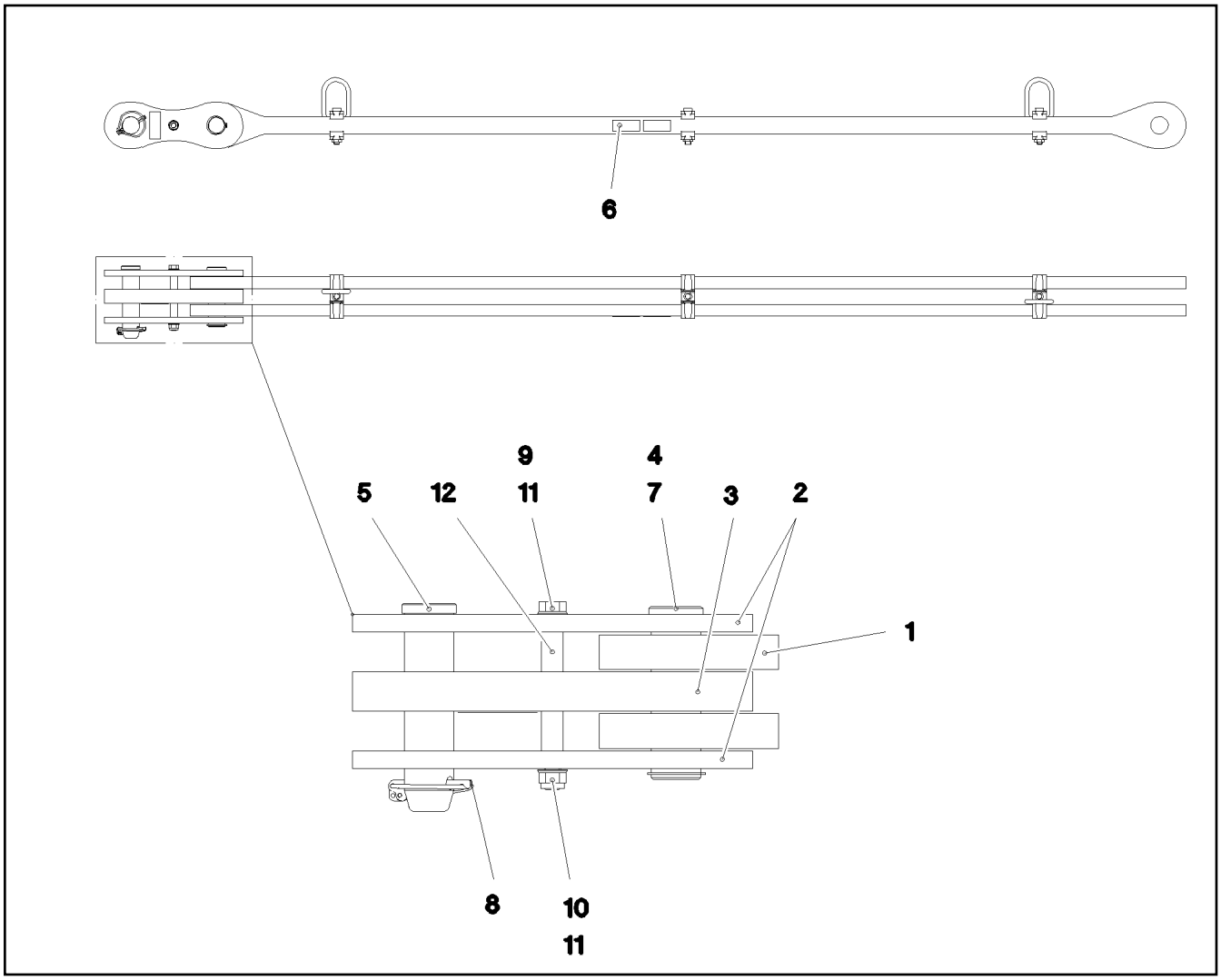

Pos.	Item	Quantity	Description	Bezeichnung
1	96 47 985 08	1	ROD 2.75 M	STANGE VORM.
2	96 45 231 08	2	BRACKET WITH BOARD 0.25 M	LASCHE MIT SCHILD
3	96 45 232 08	1	BRACKET WITH BOARD 0.25 M	LASCHE MIT SCHILD
4	97 67 727 08	1	PIN 55.0X175 35NICRMOV125 GASN. SPF	BOLZEN
5	95 28 920 08	1	PIN 55.0X210 35NICRMOV125 GASN. SPF	BOLZEN
6	97 35 919 08	1	PLATE ASSEMBLY BG-NR. PVC-SILBER SP	SCHILD BAUGRUPPE
7	10 87 565 9	1	LOCKING RING DIN 471 50X2 480H SPF	SICHERUNGSRING
8	43 32 005 08	1	SAFETY PLUG W HINGE-LID 11,5X96 VERZ	SICHERHEITSKLAPPSTECKER
9	40 61 186 01	1	HEX SCREW ISO 4014 M16X180 8.8 A3C	SECHSKANTSCHRAUBE
10	41 19 009 08	1	HEX NUT DIN 985 M16 8 A3C	SECHSKANTMUTTER
11	10 28 980 6	2	WASHER ISO 7089 16 300HV FLZN SPF	SCHEIBE
12	93 92 551 08	2	TUBE 22.0X40 E235+N VERZ	ROHR
700	96 92 113 08	1	SIGNS 3 M	BESCHILDERUNG
(1)	97 05 408 6	1	SIGN 80X32 KLEBEFOLIE SPF	SCHILD

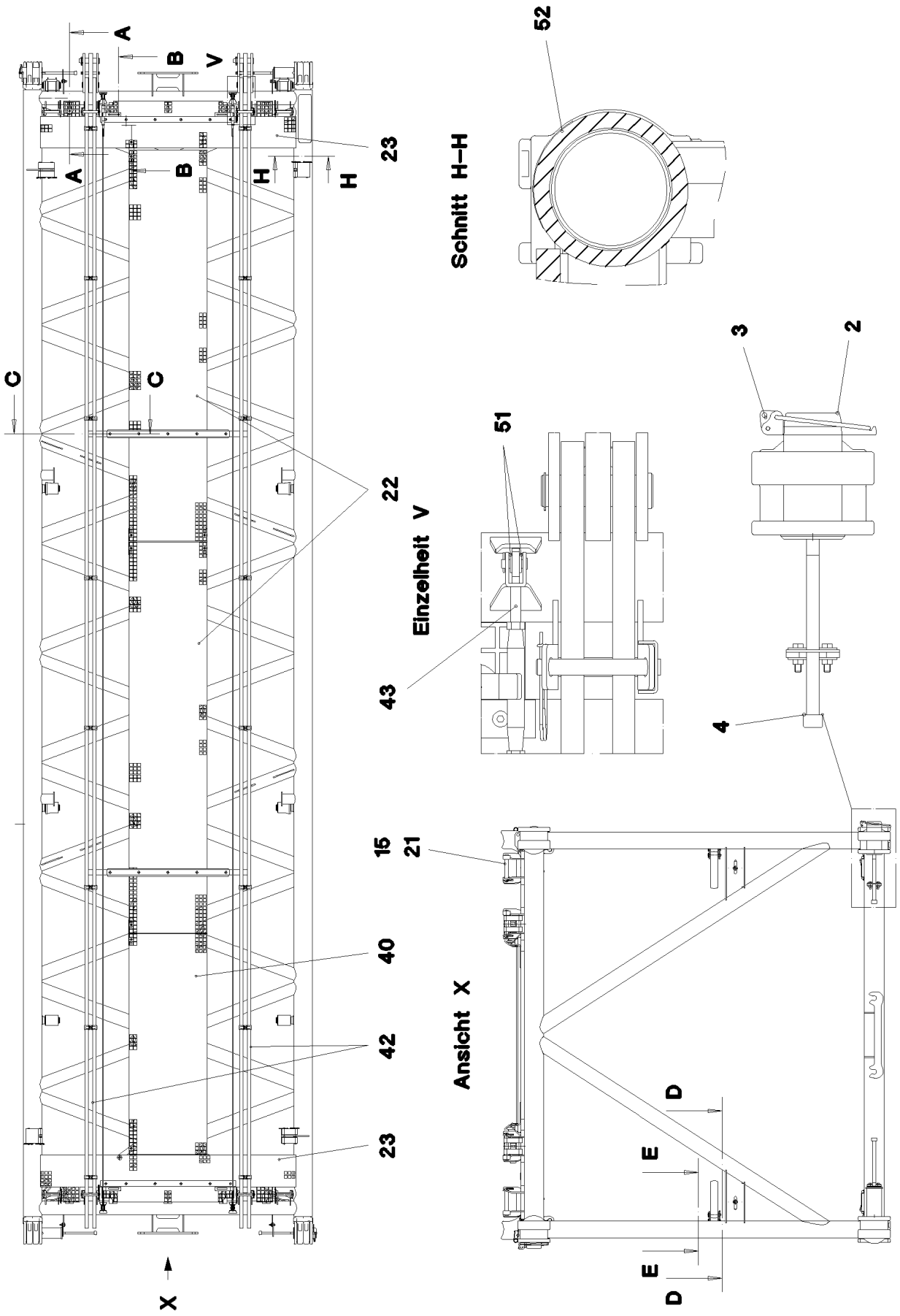
A
B
V
A
B
H
H
23
C
C
22
43
Einzelheit V
51
52
Schnitt H–H
3
2
4
15
21
40
42
23
Ansicht X
D
E
E
D
X

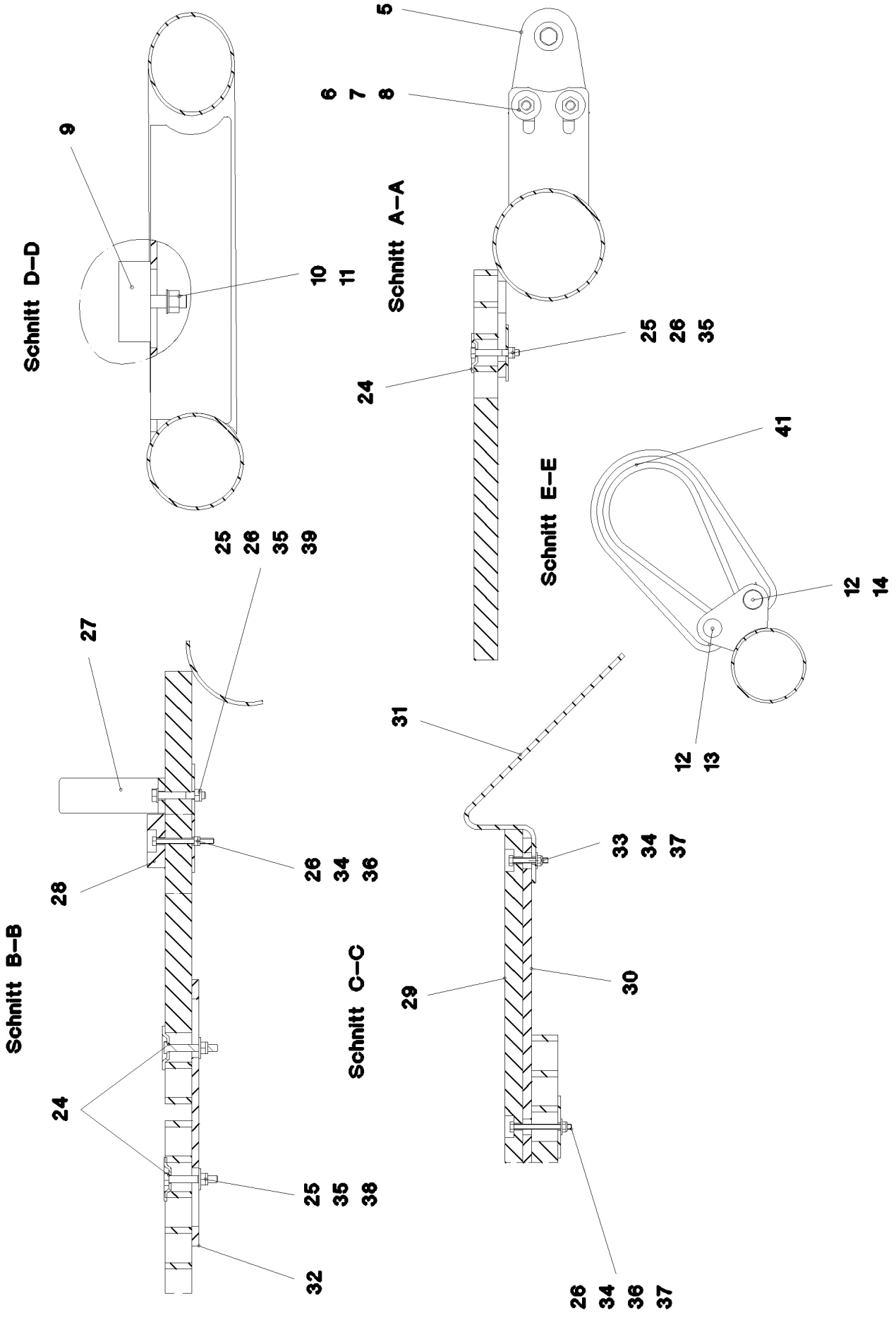
Schnitt D–D
9
10
11
25
26
35
39
Schnitt A–A
5
6
7
8
24
25
26
35
Schnitt E–E
41
12
14
12
13
Schnitt B–B
27
28
26
34
36
24
25
35
38
32
Schnitt C–C
31
33
34
37
29
30
26
34
36
37

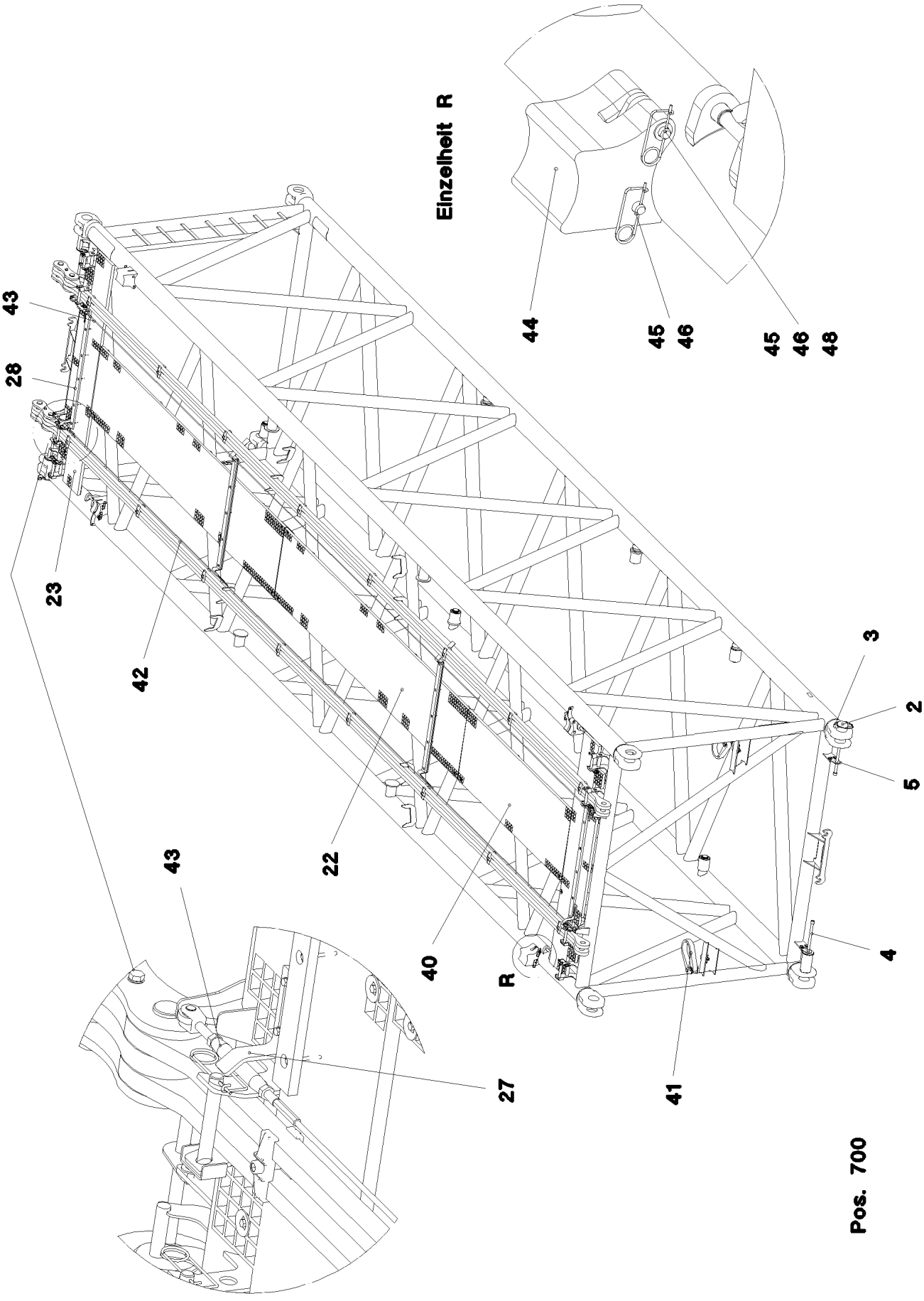
Einzelheit R
44
45
46
45
46
48
43
28
23
42
22
43
40
R
27
41
3
2
5
4
Pos. 700

Pos.	Item	Quantity	Description	Bezeichnung
1	96 44 096 08	1	S INTERMED.SECTION WELD.CONSTR 2825	S-ZWISCHENSTUECK SCHWK.
2	97 64 994 08	4	PIN 120.0X237 35NICRMOV125 GASN. SPF	BOLZEN
3	10 41 062 2	4	SAFETY PLUG W HINGE-LID 20X175 A3C	SICHERHEITSKLAPPSTECKER
4	40 43 263 08	4	SOCKET HEAD SCREW DIN 912 M24X360 1	ZYLINDERSCHRAUBE
5	95 50 518 08	4	PLATE 5X140X100 S700MC	BLECH
6	46 00 158	8	HEX SCREW ISO 4017 M12X45 8.8 A3C	SECHSKANTSCHRAUBE
7	11 18 271 7	16	WASHER ISO 7093-1 12 300HV FLZN SPF	SCHEIBE
8	41 15 143 08	8	HEX NUT ISO 4032 M12 8 A3C	SECHSKANTMUTTER
9	72 66 160 08	2	MEGI BUFFER 100X40-M16X44 NR 60SHOR	MEGIPUFFER
10	10 28 980 6	2	WASHER ISO 7089 16 300HV FLZN SPF	SCHEIBE
11	41 15 050 08	2	HEX NUT ISO 4032 M16 10 A3C SPF	SECHSKANTMUTTER
12	45 14 223 08	4	PIN DIN 1436 20X85X78 35NICRMOV125 GA	BOLZEN
13	43 32 013 08	2	SAFETY PLUG W HINGE-LID 5X32 VERZ	SICHERHEITSKLAPPSTECKER
14	10 18 036 4	2	SPLIT PIN ISO 1234 6,3X50 ST 480H SPF	SPLINT
15	96 43 771 08	8	CONNECTING PIN WELDED FE//ZNNI8//CN/	ABSTECKBOLZEN SCHWK.
21	43 31 009 08	8	RETAINING SPRING 4,5X98 VERZ	SICHERUNGSFEDER
22	97 71 763 08	2	GRATING DIN 24537-3 4047X807X30 GFK B	GITTERROST
23	97 66 514 08	2	GRATING DIN 24537-3 2647X487X30 GFK B	GITTERROST
24	10 10 062 1	49	DISH MOUNTING	TELLERBEFESTIGUNG
25	40 61 024	49	HEX SCREW ISO 4014 M8X55 8.8 A2C	SECHSKANTSCHRAUBE
26	94 11 381 08	56	WASHER 70X3 DC01 FE//ZNNI8//CN//T0	SCHEIBE
27	97 08 336 08	4	PLATE 8x40x276 S700MC	BLECH
28	97 66 612 08	2	SUPPORT 1400X60 PA6G	AUFLAGE
29	97 41 439 08	2	SUPPORT 60X1270 PA6G	AUFLAGE
30	97 41 440 08	2	PLATE 10X1250X80 S355MC	BLECH
31	95 64 428 08	4	PLATE 5X393X60 S355MC FE//ZNNI8//CN//T	BLECH
32	95 54 048 08	5	PLATE 8X300X50 S355MC FE//ZNNI8//CN//T	BLECH
33	40 01 928	4	HEX SCREW ISO 4014 M6X40 8.8 A2C	SECHSKANTSCHRAUBE
34	41 19 004 08	22	HEX NUT DIN 985 M6 8 A2C	SECHSKANTMUTTER
35	41 19 005 08	51	HEX NUT DIN 985 M8 8 A2C	SECHSKANTMUTTER
36	46 00 356	18	HEX SCREW ISO 4014 M6X65 8.8 A2C	SECHSKANTSCHRAUBE
37	10 87 564 8	22	WASHER ISO 7093-1 6 200HV 480H SPF	SCHEIBE
38	42 18 009 08	40	WASHER DIN 9021 8 140HV-ST A2C	SCHEIBE
39	10 28 980 3	8	WASHER ISO 7089 8 300HV 480H SPF	SCHEIBE
40	97 71 942 08	1	GRATING DIN 24537-3 2287X807X30 GFK B	GITTERROST
41	10 28 562 6	2	ROUND SLING DIN EN 1492-2 3T-0,75M PO	RUNDSCHLINGE
42	96 45 222 08	2	ROD CPL. 12 M	STANGE KPL.
			⇨ 3 561 003 96 45 222 08	
43	10 65 244 0	2	ROUND STRAND ROPE 10X11,54M STAHL V	RUNDLITZENSEIL
44	97 76 196 08	4	BEARING BLOCK PA6G	LAGERKLOTZ
45	45 30 083 08	8	PIN ISO 2341 B16X162X157 30CRNIMO8 SP	BOLZEN
46	43 31 028 08	8	RETAINING SPRING 3 VERZ	SICHERUNGSFEDER
48	55 31 248 08	4	WASHER ISO 7092 16 200HV A3C	SCHEIBE
50	97 28 594 08	1	ANTI-SLIP SURFACE 1.6X150X300 3M TYP4	ANTIRUTSCHBELAG
51	10 28 980 5	8	WASHER ISO 7089 14 300HV FLZN SPF	SCHEIBE
52	97 08 794 08	1	ANTI-SLIP SURFACE 1.6X150X500 3M TYP4	ANTIRUTSCHBELAG
700	96 60 906 08	1	SIGNS ZW-STK. LR1600	BESCHILDERUNG
			⇨ 3 220 600 96 60 906 08	

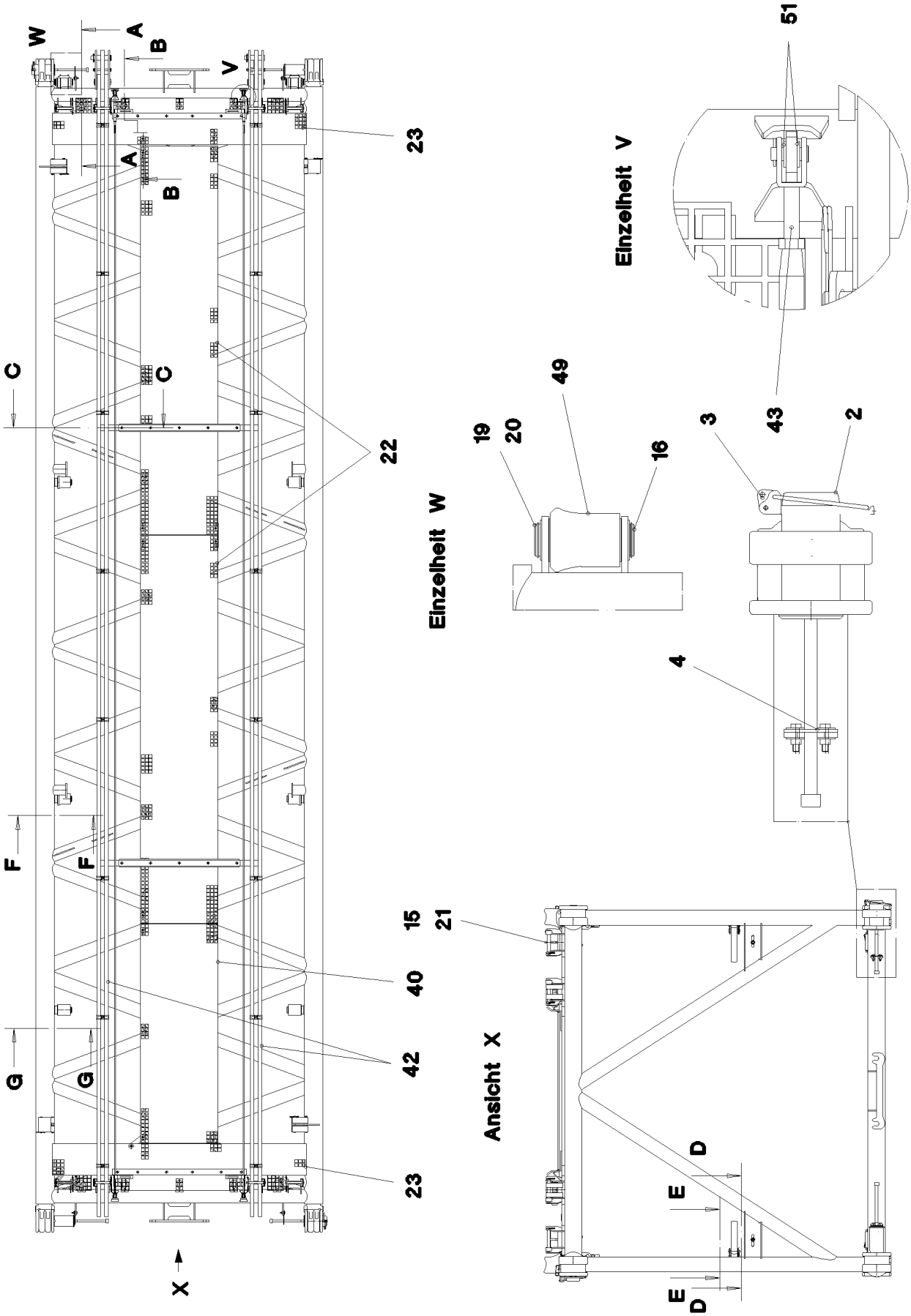
W
A
B
V
23
A
B
C
C
22
F
F
G
G
15
21
40
42
23
X
Einzelheit W
19
20
49
16
Einzelheit V
51
43
3
2
4
Ansicht X
D
E
E
D

Schnitt B–B

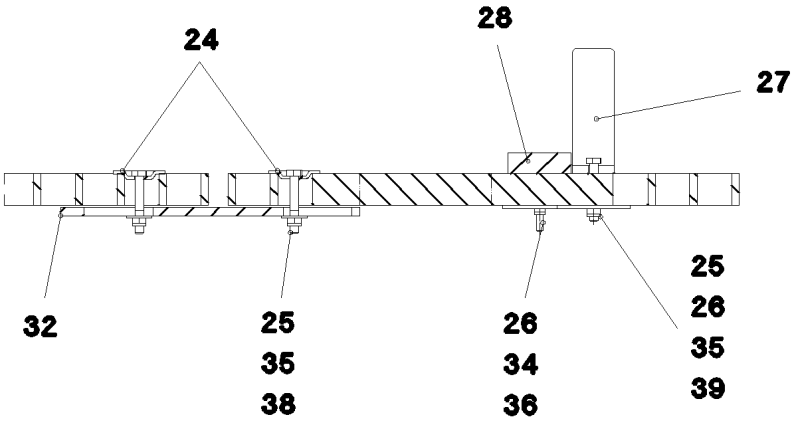

Schnitt C–C

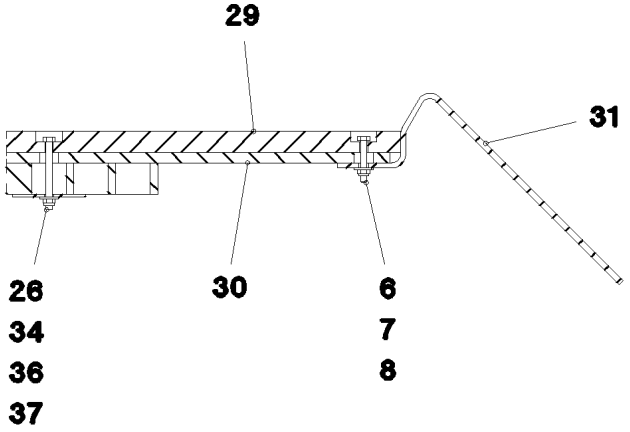

Schnitt E–E

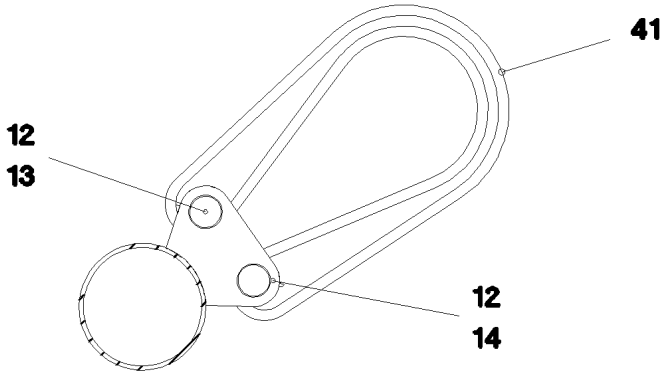

Schnitt A–A

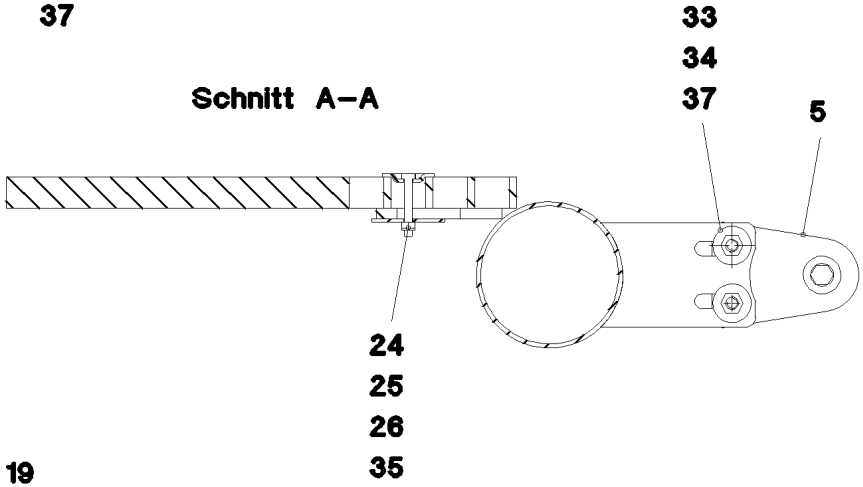

Schnitt G–G

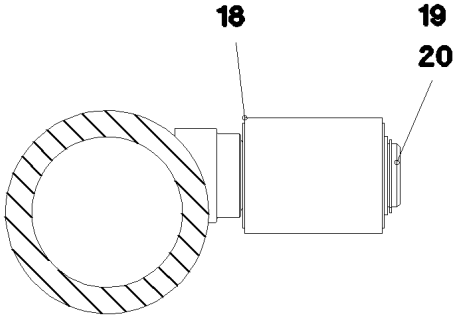

Schnitt F–F

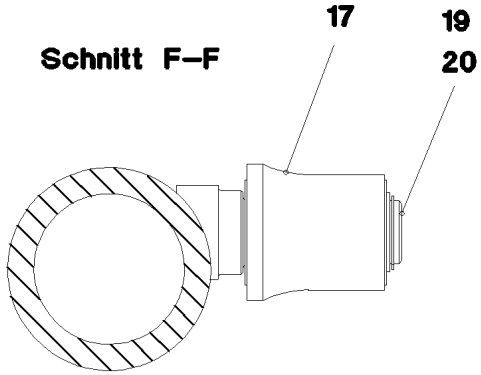

Schnitt D–D

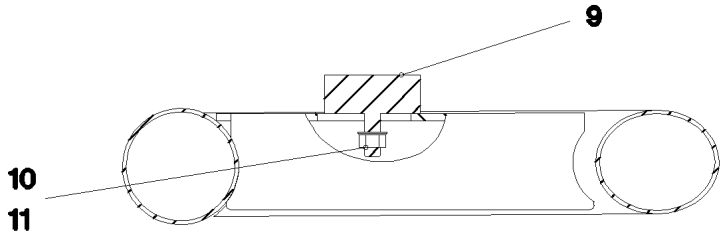

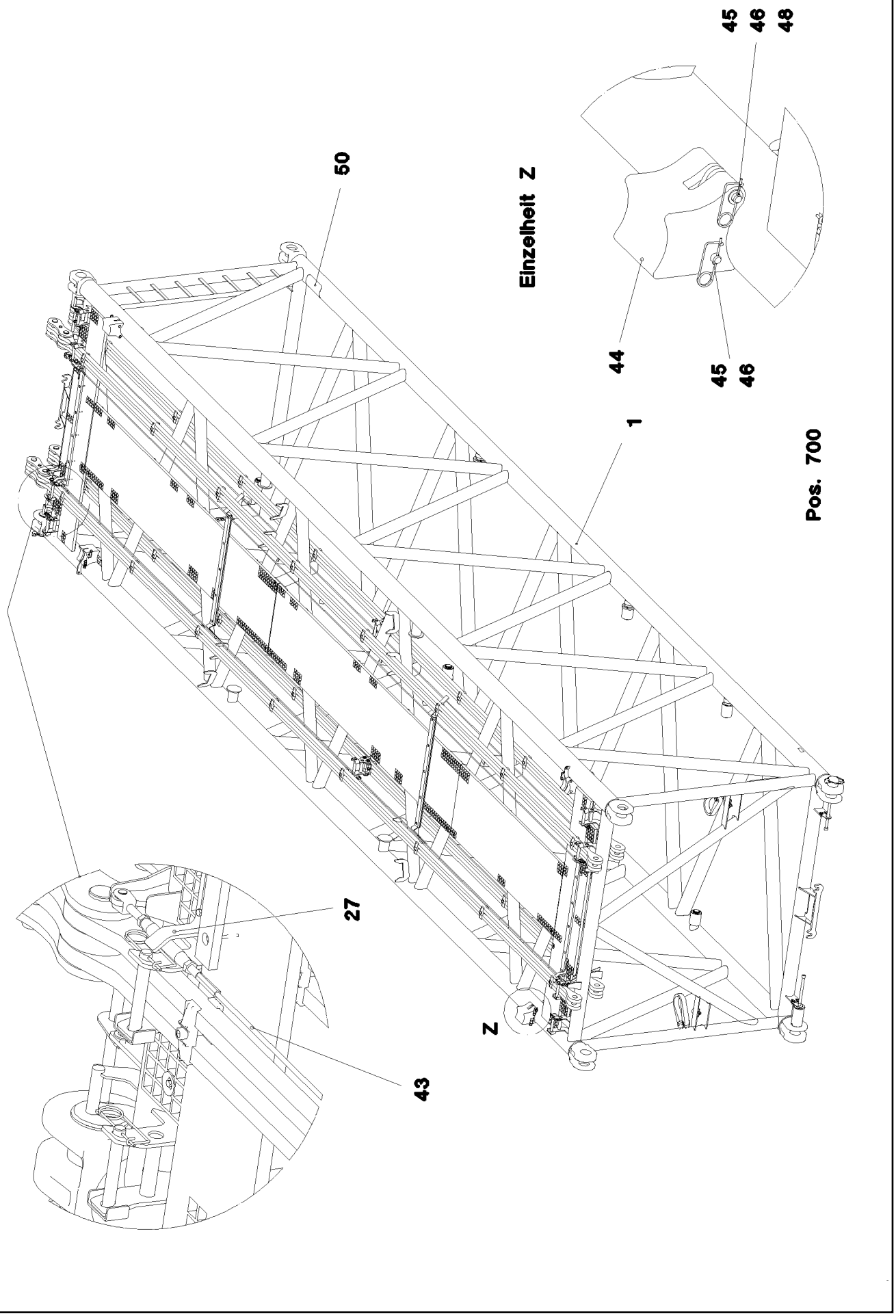
45
46
48
50
Einzelheit Z
44
45
46
1
Pos. 700
27
Z
43

Pos.	Item	Quantity	Description	Bezeichnung
1	96 45 126 08	1	S INTERMED.SECTION WELD.CONSTR 2825	S-ZWISCHENSTUECK SCHWK.
2	97 64 994 08	4	PIN 120.0X237 35NICRMOV125 GASN. SPF	BOLZEN
3	10 41 062 2	4	SAFETY PLUG W HINGE-LID 20X175 A3C	SICHERHEITSKLAPPSTECKER
4	40 43 263 08	4	SOCKET HEAD SCREW DIN 912 M24X360 1	ZYLINDERSCHRAUBE
5	95 50 518 08	4	PLATE 5X140X100 S700MC	BLECH
6	46 00 158	8	HEX SCREW ISO 4017 M12X45 8.8 A3C	SECHSKANTSCHRAUBE
7	11 18 271 7	16	WASHER ISO 7093-1 12 300HV FLZN SPF	SCHEIBE
8	41 15 143 08	8	HEX NUT ISO 4032 M12 8 A3C	SECHSKANTMUTTER
9	72 66 160 08	2	MEGI BUFFER 100X40-M16X44 NR 60SHOR	MEGIPUFFER
10	10 28 980 6	2	WASHER ISO 7089 16 300HV FLZN SPF	SCHEIBE
11	41 15 050 08	2	HEX NUT ISO 4032 M16 10 A3C SPF	SECHSKANTMUTTER
12	45 14 223 08	4	PIN DIN 1436 20X85X78 35NICRMOV125 GA	BOLZEN
13	43 32 013 08	2	SAFETY PLUG W HINGE-LID 5X32 VERZ	SICHERHEITSKLAPPSTECKER
14	10 18 036 4	2	SPLIT PIN ISO 1234 6,3X50 ST 480H SPF	SPLINT
15	96 43 771 08	8	CONNECTING PIN WELDED FE//ZNNI8//CN/	ABSTECKBOLZEN SCHWK.
21	43 31 009 08	8	RETAINING SPRING 4,5X98 VERZ	SICHERUNGSFEDER
22	97 71 763 08	2	GRATING DIN 24537-3 4047X807X30 GFK B	GITTERROST
23	97 66 514 08	2	GRATING DIN 24537-3 2647X487X30 GFK B	GITTERROST
24	10 10 062 1	49	DISH MOUNTING	TELLERBEFESTIGUNG
25	40 61 024	49	HEX SCREW ISO 4014 M8X55 8.8 A2C	SECHSKANTSCHRAUBE
26	94 11 381 08	56	WASHER 70X3 DC01 FE//ZNNI8//CN//T0	SCHEIBE
27	97 08 336 08	4	PLATE 8x40x276 S700MC	BLECH
28	97 66 612 08	2	SUPPORT 1400X60 PA6G	AUFLAGE
29	97 41 439 08	2	SUPPORT 60X1270 PA6G	AUFLAGE
30	97 41 440 08	2	PLATE 10X1250X80 S355MC	BLECH
31	97 75 617 08	4	PLATE 5X60X388 S355MC FE//ZNNI8//CN//T	BLECH
32	95 54 048 08	5	PLATE 8X300X50 S355MC FE//ZNNI8//CN//T	BLECH
33	40 01 928	4	HEX SCREW ISO 4014 M6X40 8.8 A2C	SECHSKANTSCHRAUBE
34	41 19 004 08	22	HEX NUT DIN 985 M6 8 A2C	SECHSKANTMUTTER
35	41 19 005 08	51	HEX NUT DIN 985 M8 8 A2C	SECHSKANTMUTTER
36	46 00 356	18	HEX SCREW ISO 4014 M6X65 8.8 A2C	SECHSKANTSCHRAUBE
37	10 87 564 8	22	WASHER ISO 7093-1 6 200HV 480H SPF	SCHEIBE
38	42 18 009 08	40	WASHER DIN 9021 8 140HV-ST A2C	SCHEIBE
39	10 28 980 3	8	WASHER ISO 7089 8 300HV 480H SPF	SCHEIBE
40	97 71 942 08	1	GRATING DIN 24537-3 2287X807X30 GFK B	GITTERROST
41	10 28 562 6	2	ROUND SLING DIN EN 1492-2 3T-0,75M PO	RUNDSCHLINGE
42	96 45 222 08	2	ROD CPL. 12 M	STANGE KPL.
			⇨ 3 561 003 96 45 222 08	
43	10 65 244 0	2	ROUND STRAND ROPE 10X11,54M STAHL V	RUNDLITZENSEIL
44	97 76 196 08	4	BEARING BLOCK PA6G	LAGERKLOTZ
45	45 30 083 08	8	PIN ISO 2341 B16X162X157 30CRNIMO8 SP	BOLZEN
46	43 31 028 08	8	RETAINING SPRING 3 VERZ	SICHERUNGSFEDER
48	55 31 248 08	4	WASHER ISO 7092 16 200HV A3C	SCHEIBE
50	97 28 594 08	1	ANTI-SLIP SURFACE 1.6X150X300 3M TYP4	ANTIRUTSCHBELAG
51	10 28 980 5	8	WASHER ISO 7089 14 300HV FLZN SPF	SCHEIBE
52	97 08 794 08	1	ANTI-SLIP SURFACE 1.6X150X500 3M TYP4	ANTIRUTSCHBELAG
700	96 60 906 08	1	SIGNS ZW-STK. LR1600	BESCHILDERUNG
			⇨ 3 220 600 96 60 906 08	

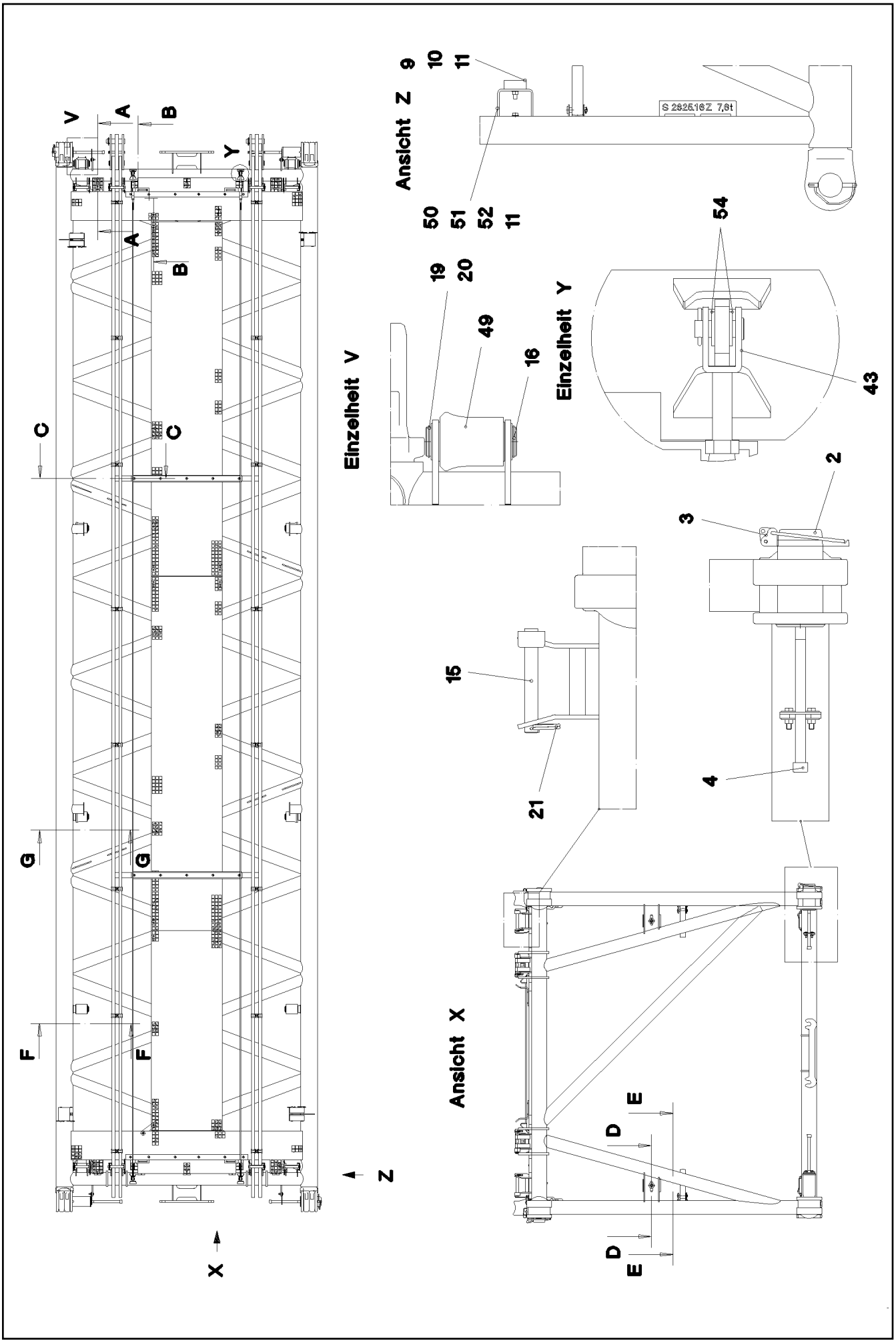

25.1.2017 052909 LIEBHERR	**etk_en_de_074535 LR 1600/2** **S INTERMEDIATE SECTION** **S-ZWISCHENSTUECK**	❑ 527 (1/4) ⇨ **3 223 100** **91 55 327 08**

Schnitt A–A

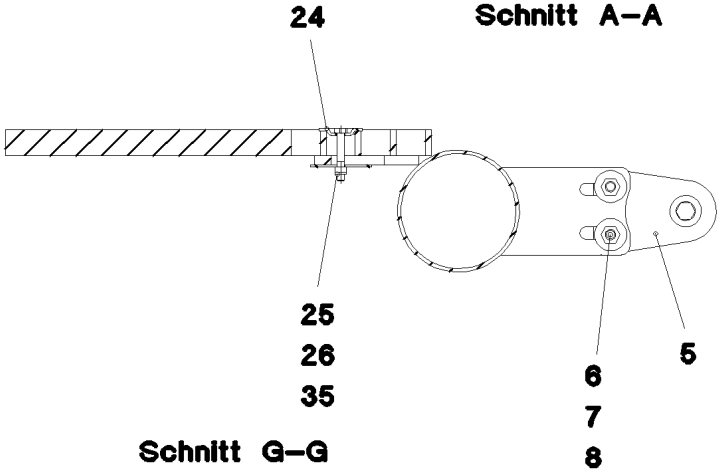

Schnitt C–C

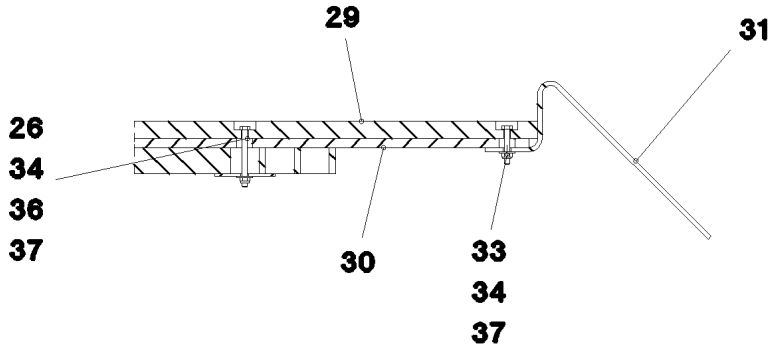

Schnitt G–G

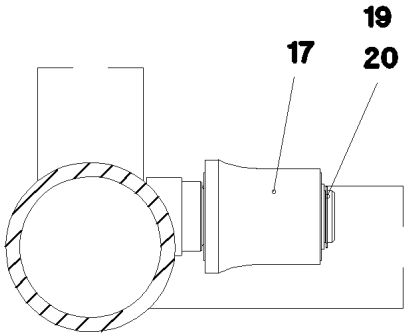

Schnitt E–E

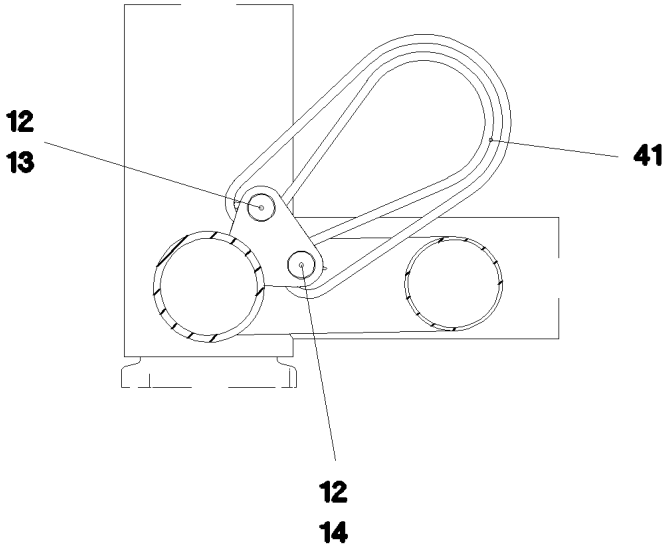

Schnitt D–D

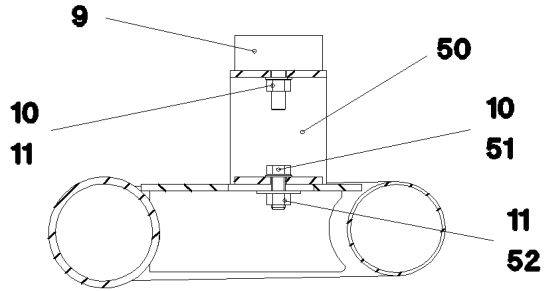

Schnitt F–F

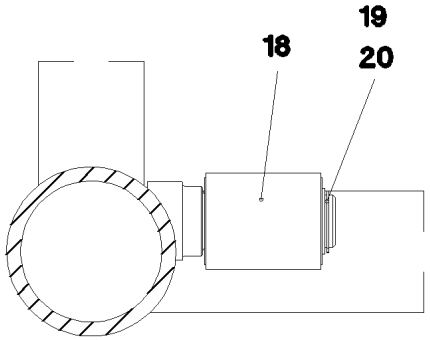

Schnitt B–B

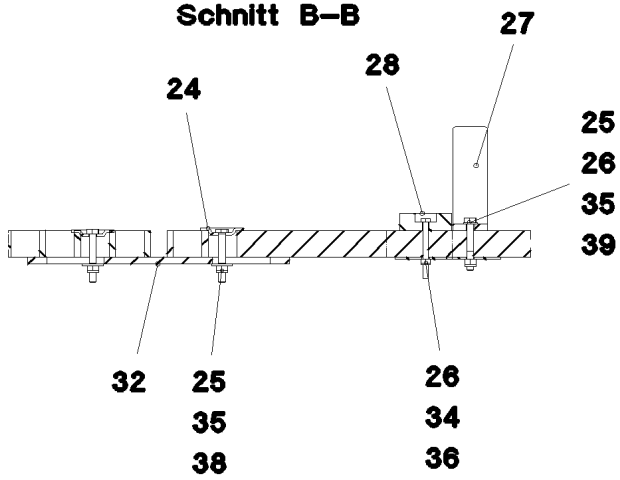

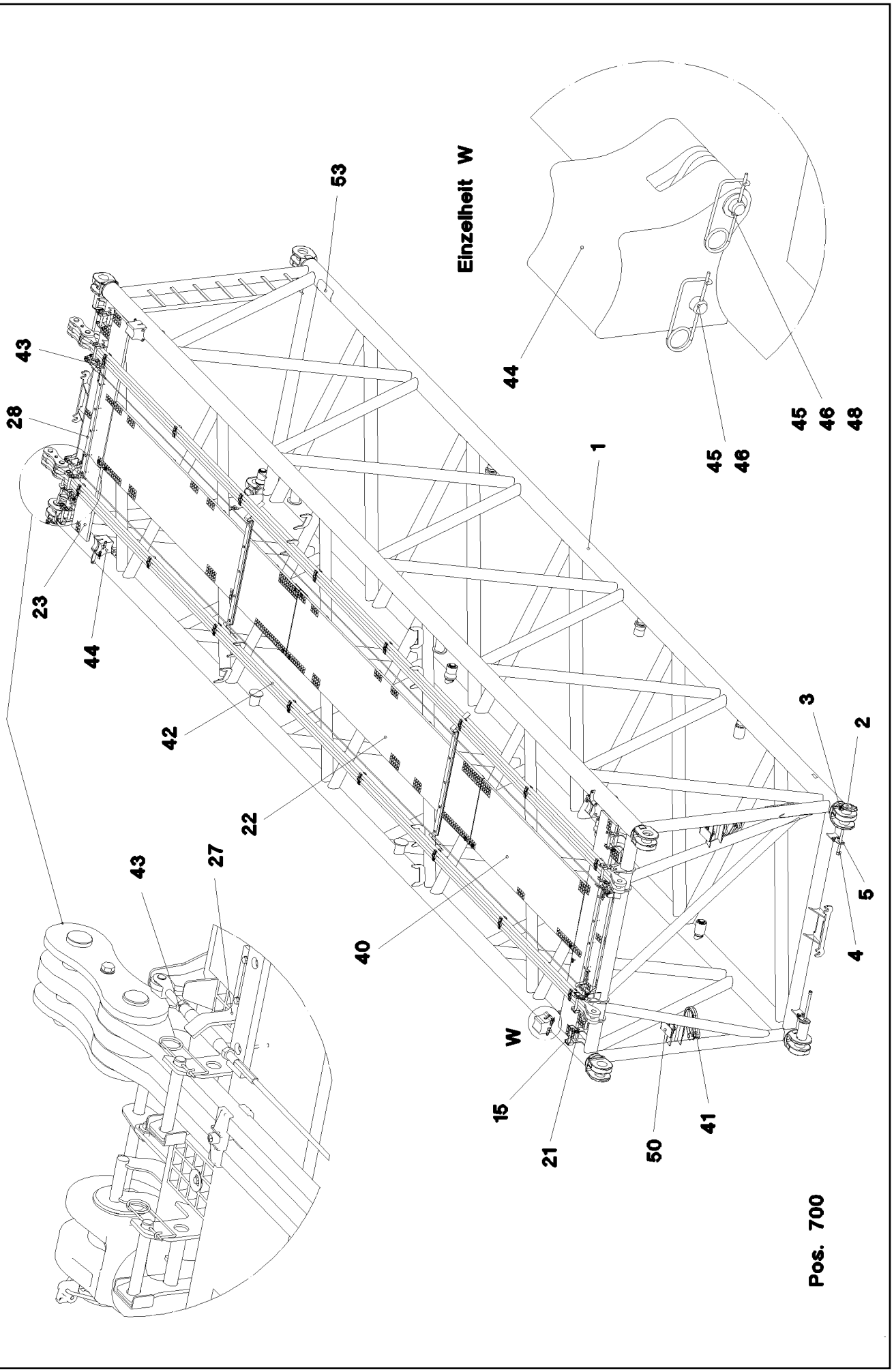
Einzelheit W
53
43
28
23
44
42
22
43
27
40
W
15
21
50
41
1
45
46
48
3
2
5
4
Pos. 700

Pos.	Item	Quantity	Description	Bezeichnung
1	96 48 482 08	1	S INTERMED.SECTION WELD.CONSTR 12 M	S-ZWISCHENSTUECK SCHWK.
2	97 64 994 08	4	PIN 120.0X237 35NICRMOV125 GASN. SPF	BOLZEN
3	10 41 062 2	4	SAFETY PLUG W HINGE-LID 20X175 A3C	SICHERHEITSKLAPPSTECKER
4	40 43 263 08	4	SOCKET HEAD SCREW DIN 912 M24X360 1	ZYLINDERSCHRAUBE
5	95 50 518 08	4	PLATE 5X140X100 S700MC	BLECH
6	46 00 158	8	HEX SCREW ISO 4017 M12X45 8.8 A3C	SECHSKANTSCHRAUBE
7	11 18 271 7	16	WASHER ISO 7093-1 12 300HV FLZN SPF	SCHEIBE
8	41 15 143 08	8	HEX NUT ISO 4032 M12 8 A3C	SECHSKANTMUTTER
9	72 66 160 08	2	MEGI BUFFER 100X40-M16X44 NR 60SHOR	MEGIPUFFER
10	10 28 980 6	4	WASHER ISO 7089 16 300HV FLZN SPF	SCHEIBE
11	41 15 050 08	4	HEX NUT ISO 4032 M16 10 A3C SPF	SECHSKANTMUTTER
12	45 14 223 08	4	PIN DIN 1436 20X85X78 35NICRMOV125 GA	BOLZEN
13	43 32 013 08	2	SAFETY PLUG W HINGE-LID 5X32 VERZ	SICHERHEITSKLAPPSTECKER
14	10 18 036 4	2	SPLIT PIN ISO 1234 6,3X50 ST 480H SPF	SPLINT
15	96 43 771 08	8	CONNECTING PIN WELDED FE//ZNNI8//CN/	ABSTECKBOLZEN SCHWK.
21	43 31 009 08	8	RETAINING SPRING 4,5X98 VERZ	SICHERUNGSFEDER
22	97 71 763 08	2	GRATING DIN 24537-3 4047X807X30 GFK B	GITTERROST
23	97 74 648 08	2	GRATING DIN 24537-3 2647X487X30 GFK B	GITTERROST
24	10 10 062 1	49	DISH MOUNTING	TELLERBEFESTIGUNG
25	40 61 024	49	HEX SCREW ISO 4014 M8X55 8.8 A2C	SECHSKANTSCHRAUBE
26	94 11 381 08	56	WASHER 70X3 DC01 FE//ZNNI8//CN//T0	SCHEIBE
27	97 08 336 08	4	PLATE 8x40x276 S700MC	BLECH
28	97 66 612 08	2	SUPPORT 1400X60 PA6G	AUFLAGE
29	97 41 439 08	2	SUPPORT 60X1270 PA6G	AUFLAGE
30	97 41 440 08	2	PLATE 10X1250X80 S355MC	BLECH
31	95 64 428 08	4	PLATE 5X393X60 S355MC FE//ZNNI8//CN//T	BLECH
32	95 54 048 08	5	PLATE 8X300X50 S355MC FE//ZNNI8//CN//T	BLECH
33	40 01 928	4	HEX SCREW ISO 4014 M6X40 8.8 A2C	SECHSKANTSCHRAUBE
34	41 19 004 08	22	HEX NUT DIN 985 M6 8 A2C	SECHSKANTMUTTER
35	41 19 005 08	51	HEX NUT DIN 985 M8 8 A2C	SECHSKANTMUTTER
36	46 00 356	18	HEX SCREW ISO 4014 M6X65 8.8 A2C	SECHSKANTSCHRAUBE
37	10 87 564 8	22	WASHER ISO 7093-1 6 200HV 480H SPF	SCHEIBE
38	42 18 009 08	40	WASHER DIN 9021 8 140HV-ST A2C	SCHEIBE
39	10 28 980 3	8	WASHER ISO 7089 8 300HV 480H SPF	SCHEIBE
40	97 71 942 08	1	GRATING DIN 24537-3 2287X807X30 GFK B	GITTERROST
41	10 28 562 6	2	ROUND SLING DIN EN 1492-2 3T-0,75M PO	RUNDSCHLINGE
42	96 45 222 08	2	ROD CPL. 12 M	STANGE KPL.
			⇨ 3 561 003 96 45 222 08	
43	10 65 244 0	2	ROUND STRAND ROPE 10X11,54M STAHL V	RUNDLITZENSEIL
44	97 76 196 08	4	BEARING BLOCK PA6G	LAGERKLOTZ
45	45 30 083 08	8	PIN ISO 2341 B16X162X157 30CRNIMO8 SP	BOLZEN
46	43 31 028 08	8	RETAINING SPRING 3 VERZ	SICHERUNGSFEDER
48	55 31 248 08	4	WASHER ISO 7092 16 200HV A3C	SCHEIBE
50	96 56 719 08	2	CONSOLE	KONSOLE
51	10 87 551 9	2	HEX SCREW ISO 4017 M16X40 8.8 FLZN SP	SECHSKANTSCHRAUBE
52	42 18 013 08	2	WASHER DIN 9021 A 16 ST A3C	SCHEIBE
53	97 28 594 08	1	ANTI-SLIP SURFACE 1.6X150X300 3M TYP4	ANTIRUTSCHBELAG
54	10 28 980 5	8	WASHER ISO 7089 14 300HV FLZN SPF	SCHEIBE
55	97 08 794 08	1	ANTI-SLIP SURFACE 1.6X150X500 3M TYP4	ANTIRUTSCHBELAG
700	96 60 906 08	1	SIGNS ZW-STK. LR1600	BESCHILDERUNG
			⇨ 3 220 600 96 60 906 08	

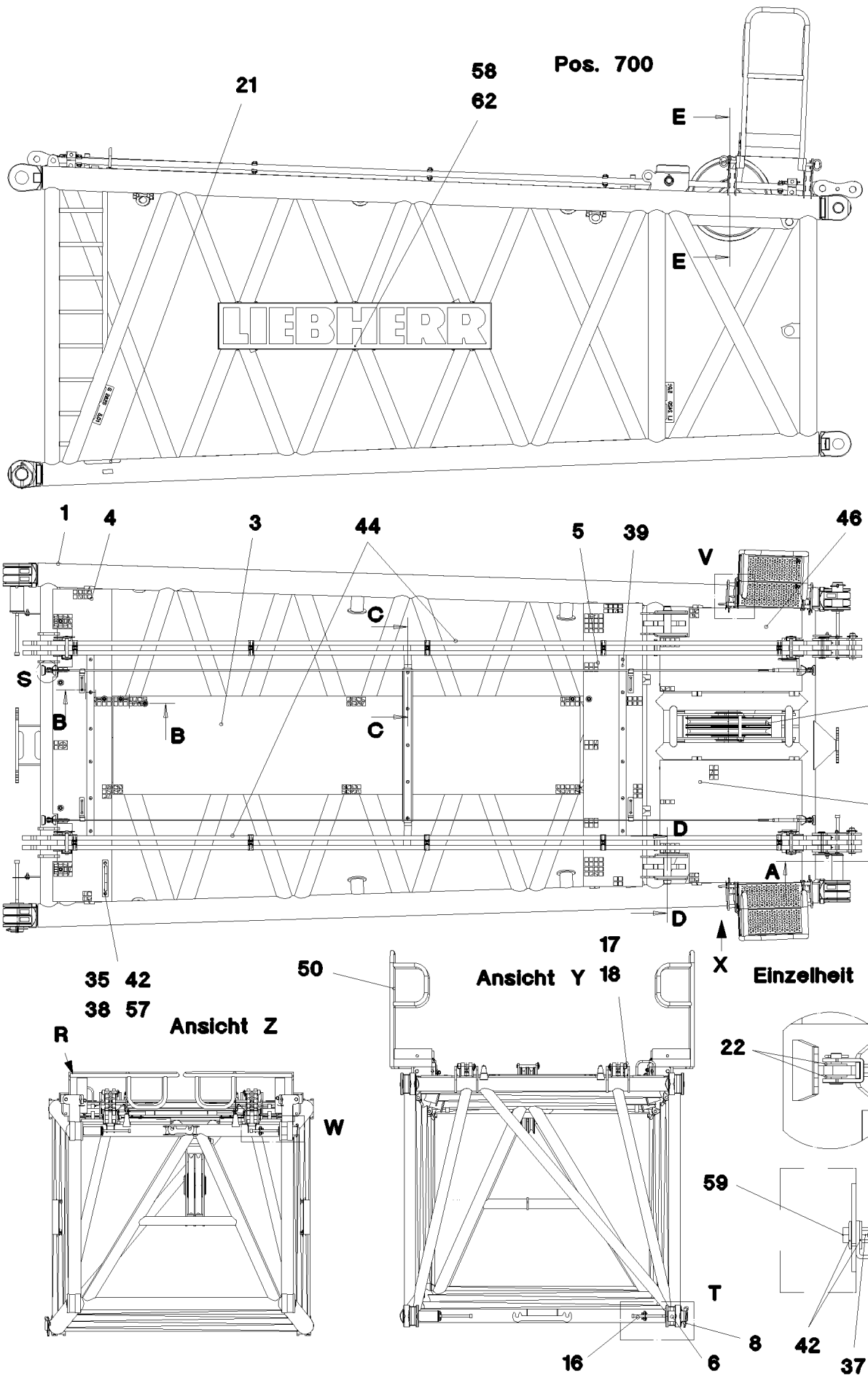

25.1.2017 052912 LIEBHERR	etk_en_de_074535 LR 1600/2 SL REDUCING SECTION SL-REDUZIERSTUECK	531 (1/4) ⇨ 3 225 91 52 854 08

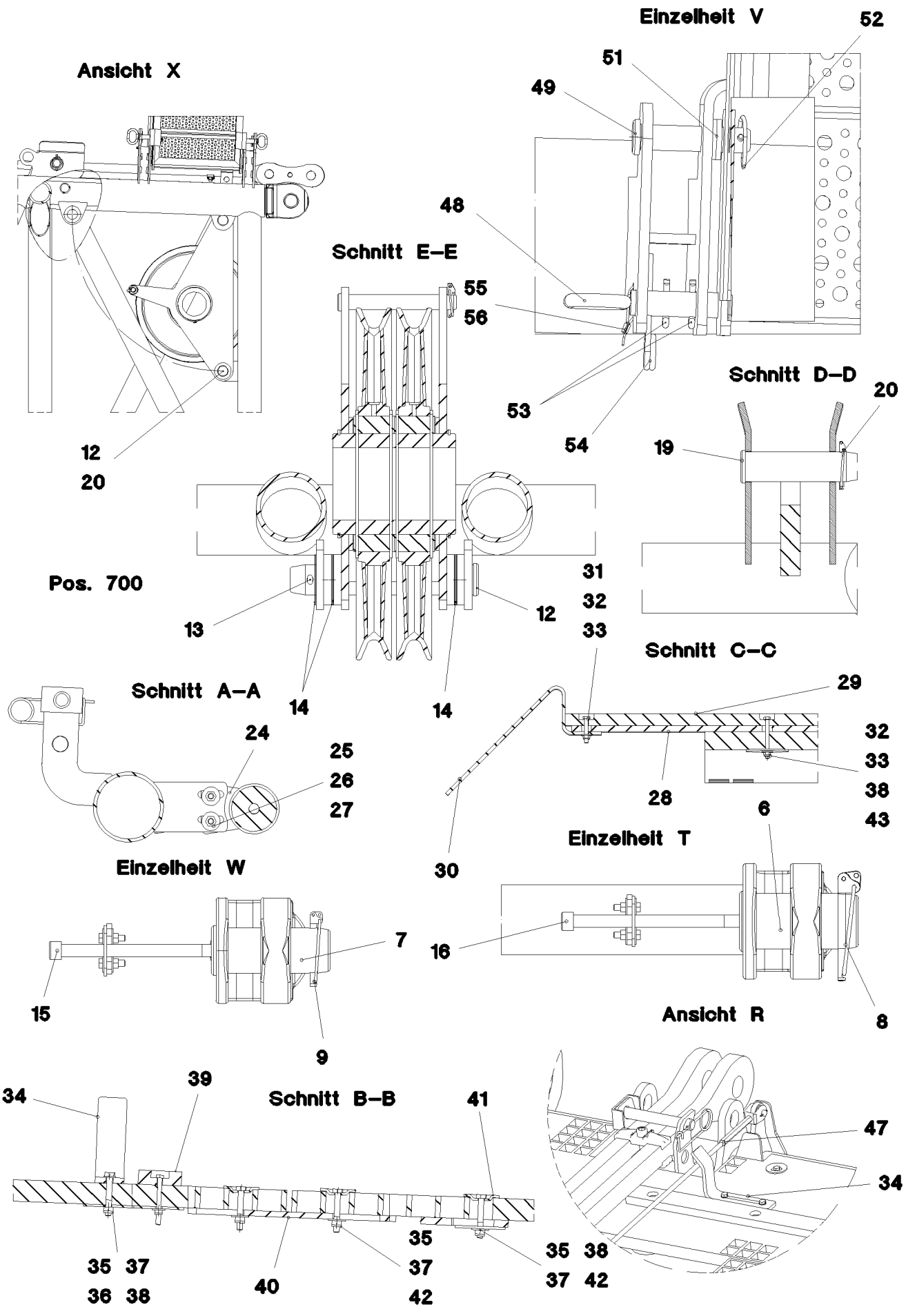

25.1.2017 052913	etk_en_de_074535 LR 1600/2	532 (2/4)
LIEBHERR	SL REDUCING SECTION SL-REDUZIERSTUECK	⇨ 3 225 91 52 854 08

Pos.	Item	Quantity	Description	Bezeichnung
1	96 46 385 08	1	LI INTERMEDIATE SECTION 6.75 M	SL-REDUZIERSTUECK SCHWK.
2	96 48 582 08	1	BEARING CPL	LAGERUNG KPL.
			⇨ 3 225 100 96 48 582 08	
3	97 74 743 08	1	GRATING DIN 24537-3 3847X807X30 GFK B	GITTERROST
4	97 74 744 08	1	GRATING DIN 24537-3 2567X487X30 GFK B	GITTERROST
5	97 74 745 08	1	GRATING DIN 24537-3 2327X487X30 GFK B	GITTERROST
6	97 64 994 08	2	PIN 120.0X237 35NICRMOV125 GASN. SPF	BOLZEN
7	97 68 649 08	2	PIN 100.0X237 35NICRMOV125 GASN. SPF	BOLZEN
8	10 41 062 2	2	SAFETY PLUG W HINGE-LID 20X175 A3C	SICHERHEITSKLAPPSTECKER
9	43 32 015 08	2	SAFETY PLUG W HINGE-LID 17X125X16 V	SICHERHEITSKLAPPSTECKER
12	97 74 903 08	2	PIN 65.0X375 35NICRMOV125 GASN. SPF	BOLZEN
13	43 30 103 08	1	SPLIT PIN ISO 1234 10X80 ST A3C	SPLINT
14	93 97 306 08	7	PLATE 1.5X100X100 DC01 FE//ZNNI8//CN//T	BLECH
15	46 30 212	2	SOCKET HEAD SCREW ISO 4762 M24X340 1	ZYLINDERSCHRAUBE
16	40 43 263 08	2	SOCKET HEAD SCREW DIN 912 M24X360 1	ZYLINDERSCHRAUBE
17	96 43 771 08	4	CONNECTING PIN WELDED FE//ZNNI8//CN/	ABSTECKBOLZEN SCHWK.
18	43 31 009 08	4	RETAINING SPRING 4,5X98 VERZ	SICHERUNGSFEDER
19	97 04 333 7	2	PIN 65.0X225 35NICRMOV125 SPF	BOLZEN
20	43 32 005 08	3	SAFETY PLUG W HINGE-LID 11,5X96 VERZ	SICHERHEITSKLAPPSTECKER
21	97 28 594 08	1	ANTI-SLIP SURFACE 1.6X150X300 3M TYP4	ANTIRUTSCHBELAG
22	10 28 980 5	8	WASHER ISO 7089 14 300HV FLZN SPF	SCHEIBE
24	95 50 518 08	4	PLATE 5X140X100 S700MC	BLECH
25	46 00 158	8	HEX SCREW ISO 4017 M12X45 8.8 A3C	SECHSKANTSCHRAUBE
26	41 15 143 08	8	HEX NUT ISO 4032 M12 8 A3C	SECHSKANTMUTTER
27	11 18 271 7	16	WASHER ISO 7093-1 12 300HV FLZN SPF	SCHEIBE
28	97 41 440 08	1	PLATE 10X1250X80 S355MC	BLECH
29	97 41 439 08	1	SUPPORT 60X1270 PA6G	AUFLAGE
30	95 64 428 08	2	PLATE 5X393X60 S355MC FE//ZNNI8//CN//T	BLECH
31	40 01 928	2	HEX SCREW ISO 4014 M6X40 8.8 A2C	SECHSKANTSCHRAUBE
32	41 19 004 08	17	HEX NUT DIN 985 M6 8 A2C	SECHSKANTMUTTER
33	10 87 564 8	17	WASHER ISO 7093-1 6 200HV 480H SPF	SCHEIBE
34	97 08 336 08	4	PLATE 8x40x276 S700MC	BLECH
35	40 61 024	47	HEX SCREW ISO 4014 M8X55 8.8 A2C	SECHSKANTSCHRAUBE
36	10 28 980 3	31	WASHER ISO 7089 8 300HV 480H SPF	SCHEIBE
37	41 19 005 08	59	HEX NUT DIN 985 M8 8 A2C	SECHSKANTMUTTER
38	94 11 381 08	53	WASHER 70X3 DC01 FE//ZNNI8//CN//T0	SCHEIBE
39	97 41 438 08	2	SUPPORT 60X1520 PA6G	AUFLAGE
40	95 54 048 08	2	PLATE 8X300X50 S355MC FE//ZNNI8//CN//T	BLECH
41	10 10 062 1	37	DISH MOUNTING	TELLERBEFESTIGUNG
42	42 18 009 08	67	WASHER DIN 9021 8 140HV-ST A2C	SCHEIBE
43	46 00 356	15	HEX SCREW ISO 4014 M6X65 8.8 A2C	SECHSKANTSCHRAUBE
44	96 48 679 08	2	ROD CPL. 6.75M	STANGE KPL.
			⇨ 3 225 200 96 48 679 08	
45	97 75 015 08	1	GRATING DIN 24537-3 1167X1007X30 GFK B	GITTERROST
46	97 75 016 08	1	GRATING DIN 24537-3 1167X687X30 GFK B	GITTERROST
47	10 65 281 6	2	ROUND STRAND ROPE 10X6,3M STAHL V	RUNDLITZENSEIL
48	96 54 983 08	4	GRIP BOLT FE//ZNNI8//CN//T0	GRIFFBOLZEN
49	45 12 272 08	4	PIN DIN 1435 25X110X100 42CRMO4 GASN.	BOLZEN
50	96 54 984 08	2	PEDESTAL	PODEST
51	42 11 022 08	8	WASHER DIN 1440 26 ST VERZ	SCHEIBE
52	11 10 158 4	4	SAFETY PLUG W HINGE-LID 6X42X5,5X32 V	SICHERHEITSKLAPPSTECKER
53	43 30 075 08	8	SPLIT PIN ISO 1234 6,3X32 ST A3C	SPLINT
54	43 32 064 08	4	SPRING PLUG 6 ZINC COATED	FEDERSTECKER
55	11 16 043 1	1	ROPE 2 2,3KN EDELSTAHL	SEIL
56	11 17 056 5	8	FERRULE 2 CU	PRESSKLEMME
57	96 27 295 08	1	HANDLE WELD.CONST.	GRIFF SCHWK.
58	97 32 004 08	2	PLATE 3X2260X511 ALMG3 H111	BLECH
59	49 00 128	12	HEX SCREW ISO 4017 M8X25 8.8 A2C	SECHSKANTSCHRAUBE
62	97 31 793 08	2	SIGN 375X2250 FOLIE	SCHILD
63	97 08 794 08	1	ANTI-SLIP SURFACE 1.6X150X500 3M TYP4	ANTIRUTSCHBELAG

Pos.	Item	Quantity	Description		Bezeichnung
700	96 62 281 08	1	SIGNS		BESCHILDERUNG
			⇨ 3 225 300	96 62 281 08	

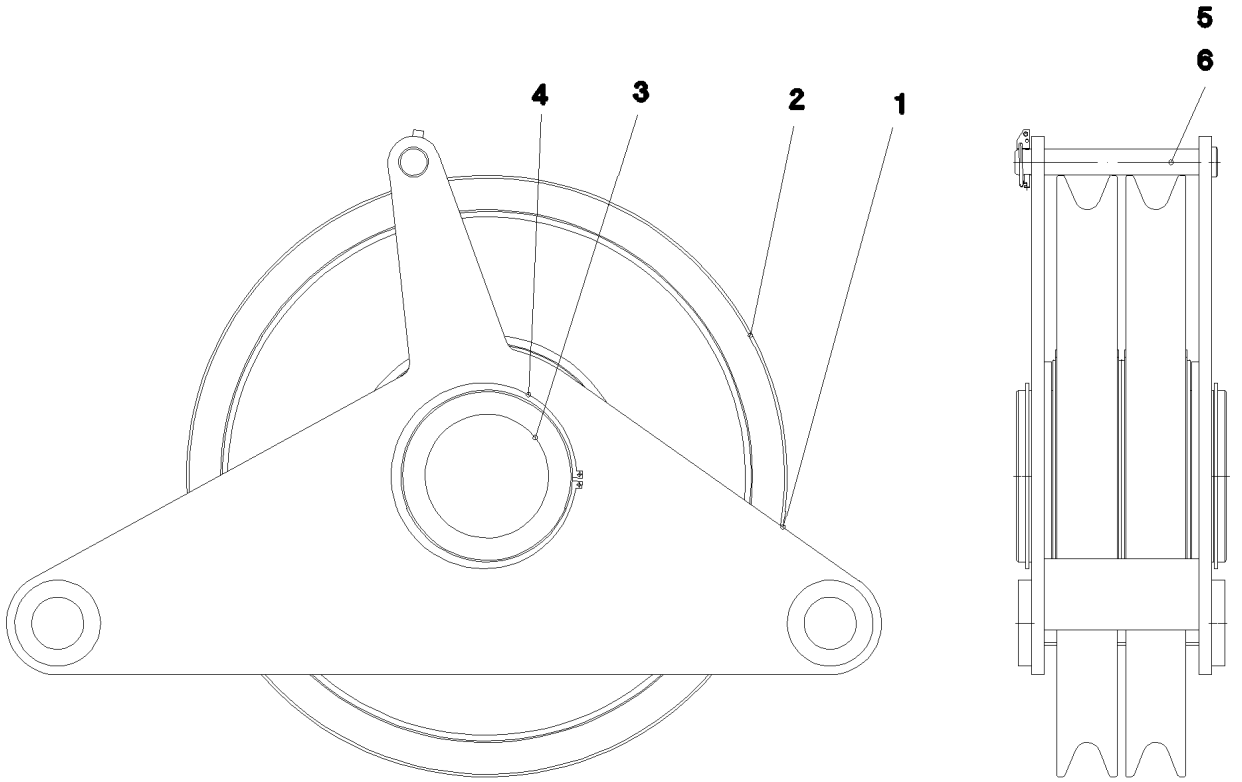

Pos.	Item	Quantity	Description	Bezeichnung
1	96 48 584 08	1	BEARING WELDED	LAGERUNG SCHWK.
2	96 46 246 08	2	ROPE PULLEY CPL. SPF ⇨ 2 550 003 96 46 246 08	SEILROLLE KPL.
3	95 66 984 08	1	AXLE 219,1X40X245 S770QL1 SPF	ACHSE
4	42 80 093 08	2	LOCKING RING DIN 471 200X4	SICHERUNGSRING
5	97 83 727 08	1	PIN 35.0X236 35NICRMOV125 GASN. SPF	BOLZEN
6	43 32 014 08	1	SAFETY PLUG W HINGE-LID 8X42 VERZ	SICHERHEITSKLAPPSTECKER

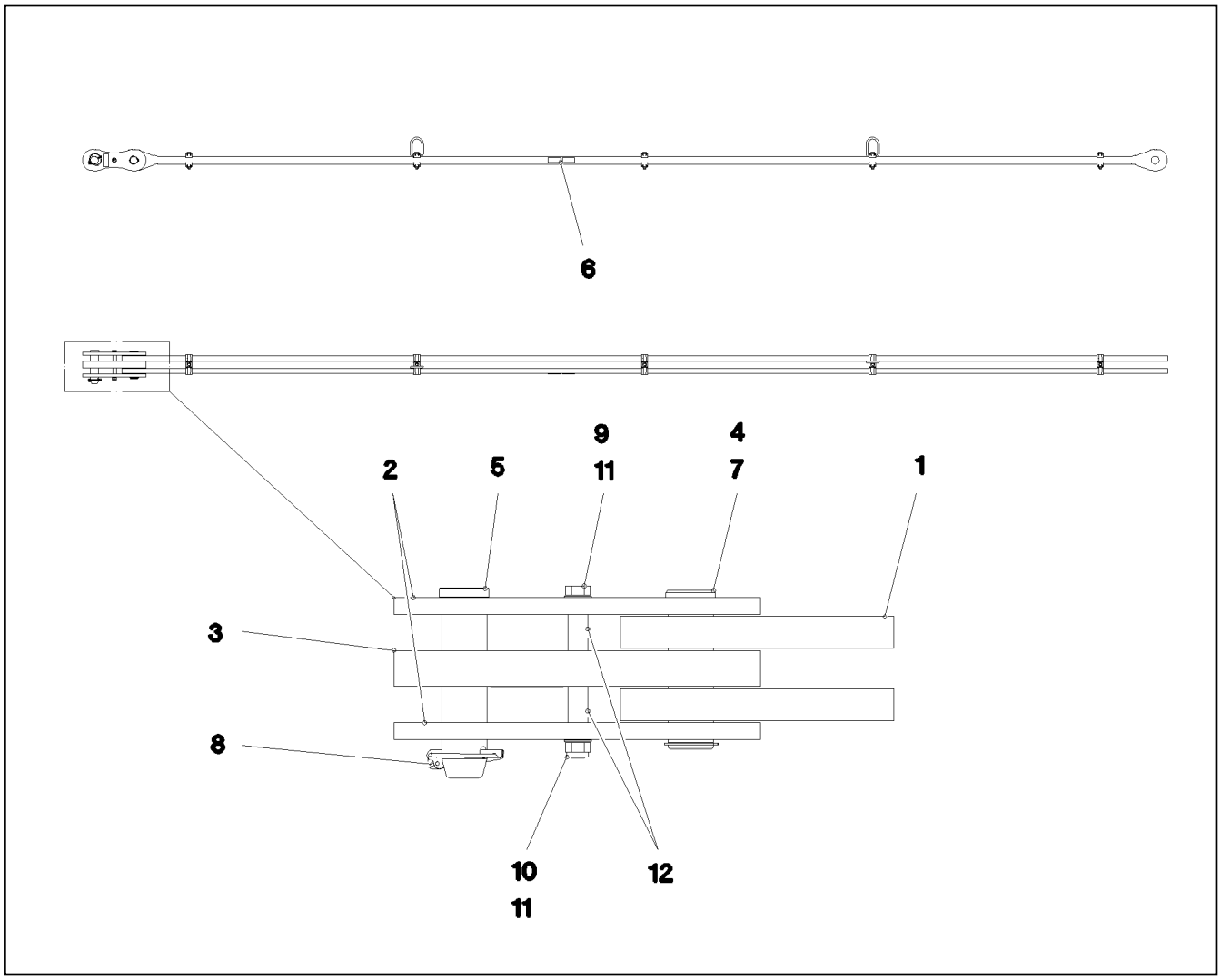

Pos.	Item	Quantity	Description	Bezeichnung
1	96 48 680 08	1	ROD	STANGE VORM.
2	96 45 231 08	2	BRACKET WITH BOARD 0.25 M	LASCHE MIT SCHILD
3	96 45 232 08	1	BRACKET WITH BOARD 0.25 M	LASCHE MIT SCHILD
4	97 67 727 08	1	PIN 55.0X175 35NICRMOV125 GASN. SPF	BOLZEN
5	95 28 920 08	1	PIN 55.0X210 35NICRMOV125 GASN. SPF	BOLZEN
6	97 35 919 08	1	PLATE ASSEMBLY BG-NR. PVC-SILBER SP	SCHILD BAUGRUPPE
7	10 87 565 9	1	LOCKING RING DIN 471 50X2 480H SPF	SICHERUNGSRING
8	43 32 005 08	1	SAFETY PLUG W HINGE-LID 11,5X96 VERZ	SICHERHEITSKLAPPSTECKER
9	40 61 186 01	1	HEX SCREW ISO 4014 M16X180 8.8 A3C	SECHSKANTSCHRAUBE
10	41 19 009 08	1	HEX NUT DIN 985 M16 8 A3C	SECHSKANTMUTTER
11	10 28 980 6	2	WASHER ISO 7089 16 300HV FLZN SPF	SCHEIBE
12	93 92 551 08	2	TUBE 22.0X40 E235+N VERZ	ROHR
700	96 92 072 08	1	SIGNS 6.75M	BESCHILDERUNG
(1)	97 05 404 7	1	SIGN 80X32 KLEBEFOLIE SPF	SCHILD

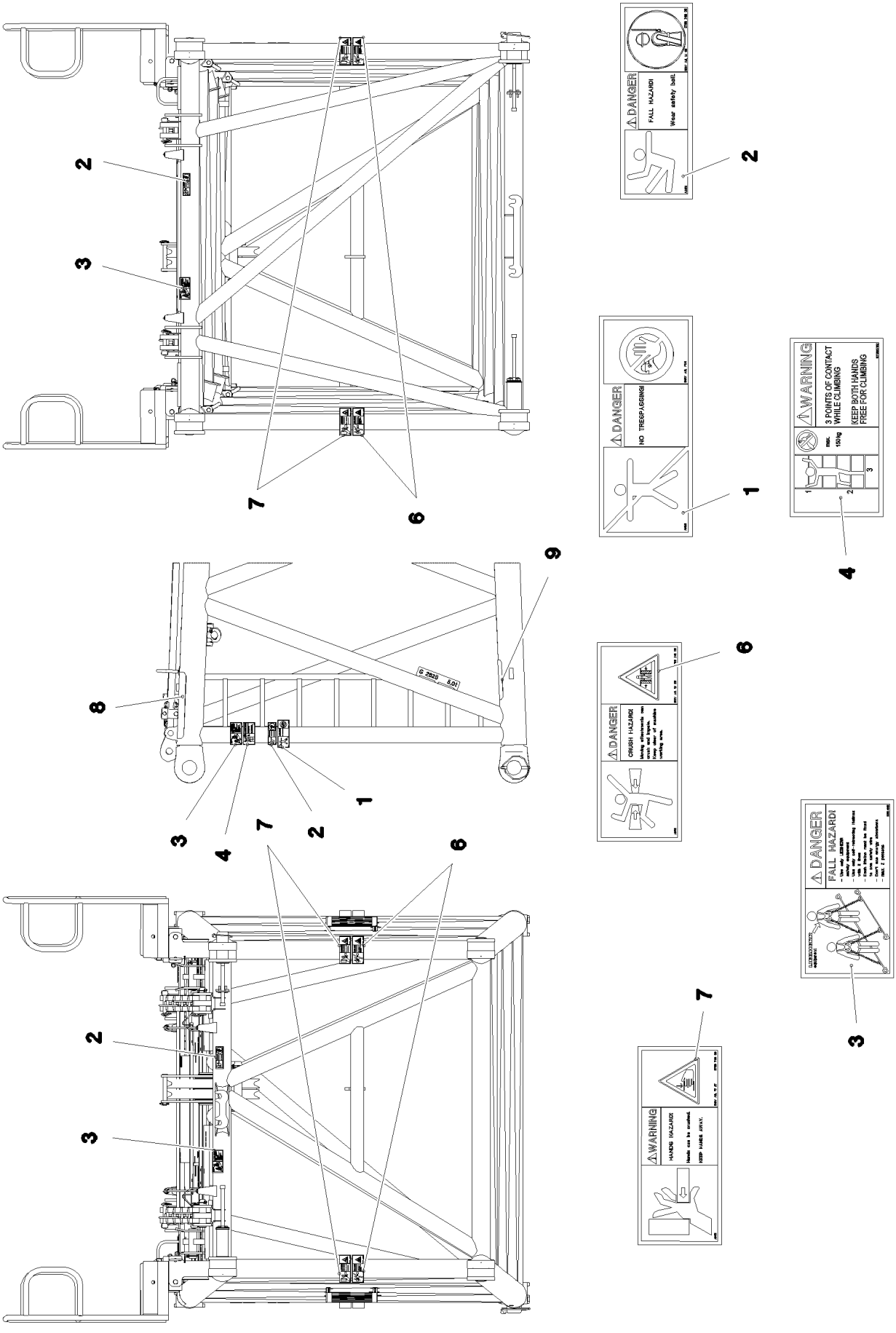

25.1.2017 064185	**etk_en_de_074535 LR 1600/2**	537 (1/2)
LIEBHERR	**SIGNS** **BESCHILDERUNG**	⇨ **3 225 300** **96 62 281 08**

Pos.	Item	Quantity	Description	Bezeichnung
1	97 86 740 08	1	SIGN 208X88 KLEBEFOLIE SPF	SCHILD
2	97 86 748 08	3	SIGN 168X62 KLEBEFOLIE SPF	SCHILD
3	97 00 404 6	3	SIGN 168X88X1 KLEBEFOLIE SPF	SCHILD
4	97 03 673 2	1	SIGN 168X88 KLEBEFOLIE SPF	SCHILD
6	97 86 741 08	4	SIGN 208X88 KLEBEFOLIE SPF	SCHILD
7	97 86 746 08	4	SIGN 208X88 KLEBEFOLIE SPF	SCHILD
8	97 08 794 08	1	ANTI-SLIP SURFACE 1.6X150X500 3M TYP4	ANTIRUTSCHBELAG
9	97 28 594 08	1	ANTI-SLIP SURFACE 1.6X150X300 3M TYP4	ANTIRUTSCHBELAG

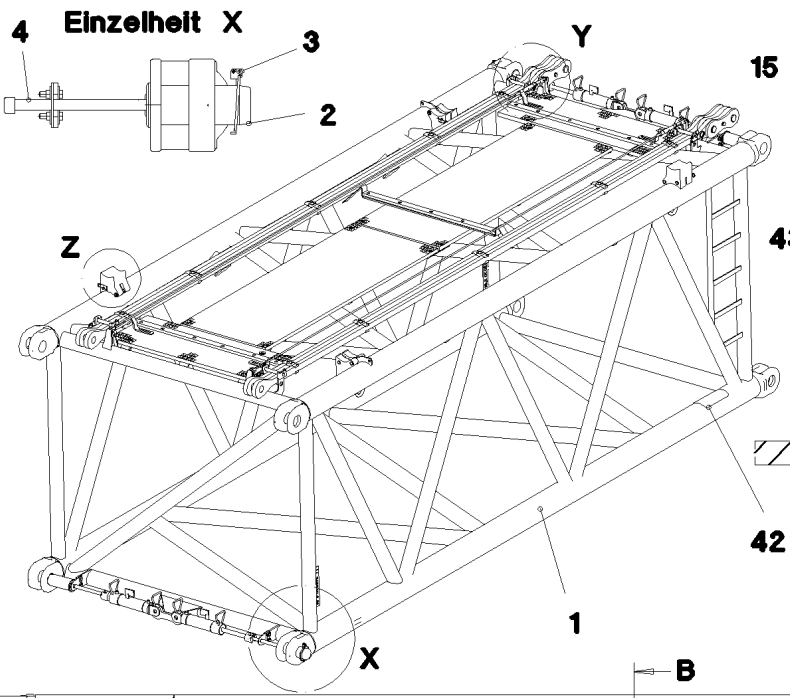
Einzelheit X
4
3
2
Y
Z
42
1
X

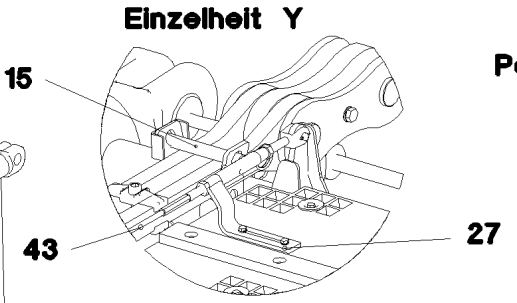
Einzelheit Y
15
43
27

Pos. 49
700

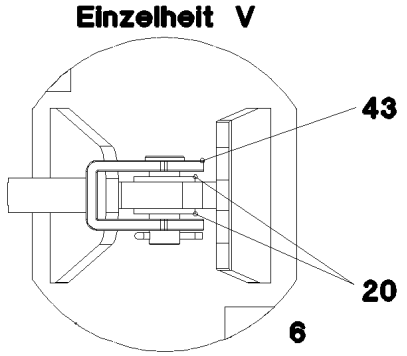
Einzelheit V
43
20

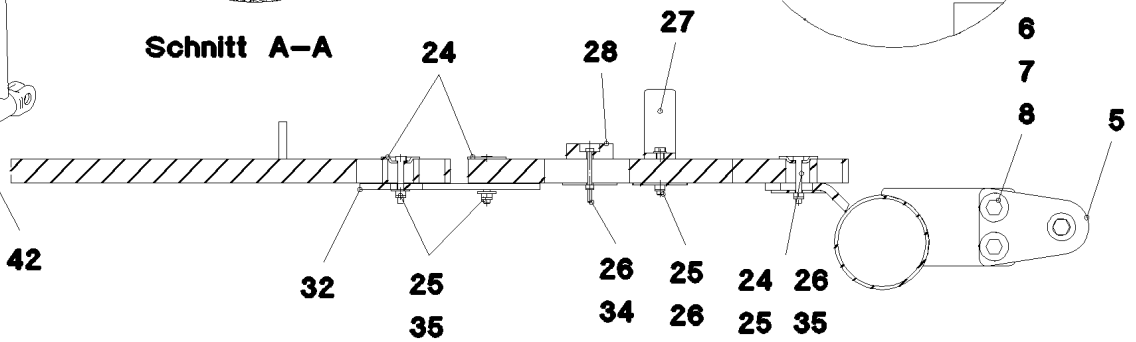
Schnitt A–A
24
28
27
6
7
8
5
32
25
35
38
26
34
36
25
26
35
39
24 26
25 35

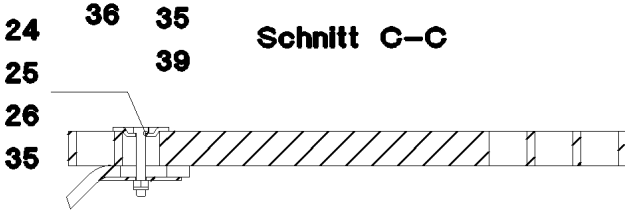
24
25
26
35
Schnitt C–C

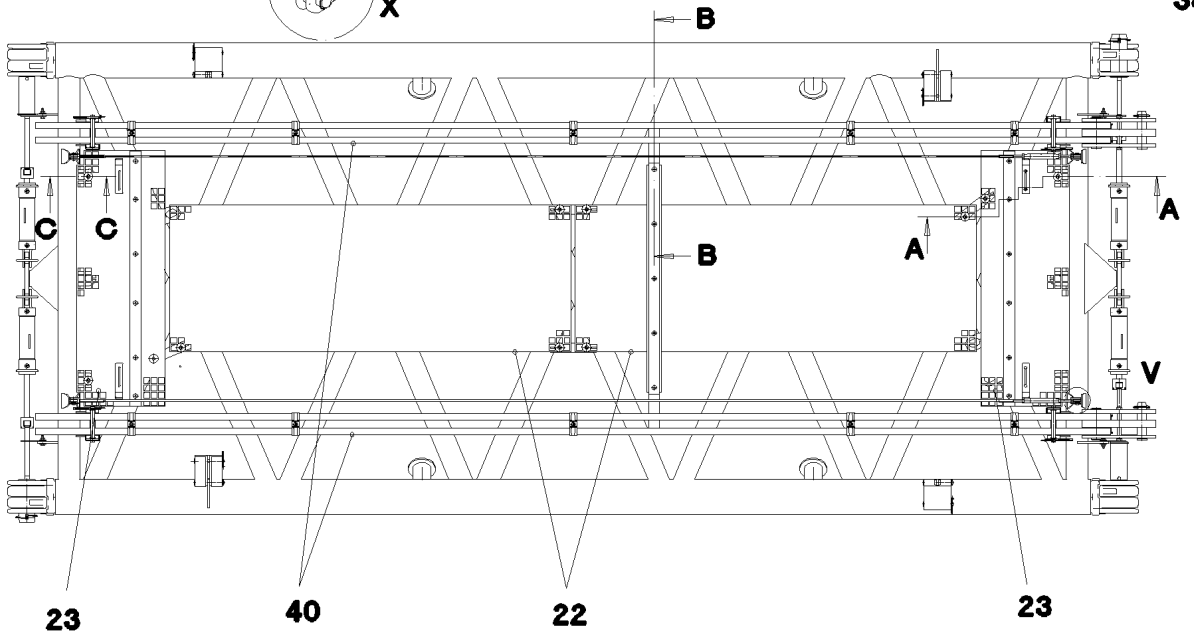
B
C
C
B
A
A
V
23
40
22
23

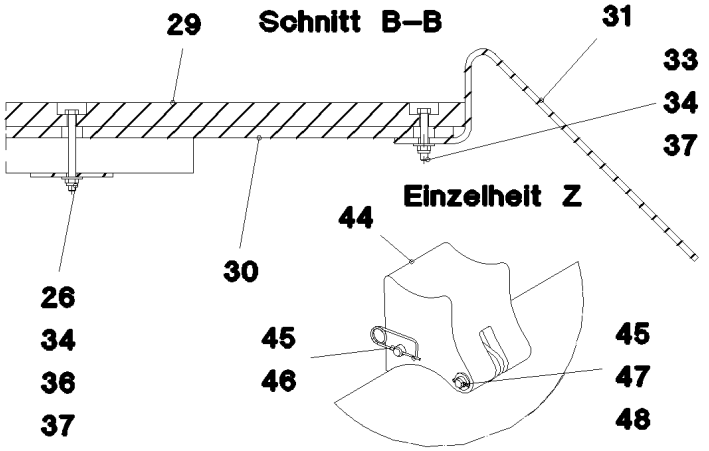
Schnitt B–B
29
31
33
34
37
30
26
34
36
37
Einzelheit Z
44
45
46
45
47
48

Pos.	Item	Quantity	Description	Bezeichnung
1	96 43 434 08	1	LI INTERMEDIATE SECT.WELD.CONS 2420.	LI-ZWISCHENSTUECK SCHWK.
2	97 68 649 08	4	PIN 100.0X237 35NICRMOV125 GASN. SPF	BOLZEN
3	43 32 015 08	4	SAFETY PLUG W HINGE-LID 17X125X16 V	SICHERHEITSKLAPPSTECKER
4	46 30 212	4	SOCKET HEAD SCREW ISO 4762 M24X340 1	ZYLINDERSCHRAUBE
5	95 50 518 08	4	PLATE 5X140X100 S700MC	BLECH
6	46 00 158	8	HEX SCREW ISO 4017 M12X45 8.8 A3C	SECHSKANTSCHRAUBE
7	11 18 271 7	16	WASHER ISO 7093-1 12 300HV FLZN SPF	SCHEIBE
8	41 15 143 08	8	HEX NUT ISO 4032 M12 8 A3C	SECHSKANTMUTTER
15	96 43 771 08	4	CONNECTING PIN WELDED FE//ZNNI8//CN/	ABSTECKBOLZEN SCHWK.
20	10 28 980 5	8	WASHER ISO 7089 14 300HV FLZN SPF	SCHEIBE
21	43 31 009 08	4	RETAINING SPRING 4,5X98 VERZ	SICHERUNGSFEDER
22	97 71 971 08	2	GRATING DIN 24537-3 2207X807X30 GFK B	GITTERROST
23	97 97 866 08	2	GRATING DIN 24537-3 1407X487X30 GFK B	GITTERROST
24	10 10 062 1	25	DISH MOUNTING	TELLERBEFESTIGUNG
25	40 61 024	34	HEX SCREW ISO 4014 M8X55 8.8 A2C	SECHSKANTSCHRAUBE
26	94 11 381 08	40	WASHER 70X3 DC01 FE//ZNNI8//CN//T0	SCHEIBE
27	97 73 817 08	4	PLATE 8X40X246 S355MC FE//ZNNI8//CN//T	BLECH
28	97 66 612 08	2	SUPPORT 1400X60 PA6G	AUFLAGE
29	97 41 439 08	1	SUPPORT 60X1270 PA6G	AUFLAGE
30	97 41 440 08	1	PLATE 10X1250X80 S355MC	BLECH
31	95 64 428 08	2	PLATE 5X393X60 S355MC FE//ZNNI8//CN//T	BLECH
32	95 54 048 08	4	PLATE 8X300X50 S355MC FE//ZNNI8//CN//T	BLECH
33	40 01 928	2	HEX SCREW ISO 4014 M6X40 8.8 A2C	SECHSKANTSCHRAUBE
34	41 19 004 08	17	HEX NUT DIN 985 M6 8 A2C	SECHSKANTMUTTER
35	41 19 005 08	34	HEX NUT DIN 985 M8 8 A2C	SECHSKANTMUTTER
36	46 00 356	15	HEX SCREW ISO 4014 M6X65 8.8 A2C	SECHSKANTSCHRAUBE
37	10 87 564 8	17	WASHER ISO 7093-1 6 200HV 480H SPF	SCHEIBE
38	42 18 009 08	8	WASHER DIN 9021 8 140HV-ST A2C	SCHEIBE
39	10 28 980 3	8	WASHER ISO 7089 8 300HV 480H SPF	SCHEIBE
40	96 43 440 08	2	ROD CPL. 6 M	STANGE KPL.
			⇨ 3 220 501 96 43 440 08	
42	97 28 594 08	1	ANTI-SLIP SURFACE 1.6X150X300 3M TYP4	ANTIRUTSCHBELAG
43	10 65 243 9	2	ROUND STRAND ROPE 10X5,54M STAHL V	RUNDLITZENSEIL
44	97 76 196 08	4	BEARING BLOCK PA6G	LAGERKLOTZ
45	45 30 083 08	8	PIN ISO 2341 B16X162X157 30CRNIMO8 SP	BOLZEN
46	43 31 028 08	8	RETAINING SPRING 3 VERZ	SICHERUNGSFEDER
48	55 31 248 08	4	WASHER ISO 7092 16 200HV A3C	SCHEIBE
49	97 08 794 08	1	ANTI-SLIP SURFACE 1.6X150X500 3M TYP4	ANTIRUTSCHBELAG
700	96 60 906 08	1	SIGNS ZW-STK. LR1600	BESCHILDERUNG
			⇨ 3 220 600 96 60 906 08	

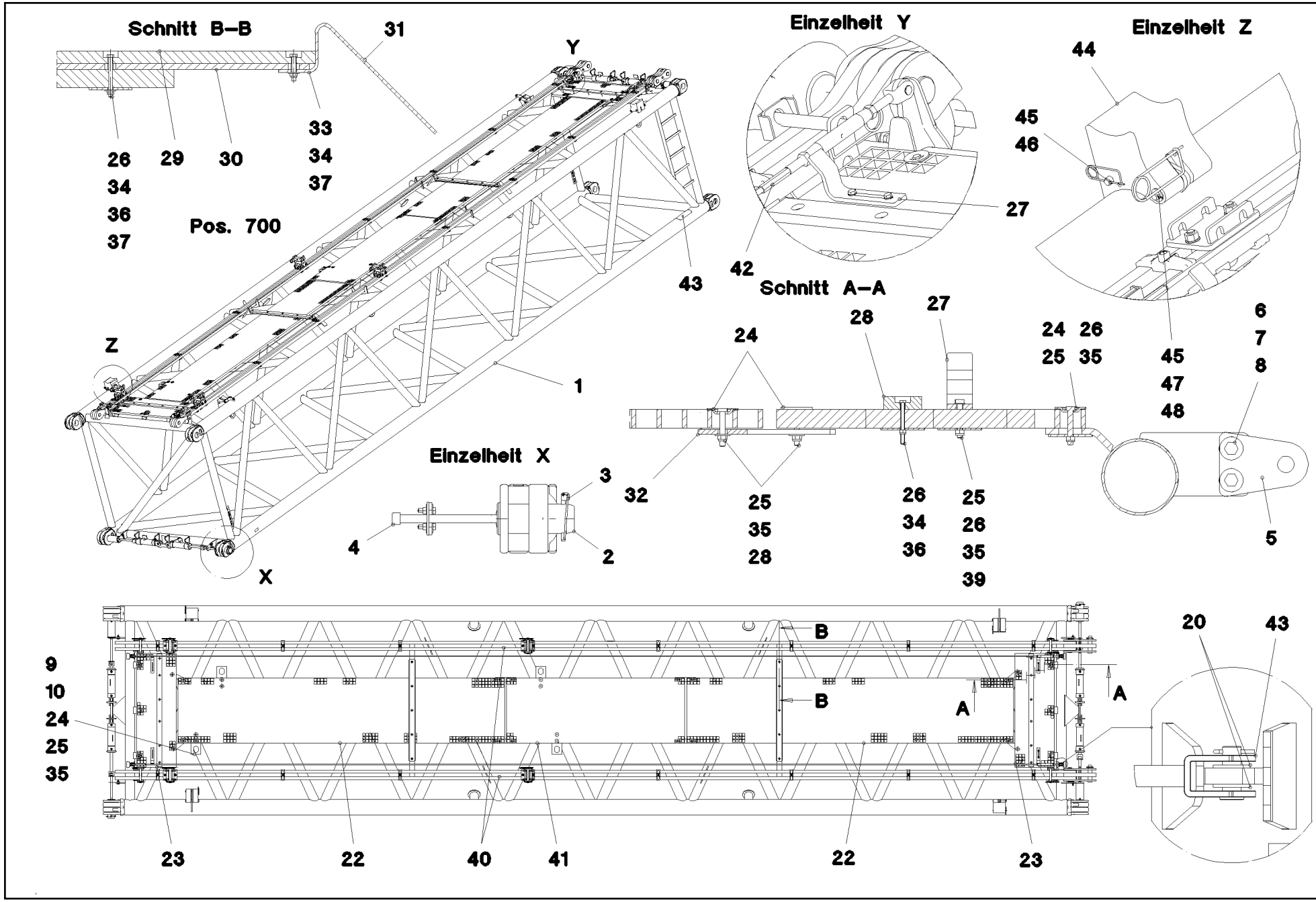
Schnitt B–B
31
33
34
37
26
29
30
34
36
37
Pos. 700
Y
Z
X
1
43
Einzelheit Y
42
27
Einzelheit Z
44
45
46
Schnitt A–A
24
28
27
24 26
25 35
45
47
48
6
7
8
5
32
25
35
28
26
34
36
25
26
35
39
Einzelheit X
3
4
2
B
B
A
A
9
10
24
25
35
23
22
40
41
22
23
20
43

Pos.	Item	Quantity	Description	Bezeichnung
1	96 46 294 08	1	LI INTERMEDIATE SECT.WELD.CONS 2420.1	LI-ZWISCHENSTUECK SCHWK.
2	97 68 649 08	4	PIN 100.0X237 35NICRMOV125 GASN. SPF	BOLZEN
3	43 32 015 08	4	SAFETY PLUG W HINGE-LID 17X125X16 V	SICHERHEITSKLAPPSTECKER
4	46 30 212	4	SOCKET HEAD SCREW ISO 4762 M24X340 1	ZYLINDERSCHRAUBE
5	95 50 518 08	4	PLATE 5X140X100 S700MC	BLECH
6	46 00 158	8	HEX SCREW ISO 4017 M12X45 8.8 A3C	SECHSKANTSCHRAUBE
7	11 18 271 7	16	WASHER ISO 7093-1 12 300HV FLZN SPF	SCHEIBE
8	41 15 143 08	8	HEX NUT ISO 4032 M12 8 A3C	SECHSKANTMUTTER
9	97 78 526 08	4	PLATE 4X209X275 S315MC FE//ZNNI8//CN//T	BLECH
10	94 10 097 08	8	WASHER RD60X5 S355MC FE//ZNNI8//CN//T	SCHEIBE
15	96 43 771 08	8	CONNECTING PIN WELDED FE//ZNNI8//CN/	ABSTECKBOLZEN SCHWK.
20	10 28 980 5	8	WASHER ISO 7089 14 300HV FLZN SPF	SCHEIBE
21	43 31 009 08	4	RETAINING SPRING 4,5X98 VERZ	SICHERUNGSFEDER
22	97 71 763 08	2	GRATING DIN 24537-3 4047X807X30 GFK B	GITTERROST
23	97 66 610 08	2	GRATING DIN 24537-3 1407X487X30 GFK B	GITTERROST
24	10 10 062 1	40	DISH MOUNTING	TELLERBEFESTIGUNG
25	40 61 024	48	HEX SCREW ISO 4014 M8X55 8.8 A2C	SECHSKANTSCHRAUBE
26	94 11 381 08	49	WASHER 70X3 DC01 FE//ZNNI8//CN//T0	SCHEIBE
27	97 73 817 08	4	PLATE 8X40X246 S355MC FE//ZNNI8//CN//T	BLECH
28	97 66 612 08	2	SUPPORT 1400X60 PA6G	AUFLAGE
29	97 41 439 08	2	SUPPORT 60X1270 PA6G	AUFLAGE
30	97 41 440 08	2	PLATE 10X1250X80 S355MC	BLECH
31	95 64 428 08	4	PLATE 5X393X60 S355MC FE//ZNNI8//CN//T	BLECH
32	95 54 048 08	5	PLATE 8X300X50 S355MC FE//ZNNI8//CN//T	BLECH
33	40 01 928	4	HEX SCREW ISO 4014 M6X40 8.8 A2C	SECHSKANTSCHRAUBE
34	41 19 004 08	22	HEX NUT DIN 985 M6 8 A2C	SECHSKANTMUTTER
35	41 19 005 08	39	HEX NUT DIN 985 M8 8 A2C	SECHSKANTMUTTER
36	46 00 356	18	HEX SCREW ISO 4014 M6X65 8.8 A2C	SECHSKANTSCHRAUBE
37	10 87 564 8	22	WASHER ISO 7093-1 6 200HV 480H SPF	SCHEIBE
38	42 18 009 08	24	WASHER DIN 9021 8 140HV-ST A2C	SCHEIBE
39	10 28 980 3	8	WASHER ISO 7089 8 300HV 480H SPF	SCHEIBE
40	96 50 498 08	2	ROD CPL. 12 M	STANGE KPL.
			⇨ 3 227 002 96 50 498 08	
41	97 71 971 08	1	GRATING DIN 24537-3 2207X807X30 GFK B	GITTERROST
42	97 28 594 08	1	ANTI-SLIP SURFACE 1.6X150X300 3M TYP4	ANTIRUTSCHBELAG
43	10 65 244 0	2	ROUND STRAND ROPE 10X11,54M STAHL V	RUNDLITZENSEIL
44	97 76 196 08	4	BEARING BLOCK PA6G	LAGERKLOTZ
45	45 30 083 08	8	PIN ISO 2341 B16X162X157 30CRNIMO8 SP	BOLZEN
46	43 31 028 08	4	RETAINING SPRING 3 VERZ	SICHERUNGSFEDER
47	43 30 036 08	4	SPLIT PIN ISO 1234 3,2X25 ST A3C	SPLINT
48	55 31 248 08	4	WASHER ISO 7092 16 200HV A3C	SCHEIBE
49	97 08 794 08	1	ANTI-SLIP SURFACE 1.6X150X500 3M TYP4	ANTIRUTSCHBELAG
700	96 60 906 08	1	SIGNS ZW-STK. LR1600	BESCHILDERUNG
			⇨ 3 220 600 96 60 906 08	

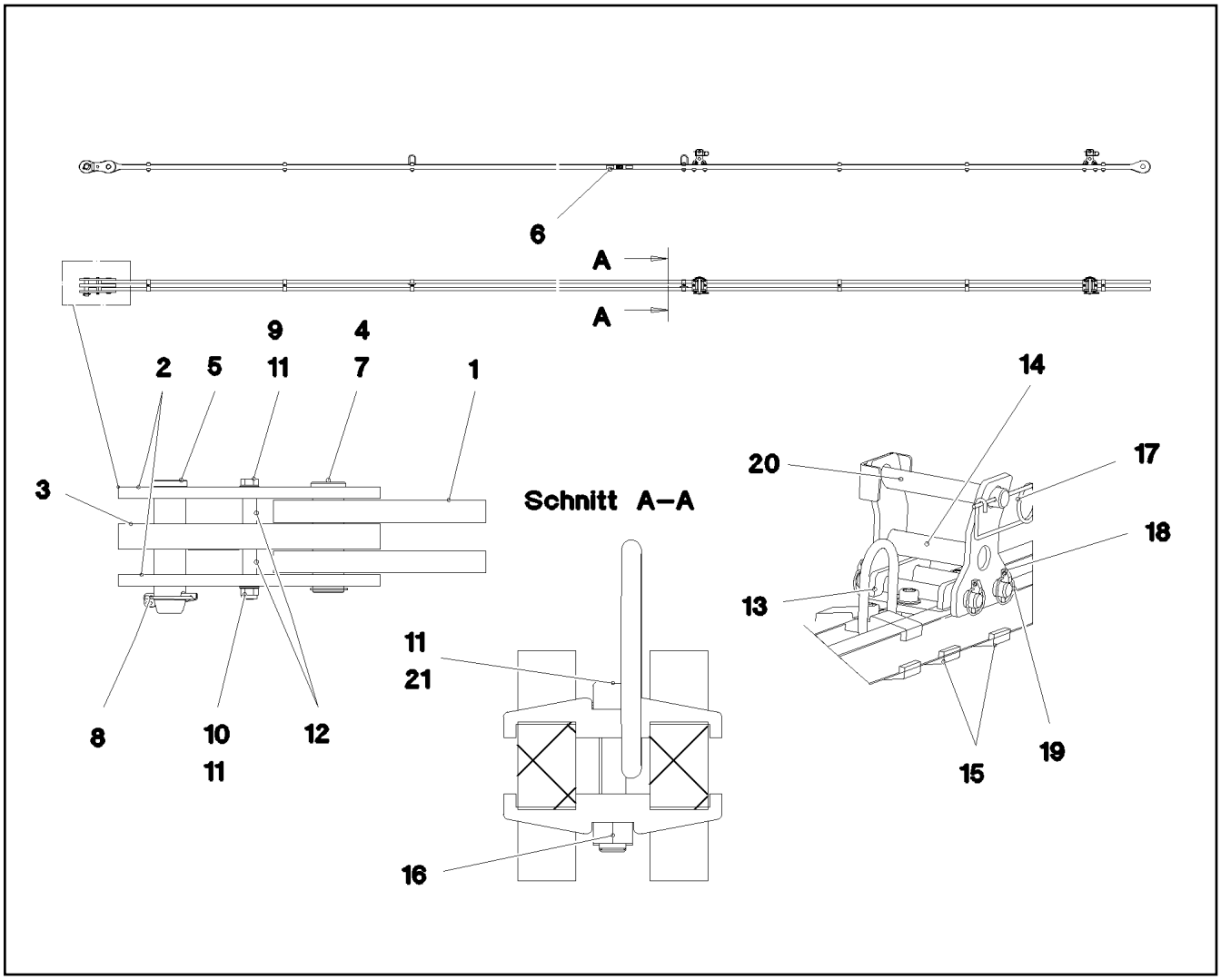

Pos.	Item	Quantity	Description	Bezeichnung
1	96 45 230 08	1	ROD 11.75M	STANGE VORM.
2	96 45 231 08	2	BRACKET WITH BOARD 0.25 M	LASCHE MIT SCHILD
3	96 45 232 08	1	BRACKET WITH BOARD 0.25 M	LASCHE MIT SCHILD
4	97 67 727 08	1	PIN 55.0X175 35NICRMOV125 GASN. SPF	BOLZEN
5	95 28 920 08	1	PIN 55.0X210 35NICRMOV125 GASN. SPF	BOLZEN
6	97 35 919 08	1	PLATE ASSEMBLY BG-NR. PVC-SILBER SP	SCHILD BAUGRUPPE
7	10 87 565 9	1	LOCKING RING DIN 471 50X2 480H SPF	SICHERUNGSRING
8	43 32 005 08	1	SAFETY PLUG W HINGE-LID 11,5X96 VERZ	SICHERHEITSKLAPPSTECKER
9	40 61 186 01	1	HEX SCREW ISO 4014 M16X180 8.8 A3C	SECHSKANTSCHRAUBE
10	41 19 009 08	1	HEX NUT DIN 985 M16 8 A3C	SECHSKANTMUTTER
11	10 28 980 6	6	WASHER ISO 7089 16 300HV FLZN SPF	SCHEIBE
12	93 92 551 08	2	TUBE 22.0X40 E235+N VERZ	ROHR
13	96 50 492 08	2	BRACKET WELDED CONST. FE//ZNNI8//CN/	KONSOLE SCHWK.
14	96 50 494 08	2	REST WELDED FE//ZNNI8//CN//T0	ABLAGE SCHWK.
15	97 05 432 7	4	CLAMP 40X132X24 S355J2+N FE//ZNNI8//CN/	KLAMMER
16	40 42 178 08	4	SOCKET HEAD SCREW DIN 912 M16X85 8.8	ZYLINDERSCHRAUBE
17	43 31 009 08	2	RETAINING SPRING 4,5X98 VERZ	SICHERUNGSFEDER
18	43 32 013 08	8	SAFETY PLUG W HINGE-LID 5X32 VERZ	SICHERHEITSKLAPPSTECKER
19	45 00 239 08	4	PIN ISO 2340 B20X175X160 ST.50K FE//ZN20	BOLZEN
20	96 43 771 08	2	CONNECTING PIN WELDED FE//ZNNI8//CN/	ABSTECKBOLZEN SCHWK.
21	10 87 561 7	4	HEX NUT ISO 4032 M16 8 FLZN SPF	SECHSKANTMUTTER
700	96 92 079 08	1	SIGNS 12 M	BESCHILDERUNG
(1)	97 05 405 6	1	SIGN 80X32 KLEBEFOLIE SPF	SCHILD

LIEBHERR

etk_en_de_074535 LR 1600/2

LI INTERMEDIATE SECT. F-GUYING
LI-ZWISCHENSTUECK F-ABSPANNUNG

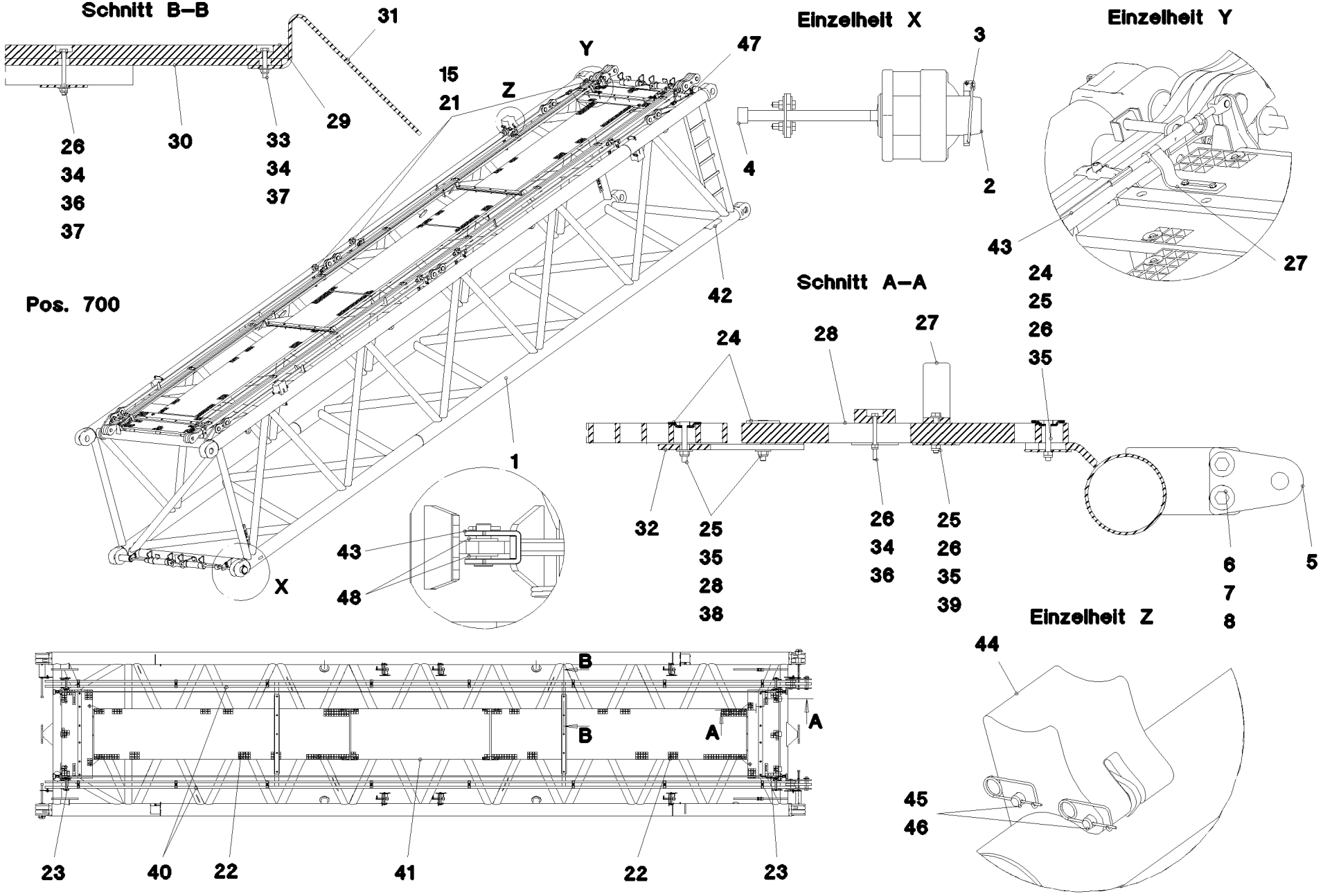

Pos.	Item	Quantity	Description	Bezeichnung
1	96 46 324 08	1	LI INTERMEDIATE SECT.WELD.CONS 12 M 2	LI-ZWISCHENSTUECK SCHWK.
2	97 68 649 08	4	PIN 100.0X237 35NICRMOV125 GASN. SPF	BOLZEN
3	43 32 015 08	4	SAFETY PLUG W HINGE-LID 17X125X16 V	SICHERHEITSKLAPPSTECKER
4	46 30 212	4	SOCKET HEAD SCREW ISO 4762 M24X340 1	ZYLINDERSCHRAUBE
5	95 50 518 08	4	PLATE 5X140X100 S700MC	BLECH
6	46 00 158	8	HEX SCREW ISO 4017 M12X45 8.8 A3C	SECHSKANTSCHRAUBE
7	11 18 271 7	16	WASHER ISO 7093-1 12 300HV FLZN SPF	SCHEIBE
8	41 15 143 08	8	HEX NUT ISO 4032 M12 8 A3C	SECHSKANTMUTTER
15	96 43 771 08	10	CONNECTING PIN WELDED FE//ZNNI8//CN/	ABSTECKBOLZEN SCHWK.
21	43 31 009 08	10	RETAINING SPRING 4,5X98 VERZ	SICHERUNGSFEDER
22	97 71 763 08	2	GRATING DIN 24537-3 4047X807X30 GFK B	GITTERROST
23	97 66 610 08	2	GRATING DIN 24537-3 1407X487X30 GFK B	GITTERROST
24	10 10 062 1	41	DISH MOUNTING	TELLERBEFESTIGUNG
25	40 61 024	49	HEX SCREW ISO 4014 M8X55 8.8 A2C	SECHSKANTSCHRAUBE
26	94 11 381 08	49	WASHER 70X3 DC01 FE//ZNNI8//CN//T0	SCHEIBE
27	97 73 817 08	4	PLATE 8X40X246 S355MC FE//ZNNI8//CN//T	BLECH
28	97 66 612 08	2	SUPPORT 1400X60 PA6G	AUFLAGE
29	97 41 439 08	2	SUPPORT 60X1270 PA6G	AUFLAGE
30	97 41 440 08	2	PLATE 10X1250X80 S355MC	BLECH
31	95 64 428 08	4	PLATE 5X393X60 S355MC FE//ZNNI8//CN//T	BLECH
32	95 54 048 08	8	PLATE 8X300X50 S355MC FE//ZNNI8//CN//T	BLECH
33	40 01 928	4	HEX SCREW ISO 4014 M6X40 8.8 A2C	SECHSKANTSCHRAUBE
34	41 19 004 08	22	HEX NUT DIN 985 M6 8 A2C	SECHSKANTMUTTER
35	41 19 005 08	49	HEX NUT DIN 985 M8 8 A2C	SECHSKANTMUTTER
36	46 00 356	18	HEX SCREW ISO 4014 M6X65 8.8 A2C	SECHSKANTSCHRAUBE
37	10 87 564 8	22	WASHER ISO 7093-1 6 200HV 480H SPF	SCHEIBE
38	42 18 009 08	10	WASHER DIN 9021 8 140HV-ST A2C	SCHEIBE
39	10 28 980 3	8	WASHER ISO 7089 8 300HV 480H SPF	SCHEIBE
40	96 45 222 08	2	ROD CPL. 12 M	STANGE KPL.
			⇨ 3 561 003 96 45 222 08	
41	97 71 971 08	1	GRATING DIN 24537-3 2207X807X30 GFK B	GITTERROST
42	97 28 594 08	1	ANTI-SLIP SURFACE 1.6X150X300 3M TYP4	ANTIRUTSCHBELAG
43	10 65 244 0	2	ROUND STRAND ROPE 10X11,54M STAHL V	RUNDLITZENSEIL
44	97 76 196 08	4	BEARING BLOCK PA6G	LAGERKLOTZ
45	45 30 083 08	8	PIN ISO 2341 B16X162X157 30CRNIMO8 SP	BOLZEN
46	43 31 028 08	8	RETAINING SPRING 3 VERZ	SICHERUNGSFEDER
47	77 90 362 08	2	LASHING STRAP 5MX25MM POLYTEX SPF	ZURRGURT
48	10 28 980 5	8	WASHER ISO 7089 14 300HV FLZN SPF	SCHEIBE
700	96 60 906 08	1	SIGNS ZW-STK. LR1600	BESCHILDERUNG
			⇨ 3 220 600 96 60 906 08	

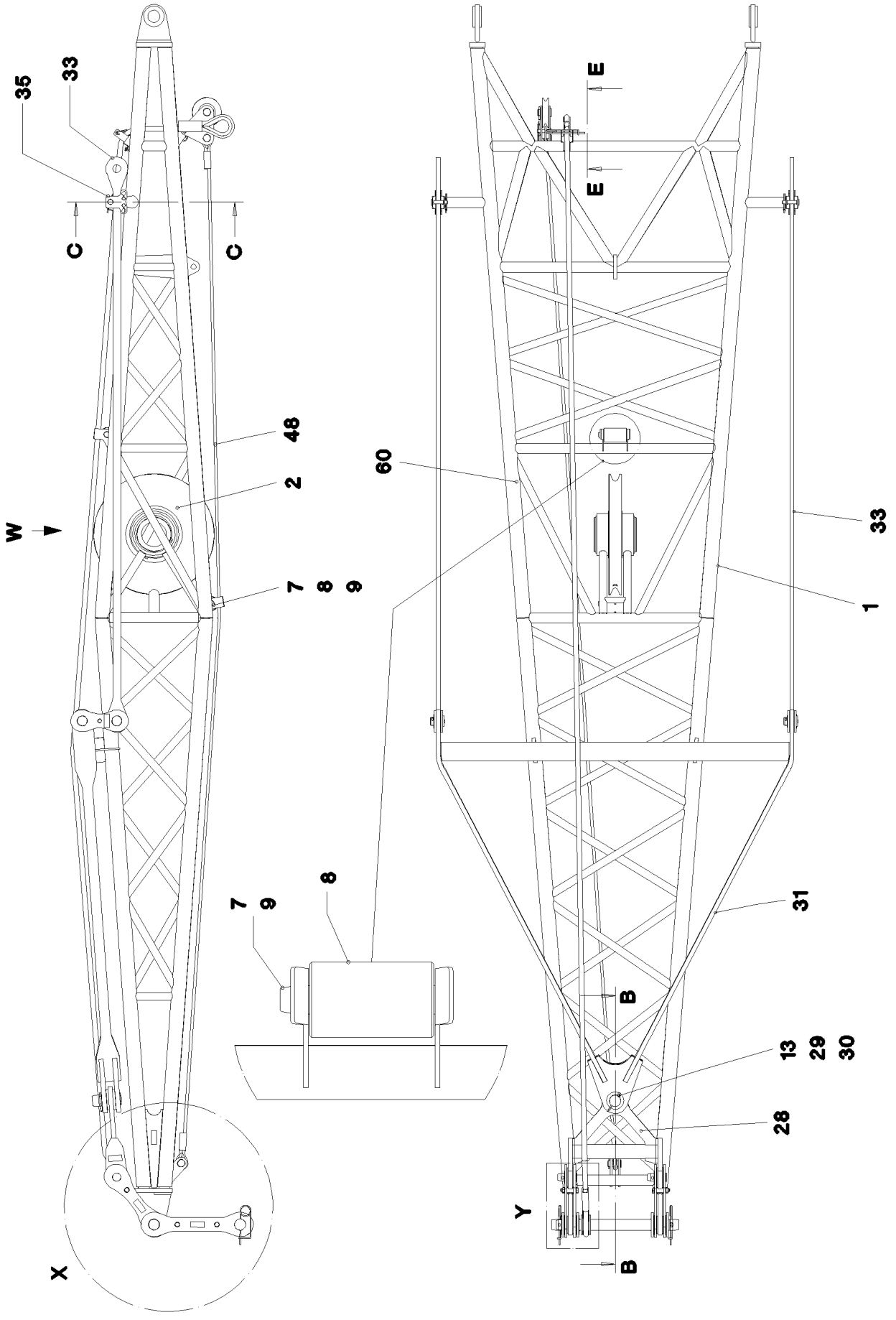

25.1.2017 052773	**etk_en_de_074535 LR 1600/2**	546 (1/5)
LIEBHERR	**ERECTION FRAME** **FA-BOCK**	⇨ **3 281** **91 52 896 08**

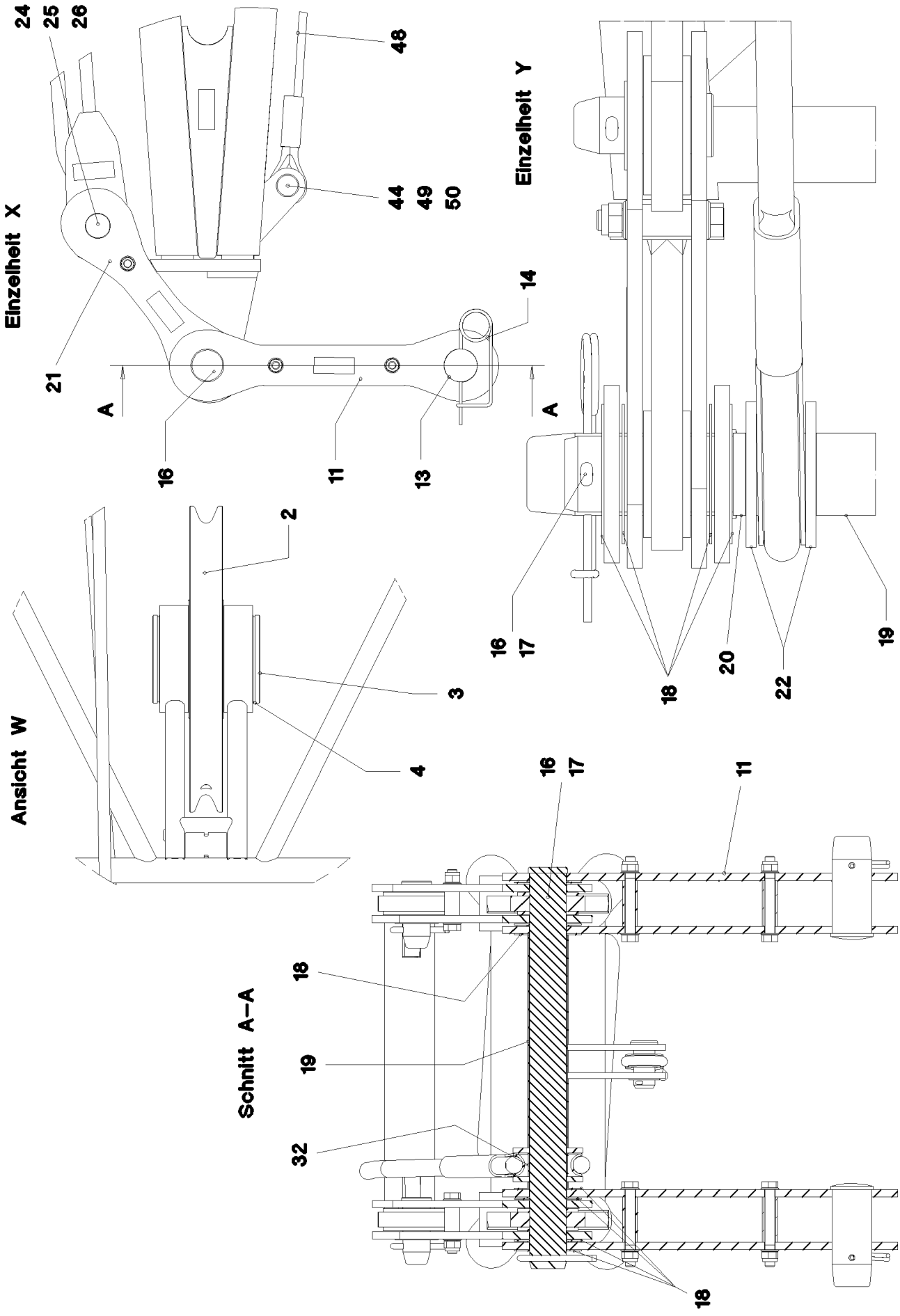
Einzelheit X
24
25
26
48
44
49
50
14
21
A
16
11
13
Einzelheit Y
A
16
17
18
20
22
19
Ansicht W
2
3
4
Schnitt A–A
16
17
11
18
19
32
18

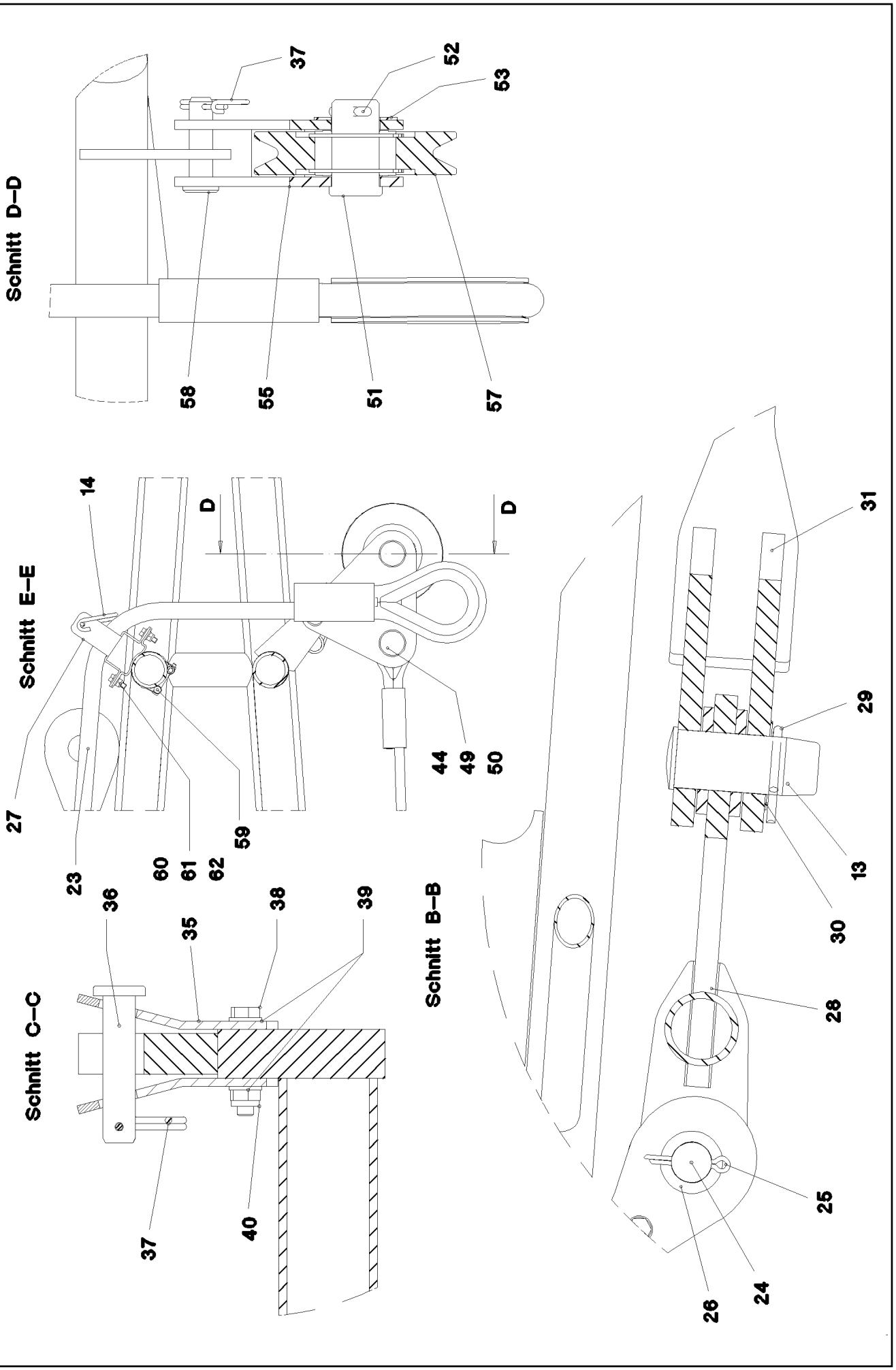

25.1.2017 056119	**etk_en_de_074535 LR 1600/2**	548 (3/5)
LIEBHERR	**ERECTION FRAME** **FA-BOCK**	⇨ **3 281** **91 52 896 08**

Pos.	Item	Quantity	Description	Bezeichnung
1	96 46 996 08	1	FA FRAME WELDMENT	FA-BOCK SCHWK.
2	92 68 928 08	1	ROPE PULLEY CPL. SPF	SEILROLLE KPL.
			⇨ 2 652 007 92 68 928 08	
3	95 66 984 08	1	AXLE 219,1X40X245 S770QL1 SPF	ACHSE
4	42 80 093 08	2	LOCKING RING DIN 471 200X4	SICHERUNGSRING
7	97 04 625 08	2	PIN 35x178 35NICRMOV125 GASN. SPF	BOLZEN
8	97 71 335 08	2	TRACK ROLLER PA6G	LAUFROLLE
9	43 30 077 08	2	SPLIT PIN ISO 1234 6,3X45 ST A2K	SPLINT
11	96 48 024 08	2	BRACKET COMPL.	LASCHE KPL.
(1)	96 47 237 08	2	BRACKET WITH BOARD 350	LASCHE MIT SCHILD
(2)	97 71 883 08	2	DISTANCE SLEEVE 25.0X75 S355J2H FE//ZN	DISTANZHUELSE
(3)	40 61 179 01	2	HEX SCREW ISO 4014 M16X130 8.8 A3C	SECHSKANTSCHRAUBE
(4)	10 28 980 6	4	WASHER ISO 7089 16 300HV FLZN SPF	SCHEIBE
(5)	41 19 009 08	2	HEX NUT DIN 985 M16 8 A3C	SECHSKANTMUTTER
(6)	97 35 919 08	1	PLATE ASSEMBLY BG-NR. PVC-SILBER SP	SCHILD BAUGRUPPE
13	97 20 177 08	3	PIN 70.0X170 35NICRMOV125	BOLZEN
14	43 31 050 08	3	RETAINING SPRING DIN 2194 6 A3C	SICHERUNGSFEDER
16	97 93 900 08	1	PIN 65.0X660 35NICRMOV125 SPF	BOLZEN
17	43 30 106 08	1	SPLIT PIN ISO 1234 10X100 ST A2K	SPLINT
18	94 59 385 08	7	WASHER 2X110X110 DC01 FLZN SPF	SCHEIBE
19	97 93 901 08	1	TUBE 65.0X350 E235+N	ROHR
20	97 93 902 08	1	TUBE 65.0X10 E235+N FE//ZNNI8//CN//T0	ROHR
21	96 48 027 08	2	BRACKET COMPL.	LASCHE KPL.
(1)	96 47 239 08	2	BRACKET WITH BOARD 350	LASCHE MIT SCHILD
(2)	97 71 884 08	1	DISTANCE SLEEVE 25.0X39 S355J2H FE//ZN	DISTANZHUELSE
(3)	46 00 332	1	HEX SCREW ISO 4014 M16X90 8.8 A3C	SECHSKANTSCHRAUBE
(4)	10 28 980 6	2	WASHER ISO 7089 16 300HV FLZN SPF	SCHEIBE
(5)	41 19 009 08	1	HEX NUT DIN 985 M16 8 A3C	SECHSKANTMUTTER
(6)	97 35 919 08	1	PLATE ASSEMBLY BG-NR. PVC-SILBER SP	SCHILD BAUGRUPPE
22	97 93 903 08	2	PLATE 8X115X115 S355MC FE//ZNNI8//CN//T	BLECH
23	97 93 904 08	1	ROPE SLING 28X7M SPF	ANSCHLAGSEIL
24	97 72 671 08	2	PIN 50.0X110 35NICRMOV125 GASN. SPF	BOLZEN
25	43 30 101 08	2	SPLIT PIN ISO 1234 10X71 ST A2K	SPLINT
26	94 90 229 08	2	PLATE RD70X2 DC01 FE//ZN20//C	BLECH
27	97 93 905 08	1	PLATE 3X220X176 DC01 FE//ZNNI8//CN//T0	BLECH
28	96 47 240 08	1	ROCKER WELDED	SCHWINGE SCHWK.
29	43 30 105 08	1	SPLIT PIN ISO 1234 10X90 ST A3C	SPLINT
30	94 33 992 08	1	WASHER 100X2 DC01 FLZN SPF	SCHEIBE
31	96 47 241 08	1	ROCKER WELDED	SCHWINGE SCHWK.
32	97 94 005 08	1	TUBE 65.0X39 E235+N FE//ZNNI8//CN//T0	ROHR
33	96 45 288 08	2	ROD CPL. 3.2M	STANGE KPL.
(1)	96 45 289 08	1	ROD WITH BOARD 3200	STANGE MIT SCHILD
(2)	96 45 290 08	2	BRACKET WITH BOARD 200	LASCHE MIT SCHILD
(3)	97 71 899 08	1	DISTANCE SLEEVE 21.3X27 S355J2H FE//ZN	DISTANZHUELSE
(4)	10 87 550 7	1	HEX SCREW ISO 4014 M12X75 8.8 FLZN SP	SECHSKANTSCHRAUBE
(5)	10 28 980 4	2	WASHER ISO 7089 12 300HV FLZN SPF	SCHEIBE
(6)	41 19 007 08	1	HEX NUT DIN 985 M12 8 A3C	SECHSKANTMUTTER
(7)	45 30 328 08	2	PIN ISO 2341 B45X72X60 35NICRMOV125	BOLZEN
(8)	43 30 101 08	2	SPLIT PIN ISO 1234 10X71 ST A2K	SPLINT
(9)	94 90 229 08	2	PLATE RD70X2 DC01 FE//ZN20//C	BLECH
(11)	97 35 919 08	1	PLATE ASSEMBLY BG-NR. PVC-SILBER SP	SCHILD BAUGRUPPE
(700)	96 92 617 08	1	SIGNS 3.2M	BESCHILDERUNG
35	97 17 862 08	4	PLATE 5X140X180 S355MC FE//ZNNI8//CN//T	BLECH
36	45 14 220 08	2	PIN DIN 1436 20X90X80 ST.50-2K VERZ	BOLZEN
37	43 31 012 08	3	RETAINING SPRING 4X68 VERZ	SICHERUNGSFEDER
38	49 01 053	4	HEX SCREW ISO 4014 M10X60 8.8 A3C	SECHSKANTSCHRAUBE
39	10 28 979 5	8	WASHER ISO 7089 10 300HV FLZN SPF	SCHEIBE
40	41 19 006 08	4	HEX NUT DIN 985 M10 8 A3C	SECHSKANTMUTTER
44	95 51 616 08	2	WASHER RD50X2 ALMG3 H111	SCHEIBE
48	10 43 004 8	1	ROPE SLING EN 13414 2,7T-6M VERZINKT	ANSCHLAGSEIL

Pos.	Item	Quantity	Description	Bezeichnung
49	93 59 891 08	2	PIN RD35X72 35NICRMOV125 GASN. SPF	BOLZEN
50	10 18 036 4	2	SPLIT PIN ISO 1234 6,3X50 ST 480H SPF	SPLINT
51	95 60 974 08	1	PIN RD40X75 35NICRMOV125 GASN. SPF	BOLZEN
52	43 30 090 08	1	SPLIT PIN ISO 1234 8X63 ST A2K	SPLINT
53	94 91 885 08	1	WASHER RD70X2 DC01 FE//ZNNI8//CN//T0	SCHEIBE
55	96 52 291 08	1	ROPE PULLEY ATTACHM. WELDM.	SEILROLLENHALTERUNG SCH
57	96 20 920 08	1	ROPE PULLEY CPL.	SEILROLLE KPL.
			⇨ 3 206 001 96 20 920 08	
58	45 12 225 08	1	PIN ISO 2341 B20X75X66 S355J2+AR FE//ZN	BOLZEN
59	77 42 844 08	1	SWIVEL BOLT BRACKET CLAMP 59-62/60,5/	GELENKBANDKONSOLENSCHE
60	49 00 128	2	HEX SCREW ISO 4017 M8X25 8.8 A2C	SECHSKANTSCHRAUBE
61	10 28 980 3	4	WASHER ISO 7089 8 300HV 480H SPF	SCHEIBE
62	41 19 005 08	2	HEX NUT DIN 985 M8 8 A2C	SECHSKANTMUTTER

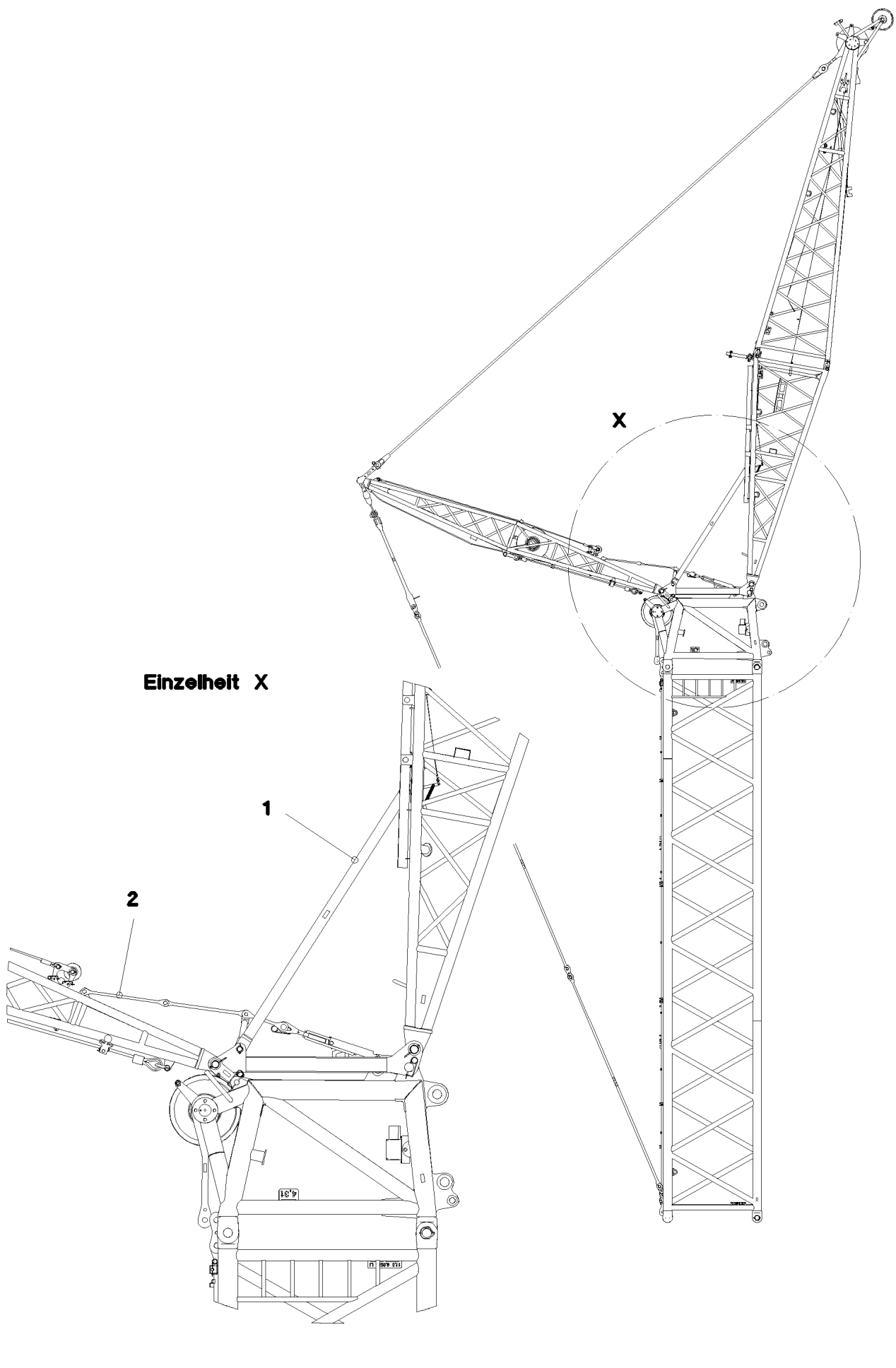
X
Einzelheit X
1
2

Pos.	Item	Quantity	Description		Bezeichnung
1	96 47 888 08	1	F-STAY COMPL.		F-STUETZE KPL.
			⇨ 3 282 001	96 47 888 08	
2	96 47 890 08	1	FAB-STAY		FAB-STUETZE
			⇨ 3 282 002	96 47 890 08	

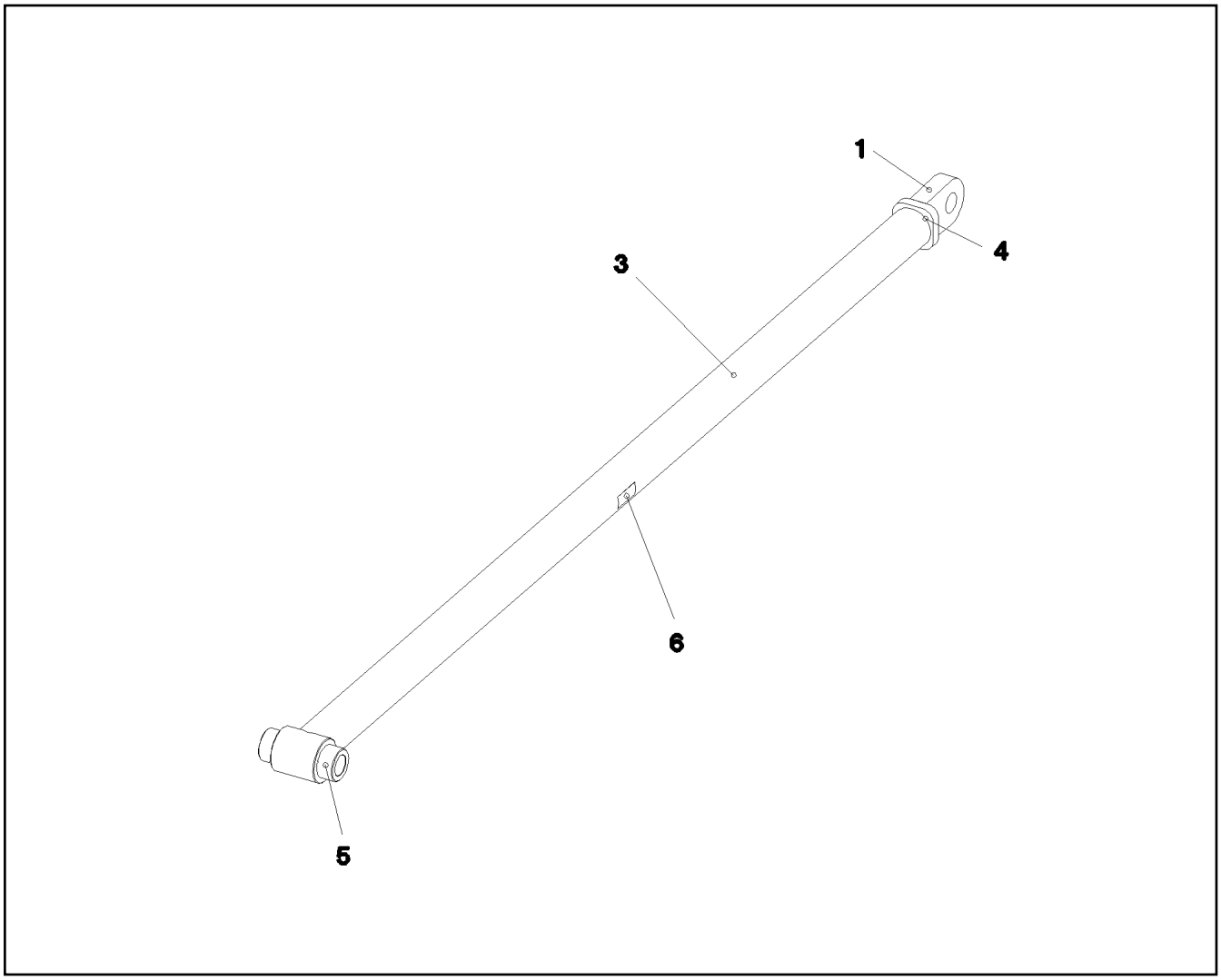

Pos.	Item	Quantity	Description	Bezeichnung
1	96 49 669 08	1	BEARING WELDED	LAGER SCHWK.
3	97 73 249 08	1	TUBE 101.6X2799 S770QL	ROHR
4	97 01 046 4	1	BATH CIRCUIT BREAKER 82.5X30 S770QL	BADSICHERUNG
5	97 73 250 08	1	BEARING STUB SHAFT 110.0X200 S355J2+A	LAGERZAPFEN
6	97 35 676 08	1	PLATE IDENTIFICATION NUMBER IDENT-N	SCHILD IDENTNR.

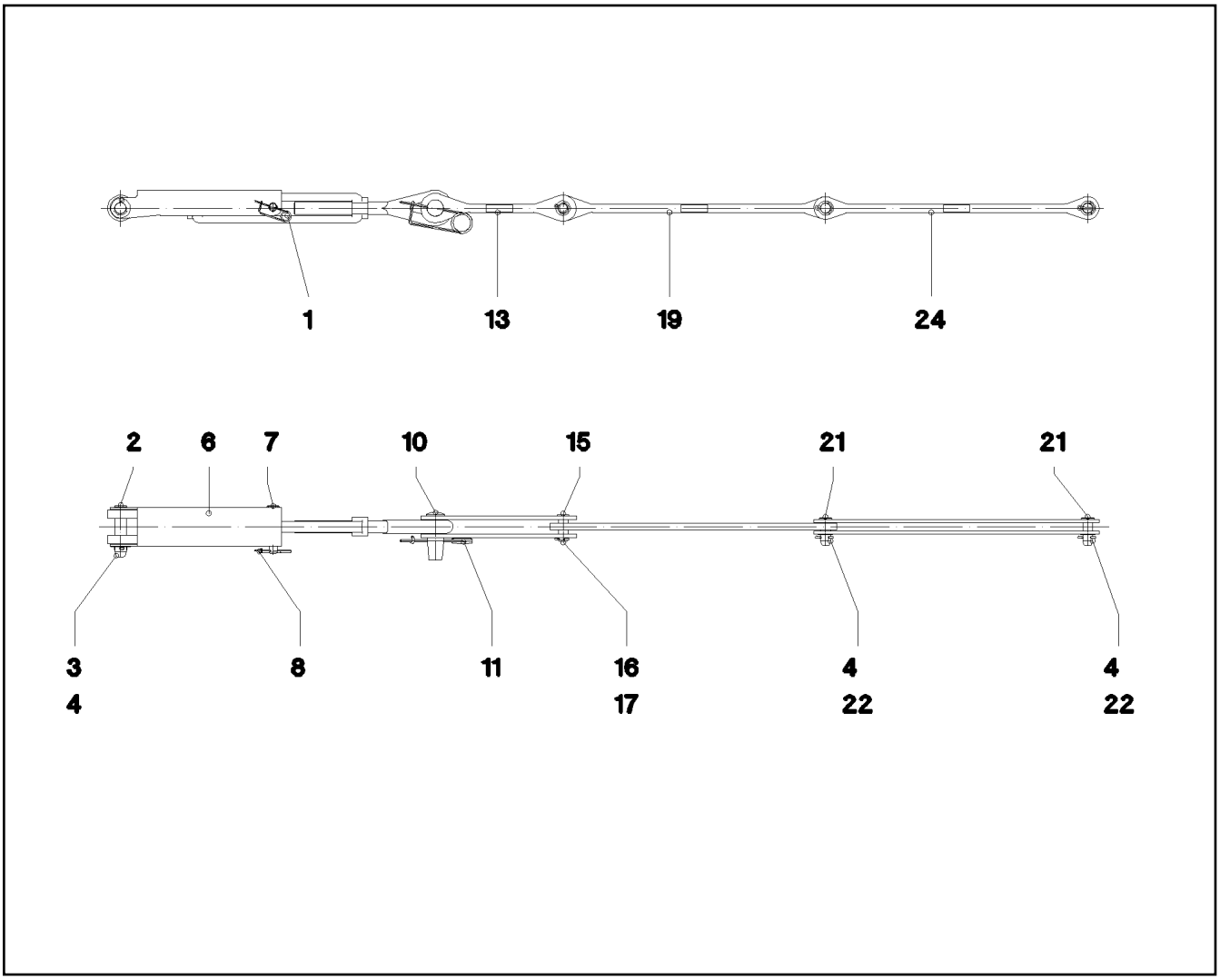

Pos.	Item	Quantity	Description	Bezeichnung
1	10 42 540 8	1	TURNBUCKLE 1 1/2X1897,1KN FEUERVERZI	SPANNSCHLOSS
2	97 73 264 08	1	PIN 45.0X155 35NICRMOV125 GASN. SPF	BOLZEN
3	94 87 177 08	1	WASHER RD60X2 ALMG3 H111	SCHEIBE
4	43 30 088 08	3	SPLIT PIN ISO 1234 8X50 ST A2K	SPLINT
6	97 73 267 08	1	LOCKING PLATE 5X522X269 S355MC	SICHERUNGSBLECH
7	10 02 966 6	1	PIN ISO 2341 B24X140X131 35NICRMOV125	BOLZEN
8	43 31 012 08	1	RETAINING SPRING 4X68 VERZ	SICHERUNGSFEDER
10	95 36 201 08	1	PIN RD50X135 35NICRMOV125 GASN. SPF	BOLZEN
11	43 31 050 08	1	RETAINING SPRING DIN 2194 6 A3C	SICHERUNGSFEDER
13	96 47 889 08	2	BRACKET WITH BOARD 390	LASCHE MIT SCHILD
15	94 28 899 08	1	PIN 35.0X82 35NICRMOV125 GASN. SPF	BOLZEN
16	43 30 077 08	1	SPLIT PIN ISO 1234 6,3X45 ST A2K	SPLINT
17	42 20 015 08	1	SHIM RING DIN 988 32X45X1	PASSSCHEIBE
19	96 47 989 08	1	ROD WITH BOARD 800	STANGE MIT SCHILD
21	97 73 270 08	2	PIN 35.0X85 35NICRMOV125 GASN. SPF	BOLZEN
22	10 28 981 1	2	WASHER ISO 7089 30 300HV FLZN SPF	SCHEIBE
24	96 47 990 08	2	ROD WITH BOARD 800	STANGE MIT SCHILD

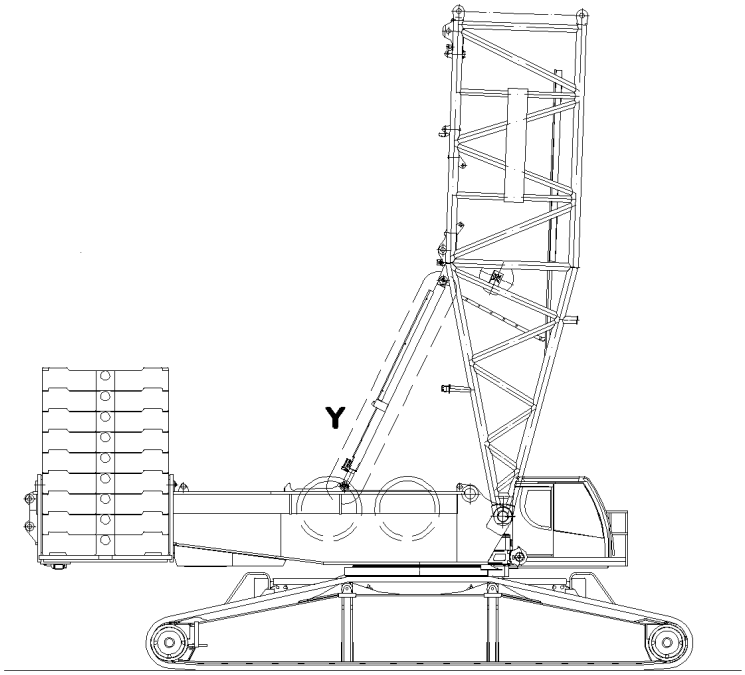

Einzelheit Y

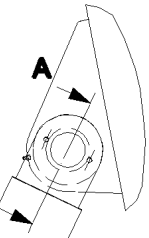

Schnitt A–A

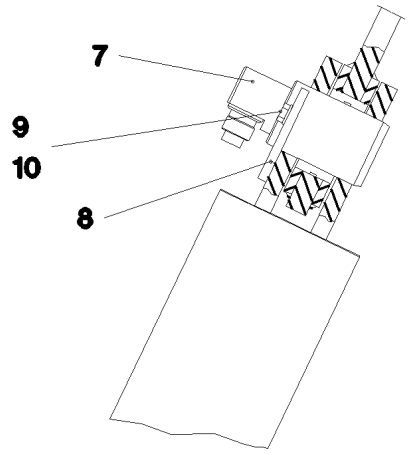

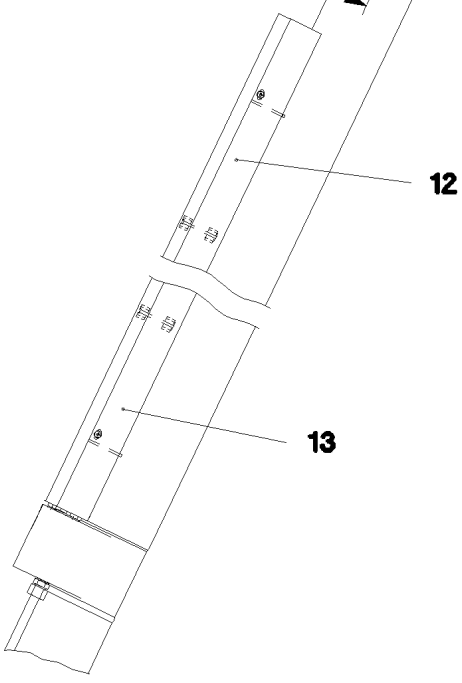

Ansicht X

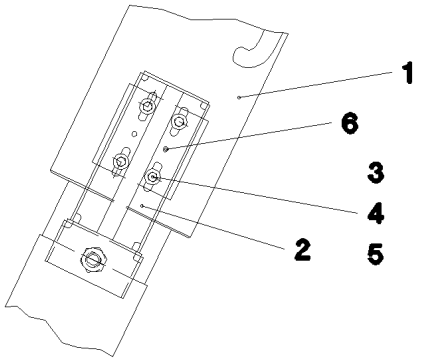

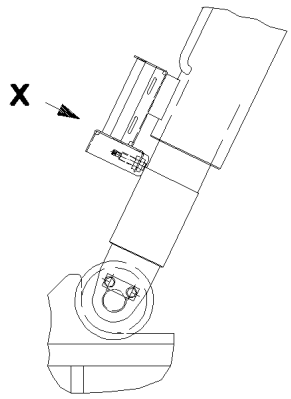

Pos. 500

Pos.	Item	Quantity	Description	Bezeichnung
1	10 41 101 5	2	TILT-BACK SUPPORT 150/130-1000 SPF ⇨ X10411015 10 41 101 5	RUECKFALLSTUETZE
2	96 17 503 08	2	BRACKET WELDED CONST. FE//ZNNI8//CN/	KONSOLE SCHWK.
3	49 00 128	8	HEX SCREW ISO 4017 M8X25 8.8 A2C	SECHSKANTSCHRAUBE
4	41 19 005 08	8	HEX NUT DIN 985 M8 8 A2C	SECHSKANTMUTTER
5	10 87 564 8	16	WASHER ISO 7093-1 6 200HV 480H SPF	SCHEIBE
6	43 11 037 08	4	CLOSE TOLERANCE GROOVED PIN ISO 874	PASSKERBSTIFT
7	10 49 005 7	2	FORCE MEASURING AXLE 0-500KN ROSTF	KRAFTMESSACHSE
8	97 88 099 08	2	AXLE HOLDER 10X115X140 S700MC	ACHSHALTER
9	11 63 174 2	4	HEX SCREW ISO 4017 M12X30 8.8 FLZN SP	SECHSKANTSCHRAUBE
10	10 28 980 4	4	WASHER ISO 7089 12 300HV FLZN SPF	SCHEIBE
12	97 86 100 08	2	PLATE 2X2400X356 DC01	BLECH
13	10 41 285 7	12	BUTTON HEAD SCREW AEHNL.ISO 7380-2	HALBRUNDKOPFSCHRAUBE
500	92 95 070 08	1	EL.EQUIPMENT SAFETY RETAINER ⇨ 3 930 713 92 95 070 08	ELEKTRIK S-RUECKHALTESIC

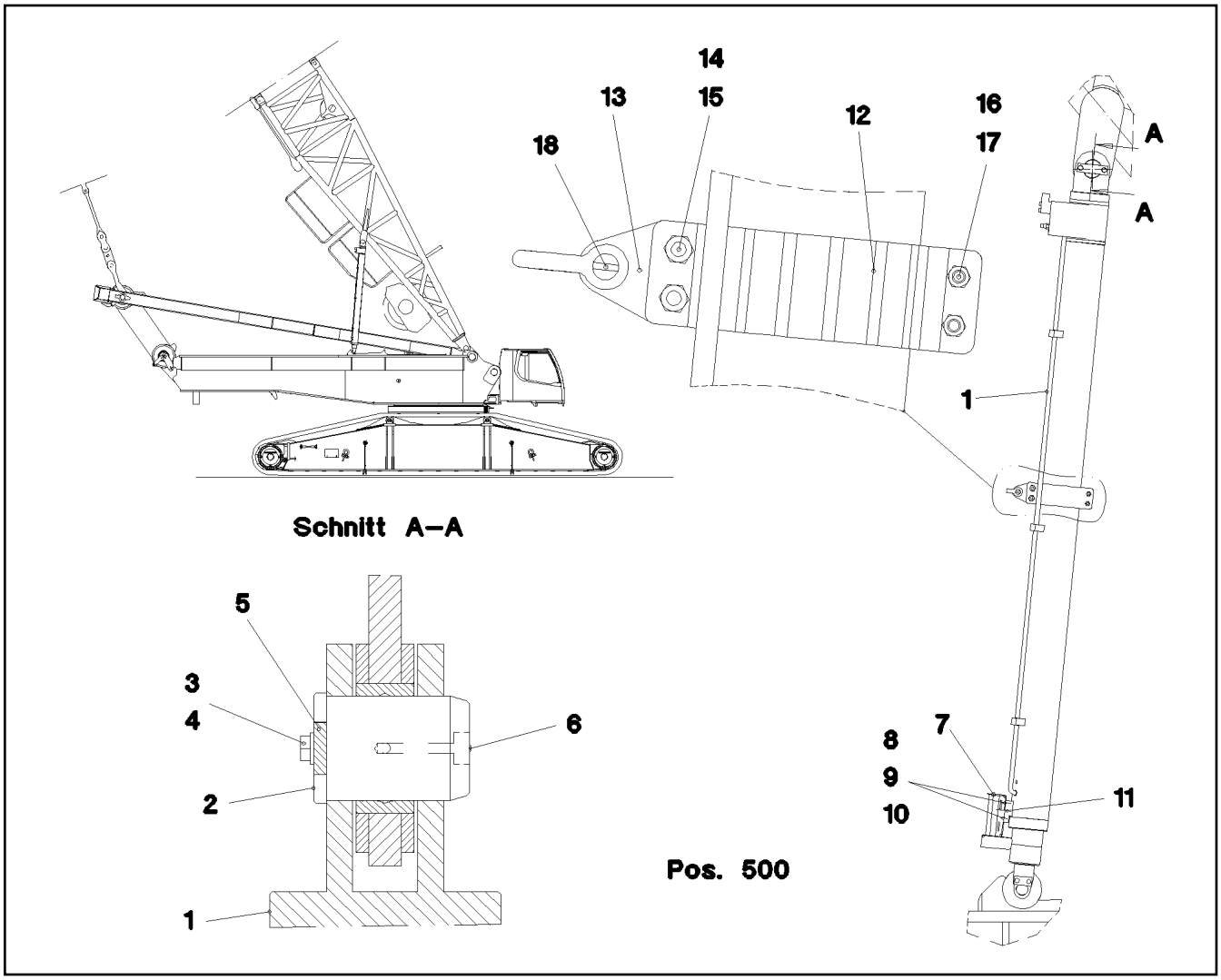

Pos.	Item	Quantity	Description	Bezeichnung
1	10 41 101 8	2	TILT-BACK SUPPORT 150/140-2500 SPF ⇨ X10411018 10 41 101 8	RUECKFALLSTUETZE
2	95 67 585 08	2	PIN 85.0X120 35NICRMOV125 SPF	BOLZEN
3	11 63 174 2	4	HEX SCREW ISO 4017 M12X30 8.8 FLZN SP	SECHSKANTSCHRAUBE
4	10 28 980 4	4	WASHER ISO 7089 12 300HV FLZN SPF	SCHEIBE
5	94 21 646 08	2	AXLE HOLDER 10X140X40 S355MC FE//ZNNI	ACHSHALTER
6	77 43 242	2	HYDRAULIC-TYPE LUBRICAT.NIPPLE DIN 71	KEGELSCHMIERNIPPEL
7	96 17 503 08	2	BRACKET WELDED CONST. FE//ZNNI8//CN/	KONSOLE SCHWK.
8	49 00 128	8	HEX SCREW ISO 4017 M8X25 8.8 A2C	SECHSKANTSCHRAUBE
9	41 19 005 08	8	HEX NUT DIN 985 M8 8 A2C	SECHSKANTMUTTER
10	10 87 564 8	8	WASHER ISO 7093-1 6 200HV 480H SPF	SCHEIBE
11	43 11 037 08	4	CLOSE TOLERANCE GROOVED PIN ISO 874	PASSKERBSTIFT
12	97 91 624 08	4	PLATE 8X95X374 S700MC	BLECH
13	97 91 625 08	2	PLATE 25X95X115 S355J2+N FE//ZNNI8//CN/	BLECH
14	10 87 552 1	4	HEX SCREW ISO 4017 M16X60 8.8 FLZN SP	SECHSKANTSCHRAUBE
15	41 19 009 08	4	HEX NUT DIN 985 M16 8 A3C	SECHSKANTMUTTER
16	11 64 234 9	4	HEX SCREW ISO 4017 M12X35 8.8 FLZN SP	SECHSKANTSCHRAUBE
17	41 19 007 08	4	HEX NUT DIN 985 M12 8 A3C	SECHSKANTMUTTER
18	10 28 321 2	2	SHACKLE 3,25T SPF	SCHAEKEL
500	96 51 078 08	1	EL.BACKING PROTECTION D ⇨ 3 930 501 96 51 078 08	ELEKTRIK D-RUECKHALTESIC

Pos. 500

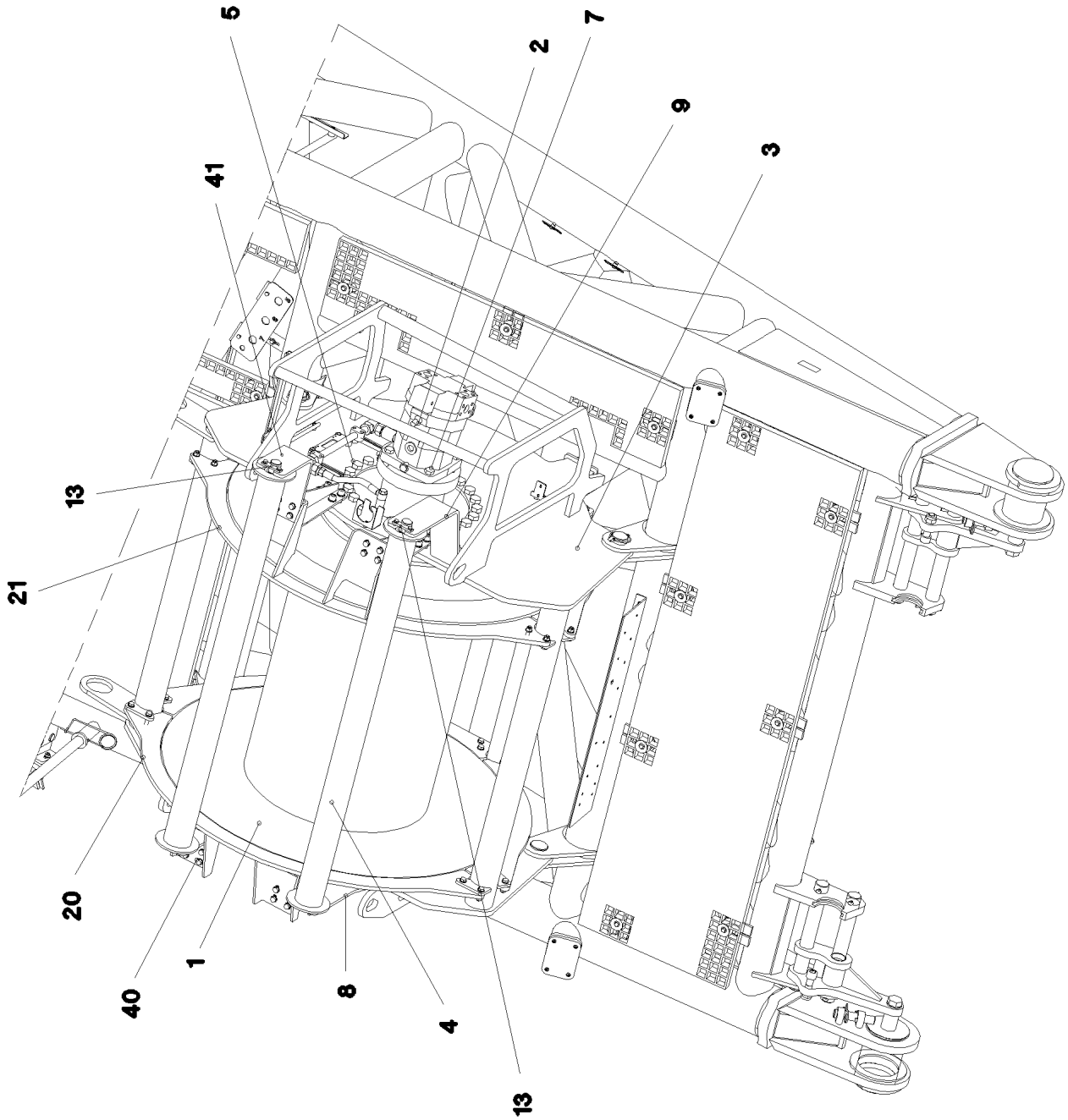

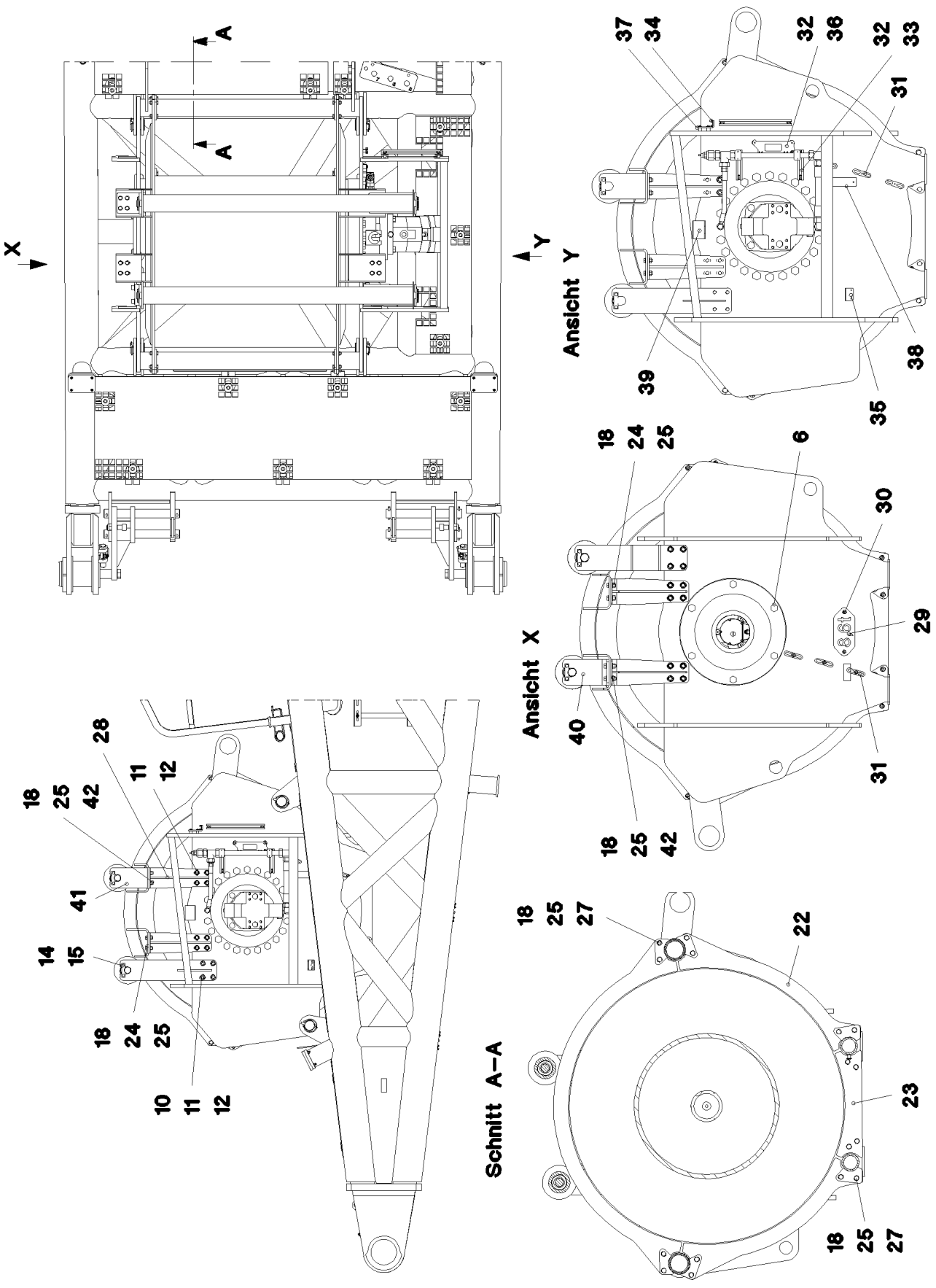
A
A
X
Y
Ansicht Y
37
34
32
36
32
33
31
38
39
35
Ansicht X
18
24
25
6
30
29
40
31
18
25
42
Schnitt A–A
18
25
27
22
23
18
25
27
28
11
12
18
25
42
41
14
15
18
24
25
10
11
12

Pos.	Item	Quantity	Description	Bezeichnung
1	10 35 411 4	1	HOISTING WINCH ZHP 4.29 SPF ⇨ X10354114 10 35 411 4	HUBWINDE
2	10 42 876 7	1	VARIABLE DISPLACEMENT MOTOR A6VM ⇨ X10428767 10 42 876 7	VERSTELLMOTOR
3	96 49 298 08	1	WINCH BEARING	WINDENLAGERUNG SCHWK.
4	96 18 667 08	2	SAFETY ROLLER CPL. SPF	SCHUTZWALZE KPL.
(1)	92 38 783 08	1	SAFETY ROLLER WELDED	SCHUTZWALZE SCHWK.
(2)	95 63 347 08	1	AXLE RD40X1650 S355J2C+C	ACHSE
(3)	74 51 488 08	2	DEEP GROOVE BALL BEARING DIN 625 62	RILLENKUGELLAGER
5	40 66 057 08	22	HEX SCREW ISO 4017 M24X50 10.9 A3C SP	SECHSKANTSCHRAUBE
6	40 65 281	6	HEX SCREW ISO 4017 M20X45 8.8 FLZN SP	SECHSKANTSCHRAUBE
7	10 87 580 6	4	HEX SCREW ISO 4017 M20X60 8.8 FLZN SP	SECHSKANTSCHRAUBE
8	97 75 895 08	1	PLATE 12X120X532 S355MC	BLECH
9	96 49 299 08	1	CLAMP WELDED CONST.	HALTER SCHWK.
10	97 03 987 08	2	PLATE 1x120x100 DC01 FE//ZNNI8//CN//T0	BLECH
11	46 00 329	24	SOCKET HEAD SCREW ISO 4762 M16X35 8.	ZYLINDERSCHRAUBE
12	10 28 980 6	24	WASHER ISO 7089 16 300HV FLZN SPF	SCHEIBE
13	94 13 244 08	4	AXLE HOLDER 6X20X80 S235JR FE//ZNNI8/	ACHSHALTER
14	11 65 161 2	8	HEX SCREW ISO 4017 M8X16 8.8 480H SPF	SECHSKANTSCHRAUBE
15	10 28 980 3	8	WASHER ISO 7089 8 300HV 480H SPF	SCHEIBE
18	41 15 143 08	48	HEX NUT ISO 4032 M12 8 A3C	SECHSKANTMUTTER
20	96 54 012 08	1	PLATE	SICHELBLECH SCHWK.
21	96 54 011 08	1	PLATE	SICHELBLECH SCHWK.
22	97 85 057 08	4	PLATE 15X682X782 S690QL	BLECH
23	97 84 978 08	2	PLATE 15X507X124 S690QL	BLECH
24	11 64 234 9	8	HEX SCREW ISO 4017 M12X35 8.8 FLZN SP	SECHSKANTSCHRAUBE
25	10 28 980 4	96	WASHER ISO 7089 12 300HV FLZN SPF	SCHEIBE
27	46 00 158	32	HEX SCREW ISO 4017 M12X45 8.8 A3C	SECHSKANTSCHRAUBE
28	96 53 928 08	4	CLAMP WELDED CONST.	HALTER SCHWK.
29	97 44 570 08	1	PLATE 2X228X100 DC01 FE//ZNNI8//CN//T0	BLECH
30	10 41 285 4	32	BUTTON HEAD SCREW AEHNL.ISO 7380-2	HALBRUNDKOPFSCHRAUBE
31	95 36 500 08	13	CABLE CLAMP 2X22X90 DC01 FE//ZN20//C	KABELHALTER
32	95 38 734 08	7	SLEEVE 25X20 11SMN37 FLZN SPF	HUELSE
33	95 41 173 08	2	CARRIER RAIL 140	TRAGSCHIENE
34	95 41 175 08	2	CARRIER RAIL 340	TRAGSCHIENE
35	95 51 525 08	1	PLATE 4X60X103 S315MC FE//ZNNI8//CN//T	BLECH
36	95 56 681 08	1	PLATE 4X196X63 S315MC FE//ZN20//C	BLECH
37	95 58 096 08	2	PLATE 4X40X105 S315MC FE//ZNNI8//CN//T	BLECH
38	97 55 008 08	1	PLATE 3X150X40 S355MC FE//ZNNI8//CN//T	BLECH
39	97 67 363 08	1	PLATE 3X85X210 DC01 FE//ZNNI8//CN//T0	BLECH
40	97 88 636 08	1	PLATE 12X337X120 S355MC FE//ZN20//C	BLECH
41	97 88 637 08	1	PLATE 12X474X120 S355MC FE//ZN20//C	BLECH
42	11 84 013 6	8	HEX SCREW ISO 4017 M12X50 8.8 FLZN	SECHSKANTSCHRAUBE
500	96 44 538 08	1	ELECTRIC FOR WINCH 3 ⇨ 2 920 334 96 44 538 08	ELEKTRIK WINDE 3

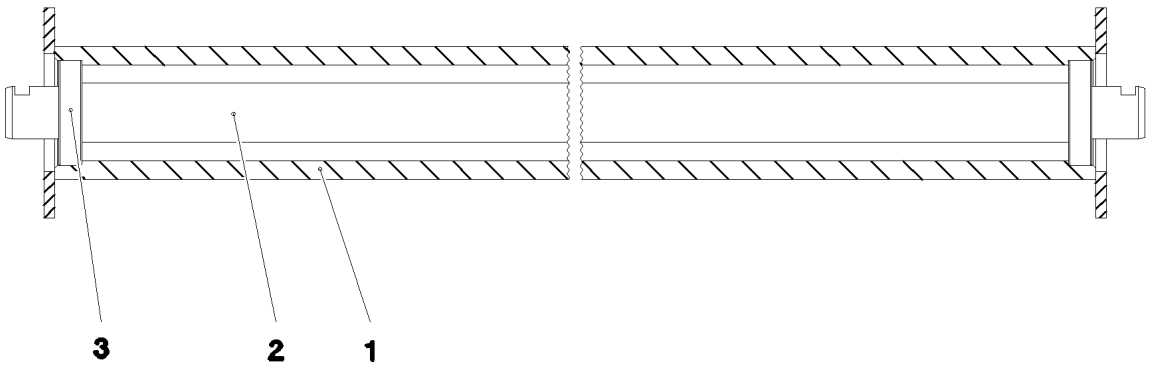

Pos.	Item	Quantity	Description	Bezeichnung
1	92 70 643 08	1	ROLLER WELDED CONSTR.	ROLLE SCHWK.
2	93 72 521 08	1	SHAFT 45.0X1854 S355J2+AR	WELLE
3	74 51 488 08	2	DEEP GROOVE BALL BEARING DIN 625 62	RILLENKUGELLAGER

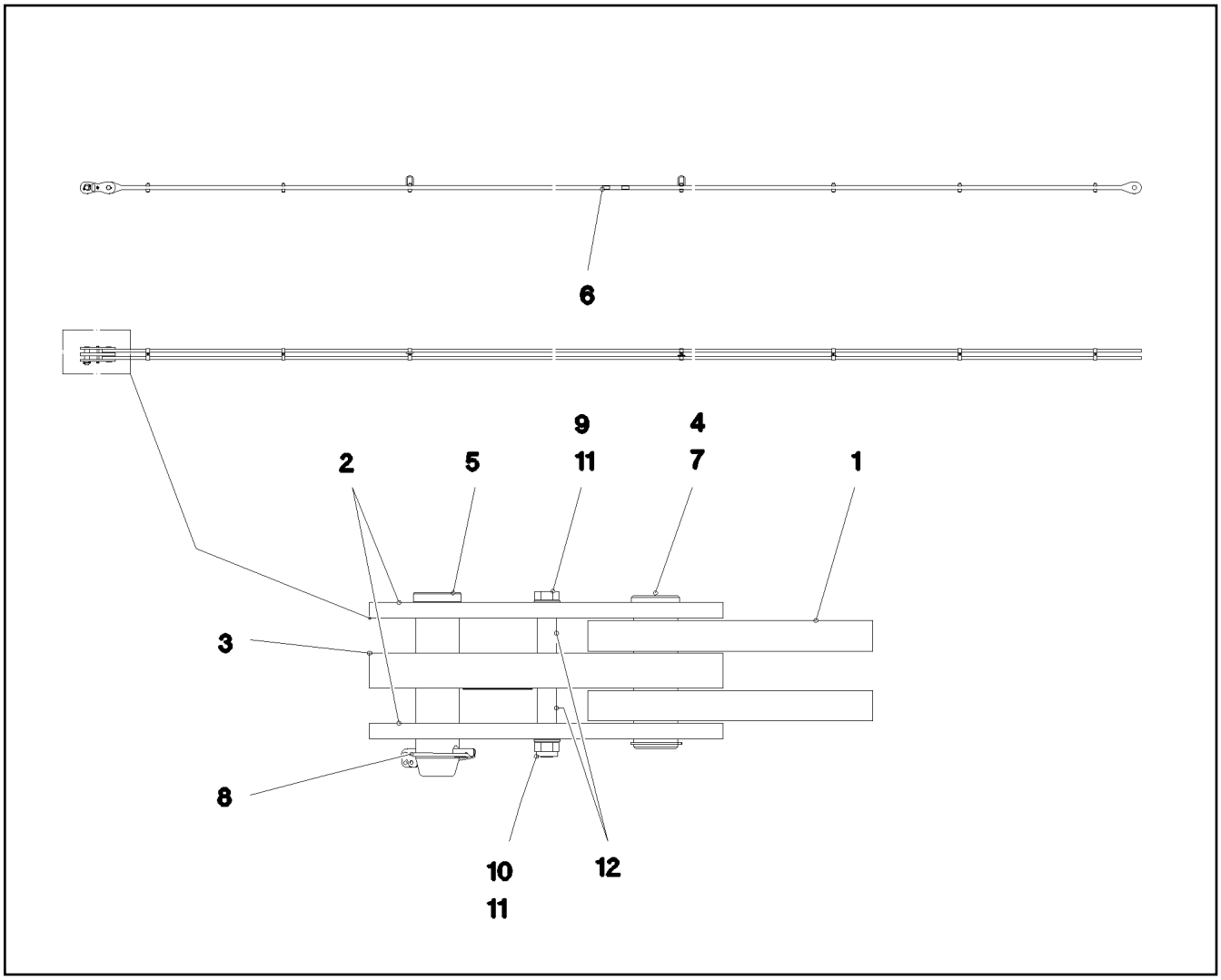

Pos.	Item	Quantity	Description	Bezeichnung
1	96 45 230 08	1	ROD 11.75M	STANGE VORM.
2	96 45 231 08	2	BRACKET WITH BOARD 0.25 M	LASCHE MIT SCHILD
3	96 45 232 08	1	BRACKET WITH BOARD 0.25 M	LASCHE MIT SCHILD
4	97 67 727 08	1	PIN 55.0X175 35NICRMOV125 GASN. SPF	BOLZEN
5	95 28 920 08	1	PIN 55.0X210 35NICRMOV125 GASN. SPF	BOLZEN
6	97 35 919 08	1	PLATE ASSEMBLY BG-NR. PVC-SILBER SP	SCHILD BAUGRUPPE
7	10 87 565 9	1	LOCKING RING DIN 471 50X2 480H SPF	SICHERUNGSRING
8	43 32 005 08	1	SAFETY PLUG W HINGE-LID 11,5X96 VERZ	SICHERHEITSKLAPPSTECKER
9	40 61 186 01	1	HEX SCREW ISO 4014 M16X180 8.8 A3C	SECHSKANTSCHRAUBE
10	41 19 009 08	1	HEX NUT DIN 985 M16 8 A3C	SECHSKANTMUTTER
11	10 28 980 6	2	WASHER ISO 7089 16 300HV FLZN SPF	SCHEIBE
12	93 92 551 08	2	TUBE 22.0X40 E235+N VERZ	ROHR
700	96 91 965 08	1	SIGNS 12 M	BESCHILDERUNG
(1)	97 05 389 3	1	SIGN 80X32 KLEBEFOLIE SPF	SCHILD

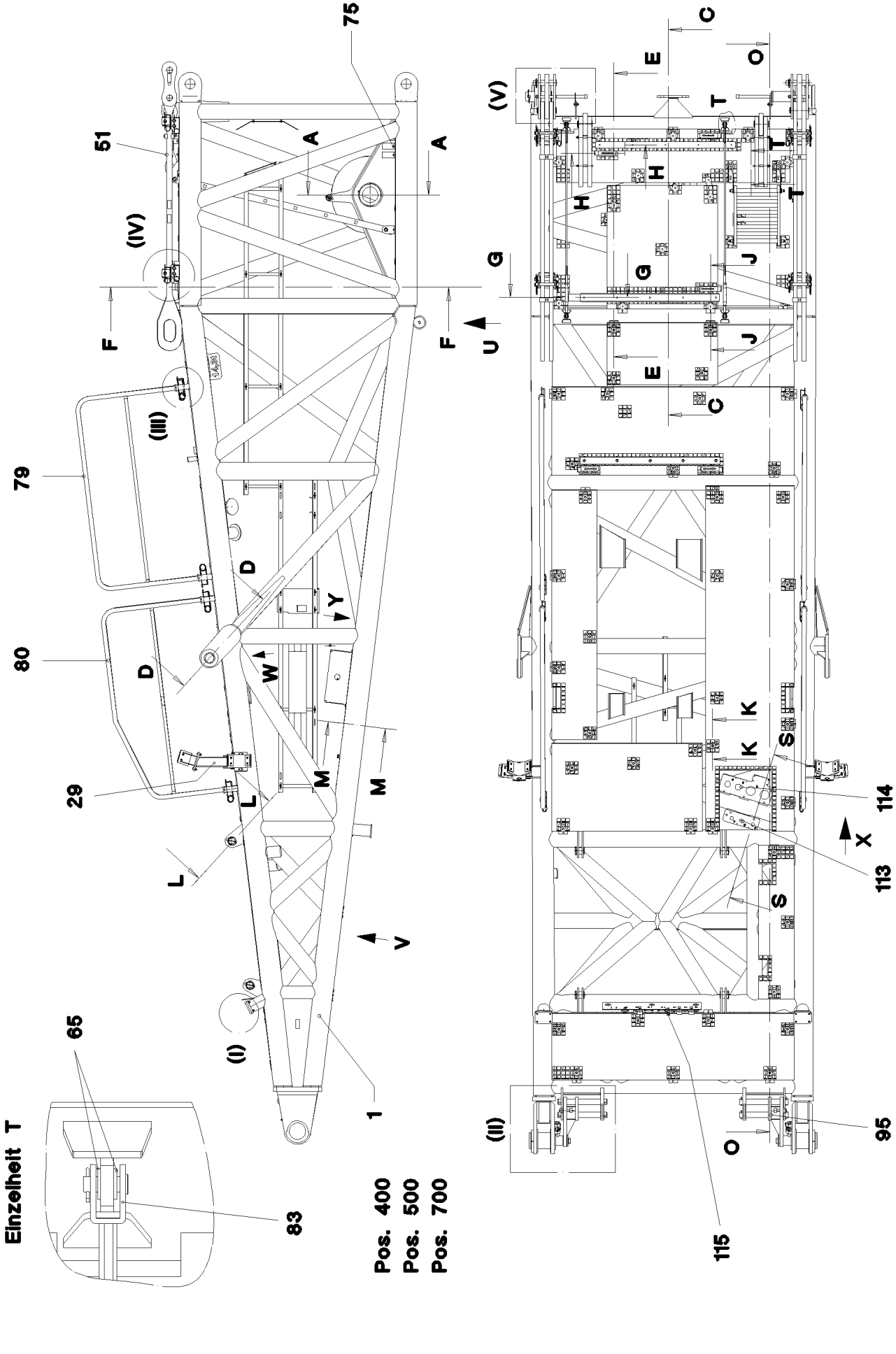

25.1.2017 054260 LIEBHERR	etk_en_de_074535 LR 1600/2 D PIVOT SECTION D-ANLENKSTUECK	❑ 563 (1/9) ⇨ 3 713 91 57 749 08

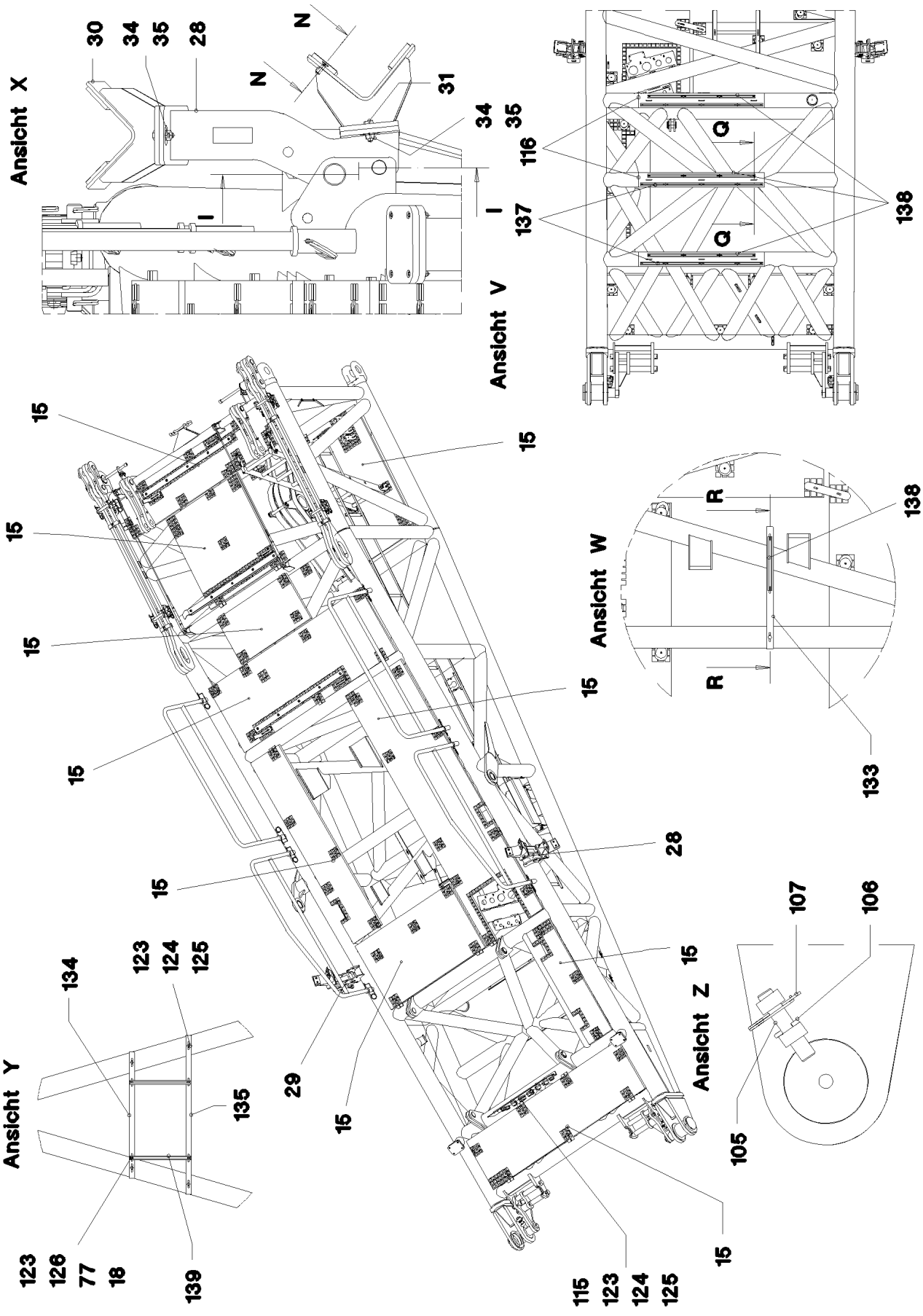

25.1.2017 054261	**etk_en_de_074535 LR 1600/2**	564 (2/9)
LIEBHERR	**D PIVOT SECTION** **D-ANLENKSTUECK**	⇨ **3 713** **91 57 749 08**

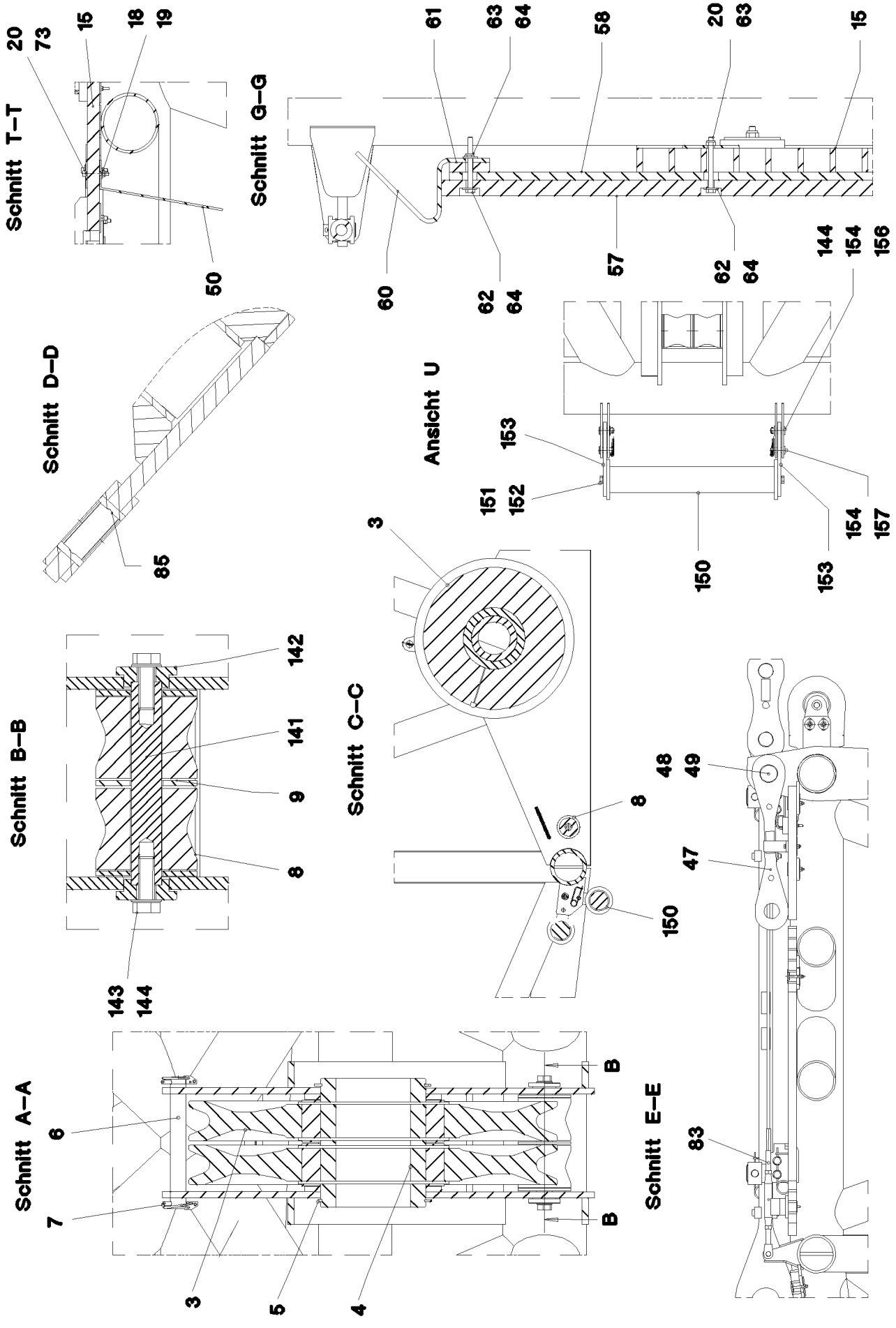

25.1.2017 054262	**etk_en_de_074535 LR 1600/2**	565 (3/9)
LIEBHERR	**D PIVOT SECTION** **D-ANLENKSTUECK**	⇨ **3 713** **91 57 749 08**

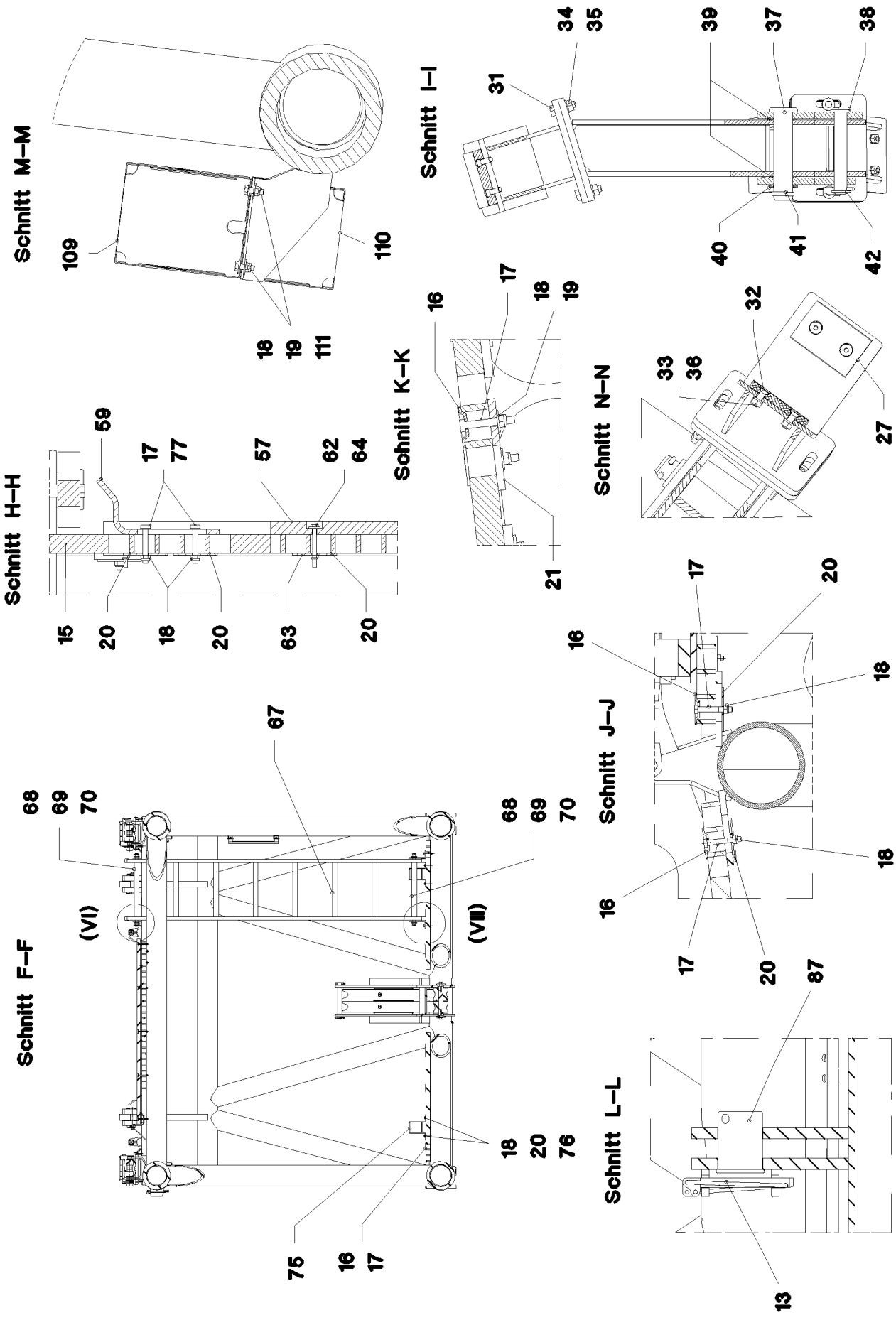
Schnitt M–M
109
110
18
19
111
Schnitt I–I
34
35
39
37
38
31
40
41
42
Schnitt K–K
16
17
18
19
21
Schnitt N–N
32
33
36
27
Schnitt H–H
59
17
77
57
62
64
15
20
18
20
63
20
Schnitt J–J
17
20
16
18
18
16
17
20
Schnitt F–F
68
69
70
67
(VI)
(VII)
68
69
70
18
20
76
75
16
17
Schnitt L–L
87
13

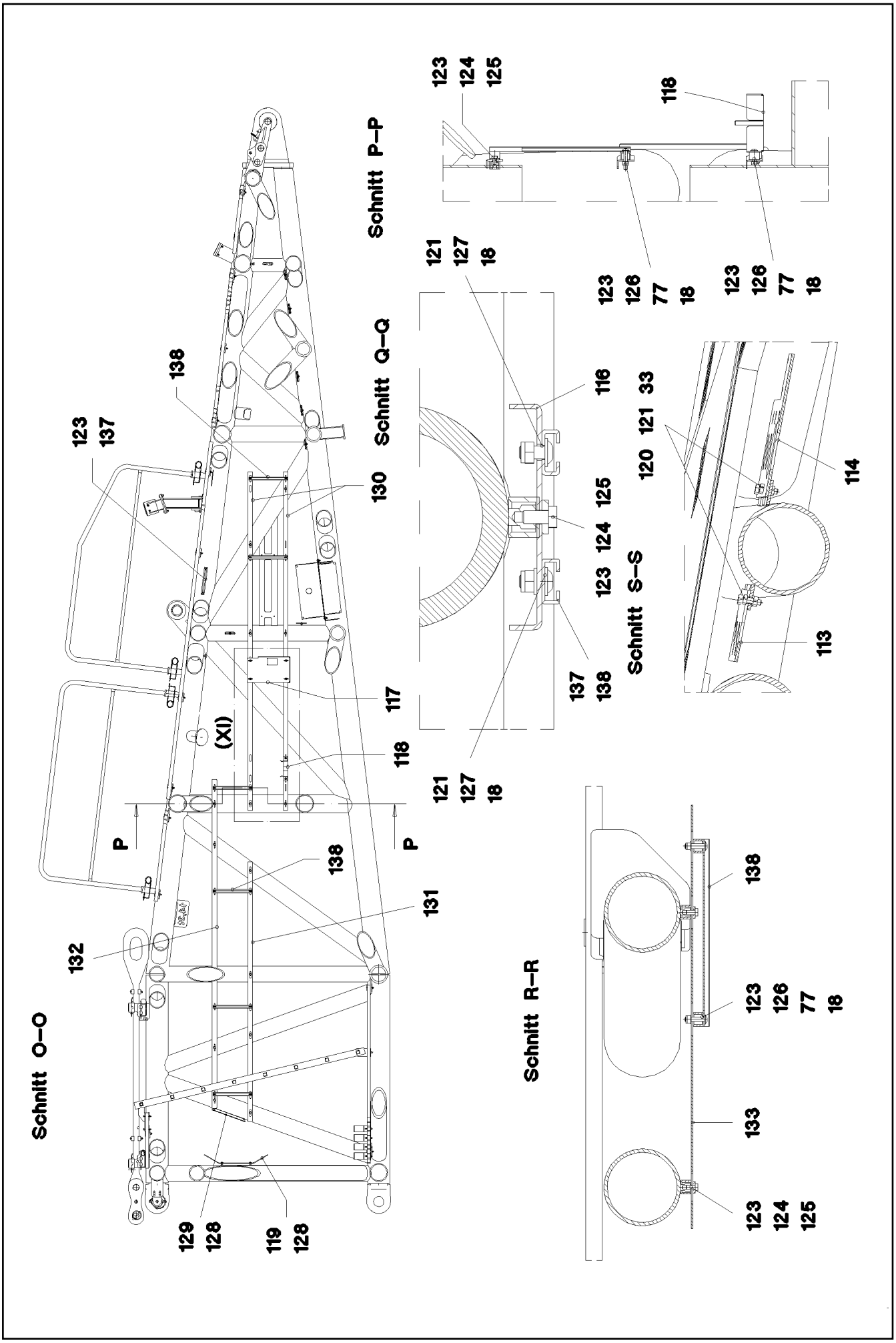

25.1.2017 054264 LIEBHERR	etk_en_de_074535 LR 1600/2 D PIVOT SECTION D-ANLENKSTUECK	❑ 567 (5/9) ⇨ 3 713 91 57 749 08

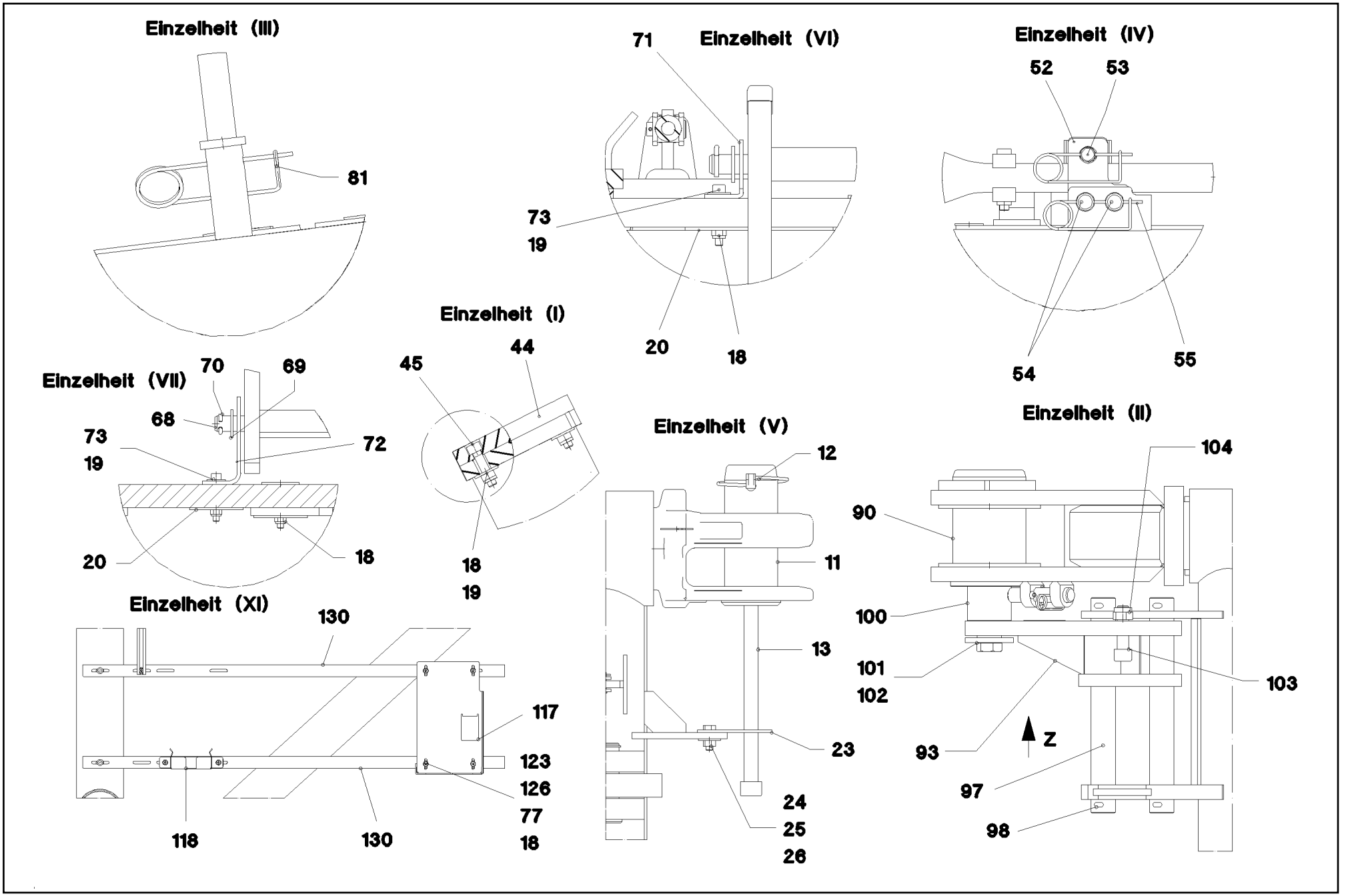
Einzelheit (III)
81
Einzelheit (VI)
71
73
19
20
18
Einzelheit (IV)
52
53
54
55
Einzelheit (I)
44
45
18
19
Einzelheit (VII)
70
69
68
73
19
72
20
18
Einzelheit (V)
12
11
13
23
24
25
26
Einzelheit (II)
104
90
100
101
102
103
93
Z
97
98
Einzelheit (XI)
130
117
123
126
77
18
118
130

Pos.	Item	Quantity	Description	Bezeichnung
1	96 49 113 08	1	D PIVOT SECTION WELDED CONSTR.	D-ANLENKSTUECK SCHWK.
3	92 68 928 08	2	ROPE PULLEY CPL. SPF	SEILROLLE KPL.
			⇨ 2 652 007 92 68 928 08	
4	97 19 034 08	1	AXLE 219.1X245 S770QL1	ACHSE
5	42 80 093 08	2	LOCKING RING DIN 471 200X4	SICHERUNGSRING
6	45 25 413 08	1	PIN ISO 2340 B30X250X234 ST FE//ZN20//C	BOLZEN
7	43 32 014 08	2	SAFETY PLUG W HINGE-LID 8X42 VERZ	SICHERHEITSKLAPPSTECKER
8	28 81 883 08	2	ROLLER RD100X80 PA6G	ROLLE
9	93 30 481 08	4	WASHER RD100X5 S355MC FE//ZNNI8//CN/	SCHEIBE
11	97 68 649 08	2	PIN 100.0X237 35NICRMOV125 GASN. SPF	BOLZEN
12	46 30 212	2	SOCKET HEAD SCREW ISO 4762 M24X340 1	ZYLINDERSCHRAUBE
13	43 32 015 08	6	SAFETY PLUG W HINGE-LID 17X125X16 V	SICHERHEITSKLAPPSTECKER
15	96 50 099 08	1	GRATINGS	GITTERROSTE
			⇨ 3 713 006 96 50 099 08	
16	10 10 062 1	63	DISH MOUNTING	TELLERBEFESTIGUNG
17	40 61 024	73	HEX SCREW ISO 4014 M8X55 8.8 A2C	SECHSKANTSCHRAUBE
18	41 19 005 08	175	HEX NUT DIN 985 M8 8 A2C	SECHSKANTMUTTER
19	42 18 009 08	30	WASHER DIN 9021 8 140HV-ST A2C	SCHEIBE
20	94 11 381 08	105	WASHER 70X3 DC01 FE//ZNNI8//CN//T0	SCHEIBE
21	95 54 048 08	3	PLATE 8X300X50 S355MC FE//ZNNI8//CN//T	BLECH
23	95 47 547 08	2	PLATE 5X125X100 S700MC	BLECH
24	11 64 234 9	4	HEX SCREW ISO 4017 M12X35 8.8 FLZN SP	SECHSKANTSCHRAUBE
25	11 18 271 7	4	WASHER ISO 7093-1 12 300HV FLZN SPF	SCHEIBE
26	41 15 143 08	4	HEX NUT ISO 4032 M12 8 A3C	SECHSKANTMUTTER
27	93 22 470 08	8	BEARING PLATE 10X60X90 PA6G	LAGERPLATTE
28	96 50 130 08	1	FOLDING BRACKET ST.CONST.	KLAPPKONSOLE SCHWK.
29	96 50 131 08	1	FOLDING BRACKET ST.CONST.	KLAPPKONSOLE SCHWK.
30	92 69 017 08	4	SUPPORT WELDED	AUFLAGE SCHWK.
31	10 87 551 6	8	HEX SCREW ISO 4017 M10X35 8.8 FLZN SP	SECHSKANTSCHRAUBE
32	40 02 551	16	COUNTERSUNK SCREW DIN 7991 M8X25 8.	SENKSCHRAUBE
33	11 69 387 5	21	HEX NUT ISO 4032 M8 8 480H SPF	SECHSKANTMUTTER
34	41 15 144 08	8	HEX NUT ISO 4032 M10 8 A3C	SECHSKANTMUTTER
35	10 28 979 5	8	WASHER ISO 7089 10 300HV FLZN SPF	SCHEIBE
36	42 40 007 08	16	WASHER SPRING DIN 127 A 8 FST A2C	FEDERRING
37	45 14 304 08	2	PIN DIN 1436 30X140X130 ST.50-2K VERZ	BOLZEN
38	45 30 210 08	2	PIN ISO 2341 B20X130X122 ST.50-2K VERZ	BOLZEN
39	93 94 608 08	4	WASHER RD44X2 DC01 FE//ZNNI8//CN//T0	SCHEIBE
40	42 12 019 08	2	WASHER DIN 1441 31 ST VERZ	SCHEIBE
41	43 30 077 08	2	SPLIT PIN ISO 1234 6,3X45 ST A2K	SPLINT
42	43 32 013 08	2	SAFETY PLUG W HINGE-LID 5X32 VERZ	SICHERHEITSKLAPPSTECKER
44	97 77 650 08	2	LIMIT STOP 15X160X120 PA6 G	ANSCHLAG
45	40 01 620	8	SOCKET HEAD SCREW ISO 4762 M8X35 8.8	ZYLINDERSCHRAUBE
47	96 50 162 08	2	BRACKET COMPL. 0.50M	LASCHE KPL.
48	97 09 178 08	2	PIN 65X140 35NICRMOV125	BOLZEN
49	10 17 158 7	2	LOCKING RING DIN 471 55X2 FLZNNC-120H	SICHERUNGSRING
50	97 96 563 08	1	PLATE 4X220X364 S315MC FE//ZNNI8//CN//T	BLECH
51	96 50 197 08	2	ROD CPL. 2.3M	STANGE KPL.
			⇨ 3 713 012 96 50 197 08	
52	97 74 758 08	4	PLATE 8X407X110 S355MC T ZN O	BLECH
53	96 43 771 08	4	CONNECTING PIN WELDED FE//ZNNI8//CN/	ABSTECKBOLZEN SCHWK.
54	97 74 759 08	8	PIN 30.0X220 S355J2G3 T ZN O	BOLZEN
55	43 31 009 08	12	RETAINING SPRING 4,5X98 VERZ	SICHERUNGSFEDER
57	97 41 439 08	3	SUPPORT 60X1270 PA6G	AUFLAGE
58	97 41 440 08	1	PLATE 10X1250X80 S355MC	BLECH
59	97 73 817 08	5	PLATE 8X40X246 S355MC FE//ZNNI8//CN//T	BLECH
60	97 79 283 08	1	PLATE 5X263X60 S355MC FE//ZNNI8//CN//T	BLECH
61	97 74 760 08	1	WASHER 12X50X50 S355MC T ZN O	SCHEIBE
62	46 00 356	15	HEX SCREW ISO 4014 M6X65 8.8 A2C	SECHSKANTSCHRAUBE
63	41 19 004 08	15	HEX NUT DIN 985 M6 8 A2C	SECHSKANTMUTTER
64	10 87 564 8	16	WASHER ISO 7093-1 6 200HV 480H SPF	SCHEIBE

Pos.	Item	Quantity	Description	Bezeichnung
65	10 28 980 5	8	WASHER ISO 7089 14 300HV FLZN SPF	SCHEIBE
67	11 48 174 7	1	SIMPLE LADDER EN 131 8-420X2,21M AL SP	ANLEGELEITER
68	45 00 232 08	2	PIN ISO 2340 B20X500X485 ST.50K FE//ZN20	BOLZEN
69	10 28 980 8	4	WASHER ISO 7089 20 300HV FLZN SPF	SCHEIBE
70	43 30 065 08	4	SPLIT PIN ISO 1234 5X40 ST A3C	SPLINT
71	97 46 733 08	2	PLATE 4X260X93 S315MC FE//ZNNI8//CN//T	BLECH
72	97 05 395 08	2	ANGLE 5X198X70 S355MC FE//ZNNI8//CN//T	WINKEL
73	10 87 557 0	8	SOCKET HEAD SCREW ISO 4762 M8X55 8.8	ZYLINDERSCHRAUBE
75	92 83 955 08	8	FASTENER	HALTERUNG
76	40 01 461	16	HEX SCREW ISO 4014 M8X50 8.8 A2C	SECHSKANTSCHRAUBE
77	10 28 980 3	26	WASHER ISO 7089 8 300HV 480H SPF	SCHEIBE
79	96 56 362 08	2	GUARD RAILING ALMG3	GELAENDER
80	96 56 363 08	2	GUARD RAILING ALMG3	GELAENDER
81	43 31 025 08	8	RETAINING SPRING 5X122 A3C	SICHERUNGSFEDER
83	10 65 281 4	2	ROUND STRAND ROPE 10X1,75M STAHL V	RUNDLITZENSEIL
85	70 43 378 08	2	BUSHING RD100X45 GZ-CUZN25AL5	BUCHSE
87	95 71 127 08	4	PIN 65.0X84 35NICRMOV125	BOLZEN
90	97 79 763 08	2	PIN 160.0X240 35NICRMOV125 GASN. SPF	BOLZEN
93	96 50 735 08	1	CONSOLE	KONSOLE
95	96 50 968 08	1	CONSOLE	KONSOLE
97	97 79 764 08	4	PIN 55.0X445 35NICRMOV125 GASN. SPF	BOLZEN
98	43 30 101 08	8	SPLIT PIN ISO 1234 10X71 ST A2K	SPLINT
100	97 79 781 08	2	TUBE 90.0X106 S355J2+AR SPF	ROHR
101	40 65 269 14	2	HEX SCREW ISO 4017 M30X150 8.8 A3C	SECHSKANTSCHRAUBE
102	97 91 266 08	2	WASHER 10X100X100 S700MC	SCHEIBE
103	40 43 246 08	2	SOCKET HEAD SCREW DIN 912 M24X90 10.	ZYLINDERSCHRAUBE
104	41 19 026 08	2	HEX NUT DIN 985 M24 10 A3C	SECHSKANTMUTTER
105	97 80 472 08	2	PIN 35.0X150 35NICRMOV125 GASN. SPF	BOLZEN
106	43 30 088 08	2	SPLIT PIN ISO 1234 8X50 ST A2K	SPLINT
107	43 31 012 08	2	RETAINING SPRING 4X68 VERZ	SICHERUNGSFEDER
109	95 32 110 08	1	HOOD 1.5X931X548 DC01 RAL 7037	HAUBE
110	95 47 461 08	1	HOOD 1.5X831X448 DC01 RAL 7037	HAUBE
111	49 00 128	4	HEX SCREW ISO 4017 M8X25 8.8 A2C	SECHSKANTSCHRAUBE
113	97 87 754 08	1	PLATE 4X330X110 S315MC FE//ZNNI8//CN//T	BLECH
114	97 87 755 08	1	PLATE 4X480X230 S315MC FE//ZNNI8//CN//T	BLECH
115	96 57 159 08	1	SHEET CPL. ⇨ 3 713 013 96 57 159 08	BLECH KPL.
116	97 87 757 08	3	PLATE 3X1200X170 DC01 FE//ZNNI8//CN//T0	BLECH
117	97 90 053 08	1	PLATE 4X405X527 S315MC	BLECH
118	97 86 372 08	1	PLATE 2X274X212 DC01 FE//ZNNI8//CN//T0	BLECH
119	95 37 411 08	1	PLATE 4X20X500 S315MC FE//ZNNI8//CN//T	BLECH
120	50 26 189 08	5	HEX SCREW ISO 4017 M8X22 8.8	SECHSKANTSCHRAUBE
121	42 11 006 08	5	WASHER DIN 1440 8 ST VERZ	SCHEIBE
123	95 38 734 08	61	SLEEVE 25X20 11SMN37 FLZN SPF	HUELSE
124	11 65 161 2	33	HEX SCREW ISO 4017 M8X16 8.8 480H SPF	SECHSKANTSCHRAUBE
125	11 84 050 1	33	WASHER DIN 7349 8,4 200HV FLZN SPF	SCHEIBE
126	40 97 059 08	20	BUTTON HEAD SCREW ISO 7380-2 M8X35	HALBRUNDKOPFSCHRAUBE
127	10 41 285 7	42	BUTTON HEAD SCREW AEHNL.ISO 7380-2	HALBRUNDKOPFSCHRAUBE
128	10 41 285 4	8	BUTTON HEAD SCREW AEHNL.ISO 7380-2	HALBRUNDKOPFSCHRAUBE
129	97 57 099 08	1	PLATE 4X310X120 S315MC	BLECH
130	97 87 760 08	2	PLATE 3X3000X55 DC01	BLECH
131	97 87 762 08	1	PLATE 3X2285X55 DC01	BLECH
132	97 87 763 08	1	PLATE 3X2895X55 DC01	BLECH
133	97 87 764 08	1	PLATE 3X770X55 DC01 FE//ZNNI8//CN//T0	BLECH
134	97 87 765 08	1	PLATE 3X915X55 DC01 FE//ZNNI8//CN//T0	BLECH
135	97 87 766 08	1	PLATE 3X1155X55 DC01 FE//ZNNI8//CN//T0	BLECH
137	95 41 174 08	2	CARRIER RAIL 240	TRAGSCHIENE
138	95 41 175 08	28	CARRIER RAIL 340	TRAGSCHIENE
139	97 03 448 08	2	CARRIER RAIL	TRAGSCHIENE
141	97 93 096 08	1	AXLE 30.0X200 S355J2C+C FE//ZN20//C	ACHSE

Pos.	Item	Quantity	Description	Bezeichnung
142	97 93 097 08	2	SLEEVE 60.0X20 S355J2G3 FE//ZN20//C	HUELSE
143	10 87 580 3	2	HEX SCREW ISO 4017 M16X45 8.8 FLZN SP	SECHSKANTSCHRAUBE
144	10 28 980 6	4	WASHER ISO 7089 16 300HV FLZN SPF	SCHEIBE
150	74 90 120 08	1	CARRYING ROLLER 80/5/20X510 GALV.VER	TRAGROLLE
151	11 64 234 9	2	HEX SCREW ISO 4017 M12X35 8.8 FLZN SP	SECHSKANTSCHRAUBE
152	42 40 009 08	2	WASHER SPRING DIN 127 A 12 FST A3C	FEDERRING
153	92 88 304 08	2	BRACKET COMPL.	LASCHE KPL.
154	45 12 412 08	4	PIN DIN 1435 16X40X35 ST.50K VERZ	BOLZEN
156	43 30 050 08	2	SPLIT PIN ISO 1234 4X25 ST A3C	SPLINT
157	43 31 028 08	2	RETAINING SPRING 3 VERZ	SICHERUNGSFEDER
400	91 56 428 08	1	HYDR. SUSPENDED BALLAST ⇨ 3 978 100 91 56 428 08	HYDR.SCHWEBEBALLAST-ANLE
500	96 54 378 08	1	D PIVOT SECTION ELEC. EQUIPT. ⇨ 3 930 330 96 54 378 08	ELEKTRIK D-ANLENKSTUECK
700	96 60 944 08	1	SIGNS D-ANLENK. LR1600 ⇨ 3 713 014 96 60 944 08	BESCHILDERUNG

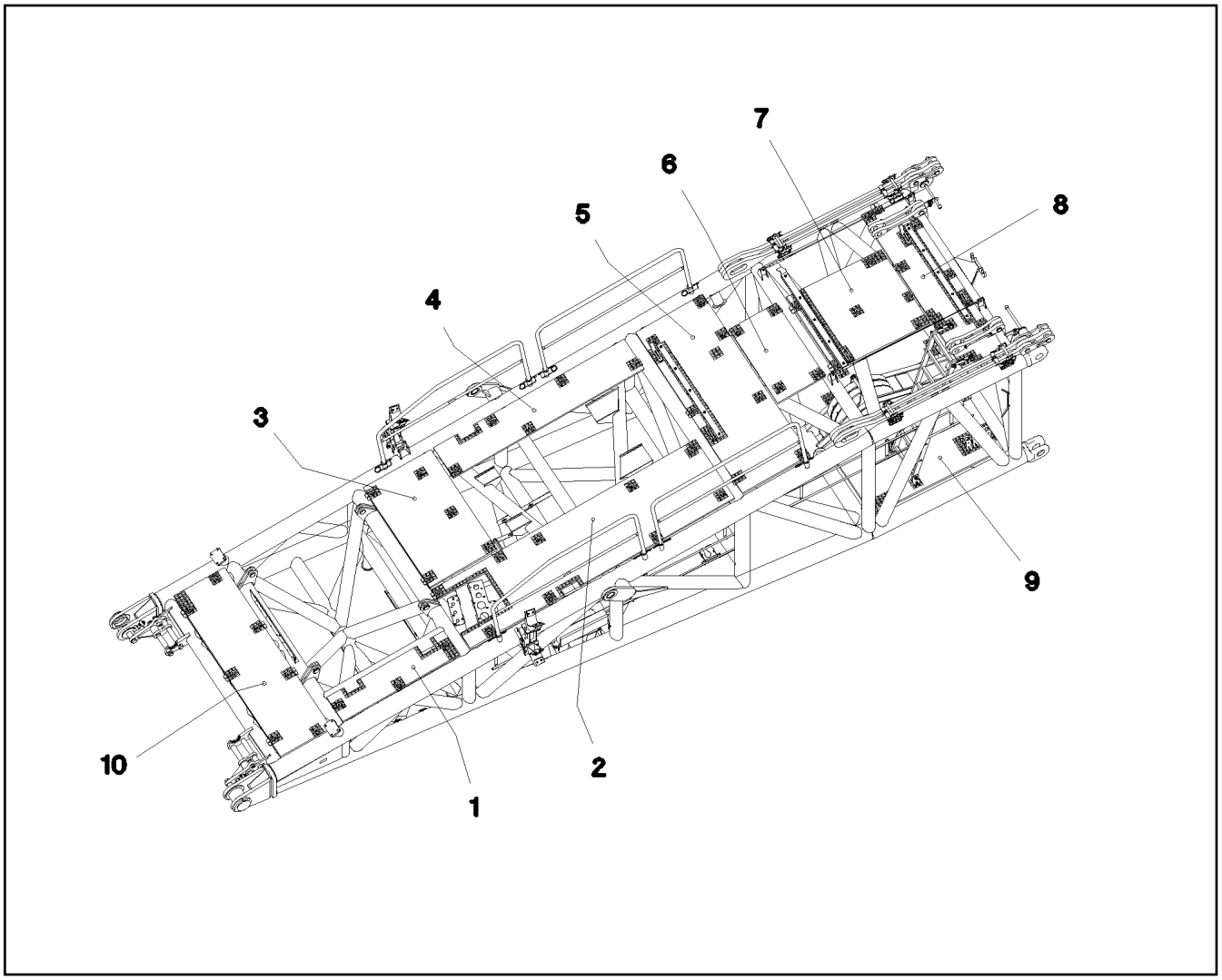

Pos.	Item	Quantity	Description	Bezeichnung
1	97 77 561 08	1	GRATING DIN 24537-3 1407X327X30 GFK B	GITTERROST
2	97 77 560 08	1	GRATING DIN 24537-3 3167X807X30 GFK B	GITTERROST
3	97 73 275 08	1	GRATING DIN 24537-3 1367X807X30 GFK B	GITTERROST
4	97 77 562 08	1	GRATING DIN 24537-3 2287X407X30 GFK B	GITTERROST
5	97 71 971 08	1	GRATING DIN 24537-3 2207X807X30 GFK B	GITTERROST
6	97 77 563 08	1	GRATING DIN 24537-3 1007X567X30 GFK B	GITTERROST
7	97 77 558 08	1	GRATING DIN 24537-3 1127X1007X30 GFK B	GITTERROST
8	97 77 559 08	1	GRATING DIN 24537-3 2127X487X30 GFK B	GITTERROST
9	97 77 564 08	2	GRATING DIN 24537-3 1567X887X30 GFK B	GITTERROST
10	97 77 787 08	1	GRATING DIN 24537-3 2207X607X30 GFK B	GITTERROST

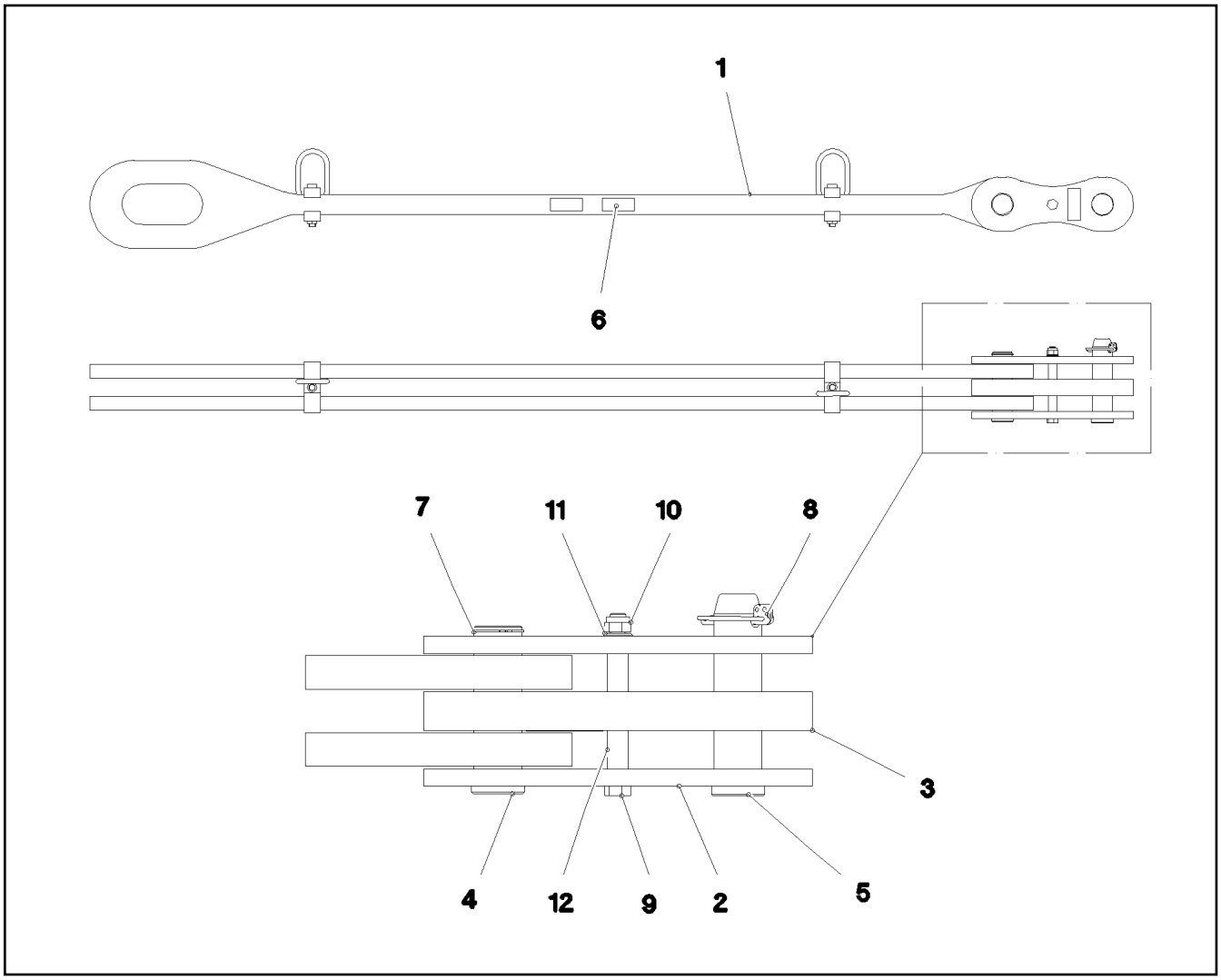

Pos.	Item	Quantity	Description	Bezeichnung
1	96 50 198 08	1	ROD 2.15M	STANGE VORM.
2	96 45 231 08	2	BRACKET WITH BOARD 0.25 M	LASCHE MIT SCHILD
3	96 45 232 08	1	BRACKET WITH BOARD 0.25 M	LASCHE MIT SCHILD
4	97 67 727 08	1	PIN 55.0X175 35NICRMOV125 GASN. SPF	BOLZEN
5	95 28 920 08	1	PIN 55.0X210 35NICRMOV125 GASN. SPF	BOLZEN
6	97 35 919 08	1	PLATE ASSEMBLY BG-NR. PVC-SILBER SP	SCHILD BAUGRUPPE
7	10 87 565 9	1	LOCKING RING DIN 471 50X2 480H SPF	SICHERUNGSRING
8	43 32 005 08	1	SAFETY PLUG W HINGE-LID 11,5X96 VERZ	SICHERHEITSKLAPPSTECKER
9	40 61 186 01	1	HEX SCREW ISO 4014 M16X180 8.8 A3C	SECHSKANTSCHRAUBE
10	41 19 009 08	1	HEX NUT DIN 985 M16 8 A3C	SECHSKANTMUTTER
11	10 28 980 6	1	WASHER ISO 7089 16 300HV FLZN SPF	SCHEIBE
12	93 92 551 08	2	TUBE 22.0X40 E235+N VERZ	ROHR
700	96 92 179 08	1	SIGNS 2.3M	BESCHILDERUNG
(1)	97 05 408 6	1	SIGN 80X32 KLEBEFOLIE SPF	SCHILD

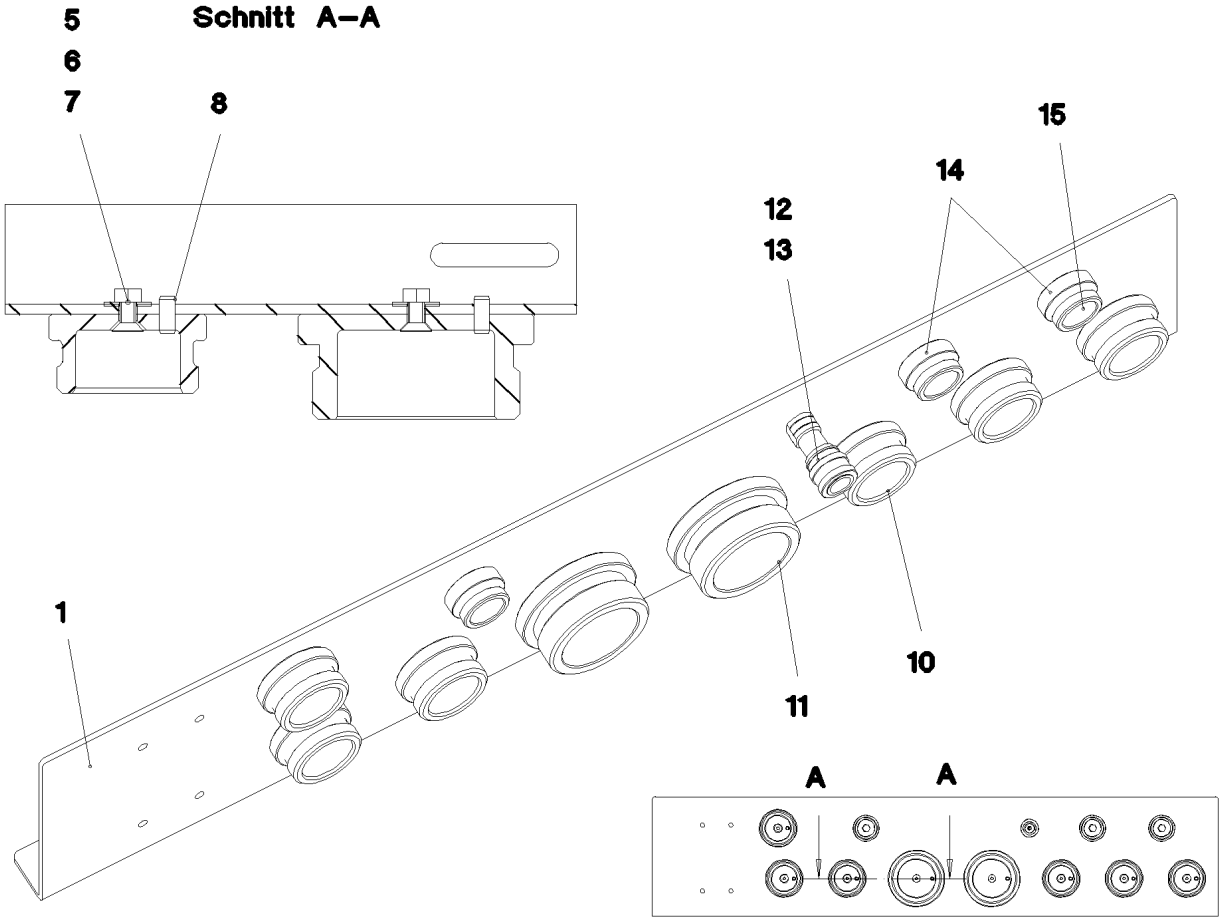

Pos.	Item	Quantity	Description	Bezeichnung
1	97 87 756 08	1	PLATE 4X900X225 S315MC FE//ZNNI8//CN//T	BLECH
5	40 86 002 08	8	COUNTERSUNK SCREW DIN 7991 M6X16 8.	SENKSCHRAUBE
6	41 15 140 08	11	HEX NUT ISO 4032 M6 8 A2C	SECHSKANTMUTTER
7	42 18 017 08	11	WASHER ISO 7093-1 6 200HV-A2	SCHEIBE
8	43 20 053 08	8	DOWEL PIN ISO 8752 6X14	SPANNSTIFT
10	10 46 690 8	6	SCREW PLUG RD54X4 ALCUMGPB SPF	VERSCHLUSSSCHRAUBE
11	10 46 690 9	2	SCREW PLUG RD79X4 SPF	VERSCHLUSSSCHRAUBE
12	47 77 040 08	1	STOPPER PLUG VSTI1/4"ED A3P	BLINDSTOPFEN
13	77 43 726 08	1	COUPLING SLEEVE	KUPPLUNGSMUFFE
14	10 46 690 7	3	SCREW PLUG RD36X3 SPF	VERSCHLUSSSCHRAUBE
15	40 65 099	3	HEX SCREW ISO 4017 M6X16 8.8 A2C	SECHSKANTSCHRAUBE

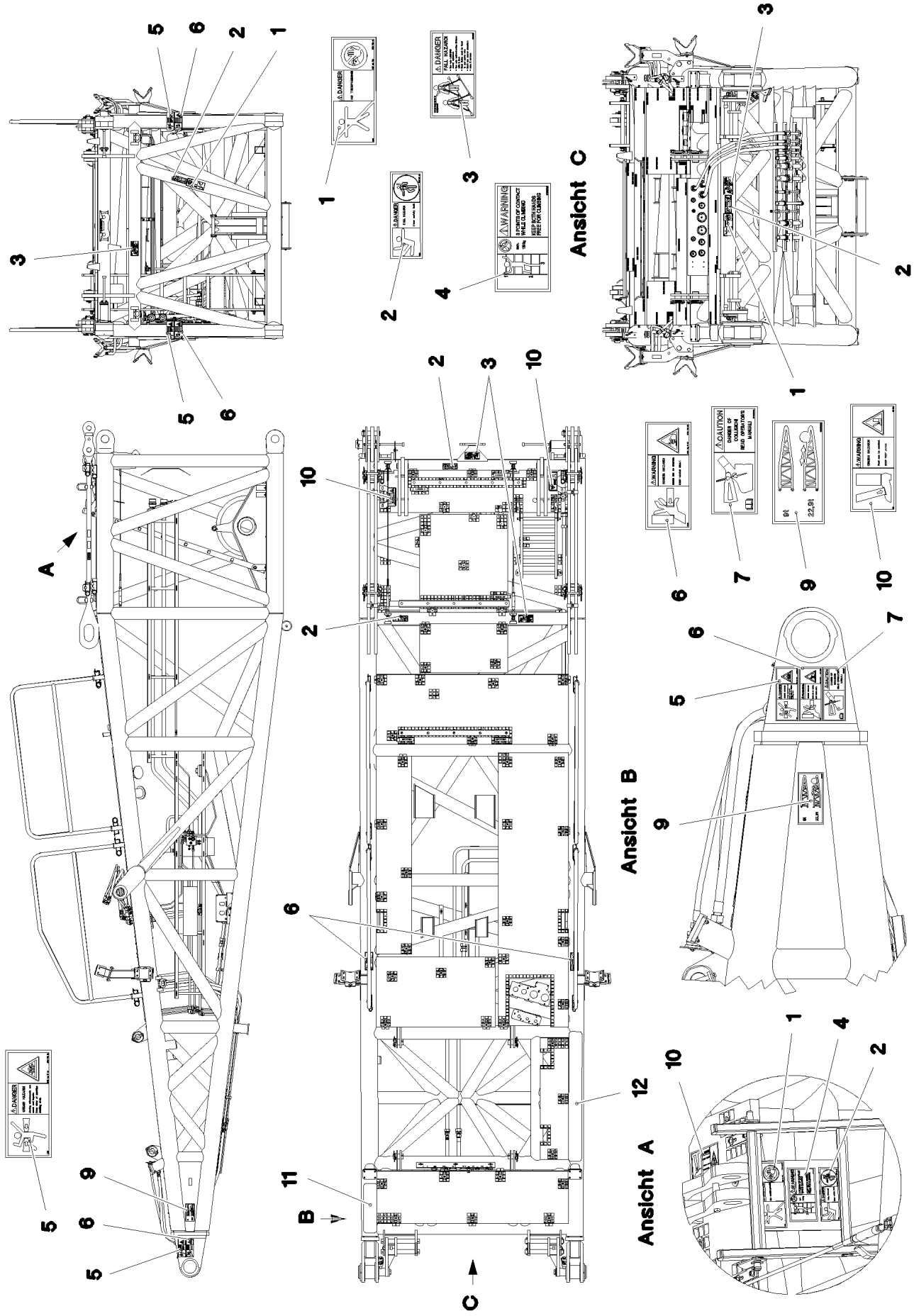

25.1.2017 064232	**etk_en_de_074535 LR 1600/2**	575 (1/2)
LIEBHERR	**SIGNS** **BESCHILDERUNG**	⇨ **3 713 014** **96 60 944 08**

Pos.	Item	Quantity	Description	Bezeichnung
1	97 86 740 08	3	SIGN 208X88 KLEBEFOLIE SPF	SCHILD
2	97 86 748 08	5	SIGN 168X62 KLEBEFOLIE SPF	SCHILD
3	97 00 404 6	4	SIGN 168X88X1 KLEBEFOLIE SPF	SCHILD
4	97 03 673 2	1	SIGN 168X88 KLEBEFOLIE SPF	SCHILD
5	97 86 741 08	4	SIGN 208X88 KLEBEFOLIE SPF	SCHILD
6	97 86 746 08	6	SIGN 208X88 KLEBEFOLIE SPF	SCHILD
7	97 03 398 2	1	SIGN 208X88 KLEBEFOLIE SPF	SCHILD
9	97 05 933 9	2	SIGN 200X100 KLEBEFOLIE SPF	SCHILD
10	97 01 639 2	2	SIGN 208X88 KLEBEFOLIE SPF	SCHILD
11	97 01 845 1	1	ANTI-SLIP SURFACE 1.6X152X570 3M TYP4	ANTIRUTSCHBELAG
12	97 08 798 08	1	ANTI-SLIP SURFACE 1.6X150X1500 3M TYP	ANTIRUTSCHBELAG

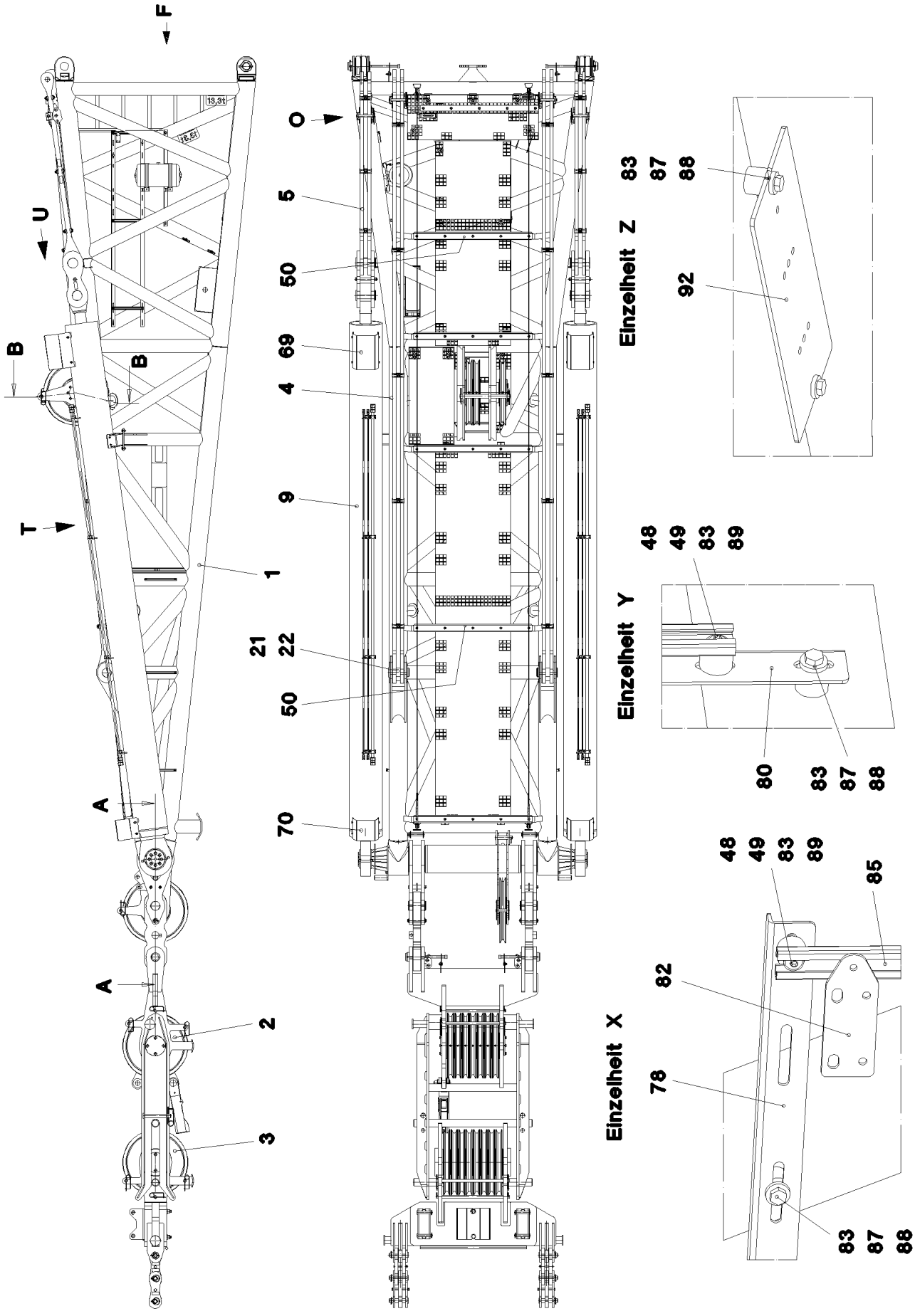

25.1.2017 054271 LIEBHERR	**etk_en_de_074535 LR 1600/2** **D HEAD SECTION** **D-KOPFSTUECK**	577 (1/7) ⇨ **3 714** **91 52 862 08**

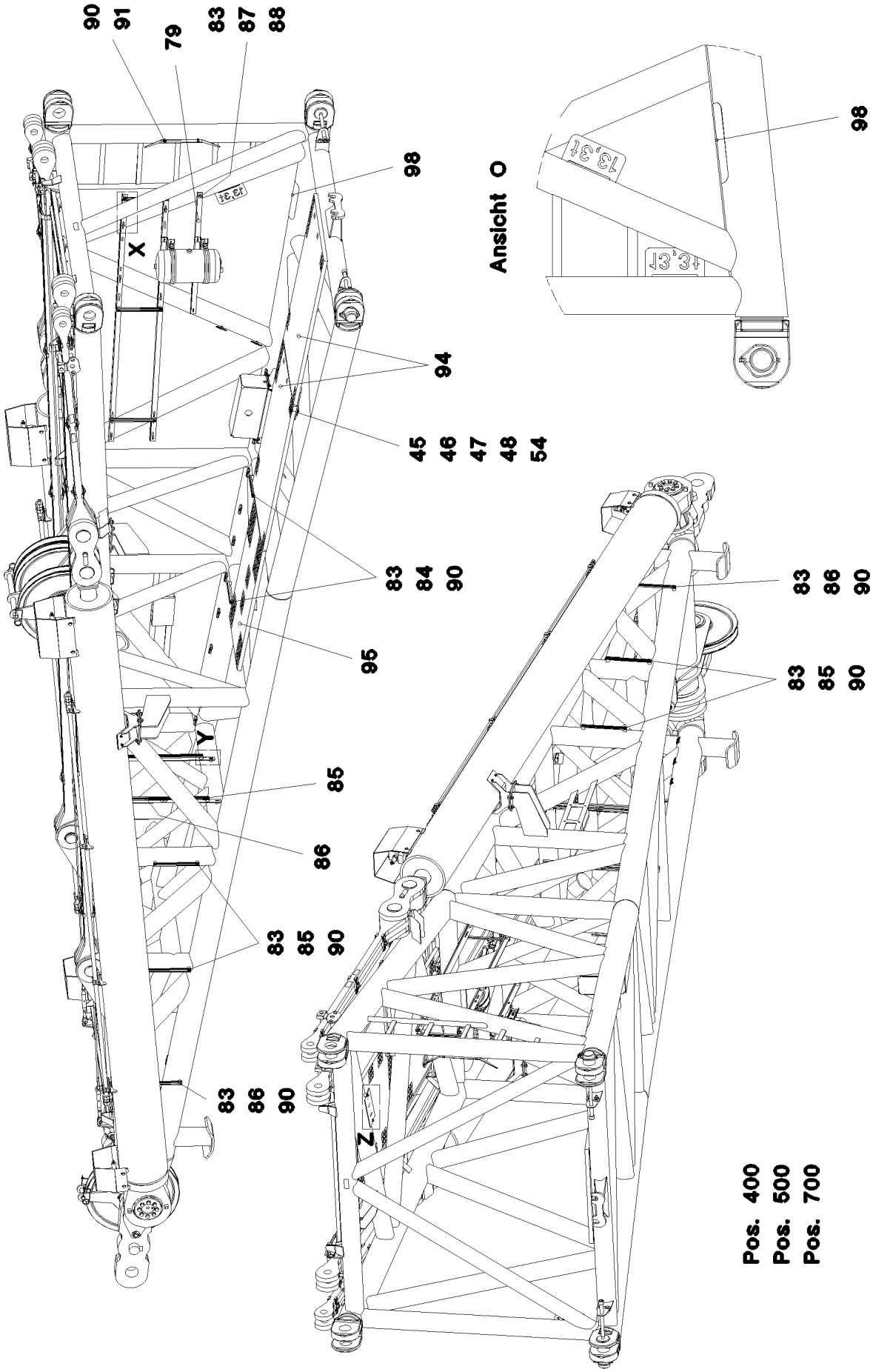
90
91
79
83
87
88
98
X
94
45
46
47
48
54
83
84
90
95
Y
85
86
83
85
90
83
86
90
Z
Ansicht O
98
83
86
90
83
85
90
Pos. 400
Pos. 500
Pos. 700

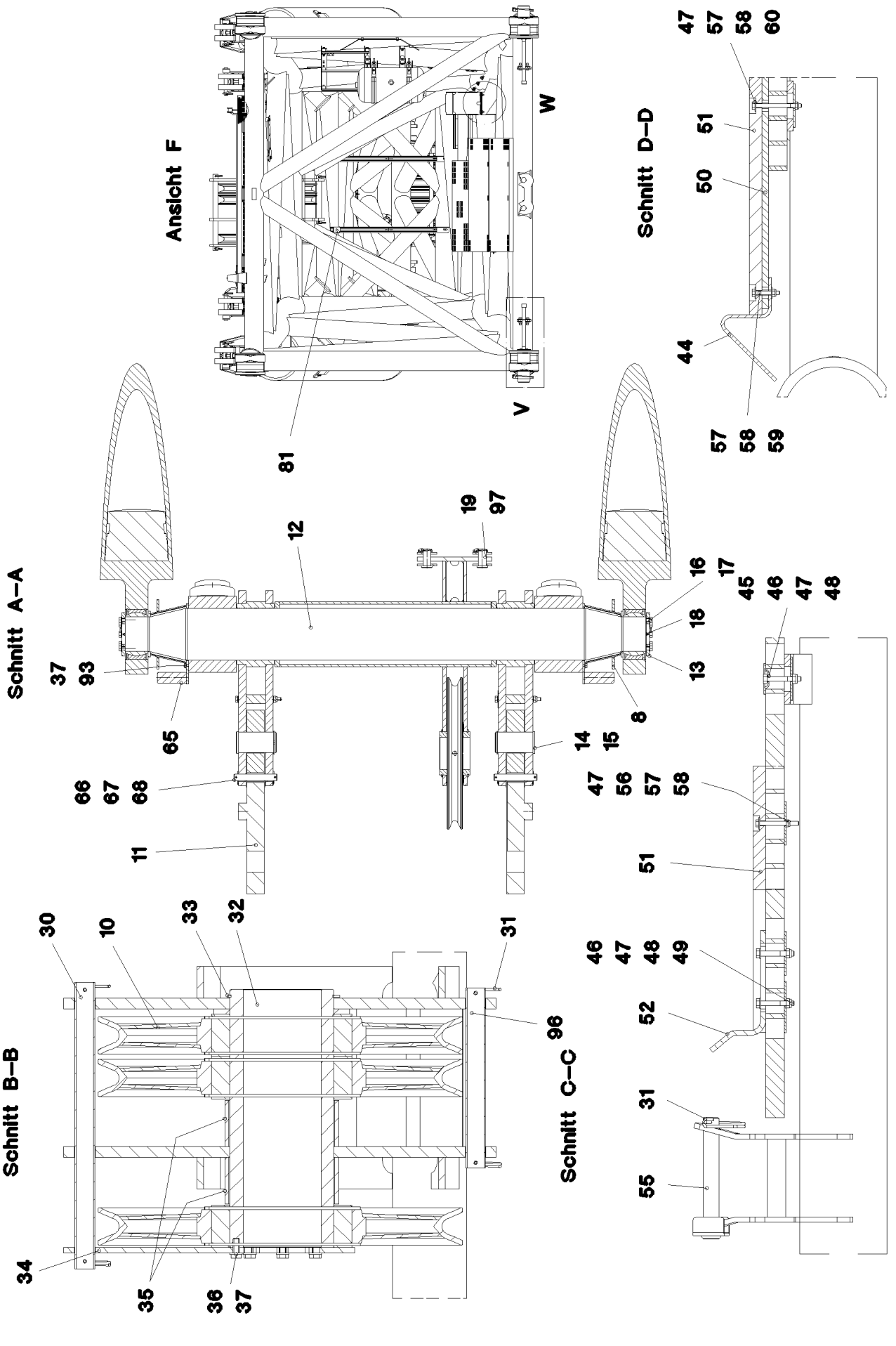
Ansicht F
W
V
81
Schnitt D–D
47 57 58 60
51
50
44
57 58 59
Schnitt A–A
19 97
12
16 17
45 46 47 48
18
13
37 93
65
8
14 15
66 67 68
47 56 57 58
11
51
Schnitt B–B
30 10 33 32 31
96
34
35 36 37
Schnitt C–C
46 47 48 49
52
31
55

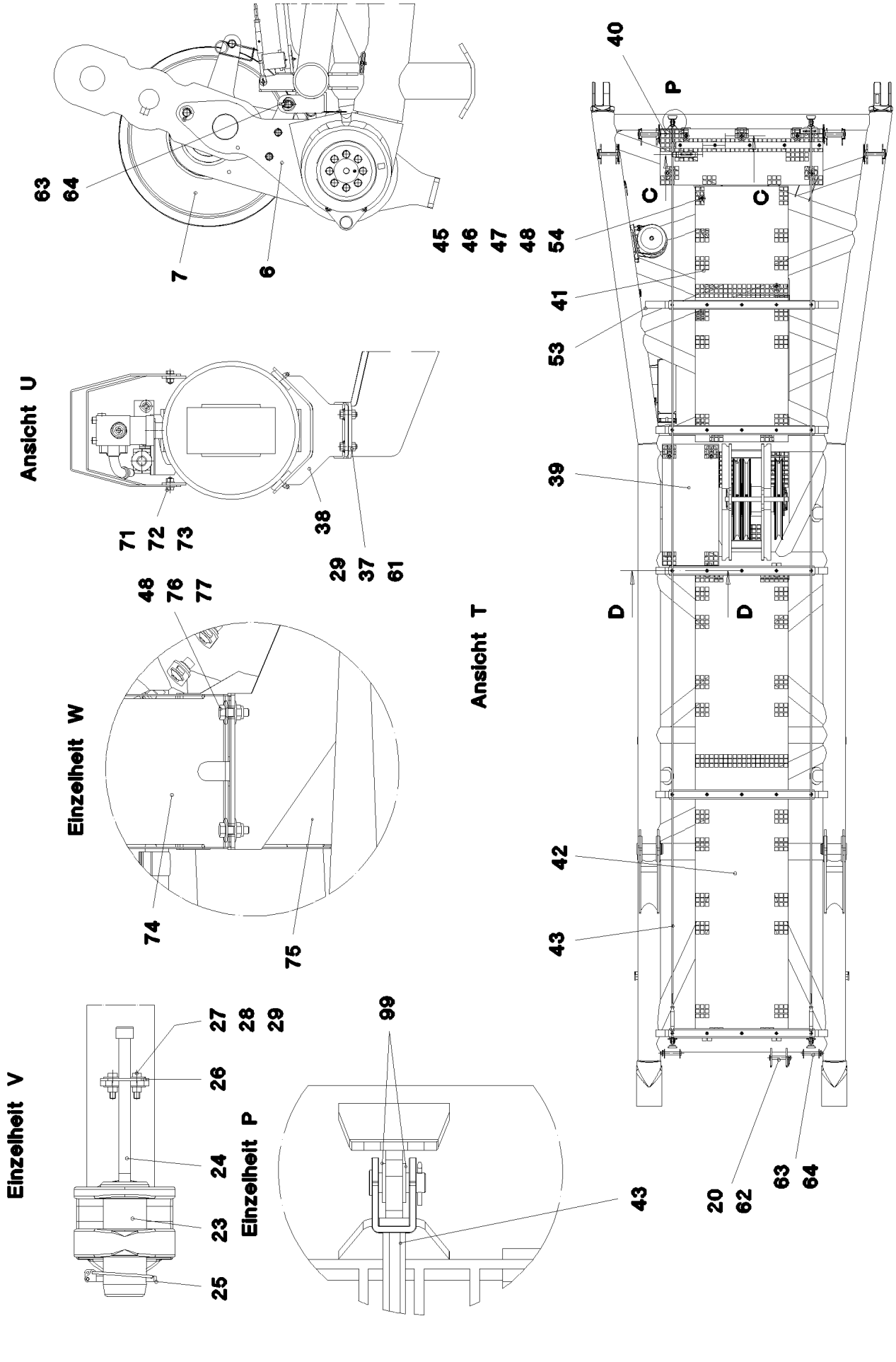

25.1.2017 054274 LIEBHERR	**etk_en_de_074535 LR 1600/2** **D HEAD SECTION** **D-KOPFSTUECK**	❑ 580 (4/7) ⇨ **3 714** **91 52 862 08**

Pos.	Item	Quantity	Description	Bezeichnung
1	96 49 265 08	1	D HEAD SECTION WELDED CONSTR.	D-KOPFSTUECK SCHWK.
2	96 49 266 08	1	LUFFING PULLEY BLOCK COMPLETE ⇨ 3 714 008 96 49 266 08	VERSTELLFLASCHE KPL.
3	96 49 267 08	1	LUFFING PULLEY BLOCK COMPLETE T ZN ⇨ 3 714 009 96 49 267 08	VERSTELLFLASCHE KPL.
4	96 49 268 08	2	ROD CPL. 6.4 M	STANGE KPL.
(1)	97 76 332 08	2	PLATE 35X6626X214 S960QL+Z25 SPF	BLECH
(2)	97 05 432 7	10	CLAMP 40X132X24 S355J2+N FE//ZNNI8//CN/	KLAMMER
(3)	40 42 181 01	5	SOCKET HEAD SCREW ISO 4762 M16X110	ZYLINDERSCHRAUBE
(4)	10 87 561 7	5	HEX NUT ISO 4032 M16 8 FLZN SPF	SECHSKANTMUTTER
(5)	97 35 676 08	1	PLATE IDENTIFICATION NUMBER IDENT-N	SCHILD IDENTNR.
(6)	10 87 156 8	2	OVAL LOAD RING 11X60X120 GK 10 SPF	OVALRING
(700)	96 92 146 08	1	SIGNS 6.4 M	BESCHILDERUNG
(1050)	11 11 111 08	-14.456	WEIGHT ALLOWANCE	GEWICHTSZUSCHLAG
5	96 49 269 08	2	ROD CPL. 2.34M ⇨ 3 714 025 96 49 269 08	STANGE KPL.
6	96 49 270 08	2	BRACKET COMPL. ⇨ 3 714 013 96 49 270 08	LASCHE KPL.
7	96 49 271 08	1	ROLLER SEATING COMPL. ⇨ 3 714 021 96 49 271 08	ROLLENLAGERUNG KPL.
8	96 49 272 08	2	DISTANCE PIECE WELDED	DISTANZSTUECK SCHWK.
9	96 49 797 08	2	TRACTION RAM PRE-ASS. ⇨ 3 714 016 96 49 797 08	ZUGZYLINDER VORM.
10	96 46 246 08	3	ROPE PULLEY CPL. SPF ⇨ 2 550 003 96 46 246 08	SEILROLLE KPL.
11	10 28 861 0	2	TENSION DYNAMOMETER 0-1650KN -40°C	ZUGMESSLASCHE
12	97 76 838 08	1	AXLE 260.0X2407 35NICRMOV125 SPF	ACHSE
13	97 76 839 08	2	PLATE 15X200X200 S690QL	BLECH
14	97 76 840 08	2	PIN 100.0X185 35NICRMOV125 SPF	BOLZEN
15	42 80 065 08	2	LOCKING RING DIN 471 95X3	SICHERUNGSRING
16	40 66 030 08	16	HEX SCREW ISO 4017 M16X40 10.9 FLZN SP	SECHSKANTSCHRAUBE
17	10 28 980 6	16	WASHER ISO 7089 16 300HV FLZN SPF	SCHEIBE
18	77 43 242	2	HYDRAULIC-TYPE LUBRICAT.NIPPLE DIN 71	KEGELSCHMIERNIPPEL
19	45 30 324 08	2	PIN ISO 2341 B36X80X70 35NICRMOV125	BOLZEN
20	43 31 025 08	1	RETAINING SPRING 5X122 A3C	SICHERUNGSFEDER
21	95 66 686 08	2	PIN 100.0X225 35NICRMOV125 SPF	BOLZEN
22	42 80 064 08	2	LOCKING RING DIN 471 90X3	SICHERUNGSRING
23	97 68 649 08	2	PIN 100.0X237 35NICRMOV125 GASN. SPF	BOLZEN
24	46 30 212	2	SOCKET HEAD SCREW ISO 4762 M24X340 1	ZYLINDERSCHRAUBE
25	43 32 015 08	2	SAFETY PLUG W HINGE-LID 17X125X16 V	SICHERHEITSKLAPPSTECKER
26	95 50 518 08	2	PLATE 5X140X100 S700MC	BLECH
27	46 00 158	4	HEX SCREW ISO 4017 M12X45 8.8 A3C	SECHSKANTSCHRAUBE
28	11 18 271 7	8	WASHER ISO 7093-1 12 300HV FLZN SPF	SCHEIBE
29	41 15 143 08	4	HEX NUT ISO 4032 M12 8 A3C	SECHSKANTMUTTER
30	97 15 586 08	1	TUBE 38.0X540 S355J2H	ROHR
31	43 31 009 08	8	RETAINING SPRING 4,5X98 VERZ	SICHERUNGSFEDER
32	97 76 908 08	1	AXLE 219.1X487 S770QL1 SPF	ACHSE
33	42 80 093 08	1	LOCKING RING DIN 471 200X4	SICHERUNGSRING
34	97 76 909 08	1	PLATE 10X549X280 S700MC	BLECH
35	97 76 910 08	2	TUBE 219.1X88 S355J2H FE//ZNNI8//CN//T0	ROHR
36	11 63 174 2	8	HEX SCREW ISO 4017 M12X30 8.8 FLZN SP	SECHSKANTSCHRAUBE
37	10 28 980 4	28	WASHER ISO 7089 12 300HV FLZN SPF	SCHEIBE
38	96 50 752 08	2	SUPPORT CPL. ⇨ 3 714 017 96 50 752 08	AUFLAGE KPL.
39	97 79 282 08	1	GRATING DIN 24537-3 1047X487X30 GFK B	GITTERROST
40	97 66 610 08	1	GRATING DIN 24537-3 1407X487X30 GFK B	GITTERROST
41	97 71 971 08	1	GRATING DIN 24537-3 2207X807X30 GFK B	GITTERROST
42	97 71 763 08	1	GRATING DIN 24537-3 4047X807X30 GFK B	GITTERROST
43	10 65 281 8	2	ROUND STRAND ROPE 10X7,97M STAHL V	RUNDLITZENSEIL
44	97 79 283 08	8	PLATE 5X263X60 S355MC FE//ZNNI8//CN//T	BLECH

Pos.	Item	Quantity	Description	Bezeichnung
45	10 10 062 1	51	DISH MOUNTING	TELLERBEFESTIGUNG
46	40 61 024	55	HEX SCREW ISO 4014 M8X55 8.8 A2C	SECHSKANTSCHRAUBE
47	94 11 381 08	65	WASHER 70X3 DC01 FE//ZNNI8//CN//T0	SCHEIBE
48	41 19 005 08	71	HEX NUT DIN 985 M8 8 A2C	SECHSKANTMUTTER
49	10 28 980 3	16	WASHER ISO 7089 8 300HV 480H SPF	SCHEIBE
50	97 41 440 08	5	PLATE 10X1250X80 S355MC	BLECH
51	97 41 439 08	6	SUPPORT 60X1270 PA6G	AUFLAGE
52	97 73 817 08	2	PLATE 8X40X246 S355MC FE//ZNNI8//CN//T	BLECH
53	95 64 428 08	2	PLATE 5X393X60 S355MC FE//ZNNI8//CN//T	BLECH
54	95 54 048 08	2	PLATE 8X300X50 S355MC FE//ZNNI8//CN//T	BLECH
55	96 43 771 08	4	CONNECTING PIN WELDED FE//ZNNI8//CN/	ABSTECKBOLZEN SCHWK.
56	46 00 356	9	HEX SCREW ISO 4014 M6X65 8.8 A2C	SECHSKANTSCHRAUBE
57	10 87 564 8	40	WASHER ISO 7093-1 6 200HV 480H SPF	SCHEIBE
58	41 19 004 08	30	HEX NUT DIN 985 M6 8 A2C	SECHSKANTMUTTER
59	40 01 928	10	HEX SCREW ISO 4014 M6X40 8.8 A2C	SECHSKANTSCHRAUBE
60	49 81 024	11	HEX SCREW ISO 4014 M6X75 8.8 A2C	SECHSKANTSCHRAUBE
61	11 64 234 9	8	HEX SCREW ISO 4017 M12X35 8.8 FLZN SP	SECHSKANTSCHRAUBE
62	95 59 982 08	1	PIN 45X183 35NICRMOV125 GASN. SPF	BOLZEN
63	97 04 625 08	2	PIN 35x178 35NICRMOV125 GASN. SPF	BOLZEN
64	11 10 158 4	2	SAFETY PLUG W HINGE-LID 6X42X5,5X32 V	SICHERHEITSKLAPPSTECKER
65	96 50 831 08	2	CLAMP WELDED CONST.	HALTER SCHWK.
66	45 25 412 08	2	PIN ISO 2340 B30X200X180 35NICRMOV125	BOLZEN
67	10 28 981 1	4	WASHER ISO 7089 30 300HV FLZN SPF	SCHEIBE
68	43 30 088 08	4	SPLIT PIN ISO 1234 8X50 ST A2K	SPLINT
69	97 79 663 08	2	PLATE 4X747X370 S315MC FE//ZNNI8//CN//T	BLECH
70	97 79 664 08	2	PLATE 4X667X220 S315MC FE//ZNNI8//CN//T	BLECH
71	11 63 181 6	16	HEX SCREW ISO 4017 M10X25 8.8 FLZN SP	SECHSKANTSCHRAUBE
72	10 28 979 5	32	WASHER ISO 7089 10 300HV FLZN SPF	SCHEIBE
73	41 15 144 08	16	HEX NUT ISO 4032 M10 8 A3C	SECHSKANTMUTTER
74	95 32 110 08	1	HOOD 1.5X931X548 DC01 RAL 7037	HAUBE
75	95 47 461 08	1	HOOD 1.5X831X448 DC01 RAL 7037	HAUBE
76	49 00 128	4	HEX SCREW ISO 4017 M8X25 8.8 A2C	SECHSKANTSCHRAUBE
77	42 18 009 08	8	WASHER DIN 9021 8 140HV-ST A2C	SCHEIBE
78	97 86 361 08	2	PLATE 3X2120X55 DC01 FE//ZNNI8//CN//T0	BLECH
79	97 86 362 08	1	PLATE 3X1040X55 DC01	BLECH
80	97 86 363 08	2	PLATE 3X880X55 DC01 FE//ZNNI8//CN//T0	BLECH
81	97 86 364 08	2	PLATE 3X40X95 DC01	BLECH
82	95 37 609 08	1	PLATE 3X45X120 DC01 FE//ZN20//C	BLECH
83	95 38 734 08	48	SLEEVE 25X20 11SMN37 FLZN SPF	HUELSE
84	95 41 174 08	2	CARRIER RAIL 240	TRAGSCHIENE
85	95 41 175 08	9	CARRIER RAIL 340	TRAGSCHIENE
86	97 03 448 08	4	CARRIER RAIL	TRAGSCHIENE
87	11 65 161 2	12	HEX SCREW ISO 4017 M8X16 8.8 480H SPF	SECHSKANTSCHRAUBE
88	11 84 050 1	12	WASHER DIN 7349 8,4 200HV FLZN SPF	SCHEIBE
89	40 97 059 08	14	BUTTON HEAD SCREW ISO 7380-2 M8X35	HALBRUNDKOPFSCHRAUBE
90	10 41 285 4	18	BUTTON HEAD SCREW AEHNL.ISO 7380-2	HALBRUNDKOPFSCHRAUBE
91	95 37 411 08	1	PLATE 4X20X500 S315MC FE//ZNNI8//CN//T	BLECH
92	97 57 099 08	1	PLATE 4X310X120 S315MC	BLECH
93	12 20 126 3	4	SOCKET HEAD SCREW ISO 4762 M12X30 8	ZYLINDERSCHRAUBE
94	97 73 275 08	2	GRATING DIN 24537-3 1367X807X30 GFK B	GITTERROST
95	97 79 207 08	1	GRATING DIN 24537-3 1127X647X30 GFK B	GITTERROST
96	97 91 001 08	1	TUBE 38.0X340 S355J2H T ZN O	ROHR
97	43 32 014 08	2	SAFETY PLUG W HINGE-LID 8X42 VERZ	SICHERHEITSKLAPPSTECKER
98	97 28 594 08	2	ANTI-SLIP SURFACE 1.6X150X300 3M TYP4	ANTIRUTSCHBELAG
99	10 28 980 5	8	WASHER ISO 7089 14 300HV FLZN SPF	SCHEIBE
100	97 34 244 08	1	ANTI-SLIP SURFACE 255X110 3M TYP 4	ANTIRUTSCHBELAG
400	91 56 430 08	1	ADDL.HYDRAULIC SB-HEAD PIECE	ZUSATZHYDRAULIK SB-KOPFS
			⇨ 3 978 005 91 56 430 08	
500	96 47 149 08	1	ELECTR. FOR HEAD SECTION	ELEKTRIK D-KOPFSTUECK
			⇨ 3 930 421 96 47 149 08	

Pos.	Item	Quantity	Description		Bezeichnung
700	96 62 739 08	1	SIGNS		BESCHILDERUNG
			⇨ 3 714 026	96 62 739 08	

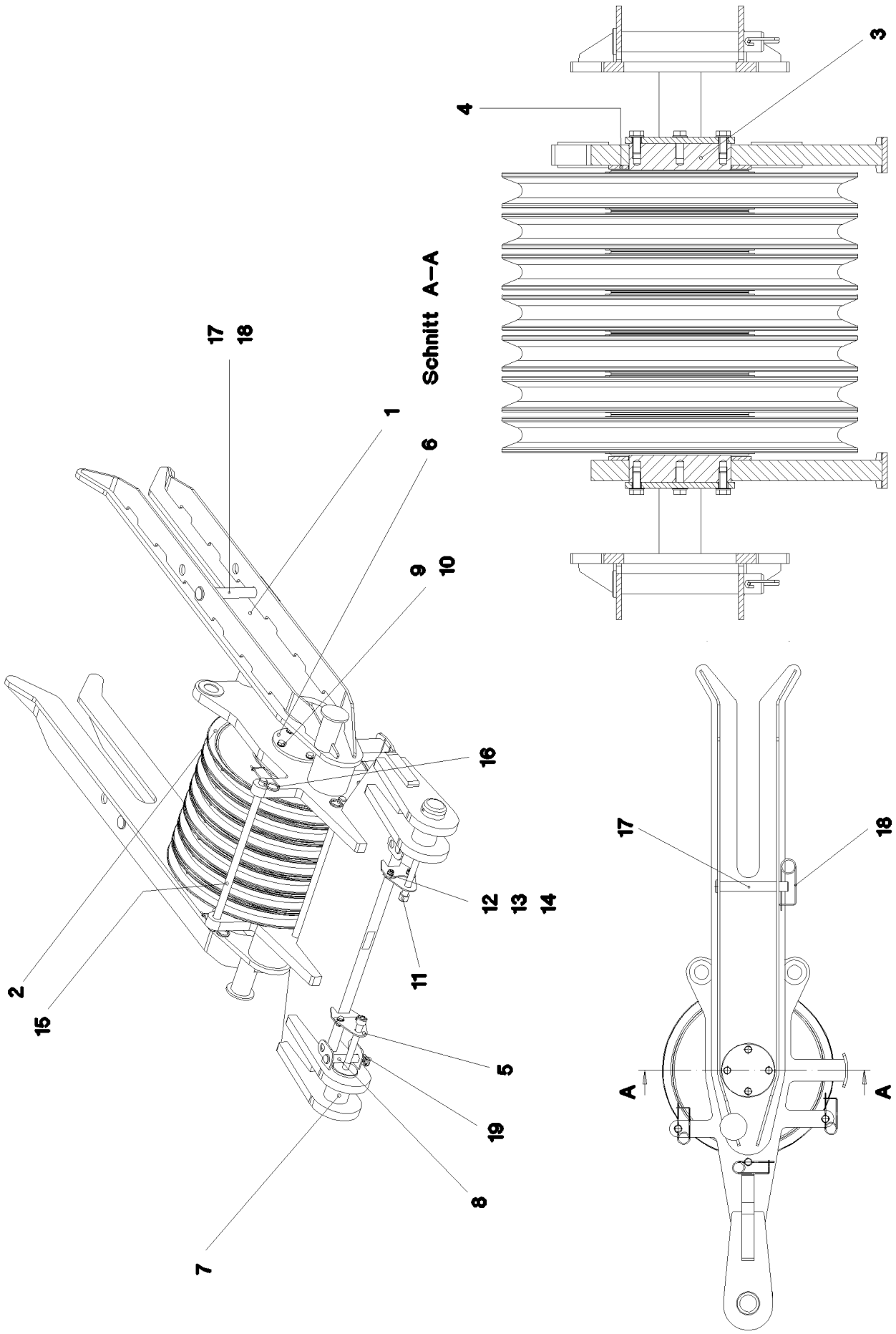
Schnitt A–A
1
2
3
4
5
6
7
8
9
10
11
12
13
14
15
16
17
18
19
A
A

Pos.	Item	Quantity	Description	Bezeichnung
1	96 49 290 08	1	LUFFING PULLEY BLOCK WELDED C.	VERSTELLFLASCHE SCHWK.
2	96 46 246 08	7	ROPE PULLEY CPL. SPF	SEILROLLE KPL.
			⇨ 2 550 003 96 46 246 08	
3	97 75 885 08	1	AXLE 220.0X665 35NICRMOV125 SPF	ACHSE
4	97 75 886 08	2	PLATE 8X280X280 S355MC FE//ZNNI8//CN//T	BLECH
5	97 75 887 08	2	PLATE 5X130X125 S355MC FE//ZNNI8//CN//T	BLECH
6	94 23 101 08	2	WASHER 12X215X215 S355MC FE//ZNNI8//C	SCHEIBE
7	97 03 556 08	2	PIN 100.0X210 35NICRMOV125 GASN. SPF	BOLZEN
8	97 04 625 08	2	PIN 35x178 35NICRMOV125 GASN. SPF	BOLZEN
9	49 00 123	8	HEX SCREW ISO 4017 M16X35 8.8 A3C	SECHSKANTSCHRAUBE
10	10 28 980 6	8	WASHER ISO 7089 16 300HV FLZN SPF	SCHEIBE
11	54 01 790 08	2	SOCKET HEAD SCREW DIN EN ISO 4762 M2	ZYLINDERSCHRAUBE
12	11 63 174 2	4	HEX SCREW ISO 4017 M12X30 8.8 FLZN SP	SECHSKANTSCHRAUBE
13	10 28 980 4	8	WASHER ISO 7089 12 300HV FLZN SPF	SCHEIBE
14	41 19 007 08	4	HEX NUT DIN 985 M12 8 A3C	SECHSKANTMUTTER
15	45 00 312 08	3	PIN ISO 2340 B30X700X680	BOLZEN
16	43 31 009 08	3	RETAINING SPRING 4,5X98 VERZ	SICHERUNGSFEDER
17	45 12 370 08	2	PIN DIN 1435 40X290X260 ST.52 VERZ	BOLZEN
18	43 31 025 08	2	RETAINING SPRING 5X122 A3C	SICHERUNGSFEDER
19	43 32 064 08	2	SPRING PLUG 6 ZINC COATED	FEDERSTECKER

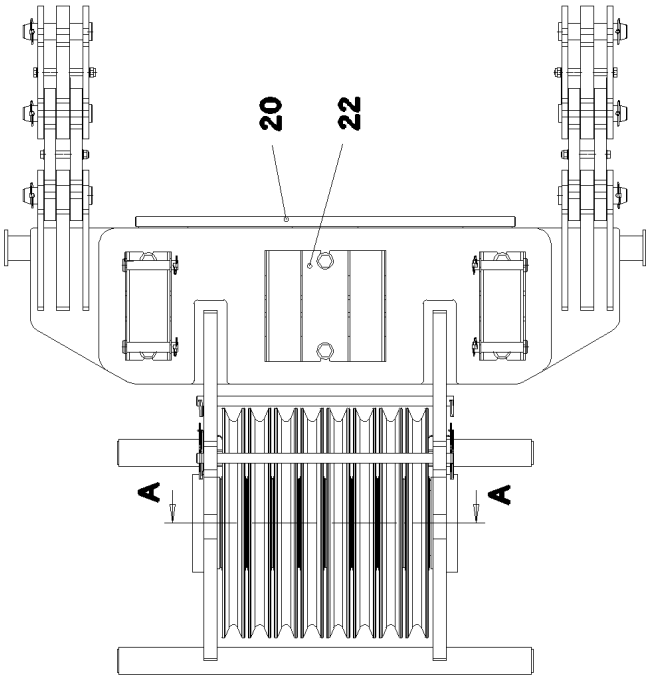

Schnitt A–A

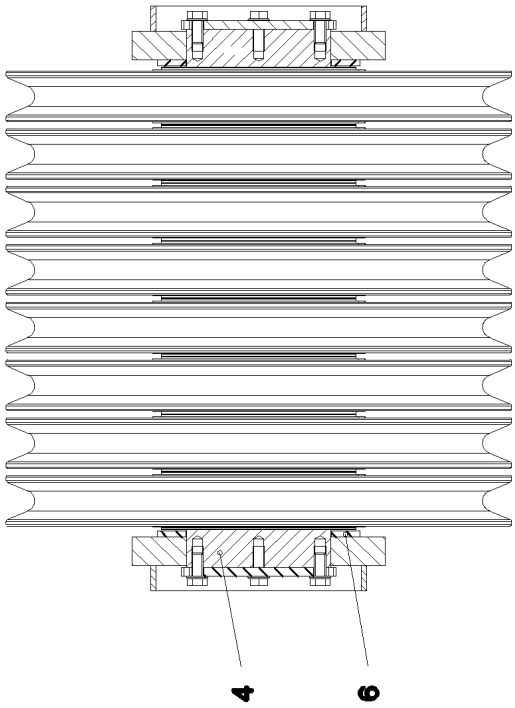

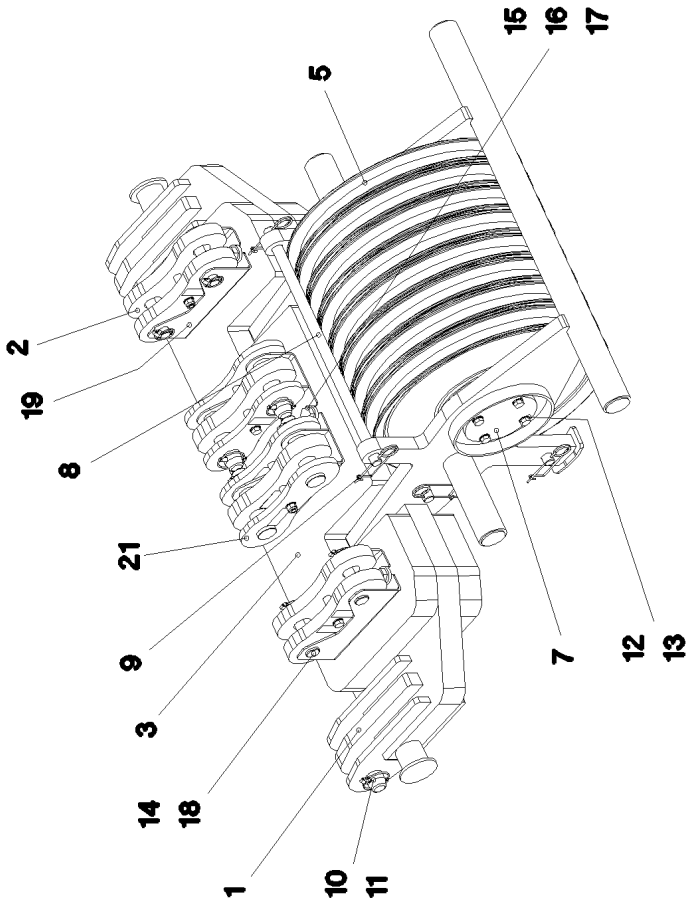

Pos.	Item	Quantity	Description	Bezeichnung
1	96 49 455 08	1	LUFFING PULLEY BLOCK WELDED C.	VERSTELLFLASCHE SCHWK.
2	96 49 456 08	2	BRACKET COMPL.	LASCHE KPL.
			⇨ 3 714 014 96 49 456 08	
3	97 76 224 08	2	PLATE 80X1380X475 S355J2+N	BLECH
4	97 76 225 08	1	AXLE 220.0X745 35NICRMOV125 SPF	ACHSE
5	96 46 246 08	8	ROPE PULLEY CPL. SPF	SEILROLLE KPL.
			⇨ 2 550 003 96 46 246 08	
6	97 75 886 08	2	PLATE 8X280X280 S355MC FE//ZNNI8//CN//T	BLECH
7	94 23 101 08	2	WASHER 12X215X215 S355MC FE//ZNNI8//C	SCHEIBE
8	93 88 891 08	3	AXLE RD30X786 S355J2C+C FE//ZNNI8//CN/	ACHSE
9	43 31 009 08	6	RETAINING SPRING 4,5X98 VERZ	SICHERUNGSFEDER
10	95 28 920 08	2	PIN 55.0X210 35NICRMOV125 GASN. SPF	BOLZEN
11	43 32 005 08	2	SAFETY PLUG W HINGE-LID 11,5X96 VERZ	SICHERHEITSKLAPPSTECKER
12	49 00 123	8	HEX SCREW ISO 4017 M16X35 8.8 A3C	SECHSKANTSCHRAUBE
13	10 28 980 6	8	WASHER ISO 7089 16 300HV FLZN SPF	SCHEIBE
14	43 32 014 08	4	SAFETY PLUG W HINGE-LID 8X42 VERZ	SICHERHEITSKLAPPSTECKER
15	40 61 291 08	6	HEX SCREW ISO 4014 M24X300 8.8 A3C	SECHSKANTSCHRAUBE
16	42 16 013 08	12	WASHER DIN 7349 25 ST VERZ	SCHEIBE
17	41 19 025 08	6	HEX NUT DIN 985 M24 8 A3C	SECHSKANTMUTTER
18	97 03 523 08	4	PIN 40x166 S355J2G3 FE//ZNNI8//CN//T0	BOLZEN
19	97 89 198 08	2	PLATE 5X330X429 S355MC FE//ZNNI8//CN//T	BLECH
20	96 58 269 08	1	ROPE GUARD WELDED	SEILSCHUTZ SCHWK.
21	96 59 083 08	2	BRACKET COMPL.	LASCHE KPL.
			⇨ 3 714 013 96 59 083 08	
22	96 59 096 08	1	REST WELDED FE//ZNNI8//CN//T0	ABLAGE SCHWK.

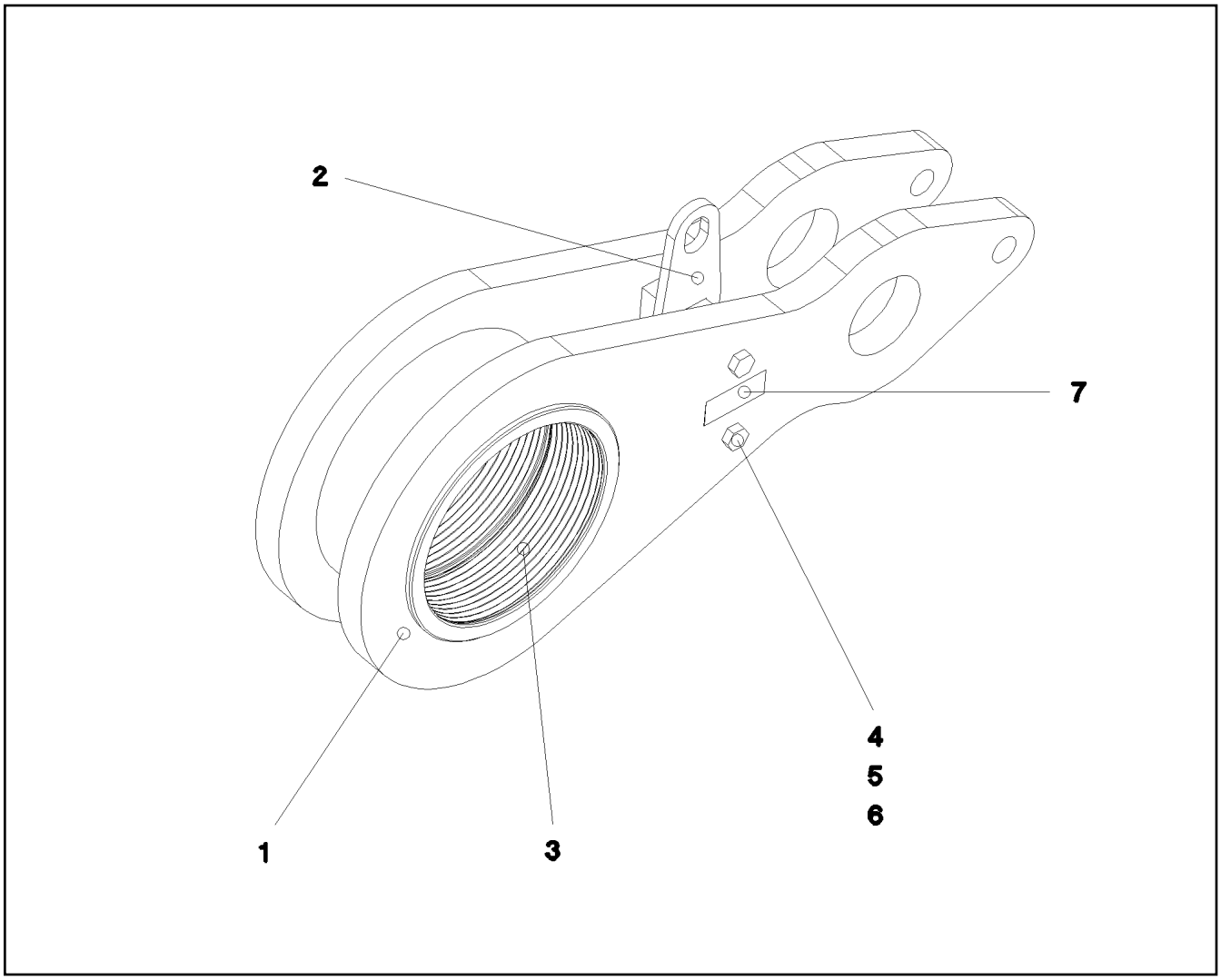

Pos.	Item	Quantity	Description	Bezeichnung
1	97 76 390 08	2	PLATE 35X904X404 S960QL+Z25	BLECH
2	96 50 800 08	1	DISTANCE PIECE WELDED	DISTANZSTUECK SCHWK.
3	97 76 392 08	1	BUSHING 240X280X175 GZ-ZUZN25AL5	BUCHSE
4	40 61 186 01	2	HEX SCREW ISO 4014 M16X180 8.8 A3C	SECHSKANTSCHRAUBE
5	10 28 980 6	2	WASHER ISO 7089 16 300HV FLZN SPF	SCHEIBE
6	41 19 009 08	2	HEX NUT DIN 985 M16 8 A3C	SECHSKANTMUTTER
7	97 35 676 08	1	PLATE IDENTIFICATION NUMBER IDENT-N	SCHILD IDENTNR.
1050	11 11 111 08	-10.224	WEIGHT ALLOWANCE	GEWICHTSZUSCHLAG

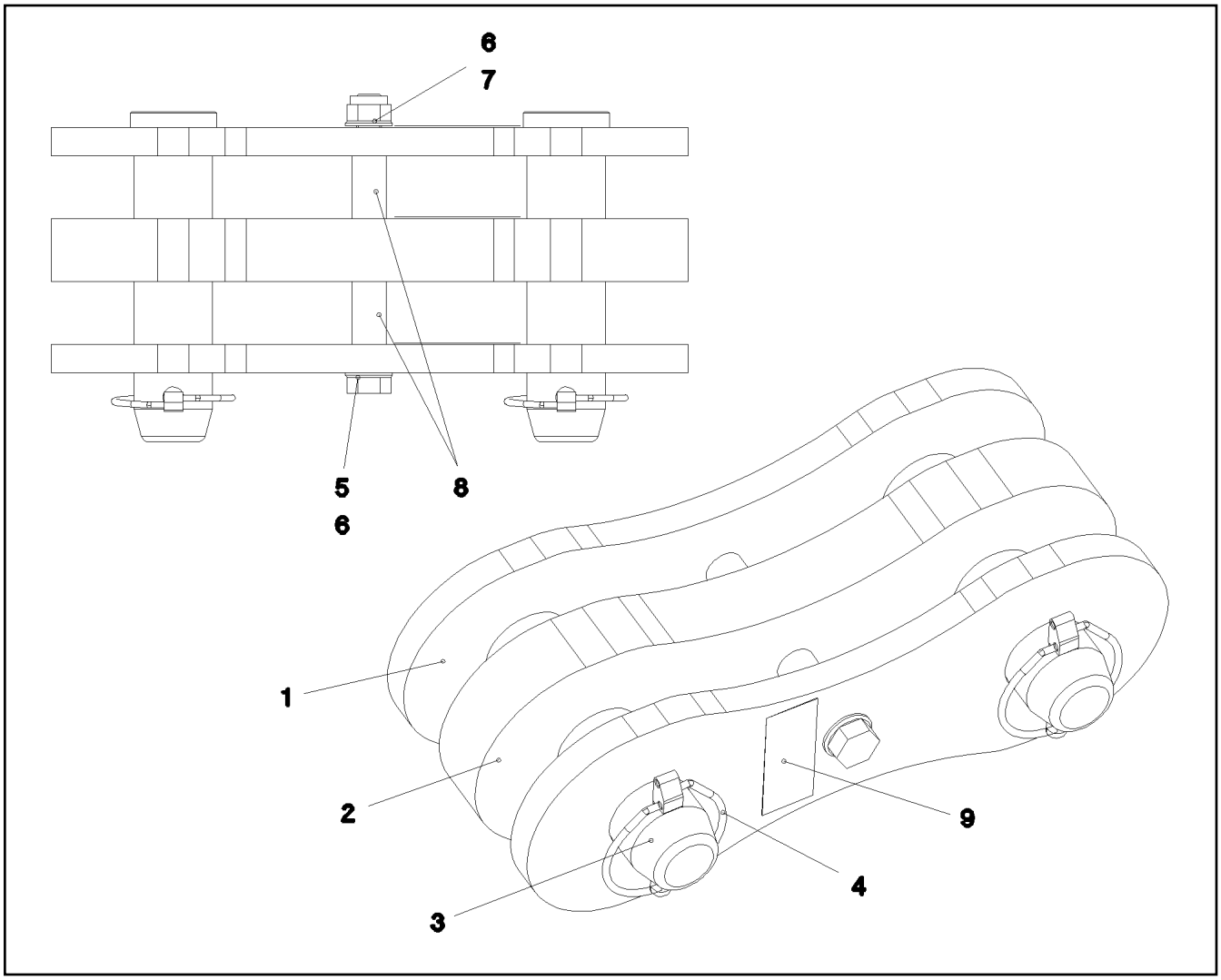

Pos.	Item	Quantity	Description	Bezeichnung
1	96 45 231 08	2	BRACKET WITH BOARD 0.25 M	LASCHE MIT SCHILD
2	96 45 232 08	1	BRACKET WITH BOARD 0.25 M	LASCHE MIT SCHILD
3	95 28 920 08	2	PIN 55.0X210 35NICRMOV125 GASN. SPF	BOLZEN
4	43 32 005 08	2	SAFETY PLUG W HINGE-LID 11,5X96 VERZ	SICHERHEITSKLAPPSTECKER
5	40 61 186 01	1	HEX SCREW ISO 4014 M16X180 8.8 A3C	SECHSKANTSCHRAUBE
6	10 28 980 6	2	WASHER ISO 7089 16 300HV FLZN SPF	SCHEIBE
7	41 19 009 08	1	HEX NUT DIN 985 M16 8 A3C	SECHSKANTMUTTER
8	93 92 551 08	2	TUBE 22.0X40 E235+N VERZ	ROHR
9	97 35 919 08	1	PLATE ASSEMBLY BG-NR. PVC-SILBER SP	SCHILD BAUGRUPPE

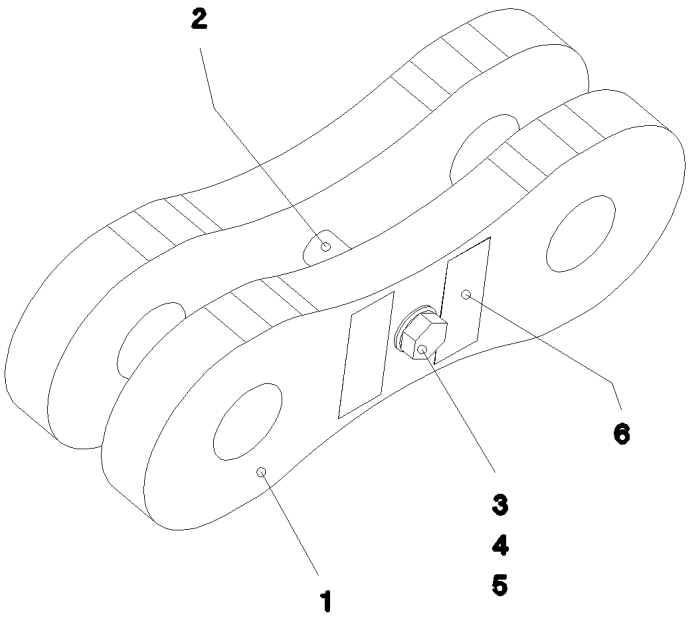

Pos.	Item	Quantity	Description	Bezeichnung
1	96 49 464 08	2	BRACKET WITH BOARD	LASCHE MIT SCHILD
2	94 36 973 08	1	TUBE 22X2,5X45 E235+N VERZ	ROHR
3	40 61 180 01	1	HEX SCREW ISO 4014 M16X140 8.8 A3C	SECHSKANTSCHRAUBE
4	10 28 980 6	2	WASHER ISO 7089 16 300HV FLZN SPF	SCHEIBE
5	41 19 009 08	1	HEX NUT DIN 985 M16 8 A3C	SECHSKANTMUTTER
6	97 35 919 08	1	PLATE ASSEMBLY BG-NR. PVC-SILBER SP	SCHILD BAUGRUPPE

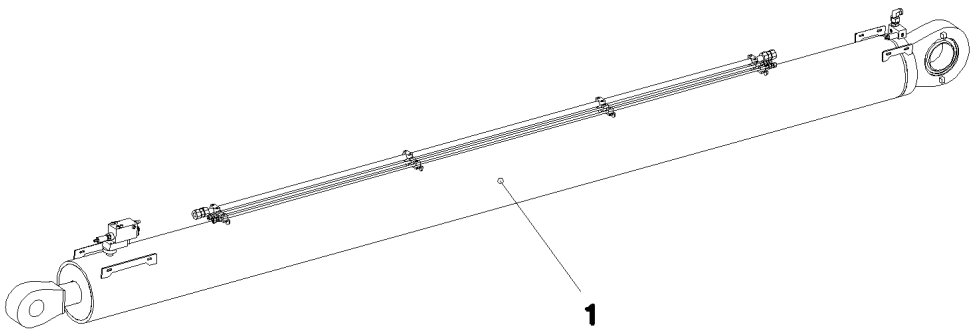

Pos. 400

Pos.	Item	Quantity	Description	Bezeichnung
1	10 42 959 8	1	DRAW CYLINDER 310/120-5000 SPF ⇨ X10429598 10 42 959 8	ZUGZYLINDER
400	91 56 431 08	1	AUX.HYDR.CYLINDER SB-BW ⇨ 3 978 019 91 56 431 08	ZUSATZHYDRAULIK ZYLINDER

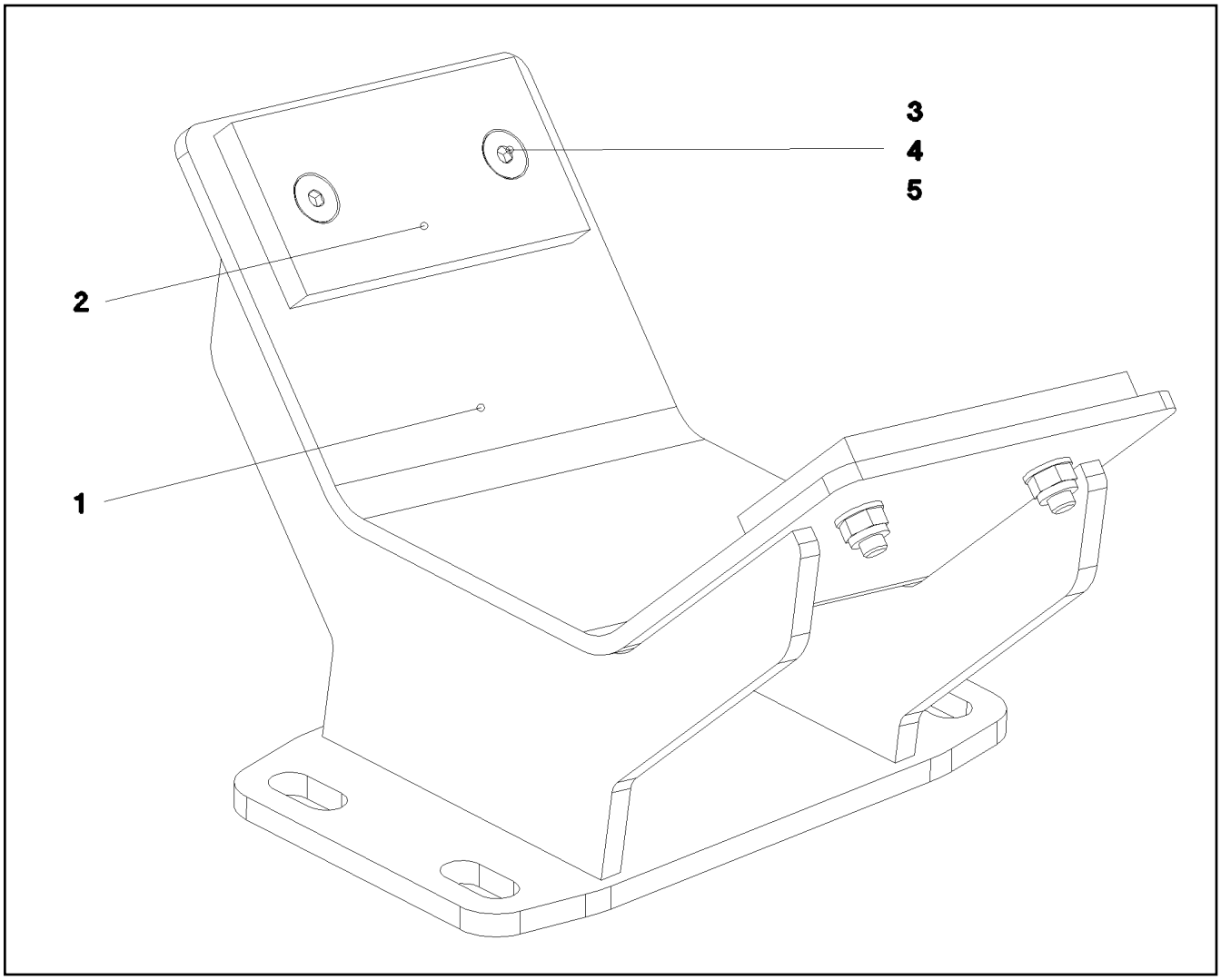

Pos.	Item	Quantity	Description	Bezeichnung
1	96 50 763 08	1	SUPPORT WELDED	AUFLAGE SCHWK.
2	93 54 692 08	2	BEARING PLATE 10X60X120 PA6G	LAGERPLATTE
3	40 86 007 08	4	COUNTERSUNK SCREW DIN 7991 M8X30 8.	SENKSCHRAUBE
4	41 19 005 08	4	HEX NUT DIN 985 M8 8 A2C	SECHSKANTMUTTER
5	10 28 980 3	4	WASHER ISO 7089 8 300HV 480H SPF	SCHEIBE

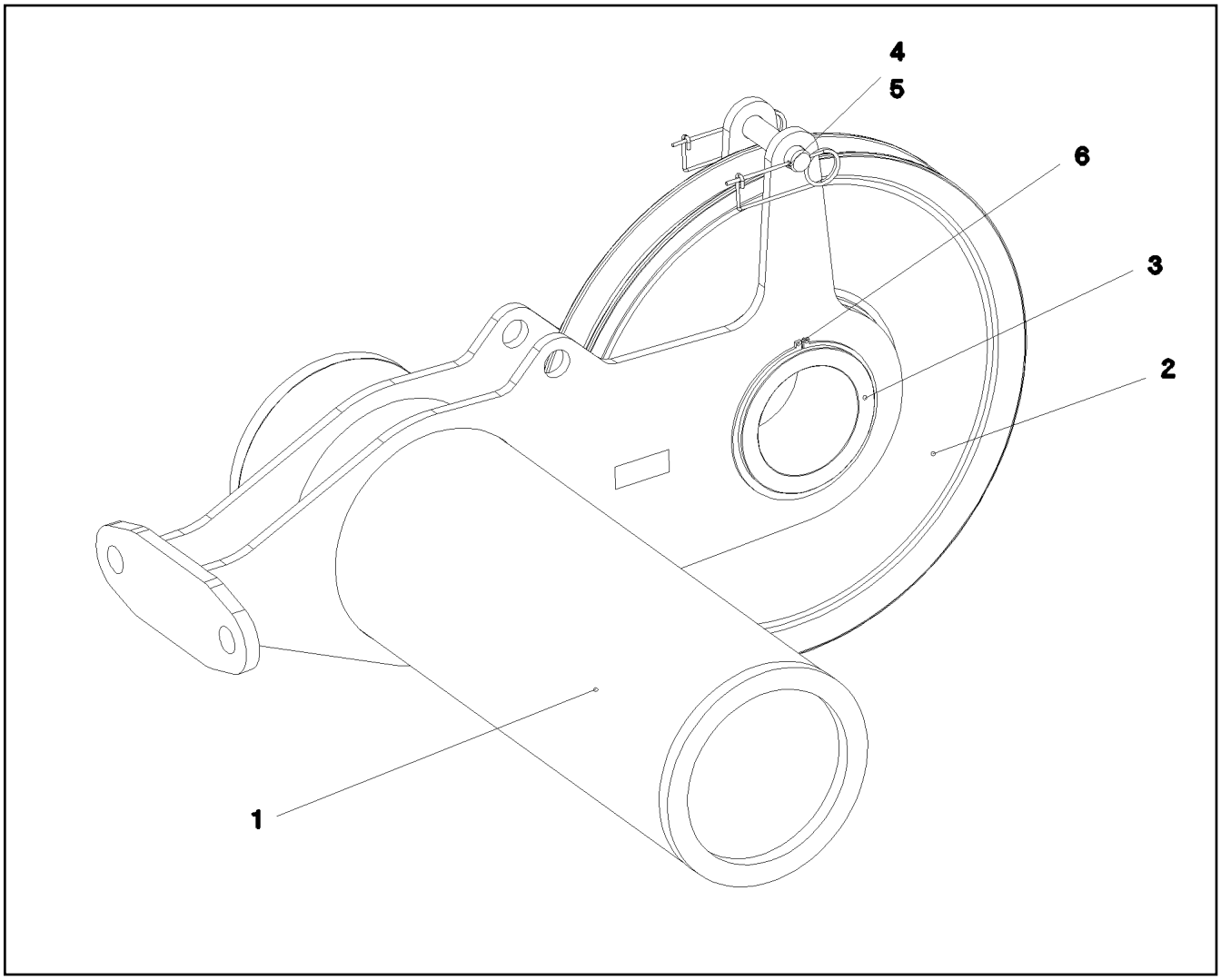

Pos.	Item	Quantity	Description	Bezeichnung
1	96 49 761 08	1	ROLLER BEARING WELDED	ROLLENLAGERUNG SCHWK.
2	96 46 246 08	1	ROPE PULLEY CPL. SPF	SEILROLLE KPL.
			⇨ 2 550 003 96 46 246 08	
3	97 76 746 08	1	AXLE 219.1X140 S770QL1 SPF	ACHSE
4	45 00 330 08	1	PIN ISO 2340 B30X140X125 S355J2C+C FE//	BOLZEN
5	43 31 009 08	2	RETAINING SPRING 4,5X98 VERZ	SICHERUNGSFEDER
6	42 80 093 08	2	LOCKING RING DIN 471 200X4	SICHERUNGSRING

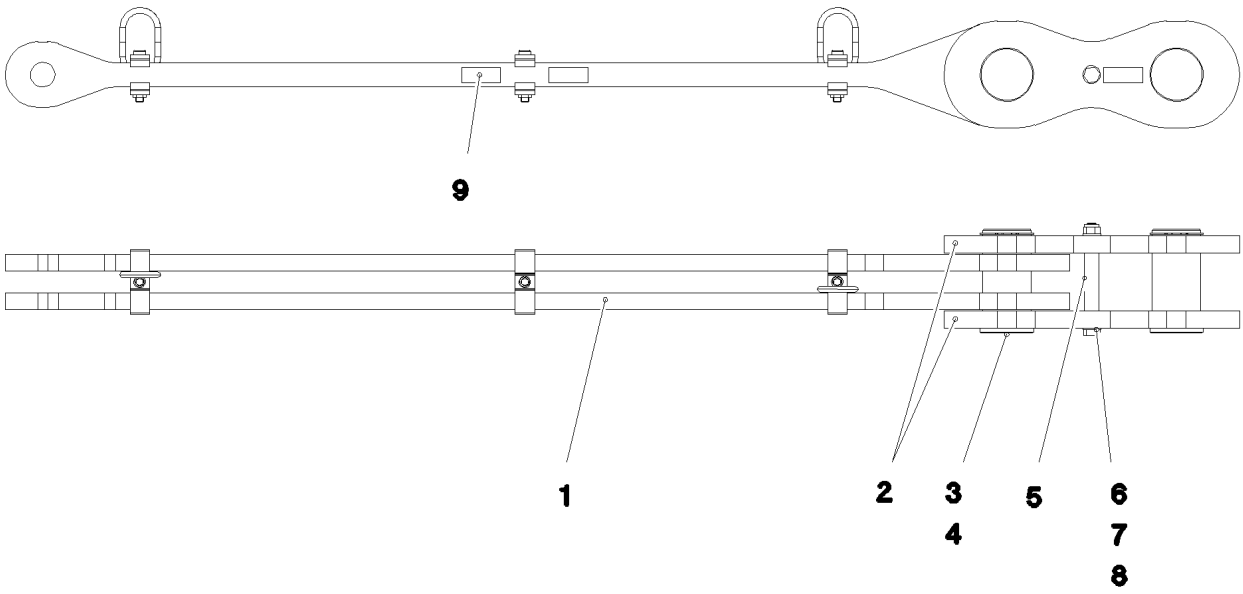

Pos.	Item	Quantity	Description	Bezeichnung
1	96 49 610 08	1	ROD 1.99M	STANGE VORM.
2	96 49 611 08	2	BRACKET WITH BOARD 0.35M	LASCHE MIT SCHILD
3	97 68 580 08	2	PIN 110.0X214 35NICRMOV125 GASN. SPF	BOLZEN
4	10 87 565 2	2	LOCKING RING DIN 471 100X3 480H SPF	SICHERUNGSRING
5	97 77 023 08	1	TUBE 30.0X120 S355J2H FE//ZNNI8//CN//T0	ROHR
6	40 61 246 01	1	HEX SCREW ISO 4014 M20X220 8.8 A3C	SECHSKANTSCHRAUBE
7	10 28 980 8	2	WASHER ISO 7089 20 300HV FLZN SPF	SCHEIBE
8	41 18 806 08	1	HEX NUT ISO 7042 M20 10 A3C	SECHSKANTMUTTER
9	97 35 919 08	1	PLATE ASSEMBLY BG-NR. PVC-SILBER SP	SCHILD BAUGRUPPE
700	96 92 157 08	1	SIGNS 2.34M	BESCHILDERUNG
(1)	97 05 414 7	1	SIGN 80X32 KLEBEFOLIE SPF	SCHILD

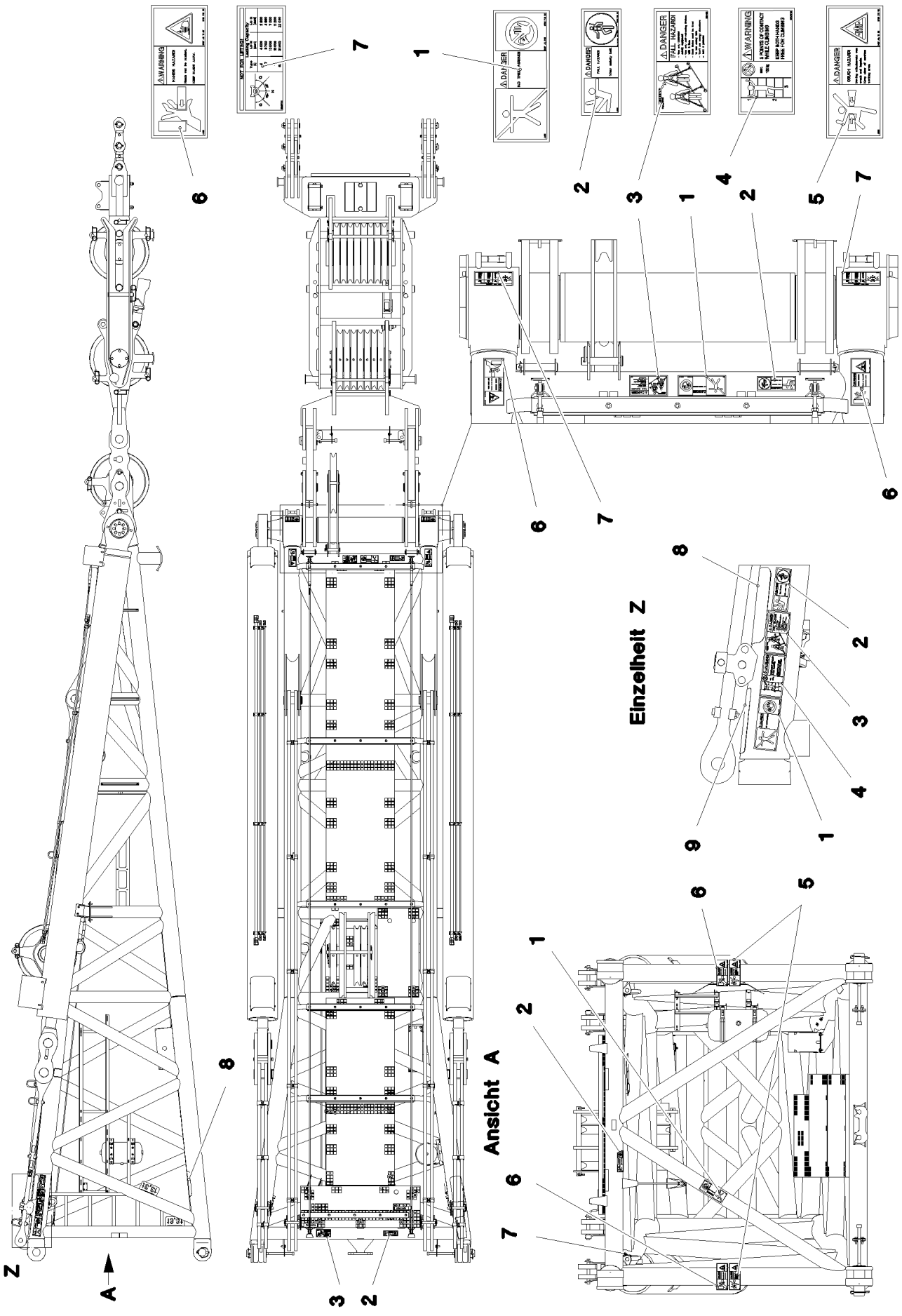

25.1.2017 058265 LIEBHERR	**etk_en_de_074535 LR 1600/2** **SIGNS** **BESCHILDERUNG**	595 (1/2) ⇨ **3 714 026** **96 62 739 08**

Pos.	Item	Quantity	Description	Bezeichnung
1	97 86 740 08	3	SIGN 208X88 KLEBEFOLIE SPF	SCHILD
2	97 86 748 08	4	SIGN 168X62 KLEBEFOLIE SPF	SCHILD
3	97 00 404 6	3	SIGN 168X88X1 KLEBEFOLIE SPF	SCHILD
4	97 03 673 2	1	SIGN 168X88 KLEBEFOLIE SPF	SCHILD
5	97 86 741 08	2	SIGN 208X88 KLEBEFOLIE SPF	SCHILD
6	97 86 746 08	4	SIGN 208X88 KLEBEFOLIE SPF	SCHILD
7	97 03 673 4	2	SIGN 188X78 KLEBEFOLIE SPF	SCHILD
8	97 28 594 08	2	ANTI-SLIP SURFACE 1.6X150X300 3M TYP4	ANTIRUTSCHBELAG
9	97 34 244 08	1	ANTI-SLIP SURFACE 255X110 3M TYP 4	ANTIRUTSCHBELAG

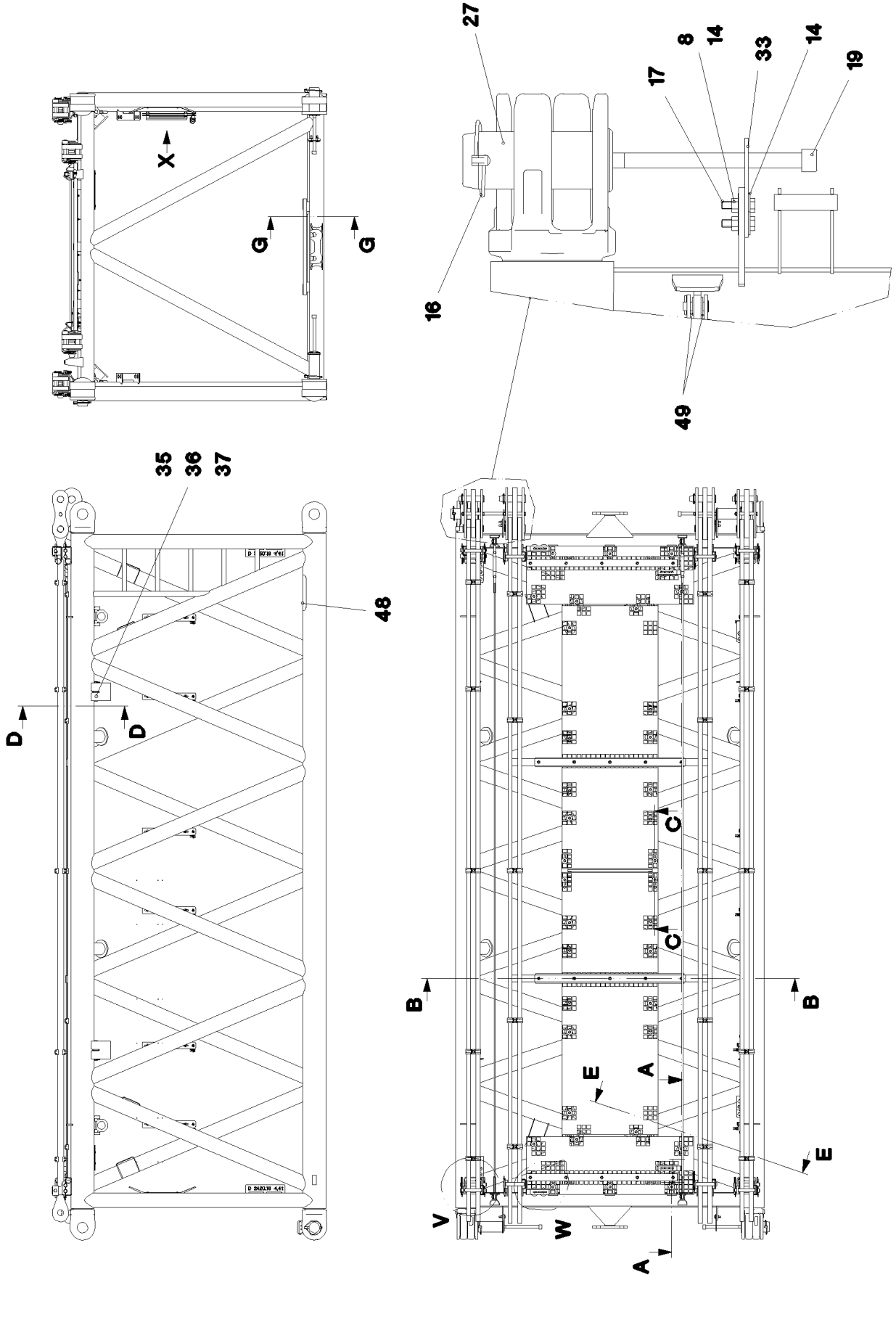

25.1.2017 055300	**etk_en_de_074535 LR 1600/2**	597 (1/5)
LIEBHERR	**D INTERMEDIATE SECTION** **D-ZWISCHENSTUECK**	**3 715 008** **91 52 863 08**

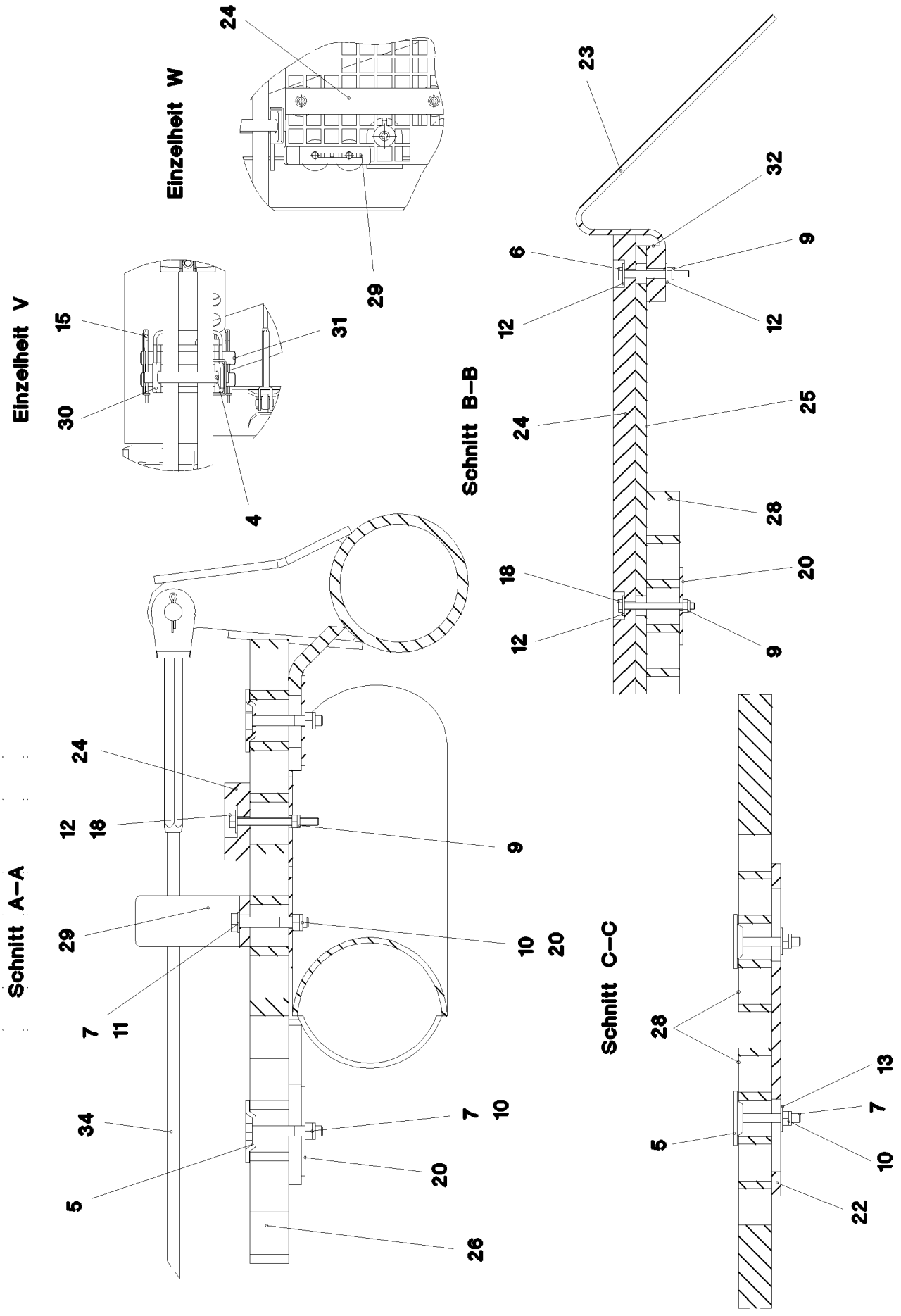
Einzelheit W
24
29
Einzelheit V
15
30
31
4
Schnitt B–B
23
32
6
9
12
12
24
25
28
18
20
12
9
Schnitt A–A
24
12
18
9
29
10
20
7
11
34
7
10
5
20
26
Schnitt C–C
28
13
7
5
10
22

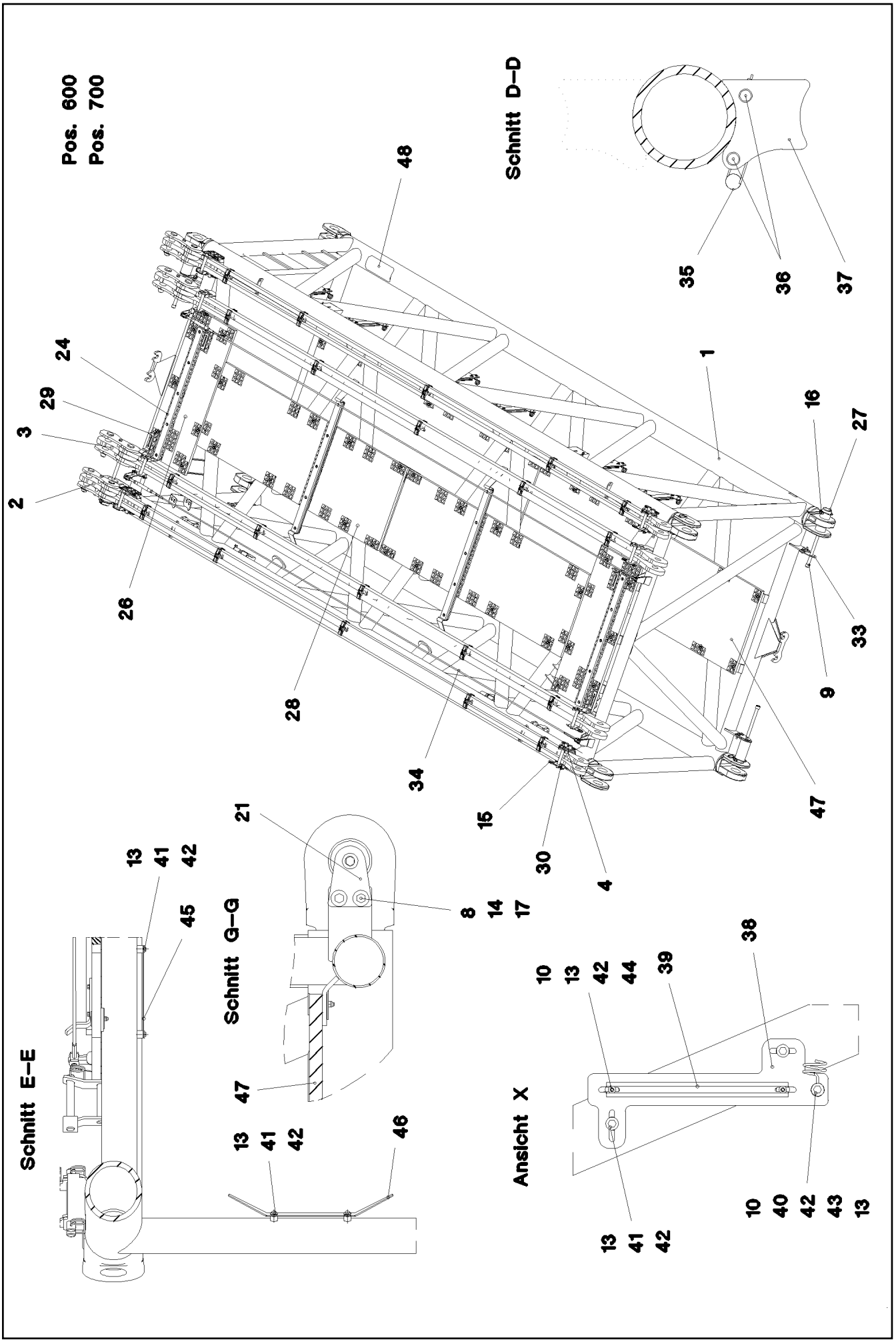

25.1.2017 064222 LIEBHERR	etk_en_de_074535 LR 1600/2 D INTERMEDIATE SECTION D-ZWISCHENSTUECK	599 (3/5) ⇨ 3 715 008 91 52 863 08

Pos.	Item	Quantity	Description	Bezeichnung
1	96 48 588 08	1	D INTERMED. SECTION WELD. CON.	D-ZWISCHENSTUECK SCHWK.
2	96 43 440 08	2	ROD CPL. 6 M	STANGE KPL.
			⇨ 3 220 501 96 43 440 08	
3	96 48 593 08	2	ROD CPL. 6 M	STANGE KPL.
(1)	96 48 594 08	1	ROD 5.75 M	STANGE VORM.
(2)	96 48 595 08	2	BRACKET WITH BOARD 0.25 M	LASCHE MIT SCHILD
(3)	96 48 596 08	1	BRACKET WITH BOARD 0.25 M	LASCHE MIT SCHILD
(4)	97 74 799 08	1	PIN 65.0X177 35NICRMOV125 GASN. SPF	BOLZEN
(5)	97 74 800 08	1	PIN 65.0X220 35NICRMOV125 GASN. SPF	BOLZEN
(6)	97 35 919 08	1	PLATE ASSEMBLY BG-NR. PVC-SILBER SP	SCHILD BAUGRUPPE
(7)	10 17 158 7	1	LOCKING RING DIN 471 55X2 FLZNNC-120H	SICHERUNGSRING
(8)	43 32 005 08	1	SAFETY PLUG W HINGE-LID 11,5X96 VERZ	SICHERHEITSKLAPPSTECKER
(9)	40 61 186 01	1	HEX SCREW ISO 4014 M16X180 8.8 A3C	SECHSKANTSCHRAUBE
(10)	41 19 009 08	1	HEX NUT DIN 985 M16 8 A3C	SECHSKANTMUTTER
(11)	10 28 980 6	2	WASHER ISO 7089 16 300HV FLZN SPF	SCHEIBE
(12)	93 92 551 08	2	TUBE 22.0X40 E235+N VERZ	ROHR
(700)	96 92 139 08	1	SIGNS 6 M	BESCHILDERUNG
4	96 43 771 08	8	CONNECTING PIN WELDED FE//ZNNI8//CN/	ABSTECKBOLZEN SCHWK.
5	10 10 062 1	48	DISH MOUNTING	TELLERBEFESTIGUNG
6	40 01 929	4	HEX SCREW ISO 4014 M6X60 8.8 A2C	SECHSKANTSCHRAUBE
7	40 61 024	56	HEX SCREW ISO 4014 M8X55 8.8 A2C	SECHSKANTSCHRAUBE
8	41 15 143 08	8	HEX NUT ISO 4032 M12 8 A3C	SECHSKANTMUTTER
9	41 19 004 08	20	HEX NUT DIN 985 M6 8 A2C	SECHSKANTMUTTER
10	41 19 005 08	74	HEX NUT DIN 985 M8 8 A2C	SECHSKANTMUTTER
11	10 28 980 3	8	WASHER ISO 7089 8 300HV 480H SPF	SCHEIBE
12	10 87 564 8	24	WASHER ISO 7093-1 6 200HV 480H SPF	SCHEIBE
13	42 18 009 08	50	WASHER DIN 9021 8 140HV-ST A2C	SCHEIBE
14	11 18 271 7	16	WASHER ISO 7093-1 12 300HV FLZN SPF	SCHEIBE
15	43 31 009 08	16	RETAINING SPRING 4,5X98 VERZ	SICHERUNGSFEDER
16	43 32 015 08	4	SAFETY PLUG W HINGE-LID 17X125X16 V	SICHERHEITSKLAPPSTECKER
17	46 00 158	8	HEX SCREW ISO 4017 M12X45 8.8 A3C	SECHSKANTSCHRAUBE
18	46 00 356	16	HEX SCREW ISO 4014 M6X65 8.8 A2C	SECHSKANTSCHRAUBE
19	46 30 212	4	SOCKET HEAD SCREW ISO 4762 M24X340 1	ZYLINDERSCHRAUBE
20	94 11 381 08	64	WASHER 70X3 DC01 FE//ZNNI8//CN//T0	SCHEIBE
21	95 50 518 08	2	PLATE 5X140X100 S700MC	BLECH
22	95 54 048 08	4	PLATE 8X300X50 S355MC FE//ZNNI8//CN//T	BLECH
23	95 64 428 08	4	PLATE 5X393X60 S355MC FE//ZNNI8//CN//T	BLECH
24	97 41 439 08	4	SUPPORT 60X1270 PA6G	AUFLAGE
25	97 41 440 08	2	PLATE 10X1250X80 S355MC	BLECH
26	97 66 610 08	2	GRATING DIN 24537-3 1407X487X30 GFK B	GITTERROST
27	97 68 649 08	4	PIN 100.0X237 35NICRMOV125 GASN. SPF	BOLZEN
28	97 71 971 08	2	GRATING DIN 24537-3 2207X807X30 GFK B	GITTERROST
29	97 73 817 08	4	PLATE 8X40X246 S355MC FE//ZNNI8//CN//T	BLECH
30	97 74 758 08	4	PLATE 8X407X110 S355MC T ZN O	BLECH
31	97 74 759 08	8	PIN 30.0X220 S355J2G3 T ZN O	BOLZEN
32	97 74 760 08	4	WASHER 12X50X50 S355MC T ZN O	SCHEIBE
33	97 74 928 08	2	PLATE 5X150X101 S355MC	BLECH
34	10 65 243 9	2	ROUND STRAND ROPE 10X5,54M STAHL V	RUNDLITZENSEIL
35	43 31 028 08	8	RETAINING SPRING 3 VERZ	SICHERUNGSFEDER
36	45 30 083 08	8	PIN ISO 2341 B16X162X157 30CRNIMO8 SP	BOLZEN
37	97 76 196 08	4	BEARING BLOCK PA6G	LAGERKLOTZ
38	97 88 000 08	6	PLATE 4X450X205 S315MC FE//ZNNI8//CN//T	BLECH
39	95 41 175 08	6	CARRIER RAIL 340	TRAGSCHIENE
40	72 00 144 08	6	CABLE CLAMP	KABELHALTER
41	11 65 161 2	18	HEX SCREW ISO 4017 M8X16 8.8 480H SPF	SECHSKANTSCHRAUBE
42	95 38 734 08	36	SLEEVE 25X20 11SMN37 FLZN SPF	HUELSE
43	40 61 062	6	HEX SCREW ISO 4014 M8X40 8.8 A2C	SECHSKANTSCHRAUBE
44	10 45 022 6	12	BUTTON HEAD SCREW ISO 7380-1 M8X35 A	HALBRUNDKOPFSCHRAUBE
45	97 57 099 08	2	PLATE 4X310X120 S315MC	BLECH
46	95 37 411 08	1	PLATE 4X20X500 S315MC FE//ZNNI8//CN//T	BLECH

Pos.	Item	Quantity	Description	Bezeichnung
47	97 88 638 08	2	GRATING DIN 24537-3 2687X807X30/7 GFK B	GITTERROST
48	97 28 594 08	2	ANTI-SLIP SURFACE 1.6X150X300 3M TYP4	ANTIRUTSCHBELAG
49	10 28 980 5	8	WASHER ISO 7089 14 300HV FLZN SPF	SCHEIBE
600	91 56 432 08	1	ADDITIONAL HYDRAULICS INTERMED 6 M	ZUSATZHYDRAULIK ZWISCHEN
			⇨ 3 978 015 91 56 432 08	
700	96 60 906 08	1	SIGNS ZW-STK. LR1600	BESCHILDERUNG
			⇨ 3 220 600 96 60 906 08	

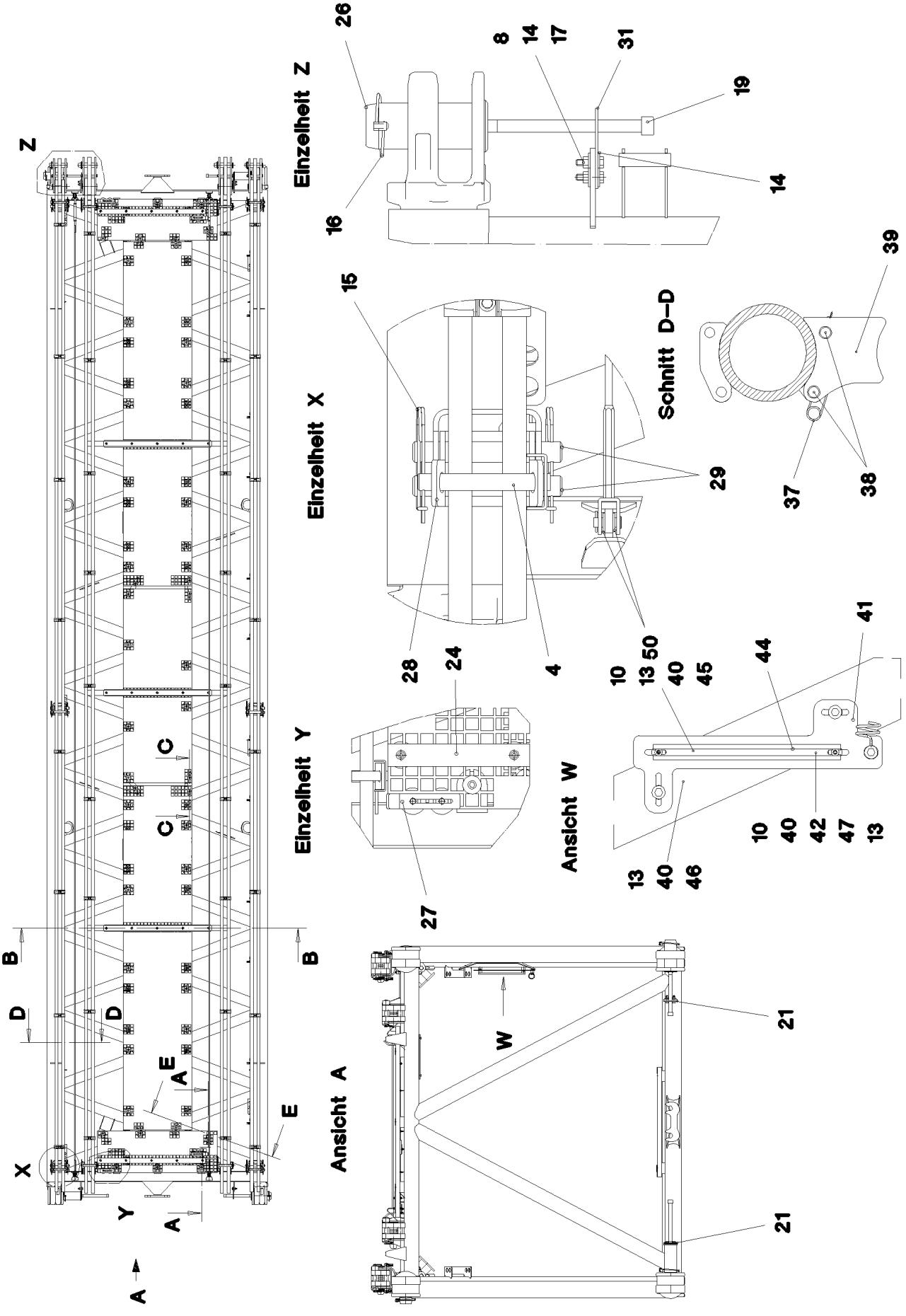
Einzelheit Z
Einzelheit X
Einzelheit Y
Schnitt D–D
Ansicht W
Ansicht A
Z
X
Y
A
B
C
D
E
W
26
8
14
17
31
19
16
15
29
39
37
38
28
24
4
10
13 50
40
45
44
41
27
42
47
13
46
21

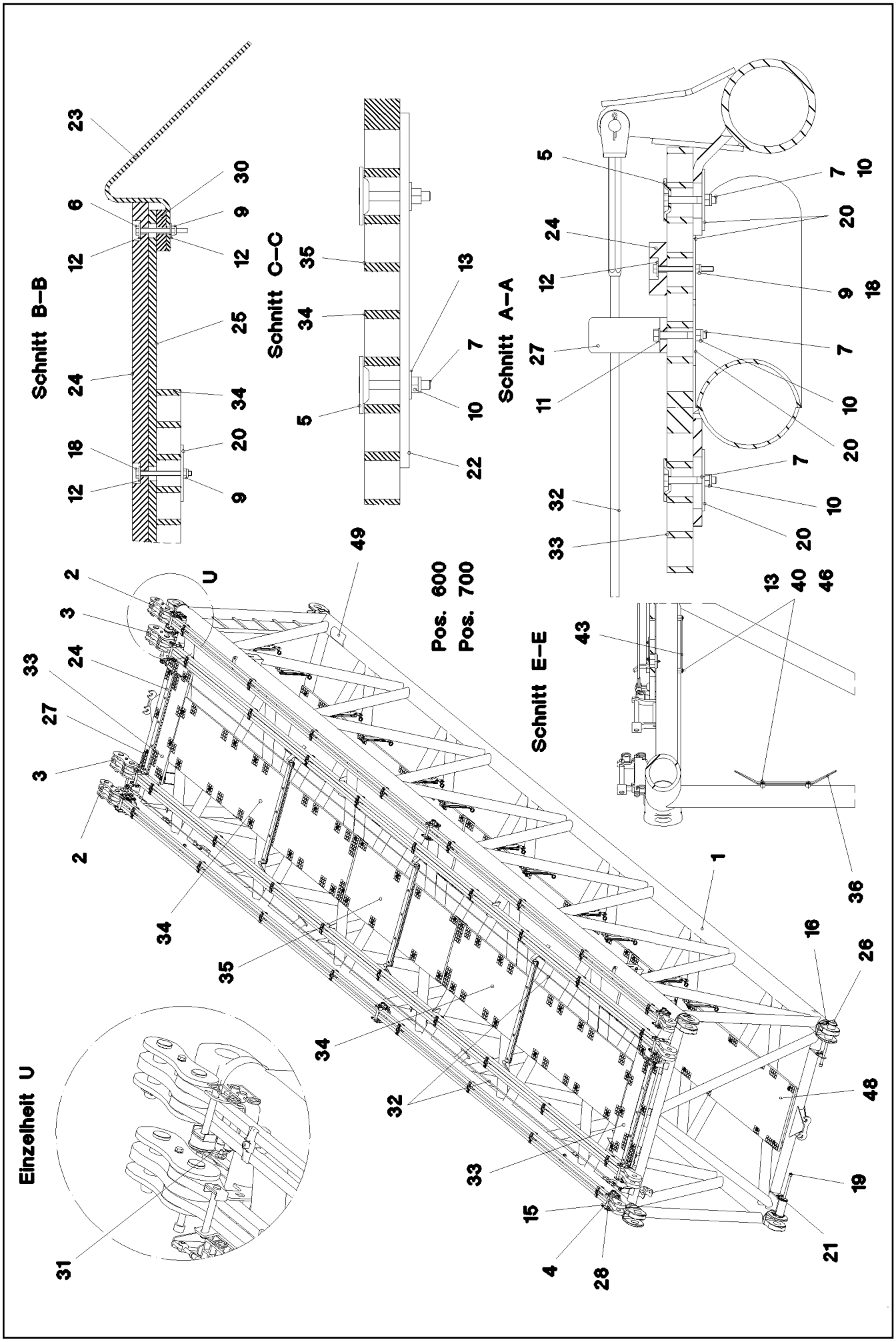

25.1.2017 055229 LIEBHERR	etk_en_de_074535 LR 1600/2 D INTERMEDIATE SECTION D-ZWISCHENSTUECK	❑ 603 (2/3) ⇨ 3 716 91 52 864 08

Pos.	Item	Quantity	Description	Bezeichnung
1	96 49 123 08	1	D INTERMED. SECTION WELD. CON.	D-ZWISCHENSTUECK SCHWK.
2	96 45 222 08	2	ROD CPL. 12 M	STANGE KPL.
			⇨ 3 561 003 96 45 222 08	
3	96 49 159 08	2	ROD CPL. 12 M	STANGE KPL.
			⇨ 3 716 001 96 49 159 08	
4	96 43 771 08	10	CONNECTING PIN WELDED FE//ZNNI8//CN/	ABSTECKBOLZEN SCHWK.
5	10 10 062 1	80	DISH MOUNTING	TELLERBEFESTIGUNG
6	40 01 929	6	HEX SCREW ISO 4014 M6X60 8.8 A2C	SECHSKANTSCHRAUBE
7	40 61 024	88	HEX SCREW ISO 4014 M8X55 8.8 A2C	SECHSKANTSCHRAUBE
8	41 15 143 08	8	HEX NUT ISO 4032 M12 8 A3C	SECHSKANTMUTTER
9	41 19 004 08	25	HEX NUT DIN 985 M6 8 A2C	SECHSKANTMUTTER
10	41 19 005 08	124	HEX NUT DIN 985 M8 8 A2C	SECHSKANTMUTTER
11	10 28 980 3	8	WASHER ISO 7089 8 300HV 480H SPF	SCHEIBE
12	10 87 564 8	31	WASHER ISO 7093-1 6 200HV 480H SPF	SCHEIBE
13	42 18 009 08	94	WASHER DIN 9021 8 140HV-ST A2C	SCHEIBE
14	11 18 271 7	16	WASHER ISO 7093-1 12 300HV FLZN SPF	SCHEIBE
15	43 31 009 08	22	RETAINING SPRING 4,5X98 VERZ	SICHERUNGSFEDER
16	43 32 015 08	4	SAFETY PLUG W HINGE-LID 17X125X16 V	SICHERHEITSKLAPPSTECKER
17	46 00 158	8	HEX SCREW ISO 4017 M12X45 8.8 A3C	SECHSKANTSCHRAUBE
18	46 00 356	19	HEX SCREW ISO 4014 M6X65 8.8 A2C	SECHSKANTSCHRAUBE
19	46 30 212	4	SOCKET HEAD SCREW ISO 4762 M24X340 1	ZYLINDERSCHRAUBE
20	94 11 381 08	91	WASHER 70X3 DC01 FE//ZNNI8//CN//T0	SCHEIBE
21	95 50 518 08	2	PLATE 5X140X100 S700MC	BLECH
22	95 54 048 08	8	PLATE 8X300X50 S355MC FE//ZNNI8//CN//T	BLECH
23	95 64 428 08	6	PLATE 5X393X60 S355MC FE//ZNNI8//CN//T	BLECH
24	97 41 439 08	5	SUPPORT 60X1270 PA6G	AUFLAGE
25	97 41 440 08	3	PLATE 10X1250X80 S355MC	BLECH
26	97 68 649 08	4	PIN 100.0X237 35NICRMOV125 GASN. SPF	BOLZEN
27	97 73 817 08	4	PLATE 8X40X246 S355MC FE//ZNNI8//CN//T	BLECH
28	97 74 758 08	6	PLATE 8X407X110 S355MC T ZN O	BLECH
29	97 74 759 08	12	PIN 30.0X220 S355J2G3 T ZN O	BOLZEN
30	97 74 760 08	6	WASHER 12X50X50 S355MC T ZN O	SCHEIBE
31	97 74 928 08	2	PLATE 5X150X101 S355MC	BLECH
32	10 65 244 0	2	ROUND STRAND ROPE 10X11,54M STAHL V	RUNDLITZENSEIL
33	97 66 610 08	2	GRATING DIN 24537-3 1407X487X30 GFK B	GITTERROST
34	97 71 763 08	2	GRATING DIN 24537-3 4047X807X30 GFK B	GITTERROST
35	97 71 942 08	1	GRATING DIN 24537-3 2287X807X30 GFK B	GITTERROST
36	95 37 411 08	1	PLATE 4X20X500 S315MC FE//ZNNI8//CN//T	BLECH
37	43 31 028 08	8	RETAINING SPRING 3 VERZ	SICHERUNGSFEDER
38	45 30 083 08	8	PIN ISO 2341 B16X162X157 30CRNIMO8 SP	BOLZEN
39	97 76 196 08	4	BEARING BLOCK PA6G	LAGERKLOTZ
40	95 38 734 08	67	SLEEVE 25X20 11SMN37 FLZN SPF	HUELSE
41	97 88 000 08	12	PLATE 4X450X205 S315MC FE//ZNNI8//CN//T	BLECH
42	72 00 144 08	12	CABLE CLAMP	KABELHALTER
43	97 57 099 08	2	PLATE 4X310X120 S315MC	BLECH
44	95 41 175 08	12	CARRIER RAIL 340	TRAGSCHIENE
45	10 45 022 6	24	BUTTON HEAD SCREW ISO 7380-1 M8X35 A	HALBRUNDKOPFSCHRAUBE
46	11 65 161 2	30	HEX SCREW ISO 4017 M8X16 8.8 480H SPF	SECHSKANTSCHRAUBE
47	40 61 062	12	HEX SCREW ISO 4014 M8X40 8.8 A2C	SECHSKANTSCHRAUBE
48	97 72 745 08	3	GRATING DIN 24537-3 3807X807X30 GFK B	GITTERROST
49	97 28 594 08	2	ANTI-SLIP SURFACE 1.6X150X300 3M TYP4	ANTIRUTSCHBELAG
50	10 28 980 5	8	WASHER ISO 7089 14 300HV FLZN SPF	SCHEIBE
600	91 56 429 08	1	ADDITIONAL HYDRAULICS INTERMED 12 M	ZUSATZHYDRAULIK ZWISCHEN
			⇨ 3 978 015 91 56 429 08	
700	96 60 906 08	1	SIGNS ZW-STK. LR1600	BESCHILDERUNG
			⇨ 3 220 600 96 60 906 08	

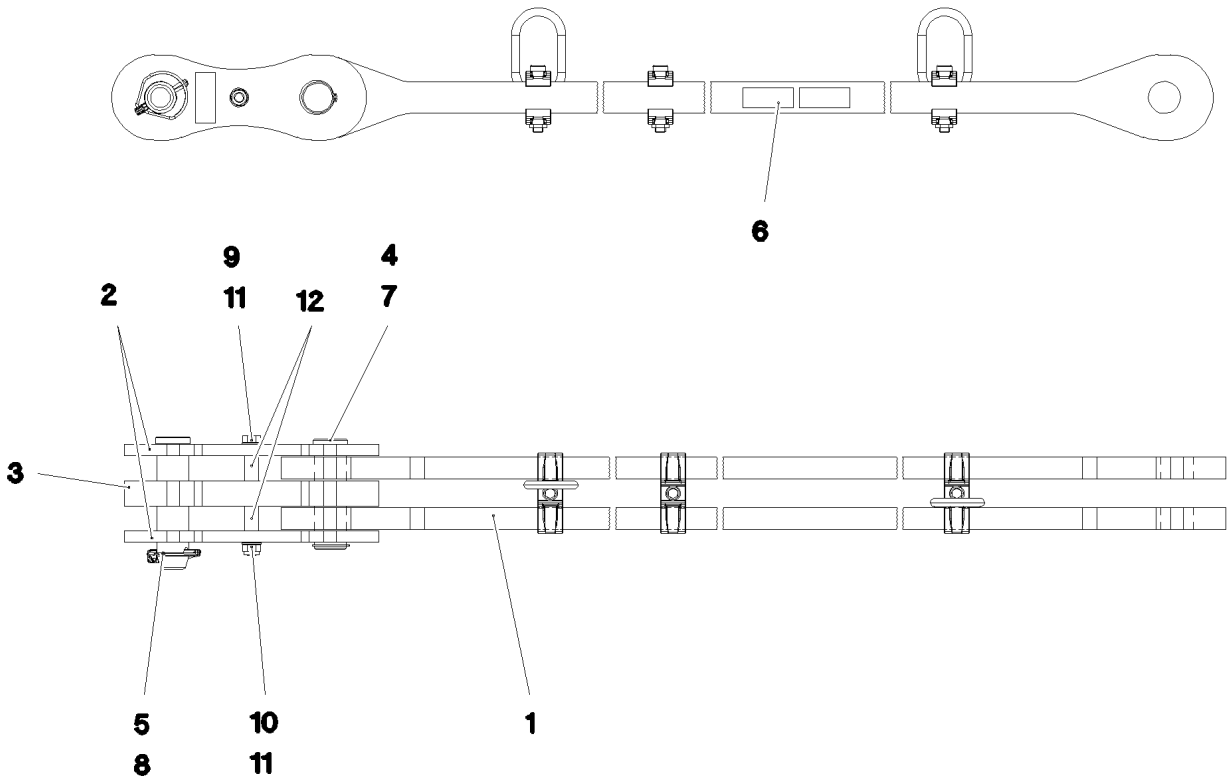

Pos.	Item	Quantity	Description	Bezeichnung
1	96 49 158 08	1	ROD 11.75 M	STANGE VORM.
2	96 48 595 08	2	BRACKET WITH BOARD 0.25 M	LASCHE MIT SCHILD
3	96 48 596 08	1	BRACKET WITH BOARD 0.25 M	LASCHE MIT SCHILD
4	97 74 799 08	1	PIN 65.0X177 35NICRMOV125 GASN. SPF	BOLZEN
5	97 74 800 08	1	PIN 65.0X220 35NICRMOV125 GASN. SPF	BOLZEN
6	97 35 919 08	1	PLATE ASSEMBLY BG-NR. PVC-SILBER SP	SCHILD BAUGRUPPE
7	10 17 158 7	1	LOCKING RING DIN 471 55X2 FLZNNC-120H	SICHERUNGSRING
8	43 32 005 08	1	SAFETY PLUG W HINGE-LID 11,5X96 VERZ	SICHERHEITSKLAPPSTECKER
9	40 61 186 01	1	HEX SCREW ISO 4014 M16X180 8.8 A3C	SECHSKANTSCHRAUBE
10	41 19 009 08	1	HEX NUT DIN 985 M16 8 A3C	SECHSKANTMUTTER
11	10 28 980 6	2	WASHER ISO 7089 16 300HV FLZN SPF	SCHEIBE
12	93 92 551 08	2	TUBE 22.0X40 E235+N VERZ	ROHR
700	96 92 118 08	1	SIGNS 12 M	BESCHILDERUNG
(1)	97 05 409 8	1	SIGN 80X32 KLEBEFOLIE SPF	SCHILD

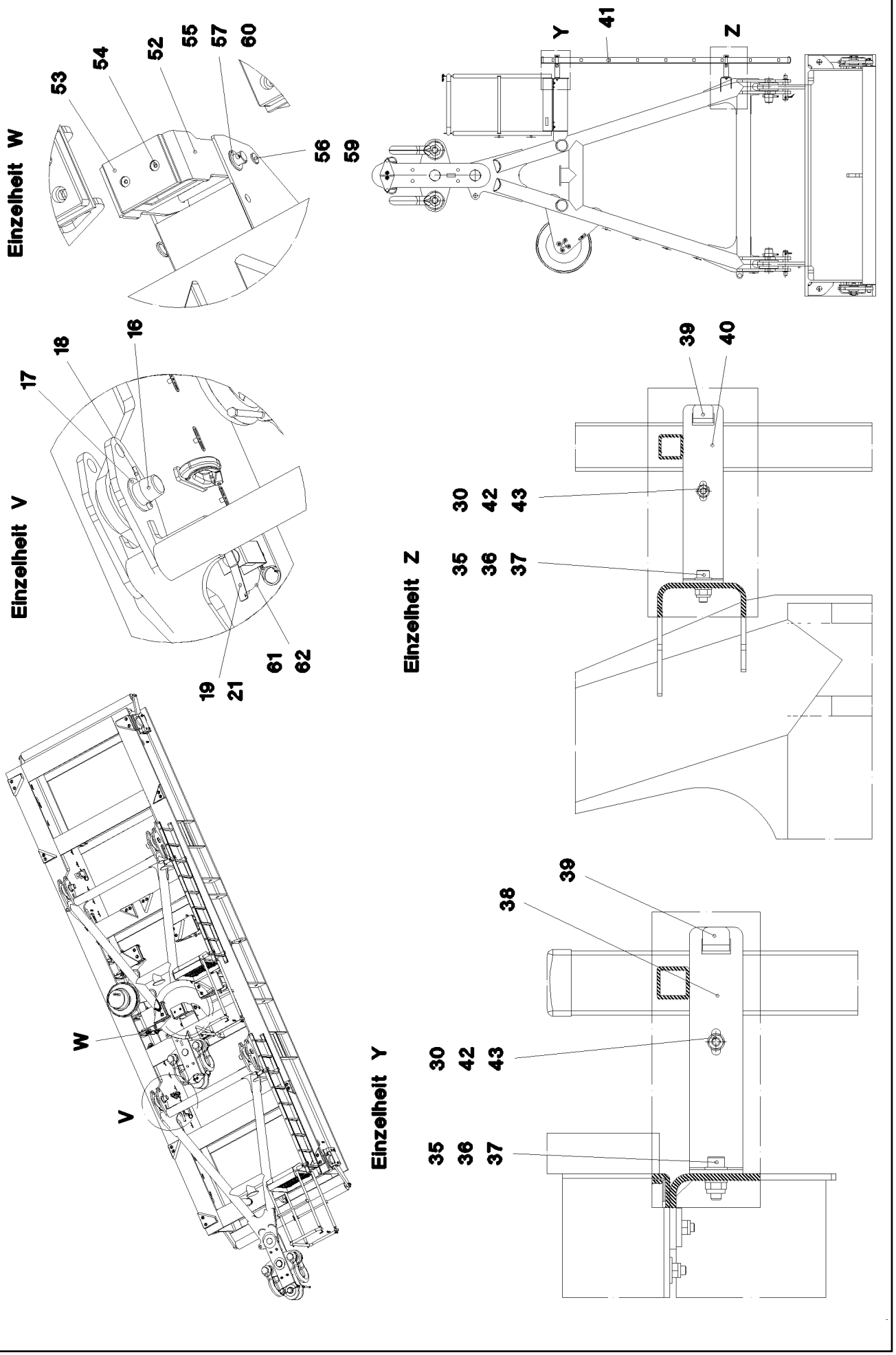
Einzelheit W
53
54
52
55
57
60
56
59
Einzelheit V
18
16
17
19
21
61
62
W
V
Y
41
Z
Einzelheit Z
39
40
30
42
43
35
36
37
Einzelheit Y
39
38
30
42
43
35
36
37

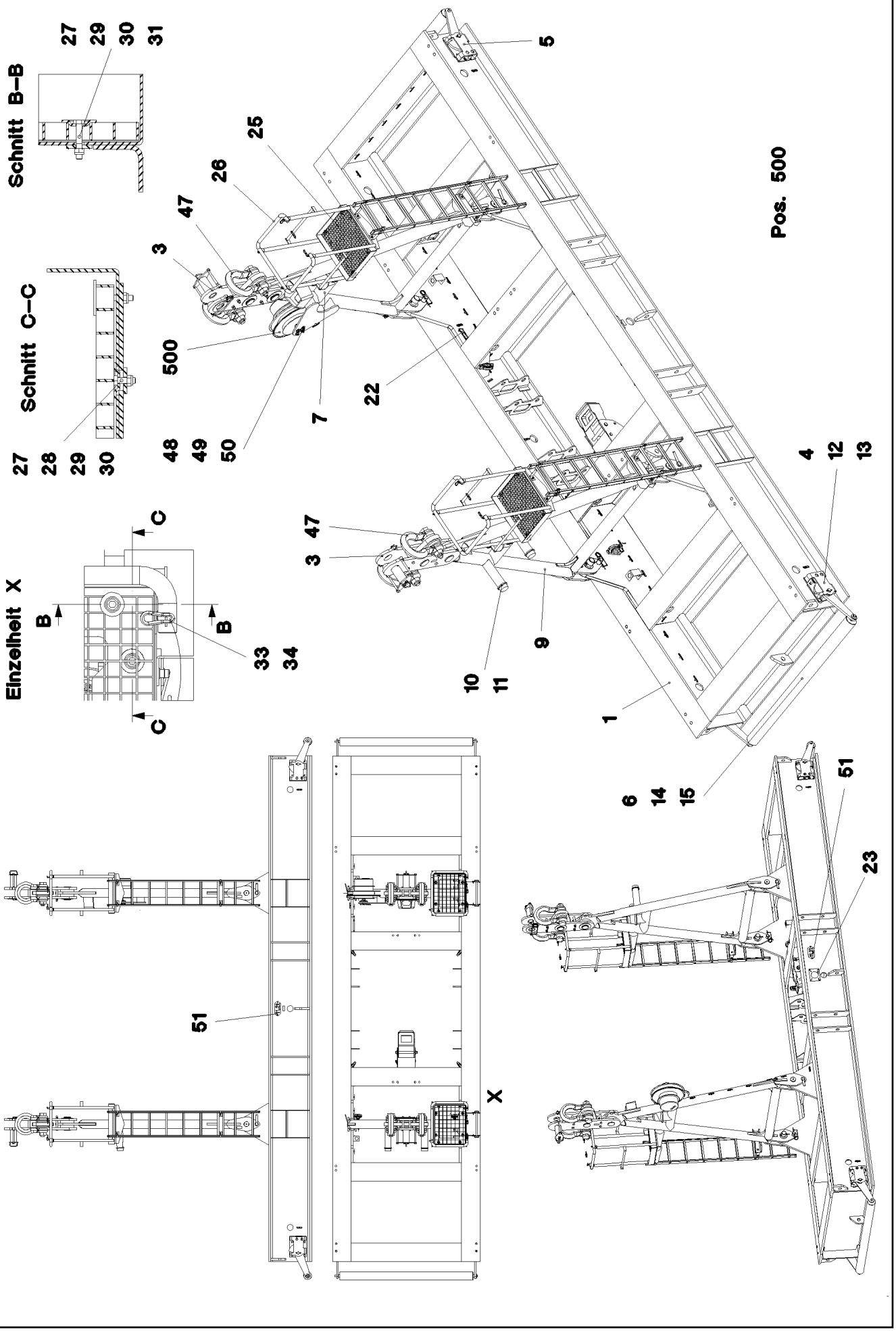

25.1.2017 055149	**etk_en_de_074535 LR 1600/2**	607 (2/3)
LIEBHERR	**SUSPENDED BALLAST** **SCHWEBEBALLAST**	⇨ **3 745** **91 52 948 08**

Pos.	Item	Quantity	Description	Bezeichnung
1	96 49 614 08	1	BALLAST PALLET WELDED	BALLASTPALETTE SCHWK.
3	96 49 677 08	2	BRACKET COMPL. 0.875M	LASCHE KPL.
			⇨ 3 745 011 96 49 677 08	
4	92 17 236 08	2	SWITCH UNIT	SCHALTEINHEIT
			⇨ 3 745 002 92 17 236 08	
5	92 17 237 08	2	SWITCH UNIT	SCHALTEINHEIT
			⇨ 3 745 003 92 17 237 08	
6	92 17 259 08	2	ROLLER	WALZE
7	96 49 676 08	1	STAND WELDED	BOCK SCHWK.
9	96 49 679 08	1	STAND WELDED	BOCK SCHWK.
10	72 66 160 08	2	MEGI BUFFER 100X40-M16X44 NR 60SHOR	MEGIPUFFER
11	10 87 561 7	2	HEX NUT ISO 4032 M16 8 FLZN SPF	SECHSKANTMUTTER
12	49 00 123	16	HEX SCREW ISO 4017 M16X35 8.8 A3C	SECHSKANTSCHRAUBE
13	10 28 980 6	16	WASHER ISO 7089 16 300HV FLZN SPF	SCHEIBE
14	93 24 016 08	4	WASHER RD65X8 S355MC FE//ZNNI8//CN//T	SCHEIBE
15	43 30 077 08	4	SPLIT PIN ISO 1234 6,3X45 ST A2K	SPLINT
16	95 20 313 08	4	PIN 85x235 35NICRMOV125	BOLZEN
17	93 96 841 08	4	RING RD120X6 S700MC	RING
18	43 30 112 08	4	SPLIT PIN ISO 1234 13X125 ST A3C	SPLINT
19	96 36 836 08	4	PIN COMPL. FE//ZNNI8//CN//T0	BOLZEN KPL.
21	43 31 050 08	4	RETAINING SPRING DIN 2194 6 A3C	SICHERUNGSFEDER
22	95 56 681 08	1	PLATE 4X196X63 S315MC FE//ZN20//C	BLECH
23	95 57 495 08	1	PLATE 4X165X225 S315MC FE//ZNNI8//CN//T	BLECH
25	72 58 469 08	2	GRIDIRON T626X500X25/2 S235JR T ZN K	GITTERROST-P
26	92 36 315 08	2	PLATFORM ST.CONST. T ZN O	PODEST SCHWK.
27	10 10 062 1	16	DISH MOUNTING	TELLERBEFESTIGUNG
28	49 00 128	8	HEX SCREW ISO 4017 M8X25 8.8 A2C	SECHSKANTSCHRAUBE
29	94 10 542 08	16	WASHER 5X36X36 S355MC FE//ZNNI8//CN//T	SCHEIBE
30	41 19 005 08	24	HEX NUT DIN 985 M8 8 A2C	SECHSKANTMUTTER
31	40 01 461	8	HEX SCREW ISO 4014 M8X50 8.8 A2C	SECHSKANTSCHRAUBE
33	10 66 397 0	1.2	CHAIN DIN 763 7X49 0.3t ST35 VERZ	KETTE
34	74 40 100 08	2	SNAP HOOK DIN 5299 C 70X7-180KG ST V	KARABINERHAKEN
35	41 19 006 08	8	HEX NUT DIN 985 M10 8 A3C	SECHSKANTMUTTER
36	10 28 979 5	16	WASHER ISO 7089 10 300HV FLZN SPF	SCHEIBE
37	49 00 537	8	SOCKET HEAD SCREW ISO 4762 M10X30 8.	ZYLINDERSCHRAUBE
38	97 78 520 08	4	PLATE 4X291X167 S315MC T ZN O	BLECH
39	97 78 521 08	8	PLATE 4X167X25 S315MC T ZN O	BLECH
40	97 78 522 08	4	PLATE 4X274X166 S315MC T ZN O	BLECH
41	11 48 140 0	2	SIMPLE LADDER EN 131 9-420X2,49M AL SP	ANLEGELEITER
42	49 00 111	8	HEX SCREW ISO 4017 M8X30 8.8 A2C	SECHSKANTSCHRAUBE
43	10 28 980 3	8	WASHER ISO 7089 8 300HV 480H SPF	SCHEIBE
47	10 02 211 1	4	SHACKLE 85T SPF	SCHAEKEL
48	40 62 036 08	4	HEX SCREW ISO 4014 M14X60 10.9 A3C SP	SECHSKANTSCHRAUBE
49	42 18 024 08	4	WASHER DIN 9021 A 15 ST VERZ	SCHEIBE
50	41 19 013 08	4	HEX NUT DIN 985 M14 10 A3C	SECHSKANTMUTTER
51	97 86 732 08	2	SIGN 2X240X100 DC01 FE//ZNNI8//CN//T0	SCHILD
52	96 50 486 08	1	FOLDING BRACKET	KLAPPKONSOLE
53	28 30 405 08	1	BEARING PLATE 20X160X210 PA6G+OEL SP	LAGERPLATTE
54	40 86 027 08	2	COUNTERSUNK SCREW DIN 7991 M16X30	SENKSCHRAUBE
55	95 09 923 08	1	AXLE RD35X360 S355J2C+C FE//ZN20//C	ACHSE
56	97 06 477 08	1	PIN 35.0x330 S355J2G3 FE//ZNNI8//CN//T0	BOLZEN
57	10 28 981 2	2	WASHER ISO 7089 36 300HV FLZN SPF	SCHEIBE
59	43 31 009 08	1	RETAINING SPRING 4,5X98 VERZ	SICHERUNGSFEDER
60	43 30 088 08	2	SPLIT PIN ISO 1234 8X50 ST A2K	SPLINT
61	11 17 056 5	8	FERRULE 2 CU	PRESSKLEMME
62	11 16 043 1	1.5	ROPE 2 2,3KN EDELSTAHL	SEIL
500	96 50 096 08	1	ELECTRICS F.SUSPENDED BALLAST	ELEKTRIK SCHWEBEBALLAST
			⇨ 2 780 100 96 50 096 08	

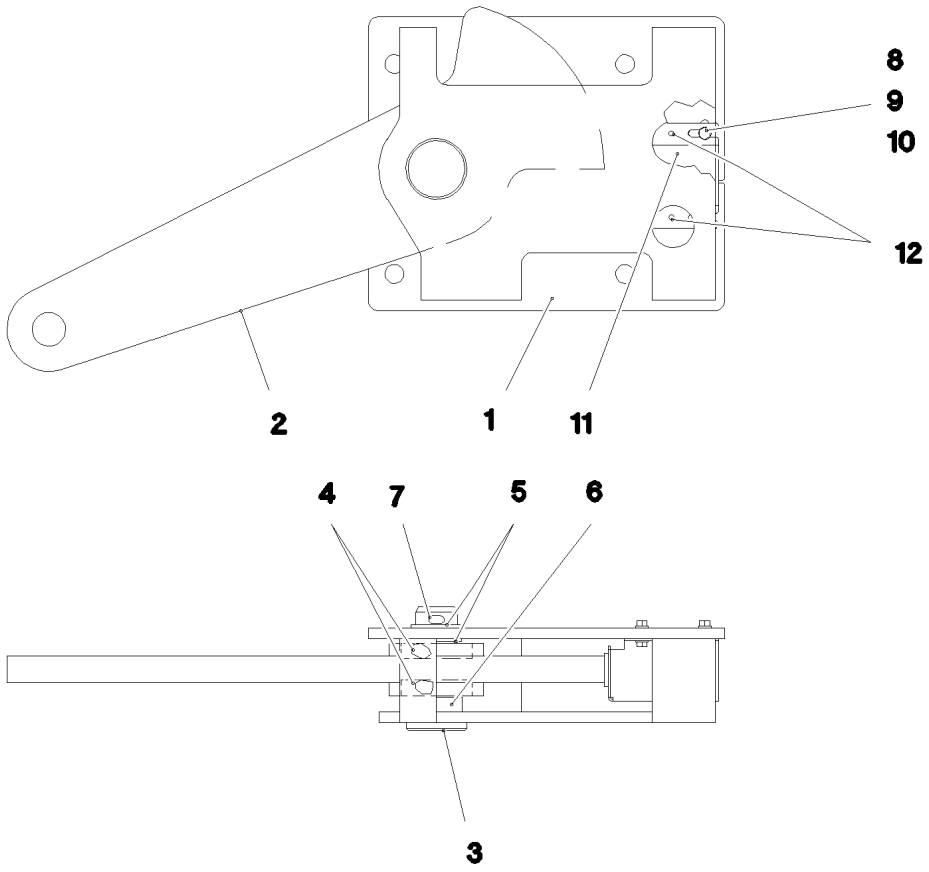

Pos.	Item	Quantity	Description	Bezeichnung
1	92 17 245 08	1	CONSOLE RAL 7037	KONSOLE
2	92 17 246 08	1	LEVER	HEBEL
3	45 14 362 08	1	PIN DIN 1436 40X110X98 ST.50	BOLZEN
4	74 51 288 08	2	DEEP GROOVE BALL BEARING DIN 625 60	RILLENKUGELLAGER
5	94 15 400 08	2	DISTANCE RING RD48X3 DC01 FE//ZNNI8//C	DISTANZRING
6	95 61 143 08	1	TUBE 48,3X3,2X14 S235JRH FE//ZNNI8//CN/	ROHR
7	43 30 090 08	1	SPLIT PIN ISO 1234 8X63 ST A2K	SPLINT
8	11 64 489 9	4	HEX SCREW ISO 4017 M6X20 8.8 480H SPF	SECHSKANTSCHRAUBE
9	41 15 140 08	4	HEX NUT ISO 4032 M6 8 A2C	SECHSKANTMUTTER
10	10 87 564 7	8	WASHER ISO 7089 6 200HV 480H SPF	SCHEIBE
11	92 35 694 08	1	HOLDER X12CrNiS188	HALTER
12	43 20 053 08	2	DOWEL PIN ISO 8752 6X14	SPANNSTIFT

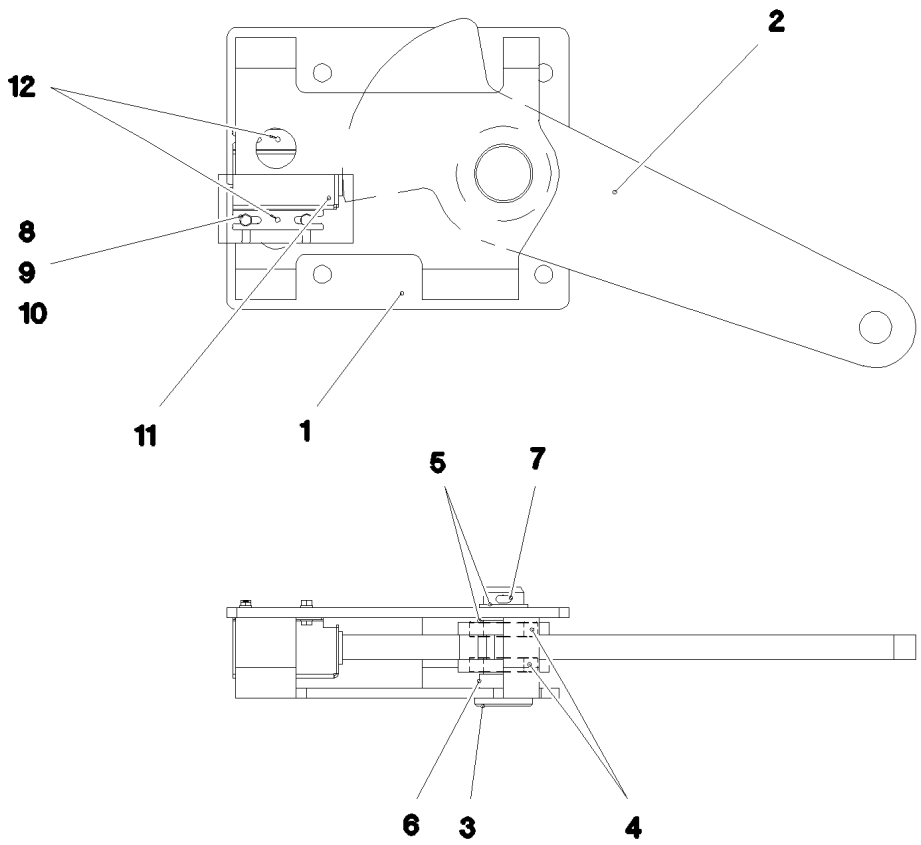

Pos.	Item	Quantity	Description	Bezeichnung
1	92 17 251 08	1	CONSOLE RAL 7037	KONSOLE
2	92 17 246 08	1	LEVER	HEBEL
3	45 14 362 08	1	PIN DIN 1436 40X110X98 ST.50	BOLZEN
4	74 51 288 08	2	DEEP GROOVE BALL BEARING DIN 625 60	RILLENKUGELLAGER
5	94 15 400 08	2	DISTANCE RING RD48X3 DC01 FE//ZNNI8//C	DISTANZRING
6	95 61 143 08	1	TUBE 48,3X3,2X14 S235JRH FE//ZNNI8//CN/	ROHR
7	43 30 090 08	1	SPLIT PIN ISO 1234 8X63 ST A2K	SPLINT
8	11 64 489 9	4	HEX SCREW ISO 4017 M6X20 8.8 480H SPF	SECHSKANTSCHRAUBE
9	41 15 140 08	4	HEX NUT ISO 4032 M6 8 A2C	SECHSKANTMUTTER
10	10 87 564 7	8	WASHER ISO 7089 6 200HV 480H SPF	SCHEIBE
11	92 35 694 08	1	HOLDER X12CrNiS188	HALTER
12	43 20 053 08	2	DOWEL PIN ISO 8752 6X14	SPANNSTIFT

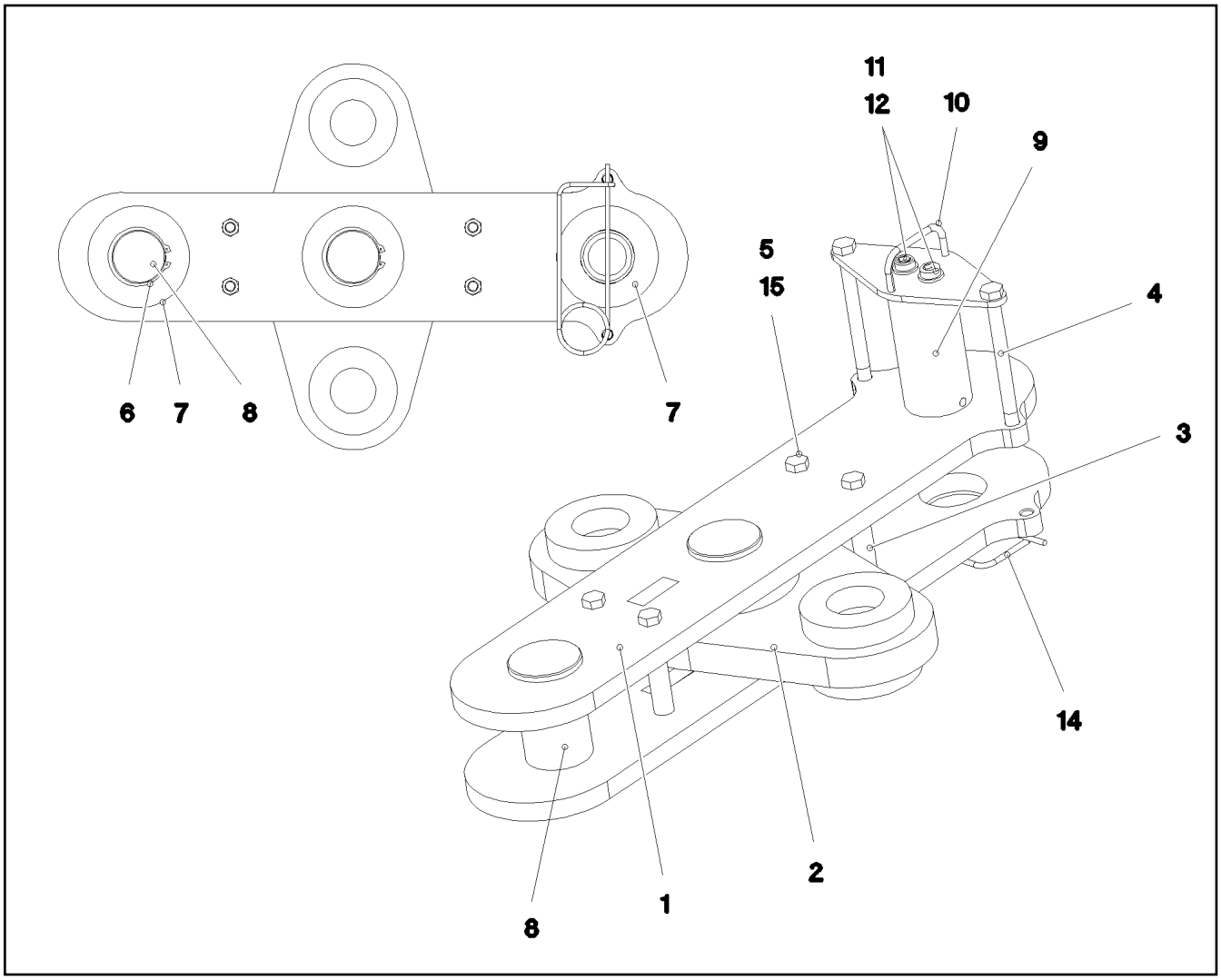

Pos.	Item	Quantity	Description	Bezeichnung
1	96 49 847 08	2	CONNECTING LINK PRE-ASS.	LASCHE VORM.
2	96 49 851 08	1	PLATE WELDED	BLECH SCHWK.
3	97 77 023 08	4	TUBE 30.0X120 S355J2H FE//ZNNI8//CN//T0	ROHR
4	40 61 248 14	2	HEX SCREW ISO 4014 M20X240 8.8 A3C	SECHSKANTSCHRAUBE
5	41 19 024 08	4	HEX NUT DIN 985 M20 10 A3C	SECHSKANTMUTTER
6	10 87 565 2	2	LOCKING RING DIN 471 100X3 480H SPF	SICHERUNGSRING
7	93 55 088 08	3	COVER RD190X6 S355MC FE//ZNNI8//CN//T	DECKEL
8	97 68 580 08	2	PIN 110.0X214 35NICRMOV125 GASN. SPF	BOLZEN
9	97 78 406 08	1	PIN 105.0X230 35NICRMOV125 SPF	BOLZEN
10	96 36 694 08	1	COVER WELDED RAL 7037	DECKEL SCHWK.
11	40 72 086 08	2	SOCKET HEAD SCREW DIN 6912 M20X35 1	ZYLINDERSCHRAUBE
12	46 00 222	2	WASHER EN 14399-6 20 300-370HV FLZN SP	SCHEIBE
14	43 31 052 08	1	RETAINING SPRING 8 VERZ.	SICHERUNGSFEDER
15	46 35 436	4	HEX SCREW ISO 4014 M20X220 10.9 A3C SP	SECHSKANTSCHRAUBE

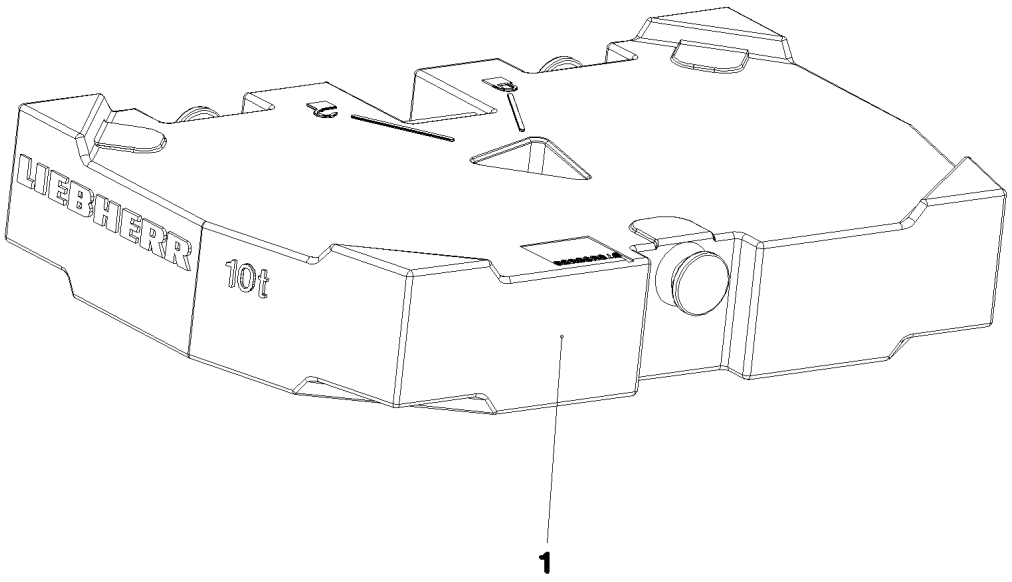

Pos.	Item	Quantity	Description	Bezeichnung
1	97 85 695 08	20	COUNTERWEIGHT SPF	GEGENGEWICHT

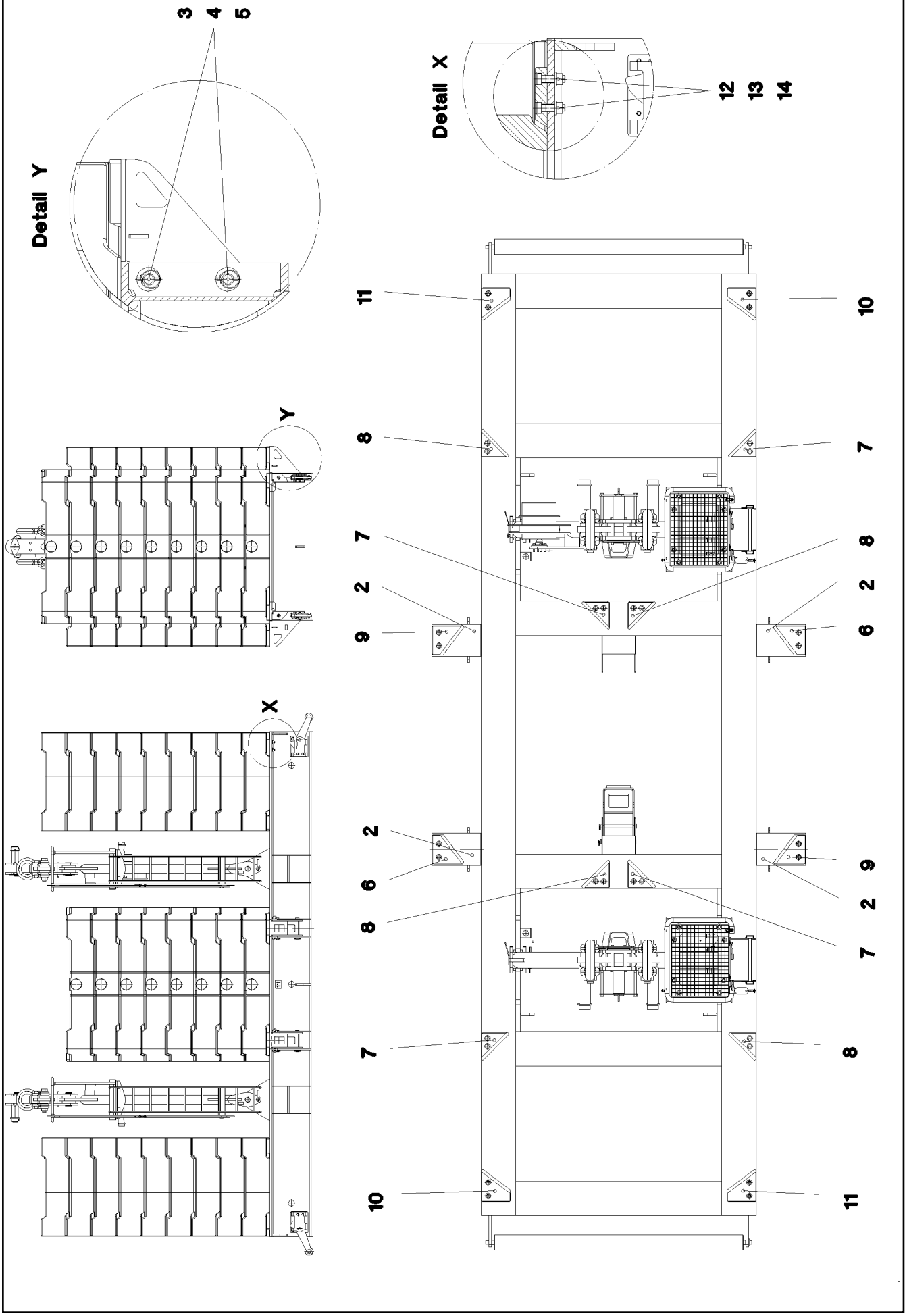

25.1.2017 055142	**etk_en_de_074535 LR 1600/2**	613 (1/2)
LIEBHERR	**CENTERING STANDARD** **ZENTRIERUNG STANDARD**	⇨ **3 747** **91 52 950 08**

Pos.	Item	Quantity	Description	Bezeichnung
2	96 49 689 08	4	BRACKET WELDED CONST.	KONSOLE SCHWK.
3	97 78 361 08	8	PIN 65.0X355 35NICRMOV125 GASN. SPF	BOLZEN
4	42 11 033 08	8	WASHER DIN 1440 50 ST VERZ	SCHEIBE
5	43 32 005 08	8	SAFETY PLUG W HINGE-LID 11,5X96 VERZ	SICHERHEITSKLAPPSTECKER
6	97 43 187 08	2	BRICK 50X274X255 S355J2+N	KLOTZ
7	97 43 188 08	4	BRICK 50X242X242 S355J2+N	KLOTZ
8	97 43 189 08	4	BRICK 50X242X242 S355J2+N	KLOTZ
9	97 43 190 08	2	BRICK 50X274X255 S355J2+N	KLOTZ
10	97 76 956 08	2	BRICK 50X280X255 S355J2+N	KLOTZ
11	97 76 964 08	2	BRICK 50X255X280 S355J2+N	KLOTZ
12	40 72 101 14	32	SOCKET HEAD SCREW DIN 6912 M30X100 1	ZYLINDERSCHRAUBE
13	42 17 009 08	32	WASHER DIN 7989 A 33 ST VERZ	SCHEIBE
14	41 15 152 08	32	HEX NUT ISO 4032 M30 8 A3C	SECHSKANTMUTTER

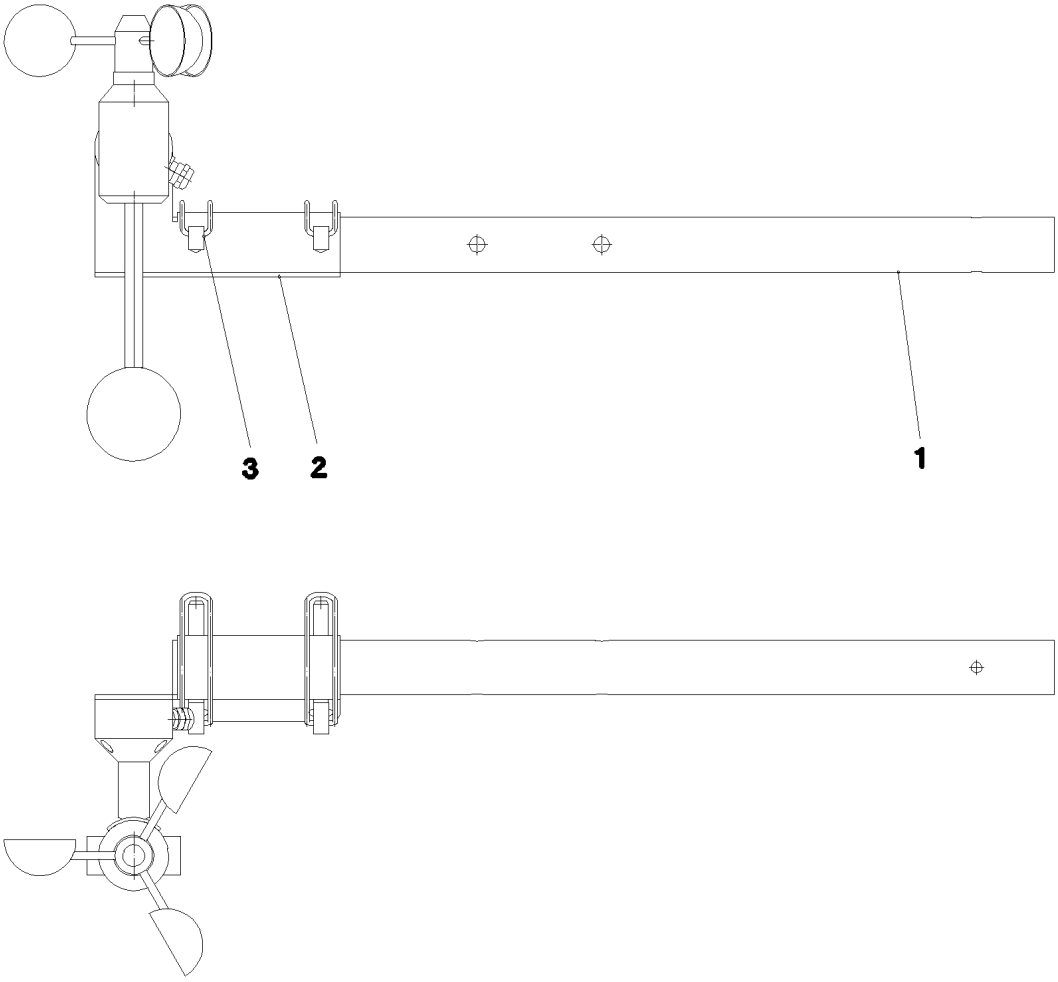

Pos.	Item	Quantity	Description	Bezeichnung
1	95 70 053 08	1	TUBE 35X2X665 X5CRNI1810	ROHR
2	95 70 054 08	1	PLATE 3X157X156 DC01 FE//ZNNI8//CN//T0	BLECH
3	43 32 010 08	2	FORMCLIP AEHNL.DIN 11023 10X65 ST VER	FORMCLIP
11	40 00 996	3	SOCKET HEAD SCREW ISO 4762 M4X10 8.8	ZYLINDERSCHRAUBE
12	41 19 002 08	3	HEX NUT DIN 985 M4 8 A2C	SECHSKANTMUTTER

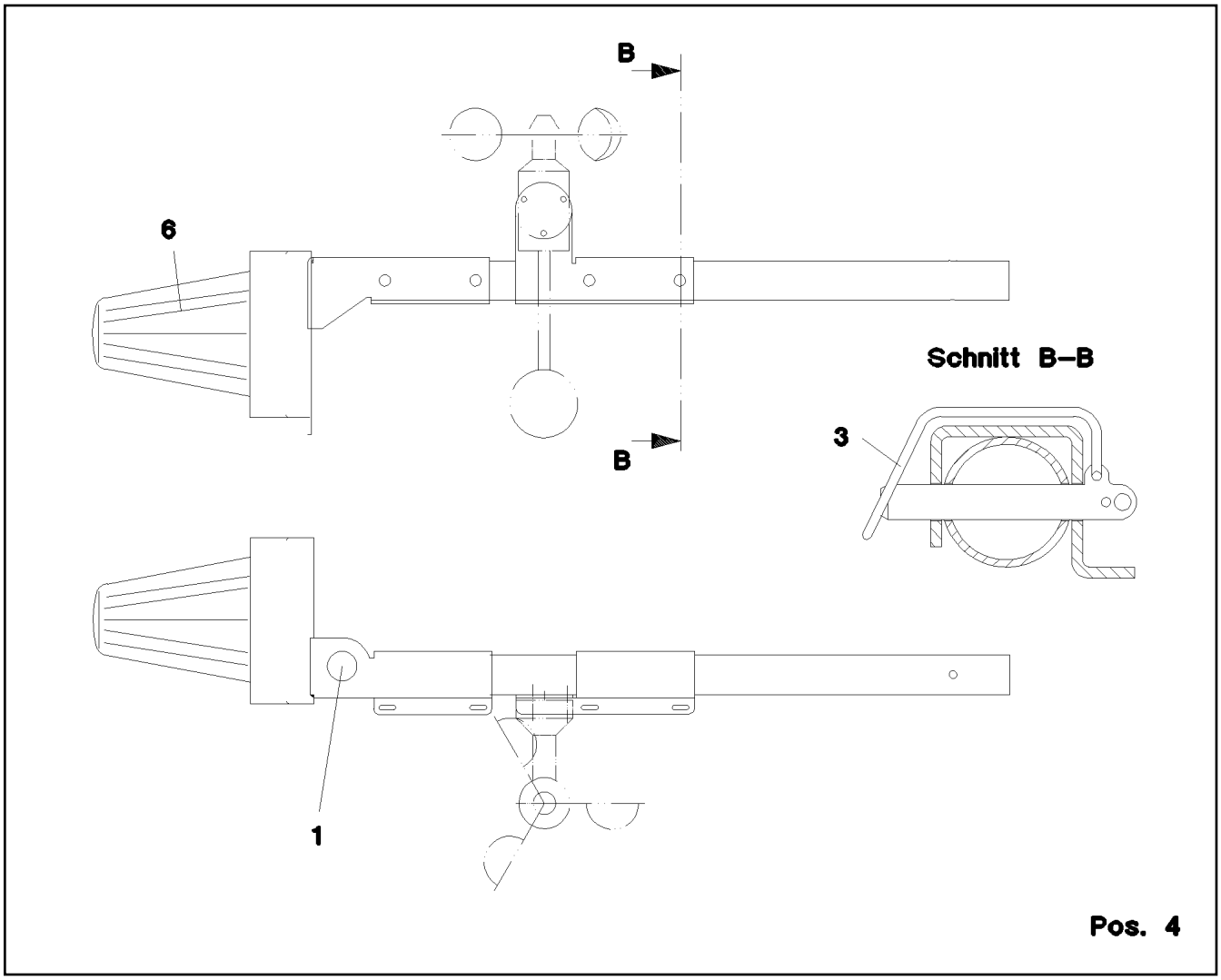

Pos.	Item	Quantity	Description	Bezeichnung
1	96 56 483 08	1	MOUNTING PARTS	BEFESTIGUNGSMATERIAL
(1)	97 44 917 08	1	PLATE 3X353X300 DC01 FE//ZNNI8//CN//T0	BLECH
(2)	40 84 023 01	3	PAN-HEAD SCREW ISO 7045 M5X16 4.8 A2	FLACHKOPFSCHRAUBE
(3)	41 19 003 08	3	HEX NUT DIN 985 M5 8 A2C	SECHSKANTMUTTER
(4)	42 18 006 08	3	WASHER DIN 9021 A 5,3 ST VERZ	SCHEIBE
(5)	46 00 305	3	WASHER ISO 7089 5 200HV A3C	SCHEIBE
(6)	40 42 002	3	SOCKET HEAD SCREW ISO 4762 M6X20 8.8	ZYLINDERSCHRAUBE
(7)	41 19 004 08	3	HEX NUT DIN 985 M6 8 A2C	SECHSKANTMUTTER
3	43 32 010 08	2	FORMCLIP AEHNL.DIN 11023 10X65 ST VER	FORMCLIP
4	96 51 045 08	1	LEAD WL934	LEITUNG
6	10 01 646 5	1	SIGNAL LAMP 24V ROT SPF	SIGNALLEUCHTE
(1)	10 67 504 2	1	FLASHING LIGHT GLASS ROT SBE	LICHTHAUBE
(2)	10 67 504 3	1	SEALING RING SBE	DICHTRING

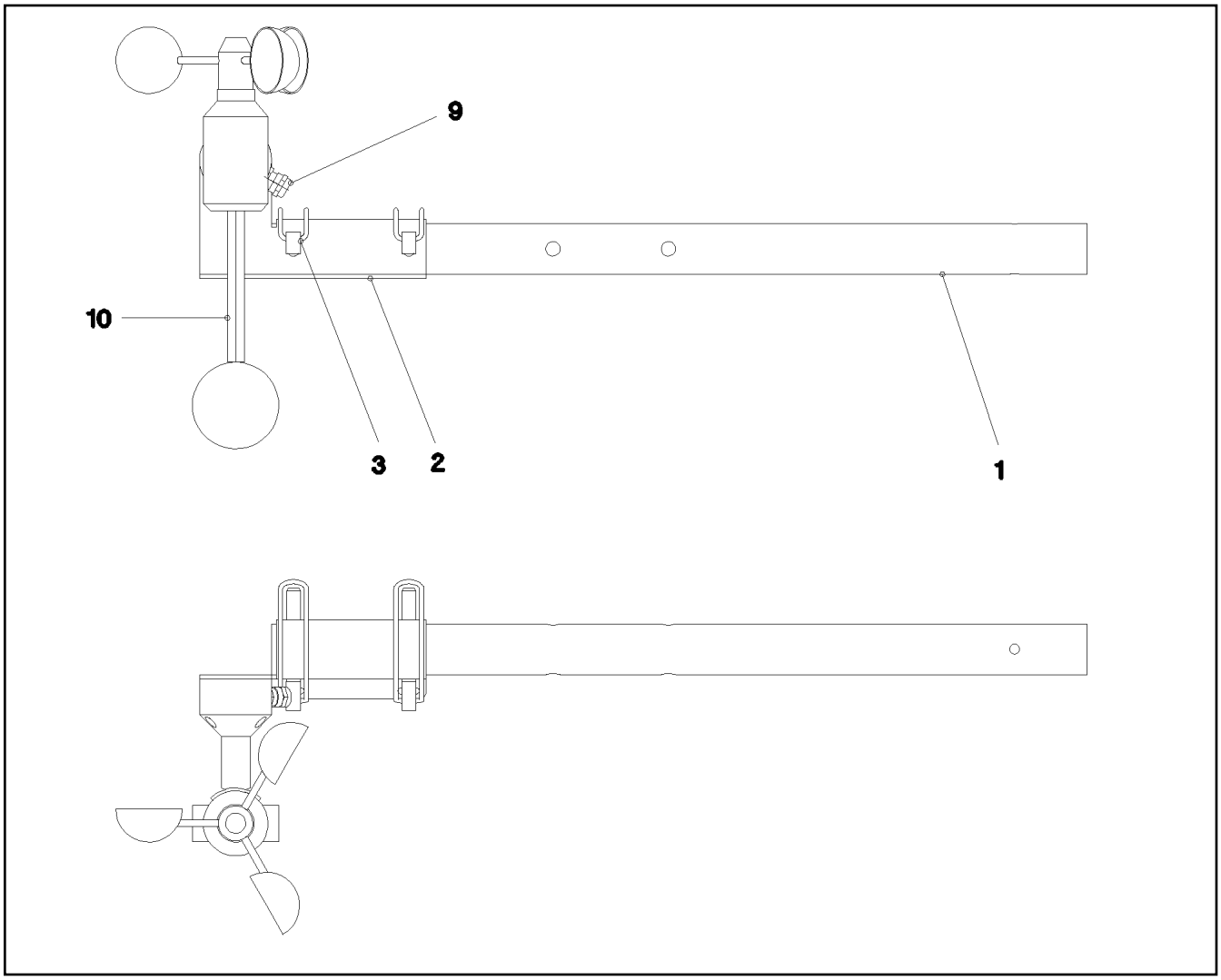

Pos.	Item	Quantity	Description	Bezeichnung
1	95 70 053 08	1	TUBE 35X2X665 X5CRNI1810	ROHR
2	95 70 054 08	1	PLATE 3X157X156 DC01 FE//ZNNI8//CN//T0	BLECH
3	43 32 010 08	2	FORMCLIP AEHNL.DIN 11023 10X65 ST VER	FORMCLIP
9	96 52 600 08	1	LEAD W935Y	LEITUNG
10	69 14 046 08	1	WIND VELOCITY TRANSMITTER 0-50M/S SP	WINDGESCHWINDIGKEITSGEBE

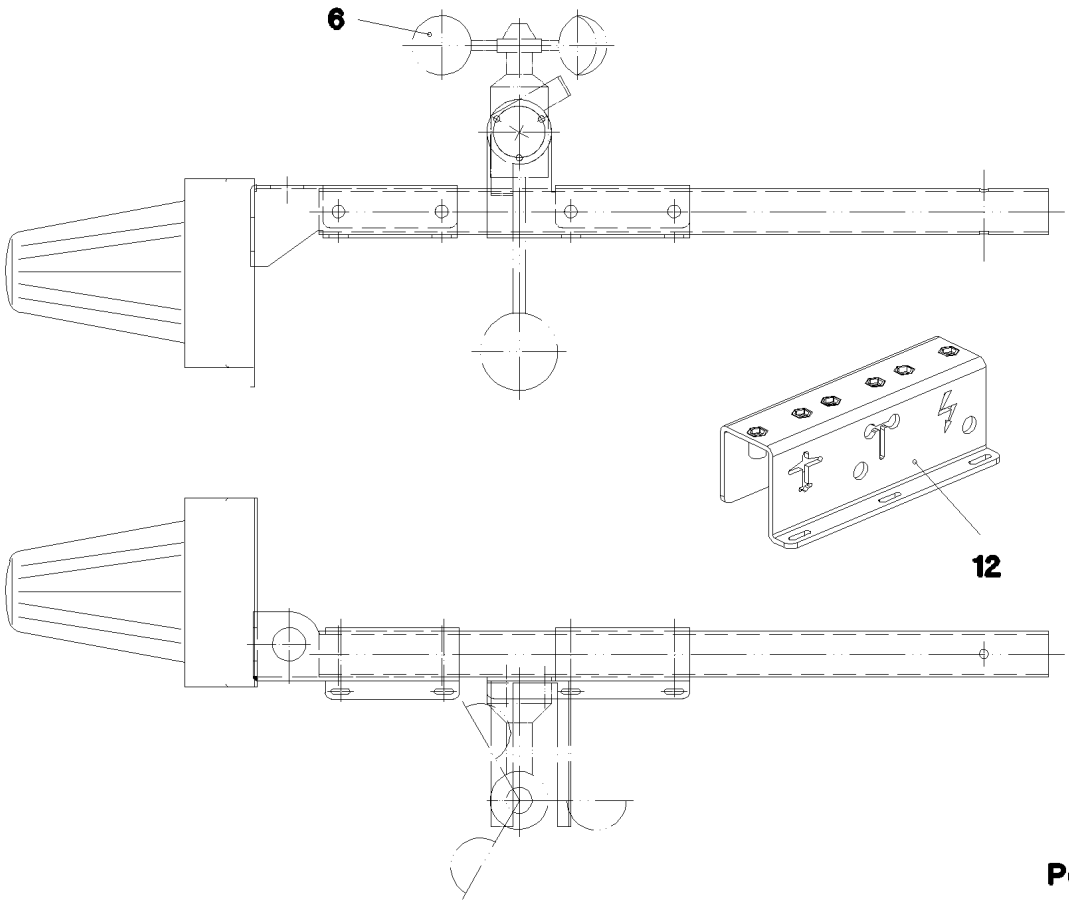

Pos. 5
Pos. 11

Pos.	Item	Quantity	Description	Bezeichnung
5	96 54 370 08	1	ELECTRIC WIND WARNING TELE ⇨ 3 780 200 96 54 370 08	ELEKTRIK WINDWARNUNG TEL
6	69 14 046 08	1	WIND VELOCITY TRANSMITTER 0-50M/S SP	WINDGESCHWINDIGKEITSGEBE
(1)	57 09 612 08	1	ANEMOMETER	WINDSTERN
(2)	57 13 475 08	1	SLOTTED NUT	SCHLITZMUTTER
8	96 52 546 08	1	LEAD W985Y	LEITUNG
11	96 56 482 08	1	ELECTRIC AIRCRAFT PROTECTION ⇨ 3 780 258 96 56 482 08	ELEKTRIK FLUGWARNSICHER
12	96 48 533 08	1	PLATE PRE-ASS. FE//ZN20//C	BLECH VORM.
15	46 00 532	2	HEX SCREW ISO 4017 M6X50 8.8 A2C	SECHSKANTSCHRAUBE
16	41 19 004 08	2	HEX NUT DIN 985 M6 8 A2C	SECHSKANTMUTTER
17	10 87 564 7	6	WASHER ISO 7089 6 200HV 480H SPF	SCHEIBE
18	70 05 052	6	CLAMP-HALF DIN 3015-1 L 3 R 25 PP SW	KLEMMHAELFTE
20	10 87 559 1	6	SOCKET HEAD SCREW ISO 4762 M6X40 8.8	ZYLINDERSCHRAUBE

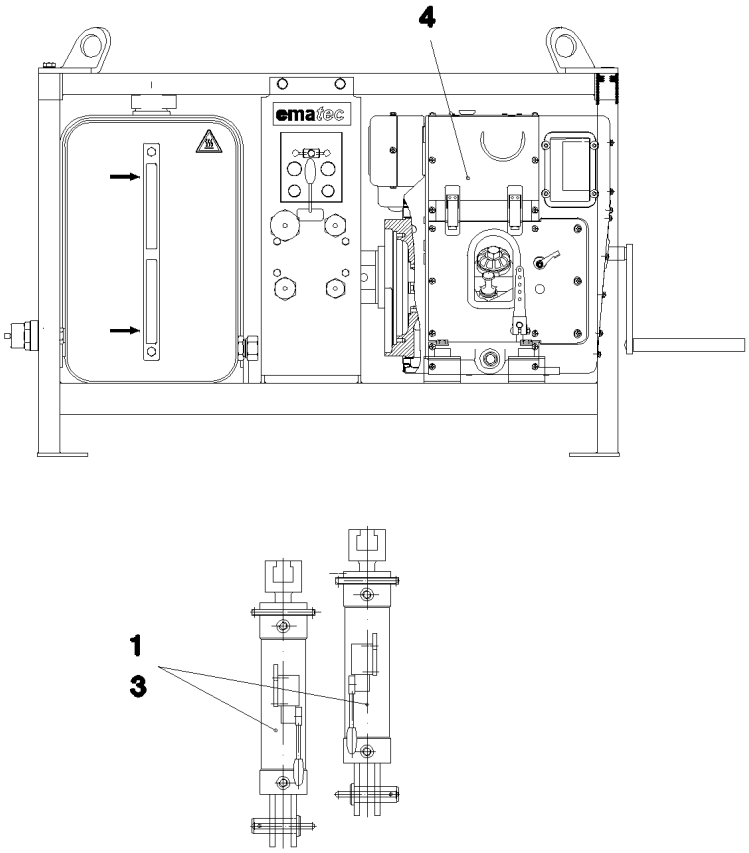

Pos. 2

Pos.	Item	Quantity	Description	Bezeichnung
1	96 19 990 08	1	PIN PULLING CYLINDER CPL. ⇨ 3 790 007 96 19 990 08	BOLZENZIEHZYLINDER KPL.
2	91 44 034 08	1	AUX.HYDR.PIN EXTRACTION DEVICE ⇨ 2 976 200 91 44 034 08	ZUS.HYDR.BOLZENZIEHEINRI
3	96 19 989 08	1	PIN PULLING CYLINDER CPL. ⇨ 3 790 006 96 19 989 08	BOLZENZIEHZYLINDER KPL.
4	10 45 077 4	1	HYDRAULIC AGGREGATE SPF ⇨ X10450774 10 45 077 4	HYDRAULIKAGGREGAT

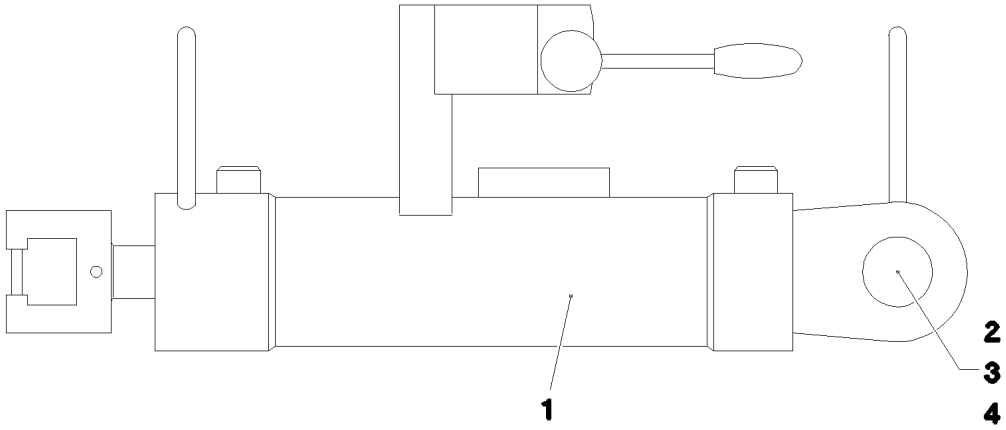

Pos. 6

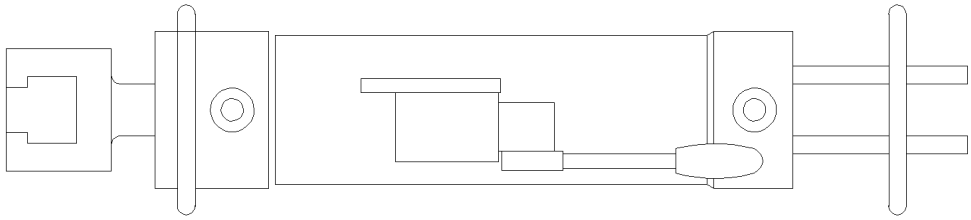

Pos.	Item	Quantity	Description	Bezeichnung
1	51 23 943 08	1	HYDRO CYLINDER 75/30-260 -40°C SPF	HYDROZYLINDER
(999)	10 10 103 9	1	DS HYDRO CYLINDER	DS HYDROZYLINDER
2	45 12 305 08	1	PIN DIN 1435 30X85X70 35NICRMOV125 GA	BOLZEN
3	42 12 019 08	1	WASHER DIN 1441 31 ST VERZ	SCHEIBE
4	43 30 088 08	1	SPLIT PIN ISO 1234 8X50 ST A2K	SPLINT
6	92 27 489 08	1	ADDL.HYDR.F.PIN PULLING DEVICE	ZUSATZHYDR.BOLZENZIEHZYL
			⇨ 2 976 203 92 27 489 08	

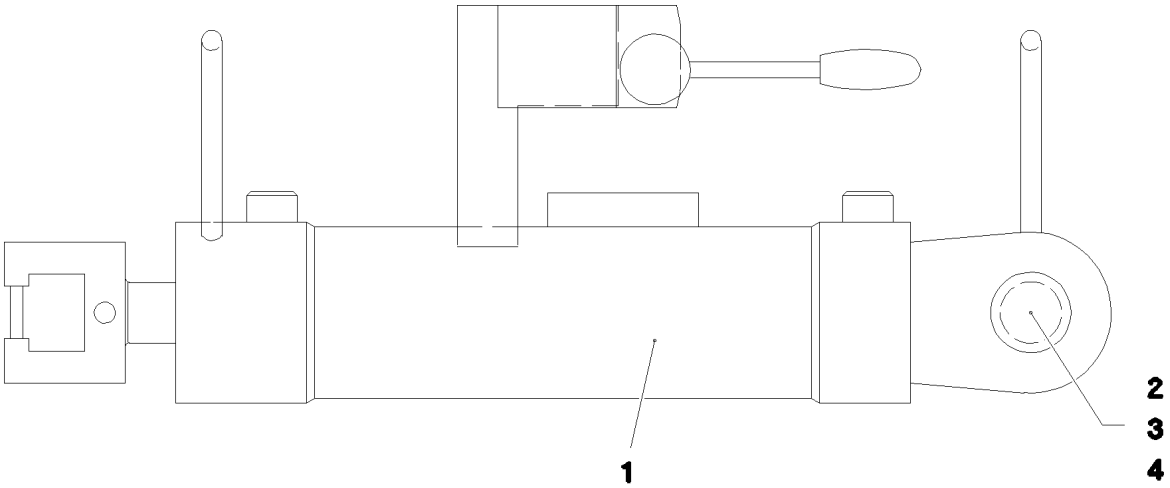

Pos. 6

Pos.	Item	Quantity	Description	Bezeichnung
1	51 23 944 08	1	HYDRO CYLINDER 75/30-260 -40°C SPF	HYDROZYLINDER
(999)	10 10 103 8	1	DS HYDRO CYLINDER	DS HYDROZYLINDER
2	45 12 305 08	1	PIN DIN 1435 30X85X70 35NICRMOV125 GA	BOLZEN
3	42 12 019 08	1	WASHER DIN 1441 31 ST VERZ	SCHEIBE
4	43 30 088 08	1	SPLIT PIN ISO 1234 8X50 ST A2K	SPLINT
6	92 27 489 08	1	ADDL.HYDR.F.PIN PULLING DEVICE	ZUSATZHYDR.BOLZENZIEHZYL
			⇨ 2 976 203 92 27 489 08	

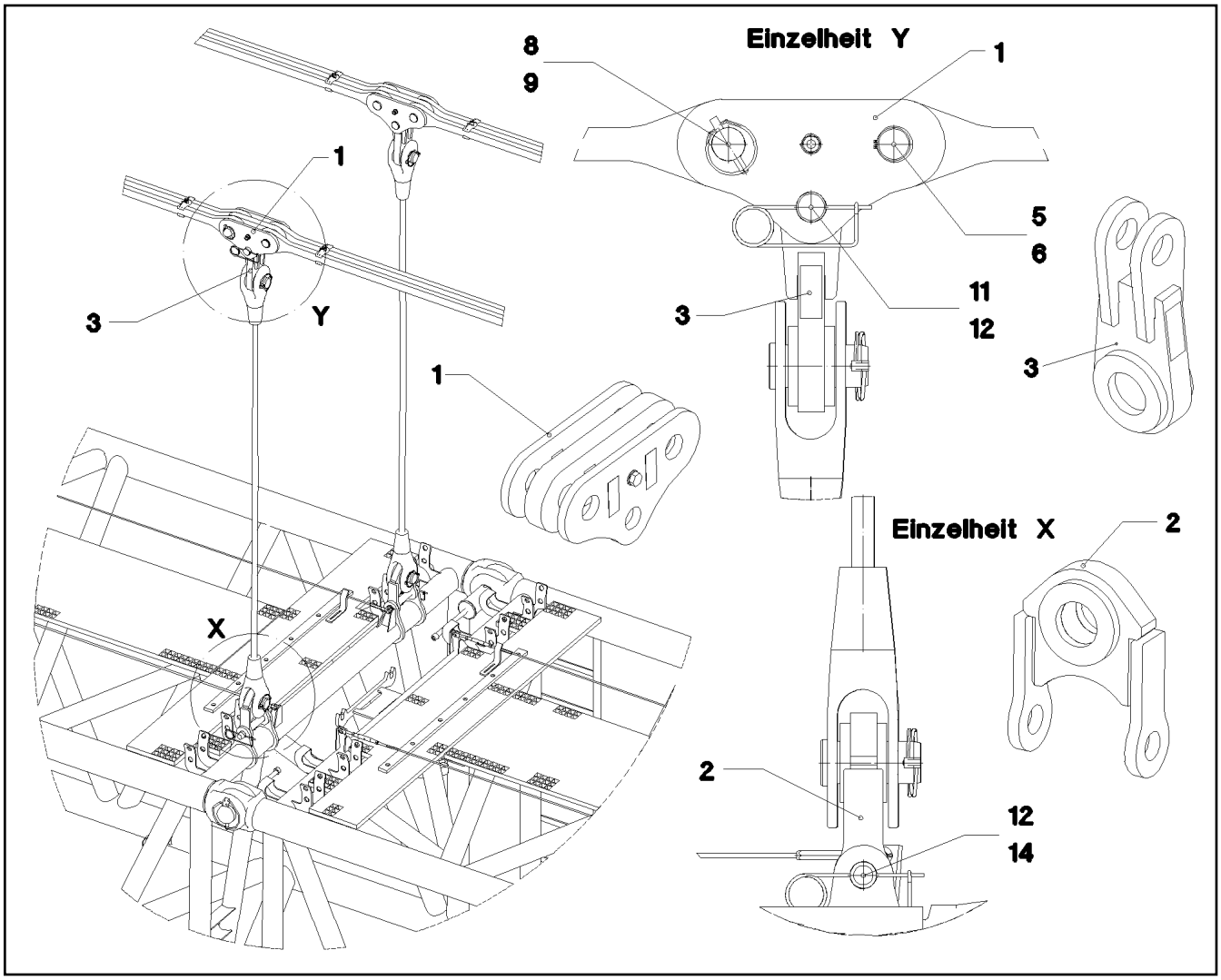

Pos.	Item	Quantity	Description	Bezeichnung
1	96 48 638 08	2	CONNECTING LINK PRE-ASS. 0.25M	LASCHE VORM.
2	96 48 640 08	2	CROSS CONNECTING LINK WELDED	KREUZLASCHE SCHWK.
3	96 48 639 08	2	CROSS CONNECTING LINK WELDED	KREUZLASCHE SCHWK.
5	97 67 727 08	2	PIN 55.0X175 35NICRMOV125 GASN. SPF	BOLZEN
6	10 87 565 9	2	LOCKING RING DIN 471 50X2 480H SPF	SICHERUNGSRING
8	95 28 920 08	2	PIN 55.0X210 35NICRMOV125 GASN. SPF	BOLZEN
9	43 32 005 08	2	SAFETY PLUG W HINGE-LID 11,5X96 VERZ	SICHERHEITSKLAPPSTECKER
11	94 99 163 08	2	PIN RD45X177 35NICRMOV125 GASN. SPF	BOLZEN
12	43 31 025 08	4	RETAINING SPRING 5X122 A3C	SICHERUNGSFEDER
14	97 19 655 08	2	PIN 45.0X290 35NICRMOV125 GASN. SPF	BOLZEN

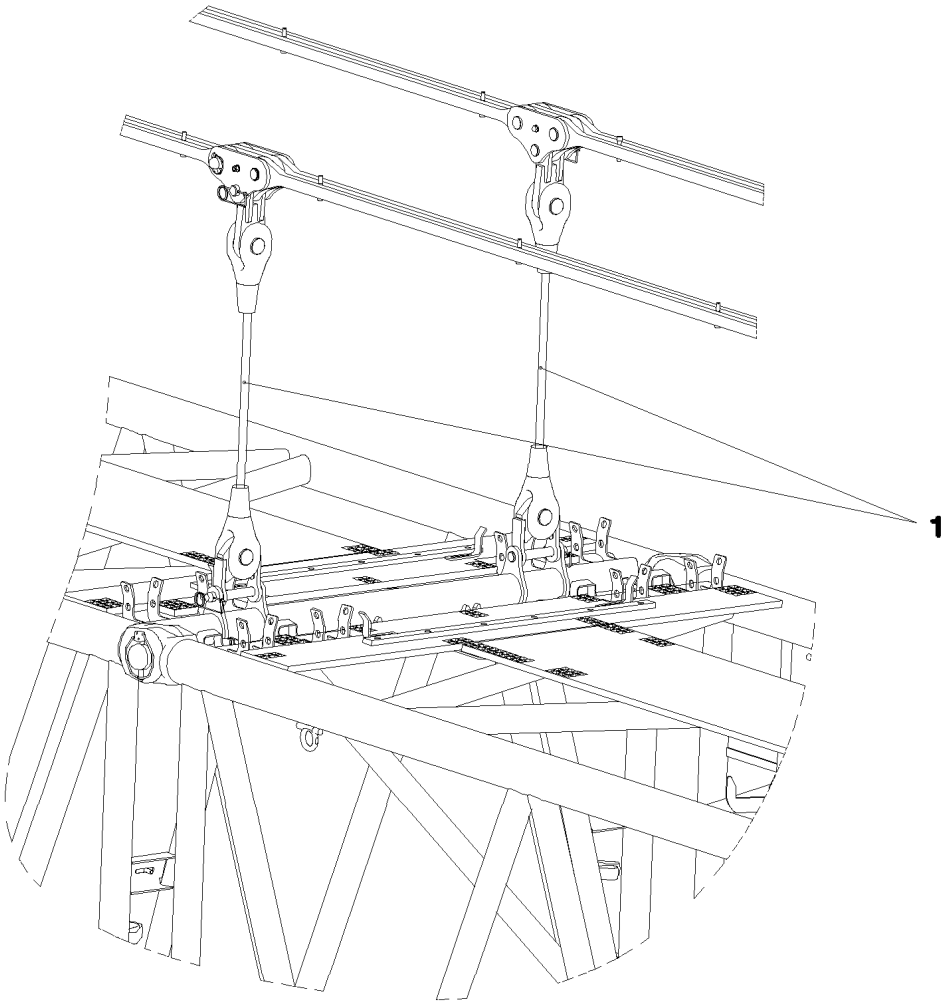

Pos.	Item	Quantity	Description	Bezeichnung
1	97 75 537 08	2	ADDITIONAL GUY ROPE 34MM 1.525M SPF	ZUSATZABSPANNSEIL

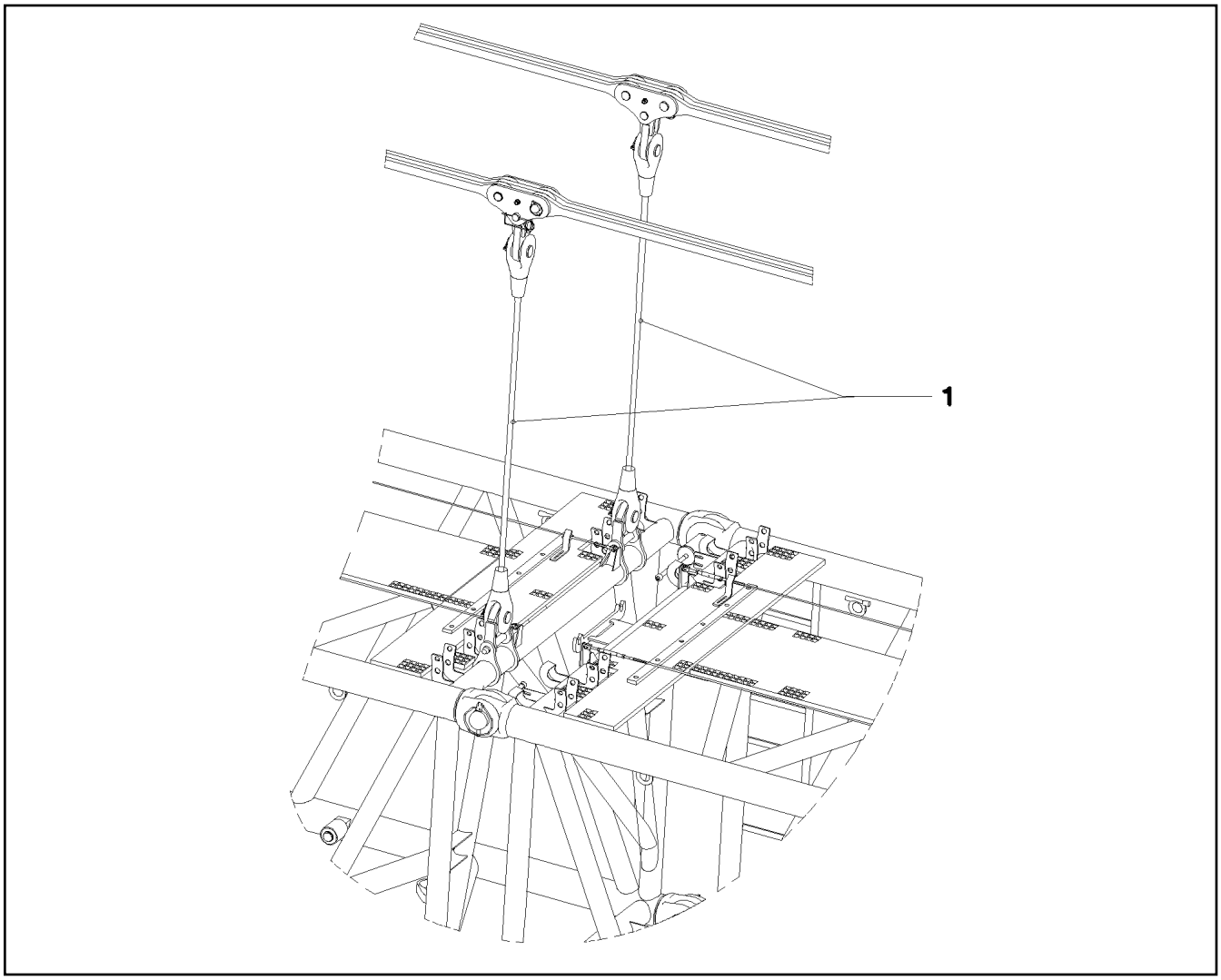

Pos.	Item	Quantity	Description	Bezeichnung
1	97 75 541 08	2	ADDITIONAL GUY ROPE 34MM 2.525M SPF	ZUSATZABSPANNSEIL

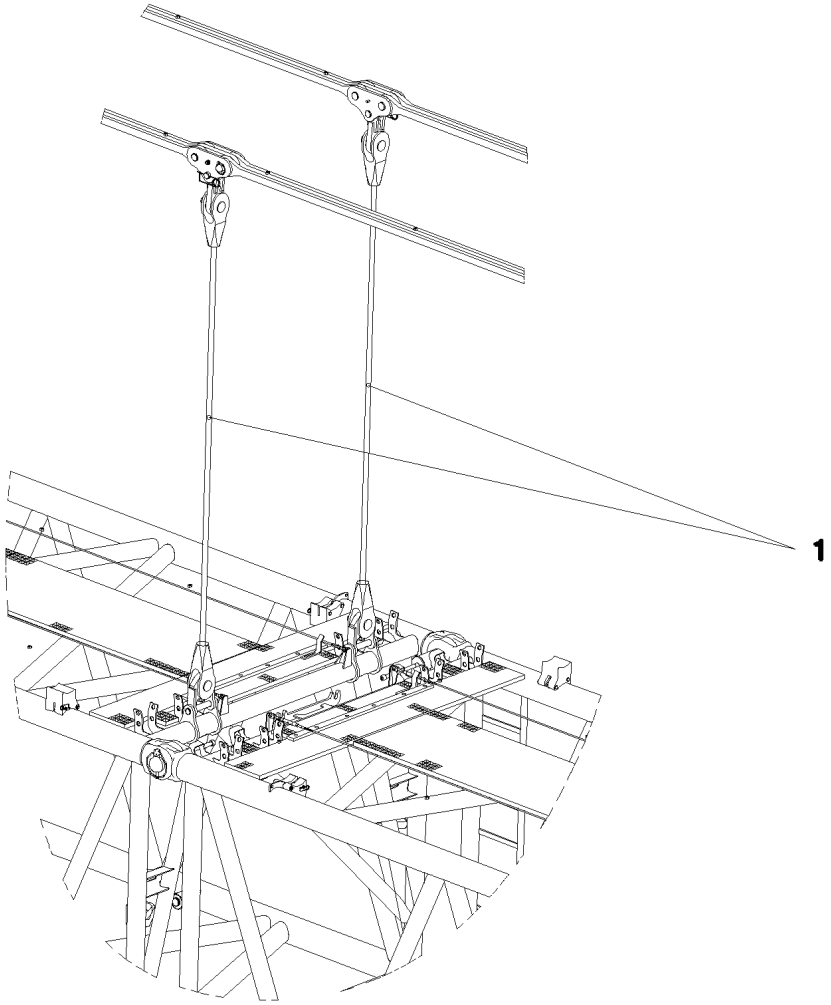

Pos.	Item	Quantity	Description	Bezeichnung
1	97 75 548 08	2	ADDITIONAL GUY ROPE 34MM 3.525M SPF	ZUSATZABSPANNSEIL

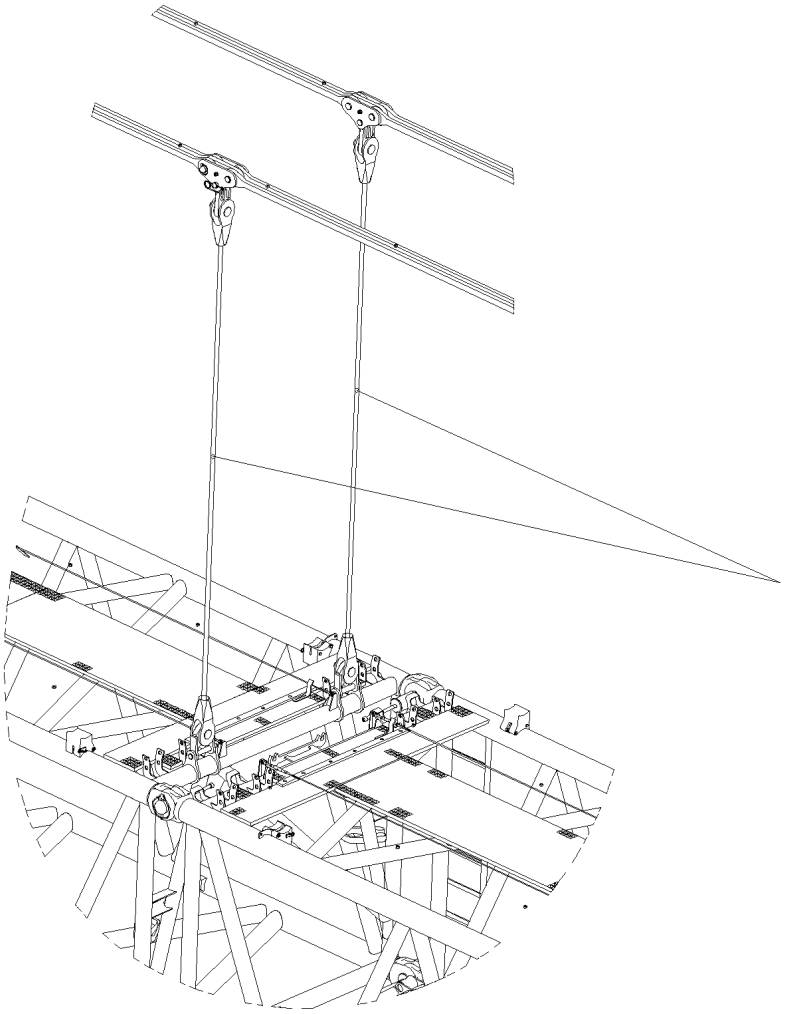

Pos.	Item	Quantity	Description	Bezeichnung
1	97 74 938 08	2	ADDITIONAL GUY ROPE 34MM 4.525M SPF	ZUSATZABSPANNSEIL

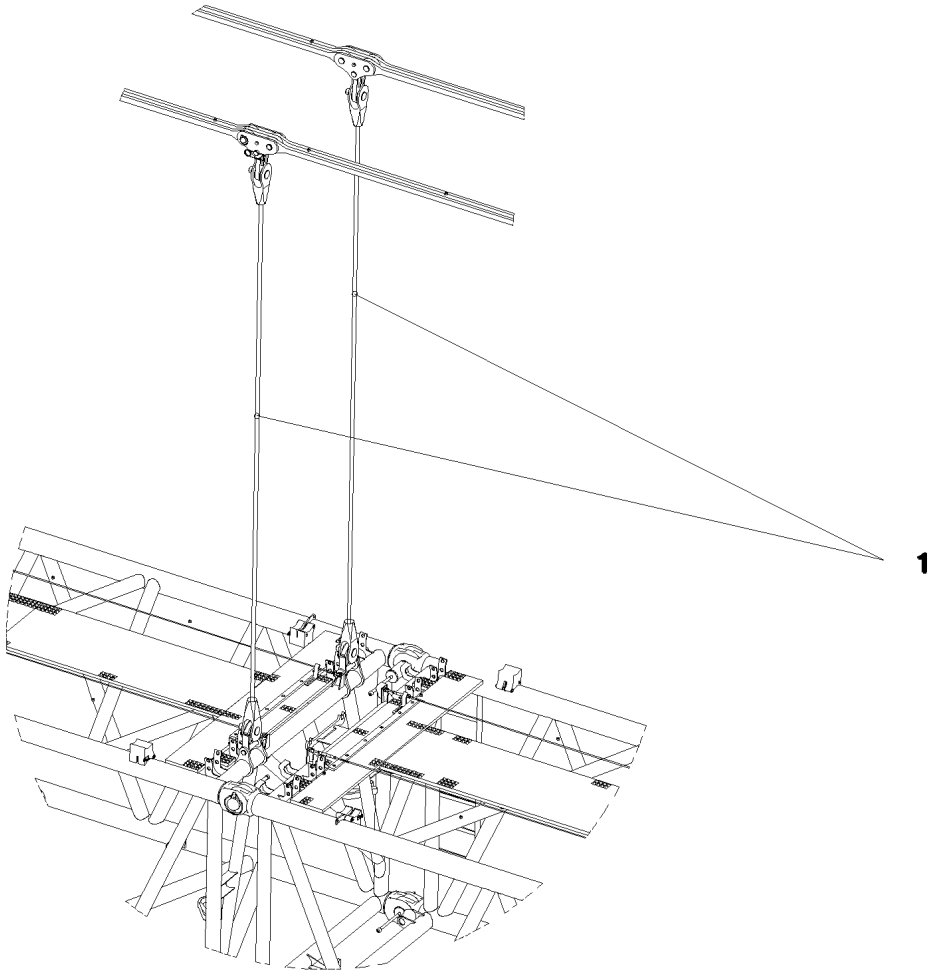

Pos.	Item	Quantity	Description	Bezeichnung
1	97 74 939 08	2	ADDITIONAL GUY ROPE 34MM 5.525M SPF	ZUSATZABSPANNSEIL

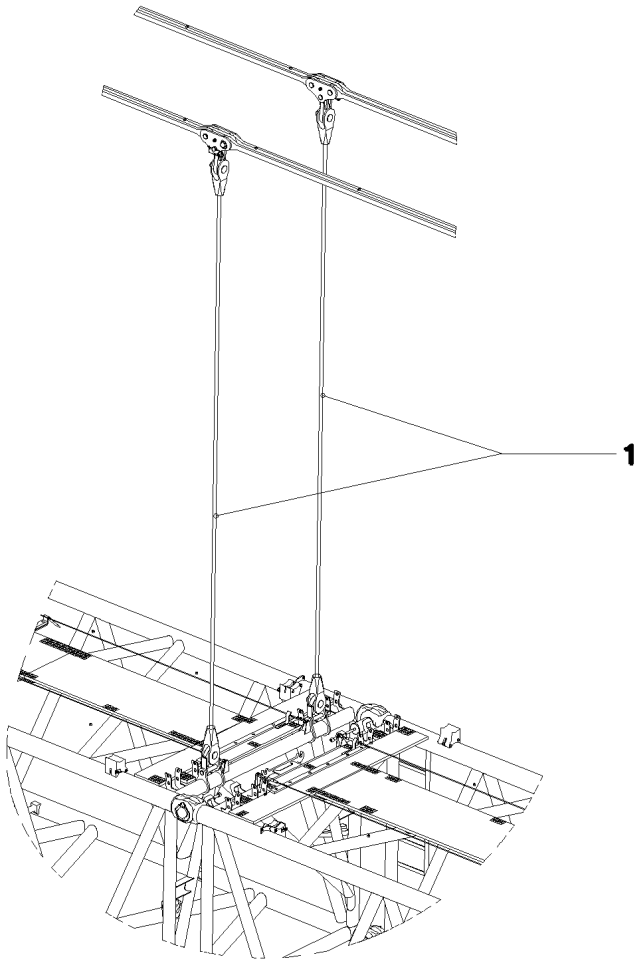

Pos.	Item	Quantity	Description	Bezeichnung
1	97 74 940 08	2	ADDITIONAL GUY ROPE 34MM 6.525M SPF	ZUSATZABSPANNSEIL

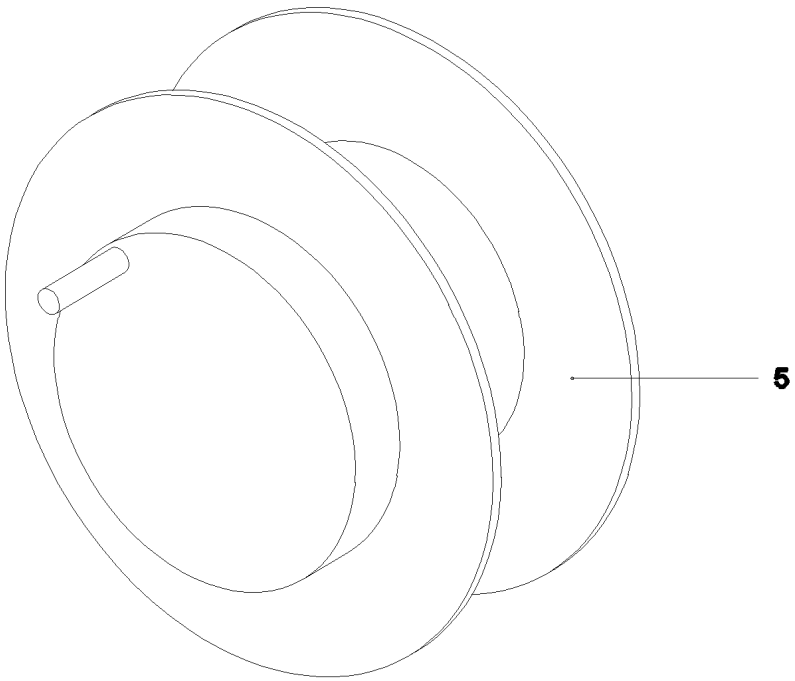

Pos.	Item	Quantity	Description	Bezeichnung
5	97 22 660 08	1	CABLE DRUM	KABELTROMMEL
6	96 50 575 08	1	LEAD W1001A	LEITUNG
			⇨ 3 930 732 96 50 575 08	
151	10 44 365 9	1	WALL OUTLET 24-POL A240 SPF	WANDSTECKDOSE
152	69 18 998 08	1	DUST CAP METALL A240	STAUBKAPPE
155	69 21 000 08	1	SEAL	DICHTUNG
164	60 27 040 08	1	CABLE SLEEVE 10-13	KABELTUELLE
264	11 48 573 7	0.01	INSULATING TAPE 25X20M PVC	ISOLIERBAND
266	40 01 701 08	4	SOCKET HEAD SCREW DIN 84 M3X15 MS	ZYLINDERSCHRAUBE
267	41 15 157 08	4	HEX NUT ISO 4032 M3 8 A2C	SECHSKANTMUTTER
268	42 00 501 08	4	WASHER ISO 7089 3 MS	SCHEIBE
269	42 52 205 08	4	SERRATED LOCK WASHER DIN 6798 J 3,2	FAECHERSCHEIBE
293	10 48 866 2	1	VENTILATION SCREW M20X1,5 POLYAMID	ENTLUEFTUNGSSCHRAUBE
310	60 24 243 08	1	CABLE GLAND M25x1,5 MS	KABELVERSCHRAUBUNG
320	60 26 066 08	1	REDUCTION M32X1,5/M25X1,5 MS	REDUKTION

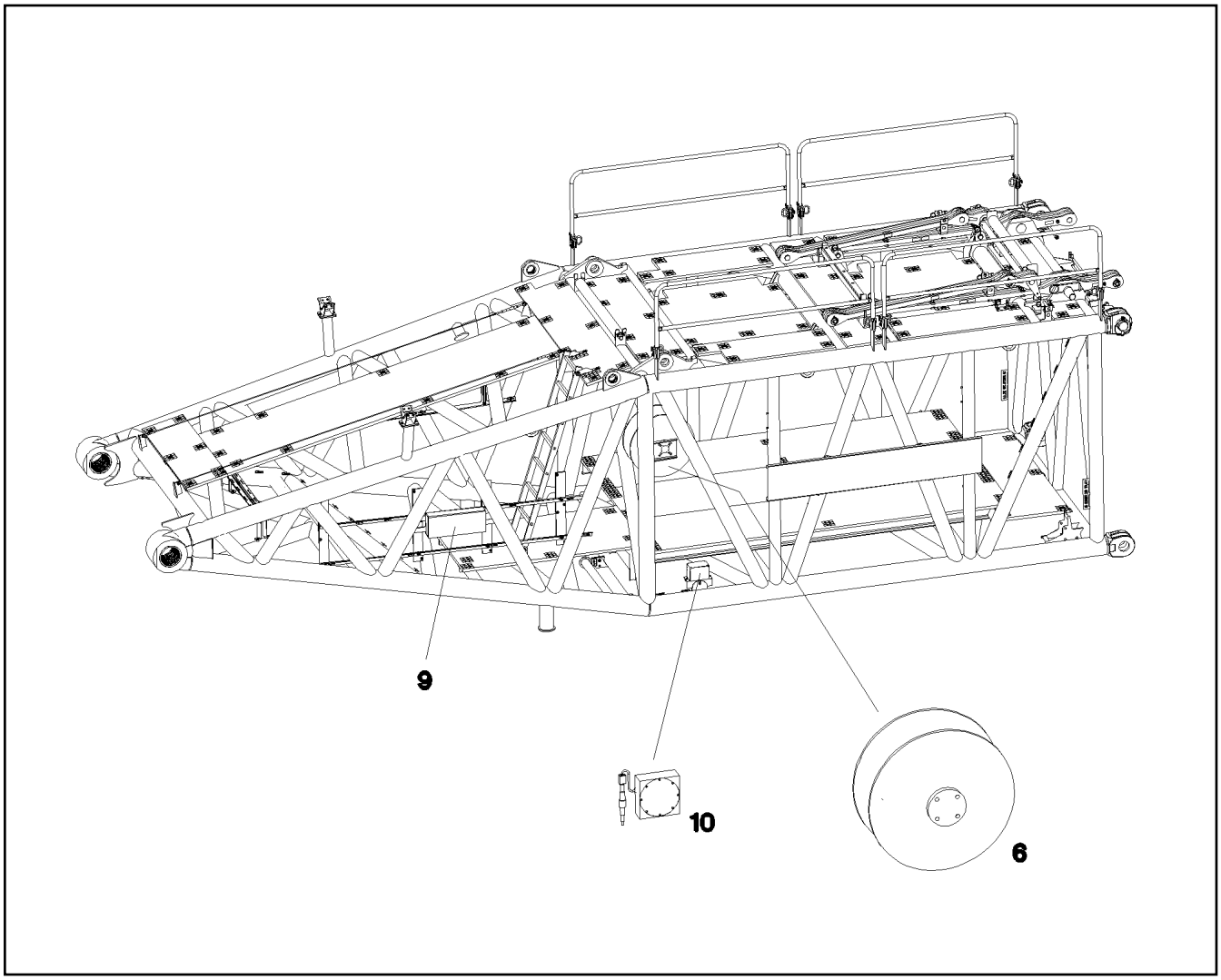

Pos.	Item	Quantity	Description	Bezeichnung
6	96 48 489 08	1	CABLE DRUM COMPL. ⇨ 3 930 153 96 48 489 08	LEITUNGSTROMMEL KPL.
9	96 54 398 08	1	TERMINAL BOX CPL. S910 ⇨ 3 930 730 96 54 398 08	KLEMMKASTEN KPL.
10	96 19 877 08	1	SENSOR FITTING ANGLE SENSOR	GEBERANBAU WINKELGEBER
(152)	69 23 100 08	1	ANGLE TRANSMITTER 360° SPF	WINKELGEBER

Pos.	Item	Quantity	Description	Bezeichnung
6	96 49 011 08	1	LINE WITH PLUG W911A	LEITUNG M.STECKER
97	60 27 100 08	25	CABLE SLEEVE 3,0-7,0/3/0,6	KABELTUELLE
151	61 60 249 08	1	CABLE DRUM 165M SPF ⇨ 6 160 249 08 61 60 249 08	KABELTROMMEL
154	42 00 501 08	1	WASHER ISO 7089 3 MS	SCHEIBE
155	42 52 207 08	1	SERRATED LOCK WASHER DIN 6798 J 4,3	FAECHERSCHEIBE
170	10 44 365 9	1	WALL OUTLET 24-POL A240 SPF	WANDSTECKDOSE
171	69 21 000 08	1	SEAL	DICHTUNG
172	69 18 998 08	1	DUST CAP METALL A240	STAUBKAPPE
265	87 00 028 08	0.01	SEALANT A80MR HYLOMAR	DICHTMITTEL
266	41 15 157 08	4	HEX NUT ISO 4032 M3 8 A2C	SECHSKANTMUTTER
267	42 51 005 08	4	TOOTH LOCK WASHER DIN 6797 A 3,2	ZAHNSCHEIBE
268	40 01 701 08	4	SOCKET HEAD SCREW DIN 84 M3X15 MS	ZYLINDERSCHRAUBE
269	60 24 243 08	1	CABLE GLAND M25x1,5 MS	KABELVERSCHRAUBUNG
270	60 26 066 08	1	REDUCTION M32X1,5/M25X1,5 MS	REDUKTION
271	60 25 013 08	1	VENTILATION SCREW G1/2"X30 POLYAMID	ENTLUEFTUNGSSCHRAUBE

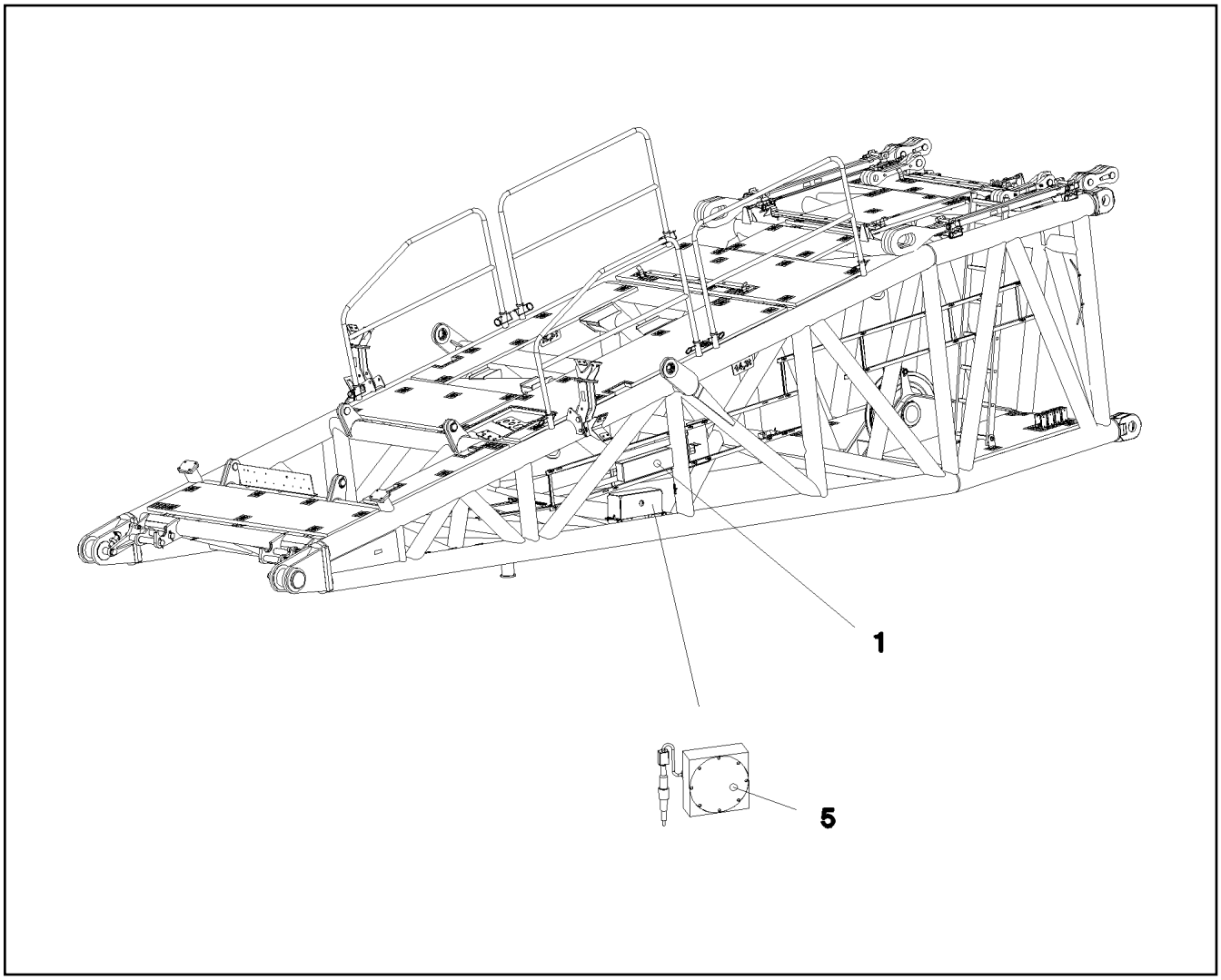

Pos.	Item	Quantity	Description	Bezeichnung
1	96 54 401 08	1	TERMINAL BOX S1050 ⇨ 3 930 734 96 54 401 08	KLEMMKASTEN
5	96 19 877 08	1	SENSOR FITTING ANGLE SENSOR	GEBERANBAU WINKELGEBER

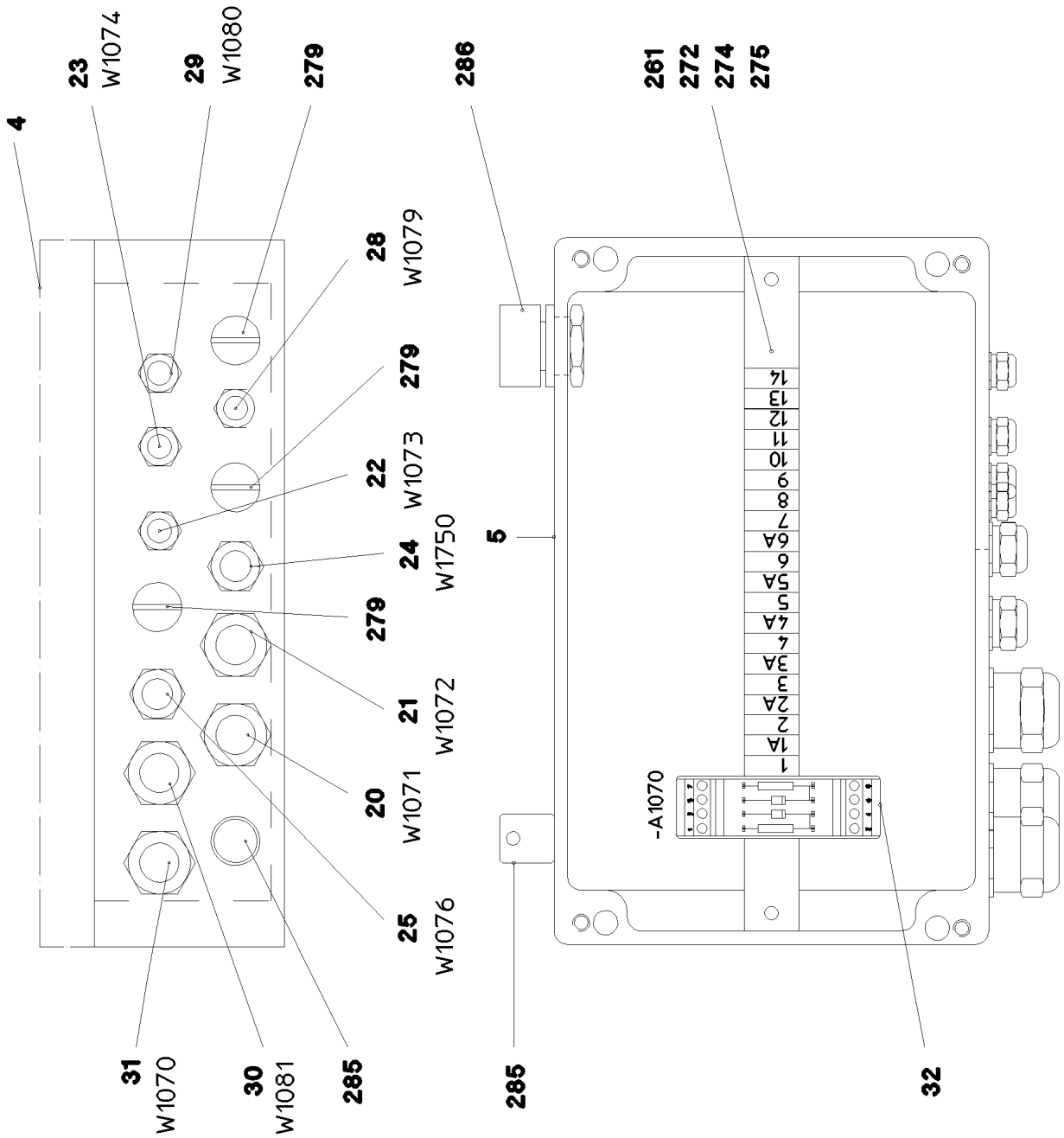

25.1.2017 054283	**etk_en_de_074535 LR 1600/2**	633 (1/2)
LIEBHERR	**TERMINAL BOX CPL.** **KLEMMKASTEN KPL.**	⇨ **3 930 363** **96 52 979 08**

Pos.	Item	Quantity	Description	Bezeichnung
4	97 83 741 08	1	SIGN +S1070 LEXAN	SCHILD
5	97 54 075 08	1	EMPTY CASING 160X260X90X0 AL	LEERGEHAEUSE
20	96 52 996 08	1	LEAD W1071	LEITUNG
21	96 52 997 08	1	LEAD W1072	LEITUNG
22	96 52 998 08	1	LEAD W1073	LEITUNG
23	96 52 999 08	1	LEAD W1074	LEITUNG
24	96 53 000 08	1	LEAD W1075	LEITUNG
25	96 53 001 08	1	LEAD W1076	LEITUNG
28	96 53 004 08	1	LEAD W1079	LEITUNG
29	96 53 008 08	1	LEAD W1080	LEITUNG
30	96 53 009 08	1	LEAD W1081	LEITUNG
31	96 53 010 08	1	LEAD W1070	LEITUNG
32	96 53 011 08	1	WIRES TERMINAL BOX CPL. S1070	DRAEHTE KLEMMKASTEN KPL.
(2)	96 53 012 08	1	WIRES PRE-ASS. S1070	DRAEHTE VORM.
(501)	10 28 635 4	20	TERMINAL/CLAMP 6,3/2,8X0,8MM²	KLEMME
(502)	96 48 302 08	1	CUSTOM CIRCUIT MODULE 2	BESTUECKUNGSMODUL 2
261	60 32 022 08	5	CABLE TIE 2,5X98-BLACK PA 6.6	KABELBINDER
272	60 21 067 08	0.245	TOP HAT RAIL 35X27X7,3X1	HUTSCHIENE
274	60 27 946 08	2	END ANGLE	ENDWINKEL
275	10 28 635 3	1	COVER	DECKEL
279	60 24 249 08	3	SCREW PLUG M16X1,5 MS	VERSCHLUSSSCHRAUBE
285	60 25 012 08	2	WATER DRAIN PLUG M12 PA6G SPF	ENTWAESSERUNGSSTOPFEN
286	10 48 866 2	1	VENTILATION SCREW M20X1,5 POLYAMID	ENTLUEFTUNGSSCHRAUBE

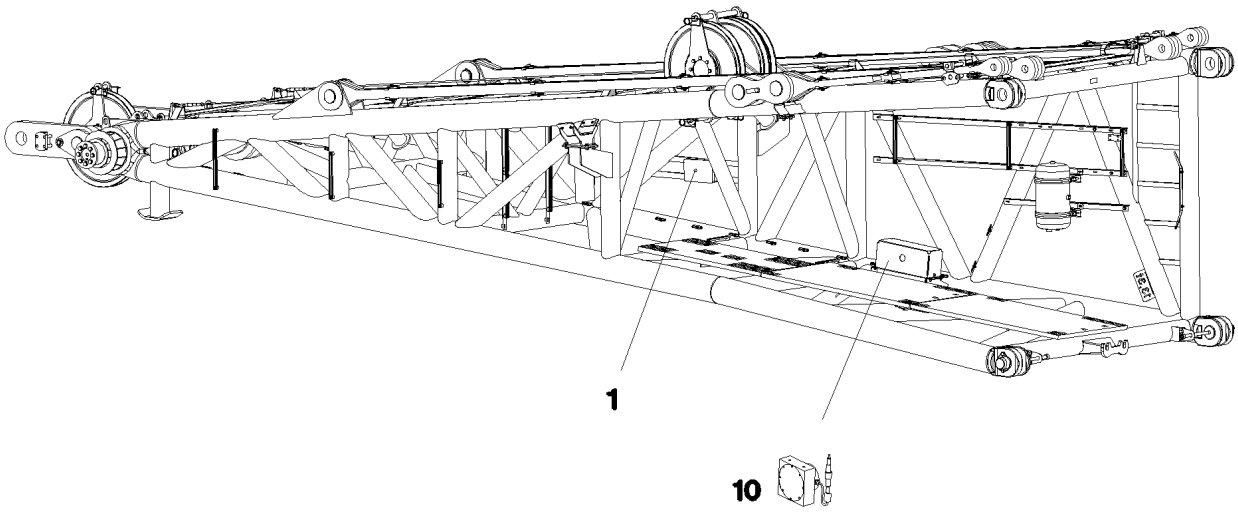

Pos.	Item	Quantity	Description	Bezeichnung
1	96 52 979 08	1	TERMINAL BOX CPL. S1070 ⇨ 3 930 363 96 52 979 08	KLEMMKASTEN KPL.
10	96 19 877 08	1	SENSOR FITTING ANGLE SENSOR	GEBERANBAU WINKELGEBER

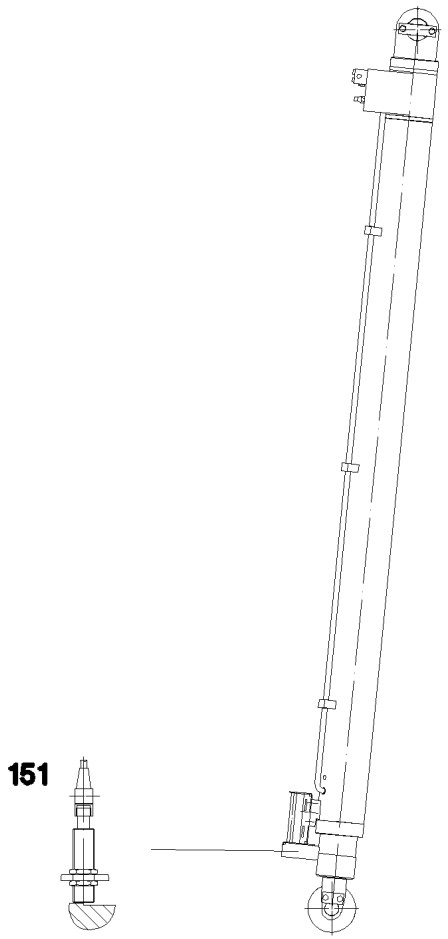

Pos.	Item	Quantity	Description	Bezeichnung
151	11 34 720 6	2	INDUCTIVE SENSOR CONTACTLESS SPF	INDUKTIVSENSOR

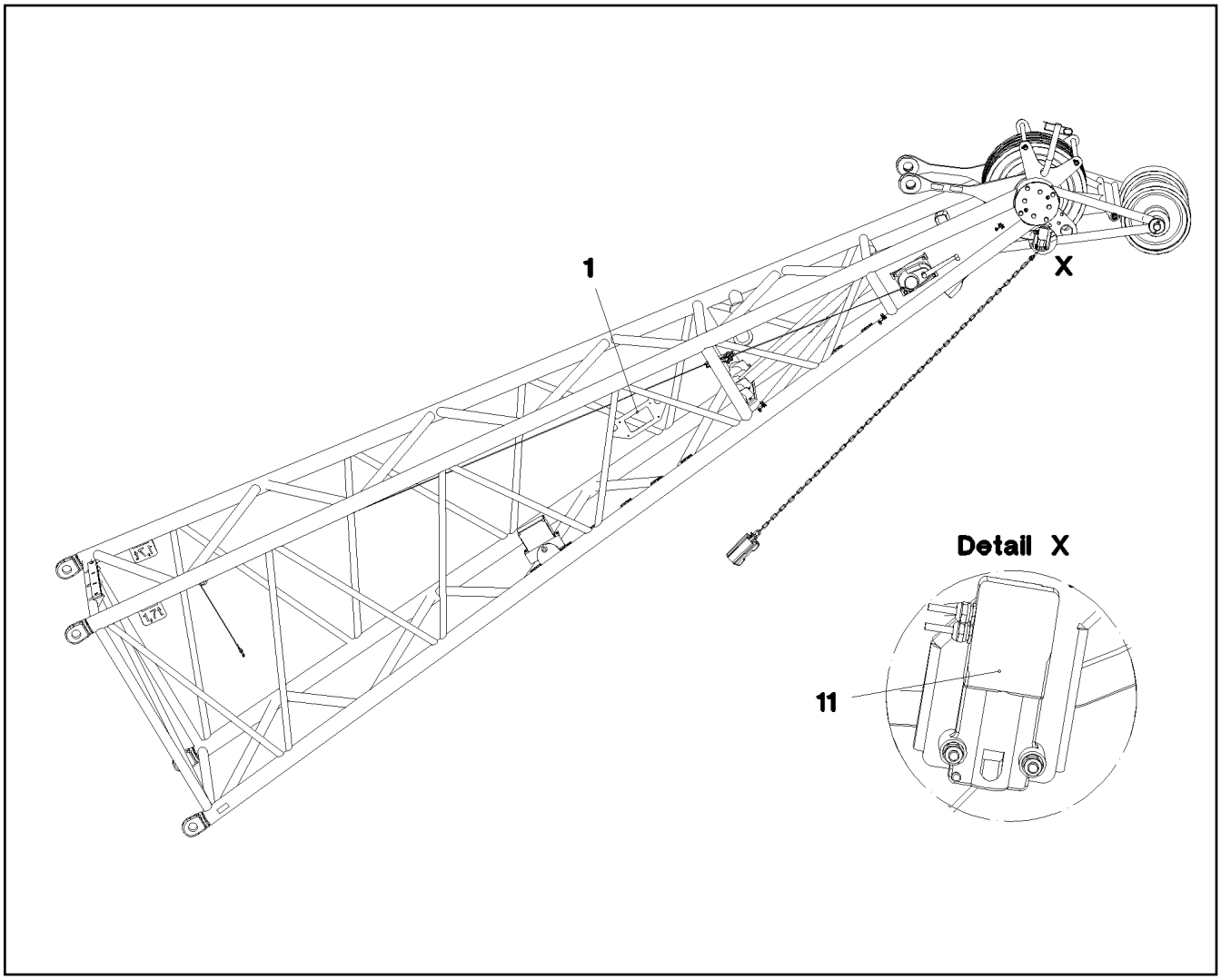

Pos.	Item	Quantity	Description	Bezeichnung
1	96 50 599 08	1	TERMINAL BOX CPL. S1020 ⇨ 3 930 730 96 50 599 08	KLEMMKASTEN KPL.
11	96 20 219 08	1	SENSOR LIFT TOP LIMIT SWITCH MIT M12	GEBER HUB OBEN ENDSCHAL

Pos.	Item	Quantity	Description	Bezeichnung
1	96 50 481 08	1	TERMINAL BOX CPL. S1000 ⇨ 3 930 640 96 50 481 08	KLEMMKASTEN KPL.
10	96 19 877 08	1	SENSOR FITTING ANGLE SENSOR	GEBERANBAU WINKELGEBER

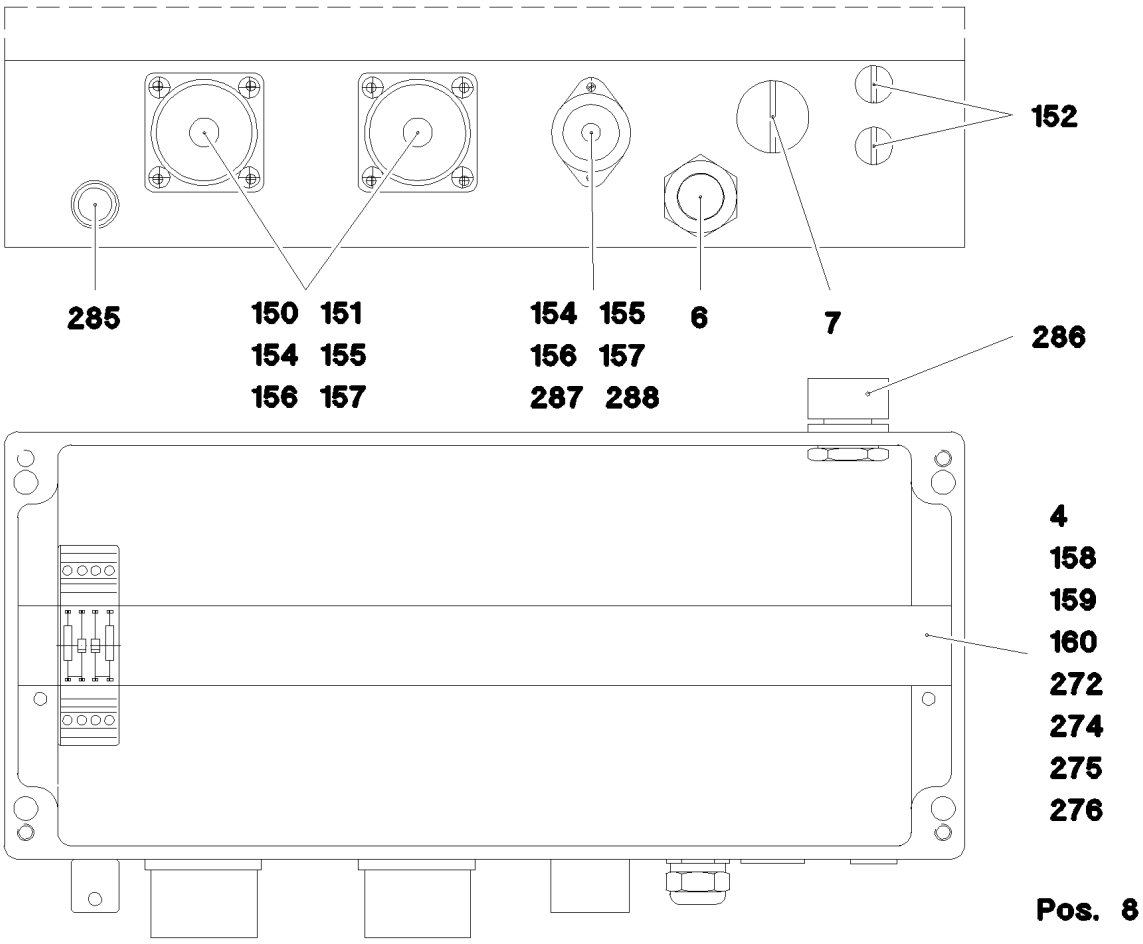

Pos.	Item	Quantity	Description	Bezeichnung
1	97 79 690 08	1	SIGN S1000	SCHILD
4	97 79 684 08	1	EMPTY CASING 160X360X90X0 AL	LEERGEHAEUSE
6	96 50 478 08	1	LEAD W1002	LEITUNG
7	60 24 250 08	1	SCREW PLUG M20X1,5 MS	VERSCHLUSSSCHRAUBE
8	96 50 482 08	1	WIRES TERMINAL BOX CPL. S1000	DRAEHTE KLEMMKASTEN KPL.
(2)	96 50 483 08	1	WIRES PRE-ASS. S1000	DRAEHTE VORM.
(501)	69 24 016 08	1	BUILD-IN SOCKET 24-POL A240	EINBAUDOSE
(502)	10 28 635 4	24	TERMINAL/CLAMP 6,3/2,8X0,8MM²	KLEMME
(503)	60 45 265 08	1	BUSHING SUPPORT 6-POL 16A	BUCHSENTRAEGER
(505)	69 18 996 08	1	BUILD-IN SOCKET 24-POL A240	EINBAUDOSE
(506)	96 48 302 08	1	CUSTOM CIRCUIT MODULE 2	BESTUECKUNGSMODUL 2
150	69 18 998 08	2	DUST CAP METALL A240	STAUBKAPPE
151	69 21 000 08	2	SEAL	DICHTUNG
152	60 24 255 08	2	SCREW PLUG M12X1,5 MS	VERSCHLUSSSCHRAUBE
154	40 84 007 01	10	PAN-HEAD SCREW ISO 7045 M3X16 4.8 A2	FLACHKOPFSCHRAUBE
155	41 15 157 08	10	HEX NUT ISO 4032 M3 8 A2C	SECHSKANTMUTTER
156	42 00 501 08	10	WASHER ISO 7089 3 MS	SCHEIBE
157	42 51 005 08	10	TOOTH LOCK WASHER DIN 6797 A 3,2	ZAHNSCHEIBE
158	60 27 360 08	2	SUPPORT TRESTLE	AUFLAGEBOCK
159	55 31 687 08	2	SHEET-METAL SCREW DIN 7981 4,8X13-F-H	BLECHSCHRAUBE
160	42 18 006 08	2	WASHER DIN 9021 A 5,3 ST VERZ	SCHEIBE
272	60 21 067 08	0.35	TOP HAT RAIL 35X27X7,3X1	HUTSCHIENE
274	60 27 946 08	2	END ANGLE	ENDWINKEL
275	10 28 635 3	1	COVER	DECKEL
276	63 61 840 01	24	INDENTED TAPE PA	ZACKBAND
285	60 25 012 08	1	WATER DRAIN PLUG M12 PA6G SPF	ENTWAESSERUNGSSTOPFEN

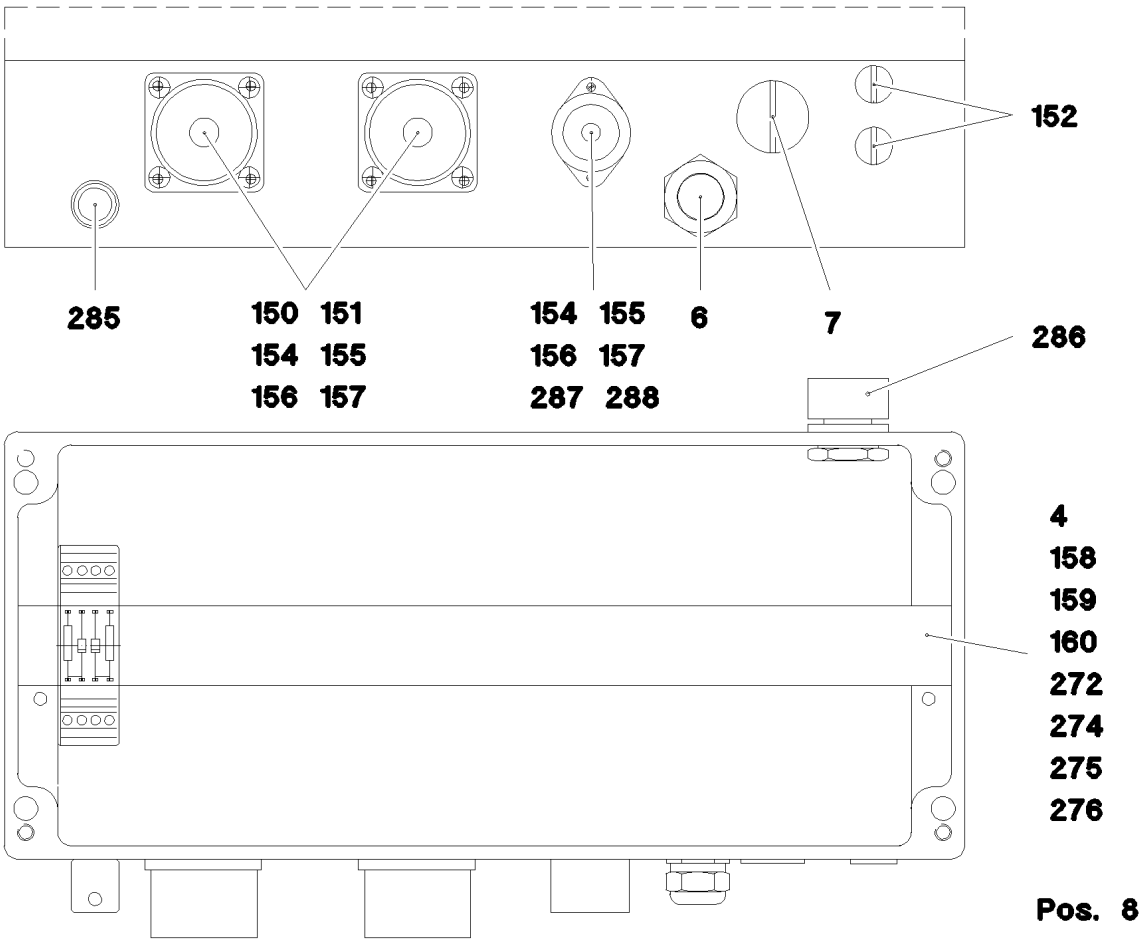

Pos.	Item	Quantity	Description	Bezeichnung
286	10 48 866 2	1	VENTILATION SCREW M20X1,5 POLYAMID	ENTLUEFTUNGSSCHRAUBE
287	60 45 081 08	1	TIN M1	DOSE
288	60 45 121 08	1	SEALING PLUG M1-D	VERSCHLUSSKAPPE

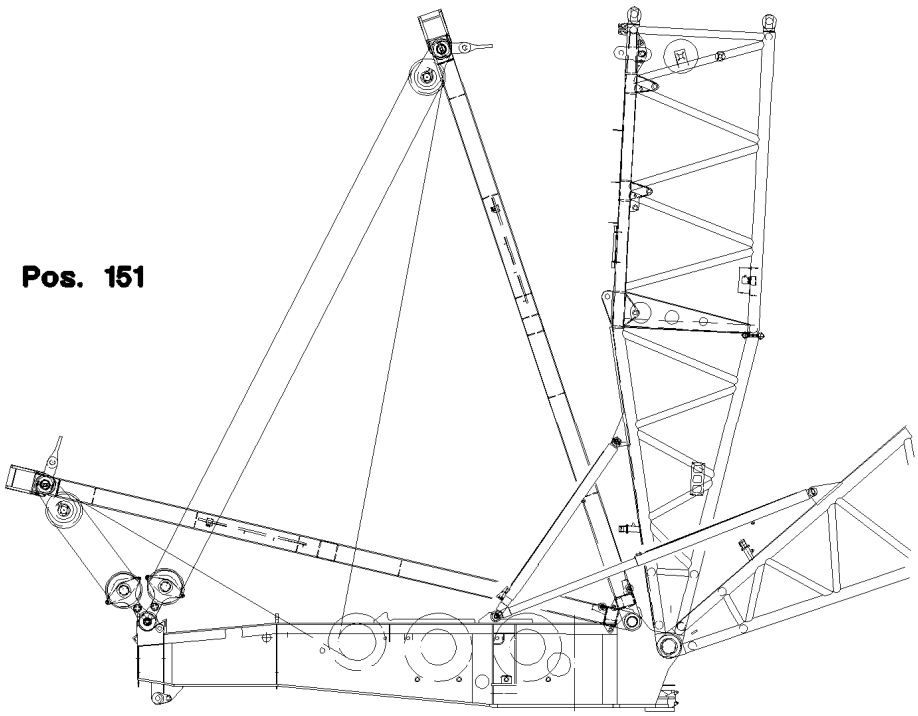

Pos.	Item	Quantity	Description	Bezeichnung
151	11 34 720 6	2	INDUCTIVE SENSOR CONTACTLESS SPF	INDUKTIVSENSOR

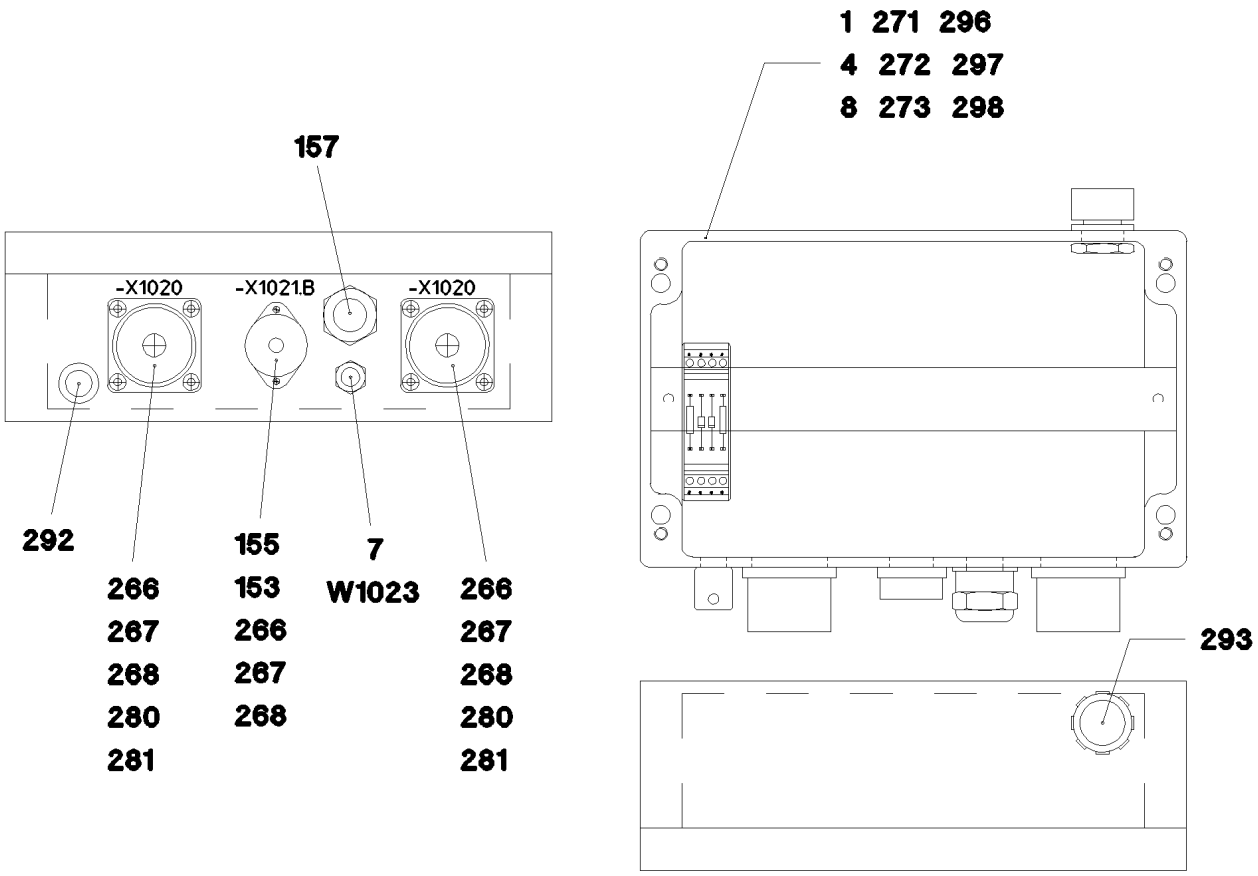

Pos.	Item	Quantity	Description	Bezeichnung
1	97 79 111 08	1	EMPTY CASING 160X260X90X0 AL	LEERGEHAEUSE
4	97 95 869 08	1	SIGN +S1020 ALU	SCHILD
7	96 50 641 08	1	LEAD W1023	LEITUNG
8	96 50 642 08	1	WIRES TERMINAL BOX CPL. S1020	DRAEHTE KLEMMKASTEN KPL.
(2)	96 50 643 08	1	WIRES PRE-ASS. -S1020	DRAEHTE VORM.
(501)	69 18 996 08	2	BUILD-IN SOCKET 24-POL A240	EINBAUDOSE
(502)	10 28 635 4	28	TERMINAL/CLAMP 6,3/2,8X0,8MM²	KLEMME
(503)	60 45 265 08	1	BUSHING SUPPORT 6-POL 16A	BUCHSENTRAEGER
(504)	96 48 302 08	1	CUSTOM CIRCUIT MODULE 2	BESTUECKUNGSMODUL 2
153	60 45 121 08	1	SEALING PLUG M1-D	VERSCHLUSSKAPPE
155	60 45 081 08	1	TIN M1	DOSE
157	60 24 250 08	1	SCREW PLUG M20X1,5 MS	VERSCHLUSSSCHRAUBE
266	40 01 701 08	10	SOCKET HEAD SCREW DIN 84 M3X15 MS	ZYLINDERSCHRAUBE
267	41 15 157 08	10	HEX NUT ISO 4032 M3 8 A2C	SECHSKANTMUTTER
268	42 00 501 08	10	WASHER ISO 7089 3 MS	SCHEIBE
271	60 27 360 08	2	SUPPORT TRESTLE	AUFLAGEBOCK
272	55 31 687 08	2	SHEET-METAL SCREW DIN 7981 4,8X13-F-H	BLECHSCHRAUBE
273	42 18 006 08	2	WASHER DIN 9021 A 5,3 ST VERZ	SCHEIBE
280	69 18 998 08	2	DUST CAP METALL A240	STAUBKAPPE
281	69 21 000 08	2	SEAL	DICHTUNG
289	87 00 028 08	0.1	SEALANT A80MR HYLOMAR	DICHTMITTEL
292	60 25 012 08	1	WATER DRAIN PLUG M12 PA6G SPF	ENTWAESSERUNGSSTOPFEN
293	10 48 866 2	1	VENTILATION SCREW M20X1,5 POLYAMID	ENTLUEFTUNGSSCHRAUBE
296	10 28 635 3	1	COVER	DECKEL
297	60 27 946 08	2	END ANGLE	ENDWINKEL
298	60 21 067 08	0.245	TOP HAT RAIL 35X27X7,3X1	HUTSCHIENE

LIEBHERR

25.1.2017
054269

etk_en_de_074535 LR 1600/2

TERMINAL BOX CPL.
KLEMMKASTEN KPL.

643 (1/2)

⇩ 3 930 730
96 54 398 08

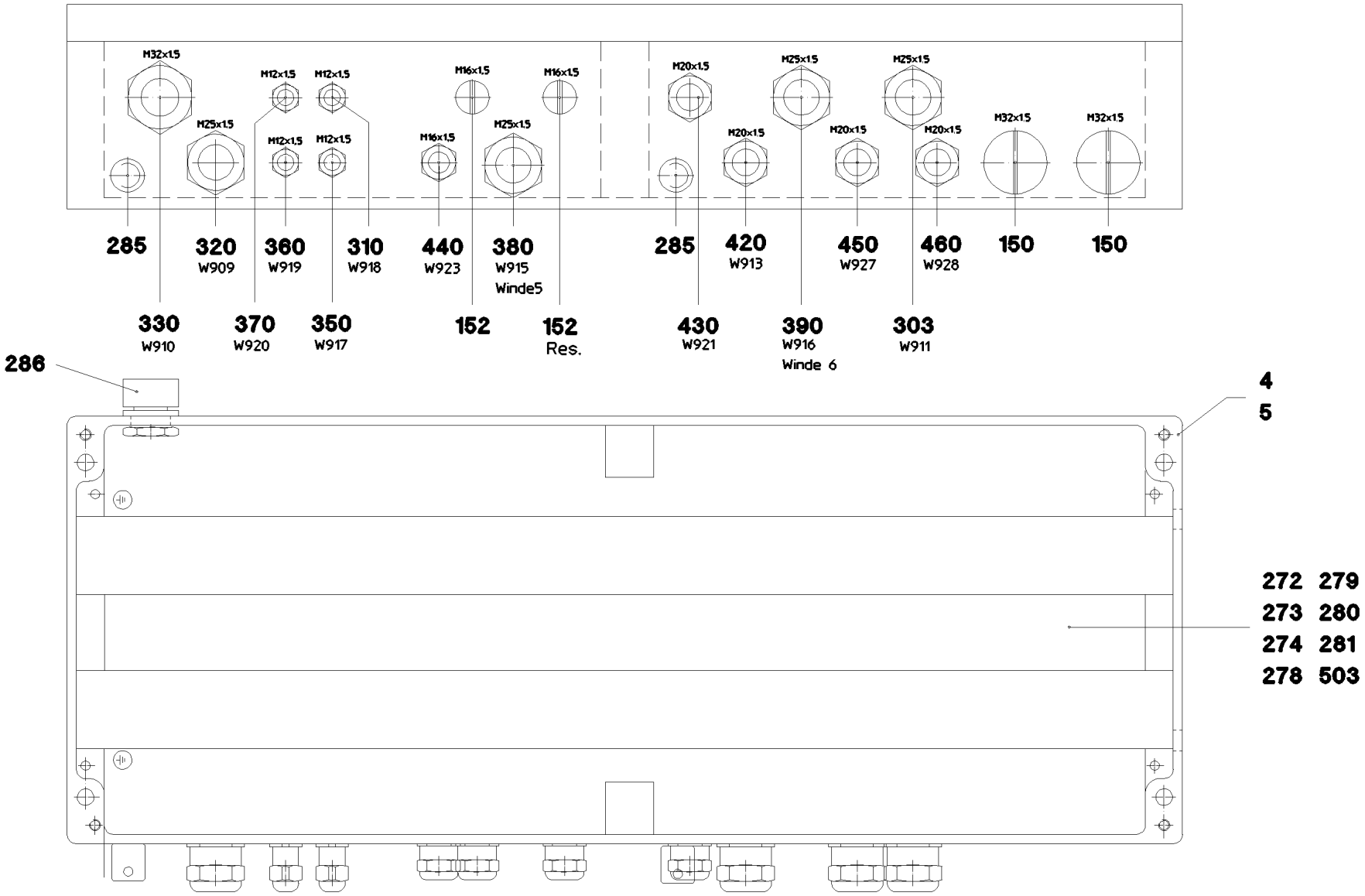

Pos.	Item	Quantity	Description	Bezeichnung
4	97 73 509 08	1	SIGN S910 LEXAN-SCHILD	SCHILD
5	97 52 217 08	1	EMPTY CASING 230X600X110X0 AL	LEERGEHAEUSE
150	60 24 252 08	2	SCREW PLUG M32X1,5 MS	VERSCHLUSSSCHRAUBE
152	60 24 250 08	2	SCREW PLUG M20X1,5 MS	VERSCHLUSSSCHRAUBE
272	46 00 305	2	WASHER ISO 7089 5 200HV A3C	SCHEIBE
273	40 82 010 14	2	SHEET-METAL SCREW ISO 7049 ST4,8X19	BLECHSCHRAUBE
274	60 27 360 08	2	SUPPORT TRESTLE	AUFLAGEBOCK
278	60 21 067 08	1.16	TOP HAT RAIL 35X27X7,3X1	HUTSCHIENE
279	10 28 635 4	88	TERMINAL/CLAMP 6,3/2,8X0,8MM²	KLEMME
280	10 28 635 3	2	COVER	DECKEL
281	60 27 946 08	4	END ANGLE	ENDWINKEL
285	60 25 012 08	2	WATER DRAIN PLUG M12 PA6G SPF	ENTWAESSERUNGSSTOPFEN
286	10 48 866 2	1	VENTILATION SCREW M20X1,5 POLYAMID	ENTLUEFTUNGSSCHRAUBE
303	96 49 064 08	1	LEAD W911	LEITUNG
310	96 49 052 08	1	LEAD W918	LEITUNG
320	96 54 399 08	1	LEAD W909	LEITUNG
330	96 54 400 08	1	LEAD W910	LEITUNG
350	96 49 053 08	1	LEAD W917	LEITUNG
360	96 49 041 08	1	LEAD W919	LEITUNG
370	96 49 047 08	1	LEAD W920	LEITUNG
380	96 49 026 08	1	LEAD W915	LEITUNG
390	96 49 027 08	1	LEAD W916	LEITUNG
430	96 49 056 08	1	LEAD W921	LEITUNG
440	96 50 211 08	1	LEAD W923	LEITUNG
450	96 57 437 08	1	LEAD W927	LEITUNG
460	96 57 438 08	1	LEAD W928	LEITUNG
503	60 27 426 08	0.56	IDENTIFICATION STRIP	KENNZEICHNUNGSKARTEN

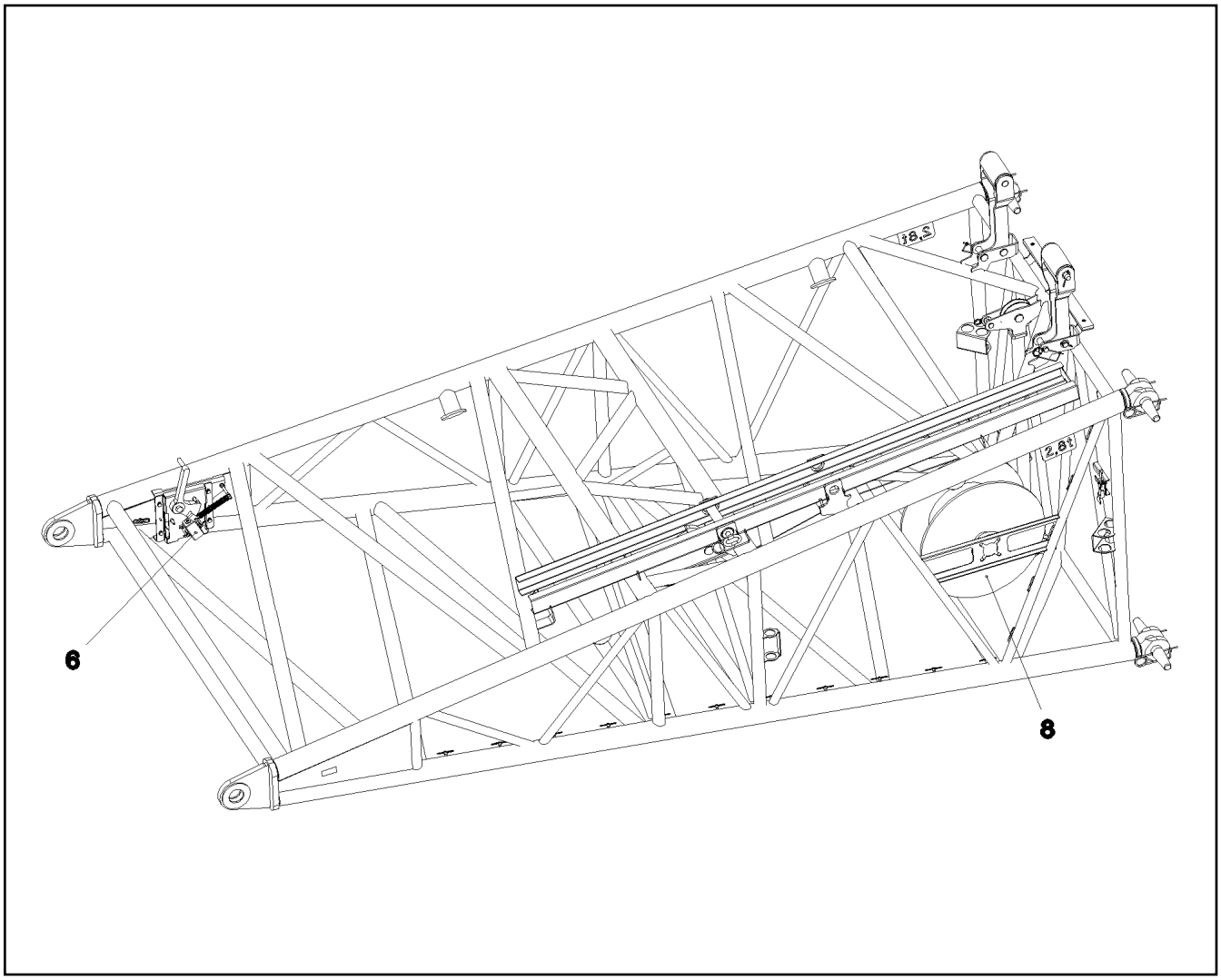

Pos.	Item	Quantity	Description	Bezeichnung
6	96 24 232 08	1	SENSOR ASSEMBLY	GEBERANBAU ANLENKSTUECK
(151)	11 34 720 6	1	INDUCTIVE SENSOR CONTACTLESS SPF	INDUKTIVSENSOR
7	96 50 572 08	1	LEAD W1003	LEITUNG
8	96 50 573 08	1	CABLE DRUM COMPL. ⇨ 3 930 009 96 50 573 08	LEITUNGSTROMMEL KPL.
9	96 50 574 08	1	LEAD W1001	LEITUNG

Pos.	Item	Quantity	Description	Bezeichnung
5	60 04 407 08	39.12	CONTROL LEAD 8/16 X 0,5/0,75 SPF	STEUERLEITUNG
97	60 27 100 08	4	CABLE SLEEVE 3,0-7,0/3/0,6	KABELTUELLE
341	60 01 312 08	0.32	WIRE BRAID 0,5	LITZE
500	92 35 122 08	2	CABLE MARKER	KABELMARKER
501	10 44 365 8	1	PLUG 24-POL A240	STECKER
502	60 27 073 08	1	CABLE SOCK 8-15 700	KABELSTRUMPF
503	74 40 101 08	1	SNAP HOOK DIN 5299 C80X8-230KG ST VER	KARABINERHAKEN
504	74 00 006 08	1	KNOTTED-LINK CHAIN 2,8 GALV.VERZ	KNOTENKETTE
505	60 24 243 08	1	CABLE GLAND M25x1,5 MS	KABELVERSCHRAUBUNG
506	60 26 066 08	1	REDUCTION M32X1,5/M25X1,5 MS	REDUKTION
507	69 24 000 08	1	DUST CAP METALL A240	STAUBKAPPE
508	40 01 405 08	1	SOCKET HEAD SCREW DIN 84 M3X6 MS V	ZYLINDERSCHRAUBE
708	10 47 304 8	46	CABLE SLEEVE 2,4-3,0/2,4/0,6 SILIKON	KABELTUELLE
995	96 56 172 08	2	SHIELDING TIED BACK	ABSCHIRMUNG ZURUECKGEB
998	96 56 222 08	2	LETTERING WIRING HARNESS	BESCHRIFTUNG KABELBAUM

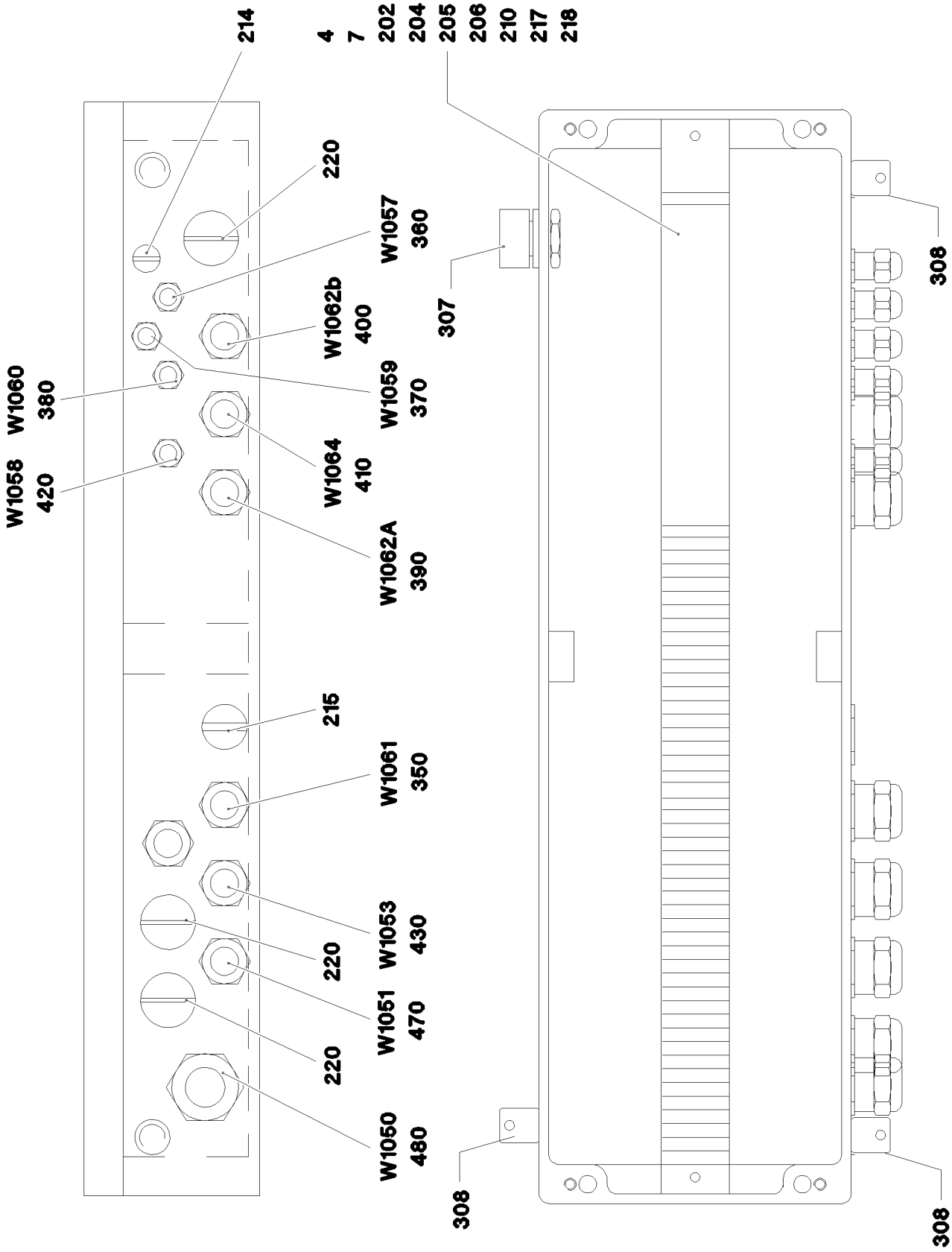

25.1.2017 056071	**etk_en_de_074535 LR 1600/2**	647 (1/2)
LIEBHERR	**TERMINAL BOX** **KLEMMKASTEN**	⇨ **3 930 734** **96 54 401 08**

Pos.	Item	Quantity	Description	Bezeichnung
2	96 54 484 08	1	WIRES TERMINAL BOX CPL. S1050	DRAEHTE KLEMMKASTEN KPL.
(2)	96 54 485 08	1	WIRES PRE-ASS. S1050	DRAEHTE VORM.
(501)	10 28 635 4	47	TERMINAL/CLAMP 6,3/2,8X0,8MM²	KLEMME
4	97 82 166 08	1	SIGN S1050 LEXAN	SCHILD
7	97 54 042 08	1	EMPTY CASING 160X560X90X0 AL	LEERGEHAEUSE
202	60 21 067 08	0.55	TOP HAT RAIL 35X27X7,3X1	HUTSCHIENE
204	60 27 946 08	2	END ANGLE	ENDWINKEL
205	60 27 360 08	2	SUPPORT TRESTLE	AUFLAGEBOCK
206	10 28 635 3	1	COVER	DECKEL
210	55 31 687 08	2	SHEET-METAL SCREW DIN 7981 4,8X13-F-H	BLECHSCHRAUBE
214	60 24 255 08	1	SCREW PLUG M12X1,5 MS	VERSCHLUSSSCHRAUBE
215	60 24 250 08	1	SCREW PLUG M20X1,5 MS	VERSCHLUSSSCHRAUBE
217	60 32 022 08	10	CABLE TIE 2,5X98-BLACK PA 6.6	KABELBINDER
218	42 18 006 08	2	WASHER DIN 9021 A 5,3 ST VERZ	SCHEIBE
220	60 24 251 08	3	SCREW PLUG M25X1,5 MS	VERSCHLUSSSCHRAUBE
307	10 48 866 2	1	VENTILATION SCREW M20X1,5 POLYAMID	ENTLUEFTUNGSSCHRAUBE
308	60 25 012 08	3	WATER DRAIN PLUG M12 PA6G SPF	ENTWAESSERUNGSSTOPFEN
350	96 52 783 08	1	LEAD W1061	LEITUNG
360	96 52 787 08	1	LEAD W1057	LEITUNG
370	96 52 795 08	1	LEAD W1059	LEITUNG
380	96 52 797 08	1	LEAD W1060	LEITUNG
390	96 52 798 08	1	LEAD W1062A	LEITUNG
400	96 52 800 08	1	LEAD W1062B	LEITUNG
410	96 52 801 08	1	LEAD W1064	LEITUNG
420	96 52 835 08	1	LEAD W1058	LEITUNG
430	96 54 483 08	1	LEAD W1053	LEITUNG
470	96 52 804 08	1	LEAD W1051	LEITUNG
(5)	60 04 640 08	10.42	CONTROL LEAD 19 X 0,5 SPF	STEUERLEITUNG
(63)	60 22 037 08	14	RECEPTACLE FOR TABS 0,3-1,5MM2	FLACHSTECKHUELSE
(294)	11 12 316 8	0.15	HEATSHRINK SLEEVING 44,4/7,4X3,6 POL	SCHRUMPFSCHLAUCH
(298)	10 44 116 6	0.03	HEATSHRINK SLEEVING 11,6/2,5X2,29 POLY	SCHRUMPFSCHLAUCH
(500)	92 35 122 08	1	CABLE MARKER	KABELMARKER
(501)	10 44 366 5	1	WALL OUTLET 19-POL A240 SPF	WANDSTECKDOSE
(502)	60 24 242 08	2	CABLE GLAND M20X1,5 MS	KABELVERSCHRAUBUNG
(503)	60 26 065 08	1	REDUCTION M32X1,5/M20X1,5 MS	REDUKTION
(504)	69 18 129 08	1	PROTECTING CAP MS A240	SCHUTZKAPPE
(708)	10 47 304 8	14	CABLE SLEEVE 2,4-3,0/2,4/0,6 SILIKON	KABELTUELLE
(996)	96 56 221 08	14	LETTERING WIRE	BESCHRIFTUNG ADER
(998)	96 56 222 08	2	LETTERING WIRING HARNESS	BESCHRIFTUNG KABELBAUM
480	96 54 402 08	1	LEAD W1050	LEITUNG

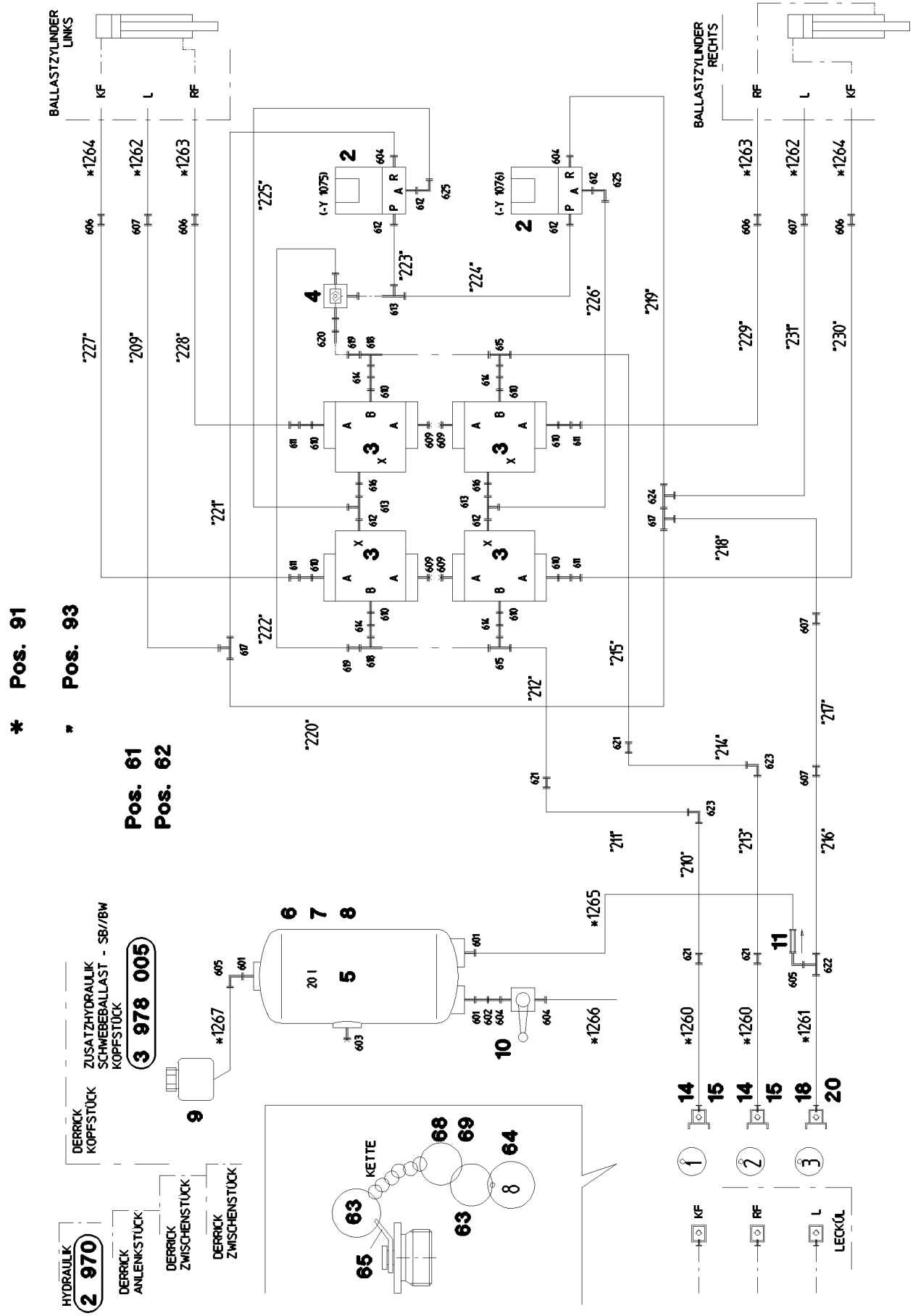
BALLASTZYLINDER LINKS
BALLASTZYLINDER RECHTS
KF
L
RF
*1264
*1262
*1263
"225"
"223"
"224"
"226"
"219"
"227"
"209"
"228"
"229"
"231"
"230"
"221"
"218"
"222"
"215"
"212"
"220"
"214"
"217"
"211"
"210"
"213"
"216"
*1265
*1267
*1266
*1260
*1261
20 l
Pos. 61
Pos. 62
* Pos. 91
" Pos. 93
ZUSATZHYDRAULIK SCHWEBEBALLAST - SB//BW
KOPFSTÜCK
3 978 005
DERRICK KOPFSTÜCK
DERRICK ANLENKSTÜCK
DERRICK ZWISCHENSTÜCK
DERRICK ZWISCHENSTÜCK
HYDRAULIK
2 970
KETTE
LECKÖL

Pos.	Item	Quantity	Description	Bezeichnung
2	51 14 498 08	2	DIRECTIONAL CONTROL VALVE 3/2 350BA ⇨ 5 114 498 08 51 14 498 08	WEGEVENTIL
3	51 14 829 08	4	DIRECTIONAL SEAT VALVE	WEGESITZVENTIL
(999)	10 42 478 6	1	SEAL KIT DIRECTIONAL VALVE	DS WEGEVENTIL
4	51 14 493 08	1	SHUTTLE VALVE	WECHSELVENTIL
5	50 26 577 08	1	AIR TANK EN 286-2 20L 15.5BAR ALMG2.7 R	LUFTBEHAELTER
6	77 42 105 08	2	TIGTENING STRAP 240-280/260/30 ST	SPANNBAND
7	11 65 161 2	4	HEX SCREW ISO 4017 M8X16 8.8 480H SPF	SECHSKANTSCHRAUBE
8	42 18 009 08	4	WASHER DIN 9021 8 140HV-ST A2C	SCHEIBE
9	50 28 073 08	1	EQUALIZING RESERVOIR 0,2L POLYETHY	AUSGLEICHSBEHAELTER
10	51 06 960 08	1	BALL VALVE DN8-1/4" MS	KUGELHAHN
11	51 14 815 08	1	NON-RETURN VALVE pmax10BAR	RUECKSCHLAGVENTIL
14	51 15 123 08	1	COUPLING PLUG B8 38-S	KUPPLUNGSSTECKER
15	10 46 691 3	1	SCREW PLUG RD79X4 SPF	VERSCHLUSSSCHRAUBE
18	51 15 096 08	1	COUPLING PLUG B2 12-L	KUPPLUNGSSTECKER
20	10 46 691 0	1	SCREW PLUG RD32X3 SPF	VERSCHLUSSSCHRAUBE
51	60 20 092 08	20	CLAMP-HALF DIN 3015-1 L 5 R 38 PP SW	KLEMMHAELFTE
54	46 00 091	20	SOCKET HEAD SCREW ISO 4762 M6X50 8.8	ZYLINDERSCHRAUBE
55	60 20 180 08	20	CARRIER RAIL NUT DIN 3015-1 L TM M6 W1	TRAGSCHIENENMUTTER
61	11 16 043 1	2	ROPE 2 2,3KN EDELSTAHL	SEIL
62	11 17 056 5	3	FERRULE 2 CU	PRESSKLEMME
63	70 42 141 08	5	KEY RING 25 EDELSTAHL	SCHLUESSELRING
64	95 05 568 08	3	TRAILER 25X2 ALMG3 H111	ANHAENGER
65	97 59 516 08	2	PLATE 1X20X60 ALMG3 H111	BLECH
68	71 01 077 08	2	SEALING RING DIN 7603 A 52X60X2,5 CU	DICHTRING
69	71 01 053 08	1	SEALING RING DIN 7603 A 24X30X2 CU	DICHTRING
91	96 50 881 08	1	HOSE LINES D-HEAD SECTION ⇨ 3 978 009 96 50 881 08	SCHLAUCHLEITUNGEN D-KOPF
93	96 50 882 08	1	PIPELINES DERR. HEAD SECT. ⇨ 3 978 010 96 50 882 08	ROHRLEITUNGEN DERR.KOPFS
601	47 10 399 08	3	FLANGE JOINT GE 12L M22X1,5 CR6-FREI	VERSCHRAUBUNG
602	47 00 113 08	1	FLANGE JOINT SNV12-L A3P	VERSCHRAUBUNG
603	47 77 045 08	1	STOP PLUG VSTIM22X1,5ED A3P	STOPFEN
604	47 10 353 08	4	FLANGE JOINT XGE12-LR-ED1/4" A3P	VERSCHRAUBUNG
605	24 71 177 02	2	FLANGE JOINT EW 12L M18X1,5 CR6-FREI	VERSCHRAUBUNG
606	47 50 340 08	4	FLANGE JOINT XGR30/20-S A3P	VERSCHRAUBUNG
607	47 00 304 08	4	FLANGE JOINT XG12-L A3P	VERSCHRAUBUNG
609	47 77 042 08	4	STOP PLUG VSTI1/2"ED A3P	STOPFEN
610	47 19 006 08	8	FLANGE JOINT EGESD16-SR-WD A3P	VERSCHRAUBUNG
611	47 50 337 08	4	FLANGE JOINT XGR30/16-S CFX	VERSCHRAUBUNG
612	47 10 321 08	6	FLANGE JOINT XGE6-SR-ED A3P	VERSCHRAUBUNG
613	47 23 312 08	3	FLANGE JOINT ELSD6-S A3P	VERSCHRAUBUNG
614	47 54 342 08	4	FLANGE JOINT REDSD38/16-S A3P	VERSCHRAUBUNG
615	47 04 330 08	2	FLANGE JOINT XT38-S A3P	VERSCHRAUBUNG
616	47 19 003 08	2	FLANGE JOINT EGESD6-SR-WD A3P	VERSCHRAUBUNG
617	47 04 304 08	2	FLANGE JOINT XT12-L A3P	VERSCHRAUBUNG
618	47 23 319 08	2	FLANGE JOINT ELSD38-S A3P	VERSCHRAUBUNG
619	47 54 081 08	2	FLANGE JOINT REDSD38/6-S A3P	VERSCHRAUBUNG
620	47 00 115 08	1	FLANGE JOINT SNV6-S A3P	VERSCHRAUBUNG
621	47 00 331 08	4	FLANGE JOINT XG38-S A3P	VERSCHRAUBUNG
622	24 71 056 02	1	FLANGE JOINT ET 12L M18X1,5 CR6-FREI	VERSCHRAUBUNG
623	47 02 334 08	2	FLANGE JOINT XW38-S A3P	VERSCHRAUBUNG
624	24 71 286 02	1	FLANGE JOINT EL 12L M18X1,5 CR6-FREI	VERSCHRAUBUNG
625	47 25 315 08	2	FLANGE JOINT EW 6S M14X1,5 CR6-FREI	VERSCHRAUBUNG

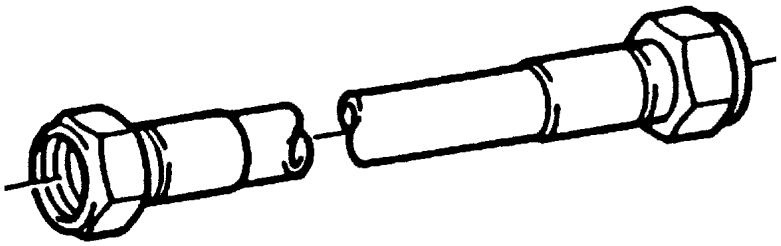

Die Positionsnummern der Rohre auf den Bildtafeln entsprechen den Positionen in der Rohrliste.

The pipe numbers from the illustrations are in accordance with the items in the pipe list.

Les numéros des tuyaux sur les illustrations correspondent aux repères de la nomenclature des tuyaux.

Los números de tubos en las ilustraciones corresponden a las posiciones de la lista de tubos.

Номера позиций труб на изображениях соответствуют позициям в перечне труб.

Pos.	Item	Quantity	Description	Bezeichnung
460	96 54 143 08	1	PIPE COMPL. 12X1,5X4400	ROHR KPL.
461	96 54 144 08	1	PIPE COMPL. 38X4X4400	ROHR KPL.
462	96 54 145 08	1	PIPE COMPL. 38X4X4400	ROHR KPL.

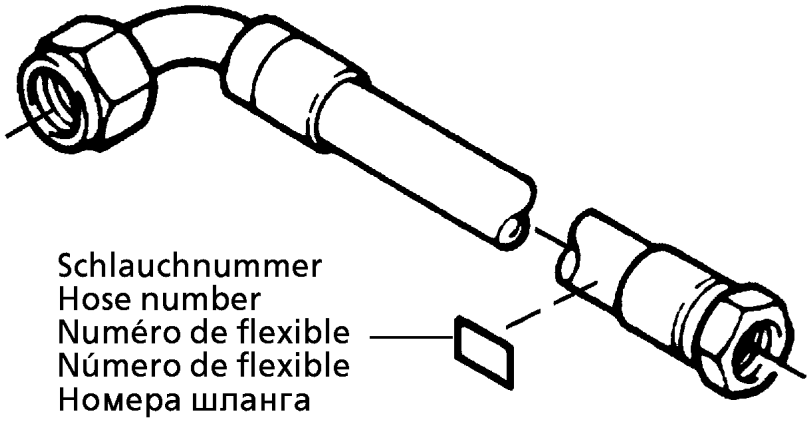

Die Schlauchnummern auf den Schläuchen entsprechen den Positionen in der Schlauchliste.

The hose numbers from the hoses are in accordance with the items in the hose list.

Les numéros indiqués sur les flexibles correspondent aux repères de la nomenclature des flexibles.

Los números indicados en los flexibles corresponden a las posiciones de la lista de flexibles.

Нанесенные на шлангах номера соответствуют позициям в перечне.

Pos.	Item	Quantity	Description	Bezeichnung
1	60 27 601 08	6	NAME PLATE 25,4X101,6	BEZEICHNUNGSSCHILD
2	60 27 603 08	6	NAME PLATE 25,4X165,1	BEZEICHNUNGSSCHILD
1260	96 39 267 08	2	HOSE CPL. 4SH 25X1300	SCHLAUCH KPL.
1261	96 31 722 08	1	HOSE CPL. 2SN 10X1500	SCHLAUCH KPL.
1262	96 47 681 08	2	HOSE CPL. 2SN 10X3700	SCHLAUCH KPL.
1263	92 44 929 08	2	HOSE CPL. 2755 16X3300	SCHLAUCH KPL.
1264	92 60 420 08	2	HOSE CPL. 2755 16X2600	SCHLAUCH KPL.
1265	92 76 814 08	1	HOSE CPL. 2TE 0,9M	SCHLAUCH KPL.
1266	96 54 309 08	1	HOSE CPL. 2TE 10X160	SCHLAUCH KPL.
1267	92 65 511 08	1	HOSE CPL. 2TE 10X600	SCHLAUCH KPL.

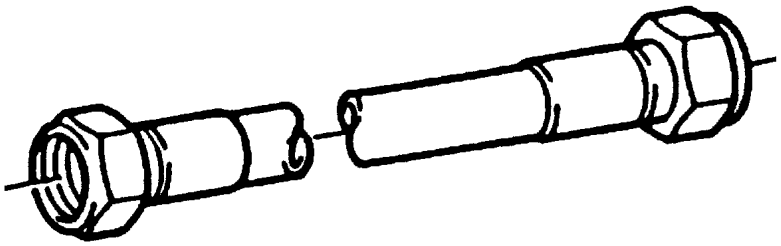

Die Positionsnummern der Rohre auf den Bildtafeln entsprechen den Positionen in der Rohrliste.

The pipe numbers from the illustrations are in accordance with the items in the pipe list.

Les numéros des tuyaux sur les illustrations correspondent aux repères de la nomenclature des tuyaux.

Los números de tubos en las ilustraciones corresponden a las posiciones de la lista de tubos.

Номера позиций труб на изображениях соответствуют позициям в перечне труб.

Pos.	Item	Quantity	Description	Bezeichnung
209	96 54 146 08	1	PIPE COMPL. 12X1,5X2027	ROHR KPL.
210	96 54 147 08	1	PIPE COMPL. 38X4X2226	ROHR KPL.
211	96 54 148 08	1	PIPE COMPL. 38X4X1698	ROHR KPL.
212	96 54 149 08	1	PIPE COMPL. 38X4X2066	ROHR KPL.
213	96 54 150 08	1	PIPE COMPL. 38X4X2133	ROHR KPL.
214	96 55 028 08	1	PIPE COMPL. 38X4X1767	ROHR KPL.
215	96 55 029 08	1	PIPE COMPL. 38X4X2195	ROHR KPL.
216	96 55 030 08	1	PIPE COMPL. 12X1,5X2092	ROHR KPL.
217	96 55 031 08	1	PIPE COMPL. 12X1,5X1979	ROHR KPL.
218	96 55 032 08	1	PIPE COMPL. 12X1,5X1786	ROHR KPL.
219	96 55 033 08	1	PIPE COMPL. 12X1,5X547	ROHR KPL.
220	96 55 034 08	1	PIPE COMPL. 12X1,5X518	ROHR KPL.
221	96 55 035 08	1	PIPE COMPL. 12X1,5X506	ROHR KPL.
222	96 55 036 08	1	PIPE COMPL. 6X1X824	ROHR KPL.
223	96 55 037 08	1	PIPE COMPL. 6X1X387	ROHR KPL.
224	96 55 038 08	1	PIPE COMPL. 6X1X525	ROHR KPL.
225	96 55 039 08	1	PIPE COMPL. 6X1X555	ROHR KPL.
226	96 55 040 08	1	PIPE COMPL. 6X1X563	ROHR KPL.
227	96 55 041 08	1	PIPE COMPL. 30X4X2154	ROHR KPL.
228	96 55 042 08	1	PIPE COMPL. 30X4X2042	ROHR KPL.
229	96 55 043 08	1	PIPE COMPL. 30X4X2172	ROHR KPL.
230	96 55 044 08	1	PIPE COMPL. 30X4X2055	ROHR KPL.
231	96 55 045 08	1	PIPE COMPL. 12X1,5X2045	ROHR KPL.

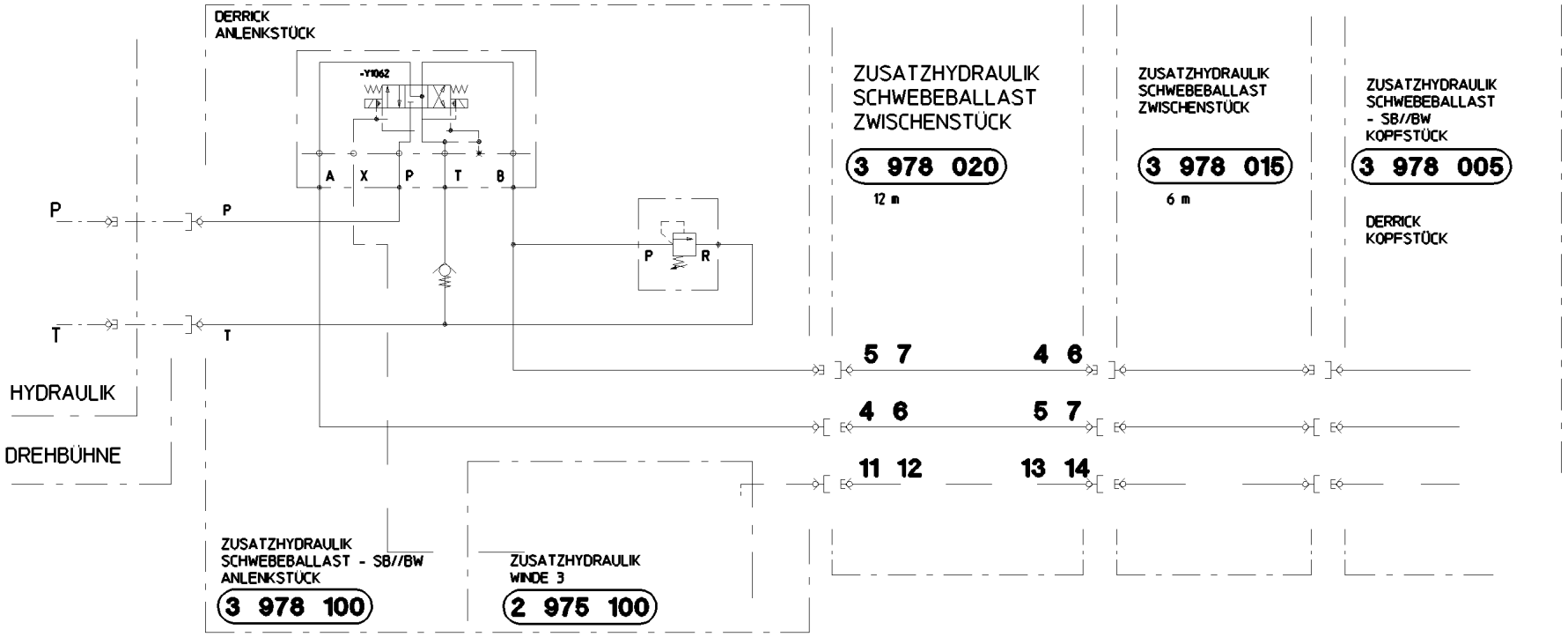

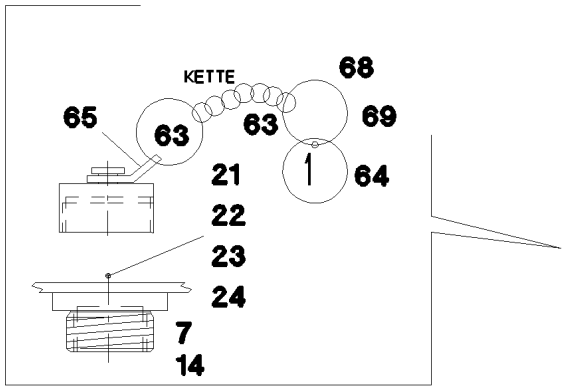

* Pos. 91
* Pos. 93

Pos. 51
Pos. 54
Pos. 55

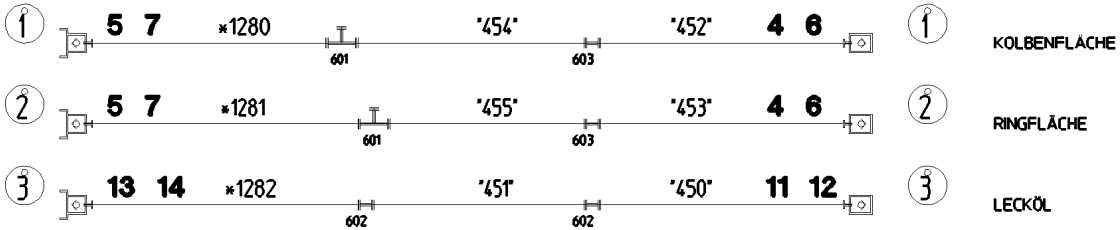

Pos.	Item	Quantity	Description	Bezeichnung
4	51 15 122 08	2	COUPLING SLEEVE B8 38-S	KUPPLUNGSMUFFE
5	51 15 123 08	2	COUPLING PLUG B8 38-S	KUPPLUNGSSTECKER
6	10 46 691 7	2	HEX CAP NUT RD79X4 SPF	VERSCHLUSSMUTTER
7	10 46 690 9	2	SCREW PLUG RD79X4 SPF	VERSCHLUSSSCHRAUBE
11	51 15 058 08	1	COUPLING SLEEVE B2 12-L	KUPPLUNGSMUFFE
12	10 46 691 4	1	HEX CAP NUT RD32X3 SPF	VERSCHLUSSMUTTER
13	51 15 096 08	1	COUPLING PLUG B2 12-L	KUPPLUNGSSTECKER
14	10 46 690 6	1	SCREW PLUG RD32X3 SPF	VERSCHLUSSSCHRAUBE
21	40 86 002 08	3	COUNTERSUNK SCREW DIN 7991 M6X16 8.	SENKSCHRAUBE
22	41 19 004 08	3	HEX NUT DIN 985 M6 8 A2C	SECHSKANTMUTTER
23	10 87 564 7	3	WASHER ISO 7089 6 200HV 480H SPF	SCHEIBE
24	43 20 053 08	2	DOWEL PIN ISO 8752 6X14	SPANNSTIFT
51	60 20 092 08	40	CLAMP-HALF DIN 3015-1 L 5 R 38 PP SW	KLEMMHAELFTE
54	46 00 091	40	SOCKET HEAD SCREW ISO 4762 M6X50 8.8	ZYLINDERSCHRAUBE
55	60 20 180 08	40	CARRIER RAIL NUT DIN 3015-1 L TM M6 W1	TRAGSCHIENENMUTTER
63	70 42 141 08	6	KEY RING 25 EDELSTAHL	SCHLUESSELRING
64	95 05 568 08	6	TRAILER 25X2 ALMG3 H111	ANHAENGER
65	97 59 516 08	6	PLATE 1X20X60 ALMG3 H111	BLECH
68	71 01 077 08	4	SEALING RING DIN 7603 A 52X60X2,5 CU	DICHTRING
69	71 01 053 08	2	SEALING RING DIN 7603 A 24X30X2 CU	DICHTRING
91	96 50 883 08	1	HOSE LINES INTERM. SECTION 12METER	SCHLAUCHLEITUNGEN ZWISCH
(1)	60 27 601 08	1	NAME PLATE 25,4X101,6	BEZEICHNUNGSSCHILD
(2)	60 27 603 08	2	NAME PLATE 25,4X165,1	BEZEICHNUNGSSCHILD
(1280)	96 54 719 08	1	HOSE CPL. 4SH 25X1500	SCHLAUCH KPL.
(1281)	96 54 719 08	1	HOSE CPL. 4SH 25X1500	SCHLAUCH KPL.
(1282)	96 31 723 08	1	HOSE CPL. 2SN 10X1700	SCHLAUCH KPL.
93	96 50 884 08	1	PIPELINES DERR. INT. SECT.	ROHRLEITUNGEN DERR.ZWISC
(450)	96 55 088 08	1	PIPE COMPL. 12X1,5X5190	ROHR KPL.
(451)	96 55 089 08	1	PIPE COMPL. 12X1,5X5190	ROHR KPL.
(452)	96 55 090 08	1	PIPE COMPL. 38X4X5190	ROHR KPL.
(453)	96 55 091 08	1	PIPE COMPL. 38X4X5190	ROHR KPL.
(454)	96 55 092 08	1	PIPE COMPL. 38X4X5190	ROHR KPL.
(455)	96 55 093 08	1	PIPE COMPL. 38X4X5190	ROHR KPL.
601	47 56 034 08	2	TEST POINT FITTING GMA3 38S CR6-FREI	MESSANSCHLUSS
602	47 00 304 08	2	FLANGE JOINT XG12-L A3P	VERSCHRAUBUNG
603	47 00 331 08	2	FLANGE JOINT XG38-S A3P	VERSCHRAUBUNG

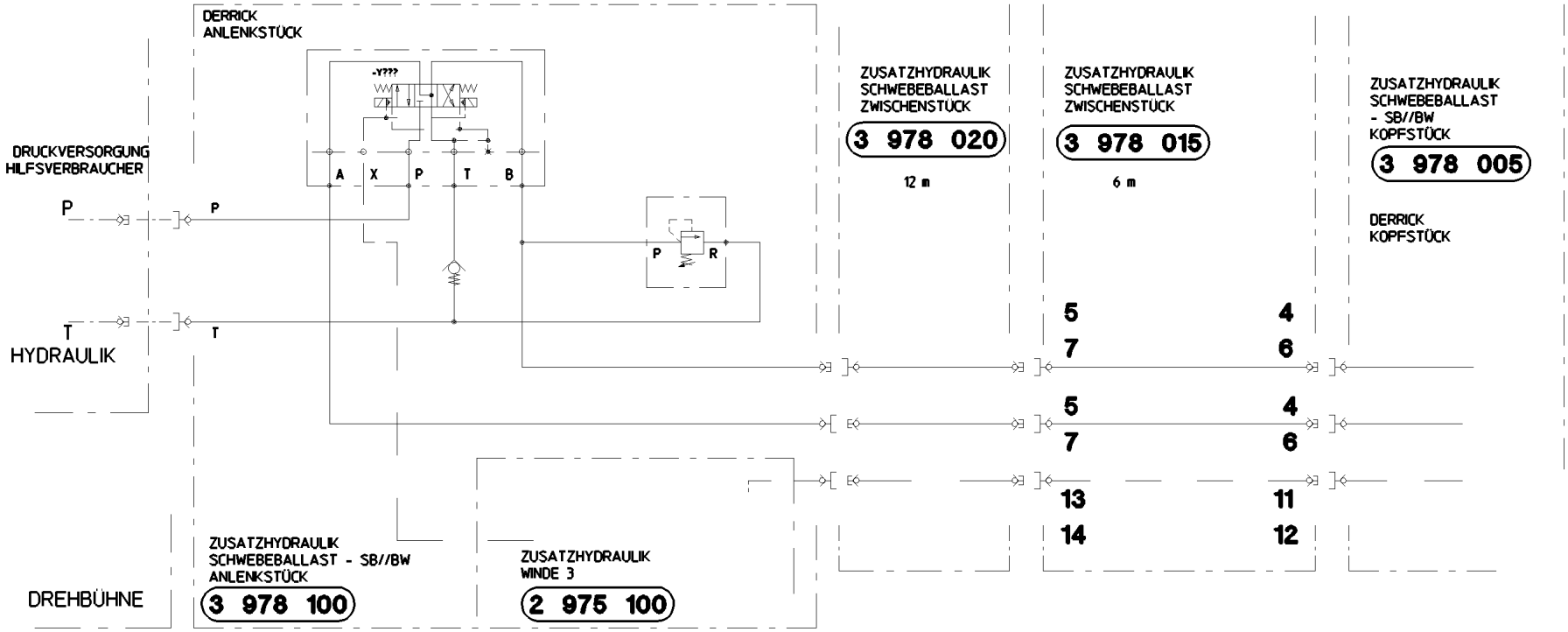
DERRICK
ANLENKSTÜCK
-Y???
A X P T B
DRUCKVERSORGUNG
HILFSVERBRAUCHER
P
P
T
T
HYDRAULIK
P R
ZUSATZHYDRAULIK
SCHWEBEBALLAST
ZWISCHENSTÜCK
3 978 020
12 m
ZUSATZHYDRAULIK
SCHWEBEBALLAST
ZWISCHENSTÜCK
3 978 015
6 m
ZUSATZHYDRAULIK
SCHWEBEBALLAST
- SB//BW
KOPFSTÜCK
3 978 005
DERRICK
KOPFSTÜCK
5
7
4
6
5
7
4
6
13
14
11
12
ZUSATZHYDRAULIK
SCHWEBEBALLAST - SB//BW
ANLENKSTÜCK
3 978 100
DREHBÜHNE
ZUSATZHYDRAULIK
WINDE 3
2 975 100

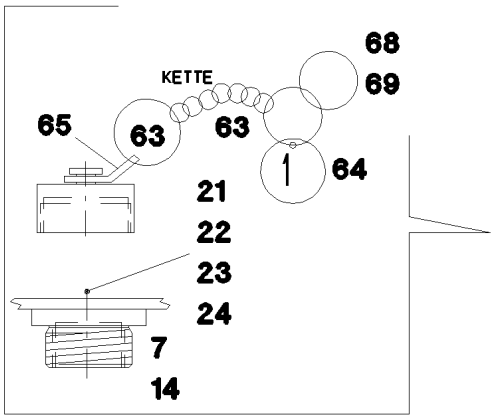
KETTE
68
69
65
63
63
1
64
21
22
23
24
7
14

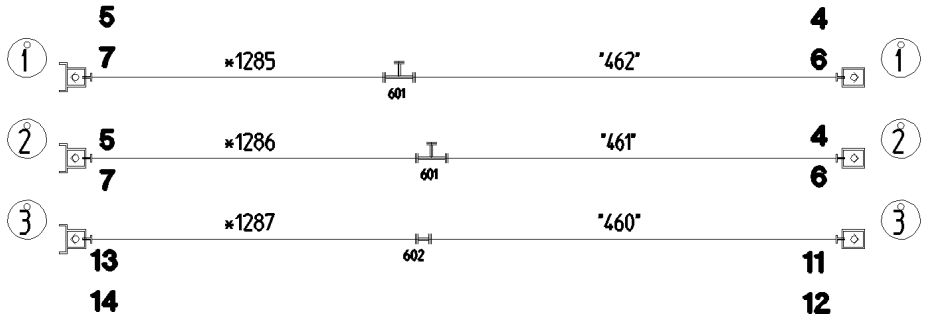
1
5
7
*1285
601
"462"
4
6
1
2
5
7
*1286
601
"461"
4
6
2
3
*1287
602
"460"
3
13
14
11
12

* Pos. 91

* Pos. 93

Pos.	Item	Quantity	Description	Bezeichnung
4	51 15 122 08	2	COUPLING SLEEVE B8 38-S	KUPPLUNGSMUFFE
5	51 15 123 08	2	COUPLING PLUG B8 38-S	KUPPLUNGSSTECKER
6	10 46 691 7	2	HEX CAP NUT RD79X4 SPF	VERSCHLUSSMUTTER
7	10 46 690 9	2	SCREW PLUG RD79X4 SPF	VERSCHLUSSSCHRAUBE
11	51 15 058 08	1	COUPLING SLEEVE B2 12-L	KUPPLUNGSMUFFE
12	10 46 691 4	1	HEX CAP NUT RD32X3 SPF	VERSCHLUSSMUTTER
13	51 15 096 08	1	COUPLING PLUG B2 12-L	KUPPLUNGSSTECKER
14	10 46 690 6	1	SCREW PLUG RD32X3 SPF	VERSCHLUSSSCHRAUBE
21	40 86 002 08	3	COUNTERSUNK SCREW DIN 7991 M6X16 8.	SENKSCHRAUBE
22	41 19 004 08	3	HEX NUT DIN 985 M6 8 A2C	SECHSKANTMUTTER
23	10 87 564 7	3	WASHER ISO 7089 6 200HV 480H SPF	SCHEIBE
24	43 20 053 08	2	DOWEL PIN ISO 8752 6X14	SPANNSTIFT
51	60 20 092 08	40	CLAMP-HALF DIN 3015-1 L 5 R 38 PP SW	KLEMMHAELFTE
54	46 00 091	40	SOCKET HEAD SCREW ISO 4762 M6X50 8.8	ZYLINDERSCHRAUBE
55	60 20 180 08	40	CARRIER RAIL NUT DIN 3015-1 L TM M6 W1	TRAGSCHIENENMUTTER
63	70 42 141 08	6	KEY RING 25 EDELSTAHL	SCHLUESSELRING
64	95 05 568 08	6	TRAILER 25X2 ALMG3 H111	ANHAENGER
65	97 59 516 08	6	PLATE 1X20X60 ALMG3 H111	BLECH
68	71 01 077 08	4	SEALING RING DIN 7603 A 52X60X2,5 CU	DICHTRING
69	71 01 053 08	2	SEALING RING DIN 7603 A 24X30X2 CU	DICHTRING
91	96 50 878 08	1	HOSE LINES INTERM. SECTION 6METER ⇨ 3 978 016 96 50 878 08	SCHLAUCHLEITUNGEN ZWISCH
93	96 50 879 08	1	PIPELINES DERR. INT. SECT. 6METER ⇨ 3 978 007 96 50 879 08	ROHRLEITUNGEN DERR.ZWISC
601	47 56 034 08	2	TEST POINT FITTING GMA3 38S CR6-FREI	MESSANSCHLUSS
602	47 00 304 08	1	FLANGE JOINT XG12-L A3P	VERSCHRAUBUNG

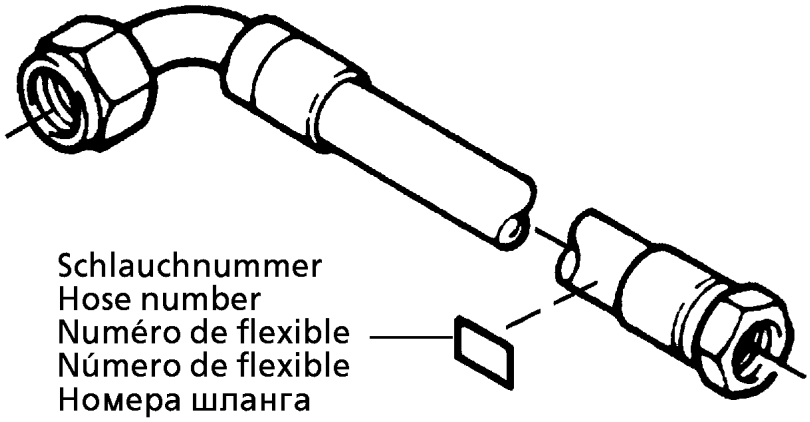

Die Schlauchnummern auf den Schläuchen entsprechen den Positionen in der Schlauchliste.

The hose numbers from the hoses are in accordance with the items in the hose list.

Les numéros indiqués sur les flexibles correspondent aux repères de la nomenclature des flexibles.

Los números indicados en los flexibles corresponden a las posiciones de la lista de flexibles.

Нанесенные на шлангах номера соответствуют позициям в перечне.

Pos.	Item	Quantity	Description	Bezeichnung
1	60 27 601 08	1	NAME PLATE 25,4X101,6	BEZEICHNUNGSSCHILD
2	60 27 603 08	2	NAME PLATE 25,4X165,1	BEZEICHNUNGSSCHILD
1285	96 54 719 08	1	HOSE CPL. 4SH 25X1500	SCHLAUCH KPL.
1286	96 54 719 08	1	HOSE CPL. 4SH 25X1500	SCHLAUCH KPL.
1287	96 29 984 08	1	HOSE CPL. 2SN 10X1750	SCHLAUCH KPL.

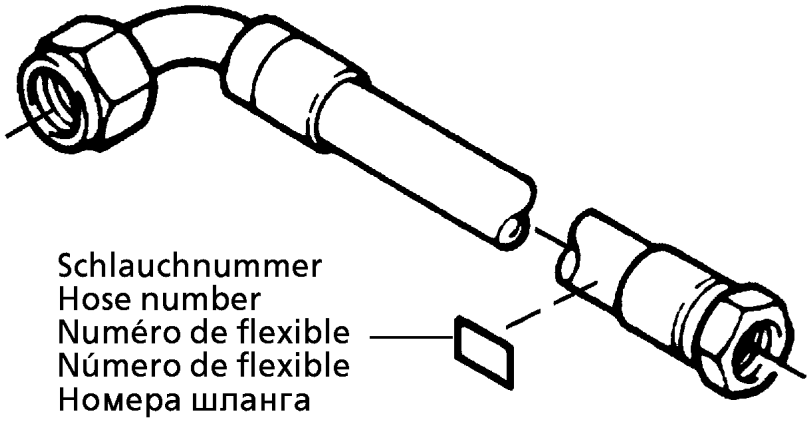

Die Schlauchnummern auf den Schläuchen entsprechen den Positionen in der Schlauchliste.

The hose numbers from the hoses are in accordance with the items in the hose list.

Les numéros indiqués sur les flexibles correspondent aux repères de la nomenclature des flexibles.

Los números indicados en los flexibles corresponden a las posiciones de la lista de flexibles.

Нанесенные на шлангах номера соответствуют позициям в перечне.

Pos.	Item	Quantity	Description	Bezeichnung
1	60 27 601 08	3	NAME PLATE 25,4X101,6	BEZEICHNUNGSSCHILD
2	60 27 603 08	1	NAME PLATE 25,4X165,1	BEZEICHNUNGSSCHILD
1270	92 25 870 08	1	HOSE CPL. 2755 12X540	SCHLAUCH KPL.
1271	92 93 262 08	1	HOSE CPL. 2SN 10X580	SCHLAUCH KPL.
1272	96 54 718 08	1	HOSE CPL. 2SN 8X480	SCHLAUCH KPL.
1273	92 88 711 08	1	HOSE CPL. 2SN 8X760	SCHLAUCH KPL.

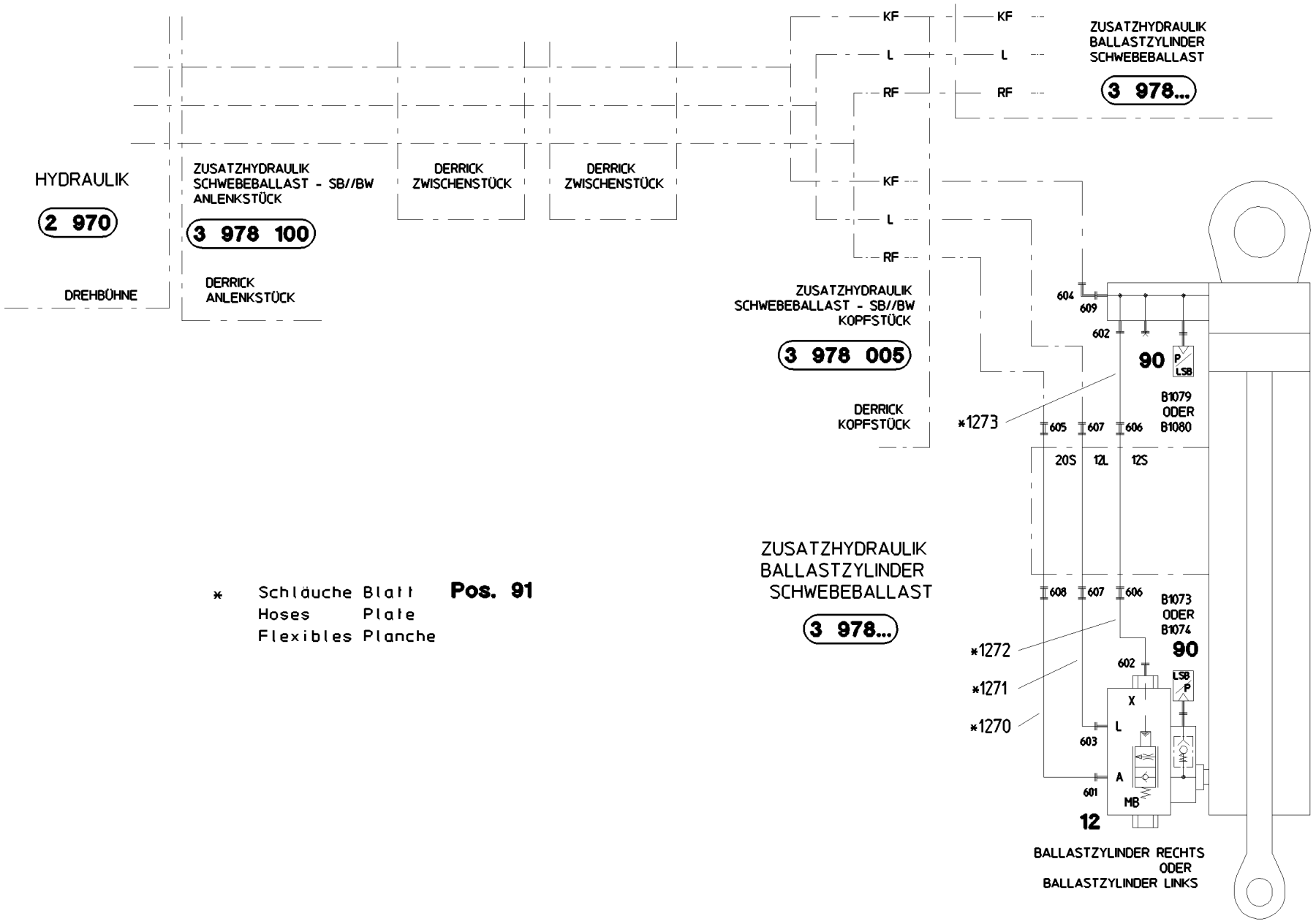

* Schläuche Blatt **Pos. 91**
Hoses Plate
Flexibles Planche

Pos.	Item	Quantity	Description	Bezeichnung
12	10 46 565 9	1	LOWERING BRAKE VALVE 420BAR 100L/MI	SENKBREMSVENTIL
(999)	11 11 420 9	1	DS LOWERING BRAKE VALVE	DS SENKBREMSVENTIL
90	96 36 406 08	1	PRESSURE TRANSMITTER BW-B	DRUCKGEBER
91	96 50 880 08	1	HOSE LINES PULL CYL ⇨ 3 978 018 96 50 880 08	SCHLAUCHLEITUNGEN ZUGZYL.
601	47 10 332 08	1	FLANGE JOINT XGE16-SR-ED A3P	VERSCHRAUBUNG
602	47 10 045 14	2	FLANGE JOINT ISO 8434 GE 10S G1/4 CR6-F	VERSCHRAUBUNG
603	47 10 353 08	1	FLANGE JOINT XGE12-LR-ED1/4" A3P	VERSCHRAUBUNG
604	74 07 108	1	FLANGE JOINT EW 20S CR6-FREI	VERSCHRAUBUNG
605	47 00 328 08	1	FLANGE JOINT XG20-S A3P	VERSCHRAUBUNG
606	47 00 325 08	2	FLANGE JOINT XG12-S A3P	VERSCHRAUBUNG
607	47 00 304 08	2	FLANGE JOINT XG12-L A3P	VERSCHRAUBUNG
608	47 50 336 08	1	FLANGE JOINT XGR20/16-S A3P	VERSCHRAUBUNG
609	47 10 334 08	1	FLANGE JOINT XGE20-SR-ED A3P	VERSCHRAUBUNG

LIEBHERR

25.1.2017
054268

etk_en_de_074535 LR 1600/2

HYDR. SUSPENDED BALLAST
HYDR.SCHWEBEBALLAST-ANLENKST.

662 (1/2)

⇩ 3 978 100

91 56 428 08

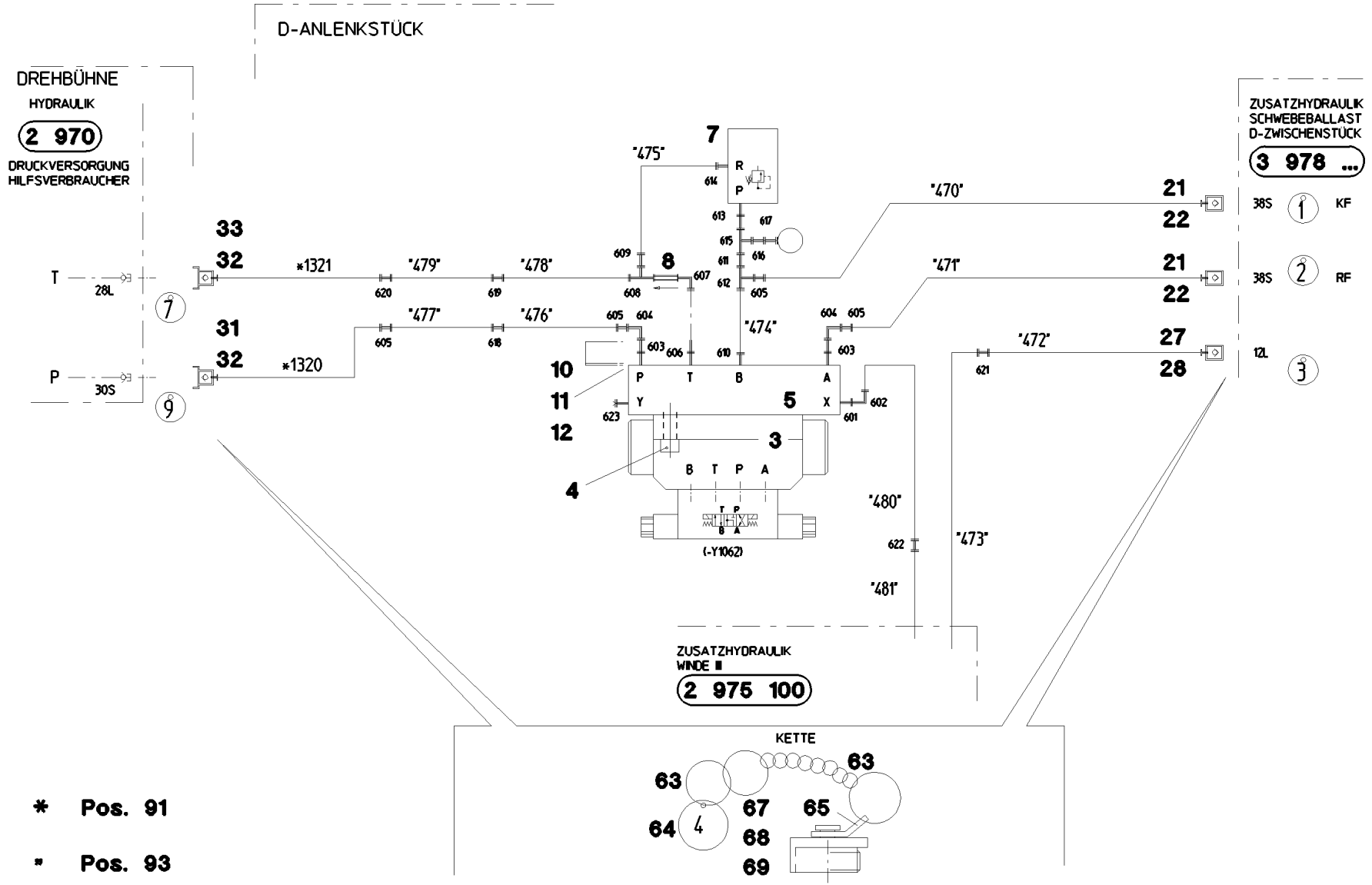

Pos.	Item	Quantity	Description	Bezeichnung
3	57 10 349 08	1	DIRECTIONAL CONTROL VALVE ⇨ 5 710 349 08 57 10 349 08	WEGEVENTIL
4	10 01 265 9	6	SOCKET HEAD SCREW ISO 4762 M12X50 10	ZYLINDERSCHRAUBE
5	51 06 340 08	1	SUBPLATE	MONTAGEPLATTE
7	51 14 562 08	1	PRESSURE LIMITING VALVE pmax=400BAR	DRUCKBEGRENZUNGSVENTIL
8	51 14 982 08	1	NON-RETURN VALVE 100BAR	RUECKSCHLAGVENTIL
10	24 00 551 02	4	SOCKET HEAD SCREW ISO 4762 M12X90 8.	ZYLINDERSCHRAUBE
11	41 15 143 08	4	HEX NUT ISO 4032 M12 8 A3C	SECHSKANTMUTTER
12	10 28 980 4	4	WASHER ISO 7089 12 300HV FLZN SPF	SCHEIBE
21	51 15 122 08	2	COUPLING SLEEVE B8 38-S	KUPPLUNGSMUFFE
22	10 46 691 7	2	HEX CAP NUT RD79X4 SPF	VERSCHLUSSMUTTER
27	51 15 058 08	1	COUPLING SLEEVE B2 12-L	KUPPLUNGSMUFFE
28	10 46 691 4	1	HEX CAP NUT RD32X3 SPF	VERSCHLUSSMUTTER
31	51 15 108 08	1	COUPLING PLUG B6 30-S	KUPPLUNGSSTECKER
(1)	57 10 773 08	1	SHEET GASKET	DICHTSCHEIBE
(2)	57 10 769 08	1	O-RING 32X3 FPM70	O-RING
(3)	57 10 770 08	1	SUPPORTING RING 32X37,2X1 PTFE	STUETZRING
(4)	57 10 774 08	1	O-RING 24X3 FPM70	O-RING
32	10 46 690 8	2	SCREW PLUG RD54X4 ALCUMGPB SPF	VERSCHLUSSSCHRAUBE
33	51 15 011 08	1	COUPLING PLUG B6 28-L	KUPPLUNGSSTECKER
63	70 42 141 08	10	KEY RING 25 EDELSTAHL	SCHLUESSELRING
64	95 05 568 08	5	TRAILER 25X2 ALMG3 H111	ANHAENGER
65	97 59 516 08	5	PLATE 1X20X60 ALMG3 H111	BLECH
67	71 01 072 08	2	SEALING RING DIN 7603 A 38X44X2 CU	DICHTRING
68	71 01 077 08	2	SEALING RING DIN 7603 A 52X60X2,5 CU	DICHTRING
69	71 01 053 08	1	SEALING RING DIN 7603 A 24X30X2 CU	DICHTRING
91	96 56 946 08	1	HOSE LINES SUSPENDED BALLAST	SCHLAUCHLEITUNGEN SCHW
(1)	60 27 603 08	2	NAME PLATE 25,4X165,1	BEZEICHNUNGSSCHILD
(1320)	92 80 473 08	1	HOSE CPL. 2755 25X2300	SCHLAUCH KPL.
(1321)	92 96 157 08	1	HOSE CPL. 1SN 25X2300	SCHLAUCH KPL.
93	96 50 885 08	1	PIPELINES SUSP. BALL. BASE SE ⇨ 3 978 106 96 50 885 08	ROHRLEITUNGEN SCHWEBEB.A
601	73 62 091	1	FLANGE JOINT ISO 8434-1 GE 10L G1/4A C	VERSCHRAUBUNG
602	74 03 569	1	FLANGE JOINT EW 10L M16X1,5 CR6-FREI	VERSCHRAUBUNG
603	47 19 009 08	2	FLANGE JOINT EGESD30-SR-WD CFX	VERSCHRAUBUNG
604	48 25 316 14	2	FLANGE JOINT ISO 8434 EW 30S CR6-FREI	VERSCHRAUBUNG
605	47 50 339 08	4	FLANGE JOINT GR 38/30S CFX	VERSCHRAUBUNG
606	47 19 016 08	1	FLANGE JOINT EGESD35-LR-WD A3P	VERSCHRAUBUNG
607	48 25 309 14	1	FLANGE JOINT ISO 8434 EW 35L M45X2 CR6	VERSCHRAUBUNG
608	48 23 308 14	1	FLANGE JOINT ISO 8434 EL 35L CR6-FREI	VERSCHRAUBUNG
609	47 54 304 08	1	FLANGE JOINT REDSD35/28-L CFX	VERSCHRAUBUNG
610	47 10 338 08	1	FLANGE JOINT XGEV30-SR-WD A3P	VERSCHRAUBUNG
611	47 54 327 08	1	FLANGE JOINT REDSDN30/25-S A3P	VERSCHRAUBUNG
612	47 24 318 08	1	FLANGE JOINT ET 30S CR6-FREI	VERSCHRAUBUNG
613	47 19 008 08	1	FLANGE JOINT EGESD25-SR-WD CFX	VERSCHRAUBUNG
614	47 10 316 08	1	FLANGE JOINT XGE28-LR-ED A3P	VERSCHRAUBUNG
615	74 07 118	1	FLANGE JOINT EL 25S CR6-FREI	VERSCHRAUBUNG
616	47 54 337 08	1	FLANGE JOINT REDSDN25/6-S A3P	VERSCHRAUBUNG
617	47 56 015 08	1	TEST POINT FITTING BMA3 6S	MESSANSCHLUSS
618	47 00 331 08	1	FLANGE JOINT XG38-S A3P	VERSCHRAUBUNG
619	47 00 332 08	1	FLANGE JOINT XG35-L A3P	VERSCHRAUBUNG
620	47 50 313 08	1	FLANGE JOINT XGR35/28-L A3P	VERSCHRAUBUNG
621	47 00 304 08	1	FLANGE JOINT XG12-L A3P	VERSCHRAUBUNG
622	47 00 303 08	1	FLANGE JOINT XG10-L A3P	VERSCHRAUBUNG
623	47 77 040 08	1	STOPPER PLUG VSTI1/4"ED A3P	BLINDSTOPFEN

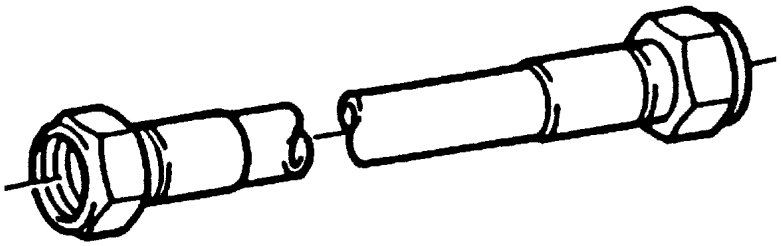

Die Positionsnummern der Rohre auf den Bildtafeln entsprechen den Positionen in der Rohrliste.

The pipe numbers from the illustrations are in accordance with the items in the pipe list.

Les numéros des tuyaux sur les illustrations correspondent aux repères de la nomenclature des tuyaux.

Los números de tubos en las ilustraciones corresponden a las posiciones de la lista de tubos.

Номера позиций труб на изображениях соответствуют позициям в перечне труб.

Pos.	Item	Quantity	Description	Bezeichnung
470	96 55 046 08	1	PIPE COMPL. 38X4X4015	ROHR KPL.
471	96 55 047 08	1	PIPE COMPL. 38X4X3935	ROHR KPL.
472	96 55 048 08	1	PIPE COMPL. 12X1,5X2600	ROHR KPL.
473	96 55 049 08	1	PIPE COMPL. 12X1,5X1181	ROHR KPL.
474	96 55 050 08	1	PIPE COMPL. 30X4X125	ROHR KPL.
475	96 55 051 08	1	PIPE COMPL. 28X2X973	ROHR KPL.
476	96 55 052 08	1	PIPE COMPL. 38X4X2041	ROHR KPL.
477	96 55 053 08	1	PIPE COMPL. 38X4X2200	ROHR KPL.
478	96 55 054 08	1	PIPE COMPL. 35X2X2265	ROHR KPL.
479	96 55 055 08	1	PIPE COMPL. 35X2X2055	ROHR KPL.
480	96 55 056 08	1	PIPE COMPL. 10X1,5X2394	ROHR KPL.
481	96 55 057 08	1	PIPE COMPL. 10X1,5X746	ROHR KPL.

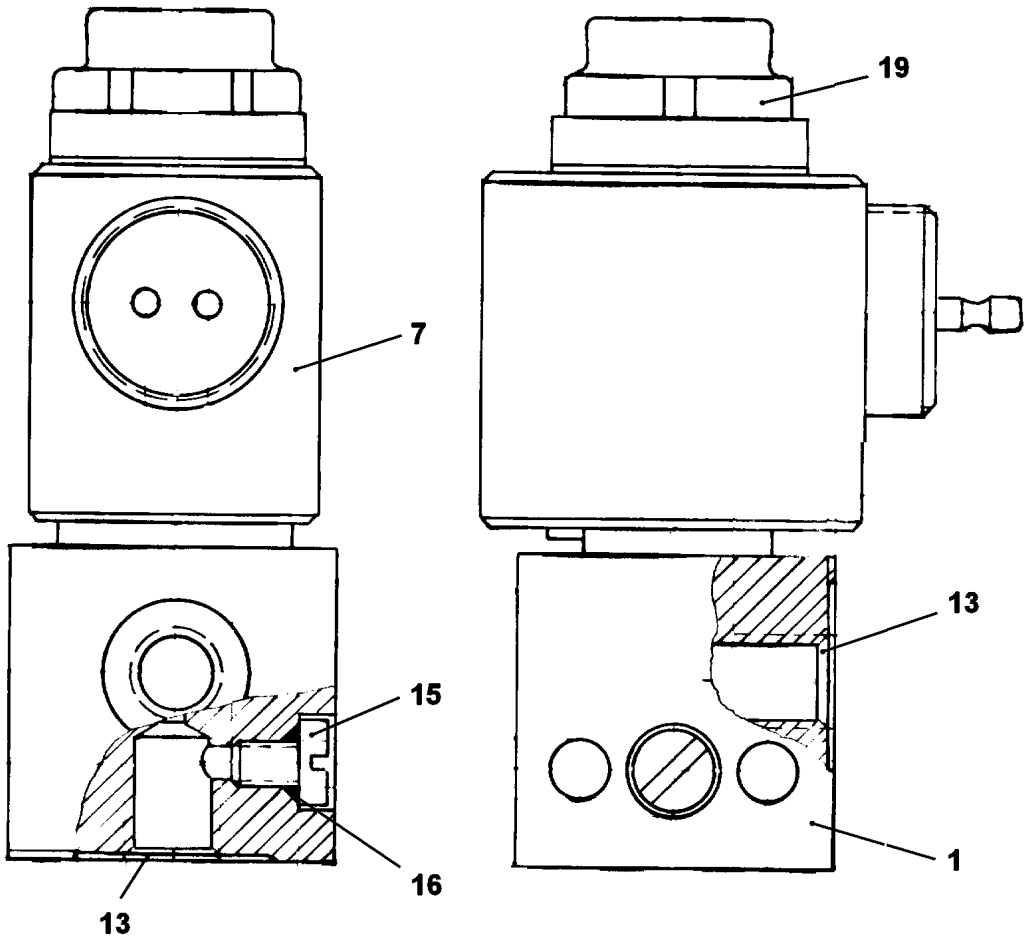

Pos. 3
Pos. 4
Pos. 5
Pos. 8
Pos. 9
Pos. 12
Pos. 14
Pos. 18
Pos. 19
Pos. 20

Pos.	Item	Quantity	Description	Bezeichnung
1	57 00 092 08	1	HOUSING	GEHAEUSE
3	51 10 492 08	1	O-RING ARP 568 2,9X1,78 NBR90	O-RING
4	57 00 101 08	1	O-RING 14X1,1 NBR70	O-RING
5	57 00 093 08	1	MAGNETIC LOCKING SLEEVE	MAGNETSCHLUSSHUELSE
7	57 00 094 08	1	MAGNET 24V	MAGNET
8	57 00 095 08	1	PRESSURE SPRING	DRUCKFEDER
9	57 00 096 08	1	SOLENOID ARMATURE	MAGNETANKER
12	57 00 097 08	1	SHEET	PLATTE
13	51 07 461 08	2	O-RING ARP 568 12,37X2,62 NBR90	O-RING
14	57 00 098 08	1	VALVE SEAT	VENTILSITZ
15	46 01 361	2	PAN-HEAD SCREW ISO 7045 M6X8 4.8 A2C	FLACHKOPFSCHRAUBE
16	57 00 102 08	2	SEALING RING DIN 7603 A 6,5X11X1 AL	DICHTRING
18	57 00 103 08	4	THREAD FORM SCREW DIN 7500 M4X10	GEWINDEFORMSCHRAUBE
19	57 00 099 08	1	NUT	MUTTER
20	57 00 100 08	1	LOCKING PLATE	SICHERUNGSBLECH

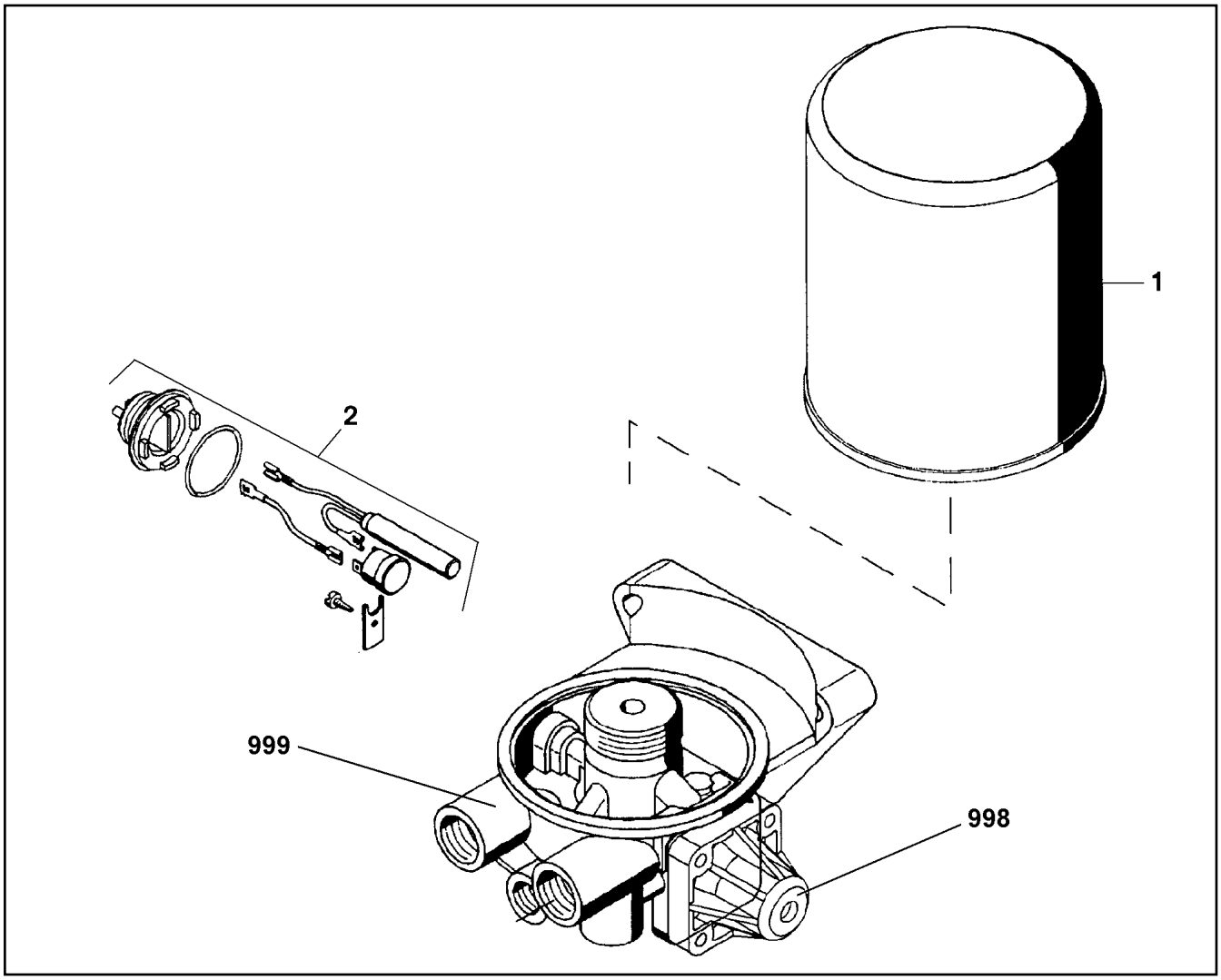

Pos.	Item	Quantity	Description	Bezeichnung
1	57 13 523 08	1	CARTOUCHE	KARTUSCHE
2	50 26 514 08	1	HEATING	HEIZUNG
998	11 00 308 9	1	REPAIR SET PRESSURE GOVERNOR	RS DRUCKREGLER
999	11 00 309 4	1	REPAIR KIT	REPARATURSATZ

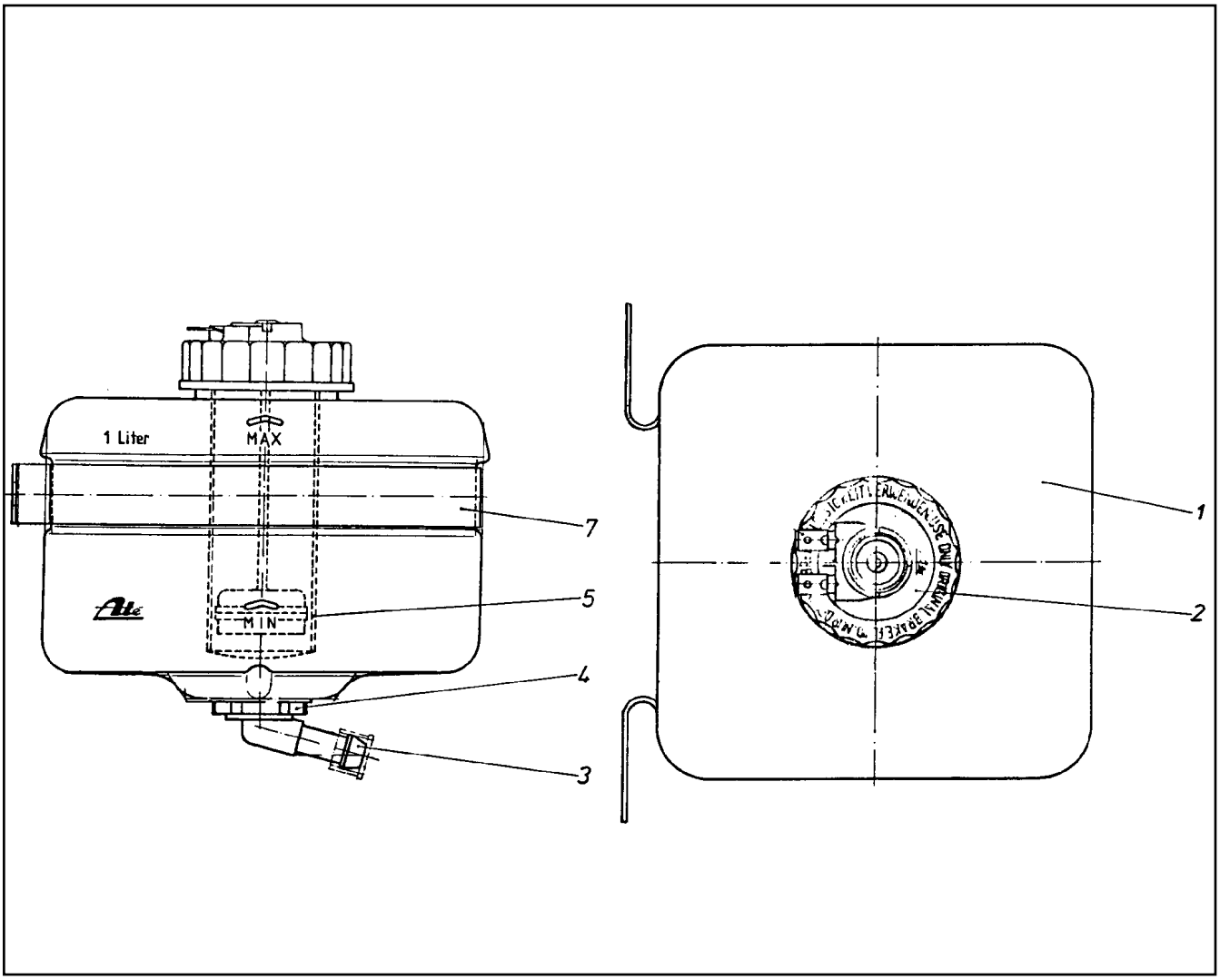

Pos.	Item	Quantity	Description	Bezeichnung
1	57 00 659 08	1	EQUALIZING RESERVOIR	AUSGLEICHSBEHAELTER
2	57 00 660 08	1	FLANGE JOINT	VERSCHRAUBUNG
3	57 00 661 08	1	PIPE ELBOW	KNIESTUECK
4	57 00 662 08	1	CONTAINER PLUG	BEHAELTERSTOPFEN
5	57 00 663 08	1	SIEVE SLEEVE	SIEBHUELSE
7	57 00 664 08	1	FASTENING CLAMP	BEFESTIGUNGSSCHELLE

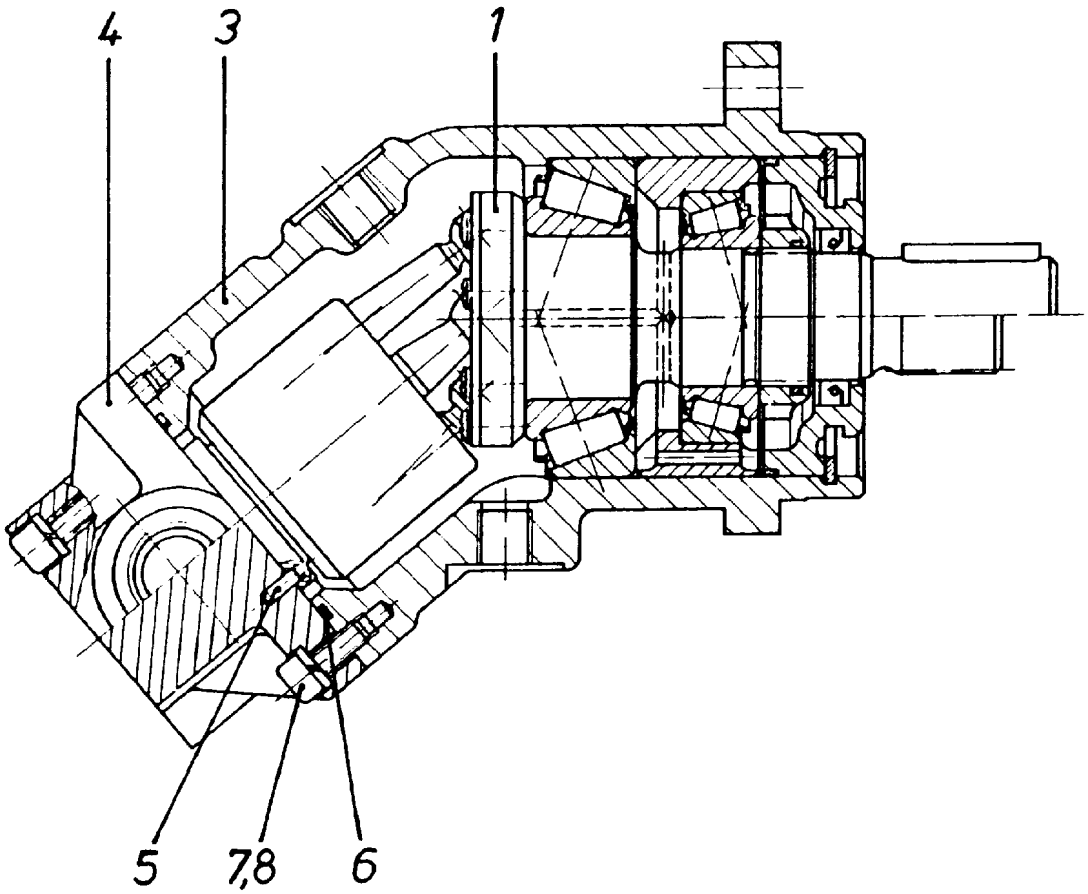

Pos.	Item	Quantity	Description	Bezeichnung
1	57 01 129 08	1	DRIVING GEAR ⇨ 5 701 129 08 57 01 129 08	TRIEBWERK
3	57 01 130 08	1	HOUSING	GEHAEUSE
4	70 24 283	1	CONNECTING PLATE	ANSCHLUSSPLATTE
5	57 01 132 08	1	PARALLEL PIN ISO 2338 3M6X10 ST	ZYLINDERSTIFT
6	72 64 265 08	1	O-RING ARP 568 52,07X2,62 NBR90	O-RING
7	10 87 558 6	6	SOCKET HEAD SCREW ISO 4762 M6X16 8.8	ZYLINDERSCHRAUBE
8	42 41 006 08	6	WASHER SPRING DIN 7980 6 VERZ	FEDERRING

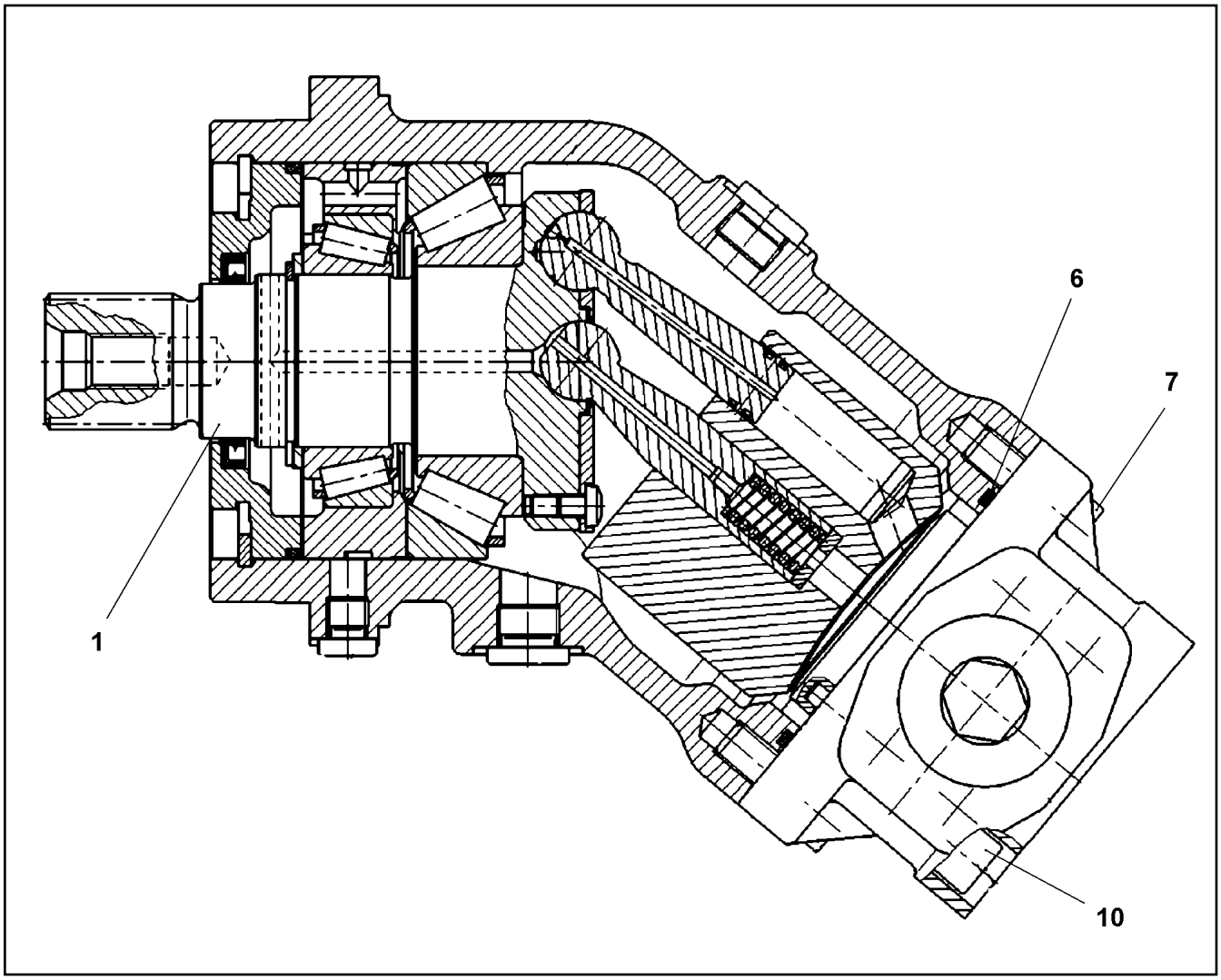

Pos.	Item	Quantity	Description	Bezeichnung
1	10 65 006 5	1	DRIVING GEAR	TRIEBWERK
(14)	57 07 018 08	1	ROTARY SHAFT LIP SEAL DIN 3760 AS 40X5	RADIALWELLENDICHTRING
(15)	73 72 303	1	O-RING 98,02X3,53 S-FPM 75	O-RING
6	10 22 070 7	1	O-RING 78,97X3,53 FKM 70	O-RING
7	10 41 516 2	2	SOCKET HEAD SCREW ISO 4762 M10X25 8	ZYLINDERSCHRAUBE
10	46 00 143	4	SOCKET HEAD SCREW ISO 4762 M10X60 8.	ZYLINDERSCHRAUBE

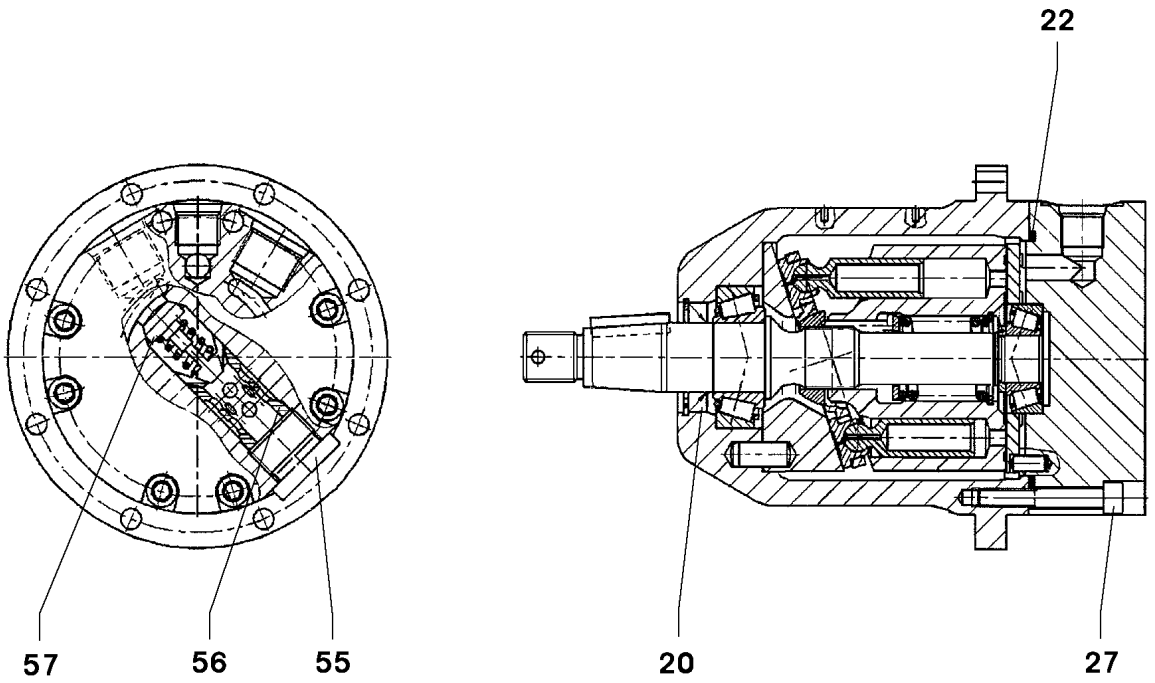

Pos.	Item	Quantity	Description	Bezeichnung
20	57 15 168 08	1	SHAFT SEAL 22X35X6	WELLENDICHTRING
22	52 12 028 08	1	O-RING 75X2,5 NBR70	O-RING
27	46 00 340	8	SOCKET HEAD SCREW ISO 4762 M6X40 10.	ZYLINDERSCHRAUBE
55	57 17 778 08	1	SCREW PLUG	VERSCHLUSSSCHRAUBE
56	57 17 779 08	1	VALVE SEAT SLEEVE	VENTILSITZHUELSE
57	57 17 780 08	1	VALVE INSERT	VENTILEINSATZ

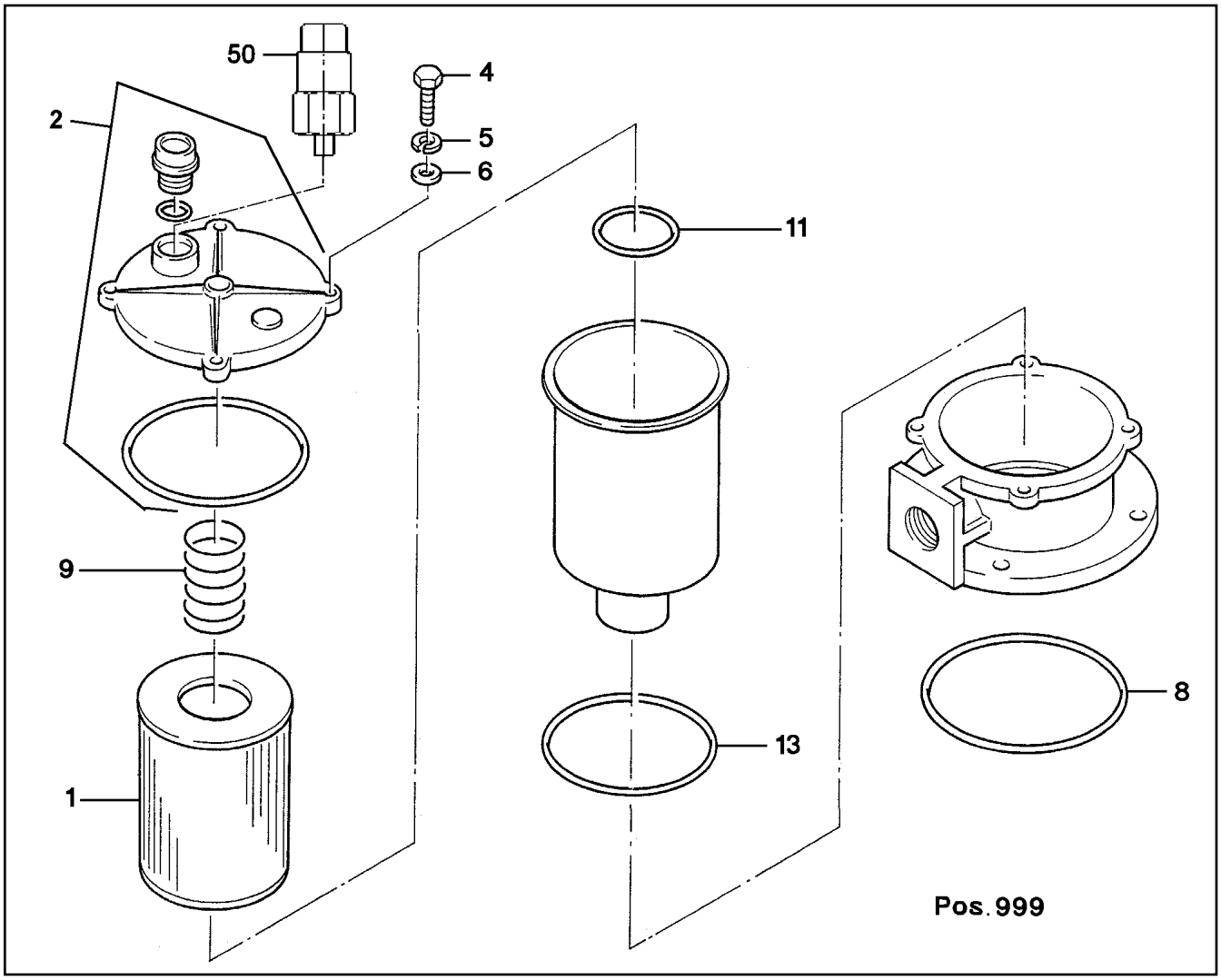

Pos.	Item	Quantity	Description	Bezeichnung
1	51 06 692 08	1	FILTER INSERT OEL 10µm	FILTEREINSATZ
2	57 08 320 08	1	FILTER COVER	FILTERDECKEL
			⇨ 5 708 320 08 57 08 320 08	
4	49 00 111	4	HEX SCREW ISO 4017 M8X30 8.8 A2C	SECHSKANTSCHRAUBE
5	42 40 007 08	4	WASHER SPRING DIN 127 A 8 FST A2C	FEDERRING
6	10 28 980 3	4	WASHER ISO 7089 8 300HV 480H SPF	SCHEIBE
8	57 05 883 08	1	O-RING ARP 568 170,82X7 NBR70	O-RING
9	57 08 310 08	1	SPRING	FEDER
11	57 05 888 08	1	O-RING ARP 568 63,09X3,53 NBR70	O-RING
13	51 45 275 08	1	O-RING ARP 568 148,49X5,33 NBR70	O-RING
50	51 06 693 08	1	CLOGGING INDICATOR A2D-CR3	VERSCHMUTZUNGSANZEIGE
999	57 05 881 08	1	SEAL KIT	DICHTSATZ

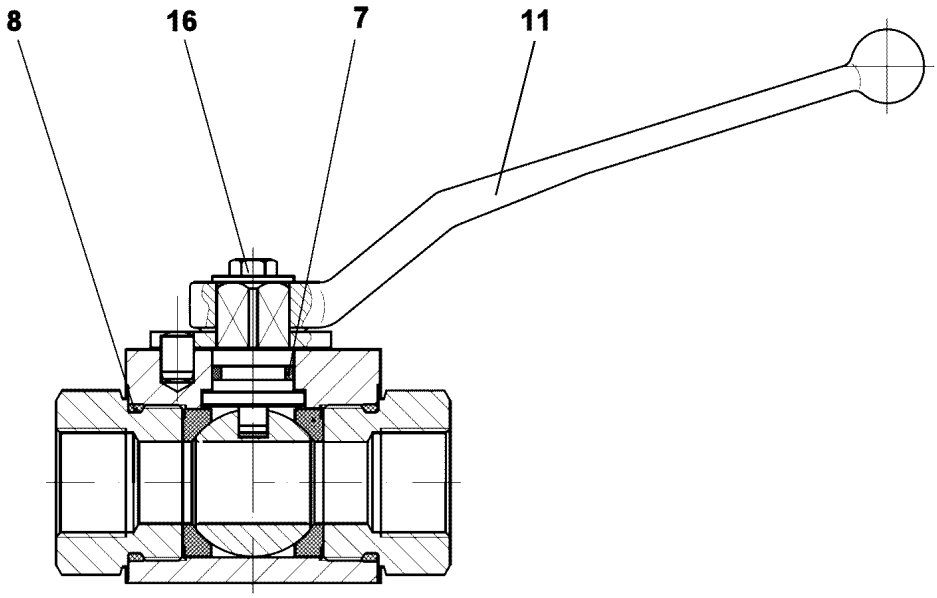

Pos.	Item	Quantity	Description	Bezeichnung
7	73 80 619	1	O-RING DIN 3771 15,00X2,50 FKM 80 A,GN	O-RING
8	72 64 248 77	2	O-RING 24X2,5 NBR70	O-RING
11	57 00 990 08	1	GRIP	GRIFF
16	11 64 249 7	1	HEX SCREW ISO 4017 M6X10 8.8 480H SPF	SECHSKANTSCHRAUBE

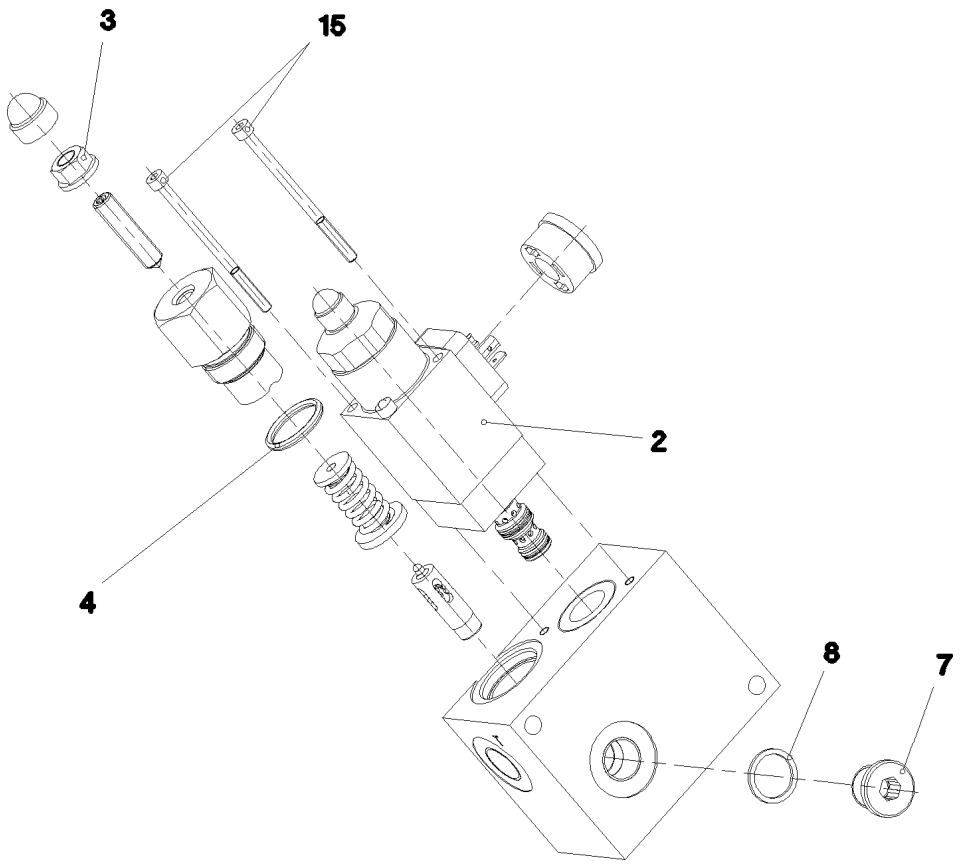

Pos.	Item	Quantity	Description	Bezeichnung
2	10 48 973 4	1	PRESSURE LIMITING VALVE ⇨ X10489734 10 48 973 4	DRUCKBEGRENZUNGSVENTIL
4	72 64 202 08	1	O-RING ARP 568 20,29X2,62 NBR70	O-RING
7	40 41 001 08	1	SCREW PLUG DIN 908 M16X1,5 ST A2C	VERSCHLUSSSCHRAUBE
8	71 01 034 08	1	SEALING RING DIN 7603 A 16X20X1,5 CU	DICHTRING
15	46 00 338	2	SOCKET HEAD SCREW ISO 4762 M4X65 8.8	ZYLINDERSCHRAUBE
25	57 06 523 08	1	O-RING ARP 568 23,52X1,78 N903890SHOR	O-RING
26	51 07 190 08	1	O-RING ARP 568 9,25X1,78 NBR75	O-RING
27	51 07 181 08	1	O-RING ARP 568 10,82X1,78 NBR75	O-RING

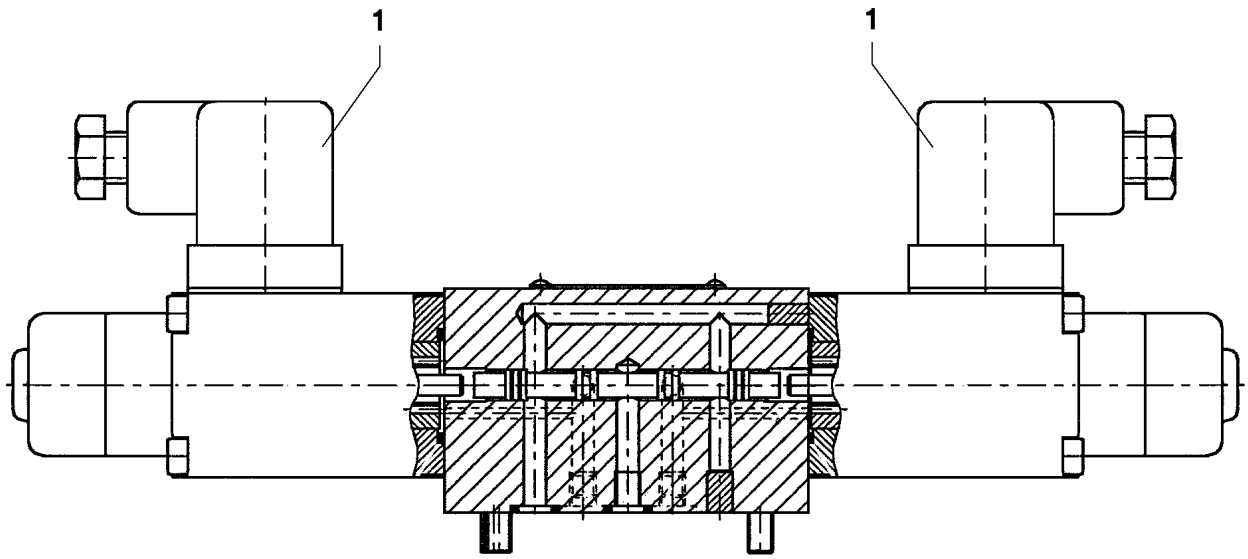

Pos.	Item	Quantity	Description	Bezeichnung
1	57 17 127 08	2	MAGNET COIL 24V	MAGNETSPULE
2	70 27 459	2	NUT	MUTTER
999	74 11 445	1	SEAL KIT	DICHTUNGSSATZ

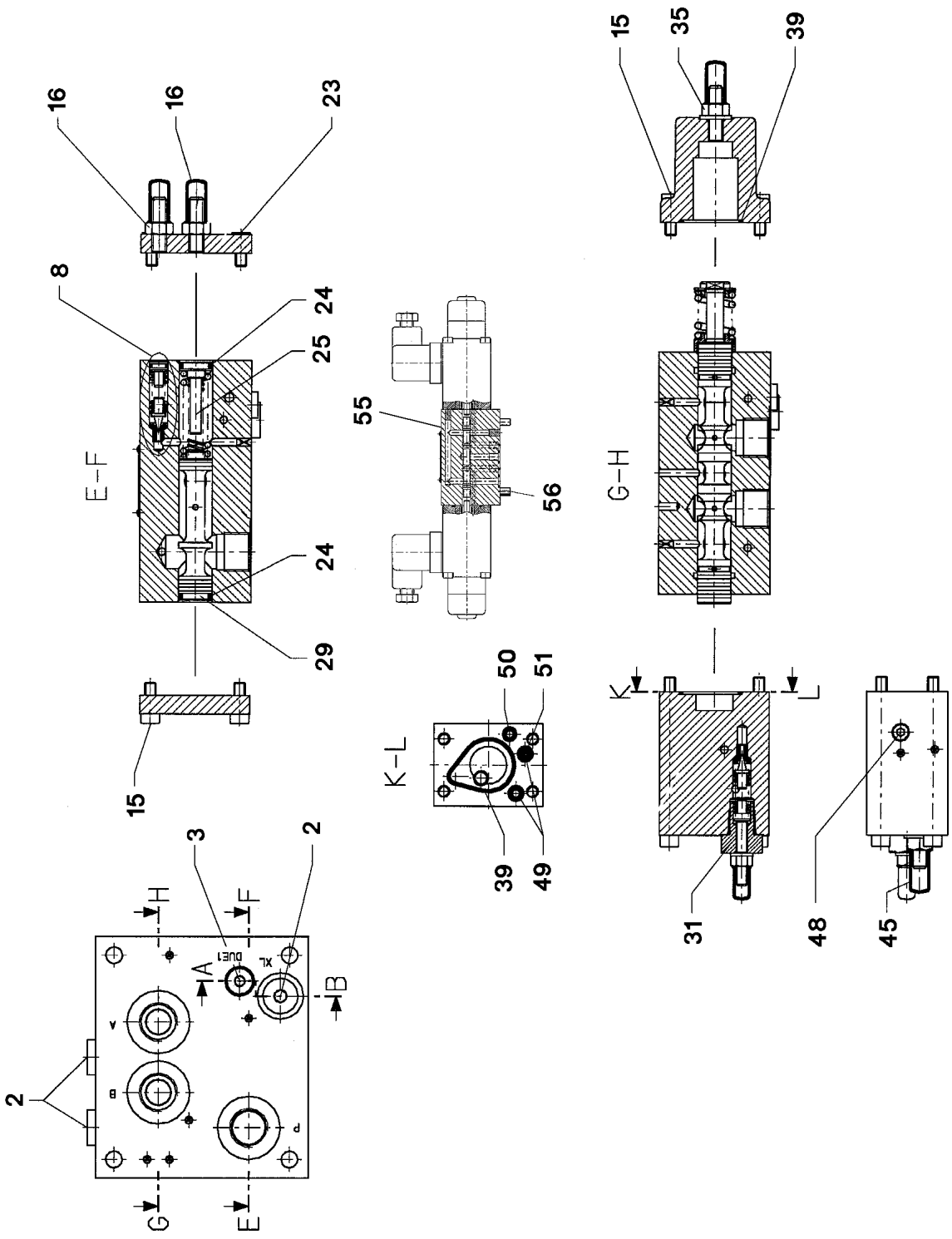
16
16
23
8
24
25
E-F
24
29
15
55
56
K-L
50
51
39
49
15
35
39
G-H
K
L
31
48
45
3
2
H
F
A
B
2
G
E

Pos.	Item	Quantity	Description	Bezeichnung
2	47 77 040 08	3	STOPPER PLUG VSTI1/4"ED A3P	BLINDSTOPFEN
3	51 07 415 08	1	STOP PLUG VSTI1/8"ED ST A3C	STOPFEN
8	57 15 296 08	1	PRESSURE VALVE	DRUCKVENTIL
			⇨ 5 715 296 08 57 15 296 08	
15	51 07 466 08	8	SOCKET HEAD SCREW DIN 912 M6X16 12.9	ZYLINDERSCHRAUBE
16	57 15 610 08	2	CHECK SCREW	STELLSCHRAUBE
23	40 02 601	4	SOCKET HEAD SCREW ISO 4762 M6X12 12.	ZYLINDERSCHRAUBE
24	51 07 461 08	2	O-RING ARP 568 12,37X2,62 NBR90	O-RING
25	57 06 903 08	1	SPACER PIECE	DISTANZSTUECK
29	51 07 457 08	1	LIMIT STOP	ANSCHLAG
31	57 11 301 08	1	PRESSURE LIMITING VALVE	DRUCKBEGRENZUNGSVENTIL
			⇨ 5 711 301 08 57 11 301 08	
35	57 18 141 08	1	CHECK SCREW	STELLSCHRAUBE
39	51 07 478 08	2	O-RING ARP 568 29,87X1,78 NBR90	O-RING
45	57 19 037 08	1	CHECK SCREW	STELLSCHRAUBE
48	57 19 038 08	1	NON-RETURN VALVE	RUECKSCHLAGVENTIL
49	72 64 266 08	2	O-RING ARP 568 5,28X1,78 NBR90	O-RING
50	51 31 192 08	1	O-RING ARP 568 4,47X1,78 NBR90	O-RING
51	57 19 039 08	1	NOZZLE D=1,2	DUESE
55	57 13 626 08	1	PILOT VALVE	VORSTEUERVENTIL
			⇨ 5 713 626 08 57 13 626 08	
56	40 43 612 08	4	SOCKET HEAD SCREW DIN 912 M5X45 12.9	ZYLINDERSCHRAUBE

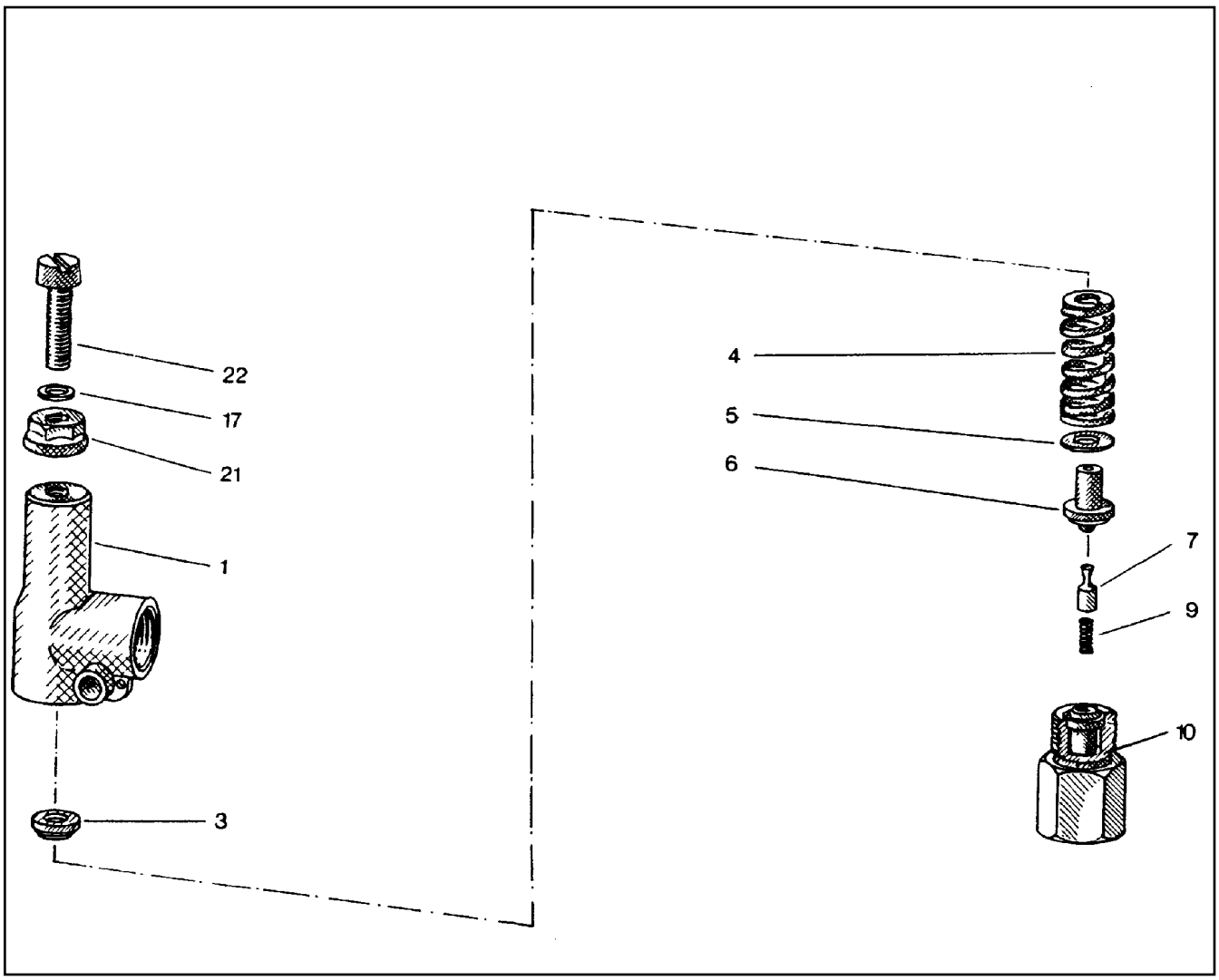

Pos.	Item	Quantity	Description	Bezeichnung
1	51 07 969 08	1	HOUSING	GEHAEUSE
3	51 07 970 08	1	SPRING SUPPORT	FEDERTELLER
4	51 07 971 08	1	PRESSURE SPRING	DRUCKFEDER
5	51 07 972 08	1	WASHER	SCHEIBE
6	51 07 973 08	1	SPRING-LOADED PIN	FEDERBOLZEN
7	51 07 974 08	1	DAMPING PISTON	DAEMPFUNGSKOLBEN
9	51 07 975 08	1	PRESSURE SPRING	DRUCKFEDER
10	51 07 976 08	1	VALVE SEAT	VENTILSITZ
17	51 07 832 08	1	SHIM	AUSGLEICHSCHEIBE
21	51 07 417 08	1	SEALING NUT M8	DICHTMUTTER
22	51 07 977 08	1	SOCKET HEAD SCREW DIN 84 M8X35 5.8	ZYLINDERSCHRAUBE

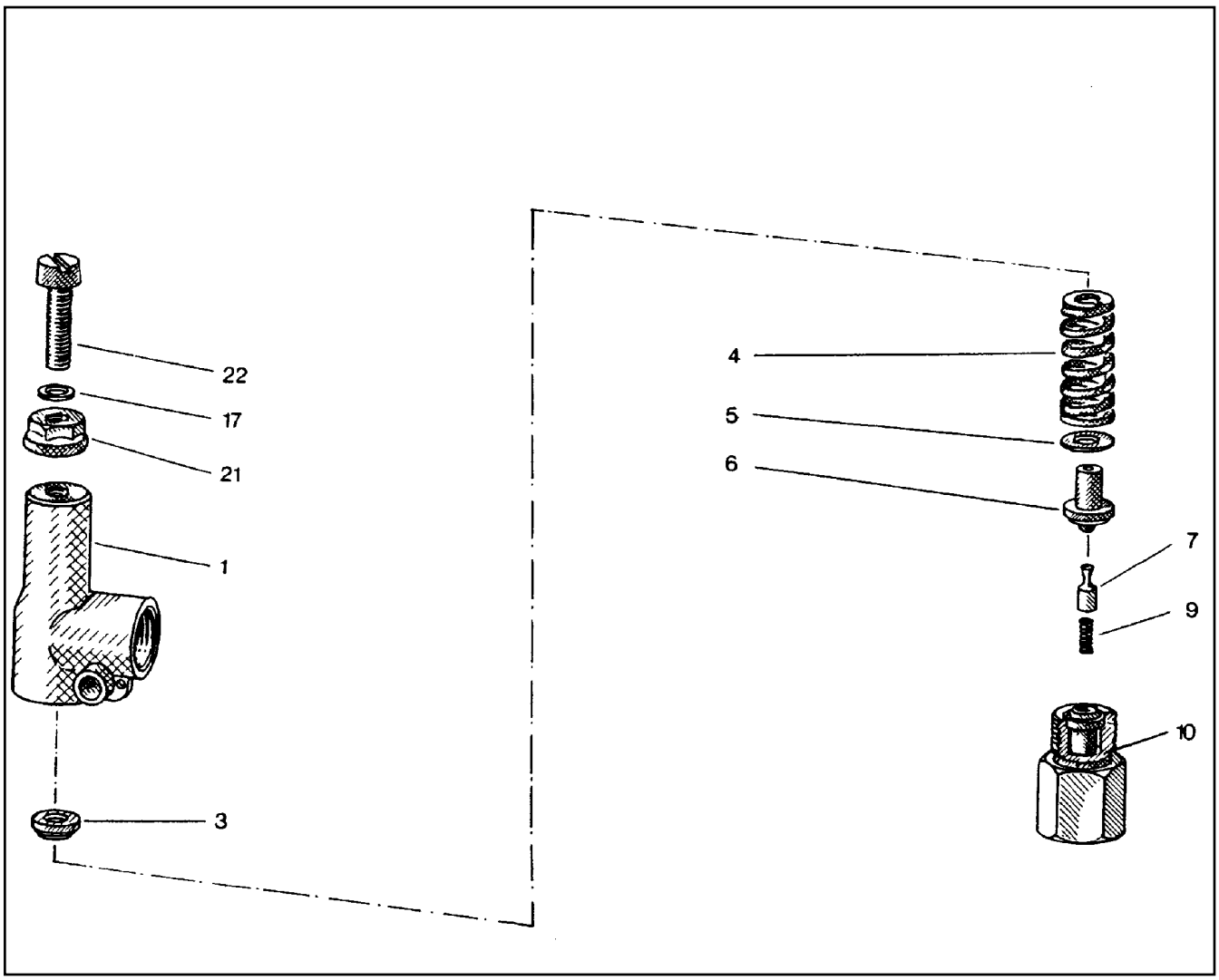

Pos.	Item	Quantity	Description	Bezeichnung
1	51 07 969 08	1	HOUSING	GEHAEUSE
3	51 07 970 08	1	SPRING SUPPORT	FEDERTELLER
4	51 10 151 08	1	PRESSURE SPRING	DRUCKFEDER
5	51 07 972 08	1	WASHER	SCHEIBE
6	51 07 973 08	1	SPRING-LOADED PIN	FEDERBOLZEN
7	51 07 974 08	1	DAMPING PISTON	DAEMPFUNGSKOLBEN
9	51 07 975 08	1	PRESSURE SPRING	DRUCKFEDER
10	51 07 976 08	1	VALVE SEAT	VENTILSITZ
17	51 07 832 08	1	SHIM	AUSGLEICHSCHEIBE
21	51 07 417 08	1	SEALING NUT M8	DICHTMUTTER
22	51 07 977 08	1	SOCKET HEAD SCREW DIN 84 M8X35 5.8	ZYLINDERSCHRAUBE

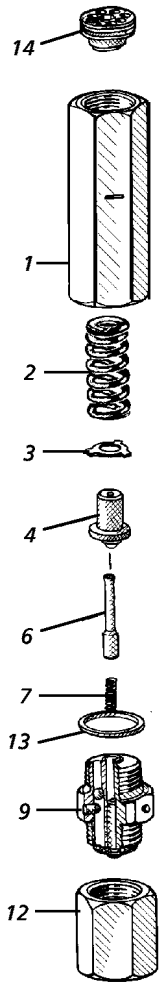

Pos.	Item	Quantity	Description	Bezeichnung
1	57 00 728 08	1	HOUSING	GEHAEUSE
2	51 07 971 08	1	PRESSURE SPRING	DRUCKFEDER
3	57 00 729 08	1	WASHER	SCHEIBE
4	51 07 973 08	1	SPRING-LOADED PIN	FEDERBOLZEN
6	51 07 974 08	1	DAMPING PISTON	DAEMPFUNGSKOLBEN
7	51 07 975 08	1	PRESSURE SPRING	DRUCKFEDER
9	57 00 731 08	1	VALVE SCREW	VENTILSCHRAUBE
12	57 00 734 08	1	CONNECTION PIECE	ANSCHLUSSSTUECK
13	71 01 044 08	1	SEALING RING DIN 7603 A 21X26X1,5 CU	DICHTRING
14	51 10 072 08	1	THREADED DISK	GEWINDESCHEIBE

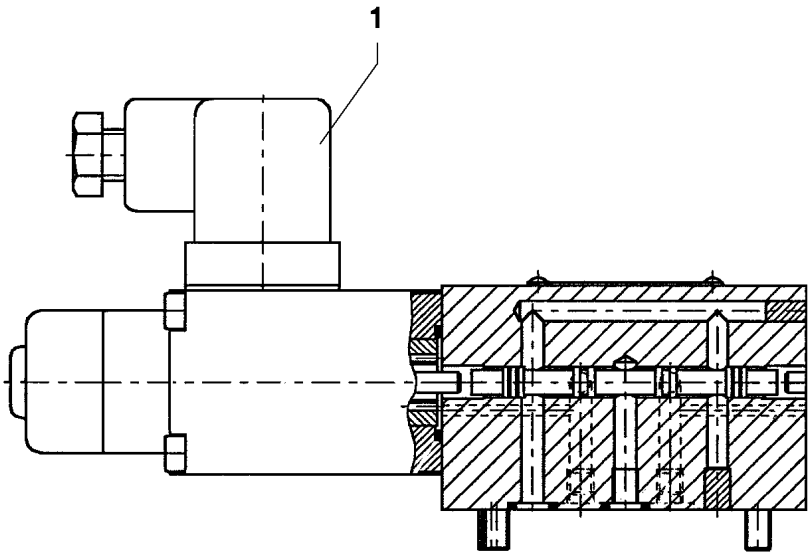

Pos.	Item	Quantity	Description	Bezeichnung
1	57 08 278 08	1	MAGNET 24V	MAGNET

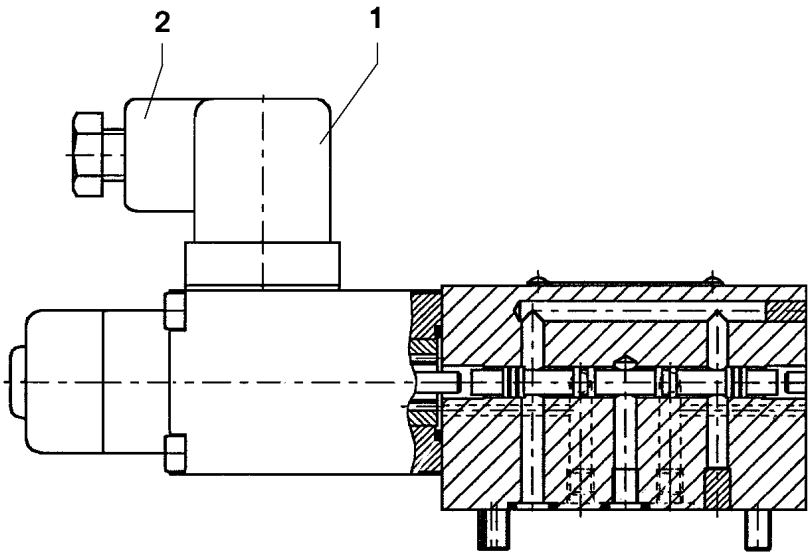

Pos.	Item	Quantity	Description	Bezeichnung
1	57 06 338 08	1	MAGNET 24V	MAGNET
2	60 50 066 08	1	DEVICE PLUG DIN 43650 4-POLE	GERAETESTECKER
999	10 80 225 3	1	SEAL KIT DIRECTIONAL VALVE	DS WEGEVENTIL

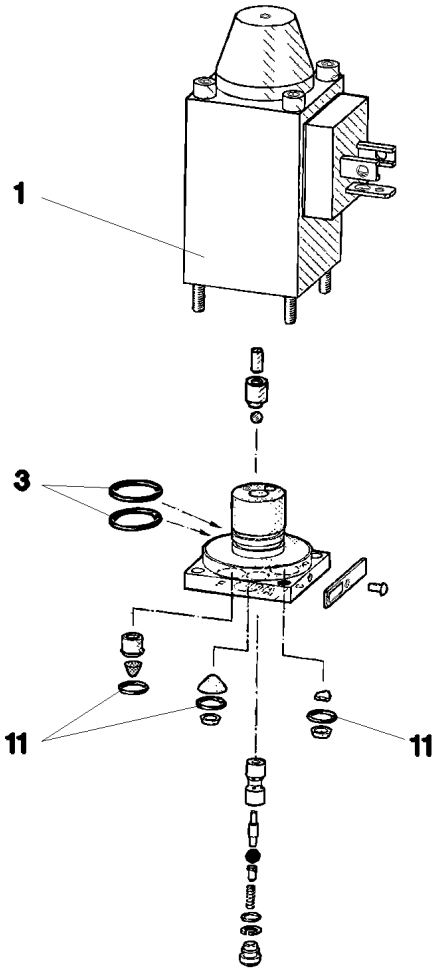

Pos.	Item	Quantity	Description	Bezeichnung
1	57 06 338 08	1	MAGNET 24V	MAGNET
3	57 00 101 08	2	O-RING 14X1,1 NBR70	O-RING
11	51 07 129 08	3	O-RING 6X1,5 NBR90	O-RING

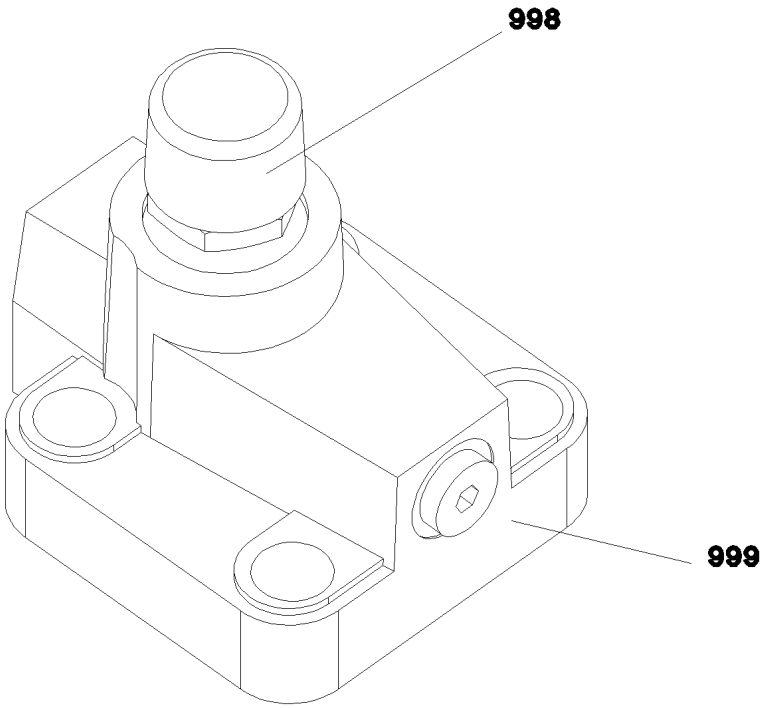

Pos.	Item	Quantity	Description	Bezeichnung
998	10 67 551 5	1	SEAL KIT LIMIT VALVE	DS DRUCKBEGRENZUNGSVEN
999	10 67 551 7	1	SEAL KIT LIMIT VALVE	DS DRUCKBEGRENZUNGSVEN

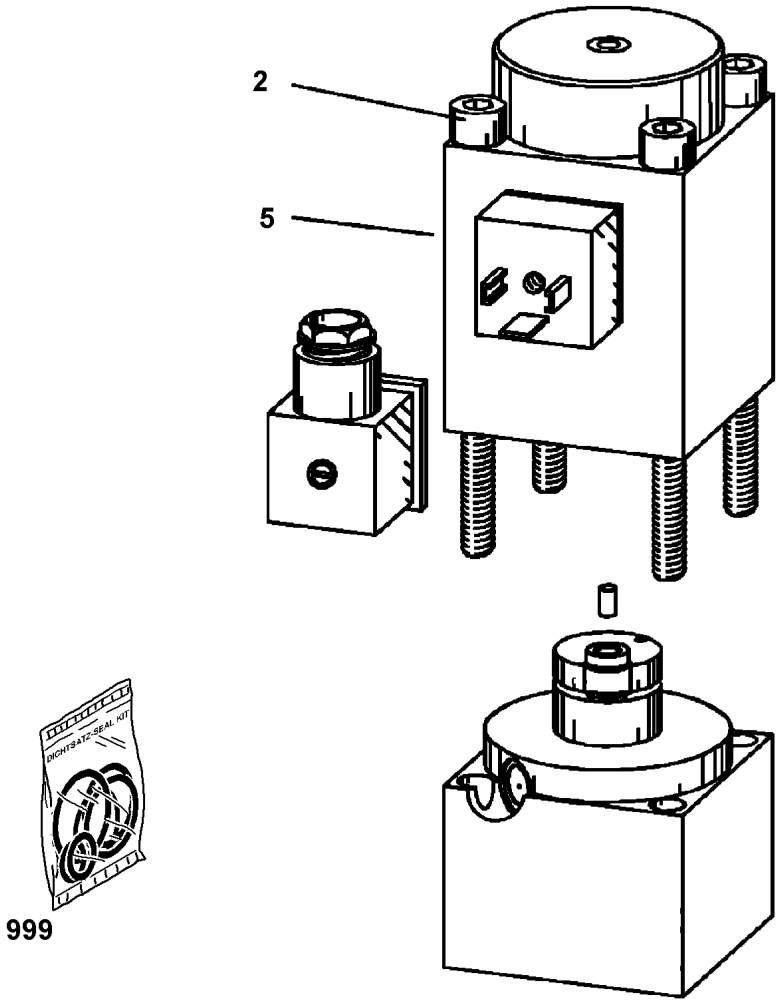

Pos.	Item	Quantity	Description	Bezeichnung
2	10 66 372 5	4	SOCKET HEAD SCREW ISO 4762 M5X95 12.	ZYLINDERSCHRAUBE
5	10 42 953 2	1	MAGNET 24V	MAGNET
999	10 66 373 0	1	SEALING SET VALVE	DS VENTIL

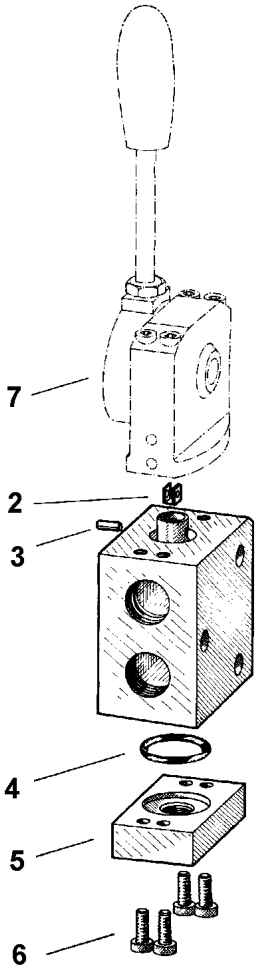

Pos.	Item	Quantity	Description	Bezeichnung
2	51 07 821 08	1	BRACKET	BUEGEL
3	51 07 736 08	1	PIN	BOLZEN
4	51 07 113 08	1	O-RING 26X3 NBR90	O-RING
5	51 07 822 08	1	CONNECTING PLATE	ANSCHLUSSPLATTE
6	49 01 191	4	SOCKET HEAD SCREW DIN 6912 M6X16 8.8	ZYLINDERSCHRAUBE
7	51 10 438 08	1	MANUAL ACTUATION	HANDBETAETIGUNG

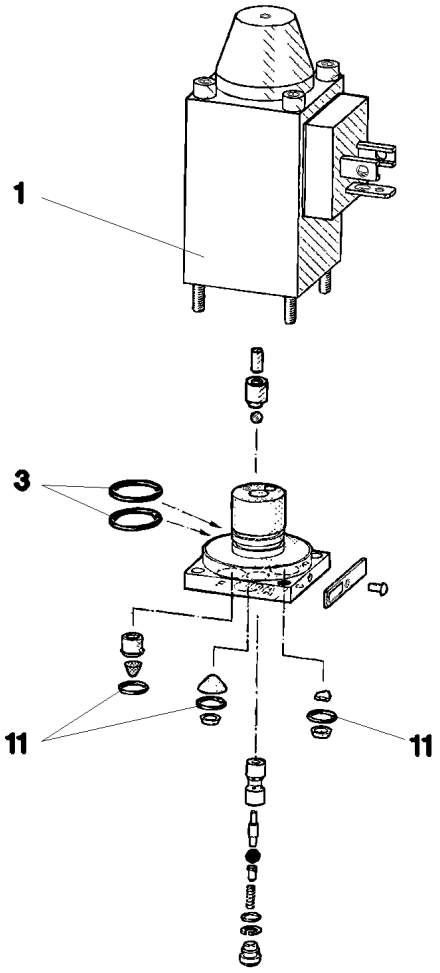

Pos.	Item	Quantity	Description	Bezeichnung
1	57 06 338 08	1	MAGNET 24V	MAGNET
3	57 00 101 08	2	O-RING 14X1,1 NBR70	O-RING
11	51 07 129 08	3	O-RING 6X1,5 NBR90	O-RING

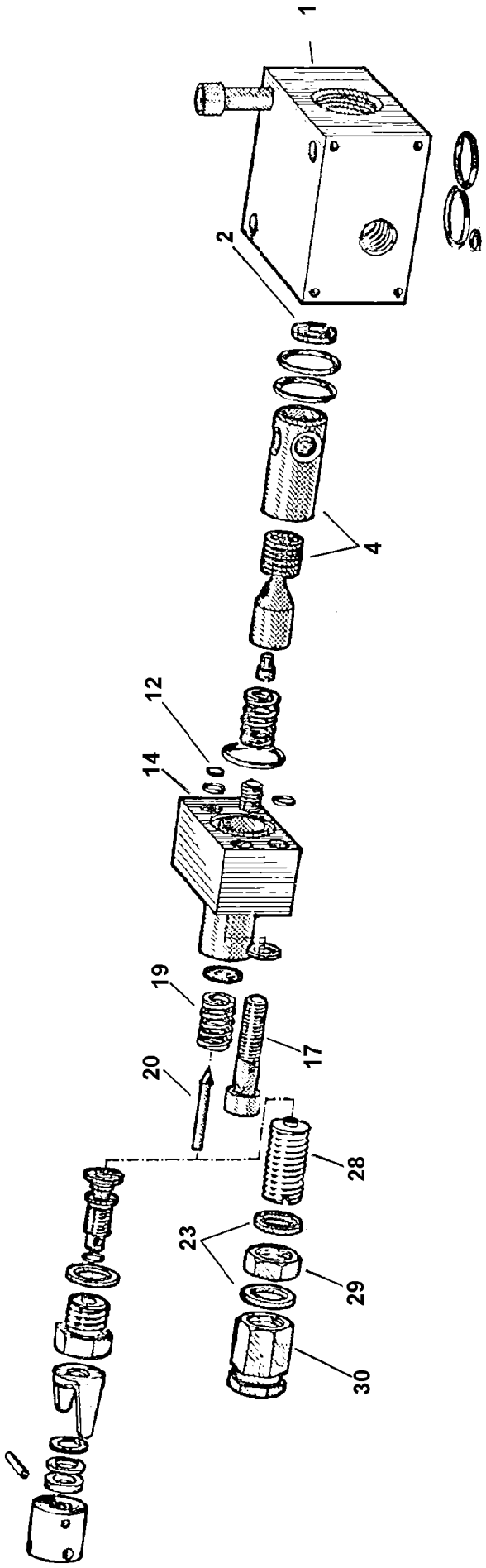
1
2
4
12
14
19
17
20
28
23
29
30

Pos.	Item	Quantity	Description	Bezeichnung
1	51 07 138 08	1	BLOCK	BLOCK
2	51 07 139 08	1	WASHER	SCHEIBE
4	51 07 649 08	1	PISTON	KOLBEN
12	51 07 141 08	1	WASHER	SCHEIBE
14	51 07 143 08	1	BLOCK	BLOCK
17	49 01 162	2	SOCKET HEAD SCREW ISO 4762 M8X30 8.8	ZYLINDERSCHRAUBE
19	51 07 145 08	1	PRESSURE SPRING	DRUCKFEDER
20	51 07 104 08	1	VALVE CONE	VENTILKEGEL
22	50 04 325 08	2	SEALING RING DIN 7603 A 14X18X1,5 ST	DICHTRING
28	51 07 798 08	1	ADJUSTING SCREW	EINSTELLSCHRAUBE
29	51 07 799 08	1	NUT	MUTTER
30	51 07 106 08	1	CAP NUT	HUTMUTTER

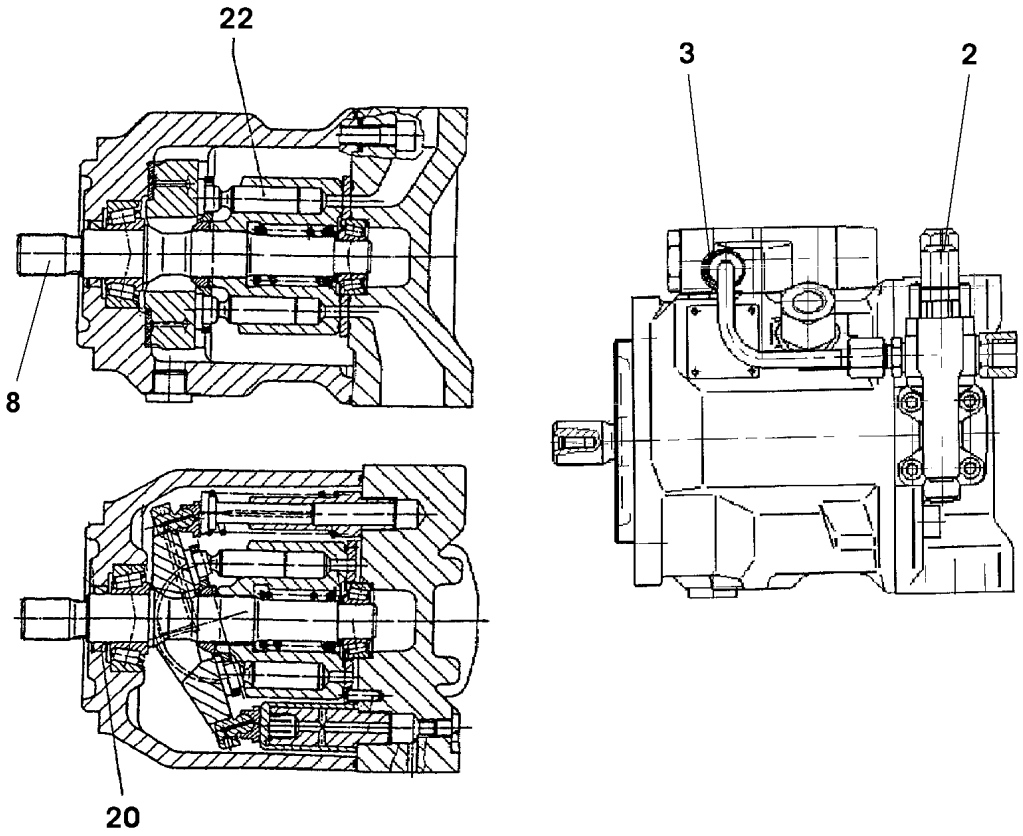

Pos.	Item	Quantity	Description	Bezeichnung
2	10 02 742 1	1	CONTROL VALVE ⇨ X10027421 10 02 742 1	STEUERVENTIL
3	10 29 179 4	1	CONTROL VALVE	STEUERVENTIL
8	11 00 269 2	1	DRIVE SHAFT	ANTRIEBSWELLE
20	74 13 402	1	SHAFT SEAL 25X35X6	WELLENDICHTRING
22	57 09 482 08	1	O-RING 148X2,5 NBR80	O-RING

Pos.	Item	Quantity	Description	Bezeichnung
1	57 17 080 08	1	HAND PUMP ZPH1A/5PN500	HANDPUMPE
2	57 17 120 08	1	HYDRAULIC HOSE DN6,3	HYDRAULIKSCHLAUCH
3	57 17 230 08	1	CONNECTING NIPPLE G 1/4" M14X1,5	ANSCHLUSSNIPPEL
4	57 17 231 08	1	QUICK COUPLING FEMALE GERADE	STECKKUPPLUNGSMUFFE
5	57 19 135 08	1	CYLINDER 50/25-165	ZYLINDER
(10)	57 19 136 08	1	DS ASSEMBLY CYLINDER	DS MONTAGEZYLINDER

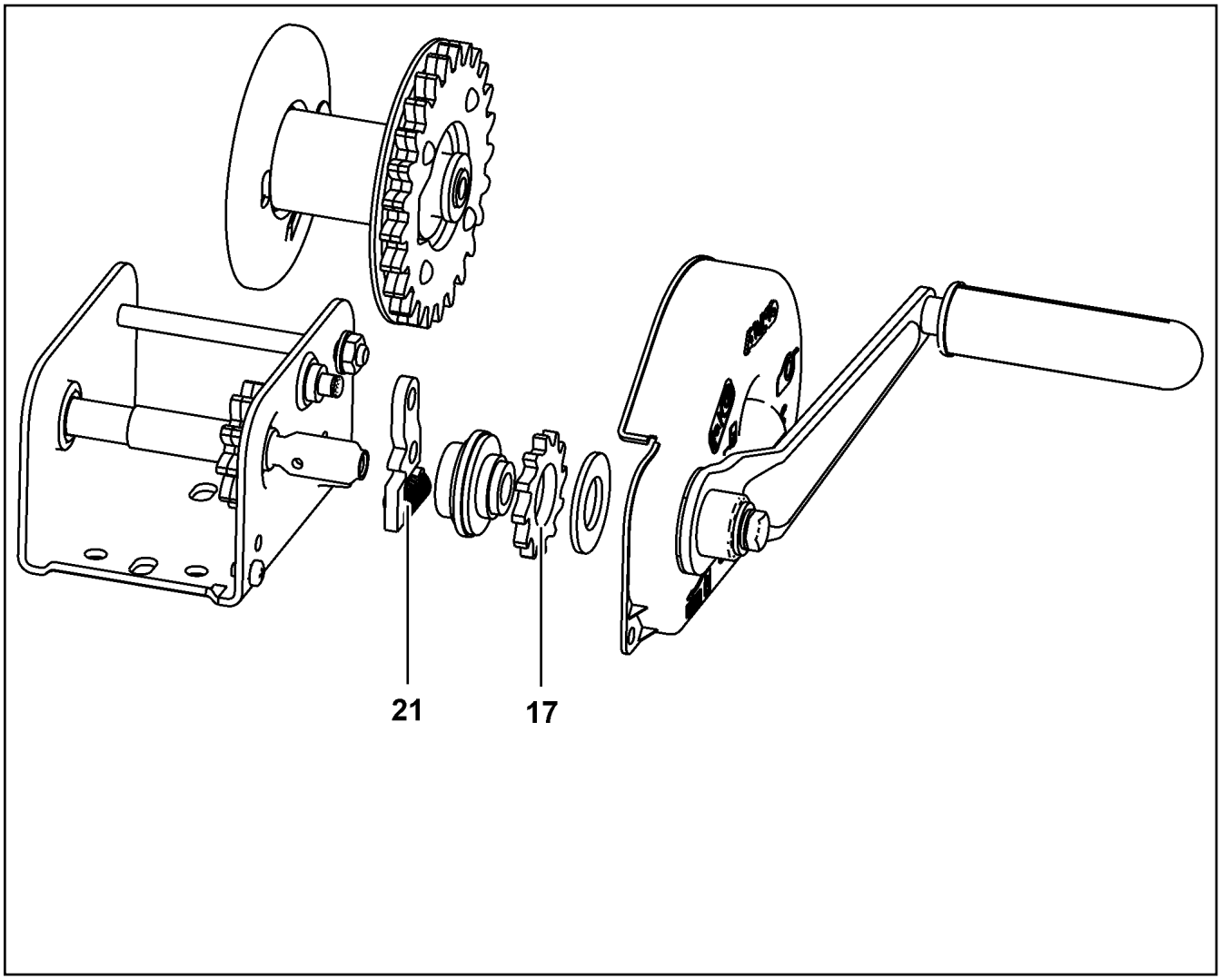

Pos.	Item	Quantity	Description	Bezeichnung
17	10 80 236 2	1	BLOCKING WHEEL	SPERRRAD
21	10 80 236 4	1	DETENT PAWL	SPERRKLINKE

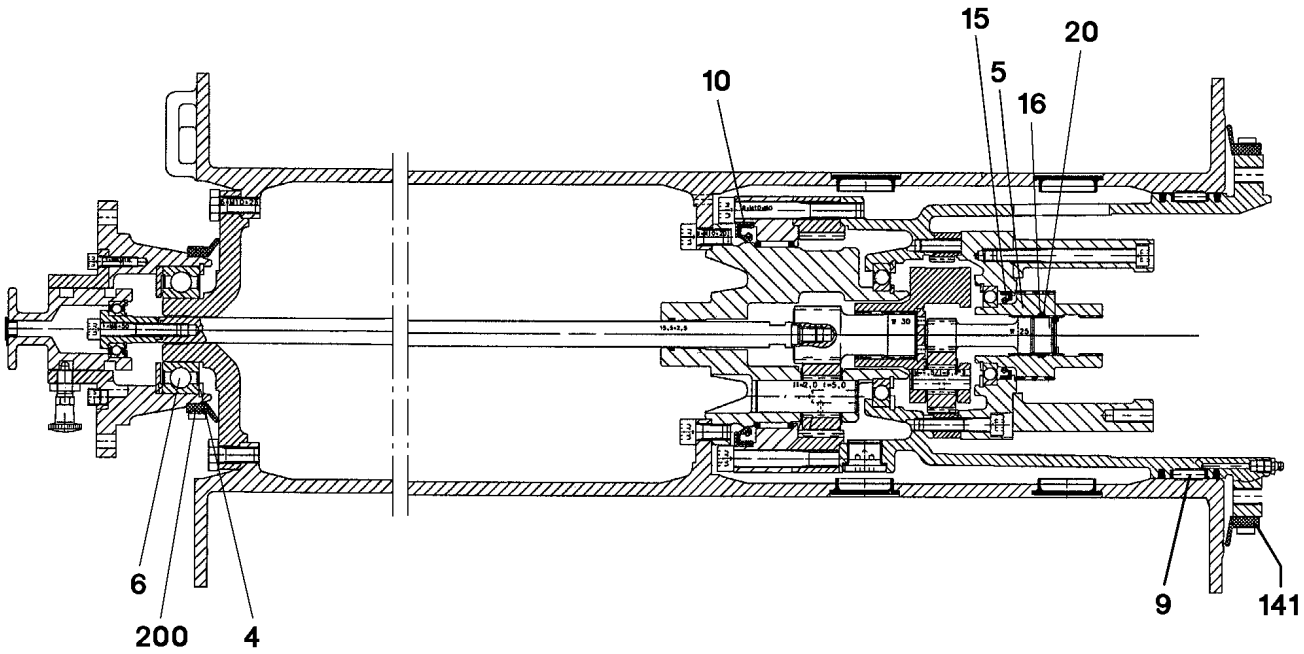

Pos.	Item	Quantity	Description	Bezeichnung
4	42 81 025 08	1	LOCKING RING DIN 472 80X2,5	SICHERUNGSRING
5	57 17 272 08	1	DRIVE SLEEVE	ANTRIEBSHUELSE
6	57 17 273 08	1	DEEP GROOVE BALL BEARING	RILLENKUGELLAGER
9	50 15 271 08	1	FLAT CAGE BEARING	FLACHKAEFIG
10	71 00 312 08	1	ROTARY SHAFT LIP SEAL DIN 3760 A 115X1	RADIALWELLENDICHTRING
15	57 01 519 08	1	ROTARY SHAFT LIP SEAL DIN 3760 A 40X5	RADIALWELLENDICHTRING
16	54 01 843 08	1	O-RING 22,2X3 NBR70	O-RING
20	54 01 844 08	1	SPIRAL BACK-UP RING	SPIRALBACKRING
141	57 00 078 08	1	SEALING RUBBER 847	ABDICHTGUMMI
200	57 00 078 08	1	SEALING RUBBER 847	ABDICHTGUMMI

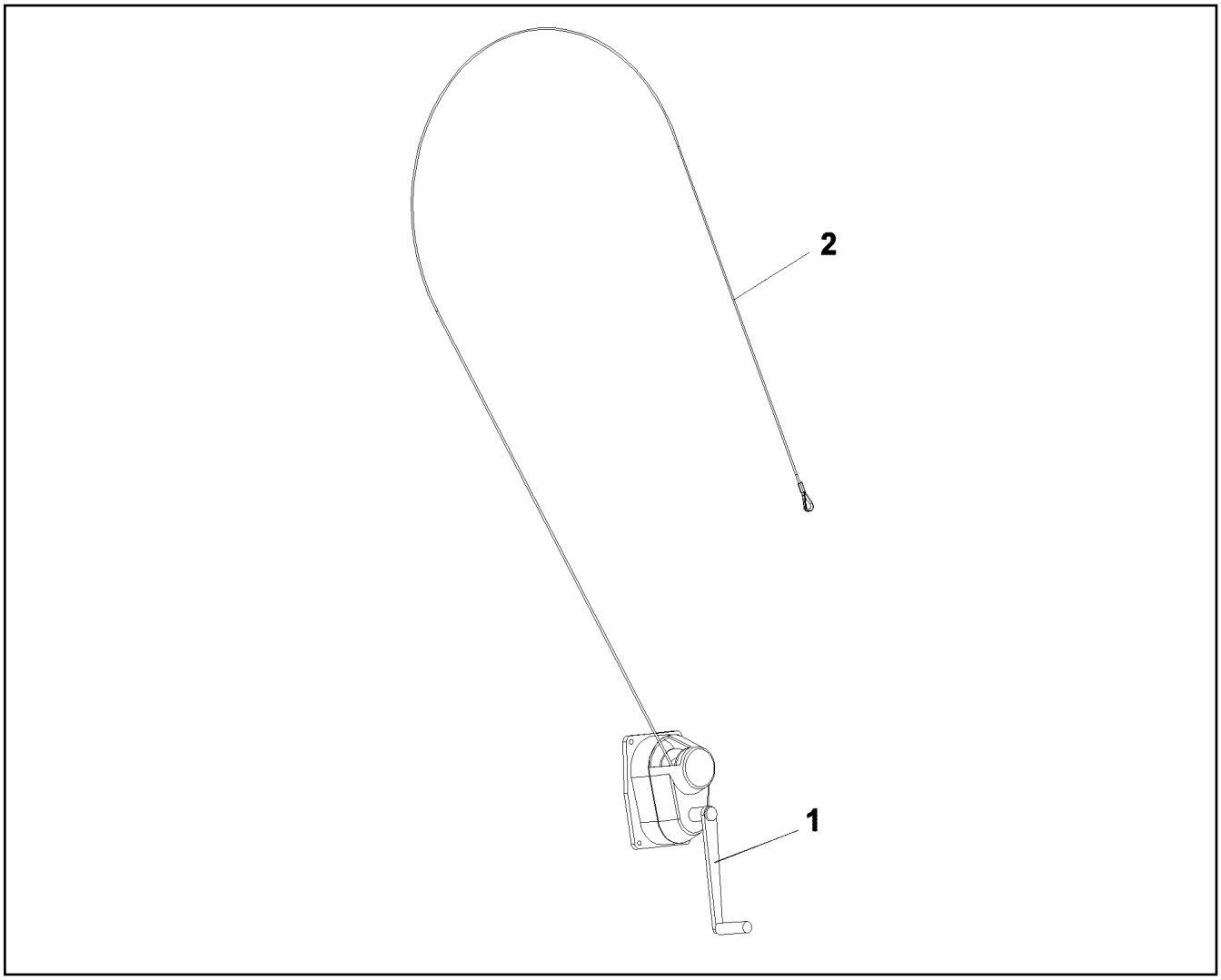

Pos.	Item	Quantity	Description	Bezeichnung
1	11 34 170 9	1	CRANK HANDLE	HANDKURBEL
2	10 87 374 0	1	ROPE DIN 3055 4,0X7M ST	SEIL

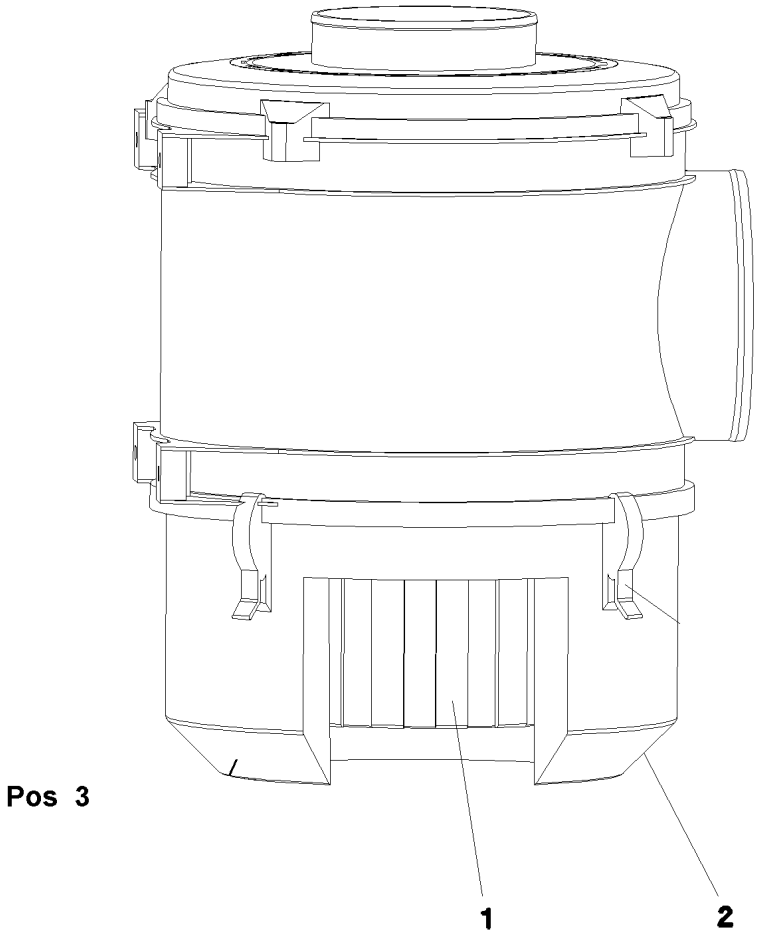

Pos.	Item	Quantity	Description	Bezeichnung
1	57 17 556 08	1	FILTER INSERT	FILTEREINSATZ
2	10 27 991 9	1	POT	TOPF
3	10 29 372 7	1	SAFETY ELEMENT 28m³/min	SICHERHEITSELEMENT

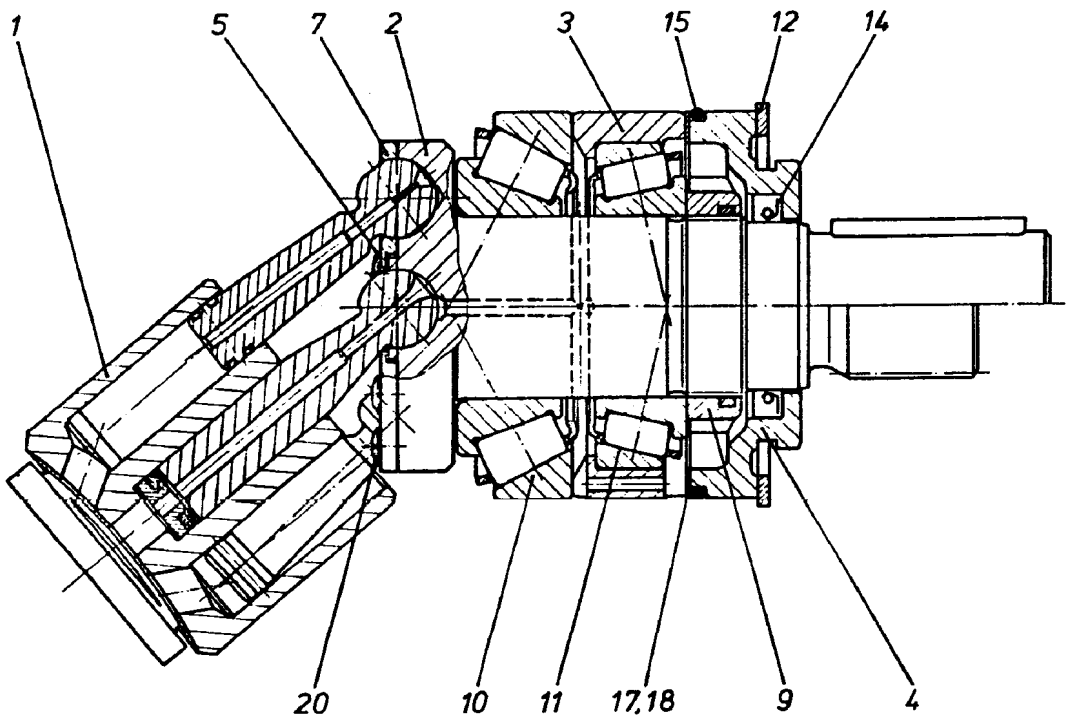

Pos.	Item	Quantity	Description	Bezeichnung
1	57 01 133 08	1	DRIVING GEAR ⇨ 5 701 133 08 57 01 133 08	TRIEBWERK
2	57 01 134 08	1	DRIVING SHAFT	TRIEBWELLE
3	57 01 135 08	1	BEARING RING	LAGERRING
4	70 24 263	1	CLOSING RING	VERSCHLUSSRING
5	70 24 264	1	WASHER	SCHEIBE
7	70 24 265	1	PULL-BACK PLATE	RUECKZUGPLATTE
9	57 01 139 08	1	SLOTTED NUT M30X1,5	NUTMUTTER
10	57 01 140 08	1	TAPERED ROLLER BEARING	KEGELROLLENLAGER
11	74 62 216 08	1	TAPERED ROLLER BEARING DIN 720 32006-	KEGELROLLENLAGER
12	42 81 022 08	1	LOCKING RING DIN 472 70X2,5	SICHERUNGSRING
14	57 01 141 08	1	SHAFT SEAL 28X40X6 NBR	WELLENDICHTRING
15	51 57 051 08	1	O-RING ARP 568 64,77X2,62 NBR70	O-RING
17	57 01 142 08	2	SHIM RING 58X70X0,1	PASSSCHEIBE
18	57 01 143 08	1	SHIM RING 58X70X0,3	PASSSCHEIBE
20	51 45 994 08	7	PAN-HEAD SCREW ISO 7045 M3X8 4.8 A2C	FLACHKOPFSCHRAUBE

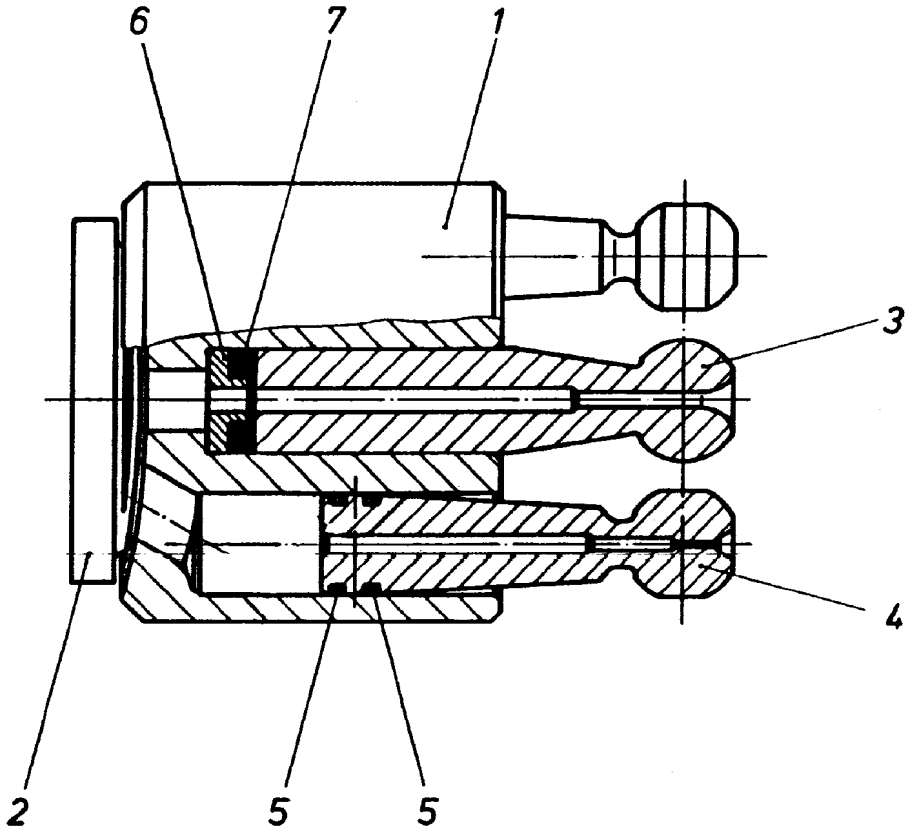

Pos.	Item	Quantity	Description	Bezeichnung
1	70 24 273	1	CYLINDER	ZYLINDER
2	57 01 145 08	1	GUIDE PLATE	STEUERPLATTE
3	57 01 146 08	1	CENTER STUD	MITTELZAPFEN
4	57 01 147 08	7	PISTON	KOLBEN
5	57 01 148 08	14	RING	RING
6	57 01 149 08	1	SPRING SUPPORT	FEDERTELLER
7	70 24 282	4	DISC SPRING	TELLERFEDER

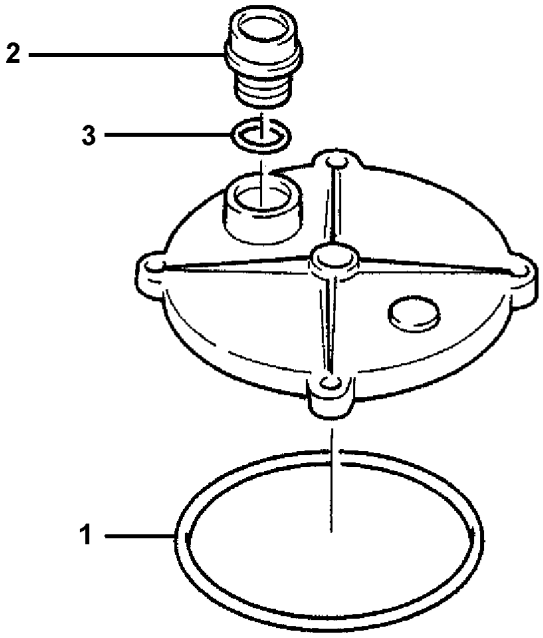

Pos.	Item	Quantity	Description	Bezeichnung
1	57 05 883 08	1	O-RING ARP 568 170,82X7 NBR70	O-RING
2	51 06 623 08	1	SCREW CAP	SCHRAUBKAPPE
3	57 05 889 08	1	O-RING 39,7X3,5 NBR70	O-RING

Pos.	Item	Quantity	Description	Bezeichnung
1	57 08 179 08	2	MAGNET COIL 28V	MAGNETSPULE
(1)	57 14 553 08	1	NUT	RAENDELMUTTER
999	57 10 356 08	1	SEAL KIT	DICHTSATZ

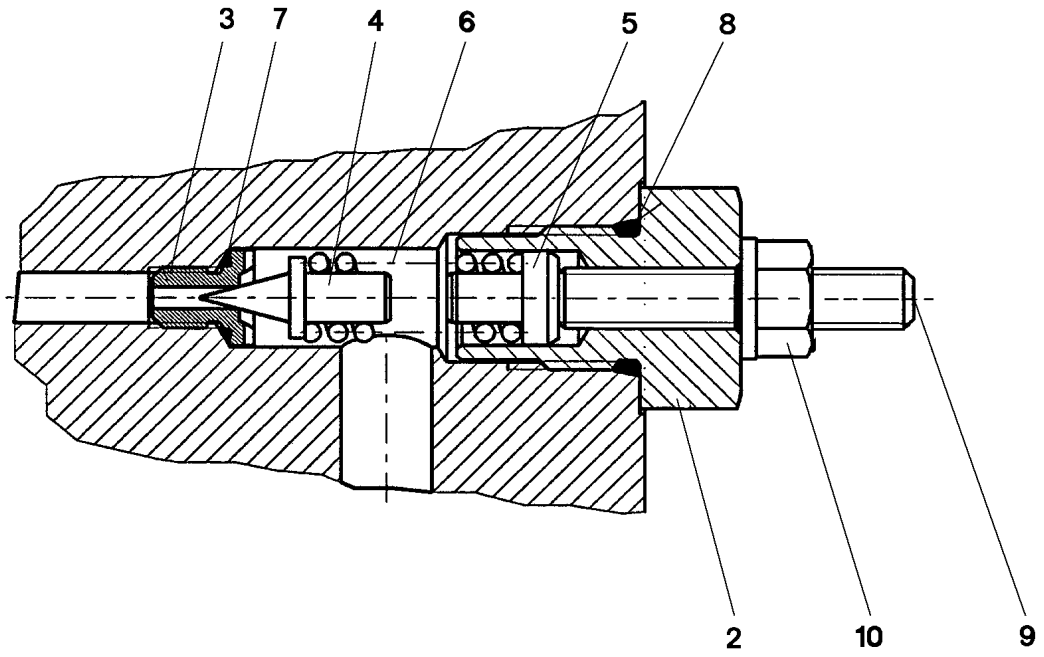

Pos.	Item	Quantity	Description	Bezeichnung
2	57 11 303 08	1	SLEEVE	HUELSE
3	57 06 475 08	1	VALVE SEAT	VENTILSITZ
4	51 07 921 08	1	TAPER	KEGEL
5	57 11 304 08	1	SPACER PIECE	DISTANZSTUECK
6	51 07 359 08	1	PRESSURE SPRING 1,9X6,9X21,5	DRUCKFEDER
7	57 06 906 08	1	O-RING 6X1 NBR90	O-RING
8	57 11 305 08	1	O-RING ARP 568 11,89X1,98 N903890SHOR	O-RING
9	51 07 533 08	1	GRUB SCREW ISO 4026 M6X35 45H	GEWINDESTIFT
10	51 07 534 08	1	SEALING NUT M6	DICHTMUTTER

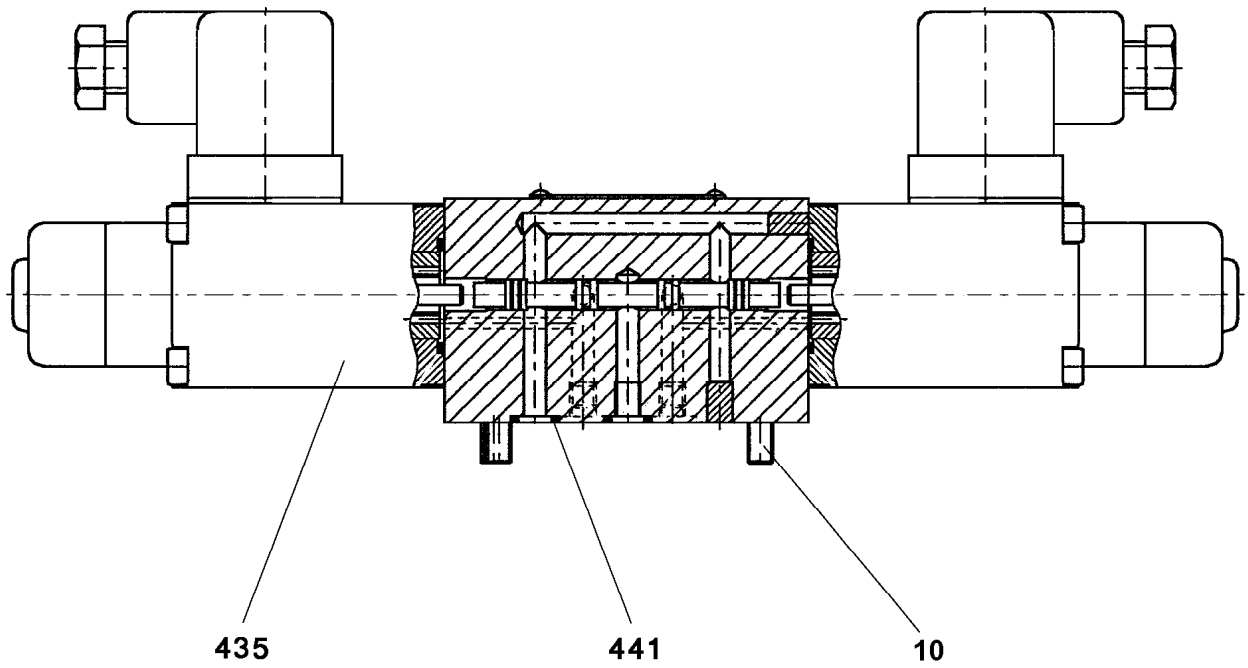

Pos.	Item	Quantity	Description	Bezeichnung
10	40 43 612 08	4	SOCKET HEAD SCREW DIN 912 M5X45 12.9	ZYLINDERSCHRAUBE
435	57 19 101 08	2	MAGNET COIL 24V	MAGNETSPULE
441	51 07 384 08	4	O-RING ARP 568 6,07X1,78 NBR90	O-RING

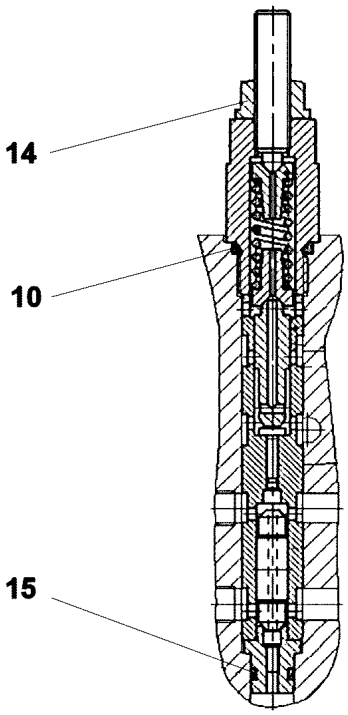

Pos.	Item	Quantity	Description	Bezeichnung
10	51 07 461 08	1	O-RING ARP 568 12,37X2,62 NBR90	O-RING
14	70 05 071	1	SEAL-LOCK-SHOULDER NUT M8	SEAL-LOCK-BUNDMUTTER
15	51 07 384 08	1	O-RING ARP 568 6,07X1,78 NBR90	O-RING

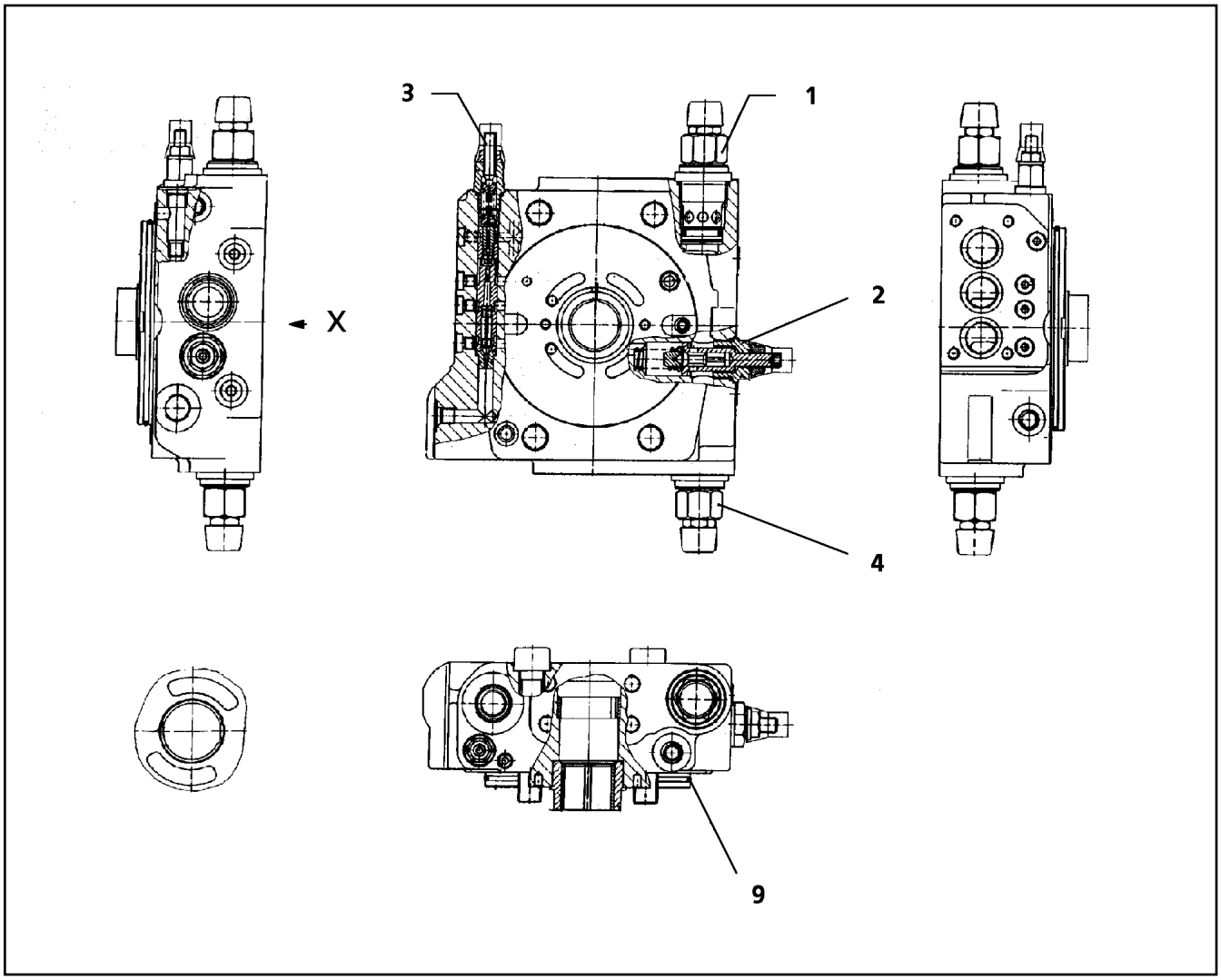

Pos.	Item	Quantity	Description	Bezeichnung
1	57 15 145 08	1	PRESSURE LIMITING VALVE	DRUCKBEGRENZUNGSVENTIL
(999)	10 41 065 9	1	SEAL KIT	DICHTSATZ
2	57 15 963	1	PRESSURE LIMITING VALVE	DRUCKBEGRENZUNGSVENTIL
3	57 15 146 08	1	SHUTDOWN VALVE ⇨ 5 715 146 08 57 15 146 08	ABSCHALTVENTIL
4	57 15 147 08	1	PRESSURE LIMITING VALVE	DRUCKBEGRENZUNGSVENTIL
9	57 07 108 08	1	O-RING ARP 568 133,02X2,62 NBR90	O-RING
26	51 45 915 08	2	O-RING ARP 568 12,42X1,78 NBR90	O-RING

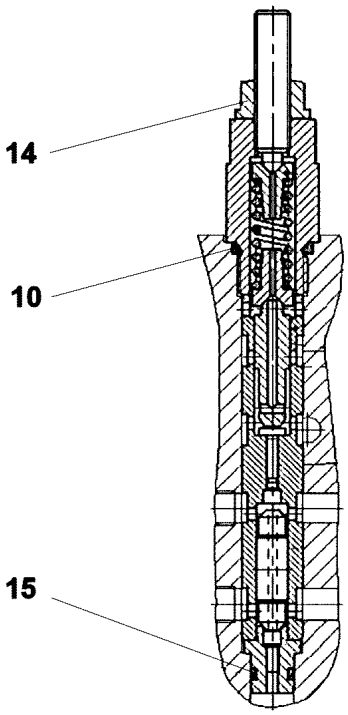

Pos.	Item	Quantity	Description	Bezeichnung
10	51 07 461 08	1	O-RING ARP 568 12,37X2,62 NBR90	O-RING
14	70 05 071	1	SEAL-LOCK-SHOULDER NUT M8	SEAL-LOCK-BUNDMUTTER
15	51 07 384 08	1	O-RING ARP 568 6,07X1,78 NBR90	O-RING

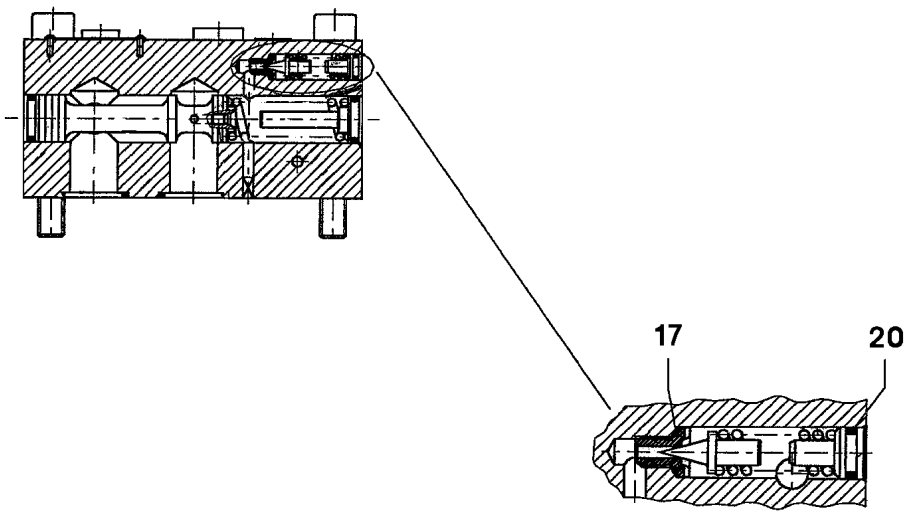

Pos.	Item	Quantity	Description	Bezeichnung
17	57 06 906 08	1	O-RING 6X1 NBR90	O-RING
20	72 64 196 08	1	O-RING ARP 568-NBR70 6,07X1,78 NBR70	O-RING

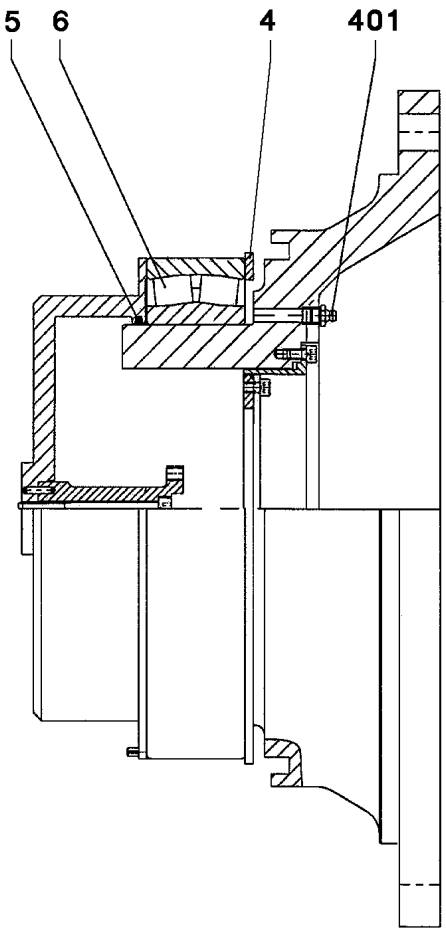

Pos.	Item	Quantity	Description	Bezeichnung
4	50 15 497 08	1	LOCKING RING DIN 472 300X5	SICHERUNGSRING
5	26 11 007 08	0.3	FELT STRIP DIN 5419 5X4	FILZSTREIFEN
6	74 61 600 08	1	SELF-ALIGNING ROLLER BEARING DIN 635	PENDELROLLENLAGER
9	59 20 399 14	1	DRIVER	MITNEHMER
10	10 41 302 8	1	SOCKET HEAD SCREW ISO 4762 M8X85 A2	ZYLINDERSCHRAUBE
12	43 20 019 08	1	DOWEL PIN ISO 8752 4X16	SPANNSTIFT
13	43 20 034 08	1	DOWEL PIN ISO 8752 5X12	SPANNSTIFT
106	46 00 049	4	SOCKET HEAD SCREW ISO 4762 M6X12 8.8	ZYLINDERSCHRAUBE
401	57 15 786 08	1	HYDRAULIC-TYPE LUBRICAT.NIPPLE DIN 71	KEGELSCHMIERNIPPEL
422	46 00 049	3	SOCKET HEAD SCREW ISO 4762 M6X12 8.8	ZYLINDERSCHRAUBE

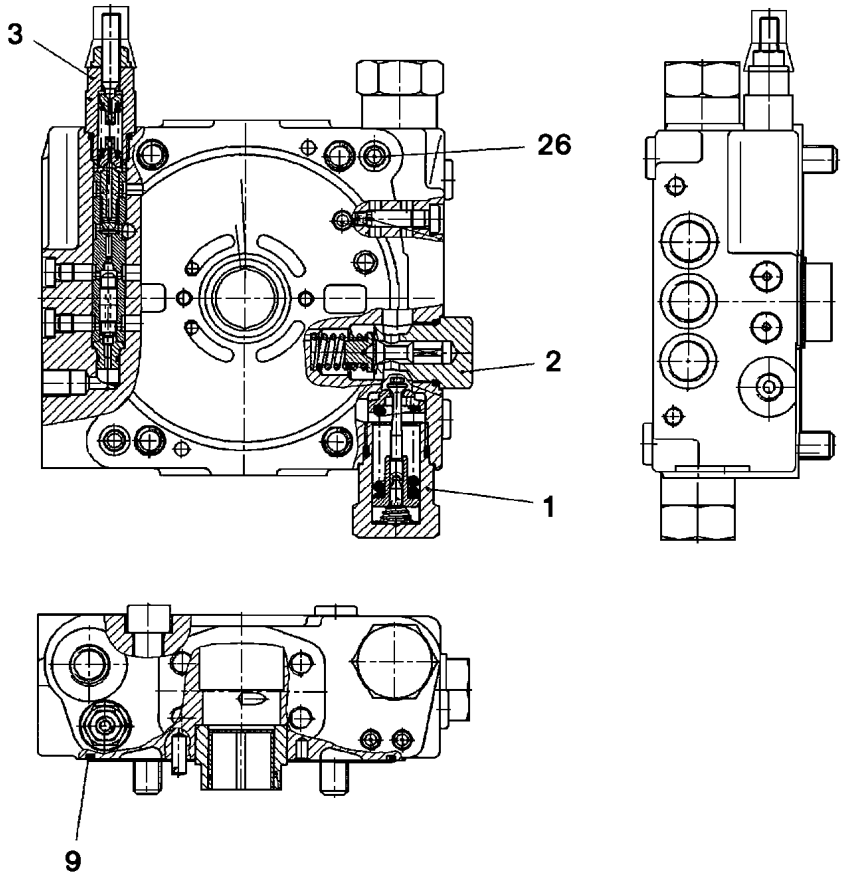

Pos.	Item	Quantity	Description	Bezeichnung
1	57 18 994 08	2	PRESSURE LIMITING VALVE	DRUCKBEGRENZUNGSVENTIL
2	57 12 325 08	1	PRESSURE LIMITING VALVE	DRUCKBEGRENZUNGSVENTIL
3	57 18 995 08	1	SHUTDOWN VALVE ⇨ 5 718 995 08 57 18 995 08	ABSCHALTVENTIL
9	57 06 662 08	1	O-RING ARP 568 139,37X2,62 NBR70	O-RING
26	51 07 386 08	2	O-RING ARP 568 9,25X1,78 NBR90	O-RING

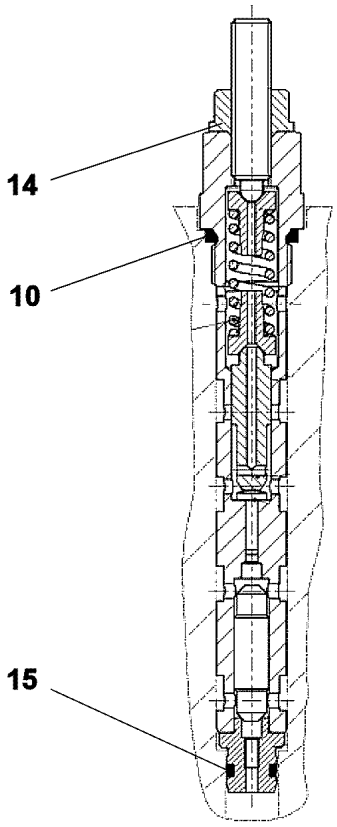

Pos.	Item	Quantity	Description	Bezeichnung
10	51 07 461 08	1	O-RING ARP 568 12,37X2,62 NBR90	O-RING
14	70 05 071	1	SEAL-LOCK-SHOULDER NUT M8	SEAL-LOCK-BUNDMUTTER
15	51 07 384 08	1	O-RING ARP 568 6,07X1,78 NBR90	O-RING

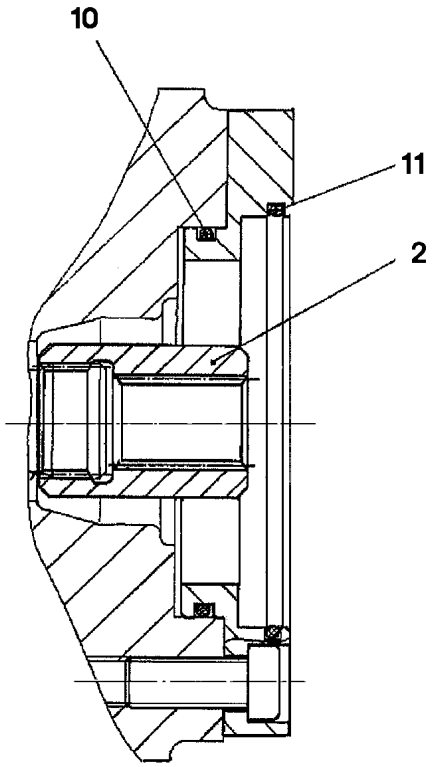

Pos.	Item	Quantity	Description	Bezeichnung
2	57 19 010 08	1	HUB	NABE
10	51 45 304 08	1	O-RING ARP 568 75,87X2,62 NBR90	O-RING
11	51 31 150 08	1	O-RING ARP 568 101,19X3,53 NBR90	O-RING

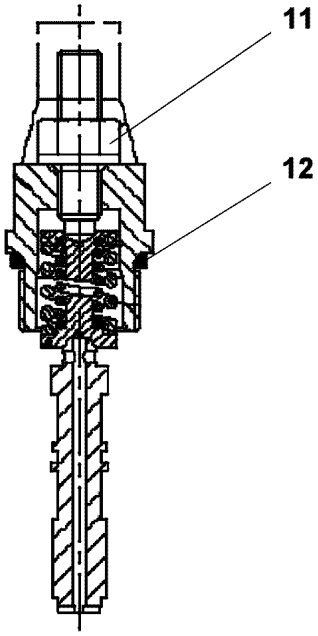

Pos.	Item	Quantity	Description	Bezeichnung
11	70 05 071	1	SEAL-LOCK-SHOULDER NUT M8	SEAL-LOCK-BUNDMUTTER
12	51 07 383 08	1	O-RING ARP 568 18,72X2,62 NBR90	O-RING

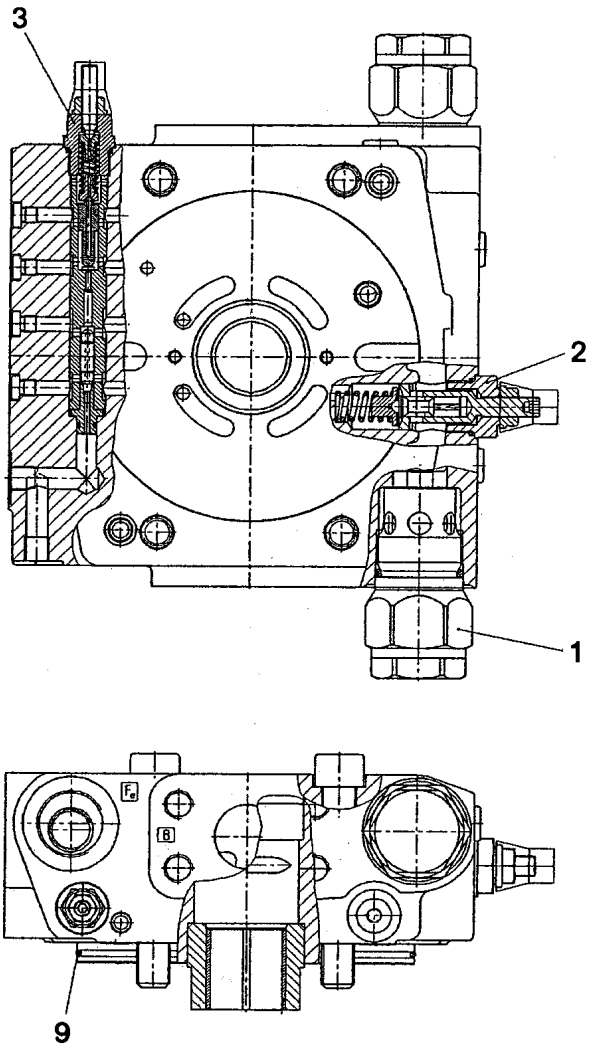

Pos.	Item	Quantity	Description	Bezeichnung
1	57 19 033 08	2	PRESSURE LIMITING VALVE	DRUCKBEGRENZUNGSVENTIL
2	57 15 963	1	PRESSURE LIMITING VALVE	DRUCKBEGRENZUNGSVENTIL
3	76 22 338	1	SHUTDOWN VALVE	ABSCHALTVENTIL
9	57 12 398 08	1	O-RING ARP 568 158,42X2,62 NBR90	O-RING

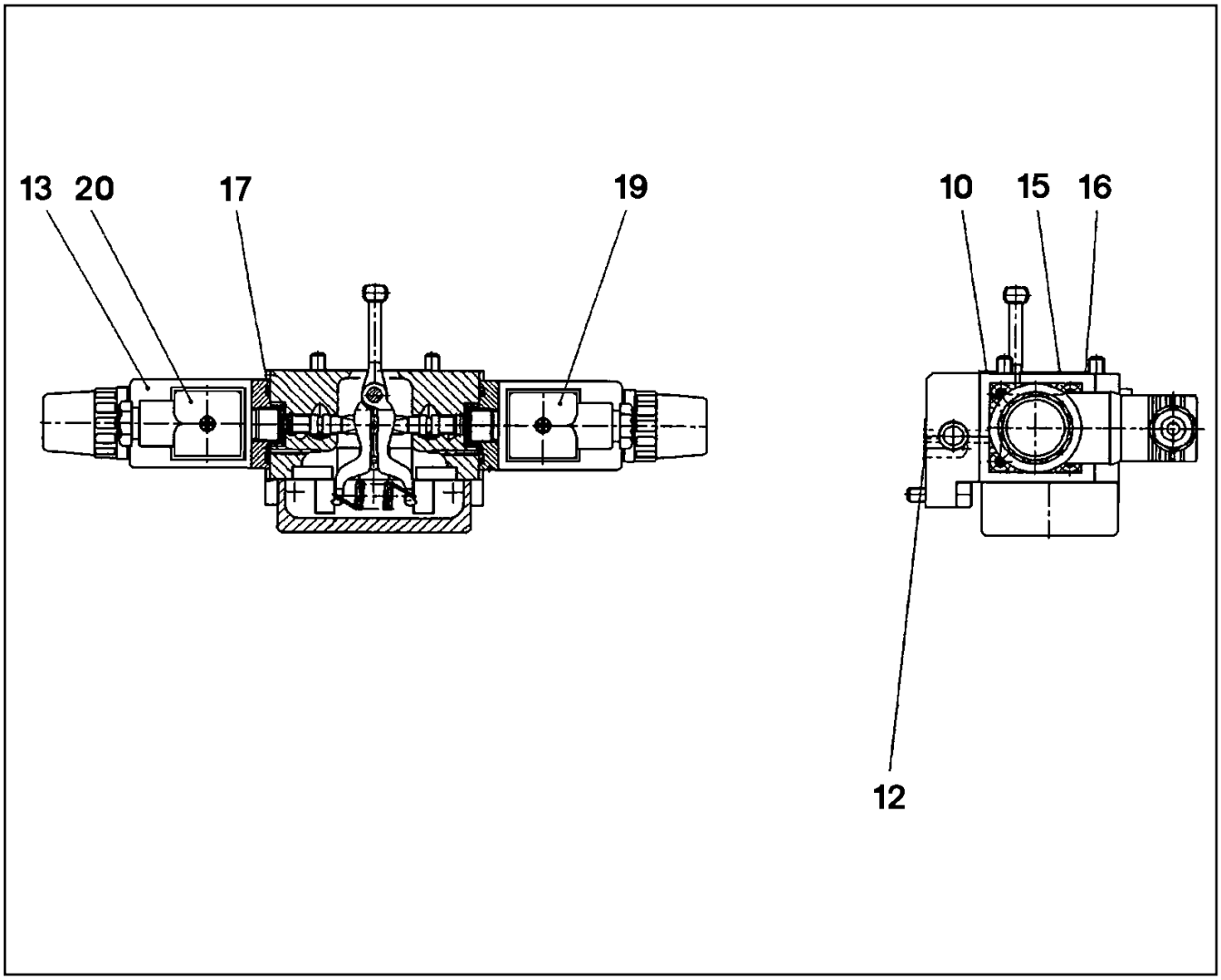

Pos.	Item	Quantity	Description	Bezeichnung
10	51 07 478 08	1	O-RING ARP 568 29,87X1,78 NBR90	O-RING
12	51 07 181 08	3	O-RING ARP 568 10,82X1,78 NBR75	O-RING
13	57 19 117 08	2	PROPORTIONAL MAGNET 24V	PROPORTIONALMAGNET
(1)	10 66 382 5	2	RETAINING NUT	BEFESTIGUNGSMUTTER
15	51 45 915 08	2	O-RING ARP 568 12,42X1,78 NBR90	O-RING
16	51 07 384 08	1	O-RING ARP 568 6,07X1,78 NBR90	O-RING
17	57 00 488 08	2	O-RING ARP 568 26,64X2,62 NBR90	O-RING
19	51 45 948 08	1	SOCKET	STECKDOSE
20	11 45 002 9	1	DIE PLUG	LEITUNGSDOSE

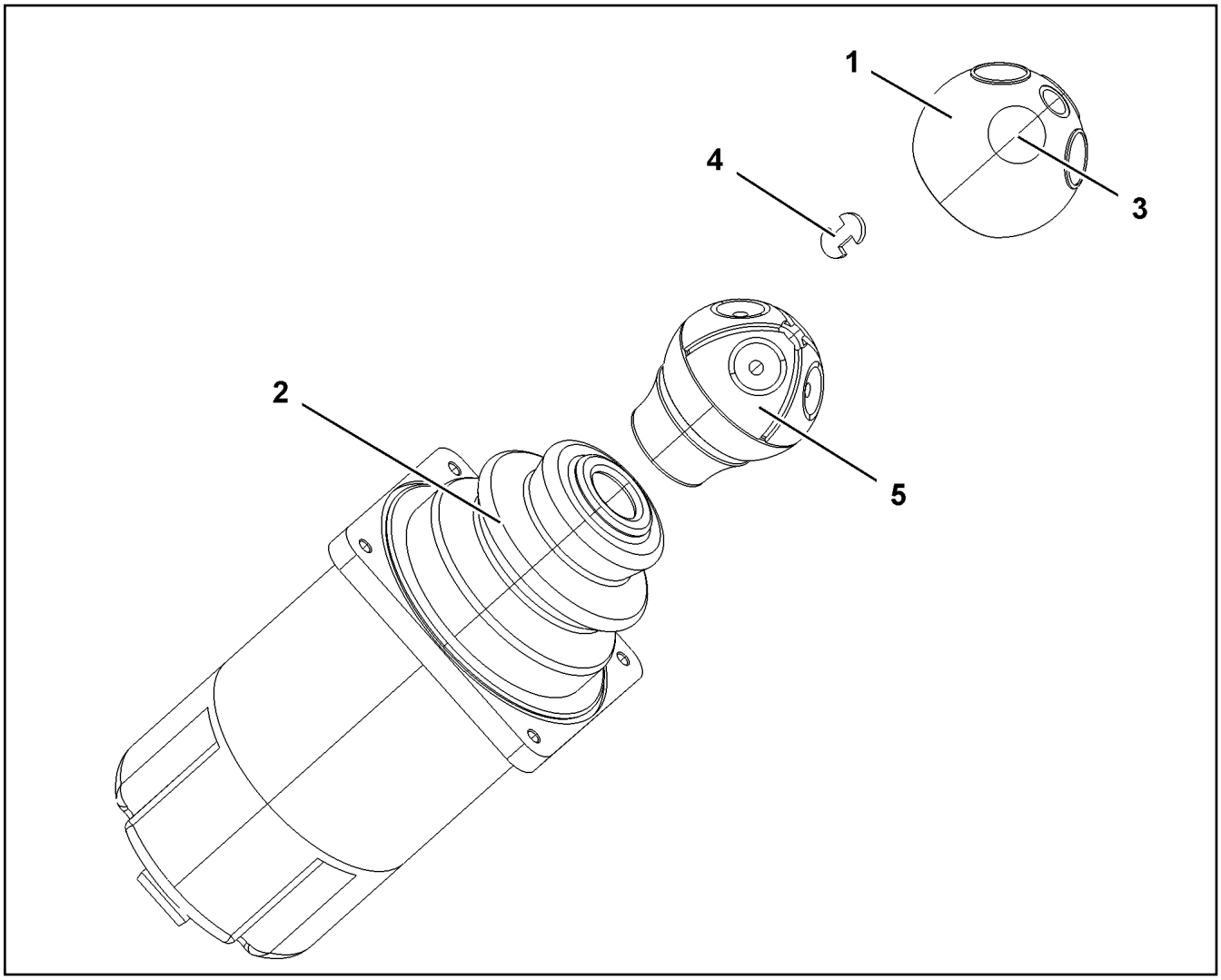

Pos.	Item	Quantity	Description	Bezeichnung
1	57 18 247 08	1	HANDLE CAP	GRIFFKAPPE
2	57 19 123 08	1	RUBBER BELLOWS	FALTENBALG
3	10 33 559 6	4	MICRO SWITCH	MIKROSCHALTER
4	10 67 884 8	2	CIRCLIP FUER GRIFFKAPPE	SICHERUNGSCLIP
5	10 87 351 7	1	REPLACEMENT PARTS SET GRIFF	ERSATZTEILSATZ

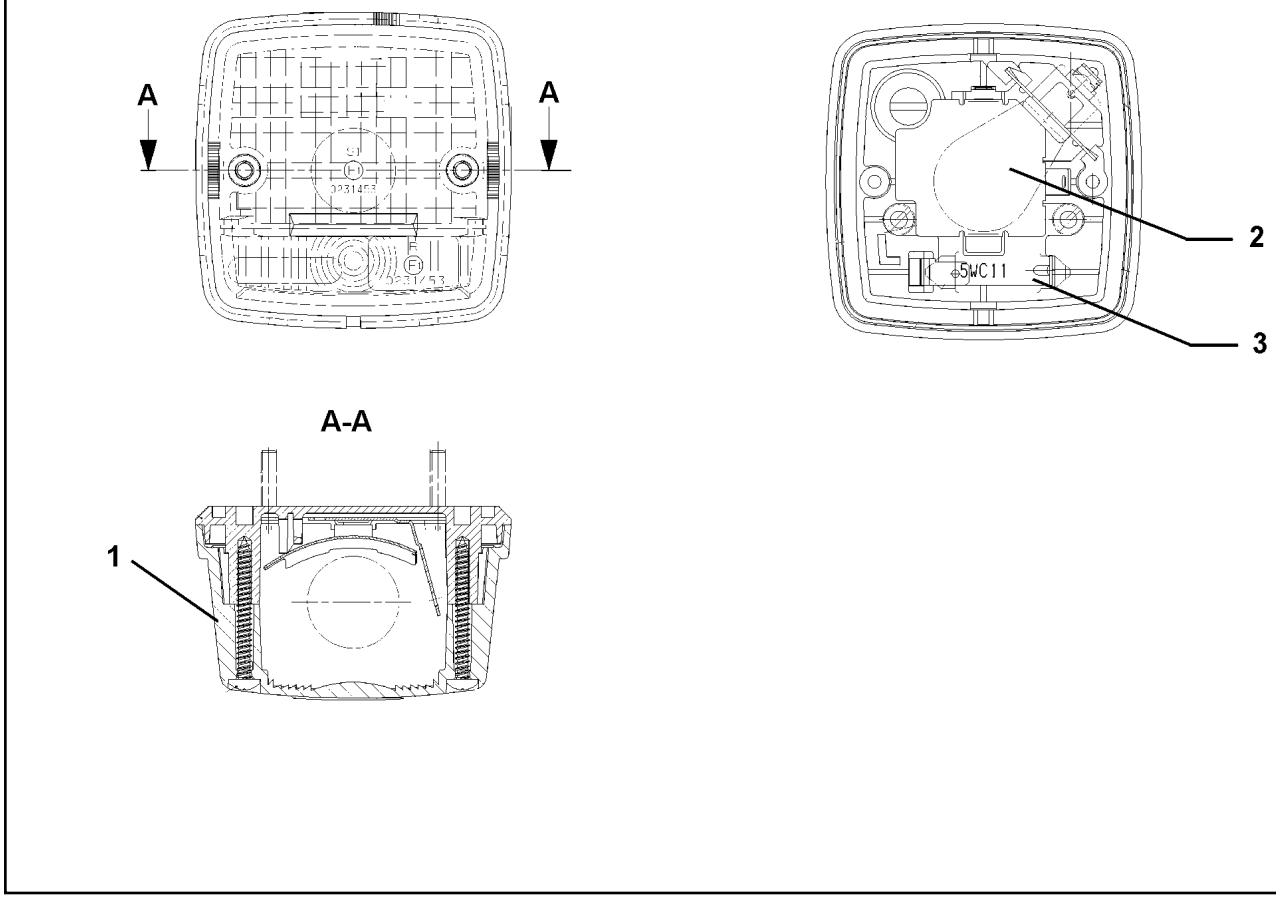

Pos.	Item	Quantity	Description	Bezeichnung
1	60 72 126 08	1	LENS	LICHTSCHEIBE
2	60 70 217 08	1	LIGHT BULB DIN 72601 21W 24V	GLUEHLAMPE
3	60 70 201 08	1	LIGHT BULB DIN 72601 5W 24V	GLUEHLAMPE

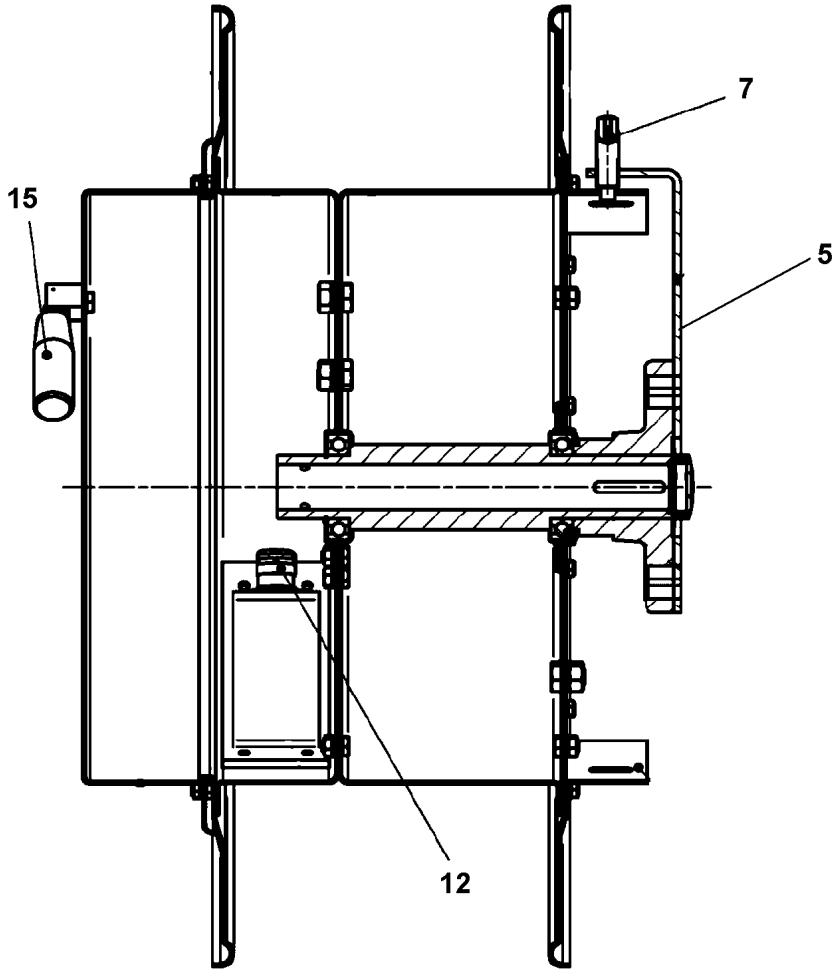

Pos.	Item	Quantity	Description	Bezeichnung
5	11 00 235 2	1	ARM	ARM
7	10 46 739 2	1	STRAIN	SPERRE
12	60 24 258 08	1	CABLE GLAND M25X1,5X12-15 MS	KABELVERSCHRAUBUNG
15	10 04 694 1	1	HANDLE	HANDGRIFF

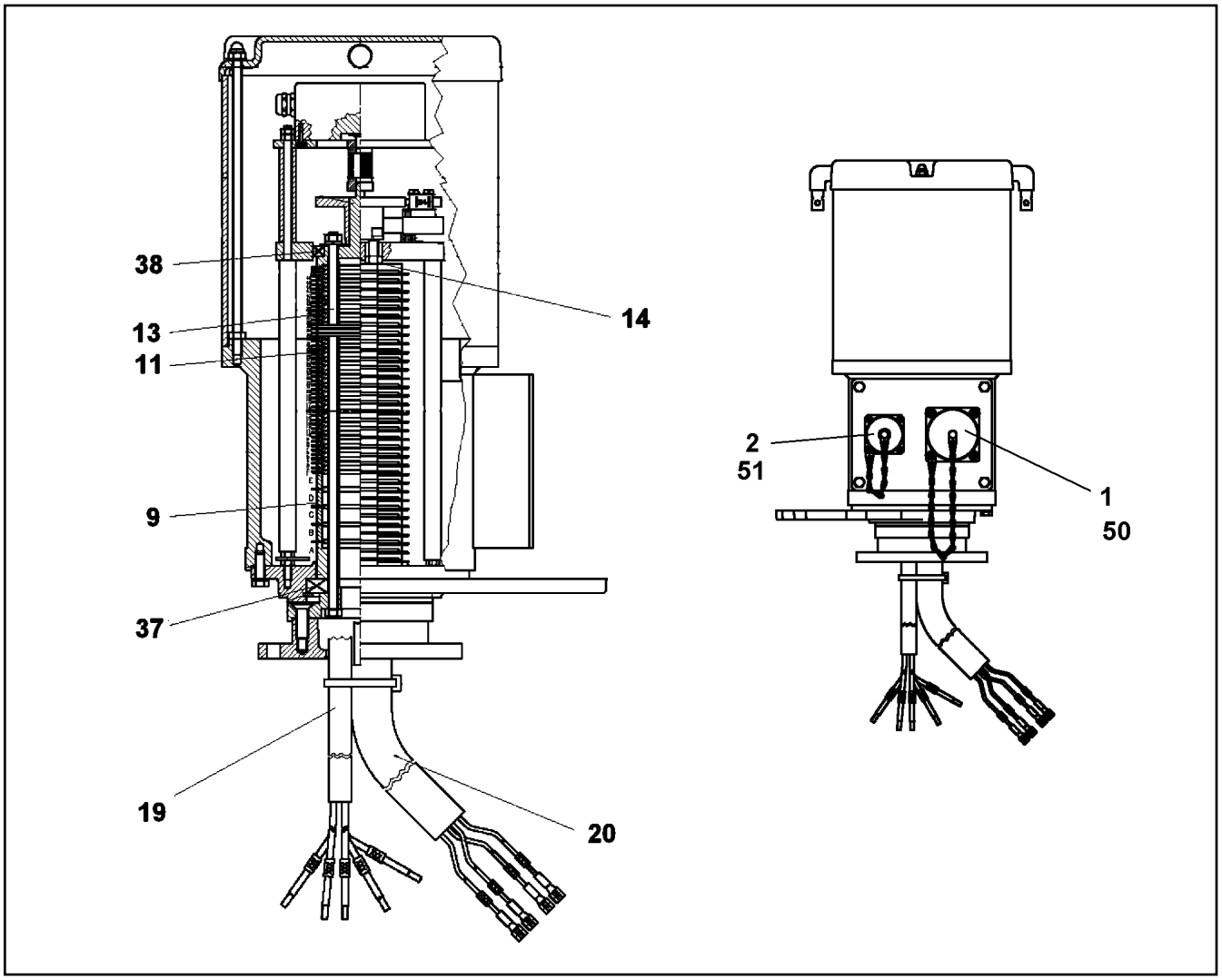

Pos.	Item	Quantity	Description	Bezeichnung
1	69 24 046 08	1	PROTECTING CAP A240	SCHUTZKAPPE
2	69 18 129 08	1	PROTECTING CAP MS A240	SCHUTZKAPPE
9	57 14 224 08	4	SLIP RING	SCHLEIFRING
11	10 11 484 3	46	SLIP RING 60X2 2,5²	SCHLEIFRING
13	69 10 417 08	52	INSULATING RING	ISOLIERRING
14	69 10 431 08	68	CONTACT BOW HOLDER	SCHLEIFBUEGELHALTER
19	10 46 727 4	1	LEAD	LEITUNG
20	10 46 727 5	1	LEAD	LEITUNG
35	57 14 868 08	1	SNAP SWITCH	SCHNAPPSCHALTER
37	54 05 073 08	1	DEEP GROOVE BALL BEARING DIN 625 16	RILLENKUGELLAGER
38	10 11 483 8	1	DEEP GROOVE BALL BEARING 50X65X7	RILLENKUGELLAGER
50	57 07 873 08	1	APPLIANCE SOCKET	GERAETESTECKDOSE
51	11 00 548 5	1	PLUG BOX	GERAETEDOSE

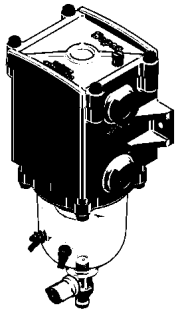

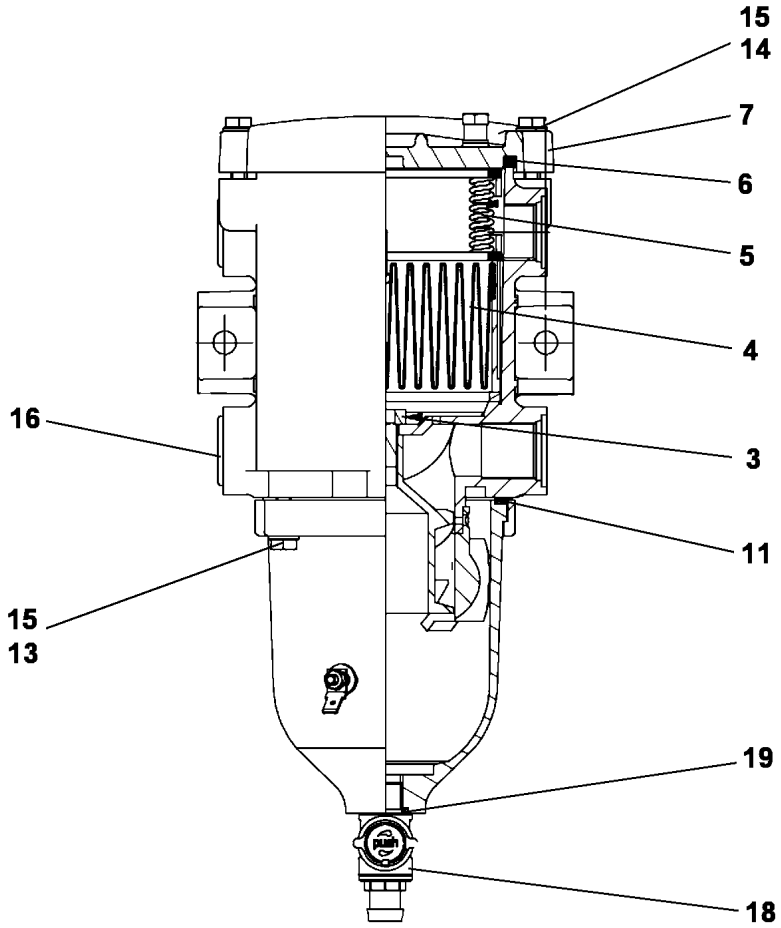

Pos.	Item	Quantity	Description	Bezeichnung
3	40 00 508	1	SOCKET HEAD SCREW DIN 7984 M10X16 0	ZYLINDERSCHRAUBE
4	70 27 479	1	FILTER INSERT KRAFTSTOFF 30µm	FILTEREINSATZ
5	10 03 200 1	1	SPRING CASSETTE	FEDERKASSETTE
6	10 29 417 1	1	COVER SEAL HNBR	DECKELDICHTUNG
7	70 27 755	1	COVER	DECKEL
11	10 29 417 0	1	BOWLEN SEALING HNBR	BOWLENDICHTUNG
13	46 00 102	4	HEX SCREW ISO 4017 M6X30 8.8 A2C	SECHSKANTSCHRAUBE
14	10 87 552 9	4	HEX SCREW ISO 4017 M6X25 8.8 480H SPF	SECHSKANTSCHRAUBE
15	42 00 009 77	8	WASHER DIN 125 A 6,4 ST VERZ	SCHEIBE
16	47 77 045 08	2	STOP PLUG VSTIM22X1,5ED A3P	STOPFEN
18	11 69 607 4	1	DRAIN TAP	ABLASSHAHN
19	10 29 417 2	1	O-RING 13X2,5 HNBR	O-RING

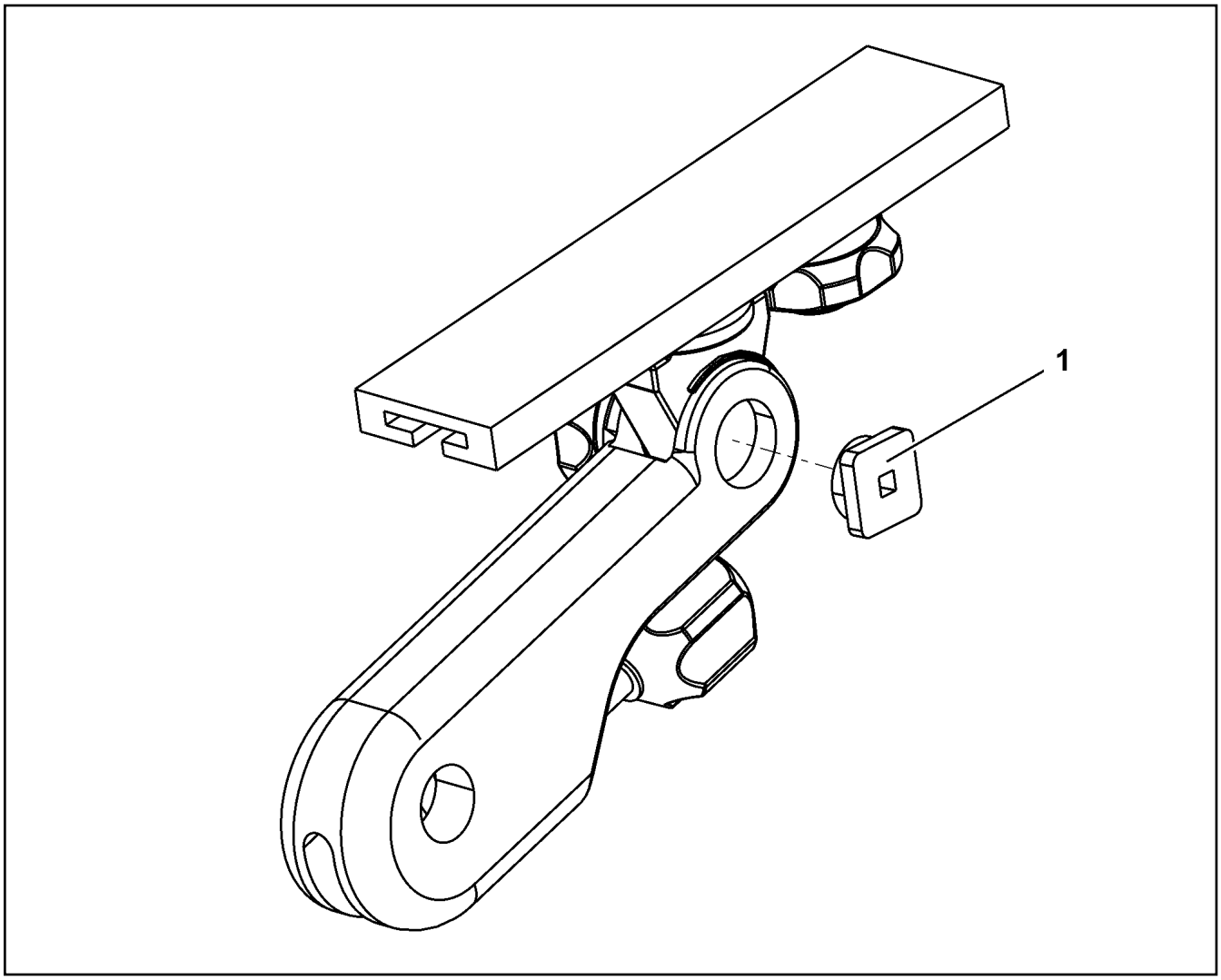

Pos.	Item	Quantity	Description	Bezeichnung
1	10 87 367 1	1	SAFETY PLATE 310ERGO	SICHERUNGSPLATTE

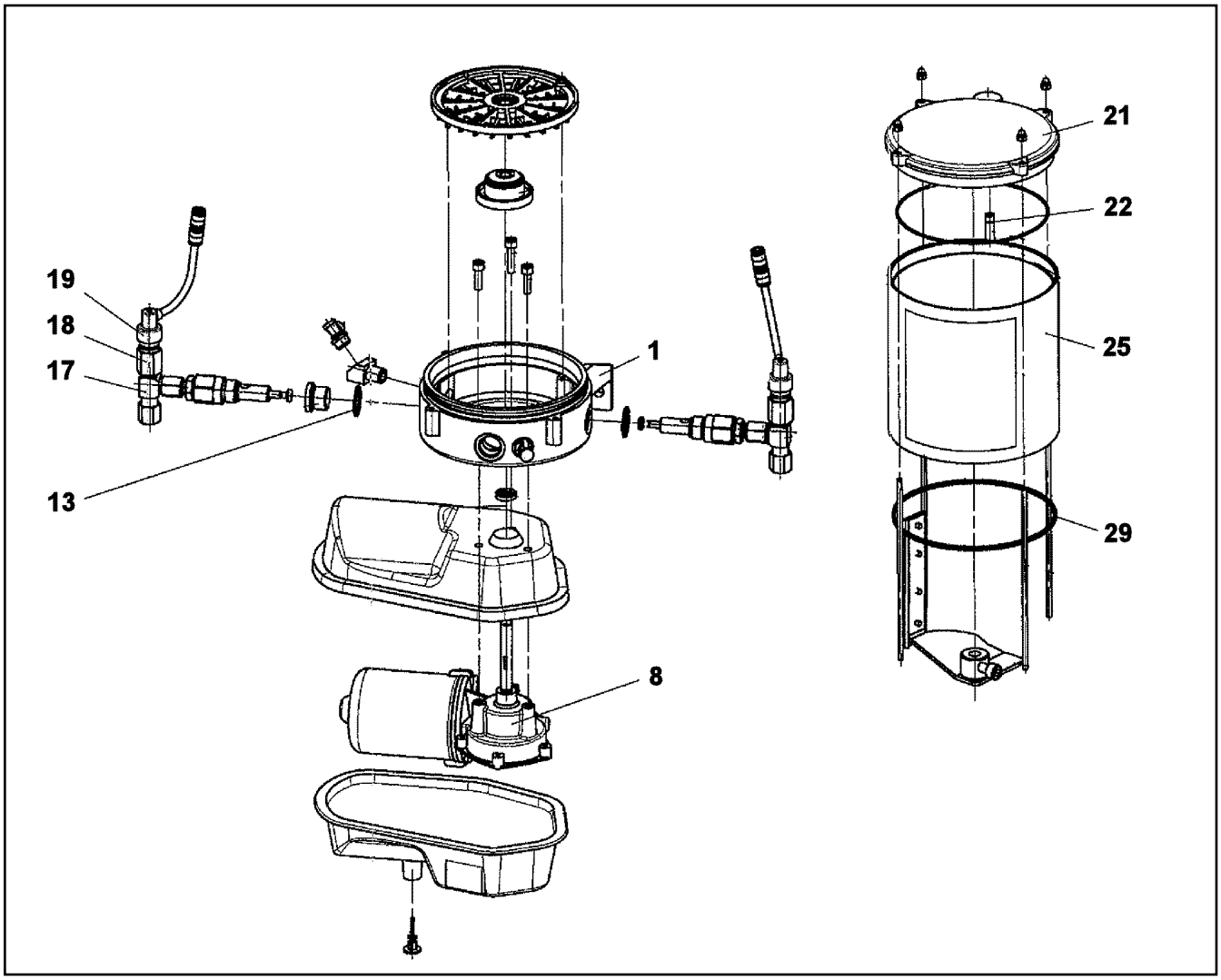

Pos.	Item	Quantity	Description	Bezeichnung
1	10 01 469 3	1	PUMP HOUSING	PUMPENGEHAEUSE
8	10 35 514 0	1	TRANSMISSION MOTOR 24V	GLEICHSTROMGETRIEBEMOTO
13	71 01 044 08	3	SEALING RING DIN 7603 A 21X26X1,5 CU	DICHTRING
17	10 03 827 2	2	PUMP ELEMENT	PUMPENELEMENT
18	10 03 827 4	2	OVERPRESSURE VALVE 280BAR ⇨ X10038274 10 03 827 4	UEBERDRUCKVENTIL
19	10 42 995 2	2	FAULT INDICATOR	STOERANZEIGE
21	10 40 981 7	1	CONTAINER COVER	BEHAELTERABDECKKAPPE
22	57 06 906 08	1	O-RING 6X1 NBR90	O-RING
25	10 03 827 1	1	CONTAINER 2,5 KG	BEHAELTER
27	96 74 218 08	1	STICKER BEHAELTER 2,5KG	AUFKLEBER
(1)	10 66 390 9	1	STICKER	AUFKLEBER
(2)	11 49 443 2	1	SIGN	SCHILD
(3)	11 49 458 1	1	SIGN	SCHILD
29	72 64 528 01	1	O-RING 135X3 NBR 70 SPF	O-RING

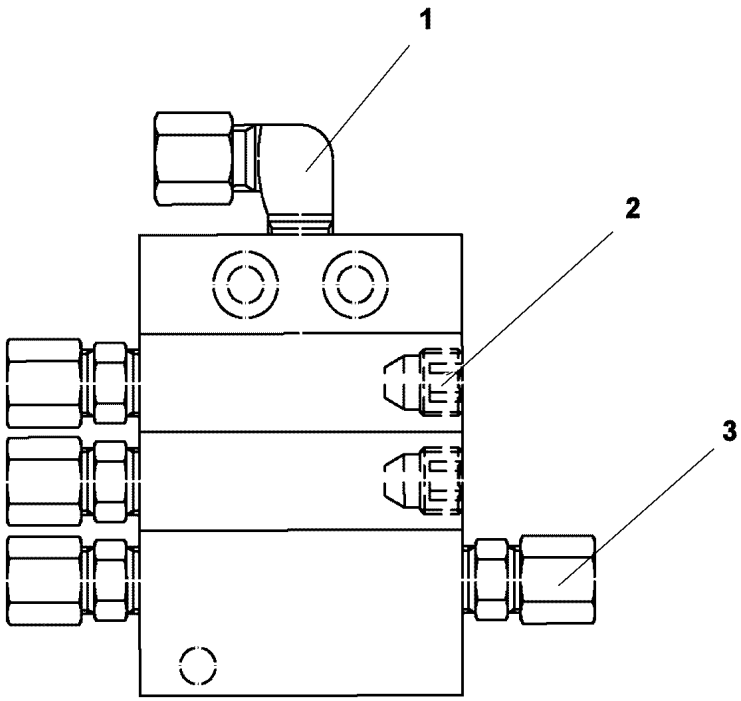

Pos.	Item	Quantity	Description	Bezeichnung
1	77 43 738 08	1	FLANGE JOINT WE 6LL M10x1	VERSCHRAUBUNG
2	77 43 782 08	2	SCREW PLUG	VERSCHLUSSSCHRAUBE
3	76 22 803	4	NON-RETURN VALVE	RUECKSCHLAGVENTIL

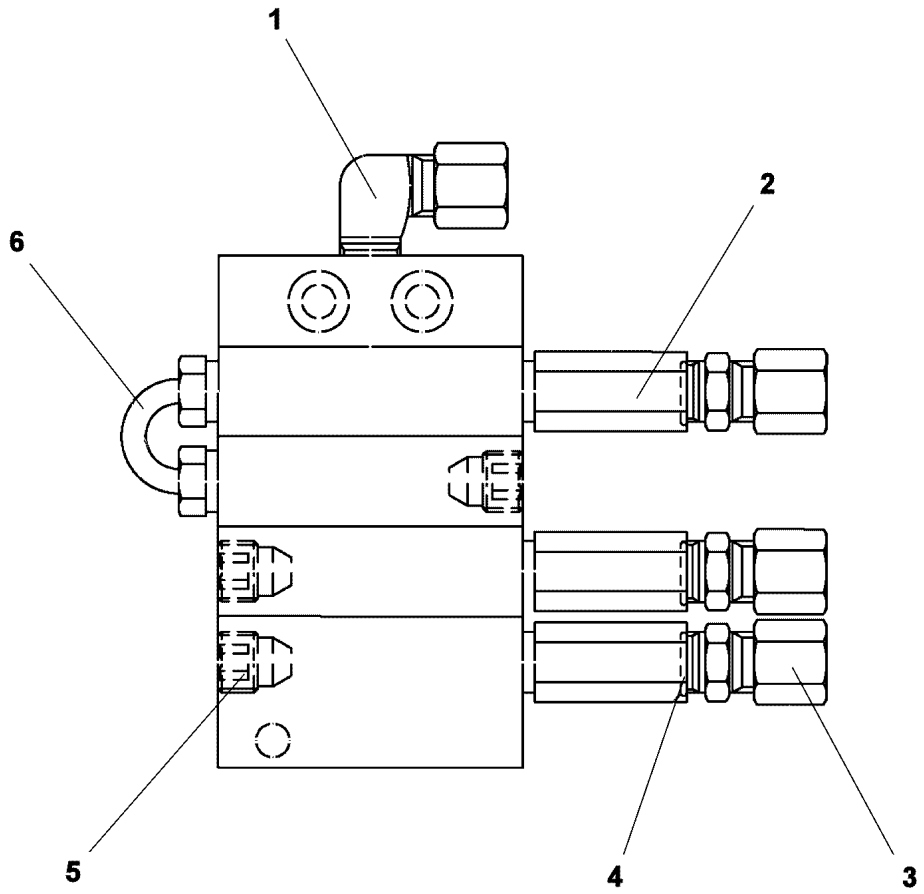

Pos.	Item	Quantity	Description	Bezeichnung
1	77 43 738 08	1	FLANGE JOINT WE 6LL M10x1	VERSCHRAUBUNG
2	77 43 781 08	3	NON-RETURN VALVE	RUECKSCHLAGVENTIL
3	52 11 977 08	3	O-RING 7,5X1,5 NBR90	O-RING
4	77 43 765 08	3	FLANGE JOINT GE 6LL M10X1	VERSCHRAUBUNG
5	77 43 782 08	3	SCREW PLUG	VERSCHLUSSSCHRAUBE
6	77 43 780 08	1	PIPELINE	ROHRLEITUNG

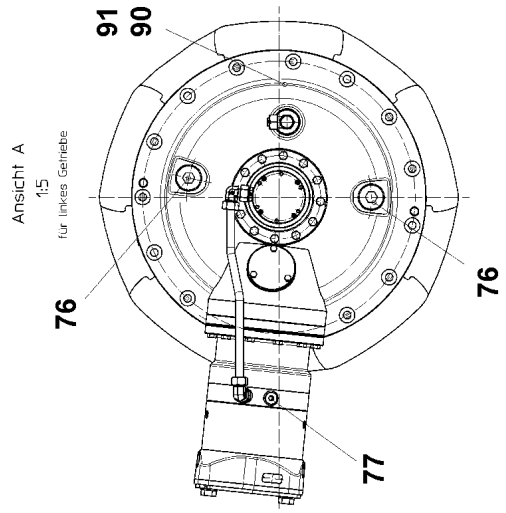
Ansicht A
1:5
für linkes Getriebe
91
90
76
76
77

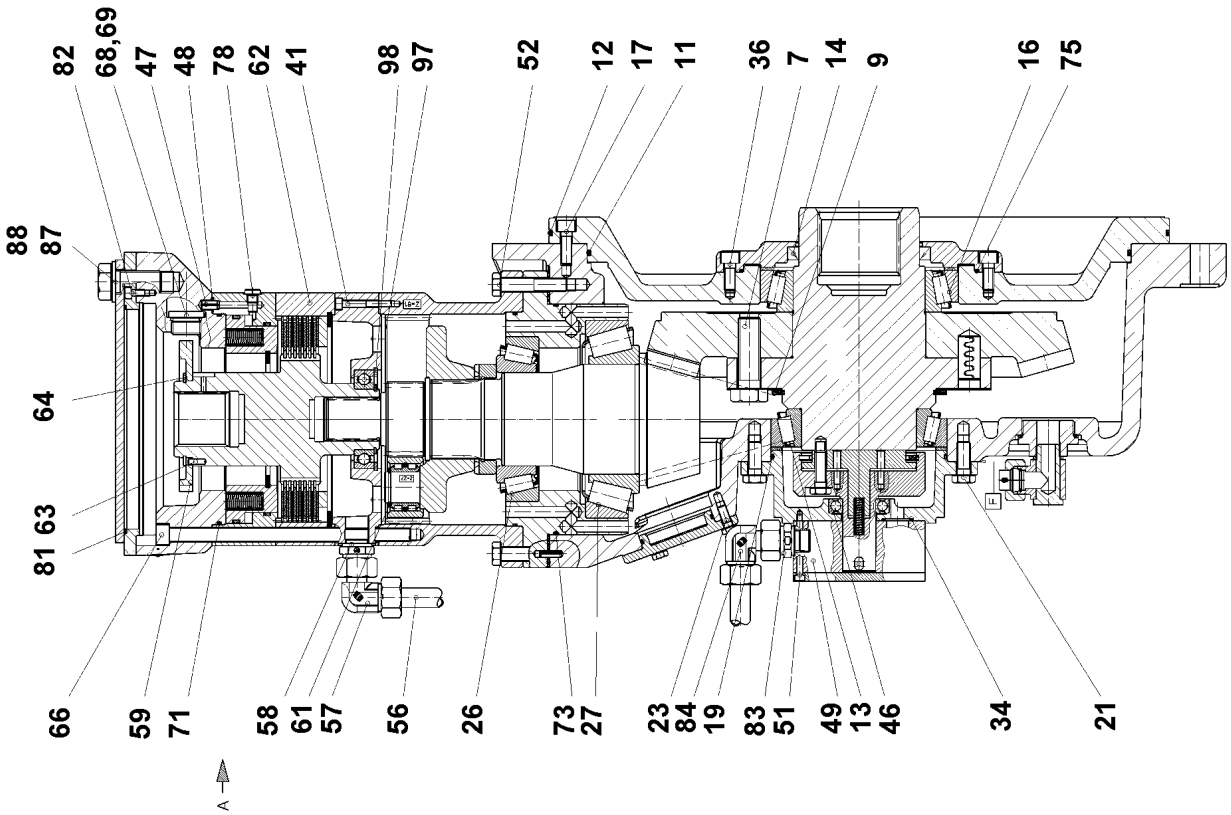
82
68,69
47
48
78
62
41
98
97
52
12
17
11
36
7
14
9
16
75
88
87
64
81 63
66
59
71
58
61
57
56
26
73
27
23
84
19
83
51
49
13
46
34
21
A

Pos.	Item	Quantity	Description	Bezeichnung
3	72 64 274 08	1	O-RING 64X3 NBR70	O-RING
7	10 17 904 1	8	HEX SCREW ISO 4017 M20X65 10.9 FLZN SP	SECHSKANTSCHRAUBE
9	10 17 160 5	1	LOCKING RING DIN 471 140X4 FLZNNC-120	SICHERUNGSRING
11	76 10 323 03	1	O-RING 480X4 NBR 70	O-RING
12	76 10 333 03	1	O-RING 550X4 NBR 70	O-RING
13	74 62 221 01	1	TAPERED ROLLER BEARING DIN 720 320 2	KEGELROLLENLAGER
14	71 00 302 01	1	ROTARY SHAFT LIP SEAL DIN 3760 A 110X	RADIALWELLENDICHTRING
16	74 62 228 08	1	TAPERED ROLLER BEARING DIN 720 32024-	KEGELROLLENLAGER
17	40 43 000	12	SOCKET HEAD SCREW ISO 4762 M10X30 1	ZYLINDERSCHRAUBE
19	51 85 781 08	1	O-RING 150X3 NBR70	O-RING
21	40 66 124	12	HEX SCREW ISO 4017 M12X30 10.9 A3C SP	SECHSKANTSCHRAUBE
23	49 00 089	3	HEX SCREW ISO 4017 M8X20 8.8 A2C	SECHSKANTSCHRAUBE
26	74 62 311 08	1	TAPERED ROLLER BEARING DIN 720 32217	KEGELROLLENLAGER
27	10 10 197 4	1	TAPERED ROLLER BEARING DIN 720 32220	KEGELROLLENLAGER
34	72 64 546 01	1	O-RING 23X2,5 NBR 70	O-RING
36	40 43 124	12	SOCKET HEAD SCREW ISO 4762 M10X25 1	ZYLINDERSCHRAUBE
41	10 87 559 2	4	SOCKET HEAD SCREW ISO 4762 M6X45 8.8	ZYLINDERSCHRAUBE
42	47 66 104 08	1	FLANGE JOINT RSWS15-LM-WD A3P	VERSCHRAUBUNG
43	74 10 839	1	TAPER COLLET VKA 18L A3C	VERSCHLUSSKEGEL
46	74 51 206 08	1	DEEP GROOVE BALL BEARING DIN 625 600	RILLENKUGELLAGER
47	43 20 079 77	2	DOWEL PIN ISO 8752 8X16	SPANNSTIFT
48	52 11 965 08	2	O-RING 9X1,5 NBR90	O-RING
49	10 17 191 7	1	PUMP KSW-1-30/120	PUMPE
51	40 42 029 01	4	SOCKET HEAD SCREW ISO 4762 M5X55 8.8	ZYLINDERSCHRAUBE
52	40 62 020 08	12	HEX SCREW ISO 4014 M12X60 10.9 FLZN SP	SECHSKANTSCHRAUBE
56	90 00 486 5	1	TUBE 18X1,5X420	ROHR
57	47 22 010 08	1	FLANGE JOINT EVW18-LM	VERSCHRAUBUNG
58	47 10 311 08	1	FLANGE JOINT GE 18L M22X1,5 CR6-FREI	VERSCHRAUBUNG
61	46 30 001 03	5	LOCKING RING DIN 471 28X2	SICHERUNGSRING
62	93 29 163 01	1	BRAKE	BREMSE
(1)	92 77 467 01	1	BRAKE MULTI-DISC SET	BREMSLAMELLENSATZ
(2)	92 77 468 01	1	BRAKE PACKING SET	BREMSE-DICHTUNGSSATZ
(3)	50 28 169 01	1	BRAKE ACTUATING UNIT	BREMSBETAETIGUNGSEINHEIT
63	43 12 039 08	2	CORE PIN DIN 1473 5H11X16 A2	KERBSTIFT
64	42 80 056 08	1	LOCKING RING DIN 471 70X2,5	SICHERUNGSRING
66	10 03 225 8	12	SOCKET HEAD SCREW ISO 4762 M12X220 1	ZYLINDERSCHRAUBE
68	54 01 843 08	4	O-RING 22,2X3 NBR70	O-RING
69	47 77 056 08	4	STOP PLUG VSTIM27X2ED A3P	STOPFEN
71	76 10 359 03	2	O-RING 185X3 FKM 70	O-RING
73	72 64 215 01	1	O-RING 200X3 NBR 70	O-RING
75	51 85 561 08	1	O-RING 210X3 NBR70	O-RING
76	47 77 057 08	2	STOP PLUG VSTIM48X2ED A3P	STOPFEN
77	47 75 104 01	1	SCREW PLUG VSTI M22X1,5 CF	VERSCHLUSSSCHRAUBE
78	47 75 105 01	5	SCREW PLUG VSTI M10X1 CR6-FREE	VERSCHLUSSSCHRAUBE
81	76 10 217 03	1	O-RING 195X3 NBR 70	O-RING
82	46 00 049	4	SOCKET HEAD SCREW ISO 4762 M6X12 8.8	ZYLINDERSCHRAUBE
83	47 10 012 08	1	FLANGE JOINT GE18-LR	VERSCHRAUBUNG
84	47 22 010 08	1	FLANGE JOINT EVW18-LM	VERSCHRAUBUNG
87	40 65 281	2	HEX SCREW ISO 4017 M20X45 8.8 FLZN SP	SECHSKANTSCHRAUBE
88	10 28 980 8	2	WASHER ISO 7089 20 300HV FLZN SPF	SCHEIBE
97	10 17 158 7	1	LOCKING RING DIN 471 55X2 FLZNNC-120H	SICHERUNGSRING
98	10 17 163 2	1	LOCKING RING DIN 472 90X3 FLZNNC-120H	SICHERUNGSRING

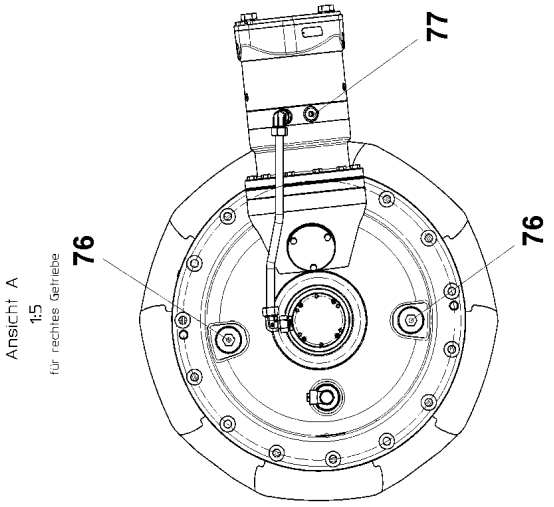
77
76
76
Ansicht A
1:5
für rechtes Getriebe

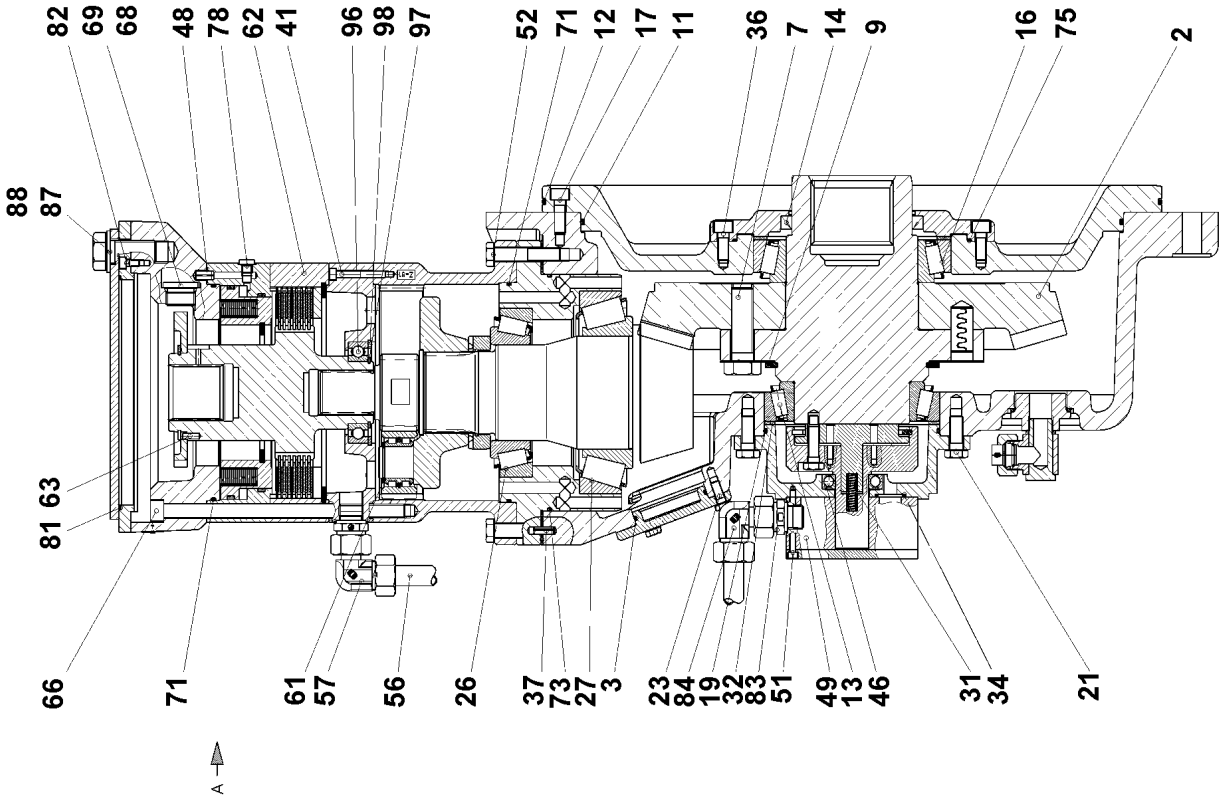
82
69
68
48
78
62
41
96
98
97
52
71
12
17
11
36
7
14
9
16
75
2
88
87
81
63
66
71
61
57
56
26
37
73
27
3
23
84
19
32
83
51
49
13
46
31
34
21
A

Pos.	Item	Quantity	Description	Bezeichnung
2	93 97 664 01	1	BEVEL WHEEL SET M=5,96 Z=13RE/46	KEGELRADSATZ
3	72 64 274 08	1	O-RING 64X3 NBR70	O-RING
7	10 17 904 1	8	HEX SCREW ISO 4017 M20X65 10.9 FLZN SP	SECHSKANTSCHRAUBE
9	10 17 160 5	1	LOCKING RING DIN 471 140X4 FLZNNC-120	SICHERUNGSRING
11	76 10 323 03	1	O-RING 480X4 NBR 70	O-RING
12	76 10 333 03	1	O-RING 550X4 NBR 70	O-RING
13	74 62 221 01	1	TAPERED ROLLER BEARING DIN 720 320 2	KEGELROLLENLAGER
14	71 00 302 01	1	ROTARY SHAFT LIP SEAL DIN 3760 A 110X	RADIALWELLENDICHTRING
16	74 62 228 77	1	TAPERED ROLLER BEARING DIN 720 32024	KEGELROLLENLAGER
17	40 43 000	12	SOCKET HEAD SCREW ISO 4762 M10X30 1	ZYLINDERSCHRAUBE
19	51 85 781 08	1	O-RING 150X3 NBR70	O-RING
21	40 66 124	12	HEX SCREW ISO 4017 M12X30 10.9 A3C SP	SECHSKANTSCHRAUBE
23	49 00 089	3	HEX SCREW ISO 4017 M8X20 8.8 A2C	SECHSKANTSCHRAUBE
26	74 62 311 08	1	TAPERED ROLLER BEARING DIN 720 32217	KEGELROLLENLAGER
27	10 10 197 4	1	TAPERED ROLLER BEARING DIN 720 32220	KEGELROLLENLAGER
31	72 00 295 01	1	PRESSURE SPRING 1,8X7,4X44	DRUCKFEDER
32	93 80 498 01	1	SHIM RING 140,1X159,9X3,5 ST	PASSSCHEIBE
34	72 64 546 01	1	O-RING 23X2,5 NBR 70	O-RING
36	40 43 124	12	SOCKET HEAD SCREW ISO 4762 M10X25 1	ZYLINDERSCHRAUBE
37	43 20 057 08	1	DOWEL PIN ISO 8752 6X20	SPANNSTIFT
41	10 87 559 2	4	SOCKET HEAD SCREW ISO 4762 M6X45 8.8	ZYLINDERSCHRAUBE
46	74 51 206 08	1	DEEP GROOVE BALL BEARING DIN 625 600	RILLENKUGELLAGER
48	52 11 965 08	2	O-RING 9X1,5 NBR90	O-RING
49	10 17 191 7	1	PUMP KSW-1-30/120	PUMPE
51	40 42 029 01	4	SOCKET HEAD SCREW ISO 4762 M5X55 8.8	ZYLINDERSCHRAUBE
52	40 62 020 08	12	HEX SCREW ISO 4014 M12X60 10.9 FLZN SP	SECHSKANTSCHRAUBE
56	90 00 486 5	1	TUBE 18X1,5X420	ROHR
57	47 22 010 08	1	FLANGE JOINT EVW18-LM	VERSCHRAUBUNG
61	46 30 001 03	5	LOCKING RING DIN 471 28X2	SICHERUNGSRING
62	93 29 163 01	1	BRAKE	BREMSE
63	43 12 039 08	2	CORE PIN DIN 1473 5H11X16 A2	KERBSTIFT
66	10 03 225 8	12	SOCKET HEAD SCREW ISO 4762 M12X220 1	ZYLINDERSCHRAUBE
68	54 01 843 08	4	O-RING 22,2X3 NBR70	O-RING
69	47 77 056 08	4	STOP PLUG VSTIM27X2ED A3P	STOPFEN
71	76 10 359 03	2	O-RING 185X3 FKM 70	O-RING
73	72 64 215 01	1	O-RING 200X3 NBR 70	O-RING
75	51 85 561 08	1	O-RING 210X3 NBR70	O-RING
76	47 77 057 08	2	STOP PLUG VSTIM48X2ED A3P	STOPFEN
77	47 77 045 08	1	STOP PLUG VSTIM22X1,5ED A3P	STOPFEN
78	47 75 105 01	5	SCREW PLUG VSTI M10X1 CR6-FREE	VERSCHLUSSSCHRAUBE
81	76 10 217 03	1	O-RING 195X3 NBR 70	O-RING
82	46 00 049	4	SOCKET HEAD SCREW ISO 4762 M6X12 8.8	ZYLINDERSCHRAUBE
83	47 10 012 08	1	FLANGE JOINT GE18-LR	VERSCHRAUBUNG
84	47 22 010 08	1	FLANGE JOINT EVW18-LM	VERSCHRAUBUNG
87	40 65 281	2	HEX SCREW ISO 4017 M20X45 8.8 FLZN SP	SECHSKANTSCHRAUBE
88	10 28 980 8	2	WASHER ISO 7089 20 300HV FLZN SPF	SCHEIBE
96	74 51 392 01	1	DEEP GROOVE BALL BEARING DIN 625 60	RILLENKUGELLAGER
97	10 17 158 7	1	LOCKING RING DIN 471 55X2 FLZNNC-120H	SICHERUNGSRING
98	10 17 163 2	1	LOCKING RING DIN 472 90X3 FLZNNC-120H	SICHERUNGSRING

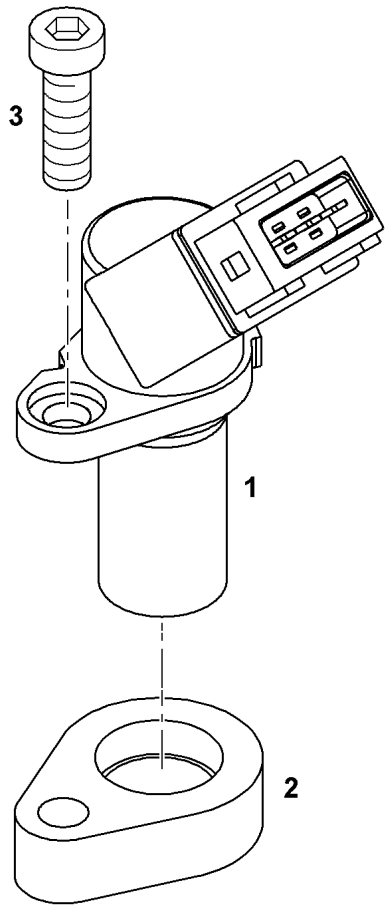

Pos.	Item	Quantity	Description	Bezeichnung
1	10 15 494 4	1	ROTATIONAL SPEED SENSOR	DREHZAHLGEBER
2	90 80 533	1	DISTANCE RING -	DISTANZRING

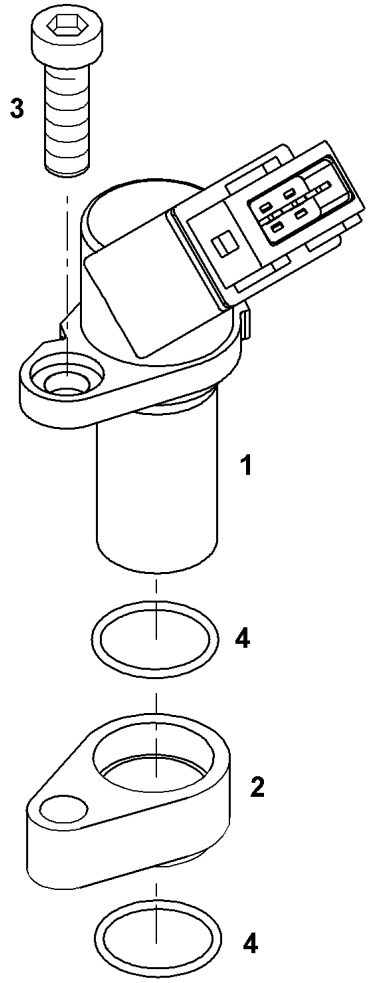

Pos.	Item	Quantity	Description	Bezeichnung
1	10 15 494 4	1	ROTATIONAL SPEED SENSOR	DREHZAHLGEBER
2	90 80 288	1	DISTANCE RING 18X20,3X10,5 -	DISTANZRING
3	10 87 558 8	1	SOCKET HEAD SCREW ISO 4762 M6X25 8.8	ZYLINDERSCHRAUBE
4	73 81 103	2	O-RING ISO 3601-1 17,17X1,78 FKM 70 A,GN	O-RING

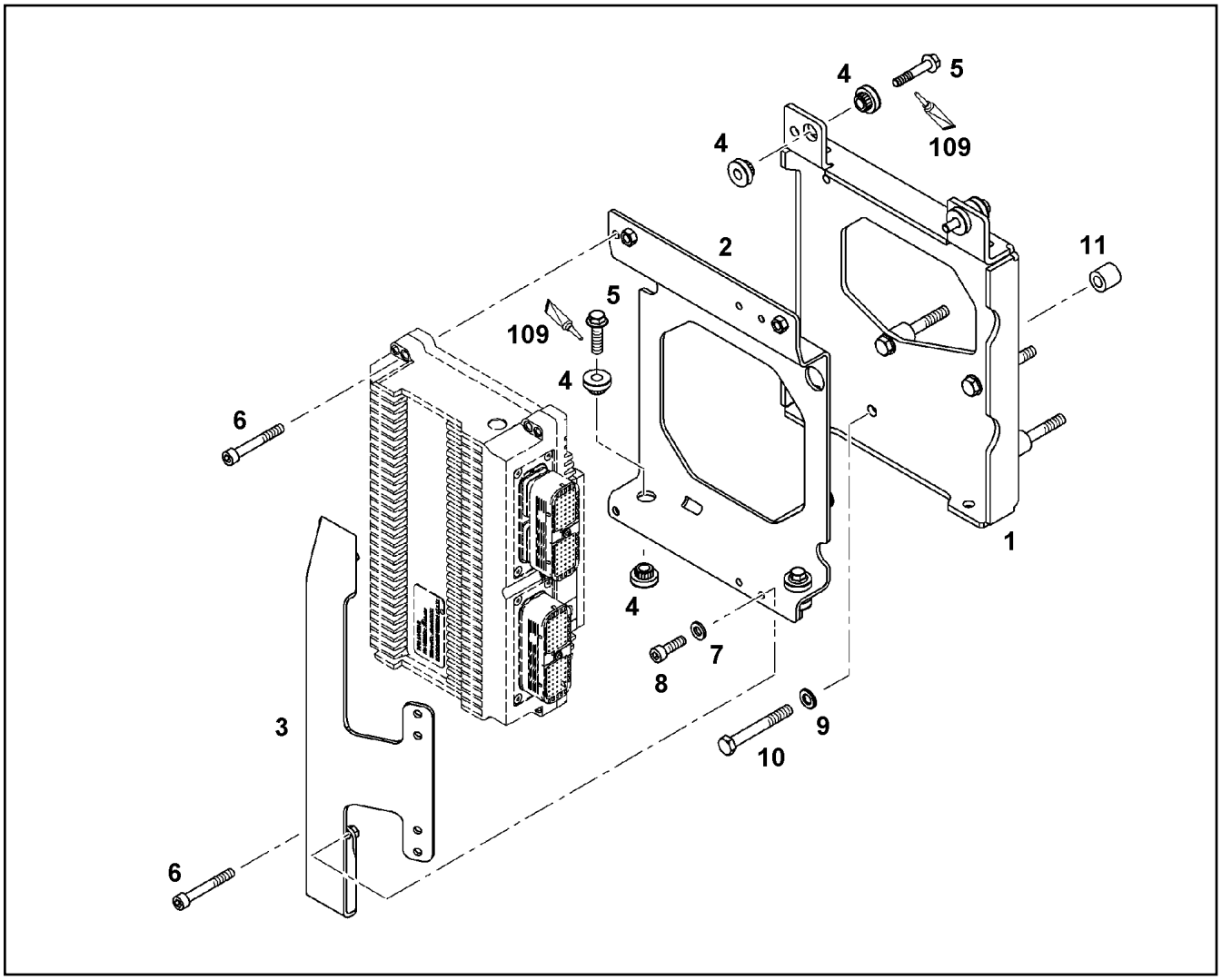

Pos.	Item	Quantity	Description	Bezeichnung
1	90 80 704	1	RETAINER CPL.	HALTER KPL.
2	90 80 706	1	RETAINER CPL.	HALTER KPL.
3	10 11 880 5	1	RETAINER CPL.	HALTER KPL.
4	10 11 627 4	8	RUBBER BUFFER 8,3/26X7,2 30 VMQ 21577	GUMMIPUFFER
5	10 01 690 7	4	HEX SCREW EN 1665 M8X45 8.8 A3C	SECHSKANTSCHRAUBE
6	10 87 559 2	4	SOCKET HEAD SCREW ISO 4762 M6X45 8.8	ZYLINDERSCHRAUBE
7	10 87 564 7	2	WASHER ISO 7089 6 200HV 480H SPF	SCHEIBE
8	10 87 558 6	2	SOCKET HEAD SCREW ISO 4762 M6X16 8.8	ZYLINDERSCHRAUBE
9	10 28 979 5	4	WASHER ISO 7089 10 300HV FLZN SPF	SCHEIBE
10	10 00 613 0	4	HEX SCREW ISO 4014 M10X80 12.9 SPF	SECHSKANTSCHRAUBE
11	98 82 075	4	DISTANCE SLEEVE 11X21X20 St Rm>500N/	DISTANZHUELSE
109	86 55 016	1	SCREW LOCKING 10ML -50/+150 °C	SCHRAUBENSICHERUNG

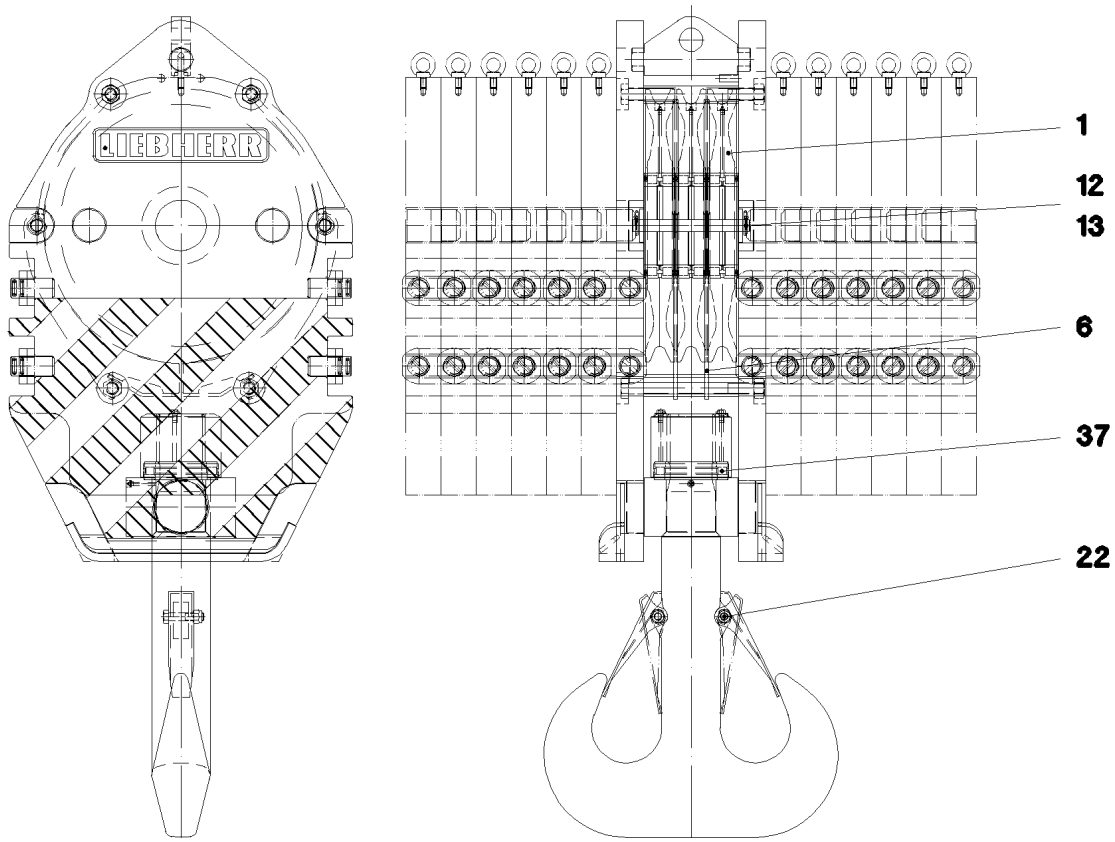

Pos.	Item	Quantity	Description	Bezeichnung
1	92 68 928 08	3	ROPE PULLEY CPL. SPF ⇨ 2 652 007 92 68 928 08	SEILROLLE KPL.
6	10 81 518 0	1	ROPE GUARD	SEILSCHUTZ
12	11 27 148 2	2	ROPE PROTECTION ROD	SEILSCHUTZSTANGE
13	43 32 014 08	4	SAFETY PLUG W HINGE-LID 8X42 VERZ	SICHERHEITSKLAPPSTECKER
22	57 17 162 08	2	SAFETY TRAP	SICHERUNGSFALLE
37	74 66 074 01	1	CYLINDER ROLLER THRUST BEARING DIN	AX.ZYL.ROLLENLAGER

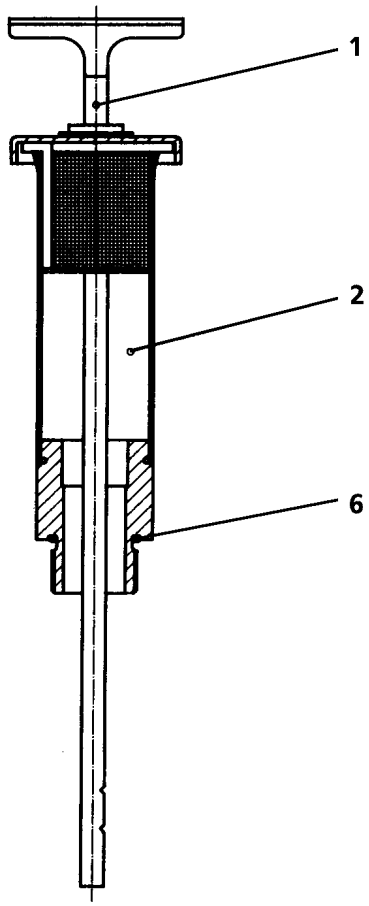

Pos.	Item	Quantity	Description	Bezeichnung
1	92 75 544 01	1	OIL DIPSTICK 1 1/8"	OELMESSSTAB
2	92 75 019 01	1	VENTILATION CONNECTING PIECE	ENTLUEFTUNGSSTUTZEN
6	76 10 225 03	1	SEALING RING 19,6X24,3X1,5	DICHTRING

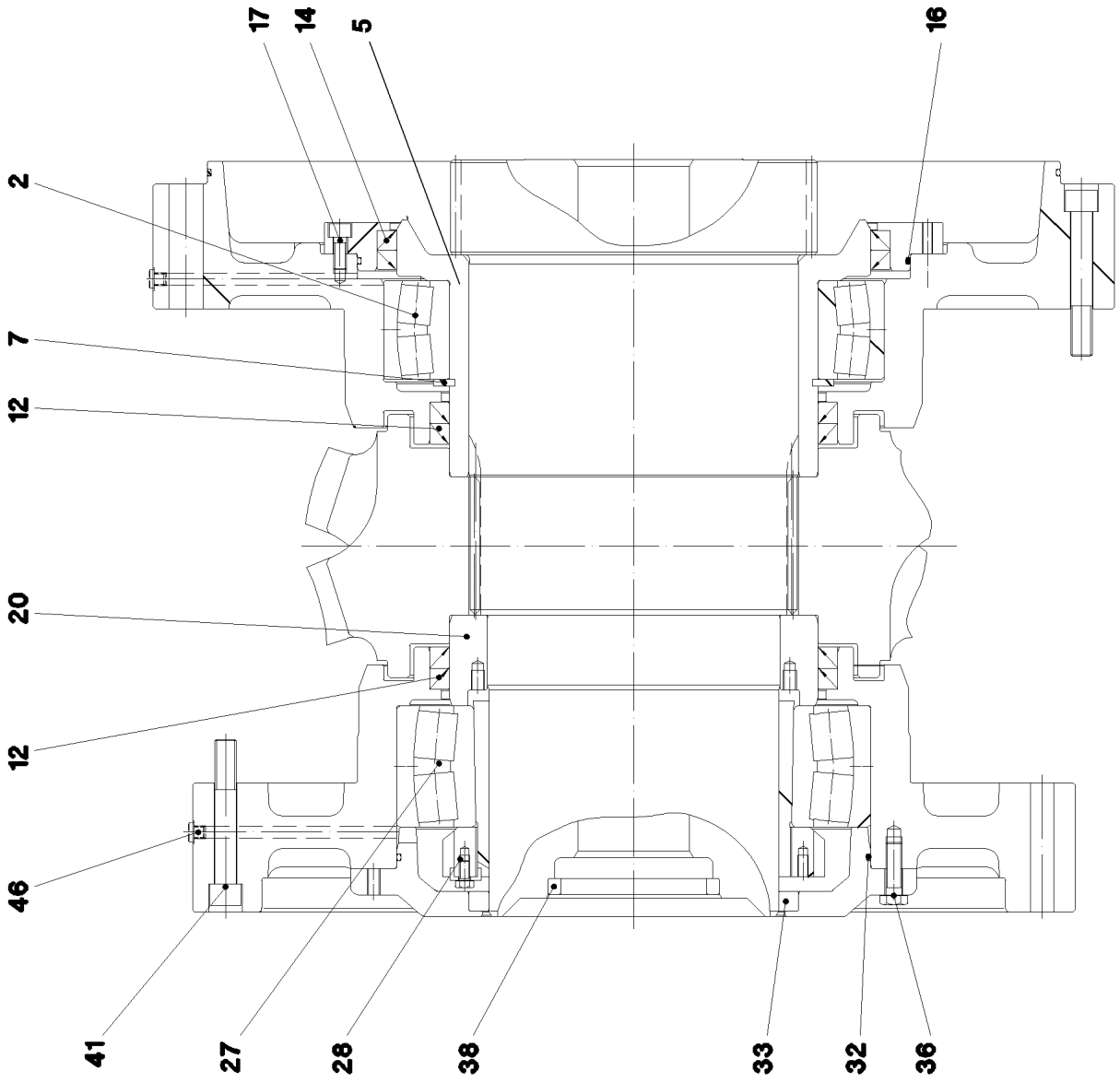
17
14
5
16
2
7
12
20
12
46
41
27
28
38
33
32
36

Pos.	Item	Quantity	Description	Bezeichnung
2	74 61 603 01	1	SELF-ALIGNING ROLLER BEARING 280X380	PENDELROLLENLAGER
5	93 97 687 01	1	SLEEVE	LAUFRING
7	42 80 099 08	1	LOCKING RING DIN 471 280X5	SICHERUNGSRING
12	10 19 516 2	4	ROTARY SHAFT LIP SEAL C 280X310X16 N	RADIALWELLENDICHTRING
14	71 00 590 01	2	ROTARY SHAFT LIP SEAL DIN 3760 AS 360X	RADIALWELLENDICHTRING
16	76 10 339 03	1	O-RING 400X4 NBR 70	O-RING
17	10 41 516 2	8	SOCKET HEAD SCREW ISO 4762 M10X25 8	ZYLINDERSCHRAUBE
20	93 97 691 01	1	SUPPORTING RING	STUETZRING
27	74 61 377 01	1	SELF-ALIGNING ROLLER BEARING DIN 635	PENDELROLLENLAGER
28	74 71 027 01	1	CLAMPING SLEEVE DIN 5415 220X240X133	SPANNHUELSE
32	76 10 341 03	1	O-RING 340X4 NBR 72	O-RING
33	71 00 345 01	1	ROTARY SHAFT LIP SEAL DIN 3760 A 220X2	RADIALWELLENDICHTRING
36	46 00 366	24	HEX SCREW ISO 4017 M12X40 10.9 A3C SP	SECHSKANTSCHRAUBE
38	71 00 302 01	1	ROTARY SHAFT LIP SEAL DIN 3760 A 110X	RADIALWELLENDICHTRING
41	40 42 181 01	21	SOCKET HEAD SCREW ISO 4762 M16X110	ZYLINDERSCHRAUBE
46	47 75 105 01	2	SCREW PLUG VSTI M10X1 CR6-FREE	VERSCHLUSSSCHRAUBE

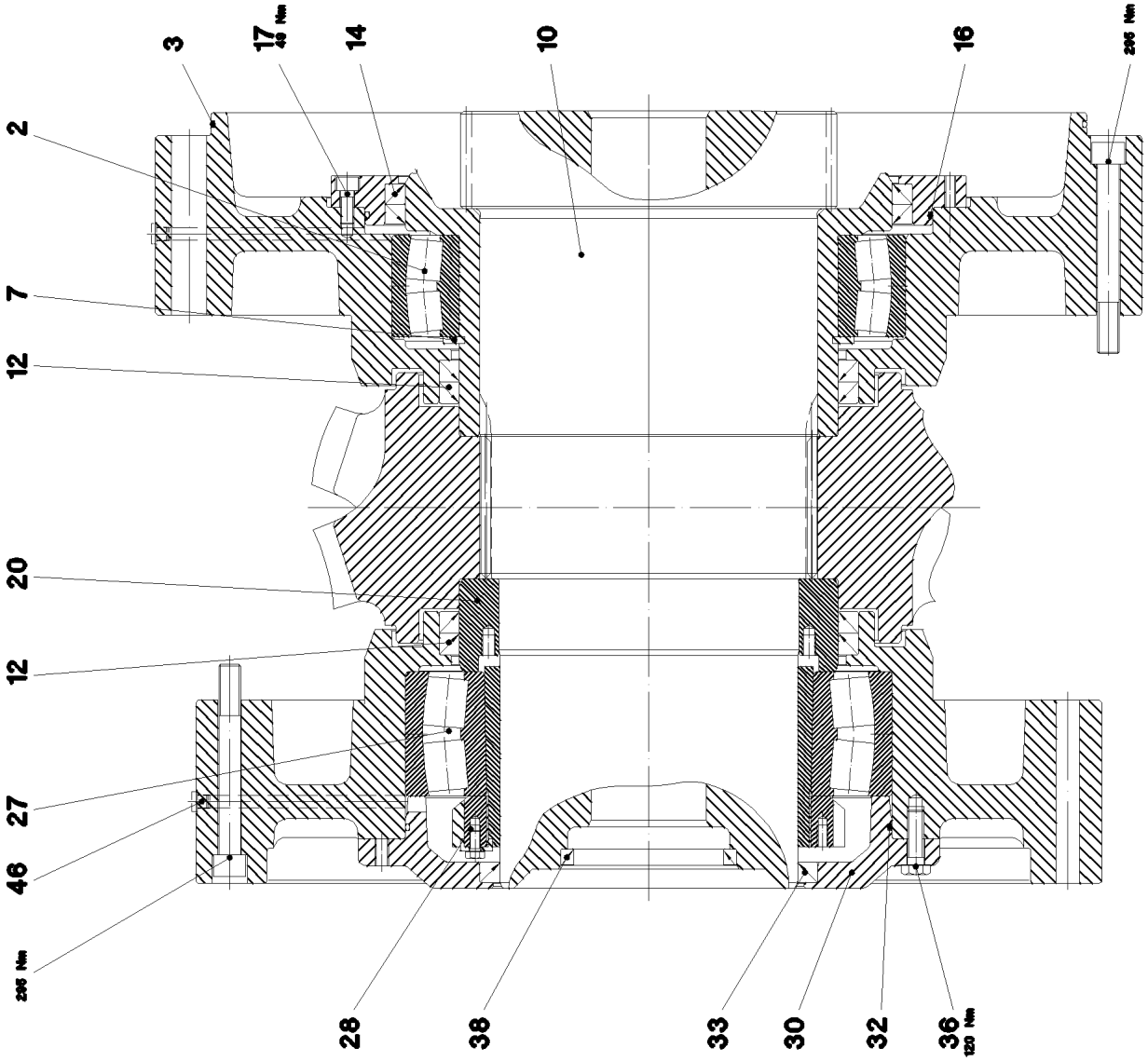
3
17
45 Nm
14
10
16
295 Nm
2
7
12
20
12
27
46
295 Nm
28
38
33
30
32
36
120 Nm

Pos.	Item	Quantity	Description	Bezeichnung
1	74 61 603 01	1	SELF-ALIGNING ROLLER BEARING 280X380	PENDELROLLENLAGER
3	76 10 208 03	1	O-RING 600X4 NBR 70	O-RING
7	42 80 099 08	1	LOCKING RING DIN 471 280X5	SICHERUNGSRING
10	93 97 689 01	1	OUTPUT SHAFT	ABTRIEBSWELLE
12	10 19 516 2	4	ROTARY SHAFT LIP SEAL C 280X310X16 N	RADIALWELLENDICHTRING
14	71 00 590 01	2	ROTARY SHAFT LIP SEAL DIN 3760 AS 360X	RADIALWELLENDICHTRING
16	76 10 339 03	1	O-RING 400X4 NBR 70	O-RING
17	10 41 516 2	8	SOCKET HEAD SCREW ISO 4762 M10X25 8	ZYLINDERSCHRAUBE
20	93 97 691 01	1	SUPPORTING RING	STUETZRING
27	74 61 377 01	1	SELF-ALIGNING ROLLER BEARING DIN 635	PENDELROLLENLAGER
28	74 71 027 01	1	CLAMPING SLEEVE DIN 5415 220X240X133	SPANNHUELSE
32	76 10 341 03	1	O-RING 340X4 NBR 72	O-RING
33	71 00 345 01	1	ROTARY SHAFT LIP SEAL DIN 3760 A 220X2	RADIALWELLENDICHTRING
36	46 00 366	24	HEX SCREW ISO 4017 M12X40 10.9 A3C SP	SECHSKANTSCHRAUBE
38	71 00 302 01	1	ROTARY SHAFT LIP SEAL DIN 3760 A 110X	RADIALWELLENDICHTRING
46	77 90 183 01	2	BLANKING PLUG 13	VERSCHLUSSSTOPFEN

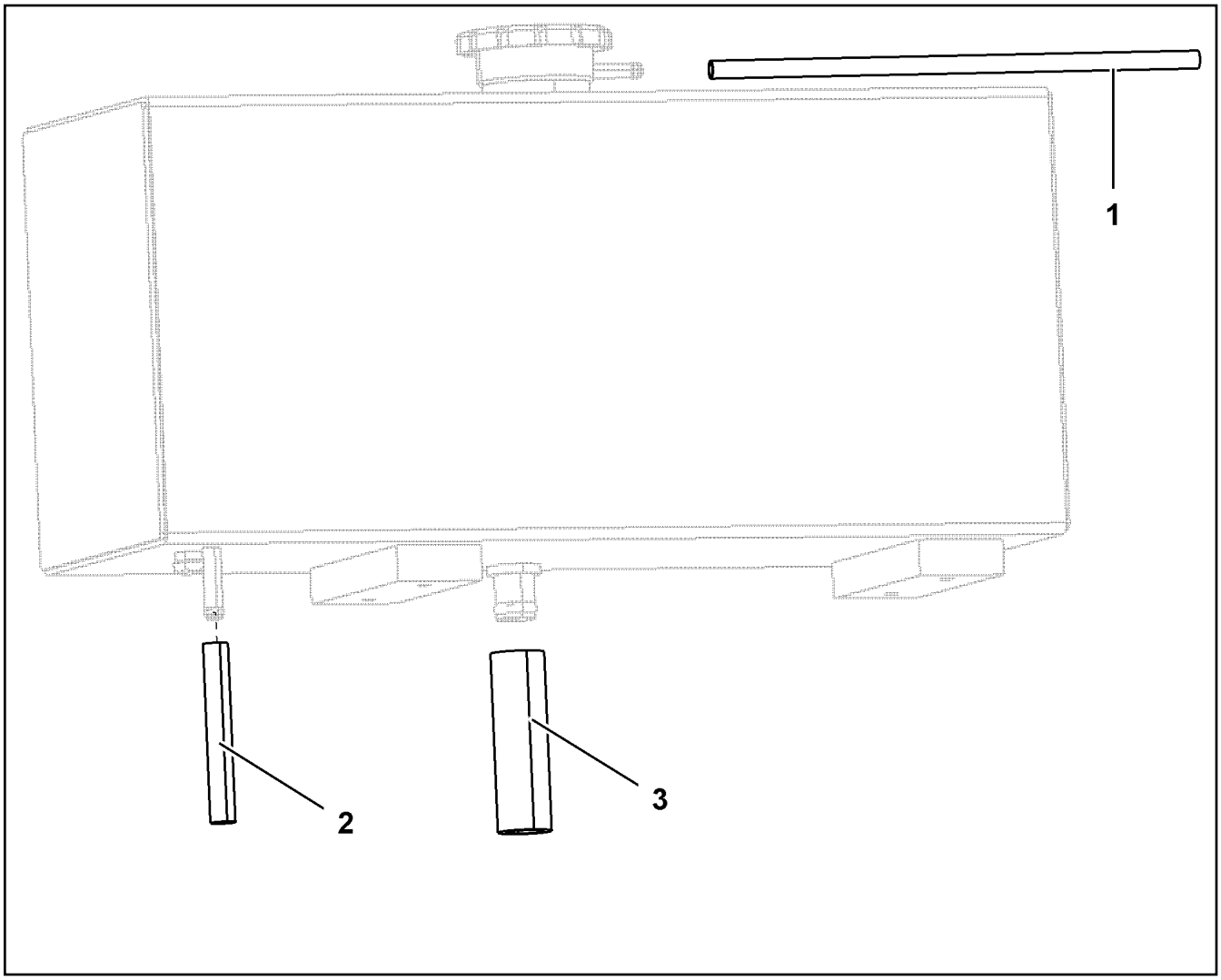

Pos.	Item	Quantity	Description	Bezeichnung
2	73 63 116	1	HOSE DIN 73411 10X3,5 EPDM	SCHLAUCH
3	49 01 428	1	HOSE DIN 73411 32X4 EPDM	SCHLAUCH

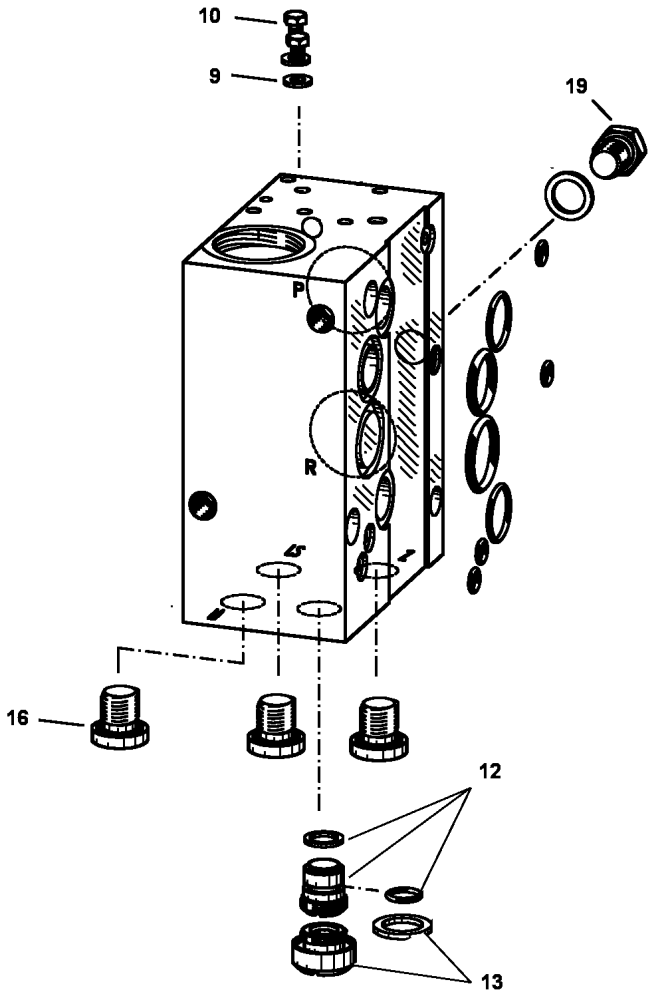

Pos.	Item	Quantity	Description	Bezeichnung
9	51 10 089 08	2	SEALING RING DIN 7603 A 4X8X1 CU	DICHTRING
10	40 65 002 01	2	HEX SCREW ISO 4017 M4X6 8.8 A2C	SECHSKANTSCHRAUBE
12	10 41 274 0	1	SLEEVE CPL	HUELSE KPL.
13	10 41 274 6	1	SCREW	SCHRAUBE
16	47 77 054 08	3	STOP PLUG VSTI11/4"ED A3P	STOPFEN
19	10 41 274 8	1	SCREW PLUG	VERSCHLUSSSCHRAUBE
999	10 41 275 1	1	SEAL KIT CONNECTING BLOCK	DS ANSCHLUSSBLOCK

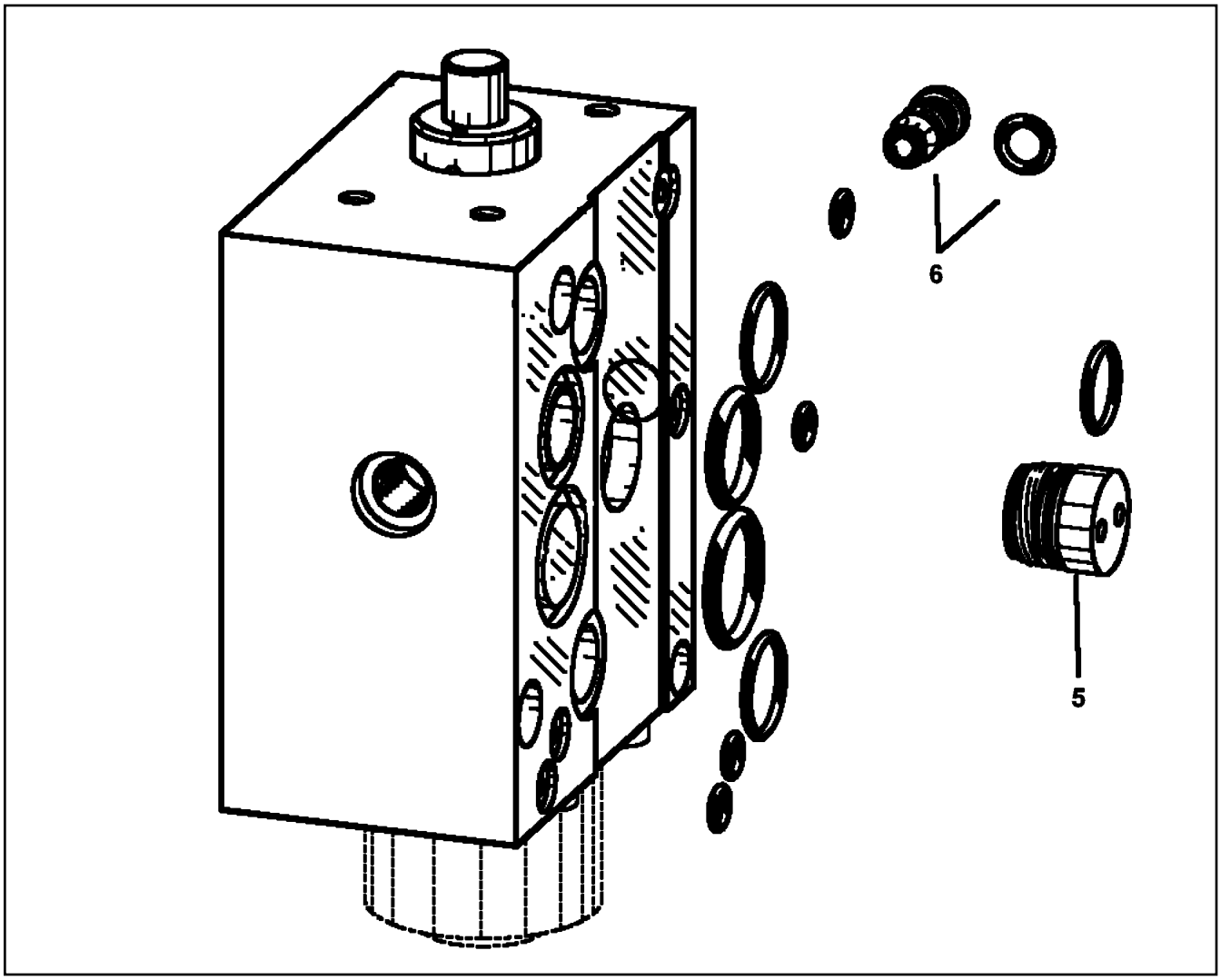

Pos.	Item	Quantity	Description	Bezeichnung
5	10 41 275 3	1	SCREW STOPPER	SCHRAUBSTOPFEN
6	10 41 276 3	1	SHUTTLE VALVE	WECHSELVENTIL
999	10 41 278 1	1	SEAL KIT	DICHTSATZ

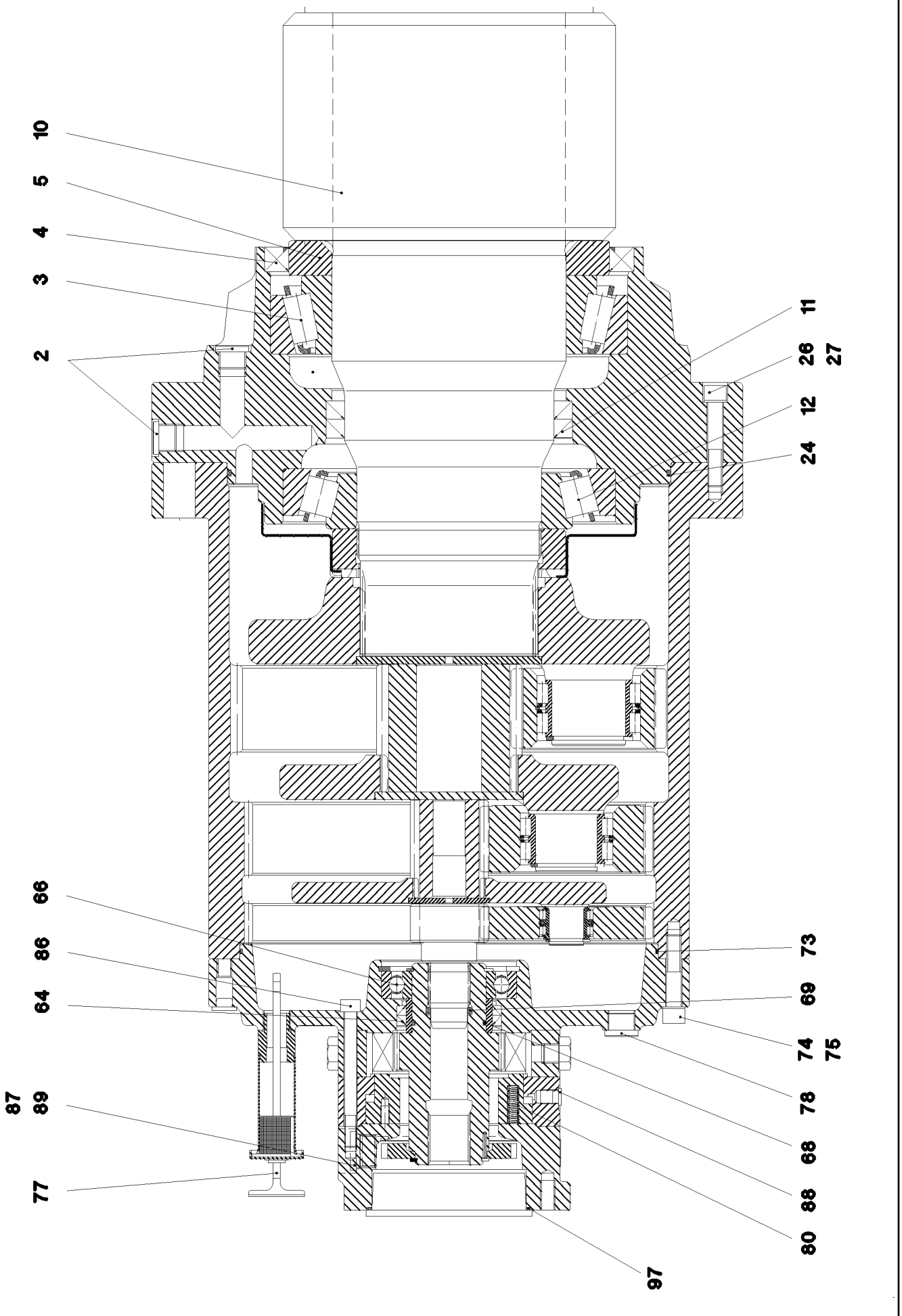
10
5
4
3
2
11
26
27
12
24
66
86
64
73
69
74
75
87
89
78
68
77
88
80
97

Pos.	Item	Quantity	Description	Bezeichnung
2	47 75 104 01	7	SCREW PLUG VSTI M22X1,5 CF	VERSCHLUSSSCHRAUBE
3	74 62 237 01	1	TAPERED ROLLER BEARING DIN 720 320 3	KEGELROLLENLAGER
4	71 00 630 01	1	ROTARY SHAFT LIP SEAL DIN 3760 AS 260X	RADIALWELLENDICHTRING
5	92 76 333 01	1	WASHER	SCHEIBE
10	92 76 334 01	1	OUTPUT SHAFT M=18 Z=12	ABTRIEBSWELLE
11	71 00 341 08	2	ROTARY SHAFT LIP SEAL DIN 3761 C 170X2	RADIALWELLENDICHTRING
12	74 62 026 01	1	TAPERED ROLLER BEARING DIN 720 302 3	KEGELROLLENLAGER
24	76 10 341 03	1	O-RING 340X4 NBR 72	O-RING
26	40 43 126 08	8	SOCKET HEAD SCREW ISO 4762 M12X70 10	ZYLINDERSCHRAUBE
27	42 39 112 01	8	LOCK WASHER VS 12 ZN5/CN/T2	SICHERUNGSSCHEIBE
64	71 00 241 08	2	ROTARY SHAFT LIP SEAL DIN 3761 A 70X8	RADIALWELLENDICHTRING
66	50 15 339 08	1	DEEP GROOVE BALL BEARING DIN 625 621	RILLENKUGELLAGER
68	72 64 055 08	1	O-RING 54X3 NBR70	O-RING
69	72 64 538 01	1	O-RING 29X4,5 NBR 70	O-RING
73	76 10 203 03	1	O-RING 320X3 NBR70	O-RING
74	40 42 124 01	12	SOCKET HEAD SCREW ISO 4762 M12X60 8.	ZYLINDERSCHRAUBE
75	42 39 112 01	12	LOCK WASHER VS 12 ZN5/CN/T2	SICHERUNGSSCHEIBE
77	92 75 543 01	1	VENTILATION CONNECTING PIECE ⇨ 9 275 543 01 92 75 543 01	ENTLUEFTUNGSSTUTZEN
78	47 75 104 01	3	SCREW PLUG VSTI M22X1,5 CF	VERSCHLUSSSCHRAUBE
80	10 00 452 0	1	SPRING LOADED MULTI-DISC BRAKE	FEDERDRUCKLAMELLENBREMS
86	40 42 104 01	12	SOCKET HEAD SCREW ISO 4762 M10X110	ZYLINDERSCHRAUBE
88	77 90 162 01	1	BLANKING PLUG	VERSCHLUSSSTOPFEN
89	47 77 056 08	1	STOP PLUG VSTIM27X2ED A3P	STOPFEN
97	72 62 030 08	1	O-RING 120X3 NBR70	O-RING

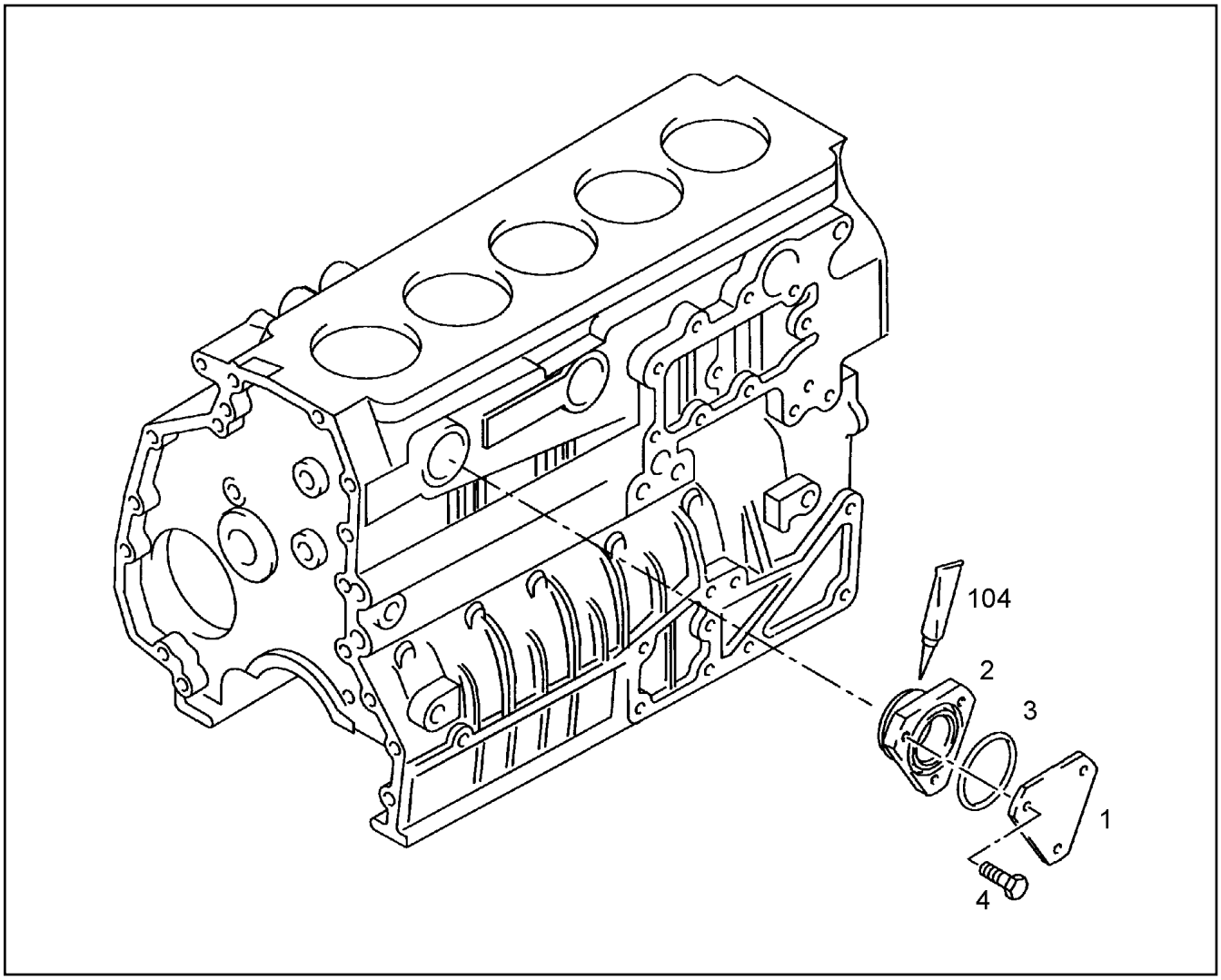

Pos.	Item	Quantity	Description	Bezeichnung
1	97 39 036	1	END COVER S355J0	VERSCHLUSSDECKEL
2	10 01 271 5	1	FLANGE 11SMnPb30+C	FLANSCH
3	10 01 185 5	1	O RING 59X3 FPM1-70	RUNDDICHTRING
4	10 01 136 0	3	HEX SCREW M8X16 8.8 MAN183-PHR	SECHSKANTSCHRAUBE
104	81 12 073 01	1	GLUE 10 ml	KLEBSTOFF

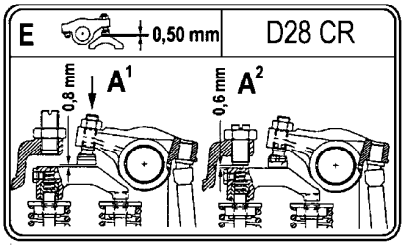

8

Pos.	Item	Quantity	Description	Bezeichnung
8	10 29 431 7	1	INFORMATION SIGN	HINWEISSCHILD

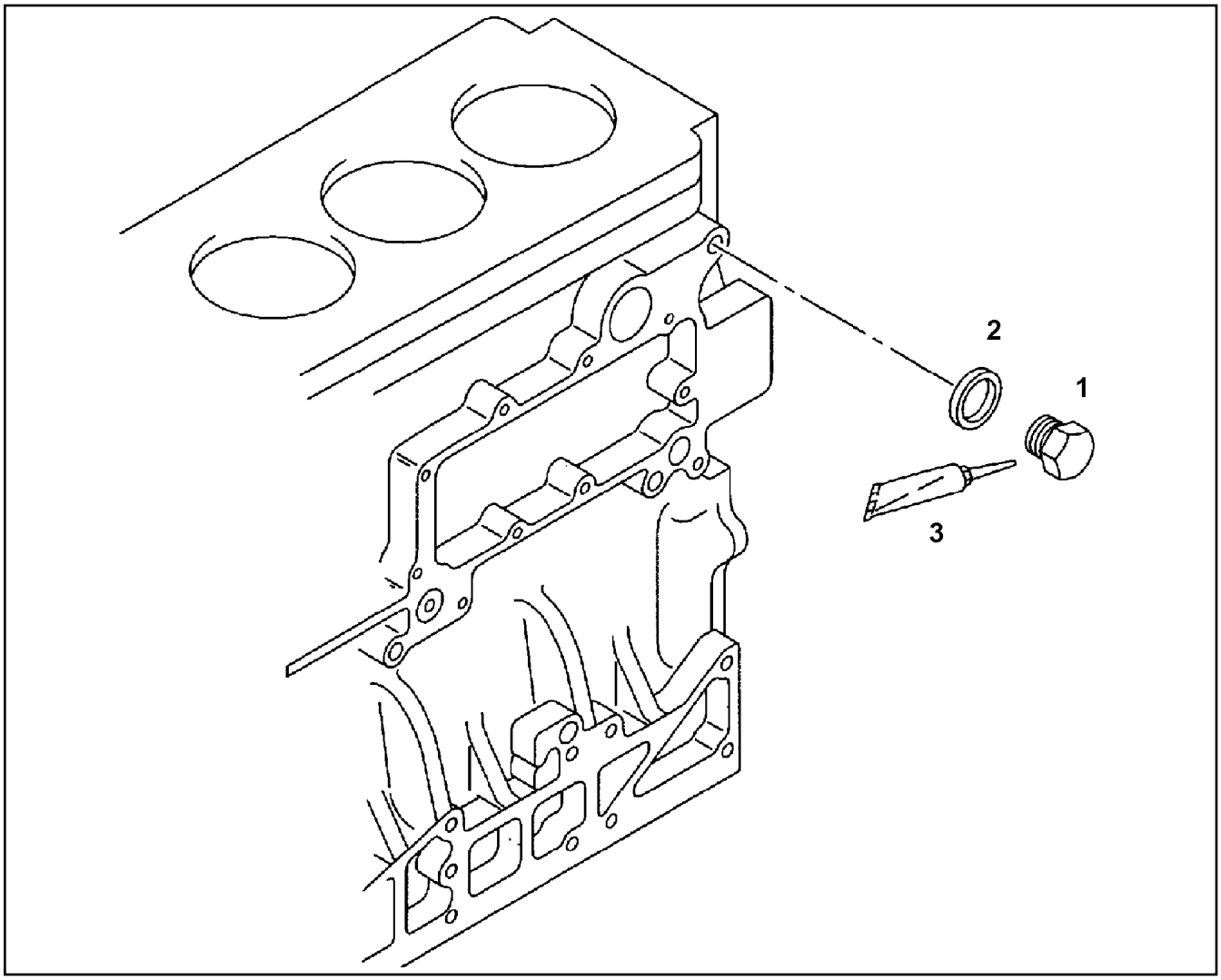

Pos.	Item	Quantity	Description	Bezeichnung
1	10 01 252 2	1	SCREW PLUG M16 9SMnPb28K	VERSCHLUSSSCHRAUBE
2	10 01 186 7	1	SEALING RING 16,7X24X1,5 St/FPM1-80	DICHTRING
3	81 12 059 08	1	GLUE 50ML	KLEBSTOFF

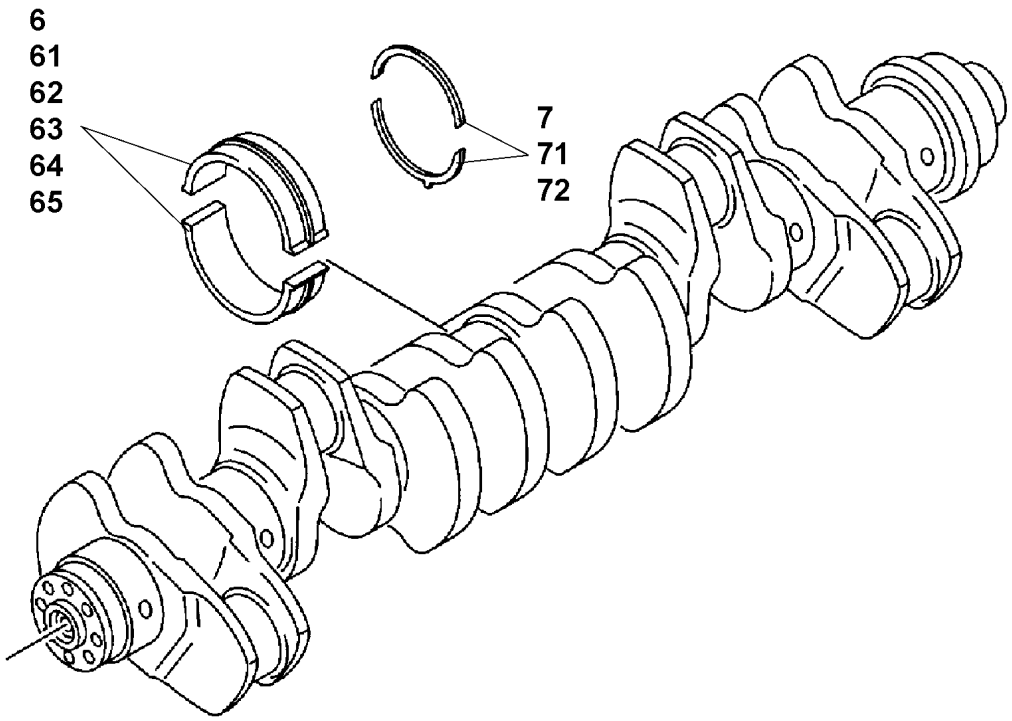

Pos.	Item	Quantity	Description	Bezeichnung
6	10 01 208 3	7	MAIN BEARING	HAUPTLAGER
7	10 01 211 7	2	THRUST WASHER	ANLAUFSCHEIBE
61	10 01 210 7	7	MAIN BEARING NORMAL 1-0,10MM	HAUPTLAGER
62	10 01 208 8	7	REP1-MAIN BEARING -0,25MM	REP1-HAUPTLAGER
63	10 01 210 9	7	REP2-MAIN BEARING -0,50MM	REP2-HAUPTLAGER
64	10 01 211 0	7	REP3-MAIN BEARING -0,75MM	REP3-HAUPTLAGER
65	10 01 211 2	7	REP4-MAIN BEARING -1,00MM	REP4-HAUPTLAGER
71	10 01 211 8	2	REP1-STOP WASHER	REP1-ANLAUFSCHEIBE
72	10 01 212 0	2	REP2-STOP WASHER	REP2-ANLAUFSCHEIBE

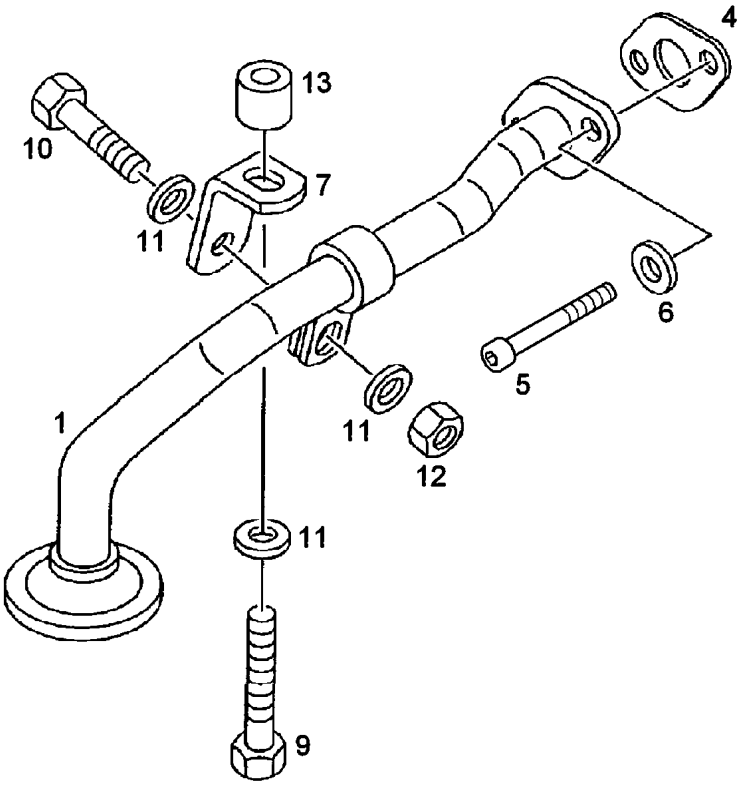

Pos.	Item	Quantity	Description	Bezeichnung
1	10 01 229 0	1	SUCTION LINE JOINING	SAUGLEITUNG
4	10 01 184 7	1	SEAL	DICHTUNG
5	10 22 235 9	2	SOCKET HEAD SCREW	ZYLINDERSCHRAUBE
6	10 01 165 4	2	WASHER A 8,4X16X1,6 200HV-St MAN183-B	SCHEIBE
7	10 01 229 5	1	HOLDER	HALTER
9	10 01 125 3	1	HEX SCREW M8X40 8.8 MAN183-B1	SECHSKANTSCHRAUBE
10	10 01 121 4	1	HEX SCREW M8X28 8.8 A2C	SECHSKANTSCHRAUBE
11	10 03 288 2	3	WASHER 9X19X3 -9SMnPb28K	SCHEIBE
12	10 01 163 7	1	LOCK NUT BM8 8 MAN183-B1	SICHERUNGSMUTTER
13	10 03 239 2	1	BUSHING	BUCHSE

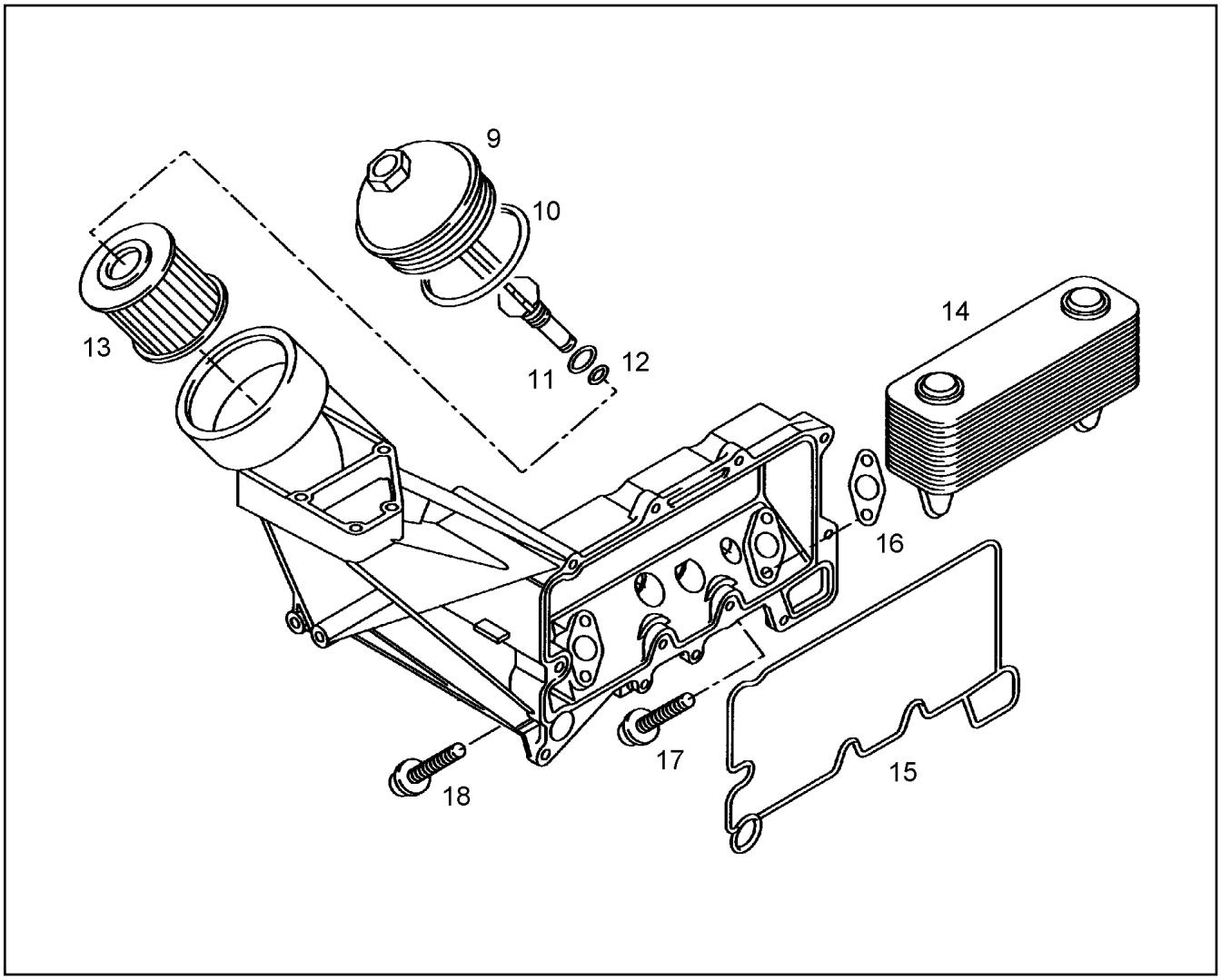

Pos.	Item	Quantity	Description	Bezeichnung
9	10 01 228 8	1	COVER	DECKEL
10	10 01 263 8	1	O RING 130X4 ACM1-60	RUNDDICHTRING
11	10 01 263 7	1	O RING 12X2 ACM1-60	RUNDDICHTRING
12	10 01 263 6	1	O RING 8X2 ACM1-60	RUNDDICHTRING
13	10 01 228 7	1	MOTOR OIL FILTER OEL	MOTOROELFILTER
14	10 01 228 9	1	OIL COOLER	OELKUEHLER
15	10 01 229 8	1	SEAL	DICHTUNG
16	10 01 184 5	2	SEAL	DICHTUNG
17	10 01 254 7	2	HEXALOBULAR HEAD SCREW M8X40,5 8.8	SECHSRUNDSCHRAUBE
18	10 01 254 9	2	HEXALOBULAR HEAD SCREW M8X65,5 8.8	SECHSRUNDSCHRAUBE

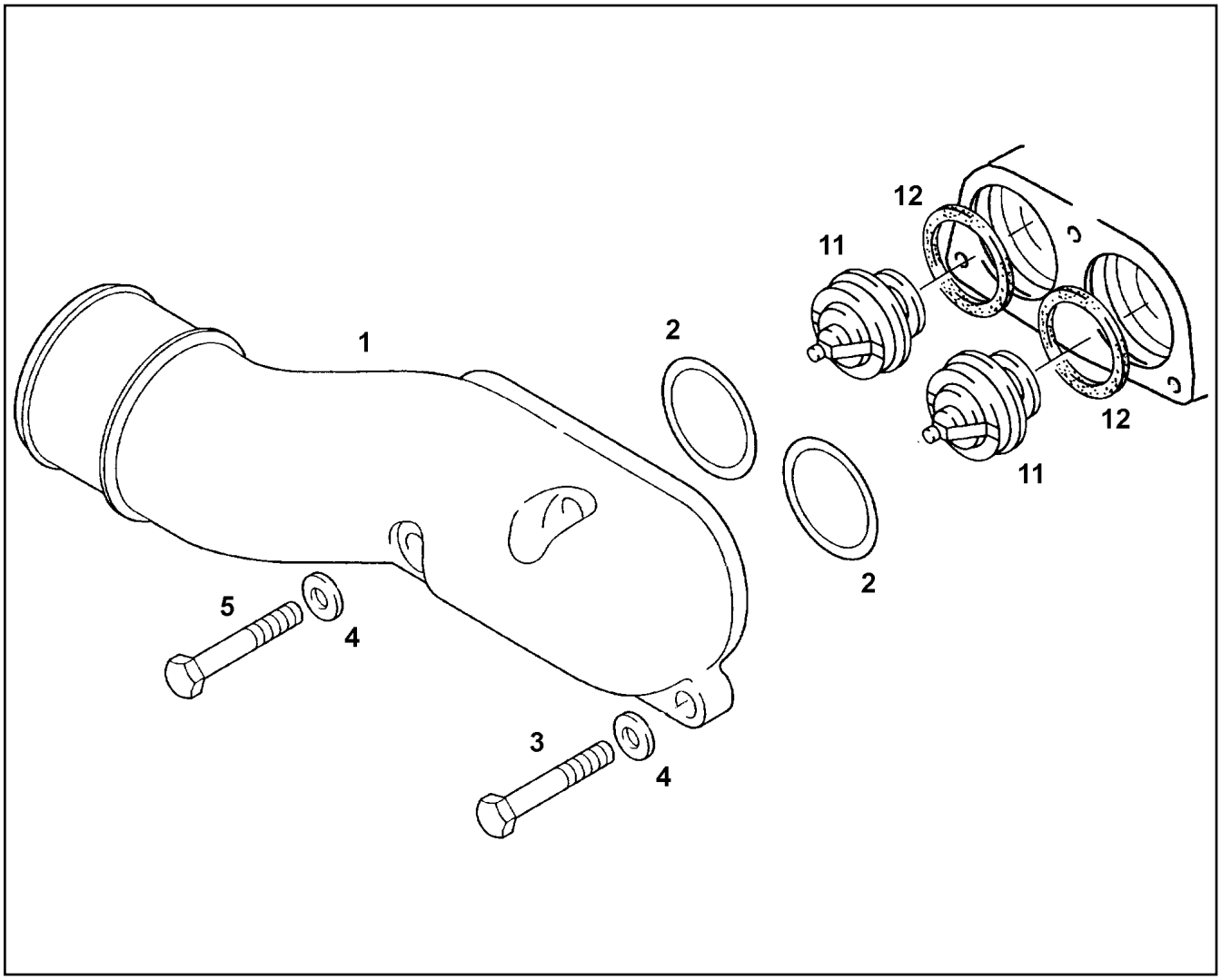

Pos.	Item	Quantity	Description	Bezeichnung
1	10 01 230 1	1	ELBOW KUEHLWASSER	KRUEMMER
2	10 01 185 3	2	O RING 60X4 NBR3-60	RUNDDICHTRING
3	10 01 132 8	2	HEX SCREW M8X55 8.8 MAN183-B1	SECHSKANTSCHRAUBE
4	10 01 165 4	3	WASHER A 8,4X16X1,6 200HV-St MAN183-B	SCHEIBE
5	10 01 122 5	1	HEX SCREW M8X65 8.8 A2C	SECHSKANTSCHRAUBE
11	10 01 232 0	2	THERMOSTAT	THERMOSTAT
12	10 01 234 5	2	SEAL ASBESTFREI	DICHTUNG

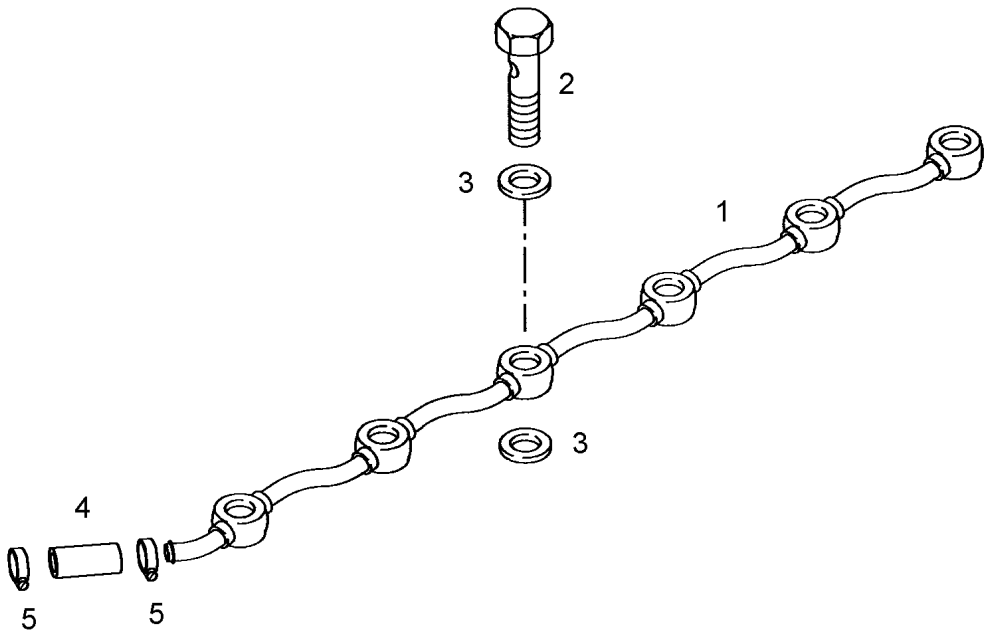

Pos.	Item	Quantity	Description	Bezeichnung
1	10 01 231 4	1	COOLING WATER LINE	KUEHLWASSERLEITUNG
2	10 01 272 8	6	HOLLOW SCREW	HOHLSCHRAUBE
3	10 01 186 6	12	SEALING RING 14,7X22X1,5 St/FPM1-80	DICHTRING
4	10 01 872 9	1	HOSE MAN334-10-3	SCHLAUCH
5	10 02 307 6	2	STRIP CLIP 19X12 Ck 75	BANDSCHELLE

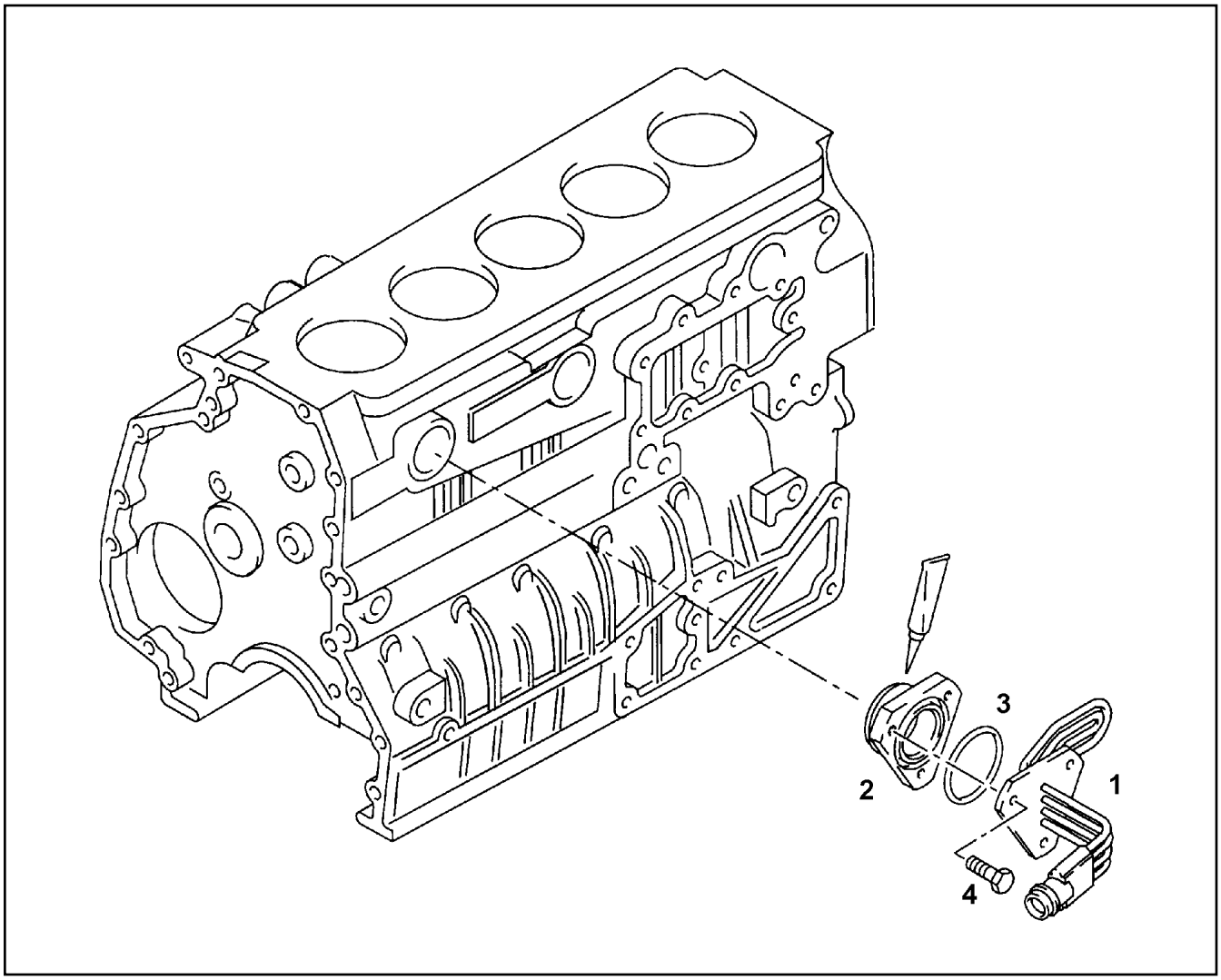

Pos.	Item	Quantity	Description	Bezeichnung
1	10 01 234 3	1	COOLING WATER PRE-HEATING	KUEHLWASSERVORWAERMUN
2	10 01 271 5	1	FLANGE 11SMnPb30+C	FLANSCH
3	10 01 185 5	1	O RING 59X3 FPM1-70	RUNDDICHTRING
4	10 01 136 0	3	HEX SCREW M8X16 8.8 MAN183-PHR	SECHSKANTSCHRAUBE
6	81 12 017 08	1	ADHESIVE 50ML	KLEBER

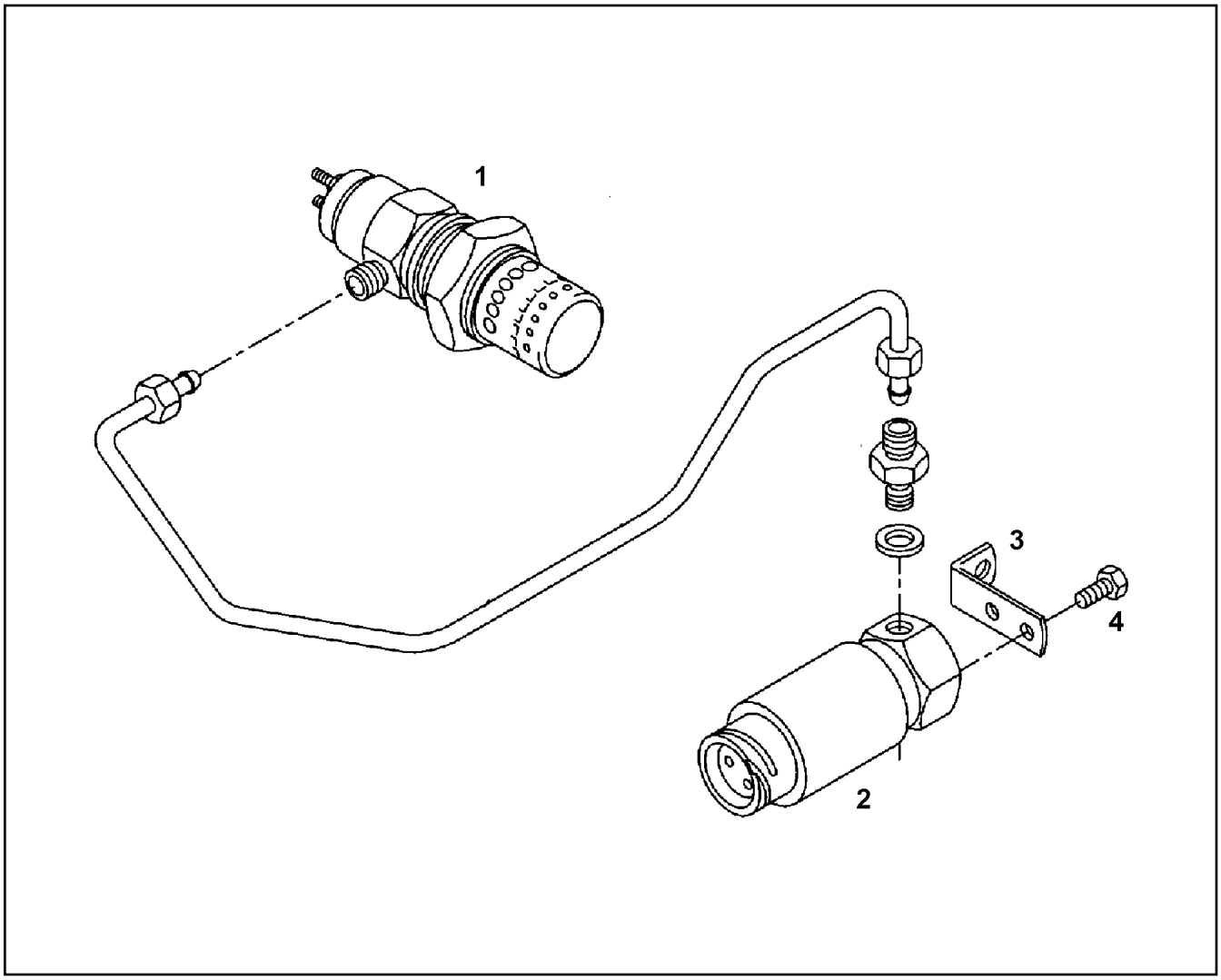

Pos.	Item	Quantity	Description	Bezeichnung
1	10 01 246 3	1	FLAME GLOW PLUG 6,6	FLAMMGLUEHKERZE
2	10 01 245 8	1	SOLENOID VALVE 24V	MAGNETVENTIL
3	10 01 268 5	1	HOLDER	HALTER
4	10 01 135 8	2	HEX SCREW M6X12 8.8 MAN183-A2C	SECHSKANTSCHRAUBE

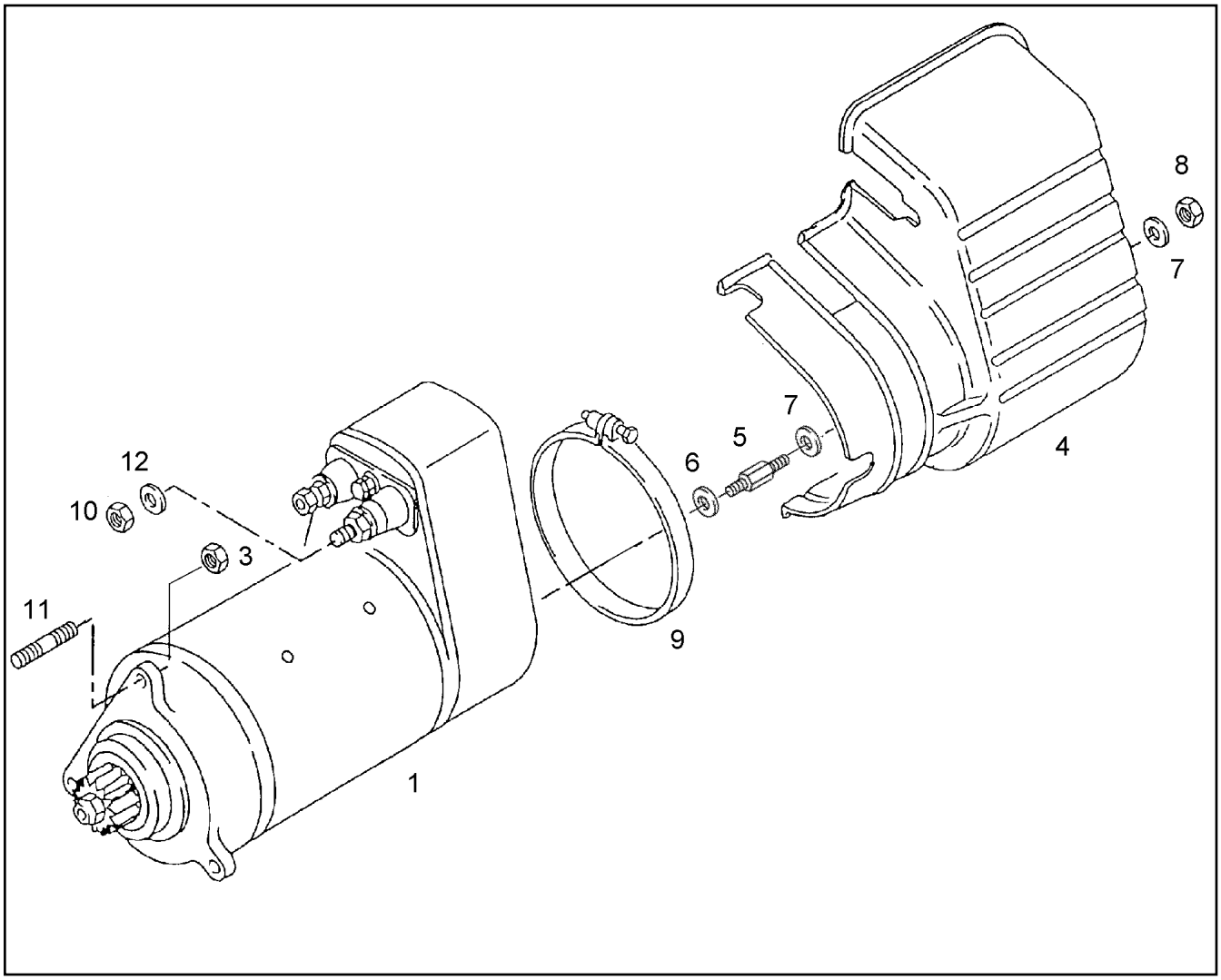

Pos.	Item	Quantity	Description	Bezeichnung
1	10 01 246 1	1	STARTER 6.6KW 24V	STARTER
3	10 01 163 2	3	HEX NUT M12X1,5 8 MAN183-B1	SECHSKANTMUTTER
4	10 01 246 2	1	PROTECTION GUARD	SCHUTZBLECH
5	10 01 253 1	1	SPACER BOLT 9SMnPb28K	DISTANZBOLZEN
6	10 01 256 5	1	WASHER 6,2X11X2 -Cu	SCHEIBE
7	10 01 165 3	2	WASHER A 6,4X12X1,6 200HV-St MAN183-B	SCHEIBE
8	10 01 162 9	1	HEX NUT M6 8 MAN183-B1	SECHSKANTMUTTER
9	10 01 268 1	1	CLAMP 125 W1-2	SCHELLE
10	10 01 427 8	1	HEX NUT M10 8 A3C	SECHSKANTMUTTER
11	10 01 159 6	3	DOUBLE-ENDED STUD M12X1,5X30 8.8	STIFTSCHRAUBE
12	10 01 165 8	2	WASHER A 10,5X20X2 200HV-St MAN183-B1	SCHEIBE

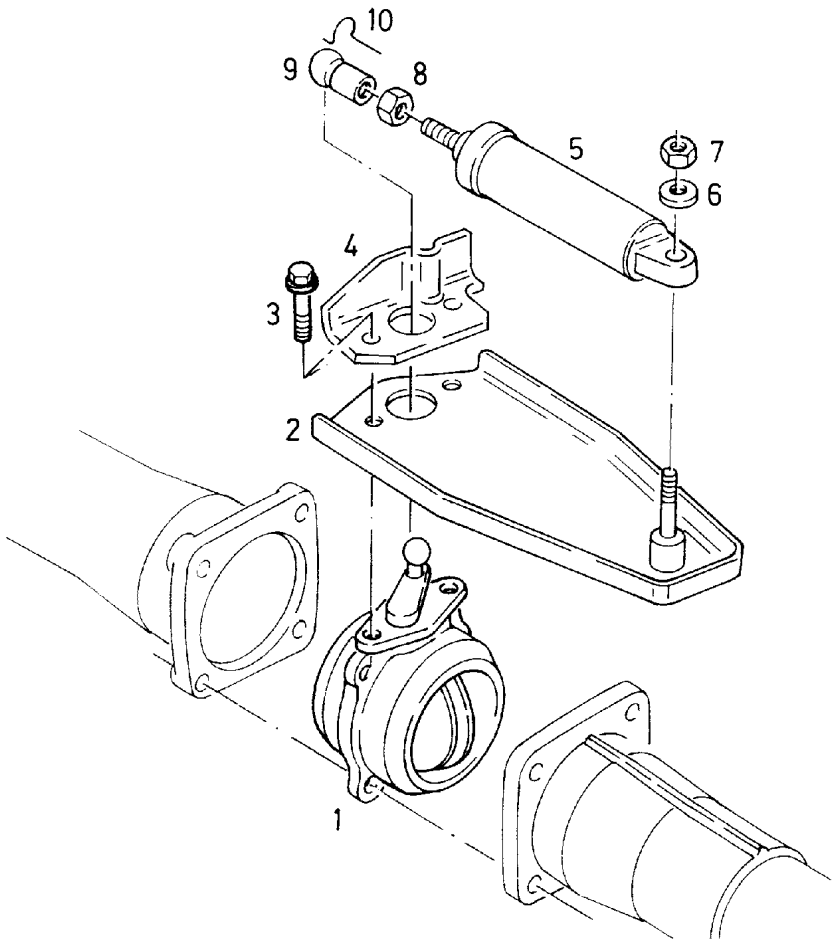

Pos.	Item	Quantity	Description	Bezeichnung
1	10 01 754 4	1	RESTRICTOR CAP	DROSSELKLAPPE
2	10 01 749 3	1	CONSOLE	KONSOLE
3	10 01 752 6	2	LOCKING SCREW M8X20 SP 10.9 MAN183-	SICHERUNGSSCHRAUBE
4	10 01 752 9	1	TRY SQUARE	ANSCHLAGWINKEL
5	10 01 752 1	1	COMPRESSED-AIR CYLINDER	DRUCKLUFTZYLINDER
6	10 01 165 4	1	WASHER A 8,4X16X1,6 200HV-St MAN183-B	SCHEIBE
7	10 01 751 7	1	LOCK NUT AM8 10 MAN183-B1	SICHERUNGSMUTTER
8	10 01 427 8	1	HEX NUT M10 8 A3C	SECHSKANTMUTTER
9	10 01 186 3	1	BALL SOCKET	KUGELPFANNE
10	10 01 751 3	1	SAFETY STIRRUP S16 A3C	SICHERUNGSBUEGEL

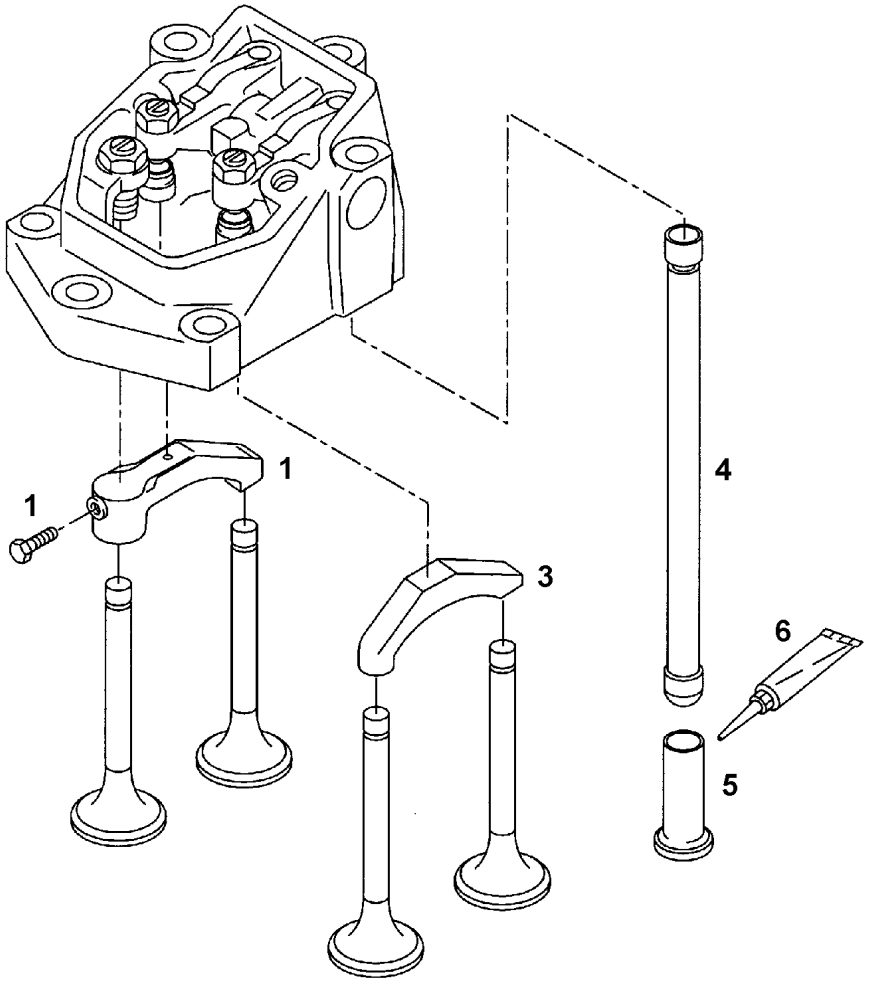

Pos.	Item	Quantity	Description	Bezeichnung
1	10 01 706 2	1	VALVE BRIDGE PRE-ASS.	VENTILBRUECKE VORM.
3	10 01 706 4	1	VALVE BRIDGE PRE-ASS.	VENTILBRUECKE VORM.
4	10 01 707 9	2	TAPPET PUSH ROD	STOESSELSTANGE
5	10 01 711 0	2	VALVE LIFTER	VENTILSTOESSEL
6	10 01 732 5	1	LUBRICANT 100G TUBE	SCHMIERSTOFF

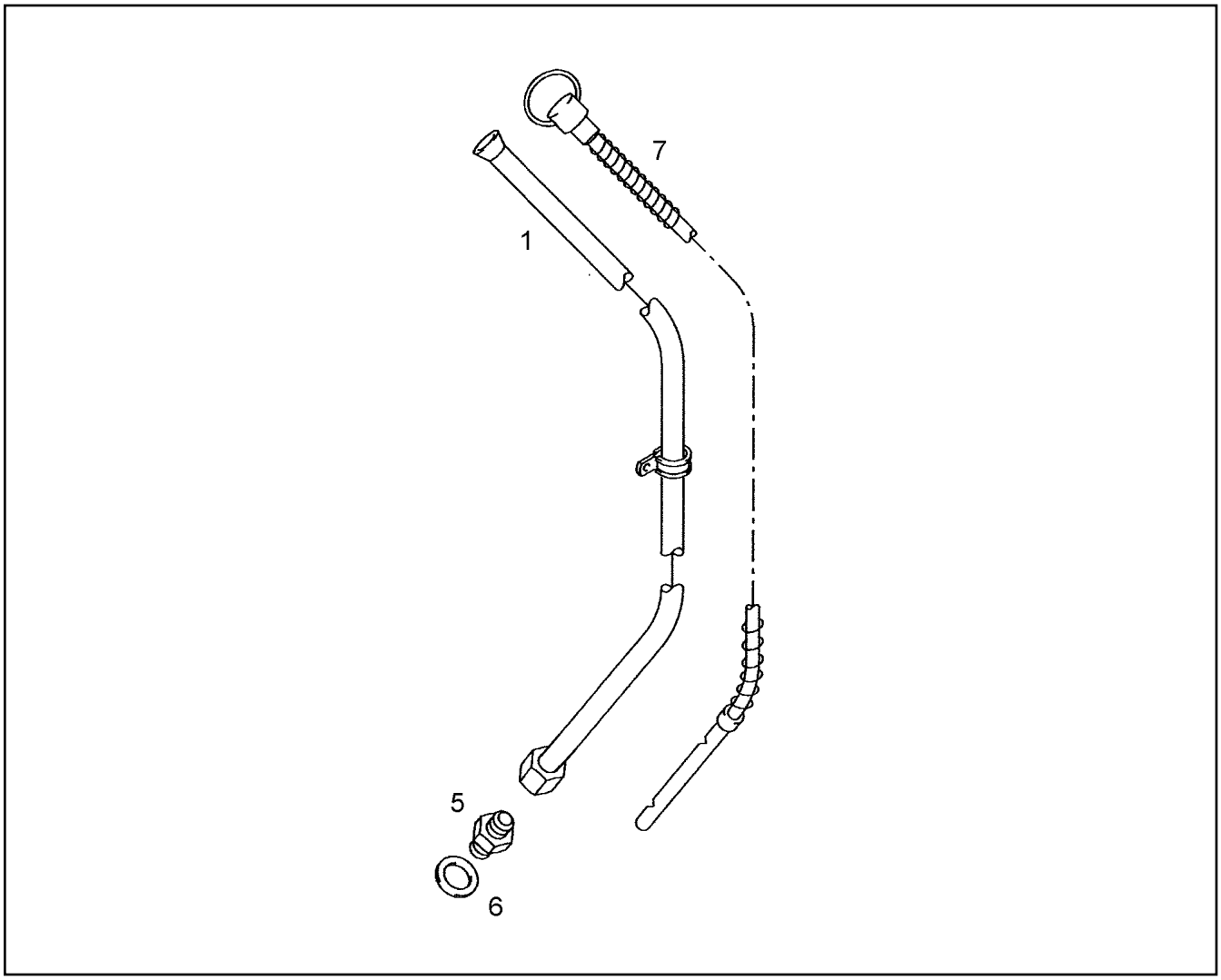

Pos.	Item	Quantity	Description	Bezeichnung
1	10 02 919 1	1	GUIDING PIPE	FUEHRUNGSROHR
5	10 01 199 8	1	SCREW-ON CONNECTION L10 A-M A4C	EINSCHRAUBSTUTZEN
6	10 01 186 6	1	SEALING RING 14,7X22X1,5 St/FPM1-80	DICHTRING
7	10 01 745 0	1	OIL DIPSTICK	OELMESSSTAB

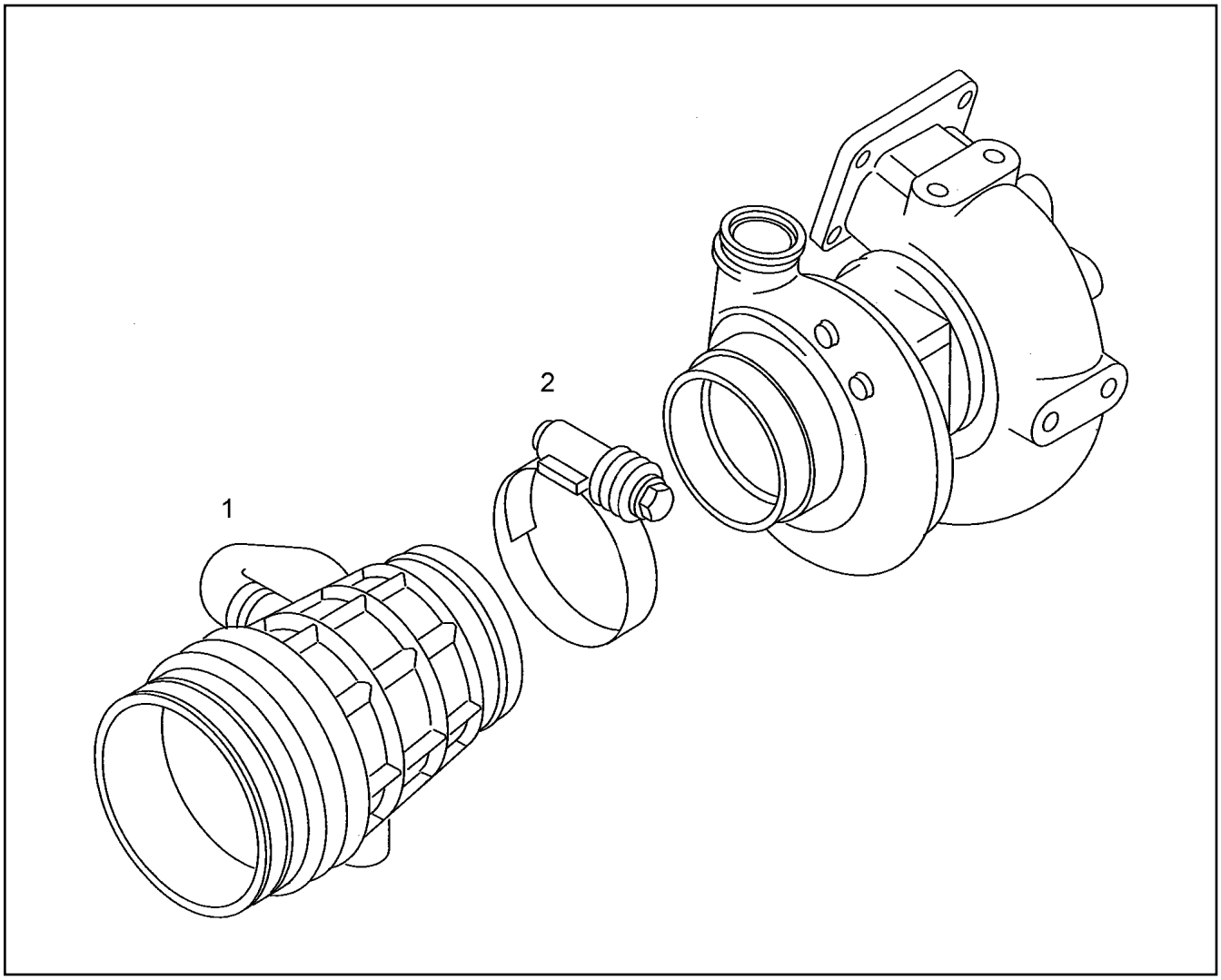

Pos.	Item	Quantity	Description	Bezeichnung
1	10 03 716 3	1	INTAKE STACK R-MOTORXD2876	ANSAUGSTUTZEN
2	10 03 717 1	1	HOSE CLAMP 100 W2-2	SCHLAUCHSCHELLE

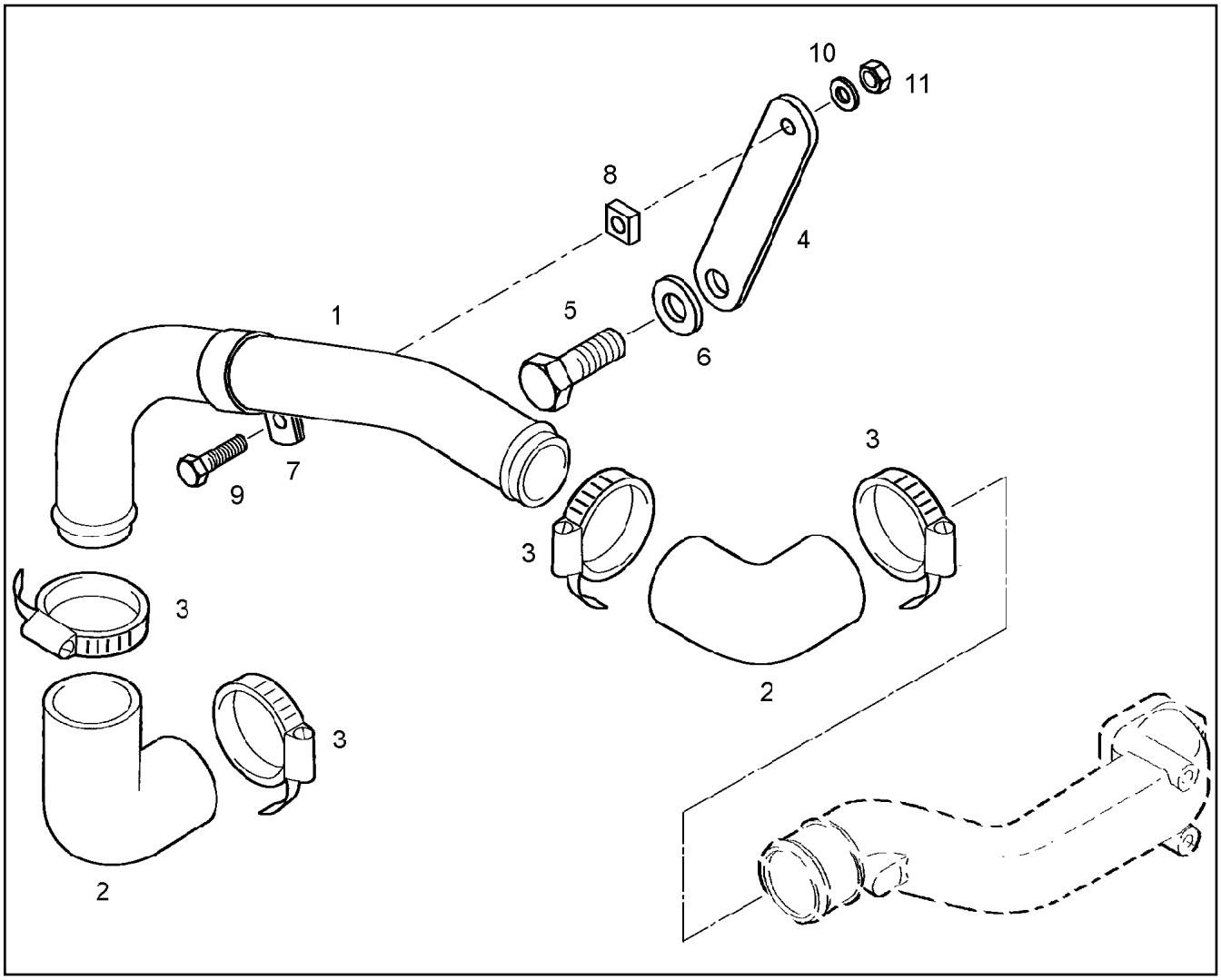

Pos.	Item	Quantity	Description	Bezeichnung
1	10 03 716 9	1	LIQUID COOLING PIPELINES	KUEHLMITTELLEITUNGEN
2	10 03 717 3	2	HOSE BEND 90°	SCHLAUCHBOGEN
3	10 03 717 6	4	HOSE CLAMP 60X80 12-W2	SCHLAUCHSCHELLE
4	10 03 718 2	1	HOLDER	HALTER
5	10 03 719 1	1	HEX SCREW M16X30 8.8 MAN183-PHR	SECHSKANTSCHRAUBE
6	10 03 722 6	1	WASHER A 17X30X3 200HV-St MAN183-B1	SCHEIBE
7	10 03 723 0	1	PIPE CLAMP DIN 71555 60,5 A4C	ROHRSCHELLE
8	10 03 723 6	1	SQUARE WASHER	VIERKANTSCHEIBE
9	10 01 136 2	1	HEX SCREW M8X25 8.8 MAN183-B1	SECHSKANTSCHRAUBE
10	10 01 165 4	1	WASHER A 8,4X16X1,6 200HV-St MAN183-B	SCHEIBE
11	10 01 163 1	1	HEX NUT M8 8 MAN183-B1	SECHSKANTMUTTER

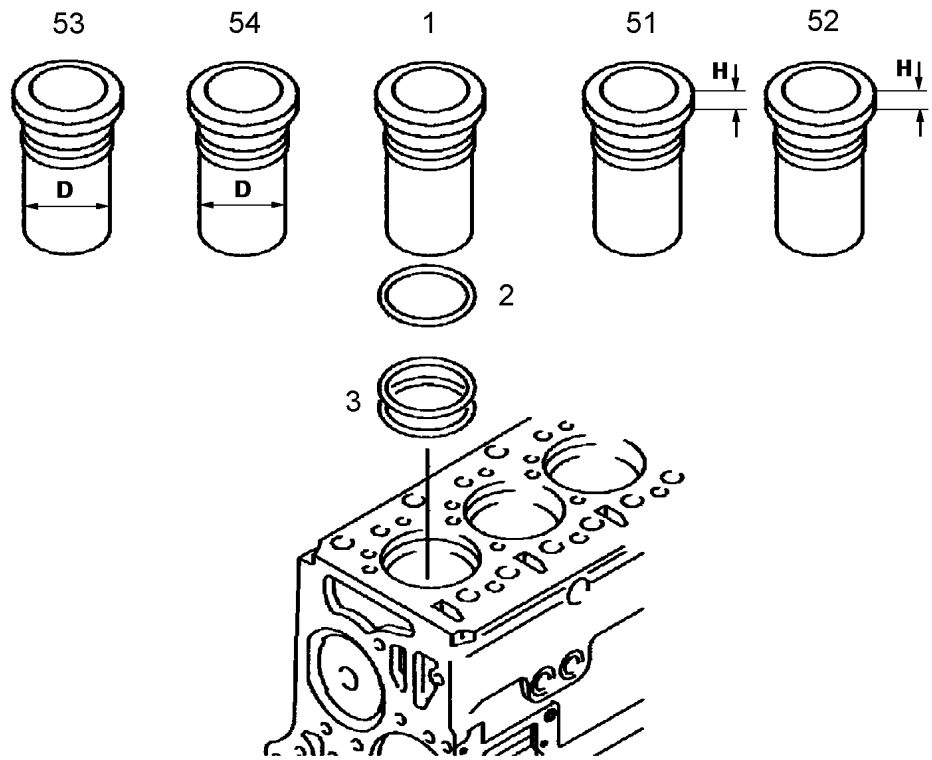

Pos.	Item	Quantity	Description	Bezeichnung
1	10 22 231 7	1	CYLINDER LINER R-MOTORXD846	ZYLINDERLAUFBUCHSE
2	10 03 234 8	1	PROFILE PACKING	PROFILDICHTRING
3	10 01 264 1	2	O RING 144X4 FPM2-70	RUNDDICHTRING
51	10 22 231 9	6	REP-CYLINDERBUSHING R-MOTORXD846	REP-ZYLINDERBUCHSE
52	10 22 232 1	6	REP-CYLINDERBUSHING R-MOTORXD846	REP-ZYLINDERBUCHSE
53	10 22 232 0	6	REP-CYLINDERBUSHING R-MOTORXD846	REP-ZYLINDERBUCHSE
54	10 22 231 8	6	REP-CYLINDERBUSHING R-MOTORXD846	REP-ZYLINDERBUCHSE

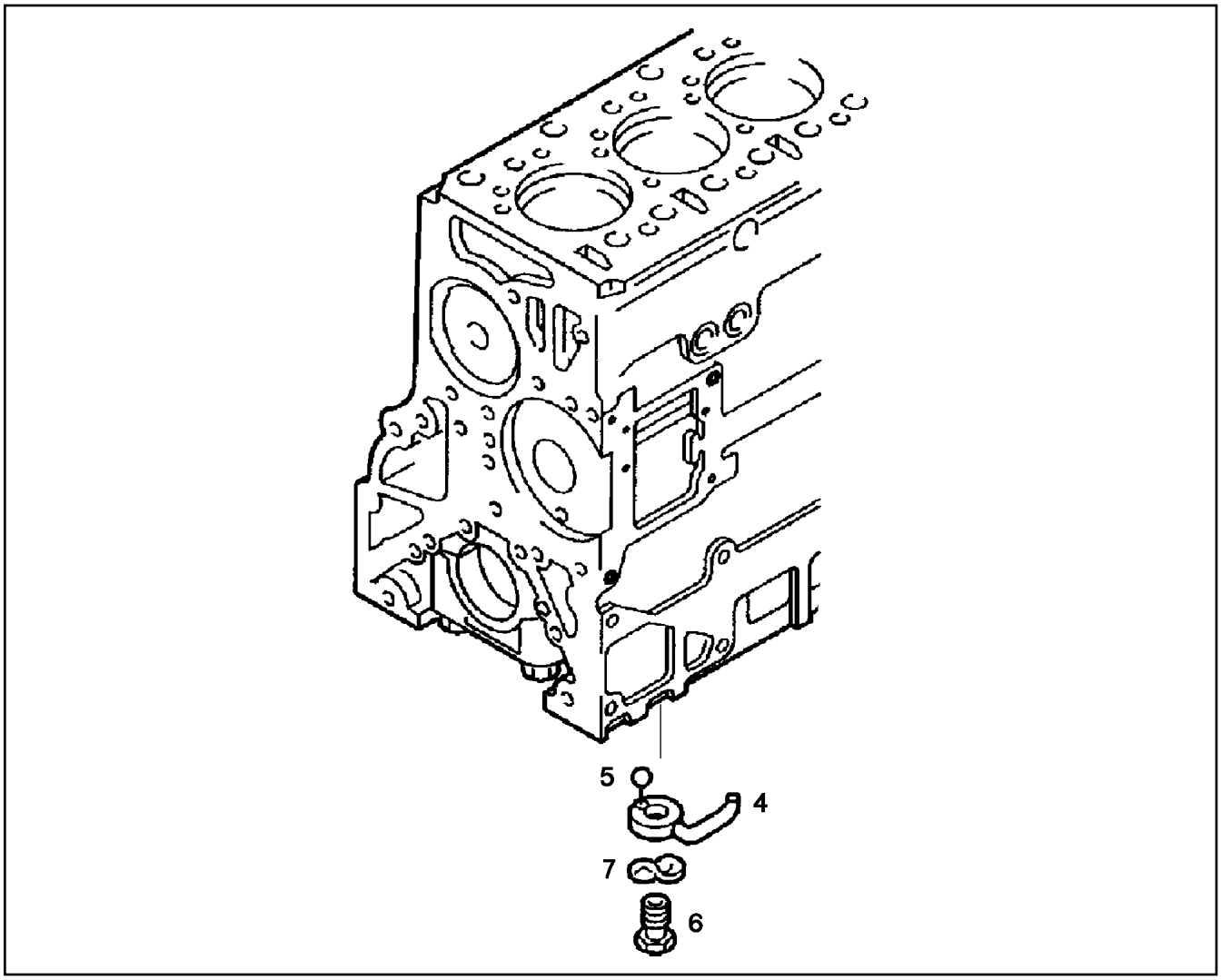

Pos.	Item	Quantity	Description	Bezeichnung
4	10 22 232 2	1	NOZZLE	OELSPRITZDUESE
5	10 01 183 1	2	BALL 3,00 G20	KUGEL
6	10 22 232 3	1	HOLLOW SCREW	HOHLSCHRAUBE
7	10 01 171 0	1	SPRING WASHER DIN 137 B 14 FSt A3C	FEDERSCHEIBE

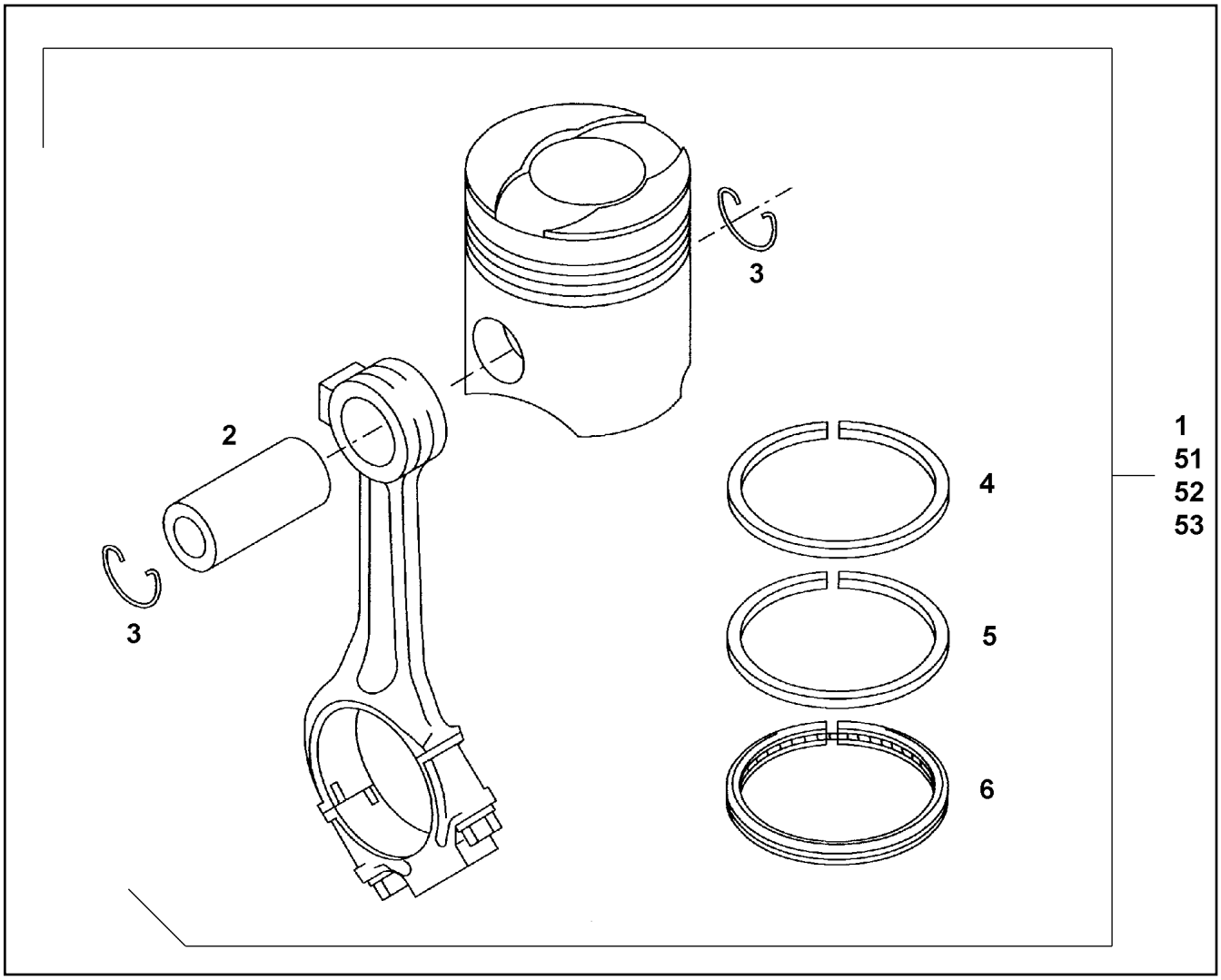

Pos.	Item	Quantity	Description	Bezeichnung
1	10 22 233 3	1	PISTON CPL.	KOLBEN KPL.
2	10 22 233 5	1	PISTON BOLT	KOLBENBOLZEN
3	10 22 233 6	2	SNAP RING FSt	SPRENGRING
4	10 01 216 0	1	TRAPEZOIDAL RING	TRAPEZRING
5	10 01 215 7	1	MINUTE RING	MINUTENRING
6	10 01 215 9	1	CHAMFERED RING	DACHFASENRING
51	10 22 233 2	1	REP-PISTON CPL. -0,20MM	REP-KOLBEN KPL.
52	10 22 233 4	1	REP-PISTON CPL. -0,40MM	REP-KOLBEN KPL.
53	10 22 233 1	1	REP-PISTON CPL. -0,60MM	REP-KOLBEN KPL.

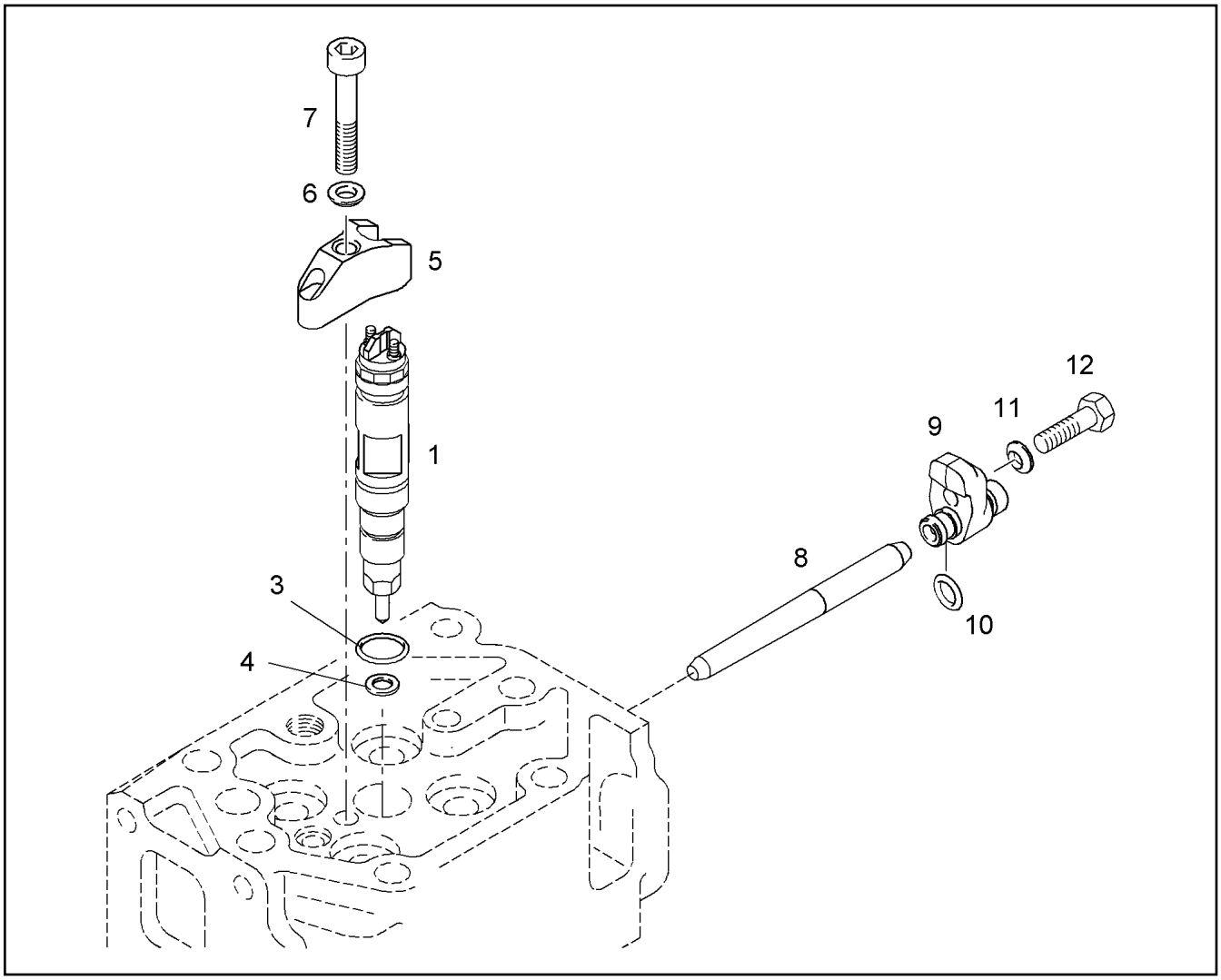

Pos.	Item	Quantity	Description	Bezeichnung
1	10 22 019 8	1	INJECTOR ASSY	INJEKTOR
3	10 22 273 5	1	O RING	RUNDDICHTRING
4	10 22 273 6	1	SEALING RING	DICHTRING
5	90 78 321	1	JAW SINT-D39	PRATZE
6	10 01 173 8	1	SPHERICAL WASHER DIN 6319 C 8,4X17X3,	KUGELSCHEIBE
7	10 22 273 7	1	FLANGED BOLT	BUNDSCHRAUBE
8	10 01 242 4	1	PIPE SOCKET	ROHRSTUTZEN
9	10 22 273 8	1	FASTENING	BEFESTIGUNG
10	10 01 191 9	1	O RING 9X3 FPM1-70-GN	RUNDDICHTRING
11	10 01 173 6	1	SPHERICAL WASHER DIN 6319 10,5	KUGELSCHEIBE
12	10 01 133 1	1	HEX SCREW M10X35 8.8 MAN183-B1	SECHSKANTSCHRAUBE

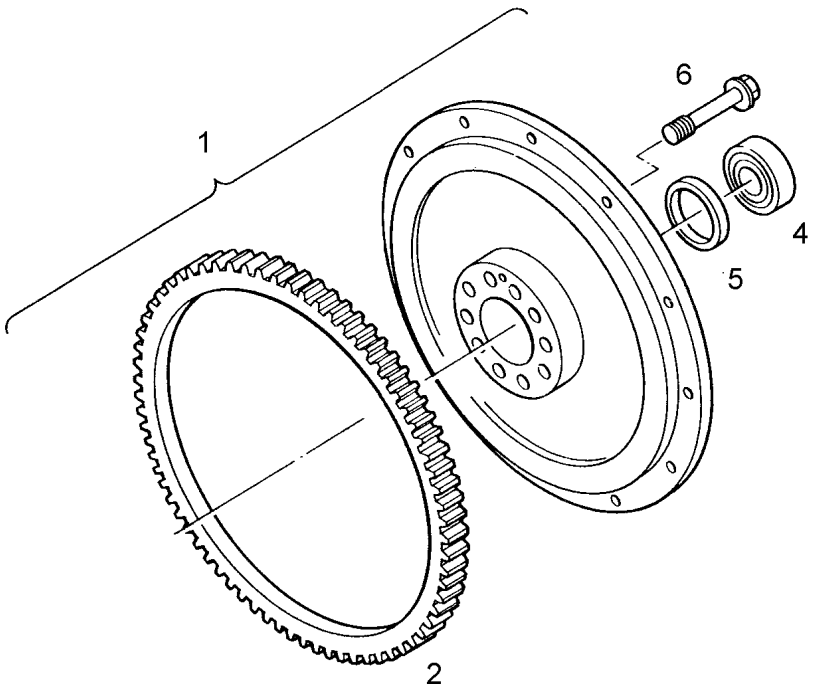

Pos.	Item	Quantity	Description	Bezeichnung
1	10 22 233 9	1	FLYWHEEL	SCHWUNGRAD
2	10 01 219 1	1	CROWN GEAR	ZAHNKRANZ
4	10 34 330 8	1	DEEP GROOVE BALL BEARING 6305-2RS2.C	RILLENKUGELLAGER
5	10 01 261 7	1	DISTANCE RING	DISTANZRING
6	10 01 250 5	10	HEX SCREW M16X1,5X75 12.9 ZNPHRF	SECHSKANTSCHRAUBE

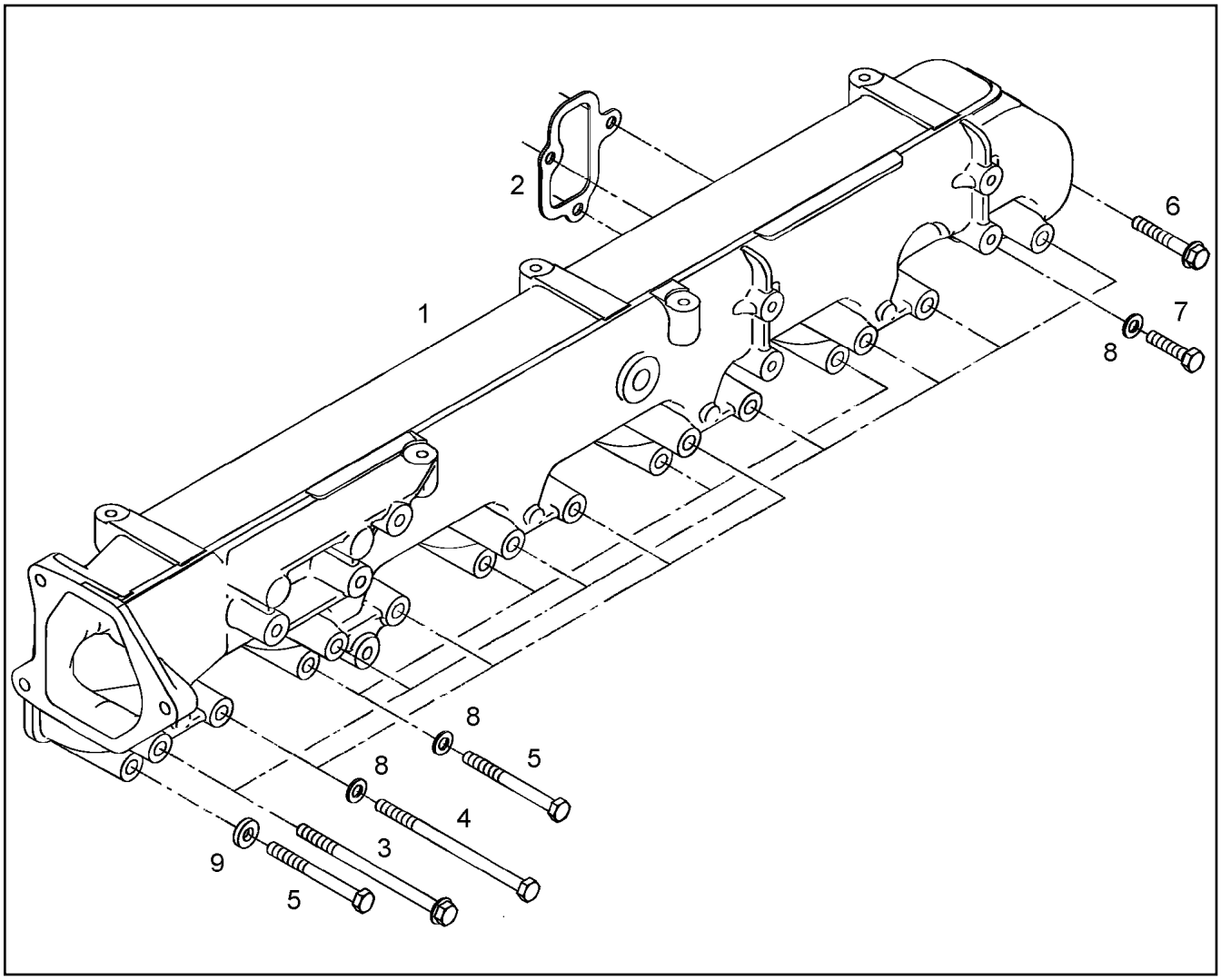

Pos.	Item	Quantity	Description	Bezeichnung
1	10 22 272 6	1	AIR DISTRIBUTOR	LUFTVERTEILER
2	10 22 272 7	6	SEAL	DICHTUNG
3	10 22 272 8	7	FLANGED BOLT	BUNDSCHRAUBE
4	10 01 126 7	4	HEX SCREW M8X130 10.9 MAN183-PHR	SECHSKANTSCHRAUBE
5	10 22 272 9	4	HEX SCREW M8X80 10.9	SECHSKANTSCHRAUBE
6	10 22 236 1	1	FLANGED BOLT	BUNDSCHRAUBE
7	10 01 133 9	1	HEX SCREW M8X35 10.9 MAN183-PHR	SECHSKANTSCHRAUBE
8	10 01 165 4	9	WASHER A 8,4X16X1,6 200HV-St MAN183-B	SCHEIBE
9	10 01 256 8	1	WASHER 8,4X19X4 -C45K	SCHEIBE

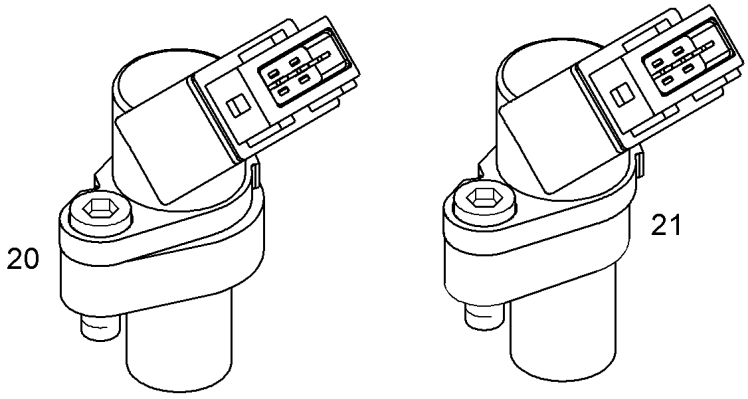

Pos.	Item	Quantity	Description	Bezeichnung
20	90 79 185	1	ROTATIONAL SPEED SENSOR CPL. 10-1000 ⇨ 9 079 185 90 79 185	DREHZAHLGEBER KPL.
21	90 79 186	1	ROTATIONAL SPEED SENSOR CPL. 10-1000 ⇨ 9 079 186 90 79 186	DREHZAHLGEBER KPL.

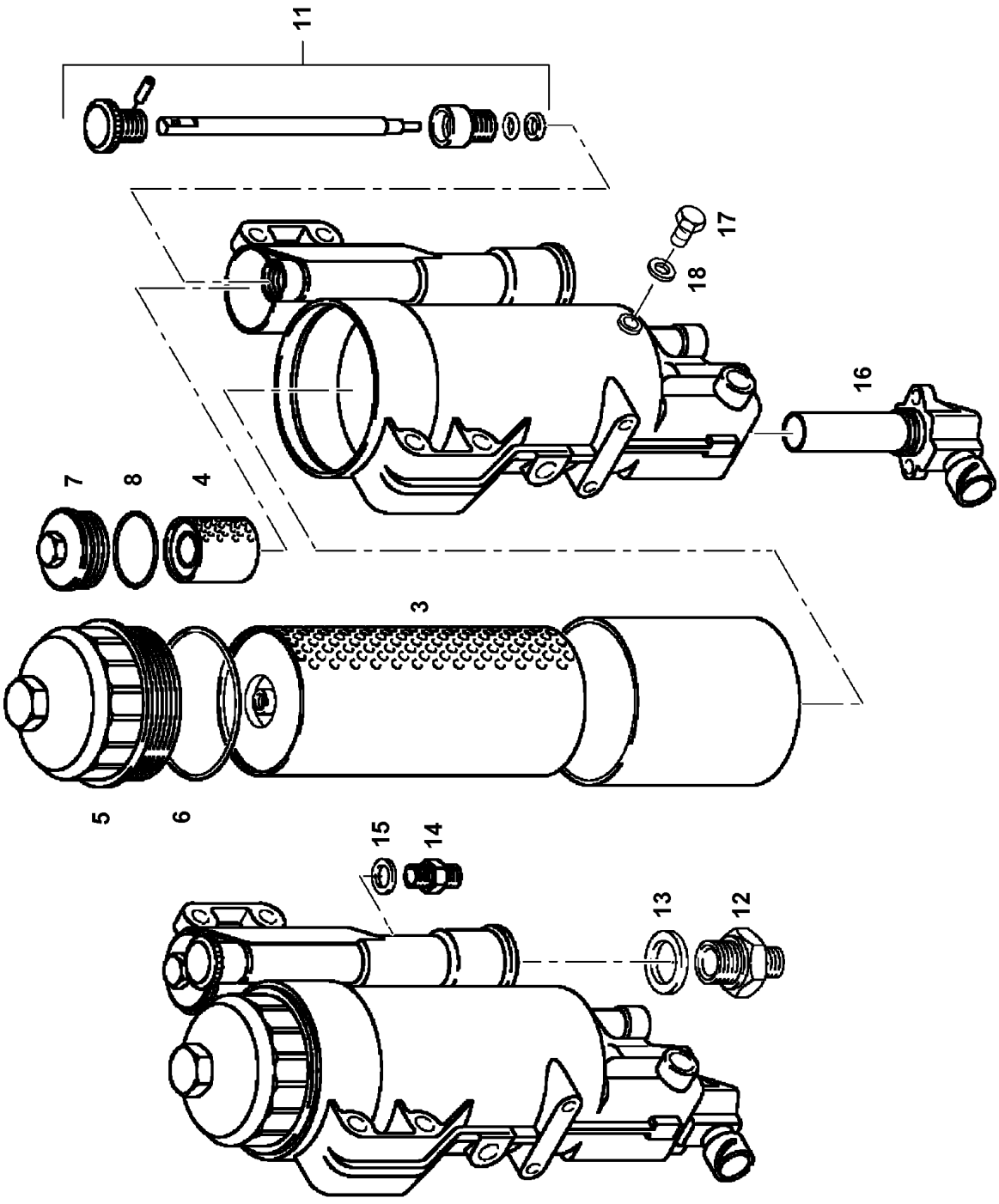
11
17
18
16
7
8
4
3
5
6
15
14
13
12

Pos.	Item	Quantity	Description	Bezeichnung
3	10 22 275 7	1	FUEL FILTER ELEMENT	KRAFTSTOFFFILTEREINSATZ
4	10 01 245 0	1	FUEL FILTER ELEMENT KRAFTSTOFF	KRAFTSTOFFFILTEREINSATZ
5	10 01 245 1	1	COVER	DECKEL
6	10 01 191 6	1	O RING 91X4 NBR3-70	RUNDDICHTRING
7	10 01 245 2	1	COVER	DECKEL
8	10 01 185 2	1	O RING 48X3 NBR3-70	RUNDDICHTRING
9	10 22 275 8	1	HOUSING	GEHAEUSE
11	10 01 243 7	1	SET OF PARTS	TEILESATZ
12	10 01 271 8	1	SCREW-ON CONNECTION	EINSCHRAUBSTUTZEN
13	10 01 186 9	1	SEALING RING 22,7X30X2 St/FPM1-80	DICHTRING
14	10 01 200 4	1	SCREW-ON CONNECTION L12 A M14X1,5 A4	EINSCHRAUBSTUTZEN
15	10 01 186 6	1	SEALING RING 14,7X22X1,5 St/FPM1-80	DICHTRING
16	10 01 245 3	1	FUEL HEATING	KRAFTSTOFFHEIZUNG
17	10 34 341 3	1	VENTILATION SCREW	ENTLUEFTUNGSSCHRAUBE
18	10 01 187 1	1	SEALING RING 8,7X14X1 St/FPM1-80	DICHTRING

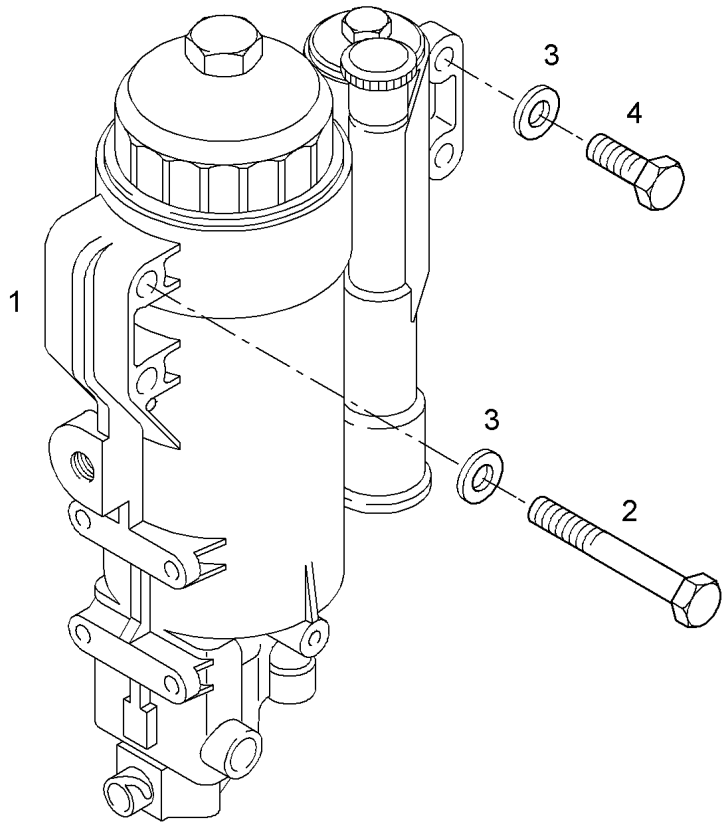

Pos.	Item	Quantity	Description	Bezeichnung
1	97 39 258	1	FUEL FILTER ⇨ 9 739 258 97 39 258	KRAFTSTOFFFILTER
2	10 01 126 2	2	HEX SCREW M8X90 8.8 MAN183-B1	SECHSKANTSCHRAUBE
3	10 01 165 4	2	WASHER A 8,4X16X1,6 200HV-St MAN183-B	SCHEIBE
4	10 01 132 6	2	HEX SCREW M8X45 8.8 MAN183-B1	SECHSKANTSCHRAUBE

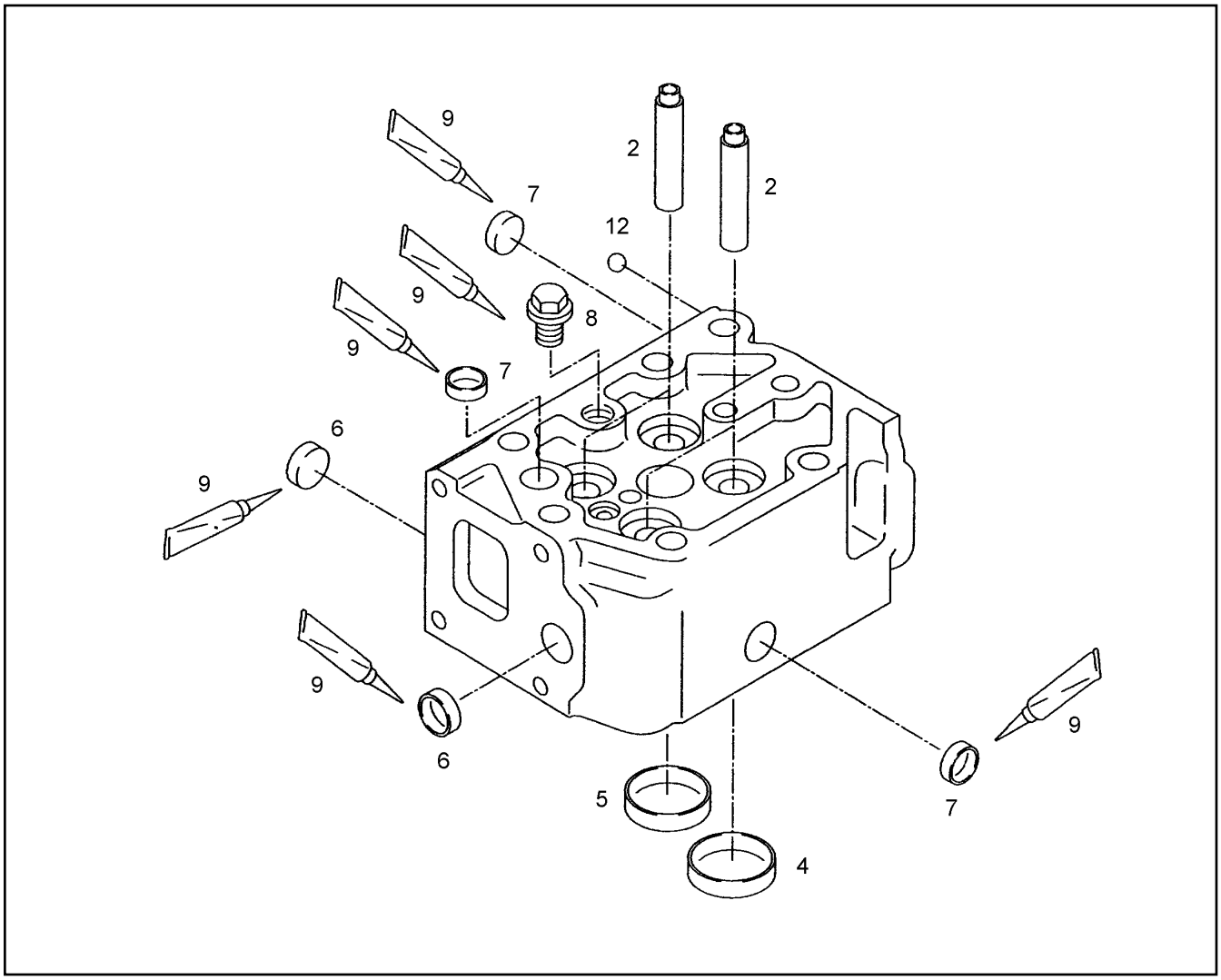

Pos.	Item	Quantity	Description	Bezeichnung
2	10 01 218 8	2	VALVE STEM GUIDE	VENTILFUEHRUNG
4	10 22 234 1	2	INLET VALVE SEAT INSERT	VENTILSITZRING EINLASS
5	10 22 234 2	2	EXHAUST VALVE SEAT INSERT	VENTILSITZRING AUSLASS
6	10 01 260 7	2	END COVER A25,2/8 X5CrNi18-10+	VERSCHLUSSDECKEL
7	10 01 260 9	3	END COVER A22,2/7,5 X5CrNi18-10+	VERSCHLUSSDECKEL
8	10 01 162 0	1	SCREW PLUG M22X1,5 St C3J	VERSCHLUSSSCHRAUBE
9	81 12 073 01	1	GLUE 10 ml	KLEBSTOFF
12	10 01 183 4	1	BALL 6,35 G20P2	KUGEL

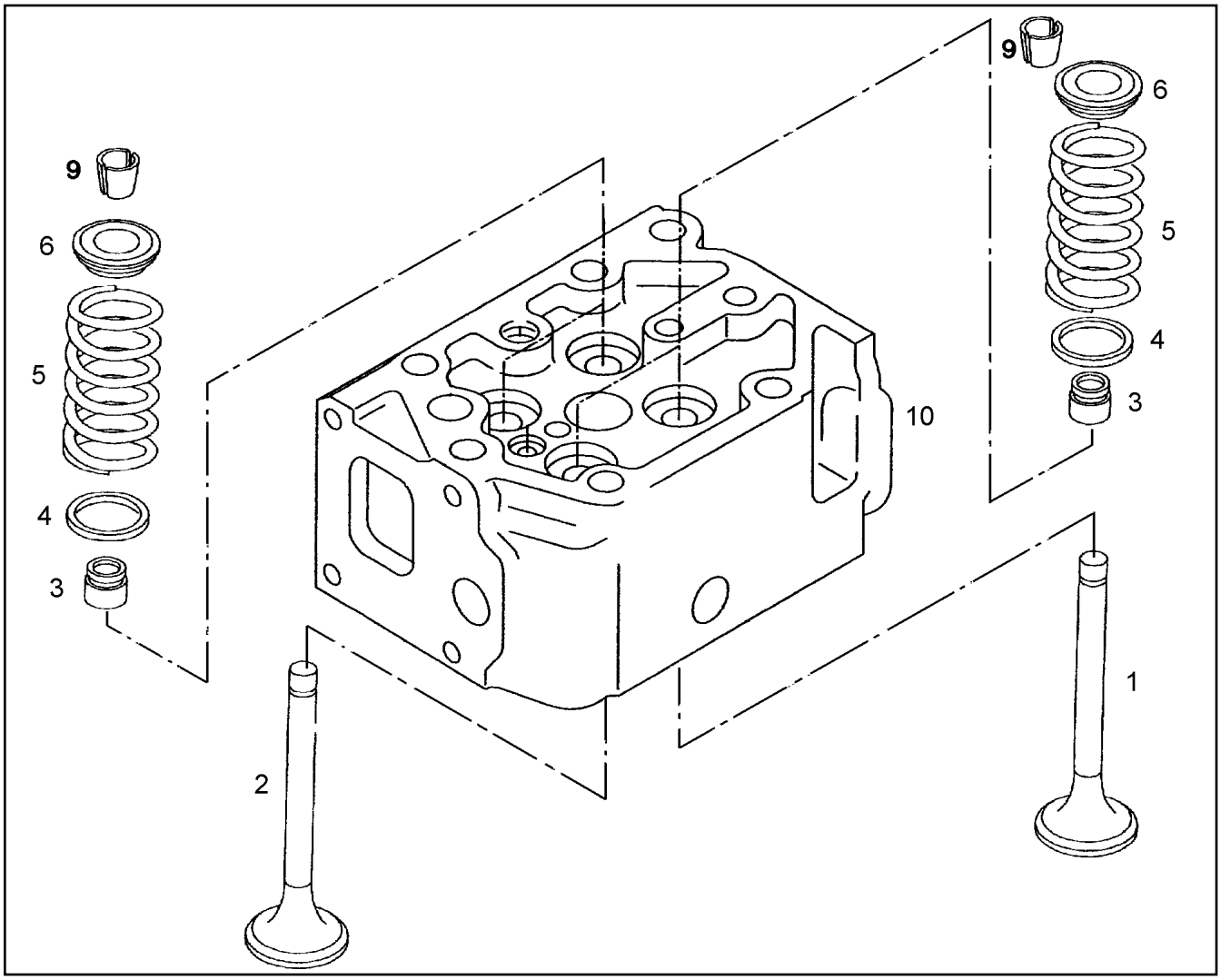

Pos.	Item	Quantity	Description	Bezeichnung
1	10 22 234 7	2	INLET VALVE	EINLASSVENTIL
2	10 22 234 8	2	OUTLET VALVE	AUSLASSVENTIL
3	10 01 224 7	4	VALVE STEM SEAL	VENTILSCHAFTDICHTUNG
4	10 01 256 3	4	WASHER 15,5X34X0,5 -Ck 67 V	SCHEIBE
5	10 01 221 0	4	VALVE SPRING 4,25X28,35X63,32 SiCr	VENTILFEDER
6	90 78 515	4	SPRING SUPPORT 16MnCr5	FEDERTELLER
9	11 35 751 4	8	VALVE COLLET MK9	VENTILKEGELSTUECK
10	97 39 260	1	CYLINDER HEAD R-MOTOR	ZYLINDERKOPF
			⇨ 9 739 260 97 39 260	

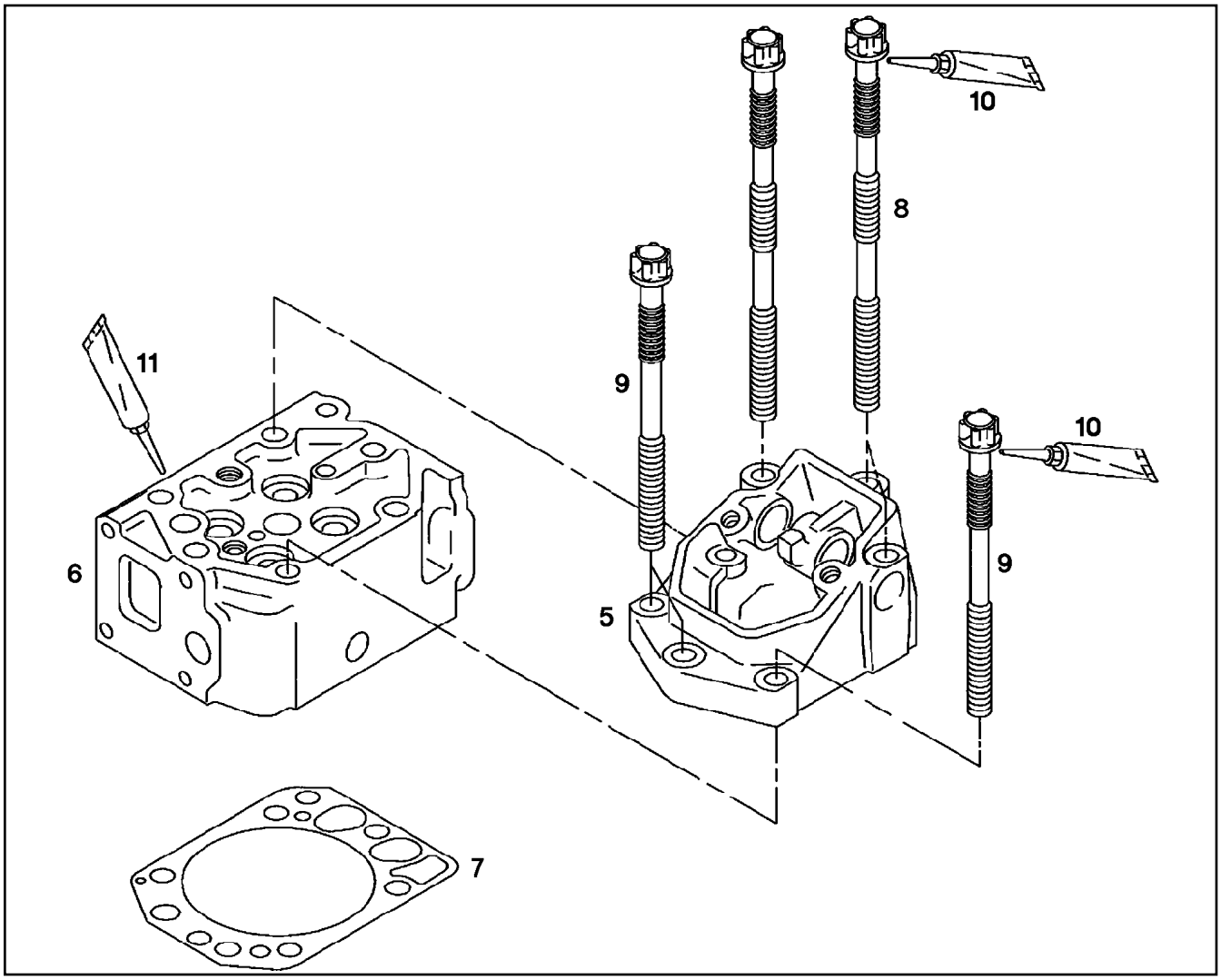

Pos.	Item	Quantity	Description	Bezeichnung
5	97 39 263	1	ROCKER ARM BEARING HOUSING ⇨ 9 739 263 97 39 263	KIPPHEBELLAGERGEHAEUSE
6	97 39 261	1	CYLINDER HEAD R-MOTOR ⇨ 9 739 261 97 39 261	ZYLINDERKOPF
7	10 03 231 8	1	CYLINDER HEAD GASKET	ZYLINDERKOPFDICHTUNG
8	10 22 234 3	3	CYLINDER SCREW M16X2X267,3	ZYLINDERKOPFSCHRAUBE
9	10 22 234 4	3	CYLINDER SCREW M16X2X225,8	ZYLINDERKOPFSCHRAUBE
10	86 13 009 08	1	SPECIAL GREASE OKS 0.1KG TUBE	SPEZIALFETT
11	10 35 459 5	1	SURFACE SEALING 300ML KARTUSCHE BI	FLAECHENDICHTUNG

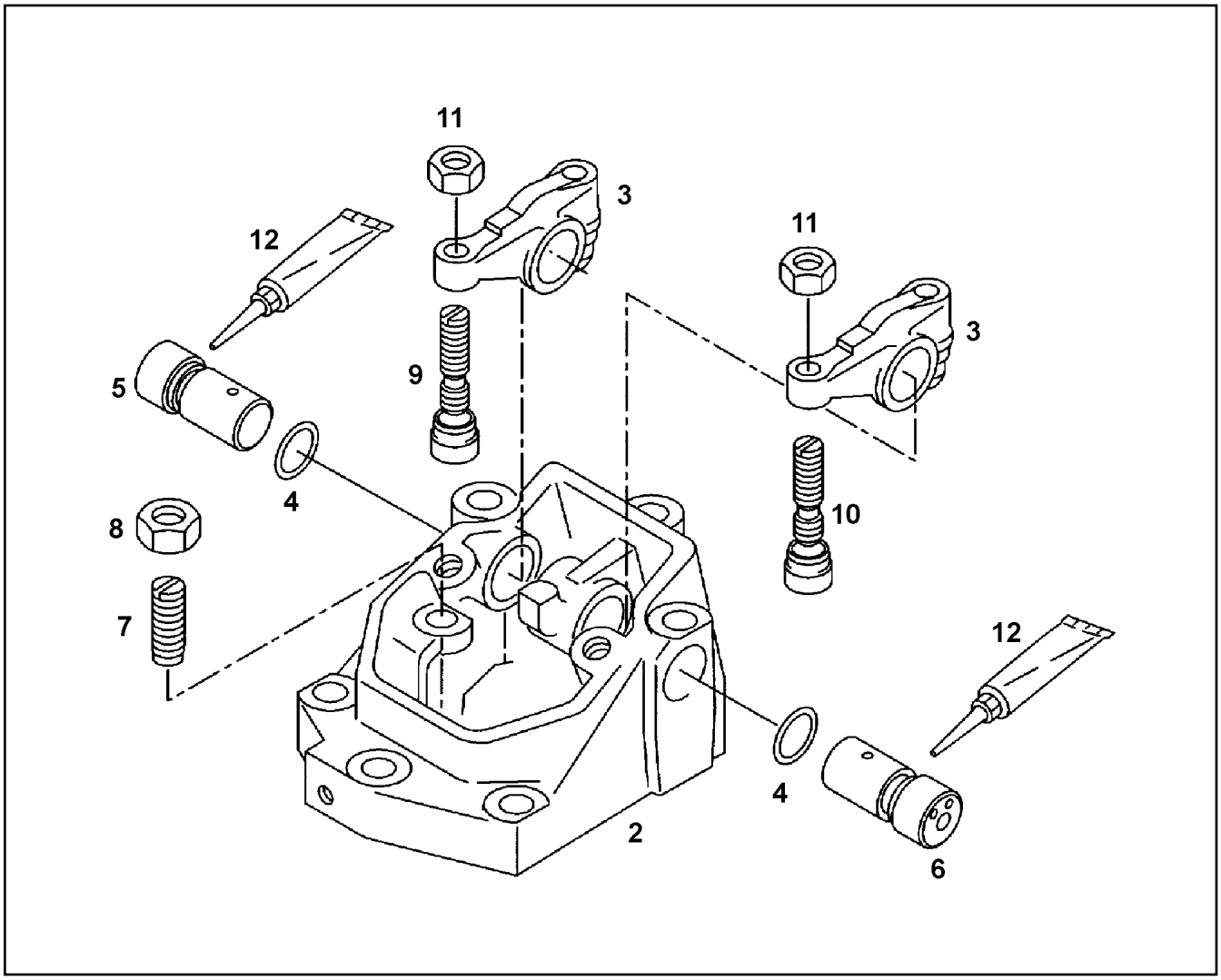

Pos.	Item	Quantity	Description	Bezeichnung
2	10 22 235 1	1	ROCKER ARM BEARING HOUSING	KIPPHEBELLAGERGEHAEUSE
3	10 01 221 3	2	ROCKER ARM	KIPPHEBEL
4	10 01 192 0	2	O RING 23X2,5 FPM1-70-GN	RUNDDICHTRING
5	10 22 234 9	1	ROCKER AXLE	KIPPHEBELACHSE
6	10 22 235 0	1	ROCKER AXLE	KIPPHEBELACHSE
7	10 01 222 0	1	ADJUSTING SCREW M14X1X31,5	EINSTELLSCHRAUBE
8	10 01 256 0	1	HEX NUT M14X1	SECHSKANTMUTTER
9	10 01 222 1	1	ADJUSTING SCREW M10X1	EINSTELLSCHRAUBE
10	10 01 222 5	1	ADJUSTING SCREW M10X1	EINSTELLSCHRAUBE
11	10 01 255 7	2	HEX NUT M10X1	SECHSKANTMUTTER
12	86 13 009 08	1	SPECIAL GREASE OKS 0.1KG TUBE	SPEZIALFETT

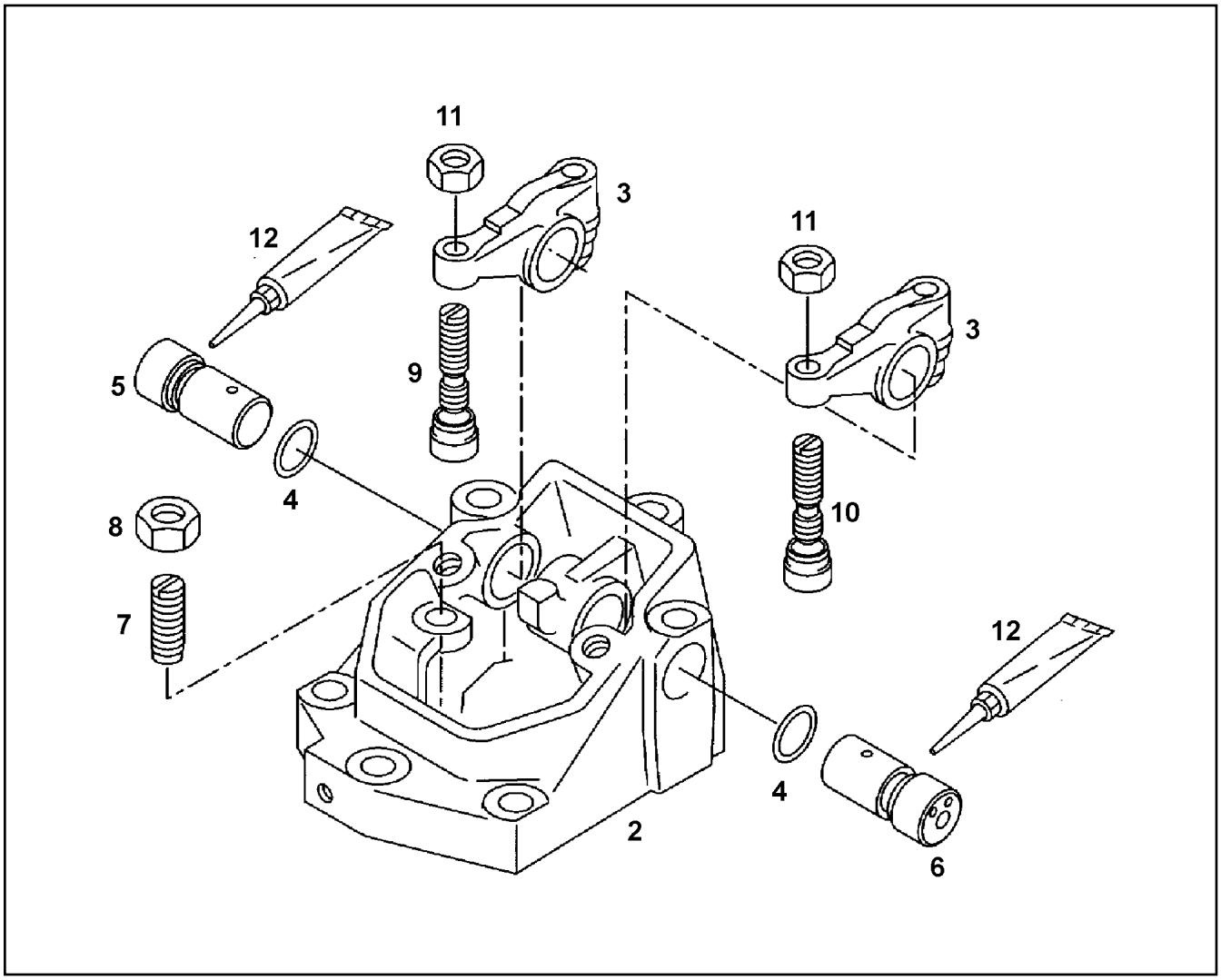

Pos.	Item	Quantity	Description	Bezeichnung
2	10 22 235 2	1	ROCKER ARM BEARING HOUSING	KIPPHEBELLAGERGEHAEUSE
3	10 01 221 3	2	ROCKER ARM	KIPPHEBEL
4	10 01 192 0	2	O RING 23X2,5 FPM1-70-GN	RUNDDICHTRING
5	10 22 234 9	1	ROCKER AXLE	KIPPHEBELACHSE
6	10 22 235 0	1	ROCKER AXLE	KIPPHEBELACHSE
7	10 01 222 0	1	ADJUSTING SCREW M14X1X31,5	EINSTELLSCHRAUBE
8	10 01 256 0	1	HEX NUT M14X1	SECHSKANTMUTTER
9	10 01 222 1	1	ADJUSTING SCREW M10X1	EINSTELLSCHRAUBE
10	10 01 222 5	1	ADJUSTING SCREW M10X1	EINSTELLSCHRAUBE
11	10 01 255 7	2	HEX NUT M10X1	SECHSKANTMUTTER
12	86 13 009 08	1	SPECIAL GREASE OKS 0.1KG TUBE	SPEZIALFETT

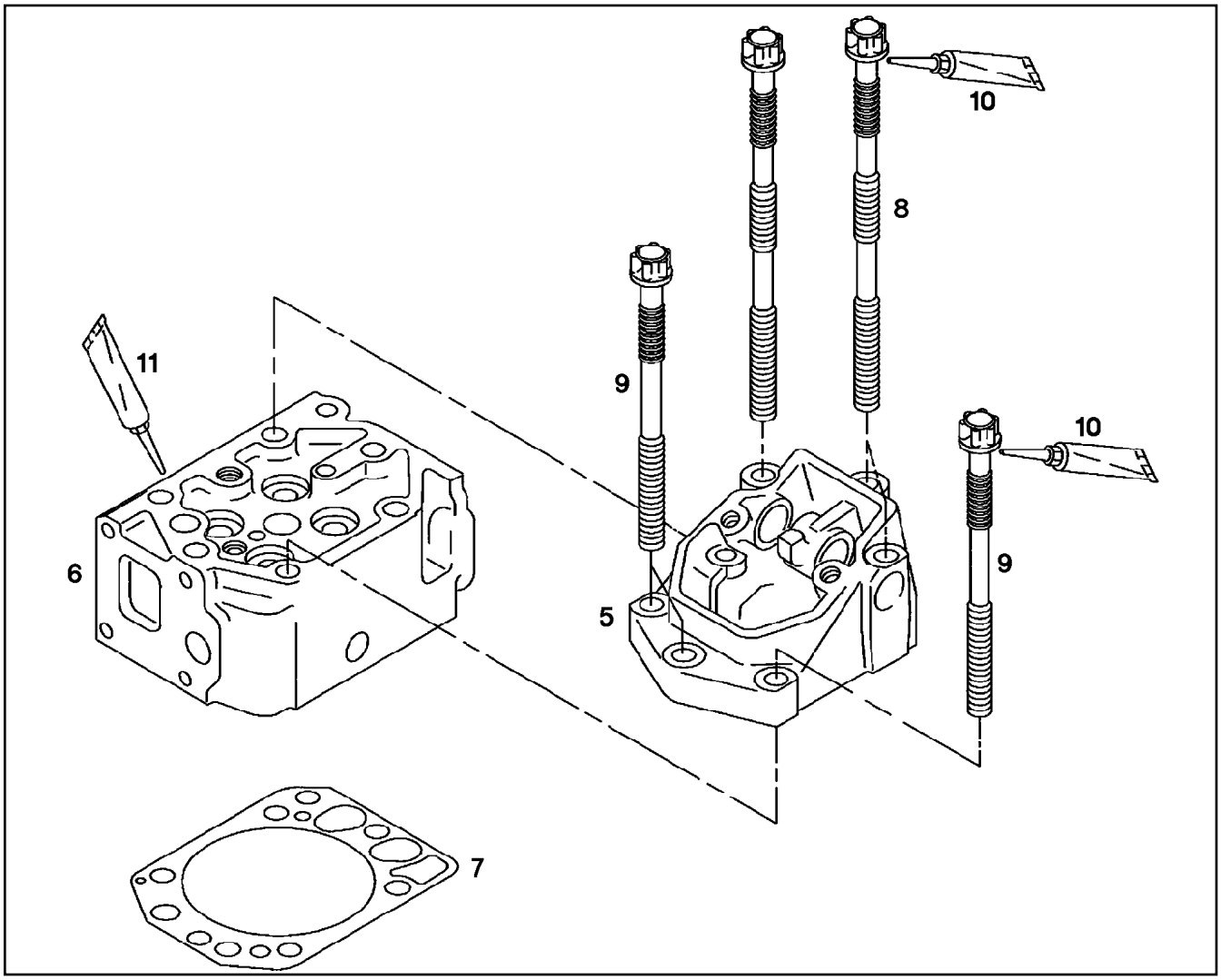

Pos.	Item	Quantity	Description	Bezeichnung
5	97 39 264	1	ROCKER ARM BEARING HOUSING ⇨ 9 739 264 97 39 264	KIPPHEBELLAGERGEHAEUSE
6	97 39 261	1	CYLINDER HEAD R-MOTOR ⇨ 9 739 261 97 39 261	ZYLINDERKOPF
7	10 03 231 8	1	CYLINDER HEAD GASKET	ZYLINDERKOPFDICHTUNG
8	10 22 234 3	3	CYLINDER SCREW M16X2X267,3	ZYLINDERKOPFSCHRAUBE
9	10 22 234 4	3	CYLINDER SCREW M16X2X225,8	ZYLINDERKOPFSCHRAUBE
10	86 13 009 08	1	SPECIAL GREASE OKS 0.1KG TUBE	SPEZIALFETT
11	10 35 459 5	1	SURFACE SEALING 300ML KARTUSCHE BI	FLAECHENDICHTUNG

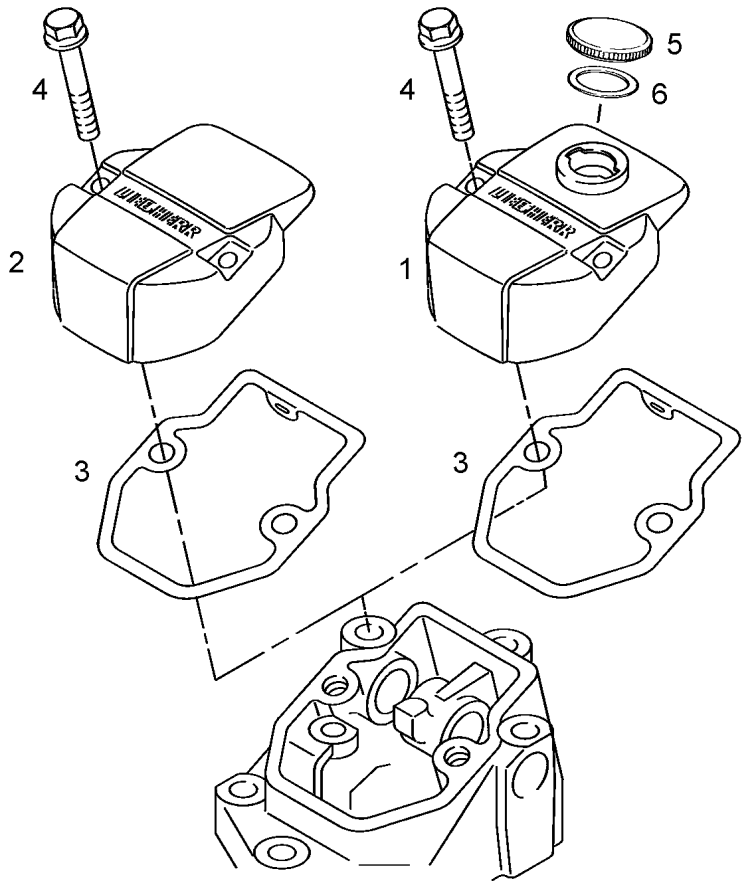

Pos.	Item	Quantity	Description	Bezeichnung
1	10 01 333 5	1	CYLINDER HEAD COVER	ZYLINDERKOPFHAUBE
2	10 01 219 8	5	CYLINDER HEAD COVER	ZYLINDERKOPFHAUBE
3	10 22 234 5	6	SEAL	DICHTUNG
4	10 01 250 7	12	HEX SCREW M8X43,5 8.8 A2C	SECHSKANTSCHRAUBE
5	10 01 333 6	1	END COVER	VERSCHLUSSDECKEL
6	10 01 333 7	1	SEAL	DICHTUNG

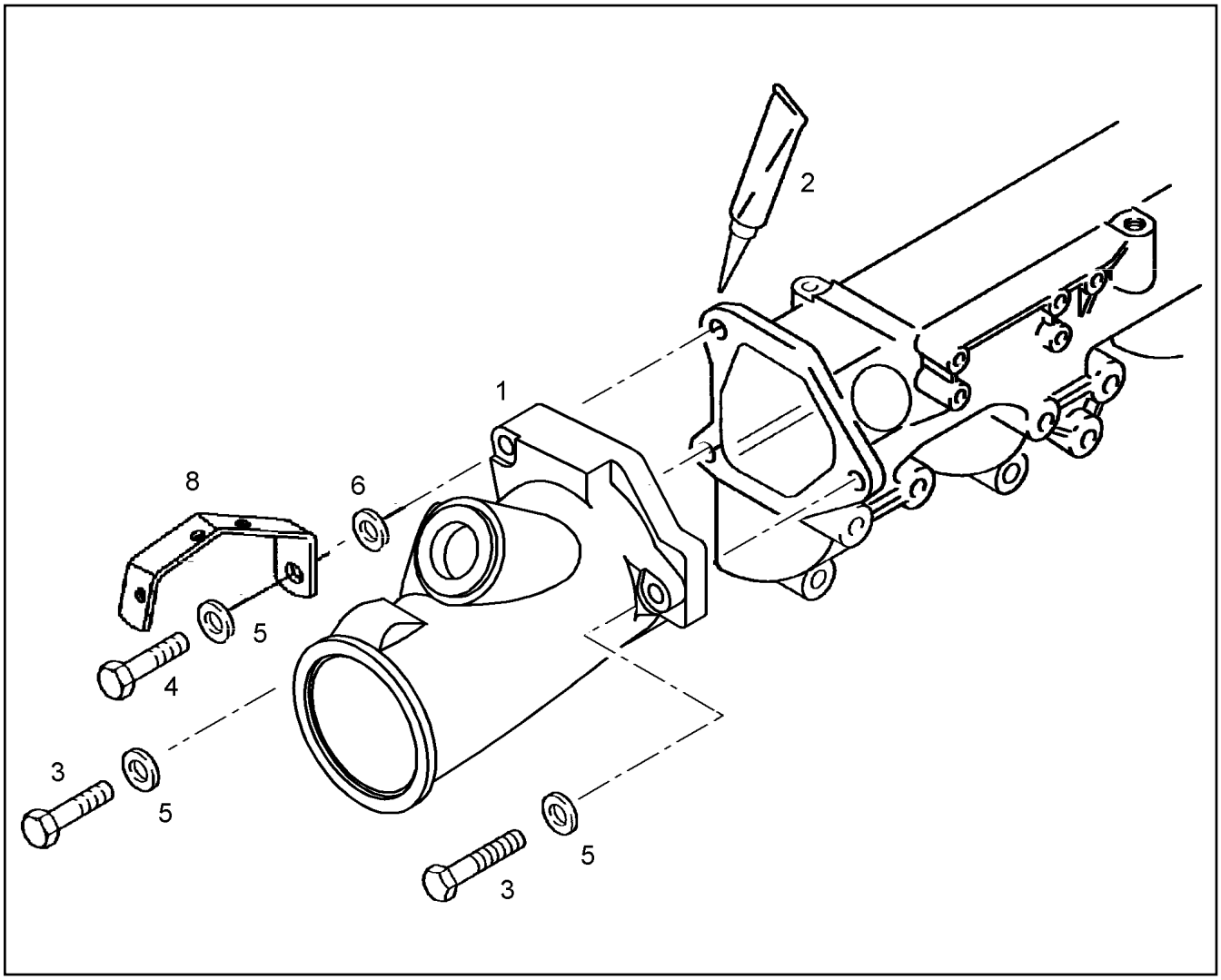

Pos.	Item	Quantity	Description	Bezeichnung
1	10 22 273 0	1	CHARGE AIR ELBOW	LADELUFTKRUEMMER
2	10 35 459 5	1	SURFACE SEALING 300ML KARTUSCHE BI	FLAECHENDICHTUNG
3	10 01 133 4	2	HEX SCREW M10X55 8.8 MAN183-B1	SECHSKANTSCHRAUBE
4	10 01 133 7	1	HEX SCREW M10X65 10.9 MAN183-A3C	SECHSKANTSCHRAUBE
5	10 01 165 8	3	WASHER A 10,5X20X2 200HV-St MAN183-B1	SCHEIBE
6	10 01 256 6	1	WASHER 11X22X5 -9SMnPb28	SCHEIBE
8	10 02 091 7	1	HOLDER	HALTER

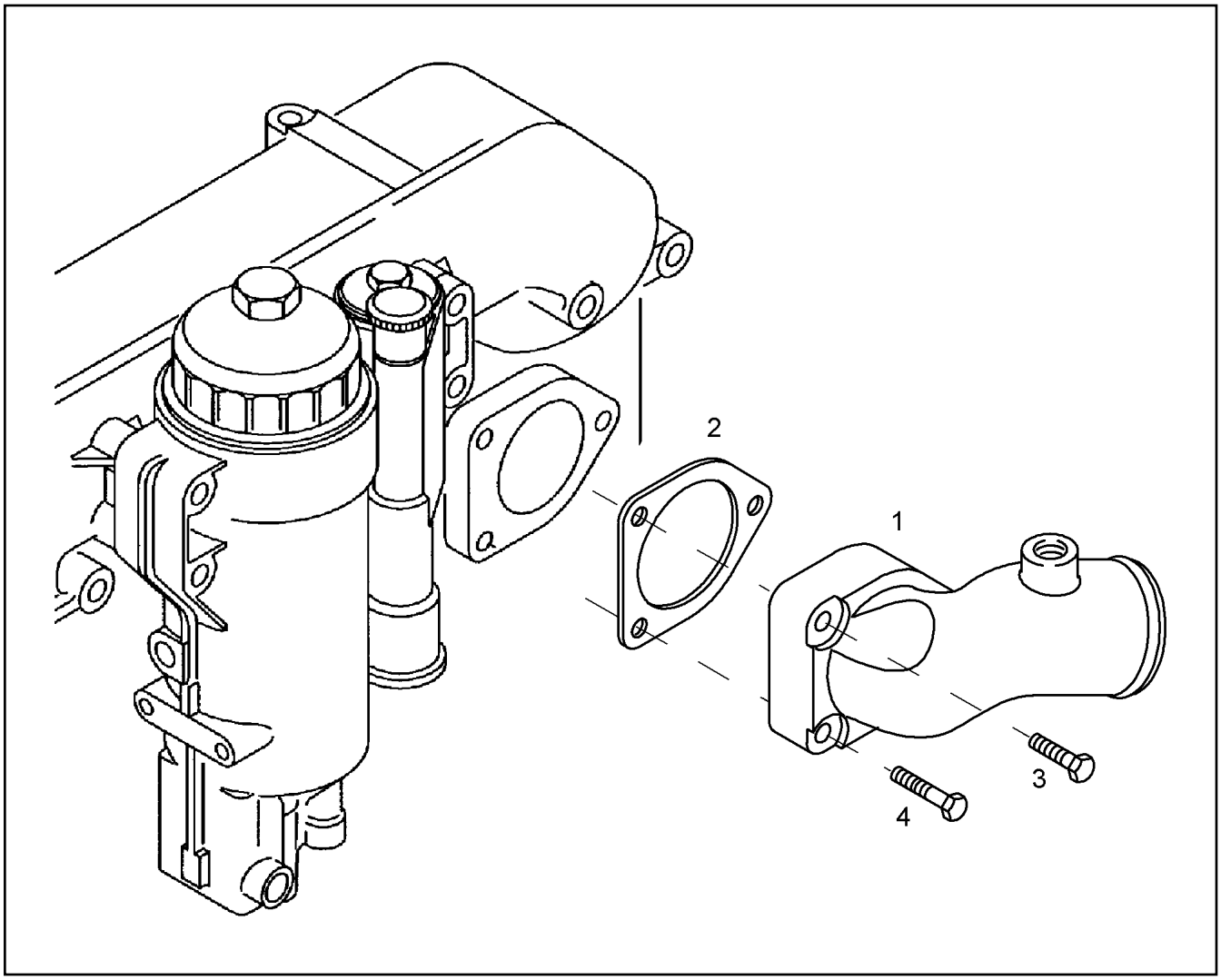

Pos.	Item	Quantity	Description	Bezeichnung
1	10 22 237 4	1	ELBOW	KRUEMMER
2	10 01 234 6	1	SEAL	DICHTUNG
3	10 01 132 6	2	HEX SCREW M8X45 8.8 MAN183-B1	SECHSKANTSCHRAUBE
4	10 01 132 8	1	HEX SCREW M8X55 8.8 MAN183-B1	SECHSKANTSCHRAUBE

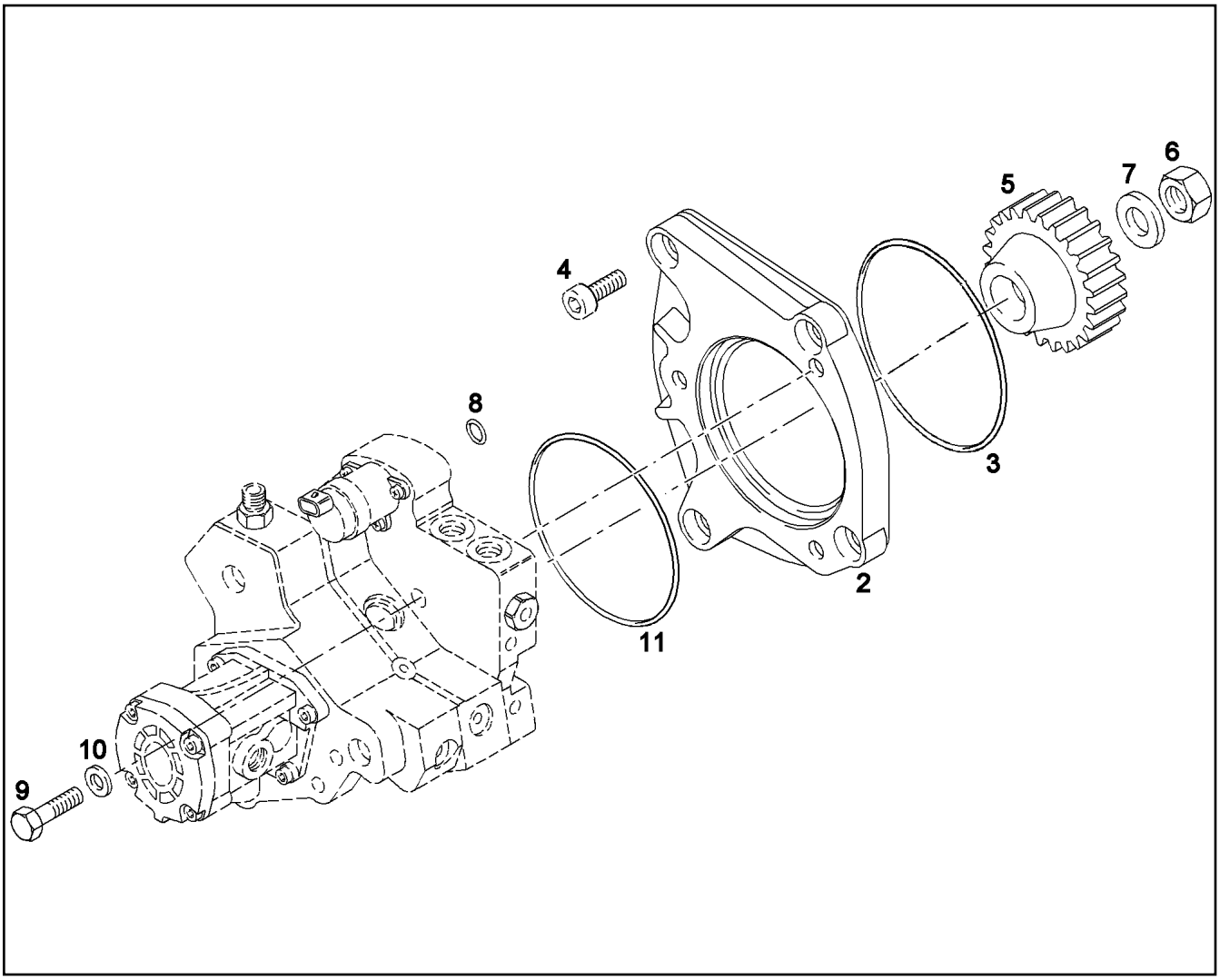

Pos.	Item	Quantity	Description	Bezeichnung
2	10 22 275 1	1	FLANGE	FLANSCH
3	10 01 263 5	1	O RING 138X3,5 FPM1-70-GN	RUNDDICHTRING
4	10 01 122 8	4	SOCKET HEAD SCREW M10X25 8.8 A3C	ZYLINDERSCHRAUBE
5	10 22 275 2	1	DRIVE WHEEL	ANTRIEBSRAD
6	10 22 275 3	1	HEX NUT BM18X1,5 ZNPHR3F	SECHSKANTMUTTER
7	10 22 275 4	1	WASHER A 19X34X3 200HV-St MAN183-B1	SCHEIBE
8	10 01 192 5	1	O RING 10X3 FPM1-80-GN	RUNDDICHTRING
9	10 29 431 8	3	SOCKET HEAD SCREW M10X40 8.8 A3C	ZYLINDERSCHRAUBE
10	10 01 165 8	3	WASHER A 10,5X20X2 200HV-St MAN183-B1	SCHEIBE
11	10 33 210 8	1	O RING 100X3 FPM 80 SW	RUNDDICHTRING

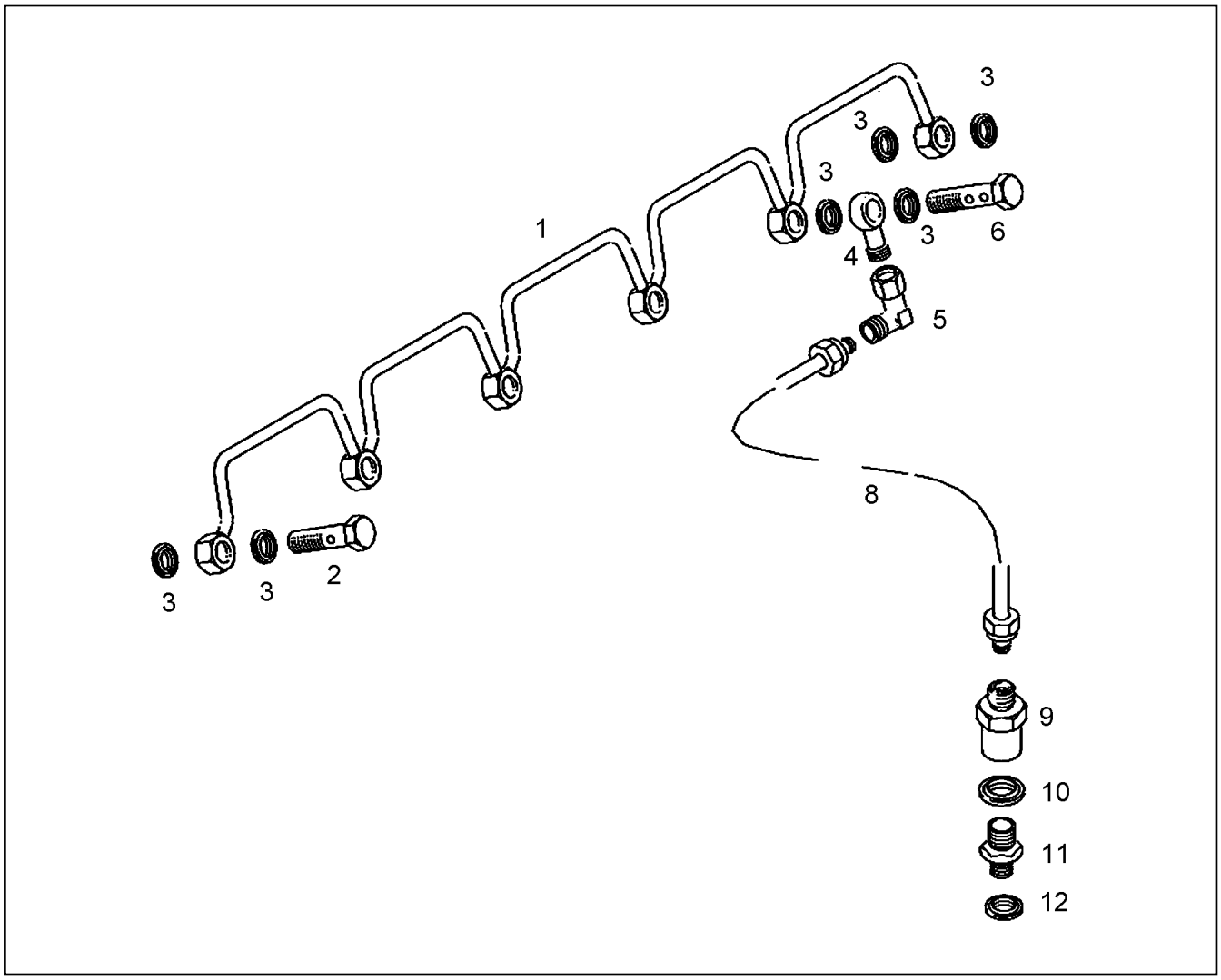

Pos.	Item	Quantity	Description	Bezeichnung
1	10 22 275 9	1	OVERFLOW-OIL LINE	LECKOELLEITUNG
2	10 22 276 0	5	HOLLOW SCREW	HOHLSCHRAUBE
3	10 01 187 1	12	SEALING RING 8,7X14X1 St/FPM1-80	DICHTRING
4	10 22 276 1	1	RING	RING
5	10 22 276 2	1	FITTINGS WVE L 8 A4C	STUTZEN
6	10 22 276 3	1	HOLLOW SCREW	HOHLSCHRAUBE
8	97 39 337	1	RK BACKLEAKAGE LINE	RS LECKOELLEITUNG
8	10 11 628 1	1	OVERFLOW-OIL LINE	LECKOELLEITUNG
9	97 39 337	1	RK BACKLEAKAGE LINE	RS LECKOELLEITUNG
9	10 04 103 9	1	OVERFLOW VALVE	UEBERSTROEMVENTIL
10	10 01 186 7	2	SEALING RING 16,7X24X1,5 St/FPM1-80	DICHTRING
11	10 22 276 5	1	THREADED CONNECTION	GEWINDESTUTZEN
12	10 01 186 6	1	SEALING RING 14,7X22X1,5 St/FPM1-80	DICHTRING
13	10 11 628 2	1	THREADED CONNECTION	GEWINDESTUTZEN

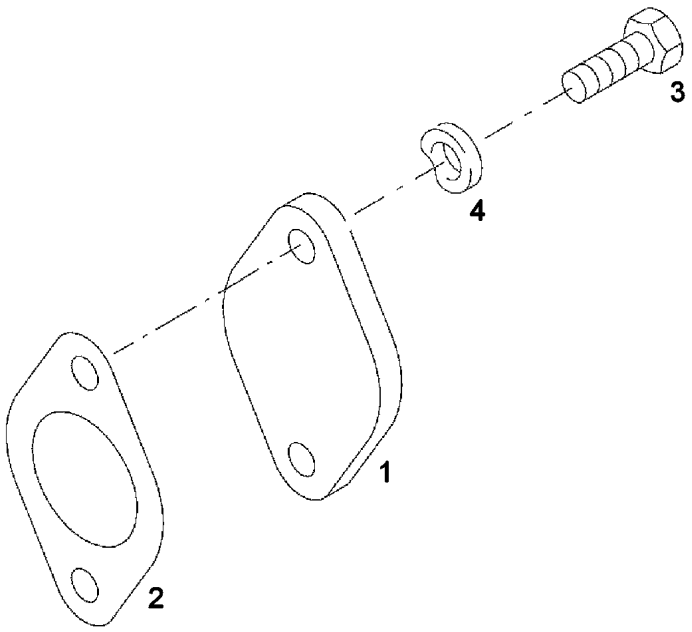

Pos.	Item	Quantity	Description	Bezeichnung
1	10 28 030 8	1	FLANGE	FLANSCH
2	10 28 030 9	1	SEAL	DICHTUNG
3	10 01 133 0	2	HEX SCREW M10X30 8.8 MAN183-B1	SECHSKANTSCHRAUBE
4	10 01 165 8	2	WASHER A 10,5X20X2 200HV-St MAN183-B1	SCHEIBE

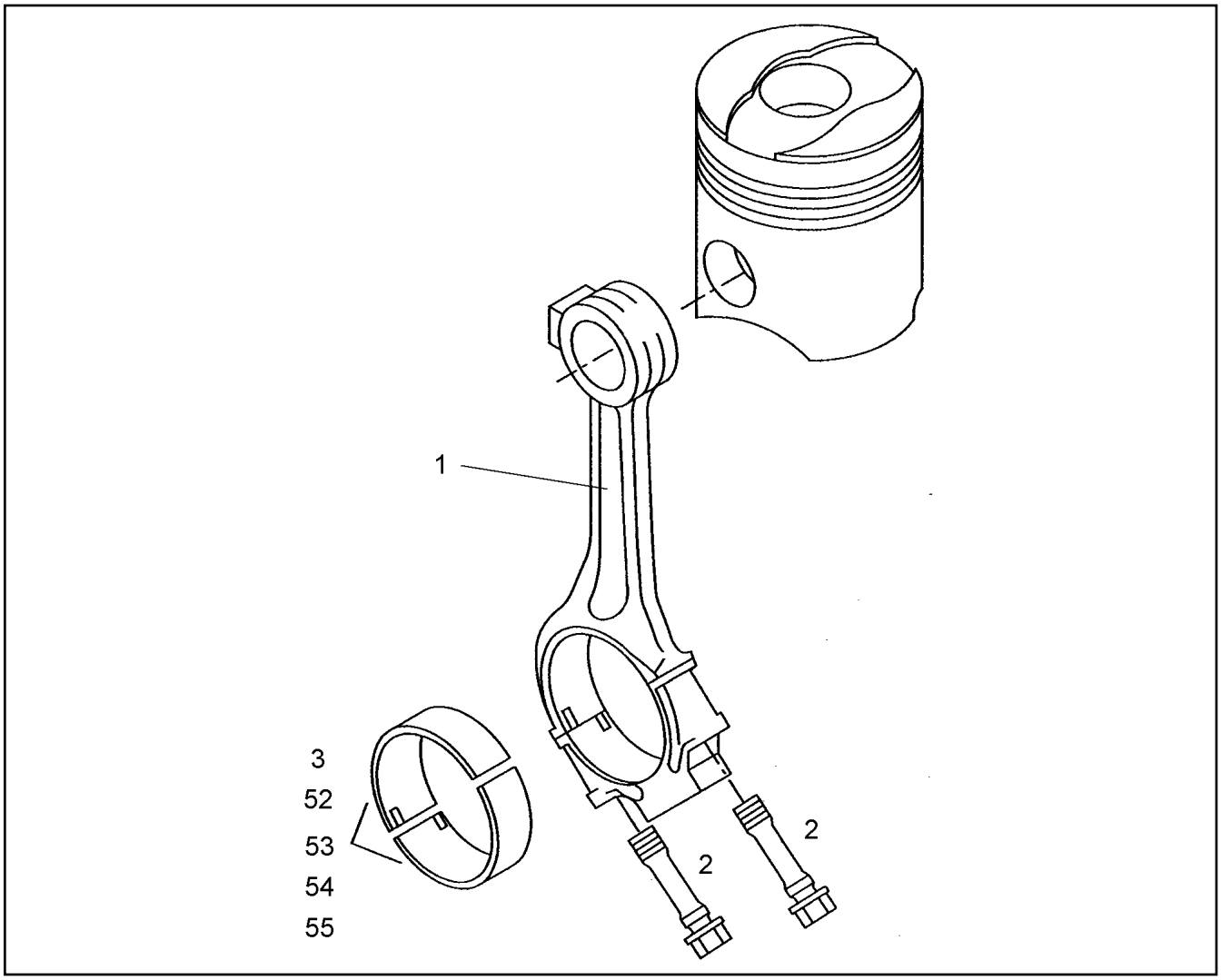

Pos.	Item	Quantity	Description	Bezeichnung
1	10 22 233 7	1	CONROD	PLEUELSTANGE
2	90 77 199	2	CONROD BOLT M14X1,5X65,5 10.9	PLEUELSCHRAUBE
3	10 01 215 0	1	CONNECTING ROD BEARING NORMAL	PLEUELLAGER
52	10 01 215 2	1	REP1-BIG-END BEARING -0,25 MM	REP1-PLEUELLAGER
53	10 01 215 3	1	REP2-BIG-END BEARING -0,50 MM	REP2-PLEUELLAGER
54	10 01 215 4	1	REP3-BIG-END BEARING -0,75 MM	REP3-PLEUELLAGER
55	10 01 215 5	1	REP4-BIG-END BEARING -1,00 MM	REP4-PLEUELLAGER

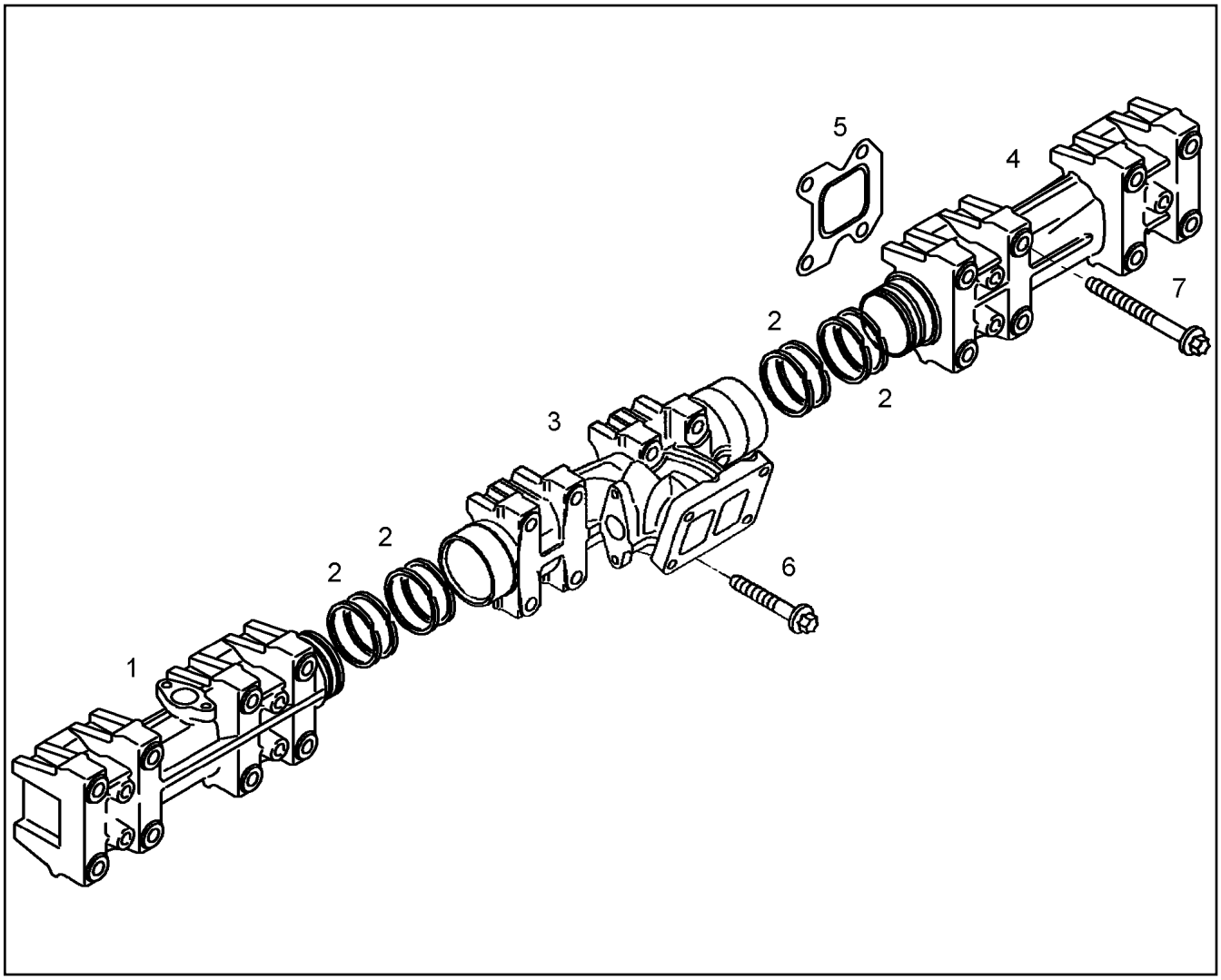

Pos.	Item	Quantity	Description	Bezeichnung
1	10 22 237 7	1	EXHAUST PIPE	ABGASROHR
2	10 01 273 4	8	LAMELLAR DISK KIT	LAMELLENRINGSATZ
3	10 28 710 2	1	EXHAUST PIPE	ABGASROHR
4	10 22 271 7	1	EXHAUST PIPE	ABGASROHR
5	10 22 271 8	6	SEAL	DICHTUNG
6	10 03 034 6	2	HEXALOBULAR HEAD SCREW M10X55 X5N	SECHSRUNDSCHRAUBE
7	10 01 255 0	22	HEXALOBULAR HEAD SCREW M10X95 X5N	SECHSRUNDSCHRAUBE

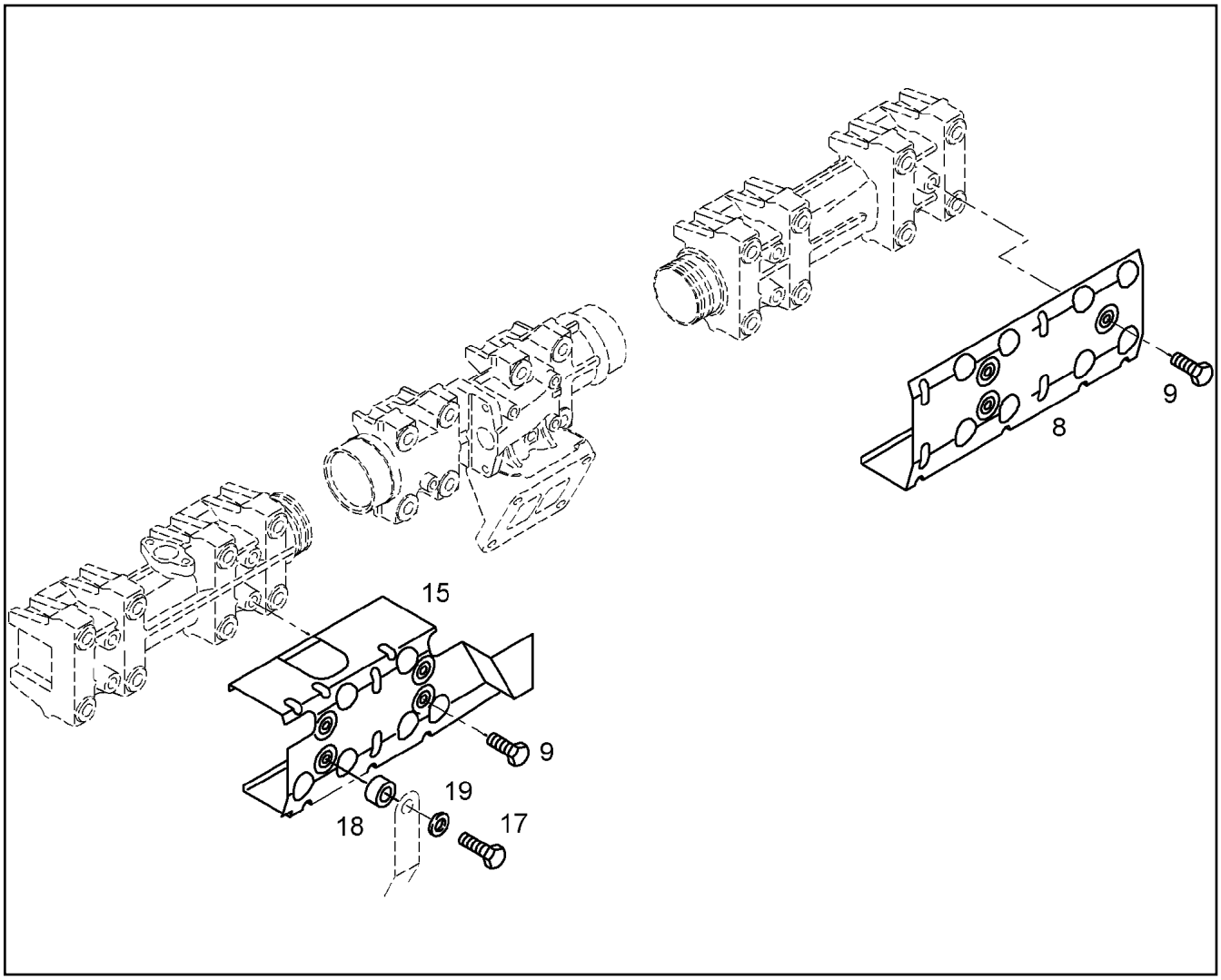

Pos.	Item	Quantity	Description	Bezeichnung
8	10 22 271 9	1	HEAT INSULATION PLATE	WAERMESCHUTZBLECH
9	10 01 135 1	6	HEX SCREW M8X12 8.8 C3J	SECHSKANTSCHRAUBE
15	10 22 272 3	1	HEAT INSULATION PLATE	WAERMESCHUTZBLECH
17	10 01 134 9	1	HEX SCREW M8X20 8.8 C3J	SECHSKANTSCHRAUBE
18	10 01 256 8	1	WASHER 8,4X19X4 -C45K	SCHEIBE
19	10 01 165 4	1	WASHER A 8,4X16X1,6 200HV-St MAN183-B	SCHEIBE

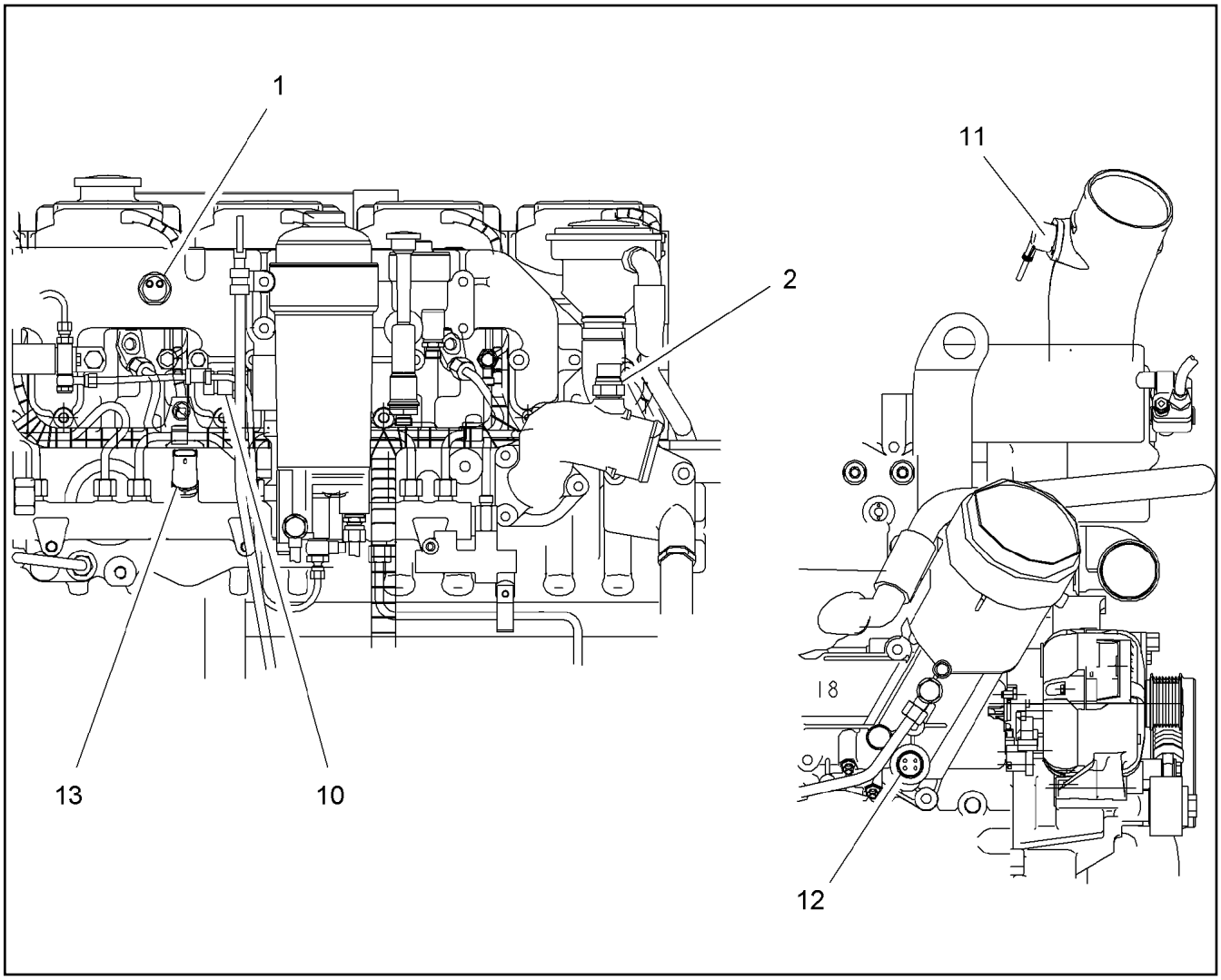

Pos.	Item	Quantity	Description	Bezeichnung
1	10 11 740 5	1	TEMPERATURE SENSOR	TEMPERATURSENSOR
(1)	10 01 246 7	1	TEMPERATURE SENSOR -40°C BIS 130°C	TEMPERATURGEBER
(2)	10 01 186 7	1	SEALING RING 16,7X24X1,5 St/FPM1-80	DICHTRING
2	10 11 740 6	1	TEMPERATURE SENSOR	TEMPERATURSENSOR
(1)	10 01 246 6	1	TEMPERATURE SENSOR	TEMPERATURFUEHLER
(2)	10 01 186 7	1	SEALING RING 16,7X24X1,5 St/FPM1-80	DICHTRING
10	10 11 740 4	1	PRESSURE TRANSMITTER CPL. 0-15 BAR	DRUCKGEBER KPL.
(1)	10 22 021 8	1	SENSOR	SENSOR
(2)	10 01 186 8	1	SEALING RING 18,7X26X1,5 St/FPM1-80	DICHTRING
11	10 11 740 7	1	PRESSURE TRANSMITTER CPL. 0,5-4 BAR	DRUCKGEBER KPL.
(1)	10 01 247 0	1	PRESSURE SENSOR	DRUCKFUEHLER
(2)	10 01 159 4	2	DOUBLE-ENDED STUD M6X16 8.8 A2C	STIFTSCHRAUBE
(3)	10 01 699 2	2	WASHER 6,3X10,8X6 -9SMnPb28K	SCHEIBE
(4)	10 01 165 3	2	WASHER A 6,4X12X1,6 200HV-St MAN183-B	SCHEIBE
(5)	10 01 162 9	2	HEX NUT M6 8 MAN183-B1	SECHSKANTMUTTER
12	10 11 740 9	1	PRESSURE TRANSMITTER CPL. 0-6 BAR	DRUCKGEBER KPL.
(1)	10 01 274 0	1	PRESSURE TRANSMITTER 0-5 BAR	DRUCKGEBER
(2)	10 01 186 8	1	SEALING RING 18,7X26X1,5 St/FPM1-80	DICHTRING
13	10 22 274 1	1	PRESSURE TRANSMITTER	DRUCKGEBER

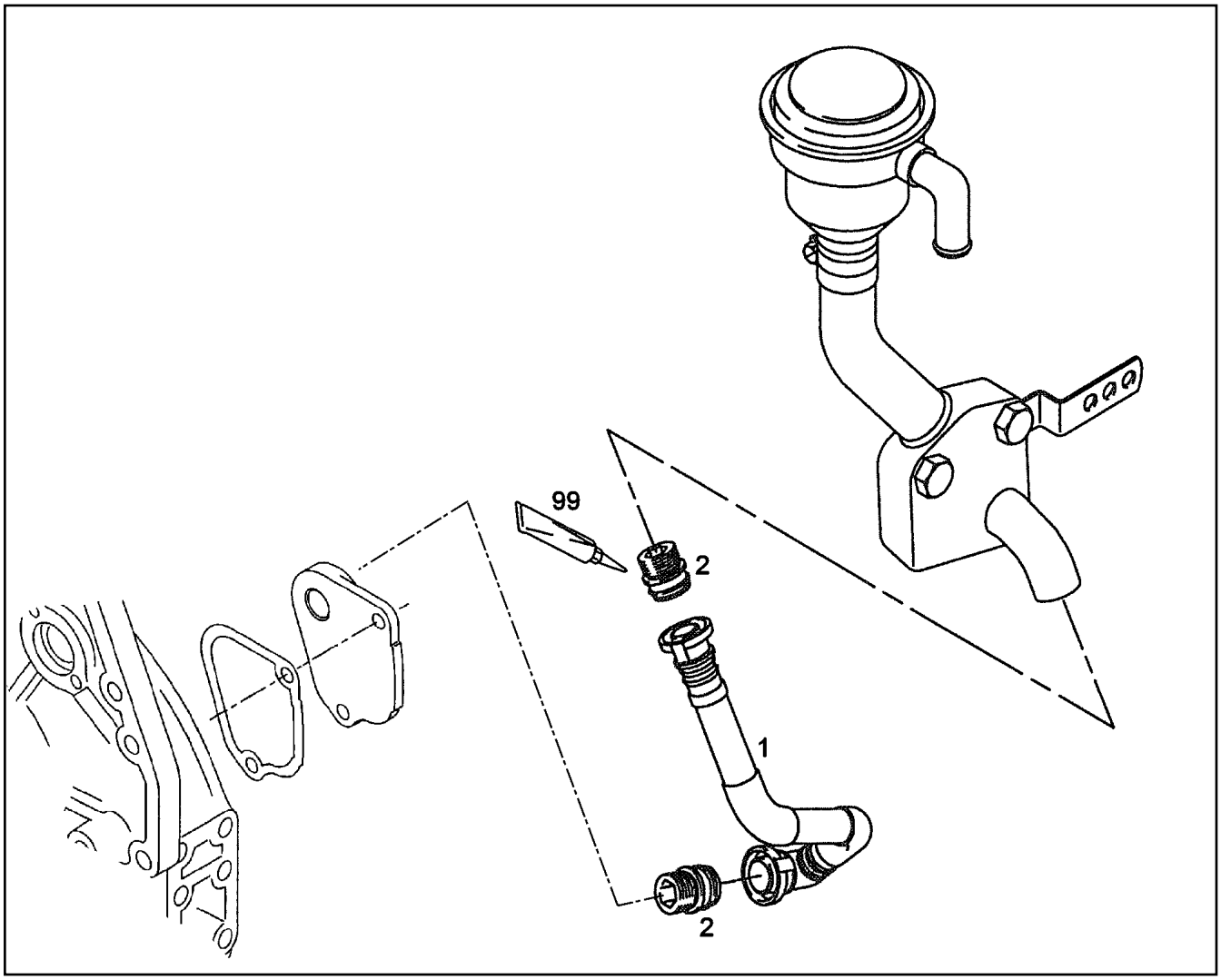

Pos.	Item	Quantity	Description	Bezeichnung
1	10 29 720 3	1	VENTILATION LINE	ENTLUEFTUNGSLEITUNG
2	10 29 720 4	2	SCREW-ON CONNECTION FUER D846	EINSCHRAUBSTUTZEN
99	81 12 073 01	1	GLUE 10 ml	KLEBSTOFF

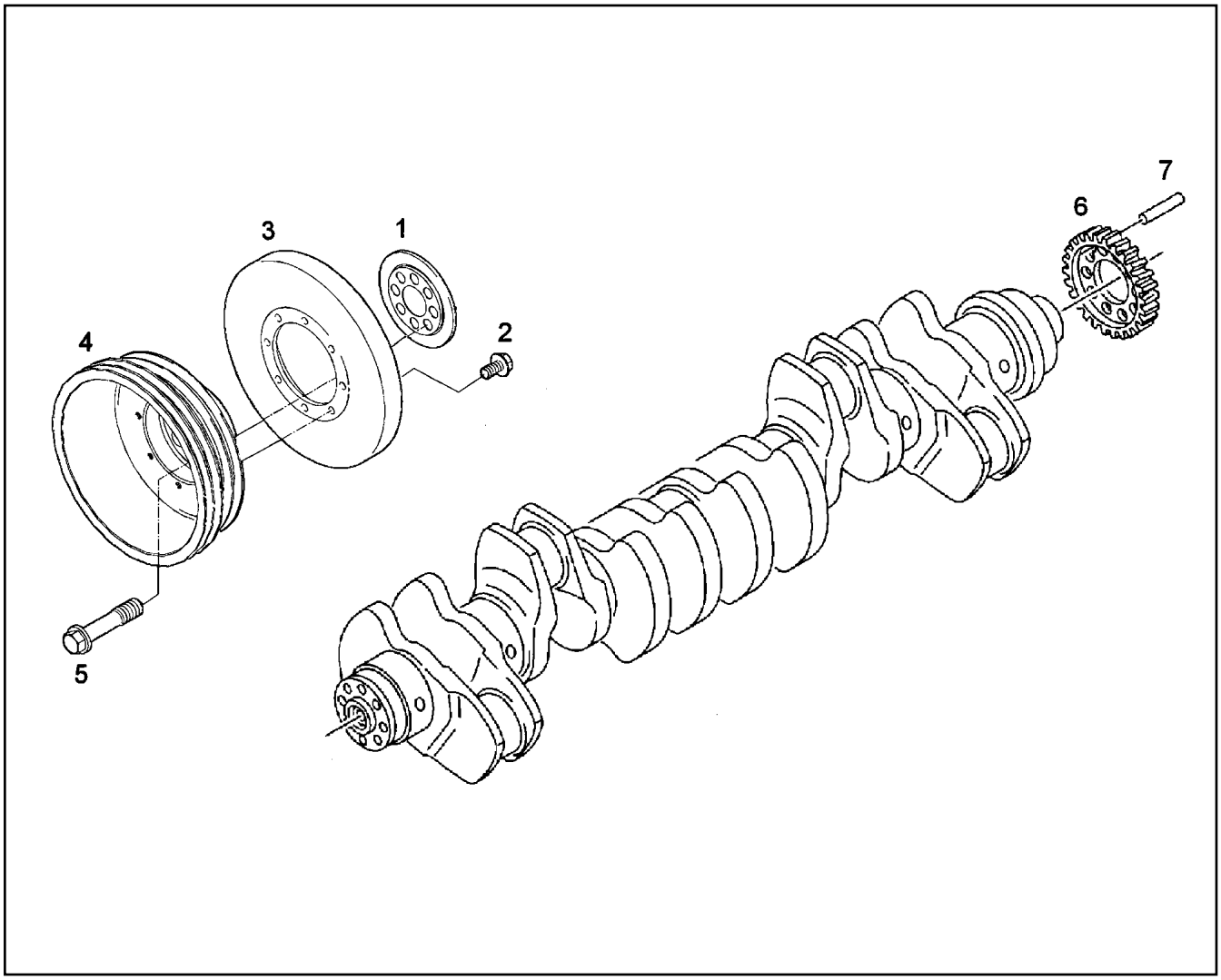

Pos.	Item	Quantity	Description	Bezeichnung
1	10 34 283 6	1	OIL SPLASH RING	SPRITZRING
2	10 04 535 6	8	HEX SCREW DIN 6921 M10X20 10.9 A3C SP	SECHSKANTSCHRAUBE
3	10 34 283 9	1	VIBRATION DAMPER KURBELWELLE	SCHWINGUNGSDAEMPFER
4	10 34 284 0	1	V-BELT PULLEY	KEILRIEMENSCHEIBE
5	10 34 318 6	8	HEX SCREW M16X1,5X45 10.9 ZNPHR3F	SECHSKANTSCHRAUBE
6	10 01 214 2	1	CRANKSHAFT WHEEL	KURBELWELLENRAD
7	10 47 688 3	1	DOWEL PIN 8X40 St	SPANNSTIFT

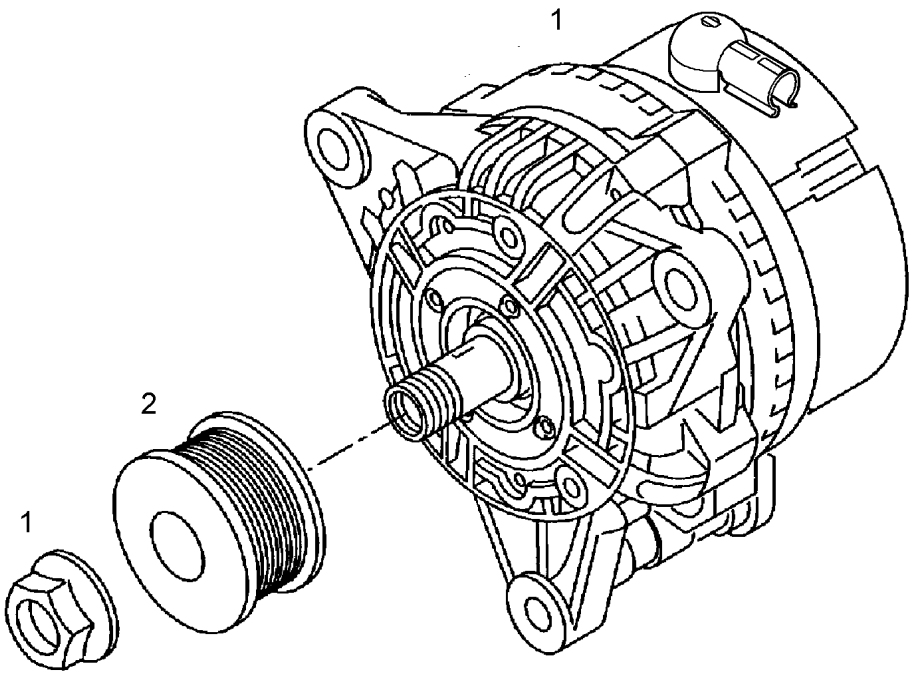

Pos.	Item	Quantity	Description	Bezeichnung
1	10 03 240 2	1	THREE PHASE CURRENT GENERATOR 30	DREHSTROMGENERATOR
(1)	10 47 599 4	1	REGULATOR	REGLER
2	10 34 313 1	1	V-BELT PULLEY	KEILRIEMENSCHEIBE

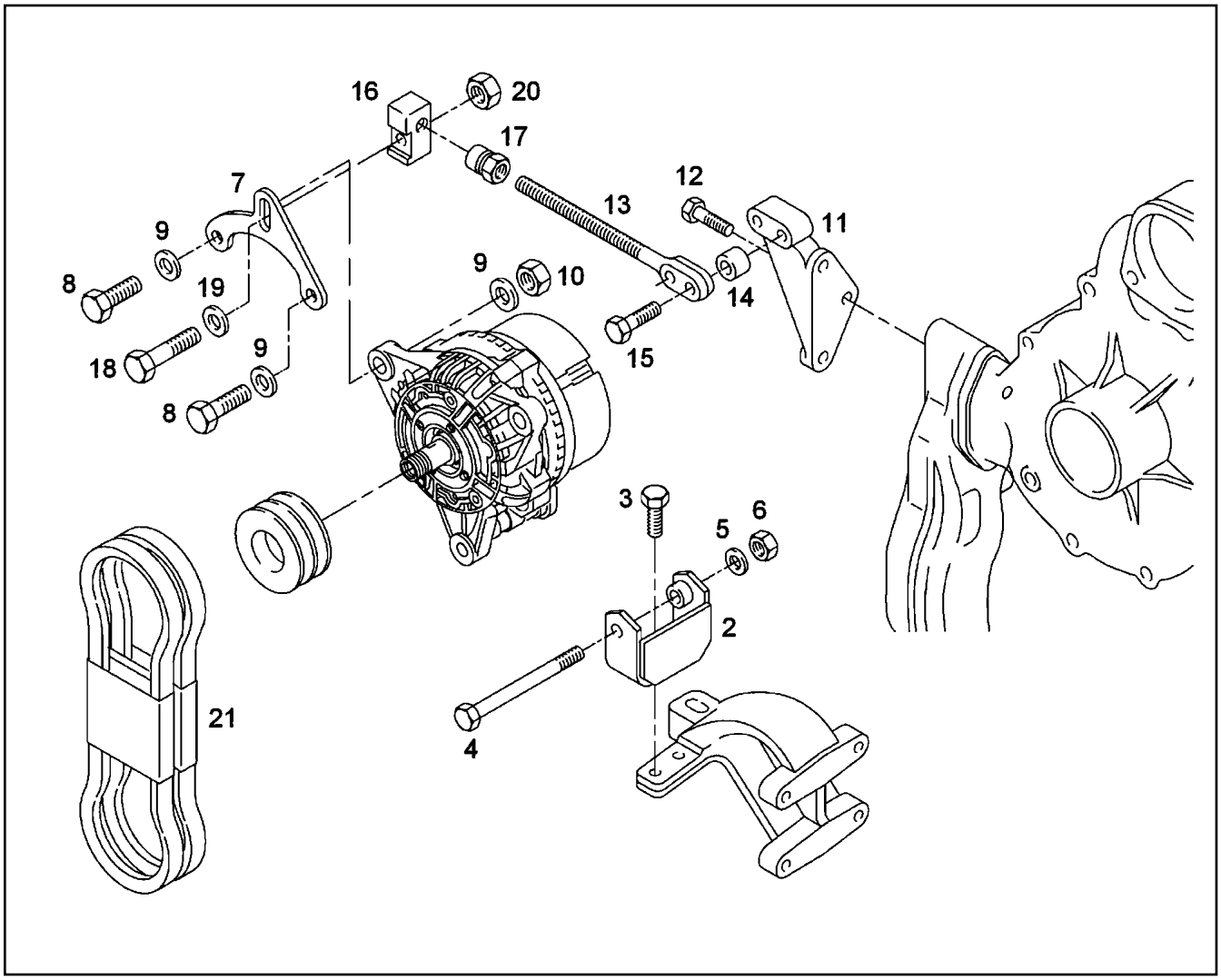

Pos.	Item	Quantity	Description	Bezeichnung
2	10 34 310 4	1	HOLDER	HALTER
3	10 04 535 6	2	HEX SCREW DIN 6921 M10X20 10.9 A3C SP	SECHSKANTSCHRAUBE
4	10 01 127 2	1	HEX SCREW M10X130 8.8 MAN183-PHR	SECHSKANTSCHRAUBE
5	10 01 165 8	1	WASHER A 10,5X20X2 200HV-St MAN183-B1	SCHEIBE
6	10 01 427 8	1	HEX NUT M10 8 A3C	SECHSKANTMUTTER
7	10 34 310 7	1	RETAINING PLATE	HALTEBLECH
8	10 01 134 5	2	HEX SCREW M12X40 8.8 MAN183-A3C	SECHSKANTSCHRAUBE
9	10 01 165 9	2	WASHER A 13X24X2,5 200HV-St MAN183-B1	SCHEIBE
10	10 02 092 2	2	HEX NUT M12 8 MAN183-B1	SECHSKANTMUTTER
11	10 34 310 6	1	HOLDER	HALTER
12	10 01 133 0	1	HEX SCREW M10X30 8.8 MAN183-B1	SECHSKANTSCHRAUBE
13	10 34 328 8	1	EYE BOLT M12X188 6.8 A3C	AUGENSCHRAUBE
14	10 34 329 9	2	BUSHING 11X20X11,5 St 35 NBK	BUCHSE
15	10 01 134 3	2	HEX SCREW M10X40 8.8 MAN183-A3C	SECHSKANTSCHRAUBE
16	10 34 311 0	1	GUIDING PIECE	FUEHRUNGSSTUECK
17	10 34 329 6	1	CHECKING NUT BM12X37 9SMnPb28K	STELLMUTTER
18	10 34 318 3	1	HEX SCREW M12X50 8.8 A3C	SECHSKANTSCHRAUBE
19	10 01 256 7	1	WASHER 12,5X24X4 -C45K	SCHEIBE
20	10 02 092 2	1	HEX NUT M12 8 MAN183-B1	SECHSKANTMUTTER
21	10 34 342 2	1	V-BELT 2AVXX1500 LA	KEILRIEMEN

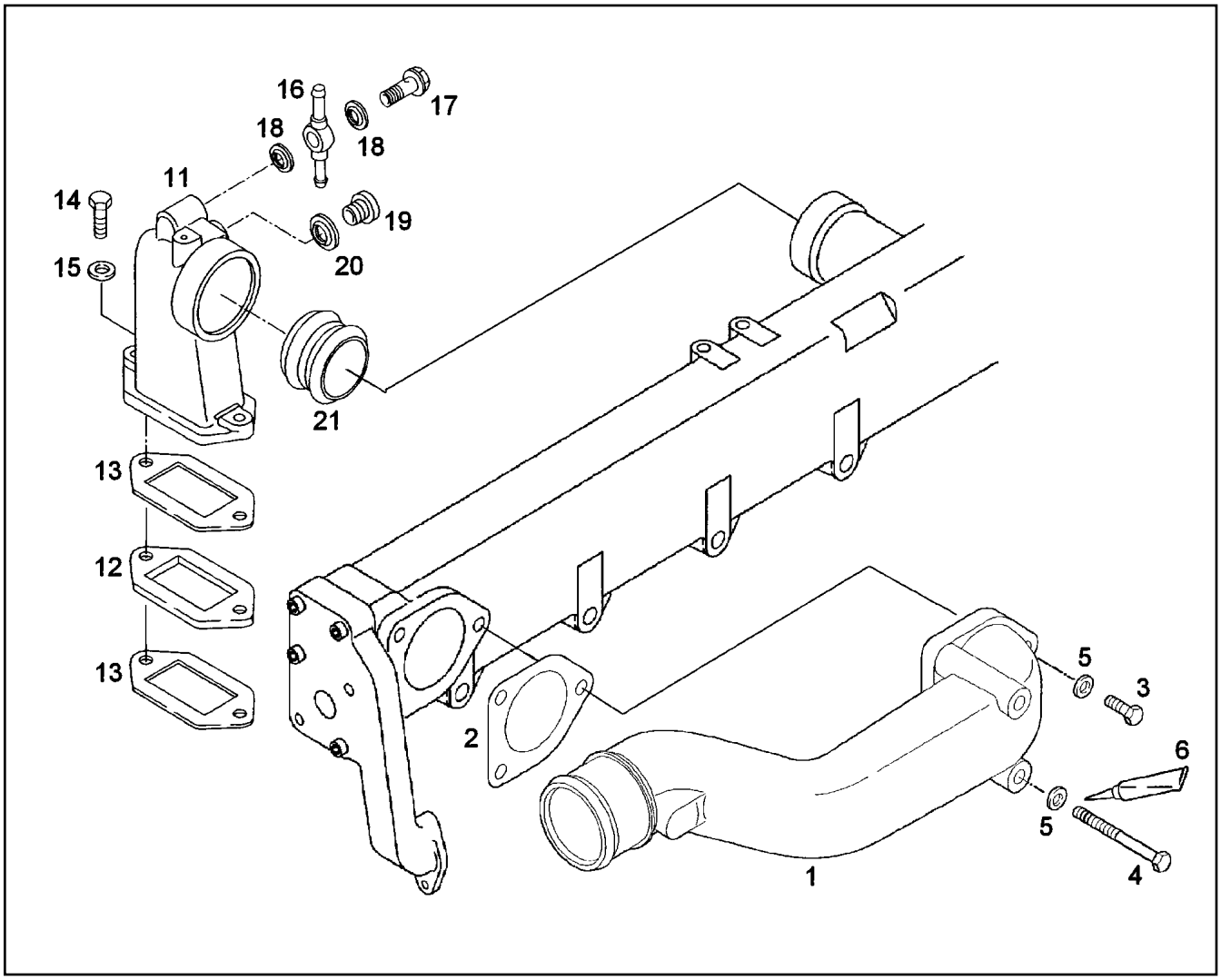

Pos.	Item	Quantity	Description	Bezeichnung
1	10 01 230 2	1	ELBOW KUEHLWASSER	KRUEMMER
2	10 01 234 6	1	SEAL	DICHTUNG
3	10 01 125 2	1	HEX SCREW M8X35 8.8 MAN183-B1	SECHSKANTSCHRAUBE
4	10 01 126 1	2	HEX SCREW M8X105 8.8 A2C	SECHSKANTSCHRAUBE
5	10 01 165 4	5	WASHER A 8,4X16X1,6 200HV-St MAN183-B	SCHEIBE
6	81 12 017 08	1	ADHESIVE 50ML	KLEBER
11	10 34 286 8	1	COOLANT PIPE BEND	KUEHLMITTELKRUEMMER
12	10 34 334 0	1	FLANGE	FLANSCH
13	10 34 287 9	2	SEAL	DICHTUNG
14	10 01 125 2	1	HEX SCREW M8X35 8.8 MAN183-B1	SECHSKANTSCHRAUBE
15	10 01 165 4	1	WASHER A 8,4X16X1,6 200HV-St MAN183-B	SCHEIBE
16	10 01 696 0	1	RING ADAPTER	RINGSTUTZEN
17	10 01 272 4	1	HOLLOW SCREW 10	HOHLSCHRAUBE
18	10 01 186 6	2	SEALING RING 14,7X22X1,5 St/FPM1-80	DICHTRING
19	10 01 696 8	1	SCREW PLUG M16X1,5 St A3C	VERSCHLUSSSCHRAUBE
20	10 01 186 7	1	SEALING RING 16,7X24X1,5 St/FPM1-80	DICHTRING
21	10 01 273 3	1	PLUG-IN PIPE 70MM St/CFW	STECKROHR

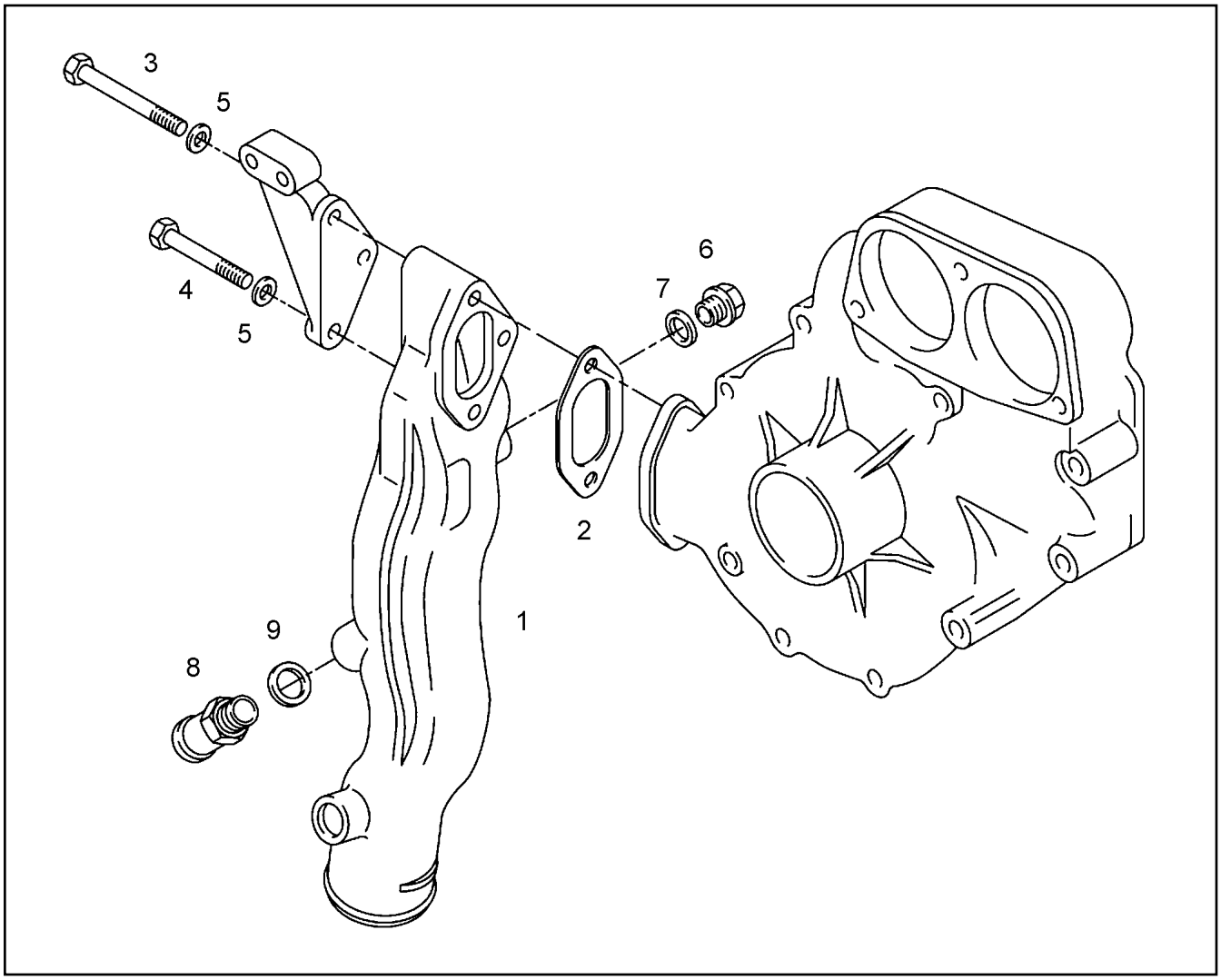

Pos.	Item	Quantity	Description	Bezeichnung
1	97 39 383	1	LIQUID COOLING PIPELINE	KUEHLMITTELLEITUNG
2	10 34 287 8	1	SEAL	DICHTUNG
3	10 34 225 4	1	HEX SCREW M10X100 8.8 A3C	SECHSKANTSCHRAUBE
4	10 34 225 9	1	HEX SCREW M10X75 8.8 MAN183-A3C	SECHSKANTSCHRAUBE
5	10 01 165 8	2	WASHER A 10,5X20X2 200HV-St MAN183-B1	SCHEIBE
6	10 34 227 2	1	SCREW PLUG M22X1,5 St ZNPHR3F	VERSCHLUSSSCHRAUBE
7	10 01 186 9	1	SEALING RING 22,7X30X2 St/FPM1-80	DICHTRING
8	10 34 334 3	1	HOSE UNION 18 M24X1,5	SCHLAUCHSTUTZEN
9	10 01 184 2	1	SEALING RING 24,7X32X2 St/FPM1-80	DICHTRING

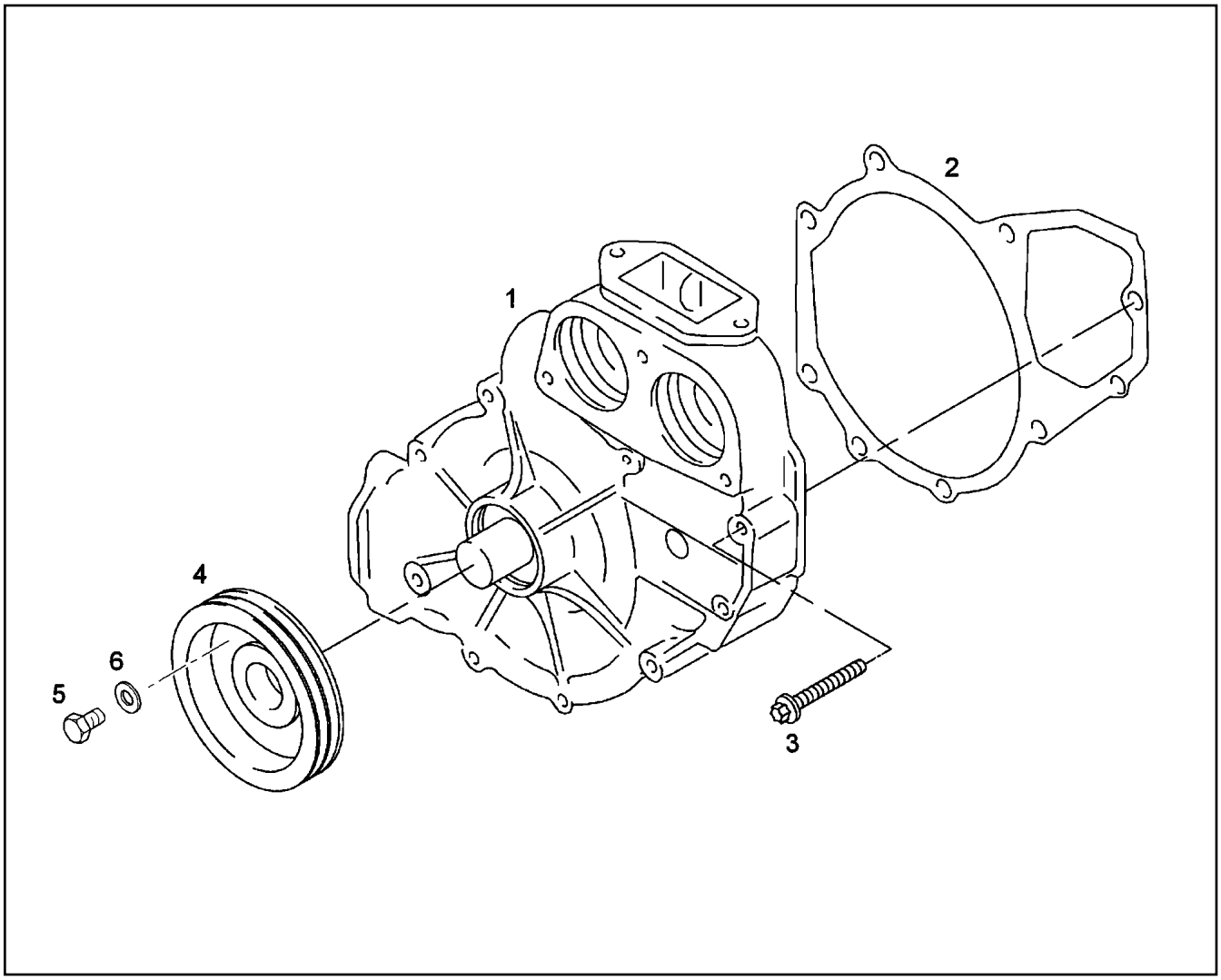

Pos.	Item	Quantity	Description	Bezeichnung
1	10 34 287 1	1	COOLANT PUMP	KUEHLMITTELPUMPE
(3)	10 34 330 7	1	WATER PUMP BEARING	WASSERPUMPENLAGER
(4)	10 34 287 6	1	AXIAL FACE SEAL	GLEITRINGDICHTUNG
(6)	10 34 228 4	1	LOCKING RING 55X2 ZNPHR5F	SICHERUNGSRING
2	10 34 288 0	1	SEAL NOVAFORM 429	DICHTUNG
3	10 34 226 9	9	HEXALOBULAR HEAD SCREW M8X55 8.8 M	SECHSRUNDSCHRAUBE
4	10 41 013 0	1	V-BELT PULLEY	KEILRIEMENSCHEIBE
5	10 01 124 9	6	HEX SCREW M8X18 8.8 MAN183-B1	SECHSKANTSCHRAUBE
6	10 01 165 4	6	WASHER A 8,4X16X1,6 200HV-St MAN183-B	SCHEIBE

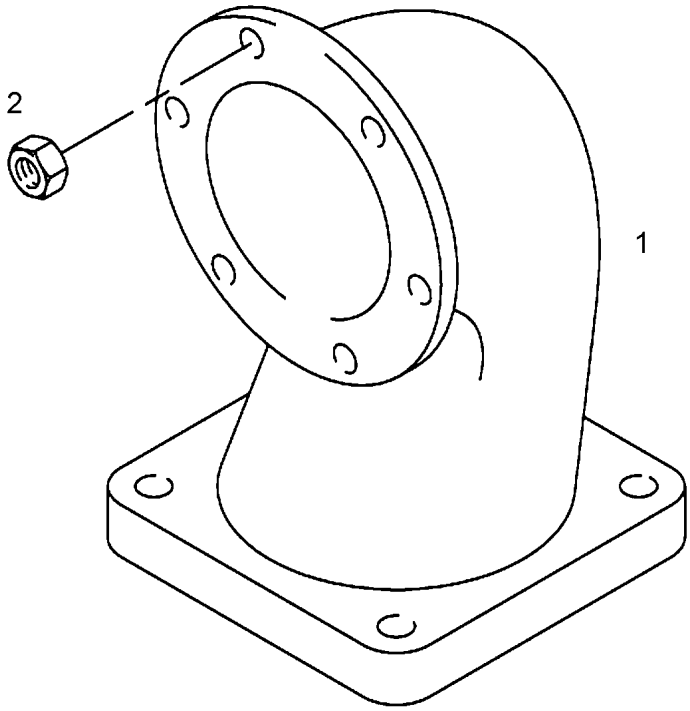

Pos.	Item	Quantity	Description	Bezeichnung
1	10 34 334 8	1	OUTLET MANIFOLD	ABGASKRUEMMER
2	10 04 443 0	6	RIBBED HEX NUT M10 KL.10 ZNPHR10F	SECHSKANTRIPPENMUTTER

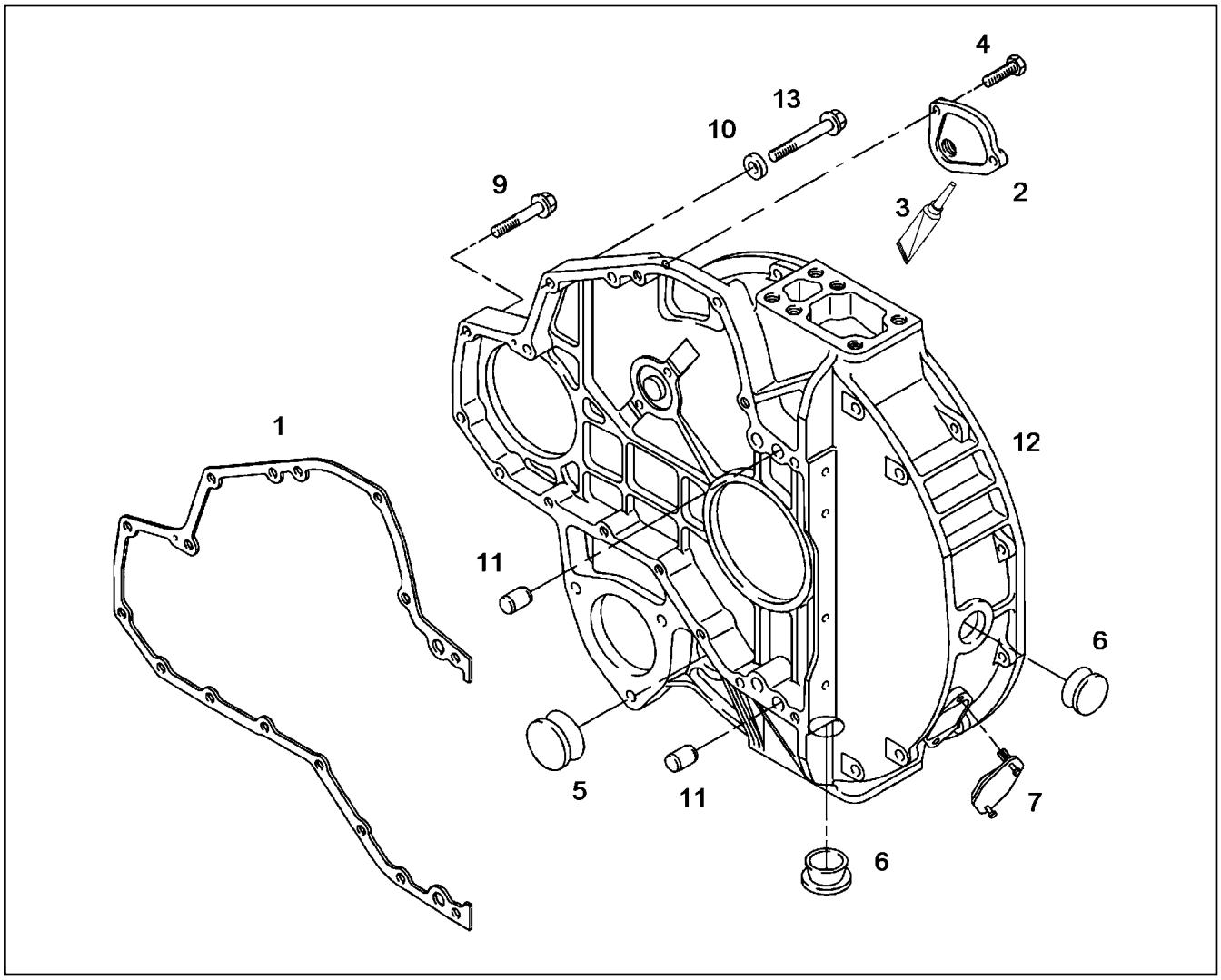

Pos.	Item	Quantity	Description	Bezeichnung
1	10 01 213 9	1	SEAL ASBESTFREI	DICHTUNG
2	10 01 212 9	1	END COVER	VERSCHLUSSDECKEL
3	10 01 213 8	1	SEALANT 50ML TUBE	DICHTUNGSMITTEL
4	10 01 125 0	2	HEX SCREW M8X22 8.8 MAN183-B1	SECHSKANTSCHRAUBE
5	10 01 263 0	1	STOP PLUG CR2-70	STOPFEN
6	10 01 262 8	2	BLANKING PLUG	VERSCHLUSSSTOPFEN
7	10 01 260 2	1	END COVER	VERSCHLUSSDECKEL
9	10 01 250 3	13	HEX SCREW M10X54 12.9	SECHSKANTSCHRAUBE
10	10 01 694 9	3	WASHER 11X23X6 -9SMnPb28K	SCHEIBE
11	10 01 177 8	2	PARALLEL PIN 16h8X24 St 50-2 K	ZYLINDERSTIFT
12	10 34 283 2	1	FLYWHEEL HOUSING	SCHWUNGRADGEHAEUSE
13	10 01 250 0	3	HEX SCREW M10X70 10.9	SECHSKANTSCHRAUBE

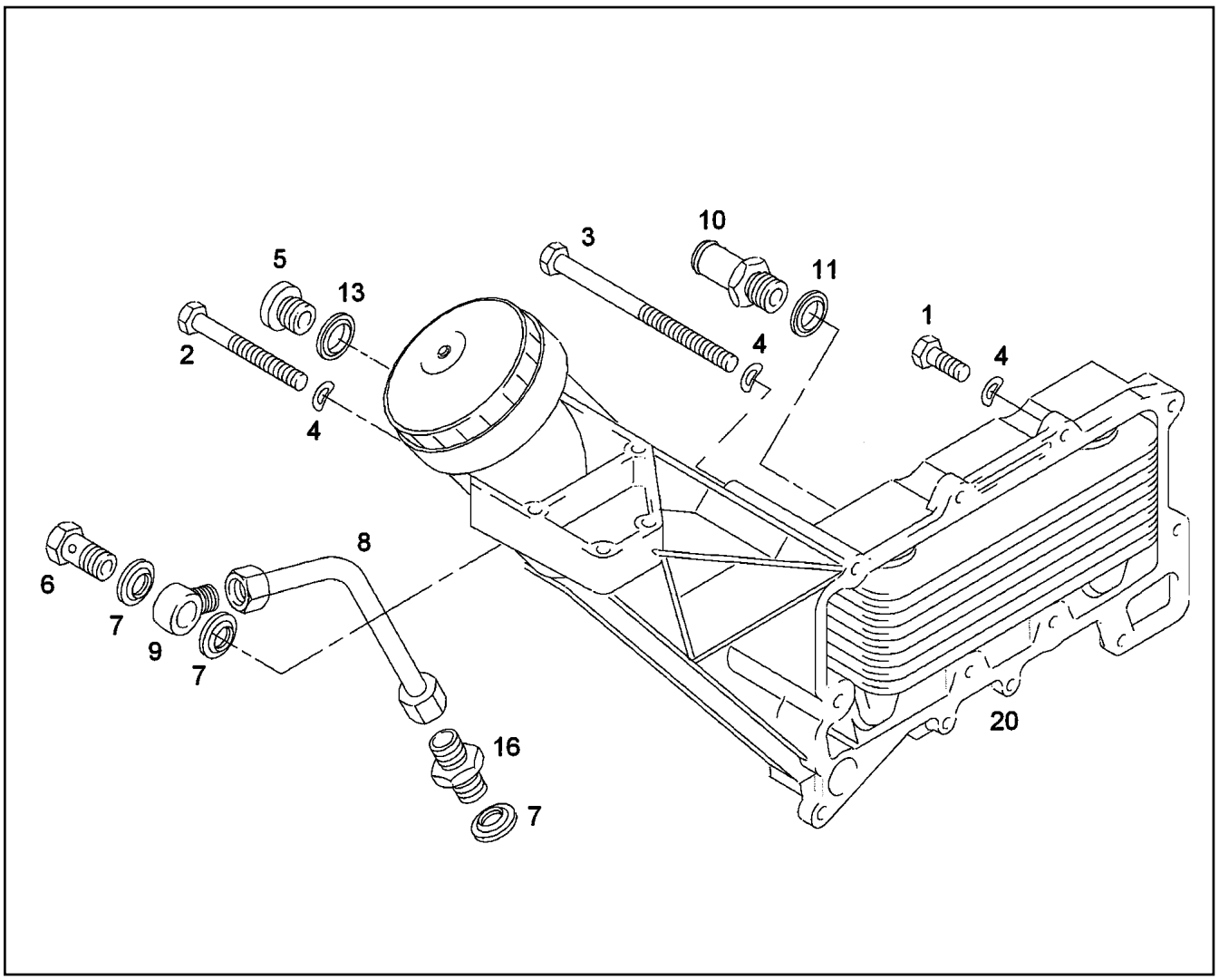

Pos.	Item	Quantity	Description	Bezeichnung
1	10 01 133 1	8	HEX SCREW M10X35 8.8 MAN183-B1	SECHSKANTSCHRAUBE
2	10 01 127 1	1	HEX SCREW M10X145 8.8 A3C	SECHSKANTSCHRAUBE
3	10 01 127 4	1	HEX SCREW M10X170 8.8 A3C	SECHSKANTSCHRAUBE
4	10 01 170 9	10	SPRING WASHER DIN 137 B 10 FSt MAN183	FEDERSCHEIBE
5	10 01 161 5	1	SCREW PLUG M18X1,5 St A3C	VERSCHLUSSSCHRAUBE
6	10 01 200 7	1	HOLLOW SCREW 12 A4D	HOHLSCHRAUBE
7	10 01 186 7	3	SEALING RING 16,7X24X1,5 St/FPM1-80	DICHTRING
8	10 22 236 5	1	OIL RETURN PIPE	OELRUECKLAUFLEITUNG
9	10 22 236 6	1	RING ADAPTER	RINGSTUTZEN
10	10 01 272 5	1	HOSE UNION 18 M26X1,5	SCHLAUCHSTUTZEN
11	10 01 187 0	1	SEALING RING 26,7X34,93X2 St/FPM1-80	DICHTRING
13	10 01 186 8	1	SEALING RING 18,7X26X1,5 St/FPM1-80	DICHTRING
16	10 01 199 9	1	SCREW-ON CONNECTION L12 A-M A4C	EINSCHRAUBSTUTZEN
20	97 39 122	1	OIL COOLER	OELKUEHLER
			⇨ 9 739 122 97 39 122	

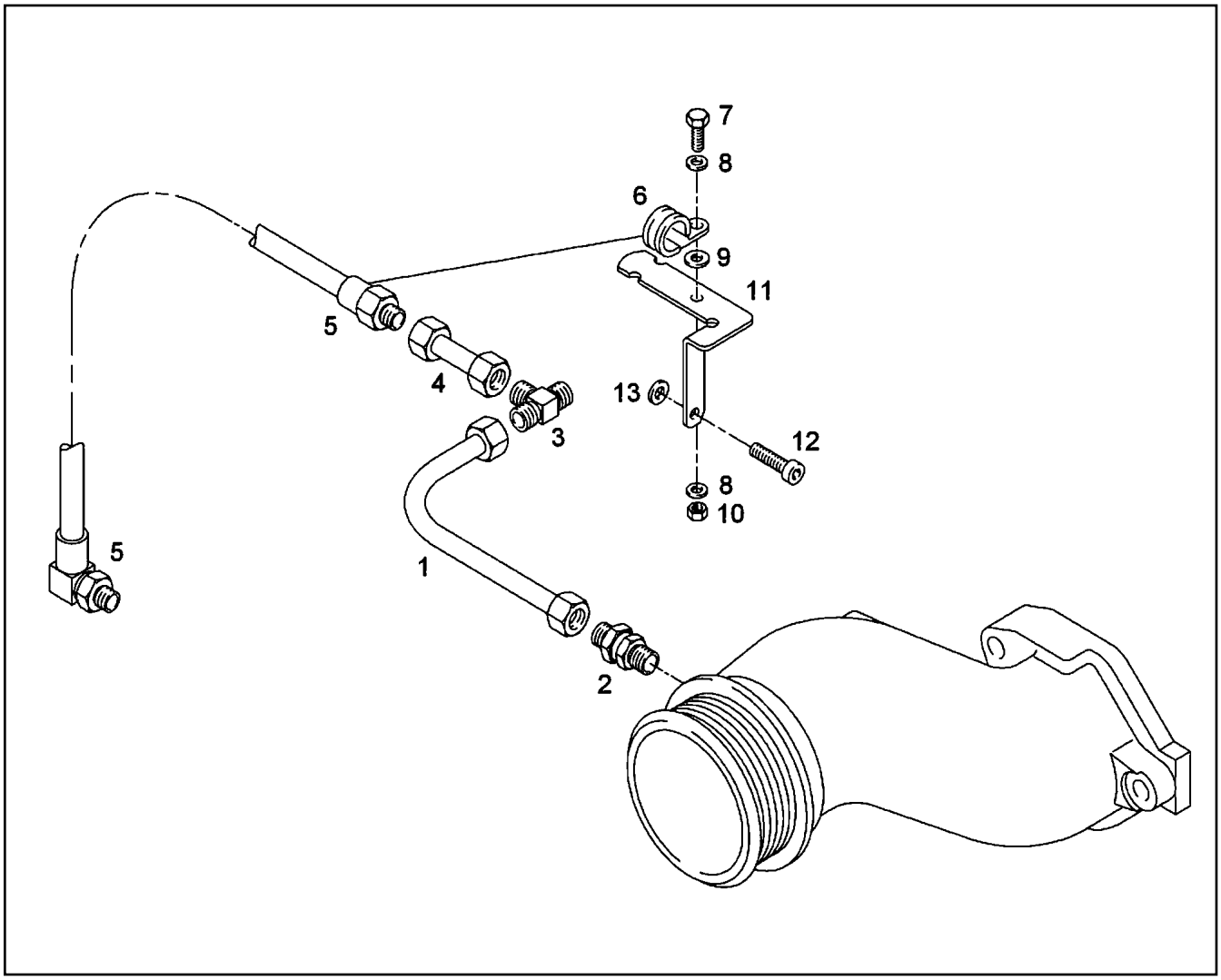

Pos.	Item	Quantity	Description	Bezeichnung
1	10 34 309 2	1	PRESSURE LINE	DRUCKLEITUNG
2	10 34 334 2	1	NON-RETURN VALVE	RUECKSCHLAGVENTIL
3	10 34 230 2	1	REDUCING STUD TR 10/6/10L M16X MAN27	REDUZIERSTUTZEN
4	10 34 309 3	1	PRESSURE LINE	DRUCKLEITUNG
5	10 34 342 0	1	HOSE LINE	SCHLAUCHLEITUNG
6	10 34 229 7	1	CLAMP DIN 3016-1 6X15XD1 W1-EPDM-2	SCHELLE
7	10 34 225 7	1	HEX SCREW M6X16 10.9 MAN183-PHR	SECHSKANTSCHRAUBE
8	10 22 279 4	2	WASHER A 5,3X10X1 200HV-St MAN183-B1	SCHEIBE
9	10 34 375 2	1	WASHER 6,4X17X3 -St MAN183-B1	SCHEIBE
10	10 01 162 9	1	HEX NUT M6 8 MAN183-B1	SECHSKANTMUTTER
11	10 28 507 0	1	HOLDER FUER KABELSTRANG	HALTER
12	10 34 226 5	1	SOCKET HEAD SCREW M8X30 8.8 A2C	ZYLINDERSCHRAUBE
13	10 01 165 4	1	WASHER A 8,4X16X1,6 200HV-St MAN183-B	SCHEIBE

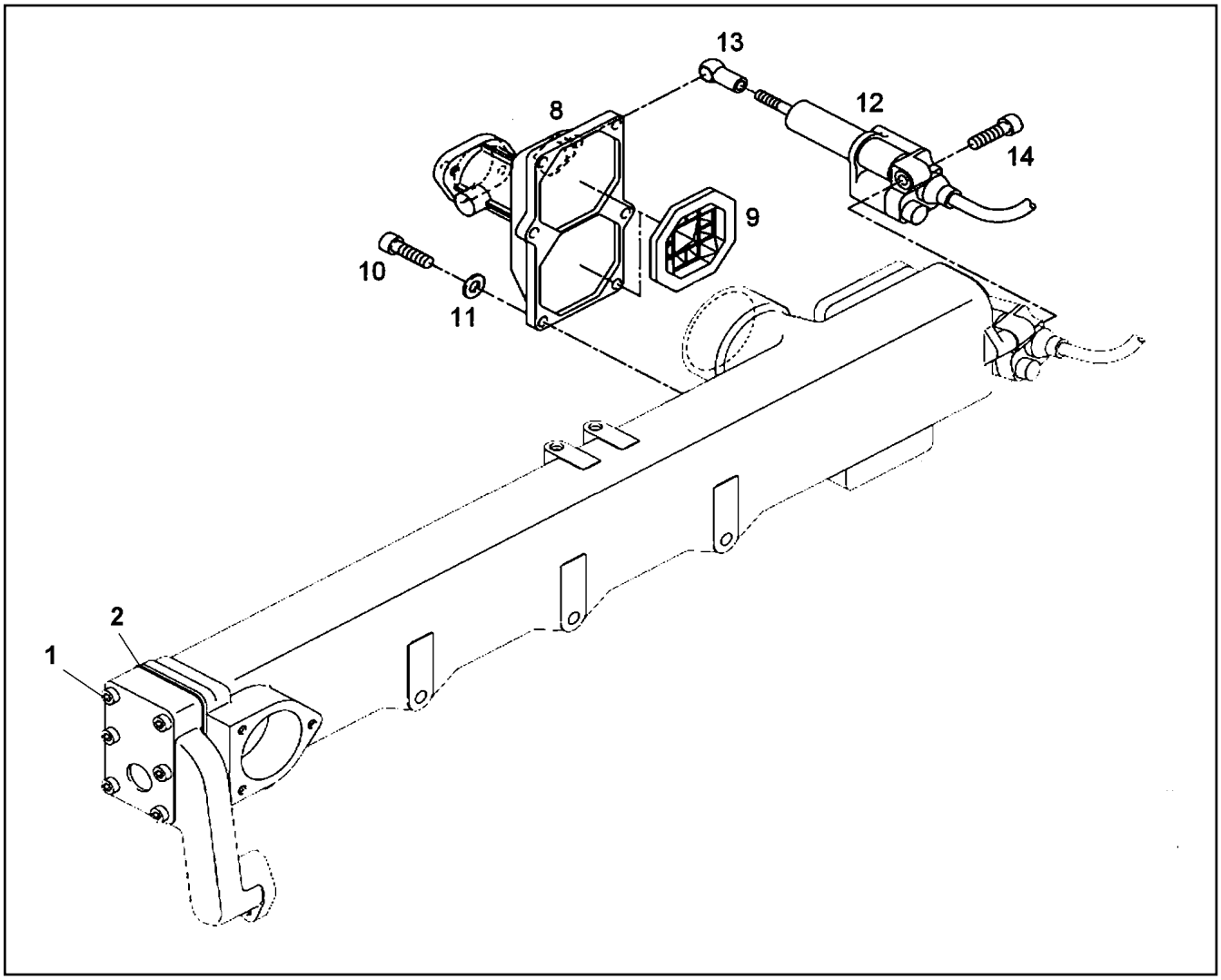

Pos.	Item	Quantity	Description	Bezeichnung
1	40 43 089	6	SOCKET HEAD SCREW ISO 4762 M8X50 10.	ZYLINDERSCHRAUBE
2	10 01 240 5	1	SEAL	DICHTUNG
8	10 01 239 4	1	FLAP	KLAPPE
			⇨ X10012394 10 01 239 4	
9	10 01 239 5	2	NON-RETURN VALVE	RUECKSCHLAGVENTIL
10	10 22 272 5	6	SOCKET HEAD SCREW M8X25 10.9	ZYLINDERSCHRAUBE
11	10 01 165 4	6	WASHER A 8,4X16X1,6 200HV-St MAN183-B	SCHEIBE
12	10 33 276 5	1	COMPRESSED-AIR CYLINDER	DRUCKLUFTZYLINDER
13	72 50 066 08	1	ANGLE JOINT DIN 71802 CS 13-M8 GELB V	WINKELGELENK
14	10 01 148 8	1	SOCKET HEAD SCREW M8X40 8.8 A2C	ZYLINDERSCHRAUBE

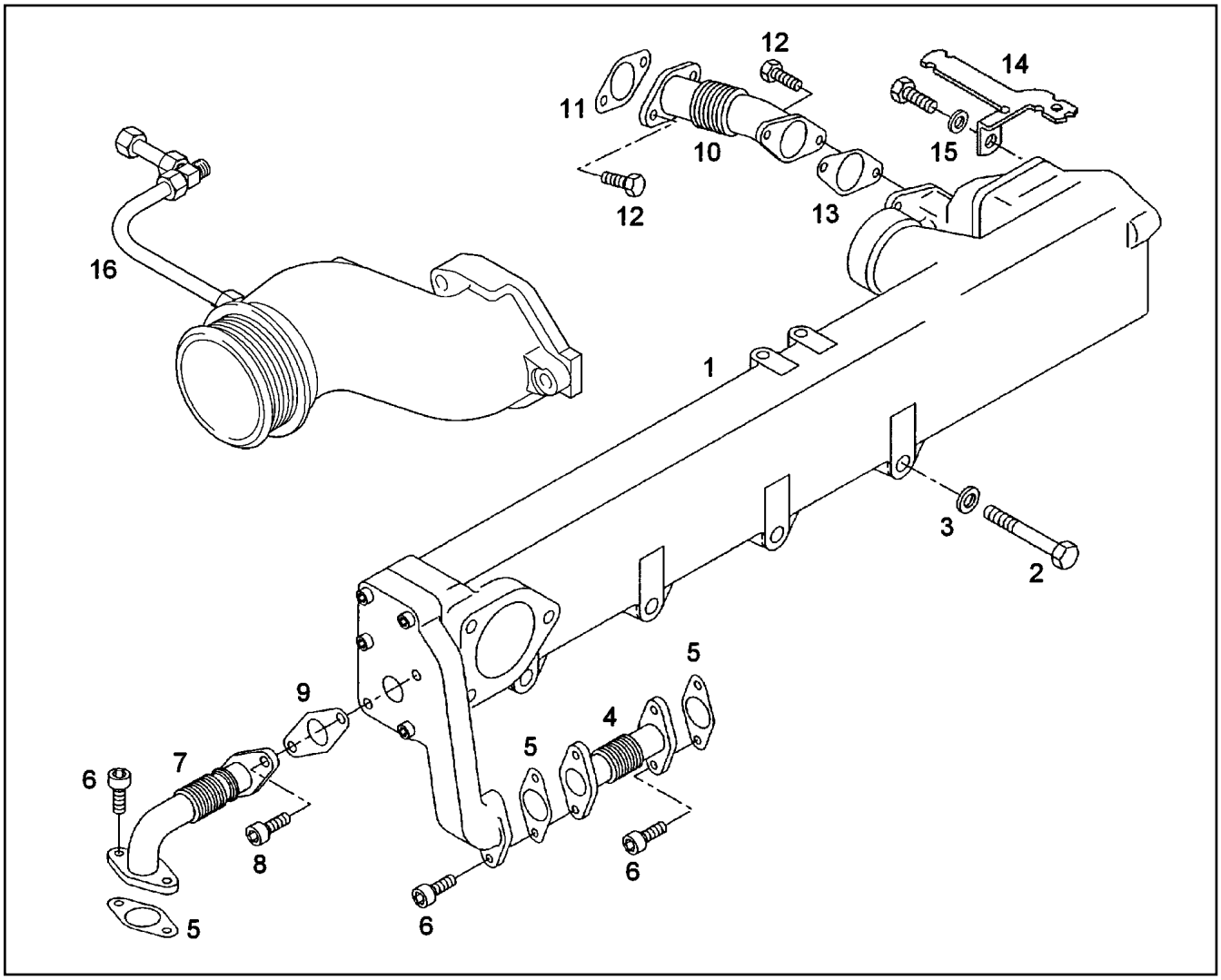

Pos.	Item	Quantity	Description	Bezeichnung
1	97 39 357	1	EXHAUST GAS RECIRC. PRE-ASSY ⇨ 9 739 357 97 39 357	ABGASRUECKFUEHRUNG VO
2	10 01 134 7	4	HEX SCREW M10X85 8.8 MAN183-A3C	SECHSKANTSCHRAUBE
3	10 01 165 8	4	WASHER A 10,5X20X2 200HV-St MAN183-B1	SCHEIBE
4	10 22 237 3	1	EXHAUST DUCT	ABGASLEITUNG
5	10 01 241 1	3	SEAL	DICHTUNG
6	10 01 251 3	6	SOCKET HEAD SCREW M8X20 GA-WARMF	ZYLINDERSCHRAUBE
7	10 01 240 0	1	EXHAUST DUCT	ABGASLEITUNG
8	10 01 251 4	2	SOCKET HEAD SCREW M8X58 GA-WARMF	ZYLINDERSCHRAUBE
9	10 01 240 8	1	SEAL	DICHTUNG
10	10 22 237 6	1	EXHAUST DUCT	ABGASLEITUNG
11	10 01 240 9	1	SEAL	DICHTUNG
12	10 01 125 0	4	HEX SCREW M8X22 8.8 MAN183-B1	SECHSKANTSCHRAUBE
13	10 01 241 3	1	SEAL	DICHTUNG
14	10 02 091 8	1	HOLDER	HALTER
15	10 01 256 8	1	WASHER 8,4X19X4 -C45K	SCHEIBE
16	97 39 356	1	PIPELINE INSTALLATION ⇨ 9 739 356 97 39 356	ROHRLEITUNG ANBAU

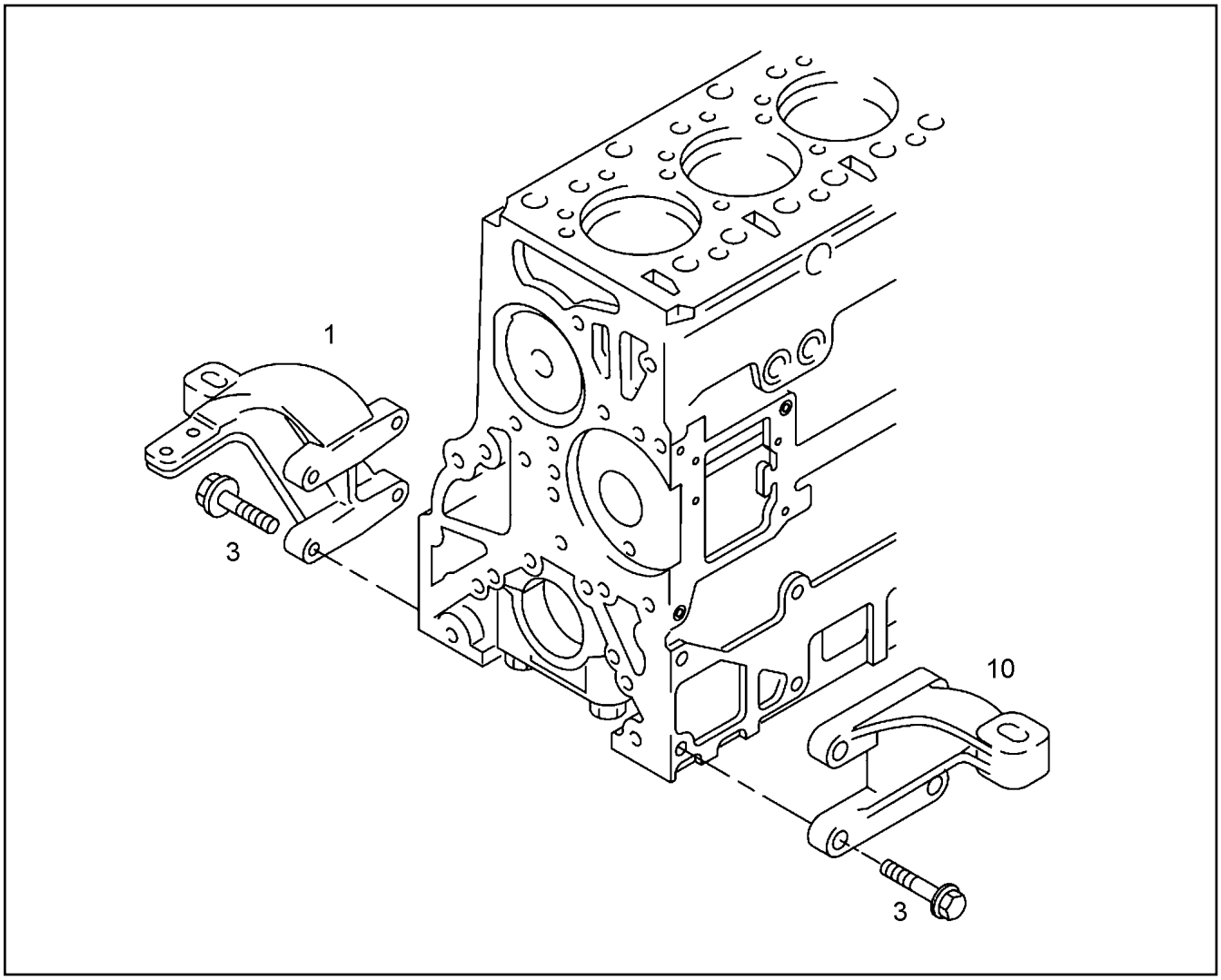

Pos.	Item	Quantity	Description	Bezeichnung
1	10 34 317 4	1	CONSOLE	KONSOLE
3	10 34 226 6	8	LOCKING SCREW M14X45 12.9 MAN183-PH	SICHERUNGSSCHRAUBE
10	10 34 317 6	1	CONSOLE	KONSOLE

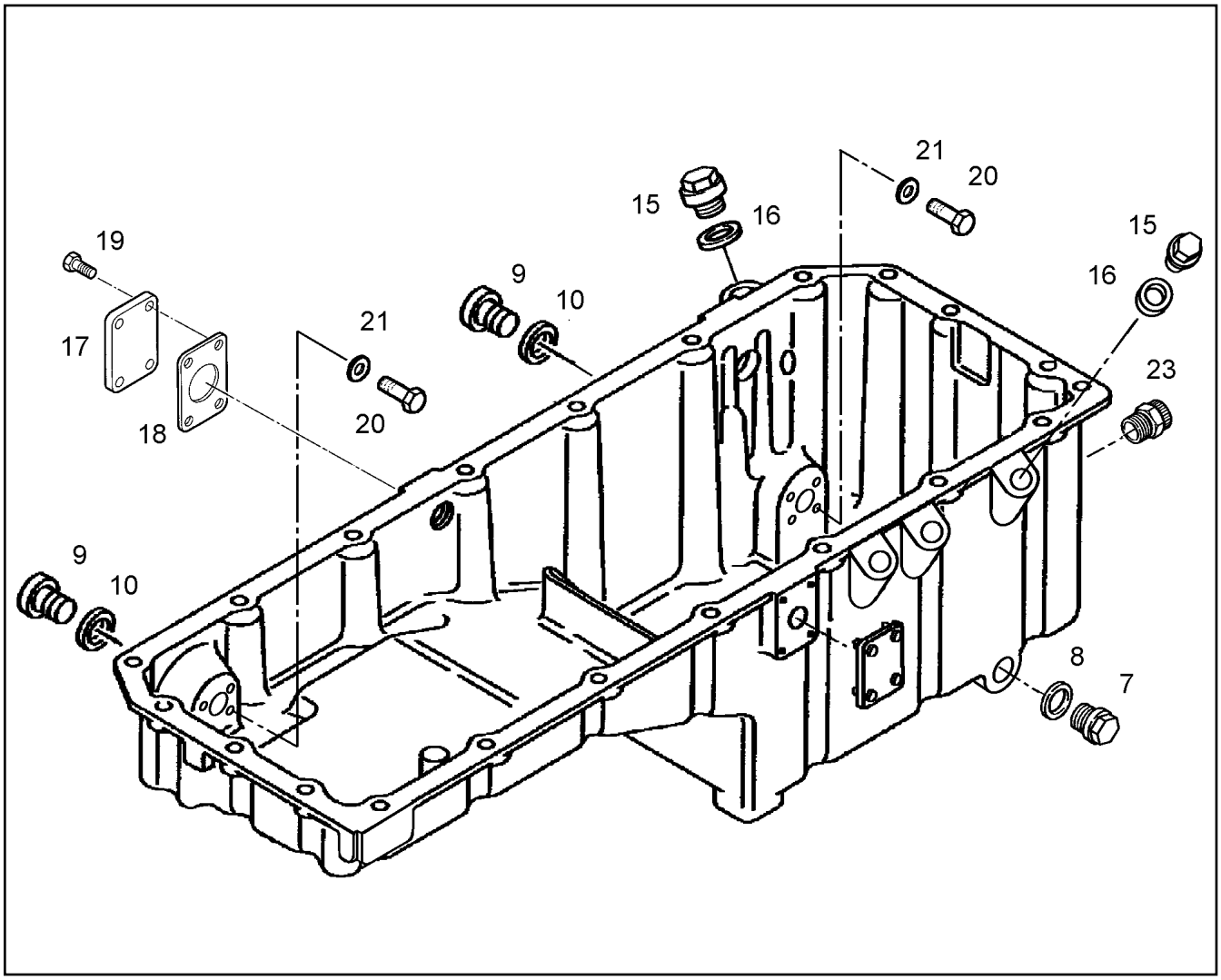

Pos.	Item	Quantity	Description	Bezeichnung
7	10 01 252 6	1	SCREW PLUG M26X1,5 9SMnPb28K	VERSCHLUSSSCHRAUBE
8	10 01 264 3	1	SEAL	DICHTUNG
9	10 01 161 9	2	SCREW PLUG M26X1,5 St A3C	VERSCHLUSSSCHRAUBE
10	10 01 187 0	2	SEALING RING 26,7X34,93X2 St/FPM1-80	DICHTRING
15	10 01 161 2	2	SCREW PLUG M14X1,5 St A3C	VERSCHLUSSSCHRAUBE
16	10 01 186 6	2	SEALING RING 14,7X22X1,5 St/FPM1-80	DICHTRING
17	10 01 271 4	2	FLANGE	FLANSCH
18	10 01 214 0	2	SEAL ASBESTFREI	DICHTUNG
19	10 03 730 4	8	HEX SCREW M8X20 8.8 MAN183-PHR	SECHSKANTSCHRAUBE
20	10 03 291 2	8	HEX SCREW ISO 4017 M8X12 8.8 MAN183-	SECHSKANTSCHRAUBE
21	10 01 165 4	8	WASHER A 8,4X16X1,6 200HV-St MAN183-B	SCHEIBE
23	10 03 290 6	1	DRAIN VALVE	ABLASSVENTIL

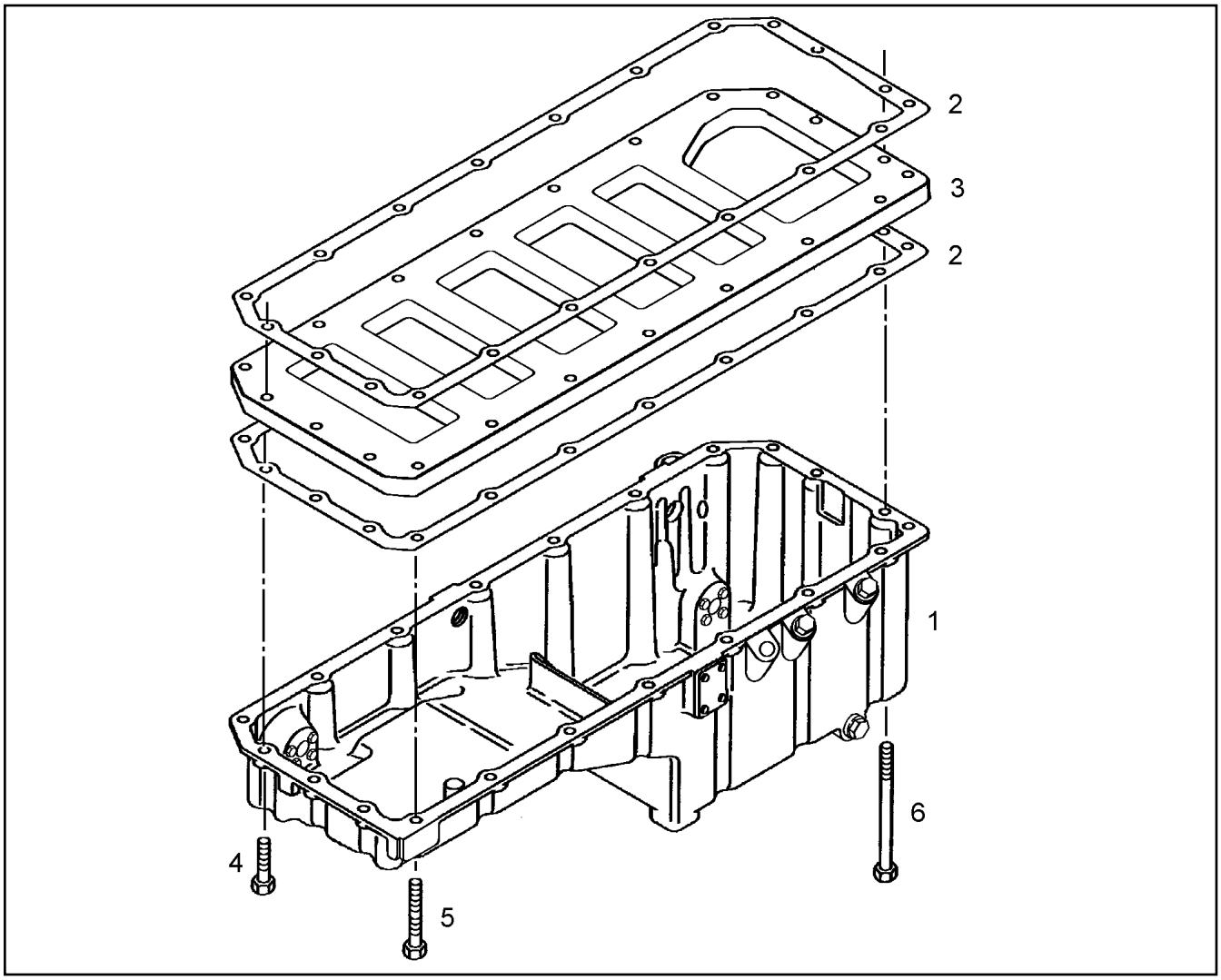

Pos.	Item	Quantity	Description	Bezeichnung
1	97 39 361	1	OIL SUMP R-MOTOR/D846 ⇨ 9 739 361 97 39 361	OELWANNE
2	10 01 229 9	2	SEAL	DICHTUNG
3	10 02 918 8	1	STIFFENING PLATE	VERSTEIFUNGSBLECH
4	10 34 226 7	19	HEX HEAD SCREW WITH FLANGE M8X45 1	SECHSKANTSCHRAUBE MIT FL
5	10 34 226 8	1	HEX HEAD SCREW WITH FLANGE M8X90 1	SECHSKANTSCHRAUBE MIT FL
6	10 03 731 0	1	HEX SCREW DIN 6921 M8X140 10.9 A2C SP	SECHSKANTSCHRAUBE

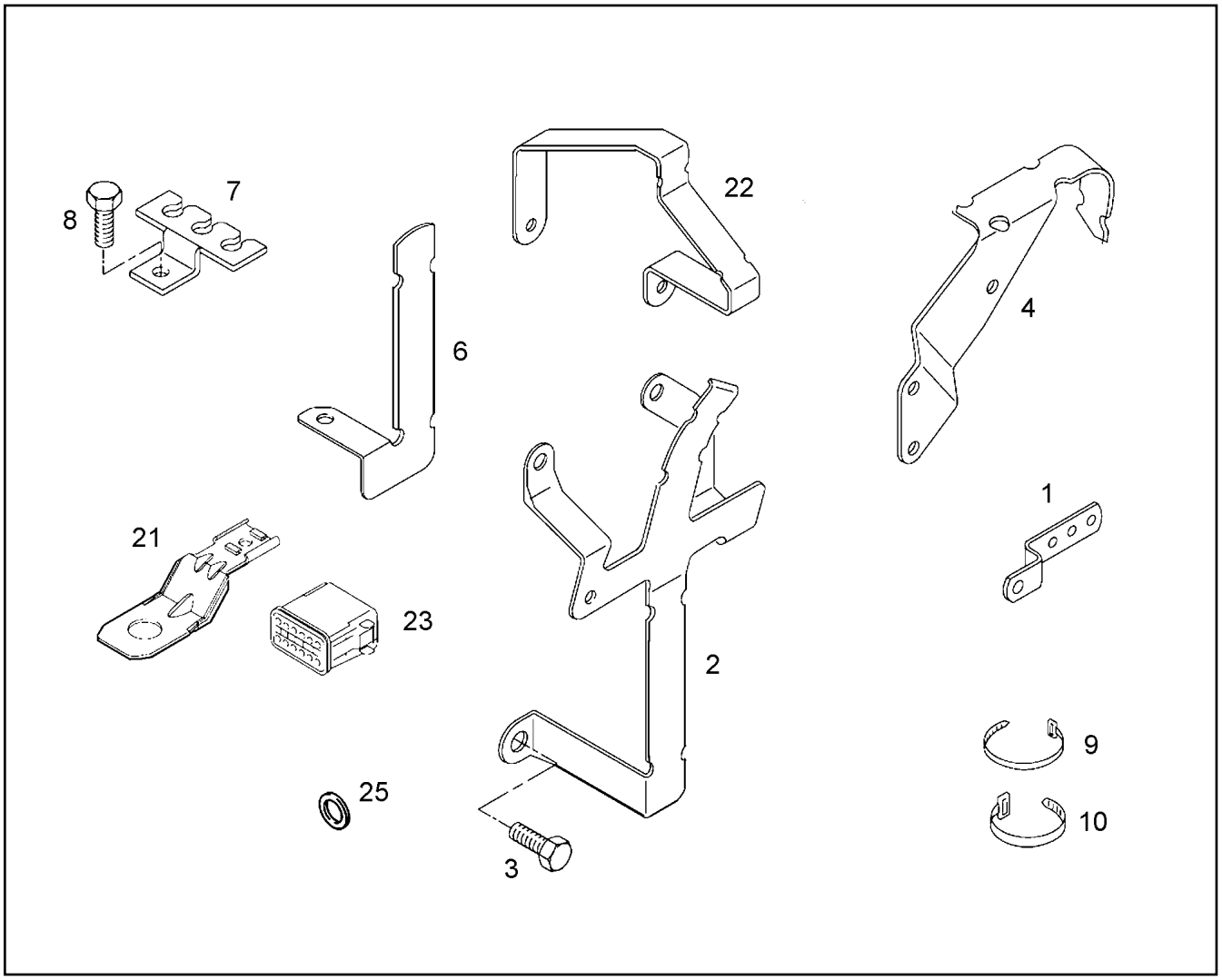

Pos.	Item	Quantity	Description	Bezeichnung
1	10 02 092 1	1	HOLDER	HALTER
2	10 28 506 8	1	HOLDER FUER KABELSTRANG	HALTER
3	10 01 134 4	1	HEX SCREW M12X16 8.8 MAN183-A3C	SECHSKANTSCHRAUBE
4	10 28 506 9	1	HOLDER FUER KABELSTRANG	HALTER
6	10 28 507 0	1	HOLDER FUER KABELSTRANG	HALTER
7	10 02 095 5	4	HOLDER	HALTER
8	10 01 136 0	5	HEX SCREW M8X16 8.8 MAN183-PHR	SECHSKANTSCHRAUBE
9	10 34 342 4	5	CABLE TIE 3,5X150-SCHWARZ PA 66	KABELBINDER
10	10 02 093 1	3	CABLE TIE 4,6X385-SCHWARZ PA 66	KABELBINDER
21	10 34 312 6	1	HOLDER	HALTER
22	10 34 312 8	1	HOLDER	HALTER
23	10 34 312 1	1	PLUG 12-POL	STECKER
25	10 01 165 4	3	WASHER A 8,4X16X1,6 200HV-St MAN183-B	SCHEIBE

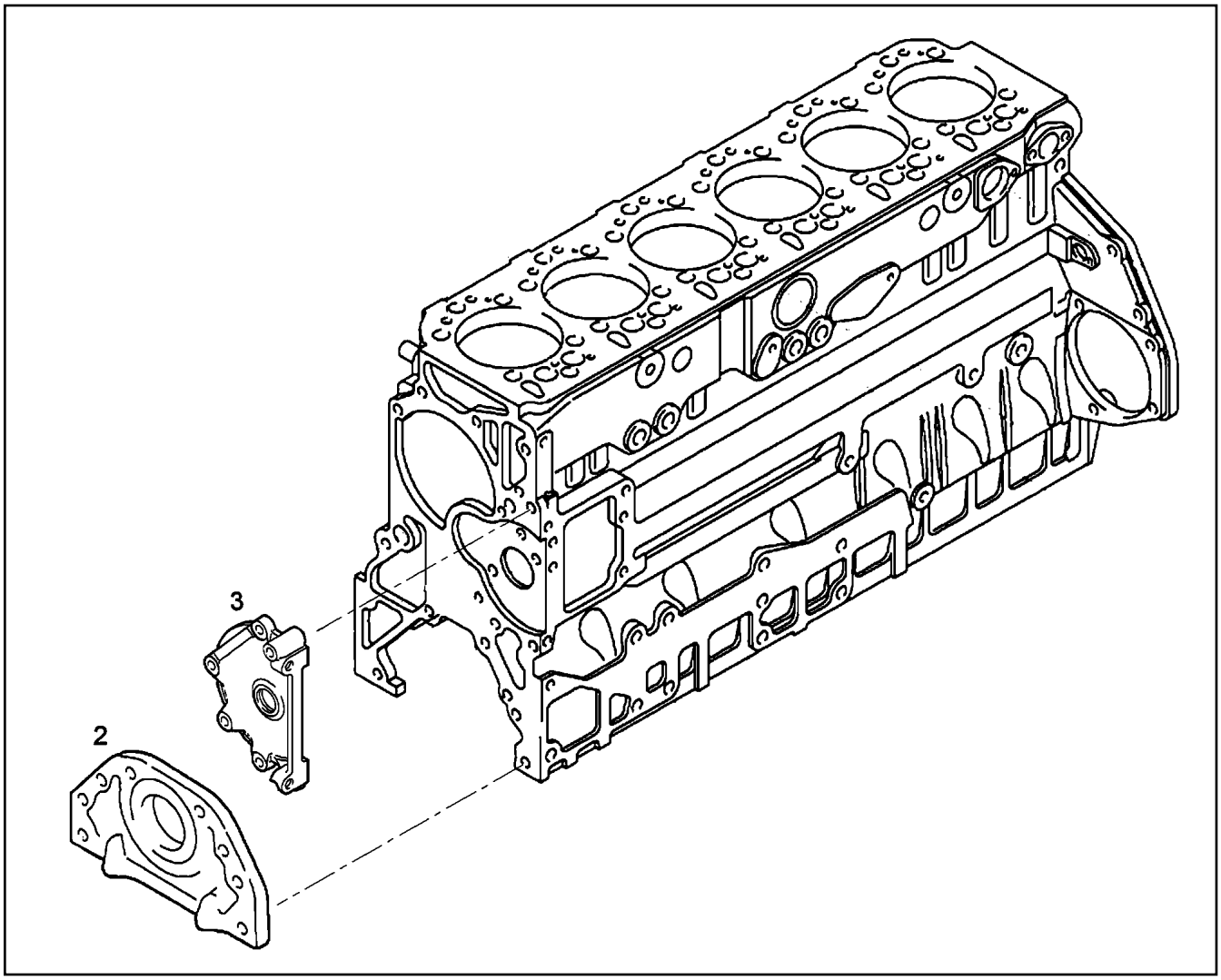

Pos.	Item	Quantity	Description	Bezeichnung
2	97 39 367	1	END COVER	VERSCHLUSSDECKEL
3	97 39 365	1	END COVER	VERSCHLUSSDECKEL

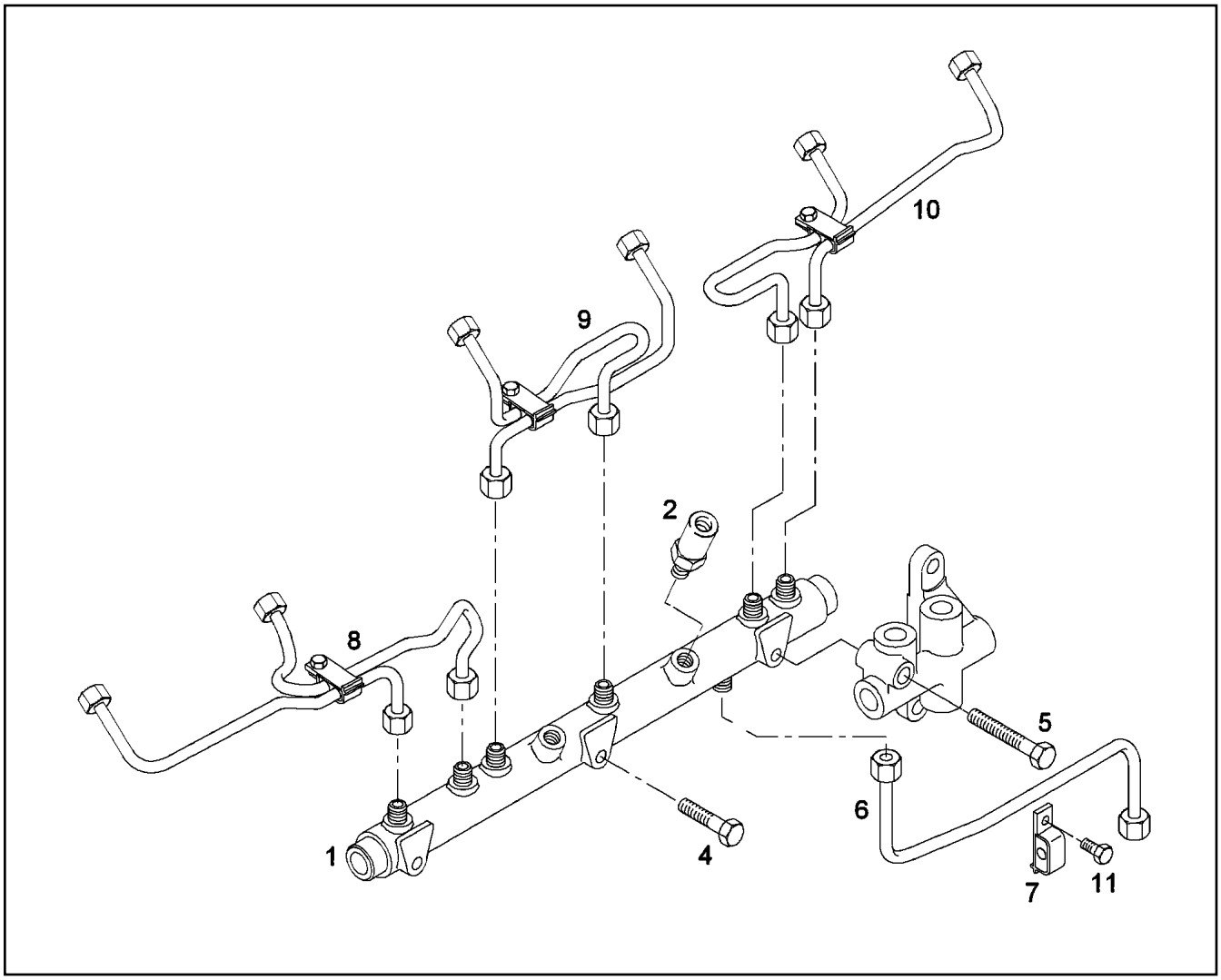

Pos.	Item	Quantity	Description	Bezeichnung
1	10 22 273 9	1	PRESSURE PIPE	DRUCKROHR
2	10 22 274 0	1	PRESSURE LIMITING VALVE	DRUCKBEGRENZUNGSVENTIL
4	10 01 122 5	2	HEX SCREW M8X65 8.8 A2C	SECHSKANTSCHRAUBE
5	10 02 919 3	1	HEX SCREW M8X95 8.8	SECHSKANTSCHRAUBE
6	10 34 309 5	1	PRESSURE LINE	DRUCKLEITUNG
7	10 22 274 3	1	PIPE CLAMP	ROHRSCHELLE
8	10 22 274 5	1	INJECTION LINE R-MOTORXD2876	EINSPRITZLEITUNG
9	10 22 274 6	1	INJECTION LINE R-MOTORXD2876	EINSPRITZLEITUNG
10	10 22 274 7	1	INJECTION LINE R-MOTORXD2876	EINSPRITZLEITUNG
11	10 22 274 4	1	HEX SCREW M6X16 8.8 MAN183-B1	SECHSKANTSCHRAUBE

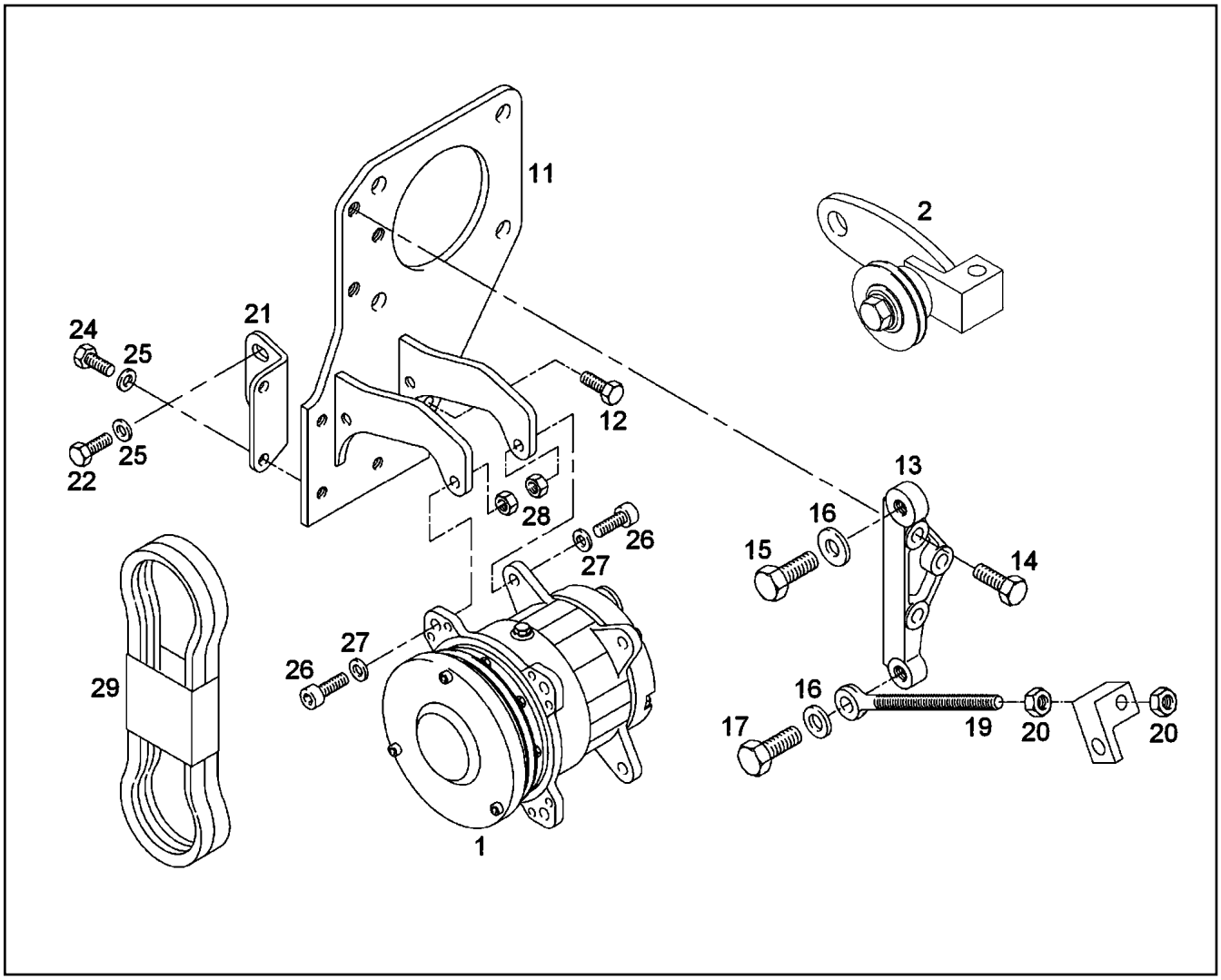

Pos.	Item	Quantity	Description	Bezeichnung
1	10 29 994 8	1	AIR CONDITIONING COMPRESSOR	KLIMAKOMPRESSOR
2	10 34 330 9	1	TIGHTENING ROLLER	SPANNROLLE
11	10 34 310 5	1	BEAM	TRAEGER
12	10 01 136 2	1	HEX SCREW M8X25 8.8 MAN183-B1	SECHSKANTSCHRAUBE
13	10 34 331 8	1	CONSOLE	KONSOLE
14	10 01 133 1	1	HEX SCREW M10X35 8.8 MAN183-B1	SECHSKANTSCHRAUBE
15	10 34 226 2	1	FITTED SCREW M12X32 8.8	PASSSCHRAUBE
16	10 01 165 9	2	WASHER A 13X24X2,5 200HV-St MAN183-B1	SCHEIBE
17	10 01 134 5	1	HEX SCREW M12X40 8.8 MAN183-A3C	SECHSKANTSCHRAUBE
19	10 34 328 5	1	EYE BOLT M12X150 6.8	AUGENSCHRAUBE
20	10 34 227 9	2	HEX NUT BM12 04 A3C	SECHSKANTMUTTER
21	10 34 310 3	1	HOLDER	HALTER
22	10 01 125 0	2	HEX SCREW M8X22 8.8 MAN183-B1	SECHSKANTSCHRAUBE
23	10 01 165 4	4	WASHER A 8,4X16X1,6 200HV-St MAN183-B	SCHEIBE
24	10 03 730 4	2	HEX SCREW M8X20 8.8 MAN183-PHR	SECHSKANTSCHRAUBE
26	10 01 148 8	4	SOCKET HEAD SCREW M8X40 8.8 A2C	ZYLINDERSCHRAUBE
27	10 01 256 8	4	WASHER 8,4X19X4 -C45K	SCHEIBE
28	10 01 163 7	4	LOCK NUT BM8 8 MAN183-B1	SICHERUNGSMUTTER
29	10 34 229 2	1	V-BELT SET 13X2XCX1325	KEILRIEMENSATZ

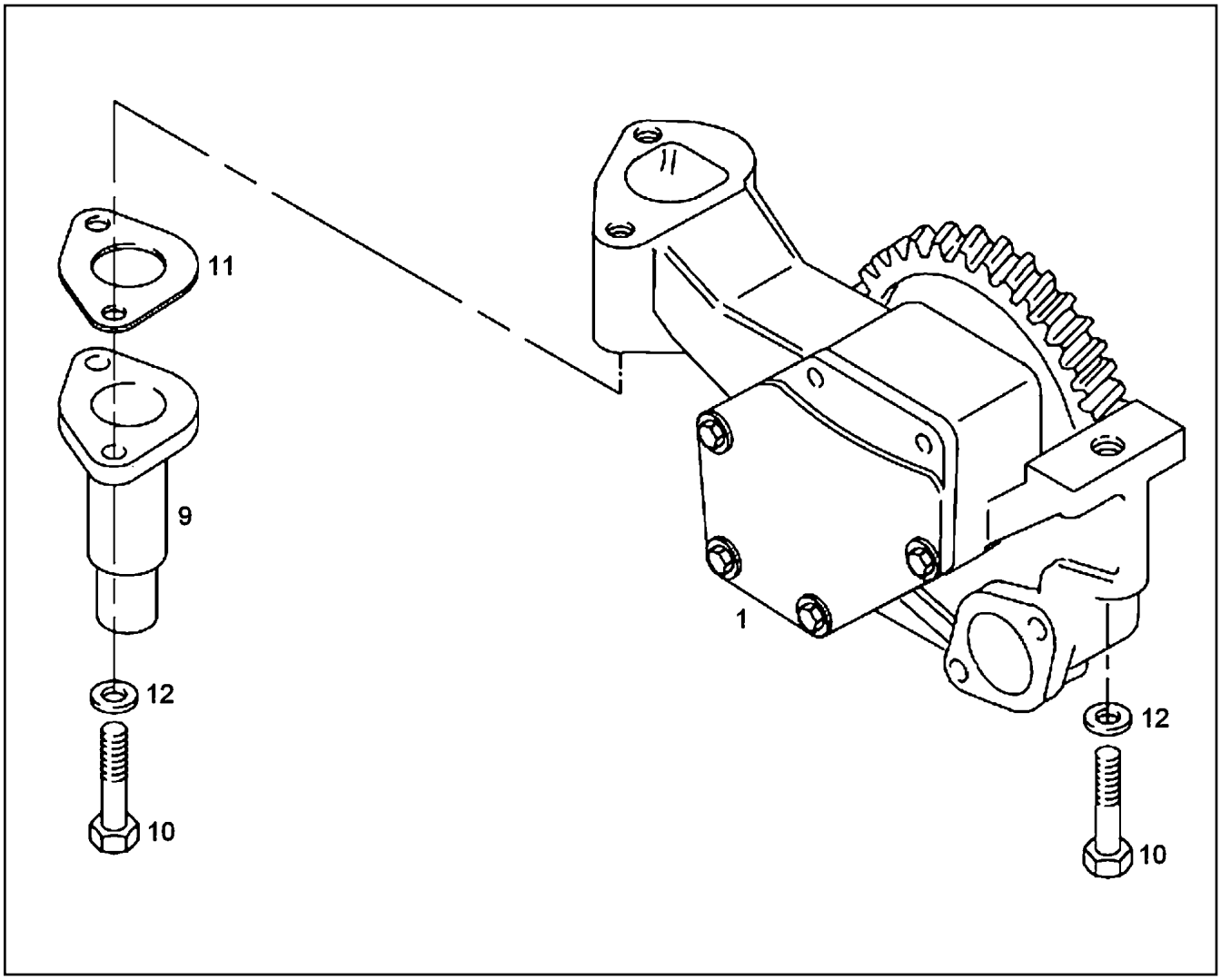

Pos.	Item	Quantity	Description	Bezeichnung
1	10 02 919 2	1	LUBRICATING OIL PUMP	SCHMIEROELPUMPE
9	10 01 228 3	1	OVERPRESSURE VALVE	UEBERDRUCKVENTIL
10	10 01 132 8	3	HEX SCREW M8X55 8.8 MAN183-B1	SECHSKANTSCHRAUBE
11	10 34 286 4	1	FLANGE	FLANSCH
12	10 01 165 4	3	WASHER A 8,4X16X1,6 200HV-St MAN183-B	SCHEIBE

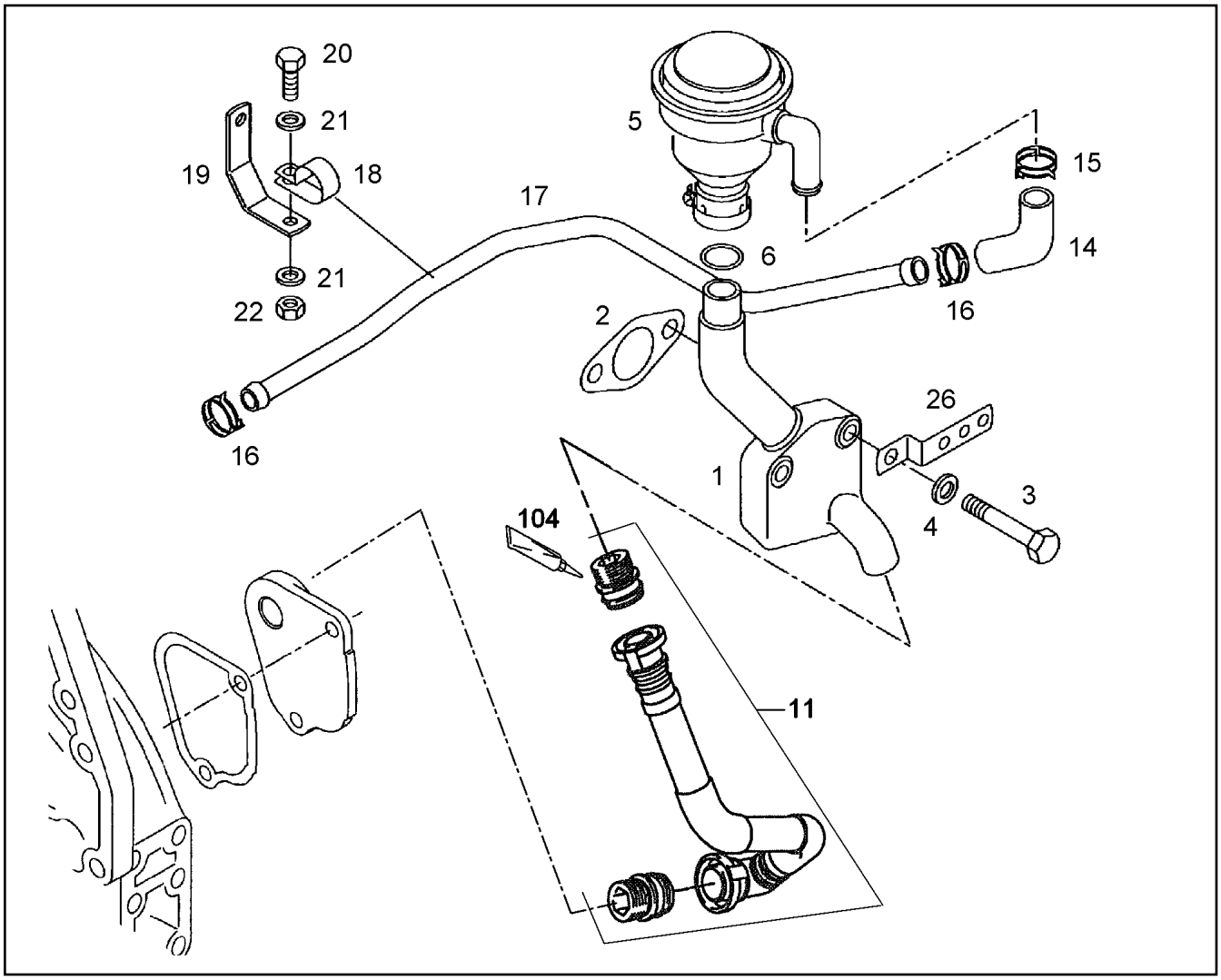

Pos.	Item	Quantity	Description	Bezeichnung
1	10 01 219 0	1	ELBOW	KRUEMMER
2	10 01 184 6	1	SEAL	DICHTUNG
3	10 01 126 4	2	HEX SCREW M10X70 8.8 MAN183-B1	SECHSKANTSCHRAUBE
4	10 01 165 8	2	WASHER A 10,5X20X2 200HV-St MAN183-B1	SCHEIBE
5	10 01 213 6	1	OIL SEPARATOR OEL	OELABSCHEIDER
6	10 01 263 4	1	O-RING 30X3,5 NBR3-70 MAN3	O-RING
11	97 39 322	1	REPAIR KIT PIPE LINE ⇨ 9 739 322 97 39 322	RS ROHRLEITUNG
14	10 01 263 1	1	FORM HOSE	FORMSCHLAUCH
15	10 01 266 8	1	HOSE CLAMP Ck 75	SCHLAUCHSCHELLE
16	10 01 267 1	2	HOSE CLAMP 26 Ck 75	SCHLAUCHSCHELLE
17	10 03 733 9	1	VENTILATION LINE	ENTLUEFTUNGSLEITUNG
18	10 47 687 9	1	PIPE CLAMP 18 A4C	ROHRSCHELLE
19	10 01 268 4	1	HOLDER	HALTER
20	10 01 124 9	1	HEX SCREW M8X18 8.8 MAN183-B1	SECHSKANTSCHRAUBE
21	10 01 165 4	2	WASHER A 8,4X16X1,6 200HV-St MAN183-B	SCHEIBE
22	10 01 163 1	1	HEX NUT M8 8 MAN183-B1	SECHSKANTMUTTER
26	10 02 092 1	1	HOLDER	HALTER
104	81 12 073 01	1	GLUE 10 ml	KLEBSTOFF

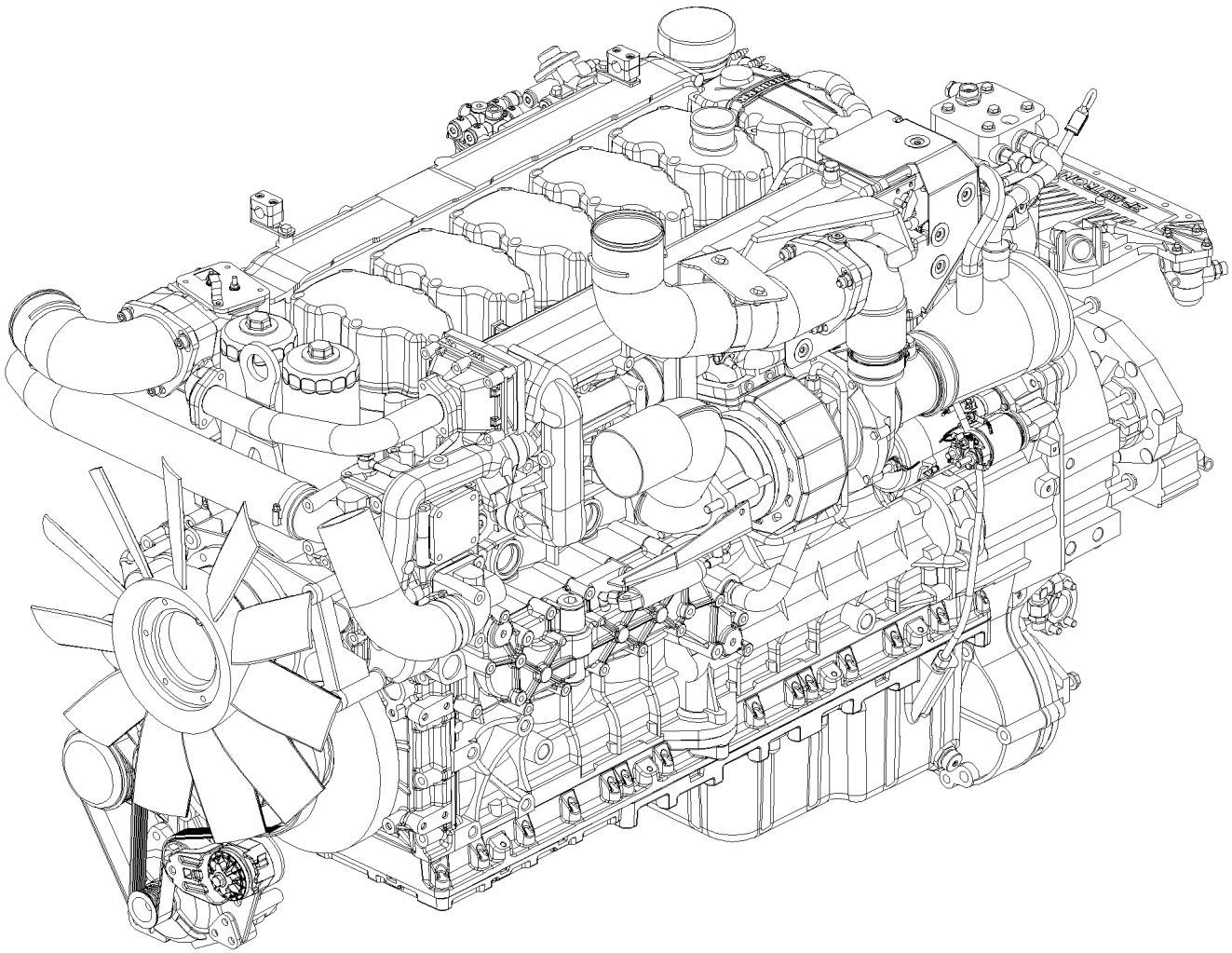

Pos.	Item	Quantity	Description	Bezeichnung
1	10 12 059 0	1	DIESEL ENGINE MAN D2876 LE 131 ⇨ X10120590 10 12 059 0	DIESELMOTOR
49	97 39 082	1	INFORMATION SIGN ⇨ 9 739 082 97 39 082	HINWEISSCHILD
71	97 39 403	1	MOTOR CONTROL DEVICE LH-ECU-UP/CR	MOTORSTEUERGERAET
72	90 80 702	1	CONTROL BOX ANNEXE ⇨ 9 080 702 90 80 702	STEUERGERAET ANBAU
97	10 11 614 1	1	FUEL HOSE DN10X1200 ⇨ X10116141 10 11 614 1	KRAFTSTOFFSCHLAUCH
230	97 39 326	1	CABLE HARNESS MOUNTING D846	KABELBAUM ANBAU
(1)	10 11 922 6	1	CABLE HARNESS D846 A7	KABELBAUM
(2)	10 87 458 8	35	CABLE TIE 4,8X292-SCHWARZ PA 6.6 SPF	KABELBINDER
(13)	40 00 379	1	HEX NUT ISO 4032 M6 10 A2C SPF	SECHSKANTMUTTER
(14)	10 87 564 7	1	WASHER ISO 7089 6 200HV 480H SPF	SCHEIBE
(15)	40 00 381	1	HEX NUT ISO 4032 M8 10 A2C SPF	SECHSKANTMUTTER
(16)	10 28 980 3	1	WASHER ISO 7089 8 300HV 480H SPF	SCHEIBE
(17)	49 80 150	1	HEX NUT ISO 4032 M12 8 A3C	SECHSKANTMUTTER
(18)	10 28 980 4	1	WASHER ISO 7089 12 300HV FLZN SPF	SCHEIBE
(20)	10 11 694 9	1	PLATE S235JR	BLECH
(21)	11 65 615 5	1	HEX SCREW EN 1665 M10X30 8.8 FLZN SPF	SECHSKANTSCHRAUBE
(22)	49 80 805	1	HEX NUT EN 1661 M10 8 A3C	SECHSKANTMUTTER
(30)	92 67 266	1	HOLDER	HALTER
(31)	10 02 411 5	1	HEX SCREW DIN 6921 M8X12 8.8 A2C	SECHSKANTSCHRAUBE
(40)	11 11 839 6	0.38	PROTECTIVE HOSE 30MM AL-PET FOLIE	SCHUTZSCHLAUCH
231	97 39 257	1	ROTATIONAL SPEED SENSOR ATTACH ⇨ 9 739 257 97 39 257	DREHZAHLGEBER ANBAU
277	90 77 248	1	BEAM FIRMENSCHILD	TRAEGER
(2)	10 02 192 6	1	SCREW M8X18	SCHRAUBE
282	97 39 035	1	LOCKING PIECES ⇨ 9 739 035 97 39 035	VERSCHLUSSTEILE
330	97 39 186	1	ENGINE BRAKE CPL. ⇨ 9 739 186 97 39 186	MOTORBREMSE KPL.
492	10 22 281 7	6	SEAL KIT CYLINDER HEAD ⇨ X10222817 10 22 281 7	DS ZYLINDERKOPF

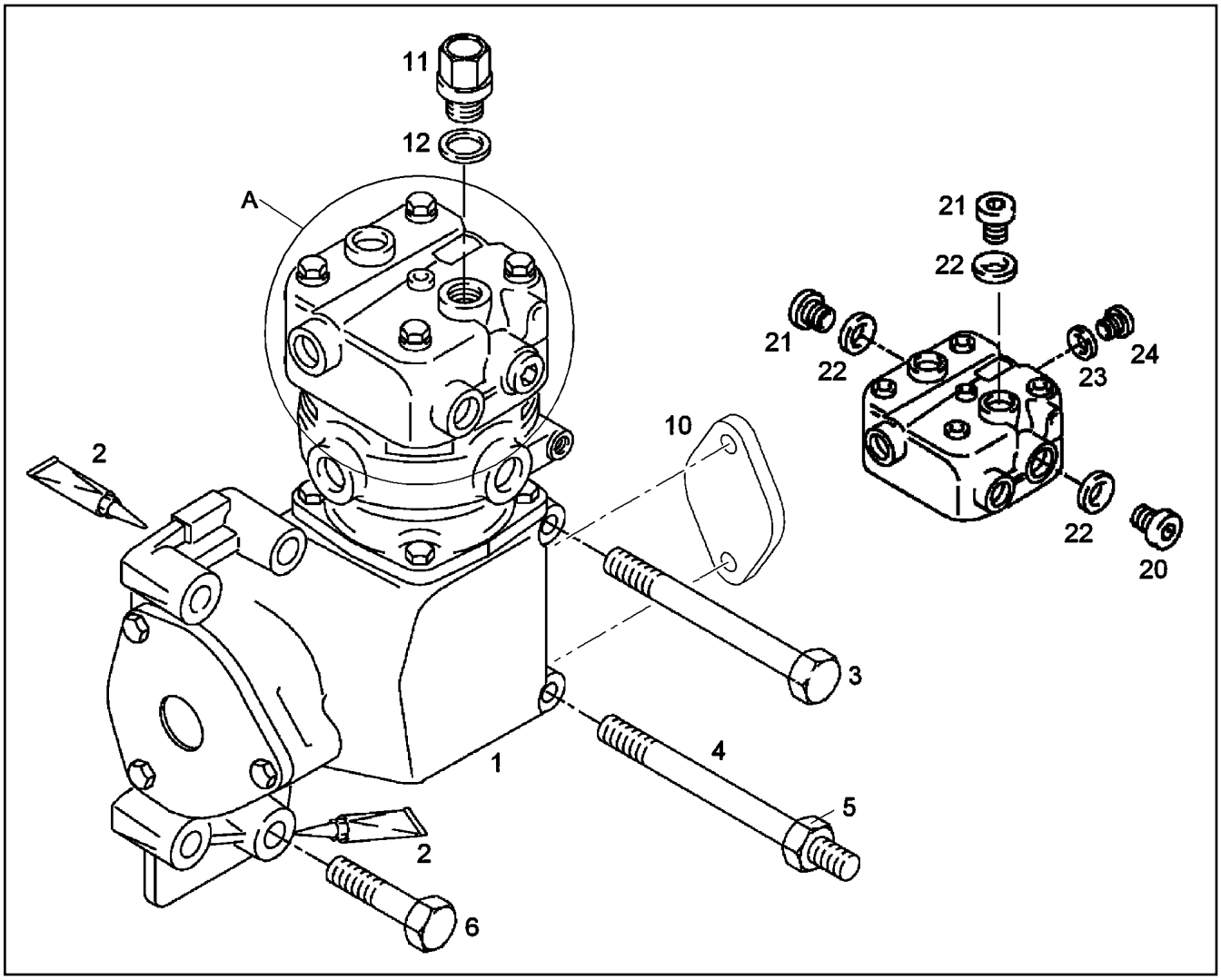

Pos.	Item	Quantity	Description	Bezeichnung
1	10 47 688 5	1	AIR COMPRESSOR	LUFTPRESSER
2	10 01 213 8	1	SEALANT 50ML TUBE	DICHTUNGSMITTEL
3	10 47 688 8	1	HEX HEAD SCREW WITH FLANGE M8X140 1	SECHSKANTSCHRAUBE MIT FL
4	10 47 689 0	1	DOUBLE-ENDED STUD M8X150 10.9 MAN18	STIFTSCHRAUBE
5	10 47 690 5	1	HEX NUT M8X10 MAN183-B1	SECHSKANTMUTTER
6	10 22 273 7	4	FLANGED BOLT	BUNDSCHRAUBE
10	97 39 286	1	END COVER ⇨ 9 739 286 97 39 286	VERSCHLUSSDECKEL
11	10 01 248 1	1	SAFETY VALVE 17BAR	SICHERHEITSVENTIL
12	10 01 187 0	1	SEALING RING 26,7X34,93X2 St/FPM1-80	DICHTRING
20	10 22 280 4	1	FITTINGS GE LL 16M26X1,5 A4C	STUTZEN
21	10 01 161 9	2	SCREW PLUG M26X1,5 St A3C	VERSCHLUSSSCHRAUBE
22	10 03 730 5	3	SEALING RING A26X34 Cu	DICHTRING
23	10 01 184 1	1	SEALING RING A22X27 Cu	DICHTRING
24	40 41 016 08	1	SCREW PLUG DIN 908 M22X1,5 ST A2C	VERSCHLUSSSCHRAUBE

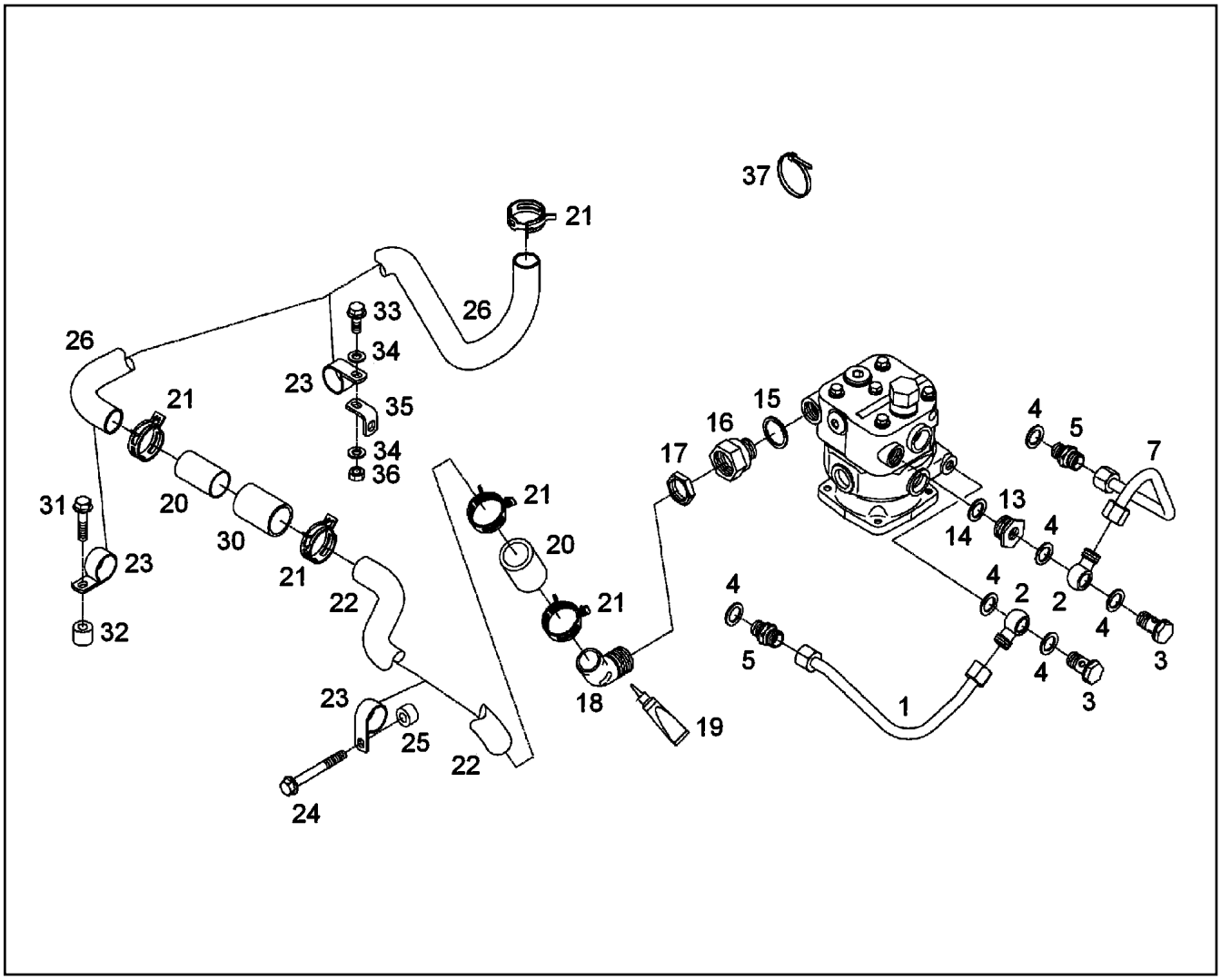

Pos.	Item	Quantity	Description	Bezeichnung
1	10 47 689 5	1	LIQUID COOLING PIPELINE	KUEHLMITTELLEITUNG
2	10 01 271 0	2	RING ADAPTER	RINGSTUTZEN
3	10 01 273 0	2	HOLLOW SCREW	HOHLSCHRAUBE
4	10 01 186 6	6	SEALING RING 14,7X22X1,5 St/FPM1-80	DICHTRING
5	10 01 199 8	2	SCREW-ON CONNECTION L10 A-M A4C	EINSCHRAUBSTUTZEN
7	10 47 690 7	1	LIQUID COOLING PIPELINE	KUEHLMITTELLEITUNG
13	10 02 919 5	1	TRANSITION CONNECTION PIECE	UEBERGANGSSTUTZEN
14	10 01 186 9	1	SEALING RING 22,7X30X2 St/FPM1-80	DICHTRING
15	10 01 187 2	2	SEALING RING 32,7X40X2 St/FPM1-80	DICHTRING
16	10 01 272 1	1	SCREW-ON CONNECTION M26X1,5 /M32X1	EINSCHRAUBSTUTZEN
17	10 01 255 9	1	HEX NUT M32X1,5 -8	SECHSKANTMUTTER
18	10 01 247 7	1	SUCTION BEND R-MOTORXD2876	SAUGKRUEMMER
19	10 01 117 6	1	SEALANT 75ML TUBE -40°C/+250°C	DICHTUNGSMITTEL
20	10 01 120 0	2	HOSE	SCHLAUCH
21	10 01 267 4	5	HOSE CLAMP 44 Ck 75	SCHLAUCHSCHELLE
22	10 47 691 2	1	SUCTION LINE JOINING	SAUGLEITUNG
23	10 01 265 3	3	PIPE CLAMP 32.2 USt 37-2	ROHRSCHELLE
24	10 44 335 6	1	HEX SCREW M8X70 10.9 MAN183-B1	SECHSKANTSCHRAUBE
25	10 48 693 4	1	BUSHING 9X18X11	BUCHSE
26	10 48 691 6	1	SUCTION LINE JOINING	SAUGLEITUNG
30	10 48 691 7	1	INSULATING HOSE 25X0,8 GF/AL	ISOLIERSCHLAUCH
31	10 44 336 5	1	HEX SCREW M8X35 10.9 MAN183-B1	SECHSKANTSCHRAUBE
32	10 48 694 0	1	BUSHING 9X18X15 St 35 NBK	BUCHSE
33	10 44 335 2	1	HEX HEAD SCREW WITH FLANGE M8X20 1	SECHSKANTSCHRAUBE MIT FL
34	10 01 165 4	2	WASHER A 8,4X16X1,6 200HV-St MAN183-B	SCHEIBE
35	10 48 693 3	1	HOLDER	HALTER

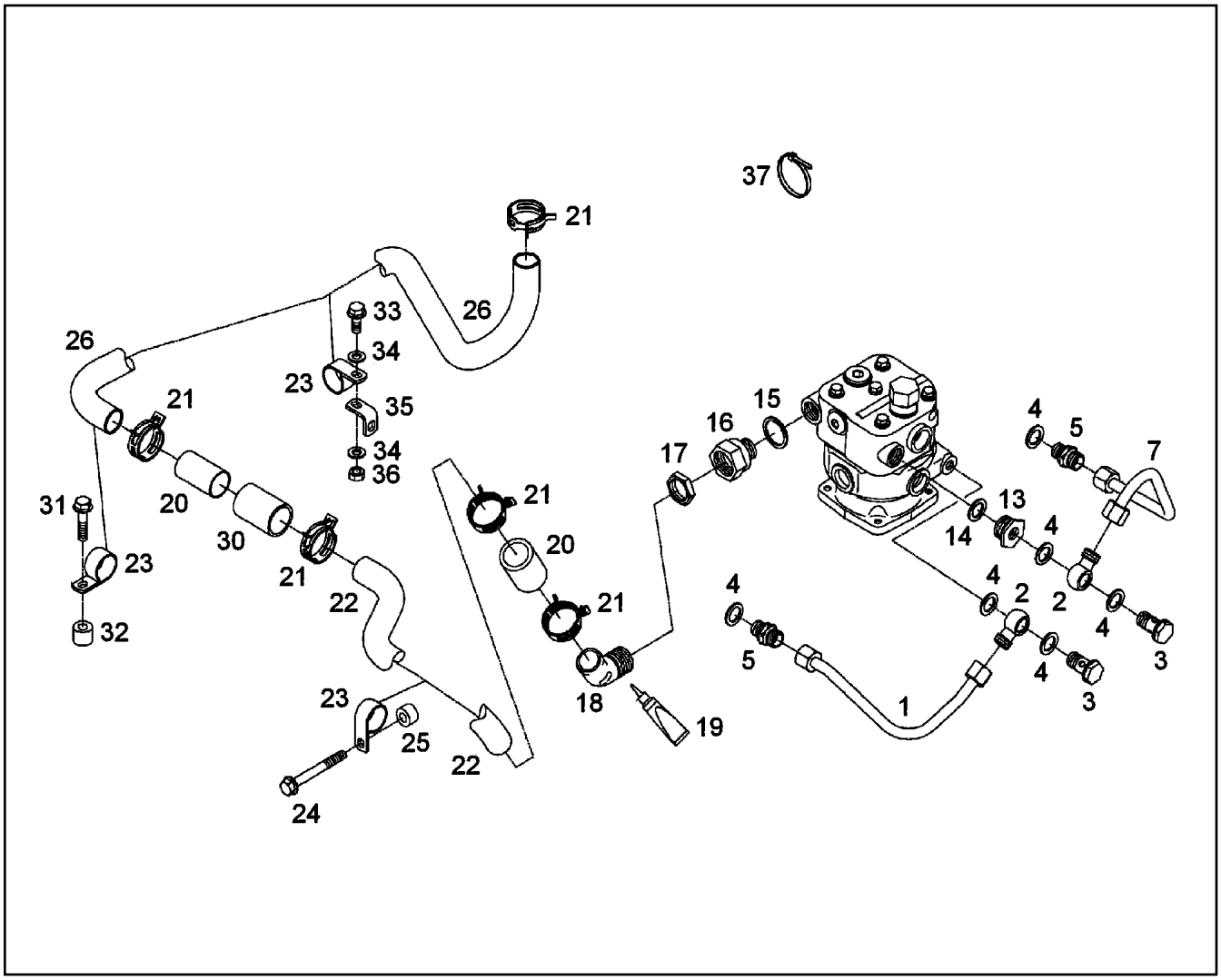

Pos.	Item	Quantity	Description	Bezeichnung
36	10 01 163 1	1	HEX NUT M8 8 MAN183-B1	SECHSKANTMUTTER
37	10 02 093 1	2	CABLE TIE 4,6X385-SCHWARZ PA 66	KABELBINDER

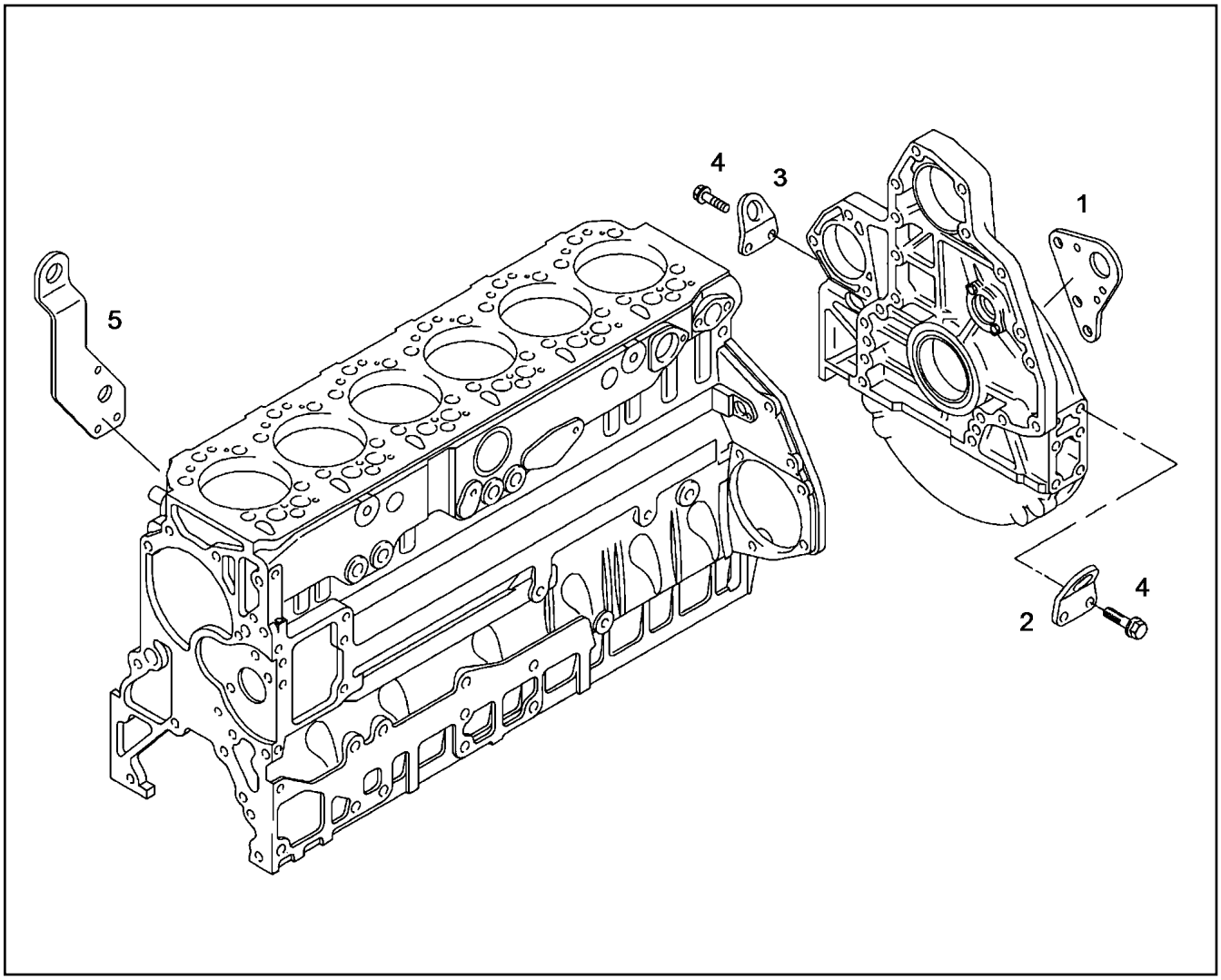

Pos.	Item	Quantity	Description	Bezeichnung
1	10 01 245 6	1	SUSPENSION EYE	AUFHAENGEOESE
2	10 29 431 6	1	SUSPENSION EYE	AUFHAENGEOESE
3	10 01 734 7	1	SUSPENSION EYE	AUFHAENGEOESE
4	10 01 133 5	4	HEX SCREW M16X35 8.8 MAN183-B1	SECHSKANTSCHRAUBE
5	10 22 277 7	1	SUSPENSION EYE	AUFHAENGEOESE

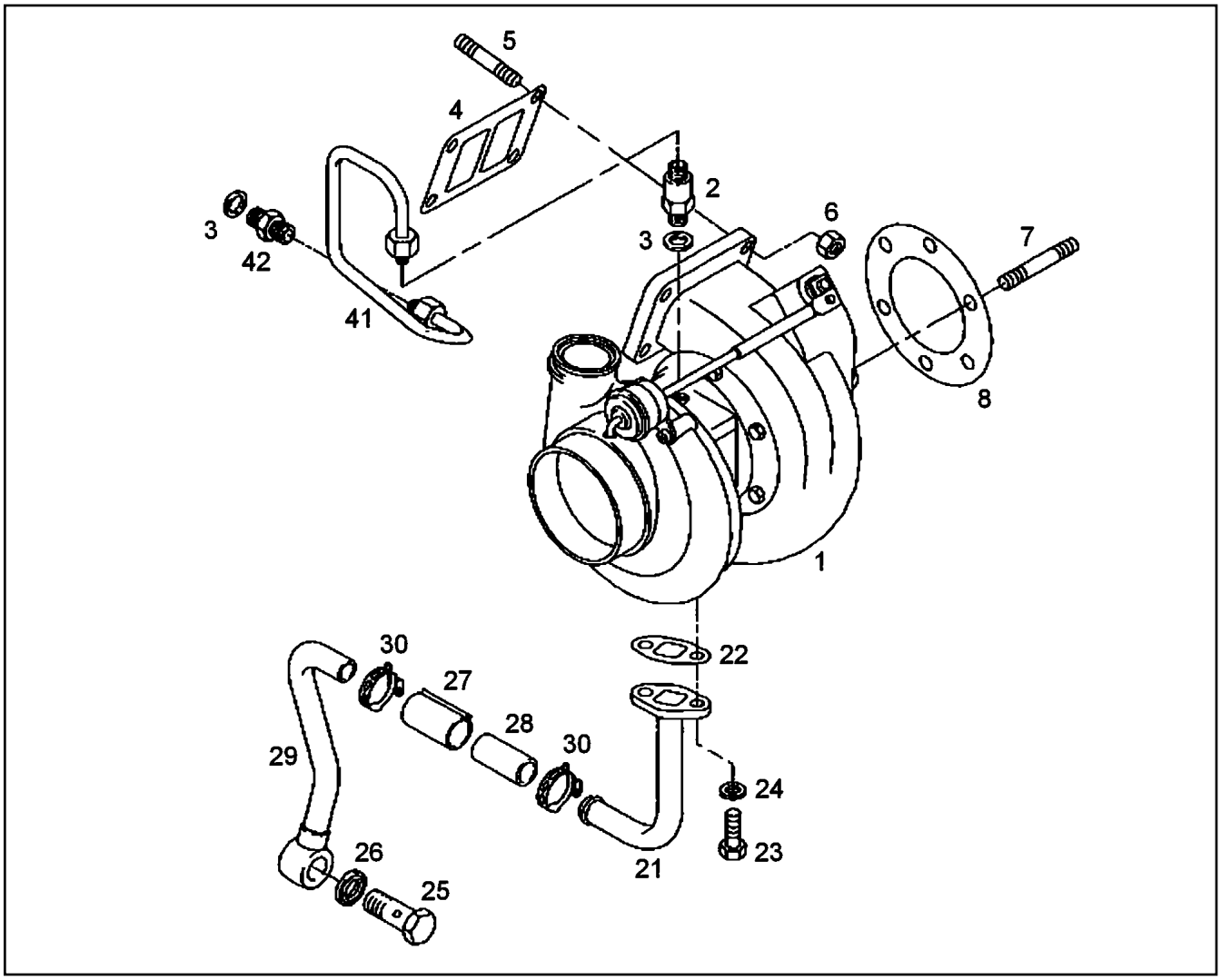

Pos.	Item	Quantity	Description	Bezeichnung
1	10 47 688 6	1	EXHAUST GAS TURBOCHARGER	ABGASTURBOLADER
2	10 01 272 2	1	SCREW-ON CONNECTION	EINSCHRAUBSTUTZEN
3	10 01 186 7	2	SEALING RING 16,7X24X1,5 St/FPM1-80	DICHTRING
4	10 22 081 3	1	SEAL	DICHTUNG
5	10 28 710 4	4	DOUBLE-ENDED STUD M10X35	STIFTSCHRAUBE
6	10 22 273 2	4	HEX COLLAR NUT	SECHSKANTBUNDMUTTER
7	10 03 729 8	6	DOUBLE-ENDED STUD M10X25	STIFTSCHRAUBE
8	10 01 245 4	1	SEAL ASBESTFREI	DICHTUNG
21	10 28 710 5	1	OIL RETURN PIPE	OELRUECKLAUFLEITUNG
22	10 01 265 1	1	SEAL	DICHTUNG
23	10 03 730 4	2	HEX SCREW M8X20 8.8 MAN183-PHR	SECHSKANTSCHRAUBE
24	10 01 165 4	2	WASHER A 8,4X16X1,6 200HV-St MAN183-B	SCHEIBE
25	10 28 710 8	1	HOLLOW SCREW	HOHLSCHRAUBE
26	10 01 187 0	2	SEALING RING 26,7X34,93X2 St/FPM1-80	DICHTRING
27	10 28 710 6	1	INSULATING HOSE	ISOLIERSCHLAUCH
28	10 01 263 2	1	HOSE 22X65	SCHLAUCH
29	10 28 710 7	1	OIL RETURN PIPE	OELRUECKLAUFLEITUNG
30	10 28 505 2	2	HOSE CLAMP 29	SCHLAUCHSCHELLE
41	10 03 730 0	1	PRESSURE LINE	DRUCKLEITUNG
42	10 01 199 9	1	SCREW-ON CONNECTION L12 A-M A4C	EINSCHRAUBSTUTZEN

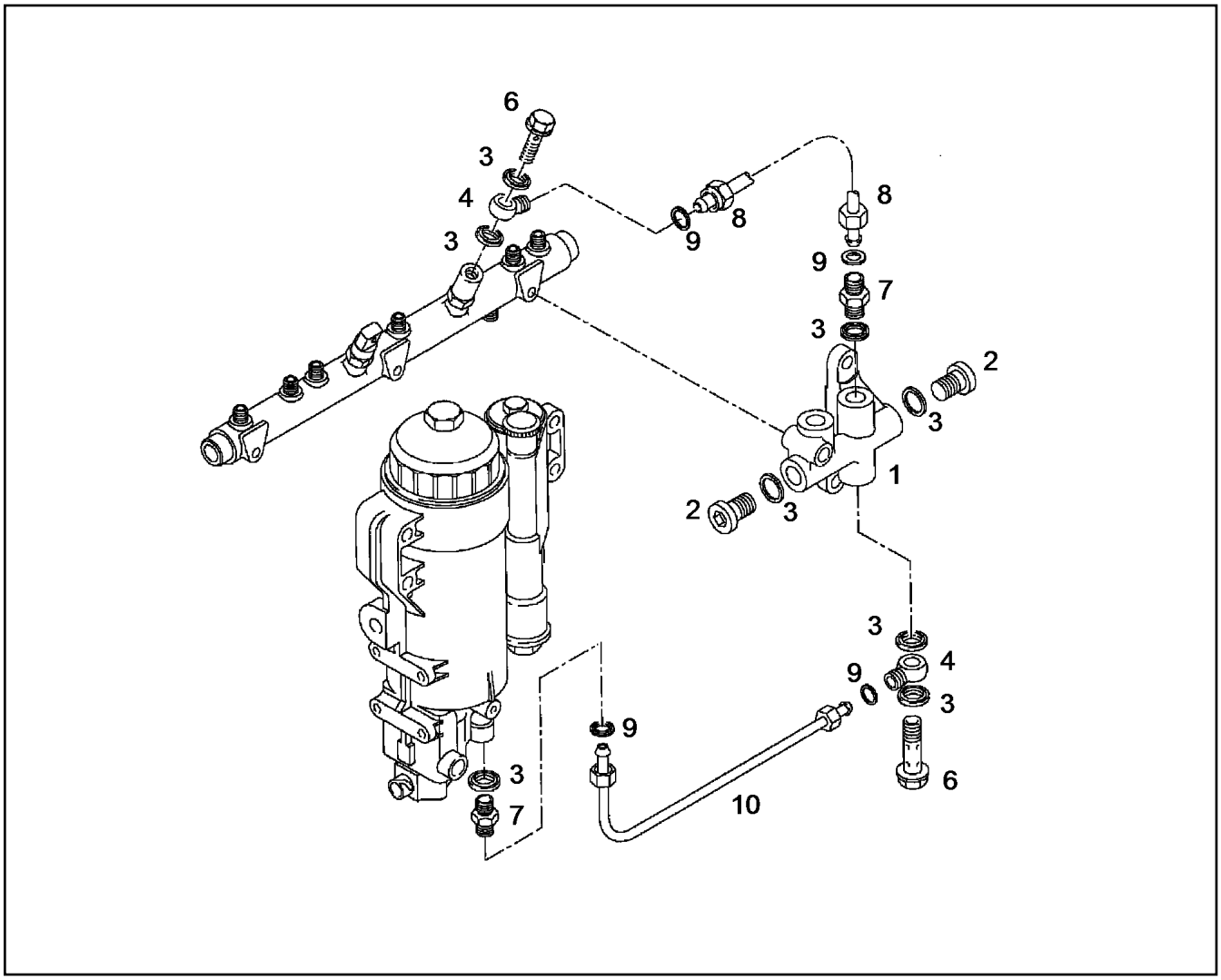

Pos.	Item	Quantity	Description	Bezeichnung
1	10 22 277 2	1	CONNECTION PIECE	ANSCHLUSSSTUECK
2	10 01 161 2	2	SCREW PLUG M14X1,5 St A3C	VERSCHLUSSSCHRAUBE
3	10 01 186 6	8	SEALING RING 14,7X22X1,5 St/FPM1-80	DICHTRING
4	10 01 271 0	2	RING ADAPTER	RINGSTUTZEN
6	10 01 273 0	2	HOLLOW SCREW	HOHLSCHRAUBE
7	47 10 082 14	2	FLANGE JOINT ISO 8434 GE 10S M14X1,5 C	VERSCHRAUBUNG
8	10 65 257 5	1	FUEL LINE	KRAFTSTOFFLEITUNG
9	10 67 866 8	4	SEALING RING St/VITON	DICHTRING
10	10 65 261 0	1	FUEL LINE	KRAFTSTOFFLEITUNG

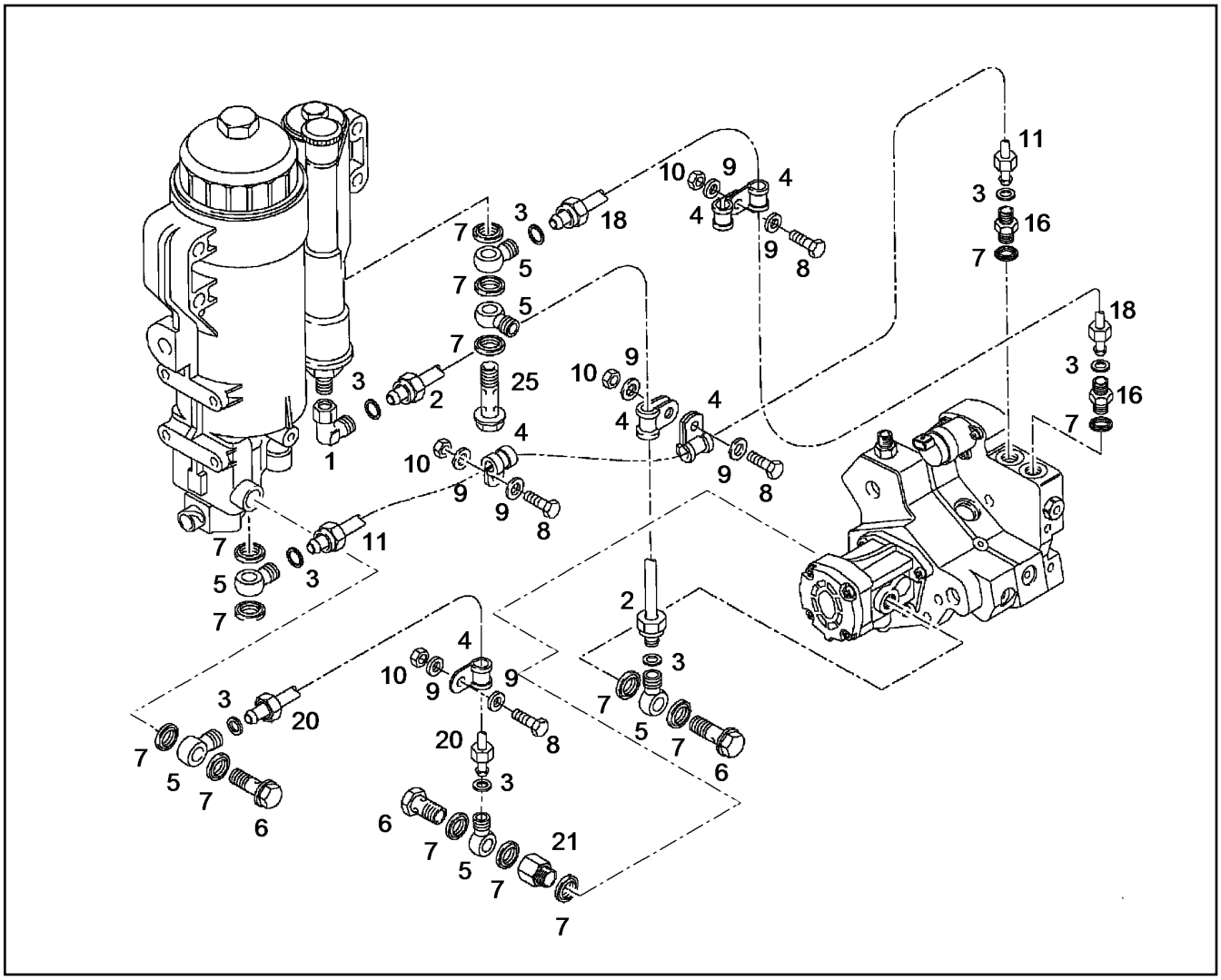

Pos.	Item	Quantity	Description	Bezeichnung
1	48 25 302 14	1	FLANGE JOINT EW 10L A3C	VERSCHRAUBUNG
2	10 65 260 3	1	FUEL LINE	KRAFTSTOFFLEITUNG
3	10 67 866 8	8	SEALING RING St/VITON	DICHTRING
4	10 01 198 9	6	CLAMP 10X15 W1-EPDM-2	SCHELLE
5	10 01 271 0	6	RING ADAPTER	RINGSTUTZEN
6	10 01 273 0	3	HOLLOW SCREW	HOHLSCHRAUBE
7	10 01 186 6	14	SEALING RING 14,7X22X1,5 St/FPM1-80	DICHTRING
8	10 01 124 8	4	HEX SCREW M6X22 8.8 MAN183-B1	SECHSKANTSCHRAUBE
9	10 01 165 3	8	WASHER A 6,4X12X1,6 200HV-St MAN183-B	SCHEIBE
10	10 01 162 9	4	HEX NUT M6 8 MAN183-B1	SECHSKANTMUTTER
11	10 67 866 7	1	FUEL LINE	KRAFTSTOFFLEITUNG
16	10 65 262 8	2	FLANGE JOINT GE NW10 M14X1,5	VERSCHRAUBUNG
18	10 65 258 2	1	FUEL LINE	KRAFTSTOFFLEITUNG
20	10 65 260 4	1	FUEL LINE	KRAFTSTOFFLEITUNG
21	10 22 277 6	1	SPACER PIECE	DISTANZSTUECK
25	10 22 277 0	1	HOLLOW SCREW 9SMnPb28K	HOHLSCHRAUBE

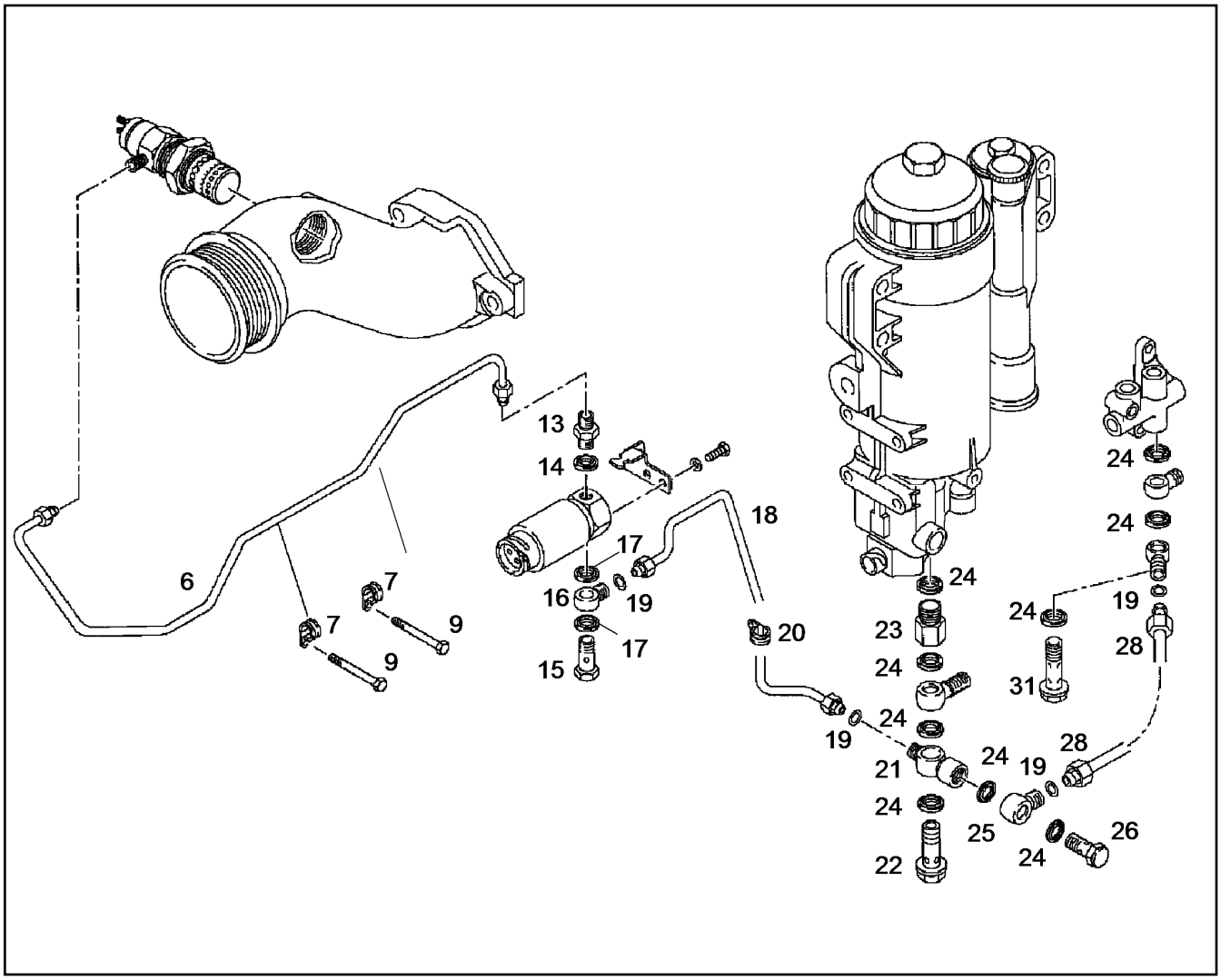

Pos.	Item	Quantity	Description	Bezeichnung
6	10 03 574 7	1	FUEL LINE	KRAFTSTOFFLEITUNG
7	10 01 265 5	2	PIPE CLAMP	ROHRSCHELLE
9	10 34 225 5	2	HEX SCREW M8X135 10.9 MAN183-PHR	SECHSKANTSCHRAUBE
13	10 02 919 4	1	FITTINGS	STUTZEN
14	10 01 187 1	1	SEALING RING 8,7X14X1 St/FPM1-80	DICHTRING
15	10 44 298 5	1	HOLLOW SCREW 6 A3C	HOHLSCHRAUBE
16	10 67 867 1	1	RING ADAPTER	RINGSTUTZEN
17	10 01 186 4	2	SEALING RING 10,7X16X1,5 St/FPM1-80	DICHTRING
18	10 67 866 9	1	FUEL LINE	KRAFTSTOFFLEITUNG
19	10 67 867 0	4	SEALING RING St/VITON	DICHTRING
20	10 67 867 3	1	CLAMP 8X20XD1 W1-EPDM-2	SCHELLE
21	10 65 262 9	1	RING ADAPTER	RINGSTUTZEN
22	10 01 272 8	1	HOLLOW SCREW	HOHLSCHRAUBE
23	10 01 200 8	1	SCREW-ON CONNECTION	EINSCHRAUBSTUTZEN
24	10 01 186 6	9	SEALING RING 14,7X22X1,5 St/FPM1-80	DICHTRING
25	10 65 262 2	1	RING ADAPTER	RINGSTUTZEN
26	10 28 517 0	1	OVERFLOW VALVE	UEBERSTROEMVENTIL
28	10 67 866 6	1	OVERFLOW-OIL LINE	LECKOELLEITUNG
31	10 01 273 0	1	HOLLOW SCREW	HOHLSCHRAUBE

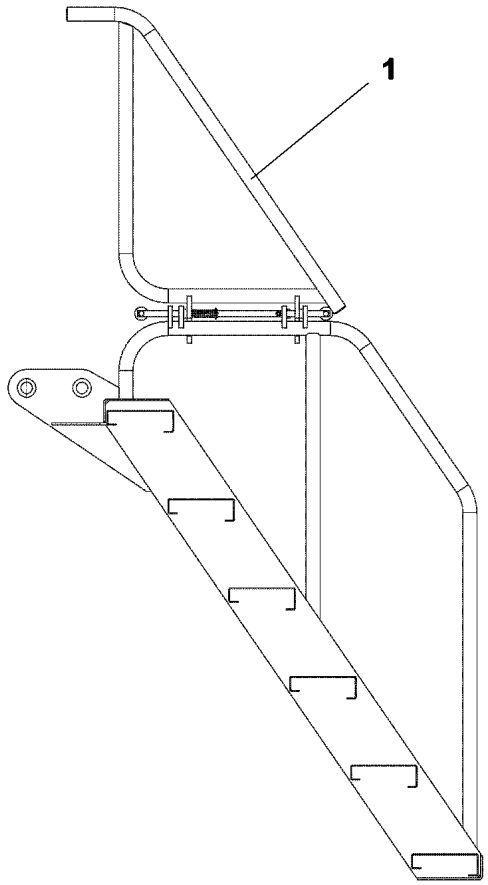

Pos.	Item	Quantity	Description	Bezeichnung
1	11 65 791 9	1	BRACKET	BUEGEL

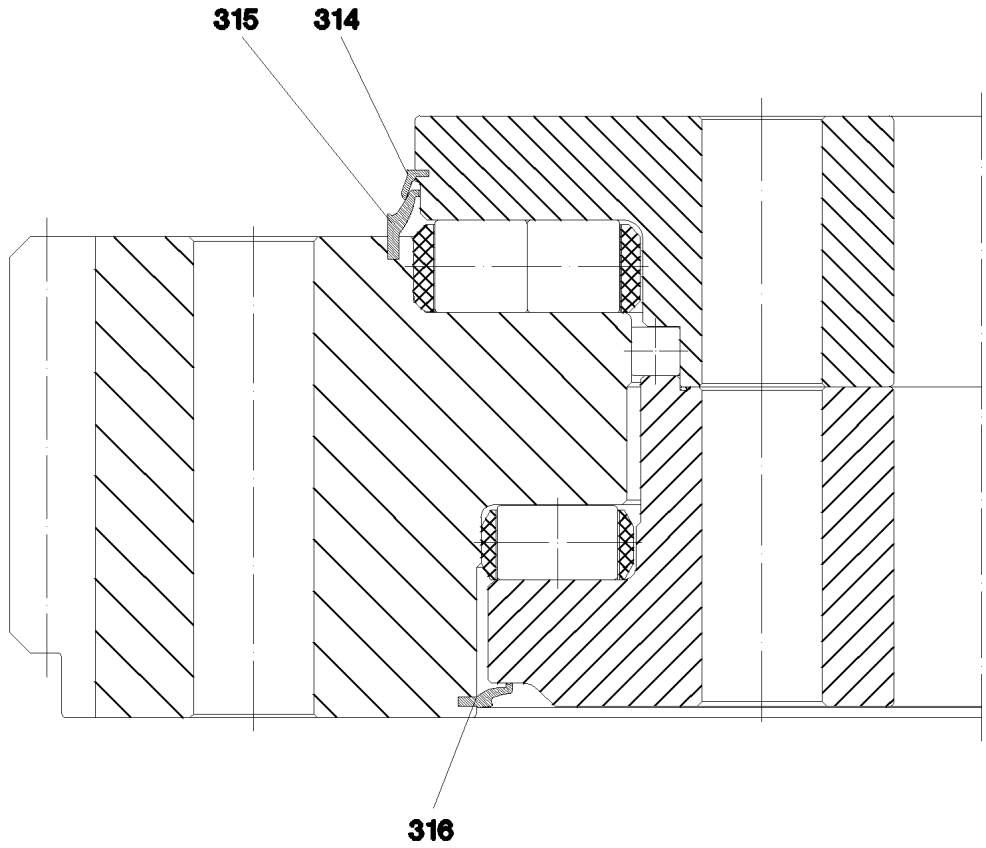

Pos.	Item	Quantity	Description	Bezeichnung
314	26 21 835 01	8.31	SEALING PROFILE	DICHTPROFIL
315	26 21 821 01	8.36	SEALING PROFILE	DICHTPROFIL
316	26 21 810 01	8.14	SEALING PROFILE NBR 70 4833	DICHTPROFIL

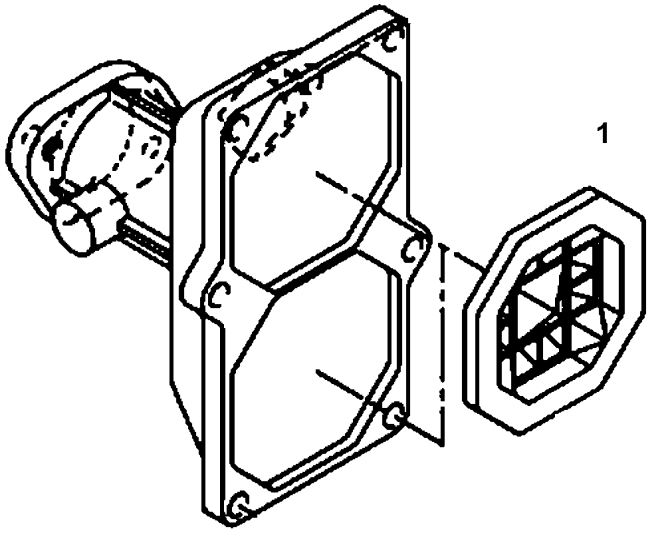

Pos.	Item	Quantity	Description	Bezeichnung
1	10 01 239 5	2	NON-RETURN VALVE	RUECKSCHLAGVENTIL

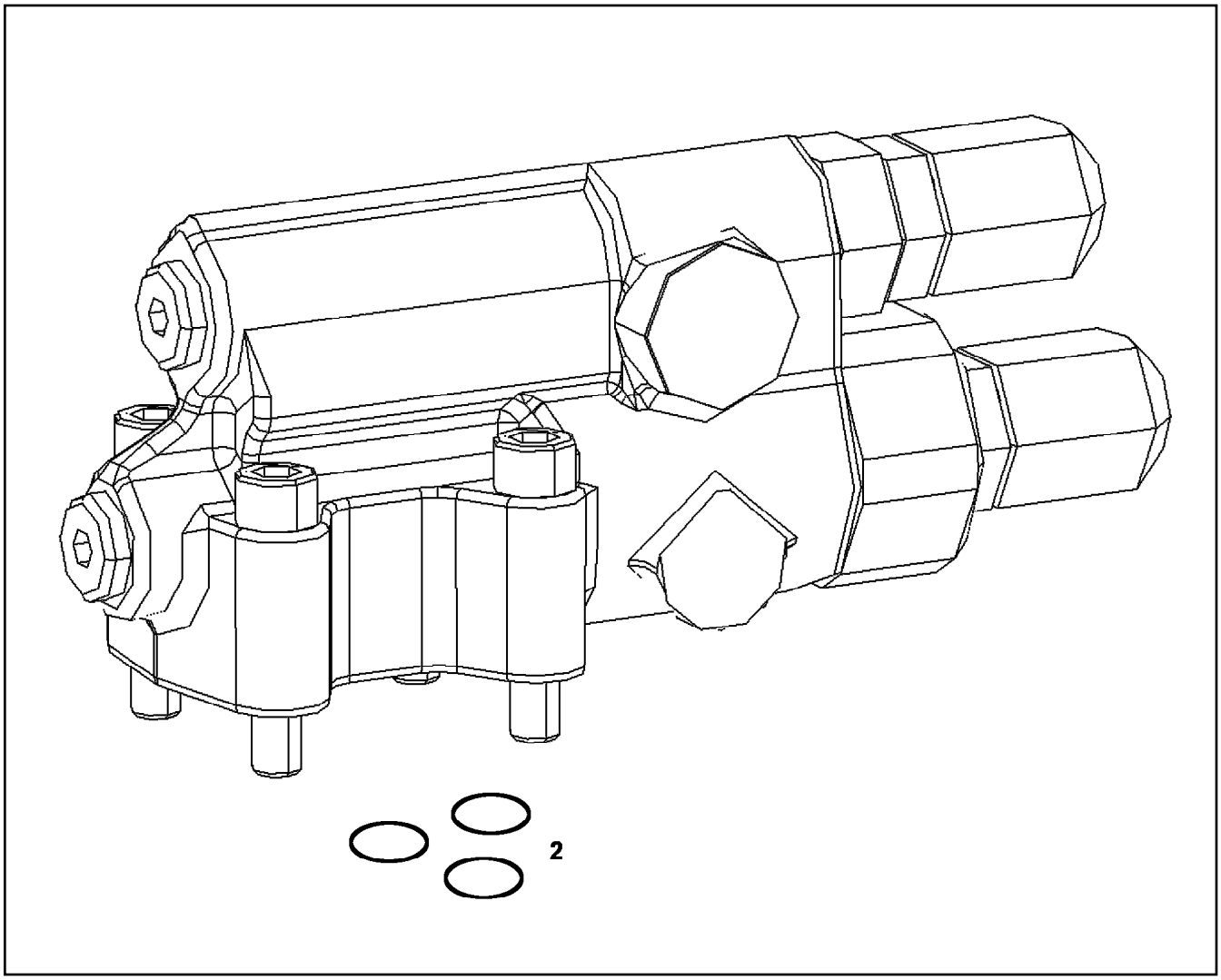

Pos.	Item	Quantity	Description	Bezeichnung
2	72 64 194 08	3	O-RING ARP 568 7,65X1,78 NBR90	O-RING

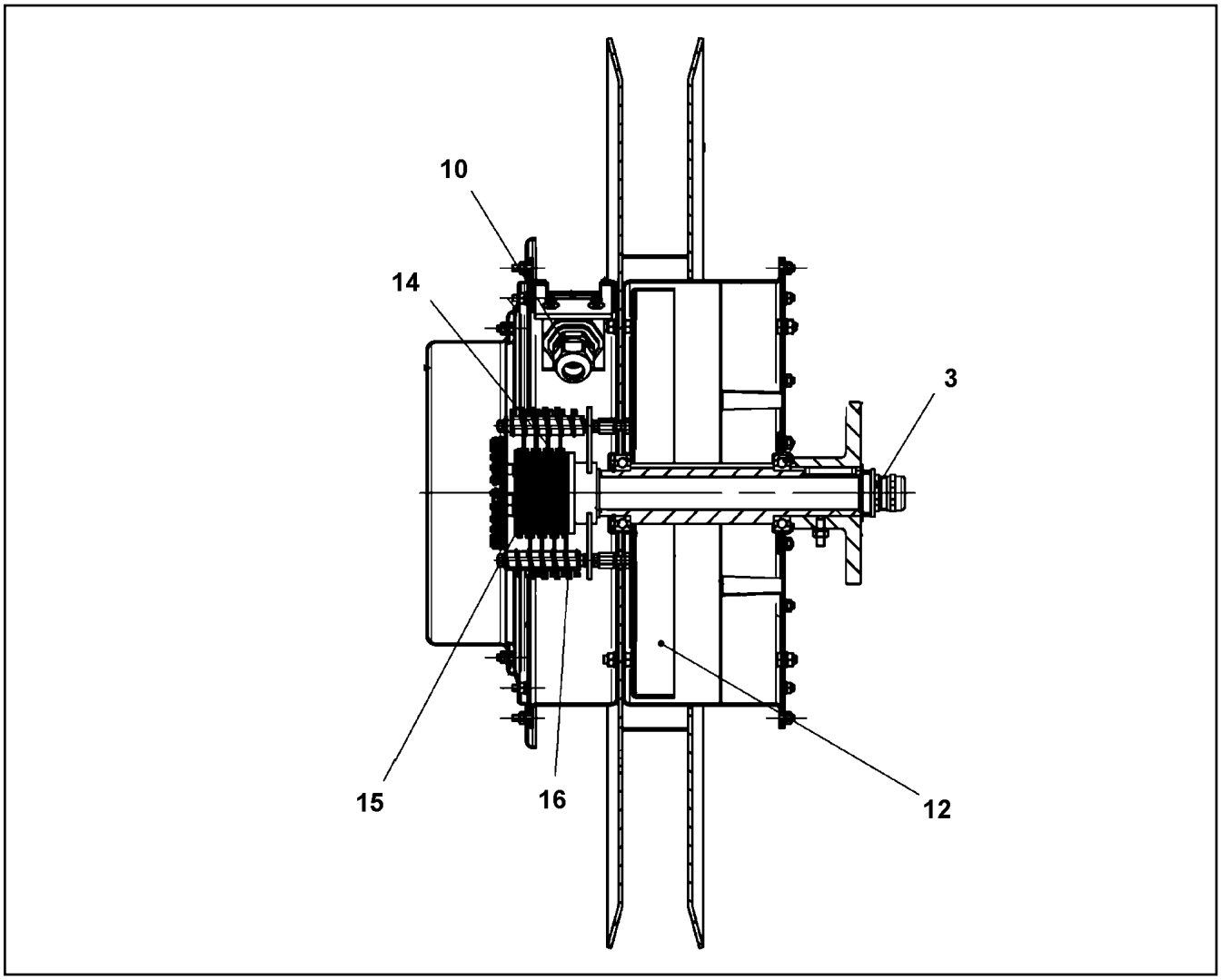

Pos.	Item	Quantity	Description	Bezeichnung
3	60 24 242 08	1	CABLE GLAND M20X1,5 MS	KABELVERSCHRAUBUNG
10	60 24 241 08	1	CABLE GLAND M16X1,5 MS	KABELVERSCHRAUBUNG
12	57 01 989 08	2	SPIRAL SPRING	SPIRALFEDER
14	10 41 178 0	1	SLIP RING	SCHLEIFRING
15	10 41 178 1	7	SLIP RING	SCHLEIFRING
16	10 41 178 6	8	BRUSH SUPPORT	BUERSTENHALTER
(1)	11 00 314 2	1	BRUSH SUPPORT 10A GOLDPHASE	BUERSTENHALTER
18	10 45 101 7	1	COVER HOOD	ABDECKHAUBE

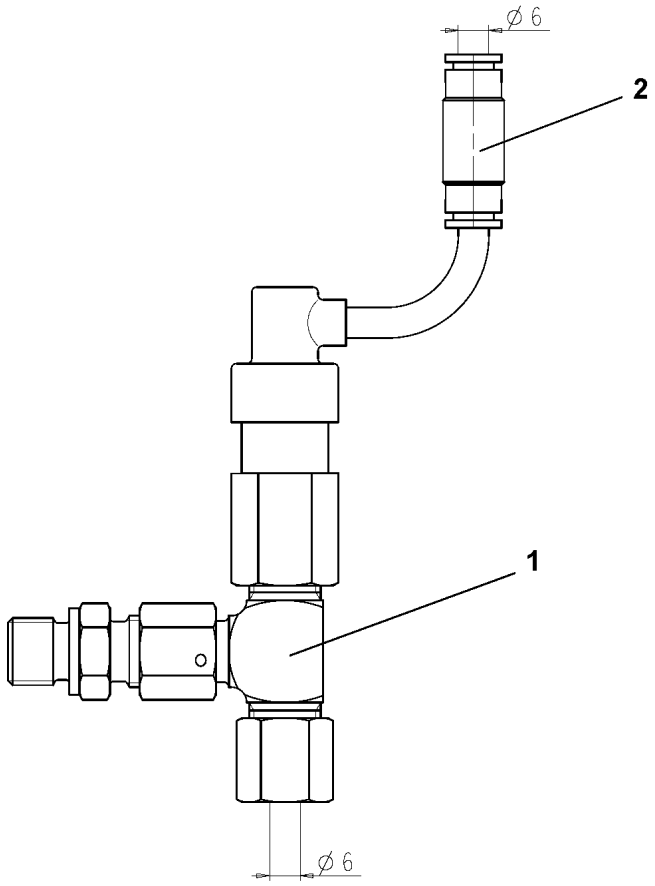

Pos.	Item	Quantity	Description	Bezeichnung
1	10 04 058 1	1	OVERPRESSURE VALVE	UEBERDRUCKVENTIL
2	10 81 756 1	1	PIPE UNION DN6	ROHRVERBINDER

OHNE BILD

WITHOUT ILLUSTRATION

SANS ILLUSTRATION

SIN ILUSTRACION

БЕЗ ИЭОБРАЖЕНИЯ

Pos.	Item	Quantity	Description	Bezeichnung
1	71 01 045 08	4	SEALING RING DIN 7603 A 22X27X1,5 CU	DICHTRING
2	10 04 014 4	1	SEAL	DICHTUNG
3	10 03 960 9	4	OIL FILTER INSERT OEL	OELFILTEREINSATZ
4	10 04 014 5	2	NUT M8X1	MUTTER
5	10 04 014 6	3	VALVE CAP SEAL	VENTILDECKELDICHTUNG
6	10 03 961 1	2	FUEL FILTER	KRAFTSTOFFFILTER
7	10 03 962 7	2	AIR FILTER INSERT	LUFTFILTEREINSATZ

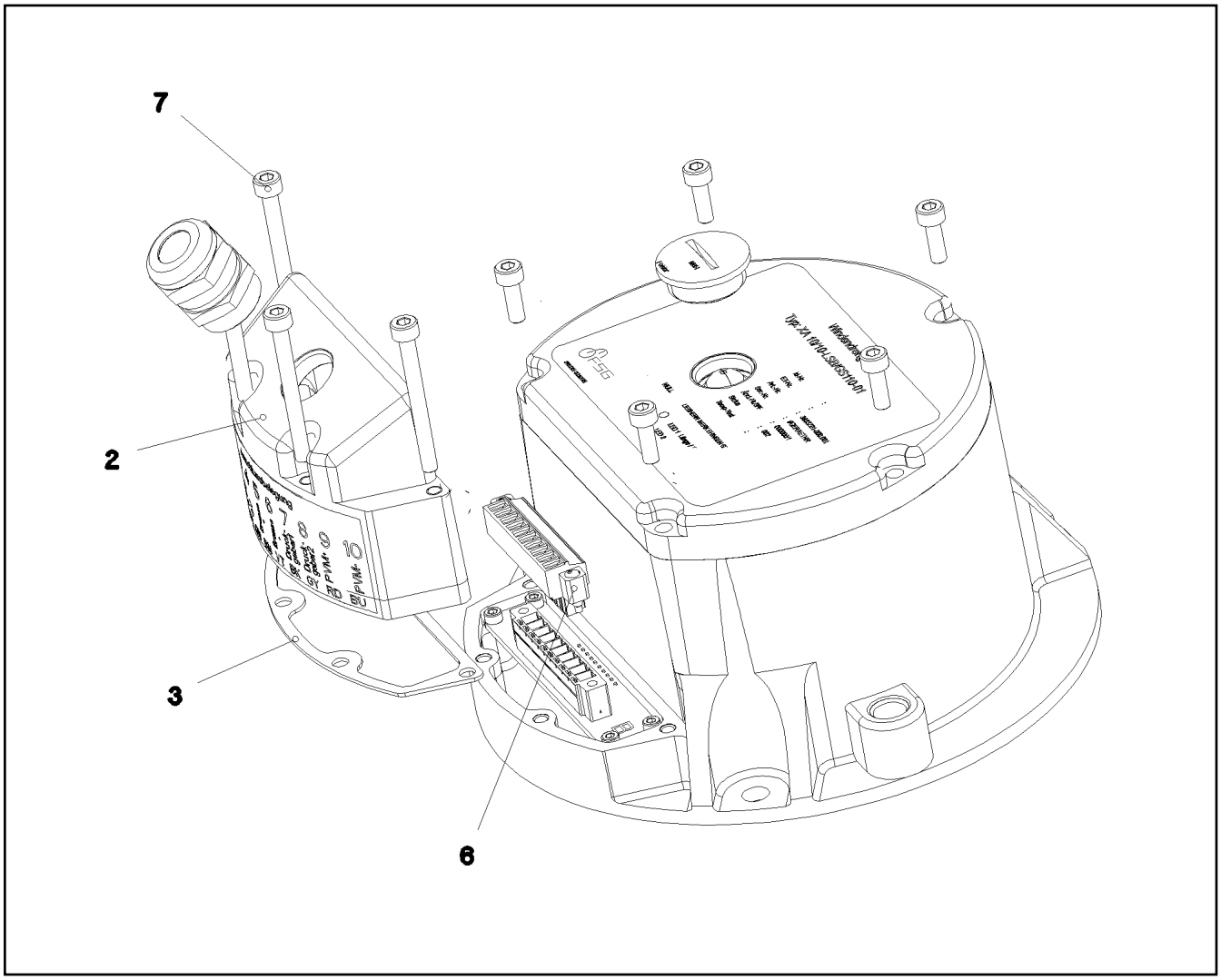

Pos.	Item	Quantity	Description	Bezeichnung
2	10 66 332 8	1	CAP	KAPPE
3	10 66 332 9	1	SEAL	DICHTUNG
6	10 49 058 6	1	PLUG-IN CONNECTOR	STECKVERBINDER
7	40 43 012 08	4	SOCKET HEAD SCREW DIN 912 M4X40 10.9	ZYLINDERSCHRAUBE

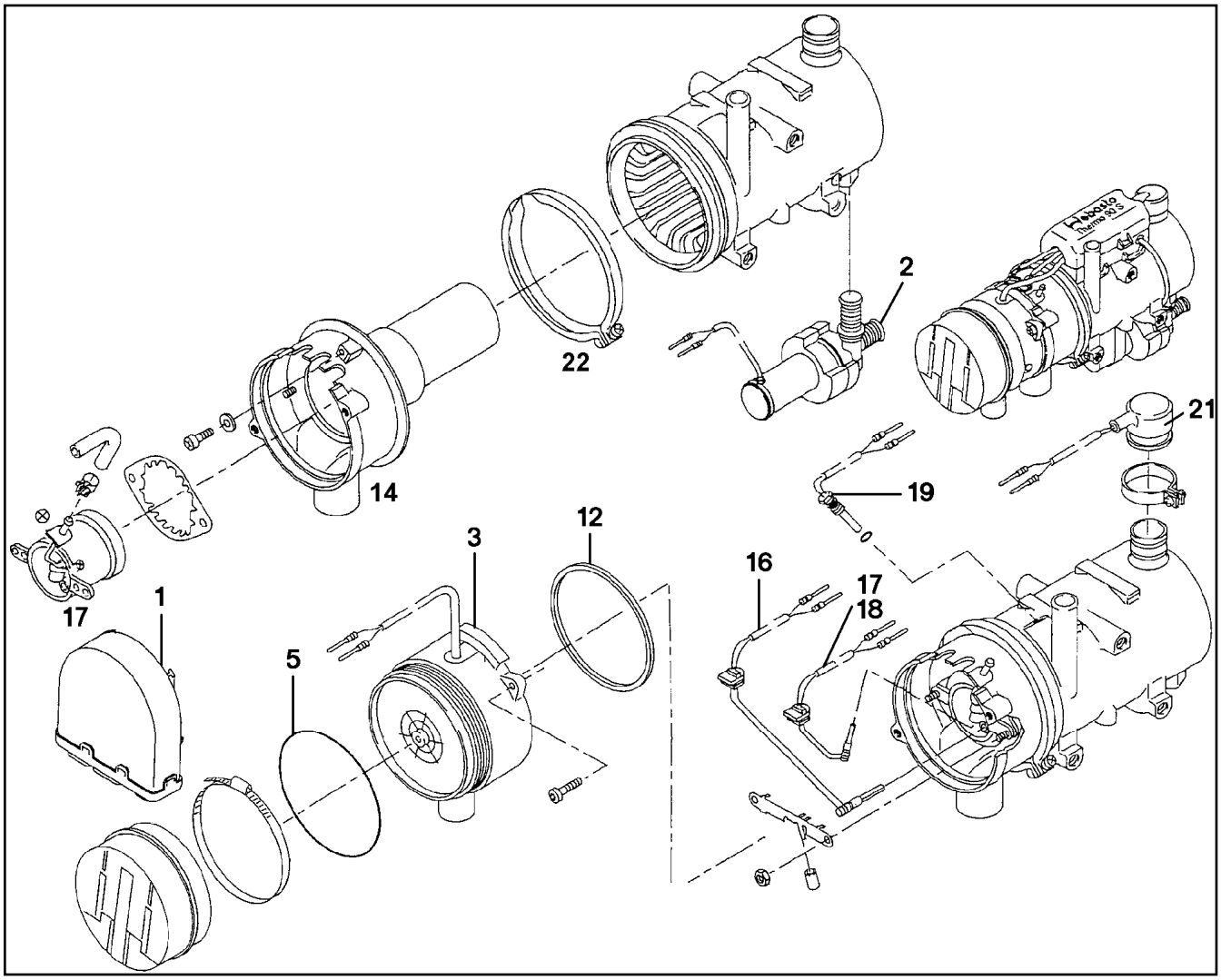

Pos.	Item	Quantity	Description	Bezeichnung
1	10 27 869 8	1	CONTROL GEAR 24V	STEUERGERAET
2	10 29 012 1	1	CIRCULATING PUMP	UMWAELZPUMPE
3	10 29 012 2	1	BLOWER 24V	GEBLAESE
5	72 64 234 01	1	O-RING DIN 3771 110X2 NBR 70	O-RING
12	10 02 119 1	1	SEALING RING 109X113X3	DICHTRING
14	10 66 526 3	1	COMBUSTION CHAMER	BRENNKAMMER
16	10 29 012 3	1	FLAME DETECTOR	FLAMMWAECHTER
17	10 29 012 4	1	BURNER 24V 9,1KW	BRENNER
18	10 29 012 5	1	PENCIL-TYPE GLOW PLUG	GLUEHSTIFT
19	10 29 012 6	1	TEMPERATURE SENSOR	TEMPERATURFUEHLER
21	10 29 012 7	1	OVERHEAT PROTECTION	UEBERHITZUNGSSCHUTZ
22	10 66 525 3	1	RETAINER CLIP	SPANNSCHELLE

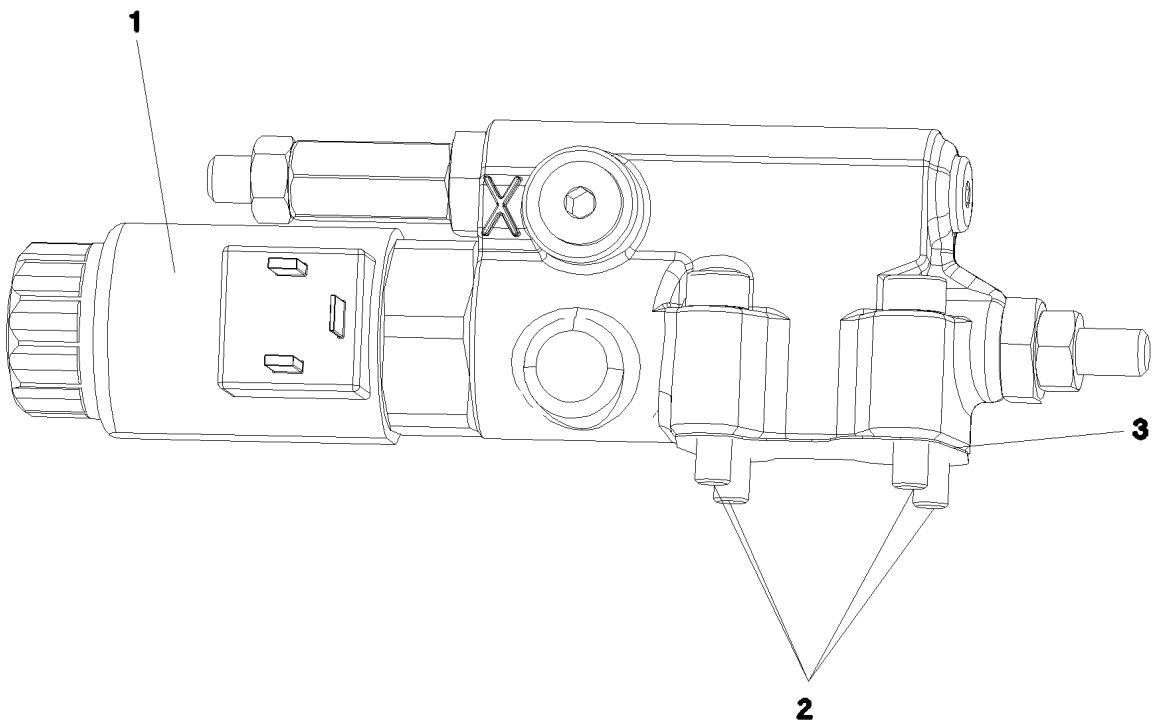

Pos.	Item	Quantity	Description	Bezeichnung
1	11 16 191 9	1	PROPORTIONAL MAGNET	PROPORTIONALMAGNET
2	10 29 787 6	1	SEAL	DICHTUNG
3	49 01 159	4	SOCKET HEAD SCREW ISO 4762 M6X30 10.	ZYLINDERSCHRAUBE

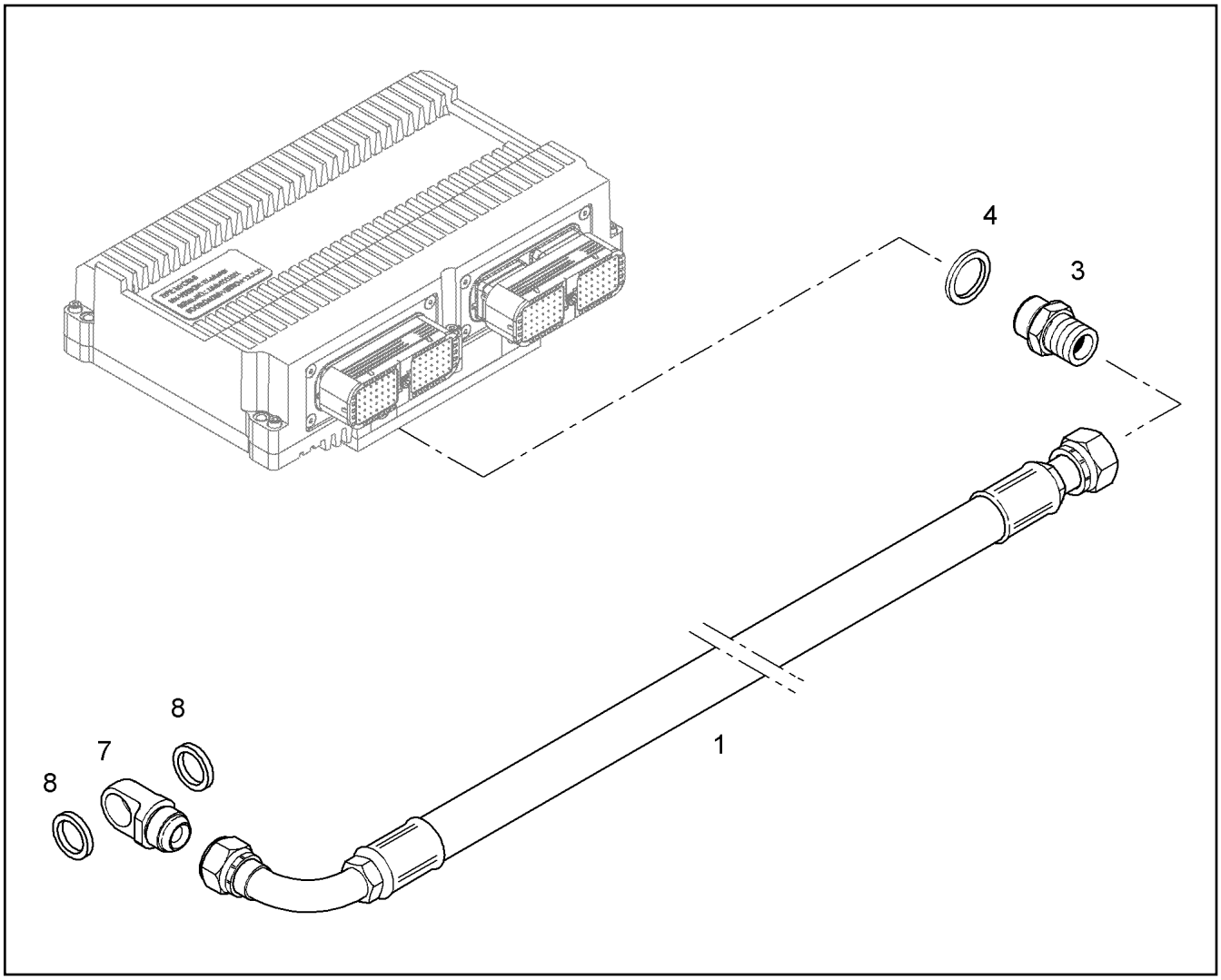

Pos.	Item	Quantity	Description	Bezeichnung
1	10 11 573 5	1	HOSE LINE DN10 1200	SCHLAUCHLEITUNG
3	49 80 742	1	FLANGE JOINT ISO 8434-1 GE 12L M16X1,5	VERSCHRAUBUNG
4	71 01 037 08	1	SEALING RING DIN 7603 A16X22X1,5 CU	DICHTRING
7	10 11 610 9	1	RING ADAPTER	RINGSTUTZEN
8	71 01 030 08	2	SEALING RING DIN 7603 A 14X20X1,5 CU	DICHTRING

Pos.	Item	Quantity	Description	Bezeichnung
1	97 39 368	1	CRANKCASE CPL. R-MOTORXD846 ⇨ 9 739 368 97 39 368	KURBELGEHAEUSE KPL.
2	97 39 096	1	SCREW PLUG M16 ⇨ 9 739 096 97 39 096	VERSCHLUSSSCHRAUBE
9	97 39 243	6	PISTON COOLING ⇨ 9 739 243 97 39 243	KOLBENKUEHLUNG
11	97 39 386	1	CRANKCASE BREATHER ⇨ 9 739 386 97 39 386	KURBELGEHAEUSEENTLUEFT
16	97 39 362	1	OIL SUMP R-MOTOR/D846 ⇨ 9 739 362 97 39 362	OELWANNE
18	97 39 188	1	OIL DIPSTICK WITH PIPE ⇨ 9 739 188 97 39 188	OELMESSSTAB MIT ROHR
26	97 39 242	6	CYLINDER LINER R-MOTORXD846 ⇨ 9 739 242 97 39 242	ZYLINDERLAUFBUCHSE
28	97 39 101	1	CRANKSHAFT R-MOTORXD2876	KURBELWELLE
29	97 39 102	1	CRANKSHAFT BEARINGS ⇨ 9 739 102 97 39 102	KURBELWELLENLAGERUNG
31	97 39 341	1	DRIVING PARTS ⇨ 9 739 341 97 39 341	ANTRIEBSTEILE M.SCHWINGU
38	97 39 287	6	CONROD ⇨ 9 739 287 97 39 287	PLEUELSTANGE
40	97 39 246	6	PISTON ⇨ 9 739 246 97 39 246	KOLBEN
41	97 39 262	4	CYLINDER HEAD R-MOTOR ⇨ 9 739 262 97 39 262	ZYLINDERKOPF
42	97 39 266	2	CYLINDER HEAD R-MOTOR ⇨ 9 739 266 97 39 266	ZYLINDERKOPF
43	97 39 267	1	CYLINDER HEAD COVER ⇨ 9 739 267 97 39 267	ZYLINDERKOPFHAUBE
44	10 34 284 2	1	CAMSHAFT R-MOTORXD2876	NOCKENWELLE
46	97 39 187	6	CONTROL PARTS ⇨ 9 739 187 97 39 187	STEUERUNGSTEILE
50	97 39 355	1	OIL COOLER ADD-ON ⇨ 9 739 355 97 39 355	OELKUEHLER ANBAU
56	97 39 372	1	LUBRICATING OIL PUMP ⇨ 9 739 372 97 39 372	SCHMIEROELPUMPE
65	97 39 118	1	OIL LINE ⇨ 9 739 118 97 39 118	OELLEITUNG
70	10 34 309 6	1	HIGH PRESSURE PUMP R-MOTORXD846 ⇨ X10343096 10 34 309 6	HOCHDRUCKPUMPE
73	97 39 278	1	ADD-ON PARTS HOCHDRUCKPUMPE ⇨ 9 739 278 97 39 278	ANBAUTEILE
90	97 39 248	6	INJECTION NOZZLE W.FASTENING ⇨ 9 739 248 97 39 248	EINSPRITZDUESE MIT BEFEST.
93	97 39 259	1	FUEL FILTER ATTACHMENT ⇨ 9 739 259 97 39 259	KRAFTSTOFFFILTERANBAU
97	97 39 501	1	FUEL LINES ⇨ 9 739 501 97 39 501	KRAFTSTOFFLEITUNGEN
101	97 39 369	1	PRESSURE PIPE ⇨ 9 739 369 97 39 369	DRUCKROHR
105	97 39 281	1	OVERFLOW-OIL LINE ⇨ 9 739 281 97 39 281	LECKOELLEITUNG
107	97 39 500	1	OVERFLOW-OIL LINE ⇨ 9 739 500 97 39 500	LECKOELLEITUNG
110	97 39 256	1	AIR SUCTION PIPE ⇨ 9 739 256 97 39 256	LUFTANSAUGROHR
112	97 39 209	1	INTAKE STACK ASSEMBLY R-MOTORXD287 ⇨ 9 739 209 97 39 209	ANSAUGSTUTZEN ANBAU
115	97 39 358	1	EXHAUST GAS RECIRCUL.ATTACHM. ⇨ 9 739 358 97 39 358	ABGASRUECKFUEHRUNG ANBA

Pos.	Item	Quantity	Description	Bezeichnung
126	97 39 271	1	CONNECTING LINE R-MOTORXD846 A7 ⇨ 9 739 271 97 39 271	VERBINDUNGSLEITUNG
130	97 39 140	1	FLAME STARTING SYSTEM ⇨ 9 739 140 97 39 140	FLAMMSTARTANLAGE
131	97 39 503	1	FUEL LINE ⇨ 9 739 503 97 39 503	KRAFTSTOFFLEITUNG
140	97 39 491	1	INSTALLATION BRAKE COMPRESSOR ⇨ 9 739 491 97 39 491	LUFTPRESSER ANBAU
143	97 39 492	1	PIPELINE INSTALLATION ⇨ 9 739 492 97 39 492	ROHRLEITUNG ANBAU
150	97 39 371	1	AIR COND. COMPRESSOR ADD-ON ⇨ 9 739 371 97 39 371	KLIMAKOMPRESSOR ANBAU
165	97 39 352	1	WATER PUMP WITH FASTENING R-MOTOR ⇨ 9 739 352 97 39 352	WASSERPUMPE MIT BEFEST.
166	97 39 351	1	COOLING MEDIUM PIPELINE ⇨ 9 739 351 97 39 351	KUEHLMITTELLEITUNG ANBAU
169	97 39 349	1	CONNECTION F.WATER PIPE ⇨ 9 739 349 97 39 349	WASSERLEITUNGSANSCHLUE
170	97 39 127	1	WATER BLEEDER PIPELINE ⇨ 9 739 127 97 39 127	WASSERENTLUEFTUNGSLEIT
171	97 39 210	1	COOLING MEDIUM PIPELINE ⇨ 9 739 210 97 39 210	KUEHLMITTELLEITUNG ANBAU
172	97 39 126	1	THERMOSTAT HOUSING ⇨ 9 739 126 97 39 126	THERMOSTATGEHAEUSE
173	97 39 276	1	WATER CONNECTION ⇨ 9 739 276 97 39 276	WASSERANSCHLUSS
180	97 39 295	1	EXHAUST PIPE ⇨ 9 739 295 97 39 295	ABGASROHR
181	97 39 296	1	HEAT PROTECTION ⇨ 9 739 296 97 39 296	HITZESCHUTZ
190	97 39 494	1	EXHAUST TC MOUNTING ⇨ 9 739 494 97 39 494	ATL-ANBAU
192	97 39 353	1	EXHAUST NOZZLE ATTACHMENT ⇨ 9 739 353 97 39 353	ABGASSTUTZEN ANBAU
195	97 39 343	1	GENERATOR, PRE-ASSEMBLED 3080W 28V ⇨ 9 739 343 97 39 343	GENERATOR VORM.
200	97 39 344	1	GENERATOR ADD-ON ⇨ 9 739 344 97 39 344	GENERATOR ANBAU
205	97 39 159	1	STARTER 6.6KW 24V ⇨ 9 739 159 97 39 159	STARTER
208	97 39 360	1	MOTOR SUPPORT ⇨ 9 739 360 97 39 360	MOTORLAGERUNG
210	97 39 493	1	TRANSPORT STAND ⇨ 9 739 493 97 39 493	TRANSPORTVORRICHTUNG
229	97 39 366	1	FASTENING PIECES ASSEMBLY ⇨ 9 739 366 97 39 366	BEFESTIGUNGSTEILE ANBAU
230	10 22 067 0	1	WIRING HARNESS FOR INJECTOR D846	INJEKTORKABELBAUM
231	97 39 318	1	SENSOR ELEMENT D846 A7 ⇨ 9 739 318 97 39 318	SENSORIK
240	97 39 354	1	FLYWHEEL HOUSING MOUNTING ⇨ 9 739 354 97 39 354	SCHWUNGRADGEHAEUSE AN
250	97 39 250	1	FLYWHEEL ⇨ 9 739 250 97 39 250	SCHWUNGRAD
282	97 39 129	1	COOLANT PREHEATING ⇨ 9 739 129 97 39 129	KUEHLMITTELVORWAERMUNG

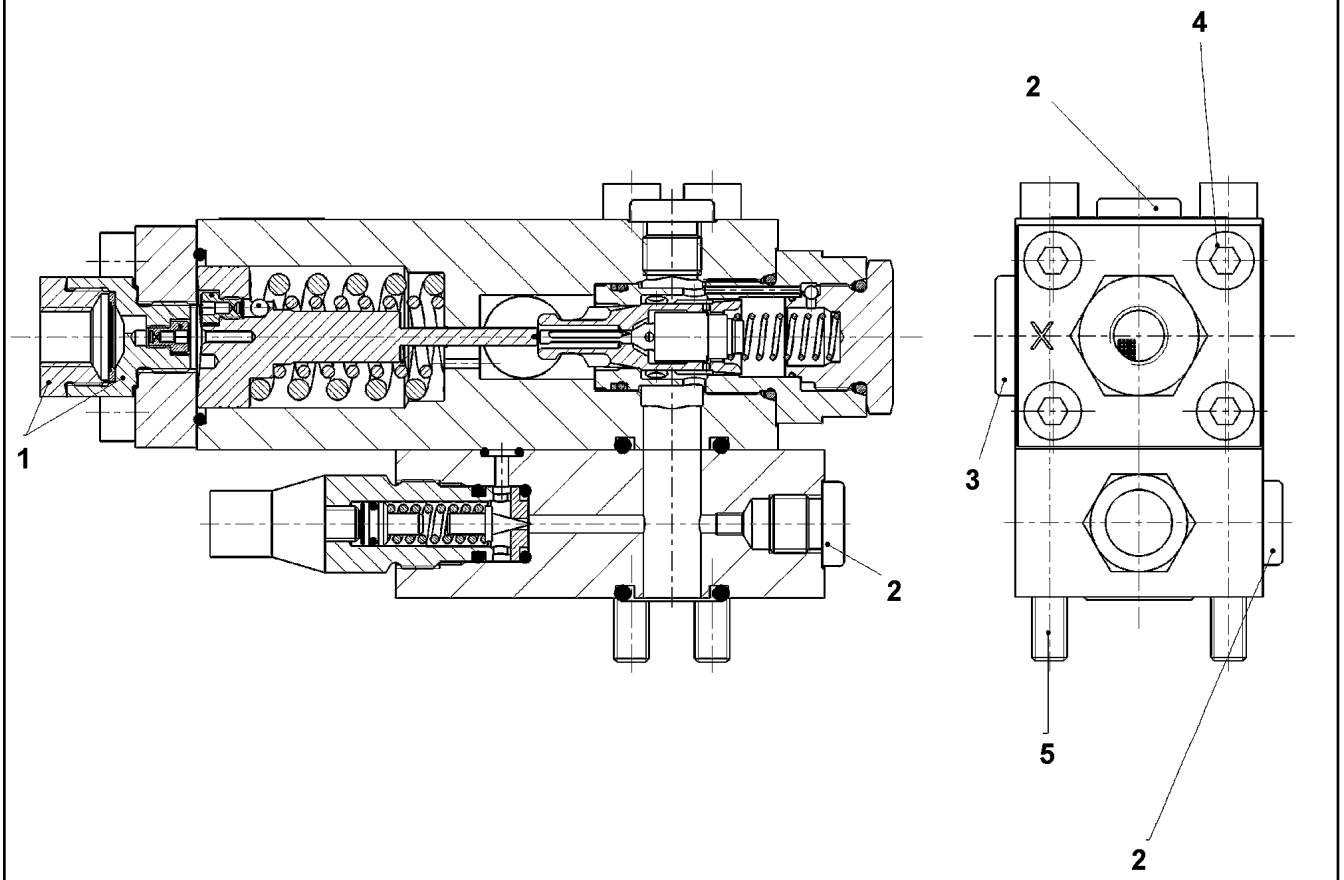

Pos.	Item	Quantity	Description	Bezeichnung
1	10 34 659 9	1	STRAINER FILTER	SIEBFILTER
2	47 77 040 08	2	STOPPER PLUG VSTI1/4"ED A3P	BLINDSTOPFEN
3	47 77 042 08	1	STOP PLUG VSTI1/2"ED A3P	STOPFEN
4	49 01 217	4	SOCKET HEAD SCREW ISO 4762 M8X25 10.	ZYLINDERSCHRAUBE
5	49 00 953	4	SOCKET HEAD SCREW ISO 4762 M8X100 8.	ZYLINDERSCHRAUBE
99	10 65 006 8	1	DS LOWERING BRAKE VALVE	DS SENKBREMSVENTIL

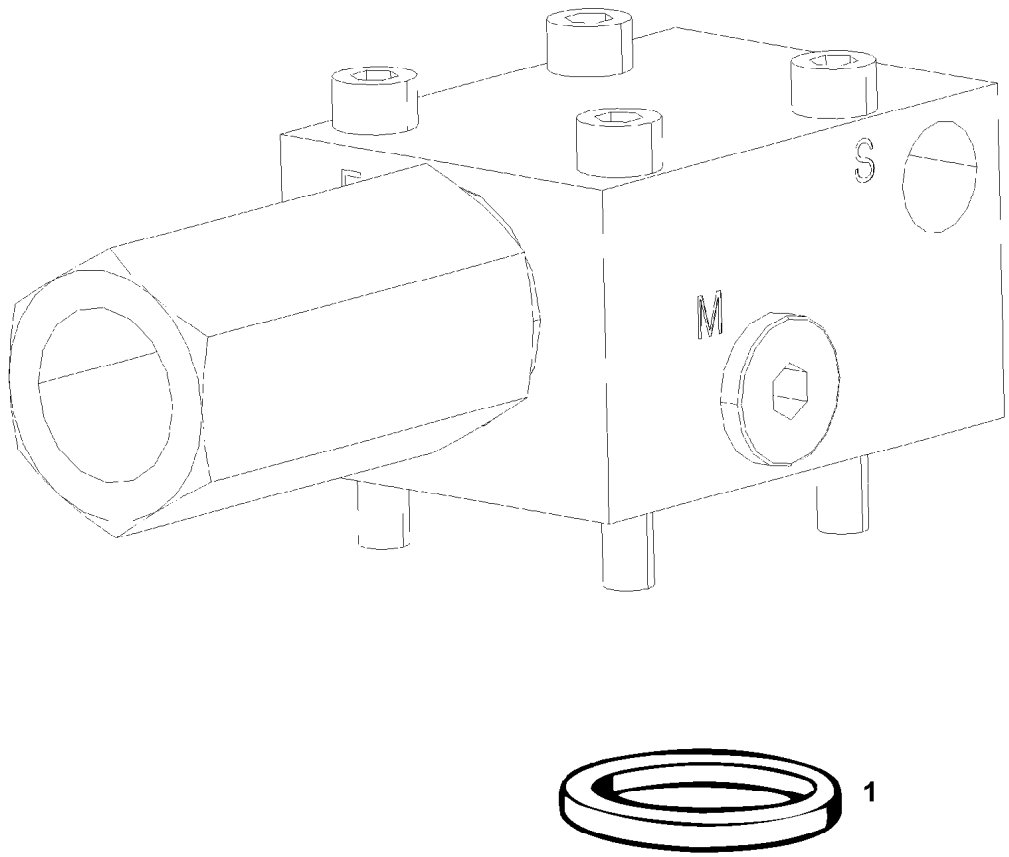

Pos.	Item	Quantity	Description	Bezeichnung
1	51 07 461 08	1	O-RING ARP 568 12,37X2,62 NBR90	O-RING

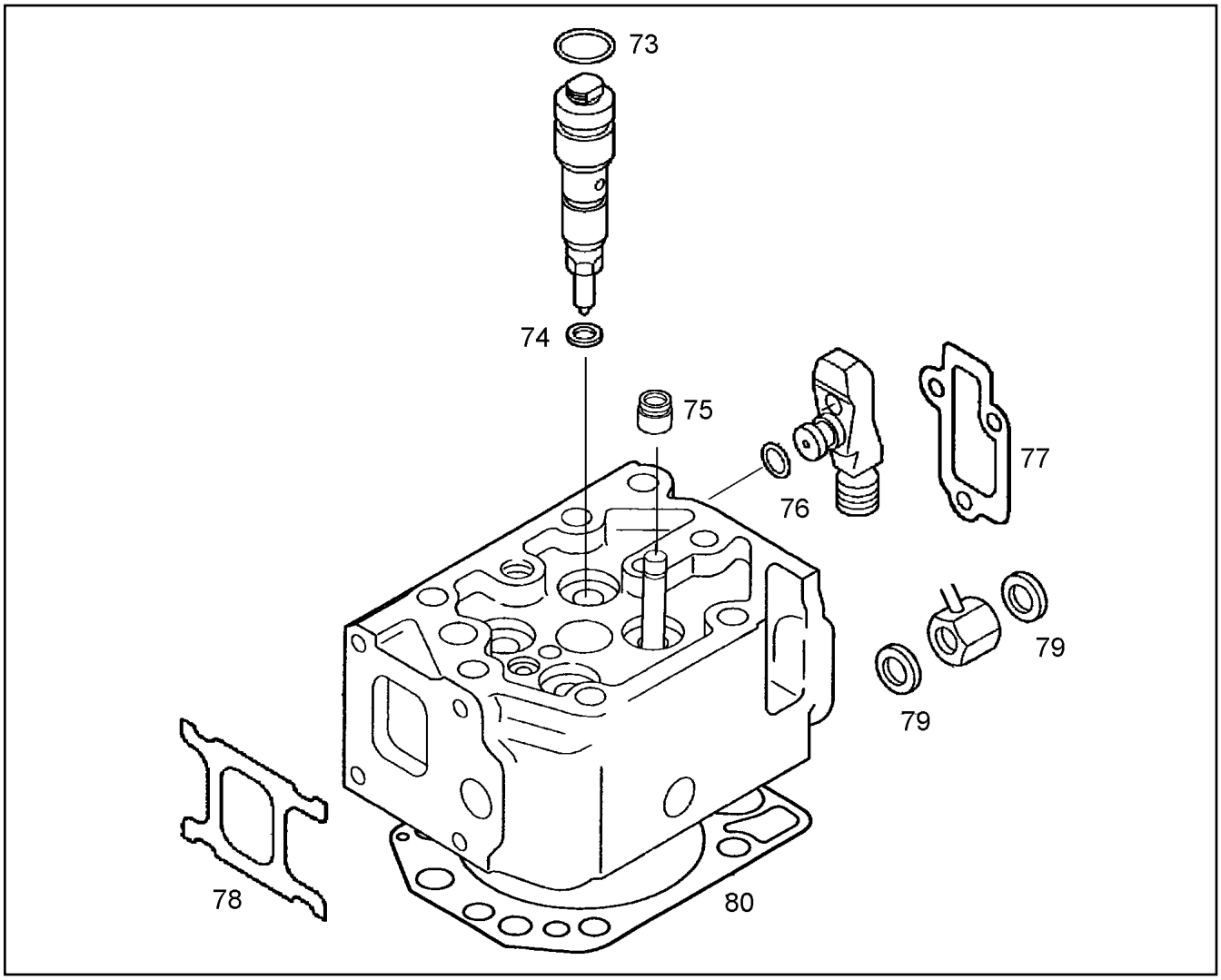

Pos.	Item	Quantity	Description	Bezeichnung
73	10 22 273 5	1	O RING	RUNDDICHTRING
74	10 22 273 6	1	SEALING RING	DICHTRING
75	10 01 224 7	4	VALVE STEM SEAL	VENTILSCHAFTDICHTUNG
76	10 01 191 9	1	O RING 9X3 FPM1-70-GN	RUNDDICHTRING
77	10 22 272 7	1	SEAL	DICHTUNG
78	10 22 271 8	1	SEAL	DICHTUNG
79	10 01 187 1	2	SEALING RING 8,7X14X1 St/FPM1-80	DICHTRING
80	10 03 231 8	1	CYLINDER HEAD GASKET	ZYLINDERKOPFDICHTUNG

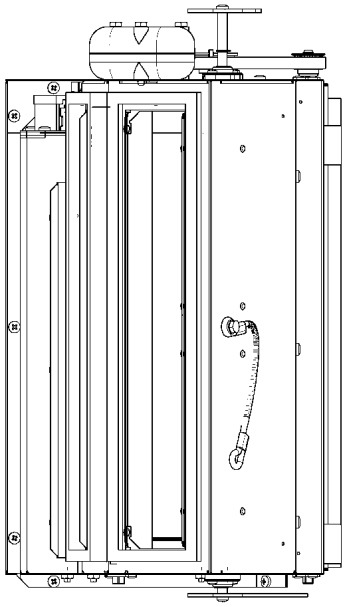

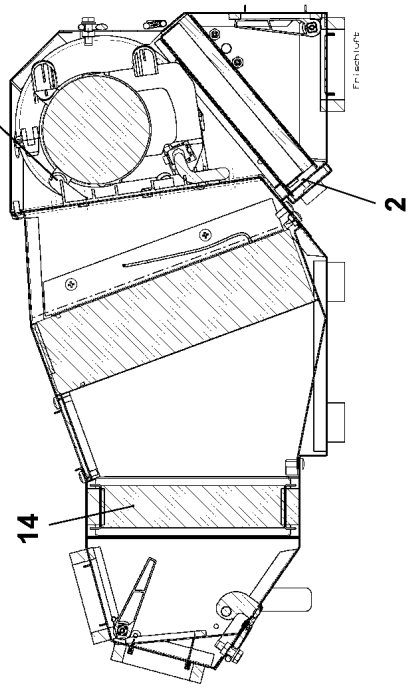
900
2
14

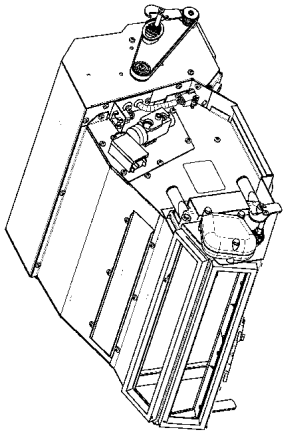

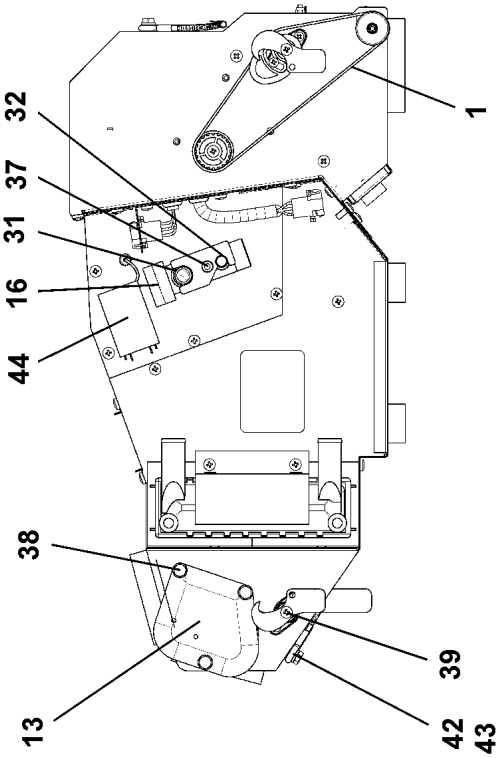
32
37
31
16
44
38
13
39
42
43
1

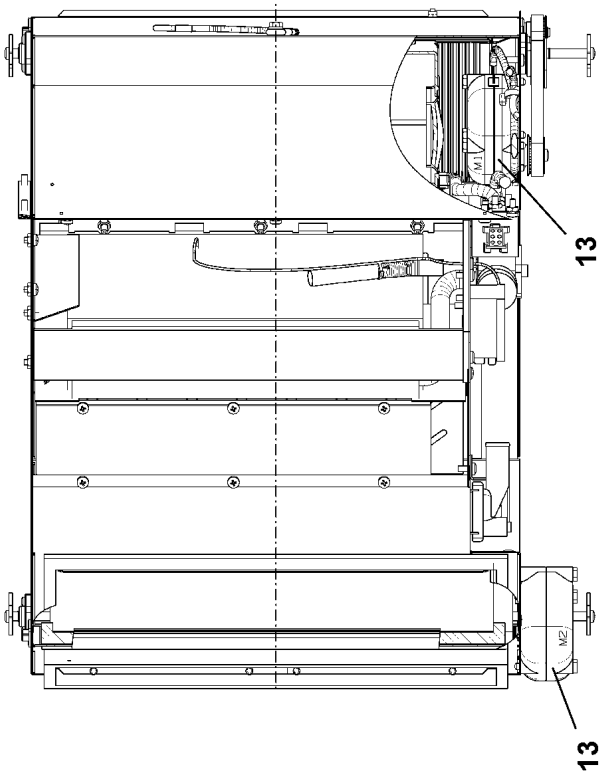
13
13

Pos.	Item	Quantity	Description	Bezeichnung
1	11 21 148 0	1	TOOTHED BELT 12T5X445	ZAHNRIEMEN
2	11 08 343 8	1	FILTER	FILTER
13	10 28 730 1	2	SERVOMOTOR 2.4W 24V SPF	STELLMOTOR
14	10 80 185 8	1	HEAT EXCHANGER ALU	WAERMETAUSCHER
16	76 22 478	1	VALVE	VENTIL
31	51 57 106 08	1	O-RING ARP 568 14X1,78 NBR90	O-RING
32	51 07 604 08	1	O-RING ARP 568 10,82X1,78 NBR90	O-RING
37	40 42 026 01	2	SOCKET HEAD SCREW ISO 4762 M5X40 8.8	ZYLINDERSCHRAUBE
38	46 00 091	3	SOCKET HEAD SCREW ISO 4762 M6X50 8.8	ZYLINDERSCHRAUBE
39	55 31 699 08	4	PAN-HEAD SCREW DIN 7985 M4X10 4.8 SCH	FLACHKOPFSCHRAUBE
42	11 64 489 9	1	HEX SCREW ISO 4017 M6X20 8.8 480H SPF	SECHSKANTSCHRAUBE
43	10 87 564 7	2	WASHER ISO 7089 6 200HV 480H SPF	SCHEIBE
44	57 18 677 08	1	THERMOSTAT	THERMOSTAT
900	10 33 058 6	1	BLOWER	GEBLAESE

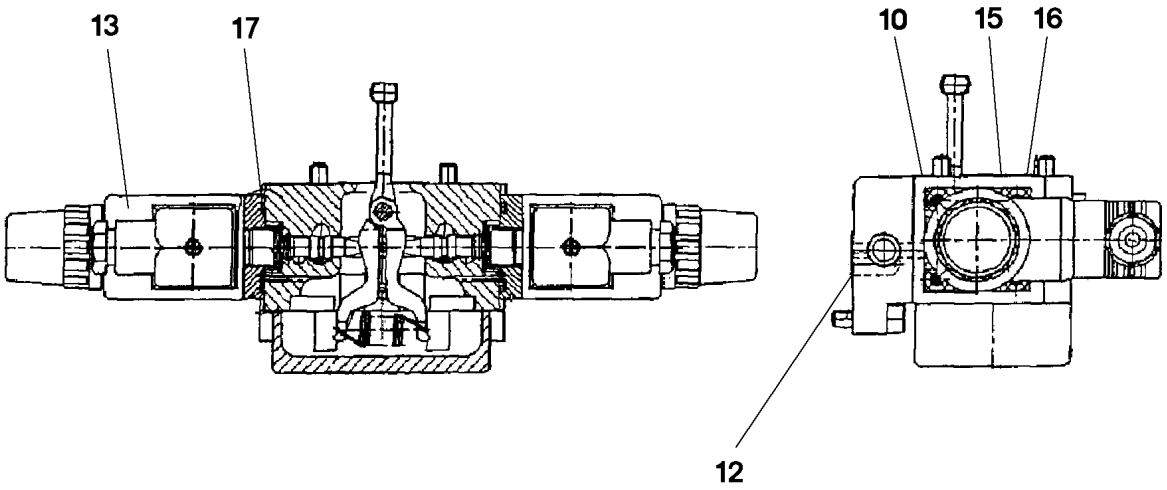

Pos.	Item	Quantity	Description	Bezeichnung
10	51 07 478 08	1	O-RING ARP 568 29,87X1,78 NBR90	O-RING
12	51 07 181 08	3	O-RING ARP 568 10,82X1,78 NBR75	O-RING
13	57 19 117 08	2	PROPORTIONAL MAGNET 24V	PROPORTIONALMAGNET
15	51 45 915 08	2	O-RING ARP 568 12,42X1,78 NBR90	O-RING
16	51 07 384 08	1	O-RING ARP 568 6,07X1,78 NBR90	O-RING
17	57 00 488 08	2	O-RING ARP 568 26,64X2,62 NBR90	O-RING

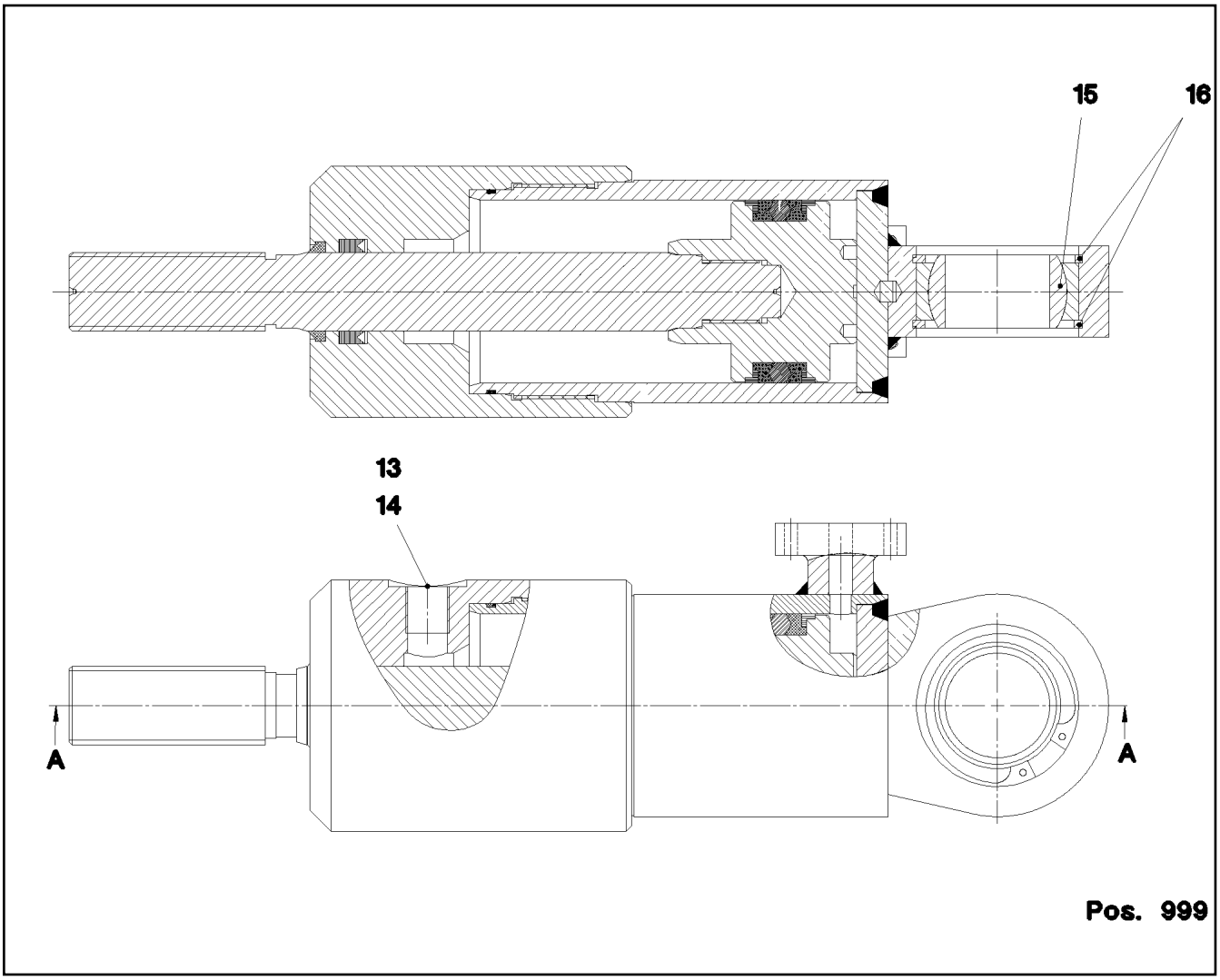

Pos.	Item	Quantity	Description	Bezeichnung
13	40 41 402 08	1	SCREW PLUG DIN 910 R3/8" ST A3C	VERSCHLUSSSCHRAUBE
14	71 01 038 08	1	SEALING RING DIN 7603 A 17X21X1,5 CU	DICHTRING
15	74 69 116 08	1	SPHERICAL BEARING GE40-UK-2RS-A	GELENKLAGER
16	42 81 017 08	2	LOCKING RING DIN 472 62X2	SICHERUNGSRING
999	10 81 516 2	1	DS HYDRO CYLINDER	DS HYDROZYLINDER

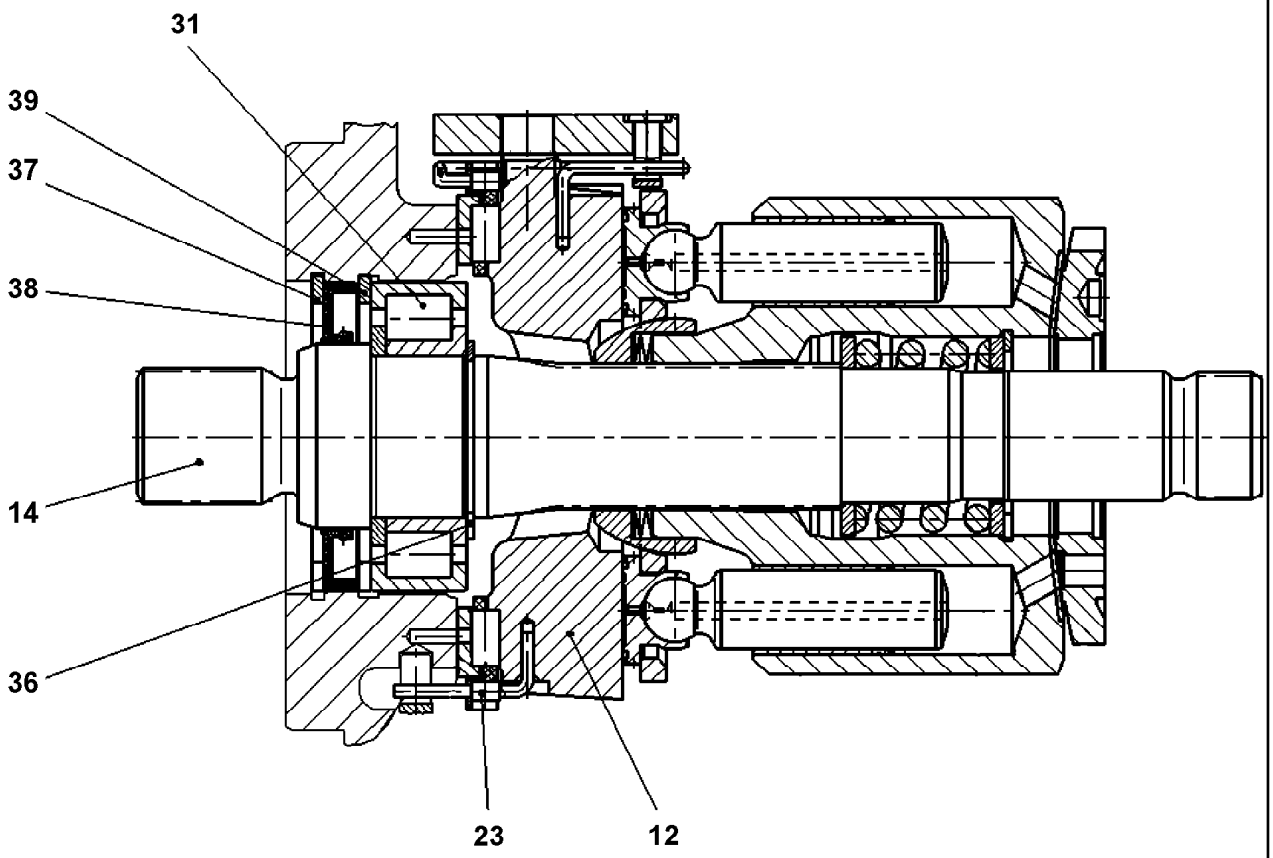

Pos.	Item	Quantity	Description	Bezeichnung
14	57 19 054 08	1	DRIVING SHAFT	TRIEBWELLE
31	57 18 993 08	1	CYLINDRICAL ROLLER BEARING	ZYLINDERROLLENLAGER
36	10 17 157 9	1	LOCKING RING DIN 471 35X1,5 FLZNNC-120	SICHERUNGSRING
37	11 69 523 8	1	LOCKING RING DIN 984 68X2,5	SICHERUNGSRING
38	10 00 054 8	1	SHAFT SEAL 40X67X7	WELLENDICHTRING
39	11 69 523 9	1	LOCKING RING DIN 472 67X2,5	SICHERUNGSRING

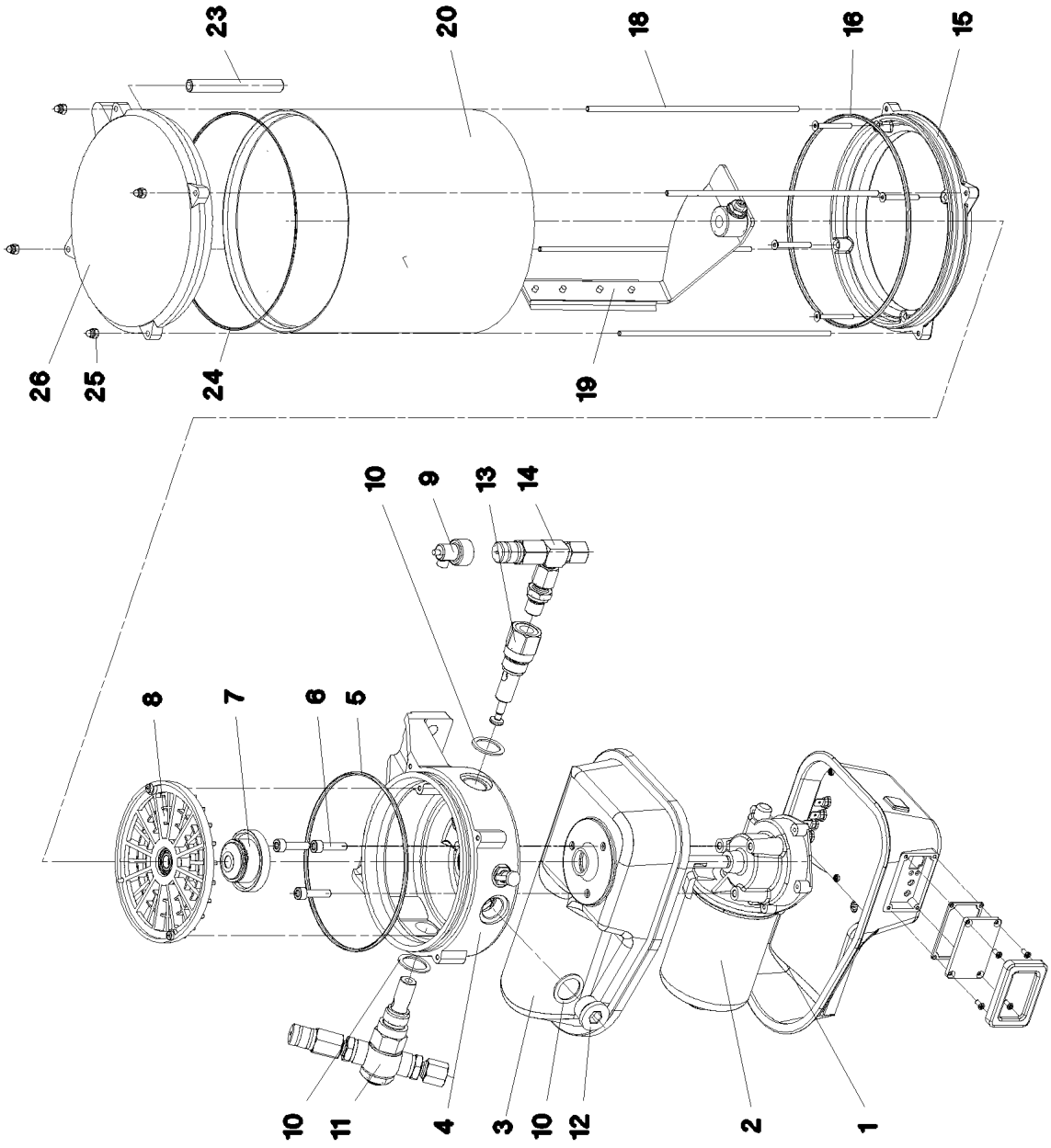
23
20
18
16
15
26
25
24
19
10
9
13
14
8
7
6
5
10
11
4
3
10
12
2
1

Pos.	Item	Quantity	Description	Bezeichnung
1	10 49 392 0	1	MOTOR HOUSING	MOTORGEHAEUSE
2	10 35 514 0	1	TRANSMISSION MOTOR 24V	GLEICHSTROMGETRIEBEMOTO
3	10 01 469 2	1	MOTOR HOUSING	MOTORGEHAEUSE
4	10 01 469 3	1	PUMP HOUSING	PUMPENGEHAEUSE
5	57 01 637 08	1	O-RING 140X3 NBR70	O-RING
6	10 87 558 8	3	SOCKET HEAD SCREW ISO 4762 M6X25 8.8	ZYLINDERSCHRAUBE
7	10 01 472 9	1	DRIVER	MITNEHMER
8	10 01 473 0	1	INTERMEDIATE RING	ZWISCHENRING
9	10 42 995 2	1	FAULT INDICATOR	STOERANZEIGE
10	10 01 469 7	3	SEALING RING 27X20X1,5 CU	DICHTRING
11	77 43 875 08	1	PUMP ELEMENT	PUMPENELEMENT
12	40 41 003 08	1	SCREW PLUG DIN 908 M20X1,5 ST A3C	VERSCHLUSSSCHRAUBE
13	10 03 827 2	1	PUMP ELEMENT	PUMPENELEMENT
14	57 13 284 08	1	OVERPRESSURE VALVE	UEBERDRUCKVENTIL
15	10 01 470 7	1	INTERMEDIATE FLANGE	ZWISCHENFLANSCH
16	72 64 400 01	1	O-RING 165X3 FKM 70	O-RING
18	10 01 471 5	4	PULL ROD	ZUGSTANGE
19	10 01 471 2	1	AGITATOR PADDLE	RUEHRFLUEGEL
20	57 15 393 08	1	CONTAINER	BEHAELTER
23	10 01 471 8	1	VENTILATION TUBE	ENTLUEFTUNGSROHR
24	76 24 285	1	O-RING 160X2,5	O-RING
25	40 02 886	4	CAP NUT DIN 986 M4 A2-70	HUTMUTTER
26	10 01 471 7	1	CONTAINER COVER	BEHAELTERABDECKKAPPE

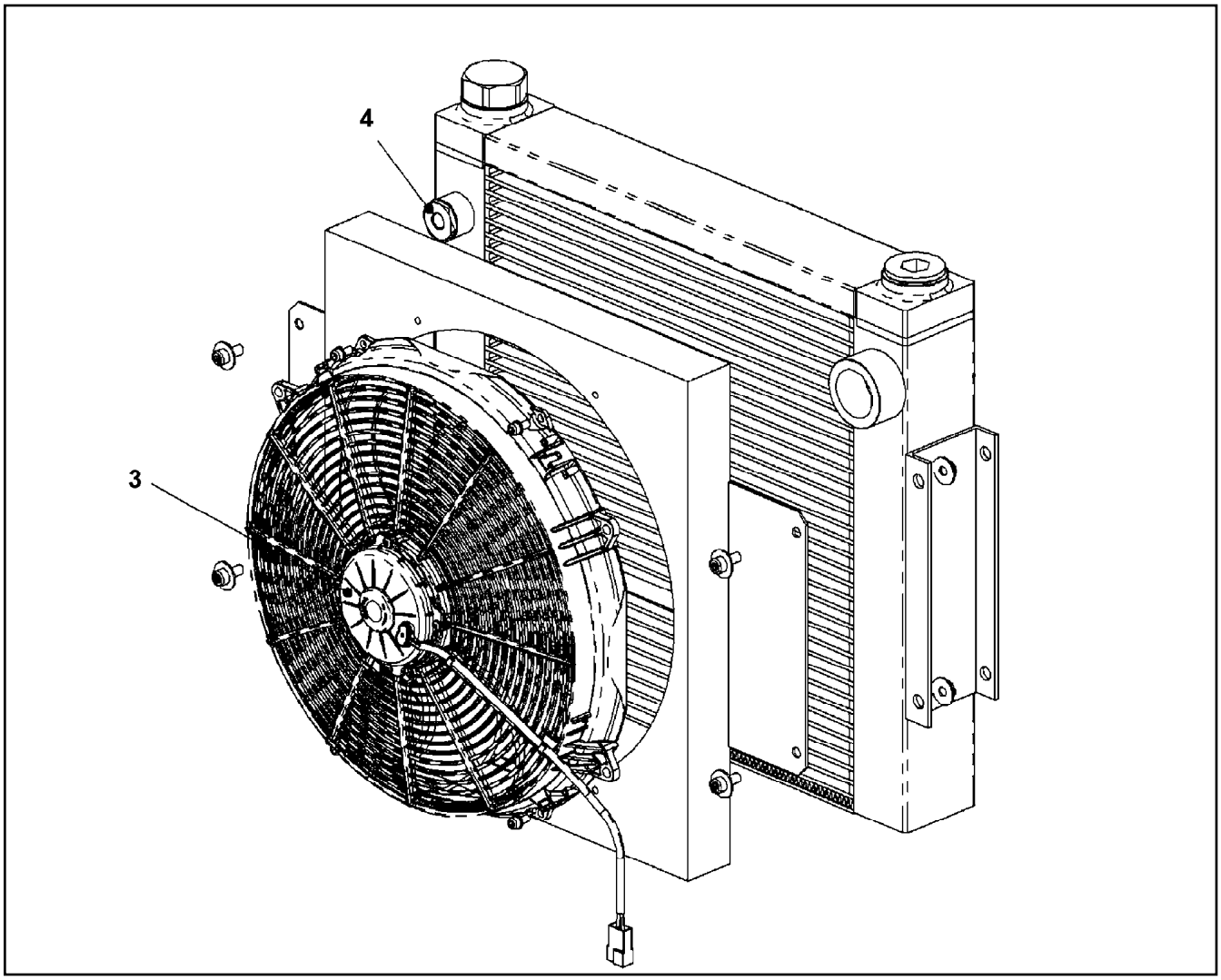

Pos.	Item	Quantity	Description	Bezeichnung
3	10 35 483 7	1	FAN 24V	LUEFTER
4	10 35 483 9	1	REDUCER M22/M14X1,5	REDUZIERUNG

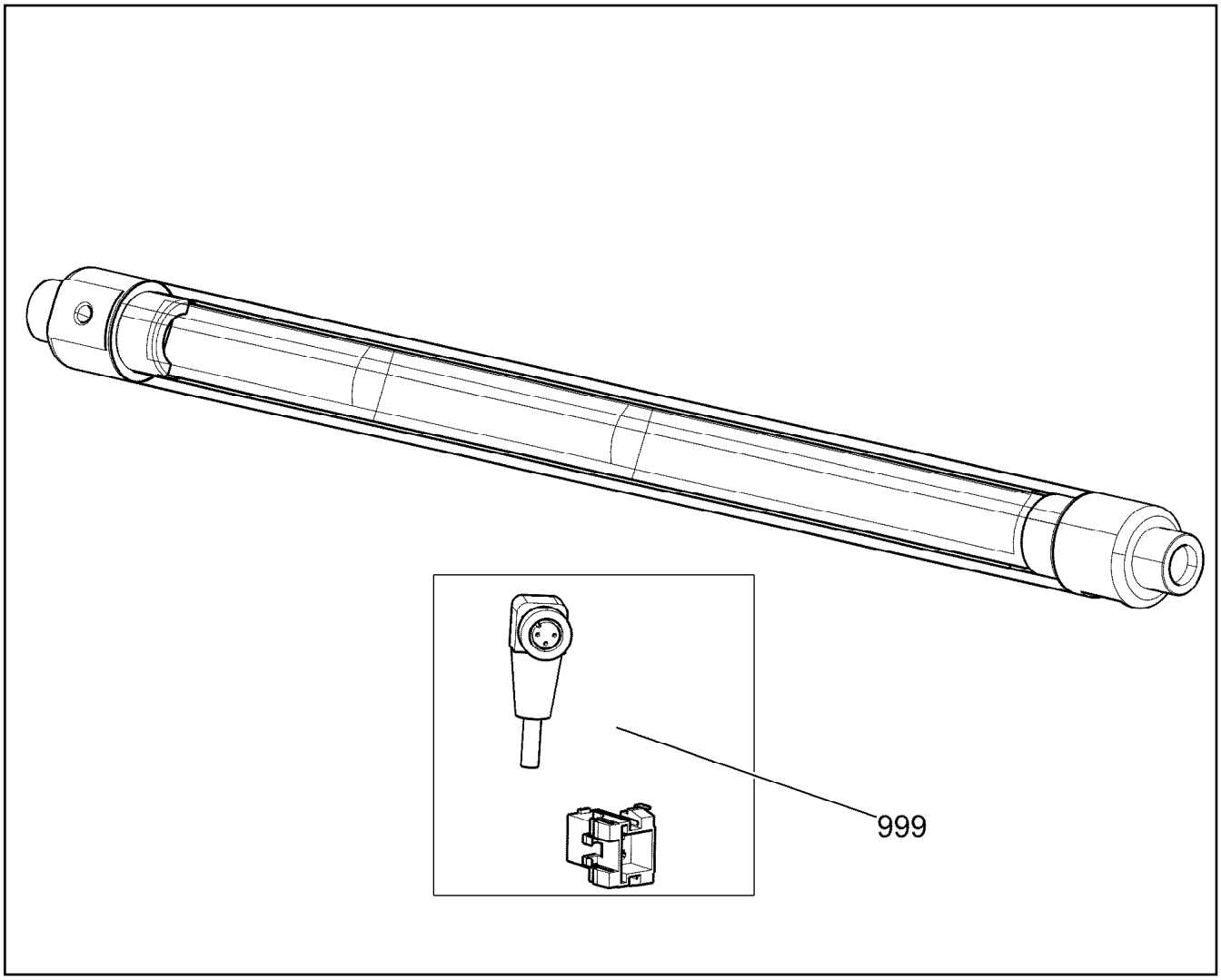

Pos.	Item	Quantity	Description	Bezeichnung
999	96 73 638 08	1	REP.KIT CENTRY WIRING	RS KABELSATZ

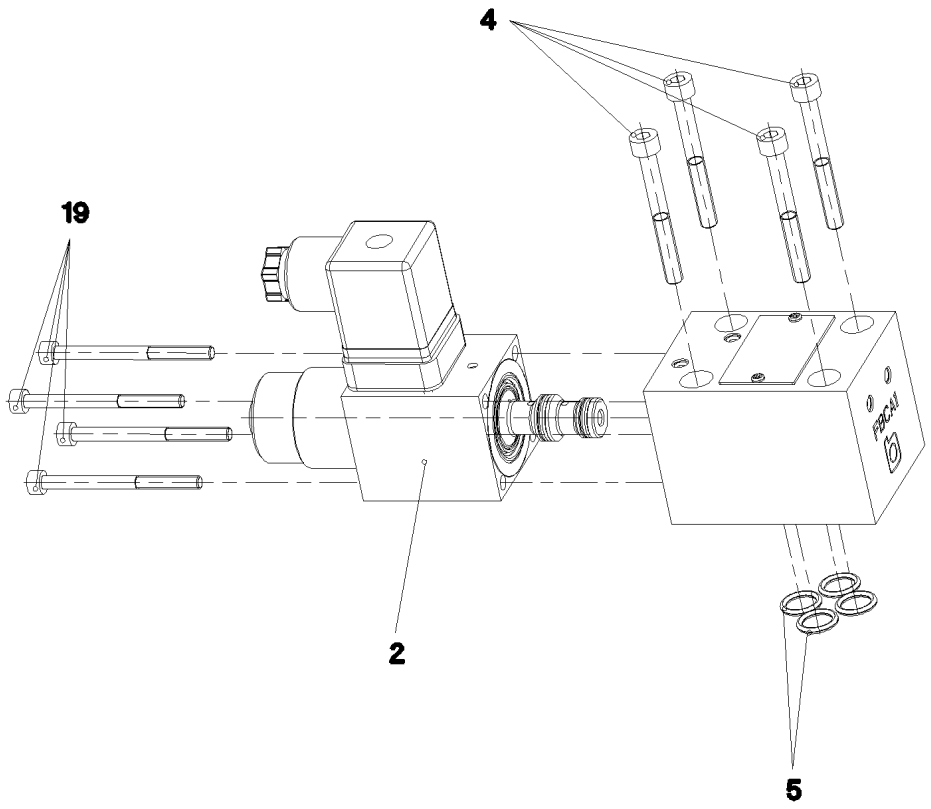

Pos.	Item	Quantity	Description	Bezeichnung
2	10 65 009 2	1	MAGNET 24V	MAGNET
4	40 43 612 08	4	SOCKET HEAD SCREW DIN 912 M5X45 12.9	ZYLINDERSCHRAUBE
5	73 80 574	4	O-RING ISO 3601-1 9,25X1,78 FKM 90 A,GN	O-RING
19	49 01 531	4	SOCKET HEAD SCREW ISO 4762 M4X50 8.8	ZYLINDERSCHRAUBE

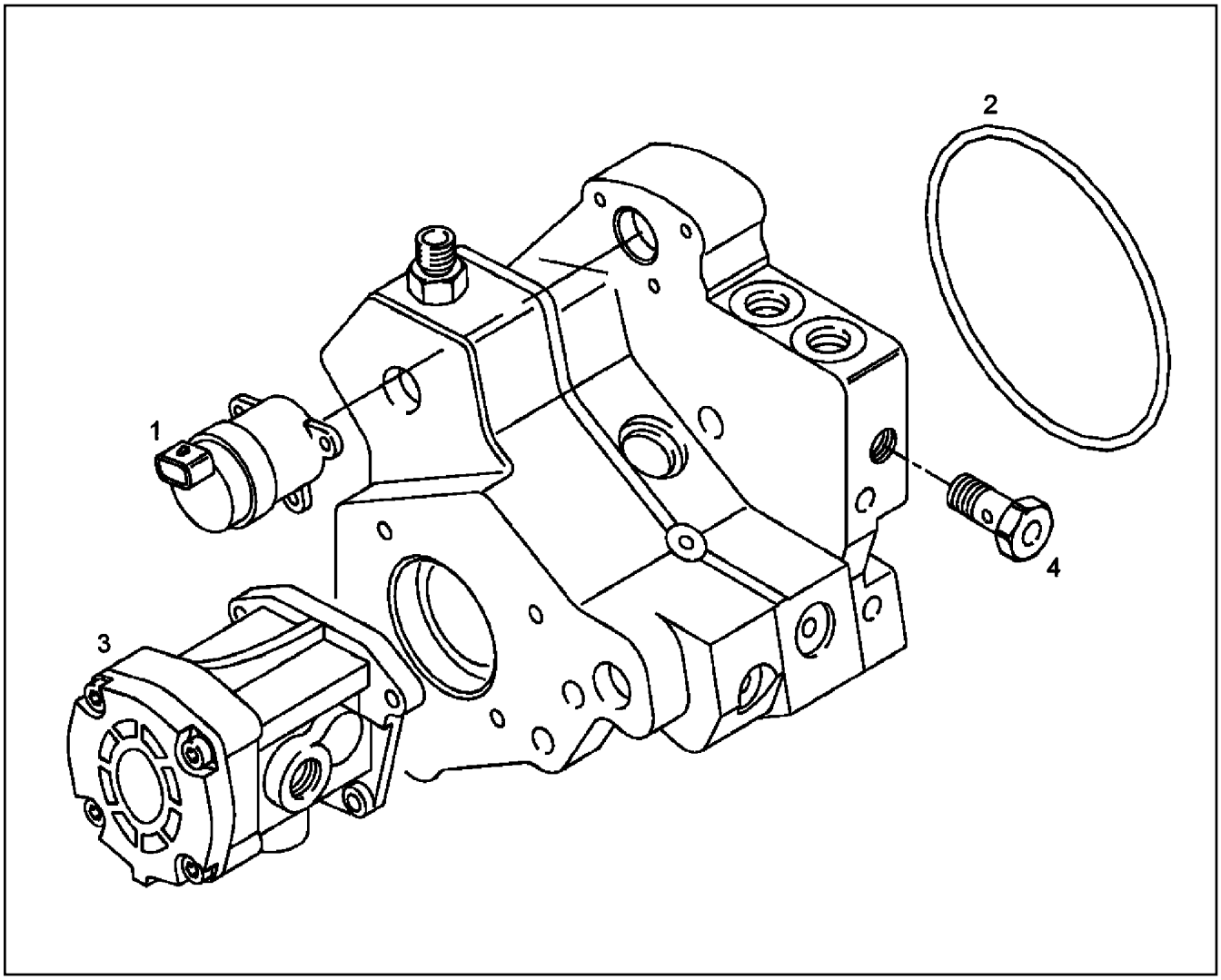

Pos.	Item	Quantity	Description	Bezeichnung
1	10 30 300 5	1	DOSING VALVE	ZUMESSVENTIL
2	10 33 210 8	1	O RING 100X3 FPM 80 SW	RUNDDICHTRING
3	10 22 274 8	1	DELIVERY PUMP	KRAFTSTOFFFOERDERPUMPE
4	10 34 310 0	1	OVERFLOW VALVE	UEBERSTROEMVENTIL

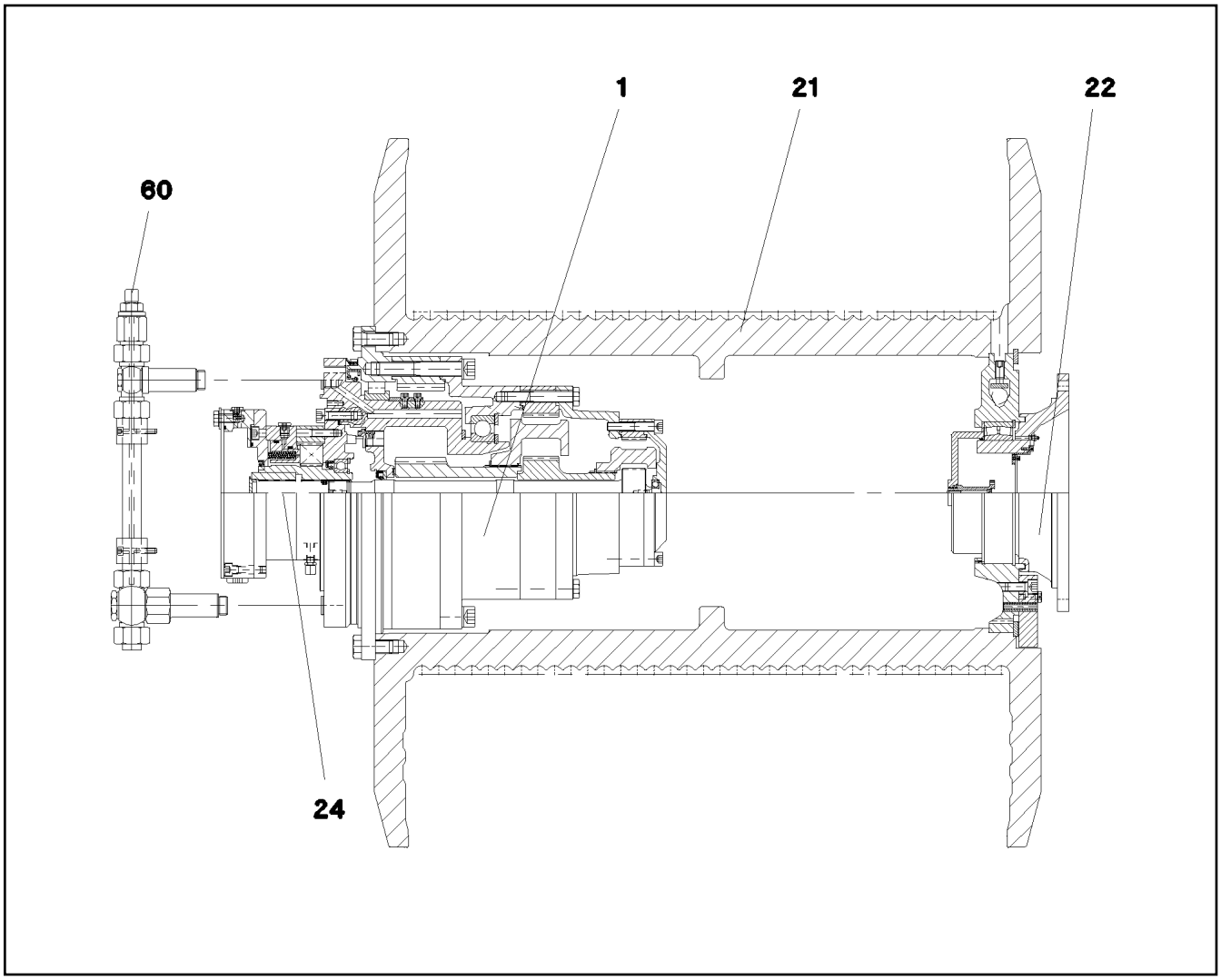

Pos.	Item	Quantity	Description		Bezeichnung
1	10 65 015 5	1	GEARBOX		GETRIEBE
			⇨ X10650155	10 65 015 5	
21	10 65 015 6	1	ROPE DRUM		SEILTROMMEL
			⇨ X10650156	10 65 015 6	
22	57 18 420 08	1	FLANGE		FLANSCH
			⇨ 5 718 420 08	57 18 420 08	
24	10 65 015 8	1	DRIVE		ANTRIEB
			⇨ X10650158	10 65 015 8	
60	10 65 015 9	1	OIL LINE		OELLEITUNG

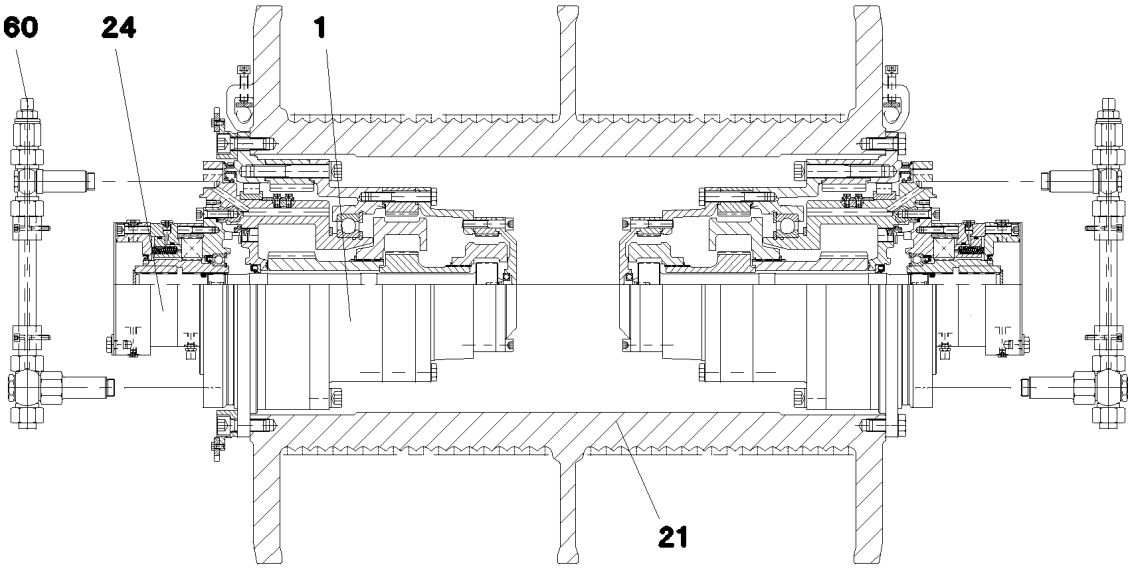

Pos.	Item	Quantity	Description		Bezeichnung
1	10 80 159 0	2	GEARBOX		GETRIEBE
			⇨ X10801590	10 80 159 0	
21	10 80 159 1	1	ROPE DRUM		SEILTROMMEL
			⇨ X10801591	10 80 159 1	
24	10 80 159 2	2	DRIVE		ANTRIEB
			⇨ X10801592	10 80 159 2	
60	10 65 015 9	2	OIL LINE		OELLEITUNG

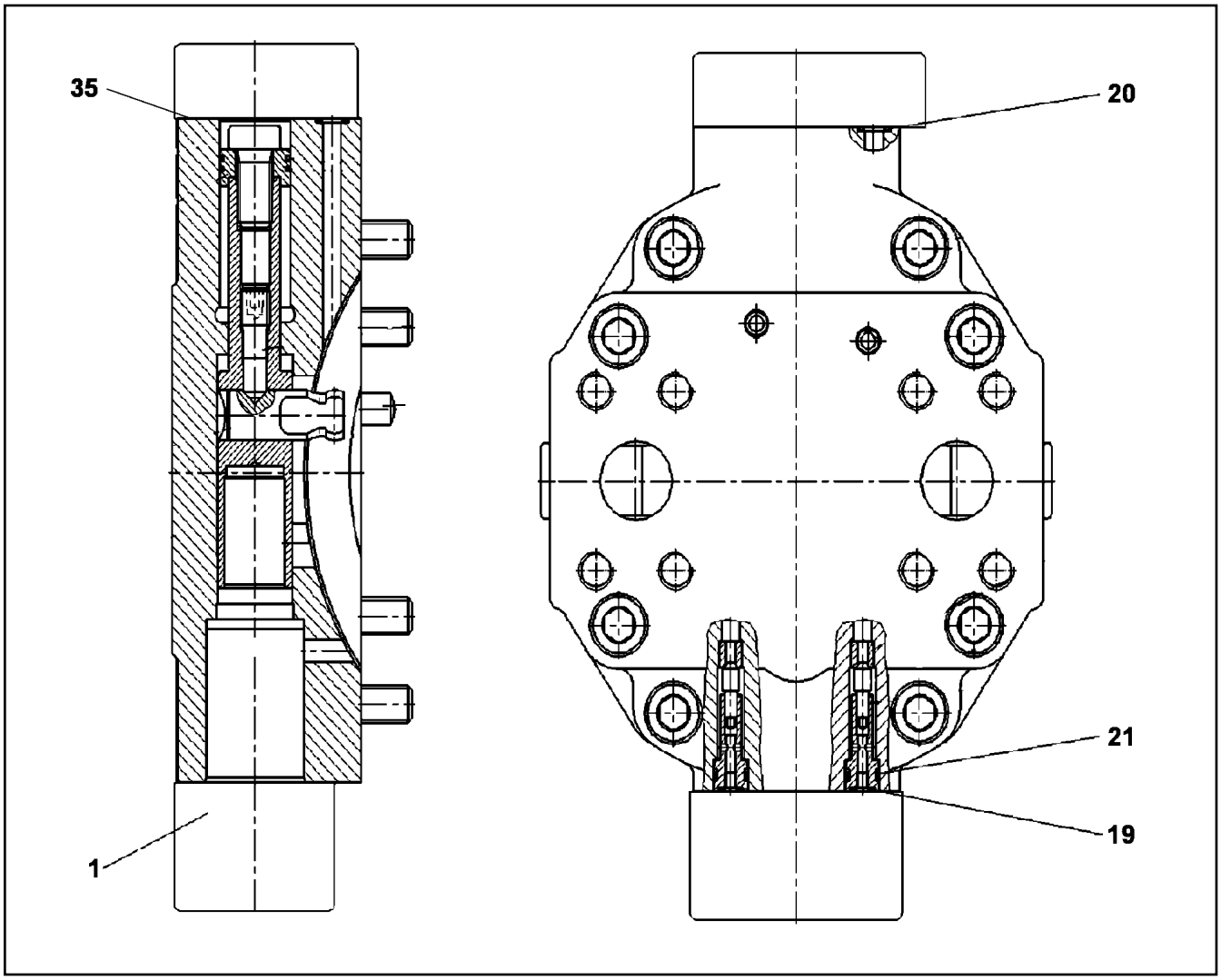

Pos.	Item	Quantity	Description	Bezeichnung
1	10 35 465 9	1	CONTROL ELEMENT ⇨ X10354659 10 35 465 9	STEUERTEIL
19	70 22 117	2	O-RING 5,28X1,78 FKM 90	O-RING
20	70 22 118	6	O-RING 7,65X1,78 FKM 90	O-RING
21	70 09 366	2	O-RING 9,25X1,78 FKM 90	O-RING
35	51 05 867 08	1	O-RING ARP 568 37,69X3,53 NBR90	O-RING

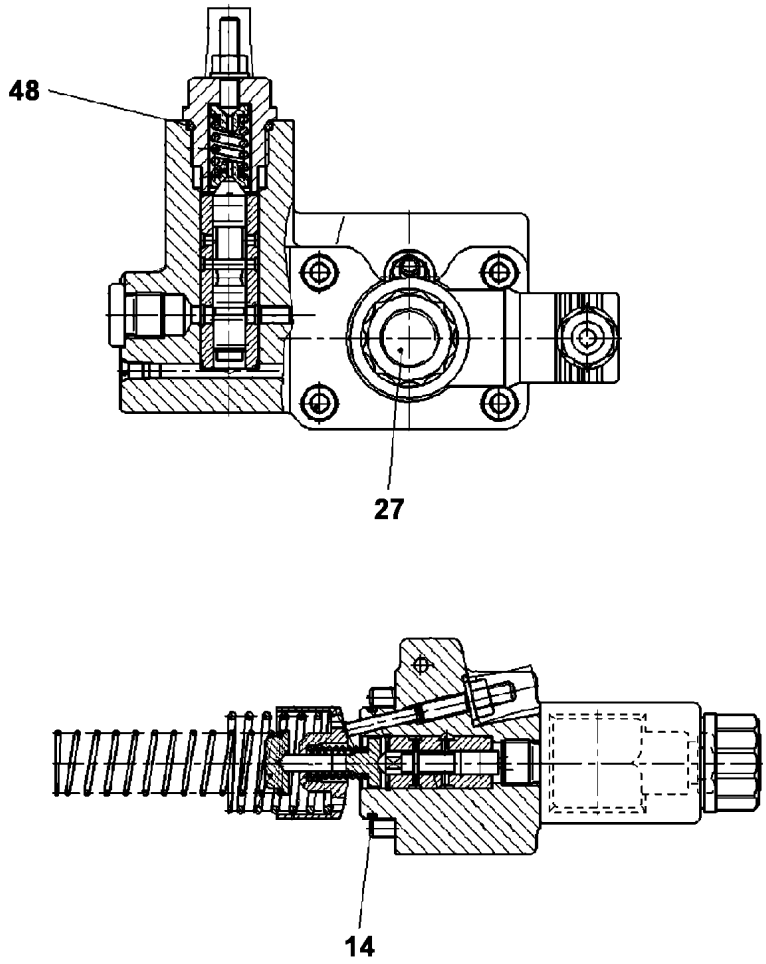

Pos.	Item	Quantity	Description	Bezeichnung
14	10 09 796 0	1	O-RING 39,34X2,62 FKM 70	O-RING
27	10 02 369 3	1	MAGNET 24V	MAGNET
48	10 33 217 2	1	O-RING	O-RING

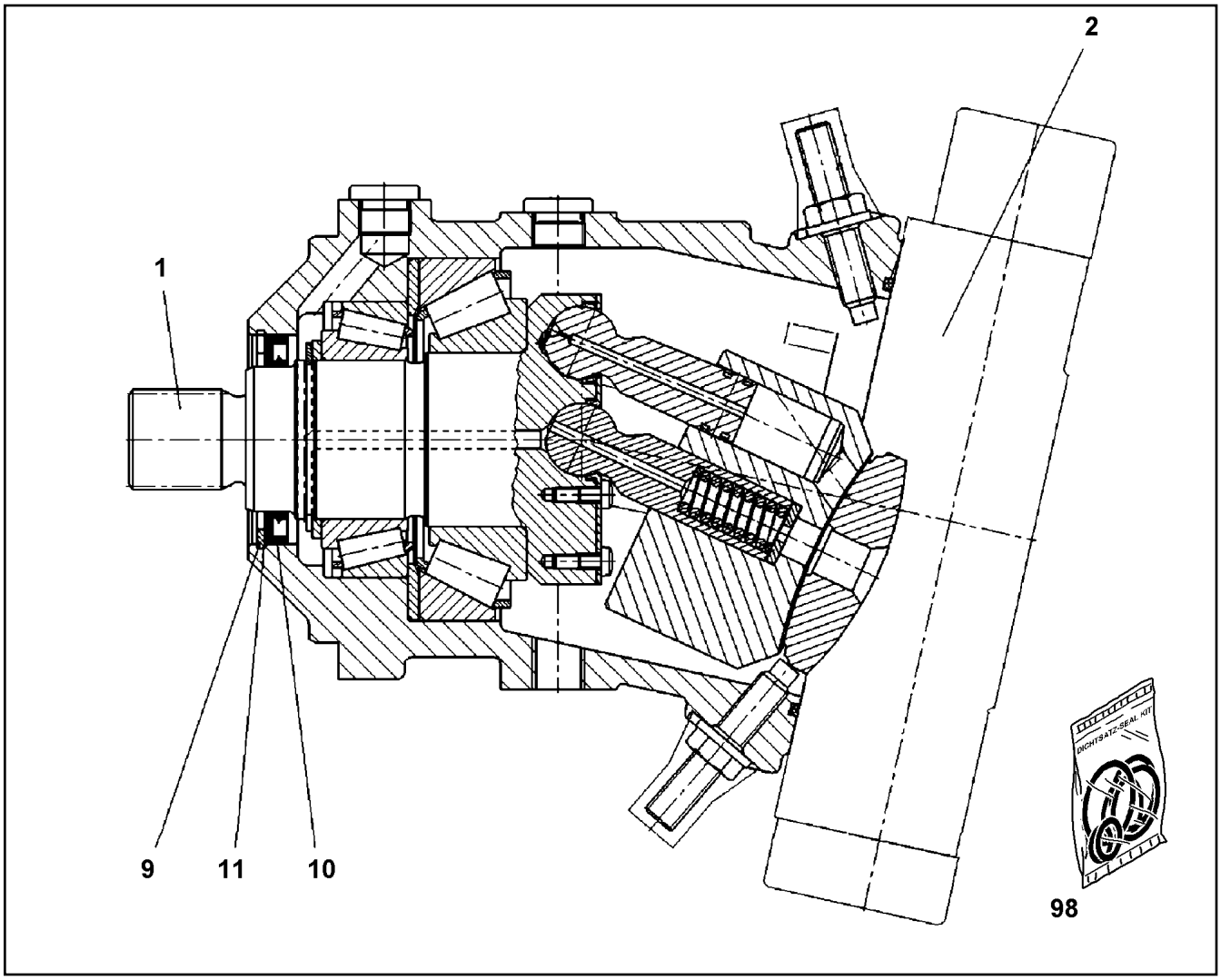

Pos.	Item	Quantity	Description	Bezeichnung
1	57 19 351 08	1	DRIVING GEAR	TRIEBWERK
2	10 67 840 7	1	ADJUSTMENT	VERSTELLUNG
			⇨ X10678407 10 67 840 7	
9	10 17 163 2	1	LOCKING RING DIN 472 90X3 FLZNNC-120H	SICHERUNGSRING
10	70 08 986	1	RADIAL SEAL 70X90X7	RADIALDICHTRING
11	50 09 001	1	SUPPORTING WASHER DIN 988 S 75X90X3	STUETZSCHEIBE
98	10 44 173 8	1	SEAL KIT VARIAB.DISPLAC.MOTOR	DS VERSTELLMOTOR

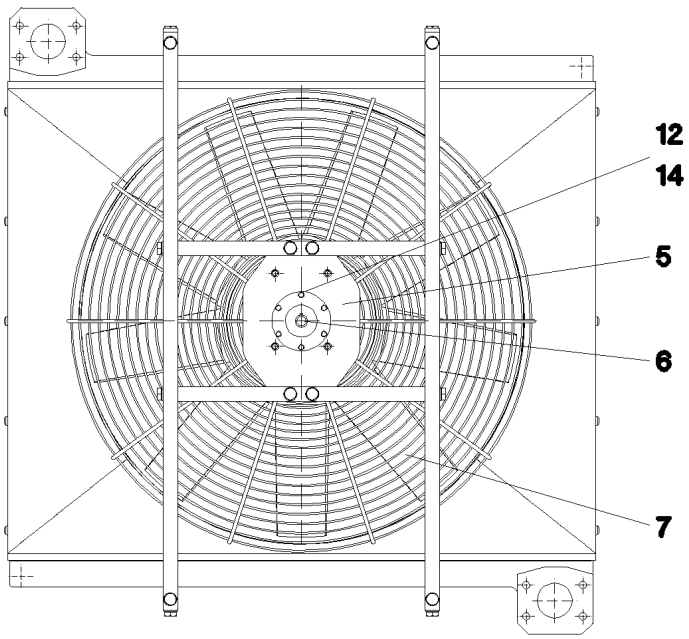

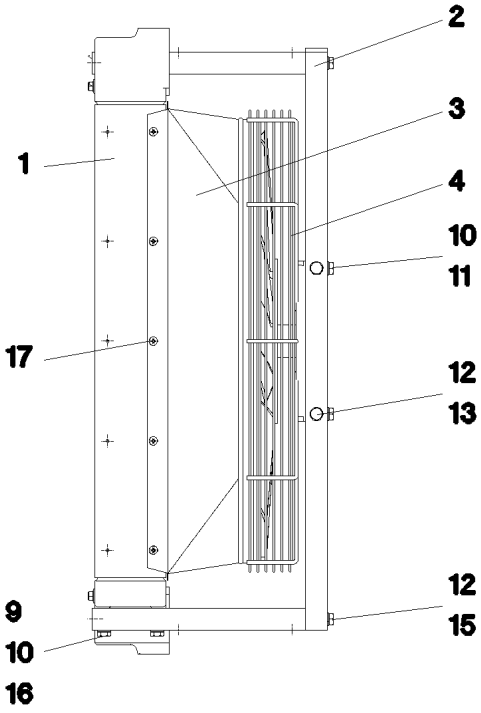

Pos.	Item	Quantity	Description	Bezeichnung
1	10 65 066 9	1	OIL COOLER	OELKUEHLER
2	10 65 067 0	1	BRACKET	BUEGEL
3	10 65 067 1	1	FAN HOOD	VENTILATORHAUBE
4	10 65 067 2	1	GUARD	SCHUTZGITTER
5	10 65 067 4	1	MOTOR FLANGE	MOTORFLANSCH
6	10 65 067 5	1	HUB	NABE
7	10 65 067 6	1	FAN BLADE	LUEFTERFLUEGEL
9	46 00 355	10	HEX SCREW ISO 4017 M10X45 8.8 A3C	SECHSKANTSCHRAUBE
10	42 40 008 08	14	WASHER SPRING DIN 127 A 10 FST A3C	FEDERRING
11	10 87 551 6	4	HEX SCREW ISO 4017 M10X35 8.8 FLZN SP	SECHSKANTSCHRAUBE
12	42 40 607 08	14	WASHER SPRING DIN 128 A 8	FEDERRING
13	49 00 128	4	HEX SCREW ISO 4017 M8X25 8.8 A2C	SECHSKANTSCHRAUBE
14	49 00 089	6	HEX SCREW ISO 4017 M8X20 8.8 A2C	SECHSKANTSCHRAUBE
15	40 01 667	4	HEX SCREW ISO 4017 M8X45 8.8 A2C	SECHSKANTSCHRAUBE
16	11 00 280 7	2	HEX NUT ISO 4032 M10 10 FLZN SPF	SECHSKANTMUTTER
17	55 31 687 08	6	SHEET-METAL SCREW DIN 7981 4,8X13-F-H	BLECHSCHRAUBE

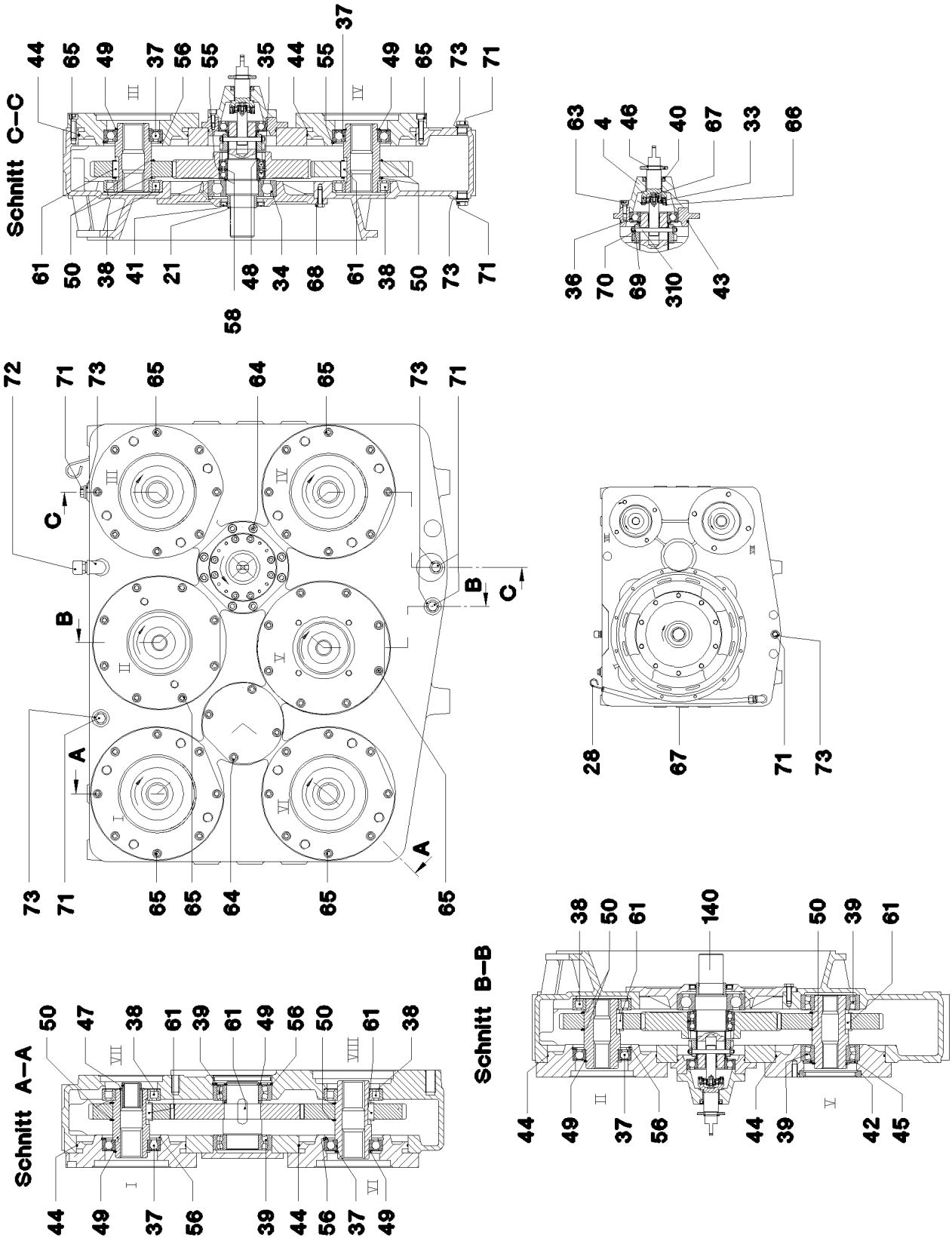
Schnitt C–C
Schnitt A–A
Schnitt B–B

Pos.	Item	Quantity	Description	Bezeichnung
4	11 69 017 4	1	SEALING RING COVER D140/34X72	DICHTRINGDECKEL
21	57 18 197 08	1	SLEEVE	LAUFRING
28	10 80 223 5	1	OIL DIPSTICK	OELMESSSTAB
33	10 16 923 6	1	DEEP GROOVE BALL BEARING DIN 625 620	RILLENKUGELLAGER
34	74 51 792 08	1	DEEP GROOVE BALL BEARING DIN 625 631	RILLENKUGELLAGER
35	74 51 295 08	2	DEEP GROOVE BALL BEARING DIN 625 60	RILLENKUGELLAGER
36	74 51 411 08	1	DEEP GROOVE BALL BEARING DIN 625 621	RILLENKUGELLAGER
37	74 51 453 08	5	DEEP GROOVE BALL BEARING DIN 625 62	RILLENKUGELLAGER
38	50 09 262 08	5	CYLINDRICAL ROLLER BEARING DIN 5412 N	ZYLINDERROLLENLAGER
39	74 61 108 08	4	SELF-ALIGNING ROLLER BEARING DIN 635	PENDELROLLENLAGER
40	71 00 350 01	1	ROTARY SHAFT LIP SEAL DIN 3760 AS 30X	RADIALWELLENDICHTRING
41	10 35 914 2	1	ROTARY SHAFT LIP SEAL DIN 3760 A 60X90	RADIALWELLENDICHTRING
42	57 16 865 08	1	O-RING 125X2 FPM70	O-RING
43	50 26 150 08	1	O-RING 132X3 NBR70	O-RING
44	10 80 223 6	6	O-RING DIN 3770 217X3 NBR	O-RING
45	74 72 042 05	1	BEARING COVER RING 6213 AV	LAGERABDECKRING
46	42 80 021 08	1	LOCKING RING DIN 471 25X1,2	SICHERUNGSRING
47	53 12 024 08	1	LOCKING RING DIN 471 42X2,5	SICHERUNGSRING
48	10 87 566 0	1	LOCKING RING DIN 471 60X2 480H SPF	SICHERUNGSRING
49	42 80 052 08	6	LOCKING RING DIN 471 65X2,5	SICHERUNGSRING
50	42 80 058 08	12	LOCKING RING DIN 471 75X2,5	SICHERUNGSRING
55	42 81 030 08	1	LOCKING RING DIN 472 95X3	SICHERUNGSRING
56	42 81 037 08	6	LOCKING RING DIN 472 120X4	SICHERUNGSRING
58	53 00 631 08	2	SUPPORTING WASHER DIN 988 S 60	STUETZSCHEIBE
61	50 40 056 08	13	FITTING KEY DIN 6885 B 20X12X32	PASSFEDER
63	10 87 559 8	8	SOCKET HEAD SCREW ISO 4762 M8X20 8.8	ZYLINDERSCHRAUBE
64	49 00 537	12	SOCKET HEAD SCREW ISO 4762 M10X30 8.	ZYLINDERSCHRAUBE
65	11 69 062 8	48	SOCKET HEAD SCREW ISO 4762 M10X40 8	ZYLINDERSCHRAUBE
66	11 69 004 7	4	HEX SCREW ISO 4017 M4X10 8.8 480H SPF	SECHSKANTSCHRAUBE
67	11 69 282 4	3	HEX SCREW ISO 4017 M6X12 8.8 480H SPF	SECHSKANTSCHRAUBE
68	40 00 828	10	HEX SCREW ISO 4017 M10X30 8.8 A3C	SECHSKANTSCHRAUBE
69	10 87 564 7	2	WASHER ISO 7089 6 200HV 480H SPF	SCHEIBE
70	56 03 306 08	2	HEX NUT ISO 7042 M6 8 A2C	SECHSKANTMUTTER
71	40 41 403 08	6	SCREW PLUG DIN 910 R1/2" ST	VERSCHLUSSSCHRAUBE
72	69 31 138 14	1	VENTILATION FILTER	ENTLUEFTUNGSFILTER
73	71 01 044 08	6	SEALING RING DIN 7603 A 21X26X1,5 CU	DICHTRING
140	11 69 017 5	1	SPLINE SHAFT D65X236	ZAHNWELLE
310	11 21 422 6	1	PIN	BOLZEN

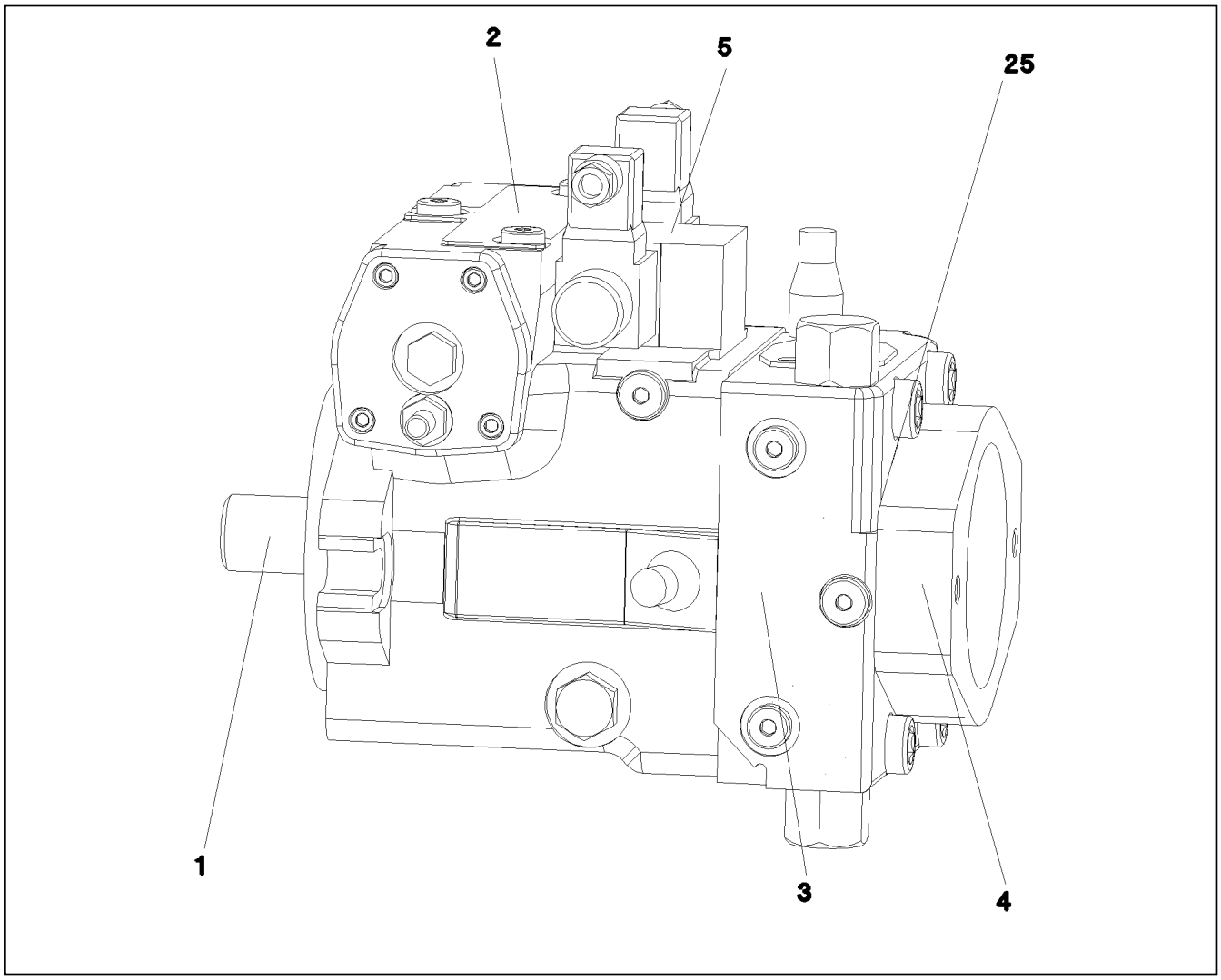

Pos.	Item	Quantity	Description	Bezeichnung
1	10 33 104 7	1	DRIVING GEAR	TRIEBWERK
(98)	10 33 111 6	1	RADIAL PACKING SET DRIVE SHAFT	DS TRIEBWELLE
2	10 33 104 8	1	ADJUSTMENT	VERSTELLUNG
(98)	10 33 111 7	1	SEAL KIT ADJUSTMENT	DS VERSTELLUNG
3	57 15 142 08	1	CONNECTING PLATE ⇨ 5 715 142 08 57 15 142 08	ANSCHLUSSPLATTE
5	57 19 113 08	1	CONTROL UNIT ⇨ 5 719 113 08 57 19 113 08	ANSTEUERGERAET
25	51 86 135 08	1	O-RING ARP 568 29,82X2,62 NBR90	O-RING

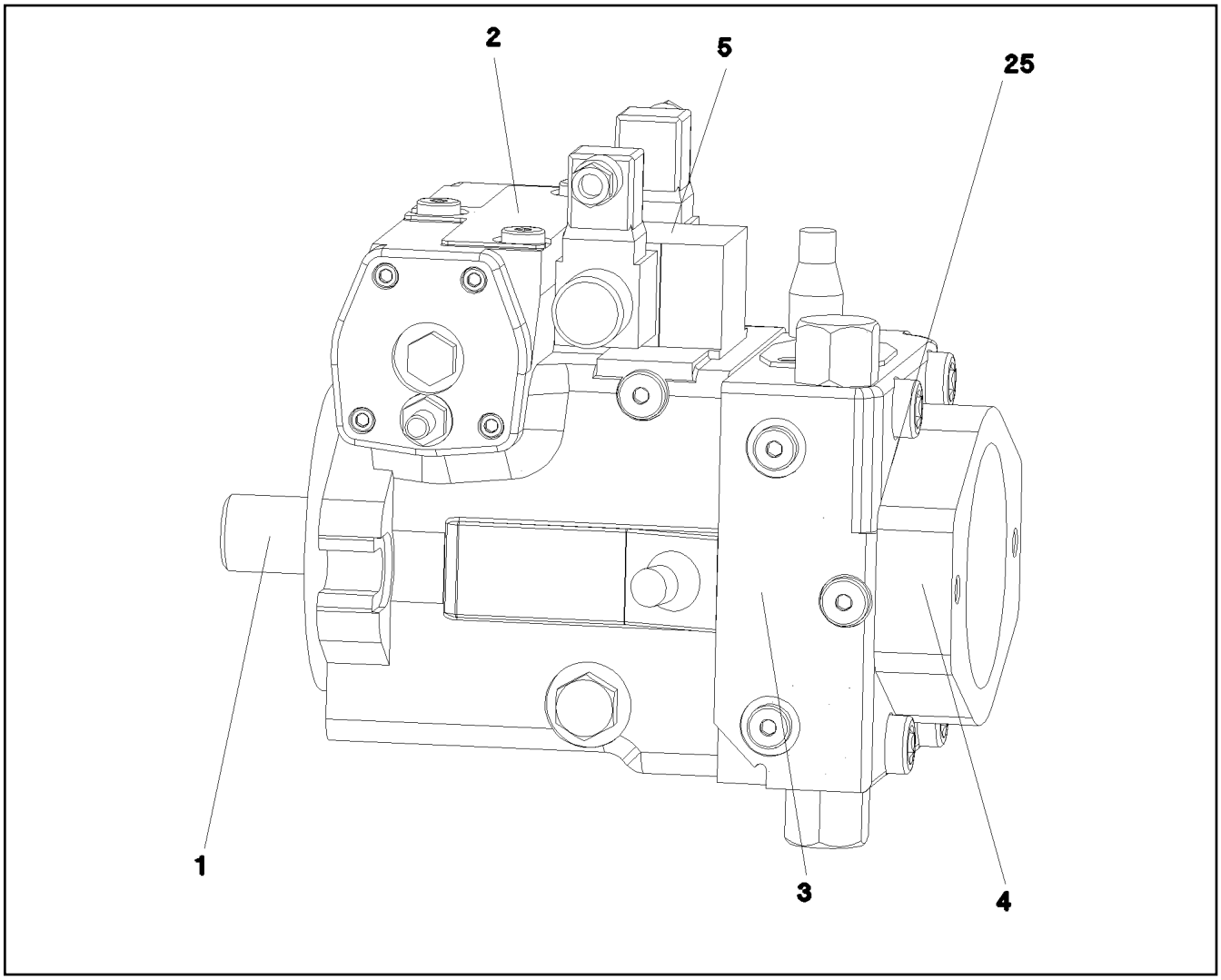

Pos.	Item	Quantity	Description	Bezeichnung
1	10 33 104 7	1	DRIVING GEAR	TRIEBWERK
2	10 33 104 8	1	ADJUSTMENT	VERSTELLUNG
3	57 15 142 08	1	CONNECTING PLATE ⇨ 5 715 142 08 57 15 142 08	ANSCHLUSSPLATTE
5	57 19 113 08	1	CONTROL UNIT ⇨ 5 719 113 08 57 19 113 08	ANSTEUERGERAET
25	51 86 135 08	1	O-RING ARP 568 29,82X2,62 NBR90	O-RING

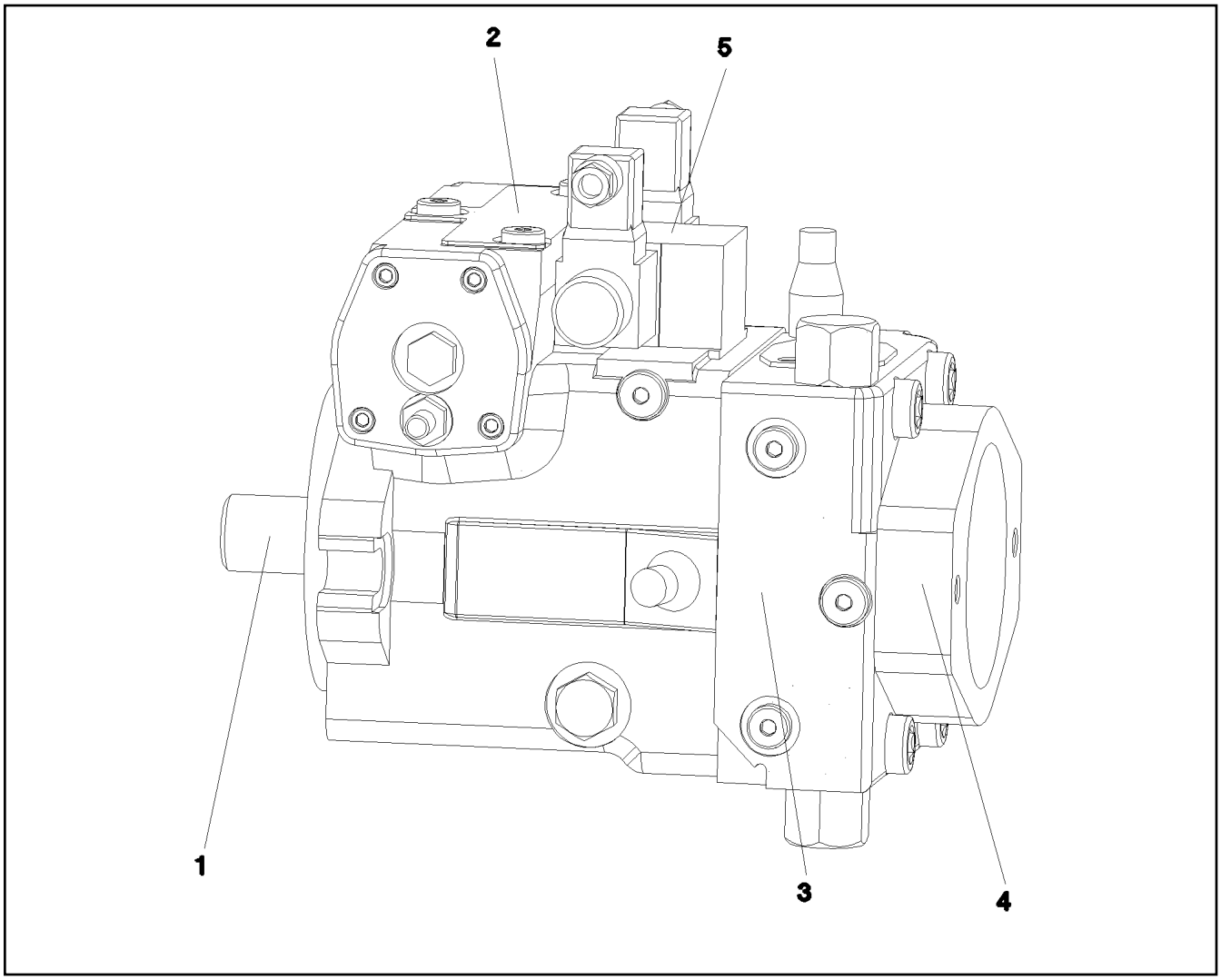

Pos.	Item	Quantity	Description	Bezeichnung
1	10 47 137 0	1	DRIVING GEAR ⇨ X10471370 10 47 137 0	TRIEBWERK
2	10 47 137 1	1	ADJUSTMENT	VERSTELLUNG
(999)	10 30 092 5	1	SEAL KIT	DICHTSATZ
3	57 19 030 08	1	CONNECTING PLATE ⇨ 5 719 030 08 57 19 030 08	ANSCHLUSSPLATTE
5	10 29 184 0	1	CONTROL UNIT ⇨ X10291840 10 29 184 0	ANSTEUERGERAET
25	72 64 191 08	1	O-RING ARP 568 39,34X2,62 NBR90	O-RING

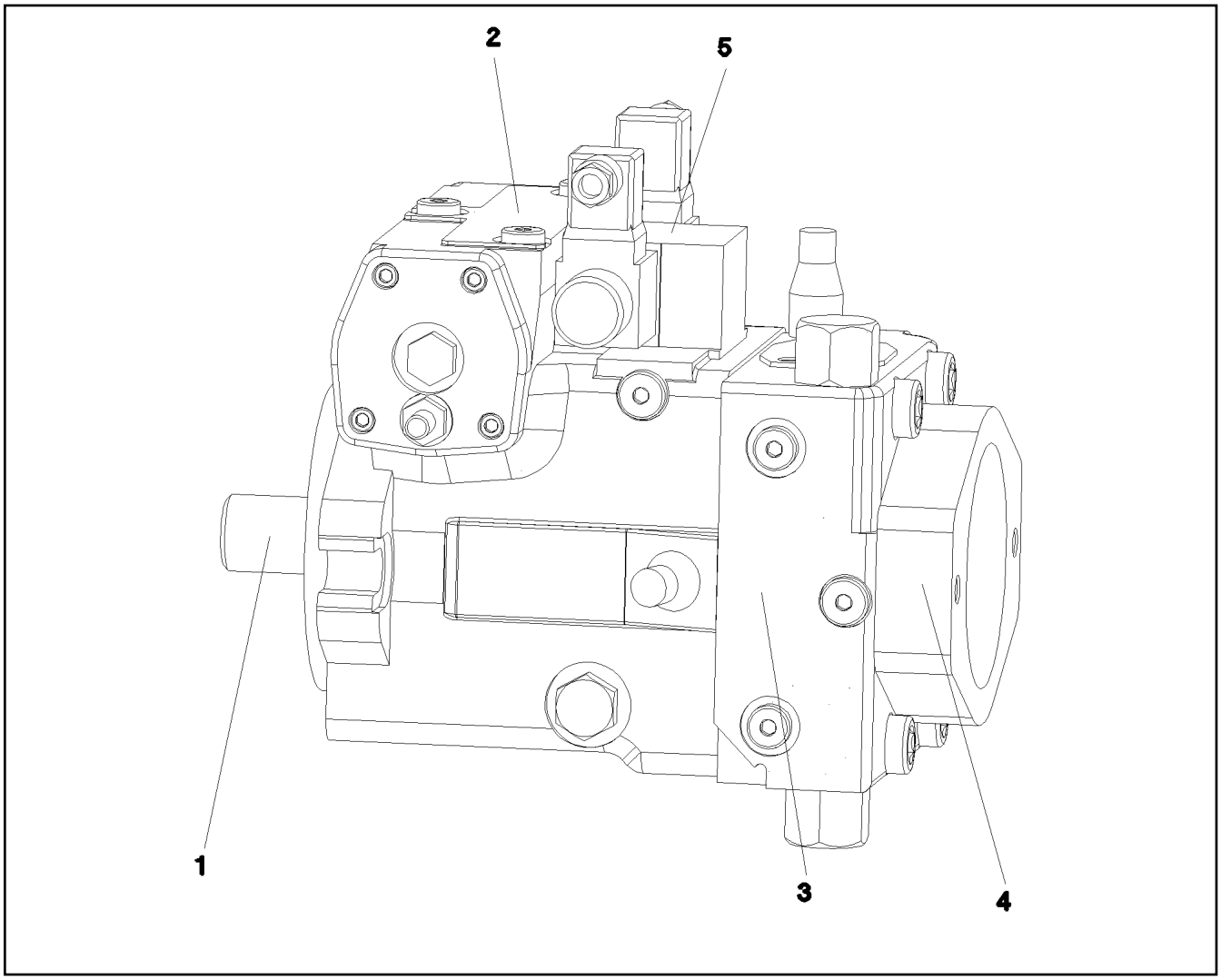

Pos.	Item	Quantity	Description	Bezeichnung
1	10 47 138 0	1	DRIVING GEAR	TRIEBWERK
(999)	10 29 775 0	1	SEAL KIT ASSY	DICHTSATZ KPL
2	10 47 137 1	1	ADJUSTMENT	VERSTELLUNG
3	57 19 030 08	1	CONNECTING PLATE ⇨ 5 719 030 08 57 19 030 08	ANSCHLUSSPLATTE
5	10 29 184 0	1	CONTROL UNIT ⇨ X10291840 10 29 184 0	ANSTEUERGERAET
25	72 64 191 08	1	O-RING ARP 568 39,34X2,62 NBR90	O-RING

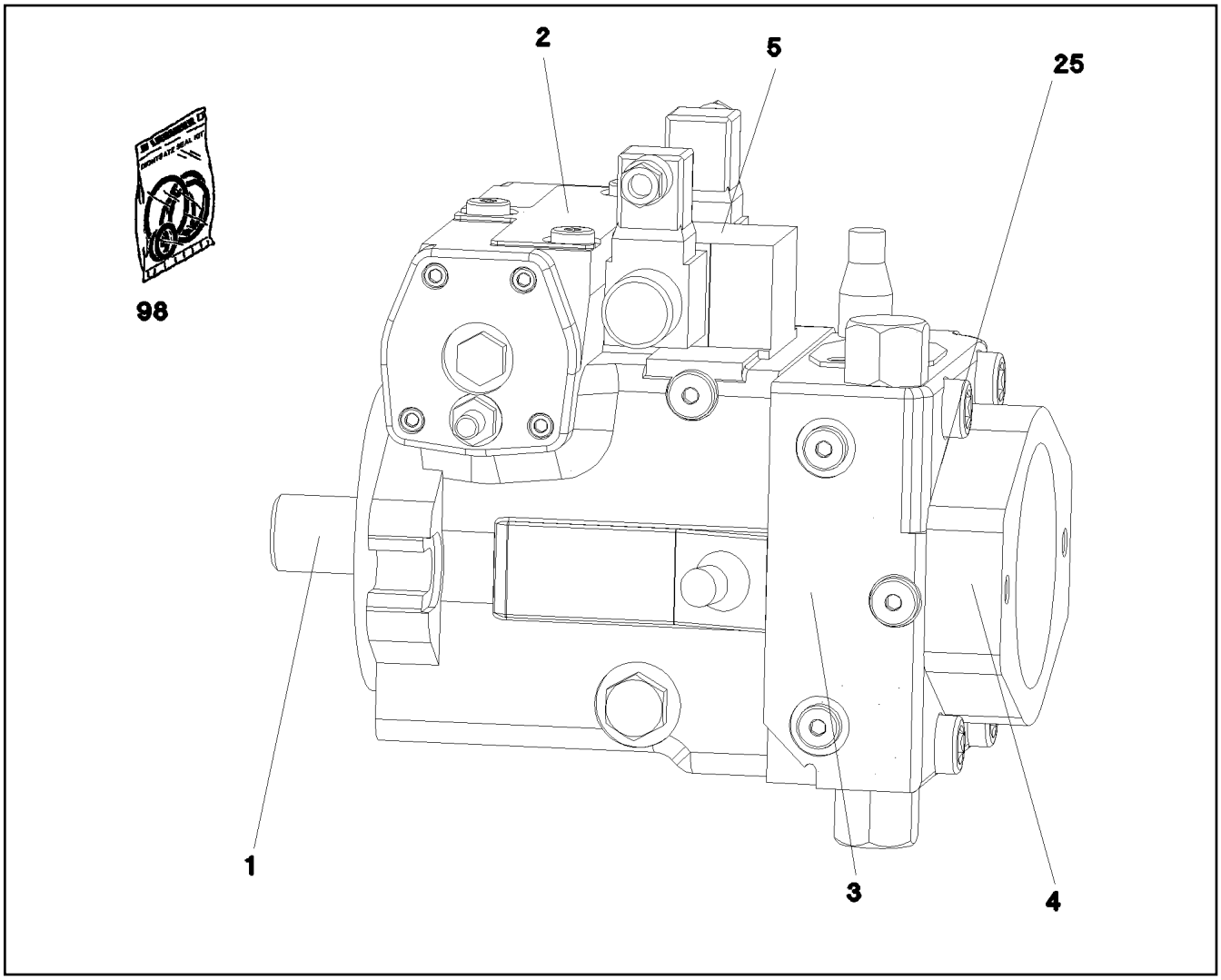

Pos.	Item	Quantity	Description	Bezeichnung
1	11 31 496 5	1	DRIVING GEAR ⇨ X11314965 11 31 496 5	TRIEBWERK
2	10 33 104 8	1	ADJUSTMENT	VERSTELLUNG
3	57 15 142 08	1	CONNECTING PLATE ⇨ 5 715 142 08 57 15 142 08	ANSCHLUSSPLATTE
4	11 17 100 3	1	PUMP SUPPORT ⇨ X11171003 11 17 100 3	PUMPENTRAEGER
5	10 80 231 4	1	CONTROL UNIT	ANSTEUERGERAET
(2)	10 47 143 7	2	PROPORTIONAL MAGNET 24V	PROPORTIONALMAGNET
(98)	79 05 638 14	1	SEALING SET CONTROL UNITS	DS ANSTEUERGERAET
25	51 86 135 08	1	O-RING ARP 568 29,82X2,62 NBR90	O-RING
98	10 41 315 7	1	SEAL KIT REGULATING VALVE	DS VERSTELLPUMPE

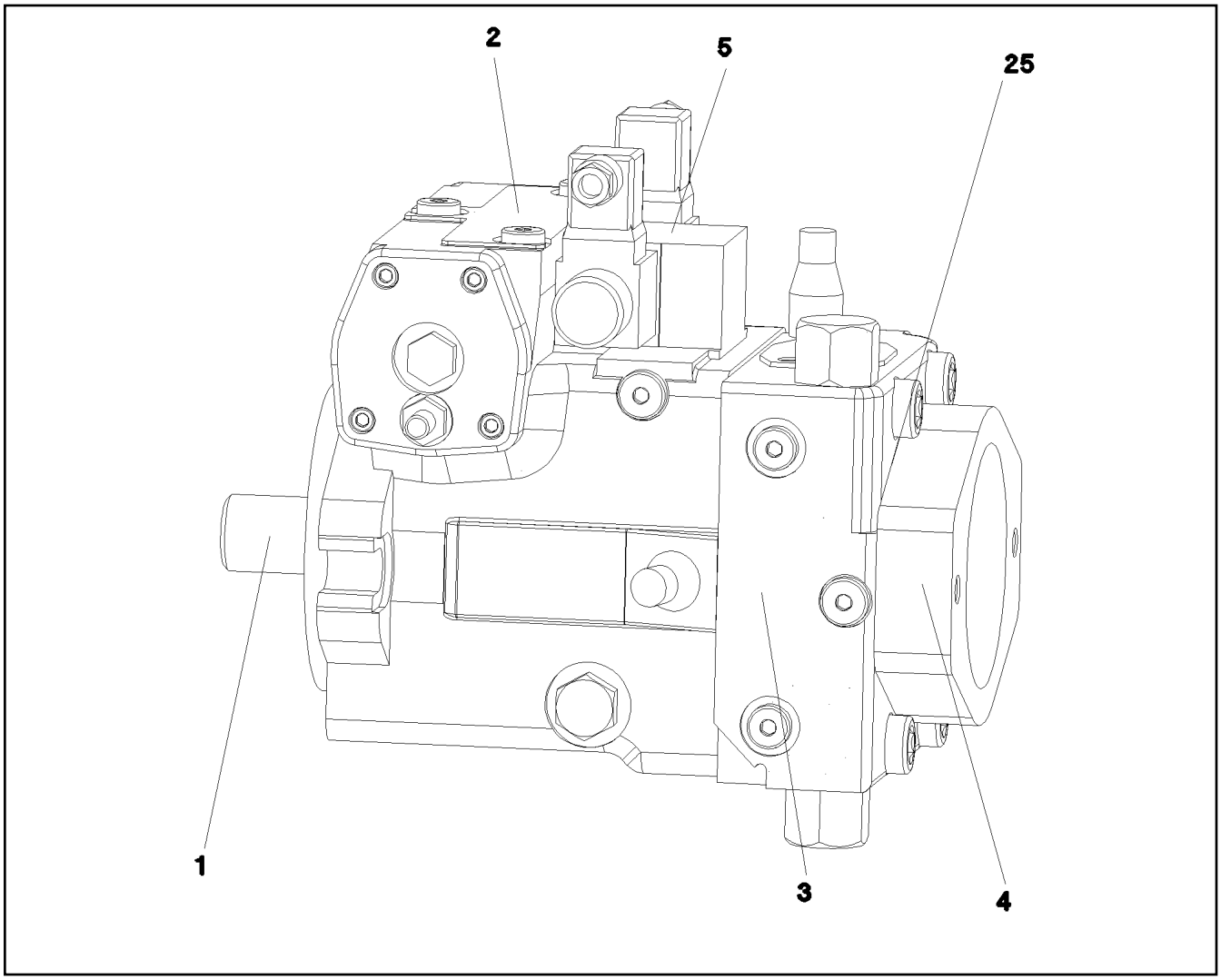

Pos.	Item	Quantity	Description	Bezeichnung
1	10 32 692 4	1	DRIVING GEAR ⇨ X10326924 10 32 692 4	TRIEBWERK
2	10 32 692 5	1	ADJUSTMENT	VERSTELLUNG
(98)	11 49 433 7	1	SEAL KIT	DICHTSATZ
3	57 18 989 08	1	CONNECTING PLATE ⇨ 5 718 989 08 57 18 989 08	ANSCHLUSSPLATTE
4	10 32 692 6	1	PUMP SUPPORT	PUMPENTRAEGER
5	10 47 138 4	1	CONTROL UNIT	ANSTEUERGERAET
(2)	10 47 143 7	2	PROPORTIONAL MAGNET 24V	PROPORTIONALMAGNET
(98)	10 47 143 9	1	SEALING SET CONTROL UNITS	DS ANSTEUERGERAET
25	51 86 135 08	1	O-RING ARP 568 29,82X2,62 NBR90	O-RING

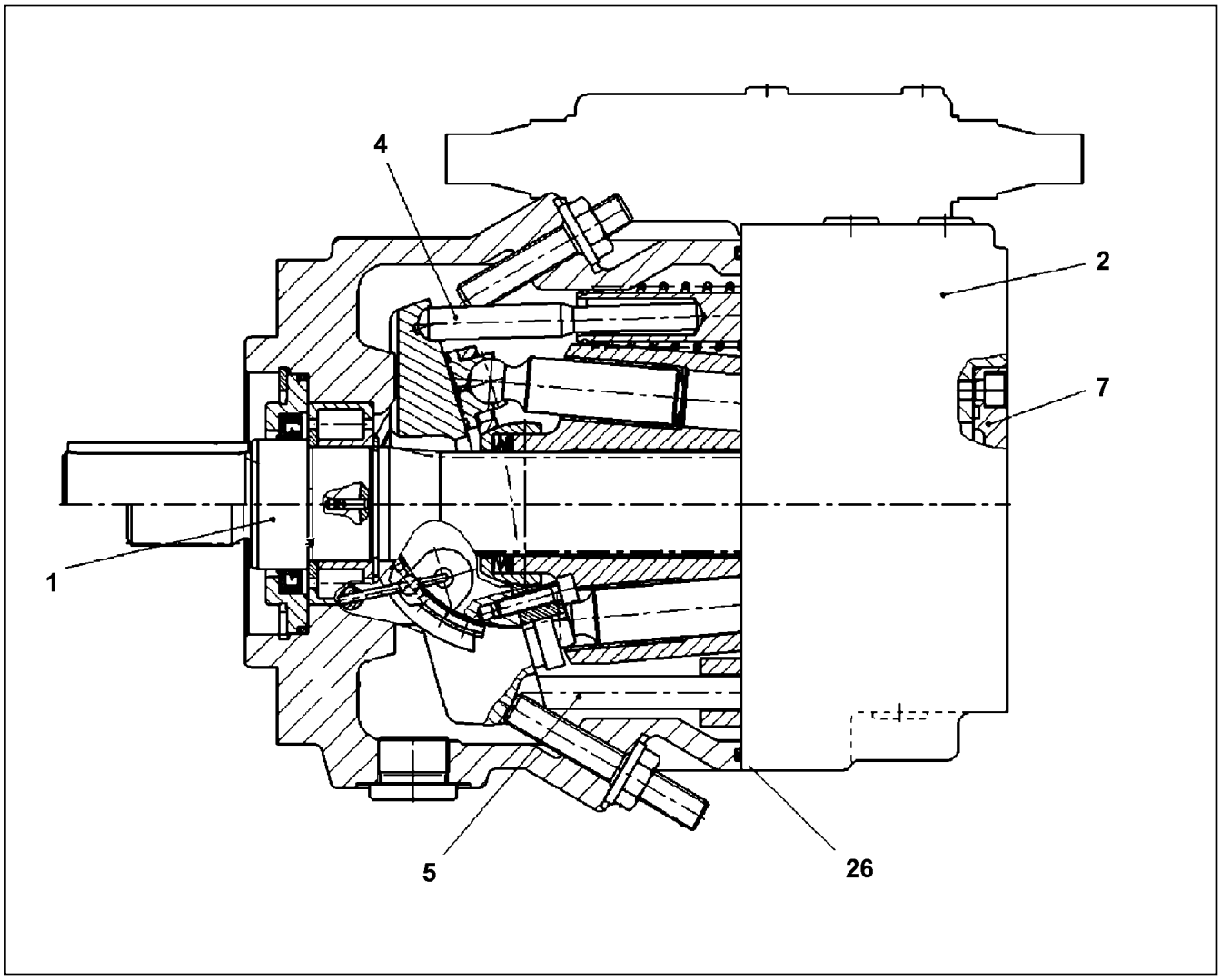

Pos.	Item	Quantity	Description	Bezeichnung
1	10 47 218 5	1	DRIVING GEAR	TRIEBWERK
(999)	10 44 073 0	1	SEAL KIT	DICHTSATZ
2	57 19 004 08	1	CONNECTING PLATE	ANSCHLUSSPLATTE
3	10 47 219 6	1	REGULATOR	REGLER
			⇨ X10472196 10 47 219 6	
4	10 33 323 8	1	HYDRAULIC ADJUSTMENT	HYDRAULIKVERSTELLUNG
5	10 47 220 0	1	ADJUSTMENT	VERSTELLUNG
			⇨ X10472200 10 47 220 0	
7	57 19 006 08	1	PUMP SUPPORT	PUMPENTRAEGER
			⇨ 5 719 006 08 57 19 006 08	
26	51 85 009 08	1	O-RING ARP 568 145,72X2,62 NBR70	O-RING

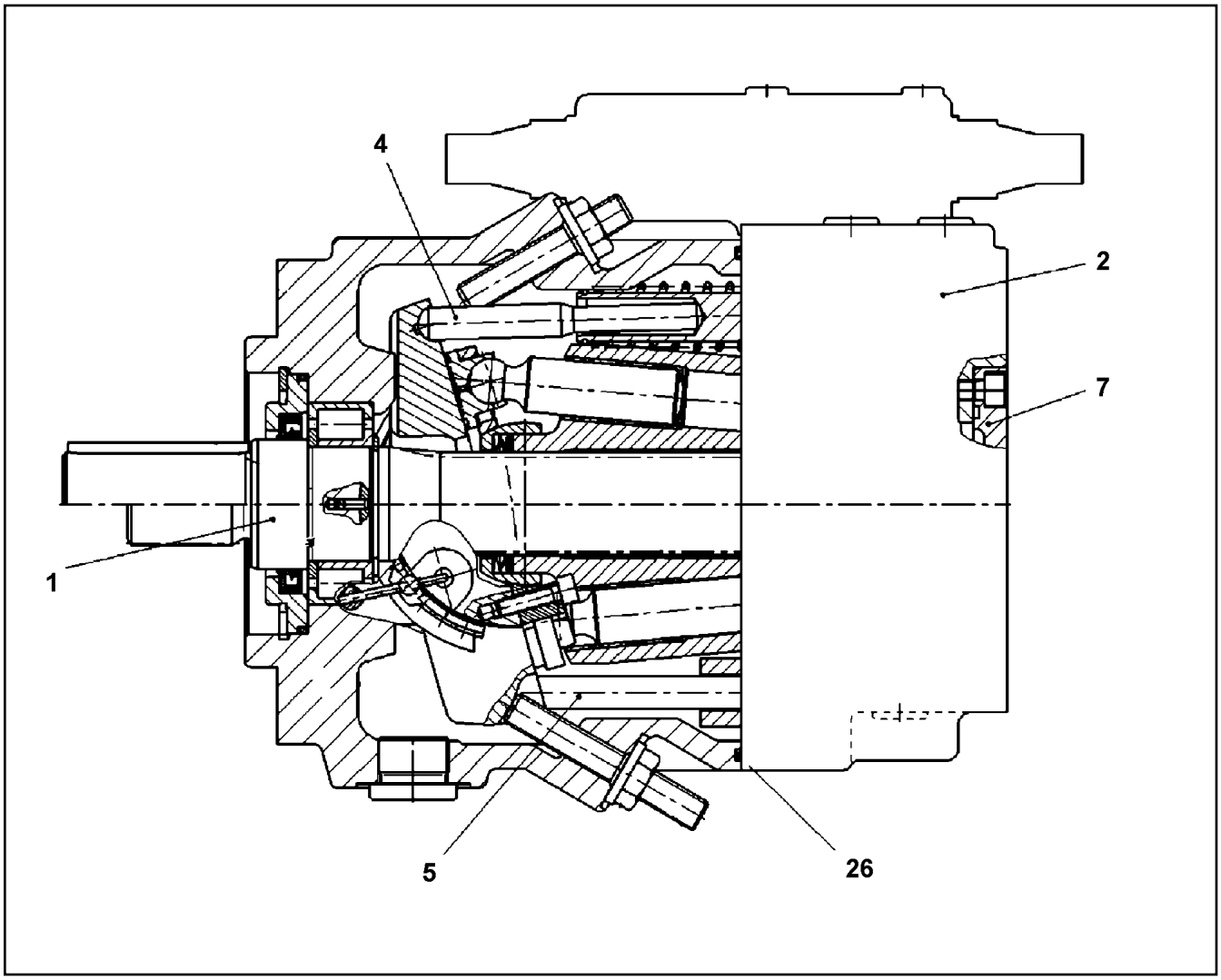

Pos.	Item	Quantity	Description	Bezeichnung
1	10 47 220 4	1	DRIVING GEAR ⇨ X10472204 10 47 220 4	TRIEBWERK
2	70 23 640	1	CONNECTING PLATE	ANSCHLUSSPLATTE
(98)	10 47 221 9	1	GASKET KIT INT.FLANGE	DS ANSCHLUSSPLATTE
3	10 47 219 6	1	REGULATOR ⇨ X10472196 10 47 219 6	REGLER
4	10 47 220 8	1	ADJUSTMENT ⇨ X10472208 10 47 220 8	VERSTELLUNG
5	70 23 643	1	REGULATION HYDRAULIC	VERSTELLUNG HYDRAULISCH
7	70 23 645	1	COVER	DECKEL
(5)	51 45 042 08	1	O-RING ARP 568 66,34X2,62 NBR70	O-RING
26	57 12 398 08	1	O-RING ARP 568 158,42X2,62 NBR90	O-RING

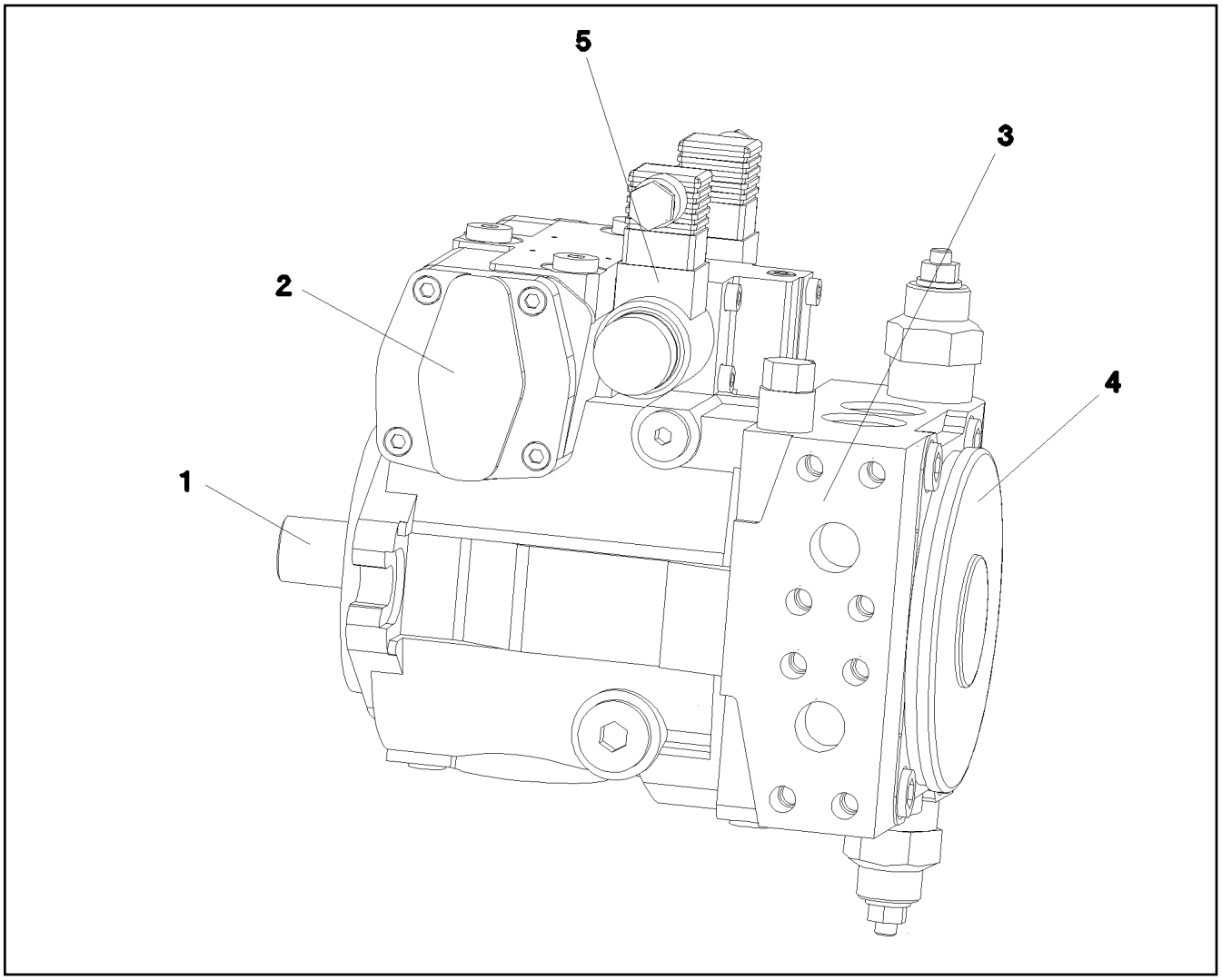

Pos.	Item	Quantity	Description	Bezeichnung
1	10 65 068 5	1	DRIVING GEAR	TRIEBWERK
(37)	10 00 942 4	2	LOCKING RING DIN 984 54X2	SICHERUNGSRING
(38)	10 65 070 1	1	SHAFT SEAL BA 35X54X6	WELLENDICHTRING
2	10 65 068 6	1	ADJUSTMENT	VERSTELLUNG
(98)	10 65 070 7	1	SEAL KIT ADJUSTMENT	DS VERSTELLUNG
3	10 65 068 8	1	CONNECTING PLATE	ANSCHLUSSPLATTE
			⇨ X10650688 10 65 068 8	
4	10 65 068 9	1	PUMP COVER	PUMPENDECKEL
(98)	10 65 071 7	1	SEAL KIT F.PUMP	DS PUMPE
5	10 65 069 2	1	CONTROL ELEMENT	STEUERTEIL
(1)	10 47 143 7	2	PROPORTIONAL MAGNET 24V	PROPORTIONALMAGNET
(98)	10 47 143 9	1	SEALING SET CONTROL UNITS	DS ANSTEUERGERAET

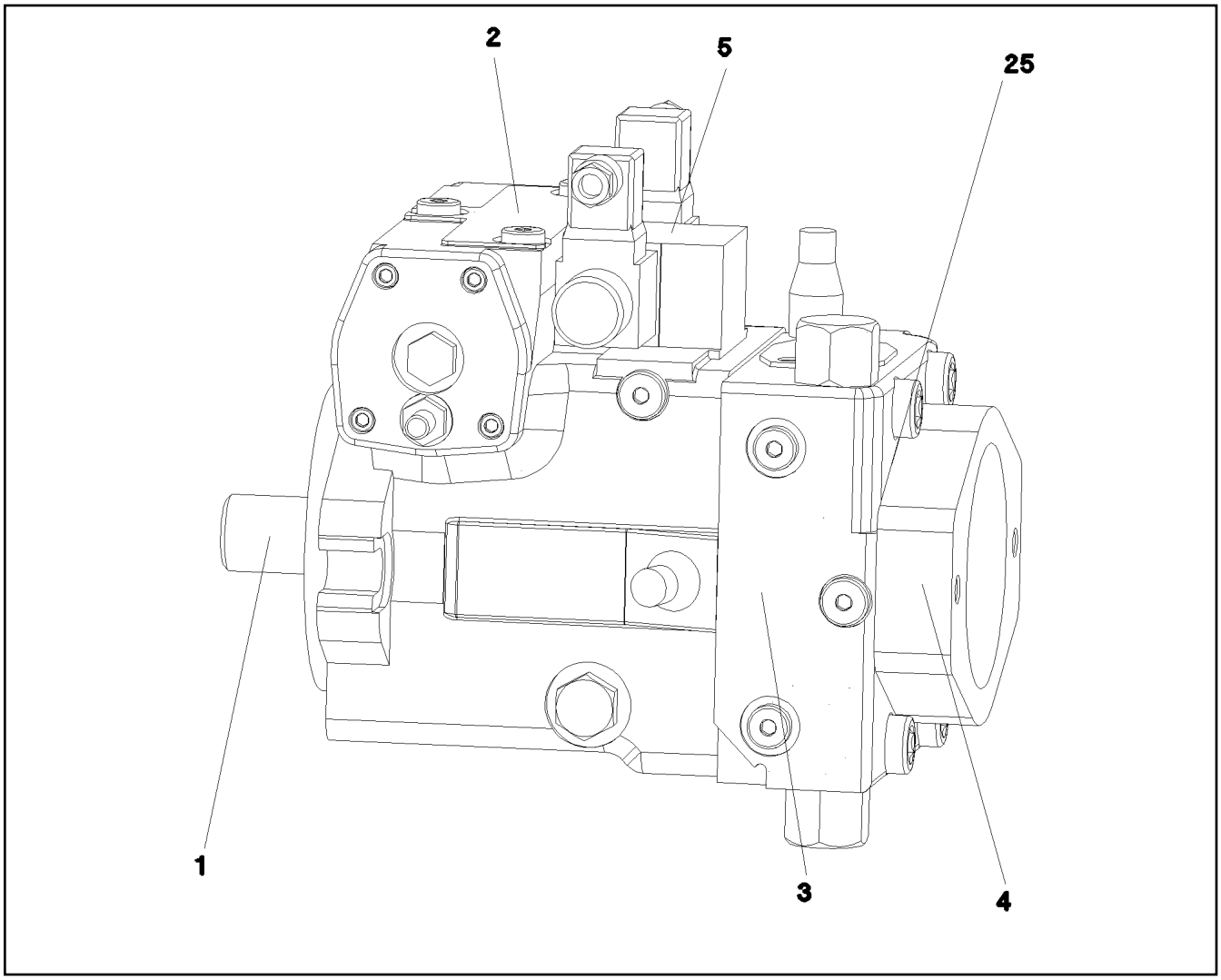

Pos.	Item	Quantity	Description	Bezeichnung
1	10 33 104 7	1	DRIVING GEAR	TRIEBWERK
2	10 33 104 8	1	ADJUSTMENT	VERSTELLUNG
3	57 15 142 08	1	CONNECTING PLATE ⇨ 5 715 142 08 57 15 142 08	ANSCHLUSSPLATTE
5	57 19 113 08	1	CONTROL UNIT ⇨ 5 719 113 08 57 19 113 08	ANSTEUERGERAET
25	51 86 135 08	1	O-RING ARP 568 29,82X2,62 NBR90	O-RING

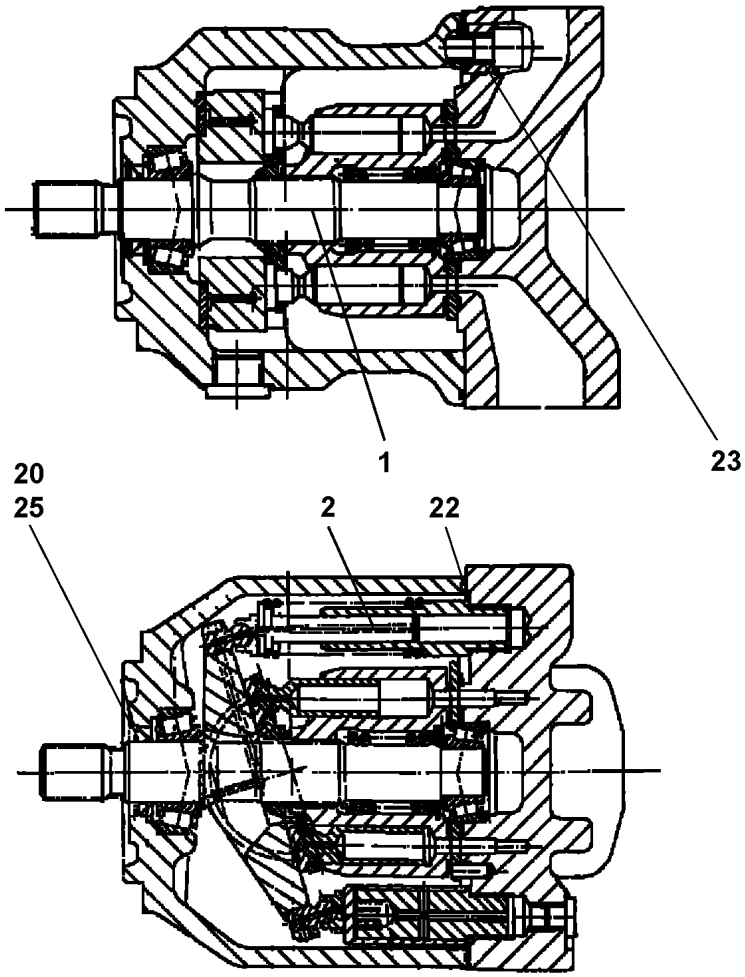

Pos. 40

Pos.	Item	Quantity	Description	Bezeichnung
1	10 21 996 8	1	DRIVING GEAR	TRIEBWERK
2	10 41 120 7	1	SEAT ADJUSTMENT	VERSTELLEINRICHTUNG
20	10 22 035 9	1	SHAFT SEAL 28X40X6.5/5.5 75V	WELLENDICHTRING
22	57 15 165 08	1	O-RING 167X2,5 NBR80	O-RING
23	57 12 342 08	4	O-RING 15X2 FPM80	O-RING
25	10 22 093 7	1	LOCKING RING AEHNL.DIN 984 40X1,75	SICHERUNGSRING
40	10 11 497 5	1	CONTROL VALVE	STEUERVENTIL
			⇨ X10114975 10 11 497 5	

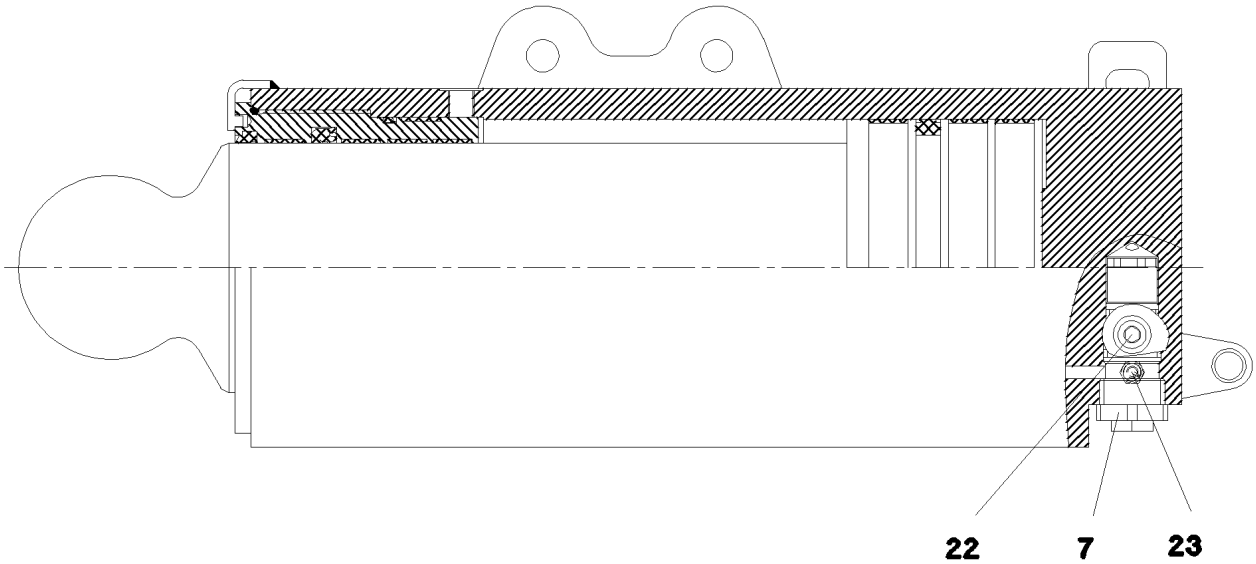

Pos. 999

Pos.	Item	Quantity	Description	Bezeichnung
7	10 03 826 2	1	BRAKE VALVE	BREMSVENTIL
(999)	10 87 361 0	1	SEAL KIT BRAKE VALVE	DS BREMSVENTIL
22	47 77 040 08	2	STOPPER PLUG VSTI1/4"ED A3P	BLINDSTOPFEN
23	10 49 394 4	1	VENTILATION VALVE	ENTLUEFTUNGSVENTIL
999	10 80 166 5	1	DS SUPPORT CYLINDER	DS ABSTUETZZYLINDER

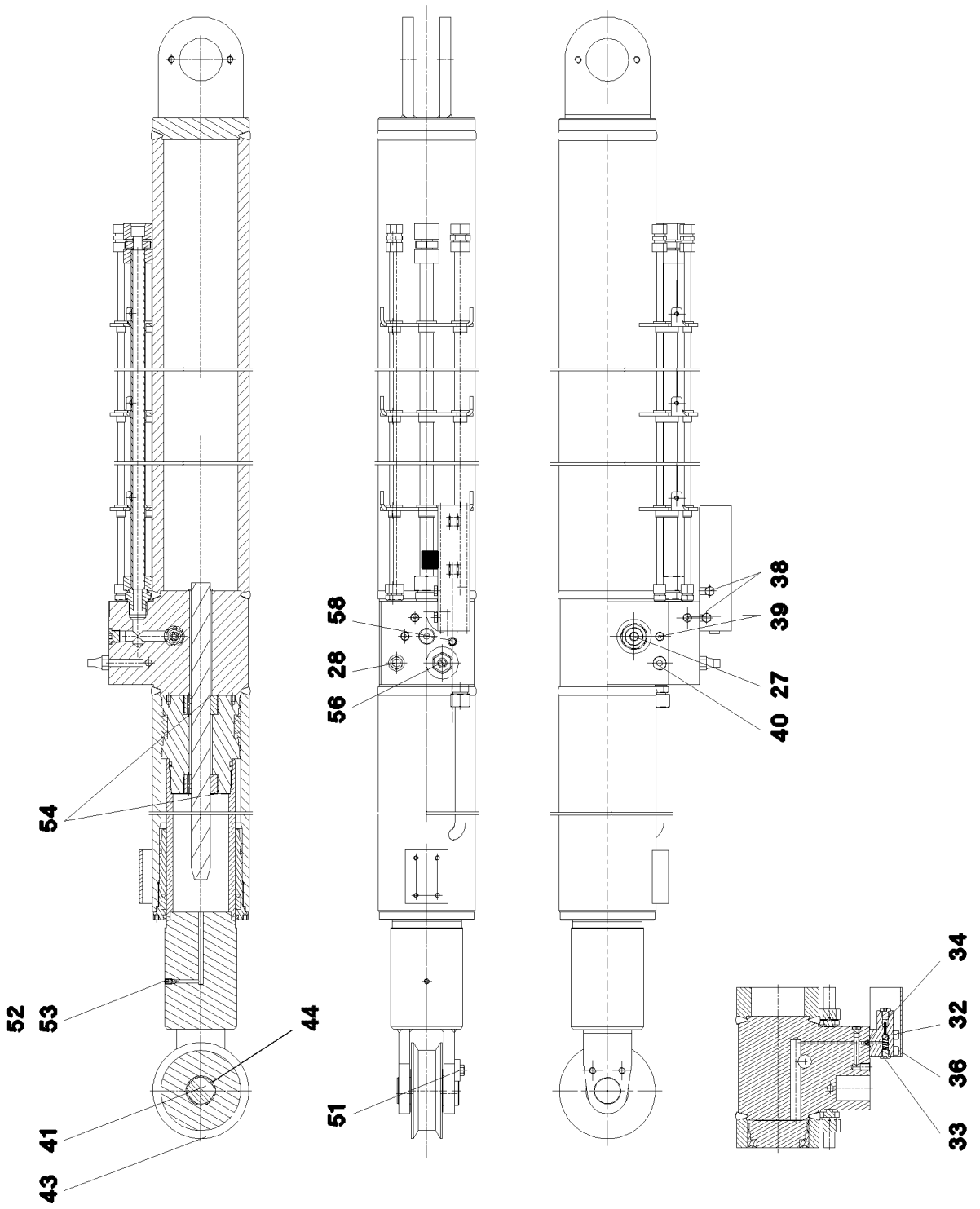
54
52
53
44
41
43
58
28
56
51
38
39
27
40
34
32
36
33

Pos.	Item	Quantity	Description	Bezeichnung
27	10 66 432 1	1	NON-RETURN VALVE 350BAR 300L/MIN	RUECKSCHLAGVENTIL
28	57 17 286 08	1	OVERPRESSURE VALVE	UEBERDRUCKVENTIL
32	74 70 006 08	1	BALL DIN 5401 10	KUGEL
33	47 77 040 08	2	STOPPER PLUG VSTI1/4"ED A3P	BLINDSTOPFEN
34	72 64 056 08	1	O-RING 14X3 NBR70	O-RING
36	24 01 971 02	4	SOCKET HEAD SCREW ISO 4762 M10X60 1	ZYLINDERSCHRAUBE
38	46 00 711	1	HEX SCREW ISO 4017 M10X10 8.8 A3C	SECHSKANTSCHRAUBE
39	47 77 055 08	6	STOPPER PLUG VSTIM10X1ED A3P	BLINDSTOPFEN
40	47 77 051 08	1	STOP PLUG VSTIM18X1,5ED A3P	STOPFEN
41	10 04 243 0	1	PIN	BOLZEN
43	10 66 425 0	1	ROLLER	ROLLE
44	10 87 305 5	1	DU BUSHING 50X55X60	DU-BUCHSE
51	11 65 889 2	2	HEX SCREW ISO 4017 M12X25 8.8 FLZN SP	SECHSKANTSCHRAUBE
52	74 70 004 08	1	BALL DIN 5401 8	KUGEL
53	40 44 022 08	1	GRUB SCREW ISO 4026 M10X12 45H A2C	GEWINDESTIFT
54	40 46 013 08	4	GRUB SCREW DIN 914 M8X10 45H VERZ	GEWINDESTIFT
56	10 66 433 3	1	PRESSURE LIMITING VALVE 290BAR	DRUCKBEGRENZUNGSVENTIL
58	47 77 045 08	1	STOP PLUG VSTIM22X1,5ED A3P	STOPFEN
999	10 66 433 4	1	DS RELAPSE SUPPORT	DS RUECKFALLSTUETZE

Pos. 999

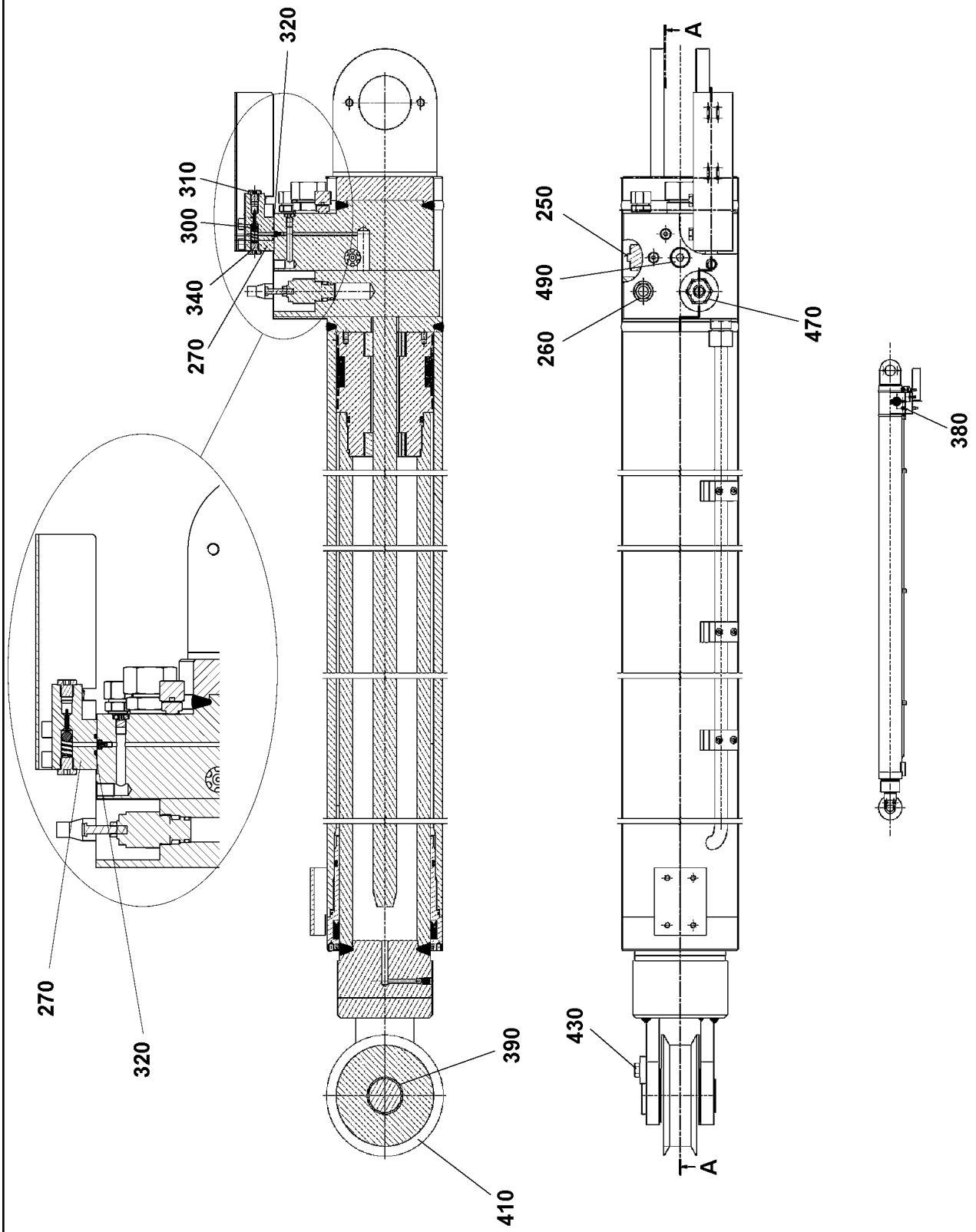

25.1.2017 059801	**etk_en_de_074535 LR 1600/2**	862 (1/2)
LIEBHERR	**TILT-BACK SUPPORT** **RUECKFALLSTUETZE**	⇨ **X10411018** **10 41 101 8**

Pos.	Item	Quantity	Description	Bezeichnung
250	10 66 432 1	1	NON-RETURN VALVE 350BAR 300L/MIN	RUECKSCHLAGVENTIL
260	57 17 286 08	1	OVERPRESSURE VALVE	UEBERDRUCKVENTIL
270	11 06 010 6	1	CONNECTING BLOCK 50X45X85	ANSCHLUSSKLOTZ
300	74 70 006 08	1	BALL DIN 5401 10	KUGEL
310	47 77 040 77	2	STOP PLUG VSTI1/4"ED A3P	STOPFEN
320	51 07 118 08	1	O-RING 14X3 NBR90	O-RING
340	40 43 097 08	4	SOCKET HEAD SCREW DIN 912 M10X60 10.	ZYLINDERSCHRAUBE
380	47 77 051 08	1	STOP PLUG VSTIM18X1,5ED A3P	STOPFEN
390	10 04 243 0	1	PIN	BOLZEN
410	10 66 425 0	1	ROLLER	ROLLE
430	40 66 087 08	2	HEX SCREW ISO 4017 M12X25 10.9 FLZN SP	SECHSKANTSCHRAUBE
440	74 70 004 08	1	BALL DIN 5401 8	KUGEL
450	40 44 022 08	1	GRUB SCREW ISO 4026 M10X12 45H A2C	GEWINDESTIFT
460	40 46 013 08	4	GRUB SCREW DIN 914 M8X10 45H VERZ	GEWINDESTIFT
470	10 66 433 3	1	PRESSURE LIMITING VALVE 290BAR	DRUCKBEGRENZUNGSVENTIL
490	47 77 045 08	1	STOP PLUG VSTIM22X1,5ED A3P	STOPFEN
999	10 66 444 9	1	DS RELAPSE SUPPORT	DS RUECKFALLSTUETZE

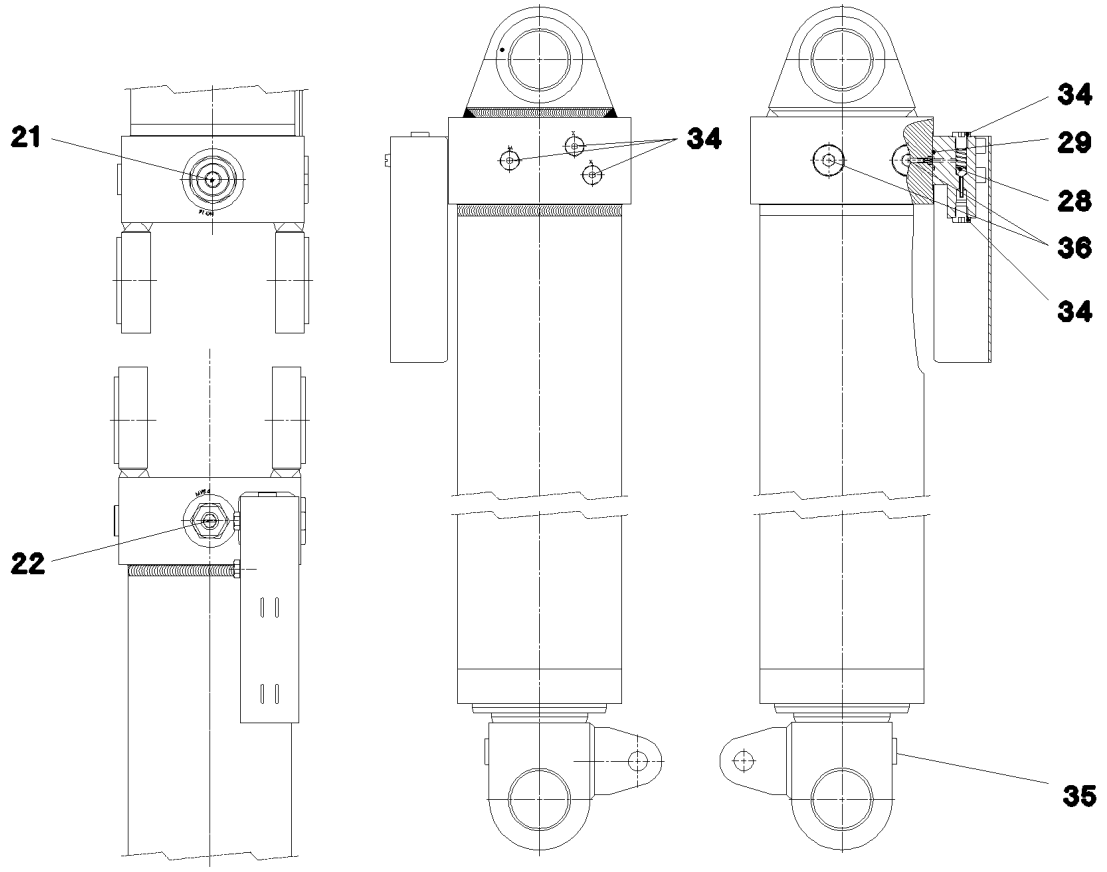

Pos.	Item	Quantity	Description	Bezeichnung
21	10 66 432 1	1	NON-RETURN VALVE 350BAR 300L/MIN	RUECKSCHLAGVENTIL
22	10 81 528 9	1	PRESSURE LIMITING VALVE 380BAR	DRUCKBEGRENZUNGSVENTIL
28	10 28 962 6	1	BALL DIN 5401 10	KUGEL
29	72 64 056 08	1	O-RING 14X3 NBR70	O-RING
34	47 77 040 08	5	STOPPER PLUG VSTI1/4"ED A3P	BLINDSTOPFEN
35	47 77 042 08	1	STOP PLUG VSTI1/2"ED A3P	STOPFEN
36	47 77 047 08	2	STOP PLUG VSTI3/4"ED A3P	STOPFEN
37	46 00 143	4	SOCKET HEAD SCREW ISO 4762 M10X60 8.	ZYLINDERSCHRAUBE
999	10 81 516 5	1	DS HYDRO CYLINDER	DS HYDROZYLINDER

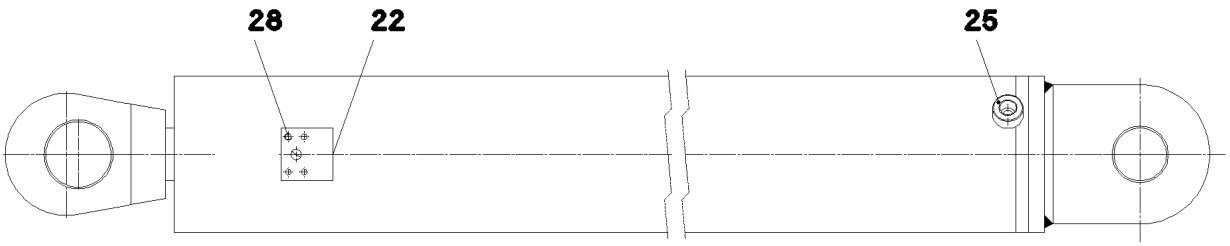

Pos. 23
Pos. 24
Pos. 29
Pos. 999

Pos.	Item	Quantity	Description	Bezeichnung
22	51 16 313 14	1	CABLE BREAK PREVENTION 25L/MIN pmax5	LEITUNGSBRUCHSICHERUNG
23	47 77 056 08	1	STOP PLUG VSTIM27X2ED A3P	STOPFEN
24	47 77 040 08	1	STOPPER PLUG VSTI1/4"ED A3P	BLINDSTOPFEN
25	47 77 042 08	1	STOP PLUG VSTI1/2"ED A3P	STOPFEN
28	40 00 704	4	HEX SCREW ISO 4017 M8X20 10.9 A2C SPF	SECHSKANTSCHRAUBE
29	72 64 107 08	1	O-RING 18X3 NBR70	O-RING
999	10 81 516 4	1	SEAL KIT PULL CYLINDER	DS ZUGZYLINDER

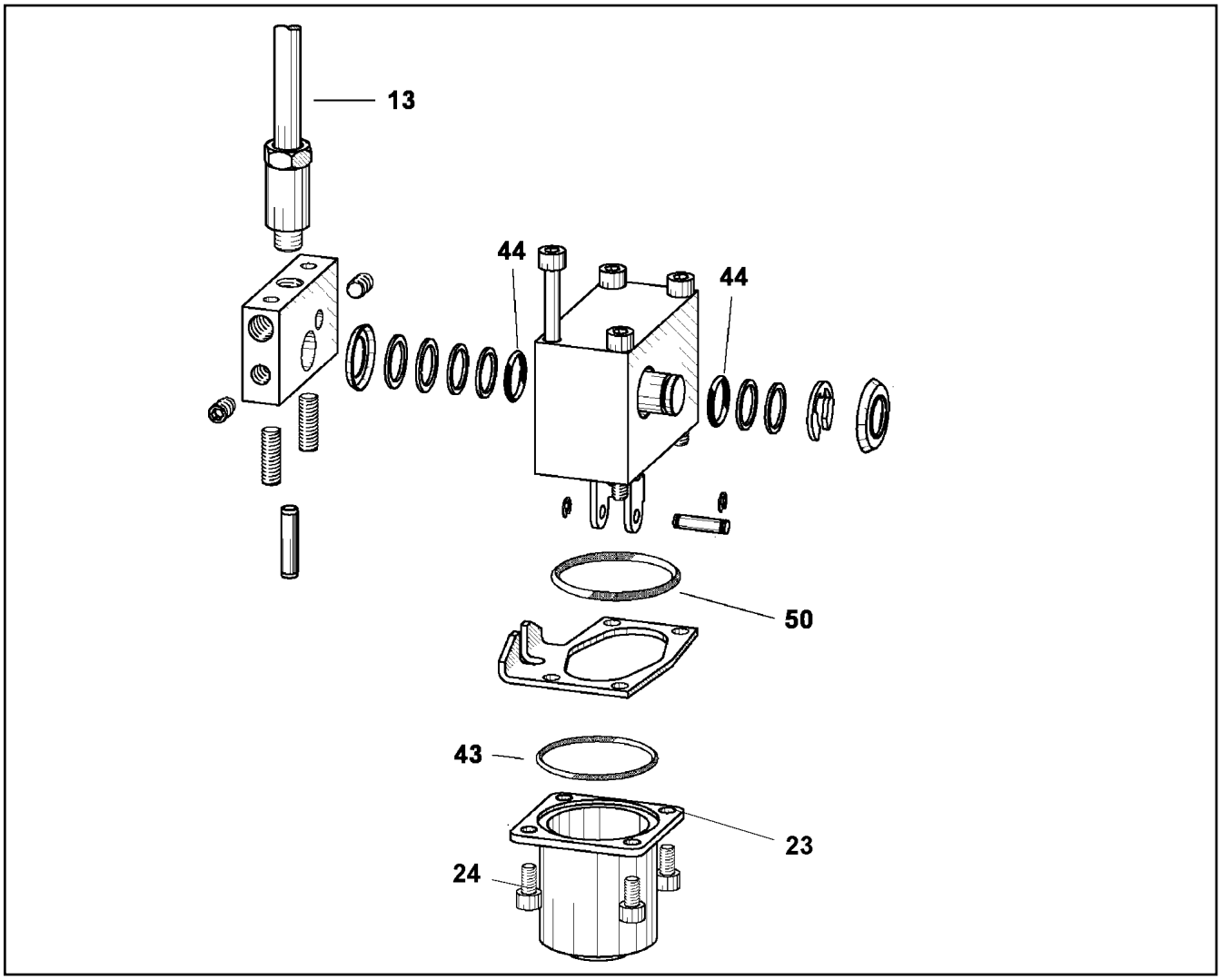

Pos.	Item	Quantity	Description	Bezeichnung
13	10 41 278 8	1	LEVER ARM	HEBELSTANGE
23	11 06 798 2	1	SPRING CAP	FEDERHAUBE
24	49 80 031	4	SOCKET HEAD SCREW ISO 4762 M5X8 8.8	ZYLINDERSCHRAUBE
43	51 07 399 08	1	O-RING ARP 568 34,65X1,78 NBR90	O-RING
44	51 45 915 08	1	O-RING ARP 568 12,42X1,78 NBR90	O-RING
50	72 64 252 08	1	O-RING ARP 568 36,17X2,62 NBR90	O-RING

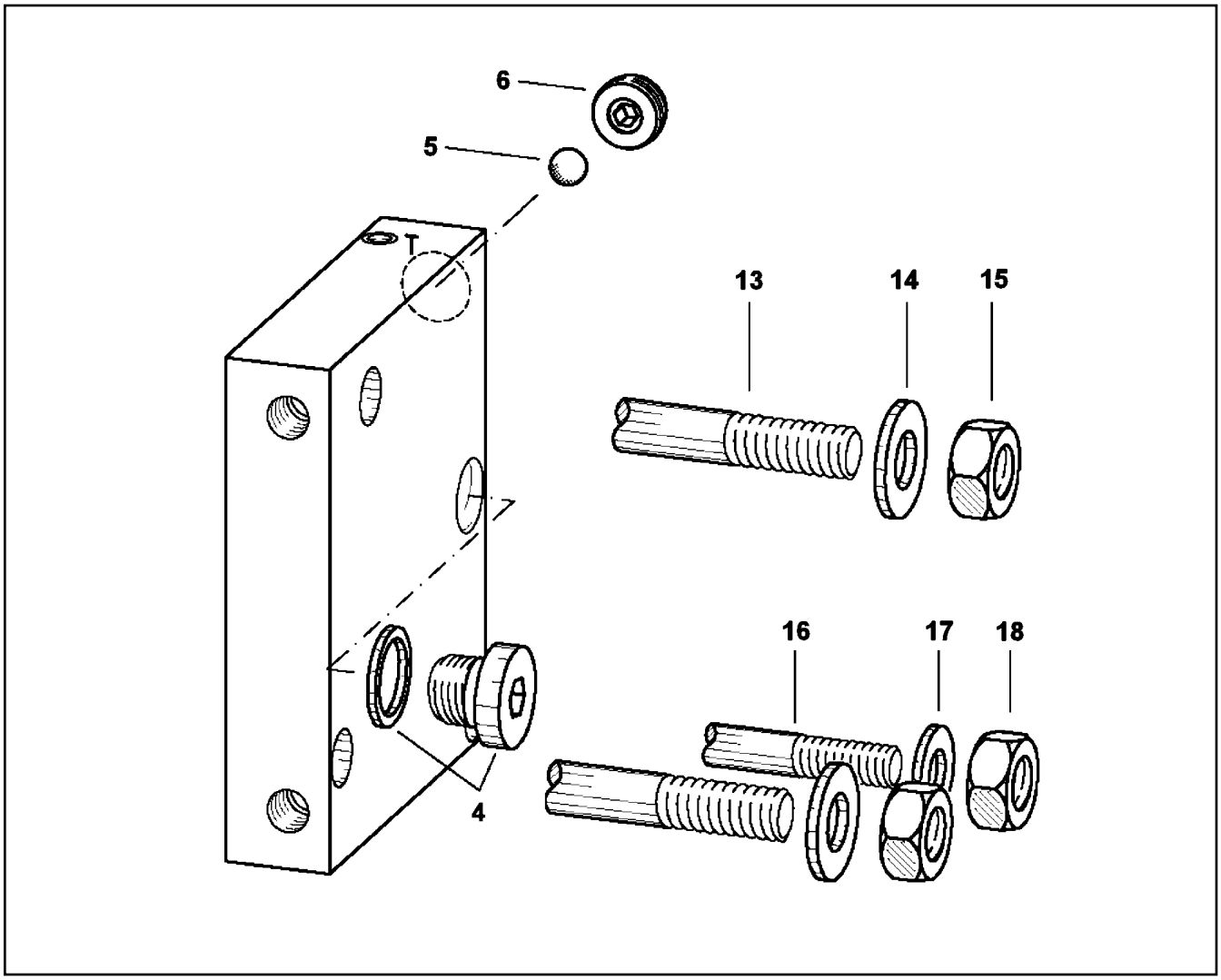

Pos.	Item	Quantity	Description	Bezeichnung
4	47 77 054 08	1	STOP PLUG VSTI11/4"ED A3P	STOPFEN
5	57 08 621 08	1	BALL DIN 5401 7	KUGEL
6	10 41 278 9	1	THREADED DISK	GEWINDESCHEIBE
13	10 35 370 5	2	SOCKET HEAD SCREW ISO 4762 M10X80 A2	ZYLINDERSCHRAUBE
14	10 28 979 5	2	WASHER ISO 7089 10 300HV FLZN SPF	SCHEIBE
15	41 15 031 03	2	HEX NUT ISO 4032 M10 8 A2E	SECHSKANTMUTTER
16	46 00 179	1	SOCKET HEAD SCREW ISO 4762 M8X80 8.8	ZYLINDERSCHRAUBE
17	10 28 980 3	1	WASHER ISO 7089 8 300HV 480H SPF	SCHEIBE
18	51 07 374 08	1	HEX NUT ISO 4032 M8 A2-70	SECHSKANTMUTTER

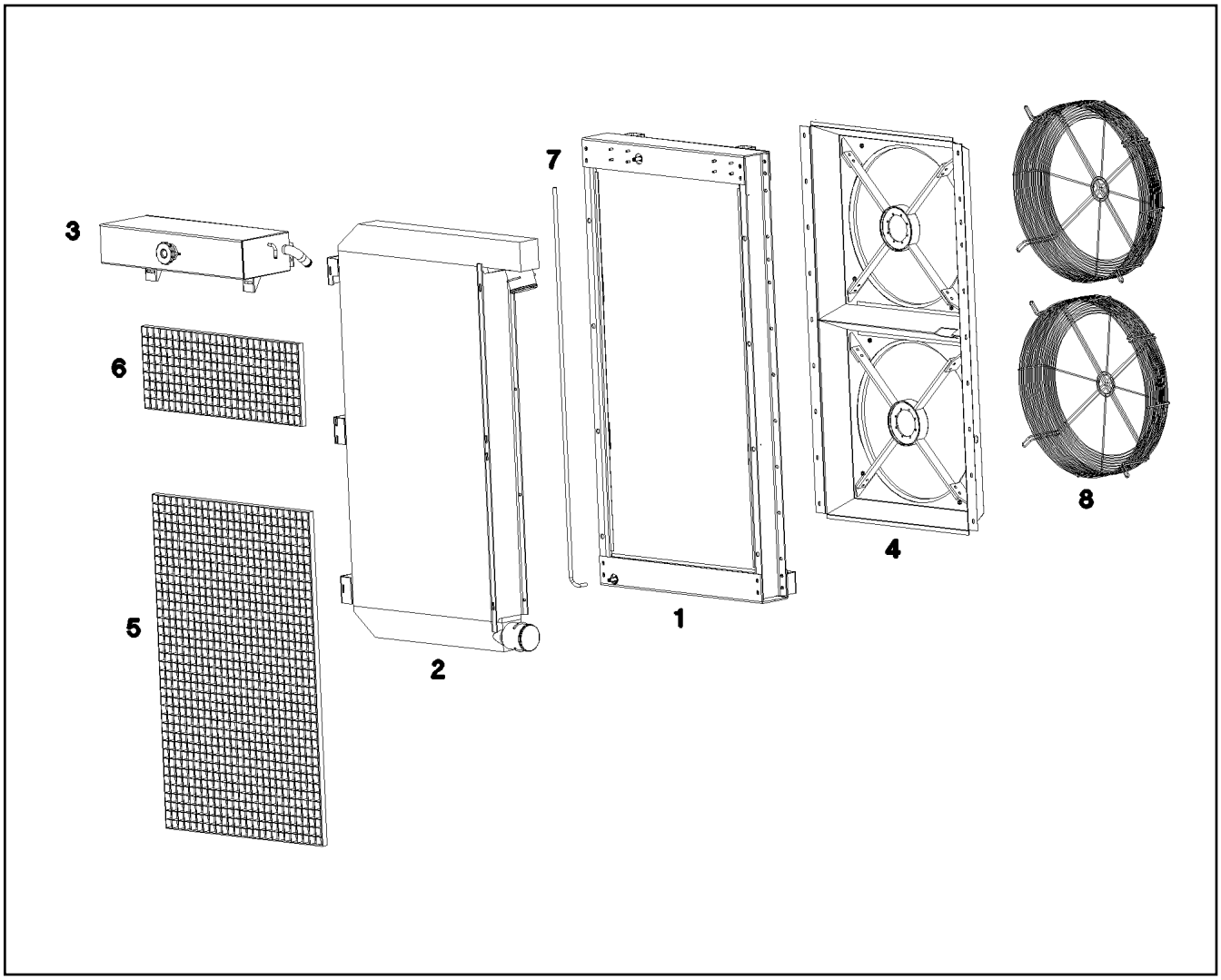

Pos.	Item	Quantity	Description	Bezeichnung
1	10 42 992 1	1	WATER COOLER CU/MS/ST	WASSERKUEHLER
(1)	10 87 657 4	2	VENTILATION CONNECTING PIECE	ENTLUEFTUNGSSTUTZEN
2	11 10 095 9	1	CHARGE AIR COOLER	LADELUFTKUEHLER
3	11 10 096 0	1	EQUALIZING RESERVOIR	AUSGLEICHSBEHAELTER
			⇨ X11100960 11 10 096 0	
4	11 10 096 2	1	AERATOR	BELUEFTUNGSEINRICHTUNG
(1)	10 42 992 7	1	MOTOR SEAT	MOTORAUFNAHME
5	10 42 993 2	1	GRATING 835X1270X25/2 ALU	GITTERROST
6	10 42 993 5	1	GRATING 835X314X25/2 ALU	GITTERROST
7	10 42 993 8	1	VENTILATION LINE	ENTLUEFTUNGSLEITUNG
8	11 10 096 3	1	GUARD	SCHUTZGITTER

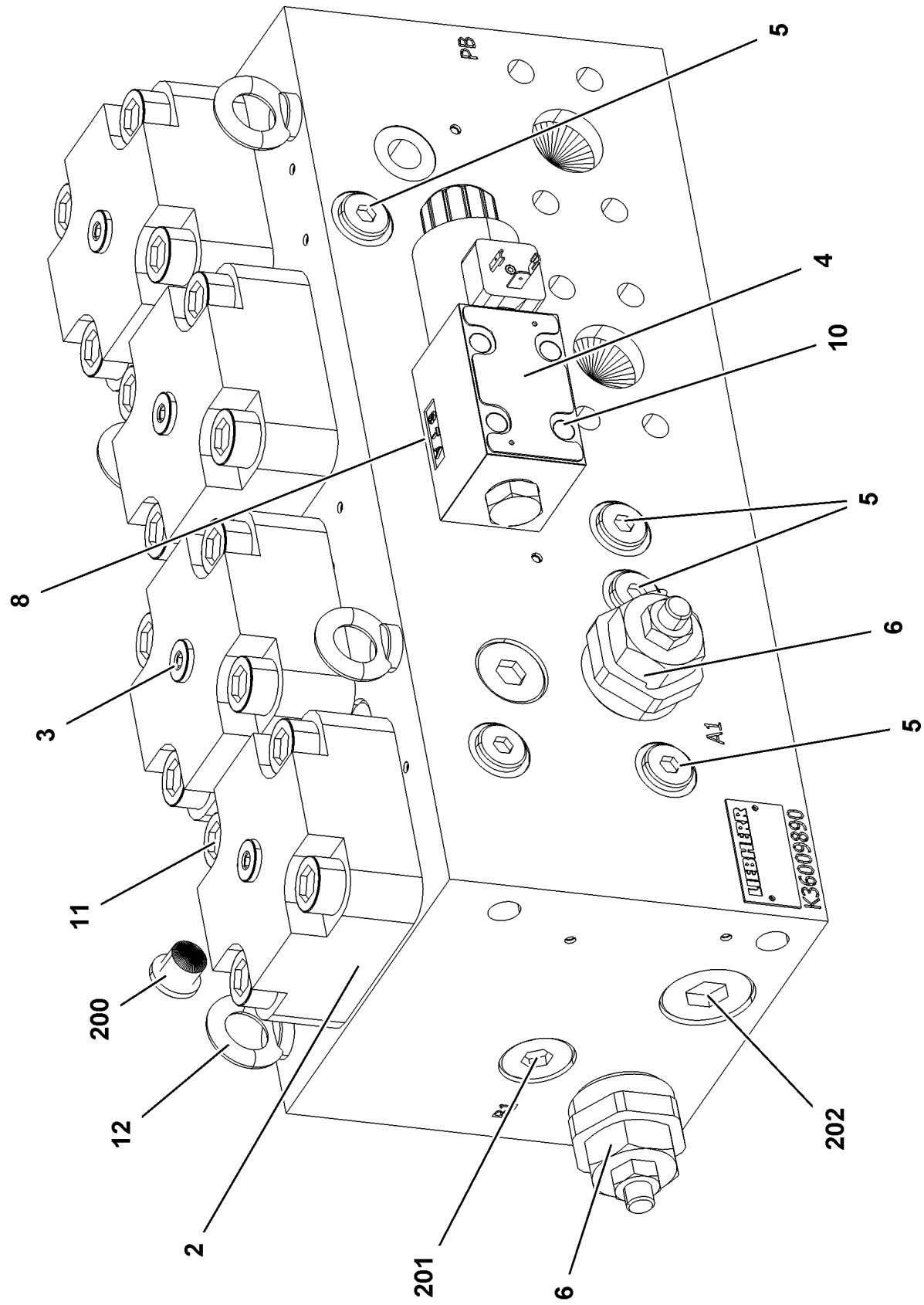

25.1.2017 079021	**etk_en_de_074535 LR 1600/2**	869 (1/2)
LIEBHERR	**CHANGE-OVER BLOCK** **UMSCHALTBLOCK**	⇨ **X10413255** **10 41 325 5**

Pos.	Item	Quantity	Description	Bezeichnung
2	10 81 373 1	4	BUILT-IN VALVE 350BAR 900L/MIN	EINBAUVENTIL
3	11 11 012 4	4	COVER	DECKEL
4	11 11 012 5	1	DIRECTIONAL CONTROL VALVE	WEGEVENTIL
(1)	10 29 130 6	1	MAGNET 28V	MAGNET
5	57 09 649 08	6	NON-RETURN VALVE	RUECKSCHLAGVENTIL
6	11 11 012 6	2	PRESSURELIMITINGVALVECARTRIDGE	DRUCKBEGRENZUNGSVENTIL
8	10 81 535 0	2	PLUG-IN NOZZLE 1,5	EINSTECKDUESE
10	40 02 299	4	SOCKET HEAD SCREW ISO 4762 M5X30 10.	ZYLINDERSCHRAUBE
11	40 43 172 08	16	SOCKET HEAD SCREW DIN 912 M16X55 10	ZYLINDERSCHRAUBE
12	40 26 001 08	4	RING BOLT DIN 580 M8 C15E A2K	RINGSCHRAUBE
200	47 77 040 08	4	STOPPER PLUG VSTI1/4"ED A3P	BLINDSTOPFEN
201	47 77 047 08	2	STOP PLUG VSTI3/4"ED A3P	STOPFEN
202	47 77 046 08	2	STOP PLUG VSTI1"ED A3P	STOPFEN

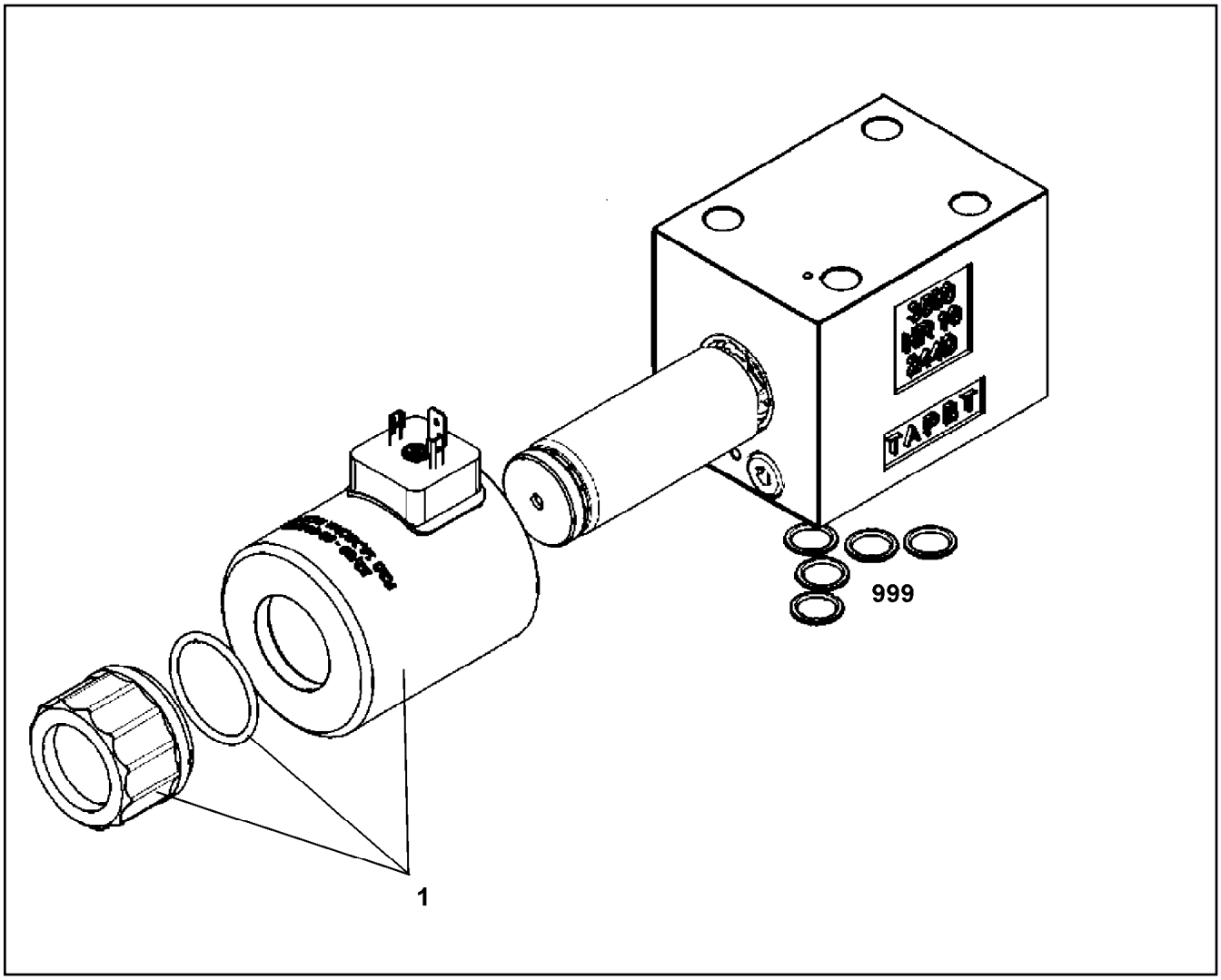

Pos.	Item	Quantity	Description	Bezeichnung
1	11 00 524 4	1	MAGNET COIL	MAGNETSPULE
999	10 49 112 9	1	SEAL KIT CONTROL BLOCK	DS STEUERBLOCK

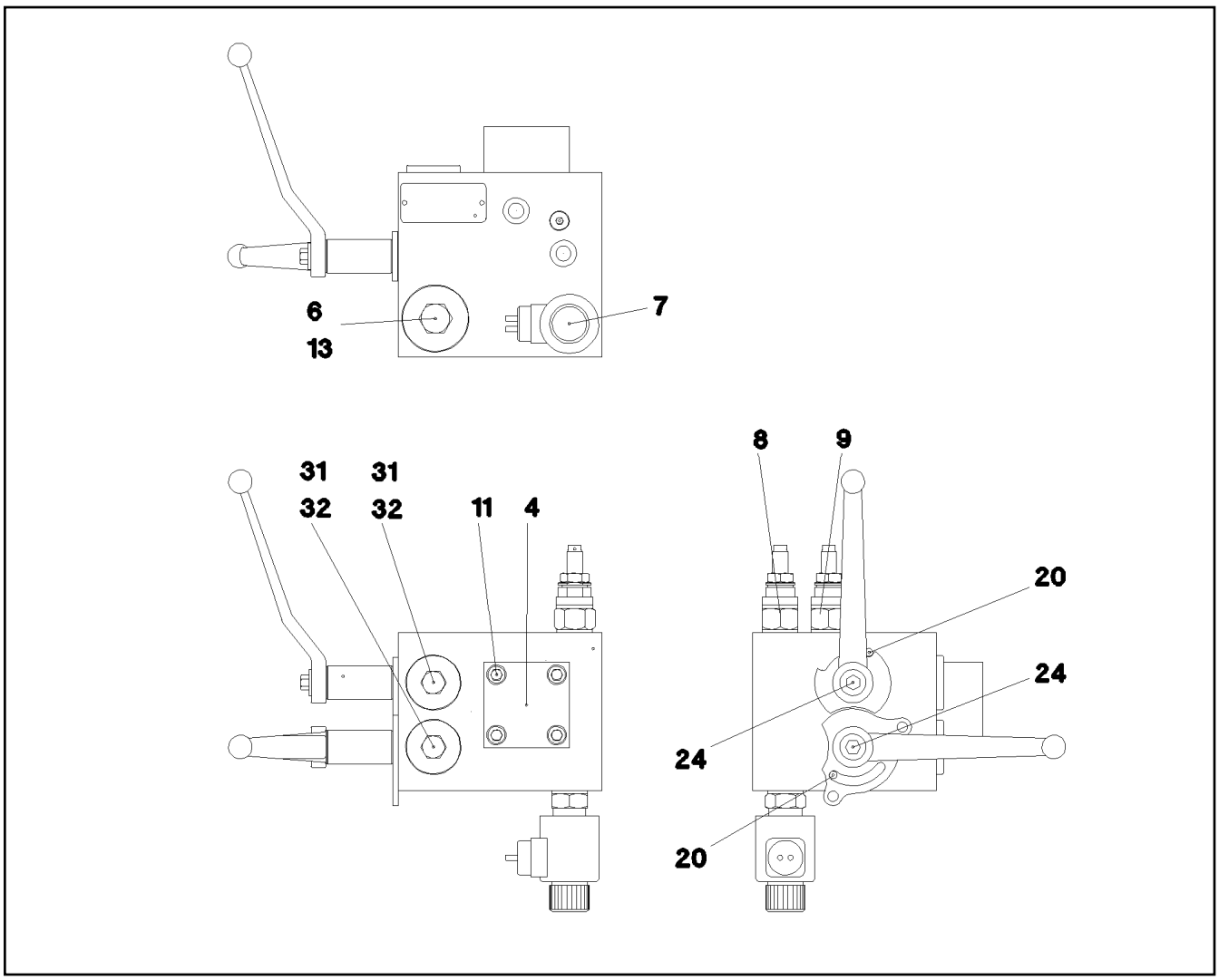

Pos.	Item	Quantity	Description	Bezeichnung
4	10 47 082 9	1	DIRECTIONAL CONTROL VALVE 2/2	WEGEVENTIL
6	10 45 104 8	1	NON-RETURN VALVE	RUECKSCHLAGVENTIL
7	10 45 104 9	1	DIRECTIONAL CONTROL VALVE 2/2 ⇨ X10451049 10 45 104 9	WEGEVENTIL
8	57 16 910 08	1	PRESSURE LIMITING VALVE	DRUCKBEGRENZUNGSVENTIL
(21)	72 64 241 08	2	O-RING 19X2,5 NBR70	O-RING
(22)	72 64 065 08	1	O-RING 10X2 NBR70	O-RING
9	10 45 106 0	1	PRESSURE LIMITING VALVE 100BAR	DRUCKBEGRENZUNGSVENTIL
11	24 01 920 02	4	SOCKET HEAD SCREW ISO 4762 M8X35 12.	ZYLINDERSCHRAUBE
13	47 77 048 08	1	STOP PLUG VSTIM42X2ED A3P	STOPFEN
15	47 77 049 08	1	STOP PLUG VSTIM14X1,5ED A3P	STOPFEN
20	51 45 349 08	2	PARALLEL PIN ISO 2338 6M6X16 ST	ZYLINDERSTIFT
24	40 65 055 08	2	HEX SCREW ISO 4017 M6X60 8.8 A2C	SECHSKANTSCHRAUBE
31	53 00 732 08	2	O-RING 29X3 NBR70	O-RING
32	72 64 306 08	2	O-RING 24X2 NBR70	O-RING

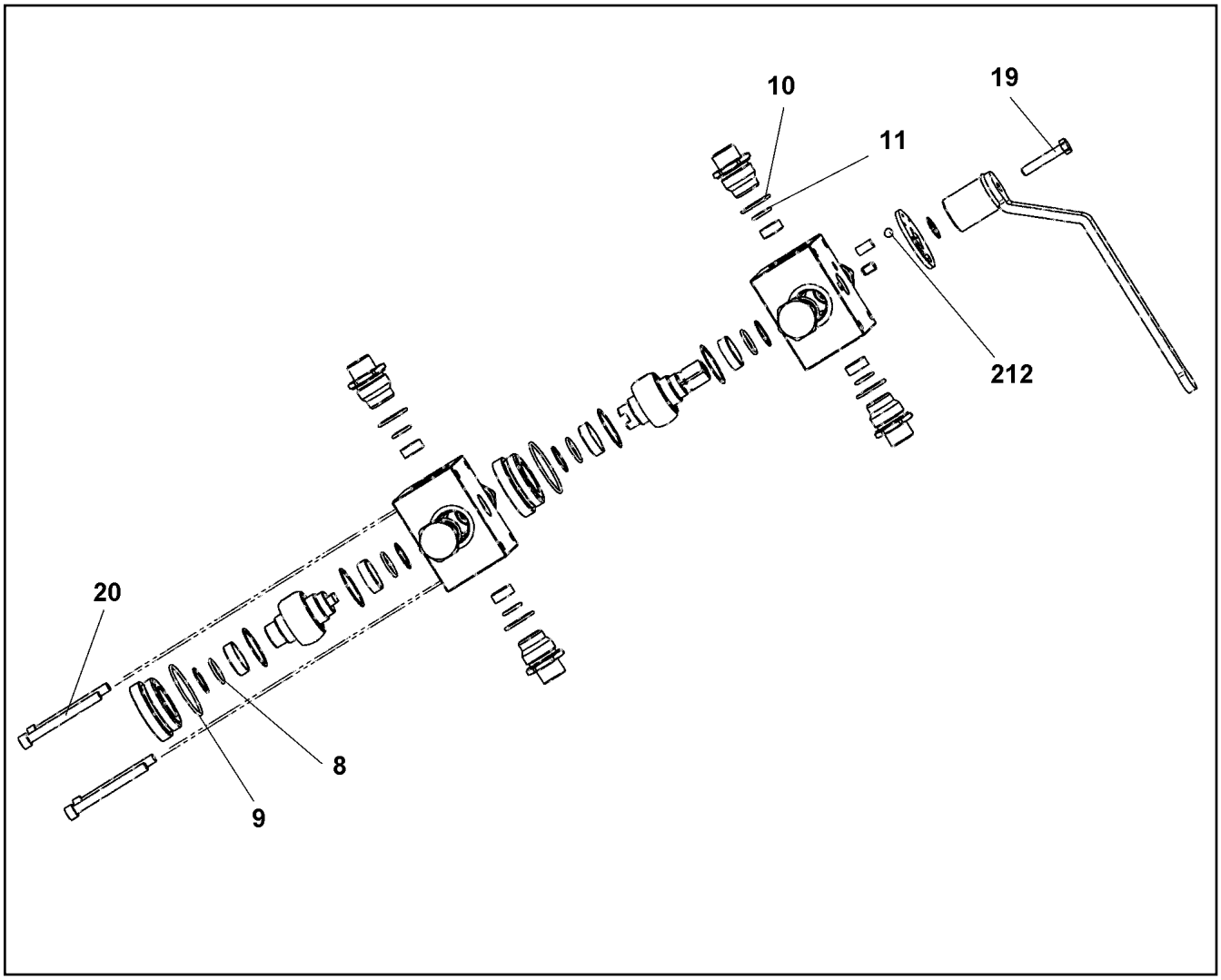

Pos.	Item	Quantity	Description	Bezeichnung
8	57 04 702 77	4	O-RING ARP 568 21,89X2,62 NBR90	O-RING
9	70 25 208	2	O-RING 51X2,5 NBR 90	O-RING
10	11 49 143 8	8	O-RING 27,3X2,4	O-RING
11	51 57 104 08	8	O-RING ARP 568 15,54X2,62 NBR90	O-RING
19	40 65 083 77	1	HEX SCREW ISO 4017 M8X45 8.8 A2C	SECHSKANTSCHRAUBE
20	24 00 508 02	4	SOCKET HEAD SCREW ISO 4762 M8X80 8.8	ZYLINDERSCHRAUBE
212	74 70 004 08	1	BALL DIN 5401 8	KUGEL

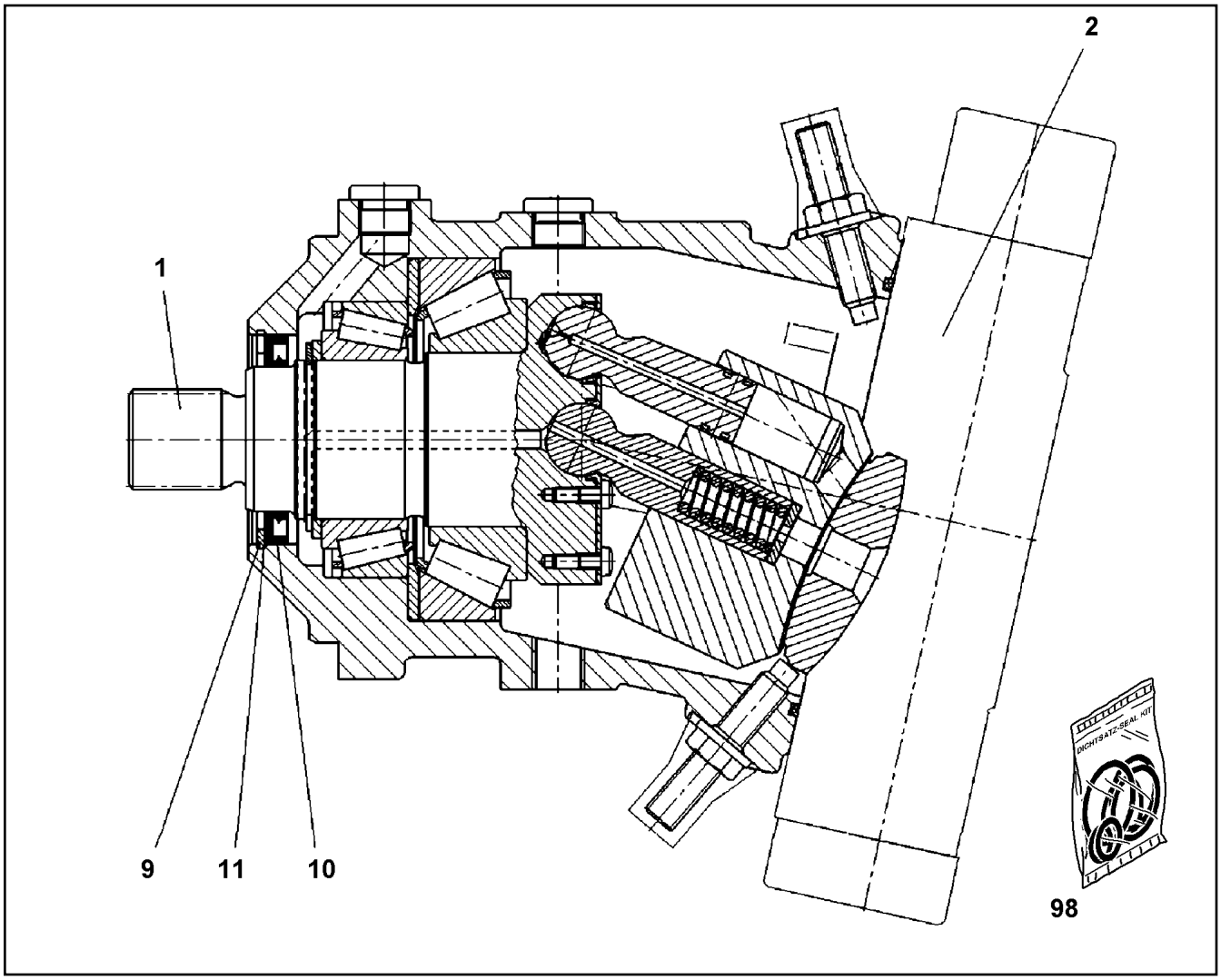

Pos.	Item	Quantity	Description	Bezeichnung
1	10 28 951 6	1	DRIVING GEAR	TRIEBWERK
2	10 67 839 7	1	ADJUSTMENT	VERSTELLUNG
9	10 17 163 2	1	LOCKING RING DIN 472 90X3 FLZNNC-120H	SICHERUNGSRING
10	70 08 986	1	RADIAL SEAL 70X90X7	RADIALDICHTRING
11	50 09 001	1	SUPPORTING WASHER DIN 988 S 75X90X3	STUETZSCHEIBE
98	10 33 105 1	1	SEAL KIT	DICHTSATZ

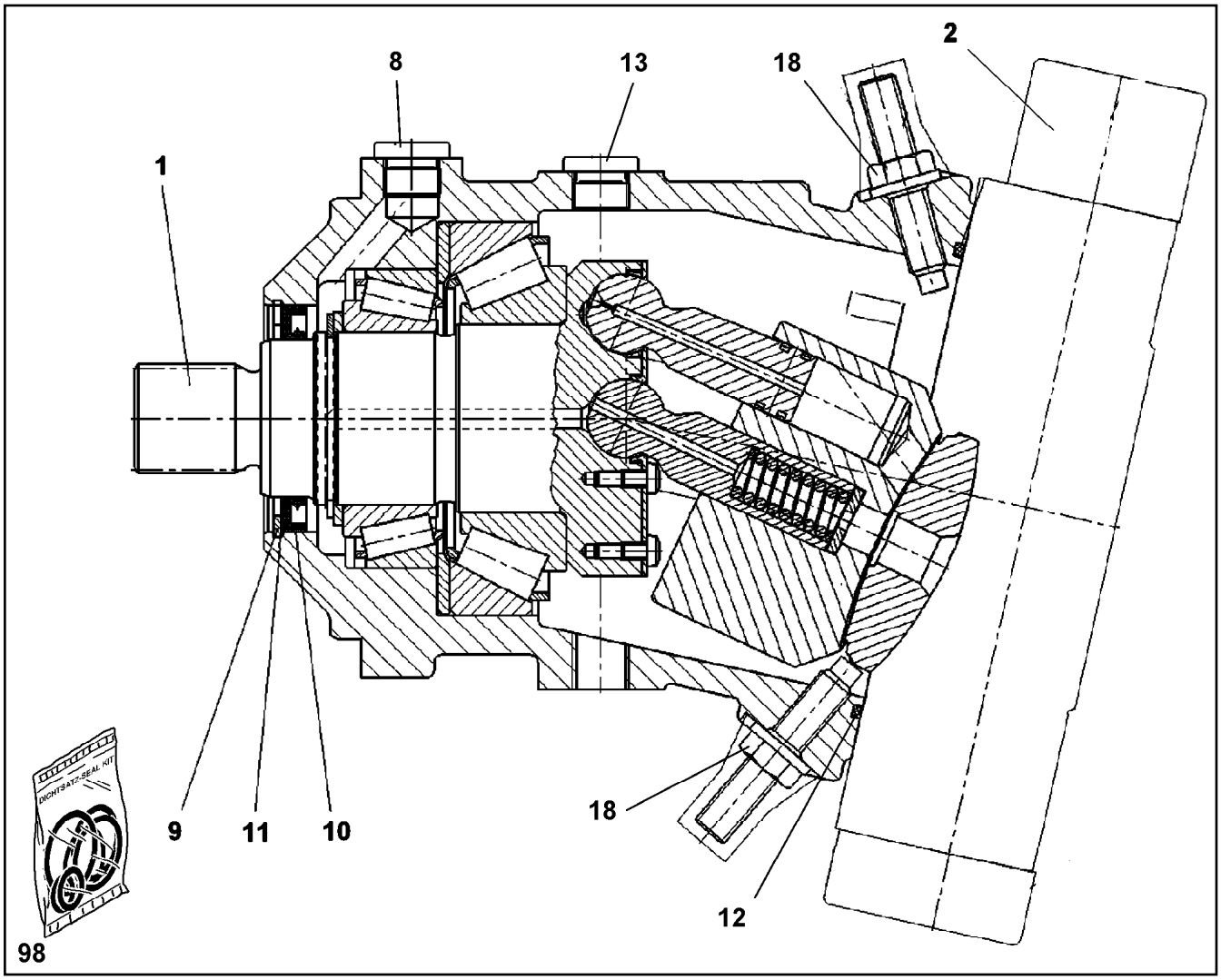

Pos.	Item	Quantity	Description	Bezeichnung
1	57 19 351 08	1	DRIVING GEAR	TRIEBWERK
2	10 35 465 8	1	ADJUSTMENT ⇨ X10354658 10 35 465 8	VERSTELLUNG
8	10 11 523 8	1	SCREW PLUG M22X1,5	VERSCHLUSSSCHRAUBE
9	10 17 163 2	1	LOCKING RING DIN 472 90X3 FLZNNC-120H	SICHERUNGSRING
10	70 08 986	1	RADIAL SEAL 70X90X7	RADIALDICHTRING
11	50 09 001	1	SUPPORTING WASHER DIN 988 S 75X90X3	STUETZSCHEIBE
12	57 13 077 08	1	O-RING ARP 568 202,79X3,53 NBR70	O-RING
13	46 00 232	1	SCREW PLUG DIN 908 M26X1,5 ST A3C	VERSCHLUSSSCHRAUBE
18	70 05 072	1	SEAL-LOCK-SHOULDER NUT M12X1,75	SEAL-LOCK-BUNDMUTTER
98	10 44 173 8	1	SEAL KIT VARIAB.DISPLAC.MOTOR	DS VERSTELLMOTOR

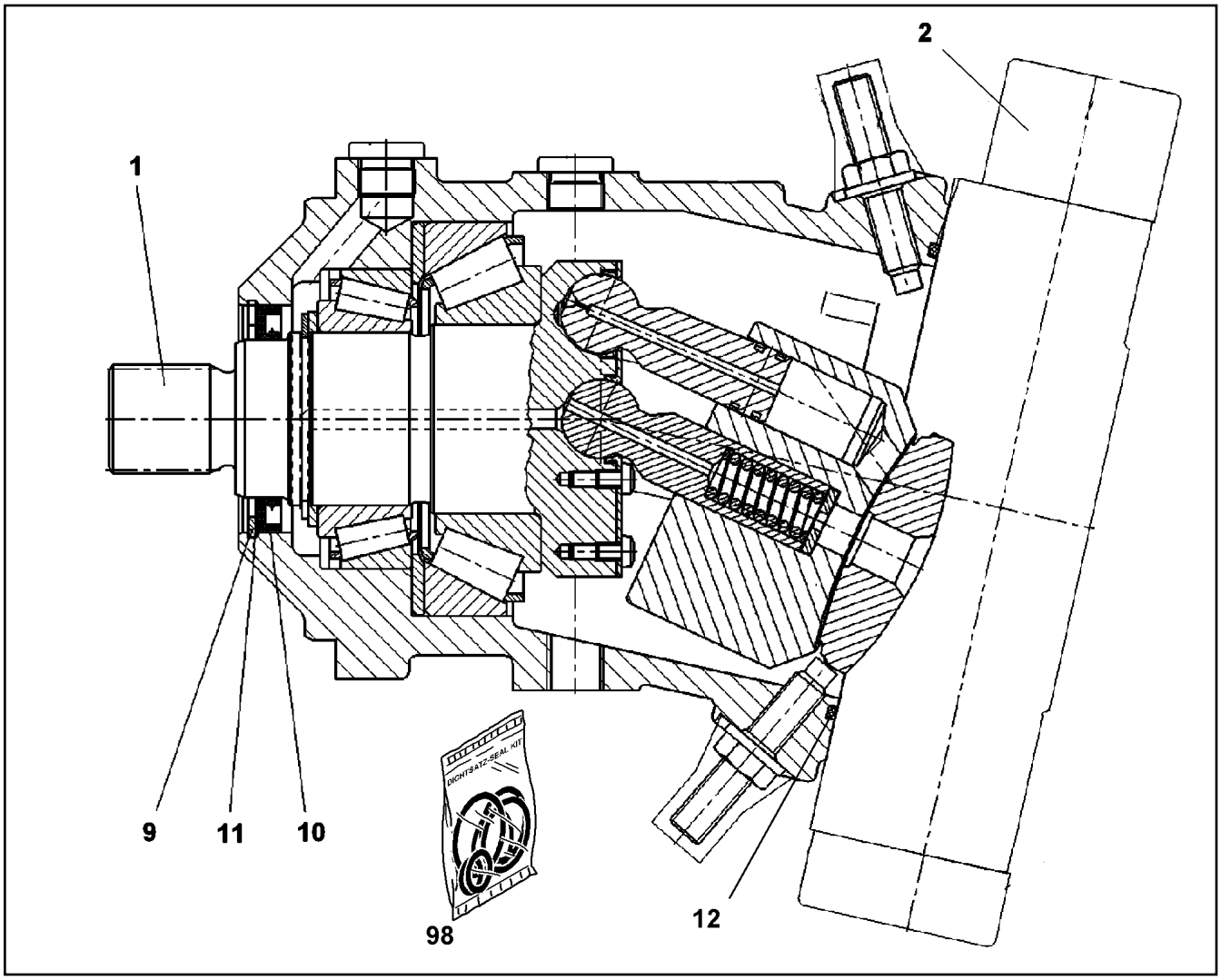

Pos.	Item	Quantity	Description	Bezeichnung
1	57 19 351 08	1	DRIVING GEAR	TRIEBWERK
2	10 65 300 6	1	ADJUSTMENT	VERSTELLUNG
			⇨ X10653006 10 65 300 6	
9	10 17 163 2	1	LOCKING RING DIN 472 90X3 FLZNNC-120H	SICHERUNGSRING
10	70 08 986	1	RADIAL SEAL 70X90X7	RADIALDICHTRING
11	50 09 001	1	SUPPORTING WASHER DIN 988 S 75X90X3	STUETZSCHEIBE
12	57 13 077 08	1	O-RING ARP 568 202,79X3,53 NBR70	O-RING
98	10 44 173 8	1	SEAL KIT VARIAB.DISPLAC.MOTOR	DS VERSTELLMOTOR

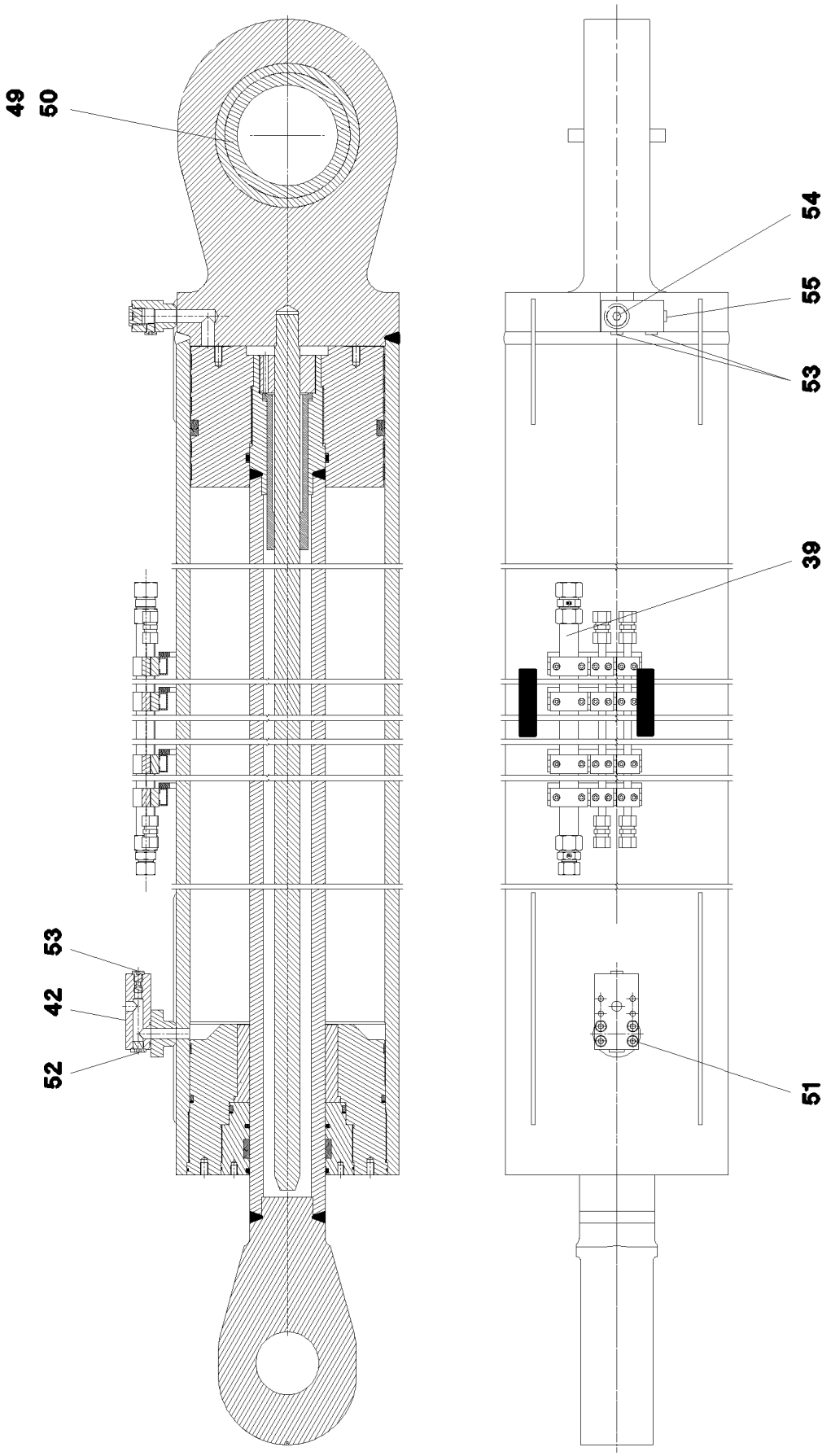
49
50
54
55
53
39
53
42
52
51
999

Pos.	Item	Quantity	Description	Bezeichnung
39	11 64 328 3	1	TUBE	ROHR
42	51 16 313 14	1	CABLE BREAK PREVENTION 25L/MIN pmax5	LEITUNGSBRUCHSICHERUNG
49	74 69 164 08	1	SPHERICAL BEARING GE160-UK-2RS-B	GELENKLAGER
50	42 81 058 08	2	LOCKING RING DIN 472 230X5	SICHERUNGSRING
51	11 65 700 0	4	SOCKET HEAD SCREW ISO 4762 M10X45 8	ZYLINDERSCHRAUBE
52	73 80 019	1	SCREW PLUG VSTI M18X1,5 CR6-FREI	VERSCHLUSSSCHRAUBE
53	47 75 110 01	3	SCREW PLUG VSTI G1/4 CF	VERSCHLUSSSCHRAUBE
54	47 77 047 08	1	STOP PLUG VSTI3/4"ED A3P	STOPFEN
55	40 41 002 01	1	SCREW PLUG DIN 908 M12X1,5 ST	VERSCHLUSSSCHRAUBE
999	11 18 254 7	1	SEAL KIT CYLINDER	DS ZYLINDER

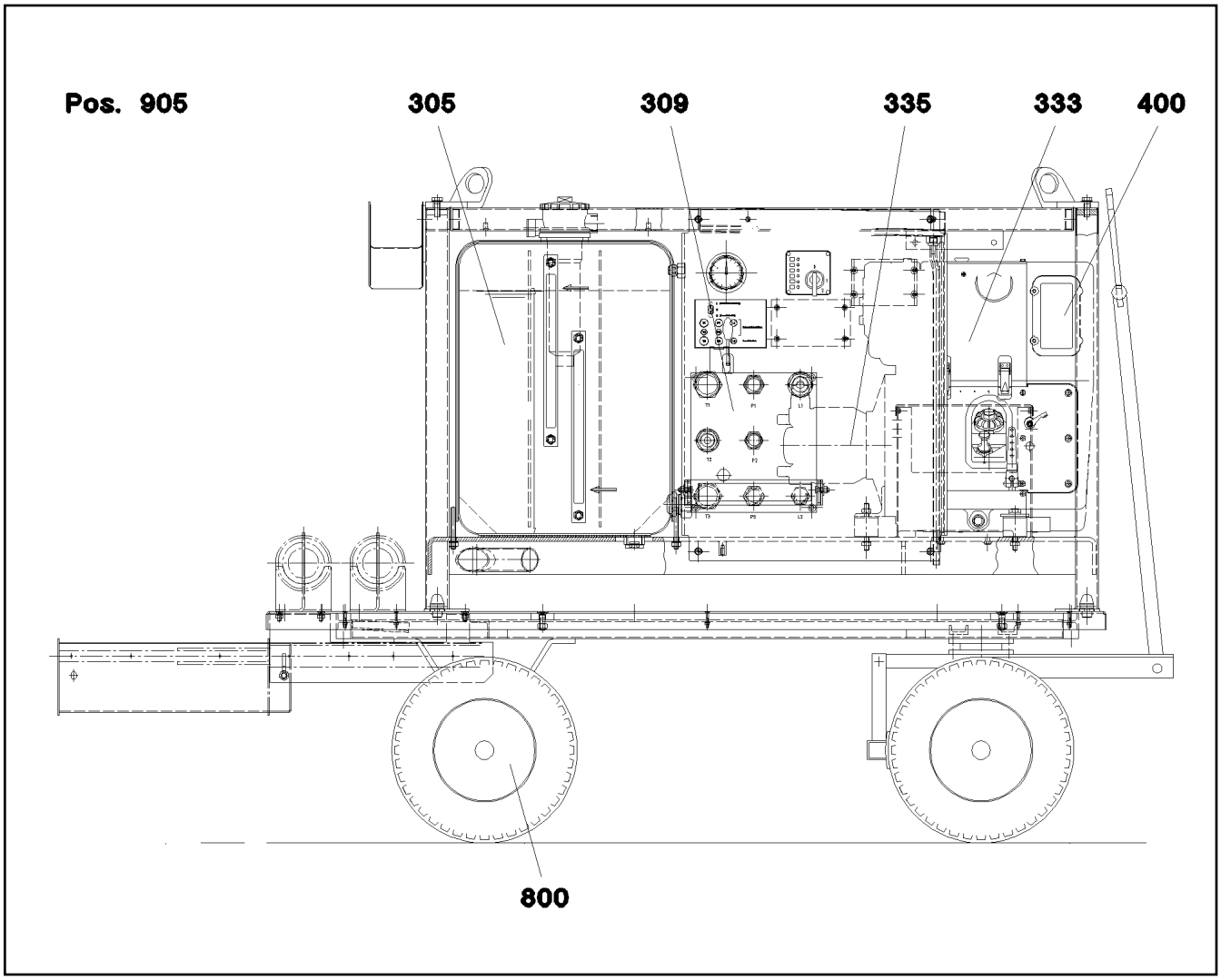

Pos.	Item	Quantity	Description	Bezeichnung
305	11 06 799 5	1	HYDRAULIC TANK 150L ⇨ X11067995 11 06 799 5	HYDRAULIKTANK
309	10 48 944 9	1	CONTROL BLOCK ⇨ X10489449 10 48 944 9	STEUERBLOCK
333	10 47 042 3	1	MOTOR ⇨ X10470423 10 47 042 3	MOTOR
335	51 21 364 08	1	VARIABLE PUMP A10VO SPF ⇨ 5 121 364 08 51 21 364 08	VERSTELLPUMPE
400	11 10 087 9	1	TENSIONING BELT+D9730	SPANNGURT
800	11 49 281 6	4	TIRE CPL.	REIFEN KPL.
905	11 11 495 8	1	BATTERY 12V 72AH	BATTERIE

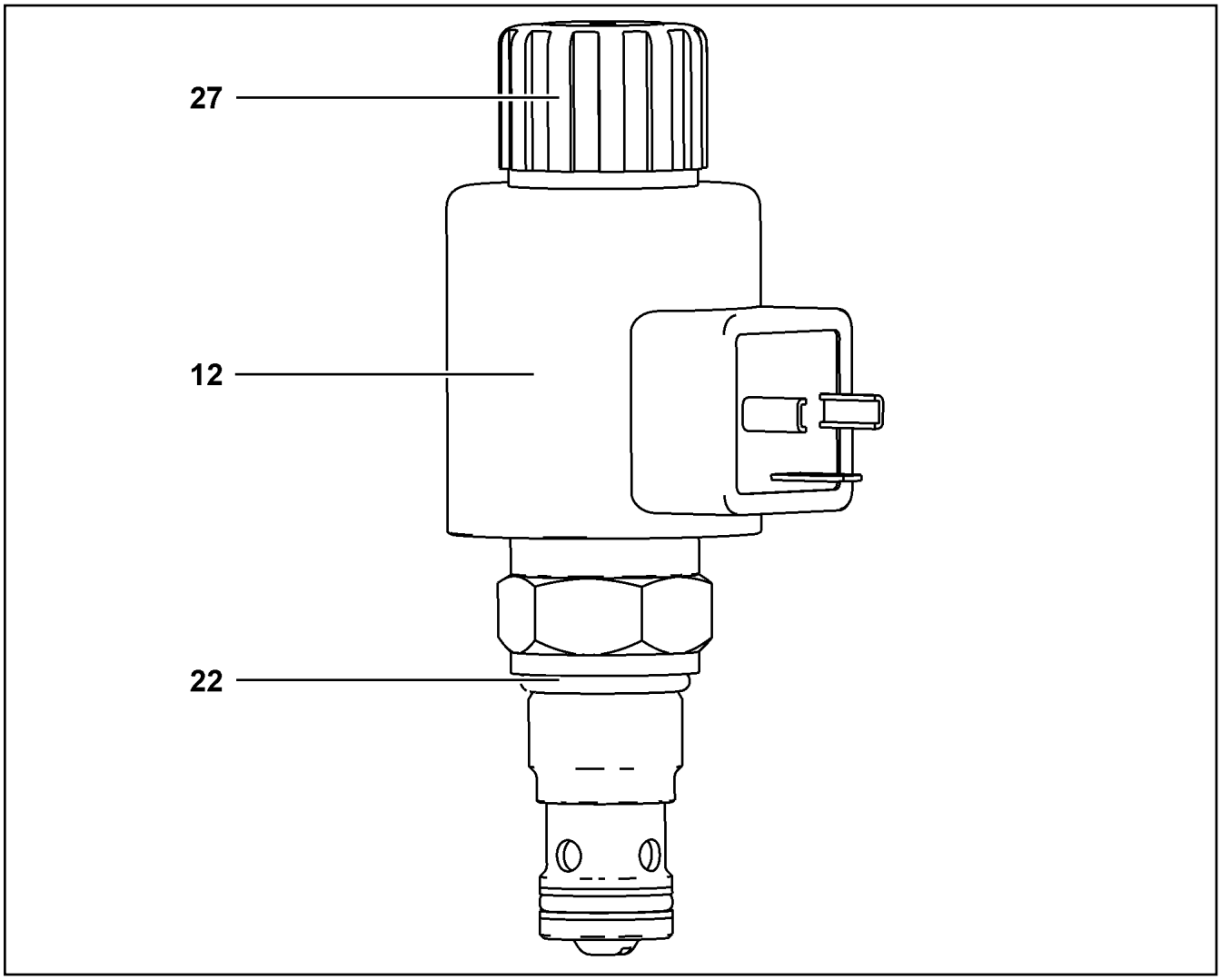

Pos.	Item	Quantity	Description	Bezeichnung
12	11 00 432 1	1	MAGNET COIL 24V	MAGNETSPULE
22	73 80 196	1	O-RING DIN 3771 19,30X2,40 NBR 90 A,BK	O-RING
27	11 00 444 3	1	BOX NUT	UEBERWURFMUTTER

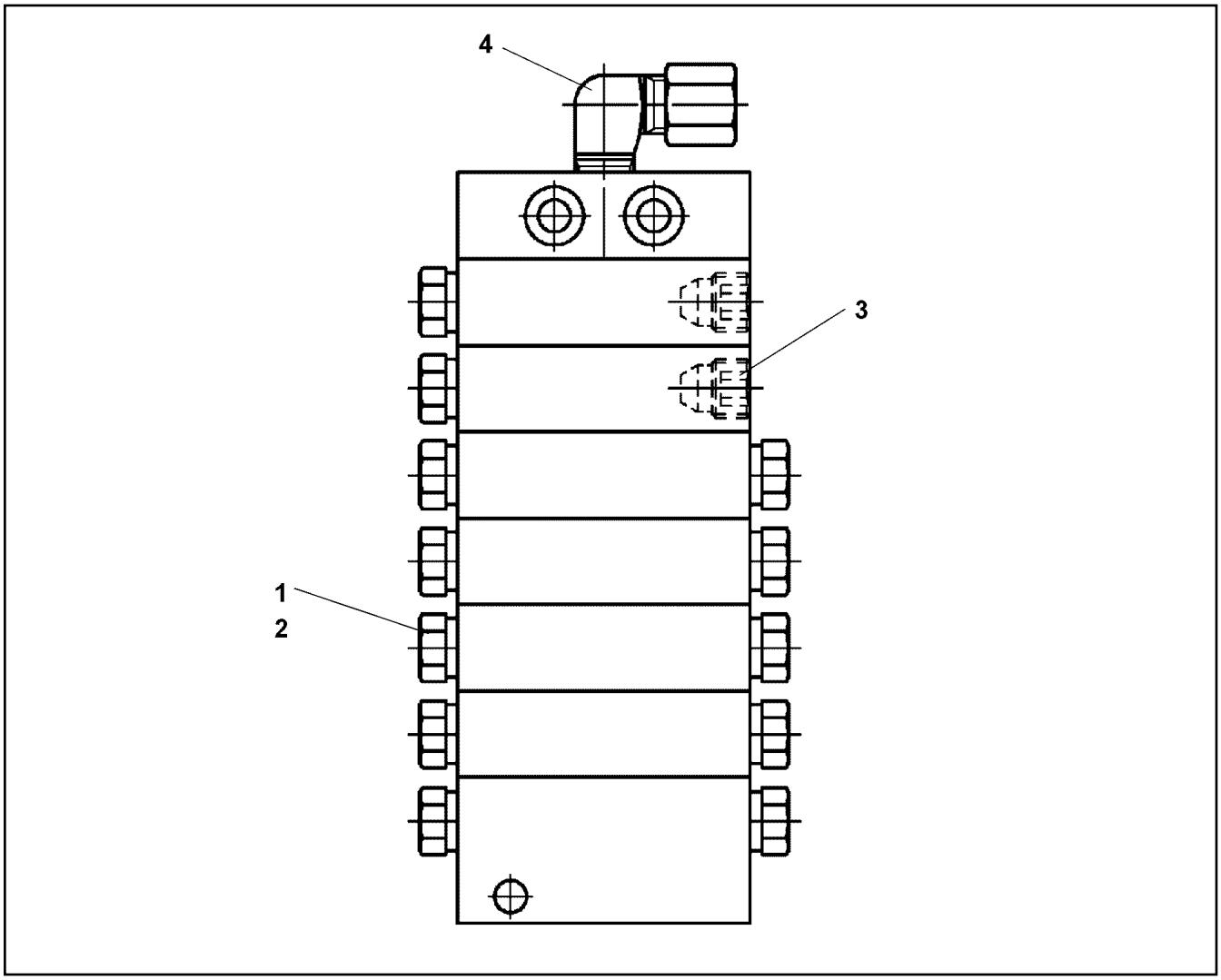

Pos.	Item	Quantity	Description	Bezeichnung
3	77 43 782 08	3	SCREW PLUG	VERSCHLUSSSCHRAUBE
4	77 43 738 08	1	FLANGE JOINT WE 6LL M10x1	VERSCHRAUBUNG

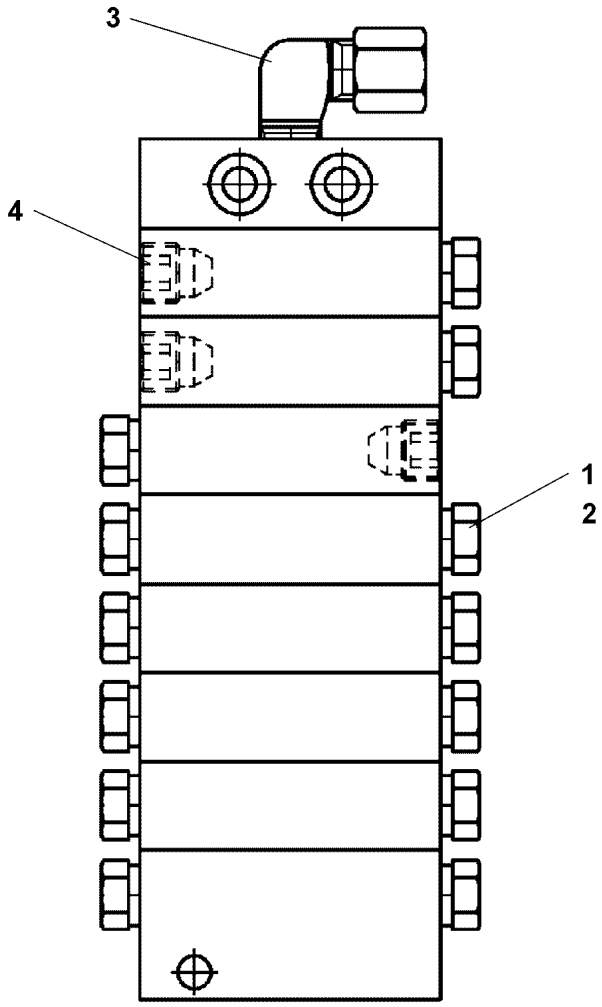

Pos.	Item	Quantity	Description	Bezeichnung
3	77 43 738 08	1	FLANGE JOINT WE 6LL M10x1	VERSCHRAUBUNG
4	77 43 782 08	3	SCREW PLUG	VERSCHLUSSSCHRAUBE

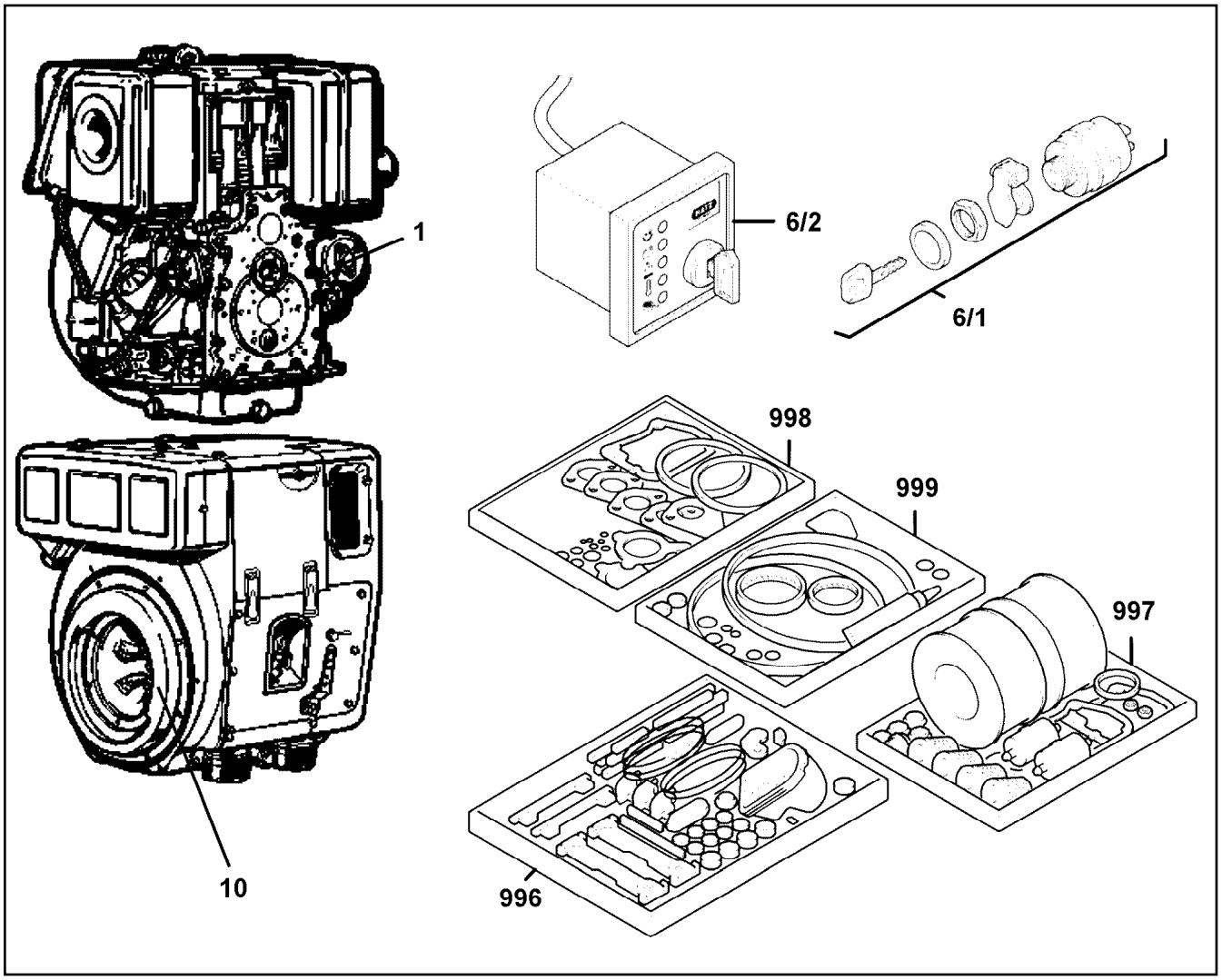

Pos.	Item	Quantity	Description	Bezeichnung
1	11 00 543 7	1	STARTER 12V	ANLASSER
6	11 00 930 6	1	IGNITION STARTER SWITCH	ZUENDSTARTSCHALTER
6	11 60 004 6	1	IGNITION STARTER SWITCH	ZUENDSTARTSCHALTER
10	11 00 293 9	1	COUPLING	KUPPLUNG
996	11 00 045 5	1	SET OF PARTS GUMMI	TEILESATZ
997	10 03 963 1	1	SERVICE-SET	WARTUNGSSATZ
			⇨ X10039631 10 03 963 1	
998	10 04 014 8	1	SEAL KIT CYLINDER HEAD	DS ZYLINDERKOPF
999	11 00 045 7	1	SEAL KIT F. CRANKCASE	DS KURBELGEHAEUSE

Pos. 999

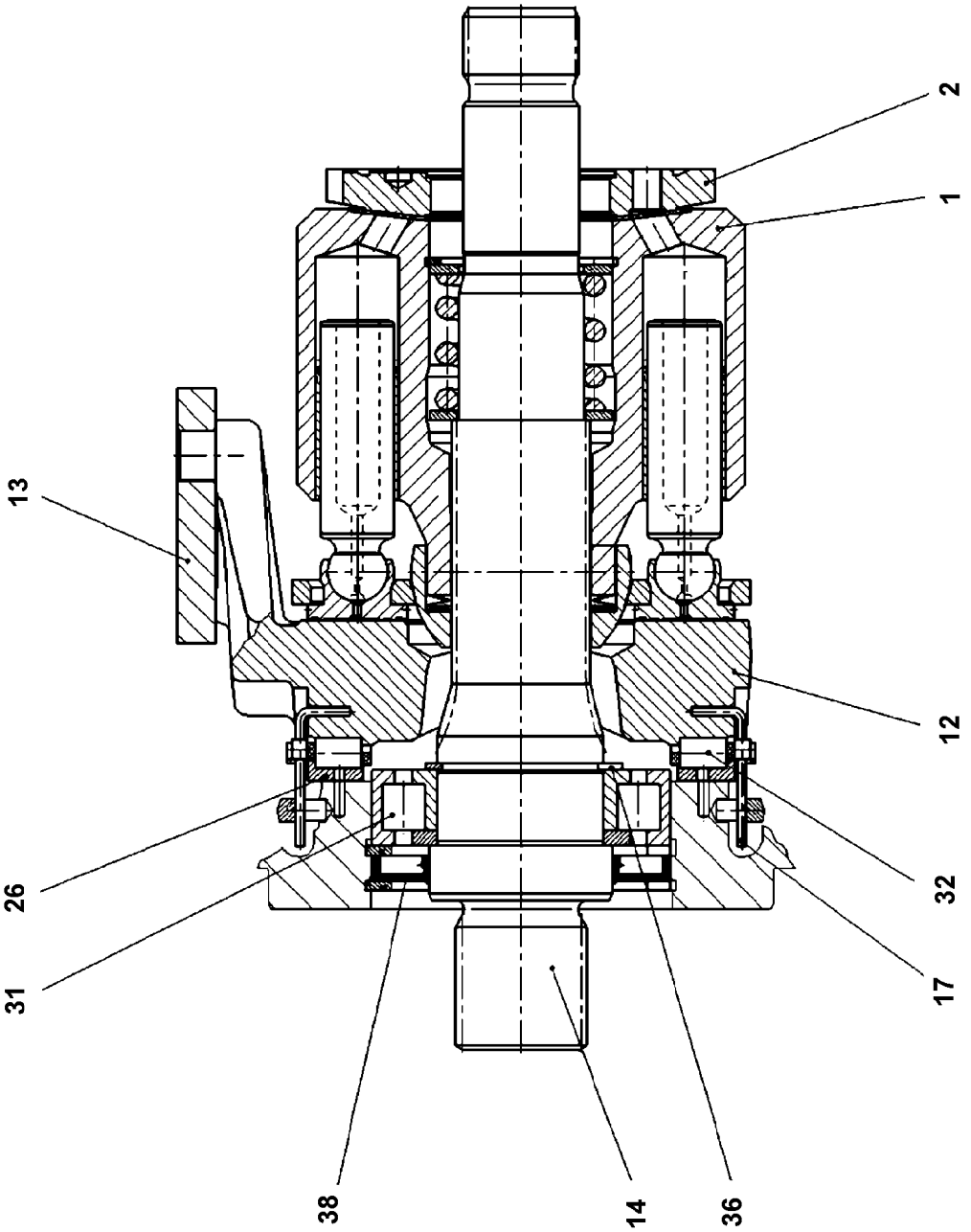

Pos.	Item	Quantity	Description	Bezeichnung
1	10 41 032 8	1	DRIVING GEAR	TRIEBWERK
12	76 24 208	1	CRADLE	WIEGE
13	10 42 454 2	1	SLIDING PAD	GLEITSTEIN
14	10 29 861 4	1	DRIVING SHAFT	TRIEBWELLE
17	76 24 209	2	WIRE	DRAHT
26	76 24 210	1	BEARING BOXES-PAIR	LAGERSCHALEN-PAAR
31	57 14 779 08	1	CYLINDRICAL ROLLER BEARING 50X90X23	ZYLINDERROLLENLAGER
32	76 24 211	1	CAGE PAIR	KAEFIGPAAR
36	10 87 565 9	1	LOCKING RING DIN 471 50X2 480H SPF	SICHERUNGSRING
38	10 29 774 9	1	SHAFT SEAL	WELLENDICHTRING
999	10 29 775 0	1	SEAL KIT ASSY	DICHTSATZ KPL

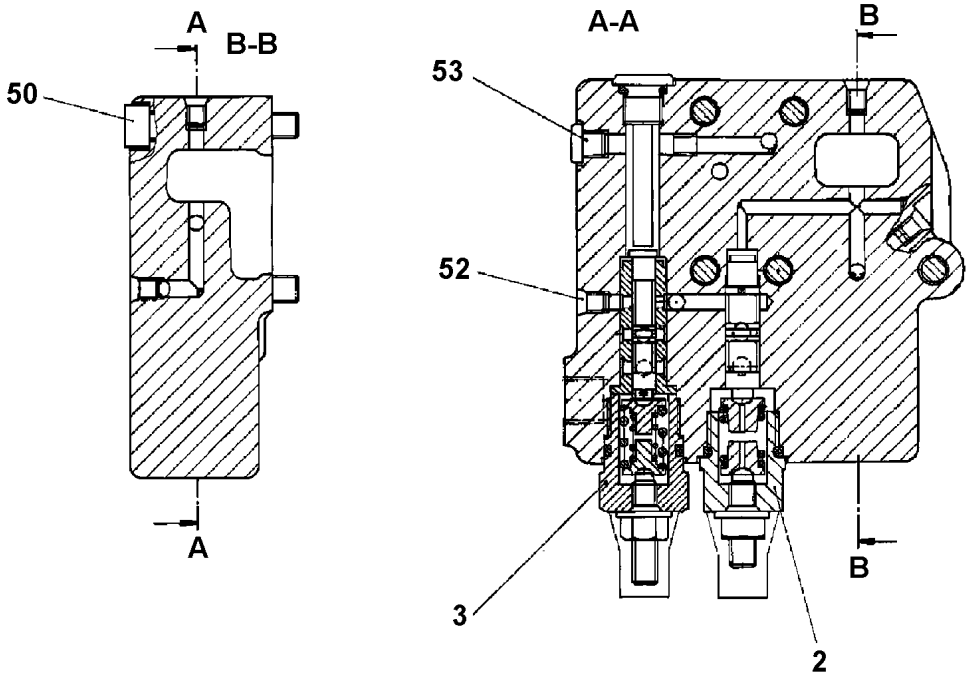

Pos. 999

Pos.	Item	Quantity	Description	Bezeichnung
2	57 19 008 08	1	REGULATOR ELEMENT ⇨ 5 719 008 08 57 19 008 08	REGLERELEMENT
3	10 47 220 2	1	REGULATOR ELEMENT ⇨ X10472202 10 47 220 2	REGLERELEMENT
50	40 42 044 05	5	SOCKET HEAD SCREW ISO 4762 M8X45 8.8	ZYLINDERSCHRAUBE
52	70 22 127	7	DOUBLE PLUG	DOPPELABREISSSTOPFEN
53	70 27 497	1	SCREW PLUG M8X1	VERSCHLUSSSCHRAUBE
999	10 44 097 6	1	SEAL KIT F.REGULATOR	DS REGLER

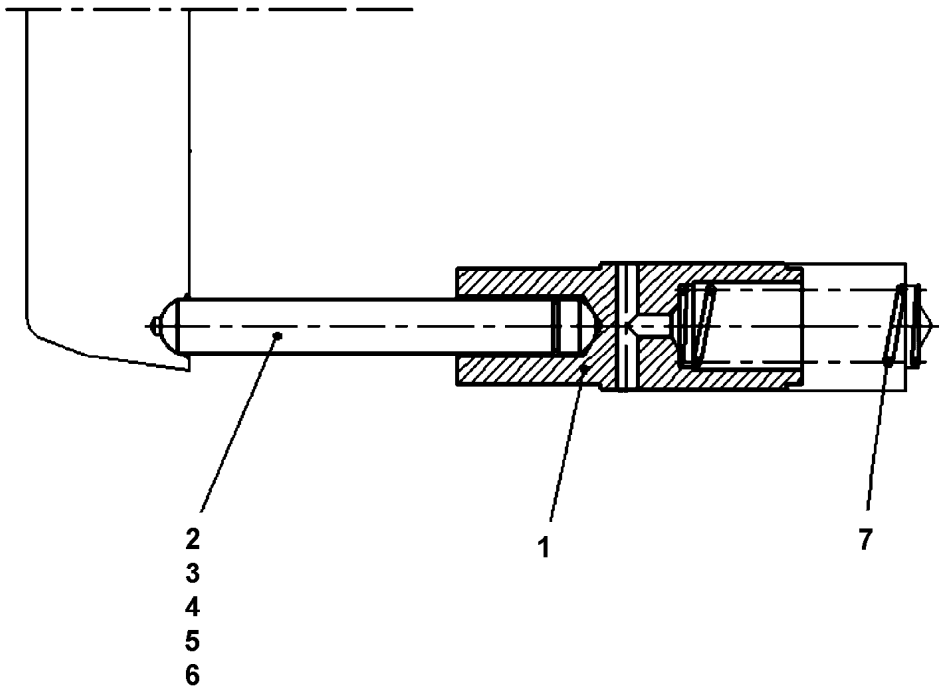

Pos.	Item	Quantity	Description	Bezeichnung
1	10 00 815 5	1	RESET PISTON	RUECKSTELLKOLBEN
2	10 00 815 6	1	RESET ROD	RUECKSTELLSTANGE
3	10 00 815 7	1	RESET ROD	RUECKSTELLSTANGE
4	10 00 815 8	1	RESET ROD	RUECKSTELLSTANGE
5	10 00 816 0	1	RESET ROD	RUECKSTELLSTANGE
6	10 00 815 4	1	RESET ROD	RUECKSTELLSTANGE
7	10 00 816 5	1	PRESSURE SPRING	DRUCKFEDER

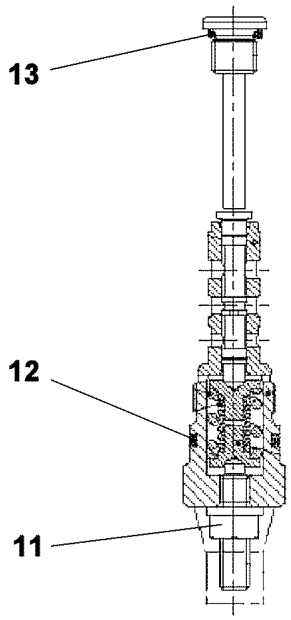

Pos.	Item	Quantity	Description	Bezeichnung
11	70 05 071	1	SEAL-LOCK-SHOULDER NUT M8	SEAL-LOCK-BUNDMUTTER
12	51 07 383 08	1	O-RING ARP 568 18,72X2,62 NBR90	O-RING
13	51 45 891 08	1	O-RING ARP 568 9,19X2,62 NBR90	O-RING

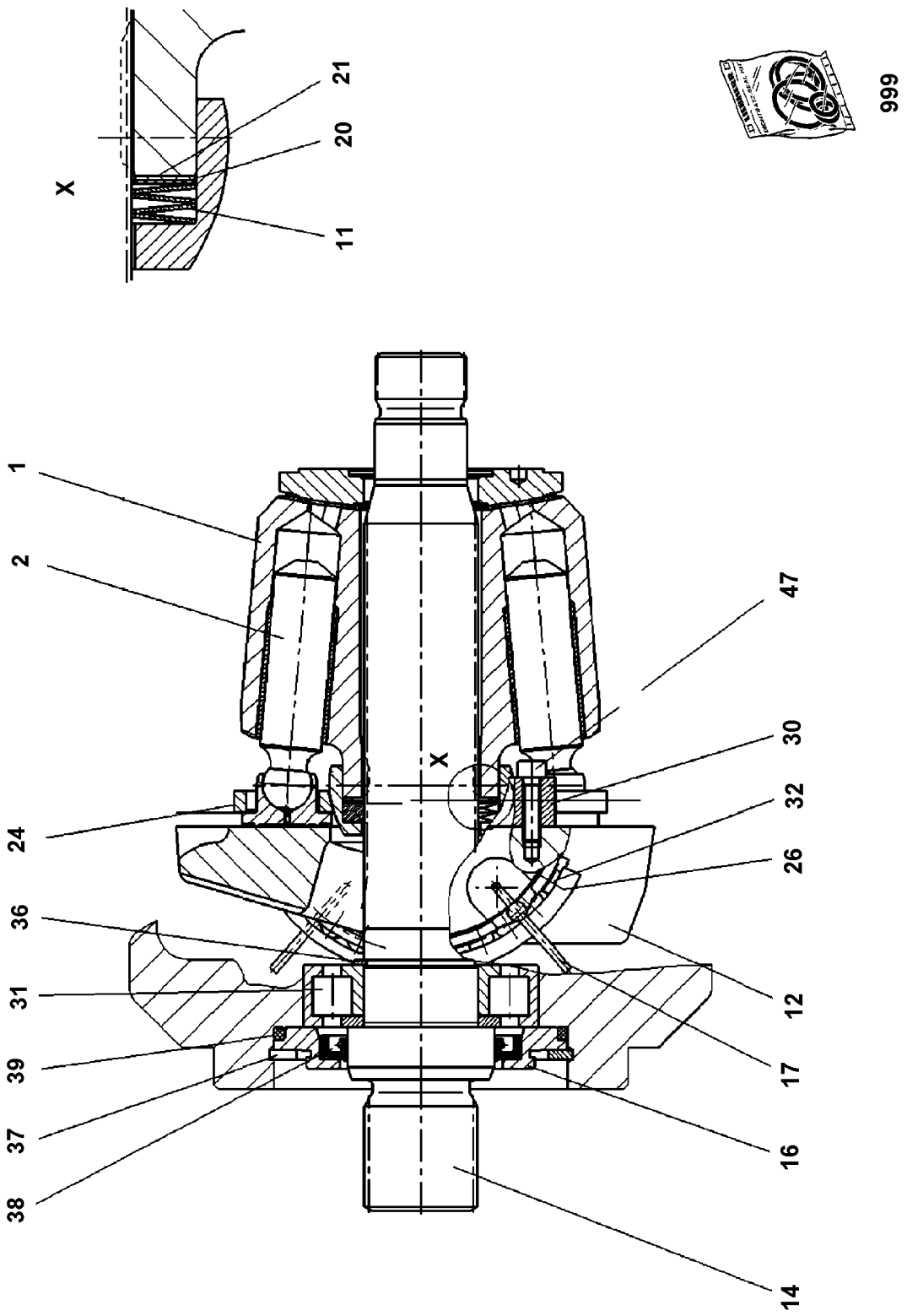
X
21
20
11
999
1
2
47
30
32
26
24
36
31
12
39
17
37
16
38
14

Pos.	Item	Quantity	Description	Bezeichnung
1	11 64 363 9	1	CYLINDER	ZYLINDER
2	70 23 736	9	PISTON W.SLIDING	KOLBENGLEITSCHUH
11	70 23 737	1	CUP SPRING PILLAR	TELLERFEDERSAEULE
12	70 23 738	1	CRADLE	WIEGE
14	10 66 312 0	1	DRIVING SHAFT	TRIEBWELLE
16	70 23 740	1	CLOSING RING	VERSCHLUSSRING
17	73 67 367	4	WIRE	DRAHT
20	70 23 743	1	SHIM RING 0,6	PASSSCHEIBE
20	70 23 744	1	SHIM RING 0,8	PASSSCHEIBE
20	70 23 745	1	SHIM RING 1,2	PASSSCHEIBE
20	70 23 742	1	SHIM RING 1	PASSSCHEIBE
21	70 23 743	1	SHIM RING 0,6	PASSSCHEIBE
24	70 23 747	1	PULL-BACK PLATE	RUECKZUGPLATTE
26	70 23 749	1	BEARING SHELL	LAGERSCHALE
30	70 23 750	2	HOLDING SEGMENT	HALTESEGMENT
31	73 67 374	1	CYLINDRICAL ROLLER BEARING	ZYLINDERROLLENLAGER
32	70 23 752	1	CAGE	KAEFIG
36	42 80 029 08	1	LOCKING RING DIN 471 35X1,5	SICHERUNGSRING
37	42 81 028 08	1	LOCKING RING DIN 472 90X3	SICHERUNGSRING
38	70 21 600	1	SHAFT SEAL BAFSL 45X62X7 FPM	WELLENDICHTRING
39	51 86 236 08	1	O-RING ARP 568 82,14X3,53 NBR70	O-RING
47	10 87 558 3	4	SOCKET HEAD SCREW ISO 4762 M5X20 8.8	ZYLINDERSCHRAUBE
999	10 42 472 6	1	SEAL KIT	DICHTSATZ

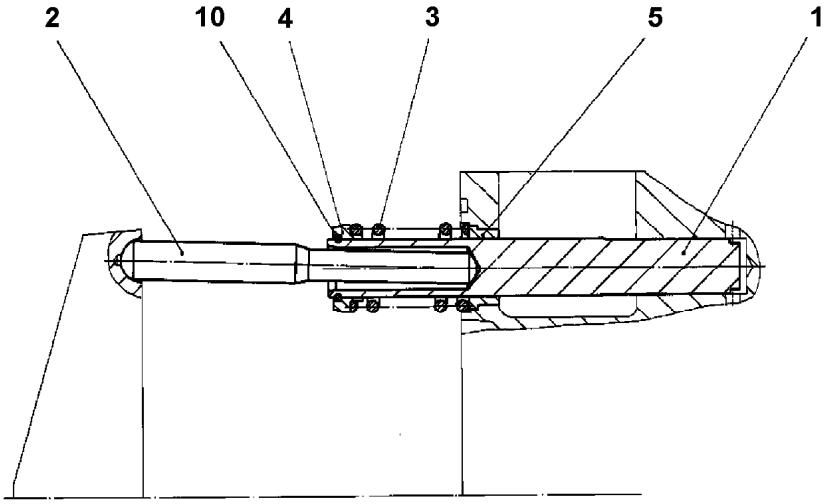

Pos.	Item	Quantity	Description	Bezeichnung
1	10 00 079 6	1	SPOOL	STEUERKOLBEN
2	70 23 664	1	SETTING ROD	STELLSTANGE
3	70 23 659	1	PRESSURE SPRING	DRUCKFEDER
4	70 23 666	1	SPRING SUPPORT	FEDERTELLER
5	10 00 079 4	1	BUSHING	BUCHSE
10	11 64 365 5	1	SNAP RING DIN7993-A 16	SPRENGRING

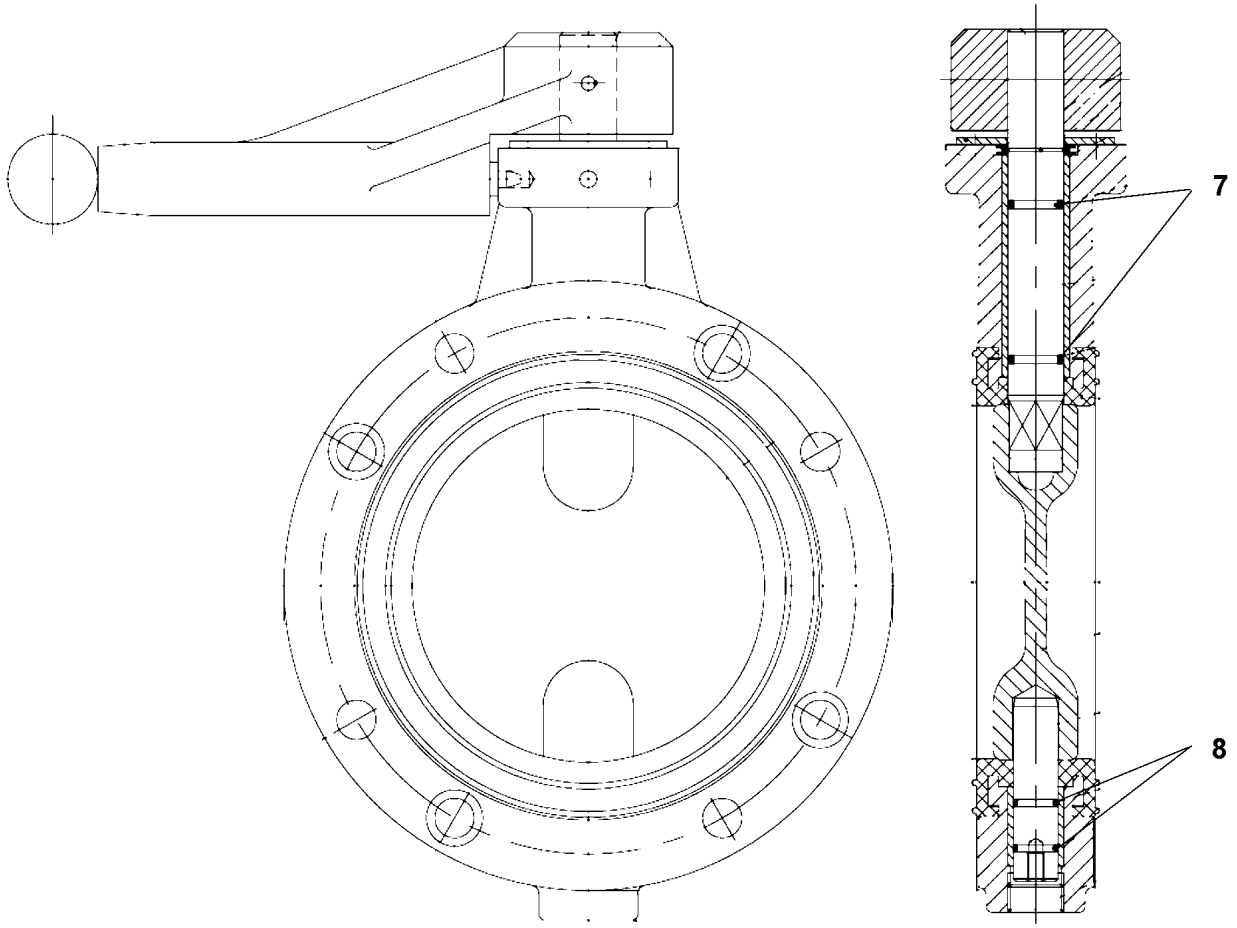

Pos.	Item	Quantity	Description	Bezeichnung
7	72 64 079 08	2	O-RING 16X2 NBR70	O-RING
8	70 42 748 08	2	O-RING 12X2 NBR70	O-RING

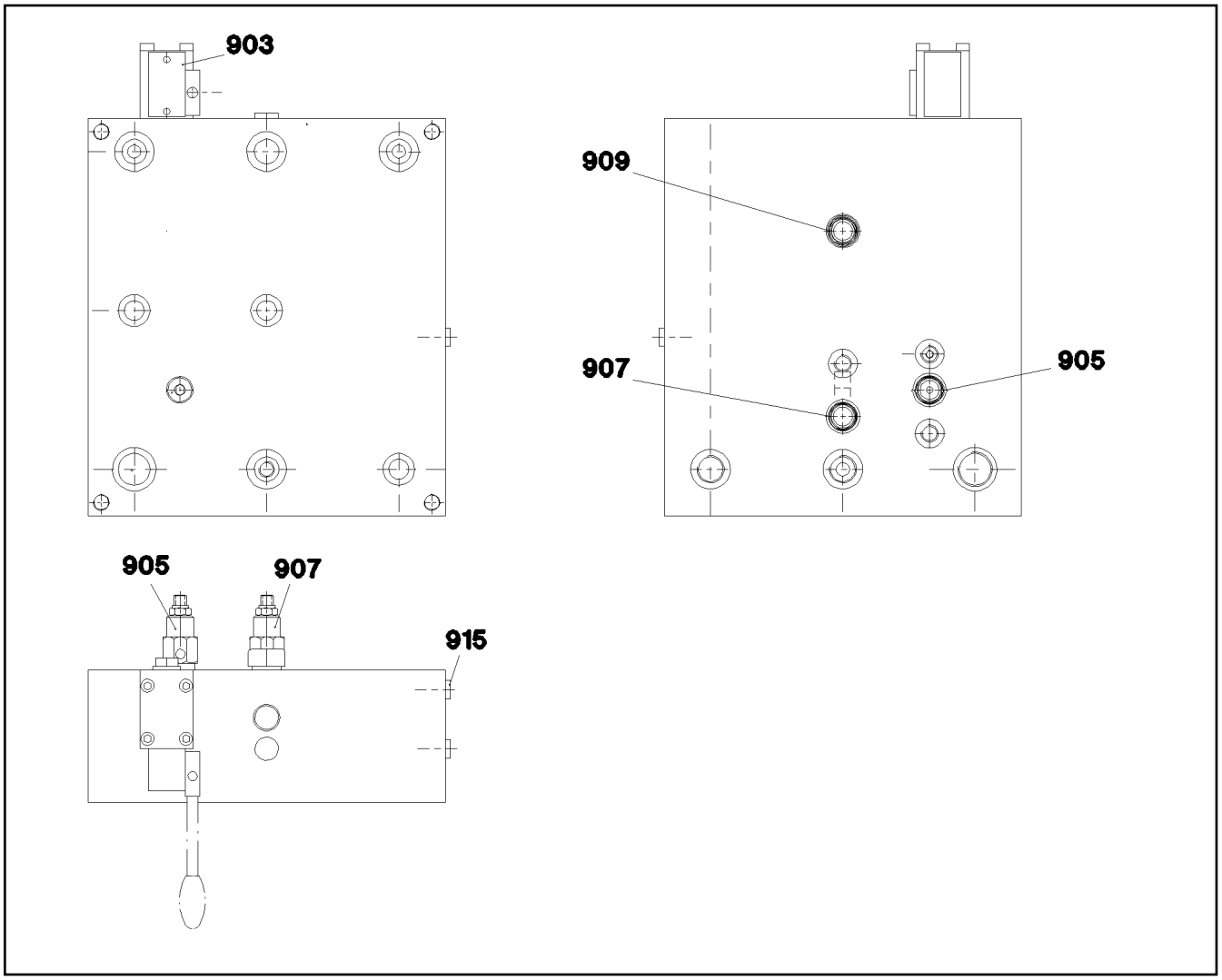

Pos.	Item	Quantity	Description	Bezeichnung
903	10 47 222 6	1	DIRECTIONAL CONTROL VALVE 4/3	WEGEVENTIL
905	10 47 222 7	1	PRESSURE LIMITING VALVE 60BAR	DRUCKBEGRENZUNGSVENTIL
907	10 47 222 8	1	PRESSURE LIMITING VALVE 210BAR	DRUCKBEGRENZUNGSVENTIL
909	10 47 222 9	1	DIRECTIONAL CONTROL VALVE 2/2	WEGEVENTIL
915	51 07 415 08	2	STOP PLUG VSTI1/8"ED ST A3C	STOPFEN

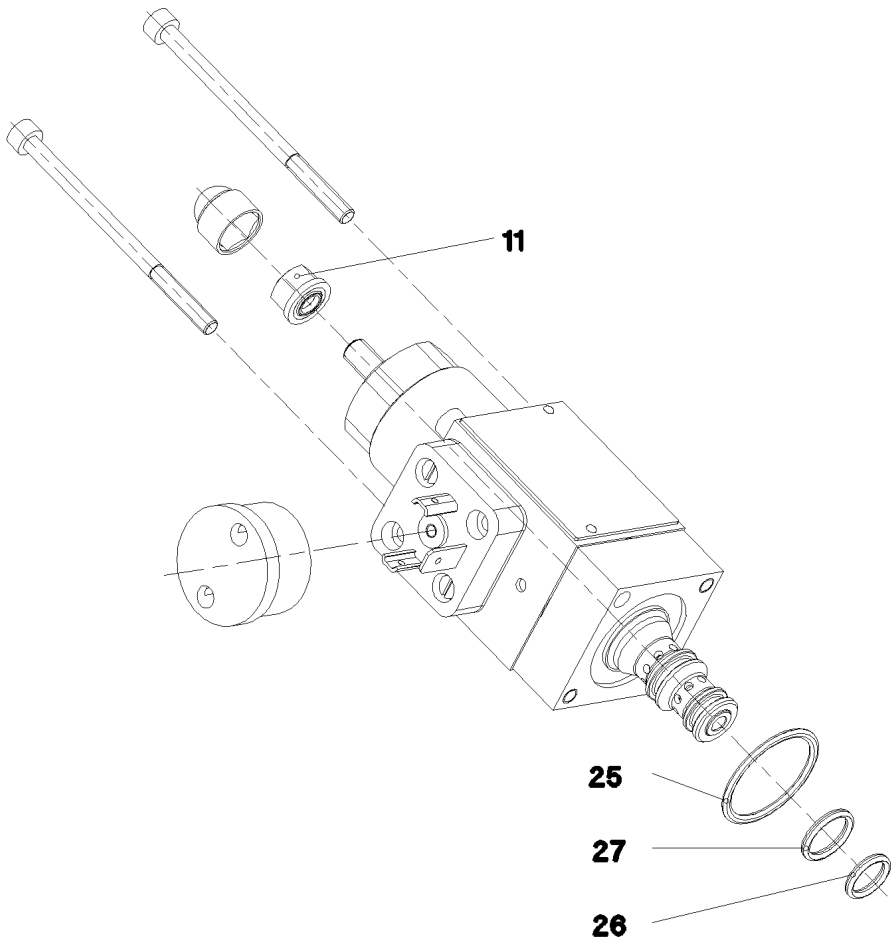

Pos.	Item	Quantity	Description	Bezeichnung
11	51 07 534 08	1	SEALING NUT M6	DICHTMUTTER
25	57 06 523 08	1	O-RING ARP 568 23,52X1,78 N903890SHOR	O-RING
26	51 07 190 08	1	O-RING ARP 568 9,25X1,78 NBR75	O-RING
27	51 07 181 08	1	O-RING ARP 568 10,82X1,78 NBR75	O-RING

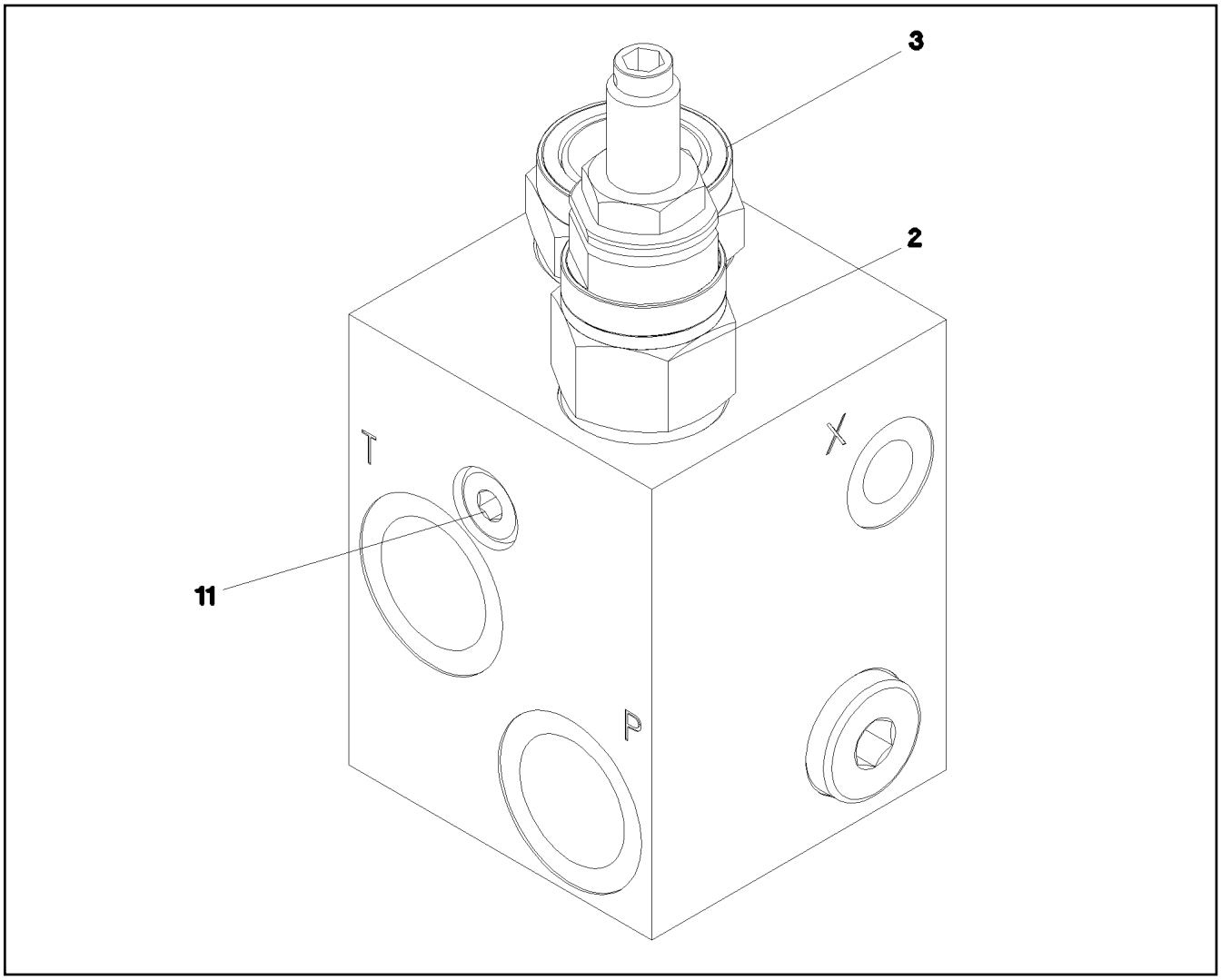

Pos.	Item	Quantity	Description	Bezeichnung
2	57 16 910 08	1	PRESSURE LIMITING VALVE	DRUCKBEGRENZUNGSVENTIL
3	10 49 340 8	1	PRESSURE BALANCE	DRUCKWAAGE
11	47 77 055 08	1	STOPPER PLUG VSTIM10X1ED A3P	BLINDSTOPFEN

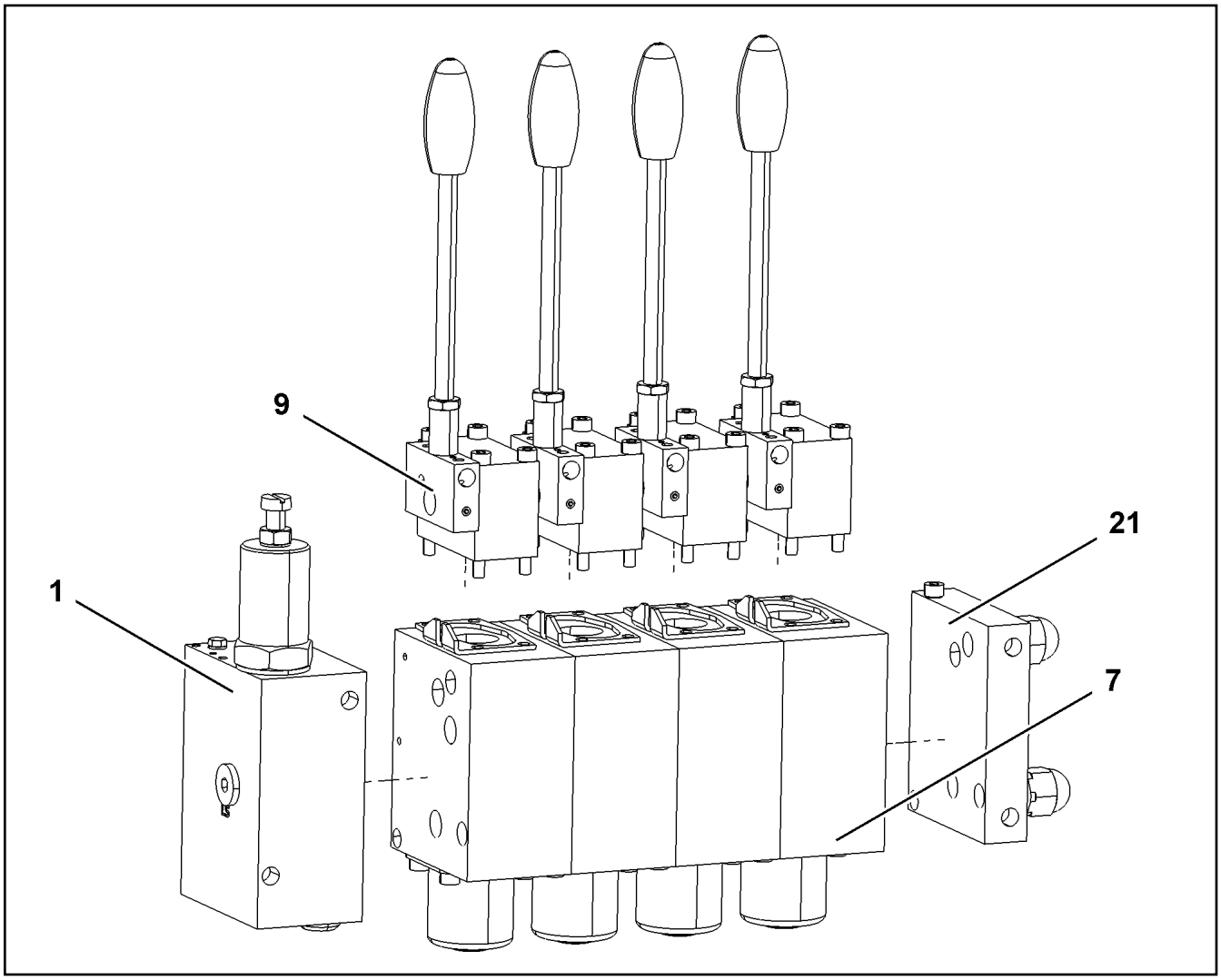

Pos.	Item	Quantity	Description	Bezeichnung
1	96 40 276 08	1	CONNECTION BLOCK PSV4 ⇨ 9 640 276 08 96 40 276 08	ANSCHLUSSBLOCK
7	96 40 277 08	4	DIRECTIONAL CTRL. VALVE SL3-41 ⇨ 9 640 277 08 96 40 277 08	WEGESCHIEBER
9	10 41 267 7	4	MANUAL ACTUATION ⇨ X10412677 10 41 267 7	HANDBETAETIGUNG
21	10 41 267 8	1	END PLATE ⇨ X10412678 10 41 267 8	ENDPLATTE

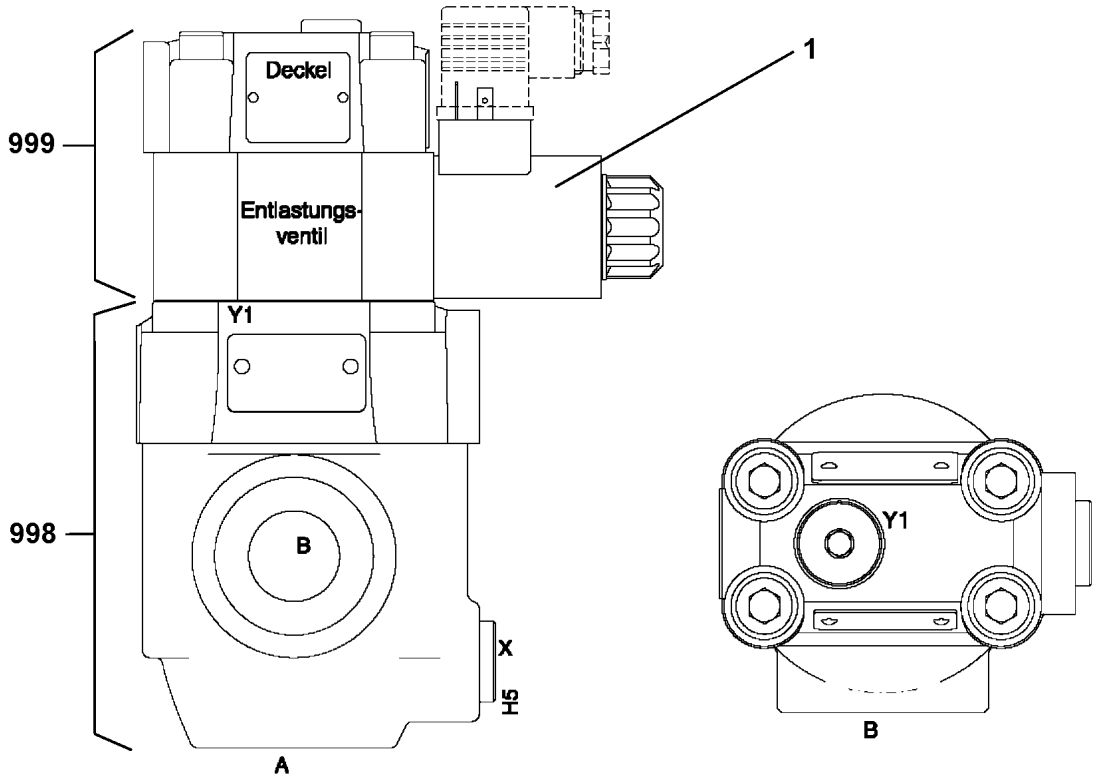

Pos.	Item	Quantity	Description	Bezeichnung
1	10 66 309 4	1	MAGNET 24V	MAGNET
998	11 00 353 5	1	SEAL KIT	DICHTSATZ
999	11 00 353 6	1	SEALING SET VALVE	DS VENTIL

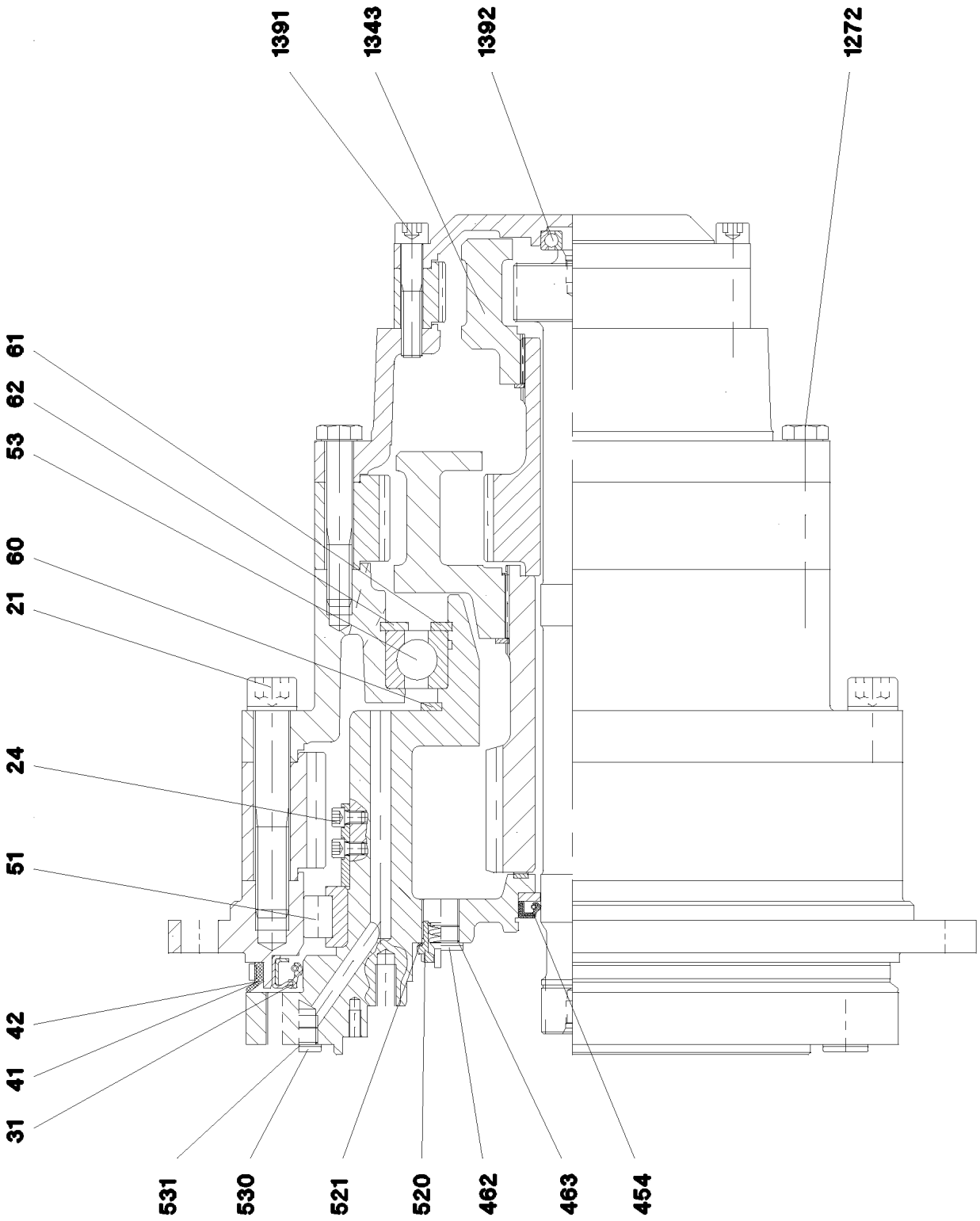
1391
1343
1392
1272
61
62
53
60
21
24
51
42
41
31
531
530
521
520
462
463
454

Pos.	Item	Quantity	Description	Bezeichnung
21	40 42 566 14	18	SOCKET HEAD SCREW ISO 4762 M24X150 1	ZYLINDERSCHRAUBE
24	10 87 557 7	8	SOCKET HEAD SCREW ISO 4762 M12X20 8	ZYLINDERSCHRAUBE
31	57 15 521 08	1	ROTARY SHAFT LIP SEAL DIN 3760 440X470	RADIALWELLENDICHTRING
41	50 15 070 14	1.6	PROFILE CORD	PROFILSCHNUR
42	54 01 368 08	1.7	FIXING TAPE	BEFESTIGUNGSBAND
51	54 02 380 14	1	CYL ROLLER BEARING	ZYL ROLLENLAGER
53	74 51 960 08	1	DEEP GROOVE BALL BEARING DIN 625 604	RILLENKUGELLAGER
60	42 80 101 08	1	LOCKING RING DIN 471 260X5	SICHERUNGSRING
61	42 80 105 08	1	LOCKING RING DIN 471 220X5	SICHERUNGSRING
62	42 80 113 08	1	LOCKING RING DIN 471 340X6	SICHERUNGSRING
454	79 04 950 14	1	SHAFT SEAL DIN 3760 BA 50X75X10 NBR	WELLENDICHTRING
462	74 02 330	4	SCREW PLUG DIN 908 M30X1,5 ST A3C	VERSCHLUSSSCHRAUBE
463	79 02 990 14	4	SEALING RING DIN 7603 A30X36X2	DICHTRING
520	54 02 537 14	1	OIL VALVE	OELVENTIL
521	51 45 171 08	2	SEALING RING DIN 7603 A 18X22X1,5 ST	DICHTRING
530	40 41 017 08	2	SCREW PLUG DIN 908 M22X1,5 ST	VERSCHLUSSSCHRAUBE
531	54 01 452 08	2	SEALING RING DIN 7603 A22X27X1,5 ST	DICHTRING
1272	40 61 234 14	18	HEX SCREW ISO 4014 M20X140 8.8 A3C	SECHSKANTSCHRAUBE
1343	42 80 061 08	1	LOCKING RING DIN 471 80X2,5	SICHERUNGSRING
1362	74 51 604 08	1	DEEP GROOVE BALL BEARING DIN 625 630	RILLENKUGELLAGER
1391	40 42 183 01	18	SOCKET HEAD SCREW ISO 4762 M16X130	ZYLINDERSCHRAUBE

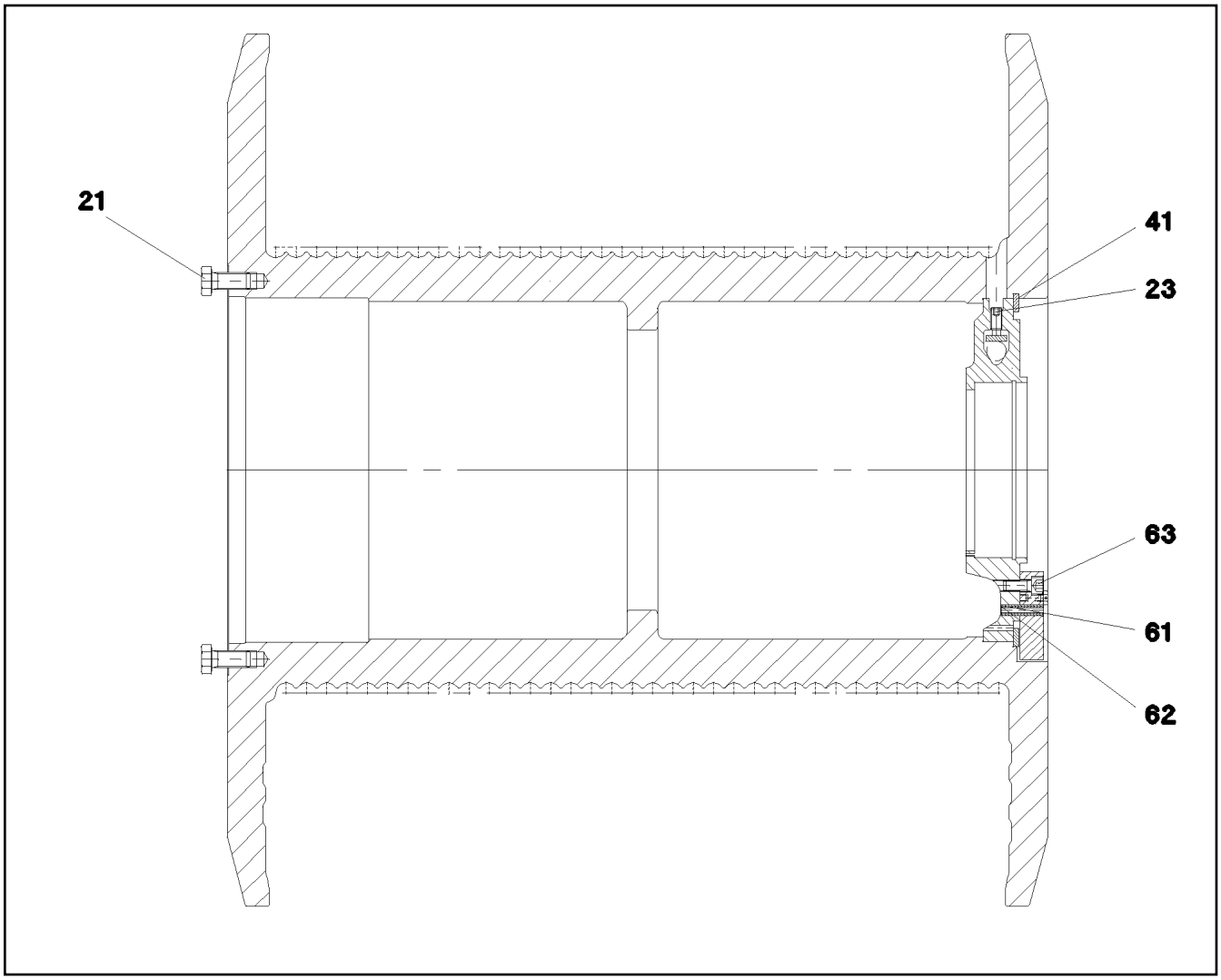

Pos.	Item	Quantity	Description	Bezeichnung
21	40 65 232 01	24	HEX SCREW ISO 4017 M24X55 8.8 A3C	SECHSKANTSCHRAUBE
23	40 48 046 08	5	GRUB SCREW DIN 915 M16X40 45H VERZ	GEWINDESTIFT
41	10 65 017 7	1	LOCKING RING DIN 472 540X8	SICHERUNGSRING
61	53 06 131 08	2	DOWEL PIN ISO 8752 16X60	SPANNSTIFT
62	43 20 111 08	2	DOWEL PIN ISO 8752 10X60	SPANNSTIFT
63	40 43 169 01	10	SOCKET HEAD SCREW ISO 4762 M16X40 1	ZYLINDERSCHRAUBE

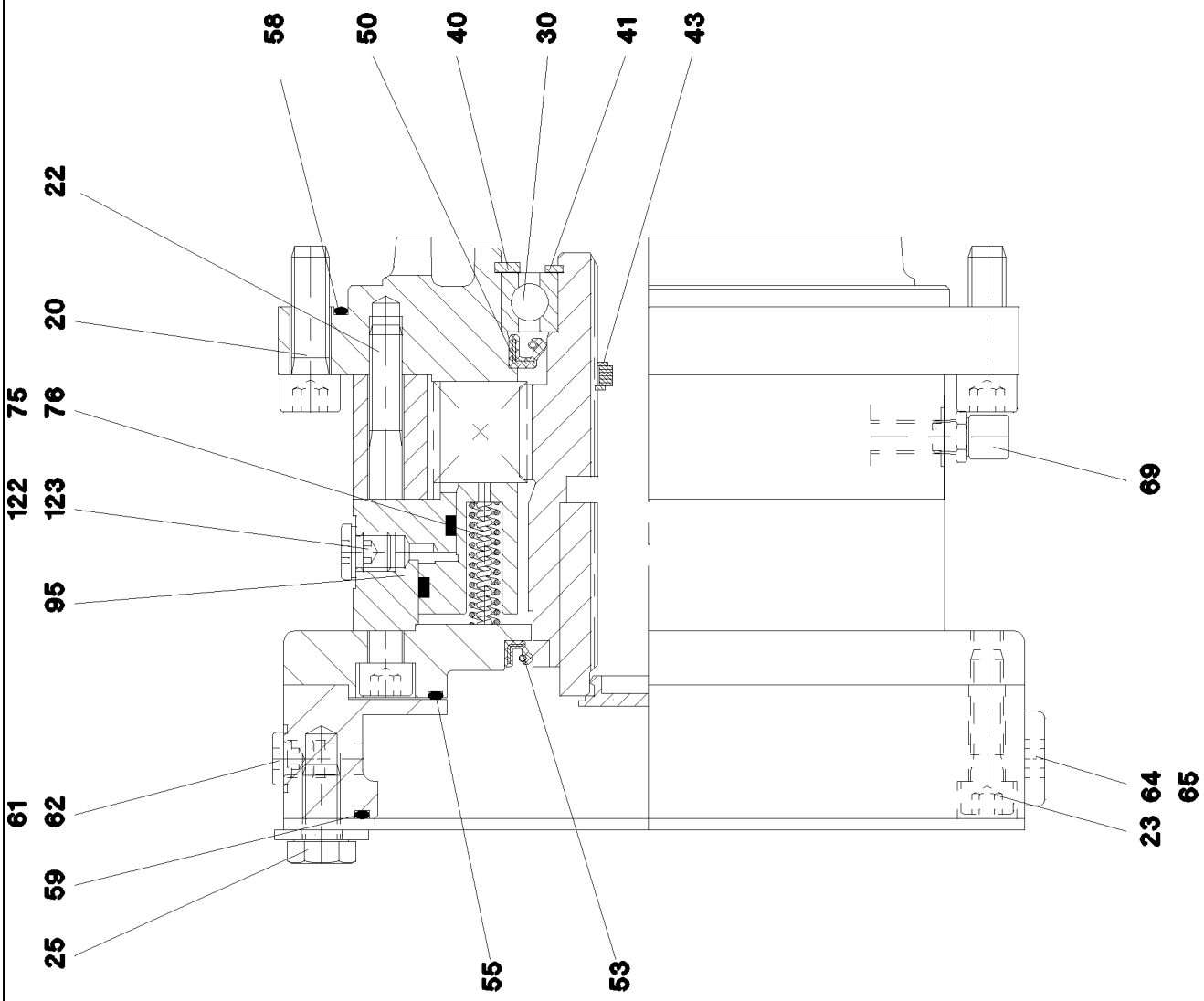
58
50
40
30
41
43
22
20
75
76
122
123
95
69
61
62
59
25
55
53
23
64
65

Pos.	Item	Quantity	Description	Bezeichnung
20	46 00 017	8	SOCKET HEAD SCREW ISO 4762 M16X45 8.	ZYLINDERSCHRAUBE
22	10 87 557 6	12	SOCKET HEAD SCREW ISO 4762 M12X120 8	ZYLINDERSCHRAUBE
23	11 84 014 0	8	SOCKET HEAD SCREW ISO 4762 M12X50 8	ZYLINDERSCHRAUBE
25	46 00 380	4	HEX SCREW ISO 4017 M20X30 8.8 A3C	SECHSKANTSCHRAUBE
30	74 51 215 08	1	DEEP GROOVE BALL BEARING DIN 625 601	RILLENKUGELLAGER
40	42 81 041 08	1	LOCKING RING DIN 472 140X4	SICHERUNGSRING
41	42 80 064 08	1	LOCKING RING DIN 471 90X3	SICHERUNGSRING
43	50 40 077 08	2	LOCKING RING DIN 472 46X1,75	SICHERUNGSRING
50	54 01 943 08	1	ROTARY SHAFT LIP SEAL DIN 3760 A 100X1	RADIALWELLENDICHTRING
53	79 02 953 14	1	ROTARY SHAFT LIP SEAL DIN 3760 B 110X	RADIALWELLENDICHTRING
55	57 18 445 08	1	O-RING 174X4 NBR 70	O-RING
58	57 15 514 08	1	O-RING 285X3 NBR70	O-RING
59	72 64 215 01	1	O-RING 200X3 NBR 70	O-RING
60	46 00 319	4	SCREW PLUG DIN 908 M10X1 ST A3C	VERSCHLUSSSCHRAUBE
61	71 01 013 08	4	SEALING RING DIN 7603 A 10X13,5X1 CU	DICHTRING
64	46 00 320	1	SCREW PLUG DIN 908 M18X1,5 ST A3C	VERSCHLUSSSCHRAUBE
65	51 45 171 08	1	SEALING RING DIN 7603 A 18X22X1,5 ST	DICHTRING
69	57 18 446 08	1	VENTILATION VALVE M10X1	ENTLUEFTUNGSVENTIL
75	11 30 556 8	22	PRESSURE SPRING VERZINKT	DRUCKFEDER
76	50 15 240 08	22	PRESSURE SPRING	DRUCKFEDER
95	57 13 664 08	1	ACTUATING UNIT	BETAETIGUNGSEINHEIT
122	40 41 002 01	1	SCREW PLUG DIN 908 M12X1,5 ST	VERSCHLUSSSCHRAUBE
123	71 01 017 08	1	SEALING RING DIN 7603 A 12X16X1,5 CU	DICHTRING

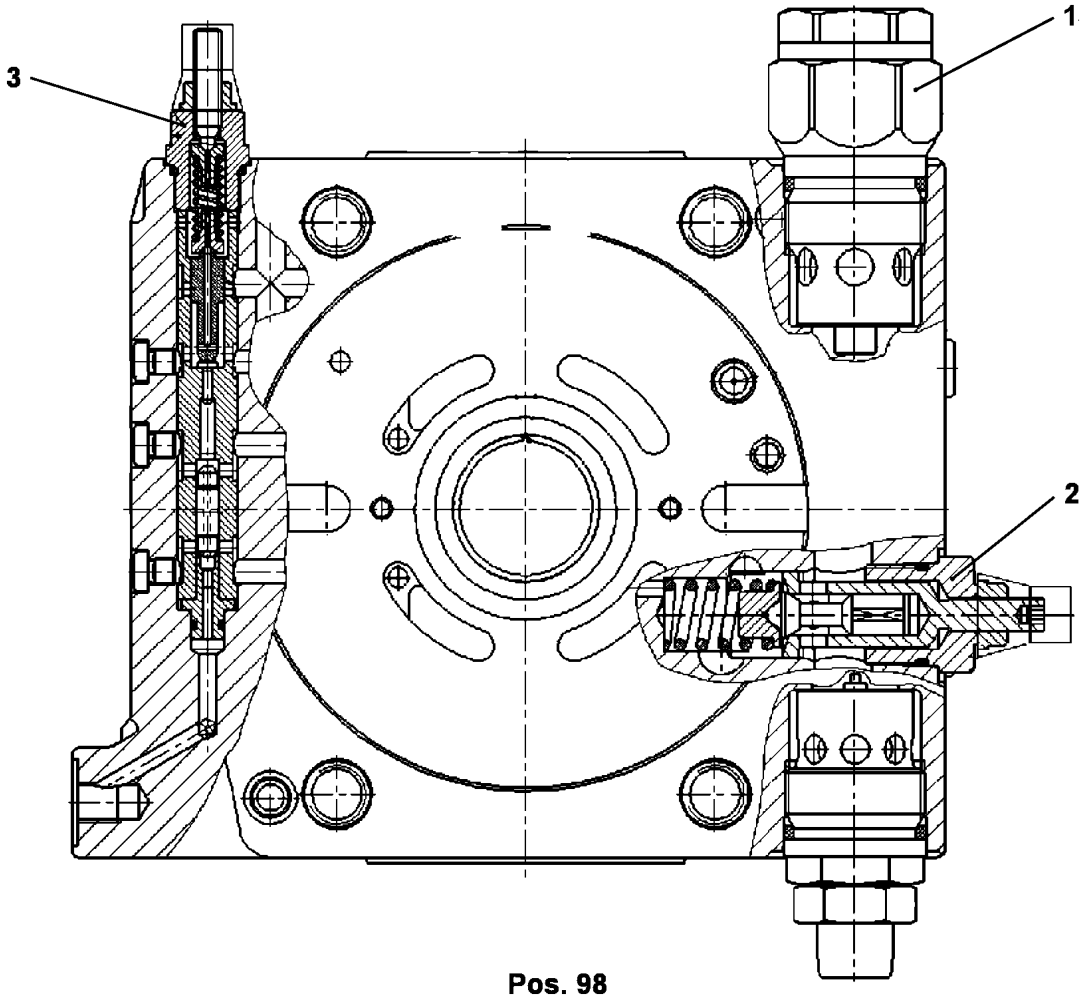

Pos. 98

Pos.	Item	Quantity	Description	Bezeichnung
1	57 15 139 08	2	PRESSURE LIMITING VALVE	DRUCKBEGRENZUNGSVENTIL
2	70 28 133	1	PRESSURE LIMITING VALVE	DRUCKBEGRENZUNGSVENTIL
3	57 15 140 08	1	SHUTDOWN VALVE ⇨ 5 715 140 08 57 15 140 08	ABSCHALTVENTIL
98	10 65 071 0	1	SEAL KIT	DS ANSCHLUSSPLATTE M.VEN

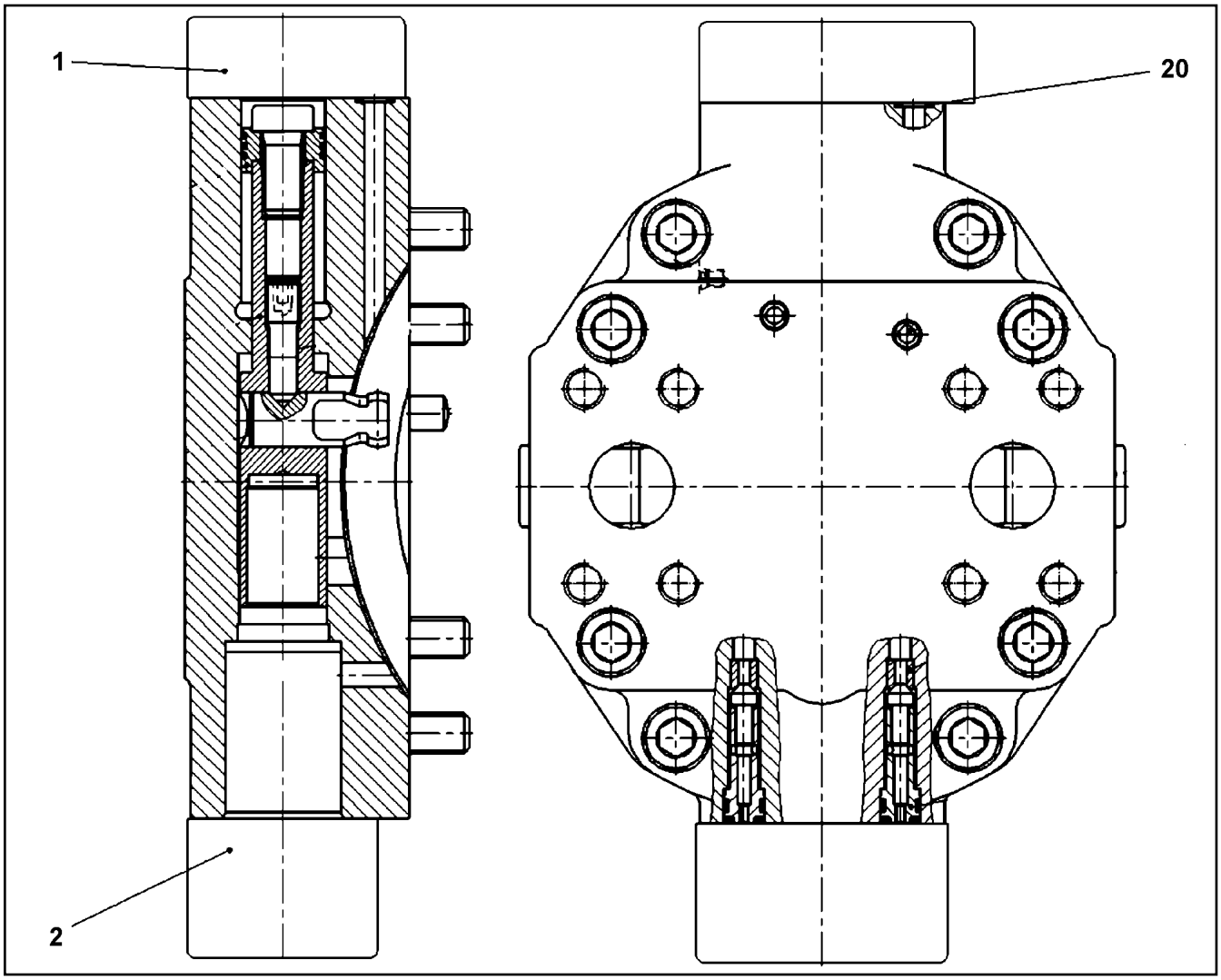

Pos.	Item	Quantity	Description	Bezeichnung
1	10 65 300 9	1	CONTROL ELEMENT ⇨ X10653009 10 65 300 9	STEUERTEIL
2	57 19 278 08	1	FLUSH VALVE	SPUELVENTIL
20	73 80 573	1	O-RING ISO 3601-1 7,65X1,78 FKM 90 A,GN	O-RING

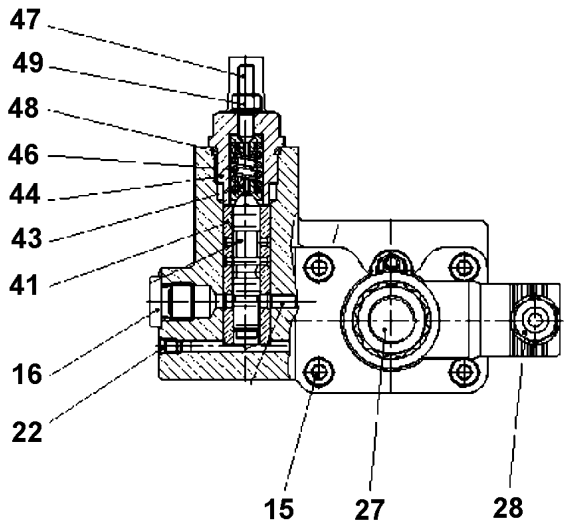

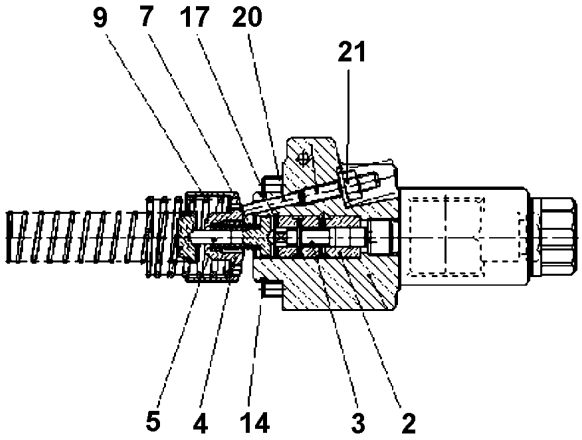

Pos.	Item	Quantity	Description	Bezeichnung
2	57 07 699 08	1	CONTROL BUSHING	STEUERBUCHSE
3	10 04 430 9	1	SPOOL	STEUERKOLBEN
4	70 22 128	1	ADJUSTING BUSHING	EINSTELLBUCHSE
5	74 14 494	1	SPRING SUPPORT	FEDERTELLER
7	10 21 753 2	1	PRESSURE SPRING	DRUCKFEDER
9	70 22 131	1	PRESSURE SPRING	DRUCKFEDER
14	10 09 796 0	1	O-RING 39,34X2,62 FKM 70	O-RING
15	10 42 477 7	4	SOCKET HEAD SCREW	ZYLINDERSCHRAUBE
16	74 14 500	1	SCREW PLUG M14X1,5 FKM	VERSCHLUSSSCHRAUBE
17	55 08 480 08	1	LOCKING RING DIN 472 16X1	SICHERUNGSRING
20	46 01 499	1	PARALLEL PIN DIN 6325 4m6X20	ZYLINDERSTIFT
21	73 61 600	1	GROMMET NUT M6	DICHTUNGSMUTTER
22	56 16 114	5	DOUBLE PLUG	DOPPELABREISSSTOPFEN
27	10 02 369 3	1	MAGNET 24V	MAGNET
28	51 45 948 08	1	SOCKET	STECKDOSE
41	50 09 648	1	CONTROL BUSHING	STEUERBUCHSE
43	70 27 055	2	SPRING SUPPORT	FEDERTELLER
44	70 27 056	1	SCREW PLUG	VERSCHLUSSSCHRAUBE
46	70 27 053	1	PRESSURE SPRING	DRUCKFEDER
47	10 48 803 5	1	GRUB SCREW	GEWINDESTIFT
48	10 33 217 2	1	O-RING	O-RING
49	70 27 052	1	SEAL-LOCK-SHOULDER NUT M6X0,5	SEAL-LOCK-BUNDMUTTER

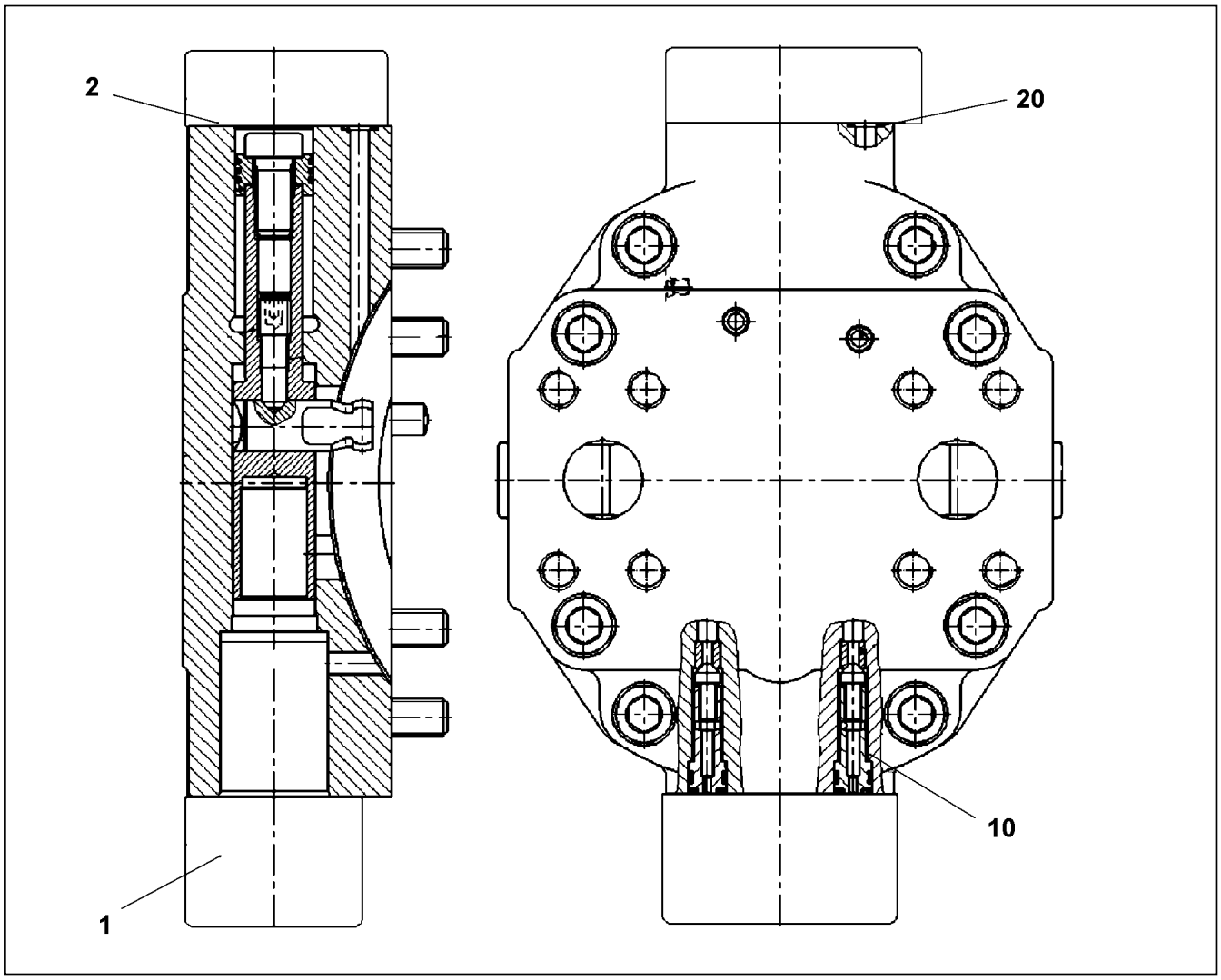

Pos.	Item	Quantity	Description	Bezeichnung
1	10 35 465 9	1	CONTROL ELEMENT ⇨ X10354659 10 35 465 9	STEUERTEIL
2	51 05 867 08	1	O-RING ARP 568 37,69X3,53 NBR90	O-RING
10	10 29 451 6	1	NON-RETURN VALVE	RUECKSCHLAGVENTIL
20	70 22 118	1	O-RING 7,65X1,78 FKM 90	O-RING

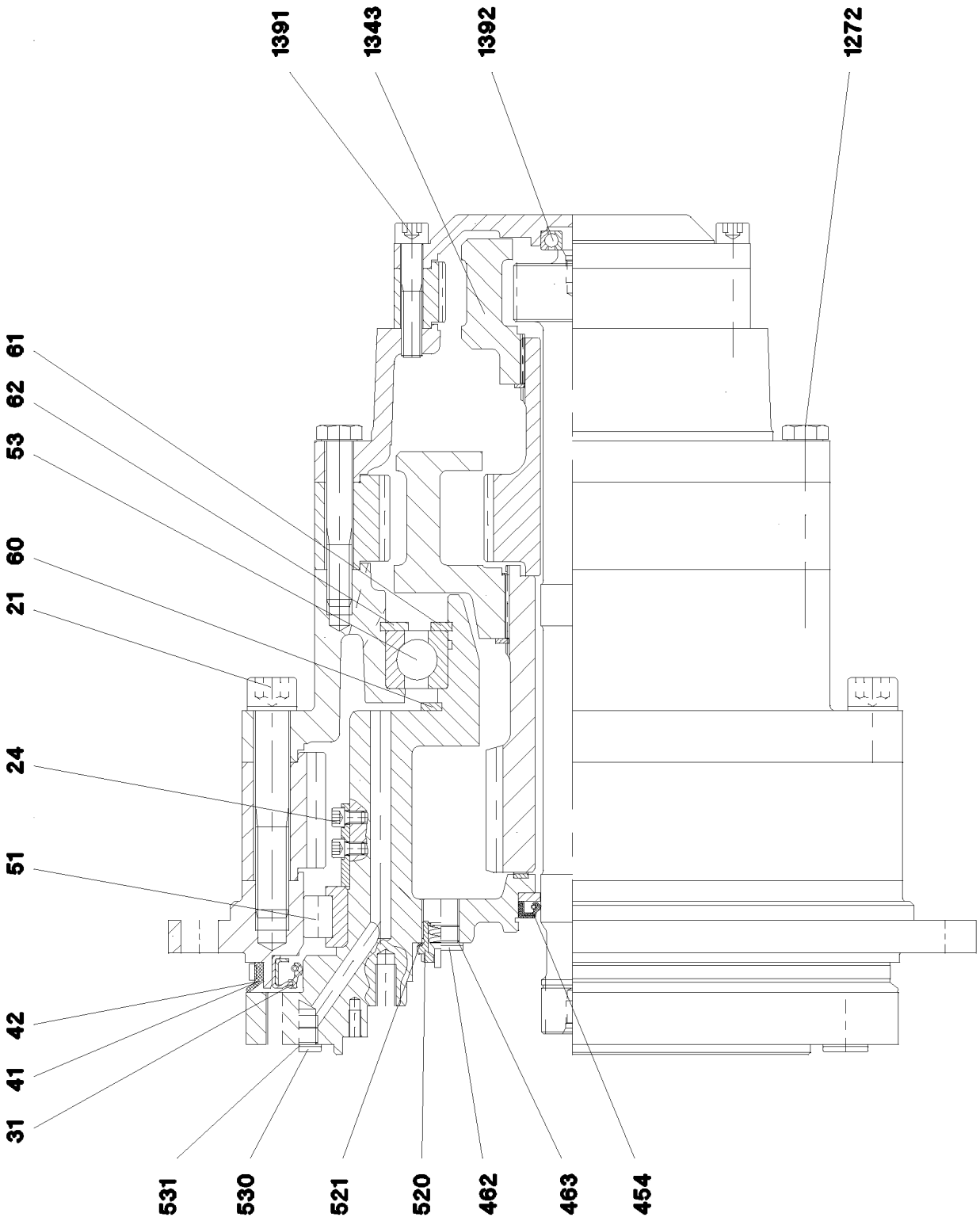
1391
1343
1392
1272
61
62
53
60
21
24
51
42
41
31
531
530
521
520
462
463
454

Pos.	Item	Quantity	Description	Bezeichnung
21	40 42 566 14	18	SOCKET HEAD SCREW ISO 4762 M24X150 1	ZYLINDERSCHRAUBE
24	10 87 557 7	8	SOCKET HEAD SCREW ISO 4762 M12X20 8	ZYLINDERSCHRAUBE
31	57 15 521 08	1	ROTARY SHAFT LIP SEAL DIN 3760 440X470	RADIALWELLENDICHTRING
41	50 15 070 14	1.6	PROFILE CORD	PROFILSCHNUR
42	54 01 368 08	1.7	FIXING TAPE	BEFESTIGUNGSBAND
51	54 02 380 14	1	CYL ROLLER BEARING	ZYL ROLLENLAGER
53	74 51 960 08	1	DEEP GROOVE BALL BEARING DIN 625 604	RILLENKUGELLAGER
60	42 80 101 08	1	LOCKING RING DIN 471 260X5	SICHERUNGSRING
61	42 80 105 08	1	LOCKING RING DIN 471 220X5	SICHERUNGSRING
62	42 80 113 08	1	LOCKING RING DIN 471 340X6	SICHERUNGSRING
454	79 04 950 14	1	SHAFT SEAL DIN 3760 BA 50X75X10 NBR	WELLENDICHTRING
462	74 02 330	4	SCREW PLUG DIN 908 M30X1,5 ST A3C	VERSCHLUSSSCHRAUBE
463	79 02 990 14	4	SEALING RING DIN 7603 A30X36X2	DICHTRING
520	54 02 537 14	1	OIL VALVE	OELVENTIL
521	51 45 171 08	2	SEALING RING DIN 7603 A 18X22X1,5 ST	DICHTRING
530	40 41 017 08	2	SCREW PLUG DIN 908 M22X1,5 ST	VERSCHLUSSSCHRAUBE
531	54 01 452 08	2	SEALING RING DIN 7603 A22X27X1,5 ST	DICHTRING
1272	40 61 234 14	18	HEX SCREW ISO 4014 M20X140 8.8 A3C	SECHSKANTSCHRAUBE
1343	42 80 061 08	1	LOCKING RING DIN 471 80X2,5	SICHERUNGSRING
1362	74 51 604 08	1	DEEP GROOVE BALL BEARING DIN 625 630	RILLENKUGELLAGER
1391	40 42 183 01	18	SOCKET HEAD SCREW ISO 4762 M16X130	ZYLINDERSCHRAUBE

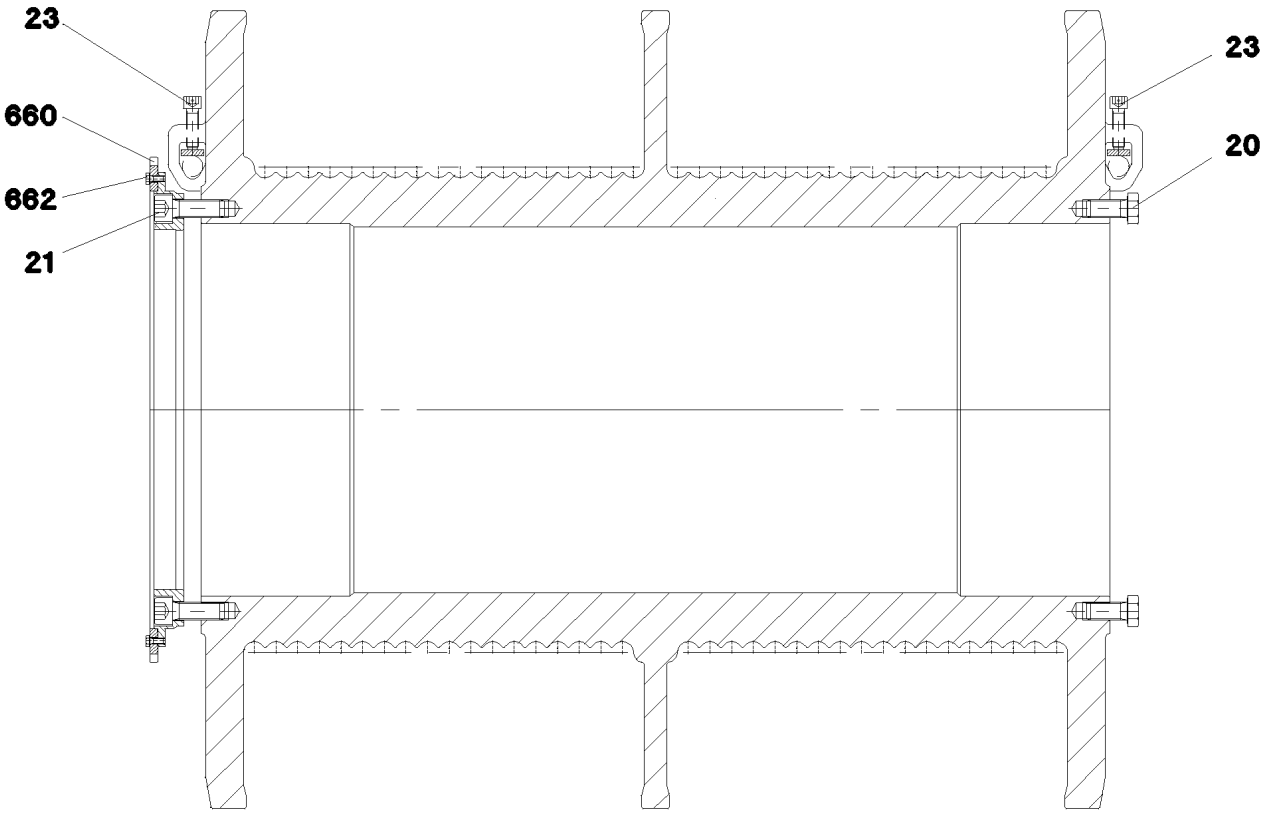

Pos.	Item	Quantity	Description	Bezeichnung
20	40 65 232 08	24	HEX SCREW ISO 4017 M24X50 8.8 A3C	SECHSKANTSCHRAUBE
21	10 29 353 7	24	SOCKET HEAD SCREW ISO 4762 M24X70 10	ZYLINDERSCHRAUBE
23	10 80 163 6	12	SOCKET HEAD SCREW M16X55	ZYLINDERSCHRAUBE
660	10 80 164 1	1	GEAR WHEEL	ZAHNRAD
662	49 00 089	12	HEX SCREW ISO 4017 M8X20 8.8 A2C	SECHSKANTSCHRAUBE

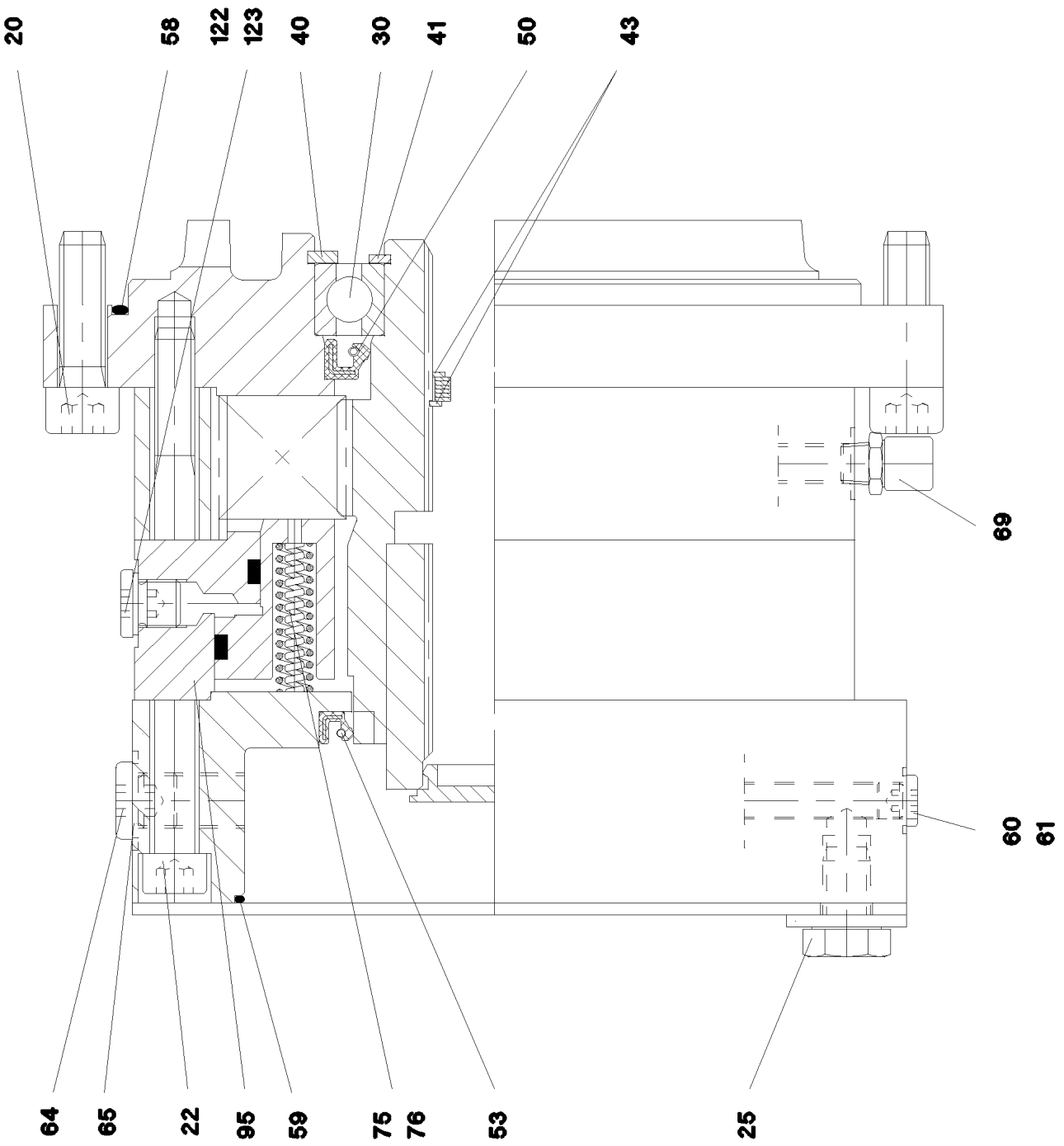
20
58
122
123
40
30
41
50
43
69
60
61
64
65
22
95
59
75
76
53
25

Pos.	Item	Quantity	Description	Bezeichnung
20	40 02 187	16	SOCKET HEAD SCREW ISO 4762 M16X50 1	ZYLINDERSCHRAUBE
22	46 00 848	24	SOCKET HEAD SCREW ISO 4762 M12X160	ZYLINDERSCHRAUBE
25	10 00 636 2	8	HEX SCREW ISO 4017 M16X25 8.8 FLZN SP	SECHSKANTSCHRAUBE
30	74 51 215 08	2	DEEP GROOVE BALL BEARING DIN 625 601	RILLENKUGELLAGER
40	42 81 041 08	2	LOCKING RING DIN 472 140X4	SICHERUNGSRING
41	42 80 064 08	2	LOCKING RING DIN 471 90X3	SICHERUNGSRING
43	50 40 077 08	4	LOCKING RING DIN 472 46X1,75	SICHERUNGSRING
50	54 01 943 08	2	ROTARY SHAFT LIP SEAL DIN 3760 A 100X1	RADIALWELLENDICHTRING
53	79 02 953 14	2	ROTARY SHAFT LIP SEAL DIN 3760 B 110X	RADIALWELLENDICHTRING
58	57 15 514 08	2	O-RING 285X3 NBR70	O-RING
59	72 64 132 08	2	O-RING 180X3 NBR70	O-RING
60	46 00 319	6	SCREW PLUG DIN 908 M10X1 ST A3C	VERSCHLUSSSCHRAUBE
61	71 01 013 08	6	SEALING RING DIN 7603 A 10X13,5X1 CU	DICHTRING
64	40 41 304 08	2	SCREW PLUG DIN 910 M18X1,5 ST A3C	VERSCHLUSSSCHRAUBE
65	51 45 171 08	2	SEALING RING DIN 7603 A 18X22X1,5 ST	DICHTRING
69	57 18 446 08	2	VENTILATION VALVE M10X1	ENTLUEFTUNGSVENTIL
75	11 30 556 8	32	PRESSURE SPRING VERZINKT	DRUCKFEDER
76	50 15 240 08	32	PRESSURE SPRING	DRUCKFEDER
95	57 13 664 08	2	ACTUATING UNIT	BETAETIGUNGSEINHEIT
122	40 41 002 01	2	SCREW PLUG DIN 908 M12X1,5 ST	VERSCHLUSSSCHRAUBE
123	71 01 017 08	2	SEALING RING DIN 7603 A 12X16X1,5 CU	DICHTRING

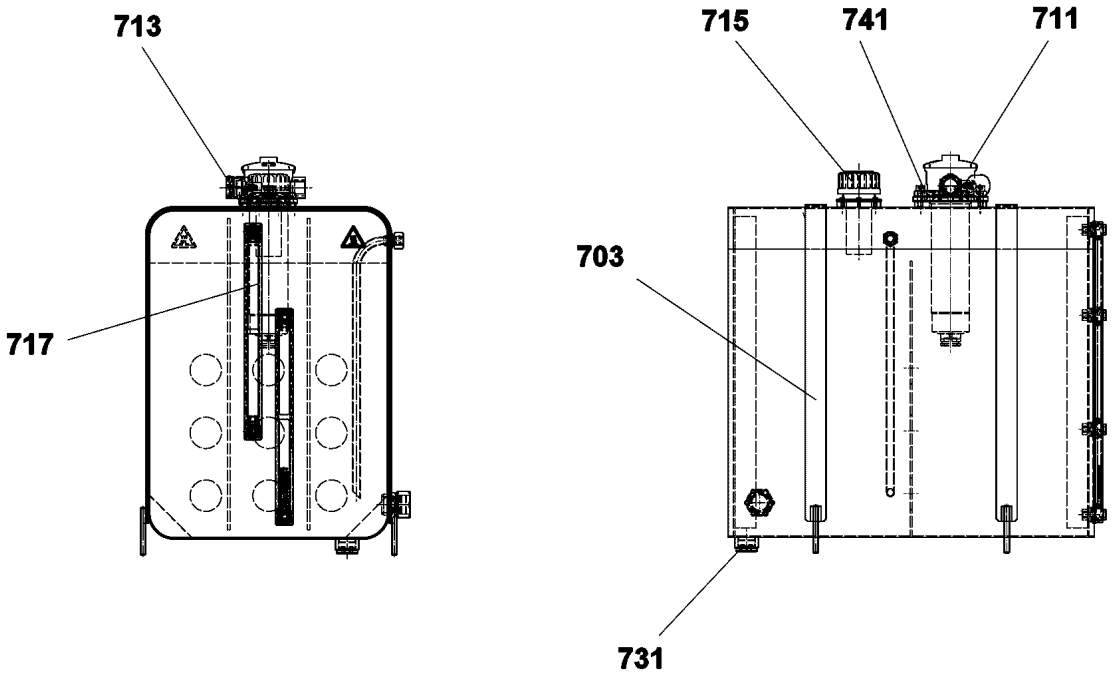

Pos.	Item	Quantity	Description	Bezeichnung
703	11 08 082 6	2	TENSIONING BELT+D9730	SPANNGURT
711	11 49 365 2	1	RETURN FILTER	RUECKLAUFFILTER
(1)	10 81 347 4	1	FILTER ELEMENT	FILTERELEMENT
713	11 00 339 2	1	CLOGGING INDICATOR	VERSCHMUTZUNGSANZEIGE
715	10 81 347 6	1	AERATION FILTER	BELUEFTUNGSFILTER
(1)	10 81 347 5	1	FILTER SCREEN	FILTERSIEB
717	11 06 657 2	1	LEVEL INDICATION 381MM	FUELLSTANDSANZEIGE
731	47 77 046 08	1	STOP PLUG VSTI1"ED A3P	STOPFEN
741	49 00 537	2	SOCKET HEAD SCREW ISO 4762 M10X30 8.	ZYLINDERSCHRAUBE

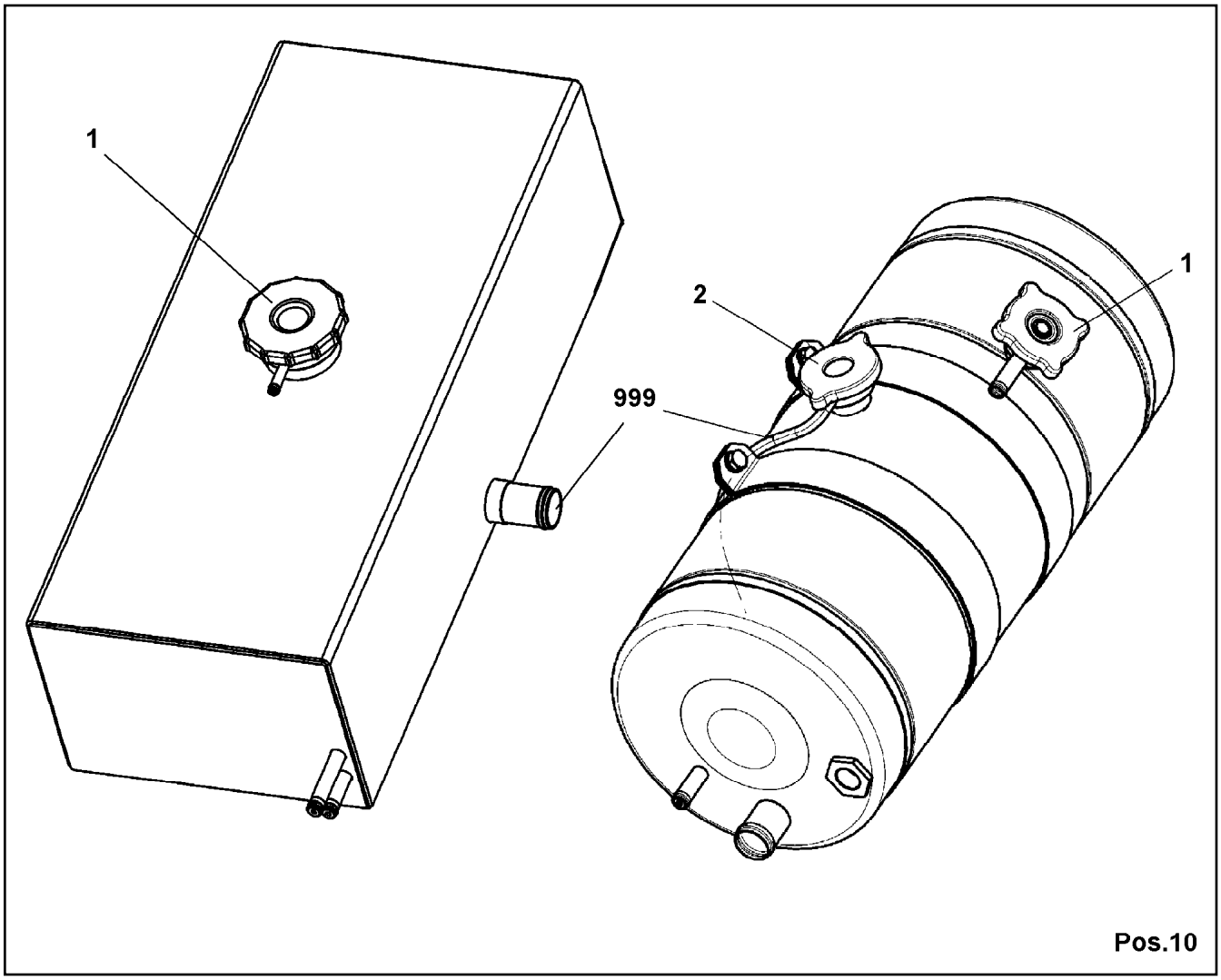

Pos.	Item	Quantity	Description	Bezeichnung
1	55 06 277 08	1	VALVE COVER 60	VENTILDECKEL
999	96 00 442 9	1	HOSES	SCHLAEUCHE
			⇨ 9 600 442 9 96 00 442 9	

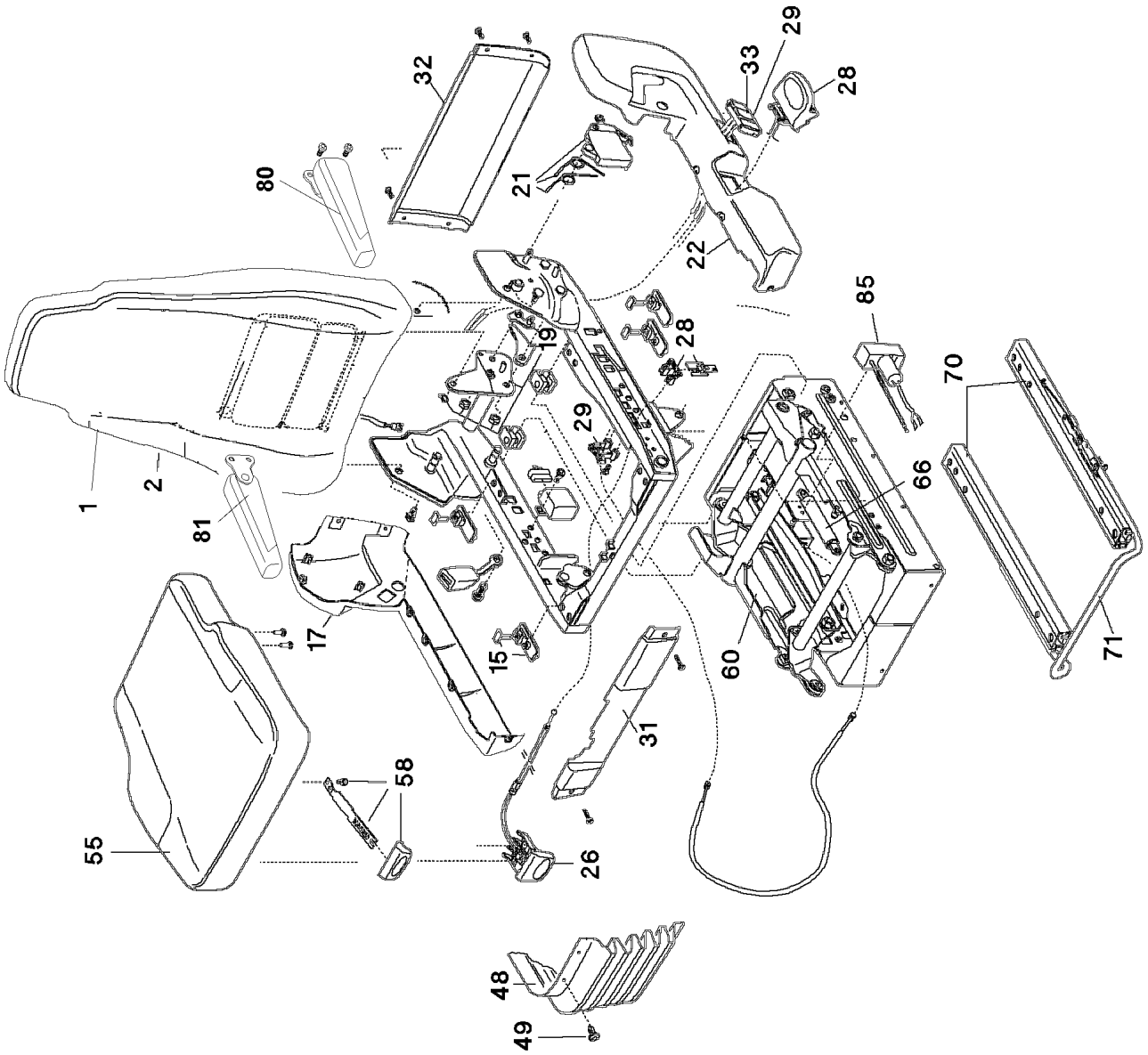
32
29
33
28
80
21
22
85
19
28
70
29
66
1
2
81
17
15
60
71
31
58
55
26
48
49

Pos.	Item	Quantity	Description	Bezeichnung
1	10 49 234 5	1	BACK PART	RUECKENTEIL
2	11 17 126 8	1	BACK COVERING	RUECKENLEHNENBEZUG
15	10 45 514 4	1	SLIDE BLOCK CPL.	GLEITKLOTZ KPL.
17	11 00 517 0	1	COVER	ABDECKUNG
19	10 49 234 7	1	LOCKING PIECE	RASTE
21	10 49 234 8	1	REAR REST HANDLE	RUECKENLEHNENGRIFF
22	11 00 299 0	1	COVER	ABDECKUNG
26	10 65 039 3	1	ADJUSTMENT	VERSTELLUNG
28	10 65 048 3	1	FIXED BOOM RAISING DEVICE	HOEHENVERSTELLUNG
29	10 65 048 4	1	OPERATION	BETAETIGUNG
31	11 17 126 9	1	FRONT COVER	FRONTABDECKUNG
32	11 17 127 0	1	COVER	ABDECKUNG
33	11 17 127 1	1	VALVE	VENTIL
48	10 65 048 5	1	RUBBER BELLOWS	FALTENBALG
49	10 65 040 3	1	MOUNTING PARTS	BEFESTIGUNGSMATERIAL
55	11 69 043 4	1	SEAT CUSHION	SITZKISSEN
58	11 17 127 2	1	GRIP	GRIFF
60	11 17 127 4	1	SUBSTRUCTURE	UNTERBAU
65	11 17 127 5	1	MOUNTING PARTS	BEFESTIGUNGSMATERIAL
66	10 65 048 8	1	ABSORBER	DAEMPFER
70	10 65 048 9	1	RAIL PAIR	SCHIENENPAAR
71	11 17 127 6	1	BRACKET	BUEGEL
80	11 65 965 3	1	ARM REST LEFT	ARMLEHNE LINKS
81	11 65 965 2	1	ARM REST RIGHT	ARMLEHNE RECHTS
85	10 65 049 0	1	AIR COMPRESSOR	LUFTPRESSER

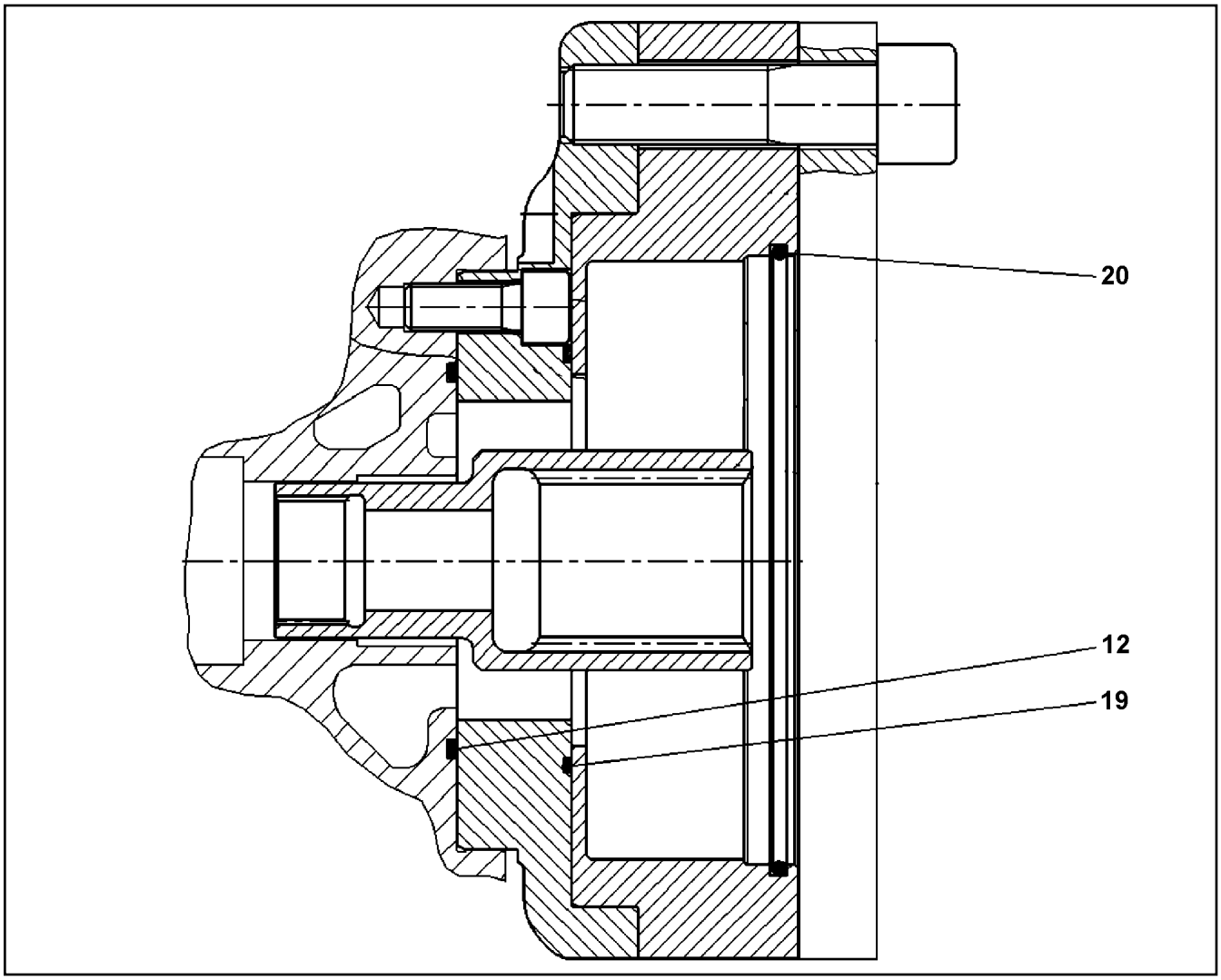

Pos.	Item	Quantity	Description	Bezeichnung
12	51 45 234 08	1	O-RING ARP 568 91,67X3,53 NBR70	O-RING
19	10 29 387 9	1	O-RING	O-RING
20	10 29 388 0	1	O-RING	O-RING

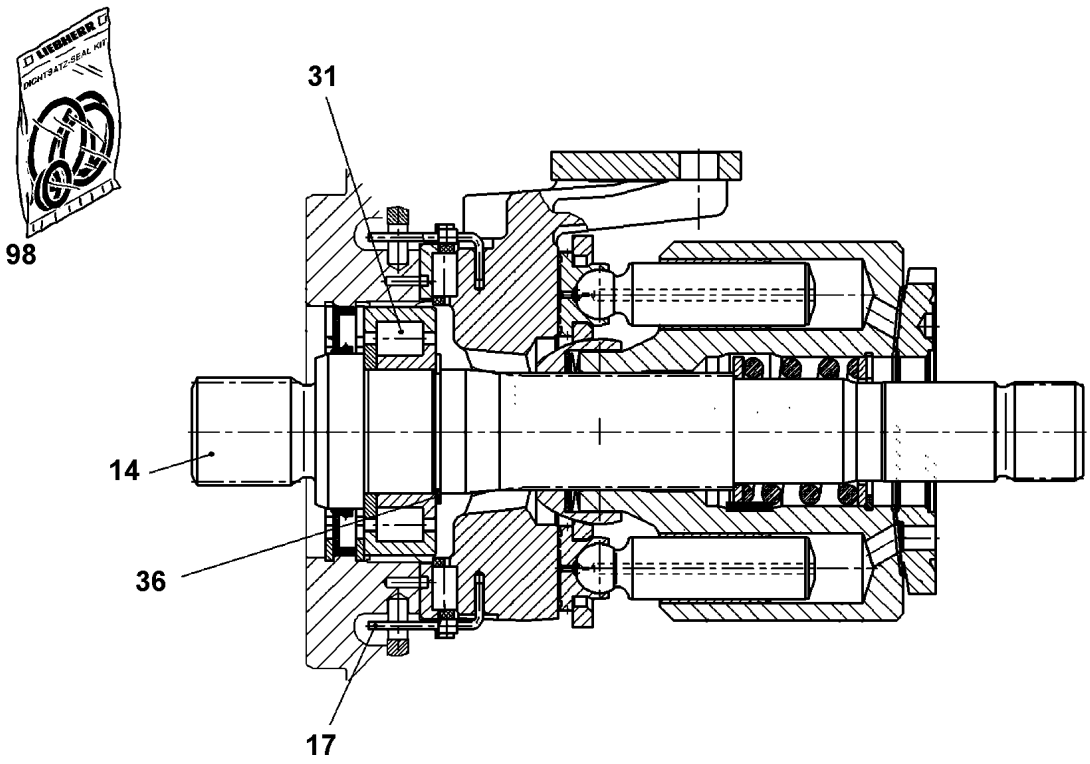

Pos.	Item	Quantity	Description	Bezeichnung
14	57 19 000 08	1	DRIVING SHAFT	TRIEBWELLE
17	76 24 238	2	WIRE	DRAHT
31	57 19 001 08	1	CYLINDRICAL ROLLER BEARING	ZYLINDERROLLENLAGER
36	10 17 158 1	1	LOCKING RING DIN 471 40X1,75 FLZNNC-1	SICHERUNGSRING
98	10 33 111 6	1	RADIAL PACKING SET DRIVE SHAFT	DS TRIEBWELLE

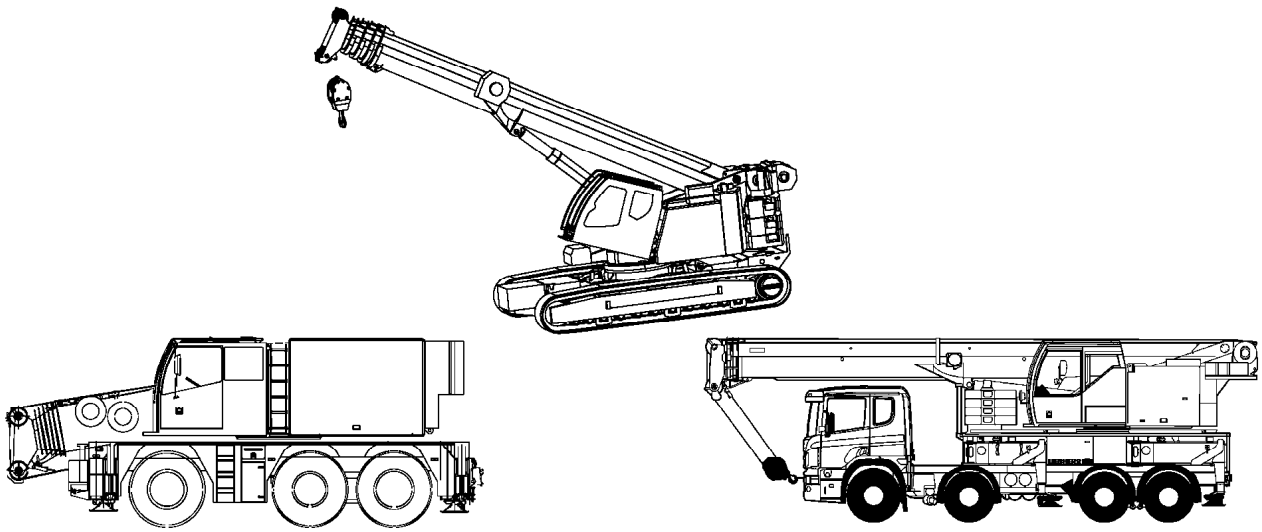

LIEBHERR

Service

Filterpakete	Servicepakete
Pos. 110 OW 400 / 500 h Pos. 120 OW 800 / 1000 h	Pos. 400 OW 500h Pos. 410 OW 800 / 1000 h Pos. 420 OW 2400 / 3000 h

Pos.	Item	Quantity	Description	Bezeichnung
110	96 40 195 08	1	FILTER PACKAGE 500 STD.OW LR 1600/2	FILTERPAKET
(4)	51 06 692 08	1	FILTER INSERT OEL 10µm	FILTEREINSATZ
(12)	10 03 762 3	1	FILTER INSERT OEL 10µm	FILTEREINSATZ
(13)	10 01 228 7	1	MOTOR OIL FILTER OEL	MOTOROELFILTER
(104)	10 22 275 7	1	FUEL FILTER ELEMENT	KRAFTSTOFFFILTEREINSATZ
(106)	10 01 245 0	1	FUEL FILTER ELEMENT KRAFTSTOFF	KRAFTSTOFFFILTEREINSATZ
(123)	70 27 479	1	FILTER INSERT KRAFTSTOFF 30µm	FILTEREINSATZ
(200)	51 06 718 08	1	FILTER INSERT 1m³/min 10µm	FILTEREINSATZ
120	96 40 194 08	1	FILTER PACKAGE 1000 STD.OW LR 1600/2	FILTERPAKET
(4)	51 06 692 08	1	FILTER INSERT OEL 10µm	FILTEREINSATZ
(12)	10 03 762 3	1	FILTER INSERT OEL 10µm	FILTEREINSATZ
(13)	10 01 228 7	1	MOTOR OIL FILTER OEL	MOTOROELFILTER
(102)	55 31 740 08	1	FUEL FILTER	KRAFTSTOFFFILTER
(104)	10 22 275 7	1	FUEL FILTER ELEMENT	KRAFTSTOFFFILTEREINSATZ
(106)	10 01 245 0	1	FUEL FILTER ELEMENT KRAFTSTOFF	KRAFTSTOFFFILTEREINSATZ
(113)	57 13 523 08	1	CARTOUCHE	KARTUSCHE
(123)	70 27 479	1	FILTER INSERT KRAFTSTOFF 30µm	FILTEREINSATZ
(200)	51 06 718 08	1	FILTER INSERT 1m³/min 10µm	FILTEREINSATZ
(206)	57 17 556 08	1	FILTER INSERT	FILTEREINSATZ
(211)	10 29 372 7	1	SAFETY ELEMENT 28m³/min	SICHERHEITSELEMENT
(212)	11 08 343 8	1	FILTER	FILTER
410	96 73 845 08	1	SERVICE PACKAGE 1000STD OW LR 1600/2	SERVICEPAKET
(1)	70 27 479	1	FILTER INSERT KRAFTSTOFF 30µm	FILTEREINSATZ
(2)	10 01 228 7	1	MOTOR OIL FILTER OEL	MOTOROELFILTER
(3)	10 01 245 0	1	FUEL FILTER ELEMENT KRAFTSTOFF	KRAFTSTOFFFILTEREINSATZ
(4)	10 03 762 3	1	FILTER INSERT OEL 10µm	FILTEREINSATZ

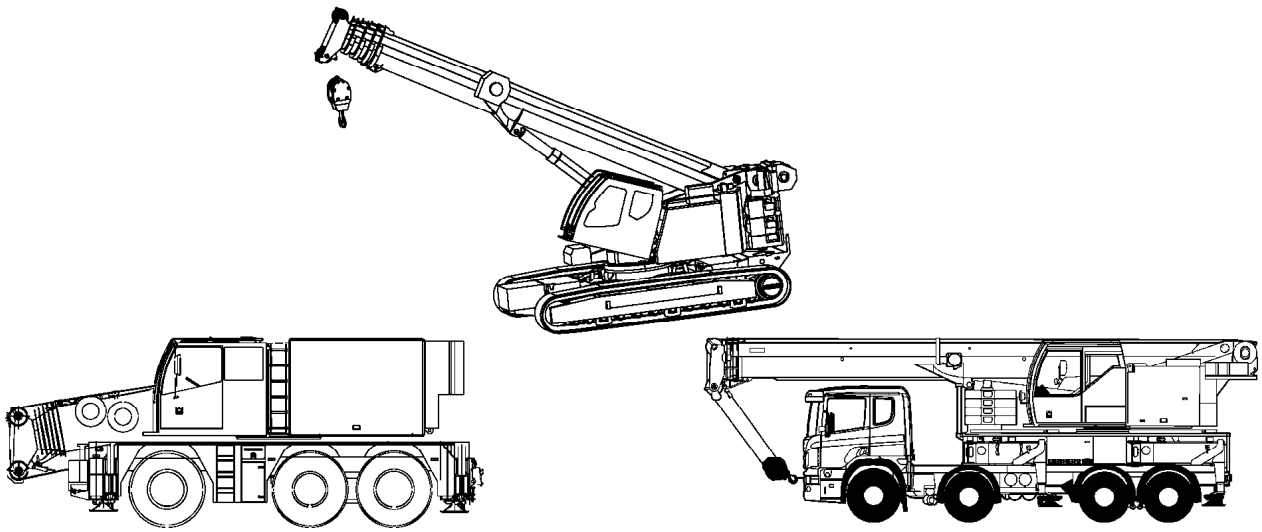

LIEBHERR

Service

Filterpakete	Servicepakete
Pos. 110 OW 400 / 500 h Pos. 120 OW 800 / 1000 h	Pos. 400 OW 500h Pos. 410 OW 800 / 1000 h Pos. 420 OW 2400 / 3000 h

Pos.	Item	Quantity	Description	Bezeichnung
(5)	10 10 138 4	1	RS PRESSURE FILTER DF...330FG 1.0	RS DRUCKFILTER
(6)	10 22 234 5	6	SEAL	DICHTUNG
(7)	10 22 275 7	1	FUEL FILTER ELEMENT	KRAFTSTOFFFILTEREINSATZ
(8)	10 29 417 1	1	COVER SEAL HNBR	DECKELDICHTUNG
(9)	51 06 692 08	1	FILTER INSERT OEL 10µm	FILTEREINSATZ
(10)	51 06 718 08	1	FILTER INSERT 1m³/min 10µm	FILTEREINSATZ
(11)	55 31 740 08	1	FUEL FILTER	KRAFTSTOFFFILTER
(12)	57 05 883 08	1	O-RING ARP 568 170,82X7 NBR70	O-RING
(13)	57 13 523 08	1	CARTOUCHE	KARTUSCHE
(14)	57 17 556 08	1	FILTER INSERT	FILTEREINSATZ
(15)	11 08 343 8	1	FILTER	FILTER
(16)	10 29 372 7	1	SAFETY ELEMENT 28m³/min	SICHERHEITSELEMENT
420	96 73 846 08	1	SERVICE PACKAGE 3000STD OW LR 1600/2	SERVICEPAKET
(1)	70 27 479	1	FILTER INSERT KRAFTSTOFF 30µm	FILTEREINSATZ
(2)	10 01 213 6	1	OIL SEPARATOR OEL	OELABSCHEIDER
(3)	10 01 228 7	1	MOTOR OIL FILTER OEL	MOTOROELFILTER
(4)	10 01 245 0	1	FUEL FILTER ELEMENT KRAFTSTOFF	KRAFTSTOFFFILTEREINSATZ
(5)	10 01 263 4	1	O-RING 30X3,5 NBR3-70 MAN3	O-RING
(6)	10 03 762 3	1	FILTER INSERT OEL 10µm	FILTEREINSATZ
(7)	10 10 138 4	1	RS PRESSURE FILTER DF...330FG 1.0	RS DRUCKFILTER
(8)	10 22 234 5	6	SEAL	DICHTUNG
(9)	10 22 275 7	1	FUEL FILTER ELEMENT	KRAFTSTOFFFILTEREINSATZ
(10)	10 29 417 1	1	COVER SEAL HNBR	DECKELDICHTUNG
(11)	51 06 692 08	1	FILTER INSERT OEL 10µm	FILTEREINSATZ
(12)	51 06 718 08	1	FILTER INSERT 1m³/min 10µm	FILTEREINSATZ
(13)	55 31 740 08	1	FUEL FILTER	KRAFTSTOFFFILTER

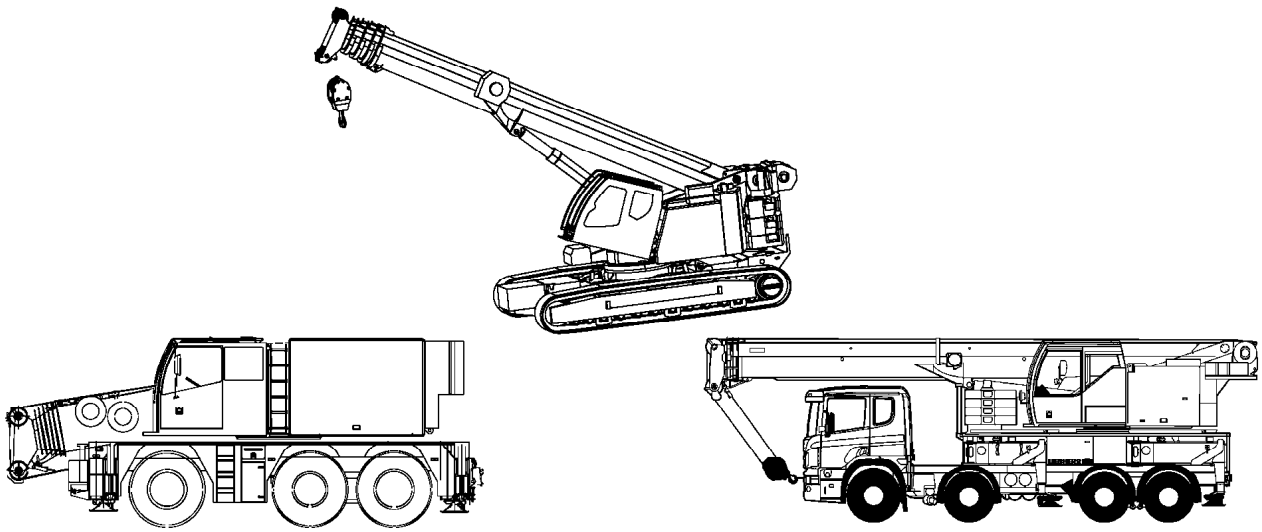

LIEBHERR

Service

Filterpakete	Servicepakete
Pos. 110 OW 400 / 500 h Pos. 120 OW 800 / 1000 h	Pos. 400 OW 500h Pos. 410 OW 800 / 1000 h Pos. 420 OW 2400 / 3000 h

Pos.	Item	Quantity	Description	Bezeichnung
(14)	57 05 883 08	1	O-RING ARP 568 170,82X7 NBR70	O-RING
(15)	57 13 523 08	1	CARTOUCHE	KARTUSCHE
(16)	57 17 556 08	1	FILTER INSERT	FILTEREINSATZ
(17)	11 08 343 8	1	FILTER	FILTER
(18)	10 29 372 7	1	SAFETY ELEMENT 28m³/min	SICHERHEITSELEMENT

Item	Page	Assembly	Pos.	Quantity
10 00 054 8	X1032692	10 32 692 4	38	1
10 00 079 4	X1047220	10 47 220 8	5	1
10 00 079 6	X1047220	10 47 220 8	1	1
10 00 452 0	9 697 916	96 97 916 01	80	1
10 00 613 0	9 080 702	90 80 702	10	4
10 00 636 2	X1080159	10 80 159 2	25	8
10 00 720 5	2 520	91 53 061 08	73	24
10 00 727 2	2 932 224	96 67 873 08	522	1
10 00 812 5	2 913 005	96 28 696 08	13	1
10 00 815 4	X1047220	10 47 220 0	6	1
10 00 815 5	X1047220	10 47 220 0	1	1
10 00 815 6	X1047220	10 47 220 0	2	1
10 00 815 7	X1047220	10 47 220 0	3	1
10 00 815 8	X1047220	10 47 220 0	4	1
10 00 816 0	X1047220	10 47 220 0	5	1
10 00 816 5	X1047220	10 47 220 0	7	1
10 00 924 4	2 913 005	96 28 696 08	11	2
10 00 924 4	2 913 006	96 20 732 08	5	2
10 00 942 4	X1035924	10 35 924 9	(37)	2
10 01 117 6	9 739 492	97 39 492	19	1
10 01 120 0	9 739 492	97 39 492	20	2
10 01 121 4	9 739 118	97 39 118	10	1
10 01 122 5	9 739 126	97 39 126	5	1
10 01 122 5	9 739 369	97 39 369	4	2
10 01 122 8	9 739 278	97 39 278	4	4
10 01 124 8	9 739 501	97 39 501	8	4
10 01 124 9	9 739 352	97 39 352	5	6
10 01 124 9	9 739 386	97 39 386	20	1
10 01 125 0	9 739 354	97 39 354	4	2
10 01 125 0	9 739 358	97 39 358	12	4
10 01 125 0	9 739 371	97 39 371	22	2
10 01 125 2	9 739 349	97 39 349	3	1
10 01 125 2	9 739 349	97 39 349	14	1
10 01 125 3	9 739 118	97 39 118	9	1
10 01 126 1	9 739 349	97 39 349	4	2
10 01 126 2	9 739 259	97 39 259	2	2
10 01 126 4	9 739 386	97 39 386	3	2
10 01 126 7	9 739 256	97 39 256	4	4
10 01 127 1	9 739 355	97 39 355	2	1
10 01 127 2	9 739 344	97 39 344	4	1
10 01 127 4	9 739 355	97 39 355	3	1
10 01 132 6	9 739 259	97 39 259	4	2
10 01 132 6	9 739 276	97 39 276	3	2
10 01 132 8	9 739 126	97 39 126	3	2
10 01 132 8	9 739 276	97 39 276	4	1
10 01 132 8	9 739 372	97 39 372	10	3
10 01 133 0	9 739 286	97 39 286	3	2
10 01 133 0	9 739 344	97 39 344	12	1
10 01 133 1	9 739 248	97 39 248	12	1
10 01 133 1	9 739 355	97 39 355	1	8
10 01 133 1	9 739 371	97 39 371	14	1
10 01 133 4	9 739 271	97 39 271	3	2
10 01 133 5	9 739 493	97 39 493	4	4
10 01 133 7	9 739 271	97 39 271	4	1
10 01 133 9	9 739 256	97 39 256	7	1
10 01 134 3	9 739 344	97 39 344	15	2
10 01 134 4	9 739 366	97 39 366	3	1
10 01 134 5	9 739 344	97 39 344	8	2
10 01 134 5	9 739 371	97 39 371	17	1
10 01 134 7	9 739 358	97 39 358	2	4
10 01 134 9	9 739 296	97 39 296	17	1
10 01 135 1	9 739 296	97 39 296	9	6
10 01 135 8	9 739 140	97 39 140	4	2
10 01 136 0	9 739 035	97 39 035	4	3
10 01 136 0	9 739 129	97 39 129	4	3
10 01 136 0	9 739 366	97 39 366	8	5
10 01 136 2	9 739 210	97 39 210	9	1
10 01 136 2	9 739 371	97 39 371	12	1
10 01 148 8	9 739 357	97 39 357	14	1
10 01 148 8	9 739 371	97 39 371	26	4
10 01 159 4	9 739 318	97 39 318	(2)	2
10 01 159 6	9 739 159	97 39 159	11	3
10 01 161 2	9 739 361	97 39 361	15	2
10 01 161 2	9 739 500	97 39 500	2	2
10 01 161 5	9 739 355	97 39 355	5	1
10 01 161 9	9 739 361	97 39 361	9	2
10 01 161 9	9 739 491	97 39 491	21	2
10 01 162 0	9 739 260	97 39 260	8	1
10 01 162 9	9 739 159	97 39 159	8	1
10 01 162 9	9 739 318	97 39 318	(5)	2
10 01 162 9	9 739 356	97 39 356	10	1
10 01 162 9	9 739 501	97 39 501	10	4
10 01 163 1	9 739 210	97 39 210	11	1
10 01 163 1	9 739 386	97 39 386	22	1
10 01 163 1	9 739 492	97 39 492	36	1
10 01 163 2	9 739 159	97 39 159	3	3
10 01 163 7	9 739 118	97 39 118	12	1
10 01 163 7	9 739 371	97 39 371	28	4
10 01 165 3	9 739 159	97 39 159	7	2
10 01 165 3	9 739 318	97 39 318	(4)	2
10 01 165 3	9 739 501	97 39 501	9	8
10 01 165 4	2 976 017	96 52 261 08	28	2
10 01 165 4	9 739 118	97 39 118	6	2
10 01 165 4	9 739 126	97 39 126	4	3
10 01 165 4	9 739 186	97 39 186	6	1
10 01 165 4	9 739 210	97 39 210	10	1
10 01 165 4	9 739 256	97 39 256	8	9
10 01 165 4	9 739 259	97 39 259	3	2
10 01 165 4	9 739 296	97 39 296	19	1
10 01 165 4	9 739 349	97 39 349	5	5
10 01 165 4	9 739 349	97 39 349	15	1
10 01 165 4	9 739 352	97 39 352	6	6
10 01 165 4	9 739 356	97 39 356	13	1
10 01 165 4	9 739 357	97 39 357	11	6
10 01 165 4	9 739 361	97 39 361	21	8
10 01 165 4	9 739 366	97 39 366	25	3
10 01 165 4	9 739 371	97 39 371	23	4
10 01 165 4	9 739 372	97 39 372	12	3
10 01 165 4	9 739 386	97 39 386	21	2
10 01 165 4	9 739 492	97 39 492	34	2
10 01 165 4	9 739 494	97 39 494	24	2
10 01 165 8	9 739 159	97 39 159	12	2
10 01 165 8	9 739 271	97 39 271	5	3
10 01 165 8	9 739 278	97 39 278	10	3
10 01 165 8	9 739 286	97 39 286	4	2
10 01 165 8	9 739 344	97 39 344	5	1
10 01 165 8	9 739 351	97 39 351	5	2
10 01 165 8	9 739 358	97 39 358	3	4
10 01 165 8	9 739 386	97 39 386	4	2
10 01 165 9	9 739 344	97 39 344	9	2

Item	Page	Assembly	Pos.	Quantity	Item	Page	Assembly	Pos.	Quantity
10 01 165 9	9 739 371	97 39 371	16	2	10 01 199 8	9 739 492	97 39 492	5	2
10 01 170 9	9 739 355	97 39 355	4	10	10 01 199 9	9 739 355	97 39 355	16	1
10 01 171 0	9 739 243	97 39 243	7	1	10 01 199 9	9 739 494	97 39 494	42	1
10 01 173 6	9 739 248	97 39 248	11	1	10 01 200 4	9 739 258	97 39 258	14	1
10 01 173 8	9 739 248	97 39 248	6	1	10 01 200 7	9 739 355	97 39 355	6	1
10 01 177 8	9 739 354	97 39 354	11	2	10 01 200 8	9 739 503	97 39 503	23	1
10 01 183 1	9 739 243	97 39 243	5	2	10 01 208 3	9 739 102	97 39 102	6	7
10 01 183 4	9 739 260	97 39 260	12	1	10 01 208 8	9 739 102	97 39 102	62	7
10 01 184 1	9 739 491	97 39 491	23	1	10 01 210 7	9 739 102	97 39 102	61	7
10 01 184 2	9 739 351	97 39 351	9	1	10 01 210 9	9 739 102	97 39 102	63	7
10 01 184 5	9 739 122	97 39 122	16	2	10 01 211 0	9 739 102	97 39 102	64	7
10 01 184 6	9 739 386	97 39 386	2	1	10 01 211 2	9 739 102	97 39 102	65	7
10 01 184 7	9 739 118	97 39 118	4	1	10 01 211 7	9 739 102	97 39 102	7	2
10 01 185 2	9 739 258	97 39 258	8	1	10 01 211 8	9 739 102	97 39 102	71	2
10 01 185 3	9 739 126	97 39 126	2	2	10 01 212 0	9 739 102	97 39 102	72	2
10 01 185 5	9 739 035	97 39 035	3	1	10 01 212 9	9 739 354	97 39 354	2	1
10 01 185 5	9 739 129	97 39 129	3	1	10 01 213 6	9 739 386	97 39 386	5	1
10 01 186 3	9 739 186	97 39 186	9	1	10 01 213 6	XSK_Z745	SK_Z74535	(2)	1
10 01 186 4	9 739 503	97 39 503	17	2	10 01 213 8	9 739 354	97 39 354	3	1
10 01 186 6	9 739 127	97 39 127	3	12	10 01 213 8	9 739 491	97 39 491	2	1
10 01 186 6	9 739 188	97 39 188	6	1	10 01 213 9	9 739 354	97 39 354	1	1
10 01 186 6	9 739 258	97 39 258	15	1	10 01 214 0	9 739 361	97 39 361	18	2
10 01 186 6	9 739 281	97 39 281	12	1	10 01 214 2	9 739 341	97 39 341	6	1
10 01 186 6	9 739 349	97 39 349	18	2	10 01 215 0	9 739 287	97 39 287	3	1
10 01 186 6	9 739 361	97 39 361	16	2	10 01 215 2	9 739 287	97 39 287	52	1
10 01 186 6	9 739 492	97 39 492	4	6	10 01 215 3	9 739 287	97 39 287	53	1
10 01 186 6	9 739 500	97 39 500	3	8	10 01 215 4	9 739 287	97 39 287	54	1
10 01 186 6	9 739 501	97 39 501	7	14	10 01 215 5	9 739 287	97 39 287	55	1
10 01 186 6	9 739 503	97 39 503	24	9	10 01 215 7	9 739 246	97 39 246	5	1
10 01 186 7	9 739 096	97 39 096	2	1	10 01 215 9	9 739 246	97 39 246	6	1
10 01 186 7	9 739 281	97 39 281	10	2	10 01 216 0	9 739 246	97 39 246	4	1
10 01 186 7	9 739 318	97 39 318	(2)	1	10 01 218 8	9 739 260	97 39 260	2	2
10 01 186 7	9 739 318	97 39 318	(2)	1	10 01 219 0	9 739 386	97 39 386	1	1
10 01 186 7	9 739 349	97 39 349	20	1	10 01 219 1	9 739 250	97 39 250	2	1
10 01 186 7	9 739 355	97 39 355	7	3	10 01 219 8	9 739 267	97 39 267	2	5
10 01 186 7	9 739 494	97 39 494	3	2	10 01 221 0	9 739 261	97 39 261	5	4
10 01 186 8	9 739 318	97 39 318	(2)	1	10 01 221 3	9 739 263	97 39 263	3	2
10 01 186 8	9 739 318	97 39 318	(2)	1	10 01 221 3	9 739 264	97 39 264	3	2
10 01 186 8	9 739 355	97 39 355	13	1	10 01 222 0	9 739 263	97 39 263	7	1
10 01 186 9	9 739 258	97 39 258	13	1	10 01 222 0	9 739 264	97 39 264	7	1
10 01 186 9	9 739 351	97 39 351	7	1	10 01 222 1	9 739 263	97 39 263	9	1
10 01 186 9	9 739 492	97 39 492	14	1	10 01 222 1	9 739 264	97 39 264	9	1
10 01 187 0	9 739 355	97 39 355	11	1	10 01 222 5	9 739 263	97 39 263	10	1
10 01 187 0	9 739 361	97 39 361	10	2	10 01 222 5	9 739 264	97 39 264	10	1
10 01 187 0	9 739 491	97 39 491	12	1	10 01 224 7	9 739 261	97 39 261	3	4
10 01 187 0	9 739 494	97 39 494	26	2	10 01 224 7	X1022281	10 22 281 7	75	4
10 01 187 1	9 739 258	97 39 258	18	1	10 01 228 3	9 739 372	97 39 372	9	1
10 01 187 1	9 739 281	97 39 281	3	12	10 01 228 7	9 739 122	97 39 122	13	1
10 01 187 1	9 739 503	97 39 503	14	1	10 01 228 7	XSK_Z745	SK_Z74535	(13)	1
10 01 187 1	X1022281	10 22 281 7	79	2	10 01 228 7	XSK_Z745	SK_Z74535	(13)	1
10 01 187 2	9 739 492	97 39 492	15	2	10 01 228 7	XSK_Z745	SK_Z74535	(2)	1
10 01 191 6	9 739 258	97 39 258	6	1	10 01 228 7	XSK_Z745	SK_Z74535	(3)	1
10 01 191 9	9 739 248	97 39 248	10	1	10 01 228 8	9 739 122	97 39 122	9	1
10 01 191 9	X1022281	10 22 281 7	76	1	10 01 228 9	9 739 122	97 39 122	14	1
10 01 192 0	9 739 263	97 39 263	4	2	10 01 229 0	9 739 118	97 39 118	1	1
10 01 192 0	9 739 264	97 39 264	4	2	10 01 229 5	9 739 118	97 39 118	7	1
10 01 192 1	2 391 001	96 45 719 08	125	1	10 01 229 8	9 739 122	97 39 122	15	1
10 01 192 5	9 739 278	97 39 278	8	1	10 01 229 9	9 739 362	97 39 362	2	2
10 01 198 9	9 739 501	97 39 501	4	6	10 01 230 1	9 739 126	97 39 126	1	1
10 01 199 8	9 739 188	97 39 188	5	1	10 01 230 2	9 739 349	97 39 349	1	1

Item	Page	Assembly	Pos.	Quantity	Item	Page	Assembly	Pos.	Quantity
10 01 231 4	9 739 127	97 39 127	1	1	10 01 256 8	9 739 358	97 39 358	15	1
10 01 232 0	9 739 126	97 39 126	11	2	10 01 256 8	9 739 371	97 39 371	27	4
10 01 234 3	9 739 129	97 39 129	1	1	10 01 260 2	9 739 354	97 39 354	7	1
10 01 234 5	9 739 126	97 39 126	12	2	10 01 260 7	9 739 260	97 39 260	6	2
10 01 234 6	9 739 276	97 39 276	2	1	10 01 260 9	9 739 260	97 39 260	7	3
10 01 234 6	9 739 349	97 39 349	2	1	10 01 261 7	9 739 250	97 39 250	5	1
10 01 239 4	9 739 357	97 39 357	8	1	10 01 262 8	9 739 354	97 39 354	6	2
10 01 239 5	9 739 357	97 39 357	9	2	10 01 263 0	9 739 354	97 39 354	5	1
10 01 239 5	X1001239	10 01 239 4	1	2	10 01 263 1	9 739 386	97 39 386	14	1
10 01 240 0	9 739 358	97 39 358	7	1	10 01 263 2	9 739 494	97 39 494	28	1
10 01 240 5	9 739 357	97 39 357	2	1	10 01 263 4	9 739 386	97 39 386	6	1
10 01 240 8	9 739 358	97 39 358	9	1	10 01 263 4	XSK_Z745	SK_Z74535	(5)	1
10 01 240 9	9 739 358	97 39 358	11	1	10 01 263 5	9 739 278	97 39 278	3	1
10 01 241 1	9 739 358	97 39 358	5	3	10 01 263 6	9 739 122	97 39 122	12	1
10 01 241 3	9 739 358	97 39 358	13	1	10 01 263 7	9 739 122	97 39 122	11	1
10 01 242 0	2 391 001	96 45 719 08	202	1	10 01 263 8	9 739 122	97 39 122	10	1
10 01 242 4	9 739 248	97 39 248	8	1	10 01 264 1	9 739 242	97 39 242	3	2
10 01 243 7	9 739 258	97 39 258	11	1	10 01 264 3	9 739 361	97 39 361	8	1
10 01 245 0	9 739 258	97 39 258	4	1	10 01 265 1	9 739 494	97 39 494	22	1
10 01 245 0	XSK_Z745	SK_Z74535	(106)	1	10 01 265 3	9 739 492	97 39 492	23	3
10 01 245 0	XSK_Z745	SK_Z74535	(106)	1	10 01 265 5	9 739 503	97 39 503	7	2
10 01 245 0	XSK_Z745	SK_Z74535	(3)	1	10 01 265 9	3 978 100	91 56 428 08	4	6
10 01 245 0	XSK_Z745	SK_Z74535	(4)	1	10 01 266 8	9 739 386	97 39 386	15	1
10 01 245 1	9 739 258	97 39 258	5	1	10 01 267 1	9 739 386	97 39 386	16	2
10 01 245 2	9 739 258	97 39 258	7	1	10 01 267 4	9 739 492	97 39 492	21	5
10 01 245 3	9 739 258	97 39 258	16	1	10 01 268 1	9 739 159	97 39 159	9	1
10 01 245 4	9 739 494	97 39 494	8	1	10 01 268 4	9 739 386	97 39 386	19	1
10 01 245 6	9 739 493	97 39 493	1	1	10 01 268 5	9 739 140	97 39 140	3	1
10 01 245 8	9 739 140	97 39 140	2	1	10 01 271 0	9 739 492	97 39 492	2	2
10 01 246 1	9 739 159	97 39 159	1	1	10 01 271 0	9 739 500	97 39 500	4	2
10 01 246 2	9 739 159	97 39 159	4	1	10 01 271 0	9 739 501	97 39 501	5	6
10 01 246 3	9 739 140	97 39 140	1	1	10 01 271 4	9 739 361	97 39 361	17	2
10 01 246 6	9 739 318	97 39 318	(1)	1	10 01 271 5	9 739 035	97 39 035	2	1
10 01 246 7	9 739 318	97 39 318	(1)	1	10 01 271 5	9 739 129	97 39 129	2	1
10 01 247 0	9 739 318	97 39 318	(1)	1	10 01 271 8	9 739 258	97 39 258	12	1
10 01 247 7	9 739 492	97 39 492	18	1	10 01 272 1	9 739 492	97 39 492	16	1
10 01 248 1	9 739 491	97 39 491	11	1	10 01 272 2	9 739 494	97 39 494	2	1
10 01 250 0	9 739 354	97 39 354	13	3	10 01 272 4	9 739 349	97 39 349	17	1
10 01 250 3	9 739 354	97 39 354	9	13	10 01 272 5	9 739 355	97 39 355	10	1
10 01 250 5	9 739 250	97 39 250	6	10	10 01 272 8	9 739 127	97 39 127	2	6
10 01 250 7	9 739 267	97 39 267	4	12	10 01 272 8	9 739 503	97 39 503	22	1
10 01 251 3	9 739 358	97 39 358	6	6	10 01 273 0	9 739 492	97 39 492	3	2
10 01 251 4	9 739 358	97 39 358	8	2	10 01 273 0	9 739 500	97 39 500	6	2
10 01 252 2	9 739 096	97 39 096	1	1	10 01 273 0	9 739 501	97 39 501	6	3
10 01 252 6	9 739 361	97 39 361	7	1	10 01 273 0	9 739 503	97 39 503	31	1
10 01 253 1	9 739 159	97 39 159	5	1	10 01 273 3	9 739 349	97 39 349	21	1
10 01 254 7	9 739 122	97 39 122	17	2	10 01 273 4	9 739 295	97 39 295	2	8
10 01 254 9	9 739 122	97 39 122	18	2	10 01 274 0	9 739 318	97 39 318	(1)	1
10 01 255 0	9 739 295	97 39 295	7	22	10 01 333 5	9 739 267	97 39 267	1	1
10 01 255 7	9 739 263	97 39 263	11	2	10 01 333 6	9 739 267	97 39 267	5	1
10 01 255 7	9 739 264	97 39 264	11	2	10 01 333 7	9 739 267	97 39 267	6	1
10 01 255 9	9 739 492	97 39 492	17	1	10 01 427 8	9 739 159	97 39 159	10	1
10 01 256 0	9 739 263	97 39 263	8	1	10 01 427 8	9 739 186	97 39 186	8	1
10 01 256 0	9 739 264	97 39 264	8	1	10 01 427 8	9 739 344	97 39 344	6	1
10 01 256 3	9 739 261	97 39 261	4	4	10 01 469 2	X1032716	10 32 716 7	3	1
10 01 256 5	9 739 159	97 39 159	6	1	10 01 469 3	7 743 566	77 43 566 08	1	1
10 01 256 6	9 739 271	97 39 271	6	1	10 01 469 3	X1032716	10 32 716 7	4	1
10 01 256 7	9 739 344	97 39 344	19	1	10 01 469 7	X1032716	10 32 716 7	10	3
10 01 256 8	9 739 256	97 39 256	9	1	10 01 470 7	X1032716	10 32 716 7	15	1
10 01 256 8	9 739 296	97 39 296	18	1	10 01 471 2	X1032716	10 32 716 7	19	1

Item	Page	Assembly	Pos.	Quantity	Item	Page	Assembly	Pos.	Quantity
10 01 471 5	X1032716	10 32 716 7	18	4	10 02 919 1	9 739 188	97 39 188	1	1
10 01 471 7	X1032716	10 32 716 7	26	1	10 02 919 2	9 739 372	97 39 372	1	1
10 01 471 8	X1032716	10 32 716 7	23	1	10 02 919 3	9 739 369	97 39 369	5	1
10 01 472 9	X1032716	10 32 716 7	7	1	10 02 919 4	9 739 503	97 39 503	13	1
10 01 473 0	X1032716	10 32 716 7	8	1	10 02 919 5	9 739 492	97 39 492	13	1
10 01 646 5	3 780 258	96 56 482 08	6	1	10 02 966 6	3 282 002	96 47 890 08	7	1
10 01 690 7	9 080 702	90 80 702	5	4	10 03 021 0	2 913 005	96 28 696 08	12	2
10 01 694 9	9 739 354	97 39 354	10	3	10 03 034 6	9 739 295	97 39 295	6	2
10 01 696 0	9 739 349	97 39 349	16	1	10 03 051 7	2 393	91 52 787 08	14	1
10 01 696 8	9 739 349	97 39 349	19	1	10 03 200 1	7 027 481	70 27 481	5	1
10 01 699 2	9 739 318	97 39 318	(3)	2	10 03 225 8	9 000 510	90 00 510 6	66	12
10 01 706 2	9 739 187	97 39 187	1	1	10 03 225 8	9 000 521	90 00 521 4	66	12
10 01 706 4	9 739 187	97 39 187	3	1	10 03 229 7	1 750	91 52 394 08	41	1
10 01 707 9	9 739 187	97 39 187	4	2	10 03 231 8	9 739 262	97 39 262	7	1
10 01 711 0	9 739 187	97 39 187	5	2	10 03 231 8	9 739 266	97 39 266	7	1
10 01 732 5	9 739 187	97 39 187	6	1	10 03 231 8	X1022281	10 22 281 7	80	1
10 01 734 7	9 739 493	97 39 493	3	1	10 03 234 8	9 739 242	97 39 242	2	1
10 01 737 4	2 920 083	96 48 319 08	13	1	10 03 239 2	9 739 118	97 39 118	13	1
10 01 745 0	9 739 188	97 39 188	7	1	10 03 240 2	9 739 343	97 39 343	1	1
10 01 749 3	9 739 186	97 39 186	2	1	10 03 288 2	9 739 118	97 39 118	11	3
10 01 751 3	9 739 186	97 39 186	10	1	10 03 290 6	9 739 361	97 39 361	23	1
10 01 751 7	9 739 186	97 39 186	7	1	10 03 291 2	9 739 361	97 39 361	20	8
10 01 752 1	9 739 186	97 39 186	5	1	10 03 574 7	9 739 503	97 39 503	6	1
10 01 752 6	9 739 186	97 39 186	3	2	10 03 689 6	2 970	91 61 776 08	720	2
10 01 752 9	9 739 186	97 39 186	4	1	10 03 697 4	2 520 032	96 45 980 08	11	1
10 01 754 4	9 739 186	97 39 186	1	1	10 03 697 7	2 520 032	96 45 980 08	10	1
10 01 872 9	9 739 127	97 39 127	4	1	10 03 716 3	9 739 209	97 39 209	1	1
10 01 904 0	2 502	91 55 939 08	29	8	10 03 716 9	9 739 210	97 39 210	1	1
10 01 904 0	2 540	91 53 253 08	5	4	10 03 717 1	9 739 209	97 39 209	2	1
10 01 904 0	2 541	91 52 790 08	4	4	10 03 717 3	9 739 210	97 39 210	2	2
10 02 091 7	9 739 271	97 39 271	8	1	10 03 717 6	9 739 210	97 39 210	3	4
10 02 091 8	9 739 358	97 39 358	14	1	10 03 718 2	9 739 210	97 39 210	4	1
10 02 092 1	9 739 366	97 39 366	1	1	10 03 719 1	9 739 210	97 39 210	5	1
10 02 092 1	9 739 386	97 39 386	26	1	10 03 722 6	9 739 210	97 39 210	6	1
10 02 092 2	9 739 344	97 39 344	10	2	10 03 723 0	9 739 210	97 39 210	7	1
10 02 092 2	9 739 344	97 39 344	20	1	10 03 723 6	9 739 210	97 39 210	8	1
10 02 093 1	9 739 366	97 39 366	10	3	10 03 729 8	9 739 494	97 39 494	7	6
10 02 093 1	9 739 492	97 39 492	37	2	10 03 730 0	9 739 494	97 39 494	41	1
10 02 095 5	9 739 366	97 39 366	7	4	10 03 730 4	9 739 361	97 39 361	19	8
10 02 119 1	X1004204	10 04 204 3	12	1	10 03 730 4	9 739 371	97 39 371	24	2
10 02 156 7	2 920 369	96 54 235 08	(153)	1	10 03 730 4	9 739 494	97 39 494	23	2
10 02 156 8	2 920 369	96 54 235 08	(153)	1	10 03 730 5	9 739 491	97 39 491	22	3
10 02 192 6	9 739 400	97 39 400	(2)	1	10 03 731 0	9 739 362	97 39 362	6	1
10 02 211 1	3 745	91 52 948 08	47	4	10 03 733 9	9 739 386	97 39 386	17	1
10 02 307 6	9 739 127	97 39 127	5	2	10 03 762 3	2 970	91 61 776 08	(1)	1
10 02 326 6	2 393	91 52 787 08	5	1	10 03 762 3	XSK_Z745	SK_Z74535	(12)	1
10 02 369 3	X1035465	10 35 465 9	27	1	10 03 762 3	XSK_Z745	SK_Z74535	(12)	1
10 02 369 3	X1065300	10 65 300 9	27	1	10 03 762 3	XSK_Z745	SK_Z74535	(4)	1
10 02 411 5	9 739 400	97 39 400	(31)	1	10 03 762 3	XSK_Z745	SK_Z74535	(6)	1
10 02 474 4	2 533 072	96 67 891 08	503	1	10 03 825 9	2 372	91 33 648 08	1	1
10 02 475 1	2 533 072	96 67 891 08	512	1	10 03 826 2	X1041080	10 41 080 3	7	1
10 02 485 7	2 932 082	96 67 871 08	22	1	10 03 827 1	7 743 566	77 43 566 08	25	1
10 02 519 4	2 970	91 61 776 08	(999)	1	10 03 827 2	7 743 566	77 43 566 08	17	2
10 02 527 8	2 925 002	96 58 856 08	(1)	1	10 03 827 2	X1032716	10 32 716 7	13	1
10 02 742 1	5 121 364	51 21 364 08	2	1	10 03 827 4	7 743 566	77 43 566 08	18	2
10 02 800 2	2 780 524	96 52 968 08	5	1	10 03 960 9	X1003963	10 03 963 1	3	4
10 02 810 7	2 913 004	96 20 460 08	9	0.16	10 03 961 1	X1003963	10 03 963 1	6	2
10 02 823 7	2 391 001	96 45 719 08	356	8	10 03 962 7	X1003963	10 03 963 1	7	2
10 02 823 7	2 859 005	96 46 756 08	3	8	10 03 963 1	X1047042	10 47 042 3	997	1
10 02 918 8	9 739 362	97 39 362	3	1	10 04 014 4	X1003963	10 03 963 1	2	1

Item	Page	Assembly	Pos.	Quantity
10 04 014 5	X1003963	10 03 963 1	4	2
10 04 014 6	X1003963	10 03 963 1	5	3
10 04 014 8	X1047042	10 47 042 3	998	1
10 04 047 7	2 920 200	96 44 536 08	5	1
10 04 047 7	2 920 334	96 44 538 08	5	1
10 04 047 7	2 920 350	96 44 539 08	5	1
10 04 050 2	2 925 402	96 58 855 08	33	1
10 04 058 1	X1003827	10 03 827 4	1	1
10 04 103 9	9 739 281	97 39 281	9	1
10 04 105 3	2 925 002	96 58 856 08	19	2
10 04 126 0	2 670	91 52 797 08	12	2
10 04 160 5	2 392	91 52 785 08	19	2
10 04 167 5	2 997	91 61 780 08	266	1.1
10 04 167 5	2 997	91 61 780 08	267	1.2
10 04 204 3	2 541 001	96 49 651 08	2	1
10 04 243 0	X1041101	10 41 101 5	41	1
10 04 243 0	X1041101	10 41 101 8	390	1
10 04 259 2	2 520	91 53 061 08	31	29
10 04 259 2	2 522	91 54 115 08	4	23
10 04 259 2	2 533 020	96 67 888 08	36	8
10 04 259 2	2 932 082	96 67 871 08	86	6
10 04 259 3	2 520	91 53 061 08	32	74
10 04 259 3	2 520 030	96 45 609 08	5	6
10 04 259 3	2 533 066	96 48 365 08	14	1
10 04 259 3	2 810 037	96 47 204 08	3	5
10 04 262 0	1 991	91 52 510 08	1	1
10 04 269 6	2 780 915	96 48 377 08	20	2
10 04 375 9	2 913 005	96 28 696 08	20	1
10 04 430 9	X1065300	10 65 300 9	3	1
10 04 443 0	9 739 353	97 39 353	2	6
10 04 464 8	2 780 915	96 48 377 08	15	2
10 04 535 6	9 739 341	97 39 341	2	8
10 04 535 6	9 739 344	97 39 344	3	2
10 04 694 1	6 160 249	61 60 249 08	15	1
10 04 699 9	2 932 224	96 67 873 08	508	16
10 04 700 0	2 932 224	96 67 873 08	507	14
10 04 700 1	2 932 224	96 67 873 08	511	16
10 09 749 6	2 391 023	96 45 720 08	9	4
10 09 761 3	2 711	91 52 800 08	(2)	1
10 09 796 0	X1035465	10 35 465 9	14	1
10 09 796 0	X1065300	10 65 300 9	14	1
10 09 985 6	2 932 224	96 67 873 08	504	2
10 09 986 3	2 932 224	96 67 873 08	514	1
10 09 986 7	2 932 224	96 67 873 08	515	1
10 09 986 8	2 932 224	96 67 873 08	505	2
10 10 062 1	1 130 008	91 58 624 08	13	4
10 10 062 1	1 631 100	91 52 388 08	9	48
10 10 062 1	2 859 025	96 46 757 08	3	10
10 10 062 1	3 206	91 52 881 08	57	8
10 10 062 1	3 211	91 57 748 08	31	112
10 10 062 1	3 220 500	91 52 849 08	24	37
10 10 062 1	3 221	91 54 668 08	12	24
10 10 062 1	3 223	91 52 852 08	24	49
10 10 062 1	3 223 010	91 52 853 08	24	49
10 10 062 1	3 223 100	91 55 327 08	24	49
10 10 062 1	3 225	91 52 854 08	41	37
10 10 062 1	3 226	91 52 870 08	24	25
10 10 062 1	3 227	91 52 873 08	24	40
10 10 062 1	3 227 200	91 53 519 08	24	41
10 10 062 1	3 713	91 57 749 08	16	63
10 10 062 1	3 714	91 52 862 08	45	51
10 10 062 1	3 715 008	91 52 863 08	5	48
10 10 062 1	3 716	91 52 864 08	5	80
10 10 062 1	3 745	91 52 948 08	27	16
10 10 075 2	2 391 001	96 45 719 08	157	2.2
10 10 103 8	3 790 007	96 19 990 08	(999)	1
10 10 103 9	3 790 006	96 19 989 08	(999)	1
10 10 138 4	2 970	91 61 776 08	(3)	1
10 10 138 4	XSK_Z745	SK_Z74535	(5)	1
10 10 138 4	XSK_Z745	SK_Z74535	(7)	1
10 10 197 4	9 000 510	90 00 510 6	27	1
10 10 197 4	9 000 521	90 00 521 4	27	1
10 11 258 4	2 920 083	96 48 319 08	15	2
10 11 371 2	2 831	91 62 179 08	2	1
10 11 373 5	2 920 369	96 54 235 08	(723)	4
10 11 373 5	2 920 369	96 54 235 08	(723)	4
10 11 483 8	6 909 010	69 09 010 08	38	1
10 11 484 3	6 909 010	69 09 010 08	11	46
10 11 497 5	X1035925	10 35 925 1	40	1
10 11 523 8	X1042876	10 42 876 7	8	1
10 11 573 5	X1011614	10 11 614 1	1	1
10 11 610 9	X1011614	10 11 614 1	7	1
10 11 614 1	9 739 400	97 39 400	97	1
10 11 627 4	9 080 702	90 80 702	4	8
10 11 628 1	9 739 281	97 39 281	8	1
10 11 628 2	9 739 281	97 39 281	13	1
10 11 694 9	9 739 400	97 39 400	(20)	1
10 11 740 4	9 739 318	97 39 318	10	1
10 11 740 5	9 739 318	97 39 318	1	1
10 11 740 6	9 739 318	97 39 318	2	1
10 11 740 7	9 739 318	97 39 318	11	1
10 11 740 9	9 739 318	97 39 318	12	1
10 11 880 5	9 080 702	90 80 702	3	1
10 11 922 6	9 739 400	97 39 400	(1)	1
10 12 059 0	9 739 400	97 39 400	1	1
10 15 494 4	9 079 185	90 79 185	1	1
10 15 494 4	9 079 186	90 79 186	1	1
10 16 923 6	X1035659	10 35 659 9	33	1
10 17 157 9	X1032692	10 32 692 4	36	1
10 17 158 1	X1131496	11 31 496 5	36	1
10 17 158 7	3 713	91 57 749 08	49	2
10 17 158 7	3 715 008	91 52 863 08	(7)	1
10 17 158 7	3 716 001	96 49 159 08	7	1
10 17 158 7	9 000 510	90 00 510 6	97	1
10 17 158 7	9 000 521	90 00 521 4	97	1
10 17 160 5	9 000 510	90 00 510 6	9	1
10 17 160 5	9 000 521	90 00 521 4	9	1
10 17 163 2	9 000 510	90 00 510 6	98	1
10 17 163 2	9 000 521	90 00 521 4	98	1
10 17 163 2	X1035482	10 35 482 8	9	1
10 17 163 2	X1042876	10 42 876 6	9	1
10 17 163 2	X1042876	10 42 876 7	9	1
10 17 163 2	X1042876	10 42 876 8	9	1
10 17 191 7	9 000 510	90 00 510 6	49	1
10 17 191 7	9 000 521	90 00 521 4	49	1
10 17 372 2	1 750	91 52 394 08	(1)	1
10 17 904 1	9 000 510	90 00 510 6	7	8
10 17 904 1	9 000 521	90 00 521 4	7	8
10 18 036 4	2 810	91 52 806 08	30	2
10 18 036 4	3 211	91 57 748 08	25	4

Item	Page	Assembly	Pos.	Quantity
10 18 036 4	3 220 500	91 52 849 08	14	2
10 18 036 4	3 223	91 52 852 08	14	2
10 18 036 4	3 223 010	91 52 853 08	14	2
10 18 036 4	3 223 100	91 55 327 08	14	2
10 18 036 4	3 281	91 52 896 08	50	2
10 19 516 2	9 395 668	93 95 668 01	12	4
10 19 516 2	9 395 675	93 95 675 01	12	4
10 21 652 9	2 831	91 62 179 08	60	1
10 21 653 4	2 831	91 62 179 08	61	2
10 21 753 2	X1065300	10 65 300 9	7	1
10 21 769 5	2 978 100	91 52 796 08	2	1
10 21 831 0	2 970	91 61 776 08	58	2
10 21 947 7	2 533 067	96 50 385 08	4	1
10 21 996 8	X1035925	10 35 925 1	1	1
10 22 019 8	9 739 248	97 39 248	1	1
10 22 021 8	9 739 318	97 39 318	(1)	1
10 22 035 9	X1035925	10 35 925 1	20	1
10 22 067 0	X1012059	10 12 059 0	230	1
10 22 070 7	5 102 354	51 02 354 08	6	1
10 22 081 3	9 739 494	97 39 494	4	1
10 22 093 3	2 970	91 61 776 08	46	1
10 22 093 3	2 975 153	91 62 051 08	6	1
10 22 093 3	2 975 700	91 52 774 08	6	1
10 22 093 7	X1035925	10 35 925 1	25	1
10 22 231 7	9 739 242	97 39 242	1	1
10 22 231 8	9 739 242	97 39 242	54	6
10 22 231 9	9 739 242	97 39 242	51	6
10 22 232 0	9 739 242	97 39 242	53	6
10 22 232 1	9 739 242	97 39 242	52	6
10 22 232 2	9 739 243	97 39 243	4	1
10 22 232 3	9 739 243	97 39 243	6	1
10 22 233 1	9 739 246	97 39 246	53	1
10 22 233 2	9 739 246	97 39 246	51	1
10 22 233 3	9 739 246	97 39 246	1	1
10 22 233 4	9 739 246	97 39 246	52	1
10 22 233 5	9 739 246	97 39 246	2	1
10 22 233 6	9 739 246	97 39 246	3	2
10 22 233 7	9 739 287	97 39 287	1	1
10 22 233 9	9 739 250	97 39 250	1	1
10 22 234 1	9 739 260	97 39 260	4	2
10 22 234 2	9 739 260	97 39 260	5	2
10 22 234 3	9 739 262	97 39 262	8	3
10 22 234 3	9 739 266	97 39 266	8	3
10 22 234 4	9 739 262	97 39 262	9	3
10 22 234 4	9 739 266	97 39 266	9	3
10 22 234 5	9 739 267	97 39 267	3	6
10 22 234 5	XSK_Z745	SK_Z74535	(6)	6
10 22 234 5	XSK_Z745	SK_Z74535	(8)	6
10 22 234 7	9 739 261	97 39 261	1	2
10 22 234 8	9 739 261	97 39 261	2	2
10 22 234 9	9 739 263	97 39 263	5	1
10 22 234 9	9 739 264	97 39 264	5	1
10 22 235 0	9 739 263	97 39 263	6	1
10 22 235 0	9 739 264	97 39 264	6	1
10 22 235 1	9 739 263	97 39 263	2	1
10 22 235 2	9 739 264	97 39 264	2	1
10 22 235 9	9 739 118	97 39 118	5	2
10 22 236 1	9 739 256	97 39 256	6	1
10 22 236 5	9 739 355	97 39 355	8	1
10 22 236 6	9 739 355	97 39 355	9	1
10 22 237 3	9 739 358	97 39 358	4	1
10 22 237 4	9 739 276	97 39 276	1	1
10 22 237 6	9 739 358	97 39 358	10	1
10 22 237 7	9 739 295	97 39 295	1	1
10 22 271 7	9 739 295	97 39 295	4	1
10 22 271 8	9 739 295	97 39 295	5	6
10 22 271 8	X1022281	10 22 281 7	78	1
10 22 271 9	9 739 296	97 39 296	8	1
10 22 272 3	9 739 296	97 39 296	15	1
10 22 272 5	9 739 357	97 39 357	10	6
10 22 272 6	9 739 256	97 39 256	1	1
10 22 272 7	9 739 256	97 39 256	2	6
10 22 272 7	X1022281	10 22 281 7	77	1
10 22 272 8	9 739 256	97 39 256	3	7
10 22 272 9	9 739 256	97 39 256	5	4
10 22 273 0	9 739 271	97 39 271	1	1
10 22 273 2	9 739 494	97 39 494	6	4
10 22 273 5	9 739 248	97 39 248	3	1
10 22 273 5	X1022281	10 22 281 7	73	1
10 22 273 6	9 739 248	97 39 248	4	1
10 22 273 6	X1022281	10 22 281 7	74	1
10 22 273 7	9 739 248	97 39 248	7	1
10 22 273 7	9 739 491	97 39 491	6	4
10 22 273 8	9 739 248	97 39 248	9	1
10 22 273 9	9 739 369	97 39 369	1	1
10 22 274 0	9 739 369	97 39 369	2	1
10 22 274 1	9 739 318	97 39 318	13	1
10 22 274 3	9 739 369	97 39 369	7	1
10 22 274 4	9 739 369	97 39 369	11	1
10 22 274 5	9 739 369	97 39 369	8	1
10 22 274 6	9 739 369	97 39 369	9	1
10 22 274 7	9 739 369	97 39 369	10	1
10 22 274 8	X1034309	10 34 309 6	3	1
10 22 275 1	9 739 278	97 39 278	2	1
10 22 275 2	9 739 278	97 39 278	5	1
10 22 275 3	9 739 278	97 39 278	6	1
10 22 275 4	9 739 278	97 39 278	7	1
10 22 275 7	9 739 258	97 39 258	3	1
10 22 275 7	XSK_Z745	SK_Z74535	(104)	1
10 22 275 7	XSK_Z745	SK_Z74535	(104)	1
10 22 275 7	XSK_Z745	SK_Z74535	(7)	1
10 22 275 7	XSK_Z745	SK_Z74535	(9)	1
10 22 275 8	9 739 258	97 39 258	9	1
10 22 275 9	9 739 281	97 39 281	1	1
10 22 276 0	9 739 281	97 39 281	2	5
10 22 276 1	9 739 281	97 39 281	4	1
10 22 276 2	9 739 281	97 39 281	5	1
10 22 276 3	9 739 281	97 39 281	6	1
10 22 276 5	9 739 281	97 39 281	11	1
10 22 277 0	9 739 501	97 39 501	25	1
10 22 277 2	9 739 500	97 39 500	1	1
10 22 277 6	9 739 501	97 39 501	21	1
10 22 277 7	9 739 493	97 39 493	5	1
10 22 279 4	9 739 356	97 39 356	8	2
10 22 280 4	9 739 491	97 39 491	20	1
10 22 281 7	9 739 400	97 39 400	492	6
10 22 566 6	2 391 001	96 45 719 08	127	1
10 22 811 2	2 540	91 53 253 08	1	1
10 22 814 3	2 391 023	96 45 720 08	8	1
10 27 869 8	X1004204	10 04 204 3	1	1

Item	Page	Assembly	Pos.	Quantity
10 27 921 0	2 913 003	96 20 599 08	2	1
10 27 991 9	5 517 203	55 17 203 08	2	1
10 28 030 8	9 739 286	97 39 286	1	1
10 28 030 9	9 739 286	97 39 286	2	1
10 28 321 2	3 292	91 52 865 08	18	2
10 28 444 4	2 780 850	91 60 938 08	20	1
10 28 505 2	9 739 494	97 39 494	30	2
10 28 506 8	9 739 366	97 39 366	2	1
10 28 506 9	9 739 366	97 39 366	4	1
10 28 507 0	9 739 356	97 39 356	11	1
10 28 507 0	9 739 366	97 39 366	6	1
10 28 517 0	9 739 503	97 39 503	26	1
10 28 562 6	3 220 500	91 52 849 08	41	2
10 28 562 6	3 223	91 52 852 08	41	2
10 28 562 6	3 223 010	91 52 853 08	41	2
10 28 562 6	3 223 100	91 55 327 08	41	2
10 28 570 1	2 520	91 53 061 08	48	2
10 28 570 1	2 533 066	96 48 365 08	4	2
10 28 635 3	1 920 418	96 48 687 08	11	1
10 28 635 3	2 780 748	96 52 969 08	274	1
10 28 635 3	2 920 581	96 54 405 08	266	1
10 28 635 3	3 930 363	96 52 979 08	275	1
10 28 635 3	3 930 640	96 50 481 08	275	1
10 28 635 3	3 930 730	96 50 599 08	296	1
10 28 635 3	3 930 730	96 54 398 08	280	2
10 28 635 3	3 930 734	96 54 401 08	206	1
10 28 635 4	1 920 403	96 48 707 08	274	12
10 28 635 4	1 920 417	96 48 703 08	274	12
10 28 635 4	1 920 418	96 48 687 08	(501)	47
10 28 635 4	2 780 748	96 52 969 08	(501)	13
10 28 635 4	2 920 581	96 54 405 08	260	21
10 28 635 4	2 932 082	96 67 871 08	63	2
10 28 635 4	3 930 363	96 52 979 08	(501)	20
10 28 635 4	3 930 640	96 50 481 08	(502)	24
10 28 635 4	3 930 730	96 50 599 08	(502)	28
10 28 635 4	3 930 730	96 54 398 08	279	88
10 28 635 4	3 930 734	96 54 401 08	(501)	47
10 28 684 0	2 790	91 60 975 08	(1)	1
10 28 710 2	9 739 295	97 39 295	3	1
10 28 710 4	9 739 494	97 39 494	5	4
10 28 710 5	9 739 494	97 39 494	21	1
10 28 710 6	9 739 494	97 39 494	27	1
10 28 710 7	9 739 494	97 39 494	29	1
10 28 710 8	9 739 494	97 39 494	25	1
10 28 730 1	X1022811	10 22 811 2	13	2
10 28 812 1	2 533 020	96 67 888 08	(980)	1
10 28 812 1	2 913 200	96 47 216 08	980	1
10 28 861 0	3 714	91 52 862 08	11	2
10 28 951 6	X1042876	10 42 876 6	1	1
10 28 953 6	2 970	91 61 776 08	47	2
10 28 953 6	2 975 153	91 62 051 08	7	1
10 28 953 6	2 975 700	91 52 774 08	7	1
10 28 962 6	X1041101	10 41 101 9	28	1
10 28 963 1	2 780 851	96 24 498 08	2	1
10 28 979 5	1 130 008	91 58 624 08	11	16
10 28 979 5	2 391 038	96 47 931 08	13	8
10 28 979 5	2 391 040	96 53 645 08	27	2
10 28 979 5	2 550	91 61 343 08	99	9
10 28 979 5	2 631	91 56 817 08	20	4
10 28 979 5	2 652	91 61 110 08	32	12
10 28 979 5	2 671 004	96 46 305 08	7	4
10 28 979 5	2 925 204	92 16 990 08	18	4
10 28 979 5	2 976 017	96 52 261 08	23	3
10 28 979 5	2 976 022	96 53 245 08	23	3
10 28 979 5	3 206	91 52 881 08	8	14
10 28 979 5	3 208 001	91 52 883 08	36	18
10 28 979 5	3 211	91 57 748 08	50	8
10 28 979 5	3 281	91 52 896 08	39	8
10 28 979 5	3 713	91 57 749 08	35	8
10 28 979 5	3 714	91 52 862 08	72	32
10 28 979 5	3 745	91 52 948 08	36	16
10 28 979 5	9 080 702	90 80 702	9	4
10 28 979 5	X1041267	10 41 267 8	14	2
10 28 980 3	1 401	91 58 478 08	39	18
10 28 980 3	1 411 200	91 58 481 08	39	18
10 28 980 3	1 630 004	91 58 625 08	25	24
10 28 980 3	1 970 100	91 58 471 08	82	4
10 28 980 3	1 991	91 52 510 08	22	4
10 28 980 3	2 260	91 53 057 08	18	57
10 28 980 3	2 260 006	96 46 501 08	24	2
10 28 980 3	2 310	91 52 503 08	33	2
10 28 980 3	2 350	91 52 778 08	20	16
10 28 980 3	2 370	91 52 782 08	17	12
10 28 980 3	2 391 038	96 47 931 08	15	10
10 28 980 3	2 391 102	96 60 027 08	170	16
10 28 980 3	2 503 100	91 55 873 08	4	4
10 28 980 3	2 522	91 54 115 08	20	2
10 28 980 3	2 522 012	96 45 884 08	8	4
10 28 980 3	2 522 013	96 45 883 08	9	2
10 28 980 3	2 540	91 53 253 08	8	2
10 28 980 3	2 541 001	96 49 651 08	14	1
10 28 980 3	2 550	91 61 343 08	20	6
10 28 980 3	2 631	91 56 817 08	43	40
10 28 980 3	2 631 003	96 54 406 08	5	4
10 28 980 3	2 670	91 52 797 08	10	8
10 28 980 3	2 810	91 52 806 08	67	20
10 28 980 3	2 810 001	96 43 597 08	5	18
10 28 980 3	2 831	91 62 179 08	34	4
10 28 980 3	2 859	91 52 809 08	59	104
10 28 980 3	2 859 030	96 46 758 08	4	2
10 28 980 3	2 925 204	92 16 990 08	6	2
10 28 980 3	2 925 402	96 58 855 08	10	17
10 28 980 3	2 932 160	96 54 385 08	6	12
10 28 980 3	2 932 166	92 68 911 08	13	4
10 28 980 3	2 970	91 61 776 08	153	2
10 28 980 3	3 208 001	91 52 883 08	38	4
10 28 980 3	3 211	91 57 748 08	28	12
10 28 980 3	3 213	91 61 419 08	18	4
10 28 980 3	3 220 500	91 52 849 08	39	8
10 28 980 3	3 223	91 52 852 08	39	8
10 28 980 3	3 223 010	91 52 853 08	39	8
10 28 980 3	3 223 100	91 55 327 08	39	8
10 28 980 3	3 225	91 52 854 08	36	31
10 28 980 3	3 226	91 52 870 08	39	8
10 28 980 3	3 227	91 52 873 08	39	8
10 28 980 3	3 227 200	91 53 519 08	39	8
10 28 980 3	3 281	91 52 896 08	61	4
10 28 980 3	3 350	91 52 859 08	15	8
10 28 980 3	3 713	91 57 749 08	77	26
10 28 980 3	3 714	91 52 862 08	49	16

Item	Page	Assembly	Pos.	Quantity
10 28 980 3	3 714 017	96 50 752 08	5	4
10 28 980 3	3 715 008	91 52 863 08	11	8
10 28 980 3	3 716	91 52 864 08	11	8
10 28 980 3	3 745	91 52 948 08	43	8
10 28 980 3	5 106 691	51 06 691 08	6	4
10 28 980 3	9 739 400	97 39 400	(16)	1
10 28 980 3	X1041267	10 41 267 8	17	1
10 28 980 4	1 630 004	91 58 625 08	34	8
10 28 980 4	2 310	91 52 503 08	21	8
10 28 980 4	2 340	91 52 776 08	13	2
10 28 980 4	2 392	91 52 785 08	13	16
10 28 980 4	2 671	91 52 798 08	10	4
10 28 980 4	2 810	91 52 806 08	55	1
10 28 980 4	2 932 160	96 54 385 08	25	1
10 28 980 4	2 970	91 61 776 08	176	16
10 28 980 4	3 206	91 52 881 08	37	6
10 28 980 4	3 207 003	96 48 259 08	5	2
10 28 980 4	3 207 100	96 48 261 08	4	2
10 28 980 4	3 208 001	91 52 883 08	34	12
10 28 980 4	3 211	91 57 748 08	71	8
10 28 980 4	3 213	91 61 419 08	9	8
10 28 980 4	3 281	91 52 896 08	(5)	2
10 28 980 4	3 291	91 52 831 08	10	4
10 28 980 4	3 292	91 52 865 08	4	4
10 28 980 4	3 350	91 52 859 08	25	96
10 28 980 4	3 714	91 52 862 08	37	28
10 28 980 4	3 714 008	96 49 266 08	13	8
10 28 980 4	3 978 100	91 56 428 08	12	4
10 28 980 4	9 739 400	97 39 400	(18)	1
10 28 980 5	2 631	91 56 817 08	51	4
10 28 980 5	3 211	91 57 748 08	107	8
10 28 980 5	3 220 500	91 52 849 08	50	8
10 28 980 5	3 221	91 54 668 08	27	8
10 28 980 5	3 223	91 52 852 08	51	8
10 28 980 5	3 223 010	91 52 853 08	51	8
10 28 980 5	3 223 100	91 55 327 08	54	8
10 28 980 5	3 225	91 52 854 08	22	8
10 28 980 5	3 226	91 52 870 08	20	8
10 28 980 5	3 227	91 52 873 08	20	8
10 28 980 5	3 227 200	91 53 519 08	48	8
10 28 980 5	3 713	91 57 749 08	65	8
10 28 980 5	3 714	91 52 862 08	99	8
10 28 980 5	3 715 008	91 52 863 08	49	8
10 28 980 5	3 716	91 52 864 08	50	8
10 28 980 6	1 641 014	92 53 053 08	5	4
10 28 980 6	1 991	91 52 510 08	12	6
10 28 980 6	2 125	91 52 773 08	9	24
10 28 980 6	2 391 040	96 53 645 08	29	2
10 28 980 6	2 393	91 52 787 08	44	4
10 28 980 6	2 550	91 61 343 08	6	26
10 28 980 6	2 550	91 61 343 08	102	16
10 28 980 6	2 631	91 56 817 08	22	6
10 28 980 6	2 652	91 61 110 08	11	29
10 28 980 6	2 657	91 57 656 08	14	2
10 28 980 6	2 810	91 52 806 08	51	8
10 28 980 6	2 970	91 61 776 08	175	16
10 28 980 6	3 207 101	96 48 292 08	4	2
10 28 980 6	3 208 001	91 52 883 08	35	16
10 28 980 6	3 211	91 57 748 08	42	6
10 28 980 6	3 211 003	96 46 986 08	10	2
10 28 980 6	3 220 500	91 52 849 08	10	2
10 28 980 6	3 220 501	96 43 440 08	11	2
10 28 980 6	3 221 200	96 47 984 08	11	2
10 28 980 6	3 223	91 52 852 08	10	2
10 28 980 6	3 223 010	91 52 853 08	10	2
10 28 980 6	3 223 100	91 55 327 08	10	4
10 28 980 6	3 225 200	96 48 679 08	11	2
10 28 980 6	3 227 002	96 50 498 08	11	6
10 28 980 6	3 281	91 52 896 08	(4)	4
10 28 980 6	3 281	91 52 896 08	(4)	2
10 28 980 6	3 350	91 52 859 08	12	24
10 28 980 6	3 561 003	96 45 222 08	11	2
10 28 980 6	3 713	91 57 749 08	144	4
10 28 980 6	3 713 012	96 50 197 08	11	1
10 28 980 6	3 714	91 52 862 08	17	16
10 28 980 6	3 714 008	96 49 266 08	10	8
10 28 980 6	3 714 009	96 49 267 08	13	8
10 28 980 6	3 714 013	96 49 270 08	5	2
10 28 980 6	3 714 013	96 59 083 08	6	2
10 28 980 6	3 714 014	96 49 456 08	4	2
10 28 980 6	3 715 008	91 52 863 08	(11)	2
10 28 980 6	3 716 001	96 49 159 08	11	2
10 28 980 6	3 745	91 52 948 08	13	16
10 28 980 7	1 631 100	91 52 388 08	8	60
10 28 980 7	2 652	91 61 110 08	24	6
10 28 980 8	1 401	91 58 478 08	(69)	1
10 28 980 8	1 401	91 58 478 08	41	4
10 28 980 8	1 411 200	91 58 481 08	41	4
10 28 980 8	1 632 032	96 20 093 08	3	2
10 28 980 8	1 991	91 52 510 08	14	8
10 28 980 8	2 550 005	96 45 680 08	10	4
10 28 980 8	2 621	91 54 899 08	9	1
10 28 980 8	2 631	91 56 817 08	27	12
10 28 980 8	2 730 002	96 55 752 08	12	1
10 28 980 8	2 925 402	96 58 855 08	30	1
10 28 980 8	3 211	91 57 748 08	38	14
10 28 980 8	3 713	91 57 749 08	69	4
10 28 980 8	3 714 025	96 49 269 08	7	2
10 28 980 8	9 000 510	90 00 510 6	88	2
10 28 980 8	9 000 521	90 00 521 4	88	2
10 28 980 9	2 859 026	96 46 776 08	11	1
10 28 980 9	2 859 028	96 46 778 08	10	2
10 28 981 0	1 401	91 58 478 08	40	34
10 28 981 0	1 411 200	91 58 481 08	40	34
10 28 981 0	2 631	91 56 817 08	32	14
10 28 981 0	2 730	91 52 803 08	14	8
10 28 981 1	2 810	91 52 806 08	22	10
10 28 981 1	3 282 002	96 47 890 08	22	2
10 28 981 1	3 714	91 52 862 08	67	4
10 28 981 2	3 745	91 52 948 08	57	2
10 28 985 2	3 205	91 52 880 08	13	2
10 29 012 1	X1004204	10 04 204 3	2	1
10 29 012 2	X1004204	10 04 204 3	3	1
10 29 012 3	X1004204	10 04 204 3	16	1
10 29 012 4	X1004204	10 04 204 3	17	1
10 29 012 5	X1004204	10 04 204 3	18	1
10 29 012 6	X1004204	10 04 204 3	19	1
10 29 012 7	X1004204	10 04 204 3	21	1
10 29 130 6	X1041325	10 41 325 5	(1)	1
10 29 179 4	5 121 364	51 21 364 08	3	1

Item	Page	Assembly	Pos.	Quantity	Item	Page	Assembly	Pos.	Quantity
10 29 184 0	X1035924	10 35 924 3	5	1	10 33 104 8	X1035924	10 35 924 1	2	1
10 29 184 0	X1035924	10 35 924 4	5	1	10 33 104 8	X1035924	10 35 924 2	2	1
10 29 198 8	2 810	91 52 806 08	8	4	10 33 104 8	X1035924	10 35 924 5	2	1
10 29 198 9	2 810	91 52 806 08	6	4	10 33 104 8	X1035925	10 35 925 0	2	1
10 29 199 7	2 520 034	96 45 984 08	33	1	10 33 105 1	X1042876	10 42 876 6	98	1
10 29 200 0	2 520	91 53 061 08	19	2	10 33 111 6	X1035924	10 35 924 1	(98)	1
10 29 201 3	2 520 034	96 45 984 08	35	10	10 33 111 6	X1131496	11 31 496 5	98	1
10 29 201 4	2 520 032	96 45 980 08	8	1	10 33 111 7	X1035924	10 35 924 1	(98)	1
10 29 201 6	2 520 032	96 45 980 08	9	1	10 33 210 8	9 739 278	97 39 278	11	1
10 29 201 7	2 520 032	96 45 980 08	6	1	10 33 210 8	X1034309	10 34 309 6	2	1
10 29 202 1	2 520 032	96 45 980 08	1	2	10 33 216 1	2 372	91 33 648 08	2	2
10 29 202 3	2 520 031	96 45 610 08	2	1	10 33 217 2	X1035465	10 35 465 9	48	1
10 29 353 7	X1080159	10 80 159 1	21	24	10 33 217 2	X1065300	10 65 300 9	48	1
10 29 372 7	5 517 203	55 17 203 08	3	1	10 33 264 0	2 925 002	96 58 856 08	10	1
10 29 372 7	XSK_Z745	SK_Z74535	(211)	1	10 33 276 5	9 739 357	97 39 357	12	1
10 29 372 7	XSK_Z745	SK_Z74535	(16)	1	10 33 323 8	X1035924	10 35 924 7	4	1
10 29 372 7	XSK_Z745	SK_Z74535	(18)	1	10 33 421 5	2 391 102	96 60 027 08	1	1
10 29 387 9	X1117100	11 17 100 3	19	1	10 33 555 7	2 533 020	96 67 888 08	4	1
10 29 388 0	X1117100	11 17 100 3	20	1	10 33 559 6	6 060 950	60 60 950 08	3	4
10 29 417 0	7 027 481	70 27 481	11	1	10 33 615 7	2 391 040	96 53 645 08	20	6
10 29 417 1	7 027 481	70 27 481	6	1	10 34 010 5	2 533 066	96 48 365 08	5	1
10 29 417 1	XSK_Z745	SK_Z74535	(8)	1	10 34 043 8	2 932 082	96 67 871 08	112	1
10 29 417 1	XSK_Z745	SK_Z74535	(10)	1	10 34 225 4	9 739 351	97 39 351	3	1
10 29 417 2	7 027 481	70 27 481	19	1	10 34 225 5	9 739 503	97 39 503	9	2
10 29 431 6	9 739 493	97 39 493	2	1	10 34 225 7	9 739 356	97 39 356	7	1
10 29 431 7	9 739 082	97 39 082	8	1	10 34 225 9	9 739 351	97 39 351	4	1
10 29 431 8	9 739 278	97 39 278	9	3	10 34 226 2	9 739 371	97 39 371	15	1
10 29 451 6	X1067840	10 67 840 7	10	1	10 34 226 5	9 739 356	97 39 356	12	1
10 29 669 1	2 533 020	96 67 888 08	(2)	1	10 34 226 6	9 739 360	97 39 360	3	8
10 29 720 3	9 739 322	97 39 322	1	1	10 34 226 7	9 739 362	97 39 362	4	19
10 29 720 4	9 739 322	97 39 322	2	2	10 34 226 8	9 739 362	97 39 362	5	1
10 29 730 9	2 533 050	96 48 359 08	10	2	10 34 226 9	9 739 352	97 39 352	3	9
10 29 731 0	2 533 050	96 48 359 08	11	2	10 34 227 2	9 739 351	97 39 351	6	1
10 29 774 9	X1047137	10 47 137 0	38	1	10 34 227 9	9 739 371	97 39 371	20	2
10 29 775 0	X1035924	10 35 924 4	(999)	1	10 34 228 4	9 739 352	97 39 352	(6)	1
10 29 775 0	X1047137	10 47 137 0	999	1	10 34 229 2	9 739 371	97 39 371	29	1
10 29 787 6	X1011497	10 11 497 5	2	1	10 34 229 7	9 739 356	97 39 356	6	1
10 29 861 4	X1047137	10 47 137 0	14	1	10 34 230 2	9 739 356	97 39 356	3	1
10 29 966 9	2 370	91 52 782 08	21	4	10 34 246 3	2 522 011	96 45 602 08	4	1
10 29 966 9	2 810	91 52 806 08	66	12	10 34 246 9	2 522 011	96 45 602 08	1	1
10 29 966 9	2 932 166	92 68 911 08	10	4	10 34 282 3	2 970	91 61 776 08	61	1
10 29 994 8	9 739 371	97 39 371	1	1	10 34 283 2	9 739 354	97 39 354	12	1
10 29 998 7	2 835	91 52 807 08	(1)	1	10 34 283 6	9 739 341	97 39 341	1	1
10 30 060 0	2 522	91 54 115 08	13	4.5	10 34 283 9	9 739 341	97 39 341	3	1
10 30 092 5	X1035924	10 35 924 3	(999)	1	10 34 284 0	9 739 341	97 39 341	4	1
10 30 300 5	X1034309	10 34 309 6	1	1	10 34 284 2	X1012059	10 12 059 0	44	1
10 32 351 7	2 533 051	96 48 360 08	2	1	10 34 285 4	2 533 066	96 48 365 08	8	2
10 32 483 0	2 920 633	96 52 651 08	515	1	10 34 286 4	9 739 372	97 39 372	11	1
10 32 483 4	2 631	91 56 817 08	37	5	10 34 286 8	9 739 349	97 39 349	11	1
10 32 632 3	2 810	91 52 806 08	16	2	10 34 287 1	9 739 352	97 39 352	1	1
10 32 683 8	2 533 020	96 67 888 08	27	1	10 34 287 6	9 739 352	97 39 352	(4)	1
10 32 684 4	2 533 020	96 67 888 08	28	1	10 34 287 8	9 739 351	97 39 351	2	1
10 32 692 4	X1035924	10 35 924 6	1	1	10 34 287 9	9 739 349	97 39 349	13	2
10 32 692 5	X1035924	10 35 924 6	2	1	10 34 288 0	9 739 352	97 39 352	2	1
10 32 692 6	X1035924	10 35 924 6	4	1	10 34 300 3	2 540	91 53 253 08	4	1
10 32 716 7	2 711	91 52 800 08	1	1	10 34 300 3	2 541	91 52 790 08	3	1
10 33 058 6	X1022811	10 22 811 2	900	1	10 34 309 2	9 739 356	97 39 356	1	1
10 33 104 7	X1035924	10 35 924 1	1	1	10 34 309 3	9 739 356	97 39 356	4	1
10 33 104 7	X1035924	10 35 924 2	1	1	10 34 309 5	9 739 369	97 39 369	6	1
10 33 104 7	X1035925	10 35 925 0	1	1	10 34 309 6	X1012059	10 12 059 0	70	1

Item	Page	Assembly	Pos.	Quantity
10 34 310 0	X1034309	10 34 309 6	4	1
10 34 310 3	9 739 371	97 39 371	21	1
10 34 310 4	9 739 344	97 39 344	2	1
10 34 310 5	9 739 371	97 39 371	11	1
10 34 310 6	9 739 344	97 39 344	11	1
10 34 310 7	9 739 344	97 39 344	7	1
10 34 311 0	9 739 344	97 39 344	16	1
10 34 312 1	9 739 366	97 39 366	23	1
10 34 312 6	9 739 366	97 39 366	21	1
10 34 312 8	9 739 366	97 39 366	22	1
10 34 313 1	9 739 343	97 39 343	2	1
10 34 317 4	9 739 360	97 39 360	1	1
10 34 317 6	9 739 360	97 39 360	10	1
10 34 318 3	9 739 344	97 39 344	18	1
10 34 318 6	9 739 341	97 39 341	5	8
10 34 328 5	9 739 371	97 39 371	19	1
10 34 328 8	9 739 344	97 39 344	13	1
10 34 329 6	9 739 344	97 39 344	17	1
10 34 329 9	9 739 344	97 39 344	14	2
10 34 330 7	9 739 352	97 39 352	(3)	1
10 34 330 8	9 739 250	97 39 250	4	1
10 34 330 9	9 739 371	97 39 371	2	1
10 34 331 8	9 739 371	97 39 371	13	1
10 34 334 0	9 739 349	97 39 349	12	1
10 34 334 2	9 739 356	97 39 356	2	1
10 34 334 3	9 739 351	97 39 351	8	1
10 34 334 8	9 739 353	97 39 353	1	1
10 34 341 3	9 739 258	97 39 258	17	1
10 34 342 0	9 739 356	97 39 356	5	1
10 34 342 2	9 739 344	97 39 344	21	1
10 34 342 4	9 739 366	97 39 366	9	5
10 34 353 0	2 997	91 61 780 08	268	2.4
10 34 353 0	2 997	91 61 780 08	269	1.65
10 34 353 0	2 997	91 61 780 08	270	0.22
10 34 375 2	9 739 356	97 39 356	9	1
10 34 659 9	X1021769	10 21 769 5	1	1
10 34 693 8	2 920 814	96 45 717 08	(5)	1
10 35 370 5	X1041267	10 41 267 8	13	2
10 35 393 0	2 970	91 61 776 08	(2)	4
10 35 411 4	2 310	91 52 503 08	2	1
10 35 411 4	3 350	91 52 859 08	1	1
10 35 433 2	2 340	91 52 776 08	1	1
10 35 459 5	9 739 262	97 39 262	11	1
10 35 459 5	9 739 266	97 39 266	11	1
10 35 459 5	9 739 271	97 39 271	2	1
10 35 465 8	X1042876	10 42 876 7	2	1
10 35 465 9	X1035465	10 35 465 8	1	1
10 35 465 9	X1067840	10 67 840 7	1	1
10 35 469 6	2 550	91 61 343 08	501	2
10 35 482 8	2 310	91 52 503 08	3	1
10 35 483 7	X1033421	10 33 421 5	3	1
10 35 483 9	X1033421	10 33 421 5	4	1
10 35 514 0	7 743 566	77 43 566 08	8	1
10 35 514 0	X1032716	10 32 716 7	2	1
10 35 519 6	2 391 038	96 47 931 08	1	1
10 35 659 9	2 391 001	96 45 719 08	102	1
10 35 914 2	X1035659	10 35 659 9	41	1
10 35 924 1	2 391 001	96 45 719 08	103	1
10 35 924 2	2 391 001	96 45 719 08	104	1
10 35 924 3	2 391 001	96 45 719 08	105	1
10 35 924 4	2 391 001	96 45 719 08	106	1
10 35 924 5	2 211	91 52 822 08	1	1
10 35 924 6	2 391 001	96 45 719 08	108	1
10 35 924 7	2 391 001	96 45 719 08	110	1
10 35 924 8	2 391 001	96 45 719 08	111	1
10 35 924 9	2 212	91 54 561 08	1	1
10 35 925 0	2 391 001	96 45 719 08	107	1
10 35 925 1	2 391 001	96 45 719 08	109	1
10 40 981 7	7 743 566	77 43 566 08	21	1
10 41 013 0	9 739 352	97 39 352	4	1
10 41 015 5	2 391	91 61 062 08	370	12
10 41 015 5	2 391 102	96 60 027 08	175	18
10 41 032 8	X1047137	10 47 137 0	1	1
10 41 062 2	3 211	91 57 748 08	5	2
10 41 062 2	3 220 500	91 52 849 08	3	4
10 41 062 2	3 221	91 54 668 08	3	4
10 41 062 2	3 223	91 52 852 08	3	4
10 41 062 2	3 223 010	91 52 853 08	3	4
10 41 062 2	3 223 100	91 55 327 08	3	4
10 41 062 2	3 225	91 52 854 08	8	2
10 41 065 9	5 715 142	57 15 142 08	(999)	1
10 41 077 0	2 970	91 61 776 08	801	1
10 41 077 2	2 970	91 61 776 08	807	1
10 41 080 3	1 630 004	91 58 625 08	4	4
10 41 082 0	2 311	91 52 834 08	1	1
10 41 101 5	3 291	91 52 831 08	1	2
10 41 101 8	3 292	91 52 865 08	1	2
10 41 101 9	2 550	91 61 343 08	34	2
10 41 102 1	2 657	91 57 656 08	2	1
10 41 102 2	2 125	91 52 773 08	1	1
10 41 120 7	X1035925	10 35 925 1	2	1
10 41 178 0	X1002800	10 02 800 2	14	1
10 41 178 1	X1002800	10 02 800 2	15	7
10 41 178 6	X1002800	10 02 800 2	16	8
10 41 235 8	2 260	91 53 057 08	7	2
10 41 267 7	X1049047	10 49 047 0	9	4
10 41 267 8	X1049047	10 49 047 0	21	1
10 41 274 0	9 640 276	96 40 276 08	12	1
10 41 274 6	9 640 276	96 40 276 08	13	1
10 41 274 8	9 640 276	96 40 276 08	19	1
10 41 275 1	9 640 276	96 40 276 08	999	1
10 41 275 3	9 640 277	96 40 277 08	5	1
10 41 276 3	9 640 277	96 40 277 08	6	1
10 41 278 1	9 640 277	96 40 277 08	999	1
10 41 278 8	X1041267	10 41 267 7	13	1
10 41 278 9	X1041267	10 41 267 8	6	1
10 41 285 1	2 260	91 53 057 08	27	5
10 41 285 1	2 260 006	96 46 501 08	23	2
10 41 285 1	2 391 036	96 23 055 08	4	5
10 41 285 1	2 810	91 52 806 08	73	6
10 41 285 1	2 925 402	96 58 855 08	21	8
10 41 285 2	2 393 002	96 46 782 08	14	8
10 41 285 2	2 522 013	96 45 883 08	15	10
10 41 285 3	2 522 011	96 45 602 08	12	1
10 41 285 4	1 130 008	91 58 624 08	18	4
10 41 285 4	1 972 250	91 58 473 08	76	4
10 41 285 4	1 972 251	91 58 472 08	76	4
10 41 285 4	2 310	91 52 503 08	13	30
10 41 285 4	2 340	91 52 776 08	20	47
10 41 285 4	2 391 001	96 45 719 08	353	8

Item	Page	Assembly	Pos.	Quantity	Item	Page	Assembly	Pos.	Quantity
10 41 285 4	2 391 040	96 53 645 08	44	4	10 42 540 8	3 282 002	96 47 890 08	1	1
10 41 285 4	2 540	91 53 253 08	3	4	10 42 540 9	2 859	91 52 809 08	70	2
10 41 285 4	2 550	91 61 343 08	(6)	5	10 42 558 8	2 520	91 53 061 08	55	0.12
10 41 285 4	2 550	91 61 343 08	23	40	10 42 558 8	2 520	91 53 061 08	56	0.18
10 41 285 4	2 550 008	96 47 628 08	12	2	10 42 558 8	2 520 034	96 45 984 08	41	0.4
10 41 285 4	2 550 009	96 47 645 08	12	2	10 42 568 8	2 340	91 52 776 08	16	2
10 41 285 4	2 652	91 61 110 08	39	2	10 42 572 5	3 206	91 52 881 08	20	1
10 41 285 4	2 657	91 57 656 08	16	4	10 42 823 9	2 391 001	96 45 719 08	128	1
10 41 285 4	2 670	91 52 797 08	7	4	10 42 876 6	2 340	91 52 776 08	2	2
10 41 285 4	2 671	91 52 798 08	18	2	10 42 876 7	3 350	91 52 859 08	2	1
10 41 285 4	2 671 004	96 46 305 08	24	2	10 42 876 8	1 401	91 58 478 08	8	2
10 41 285 4	2 711	91 52 800 08	39	2	10 42 876 8	1 411 200	91 58 481 08	8	2
10 41 285 4	2 790 455	91 57 005 08	8	4	10 42 905 7	2 533 067	96 50 385 08	5	1
10 41 285 4	2 810	91 52 806 08	60	7	10 42 905 7	2 533 068	96 49 314 08	2	1
10 41 285 4	2 920	91 56 833 08	(5)	28	10 42 905 8	2 533 050	96 48 359 08	20	1
10 41 285 4	2 978 100	91 52 796 08	14	8	10 42 953 2	5 114 651	51 14 651 08	5	1
10 41 285 4	3 208 001	91 52 883 08	52	14	10 42 959 8	3 714 016	96 49 797 08	1	1
10 41 285 4	3 211	91 57 748 08	95	12	10 42 965 1	2 533 072	96 67 891 08	287	0.6
10 41 285 4	3 213	91 61 419 08	22	5	10 42 965 2	2 533 072	96 67 891 08	288	0.5
10 41 285 4	3 350	91 52 859 08	30	32	10 42 992 1	X1041290	10 41 290 3	1	1
10 41 285 4	3 713	91 57 749 08	128	8	10 42 992 7	X1041290	10 41 290 3	(1)	1
10 41 285 4	3 714	91 52 862 08	90	18	10 42 993 2	X1041290	10 41 290 3	5	1
10 41 285 7	2 520	91 53 061 08	85	2	10 42 993 5	X1041290	10 41 290 3	6	1
10 41 285 7	2 541	91 52 790 08	19	4	10 42 993 8	X1041290	10 41 290 3	7	1
10 41 285 7	2 541 001	96 49 651 08	11	4	10 42 995 2	7 743 566	77 43 566 08	19	2
10 41 285 7	2 631	91 56 817 08	53	4	10 42 995 2	X1032716	10 32 716 7	9	1
10 41 285 7	2 859	91 52 809 08	63	16	10 43 004 8	3 281	91 52 896 08	48	1
10 41 285 7	2 978 200	91 54 843 08	16	2	10 43 030 5	2 925 405	96 48 397 08	20	1
10 41 285 7	3 291	91 52 831 08	13	12	10 43 036 9	2 392	91 52 785 08	7	1
10 41 285 7	3 713	91 57 749 08	127	42	10 43 037 0	2 392	91 52 785 08	4	1
10 41 286 1	2 391 001	96 45 719 08	331	4	10 43 037 1	2 392	91 52 785 08	6	2
10 41 286 1	2 520	91 53 061 08	79	2	10 43 037 2	2 392	91 52 785 08	5	1
10 41 286 1	2 520 034	96 45 984 08	51	2	10 44 054 2	2 392	91 52 785 08	3	1
10 41 286 1	2 541 001	96 49 651 08	10	1	10 44 054 3	2 392	91 52 785 08	1	1
10 41 286 1	2 859	91 52 809 08	56	25	10 44 054 4	2 392	91 52 785 08	2	1
10 41 287 1	2 520 030	96 45 609 08	6	2	10 44 073 0	X1035924	10 35 924 7	(999)	1
10 41 287 9	2 520 032	96 45 980 08	7	1	10 44 097 6	X1047219	10 47 219 6	999	1
10 41 288 0	2 520 032	96 45 980 08	2	1	10 44 099 0	2 520	91 53 061 08	49	1
10 41 288 1	2 520 032	96 45 980 08	5	1	10 44 116 6	2 920 581	96 54 405 08	(298)	0.03
10 41 290 3	2 391 023	96 45 720 08	1	1	10 44 116 6	3 930 734	96 54 401 08	(298)	0.03
10 41 302 8	5 718 420	57 18 420 08	10	1	10 44 130 5	2 533 020	96 67 888 08	26	4
10 41 310 3	2 970	91 61 776 08	25	1	10 44 130 5	2 533 066	96 48 365 08	17	4
10 41 315 7	X1035924	10 35 924 5	98	1	10 44 173 8	X1035482	10 35 482 8	98	1
10 41 325 5	2 970	91 61 776 08	10	2	10 44 173 8	X1042876	10 42 876 7	98	1
10 41 516 2	5 102 354	51 02 354 08	7	2	10 44 173 8	X1042876	10 42 876 8	98	1
10 41 516 2	9 395 668	93 95 668 01	17	8	10 44 298 5	9 739 503	97 39 503	15	1
10 41 516 2	9 395 675	93 95 675 01	17	8	10 44 330 9	2 522	91 54 115 08	19	1
10 42 393 8	2 975 000	91 57 881 08	4	1	10 44 335 2	9 739 492	97 39 492	33	1
10 42 402 5	2 670	91 52 797 08	(1)	0.14	10 44 335 6	9 739 492	97 39 492	24	1
10 42 440 2	2 970	91 61 776 08	19	1	10 44 336 5	9 739 492	97 39 492	31	1
10 42 448 9	2 522 013	96 45 883 08	7	4	10 44 362 5	2 502	91 55 939 08	24	2
10 42 454 2	X1047137	10 47 137 0	13	1	10 44 365 8	3 930 732	96 50 575 08	501	1
10 42 458 1	2 522 011	96 45 602 08	18	1	10 44 365 9	3 930 009	96 50 573 08	151	1
10 42 471 6	2 970	91 61 776 08	26	2	10 44 365 9	3 930 153	96 48 489 08	170	1
10 42 472 6	X1047220	10 47 220 4	999	1	10 44 366 0	2 920 369	96 54 235 08	(151)	1
10 42 477 0	2 970	91 61 776 08	808	2	10 44 366 4	2 920 581	96 54 405 08	(501)	1
10 42 477 7	X1065300	10 65 300 9	15	4	10 44 366 5	3 930 734	96 54 401 08	(501)	1
10 42 478 5	2 520 034	96 45 984 08	37	2	10 44 376 9	2 522 011	96 45 602 08	24	2
10 42 478 6	2 970	91 61 776 08	(997)	1	10 44 951 6	2 533 066	96 48 365 08	2	3
10 42 478 6	3 978 005	91 56 430 08	(999)	1	10 44 966 4	2 925 026	91 55 259 08	(33)	4

Item	Page	Assembly	Pos.	Quantity
10 44 966 4	2 925 405	96 48 397 08	33	4
10 44 966 4	2 932 082	96 67 871 08	16	4
10 45 022 6	3 715 008	91 52 863 08	44	12
10 45 022 6	3 716	91 52 864 08	45	24
10 45 067 1	1 630 004	91 58 625 08	23	4
10 45 069 3	2 520	91 53 061 08	80	6
10 45 069 3	2 520 033	96 50 633 08	3	11
10 45 069 3	2 520 034	96 45 984 08	25	4
10 45 069 3	2 810 001	96 43 597 08	10	3
10 45 077 4	3 790 000	91 56 458 08	4	1
10 45 101 7	X1002800	10 02 800 2	18	1
10 45 104 8	X1042440	10 42 440 2	6	1
10 45 104 9	X1042440	10 42 440 2	7	1
10 45 106 0	X1042440	10 42 440 2	9	1
10 45 120 6	2 391 001	96 45 719 08	115	1
10 45 478 2	2 925 026	91 55 259 08	(10)	1
10 45 478 2	2 925 405	96 48 397 08	10	1
10 45 478 3	2 925 026	91 55 259 08	(11)	1
10 45 478 3	2 925 405	96 48 397 08	11	1
10 45 514 4	X1111334	11 11 334 3	15	1
10 45 519 1	2 652	91 61 110 08	37	8
10 45 528 1	2 502	91 55 939 08	27	6
10 45 537 2	2 970	91 61 776 08	569	4
10 45 542 1	2 925 002	96 58 856 08	15	1
10 46 565 9	3 978 019	91 56 431 08	12	1
10 46 690 6	2 970	91 61 776 08	188	1
10 46 690 6	3 978 015	91 56 429 08	14	1
10 46 690 6	3 978 015	91 56 432 08	14	1
10 46 690 7	2 975 153	91 62 051 08	38	2
10 46 690 7	2 978 100	91 52 827 08	26	1
10 46 690 7	3 713 013	96 57 159 08	14	3
10 46 690 8	2 975 153	91 62 051 08	39	2
10 46 690 8	2 978 100	91 52 827 08	22	2
10 46 690 8	3 713 013	96 57 159 08	10	6
10 46 690 8	3 978 100	91 56 428 08	32	2
10 46 690 9	2 975 153	91 62 051 08	25	2
10 46 690 9	3 713 013	96 57 159 08	11	2
10 46 690 9	3 978 015	91 56 429 08	7	2
10 46 690 9	3 978 015	91 56 432 08	7	2
10 46 691 0	1 970 100	91 58 471 08	24	1
10 46 691 0	2 970	91 61 776 08	103	2
10 46 691 0	2 970 081	96 50 495 08	8	1
10 46 691 0	2 975 153	91 62 051 08	36	3
10 46 691 0	2 975 600	91 44 662 08	10	1
10 46 691 0	2 975 700	91 52 774 08	36	1
10 46 691 0	2 976 017	96 52 261 08	16	1
10 46 691 0	2 976 022	96 53 245 08	8	4
10 46 691 0	2 976 200	91 44 034 08	8	3
10 46 691 0	2 976 203	92 27 489 08	8	1
10 46 691 0	3 978 005	91 56 430 08	20	1
10 46 691 1	1 972 250	91 58 473 08	42	1
10 46 691 1	1 972 251	91 58 472 08	42	1
10 46 691 1	2 970	91 61 776 08	95	6
10 46 691 1	2 970 081	96 50 495 08	14	1
10 46 691 1	2 975 600	91 44 662 08	4	3
10 46 691 1	2 976	91 52 955 08	7	2
10 46 691 1	2 976 017	96 52 261 08	18	1
10 46 691 1	2 976 200	91 44 034 08	12	1
10 46 691 1	2 977	91 58 476 08	44	1
10 46 691 1	2 977 200	91 52 826 08	26	2
10 46 691 2	1 972 250	91 58 473 08	38	1
10 46 691 2	1 972 251	91 58 472 08	38	1
10 46 691 2	2 970	91 61 776 08	87	8
10 46 691 2	2 975 153	91 62 051 08	28	2
10 46 691 2	2 975 600	91 44 662 08	6	1
10 46 691 2	2 976 017	96 52 261 08	8	1
10 46 691 2	2 976 200	91 44 034 08	14	1
10 46 691 2	2 977	91 58 476 08	38	2
10 46 691 2	2 977 200	91 52 826 08	16	1
10 46 691 2	2 978 100	91 52 796 08	28	2
10 46 691 3	1 972 250	91 58 473 08	34	2
10 46 691 3	1 972 251	91 58 472 08	34	2
10 46 691 3	2 970	91 61 776 08	83	6
10 46 691 3	2 975 153	91 62 051 08	24	2
10 46 691 3	2 975 600	91 44 662 08	8	1
10 46 691 3	2 976	91 52 955 08	9	2
10 46 691 3	2 976 022	96 53 245 08	12	2
10 46 691 3	2 977	91 58 476 08	34	5
10 46 691 3	2 977 200	91 52 826 08	12	4
10 46 691 3	3 978 005	91 56 430 08	15	1
10 46 691 4	1 970 100	91 58 471 08	22	1
10 46 691 4	2 970	91 61 776 08	101	6
10 46 691 4	2 970 081	96 50 495 08	6	2
10 46 691 4	2 975 153	91 62 051 08	34	4
10 46 691 4	2 975 650	91 52 820 08	28	8
10 46 691 4	2 975 700	91 52 774 08	34	1
10 46 691 4	2 976 017	96 52 261 08	12	3
10 46 691 4	2 976 200	91 44 034 08	6	3
10 46 691 4	2 976 203	92 27 489 08	6	1
10 46 691 4	3 978 015	91 56 429 08	12	1
10 46 691 4	3 978 015	91 56 432 08	12	1
10 46 691 4	3 978 100	91 56 428 08	28	1
10 46 691 5	1 970 100	91 58 471 08	40	3
10 46 691 5	2 970	91 61 776 08	93	5
10 46 691 5	2 970 081	96 50 495 08	12	2
10 46 691 5	2 975 600	91 44 662 08	15	1
10 46 691 5	2 975 650	91 52 820 08	26	2
10 46 691 5	2 975 700	91 52 774 08	38	1
10 46 691 5	2 976	91 52 955 08	5	2
10 46 691 5	2 976 017	96 52 261 08	10	2
10 46 691 5	2 978 200	91 54 843 08	26	1
10 46 691 6	1 970 100	91 58 471 08	36	4
10 46 691 6	2 970	91 61 776 08	85	12
10 46 691 6	2 975 153	91 62 051 08	26	2
10 46 691 6	2 975 650	91 52 820 08	24	5
10 46 691 6	2 975 700	91 52 774 08	26	1
10 46 691 6	2 975 700	91 52 774 08	30	1
10 46 691 6	2 978 200	91 54 843 08	22	3
10 46 691 7	1 970 100	91 58 471 08	32	9
10 46 691 7	2 970	91 61 776 08	81	6
10 46 691 7	2 975 153	91 62 051 08	22	2
10 46 691 7	2 975 650	91 52 820 08	12	8
10 46 691 7	2 975 700	91 52 774 08	22	2
10 46 691 7	2 976	91 52 955 08	11	2
10 46 691 7	3 978 015	91 56 429 08	6	2
10 46 691 7	3 978 015	91 56 432 08	6	2
10 46 691 7	3 978 100	91 56 428 08	22	2
10 46 727 4	6 909 010	69 09 010 08	19	1
10 46 727 5	6 909 010	69 09 010 08	20	1
10 46 739 2	6 160 249	61 60 249 08	7	1

Item	Page	Assembly	Pos.	Quantity	Item	Page	Assembly	Pos.	Quantity
10 46 740 3	2 533 050	96 48 359 08	5	1	10 47 689 0	9 739 491	97 39 491	4	1
10 46 788 6	1 975 006	91 52 509 08	19	4	10 47 689 5	9 739 492	97 39 492	1	1
10 47 036 6	2 711	91 52 800 08	6	1	10 47 690 5	9 739 491	97 39 491	5	1
10 47 036 7	2 711	91 52 800 08	4	1	10 47 690 7	9 739 492	97 39 492	7	1
10 47 036 8	1 402	91 58 480 08	3	1	10 47 691 2	9 739 492	97 39 492	22	1
10 47 037 0	1 402	91 58 480 08	2	1	10 48 691 6	9 739 492	97 39 492	26	1
10 47 042 3	X1045077	10 45 077 4	333	1	10 48 691 7	9 739 492	97 39 492	30	1
10 47 082 9	X1042440	10 42 440 2	4	1	10 48 693 3	9 739 492	97 39 492	35	1
10 47 124 9	3 206	91 52 881 08	49	4	10 48 693 4	9 739 492	97 39 492	25	1
10 47 137 0	X1035924	10 35 924 3	1	1	10 48 694 0	9 739 492	97 39 492	32	1
10 47 137 1	X1035924	10 35 924 3	2	1	10 48 798 6	1 401	91 58 478 08	55	35
10 47 137 1	X1035924	10 35 924 4	2	1	10 48 798 6	1 411 200	91 58 481 08	55	35
10 47 138 0	X1035924	10 35 924 4	1	1	10 48 803 5	X1065300	10 65 300 9	47	1
10 47 138 4	X1035924	10 35 924 6	5	1	10 48 866 2	2 920 581	96 54 405 08	293	1
10 47 141 2	2 533 020	96 67 888 08	32	1	10 48 866 2	3 930 009	96 50 573 08	293	1
10 47 143 7	X1035924	10 35 924 5	(2)	2	10 48 866 2	3 930 363	96 52 979 08	286	1
10 47 143 7	X1035924	10 35 924 6	(2)	2	10 48 866 2	3 930 640	96 50 481 08	286	1
10 47 143 7	X1035924	10 35 924 9	(1)	2	10 48 866 2	3 930 730	96 50 599 08	293	1
10 47 143 9	X1035924	10 35 924 6	(98)	1	10 48 866 2	3 930 730	96 54 398 08	286	1
10 47 143 9	X1035924	10 35 924 9	(98)	1	10 48 866 2	3 930 734	96 54 401 08	307	1
10 47 202 8	2 932 160	96 54 385 08	3	2	10 48 901 1	2 533 066	96 48 365 08	10	2
10 47 218 5	X1035924	10 35 924 7	1	1	10 48 944 9	X1045077	10 45 077 4	309	1
10 47 219 6	X1035924	10 35 924 7	3	1	10 48 973 4	5 113 005	51 13 005 08	2	1
10 47 219 6	X1035924	10 35 924 8	3	1	10 48 992 6	2 976 017	96 52 261 08	2	1
10 47 220 0	X1035924	10 35 924 7	5	1	10 49 005 7	3 291	91 52 831 08	7	2
10 47 220 2	X1047219	10 47 219 6	3	1	10 49 047 0	1 970 100	91 58 471 08	16	1
10 47 220 4	X1035924	10 35 924 8	1	1	10 49 058 6	X1004047	10 04 047 7	6	1
10 47 220 8	X1035924	10 35 924 8	4	1	10 49 112 9	X1042393	10 42 393 8	999	1
10 47 221 9	X1035924	10 35 924 8	(98)	1	10 49 234 5	X1111334	11 11 334 3	1	1
10 47 222 6	X1048944	10 48 944 9	903	1	10 49 234 7	X1111334	11 11 334 3	19	1
10 47 222 7	X1048944	10 48 944 9	905	1	10 49 234 8	X1111334	11 11 334 3	21	1
10 47 222 8	X1048944	10 48 944 9	907	1	10 49 271 0	2 977 100	91 45 089 08	(999)	1
10 47 222 9	X1048944	10 48 944 9	909	1	10 49 301 4	2 970	91 61 776 08	(999)	1
10 47 289 0	2 520	91 53 061 08	84	2	10 49 315 9	2 970	91 61 776 08	111	2
10 47 304 0	2 311 001	96 25 639 08	3	2	10 49 340 8	X1048992	10 48 992 6	3	1
10 47 304 0	3 208 001	91 52 883 08	44	1	10 49 389 0	2 391 038	96 47 931 08	(99)	1
10 47 304 7	2 920 596	96 64 597 08	707	8	10 49 392 0	X1032716	10 32 716 7	1	1
10 47 304 8	2 920 369	96 54 235 08	(708)	7	10 49 394 4	X1041080	10 41 080 3	23	1
10 47 304 8	2 920 369	96 54 235 08	(708)	24	10 65 006 5	5 102 354	51 02 354 08	1	1
10 47 304 8	2 920 369	96 54 235 08	(708)	16	10 65 006 8	X1021769	10 21 769 5	99	1
10 47 304 8	2 920 581	96 54 405 08	(708)	19	10 65 009 2	X1034282	10 34 282 3	2	1
10 47 304 8	2 920 633	96 52 651 08	708	2	10 65 015 5	X1035411	10 35 411 4	1	1
10 47 304 8	3 930 732	96 50 575 08	708	46	10 65 015 6	X1035411	10 35 411 4	21	1
10 47 304 8	3 930 734	96 54 401 08	(708)	14	10 65 015 8	X1035411	10 35 411 4	24	1
10 47 515 0	2 932 082	96 67 871 08	55	1	10 65 015 9	X1035411	10 35 411 4	60	1
10 47 526 2	2 671 004	96 46 305 08	19	1	10 65 015 9	X1035433	10 35 433 2	60	2
10 47 561 7	2 780 244	91 52 951 08	2	1	10 65 017 7	X1065015	10 65 015 6	41	1
10 47 561 9	2 780 244	91 52 951 08	3	1	10 65 039 3	X1111334	11 11 334 3	26	1
10 47 566 6	2 932 160	96 54 385 08	28	1	10 65 040 3	X1111334	11 11 334 3	49	1
10 47 599 4	9 739 343	97 39 343	(1)	1	10 65 048 3	X1111334	11 11 334 3	28	1
10 47 603 1	2 810	91 52 806 08	71	1	10 65 048 4	X1111334	11 11 334 3	29	1
10 47 609 8	2 550	91 61 343 08	82	2	10 65 048 5	X1111334	11 11 334 3	48	1
10 47 639 1	2 391 001	96 45 719 08	(999)	1	10 65 048 8	X1111334	11 11 334 3	66	1
10 47 687 9	9 739 386	97 39 386	18	1	10 65 048 9	X1111334	11 11 334 3	70	1
10 47 688 0	1 401	91 58 478 08	56	35	10 65 049 0	X1111334	11 11 334 3	85	1
10 47 688 0	1 411 200	91 58 481 08	56	35	10 65 050 7	2 790	91 60 975 08	(2)	1
10 47 688 3	9 739 341	97 39 341	7	1	10 65 066 9	X1035519	10 35 519 6	1	1
10 47 688 5	9 739 491	97 39 491	1	1	10 65 067 0	X1035519	10 35 519 6	2	1
10 47 688 6	9 739 494	97 39 494	1	1	10 65 067 1	X1035519	10 35 519 6	3	1
10 47 688 8	9 739 491	97 39 491	3	1	10 65 067 2	X1035519	10 35 519 6	4	1

Item	Page	Assembly	Pos.	Quantity	Item	Page	Assembly	Pos.	Quantity
10 65 067 4	X1035519	10 35 519 6	5	1	10 66 444 9	X1041101	10 41 101 8	999	1
10 65 067 5	X1035519	10 35 519 6	6	1	10 66 525 3	X1004204	10 04 204 3	22	1
10 65 067 6	X1035519	10 35 519 6	7	1	10 66 526 3	X1004204	10 04 204 3	14	1
10 65 068 5	X1035924	10 35 924 9	1	1	10 67 504 2	3 780 258	96 56 482 08	(1)	1
10 65 068 6	X1035924	10 35 924 9	2	1	10 67 504 3	3 780 258	96 56 482 08	(2)	1
10 65 068 8	X1035924	10 35 924 9	3	1	10 67 551 5	5 114 572	51 14 572 08	998	1
10 65 068 9	X1035924	10 35 924 9	4	1	10 67 551 7	5 114 572	51 14 572 08	999	1
10 65 069 2	X1035924	10 35 924 9	5	1	10 67 815 7	2 975 000	91 57 881 08	(999)	1
10 65 070 1	X1035924	10 35 924 9	(38)	1	10 67 837 5	2 520	91 53 061 08	43	2
10 65 070 7	X1035924	10 35 924 9	(98)	1	10 67 837 7	2 520	91 53 061 08	45	2
10 65 071 0	X1065068	10 65 068 8	98	1	10 67 839 7	X1042876	10 42 876 6	2	1
10 65 071 7	X1035924	10 35 924 9	(98)	1	10 67 840 7	X1035482	10 35 482 8	2	1
10 65 243 8	3 221	91 54 668 08	25	2	10 67 849 1	2 920 581	96 54 405 08	(5)	1
10 65 243 9	3 220 500	91 52 849 08	43	2	10 67 849 1	2 920 581	96 54 405 08	(5)	1
10 65 243 9	3 226	91 52 870 08	43	2	10 67 849 1	2 920 633	96 52 651 08	10	1
10 65 243 9	3 715 008	91 52 863 08	34	2	10 67 849 1	2 920 633	96 52 651 08	373	1
10 65 244 0	3 223	91 52 852 08	43	2	10 67 849 4	2 920 581	96 54 405 08	(5)	1
10 65 244 0	3 223 010	91 52 853 08	43	2	10 67 866 6	9 739 503	97 39 503	28	1
10 65 244 0	3 223 100	91 55 327 08	43	2	10 67 866 7	9 739 501	97 39 501	11	1
10 65 244 0	3 227	91 52 873 08	43	2	10 67 866 8	9 739 500	97 39 500	9	4
10 65 244 0	3 227 200	91 53 519 08	43	2	10 67 866 8	9 739 501	97 39 501	3	8
10 65 244 0	3 716	91 52 864 08	32	2	10 67 866 9	9 739 503	97 39 503	18	1
10 65 257 5	9 739 500	97 39 500	8	1	10 67 867 0	9 739 503	97 39 503	19	4
10 65 258 2	9 739 501	97 39 501	18	1	10 67 867 1	9 739 503	97 39 503	16	1
10 65 260 3	9 739 501	97 39 501	2	1	10 67 867 3	9 739 503	97 39 503	20	1
10 65 260 4	9 739 501	97 39 501	20	1	10 67 884 8	6 060 950	60 60 950 08	4	2
10 65 261 0	9 739 500	97 39 500	10	1	10 80 158 8	1 991	91 52 510 08	(999)	1
10 65 262 2	9 739 503	97 39 503	25	1	10 80 159 0	X1035433	10 35 433 2	1	2
10 65 262 8	9 739 501	97 39 501	16	2	10 80 159 1	X1035433	10 35 433 2	21	1
10 65 262 9	9 739 503	97 39 503	21	1	10 80 159 2	X1035433	10 35 433 2	24	2
10 65 265 7	2 391 001	96 45 719 08	135	9	10 80 163 6	X1080159	10 80 159 1	23	12
10 65 269 9	2 780 852	96 24 845 08	(10)	1	10 80 164 1	X1080159	10 80 159 1	660	1
10 65 280 6	3 211	91 57 748 08	82	2	10 80 166 5	X1041080	10 41 080 3	999	1
10 65 281 4	3 713	91 57 749 08	83	2	10 80 175 6	2 313	91 61 580 08	1	1
10 65 281 6	3 225	91 52 854 08	47	2	10 80 185 8	X1022811	10 22 811 2	14	1
10 65 281 8	3 714	91 52 862 08	43	2	10 80 223 5	X1035659	10 35 659 9	28	1
10 65 300 6	X1042876	10 42 876 8	2	1	10 80 223 6	X1035659	10 35 659 9	44	6
10 65 300 9	X1065300	10 65 300 6	1	1	10 80 225 3	5 114 445	51 14 445 08	999	1
10 66 309 4	2 970	91 61 776 08	(1)	1	10 80 231 4	X1035924	10 35 924 5	5	1
10 66 309 4	X1049315	10 49 315 9	1	1	10 80 236 2	5 400 018	54 00 018 08	17	1
10 66 312 0	X1047220	10 47 220 4	14	1	10 80 236 4	5 400 018	54 00 018 08	21	1
10 66 332 8	X1004047	10 04 047 7	2	1	10 81 347 4	X1106799	11 06 799 5	(1)	1
10 66 332 9	X1004047	10 04 047 7	3	1	10 81 347 5	X1106799	11 06 799 5	(1)	1
10 66 343 9	2 810	91 52 806 08	(999)	1	10 81 347 6	X1106799	11 06 799 5	715	1
10 66 372 5	5 114 651	51 14 651 08	2	4	10 81 361 2	2 314	91 62 040 08	1	1
10 66 373 0	5 114 651	51 14 651 08	999	1	10 81 373 1	X1041325	10 41 325 5	2	4
10 66 382 5	5 719 113	57 19 113 08	(1)	2	10 81 373 8	2 978 100	91 52 796 08	(1)	2
10 66 390 9	7 743 566	77 43 566 08	(1)	1	10 81 373 9	2 970	91 61 776 08	(1)	5
10 66 397 0	2 311 001	96 25 639 08	4	2	10 81 373 9	2 977 200	91 52 826 08	(1)	1
10 66 397 0	2 975 600	91 44 662 08	21	0.5	10 81 376 7	2 925 002	96 58 856 08	20	4
10 66 397 0	3 208 001	91 52 883 08	45	0.5	10 81 376 7	2 925 218	91 60 840 08	(20)	1
10 66 397 0	3 745	91 52 948 08	33	1.2	10 81 449 2	2 970	91 61 776 08	(998)	1
10 66 425 0	X1041101	10 41 101 5	43	1	10 81 449 3	2 970	91 61 776 08	(999)	1
10 66 425 0	X1041101	10 41 101 8	410	1	10 81 504 9	2 976 017	96 52 261 08	(999)	1
10 66 432 1	X1041101	10 41 101 5	27	1	10 81 516 2	X1032632	10 32 632 3	999	1
10 66 432 1	X1041101	10 41 101 8	250	1	10 81 516 3	2 125	91 52 773 08	(999)	1
10 66 432 1	X1041101	10 41 101 9	21	1	10 81 516 4	X1041102	10 41 102 1	999	1
10 66 433 3	X1041101	10 41 101 5	56	1	10 81 516 5	X1041101	10 41 101 9	999	1
10 66 433 3	X1041101	10 41 101 8	470	1	10 81 518 0	9 155 528	91 55 528 08	6	1
10 66 433 4	X1041101	10 41 101 5	999	1	10 81 528 9	X1041101	10 41 101 9	22	1

Item	Page	Assembly	Pos.	Quantity
10 81 535 0	X1041325	10 41 325 5	8	2
10 81 618 5	2 970	91 61 776 08	(1)	2
10 81 618 5	2 978 100	91 52 827 08	(1)	2
10 81 618 5	2 978 200	91 54 843 08	(1)	2
10 81 691 3	1 681 021	96 65 122 08	1	1
10 81 756 1	X1003827	10 03 827 4	2	1
10 87 048 7	2 970	91 61 776 08	28	1
10 87 053 8	2 533 072	96 67 891 08	344	141.82
10 87 053 8	2 920 369	96 54 235 08	(344)	0.96
10 87 053 9	2 920 369	96 54 235 08	(345)	0.32
10 87 053 9	2 920 369	96 54 235 08	(345)	0.32
10 87 053 9	2 920 633	96 52 651 08	345	24.6
10 87 054 0	2 533 072	96 67 891 08	305	318.59
10 87 054 0	2 780 320	91 05 067 08	20	3
10 87 054 0	2 920 369	96 54 235 08	(305)	3.84
10 87 054 0	2 920 369	96 54 235 08	(305)	2.56
10 87 054 0	2 920 581	96 54 405 08	(305)	0.9
10 87 054 0	2 920 596	96 64 597 08	305	0.2
10 87 054 0	2 920 633	96 52 651 08	305	455.2
10 87 054 2	2 920 369	96 54 235 08	310	0.3
10 87 054 2	2 920 448	96 48 794 08	310	0.3
10 87 100 1	2 393	91 52 787 08	13	2
10 87 100 5	2 392	91 52 785 08	10	3
10 87 117 7	2 520 030	96 45 609 08	4	3
10 87 117 7	2 520 031	96 45 610 08	3	2
10 87 117 7	2 932 160	96 54 385 08	8	4
10 87 128 8	2 920 369	96 54 235 08	(509)	2
10 87 128 8	2 920 369	96 54 235 08	(509)	2
10 87 128 8	2 920 369	96 54 235 08	27	6
10 87 128 8	2 920 448	96 48 794 08	23	10
10 87 128 8	2 920 633	96 52 651 08	517	12
10 87 128 8	2 932 160	96 54 385 08	52	21
10 87 128 9	2 920 369	96 54 235 08	(508)	2
10 87 128 9	2 920 369	96 54 235 08	(508)	2
10 87 128 9	2 920 369	96 54 235 08	26	6
10 87 128 9	2 920 448	96 48 794 08	22	10
10 87 128 9	2 920 633	96 52 651 08	516	12
10 87 128 9	2 932 160	96 54 385 08	51	19
10 87 155 9	2 920 633	96 52 651 08	14	6.95
10 87 156 8	2 550 010	96 45 685 08	6	2
10 87 156 8	3 714	91 52 862 08	(6)	2
10 87 202 2	2 920 638	96 51 138 08	15	1
10 87 203 2	2 920 815	96 49 300 08	(98)	2
10 87 203 2	2 920 815	96 49 300 08	(98)	2
10 87 203 2	2 920 815	96 49 300 08	(98)	2
10 87 203 7	2 920 815	96 49 300 08	(712)	2
10 87 237 7	2 932 001	96 45 393 08	4	2
10 87 269 9	2 652 007	92 68 928 08	3	2
10 87 305 5	X1041101	10 41 101 5	44	1
10 87 314 9	1 402	91 58 480 08	9	60
10 87 314 9	2 711	91 52 800 08	90	100
10 87 343 4	2 533 020	96 67 888 08	(1)	1
10 87 343 4	2 932 001	96 45 393 08	(1)	1
10 87 351 7	6 060 950	60 60 950 08	5	1
10 87 352 6	2 932 160	96 54 385 08	40	1
10 87 352 7	2 920 369	96 54 235 08	28	2
10 87 352 7	2 932 160	96 54 385 08	39	3
10 87 352 8	2 920 369	96 54 235 08	32	1
10 87 352 8	2 920 448	96 48 794 08	20	6
10 87 352 8	2 932 160	96 54 385 08	38	8
10 87 361 0	X1041080	10 41 080 3	(999)	1
10 87 367 1	7 741 197	77 41 197 08	1	1
10 87 374 0	5 400 569	54 00 569 08	2	1
10 87 458 8	9 739 400	97 39 400	(2)	35
10 87 544 7	2 520 034	96 45 984 08	43	1
10 87 546 8	2 393 002	96 46 782 08	17	4
10 87 546 8	2 520	91 53 061 08	76	13
10 87 546 8	2 520 032	96 45 980 08	21	6
10 87 546 8	2 520 034	96 45 984 08	45	93
10 87 546 8	2 533 051	96 48 360 08	5	4
10 87 546 8	2 533 068	96 49 314 08	3	4
10 87 546 8	2 925 026	91 55 259 08	(7)	2
10 87 546 8	2 925 405	96 48 397 08	7	2
10 87 547 2	2 913 100	91 23 538 08	12	4
10 87 547 4	2 502	91 55 939 08	28	6
10 87 547 4	2 520 034	96 45 984 08	44	46
10 87 547 4	2 522	91 54 115 08	5	27
10 87 547 4	2 533 020	96 67 888 08	3	7
10 87 550 3	2 932 001	96 45 393 08	7	8
10 87 550 3	2 932 082	96 67 871 08	36	18
10 87 550 7	2 671	91 52 798 08	11	4
10 87 550 7	3 207 003	96 48 259 08	4	1
10 87 550 7	3 207 100	96 48 261 08	3	1
10 87 550 7	3 281	91 52 896 08	(4)	1
10 87 551 2	2 976 203	92 27 489 08	10	2
10 87 551 2	3 211	91 57 748 08	56	5
10 87 551 6	2 730	91 52 803 08	9	4
10 87 551 6	2 970	91 61 776 08	544	2
10 87 551 6	2 976 200	91 52 780 08	564	2
10 87 551 6	2 976 700	91 54 795 08	569	4
10 87 551 6	3 713	91 57 749 08	31	8
10 87 551 6	X1035519	10 35 519 6	11	4
10 87 551 9	1 300 011	96 52 493 08	3	162
10 87 551 9	2 125	91 52 773 08	8	16
10 87 551 9	2 550	91 61 343 08	5	16
10 87 551 9	2 970	91 61 776 08	174	8
10 87 551 9	3 223 100	91 55 327 08	51	2
10 87 552 0	1 631 100	91 52 388 08	6	12
10 87 552 0	2 391 001	96 45 719 08	334	4
10 87 552 0	2 810	91 52 806 08	50	4
10 87 552 1	2 125	91 52 773 08	10	8
10 87 552 1	3 292	91 52 865 08	14	4
10 87 552 9	2 391 023	96 45 720 08	17	16
10 87 552 9	2 835 002	96 48 379 08	24	4
10 87 552 9	2 932 166	92 68 911 08	11	2
10 87 552 9	3 208 001	91 52 883 08	29	8
10 87 552 9	7 027 481	70 27 481	14	4
10 87 556 5	2 350	91 52 778 08	7	8
10 87 556 5	2 391 001	96 45 719 08	342	12
10 87 557 0	2 522	91 54 115 08	21	2
10 87 557 0	3 211	91 57 748 08	32	80
10 87 557 0	3 713	91 57 749 08	73	8
10 87 557 2	2 970	91 61 776 08	542	6
10 87 557 2	2 970	91 61 776 08	(2)	4
10 87 557 2	2 976 200	91 52 780 08	563	14
10 87 557 2	2 976 700	91 54 795 08	568	8
10 87 557 3	2 392	91 52 785 08	14	4
10 87 557 6	X1065015	10 65 015 8	22	12
10 87 557 7	X1065015	10 65 015 5	24	8
10 87 557 7	X1080159	10 80 159 0	24	8

Item	Page	Assembly	Pos.	Quantity
10 87 557 8	2 970	91 61 776 08	546	12
10 87 558 3	X1047220	10 47 220 4	47	4
10 87 558 4	2 520	91 53 061 08	35	2
10 87 558 6	2 391 040	96 53 645 08	30	8
10 87 558 6	5 102 306	51 02 306 08	7	6
10 87 558 6	9 080 702	90 80 702	8	2
10 87 558 8	2 533 066	96 48 365 08	(1)	2
10 87 558 8	2 550 008	96 47 628 08	11	6
10 87 558 8	2 550 009	96 47 645 08	11	6
10 87 558 8	2 978 100	91 52 796 08	20	6
10 87 558 8	9 079 186	90 79 186	3	1
10 87 558 8	X1032716	10 32 716 7	6	3
10 87 559 0	2 978 100	91 52 796 08	24	40
10 87 559 1	2 502	91 55 939 08	50	2
10 87 559 1	3 780 751	91 52 952 08	20	6
10 87 559 2	2 520	91 53 061 08	66	2
10 87 559 2	9 000 510	90 00 510 6	41	4
10 87 559 2	9 000 521	90 00 521 4	41	4
10 87 559 2	9 080 702	90 80 702	6	4
10 87 559 7	2 502	91 55 939 08	38	6
10 87 559 7	2 970	91 61 776 08	155	2
10 87 559 8	2 670	91 52 797 08	9	4
10 87 559 8	X1035659	10 35 659 9	63	8
10 87 560 1	2 790	91 60 975 08	4	1
10 87 561 7	1 631 100	91 52 388 08	7	12
10 87 561 7	1 991	91 52 510 08	11	6
10 87 561 7	2 550 010	96 45 685 08	4	2
10 87 561 7	2 652	91 61 110 08	23	6
10 87 561 7	2 810	91 52 806 08	52	4
10 87 561 7	3 227 002	96 50 498 08	21	4
10 87 561 7	3 714	91 52 862 08	(4)	5
10 87 561 7	3 745	91 52 948 08	11	2
10 87 562 1	1 830 102	92 26 483 08	5	12
10 87 564 7	1 830 102	92 26 483 08	3	6
10 87 564 7	1 972 250	91 58 473 08	74	2
10 87 564 7	1 972 251	91 58 472 08	74	2
10 87 564 7	1 991	91 52 510 08	19	2
10 87 564 7	2 260	91 53 057 08	21	24
10 87 564 7	2 260 006	96 46 501 08	20	6
10 87 564 7	2 260 009	96 46 972 08	6	8
10 87 564 7	2 370	91 52 782 08	23	16
10 87 564 7	2 391 039	96 50 616 08	6	8
10 87 564 7	2 393 002	96 46 782 08	15	12
10 87 564 7	2 502	91 55 939 08	42	4
10 87 564 7	2 520 034	96 45 984 08	56	4
10 87 564 7	2 522	91 54 115 08	9	2
10 87 564 7	2 522 011	96 45 602 08	16	3
10 87 564 7	2 540	91 53 253 08	9	2
10 87 564 7	2 711	91 52 800 08	45	6
10 87 564 7	2 835 002	96 48 379 08	23	12
10 87 564 7	2 925 204	92 16 990 08	10	14
10 87 564 7	2 925 402	96 58 855 08	12	12
10 87 564 7	2 932 166	92 68 911 08	4	4
10 87 564 7	2 932 168	96 48 167 08	8	4
10 87 564 7	2 976 203	92 27 489 08	12	2
10 87 564 7	3 206	91 52 881 08	28	4
10 87 564 7	3 745 002	92 17 236 08	10	8
10 87 564 7	3 745 003	92 17 237 08	10	8
10 87 564 7	3 780 751	91 52 952 08	17	6
10 87 564 7	3 978 015	91 56 429 08	23	3
10 87 564 7	3 978 015	91 56 432 08	23	3
10 87 564 7	9 080 702	90 80 702	7	2
10 87 564 7	9 739 400	97 39 400	(14)	1
10 87 564 7	X1022811	10 22 811 2	43	2
10 87 564 7	X1035659	10 35 659 9	69	2
10 87 564 8	2 391 040	96 53 645 08	34	2
10 87 564 8	2 510	91 52 788 08	8	12
10 87 564 8	2 520 031	96 45 610 08	7	6
10 87 564 8	2 522	91 54 115 08	16	8
10 87 564 8	2 533 066	96 48 365 08	15	1
10 87 564 8	2 550	91 61 343 08	58	28
10 87 564 8	2 859 030	96 46 758 08	7	4
10 87 564 8	2 925 402	96 58 855 08	23	8
10 87 564 8	2 970	91 61 776 08	192	1
10 87 564 8	2 976 017	96 52 261 08	26	2
10 87 564 8	2 976 022	96 53 245 08	26	2
10 87 564 8	2 990	91 59 244 08	18	6
10 87 564 8	3 206	91 52 881 08	55	2
10 87 564 8	3 208 001	91 52 883 08	37	16
10 87 564 8	3 211	91 57 748 08	58	20
10 87 564 8	3 220 500	91 52 849 08	37	17
10 87 564 8	3 221	91 54 668 08	21	12
10 87 564 8	3 223	91 52 852 08	37	22
10 87 564 8	3 223 010	91 52 853 08	37	22
10 87 564 8	3 223 100	91 55 327 08	37	22
10 87 564 8	3 225	91 52 854 08	33	17
10 87 564 8	3 226	91 52 870 08	37	17
10 87 564 8	3 227	91 52 873 08	37	22
10 87 564 8	3 227 200	91 53 519 08	37	22
10 87 564 8	3 291	91 52 831 08	5	16
10 87 564 8	3 292	91 52 865 08	10	8
10 87 564 8	3 713	91 57 749 08	64	16
10 87 564 8	3 714	91 52 862 08	57	40
10 87 564 8	3 715 008	91 52 863 08	12	24
10 87 564 8	3 716	91 52 864 08	12	31
10 87 565 2	2 550	91 61 343 08	14	4
10 87 565 2	2 550 005	96 45 680 08	7	1
10 87 565 2	3 714 025	96 49 269 08	4	2
10 87 565 2	3 745 011	96 49 677 08	6	2
10 87 565 9	2 550	91 61 343 08	26	2
10 87 565 9	3 220 501	96 43 440 08	7	1
10 87 565 9	3 221 200	96 47 984 08	7	1
10 87 565 9	3 225 200	96 48 679 08	7	1
10 87 565 9	3 227 002	96 50 498 08	7	1
10 87 565 9	3 561 003	96 45 222 08	7	1
10 87 565 9	3 713 012	96 50 197 08	7	1
10 87 565 9	3 830	91 55 535 08	6	2
10 87 565 9	X1047137	10 47 137 0	36	1
10 87 566 0	2 550	91 61 343 08	33	6
10 87 566 0	2 657	91 57 656 08	4	2
10 87 566 0	X1035659	10 35 659 9	48	1
10 87 580 3	1 991	91 52 510 08	10	6
10 87 580 3	2 391 001	96 45 719 08	332	4
10 87 580 3	3 713	91 57 749 08	143	2
10 87 580 4	2 550	91 61 343 08	101	16
10 87 580 6	2 310	91 52 503 08	11	4
10 87 580 6	3 350	91 52 859 08	7	4
10 87 587 8	1 641 014	92 53 053 08	4	4
10 87 607 6	2 260	91 53 057 08	30	8
10 87 637 3	1 970 100	91 58 471 08	56	28

Item	Page	Assembly	Pos.	Quantity	Item	Page	Assembly	Pos.	Quantity
10 87 637 3	1 972 250	91 58 473 08	56	4	11 08 343 8	XSK_Z745	SK_Z74535	(212)	1
10 87 637 3	1 972 251	91 58 472 08	56	4	11 08 343 8	XSK_Z745	SK_Z74535	(15)	1
10 87 637 3	1 972 300	91 58 475 08	56	4	11 08 343 8	XSK_Z745	SK_Z74535	(17)	1
10 87 637 3	1 972 301	91 58 474 08	56	4	11 10 087 9	X1045077	10 45 077 4	400	1
10 87 637 3	2 970	91 61 776 08	555	28	11 10 095 9	X1041290	10 41 290 3	2	1
10 87 638 8	2 913 102	92 32 870 08	4	8	11 10 096 0	X1041290	10 41 290 3	3	1
10 87 639 5	2 932 082	96 67 871 08	89	54	11 10 096 2	X1041290	10 41 290 3	4	1
10 87 639 9	2 533 020	96 67 888 08	29	4	11 10 096 3	X1041290	10 41 290 3	8	1
10 87 639 9	2 780 852	96 24 845 08	12	2	11 10 158 4	1 631 100	91 52 388 08	5	20
10 87 639 9	2 913	91 32 850 08	12	10	11 10 158 4	2 125	91 52 773 08	12	4
10 87 639 9	2 913 005	96 28 696 08	6	2	11 10 158 4	2 550	91 61 343 08	93	1
10 87 639 9	2 913 006	96 20 732 08	4	6	11 10 158 4	3 208 001	91 52 883 08	40	2
10 87 639 9	2 913 009	91 04 705 08	12	10	11 10 158 4	3 225	91 52 854 08	52	4
10 87 639 9	2 920 369	96 54 235 08	44	8	11 10 158 4	3 714	91 52 862 08	64	2
10 87 657 4	X1041290	10 41 290 3	(1)	2	11 11 012 4	X1041325	10 41 325 5	3	4
10 87 660 1	2 311	91 52 834 08	2	1	11 11 012 5	X1041325	10 41 325 5	4	1
10 87 660 1	2 313	91 61 580 08	2	1	11 11 012 6	X1041325	10 41 325 5	6	2
10 87 707 3	2 990	91 59 244 08	(998)	1	11 11 111 08	3 714	91 52 862 08	(1050)	-14.456
11 00 045 5	X1047042	10 47 042 3	996	1	11 11 111 08	3 714 013	96 49 270 08	1050	-10.224
11 00 045 7	X1047042	10 47 042 3	999	1	11 11 334 3	2 502	91 55 939 08	9001	1
11 00 056 2	1 681 021	96 65 122 08	2	1	11 11 420 9	3 978 019	91 56 431 08	(999)	1
11 00 221 8	2 810 001	96 43 597 08	11	0.426	11 11 495 8	X1045077	10 45 077 4	905	1
11 00 235 2	6 160 249	61 60 249 08	5	1	11 11 807 7	2 391 001	96 45 719 08	153	2
11 00 267 8	2 970	91 61 776 08	(7)	2	11 11 807 7	2 540	91 53 253 08	13	17
11 00 269 2	5 121 364	51 21 364 08	8	1	11 11 807 7	2 541	91 52 790 08	16	12
11 00 275 3	1 401	91 58 478 08	(56)	8	11 11 839 6	9 739 400	97 39 400	(40)	0.38
11 00 275 3	2 810	91 52 806 08	9	16	11 12 316 8	2 920 581	96 54 405 08	(294)	0.15
11 00 280 7	X1035519	10 35 519 6	16	2	11 12 316 8	3 930 734	96 54 401 08	(294)	0.15
11 00 293 9	X1047042	10 47 042 3	10	1	11 12 420 5	2 920 633	96 52 651 08	223	3.83
11 00 299 0	X1111334	11 11 334 3	22	1	11 12 420 8	2 533 072	96 67 891 08	225	0.15
11 00 308 9	5 026 573	50 26 573 08	998	1	11 12 420 8	2 920 633	96 52 651 08	225	2.13
11 00 309 4	5 026 573	50 26 573 08	999	1	11 12 420 9	2 533 072	96 67 891 08	226	0.5
11 00 314 2	X1002800	10 02 800 2	(1)	1	11 12 420 9	2 920 633	96 52 651 08	226	4.66
11 00 339 2	X1106799	11 06 799 5	713	1	11 12 421 0	2 533 072	96 67 891 08	227	2.4
11 00 353 5	X1049315	10 49 315 9	998	1	11 12 421 0	2 920 633	96 52 651 08	227	2.03
11 00 353 6	X1049315	10 49 315 9	999	1	11 12 421 1	2 920 633	96 52 651 08	228	3.03
11 00 432 1	X1045104	10 45 104 9	12	1	11 12 421 2	2 920 633	96 52 651 08	229	3.3
11 00 444 3	X1045104	10 45 104 9	27	1	11 16 043 1	1 632 032	96 20 093 08	7	0.3
11 00 517 0	X1111334	11 11 334 3	17	1	11 16 043 1	2 631	91 56 817 08	64	3
11 00 524 4	X1042393	10 42 393 8	1	1	11 16 043 1	2 730 002	96 55 752 08	8	0.3
11 00 543 7	X1047042	10 47 042 3	1	1	11 16 043 1	2 810	91 52 806 08	79	1
11 00 548 5	6 909 010	69 09 010 08	51	1	11 16 043 1	2 978 100	91 52 827 08	61	2
11 00 727 2	2 522 011	96 45 602 08	2	1	11 16 043 1	3 225	91 52 854 08	55	1
11 00 784 7	2 520	91 53 061 08	38	1	11 16 043 1	3 745	91 52 948 08	62	1.5
11 00 784 8	2 520	91 53 061 08	39	1	11 16 043 1	3 978 005	91 56 430 08	61	2
11 00 784 9	2 520	91 53 061 08	37	1	11 16 191 9	X1011497	10 11 497 5	1	1
11 00 785 3	2 533 020	96 67 888 08	(981)	1	11 17 056 5	1 632 032	96 20 093 08	6	2
11 00 930 6	X1047042	10 47 042 3	6	1	11 17 056 5	2 631	91 56 817 08	63	18
11 06 010 6	X1041101	10 41 101 8	270	1	11 17 056 5	2 730 002	96 55 752 08	9	2
11 06 657 2	X1106799	11 06 799 5	717	1	11 17 056 5	2 810	91 52 806 08	78	4
11 06 798 2	X1041267	10 41 267 7	23	1	11 17 056 5	2 978 100	91 52 827 08	62	3
11 06 799 5	X1045077	10 45 077 4	305	1	11 17 056 5	3 225	91 52 854 08	56	8
11 08 082 6	X1106799	11 06 799 5	703	2	11 17 056 5	3 745	91 52 948 08	61	8
11 08 210 5	2 932 082	96 67 871 08	28	1	11 17 056 5	3 978 005	91 56 430 08	62	3
11 08 260 2	2 920 633	96 52 651 08	202	29.76	11 17 100 3	X1035924	10 35 924 5	4	1
11 08 260 3	2 920 633	96 52 651 08	203	22.71	11 17 126 8	X1111334	11 11 334 3	2	1
11 08 260 3	2 932 116	96 67 872 08	201	4	11 17 126 9	X1111334	11 11 334 3	31	1
11 08 260 4	2 920 633	96 52 651 08	204	0.92	11 17 127 0	X1111334	11 11 334 3	32	1
11 08 260 5	2 920 633	96 52 651 08	205	0.4	11 17 127 1	X1111334	11 11 334 3	33	1
11 08 343 8	X1022811	10 22 811 2	2	1	11 17 127 2	X1111334	11 11 334 3	58	1

Item	Page	Assembly	Pos.	Quantity
11 17 127 4	X1111334	11 11 334 3	60	1
11 17 127 5	X1111334	11 11 334 3	65	1
11 17 127 6	X1111334	11 11 334 3	71	1
11 18 254 7	X1042959	10 42 959 8	999	1
11 18 271 7	2 310	91 52 503 08	23	8
11 18 271 7	2 391	91 61 062 08	375	4
11 18 271 7	2 391 001	96 45 719 08	386	4
11 18 271 7	2 391 023	96 45 720 08	11	12
11 18 271 7	3 211	91 57 748 08	74	8
11 18 271 7	3 213	91 61 419 08	14	8
11 18 271 7	3 220 500	91 52 849 08	7	16
11 18 271 7	3 221	91 54 668 08	7	16
11 18 271 7	3 223	91 52 852 08	7	16
11 18 271 7	3 223 010	91 52 853 08	7	16
11 18 271 7	3 223 100	91 55 327 08	7	16
11 18 271 7	3 225	91 52 854 08	27	16
11 18 271 7	3 226	91 52 870 08	7	16
11 18 271 7	3 227	91 52 873 08	7	16
11 18 271 7	3 227 200	91 53 519 08	7	16
11 18 271 7	3 713	91 57 749 08	25	4
11 18 271 7	3 714	91 52 862 08	28	8
11 18 271 7	3 715 008	91 52 863 08	14	16
11 18 271 7	3 716	91 52 864 08	14	16
11 21 148 0	X1022811	10 22 811 2	1	1
11 21 267 9	2 533 066	96 48 365 08	6	2
11 21 422 6	X1035659	10 35 659 9	310	1
11 27 148 2	9 155 528	91 55 528 08	12	2
11 30 556 8	X1065015	10 65 015 8	75	22
11 30 556 8	X1080159	10 80 159 2	75	32
11 31 496 5	X1035924	10 35 924 5	1	1
11 32 019 4	2 340	91 52 776 08	38	4
11 34 170 9	5 400 569	54 00 569 08	1	1
11 34 241 1	2 350	91 52 778 08	3	48
11 34 720 6	2 780 510	96 50 097 08	14	4
11 34 720 6	2 920 559	96 47 914 08	(1)	2
11 34 720 6	2 930	96 57 085 08	15	2
11 34 720 6	2 932 160	96 54 385 08	34	1
11 34 720 6	3 930 501	96 51 078 08	151	2
11 34 720 6	3 930 713	92 95 070 08	151	2
11 34 720 6	3 930 731	96 48 374 08	(151)	1
11 35 751 4	9 739 261	97 39 261	9	8
11 45 002 9	5 719 113	57 19 113 08	20	1
11 45 042 0	2 510 059	96 49 184 08	5	2
11 45 042 0	2 520	91 53 061 08	41	1
11 48 140 0	3 745	91 52 948 08	41	2
11 48 174 7	3 211	91 57 748 08	29	1
11 48 174 7	3 713	91 57 749 08	67	1
11 48 178 8	2 520 031	96 45 610 08	10	2
11 48 573 7	3 930 009	96 50 573 08	264	0.01
11 49 143 8	X1042471	10 42 471 6	10	8
11 49 231 5	2 520 033	96 50 633 08	6	7
11 49 231 5	2 932 082	96 67 871 08	47	8
11 49 281 6	X1045077	10 45 077 4	800	4
11 49 365 2	X1106799	11 06 799 5	711	1
11 49 433 7	X1035924	10 35 924 6	(98)	1
11 49 443 2	7 743 566	77 43 566 08	(2)	1
11 49 458 1	7 743 566	77 43 566 08	(3)	1
11 60 004 6	X1047042	10 47 042 3	6	1
11 62 176 9	2 391 001	96 45 719 08	250	2
11 62 177 5	2 391 001	96 45 719 08	133	2
11 62 178 3	2 540	91 53 253 08	20	20
11 62 178 3	2 541	91 52 790 08	17	10
11 62 670 6	2 391 001	96 45 719 08	339	12
11 62 670 6	3 206	91 52 881 08	23	2
11 62 670 6	3 211	91 57 748 08	48	4
11 63 174 2	1 401	91 58 478 08	52	8
11 63 174 2	1 411 200	91 58 481 08	52	8
11 63 174 2	2 970	91 61 776 08	173	8
11 63 174 2	3 211	91 57 748 08	70	2
11 63 174 2	3 213	91 61 419 08	8	8
11 63 174 2	3 291	91 52 831 08	9	4
11 63 174 2	3 292	91 52 865 08	3	4
11 63 174 2	3 714	91 52 862 08	36	8
11 63 174 2	3 714 008	96 49 266 08	12	4
11 63 181 6	2 350	91 52 778 08	5	6
11 63 181 6	2 370	91 52 782 08	7	12
11 63 181 6	2 391 001	96 45 719 08	344	4
11 63 181 6	2 393	91 52 787 08	20	4
11 63 181 6	2 631	91 56 817 08	19	4
11 63 181 6	2 652	91 61 110 08	31	6
11 63 181 6	2 671 004	96 46 305 08	8	4
11 63 181 6	2 810	91 52 806 08	14	12
11 63 181 6	2 925 204	92 16 990 08	16	4
11 63 181 6	3 206	91 52 881 08	7	5
11 63 181 6	3 714	91 52 862 08	71	16
11 63 212 5	1 972 250	91 58 473 08	(1)	1
11 64 234 9	2 212	91 54 561 08	2	2
11 64 234 9	2 310	91 52 503 08	20	4
11 64 234 9	2 391 001	96 45 719 08	335	10
11 64 234 9	2 970	91 61 776 08	548	4
11 64 234 9	3 211 002	92 88 302 08	3	2
11 64 234 9	3 292	91 52 865 08	16	4
11 64 234 9	3 350	91 52 859 08	24	8
11 64 234 9	3 713	91 57 749 08	24	4
11 64 234 9	3 713	91 57 749 08	151	2
11 64 234 9	3 714	91 52 862 08	61	8
11 64 237 7	2 391 040	96 53 645 08	21	1
11 64 249 7	2 970	91 61 776 08	191	1
11 64 249 7	2 978 200	91 54 843 08	18	4
11 64 249 7	5 106 923	51 06 923 08	16	1
11 64 250 8	2 925 402	96 58 855 08	5	4
11 64 328 3	X1042959	10 42 959 8	39	1
11 64 363 9	X1047220	10 47 220 4	1	1
11 64 365 5	X1047220	10 47 220 8	10	1
11 64 489 9	2 260	91 53 057 08	20	8
11 64 489 9	2 260 006	96 46 501 08	22	4
11 64 489 9	2 370	91 52 782 08	22	8
11 64 489 9	2 391 023	96 45 720 08	13	2
11 64 489 9	2 391 039	96 50 616 08	4	4
11 64 489 9	2 391 040	96 53 645 08	32	1
11 64 489 9	2 510	91 52 788 08	7	4
11 64 489 9	2 522	91 54 115 08	15	8
11 64 489 9	2 540	91 53 253 08	7	2
11 64 489 9	2 550	91 61 343 08	57	14
11 64 489 9	2 711	91 52 800 08	43	3
11 64 489 9	2 925 204	92 16 990 08	8	4
11 64 489 9	2 925 204	92 16 990 08	15	1
11 64 489 9	2 925 402	96 58 855 08	11	12
11 64 489 9	2 932 082	96 67 871 08	37	1
11 64 489 9	3 206	91 52 881 08	27	4

Item	Page	Assembly	Pos.	Quantity
11 64 489 9	3 211	91 57 748 08	69	5
11 64 489 9	3 745 002	92 17 236 08	8	4
11 64 489 9	3 745 003	92 17 237 08	8	4
11 64 489 9	X1022811	10 22 811 2	42	1
11 64 538 4	2 391 001	96 45 719 08	347	2
11 64 538 4	2 392	91 52 785 08	24	2
11 64 538 4	3 211	91 57 748 08	72	4
11 64 625 3	2 750 100	91 57 283 08	1	2
11 65 100 6	1 630 004	91 58 625 08	10	8
11 65 100 6	2 391	91 61 062 08	305	4
11 65 161 2	1 401	91 58 478 08	53	18
11 65 161 2	1 411 200	91 58 481 08	53	18
11 65 161 2	2 391 001	96 45 719 08	348	4
11 65 161 2	2 510	91 52 788 08	16	8
11 65 161 2	2 520	91 53 061 08	44	6
11 65 161 2	2 522 012	96 45 884 08	7	4
11 65 161 2	2 631	91 56 817 08	42	14
11 65 161 2	2 859	91 52 809 08	61	4
11 65 161 2	2 976 017	96 52 261 08	27	2
11 65 161 2	3 211	91 57 748 08	27	28
11 65 161 2	3 350	91 52 859 08	14	8
11 65 161 2	3 713	91 57 749 08	124	33
11 65 161 2	3 714	91 52 862 08	87	12
11 65 161 2	3 715 008	91 52 863 08	41	18
11 65 161 2	3 716	91 52 864 08	46	30
11 65 161 2	3 978 005	91 56 430 08	7	4
11 65 163 2	2 671	91 52 798 08	7	4
11 65 163 2	2 730	91 52 803 08	12	8
11 65 163 2	2 970	91 61 776 08	129	2
11 65 247 0	1 130 008	91 58 624 08	10	16
11 65 247 0	2 550	91 61 343 08	69	4
11 65 615 5	9 739 400	97 39 400	(21)	1
11 65 700 0	2 391 001	96 45 719 08	338	12
11 65 700 0	X1042959	10 42 959 8	51	4
11 65 791 9	9 770 589	97 70 589 08	1	1
11 65 858 0	2 631	91 56 817 08	36	24
11 65 889 2	X1041101	10 41 101 5	51	2
11 65 965 2	X1111334	11 11 334 3	81	1
11 65 965 3	X1111334	11 11 334 3	80	1
11 69 004 7	X1035659	10 35 659 9	66	4
11 69 004 8	1 970 100	91 58 471 08	8	2
11 69 004 8	1 970 100	91 58 471 08	81	4
11 69 004 8	2 391 102	96 60 027 08	100	4
11 69 004 8	2 393	91 52 787 08	22	2
11 69 004 8	2 831	91 62 179 08	33	2
11 69 017 4	X1035659	10 35 659 9	4	1
11 69 017 5	X1035659	10 35 659 9	140	1
11 69 043 4	X1111334	11 11 334 3	55	1
11 69 062 8	X1035659	10 35 659 9	65	48
11 69 282 4	1 972 250	91 58 473 08	73	2
11 69 282 4	1 972 251	91 58 472 08	73	2
11 69 282 4	2 510	91 52 788 08	17	4
11 69 282 4	2 970	91 61 776 08	65	10
11 69 282 4	2 975 153	91 62 051 08	51	2
11 69 282 4	2 975 700	91 52 774 08	52	4
11 69 282 4	X1035659	10 35 659 9	67	3
11 69 387 5	1 630 004	91 58 625 08	26	12
11 69 387 5	2 260	91 53 057 08	19	33
11 69 387 5	2 260 006	96 46 501 08	25	8
11 69 387 5	2 310	91 52 503 08	34	2
11 69 387 5	2 350	91 52 778 08	19	12
11 69 387 5	2 370	91 52 782 08	18	4
11 69 387 5	2 391 001	96 45 719 08	371	10
11 69 387 5	2 391 040	96 53 645 08	26	2
11 69 387 5	2 391 102	96 60 027 08	150	12
11 69 387 5	2 392	91 52 785 08	20	2
11 69 387 5	2 393	91 52 787 08	31	12
11 69 387 5	2 631	91 56 817 08	48	13
11 69 387 5	2 670	91 52 797 08	11	4
11 69 387 5	2 711	91 52 800 08	13	2
11 69 387 5	2 711	91 52 800 08	40	2
11 69 387 5	2 810	91 52 806 08	69	4
11 69 387 5	2 859	91 52 809 08	69	8
11 69 387 5	2 925 204	92 16 990 08	5	2
11 69 387 5	2 925 402	96 58 855 08	6	17
11 69 387 5	2 977 100	91 45 089 08	4	8
11 69 387 5	2 978 100	91 52 796 08	15	8
11 69 387 5	2 978 200	91 54 843 08	17	2
11 69 387 5	2 990	91 59 244 08	17	2
11 69 387 5	3 713	91 57 749 08	33	21
11 69 523 8	X1032692	10 32 692 4	37	1
11 69 523 9	X1032692	10 32 692 4	39	1
11 69 607 4	7 027 481	70 27 481	18	1
11 83 330 8	1 830 102	92 26 483 08	4	12
11 84 013 6	2 391	91 61 062 08	306	8
11 84 013 6	3 350	91 52 859 08	42	8
11 84 014 0	X1065015	10 65 015 8	23	8
11 84 050 1	2 260	91 53 057 08	33	12
11 84 050 1	2 260 006	96 46 501 08	10	3
11 84 050 1	2 391 001	96 45 719 08	392	6
11 84 050 1	2 392	91 52 785 08	18	8
11 84 050 1	2 510	91 52 788 08	15	8
11 84 050 1	2 711	91 52 800 08	41	7
11 84 050 1	2 859	91 52 809 08	57	35
11 84 050 1	2 925 402	96 58 855 08	16	12
11 84 050 1	3 211	91 57 748 08	99	55
11 84 050 1	3 713	91 57 749 08	125	33
11 84 050 1	3 714	91 52 862 08	88	12
12 20 126 3	3 714	91 52 862 08	93	4
12 20 461 4	1 402	91 58 480 08	5	4
12 20 461 4	2 711	91 52 800 08	7	10
24 00 465 02	2 520 032	96 45 980 08	23	4
24 00 508 02	X1042471	10 42 471 6	20	4
24 00 551 02	3 978 100	91 56 428 08	10	4
24 01 915 02	2 391 040	96 53 645 08	15	1
24 01 920 02	X1042440	10 42 440 2	11	4
24 01 971 02	X1041101	10 41 101 5	36	4
24 02 184 02	3 206	91 52 881 08	31	1
24 70 217 02	1 972 300	91 58 475 08	605	1
24 70 217 02	1 972 301	91 58 474 08	605	1
24 70 217 02	2 393	91 52 787 08	46	2
24 70 217 02	2 711	91 52 800 08	24	3
24 70 217 02	2 990	91 59 244 08	628	4
24 71 056 02	2 391 038	96 47 931 08	24	1
24 71 056 02	2 970	91 61 776 08	674	4
24 71 056 02	2 975 153	91 62 051 08	617	1
24 71 056 02	2 978 100	91 52 796 08	621	1
24 71 056 02	2 978 200	91 54 843 08	611	2
24 71 056 02	3 978 005	91 56 430 08	622	1
24 71 083 02	1 970 100	91 58 471 08	612	1

Item	Page	Assembly	Pos.	Quantity
24 71 083 02	2 391	91 61 062 08	402	2
24 71 083 02	2 670 002	96 45 352 08	11	1
24 71 083 02	2 970	91 61 776 08	631	3
24 71 083 02	2 975 000	91 57 881 08	608	1
24 71 083 02	2 976 017	96 52 261 08	611	4
24 71 083 02	2 978 200	91 54 843 08	616	1
24 71 083 02	2 990	91 59 244 08	607	2
24 71 084 02	2 970	91 61 776 08	666	1
24 71 177 02	2 970	91 61 776 08	611	18
24 71 177 02	2 975 153	91 62 051 08	610	2
24 71 177 02	2 975 650	91 52 820 08	608	2
24 71 177 02	2 975 700	91 52 774 08	608	1
24 71 177 02	2 976 022	96 53 245 08	620	1
24 71 177 02	2 976 203	92 27 489 08	608	1
24 71 177 02	2 978 100	91 52 827 08	604	1
24 71 177 02	2 978 200	91 54 843 08	610	4
24 71 177 02	3 978 005	91 56 430 08	605	2
24 71 285 02	1 970 100	91 58 471 08	610	1
24 71 285 02	2 970	91 61 776 08	829	1
24 71 285 02	2 975 000	91 57 881 08	606	1
24 71 285 02	2 976 017	96 52 261 08	612	2
24 71 285 02	2 976 200	91 52 780 08	609	2
24 71 285 02	2 978 200	91 54 843 08	617	1
24 71 285 02	2 990	91 59 244 08	623	1
24 71 286 02	2 970	91 61 776 08	649	11
24 71 286 02	2 975 153	91 62 051 08	611	1
24 71 286 02	2 975 700	91 52 774 08	611	2
24 71 286 02	2 978 100	91 52 827 08	617	2
24 71 286 02	2 978 200	91 54 843 08	615	4
24 71 286 02	3 978 005	91 56 430 08	624	1
24 71 386 02	1 970 100	91 58 471 08	665	1
24 71 386 02	2 970	91 61 776 08	621	6
26 11 007 08	5 718 420	57 18 420 08	5	0.3
26 21 010 08	2 859 005	96 46 756 08	10	3.91
26 21 031 08	2 502	91 55 939 08	30	0.064
26 21 039 08	2 260 006	96 46 501 08	11	3.6
26 21 039 08	2 391	91 61 062 08	200	1.75
26 21 039 08	2 520 034	96 45 984 08	42	0.6
26 21 039 08	2 932 001	96 45 393 08	45	0.33
26 21 039 08	2 932 082	96 67 871 08	43	2
26 21 039 08	2 932 166	92 68 911 08	7	0.16
26 21 040 08	2 260 009	96 46 972 08	10	0.05
26 21 040 08	2 631	91 56 817 08	44	0.8
26 21 040 08	2 670	91 52 797 08	19	0.23
26 21 040 08	2 810	91 52 806 08	48	0.8
26 21 040 08	2 859	91 52 809 08	66	1.6
26 21 040 08	2 859 007	96 46 775 08	10	3.27
26 21 043 08	2 932 160	96 54 385 08	12	4.6
26 21 047 08	2 391 001	96 45 719 08	154	0.85
26 21 051 08	2 393 002	96 46 782 08	13	1.76
26 21 051 08	2 510	91 52 788 08	11	0.78
26 21 051 08	2 859 030	96 46 758 08	14	2.24
26 21 053 08	2 393 002	96 46 782 08	18	0.69
26 21 053 08	2 859	91 52 809 08	64	9.6
26 21 053 08	2 859 029	96 46 779 08	9	0.16
26 21 065 08	2 510	91 52 788 08	12	4
26 21 067 08	2 510	91 52 788 08	13	4.46
26 21 067 08	2 859	91 52 809 08	71	10
26 21 078 14	2 520	91 53 061 08	52	6
26 21 089 08	2 670	91 52 797 08	20	0.36
26 21 089 08	2 913 006	96 20 732 08	7	0.18
26 21 091 08	2 520 030	96 45 609 08	9	3.7
26 21 810 01	9 907 146	99 07 146 01	316	8.14
26 21 821 01	9 907 146	99 07 146 01	315	8.36
26 21 835 01	9 907 146	99 07 146 01	314	8.31
26 47 366 02	2 932 160	96 54 385 08	30	1
28 30 209 08	2 550	91 61 343 08	52	1
28 30 405 08	3 745	91 52 948 08	53	1
28 30 961 08	3 206	91 52 881 08	34	2
28 30 961 08	3 208 001	91 52 883 08	23	3
28 39 057 08	2 391 023	96 45 720 08	29	1
28 39 057 08	2 859	91 52 809 08	72	1
28 81 537 08	3 211	91 57 748 08	55	1
28 81 762 08	1 920 305	92 15 300 08	12	1
28 81 766 08	3 211	91 57 748 08	64	1
28 81 799 08	2 913 100	91 23 538 08	15	1
28 81 831 08	2 520 031	96 45 610 08	6	6
28 81 883 08	3 713	91 57 749 08	8	2
28 81 926 08	3 208 001	91 52 883 08	22	2
28 81 951 08	2 550	91 61 343 08	71	2
28 81 999 08	2 652 007	92 68 928 08	1	1
38 82 831 08	2 311 001	96 25 639 08	2	1
38 82 832 08	2 311 001	96 25 639 08	1	1
40 00 379	9 739 400	97 39 400	(13)	1
40 00 381	9 739 400	97 39 400	(15)	1
40 00 417	1 681 021	96 65 122 08	3	2
40 00 417	2 502	91 55 939 08	37	8
40 00 417	2 859	91 52 809 08	50	16
40 00 417	2 859 025	96 46 757 08	8	8
40 00 472	2 391 038	96 47 931 08	11	8
40 00 508	7 027 481	70 27 481	3	1
40 00 648	2 260	91 53 057 08	32	5
40 00 648	2 391 036	96 23 055 08	6	5
40 00 648	2 925 402	96 58 855 08	13	12
40 00 704	X1041102	10 41 102 1	28	4
40 00 828	1 401	91 58 478 08	67	12
40 00 828	1 411 200	91 58 481 08	67	12
40 00 828	2 391	91 61 062 08	300	6
40 00 828	2 391 001	96 45 719 08	345	2
40 00 828	2 391 102	96 60 027 08	110	9
40 00 828	2 631	91 56 817 08	35	24
40 00 828	2 970	91 61 776 08	130	2
40 00 828	X1035659	10 35 659 9	68	10
40 00 878	2 631	91 56 817 08	38	10
40 00 899	2 520	91 53 061 08	34	6
40 00 970	2 990	91 59 244 08	16	2
40 00 973	2 392	91 52 785 08	23	2
40 00 996	2 502	91 55 939 08	36	8
40 00 996	3 780 200	96 54 370 08	11	3
40 01 308	2 502	91 55 939 08	34	24
40 01 308	2 540	91 53 253 08	18	2
40 01 405 08	2 920 369	96 54 235 08	(153)	1
40 01 405 08	2 920 581	96 54 405 08	(505)	1
40 01 405 08	3 930 732	96 50 575 08	508	1
40 01 447	1 401	91 58 478 08	(32)	3
40 01 461	1 130 008	91 58 624 08	14	4
40 01 461	3 208 001	91 52 883 08	25	2
40 01 461	3 211	91 57 748 08	75	44
40 01 461	3 713	91 57 749 08	76	16
40 01 461	3 745	91 52 948 08	31	8

Item	Page	Assembly	Pos.	Quantity	Item	Page	Assembly	Pos.	Quantity
40 01 466	3 211	91 57 748 08	100	14	40 41 304 08	X1080159	10 80 159 2	64	2
40 01 521	2 522	91 54 115 08	23	1	40 41 402 08	X1032632	10 32 632 3	13	1
40 01 521	2 975 700	91 52 774 08	48	4	40 41 403 08	X1035659	10 35 659 9	71	6
40 01 620	3 713	91 57 749 08	45	8	40 42 002	2 502	91 55 939 08	41	4
40 01 645	2 711	91 52 800 08	47	4	40 42 002	2 978 100	91 52 796 08	22	2
40 01 645	2 913 004	96 20 460 08	4	4	40 42 002	3 780 258	96 56 482 08	(6)	3
40 01 645	2 913 100	91 23 538 08	13	4	40 42 002 08	2 780 852	96 24 845 08	11	2
40 01 645	2 913 102	92 32 870 08	5	8	40 42 026 01	2 970	91 61 776 08	62	4
40 01 645	2 920 369	96 54 235 08	(506)	4	40 42 026 01	X1022811	10 22 811 2	37	2
40 01 645	2 920 369	96 54 235 08	(506)	4	40 42 029 01	9 000 510	90 00 510 6	51	4
40 01 645	2 920 369	96 54 235 08	279	16	40 42 029 01	9 000 521	90 00 521 4	51	4
40 01 645	2 920 448	96 48 794 08	279	28	40 42 035	2 671 004	96 46 305 08	20	4
40 01 645	2 932 001	96 45 393 08	39	8	40 42 044 05	X1047219	10 47 219 6	50	5
40 01 645	2 932 082	96 67 871 08	92	8	40 42 056 08	2 976 017	96 52 261 08	24	2
40 01 645	2 932 160	96 54 385 08	47	56	40 42 056 08	2 976 022	96 53 245 08	24	2
40 01 645	2 977 100	91 45 089 08	7	8	40 42 104 01	9 697 916	96 97 916 01	86	12
40 01 667	X1035519	10 35 519 6	15	4	40 42 111	2 520 034	96 45 984 08	55	4
40 01 701 08	2 920 596	96 64 597 08	4	4	40 42 124 01	9 697 916	96 97 916 01	74	12
40 01 701 08	3 930 009	96 50 573 08	266	4	40 42 143 05	2 125	91 52 773 08	7	4
40 01 701 08	3 930 153	96 48 489 08	268	4	40 42 153 01	2 970	91 61 776 08	128	12
40 01 701 08	3 930 730	96 50 599 08	266	10	40 42 153 01	2 975 700	91 52 774 08	43	4
40 01 928	3 220 500	91 52 849 08	33	2	40 42 156 08	2 975 153	91 62 051 08	47	4
40 01 928	3 223	91 52 852 08	33	4	40 42 159 08	2 975 153	91 62 051 08	46	4
40 01 928	3 223 010	91 52 853 08	33	4	40 42 175 01	2 652	91 61 110 08	22	6
40 01 928	3 223 100	91 55 327 08	33	4	40 42 178 08	3 227 002	96 50 498 08	16	4
40 01 928	3 225	91 52 854 08	31	2	40 42 181 01	2 550 010	96 45 685 08	3	2
40 01 928	3 226	91 52 870 08	33	2	40 42 181 01	3 714	91 52 862 08	(3)	5
40 01 928	3 227	91 52 873 08	33	4	40 42 181 01	9 395 668	93 95 668 01	41	21
40 01 928	3 227 200	91 53 519 08	33	4	40 42 183 01	X1065015	10 65 015 5	1391	18
40 01 928	3 714	91 52 862 08	59	10	40 42 183 01	X1080159	10 80 159 0	1391	18
40 01 929	3 715 008	91 52 863 08	6	4	40 42 242 08	1 401	91 58 478 08	46	2
40 01 929	3 716	91 52 864 08	6	6	40 42 242 08	1 411 200	91 58 481 08	46	2
40 02 187	X1080159	10 80 159 2	20	16	40 42 242 08	2 652	91 61 110 08	8	2
40 02 299	X1041325	10 41 325 5	10	4	40 42 566 14	X1065015	10 65 015 5	21	18
40 02 307	2 932 082	96 67 871 08	29	2	40 42 566 14	X1080159	10 80 159 0	21	18
40 02 312	2 671 004	96 46 305 08	21	6	40 43 000	9 000 510	90 00 510 6	17	12
40 02 418	2 391 001	96 45 719 08	351	8	40 43 000	9 000 521	90 00 521 4	17	12
40 02 486	2 920 369	96 54 235 08	(504)	1	40 43 012 08	X1004047	10 04 047 7	7	4
40 02 486	2 920 369	96 54 235 08	(504)	1	40 43 089	9 739 357	97 39 357	1	6
40 02 486	2 920 369	96 54 235 08	280	12	40 43 097 08	X1041101	10 41 101 8	340	4
40 02 486	2 920 448	96 48 794 08	280	24	40 43 124	9 000 510	90 00 510 6	36	12
40 02 551	3 211	91 57 748 08	51	8	40 43 124	9 000 521	90 00 521 4	36	12
40 02 551	3 713	91 57 749 08	32	16	40 43 126 08	9 697 916	96 97 916 01	26	8
40 02 601	5 113 086	51 13 086 08	23	4	40 43 161 01	2 975 700	91 52 774 08	44	4
40 02 886	X1032716	10 32 716 7	25	4	40 43 169 01	X1065015	10 65 015 6	63	10
40 06 035 08	2 920 638	96 51 138 08	268	2	40 43 172 08	X1041325	10 41 325 5	11	16
40 26 001 08	X1041325	10 41 325 5	12	4	40 43 246 08	3 713	91 57 749 08	103	2
40 26 002 08	2 790 451	91 57 016 08	2	3	40 43 263 08	3 211	91 57 748 08	6	2
40 26 003 08	2 670 002	96 45 352 08	5	2	40 43 263 08	3 220 500	91 52 849 08	4	4
40 26 003 08	2 671 004	96 46 305 08	17	2	40 43 263 08	3 221	91 54 668 08	4	4
40 26 007 08	1 632	91 52 389 08	6	4	40 43 263 08	3 223	91 52 852 08	4	4
40 28 026 14	2 925 402	96 58 855 08	7	8	40 43 263 08	3 223 010	91 52 853 08	4	4
40 41 001 08	5 113 005	51 13 005 08	7	1	40 43 263 08	3 223 100	91 55 327 08	4	4
40 41 002 01	X1042959	10 42 959 8	55	1	40 43 263 08	3 225	91 52 854 08	16	2
40 41 002 01	X1065015	10 65 015 8	122	1	40 43 601 08	2 975 000	91 57 881 08	5	4
40 41 002 01	X1080159	10 80 159 2	122	2	40 43 612 08	5 113 086	51 13 086 08	56	4
40 41 003 08	X1032716	10 32 716 7	12	1	40 43 612 08	5 713 626	57 13 626 08	10	4
40 41 016 08	9 739 491	97 39 491	24	1	40 43 612 08	X1034282	10 34 282 3	4	4
40 41 017 08	X1065015	10 65 015 5	530	2	40 44 005 08	2 522	91 54 115 08	27	2
40 41 017 08	X1080159	10 80 159 0	530	2	40 44 011 08	3 211	91 57 748 08	78	16

Item	Page	Assembly	Pos.	Quantity
40 44 022 08	X1041101	10 41 101 5	53	1
40 44 022 08	X1041101	10 41 101 8	450	1
40 44 031 08	2 502 007	96 22 822 08	4	1
40 44 031 08	2 502 008	96 22 823 08	4	1
40 46 005 08	3 213	91 61 419 08	20	2
40 46 013 08	X1041101	10 41 101 5	54	4
40 46 013 08	X1041101	10 41 101 8	460	4
40 46 047 08	1 632	91 52 389 08	12	2
40 48 003 08	2 550	91 61 343 08	(4)	8
40 48 003 08	2 550	91 61 343 08	(5)	6
40 48 003 08	2 550	91 61 343 08	39	8
40 48 046 08	X1065015	10 65 015 6	23	5
40 61 024	1 631 100	91 52 388 08	10	48
40 61 024	3 206	91 52 881 08	58	8
40 61 024	3 220 500	91 52 849 08	25	45
40 61 024	3 221	91 54 668 08	13	36
40 61 024	3 223	91 52 852 08	25	49
40 61 024	3 223 010	91 52 853 08	25	49
40 61 024	3 223 100	91 55 327 08	25	49
40 61 024	3 225	91 52 854 08	35	47
40 61 024	3 226	91 52 870 08	25	34
40 61 024	3 227	91 52 873 08	25	48
40 61 024	3 227 200	91 53 519 08	25	49
40 61 024	3 713	91 57 749 08	17	73
40 61 024	3 714	91 52 862 08	46	55
40 61 024	3 715 008	91 52 863 08	7	56
40 61 024	3 716	91 52 864 08	7	88
40 61 056	2 975 000	91 57 881 08	12	2
40 61 062	3 715 008	91 52 863 08	43	6
40 61 062	3 716	91 52 864 08	47	12
40 61 076	3 211	91 57 748 08	81	2
40 61 179 01	3 207 101	96 48 292 08	2	1
40 61 179 01	3 281	91 52 896 08	(3)	2
40 61 180 01	3 714 014	96 49 456 08	3	1
40 61 184 01	2 657	91 57 656 08	11	1
40 61 186 01	3 211 003	96 46 986 08	8	1
40 61 186 01	3 220 501	96 43 440 08	9	1
40 61 186 01	3 221 200	96 47 984 08	9	1
40 61 186 01	3 225 200	96 48 679 08	9	1
40 61 186 01	3 227 002	96 50 498 08	9	1
40 61 186 01	3 561 003	96 45 222 08	9	1
40 61 186 01	3 713 012	96 50 197 08	9	1
40 61 186 01	3 714 013	96 49 270 08	4	2
40 61 186 01	3 714 013	96 59 083 08	5	1
40 61 186 01	3 715 008	91 52 863 08	(9)	1
40 61 186 01	3 716 001	96 49 159 08	9	1
40 61 234 14	X1065015	10 65 015 5	1272	18
40 61 234 14	X1080159	10 80 159 0	1272	18
40 61 244 01	2 550 005	96 45 680 08	16	1
40 61 246 01	1 632 032	96 20 093 08	2	1
40 61 246 01	2 550 005	96 45 680 08	8	2
40 61 246 01	3 714 025	96 49 269 08	6	1
40 61 248 14	3 745 011	96 49 677 08	4	2
40 61 291 08	3 714 009	96 49 267 08	15	6
40 62 011 08	3 208 001	91 52 883 08	26	7
40 62 020 08	9 000 510	90 00 510 6	52	12
40 62 020 08	9 000 521	90 00 521 4	52	12
40 62 036 08	3 745	91 52 948 08	48	4
40 62 049 08	2 391 001	96 45 719 08	333	4
40 62 051 08	1 401	91 58 478 08	49	13
40 62 051 08	1 411 200	91 58 481 08	49	13
40 62 181 08	1 401	91 58 478 08	45	13
40 62 181 08	1 411 200	91 58 481 08	45	13
40 65 000 08	2 913	91 32 850 08	11	4
40 65 000 08	2 913 009	91 04 705 08	11	4
40 65 002 01	9 640 276	96 40 276 08	10	2
40 65 002 14	2 533 020	96 67 888 08	35	4
40 65 002 14	2 925 026	91 55 259 08	(31)	4
40 65 002 14	2 925 405	96 48 397 08	31	4
40 65 025 08	2 520 031	96 45 610 08	11	2
40 65 030	2 977 100	91 45 089 08	6	4
40 65 055 08	X1042440	10 42 440 2	24	2
40 65 060	2 260	91 53 057 08	23	28
40 65 060	2 975 153	91 62 051 08	55	2
40 65 063 08	2 520 032	96 45 980 08	20	6
40 65 083 77	X1042471	10 42 471 6	19	1
40 65 086 05	2 631	91 56 817 08	49	2
40 65 093 08	2 670	91 52 797 08	6	8
40 65 099	2 260 006	96 46 501 08	19	2
40 65 099	2 533 066	96 48 365 08	16	1
40 65 099	2 913 004	96 20 460 08	5	1
40 65 099	2 920 200	96 44 536 08	10	3
40 65 099	2 920 334	96 44 538 08	10	3
40 65 099	2 920 350	96 44 539 08	10	3
40 65 099	3 206	91 52 881 08	54	2
40 65 099	3 713 013	96 57 159 08	15	3
40 65 140 05	2 340	91 52 776 08	15	2
40 65 145 01	1 970 100	91 58 471 08	57	4
40 65 145 01	1 972 250	91 58 473 08	57	4
40 65 145 01	1 972 251	91 58 472 08	57	4
40 65 145 01	1 972 300	91 58 475 08	57	4
40 65 145 01	1 972 301	91 58 474 08	57	4
40 65 145 01	2 970	91 61 776 08	556	4
40 65 145 01	2 975 153	91 62 051 08	43	4
40 65 145 01	2 975 153	91 62 051 08	44	4
40 65 156 08	2 393	91 52 787 08	23	4
40 65 215 01	3 206 002	96 47 960 08	6	1
40 65 232 01	X1065015	10 65 015 6	21	24
40 65 232 08	X1080159	10 80 159 1	20	24
40 65 269 14	3 713	91 57 749 08	101	2
40 65 281	1 991	91 52 510 08	13	8
40 65 281	2 310	91 52 503 08	10	6
40 65 281	3 350	91 52 859 08	6	6
40 65 281	9 000 510	90 00 510 6	87	2
40 65 281	9 000 521	90 00 521 4	87	2
40 65 304 08	2 550	91 61 343 08	42	12
40 66 005 08	2 392	91 52 785 08	17	8
40 66 030 08	1 401	91 58 478 08	47	8
40 66 030 08	1 411 200	91 58 481 08	47	8
40 66 030 08	2 652	91 61 110 08	7	26
40 66 030 08	3 208 001	91 52 883 08	28	16
40 66 030 08	3 714	91 52 862 08	16	16
40 66 042	2 350	91 52 778 08	17	4
40 66 043 08	1 401	91 58 478 08	48	8
40 66 043 08	1 411 200	91 58 481 08	48	8
40 66 056 08	2 340	91 52 776 08	9	44
40 66 057 08	2 310	91 52 503 08	9	22
40 66 057 08	3 350	91 52 859 08	5	22
40 66 087 08	X1041101	10 41 101 8	430	2
40 66 124	9 000 510	90 00 510 6	21	12

Item	Page	Assembly	Pos.	Quantity	Item	Page	Assembly	Pos.	Quantity
40 66 124	9 000 521	90 00 521 4	21	12	40 97 041 08	2 859	91 52 809 08	52	48
40 70 317 08	2 550	91 61 343 08	81	2	40 97 041 08	3 211	91 57 748 08	97	12
40 71 113 01	2 260 006	96 46 501 08	17	8	40 97 053 08	2 502	91 55 939 08	43	4
40 72 086 08	3 745 011	96 49 677 08	11	2	40 97 053 08	2 520	91 53 061 08	78	2
40 72 101 14	3 747	91 52 950 08	12	32	40 97 053 08	2 520 034	96 45 984 08	46	6
40 73 501 08	2 533 020	96 67 888 08	37	4	40 97 059 08	2 391 040	96 53 645 08	19	2
40 73 501 08	2 835 002	96 48 379 08	31	1	40 97 059 08	3 211	91 57 748 08	96	36
40 73 501 08	2 932 082	96 67 871 08	84	32	40 97 059 08	3 713	91 57 749 08	126	20
40 73 501 08	2 932 160	96 54 385 08	5	13	40 97 059 08	3 714	91 52 862 08	89	14
40 73 502 08	2 520	91 53 061 08	40	2	40 97 069 08	2 503 100	91 55 873 08	2	4
40 73 502 08	2 932 168	96 48 167 08	9	2	40 97 069 08	2 970	91 61 776 08	189	1
40 82 010 14	3 930 730	96 54 398 08	273	2	40 97 070 08	2 310	91 52 503 08	32	2
40 83 110 08	2 520 034	96 45 984 08	60	8	40 97 070 08	2 970	91 61 776 08	152	2
40 83 112 08	2 913 003	96 20 599 08	4	4	40 97 109 08	2 859 030	96 46 758 08	3	2
40 83 114 08	2 913 006	96 20 732 08	3	4	40 97 513 08	2 970	91 61 776 08	562	8
40 84 005 01	2 913 005	96 28 696 08	3	8	40 97 516 08	2 391 001	96 45 719 08	343	8
40 84 006 01	2 932 001	96 45 393 08	15	28	40 98 296 08	1 620 000	91 58 503 08	1	72
40 84 007 01	2 913 005	96 28 696 08	4	2	40 98 297 08	2 621	91 54 899 08	2	72
40 84 007 01	2 920 369	96 54 235 08	41	8	40 98 312 08	2 631 003	96 54 406 08	3	4
40 84 007 01	3 930 640	96 50 481 08	154	10	41 01 012 08	3 206 002	96 47 960 08	7	1
40 84 021 01	2 260	91 53 057 08	28	4	41 01 203 08	2 522 011	96 45 602 08	17	2
40 84 021 01	2 260 009	96 46 972 08	4	4	41 01 500 08	2 932 160	96 54 385 08	23	1
40 84 021 01	2 920 083	96 48 319 08	31	2	41 15 031 03	X1041267	10 41 267 8	15	2
40 84 023 01	2 780 915	96 48 377 08	4	4	41 15 050 08	2 652	91 61 110 08	34	2
40 84 023 01	2 920 083	96 48 319 08	30	5	41 15 050 08	3 220 500	91 52 849 08	11	2
40 84 023 01	3 780 258	96 56 482 08	(2)	3	41 15 050 08	3 223	91 52 852 08	11	2
40 86 002 08	2 510	91 52 788 08	5	8	41 15 050 08	3 223 010	91 52 853 08	11	2
40 86 002 08	2 510 040	96 49 183 08	4	4	41 15 050 08	3 223 100	91 55 327 08	11	4
40 86 002 08	2 510 059	96 49 184 08	4	4	41 15 083 08	1 630 004	91 58 625 08	29	16
40 86 002 08	2 522 011	96 45 602 08	25	4	41 15 083 08	2 631	91 56 817 08	50	2
40 86 002 08	2 932 160	96 54 385 08	10	16	41 15 140 08	1 972 250	91 58 473 08	75	2
40 86 002 08	2 970	91 61 776 08	115	8	41 15 140 08	1 972 251	91 58 472 08	75	2
40 86 002 08	3 713 013	96 57 159 08	5	8	41 15 140 08	1 991	91 52 510 08	18	2
40 86 002 08	3 978 015	91 56 429 08	21	3	41 15 140 08	2 370	91 52 782 08	24	8
40 86 002 08	3 978 015	91 56 432 08	21	3	41 15 140 08	2 510	91 52 788 08	9	4
40 86 007 08	3 206	91 52 881 08	41	3	41 15 140 08	2 711	91 52 800 08	44	3
40 86 007 08	3 714 017	96 50 752 08	3	4	41 15 140 08	2 810	91 52 806 08	75	5
40 86 008 08	2 550	91 61 343 08	53	2	41 15 140 08	2 835 002	96 48 379 08	22	8
40 86 010 08	2 502	91 55 939 08	20	4	41 15 140 08	2 859 030	96 46 758 08	8	2
40 86 013 08	2 550	91 61 343 08	98	9	41 15 140 08	2 913 004	96 20 460 08	6	2
40 86 027 08	3 745	91 52 948 08	54	2	41 15 140 08	2 925 204	92 16 990 08	9	7
40 86 035 08	2 502	91 55 939 08	33	4	41 15 140 08	2 925 402	96 58 855 08	14	12
40 86 035 08	2 520	91 53 061 08	30	2	41 15 140 08	2 932 082	96 67 871 08	38	1
40 86 035 08	2 533 020	96 67 888 08	34	2	41 15 140 08	2 932 166	92 68 911 08	6	4
40 86 036 08	2 522	91 54 115 08	25	1	41 15 140 08	2 970	91 61 776 08	67	11
40 86 040 08	2 550	91 61 343 08	106	4	41 15 140 08	2 975 153	91 62 051 08	53	2
40 86 040 08	2 631	91 56 817 08	57	2	41 15 140 08	2 976 203	92 27 489 08	11	2
40 86 040 08	2 780 851	96 24 498 08	4	1	41 15 140 08	2 978 200	91 54 843 08	20	2
40 86 040 08	2 780 852	96 24 845 08	8	1	41 15 140 08	3 206	91 52 881 08	56	2
40 86 041 08	2 502	91 55 939 08	45	4	41 15 140 08	3 713 013	96 57 159 08	6	11
40 86 041 08	2 520	91 53 061 08	29	10	41 15 140 08	3 745 002	92 17 236 08	9	4
40 86 041 08	2 520 030	96 45 609 08	8	6	41 15 140 08	3 745 003	92 17 237 08	9	4
40 86 041 08	2 520 031	96 45 610 08	5	4	41 15 142 08	2 522 011	96 45 602 08	26	2
40 86 042 08	2 391 040	96 53 645 08	41	4	41 15 142 08	2 920 369	96 54 235 08	(505)	2
40 86 049 08	2 350	91 52 778 08	25	8	41 15 142 08	2 920 369	96 54 235 08	(505)	2
40 86 049 08	2 370	91 52 782 08	20	4	41 15 142 08	2 920 369	96 54 235 08	281	14
40 86 049 08	2 810	91 52 806 08	65	12	41 15 142 08	2 920 448	96 48 794 08	281	26
40 86 062 08	2 391 001	96 45 719 08	346	2	41 15 142 08	2 977 100	91 45 089 08	5	4
40 93 609 08	2 520 030	96 45 609 08	7	2	41 15 143 08	1 991	91 52 510 08	16	1
40 97 041 08	2 260	91 53 057 08	26	8	41 15 143 08	2 310	91 52 503 08	22	4

Item	Page	Assembly	Pos.	Quantity
41 15 143 08	2 391	91 61 062 08	351	8
41 15 143 08	2 550 008	96 47 628 08	13	1
41 15 143 08	2 550 009	96 47 645 08	13	1
41 15 143 08	2 810	91 52 806 08	56	1
41 15 143 08	2 970	91 61 776 08	177	8
41 15 143 08	3 213	91 61 419 08	13	4
41 15 143 08	3 220 500	91 52 849 08	8	8
41 15 143 08	3 221	91 54 668 08	8	8
41 15 143 08	3 223	91 52 852 08	8	8
41 15 143 08	3 223 010	91 52 853 08	8	8
41 15 143 08	3 223 100	91 55 327 08	8	8
41 15 143 08	3 225	91 52 854 08	26	8
41 15 143 08	3 226	91 52 870 08	8	8
41 15 143 08	3 227	91 52 873 08	8	8
41 15 143 08	3 227 200	91 53 519 08	8	8
41 15 143 08	3 350	91 52 859 08	18	48
41 15 143 08	3 713	91 57 749 08	26	4
41 15 143 08	3 714	91 52 862 08	29	4
41 15 143 08	3 715 008	91 52 863 08	8	8
41 15 143 08	3 716	91 52 864 08	8	8
41 15 143 08	3 978 100	91 56 428 08	11	4
41 15 144 08	2 391 001	96 45 719 08	370	4
41 15 144 08	2 391 038	96 47 931 08	12	12
41 15 144 08	2 391 040	96 53 645 08	24	2
41 15 144 08	2 502	91 55 939 08	32	2
41 15 144 08	2 925 204	92 16 990 08	17	4
41 15 144 08	2 975 000	91 57 881 08	13	2
41 15 144 08	3 206	91 52 881 08	12	11
41 15 144 08	3 713	91 57 749 08	34	8
41 15 144 08	3 714	91 52 862 08	73	16
41 15 147 08	1 632 032	96 20 093 08	4	1
41 15 147 08	3 206	91 52 881 08	24	1
41 15 148 08	1 130 008	91 58 624 08	8	9
41 15 148 08	1 402	91 58 480 08	15	4
41 15 148 08	2 260 006	96 46 501 08	18	8
41 15 148 08	2 711	91 52 800 08	8	10
41 15 148 08	2 780 915	96 48 377 08	8	4
41 15 148 08	2 835 002	96 48 379 08	34	2
41 15 148 08	2 913 100	91 23 538 08	10	2
41 15 148 08	2 920 083	96 48 319 08	32	7
41 15 148 08	2 922 001	92 84 311 08	18	1
41 15 148 08	2 932 082	96 67 871 08	85	4
41 15 152 08	3 747	91 52 950 08	14	32
41 15 157 08	2 920 596	96 64 597 08	5	4
41 15 157 08	2 922 001	92 84 311 08	15	10
41 15 157 08	2 932 001	96 45 393 08	18	28
41 15 157 08	3 930 009	96 50 573 08	267	4
41 15 157 08	3 930 153	96 48 489 08	266	4
41 15 157 08	3 930 640	96 50 481 08	155	10
41 15 157 08	3 930 730	96 50 599 08	267	10
41 15 197 08	2 932 160	96 54 385 08	37	1
41 17 003 08	2 652	91 61 110 08	33	6
41 17 010 08	2 391 040	96 53 645 08	23	1
41 17 011 08	2 810	91 52 806 08	18	2
41 17 034 08	2 671 009	96 87 721 08	5	1
41 17 209 08	1 630 004	91 58 625 08	33	4
41 18 806 08	3 714 025	96 49 269 08	8	1
41 19 002 08	2 631	91 56 817 08	40	10
41 19 002 08	2 711	91 52 800 08	48	4
41 19 002 08	2 913 102	92 32 870 08	7	8
41 19 002 08	2 932 160	96 54 385 08	45	56
41 19 002 08	3 780 200	96 54 370 08	12	3
41 19 003 08	2 260	91 53 057 08	29	4
41 19 003 08	2 260 009	96 46 972 08	5	4
41 19 003 08	2 391 040	96 53 645 08	43	4
41 19 003 08	2 533 020	96 67 888 08	33	2
41 19 003 08	2 631	91 56 817 08	58	2
41 19 003 08	2 780 851	96 24 498 08	5	1
41 19 003 08	2 780 852	96 24 845 08	9	1
41 19 003 08	2 859	91 52 809 08	51	16
41 19 003 08	2 859 005	96 46 756 08	4	8
41 19 003 08	2 859 025	96 46 757 08	9	8
41 19 003 08	2 920 638	96 51 138 08	270	2
41 19 003 08	3 780 258	96 56 482 08	(3)	3
41 19 004 08	2 260	91 53 057 08	22	13
41 19 004 08	2 260 006	96 46 501 08	21	4
41 19 004 08	2 391 023	96 45 720 08	18	16
41 19 004 08	2 391 036	96 23 055 08	5	5
41 19 004 08	2 391 039	96 50 616 08	5	4
41 19 004 08	2 391 040	96 53 645 08	33	1
41 19 004 08	2 393 002	96 46 782 08	16	12
41 19 004 08	2 550	91 61 343 08	59	14
41 19 004 08	2 932 166	92 68 911 08	14	6
41 19 004 08	2 970	91 61 776 08	116	8
41 19 004 08	2 976 017	96 52 261 08	25	2
41 19 004 08	2 976 022	96 53 245 08	25	2
41 19 004 08	3 206	91 52 881 08	29	4
41 19 004 08	3 208 001	91 52 883 08	30	8
41 19 004 08	3 211	91 57 748 08	57	10
41 19 004 08	3 220 500	91 52 849 08	34	17
41 19 004 08	3 221	91 54 668 08	18	12
41 19 004 08	3 223	91 52 852 08	34	22
41 19 004 08	3 223 010	91 52 853 08	34	22
41 19 004 08	3 223 100	91 55 327 08	34	22
41 19 004 08	3 225	91 52 854 08	32	17
41 19 004 08	3 226	91 52 870 08	34	17
41 19 004 08	3 227	91 52 873 08	34	22
41 19 004 08	3 227 200	91 53 519 08	34	22
41 19 004 08	3 713	91 57 749 08	63	15
41 19 004 08	3 714	91 52 862 08	58	30
41 19 004 08	3 715 008	91 52 863 08	9	20
41 19 004 08	3 716	91 52 864 08	9	25
41 19 004 08	3 780 258	96 56 482 08	(7)	3
41 19 004 08	3 780 751	91 52 952 08	16	2
41 19 004 08	3 978 015	91 56 429 08	22	3
41 19 004 08	3 978 015	91 56 432 08	22	3
41 19 005 08	1 130 008	91 58 624 08	15	4
41 19 005 08	1 401	91 58 478 08	62	2
41 19 005 08	1 411 200	91 58 481 08	62	2
41 19 005 08	1 631 100	91 52 388 08	12	48
41 19 005 08	2 350	91 52 778 08	12	3
41 19 005 08	2 391 023	96 45 720 08	16	12
41 19 005 08	2 503 100	91 55 873 08	3	4
41 19 005 08	2 522 013	96 45 883 08	10	2
41 19 005 08	2 541 001	96 49 651 08	13	1
41 19 005 08	2 550	91 61 343 08	21	4
41 19 005 08	2 631 003	96 54 406 08	4	4
41 19 005 08	2 671	91 52 798 08	17	2
41 19 005 08	2 790	91 60 975 08	5	1
41 19 005 08	2 810 001	96 43 597 08	6	6

Item	Page	Assembly	Pos.	Quantity
41 19 005 08	2 859	91 52 809 08	54	77
41 19 005 08	2 859 025	96 46 757 08	6	10
41 19 005 08	2 859 030	96 46 758 08	5	2
41 19 005 08	2 932 160	96 54 385 08	7	4
41 19 005 08	2 970	91 61 776 08	154	3
41 19 005 08	3 206	91 52 881 08	46	11
41 19 005 08	3 208 001	91 52 883 08	31	2
41 19 005 08	3 211	91 57 748 08	33	176
41 19 005 08	3 213	91 61 419 08	17	2
41 19 005 08	3 220 500	91 52 849 08	35	41
41 19 005 08	3 221	91 54 668 08	19	36
41 19 005 08	3 223	91 52 852 08	35	51
41 19 005 08	3 223 010	91 52 853 08	35	51
41 19 005 08	3 223 100	91 55 327 08	35	51
41 19 005 08	3 225	91 52 854 08	37	59
41 19 005 08	3 226	91 52 870 08	35	34
41 19 005 08	3 227	91 52 873 08	35	39
41 19 005 08	3 227 200	91 53 519 08	35	49
41 19 005 08	3 281	91 52 896 08	62	2
41 19 005 08	3 291	91 52 831 08	4	8
41 19 005 08	3 292	91 52 865 08	9	8
41 19 005 08	3 713	91 57 749 08	18	175
41 19 005 08	3 714	91 52 862 08	48	71
41 19 005 08	3 714 017	96 50 752 08	4	4
41 19 005 08	3 715 008	91 52 863 08	10	74
41 19 005 08	3 716	91 52 864 08	10	124
41 19 005 08	3 745	91 52 948 08	30	24
41 19 006 08	1 401	91 58 478 08	69	12
41 19 006 08	1 411 200	91 58 481 08	69	12
41 19 006 08	2 391	91 61 062 08	350	6
41 19 006 08	2 391 102	96 60 027 08	151	3
41 19 006 08	2 550	91 61 343 08	100	9
41 19 006 08	2 976 017	96 52 261 08	22	3
41 19 006 08	2 976 022	96 53 245 08	22	3
41 19 006 08	3 206	91 52 881 08	13	2
41 19 006 08	3 208 001	91 52 883 08	32	7
41 19 006 08	3 211	91 57 748 08	49	4
41 19 006 08	3 281	91 52 896 08	40	4
41 19 006 08	3 745	91 52 948 08	35	8
41 19 007 08	2 340	91 52 776 08	14	2
41 19 007 08	2 391 001	96 45 719 08	361	8
41 19 007 08	2 391 023	96 45 720 08	12	4
41 19 007 08	3 206	91 52 881 08	38	11
41 19 007 08	3 207 003	96 48 259 08	6	1
41 19 007 08	3 207 100	96 48 261 08	5	1
41 19 007 08	3 208 001	91 52 883 08	33	6
41 19 007 08	3 211	91 57 748 08	73	8
41 19 007 08	3 281	91 52 896 08	(6)	1
41 19 007 08	3 292	91 52 865 08	17	4
41 19 007 08	3 714 008	96 49 266 08	14	4
41 19 009 08	1 300 011	96 52 493 08	4	162
41 19 009 08	2 391 040	96 53 645 08	25	1
41 19 009 08	2 657	91 57 656 08	13	1
41 19 009 08	3 207 101	96 48 292 08	3	1
41 19 009 08	3 211 003	96 46 986 08	9	1
41 19 009 08	3 220 501	96 43 440 08	10	1
41 19 009 08	3 221 200	96 47 984 08	10	1
41 19 009 08	3 225 200	96 48 679 08	10	1
41 19 009 08	3 227 002	96 50 498 08	10	1
41 19 009 08	3 281	91 52 896 08	(5)	2
41 19 009 08	3 281	91 52 896 08	(5)	1
41 19 009 08	3 292	91 52 865 08	15	4
41 19 009 08	3 561 003	96 45 222 08	10	1
41 19 009 08	3 713 012	96 50 197 08	10	1
41 19 009 08	3 714 013	96 49 270 08	6	2
41 19 009 08	3 714 013	96 59 083 08	7	1
41 19 009 08	3 714 014	96 49 456 08	5	1
41 19 009 08	3 715 008	91 52 863 08	(10)	1
41 19 009 08	3 716 001	96 49 159 08	10	1
41 19 011 08	2 730	91 52 803 08	11	4
41 19 011 08	2 810	91 52 806 08	10	16
41 19 013 08	3 745	91 52 948 08	50	4
41 19 014 08	2 391 001	96 45 719 08	362	4
41 19 024 08	2 550 005	96 45 680 08	11	2
41 19 024 08	3 745 011	96 49 677 08	5	4
41 19 025 08	3 714 009	96 49 267 08	17	6
41 19 026 08	3 713	91 57 749 08	104	2
41 19 030 08	2 925 402	96 58 855 08	22	8
41 19 031 08	2 520	91 53 061 08	74	13
41 21 001 08	2 520 031	96 45 610 08	8	6
41 30 026 08	2 932 082	96 67 871 08	87	8
41 30 027 08	2 502	91 55 939 08	44	4
41 30 028 08	2 520 034	96 45 984 08	57	1
41 30 029 08	2 391 001	96 45 719 08	373	12
41 30 031 08	2 520 033	96 50 633 08	4	1
41 30 032 08	1 401	91 58 478 08	61	12
41 30 032 08	1 411 200	91 58 481 08	61	12
41 30 032 08	2 859	91 52 809 08	53	21
41 30 038 08	2 932 001	96 45 393 08	6	8
41 30 038 08	2 932 160	96 54 385 08	19	13
41 30 065 08	2 520	91 53 061 08	24	5
41 30 065 08	2 522	91 54 115 08	18	2
41 30 065 08	2 810 037	96 47 204 08	2	12
41 30 070 08	2 391 023	96 45 720 08	19	2
41 30 070 08	2 831	91 62 179 08	32	4
41 30 070 08	2 859	91 52 809 08	55	24
42 00 009 77	7 027 481	70 27 481	15	8
42 00 501 08	3 930 009	96 50 573 08	268	4
42 00 501 08	3 930 153	96 48 489 08	154	1
42 00 501 08	3 930 640	96 50 481 08	156	10
42 00 501 08	3 930 730	96 50 599 08	268	10
42 00 522 14	2 913 100	91 23 538 08	8	1
42 00 607 05	2 671	91 52 798 08	16	4
42 06 042 08	2 260	91 53 057 08	31	8
42 06 042 08	2 393	91 52 787 08	43	2
42 11 006 08	3 713	91 57 749 08	121	5
42 11 013 08	2 932 160	96 54 385 08	24	1
42 11 022 08	3 225	91 52 854 08	51	8
42 11 026 08	2 810	91 52 806 08	29	4
42 11 027 08	2 652	91 61 110 08	19	3
42 11 032 08	2 550	91 61 343 08	8	2
42 11 032 08	2 652	91 61 110 08	12	2
42 11 033 08	3 747	91 52 950 08	4	8
42 12 013 08	2 631	91 56 817 08	30	2
42 12 013 08	2 652	91 61 110 08	29	16
42 12 013 08	2 925 204	92 16 990 08	12	1
42 12 016 08	2 550	91 61 343 08	30	2
42 12 016 08	2 671	91 52 798 08	19	6
42 12 016 08	2 810	91 52 806 08	40	4
42 12 019 08	3 208 001	91 52 883 08	47	2

Item	Page	Assembly	Pos.	Quantity	Item	Page	Assembly	Pos.	Quantity
42 12 019 08	3 211	91 57 748 08	24	4	42 18 009 08	3 713	91 57 749 08	19	30
42 12 019 08	3 713	91 57 749 08	40	2	42 18 009 08	3 714	91 52 862 08	77	8
42 12 019 08	3 790 006	96 19 989 08	3	1	42 18 009 08	3 715 008	91 52 863 08	13	50
42 12 019 08	3 790 007	96 19 990 08	3	1	42 18 009 08	3 716	91 52 864 08	13	94
42 12 024 08	2 550	91 61 343 08	66	4	42 18 009 08	3 978 005	91 56 430 08	8	4
42 12 024 08	2 550	91 61 343 08	91	3	42 18 013 08	1 401	91 58 478 08	64	4
42 12 024 08	2 810	91 52 806 08	20	2	42 18 013 08	1 411 200	91 58 481 08	64	4
42 12 024 08	3 211 009	96 46 979 08	5	2	42 18 013 08	3 223 100	91 55 327 08	52	2
42 15 000 08	2 391 001	96 45 719 08	391	2	42 18 015 08	2 730 002	96 55 752 08	11	2
42 15 002 08	1 401	91 58 478 08	42	26	42 18 017 08	2 550 008	96 47 628 08	14	6
42 15 002 08	1 411 200	91 58 481 08	42	26	42 18 017 08	2 550 009	96 47 645 08	14	6
42 15 002 08	2 391 001	96 45 719 08	381	12	42 18 017 08	2 810	91 52 806 08	74	3
42 16 007 01	2 212	91 54 561 08	3	2	42 18 017 08	2 978 200	91 54 843 08	19	4
42 16 007 01	2 391 001	96 45 719 08	384	10	42 18 017 08	3 713 013	96 57 159 08	7	11
42 16 009 01	2 391 001	96 45 719 08	385	2	42 18 024 08	3 745	91 52 948 08	49	4
42 16 009 01	2 391 040	96 53 645 08	36	1	42 20 015 08	3 282 002	96 47 890 08	17	1
42 16 009 01	2 550	91 61 343 08	43	12	42 20 075 08	1 401	91 58 478 08	(28)	3
42 16 013 08	3 714 009	96 49 267 08	16	12	42 39 110 01	1 401	91 58 478 08	(57)	8
42 17 005 08	2 541 001	96 49 651 08	12	4	42 39 112 01	9 697 916	96 97 916 01	27	8
42 17 006 08	2 621	91 54 899 08	6	1	42 39 112 01	9 697 916	96 97 916 01	75	12
42 17 009 08	3 747	91 52 950 08	13	32	42 40 004 08	2 920 083	96 48 319 08	33	7
42 18 005 08	2 631	91 56 817 08	39	10	42 40 005 08	2 920 200	96 44 536 08	12	3
42 18 005 08	2 925 026	91 55 259 08	(32)	4	42 40 005 08	2 920 334	96 44 538 08	12	3
42 18 005 08	2 925 405	96 48 397 08	32	4	42 40 005 08	2 920 350	96 44 539 08	12	3
42 18 006 08	2 260	91 53 057 08	24	28	42 40 005 08	2 970	91 61 776 08	66	10
42 18 006 08	2 391 001	96 45 719 08	395	8	42 40 005 08	2 975 153	91 62 051 08	52	2
42 18 006 08	2 522 011	96 45 602 08	11	1	42 40 005 08	2 975 700	91 52 774 08	53	4
42 18 006 08	2 550	91 61 343 08	107	4	42 40 007 08	1 970 100	91 58 471 08	9	2
42 18 006 08	2 631	91 56 817 08	59	2	42 40 007 08	3 713	91 57 749 08	36	16
42 18 006 08	2 920 638	96 51 138 08	269	6	42 40 007 08	5 106 691	51 06 691 08	5	4
42 18 006 08	2 975 700	91 52 774 08	49	4	42 40 008 08	2 550	91 61 343 08	70	4
42 18 006 08	3 780 258	96 56 482 08	(4)	3	42 40 008 08	X1035519	10 35 519 6	10	14
42 18 006 08	3 930 640	96 50 481 08	160	2	42 40 009 08	3 211 002	92 88 302 08	4	2
42 18 006 08	3 930 730	96 50 599 08	273	2	42 40 009 08	3 713	91 57 749 08	152	2
42 18 006 08	3 930 734	96 54 401 08	218	2	42 40 607 08	X1035519	10 35 519 6	12	14
42 18 009 08	1 401	91 58 478 08	63	2	42 41 006 08	5 102 306	51 02 306 08	8	6
42 18 009 08	1 411 200	91 58 481 08	63	2	42 42 017	2 810	91 52 806 08	(6)	2
42 18 009 08	2 350	91 52 778 08	10	3	42 50 518 08	2 810	91 52 806 08	33	4
42 18 009 08	2 350	91 52 778 08	21	7	42 51 004 08	2 913 003	96 20 599 08	3	4
42 18 009 08	2 391 001	96 45 719 08	387	22	42 51 005 08	2 913 100	91 23 538 08	6	12
42 18 009 08	2 391 040	96 53 645 08	28	4	42 51 005 08	2 920 369	96 54 235 08	42	8
42 18 009 08	2 391 102	96 60 027 08	171	27	42 51 005 08	2 922 001	92 84 311 08	17	10
42 18 009 08	2 392	91 52 785 08	22	4	42 51 005 08	3 930 153	96 48 489 08	267	4
42 18 009 08	2 393	91 52 787 08	42	26	42 51 005 08	3 930 640	96 50 481 08	157	10
42 18 009 08	2 520	91 53 061 08	75	7	42 51 007 08	2 913 100	91 23 538 08	14	4
42 18 009 08	2 631	91 56 817 08	54	4	42 51 007 08	2 920 369	96 54 235 08	282	12
42 18 009 08	2 711	91 52 800 08	42	4	42 51 007 08	2 920 448	96 48 794 08	282	24
42 18 009 08	2 831	91 62 179 08	31	4	42 51 007 08	2 932 160	96 54 385 08	46	56
42 18 009 08	2 970	91 61 776 08	190	1	42 52 205 08	2 913	91 32 850 08	13	4
42 18 009 08	3 206	91 52 881 08	42	3	42 52 205 08	2 913 005	96 28 696 08	7	12
42 18 009 08	3 211	91 57 748 08	54	48	42 52 205 08	2 913 009	91 04 705 08	13	4
42 18 009 08	3 220 500	91 52 849 08	38	8	42 52 205 08	2 920 596	96 64 597 08	7	4
42 18 009 08	3 221	91 54 668 08	22	12	42 52 205 08	2 932 001	96 45 393 08	17	28
42 18 009 08	3 223	91 52 852 08	38	40	42 52 205 08	3 930 009	96 50 573 08	269	4
42 18 009 08	3 223 010	91 52 853 08	38	40	42 52 207 08	2 920 369	96 54 235 08	(507)	1
42 18 009 08	3 223 100	91 55 327 08	38	40	42 52 207 08	2 920 369	96 54 235 08	(507)	1
42 18 009 08	3 225	91 52 854 08	42	67	42 52 207 08	2 932 082	96 67 871 08	88	50
42 18 009 08	3 226	91 52 870 08	38	8	42 52 207 08	3 930 153	96 48 489 08	155	1
42 18 009 08	3 227	91 52 873 08	38	24	42 52 208 08	2 780 915	96 48 377 08	3	4
42 18 009 08	3 227 200	91 53 519 08	38	10	42 52 208 08	2 835 002	96 48 379 08	32	1

Item	Page	Assembly	Pos.	Quantity
42 52 208 08	2 932 082	96 67 871 08	40	4
42 52 210 08	2 835 002	96 48 379 08	21	4
42 52 210 08	2 913 004	96 20 460 08	7	2
42 52 210 08	2 932 082	96 67 871 08	39	1
42 80 002 08	2 391 040	96 53 645 08	14	6
42 80 002 08	2 522 012	96 45 884 08	6	2
42 80 002 08	2 522 013	96 45 883 08	8	8
42 80 021 08	2 550	91 61 343 08	29	2
42 80 021 08	2 550 005	96 45 680 08	13	2
42 80 021 08	X1035659	10 35 659 9	46	1
42 80 029 08	X1047220	10 47 220 4	36	1
42 80 052 08	X1035659	10 35 659 9	49	6
42 80 055 08	3 206 001	96 20 920 08	3	2
42 80 056 08	9 000 510	90 00 510 6	64	1
42 80 058 08	X1035659	10 35 659 9	50	12
42 80 061 08	X1065015	10 65 015 5	1343	1
42 80 061 08	X1080159	10 80 159 0	1343	1
42 80 064 08	3 714	91 52 862 08	22	2
42 80 064 08	X1065015	10 65 015 8	41	1
42 80 064 08	X1080159	10 80 159 2	41	2
42 80 065 08	3 714	91 52 862 08	15	2
42 80 076 08	3 211 003	96 46 986 08	5	2
42 80 085 08	1 401	91 58 478 08	59	2
42 80 085 08	1 411 200	91 58 481 08	59	2
42 80 093 08	3 225 100	96 48 582 08	4	2
42 80 093 08	3 281	91 52 896 08	4	2
42 80 093 08	3 713	91 57 749 08	5	2
42 80 093 08	3 714	91 52 862 08	33	1
42 80 093 08	3 714 021	96 49 271 08	6	2
42 80 099 08	9 395 668	93 95 668 01	7	1
42 80 099 08	9 395 675	93 95 675 01	7	1
42 80 101 08	X1065015	10 65 015 5	60	1
42 80 101 08	X1080159	10 80 159 0	60	1
42 80 103 08	2 550 003	96 46 246 08	3	2
42 80 105 08	X1065015	10 65 015 5	61	1
42 80 105 08	X1080159	10 80 159 0	61	1
42 80 113 08	X1065015	10 65 015 5	62	1
42 80 113 08	X1080159	10 80 159 0	62	1
42 80 119 01	1 401	91 58 478 08	(18)	5
42 81 006 08	2 522 012	96 45 884 08	10	2
42 81 006 08	2 522 013	96 45 883 08	17	8
42 81 013 08	3 206 002	96 47 960 08	3	2
42 81 017 08	X1032632	10 32 632 3	16	2
42 81 022 08	5 701 129	57 01 129 08	12	1
42 81 025 08	5 400 565	54 00 565 08	4	1
42 81 028 08	X1047220	10 47 220 4	37	1
42 81 030 08	X1035659	10 35 659 9	55	1
42 81 037 08	X1035659	10 35 659 9	56	6
42 81 041 08	X1065015	10 65 015 8	40	1
42 81 041 08	X1080159	10 80 159 2	40	2
42 81 058 08	X1042959	10 42 959 8	50	2
43 06 047 08	2 522 011	96 45 602 08	7	1
43 11 037 08	3 291	91 52 831 08	6	4
43 11 037 08	3 292	91 52 865 08	11	4
43 12 039 08	9 000 510	90 00 510 6	63	2
43 12 039 08	9 000 521	90 00 521 4	63	2
43 20 019 08	5 718 420	57 18 420 08	12	1
43 20 034 08	2 520	91 53 061 08	36	2
43 20 034 08	2 522 011	96 45 602 08	28	1
43 20 034 08	5 718 420	57 18 420 08	13	1
43 20 039 08	3 206	91 52 881 08	30	4
43 20 045 08	2 522 013	96 45 883 08	14	2
43 20 048 08	2 550 008	96 47 628 08	5	1
43 20 048 08	2 550 009	96 47 645 08	5	1
43 20 053 08	2 550	91 61 343 08	56	4
43 20 053 08	2 970	91 61 776 08	117	6
43 20 053 08	3 713 013	96 57 159 08	8	8
43 20 053 08	3 745 002	92 17 236 08	12	2
43 20 053 08	3 745 003	92 17 237 08	12	2
43 20 053 08	3 978 015	91 56 429 08	24	2
43 20 053 08	3 978 015	91 56 432 08	24	2
43 20 057 08	2 391 040	96 53 645 08	13	2
43 20 057 08	9 000 521	90 00 521 4	37	1
43 20 067 08	2 925 402	96 58 855 08	8	2
43 20 079 77	9 000 510	90 00 510 6	47	2
43 20 089 01	2 550	91 61 343 08	86	2
43 20 111 08	X1065015	10 65 015 6	62	2
43 20 131 08	2 730 002	96 55 752 08	6	1
43 30 036 08	3 227	91 52 873 08	47	4
43 30 050 08	1 630 004	91 58 625 08	27	8
43 30 050 08	2 631	91 56 817 08	23	2
43 30 050 08	3 211	91 57 748 08	43	6
43 30 050 08	3 713	91 57 749 08	156	2
43 30 052 08	2 370	91 52 782 08	5	4
43 30 052 08	2 550	91 61 343 08	62	2
43 30 063 08	2 631	91 56 817 08	28	12
43 30 063 08	3 205	91 52 880 08	11	2
43 30 065 08	2 730 002	96 55 752 08	13	1
43 30 065 08	2 925 204	92 16 990 08	13	1
43 30 065 08	3 211	91 57 748 08	39	14
43 30 065 08	3 713	91 57 749 08	70	4
43 30 075 08	2 631	91 56 817 08	33	4
43 30 075 08	2 652	91 61 110 08	30	16
43 30 075 08	2 730	91 52 803 08	15	4
43 30 075 08	3 225	91 52 854 08	53	8
43 30 076 08	2 621	91 54 899 08	7	1
43 30 077 08	2 670	91 52 797 08	14	4
43 30 077 08	3 208 001	91 52 883 08	21	4
43 30 077 08	3 281	91 52 896 08	9	2
43 30 077 08	3 282 002	96 47 890 08	16	1
43 30 077 08	3 713	91 57 749 08	41	2
43 30 077 08	3 745	91 52 948 08	15	4
43 30 079 08	3 206	91 52 881 08	51	2
43 30 085 08	3 206	91 52 881 08	45	2
43 30 088 08	1 630 004	91 58 625 08	17	8
43 30 088 08	2 810	91 52 806 08	34	2
43 30 088 08	3 282 002	96 47 890 08	4	3
43 30 088 08	3 713	91 57 749 08	106	2
43 30 088 08	3 714	91 52 862 08	68	4
43 30 088 08	3 745	91 52 948 08	60	2
43 30 088 08	3 790 006	96 19 989 08	4	1
43 30 088 08	3 790 007	96 19 990 08	4	1
43 30 090 08	1 991	91 52 510 08	8	4
43 30 090 08	2 550	91 61 343 08	47	4
43 30 090 08	2 550 011	96 61 231 08	4	1
43 30 090 08	2 652	91 61 110 08	20	2
43 30 090 08	2 810	91 52 806 08	21	2
43 30 090 08	3 206	91 52 881 08	19	2
43 30 090 08	3 281	91 52 896 08	52	1
43 30 090 08	3 745 002	92 17 236 08	7	1

Item	Page	Assembly	Pos.	Quantity
43 30 090 08	3 745 003	92 17 237 08	7	1
43 30 097 08	1 630 004	91 58 625 08	16	4
43 30 097 08	2 657	91 57 656 08	8	1
43 30 101 08	2 550	91 61 343 08	90	1
43 30 101 08	2 652	91 61 110 08	10	2
43 30 101 08	3 205	91 52 880 08	14	2
43 30 101 08	3 207 003	96 48 259 08	8	1
43 30 101 08	3 208 001	91 52 883 08	19	2
43 30 101 08	3 281	91 52 896 08	25	2
43 30 101 08	3 281	91 52 896 08	(8)	2
43 30 101 08	3 713	91 57 749 08	98	8
43 30 103 08	2 810	91 52 806 08	13	2
43 30 103 08	3 225	91 52 854 08	13	1
43 30 105 08	3 281	91 52 896 08	29	1
43 30 106 08	1 401	91 58 478 08	78	2
43 30 106 08	1 411 200	91 58 481 08	78	2
43 30 106 08	3 281	91 52 896 08	17	1
43 30 112 08	3 745	91 52 948 08	18	4
43 30 115 08	3 205	91 52 880 08	4	4
43 31 009 08	1 630 004	91 58 625 08	13	4
43 31 009 08	2 550	91 61 343 08	9	8
43 31 009 08	2 550 011	96 61 231 08	3	1
43 31 009 08	3 206	91 52 881 08	52	2
43 31 009 08	3 211	91 57 748 08	22	2
43 31 009 08	3 211 003	96 46 986 08	13	1
43 31 009 08	3 220 500	91 52 849 08	21	8
43 31 009 08	3 221	91 54 668 08	10	8
43 31 009 08	3 223	91 52 852 08	21	8
43 31 009 08	3 223 010	91 52 853 08	21	8
43 31 009 08	3 223 100	91 55 327 08	21	8
43 31 009 08	3 225	91 52 854 08	18	4
43 31 009 08	3 226	91 52 870 08	21	4
43 31 009 08	3 227	91 52 873 08	21	4
43 31 009 08	3 227 002	96 50 498 08	17	2
43 31 009 08	3 227 200	91 53 519 08	21	10
43 31 009 08	3 713	91 57 749 08	55	12
43 31 009 08	3 714	91 52 862 08	31	8
43 31 009 08	3 714 008	96 49 266 08	16	3
43 31 009 08	3 714 009	96 49 267 08	9	6
43 31 009 08	3 714 021	96 49 271 08	5	2
43 31 009 08	3 715 008	91 52 863 08	15	16
43 31 009 08	3 716	91 52 864 08	15	22
43 31 009 08	3 745	91 52 948 08	59	1
43 31 012 08	1 401	91 58 478 08	60	12
43 31 012 08	1 411 200	91 58 481 08	60	12
43 31 012 08	1 632	91 52 389 08	10	4
43 31 012 08	1 991	91 52 510 08	9	1
43 31 012 08	2 730	91 52 803 08	19	2
43 31 012 08	3 206	91 52 881 08	21	1
43 31 012 08	3 281	91 52 896 08	37	3
43 31 012 08	3 282 002	96 47 890 08	8	1
43 31 012 08	3 713	91 57 749 08	107	2
43 31 025 08	2 391	91 61 062 08	110	4
43 31 025 08	3 208 001	91 52 883 08	39	1
43 31 025 08	3 211	91 57 748 08	61	6
43 31 025 08	3 713	91 57 749 08	81	8
43 31 025 08	3 714	91 52 862 08	20	1
43 31 025 08	3 714 008	96 49 266 08	18	2
43 31 025 08	3 830	91 55 535 08	12	4
43 31 028 08	1 630 004	91 58 625 08	19	8
43 31 028 08	2 550	91 61 343 08	64	2
43 31 028 08	2 810	91 52 806 08	38	1
43 31 028 08	3 211	91 57 748 08	44	14
43 31 028 08	3 220 500	91 52 849 08	46	8
43 31 028 08	3 223	91 52 852 08	46	8
43 31 028 08	3 223 010	91 52 853 08	46	8
43 31 028 08	3 223 100	91 55 327 08	46	8
43 31 028 08	3 226	91 52 870 08	46	8
43 31 028 08	3 227	91 52 873 08	46	4
43 31 028 08	3 227 200	91 53 519 08	46	8
43 31 028 08	3 713	91 57 749 08	157	2
43 31 028 08	3 715 008	91 52 863 08	35	8
43 31 028 08	3 716	91 52 864 08	37	8
43 31 050 08	1 632	91 52 389 08	11	4
43 31 050 08	3 205	91 52 880 08	8	8
43 31 050 08	3 206	91 52 881 08	15	9
43 31 050 08	3 207 101	96 48 292 08	7	2
43 31 050 08	3 281	91 52 896 08	14	3
43 31 050 08	3 282 002	96 47 890 08	11	1
43 31 050 08	3 745	91 52 948 08	21	4
43 31 052 08	2 790 455	91 57 005 08	5	4
43 31 052 08	3 211	91 57 748 08	20	2
43 31 052 08	3 745 011	96 49 677 08	14	1
43 32 004 08	1 742	91 53 021 08	3	4
43 32 004 08	2 631	91 56 817 08	18	4
43 32 004 08	3 207 003	96 48 259 08	10	1
43 32 004 08	3 207 100	96 48 261 08	7	2
43 32 005 08	1 401	91 58 478 08	58	6
43 32 005 08	1 411 200	91 58 481 08	58	6
43 32 005 08	1 630 004	91 58 625 08	30	4
43 32 005 08	2 550 005	96 45 680 08	19	1
43 32 005 08	2 657	91 57 656 08	10	2
43 32 005 08	3 211	91 57 748 08	17	4
43 32 005 08	3 211 003	96 46 986 08	7	1
43 32 005 08	3 220 501	96 43 440 08	8	1
43 32 005 08	3 221 200	96 47 984 08	8	1
43 32 005 08	3 225	91 52 854 08	20	3
43 32 005 08	3 225 200	96 48 679 08	8	1
43 32 005 08	3 227 002	96 50 498 08	8	1
43 32 005 08	3 561 003	96 45 222 08	8	1
43 32 005 08	3 713 012	96 50 197 08	8	1
43 32 005 08	3 714 009	96 49 267 08	11	2
43 32 005 08	3 714 013	96 59 083 08	4	2
43 32 005 08	3 715 008	91 52 863 08	(8)	1
43 32 005 08	3 716 001	96 49 159 08	8	1
43 32 005 08	3 747	91 52 950 08	5	8
43 32 005 08	3 830	91 55 535 08	9	2
43 32 010 08	3 780 200	96 54 370 08	3	2
43 32 010 08	3 780 258	96 56 482 08	3	2
43 32 010 08	3 780 263	91 56 028 08	3	2
43 32 013 08	2 631	91 56 817 08	16	8
43 32 013 08	2 671	91 52 798 08	3	4
43 32 013 08	2 730	91 52 803 08	16	4
43 32 013 08	2 925 402	96 58 855 08	31	1
43 32 013 08	3 211	91 57 748 08	63	2
43 32 013 08	3 220 500	91 52 849 08	13	2
43 32 013 08	3 223	91 52 852 08	13	2
43 32 013 08	3 223 010	91 52 853 08	13	2
43 32 013 08	3 223 100	91 55 327 08	13	2
43 32 013 08	3 227 002	96 50 498 08	18	8

Item	Page	Assembly	Pos.	Quantity
43 32 013 08	3 713	91 57 749 08	42	2
43 32 014 08	1 401	91 58 478 08	79	2
43 32 014 08	1 411 200	91 58 481 08	79	2
43 32 014 08	2 652	91 61 110 08	15	3
43 32 014 08	3 225 100	96 48 582 08	6	1
43 32 014 08	3 713	91 57 749 08	7	2
43 32 014 08	3 714	91 52 862 08	97	2
43 32 014 08	3 714 009	96 49 267 08	14	4
43 32 014 08	9 155 528	91 55 528 08	13	4
43 32 015 08	3 213	91 61 419 08	4	2
43 32 015 08	3 225	91 52 854 08	9	2
43 32 015 08	3 226	91 52 870 08	3	4
43 32 015 08	3 227	91 52 873 08	3	4
43 32 015 08	3 227 200	91 53 519 08	3	4
43 32 015 08	3 713	91 57 749 08	13	6
43 32 015 08	3 714	91 52 862 08	25	2
43 32 015 08	3 715 008	91 52 863 08	16	4
43 32 015 08	3 716	91 52 864 08	16	4
43 32 062 08	1 632 032	96 20 093 08	8	1
43 32 063 08	2 550	91 61 343 08	84	2
43 32 063 08	2 621	91 54 899 08	10	1
43 32 063 08	2 810	91 52 806 08	41	4
43 32 064 08	2 730	91 52 803 08	22	4
43 32 064 08	2 730 002	96 55 752 08	7	1
43 32 064 08	3 225	91 52 854 08	54	4
43 32 064 08	3 714 008	96 49 266 08	19	2
44 33 003 08	2 922 001	92 84 311 08	19	14
45 00 191 08	1 641 014	92 53 053 08	3	2
45 00 232 08	3 211	91 57 748 08	37	2
45 00 232 08	3 713	91 57 749 08	68	2
45 00 239 08	3 227 002	96 50 498 08	19	4
45 00 312 08	3 714 008	96 49 266 08	15	3
45 00 330 08	3 714 021	96 49 271 08	4	1
45 00 333 08	3 211	91 57 748 08	23	2
45 10 011 08	2 631	91 56 817 08	21	2
45 10 012 08	3 211	91 57 748 08	67	8
45 12 144 08	2 550	91 61 343 08	61	4
45 12 222 08	2 370	91 52 782 08	4	4
45 12 222 08	2 631	91 56 817 08	29	12
45 12 222 08	2 730 002	96 55 752 08	10	1
45 12 225 08	2 550	91 61 343 08	83	2
45 12 225 08	2 925 204	92 16 990 08	11	1
45 12 225 08	2 925 402	96 58 855 08	29	1
45 12 225 08	3 281	91 52 896 08	58	1
45 12 264 08	2 670	91 52 797 08	13	2
45 12 269 08	2 671	91 52 798 08	2	4
45 12 272 08	2 810	91 52 806 08	39	4
45 12 272 08	3 225	91 52 854 08	49	4
45 12 305 08	3 790 006	96 19 989 08	2	1
45 12 305 08	3 790 007	96 19 990 08	2	1
45 12 370 08	3 714 008	96 49 266 08	17	2
45 12 372 08	1 991	91 52 510 08	6	4
45 12 375 08	1 991	91 52 510 08	7	1
45 12 412 08	3 211	91 57 748 08	45	4
45 12 412 08	3 713	91 57 749 08	154	4
45 14 220 08	3 281	91 52 896 08	36	2
45 14 223 08	3 220 500	91 52 849 08	12	4
45 14 223 08	3 223	91 52 852 08	12	4
45 14 223 08	3 223 010	91 52 853 08	12	4
45 14 223 08	3 223 100	91 55 327 08	12	4
45 14 269 08	2 621	91 54 899 08	5	1
45 14 304 08	3 713	91 57 749 08	37	2
45 14 308 08	1 631 100	91 52 388 08	4	20
45 14 362 08	3 745 002	92 17 236 08	3	1
45 14 362 08	3 745 003	92 17 237 08	3	1
45 25 412 08	3 714	91 52 862 08	66	2
45 25 413 08	3 713	91 57 749 08	6	1
45 30 083 08	3 220 500	91 52 849 08	45	8
45 30 083 08	3 223	91 52 852 08	45	8
45 30 083 08	3 223 010	91 52 853 08	45	8
45 30 083 08	3 223 100	91 55 327 08	45	8
45 30 083 08	3 226	91 52 870 08	45	8
45 30 083 08	3 227	91 52 873 08	45	8
45 30 083 08	3 227 200	91 53 519 08	45	8
45 30 083 08	3 715 008	91 52 863 08	36	8
45 30 083 08	3 716	91 52 864 08	38	8
45 30 093 08	3 211	91 57 748 08	41	8
45 30 209 08	2 631	91 56 817 08	26	6
45 30 209 08	3 211	91 57 748 08	62	4
45 30 210 08	3 713	91 57 749 08	38	2
45 30 213 08	1 632	91 52 389 08	9	4
45 30 220 08	2 631	91 56 817 08	31	2
45 30 220 08	2 730	91 52 803 08	13	4
45 30 221 08	3 205	91 52 880 08	10	2
45 30 223 08	2 631	91 56 817 08	34	2
45 30 300 08	1 401	91 58 478 08	76	2
45 30 300 08	1 411 200	91 58 481 08	76	2
45 30 300 08	2 652	91 61 110 08	9	2
45 30 318 08	1 630 004	91 58 625 08	9	8
45 30 320 08	2 810	91 52 806 08	32	2
45 30 324 08	3 714	91 52 862 08	19	2
45 30 327 08	2 652	91 61 110 08	17	2
45 30 328 08	3 207 003	96 48 259 08	7	2
45 30 328 08	3 207 100	96 48 261 08	6	2
45 30 328 08	3 281	91 52 896 08	(7)	2
45 30 448 08	3 205	91 52 880 08	15	2
46 00 017	1 401	91 58 478 08	(37)	4
46 00 017	2 970	91 61 776 08	73	4
46 00 017	X1065015	10 65 015 8	20	8
46 00 038	2 391 001	96 45 719 08	336	8
46 00 038	2 810	91 52 806 08	7	4
46 00 047	3 206	91 52 881 08	35	3
46 00 047	3 208 001	91 52 883 08	27	6
46 00 049	2 522	91 54 115 08	8	2
46 00 049	2 522 011	96 45 602 08	15	3
46 00 049	5 718 420	57 18 420 08	106	4
46 00 049	5 718 420	57 18 420 08	422	3
46 00 049	9 000 510	90 00 510 6	82	4
46 00 049	9 000 521	90 00 521 4	82	4
46 00 091	2 671 004	96 46 305 08	27	2
46 00 091	3 978 005	91 56 430 08	54	20
46 00 091	3 978 015	91 56 429 08	54	40
46 00 091	3 978 015	91 56 432 08	54	40
46 00 091	X1022811	10 22 811 2	38	3
46 00 095	2 211	91 52 822 08	5	4
46 00 097	1 401	91 58 478 08	50	6
46 00 097	1 411 200	91 58 481 08	50	6
46 00 097	2 391 001	96 45 719 08	341	20
46 00 102	7 027 481	70 27 481	13	4
46 00 143	5 102 354	51 02 354 08	10	4

Item	Page	Assembly	Pos.	Quantity
46 00 143	X1041101	10 41 101 9	37	4
46 00 146	1 401	91 58 478 08	43	70
46 00 146	1 411 200	91 58 481 08	43	70
46 00 158	1 991	91 52 510 08	15	1
46 00 158	2 340	91 52 776 08	12	2
46 00 158	2 391 001	96 45 719 08	337	8
46 00 158	3 213	91 61 419 08	12	4
46 00 158	3 220 500	91 52 849 08	6	8
46 00 158	3 221	91 54 668 08	6	8
46 00 158	3 223	91 52 852 08	6	8
46 00 158	3 223 010	91 52 853 08	6	8
46 00 158	3 223 100	91 55 327 08	6	8
46 00 158	3 225	91 52 854 08	25	8
46 00 158	3 226	91 52 870 08	6	8
46 00 158	3 227	91 52 873 08	6	8
46 00 158	3 227 200	91 53 519 08	6	8
46 00 158	3 350	91 52 859 08	27	32
46 00 158	3 714	91 52 862 08	27	4
46 00 158	3 715 008	91 52 863 08	17	8
46 00 158	3 716	91 52 864 08	17	8
46 00 179	X1041267	10 41 267 8	16	1
46 00 222	2 211	91 52 822 08	6	4
46 00 222	2 391 001	96 45 719 08	389	4
46 00 222	3 745 011	96 49 677 08	12	2
46 00 232	X1042876	10 42 876 7	13	1
46 00 237	2 340	91 52 776 08	10	8
46 00 247	2 392	91 52 785 08	11	4
46 00 253	2 920 369	96 54 235 08	43	8
46 00 253	2 920 596	96 64 597 08	6	8
46 00 253	2 922 001	92 84 311 08	16	10
46 00 253	2 932 001	96 45 393 08	30	20
46 00 257	3 211 009	96 46 979 08	11	4
46 00 305	1 402	91 58 480 08	16	4
46 00 305	2 260 006	96 46 501 08	16	8
46 00 305	2 391 040	96 53 645 08	42	4
46 00 305	2 502	91 55 939 08	35	8
46 00 305	2 522	91 54 115 08	24	1
46 00 305	2 711	91 52 800 08	9	10
46 00 305	2 780 915	96 48 377 08	2	4
46 00 305	2 835 002	96 48 379 08	33	2
46 00 305	2 913 100	91 23 538 08	9	3
46 00 305	2 920 083	96 48 319 08	34	7
46 00 305	2 920 814	96 45 717 08	15	5
46 00 305	2 975 153	91 62 051 08	56	2
46 00 305	3 780 258	96 56 482 08	(5)	3
46 00 305	3 930 730	96 54 398 08	272	2
46 00 310	2 350	91 52 778 08	9	3
46 00 312	2 391 001	96 45 719 08	340	6
46 00 319	X1065015	10 65 015 8	60	4
46 00 319	X1080159	10 80 159 2	60	6
46 00 320	2 810	91 52 806 08	(4)	2
46 00 320	X1065015	10 65 015 8	64	1
46 00 329	3 350	91 52 859 08	11	24
46 00 332	3 281	91 52 896 08	(3)	1
46 00 334	2 260	91 53 057 08	17	24
46 00 338	5 113 005	51 13 005 08	15	2
46 00 340	5 102 380	51 02 380 08	27	8
46 00 355	2 502	91 55 939 08	31	2
46 00 355	X1035519	10 35 519 6	9	10
46 00 356	3 220 500	91 52 849 08	36	15
46 00 356	3 221	91 54 668 08	20	12
46 00 356	3 223	91 52 852 08	36	18
46 00 356	3 223 010	91 52 853 08	36	18
46 00 356	3 223 100	91 55 327 08	36	18
46 00 356	3 225	91 52 854 08	43	15
46 00 356	3 226	91 52 870 08	36	15
46 00 356	3 227	91 52 873 08	36	18
46 00 356	3 227 200	91 53 519 08	36	18
46 00 356	3 713	91 57 749 08	62	15
46 00 356	3 714	91 52 862 08	56	9
46 00 356	3 715 008	91 52 863 08	18	16
46 00 356	3 716	91 52 864 08	18	19
46 00 366	9 395 668	93 95 668 01	36	24
46 00 366	9 395 675	93 95 675 01	36	24
46 00 380	X1065015	10 65 015 8	25	4
46 00 386	2 391 001	96 45 719 08	354	4
46 00 532	1 991	91 52 510 08	17	2
46 00 532	3 780 751	91 52 952 08	15	2
46 00 620	1 401	91 58 478 08	51	34
46 00 620	1 411 200	91 58 481 08	51	34
46 00 711	X1041101	10 41 101 5	38	1
46 00 814	2 913 100	91 23 538 08	5	12
46 00 848	X1080159	10 80 159 2	22	24
46 00 887	2 550 008	96 47 628 08	10	1
46 00 887	2 550 009	96 47 645 08	10	1
46 01 213	2 920 814	96 45 717 08	10	5
46 01 292	1 401	91 58 478 08	(68)	1
46 01 349	1 630 004	91 58 625 08	28	8
46 01 359	2 711	91 52 800 08	46	4
46 01 360	1 130 008	91 58 624 08	7	3
46 01 361	2 932 082	96 67 871 08	12	12
46 01 361	5 026 126	50 26 126 08	15	2
46 01 499	X1065300	10 65 300 9	20	1
46 30 001 03	9 000 510	90 00 510 6	61	5
46 30 001 03	9 000 521	90 00 521 4	61	5
46 30 212	3 213	91 61 419 08	5	2
46 30 212	3 225	91 52 854 08	15	2
46 30 212	3 226	91 52 870 08	4	4
46 30 212	3 227	91 52 873 08	4	4
46 30 212	3 227 200	91 53 519 08	4	4
46 30 212	3 713	91 57 749 08	12	2
46 30 212	3 714	91 52 862 08	24	2
46 30 212	3 715 008	91 52 863 08	19	4
46 30 212	3 716	91 52 864 08	19	4
46 35 338	2 932 160	96 54 385 08	48	56
46 35 436	3 745 011	96 49 677 08	15	4
47 00 101 08	2 391 038	96 47 931 08	22	1
47 00 101 08	2 970	91 61 776 08	748	3
47 00 101 08	2 976 017	96 52 261 08	619	2
47 00 101 08	2 976 022	96 53 245 08	608	2
47 00 103 08	1 970 100	91 58 471 08	629	1
47 00 103 08	2 976 017	96 52 261 08	608	3
47 00 103 08	2 976 022	96 53 245 08	604	2
47 00 104 08	2 970	91 61 776 08	669	2
47 00 104 08	2 975 000	91 57 881 08	607	1
47 00 105 08	2 970	91 61 776 08	797	1
47 00 106 08	2 975 650	91 52 820 08	607	2
47 00 107 08	1 970 100	91 58 471 08	681	2
47 00 107 08	2 970	91 61 776 08	726	1
47 00 107 08	2 975 700	91 52 774 08	606	1

Item	Page	Assembly	Pos.	Quantity
47 00 108 08	1 970 100	91 58 471 08	675	2
47 00 108 08	2 970	91 61 776 08	745	8
47 00 108 08	2 976	91 52 955 08	600	4
47 00 110 08	2 970	91 61 776 08	820	1
47 00 110 08	2 975 700	91 52 774 08	612	1
47 00 111 08	2 970	91 61 776 08	687	2
47 00 111 08	2 977 200	91 52 826 08	610	2
47 00 112 08	2 970	91 61 776 08	672	1
47 00 113 08	1 972 250	91 58 473 08	633	1
47 00 113 08	1 972 251	91 58 472 08	633	1
47 00 113 08	2 970	91 61 776 08	737	1
47 00 113 08	2 975 153	91 62 051 08	612	3
47 00 113 08	2 975 650	91 52 820 08	609	4
47 00 113 08	2 975 700	91 52 774 08	609	2
47 00 113 08	2 976 017	96 52 261 08	614	1
47 00 113 08	2 976 203	92 27 489 08	609	1
47 00 113 08	3 978 005	91 56 430 08	602	1
47 00 114 08	2 970	91 61 776 08	606	5
47 00 115 08	2 970	91 61 776 08	772	4
47 00 115 08	3 978 005	91 56 430 08	620	1
47 00 303 08	2 970	91 61 776 08	734	7
47 00 303 08	2 978 100	91 52 796 08	610	1
47 00 303 08	2 978 100	91 52 827 08	633	1
47 00 303 08	3 978 100	91 56 428 08	622	1
47 00 304 08	2 970	91 61 776 08	725	3
47 00 304 08	2 976 203	92 27 489 08	610	1
47 00 304 08	2 978 100	91 52 827 08	634	1
47 00 304 08	2 978 200	91 54 843 08	623	12
47 00 304 08	3 978 005	91 56 430 08	607	4
47 00 304 08	3 978 015	91 56 429 08	602	2
47 00 304 08	3 978 015	91 56 432 08	602	1
47 00 304 08	3 978 019	91 56 431 08	607	2
47 00 304 08	3 978 100	91 56 428 08	621	1
47 00 305 08	2 970	91 61 776 08	724	4
47 00 305 08	2 975 153	91 62 051 08	626	2
47 00 305 08	2 977 200	91 52 826 08	613	1
47 00 306 08	2 970	91 61 776 08	692	4
47 00 306 08	2 990	91 59 244 08	617	4
47 00 307 08	2 970	91 61 776 08	736	1
47 00 307 08	2 978 100	91 52 827 08	637	1
47 00 307 08	2 978 200	91 54 843 08	624	2
47 00 308 08	1 970 100	91 58 471 08	626	4
47 00 308 08	1 972 250	91 58 473 08	626	1
47 00 308 08	1 972 251	91 58 472 08	626	1
47 00 308 08	2 970	91 61 776 08	815	5
47 00 308 08	2 975 153	91 62 051 08	622	1
47 00 308 08	2 975 650	91 52 820 08	611	1
47 00 308 08	2 977 200	91 52 826 08	614	2
47 00 308 08	2 978 200	91 54 843 08	619	3
47 00 309 08	2 970	91 61 776 08	628	6
47 00 310 08	1 970 100	91 58 471 08	661	1
47 00 325 08	3 978 019	91 56 431 08	606	2
47 00 327 08	1 970 100	91 58 471 08	620	7
47 00 327 08	1 972 250	91 58 473 08	620	2
47 00 327 08	1 972 251	91 58 472 08	620	2
47 00 327 08	2 970	91 61 776 08	790	1
47 00 327 08	2 978 100	91 52 827 08	636	1
47 00 328 08	1 970 100	91 58 471 08	628	1
47 00 328 08	2 970	91 61 776 08	766	3
47 00 328 08	3 978 019	91 56 431 08	605	1
47 00 329 08	2 970	91 61 776 08	683	10
47 00 329 08	2 978 100	91 52 827 08	638	1
47 00 329 08	2 978 200	91 54 843 08	622	6
47 00 330 08	2 970	91 61 776 08	686	1
47 00 330 08	2 978 100	91 52 796 08	620	4
47 00 331 08	1 970 100	91 58 471 08	601	4
47 00 331 08	1 972 250	91 58 473 08	601	4
47 00 331 08	1 972 251	91 58 472 08	601	4
47 00 331 08	2 970	91 61 776 08	705	37
47 00 331 08	2 975 153	91 62 051 08	619	2
47 00 331 08	2 975 650	91 52 820 08	604	2
47 00 331 08	2 977 200	91 52 826 08	601	21
47 00 331 08	3 978 005	91 56 430 08	621	4
47 00 331 08	3 978 015	91 56 429 08	603	2
47 00 331 08	3 978 100	91 56 428 08	618	1
47 00 332 08	2 970	91 61 776 08	618	4
47 00 332 08	3 978 100	91 56 428 08	619	1
47 02 303 08	2 970	91 61 776 08	779	1
47 02 303 08	2 978 100	91 52 827 08	631	1
47 02 304 08	2 975 650	91 52 820 08	613	2
47 02 304 08	2 978 100	91 52 827 08	630	1
47 02 305 08	2 975 650	91 52 820 08	605	3
47 02 306 08	2 970	91 61 776 08	799	1
47 02 306 08	2 990	91 59 244 08	601	1
47 02 307 08	1 970 100	91 58 471 08	678	1
47 02 307 08	2 978 100	91 52 827 08	632	3
47 02 308 08	2 970	91 61 776 08	700	2
47 02 311 08	2 970	91 61 776 08	639	4
47 02 314 08	2 970	91 61 776 08	608	8
47 02 326 08	1 970 100	91 58 471 08	676	2
47 02 326 08	2 970	91 61 776 08	792	1
47 02 326 08	2 978 100	91 52 796 08	618	1
47 02 326 08	2 978 100	91 52 827 08	642	1
47 02 328 08	2 978 100	91 52 827 08	629	3
47 02 330 08	2 970	91 61 776 08	715	1
47 02 330 08	2 977 200	91 52 826 08	609	2
47 02 334 08	1 970 100	91 58 471 08	682	2
47 02 334 08	2 970	91 61 776 08	727	1
47 02 334 08	3 978 005	91 56 430 08	623	2
47 04 022 08	2 970	91 61 776 08	827	1
47 04 300 08	2 970	91 61 776 08	824	3
47 04 303 08	2 970	91 61 776 08	735	1
47 04 303 08	2 976 017	96 52 261 08	617	3
47 04 303 08	2 976 022	96 53 245 08	609	1
47 04 303 08	2 978 100	91 52 827 08	628	1
47 04 304 08	2 970	91 61 776 08	800	2
47 04 304 08	2 976 200	91 52 780 08	608	1
47 04 304 08	2 978 100	91 52 827 08	627	1
47 04 304 08	2 978 200	91 54 843 08	630	2
47 04 304 08	3 978 005	91 56 430 08	617	2
47 04 305 08	2 975 650	91 52 820 08	602	2
47 04 305 08	2 978 100	91 52 827 08	611	1
47 04 307 08	2 970	91 61 776 08	689	4
47 04 307 08	2 975 153	91 62 051 08	620	1
47 04 307 08	2 978 100	91 52 827 08	626	3
47 04 308 08	1 972 250	91 58 473 08	651	1
47 04 308 08	1 972 251	91 58 472 08	651	1
47 04 308 08	2 970	91 61 776 08	698	4
47 04 308 08	2 975 650	91 52 820 08	601	2
47 04 308 08	2 978 200	91 54 843 08	620	2

Item	Page	Assembly	Pos.	Quantity	Item	Page	Assembly	Pos.	Quantity
47 04 314 08	2 970	91 61 776 08	607	7	47 10 313 08	1 972 251	91 58 472 08	643	1
47 04 315 08	2 970	91 61 776 08	629	15	47 10 313 08	1 972 300	91 58 475 08	601	1
47 04 323 08	2 976 017	96 52 261 08	625	1	47 10 313 08	1 972 301	91 58 474 08	601	1
47 04 323 08	2 976 022	96 53 245 08	610	1	47 10 313 08	2 970	91 61 776 08	615	6
47 04 325 08	1 972 250	91 58 473 08	652	1	47 10 313 08	2 975 153	91 62 051 08	603	1
47 04 325 08	1 972 251	91 58 472 08	652	1	47 10 313 08	2 975 700	91 52 774 08	613	1
47 04 325 08	2 970	91 61 776 08	791	1	47 10 313 08	2 976 700	91 54 795 08	606	1
47 04 325 08	2 976 017	96 52 261 08	602	1	47 10 313 08	2 977 200	91 52 826 08	607	1
47 04 325 08	2 978 100	91 52 796 08	608	1	47 10 314 08	2 978 100	91 52 827 08	621	2
47 04 327 08	2 970	91 61 776 08	796	1	47 10 315 08	2 970	91 61 776 08	710	2
47 04 327 08	2 978 100	91 52 827 08	625	1	47 10 316 08	1 970 100	91 58 471 08	606	2
47 04 327 08	2 978 200	91 54 843 08	628	1	47 10 316 08	2 970	91 61 776 08	787	2
47 04 329 08	2 978 100	91 52 796 08	612	1	47 10 316 08	3 978 100	91 56 428 08	614	1
47 04 330 08	1 972 250	91 58 473 08	650	2	47 10 318 08	2 970	91 61 776 08	640	2
47 04 330 08	1 972 251	91 58 472 08	650	2	47 10 319 08	2 970	91 61 776 08	637	1
47 04 330 08	2 970	91 61 776 08	717	3	47 10 321 08	1 970 100	91 58 471 08	663	1
47 04 330 08	3 978 005	91 56 430 08	615	2	47 10 321 08	2 711	91 52 800 08	22	30
47 07 002 08	2 970	91 61 776 08	703	8	47 10 321 08	2 932 160	96 54 385 08	21	1
47 07 002 08	2 977 200	91 52 826 08	605	2	47 10 321 08	2 970	91 61 776 08	721	2
47 08 305 08	2 671 009	96 87 721 08	9	1	47 10 321 08	2 990	91 59 244 08	603	1
47 09 005 08	2 978 100	91 52 796 08	604	1	47 10 321 08	3 978 005	91 56 430 08	612	6
47 09 008 08	1 750	91 52 394 08	32	3	47 10 322 08	2 970	91 61 776 08	684	2
47 09 018 08	1 750	91 52 394 08	33	3	47 10 323 08	2 970	91 61 776 08	679	4
47 09 019 08	1 750	91 52 394 08	34	2	47 10 326 08	1 975 006	91 52 509 08	603	4
47 10 012 08	9 000 510	90 00 510 6	83	1	47 10 326 08	2 970	91 61 776 08	768	2
47 10 012 08	9 000 521	90 00 521 4	83	1	47 10 326 08	2 976 017	96 52 261 08	615	2
47 10 045 14	2 970	91 61 776 08	814	1	47 10 326 08	2 976 022	96 53 245 08	602	3
47 10 045 14	3 978 019	91 56 431 08	602	2	47 10 327 08	2 976 017	96 52 261 08	623	2
47 10 082 14	9 739 500	97 39 500	7	2	47 10 327 08	2 976 022	96 53 245 08	606	2
47 10 300 08	2 970	91 61 776 08	749	2	47 10 328 08	2 970	91 61 776 08	767	1
47 10 301 08	2 990	91 59 244 08	604	4	47 10 328 08	2 976 203	92 27 489 08	604	2
47 10 302 08	2 970	91 61 776 08	707	10	47 10 331 08	1 970 100	91 58 471 08	657	6
47 10 302 08	2 976 700	91 54 795 08	605	1	47 10 331 08	2 975 000	91 57 881 08	602	3
47 10 302 08	2 977 200	91 52 826 08	611	1	47 10 332 08	1 970 100	91 58 471 08	604	4
47 10 302 08	2 990	91 59 244 08	611	2	47 10 332 08	2 970	91 61 776 08	750	4
47 10 305 08	2 391 023	96 45 720 08	23	2	47 10 332 08	2 975 000	91 57 881 08	604	3
47 10 305 08	2 970	91 61 776 08	664	5	47 10 332 08	2 975 600	91 44 662 08	603	1
47 10 305 08	2 975 153	91 62 051 08	607	1	47 10 332 08	2 976 017	96 52 261 08	600	2
47 10 307 08	2 970	91 61 776 08	716	3	47 10 332 08	2 976 022	96 53 245 08	600	1
47 10 307 08	2 975 700	91 52 774 08	605	1	47 10 332 08	2 978 100	91 52 796 08	605	1
47 10 307 08	2 976 200	91 52 780 08	602	2	47 10 332 08	3 978 019	91 56 431 08	601	1
47 10 307 08	2 976 700	91 54 795 08	602	1	47 10 334 08	1 970 100	91 58 471 08	656	3
47 10 308 08	2 970	91 61 776 08	731	10	47 10 334 08	3 978 019	91 56 431 08	609	1
47 10 308 08	2 975 153	91 62 051 08	608	1	47 10 336 08	2 970	91 61 776 08	763	9
47 10 308 08	2 975 700	91 52 774 08	621	1	47 10 336 08	2 978 100	91 52 827 08	622	2
47 10 308 08	2 978 100	91 52 827 08	624	2	47 10 338 08	2 970	91 61 776 08	782	2
47 10 308 08	2 978 100	91 52 827 08	635	1	47 10 338 08	3 978 100	91 56 428 08	610	1
47 10 309 08	2 391 023	96 45 720 08	24	2	47 10 343 08	2 970	91 61 776 08	714	2
47 10 309 08	2 670 002	96 45 352 08	6	1	47 10 345 08	2 970	91 61 776 08	802	2
47 10 309 08	2 970	91 61 776 08	663	3	47 10 347 08	1 970 100	91 58 471 08	683	2
47 10 310 08	1 750	91 52 394 08	27	1	47 10 347 08	2 671 004	96 46 305 08	2	5
47 10 310 08	2 978 100	91 52 827 08	613	1	47 10 347 08	2 970	91 61 776 08	605	7
47 10 311 08	2 970	91 61 776 08	616	11	47 10 348 08	2 970	91 61 776 08	677	4
47 10 311 08	2 977 200	91 52 826 08	606	1	47 10 348 08	2 976 022	96 53 245 08	619	1
47 10 311 08	2 990	91 59 244 08	606	4	47 10 348 08	2 978 100	91 52 796 08	614	1
47 10 311 08	9 000 510	90 00 510 6	58	1	47 10 353 08	2 970	91 61 776 08	682	13
47 10 312 08	1 970 100	91 58 471 08	614	1	47 10 353 08	2 975 600	91 44 662 08	600	1
47 10 312 08	2 976 017	96 52 261 08	610	2	47 10 353 08	2 975 700	91 52 774 08	615	1
47 10 312 08	2 978 200	91 54 843 08	614	1	47 10 353 08	2 978 100	91 52 827 08	620	1
47 10 313 08	1 972 250	91 58 473 08	643	1	47 10 353 08	2 978 200	91 54 843 08	612	3

Item	Page	Assembly	Pos.	Quantity
47 10 353 08	3 978 005	91 56 430 08	604	4
47 10 353 08	3 978 019	91 56 431 08	603	1
47 10 370 08	2 391 023	96 45 720 08	25	2
47 10 370 08	2 670 002	96 45 352 08	10	1
47 10 370 08	2 970	91 61 776 08	665	4
47 10 370 08	2 976 200	91 52 780 08	611	2
47 10 370 08	2 976 700	91 54 795 08	607	1
47 10 375 08	2 975 000	91 57 881 08	605	1
47 10 394 08	2 970	91 61 776 08	702	3
47 10 394 08	2 975 153	91 62 051 08	618	1
47 10 394 08	2 975 700	91 52 774 08	610	1
47 10 396 08	2 970	91 61 776 08	746	5
47 10 397 08	2 970	91 61 776 08	729	2
47 10 397 08	2 975 000	91 57 881 08	610	1
47 10 397 08	2 975 153	91 62 051 08	606	1
47 10 397 08	2 975 700	91 52 774 08	624	1
47 10 397 08	2 976 200	91 52 780 08	601	2
47 10 397 08	2 990	91 59 244 08	609	2
47 10 398 08	2 990	91 59 244 08	620	1
47 10 399 08	2 970	91 61 776 08	709	2
47 10 399 08	3 978 005	91 56 430 08	601	3
47 10 503 08	2 391	91 61 062 08	401	2
47 19 003 08	2 970	91 61 776 08	825	1
47 19 003 08	3 978 005	91 56 430 08	616	2
47 19 004 08	2 970	91 61 776 08	828	1
47 19 005 08	2 978 100	91 52 827 08	643	1
47 19 005 08	2 978 200	91 54 843 08	608	1
47 19 006 08	2 970	91 61 776 08	651	9
47 19 006 08	2 975 000	91 57 881 08	603	3
47 19 006 08	2 975 600	91 44 662 08	602	1
47 19 006 08	3 978 005	91 56 430 08	610	8
47 19 007 08	1 970 100	91 58 471 08	621	1
47 19 007 08	2 970	91 61 776 08	781	2
47 19 008 08	2 970	91 61 776 08	774	3
47 19 008 08	3 978 100	91 56 428 08	613	1
47 19 009 08	3 978 100	91 56 428 08	603	2
47 19 011 08	2 970	91 61 776 08	747	2
47 19 011 08	2 975 153	91 62 051 08	616	1
47 19 011 08	2 975 700	91 52 774 08	616	1
47 19 011 08	2 976 017	96 52 261 08	627	1
47 19 011 08	2 976 022	96 53 245 08	613	1
47 19 011 08	2 978 100	91 52 827 08	619	1
47 19 012 08	2 970	91 61 776 08	756	1
47 19 012 08	2 978 100	91 52 827 08	601	2
47 19 012 08	2 978 200	91 54 843 08	606	3
47 19 013 08	2 970	91 61 776 08	793	1
47 19 014 08	2 970	91 61 776 08	623	2
47 19 015 08	2 970	91 61 776 08	760	1
47 19 016 08	2 970	91 61 776 08	822	2
47 19 016 08	3 978 100	91 56 428 08	606	1
47 19 018 08	1 975 006	91 52 509 08	601	4
47 19 018 08	2 978 100	91 52 796 08	611	1
47 19 019 08	1 970 100	91 58 471 08	658	2
47 19 020 08	1 972 250	91 58 473 08	645	1
47 19 020 08	1 972 251	91 58 472 08	645	1
47 19 020 08	1 972 300	91 58 475 08	603	1
47 19 020 08	1 972 301	91 58 474 08	603	1
47 19 023 08	2 990	91 59 244 08	613	1
47 19 035 08	2 978 100	91 52 827 08	612	1
47 19 036 08	2 970	91 61 776 08	643	1
47 19 038 08	2 970	91 61 776 08	678	3
47 19 038 08	2 978 200	91 54 843 08	613	1
47 19 042 08	2 670 002	96 45 352 08	8	1
47 19 043 08	2 970	91 61 776 08	732	4
47 19 043 08	2 975 153	91 62 051 08	609	1
47 19 043 08	2 975 700	91 52 774 08	622	1
47 19 043 08	2 978 100	91 52 827 08	602	1
47 19 043 08	2 978 200	91 54 843 08	607	1
47 20 323 08	1 970 100	91 58 471 08	647	1
47 20 323 08	1 972 250	91 58 473 08	647	1
47 20 323 08	1 972 251	91 58 472 08	647	1
47 20 323 08	2 711	91 52 800 08	23	1
47 22 010 08	9 000 510	90 00 510 6	57	1
47 22 010 08	9 000 510	90 00 510 6	84	1
47 22 010 08	9 000 521	90 00 521 4	57	1
47 22 010 08	9 000 521	90 00 521 4	84	1
47 23 004 14	2 978 100	91 52 827 08	614	1
47 23 302 08	2 970	91 61 776 08	728	19
47 23 302 08	2 975 153	91 62 051 08	613	4
47 23 302 08	2 975 700	91 52 774 08	617	4
47 23 302 08	2 976 017	96 52 261 08	628	1
47 23 302 08	2 976 022	96 53 245 08	614	2
47 23 302 08	2 978 100	91 52 796 08	603	2
47 23 302 08	2 978 100	91 52 827 08	618	2
47 23 302 08	2 978 200	91 54 843 08	609	1
47 23 312 08	2 711	91 52 800 08	34	2
47 23 312 08	2 970	91 61 776 08	830	1
47 23 312 08	3 978 005	91 56 430 08	613	3
47 23 319 08	3 978 005	91 56 430 08	618	2
47 24 304 08	2 970	91 61 776 08	667	2
47 24 304 08	2 978 100	91 52 827 08	610	1
47 24 312 08	2 711	91 52 800 08	33	1
47 24 318 08	2 970	91 61 776 08	661	3
47 24 318 08	3 978 100	91 56 428 08	612	1
47 25 306 08	2 970	91 61 776 08	624	1
47 25 306 08	2 975 153	91 62 051 08	625	1
47 25 315 08	2 711	91 52 800 08	31	15
47 25 315 08	2 932 160	96 54 385 08	22	1
47 25 315 08	2 970	91 61 776 08	660	16
47 25 315 08	2 976 017	96 52 261 08	604	1
47 25 315 08	2 976 700	91 54 795 08	601	1
47 25 315 08	2 977 200	91 52 826 08	612	1
47 25 315 08	2 990	91 59 244 08	602	3
47 25 315 08	3 978 005	91 56 430 08	625	2
47 25 318 08	1 970 100	91 58 471 08	602	5
47 25 318 08	1 972 250	91 58 473 08	607	2
47 25 318 08	1 972 251	91 58 472 08	607	2
47 25 318 08	2 970	91 61 776 08	718	13
47 25 318 08	2 975 700	91 52 774 08	607	2
47 32 303 08	2 970	91 61 776 08	704	4
47 32 305 08	1 970 100	91 58 471 08	655	1
47 32 305 08	2 391 038	96 47 931 08	21	1
47 32 305 08	2 970	91 61 776 08	657	8
47 32 305 08	2 976 017	96 52 261 08	616	1
47 32 306 08	1 975 006	91 52 509 08	608	4
47 32 306 08	2 711	91 52 800 08	26	2
47 32 306 08	2 711	91 52 800 08	35	2
47 32 306 08	2 810	91 52 806 08	23	2
47 32 306 08	2 970	91 61 776 08	771	3
47 32 306 08	2 976 017	96 52 261 08	620	1

Item	Page	Assembly	Pos.	Quantity	Item	Page	Assembly	Pos.	Quantity
47 32 308 08	2 976 203	92 27 489 08	607	2	47 54 301 08	2 978 100	91 52 827 08	615	1
47 32 310 08	2 970 081	96 50 495 08	602	2	47 54 303 08	1 970 100	91 58 471 08	611	1
47 32 310 08	2 976 203	92 27 489 08	603	2	47 54 303 08	2 970	91 61 776 08	634	2
47 32 312 08	2 978 100	91 52 796 08	607	1	47 54 303 08	2 978 200	91 54 843 08	636	1
47 32 314 08	1 970 100	91 58 471 08	605	1	47 54 303 08	2 990	91 59 244 08	624	1
47 33 002 08	1 970 100	91 58 471 08	666	1	47 54 304 08	2 970	91 61 776 08	642	9
47 40 303 08	2 970	91 61 776 08	676	1	47 54 304 08	3 978 100	91 56 428 08	609	1
47 40 305 08	2 970	91 61 776 08	671	1	47 54 305 08	1 972 250	91 58 473 08	674	1
47 40 307 08	2 970	91 61 776 08	668	1	47 54 305 08	1 972 251	91 58 472 08	674	1
47 40 326 08	1 970 100	91 58 471 08	677	4	47 54 305 08	2 970	91 61 776 08	699	1
47 40 326 08	1 975 006	91 52 509 08	616	4	47 54 305 08	2 975 153	91 62 051 08	624	1
47 49 014 08	2 970	91 61 776 08	567	1	47 54 308 08	2 970	91 61 776 08	816	1
47 49 019 08	2 970	91 61 776 08	564	1	47 54 308 08	2 975 153	91 62 051 08	621	1
47 49 019 08	2 977 200	91 52 826 08	564	1	47 54 309 08	2 970	91 61 776 08	694	2
47 49 069 08	2 970	91 61 776 08	565	4	47 54 309 08	2 978 200	91 54 843 08	627	1
47 49 069 08	2 977 200	91 52 826 08	565	1	47 54 310 08	2 970	91 61 776 08	753	1
47 49 071 08	2 970	91 61 776 08	559	2	47 54 310 08	2 990	91 59 244 08	627	1
47 49 075 08	2 970	91 61 776 08	563	2	47 54 312 08	2 970	91 61 776 08	691	6
47 50 302 08	2 970	91 61 776 08	673	1	47 54 313 08	1 970 100	91 58 471 08	625	2
47 50 303 08	1 972 250	91 58 473 08	646	1	47 54 313 08	2 970	91 61 776 08	604	6
47 50 303 08	1 972 251	91 58 472 08	646	1	47 54 314 08	2 970	91 61 776 08	755	2
47 50 303 08	1 972 300	91 58 475 08	604	1	47 54 314 08	2 978 100	91 52 796 08	622	1
47 50 303 08	1 972 301	91 58 474 08	604	1	47 54 314 08	2 978 200	91 54 843 08	631	2
47 50 310 08	2 970	91 61 776 08	695	1	47 54 315 08	2 970	91 61 776 08	630	5
47 50 311 08	2 970	91 61 776 08	794	1	47 54 316 08	2 970	91 61 776 08	648	1
47 50 312 08	2 970	91 61 776 08	696	1	47 54 317 08	1 970 100	91 58 471 08	609	1
47 50 313 08	3 978 100	91 56 428 08	620	1	47 54 317 08	2 970	91 61 776 08	647	1
47 50 315 08	2 391 038	96 47 931 08	23	1	47 54 318 08	2 970	91 61 776 08	708	4
47 50 315 08	2 970	91 61 776 08	798	1	47 54 318 08	2 975 700	91 52 774 08	623	1
47 50 317 08	2 975 153	91 62 051 08	627	2	47 54 318 08	2 976 200	91 44 034 08	602	1
47 50 317 08	2 975 650	91 52 820 08	612	2	47 54 318 08	2 978 100	91 52 827 08	609	2
47 50 318 08	1 970 100	91 58 471 08	653	1	47 54 320 08	2 970	91 61 776 08	818	2
47 50 318 08	1 972 250	91 58 473 08	653	1	47 54 321 08	2 975 600	91 44 662 08	606	1
47 50 318 08	1 972 251	91 58 472 08	653	1	47 54 323 08	2 970	91 61 776 08	655	2
47 50 318 08	2 970	91 61 776 08	620	2	47 54 324 08	2 970	91 61 776 08	658	1
47 50 318 08	2 975 153	91 62 051 08	628	1	47 54 325 08	2 970	91 61 776 08	743	5
47 50 318 08	2 978 200	91 54 843 08	632	2	47 54 327 08	2 970	91 61 776 08	744	3
47 50 319 08	2 970	91 61 776 08	612	5	47 54 327 08	3 978 100	91 56 428 08	611	1
47 50 322 08	2 670 002	96 45 352 08	9	1	47 54 328 08	2 970	91 61 776 08	652	1
47 50 325 08	1 975 006	91 52 509 08	605	8	47 54 329 08	1 975 006	91 52 509 08	607	4
47 50 325 08	2 976 017	96 52 261 08	622	2	47 54 329 08	2 978 100	91 52 827 08	607	1
47 50 325 08	2 976 022	96 53 245 08	605	2	47 54 329 08	2 978 200	91 54 843 08	604	1
47 50 325 08	2 978 100	91 52 827 08	605	1	47 54 331 08	1 970 100	91 58 471 08	618	1
47 50 325 08	2 978 200	91 54 843 08	603	1	47 54 331 08	2 970	91 61 776 08	751	5
47 50 328 08	2 970	91 61 776 08	785	7	47 54 331 08	2 975 000	91 57 881 08	612	1
47 50 329 08	2 970	91 61 776 08	654	2	47 54 331 08	2 975 600	91 44 662 08	604	1
47 50 329 08	2 978 100	91 52 796 08	619	2	47 54 331 08	2 976 017	96 52 261 08	603	1
47 50 336 08	2 970	91 61 776 08	656	4	47 54 333 08	2 976 017	96 52 261 08	607	1
47 50 336 08	3 978 019	91 56 431 08	608	1	47 54 334 08	2 976 017	96 52 261 08	626	2
47 50 337 08	2 978 100	91 52 796 08	617	2	47 54 334 08	2 976 022	96 53 245 08	612	2
47 50 337 08	3 978 005	91 56 430 08	611	4	47 54 335 08	2 978 100	91 52 796 08	609	1
47 50 339 08	2 970	91 61 776 08	757	10	47 54 337 08	2 970	91 61 776 08	805	2
47 50 339 08	3 978 100	91 56 428 08	605	4	47 54 337 08	3 978 100	91 56 428 08	616	1
47 50 340 08	3 978 005	91 56 430 08	606	4	47 54 340 08	2 978 100	91 52 796 08	613	1
47 51 059 08	2 970	91 61 776 08	823	1	47 54 341 08	2 970	91 61 776 08	662	1
47 51 334 08	2 970	91 61 776 08	741	1	47 54 342 08	2 976	91 52 955 08	601	4
47 51 349 08	2 970	91 61 776 08	765	1	47 54 342 08	2 976 022	96 53 245 08	618	2
47 54 081 08	3 978 005	91 56 430 08	619	2	47 54 342 08	3 978 005	91 56 430 08	614	4
47 54 301 08	2 970	91 61 776 08	776	1	47 54 343 08	2 970	91 61 776 08	719	4
47 54 301 08	2 970 081	96 50 495 08	601	3	47 54 345 08	2 970	91 61 776 08	789	2

Item	Page	Assembly	Pos.	Quantity
47 54 348 08	1 970 100	91 58 471 08	641	1
47 54 354 08	2 970	91 61 776 08	740	2
47 54 355 08	2 970	91 61 776 08	617	5
47 54 355 08	2 978 100	91 52 827 08	639	2
47 54 356 08	2 391	91 61 062 08	403	1
47 54 356 08	2 970	91 61 776 08	738	1
47 54 356 08	2 975 000	91 57 881 08	614	1
47 54 357 08	1 972 250	91 58 473 08	623	1
47 54 357 08	1 972 251	91 58 472 08	623	1
47 54 357 08	2 978 200	91 54 843 08	621	1
47 54 360 08	2 970	91 61 776 08	625	1
47 54 361 08	1 970 100	91 58 471 08	659	1
47 54 361 08	2 970	91 61 776 08	690	9
47 54 361 08	2 975 153	91 62 051 08	605	1
47 54 361 08	2 975 650	91 52 820 08	610	2
47 54 361 08	2 975 700	91 52 774 08	602	1
47 54 361 08	2 978 100	91 52 827 08	640	1
47 54 363 08	2 970	91 61 776 08	817	1
47 54 363 08	2 976 017	96 52 261 08	613	1
47 54 363 08	2 976 200	91 44 034 08	601	1
47 54 363 08	2 976 200	91 52 780 08	610	2
47 54 367 08	1 970 100	91 58 471 08	603	1
47 54 367 08	2 970	91 61 776 08	638	6
47 55 004 08	2 970	91 61 776 08	777	2
47 55 014 08	2 970	91 61 776 08	780	2
47 55 018 08	2 970	91 61 776 08	770	2
47 55 020 08	2 970	91 61 776 08	764	2
47 55 035 08	2 970	91 61 776 08	821	2
47 56 014 08	1 972 250	91 58 473 08	648	1
47 56 014 08	1 972 251	91 58 472 08	648	1
47 56 015 08	1 970 100	91 58 471 08	619	2
47 56 015 08	2 970	91 61 776 08	659	15
47 56 015 08	2 975 000	91 57 881 08	613	1
47 56 015 08	2 975 600	91 44 662 08	609	1
47 56 015 08	2 976 017	96 52 261 08	605	2
47 56 015 08	2 976 700	91 54 795 08	603	1
47 56 015 08	2 978 100	91 52 827 08	644	1
47 56 015 08	2 978 200	91 54 843 08	605	1
47 56 015 08	3 978 100	91 56 428 08	617	1
47 56 026 08	2 970	91 61 776 08	641	12
47 56 032 08	2 970	91 61 776 08	685	9
47 56 032 08	2 976 700	91 54 795 08	604	2
47 56 032 08	2 977 200	91 52 826 08	604	4
47 56 034 08	1 970 100	91 58 471 08	627	4
47 56 034 08	2 975 650	91 52 820 08	603	4
47 56 034 08	3 978 015	91 56 429 08	601	2
47 56 034 08	3 978 015	91 56 432 08	601	2
47 66 076 08	2 391 001	96 45 719 08	403	2
47 66 076 08	2 990	91 59 244 08	622	1
47 66 077 08	2 393	91 52 787 08	45	2
47 66 078 08	2 970	91 61 776 08	706	2
47 66 102 08	2 975 700	91 52 774 08	604	1
47 66 104 08	9 000 510	90 00 510 6	42	1
47 66 114 08	2 975 000	91 57 881 08	601	2
47 66 115 08	1 975 006	91 52 509 08	602	8
47 66 115 08	2 976 017	96 52 261 08	621	2
47 66 115 08	2 976 022	96 53 245 08	603	2
47 66 303 08	2 970	91 61 776 08	778	2
47 71 003 08	2 990	91 59 244 08	594	1
47 71 014 08	2 990	91 59 244 08	591	2
47 74 001 08	2 711	91 52 800 08	36	20
47 74 001 08	2 990	91 59 244 08	590	2
47 74 006 08	1 972 250	91 58 473 08	598	1
47 74 006 08	1 972 251	91 58 472 08	598	1
47 74 009 08	2 970	91 61 776 08	576	2
47 74 010 08	1 972 250	91 58 473 08	594	2
47 74 010 08	1 972 251	91 58 472 08	594	2
47 74 010 08	2 970	91 61 776 08	573	8
47 74 010 08	2 977 200	91 52 826 08	573	10
47 74 012 08	2 970	91 61 776 08	582	2
47 74 015 08	2 990	91 59 244 08	593	1
47 74 016 08	2 970	91 61 776 08	593	1
47 74 017 08	2 970	91 61 776 08	586	2
47 74 017 08	2 975 650	91 52 820 08	593	2
47 74 017 08	2 978 200	91 54 843 08	598	1
47 74 018 08	2 970	91 61 776 08	595	1
47 74 019 08	2 970	91 61 776 08	588	2
47 74 024 08	2 970	91 61 776 08	591	1
47 74 024 08	2 975 650	91 52 820 08	591	2
47 74 026 08	1 972 250	91 58 473 08	596	1
47 74 026 08	1 972 251	91 58 472 08	596	1
47 74 026 08	2 970	91 61 776 08	584	2
47 75 104 01	9 000 510	90 00 510 6	77	1
47 75 104 01	9 697 916	96 97 916 01	2	7
47 75 104 01	9 697 916	96 97 916 01	78	3
47 75 105 01	9 000 510	90 00 510 6	78	5
47 75 105 01	9 000 521	90 00 521 4	78	5
47 75 105 01	9 395 668	93 95 668 01	46	2
47 75 110 01	X1042959	10 42 959 8	53	3
47 77 001 08	2 970	91 61 776 08	592	1
47 77 002 08	1 972 250	91 58 473 08	597	1
47 77 002 08	1 972 251	91 58 472 08	597	1
47 77 002 08	2 970	91 61 776 08	585	2
47 77 005 08	2 970	91 61 776 08	594	1
47 77 006 08	2 970	91 61 776 08	583	2
47 77 006 08	2 975 650	91 52 820 08	592	2
47 77 007 08	2 970	91 61 776 08	596	1
47 77 008 08	2 970	91 61 776 08	587	2
47 77 008 08	2 975 650	91 52 820 08	594	2
47 77 008 08	2 978 200	91 54 843 08	599	1
47 77 009 08	2 970	91 61 776 08	589	2
47 77 011 08	1 972 250	91 58 473 08	599	1
47 77 011 08	1 972 251	91 58 472 08	599	1
47 77 016 08	2 970	91 61 776 08	575	2
47 77 018 08	1 972 250	91 58 473 08	595	2
47 77 018 08	1 972 251	91 58 472 08	595	2
47 77 040 08	1 970 100	91 58 471 08	664	1
47 77 040 08	2 970	91 61 776 08	761	4
47 77 040 08	3 713 013	96 57 159 08	12	1
47 77 040 08	3 978 100	91 56 428 08	623	1
47 77 040 08	5 113 086	51 13 086 08	2	3
47 77 040 08	X1021769	10 21 769 5	2	2
47 77 040 08	X1041080	10 41 080 3	22	2
47 77 040 08	X1041101	10 41 101 5	33	2
47 77 040 08	X1041101	10 41 101 9	34	5
47 77 040 08	X1041102	10 41 102 1	24	1
47 77 040 08	X1041325	10 41 325 5	200	4
47 77 040 77	X1041101	10 41 101 8	310	2
47 77 041 08	2 125	91 52 773 08	(18)	2
47 77 041 08	2 970	91 61 776 08	733	2

Item	Page	Assembly	Pos.	Quantity
47 77 042 08	2 970	91 61 776 08	752	1
47 77 042 08	3 978 005	91 56 430 08	609	4
47 77 042 08	X1021769	10 21 769 5	3	1
47 77 042 08	X1041101	10 41 101 9	35	1
47 77 042 08	X1041102	10 41 102 1	25	1
47 77 043 08	2 393	91 52 787 08	51	1
47 77 045 08	2 970	91 61 776 08	614	1
47 77 045 08	2 990	91 59 244 08	616	2
47 77 045 08	3 978 005	91 56 430 08	603	1
47 77 045 08	7 027 481	70 27 481	16	2
47 77 045 08	9 000 521	90 00 521 4	77	1
47 77 045 08	X1041101	10 41 101 5	58	1
47 77 045 08	X1041101	10 41 101 8	490	1
47 77 046 08	2 970	91 61 776 08	773	2
47 77 046 08	X1041325	10 41 325 5	202	2
47 77 046 08	X1106799	11 06 799 5	731	1
47 77 047 08	X1041101	10 41 101 9	36	2
47 77 047 08	X1041325	10 41 325 5	201	2
47 77 047 08	X1042959	10 42 959 8	54	1
47 77 048 08	1 401	91 58 478 08	(62)	3
47 77 048 08	X1042440	10 42 440 2	13	1
47 77 049 08	X1042440	10 42 440 2	15	1
47 77 051 08	1 972 250	91 58 473 08	644	1
47 77 051 08	1 972 251	91 58 472 08	644	1
47 77 051 08	1 972 300	91 58 475 08	602	1
47 77 051 08	1 972 301	91 58 474 08	602	1
47 77 051 08	2 670 002	96 45 352 08	4	1
47 77 051 08	X1041101	10 41 101 5	40	1
47 77 051 08	X1041101	10 41 101 8	380	1
47 77 052 08	1 991	91 52 510 08	(11)	8
47 77 052 08	2 970	91 61 776 08	713	2
47 77 052 08	2 975 153	91 62 051 08	48	1
47 77 052 08	2 975 700	91 52 774 08	45	1
47 77 054 08	9 640 276	96 40 276 08	16	3
47 77 054 08	X1041267	10 41 267 8	4	1
47 77 055 08	2 990	91 59 244 08	608	3
47 77 055 08	X1041101	10 41 101 5	39	6
47 77 055 08	X1048992	10 48 992 6	11	1
47 77 056 08	2 970	91 61 776 08	632	2
47 77 056 08	9 000 510	90 00 510 6	69	4
47 77 056 08	9 000 521	90 00 521 4	69	4
47 77 056 08	9 697 916	96 97 916 01	89	1
47 77 056 08	X1041102	10 41 102 1	23	1
47 77 057 08	9 000 510	90 00 510 6	76	2
47 77 057 08	9 000 521	90 00 521 4	76	2
47 77 058 08	2 970	91 61 776 08	712	1
48 23 308 14	2 970	91 61 776 08	626	3
48 23 308 14	3 978 100	91 56 428 08	608	1
48 23 318 14	2 970	91 61 776 08	758	3
48 24 303 14	2 970	91 61 776 08	730	4
48 24 303 14	2 978 100	91 52 827 08	641	1
48 24 303 14	2 990	91 59 244 08	626	1
48 24 306 14	2 970	91 61 776 08	619	4
48 24 306 14	2 975 153	91 62 051 08	604	1
48 24 306 14	2 975 700	91 52 774 08	614	1
48 24 311 14	1 970 100	91 58 471 08	624	1
48 24 311 14	2 970	91 61 776 08	602	5
48 24 313 14	2 970	91 61 776 08	813	1
48 24 314 14	2 978 100	91 52 827 08	603	1
48 24 315 14	1 970 100	91 58 471 08	615	2
48 24 315 14	2 970	91 61 776 08	783	5
48 24 315 14	2 975 000	91 57 881 08	611	1
48 25 302 14	9 739 501	97 39 501	1	1
48 25 308 14	2 970	91 61 776 08	601	13
48 25 309 14	1 970 100	91 58 471 08	679	1
48 25 309 14	2 970	91 61 776 08	613	11
48 25 309 14	2 975 600	91 44 662 08	607	1
48 25 309 14	3 978 100	91 56 428 08	607	1
48 25 316 14	2 970	91 61 776 08	688	4
48 25 316 14	2 977 200	91 52 826 08	608	1
48 25 316 14	3 978 100	91 56 428 08	604	2
49 00 014	2 976 017	96 52 261 08	21	3
49 00 014	2 976 022	96 53 245 08	21	3
49 00 089	2 370	91 52 782 08	16	4
49 00 089	2 391 001	96 45 719 08	349	4
49 00 089	2 391 023	96 45 720 08	15	12
49 00 089	2 392	91 52 785 08	21	2
49 00 089	2 393	91 52 787 08	24	4
49 00 089	2 631	91 56 817 08	47	13
49 00 089	2 711	91 52 800 08	37	7
49 00 089	2 810	91 52 806 08	68	4
49 00 089	2 859	91 52 809 08	58	40
49 00 089	2 925 204	92 16 990 08	4	1
49 00 089	2 925 402	96 58 855 08	9	10
49 00 089	2 932 160	96 54 385 08	14	2
49 00 089	9 000 510	90 00 510 6	23	3
49 00 089	9 000 521	90 00 521 4	23	3
49 00 089	X1035519	10 35 519 6	14	6
49 00 089	X1080159	10 80 159 1	662	12
49 00 111	2 391 038	96 47 931 08	9	4
49 00 111	2 522 013	96 45 883 08	13	2
49 00 111	2 711	91 52 800 08	38	2
49 00 111	2 859	91 52 809 08	68	4
49 00 111	3 745	91 52 948 08	42	8
49 00 111	5 106 691	51 06 691 08	4	4
49 00 123	1 401	91 58 478 08	54	4
49 00 123	1 411 200	91 58 481 08	54	4
49 00 123	2 652	91 61 110 08	36	8
49 00 123	3 714 008	96 49 266 08	9	8
49 00 123	3 714 009	96 49 267 08	12	8
49 00 123	3 745	91 52 948 08	12	16
49 00 128	1 401	91 58 478 08	57	2
49 00 128	1 411 200	91 58 481 08	57	2
49 00 128	1 630 004	91 58 625 08	24	12
49 00 128	1 991	91 52 510 08	21	4
49 00 128	2 260	91 53 057 08	25	10
49 00 128	2 260 006	96 46 501 08	9	3
49 00 128	2 370	91 52 782 08	6	10
49 00 128	2 391 001	96 45 719 08	350	10
49 00 128	2 391 040	96 53 645 08	22	2
49 00 128	2 391 102	96 60 027 08	105	16
49 00 128	2 393	91 52 787 08	21	8
49 00 128	2 550	91 61 343 08	19	2
49 00 128	2 810 037	96 47 204 08	4	20
49 00 128	2 859	91 52 809 08	60	5
49 00 128	2 925 402	96 58 855 08	15	4
49 00 128	2 932 166	92 68 911 08	8	2
49 00 128	3 211	91 57 748 08	53	8
49 00 128	3 213	91 61 419 08	16	2
49 00 128	3 225	91 52 854 08	59	12

Item	Page	Assembly	Pos.	Quantity	Item	Page	Assembly	Pos.	Quantity
49 00 128	3 281	91 52 896 08	60	2	50 26 126 08	2 393	91 52 787 08	9	1
49 00 128	3 291	91 52 831 08	3	8	50 26 150 08	X1035659	10 35 659 9	43	1
49 00 128	3 292	91 52 865 08	8	8	50 26 189 08	2 522 012	96 45 884 08	9	2
49 00 128	3 713	91 57 749 08	111	4	50 26 189 08	2 671	91 52 798 08	15	2
49 00 128	3 714	91 52 862 08	76	4	50 26 189 08	2 810 001	96 43 597 08	4	12
49 00 128	3 745	91 52 948 08	28	8	50 26 189 08	3 713	91 57 749 08	120	5
49 00 128	X1035519	10 35 519 6	13	4	50 26 514 08	5 026 573	50 26 573 08	2	1
49 00 152	2 391 001	96 45 719 08	355	2	50 26 558 08	2 990	91 59 244 08	9	1
49 00 152	2 391 040	96 53 645 08	35	1	50 26 573 08	2 990	91 59 244 08	21	1
49 00 152	2 550	91 61 343 08	7	10	50 26 577 08	3 978 005	91 56 430 08	5	1
49 00 531	2 391 001	96 45 719 08	390	12	50 26 596 08	2 990	91 59 244 08	15	1
49 00 531	2 391 038	96 47 931 08	14	12	50 26 616 08	2 990	91 59 244 08	22	1
49 00 531	2 393	91 52 787 08	41	4	50 26 628 08	2 990	91 59 244 08	12	1
49 00 537	3 745	91 52 948 08	37	8	50 28 065 08	2 978 100	91 52 796 08	7	1
49 00 537	X1035659	10 35 659 9	64	12	50 28 065 08	2 978 100	91 52 827 08	12	1
49 00 537	X1106799	11 06 799 5	741	2	50 28 065 08	2 978 200	91 54 843 08	12	1
49 00 595	2 522	91 54 115 08	26	1	50 28 073 08	1 972 250	91 58 473 08	12	1
49 00 614	2 831	91 62 179 08	30	4	50 28 073 08	1 972 251	91 58 472 08	12	1
49 00 614	2 859 025	96 46 757 08	4	10	50 28 073 08	2 970	91 61 776 08	50	1
49 00 626	2 502	91 55 939 08	48	4	50 28 073 08	2 975 153	91 62 051 08	9	1
49 00 953	X1021769	10 21 769 5	5	4	50 28 073 08	2 975 700	91 52 774 08	9	1
49 01 053	3 281	91 52 896 08	38	4	50 28 073 08	3 978 005	91 56 430 08	9	1
49 01 057	2 391 023	96 45 720 08	10	4	50 28 169 01	9 000 510	90 00 510 6	(3)	1
49 01 159	X1011497	10 11 497 5	3	4	50 29 214 08	2 990	91 59 244 08	625	1
49 01 162	2 977 100	91 45 089 08	3	8	50 29 325 08	2 990	91 59 244 08	598	4
49 01 162	5 114 975	51 14 975 08	17	2	50 29 326 08	2 393	91 52 787 08	48	1
49 01 191	5 114 865	51 14 865 08	6	4	50 29 328 08	2 391 001	96 45 719 08	404	2
49 01 217	X1021769	10 21 769 5	4	4	50 29 329 08	2 990	91 59 244 08	597	4
49 01 428	9 600 442	96 00 442 9	3	1	50 29 332 08	2 393	91 52 787 08	47	1
49 01 531	X1034282	10 34 282 3	19	4	50 29 401 08	2 990	91 59 244 08	596	2
49 01 763	2 550	91 61 343 08	108	4	50 29 461 08	2 990	91 59 244 08	615	1
49 11 008 14	2 970	91 61 776 08	627	4	50 29 871 08	2 990	91 59 244 08	6	1
49 80 031	X1041267	10 41 267 7	24	4	50 30 099 08	2 977 100	91 45 089 08	10	1
49 80 150	9 739 400	97 39 400	(17)	1	50 40 056 08	X1035659	10 35 659 9	61	13
49 80 742	X1011614	10 11 614 1	3	1	50 40 077 08	X1065015	10 65 015 8	43	2
49 80 805	9 739 400	97 39 400	(22)	1	50 40 077 08	X1080159	10 80 159 2	43	4
49 81 024	3 714	91 52 862 08	60	11	51 01 332 08	2 975 600	91 44 662 08	11	2
50 04 325 08	5 114 975	51 14 975 08	22	2	51 01 416 08	2 391 038	96 47 931 08	20	2
50 09 001	X1035482	10 35 482 8	11	1	51 01 416 08	2 975 600	91 44 662 08	12	1
50 09 001	X1042876	10 42 876 6	11	1	51 01 482 08	2 975 600	91 44 662 08	13	1
50 09 001	X1042876	10 42 876 7	11	1	51 02 306 08	2 370	91 52 782 08	2	1
50 09 001	X1042876	10 42 876 8	11	1	51 02 354 08	2 350	91 52 778 08	2	2
50 09 175 08	1 401	91 58 478 08	68	24	51 02 373 08	2 391 038	96 47 931 08	2	1
50 09 175 08	1 411 200	91 58 481 08	68	24	51 02 373 08	2 977 100	91 45 089 08	8	1
50 09 175 08	2 350	91 52 778 08	6	6	51 02 380 08	2 391 023	96 45 720 08	2	2
50 09 175 08	2 670	91 52 797 08	5	8	51 03 178 08	2 970	91 61 776 08	(1)	1
50 09 175 08	2 671	91 52 798 08	6	4	51 04 087 08	2 970	91 61 776 08	37	1
50 09 175 08	2 730	91 52 803 08	10	12	51 04 087 08	2 975 153	91 62 051 08	10	1
50 09 175 08	2 810	91 52 806 08	15	18	51 04 087 08	2 975 700	91 52 774 08	10	1
50 09 262 08	X1035659	10 35 659 9	38	5	51 04 121 08	1 970 100	91 58 471 08	18	1
50 09 648	X1065300	10 65 300 9	41	1	51 04 121 08	2 970	91 61 776 08	20	1
50 12 437 08	2 975 700	91 52 774 08	(1)	1	51 04 124 08	2 970	91 61 776 08	40	2
50 15 070 14	X1065015	10 65 015 5	41	1.6	51 04 124 08	2 975 700	91 52 774 08	14	1
50 15 070 14	X1080159	10 80 159 0	41	1.6	51 04 124 08	2 976 017	96 52 261 08	6	1
50 15 240 08	X1065015	10 65 015 8	76	22	51 04 124 08	2 976 022	96 53 245 08	6	1
50 15 240 08	X1080159	10 80 159 2	76	32	51 04 129 08	1 970 100	91 58 471 08	19	1
50 15 271 08	5 400 565	54 00 565 08	9	1	51 04 687 08	2 970	91 61 776 08	11	2
50 15 339 08	9 697 916	96 97 916 01	66	1	51 05 010 08	2 391 001	96 45 719 08	121	1
50 15 497 08	5 718 420	57 18 420 08	4	1	51 05 521 08	2 970	91 61 776 08	570	2
50 26 088 08	2 393	91 52 787 08	50	1	51 05 696 08	1 750	91 52 394 08	26	1

Item	Page	Assembly	Pos.	Quantity	Item	Page	Assembly	Pos.	Quantity
51 05 866 08	1 970 100	91 58 471 08	58	8	51 06 693 08	5 106 691	51 06 691 08	50	1
51 05 866 08	1 972 250	91 58 473 08	58	4	51 06 711 08	2 970	91 61 776 08	38	4
51 05 866 08	1 972 251	91 58 472 08	58	4	51 06 711 08	2 975 153	91 62 051 08	12	1
51 05 866 08	1 972 300	91 58 475 08	58	4	51 06 711 08	2 975 700	91 52 774 08	12	1
51 05 866 08	1 972 301	91 58 474 08	58	4	51 06 711 08	2 978 100	91 52 827 08	7	1
51 05 866 08	2 970	91 61 776 08	553	16	51 06 711 08	2 978 200	91 54 843 08	7	1
51 05 866 08	2 975 153	91 62 051 08	41	4	51 06 715 08	2 970	91 61 776 08	71	1
51 05 867 08	1 970 100	91 58 471 08	53	8	51 06 718 08	2 671 004	96 46 305 08	(1)	1
51 05 867 08	1 972 250	91 58 473 08	53	2	51 06 718 08	XSK_Z745	SK_Z74535	(200)	1
51 05 867 08	1 972 251	91 58 472 08	53	2	51 06 718 08	XSK_Z745	SK_Z74535	(200)	1
51 05 867 08	1 972 300	91 58 475 08	53	2	51 06 718 08	XSK_Z745	SK_Z74535	(10)	1
51 05 867 08	1 972 301	91 58 474 08	53	2	51 06 718 08	XSK_Z745	SK_Z74535	(12)	1
51 05 867 08	2 970	91 61 776 08	127	4	51 06 769 08	2 970	91 61 776 08	44	1
51 05 867 08	2 970	91 61 776 08	554	20	51 06 820 08	2 970	91 61 776 08	22	1
51 05 867 08	2 970	91 61 776 08	(1)	1	51 06 923 08	1 970 100	91 58 471 08	20	1
51 05 867 08	2 970	91 61 776 08	560	2	51 06 960 08	2 978 100	91 52 796 08	5	1
51 05 867 08	2 970	91 61 776 08	(1)	1	51 06 960 08	2 978 200	91 54 843 08	13	1
51 05 867 08	2 975 153	91 62 051 08	45	4	51 06 960 08	3 978 005	91 56 430 08	10	1
51 05 867 08	2 975 700	91 52 774 08	42	3	51 07 104 08	5 114 975	51 14 975 08	20	1
51 05 867 08	X1035465	10 35 465 8	35	1	51 07 106 08	5 114 975	51 14 975 08	30	1
51 05 867 08	X1067840	10 67 840 7	2	1	51 07 113 08	2 976 203	92 27 489 08	(18)	1
51 05 869 08	2 970	91 61 776 08	545	8	51 07 113 08	5 114 865	51 14 865 08	4	1
51 05 870 08	2 970	91 61 776 08	547	4	51 07 118 08	X1041101	10 41 101 8	320	1
51 05 870 08	2 970	91 61 776 08	(1)	1	51 07 129 08	5 114 498	51 14 498 08	11	3
51 05 870 08	2 970	91 61 776 08	(1)	1	51 07 129 08	5 114 943	51 14 943 08	11	3
51 05 875 08	2 970	91 61 776 08	541	4	51 07 138 08	5 114 975	51 14 975 08	1	1
51 05 875 08	2 976 200	91 52 780 08	561	8	51 07 139 08	5 114 975	51 14 975 08	2	1
51 05 875 08	2 976 700	91 54 795 08	566	4	51 07 141 08	5 114 975	51 14 975 08	12	1
51 05 878 08	2 970	91 61 776 08	543	2	51 07 143 08	5 114 975	51 14 975 08	14	1
51 05 878 08	2 976 200	91 52 780 08	562	4	51 07 145 08	5 114 975	51 14 975 08	19	1
51 05 878 08	2 976 700	91 54 795 08	567	4	51 07 181 08	5 113 005	51 13 005 08	27	1
51 05 879 08	2 391 001	96 45 719 08	(1)	1	51 07 181 08	5 719 113	57 19 113 08	12	3
51 05 879 08	2 391 001	96 45 719 08	43	3	51 07 181 08	X1029184	10 29 184 0	12	3
51 05 993 08	2 391 001	96 45 719 08	60	1	51 07 181 08	X1048973	10 48 973 4	27	1
51 05 996 08	2 970	91 61 776 08	84	6	51 07 190 08	5 113 005	51 13 005 08	26	1
51 05 996 08	2 975 700	91 52 774 08	25	1	51 07 190 08	X1048973	10 48 973 4	26	1
51 05 996 08	2 978 200	91 54 843 08	21	1	51 07 255 90	2 976 203	92 27 489 08	(1)	1
51 05 997 08	2 970	91 61 776 08	86	3	51 07 359 08	5 711 301	57 11 301 08	6	1
51 05 997 08	2 975 153	91 62 051 08	27	1	51 07 374 08	X1041267	10 41 267 8	18	1
51 05 997 08	2 977	91 58 476 08	40	1	51 07 383 08	5 719 008	57 19 008 08	12	1
51 05 997 08	2 978 100	91 52 796 08	26	2	51 07 383 08	X1047220	10 47 220 2	12	1
51 05 997 08	2 978 100	91 52 827 08	21	1	51 07 384 08	5 713 626	57 13 626 08	441	4
51 06 290 08	2 970	91 61 776 08	636	8	51 07 384 08	5 715 140	57 15 140 08	15	1
51 06 290 08	2 975 153	91 62 051 08	615	2	51 07 384 08	5 715 146	57 15 146 08	15	1
51 06 290 08	2 975 700	91 52 774 08	619	2	51 07 384 08	5 718 995	57 18 995 08	15	1
51 06 290 08	2 978 100	91 52 827 08	606	2	51 07 384 08	5 719 113	57 19 113 08	16	1
51 06 290 08	2 978 200	91 54 843 08	633	1	51 07 384 08	X1029184	10 29 184 0	16	1
51 06 295 08	2 970	91 61 776 08	63	1	51 07 386 08	5 718 989	57 18 989 08	26	2
51 06 318 08	2 970	91 61 776 08	56	3	51 07 399 08	X1041267	10 41 267 7	43	1
51 06 340 08	3 978 100	91 56 428 08	5	1	51 07 415 08	5 113 086	51 13 086 08	3	1
51 06 425 08	2 970	91 61 776 08	75	2	51 07 415 08	X1048944	10 48 944 9	915	2
51 06 623 08	5 708 320	57 08 320 08	2	1	51 07 417 08	5 114 176	51 14 176 08	21	1
51 06 673 08	2 671 004	96 46 305 08	3	1	51 07 417 08	5 114 177	51 14 177 08	21	1
51 06 691 08	2 671 004	96 46 305 08	9	1	51 07 457 08	5 113 086	51 13 086 08	29	1
51 06 692 08	5 106 691	51 06 691 08	1	1	51 07 460 08	2 970	91 61 776 08	39	3
51 06 692 08	XSK_Z745	SK_Z74535	(4)	1	51 07 460 08	2 975 153	91 62 051 08	13	1
51 06 692 08	XSK_Z745	SK_Z74535	(4)	1	51 07 460 08	2 975 700	91 52 774 08	13	1
51 06 692 08	XSK_Z745	SK_Z74535	(9)	1	51 07 461 08	5 026 126	50 26 126 08	13	2
51 06 692 08	XSK_Z745	SK_Z74535	(11)	1	51 07 461 08	5 113 086	51 13 086 08	24	2
51 06 693 08	2 671 004	96 46 305 08	10	1	51 07 461 08	5 715 140	57 15 140 08	10	1

Item	Page	Assembly	Pos.	Quantity	Item	Page	Assembly	Pos.	Quantity
51 07 461 08	5 715 146	57 15 146 08	10	1	51 13 005 08	2 970	91 61 776 08	23	1
51 07 461 08	5 718 995	57 18 995 08	10	1	51 13 022 08	2 970	91 61 776 08	55	3
51 07 461 08	X1021831	10 21 831 0	1	1	51 13 045 08	2 976 203	92 27 489 08	3	1
51 07 466 08	5 113 086	51 13 086 08	15	8	51 13 072 08	2 976 017	96 52 261 08	4	2
51 07 478 08	5 113 086	51 13 086 08	39	2	51 13 072 08	2 976 022	96 53 245 08	4	2
51 07 478 08	5 719 113	57 19 113 08	10	1	51 13 082 08	2 978 100	91 52 827 08	11	1
51 07 478 08	X1029184	10 29 184 0	10	1	51 13 082 08	2 978 200	91 54 843 08	11	1
51 07 533 08	5 711 301	57 11 301 08	9	1	51 13 086 08	2 970	91 61 776 08	110	1
51 07 534 08	5 711 301	57 11 301 08	10	1	51 13 225 08	2 970	91 61 776 08	109	1
51 07 534 08	X1048973	10 48 973 4	11	1	51 14 176 08	2 970	91 61 776 08	113	1
51 07 543 08	2 990	91 59 244 08	5	2	51 14 177 08	2 970	91 61 776 08	114	2
51 07 604 08	X1022811	10 22 811 2	32	1	51 14 177 08	2 978 100	91 52 796 08	6	1
51 07 649 08	5 114 975	51 14 975 08	4	1	51 14 177 08	2 978 100	91 52 827 08	10	1
51 07 736 08	5 114 865	51 14 865 08	3	1	51 14 177 08	2 978 200	91 54 843 08	10	1
51 07 798 08	5 114 975	51 14 975 08	28	1	51 14 277 08	2 975 000	91 57 881 08	11	1
51 07 799 08	5 114 975	51 14 975 08	29	1	51 14 320 08	2 975 000	91 57 881 08	7	1
51 07 821 08	5 114 865	51 14 865 08	2	1	51 14 333 08	2 975 000	91 57 881 08	8	1
51 07 822 08	5 114 865	51 14 865 08	5	1	51 14 351 08	2 970	91 61 776 08	78	2
51 07 832 08	5 114 176	51 14 176 08	17	1	51 14 444 08	2 970	91 61 776 08	34	3
51 07 832 08	5 114 177	51 14 177 08	17	1	51 14 444 08	2 975 153	91 62 051 08	4	1
51 07 921 08	5 711 301	57 11 301 08	4	1	51 14 444 08	2 975 700	91 52 774 08	4	1
51 07 969 08	5 114 176	51 14 176 08	1	1	51 14 444 08	2 978 100	91 52 827 08	4	1
51 07 969 08	5 114 177	51 14 177 08	1	1	51 14 444 08	2 978 200	91 54 843 08	4	1
51 07 970 08	5 114 176	51 14 176 08	3	1	51 14 445 08	2 970	91 61 776 08	112	4
51 07 970 08	5 114 177	51 14 177 08	3	1	51 14 469 08	2 975 000	91 57 881 08	9	1
51 07 971 08	5 114 176	51 14 176 08	4	1	51 14 493 08	3 978 005	91 56 430 08	4	1
51 07 971 08	5 114 320	51 14 320 08	2	1	51 14 498 08	3 978 005	91 56 430 08	2	2
51 07 972 08	5 114 176	51 14 176 08	5	1	51 14 535 08	2 970	91 61 776 08	35	3
51 07 972 08	5 114 177	51 14 177 08	5	1	51 14 562 08	3 978 100	91 56 428 08	7	1
51 07 973 08	5 114 176	51 14 176 08	6	1	51 14 568 08	2 970	91 61 776 08	30	2
51 07 973 08	5 114 177	51 14 177 08	6	1	51 14 569 08	2 975 600	91 44 662 08	2	1
51 07 973 08	5 114 320	51 14 320 08	4	1	51 14 572 08	2 970	91 61 776 08	72	1
51 07 974 08	5 114 176	51 14 176 08	7	1	51 14 606 08	2 975 153	91 62 051 08	5	1
51 07 974 08	5 114 177	51 14 177 08	7	1	51 14 606 08	2 975 700	91 52 774 08	5	1
51 07 974 08	5 114 320	51 14 320 08	6	1	51 14 651 08	1 970 100	91 58 471 08	10	1
51 07 975 08	2 970	91 61 776 08	(26)	2	51 14 689 08	2 970	91 61 776 08	108	3
51 07 975 08	5 114 176	51 14 176 08	9	1	51 14 689 08	2 975 153	91 62 051 08	11	1
51 07 975 08	5 114 177	51 14 177 08	9	1	51 14 689 08	2 975 700	91 52 774 08	11	1
51 07 975 08	5 114 320	51 14 320 08	7	1	51 14 689 08	2 976 017	96 52 261 08	5	1
51 07 976 08	5 114 176	51 14 176 08	10	1	51 14 689 08	2 976 022	96 53 245 08	5	1
51 07 976 08	5 114 177	51 14 177 08	10	1	51 14 689 08	2 978 100	91 52 827 08	5	1
51 07 977 08	5 114 176	51 14 176 08	22	1	51 14 689 08	2 978 200	91 54 843 08	5	1
51 07 977 08	5 114 177	51 14 177 08	22	1	51 14 716 08	2 970	91 61 776 08	59	1
51 10 017 08	2 540	91 53 253 08	19	2	51 14 769 08	2 970	91 61 776 08	18	1
51 10 072 08	5 114 320	51 14 320 08	14	1	51 14 815 08	1 972 250	91 58 473 08	11	1
51 10 089 08	9 640 276	96 40 276 08	9	2	51 14 815 08	1 972 251	91 58 472 08	11	1
51 10 151 08	5 114 177	51 14 177 08	4	1	51 14 815 08	2 970	91 61 776 08	51	1
51 10 438 08	2 970	91 61 776 08	(8)	1	51 14 815 08	2 975 153	91 62 051 08	8	1
51 10 438 08	5 114 865	51 14 865 08	7	1	51 14 815 08	2 975 700	91 52 774 08	8	1
51 10 487 08	2 970	91 61 776 08	41	1	51 14 815 08	3 978 005	91 56 430 08	11	1
51 10 487 08	2 978 100	91 52 827 08	8	1	51 14 820 08	2 970	91 61 776 08	27	2
51 10 487 08	2 978 200	91 54 843 08	8	1	51 14 829 08	3 978 005	91 56 430 08	3	4
51 10 492 08	5 026 126	50 26 126 08	3	1	51 14 853 08	2 970	91 61 776 08	29	2
51 10 561 08	2 975 700	91 52 774 08	41	1	51 14 865 08	2 976 017	96 52 261 08	3	1
51 10 575 08	2 976 200	91 52 780 08	3	2	51 14 865 08	2 976 022	96 53 245 08	3	1
51 10 583 08	2 975 000	91 57 881 08	6	1	51 14 919 14	2 970	91 61 776 08	118	1
51 10 603 08	2 970	91 61 776 08	74	1	51 14 937 08	2 975 153	91 62 051 08	14	1
51 10 623 08	2 975 153	91 62 051 08	40	1	51 14 943 08	2 970	91 61 776 08	17	1
51 10 624 08	2 970	91 61 776 08	126	1	51 14 975 08	2 970	91 61 776 08	54	4
51 10 634 08	2 970	91 61 776 08	52	2	51 14 982 08	3 978 100	91 56 428 08	8	1

Item	Page	Assembly	Pos.	Quantity
51 15 004 08	2 970	91 61 776 08	105	4
51 15 004 08	2 970 081	96 50 495 08	13	1
51 15 004 08	2 975 153	91 62 051 08	37	2
51 15 004 08	2 976 200	91 44 034 08	11	1
51 15 004 08	2 977	91 58 476 08	43	1
51 15 004 08	2 977 200	91 52 826 08	25	2
51 15 005 08	2 970	91 61 776 08	104	3
51 15 005 08	2 970 081	96 50 495 08	11	2
51 15 005 08	2 975 650	91 52 820 08	25	2
51 15 005 08	2 975 700	91 52 774 08	37	1
51 15 007 08	1 970 100	91 58 471 08	37	1
51 15 010 08	1 970 100	91 58 471 08	35	3
51 15 010 08	2 970	91 61 776 08	90	3
51 15 010 08	2 975 153	91 62 051 08	31	1
51 15 010 08	2 975 650	91 52 820 08	23	5
51 15 010 08	2 978 200	91 54 843 08	23	2
51 15 011 08	1 972 250	91 58 473 08	37	1
51 15 011 08	1 972 251	91 58 472 08	37	1
51 15 011 08	2 970	91 61 776 08	91	1
51 15 011 08	2 975 153	91 62 051 08	32	2
51 15 011 08	2 977	91 58 476 08	37	1
51 15 011 08	2 977 200	91 52 826 08	15	1
51 15 011 08	3 978 100	91 56 428 08	33	1
51 15 013 08	1 970 100	91 58 471 08	23	1
51 15 013 08	2 976 022	96 53 245 08	7	1
51 15 015 08	2 976 017	96 52 261 08	11	1
51 15 026 08	2 391 001	96 45 719 08	42	6
51 15 058 08	1 970 100	91 58 471 08	27	1
51 15 058 08	2 970	91 61 776 08	98	5
51 15 058 08	2 975 153	91 62 051 08	33	2
51 15 058 08	2 975 650	91 52 820 08	27	8
51 15 058 08	2 975 700	91 52 774 08	33	1
51 15 058 08	2 976 017	96 52 261 08	14	1
51 15 058 08	2 976 200	91 44 034 08	5	3
51 15 058 08	2 976 203	92 27 489 08	5	1
51 15 058 08	3 978 015	91 56 429 08	11	1
51 15 058 08	3 978 015	91 56 432 08	11	1
51 15 058 08	3 978 100	91 56 428 08	27	1
51 15 059 08	1 970 100	91 58 471 08	39	3
51 15 059 08	2 970	91 61 776 08	92	2
51 15 059 08	2 975 600	91 44 662 08	14	1
51 15 059 08	2 976	91 52 955 08	4	2
51 15 059 08	2 976 017	96 52 261 08	9	2
51 15 059 08	2 978 200	91 54 843 08	25	1
51 15 062 08	2 990	91 59 244 08	13	1
51 15 066 08	2 990	91 59 244 08	14	1
51 15 081 08	2 970	91 61 776 08	89	5
51 15 081 08	2 975 153	91 62 051 08	30	1
51 15 081 08	2 978 100	91 52 827 08	23	1
51 15 082 08	2 970	91 61 776 08	88	3
51 15 082 08	2 975 153	91 62 051 08	29	1
51 15 082 08	2 975 700	91 52 774 08	29	1
51 15 083 08	2 970	91 61 776 08	107	1
51 15 083 08	2 970 081	96 50 495 08	7	1
51 15 083 08	2 975 153	91 62 051 08	20	1
51 15 083 08	2 976 022	96 53 245 08	10	1
51 15 084 08	2 970	91 61 776 08	106	1
51 15 084 08	2 970 081	96 50 495 08	5	2
51 15 084 08	2 975 153	91 62 051 08	19	2
51 15 084 08	2 976 017	96 52 261 08	13	1
51 15 086 08	1 972 250	91 58 473 08	41	1
51 15 086 08	1 972 251	91 58 472 08	41	1
51 15 086 08	2 970	91 61 776 08	94	2
51 15 086 08	2 975 600	91 44 662 08	3	3
51 15 086 08	2 976	91 52 955 08	6	2
51 15 086 08	2 976 017	96 52 261 08	17	1
51 15 086 08	2 978 100	91 52 827 08	25	1
51 15 096 08	2 970	91 61 776 08	99	2
51 15 096 08	2 975 153	91 62 051 08	35	2
51 15 096 08	2 975 600	91 44 662 08	9	1
51 15 096 08	2 975 700	91 52 774 08	35	1
51 15 096 08	2 976 017	96 52 261 08	15	1
51 15 096 08	2 976 022	96 53 245 08	9	2
51 15 096 08	2 976 200	91 44 034 08	7	3
51 15 096 08	2 976 203	92 27 489 08	7	1
51 15 096 08	3 978 005	91 56 430 08	18	1
51 15 096 08	3 978 015	91 56 429 08	13	1
51 15 096 08	3 978 015	91 56 432 08	13	1
51 15 108 08	3 978 100	91 56 428 08	31	1
51 15 122 08	1 970 100	91 58 471 08	31	8
51 15 122 08	2 970	91 61 776 08	80	4
51 15 122 08	2 975 153	91 62 051 08	21	2
51 15 122 08	2 975 650	91 52 820 08	11	8
51 15 122 08	2 975 700	91 52 774 08	21	2
51 15 122 08	2 976	91 52 955 08	10	2
51 15 122 08	3 978 015	91 56 429 08	4	2
51 15 122 08	3 978 015	91 56 432 08	4	2
51 15 122 08	3 978 100	91 56 428 08	21	2
51 15 123 08	1 972 250	91 58 473 08	33	2
51 15 123 08	1 972 251	91 58 472 08	33	2
51 15 123 08	2 970	91 61 776 08	82	6
51 15 123 08	2 975 153	91 62 051 08	23	4
51 15 123 08	2 976	91 52 955 08	8	2
51 15 123 08	2 976 022	96 53 245 08	11	2
51 15 123 08	2 977	91 58 476 08	33	4
51 15 123 08	2 977 200	91 52 826 08	11	4
51 15 123 08	3 978 005	91 56 430 08	14	1
51 15 123 08	3 978 015	91 56 429 08	5	2
51 15 123 08	3 978 015	91 56 432 08	5	2
51 15 125 08	2 391 038	96 47 931 08	3	2
51 15 162 08	2 970	91 61 776 08	561	4
51 15 167 08	2 391 001	96 45 719 08	41	4
51 15 177 08	2 970	91 61 776 08	571	4
51 15 178 08	1 970 100	91 58 471 08	52	4
51 15 178 08	2 970	91 61 776 08	572	12
51 15 178 08	2 975 700	91 52 774 08	47	2
51 15 184 08	1 970 100	91 58 471 08	45	1
51 15 184 08	2 970	91 61 776 08	96	1
51 15 184 08	2 970	91 61 776 08	97	1
51 15 185 08	2 975 600	91 44 662 08	7	1
51 15 185 08	2 977	91 58 476 08	46	1
51 16 313 14	X1041102	10 41 102 1	22	1
51 16 313 14	X1042959	10 42 959 8	42	1
51 21 363 08	2 977 100	91 45 089 08	9	1
51 21 364 08	X1045077	10 45 077 4	335	1
51 21 370 08	2 391 001	96 45 719 08	114	1
51 23 497 08	2 810	91 52 806 08	31	1
51 23 682 08	1 411 200	91 58 481 08	11	1
51 23 943 08	3 790 006	96 19 989 08	1	1
51 23 944 08	3 790 007	96 19 990 08	1	1

Item	Page	Assembly	Pos.	Quantity	Item	Page	Assembly	Pos.	Quantity
51 31 150 08	5 719 006	57 19 006 08	11	1	54 02 380 14	X1065015	10 65 015 5	51	1
51 31 192 08	5 113 086	51 13 086 08	50	1	54 02 380 14	X1080159	10 80 159 0	51	1
51 45 042 08	X1035924	10 35 924 8	(5)	1	54 02 537 14	X1065015	10 65 015 5	520	1
51 45 171 08	X1065015	10 65 015 5	521	2	54 02 537 14	X1080159	10 80 159 0	520	1
51 45 171 08	X1065015	10 65 015 8	65	1	54 05 073 08	6 909 010	69 09 010 08	37	1
51 45 171 08	X1080159	10 80 159 0	521	2	55 04 515 08	2 391 001	96 45 719 08	122	2
51 45 171 08	X1080159	10 80 159 2	65	2	55 04 516 08	2 391 001	96 45 719 08	123	2
51 45 234 08	X1117100	11 17 100 3	12	1	55 06 277 08	X1110096	11 10 096 0	1	1
51 45 275 08	5 106 691	51 06 691 08	13	1	55 06 395 08	2 391 023	96 45 720 08	3	2
51 45 304 08	5 719 006	57 19 006 08	10	1	55 07 726 08	2 393	91 52 787 08	2	2
51 45 349 08	X1042440	10 42 440 2	20	2	55 08 380 08	2 520 034	96 45 984 08	52	4
51 45 891 08	X1047220	10 47 220 2	13	1	55 08 480 08	X1065300	10 65 300 9	17	1
51 45 915 08	5 715 142	57 15 142 08	26	2	55 08 494 08	2 391 001	96 45 719 08	132	8
51 45 915 08	5 719 113	57 19 113 08	15	2	55 08 494 08	2 391 023	96 45 720 08	6	2
51 45 915 08	X1029184	10 29 184 0	15	2	55 08 494 08	2 670	91 52 797 08	16	4
51 45 915 08	X1041267	10 41 267 7	44	1	55 08 495 08	2 391 001	96 45 719 08	134	2
51 45 948 08	5 719 113	57 19 113 08	19	1	55 08 495 08	2 520 032	96 45 980 08	15	2
51 45 948 08	X1065300	10 65 300 9	28	1	55 08 984 08	2 391 001	96 45 719 08	200	1
51 45 994 08	2 913 100	91 23 538 08	4	12	55 08 998 08	2 391 001	96 45 719 08	388	12
51 45 994 08	5 701 129	57 01 129 08	20	7	55 17 025 08	2 391 001	96 45 719 08	124	2
51 57 051 08	5 701 129	57 01 129 08	15	1	55 17 068 08	2 393	91 52 787 08	3	1
51 57 104 08	X1042471	10 42 471 6	11	8	55 17 166 08	2 391 023	96 45 720 08	22	2
51 57 106 08	X1022811	10 22 811 2	31	1	55 17 203 08	2 393	91 52 787 08	1	1
51 85 009 08	X1035924	10 35 924 7	26	1	55 20 022 08	2 392	91 52 785 08	12	8
51 85 561 08	9 000 510	90 00 510 6	75	1	55 20 506 08	2 391 001	96 45 719 08	126	4
51 85 561 08	9 000 521	90 00 521 4	75	1	55 20 669 08	2 392	91 52 785 08	9	2
51 85 781 08	2 211	91 52 822 08	3	1	55 20 709 08	2 392	91 52 785 08	8	5
51 85 781 08	2 391 001	96 45 719 08	142	5	55 30 108 08	2 920 369	96 54 235 08	50	0.9
51 85 781 08	9 000 510	90 00 510 6	19	1	55 30 182 08	2 520	91 53 061 08	59	0.16
51 85 781 08	9 000 521	90 00 521 4	19	1	55 30 182 08	2 520	91 53 061 08	60	0.3
51 86 135 08	X1035924	10 35 924 1	25	1	55 30 182 08	2 520	91 53 061 08	61	0.13
51 86 135 08	X1035924	10 35 924 2	25	1	55 30 182 08	2 520	91 53 061 08	62	0.26
51 86 135 08	X1035924	10 35 924 5	25	1	55 30 182 08	2 520	91 53 061 08	63	1.62
51 86 135 08	X1035924	10 35 924 6	25	1	55 30 187 08	2 541	91 52 790 08	12	10
51 86 135 08	X1035925	10 35 925 0	25	1	55 30 187 08	2 541	91 52 790 08	13	2
51 86 236 08	X1047220	10 47 220 4	39	1	55 30 278 08	2 520	91 53 061 08	51	2
52 11 965 08	9 000 510	90 00 510 6	48	2	55 30 278 08	2 520 033	96 50 633 08	5	2
52 11 965 08	9 000 521	90 00 521 4	48	2	55 30 278 08	2 520 034	96 45 984 08	26	1
52 11 977 08	7 743 860	77 43 860 08	3	3	55 30 278 08	2 540	91 53 253 08	12	4
52 12 028 08	5 102 380	51 02 380 08	22	1	55 30 310 08	2 831	91 62 179 08	20	1
53 00 631 08	2 550	91 61 343 08	32	8	55 30 541 08	2 541	91 52 790 08	6	2
53 00 631 08	X1035659	10 35 659 9	58	2	55 30 541 08	2 541 001	96 49 651 08	9	0.5
53 00 732 08	X1042440	10 42 440 2	31	2	55 30 542 08	2 541 001	96 49 651 08	8	3
53 01 333 08	2 550 005	96 45 680 08	15	1	55 30 545 08	2 540	91 53 253 08	6	1
53 06 131 08	X1065015	10 65 015 6	61	2	55 31 023 08	2 541	91 52 790 08	15	6
53 12 024 08	X1035659	10 35 659 9	47	1	55 31 248 08	3 220 500	91 52 849 08	48	4
54 00 018 08	1 630 004	91 58 625 08	7	4	55 31 248 08	3 223	91 52 852 08	48	4
54 00 565 08	2 370	91 52 782 08	1	1	55 31 248 08	3 223 010	91 52 853 08	48	4
54 00 569 08	3 208 001	91 52 883 08	5	1	55 31 248 08	3 223 100	91 55 327 08	48	4
54 01 368 08	X1065015	10 65 015 5	42	1.7	55 31 248 08	3 226	91 52 870 08	48	4
54 01 368 08	X1080159	10 80 159 0	42	1.7	55 31 248 08	3 227	91 52 873 08	48	4
54 01 452 08	X1065015	10 65 015 5	531	2	55 31 281 08	2 540	91 53 253 08	11	1
54 01 452 08	X1080159	10 80 159 0	531	2	55 31 281 08	2 541	91 52 790 08	10	1
54 01 790 08	3 714 008	96 49 266 08	11	2	55 31 594 08	2 541 001	96 49 651 08	3	0.33
54 01 843 08	5 400 565	54 00 565 08	16	1	55 31 687 08	2 932 160	96 54 385 08	17	2
54 01 843 08	9 000 510	90 00 510 6	68	4	55 31 687 08	3 930 640	96 50 481 08	159	2
54 01 843 08	9 000 521	90 00 521 4	68	4	55 31 687 08	3 930 730	96 50 599 08	272	2
54 01 844 08	5 400 565	54 00 565 08	20	1	55 31 687 08	3 930 734	96 54 401 08	210	2
54 01 943 08	X1065015	10 65 015 8	50	1	55 31 687 08	X1035519	10 35 519 6	17	6
54 01 943 08	X1080159	10 80 159 2	50	2	55 31 699 08	X1022811	10 22 811 2	39	4

Item	Page	Assembly	Pos.	Quantity
55 31 730 08	2 540	91 53 253 08	16	2
55 31 731 08	2 540	91 53 253 08	14	2
55 31 731 08	2 541	91 52 790 08	8	2
55 31 738 08	2 540	91 53 253 08	15	1
55 31 738 08	2 541	91 52 790 08	11	1
55 31 740 08	2 541	91 52 790 08	(1)	1
55 31 740 08	XSK_Z745	SK_Z74535	(102)	1
55 31 740 08	XSK_Z745	SK_Z74535	(11)	1
55 31 740 08	XSK_Z745	SK_Z74535	(13)	1
55 31 741 08	2 541	91 52 790 08	7	1
55 31 761 08	2 540	91 53 253 08	17	1
55 31 761 08	2 541	91 52 790 08	9	1
55 31 811 08	2 541 001	96 49 651 08	4	1
55 31 812 08	2 520	91 53 061 08	57	1.7
55 31 812 08	2 520	91 53 061 08	58	1.9
55 31 868 08	2 541	91 52 790 08	5	1
55 31 869 08	2 533 002	96 67 890 08	50	1
55 31 872 08	2 541 001	96 49 651 08	7	1
55 31 911 08	2 541	91 52 790 08	14	0.15
55 31 932 08	2 520 034	96 45 984 08	36	9
56 00 192 08	2 522 011	96 45 602 08	6	1
56 03 306 08	X1035659	10 35 659 9	70	2
56 16 114	X1065300	10 65 300 9	22	5
57 00 078 08	5 400 565	54 00 565 08	141	1
57 00 078 08	5 400 565	54 00 565 08	200	1
57 00 086	2 393	91 52 787 08	(1)	1
57 00 092 08	5 026 126	50 26 126 08	1	1
57 00 093 08	5 026 126	50 26 126 08	5	1
57 00 094 08	5 026 126	50 26 126 08	7	1
57 00 095 08	5 026 126	50 26 126 08	8	1
57 00 096 08	5 026 126	50 26 126 08	9	1
57 00 097 08	5 026 126	50 26 126 08	12	1
57 00 098 08	5 026 126	50 26 126 08	14	1
57 00 099 08	5 026 126	50 26 126 08	19	1
57 00 100 08	5 026 126	50 26 126 08	20	1
57 00 101 08	5 026 126	50 26 126 08	4	1
57 00 101 08	5 114 498	51 14 498 08	3	2
57 00 101 08	5 114 943	51 14 943 08	3	2
57 00 102 08	5 026 126	50 26 126 08	16	2
57 00 103 08	5 026 126	50 26 126 08	18	4
57 00 488 08	5 719 113	57 19 113 08	17	2
57 00 488 08	X1029184	10 29 184 0	17	2
57 00 659 08	5 028 065	50 28 065 08	1	1
57 00 660 08	5 028 065	50 28 065 08	2	1
57 00 661 08	5 028 065	50 28 065 08	3	1
57 00 662 08	5 028 065	50 28 065 08	4	1
57 00 663 08	5 028 065	50 28 065 08	5	1
57 00 664 08	5 028 065	50 28 065 08	7	1
57 00 728 08	5 114 320	51 14 320 08	1	1
57 00 729 08	5 114 320	51 14 320 08	3	1
57 00 731 08	5 114 320	51 14 320 08	9	1
57 00 734 08	5 114 320	51 14 320 08	12	1
57 00 739 08	2 976 203	92 27 489 08	(11)	1
57 00 990 08	5 106 923	51 06 923 08	11	1
57 01 129 08	5 102 306	51 02 306 08	1	1
57 01 130 08	5 102 306	51 02 306 08	3	1
57 01 132 08	5 102 306	51 02 306 08	5	1
57 01 133 08	5 701 129	57 01 129 08	1	1
57 01 134 08	5 701 129	57 01 129 08	2	1
57 01 135 08	5 701 129	57 01 129 08	3	1
57 01 139 08	5 701 129	57 01 129 08	9	1
57 01 140 08	5 701 129	57 01 129 08	10	1
57 01 141 08	5 701 129	57 01 129 08	14	1
57 01 142 08	5 701 129	57 01 129 08	17	2
57 01 143 08	5 701 129	57 01 129 08	18	1
57 01 145 08	5 701 133	57 01 133 08	2	1
57 01 146 08	5 701 133	57 01 133 08	3	1
57 01 147 08	5 701 133	57 01 133 08	4	7
57 01 148 08	5 701 133	57 01 133 08	5	14
57 01 149 08	5 701 133	57 01 133 08	6	1
57 01 519 08	5 400 565	54 00 565 08	15	1
57 01 637 08	X1032716	10 32 716 7	5	1
57 01 989 08	X1002800	10 02 800 2	12	2
57 04 059 08	1 750	91 52 394 08	(1)	1
57 04 702 77	X1042471	10 42 471 6	8	4
57 05 048 08	2 976 017	96 52 261 08	7	1
57 05 048 08	2 976 200	91 44 034 08	13	1
57 05 051 08	2 975 600	91 44 662 08	5	1
57 05 881 08	5 106 691	51 06 691 08	999	1
57 05 883 08	5 106 691	51 06 691 08	8	1
57 05 883 08	5 708 320	57 08 320 08	1	1
57 05 883 08	XSK_Z745	SK_Z74535	(12)	1
57 05 883 08	XSK_Z745	SK_Z74535	(14)	1
57 05 888 08	5 106 691	51 06 691 08	11	1
57 05 889 08	5 708 320	57 08 320 08	3	1
57 06 304 08	2 550 008	96 47 628 08	4	1
57 06 304 08	2 550 009	96 47 645 08	4	1
57 06 338 08	5 114 445	51 14 445 08	1	1
57 06 338 08	5 114 498	51 14 498 08	1	1
57 06 338 08	5 114 943	51 14 943 08	1	1
57 06 475 08	5 711 301	57 11 301 08	3	1
57 06 523 08	5 113 005	51 13 005 08	25	1
57 06 523 08	X1048973	10 48 973 4	25	1
57 06 662 08	5 718 989	57 18 989 08	9	1
57 06 903 08	5 113 086	51 13 086 08	25	1
57 06 906 08	5 711 301	57 11 301 08	7	1
57 06 906 08	5 715 296	57 15 296 08	17	1
57 06 906 08	7 743 566	77 43 566 08	22	1
57 07 018 08	5 102 354	51 02 354 08	(14)	1
57 07 108 08	5 715 142	57 15 142 08	9	1
57 07 699 08	X1065300	10 65 300 9	2	1
57 07 873 08	6 909 010	69 09 010 08	50	1
57 08 179 08	5 710 349	57 10 349 08	1	2
57 08 188 08	2 970	91 61 776 08	49	5
57 08 278 08	5 114 444	51 14 444 08	1	1
57 08 310 08	5 106 691	51 06 691 08	9	1
57 08 320 08	5 106 691	51 06 691 08	2	1
57 08 621 08	X1041267	10 41 267 8	5	1
57 09 414 08	2 970	91 61 776 08	(2)	2
57 09 482 08	5 121 364	51 21 364 08	22	1
57 09 612 08	3 780 751	91 52 952 08	(1)	1
57 09 649 08	X1041325	10 41 325 5	5	6
57 10 349 08	3 978 100	91 56 428 08	3	1
57 10 356 08	5 710 349	57 10 349 08	999	1
57 10 769 08	2 975 700	91 52 774 08	(2)	1
57 10 769 08	3 978 100	91 56 428 08	(2)	1
57 10 770 08	2 975 700	91 52 774 08	(3)	1
57 10 770 08	3 978 100	91 56 428 08	(3)	1
57 10 771 08	2 975 700	91 52 774 08	(4)	1
57 10 772 08	2 975 700	91 52 774 08	(5)	1

Item	Page	Assembly	Pos.	Quantity	Item	Page	Assembly	Pos.	Quantity
57 10 773 08	3 978 100	91 56 428 08	(1)	1	57 15 147 08	5 715 142	57 15 142 08	4	1
57 10 774 08	3 978 100	91 56 428 08	(4)	1	57 15 165 08	X1035925	10 35 925 1	22	1
57 10 819 08	1 970 100	91 58 471 08	(1)	1	57 15 168 08	5 102 380	51 02 380 08	20	1
57 10 820 08	1 970 100	91 58 471 08	(2)	1	57 15 296 08	5 113 086	51 13 086 08	8	1
57 10 820 08	1 972 250	91 58 473 08	(2)	1	57 15 393 08	X1032716	10 32 716 7	20	1
57 10 821 08	1 970 100	91 58 471 08	(3)	1	57 15 514 08	X1065015	10 65 015 8	58	1
57 10 822 08	1 970 100	91 58 471 08	(4)	1	57 15 514 08	X1080159	10 80 159 2	58	2
57 10 822 08	1 972 250	91 58 473 08	(3)	1	57 15 521 08	X1065015	10 65 015 5	31	1
57 10 823 08	1 970 100	91 58 471 08	(5)	1	57 15 521 08	X1080159	10 80 159 0	31	1
57 10 824 08	1 972 250	91 58 473 08	(1)	1	57 15 610 08	5 113 086	51 13 086 08	16	2
57 10 825 08	1 970 100	91 58 471 08	(1)	1	57 15 786 08	1 402	91 58 480 08	(1)	1
57 10 825 08	2 976 017	96 52 261 08	(1)	1	57 15 786 08	5 718 420	57 18 420 08	401	1
57 10 826 08	1 970 100	91 58 471 08	(2)	1	57 15 963	5 715 142	57 15 142 08	2	1
57 10 826 08	1 970 100	91 58 471 08	(2)	1	57 15 963	5 719 030	57 19 030 08	2	1
57 10 826 08	2 975 700	91 52 774 08	(2)	1	57 16 648 08	1 401	91 58 478 08	(52)	1
57 10 826 08	2 976 017	96 52 261 08	(2)	1	57 16 865 08	X1035659	10 35 659 9	42	1
57 10 827 08	1 970 100	91 58 471 08	(3)	1	57 16 910 08	X1042440	10 42 440 2	8	1
57 10 827 08	2 976 017	96 52 261 08	(3)	1	57 16 910 08	X1048992	10 48 992 6	2	1
57 10 828 08	1 970 100	91 58 471 08	(3)	1	57 17 080 08	5 123 682	51 23 682 08	1	1
57 10 828 08	1 970 100	91 58 471 08	(4)	1	57 17 120 08	5 123 682	51 23 682 08	2	1
57 10 828 08	2 975 700	91 52 774 08	(3)	1	57 17 127 08	5 113 022	51 13 022 08	1	2
57 10 828 08	2 976 017	96 52 261 08	(4)	1	57 17 162 08	9 155 528	91 55 528 08	22	2
57 10 829 08	2 976 017	96 52 261 08	(5)	1	57 17 230 08	5 123 682	51 23 682 08	3	1
57 10 830 08	1 970 100	91 58 471 08	(1)	1	57 17 231 08	5 123 682	51 23 682 08	4	1
57 10 830 08	2 975 700	91 52 774 08	(1)	1	57 17 272 08	5 400 565	54 00 565 08	5	1
57 11 301 08	5 113 086	51 13 086 08	31	1	57 17 273 08	5 400 565	54 00 565 08	6	1
57 11 303 08	5 711 301	57 11 301 08	2	1	57 17 286 08	X1041101	10 41 101 5	28	1
57 11 304 08	5 711 301	57 11 301 08	5	1	57 17 286 08	X1041101	10 41 101 8	260	1
57 11 305 08	5 711 301	57 11 301 08	8	1	57 17 556 08	5 517 203	55 17 203 08	1	1
57 12 325 08	5 718 989	57 18 989 08	2	1	57 17 556 08	XSK_Z745	SK_Z74535	(206)	1
57 12 342 08	X1035925	10 35 925 1	23	4	57 17 556 08	XSK_Z745	SK_Z74535	(14)	1
57 12 398 08	5 719 030	57 19 030 08	9	1	57 17 556 08	XSK_Z745	SK_Z74535	(16)	1
57 12 398 08	X1035924	10 35 924 8	26	1	57 17 778 08	5 102 380	51 02 380 08	55	1
57 13 077 08	X1042876	10 42 876 7	12	1	57 17 779 08	5 102 380	51 02 380 08	56	1
57 13 077 08	X1042876	10 42 876 8	12	1	57 17 780 08	5 102 380	51 02 380 08	57	1
57 13 284 08	X1032716	10 32 716 7	14	1	57 18 141 08	5 113 086	51 13 086 08	35	1
57 13 475 08	3 780 751	91 52 952 08	(2)	1	57 18 197 08	X1035659	10 35 659 9	21	1
57 13 523 08	5 026 573	50 26 573 08	1	1	57 18 247 08	6 060 950	60 60 950 08	1	1
57 13 523 08	XSK_Z745	SK_Z74535	(113)	1	57 18 420 08	X1035411	10 35 411 4	22	1
57 13 523 08	XSK_Z745	SK_Z74535	(13)	1	57 18 445 08	X1065015	10 65 015 8	55	1
57 13 523 08	XSK_Z745	SK_Z74535	(15)	1	57 18 446 08	X1065015	10 65 015 8	69	1
57 13 561 08	2 970	91 61 776 08	(4)	1	57 18 446 08	X1080159	10 80 159 2	69	2
57 13 626 08	5 113 086	51 13 086 08	55	1	57 18 677 08	X1022811	10 22 811 2	44	1
57 13 664 08	X1065015	10 65 015 8	95	1	57 18 989 08	X1035924	10 35 924 6	3	1
57 13 664 08	X1080159	10 80 159 2	95	2	57 18 993 08	X1032692	10 32 692 4	31	1
57 14 224 08	6 909 010	69 09 010 08	9	4	57 18 994 08	5 718 989	57 18 989 08	1	2
57 14 553 08	5 710 349	57 10 349 08	(1)	1	57 18 995 08	5 718 989	57 18 989 08	3	1
57 14 779 08	X1047137	10 47 137 0	31	1	57 19 000 08	X1131496	11 31 496 5	14	1
57 14 868 08	6 909 010	69 09 010 08	35	1	57 19 001 08	X1131496	11 31 496 5	31	1
57 14 890 08	2 831	91 62 179 08	4	1	57 19 004 08	X1035924	10 35 924 7	2	1
57 14 891 08	2 831	91 62 179 08	6	1	57 19 006 08	X1035924	10 35 924 7	7	1
57 15 052 08	2 810	91 52 806 08	(9)	2	57 19 008 08	X1047219	10 47 219 6	2	1
57 15 139 08	X1065068	10 65 068 8	1	2	57 19 010 08	5 719 006	57 19 006 08	2	1
57 15 140 08	X1065068	10 65 068 8	3	1	57 19 030 08	X1035924	10 35 924 3	3	1
57 15 142 08	X1035924	10 35 924 1	3	1	57 19 030 08	X1035924	10 35 924 4	3	1
57 15 142 08	X1035924	10 35 924 2	3	1	57 19 033 08	5 719 030	57 19 030 08	1	2
57 15 142 08	X1035924	10 35 924 5	3	1	57 19 037 08	5 113 086	51 13 086 08	45	1
57 15 142 08	X1035925	10 35 925 0	3	1	57 19 038 08	5 113 086	51 13 086 08	48	1
57 15 145 08	5 715 142	57 15 142 08	1	1	57 19 039 08	5 113 086	51 13 086 08	51	1
57 15 146 08	5 715 142	57 15 142 08	3	1	57 19 054 08	X1032692	10 32 692 4	14	1

Item	Page	Assembly	Pos.	Quantity
57 19 101 08	5 713 626	57 13 626 08	435	2
57 19 113 08	X1035924	10 35 924 1	5	1
57 19 113 08	X1035924	10 35 924 2	5	1
57 19 113 08	X1035925	10 35 925 0	5	1
57 19 117 08	5 719 113	57 19 113 08	13	2
57 19 117 08	X1029184	10 29 184 0	13	2
57 19 123 08	6 060 950	60 60 950 08	2	1
57 19 135 08	5 123 682	51 23 682 08	5	1
57 19 136 08	5 123 682	51 23 682 08	(10)	1
57 19 278 08	X1065300	10 65 300 6	2	1
57 19 351 08	X1035482	10 35 482 8	1	1
57 19 351 08	X1042876	10 42 876 7	1	1
57 19 351 08	X1042876	10 42 876 8	1	1
59 10 053 08	2 520 032	96 45 980 08	14	10
59 10 059 08	2 520 034	96 45 984 08	47	20
59 10 501 08	2 520 034	96 45 984 08	32	2
59 10 510 08	2 520 032	96 45 980 08	24	2
59 10 554 08	2 520 032	96 45 980 08	12	1
59 10 555 08	2 520 032	96 45 980 08	13	1
59 10 556 08	2 520 032	96 45 980 08	16	2
59 10 589 08	2 522 011	96 45 602 08	21	1
59 10 668 08	2 520 030	96 45 609 08	3	1
59 10 670 08	2 502	91 55 939 08	23	1
59 10 695 08	2 790	91 60 975 08	2	1
59 15 592 08	2 533 066	96 48 365 08	3	3
59 15 709 08	2 520	91 53 061 08	77	2
59 20 399 14	5 718 420	57 18 420 08	9	1
60 01 312 08	3 930 732	96 50 575 08	341	0.32
60 03 420 08	2 780 320	91 05 067 08	11	3
60 03 452 08	2 920 633	96 52 651 08	371	2.05
60 03 673 08	2 920 633	96 52 651 08	12	9.37
60 03 673 08	2 920 633	96 52 651 08	15	10.57
60 03 673 08	2 920 633	96 52 651 08	16	8.77
60 03 673 08	2 920 633	96 52 651 08	19	8.47
60 04 407 08	3 930 732	96 50 575 08	5	39.12
60 04 640 08	2 920 581	96 54 405 08	(5)	14.85
60 04 640 08	2 920 633	96 52 651 08	5	3.1
60 04 640 08	2 920 633	96 52 651 08	6	2.7
60 04 640 08	2 920 633	96 52 651 08	7	5.9
60 04 640 08	3 930 734	96 54 401 08	(5)	10.42
60 04 912 08	2 920 815	96 49 300 08	(331)	1.4
60 04 918 08	2 920 815	96 49 300 08	(333)	0.9
60 04 918 08	2 920 815	96 49 300 08	(333)	2
60 04 918 08	2 920 815	96 49 300 08	(333)	0.16
60 14 058 08	2 932 001	96 45 393 08	44	0.63
60 14 139 08	2 932 082	96 67 871 08	21	0.725
60 14 142 08	2 932 082	96 67 871 08	45	1.295
60 20 014 08	2 391 001	96 45 719 08	146	4
60 20 015 08	2 391 001	96 45 719 08	147	2
60 20 022 08	2 391 001	96 45 719 08	139	4
60 20 043 08	2 920 535	96 48 318 08	15	1
60 20 078 08	2 391 001	96 45 719 08	156	2
60 20 081 08	2 502	91 55 939 08	49	2
60 20 083 08	2 550 008	96 47 628 08	9	6
60 20 083 08	2 550 009	96 47 645 08	9	6
60 20 089 08	2 978 100	91 52 796 08	23	40
60 20 091 08	2 391 001	96 45 719 08	116	4
60 20 092 08	3 978 005	91 56 430 08	51	20
60 20 092 08	3 978 015	91 56 429 08	51	40
60 20 092 08	3 978 015	91 56 432 08	51	40
60 20 094 08	2 391 001	96 45 719 08	145	1
60 20 094 08	2 671 004	96 46 305 08	26	2
60 20 178 08	2 522 011	96 45 602 08	23	1
60 20 180 08	2 671 004	96 46 305 08	25	2
60 20 180 08	2 978 100	91 52 796 08	17	8
60 20 180 08	3 978 005	91 56 430 08	55	20
60 20 180 08	3 978 015	91 56 429 08	55	40
60 20 180 08	3 978 015	91 56 432 08	55	40
60 20 422 08	2 533 020	96 67 888 08	18	3
60 20 422 08	2 932 001	96 45 393 08	32	1
60 20 426 08	2 932 082	96 67 871 08	91	2
60 21 067 08	1 920 403	96 48 707 08	273	0.15
60 21 067 08	1 920 417	96 48 703 08	273	0.15
60 21 067 08	1 920 418	96 48 687 08	10	0.585
60 21 067 08	2 780 748	96 52 969 08	273	0.15
60 21 067 08	2 920 581	96 54 405 08	262	0.205
60 21 067 08	2 932 082	96 67 871 08	6	0.4
60 21 067 08	2 932 082	96 67 871 08	8	0.1
60 21 067 08	3 930 363	96 52 979 08	272	0.245
60 21 067 08	3 930 640	96 50 481 08	272	0.35
60 21 067 08	3 930 730	96 50 599 08	298	0.245
60 21 067 08	3 930 730	96 54 398 08	278	1.16
60 21 067 08	3 930 734	96 54 401 08	202	0.55
60 21 101 08	2 932 082	96 67 871 08	9	5
60 21 160 08	2 520 034	96 45 984 08	50	4
60 21 710 08	2 932 001	96 45 393 08	47	90
60 22 034 08	2 533 072	96 67 891 08	72	2
60 22 034 08	2 780 320	91 05 067 08	12	2
60 22 034 08	2 920 633	96 52 651 08	72	12
60 22 037 08	2 920 581	96 54 405 08	(63)	3
60 22 037 08	2 920 581	96 54 405 08	(63)	3
60 22 037 08	2 920 581	96 54 405 08	(63)	3
60 22 037 08	2 920 581	96 54 405 08	(63)	22
60 22 037 08	3 930 734	96 54 401 08	(63)	14
60 22 082 08	2 920 815	96 49 300 08	(103)	2
60 22 084 08	2 533 072	96 67 891 08	143	2
60 22 097 08	2 920 633	96 52 651 08	508	3
60 22 097 08	2 932 001	96 45 393 08	(152)	1
60 22 097 08	2 932 224	96 67 873 08	519	2
60 22 133 08	2 920 581	96 54 405 08	(39)	1
60 22 179 08	2 920 369	96 54 235 08	34	2
60 22 179 08	2 920 448	96 48 794 08	34	2
60 22 184 08	2 920 633	96 52 651 08	112	3
60 22 255 08	2 533 072	96 67 891 08	505	1
60 22 256 08	2 533 072	96 67 891 08	506	1
60 23 001 08	2 533 072	96 67 891 08	121	2
60 23 002 08	2 533 072	96 67 891 08	501	7
60 23 002 08	2 932 224	96 67 873 08	501	37
60 23 003 08	2 533 072	96 67 891 08	125	134
60 23 003 08	2 920 369	96 54 235 08	(125)	14
60 23 003 08	2 920 369	96 54 235 08	(125)	9
60 23 010 08	2 920 815	96 49 300 08	(80)	2
60 23 010 08	2 920 815	96 49 300 08	(80)	1
60 23 010 08	2 920 815	96 49 300 08	(80)	2
60 23 011 08	2 920 815	96 49 300 08	(99)	1
60 23 014 08	2 932 224	96 67 873 08	513	1
60 23 033 08	2 920 633	96 52 651 08	134	10
60 23 048 08	2 913 102	92 32 870 08	9	2
60 23 059 08	2 913 102	92 32 870 08	8	1
60 23 061 08	2 920 369	96 54 235 08	31	2

Item	Page	Assembly	Pos.	Quantity
60 23 061 08	2 920 448	96 48 794 08	31	2
60 23 077 08	2 920 633	96 52 651 08	86	42
60 23 078 08	2 920 633	96 52 651 08	114	3
60 23 080 08	2 780 320	91 05 067 08	13	2
60 23 082 08	2 533 072	96 67 891 08	698	3
60 23 083 08	2 533 072	96 67 891 08	89	3
60 23 084 08	2 533 072	96 67 891 08	105	2
60 23 084 08	2 920 633	96 52 651 08	105	3
60 23 085 08	2 533 072	96 67 891 08	104	3
60 23 085 08	2 920 633	96 52 651 08	104	1
60 23 198 08	2 920 633	96 52 651 08	513	1
60 23 205 08	2 533 072	96 67 891 08	62	134
60 23 212 08	2 922 001	92 84 311 08	5	7
60 23 219 08	2 922 001	92 84 311 08	6	2
60 23 223 08	2 932 224	96 67 873 08	512	7
60 23 227 08	2 533 072	96 67 891 08	502	1
60 23 228 08	2 533 072	96 67 891 08	615	40
60 23 233 08	2 932 001	96 45 393 08	(151)	2
60 23 233 08	2 932 224	96 67 873 08	503	34
60 23 235 08	2 920 369	96 54 235 08	(124)	10
60 23 235 08	2 920 369	96 54 235 08	(124)	7
60 23 250 08	2 932 001	96 45 393 08	(502)	12
60 23 255 08	2 533 072	96 67 891 08	504	3
60 23 255 08	2 932 224	96 67 873 08	520	2
60 23 256 08	2 932 224	96 67 873 08	516	6
60 23 313 08	2 932 224	96 67 873 08	517	13
60 23 328 08	2 920 369	96 54 235 08	(152)	1
60 23 340 08	2 533 072	96 67 891 08	510	1
60 23 341 08	2 533 072	96 67 891 08	511	4
60 23 359 08	2 932 224	96 67 873 08	523	1
60 23 360 08	2 533 072	96 67 891 08	508	1
60 23 360 08	2 920 369	96 54 235 08	(152)	1
60 23 360 08	2 932 224	96 67 873 08	509	12
60 23 364 08	2 932 166	92 68 911 08	2	1
60 23 365 08	2 932 166	92 68 911 08	3	6
60 23 370 08	2 533 072	96 67 891 08	507	25
60 23 370 08	2 932 001	96 45 393 08	(153)	3
60 23 395 08	2 920 633	96 52 651 08	647	4
60 24 240 08	2 920 581	96 54 405 08	(501)	1
60 24 240 08	2 920 581	96 54 405 08	(501)	1
60 24 240 08	2 920 581	96 54 405 08	(501)	1
60 24 241 08	1 920 403	96 48 707 08	267	2
60 24 241 08	1 920 417	96 48 703 08	267	2
60 24 241 08	2 520	91 53 061 08	72	3
60 24 241 08	X1002800	10 02 800 2	10	1
60 24 242 08	2 780 524	96 52 968 08	8	2
60 24 242 08	2 920 448	96 48 794 08	290	1
60 24 242 08	2 920 581	96 54 405 08	(503)	2
60 24 242 08	2 920 633	96 52 651 08	520	3
60 24 242 08	3 930 734	96 54 401 08	(502)	2
60 24 242 08	X1002800	10 02 800 2	3	1
60 24 243 08	1 920 403	96 48 707 08	270	1
60 24 243 08	1 920 417	96 48 703 08	270	1
60 24 243 08	3 930 009	96 50 573 08	310	1
60 24 243 08	3 930 153	96 48 489 08	269	1
60 24 243 08	3 930 732	96 50 575 08	505	1
60 24 245 08	1 920 418	96 48 687 08	18	1
60 24 249 08	1 920 403	96 48 707 08	269	1
60 24 249 08	1 920 417	96 48 703 08	269	1
60 24 249 08	2 780 748	96 52 969 08	151	1
60 24 249 08	3 930 363	96 52 979 08	279	3
60 24 250 08	1 920 403	96 48 707 08	268	1
60 24 250 08	1 920 417	96 48 703 08	268	1
60 24 250 08	3 930 640	96 50 481 08	7	1
60 24 250 08	3 930 730	96 50 599 08	157	1
60 24 250 08	3 930 730	96 54 398 08	152	2
60 24 250 08	3 930 734	96 54 401 08	215	1
60 24 251 08	1 920 418	96 48 687 08	19	3
60 24 251 08	2 920 369	96 54 235 08	(511)	1
60 24 251 08	2 920 369	96 54 235 08	(512)	1
60 24 251 08	2 920 633	96 52 651 08	519	6
60 24 251 08	3 930 734	96 54 401 08	220	3
60 24 252 08	2 920 369	96 54 235 08	(154)	1
60 24 252 08	2 920 448	96 48 794 08	286	2
60 24 252 08	3 930 730	96 54 398 08	150	2
60 24 255 08	2 780 748	96 52 969 08	152	1
60 24 255 08	3 930 640	96 50 481 08	152	2
60 24 255 08	3 930 734	96 54 401 08	214	1
60 24 257 08	2 920 581	96 54 405 08	270	3
60 24 258 08	6 160 249	61 60 249 08	12	1
60 24 400 08	2 920 257	92 78 689 08	4	1
60 24 412 08	2 920 448	96 48 794 08	288	3
60 24 413 08	1 920 418	96 48 687 08	17	1
60 24 413 08	2 920 448	96 48 794 08	283	1
60 24 414 08	1 920 403	96 48 707 08	271	1
60 24 414 08	1 920 417	96 48 703 08	271	1
60 24 417 01	2 780 915	96 48 377 08	11	2
60 25 012 08	1 920 403	96 48 707 08	292	1
60 25 012 08	1 920 417	96 48 703 08	292	1
60 25 012 08	1 920 418	96 48 687 08	292	2
60 25 012 08	2 780 748	96 52 969 08	292	1
60 25 012 08	2 920 369	96 54 235 08	292	1
60 25 012 08	2 920 448	96 48 794 08	292	2
60 25 012 08	2 920 581	96 54 405 08	292	1
60 25 012 08	2 932 160	96 54 385 08	18	2
60 25 012 08	3 930 363	96 52 979 08	285	2
60 25 012 08	3 930 640	96 50 481 08	285	1
60 25 012 08	3 930 730	96 50 599 08	292	1
60 25 012 08	3 930 730	96 54 398 08	285	2
60 25 012 08	3 930 734	96 54 401 08	308	3
60 25 013 08	1 920 403	96 48 707 08	293	1
60 25 013 08	1 920 417	96 48 703 08	293	1
60 25 013 08	1 920 418	96 48 687 08	293	1
60 25 013 08	2 780 524	96 52 968 08	9	1
60 25 013 08	2 780 748	96 52 969 08	293	1
60 25 013 08	2 920 369	96 54 235 08	293	1
60 25 013 08	2 920 448	96 48 794 08	293	1
60 25 013 08	3 930 153	96 48 489 08	271	1
60 25 019 08	2 920 257	92 78 689 08	5	1
60 26 064 08	2 920 633	96 52 651 08	521	3
60 26 065 08	2 780 524	96 52 968 08	7	1
60 26 065 08	2 920 448	96 48 794 08	289	1
60 26 065 08	2 920 581	96 54 405 08	(504)	1
60 26 065 08	3 930 734	96 54 401 08	(503)	1
60 26 066 08	3 930 009	96 50 573 08	320	1
60 26 066 08	3 930 153	96 48 489 08	270	1
60 26 066 08	3 930 732	96 50 575 08	506	1
60 26 070 08	1 920 418	96 48 687 08	20	1
60 27 011 08	1 750	91 52 394 08	28	1
60 27 013 08	2 810 037	96 47 204 08	5	2

Item	Page	Assembly	Pos.	Quantity	Item	Page	Assembly	Pos.	Quantity
60 27 024 08	2 913 102	92 32 870 08	10	1	60 27 603 08	3 978 018	96 50 880 08	2	1
60 27 040 08	3 930 009	96 50 573 08	164	1	60 27 603 08	3 978 100	91 56 428 08	(1)	2
60 27 073 08	3 930 732	96 50 575 08	502	1	60 27 614 08	2 932 166	92 68 911 08	12	10
60 27 099 08	1 750	91 52 394 08	29	1	60 27 616 08	2 932 082	96 67 871 08	7	1
60 27 100 08	2 920 633	96 52 651 08	97	2	60 27 617 08	2 932 082	96 67 871 08	62	1
60 27 100 08	3 930 153	96 48 489 08	97	25	60 27 629 08	2 932 082	96 67 871 08	19	1
60 27 100 08	3 930 732	96 50 575 08	97	4	60 27 923 08	2 932 515	96 45 911 08	1	1
60 27 355 08	2 932 082	96 67 871 08	70	75	60 27 946 08	1 920 418	96 48 687 08	12	2
60 27 360 08	3 930 640	96 50 481 08	158	2	60 27 946 08	2 780 748	96 52 969 08	7	2
60 27 360 08	3 930 730	96 50 599 08	271	2	60 27 946 08	2 920 581	96 54 405 08	267	2
60 27 360 08	3 930 730	96 54 398 08	274	2	60 27 946 08	3 930 363	96 52 979 08	274	2
60 27 360 08	3 930 734	96 54 401 08	205	2	60 27 946 08	3 930 640	96 50 481 08	274	2
60 27 417 08	1 920 403	96 48 707 08	275	6	60 27 946 08	3 930 730	96 50 599 08	297	2
60 27 417 08	1 920 417	96 48 703 08	275	6	60 27 946 08	3 930 730	96 54 398 08	281	4
60 27 426 08	3 930 730	96 54 398 08	503	0.56	60 27 946 08	3 930 734	96 54 401 08	204	2
60 27 601 08	1 970 200	96 54 955 08	1	5	60 30 126 08	2 932 116	96 67 872 08	202	3.2
60 27 601 08	1 972 302	96 54 954 08	1	1	60 32 003 08	1 920 418	96 48 687 08	261	10
60 27 601 08	1 972 304	96 54 953 08	1	5	60 32 003 08	2 920 369	96 54 235 08	(261)	1
60 27 601 08	2 393	91 52 787 08	(1)	1	60 32 003 08	2 920 369	96 54 235 08	(261)	1
60 27 601 08	2 831	91 62 179 08	(1)	6	60 32 003 08	2 920 633	96 52 651 08	261	1
60 27 601 08	2 970 081	96 50 495 08	(1)	4	60 32 003 08	2 932 116	96 67 872 08	261	100
60 27 601 08	2 975 118	96 47 200 08	1	9	60 32 004 08	2 533 072	96 67 891 08	269	50
60 27 601 08	2 975 154	96 62 897 08	1	11	60 32 004 08	2 780 524	96 52 968 08	154	5
60 27 601 08	2 975 191	96 48 196 08	1	4	60 32 004 08	2 932 116	96 67 872 08	267	100
60 27 601 08	2 975 601	92 91 393 08	1	4	60 32 022 08	2 780 852	96 24 845 08	13	2
60 27 601 08	2 976 017	96 52 261 08	(1)	4	60 32 022 08	2 913 004	96 20 460 08	8	2
60 27 601 08	2 976 022	96 53 245 08	(1)	6	60 32 022 08	2 913 006	96 20 732 08	11	1
60 27 601 08	2 976 203	92 27 489 08	(1)	2	60 32 022 08	2 932 001	96 45 393 08	50	25
60 27 601 08	2 976 204	96 47 202 08	1	6	60 32 022 08	2 932 116	96 67 872 08	268	100
60 27 601 08	2 976 701	96 47 196 08	1	1	60 32 022 08	3 930 363	96 52 979 08	261	5
60 27 601 08	2 977 005	96 48 195 08	1	1	60 32 022 08	3 930 734	96 54 401 08	217	10
60 27 601 08	2 977 202	96 48 216 08	1	4	60 40 069 08	2 932 082	96 67 871 08	73	6
60 27 601 08	2 978 101	96 47 912 08	1	2	60 40 070 08	2 932 082	96 67 871 08	74	20
60 27 601 08	2 978 107	96 50 433 08	1	6	60 40 071 08	2 932 082	96 67 871 08	75	22
60 27 601 08	2 978 204	96 47 114 08	1	6	60 40 072 08	2 932 082	96 67 871 08	76	8
60 27 601 08	2 997	91 61 780 08	1	119	60 40 073 08	2 932 082	96 67 871 08	77	5
60 27 601 08	3 978 009	96 50 881 08	1	6	60 40 076 08	2 932 082	96 67 871 08	78	1
60 27 601 08	3 978 015	91 56 429 08	(1)	1	60 40 077 08	2 932 082	96 67 871 08	72	6
60 27 601 08	3 978 016	96 50 878 08	1	1	60 44 124 08	1 830 102	92 26 483 08	1	1
60 27 601 08	3 978 018	96 50 880 08	1	3	60 45 016 08	2 920 083	96 48 319 08	16	1
60 27 602 08	2 975 601	92 91 393 08	2	1	60 45 016 08	2 932 082	96 67 871 08	69	16
60 27 603 08	1 970 200	96 54 955 08	2	21	60 45 016 08	2 932 160	96 54 385 08	33	2
60 27 603 08	1 972 302	96 54 954 08	2	5	60 45 081 08	3 930 640	96 50 481 08	287	1
60 27 603 08	1 972 304	96 54 953 08	2	10	60 45 081 08	3 930 730	96 50 599 08	155	1
60 27 603 08	1 975 006	91 52 509 08	(1)	8	60 45 121 08	3 930 640	96 50 481 08	288	1
60 27 603 08	2 975 154	96 62 897 08	2	8	60 45 121 08	3 930 730	96 50 599 08	153	1
60 27 603 08	2 975 191	96 48 196 08	2	1	60 45 265 08	3 930 640	96 50 481 08	(503)	1
60 27 603 08	2 975 601	92 91 393 08	3	2	60 45 265 08	3 930 730	96 50 599 08	(503)	1
60 27 603 08	2 976 017	96 52 261 08	(2)	1	60 50 066 08	2 920 633	96 52 651 08	509	1
60 27 603 08	2 976 204	96 47 202 08	2	6	60 50 066 08	5 114 445	51 14 445 08	2	1
60 27 603 08	2 976 701	96 47 196 08	2	4	60 50 079 08	2 920 633	96 52 651 08	505	3
60 27 603 08	2 977 005	96 48 195 08	2	7	60 50 127 08	2 780 915	96 48 377 08	7	1
60 27 603 08	2 977 202	96 48 216 08	2	11	60 52 039 08	2 533 067	96 50 385 08	2	1
60 27 603 08	2 978 101	96 47 912 08	2	4	60 52 039 08	2 920 257	92 78 689 08	3	2
60 27 603 08	2 978 107	96 50 433 08	2	6	60 52 039 08	2 932 001	96 45 393 08	51	1
60 27 603 08	2 978 204	96 47 114 08	2	4	60 52 082 08	2 920 815	96 49 300 08	(151)	1
60 27 603 08	2 997	91 61 780 08	2	122	60 52 106 08	2 920 633	96 52 651 08	507	15
60 27 603 08	3 978 009	96 50 881 08	2	6	60 52 128 08	2 920 633	96 52 651 08	502	1
60 27 603 08	3 978 015	91 56 429 08	(2)	2	60 52 155 08	2 920 633	96 52 651 08	503	1
60 27 603 08	3 978 016	96 50 878 08	2	2	60 52 157 08	2 780 915	96 48 377 08	1	1

Item	Page	Assembly	Pos.	Quantity	Item	Page	Assembly	Pos.	Quantity
60 52 516 08	2 920 633	96 52 651 08	501	1	60 61 445 08	2 533 020	96 67 888 08	21	2
60 56 017 01	2 920 633	96 52 651 08	130	6	60 61 446 08	2 533 020	96 67 888 08	16	12
60 56 021 08	2 920 369	96 54 235 08	30	1	60 61 446 08	2 533 063	96 48 371 08	12	6
60 56 021 08	2 932 224	96 67 873 08	502	2	60 61 446 08	2 932 001	96 45 393 08	31	3
60 56 022 08	2 920 369	96 54 235 08	(501)	1	60 61 447 08	2 533 020	96 67 888 08	10	4
60 56 047 14	2 920 633	96 52 651 08	514	3	60 61 447 08	2 533 061	96 48 370 08	11	4
60 56 084 01	2 920 633	96 52 651 08	602	60	60 61 447 08	2 533 063	96 48 371 08	11	1
60 56 088 08	2 920 369	96 54 235 08	25	1	60 61 448 08	2 533 020	96 67 888 08	25	1
60 56 088 08	2 932 224	96 67 873 08	510	8	60 61 449 08	2 932 001	96 45 393 08	38	2
60 56 090 08	2 920 369	96 54 235 08	(501)	1	60 66 035 08	2 533 050	96 48 359 08	15	1
60 56 090 08	2 920 448	96 48 794 08	21	5	60 66 523 08	2 920 638	96 51 138 08	7	1
60 56 095 14	2 920 633	96 52 651 08	506	3	60 66 525 08	2 920 638	96 51 138 08	8	4
60 56 101 08	2 920 633	96 52 651 08	601	54	60 66 526 08	2 920 638	96 51 138 08	11	1
60 56 102 08	2 920 633	96 52 651 08	603	8	60 66 532 08	2 920 638	96 51 138 08	9	4
60 56 114 08	2 920 633	96 52 651 08	702	14	60 66 614 08	2 920 638	96 51 138 08	10	1
60 56 174 08	2 920 369	96 54 235 08	(511)	1	60 66 620 08	2 780 244	91 52 951 08	1	1
60 56 176 08	2 920 369	96 54 235 08	(510)	1	60 67 620 08	2 533 067	96 50 385 08	8	1
60 56 176 08	2 920 633	96 52 651 08	522	3	60 67 769 08	2 533 067	96 50 385 08	7	1
60 56 180 08	2 920 369	96 54 235 08	(502)	1	60 70 087 08	2 533 020	96 67 888 08	17	11
60 56 181 08	2 920 369	96 54 235 08	(502)	1	60 70 087 08	2 533 061	96 48 370 08	10	4
60 56 185 08	2 920 633	96 52 651 08	518	3	60 70 087 08	2 533 063	96 48 371 08	10	1
60 56 197 08	2 920 633	96 52 651 08	813	19	60 70 091 08	1 933 100	91 25 249 08	11	1
60 56 200 08	2 920 633	96 52 651 08	820	4	60 70 117 08	2 533 020	96 67 888 08	23	1
60 56 201 14	2 920 633	96 52 651 08	126	51	60 70 201 08	6 071 131	60 71 131 08	3	1
60 60 126 08	2 920 200	96 44 536 08	6	1	60 70 217 08	2 920 931	96 59 398 08	4	2
60 60 126 08	2 920 334	96 44 538 08	6	1	60 70 217 08	6 071 131	60 71 131 08	2	1
60 60 126 08	2 920 350	96 44 539 08	6	1	60 71 040 08	1 750	91 52 394 08	24	1
60 60 207 08	2 533 066	96 48 365 08	12	1	60 71 131 08	2 920 931	96 59 398 08	3	2
60 60 239 08	2 533 067	96 50 385 08	6	1	60 71 318 08	1 933 100	91 25 249 08	10	1
60 60 531 08	2 930	96 57 085 08	16	1	60 72 126 08	6 071 131	60 71 131 08	1	1
60 60 950 08	2 533 060	96 48 368 08	5	1	61 03 886 14	2 913 102	92 32 870 08	3	2
60 60 950 08	2 533 062	96 48 369 08	5	1	61 04 133 08	2 913 102	92 32 870 08	11	2
60 60 950 08	2 533 069	96 48 372 08	5	1	61 07 145 08	2 913 004	96 20 460 08	2	1
60 61 430 08	2 533 020	96 67 888 08	14	22	61 07 146 08	2 913 006	96 20 732 08	2	2
60 61 430 08	2 533 061	96 48 370 08	6	7	61 10 011 08	2 913 100	91 23 538 08	2	1
60 61 430 08	2 533 063	96 48 371 08	6	7	61 10 012 08	2 913 102	92 32 870 08	2	1
60 61 431 08	2 533 020	96 67 888 08	15	1	61 10 017 08	2 932 122	96 45 394 08	4	1
60 61 431 08	2 533 061	96 48 370 08	5	1	61 10 022 08	2 913 003	96 20 599 08	5	1
60 61 433 08	2 533 020	96 67 888 08	19	1	61 10 461 08	2 932 001	96 45 393 08	22	36
60 61 433 08	2 932 001	96 45 393 08	33	1	61 10 470 08	2 932 001	96 45 393 08	1	1
60 61 434 08	2 533 020	96 67 888 08	20	1	61 32 065 08	2 920 083	96 48 319 08	18	2
60 61 434 08	2 533 061	96 48 370 08	12	3	61 32 066 08	2 920 083	96 48 319 08	19	2
60 61 435 08	2 533 020	96 67 888 08	7	17	61 33 018 08	2 835	91 52 807 08	2	1
60 61 435 08	2 533 061	96 48 370 08	16	1	61 40 031 08	2 533 066	96 48 365 08	9	1
60 61 435 08	2 533 063	96 48 371 08	7	1	61 40 085 08	1 921	91 56 953 08	(10)	1
60 61 435 08	2 932 001	96 45 393 08	35	1	61 40 085 08	2 780 320	91 05 067 08	10	1
60 61 437 08	2 533 020	96 67 888 08	24	6	61 40 205 08	2 533 020	96 67 888 08	11	1
60 61 438 08	2 533 051	96 48 360 08	(3)	1	61 40 376 08	2 925 002	96 58 856 08	11	1
60 61 439 08	2 533 020	96 67 888 08	9	17	61 40 382 08	2 925 218	91 60 840 08	(11)	1
60 61 439 08	2 533 061	96 48 370 08	13	4	61 40 418 08	2 925 002	96 58 856 08	12	3
60 61 439 08	2 533 063	96 48 371 08	13	1	61 40 436 08	2 925 002	96 58 856 08	17	4
60 61 440 08	2 533 020	96 67 888 08	8	15	61 40 451 08	2 925 218	91 60 840 08	(17)	1
60 61 440 08	2 533 061	96 48 370 08	17	3	61 40 458 08	2 925 002	96 58 856 08	13	2
60 61 440 08	2 533 063	96 48 371 08	8	1	61 60 249 08	3 930 153	96 48 489 08	151	1
60 61 440 08	2 932 001	96 45 393 08	34	1	61 70 000 08	1 933 100	91 25 249 08	12	1
60 61 441 08	2 533 051	96 48 360 08	(2)	1	61 70 001 08	2 780 851	96 24 498 08	3	1
60 61 443 08	2 533 020	96 67 888 08	22	1	61 70 001 08	2 780 852	96 24 845 08	7	1
60 61 444 08	2 533 020	96 67 888 08	12	4	61 70 001 08	2 920 638	96 51 138 08	267	2
60 61 444 08	2 533 061	96 48 370 08	7	2	62 02 434	2 920 633	96 52 651 08	96	2
60 61 444 08	2 533 063	96 48 371 08	5	6	62 02 444	2 920 633	96 52 651 08	95	2

Item	Page	Assembly	Pos.	Quantity
63 01 013 08	2 932 082	96 67 871 08	53	2
63 01 021 08	2 932 001	96 45 393 08	42	51
63 01 022 08	2 932 001	96 45 393 08	52	1
63 01 023 08	2 932 001	96 45 393 08	(501)	55
63 01 036 08	2 920 083	96 48 319 08	12	1
63 01 051 08	2 932 082	96 67 871 08	25	4
63 01 054 08	2 932 082	96 67 871 08	27	1
63 01 201 08	2 932 082	96 67 871 08	54	1
63 01 215 08	2 932 082	96 67 871 08	26	23
63 01 229 08	2 932 224	96 67 873 08	506	41
63 50 170 08	2 932 001	96 45 393 08	46	8
63 50 515 08	2 932 515	96 45 911 08	4	2
63 50 576 08	2 913 005	96 28 696 08	15	1
63 50 585 08	2 932 515	96 45 911 08	2	1
63 50 842 08	2 922 001	92 84 311 08	7	10
63 50 855 08	2 922 001	92 84 311 08	20	2
63 61 079 01	2 932 224	96 67 873 08	521	2
63 61 840 01	3 930 640	96 50 481 08	276	24
63 70 053 01	2 920 369	96 54 235 08	29	1
63 70 053 01	2 932 224	96 67 873 08	518	1
63 81 092 01	2 932 082	96 67 871 08	20	0.62
66 00 245 08	2 932 082	96 67 871 08	24	1
66 00 331 08	2 932 515	96 45 911 08	3	1
66 00 416 08	2 922 001	92 84 311 08	14	1
66 00 419 08	2 922 001	92 84 311 08	12	1
66 00 420 08	2 922 001	92 84 311 08	13	6
66 00 422 08	2 922 001	92 84 311 08	10	4
66 00 428 08	2 922 001	92 84 311 08	9	4
66 00 429 08	2 922 001	92 84 311 08	11	1
66 00 430 08	2 913 100	91 23 538 08	7	1
66 00 447 08	2 522	91 54 115 08	17	1
66 00 460 08	2 922 001	92 84 311 08	8	12
66 01 015 08	2 932 001	96 45 393 08	37	2
66 01 020 08	2 932 082	96 67 871 08	113	1
66 03 006 08	2 922 001	92 84 311 08	21	8
66 03 016 08	2 932 082	96 67 871 08	52	1
66 10 179 08	2 922 001	92 84 311 08	4	1
68 00 014 08	2 920 633	96 52 651 08	374	1
68 00 017 08	2 920 633	96 52 651 08	8	1
68 00 017 08	2 920 633	96 52 651 08	9	1
68 00 017 08	2 920 633	96 52 651 08	11	1
68 00 017 08	2 920 633	96 52 651 08	372	1
69 09 010 08	1 920 305	92 15 300 08	10	1
69 10 417 08	6 909 010	69 09 010 08	13	52
69 10 431 08	6 909 010	69 09 010 08	14	68
69 11 831 08	2 970	91 61 776 08	(1)	1
69 11 832 08	2 391 102	96 60 027 08	(2)	1
69 14 046 08	3 780 263	91 56 028 08	10	1
69 14 046 08	3 780 751	91 52 952 08	6	1
69 17 985 08	2 533 067	96 50 385 08	3	1
69 18 022 08	2 932 082	96 67 871 08	57	1
69 18 092 08	2 920 369	96 54 235 08	(151)	1
69 18 128 08	2 920 581	96 54 405 08	(502)	1
69 18 129 08	2 920 369	96 54 235 08	39	1
69 18 129 08	3 930 734	96 54 401 08	(504)	1
69 18 129 08	6 909 010	69 09 010 08	2	1
69 18 222 08	2 920 369	96 54 235 08	40	1
69 18 849 08	2 913 003	96 20 599 08	1	1
69 18 996 08	3 930 640	96 50 481 08	(505)	1
69 18 996 08	3 930 730	96 50 599 08	(501)	2
69 18 998 08	2 920 369	96 54 235 08	37	1
69 18 998 08	3 930 009	96 50 573 08	152	1
69 18 998 08	3 930 153	96 48 489 08	172	1
69 18 998 08	3 930 640	96 50 481 08	150	2
69 18 998 08	3 930 730	96 50 599 08	280	2
69 21 000 08	2 920 369	96 54 235 08	36	1
69 21 000 08	3 930 009	96 50 573 08	155	1
69 21 000 08	3 930 153	96 48 489 08	171	1
69 21 000 08	3 930 640	96 50 481 08	151	2
69 21 000 08	3 930 730	96 50 599 08	281	2
69 23 081 08	1 920 307	96 48 383 08	10	1
69 23 081 08	2 780 510	96 50 097 08	12	1
69 23 091 08	1 920 305	92 15 300 08	11	1
69 23 100 08	2 930	96 57 085 08	20	1
69 23 100 08	3 930 138	96 54 377 08	(152)	1
69 24 000 08	2 920 369	96 54 235 08	(152)	1
69 24 000 08	3 930 732	96 50 575 08	507	1
69 24 016 08	2 920 369	96 54 235 08	(151)	1
69 24 016 08	3 930 640	96 50 481 08	(501)	1
69 24 045 08	2 920 596	96 64 597 08	2	1
69 24 046 08	2 920 596	96 64 597 08	3	1
69 24 046 08	6 909 010	69 09 010 08	1	1
69 24 057 08	2 920 633	96 52 651 08	822	3
69 24 062 08	2 920 633	96 52 651 08	511	1
69 24 067 08	2 920 633	96 52 651 08	510	1
69 26 004 08	2 913 003	96 20 599 08	8	1
69 27 013 08	2 913 003	96 20 599 08	6	1
69 27 014 08	2 913 003	96 20 599 08	7	1
69 27 015 08	1 920 308	96 48 384 08	5	2
69 27 015 08	1 920 309	96 48 385 08	5	2
69 27 015 08	2 350	91 52 778 08	(1)	2
69 31 138 14	X1035659	10 35 659 9	72	1
70 02 748	2 970	91 61 776 08	(1)	1
70 05 052	2 391 001	96 45 719 08	138	10
70 05 052	3 780 751	91 52 952 08	18	6
70 05 071	5 715 140	57 15 140 08	14	1
70 05 071	5 715 146	57 15 146 08	14	1
70 05 071	5 718 995	57 18 995 08	14	1
70 05 071	5 719 008	57 19 008 08	11	1
70 05 071	X1047220	10 47 220 2	11	1
70 05 072	X1042876	10 42 876 7	18	1
70 08 986	X1035482	10 35 482 8	10	1
70 08 986	X1042876	10 42 876 6	10	1
70 08 986	X1042876	10 42 876 7	10	1
70 08 986	X1042876	10 42 876 8	10	1
70 09 366	X1035465	10 35 465 8	21	2
70 20 440	2 831	91 62 179 08	8	2.2
70 21 600	X1047220	10 47 220 4	38	1
70 22 117	X1035465	10 35 465 8	19	2
70 22 118	X1035465	10 35 465 8	20	6
70 22 118	X1067840	10 67 840 7	20	1
70 22 127	X1047219	10 47 219 6	52	7
70 22 128	X1065300	10 65 300 9	4	1
70 22 131	X1065300	10 65 300 9	9	1
70 23 640	X1035924	10 35 924 8	2	1
70 23 643	X1035924	10 35 924 8	5	1
70 23 645	X1035924	10 35 924 8	7	1
70 23 659	X1047220	10 47 220 8	3	1
70 23 664	X1047220	10 47 220 8	2	1
70 23 666	X1047220	10 47 220 8	4	1

Item	Page	Assembly	Pos.	Quantity	Item	Page	Assembly	Pos.	Quantity
70 23 736	X1047220	10 47 220 4	2	9	70 42 281 08	2 510 040	96 49 183 08	2	2
70 23 737	X1047220	10 47 220 4	11	1	70 42 281 08	2 510 059	96 49 184 08	2	2
70 23 738	X1047220	10 47 220 4	12	1	70 42 316 08	2 925 402	96 58 855 08	32	1
70 23 740	X1047220	10 47 220 4	16	1	70 42 323 08	2 932 082	96 67 871 08	11	30
70 23 742	X1047220	10 47 220 4	20	1	70 42 326 08	1 630 004	91 58 625 08	32	4
70 23 743	X1047220	10 47 220 4	20	1	70 42 533 08	2 260 006	96 46 501 08	14	4
70 23 743	X1047220	10 47 220 4	21	1	70 42 533 08	2 859 005	96 46 756 08	5	7
70 23 744	X1047220	10 47 220 4	20	1	70 42 534 08	2 260 006	96 46 501 08	15	4
70 23 745	X1047220	10 47 220 4	20	1	70 42 534 08	2 393 002	96 46 782 08	5	4
70 23 747	X1047220	10 47 220 4	24	1	70 42 534 08	2 859 005	96 46 756 08	6	7
70 23 749	X1047220	10 47 220 4	26	1	70 42 534 08	2 859 007	96 46 775 08	5	4
70 23 750	X1047220	10 47 220 4	30	2	70 42 534 08	2 859 025	96 46 757 08	11	4
70 23 752	X1047220	10 47 220 4	32	1	70 42 534 08	2 859 026	96 46 776 08	5	4
70 24 263	5 701 129	57 01 129 08	4	1	70 42 534 08	2 859 027	96 46 777 08	5	4
70 24 264	5 701 129	57 01 129 08	5	1	70 42 534 08	2 859 028	96 46 778 08	5	4
70 24 265	5 701 129	57 01 129 08	7	1	70 42 534 08	2 859 029	96 46 779 08	5	4
70 24 273	5 701 133	57 01 133 08	1	1	70 42 534 08	2 859 030	96 46 758 08	10	2
70 24 282	5 701 133	57 01 133 08	7	4	70 42 534 08	2 932 168	96 48 167 08	2	6
70 24 283	5 102 306	51 02 306 08	4	1	70 42 535 08	2 260 006	96 46 501 08	13	4
70 25 208	X1042471	10 42 471 6	9	2	70 42 540 08	2 859 007	96 46 775 08	8	4
70 27 052	X1065300	10 65 300 9	49	1	70 42 545 08	2 260 006	96 46 501 08	8	1
70 27 053	X1065300	10 65 300 9	46	1	70 42 548 08	2 393 002	96 46 782 08	7	4
70 27 055	X1065300	10 65 300 9	43	2	70 42 548 08	2 859 005	96 46 756 08	7	7
70 27 056	X1065300	10 65 300 9	44	1	70 42 548 08	2 859 007	96 46 775 08	7	4
70 27 459	5 113 022	51 13 022 08	2	2	70 42 548 08	2 859 025	96 46 757 08	13	4
70 27 479	7 027 481	70 27 481	4	1	70 42 548 08	2 859 026	96 46 776 08	7	4
70 27 479	XSK_Z745	SK_Z74535	(123)	1	70 42 548 08	2 859 027	96 46 777 08	7	4
70 27 479	XSK_Z745	SK_Z74535	(123)	1	70 42 548 08	2 859 028	96 46 778 08	7	4
70 27 479	XSK_Z745	SK_Z74535	(1)	1	70 42 548 08	2 859 029	96 46 779 08	7	4
70 27 479	XSK_Z745	SK_Z74535	(1)	1	70 42 548 08	2 859 030	96 46 758 08	12	2
70 27 481	2 391	91 61 062 08	100	1	70 42 551 08	2 859 029	96 46 779 08	8	4
70 27 497	X1047219	10 47 219 6	53	1	70 42 553 08	2 859 005	96 46 756 08	8	7
70 27 755	7 027 481	70 27 481	7	1	70 42 553 08	2 932 168	96 48 167 08	4	6
70 28 133	X1065068	10 65 068 8	2	1	70 42 558 08	2 393 002	96 46 782 08	8	4
70 30 031 01	2 522 011	96 45 602 08	20	1	70 42 559 08	2 932 082	96 67 871 08	81	4
70 42 076 08	2 913 004	96 20 460 08	3	4	70 42 562 08	2 859 030	96 46 758 08	13	2
70 42 076 08	2 932 001	96 45 393 08	23	8	70 42 566 08	2 393 002	96 46 782 08	4	4
70 42 076 08	2 932 082	96 67 871 08	49	42	70 42 566 08	2 859 007	96 46 775 08	4	4
70 42 089 08	2 260	91 53 057 08	9	2	70 42 566 08	2 859 025	96 46 757 08	10	4
70 42 121 08	2 913 005	96 28 696 08	10	2	70 42 566 08	2 859 026	96 46 776 08	4	4
70 42 121 08	2 932 001	96 45 393 08	41	50	70 42 566 08	2 859 027	96 46 777 08	4	4
70 42 127 08	2 831	91 62 179 08	28	2	70 42 566 08	2 859 028	96 46 778 08	4	4
70 42 141 08	1 970 100	91 58 471 08	64	20	70 42 566 08	2 859 029	96 46 779 08	4	4
70 42 141 08	1 972 250	91 58 473 08	64	6	70 42 566 08	2 859 030	96 46 758 08	9	2
70 42 141 08	1 972 251	91 58 472 08	64	6	70 42 567 08	2 859 026	96 46 776 08	8	4
70 42 141 08	2 970	91 61 776 08	133	60	70 42 567 08	2 859 027	96 46 777 08	8	4
70 42 141 08	2 975 153	91 62 051 08	67	10	70 42 567 08	2 859 028	96 46 778 08	8	4
70 42 141 08	2 975 650	91 52 820 08	64	48	70 42 582 08	2 260 006	96 46 501 08	12	2
70 42 141 08	2 975 700	91 52 774 08	67	14	70 42 590 08	2 859 025	96 46 757 08	14	4
70 42 141 08	2 977	91 58 476 08	64	16	70 42 598 08	2 520	91 53 061 08	42	2
70 42 141 08	2 978 100	91 52 827 08	63	3	70 42 619 08	2 859 005	96 46 756 08	2	4
70 42 141 08	2 978 200	91 54 843 08	63	8	70 42 624 08	3 206	91 52 881 08	53	1
70 42 141 08	3 978 005	91 56 430 08	63	5	70 42 637 08	2 260 009	96 46 972 08	3	2
70 42 141 08	3 978 015	91 56 429 08	63	6	70 42 637 08	2 859 025	96 46 757 08	7	4
70 42 141 08	3 978 015	91 56 432 08	63	6	70 42 710 08	2 260 009	96 46 972 08	2	2
70 42 141 08	3 978 100	91 56 428 08	63	10	70 42 747 08	2 932 168	96 48 167 08	3	6
70 42 185 08	2 391 040	96 53 645 08	39	2	70 42 748 08	2 393 002	96 46 782 08	6	4
70 42 185 08	2 550	91 61 343 08	105	2	70 42 748 08	2 859 005	96 46 756 08	9	7
70 42 185 08	2 631	91 56 817 08	56	1	70 42 748 08	2 859 007	96 46 775 08	6	4
70 42 213 08	2 520 034	96 45 984 08	29	1	70 42 748 08	2 859 025	96 46 757 08	12	4

Item	Page	Assembly	Pos.	Quantity
70 42 748 08	2 859 026	96 46 776 08	6	4
70 42 748 08	2 859 027	96 46 777 08	6	4
70 42 748 08	2 859 028	96 46 778 08	6	4
70 42 748 08	2 859 029	96 46 779 08	6	4
70 42 748 08	2 859 030	96 46 758 08	11	2
70 42 748 08	2 932 168	96 48 167 08	6	6
70 42 748 08	X1047526	10 47 526 2	8	2
70 42 749 08	2 260 006	96 46 501 08	26	4
70 42 749 08	2 260 006	96 46 501 08	27	4
70 42 749 08	2 932 168	96 48 167 08	5	6
70 42 797 08	2 522 011	96 45 602 08	(14)	3
70 42 797 08	2 522 011	96 45 602 08	9	3
70 42 805 08	2 522 011	96 45 602 08	19	3
70 43 346 08	2 810	91 52 806 08	25	2
70 43 378 08	3 713	91 57 749 08	85	2
70 80 101 08	3 206	91 52 881 08	4	2
71 00 241 08	9 697 916	96 97 916 01	64	2
71 00 302 01	9 000 510	90 00 510 6	14	1
71 00 302 01	9 000 521	90 00 521 4	14	1
71 00 302 01	9 395 668	93 95 668 01	38	1
71 00 302 01	9 395 675	93 95 675 01	38	1
71 00 312 08	5 400 565	54 00 565 08	10	1
71 00 341 08	9 697 916	96 97 916 01	11	2
71 00 345 01	9 395 668	93 95 668 01	33	1
71 00 345 01	9 395 675	93 95 675 01	33	1
71 00 350 01	X1035659	10 35 659 9	40	1
71 00 590 01	9 395 668	93 95 668 01	14	2
71 00 590 01	9 395 675	93 95 675 01	14	2
71 00 630 01	9 697 916	96 97 916 01	4	1
71 01 013 08	X1065015	10 65 015 8	61	4
71 01 013 08	X1080159	10 80 159 2	61	6
71 01 017 08	X1065015	10 65 015 8	123	1
71 01 017 08	X1080159	10 80 159 2	123	2
71 01 018 08	2 990	91 59 244 08	19	4
71 01 020 08	2 393	91 52 787 08	49	1
71 01 022	2 970	91 61 776 08	138	10
71 01 022	2 975 700	91 52 774 08	62	1
71 01 022	2 978 100	91 52 827 08	69	1
71 01 023 08	2 391 102	96 60 027 08	(3)	1
71 01 023 08	2 711	91 52 800 08	32	21
71 01 030 08	X1011614	10 11 614 1	8	2
71 01 034 08	5 113 005	51 13 005 08	8	1
71 01 037 08	X1011614	10 11 614 1	4	1
71 01 038 08	2 125	91 52 773 08	(19)	2
71 01 038 08	X1032632	10 32 632 3	14	1
71 01 044 08	5 114 320	51 14 320 08	13	1
71 01 044 08	7 743 566	77 43 566 08	13	3
71 01 044 08	X1035659	10 35 659 9	73	6
71 01 045 08	X1003963	10 03 963 1	1	4
71 01 053 08	2 975 650	91 52 820 08	70	8
71 01 053 08	3 978 005	91 56 430 08	69	1
71 01 053 08	3 978 015	91 56 429 08	69	2
71 01 053 08	3 978 015	91 56 432 08	69	2
71 01 053 08	3 978 100	91 56 428 08	69	1
71 01 059 08	1 972 250	91 58 473 08	70	1
71 01 059 08	1 972 251	91 58 472 08	70	1
71 01 059 08	2 970	91 61 776 08	139	10
71 01 059 08	2 975 153	91 62 051 08	63	6
71 01 059 08	2 975 650	91 52 820 08	69	2
71 01 059 08	2 977	91 58 476 08	70	1
71 01 059 08	2 978 100	91 52 827 08	70	1
71 01 059 08	2 978 200	91 54 843 08	62	1
71 01 060 08	2 990	91 59 244 08	20	1
71 01 072 08	1 972 250	91 58 473 08	69	1
71 01 072 08	1 972 251	91 58 472 08	69	1
71 01 072 08	2 970	91 61 776 08	137	20
71 01 072 08	2 975 153	91 62 051 08	62	6
71 01 072 08	2 975 650	91 52 820 08	68	5
71 01 072 08	2 975 700	91 52 774 08	61	1
71 01 072 08	2 977	91 58 476 08	69	2
71 01 072 08	2 978 100	91 52 827 08	68	1
71 01 072 08	3 978 100	91 56 428 08	67	2
71 01 075 08	2 970	91 61 776 08	136	3
71 01 075 08	2 978 200	91 54 843 08	61	3
71 01 076 08	2 970	91 61 776 08	132	2
71 01 076 08	2 977	91 58 476 08	68	1
71 01 077 08	1 972 250	91 58 473 08	67	2
71 01 077 08	1 972 251	91 58 472 08	67	2
71 01 077 08	2 970	91 61 776 08	131	10
71 01 077 08	2 975 153	91 62 051 08	61	6
71 01 077 08	2 975 650	91 52 820 08	67	8
71 01 077 08	2 975 700	91 52 774 08	63	2
71 01 077 08	2 977	91 58 476 08	67	5
71 01 077 08	3 978 005	91 56 430 08	68	2
71 01 077 08	3 978 015	91 56 429 08	68	4
71 01 077 08	3 978 015	91 56 432 08	68	4
71 01 077 08	3 978 100	91 56 428 08	68	2
71 02 004 08	2 970	91 61 776 08	574	30
71 02 004 08	2 977 200	91 52 826 08	574	10
71 40 008 08	1 130 008	91 58 624 08	6	1
72 00 144 08	3 208 001	91 52 883 08	54	3
72 00 144 08	3 715 008	91 52 863 08	40	6
72 00 144 08	3 716	91 52 864 08	42	12
72 00 295 01	9 000 521	90 00 521 4	31	1
72 01 091 08	3 206	91 52 881 08	9	3
72 08 002 08	2 502	91 55 939 08	25	4
72 50 066 08	9 739 357	97 39 357	13	1
72 50 069 08	2 391 040	96 53 645 08	16	2
72 51 010 05	2 810	91 52 806 08	17	2
72 51 118 08	2 932 160	96 54 385 08	13	2
72 58 075 08	1 130 008	91 58 624 08	12	2
72 58 100 08	2 831	91 62 179 08	26	4
72 58 469 08	3 745	91 52 948 08	25	2
72 58 549 08	1 631 100	91 52 388 08	2	4
72 62 030 08	9 697 916	96 97 916 01	97	1
72 64 055 08	9 697 916	96 97 916 01	68	1
72 64 056 08	X1041101	10 41 101 5	34	1
72 64 056 08	X1041101	10 41 101 9	29	1
72 64 065 08	X1042440	10 42 440 2	(22)	1
72 64 069 08	2 975 600	91 44 662 08	(1)	1
72 64 079 08	2 975 000	91 57 881 08	(1)	1
72 64 079 08	X1047526	10 47 526 2	7	2
72 64 091 08	1 970 100	91 58 471 08	(1)	1
72 64 107 08	X1041102	10 41 102 1	29	1
72 64 132 08	X1080159	10 80 159 2	59	2
72 64 191 08	X1035924	10 35 924 3	25	1
72 64 191 08	X1035924	10 35 924 4	25	1
72 64 194 08	X1002742	10 02 742 1	2	3
72 64 196 08	5 715 296	57 15 296 08	20	1
72 64 202 08	5 113 005	51 13 005 08	4	1

Item	Page	Assembly	Pos.	Quantity	Item	Page	Assembly	Pos.	Quantity
72 64 212 08	2 520 032	96 45 980 08	19	1	73 80 619	5 106 923	51 06 923 08	7	1
72 64 215 01	9 000 510	90 00 510 6	73	1	73 81 103	9 079 186	90 79 186	4	2
72 64 215 01	9 000 521	90 00 521 4	73	1	73 81 225 23	2 970	91 61 776 08	590	2
72 64 215 01	X1065015	10 65 015 8	59	1	74 00 006 08	2 976 017	96 52 261 08	31	0.6
72 64 216 08	2 391 001	96 45 719 08	40	2	74 00 006 08	2 976 022	96 53 245 08	18	0.6
72 64 223 08	2 391 001	96 45 719 08	405	2	74 00 006 08	3 930 732	96 50 575 08	504	1
72 64 234 01	X1004204	10 04 204 3	5	1	74 00 008 08	2 920 369	96 54 235 08	(503)	0.2
72 64 241 08	X1042440	10 42 440 2	(21)	2	74 00 008 08	2 920 369	96 54 235 08	(503)	0.2
72 64 248 77	5 106 923	51 06 923 08	8	2	74 00 008 08	2 920 369	96 54 235 08	(266)	0.2
72 64 252 08	X1041267	10 41 267 7	50	1	74 00 026 08	2 372	91 33 648 08	4	2
72 64 260 08	2 391 001	96 45 719 08	143	2	74 00 219 08	2 730	91 52 803 08	2	2
72 64 265 08	5 102 306	51 02 306 08	6	1	74 02 330	X1065015	10 65 015 5	462	4
72 64 266 08	5 113 086	51 13 086 08	49	2	74 02 330	X1080159	10 80 159 0	462	4
72 64 274 08	9 000 510	90 00 510 6	3	1	74 03 000 08	2 520 034	96 45 984 08	28	1
72 64 274 08	9 000 521	90 00 521 4	3	1	74 03 569	2 970	91 61 776 08	635	14
72 64 306 08	X1042440	10 42 440 2	32	2	74 03 569	2 975 700	91 52 774 08	620	1
72 64 351 08	2 391 001	96 45 719 08	144	1	74 03 569	2 976 017	96 52 261 08	618	5
72 64 400 01	X1032716	10 32 716 7	16	1	74 03 569	2 976 022	96 53 245 08	617	1
72 64 528 01	7 743 566	77 43 566 08	29	1	74 03 569	2 978 100	91 52 796 08	602	2
72 64 538 01	9 697 916	96 97 916 01	69	1	74 03 569	2 978 100	91 52 827 08	608	3
72 64 546 01	9 000 510	90 00 510 6	34	1	74 03 569	2 978 200	91 54 843 08	635	1
72 64 546 01	9 000 521	90 00 521 4	34	1	74 03 569	2 990	91 59 244 08	610	4
72 66 113 08	2 810	91 52 806 08	54	1	74 03 569	3 978 100	91 56 428 08	602	1
72 66 122 08	2 810	91 52 806 08	42	1	74 04 186	2 970	91 61 776 08	681	3
72 66 127 08	2 925 204	92 16 990 08	14	1	74 04 537	2 970	91 61 776 08	680	2
72 66 156 08	2 391 102	96 60 027 08	2	4	74 05 822	1 991	91 52 510 08	(10)	4
72 66 158 08	2 260	91 53 057 08	8	2	74 07 098	2 970	91 61 776 08	754	5
72 66 160 08	3 220 500	91 52 849 08	9	2	74 07 098	2 975 000	91 57 881 08	609	3
72 66 160 08	3 223	91 52 852 08	9	2	74 07 098	2 975 600	91 44 662 08	601	2
72 66 160 08	3 223 010	91 52 853 08	9	2	74 07 098	2 976 017	96 52 261 08	601	2
72 66 160 08	3 223 100	91 55 327 08	9	2	74 07 107	1 970 100	91 58 471 08	640	1
72 66 160 08	3 745	91 52 948 08	10	2	74 07 107	2 970	91 61 776 08	644	3
72 66 167 08	2 859 030	96 46 758 08	6	2	74 07 107	2 975 600	91 44 662 08	605	1
72 69 042 08	2 391 038	96 47 931 08	5	4	74 07 108	1 970 100	91 58 471 08	639	2
72 69 073 08	2 510	91 52 788 08	10	4	74 07 108	2 970	91 61 776 08	711	3
73 00 009 08	2 391 001	96 45 719 08	74	1	74 07 108	2 975 600	91 44 662 08	610	1
73 61 600	X1065300	10 65 300 9	21	1	74 07 108	3 978 019	91 56 431 08	604	1
73 62 091	2 970	91 61 776 08	723	17	74 07 118	2 970	91 61 776 08	762	7
73 62 091	2 975 153	91 62 051 08	614	2	74 07 118	2 976 200	91 52 780 08	612	2
73 62 091	2 975 700	91 52 774 08	618	2	74 07 118	3 978 100	91 56 428 08	615	1
73 62 091	2 976 017	96 52 261 08	624	1	74 07 119	2 970	91 61 776 08	701	9
73 62 091	2 976 022	96 53 245 08	607	1	74 07 119	2 975 700	91 52 774 08	603	1
73 62 091	2 978 100	91 52 796 08	601	4	74 07 119	2 976 200	91 52 780 08	613	2
73 62 091	2 978 100	91 52 827 08	623	2	74 07 119	2 978 200	91 54 843 08	629	1
73 62 091	2 978 200	91 54 843 08	634	1	74 07 120	2 970	91 61 776 08	788	2
73 62 091	3 978 100	91 56 428 08	601	1	74 07 120	2 975 153	91 62 051 08	623	1
73 62 946	2 978 100	91 52 796 08	19	6	74 07 120	2 978 200	91 54 843 08	625	1
73 63 116	9 600 442	96 00 442 9	2	1	74 07 122	1 972 250	91 58 473 08	649	1
73 65 090	2 978 100	91 52 796 08	21	2	74 07 122	1 972 251	91 58 472 08	649	1
73 67 367	X1047220	10 47 220 4	17	4	74 07 122	2 970	91 61 776 08	693	1
73 67 374	X1047220	10 47 220 4	31	1	74 10 839	9 000 510	90 00 510 6	43	1
73 67 774	2 970	91 61 776 08	653	2	74 11 445	5 113 022	51 13 022 08	999	1
73 67 776	2 970	91 61 776 08	826	1	74 13 103	2 391 001	96 45 719 08	117	4
73 67 986	1 970 100	91 58 471 08	608	1	74 13 402	5 121 364	51 21 364 08	20	1
73 67 986	2 970	91 61 776 08	603	10	74 14 494	X1065300	10 65 300 9	5	1
73 72 303	5 102 354	51 02 354 08	(15)	1	74 14 500	X1065300	10 65 300 9	16	1
73 80 019	X1042959	10 42 959 8	52	1	74 40 100 08	2 790 451	91 57 016 08	3	3
73 80 196	X1045104	10 45 104 9	22	1	74 40 100 08	3 745	91 52 948 08	34	2
73 80 573	X1065300	10 65 300 6	20	1	74 40 101 08	2 976 017	96 52 261 08	30	2
73 80 574	X1034282	10 34 282 3	5	4	74 40 101 08	2 976 022	96 53 245 08	17	2

Item	Page	Assembly	Pos.	Quantity
74 40 101 08	3 930 732	96 50 575 08	503	1
74 40 102 08	2 975 600	91 44 662 08	20	2
74 40 104 08	3 211	91 57 748 08	83	4
74 51 206 08	9 000 510	90 00 510 6	46	1
74 51 206 08	9 000 521	90 00 521 4	46	1
74 51 215 08	X1065015	10 65 015 8	30	1
74 51 215 08	X1080159	10 80 159 2	30	2
74 51 288 08	3 745 002	92 17 236 08	4	2
74 51 288 08	3 745 003	92 17 237 08	4	2
74 51 295 01	2 522 012	96 45 884 08	4	2
74 51 295 01	2 522 013	96 45 883 08	5	8
74 51 295 08	X1035659	10 35 659 9	35	2
74 51 392 01	9 000 521	90 00 521 4	96	1
74 51 411 08	X1035659	10 35 659 9	36	1
74 51 453 08	X1035659	10 35 659 9	37	5
74 51 488 08	3 211 009	96 46 979 08	3	2
74 51 488 08	3 350	91 52 859 08	(3)	2
74 51 488 08	3 350 001	92 70 642 08	3	2
74 51 604 08	X1065015	10 65 015 5	1362	1
74 51 604 08	X1080159	10 80 159 0	1362	1
74 51 684 08	3 206 002	96 47 960 08	2	1
74 51 688 08	3 211 008	96 46 978 08	2	2
74 51 792 08	X1035659	10 35 659 9	34	1
74 51 960 08	X1065015	10 65 015 5	53	1
74 51 960 08	X1080159	10 80 159 0	53	1
74 59 008 08	3 206 001	96 20 920 08	2	1
74 61 108 08	X1035659	10 35 659 9	39	4
74 61 377 01	9 395 668	93 95 668 01	27	1
74 61 377 01	9 395 675	93 95 675 01	27	1
74 61 600 08	5 718 420	57 18 420 08	6	1
74 61 603 01	9 395 668	93 95 668 01	2	1
74 61 603 01	9 395 675	93 95 675 01	1	1
74 62 026 01	9 697 916	96 97 916 01	12	1
74 62 216 08	5 701 129	57 01 129 08	11	1
74 62 221 01	9 000 510	90 00 510 6	13	1
74 62 221 01	9 000 521	90 00 521 4	13	1
74 62 228 08	9 000 510	90 00 510 6	16	1
74 62 228 77	9 000 521	90 00 521 4	16	1
74 62 237 01	9 697 916	96 97 916 01	3	1
74 62 311 08	9 000 510	90 00 510 6	26	1
74 62 311 08	9 000 521	90 00 521 4	26	1
74 65 067 08	2 550 003	96 46 246 08	2	1
74 65 067 08	2 652 007	92 68 928 08	2	1
74 66 074 01	9 155 528	91 55 528 08	37	1
74 69 116 08	X1032632	10 32 632 3	15	1
74 69 164 08	X1042959	10 42 959 8	49	1
74 70 004 08	X1041101	10 41 101 5	52	1
74 70 004 08	X1041101	10 41 101 8	440	1
74 70 004 08	X1042471	10 42 471 6	212	1
74 70 006 08	X1041101	10 41 101 5	32	1
74 70 006 08	X1041101	10 41 101 8	300	1
74 71 027 01	9 395 668	93 95 668 01	28	1
74 71 027 01	9 395 675	93 95 675 01	28	1
74 72 042 05	X1035659	10 35 659 9	45	1
74 90 102 08	3 211 002	92 88 302 08	1	1
74 90 120 08	3 713	91 57 749 08	150	1
75 00 011 08	1 750	91 52 394 08	30	1
75 00 018 08	1 750	91 52 394 08	31	2
75 00 024 08	2 970	91 61 776 08	184	3
76 10 203 03	9 697 916	96 97 916 01	73	1
76 10 208 03	1 401	91 58 478 08	(2)	1
76 10 208 03	9 395 675	93 95 675 01	3	1
76 10 217 03	9 000 510	90 00 510 6	81	1
76 10 217 03	9 000 521	90 00 521 4	81	1
76 10 225 03	9 275 543	92 75 543 01	6	1
76 10 323 03	9 000 510	90 00 510 6	11	1
76 10 323 03	9 000 521	90 00 521 4	11	1
76 10 333 03	9 000 510	90 00 510 6	12	1
76 10 333 03	9 000 521	90 00 521 4	12	1
76 10 339 03	9 395 668	93 95 668 01	16	1
76 10 339 03	9 395 675	93 95 675 01	16	1
76 10 341 03	9 395 668	93 95 668 01	32	1
76 10 341 03	9 395 675	93 95 675 01	32	1
76 10 341 03	9 697 916	96 97 916 01	24	1
76 10 359 03	9 000 510	90 00 510 6	71	2
76 10 359 03	9 000 521	90 00 521 4	71	2
76 15 379	2 670 002	96 45 352 08	7	2
76 15 379	2 970	91 61 776 08	739	2
76 17 268	2 970	91 61 776 08	819	3
76 17 268	2 976 203	92 27 489 08	606	4
76 17 354	1 975 006	91 52 509 08	604	12
76 17 354	2 976 017	96 52 261 08	609	3
76 17 354	2 976 022	96 53 245 08	611	2
76 17 354	2 978 100	91 52 827 08	616	1
76 17 354	2 978 200	91 54 843 08	601	1
76 17 460	1 970 100	91 58 471 08	616	3
76 17 460	2 970	91 61 776 08	784	8
76 17 460	2 975 600	91 44 662 08	608	1
76 17 460	2 976 017	96 52 261 08	606	1
76 17 460	2 978 100	91 52 796 08	606	1
76 17 461	1 975 006	91 52 509 08	606	4
76 17 461	2 976 017	96 52 261 08	629	1
76 17 461	2 976 022	96 53 245 08	616	1
76 17 461	2 978 200	91 54 843 08	602	1
76 17 494	1 970 100	91 58 471 08	680	1
76 17 494	2 970	91 61 776 08	622	10
76 17 494	2 975 650	91 52 820 08	606	2
76 17 494	2 978 200	91 54 843 08	626	1
76 19 656	1 970 100	91 58 471 08	(1)	1
76 22 338	5 719 030	57 19 030 08	3	1
76 22 478	X1022811	10 22 811 2	16	1
76 22 803	2 711	91 52 800 08	(2)	6
76 22 803	2 711	91 52 800 08	(2)	6
76 22 803	7 743 859	77 43 859 08	3	4
76 24 208	X1047137	10 47 137 0	12	1
76 24 209	X1047137	10 47 137 0	17	2
76 24 210	X1047137	10 47 137 0	26	1
76 24 211	X1047137	10 47 137 0	32	1
76 24 238	X1131496	11 31 496 5	17	2
76 24 285	X1032716	10 32 716 7	24	1
76 24 428	2 533 066	96 48 365 08	11	1
77 20 022 08	2 990	91 59 244 08	592	2
77 20 023 08	2 990	91 59 244 08	595	1
77 25 699 08	1 881 000	91 62 836 08	1	1
77 25 885 08	2 780 915	96 48 377 08	6	1
77 26 334 08	2 880	91 52 810 08	13	1
77 33 137 08	1 750	91 52 394 08	39	4
77 39 091 08	1 750	91 52 394 08	37	1
77 39 118 08	1 750	91 52 394 08	38	1
77 39 132 08	1 750	91 52 394 08	45	1

Item	Page	Assembly	Pos.	Quantity	Item	Page	Assembly	Pos.	Quantity
77 39 170 08	2 550	91 61 343 08	63	2	77 43 738 08	7 743 860	77 43 860 08	1	1
77 39 284 08	1 750	91 52 394 08	35	4	77 43 738 08	X1047036	10 47 036 8	4	1
77 39 305 08	2 750 100	91 57 283 08	2	2	77 43 738 08	X1047037	10 47 037 0	3	1
77 39 334 08	2 810	91 52 806 08	57	2	77 43 750 08	2 711	91 52 800 08	16	4
77 39 335 08	1 630 004	91 58 625 08	14	4	77 43 751 08	1 402	91 58 480 08	6	2
77 39 335 08	3 206	91 52 881 08	33	2	77 43 751 08	2 711	91 52 800 08	11	2
77 39 335 08	3 208 001	91 52 883 08	43	1	77 43 758 08	2 711	91 52 800 08	21	2
77 39 383 08	2 730 002	96 55 752 08	14	1	77 43 765 08	1 402	91 58 480 08	11	4
77 39 401 08	1 750	91 52 394 08	44	1	77 43 765 08	7 743 860	77 43 860 08	4	3
77 39 473 08	2 372	91 33 648 08	3	1	77 43 780 08	7 743 860	77 43 860 08	6	1
77 41 197 08	2 502 007	96 22 822 08	1	1	77 43 781 08	7 743 860	77 43 860 08	2	3
77 41 198 08	2 502 008	96 22 823 08	1	1	77 43 782 08	7 743 859	77 43 859 08	2	2
77 42 085 08	2 541 001	96 49 651 08	5	1	77 43 782 08	7 743 860	77 43 860 08	5	3
77 42 097 08	2 831	91 62 179 08	5	1	77 43 782 08	X1047036	10 47 036 8	3	3
77 42 099 08	2 393	91 52 787 08	10	2	77 43 782 08	X1047037	10 47 037 0	4	3
77 42 105 08	2 990	91 59 244 08	10	2	77 43 832 08	1 402	91 58 480 08	17	4
77 42 105 08	3 978 005	91 56 430 08	6	2	77 43 835 08	1 402	91 58 480 08	10	7
77 42 113 08	2 990	91 59 244 08	7	1	77 43 837 08	2 990	91 59 244 08	11	1
77 42 118 08	2 393	91 52 787 08	11	1	77 43 859 08	2 711	91 52 800 08	2	1
77 42 119 08	2 970	91 61 776 08	77	2	77 43 860 08	2 711	91 52 800 08	3	1
77 42 139 08	2 671 004	96 46 305 08	12	1	77 43 862 08	2 711	91 52 800 08	5	1
77 42 143 08	2 391 001	96 45 719 08	136	8	77 43 867 08	2 711	91 52 800 08	29	10
77 42 143 08	2 391 023	96 45 720 08	7	2	77 43 875 08	X1032716	10 32 716 7	11	1
77 42 157 08	2 970	91 61 776 08	76	2	77 90 011 08	2 925 204	92 16 990 08	7	1
77 42 157 08	2 978 100	91 52 796 08	12	4	77 90 162 01	9 697 916	96 97 916 01	88	1
77 42 217 08	2 541	91 52 790 08	18	3	77 90 183 01	9 395 675	93 95 675 01	46	2
77 42 229 08	2 391 001	96 45 719 08	137	1	77 90 201 08	1 830 102	92 26 483 08	2	6
77 42 237 08	2 670	91 52 797 08	8	2	77 90 347 08	2 810	91 52 806 08	58	1
77 42 250 08	2 541 001	96 49 651 08	6	1	77 90 362 08	3 227 200	91 53 519 08	47	2
77 42 279 08	2 391 001	96 45 719 08	148	16	78 89 017 08	2 810	91 52 806 08	64	2
77 42 283 08	2 978 100	91 52 796 08	11	2	78 89 018 08	2 350	91 52 778 08	24	8
77 42 830 08	2 393	91 52 787 08	12	3	78 89 018 08	2 370	91 52 782 08	19	4
77 42 844 08	3 281	91 52 896 08	59	1	78 89 018 08	2 810	91 52 806 08	70	12
77 42 856 08	2 391 001	96 45 719 08	119	1	78 89 058 08	2 631 003	96 54 406 08	2	1
77 43 009 08	2 550 008	96 47 628 08	6	1	78 90 119 08	2 670 002	96 45 352 08	3	1
77 43 009 08	2 550 009	96 47 645 08	6	1	78 90 119 08	2 671	91 52 798 08	13	1
77 43 201 08	2 671 004	96 46 305 08	4	1	78 90 119 08	2 671 004	96 46 305 08	5	1
77 43 242	2 550 003	96 46 246 08	4	1	78 90 151 08	2 920 814	96 45 717 08	5	1
77 43 242	2 652 007	92 68 928 08	4	1	79 00 039 08	1 750	91 52 394 08	4	1
77 43 242	2 810	91 52 806 08	27	2	79 00 046 08	1 750	91 52 394 08	6	1
77 43 242	3 208 001	91 52 883 08	41	3	79 00 079 08	1 750	91 52 394 08	3	1
77 43 242	3 211	91 57 748 08	106	2	79 00 126 08	1 750	91 52 394 08	7	1
77 43 242	3 213	91 61 419 08	10	2	79 00 236 08	1 750	91 52 394 08	8	1
77 43 242	3 292	91 52 865 08	6	2	79 00 249 08	1 750	91 52 394 08	17	1
77 43 242	3 714	91 52 862 08	18	2	79 00 301 08	1 750	91 52 394 08	10	1
77 43 566 08	1 402	91 58 480 08	4	1	79 00 303 08	1 750	91 52 394 08	9	1
77 43 726 08	2 711	91 52 800 08	18	15	79 00 315 08	1 750	91 52 394 08	12	1
77 43 726 08	3 713 013	96 57 159 08	13	1	79 00 320 08	1 750	91 52 394 08	13	1
77 43 727 08	2 711	91 52 800 08	17	21	79 00 323 08	1 750	91 52 394 08	15	1
77 43 728 08	1 402	91 58 480 08	1	1	79 00 420 08	1 750	91 52 394 08	18	1
77 43 728 08	2 711	91 52 800 08	10	1	79 00 429 08	1 750	91 52 394 08	19	1
77 43 734 08	1 402	91 58 480 08	7	23	79 00 444 08	1 750	91 52 394 08	16	1
77 43 734 08	2 711	91 52 800 08	19	2	79 02 953 14	X1065015	10 65 015 8	53	1
77 43 735 08	2 711	91 52 800 08	14	4	79 02 953 14	X1080159	10 80 159 2	53	2
77 43 738 08	1 402	91 58 480 08	8	25	79 02 990 14	X1065015	10 65 015 5	463	4
77 43 738 08	2 711	91 52 800 08	(1)	1	79 02 990 14	X1080159	10 80 159 0	463	4
77 43 738 08	2 711	91 52 800 08	(1)	1	79 04 950 14	X1065015	10 65 015 5	454	1
77 43 738 08	2 711	91 52 800 08	(1)	1	79 04 950 14	X1080159	10 80 159 0	454	1
77 43 738 08	2 711	91 52 800 08	15	15	79 05 638 14	X1035924	10 35 924 5	(98)	1
77 43 738 08	7 743 859	77 43 859 08	1	1	80 21 020 08	2 393 002	96 46 782 08	12	2.8

Item	Page	Assembly	Pos.	Quantity
80 21 020 08	2 859	91 52 809 08	65	10.8
80 21 020 08	2 859 007	96 46 775 08	9	3.7
80 21 020 08	2 859 026	96 46 776 08	9	5
80 21 020 08	2 859 027	96 46 777 08	9	5.7
80 21 020 08	2 859 028	96 46 778 08	9	4
80 21 020 08	2 859 029	96 46 779 08	10	4.3
81 00 354 08	1 750	91 52 394 08	46	1
81 12 017 08	9 739 129	97 39 129	6	1
81 12 017 08	9 739 349	97 39 349	6	1
81 12 059 08	9 739 096	97 39 096	3	1
81 12 073 01	9 739 035	97 39 035	104	1
81 12 073 01	9 739 260	97 39 260	9	1
81 12 073 01	9 739 322	97 39 322	99	1
81 12 073 01	9 739 386	97 39 386	104	1
86 13 009 08	9 739 262	97 39 262	10	1
86 13 009 08	9 739 263	97 39 263	12	1
86 13 009 08	9 739 264	97 39 264	12	1
86 13 009 08	9 739 266	97 39 266	10	1
86 55 016	9 080 702	90 80 702	109	1
87 00 028 08	3 930 153	96 48 489 08	265	0.01
87 00 028 08	3 930 730	96 50 599 08	289	0.1
88 50 341 08	1 750	91 52 394 08	11	1
88 50 422 08	2 520 034	96 45 984 08	58	1
88 50 423 08	2 520 034	96 45 984 08	59	1
88 51 322 08	1 750	91 52 394 08	5	1
88 51 828 08	1 750	91 52 394 08	40	1
88 52 004 08	1 750	91 52 394 08	14	1
88 52 515 08	2 391 040	96 53 645 08	31	1
89 01 014 08	2 520 034	96 45 984 08	31	1
90 00 486 5	9 000 510	90 00 510 6	56	1
90 00 486 5	9 000 521	90 00 521 4	56	1
90 00 510 6	1 401	91 58 478 08	4	1
90 00 510 6	1 411 200	91 58 481 08	82	1
90 00 521 4	1 401	91 58 478 08	82	1
90 00 521 4	1 411 200	91 58 481 08	4	1
90 77 199	9 739 287	97 39 287	2	2
90 77 248	9 739 400	97 39 400	277	1
90 78 321	9 739 248	97 39 248	5	1
90 78 515	9 739 261	97 39 261	6	4
90 79 185	9 739 257	97 39 257	20	1
90 79 186	9 739 257	97 39 257	21	1
90 80 288	9 079 186	90 79 186	2	1
90 80 533	9 079 185	90 79 185	2	1
90 80 702	9 739 400	97 39 400	72	1
90 80 704	9 080 702	90 80 702	1	1
90 80 706	9 080 702	90 80 702	2	1
91 04 705 08	2 913 200	96 47 216 08	80	1
91 05 061 08	2 932 116	96 67 872 08	10	1
91 05 067 08		LR 1600-2-0	358	1
91 11 097 08	2 391 102	96 60 027 08	50	1
91 23 538 08	2 932 122	96 45 394 08	1	1
91 25 249 08	1 750	91 52 394 08	42	1
91 32 850 08	2 533 050	96 48 359 08	2	2
91 33 648 08		LR 1600-2-0	198	1
91 42 856 08	2 932 122	96 45 394 08	7	1
91 42 857 08	2 932 122	96 45 394 08	8	1
91 42 858 08	2 932 122	96 45 394 08	9	1
91 42 859 08	2 932 122	96 45 394 08	10	1
91 42 860 08	2 932 122	96 45 394 08	11	1
91 44 006 08	2 932 122	96 45 394 08	3	6
91 44 006 08	2 932 160	96 54 385 08	16	1
91 44 034 08	3 790 000	91 56 458 08	2	1
91 44 662 08	2 977 100	91 45 089 08	20	1
91 45 089 08		LR 1600-2-0	368	1
91 52 388 08		LR 1600-2-0	16	1
91 52 389 08		LR 1600-2-0	18	1
91 52 394 08		LR 1600-2-0	25	1
91 52 503 08		LR 1600-2-0	103	1
91 52 509 08	1 630	91 58 477 08	2	1
91 52 510 08	1 130	91 58 467 08	2	1
91 52 768 08		LR 1600-2-0	6	2
91 52 773 08		LR 1600-2-0	102	1
91 52 774 08		LR 1600-2-0	106	1
91 52 776 08		LR 1600-2-0	111	1
91 52 778 08		LR 1600-2-0	117	1
91 52 780 08		LR 1600-2-0	118	1
91 52 782 08		LR 1600-2-0	119	1
91 52 785 08		LR 1600-2-0	124	1
91 52 787 08		LR 1600-2-0	125	1
91 52 788 08		LR 1600-2-0	131	1
91 52 790 08		LR 1600-2-0	134	1
91 52 792 08		LR 1600-2-0	137	1
91 52 796 08		LR 1600-2-0	142	1
91 52 797 08		LR 1600-2-0	143	1
91 52 798 08		LR 1600-2-0	144	1
91 52 800 08		LR 1600-2-0	147	1
91 52 803 08		LR 1600-2-0	150	1
91 52 806 08		LR 1600-2-0	153	1
91 52 807 08		LR 1600-2-0	156	1
91 52 809 08		LR 1600-2-0	159	1
91 52 810 08		LR 1600-2-0	161	1
91 52 820 08		LR 1600-2-0	171	1
91 52 822 08		LR 1600-2-0	122	1
91 52 826 08		LR 1600-2-0	174	1
91 52 827 08		LR 1600-2-0	175	1
91 52 831 08		LR 1600-2-0	183	1
91 52 834 08		LR 1600-2-0	190	1
91 52 849 08		LR 1600-2-0	207	1
91 52 852 08		LR 1600-2-0	210	2
91 52 853 08		LR 1600-2-0	211	3
91 52 854 08		LR 1600-2-0	214	1
91 52 859 08		LR 1600-2-0	223	1
91 52 862 08		LR 1600-2-0	252	1
91 52 863 08		LR 1600-2-0	254	1
91 52 864 08		LR 1600-2-0	256	1
91 52 865 08		LR 1600-2-0	258	1
91 52 870 08		LR 1600-2-0	268	2
91 52 873 08		LR 1600-2-0	273	1
91 52 880 08		LR 1600-2-0	282	1
91 52 881 08		LR 1600-2-0	284	1
91 52 883 08		LR 1600-2-0	288	1
91 52 896 08		LR 1600-2-0	294	1
91 52 897 08		LR 1600-2-0	296	1
91 52 948 08		LR 1600-2-0	346	1
91 52 950 08		LR 1600-2-0	350	1
91 52 951 08		LR 1600-2-0	352	1
91 52 952 08		LR 1600-2-0	362	1
91 52 955 08		LR 1600-2-0	366	1
91 52 958 08		LR 1600-2-0	414	1
91 53 021 08		LR 1600-2-0	23	1

Item	Page	Assembly	Pos.	Quantity
91 53 057 08		LR 1600-2-0	126	1
91 53 061 08	2 810 001	96 43 597 08	1	1
91 53 253 08	2 520	91 53 061 08	10	1
91 53 433 08		LR 1600-2-0	286	1
91 53 519 08		LR 1600-2-0	271	1
91 54 115 08	2 520	91 53 061 08	2	1
91 54 561 08		LR 1600-2-0	123	1
91 54 570 08	2 932 122	96 45 394 08	6	1
91 54 668 08		LR 1600-2-0	212	1
91 54 795 08		LR 1600-2-0	176	1
91 54 843 08		LR 1600-2-0	184	1
91 54 899 08		LR 1600-2-0	307	1
91 55 259 08		LR 1600-2-0	323	1
91 55 303 08	2 520	91 53 061 08	71	1
91 55 327 08		LR 1600-2-0	213	1
91 55 527 08		LR 1600-2-0	317	4
91 55 528 08		LR 1600-2-0	314	1
91 55 535 08		LR 1600-2-0	450	1
91 55 536 08		LR 1600-2-0	451	1
91 55 537 08		LR 1600-2-0	452	1
91 55 538 08		LR 1600-2-0	453	1
91 55 539 08		LR 1600-2-0	454	1
91 55 540 08		LR 1600-2-0	455	1
91 55 541 08		LR 1600-2-0	456	1
91 55 873 08		LR 1600-2-0	130	1
91 55 939 08		LR 1600-2-0	129	1
91 56 028 08		LR 1600-2-0	364	1
91 56 428 08	3 713	91 57 749 08	400	1
91 56 429 08	3 716	91 52 864 08	600	1
91 56 430 08	3 714	91 52 862 08	400	1
91 56 431 08	3 714 016	96 49 797 08	400	1
91 56 432 08	3 715 008	91 52 863 08	600	1
91 56 458 08		LR 1600-2-0	344	1
91 56 817 08		LR 1600-2-0	132	1
91 56 833 08		LR 1600-2-0	163	1
91 56 953 08	1 130	91 58 467 08	4	1
91 57 005 08		LR 1600-2-0	427	1
91 57 016 08		LR 1600-2-0	429	1
91 57 017 08		LR 1600-2-0	430	1
91 57 283 08		LR 1600-2-0	148	1
91 57 629 08		LR 1600-2-0	152	1
91 57 633 08		LR 1600-2-0	22	1
91 57 656 08		LR 1600-2-0	139	1
91 57 748 08		LR 1600-2-0	201	1
91 57 749 08		LR 1600-2-0	250	1
91 57 881 08		LR 1600-2-0	120	1
91 58 445 08		LR 1600-2-0	10	1
91 58 447 08		LR 1600-2-0	11	1
91 58 467 08		LR 1600-2-0	4	1
91 58 471 08	1 130	91 58 467 08	3	1
91 58 472 08	1 410	91 58 447 08	3	1
91 58 473 08	1 400	91 58 445 08	3	1
91 58 474 08	1 410	91 58 447 08	4	1
91 58 475 08	1 400	91 58 445 08	4	1
91 58 476 08		LR 1600-2-0	173	1
91 58 477 08		LR 1600-2-0	15	1
91 58 478 08	1 400	91 58 445 08	1	1
91 58 480 08	1 400	91 58 445 08	2	1
91 58 480 08	1 410	91 58 447 08	2	1
91 58 481 08	1 410	91 58 447 08	1	1
91 58 503 08		LR 1600-2-0	13	1
91 58 624 08	1 130	91 58 467 08	1	1
91 58 625 08	1 630	91 58 477 08	1	1
91 59 244 08		LR 1600-2-0	177	1
91 60 351 08	1 972 250	91 58 473 08	93	1
91 60 351 08	1 972 251	91 58 472 08	93	1
91 60 728 08		LR 1600-2-0	322	1
91 60 840 08		LR 1600-2-0	324	1
91 60 938 08		LR 1600-2-0	354	1
91 60 975 08		LR 1600-2-0	154	1
91 61 062 08		LR 1600-2-0	121	1
91 61 110 08		LR 1600-2-0	138	1
91 61 343 08		LR 1600-2-0	135	1
91 61 419 08		LR 1600-2-0	202	1
91 61 580 08		LR 1600-2-0	192	1
91 61 776 08		LR 1600-2-0	169	1
91 61 780 08		LR 1600-2-0	179	1
91 61 782 08		LR 1600-2-0	181	1
91 62 040 08		LR 1600-2-0	193	1
91 62 051 08		LR 1600-2-0	225	1
91 62 177 08		LR 1600-2-0	348	1
91 62 179 08		LR 1600-2-0	320	1
91 62 655 08	1 130	91 58 467 08	5	1
91 62 836 08		LR 1600-2-0	164	1
91 68 869 08		LR 1600-2-0	165	1
91 68 871 08		LR 1600-2-0	133	1
91 70 454 14	2 533 071	96 52 556 08	10	1
92 01 005 08	2 631	91 56 817 08	15	2
92 02 912 08	2 997	91 61 780 08	364	1
92 03 811 08	2 920 633	96 52 651 08	512	1
92 06 036 08	2 997	91 61 780 08	242	1
92 09 034 08	1 972 304	96 54 953 08	870	1
92 09 706 08	2 976 203	92 27 489 08	(372)	1
92 09 765 08	2 997	91 61 780 08	398	1
92 09 806 08	2 997	91 61 780 08	261	1
92 09 849 08	2 997	91 61 780 08	317	1
92 09 958 08	2 997	91 61 780 08	244	1
92 10 795 08	2 550 011	96 61 231 08	5	1
92 10 795 08	2 790 455	91 57 005 08	4	4
92 12 113 08	2 932 116	96 67 872 08	9	1
92 12 619 08	2 997	91 61 780 08	275	1
92 13 504 08	2 997	91 61 780 08	384	1
92 14 563 08	2 997	91 61 780 08	451	1
92 15 300 08	1 991	91 52 510 08	2	1
92 15 391 08	2 997	91 61 780 08	231	1
92 15 428 08	2 970	91 61 776 08	141	1
92 15 736 08	1 970 200	96 54 955 08	747	1
92 16 203 08	2 932 122	96 45 394 08	5	1
92 16 963 08	2 925 204	92 16 990 08	1	1
92 16 964 08	2 925 204	92 16 990 08	2	1
92 16 990 08	2 925 218	91 60 840 08	12	1
92 17 061 08	2 932 116	96 67 872 08	6	1
92 17 086 08	2 932 116	96 67 872 08	8	4
92 17 236 08	3 745	91 52 948 08	4	2
92 17 237 08	3 745	91 52 948 08	5	2
92 17 245 08	3 745 002	92 17 236 08	1	1
92 17 246 08	3 745 002	92 17 236 08	2	1
92 17 246 08	3 745 003	92 17 237 08	2	1
92 17 251 08	3 745 003	92 17 237 08	1	1
92 17 259 08	3 745	91 52 948 08	6	2

Item	Page	Assembly	Pos.	Quantity	Item	Page	Assembly	Pos.	Quantity
92 17 502 08	2 975 154	96 62 897 08	1161	1	92 47 131 08	3 211	91 57 748 08	66	8
92 18 495 08	2 997	91 61 780 08	391	1	92 48 756 08	2 997	91 61 780 08	390	1
92 18 746 08	1 970 200	96 54 955 08	812	1	92 50 566 08	2 730 002	96 55 752 08	4	1
92 19 240 08	2 976 204	96 47 202 08	1456	1	92 51 224 08	1 991	91 52 510 08	5	1
92 20 299 08	2 997	91 61 780 08	312	2	92 51 941 08	2 621	91 54 899 08	3	1
92 22 505 08	2 978 107	96 50 433 08	1313	2	92 51 944 08	2 621	91 54 899 08	4	1
92 22 817 08	2 997	91 61 780 08	359	1	92 51 976 08	1 401	91 58 478 08	10	4
92 24 554 08	2 997	91 61 780 08	264	1	92 51 976 08	1 411 200	91 58 481 08	10	4
92 24 554 08	2 997	91 61 780 08	397	1	92 53 053 08	1 630 004	91 58 625 08	5	4
92 25 870 08	3 978 018	96 50 880 08	1270	1	92 53 054 08	1 641 014	92 53 053 08	1	1
92 26 284 08	2 997	91 61 780 08	247	1	92 56 341 08	2 978 101	96 47 912 08	1221	1
92 26 313 08	2 997	91 61 780 08	221	1	92 57 933 08	2 391 001	96 45 719 08	62	1
92 26 483 08	2 932 082	96 67 871 08	42	1	92 60 246 08	2 997	91 61 780 08	220	1
92 26 702 08	2 978 204	96 47 114 08	1219	1	92 60 254 08	2 997	91 61 780 08	342	1
92 27 352 08	2 977 005	96 48 195 08	1483	1	92 60 417 08	2 997	91 61 780 08	256	1
92 27 451 08	2 975 118	96 47 200 08	1401	1	92 60 420 08	3 978 009	96 50 881 08	1264	2
92 27 489 08	3 790 006	96 19 989 08	6	1	92 60 427 08	2 997	91 61 780 08	404	1
92 27 489 08	3 790 007	96 19 990 08	6	1	92 60 465 08	1 970 200	96 54 955 08	804	1
92 28 969 08	2 997	91 61 780 08	382	1	92 60 582 08	2 997	91 61 780 08	186	1
92 28 969 08	2 997	91 61 780 08	407	1	92 60 668 08	2 975 154	96 62 897 08	1301	1
92 29 002 08	2 997	91 61 780 08	301	1	92 60 732 08	2 997	91 61 780 08	358	1
92 30 161 08	2 975 154	96 62 897 08	1160	1	92 60 954 08	2 997	91 61 780 08	257	1
92 30 874 08	2 997	91 61 780 08	248	1	92 60 962 08	2 997	91 61 780 08	250	1
92 32 286 08	2 997	91 61 780 08	193	1	92 60 981 08	2 976 204	96 47 202 08	1459	1
92 32 713 08	2 976 204	96 47 202 08	1460	1	92 61 198 08	2 997	91 61 780 08	307	1
92 32 870 08	2 913 100	91 23 538 08	11	1	92 61 208 08	2 976 204	96 47 202 08	1455	1
92 35 122 08	2 533 072	96 67 891 08	500	40	92 61 222 08	1 972 304	96 54 953 08	832	1
92 35 122 08	2 920 369	96 54 235 08	(500)	1	92 61 225 08	2 997	91 61 780 08	327	1
92 35 122 08	2 920 369	96 54 235 08	(500)	1	92 61 308 08	2 997	91 61 780 08	229	1
92 35 122 08	2 920 369	96 54 235 08	(500)	1	92 61 388 08	2 975 191	96 48 196 08	1380	1
92 35 122 08	2 920 369	96 54 235 08	(500)	3	92 61 392 08	2 997	91 61 780 08	260	1
92 35 122 08	2 920 369	96 54 235 08	(500)	3	92 61 458 08	2 997	91 61 780 08	430	1
92 35 122 08	2 920 581	96 54 405 08	(500)	1	92 61 473 08	2 976 204	96 47 202 08	1457	1
92 35 122 08	2 920 581	96 54 405 08	(500)	1	92 61 496 08	2 997	91 61 780 08	311	1
92 35 122 08	2 920 581	96 54 405 08	(500)	1	92 63 790 08	2 997	91 61 780 08	333	1
92 35 122 08	2 920 581	96 54 405 08	(500)	2	92 63 791 08	1 970 200	96 54 955 08	807	1
92 35 122 08	2 920 633	96 52 651 08	500	53	92 63 983 08	2 997	91 61 780 08	408	1
92 35 122 08	2 920 815	96 49 300 08	(500)	2	92 64 194 08	2 997	91 61 780 08	305	1
92 35 122 08	2 920 815	96 49 300 08	(500)	2	92 64 556 08	2 997	91 61 780 08	400	1
92 35 122 08	2 920 815	96 49 300 08	(500)	2	92 64 932 08	2 997	91 61 780 08	180	1
92 35 122 08	2 920 815	96 49 300 08	(500)	3	92 64 954 08	2 997	91 61 780 08	258	1
92 35 122 08	3 930 732	96 50 575 08	500	2	92 65 511 08	3 978 009	96 50 881 08	1267	1
92 35 122 08	3 930 734	96 54 401 08	(500)	1	92 65 600 08	2 976 203	92 27 489 08	(95)	2
92 35 237 08	2 977 005	96 48 195 08	1480	1	92 65 663 08	2 997	91 61 780 08	239	1
92 35 694 08	2 550	91 61 343 08	55	2	92 65 761 08	2 997	91 61 780 08	315	1
92 35 694 08	3 745 002	92 17 236 08	11	1	92 65 763 08	2 997	91 61 780 08	273	1
92 35 694 08	3 745 003	92 17 237 08	11	1	92 66 066 08	2 997	91 61 780 08	183	1
92 35 704 08	3 206	91 52 881 08	25	1	92 66 066 08	2 997	91 61 780 08	321	1
92 36 315 08	3 745	91 52 948 08	26	2	92 66 115 08	1 970 200	96 54 955 08	809	1
92 38 783 08	3 350	91 52 859 08	(1)	1	92 66 122 08	2 997	91 61 780 08	314	1
92 40 284 08	2 997	91 61 780 08	302	1	92 66 576 08	2 997	91 61 780 08	188	1
92 40 956 08	1 970 200	96 54 955 08	746	1	92 66 576 08	2 997	91 61 780 08	192	1
92 44 585 08	2 997	91 61 780 08	383	1	92 66 623 08	2 977 202	96 48 216 08	1232	1
92 44 929 08	3 978 009	96 50 881 08	1263	2	92 67 113 08	2 997	91 61 780 08	197	1
92 45 055 08	2 975 601	92 91 393 08	181	1	92 67 266	9 739 400	97 39 400	(30)	1
92 45 055 08	2 976 017	96 52 261 08	(1592)	2	92 68 364 08	2 975 601	92 91 393 08	180	1
92 45 055 08	2 976 022	96 53 245 08	(1592)	2	92 68 364 08	2 997	91 61 780 08	233	1
92 45 280 08	2 978 101	96 47 912 08	1222	1	92 68 546 08	2 997	91 61 780 08	243	1
92 46 744 08	2 997	91 61 780 08	406	1	92 68 547 08	2 978 107	96 50 433 08	1314	1
92 47 131 08	2 810	91 52 806 08	37	1	92 68 659 08	2 997	91 61 780 08	265	1

Item	Page	Assembly	Pos.	Quantity	Item	Page	Assembly	Pos.	Quantity
92 68 678 08	2 997	91 61 780 08	274	1	92 79 963 08	2 920 633	96 52 651 08	504	2
92 68 911 08	2 932 082	96 67 871 08	41	2	92 80 025 08	2 976 022	96 53 245 08	(1596)	1
92 68 928 08	3 208 001	91 52 883 08	6	4	92 80 056 08	2 997	91 61 780 08	198	1
92 68 928 08	3 281	91 52 896 08	2	1	92 80 057 08	2 997	91 61 780 08	185	1
92 68 928 08	3 713	91 57 749 08	3	2	92 80 058 08	2 997	91 61 780 08	366	1
92 68 928 08	9 155 528	91 55 528 08	1	3	92 80 060 08	2 997	91 61 780 08	331	1
92 69 017 08	3 713	91 57 749 08	30	4	92 80 170 08	2 997	91 61 780 08	334	1
92 69 710 08	2 997	91 61 780 08	350	1	92 80 172 08	2 976 701	96 47 196 08	1454	1
92 69 712 08	2 975 154	96 62 897 08	1170	1	92 80 222 08	2 978 101	96 47 912 08	1220	2
92 69 908 08	2 997	91 61 780 08	353	1	92 80 300 08	2 975 191	96 48 196 08	1383	1
92 69 930 08	1 933 100	91 25 249 08	1	1	92 80 363 08	2 997	91 61 780 08	332	1
92 70 110 08	2 997	91 61 780 08	310	1	92 80 398 08	2 997	91 61 780 08	178	1
92 70 642 08	2 550	91 61 343 08	65	1	92 80 465 08	2 997	91 61 780 08	304	1
92 70 643 08	3 350 001	92 70 642 08	1	1	92 80 473 08	3 978 100	91 56 428 08	(1320)	1
92 70 896 08	2 977 100	91 45 089 08	1	1	92 81 218 08	2 977 202	96 48 216 08	1230	1
92 71 131 08	1 972 302	96 54 954 08	1843	1	92 83 955 08	3 713	91 57 749 08	75	8
92 72 524 08	2 997	91 61 780 08	372	1	92 84 311 08	2 913 100	91 23 538 08	3	1
92 72 931 08	2 997	91 61 780 08	255	1	92 84 567 08	2 997	91 61 780 08	216	1
92 74 187 08	2 997	91 61 780 08	262	1	92 84 646 08	2 970 081	96 50 495 08	(1370)	2
92 74 496 08	2 997	91 61 780 08	328	1	92 84 682 08	2 997	91 61 780 08	190	1
92 75 019 01	9 275 543	92 75 543 01	2	1	92 84 715 08	2 997	91 61 780 08	124	1
92 75 502 08	2 997	91 61 780 08	308	1	92 84 719 08	2 997	91 61 780 08	367	1
92 75 543 01	9 697 916	96 97 916 01	77	1	92 85 715 08	3 211	91 57 748 08	46	2
92 75 544 01	9 275 543	92 75 543 01	1	1	92 87 114 08	2 978 204	96 47 114 08	1211	1
92 75 706 08	2 977 202	96 48 216 08	1249	1	92 87 176 08	2 997	91 61 780 08	249	1
92 75 706 08	2 997	91 61 780 08	355	1	92 87 505 08	1 970 200	96 54 955 08	745	1
92 75 709 08	1 972 304	96 54 953 08	837	1	92 87 505 08	2 997	91 61 780 08	395	2
92 76 030 08	2 977 202	96 48 216 08	1247	1	92 87 508 08	2 997	91 61 780 08	120	1
92 76 030 08	2 977 202	96 48 216 08	1248	1	92 87 556 08	2 975 154	96 62 897 08	1163	1
92 76 036 08	2 978 107	96 50 433 08	1309	1	92 87 559 08	2 976 200	91 44 034 08	90	4
92 76 051 08	2 997	91 61 780 08	377	1	92 87 562 08	1 975 006	91 52 509 08	(1880)	8
92 76 109 08	2 975 118	96 47 200 08	1409	1	92 87 596 08	2 976 204	96 47 202 08	1465	1
92 76 122 08	2 997	91 61 780 08	271	1	92 87 625 08	2 975 601	92 91 393 08	185	1
92 76 147 08	2 975 191	96 48 196 08	1382	1	92 87 626 08	2 997	91 61 780 08	338	1
92 76 161 08	2 975 118	96 47 200 08	1404	1	92 87 630 08	2 975 154	96 62 897 08	1171	1
92 76 164 08	2 997	91 61 780 08	125	1	92 87 633 08	2 997	91 61 780 08	357	1
92 76 333 01	9 697 916	96 97 916 01	5	1	92 87 641 08	2 976 701	96 47 196 08	1453	1
92 76 334 01	9 697 916	96 97 916 01	10	1	92 87 642 08	2 997	91 61 780 08	191	1
92 76 379 08	2 975 118	96 47 200 08	1406	1	92 87 646 08	2 976 204	96 47 202 08	1458	1
92 76 383 08	2 997	91 61 780 08	326	1	92 87 646 08	2 976 204	96 47 202 08	1464	1
92 76 407 08	2 975 118	96 47 200 08	1407	1	92 87 646 08	2 997	91 61 780 08	195	1
92 76 428 08	2 997	91 61 780 08	184	1	92 87 660 08	2 997	91 61 780 08	394	1
92 76 750 08	1 970 200	96 54 955 08	806	1	92 88 302 08	3 211	91 57 748 08	10	1
92 76 775 08	2 997	91 61 780 08	373	1	92 88 304 08	3 211 002	92 88 302 08	2	2
92 76 776 08	2 997	91 61 780 08	393	1	92 88 304 08	3 713	91 57 749 08	153	2
92 76 814 08	2 997	91 61 780 08	337	1	92 88 607 08	2 997	91 61 780 08	336	1
92 76 814 08	3 978 009	96 50 881 08	1265	1	92 88 711 08	3 978 018	96 50 880 08	1273	1
92 76 816 08	2 997	91 61 780 08	386	1	92 88 722 08	2 997	91 61 780 08	179	1
92 76 825 08	2 997	91 61 780 08	121	1	92 88 763 08	2 997	91 61 780 08	388	1
92 76 825 08	2 997	91 61 780 08	252	1	92 88 791 08	2 997	91 61 780 08	309	1
92 76 838 08	2 975 191	96 48 196 08	1384	1	92 88 812 08	2 975 154	96 62 897 08	1168	1
92 76 848 08	2 975 154	96 62 897 08	1303	1	92 88 897 08	2 997	91 61 780 08	354	1
92 76 848 08	2 975 154	96 62 897 08	1304	1	92 89 664 08	2 976 017	96 52 261 08	(1593)	1
92 76 918 08	2 997	91 61 780 08	374	1	92 89 664 08	2 976 022	96 53 245 08	(1593)	1
92 76 973 08	2 975 118	96 47 200 08	1405	1	92 90 527 08	1 991	91 52 510 08	3	1
92 76 977 08	1 970 200	96 54 955 08	803	1	92 91 393 08	2 975 600	91 44 662 08	91	1
92 77 467 01	9 000 510	90 00 510 6	(1)	1	92 92 151 08	2 975 600	91 44 662 08	188	1
92 77 468 01	9 000 510	90 00 510 6	(2)	1	92 93 107 08	2 975 154	96 62 897 08	1164	1
92 78 689 08	2 920 633	96 52 651 08	523	1	92 93 119 08	2 978 204	96 47 114 08	1214	1
92 79 826 08	2 970	91 61 776 08	140	2	92 93 122 08	2 997	91 61 780 08	318	1

Item	Page	Assembly	Pos.	Quantity	Item	Page	Assembly	Pos.	Quantity
92 93 167 08	1 972 302	96 54 954 08	1842	1	93 54 692 08	3 714 017	96 50 752 08	2	2
92 93 173 08	2 976 022	96 53 245 08	(1595)	1	93 55 088 08	3 745 011	96 49 677 08	7	3
92 93 211 08	1 972 304	96 54 953 08	871	1	93 58 827 08	2 652	91 61 110 08	13	2
92 93 259 08	2 997	91 61 780 08	401	2	93 59 891 08	3 281	91 52 896 08	49	2
92 93 262 08	3 978 018	96 50 880 08	1271	1	93 72 005 08	2 550	91 61 343 08	97	3
92 93 286 08	2 975 601	92 91 393 08	182	1	93 72 521 08	3 350 001	92 70 642 08	2	1
92 93 328 08	2 978 107	96 50 433 08	1312	2	93 73 829 08	2 790 455	91 57 005 08	3	4
92 93 381 08	1 970 200	96 54 955 08	740	1	93 75 014 08	2 976 200	91 52 780 08	4	2
92 93 770 08	2 975 601	92 91 393 08	184	1	93 80 498 01	9 000 521	90 00 521 4	32	1
92 93 776 08	2 997	91 61 780 08	385	1	93 81 367 08	1 632	91 52 389 08	2	2
92 95 070 08	3 291	91 52 831 08	500	1	93 82 940 08	2 621	91 54 899 08	8	1
92 96 106 08	1 970 200	96 54 955 08	808	1	93 83 160 08	2 550	91 61 343 08	72	4
92 96 106 08	2 997	91 61 780 08	245	1	93 88 891 08	3 714 009	96 49 267 08	8	3
92 96 122 08	2 997	91 61 780 08	379	1	93 92 498 08	2 810	91 52 806 08	11	2
92 96 157 08	2 975 154	96 62 897 08	1302	1	93 92 498 08	3 211	91 57 748 08	80	2
92 96 157 08	3 978 100	91 56 428 08	(1321)	1	93 92 551 08	3 211 003	96 46 986 08	11	2
92 96 166 08	2 976 204	96 47 202 08	1462	1	93 92 551 08	3 220 501	96 43 440 08	12	2
92 96 377 08	2 997	91 61 780 08	194	1	93 92 551 08	3 221 200	96 47 984 08	12	2
92 96 478 08	2 975 154	96 62 897 08	1172	1	93 92 551 08	3 225 200	96 48 679 08	12	2
92 96 492 08	2 997	91 61 780 08	182	1	93 92 551 08	3 227 002	96 50 498 08	12	2
92 97 248 08	2 976 017	96 52 261 08	(1591)	1	93 92 551 08	3 561 003	96 45 222 08	12	2
92 97 339 08	2 975 601	92 91 393 08	183	1	93 92 551 08	3 713 012	96 50 197 08	12	2
92 97 467 08	1 970 200	96 54 955 08	813	2	93 92 551 08	3 714 013	96 59 083 08	8	2
92 97 467 08	2 997	91 61 780 08	234	1	93 92 551 08	3 715 008	91 52 863 08	(12)	2
92 97 484 08	2 975 154	96 62 897 08	1169	1	93 92 551 08	3 716 001	96 49 159 08	12	2
92 97 516 08	2 997	91 61 780 08	431	1	93 94 608 08	2 670	91 52 797 08	15	10
92 97 535 08	2 997	91 61 780 08	246	1	93 94 608 08	3 206	91 52 881 08	50	4
92 97 535 08	2 997	91 61 780 08	356	1	93 94 608 08	3 713	91 57 749 08	39	4
92 97 568 08	2 997	91 61 780 08	339	2	93 95 668 01	1 401	91 58 478 08	5	1
92 97 579 08	2 997	91 61 780 08	376	1	93 95 668 01	1 411 200	91 58 481 08	5	1
92 97 592 08	2 976 701	96 47 196 08	1452	1	93 95 675 01	1 401	91 58 478 08	6	1
92 99 224 08	2 997	91 61 780 08	241	1	93 95 675 01	1 411 200	91 58 481 08	6	1
92 99 231 08	2 978 204	96 47 114 08	1213	1	93 96 841 08	3 745	91 52 948 08	17	4
92 99 240 08	2 997	91 61 780 08	432	1	93 97 306 08	3 225	91 52 854 08	14	7
92 99 369 08	2 913 004	96 20 460 08	1	1	93 97 664 01	9 000 521	90 00 521 4	2	1
92 99 370 08	2 913 006	96 20 732 08	1	1	93 97 687 01	9 395 668	93 95 668 01	5	1
92 99 486 08	2 976 017	96 52 261 08	(603)	1	93 97 689 01	9 395 675	93 95 675 01	10	1
92 99 486 08	2 976 022	96 53 245 08	(603)	1	93 97 691 01	9 395 668	93 95 668 01	20	1
92 99 487 08	2 976 017	96 52 261 08	(604)	1	93 97 691 01	9 395 675	93 95 675 01	20	1
92 99 487 08	2 976 022	96 53 245 08	(604)	1	93 97 916 08	3 208 001	91 52 883 08	18	2
92 99 488 08	2 976 017	96 52 261 08	(605)	1	93 99 680 08	3 208 001	91 52 883 08	17	4
92 99 488 08	2 976 022	96 53 245 08	(605)	1	94 00 689 08	2 652	91 61 110 08	18	1
92 99 672 08	2 978 107	96 50 433 08	1311	1	94 00 692 08	2 550	91 61 343 08	89	1
93 03 581 08	1 632 032	96 20 093 08	5	1	94 01 070 08	2 657	91 57 656 08	12	1
93 14 640 08	1 630 004	91 58 625 08	15	4	94 04 740 08	3 206	91 52 881 08	44	2
93 22 268 08	1 401	91 58 478 08	13	4	94 10 097 08	3 227	91 52 873 08	10	8
93 22 268 08	1 411 200	91 58 481 08	13	4	94 10 542 08	3 745	91 52 948 08	29	16
93 22 470 08	3 211	91 57 748 08	47	4	94 11 381 08	1 130 008	91 58 624 08	16	4
93 22 470 08	3 713	91 57 749 08	27	8	94 11 381 08	1 631 100	91 52 388 08	11	48
93 24 016 08	3 745	91 52 948 08	14	4	94 11 381 08	2 350	91 52 778 08	11	3
93 24 583 08	3 206	91 52 881 08	43	2	94 11 381 08	2 859 025	96 46 757 08	5	10
93 27 102 01	1 401	91 58 478 08	3	2	94 11 381 08	3 206	91 52 881 08	59	8
93 27 102 01	1 411 200	91 58 481 08	3	2	94 11 381 08	3 211	91 57 748 08	34	64
93 27 908 01	1 401	91 58 478 08	(30)	1	94 11 381 08	3 220 500	91 52 849 08	26	55
93 27 909 01	1 401	91 58 478 08	(60)	1	94 11 381 08	3 221	91 54 668 08	14	44
93 29 163 01	9 000 510	90 00 510 6	62	1	94 11 381 08	3 223	91 52 852 08	26	56
93 29 163 01	9 000 521	90 00 521 4	62	1	94 11 381 08	3 223 010	91 52 853 08	26	56
93 30 481 08	3 713	91 57 749 08	9	4	94 11 381 08	3 223 100	91 55 327 08	26	56
93 33 460 08	1 630 004	91 58 625 08	11	8	94 11 381 08	3 225	91 52 854 08	38	53
93 35 587 08	2 810	91 52 806 08	19	2	94 11 381 08	3 226	91 52 870 08	26	40

Item	Page	Assembly	Pos.	Quantity	Item	Page	Assembly	Pos.	Quantity
94 11 381 08	3 227	91 52 873 08	26	49	95 05 568 08	3 978 005	91 56 430 08	64	3
94 11 381 08	3 227 200	91 53 519 08	26	49	95 05 568 08	3 978 015	91 56 429 08	64	6
94 11 381 08	3 713	91 57 749 08	20	105	95 05 568 08	3 978 015	91 56 432 08	64	6
94 11 381 08	3 714	91 52 862 08	47	65	95 05 568 08	3 978 100	91 56 428 08	64	5
94 11 381 08	3 715 008	91 52 863 08	20	64	95 05 969 08	2 810	91 52 806 08	76	1
94 11 381 08	3 716	91 52 864 08	20	91	95 09 923 08	3 745	91 52 948 08	55	1
94 12 040 08	2 550 005	96 45 680 08	17	2	95 14 733 08	2 391 001	96 45 719 08	58	7
94 12 158	2 880	91 52 810 08	35	1	95 19 655 08	1 401	91 58 478 08	14	2
94 13 244 08	3 211	91 57 748 08	11	2	95 19 655 08	1 411 200	91 58 481 08	14	2
94 13 244 08	3 350	91 52 859 08	13	4	95 20 313 08	3 745	91 52 948 08	16	4
94 15 400 08	3 745 002	92 17 236 08	5	2	95 27 658 08	1 401	91 58 478 08	22	4
94 15 400 08	3 745 003	92 17 237 08	5	2	95 27 658 08	1 411 200	91 58 481 08	22	4
94 18 461 08	2 810	91 52 806 08	26	1	95 28 598 08	2 391 001	96 45 719 08	66	3
94 21 646 08	3 292	91 52 865 08	5	2	95 28 920 08	3 211	91 57 748 08	16	4
94 23 101 08	3 714 008	96 49 266 08	6	2	95 28 920 08	3 211 003	96 46 986 08	6	1
94 23 101 08	3 714 009	96 49 267 08	7	2	95 28 920 08	3 220 501	96 43 440 08	5	1
94 26 890 08	2 550	91 61 343 08	31	2	95 28 920 08	3 221 200	96 47 984 08	5	1
94 26 891 08	2 550	91 61 343 08	28	2	95 28 920 08	3 225 200	96 48 679 08	5	1
94 26 891 08	2 550 005	96 45 680 08	12	1	95 28 920 08	3 227 002	96 50 498 08	5	1
94 28 899 08	3 282 002	96 47 890 08	15	1	95 28 920 08	3 561 003	96 45 222 08	5	1
94 33 992 08	1 401	91 58 478 08	77	2	95 28 920 08	3 713 012	96 50 197 08	5	1
94 33 992 08	1 411 200	91 58 481 08	77	2	95 28 920 08	3 714 009	96 49 267 08	10	2
94 33 992 08	3 281	91 52 896 08	30	1	95 28 920 08	3 714 013	96 59 083 08	3	2
94 36 973 08	3 714 014	96 49 456 08	2	1	95 28 920 08	3 830	91 55 535 08	8	2
94 51 057 08	2 391	91 61 062 08	2	4	95 28 924 08	1 632	91 52 389 08	8	2
94 54 958 08	1 641 014	92 53 053 08	2	2	95 30 759 08	3 206	91 52 881 08	11	5
94 56 112 08	1 630 004	91 58 625 08	12	8	95 32 110 08	3 713	91 57 749 08	109	1
94 57 205 08	3 211	91 57 748 08	60	2	95 32 110 08	3 714	91 52 862 08	74	1
94 59 385 08	3 281	91 52 896 08	18	7	95 32 809 08	2 859	91 52 809 08	67	2
94 66 007 08	2 550	91 61 343 08	68	2	95 35 616 08	1 630 004	91 58 625 08	22	40
94 67 863 08	2 550	91 61 343 08	17	4	95 36 201 08	3 282 002	96 47 890 08	10	1
94 70 655 08	3 206 002	96 47 960 08	4	2	95 36 317 08	2 391 023	96 45 720 08	14	2
94 73 392 08	2 391 001	96 45 719 08	55	1	95 36 382 08	3 205	91 52 880 08	16	2
94 78 115 08	2 391 001	96 45 719 08	45	2	95 36 392 08	2 657	91 57 656 08	3	1
94 79 067 08	2 970	91 61 776 08	48	5	95 36 500 08	2 310	91 52 503 08	31	8
94 87 177 08	3 282 002	96 47 890 08	3	1	95 36 500 08	2 391 001	96 45 719 08	152	2
94 90 229 08	3 207 003	96 48 259 08	9	1	95 36 500 08	2 550	91 61 343 08	(5)	5
94 90 229 08	3 281	91 52 896 08	26	2	95 36 500 08	2 550	91 61 343 08	50	19
94 90 229 08	3 281	91 52 896 08	(9)	2	95 36 500 08	2 810	91 52 806 08	61	3
94 91 885 08	2 631	91 56 817 08	17	4	95 36 500 08	3 208 001	91 52 883 08	53	11
94 91 885 08	3 281	91 52 896 08	53	1	95 36 500 08	3 213	91 61 419 08	21	5
94 95 827 08	2 810	91 52 806 08	12	2	95 36 500 08	3 350	91 52 859 08	31	13
94 96 354 08	2 657	91 57 656 08	7	1	95 36 953 08	2 510	91 52 788 08	4	4
94 98 250 08	2 920 257	92 78 689 08	2	1	95 36 953 08	2 510 040	96 49 183 08	3	2
94 99 163 08	1 742	91 53 021 08	2	4	95 36 953 08	2 510 059	96 49 184 08	3	2
94 99 163 08	3 830	91 55 535 08	11	2	95 36 969 08	2 550	91 61 343 08	48	1
94 99 872 08	2 391 001	96 45 719 08	36	4	95 36 969 08	2 711	91 52 800 08	28	1
94 99 977 08	2 932 160	96 54 385 08	9	4	95 37 411 08	3 211	91 57 748 08	91	1
95 00 775 08	3 211	91 57 748 08	26	2	95 37 411 08	3 713	91 57 749 08	119	1
95 05 282 08	1 970 100	91 58 471 08	7	1	95 37 411 08	3 714	91 52 862 08	91	1
95 05 568 08	1 970 100	91 58 471 08	63	16	95 37 411 08	3 715 008	91 52 863 08	46	1
95 05 568 08	1 972 250	91 58 473 08	63	4	95 37 411 08	3 716	91 52 864 08	36	1
95 05 568 08	1 972 251	91 58 472 08	63	4	95 37 609 08	2 310	91 52 503 08	4	1
95 05 568 08	2 970	91 61 776 08	134	30	95 37 609 08	3 714	91 52 862 08	82	1
95 05 568 08	2 975 153	91 62 051 08	66	5	95 38 734 08	2 260	91 53 057 08	12	5
95 05 568 08	2 975 650	91 52 820 08	63	24	95 38 734 08	2 340	91 52 776 08	28	10
95 05 568 08	2 975 700	91 52 774 08	66	7	95 38 734 08	2 391	91 61 062 08	10	4
95 05 568 08	2 977	91 58 476 08	63	8	95 38 734 08	2 391 001	96 45 719 08	30	11
95 05 568 08	2 978 100	91 52 827 08	64	3	95 38 734 08	2 391 102	96 60 027 08	10	3
95 05 568 08	2 978 200	91 54 843 08	64	4	95 38 734 08	2 510	91 52 788 08	14	8

Item	Page	Assembly	Pos.	Quantity
95 38 734 08	2 550	91 61 343 08	80	6
95 38 734 08	2 631	91 56 817 08	41	18
95 38 734 08	2 711	91 52 800 08	12	3
95 38 734 08	2 859	91 52 809 08	62	10
95 38 734 08	2 925 402	96 58 855 08	17	4
95 38 734 08	3 211	91 57 748 08	98	72
95 38 734 08	3 350	91 52 859 08	32	7
95 38 734 08	3 713	91 57 749 08	123	61
95 38 734 08	3 714	91 52 862 08	83	48
95 38 734 08	3 715 008	91 52 863 08	42	36
95 38 734 08	3 716	91 52 864 08	40	67
95 40 177 08	2 970	91 61 776 08	172	2
95 41 137 08	2 510	91 52 788 08	6	2
95 41 173 08	2 310	91 52 503 08	7	1
95 41 173 08	2 970	91 61 776 08	156	1
95 41 173 08	2 978 100	91 52 796 08	13	4
95 41 173 08	3 350	91 52 859 08	33	2
95 41 174 08	2 310	91 52 503 08	30	2
95 41 174 08	2 391 001	96 45 719 08	151	1
95 41 174 08	3 211	91 57 748 08	94	6
95 41 174 08	3 713	91 57 749 08	137	2
95 41 174 08	3 714	91 52 862 08	84	2
95 41 175 08	2 310	91 52 503 08	29	1
95 41 175 08	2 340	91 52 776 08	33	2
95 41 175 08	3 211	91 57 748 08	93	2
95 41 175 08	3 350	91 52 859 08	34	2
95 41 175 08	3 713	91 57 749 08	138	28
95 41 175 08	3 714	91 52 862 08	85	9
95 41 175 08	3 715 008	91 52 863 08	39	6
95 41 175 08	3 716	91 52 864 08	44	12
95 41 286 08	2 671 004	96 46 305 08	23	1
95 41 336 08	2 393	91 52 787 08	4	1
95 41 978 08	3 206 002	96 47 960 08	5	2
95 44 254 08	1 401	91 58 478 08	21	2
95 44 254 08	1 411 200	91 58 481 08	21	2
95 44 447 08	2 657	91 57 656 08	6	1
95 44 783 08	1 401	91 58 478 08	24	2
95 44 783 08	1 411 200	91 58 481 08	24	2
95 44 784 08	1 401	91 58 478 08	20	6
95 44 784 08	1 411 200	91 58 481 08	20	6
95 44 785 08	1 401	91 58 478 08	35	2
95 44 785 08	1 411 200	91 58 481 08	35	2
95 45 849 08	1 300 011	96 52 493 08	2	162
95 45 915 08	2 391 040	96 53 645 08	11	1
95 45 915 08	3 206	91 52 881 08	10	1
95 46 242 08	2 540	91 53 253 08	10	1
95 47 461 08	3 713	91 57 749 08	110	1
95 47 461 08	3 714	91 52 862 08	75	1
95 47 547 08	3 713	91 57 749 08	23	2
95 50 518 08	3 211	91 57 748 08	7	2
95 50 518 08	3 213	91 61 419 08	11	2
95 50 518 08	3 220 500	91 52 849 08	5	4
95 50 518 08	3 221	91 54 668 08	5	4
95 50 518 08	3 223	91 52 852 08	5	4
95 50 518 08	3 223 010	91 52 853 08	5	4
95 50 518 08	3 223 100	91 55 327 08	5	4
95 50 518 08	3 225	91 52 854 08	24	4
95 50 518 08	3 226	91 52 870 08	5	4
95 50 518 08	3 227	91 52 873 08	5	4
95 50 518 08	3 227 200	91 53 519 08	5	4
95 50 518 08	3 714	91 52 862 08	26	2
95 50 518 08	3 715 008	91 52 863 08	21	2
95 50 518 08	3 716	91 52 864 08	21	2
95 50 681 08	1 401	91 58 478 08	75	2
95 50 681 08	1 411 200	91 58 481 08	75	2
95 51 017 08	2 970	91 61 776 08	171	2
95 51 525 08	2 340	91 52 776 08	35	1
95 51 525 08	2 978 200	91 54 843 08	15	1
95 51 525 08	3 350	91 52 859 08	35	1
95 51 616 08	3 281	91 52 896 08	44	2
95 54 048 08	3 211	91 57 748 08	76	2
95 54 048 08	3 220 500	91 52 849 08	32	4
95 54 048 08	3 221	91 54 668 08	17	2
95 54 048 08	3 223	91 52 852 08	32	5
95 54 048 08	3 223 010	91 52 853 08	32	5
95 54 048 08	3 223 100	91 55 327 08	32	5
95 54 048 08	3 225	91 52 854 08	40	2
95 54 048 08	3 226	91 52 870 08	32	4
95 54 048 08	3 227	91 52 873 08	32	5
95 54 048 08	3 227 200	91 53 519 08	32	8
95 54 048 08	3 713	91 57 749 08	21	3
95 54 048 08	3 714	91 52 862 08	54	2
95 54 048 08	3 715 008	91 52 863 08	22	4
95 54 048 08	3 716	91 52 864 08	22	8
95 54 699 08	3 211	91 57 748 08	59	2
95 56 299 08	2 810	91 52 806 08	24	1
95 56 681 08	2 310	91 52 503 08	26	1
95 56 681 08	2 340	91 52 776 08	36	1
95 56 681 08	2 920	91 56 833 08	(1)	4
95 56 681 08	3 211	91 57 748 08	90	1
95 56 681 08	3 350	91 52 859 08	36	1
95 56 681 08	3 745	91 52 948 08	22	1
95 57 168 08	3 205	91 52 880 08	18	2
95 57 495 08	1 920 308	96 48 384 08	20	1
95 57 495 08	1 920 309	96 48 385 08	20	1
95 57 495 08	3 745	91 52 948 08	23	1
95 58 096 08	3 350	91 52 859 08	37	2
95 59 982 08	3 714	91 52 862 08	62	1
95 60 933 08	2 975 000	91 57 881 08	22	1
95 60 974 08	3 206	91 52 881 08	18	2
95 60 974 08	3 281	91 52 896 08	51	1
95 61 143 08	3 745 002	92 17 236 08	6	1
95 61 143 08	3 745 003	92 17 237 08	6	1
95 62 043 08	2 990	91 59 244 08	4	2
95 62 979 08	1 130 008	91 58 624 08	2	1
95 62 979 08	1 411 200	91 58 481 08	80	1
95 62 980 08	1 130 008	91 58 624 08	3	1
95 62 980 08	1 411 200	91 58 481 08	81	1
95 62 981 08	1 130 008	91 58 624 08	4	1
95 62 981 08	1 401	91 58 478 08	80	1
95 62 982 08	1 130 008	91 58 624 08	5	1
95 62 982 08	1 401	91 58 478 08	81	1
95 63 347 08	3 350	91 52 859 08	(2)	1
95 63 963 08	2 932 166	92 68 911 08	1	1
95 63 998 08	2 925 204	92 16 990 08	3	1
95 64 428 08	3 220 500	91 52 849 08	31	2
95 64 428 08	3 223	91 52 852 08	31	4
95 64 428 08	3 223 100	91 55 327 08	31	4
95 64 428 08	3 225	91 52 854 08	30	2
95 64 428 08	3 226	91 52 870 08	31	2

Item	Page	Assembly	Pos.	Quantity	Item	Page	Assembly	Pos.	Quantity
95 64 428 08	3 227	91 52 873 08	31	4	96 24 385 08	2 997	91 61 780 08	365	1
95 64 428 08	3 227 200	91 53 519 08	31	4	96 24 498 08	2 780 854	96 37 908 08	1	1
95 64 428 08	3 714	91 52 862 08	53	2	96 24 499 08	2 780 852	96 24 845 08	6	1
95 64 428 08	3 715 008	91 52 863 08	23	4	96 24 526 08	2 997	91 61 780 08	272	1
95 64 428 08	3 716	91 52 864 08	23	6	96 24 770 08	2 978 101	96 47 912 08	1223	1
95 66 430 08	3 211	91 57 748 08	79	4	96 24 845 08	2 780 854	96 37 908 08	2	1
95 66 505 08	2 977 100	91 45 089 08	2	1	96 25 348 08	2 997	91 61 780 08	219	1
95 66 686 08	3 714	91 52 862 08	21	2	96 25 639 08	2 311	91 52 834 08	3	1
95 66 948 08	3 211 008	96 46 978 08	1	1	96 25 943 08	2 997	91 61 780 08	319	1
95 66 984 08	3 225 100	96 48 582 08	3	1	96 25 946 08	2 978 107	96 50 433 08	1310	1
95 66 984 08	3 281	91 52 896 08	3	1	96 27 295 08	3 225	91 52 854 08	57	1
95 67 585 08	3 292	91 52 865 08	2	2	96 27 578 08	2 978 204	96 47 114 08	1218	1
95 70 053 08	3 780 200	96 54 370 08	1	1	96 27 618 08	2 997	91 61 780 08	389	1
95 70 053 08	3 780 263	91 56 028 08	1	1	96 28 573 08	2 997	91 61 780 08	352	1
95 70 054 08	3 780 200	96 54 370 08	2	1	96 28 576 08	2 997	91 61 780 08	214	1
95 70 054 08	3 780 263	91 56 028 08	2	1	96 28 615 08	2 997	91 61 780 08	306	1
95 70 394 08	2 550 010	96 45 685 08	2	4	96 28 688 08	2 780 852	96 24 845 08	4	1
95 70 468 08	2 391 023	96 45 720 08	4	2	96 28 696 08	2 913	91 32 850 08	4	1
95 71 127 08	3 713	91 57 749 08	87	4	96 29 580 08	2 997	91 61 780 08	215	1
96 00 442 9	X1110096	11 10 096 0	999	1	96 29 984 08	3 978 016	96 50 878 08	1287	1
96 17 203 08	1 972 304	96 54 953 08	834	1	96 30 117 08	2 730 002	96 55 752 08	3	1
96 17 270 08	1 991	91 52 510 08	4	1	96 31 691 08	2 997	91 61 780 08	181	1
96 17 503 08	3 291	91 52 831 08	2	2	96 31 722 08	3 978 009	96 50 881 08	1261	1
96 17 503 08	3 292	91 52 865 08	7	2	96 31 723 08	3 978 015	91 56 429 08	(1282)	1
96 17 565 08	2 920 559	96 47 914 08	2	1	96 31 973 08	1 972 304	96 54 953 08	836	1
96 17 986 08	2 975 191	96 48 196 08	1385	1	96 31 973 08	2 975 154	96 62 897 08	1300	2
96 18 464 08	2 976 203	92 27 489 08	(373)	1	96 31 991 08	2 978 107	96 50 433 08	1307	1
96 18 625 08	2 997	91 61 780 08	335	1	96 32 001 08	1 972 304	96 54 953 08	838	1
96 18 667 08	3 350	91 52 859 08	4	2	96 32 027 08	2 977 202	96 48 216 08	1253	1
96 19 563 08	2 932 122	96 45 394 08	2	1	96 32 499 08	2 730	91 52 803 08	5	2
96 19 563 08	2 932 160	96 54 385 08	15	1	96 32 539 08	2 730	91 52 803 08	4	2
96 19 877 08	3 930 138	96 54 377 08	10	1	96 33 350 08	2 997	91 61 780 08	201	1
96 19 877 08	3 930 330	96 54 378 08	5	1	96 33 352 08	2 975 118	96 47 200 08	1408	1
96 19 877 08	3 930 421	96 47 149 08	10	1	96 33 357 08	2 975 154	96 62 897 08	1162	1
96 19 877 08	3 930 575	96 48 380 08	10	1	96 33 357 08	2 997	91 61 780 08	341	1
96 19 989 08	3 790 000	91 56 458 08	3	1	96 34 249 08	2 260 006	96 46 501 08	1	1
96 19 990 08	3 790 000	91 56 458 08	1	1	96 35 993 08	2 997	91 61 780 08	450	1
96 20 093 08	1 632	91 52 389 08	5	2	96 36 000 08	1 970 200	96 54 955 08	742	1
96 20 102 08	1 632 032	96 20 093 08	1	1	96 36 112 08	1 750	91 52 394 08	47	1
96 20 219 08	3 930 546	96 48 375 08	11	1	96 36 406 08	3 978 019	91 56 431 08	90	1
96 20 460 08	2 913	91 32 850 08	2	1	96 36 694 08	3 745 011	96 49 677 08	10	1
96 20 460 08	2 913 009	91 04 705 08	2	1	96 36 836 08	3 745	91 52 948 08	19	4
96 20 599 08	2 913	91 32 850 08	1	1	96 36 987 08	2 997	91 61 780 08	204	1
96 20 599 08	2 913 009	91 04 705 08	1	1	96 37 039 08	2 997	91 61 780 08	189	1
96 20 654 08	1 970 200	96 54 955 08	802	4	96 37 908 08	2 780 850	91 60 938 08	1	1
96 20 731 08	2 913 009	91 04 705 08	4	1	96 38 237 08	2 997	91 61 780 08	199	1
96 20 732 08	2 913 005	96 28 696 08	1	1	96 39 243 08	1 972 304	96 54 953 08	835	1
96 20 750 08	2 913 003	96 20 599 08	9	1	96 39 253 08	2 976 022	96 53 245 08	(1594)	1
96 20 761 08	2 913 006	96 20 732 08	10	1	96 39 267 08	3 978 009	96 50 881 08	1260	2
96 20 762 08	2 913 005	96 28 696 08	21	1	96 39 296 08	2 997	91 61 780 08	380	1
96 20 920 08	3 206	91 52 881 08	17	2	96 40 194 08	XSK_Z745	SK_Z74535	120	1
96 20 920 08	3 281	91 52 896 08	57	1	96 40 195 08	XSK_Z745	SK_Z74535	110	1
96 22 426 08	2 997	91 61 780 08	263	1	96 40 276 08	X1049047	10 49 047 0	1	1
96 22 558 08	2 978 204	96 47 114 08	1216	1	96 40 277 08	X1049047	10 49 047 0	7	4
96 22 822 08	2 502	91 55 939 08	5	1	96 40 959 08	2 976 204	96 47 202 08	1463	1
96 22 823 08	2 502	91 55 939 08	6	1	96 40 959 08	2 997	91 61 780 08	251	1
96 23 055 08	2 260 006	96 46 501 08	2	1	96 41 461 08	2 533 051	96 48 360 08	4	1
96 23 354 08	2 393	91 52 787 08	(1366)	1	96 41 931 08	2 997	91 61 780 08	361	1
96 23 356 08	2 977 005	96 48 195 08	1485	1	96 41 969 08	2 977 202	96 48 216 08	1233	1
96 24 232 08	3 930 731	96 48 374 08	6	1	96 41 973 08	2 978 107	96 50 433 08	1315	1

Item	Page	Assembly	Pos.	Quantity	Item	Page	Assembly	Pos.	Quantity
96 42 737 08	2 997	91 61 780 08	259	1	96 45 232 08	3 225 200	96 48 679 08	3	1
96 42 753 08	2 976 204	96 47 202 08	1466	1	96 45 232 08	3 227 002	96 50 498 08	3	1
96 42 805 08	2 670	91 52 797 08	2	2	96 45 232 08	3 561 003	96 45 222 08	3	1
96 43 376 08	3 220 500	91 52 849 08	1	1	96 45 232 08	3 713 012	96 50 197 08	3	1
96 43 434 08	3 226	91 52 870 08	1	1	96 45 232 08	3 714 013	96 59 083 08	2	1
96 43 440 08	3 220 500	91 52 849 08	42	2	96 45 249 08	3 220 501	96 43 440 08	1	1
96 43 440 08	3 226	91 52 870 08	40	2	96 45 287 08	1 401	91 58 478 08	9	34
96 43 440 08	3 715 008	91 52 863 08	2	2	96 45 287 08	1 411 200	91 58 481 08	9	34
96 43 477 08	2 391 001	96 45 719 08	8	2	96 45 288 08	3 281	91 52 896 08	33	2
96 43 597 08	2 810	91 52 806 08	1	1	96 45 289 08	3 281	91 52 896 08	(1)	1
96 43 771 08	3 211	91 57 748 08	21	2	96 45 290 08	3 207 003	96 48 259 08	2	2
96 43 771 08	3 220 500	91 52 849 08	15	8	96 45 290 08	3 207 100	96 48 261 08	1	2
96 43 771 08	3 221	91 54 668 08	9	8	96 45 290 08	3 281	91 52 896 08	(2)	2
96 43 771 08	3 223	91 52 852 08	15	8	96 45 308 08	2 550	91 61 343 08	1	1
96 43 771 08	3 223 010	91 52 853 08	15	8	96 45 352 08	2 670	91 52 797 08	1	1
96 43 771 08	3 223 100	91 55 327 08	15	8	96 45 354 08	2 670 002	96 45 352 08	1	1
96 43 771 08	3 225	91 52 854 08	17	4	96 45 393 08	2 932	91 68 869 08	4	1
96 43 771 08	3 226	91 52 870 08	15	4	96 45 394 08	2 932	91 68 869 08	5	1
96 43 771 08	3 227	91 52 873 08	15	8	96 45 400 08	1 401	91 58 478 08	2	1
96 43 771 08	3 227 002	96 50 498 08	20	2	96 45 401 08	1 411 200	91 58 481 08	2	1
96 43 771 08	3 227 200	91 53 519 08	15	10	96 45 456 08	2 550	91 61 343 08	11	4
96 43 771 08	3 713	91 57 749 08	53	4	96 45 458 08	2 550	91 61 343 08	(1)	1
96 43 771 08	3 714	91 52 862 08	55	4	96 45 602 08	2 522	91 54 115 08	10	1
96 43 771 08	3 715 008	91 52 863 08	4	8	96 45 603 08	2 550	91 61 343 08	10	2
96 43 771 08	3 716	91 52 864 08	4	10	96 45 609 08	2 520	91 53 061 08	6	1
96 43 852 08	2 310	91 52 503 08	1	1	96 45 610 08	2 520	91 53 061 08	7	1
96 44 096 08	3 223	91 52 852 08	1	1	96 45 611 08	2 550	91 61 343 08	(1)	1
96 44 195 08	2 978 100	91 52 827 08	93	1	96 45 680 08	2 550	91 61 343 08	12	2
96 44 241 08	2 310	91 52 503 08	18	1	96 45 685 08	2 550 005	96 45 680 08	1	1
96 44 242 08	2 310	91 52 503 08	19	1	96 45 686 08	2 550 005	96 45 680 08	2	2
96 44 536 08	2 310	91 52 503 08	500	1	96 45 687 08	2 550 005	96 45 680 08	3	2
96 44 538 08	3 350	91 52 859 08	500	1	96 45 688 08	2 550 005	96 45 680 08	4	1
96 44 539 08	2 340	91 52 776 08	500	1	96 45 705 08	2 522	91 54 115 08	2	1
96 44 545 08	2 920 200	96 44 536 08	20	1	96 45 717 08	2 670 002	96 45 352 08	2	1
96 44 547 08	2 920 334	96 44 538 08	20	1	96 45 719 08	2 391	91 61 062 08	1	1
96 44 548 08	2 920 350	96 44 539 08	20	1	96 45 720 08	2 391 001	96 45 719 08	120	1
96 44 562 08	2 340	91 52 776 08	3	1	96 45 748 08	1 742	91 53 021 08	1	2
96 44 563 08	2 340	91 52 776 08	4	1	96 45 803 08	2 522 012	96 45 884 08	3	1
96 44 583 08	2 340	91 52 776 08	5	2	96 45 883 08	2 520	91 53 061 08	27	1
96 44 626 08	2 730	91 52 803 08	1	2	96 45 884 08	2 520	91 53 061 08	26	1
96 44 763 08	1 970 200	96 54 955 08	816	1	96 45 911 08	2 932 082	96 67 871 08	51	1
96 44 950 08	1 632	91 52 389 08	1	2	96 45 980 08	2 520	91 53 061 08	8	1
96 45 098 08	3 211	91 57 748 08	1	1	96 45 983 08	2 520 032	96 45 980 08	3	1
96 45 126 08	3 223 010	91 52 853 08	1	1	96 45 984 08	2 520	91 53 061 08	11	1
96 45 222 08	3 223	91 52 852 08	42	2	96 46 046 08	2 522 013	96 45 883 08	4	1
96 45 222 08	3 223 010	91 52 853 08	42	2	96 46 080 08	2 976 203	92 27 489 08	91	1
96 45 222 08	3 223 100	91 55 327 08	42	2	96 46 081 08	2 976 203	92 27 489 08	90	1
96 45 222 08	3 227 200	91 53 519 08	40	2	96 46 246 08	2 550	91 61 343 08	3	17
96 45 222 08	3 716	91 52 864 08	2	2	96 46 246 08	2 652	91 61 110 08	4	16
96 45 230 08	3 227 002	96 50 498 08	1	1	96 46 246 08	3 225 100	96 48 582 08	2	2
96 45 230 08	3 561 003	96 45 222 08	1	1	96 46 246 08	3 714	91 52 862 08	10	3
96 45 231 08	3 220 501	96 43 440 08	2	2	96 46 246 08	3 714 008	96 49 266 08	2	7
96 45 231 08	3 221 200	96 47 984 08	2	2	96 46 246 08	3 714 009	96 49 267 08	5	8
96 45 231 08	3 225 200	96 48 679 08	2	2	96 46 246 08	3 714 021	96 49 271 08	2	1
96 45 231 08	3 227 002	96 50 498 08	2	2	96 46 294 08	3 227	91 52 873 08	1	1
96 45 231 08	3 561 003	96 45 222 08	2	2	96 46 299 08	2 652	91 61 110 08	1	1
96 45 231 08	3 713 012	96 50 197 08	2	2	96 46 305 08	2 671	91 52 798 08	1	1
96 45 231 08	3 714 013	96 59 083 08	1	2	96 46 306 08	2 671 004	96 46 305 08	1	1
96 45 232 08	3 220 501	96 43 440 08	3	1	96 46 324 08	3 227 200	91 53 519 08	1	1
96 45 232 08	3 221 200	96 47 984 08	3	1	96 46 382 08	2 810	91 52 806 08	2	1

Item	Page	Assembly	Pos.	Quantity	Item	Page	Assembly	Pos.	Quantity
96 46 383 08	2 810	91 52 806 08	3	1	96 47 474 08	2 350	91 52 778 08	500	1
96 46 384 08	2 810	91 52 806 08	4	1	96 47 491 08	2 550	91 61 343 08	27	2
96 46 385 08	3 225	91 52 854 08	1	1	96 47 493 08	2 550 008	96 47 628 08	1	1
96 46 388 08	2 550	91 61 343 08	54	4	96 47 500 08	3 205	91 52 880 08	1	1
96 46 501 08	2 260	91 53 057 08	1	1	96 47 504 08	1 975 006	91 52 509 08	91	1
96 46 505 08	2 533 020	96 67 888 08	2	1	96 47 505 08	1 975 006	91 52 509 08	93	1
96 46 540 08	1 631 100	91 52 388 08	1	4	96 47 506 08	2 671	91 52 798 08	4	2
96 46 563 08	2 391 001	96 45 719 08	50	1	96 47 540 08	2 975 000	91 57 881 08	93	1
96 46 753 08	2 859	91 52 809 08	1	1	96 47 562 08	3 205	91 52 880 08	5	2
96 46 754 08	2 859	91 52 809 08	2	1	96 47 595 08	3 211 003	96 46 986 08	12	1
96 46 755 08	2 859	91 52 809 08	3	1	96 47 596 08	3 205	91 52 880 08	2	1
96 46 756 08	2 859	91 52 809 08	4	1	96 47 628 08	2 550	91 61 343 08	37	1
96 46 757 08	2 859	91 52 809 08	5	1	96 47 644 08	2 550 009	96 47 645 08	1	1
96 46 758 08	2 859	91 52 809 08	6	1	96 47 645 08	2 550	91 61 343 08	36	1
96 46 759 08	2 859	91 52 809 08	7	1	96 47 681 08	3 978 009	96 50 881 08	1262	2
96 46 760 08	2 859	91 52 809 08	8	1	96 47 719 08	2 997	91 61 780 08	238	1
96 46 767 08	3 206	91 52 881 08	1	1	96 47 719 08	2 997	91 61 780 08	240	1
96 46 775 08	2 859	91 52 809 08	16	1	96 47 854 08	2 671 004	96 46 305 08	22	1
96 46 776 08	2 859	91 52 809 08	17	1	96 47 880 08	2 522 013	96 45 883 08	3	2
96 46 777 08	2 859	91 52 809 08	18	1	96 47 888 08	3 282	91 52 897 08	1	1
96 46 778 08	2 859	91 52 809 08	19	1	96 47 889 08	3 282 002	96 47 890 08	13	2
96 46 779 08	2 859	91 52 809 08	20	1	96 47 890 08	3 282	91 52 897 08	2	1
96 46 782 08	2 393	91 52 787 08	6	1	96 47 912 08	2 978 100	91 52 796 08	91	1
96 46 809 08	2 859 005	96 46 756 08	1	1	96 47 913 08	2 978 100	91 52 796 08	93	1
96 46 810 08	2 859 025	96 46 757 08	1	1	96 47 914 08	2 920	91 56 833 08	8	1
96 46 922 08	2 859 029	96 46 779 08	1	1	96 47 915 08	2 970	91 61 776 08	3	1
96 46 971 08	2 260	91 53 057 08	2	1	96 47 916 08	2 978 100	91 52 827 08	3	1
96 46 972 08	2 260	91 53 057 08	3	1	96 47 917 08	2 978 200	91 54 843 08	3	1
96 46 978 08	3 211	91 57 748 08	8	1	96 47 918 08	2 970	91 61 776 08	4	1
96 46 979 08	3 211	91 57 748 08	9	1	96 47 919 08	2 978 100	91 52 796 08	3	1
96 46 980 08	2 520 030	96 45 609 08	1	1	96 47 922 08	2 970	91 61 776 08	14	1
96 46 986 08	3 211	91 57 748 08	12	2	96 47 931 08	2 391 001	96 45 719 08	130	1
96 46 996 08	3 281	91 52 896 08	1	1	96 47 936 08	2 977 200	91 52 826 08	3	1
96 46 998 08	3 211	91 57 748 08	13	4	96 47 951 08	3 206	91 52 881 08	2	1
96 46 999 08	3 211	91 57 748 08	14	2	96 47 960 08	3 206	91 52 881 08	3	1
96 47 000 08	3 211	91 57 748 08	15	4	96 47 979 08	3 221	91 54 668 08	1	1
96 47 004 08	3 211	91 57 748 08	30	1	96 47 983 08	3 206 002	96 47 960 08	1	1
96 47 008 08	3 211 003	96 46 986 08	1	1	96 47 984 08	3 221	91 54 668 08	24	2
96 47 009 08	3 211 003	96 46 986 08	2	2	96 47 985 08	3 221 200	96 47 984 08	1	1
96 47 010 08	3 211 003	96 46 986 08	3	1	96 47 989 08	3 282 002	96 47 890 08	19	1
96 47 021 08	3 211 009	96 46 979 08	1	1	96 47 990 08	3 282 002	96 47 890 08	24	2
96 47 099 08	3 211	91 57 748 08	65	4	96 48 024 08	3 281	91 52 896 08	11	2
96 47 103 08	2 550	91 61 343 08	41	1	96 48 027 08	3 281	91 52 896 08	21	2
96 47 114 08	2 978 200	91 54 843 08	91	1	96 48 159 08	2 859	91 52 809 08	10	1
96 47 115 08	2 978 200	91 54 843 08	93	1	96 48 167 08	2 932 160	96 54 385 08	2	1
96 47 129 08	3 208 001	91 52 883 08	1	1	96 48 168 08	2 932 168	96 48 167 08	1	1
96 47 149 08	3 714	91 52 862 08	500	1	96 48 170 08	2 391 001	96 45 719 08	6	1
96 47 187 08	3 208 001	91 52 883 08	2	2	96 48 195 08	2 977	91 58 476 08	91	1
96 47 196 08	2 976 700	91 54 795 08	91	1	96 48 196 08	2 975 000	91 57 881 08	91	1
96 47 200 08	2 975 700	91 52 774 08	91	1	96 48 216 08	2 977 200	91 52 826 08	91	1
96 47 202 08	2 976 200	91 52 780 08	91	1	96 48 259 08	3 207	91 53 433 08	2	4
96 47 204 08	2 810 001	96 43 597 08	3	1	96 48 260 08	3 207 003	96 48 259 08	1	1
96 47 216 08	2 533 050	96 48 359 08	3	1	96 48 261 08	3 207	91 53 433 08	3	2
96 47 218 08	3 208 001	91 52 883 08	3	1	96 48 276 08	2 859	91 52 809 08	37	1
96 47 237 08	3 281	91 52 896 08	(1)	2	96 48 277 08	2 859	91 52 809 08	38	1
96 47 239 08	3 281	91 52 896 08	(1)	2	96 48 278 08	2 859	91 52 809 08	39	1
96 47 240 08	3 281	91 52 896 08	28	1	96 48 292 08	3 207	91 53 433 08	4	2
96 47 241 08	3 281	91 52 896 08	31	1	96 48 302 08	1 920 418	96 48 687 08	(502)	1
96 47 355 08	2 998	91 61 782 08	240	1	96 48 302 08	2 780 748	96 52 969 08	(502)	1
96 47 414 08	2 810	91 52 806 08	5	1	96 48 302 08	3 930 363	96 52 979 08	(502)	1

Item	Page	Assembly	Pos.	Quantity	Item	Page	Assembly	Pos.	Quantity
96 48 302 08	3 930 640	96 50 481 08	(506)	1	96 48 584 08	3 225 100	96 48 582 08	1	1
96 48 302 08	3 930 730	96 50 599 08	(504)	1	96 48 588 08	3 715 008	91 52 863 08	1	1
96 48 310 08	3 207	91 53 433 08	5	2	96 48 593 08	3 715 008	91 52 863 08	3	2
96 48 313 08	2 932 001	96 45 393 08	3	1	96 48 594 08	3 715 008	91 52 863 08	(1)	1
96 48 317 08	2 920 535	96 48 318 08	10	1	96 48 595 08	3 715 008	91 52 863 08	(2)	2
96 48 318 08	2 920	91 56 833 08	10	1	96 48 595 08	3 716 001	96 49 159 08	2	2
96 48 319 08	2 260 006	96 46 501 08	5	1	96 48 596 08	3 715 008	91 52 863 08	(3)	1
96 48 328 08	2 920	91 56 833 08	40	1	96 48 596 08	3 716 001	96 49 159 08	3	1
96 48 329 08	2 932 082	96 67 871 08	30	1	96 48 606 08	2 391 001	96 45 719 08	31	1
96 48 330 08	2 932 082	96 67 871 08	31	1	96 48 626 08	2 503 100	91 55 873 08	1	1
96 48 331 08	2 932 082	96 67 871 08	32	1	96 48 638 08	3 830	91 55 535 08	1	2
96 48 332 08	2 932 082	96 67 871 08	33	1	96 48 639 08	3 830	91 55 535 08	3	2
96 48 333 08	2 932 082	96 67 871 08	34	1	96 48 640 08	3 830	91 55 535 08	2	2
96 48 334 08	2 932 082	96 67 871 08	35	1	96 48 679 08	3 225	91 52 854 08	44	2
96 48 337 08	3 207 101	96 48 292 08	1	2	96 48 680 08	3 225 200	96 48 679 08	1	1
96 48 347 08	3 206	91 52 881 08	47	2	96 48 687 08	1 920 307	96 48 383 08	2	1
96 48 349 08	3 206	91 52 881 08	48	1	96 48 688 08	1 920 418	96 48 687 08	2	1
96 48 354 08	3 207	91 53 433 08	6	2	96 48 693 08	1 920 418	96 48 687 08	1	1
96 48 359 08	2 533	91 68 871 08	2	1	96 48 703 08	1 920 308	96 48 384 08	10	1
96 48 360 08	2 533	91 68 871 08	3	1	96 48 707 08	1 920 309	96 48 385 08	10	1
96 48 361 08	2 393	91 52 787 08	7	1	96 48 718 08	1 920 417	96 48 703 08	10	1
96 48 362 08	2 393	91 52 787 08	8	1	96 48 719 08	1 920 403	96 48 707 08	10	1
96 48 365 08	2 533	91 68 871 08	7	1	96 48 733 08	2 520	91 53 061 08	46	1
96 48 366 08	2 533	91 68 871 08	4	1	96 48 747 08	1 920 417	96 48 703 08	2	1
96 48 367 08	2 533 020	96 67 888 08	30	1	96 48 748 08	1 920 417	96 48 703 08	3	1
96 48 368 08	2 533 054	96 48 366 08	1	1	96 48 749 08	1 920 403	96 48 707 08	2	1
96 48 369 08	2 533 054	96 48 366 08	2	1	96 48 750 08	1 920 403	96 48 707 08	3	1
96 48 370 08	2 533 060	96 48 368 08	1	1	96 48 794 08	2 920 443	96 54 236 08	1	1
96 48 371 08	2 533 062	96 48 369 08	1	1	96 48 795 08	2 920 448	96 48 794 08	4	1
96 48 372 08	2 533 054	96 48 366 08	3	1	96 48 799 08	2 920 815	96 49 300 08	11	1
96 48 374 08	3 206	91 52 881 08	500	1	96 48 896 08	1 975 006	91 52 509 08	(760)	4
96 48 375 08	3 208 001	91 52 883 08	500	1	96 48 897 08	1 975 006	91 52 509 08	(761)	4
96 48 376 08	2 780 908	91 52 958 08	3	1	96 48 898 08	1 975 006	91 52 509 08	(762)	4
96 48 377 08	2 780 908	91 52 958 08	2	1	96 48 907 08	1 972 305	91 60 351 08	730	1
96 48 378 08	2 835	91 52 807 08	3	1	96 48 908 08	1 972 305	91 60 351 08	731	1
96 48 379 08	2 835	91 52 807 08	4	1	96 48 909 08	1 972 305	91 60 351 08	732	1
96 48 380 08	3 213	91 61 419 08	500	1	96 48 910 08	1 972 305	91 60 351 08	733	1
96 48 383 08	1 921	91 56 953 08	2	1	96 48 911 08	1 972 305	91 60 351 08	734	1
96 48 384 08	1 400	91 58 445 08	5	1	96 48 912 08	1 972 305	91 60 351 08	735	1
96 48 385 08	1 410	91 58 447 08	5	1	96 48 913 08	1 972 305	91 60 351 08	736	1
96 48 390 08	2 780 244	91 52 951 08	10	1	96 48 914 08	1 972 305	91 60 351 08	737	1
96 48 397 08	2 925 007	91 60 728 08	20	1	96 48 922 08	1 970 201	96 54 956 08	700	2
96 48 421 08	2 925 026	91 55 259 08	10	1	96 48 923 08	1 970 201	96 54 956 08	701	2
96 48 427 08	2 502	91 55 939 08	8	1	96 48 924 08	1 970 201	96 54 956 08	702	2
96 48 428 08	2 502	91 55 939 08	9	1	96 48 925 08	1 970 201	96 54 956 08	703	2
96 48 437 08	2 502	91 55 939 08	12	2	96 48 926 08	1 970 201	96 54 956 08	704	2
96 48 438 08	2 502	91 55 939 08	13	1	96 48 927 08	1 970 201	96 54 956 08	705	2
96 48 439 08	2 502	91 55 939 08	14	1	96 48 931 08	1 970 201	96 54 956 08	706	2
96 48 449 08	2 391 001	96 45 719 08	4	1	96 48 932 08	1 970 201	96 54 956 08	707	2
96 48 457 08	2 391 001	96 45 719 08	3	1	96 48 933 08	1 970 201	96 54 956 08	708	1
96 48 468 08	2 391 001	96 45 719 08	2	1	96 48 934 08	1 970 201	96 54 956 08	709	1
96 48 482 08	3 223 100	91 55 327 08	1	1	96 48 935 08	1 970 201	96 54 956 08	710	1
96 48 489 08	3 930 138	96 54 377 08	6	1	96 48 936 08	1 970 201	96 54 956 08	711	1
96 48 491 08	2 391 001	96 45 719 08	1	1	96 48 938 08	1 970 201	96 54 956 08	713	1
96 48 500 08	2 391 001	96 45 719 08	25	1	96 48 939 08	1 970 201	96 54 956 08	714	1
96 48 501 08	2 391 001	96 45 719 08	26	1	96 49 011 08	3 930 153	96 48 489 08	6	1
96 48 528 08	2 391 001	96 45 719 08	29	1	96 49 026 08	3 930 730	96 54 398 08	380	1
96 48 533 08	3 780 751	91 52 952 08	12	1	96 49 027 08	3 930 730	96 54 398 08	390	1
96 48 552 08	2 932 082	96 67 871 08	1	1	96 49 041 08	3 930 730	96 54 398 08	360	1
96 48 582 08	3 225	91 52 854 08	2	1	96 49 047 08	3 930 730	96 54 398 08	370	1

Item	Page	Assembly	Pos.	Quantity	Item	Page	Assembly	Pos.	Quantity
96 49 052 08	3 930 730	96 54 398 08	310	1	96 49 598 08	2 997	91 61 780 08	232	1
96 49 053 08	3 930 730	96 54 398 08	350	1	96 49 599 08	2 997	91 61 780 08	235	1
96 49 056 08	3 930 730	96 54 398 08	430	1	96 49 600 08	2 997	91 61 780 08	200	1
96 49 064 08	3 930 730	96 54 398 08	303	1	96 49 610 08	3 714 025	96 49 269 08	1	1
96 49 083 08	2 520	91 53 061 08	68	1	96 49 611 08	3 714 025	96 49 269 08	2	2
96 49 100 08	2 533 002	96 67 890 08	10	1	96 49 614 08	3 745	91 52 948 08	1	1
96 49 101 08	2 533 002	96 67 890 08	11	1	96 49 651 08	2 541	91 52 790 08	1	1
96 49 102 08	2 533 002	96 67 890 08	12	1	96 49 669 08	3 282 001	96 47 888 08	1	1
96 49 103 08	2 533 002	96 67 890 08	13	1	96 49 676 08	3 745	91 52 948 08	7	1
96 49 105 08	2 533 002	96 67 890 08	16	1	96 49 677 08	3 745	91 52 948 08	3	2
96 49 106 08	2 533 002	96 67 890 08	17	1	96 49 679 08	3 745	91 52 948 08	9	1
96 49 113 08	3 713	91 57 749 08	1	1	96 49 689 08	3 747	91 52 950 08	2	4
96 49 120 08	1 920 417	96 48 703 08	1	1	96 49 761 08	3 714 021	96 49 271 08	1	1
96 49 121 08	1 920 403	96 48 707 08	1	1	96 49 797 08	3 714	91 52 862 08	9	2
96 49 123 08	3 716	91 52 864 08	1	1	96 49 841 08	2 502	91 55 939 08	26	2
96 49 125 08	2 520	91 53 061 08	69	1	96 49 847 08	3 745 011	96 49 677 08	1	2
96 49 158 08	3 716 001	96 49 159 08	1	1	96 49 851 08	3 745 011	96 49 677 08	2	1
96 49 159 08	3 716	91 52 864 08	3	2	96 49 873 08	2 520 033	96 50 633 08	2	1
96 49 182 08	2 510	91 52 788 08	1	1	96 49 935 08	2 391 001	96 45 719 08	44	1
96 49 183 08	2 510	91 52 788 08	2	1	96 50 096 08	3 745	91 52 948 08	500	1
96 49 184 08	2 510	91 52 788 08	3	1	96 50 097 08	2 780 100	96 50 096 08	10	1
96 49 196 08	2 392	91 52 785 08	16	2	96 50 099 08	3 713	91 57 749 08	15	1
96 49 209 08	2 932 001	96 45 393 08	(2)	1	96 50 130 08	3 713	91 57 749 08	28	1
96 49 211 08	2 932 001	96 45 393 08	2	1	96 50 131 08	3 713	91 57 749 08	29	1
96 49 212 08	2 932 001	96 45 393 08	(2)	1	96 50 143 08	2 533 050	96 48 359 08	4	1
96 49 265 08	3 714	91 52 862 08	1	1	96 50 161 08	2 920 536	96 48 317 08	15	1
96 49 266 08	3 714	91 52 862 08	2	1	96 50 162 08	3 713	91 57 749 08	47	2
96 49 267 08	3 714	91 52 862 08	3	1	96 50 197 08	3 713	91 57 749 08	51	2
96 49 268 08	3 714	91 52 862 08	4	2	96 50 198 08	3 713 012	96 50 197 08	1	1
96 49 269 08	3 714	91 52 862 08	5	2	96 50 211 08	3 930 730	96 54 398 08	440	1
96 49 270 08	3 714	91 52 862 08	6	2	96 50 215 08	2 502	91 55 939 08	46	2
96 49 271 08	3 714	91 52 862 08	7	1	96 50 276 08	2 925 218	91 60 840 08	(23)	1
96 49 272 08	3 714	91 52 862 08	8	2	96 50 385 08	2 533 051	96 48 360 08	1	1
96 49 290 08	3 714 008	96 49 266 08	1	1	96 50 433 08	2 978 100	91 52 827 08	91	1
96 49 298 08	3 350	91 52 859 08	3	1	96 50 468 08	2 975 650	91 52 820 08	93	1
96 49 299 08	3 350	91 52 859 08	9	1	96 50 478 08	3 930 640	96 50 481 08	6	1
96 49 300 08	2 920 083	96 48 319 08	10	1	96 50 481 08	3 930 575	96 48 380 08	1	1
96 49 314 08	2 533 066	96 48 365 08	13	1	96 50 482 08	3 930 640	96 50 481 08	8	1
96 49 441 08	2 520 034	96 45 984 08	19	1	96 50 483 08	3 930 640	96 50 481 08	(2)	1
96 49 455 08	3 714 009	96 49 267 08	1	1	96 50 486 08	3 745	91 52 948 08	52	1
96 49 456 08	3 714 009	96 49 267 08	2	2	96 50 492 08	3 227 002	96 50 498 08	13	2
96 49 464 08	3 714 014	96 49 456 08	1	2	96 50 494 08	3 227 002	96 50 498 08	14	2
96 49 535 08	1 970 200	96 54 955 08	805	1	96 50 495 08	2 125	91 52 773 08	14	1
96 49 541 08	1 972 304	96 54 953 08	833	1	96 50 498 08	3 227	91 52 873 08	40	2
96 49 545 08	1 970 200	96 54 955 08	744	1	96 50 546 08	2 391 001	96 45 719 08	51	1
96 49 546 08	1 970 200	96 54 955 08	814	1	96 50 572 08	3 930 731	96 48 374 08	7	1
96 49 547 08	1 970 200	96 54 955 08	815	1	96 50 573 08	3 930 731	96 48 374 08	8	1
96 49 548 08	1 970 200	96 54 955 08	817	1	96 50 574 08	3 930 731	96 48 374 08	9	1
96 49 548 08	2 977 005	96 48 195 08	1487	1	96 50 575 08	3 930 009	96 50 573 08	6	1
96 49 549 08	1 972 304	96 54 953 08	830	1	96 50 586 08	2 975 153	91 62 051 08	93	1
96 49 549 08	2 975 154	96 62 897 08	1165	1	96 50 599 08	3 930 546	96 48 375 08	1	1
96 49 550 08	1 972 304	96 54 953 08	831	1	96 50 603 08	2 340	91 52 776 08	22	4
96 49 551 08	1 972 302	96 54 954 08	1840	1	96 50 616 08	2 391	91 61 062 08	6	1
96 49 553 08	1 972 302	96 54 954 08	1841	1	96 50 633 08	2 520	91 53 061 08	9	1
96 49 567 08	2 978 101	96 47 912 08	1224	1	96 50 641 08	3 930 730	96 50 599 08	7	1
96 49 576 08	2 997	91 61 780 08	360	1	96 50 642 08	3 930 730	96 50 599 08	8	1
96 49 579 08	2 978 204	96 47 114 08	1210	1	96 50 643 08	3 930 730	96 50 599 08	(2)	1
96 49 589 08	2 997	91 61 780 08	371	1	96 50 735 08	3 713	91 57 749 08	93	1
96 49 593 08	2 997	91 61 780 08	254	1	96 50 752 08	3 714	91 52 862 08	38	2
96 49 597 08	2 997	91 61 780 08	230	1	96 50 763 08	3 714 017	96 50 752 08	1	1

Item	Page	Assembly	Pos.	Quantity	Item	Page	Assembly	Pos.	Quantity
96 50 778 08	2 340	91 52 776 08	31	1	96 51 496 08	2 998	91 61 782 08	305	1
96 50 779 08	2 340	91 52 776 08	32	1	96 51 497 08	2 998	91 61 782 08	306	1
96 50 800 08	3 714 013	96 49 270 08	2	1	96 51 498 08	2 998	91 61 782 08	307	1
96 50 831 08	3 714	91 52 862 08	65	2	96 51 499 08	2 998	91 61 782 08	308	1
96 50 878 08	3 978 015	91 56 432 08	91	1	96 51 500 08	2 998	91 61 782 08	309	1
96 50 879 08	3 978 015	91 56 432 08	93	1	96 51 506 08	2 998	91 61 782 08	314	1
96 50 880 08	3 978 019	91 56 431 08	91	1	96 51 507 08	2 998	91 61 782 08	315	1
96 50 881 08	3 978 005	91 56 430 08	91	1	96 51 510 08	2 998	91 61 782 08	318	1
96 50 882 08	3 978 005	91 56 430 08	93	1	96 51 511 08	2 998	91 61 782 08	319	1
96 50 883 08	3 978 015	91 56 429 08	91	1	96 51 514 08	2 998	91 61 782 08	322	1
96 50 884 08	3 978 015	91 56 429 08	93	1	96 51 515 08	2 998	91 61 782 08	323	1
96 50 885 08	3 978 100	91 56 428 08	93	1	96 51 518 08	2 998	91 61 782 08	326	1
96 50 968 08	3 713	91 57 749 08	95	1	96 51 519 08	2 998	91 61 782 08	327	1
96 51 039 08	2 835	91 52 807 08	(10)	1	96 51 523 08	2 998	91 61 782 08	331	1
96 51 040 08	2 835	91 52 807 08	(20)	1	96 51 524 08	2 998	91 61 782 08	332	1
96 51 045 08	3 780 258	96 56 482 08	4	1	96 51 544 08	2 998	91 61 782 08	352	1
96 51 071 08	2 391 001	96 45 719 08	56	1	96 51 553 08	2 997	91 61 780 08	202	1
96 51 072 08	1 920 418	96 48 687 08	(2)	1	96 51 554 08	2 997	91 61 780 08	203	1
96 51 078 08	3 292	91 52 865 08	500	1	96 51 556 08	2 997	91 61 780 08	206	1
96 51 115 08	2 920 638	96 51 138 08	1	1	96 51 557 08	2 997	91 61 780 08	205	1
96 51 118 08	2 920 536	96 48 317 08	16	1	96 51 559 08	2 997	91 61 780 08	208	1
96 51 119 08	2 780 908	91 52 958 08	(1)	1	96 51 560 08	2 997	91 61 780 08	209	1
96 51 126 08	2 920 536	96 48 317 08	18	1	96 51 561 08	2 997	91 61 780 08	212	1
96 51 127 08	2 920 536	96 48 317 08	19	1	96 51 562 08	2 997	91 61 780 08	213	1
96 51 129 08	2 920 815	96 49 300 08	12	1	96 51 567 08	2 997	91 61 780 08	253	1
96 51 130 08	2 920 815	96 49 300 08	13	1	96 51 572 08	2 976 701	96 47 196 08	1450	1
96 51 131 08	2 920 815	96 49 300 08	14	1	96 51 573 08	2 976 701	96 47 196 08	1451	1
96 51 136 08	2 920	91 56 833 08	28	1	96 51 586 08	2 970 081	96 50 495 08	(1371)	2
96 51 138 08	2 920 637	96 51 136 08	1	1	96 51 587 08	2 997	91 61 780 08	187	1
96 51 181 08	2 810	91 52 806 08	49	1	96 51 588 08	2 997	91 61 780 08	196	1
96 51 219 08	2 975 700	91 52 774 08	93	1	96 51 589 08	2 975 118	96 47 200 08	1402	1
96 51 329 08	2 998	91 61 782 08	260	1	96 51 590 08	2 975 118	96 47 200 08	1403	1
96 51 330 08	2 998	91 61 782 08	261	1	96 51 591 08	2 976 204	96 47 202 08	1461	1
96 51 331 08	2 998	91 61 782 08	262	1	96 51 592 08	2 997	91 61 780 08	313	1
96 51 332 08	2 998	91 61 782 08	263	1	96 51 593 08	2 997	91 61 780 08	316	1
96 51 333 08	2 998	91 61 782 08	264	1	96 51 595 08	2 997	91 61 780 08	324	1
96 51 334 08	2 998	91 61 782 08	265	1	96 51 596 08	2 997	91 61 780 08	329	1
96 51 335 08	2 998	91 61 782 08	267	3	96 51 598 08	2 997	91 61 780 08	344	1
96 51 336 08	2 998	91 61 782 08	266	1	96 51 599 08	2 997	91 61 780 08	345	1
96 51 337 08	2 998	91 61 782 08	268	1	96 51 600 08	2 997	91 61 780 08	346	1
96 51 338 08	2 998	91 61 782 08	269	1	96 51 601 08	2 997	91 61 780 08	347	1
96 51 339 08	2 998	91 61 782 08	270	1	96 51 602 08	2 997	91 61 780 08	348	1
96 51 340 08	2 998	91 61 782 08	271	1	96 51 603 08	2 997	91 61 780 08	349	1
96 51 341 08	2 998	91 61 782 08	232	1	96 51 604 08	2 997	91 61 780 08	351	1
96 51 342 08	2 998	91 61 782 08	234	2	96 51 606 08	2 997	91 61 780 08	368	1
96 51 343 08	2 998	91 61 782 08	235	1	96 51 607 08	2 997	91 61 780 08	303	1
96 51 344 08	2 998	91 61 782 08	236	1	96 51 607 08	2 997	91 61 780 08	369	1
96 51 345 08	2 998	91 61 782 08	237	1	96 51 608 08	2 997	91 61 780 08	370	1
96 51 346 08	2 998	91 61 782 08	238	1	96 51 609 08	2 997	91 61 780 08	300	1
96 51 347 08	2 998	91 61 782 08	239	1	96 51 610 08	2 997	91 61 780 08	378	1
96 51 348 08	2 998	91 61 782 08	241	1	96 51 655 08	2 998	91 61 782 08	362	1
96 51 350 08	2 975 700	91 52 774 08	(280)	1	96 51 656 08	2 998	91 61 782 08	363	1
96 51 406 08	2 925 402	96 58 855 08	1	1	96 51 661 08	2 998	91 61 782 08	368	1
96 51 407 08	2 925 402	96 58 855 08	2	1	96 51 662 08	2 998	91 61 782 08	369	1
96 51 452 08	2 391 023	96 45 720 08	27	3	96 51 663 08	2 998	91 61 782 08	370	1
96 51 459 08	2 391 023	96 45 720 08	28	3	96 51 664 08	2 998	91 61 782 08	371	1
96 51 490 08	2 975 700	91 52 774 08	(281)	1	96 51 665 08	2 998	91 61 782 08	372	1
96 51 491 08	2 998	91 61 782 08	300	1	96 51 668 08	2 998	91 61 782 08	375	1
96 51 492 08	2 998	91 61 782 08	301	1	96 51 670 08	2 975 000	91 57 881 08	(377)	1
96 51 495 08	2 998	91 61 782 08	304	1	96 51 671 08	2 998	91 61 782 08	378	2

Item	Page	Assembly	Pos.	Quantity
96 51 672 08	2 998	91 61 782 08	379	1
96 51 673 08	2 998	91 61 782 08	380	1
96 51 674 08	2 998	91 61 782 08	381	1
96 51 675 08	2 998	91 61 782 08	382	1
96 51 676 08	2 998	91 61 782 08	383	1
96 51 677 08	2 998	91 61 782 08	384	1
96 51 680 08	2 998	91 61 782 08	389	1
96 51 681 08	2 998	91 61 782 08	390	1
96 51 685 08	2 998	91 61 782 08	394	1
96 51 686 08	2 998	91 61 782 08	395	1
96 51 689 08	2 998	91 61 782 08	398	1
96 51 692 08	2 998	91 61 782 08	401	1
96 51 697 08	2 998	91 61 782 08	406	1
96 51 701 08	2 998	91 61 782 08	410	1
96 51 708 08	2 998	91 61 782 08	417	1
96 51 709 08	2 998	91 61 782 08	418	1
96 51 713 08	2 998	91 61 782 08	422	1
96 51 716 08	2 998	91 61 782 08	425	1
96 51 720 08	2 998	91 61 782 08	429	1
96 51 725 08	2 998	91 61 782 08	434	1
96 51 727 08	2 998	91 61 782 08	436	1
96 51 731 08	2 978 102	96 47 913 08	180	2
96 51 732 08	2 978 102	96 47 913 08	181	1
96 51 733 08	2 978 102	96 47 913 08	182	1
96 51 734 08	2 978 102	96 47 913 08	183	1
96 51 735 08	2 978 102	96 47 913 08	184	2
96 51 736 08	2 978 102	96 47 913 08	185	1
96 51 737 08	2 978 102	96 47 913 08	186	1
96 51 738 08	2 978 102	96 47 913 08	187	1
96 51 739 08	2 978 102	96 47 913 08	188	1
96 51 740 08	2 978 102	96 47 913 08	189	1
96 51 741 08	2 978 102	96 47 913 08	190	1
96 51 750 08	2 978 205	96 47 115 08	144	1
96 51 751 08	2 978 205	96 47 115 08	145	1
96 51 752 08	2 978 205	96 47 115 08	146	1
96 51 753 08	2 978 205	96 47 115 08	147	1
96 51 754 08	2 978 205	96 47 115 08	148	1
96 51 755 08	2 978 205	96 47 115 08	149	1
96 51 756 08	2 978 205	96 47 115 08	150	1
96 51 757 08	2 978 205	96 47 115 08	151	1
96 51 758 08	2 978 205	96 47 115 08	152	1
96 51 759 08	2 978 205	96 47 115 08	153	1
96 51 760 08	2 978 205	96 47 115 08	154	1
96 51 810 08	2 652	91 61 110 08	25	1
96 51 811 08	2 652	91 61 110 08	26	1
96 51 812 08	2 652	91 61 110 08	27	2
96 51 813 08	2 652	91 61 110 08	28	1
96 51 848 08	2 920 581	96 54 405 08	150	1
96 51 850 08	2 920 581	96 54 405 08	151	1
96 51 854 08	2 920 581	96 54 405 08	152	1
96 51 855 08	2 920 581	96 54 405 08	153	1
96 51 856 08	2 920 581	96 54 405 08	154	1
96 51 857 08	2 920 581	96 54 405 08	155	1
96 51 859 08	2 925 026	91 55 259 08	(30)	1
96 51 859 08	2 925 405	96 48 397 08	30	1
96 51 896 08	2 997	91 61 780 08	381	1
96 51 902 08	2 831	91 62 179 08	(1101)	1
96 51 905 08	2 977 005	96 48 195 08	1484	1
96 51 906 08	2 977 005	96 48 195 08	1486	1
96 51 907 08	2 977 202	96 48 216 08	1245	2
96 51 914 08	2 978 204	96 47 114 08	1215	1
96 51 914 08	2 978 204	96 47 114 08	1217	1
96 51 917 08	2 997	91 61 780 08	320	1
96 52 045 08	2 997	91 61 780 08	122	1
96 52 046 08	2 997	91 61 780 08	123	1
96 52 047 08	2 997	91 61 780 08	207	1
96 52 049 08	1 970 200	96 54 955 08	741	1
96 52 049 08	1 970 200	96 54 955 08	743	1
96 52 066 08	2 997	91 61 780 08	210	1
96 52 067 08	2 997	91 61 780 08	211	1
96 52 068 08	2 997	91 61 780 08	228	1
96 52 071 08	2 997	91 61 780 08	322	1
96 52 072 08	2 997	91 61 780 08	323	1
96 52 073 08	2 997	91 61 780 08	325	1
96 52 074 08	2 997	91 61 780 08	340	1
96 52 075 08	2 997	91 61 780 08	343	1
96 52 261 08	2 976	91 52 955 08	2	1
96 52 291 08	3 281	91 52 896 08	55	1
96 52 296 08	2 978 205	96 47 115 08	155	1
96 52 297 08	2 978 205	96 47 115 08	156	1
96 52 298 08	2 978 205	96 47 115 08	157	1
96 52 299 08	2 978 205	96 47 115 08	158	1
96 52 300 08	2 978 205	96 47 115 08	159	1
96 52 301 08	2 978 205	96 47 115 08	160	1
96 52 302 08	2 978 205	96 47 115 08	161	1
96 52 303 08	2 978 205	96 47 115 08	162	1
96 52 304 08	2 978 205	96 47 115 08	163	1
96 52 305 08	2 978 205	96 47 115 08	164	1
96 52 306 08	2 978 205	96 47 115 08	165	1
96 52 307 08	2 978 205	96 47 115 08	166	1
96 52 308 08	2 978 205	96 47 115 08	167	1
96 52 309 08	2 978 205	96 47 115 08	168	1
96 52 310 08	2 978 205	96 47 115 08	169	1
96 52 311 08	2 978 205	96 47 115 08	170	1
96 52 313 08	2 998	91 61 782 08	437	1
96 52 493 08	1 300	91 52 768 08	1	1
96 52 546 08	3 780 751	91 52 952 08	8	1
96 52 556 08	2 533	91 68 871 08	8	1
96 52 559 08	2 533 071	96 52 556 08	11	1
96 52 560 08	2 533 071	96 52 556 08	12	1
96 52 600 08	3 780 263	91 56 028 08	9	1
96 52 614 08	2 920	91 56 833 08	15	1
96 52 635 08	2 970 081	96 50 495 08	91	1
96 52 651 08	2 920 288	96 52 614 08	5	1
96 52 783 08	3 930 734	96 54 401 08	350	1
96 52 787 08	3 930 734	96 54 401 08	360	1
96 52 795 08	3 930 734	96 54 401 08	370	1
96 52 797 08	3 930 734	96 54 401 08	380	1
96 52 798 08	3 930 734	96 54 401 08	390	1
96 52 800 08	3 930 734	96 54 401 08	400	1
96 52 801 08	3 930 734	96 54 401 08	410	1
96 52 804 08	3 930 734	96 54 401 08	470	1
96 52 835 08	3 930 734	96 54 401 08	420	1
96 52 910 08	2 790 455	91 57 005 08	1	1
96 52 911 08	2 790 455	91 57 005 08	2	1
96 52 917 08	2 520	91 53 061 08	81	1
96 52 929 08	2 920 288	96 52 614 08	10	1
96 52 930 08	2 920 288	96 52 614 08	11	1
96 52 931 08	2 920 288	96 52 614 08	12	1
96 52 932 08	2 920 288	96 52 614 08	13	1

Item	Page	Assembly	Pos.	Quantity	Item	Page	Assembly	Pos.	Quantity
96 52 933 08	2 920 288	96 52 614 08	14	1	96 53 092 08	2 631	91 56 817 08	7	1
96 52 934 08	2 920 288	96 52 614 08	15	1	96 53 121 08	2 730	91 52 803 08	7	1
96 52 935 08	2 920 288	96 52 614 08	16	1	96 53 229 08	2 976 017	96 52 261 08	91	1
96 52 936 08	2 920 288	96 52 614 08	18	1	96 53 234 08	1 401	91 58 478 08	1	1
96 52 968 08	2 780 510	96 50 097 08	20	1	96 53 235 08	1 401	91 58 478 08	(1)	1
96 52 969 08	2 780 510	96 50 097 08	10	1	96 53 245 08	2 976	91 52 955 08	3	1
96 52 970 08	2 780 524	96 52 968 08	10	1	96 53 246 08	2 976 022	96 53 245 08	91	1
96 52 971 08	2 780 524	96 52 968 08	20	1	96 53 255 08	2 391 040	96 53 645 08	1	1
96 52 977 08	2 780 748	96 52 969 08	1	1	96 53 258 08	1 411 200	91 58 481 08	1	1
96 52 978 08	2 780 748	96 52 969 08	11	1	96 53 259 08	1 411 200	91 58 481 08	(1)	1
96 52 979 08	3 930 421	96 47 149 08	1	1	96 53 262 08	1 401	91 58 478 08	70	1
96 52 980 08	2 780 748	96 52 969 08	12	1	96 53 262 08	1 411 200	91 58 481 08	70	1
96 52 981 08	2 780 748	96 52 969 08	13	1	96 53 263 08	1 401	91 58 478 08	71	1
96 52 982 08	2 780 748	96 52 969 08	14	1	96 53 263 08	1 411 200	91 58 481 08	71	1
96 52 983 08	2 780 748	96 52 969 08	15	1	96 53 561 08	2 920 083	96 48 319 08	20	1
96 52 996 08	3 930 363	96 52 979 08	20	1	96 53 645 08	2 391 001	96 45 719 08	13	1
96 52 997 08	3 930 363	96 52 979 08	21	1	96 53 678 08	2 391 040	96 53 645 08	10	1
96 52 998 08	3 930 363	96 52 979 08	22	1	96 53 864 08	2 550	91 61 343 08	88	1
96 52 999 08	3 930 363	96 52 979 08	23	1	96 53 928 08	3 350	91 52 859 08	28	4
96 53 000 08	3 930 363	96 52 979 08	24	1	96 54 011 08	3 350	91 52 859 08	21	1
96 53 001 08	3 930 363	96 52 979 08	25	1	96 54 012 08	3 350	91 52 859 08	20	1
96 53 004 08	3 930 363	96 52 979 08	28	1	96 54 041 08	2 393	91 52 787 08	500	1
96 53 008 08	3 930 363	96 52 979 08	29	1	96 54 086 08	2 998	91 61 782 08	244	1
96 53 009 08	3 930 363	96 52 979 08	30	1	96 54 087 08	2 998	91 61 782 08	243	1
96 53 010 08	3 930 363	96 52 979 08	31	1	96 54 088 08	2 998	91 61 782 08	338	1
96 53 011 08	3 930 363	96 52 979 08	32	1	96 54 089 08	2 998	91 61 782 08	343	1
96 53 012 08	3 930 363	96 52 979 08	(2)	1	96 54 090 08	2 998	91 61 782 08	346	1
96 53 013 08	2 780 748	96 52 969 08	(2)	1	96 54 091 08	2 998	91 61 782 08	347	1
96 53 041 08	2 998	91 61 782 08	310	1	96 54 093 08	2 998	91 61 782 08	349	1
96 53 042 08	2 998	91 61 782 08	311	1	96 54 094 08	2 998	91 61 782 08	344	1
96 53 043 08	2 998	91 61 782 08	312	1	96 54 096 08	2 998	91 61 782 08	351	1
96 53 044 08	2 998	91 61 782 08	313	1	96 54 097 08	2 998	91 61 782 08	366	1
96 53 045 08	2 998	91 61 782 08	316	1	96 54 099 08	2 998	91 61 782 08	374	1
96 53 046 08	2 998	91 61 782 08	317	1	96 54 100 08	2 998	91 61 782 08	391	1
96 53 047 08	2 998	91 61 782 08	320	1	96 54 102 08	2 998	91 61 782 08	396	1
96 53 048 08	2 998	91 61 782 08	321	1	96 54 104 08	2 998	91 61 782 08	399	1
96 53 049 08	2 998	91 61 782 08	324	1	96 54 105 08	2 998	91 61 782 08	408	1
96 53 050 08	2 998	91 61 782 08	325	1	96 54 107 08	2 998	91 61 782 08	433	1
96 53 051 08	2 998	91 61 782 08	364	1	96 54 108 08	2 998	91 61 782 08	435	1
96 53 052 08	2 998	91 61 782 08	365	1	96 54 143 08	3 978 007	96 50 879 08	460	1
96 53 053 08	2 998	91 61 782 08	339	1	96 54 144 08	3 978 007	96 50 879 08	461	1
96 53 054 08	2 998	91 61 782 08	340	2	96 54 145 08	3 978 007	96 50 879 08	462	1
96 53 055 08	2 998	91 61 782 08	354	1	96 54 146 08	3 978 010	96 50 882 08	209	1
96 53 056 08	2 998	91 61 782 08	356	1	96 54 147 08	3 978 010	96 50 882 08	210	1
96 53 057 08	2 998	91 61 782 08	400	1	96 54 148 08	3 978 010	96 50 882 08	211	1
96 53 058 08	2 998	91 61 782 08	355	1	96 54 149 08	3 978 010	96 50 882 08	212	1
96 53 059 08	2 998	91 61 782 08	361	1	96 54 150 08	3 978 010	96 50 882 08	213	1
96 53 060 08	2 998	91 61 782 08	359	1	96 54 179 08	2 657	91 57 656 08	1	2
96 53 061 08	2 998	91 61 782 08	419	1	96 54 193 08	2 520	91 53 061 08	28	1
96 53 062 08	2 998	91 61 782 08	360	1	96 54 235 08	2 920 443	96 54 236 08	2	1
96 53 063 08	2 998	91 61 782 08	357	1	96 54 236 08	2 920	91 56 833 08	20	1
96 53 064 08	2 998	91 61 782 08	353	1	96 54 237 08	2 920 369	96 54 235 08	4	1
96 53 065 08	2 998	91 61 782 08	358	1	96 54 268 08	2 920 369	96 54 235 08	21	1
96 53 066 08	2 998	91 61 782 08	367	1	96 54 269 08	2 920 369	96 54 235 08	22	1
96 53 086 08	2 631	91 56 817 08	1	3	96 54 270 08	2 920 369	96 54 235 08	23	1
96 53 087 08	2 631	91 56 817 08	2	1	96 54 271 08	2 920 369	96 54 235 08	24	1
96 53 088 08	2 631	91 56 817 08	3	1	96 54 282 08	2 997	91 61 780 08	387	1
96 53 089 08	2 631	91 56 817 08	4	1	96 54 283 08	2 997	91 61 780 08	396	1
96 53 090 08	2 631	91 56 817 08	5	1	96 54 290 08	2 977 202	96 48 216 08	1250	1
96 53 091 08	2 631	91 56 817 08	6	6	96 54 291 08	2 977 202	96 48 216 08	1251	1

Item	Page	Assembly	Pos.	Quantity	Item	Page	Assembly	Pos.	Quantity
96 54 292 08	2 977 202	96 48 216 08	1254	1	96 55 033 08	3 978 010	96 50 882 08	219	1
96 54 293 08	2 977 202	96 48 216 08	1234	1	96 55 034 08	3 978 010	96 50 882 08	220	1
96 54 302 08	2 997	91 61 780 08	363	1	96 55 035 08	3 978 010	96 50 882 08	221	1
96 54 309 08	3 978 009	96 50 881 08	1266	1	96 55 036 08	3 978 010	96 50 882 08	222	1
96 54 321 08	2 831	91 62 179 08	(1104)	1	96 55 037 08	3 978 010	96 50 882 08	223	1
96 54 322 08	2 831	91 62 179 08	(1103)	1	96 55 038 08	3 978 010	96 50 882 08	224	1
96 54 323 08	2 831	91 62 179 08	(1102)	1	96 55 039 08	3 978 010	96 50 882 08	225	1
96 54 324 08	2 831	91 62 179 08	(1100)	1	96 55 040 08	3 978 010	96 50 882 08	226	1
96 54 337 08	2 977 005	96 48 195 08	1482	1	96 55 041 08	3 978 010	96 50 882 08	227	1
96 54 367 08	2 631	91 56 817 08	45	1	96 55 042 08	3 978 010	96 50 882 08	228	1
96 54 370 08	3 780 751	91 52 952 08	5	1	96 55 043 08	3 978 010	96 50 882 08	229	1
96 54 377 08	3 211	91 57 748 08	500	1	96 55 044 08	3 978 010	96 50 882 08	230	1
96 54 378 08	3 713	91 57 749 08	500	1	96 55 045 08	3 978 010	96 50 882 08	231	1
96 54 379 08	2 550	91 61 343 08	500	1	96 55 046 08	3 978 106	96 50 885 08	470	1
96 54 384 08	2 932 160	96 54 385 08	1	1	96 55 047 08	3 978 106	96 50 885 08	471	1
96 54 385 08	2 932	91 68 869 08	2	1	96 55 048 08	3 978 106	96 50 885 08	472	1
96 54 398 08	3 930 138	96 54 377 08	9	1	96 55 049 08	3 978 106	96 50 885 08	473	1
96 54 399 08	3 930 730	96 54 398 08	320	1	96 55 050 08	3 978 106	96 50 885 08	474	1
96 54 400 08	3 930 730	96 54 398 08	330	1	96 55 051 08	3 978 106	96 50 885 08	475	1
96 54 401 08	3 930 330	96 54 378 08	1	1	96 55 052 08	3 978 106	96 50 885 08	476	1
96 54 402 08	3 930 734	96 54 401 08	480	1	96 55 053 08	3 978 106	96 50 885 08	477	1
96 54 405 08	2 920 578	96 54 379 08	1	1	96 55 054 08	3 978 106	96 50 885 08	478	1
96 54 406 08	2 631	91 56 817 08	52	1	96 55 055 08	3 978 106	96 50 885 08	479	1
96 54 407 08	2 920 581	96 54 405 08	160	1	96 55 056 08	3 978 106	96 50 885 08	480	1
96 54 448 08	2 370	91 52 782 08	3	1	96 55 057 08	3 978 106	96 50 885 08	481	1
96 54 483 08	3 930 734	96 54 401 08	430	1	96 55 058 08	2 975 155	96 50 586 08	482	1
96 54 484 08	3 930 734	96 54 401 08	2	1	96 55 059 08	2 975 155	96 50 586 08	483	1
96 54 485 08	3 930 734	96 54 401 08	(2)	1	96 55 060 08	2 975 155	96 50 586 08	484	1
96 54 670 08	2 730	91 52 803 08	8	2	96 55 061 08	2 975 155	96 50 586 08	485	1
96 54 709 08	2 810 001	96 43 597 08	8	2	96 55 062 08	2 975 155	96 50 586 08	486	1
96 54 718 08	3 978 018	96 50 880 08	1272	1	96 55 063 08	2 975 155	96 50 586 08	487	1
96 54 719 08	3 978 015	91 56 429 08	(1280)	1	96 55 064 08	2 975 155	96 50 586 08	488	1
96 54 719 08	3 978 015	91 56 429 08	(1281)	1	96 55 065 08	2 975 155	96 50 586 08	489	1
96 54 719 08	3 978 016	96 50 878 08	1285	1	96 55 066 08	2 978 108	96 44 195 08	490	1
96 54 719 08	3 978 016	96 50 878 08	1286	1	96 55 067 08	2 978 108	96 44 195 08	491	1
96 54 722 08	2 978 204	96 47 114 08	1212	1	96 55 068 08	2 978 108	96 44 195 08	492	1
96 54 723 08	2 975 154	96 62 897 08	1166	1	96 55 069 08	2 978 108	96 44 195 08	493	1
96 54 724 08	2 975 154	96 62 897 08	1167	1	96 55 070 08	2 978 108	96 44 195 08	494	1
96 54 735 08	2 978 107	96 50 433 08	1308	1	96 55 071 08	2 978 108	96 44 195 08	495	1
96 54 736 08	2 978 107	96 50 433 08	1316	1	96 55 072 08	2 978 108	96 44 195 08	496	1
96 54 748 08	2 997	91 61 780 08	224	1	96 55 073 08	2 978 108	96 44 195 08	497	1
96 54 763 08	2 997	91 61 780 08	399	1	96 55 074 08	2 978 108	96 44 195 08	498	1
96 54 779 08	2 997	91 61 780 08	455	1	96 55 075 08	2 978 108	96 44 195 08	499	1
96 54 781 08	2 977 005	96 48 195 08	1481	1	96 55 076 08	2 978 108	96 44 195 08	500	1
96 54 826 08	2 730	91 52 803 08	18	4	96 55 077 08	2 978 108	96 44 195 08	501	1
96 54 914 08	1 921	91 56 953 08	3	1	96 55 078 08	2 978 108	96 44 195 08	502	1
96 54 953 08	1 972 250	91 58 473 08	91	1	96 55 079 08	2 978 108	96 44 195 08	503	1
96 54 953 08	1 972 251	91 58 472 08	91	1	96 55 080 08	2 978 108	96 44 195 08	504	1
96 54 954 08	1 972 300	91 58 475 08	91	1	96 55 081 08	2 978 108	96 44 195 08	505	1
96 54 954 08	1 972 301	91 58 474 08	91	1	96 55 082 08	2 978 108	96 44 195 08	506	1
96 54 955 08	1 970 100	91 58 471 08	91	1	96 55 083 08	2 978 108	96 44 195 08	507	1
96 54 956 08	1 970 100	91 58 471 08	93	1	96 55 084 08	2 978 108	96 44 195 08	508	1
96 54 983 08	3 225	91 52 854 08	48	4	96 55 085 08	2 978 108	96 44 195 08	509	1
96 54 984 08	3 225	91 52 854 08	50	2	96 55 086 08	2 978 108	96 44 195 08	510	1
96 55 027 08	1 631 100	91 52 388 08	14	2	96 55 087 08	2 978 108	96 44 195 08	511	1
96 55 028 08	3 978 010	96 50 882 08	214	1	96 55 088 08	3 978 015	91 56 429 08	(450)	1
96 55 029 08	3 978 010	96 50 882 08	215	1	96 55 089 08	3 978 015	91 56 429 08	(451)	1
96 55 030 08	3 978 010	96 50 882 08	216	1	96 55 090 08	3 978 015	91 56 429 08	(452)	1
96 55 031 08	3 978 010	96 50 882 08	217	1	96 55 091 08	3 978 015	91 56 429 08	(453)	1
96 55 032 08	3 978 010	96 50 882 08	218	1	96 55 092 08	3 978 015	91 56 429 08	(454)	1

Item	Page	Assembly	Pos.	Quantity	Item	Page	Assembly	Pos.	Quantity
96 55 093 08	3 978 015	91 56 429 08	(455)	1	96 56 222 08	2 920 633	96 52 651 08	998	2
96 55 095 08	2 975 651	96 50 468 08	100	1	96 56 222 08	3 930 732	96 50 575 08	998	2
96 55 096 08	2 975 651	96 50 468 08	101	1	96 56 222 08	3 930 734	96 54 401 08	(998)	2
96 55 097 08	2 975 651	96 50 468 08	102	1	96 56 268 08	2 730	91 52 803 08	23	1
96 55 098 08	2 975 651	96 50 468 08	103	1	96 56 362 08	3 713	91 57 749 08	79	2
96 55 099 08	2 975 651	96 50 468 08	104	1	96 56 363 08	3 713	91 57 749 08	80	2
96 55 100 08	2 975 651	96 50 468 08	105	1	96 56 482 08	3 780 751	91 52 952 08	11	1
96 55 101 08	2 975 651	96 50 468 08	106	1	96 56 483 08	3 780 258	96 56 482 08	1	1
96 55 102 08	2 975 651	96 50 468 08	107	1	96 56 664 08	2 920 369	96 54 235 08	16	1
96 55 103 08	2 975 651	96 50 468 08	108	1	96 56 665 08	2 920 369	96 54 235 08	15	1
96 55 104 08	2 975 651	96 50 468 08	109	1	96 56 719 08	3 223 100	91 55 327 08	50	2
96 55 105 08	2 975 651	96 50 468 08	110	1	96 56 946 08	3 978 100	91 56 428 08	91	1
96 55 106 08	2 975 651	96 50 468 08	111	1	96 57 085 08	2 920 578	96 54 379 08	20	1
96 55 107 08	2 975 651	96 50 468 08	112	1	96 57 094 08	2 920 288	96 52 614 08	20	1
96 55 108 08	2 975 651	96 50 468 08	113	1	96 57 159 08	3 713	91 57 749 08	115	1
96 55 109 08	2 975 651	96 50 468 08	114	1	96 57 277 08	2 976 017	96 52 261 08	(607)	1
96 55 110 08	2 975 651	96 50 468 08	115	1	96 57 277 08	2 976 022	96 53 245 08	(607)	1
96 55 111 08	2 975 651	96 50 468 08	116	1	96 57 278 08	2 976 017	96 52 261 08	(606)	1
96 55 112 08	2 975 651	96 50 468 08	117	1	96 57 278 08	2 976 022	96 53 245 08	(606)	1
96 55 113 08	2 975 651	96 50 468 08	118	1	96 57 279 08	2 976 017	96 52 261 08	(602)	1
96 55 114 08	2 975 651	96 50 468 08	119	1	96 57 280 08	2 976 017	96 52 261 08	(601)	1
96 55 115 08	2 975 651	96 50 468 08	120	1	96 57 396 08	2 976 017	96 52 261 08	93	1
96 55 116 08	2 975 651	96 50 468 08	121	1	96 57 397 08	2 976 022	96 53 245 08	93	1
96 55 117 08	2 975 651	96 50 468 08	122	1	96 57 437 08	3 930 730	96 54 398 08	450	1
96 55 118 08	2 975 651	96 50 468 08	123	1	96 57 438 08	3 930 730	96 54 398 08	460	1
96 55 119 08	2 975 651	96 50 468 08	124	1	96 58 269 08	3 714 009	96 49 267 08	20	1
96 55 147 08	2 998	91 61 782 08	302	1	96 58 855 08	2 925 002	96 58 856 08	3	1
96 55 148 08	2 998	91 61 782 08	303	1	96 58 856 08	2 925 007	91 60 728 08	10	1
96 55 363 08	2 920 369	96 54 235 08	18	1	96 59 083 08	3 714 009	96 49 267 08	21	2
96 55 364 08	2 920 369	96 54 235 08	19	1	96 59 096 08	3 714 009	96 49 267 08	22	1
96 55 366 08	2 920 369	96 54 235 08	17	1	96 59 125 08	2 925 218	91 60 840 08	10	1
96 55 391 08	1 130 008	91 58 624 08	1	1	96 59 398 08	2 920	91 56 833 08	35	1
96 55 393 08	1 630 004	91 58 625 08	2	2	96 59 465 08	2 997	91 61 780 08	222	1
96 55 394 08	1 630 004	91 58 625 08	1	2	96 59 466 08	2 997	91 61 780 08	223	1
96 55 428 08	1 630 004	91 58 625 08	3	4	96 59 467 08	2 997	91 61 780 08	225	1
96 55 460 08	2 391 040	96 53 645 08	40	1	96 59 468 08	2 997	91 61 780 08	226	1
96 55 636 08	2 997	91 61 780 08	217	1	96 59 469 08	2 997	91 61 780 08	227	1
96 55 666 08	2 976 017	96 52 261 08	(1590)	1	96 59 471 08	2 997	91 61 780 08	237	1
96 55 679 08	2 997	91 61 780 08	405	1	96 59 472 08	2 997	91 61 780 08	375	1
96 55 752 08	2 730	91 52 803 08	3	1	96 60 027 08	2 391	91 61 062 08	11	1
96 55 754 08	2 730 002	96 55 752 08	1	1	96 60 058 08	2 998	91 61 782 08	385	1
96 55 755 08	2 730 002	96 55 752 08	5	1	96 60 059 08	2 998	91 61 782 08	386	1
96 55 773 08	2 730 002	96 55 752 08	2	1	96 60 060 08	2 998	91 61 782 08	387	1
96 55 952 08	2 920 288	96 52 614 08	19	1	96 60 061 08	2 998	91 61 782 08	388	1
96 56 155 08	2 550	91 61 343 08	94	2	96 60 062 08	2 998	91 61 782 08	397	1
96 56 165 08	2 550	91 61 343 08	95	2	96 60 063 08	2 998	91 61 782 08	438	1
96 56 171 08	2 550	91 61 343 08	96	1	96 60 287 08	2 998	91 61 782 08	330	1
96 56 172 08	3 930 732	96 50 575 08	995	2	96 60 288 08	2 998	91 61 782 08	337	1
96 56 221 08	2 920 581	96 54 405 08	(996)	3	96 60 289 08	2 998	91 61 782 08	328	1
96 56 221 08	2 920 581	96 54 405 08	(996)	3	96 60 290 08	2 998	91 61 782 08	329	1
96 56 221 08	2 920 581	96 54 405 08	(996)	3	96 60 291 08	2 998	91 61 782 08	333	1
96 56 221 08	2 920 581	96 54 405 08	(996)	19	96 60 292 08	2 998	91 61 782 08	334	1
96 56 221 08	2 920 633	96 52 651 08	996	78	96 60 293 08	2 998	91 61 782 08	335	1
96 56 221 08	3 930 734	96 54 401 08	(996)	14	96 60 294 08	2 998	91 61 782 08	348	1
96 56 222 08	2 920 369	96 54 235 08	(998)	1	96 60 295 08	2 998	91 61 782 08	350	1
96 56 222 08	2 920 369	96 54 235 08	(998)	1	96 60 297 08	2 998	91 61 782 08	373	1
96 56 222 08	2 920 581	96 54 405 08	(998)	2	96 60 298 08	2 998	91 61 782 08	392	1
96 56 222 08	2 920 581	96 54 405 08	(998)	2	96 60 299 08	2 998	91 61 782 08	393	1
96 56 222 08	2 920 581	96 54 405 08	(998)	1	96 60 300 08	2 998	91 61 782 08	402	1
96 56 222 08	2 920 581	96 54 405 08	(998)	2	96 60 731 08	2 925 402	96 58 855 08	24	1

Item	Page	Assembly	Pos.	Quantity	Item	Page	Assembly	Pos.	Quantity
96 60 906 08	3 220 500	91 52 849 08	700	1	96 66 878 08	2 502	91 55 939 08	7	1
96 60 906 08	3 221	91 54 668 08	700	1	96 67 871 08	2 932	91 68 869 08	3	1
96 60 906 08	3 223	91 52 852 08	700	1	96 67 872 08	2 932 082	96 67 871 08	5	1
96 60 906 08	3 223 010	91 52 853 08	700	1	96 67 873 08	2 932 116	96 67 872 08	2	1
96 60 906 08	3 223 100	91 55 327 08	700	1	96 67 874 08	2 932 224	96 67 873 08	2	1
96 60 906 08	3 226	91 52 870 08	700	1	96 67 888 08	2 533	91 68 871 08	5	1
96 60 906 08	3 227	91 52 873 08	700	1	96 67 890 08	2 533	91 68 871 08	6	1
96 60 906 08	3 227 200	91 53 519 08	700	1	96 67 891 08	2 533 002	96 67 890 08	15	1
96 60 906 08	3 715 008	91 52 863 08	700	1	96 68 173 08	2 520 034	96 45 984 08	24	1
96 60 906 08	3 716	91 52 864 08	700	1	96 68 629 08	2 997	91 61 780 08	330	1
96 60 932 08	3 211	91 57 748 08	700	1	96 68 630 08	2 977 202	96 48 216 08	1252	2
96 60 944 08	3 713	91 57 749 08	700	1	96 70 033 08	2 859	91 52 809 08	800	1
96 61 218 08	2 652	91 61 110 08	2	1	96 73 638 08	X1034010	10 34 010 5	999	1
96 61 219 08	2 652	91 61 110 08	14	1	96 73 845 08	XSK_Z745	SK_Z74535	410	1
96 61 220 08	2 652	91 61 110 08	35	2	96 73 846 08	XSK_Z745	SK_Z74535	420	1
96 61 231 08	2 550	91 61 343 08	60	2	96 74 133 08	1 920 305	92 15 300 08	(60)	1
96 61 232 08	2 550 011	96 61 231 08	1	1	96 74 218 08	7 743 566	77 43 566 08	27	1
96 61 885 08	3 213	91 61 419 08	1	1	96 75 883 08	2 502	91 55 939 08	3	1
96 61 886 08	3 213	91 61 419 08	2	2	96 75 884 08	2 502	91 55 939 08	4	1
96 62 281 08	3 225	91 52 854 08	700	1	96 80 411 08	2 550	91 61 343 08	700	1
96 62 613 08	2 997	91 61 780 08	236	1	96 87 697 08	2 391 001	96 45 719 08	39	2
96 62 622 08	2 997	91 61 780 08	362	1	96 87 709 08	2 391 001	96 45 719 08	38	1
96 62 647 08	2 997	91 61 780 08	454	1	96 87 716 08	2 391 001	96 45 719 08	48	1
96 62 739 08	3 714	91 52 862 08	700	1	96 87 717 08	2 391 001	96 45 719 08	47	1
96 62 897 08	2 975 153	91 62 051 08	91	1	96 87 718 08	2 391 001	96 45 719 08	73	1
96 63 031 08	2 998	91 61 782 08	403	1	96 87 721 08	2 671	91 52 798 08	9	1
96 63 032 08	2 998	91 61 782 08	404	1	96 89 130 01	2 340	91 52 776 08	17	1
96 63 033 08	2 998	91 61 782 08	405	1	96 91 965 08	3 561 003	96 45 222 08	700	1
96 63 034 08	2 998	91 61 782 08	407	1	96 91 976 08	3 220 501	96 43 440 08	700	1
96 63 035 08	2 998	91 61 782 08	409	1	96 91 992 08	2 550 005	96 45 680 08	700	1
96 63 036 08	2 998	91 61 782 08	411	1	96 92 024 08	3 211 003	96 46 986 08	700	1
96 63 037 08	2 998	91 61 782 08	412	1	96 92 072 08	3 225 200	96 48 679 08	700	1
96 63 038 08	2 998	91 61 782 08	413	1	96 92 079 08	3 227 002	96 50 498 08	700	1
96 63 039 08	2 998	91 61 782 08	414	1	96 92 113 08	3 221 200	96 47 984 08	700	1
96 63 040 08	2 998	91 61 782 08	415	1	96 92 118 08	3 716 001	96 49 159 08	700	1
96 63 041 08	2 998	91 61 782 08	416	1	96 92 139 08	3 715 008	91 52 863 08	(700)	1
96 63 042 08	2 998	91 61 782 08	420	1	96 92 146 08	3 714	91 52 862 08	(700)	1
96 63 043 08	2 998	91 61 782 08	421	1	96 92 157 08	3 714 025	96 49 269 08	700	1
96 63 044 08	2 998	91 61 782 08	423	1	96 92 179 08	3 713 012	96 50 197 08	700	1
96 63 045 08	2 998	91 61 782 08	424	1	96 92 617 08	3 281	91 52 896 08	(700)	1
96 63 046 08	2 998	91 61 782 08	426	1	96 92 618 08	3 207 003	96 48 259 08	700	1
96 63 047 08	2 998	91 61 782 08	428	1	96 97 916 01	2 350	91 52 778 08	1	2
96 63 048 08	2 998	91 61 782 08	430	1	97 00 142 0	2 391 102	96 60 027 08	7	1
96 63 049 08	2 998	91 61 782 08	431	1	97 00 142 2	2 391 102	96 60 027 08	8	1
96 63 050 08	2 998	91 61 782 08	432	1	97 00 195 3	2 391 102	96 60 027 08	11	2
96 63 169 08	2 831	91 62 179 08	500	1	97 00 223 08	2 859 027	96 46 777 08	1	1
96 63 470 08	2 997	91 61 780 08	392	1	97 00 272 08	2 859 028	96 46 778 08	1	1
96 63 471 08	2 997	91 61 780 08	402	1	97 00 404 6	3 211 010	96 60 932 08	3	3
96 63 472 08	2 997	91 61 780 08	403	1	97 00 404 6	3 220 600	96 60 906 08	3	3
96 63 509 08	2 997	91 61 780 08	452	1	97 00 404 6	3 225 300	96 62 281 08	3	3
96 63 798 08	2 831	91 62 179 08	(1105)	1	97 00 404 6	3 713 014	96 60 944 08	3	4
96 64 597 08	2 920 288	96 52 614 08	21	1	97 00 404 6	3 714 026	96 62 739 08	3	3
96 64 667 08	1 632	91 52 389 08	30	1	97 00 580 6	1 401	91 58 478 08	23	17
96 64 734 08	1 742	91 53 021 08	4	1	97 00 580 6	1 411 200	91 58 481 08	23	17
96 64 739 08	1 400	91 58 445 08	6	1	97 00 965 4	3 205	91 52 880 08	7	2
96 65 053 08	1 410	91 58 447 08	6	1	97 01 046 4	3 282 001	96 47 888 08	4	1
96 65 122 08	2 393	91 52 787 08	15	1	97 01 508 1	2 970	91 61 776 08	186	1
96 65 532 08	1 630	91 58 477 08	3	1	97 01 621 08	2 975 153	91 62 051 08	58	1
96 65 533 08	1 631 100	91 52 388 08	30	1	97 01 639 2	1 630	96 65 532 08	1	8
96 65 693 08	2 997	91 61 780 08	453	1	97 01 639 2	1 632 210	96 64 667 08	4	4

Item	Page	Assembly	Pos.	Quantity	Item	Page	Assembly	Pos.	Quantity
97 01 639 2	2 880	91 52 810 08	67	1	97 05 404 7	3 225 200	96 48 679 08	(1)	1
97 01 639 2	3 713 014	96 60 944 08	10	2	97 05 405 6	3 227 002	96 50 498 08	(1)	1
97 01 845 1	3 713 014	96 60 944 08	11	1	97 05 408 6	3 221 200	96 47 984 08	(1)	1
97 02 119 08	2 260 006	96 46 501 08	3	2	97 05 408 6	3 713 012	96 50 197 08	(1)	1
97 02 120 08	2 260 006	96 46 501 08	4	1	97 05 409 8	3 716 001	96 49 159 08	(1)	1
97 02 181 9	1 130 008	91 58 624 08	9	4	97 05 414 7	3 714 025	96 49 269 08	(1)	1
97 02 204 08	2 340	91 52 776 08	40	1	97 05 432 7	3 227 002	96 50 498 08	15	4
97 02 392 1	2 533 067	96 50 385 08	9	1	97 05 432 7	3 714	91 52 862 08	(2)	10
97 02 570 7	2 550	91 61 343 08	103	1	97 05 462 2	3 207 003	96 48 259 08	(1)	1
97 02 665 08	2 550	91 61 343 08	67	2	97 05 704 8	2 970	91 61 776 08	187	1
97 02 786 01	2 621	91 54 899 08	1	1	97 05 729 08	2 970	91 61 776 08	183	1
97 02 833 1	2 350	91 52 778 08	22	1	97 05 828 5	2 520	91 53 061 08	17	1
97 02 854 08	1 921	91 56 953 08	(11)	1	97 05 830 7	2 520	91 53 061 08	18	1
97 02 854 08	2 920	91 56 833 08	(3)	1	97 05 913 7	2 810 001	96 43 597 08	9	1
97 02 899 4	1 300	91 52 768 08	2	2	97 05 933 9	3 713 014	96 60 944 08	9	2
97 03 125 0	1 401	91 58 478 08	12	4	97 06 066 7	2 520	91 53 061 08	82	1
97 03 125 0	1 411 200	91 58 481 08	12	4	97 06 402 9	2 730 002	96 55 752 08	1100	1
97 03 200 08	2 970	91 61 776 08	182	1	97 06 477 08	3 745	91 52 948 08	56	1
97 03 208 08	2 970	91 61 776 08	181	1	97 06 657 5	2 631	91 56 817 08	8	6
97 03 274 3	2 550	91 61 343 08	104	1	97 06 762 1	2 730 002	96 55 752 08	1101	1
97 03 398 2	2 550 012	96 80 411 08	2	1	97 07 173 08	2 550	91 61 343 08	(4)	4
97 03 398 2	3 713 014	96 60 944 08	7	1	97 07 719 08	2 391 001	96 45 719 08	72	1
97 03 448 08	2 391 001	96 45 719 08	149	1	97 08 336 08	3 220 500	91 52 849 08	27	4
97 03 448 08	3 211	91 57 748 08	92	18	97 08 336 08	3 221	91 54 668 08	15	4
97 03 448 08	3 713	91 57 749 08	139	2	97 08 336 08	3 223	91 52 852 08	27	4
97 03 448 08	3 714	91 52 862 08	86	4	97 08 336 08	3 223 010	91 52 853 08	27	4
97 03 501 08	2 310	91 52 503 08	28	1	97 08 336 08	3 223 100	91 55 327 08	27	4
97 03 501 08	2 711	91 52 800 08	27	5	97 08 336 08	3 225	91 52 854 08	34	4
97 03 502 08	2 550	91 61 343 08	79	2	97 08 391 08	1 970 100	91 58 471 08	14	1
97 03 502 08	2 711	91 52 800 08	25	2	97 08 673 6	2 790 451	91 57 016 08	1	1
97 03 523 08	3 714 009	96 49 267 08	18	4	97 08 794 08	3 220 500	91 52 849 08	51	1
97 03 556 08	3 714 008	96 49 266 08	7	2	97 08 794 08	3 220 600	96 60 906 08	8	1
97 03 673 2	3 220 600	96 60 906 08	7	1	97 08 794 08	3 221	91 54 668 08	28	1
97 03 673 2	3 225 300	96 62 281 08	4	1	97 08 794 08	3 223	91 52 852 08	52	1
97 03 673 2	3 713 014	96 60 944 08	4	1	97 08 794 08	3 223 010	91 52 853 08	52	1
97 03 673 2	3 714 026	96 62 739 08	4	1	97 08 794 08	3 223 100	91 55 327 08	55	1
97 03 673 4	1 130 030	91 62 655 08	1	8	97 08 794 08	3 225	91 52 854 08	63	1
97 03 673 4	1 400 210	96 64 739 08	1	6	97 08 794 08	3 225 300	96 62 281 08	8	1
97 03 673 4	1 410 400	96 65 053 08	1	6	97 08 794 08	3 226	91 52 870 08	49	1
97 03 673 4	3 714 026	96 62 739 08	7	2	97 08 794 08	3 227	91 52 873 08	49	1
97 03 987 08	3 350	91 52 859 08	10	2	97 08 797 08	2 671 004	96 46 305 08	28	1
97 04 251 6	1 740	91 57 633 08	2	2	97 08 798 08	3 713 014	96 60 944 08	12	1
97 04 309 08	1 920 307	96 48 383 08	8	2	97 09 048 08	1 991	91 52 510 08	20	10
97 04 333 7	3 225	91 52 854 08	19	2	97 09 178 08	3 713	91 57 749 08	48	2
97 04 343 7	3 211 010	96 60 932 08	9	1	97 09 808 08	2 913	91 32 850 08	5	1
97 04 625 08	2 550	91 61 343 08	92	1	97 09 808 08	2 913 009	91 04 705 08	5	1
97 04 625 08	3 281	91 52 896 08	7	2	97 10 780 08	2 125	91 52 773 08	11	4
97 04 625 08	3 714	91 52 862 08	63	2	97 11 958 08	1 401	91 58 478 08	7	2
97 04 625 08	3 714 008	96 49 266 08	8	2	97 11 958 08	1 411 200	91 58 481 08	7	2
97 04 752 1	2 671 009	96 87 721 08	6	2	97 12 071 08	1 401	91 58 478 08	25	8
97 04 752 2	2 671 009	96 87 721 08	7	3	97 12 071 08	1 411 200	91 58 481 08	25	8
97 04 902 08	3 205	91 52 880 08	17	2	97 12 764 08	2 810	91 52 806 08	62	1
97 05 223 0	3 211 010	96 60 932 08	6	6	97 12 903 08	2 970	91 61 776 08	151	1
97 05 223 1	3 211 010	96 60 932 08	7	2	97 12 910 08	2 932 082	96 67 871 08	58	1
97 05 389 3	3 561 003	96 45 222 08	(1)	1	97 13 432 08	2 810	91 52 806 08	28	2
97 05 390 3	3 220 501	96 43 440 08	(1)	1	97 13 661 08	1 920 418	96 48 687 08	3	1
97 05 393 8	2 550 005	96 45 680 08	(1)	1	97 14 053 08	2 932 082	96 67 871 08	108	1
97 05 394 1	3 211 003	96 46 986 08	(1)	1	97 14 073 08	1 920 403	96 48 707 08	4	1
97 05 395 08	3 211	91 57 748 08	35	2	97 14 073 08	1 920 417	96 48 703 08	4	1
97 05 395 08	3 713	91 57 749 08	72	2	97 14 228 08	2 920 581	96 54 405 08	5	1

Item	Page	Assembly	Pos.	Quantity
97 14 450 08	1 401	91 58 478 08	26	1
97 14 477 08	2 657	91 57 656 08	15	1
97 14 596 08	1 411 200	91 58 481 08	26	1
97 15 061 08	2 310	91 52 503 08	6	1
97 15 435 08	1 920 307	96 48 383 08	9	1
97 15 521 08	2 550	91 61 343 08	49	1
97 15 586 08	3 714	91 52 862 08	30	1
97 15 627 08	3 211	91 57 748 08	105	2
97 16 336 08	2 391 102	96 60 027 08	9	1
97 16 366 08	2 502 007	96 22 822 08	2	1
97 16 366 08	2 502 008	96 22 823 08	2	1
97 16 937 08	2 880	91 52 810 08	80	1
97 17 070 08	2 913	91 32 850 08	3	1
97 17 070 08	2 913 009	91 04 705 08	3	1
97 17 087 08	1 632	91 52 389 08	3	2
97 17 132 08	2 913 005	96 28 696 08	2	1
97 17 499 08	2 880	91 52 810 08	2	3
97 17 777 08	1 401	91 58 478 08	27	1
97 17 862 08	3 281	91 52 896 08	35	4
97 17 950 08	1 411 200	91 58 481 08	27	1
97 18 057 08	2 502	91 55 939 08	19	4
97 18 386 08	3 211	91 57 748 08	18	16
97 18 507 08	2 913	91 32 850 08	6	1
97 18 507 08	2 913 009	91 04 705 08	6	1
97 18 510 08	3 206	91 52 881 08	39	1
97 18 511 08	2 913	91 32 850 08	7	1
97 18 511 08	2 913 009	91 04 705 08	7	1
97 18 512 08	2 913	91 32 850 08	8	1
97 18 512 08	2 913 009	91 04 705 08	8	1
97 18 513 08	2 913	91 32 850 08	9	1
97 18 513 08	2 913 009	91 04 705 08	9	1
97 18 514 08	2 913	91 32 850 08	10	1
97 18 514 08	2 913 009	91 04 705 08	10	1
97 18 575 08	3 206	91 52 881 08	36	3
97 18 575 08	3 208 001	91 52 883 08	24	6
97 18 723 08	3 206	91 52 881 08	6	1
97 18 725 08	3 206 001	96 20 920 08	1	1
97 19 034 08	3 713	91 57 749 08	4	1
97 19 159 08	2 391 023	96 45 720 08	5	1
97 19 655 08	3 830	91 55 535 08	14	2
97 19 736 08	2 502 007	96 22 822 08	3	1
97 19 736 08	2 502 008	96 22 823 08	3	1
97 19 741 08	2 502	91 55 939 08	21	4
97 19 742 08	2 502	91 55 939 08	22	2
97 20 177 08	3 207 101	96 48 292 08	6	2
97 20 177 08	3 281	91 52 896 08	13	3
97 22 056 08	2 730	91 52 803 08	20	2
97 22 057 08	2 730	91 52 803 08	21	2
97 22 660 08	3 930 009	96 50 573 08	5	1
97 23 263 08	2 391 036	96 23 055 08	1	1
97 23 317 08	2 260 006	96 46 501 08	6	1
97 23 319 08	2 260 006	96 46 501 08	7	1
97 25 170 08	2 391 001	96 45 719 08	27	1
97 25 209 08	3 206	91 52 881 08	22	1
97 25 222 08	3 206	91 52 881 08	26	1
97 25 613 08	2 520 034	96 45 984 08	38	10
97 25 615 08	2 520 034	96 45 984 08	39	3
97 26 310 08	2 780 851	96 24 498 08	1	1
97 26 606 08	2 932 082	96 67 871 08	105	2
97 28 092 08	2 932 160	96 54 385 08	27	2
97 28 594 08	2 671 004	96 46 305 08	29	2
97 28 594 08	2 730	91 52 803 08	17	2
97 28 594 08	3 211 010	96 60 932 08	8	2
97 28 594 08	3 220 500	91 52 849 08	40	1
97 28 594 08	3 220 600	96 60 906 08	9	1
97 28 594 08	3 221	91 54 668 08	26	1
97 28 594 08	3 223	91 52 852 08	50	1
97 28 594 08	3 223 010	91 52 853 08	50	1
97 28 594 08	3 223 100	91 55 327 08	53	1
97 28 594 08	3 225	91 52 854 08	21	1
97 28 594 08	3 225 300	96 62 281 08	9	1
97 28 594 08	3 226	91 52 870 08	42	1
97 28 594 08	3 227	91 52 873 08	42	1
97 28 594 08	3 227 200	91 53 519 08	42	1
97 28 594 08	3 714	91 52 862 08	98	2
97 28 594 08	3 714 026	96 62 739 08	8	2
97 28 594 08	3 715 008	91 52 863 08	48	2
97 28 594 08	3 716	91 52 864 08	49	2
97 28 766 08	2 391 036	96 23 055 08	3	1
97 29 088 08	2 550	91 61 343 08	18	1
97 29 088 08	3 211	91 57 748 08	52	1
97 29 088 08	3 213	91 61 419 08	15	1
97 29 400 08	2 932 082	96 67 871 08	102	4
97 29 623 08	2 932 082	96 67 871 08	103	1
97 31 793 08	3 225	91 52 854 08	62	2
97 32 004 08	3 211	91 57 748 08	77	2
97 32 004 08	3 225	91 52 854 08	58	2
97 34 244 08	3 714	91 52 862 08	100	1
97 34 244 08	3 714 026	96 62 739 08	9	1
97 35 676 08	2 550 010	96 45 685 08	5	1
97 35 676 08	2 730 002	96 55 752 08	16	1
97 35 676 08	3 282 001	96 47 888 08	6	1
97 35 676 08	3 714	91 52 862 08	(5)	1
97 35 676 08	3 714 013	96 49 270 08	7	1
97 35 919 08	2 550	91 61 343 08	(3)	1
97 35 919 08	2 550	91 61 343 08	(3)	1
97 35 919 08	2 550 005	96 45 680 08	5	1
97 35 919 08	3 207 003	96 48 259 08	11	1
97 35 919 08	3 207 100	96 48 261 08	8	1
97 35 919 08	3 207 101	96 48 292 08	8	1
97 35 919 08	3 211 003	96 46 986 08	14	1
97 35 919 08	3 220 501	96 43 440 08	6	1
97 35 919 08	3 221 200	96 47 984 08	6	1
97 35 919 08	3 225 200	96 48 679 08	6	1
97 35 919 08	3 227 002	96 50 498 08	6	1
97 35 919 08	3 281	91 52 896 08	(6)	1
97 35 919 08	3 281	91 52 896 08	(6)	1
97 35 919 08	3 281	91 52 896 08	(11)	1
97 35 919 08	3 561 003	96 45 222 08	6	1
97 35 919 08	3 713 012	96 50 197 08	6	1
97 35 919 08	3 714 013	96 59 083 08	9	1
97 35 919 08	3 714 014	96 49 456 08	6	1
97 35 919 08	3 714 025	96 49 269 08	9	1
97 35 919 08	3 715 008	91 52 863 08	(6)	1
97 35 919 08	3 716 001	96 49 159 08	6	1
97 36 626 08	2 913	91 32 850 08	16	1
97 38 043 08	1 790 503	91 57 017 08	1	1
97 39 035	9 739 400	97 39 400	282	1
97 39 036	9 739 035	97 39 035	1	1
97 39 082	9 739 400	97 39 400	49	1

Item	Page	Assembly	Pos.	Quantity	Item	Page	Assembly	Pos.	Quantity
97 39 096	X1012059	10 12 059 0	2	1	97 39 365	9 739 368	97 39 368	3	1
97 39 101	X1012059	10 12 059 0	28	1	97 39 366	X1012059	10 12 059 0	229	1
97 39 102	X1012059	10 12 059 0	29	1	97 39 367	9 739 368	97 39 368	2	1
97 39 118	X1012059	10 12 059 0	65	1	97 39 368	X1012059	10 12 059 0	1	1
97 39 122	9 739 355	97 39 355	20	1	97 39 369	X1012059	10 12 059 0	101	1
97 39 126	X1012059	10 12 059 0	172	1	97 39 371	X1012059	10 12 059 0	150	1
97 39 127	X1012059	10 12 059 0	170	1	97 39 372	X1012059	10 12 059 0	56	1
97 39 129	X1012059	10 12 059 0	282	1	97 39 383	9 739 351	97 39 351	1	1
97 39 140	X1012059	10 12 059 0	130	1	97 39 386	X1012059	10 12 059 0	11	1
97 39 159	X1012059	10 12 059 0	205	1	97 39 400	2 391 001	96 45 719 08	101	1
97 39 186	9 739 400	97 39 400	330	1	97 39 403	9 739 400	97 39 400	71	1
97 39 187	X1012059	10 12 059 0	46	6	97 39 491	X1012059	10 12 059 0	140	1
97 39 188	X1012059	10 12 059 0	18	1	97 39 492	X1012059	10 12 059 0	143	1
97 39 209	X1012059	10 12 059 0	112	1	97 39 493	X1012059	10 12 059 0	210	1
97 39 210	X1012059	10 12 059 0	171	1	97 39 494	X1012059	10 12 059 0	190	1
97 39 242	X1012059	10 12 059 0	26	6	97 39 500	X1012059	10 12 059 0	107	1
97 39 243	X1012059	10 12 059 0	9	6	97 39 501	X1012059	10 12 059 0	97	1
97 39 246	X1012059	10 12 059 0	40	6	97 39 503	X1012059	10 12 059 0	131	1
97 39 248	X1012059	10 12 059 0	90	6	97 40 543 08	2 652	91 61 110 08	38	1
97 39 250	X1012059	10 12 059 0	250	1	97 41 438 08	3 225	91 52 854 08	39	2
97 39 256	X1012059	10 12 059 0	110	1	97 41 439 08	3 220 500	91 52 849 08	29	1
97 39 257	9 739 400	97 39 400	231	1	97 41 439 08	3 223	91 52 852 08	29	2
97 39 258	9 739 259	97 39 259	1	1	97 41 439 08	3 223 010	91 52 853 08	29	2
97 39 259	X1012059	10 12 059 0	93	1	97 41 439 08	3 223 100	91 55 327 08	29	2
97 39 260	9 739 261	97 39 261	10	1	97 41 439 08	3 225	91 52 854 08	29	1
97 39 261	9 739 262	97 39 262	6	1	97 41 439 08	3 226	91 52 870 08	29	1
97 39 261	9 739 266	97 39 266	6	1	97 41 439 08	3 227	91 52 873 08	29	2
97 39 262	X1012059	10 12 059 0	41	4	97 41 439 08	3 227 200	91 53 519 08	29	2
97 39 263	9 739 262	97 39 262	5	1	97 41 439 08	3 713	91 57 749 08	57	3
97 39 264	9 739 266	97 39 266	5	1	97 41 439 08	3 714	91 52 862 08	51	6
97 39 266	X1012059	10 12 059 0	42	2	97 41 439 08	3 715 008	91 52 863 08	24	4
97 39 267	X1012059	10 12 059 0	43	1	97 41 439 08	3 716	91 52 864 08	24	5
97 39 271	X1012059	10 12 059 0	126	1	97 41 440 08	3 220 500	91 52 849 08	30	1
97 39 276	X1012059	10 12 059 0	173	1	97 41 440 08	3 223	91 52 852 08	30	2
97 39 278	X1012059	10 12 059 0	73	1	97 41 440 08	3 223 010	91 52 853 08	30	2
97 39 281	X1012059	10 12 059 0	105	1	97 41 440 08	3 223 100	91 55 327 08	30	2
97 39 286	9 739 491	97 39 491	10	1	97 41 440 08	3 225	91 52 854 08	28	1
97 39 287	X1012059	10 12 059 0	38	6	97 41 440 08	3 226	91 52 870 08	30	1
97 39 295	X1012059	10 12 059 0	180	1	97 41 440 08	3 227	91 52 873 08	30	2
97 39 296	X1012059	10 12 059 0	181	1	97 41 440 08	3 227 200	91 53 519 08	30	2
97 39 318	X1012059	10 12 059 0	231	1	97 41 440 08	3 713	91 57 749 08	58	1
97 39 322	9 739 386	97 39 386	11	1	97 41 440 08	3 714	91 52 862 08	50	5
97 39 326	9 739 400	97 39 400	230	1	97 41 440 08	3 715 008	91 52 863 08	25	2
97 39 337	9 739 281	97 39 281	8	1	97 41 440 08	3 716	91 52 864 08	25	3
97 39 337	9 739 281	97 39 281	9	1	97 41 459 08	2 730	91 52 803 08	6	2
97 39 341	X1012059	10 12 059 0	31	1	97 41 664 08	1 632	91 52 389 08	7	1
97 39 343	X1012059	10 12 059 0	195	1	97 42 123 08	1 631 100	91 52 388 08	13	6
97 39 344	X1012059	10 12 059 0	200	1	97 43 187 08	3 747	91 52 950 08	6	2
97 39 349	X1012059	10 12 059 0	169	1	97 43 188 08	3 747	91 52 950 08	7	4
97 39 351	X1012059	10 12 059 0	166	1	97 43 189 08	3 747	91 52 950 08	8	4
97 39 352	X1012059	10 12 059 0	165	1	97 43 190 08	3 747	91 52 950 08	9	2
97 39 353	X1012059	10 12 059 0	192	1	97 44 094 08	2 790 455	91 57 005 08	7	1
97 39 354	X1012059	10 12 059 0	240	1	97 44 570 08	3 350	91 52 859 08	29	1
97 39 355	X1012059	10 12 059 0	50	1	97 44 917 08	3 780 258	96 56 482 08	(1)	1
97 39 356	9 739 358	97 39 358	16	1	97 46 733 08	3 211	91 57 748 08	36	2
97 39 357	9 739 358	97 39 358	1	1	97 46 733 08	3 713	91 57 749 08	71	2
97 39 358	X1012059	10 12 059 0	115	1	97 47 409 08	2 780 852	96 24 845 08	3	1
97 39 360	X1012059	10 12 059 0	208	1	97 47 495 08	2 391 001	96 45 719 08	118	1
97 39 361	9 739 362	97 39 362	1	1	97 47 495 08	2 391 023	96 45 720 08	26	1
97 39 362	X1012059	10 12 059 0	16	1	97 48 729 08	1 401	91 58 478 08	28	2

Item	Page	Assembly	Pos.	Quantity
97 48 729 08	1 411 200	91 58 481 08	28	2
97 48 730 08	1 401	91 58 478 08	18	2
97 48 730 08	1 411 200	91 58 481 08	18	2
97 49 680 08	2 340	91 52 776 08	41	4
97 51 876 08	2 920 448	96 48 794 08	5	1
97 52 147 08	2 260	91 53 057 08	4	1
97 52 186 08	2 520	91 53 061 08	20	6
97 52 216 08	2 520 031	96 45 610 08	4	2
97 52 217 08	3 930 730	96 54 398 08	5	1
97 53 845 08	2 520	91 53 061 08	21	6
97 54 042 08	3 930 734	96 54 401 08	7	1
97 54 075 08	3 930 363	96 52 979 08	5	1
97 55 008 08	2 310	91 52 503 08	27	1
97 55 008 08	2 340	91 52 776 08	34	2
97 55 008 08	3 350	91 52 859 08	38	1
97 55 895 08	3 211	91 57 748 08	89	4
97 57 099 08	3 713	91 57 749 08	129	1
97 57 099 08	3 714	91 52 862 08	92	1
97 57 099 08	3 715 008	91 52 863 08	45	2
97 57 099 08	3 716	91 52 864 08	43	2
97 57 167 08	2 970	91 61 776 08	185	1
97 57 447 08	3 211	91 57 748 08	103	3
97 57 731 08	2 533 071	96 52 556 08	1	1
97 58 507 08	2 520	91 53 061 08	50	1
97 58 522 08	2 780 748	96 52 969 08	4	1
97 59 503 08	2 550	91 61 343 08	77	1
97 59 516 08	1 970 100	91 58 471 08	65	9
97 59 516 08	2 970	91 61 776 08	135	20
97 59 516 08	2 975 153	91 62 051 08	65	4
97 59 516 08	2 975 650	91 52 820 08	65	24
97 59 516 08	2 975 700	91 52 774 08	65	7
97 59 516 08	2 977	91 58 476 08	65	5
97 59 516 08	2 978 100	91 52 827 08	65	2
97 59 516 08	2 978 200	91 54 843 08	65	4
97 59 516 08	3 978 005	91 56 430 08	65	2
97 59 516 08	3 978 015	91 56 429 08	65	6
97 59 516 08	3 978 015	91 56 432 08	65	6
97 59 516 08	3 978 100	91 56 428 08	65	5
97 60 772 08	2 520	91 53 061 08	64	2
97 60 941 08	2 520 034	96 45 984 08	53	1
97 60 943 08	2 520 034	96 45 984 08	54	1
97 61 821 08	2 391 001	96 45 719 08	69	4
97 61 932 08	2 520	91 53 061 08	65	1
97 62 324 08	3 206	91 52 881 08	16	4
97 64 327 08	3 206	91 52 881 08	40	1
97 64 835 08	2 391 001	96 45 719 08	35	4
97 64 994 08	3 211	91 57 748 08	4	2
97 64 994 08	3 220 500	91 52 849 08	2	4
97 64 994 08	3 221	91 54 668 08	2	4
97 64 994 08	3 223	91 52 852 08	2	4
97 64 994 08	3 223 010	91 52 853 08	2	4
97 64 994 08	3 223 100	91 55 327 08	2	4
97 64 994 08	3 225	91 52 854 08	6	2
97 65 176 08	2 540	91 53 253 08	2	1
97 65 362 08	2 932 082	96 67 871 08	110	1
97 65 557 08	2 350	91 52 778 08	4	2
97 65 584 08	2 620	91 52 792 08	20	72
97 66 066 08	2 932 160	96 54 385 08	26	1
97 66 383 08	2 350	91 52 778 08	8	1
97 66 514 08	3 220 500	91 52 849 08	23	2
97 66 514 08	3 221	91 54 668 08	11	2
97 66 514 08	3 223	91 52 852 08	23	2
97 66 514 08	3 223 010	91 52 853 08	23	2
97 66 574 08	2 391 001	96 45 719 08	28	1
97 66 610 08	3 227	91 52 873 08	23	2
97 66 610 08	3 227 200	91 53 519 08	23	2
97 66 610 08	3 714	91 52 862 08	40	1
97 66 610 08	3 715 008	91 52 863 08	26	2
97 66 610 08	3 716	91 52 864 08	33	2
97 66 612 08	3 220 500	91 52 849 08	28	2
97 66 612 08	3 221	91 54 668 08	16	2
97 66 612 08	3 223	91 52 852 08	28	2
97 66 612 08	3 223 010	91 52 853 08	28	2
97 66 612 08	3 223 100	91 55 327 08	28	2
97 66 612 08	3 226	91 52 870 08	28	2
97 66 612 08	3 227	91 52 873 08	28	2
97 66 612 08	3 227 200	91 53 519 08	28	2
97 66 746 08	2 340	91 52 776 08	11	1
97 66 929 08	2 932 001	96 45 393 08	40	1
97 67 363 08	2 970	91 61 776 08	150	1
97 67 363 08	3 350	91 52 859 08	39	1
97 67 727 08	3 220 501	96 43 440 08	4	1
97 67 727 08	3 221 200	96 47 984 08	4	1
97 67 727 08	3 225 200	96 48 679 08	4	1
97 67 727 08	3 227 002	96 50 498 08	4	1
97 67 727 08	3 561 003	96 45 222 08	4	1
97 67 727 08	3 713 012	96 50 197 08	4	1
97 67 727 08	3 830	91 55 535 08	5	2
97 67 848 08	1 400 016	96 45 287 08	1	1
97 67 849 08	1 400 016	96 45 287 08	2	1
97 67 972 08	2 550	91 61 343 08	2	1
97 68 035 08	1 401	91 58 478 08	19	17
97 68 035 08	1 411 200	91 58 481 08	19	17
97 68 157 08	2 932 001	96 45 393 08	21	1
97 68 284 08	2 550	91 61 343 08	(2)	1
97 68 329 08	2 520 034	96 45 984 08	21	1
97 68 331 08	2 520 034	96 45 984 08	20	1
97 68 377 08	2 520	91 53 061 08	3	1
97 68 378 08	2 520	91 53 061 08	4	1
97 68 379 08	2 520	91 53 061 08	5	1
97 68 380 08	2 520 030	96 45 609 08	2	1
97 68 381 08	2 520 031	96 45 610 08	1	1
97 68 530 08	2 550 010	96 45 685 08	1	2
97 68 580 08	2 550	91 61 343 08	15	2
97 68 580 08	2 550 005	96 45 680 08	6	1
97 68 580 08	3 714 025	96 49 269 08	3	2
97 68 580 08	3 745 011	96 49 677 08	8	2
97 68 581 08	2 550 005	96 45 680 08	14	1
97 68 599 08	2 550	91 61 343 08	13	2
97 68 611 08	2 522	91 54 115 08	6	4
97 68 612 08	2 522	91 54 115 08	7	1
97 68 649 08	3 213	91 61 419 08	3	2
97 68 649 08	3 225	91 52 854 08	7	2
97 68 649 08	3 226	91 52 870 08	2	4
97 68 649 08	3 227	91 52 873 08	2	4
97 68 649 08	3 227 200	91 53 519 08	2	4
97 68 649 08	3 713	91 57 749 08	11	2
97 68 649 08	3 714	91 52 862 08	23	2
97 68 649 08	3 715 008	91 52 863 08	27	4
97 68 649 08	3 716	91 52 864 08	26	4

Item	Page	Assembly	Pos.	Quantity
97 68 660 08	2 522 011	96 45 602 08	3	1
97 68 662 08	2 522 011	96 45 602 08	5	1
97 68 665 08	2 522 011	96 45 602 08	8	1
97 68 666 08	2 502	91 55 939 08	47	4
97 68 666 08	2 522 011	96 45 602 08	10	1
97 68 667 08	1 632	91 52 389 08	4	4
97 68 722 08	2 522 011	96 45 602 08	13	1
97 68 724 08	2 522 011	96 45 602 08	14	1
97 68 730 08	2 522	91 54 115 08	11	1
97 68 734 08	2 522	91 54 115 08	12	1
97 68 737 08	2 925 402	96 58 855 08	4	4
97 68 851 08	2 522	91 54 115 08	14	1
97 68 872 08	2 550	91 61 343 08	44	2
97 68 883 08	2 522 013	96 45 883 08	11	2
97 69 084 08	3 211	91 57 748 08	2	2
97 69 484 08	1 401	91 58 478 08	15	2
97 69 484 08	1 411 200	91 58 481 08	15	2
97 69 485 08	1 401	91 58 478 08	16	2
97 69 485 08	1 411 200	91 58 481 08	16	2
97 69 487 08	1 401	91 58 478 08	29	1
97 69 487 08	1 411 200	91 58 481 08	29	1
97 69 488 08	1 401	91 58 478 08	30	1
97 69 488 08	1 411 200	91 58 481 08	30	1
97 69 489 08	1 401	91 58 478 08	31	4
97 69 489 08	1 411 200	91 58 481 08	31	4
97 69 490 08	1 401	91 58 478 08	32	1
97 69 490 08	1 411 200	91 58 481 08	32	1
97 69 491 08	1 411 200	91 58 481 08	33	1
97 69 492 08	1 401	91 58 478 08	34	1
97 69 492 08	1 411 200	91 58 481 08	34	1
97 69 494 08	1 411 200	91 58 481 08	36	1
97 69 495 08	1 401	91 58 478 08	37	1
97 69 495 08	1 411 200	91 58 481 08	37	1
97 69 550 08	2 520	91 53 061 08	12	1
97 69 551 08	2 520	91 53 061 08	13	1
97 69 555 08	2 831	91 62 179 08	27	1
97 69 564 08	2 670	91 52 797 08	3	1
97 69 565 08	2 670	91 52 797 08	4	1
97 69 586 08	1 401	91 58 478 08	38	2
97 69 586 08	1 411 200	91 58 481 08	38	2
97 69 588 08	2 520 032	96 45 980 08	4	1
97 69 656 08	2 520 034	96 45 984 08	1	1
97 69 657 08	2 520 034	96 45 984 08	2	1
97 69 672 08	2 520	91 53 061 08	14	1
97 69 673 08	2 520	91 53 061 08	15	1
97 69 683 08	2 550 003	96 46 246 08	1	1
97 69 692 08	1 401	91 58 478 08	33	1
97 69 693 08	1 401	91 58 478 08	36	1
97 69 807 08	2 652	91 61 110 08	3	1
97 69 808 08	2 652	91 61 110 08	5	1
97 69 809 08	2 652	91 61 110 08	6	2
97 69 824 08	2 520 034	96 45 984 08	10	1
97 69 825 08	2 520 034	96 45 984 08	11	1
97 69 826 08	2 520 034	96 45 984 08	12	1
97 69 827 08	2 520 034	96 45 984 08	13	1
97 69 855 08	1 630 004	91 58 625 08	8	8
97 69 890 08	2 520 034	96 45 984 08	3	1
97 69 891 08	2 520 034	96 45 984 08	4	1
97 69 892 08	2 520 034	96 45 984 08	5	1
97 69 902 08	1 630 004	91 58 625 08	18	16
97 69 999 08	3 207	91 53 433 08	1	2
97 70 466 08	2 520	91 53 061 08	22	2
97 70 505 08	2 260	91 53 057 08	5	2
97 70 506 08	2 260	91 53 057 08	6	2
97 70 589 08	1 631 100	91 52 388 08	3	2
97 70 673 08	2 520	91 53 061 08	23	1
97 70 775 08	2 859	91 52 809 08	11	1
97 70 784 08	2 859	91 52 809 08	12	1
97 70 786 08	2 859	91 52 809 08	13	1
97 70 790 08	2 859	91 52 809 08	14	1
97 70 792 08	2 859	91 52 809 08	15	1
97 70 793 08	2 859	91 52 809 08	23	1
97 70 794 08	2 859	91 52 809 08	24	2
97 70 795 08	2 859	91 52 809 08	25	1
97 70 796 08	2 859 100	96 70 033 08	26	1
97 70 797 08	2 859	91 52 809 08	27	2
97 70 804 08	2 520 034	96 45 984 08	14	1
97 70 806 08	2 520 034	96 45 984 08	15	1
97 70 807 08	2 520 034	96 45 984 08	16	1
97 70 809 08	2 859 100	96 70 033 08	32	1
97 70 810 08	2 859	91 52 809 08	33	1
97 70 811 08	2 859	91 52 809 08	34	1
97 70 813 08	2 859	91 52 809 08	35	1
97 70 814 08	2 859	91 52 809 08	36	1
97 70 815 08	2 393 002	96 46 782 08	1	1
97 70 818 08	3 213	91 61 419 08	19	2
97 70 828 08	3 213	91 61 419 08	6	2
97 70 829 08	3 213	91 61 419 08	7	2
97 70 899 08	2 859 025	96 46 757 08	2	1
97 70 906 08	2 859 030	96 46 758 08	1	1
97 70 907 08	2 859 100	96 70 033 08	41	1
97 70 933 08	2 859	91 52 809 08	9	1
97 70 935 08	2 859 007	96 46 775 08	1	1
97 70 936 08	2 859 007	96 46 775 08	2	2
97 70 937 08	2 859 100	96 70 033 08	16	1
97 70 951 08	2 859 026	96 46 776 08	1	1
97 70 953 08	2 859 100	96 70 033 08	17	1
97 70 983 08	2 859 026	96 46 776 08	10	1
97 70 983 08	2 859 027	96 46 777 08	2	2
97 70 984 08	2 859 027	96 46 777 08	3	1
97 70 985 08	2 859 026	96 46 776 08	2	1
97 70 985 08	2 859 028	96 46 778 08	2	2
97 70 986 08	2 859 100	96 70 033 08	19	1
97 70 997 08	2 859 029	96 46 779 08	2	2
97 70 998 08	2 859 100	96 70 033 08	20	1
97 71 040 08	2 520 034	96 45 984 08	17	1
97 71 093 08	2 260 009	96 46 972 08	1	1
97 71 095 08	2 260	91 53 057 08	10	1
97 71 096 08	2 260	91 53 057 08	11	1
97 71 098 08	2 260	91 53 057 08	13	2
97 71 099 08	2 260	91 53 057 08	14	1
97 71 100 08	2 260	91 53 057 08	15	1
97 71 117 08	3 211	91 57 748 08	19	2
97 71 149 08	2 550 011	96 61 231 08	2	1
97 71 157 08	3 211	91 57 748 08	40	4
97 71 198 08	3 211 003	96 46 986 08	4	1
97 71 244 08	3 211 008	96 46 978 08	3	1
97 71 246 08	3 211 009	96 46 979 08	4	1
97 71 247 08	3 211 009	96 46 979 08	2	1
97 71 335 08	3 281	91 52 896 08	8	2

Item	Page	Assembly	Pos.	Quantity
97 71 451 08	2 520 034	96 45 984 08	6	1
97 71 452 08	2 520 034	96 45 984 08	7	1
97 71 453 08	2 520 034	96 45 984 08	8	1
97 71 454 08	2 520 034	96 45 984 08	9	1
97 71 455 08	2 520 034	96 45 984 08	18	1
97 71 634 08	2 393 002	96 46 782 08	2	2
97 71 635 08	2 393 002	96 46 782 08	3	1
97 71 636 08	3 211	91 57 748 08	68	1
97 71 697 08	3 208 001	91 52 883 08	48	1
97 71 698 08	1 300 011	96 52 493 08	1	81
97 71 705 08	3 208 001	91 52 883 08	49	1
97 71 763 08	3 223	91 52 852 08	22	2
97 71 763 08	3 223 010	91 52 853 08	22	2
97 71 763 08	3 223 100	91 55 327 08	22	2
97 71 763 08	3 227	91 52 873 08	22	2
97 71 763 08	3 227 200	91 53 519 08	22	2
97 71 763 08	3 714	91 52 862 08	42	1
97 71 763 08	3 716	91 52 864 08	34	2
97 71 765 08	2 520	91 53 061 08	16	2
97 71 793 08	2 810 037	96 47 204 08	1	1
97 71 797 08	2 393 002	96 46 782 08	9	1
97 71 798 08	2 393 002	96 46 782 08	10	1
97 71 799 08	2 393 002	96 46 782 08	11	1
97 71 831 08	2 522 012	96 45 884 08	1	1
97 71 833 08	2 522 013	96 45 883 08	1	1
97 71 883 08	3 207 101	96 48 292 08	5	1
97 71 883 08	3 281	91 52 896 08	(2)	2
97 71 884 08	3 281	91 52 896 08	(2)	1
97 71 893 08	3 208 001	91 52 883 08	10	1
97 71 899 08	3 207 003	96 48 259 08	3	1
97 71 899 08	3 207 100	96 48 261 08	2	1
97 71 899 08	3 281	91 52 896 08	(3)	1
97 71 942 08	3 223	91 52 852 08	40	1
97 71 942 08	3 223 010	91 52 853 08	40	1
97 71 942 08	3 223 100	91 55 327 08	40	1
97 71 942 08	3 716	91 52 864 08	35	1
97 71 943 08	3 208 001	91 52 883 08	11	2
97 71 946 08	3 208 001	91 52 883 08	12	1
97 71 958 08	3 208 001	91 52 883 08	14	2
97 71 970 08	3 208 001	91 52 883 08	16	2
97 71 971 08	3 220 500	91 52 849 08	22	2
97 71 971 08	3 226	91 52 870 08	22	2
97 71 971 08	3 227	91 52 873 08	41	1
97 71 971 08	3 227 200	91 53 519 08	41	1
97 71 971 08	3 713 006	96 50 099 08	5	1
97 71 971 08	3 714	91 52 862 08	41	1
97 71 971 08	3 715 008	91 52 863 08	28	2
97 72 070 08	2 520	91 53 061 08	33	1
97 72 097 08	3 211 006	96 47 004 08	1	1
97 72 098 08	3 211 006	96 47 004 08	2	1
97 72 148 08	2 671 004	96 46 305 08	11	1
97 72 181 08	2 550	91 61 343 08	25	2
97 72 200 08	2 652	91 61 110 08	16	3
97 72 215 08	2 671	91 52 798 08	5	6
97 72 220 08	2 671	91 52 798 08	14	1
97 72 235 08	2 671 009	96 87 721 08	1	1
97 72 246 08	2 520 034	96 45 984 08	22	1
97 72 368 08	3 205	91 52 880 08	6	2
97 72 369 08	3 205	91 52 880 08	9	2
97 72 405 08	2 550 008	96 47 628 08	2	1
97 72 405 08	2 550 009	96 47 645 08	2	1
97 72 671 08	3 281	91 52 896 08	24	2
97 72 730 08	3 211 006	96 47 004 08	3	1
97 72 733 08	3 211 006	96 47 004 08	4	1
97 72 734 08	3 211 006	96 47 004 08	5	2
97 72 735 08	3 211 006	96 47 004 08	6	1
97 72 736 08	3 211 006	96 47 004 08	7	1
97 72 737 08	3 211 006	96 47 004 08	8	1
97 72 738 08	3 211 006	96 47 004 08	9	1
97 72 739 08	3 211 006	96 47 004 08	10	1
97 72 740 08	3 211 006	96 47 004 08	11	1
97 72 741 08	3 211 006	96 47 004 08	12	2
97 72 743 08	3 211 006	96 47 004 08	14	1
97 72 744 08	3 211 006	96 47 004 08	15	1
97 72 745 08	3 211 006	96 47 004 08	16	3
97 72 745 08	3 716	91 52 864 08	48	3
97 72 794 08	2 522 013	96 45 883 08	2	1
97 73 189 08	3 206	91 52 881 08	5	1
97 73 190 08	3 206	91 52 881 08	32	1
97 73 245 08	2 391 038	96 47 931 08	4	2
97 73 249 08	3 282 001	96 47 888 08	3	1
97 73 250 08	3 282 001	96 47 888 08	5	1
97 73 251 08	2 550	91 61 343 08	(2)	1
97 73 264 08	3 282 002	96 47 890 08	2	1
97 73 267 08	3 282 002	96 47 890 08	6	1
97 73 270 08	3 282 002	96 47 890 08	21	2
97 73 275 08	3 221	91 54 668 08	23	1
97 73 275 08	3 713 006	96 50 099 08	3	1
97 73 275 08	3 714	91 52 862 08	94	2
97 73 314 08	2 550	91 61 343 08	38	2
97 73 315 08	2 550	91 61 343 08	40	2
97 73 326 08	2 522	91 54 115 08	3	1
97 73 355 08	2 711	91 52 800 08	30	1
97 73 392 08	2 391 001	96 45 719 08	5	1
97 73 394 08	2 391 001	96 45 719 08	7	2
97 73 395 08	2 391 001	96 45 719 08	9	1
97 73 396 08	2 391 001	96 45 719 08	10	1
97 73 397 08	2 391 001	96 45 719 08	11	1
97 73 398 08	2 391 001	96 45 719 08	12	1
97 73 402 08	2 125	91 52 773 08	2	2
97 73 403 08	2 125	91 52 773 08	3	2
97 73 406 08	2 125	91 52 773 08	4	8
97 73 409 08	2 125	91 52 773 08	5	4
97 73 410 08	2 125	91 52 773 08	6	4
97 73 421 08	2 391 001	96 45 719 08	15	1
97 73 423 08	2 391 001	96 45 719 08	17	1
97 73 424 08	2 391 001	96 45 719 08	18	1
97 73 425 08	2 391 001	96 45 719 08	19	1
97 73 426 08	2 925 026	91 55 259 08	(5)	1
97 73 426 08	2 925 405	96 48 397 08	5	1
97 73 500 08	2 932 160	96 54 385 08	4	1
97 73 509 08	3 930 730	96 54 398 08	4	1
97 73 532 08	2 391 001	96 45 719 08	20	1
97 73 582 08	2 520	91 53 061 08	25	1
97 73 608 08	3 205	91 52 880 08	3	2
97 73 817 08	3 226	91 52 870 08	27	4
97 73 817 08	3 227	91 52 873 08	27	4
97 73 817 08	3 227 200	91 53 519 08	27	4
97 73 817 08	3 713	91 57 749 08	59	5
97 73 817 08	3 714	91 52 862 08	52	2

Item	Page	Assembly	Pos.	Quantity	Item	Page	Assembly	Pos.	Quantity
97 73 817 08	3 715 008	91 52 863 08	29	4	97 75 170 08	2 920 448	96 48 794 08	(3)	1
97 73 817 08	3 716	91 52 864 08	27	4	97 75 171 08	2 920 448	96 48 794 08	(4)	1
97 73 925 08	2 932 082	96 67 871 08	107	1	97 75 172 08	2 920 448	96 48 794 08	(5)	1
97 73 929 08	2 522 012	96 45 884 08	2	1	97 75 395 08	2 932 160	96 54 385 08	61	1
97 74 147 08	2 550	91 61 343 08	35	2	97 75 396 08	2 932 160	96 54 385 08	62	1
97 74 253 08	2 393	91 52 787 08	16	1	97 75 397 08	2 932 160	96 54 385 08	63	1
97 74 257 08	2 393	91 52 787 08	17	1	97 75 398 08	2 932 160	96 54 385 08	64	1
97 74 258 08	2 393	91 52 787 08	18	1	97 75 399 08	2 932 160	96 54 385 08	65	1
97 74 259 08	2 393	91 52 787 08	19	1	97 75 400 08	2 932 160	96 54 385 08	66	1
97 74 304 08	2 502	91 55 939 08	10	2	97 75 401 08	2 932 160	96 54 385 08	67	1
97 74 350 08	2 522	91 54 115 08	22	1	97 75 402 08	2 932 160	96 54 385 08	68	1
97 74 376 08	2 520 032	96 45 980 08	17	1	97 75 403 08	2 932 160	96 54 385 08	69	1
97 74 378 08	2 520 032	96 45 980 08	18	1	97 75 404 08	2 932 160	96 54 385 08	70	1
97 74 440 08	2 502	91 55 939 08	15	1	97 75 405 08	2 932 160	96 54 385 08	71	1
97 74 441 08	2 502	91 55 939 08	16	1	97 75 406 08	2 932 160	96 54 385 08	72	1
97 74 443 08	2 502	91 55 939 08	17	1	97 75 407 08	2 932 160	96 54 385 08	73	1
97 74 444 08	2 502	91 55 939 08	18	1	97 75 410 08	1 401	91 58 478 08	65	1
97 74 575 08	2 533 061	96 48 370 08	1	1	97 75 411 08	1 411 200	91 58 481 08	65	1
97 74 576 08	2 533 063	96 48 371 08	1	1	97 75 537 08	3 832	91 55 536 08	1	2
97 74 648 08	3 223 100	91 55 327 08	23	2	97 75 541 08	3 832 001	91 55 537 08	1	2
97 74 743 08	3 225	91 52 854 08	3	1	97 75 548 08	3 834	91 55 538 08	1	2
97 74 744 08	3 225	91 52 854 08	4	1	97 75 553 08	2 503 101	96 48 626 08	1	1
97 74 745 08	3 225	91 52 854 08	5	1	97 75 557 08	2 503 101	96 48 626 08	2	1
97 74 758 08	3 713	91 57 749 08	52	4	97 75 558 08	2 503 101	96 48 626 08	3	1
97 74 758 08	3 715 008	91 52 863 08	30	4	97 75 565 08	2 503 101	96 48 626 08	4	1
97 74 758 08	3 716	91 52 864 08	28	6	97 75 567 08	2 503 101	96 48 626 08	5	1
97 74 759 08	3 713	91 57 749 08	54	8	97 75 617 08	3 223 010	91 52 853 08	31	4
97 74 759 08	3 715 008	91 52 863 08	31	8	97 75 662 08	2 932 082	96 67 871 08	101	2
97 74 759 08	3 716	91 52 864 08	29	12	97 75 668 08	2 510 040	96 49 183 08	1	1
97 74 760 08	3 713	91 57 749 08	61	1	97 75 669 08	2 510 059	96 49 184 08	1	1
97 74 760 08	3 715 008	91 52 863 08	32	4	97 75 696 08	2 932 082	96 67 871 08	106	1
97 74 760 08	3 716	91 52 864 08	30	6	97 75 707 08	2 392	91 52 785 08	15	1
97 74 799 08	3 715 008	91 52 863 08	(4)	1	97 75 796 08	2 520	91 53 061 08	70	1
97 74 799 08	3 716 001	96 49 159 08	4	1	97 75 843 08	2 932 082	96 67 871 08	117	2
97 74 800 08	2 550 005	96 45 680 08	18	1	97 75 885 08	3 714 008	96 49 266 08	3	1
97 74 800 08	3 715 008	91 52 863 08	(5)	1	97 75 886 08	3 714 008	96 49 266 08	4	2
97 74 800 08	3 716 001	96 49 159 08	5	1	97 75 886 08	3 714 009	96 49 267 08	6	2
97 74 833 08	2 502	91 55 939 08	2	2	97 75 887 08	3 714 008	96 49 266 08	5	2
97 74 903 08	3 225	91 52 854 08	12	2	97 75 895 08	3 350	91 52 859 08	8	1
97 74 908 08	2 932 082	96 67 871 08	104	1	97 75 937 08	2 533 068	96 49 314 08	1	1
97 74 928 08	3 715 008	91 52 863 08	33	2	97 76 153 08	2 520 034	96 45 984 08	40	4
97 74 928 08	3 716	91 52 864 08	31	2	97 76 164 08	2 520 034	96 45 984 08	49	1
97 74 929 08	2 391 001	96 45 719 08	32	1	97 76 196 08	3 220 500	91 52 849 08	44	4
97 74 938 08	3 835 000	91 55 539 08	1	2	97 76 196 08	3 223	91 52 852 08	44	4
97 74 939 08	3 836 000	91 55 540 08	1	2	97 76 196 08	3 223 010	91 52 853 08	44	4
97 74 940 08	3 837	91 55 541 08	1	2	97 76 196 08	3 223 100	91 55 327 08	44	4
97 74 996 08	1 920 418	96 48 687 08	5	1	97 76 196 08	3 226	91 52 870 08	44	4
97 75 000 08	2 391 001	96 45 719 08	33	2	97 76 196 08	3 227	91 52 873 08	44	4
97 75 001 08	2 391 001	96 45 719 08	34	1	97 76 196 08	3 227 200	91 53 519 08	44	4
97 75 008 08	1 920 417	96 48 703 08	5	1	97 76 196 08	3 715 008	91 52 863 08	37	4
97 75 015 08	3 225	91 52 854 08	45	1	97 76 196 08	3 716	91 52 864 08	39	4
97 75 016 08	3 225	91 52 854 08	46	1	97 76 224 08	3 714 009	96 49 267 08	3	2
97 75 036 08	2 520	91 53 061 08	47	1	97 76 225 08	3 714 009	96 49 267 08	4	1
97 75 057 08	2 932 160	96 54 385 08	11	1	97 76 332 08	3 714	91 52 862 08	(1)	2
97 75 070 08	1 920 403	96 48 707 08	5	1	97 76 390 08	3 714 013	96 49 270 08	1	2
97 75 102 08	2 932 160	96 54 385 08	32	2	97 76 392 08	3 714 013	96 49 270 08	3	1
97 75 126 08	2 520	91 53 061 08	67	1	97 76 486 08	2 541 001	96 49 651 08	1	1
97 75 148 08	2 533 067	96 50 385 08	1	1	97 76 581 08	2 520 035	96 49 125 08	1	1
97 75 168 08	2 920 448	96 48 794 08	(1)	1	97 76 582 08	2 520 035	96 49 125 08	2	1
97 75 169 08	2 920 448	96 48 794 08	(2)	1	97 76 583 08	2 520 035	96 49 125 08	3	1

Item	Page	Assembly	Pos.	Quantity	Item	Page	Assembly	Pos.	Quantity
97 76 584 08	2 520 035	96 49 125 08	4	1	97 79 207 08	3 206	91 52 881 08	60	1
97 76 585 08	2 520 035	96 49 125 08	5	1	97 79 207 08	3 714	91 52 862 08	95	1
97 76 586 08	2 520 035	96 49 125 08	6	1	97 79 246 08	1 630 004	91 58 625 08	20	4
97 76 587 08	2 520 035	96 49 125 08	7	1	97 79 264 08	2 340	91 52 776 08	25	4
97 76 588 08	2 520 035	96 49 125 08	8	1	97 79 271 08	1 631 100	91 52 388 08	15	2
97 76 589 08	2 520 035	96 49 125 08	9	1	97 79 282 08	3 714	91 52 862 08	39	1
97 76 590 08	2 520 035	96 49 125 08	10	1	97 79 283 08	3 713	91 57 749 08	60	1
97 76 591 08	2 520 035	96 49 125 08	11	1	97 79 283 08	3 714	91 52 862 08	44	8
97 76 592 08	2 520 035	96 49 125 08	12	1	97 79 296 08	2 340	91 52 776 08	26	1
97 76 593 08	2 520 035	96 49 125 08	13	1	97 79 305 08	2 550 008	96 47 628 08	8	1
97 76 595 08	2 541	91 52 790 08	2	1	97 79 305 08	2 550 009	96 47 645 08	8	1
97 76 596 08	1 401	91 58 478 08	66	6	97 79 331 08	2 340	91 52 776 08	29	1
97 76 596 08	1 411 200	91 58 481 08	66	6	97 79 332 08	2 340	91 52 776 08	30	1
97 76 699 08	2 533 020	96 67 888 08	6	1	97 79 354 08	2 859 100	96 70 033 08	4	1
97 76 743 08	2 533 066	96 48 365 08	7	2	97 79 355 08	2 859 100	96 70 033 08	5	1
97 76 746 08	3 714 021	96 49 271 08	3	1	97 79 356 08	2 859 100	96 70 033 08	6	1
97 76 838 08	3 714	91 52 862 08	12	1	97 79 357 08	1 630 004	91 58 625 08	21	8
97 76 839 08	3 714	91 52 862 08	13	2	97 79 370 08	2 391	91 61 062 08	8	1
97 76 840 08	3 714	91 52 862 08	14	2	97 79 371 08	1 630 004	91 58 625 08	31	8
97 76 908 08	3 714	91 52 862 08	32	1	97 79 627 08	2 780 915	96 48 377 08	12	1
97 76 909 08	3 714	91 52 862 08	34	1	97 79 659 08	2 550 008	96 47 628 08	3	1
97 76 910 08	3 714	91 52 862 08	35	2	97 79 659 08	2 550 009	96 47 645 08	3	1
97 76 920 08	2 502	91 55 939 08	40	4	97 79 663 08	3 714	91 52 862 08	69	2
97 76 956 08	3 747	91 52 950 08	10	2	97 79 664 08	3 714	91 52 862 08	70	2
97 76 964 08	3 747	91 52 950 08	11	2	97 79 684 08	3 930 640	96 50 481 08	4	1
97 77 023 08	2 550 005	96 45 680 08	9	1	97 79 690 08	3 930 640	96 50 481 08	1	1
97 77 023 08	3 714 025	96 49 269 08	5	1	97 79 763 08	3 713	91 57 749 08	90	2
97 77 023 08	3 745 011	96 49 677 08	3	4	97 79 764 08	3 713	91 57 749 08	97	4
97 77 117 08	2 502	91 55 939 08	39	2	97 79 781 08	3 713	91 57 749 08	100	2
97 77 221 08	2 520 031	96 45 610 08	9	1	97 79 824 08	2 391 001	96 45 719 08	52	1
97 77 244 08	2 522 011	96 45 602 08	22	1	97 79 826 08	2 391 001	96 45 719 08	53	1
97 77 539 08	2 391 001	96 45 719 08	46	1	97 79 875 08	2 880	91 52 810 08	36	2
97 77 558 08	3 713 006	96 50 099 08	7	1	97 79 876 08	2 880	91 52 810 08	39	2
97 77 559 08	3 713 006	96 50 099 08	8	1	97 79 878 08	2 391 001	96 45 719 08	57	1
97 77 560 08	3 713 006	96 50 099 08	2	1	97 79 887 08	2 340	91 52 776 08	37	2
97 77 561 08	3 713 006	96 50 099 08	1	1	97 79 903 08	2 652	91 61 110 08	21	2
97 77 562 08	3 713 006	96 50 099 08	4	1	97 79 945 08	2 920 638	96 51 138 08	6	1
97 77 563 08	3 713 006	96 50 099 08	6	1	97 80 168 08	2 391 001	96 45 719 08	59	1
97 77 564 08	3 713 006	96 50 099 08	9	2	97 80 169 08	2 391 001	96 45 719 08	63	1
97 77 650 08	3 713	91 57 749 08	44	2	97 80 226 08	2 550 008	96 47 628 08	7	1
97 77 787 08	3 713 006	96 50 099 08	10	1	97 80 226 08	2 550 009	96 47 645 08	7	1
97 78 350 08	2 260	91 53 057 08	34	2	97 80 256 08	2 391 001	96 45 719 08	64	1
97 78 351 08	2 260	91 53 057 08	35	1	97 80 257 08	2 810	91 52 806 08	53	2
97 78 361 08	3 747	91 52 950 08	3	8	97 80 349 08	2 310	91 52 503 08	25	1
97 78 406 08	3 745 011	96 49 677 08	9	1	97 80 472 08	3 713	91 57 749 08	105	2
97 78 520 08	3 745	91 52 948 08	38	4	97 80 496 08	2 932 160	96 54 385 08	20	1
97 78 521 08	3 745	91 52 948 08	39	8	97 80 530 08	1 401	91 58 478 08	17	2
97 78 522 08	3 745	91 52 948 08	40	4	97 80 530 08	1 411 200	91 58 481 08	17	2
97 78 526 08	3 227	91 52 873 08	9	4	97 80 592 08	2 925 402	96 58 855 08	3	2
97 78 727 08	2 391 001	96 45 719 08	49	2	97 80 593 08	2 925 402	96 58 855 08	18	1
97 78 744 08	2 391 039	96 50 616 08	1	1	97 80 625 08	2 550	91 61 343 08	73	16
97 78 745 08	2 391 039	96 50 616 08	2	1	97 80 626 08	2 550	91 61 343 08	74	8
97 78 746 08	2 522 011	96 45 602 08	27	1	97 80 640 08	2 810	91 52 806 08	59	1
97 78 751 08	2 391 001	96 45 719 08	54	4	97 80 641 08	2 391 023	96 45 720 08	21	2
97 78 941 08	2 340	91 52 776 08	21	4	97 80 893 08	2 670	91 52 797 08	17	1
97 78 986 08	2 125	91 52 773 08	15	8	97 80 936 08	3 211	91 57 748 08	84	1
97 79 033 08	2 520 033	96 50 633 08	1	1	97 80 937 08	3 211	91 57 748 08	85	1
97 79 111 08	3 930 730	96 50 599 08	1	1	97 80 964 08	2 920 581	96 54 405 08	8	1
97 79 157 08	2 520	91 53 061 08	53	1	97 81 003 08	2 522 012	96 45 884 08	5	2
97 79 158 08	2 520	91 53 061 08	54	1	97 81 003 08	2 522 013	96 45 883 08	16	8

Item	Page	Assembly	Pos.	Quantity
97 81 060 08	2 391 001	96 45 719 08	67	1
97 81 069 08	2 550	91 61 343 08	75	2
97 81 077 08	2 550	91 61 343 08	76	1
97 81 106 08	2 533 069	96 48 372 08	6	1
97 81 124 08	2 859	91 52 809 08	40	1
97 81 204 08	2 550	91 61 343 08	78	12
97 81 550 08	3 211	91 57 748 08	86	2
97 81 551 08	3 211	91 57 748 08	87	1
97 81 710 08	2 550	91 61 343 08	16	8
97 81 823 08	3 211	91 57 748 08	101	2
97 81 896 08	3 211	91 57 748 08	102	2
97 82 080 08	2 925 402	96 58 855 08	19	1
97 82 081 08	2 925 402	96 58 855 08	20	1
97 82 166 08	3 930 734	96 54 401 08	4	1
97 82 473 08	2 880	91 52 810 08	34	1
97 82 953 08	2 780 748	96 52 969 08	5	1
97 83 084 08	2 631	91 56 817 08	9	2
97 83 085 08	2 631	91 56 817 08	10	5
97 83 086 08	2 631	91 56 817 08	11	6
97 83 114 08	2 631	91 56 817 08	12	2
97 83 115 08	2 631	91 56 817 08	13	2
97 83 116 08	2 631	91 56 817 08	14	2
97 83 458 08	2 657	91 57 656 08	5	1
97 83 610 08	2 391 040	96 53 645 08	2	2
97 83 611 08	2 391 040	96 53 645 08	3	1
97 83 612 08	2 391 040	96 53 645 08	4	1
97 83 613 08	2 391 040	96 53 645 08	5	1
97 83 624 08	2 502	91 55 939 08	51	1
97 83 633 08	1 401	91 58 478 08	73	10
97 83 633 08	1 411 200	91 58 481 08	73	10
97 83 634 08	1 401	91 58 478 08	74	12
97 83 634 08	1 411 200	91 58 481 08	74	12
97 83 643 08	2 391 040	96 53 645 08	17	2
97 83 644 08	2 391 040	96 53 645 08	18	1
97 83 727 08	3 225 100	96 48 582 08	5	1
97 83 741 08	3 930 363	96 52 979 08	4	1
97 83 897 08	1 401	91 58 478 08	72	1
97 83 897 08	1 411 200	91 58 481 08	72	1
97 83 924 08	2 391 040	96 53 645 08	6	1
97 83 925 08	2 391 040	96 53 645 08	7	1
97 83 926 08	2 391 040	96 53 645 08	8	1
97 83 927 08	2 391 040	96 53 645 08	9	1
97 84 036 08	2 998	91 61 782 08	233	1
97 84 521 08	2 391	91 61 062 08	7	1
97 84 522 08	2 391 040	96 53 645 08	37	4
97 84 867 08	2 520	91 53 061 08	83	1
97 84 978 08	3 350	91 52 859 08	23	2
97 85 057 08	3 350	91 52 859 08	22	4
97 85 175 08	2 391 001	96 45 719 08	77	2
97 85 235 08	2 657	91 57 656 08	9	2
97 85 357 08	2 391 001	96 45 719 08	78	1
97 85 358 08	2 391 001	96 45 719 08	79	1
97 85 479 08	2 920 369	96 54 235 08	5	1
97 85 605 08	2 370	91 52 782 08	9	1
97 85 607 08	2 350	91 52 778 08	13	1
97 85 629 08	2 920 369	96 54 235 08	(1)	1
97 85 630 08	2 920 369	96 54 235 08	(2)	1
97 85 630 08	2 920 369	96 54 235 08	(512)	1
97 85 631 08	2 920 369	96 54 235 08	(3)	1
97 85 631 08	2 920 369	96 54 235 08	(510)	1
97 85 632 08	2 920 369	96 54 235 08	(4)	1
97 85 635 08	2 920 369	96 54 235 08	(5)	1
97 85 691 08	2 810	91 52 806 08	63	1
97 85 695 08	1 740	91 57 633 08	1	6
97 85 695 08	2 740	91 57 629 08	1	18
97 85 695 08	3 746	91 62 177 08	1	20
97 85 704 08	2 631 003	96 54 406 08	1	1
97 85 716 08	2 350	91 52 778 08	14	1
97 85 717 08	2 350	91 52 778 08	15	1
97 85 767 08	2 631	91 56 817 08	46	1
97 85 781 08	2 370	91 52 782 08	11	2
97 85 872 08	2 370	91 52 782 08	12	1
97 85 873 08	2 370	91 52 782 08	13	1
97 85 874 08	2 370	91 52 782 08	14	1
97 85 875 08	2 370	91 52 782 08	15	1
97 85 999 08	2 810	91 52 806 08	72	1
97 86 100 08	3 291	91 52 831 08	12	2
97 86 272 08	2 932 082	96 67 871 08	118	2
97 86 281 08	2 932 082	96 67 871 08	116	1
97 86 328 08	1 130 008	91 58 624 08	17	2
97 86 361 08	3 714	91 52 862 08	78	2
97 86 362 08	3 714	91 52 862 08	79	1
97 86 363 08	3 714	91 52 862 08	80	2
97 86 364 08	3 714	91 52 862 08	81	2
97 86 372 08	3 713	91 57 749 08	118	1
97 86 531 08	3 211	91 57 748 08	88	2
97 86 532 08	2 975 650	91 52 820 08	5	1
97 86 533 08	3 211	91 57 748 08	104	1
97 86 675 08	2 520 034	96 45 984 08	23	1
97 86 711 08	2 310	91 52 503 08	35	1
97 86 732 08	3 745	91 52 948 08	51	2
97 86 739 08	2 880	91 52 810 08	11	2
97 86 740 08	1 400 210	96 64 739 08	5	1
97 86 740 08	1 410 400	96 65 053 08	5	1
97 86 740 08	1 631 101	96 65 533 08	2	4
97 86 740 08	2 880	91 52 810 08	12	2
97 86 740 08	3 211 010	96 60 932 08	1	1
97 86 740 08	3 220 600	96 60 906 08	1	1
97 86 740 08	3 225 300	96 62 281 08	1	1
97 86 740 08	3 713 014	96 60 944 08	1	3
97 86 740 08	3 714 026	96 62 739 08	1	3
97 86 741 08	1 130 030	91 62 655 08	2	8
97 86 741 08	1 400 210	96 64 739 08	3	1
97 86 741 08	1 410 400	96 65 053 08	3	1
97 86 741 08	1 632 210	96 64 667 08	2	4
97 86 741 08	1 742 010	96 64 734 08	1	4
97 86 741 08	2 880	91 52 810 08	14	1
97 86 741 08	3 211 010	96 60 932 08	4	4
97 86 741 08	3 220 600	96 60 906 08	5	4
97 86 741 08	3 225 300	96 62 281 08	6	4
97 86 741 08	3 713 014	96 60 944 08	5	4
97 86 741 08	3 714 026	96 62 739 08	5	2
97 86 742 08	1 631 100	91 52 388 08	16	2
97 86 744 08	1 400 210	96 64 739 08	4	2
97 86 744 08	1 410 400	96 65 053 08	4	2
97 86 744 08	2 880	91 52 810 08	29	5
97 86 745 08	2 880	91 52 810 08	31	1
97 86 746 08	1 400 210	96 64 739 08	2	13
97 86 746 08	1 410 400	96 65 053 08	2	13
97 86 746 08	1 630	96 65 532 08	2	12

Item	Page	Assembly	Pos.	Quantity
97 86 746 08	1 632 210	96 64 667 08	1	8
97 86 746 08	1 742 010	96 64 734 08	2	8
97 86 746 08	3 211 010	96 60 932 08	5	4
97 86 746 08	3 220 600	96 60 906 08	6	4
97 86 746 08	3 225 300	96 62 281 08	7	4
97 86 746 08	3 713 014	96 60 944 08	6	6
97 86 746 08	3 714 026	96 62 739 08	6	4
97 86 747 08	2 880	91 52 810 08	49	1
97 86 748 08	2 550 012	96 80 411 08	1	2
97 86 748 08	3 211 010	96 60 932 08	2	3
97 86 748 08	3 220 600	96 60 906 08	2	3
97 86 748 08	3 225 300	96 62 281 08	2	3
97 86 748 08	3 713 014	96 60 944 08	2	5
97 86 748 08	3 714 026	96 62 739 08	2	4
97 86 749 08	1 632 210	96 64 667 08	3	2
97 86 749 08	2 880	91 52 810 08	64	2
97 86 750 08	1 631 101	96 65 533 08	1	8
97 86 750 08	2 880	91 52 810 08	66	1
97 86 827 08	2 631	91 56 817 08	55	1
97 86 897 08	2 621	91 54 899 08	14	72
97 86 922 08	3 206	91 52 881 08	14	1
97 87 054 08	2 391 040	96 53 645 08	38	2
97 87 170 08	2 631	91 56 817 08	60	2
97 87 171 08	2 631	91 56 817 08	61	2
97 87 172 08	2 631	91 56 817 08	62	2
97 87 366 08	2 975 650	91 52 820 08	6	2
97 87 754 08	3 713	91 57 749 08	113	1
97 87 755 08	3 713	91 57 749 08	114	1
97 87 756 08	3 713 013	96 57 159 08	1	1
97 87 757 08	3 713	91 57 749 08	116	3
97 87 760 08	3 713	91 57 749 08	130	2
97 87 762 08	3 713	91 57 749 08	131	1
97 87 763 08	3 713	91 57 749 08	132	1
97 87 764 08	3 713	91 57 749 08	133	1
97 87 765 08	3 713	91 57 749 08	134	1
97 87 766 08	3 713	91 57 749 08	135	1
97 88 000 08	3 715 008	91 52 863 08	38	6
97 88 000 08	3 716	91 52 864 08	41	12
97 88 099 08	3 291	91 52 831 08	8	2
97 88 106 08	3 211	91 57 748 08	3	2
97 88 473 08	2 976 017	96 52 261 08	19	1
97 88 474 08	2 976 022	96 53 245 08	19	1
97 88 595 08	2 350	91 52 778 08	23	8
97 88 595 08	2 370	91 52 782 08	25	4
97 88 595 08	2 810	91 52 806 08	77	12
97 88 636 08	3 350	91 52 859 08	40	1
97 88 637 08	3 350	91 52 859 08	41	1
97 88 638 08	3 715 008	91 52 863 08	47	2
97 88 671 08	2 880	91 52 810 08	33	1
97 88 842 08	2 550	91 61 343 08	85	2
97 89 198 08	3 714 009	96 49 267 08	19	2
97 90 053 08	3 713	91 57 749 08	117	1
97 90 091 08	2 975 650	91 52 820 08	7	1
97 90 338 08	2 970	91 61 776 08	15	1
97 90 459 08	1 401	91 58 478 08	44	34
97 90 459 08	1 411 200	91 58 481 08	44	34
97 90 582 08	2 550	91 61 343 08	4	2
97 91 001 08	3 714	91 52 862 08	96	1
97 91 266 08	3 713	91 57 749 08	102	2
97 91 472 08	2 976 017	96 52 261 08	20	1
97 91 472 08	2 976 022	96 53 245 08	20	1
97 91 624 08	3 292	91 52 865 08	12	4
97 91 625 08	3 292	91 52 865 08	13	2
97 92 102 08	2 310	91 52 503 08	36	1
97 92 603 08	1 970 100	91 58 471 08	13	1
97 93 096 08	3 713	91 57 749 08	141	1
97 93 097 08	3 713	91 57 749 08	142	2
97 93 744 08	2 925 402	96 58 855 08	27	1
97 93 833 08	2 880	91 52 810 08	62	1
97 93 900 08	3 281	91 52 896 08	16	1
97 93 901 08	3 281	91 52 896 08	19	1
97 93 902 08	3 281	91 52 896 08	20	1
97 93 903 08	3 281	91 52 896 08	22	2
97 93 904 08	3 281	91 52 896 08	23	1
97 93 905 08	3 281	91 52 896 08	27	1
97 94 005 08	3 281	91 52 896 08	32	1
97 94 895 08	2 790	91 60 975 08	3	1
97 95 151 08	2 520	91 53 061 08	86	1
97 95 811 08	2 790	91 60 975 08	1	1
97 95 869 08	3 930 730	96 50 599 08	4	1
97 95 984 08	3 208 001	91 52 883 08	13	1
97 95 985 08	3 208 001	91 52 883 08	15	1
97 96 100 08	3 208 001	91 52 883 08	20	4
97 96 553 08	2 920 596	96 64 597 08	1	1
97 96 563 08	3 211	91 57 748 08	108	1
97 96 563 08	3 713	91 57 749 08	50	1
97 96 608 08	2 391 102	96 60 027 08	3	1
97 96 609 08	2 391 102	96 60 027 08	4	1
97 96 611 08	2 391 102	96 60 027 08	5	1
97 96 939 08	2 925 402	96 58 855 08	36	1
97 97 223 08	2 790 455	91 57 005 08	6	1
97 97 554 08	2 550	91 61 343 08	22	6
97 97 866 08	3 226	91 52 870 08	23	2
98 82 075	9 080 702	90 80 702	11	4
99 07 146 01	2 620	91 52 792 08	1	1
99 70 411 01	3 211 009	96 46 979 08	10	2
SK_Z74535		LR 1600-2-0	2000	1

Description	Item	Pos.	Quantity	Page	Assembly	Description
A COLUMN CLADDING LEFT	97 69 656 08	1	1	2 520 034	96 45 984 08	INTERIOR PANELING
A COLUMN CLADDING RIGHT	97 69 657 08	2	1	2 520 034	96 45 984 08	INTERIOR PANELING
ABSORBER	10 65 048 8	66	1	X1111334	11 11 334 3	OPERATOR SEAT
ACCESS LADDER 6-680X2,36	97 70 589 08	3	2	1 631 100	91 52 388 08	CATWALK CRAW.TRACK TRA
ACCESS LADDER PRE-ASS.	96 54 406 08	52	1	2 631	91 56 817 08	SLEWING PLATFORM CATWAL
ACOUST. WARN. DISPLACEM.	96 54 914 08	3	1	1 921	91 56 953 08	EL.CENTER PART
ACOUST.WARN. SLEWING G	91 05 067 08	358	1		LR 1600-2-0	LIEBHERR CRAW.CRANE LR 1
ACTUATING UNIT	57 13 664 08	95	1	X1065015	10 65 015 8	DRIVE
ACTUATING UNIT	57 13 664 08	95	2	X1080159	10 80 159 2	DRIVE
ACTUATION SPIKE GD-ZN SW	70 42 534 08	15	4	2 260 006	96 46 501 08	BATTERY BOX, PRE-ASSEMB
ACTUATION SPIKE GD-ZN SW	70 42 534 08	5	4	2 393 002	96 46 782 08	COVER COMPL.
ACTUATION SPIKE GD-ZN SW	70 42 534 08	6	7	2 859 005	96 46 756 08	FLAP PRE-ASS.
ACTUATION SPIKE GD-ZN SW	70 42 534 08	5	4	2 859 007	96 46 775 08	COVER COMPL.
ACTUATION SPIKE GD-ZN SW	70 42 534 08	11	4	2 859 025	96 46 757 08	GRIDIRON PRE-ASS.
ACTUATION SPIKE GD-ZN SW	70 42 534 08	5	4	2 859 026	96 46 776 08	COVER COMPL.
ACTUATION SPIKE GD-ZN SW	70 42 534 08	5	4	2 859 027	96 46 777 08	COVER COMPL.
ACTUATION SPIKE GD-ZN SW	70 42 534 08	5	4	2 859 028	96 46 778 08	COVER COMPL.
ACTUATION SPIKE GD-ZN SW	70 42 534 08	5	4	2 859 029	96 46 779 08	COVER COMPL.
ACTUATION SPIKE GD-ZN SW	70 42 534 08	10	2	2 859 030	96 46 758 08	COVER COMPL.
ACTUATION SPIKE GD-ZN SW	70 42 534 08	2	6	2 932 168	96 48 167 08	COVER COMPL.
ACTUATOR WELDED	92 90 527 08	3	1	1 991	91 52 510 08	ROTARY FEED THROUGH
ADAPTER BOARD CF-PCMCIA	10 46 740 3	5	1	2 533 050	96 48 359 08	EL.EQUIPMENT CABIN
ADAPTER CABLE	11 00 056 2	2	1	1 681 021	96 65 122 08	SENSOR COMPL.
ADAPTOR 18-POL SPF	66 00 245 08	24	1	2 932 082	96 67 871 08	ASSEMBLY PARTS MOUNTIN
ADAPTOR KUNSSTOFF	10 03 697 4	11	1	2 520 032	96 45 980 08	WINDSHIELD WASHER INSTAL
ADAPTOR RAL 9005,M,GT SPF	96 51 859 08	(30)	1	2 925 026	91 55 259 08	ERG. CAMERA CONTROL
ADAPTOR RAL 9005,M,GT SPF	96 51 859 08	30	1	2 925 405	96 48 397 08	EQUIPMENT CAMERA CAB
ADAPTOR REMACHING 42-LX3	97 90 338 08	15	1	2 970	91 61 776 08	HYDRAULICS
ADAPTOR RI 1 1/4-1 A3P	47 55 018 08	770	2	2 970	91 61 776 08	HYDRAULICS
ADAPTOR RI 3/4-1 A3C	47 55 020 08	764	2	2 970	91 61 776 08	HYDRAULICS
ADAPTOR RI1-EDX11/4 A3P	47 55 035 08	821	2	2 970	91 61 776 08	HYDRAULICS
ADAPTOR RI11/4-EDX3/4 A3P	47 55 014 08	780	2	2 970	91 61 776 08	HYDRAULICS
ADD HEATING SUPERSTRUCT	91 52 790 08	134	1		LR 1600-2-0	LIEBHERR CRAW.CRANE LR 1
ADD-ON HOUSING HAN 10B	10 87 352 6	40	1	2 932 160	96 54 385 08	SWITCH CABINET
ADD-ON HOUSING HAN 16B	10 87 352 7	28	2	2 920 369	96 54 235 08	TERMINAL BOX CPL.
ADD-ON HOUSING HAN 16B	10 87 352 7	39	3	2 932 160	96 54 385 08	SWITCH CABINET
ADD-ON HOUSING HAN 24B	10 87 352 8	32	1	2 920 369	96 54 235 08	TERMINAL BOX CPL.
ADD-ON HOUSING HAN 24B	10 87 352 8	20	6	2 920 448	96 48 794 08	TERMINAL BOX CPL.
ADD-ON HOUSING HAN 24B	10 87 352 8	38	8	2 932 160	96 54 385 08	SWITCH CABINET
ADD-ON HOUSING HAN EMV A	10 47 566 6	28	1	2 932 160	96 54 385 08	SWITCH CABINET
ADD-ON PARTS EXTERNAL F	96 48 377 08	2	1	2 780 908	91 52 958 08	EXTERNAL FEED
ADD-ON PARTS HOCHDRUCK	97 39 278	73	1	X1012059	10 12 059 0	DIESEL ENGINE
ADD-ON PARTS LADEGERAET	96 48 379 08	4	1	2 835	91 52 807 08	BATTERY CHARGER
ADD.HYDR.S_RETAINING RAM	91 54 843 08	184	1		LR 1600-2-0	LIEBHERR CRAW.CRANE LR 1
ADD.HYDR.UNIT SUPPORT C	91 52 509 08	2	1	1 630	91 58 477 08	HYDRAULIC SUPPORT
ADDITIONAL GUY ROPE 34MM	97 75 537 08	1	2	3 832	91 55 536 08	SUPPLEMENTARY GUYING D
ADDITIONAL GUY ROPE 34MM	97 75 541 08	1	2	3 832 001	91 55 537 08	SUPPLEMENTARY GUYING D
ADDITIONAL GUY ROPE 34MM	97 75 548 08	1	2	3 834	91 55 538 08	SUPPLEMENTARY GUYING D
ADDITIONAL GUY ROPE 34MM	97 74 938 08	1	2	3 835 000	91 55 539 08	SUPPLEMENTARY GUYING D
ADDITIONAL GUY ROPE 34MM	97 74 939 08	1	2	3 836 000	91 55 540 08	SUPPLEMENTARY GUYING D
ADDITIONAL GUY ROPE 34MM	97 74 940 08	1	2	3 837	91 55 541 08	SUPPLEMENTARY GUYING D
ADDITIONAL HYDR.SLEWING P	91 58 476 08	173	1		LR 1600-2-0	LIEBHERR CRAW.CRANE LR 1
ADDITIONAL HYDRAULICS	91 44 662 08	20	1	2 977 100	91 45 089 08	HYDRAULICS TRANSFORMER
ADDITIONAL HYDRAULICS 2 D	91 52 780 08	118	1		LR 1600-2-0	LIEBHERR CRAW.CRANE LR 1
ADDITIONAL HYDRAULICS IN	91 56 429 08	600	1	3 716	91 52 864 08	D INTERMEDIATE SECTION
ADDITIONAL HYDRAULICS INT	91 56 432 08	600	1	3 715 008	91 52 863 08	D INTERMEDIATE SECTION
ADDITIONAL HYDRAULICS PU	91 54 795 08	176	1		LR 1600-2-0	LIEBHERR CRAW.CRANE LR 1
ADDITIONAL HYDRAULICS WI	91 52 774 08	106	1		LR 1600-2-0	LIEBHERR CRAW.CRANE LR 1
ADDITIONAL HYDRAULICS WI	91 62 051 08	225	1		LR 1600-2-0	LIEBHERR CRAW.CRANE LR 1
ADDITIONAL KIT	96 53 561 08	20	1	2 920 083	96 48 319 08	ELECTRIC FOR BATTERY BOX

Description	Item	Pos.	Quantity	Page	Assembly	Description
ADDITIONAL WEIGHT 1TO SP	91 55 527 08	317	4		LR 1600-2-0	LIEBHERR CRAW.CRANE LR 1
ADDL.HYDR.F.PIN PULLING D	92 27 489 08	6	1	3 790 006	96 19 989 08	PIN PULLING CYLINDER CPL.
ADDL.HYDR.F.PIN PULLING D	92 27 489 08	6	1	3 790 007	96 19 990 08	PIN PULLING CYLINDER CPL.
ADDL.HYDR.F.PIN PULLING D	96 50 495 08	14	1	2 125	91 52 773 08	PIN F.S-PIVOT SECTION SA F
ADDL.HYDRAULIC SB-HEAD PI	91 56 430 08	400	1	3 714	91 52 862 08	D HEAD SECTION
ADDNL. HYDR. F. ERECTING	91 57 881 08	120	1		LR 1600-2-0	LIEBHERR CRAW.CRANE LR 1
ADDNL.HEATING, PRE-ASSE	96 49 651 08	1	1	2 541	91 52 790 08	ADD HEATING SUPERSTRUCT
ADDNL.HYDR.ERECTION DEV	91 52 796 08	142	1		LR 1600-2-0	LIEBHERR CRAW.CRANE LR 1
ADDNL.HYDR.RETAINING DEV	91 52 827 08	175	1		LR 1600-2-0	LIEBHERR CRAW.CRANE LR 1
ADHESIVE 50ML	81 12 017 08	6	1	9 739 129	97 39 129	COOLANT PREHEATING
ADHESIVE 50ML	81 12 017 08	6	1	9 739 349	97 39 349	CONNECTION F.WATER PIPE
ADHESIVE INSULATING STRIP	80 21 020 08	12	2.8	2 393 002	96 46 782 08	COVER COMPL.
ADHESIVE INSULATING STRIP	80 21 020 08	65	10.8	2 859	91 52 809 08	SOUND DAMPING
ADHESIVE INSULATING STRIP	80 21 020 08	9	3.7	2 859 007	96 46 775 08	COVER COMPL.
ADHESIVE INSULATING STRIP	80 21 020 08	9	5	2 859 026	96 46 776 08	COVER COMPL.
ADHESIVE INSULATING STRIP	80 21 020 08	9	5.7	2 859 027	96 46 777 08	COVER COMPL.
ADHESIVE INSULATING STRIP	80 21 020 08	9	4	2 859 028	96 46 778 08	COVER COMPL.
ADHESIVE INSULATING STRIP	80 21 020 08	10	4.3	2 859 029	96 46 779 08	COVER COMPL.
ADHESIVE LABELS	60 21 710 08	47	90	2 932 001	96 45 393 08	RELAY CONTROL SYSTEM
ADJUSTING BUSHING	70 22 128	4	1	X1065300	10 65 300 9	CONTROL ELEMENT
ADJUSTING SCREW	51 07 798 08	28	1	5 114 975	51 14 975 08	PRESSURE RELIEF VALVE
ADJUSTING SCREW M10X1	10 01 222 1	9	1	9 739 263	97 39 263	ROCKER ARM BEARING HOUS
ADJUSTING SCREW M10X1	10 01 222 1	9	1	9 739 264	97 39 264	ROCKER ARM BEARING HOUS
ADJUSTING SCREW M10X1	10 01 222 5	10	1	9 739 263	97 39 263	ROCKER ARM BEARING HOUS
ADJUSTING SCREW M10X1	10 01 222 5	10	1	9 739 264	97 39 264	ROCKER ARM BEARING HOUS
ADJUSTING SCREW M14X1X3	10 01 222 0	7	1	9 739 263	97 39 263	ROCKER ARM BEARING HOUS
ADJUSTING SCREW M14X1X3	10 01 222 0	7	1	9 739 264	97 39 264	ROCKER ARM BEARING HOUS
ADJUSTMENT	10 32 692 5	2	1	X1035924	10 35 924 6	VARIABLE PUMP
ADJUSTMENT	10 33 104 8	2	1	X1035924	10 35 924 1	VARIABLE PUMP
ADJUSTMENT	10 33 104 8	2	1	X1035924	10 35 924 2	VARIABLE PUMP
ADJUSTMENT	10 33 104 8	2	1	X1035924	10 35 924 5	VARIABLE PUMP
ADJUSTMENT	10 33 104 8	2	1	X1035925	10 35 925 0	VARIABLE PUMP
ADJUSTMENT	10 35 465 8	2	1	X1042876	10 42 876 7	VARIABLE DISPLACEMENT MO
ADJUSTMENT	10 47 137 1	2	1	X1035924	10 35 924 3	VARIABLE PUMP
ADJUSTMENT	10 47 137 1	2	1	X1035924	10 35 924 4	VARIABLE PUMP
ADJUSTMENT	10 47 220 0	5	1	X1035924	10 35 924 7	VARIABLE PUMP
ADJUSTMENT	10 47 220 8	4	1	X1035924	10 35 924 8	VARIABLE PUMP
ADJUSTMENT	10 65 039 3	26	1	X1111334	11 11 334 3	OPERATOR SEAT
ADJUSTMENT	10 65 068 6	2	1	X1035924	10 35 924 9	VARIABLE PUMP
ADJUSTMENT	10 65 300 6	2	1	X1042876	10 42 876 8	VARIABLE DISPLACEMENT MO
ADJUSTMENT	10 67 839 7	2	1	X1042876	10 42 876 6	VARIABLE DISPLACEMENT MO
ADJUSTMENT	10 67 840 7	2	1	X1035482	10 35 482 8	VARIABLE DISPLACEMENT MO
AERATION FILTER	10 81 347 6	715	1	X1106799	11 06 799 5	HYDRAULIC TANK
AERATION FILTER	51 06 673 08	3	1	2 671 004	96 46 305 08	OIL TANK PRE-ASS.
AERATOR	11 10 096 2	4	1	X1041290	10 41 290 3	RADIATOR UNIT
AGITATOR PADDLE	10 01 471 2	19	1	X1032716	10 32 716 7	ELECTRIC PUMP
AIR COMPRESSOR	10 47 688 5	1	1	9 739 491	97 39 491	INSTALLATION BRAKE COMPR
AIR COMPRESSOR	10 65 049 0	85	1	X1111334	11 11 334 3	OPERATOR SEAT
AIR COND. COMPRESSOR A	97 39 371	150	1	X1012059	10 12 059 0	DIESEL ENGINE
AIR COND. UNIT SUPERSTRUC	91 62 179 08	320	1		LR 1600-2-0	LIEBHERR CRAW.CRANE LR 1
AIR CONDITIONING COMPRES	10 29 994 8	1	1	9 739 371	97 39 371	AIR COND. COMPRESSOR A
AIR CONDITIONING UNIT 24V	10 22 811 2	1	1	2 540	91 53 253 08	CLIMA-HEATING INSTALLATIO
AIR DISTRIBUTOR	10 22 272 6	1	1	9 739 256	97 39 256	AIR SUCTION PIPE
AIR DRYER	50 26 573 08	21	1	2 990	91 59 244 08	COMPRESSED AIR PLANT
AIR DUCT PP SPF	97 71 765 08	16	2	2 520	91 53 061 08	CABIN, GLAZED
AIR FILTER INSERT	10 03 962 7	7	2	X1003963	10 03 963 1	SERVICE-SET
AIR FILTER NLG28M³/MIN	55 17 203 08	1	1	2 393	91 52 787 08	AIR FILTER UNIT CPL.
AIR FILTER UNIT CPL.	91 52 787 08	125	1		LR 1600-2-0	LIEBHERR CRAW.CRANE LR 1
AIR GUIDE L PP SPF	97 69 550 08	12	1	2 520	91 53 061 08	CABIN, GLAZED
AIR GUIDE L PP SPF	97 69 672 08	14	1	2 520	91 53 061 08	CABIN, GLAZED

Description	Item	Pos.	Quantity	Page	Assembly	Description
AIR GUIDE R PP SPF	97 69 551 08	13	1	2 520	91 53 061 08	CABIN, GLAZED
AIR GUIDE R PP SPF	97 69 673 08	15	1	2 520	91 53 061 08	CABIN, GLAZED
AIR SUCTION PIPE	97 39 256	110	1	X1012059	10 12 059 0	DIESEL ENGINE
AIR SUCTION PIPE SPF	96 48 361 08	7	1	2 393	91 52 787 08	AIR FILTER UNIT CPL.
AIR SUCTION PIPE SPF	96 48 362 08	8	1	2 393	91 52 787 08	AIR FILTER UNIT CPL.
AIR TANK 39,8L 10BAR ST RAL	50 26 558 08	9	1	2 990	91 59 244 08	COMPRESSED AIR PLANT
AIR TANK DIN 74281 4,5L 15,5	50 29 871 08	6	1	2 990	91 59 244 08	COMPRESSED AIR PLANT
AIR TANK EN 286-2 20L 15.5B	50 26 577 08	5	1	3 978 005	91 56 430 08	ADDL.HYDRAULIC SB-HEAD PI
AIR-CRAFT & WIND WARNING	91 52 952 08	362	1		LR 1600-2-0	LIEBHERR CRAW.CRANE LR 1
ANEMOMETER	57 09 612 08	(1)	1	3 780 751	91 52 952 08	AIR-CRAFT & WIND WARNING
ANGLE 1.5X151X54 DC01 FE//	97 86 272 08	118	2	2 932 082	96 67 871 08	ASSEMBLY PARTS MOUNTIN
ANGLE 3X30X85 DC01 FE//ZN	97 78 351 08	35	1	2 260	91 53 057 08	BATTERY STORAGE
ANGLE 3X40X112 DC01 FE//ZN	97 80 496 08	20	1	2 932 160	96 54 385 08	SWITCH CABINET
ANGLE 3X95X40 DC01 FE//ZN	94 73 392 08	55	1	2 391 001	96 45 719 08	DIESEL ENGINE, PRE-ASSEMB
ANGLE 4X20X57 S315MC	95 05 969 08	76	1	2 810	91 52 806 08	CRANE DRIVER'S CABIN CPL.
ANGLE 5X198X70 S355MC FE//	97 05 395 08	35	2	3 211	91 57 748 08	S PIVOT SECTION
ANGLE 5X198X70 S355MC FE//	97 05 395 08	72	2	3 713	91 57 749 08	D PIVOT SECTION
ANGLE JOINT DIN 71802 CS 13	72 50 066 08	13	1	9 739 357	97 39 357	EXHAUST GAS RECIRC. PRE-A
ANGLE JOINT DIN 71802 CS 16	72 50 069 08	16	2	2 391 040	96 53 645 08	CLUTCH ACTUATOR
ANGLE SCREW DRIVER GR.3	81 00 354 08	46	1	1 750	91 52 394 08	TOOL
ANGLE TRANSMITTER 360° SP	69 23 100 08	20	1	2 930	96 57 085 08	SENSOR ASSEMBLY SA-STAN
ANGLE TRANSMITTER 360° SP	69 23 100 08	(152)	1	3 930 138	96 54 377 08	ELECTRIC FOR S-PIVOT SECT
ANGULAR GEAR 01	90 00 510 6	4	1	1 401	91 58 478 08	CRAWLER TRACK CARRIER, L
ANGULAR GEAR 01	90 00 510 6	82	1	1 411 200	91 58 481 08	CRAWLER TRACK CARRIER,
ANGULAR GEAR 01	90 00 521 4	82	1	1 401	91 58 478 08	CRAWLER TRACK CARRIER, L
ANGULAR GEAR 01	90 00 521 4	4	1	1 411 200	91 58 481 08	CRAWLER TRACK CARRIER,
ANTENNA	10 28 963 1	2	1	2 780 851	96 24 498 08	RADIO ANTENNA PRE-ASS.
ANTENNA 147MM	76 24 428	11	1	2 533 066	96 48 365 08	ELECTRIC ADD-ON PARTS CA
ANTI-SLIP SURFACE 1.6X150	97 08 797 08	28	1	2 671 004	96 46 305 08	OIL TANK PRE-ASS.
ANTI-SLIP SURFACE 1.6X150X	97 04 343 7	9	1	3 211 010	96 60 932 08	SIGNS
ANTI-SLIP SURFACE 1.6X150	97 08 798 08	12	1	3 713 014	96 60 944 08	SIGNS
ANTI-SLIP SURFACE 1.6X150X	97 28 594 08	29	2	2 671 004	96 46 305 08	OIL TANK PRE-ASS.
ANTI-SLIP SURFACE 1.6X150X	97 28 594 08	17	2	2 730	91 52 803 08	BASE PLATE SLEWING PLATF
ANTI-SLIP SURFACE 1.6X150X	97 28 594 08	8	2	3 211 010	96 60 932 08	SIGNS
ANTI-SLIP SURFACE 1.6X150X	97 28 594 08	40	1	3 220 500	91 52 849 08	S INTERMEDIATE SECTION
ANTI-SLIP SURFACE 1.6X150X	97 28 594 08	9	1	3 220 600	96 60 906 08	SIGNS
ANTI-SLIP SURFACE 1.6X150X	97 28 594 08	26	1	3 221	91 54 668 08	S INTERMEDIATE SECTION
ANTI-SLIP SURFACE 1.6X150X	97 28 594 08	50	1	3 223	91 52 852 08	S INTERMEDIATE SECTION
ANTI-SLIP SURFACE 1.6X150X	97 28 594 08	50	1	3 223 010	91 52 853 08	S INTERMEDIATE SECTION
ANTI-SLIP SURFACE 1.6X150X	97 28 594 08	53	1	3 223 100	91 55 327 08	S INTERMEDIATE SECTION
ANTI-SLIP SURFACE 1.6X150X	97 28 594 08	21	1	3 225	91 52 854 08	SL REDUCING SECTION
ANTI-SLIP SURFACE 1.6X150X	97 28 594 08	9	1	3 225 300	96 62 281 08	SIGNS
ANTI-SLIP SURFACE 1.6X150X	97 28 594 08	42	1	3 226	91 52 870 08	L INTERMEDIATE SECTION
ANTI-SLIP SURFACE 1.6X150X	97 28 594 08	42	1	3 227	91 52 873 08	L INTERMEDIATE SECTION
ANTI-SLIP SURFACE 1.6X150X	97 28 594 08	42	1	3 227 200	91 53 519 08	LI INTERMEDIATE SECT. F-GU
ANTI-SLIP SURFACE 1.6X150X	97 28 594 08	98	2	3 714	91 52 862 08	D HEAD SECTION
ANTI-SLIP SURFACE 1.6X150X	97 28 594 08	8	2	3 714 026	96 62 739 08	SIGNS
ANTI-SLIP SURFACE 1.6X150X	97 28 594 08	48	2	3 715 008	91 52 863 08	D INTERMEDIATE SECTION
ANTI-SLIP SURFACE 1.6X150X	97 28 594 08	49	2	3 716	91 52 864 08	D INTERMEDIATE SECTION
ANTI-SLIP SURFACE 1.6X150X	97 08 794 08	51	1	3 220 500	91 52 849 08	S INTERMEDIATE SECTION
ANTI-SLIP SURFACE 1.6X150X	97 08 794 08	8	1	3 220 600	96 60 906 08	SIGNS
ANTI-SLIP SURFACE 1.6X150X	97 08 794 08	28	1	3 221	91 54 668 08	S INTERMEDIATE SECTION
ANTI-SLIP SURFACE 1.6X150X	97 08 794 08	52	1	3 223	91 52 852 08	S INTERMEDIATE SECTION
ANTI-SLIP SURFACE 1.6X150X	97 08 794 08	52	1	3 223 010	91 52 853 08	S INTERMEDIATE SECTION
ANTI-SLIP SURFACE 1.6X150X	97 08 794 08	55	1	3 223 100	91 55 327 08	S INTERMEDIATE SECTION
ANTI-SLIP SURFACE 1.6X150X	97 08 794 08	63	1	3 225	91 52 854 08	SL REDUCING SECTION
ANTI-SLIP SURFACE 1.6X150X	97 08 794 08	8	1	3 225 300	96 62 281 08	SIGNS
ANTI-SLIP SURFACE 1.6X150X	97 08 794 08	49	1	3 226	91 52 870 08	L INTERMEDIATE SECTION
ANTI-SLIP SURFACE 1.6X150X	97 08 794 08	49	1	3 227	91 52 873 08	L INTERMEDIATE SECTION
ANTI-SLIP SURFACE 1.6X152X	97 01 845 1	11	1	3 713 014	96 60 944 08	SIGNS

Description	Item	Pos.	Quantity	Page	Assembly	Description
ANTI-SLIP SURFACE 255X110 3	97 34 244 08	100	1	3 714	91 52 862 08	D HEAD SECTION
ANTI-SLIP SURFACE 255X110 3	97 34 244 08	9	1	3 714 026	96 62 739 08	SIGNS
ANTIDAZZLE 242X171X55 BL	10 27 921 0	2	1	2 913 003	96 20 599 08	FOIL KEYPAD PRE-ASS.
APPLIANCE SOCKET	57 07 873 08	50	1	6 909 010	69 09 010 08	COLLECTING RING
APPLIANCE SOCKET 19-POL	69 18 092 08	(151)	1	2 920 369	96 54 235 08	TERMINAL BOX CPL.
APPLIANCE SOCKET 3-POL	60 50 079 08	505	3	2 920 633	96 52 651 08	WIRING HARNESS
APPLIANCE SOCKET CA 3102E	69 24 045 08	2	1	2 920 596	96 64 597 08	DUMMY PLUG
APPLIANCE SOCKET DIN 436	60 52 106 08	507	15	2 920 633	96 52 651 08	WIRING HARNESS
ARM	11 00 235 2	5	1	6 160 249	61 60 249 08	CABLE DRUM
ARM REST 310ERGO	77 41 197 08	1	1	2 502 007	96 22 822 08	ARM REST LEFT
ARM REST 310ERGO	77 41 198 08	1	1	2 502 008	96 22 823 08	ARM REST RIGHT
ARM REST LEFT	11 65 965 3	80	1	X1111334	11 11 334 3	OPERATOR SEAT
ARM REST LEFT	96 22 822 08	5	1	2 502	91 55 939 08	CONTROL STAND
ARM REST RIGHT	11 65 965 2	81	1	X1111334	11 11 334 3	OPERATOR SEAT
ARM REST RIGHT	96 22 823 08	6	1	2 502	91 55 939 08	CONTROL STAND
ARM REST SUPPORT	97 16 366 08	2	1	2 502 007	96 22 822 08	ARM REST LEFT
ARM REST SUPPORT	97 16 366 08	2	1	2 502 008	96 22 823 08	ARM REST RIGHT
ARTICULATED HOOK WRENC	88 51 828 08	40	1	1 750	91 52 394 08	TOOL
ASH TRAY KUNSTSTOFF	10 29 199 7	33	1	2 520 034	96 45 984 08	INTERIOR PANELING
ASSEMBLY FRAME 56TE	91 23 538 08	1	1	2 932 122	96 45 394 08	LICCON ASSEMBLY UNIT
ASSEMBLY PARTS MOUNTIN	96 67 871 08	3	1	2 932	91 68 869 08	SWITCHBOX MOUNTING PART
ATTACHABLE SLEEVE HOUSIN	60 22 097 08	508	3	2 920 633	96 52 651 08	WIRING HARNESS
ATTACHABLE SLEEVE HOUSIN	60 22 097 08	(152)	1	2 932 001	96 45 393 08	RELAY CONTROL SYSTEM
ATTACHABLE SLEEVE HOUSIN	60 22 097 08	519	2	2 932 224	96 67 873 08	CABLES MOUNTING PANEL C
ATTACHABLE SLEEVE HOUSIN	60 23 198 08	513	1	2 920 633	96 52 651 08	WIRING HARNESS
AUX.HYDR.CR.TRACK CARR.2	91 58 473 08	3	1	1 400	91 58 445 08	CRAWLER TRACK CARRIER LE
AUX.HYDR.CR.TRACK CARR.2	91 58 472 08	3	1	1 410	91 58 447 08	CRAWLER CARRIER RIGHT CP
AUX.HYDR.CR.TRACK CARR.4	91 58 475 08	4	1	1 400	91 58 445 08	CRAWLER TRACK CARRIER LE
AUX.HYDR.CR.TRACK CARR.4	91 58 474 08	4	1	1 410	91 58 447 08	CRAWLER CARRIER RIGHT CP
AUX.HYDR.CYLINDER SB-BW	91 56 431 08	400	1	3 714 016	96 49 797 08	TRACTION RAM PRE-ASS.
AUX.HYDR.GRID WINCH 5 + 6	91 52 820 08	171	1		LR 1600-2-0	LIEBHERR CRAW.CRANE LR 1
AUX.HYDR.PIN EXTRACTION D	91 44 034 08	2	1	3 790 000	91 56 458 08	BOLT EXTRACTION ATTACHM
AUXILIARY ROPE 4X2.416M	97 73 190 08	32	1	3 206	91 52 881 08	PIVOT SECTION
AUXILIARY SWITCH BLOCK 1O	60 66 614 08	10	1	2 920 638	96 51 138 08	CONTROL DESK
AUXILIARY SWITCH BLOCK 1S	60 66 532 08	9	4	2 920 638	96 51 138 08	CONTROL DESK
AXIAL FACE SEAL	10 34 287 6	(4)	1	9 739 352	97 39 352	WATER PUMP WITH FASTENIN
AXLE 140.0X180 35NICRMOV12	97 71 198 08	4	1	3 211 003	96 46 986 08	ROD CPL.
AXLE 150.0X445 35NICRMOV12	97 68 035 08	19	17	1 401	91 58 478 08	CRAWLER TRACK CARRIER, L
AXLE 150.0X445 35NICRMOV12	97 68 035 08	19	17	1 411 200	91 58 481 08	CRAWLER TRACK CARRIER,
AXLE 16.0X76 S355J2C+C FE//	97 79 659 08	3	1	2 550 008	96 47 628 08	RETAINER CPL.
AXLE 16.0X76 S355J2C+C FE//	97 79 659 08	3	1	2 550 009	96 47 645 08	RETAINER CPL.
AXLE 219,1X40X245 S770QL1	95 66 984 08	3	1	3 225 100	96 48 582 08	BEARING CPL
AXLE 219,1X40X245 S770QL1	95 66 984 08	3	1	3 281	91 52 896 08	ERECTION FRAME
AXLE 219.1X140 S770QL1 SPF	97 76 746 08	3	1	3 714 021	96 49 271 08	ROLLER SEATING COMPL.
AXLE 219.1X1612 S770QL1	97 69 807 08	3	1	2 652	91 61 110 08	ROLLER BEARING
AXLE 219.1X245 S770QL1	97 19 034 08	4	1	3 713	91 57 749 08	D PIVOT SECTION
AXLE 219.1X487 S770QL1 SPF	97 76 908 08	32	1	3 714	91 52 862 08	D HEAD SECTION
AXLE 219.1X870 S770QL1 SPF	97 71 893 08	10	1	3 208 001	91 52 883 08	F-HEAD SECTION
AXLE 220.0X2231 35NICRMOV	97 67 972 08	2	1	2 550	91 61 343 08	SA FRAME
AXLE 220.0X665 35NICRMOV12	97 75 885 08	3	1	3 714 008	96 49 266 08	LUFFING PULLEY BLOCK COM
AXLE 220.0X745 35NICRMOV12	97 76 225 08	4	1	3 714 009	96 49 267 08	LUFFING PULLEY BLOCK COM
AXLE 260.0X2407 35NICRMOV	97 76 838 08	12	1	3 714	91 52 862 08	D HEAD SECTION
AXLE 30.0X200 S355J2C+C FE//	97 93 096 08	141	1	3 713	91 57 749 08	D PIVOT SECTION
AXLE 35.0X390 35NICRMOV12	97 95 985 08	15	1	3 208 001	91 52 883 08	F-HEAD SECTION
AXLE 40.0X1446 S355J2C+C FE	97 71 244 08	3	1	3 211 008	96 46 978 08	SAFETY ROLLER CPL.
AXLE 45.0X1392 S355J2+AR FE	97 71 246 08	4	1	3 211 009	96 46 979 08	SAFETY ROLLER CPL.
AXLE 50.0X100 35NICRMOV12	97 80 226 08	7	1	2 550 008	96 47 628 08	RETAINER CPL.
AXLE 50.0X100 35NICRMOV12	97 80 226 08	7	1	2 550 009	96 47 645 08	RETAINER CPL.
AXLE 55.0X292 35NICRMOV12	97 48 730 08	18	2	1 401	91 58 478 08	CRAWLER TRACK CARRIER, L
AXLE 55.0X292 35NICRMOV12	97 48 730 08	18	2	1 411 200	91 58 481 08	CRAWLER TRACK CARRIER,

Description	Item	Pos.	Quantity	Page	Assembly	Description
AXLE 55.0X900 35NICRMOV12	97 95 984 08	13	1	3 208 001	91 52 883 08	F-HEAD SECTION
AXLE HOLDER 10X115X140 S	97 88 099 08	8	2	3 291	91 52 831 08	S OVERRUN PROTECTION
AXLE HOLDER 10X140X40 S35	94 21 646 08	5	2	3 292	91 52 865 08	D OVERRUN PROTECTION
AXLE HOLDER 25X290X58 S96	97 00 580 6	23	17	1 401	91 58 478 08	CRAWLER TRACK CARRIER, L
AXLE HOLDER 25X290X58 S96	97 00 580 6	23	17	1 411 200	91 58 481 08	CRAWLER TRACK CARRIER,
AXLE HOLDER 6X20X80 S235J	94 13 244 08	11	2	3 211	91 57 748 08	S PIVOT SECTION
AXLE HOLDER 6X20X80 S235J	94 13 244 08	13	4	3 350	91 52 859 08	WINCH 3
AXLE HOLDER LN 4/11 S235J	99 70 411 01	10	2	3 211 009	96 46 979 08	SAFETY ROLLER CPL.
AXLE RD30X786 S355J2C+C FE	93 88 891 08	8	3	3 714 009	96 49 267 08	LUFFING PULLEY BLOCK COM
AXLE RD35X360 S355J2C+C FE	95 09 923 08	55	1	3 745	91 52 948 08	SUSPENDED BALLAST
AXLE RD40X1650 S355J2C+C	95 63 347 08	(2)	1	3 350	91 52 859 08	WINCH 3
BACK COVERING	11 17 126 8	2	1	X1111334	11 11 334 3	OPERATOR SEAT
BACK PART	10 49 234 5	1	1	X1111334	11 11 334 3	OPERATOR SEAT
BALL 3,00 G20	10 01 183 1	5	2	9 739 243	97 39 243	PISTON COOLING
BALL 6,35 G20P2	10 01 183 4	12	1	9 739 260	97 39 260	CYLINDER HEAD
BALL DIN 5401 10	10 28 962 6	28	1	X1041101	10 41 101 9	HYDRO CYLINDER
BALL DIN 5401 10	74 70 006 08	32	1	X1041101	10 41 101 5	TILT-BACK SUPPORT
BALL DIN 5401 10	74 70 006 08	300	1	X1041101	10 41 101 8	TILT-BACK SUPPORT
BALL DIN 5401 7	57 08 621 08	5	1	X1041267	10 41 267 8	END PLATE
BALL DIN 5401 8	74 70 004 08	52	1	X1041101	10 41 101 5	TILT-BACK SUPPORT
BALL DIN 5401 8	74 70 004 08	440	1	X1041101	10 41 101 8	TILT-BACK SUPPORT
BALL DIN 5401 8	74 70 004 08	212	1	X1042471	10 42 471 6	BALL VALVE COMBINATION
BALL SOCKET	10 01 186 3	9	1	9 739 186	97 39 186	ENGINE BRAKE CPL.
BALL VALVE BK3-30S A3C SPF	51 10 634 08	52	2	2 970	91 61 776 08	HYDRAULICS
BALL VALVE BKH3/4" A3C	51 06 923 08	20	1	1 970 100	91 58 471 08	HYDRAULIC EQUIPM.CENTER
BALL VALVE BKH3/8" A3C	51 06 820 08	22	1	2 970	91 61 776 08	HYDRAULICS
BALL VALVE COMBINATION	10 42 471 6	26	2	2 970	91 61 776 08	HYDRAULICS
BALL VALVE DN8-1/4" MS	51 06 960 08	5	1	2 978 100	91 52 796 08	ADDNL.HYDR.ERECTION DEV
BALL VALVE DN8-1/4" MS	51 06 960 08	13	1	2 978 200	91 54 843 08	ADD.HYDR.S_RETAINING RAM
BALL VALVE DN8-1/4" MS	51 06 960 08	10	1	3 978 005	91 56 430 08	ADDL.HYDRAULIC SB-HEAD PI
BALLAST B 200T	91 62 177 08	348	1		LR 1600-2-0	LIEBHERR CRAW.CRANE LR 1
BALLAST PALLET WELDED	96 49 614 08	1	1	3 745	91 52 948 08	SUSPENDED BALLAST
BAR LINKAGE CLIP	70 42 797 08	(14)	3	2 522 011	96 45 602 08	CLOSING DEVICE
BAR LINKAGE CLIP	70 42 797 08	9	3	2 522 011	96 45 602 08	CLOSING DEVICE
BASE PART 2OE	60 66 620 08	1	1	2 780 244	91 52 951 08	EMERGENCY CUT-OFF CRAN
BASE PLATE SLEWING PLAT	91 52 803 08	150	1		LR 1600-2-0	LIEBHERR CRAW.CRANE LR 1
BATH CIRCUIT BREAKER 82.5X	97 01 046 4	4	1	3 282 001	96 47 888 08	F-STAY COMPL.
BATTERY 12V 72AH	11 11 495 8	905	1	X1045077	10 45 077 4	HYDRAULIC AGGREGATE
BATTERY BOX ST.CONST. SP	96 34 249 08	1	1	2 260 006	96 46 501 08	BATTERY BOX, PRE-ASSEMB
BATTERY BOX, PRE-ASSEMB	96 46 501 08	1	1	2 260	91 53 057 08	BATTERY STORAGE
BATTERY CABLE 50	60 04 912 08	(331)	1.4	2 920 815	96 49 300 08	WIRING LIST BATTERY BOX
BATTERY CABLE DIN 72551 95	60 04 918 08	(333)	0.9	2 920 815	96 49 300 08	WIRING LIST BATTERY BOX
BATTERY CABLE DIN 72551 95	60 04 918 08	(333)	2	2 920 815	96 49 300 08	WIRING LIST BATTERY BOX
BATTERY CABLE DIN 72551 95	60 04 918 08	(333)	0.16	2 920 815	96 49 300 08	WIRING LIST BATTERY BOX
BATTERY CHARGER 230V	91 52 807 08	156	1		LR 1600-2-0	LIEBHERR CRAW.CRANE LR 1
BATTERY EN 50342 12V 170A	10 11 258 4	15	2	2 920 083	96 48 319 08	ELECTRIC FOR BATTERY BOX
BATTERY STORAGE	91 53 057 08	126	1		LR 1600-2-0	LIEBHERR CRAW.CRANE LR 1
BATTERY TERMINAL CLAMP M	61 32 066 08	19	2	2 920 083	96 48 319 08	ELECTRIC FOR BATTERY BOX
BATTERY TERMINAL CLAMP	61 32 065 08	18	2	2 920 083	96 48 319 08	ELECTRIC FOR BATTERY BOX
BEAM	10 34 310 5	11	1	9 739 371	97 39 371	AIR COND. COMPRESSOR A
BEAM FIRMENSCHILD	90 77 248	277	1	9 739 400	97 39 400	DIESEL ENGINE
BEAM RELAY 24V	63 01 022 08	52	1	2 932 001	96 45 393 08	RELAY CONTROL SYSTEM
BEARING	93 95 668 01	5	1	1 401	91 58 478 08	CRAWLER TRACK CARRIER, L
BEARING	93 95 668 01	5	1	1 411 200	91 58 481 08	CRAWLER TRACK CARRIER,
BEARING	93 95 675 01	6	1	1 401	91 58 478 08	CRAWLER TRACK CARRIER, L
BEARING	93 95 675 01	6	1	1 411 200	91 58 481 08	CRAWLER TRACK CARRIER,
BEARING 48X50 GUMMI 64CR	10 09 749 6	9	4	2 391 023	96 45 720 08	RADIATOR, PRE-ASSEMBLED
BEARING BLOCK PA6G	97 76 196 08	44	4	3 220 500	91 52 849 08	S INTERMEDIATE SECTION
BEARING BLOCK PA6G	97 76 196 08	44	4	3 223	91 52 852 08	S INTERMEDIATE SECTION
BEARING BLOCK PA6G	97 76 196 08	44	4	3 223 010	91 52 853 08	S INTERMEDIATE SECTION

Description	Item	Pos.	Quantity	Page	Assembly	Description
BEARING BLOCK PA6G	97 76 196 08	44	4	3 223 100	91 55 327 08	S INTERMEDIATE SECTION
BEARING BLOCK PA6G	97 76 196 08	44	4	3 226	91 52 870 08	L INTERMEDIATE SECTION
BEARING BLOCK PA6G	97 76 196 08	44	4	3 227	91 52 873 08	L INTERMEDIATE SECTION
BEARING BLOCK PA6G	97 76 196 08	44	4	3 227 200	91 53 519 08	LI INTERMEDIATE SECT. F-GU
BEARING BLOCK PA6G	97 76 196 08	37	4	3 715 008	91 52 863 08	D INTERMEDIATE SECTION
BEARING BLOCK PA6G	97 76 196 08	39	4	3 716	91 52 864 08	D INTERMEDIATE SECTION
BEARING BOXES-PAIR	76 24 210	26	1	X1047137	10 47 137 0	DRIVING GEAR
BEARING BUSHING 150X170X1	97 73 314 08	38	2	2 550	91 61 343 08	SA FRAME
BEARING BUSHING 200X220X	97 73 251 08	(2)	1	2 550	91 61 343 08	SA FRAME
BEARING BUSHING 200X220X	97 68 284 08	(2)	1	2 550	91 61 343 08	SA FRAME
BEARING BUSHING 210X250X2	97 73 315 08	40	2	2 550	91 61 343 08	SA FRAME
BEARING COVER RING 6213 A	74 72 042 05	45	1	X1035659	10 35 659 9	DISTRIBUTOR GEARBOX
BEARING CPL	96 45 603 08	10	2	2 550	91 61 343 08	SA FRAME
BEARING CPL	96 48 582 08	2	1	3 225	91 52 854 08	SL REDUCING SECTION
BEARING PLATE	28 30 209 08	52	1	2 550	91 61 343 08	SA FRAME
BEARING PLATE 10X60X120 P	93 54 692 08	2	2	3 714 017	96 50 752 08	SUPPORT CPL.
BEARING PLATE 10X60X90 P	93 22 470 08	47	4	3 211	91 57 748 08	S PIVOT SECTION
BEARING PLATE 10X60X90 P	93 22 470 08	27	8	3 713	91 57 749 08	D PIVOT SECTION
BEARING PLATE 15 X 60 X 810	97 64 327 08	40	1	3 206	91 52 881 08	PIVOT SECTION
BEARING PLATE 20X160X210 P	28 30 405 08	53	1	3 745	91 52 948 08	SUSPENDED BALLAST
BEARING RING	57 01 135 08	3	1	5 701 129	57 01 129 08	DRIVING GEAR
BEARING SHELL	70 23 749	26	1	X1047220	10 47 220 4	DRIVING GEAR
BEARING STUB SHAFT 110.0X	97 73 250 08	5	1	3 282 001	96 47 888 08	F-STAY COMPL.
BEARING WELDED	96 45 611 08	(1)	1	2 550	91 61 343 08	SA FRAME
BEARING WELDED	96 48 584 08	1	1	3 225 100	96 48 582 08	BEARING CPL
BEARING WELDED	96 49 669 08	1	1	3 282 001	96 47 888 08	F-STAY COMPL.
BEARING WELDED	96 54 448 08	3	1	2 370	91 52 782 08	ERECTING WINCH
BEVEL WHEEL SET M=5,96 Z=	93 97 664 01	2	1	9 000 521	90 00 521 4	ANGULAR GEAR
BLANKING PLUG	10 01 262 8	6	2	9 739 354	97 39 354	FLYWHEEL HOUSING MOUNT
BLANKING PLUG	77 90 162 01	88	1	9 697 916	96 97 916 01	SLEWING GEAR DRIVE
BLANKING PLUG 13	77 90 183 01	46	2	9 395 675	93 95 675 01	BEARING
BLANKING PLUG ISO 8434-1 PL	47 77 005 08	594	1	2 970	91 61 776 08	HYDRAULICS
BLANKING PLUG ISO 8434-1 PL	47 77 006 08	583	2	2 970	91 61 776 08	HYDRAULICS
BLANKING PLUG ISO 8434-1 PL	47 77 006 08	592	2	2 975 650	91 52 820 08	AUX.HYDR.GRID WINCH 5 + 6
BLANKING PLUG ISO 8434-1 PL	47 77 001 08	592	1	2 970	91 61 776 08	HYDRAULICS
BLANKING PLUG ISO 8434-1 PL	47 77 009 08	589	2	2 970	91 61 776 08	HYDRAULICS
BLIND	11 00 784 7	38	1	2 520	91 53 061 08	CABIN, GLAZED
BLIND	11 00 784 8	39	1	2 520	91 53 061 08	CABIN, GLAZED
BLIND	11 00 784 9	37	1	2 520	91 53 061 08	CABIN, GLAZED
BLIND RIVET 3,0X3,2-5,0	70 42 121 08	10	2	2 913 005	96 28 696 08	INTERIOR HOUSING PRE-ASS.
BLIND RIVET 3,0X3,2-5,0	70 42 121 08	41	50	2 932 001	96 45 393 08	RELAY CONTROL SYSTEM
BLIND RIVET 3,2X4,3-5,9	70 42 127 08	28	2	2 831	91 62 179 08	AIR COND. UNIT SUPERSTRU
BLIND RIVET 4,0X10,5	70 42 323 08	11	30	2 932 082	96 67 871 08	ASSEMBLY PARTS MOUNTIN
BLIND RIVET NUT M5 K=1,0-3,5	10 04 259 2	31	29	2 520	91 53 061 08	CABIN, GLAZED
BLIND RIVET NUT M5 K=1,0-3,5	10 04 259 2	4	23	2 522	91 54 115 08	SLIDING DOOR CPL.
BLIND RIVET NUT M5 K=1,0-3,5	10 04 259 2	36	8	2 533 020	96 67 888 08	CONTROLS AND FITTINGS RI
BLIND RIVET NUT M5 K=1,0-3,5	10 04 259 2	86	6	2 932 082	96 67 871 08	ASSEMBLY PARTS MOUNTIN
BLIND RIVET NUT M6 K=1,0-3,5	10 04 259 3	32	74	2 520	91 53 061 08	CABIN, GLAZED
BLIND RIVET NUT M6 K=1,0-3,5	10 04 259 3	5	6	2 520 030	96 45 609 08	ROOF WINDOW PRE-ASS.
BLIND RIVET NUT M6 K=1,0-3,5	10 04 259 3	14	1	2 533 066	96 48 365 08	ELECTRIC ADD-ON PARTS CA
BLIND RIVET NUT M6 K=1,0-3,5	10 04 259 3	3	5	2 810 037	96 47 204 08	PEDAL CANTILEVER INSTALL
BLIND RIVET NUT M8 K=1,8-5,	41 30 065 08	24	5	2 520	91 53 061 08	CABIN, GLAZED
BLIND RIVET NUT M8 K=1,8-5,	41 30 065 08	18	2	2 522	91 54 115 08	SLIDING DOOR CPL.
BLIND RIVET NUT M8 K=1,8-5,	41 30 065 08	2	12	2 810 037	96 47 204 08	PEDAL CANTILEVER INSTALL
BLOCK	51 07 138 08	1	1	5 114 975	51 14 975 08	PRESSURE RELIEF VALVE
BLOCK	51 07 143 08	14	1	5 114 975	51 14 975 08	PRESSURE RELIEF VALVE
BLOCKING WHEEL	10 80 236 2	17	1	5 400 018	54 00 018 08	ROPE WINCH
BLOWER	10 33 058 6	900	1	X1022811	10 22 811 2	AIR CONDITIONING UNIT
BLOWER 24V	10 29 012 2	3	1	X1004204	10 04 204 3	WATER HEATING SYSTEM
BOARD CONTROL PANEL 40X	97 79 945 08	6	1	2 920 638	96 51 138 08	CONTROL DESK

Description	Item	Pos.	Quantity	Page	Assembly	Description
BOLT CONNECTION 2576-303	97 02 786 01	1	1	2 621	91 54 899 08	QUICK RELEASE CONNECTIO
BOLT EXTRACTION ATTACHM	91 56 458 08	344	1		LR 1600-2-0	LIEBHERR CRAW.CRANE LR 1
BOWDEN PULL SYSTEM L=130	10 42 458 1	18	1	2 522 011	96 45 602 08	CLOSING DEVICE
BOWEX COUPLING 80NM	50 30 099 08	10	1	2 977 100	91 45 089 08	HYDRAULICS TRANSFORMER
BOWLEN SEALING HNBR	10 29 417 0	11	1	7 027 481	70 27 481	FUEL SEPARATOR
BOX NUT	11 00 444 3	27	1	X1045104	10 45 104 9	DIRECTIONAL CONTROL VALV
BOX NUT DIN 3870 AL10 A3P	47 74 015 08	593	1	2 990	91 59 244 08	COMPRESSED AIR PLANT
BOX NUT DIN 3870 AL12 A3C	47 74 016 08	593	1	2 970	91 61 776 08	HYDRAULICS
BOX NUT DIN 3870 AL15 A3P	47 74 012 08	582	2	2 970	91 61 776 08	HYDRAULICS
BOX NUT DIN 3870 AL18 A3P	47 74 024 08	591	1	2 970	91 61 776 08	HYDRAULICS
BOX NUT DIN 3870 AL18 A3P	47 74 024 08	591	2	2 975 650	91 52 820 08	AUX.HYDR.GRID WINCH 5 + 6
BOX NUT DIN 3870 AL22 A3P	47 74 026 08	596	1	1 972 250	91 58 473 08	AUX.HYDR.CR.TRACK CARR.2
BOX NUT DIN 3870 AL22 A3P	47 74 026 08	596	1	1 972 251	91 58 472 08	AUX.HYDR.CR.TRACK CARR.2
BOX NUT DIN 3870 AL22 A3P	47 74 026 08	584	2	2 970	91 61 776 08	HYDRAULICS
BOX NUT DIN 3870 AL28 A3P	47 74 017 08	586	2	2 970	91 61 776 08	HYDRAULICS
BOX NUT DIN 3870 AL28 A3P	47 74 017 08	593	2	2 975 650	91 52 820 08	AUX.HYDR.GRID WINCH 5 + 6
BOX NUT DIN 3870 AL28 A3P	47 74 017 08	598	1	2 978 200	91 54 843 08	ADD.HYDR.S_RETAINING RAM
BOX NUT DIN 3870 AL35 A3C	47 74 018 08	595	1	2 970	91 61 776 08	HYDRAULICS
BOX NUT DIN 3870 AL42 A3P	47 74 019 08	588	2	2 970	91 61 776 08	HYDRAULICS
BOX NUT DIN 3870 AS16 A3P	47 74 006 08	598	1	1 972 250	91 58 473 08	AUX.HYDR.CR.TRACK CARR.2
BOX NUT DIN 3870 AS16 A3P	47 74 006 08	598	1	1 972 251	91 58 472 08	AUX.HYDR.CR.TRACK CARR.2
BOX NUT DIN 3870 AS30 A3C	47 74 009 08	576	2	2 970	91 61 776 08	HYDRAULICS
BOX NUT DIN 3870 AS38	47 74 010 08	594	2	1 972 250	91 58 473 08	AUX.HYDR.CR.TRACK CARR.2
BOX NUT DIN 3870 AS38	47 74 010 08	594	2	1 972 251	91 58 472 08	AUX.HYDR.CR.TRACK CARR.2
BOX NUT DIN 3870 AS38	47 74 010 08	573	8	2 970	91 61 776 08	HYDRAULICS
BOX NUT DIN 3870 AS38	47 74 010 08	573	10	2 977 200	91 52 826 08	SUPPL. HYDR. PUMP 5+6
BOX NUT DIN 3870 AS6 A3P	47 74 001 08	36	20	2 711	91 52 800 08	CENT. LUBRIC. SYSTEM SUP
BOX NUT DIN 3870 AS6 A3P	47 74 001 08	590	2	2 990	91 59 244 08	COMPRESSED AIR PLANT
BRACE PLATE	92 53 054 08	1	1	1 641 014	92 53 053 08	SUPPORT PLATE COMPL.
BRACKET	10 65 067 0	2	1	X1035519	10 35 519 6	OIL AIR COOLER
BRACKET	11 17 127 6	71	1	X1111334	11 11 334 3	OPERATOR SEAT
BRACKET	11 65 791 9	1	1	9 770 589	97 70 589 08	ACCESS LADDER
BRACKET	51 07 821 08	2	1	5 114 865	51 14 865 08	DIRECTIONAL CTRL. VALVE
BRACKET	96 51 811 08	26	1	2 652	91 61 110 08	ROLLER BEARING
BRACKET COMPL.	92 88 304 08	2	2	3 211 002	92 88 302 08	SAFETY ROLLER CPL.
BRACKET COMPL.	92 88 304 08	153	2	3 713	91 57 749 08	D PIVOT SECTION
BRACKET COMPL.	96 47 218 08	3	1	3 208 001	91 52 883 08	F-HEAD SECTION
BRACKET COMPL.	96 48 024 08	11	2	3 281	91 52 896 08	ERECTION FRAME
BRACKET COMPL.	96 48 027 08	21	2	3 281	91 52 896 08	ERECTION FRAME
BRACKET COMPL.	96 48 261 08	3	2	3 207	91 53 433 08	F-GUYING
BRACKET COMPL.	96 48 292 08	4	2	3 207	91 53 433 08	F-GUYING
BRACKET COMPL.	96 49 270 08	6	2	3 714	91 52 862 08	D HEAD SECTION
BRACKET COMPL.	96 49 456 08	2	2	3 714 009	96 49 267 08	LUFFING PULLEY BLOCK COM
BRACKET COMPL.	96 59 083 08	21	2	3 714 009	96 49 267 08	LUFFING PULLEY BLOCK COM
BRACKET COMPL. 0	96 47 187 08	2	2	3 208 001	91 52 883 08	F-HEAD SECTION
BRACKET COMPL. 0.50M	96 50 162 08	47	2	3 713	91 57 749 08	D PIVOT SECTION
BRACKET COMPL. 0.875M	96 49 677 08	3	2	3 745	91 52 948 08	SUSPENDED BALLAST
BRACKET LEFT	97 75 565 08	4	1	2 503 101	96 48 626 08	SEAT
BRACKET LEFT SPF	96 75 883 08	3	1	2 502	91 55 939 08	CONTROL STAND
BRACKET RIGHT	97 75 567 08	5	1	2 503 101	96 48 626 08	SEAT
BRACKET RIGHT SPF	96 75 884 08	4	1	2 502	91 55 939 08	CONTROL STAND
BRACKET ST	10 21 652 9	60	1	2 831	91 62 179 08	AIR COND. UNIT SUPERSTRU
BRACKET WELDED	92 51 944 08	4	1	2 621	91 54 899 08	QUICK RELEASE CONNECTIO
BRACKET WELDED CONST.	92 16 964 08	2	1	2 925 204	92 16 990 08	CAMERA EQUIPMENT D-PIVOT
BRACKET WELDED CONST.	92 51 941 08	3	1	2 621	91 54 899 08	QUICK RELEASE CONNECTIO
BRACKET WELDED CONST.	96 42 805 08	2	2	2 670	91 52 797 08	FUEL TANK CPL.
BRACKET WELDED CONST.	96 44 626 08	1	2	2 730	91 52 803 08	BASE PLATE SLEWING PLATF
BRACKET WELDED CONST.	96 45 748 08	1	2	1 742	91 53 021 08	FIXAGE DU CONTREPOIDS CE
BRACKET WELDED CONST.	96 47 506 08	4	2	2 671	91 52 798 08	OIL RESERVOIR, COMPLETE
BRACKET WELDED CONST.	96 49 689 08	2	4	3 747	91 52 950 08	CENTERING STANDARD

Description	Item	Pos.	Quantity	Page	Assembly	Description
BRACKET WELDED CONST.	96 61 232 08	1	1	2 550 011	96 61 231 08	CONSOLE COMPL.
BRACKET WELDED CONST. FE	96 49 196 08	16	2	2 392	91 52 785 08	MUFFLER UNIT
BRACKET WELDED CONST. FE	96 53 678 08	10	1	2 391 040	96 53 645 08	CLUTCH ACTUATOR
BRACKET WELDED CONST. FE	96 17 503 08	2	2	3 291	91 52 831 08	S OVERRUN PROTECTION
BRACKET WELDED CONST. FE	96 17 503 08	7	2	3 292	91 52 865 08	D OVERRUN PROTECTION
BRACKET WELDED CONST. FE	96 45 983 08	3	1	2 520 032	96 45 980 08	WINDSHIELD WASHER INSTAL
BRACKET WELDED CONST. FE	96 50 492 08	13	2	3 227 002	96 50 498 08	ROD CPL.
BRACKET WELDED CONST. H	96 52 910 08	1	1	2 790 455	91 57 005 08	TRANSPORT KEEPER
BRACKET WELDED CONST. R	96 48 437 08	12	2	2 502	91 55 939 08	CONTROL STAND
BRACKET WELDED CONST. R	96 66 878 08	7	1	2 502	91 55 939 08	CONTROL STAND
BRACKET WELDED CONST. V	96 52 911 08	2	1	2 790 455	91 57 005 08	TRANSPORT KEEPER
BRACKET WELDED IN FRONT	96 51 810 08	25	1	2 652	91 61 110 08	ROLLER BEARING
BRACKET WITH BOARD	96 45 686 08	2	2	2 550 005	96 45 680 08	ROD CPL.
BRACKET WITH BOARD	96 45 687 08	3	2	2 550 005	96 45 680 08	ROD CPL.
BRACKET WITH BOARD	96 45 688 08	4	1	2 550 005	96 45 680 08	ROD CPL.
BRACKET WITH BOARD	96 48 337 08	1	2	3 207 101	96 48 292 08	BRACKET COMPL.
BRACKET WITH BOARD	96 49 464 08	1	2	3 714 014	96 49 456 08	BRACKET COMPL.
BRACKET WITH BOARD 0.25	96 45 231 08	2	2	3 220 501	96 43 440 08	ROD CPL.
BRACKET WITH BOARD 0.25	96 45 231 08	2	2	3 221 200	96 47 984 08	ROD CPL.
BRACKET WITH BOARD 0.25	96 45 231 08	2	2	3 225 200	96 48 679 08	ROD CPL.
BRACKET WITH BOARD 0.25	96 45 231 08	2	2	3 227 002	96 50 498 08	ROD CPL.
BRACKET WITH BOARD 0.25	96 45 231 08	2	2	3 561 003	96 45 222 08	ROD CPL.
BRACKET WITH BOARD 0.25	96 45 231 08	2	2	3 713 012	96 50 197 08	ROD CPL.
BRACKET WITH BOARD 0.25	96 45 231 08	1	2	3 714 013	96 59 083 08	BRACKET COMPL.
BRACKET WITH BOARD 0.25	96 45 232 08	3	1	3 220 501	96 43 440 08	ROD CPL.
BRACKET WITH BOARD 0.25	96 45 232 08	3	1	3 221 200	96 47 984 08	ROD CPL.
BRACKET WITH BOARD 0.25	96 45 232 08	3	1	3 225 200	96 48 679 08	ROD CPL.
BRACKET WITH BOARD 0.25	96 45 232 08	3	1	3 227 002	96 50 498 08	ROD CPL.
BRACKET WITH BOARD 0.25	96 45 232 08	3	1	3 561 003	96 45 222 08	ROD CPL.
BRACKET WITH BOARD 0.25	96 45 232 08	3	1	3 713 012	96 50 197 08	ROD CPL.
BRACKET WITH BOARD 0.25	96 45 232 08	2	1	3 714 013	96 59 083 08	BRACKET COMPL.
BRACKET WITH BOARD 0.25	96 48 595 08	(2)	2	3 715 008	91 52 863 08	D INTERMEDIATE SECTION
BRACKET WITH BOARD 0.25	96 48 595 08	2	2	3 716 001	96 49 159 08	ROD CPL.
BRACKET WITH BOARD 0.25	96 48 596 08	(3)	1	3 715 008	91 52 863 08	D INTERMEDIATE SECTION
BRACKET WITH BOARD 0.25	96 48 596 08	3	1	3 716 001	96 49 159 08	ROD CPL.
BRACKET WITH BOARD 0.25M	96 47 000 08	15	4	3 211	91 57 748 08	S PIVOT SECTION
BRACKET WITH BOARD 0.34	96 53 262 08	70	1	1 401	91 58 478 08	CRAWLER TRACK CARRIER, L
BRACKET WITH BOARD 0.34	96 53 262 08	70	1	1 411 200	91 58 481 08	CRAWLER TRACK CARRIER,
BRACKET WITH BOARD 0.34	96 53 263 08	71	1	1 401	91 58 478 08	CRAWLER TRACK CARRIER, L
BRACKET WITH BOARD 0.34	96 53 263 08	71	1	1 411 200	91 58 481 08	CRAWLER TRACK CARRIER,
BRACKET WITH BOARD 0.35M	96 49 611 08	2	2	3 714 025	96 49 269 08	ROD CPL.
BRACKET WITH BOARD 200	96 45 290 08	2	2	3 207 003	96 48 259 08	ROD CPL.
BRACKET WITH BOARD 200	96 45 290 08	1	2	3 207 100	96 48 261 08	BRACKET COMPL.
BRACKET WITH BOARD 200	96 45 290 08	(2)	2	3 281	91 52 896 08	ERECTION FRAME
BRACKET WITH BOARD 350	96 47 237 08	(1)	2	3 281	91 52 896 08	ERECTION FRAME
BRACKET WITH BOARD 350	96 47 239 08	(1)	2	3 281	91 52 896 08	ERECTION FRAME
BRACKET WITH BOARD 390	96 47 889 08	13	2	3 282 002	96 47 890 08	FAB-STAY
BRACKET,LEFT WELDED FE//	96 48 427 08	8	1	2 502	91 55 939 08	CONTROL STAND
BRACKET,LEFT WELDED RAL	96 48 438 08	13	1	2 502	91 55 939 08	CONTROL STAND
BRACKET,RIGHT WELDED FE//	96 48 428 08	9	1	2 502	91 55 939 08	CONTROL STAND
BRACKET,RIGHT WELDED RAL	96 48 439 08	14	1	2 502	91 55 939 08	CONTROL STAND
BRAKE	93 29 163 01	62	1	9 000 510	90 00 510 6	ANGULAR GEAR
BRAKE	93 29 163 01	62	1	9 000 521	90 00 521 4	ANGULAR GEAR
BRAKE ACTUATING UNIT	50 28 169 01	(3)	1	9 000 510	90 00 510 6	ANGULAR GEAR
BRAKE MULTI-DISC SET	92 77 467 01	(1)	1	9 000 510	90 00 510 6	ANGULAR GEAR
BRAKE PACKING SET	92 77 468 01	(2)	1	9 000 510	90 00 510 6	ANGULAR GEAR
BRAKE VALVE	10 03 826 2	7	1	X1041080	10 41 080 3	SUPPORT CYLINDER
BRAKE VALVE	51 13 072 08	4	2	2 976 017	96 52 261 08	FITTING PLATE EMERG. ACT:
BRAKE VALVE	51 13 072 08	4	2	2 976 022	96 53 245 08	FITTING PLATE EMERG. ACT:
BRICK 50X242X242 S355J2+N	97 43 188 08	7	4	3 747	91 52 950 08	CENTERING STANDARD

Description	Item	Pos.	Quantity	Page	Assembly	Description
BRICK 50X242X242 S355J2+N	97 43 189 08	8	4	3 747	91 52 950 08	CENTERING STANDARD
BRICK 50X255X280 S355J2+N	97 76 964 08	11	2	3 747	91 52 950 08	CENTERING STANDARD
BRICK 50X274X255 S355J2+N	97 43 187 08	6	2	3 747	91 52 950 08	CENTERING STANDARD
BRICK 50X274X255 S355J2+N	97 43 190 08	9	2	3 747	91 52 950 08	CENTERING STANDARD
BRICK 50X280X255 S355J2+N	97 76 956 08	10	2	3 747	91 52 950 08	CENTERING STANDARD
BRIDE DE BLOCAGE	96 51 407 08	2	1	2 925 402	96 58 855 08	CAMERA INSTALLATION SLEW
BRUSH SUPPORT	10 41 178 6	16	8	X1002800	10 02 800 2	CABLE REEL
BRUSH SUPPORT 10A GOLD	11 00 314 2	(1)	1	X1002800	10 02 800 2	CABLE REEL
BS HOUSING HAN 24B	60 56 185 08	518	3	2 920 633	96 52 651 08	WIRING HARNESS
BUILD-IN SOCKET 24-POL A24	69 18 996 08	(505)	1	3 930 640	96 50 481 08	TERMINAL BOX CPL.
BUILD-IN SOCKET 24-POL A24	69 18 996 08	(501)	2	3 930 730	96 50 599 08	TERMINAL BOX CPL.
BUILD-IN SOCKET 24-POL A24	69 24 016 08	(151)	1	2 920 369	96 54 235 08	TERMINAL BOX CPL.
BUILD-IN SOCKET 24-POL A24	69 24 016 08	(501)	1	3 930 640	96 50 481 08	TERMINAL BOX CPL.
BUILT-IN SOCKET 2-POL	60 52 039 08	2	1	2 533 067	96 50 385 08	PLATE PRE-ASS.
BUILT-IN SOCKET 2-POL	60 52 039 08	3	2	2 920 257	92 78 689 08	TERMINAL BOX LIGHTING
BUILT-IN SOCKET 2-POL	60 52 039 08	51	1	2 932 001	96 45 393 08	RELAY CONTROL SYSTEM
BUILT-IN VALVE 350BAR 900L/	10 81 373 1	2	4	X1041325	10 41 325 5	CHANGE-OVER BLOCK
BURNER 24V 9,1KW	10 29 012 4	17	1	X1004204	10 04 204 3	WATER HEATING SYSTEM
BUS LINE 4 X 1 SPF	60 03 452 08	371	2.05	2 920 633	96 52 651 08	WIRING HARNESS
BUS PCB	92 84 311 08	3	1	2 913 100	91 23 538 08	ASSEMBLY FRAME
BUSHING	10 00 079 4	5	1	X1047220	10 47 220 8	ADJUSTMENT
BUSHING	10 03 239 2	13	1	9 739 118	97 39 118	OIL LINE
BUSHING 100X130X170 GZ-CU	97 70 818 08	19	2	3 213	91 61 419 08	F-CONNECTING HEAD
BUSHING 11X20X11,5 St 35 NB	10 34 329 9	14	2	9 739 344	97 39 344	GENERATOR ADD-ON
BUSHING 16.0X12 S355J2C+C	97 68 666 08	47	4	2 502	91 55 939 08	CONTROL STAND
BUSHING 16.0X12 S355J2C+C	97 68 666 08	10	1	2 522 011	96 45 602 08	CLOSING DEVICE
BUSHING 230X200X266 GZ-CU	97 69 084 08	2	2	3 211	91 57 748 08	S PIVOT SECTION
BUSHING 240X280X175 GZ-ZU	97 76 392 08	3	1	3 714 013	96 49 270 08	BRACKET COMPL.
BUSHING 80X100X70 GZ-CUZN	70 43 346 08	25	2	2 810	91 52 806 08	CRANE DRIVER'S CABIN CPL.
BUSHING 9X18X11	10 48 693 4	25	1	9 739 492	97 39 492	PIPELINE INSTALLATION
BUSHING 9X18X15 St 35 NBK	10 48 694 0	32	1	9 739 492	97 39 492	PIPELINE INSTALLATION
BUSHING RD100X45 GZ-CUZN	70 43 378 08	85	2	3 713	91 57 749 08	D PIVOT SECTION
BUSHING RD100X45 GZ-CUZN	97 88 106 08	3	2	3 211	91 57 748 08	S PIVOT SECTION
BUSHING SLEEVE 165X156 G	97 67 849 08	2	1	1 400 016	96 45 287 08	ROLLER BODY HALF CPL.
BUSHING SUPPORT 6-POL 16	60 45 265 08	(503)	1	3 930 640	96 50 481 08	TERMINAL BOX CPL.
BUSHING SUPPORT 6-POL 16	60 45 265 08	(503)	1	3 930 730	96 50 599 08	TERMINAL BOX CPL.
BUTT STRAP	96 47 562 08	5	2	3 205	91 52 880 08	F-ASSEMBLY UNIT
BUTT STRAP 4X40X20 S315M	97 83 610 08	2	2	2 391 040	96 53 645 08	CLUTCH ACTUATOR
BUTT STRAP 8X113X108 S35	97 83 611 08	3	1	2 391 040	96 53 645 08	CLUTCH ACTUATOR
BUTTON HEAD SCREW AEHN	10 02 823 7	356	8	2 391 001	96 45 719 08	DIESEL ENGINE, PRE-ASSEMB
BUTTON HEAD SCREW AEHN	10 02 823 7	3	8	2 859 005	96 46 756 08	FLAP PRE-ASS.
BUTTON HEAD SCREW AEHN	10 41 285 1	27	5	2 260	91 53 057 08	BATTERY STORAGE
BUTTON HEAD SCREW AEHN	10 41 285 1	23	2	2 260 006	96 46 501 08	BATTERY BOX, PRE-ASSEMB
BUTTON HEAD SCREW AEHN	10 41 285 1	4	5	2 391 036	96 23 055 08	COVER PRE-ASSY.
BUTTON HEAD SCREW AEHN	10 41 285 1	73	6	2 810	91 52 806 08	CRANE DRIVER'S CABIN CPL.
BUTTON HEAD SCREW AEHN	10 41 285 1	21	8	2 925 402	96 58 855 08	CAMERA INSTALLATION SLEW
BUTTON HEAD SCREW AEHN	10 41 285 2	14	8	2 393 002	96 46 782 08	COVER COMPL.
BUTTON HEAD SCREW AEHN	10 41 285 2	15	10	2 522 013	96 45 883 08	GUIDE PRE-ASS.
BUTTON HEAD SCREW AEHN	10 41 285 3	12	1	2 522 011	96 45 602 08	CLOSING DEVICE
BUTTON HEAD SCREW AEHN	10 41 285 4	18	4	1 130 008	91 58 624 08	CENTRAL SECTION CRAWLER
BUTTON HEAD SCREW AEHN	10 41 285 4	76	4	1 972 250	91 58 473 08	AUX.HYDR.CR.TRACK CARR.2
BUTTON HEAD SCREW AEHN	10 41 285 4	76	4	1 972 251	91 58 472 08	AUX.HYDR.CR.TRACK CARR.2
BUTTON HEAD SCREW AEHN	10 41 285 4	13	30	2 310	91 52 503 08	WINCH 1
BUTTON HEAD SCREW AEHN	10 41 285 4	20	47	2 340	91 52 776 08	WINCH 4 LUFFING GEAR
BUTTON HEAD SCREW AEHN	10 41 285 4	353	8	2 391 001	96 45 719 08	DIESEL ENGINE, PRE-ASSEMB
BUTTON HEAD SCREW AEHN	10 41 285 4	44	4	2 391 040	96 53 645 08	CLUTCH ACTUATOR
BUTTON HEAD SCREW AEHN	10 41 285 4	3	4	2 540	91 53 253 08	CLIMA-HEATING INSTALLATIO
BUTTON HEAD SCREW AEHN	10 41 285 4	(6)	5	2 550	91 61 343 08	SA FRAME
BUTTON HEAD SCREW AEHN	10 41 285 4	23	40	2 550	91 61 343 08	SA FRAME
BUTTON HEAD SCREW AEHN	10 41 285 4	12	2	2 550 008	96 47 628 08	RETAINER CPL.

Description	Item	Pos.	Quantity	Page	Assembly	Description
BUTTON HEAD SCREW AEHN	10 41 285 4	12	2	2 550 009	96 47 645 08	RETAINER CPL.
BUTTON HEAD SCREW AEHN	10 41 285 4	39	2	2 652	91 61 110 08	ROLLER BEARING
BUTTON HEAD SCREW AEHN	10 41 285 4	16	4	2 657	91 57 656 08	MOUNTING EQUIPMENT CRAW
BUTTON HEAD SCREW AEHN	10 41 285 4	7	4	2 670	91 52 797 08	FUEL TANK CPL.
BUTTON HEAD SCREW AEHN	10 41 285 4	18	2	2 671	91 52 798 08	OIL RESERVOIR, COMPLETE
BUTTON HEAD SCREW AEHN	10 41 285 4	24	2	2 671 004	96 46 305 08	OIL TANK PRE-ASS.
BUTTON HEAD SCREW AEHN	10 41 285 4	39	2	2 711	91 52 800 08	CENT. LUBRIC. SYSTEM SUP
BUTTON HEAD SCREW AEHN	10 41 285 4	8	4	2 790 455	91 57 005 08	TRANSPORT KEEPER
BUTTON HEAD SCREW AEHN	10 41 285 4	60	7	2 810	91 52 806 08	CRANE DRIVER'S CABIN CPL.
BUTTON HEAD SCREW AEHN	10 41 285 4	(5)	28	2 920	91 56 833 08	ELECTR. SYSTEM F.SLEWING
BUTTON HEAD SCREW AEHN	10 41 285 4	14	8	2 978 100	91 52 796 08	ADDNL.HYDR.ERECTION DEV
BUTTON HEAD SCREW AEHN	10 41 285 4	52	14	3 208 001	91 52 883 08	F-HEAD SECTION
BUTTON HEAD SCREW AEHN	10 41 285 4	95	12	3 211	91 57 748 08	S PIVOT SECTION
BUTTON HEAD SCREW AEHN	10 41 285 4	22	5	3 213	91 61 419 08	F-CONNECTING HEAD
BUTTON HEAD SCREW AEHN	10 41 285 4	30	32	3 350	91 52 859 08	WINCH 3
BUTTON HEAD SCREW AEHN	10 41 285 4	128	8	3 713	91 57 749 08	D PIVOT SECTION
BUTTON HEAD SCREW AEHN	10 41 285 4	90	18	3 714	91 52 862 08	D HEAD SECTION
BUTTON HEAD SCREW AEHNL	10 41 285 7	85	2	2 520	91 53 061 08	CABIN, GLAZED
BUTTON HEAD SCREW AEHNL	10 41 285 7	19	4	2 541	91 52 790 08	ADD HEATING SUPERSTRUCT
BUTTON HEAD SCREW AEHNL	10 41 285 7	11	4	2 541 001	96 49 651 08	ADDNL.HEATING, PRE-ASSE
BUTTON HEAD SCREW AEHNL	10 41 285 7	53	4	2 631	91 56 817 08	SLEWING PLATFORM CATWAL
BUTTON HEAD SCREW AEHNL	10 41 285 7	63	16	2 859	91 52 809 08	SOUND DAMPING
BUTTON HEAD SCREW AEHNL	10 41 285 7	16	2	2 978 200	91 54 843 08	ADD.HYDR.S_RETAINING RAM
BUTTON HEAD SCREW AEHNL	10 41 285 7	13	12	3 291	91 52 831 08	S OVERRUN PROTECTION
BUTTON HEAD SCREW AEHNL	10 41 285 7	127	42	3 713	91 57 749 08	D PIVOT SECTION
BUTTON HEAD SCREW AEHNL	40 97 041 08	26	8	2 260	91 53 057 08	BATTERY STORAGE
BUTTON HEAD SCREW AEHNL	40 97 041 08	52	48	2 859	91 52 809 08	SOUND DAMPING
BUTTON HEAD SCREW AEHNL	40 97 041 08	97	12	3 211	91 57 748 08	S PIVOT SECTION
BUTTON HEAD SCREW AEHNL	10 41 286 1	331	4	2 391 001	96 45 719 08	DIESEL ENGINE, PRE-ASSEMB
BUTTON HEAD SCREW AEHNL	10 41 286 1	79	2	2 520	91 53 061 08	CABIN, GLAZED
BUTTON HEAD SCREW AEHNL	10 41 286 1	51	2	2 520 034	96 45 984 08	INTERIOR PANELING
BUTTON HEAD SCREW AEHNL	10 41 286 1	10	1	2 541 001	96 49 651 08	ADDNL.HEATING, PRE-ASSE
BUTTON HEAD SCREW AEHNL	10 41 286 1	56	25	2 859	91 52 809 08	SOUND DAMPING
BUTTON HEAD SCREW ISO 73	10 45 022 6	44	12	3 715 008	91 52 863 08	D INTERMEDIATE SECTION
BUTTON HEAD SCREW ISO 73	10 45 022 6	45	24	3 716	91 52 864 08	D INTERMEDIATE SECTION
BUTTON HEAD SCREW ISO 7	10 44 130 5	26	4	2 533 020	96 67 888 08	CONTROLS AND FITTINGS RI
BUTTON HEAD SCREW ISO 7	10 44 130 5	17	4	2 533 066	96 48 365 08	ELECTRIC ADD-ON PARTS CA
BUTTON HEAD SCREW ISO 7	40 97 053 08	43	4	2 502	91 55 939 08	CONTROL STAND
BUTTON HEAD SCREW ISO 7	40 97 053 08	78	2	2 520	91 53 061 08	CABIN, GLAZED
BUTTON HEAD SCREW ISO 7	40 97 053 08	46	6	2 520 034	96 45 984 08	INTERIOR PANELING
BUTTON HEAD SCREW ISO 7	10 45 069 3	80	6	2 520	91 53 061 08	CABIN, GLAZED
BUTTON HEAD SCREW ISO 7	10 45 069 3	3	11	2 520 033	96 50 633 08	MONITOR CONSOLE
BUTTON HEAD SCREW ISO 7	10 45 069 3	25	4	2 520 034	96 45 984 08	INTERIOR PANELING
BUTTON HEAD SCREW ISO 7	10 45 069 3	10	3	2 810 001	96 43 597 08	CRANE DRIVER'S CABIN,PRE
BUTTON HEAD SCREW ISO 7	10 87 547 4	28	6	2 502	91 55 939 08	CONTROL STAND
BUTTON HEAD SCREW ISO 7	10 87 547 4	44	46	2 520 034	96 45 984 08	INTERIOR PANELING
BUTTON HEAD SCREW ISO 7	10 87 547 4	5	27	2 522	91 54 115 08	SLIDING DOOR CPL.
BUTTON HEAD SCREW ISO 7	10 87 547 4	3	7	2 533 020	96 67 888 08	CONTROLS AND FITTINGS RI
BUTTON HEAD SCREW ISO 7	10 87 546 8	17	4	2 393 002	96 46 782 08	COVER COMPL.
BUTTON HEAD SCREW ISO 7	10 87 546 8	76	13	2 520	91 53 061 08	CABIN, GLAZED
BUTTON HEAD SCREW ISO 7	10 87 546 8	21	6	2 520 032	96 45 980 08	WINDSHIELD WASHER INSTAL
BUTTON HEAD SCREW ISO 7	10 87 546 8	45	93	2 520 034	96 45 984 08	INTERIOR PANELING
BUTTON HEAD SCREW ISO 7	10 87 546 8	5	4	2 533 051	96 48 360 08	EL.EQUIPMENT CABIN
BUTTON HEAD SCREW ISO 7	10 87 546 8	3	4	2 533 068	96 49 314 08	PREMOUNTED PLUG SOCKET
BUTTON HEAD SCREW ISO 7	10 87 546 8	(7)	2	2 925 026	91 55 259 08	ERG. CAMERA CONTROL
BUTTON HEAD SCREW ISO 7	10 87 546 8	7	2	2 925 405	96 48 397 08	EQUIPMENT CAMERA CAB
BUTTON HEAD SCREW ISO 7	40 97 059 08	19	2	2 391 040	96 53 645 08	CLUTCH ACTUATOR
BUTTON HEAD SCREW ISO 7	40 97 059 08	96	36	3 211	91 57 748 08	S PIVOT SECTION
BUTTON HEAD SCREW ISO 7	40 97 059 08	126	20	3 713	91 57 749 08	D PIVOT SECTION
BUTTON HEAD SCREW ISO 7	40 97 059 08	89	14	3 714	91 52 862 08	D HEAD SECTION

Description	Item	Pos.	Quantity	Page	Assembly	Description
BUTZEN BUZ 28L A3C	47 77 008 08	587	2	2 970	91 61 776 08	HYDRAULICS
BUTZEN BUZ 28L A3C	47 77 008 08	594	2	2 975 650	91 52 820 08	AUX.HYDR.GRID WINCH 5 + 6
BUTZEN BUZ 28L A3C	47 77 008 08	599	1	2 978 200	91 54 843 08	ADD.HYDR.S_RETAINING RAM
CABIN SHEET METAL SECTI	91 55 303 08	71	1	2 520	91 53 061 08	CABIN, GLAZED
CABIN, GLAZED	91 53 061 08	1	1	2 810 001	96 43 597 08	CRANE DRIVER'S CABIN,PRE
CABLE 12M	61 40 376 08	11	1	2 925 002	96 58 856 08	EQUIPMENT CAMERA SLEW C
CABLE 12M	61 40 382 08	(11)	1	2 925 218	91 60 840 08	CAMERA CONTROL WINCH 3
CABLE 5X37-4,5M	10 43 030 5	20	1	2 925 405	96 48 397 08	EQUIPMENT CAMERA CAB
CABLE 6M	61 40 458 08	13	2	2 925 002	96 58 856 08	EQUIPMENT CAMERA SLEW C
CABLE 9M	61 40 418 08	12	3	2 925 002	96 58 856 08	EQUIPMENT CAMERA SLEW C
CABLE BREAK PREVENTION 2	51 16 313 14	22	1	X1041102	10 41 102 1	DRAW CYLINDER
CABLE BREAK PREVENTION 2	51 16 313 14	42	1	X1042959	10 42 959 8	DRAW CYLINDER
CABLE CHANNEL 40X25/2000	60 14 058 08	44	0.63	2 932 001	96 45 393 08	RELAY CONTROL SYSTEM
CABLE CHANNEL 80X100/2000	60 14 142 08	45	1.295	2 932 082	96 67 871 08	ASSEMBLY PARTS MOUNTIN
CABLE CHANNEL 80X80/2000	60 14 139 08	21	0.725	2 932 082	96 67 871 08	ASSEMBLY PARTS MOUNTIN
CABLE CLAMP	72 00 144 08	54	3	3 208 001	91 52 883 08	F-HEAD SECTION
CABLE CLAMP	72 00 144 08	40	6	3 715 008	91 52 863 08	D INTERMEDIATE SECTION
CABLE CLAMP	72 00 144 08	42	12	3 716	91 52 864 08	D INTERMEDIATE SECTION
CABLE CLAMP 2X22X90 DC01	95 36 500 08	31	8	2 310	91 52 503 08	WINCH 1
CABLE CLAMP 2X22X90 DC01	95 36 500 08	152	2	2 391 001	96 45 719 08	DIESEL ENGINE, PRE-ASSEMB
CABLE CLAMP 2X22X90 DC01	95 36 500 08	(5)	5	2 550	91 61 343 08	SA FRAME
CABLE CLAMP 2X22X90 DC01	95 36 500 08	50	19	2 550	91 61 343 08	SA FRAME
CABLE CLAMP 2X22X90 DC01	95 36 500 08	61	3	2 810	91 52 806 08	CRANE DRIVER'S CABIN CPL.
CABLE CLAMP 2X22X90 DC01	95 36 500 08	53	11	3 208 001	91 52 883 08	F-HEAD SECTION
CABLE CLAMP 2X22X90 DC01	95 36 500 08	21	5	3 213	91 61 419 08	F-CONNECTING HEAD
CABLE CLAMP 2X22X90 DC01	95 36 500 08	31	13	3 350	91 52 859 08	WINCH 3
CABLE CLAMP POLYAMID	70 42 805 08	19	3	2 522 011	96 45 602 08	CLOSING DEVICE
CABLE CLIP HOLDER 8,1X-S	11 49 231 5	6	7	2 520 033	96 50 633 08	MONITOR CONSOLE
CABLE CLIP HOLDER 8,1X-S	11 49 231 5	47	8	2 932 082	96 67 871 08	ASSEMBLY PARTS MOUNTIN
CABLE CONDUIT DN16X0,4 PU	11 12 420 5	223	3.83	2 920 633	96 52 651 08	WIRING HARNESS
CABLE CONDUIT DN25X0,4 PU	11 12 420 8	225	0.15	2 533 072	96 67 891 08	WIRING HARNESS
CABLE CONDUIT DN25X0,4 PU	11 12 420 8	225	2.13	2 920 633	96 52 651 08	WIRING HARNESS
CABLE CONDUIT DN30X0,4 PU	11 12 420 9	226	0.5	2 533 072	96 67 891 08	WIRING HARNESS
CABLE CONDUIT DN30X0,4 PU	11 12 420 9	226	4.66	2 920 633	96 52 651 08	WIRING HARNESS
CABLE CONDUIT DN35X0,4 PU	11 12 421 0	227	2.4	2 533 072	96 67 891 08	WIRING HARNESS
CABLE CONDUIT DN35X0,4 PU	11 12 421 0	227	2.03	2 920 633	96 52 651 08	WIRING HARNESS
CABLE CONDUIT DN40X0,4 PU	11 12 421 1	228	3.03	2 920 633	96 52 651 08	WIRING HARNESS
CABLE CONDUIT DN50X0,4 PU	11 12 421 2	229	3.3	2 920 633	96 52 651 08	WIRING HARNESS
CABLE CONNECTOR	60 23 364 08	2	1	2 932 166	92 68 911 08	GROUND RAIL
CABLE DRUM	97 22 660 08	5	1	3 930 009	96 50 573 08	CABLE DRUM COMPL.
CABLE DRUM 165M SPF	61 60 249 08	151	1	3 930 153	96 48 489 08	CABLE DRUM COMPL.
CABLE DRUM COMPL.	96 48 489 08	6	1	3 930 138	96 54 377 08	ELECTRIC FOR S-PIVOT SECT
CABLE DRUM COMPL.	96 50 573 08	8	1	3 930 731	96 48 374 08	ELECTRICS F BASE SECTION
CABLE DRUM COMPL.	96 52 968 08	20	1	2 780 510	96 50 097 08	ELECTR.FOR BALLAST PALLE
CABLE GLAND M12X1,5 MS	60 24 240 08	(501)	1	2 920 581	96 54 405 08	TERMINAL BOX WINCH PRE-A
CABLE GLAND M12X1,5 MS	60 24 240 08	(501)	1	2 920 581	96 54 405 08	TERMINAL BOX WINCH PRE-A
CABLE GLAND M12X1,5 MS	60 24 240 08	(501)	1	2 920 581	96 54 405 08	TERMINAL BOX WINCH PRE-A
CABLE GLAND M16X1,5 MS	60 24 241 08	267	2	1 920 403	96 48 707 08	TERMINAL BOX CPL.
CABLE GLAND M16X1,5 MS	60 24 241 08	267	2	1 920 417	96 48 703 08	TERMINAL BOX CPL.
CABLE GLAND M16X1,5 MS	60 24 241 08	72	3	2 520	91 53 061 08	CABIN, GLAZED
CABLE GLAND M16X1,5 MS	60 24 241 08	10	1	X1002800	10 02 800 2	CABLE REEL
CABLE GLAND M16X1,5X4,5-10	60 24 417 01	11	2	2 780 915	96 48 377 08	ADD-ON PARTS EXTERNAL F
CABLE GLAND M20X1,5 MS	60 24 242 08	8	2	2 780 524	96 52 968 08	CABLE DRUM COMPL.
CABLE GLAND M20X1,5 MS	60 24 242 08	290	1	2 920 448	96 48 794 08	TERMINAL BOX CPL.
CABLE GLAND M20X1,5 MS	60 24 242 08	(503)	2	2 920 581	96 54 405 08	TERMINAL BOX WINCH PRE-A
CABLE GLAND M20X1,5 MS	60 24 242 08	520	3	2 920 633	96 52 651 08	WIRING HARNESS
CABLE GLAND M20X1,5 MS	60 24 242 08	(502)	2	3 930 734	96 54 401 08	TERMINAL BOX
CABLE GLAND M20X1,5 MS	60 24 242 08	3	1	X1002800	10 02 800 2	CABLE REEL
CABLE GLAND M20X1,5X6-10	60 24 257 08	270	3	2 920 581	96 54 405 08	TERMINAL BOX WINCH PRE-A
CABLE GLAND M25X1,5X12-15	60 24 258 08	12	1	6 160 249	61 60 249 08	CABLE DRUM

Description	Item	Pos.	Quantity	Page	Assembly	Description
CABLE GLAND M25x1,5 MS	60 24 243 08	270	1	1 920 403	96 48 707 08	TERMINAL BOX CPL.
CABLE GLAND M25x1,5 MS	60 24 243 08	270	1	1 920 417	96 48 703 08	TERMINAL BOX CPL.
CABLE GLAND M25x1,5 MS	60 24 243 08	310	1	3 930 009	96 50 573 08	CABLE DRUM COMPL.
CABLE GLAND M25x1,5 MS	60 24 243 08	269	1	3 930 153	96 48 489 08	CABLE DRUM COMPL.
CABLE GLAND M25x1,5 MS	60 24 243 08	505	1	3 930 732	96 50 575 08	LEAD
CABLE GLAND M40X1,5 MS	60 24 245 08	18	1	1 920 418	96 48 687 08	TERMINAL BOX CPL.
CABLE HARNESS 3300MM	55 31 869 08	50	1	2 533 002	96 67 890 08	CABLE LIST DRIVER'S CABIN
CABLE HARNESS D846 A7	10 11 922 6	(1)	1	9 739 400	97 39 400	DIESEL ENGINE
CABLE HARNESS MOUNTING	97 39 326	230	1	9 739 400	97 39 400	DIESEL ENGINE
CABLE LIST DRIVER'S CABIN	96 67 890 08	6	1	2 533	91 68 871 08	EL.INSTRUMENTS F.CRANE D
CABLE LIST MAINS SUPPLY	96 48 376 08	3	1	2 780 908	91 52 958 08	EXTERNAL FEED
CABLE LIST SLEWING PLATF	96 52 614 08	15	1	2 920	91 56 833 08	ELECTR. SYSTEM F.SLEWING
CABLE LUG 12/95mm²	60 23 011 08	(99)	1	2 920 815	96 49 300 08	WIRING LIST BATTERY BOX
CABLE LUG DIN 46234 M10/5	60 22 082 08	(103)	2	2 920 815	96 49 300 08	WIRING LIST BATTERY BOX
CABLE LUG DIN 46235 10/95	60 23 010 08	(80)	2	2 920 815	96 49 300 08	WIRING LIST BATTERY BOX
CABLE LUG DIN 46235 10/95	60 23 010 08	(80)	1	2 920 815	96 49 300 08	WIRING LIST BATTERY BOX
CABLE LUG DIN 46235 10/95	60 23 010 08	(80)	2	2 920 815	96 49 300 08	WIRING LIST BATTERY BOX
CABLE LUG DIN 46237 6/6mm²	60 22 133 08	(39)	1	2 920 581	96 54 405 08	TERMINAL BOX WINCH PRE-A
CABLE LUG DIN 46237 M4/0,25-	60 22 184 08	112	3	2 920 633	96 52 651 08	WIRING HARNESS
CABLE LUG DIN 46237 M6/1-2,5	60 22 179 08	34	2	2 920 369	96 54 235 08	TERMINAL BOX CPL.
CABLE LUG DIN 46237 M6/1-2,5	60 22 179 08	34	2	2 920 448	96 48 794 08	TERMINAL BOX CPL.
CABLE LUG M4/2,5mm² VERZ	60 23 061 08	31	2	2 920 369	96 54 235 08	TERMINAL BOX CPL.
CABLE LUG M4/2,5mm² VERZ	60 23 061 08	31	2	2 920 448	96 48 794 08	TERMINAL BOX CPL.
CABLE MARKER	92 35 122 08	500	40	2 533 072	96 67 891 08	WIRING HARNESS
CABLE MARKER	92 35 122 08	(500)	1	2 920 369	96 54 235 08	TERMINAL BOX CPL.
CABLE MARKER	92 35 122 08	(500)	1	2 920 369	96 54 235 08	TERMINAL BOX CPL.
CABLE MARKER	92 35 122 08	(500)	1	2 920 369	96 54 235 08	TERMINAL BOX CPL.
CABLE MARKER	92 35 122 08	(500)	3	2 920 369	96 54 235 08	TERMINAL BOX CPL.
CABLE MARKER	92 35 122 08	(500)	3	2 920 369	96 54 235 08	TERMINAL BOX CPL.
CABLE MARKER	92 35 122 08	(500)	1	2 920 581	96 54 405 08	TERMINAL BOX WINCH PRE-A
CABLE MARKER	92 35 122 08	(500)	1	2 920 581	96 54 405 08	TERMINAL BOX WINCH PRE-A
CABLE MARKER	92 35 122 08	(500)	1	2 920 581	96 54 405 08	TERMINAL BOX WINCH PRE-A
CABLE MARKER	92 35 122 08	(500)	2	2 920 581	96 54 405 08	TERMINAL BOX WINCH PRE-A
CABLE MARKER	92 35 122 08	500	53	2 920 633	96 52 651 08	WIRING HARNESS
CABLE MARKER	92 35 122 08	(500)	2	2 920 815	96 49 300 08	WIRING LIST BATTERY BOX
CABLE MARKER	92 35 122 08	(500)	2	2 920 815	96 49 300 08	WIRING LIST BATTERY BOX
CABLE MARKER	92 35 122 08	(500)	2	2 920 815	96 49 300 08	WIRING LIST BATTERY BOX
CABLE MARKER	92 35 122 08	(500)	3	2 920 815	96 49 300 08	WIRING LIST BATTERY BOX
CABLE MARKER	92 35 122 08	500	2	3 930 732	96 50 575 08	LEAD
CABLE MARKER	92 35 122 08	(500)	1	3 930 734	96 54 401 08	TERMINAL BOX
CABLE PLUG 4-POL 90°	10 32 483 0	515	1	2 920 633	96 52 651 08	WIRING HARNESS
CABLE PLUG 7-POL	10 02 527 8	(1)	1	2 925 002	96 58 856 08	EQUIPMENT CAMERA SLEW C
CABLE REEL 30M 7-POL+PE	10 02 800 2	5	1	2 780 524	96 52 968 08	CABLE DRUM COMPL.
CABLE SLEEVE 1,9-2,5/1,75/0,	10 47 304 7	707	8	2 920 596	96 64 597 08	DUMMY PLUG
CABLE SLEEVE 10-13	60 27 040 08	164	1	3 930 009	96 50 573 08	CABLE DRUM COMPL.
CABLE SLEEVE 12,0-3,0/12/1,4	10 87 203 2	(98)	2	2 920 815	96 49 300 08	WIRING LIST BATTERY BOX
CABLE SLEEVE 12,0-3,0/12/1,4	10 87 203 2	(98)	2	2 920 815	96 49 300 08	WIRING LIST BATTERY BOX
CABLE SLEEVE 12,0-3,0/12/1,4	10 87 203 2	(98)	2	2 920 815	96 49 300 08	WIRING LIST BATTERY BOX
CABLE SLEEVE 2,4-3,0/2,4/0,6	10 47 304 8	(708)	7	2 920 369	96 54 235 08	TERMINAL BOX CPL.
CABLE SLEEVE 2,4-3,0/2,4/0,6	10 47 304 8	(708)	24	2 920 369	96 54 235 08	TERMINAL BOX CPL.
CABLE SLEEVE 2,4-3,0/2,4/0,6	10 47 304 8	(708)	16	2 920 369	96 54 235 08	TERMINAL BOX CPL.
CABLE SLEEVE 2,4-3,0/2,4/0,6	10 47 304 8	(708)	19	2 920 581	96 54 405 08	TERMINAL BOX WINCH PRE-A
CABLE SLEEVE 2,4-3,0/2,4/0,6	10 47 304 8	708	2	2 920 633	96 52 651 08	WIRING HARNESS
CABLE SLEEVE 2,4-3,0/2,4/0,6	10 47 304 8	708	46	3 930 732	96 50 575 08	LEAD
CABLE SLEEVE 2,4-3,0/2,4/0,6	10 47 304 8	(708)	14	3 930 734	96 54 401 08	TERMINAL BOX
CABLE SLEEVE 25,4-12,7/25,4/	10 87 203 7	(712)	2	2 920 815	96 49 300 08	WIRING LIST BATTERY BOX
CABLE SLEEVE 3,0-7,0/3/0,6	60 27 100 08	97	2	2 920 633	96 52 651 08	WIRING HARNESS
CABLE SLEEVE 3,0-7,0/3/0,6	60 27 100 08	97	25	3 930 153	96 48 489 08	CABLE DRUM COMPL.
CABLE SLEEVE 3,0-7,0/3/0,6	60 27 100 08	97	4	3 930 732	96 50 575 08	LEAD
CABLE SOCK 25	60 27 011 08	28	1	1 750	91 52 394 08	TOOL

Description	Item	Pos.	Quantity	Page	Assembly	Description
CABLE SOCK 30	60 27 099 08	29	1	1 750	91 52 394 08	TOOL
CABLE SOCK 8-15 700	60 27 073 08	502	1	3 930 732	96 50 575 08	LEAD
CABLE TIE 2,5X98-BLACK PA 6.	60 32 022 08	13	2	2 780 852	96 24 845 08	GSM-MODULE PRE-ASS.LICCO
CABLE TIE 2,5X98-BLACK PA 6.	60 32 022 08	8	2	2 913 004	96 20 460 08	HOUSING PRE-ASSEMBLED
CABLE TIE 2,5X98-BLACK PA 6.	60 32 022 08	11	1	2 913 006	96 20 732 08	FAN PLATE PRE-ASS.
CABLE TIE 2,5X98-BLACK PA 6.	60 32 022 08	50	25	2 932 001	96 45 393 08	RELAY CONTROL SYSTEM
CABLE TIE 2,5X98-BLACK PA 6.	60 32 022 08	268	100	2 932 116	96 67 872 08	CABLING MOUNTING PLATE
CABLE TIE 2,5X98-BLACK PA 6.	60 32 022 08	261	5	3 930 363	96 52 979 08	TERMINAL BOX CPL.
CABLE TIE 2,5X98-BLACK PA 6.	60 32 022 08	217	10	3 930 734	96 54 401 08	TERMINAL BOX
CABLE TIE 3,5X150-SCHWARZ	10 34 342 4	9	5	9 739 366	97 39 366	FASTENING PIECES ASSEMBL
CABLE TIE 3,6X140-SCHWARZ	60 32 003 08	261	10	1 920 418	96 48 687 08	TERMINAL BOX CPL.
CABLE TIE 3,6X140-SCHWARZ	60 32 003 08	(261)	1	2 920 369	96 54 235 08	TERMINAL BOX CPL.
CABLE TIE 3,6X140-SCHWARZ	60 32 003 08	(261)	1	2 920 369	96 54 235 08	TERMINAL BOX CPL.
CABLE TIE 3,6X140-SCHWARZ	60 32 003 08	261	1	2 920 633	96 52 651 08	WIRING HARNESS
CABLE TIE 3,6X140-SCHWARZ	60 32 003 08	261	100	2 932 116	96 67 872 08	CABLING MOUNTING PLATE
CABLE TIE 3,6X200-SCHWARZ	60 32 004 08	269	50	2 533 072	96 67 891 08	WIRING HARNESS
CABLE TIE 3,6X200-SCHWARZ	60 32 004 08	154	5	2 780 524	96 52 968 08	CABLE DRUM COMPL.
CABLE TIE 3,6X200-SCHWARZ	60 32 004 08	267	100	2 932 116	96 67 872 08	CABLING MOUNTING PLATE
CABLE TIE 4,6X385-SCHWARZ	10 02 093 1	10	3	9 739 366	97 39 366	FASTENING PIECES ASSEMBL
CABLE TIE 4,6X385-SCHWARZ	10 02 093 1	37	2	9 739 492	97 39 492	PIPELINE INSTALLATION
CABLE TIE 4,8X292-SCHWARZ	10 87 458 8	(2)	35	9 739 400	97 39 400	DIESEL ENGINE
CABLES MOUNTING PANEL CP	96 67 873 08	2	1	2 932 116	96 67 872 08	CABLING MOUNTING PLATE
CABLES MOUNTING PLATES,P	96 67 874 08	2	1	2 932 224	96 67 873 08	CABLES MOUNTING PANEL C
CABLING MOUNTING PLATE S	96 67 872 08	5	1	2 932 082	96 67 871 08	ASSEMBLY PARTS MOUNTIN
CAGE	70 23 752	32	1	X1047220	10 47 220 4	DRIVING GEAR
CAGE NUT M5	41 30 026 08	87	8	2 932 082	96 67 871 08	ASSEMBLY PARTS MOUNTIN
CAGE NUT M5 A2/ST	41 30 038 08	6	8	2 932 001	96 45 393 08	RELAY CONTROL SYSTEM
CAGE NUT M5 A2/ST	41 30 038 08	19	13	2 932 160	96 54 385 08	SWITCH CABINET
CAGE NUT M5 ST	10 45 528 1	27	6	2 502	91 55 939 08	CONTROL STAND
CAGE NUT M6	41 30 027 08	44	4	2 502	91 55 939 08	CONTROL STAND
CAGE NUT M6	41 30 028 08	57	1	2 520 034	96 45 984 08	INTERIOR PANELING
CAGE NUT M6	41 30 029 08	373	12	2 391 001	96 45 719 08	DIESEL ENGINE, PRE-ASSEMB
CAGE NUT M8	41 30 031 08	4	1	2 520 033	96 50 633 08	MONITOR CONSOLE
CAGE NUT M8 A2/ST A2K	41 30 032 08	61	12	1 401	91 58 478 08	CRAWLER TRACK CARRIER, L
CAGE NUT M8 A2/ST A2K	41 30 032 08	61	12	1 411 200	91 58 481 08	CRAWLER TRACK CARRIER,
CAGE NUT M8 A2/ST A2K	41 30 032 08	53	21	2 859	91 52 809 08	SOUND DAMPING
CAGE PAIR	76 24 211	32	1	X1047137	10 47 137 0	DRIVING GEAR
CAMERA CONTROL WINCH 3	91 60 840 08	324	1		LR 1600-2-0	LIEBHERR CRAW.CRANE LR 1
CAMERA EQUIPMENT D-PIVO	92 16 990 08	12	1	2 925 218	91 60 840 08	CAMERA CONTROL WINCH 3
CAMERA INSTALLATION SLE	96 58 855 08	3	1	2 925 002	96 58 856 08	EQUIPMENT CAMERA SLEW C
CAMERA MONITORING DB	91 60 728 08	322	1		LR 1600-2-0	LIEBHERR CRAW.CRANE LR 1
CAMERA SPF	61 40 436 08	17	4	2 925 002	96 58 856 08	EQUIPMENT CAMERA SLEW C
CAMERA SPF	61 40 451 08	(17)	1	2 925 218	91 60 840 08	CAMERA CONTROL WINCH 3
CAMSHAFT R-MOTORXD2876	10 34 284 2	44	1	X1012059	10 12 059 0	DIESEL ENGINE
CAP	10 66 332 8	2	1	X1004047	10 04 047 7	WINCH REVOLUTION TRANS
CAP NUT	51 07 106 08	30	1	5 114 975	51 14 975 08	PRESSURE RELIEF VALVE
CAP NUT DIN 1587 M6 6 A2C	41 21 001 08	8	6	2 520 031	96 45 610 08	REAR WINDOW PRE-ASS.
CAP NUT DIN 986 M4 A2-70	40 02 886	25	4	X1032716	10 32 716 7	ELECTRIC PUMP
CARRIER	96 54 709 08	8	2	2 810 001	96 43 597 08	CRANE DRIVER'S CABIN,PRE
CARRIER RAIL	97 03 448 08	149	1	2 391 001	96 45 719 08	DIESEL ENGINE, PRE-ASSEMB
CARRIER RAIL	97 03 448 08	92	18	3 211	91 57 748 08	S PIVOT SECTION
CARRIER RAIL	97 03 448 08	139	2	3 713	91 57 749 08	D PIVOT SECTION
CARRIER RAIL	97 03 448 08	86	4	3 714	91 52 862 08	D HEAD SECTION
CARRIER RAIL 140	95 41 173 08	7	1	2 310	91 52 503 08	WINCH 1
CARRIER RAIL 140	95 41 173 08	156	1	2 970	91 61 776 08	HYDRAULICS
CARRIER RAIL 140	95 41 173 08	13	4	2 978 100	91 52 796 08	ADDNL.HYDR.ERECTION DEV
CARRIER RAIL 140	95 41 173 08	33	2	3 350	91 52 859 08	WINCH 3
CARRIER RAIL 190	95 41 286 08	23	1	2 671 004	96 46 305 08	OIL TANK PRE-ASS.
CARRIER RAIL 240	95 41 174 08	30	2	2 310	91 52 503 08	WINCH 1
CARRIER RAIL 240	95 41 174 08	151	1	2 391 001	96 45 719 08	DIESEL ENGINE, PRE-ASSEMB

Description	Item	Pos.	Quantity	Page	Assembly	Description
CARRIER RAIL 240	95 41 174 08	94	6	3 211	91 57 748 08	S PIVOT SECTION
CARRIER RAIL 240	95 41 174 08	137	2	3 713	91 57 749 08	D PIVOT SECTION
CARRIER RAIL 240	95 41 174 08	84	2	3 714	91 52 862 08	D HEAD SECTION
CARRIER RAIL 340	95 41 175 08	29	1	2 310	91 52 503 08	WINCH 1
CARRIER RAIL 340	95 41 175 08	33	2	2 340	91 52 776 08	WINCH 4 LUFFING GEAR
CARRIER RAIL 340	95 41 175 08	93	2	3 211	91 57 748 08	S PIVOT SECTION
CARRIER RAIL 340	95 41 175 08	34	2	3 350	91 52 859 08	WINCH 3
CARRIER RAIL 340	95 41 175 08	138	28	3 713	91 57 749 08	D PIVOT SECTION
CARRIER RAIL 340	95 41 175 08	85	9	3 714	91 52 862 08	D HEAD SECTION
CARRIER RAIL 340	95 41 175 08	39	6	3 715 008	91 52 863 08	D INTERMEDIATE SECTION
CARRIER RAIL 340	95 41 175 08	44	12	3 716	91 52 864 08	D INTERMEDIATE SECTION
CARRIER RAIL NUT DIN 3015-1	60 20 180 08	25	2	2 671 004	96 46 305 08	OIL TANK PRE-ASS.
CARRIER RAIL NUT DIN 3015-1	60 20 180 08	17	8	2 978 100	91 52 796 08	ADDNL.HYDR.ERECTION DEV
CARRIER RAIL NUT DIN 3015-1	60 20 180 08	55	20	3 978 005	91 56 430 08	ADDL.HYDRAULIC SB-HEAD PI
CARRIER RAIL NUT DIN 3015-1	60 20 180 08	55	40	3 978 015	91 56 429 08	ADDITIONAL HYDRAULICS IN
CARRIER RAIL NUT DIN 3015-1	60 20 180 08	55	40	3 978 015	91 56 432 08	ADDITIONAL HYDRAULICS IN
CARRYING BOLT M8	40 97 109 08	3	2	2 859 030	96 46 758 08	COVER COMPL.
CARRYING ROLLER 80/5/20X51	74 90 120 08	150	1	3 713	91 57 749 08	D PIVOT SECTION
CARRYING ROLLER 80/5/20X95	74 90 102 08	1	1	3 211 002	92 88 302 08	SAFETY ROLLER CPL.
CARTOUCHE	57 13 523 08	1	1	5 026 573	50 26 573 08	AIR DRYER
CARTOUCHE	57 13 523 08	(113)	1	XSK_Z745	SK_Z74535	SERVICE
CARTOUCHE	57 13 523 08	(13)	1	XSK_Z745	SK_Z74535	SERVICE
CARTOUCHE	57 13 523 08	(15)	1	XSK_Z745	SK_Z74535	SERVICE
CATWALK CRAW.TRACK TRAV	91 52 388 08	16	1		LR 1600-2-0	LIEBHERR CRAW.CRANE LR 1
CAUTION DECAL ACCID.PREV	94 12 158	35	1	2 880	91 52 810 08	PLATING GERMAN
CELL RUBBER 16X8 CELL.RUB	10 02 810 7	9	0.16	2 913 004	96 20 460 08	HOUSING PRE-ASSEMBLED
CELL RUBBER 20X12 CR SC	26 21 043 08	12	4.6	2 932 160	96 54 385 08	SWITCH CABINET
CELL RUBBER 20X8	26 21 010 08	10	3.91	2 859 005	96 46 756 08	FLAP PRE-ASS.
CELL RUBBER 25X4 NEOPREN	26 21 078 14	52	6	2 520	91 53 061 08	CABIN, GLAZED
CELL RUBBER 6X3X10000 CE	26 21 089 08	20	0.36	2 670	91 52 797 08	FUEL TANK CPL.
CELL RUBBER 6X3X10000 CE	26 21 089 08	7	0.18	2 913 006	96 20 732 08	FAN PLATE PRE-ASS.
CELL RUBBER 8X10	26 21 091 08	9	3.7	2 520 030	96 45 609 08	ROOF WINDOW PRE-ASS.
CENT. LUBRIC. SYSTEM SUP	91 52 800 08	147	1		LR 1600-2-0	LIEBHERR CRAW.CRANE LR 1
CENT.SECT.CRAWLER STEE	96 55 391 08	1	1	1 130 008	91 58 624 08	CENTRAL SECTION CRAWLER
CENTER STUD	57 01 146 08	3	1	5 701 133	57 01 133 08	DRIVING GEAR
CENTERING STANDARD B	91 52 950 08	350	1		LR 1600-2-0	LIEBHERR CRAW.CRANE LR 1
CENTRAL BALLAST 6X10T	91 57 633 08	22	1		LR 1600-2-0	LIEBHERR CRAW.CRANE LR 1
CENTRAL SECTION CRAWLER	91 58 624 08	1	1	1 130	91 58 467 08	CENTRAL SECTION CRAWLER
CENTRAL SECTION CRAWLER	91 58 467 08	4	1		LR 1600-2-0	LIEBHERR CRAW.CRANE LR 1
CENTRAL UNIT C1 8X2A GEP	91 44 006 08	3	6	2 932 122	96 45 394 08	LICCON ASSEMBLY UNIT
CENTRAL UNIT C1 8X2A GEP	91 44 006 08	16	1	2 932 160	96 54 385 08	SWITCH CABINET
CENTRALIZED LUBRICATION S	91 58 480 08	2	1	1 400	91 58 445 08	CRAWLER TRACK CARRIER LE
CENTRALIZED LUBRICATION S	91 58 480 08	2	1	1 410	91 58 447 08	CRAWLER CARRIER RIGHT CP
CENTRING COMPLETE LOZ-25	96 55 752 08	3	1	2 730	91 52 803 08	BASE PLATE SLEWING PLATF
CENTRING DEVICE WELDME	96 55 755 08	5	1	2 730 002	96 55 752 08	CENTRING COMPLETE
CHAIN DIN 763 7X49 0.3t ST35	10 66 397 0	4	2	2 311 001	96 25 639 08	HOIST LIM.SWITCH PLUMMET
CHAIN DIN 763 7X49 0.3t ST35	10 66 397 0	21	0.5	2 975 600	91 44 662 08	ADDITIONAL HYDRAULICS
CHAIN DIN 763 7X49 0.3t ST35	10 66 397 0	45	0.5	3 208 001	91 52 883 08	F-HEAD SECTION
CHAIN DIN 763 7X49 0.3t ST35	10 66 397 0	33	1.2	3 745	91 52 948 08	SUSPENDED BALLAST
CHAIN SUSPENSION 15T-4.7	74 00 219 08	2	2	2 730	91 52 803 08	BASE PLATE SLEWING PLATF
CHAIR BACK	97 75 558 08	3	1	2 503 101	96 48 626 08	SEAT
CHAMFERED RING	10 01 215 9	6	1	9 739 246	97 39 246	PISTON
CHANGE-OVER BLOCK SPF	10 41 325 5	10	2	2 970	91 61 776 08	HYDRAULICS
CHARGE AIR COOLER	11 10 095 9	2	1	X1041290	10 41 290 3	RADIATOR UNIT
CHARGE AIR CORRUGATED H	55 17 025 08	124	2	2 391 001	96 45 719 08	DIESEL ENGINE, PRE-ASSEMB
CHARGE AIR ELBOW	10 01 242 0	202	1	2 391 001	96 45 719 08	DIESEL ENGINE, PRE-ASSEMB
CHARGE AIR ELBOW	10 22 273 0	1	1	9 739 271	97 39 271	CONNECTING LINE
CHARGE AIR PIPE SPF	96 48 500 08	25	1	2 391 001	96 45 719 08	DIESEL ENGINE, PRE-ASSEMB
CHARGE AIR PIPE SPF	96 48 501 08	26	1	2 391 001	96 45 719 08	DIESEL ENGINE, PRE-ASSEMB
CHARGED AIR TUBE BEND SP	97 25 170 08	27	1	2 391 001	96 45 719 08	DIESEL ENGINE, PRE-ASSEMB

Description	Item	Pos.	Quantity	Page	Assembly	Description
CHARGER 230V 24V8A SPF	61 33 018 08	2	1	2 835	91 52 807 08	BATTERY CHARGER
CHECK SCREW	57 15 610 08	16	2	5 113 086	51 13 086 08	PROPORTIONAL VALVE
CHECK SCREW	57 18 141 08	35	1	5 113 086	51 13 086 08	PROPORTIONAL VALVE
CHECK SCREW	57 19 037 08	45	1	5 113 086	51 13 086 08	PROPORTIONAL VALVE
CHECKING NUT BM12X37 9S	10 34 329 6	17	1	9 739 344	97 39 344	GENERATOR ADD-ON
CHEESE HEAD SCREW DIN 6	40 28 026 14	7	8	2 925 402	96 58 855 08	CAMERA INSTALLATION SLEW
CIGARETTE LIGHTER	10 42 905 8	20	1	2 533 050	96 48 359 08	EL.EQUIPMENT CABIN
CIRCLIP FUER GRIFFKAPPE	10 67 884 8	4	2	6 060 950	60 60 950 08	MASTER SWITCH
CIRCULAR BEARING B40X30X	72 69 042 08	5	4	2 391 038	96 47 931 08	OIL COOLER, PRE-ASSEMBLE
CIRCULATING PUMP	10 29 012 1	2	1	X1004204	10 04 204 3	WATER HEATING SYSTEM
CIRCULATING PUMP U4840	55 30 545 08	6	1	2 540	91 53 253 08	CLIMA-HEATING INSTALLATIO
CLADDING REAR PANEL	97 70 807 08	16	1	2 520 034	96 45 984 08	INTERIOR PANELING
CLAMP	92 16 963 08	1	1	2 925 204	92 16 990 08	CAMERA EQUIPMENT D-PIVOT
CLAMP	96 51 406 08	1	1	2 925 402	96 58 855 08	CAMERA INSTALLATION SLEW
CLAMP	96 60 731 08	24	1	2 925 402	96 58 855 08	CAMERA INSTALLATION SLEW
CLAMP 10X15 W1-EPDM-2	10 01 198 9	4	6	9 739 501	97 39 501	FUEL LINES
CLAMP 125 W1-2	10 01 268 1	9	1	9 739 159	97 39 159	STARTER
CLAMP 40X127X24 S355J2+N	95 70 394 08	2	4	2 550 010	96 45 685 08	ROD
CLAMP 40X132X24 S355J2+N	97 05 432 7	15	4	3 227 002	96 50 498 08	ROD CPL.
CLAMP 40X132X24 S355J2+N	97 05 432 7	(2)	10	3 714	91 52 862 08	D HEAD SECTION
CLAMP 8X20XD1 W1-EPDM-2	10 67 867 3	20	1	9 739 503	97 39 503	FUEL LINE
CLAMP DIN 3016-1 6X15XD1	10 34 229 7	6	1	9 739 356	97 39 356	PIPELINE INSTALLATION
CLAMP SURE-SEAL	60 52 155 08	503	1	2 920 633	96 52 651 08	WIRING HARNESS
CLAMP WELDED CONST.	96 46 388 08	54	4	2 550	91 61 343 08	SA FRAME
CLAMP WELDED CONST.	96 47 493 08	1	1	2 550 008	96 47 628 08	RETAINER CPL.
CLAMP WELDED CONST.	96 47 644 08	1	1	2 550 009	96 47 645 08	RETAINER CPL.
CLAMP WELDED CONST.	96 48 733 08	46	1	2 520	91 53 061 08	CABIN, GLAZED
CLAMP WELDED CONST.	96 49 299 08	9	1	3 350	91 52 859 08	WINCH 3
CLAMP WELDED CONST.	96 50 831 08	65	2	3 714	91 52 862 08	D HEAD SECTION
CLAMP WELDED CONST.	96 53 928 08	28	4	3 350	91 52 859 08	WINCH 3
CLAMP WELDED CONST. FE//	96 53 255 08	1	1	2 391 040	96 53 645 08	CLUTCH ACTUATOR
CLAMP WELDED CONST. RAL	96 45 803 08	3	1	2 522 012	96 45 884 08	GUIDE PRE-ASS.
CLAMP WELDED CONST. RAL	96 46 046 08	4	1	2 522 013	96 45 883 08	GUIDE PRE-ASS.
CLAMP-HALF 4X18	60 20 014 08	146	4	2 391 001	96 45 719 08	DIESEL ENGINE, PRE-ASSEMB
CLAMP-HALF DIN 3015-1 10 PP	60 20 078 08	156	2	2 391 001	96 45 719 08	DIESEL ENGINE, PRE-ASSEMB
CLAMP-HALF DIN 3015-1 15 PP	60 20 081 08	49	2	2 502	91 55 939 08	CONTROL STAND
CLAMP-HALF DIN 3015-1 18 AL	60 20 022 08	139	4	2 391 001	96 45 719 08	DIESEL ENGINE, PRE-ASSEMB
CLAMP-HALF DIN 3015-1 18 PP	60 20 083 08	9	6	2 550 008	96 47 628 08	RETAINER CPL.
CLAMP-HALF DIN 3015-1 18 PP	60 20 083 08	9	6	2 550 009	96 47 645 08	RETAINER CPL.
CLAMP-HALF DIN 3015-1 L 0 R	73 65 090	21	2	2 978 100	91 52 796 08	ADDNL.HYDR.ERECTION DEV
CLAMP-HALF DIN 3015-1 L 2 R	73 62 946	19	6	2 978 100	91 52 796 08	ADDNL.HYDR.ERECTION DEV
CLAMP-HALF DIN 3015-1 L 3 R	70 05 052	138	10	2 391 001	96 45 719 08	DIESEL ENGINE, PRE-ASSEMB
CLAMP-HALF DIN 3015-1 L 3 R	70 05 052	18	6	3 780 751	91 52 952 08	AIR-CRAFT & WIND WARNING
CLAMP-HALF DIN 3015-1 L 4 R	60 20 089 08	23	40	2 978 100	91 52 796 08	ADDNL.HYDR.ERECTION DEV
CLAMP-HALF DIN 3015-1 L 5 R	60 20 091 08	116	4	2 391 001	96 45 719 08	DIESEL ENGINE, PRE-ASSEMB
CLAMP-HALF DIN 3015-1 L 5 R	60 20 092 08	51	20	3 978 005	91 56 430 08	ADDL.HYDRAULIC SB-HEAD PI
CLAMP-HALF DIN 3015-1 L 5 R	60 20 092 08	51	40	3 978 015	91 56 429 08	ADDITIONAL HYDRAULICS IN
CLAMP-HALF DIN 3015-1 L 5 R	60 20 092 08	51	40	3 978 015	91 56 432 08	ADDITIONAL HYDRAULICS IN
CLAMP-HALF DIN 3015-1 L5R 4	60 20 094 08	145	1	2 391 001	96 45 719 08	DIESEL ENGINE, PRE-ASSEMB
CLAMP-HALF DIN 3015-1 L5R 4	60 20 094 08	26	2	2 671 004	96 46 305 08	OIL TANK PRE-ASS.
CLAMP-HALF DIN 3015-1 L6R 5	74 13 103	117	4	2 391 001	96 45 719 08	DIESEL ENGINE, PRE-ASSEMB
CLAMPING BOARD 6XM6	60 44 124 08	1	1	1 830 102	92 26 483 08	TERMINAL BOARD PRE-ASS.
CLAMPING LEVER M8 X10CRN	11 64 250 8	5	4	2 925 402	96 58 855 08	CAMERA INSTALLATION SLEW
CLAMPING PIECE PA6G+OEL	97 68 737 08	4	4	2 925 402	96 58 855 08	CAMERA INSTALLATION SLEW
CLAMPING PROFILE 1,5-4X25X	11 00 221 8	11	0.426	2 810 001	96 43 597 08	CRANE DRIVER'S CABIN,PRE
CLAMPING PROFILE 2X13,5X2	10 30 060 0	13	4.5	2 522	91 54 115 08	SLIDING DOOR CPL.
CLAMPING SLEEVE DIN 5415 2	74 71 027 01	28	1	9 395 668	93 95 668 01	BEARING
CLAMPING SLEEVE DIN 5415 2	74 71 027 01	28	1	9 395 675	93 95 675 01	BEARING
CLIMA-HEATING INSTALLATIO	91 53 253 08	10	1	2 520	91 53 061 08	CABIN, GLAZED
CLIP 23 ST	10 21 653 4	61	2	2 831	91 62 179 08	AIR COND. UNIT SUPERSTRU

Description	Item	Pos.	Quantity	Page	Assembly	Description
CLOGGING INDICATOR	11 00 339 2	713	1	X1106799	11 06 799 5	HYDRAULIC TANK
CLOGGING INDICATOR	57 13 561 08	(4)	1	2 970	91 61 776 08	HYDRAULICS
CLOGGING INDICATOR A2D-	51 06 693 08	10	1	2 671 004	96 46 305 08	OIL TANK PRE-ASS.
CLOGGING INDICATOR A2D-	51 06 693 08	50	1	5 106 691	51 06 691 08	RETURN FILTER
CLOSE TOLERANCE GROOV	43 11 037 08	6	4	3 291	91 52 831 08	S OVERRUN PROTECTION
CLOSE TOLERANCE GROOV	43 11 037 08	11	4	3 292	91 52 865 08	D OVERRUN PROTECTION
CLOSING DEVICE SCHIEBET	96 45 602 08	10	1	2 522	91 54 115 08	SLIDING DOOR CPL.
CLOSING NIPPLE SP-006-0° V	51 15 062 08	13	1	2 990	91 59 244 08	COMPRESSED AIR PLANT
CLOSING PIN ST	10 34 246 3	4	1	2 522 011	96 45 602 08	CLOSING DEVICE
CLOSING RING	70 23 740	16	1	X1047220	10 47 220 4	DRIVING GEAR
CLOSING RING	70 24 263	4	1	5 701 129	57 01 129 08	DRIVING GEAR
CLOSURE HAKEN	70 42 624 08	53	1	3 206	91 52 881 08	PIVOT SECTION
CLUTCH ACTUATOR	96 53 645 08	13	1	2 391 001	96 45 719 08	DIESEL ENGINE, PRE-ASSEMB
COAT HOOK	59 10 501 08	32	2	2 520 034	96 45 984 08	INTERIOR PANELING
COLLECTING PIPE	92 79 826 08	140	2	2 970	91 61 776 08	HYDRAULICS
COLLECTING PIPE WELDED	92 15 428 08	141	1	2 970	91 61 776 08	HYDRAULICS
COLLECTING PIPE WELDED	92 57 933 08	62	1	2 391 001	96 45 719 08	DIESEL ENGINE, PRE-ASSEMB
COLLECTING RING 5/46X32/1	69 09 010 08	10	1	1 920 305	92 15 300 08	INSTALLAT.ROTOR+SLIPRING
COMBI PLIERS DIN 5244 180	79 00 315 08	12	1	1 750	91 52 394 08	TOOL
COMBUSTION CHAMER	10 66 526 3	14	1	X1004204	10 04 204 3	WATER HEATING SYSTEM
COMPRESSED AIR PLANT	91 59 244 08	177	1		LR 1600-2-0	LIEBHERR CRAW.CRANE LR 1
COMPRESSED-AIR CYLINDER	10 01 752 1	5	1	9 739 186	97 39 186	ENGINE BRAKE CPL.
COMPRESSED-AIR CYLINDER	10 33 276 5	12	1	9 739 357	97 39 357	EXHAUST GAS RECIRC. PRE-A
COMPRESSED-AIR CYLINDER	57 00 086	(1)	1	2 393	91 52 787 08	AIR FILTER UNIT CPL.
COMPRESSION RING	50 29 326 08	48	1	2 393	91 52 787 08	AIR FILTER UNIT CPL.
COMPRESSION RING DR/R22	50 29 325 08	598	4	2 990	91 59 244 08	COMPRESSED AIR PLANT
COMPRESSION RING DR/R26	50 29 328 08	404	2	2 391 001	96 45 719 08	DIESEL ENGINE, PRE-ASSEMB
CONICAL MOUNT 70NR11	10 29 198 9	6	4	2 810	91 52 806 08	CRANE DRIVER'S CABIN CPL.
CONNECTING BLOCK 50X45X8	11 06 010 6	270	1	X1041101	10 41 101 8	TILT-BACK SUPPORT
CONNECTING CABLE 8X0,37	10 45 542 1	15	1	2 925 002	96 58 856 08	EQUIPMENT CAMERA SLEW C
CONNECTING ELEMENT SPF	10 33 216 1	2	2	2 372	91 33 648 08	ROPE WITH ACCESSORIES
CONNECTING LINE R-MOTORX	97 39 271	126	1	X1012059	10 12 059 0	DIESEL ENGINE
CONNECTING LINK PRE-ASS.	96 49 847 08	1	2	3 745 011	96 49 677 08	BRACKET COMPL.
CONNECTING LINK PRE-ASS.	96 48 638 08	1	2	3 830	91 55 535 08	SUPPLEMENTARY GUYING D
CONNECTING NIPPLE G 1/4"	57 17 230 08	3	1	5 123 682	51 23 682 08	MOUNTING - PISTON W. PUM
CONNECTING PIN WELDED FE	96 43 771 08	21	2	3 211	91 57 748 08	S PIVOT SECTION
CONNECTING PIN WELDED FE	96 43 771 08	15	8	3 220 500	91 52 849 08	S INTERMEDIATE SECTION
CONNECTING PIN WELDED FE	96 43 771 08	9	8	3 221	91 54 668 08	S INTERMEDIATE SECTION
CONNECTING PIN WELDED FE	96 43 771 08	15	8	3 223	91 52 852 08	S INTERMEDIATE SECTION
CONNECTING PIN WELDED FE	96 43 771 08	15	8	3 223 010	91 52 853 08	S INTERMEDIATE SECTION
CONNECTING PIN WELDED FE	96 43 771 08	15	8	3 223 100	91 55 327 08	S INTERMEDIATE SECTION
CONNECTING PIN WELDED FE	96 43 771 08	17	4	3 225	91 52 854 08	SL REDUCING SECTION
CONNECTING PIN WELDED FE	96 43 771 08	15	4	3 226	91 52 870 08	L INTERMEDIATE SECTION
CONNECTING PIN WELDED FE	96 43 771 08	15	8	3 227	91 52 873 08	L INTERMEDIATE SECTION
CONNECTING PIN WELDED FE	96 43 771 08	20	2	3 227 002	96 50 498 08	ROD CPL.
CONNECTING PIN WELDED FE	96 43 771 08	15	10	3 227 200	91 53 519 08	LI INTERMEDIATE SECT. F-GU
CONNECTING PIN WELDED FE	96 43 771 08	53	4	3 713	91 57 749 08	D PIVOT SECTION
CONNECTING PIN WELDED FE	96 43 771 08	55	4	3 714	91 52 862 08	D HEAD SECTION
CONNECTING PIN WELDED FE	96 43 771 08	4	8	3 715 008	91 52 863 08	D INTERMEDIATE SECTION
CONNECTING PIN WELDED FE	96 43 771 08	4	10	3 716	91 52 864 08	D INTERMEDIATE SECTION
CONNECTING PIN WELDED FE	96 47 595 08	12	1	3 211 003	96 46 986 08	ROD CPL.
CONNECTING PIPE 18X1,5X60	55 31 730 08	16	2	2 540	91 53 253 08	CLIMA-HEATING INSTALLATIO
CONNECTING PLATE	10 65 068 8	3	1	X1035924	10 35 924 9	VARIABLE PUMP
CONNECTING PLATE	51 06 295 08	63	1	2 970	91 61 776 08	HYDRAULICS
CONNECTING PLATE	51 06 318 08	56	3	2 970	91 61 776 08	HYDRAULICS
CONNECTING PLATE	51 07 822 08	5	1	5 114 865	51 14 865 08	DIRECTIONAL CTRL. VALVE
CONNECTING PLATE	51 10 583 08	6	1	2 975 000	91 57 881 08	ADDNL. HYDR. F. ERECTING W
CONNECTING PLATE	57 15 142 08	3	1	X1035924	10 35 924 1	VARIABLE PUMP
CONNECTING PLATE	57 15 142 08	3	1	X1035924	10 35 924 2	VARIABLE PUMP
CONNECTING PLATE	57 15 142 08	3	1	X1035924	10 35 924 5	VARIABLE PUMP

Description	Item	Pos.	Quantity	Page	Assembly	Description
CONNECTING PLATE	57 15 142 08	3	1	X1035925	10 35 925 0	VARIABLE PUMP
CONNECTING PLATE	57 18 989 08	3	1	X1035924	10 35 924 6	VARIABLE PUMP
CONNECTING PLATE	57 19 004 08	2	1	X1035924	10 35 924 7	VARIABLE PUMP
CONNECTING PLATE	57 19 030 08	3	1	X1035924	10 35 924 3	VARIABLE PUMP
CONNECTING PLATE	57 19 030 08	3	1	X1035924	10 35 924 4	VARIABLE PUMP
CONNECTING PLATE	70 23 640	2	1	X1035924	10 35 924 8	VARIABLE PUMP
CONNECTING PLATE	70 24 283	4	1	5 102 306	51 02 306 08	HYDRO MOTOR
CONNECTING ROD BEARING	10 01 215 0	3	1	9 739 287	97 39 287	CONROD
CONNECTION BLOCK PSV4	96 40 276 08	1	1	X1049047	10 49 047 0	SLIDE VALVE BLOCK
CONNECTION CABLE	10 45 478 3	(11)	1	2 925 026	91 55 259 08	ERG. CAMERA CONTROL
CONNECTION CABLE	10 45 478 3	11	1	2 925 405	96 48 397 08	EQUIPMENT CAMERA CAB
CONNECTION F.WATER PIPE	97 39 349	169	1	X1012059	10 12 059 0	DIESEL ENGINE
CONNECTION FLANGE	51 10 561 08	41	1	2 975 700	91 52 774 08	ADDITIONAL HYDRAULICS WI
CONNECTION FLANGE 85X85	51 10 624 08	126	1	2 970	91 61 776 08	HYDRAULICS
CONNECTION FLANGE ALZNM	51 10 623 08	40	1	2 975 153	91 62 051 08	ADDITIONAL HYDRAULICS WI
CONNECTION PIECE	10 22 277 2	1	1	9 739 500	97 39 500	OVERFLOW-OIL LINE
CONNECTION PIECE	57 00 734 08	12	1	5 114 320	51 14 320 08	PRETENSIONING VALVE
CONNECTION PIECE M14X1,5/	77 43 832 08	17	4	1 402	91 58 480 08	CENTRALIZED LUBRICATION
CONNECTOR PLUG A AX	60 23 370 08	507	25	2 533 072	96 67 891 08	WIRING HARNESS
CONNECTOR PLUG A AX	60 23 370 08	(153)	3	2 932 001	96 45 393 08	RELAY CONTROL SYSTEM
CONROD	10 22 233 7	1	1	9 739 287	97 39 287	CONROD
CONROD	97 39 287	38	6	X1012059	10 12 059 0	DIESEL ENGINE
CONROD BOLT M14X1,5X65,5	90 77 199	2	2	9 739 287	97 39 287	CONROD
CONSOLE	10 01 749 3	2	1	9 739 186	97 39 186	ENGINE BRAKE CPL.
CONSOLE	10 34 317 4	1	1	9 739 360	97 39 360	MOTOR SUPPORT
CONSOLE	10 34 317 6	10	1	9 739 360	97 39 360	MOTOR SUPPORT
CONSOLE	10 34 331 8	13	1	9 739 371	97 39 371	AIR COND. COMPRESSOR A
CONSOLE	77 42 157 08	76	2	2 970	91 61 776 08	HYDRAULICS
CONSOLE	77 42 157 08	12	4	2 978 100	91 52 796 08	ADDNL.HYDR.ERECTION DEV
CONSOLE	96 50 735 08	93	1	3 713	91 57 749 08	D PIVOT SECTION
CONSOLE	96 50 968 08	95	1	3 713	91 57 749 08	D PIVOT SECTION
CONSOLE	96 56 719 08	50	2	3 223 100	91 55 327 08	S INTERMEDIATE SECTION
CONSOLE 1.0580	97 06 657 5	8	6	2 631	91 56 817 08	SLEWING PLATFORM CATWAL
CONSOLE COMPL.	96 61 231 08	60	2	2 550	91 61 343 08	SA FRAME
CONSOLE RAL 7037	92 17 245 08	1	1	3 745 002	92 17 236 08	SWITCH UNIT
CONSOLE RAL 7037	92 17 251 08	1	1	3 745 003	92 17 237 08	SWITCH UNIT
CONTACT 0,5-1MM2	60 23 003 08	125	134	2 533 072	96 67 891 08	WIRING HARNESS
CONTACT 0,5-1MM2	60 23 003 08	(125)	14	2 920 369	96 54 235 08	TERMINAL BOX CPL.
CONTACT 0,5-1MM2	60 23 003 08	(125)	9	2 920 369	96 54 235 08	TERMINAL BOX CPL.
CONTACT 1-2,5MM2	60 23 001 08	121	2	2 533 072	96 67 891 08	WIRING HARNESS
CONTACT BOW HOLDER	69 10 431 08	14	68	6 909 010	69 09 010 08	COLLECTING RING
CONTACT PIN 1MM2	60 56 017 01	130	6	2 920 633	96 52 651 08	WIRING HARNESS
CONTACT RETAINING PIN JPT	10 09 986 7	515	1	2 932 224	96 67 873 08	CABLES MOUNTING PANEL C
CONTACT RETAINING PIN JPT	10 09 986 8	505	2	2 932 224	96 67 873 08	CABLES MOUNTING PANEL C
CONTAINER	57 15 393 08	20	1	X1032716	10 32 716 7	ELECTRIC PUMP
CONTAINER 2,5 KG	10 03 827 1	25	1	7 743 566	77 43 566 08	ELECTRIC PUMP
CONTAINER COVER	10 01 471 7	26	1	X1032716	10 32 716 7	ELECTRIC PUMP
CONTAINER COVER	10 40 981 7	21	1	7 743 566	77 43 566 08	ELECTRIC PUMP
CONTAINER PLUG	57 00 662 08	4	1	5 028 065	50 28 065 08	EQUALIZING RESERVOIR
CONTAINER SCREW JOINT	11 63 212 5	(1)	1	1 972 250	91 58 473 08	AUX.HYDR.CR.TRACK CARR.2
CONTROL BLOCK	10 48 944 9	309	1	X1045077	10 45 077 4	HYDRAULIC AGGREGATE
CONTROL BLOCK	51 13 005 08	23	1	2 970	91 61 776 08	HYDRAULICS
CONTROL BLOCK 320BAR 80L/	10 48 992 6	2	1	2 976 017	96 52 261 08	FITTING PLATE EMERG. ACT:
CONTROL BLOCK 350 BAR SP	10 42 440 2	19	1	2 970	91 61 776 08	HYDRAULICS
CONTROL BOX ANNEXE	90 80 702	72	1	9 739 400	97 39 400	DIESEL ENGINE
CONTROL BOX MB618A SPF	10 33 264 0	10	1	2 925 002	96 58 856 08	EQUIPMENT CAMERA SLEW C
CONTROL BUSHING	50 09 648	41	1	X1065300	10 65 300 9	CONTROL ELEMENT
CONTROL BUSHING	57 07 699 08	2	1	X1065300	10 65 300 9	CONTROL ELEMENT
CONTROL DESK A570	96 51 138 08	1	1	2 920 637	96 51 136 08	CONTROL DESK
CONTROL DESK DB	96 51 136 08	28	1	2 920	91 56 833 08	ELECTR. SYSTEM F.SLEWING

Description	Item	Pos.	Quantity	Page	Assembly	Description
CONTROL ELEMENT	10 35 465 9	1	1	X1035465	10 35 465 8	ADJUSTMENT
CONTROL ELEMENT	10 35 465 9	1	1	X1067840	10 67 840 7	ADJUSTMENT
CONTROL ELEMENT	10 65 069 2	5	1	X1035924	10 35 924 9	VARIABLE PUMP
CONTROL ELEMENT	10 65 300 9	1	1	X1065300	10 65 300 6	ADJUSTMENT
CONTROL GEAR 24V	10 27 869 8	1	1	X1004204	10 04 204 3	WATER HEATING SYSTEM
CONTROL LEAD 19 X 0,5 SPF	60 04 640 08	(5)	14.85	2 920 581	96 54 405 08	TERMINAL BOX WINCH PRE-A
CONTROL LEAD 19 X 0,5 SPF	60 04 640 08	5	3.1	2 920 633	96 52 651 08	WIRING HARNESS
CONTROL LEAD 19 X 0,5 SPF	60 04 640 08	6	2.7	2 920 633	96 52 651 08	WIRING HARNESS
CONTROL LEAD 19 X 0,5 SPF	60 04 640 08	7	5.9	2 920 633	96 52 651 08	WIRING HARNESS
CONTROL LEAD 19 X 0,5 SPF	60 04 640 08	(5)	10.42	3 930 734	96 54 401 08	TERMINAL BOX
CONTROL LEAD 8/16 X 0,5/0,7	60 04 407 08	5	39.12	3 930 732	96 50 575 08	LEAD
CONTROL PARTS	97 39 187	46	6	X1012059	10 12 059 0	DIESEL ENGINE
CONTROL STAND	91 55 939 08	129	1		LR 1600-2-0	LIEBHERR CRAW.CRANE LR 1
CONTROL UNIT	10 29 184 0	5	1	X1035924	10 35 924 3	VARIABLE PUMP
CONTROL UNIT	10 29 184 0	5	1	X1035924	10 35 924 4	VARIABLE PUMP
CONTROL UNIT	10 47 138 4	5	1	X1035924	10 35 924 6	VARIABLE PUMP
CONTROL UNIT	10 80 231 4	5	1	X1035924	10 35 924 5	VARIABLE PUMP
CONTROL UNIT	57 19 113 08	5	1	X1035924	10 35 924 1	VARIABLE PUMP
CONTROL UNIT	57 19 113 08	5	1	X1035924	10 35 924 2	VARIABLE PUMP
CONTROL UNIT	57 19 113 08	5	1	X1035925	10 35 925 0	VARIABLE PUMP
CONTROL VALVE	10 02 742 1	2	1	5 121 364	51 21 364 08	VARIABLE PUMP
CONTROL VALVE	10 11 497 5	40	1	X1035925	10 35 925 1	VARIABLE PUMP
CONTROL VALVE	10 29 179 4	3	1	5 121 364	51 21 364 08	VARIABLE PUMP
CONTROLLER BOARD KOMP.	10 04 375 9	20	1	2 913 005	96 28 696 08	INTERIOR HOUSING PRE-ASS.
CONTROLS AND FITTINGS RI	96 67 888 08	5	1	2 533	91 68 871 08	EL.INSTRUMENTS F.CRANE D
CONVERTOR TTY-RS232	91 70 454 14	10	1	2 533 071	96 52 556 08	CONVERTOR
CONVERTOR TTY-RS232	96 52 556 08	8	1	2 533	91 68 871 08	EL.INSTRUMENTS F.CRANE D
COOLANT PIPE BEND	10 34 286 8	11	1	9 739 349	97 39 349	CONNECTION F.WATER PIPE
COOLANT PREHEATING	97 39 129	282	1	X1012059	10 12 059 0	DIESEL ENGINE
COOLANT PUMP	10 34 287 1	1	1	9 739 352	97 39 352	WATER PUMP WITH FASTENIN
COOLING MEDIUM PIPELINE	97 39 210	171	1	X1012059	10 12 059 0	DIESEL ENGINE
COOLING MEDIUM PIPELINE	97 39 351	166	1	X1012059	10 12 059 0	DIESEL ENGINE
COOLING WATER HOSE DN10	11 62 176 9	250	2	2 391 001	96 45 719 08	DIESEL ENGINE, PRE-ASSEMB
COOLING WATER HOSE DN18	11 62 178 3	20	20	2 540	91 53 253 08	CLIMA-HEATING INSTALLATIO
COOLING WATER HOSE DN18	11 62 178 3	17	10	2 541	91 52 790 08	ADD HEATING SUPERSTRUCT
COOLING WATER HOSE DN32	11 62 177 5	133	2	2 391 001	96 45 719 08	DIESEL ENGINE, PRE-ASSEMB
COOLING WATER LINE	10 01 231 4	1	1	9 739 127	97 39 127	WATER BLEEDER PIPELINE
COOLING WATER PRE-HEATIN	10 01 234 3	1	1	9 739 129	97 39 129	COOLANT PREHEATING
CORE PIN DIN 1473 5H11X16 A	43 12 039 08	63	2	9 000 510	90 00 510 6	ANGULAR GEAR
CORE PIN DIN 1473 5H11X16 A	43 12 039 08	63	2	9 000 521	90 00 521 4	ANGULAR GEAR
COTTER PIN CPL. FE//ZNNI8//C	92 01 005 08	15	2	2 631	91 56 817 08	SLEWING PLATFORM CATWAL
COTTER PIN CPL. FE//ZNNI8//C	92 50 566 08	4	1	2 730 002	96 55 752 08	CENTRING COMPLETE
COUNTER NUT M25X1,5 POLY	10 04 269 6	20	2	2 780 915	96 48 377 08	ADD-ON PARTS EXTERNAL F
COUNTER NUT PG9 MS	60 25 019 08	5	1	2 920 257	92 78 689 08	TERMINAL BOX LIGHTING
COUNTERSUNK SCREW AEH	40 86 041 08	45	4	2 502	91 55 939 08	CONTROL STAND
COUNTERSUNK SCREW AEH	40 86 041 08	29	10	2 520	91 53 061 08	CABIN, GLAZED
COUNTERSUNK SCREW AEH	40 86 041 08	8	6	2 520 030	96 45 609 08	ROOF WINDOW PRE-ASS.
COUNTERSUNK SCREW AEH	40 86 041 08	5	4	2 520 031	96 45 610 08	REAR WINDOW PRE-ASS.
COUNTERSUNK SCREW DIN	40 86 013 08	98	9	2 550	91 61 343 08	SA FRAME
COUNTERSUNK SCREW DIN	40 86 062 08	346	2	2 391 001	96 45 719 08	DIESEL ENGINE, PRE-ASSEMB
COUNTERSUNK SCREW DIN	40 86 027 08	54	2	3 745	91 52 948 08	SUSPENDED BALLAST
COUNTERSUNK SCREW DIN	10 87 638 8	4	8	2 913 102	92 32 870 08	FAN UNIT
COUNTERSUNK SCREW DIN 7	40 86 035 08	33	4	2 502	91 55 939 08	CONTROL STAND
COUNTERSUNK SCREW DIN 7	40 86 035 08	30	2	2 520	91 53 061 08	CABIN, GLAZED
COUNTERSUNK SCREW DIN 7	40 86 035 08	34	2	2 533 020	96 67 888 08	CONTROLS AND FITTINGS RI
COUNTERSUNK SCREW DIN 7	40 86 042 08	41	4	2 391 040	96 53 645 08	CLUTCH ACTUATOR
COUNTERSUNK SCREW DIN	40 86 040 08	106	4	2 550	91 61 343 08	SA FRAME
COUNTERSUNK SCREW DIN	40 86 040 08	57	2	2 631	91 56 817 08	SLEWING PLATFORM CATWAL
COUNTERSUNK SCREW DIN	40 86 040 08	4	1	2 780 851	96 24 498 08	RADIO ANTENNA PRE-ASS.
COUNTERSUNK SCREW DIN	40 86 040 08	8	1	2 780 852	96 24 845 08	GSM-MODULE PRE-ASS.LICCO

Description	Item	Pos.	Quantity	Page	Assembly	Description
COUNTERSUNK SCREW DIN 7	40 86 002 08	5	8	2 510	91 52 788 08	TURNTABLE PANELLING
COUNTERSUNK SCREW DIN 7	40 86 002 08	4	4	2 510 040	96 49 183 08	DOOR COMPL.
COUNTERSUNK SCREW DIN 7	40 86 002 08	4	4	2 510 059	96 49 184 08	DOOR COMPL.
COUNTERSUNK SCREW DIN 7	40 86 002 08	25	4	2 522 011	96 45 602 08	CLOSING DEVICE
COUNTERSUNK SCREW DIN 7	40 86 002 08	10	16	2 932 160	96 54 385 08	SWITCH CABINET
COUNTERSUNK SCREW DIN 7	40 86 002 08	115	8	2 970	91 61 776 08	HYDRAULICS
COUNTERSUNK SCREW DIN 7	40 86 002 08	5	8	3 713 013	96 57 159 08	SHEET CPL.
COUNTERSUNK SCREW DIN 7	40 86 002 08	21	3	3 978 015	91 56 429 08	ADDITIONAL HYDRAULICS IN
COUNTERSUNK SCREW DIN 7	40 86 002 08	21	3	3 978 015	91 56 432 08	ADDITIONAL HYDRAULICS IN
COUNTERSUNK SCREW DIN	40 86 036 08	25	1	2 522	91 54 115 08	SLIDING DOOR CPL.
COUNTERSUNK SCREW DIN 7	46 00 257	11	4	3 211 009	96 46 979 08	SAFETY ROLLER CPL.
COUNTERSUNK SCREW DIN 7	40 02 551	51	8	3 211	91 57 748 08	S PIVOT SECTION
COUNTERSUNK SCREW DIN 7	40 02 551	32	16	3 713	91 57 749 08	D PIVOT SECTION
COUNTERSUNK SCREW DIN 7	40 86 007 08	41	3	3 206	91 52 881 08	PIVOT SECTION
COUNTERSUNK SCREW DIN 7	40 86 007 08	3	4	3 714 017	96 50 752 08	SUPPORT CPL.
COUNTERSUNK SCREW DIN 7	40 86 008 08	53	2	2 550	91 61 343 08	SA FRAME
COUNTERSUNK SCREW DIN 7	40 86 010 08	20	4	2 502	91 55 939 08	CONTROL STAND
COUNTERSUNK SCREW DIN 7	40 86 049 08	25	8	2 350	91 52 778 08	SLEWING GEAR
COUNTERSUNK SCREW DIN 7	40 86 049 08	20	4	2 370	91 52 782 08	ERECTING WINCH
COUNTERSUNK SCREW DIN 7	40 86 049 08	65	12	2 810	91 52 806 08	CRANE DRIVER'S CABIN CPL.
COUNTERSUNK SCREW ISO 2	40 71 113 01	17	8	2 260 006	96 46 501 08	BATTERY BOX, PRE-ASSEMB
COUNTERSUNK SCREW ISO 2	40 70 317 08	81	2	2 550	91 61 343 08	SA FRAME
COUNTERSUNK SCREW ISO	40 06 035 08	268	2	2 920 638	96 51 138 08	CONTROL DESK
COUNTERSUNK SCREW ISO 7	40 02 312	21	6	2 671 004	96 46 305 08	OIL TANK PRE-ASS.
COUNTERWEIGHT 18X10T	91 57 629 08	152	1		LR 1600-2-0	LIEBHERR CRAW.CRANE LR 1
COUNTERWEIGHT SPF	97 85 695 08	1	6	1 740	91 57 633 08	CENTRAL BALLAST
COUNTERWEIGHT SPF	97 85 695 08	1	18	2 740	91 57 629 08	COUNTERWEIGHT
COUNTERWEIGHT SPF	97 85 695 08	1	20	3 746	91 62 177 08	BALLAST
COUPLING	11 00 293 9	10	1	X1047042	10 47 042 3	MOTOR
COUPLING 4000NM/2800U/MIN	10 42 823 9	128	1	2 391 001	96 45 719 08	DIESEL ENGINE, PRE-ASSEMB
COUPLING PLUG	77 43 727 08	17	21	2 711	91 52 800 08	CENT. LUBRIC. SYSTEM SUP
COUPLING PLUG 12-S	51 15 013 08	23	1	1 970 100	91 58 471 08	HYDRAULIC EQUIPM.CENTER
COUPLING PLUG 12-S	51 15 013 08	7	1	2 976 022	96 53 245 08	FITTING PLATE EMERG. ACT:
COUPLING PLUG 25-S	51 05 997 08	86	3	2 970	91 61 776 08	HYDRAULICS
COUPLING PLUG 25-S	51 05 997 08	27	1	2 975 153	91 62 051 08	ADDITIONAL HYDRAULICS WI
COUPLING PLUG 25-S	51 05 997 08	40	1	2 977	91 58 476 08	ADDITIONAL HYDR.SLEWING
COUPLING PLUG 25-S	51 05 997 08	26	2	2 978 100	91 52 796 08	ADDNL.HYDR.ERECTION DEV
COUPLING PLUG 25-S	51 05 997 08	21	1	2 978 100	91 52 827 08	ADDNL.HYDR.RETAINING DEV
COUPLING PLUG B2 10-L	51 15 083 08	107	1	2 970	91 61 776 08	HYDRAULICS
COUPLING PLUG B2 10-L	51 15 083 08	7	1	2 970 081	96 50 495 08	ADDL.HYDR.F.PIN PULLING DE
COUPLING PLUG B2 10-L	51 15 083 08	20	1	2 975 153	91 62 051 08	ADDITIONAL HYDRAULICS WI
COUPLING PLUG B2 10-L	51 15 083 08	10	1	2 976 022	96 53 245 08	FITTING PLATE EMERG. ACT:
COUPLING PLUG B2 12-L	51 15 096 08	99	2	2 970	91 61 776 08	HYDRAULICS
COUPLING PLUG B2 12-L	51 15 096 08	35	2	2 975 153	91 62 051 08	ADDITIONAL HYDRAULICS WI
COUPLING PLUG B2 12-L	51 15 096 08	9	1	2 975 600	91 44 662 08	ADDITIONAL HYDRAULICS
COUPLING PLUG B2 12-L	51 15 096 08	35	1	2 975 700	91 52 774 08	ADDITIONAL HYDRAULICS WI
COUPLING PLUG B2 12-L	51 15 096 08	15	1	2 976 017	96 52 261 08	FITTING PLATE EMERG. ACT:
COUPLING PLUG B2 12-L	51 15 096 08	9	2	2 976 022	96 53 245 08	FITTING PLATE EMERG. ACT:
COUPLING PLUG B2 12-L	51 15 096 08	7	3	2 976 200	91 44 034 08	AUX.HYDR.PIN EXTRACTION
COUPLING PLUG B2 12-L	51 15 096 08	7	1	2 976 203	92 27 489 08	ADDL.HYDR.F.PIN PULLING DE
COUPLING PLUG B2 12-L	51 15 096 08	18	1	3 978 005	91 56 430 08	ADDL.HYDRAULIC SB-HEAD PI
COUPLING PLUG B2 12-L	51 15 096 08	13	1	3 978 015	91 56 429 08	ADDITIONAL HYDRAULICS IN
COUPLING PLUG B2 12-L	51 15 096 08	13	1	3 978 015	91 56 432 08	ADDITIONAL HYDRAULICS IN
COUPLING PLUG B3 15-L	51 15 004 08	105	4	2 970	91 61 776 08	HYDRAULICS
COUPLING PLUG B3 15-L	51 15 004 08	13	1	2 970 081	96 50 495 08	ADDL.HYDR.F.PIN PULLING DE
COUPLING PLUG B3 15-L	51 15 004 08	37	2	2 975 153	91 62 051 08	ADDITIONAL HYDRAULICS WI
COUPLING PLUG B3 15-L	51 15 004 08	11	1	2 976 200	91 44 034 08	AUX.HYDR.PIN EXTRACTION
COUPLING PLUG B3 15-L	51 15 004 08	43	1	2 977	91 58 476 08	ADDITIONAL HYDR.SLEWING
COUPLING PLUG B3 15-L	51 15 004 08	25	2	2 977 200	91 52 826 08	SUPPL. HYDR. PUMP 5+6
COUPLING PLUG B3 16-S	51 15 086 08	41	1	1 972 250	91 58 473 08	AUX.HYDR.CR.TRACK CARR.2

Description	Item	Pos.	Quantity	Page	Assembly	Description
COUPLING PLUG B3 16-S	51 15 086 08	41	1	1 972 251	91 58 472 08	AUX.HYDR.CR.TRACK CARR.2
COUPLING PLUG B3 16-S	51 15 086 08	94	2	2 970	91 61 776 08	HYDRAULICS
COUPLING PLUG B3 16-S	51 15 086 08	3	3	2 975 600	91 44 662 08	ADDITIONAL HYDRAULICS
COUPLING PLUG B3 16-S	51 15 086 08	6	2	2 976	91 52 955 08	HYDRAULIC SPECIAL VERSIO
COUPLING PLUG B3 16-S	51 15 086 08	17	1	2 976 017	96 52 261 08	FITTING PLATE EMERG. ACT:
COUPLING PLUG B3 16-S	51 15 086 08	25	1	2 978 100	91 52 827 08	ADDNL.HYDR.RETAINING DEV
COUPLING PLUG B6 18-L	57 05 048 08	7	1	2 976 017	96 52 261 08	FITTING PLATE EMERG. ACT:
COUPLING PLUG B6 18-L	57 05 048 08	13	1	2 976 200	91 44 034 08	AUX.HYDR.PIN EXTRACTION
COUPLING PLUG B6 20-S	57 05 051 08	5	1	2 975 600	91 44 662 08	ADDITIONAL HYDRAULICS
COUPLING PLUG B6 22-L	51 15 081 08	89	5	2 970	91 61 776 08	HYDRAULICS
COUPLING PLUG B6 22-L	51 15 081 08	30	1	2 975 153	91 62 051 08	ADDITIONAL HYDRAULICS WI
COUPLING PLUG B6 22-L	51 15 081 08	23	1	2 978 100	91 52 827 08	ADDNL.HYDR.RETAINING DEV
COUPLING PLUG B6 28-L	51 15 011 08	37	1	1 972 250	91 58 473 08	AUX.HYDR.CR.TRACK CARR.2
COUPLING PLUG B6 28-L	51 15 011 08	37	1	1 972 251	91 58 472 08	AUX.HYDR.CR.TRACK CARR.2
COUPLING PLUG B6 28-L	51 15 011 08	91	1	2 970	91 61 776 08	HYDRAULICS
COUPLING PLUG B6 28-L	51 15 011 08	32	2	2 975 153	91 62 051 08	ADDITIONAL HYDRAULICS WI
COUPLING PLUG B6 28-L	51 15 011 08	37	1	2 977	91 58 476 08	ADDITIONAL HYDR.SLEWING
COUPLING PLUG B6 28-L	51 15 011 08	15	1	2 977 200	91 52 826 08	SUPPL. HYDR. PUMP 5+6
COUPLING PLUG B6 28-L	51 15 011 08	33	1	3 978 100	91 56 428 08	HYDR. SUSPENDED BALLAST
COUPLING PLUG B6 30-S	51 15 108 08	31	1	3 978 100	91 56 428 08	HYDR. SUSPENDED BALLAST
COUPLING PLUG B8 35-L	51 15 185 08	7	1	2 975 600	91 44 662 08	ADDITIONAL HYDRAULICS
COUPLING PLUG B8 35-L	51 15 185 08	46	1	2 977	91 58 476 08	ADDITIONAL HYDR.SLEWING
COUPLING PLUG B8 38-S	51 15 123 08	33	2	1 972 250	91 58 473 08	AUX.HYDR.CR.TRACK CARR.2
COUPLING PLUG B8 38-S	51 15 123 08	33	2	1 972 251	91 58 472 08	AUX.HYDR.CR.TRACK CARR.2
COUPLING PLUG B8 38-S	51 15 123 08	82	6	2 970	91 61 776 08	HYDRAULICS
COUPLING PLUG B8 38-S	51 15 123 08	23	4	2 975 153	91 62 051 08	ADDITIONAL HYDRAULICS WI
COUPLING PLUG B8 38-S	51 15 123 08	8	2	2 976	91 52 955 08	HYDRAULIC SPECIAL VERSIO
COUPLING PLUG B8 38-S	51 15 123 08	11	2	2 976 022	96 53 245 08	FITTING PLATE EMERG. ACT:
COUPLING PLUG B8 38-S	51 15 123 08	33	4	2 977	91 58 476 08	ADDITIONAL HYDR.SLEWING
COUPLING PLUG B8 38-S	51 15 123 08	11	4	2 977 200	91 52 826 08	SUPPL. HYDR. PUMP 5+6
COUPLING PLUG B8 38-S	51 15 123 08	14	1	3 978 005	91 56 430 08	ADDL.HYDRAULIC SB-HEAD PI
COUPLING PLUG B8 38-S	51 15 123 08	5	2	3 978 015	91 56 429 08	ADDITIONAL HYDRAULICS IN
COUPLING PLUG B8 38-S	51 15 123 08	5	2	3 978 015	91 56 432 08	ADDITIONAL HYDRAULICS IN
COUPLING ROTARY ENCODE	96 74 133 08	(60)	1	1 920 305	92 15 300 08	INSTALLAT.ROTOR+SLIPRING
COUPLING SLEEVE	77 43 726 08	18	15	2 711	91 52 800 08	CENT. LUBRIC. SYSTEM SUP
COUPLING SLEEVE	77 43 726 08	13	1	3 713 013	96 57 159 08	SHEET CPL.
COUPLING SLEEVE B2 10-L	51 15 084 08	106	1	2 970	91 61 776 08	HYDRAULICS
COUPLING SLEEVE B2 10-L	51 15 084 08	5	2	2 970 081	96 50 495 08	ADDL.HYDR.F.PIN PULLING DE
COUPLING SLEEVE B2 10-L	51 15 084 08	19	2	2 975 153	91 62 051 08	ADDITIONAL HYDRAULICS WI
COUPLING SLEEVE B2 10-L	51 15 084 08	13	1	2 976 017	96 52 261 08	FITTING PLATE EMERG. ACT:
COUPLING SLEEVE B2 12-L	51 15 058 08	27	1	1 970 100	91 58 471 08	HYDRAULIC EQUIPM.CENTER
COUPLING SLEEVE B2 12-L	51 15 058 08	98	5	2 970	91 61 776 08	HYDRAULICS
COUPLING SLEEVE B2 12-L	51 15 058 08	33	2	2 975 153	91 62 051 08	ADDITIONAL HYDRAULICS WI
COUPLING SLEEVE B2 12-L	51 15 058 08	27	8	2 975 650	91 52 820 08	AUX.HYDR.GRID WINCH 5 + 6
COUPLING SLEEVE B2 12-L	51 15 058 08	33	1	2 975 700	91 52 774 08	ADDITIONAL HYDRAULICS WI
COUPLING SLEEVE B2 12-L	51 15 058 08	14	1	2 976 017	96 52 261 08	FITTING PLATE EMERG. ACT:
COUPLING SLEEVE B2 12-L	51 15 058 08	5	3	2 976 200	91 44 034 08	AUX.HYDR.PIN EXTRACTION
COUPLING SLEEVE B2 12-L	51 15 058 08	5	1	2 976 203	92 27 489 08	ADDL.HYDR.F.PIN PULLING DE
COUPLING SLEEVE B2 12-L	51 15 058 08	11	1	3 978 015	91 56 429 08	ADDITIONAL HYDRAULICS IN
COUPLING SLEEVE B2 12-L	51 15 058 08	11	1	3 978 015	91 56 432 08	ADDITIONAL HYDRAULICS IN
COUPLING SLEEVE B2 12-L	51 15 058 08	27	1	3 978 100	91 56 428 08	HYDR. SUSPENDED BALLAST
COUPLING SLEEVE B2 12-S	51 15 015 08	11	1	2 976 017	96 52 261 08	FITTING PLATE EMERG. ACT:
COUPLING SLEEVE B3 15-L	51 15 005 08	104	3	2 970	91 61 776 08	HYDRAULICS
COUPLING SLEEVE B3 15-L	51 15 005 08	11	2	2 970 081	96 50 495 08	ADDL.HYDR.F.PIN PULLING DE
COUPLING SLEEVE B3 15-L	51 15 005 08	25	2	2 975 650	91 52 820 08	AUX.HYDR.GRID WINCH 5 + 6
COUPLING SLEEVE B3 15-L	51 15 005 08	37	1	2 975 700	91 52 774 08	ADDITIONAL HYDRAULICS WI
COUPLING SLEEVE B3 16-S	51 15 059 08	39	3	1 970 100	91 58 471 08	HYDRAULIC EQUIPM.CENTER
COUPLING SLEEVE B3 16-S	51 15 059 08	92	2	2 970	91 61 776 08	HYDRAULICS
COUPLING SLEEVE B3 16-S	51 15 059 08	14	1	2 975 600	91 44 662 08	ADDITIONAL HYDRAULICS
COUPLING SLEEVE B3 16-S	51 15 059 08	4	2	2 976	91 52 955 08	HYDRAULIC SPECIAL VERSIO

Description	Item	Pos.	Quantity	Page	Assembly	Description
COUPLING SLEEVE B3 16-S	51 15 059 08	9	2	2 976 017	96 52 261 08	FITTING PLATE EMERG. ACT:
COUPLING SLEEVE B3 16-S	51 15 059 08	25	1	2 978 200	91 54 843 08	ADD.HYDR.S_RETAINING RAM
COUPLING SLEEVE B6 20-S	51 15 007 08	37	1	1 970 100	91 58 471 08	HYDRAULIC EQUIPM.CENTER
COUPLING SLEEVE B6 22-L	51 15 082 08	88	3	2 970	91 61 776 08	HYDRAULICS
COUPLING SLEEVE B6 22-L	51 15 082 08	29	1	2 975 153	91 62 051 08	ADDITIONAL HYDRAULICS WI
COUPLING SLEEVE B6 22-L	51 15 082 08	29	1	2 975 700	91 52 774 08	ADDITIONAL HYDRAULICS WI
COUPLING SLEEVE B6 25-S	51 05 996 08	84	6	2 970	91 61 776 08	HYDRAULICS
COUPLING SLEEVE B6 25-S	51 05 996 08	25	1	2 975 700	91 52 774 08	ADDITIONAL HYDRAULICS WI
COUPLING SLEEVE B6 25-S	51 05 996 08	21	1	2 978 200	91 54 843 08	ADD.HYDR.S_RETAINING RAM
COUPLING SLEEVE B6 28-L	51 15 010 08	35	3	1 970 100	91 58 471 08	HYDRAULIC EQUIPM.CENTER
COUPLING SLEEVE B6 28-L	51 15 010 08	90	3	2 970	91 61 776 08	HYDRAULICS
COUPLING SLEEVE B6 28-L	51 15 010 08	31	1	2 975 153	91 62 051 08	ADDITIONAL HYDRAULICS WI
COUPLING SLEEVE B6 28-L	51 15 010 08	23	5	2 975 650	91 52 820 08	AUX.HYDR.GRID WINCH 5 + 6
COUPLING SLEEVE B6 28-L	51 15 010 08	23	2	2 978 200	91 54 843 08	ADD.HYDR.S_RETAINING RAM
COUPLING SLEEVE B8 35-L	51 15 184 08	45	1	1 970 100	91 58 471 08	HYDRAULIC EQUIPM.CENTER
COUPLING SLEEVE B8 35-L	51 15 184 08	96	1	2 970	91 61 776 08	HYDRAULICS
COUPLING SLEEVE B8 35-L	51 15 184 08	97	1	2 970	91 61 776 08	HYDRAULICS
COUPLING SLEEVE B8 38-S	51 15 122 08	31	8	1 970 100	91 58 471 08	HYDRAULIC EQUIPM.CENTER
COUPLING SLEEVE B8 38-S	51 15 122 08	80	4	2 970	91 61 776 08	HYDRAULICS
COUPLING SLEEVE B8 38-S	51 15 122 08	21	2	2 975 153	91 62 051 08	ADDITIONAL HYDRAULICS WI
COUPLING SLEEVE B8 38-S	51 15 122 08	11	8	2 975 650	91 52 820 08	AUX.HYDR.GRID WINCH 5 + 6
COUPLING SLEEVE B8 38-S	51 15 122 08	21	2	2 975 700	91 52 774 08	ADDITIONAL HYDRAULICS WI
COUPLING SLEEVE B8 38-S	51 15 122 08	10	2	2 976	91 52 955 08	HYDRAULIC SPECIAL VERSIO
COUPLING SLEEVE B8 38-S	51 15 122 08	4	2	3 978 015	91 56 429 08	ADDITIONAL HYDRAULICS IN
COUPLING SLEEVE B8 38-S	51 15 122 08	4	2	3 978 015	91 56 432 08	ADDITIONAL HYDRAULICS IN
COUPLING SLEEVE B8 38-S	51 15 122 08	21	2	3 978 100	91 56 428 08	HYDR. SUSPENDED BALLAST
COUPLING SOCKET 3-POL G	60 50 127 08	7	1	2 780 915	96 48 377 08	ADD-ON PARTS EXTERNAL F
COUPLING SOCKET 4-POL G	68 00 017 08	8	1	2 920 633	96 52 651 08	WIRING HARNESS
COUPLING SOCKET 4-POL G	68 00 017 08	9	1	2 920 633	96 52 651 08	WIRING HARNESS
COUPLING SOCKET 4-POL G	68 00 017 08	11	1	2 920 633	96 52 651 08	WIRING HARNESS
COUPLING SOCKET 4-POL G	68 00 017 08	372	1	2 920 633	96 52 651 08	WIRING HARNESS
COUPLING SOCKET 4-POL SP	10 67 849 1	(5)	1	2 920 581	96 54 405 08	TERMINAL BOX WINCH PRE-A
COUPLING SOCKET 4-POL SP	10 67 849 1	(5)	1	2 920 581	96 54 405 08	TERMINAL BOX WINCH PRE-A
COUPLING SOCKET 4-POL SP	10 67 849 1	10	1	2 920 633	96 52 651 08	WIRING HARNESS
COUPLING SOCKET 4-POL SP	10 67 849 1	373	1	2 920 633	96 52 651 08	WIRING HARNESS
COUPLING SOCKET 4-POL SP	10 67 849 4	(5)	1	2 920 581	96 54 405 08	TERMINAL BOX WINCH PRE-A
COUPLING SOCKET 4-POL SP	68 00 014 08	374	1	2 920 633	96 52 651 08	WIRING HARNESS
COVER	10 01 228 8	9	1	9 739 122	97 39 122	OIL COOLER
COVER	10 01 245 1	5	1	9 739 258	97 39 258	FUEL FILTER
COVER	10 01 245 2	7	1	9 739 258	97 39 258	FUEL FILTER
COVER	10 28 635 3	11	1	1 920 418	96 48 687 08	TERMINAL BOX CPL.
COVER	10 28 635 3	274	1	2 780 748	96 52 969 08	TERMINAL BOX CPL.
COVER	10 28 635 3	266	1	2 920 581	96 54 405 08	TERMINAL BOX WINCH PRE-A
COVER	10 28 635 3	275	1	3 930 363	96 52 979 08	TERMINAL BOX CPL.
COVER	10 28 635 3	275	1	3 930 640	96 50 481 08	TERMINAL BOX CPL.
COVER	10 28 635 3	296	1	3 930 730	96 50 599 08	TERMINAL BOX CPL.
COVER	10 28 635 3	280	2	3 930 730	96 54 398 08	TERMINAL BOX CPL.
COVER	10 28 635 3	206	1	3 930 734	96 54 401 08	TERMINAL BOX
COVER	10 65 050 7	(2)	1	2 790	91 60 975 08	MIRROR ATTACHM.IN CRANE
COVER	11 00 299 0	22	1	X1111334	11 11 334 3	OPERATOR SEAT
COVER	11 00 517 0	17	1	X1111334	11 11 334 3	OPERATOR SEAT
COVER	11 11 012 4	3	4	X1041325	10 41 325 5	CHANGE-OVER BLOCK
COVER	11 17 127 0	32	1	X1111334	11 11 334 3	OPERATOR SEAT
COVER	60 27 617 08	62	1	2 932 082	96 67 871 08	ASSEMBLY PARTS MOUNTIN
COVER	70 23 645	7	1	X1035924	10 35 924 8	VARIABLE PUMP
COVER	70 27 755	7	1	7 027 481	70 27 481	FUEL SEPARATOR
COVER 1.5X954X977 DC01	97 75 796 08	70	1	2 520	91 53 061 08	CABIN, GLAZED
COVER 2X341X116 ALMG3 H11	97 17 070 08	3	1	2 913	91 32 850 08	LICCON CONSOLE LCD2
COVER 2X341X116 ALMG3 H11	97 17 070 08	3	1	2 913 009	91 04 705 08	LICCON CONSOLE LCD3
COVER 5X490X490 ALMG3 H11	97 66 383 08	8	1	2 350	91 52 778 08	SLEWING GEAR

Description	Item	Pos.	Quantity	Page	Assembly	Description
COVER ABS SPF	97 73 582 08	25	1	2 520	91 53 061 08	CABIN, GLAZED
COVER COMPL.	96 46 758 08	6	1	2 859	91 52 809 08	SOUND DAMPING
COVER COMPL.	96 46 775 08	16	1	2 859	91 52 809 08	SOUND DAMPING
COVER COMPL.	96 46 776 08	17	1	2 859	91 52 809 08	SOUND DAMPING
COVER COMPL.	96 46 777 08	18	1	2 859	91 52 809 08	SOUND DAMPING
COVER COMPL.	96 46 778 08	19	1	2 859	91 52 809 08	SOUND DAMPING
COVER COMPL.	96 46 779 08	20	1	2 859	91 52 809 08	SOUND DAMPING
COVER COMPL.	96 46 782 08	6	1	2 393	91 52 787 08	AIR FILTER UNIT CPL.
COVER COMPL.	96 48 167 08	2	1	2 932 160	96 54 385 08	SWITCH CABINET
COVER CPL.	96 50 546 08	51	1	2 391 001	96 45 719 08	DIESEL ENGINE, PRE-ASSEMB
COVER CPL.	96 50 616 08	6	1	2 391	91 61 062 08	DIESEL ENGINE CPL.
COVER GLUED	96 48 168 08	1	1	2 932 168	96 48 167 08	COVER COMPL.
COVER HOOD	10 45 101 7	18	1	X1002800	10 02 800 2	CABLE REEL
COVER KIT 15-POLE	10 02 475 1	512	1	2 533 072	96 67 891 08	WIRING HARNESS
COVER LID	60 23 340 08	510	1	2 533 072	96 67 891 08	WIRING HARNESS
COVER LID 28X30 POLYACETA	59 15 709 08	77	2	2 520	91 53 061 08	CABIN, GLAZED
COVER PLATE PRE-ASS.	96 50 215 08	46	2	2 502	91 55 939 08	CONTROL STAND
COVER PRE-ASSY. SPF	96 23 055 08	2	1	2 260 006	96 46 501 08	BATTERY BOX, PRE-ASSEMB
COVER QC LOWER BAND LR 1	97 38 043 08	1	1	1 790 503	91 57 017 08	COVER
COVER QC OBERRING	91 57 016 08	429	1		LR 1600-2-0	LIEBHERR CRAW.CRANE LR 1
COVER QC OBERRING	97 08 673 6	1	1	2 790 451	91 57 016 08	COVER
COVER QC UNTERRING	91 57 017 08	430	1		LR 1600-2-0	LIEBHERR CRAW.CRANE LR 1
COVER RD190X6 S355MC FE//	93 55 088 08	7	3	3 745 011	96 49 677 08	BRACKET COMPL.
COVER SAE-B	10 22 566 6	127	1	2 391 001	96 45 719 08	DIESEL ENGINE, PRE-ASSEMB
COVER SEAL HNBR	10 29 417 1	6	1	7 027 481	70 27 481	FUEL SEPARATOR
COVER SEAL HNBR	10 29 417 1	(8)	1	XSK_Z745	SK_Z74535	SERVICE
COVER SEAL HNBR	10 29 417 1	(10)	1	XSK_Z745	SK_Z74535	SERVICE
COVER ST. CONST. RAL 7016	96 49 873 08	2	1	2 520 033	96 50 633 08	MONITOR CONSOLE
COVER WELDED	96 49 083 08	68	1	2 520	91 53 061 08	CABIN, GLAZED
COVER WELDED RAL 7037	96 36 694 08	10	1	3 745 011	96 49 677 08	BRACKET COMPL.
COVER WELDED SPF	96 46 922 08	1	1	2 859 029	96 46 779 08	COVER COMPL.
COVERING LEFT BOTTOM	97 69 824 08	10	1	2 520 034	96 45 984 08	INTERIOR PANELING
COVERING RIGHT BOTTOM 15	97 69 825 08	11	1	2 520 034	96 45 984 08	INTERIOR PANELING
COVERS	97 69 826 08	12	1	2 520 034	96 45 984 08	INTERIOR PANELING
COVERS ABS-TPU SPF	97 68 730 08	11	1	2 522	91 54 115 08	SLIDING DOOR CPL.
COVERS ABS-TPU SPF	97 68 734 08	12	1	2 522	91 54 115 08	SLIDING DOOR CPL.
COVERS SPF	97 69 892 08	5	1	2 520 034	96 45 984 08	INTERIOR PANELING
CRADLE	70 23 738	12	1	X1047220	10 47 220 4	DRIVING GEAR
CRADLE	76 24 208	12	1	X1047137	10 47 137 0	DRIVING GEAR
CRAMP	60 27 417 08	275	6	1 920 403	96 48 707 08	TERMINAL BOX CPL.
CRAMP	60 27 417 08	275	6	1 920 417	96 48 703 08	TERMINAL BOX CPL.
CRANE DRIVER'S CABIN CPL.	91 52 806 08	153	1		LR 1600-2-0	LIEBHERR CRAW.CRANE LR 1
CRANE DRIVER'S CABIN,PRE-	96 43 597 08	1	1	2 810	91 52 806 08	CRANE DRIVER'S CABIN CPL.
CRANK HANDLE	11 34 170 9	1	1	5 400 569	54 00 569 08	ROPE WINCH
CRANKCASE BREATHER	97 39 386	11	1	X1012059	10 12 059 0	DIESEL ENGINE
CRANKCASE CPL. R-MOTOR	97 39 368	1	1	X1012059	10 12 059 0	DIESEL ENGINE
CRANKSHAFT BEARINGS	97 39 102	29	1	X1012059	10 12 059 0	DIESEL ENGINE
CRANKSHAFT R-MOTORXD287	97 39 101	28	1	X1012059	10 12 059 0	DIESEL ENGINE
CRANKSHAFT WHEEL	10 01 214 2	6	1	9 739 341	97 39 341	DRIVING PARTS
CRAWLER CARRIER RIGHT CP	91 58 447 08	11	1		LR 1600-2-0	LIEBHERR CRAW.CRANE LR 1
CRAWLER TRACK CARRIER L	96 53 235 08	(1)	1	1 401	91 58 478 08	CRAWLER TRACK CARRIER, L
CRAWLER TRACK CARRIER L	91 58 445 08	10	1		LR 1600-2-0	LIEBHERR CRAW.CRANE LR 1
CRAWLER TRACK CARRIER, L	91 58 478 08	1	1	1 400	91 58 445 08	CRAWLER TRACK CARRIER LE
CRAWLER TRACK CARRIER, L	96 53 234 08	1	1	1 401	91 58 478 08	CRAWLER TRACK CARRIER, L
CRAWLER TRACK CARRIER,	91 58 481 08	1	1	1 410	91 58 447 08	CRAWLER CARRIER RIGHT CP
CRAWLER TRACK CARRIER,	96 53 258 08	1	1	1 411 200	91 58 481 08	CRAWLER TRACK CARRIER,
CRAWLER TRACK CARRIER,	96 53 259 08	(1)	1	1 411 200	91 58 481 08	CRAWLER TRACK CARRIER,
CRIMPING CONTACT 0,2-0,56	60 23 228 08	615	40	2 533 072	96 67 891 08	WIRING HARNESS
CRIMPING CONTACT 0,75MM2	10 11 373 5	(723)	4	2 920 369	96 54 235 08	TERMINAL BOX CPL.
CRIMPING CONTACT 0,75MM2	10 11 373 5	(723)	4	2 920 369	96 54 235 08	TERMINAL BOX CPL.

Description	Item	Pos.	Quantity	Page	Assembly	Description
CRIMPING CONTACT 1,0MM2	60 56 084 01	602	60	2 920 633	96 52 651 08	WIRING HARNESS
CRIMPING CONTACT 1,5MM2	60 56 102 08	603	8	2 920 633	96 52 651 08	WIRING HARNESS
CROSS CONNECTING LINK W	96 48 639 08	3	2	3 830	91 55 535 08	SUPPLEMENTARY GUYING D
CROSS CONNECTING LINK W	96 48 640 08	2	2	3 830	91 55 535 08	SUPPLEMENTARY GUYING D
CROSS PIECE 30 G-ALMG TR	10 44 099 0	49	1	2 520	91 53 061 08	CABIN, GLAZED
CROWN GEAR	10 01 219 1	2	1	9 739 250	97 39 250	FLYWHEEL
CUP SPRING PILLAR	70 23 737	11	1	X1047220	10 47 220 4	DRIVING GEAR
CUSTOM CIRCUIT MODULE 2	96 48 302 08	(502)	1	1 920 418	96 48 687 08	TERMINAL BOX CPL.
CUSTOM CIRCUIT MODULE 2	96 48 302 08	(502)	1	2 780 748	96 52 969 08	TERMINAL BOX CPL.
CUSTOM CIRCUIT MODULE 2	96 48 302 08	(502)	1	3 930 363	96 52 979 08	TERMINAL BOX CPL.
CUSTOM CIRCUIT MODULE 2	96 48 302 08	(506)	1	3 930 640	96 50 481 08	TERMINAL BOX CPL.
CUSTOM CIRCUIT MODULE 2	96 48 302 08	(504)	1	3 930 730	96 50 599 08	TERMINAL BOX CPL.
CUTOFF RELAY 24V/1S	63 01 201 08	54	1	2 932 082	96 67 871 08	ASSEMBLY PARTS MOUNTIN
CUTOFF RELAY 24V/1W	63 01 036 08	12	1	2 920 083	96 48 319 08	ELECTRIC FOR BATTERY BOX
CYL ROLLER BEARING	54 02 380 14	51	1	X1065015	10 65 015 5	GEARBOX
CYL ROLLER BEARING	54 02 380 14	51	1	X1080159	10 80 159 0	GEARBOX
CYLINDER	11 64 363 9	1	1	X1047220	10 47 220 4	DRIVING GEAR
CYLINDER	70 24 273	1	1	5 701 133	57 01 133 08	DRIVING GEAR
CYLINDER 50/25-165	57 19 135 08	5	1	5 123 682	51 23 682 08	MOUNTING - PISTON W. PUM
CYLINDER HEAD COVER	10 01 219 8	2	5	9 739 267	97 39 267	CYLINDER HEAD COVER
CYLINDER HEAD COVER	10 01 333 5	1	1	9 739 267	97 39 267	CYLINDER HEAD COVER
CYLINDER HEAD COVER	97 39 267	43	1	X1012059	10 12 059 0	DIESEL ENGINE
CYLINDER HEAD GASKET	10 03 231 8	7	1	9 739 262	97 39 262	CYLINDER HEAD
CYLINDER HEAD GASKET	10 03 231 8	7	1	9 739 266	97 39 266	CYLINDER HEAD
CYLINDER HEAD GASKET	10 03 231 8	80	1	X1022281	10 22 281 7	SEAL KIT CYLINDER HEAD
CYLINDER HEAD R-MOTOR	97 39 260	10	1	9 739 261	97 39 261	CYLINDER HEAD
CYLINDER HEAD R-MOTOR	97 39 261	6	1	9 739 262	97 39 262	CYLINDER HEAD
CYLINDER HEAD R-MOTOR	97 39 261	6	1	9 739 266	97 39 266	CYLINDER HEAD
CYLINDER HEAD R-MOTOR	97 39 262	41	4	X1012059	10 12 059 0	DIESEL ENGINE
CYLINDER HEAD R-MOTOR	97 39 266	42	2	X1012059	10 12 059 0	DIESEL ENGINE
CYLINDER LINER R-MOTORXD	10 22 231 7	1	1	9 739 242	97 39 242	CYLINDER LINER
CYLINDER LINER R-MOTORXD	97 39 242	26	6	X1012059	10 12 059 0	DIESEL ENGINE
CYLINDER ROLLER THRUST B	74 66 074 01	37	1	9 155 528	91 55 528 08	HOOK BLOCK
CYLINDER SCREW M16X2X22	10 22 234 4	9	3	9 739 262	97 39 262	CYLINDER HEAD
CYLINDER SCREW M16X2X22	10 22 234 4	9	3	9 739 266	97 39 266	CYLINDER HEAD
CYLINDER SCREW M16X2X26	10 22 234 3	8	3	9 739 262	97 39 262	CYLINDER HEAD
CYLINDER SCREW M16X2X26	10 22 234 3	8	3	9 739 266	97 39 266	CYLINDER HEAD
CYLINDRICAL ROLLER BEARIN	57 18 993 08	31	1	X1032692	10 32 692 4	DRIVING GEAR
CYLINDRICAL ROLLER BEARIN	57 19 001 08	31	1	X1131496	11 31 496 5	DRIVING GEAR
CYLINDRICAL ROLLER BEARIN	73 67 374	31	1	X1047220	10 47 220 4	DRIVING GEAR
CYLINDRICAL ROLLER BEARI	57 14 779 08	31	1	X1047137	10 47 137 0	DRIVING GEAR
CYLINDRICAL ROLLER BEARIN	50 09 262 08	38	5	X1035659	10 35 659 9	DISTRIBUTOR GEARBOX
D HEAD SECTION	91 52 862 08	252	1		LR 1600-2-0	LIEBHERR CRAW.CRANE LR 1
D HEAD SECTION WELDED CO	96 49 265 08	1	1	3 714	91 52 862 08	D HEAD SECTION
D INTERMED. SECTION WELD.	96 48 588 08	1	1	3 715 008	91 52 863 08	D INTERMEDIATE SECTION
D INTERMED. SECTION WELD.	96 49 123 08	1	1	3 716	91 52 864 08	D INTERMEDIATE SECTION
D INTERMEDIATE SECTION 2	91 52 863 08	254	1		LR 1600-2-0	LIEBHERR CRAW.CRANE LR 1
D INTERMEDIATE SECTION 24	91 52 864 08	256	1		LR 1600-2-0	LIEBHERR CRAW.CRANE LR 1
D OVERRUN PROTECTION	91 52 865 08	258	1		LR 1600-2-0	LIEBHERR CRAW.CRANE LR 1
D PIVOT SECTION	91 57 749 08	250	1		LR 1600-2-0	LIEBHERR CRAW.CRANE LR 1
D PIVOT SECTION ELEC. EQUI	96 54 378 08	500	1	3 713	91 57 749 08	D PIVOT SECTION
D PIVOT SECTION WELDED	96 49 113 08	1	1	3 713	91 57 749 08	D PIVOT SECTION
DAMPERS 24.6X120 PA6	97 68 722 08	13	1	2 522 011	96 45 602 08	CLOSING DEVICE
DAMPING PISTON	51 07 974 08	7	1	5 114 176	51 14 176 08	PRESSURE LIMITING VALVE
DAMPING PISTON	51 07 974 08	7	1	5 114 177	51 14 177 08	PRESSURE LIMITING VALVE
DAMPING PISTON	51 07 974 08	6	1	5 114 320	51 14 320 08	PRETENSIONING VALVE
DASH BORD ARM REST LEFT	96 48 370 08	1	1	2 533 060	96 48 368 08	ELECTRIC FOR ARMREST LEF
DASH BORD ARM REST RIGH	96 48 371 08	1	1	2 533 062	96 48 369 08	ELECTRIC FOR ARMREST RI
DASHBOARD LINKS	97 74 575 08	1	1	2 533 061	96 48 370 08	DASH BORD ARM REST LEFT
DASHBOARD RECHTS	97 74 576 08	1	1	2 533 063	96 48 371 08	DASH BORD ARM REST RIGH

Description	Item	Pos.	Quantity	Page	Assembly	Description
DATA LINE 2 X 1 TPE SPF	10 87 155 9	14	6.95	2 920 633	96 52 651 08	WIRING HARNESS
DATALOGGER LDL2 DIGITAL	10 34 043 8	112	1	2 932 082	96 67 871 08	ASSEMBLY PARTS MOUNTIN
DEEP GROOVE BALL BEARIN	57 17 273 08	6	1	5 400 565	54 00 565 08	ROPE WINCH
DEEP GROOVE BALL BEARIN	10 11 483 8	38	1	6 909 010	69 09 010 08	COLLECTING RING
DEEP GROOVE BALL BEARING	10 34 330 8	4	1	9 739 250	97 39 250	FLYWHEEL
DEEP GROOVE BALL BEARIN	54 05 073 08	37	1	6 909 010	69 09 010 08	COLLECTING RING
DEEP GROOVE BALL BEARING	74 51 206 08	46	1	9 000 510	90 00 510 6	ANGULAR GEAR
DEEP GROOVE BALL BEARING	74 51 206 08	46	1	9 000 521	90 00 521 4	ANGULAR GEAR
DEEP GROOVE BALL BEARIN	74 51 288 08	4	2	3 745 002	92 17 236 08	SWITCH UNIT
DEEP GROOVE BALL BEARIN	74 51 288 08	4	2	3 745 003	92 17 237 08	SWITCH UNIT
DEEP GROOVE BALL BEARIN	74 51 392 01	96	1	9 000 521	90 00 521 4	ANGULAR GEAR
DEEP GROOVE BALL BEARIN	74 51 295 08	35	2	X1035659	10 35 659 9	DISTRIBUTOR GEARBOX
DEEP GROOVE BALL BEARING	74 51 215 08	30	1	X1065015	10 65 015 8	DRIVE
DEEP GROOVE BALL BEARING	74 51 215 08	30	2	X1080159	10 80 159 2	DRIVE
DEEP GROOVE BALL BEARING	74 51 960 08	53	1	X1065015	10 65 015 5	GEARBOX
DEEP GROOVE BALL BEARING	74 51 960 08	53	1	X1080159	10 80 159 0	GEARBOX
DEEP GROOVE BALL BEARING	10 16 923 6	33	1	X1035659	10 35 659 9	DISTRIBUTOR GEARBOX
DEEP GROOVE BALL BEARIN	74 51 488 08	3	2	3 211 009	96 46 979 08	SAFETY ROLLER CPL.
DEEP GROOVE BALL BEARIN	74 51 488 08	(3)	2	3 350	91 52 859 08	WINCH 3
DEEP GROOVE BALL BEARIN	74 51 488 08	3	2	3 350 001	92 70 642 08	SAFETY ROLLER CPL.
DEEP GROOVE BALL BEARING	74 51 411 08	36	1	X1035659	10 35 659 9	DISTRIBUTOR GEARBOX
DEEP GROOVE BALL BEARING	50 15 339 08	66	1	9 697 916	96 97 916 01	SLEWING GEAR DRIVE
DEEP GROOVE BALL BEARIN	74 51 453 08	37	5	X1035659	10 35 659 9	DISTRIBUTOR GEARBOX
DEEP GROOVE BALL BEARING	74 51 604 08	1362	1	X1065015	10 65 015 5	GEARBOX
DEEP GROOVE BALL BEARING	74 51 604 08	1362	1	X1080159	10 80 159 0	GEARBOX
DEEP GROOVE BALL BEARIN	74 51 684 08	2	1	3 206 002	96 47 960 08	LEVER COMPL.
DEEP GROOVE BALL BEARIN	74 51 688 08	2	2	3 211 008	96 46 978 08	SAFETY ROLLER CPL.
DEEP GROOVE BALL BEARING	74 51 792 08	34	1	X1035659	10 35 659 9	DISTRIBUTOR GEARBOX
DEEP GROOVE BALL BEARIN	74 51 295 01	4	2	2 522 012	96 45 884 08	GUIDE PRE-ASS.
DEEP GROOVE BALL BEARIN	74 51 295 01	5	8	2 522 013	96 45 883 08	GUIDE PRE-ASS.
DELIVERY PUMP	10 22 274 8	3	1	X1034309	10 34 309 6	HIGH PRESSURE PUMP
DETENT PAWL	10 80 236 4	21	1	5 400 018	54 00 018 08	ROPE WINCH
DEVICE PLUG DIN 43650 4-POL	60 50 066 08	509	1	2 920 633	96 52 651 08	WIRING HARNESS
DEVICE PLUG DIN 43650 4-POL	60 50 066 08	2	1	5 114 445	51 14 445 08	DIRECTIONAL CONTROL VALV
DIAPHRAGM ACCUMULATOR 2	51 06 425 08	75	2	2 970	91 61 776 08	HYDRAULICS
DIAPHRAGM SOCKET 29/37/44	55 30 278 08	51	2	2 520	91 53 061 08	CABIN, GLAZED
DIAPHRAGM SOCKET 29/37/44	55 30 278 08	5	2	2 520 033	96 50 633 08	MONITOR CONSOLE
DIAPHRAGM SOCKET 29/37/44	55 30 278 08	26	1	2 520 034	96 45 984 08	INTERIOR PANELING
DIAPHRAGM SOCKET 29/37/44	55 30 278 08	12	4	2 540	91 53 253 08	CLIMA-HEATING INSTALLATIO
DIE PLUG	11 45 002 9	20	1	5 719 113	57 19 113 08	CONTROL UNIT
DIESEL ENGINE CPL.	91 61 062 08	121	1		LR 1600-2-0	LIEBHERR CRAW.CRANE LR 1
DIESEL ENGINE D846 A7	97 39 400	101	1	2 391 001	96 45 719 08	DIESEL ENGINE, PRE-ASSEMB
DIESEL ENGINE MAN D2876 L	10 12 059 0	1	1	9 739 400	97 39 400	DIESEL ENGINE
DIESEL ENGINE, PRE-ASSEMB	96 45 719 08	1	1	2 391	91 61 062 08	DIESEL ENGINE CPL.
DIODE 1N4007 DO-41 SPF	66 00 331 08	3	1	2 932 515	96 45 911 08	INSERTION MODULE
DIODE MODULE 1N4007	66 03 016 08	52	1	2 932 082	96 67 871 08	ASSEMBLY PARTS MOUNTIN
DIODE SPF	66 03 006 08	21	8	2 922 001	92 84 311 08	BUS PCB
DIODE VARISTOR MODULE SP	66 01 015 08	37	2	2 932 001	96 45 393 08	RELAY CONTROL SYSTEM
DIRECTIONAL CONTROL VALV	11 11 012 5	4	1	X1041325	10 41 325 5	CHANGE-OVER BLOCK
DIRECTIONAL CONTROL VALV	57 10 349 08	3	1	3 978 100	91 56 428 08	HYDR. SUSPENDED BALLAST
DIRECTIONAL CONTROL VALV	10 45 104 9	7	1	X1042440	10 42 440 2	CONTROL BLOCK
DIRECTIONAL CONTROL VALV	10 47 082 9	4	1	X1042440	10 42 440 2	CONTROL BLOCK
DIRECTIONAL CONTROL VALV	10 47 222 9	909	1	X1048944	10 48 944 9	CONTROL BLOCK
DIRECTIONAL CONTROL VAL	51 14 445 08	112	4	2 970	91 61 776 08	HYDRAULICS
DIRECTIONAL CONTROL VAL	51 14 943 08	17	1	2 970	91 61 776 08	HYDRAULICS
DIRECTIONAL CONTROL VAL	51 14 444 08	34	3	2 970	91 61 776 08	HYDRAULICS
DIRECTIONAL CONTROL VAL	51 14 444 08	4	1	2 975 153	91 62 051 08	ADDITIONAL HYDRAULICS WI
DIRECTIONAL CONTROL VAL	51 14 444 08	4	1	2 975 700	91 52 774 08	ADDITIONAL HYDRAULICS WI
DIRECTIONAL CONTROL VAL	51 14 444 08	4	1	2 978 100	91 52 827 08	ADDNL.HYDR.RETAINING DEV
DIRECTIONAL CONTROL VAL	51 14 444 08	4	1	2 978 200	91 54 843 08	ADD.HYDR.S_RETAINING RAM

Description	Item	Pos.	Quantity	Page	Assembly	Description
DIRECTIONAL CONTROL VAL	51 14 498 08	2	2	3 978 005	91 56 430 08	ADDL.HYDRAULIC SB-HEAD PI
DIRECTIONAL CONTROL VAL	51 14 651 08	10	1	1 970 100	91 58 471 08	HYDRAULIC EQUIPM.CENTER
DIRECTIONAL CONTROL VALV	10 47 222 6	903	1	X1048944	10 48 944 9	CONTROL BLOCK
DIRECTIONAL CONTROL VALV	10 42 393 8	4	1	2 975 000	91 57 881 08	ADDNL. HYDR. F. ERECTING W
DIRECTIONAL CONTROL VAL	51 13 022 08	55	3	2 970	91 61 776 08	HYDRAULICS
DIRECTIONAL CTRL. VALVE 4	51 13 225 08	109	1	2 970	91 61 776 08	HYDRAULICS
DIRECTIONAL CTRL. VALVE 4	51 14 865 08	3	1	2 976 017	96 52 261 08	FITTING PLATE EMERG. ACT:
DIRECTIONAL CTRL. VALVE 4	51 14 865 08	3	1	2 976 022	96 53 245 08	FITTING PLATE EMERG. ACT:
DIRECTIONAL CTRL. VALVE 4	51 13 045 08	3	1	2 976 203	92 27 489 08	ADDL.HYDR.F.PIN PULLING DE
DIRECTIONAL CTRL. VALVE S	96 40 277 08	7	4	X1049047	10 49 047 0	SLIDE VALVE BLOCK
DIRECTIONAL SEAT VALVE	51 14 829 08	3	4	3 978 005	91 56 430 08	ADDL.HYDRAULIC SB-HEAD PI
DIRECTIONAL SEAT VALVE 3	10 49 315 9	111	2	2 970	91 61 776 08	HYDRAULICS
DIRECTIONAL SEAT VALVE SP	10 41 310 3	25	1	2 970	91 61 776 08	HYDRAULICS
DISC SPRING	70 24 282	7	4	5 701 133	57 01 133 08	DRIVING GEAR
DISC SPRING DIN 2093 34X16,	72 08 002 08	25	4	2 502	91 55 939 08	CONTROL STAND
DISH MOUNTING	10 10 062 1	13	4	1 130 008	91 58 624 08	CENTRAL SECTION CRAWLER
DISH MOUNTING	10 10 062 1	9	48	1 631 100	91 52 388 08	CATWALK CRAW.TRACK TRA
DISH MOUNTING	10 10 062 1	3	10	2 859 025	96 46 757 08	GRIDIRON PRE-ASS.
DISH MOUNTING	10 10 062 1	57	8	3 206	91 52 881 08	PIVOT SECTION
DISH MOUNTING	10 10 062 1	31	112	3 211	91 57 748 08	S PIVOT SECTION
DISH MOUNTING	10 10 062 1	24	37	3 220 500	91 52 849 08	S INTERMEDIATE SECTION
DISH MOUNTING	10 10 062 1	12	24	3 221	91 54 668 08	S INTERMEDIATE SECTION
DISH MOUNTING	10 10 062 1	24	49	3 223	91 52 852 08	S INTERMEDIATE SECTION
DISH MOUNTING	10 10 062 1	24	49	3 223 010	91 52 853 08	S INTERMEDIATE SECTION
DISH MOUNTING	10 10 062 1	24	49	3 223 100	91 55 327 08	S INTERMEDIATE SECTION
DISH MOUNTING	10 10 062 1	41	37	3 225	91 52 854 08	SL REDUCING SECTION
DISH MOUNTING	10 10 062 1	24	25	3 226	91 52 870 08	L INTERMEDIATE SECTION
DISH MOUNTING	10 10 062 1	24	40	3 227	91 52 873 08	L INTERMEDIATE SECTION
DISH MOUNTING	10 10 062 1	24	41	3 227 200	91 53 519 08	LI INTERMEDIATE SECT. F-GU
DISH MOUNTING	10 10 062 1	16	63	3 713	91 57 749 08	D PIVOT SECTION
DISH MOUNTING	10 10 062 1	45	51	3 714	91 52 862 08	D HEAD SECTION
DISH MOUNTING	10 10 062 1	5	48	3 715 008	91 52 863 08	D INTERMEDIATE SECTION
DISH MOUNTING	10 10 062 1	5	80	3 716	91 52 864 08	D INTERMEDIATE SECTION
DISH MOUNTING	10 10 062 1	27	16	3 745	91 52 948 08	SUSPENDED BALLAST
DISPLAY TFT 7" 800X480 SPF	10 45 478 2	(10)	1	2 925 026	91 55 259 08	ERG. CAMERA CONTROL
DISPLAY TFT 7" 800X480 SPF	10 45 478 2	10	1	2 925 405	96 48 397 08	EQUIPMENT CAMERA CAB
DISPLAY TFT PRE-ASS. TFT	96 20 762 08	21	1	2 913 005	96 28 696 08	INTERIOR HOUSING PRE-ASS.
DISTANCE PIECE WELDED	96 49 272 08	8	2	3 714	91 52 862 08	D HEAD SECTION
DISTANCE PIECE WELDED	96 50 800 08	2	1	3 714 013	96 49 270 08	BRACKET COMPL.
DISTANCE PLATE 3X84X15 D	97 76 920 08	40	4	2 502	91 55 939 08	CONTROL STAND
DISTANCE RING	10 01 261 7	5	1	9 739 250	97 39 250	FLYWHEEL
DISTANCE RING -	90 80 533	2	1	9 079 185	90 79 185	ROTATIONAL SPEED SENSOR
DISTANCE RING 18X20,3X10,5	90 80 288	2	1	9 079 186	90 79 186	ROTATIONAL SPEED SENSOR
DISTANCE RING RD219,1X36	93 58 827 08	13	2	2 652	91 61 110 08	ROLLER BEARING
DISTANCE RING RD48X2 DC0	95 00 775 08	26	2	3 211	91 57 748 08	S PIVOT SECTION
DISTANCE RING RD48X3 DC0	94 15 400 08	5	2	3 745 002	92 17 236 08	SWITCH UNIT
DISTANCE RING RD48X3 DC0	94 15 400 08	5	2	3 745 003	92 17 237 08	SWITCH UNIT
DISTANCE SLEEVE 11X21X20	98 82 075	11	4	9 080 702	90 80 702	CONTROL BOX ANNEXE
DISTANCE SLEEVE 21.3X27 S3	97 71 899 08	3	1	3 207 003	96 48 259 08	ROD CPL.
DISTANCE SLEEVE 21.3X27 S3	97 71 899 08	2	1	3 207 100	96 48 261 08	BRACKET COMPL.
DISTANCE SLEEVE 21.3X27 S3	97 71 899 08	(3)	1	3 281	91 52 896 08	ERECTION FRAME
DISTANCE SLEEVE 25.0X39 S3	97 71 884 08	(2)	1	3 281	91 52 896 08	ERECTION FRAME
DISTANCE SLEEVE 25.0X75 S3	97 71 883 08	5	1	3 207 101	96 48 292 08	BRACKET COMPL.
DISTANCE SLEEVE 25.0X75 S3	97 71 883 08	(2)	2	3 281	91 52 896 08	ERECTION FRAME
DISTANCE STUD M3X12 ST V	66 00 428 08	9	4	2 922 001	92 84 311 08	BUS PCB
DISTANCE STUD M3X13 ST A2	66 00 460 08	8	12	2 922 001	92 84 311 08	BUS PCB
DISTANCE STUD M3X4,7 STEE	10 03 021 0	12	2	2 913 005	96 28 696 08	INTERIOR HOUSING PRE-ASS.
DISTANCE STUD M3X5 ST SP	66 00 422 08	10	4	2 922 001	92 84 311 08	BUS PCB
DISTANCE STUD M3X8 STEEL	10 00 924 4	11	2	2 913 005	96 28 696 08	INTERIOR HOUSING PRE-ASS.
DISTANCE STUD M3X8 STEEL	10 00 924 4	5	2	2 913 006	96 20 732 08	FAN PLATE PRE-ASS.

Description	Item	Pos.	Quantity	Page	Assembly	Description
DISTANCE STUD M4X30 VERZ	60 20 178 08	23	1	2 522 011	96 45 602 08	CLOSING DEVICE
DISTANCE STUD M5X12 ST SP	66 00 429 08	11	1	2 922 001	92 84 311 08	BUS PCB
DISTANCE STUD M5X30	66 00 447 08	17	1	2 522	91 54 115 08	SLIDING DOOR CPL.
DISTANCE STUD M6X50 STA	10 87 544 7	43	1	2 520 034	96 45 984 08	INTERIOR PANELING
DISTANCE TUBE RD65X76 ST	95 44 254 08	21	2	1 401	91 58 478 08	CRAWLER TRACK CARRIER, L
DISTANCE TUBE RD65X76 ST	95 44 254 08	21	2	1 411 200	91 58 481 08	CRAWLER TRACK CARRIER,
DISTRIBUTION BLOCK 3/4	77 43 859 08	2	1	2 711	91 52 800 08	CENT. LUBRIC. SYSTEM SUP
DISTRIBUTION BLOCK 3/6	10 47 036 7	4	1	2 711	91 52 800 08	CENT. LUBRIC. SYSTEM SUP
DISTRIBUTION BLOCK 4/3	77 43 860 08	3	1	2 711	91 52 800 08	CENT. LUBRIC. SYSTEM SUP
DISTRIBUTION BLOCK 7/12	10 47 036 8	3	1	1 402	91 58 480 08	CENTRALIZED LUBRICATION
DISTRIBUTION BLOCK 8/11	10 47 036 6	6	1	2 711	91 52 800 08	CENT. LUBRIC. SYSTEM SUP
DISTRIBUTION BLOCK 8/13	10 47 037 0	2	1	1 402	91 58 480 08	CENTRALIZED LUBRICATION
DISTRIBUTION BLOCK MX-F 4/	77 43 862 08	5	1	2 711	91 52 800 08	CENT. LUBRIC. SYSTEM SUP
DISTRIBUTION STRIP	77 43 837 08	11	1	2 990	91 59 244 08	COMPRESSED AIR PLANT
DISTRIBUTOR BLOCK ALZNM	51 10 603 08	74	1	2 970	91 61 776 08	HYDRAULICS
DISTRIBUTOR GEARBOX SPF	10 35 659 9	102	1	2 391 001	96 45 719 08	DIESEL ENGINE, PRE-ASSEMB
DOOR COMPL.	96 49 183 08	2	1	2 510	91 52 788 08	TURNTABLE PANELLING
DOOR COMPL.	96 49 184 08	3	1	2 510	91 52 788 08	TURNTABLE PANELLING
DOOR CONTACT SWITCH	60 60 207 08	12	1	2 533 066	96 48 365 08	ELECTRIC ADD-ON PARTS CA
DOOR PANE ESG-GLAS SPF	97 68 851 08	14	1	2 522	91 54 115 08	SLIDING DOOR CPL.
DOSING PUMP DP2	55 31 868 08	5	1	2 541	91 52 790 08	ADD HEATING SUPERSTRUCT
DOSING VALVE	10 30 300 5	1	1	X1034309	10 34 309 6	HIGH PRESSURE PUMP
DOUBLE NIPPLE R1/4"-M10X1	77 43 750 08	16	4	2 711	91 52 800 08	CENT. LUBRIC. SYSTEM SUP
DOUBLE PLUG	56 16 114	22	5	X1065300	10 65 300 9	CONTROL ELEMENT
DOUBLE PLUG	70 22 127	52	7	X1047219	10 47 219 6	REGULATOR
DOUBLE RING SPANNER DIN	79 00 126 08	7	1	1 750	91 52 394 08	TOOL
DOUBLE-ENDED STUD M10X2	10 03 729 8	7	6	9 739 494	97 39 494	EXHAUST TC MOUNTING
DOUBLE-ENDED STUD M10X3	10 28 710 4	5	4	9 739 494	97 39 494	EXHAUST TC MOUNTING
DOUBLE-ENDED STUD M12X1	10 01 159 6	11	3	9 739 159	97 39 159	STARTER
DOUBLE-ENDED STUD M6X16	10 01 159 4	(2)	2	9 739 318	97 39 318	SENSOR ELEMENT
DOUBLE-ENDED STUD M8X15	10 47 689 0	4	1	9 739 491	97 39 491	INSTALLATION BRAKE COMPR
DOUBLE-HEADED SPANNER D	79 00 039 08	4	1	1 750	91 52 394 08	TOOL
DOUBLE-HEADED SPANNER D	79 00 079 08	3	1	1 750	91 52 394 08	TOOL
DOWEL PIN 8X40 St	10 47 688 3	7	1	9 739 341	97 39 341	DRIVING PARTS
DOWEL PIN ISO 8752 10X60	43 20 111 08	62	2	X1065015	10 65 015 6	ROPE DRUM
DOWEL PIN ISO 8752 16X60	53 06 131 08	61	2	X1065015	10 65 015 6	ROPE DRUM
DOWEL PIN ISO 8752 21X140	43 20 131 08	6	1	2 730 002	96 55 752 08	CENTRING COMPLETE
DOWEL PIN ISO 8752 4X16	43 20 019 08	12	1	5 718 420	57 18 420 08	FLANGE
DOWEL PIN ISO 8752 4X28 480	10 87 587 8	4	4	1 641 014	92 53 053 08	SUPPORT PLATE COMPL.
DOWEL PIN ISO 8752 5X12	43 20 034 08	36	2	2 520	91 53 061 08	CABIN, GLAZED
DOWEL PIN ISO 8752 5X12	43 20 034 08	28	1	2 522 011	96 45 602 08	CLOSING DEVICE
DOWEL PIN ISO 8752 5X12	43 20 034 08	13	1	5 718 420	57 18 420 08	FLANGE
DOWEL PIN ISO 8752 5X20	43 20 039 08	30	4	3 206	91 52 881 08	PIVOT SECTION
DOWEL PIN ISO 8752 5X32	43 20 045 08	14	2	2 522 013	96 45 883 08	GUIDE PRE-ASS.
DOWEL PIN ISO 8752 5X45	43 20 048 08	5	1	2 550 008	96 47 628 08	RETAINER CPL.
DOWEL PIN ISO 8752 5X45	43 20 048 08	5	1	2 550 009	96 47 645 08	RETAINER CPL.
DOWEL PIN ISO 8752 6X14	43 20 053 08	56	4	2 550	91 61 343 08	SA FRAME
DOWEL PIN ISO 8752 6X14	43 20 053 08	117	6	2 970	91 61 776 08	HYDRAULICS
DOWEL PIN ISO 8752 6X14	43 20 053 08	8	8	3 713 013	96 57 159 08	SHEET CPL.
DOWEL PIN ISO 8752 6X14	43 20 053 08	12	2	3 745 002	92 17 236 08	SWITCH UNIT
DOWEL PIN ISO 8752 6X14	43 20 053 08	12	2	3 745 003	92 17 237 08	SWITCH UNIT
DOWEL PIN ISO 8752 6X14	43 20 053 08	24	2	3 978 015	91 56 429 08	ADDITIONAL HYDRAULICS IN
DOWEL PIN ISO 8752 6X14	43 20 053 08	24	2	3 978 015	91 56 432 08	ADDITIONAL HYDRAULICS IN
DOWEL PIN ISO 8752 6X20	43 20 057 08	13	2	2 391 040	96 53 645 08	CLUTCH ACTUATOR
DOWEL PIN ISO 8752 6X20	43 20 057 08	37	1	9 000 521	90 00 521 4	ANGULAR GEAR
DOWEL PIN ISO 8752 6X50 A2	43 20 067 08	8	2	2 925 402	96 58 855 08	CAMERA INSTALLATION SLEW
DOWEL PIN ISO 8752 8X16	43 20 079 77	47	2	9 000 510	90 00 510 6	ANGULAR GEAR
DOWEL PIN ISO 8752 8X60 ST	43 20 089 01	86	2	2 550	91 61 343 08	SA FRAME
DRAIN TAP	11 69 607 4	18	1	7 027 481	70 27 481	FUEL SEPARATOR
DRAIN VALVE	10 03 290 6	23	1	9 739 361	97 39 361	OIL SUMP

Description	Item	Pos.	Quantity	Page	Assembly	Description
DRAW CYLINDER 150/60-2300	10 41 102 1	2	1	2 657	91 57 656 08	MOUNTING EQUIPMENT CRAW
DRAW CYLINDER 310/120-500	10 42 959 8	1	1	3 714 016	96 49 797 08	TRACTION RAM PRE-ASS.
DRAWBAR WELDED	92 51 224 08	5	1	1 991	91 52 510 08	ROTARY FEED THROUGH
DRAWBAR WELDED	96 17 270 08	4	1	1 991	91 52 510 08	ROTARY FEED THROUGH
DRIVE	10 65 015 8	24	1	X1035411	10 35 411 4	HOISTING WINCH
DRIVE	10 80 159 2	24	2	X1035433	10 35 433 2	ROPE WINCH
DRIVE FLANGE EDELSTAHL	60 60 126 08	6	1	2 920 200	96 44 536 08	ELECTRIC FOR WINCH 1
DRIVE FLANGE EDELSTAHL	60 60 126 08	6	1	2 920 334	96 44 538 08	ELECTRIC FOR WINCH 3
DRIVE FLANGE EDELSTAHL	60 60 126 08	6	1	2 920 350	96 44 539 08	ELECTRIC FOR WINCH 4
DRIVE SHAFT	11 00 269 2	8	1	5 121 364	51 21 364 08	VARIABLE PUMP
DRIVE SLEEVE	57 17 272 08	5	1	5 400 565	54 00 565 08	ROPE WINCH
DRIVE WHEEL	10 22 275 2	5	1	9 739 278	97 39 278	ADD-ON PARTS
DRIVER	10 01 472 9	7	1	X1032716	10 32 716 7	ELECTRIC PUMP
DRIVER	59 20 399 14	9	1	5 718 420	57 18 420 08	FLANGE
DRIVING GEAR	10 21 996 8	1	1	X1035925	10 35 925 1	VARIABLE PUMP
DRIVING GEAR	10 28 951 6	1	1	X1042876	10 42 876 6	VARIABLE DISPLACEMENT MO
DRIVING GEAR	10 32 692 4	1	1	X1035924	10 35 924 6	VARIABLE PUMP
DRIVING GEAR	10 33 104 7	1	1	X1035924	10 35 924 1	VARIABLE PUMP
DRIVING GEAR	10 33 104 7	1	1	X1035924	10 35 924 2	VARIABLE PUMP
DRIVING GEAR	10 33 104 7	1	1	X1035925	10 35 925 0	VARIABLE PUMP
DRIVING GEAR	10 41 032 8	1	1	X1047137	10 47 137 0	DRIVING GEAR
DRIVING GEAR	10 47 137 0	1	1	X1035924	10 35 924 3	VARIABLE PUMP
DRIVING GEAR	10 47 138 0	1	1	X1035924	10 35 924 4	VARIABLE PUMP
DRIVING GEAR	10 47 218 5	1	1	X1035924	10 35 924 7	VARIABLE PUMP
DRIVING GEAR	10 47 220 4	1	1	X1035924	10 35 924 8	VARIABLE PUMP
DRIVING GEAR	10 65 006 5	1	1	5 102 354	51 02 354 08	HYDRO MOTOR
DRIVING GEAR	10 65 068 5	1	1	X1035924	10 35 924 9	VARIABLE PUMP
DRIVING GEAR	11 31 496 5	1	1	X1035924	10 35 924 5	VARIABLE PUMP
DRIVING GEAR	57 01 129 08	1	1	5 102 306	51 02 306 08	HYDRO MOTOR
DRIVING GEAR	57 01 133 08	1	1	5 701 129	57 01 129 08	DRIVING GEAR
DRIVING GEAR	57 19 351 08	1	1	X1035482	10 35 482 8	VARIABLE DISPLACEMENT MO
DRIVING GEAR	57 19 351 08	1	1	X1042876	10 42 876 7	VARIABLE DISPLACEMENT MO
DRIVING GEAR	57 19 351 08	1	1	X1042876	10 42 876 8	VARIABLE DISPLACEMENT MO
DRIVING PARTS	97 39 341	31	1	X1012059	10 12 059 0	DIESEL ENGINE
DRIVING SHAFT	10 29 861 4	14	1	X1047137	10 47 137 0	DRIVING GEAR
DRIVING SHAFT	10 66 312 0	14	1	X1047220	10 47 220 4	DRIVING GEAR
DRIVING SHAFT	57 01 134 08	2	1	5 701 129	57 01 129 08	DRIVING GEAR
DRIVING SHAFT	57 19 000 08	14	1	X1131496	11 31 496 5	DRIVING GEAR
DRIVING SHAFT	57 19 054 08	14	1	X1032692	10 32 692 4	DRIVING GEAR
DRYER	57 14 890 08	4	1	2 831	91 62 179 08	AIR COND. UNIT SUPERSTRU
DS ASSEMBLY CYLINDER	57 19 136 08	(10)	1	5 123 682	51 23 682 08	MOUNTING - PISTON W. PUM
DS HYDRO CYLINDER	10 10 103 8	(999)	1	3 790 007	96 19 990 08	PIN PULLING CYLINDER CPL.
DS HYDRO CYLINDER	10 10 103 9	(999)	1	3 790 006	96 19 989 08	PIN PULLING CYLINDER CPL.
DS HYDRO CYLINDER	10 66 343 9	(999)	1	2 810	91 52 806 08	CRANE DRIVER'S CABIN CPL.
DS HYDRO CYLINDER	10 81 516 2	999	1	X1032632	10 32 632 3	HYDRO CYLINDER
DS HYDRO CYLINDER	10 81 516 5	999	1	X1041101	10 41 101 9	HYDRO CYLINDER
DS LOWERING BRAKE VALVE	10 65 006 8	99	1	X1021769	10 21 769 5	LOWERING BRAKE VALVE
DS LOWERING BRAKE VALVE	11 11 420 9	(999)	1	3 978 019	91 56 431 08	AUX.HYDR.CYLINDER SB-BW
DS RELAPSE SUPPORT	10 66 433 4	999	1	X1041101	10 41 101 5	TILT-BACK SUPPORT
DS RELAPSE SUPPORT	10 66 444 9	999	1	X1041101	10 41 101 8	TILT-BACK SUPPORT
DS SUPPORT CYLINDER	10 80 166 5	999	1	X1041080	10 41 080 3	SUPPORT CYLINDER
DU BUSHING	70 80 101 08	4	2	3 206	91 52 881 08	PIVOT SECTION
DU BUSHING 50X55X60	10 87 305 5	44	1	X1041101	10 41 101 5	TILT-BACK SUPPORT
DUMMY PLUG N200	96 64 597 08	21	1	2 920 288	96 52 614 08	CABLE LIST SLEWING PLATF
DUMMY PLUG W1050BS	96 56 664 08	16	1	2 920 369	96 54 235 08	TERMINAL BOX CPL.
DUMMY PLUG W909BS	96 55 366 08	17	1	2 920 369	96 54 235 08	TERMINAL BOX CPL.
DUMMY PLUG W910BS	96 56 665 08	15	1	2 920 369	96 54 235 08	TERMINAL BOX CPL.
DUST CAP	51 15 066 08	14	1	2 990	91 59 244 08	COMPRESSED AIR PLANT
DUST CAP METALL A240	69 18 998 08	37	1	2 920 369	96 54 235 08	TERMINAL BOX CPL.
DUST CAP METALL A240	69 18 998 08	152	1	3 930 009	96 50 573 08	CABLE DRUM COMPL.

Description	Item	Pos.	Quantity	Page	Assembly	Description
DUST CAP METALL A240	69 18 998 08	172	1	3 930 153	96 48 489 08	CABLE DRUM COMPL.
DUST CAP METALL A240	69 18 998 08	150	2	3 930 640	96 50 481 08	TERMINAL BOX CPL.
DUST CAP METALL A240	69 18 998 08	280	2	3 930 730	96 50 599 08	TERMINAL BOX CPL.
DUST CAP METALL A240	69 24 000 08	(152)	1	2 920 369	96 54 235 08	TERMINAL BOX CPL.
DUST CAP METALL A240	69 24 000 08	507	1	3 930 732	96 50 575 08	LEAD
DUST CAP POLYETHYLEN SC	70 42 548 08	7	4	2 393 002	96 46 782 08	COVER COMPL.
DUST CAP POLYETHYLEN SC	70 42 548 08	7	7	2 859 005	96 46 756 08	FLAP PRE-ASS.
DUST CAP POLYETHYLEN SC	70 42 548 08	7	4	2 859 007	96 46 775 08	COVER COMPL.
DUST CAP POLYETHYLEN SC	70 42 548 08	13	4	2 859 025	96 46 757 08	GRIDIRON PRE-ASS.
DUST CAP POLYETHYLEN SC	70 42 548 08	7	4	2 859 026	96 46 776 08	COVER COMPL.
DUST CAP POLYETHYLEN SC	70 42 548 08	7	4	2 859 027	96 46 777 08	COVER COMPL.
DUST CAP POLYETHYLEN SC	70 42 548 08	7	4	2 859 028	96 46 778 08	COVER COMPL.
DUST CAP POLYETHYLEN SC	70 42 548 08	7	4	2 859 029	96 46 779 08	COVER COMPL.
DUST CAP POLYETHYLEN SC	70 42 548 08	12	2	2 859 030	96 46 758 08	COVER COMPL.
E/A-MODULE A SPF	66 01 020 08	113	1	2 932 082	96 67 871 08	ASSEMBLY PARTS MOUNTIN
EDGE PROTECTION 1-2,5X33X	26 21 053 08	18	0.69	2 393 002	96 46 782 08	COVER COMPL.
EDGE PROTECTION 1-2,5X33X	26 21 053 08	64	9.6	2 859	91 52 809 08	SOUND DAMPING
EDGE PROTECTION 1-2,5X33X	26 21 053 08	9	0.16	2 859 029	96 46 779 08	COVER COMPL.
EDGE PROTECTION 1-2X9,5X6,	26 21 039 08	11	3.6	2 260 006	96 46 501 08	BATTERY BOX, PRE-ASSEMB
EDGE PROTECTION 1-2X9,5X6,	26 21 039 08	200	1.75	2 391	91 61 062 08	DIESEL ENGINE CPL.
EDGE PROTECTION 1-2X9,5X6,	26 21 039 08	42	0.6	2 520 034	96 45 984 08	INTERIOR PANELING
EDGE PROTECTION 1-2X9,5X6,	26 21 039 08	45	0.33	2 932 001	96 45 393 08	RELAY CONTROL SYSTEM
EDGE PROTECTION 1-2X9,5X6,	26 21 039 08	43	2	2 932 082	96 67 871 08	ASSEMBLY PARTS MOUNTIN
EDGE PROTECTION 1-2X9,5X6,	26 21 039 08	7	0.16	2 932 166	92 68 911 08	GROUND RAIL
EDGE PROTECTION 1-4X14,5	26 21 040 08	10	0.05	2 260 009	96 46 972 08	FLAP PRE-ASS.
EDGE PROTECTION 1-4X14,5	26 21 040 08	44	0.8	2 631	91 56 817 08	SLEWING PLATFORM CATWAL
EDGE PROTECTION 1-4X14,5	26 21 040 08	19	0.23	2 670	91 52 797 08	FUEL TANK CPL.
EDGE PROTECTION 1-4X14,5	26 21 040 08	48	0.8	2 810	91 52 806 08	CRANE DRIVER'S CABIN CPL.
EDGE PROTECTION 1-4X14,5	26 21 040 08	66	1.6	2 859	91 52 809 08	SOUND DAMPING
EDGE PROTECTION 1-4X14,5	26 21 040 08	10	3.27	2 859 007	96 46 775 08	COVER COMPL.
EDGE SEALING RING CR6-	10 17 372 2	(1)	1	1 750	91 52 394 08	TOOL
EL.BACKING PROTECTION D	96 51 078 08	500	1	3 292	91 52 865 08	D OVERRUN PROTECTION
EL.CENTER PART	91 56 953 08	4	1	1 130	91 58 467 08	CENTRAL SECTION CRAWLER
EL.CHARGER F.BATTERY	96 48 378 08	3	1	2 835	91 52 807 08	BATTERY CHARGER
EL.EQUIPMENT CABIN DACH	96 48 360 08	3	1	2 533	91 68 871 08	EL.INSTRUMENTS F.CRANE D
EL.EQUIPMENT CABIN FRONT	96 48 359 08	2	1	2 533	91 68 871 08	EL.INSTRUMENTS F.CRANE D
EL.EQUIPMENT SAFETY RETAI	92 95 070 08	500	1	3 291	91 52 831 08	S OVERRUN PROTECTION
EL.F-CONNECTING HEAD	96 48 380 08	500	1	3 213	91 61 419 08	F-CONNECTING HEAD
EL.INSTRUMENTS F.CRANE	91 68 871 08	133	1		LR 1600-2-0	LIEBHERR CRAW.CRANE LR 1
ELBOW	10 01 219 0	1	1	9 739 386	97 39 386	CRANKCASE BREATHER
ELBOW	10 22 237 4	1	1	9 739 276	97 39 276	WATER CONNECTION
ELBOW DN60 GUMMI	55 08 984 08	200	1	2 391 001	96 45 719 08	DIESEL ENGINE, PRE-ASSEMB
ELBOW KUEHLWASSER	10 01 230 1	1	1	9 739 126	97 39 126	THERMOSTAT HOUSING
ELBOW KUEHLWASSER	10 01 230 2	1	1	9 739 349	97 39 349	CONNECTION F.WATER PIPE
ELECT.EQUIPMENT THREAD	96 48 372 08	3	1	2 533 054	96 48 366 08	ELECTR. FOR CONTROL STAN
ELECTR. F-HEAD SECTION	96 48 375 08	500	1	3 208 001	91 52 883 08	F-HEAD SECTION
ELECTR. FOR CONTROL STAN	96 48 366 08	4	1	2 533	91 68 871 08	EL.INSTRUMENTS F.CRANE D
ELECTR. FOR HEAD SECTION	96 47 149 08	500	1	3 714	91 52 862 08	D HEAD SECTION
ELECTR. SYSTEM F.SLEWING	91 56 833 08	163	1		LR 1600-2-0	LIEBHERR CRAW.CRANE LR 1
ELECTR.CABLE 0,5	10 87 053 8	344	141.82	2 533 072	96 67 891 08	WIRING HARNESS
ELECTR.CABLE 0,5	10 87 053 8	(344)	0.96	2 920 369	96 54 235 08	TERMINAL BOX CPL.
ELECTR.CABLE 0,75	10 87 053 9	(345)	0.32	2 920 369	96 54 235 08	TERMINAL BOX CPL.
ELECTR.CABLE 0,75	10 87 053 9	(345)	0.32	2 920 369	96 54 235 08	TERMINAL BOX CPL.
ELECTR.CABLE 0,75	10 87 053 9	345	24.6	2 920 633	96 52 651 08	WIRING HARNESS
ELECTR.CABLE 1,0	10 87 054 0	305	318.59	2 533 072	96 67 891 08	WIRING HARNESS
ELECTR.CABLE 1,0	10 87 054 0	20	3	2 780 320	91 05 067 08	ACOUST.WARN. SLEWING G
ELECTR.CABLE 1,0	10 87 054 0	(305)	3.84	2 920 369	96 54 235 08	TERMINAL BOX CPL.
ELECTR.CABLE 1,0	10 87 054 0	(305)	2.56	2 920 369	96 54 235 08	TERMINAL BOX CPL.
ELECTR.CABLE 1,0	10 87 054 0	(305)	0.9	2 920 581	96 54 405 08	TERMINAL BOX WINCH PRE-A
ELECTR.CABLE 1,0	10 87 054 0	305	0.2	2 920 596	96 64 597 08	DUMMY PLUG

Description	Item	Pos.	Quantity	Page	Assembly	Description
ELECTR.CABLE 1,0	10 87 054 0	305	455.2	2 920 633	96 52 651 08	WIRING HARNESS
ELECTR.CABLE 2,5	10 87 054 2	310	0.3	2 920 369	96 54 235 08	TERMINAL BOX CPL.
ELECTR.CABLE 2,5	10 87 054 2	310	0.3	2 920 448	96 48 794 08	TERMINAL BOX CPL.
ELECTR.CRAWLER SUPPORT	96 48 384 08	5	1	1 400	91 58 445 08	CRAWLER TRACK CARRIER LE
ELECTR.CRAWLER SUPPORT	96 48 385 08	5	1	1 410	91 58 447 08	CRAWLER CARRIER RIGHT CP
ELECTR.F.FUEL TANK	96 45 717 08	2	1	2 670 002	96 45 352 08	FUEL TANK, PRE-ASSEMBLED
ELECTR.FOR BALLAST PALLE	96 50 097 08	10	1	2 780 100	96 50 096 08	ELECTRICS F.SUSPENDED BA
ELECTR.FOR CENTER SECTIO	96 48 383 08	2	1	1 921	91 56 953 08	EL.CENTER PART
ELECTR.FOR SLEWING GEAR	96 47 474 08	500	1	2 350	91 52 778 08	SLEWING GEAR
ELECTRIC ADD-ON PARTS CA	96 48 365 08	7	1	2 533	91 68 871 08	EL.INSTRUMENTS F.CRANE D
ELECTRIC AIRCRAFT PROTE	96 56 482 08	11	1	3 780 751	91 52 952 08	AIR-CRAFT & WIND WARNING
ELECTRIC F. AGGREGATE	96 48 318 08	10	1	2 920	91 56 833 08	ELECTR. SYSTEM F.SLEWING
ELECTRIC FOR ARMREST LEF	96 48 368 08	1	1	2 533 054	96 48 366 08	ELECTR. FOR CONTROL STAN
ELECTRIC FOR ARMREST RI	96 48 369 08	2	1	2 533 054	96 48 366 08	ELECTR. FOR CONTROL STAN
ELECTRIC FOR BATTERY BOX	96 48 319 08	5	1	2 260 006	96 46 501 08	BATTERY BOX, PRE-ASSEMB
ELECTRIC FOR OIL COOLER	91 11 097 08	50	1	2 391 102	96 60 027 08	RADIATOR
ELECTRIC FOR S-PIVOT SECT	96 54 377 08	500	1	3 211	91 57 748 08	S PIVOT SECTION
ELECTRIC FOR SA - FRAME	96 54 379 08	500	1	2 550	91 61 343 08	SA FRAME
ELECTRIC FOR WINCH 1	96 44 536 08	500	1	2 310	91 52 503 08	WINCH 1
ELECTRIC FOR WINCH 3	96 44 538 08	500	1	3 350	91 52 859 08	WINCH 3
ELECTRIC FOR WINCH 4	96 44 539 08	500	1	2 340	91 52 776 08	WINCH 4 LUFFING GEAR
ELECTRIC PUMP	77 43 566 08	4	1	1 402	91 58 480 08	CENTRALIZED LUBRICATION
ELECTRIC PUMP S-EP4	10 32 716 7	1	1	2 711	91 52 800 08	CENT. LUBRIC. SYSTEM SUP
ELECTRIC WIND WARNING T	96 54 370 08	5	1	3 780 751	91 52 952 08	AIR-CRAFT & WIND WARNING
ELECTRICS F BASE SECTION	96 48 374 08	500	1	3 206	91 52 881 08	PIVOT SECTION
ELECTRICS F.SUSPENDED BA	96 50 096 08	500	1	3 745	91 52 948 08	SUSPENDED BALLAST
ELECTRONIC RELAY 24V 30A	11 08 210 5	28	1	2 932 082	96 67 871 08	ASSEMBLY PARTS MOUNTIN
EMERGENCY CUT-OFF CRANE	91 52 951 08	352	1		LR 1600-2-0	LIEBHERR CRAW.CRANE LR 1
EMERGENCY CUT-OFF CRANE	96 41 461 08	4	1	2 533 051	96 48 360 08	EL.EQUIPMENT CABIN
EMERGENCY HAMMER	88 50 422 08	58	1	2 520 034	96 45 984 08	INTERIOR PANELING
EMERGENCY SEAT	91 55 873 08	130	1		LR 1600-2-0	LIEBHERR CRAW.CRANE LR 1
EMERGENCY STOP BUTTON	60 61 441 08	(2)	1	2 533 051	96 48 360 08	EL.EQUIPMENT CABIN
EMERGENCY STOP DEVICE 2	10 47 515 0	55	1	2 932 082	96 67 871 08	ASSEMBLY PARTS MOUNTIN
EMPTY CASING	61 10 011 08	2	1	2 913 100	91 23 538 08	ASSEMBLY FRAME
EMPTY CASING	97 14 228 08	5	1	2 920 581	96 54 405 08	TERMINAL BOX WINCH PRE-A
EMPTY CASING 160X160X90X0	97 14 073 08	4	1	1 920 403	96 48 707 08	TERMINAL BOX CPL.
EMPTY CASING 160X160X90X0	97 14 073 08	4	1	1 920 417	96 48 703 08	TERMINAL BOX CPL.
EMPTY CASING 160X160X90X0	97 58 522 08	4	1	2 780 748	96 52 969 08	TERMINAL BOX CPL.
EMPTY CASING 160X260X90X0	97 54 075 08	5	1	3 930 363	96 52 979 08	TERMINAL BOX CPL.
EMPTY CASING 160X260X90X0	97 79 111 08	1	1	3 930 730	96 50 599 08	TERMINAL BOX CPL.
EMPTY CASING 160X360X90X0	97 79 684 08	4	1	3 930 640	96 50 481 08	TERMINAL BOX CPL.
EMPTY CASING 160X360X90X0	97 85 479 08	5	1	2 920 369	96 54 235 08	TERMINAL BOX CPL.
EMPTY CASING 160X560X90X0	97 51 876 08	5	1	2 920 448	96 48 794 08	TERMINAL BOX CPL.
EMPTY CASING 160X560X90X0	97 54 042 08	7	1	3 930 734	96 54 401 08	TERMINAL BOX
EMPTY CASING 230X600X110	97 52 217 08	5	1	3 930 730	96 54 398 08	TERMINAL BOX CPL.
EMPTY CASING 440X80X70	60 66 523 08	7	1	2 920 638	96 51 138 08	CONTROL DESK
EMPTY CASING 75 110X55X0	97 57 731 08	1	1	2 533 071	96 52 556 08	CONVERTOR
EMPTY CASING 75 80X55X0	97 96 553 08	1	1	2 920 596	96 64 597 08	DUMMY PLUG
EMPTY CASING DRILLED 230	97 13 661 08	3	1	1 920 418	96 48 687 08	TERMINAL BOX CPL.
EMPTY CASING POLYESTER	94 98 250 08	2	1	2 920 257	92 78 689 08	TERMINAL BOX LIGHTING
END ANGLE	60 27 946 08	12	2	1 920 418	96 48 687 08	TERMINAL BOX CPL.
END ANGLE	60 27 946 08	7	2	2 780 748	96 52 969 08	TERMINAL BOX CPL.
END ANGLE	60 27 946 08	267	2	2 920 581	96 54 405 08	TERMINAL BOX WINCH PRE-A
END ANGLE	60 27 946 08	274	2	3 930 363	96 52 979 08	TERMINAL BOX CPL.
END ANGLE	60 27 946 08	274	2	3 930 640	96 50 481 08	TERMINAL BOX CPL.
END ANGLE	60 27 946 08	297	2	3 930 730	96 50 599 08	TERMINAL BOX CPL.
END ANGLE	60 27 946 08	281	4	3 930 730	96 54 398 08	TERMINAL BOX CPL.
END ANGLE	60 27 946 08	204	2	3 930 734	96 54 401 08	TERMINAL BOX
END CAP 34	55 31 811 08	4	1	2 541 001	96 49 651 08	ADDNL.HEATING, PRE-ASSE
END CAP 42,3	55 31 741 08	7	1	2 541	91 52 790 08	ADD HEATING SUPERSTRUCT

Description	Item	Pos.	Quantity	Page	Assembly	Description
END COVER	10 01 212 9	2	1	9 739 354	97 39 354	FLYWHEEL HOUSING MOUNT
END COVER	10 01 260 2	7	1	9 739 354	97 39 354	FLYWHEEL HOUSING MOUNT
END COVER	10 01 333 6	5	1	9 739 267	97 39 267	CYLINDER HEAD COVER
END COVER	97 39 286	10	1	9 739 491	97 39 491	INSTALLATION BRAKE COMPR
END COVER	97 39 365	3	1	9 739 368	97 39 368	CRANKCASE CPL.
END COVER	97 39 367	2	1	9 739 368	97 39 368	CRANKCASE CPL.
END COVER A22,2/7,5 X5CrNi1	10 01 260 9	7	3	9 739 260	97 39 260	CYLINDER HEAD
END COVER A25,2/8 X5CrNi18-	10 01 260 7	6	2	9 739 260	97 39 260	CYLINDER HEAD
END COVER S355J0	97 39 036	1	1	9 739 035	97 39 035	LOCKING PIECES
END HOLDER	60 21 101 08	9	5	2 932 082	96 67 871 08	ASSEMBLY PARTS MOUNTIN
END PLATE	10 41 267 8	21	1	X1049047	10 49 047 0	SLIDE VALVE BLOCK
ENGINE BRACKET LEFT	96 48 468 08	2	1	2 391 001	96 45 719 08	DIESEL ENGINE, PRE-ASSEMB
ENGINE BRACKET RIGHT	96 48 457 08	3	1	2 391 001	96 45 719 08	DIESEL ENGINE, PRE-ASSEMB
ENGINE BRACKET WELDED	96 43 477 08	8	2	2 391 001	96 45 719 08	DIESEL ENGINE, PRE-ASSEMB
ENGINE BRAKE CPL.	97 39 186	330	1	9 739 400	97 39 400	DIESEL ENGINE
EQUALIZING RESERVOIR	11 10 096 0	3	1	X1041290	10 41 290 3	RADIATOR UNIT
EQUALIZING RESERVOIR	57 00 659 08	1	1	5 028 065	50 28 065 08	EQUALIZING RESERVOIR
EQUALIZING RESERVOIR 0,2L	50 28 073 08	12	1	1 972 250	91 58 473 08	AUX.HYDR.CR.TRACK CARR.2
EQUALIZING RESERVOIR 0,2L	50 28 073 08	12	1	1 972 251	91 58 472 08	AUX.HYDR.CR.TRACK CARR.2
EQUALIZING RESERVOIR 0,2L	50 28 073 08	50	1	2 970	91 61 776 08	HYDRAULICS
EQUALIZING RESERVOIR 0,2L	50 28 073 08	9	1	2 975 153	91 62 051 08	ADDITIONAL HYDRAULICS WI
EQUALIZING RESERVOIR 0,2L	50 28 073 08	9	1	2 975 700	91 52 774 08	ADDITIONAL HYDRAULICS WI
EQUALIZING RESERVOIR 0,2L	50 28 073 08	9	1	3 978 005	91 56 430 08	ADDL.HYDRAULIC SB-HEAD PI
EQUALIZING RESERVOIR 1L	50 28 065 08	7	1	2 978 100	91 52 796 08	ADDNL.HYDR.ERECTION DEV
EQUALIZING RESERVOIR 1L	50 28 065 08	12	1	2 978 100	91 52 827 08	ADDNL.HYDR.RETAINING DEV
EQUALIZING RESERVOIR 1L	50 28 065 08	12	1	2 978 200	91 54 843 08	ADD.HYDR.S_RETAINING RAM
EQUIPMENT CAMERA CAB	96 48 397 08	20	1	2 925 007	91 60 728 08	CAMERA MONITORING
EQUIPMENT CAMERA SLEW C	96 58 856 08	10	1	2 925 007	91 60 728 08	CAMERA MONITORING
EQUIPMENT CARRIER WELDE	96 46 563 08	50	1	2 391 001	96 45 719 08	DIESEL ENGINE, PRE-ASSEMB
EQUIPMENT MOUNTING 35 F	10 32 483 4	37	5	2 631	91 56 817 08	SLEWING PLATFORM CATWAL
ERECTING WINCH	91 52 782 08	119	1		LR 1600-2-0	LIEBHERR CRAW.CRANE LR 1
ERECTION FRAME	91 52 896 08	294	1		LR 1600-2-0	LIEBHERR CRAW.CRANE LR 1
ERG. CAMERA CONTROL	91 55 259 08	323	1		LR 1600-2-0	LIEBHERR CRAW.CRANE LR 1
ES PIN 8X16 VERZ	72 51 118 08	13	2	2 932 160	96 54 385 08	SWITCH CABINET
EXHAUST DUCT	10 01 240 0	7	1	9 739 358	97 39 358	EXHAUST GAS RECIRCUL.ATT
EXHAUST DUCT	10 22 237 3	4	1	9 739 358	97 39 358	EXHAUST GAS RECIRCUL.ATT
EXHAUST DUCT	10 22 237 6	10	1	9 739 358	97 39 358	EXHAUST GAS RECIRCUL.ATT
EXHAUST FLANGE ST	10 44 054 4	2	1	2 392	91 52 785 08	MUFFLER UNIT
EXHAUST GAS RECIRC. PRE-A	97 39 357	1	1	9 739 358	97 39 358	EXHAUST GAS RECIRCUL.ATT
EXHAUST GAS RECIRCUL.ATT	97 39 358	115	1	X1012059	10 12 059 0	DIESEL ENGINE
EXHAUST GAS TURBOCHAR	10 47 688 6	1	1	9 739 494	97 39 494	EXHAUST TC MOUNTING
EXHAUST MUFFLER 116/55X15	55 31 872 08	7	1	2 541 001	96 49 651 08	ADDNL.HEATING, PRE-ASSE
EXHAUST NOZZLE ATTACHM	97 39 353	192	1	X1012059	10 12 059 0	DIESEL ENGINE
EXHAUST PIPE	10 22 237 7	1	1	9 739 295	97 39 295	EXHAUST PIPE
EXHAUST PIPE	10 22 271 7	4	1	9 739 295	97 39 295	EXHAUST PIPE
EXHAUST PIPE	10 28 710 2	3	1	9 739 295	97 39 295	EXHAUST PIPE
EXHAUST PIPE	97 39 295	180	1	X1012059	10 12 059 0	DIESEL ENGINE
EXHAUST PIPE 38/FLEXIBEL	55 30 541 08	6	2	2 541	91 52 790 08	ADD HEATING SUPERSTRUCT
EXHAUST PIPE 38/FLEXIBEL	55 30 541 08	9	0.5	2 541 001	96 49 651 08	ADDNL.HEATING, PRE-ASSE
EXHAUST PIPE EDELSTAHL	10 43 037 0	4	1	2 392	91 52 785 08	MUFFLER UNIT
EXHAUST PIPE EDELSTAHL	10 43 037 1	6	2	2 392	91 52 785 08	MUFFLER UNIT
EXHAUST PIPE EDELSTAHL	10 43 037 2	5	1	2 392	91 52 785 08	MUFFLER UNIT
EXHAUST SILENCER 350X150	10 44 054 3	1	1	2 392	91 52 785 08	MUFFLER UNIT
EXHAUST TAIL PIPE EDELST	10 43 036 9	7	1	2 392	91 52 785 08	MUFFLER UNIT
EXHAUST TC MOUNTING	97 39 494	190	1	X1012059	10 12 059 0	DIESEL ENGINE
EXHAUST VALVE SEAT INSER	10 22 234 2	5	2	9 739 260	97 39 260	CYLINDER HEAD
EXPANSION BOLT M48X170 30	40 98 296 08	1	72	1 620 000	91 58 503 08	FIXING PARTS SLEWING RING
EXPANSION BOLT M48X270 30	40 98 297 08	2	72	2 621	91 54 899 08	QUICK RELEASE CONNECTIO
EXPANSION BOLT M48X310 10.	97 65 584 08	20	72	2 620	91 52 792 08	ROLLER SLEWING RING
EXTENSION 35	77 43 735 08	14	4	2 711	91 52 800 08	CENT. LUBRIC. SYSTEM SUP

Description	Item	Pos.	Quantity	Page	Assembly	Description
EXTENSION M10X21-SW13	77 43 734 08	7	23	1 402	91 58 480 08	CENTRALIZED LUBRICATION
EXTENSION M10X21-SW13	77 43 734 08	19	2	2 711	91 52 800 08	CENT. LUBRIC. SYSTEM SUP
EXTERNAL FEED 230V-110V	91 52 958 08	414	1		LR 1600-2-0	LIEBHERR CRAW.CRANE LR 1
EYE BOLT M12X150 6.8	10 34 328 5	19	1	9 739 371	97 39 371	AIR COND. COMPRESSOR A
EYE BOLT M12X188 6.8 A3C	10 34 328 8	13	1	9 739 344	97 39 344	GENERATOR ADD-ON
F BASE SECTION WELDMENT	96 46 767 08	1	1	3 206	91 52 881 08	PIVOT SECTION
F-ASSEMBLY UNIT	91 52 880 08	282	1		LR 1600-2-0	LIEBHERR CRAW.CRANE LR 1
F-CONNECTING HEAD	91 61 419 08	202	1		LR 1600-2-0	LIEBHERR CRAW.CRANE LR 1
F-CONNECTING HEAD WELDE	96 61 885 08	1	1	3 213	91 61 419 08	F-CONNECTING HEAD
F-GUYING	91 53 433 08	286	1		LR 1600-2-0	LIEBHERR CRAW.CRANE LR 1
F-HEAD SECTION	91 52 883 08	288	1		LR 1600-2-0	LIEBHERR CRAW.CRANE LR 1
F-HEAD SECTION WELDM.	96 47 129 08	1	1	3 208 001	91 52 883 08	F-HEAD SECTION
F-STAY COMPL.	96 47 888 08	1	1	3 282	91 52 897 08	OVERRUN PROTECTION
FA FRAME WELDMENT	96 46 996 08	1	1	3 281	91 52 896 08	ERECTION FRAME
FAB-STAY	96 47 890 08	2	1	3 282	91 52 897 08	OVERRUN PROTECTION
FAN	61 07 145 08	2	1	2 913 004	96 20 460 08	HOUSING PRE-ASSEMBLED
FAN	61 07 146 08	2	2	2 913 006	96 20 732 08	FAN PLATE PRE-ASS.
FAN 24V	10 35 483 7	3	1	X1033421	10 33 421 5	OIL AIR COOLER
FAN 80X80X25	61 03 886 14	3	2	2 913 102	92 32 870 08	FAN UNIT
FAN BLADE	10 65 067 6	7	1	X1035519	10 35 519 6	OIL AIR COOLER
FAN HOOD	10 65 067 1	3	1	X1035519	10 35 519 6	OIL AIR COOLER
FAN HUB D=168	95 70 468 08	4	2	2 391 023	96 45 720 08	RADIATOR, PRE-ASSEMBLED
FAN PLATE	92 99 370 08	1	1	2 913 006	96 20 732 08	FAN PLATE PRE-ASS.
FAN PLATE PRE-ASS.	96 20 732 08	1	1	2 913 005	96 28 696 08	INTERIOR HOUSING PRE-ASS.
FAN SCREEN 1X286X173 DR	28 81 799 08	15	1	2 913 100	91 23 538 08	ASSEMBLY FRAME
FAN UNIT	92 32 870 08	11	1	2 913 100	91 23 538 08	ASSEMBLY FRAME
FASTENER	88 50 423 08	59	1	2 520 034	96 45 984 08	INTERIOR PANELING
FASTENER	92 83 955 08	75	8	3 713	91 57 749 08	D PIVOT SECTION
FASTENING	10 22 273 8	9	1	9 739 248	97 39 248	INJECTION NOZZLE W.FASTEN
FASTENING CLAMP	57 00 664 08	7	1	5 028 065	50 28 065 08	EQUALIZING RESERVOIR
FASTENING CLAMP 15,9	60 20 043 08	15	1	2 920 535	96 48 318 08	ELECTRIC F. AGGREGATE
FASTENING PIECES ASSEMBL	97 39 366	229	1	X1012059	10 12 059 0	DIESEL ENGINE
FAULT INDICATOR	10 42 995 2	19	2	7 743 566	77 43 566 08	ELECTRIC PUMP
FAULT INDICATOR	10 42 995 2	9	1	X1032716	10 32 716 7	ELECTRIC PUMP
FELT STRIP DIN 5419 5X4	26 11 007 08	5	0.3	5 718 420	57 18 420 08	FLANGE
FEMALE INSERT 24-POL+PE 16	60 56 095 14	506	3	2 920 633	96 52 651 08	WIRING HARNESS
FEMALE INSERT 40-POL 10A	60 56 021 08	30	1	2 920 369	96 54 235 08	TERMINAL BOX CPL.
FEMALE INSERT 40-POL 10A	60 56 021 08	502	2	2 932 224	96 67 873 08	CABLES MOUNTING PANEL C
FEMALE INSERT 64-POL 10A	60 56 088 08	25	1	2 920 369	96 54 235 08	TERMINAL BOX CPL.
FEMALE INSERT 64-POL 10A	60 56 088 08	510	8	2 932 224	96 67 873 08	CABLES MOUNTING PANEL C
FEMALE PLUG 15-POLE	10 02 474 4	503	1	2 533 072	96 67 891 08	WIRING HARNESS
FEMALE PLUG 25-POLE	60 23 227 08	502	1	2 533 072	96 67 891 08	WIRING HARNESS
FEMALE PLUG 9-POL GERADE	60 23 219 08	6	2	2 922 001	92 84 311 08	BUS PCB
FERRIMAGNET FERRIT VERZ	61 70 000 08	12	1	1 933 100	91 25 249 08	MAGNETIC LAMP
FERRULE 2 CU	11 17 056 5	6	2	1 632 032	96 20 093 08	SUPPORT PLATE COMPL.
FERRULE 2 CU	11 17 056 5	63	18	2 631	91 56 817 08	SLEWING PLATFORM CATWAL
FERRULE 2 CU	11 17 056 5	9	2	2 730 002	96 55 752 08	CENTRING COMPLETE
FERRULE 2 CU	11 17 056 5	78	4	2 810	91 52 806 08	CRANE DRIVER'S CABIN CPL.
FERRULE 2 CU	11 17 056 5	62	3	2 978 100	91 52 827 08	ADDNL.HYDR.RETAINING DEV
FERRULE 2 CU	11 17 056 5	56	8	3 225	91 52 854 08	SL REDUCING SECTION
FERRULE 2 CU	11 17 056 5	61	8	3 745	91 52 948 08	SUSPENDED BALLAST
FERRULE 2 CU	11 17 056 5	62	3	3 978 005	91 56 430 08	ADDL.HYDRAULIC SB-HEAD PI
FILTER	11 08 343 8	2	1	X1022811	10 22 811 2	AIR CONDITIONING UNIT
FILTER	11 08 343 8	(212)	1	XSK_Z745	SK_Z74535	SERVICE
FILTER	11 08 343 8	(15)	1	XSK_Z745	SK_Z74535	SERVICE
FILTER	11 08 343 8	(17)	1	XSK_Z745	SK_Z74535	SERVICE
FILTER CARTRIDGE 0,005m³/m	51 06 711 08	38	4	2 970	91 61 776 08	HYDRAULICS
FILTER CARTRIDGE 0,005m³/m	51 06 711 08	12	1	2 975 153	91 62 051 08	ADDITIONAL HYDRAULICS WI
FILTER CARTRIDGE 0,005m³/m	51 06 711 08	12	1	2 975 700	91 52 774 08	ADDITIONAL HYDRAULICS WI
FILTER CARTRIDGE 0,005m³/m	51 06 711 08	7	1	2 978 100	91 52 827 08	ADDNL.HYDR.RETAINING DEV

Description	Item	Pos.	Quantity	Page	Assembly	Description
FILTER CARTRIDGE 0,005m³/m	51 06 711 08	7	1	2 978 200	91 54 843 08	ADD.HYDR.S_RETAINING RAM
FILTER COVER	57 08 320 08	2	1	5 106 691	51 06 691 08	RETURN FILTER
FILTER ELEMENT	10 81 347 4	(1)	1	X1106799	11 06 799 5	HYDRAULIC TANK
FILTER INSERT	57 17 556 08	1	1	5 517 203	55 17 203 08	AIR FILTER
FILTER INSERT	57 17 556 08	(206)	1	XSK_Z745	SK_Z74535	SERVICE
FILTER INSERT	57 17 556 08	(14)	1	XSK_Z745	SK_Z74535	SERVICE
FILTER INSERT	57 17 556 08	(16)	1	XSK_Z745	SK_Z74535	SERVICE
FILTER INSERT 1m³/min 10µm	51 06 718 08	(1)	1	2 671 004	96 46 305 08	OIL TANK PRE-ASS.
FILTER INSERT 1m³/min 10µm	51 06 718 08	(200)	1	XSK_Z745	SK_Z74535	SERVICE
FILTER INSERT 1m³/min 10µm	51 06 718 08	(200)	1	XSK_Z745	SK_Z74535	SERVICE
FILTER INSERT 1m³/min 10µm	51 06 718 08	(10)	1	XSK_Z745	SK_Z74535	SERVICE
FILTER INSERT 1m³/min 10µm	51 06 718 08	(12)	1	XSK_Z745	SK_Z74535	SERVICE
FILTER INSERT KRAFTSTOFF	70 27 479	4	1	7 027 481	70 27 481	FUEL SEPARATOR
FILTER INSERT KRAFTSTOFF	70 27 479	(123)	1	XSK_Z745	SK_Z74535	SERVICE
FILTER INSERT KRAFTSTOFF	70 27 479	(123)	1	XSK_Z745	SK_Z74535	SERVICE
FILTER INSERT KRAFTSTOFF	70 27 479	(1)	1	XSK_Z745	SK_Z74535	SERVICE
FILTER INSERT KRAFTSTOFF	70 27 479	(1)	1	XSK_Z745	SK_Z74535	SERVICE
FILTER INSERT OEL 10µm	10 03 762 3	(1)	1	2 970	91 61 776 08	HYDRAULICS
FILTER INSERT OEL 10µm	10 03 762 3	(12)	1	XSK_Z745	SK_Z74535	SERVICE
FILTER INSERT OEL 10µm	10 03 762 3	(12)	1	XSK_Z745	SK_Z74535	SERVICE
FILTER INSERT OEL 10µm	10 03 762 3	(4)	1	XSK_Z745	SK_Z74535	SERVICE
FILTER INSERT OEL 10µm	10 03 762 3	(6)	1	XSK_Z745	SK_Z74535	SERVICE
FILTER INSERT OEL 10µm	51 06 692 08	1	1	5 106 691	51 06 691 08	RETURN FILTER
FILTER INSERT OEL 10µm	51 06 692 08	(4)	1	XSK_Z745	SK_Z74535	SERVICE
FILTER INSERT OEL 10µm	51 06 692 08	(4)	1	XSK_Z745	SK_Z74535	SERVICE
FILTER INSERT OEL 10µm	51 06 692 08	(9)	1	XSK_Z745	SK_Z74535	SERVICE
FILTER INSERT OEL 10µm	51 06 692 08	(11)	1	XSK_Z745	SK_Z74535	SERVICE
FILTER PACKAGE 1000 STD.O	96 40 194 08	120	1	XSK_Z745	SK_Z74535	SERVICE
FILTER PACKAGE 500 STD.O	96 40 195 08	110	1	XSK_Z745	SK_Z74535	SERVICE
FILTER SCREEN	10 81 347 5	(1)	1	X1106799	11 06 799 5	HYDRAULIC TANK
FINGER WELDED	96 47 491 08	27	2	2 550	91 61 343 08	SA FRAME
FITTED SCREW M12X32 8.8	10 34 226 2	15	1	9 739 371	97 39 371	AIR COND. COMPRESSOR A
FITTING KEY DIN 6885 B 20X12	50 40 056 08	61	13	X1035659	10 35 659 9	DISTRIBUTOR GEARBOX
FITTING PLATE EMERG. ACT:	96 52 261 08	2	1	2 976	91 52 955 08	HYDRAULIC SPECIAL VERSIO
FITTING PLATE EMERG. ACT:	96 53 245 08	3	1	2 976	91 52 955 08	HYDRAULIC SPECIAL VERSIO
FITTINGS	10 02 919 4	13	1	9 739 503	97 39 503	FUEL LINE
FITTINGS GE LL 16M26X1,5 A4	10 22 280 4	20	1	9 739 491	97 39 491	INSTALLATION BRAKE COMPR
FITTINGS WVE L 8 A4C	10 22 276 2	5	1	9 739 281	97 39 281	OVERFLOW-OIL LINE
FIXAGE DU CONTREPOIDS CE	91 53 021 08	23	1		LR 1600-2-0	LIEBHERR CRAW.CRANE LR 1
FIXED BOOM RAISING DEVICE	10 65 048 3	28	1	X1111334	11 11 334 3	OPERATOR SEAT
FIXING PARTS ELECTRIC	96 48 328 08	40	1	2 920	91 56 833 08	ELECTR. SYSTEM F.SLEWING
FIXING PARTS SLEWING RING	91 58 503 08	13	1		LR 1600-2-0	LIEBHERR CRAW.CRANE LR 1
FIXING TAPE	54 01 368 08	42	1.7	X1065015	10 65 015 5	GEARBOX
FIXING TAPE	54 01 368 08	42	1.7	X1080159	10 80 159 0	GEARBOX
FLAME DETECTOR	10 29 012 3	16	1	X1004204	10 04 204 3	WATER HEATING SYSTEM
FLAME GLOW PLUG 6,6	10 01 246 3	1	1	9 739 140	97 39 140	FLAME STARTING SYSTEM
FLAME STARTING SYSTEM	97 39 140	130	1	X1012059	10 12 059 0	DIESEL ENGINE
FLANGE	10 01 271 4	17	2	9 739 361	97 39 361	OIL SUMP
FLANGE	10 22 275 1	2	1	9 739 278	97 39 278	ADD-ON PARTS
FLANGE	10 28 030 8	1	1	9 739 286	97 39 286	END COVER
FLANGE	10 34 286 4	11	1	9 739 372	97 39 372	LUBRICATING OIL PUMP
FLANGE	10 34 334 0	12	1	9 739 349	97 39 349	CONNECTION F.WATER PIPE
FLANGE	57 18 420 08	22	1	X1035411	10 35 411 4	HOISTING WINCH
FLANGE 10X137X137 S355MC	97 83 612 08	4	1	2 391 040	96 53 645 08	CLUTCH ACTUATOR
FLANGE 11SMnPb30+C	10 01 271 5	2	1	9 739 035	97 39 035	LOCKING PIECES
FLANGE 11SMnPb30+C	10 01 271 5	2	1	9 739 129	97 39 129	COOLANT PREHEATING
FLANGE FITTING A3P	51 01 332 08	11	2	2 975 600	91 44 662 08	ADDITIONAL HYDRAULICS
FLANGE FITTING A3P	51 01 416 08	20	2	2 391 038	96 47 931 08	OIL COOLER, PRE-ASSEMBLE
FLANGE FITTING A3P	51 01 416 08	12	1	2 975 600	91 44 662 08	ADDITIONAL HYDRAULICS
FLANGE FITTING A3P	51 01 482 08	13	1	2 975 600	91 44 662 08	ADDITIONAL HYDRAULICS

Description	Item	Pos.	Quantity	Page	Assembly	Description
FLANGE HALF A3P	51 05 866 08	58	8	1 970 100	91 58 471 08	HYDRAULIC EQUIPM.CENTER
FLANGE HALF A3P	51 05 866 08	58	4	1 972 250	91 58 473 08	AUX.HYDR.CR.TRACK CARR.2
FLANGE HALF A3P	51 05 866 08	58	4	1 972 251	91 58 472 08	AUX.HYDR.CR.TRACK CARR.2
FLANGE HALF A3P	51 05 866 08	58	4	1 972 300	91 58 475 08	AUX.HYDR.CR.TRACK CARR.4
FLANGE HALF A3P	51 05 866 08	58	4	1 972 301	91 58 474 08	AUX.HYDR.CR.TRACK CARR.4
FLANGE HALF A3P	51 05 866 08	553	16	2 970	91 61 776 08	HYDRAULICS
FLANGE HALF A3P	51 05 866 08	41	4	2 975 153	91 62 051 08	ADDITIONAL HYDRAULICS WI
FLANGE HALF A3P	51 05 875 08	541	4	2 970	91 61 776 08	HYDRAULICS
FLANGE HALF A3P	51 05 875 08	561	8	2 976 200	91 52 780 08	ADDITIONAL HYDRAULICS
FLANGE HALF A3P	51 05 875 08	566	4	2 976 700	91 54 795 08	ADDITIONAL HYDRAULICS P
FLANGE HALF SAE 1 6000 PSI	51 05 869 08	545	8	2 970	91 61 776 08	HYDRAULICS
FLANGE HALF SAE 2XCODE 6	51 15 167 08	41	4	2 391 001	96 45 719 08	DIESEL ENGINE, PRE-ASSEMB
FLANGE JOINT	57 00 660 08	2	1	5 028 065	50 28 065 08	EQUALIZING RESERVOIR
FLANGE JOINT AEHNL.ISO 843	49 11 008 14	627	4	2 970	91 61 776 08	HYDRAULICS
FLANGE JOINT BUZ 16S CR6-F	47 77 011 08	599	1	1 972 250	91 58 473 08	AUX.HYDR.CR.TRACK CARR.2
FLANGE JOINT BUZ 16S CR6-F	47 77 011 08	599	1	1 972 251	91 58 472 08	AUX.HYDR.CR.TRACK CARR.2
FLANGE JOINT BUZ 22L CR6-F	47 77 002 08	597	1	1 972 250	91 58 473 08	AUX.HYDR.CR.TRACK CARR.2
FLANGE JOINT BUZ 22L CR6-F	47 77 002 08	597	1	1 972 251	91 58 472 08	AUX.HYDR.CR.TRACK CARR.2
FLANGE JOINT BUZ 22L CR6-F	47 77 002 08	585	2	2 970	91 61 776 08	HYDRAULICS
FLANGE JOINT BUZ 30S CR6-F	47 77 016 08	575	2	2 970	91 61 776 08	HYDRAULICS
FLANGE JOINT BUZ 35L CR6-F	47 77 007 08	596	1	2 970	91 61 776 08	HYDRAULICS
FLANGE JOINT BUZ 38S CR6-F	47 77 018 08	595	2	1 972 250	91 58 473 08	AUX.HYDR.CR.TRACK CARR.2
FLANGE JOINT BUZ 38S CR6-F	47 77 018 08	595	2	1 972 251	91 58 472 08	AUX.HYDR.CR.TRACK CARR.2
FLANGE JOINT EGE 10L G3/8A	47 19 043 08	732	4	2 970	91 61 776 08	HYDRAULICS
FLANGE JOINT EGE 10L G3/8A	47 19 043 08	609	1	2 975 153	91 62 051 08	ADDITIONAL HYDRAULICS WI
FLANGE JOINT EGE 10L G3/8A	47 19 043 08	622	1	2 975 700	91 52 774 08	ADDITIONAL HYDRAULICS WI
FLANGE JOINT EGE 10L G3/8A	47 19 043 08	602	1	2 978 100	91 52 827 08	ADDNL.HYDR.RETAINING DEV
FLANGE JOINT EGE 10L G3/8A	47 19 043 08	607	1	2 978 200	91 54 843 08	ADD.HYDR.S_RETAINING RAM
FLANGE JOINT EGE 10S G3/8	47 19 004 08	828	1	2 970	91 61 776 08	HYDRAULICS
FLANGE JOINT EGE 12L G1/2	47 19 038 08	678	3	2 970	91 61 776 08	HYDRAULICS
FLANGE JOINT EGE 12L G1/2	47 19 038 08	613	1	2 978 200	91 54 843 08	ADD.HYDR.S_RETAINING RAM
FLANGE JOINT EGE 12S G1/2A	47 19 018 08	601	4	1 975 006	91 52 509 08	ADD.HYDR.UNIT SUPPORT CY
FLANGE JOINT EGE 12S G1/2A	47 19 018 08	611	1	2 978 100	91 52 796 08	ADDNL.HYDR.ERECTION DEV
FLANGE JOINT EGE 15L G1/2	47 19 035 08	612	1	2 978 100	91 52 827 08	ADDNL.HYDR.RETAINING DEV
FLANGE JOINT EGE 16S G3/4	47 19 019 08	658	2	1 970 100	91 58 471 08	HYDRAULIC EQUIPM.CENTER
FLANGE JOINT EGE 22L G3/4 C	47 19 014 08	623	2	2 970	91 61 776 08	HYDRAULICS
FLANGE JOINT EGESD10-LR-W	47 19 011 08	747	2	2 970	91 61 776 08	HYDRAULICS
FLANGE JOINT EGESD10-LR-W	47 19 011 08	616	1	2 975 153	91 62 051 08	ADDITIONAL HYDRAULICS WI
FLANGE JOINT EGESD10-LR-W	47 19 011 08	616	1	2 975 700	91 52 774 08	ADDITIONAL HYDRAULICS WI
FLANGE JOINT EGESD10-LR-W	47 19 011 08	627	1	2 976 017	96 52 261 08	FITTING PLATE EMERG. ACT:
FLANGE JOINT EGESD10-LR-W	47 19 011 08	613	1	2 976 022	96 53 245 08	FITTING PLATE EMERG. ACT:
FLANGE JOINT EGESD10-LR-W	47 19 011 08	619	1	2 978 100	91 52 827 08	ADDNL.HYDR.RETAINING DEV
FLANGE JOINT EGESD12-LR-W	47 19 012 08	756	1	2 970	91 61 776 08	HYDRAULICS
FLANGE JOINT EGESD12-LR-W	47 19 012 08	601	2	2 978 100	91 52 827 08	ADDNL.HYDR.RETAINING DEV
FLANGE JOINT EGESD12-LR-W	47 19 012 08	606	3	2 978 200	91 54 843 08	ADD.HYDR.S_RETAINING RAM
FLANGE JOINT EGESD12-SR	47 19 005 08	643	1	2 978 100	91 52 827 08	ADDNL.HYDR.RETAINING DEV
FLANGE JOINT EGESD12-SR	47 19 005 08	608	1	2 978 200	91 54 843 08	ADD.HYDR.S_RETAINING RAM
FLANGE JOINT EGESD15-LM	47 19 042 08	8	1	2 670 002	96 45 352 08	FUEL TANK, PRE-ASSEMBLED
FLANGE JOINT EGESD16-SR	47 19 006 08	651	9	2 970	91 61 776 08	HYDRAULICS
FLANGE JOINT EGESD16-SR	47 19 006 08	603	3	2 975 000	91 57 881 08	ADDNL. HYDR. F. ERECTING W
FLANGE JOINT EGESD16-SR	47 19 006 08	602	1	2 975 600	91 44 662 08	ADDITIONAL HYDRAULICS
FLANGE JOINT EGESD16-SR	47 19 006 08	610	8	3 978 005	91 56 430 08	ADDL.HYDRAULIC SB-HEAD PI
FLANGE JOINT EGESD18-LM	47 19 023 08	613	1	2 990	91 59 244 08	COMPRESSED AIR PLANT
FLANGE JOINT EGESD18-LR-W	47 19 013 08	793	1	2 970	91 61 776 08	HYDRAULICS
FLANGE JOINT EGESD20-SR	47 19 007 08	621	1	1 970 100	91 58 471 08	HYDRAULIC EQUIPM.CENTER
FLANGE JOINT EGESD20-SR	47 19 007 08	781	2	2 970	91 61 776 08	HYDRAULICS
FLANGE JOINT EGESD25-SR	47 19 008 08	774	3	2 970	91 61 776 08	HYDRAULICS
FLANGE JOINT EGESD25-SR	47 19 008 08	613	1	3 978 100	91 56 428 08	HYDR. SUSPENDED BALLAST
FLANGE JOINT EGESD28-LR-W	47 19 015 08	760	1	2 970	91 61 776 08	HYDRAULICS
FLANGE JOINT EGESD30-SR	47 19 009 08	603	2	3 978 100	91 56 428 08	HYDR. SUSPENDED BALLAST

Description	Item	Pos.	Quantity	Page	Assembly	Description
FLANGE JOINT EGESD35-LR-W	47 19 016 08	822	2	2 970	91 61 776 08	HYDRAULICS
FLANGE JOINT EGESD35-LR-W	47 19 016 08	606	1	3 978 100	91 56 428 08	HYDR. SUSPENDED BALLAST
FLANGE JOINT EGESD42-LR-W	47 19 036 08	643	1	2 970	91 61 776 08	HYDRAULICS
FLANGE JOINT EGESD6-LM-W	47 19 020 08	645	1	1 972 250	91 58 473 08	AUX.HYDR.CR.TRACK CARR.2
FLANGE JOINT EGESD6-LM-W	47 19 020 08	645	1	1 972 251	91 58 472 08	AUX.HYDR.CR.TRACK CARR.2
FLANGE JOINT EGESD6-LM-W	47 19 020 08	603	1	1 972 300	91 58 475 08	AUX.HYDR.CR.TRACK CARR.4
FLANGE JOINT EGESD6-LM-W	47 19 020 08	603	1	1 972 301	91 58 474 08	AUX.HYDR.CR.TRACK CARR.4
FLANGE JOINT EGESD6-SR-W	47 19 003 08	825	1	2 970	91 61 776 08	HYDRAULICS
FLANGE JOINT EGESD6-SR-W	47 19 003 08	616	2	3 978 005	91 56 430 08	ADDL.HYDRAULIC SB-HEAD PI
FLANGE JOINT EL 10L CR6-F	47 23 302 08	728	19	2 970	91 61 776 08	HYDRAULICS
FLANGE JOINT EL 10L CR6-F	47 23 302 08	613	4	2 975 153	91 62 051 08	ADDITIONAL HYDRAULICS WI
FLANGE JOINT EL 10L CR6-F	47 23 302 08	617	4	2 975 700	91 52 774 08	ADDITIONAL HYDRAULICS WI
FLANGE JOINT EL 10L CR6-F	47 23 302 08	628	1	2 976 017	96 52 261 08	FITTING PLATE EMERG. ACT:
FLANGE JOINT EL 10L CR6-F	47 23 302 08	614	2	2 976 022	96 53 245 08	FITTING PLATE EMERG. ACT:
FLANGE JOINT EL 10L CR6-F	47 23 302 08	603	2	2 978 100	91 52 796 08	ADDNL.HYDR.ERECTION DEV
FLANGE JOINT EL 10L CR6-F	47 23 302 08	618	2	2 978 100	91 52 827 08	ADDNL.HYDR.RETAINING DEV
FLANGE JOINT EL 10L CR6-F	47 23 302 08	609	1	2 978 200	91 54 843 08	ADD.HYDR.S_RETAINING RAM
FLANGE JOINT EL 10S CR6-F	73 67 776	826	1	2 970	91 61 776 08	HYDRAULICS
FLANGE JOINT EL 12L M18X1,5	24 71 286 02	649	11	2 970	91 61 776 08	HYDRAULICS
FLANGE JOINT EL 12L M18X1,5	24 71 286 02	611	1	2 975 153	91 62 051 08	ADDITIONAL HYDRAULICS WI
FLANGE JOINT EL 12L M18X1,5	24 71 286 02	611	2	2 975 700	91 52 774 08	ADDITIONAL HYDRAULICS WI
FLANGE JOINT EL 12L M18X1,5	24 71 286 02	617	2	2 978 100	91 52 827 08	ADDNL.HYDR.RETAINING DEV
FLANGE JOINT EL 12L M18X1,5	24 71 286 02	615	4	2 978 200	91 54 843 08	ADD.HYDR.S_RETAINING RAM
FLANGE JOINT EL 12L M18X1,5	24 71 286 02	624	1	3 978 005	91 56 430 08	ADDL.HYDRAULIC SB-HEAD PI
FLANGE JOINT EL 12S CR6-F	76 17 461	606	4	1 975 006	91 52 509 08	ADD.HYDR.UNIT SUPPORT CY
FLANGE JOINT EL 12S CR6-F	76 17 461	629	1	2 976 017	96 52 261 08	FITTING PLATE EMERG. ACT:
FLANGE JOINT EL 12S CR6-F	76 17 461	616	1	2 976 022	96 53 245 08	FITTING PLATE EMERG. ACT:
FLANGE JOINT EL 12S CR6-F	76 17 461	602	1	2 978 200	91 54 843 08	ADD.HYDR.S_RETAINING RAM
FLANGE JOINT EL 15L CR6-F	47 23 004 14	614	1	2 978 100	91 52 827 08	ADDNL.HYDR.RETAINING DEV
FLANGE JOINT EL 16S CR6-F	74 07 098	754	5	2 970	91 61 776 08	HYDRAULICS
FLANGE JOINT EL 16S CR6-F	74 07 098	609	3	2 975 000	91 57 881 08	ADDNL. HYDR. F. ERECTING W
FLANGE JOINT EL 16S CR6-F	74 07 098	601	2	2 975 600	91 44 662 08	ADDITIONAL HYDRAULICS
FLANGE JOINT EL 16S CR6-F	74 07 098	601	2	2 976 017	96 52 261 08	FITTING PLATE EMERG. ACT:
FLANGE JOINT EL 18L CR6-F	24 71 285 02	610	1	1 970 100	91 58 471 08	HYDRAULIC EQUIPM.CENTER
FLANGE JOINT EL 18L CR6-F	24 71 285 02	829	1	2 970	91 61 776 08	HYDRAULICS
FLANGE JOINT EL 18L CR6-F	24 71 285 02	606	1	2 975 000	91 57 881 08	ADDNL. HYDR. F. ERECTING W
FLANGE JOINT EL 18L CR6-F	24 71 285 02	612	2	2 976 017	96 52 261 08	FITTING PLATE EMERG. ACT:
FLANGE JOINT EL 18L CR6-F	24 71 285 02	609	2	2 976 200	91 52 780 08	ADDITIONAL HYDRAULICS
FLANGE JOINT EL 18L CR6-F	24 71 285 02	617	1	2 978 200	91 54 843 08	ADD.HYDR.S_RETAINING RAM
FLANGE JOINT EL 18L CR6-F	24 71 285 02	623	1	2 990	91 59 244 08	COMPRESSED AIR PLANT
FLANGE JOINT EL 20S CR6-F	74 07 107	640	1	1 970 100	91 58 471 08	HYDRAULIC EQUIPM.CENTER
FLANGE JOINT EL 20S CR6-F	74 07 107	644	3	2 970	91 61 776 08	HYDRAULICS
FLANGE JOINT EL 20S CR6-F	74 07 107	605	1	2 975 600	91 44 662 08	ADDITIONAL HYDRAULICS
FLANGE JOINT EL 22L CR6-F	24 71 386 02	665	1	1 970 100	91 58 471 08	HYDRAULIC EQUIPM.CENTER
FLANGE JOINT EL 22L CR6-F	24 71 386 02	621	6	2 970	91 61 776 08	HYDRAULICS
FLANGE JOINT EL 25S CR6-F	74 07 118	762	7	2 970	91 61 776 08	HYDRAULICS
FLANGE JOINT EL 25S CR6-F	74 07 118	612	2	2 976 200	91 52 780 08	ADDITIONAL HYDRAULICS
FLANGE JOINT EL 25S CR6-F	74 07 118	615	1	3 978 100	91 56 428 08	HYDR. SUSPENDED BALLAST
FLANGE JOINT EL 28L CR6-F	74 07 120	788	2	2 970	91 61 776 08	HYDRAULICS
FLANGE JOINT EL 28L CR6-F	74 07 120	623	1	2 975 153	91 62 051 08	ADDITIONAL HYDRAULICS WI
FLANGE JOINT EL 28L CR6-F	74 07 120	625	1	2 978 200	91 54 843 08	ADD.HYDR.S_RETAINING RAM
FLANGE JOINT EL 42L CR6-F	73 67 986	608	1	1 970 100	91 58 471 08	HYDRAULIC EQUIPM.CENTER
FLANGE JOINT EL 42L CR6-F	73 67 986	603	10	2 970	91 61 776 08	HYDRAULICS
FLANGE JOINT EL 8S M16X1,5	74 04 537	680	2	2 970	91 61 776 08	HYDRAULICS
FLANGE JOINT ELSD38-S A3P	47 23 319 08	618	2	3 978 005	91 56 430 08	ADDL.HYDRAULIC SB-HEAD PI
FLANGE JOINT ELSD6-L CFX	47 20 323 08	647	1	1 970 100	91 58 471 08	HYDRAULIC EQUIPM.CENTER
FLANGE JOINT ELSD6-L CFX	47 20 323 08	647	1	1 972 250	91 58 473 08	AUX.HYDR.CR.TRACK CARR.2
FLANGE JOINT ELSD6-L CFX	47 20 323 08	647	1	1 972 251	91 58 472 08	AUX.HYDR.CR.TRACK CARR.2
FLANGE JOINT ELSD6-L CFX	47 20 323 08	23	1	2 711	91 52 800 08	CENT. LUBRIC. SYSTEM SUP
FLANGE JOINT ELSD6-S A3P	47 23 312 08	34	2	2 711	91 52 800 08	CENT. LUBRIC. SYSTEM SUP

Description	Item	Pos.	Quantity	Page	Assembly	Description
FLANGE JOINT ELSD6-S A3P	47 23 312 08	830	1	2 970	91 61 776 08	HYDRAULICS
FLANGE JOINT ELSD6-S A3P	47 23 312 08	613	3	3 978 005	91 56 430 08	ADDL.HYDRAULIC SB-HEAD PI
FLANGE JOINT ET 12L M18X1,5	24 71 056 02	24	1	2 391 038	96 47 931 08	OIL COOLER, PRE-ASSEMBLE
FLANGE JOINT ET 12L M18X1,5	24 71 056 02	674	4	2 970	91 61 776 08	HYDRAULICS
FLANGE JOINT ET 12L M18X1,5	24 71 056 02	617	1	2 975 153	91 62 051 08	ADDITIONAL HYDRAULICS WI
FLANGE JOINT ET 12L M18X1,5	24 71 056 02	621	1	2 978 100	91 52 796 08	ADDNL.HYDR.ERECTION DEV
FLANGE JOINT ET 12L M18X1,5	24 71 056 02	611	2	2 978 200	91 54 843 08	ADD.HYDR.S_RETAINING RAM
FLANGE JOINT ET 12L M18X1,5	24 71 056 02	622	1	3 978 005	91 56 430 08	ADDL.HYDRAULIC SB-HEAD PI
FLANGE JOINT ET 15L M22X1,5	47 24 304 08	667	2	2 970	91 61 776 08	HYDRAULICS
FLANGE JOINT ET 15L M22X1,5	47 24 304 08	610	1	2 978 100	91 52 827 08	ADDNL.HYDR.RETAINING DEV
FLANGE JOINT ET 18L CR6-F	24 71 084 02	666	1	2 970	91 61 776 08	HYDRAULICS
FLANGE JOINT ET 25S CR6-F	73 67 774	653	2	2 970	91 61 776 08	HYDRAULICS
FLANGE JOINT ET 28L M36X2	74 07 122	649	1	1 972 250	91 58 473 08	AUX.HYDR.CR.TRACK CARR.2
FLANGE JOINT ET 28L M36X2	74 07 122	649	1	1 972 251	91 58 472 08	AUX.HYDR.CR.TRACK CARR.2
FLANGE JOINT ET 28L M36X2	74 07 122	693	1	2 970	91 61 776 08	HYDRAULICS
FLANGE JOINT ET 30S CR6-F	47 24 318 08	661	3	2 970	91 61 776 08	HYDRAULICS
FLANGE JOINT ET 30S CR6-F	47 24 318 08	612	1	3 978 100	91 56 428 08	HYDR. SUSPENDED BALLAST
FLANGE JOINT ET 6S CR6-FRE	47 24 312 08	33	1	2 711	91 52 800 08	CENT. LUBRIC. SYSTEM SUP
FLANGE JOINT EV 25S M36X2	10 42 477 0	808	2	2 970	91 61 776 08	HYDRAULICS
FLANGE JOINT EV 28L M36X2	10 41 077 2	807	1	2 970	91 61 776 08	HYDRAULICS
FLANGE JOINT EV16S M24X1,	10 41 077 0	801	1	2 970	91 61 776 08	HYDRAULICS
FLANGE JOINT EVW18-LM	47 22 010 08	57	1	9 000 510	90 00 510 6	ANGULAR GEAR
FLANGE JOINT EVW18-LM	47 22 010 08	84	1	9 000 510	90 00 510 6	ANGULAR GEAR
FLANGE JOINT EVW18-LM	47 22 010 08	57	1	9 000 521	90 00 521 4	ANGULAR GEAR
FLANGE JOINT EVW18-LM	47 22 010 08	84	1	9 000 521	90 00 521 4	ANGULAR GEAR
FLANGE JOINT EW 10L A3C	48 25 302 14	1	1	9 739 501	97 39 501	FUEL LINES
FLANGE JOINT EW 10L M16X1	74 03 569	635	14	2 970	91 61 776 08	HYDRAULICS
FLANGE JOINT EW 10L M16X1	74 03 569	620	1	2 975 700	91 52 774 08	ADDITIONAL HYDRAULICS WI
FLANGE JOINT EW 10L M16X1	74 03 569	618	5	2 976 017	96 52 261 08	FITTING PLATE EMERG. ACT:
FLANGE JOINT EW 10L M16X1	74 03 569	617	1	2 976 022	96 53 245 08	FITTING PLATE EMERG. ACT:
FLANGE JOINT EW 10L M16X1	74 03 569	602	2	2 978 100	91 52 796 08	ADDNL.HYDR.ERECTION DEV
FLANGE JOINT EW 10L M16X1	74 03 569	608	3	2 978 100	91 52 827 08	ADDNL.HYDR.RETAINING DEV
FLANGE JOINT EW 10L M16X1	74 03 569	635	1	2 978 200	91 54 843 08	ADD.HYDR.S_RETAINING RAM
FLANGE JOINT EW 10L M16X1	74 03 569	610	4	2 990	91 59 244 08	COMPRESSED AIR PLANT
FLANGE JOINT EW 10L M16X1	74 03 569	602	1	3 978 100	91 56 428 08	HYDR. SUSPENDED BALLAST
FLANGE JOINT EW 10S CR6-F	76 17 268	819	3	2 970	91 61 776 08	HYDRAULICS
FLANGE JOINT EW 10S CR6-F	76 17 268	606	4	2 976 203	92 27 489 08	ADDL.HYDR.F.PIN PULLING DE
FLANGE JOINT EW 12L M18X1	24 71 177 02	611	18	2 970	91 61 776 08	HYDRAULICS
FLANGE JOINT EW 12L M18X1	24 71 177 02	610	2	2 975 153	91 62 051 08	ADDITIONAL HYDRAULICS WI
FLANGE JOINT EW 12L M18X1	24 71 177 02	608	2	2 975 650	91 52 820 08	AUX.HYDR.GRID WINCH 5 + 6
FLANGE JOINT EW 12L M18X1	24 71 177 02	608	1	2 975 700	91 52 774 08	ADDITIONAL HYDRAULICS WI
FLANGE JOINT EW 12L M18X1	24 71 177 02	620	1	2 976 022	96 53 245 08	FITTING PLATE EMERG. ACT:
FLANGE JOINT EW 12L M18X1	24 71 177 02	608	1	2 976 203	92 27 489 08	ADDL.HYDR.F.PIN PULLING DE
FLANGE JOINT EW 12L M18X1	24 71 177 02	604	1	2 978 100	91 52 827 08	ADDNL.HYDR.RETAINING DEV
FLANGE JOINT EW 12L M18X1	24 71 177 02	610	4	2 978 200	91 54 843 08	ADD.HYDR.S_RETAINING RAM
FLANGE JOINT EW 12L M18X1	24 71 177 02	605	2	3 978 005	91 56 430 08	ADDL.HYDRAULIC SB-HEAD PI
FLANGE JOINT EW 12S CR6-F	76 17 354	604	12	1 975 006	91 52 509 08	ADD.HYDR.UNIT SUPPORT CY
FLANGE JOINT EW 12S CR6-F	76 17 354	609	3	2 976 017	96 52 261 08	FITTING PLATE EMERG. ACT:
FLANGE JOINT EW 12S CR6-F	76 17 354	611	2	2 976 022	96 53 245 08	FITTING PLATE EMERG. ACT:
FLANGE JOINT EW 12S CR6-F	76 17 354	616	1	2 978 100	91 52 827 08	ADDNL.HYDR.RETAINING DEV
FLANGE JOINT EW 12S CR6-F	76 17 354	601	1	2 978 200	91 54 843 08	ADD.HYDR.S_RETAINING RAM
FLANGE JOINT EW 15L CR6-F	76 15 379	7	2	2 670 002	96 45 352 08	FUEL TANK, PRE-ASSEMBLED
FLANGE JOINT EW 15L CR6-F	76 15 379	739	2	2 970	91 61 776 08	HYDRAULICS
FLANGE JOINT EW 16S CR6-F	76 17 460	616	3	1 970 100	91 58 471 08	HYDRAULIC EQUIPM.CENTER
FLANGE JOINT EW 16S CR6-F	76 17 460	784	8	2 970	91 61 776 08	HYDRAULICS
FLANGE JOINT EW 16S CR6-F	76 17 460	608	1	2 975 600	91 44 662 08	ADDITIONAL HYDRAULICS
FLANGE JOINT EW 16S CR6-F	76 17 460	606	1	2 976 017	96 52 261 08	FITTING PLATE EMERG. ACT:
FLANGE JOINT EW 16S CR6-F	76 17 460	606	1	2 978 100	91 52 796 08	ADDNL.HYDR.ERECTION DEV
FLANGE JOINT EW 18L M26X1	24 71 083 02	612	1	1 970 100	91 58 471 08	HYDRAULIC EQUIPM.CENTER
FLANGE JOINT EW 18L M26X1	24 71 083 02	402	2	2 391	91 61 062 08	DIESEL ENGINE CPL.

Description	Item	Pos.	Quantity	Page	Assembly	Description
FLANGE JOINT EW 18L M26X1	24 71 083 02	11	1	2 670 002	96 45 352 08	FUEL TANK, PRE-ASSEMBLED
FLANGE JOINT EW 18L M26X1	24 71 083 02	631	3	2 970	91 61 776 08	HYDRAULICS
FLANGE JOINT EW 18L M26X1	24 71 083 02	608	1	2 975 000	91 57 881 08	ADDNL. HYDR. F. ERECTING W
FLANGE JOINT EW 18L M26X1	24 71 083 02	611	4	2 976 017	96 52 261 08	FITTING PLATE EMERG. ACT:
FLANGE JOINT EW 18L M26X1	24 71 083 02	616	1	2 978 200	91 54 843 08	ADD.HYDR.S_RETAINING RAM
FLANGE JOINT EW 18L M26X1	24 71 083 02	607	2	2 990	91 59 244 08	COMPRESSED AIR PLANT
FLANGE JOINT EW 20S CR6-F	74 07 108	639	2	1 970 100	91 58 471 08	HYDRAULIC EQUIPM.CENTER
FLANGE JOINT EW 20S CR6-F	74 07 108	711	3	2 970	91 61 776 08	HYDRAULICS
FLANGE JOINT EW 20S CR6-F	74 07 108	610	1	2 975 600	91 44 662 08	ADDITIONAL HYDRAULICS
FLANGE JOINT EW 20S CR6-F	74 07 108	604	1	3 978 019	91 56 431 08	AUX.HYDR.CYLINDER SB-BW
FLANGE JOINT EW 25S CR6-F	74 07 119	701	9	2 970	91 61 776 08	HYDRAULICS
FLANGE JOINT EW 25S CR6-F	74 07 119	603	1	2 975 700	91 52 774 08	ADDITIONAL HYDRAULICS WI
FLANGE JOINT EW 25S CR6-F	74 07 119	613	2	2 976 200	91 52 780 08	ADDITIONAL HYDRAULICS
FLANGE JOINT EW 25S CR6-F	74 07 119	629	1	2 978 200	91 54 843 08	ADD.HYDR.S_RETAINING RAM
FLANGE JOINT EW 28L CR6-F	76 17 494	680	1	1 970 100	91 58 471 08	HYDRAULIC EQUIPM.CENTER
FLANGE JOINT EW 28L CR6-F	76 17 494	622	10	2 970	91 61 776 08	HYDRAULICS
FLANGE JOINT EW 28L CR6-F	76 17 494	606	2	2 975 650	91 52 820 08	AUX.HYDR.GRID WINCH 5 + 6
FLANGE JOINT EW 28L CR6-F	76 17 494	626	1	2 978 200	91 54 843 08	ADD.HYDR.S_RETAINING RAM
FLANGE JOINT EW 6L CR6-F	24 70 217 02	605	1	1 972 300	91 58 475 08	AUX.HYDR.CR.TRACK CARR.4
FLANGE JOINT EW 6L CR6-F	24 70 217 02	605	1	1 972 301	91 58 474 08	AUX.HYDR.CR.TRACK CARR.4
FLANGE JOINT EW 6L CR6-F	24 70 217 02	46	2	2 393	91 52 787 08	AIR FILTER UNIT CPL.
FLANGE JOINT EW 6L CR6-F	24 70 217 02	24	3	2 711	91 52 800 08	CENT. LUBRIC. SYSTEM SUP
FLANGE JOINT EW 6L CR6-F	24 70 217 02	628	4	2 990	91 59 244 08	COMPRESSED AIR PLANT
FLANGE JOINT EW 6S M14X1,5	47 25 315 08	31	15	2 711	91 52 800 08	CENT. LUBRIC. SYSTEM SUP
FLANGE JOINT EW 6S M14X1,5	47 25 315 08	22	1	2 932 160	96 54 385 08	SWITCH CABINET
FLANGE JOINT EW 6S M14X1,5	47 25 315 08	660	16	2 970	91 61 776 08	HYDRAULICS
FLANGE JOINT EW 6S M14X1,5	47 25 315 08	604	1	2 976 017	96 52 261 08	FITTING PLATE EMERG. ACT:
FLANGE JOINT EW 6S M14X1,5	47 25 315 08	601	1	2 976 700	91 54 795 08	ADDITIONAL HYDRAULICS P
FLANGE JOINT EW 6S M14X1,5	47 25 315 08	612	1	2 977 200	91 52 826 08	SUPPL. HYDR. PUMP 5+6
FLANGE JOINT EW 6S M14X1,5	47 25 315 08	602	3	2 990	91 59 244 08	COMPRESSED AIR PLANT
FLANGE JOINT EW 6S M14X1,5	47 25 315 08	625	2	3 978 005	91 56 430 08	ADDL.HYDRAULIC SB-HEAD PI
FLANGE JOINT EW 8S M16X1,5	74 04 186	681	3	2 970	91 61 776 08	HYDRAULICS
FLANGE JOINT EWSD22-L A3P	47 25 306 08	624	1	2 970	91 61 776 08	HYDRAULICS
FLANGE JOINT EWSD22-L A3P	47 25 306 08	625	1	2 975 153	91 62 051 08	ADDITIONAL HYDRAULICS WI
FLANGE JOINT EWSD38-S A3	47 25 318 08	602	5	1 970 100	91 58 471 08	HYDRAULIC EQUIPM.CENTER
FLANGE JOINT EWSD38-S A3	47 25 318 08	607	2	1 972 250	91 58 473 08	AUX.HYDR.CR.TRACK CARR.2
FLANGE JOINT EWSD38-S A3	47 25 318 08	607	2	1 972 251	91 58 472 08	AUX.HYDR.CR.TRACK CARR.2
FLANGE JOINT EWSD38-S A3	47 25 318 08	718	13	2 970	91 61 776 08	HYDRAULICS
FLANGE JOINT EWSD38-S A3	47 25 318 08	607	2	2 975 700	91 52 774 08	ADDITIONAL HYDRAULICS WI
FLANGE JOINT GA6-LM22X1,5	50 29 461 08	615	1	2 990	91 59 244 08	COMPRESSED AIR PLANT
FLANGE JOINT GE 12L M22X1	47 10 399 08	709	2	2 970	91 61 776 08	HYDRAULICS
FLANGE JOINT GE 12L M22X1	47 10 399 08	601	3	3 978 005	91 56 430 08	ADDL.HYDRAULIC SB-HEAD PI
FLANGE JOINT GE 12S G1/2A	47 10 326 08	603	4	1 975 006	91 52 509 08	ADD.HYDR.UNIT SUPPORT CY
FLANGE JOINT GE 12S G1/2A	47 10 326 08	768	2	2 970	91 61 776 08	HYDRAULICS
FLANGE JOINT GE 12S G1/2A	47 10 326 08	615	2	2 976 017	96 52 261 08	FITTING PLATE EMERG. ACT:
FLANGE JOINT GE 12S G1/2A	47 10 326 08	602	3	2 976 022	96 53 245 08	FITTING PLATE EMERG. ACT:
FLANGE JOINT GE 12S G3/8A	47 10 327 08	623	2	2 976 017	96 52 261 08	FITTING PLATE EMERG. ACT:
FLANGE JOINT GE 12S G3/8A	47 10 327 08	606	2	2 976 022	96 53 245 08	FITTING PLATE EMERG. ACT:
FLANGE JOINT GE 18L M22X1	47 10 311 08	616	11	2 970	91 61 776 08	HYDRAULICS
FLANGE JOINT GE 18L M22X1	47 10 311 08	606	1	2 977 200	91 52 826 08	SUPPL. HYDR. PUMP 5+6
FLANGE JOINT GE 18L M22X1	47 10 311 08	606	4	2 990	91 59 244 08	COMPRESSED AIR PLANT
FLANGE JOINT GE 18L M22X1	47 10 311 08	58	1	9 000 510	90 00 510 6	ANGULAR GEAR
FLANGE JOINT GE 6L M12X1,5	47 66 077 08	45	2	2 393	91 52 787 08	AIR FILTER UNIT CPL.
FLANGE JOINT GE 6LL M10X1	77 43 765 08	11	4	1 402	91 58 480 08	CENTRALIZED LUBRICATION
FLANGE JOINT GE 6LL M10X1	77 43 765 08	4	3	7 743 860	77 43 860 08	DISTRIBUTION BLOCK
FLANGE JOINT GE NW10 M14X	10 65 262 8	16	2	9 739 501	97 39 501	FUEL LINES
FLANGE JOINT GE18-LR	47 10 012 08	83	1	9 000 510	90 00 510 6	ANGULAR GEAR
FLANGE JOINT GE18-LR	47 10 012 08	83	1	9 000 521	90 00 521 4	ANGULAR GEAR
FLANGE JOINT GEO18-LM A3P	47 10 503 08	401	2	2 391	91 61 062 08	DIESEL ENGINE CPL.
FLANGE JOINT GR 12/10L M18	47 50 315 08	23	1	2 391 038	96 47 931 08	OIL COOLER, PRE-ASSEMBLE

Description	Item	Pos.	Quantity	Page	Assembly	Description
FLANGE JOINT GR 12/10L M18	47 50 315 08	798	1	2 970	91 61 776 08	HYDRAULICS
FLANGE JOINT GR 15/6L CR6-F	47 50 303 08	646	1	1 972 250	91 58 473 08	AUX.HYDR.CR.TRACK CARR.2
FLANGE JOINT GR 15/6L CR6-F	47 50 303 08	646	1	1 972 251	91 58 472 08	AUX.HYDR.CR.TRACK CARR.2
FLANGE JOINT GR 15/6L CR6-F	47 50 303 08	604	1	1 972 300	91 58 475 08	AUX.HYDR.CR.TRACK CARR.4
FLANGE JOINT GR 15/6L CR6-F	47 50 303 08	604	1	1 972 301	91 58 474 08	AUX.HYDR.CR.TRACK CARR.4
FLANGE JOINT GR 15/8L CR6-F	47 50 322 08	9	1	2 670 002	96 45 352 08	FUEL TANK, PRE-ASSEMBLED
FLANGE JOINT GR 38/30S CFX	47 50 339 08	757	10	2 970	91 61 776 08	HYDRAULICS
FLANGE JOINT GR 38/30S CFX	47 50 339 08	605	4	3 978 100	91 56 428 08	HYDR. SUSPENDED BALLAST
FLANGE JOINT GZ 15L A3P	47 00 112 08	672	1	2 970	91 61 776 08	HYDRAULICS
FLANGE JOINT GZ 18L CR6-F	47 00 104 08	669	2	2 970	91 61 776 08	HYDRAULICS
FLANGE JOINT GZ 18L CR6-F	47 00 104 08	607	1	2 975 000	91 57 881 08	ADDNL. HYDR. F. ERECTING W
FLANGE JOINT ISO 8434 EL 3	48 23 318 14	758	3	2 970	91 61 776 08	HYDRAULICS
FLANGE JOINT ISO 8434 EL 3	48 23 308 14	626	3	2 970	91 61 776 08	HYDRAULICS
FLANGE JOINT ISO 8434 EL 3	48 23 308 14	608	1	3 978 100	91 56 428 08	HYDR. SUSPENDED BALLAST
FLANGE JOINT ISO 8434 ET 1	48 24 303 14	730	4	2 970	91 61 776 08	HYDRAULICS
FLANGE JOINT ISO 8434 ET 1	48 24 303 14	641	1	2 978 100	91 52 827 08	ADDNL.HYDR.RETAINING DEV
FLANGE JOINT ISO 8434 ET 1	48 24 303 14	626	1	2 990	91 59 244 08	COMPRESSED AIR PLANT
FLANGE JOINT ISO 8434 ET 1	48 24 313 14	813	1	2 970	91 61 776 08	HYDRAULICS
FLANGE JOINT ISO 8434 ET 1	48 24 314 14	603	1	2 978 100	91 52 827 08	ADDNL.HYDR.RETAINING DEV
FLANGE JOINT ISO 8434 ET 1	48 24 315 14	615	2	1 970 100	91 58 471 08	HYDRAULIC EQUIPM.CENTER
FLANGE JOINT ISO 8434 ET 1	48 24 315 14	783	5	2 970	91 61 776 08	HYDRAULICS
FLANGE JOINT ISO 8434 ET 1	48 24 315 14	611	1	2 975 000	91 57 881 08	ADDNL. HYDR. F. ERECTING W
FLANGE JOINT ISO 8434 ET 2	48 24 306 14	619	4	2 970	91 61 776 08	HYDRAULICS
FLANGE JOINT ISO 8434 ET 2	48 24 306 14	604	1	2 975 153	91 62 051 08	ADDITIONAL HYDRAULICS WI
FLANGE JOINT ISO 8434 ET 2	48 24 306 14	614	1	2 975 700	91 52 774 08	ADDITIONAL HYDRAULICS WI
FLANGE JOINT ISO 8434 ET 4	48 24 311 14	624	1	1 970 100	91 58 471 08	HYDRAULIC EQUIPM.CENTER
FLANGE JOINT ISO 8434 ET 4	48 24 311 14	602	5	2 970	91 61 776 08	HYDRAULICS
FLANGE JOINT ISO 8434 EW 3	48 25 316 14	688	4	2 970	91 61 776 08	HYDRAULICS
FLANGE JOINT ISO 8434 EW 3	48 25 316 14	608	1	2 977 200	91 52 826 08	SUPPL. HYDR. PUMP 5+6
FLANGE JOINT ISO 8434 EW 3	48 25 316 14	604	2	3 978 100	91 56 428 08	HYDR. SUSPENDED BALLAST
FLANGE JOINT ISO 8434 EW 3	48 25 309 14	679	1	1 970 100	91 58 471 08	HYDRAULIC EQUIPM.CENTER
FLANGE JOINT ISO 8434 EW 3	48 25 309 14	613	11	2 970	91 61 776 08	HYDRAULICS
FLANGE JOINT ISO 8434 EW 3	48 25 309 14	607	1	2 975 600	91 44 662 08	ADDITIONAL HYDRAULICS
FLANGE JOINT ISO 8434 EW 3	48 25 309 14	607	1	3 978 100	91 56 428 08	HYDR. SUSPENDED BALLAST
FLANGE JOINT ISO 8434 EW 4	48 25 308 14	601	13	2 970	91 61 776 08	HYDRAULICS
FLANGE JOINT ISO 8434 GE 10	47 10 045 14	814	1	2 970	91 61 776 08	HYDRAULICS
FLANGE JOINT ISO 8434 GE 10	47 10 045 14	602	2	3 978 019	91 56 431 08	AUX.HYDR.CYLINDER SB-BW
FLANGE JOINT ISO 8434 GE 1	47 10 082 14	7	2	9 739 500	97 39 500	OVERFLOW-OIL LINE
FLANGE JOINT ISO 8434-1 GE	73 62 091	723	17	2 970	91 61 776 08	HYDRAULICS
FLANGE JOINT ISO 8434-1 GE	73 62 091	614	2	2 975 153	91 62 051 08	ADDITIONAL HYDRAULICS WI
FLANGE JOINT ISO 8434-1 GE	73 62 091	618	2	2 975 700	91 52 774 08	ADDITIONAL HYDRAULICS WI
FLANGE JOINT ISO 8434-1 GE	73 62 091	624	1	2 976 017	96 52 261 08	FITTING PLATE EMERG. ACT:
FLANGE JOINT ISO 8434-1 GE	73 62 091	607	1	2 976 022	96 53 245 08	FITTING PLATE EMERG. ACT:
FLANGE JOINT ISO 8434-1 GE	73 62 091	601	4	2 978 100	91 52 796 08	ADDNL.HYDR.ERECTION DEV
FLANGE JOINT ISO 8434-1 GE	73 62 091	623	2	2 978 100	91 52 827 08	ADDNL.HYDR.RETAINING DEV
FLANGE JOINT ISO 8434-1 GE	73 62 091	634	1	2 978 200	91 54 843 08	ADD.HYDR.S_RETAINING RAM
FLANGE JOINT ISO 8434-1 GE	73 62 091	601	1	3 978 100	91 56 428 08	HYDR. SUSPENDED BALLAST
FLANGE JOINT ISO 8434-1 GE	47 10 397 08	729	2	2 970	91 61 776 08	HYDRAULICS
FLANGE JOINT ISO 8434-1 GE	47 10 397 08	610	1	2 975 000	91 57 881 08	ADDNL. HYDR. F. ERECTING W
FLANGE JOINT ISO 8434-1 GE	47 10 397 08	606	1	2 975 153	91 62 051 08	ADDITIONAL HYDRAULICS WI
FLANGE JOINT ISO 8434-1 GE	47 10 397 08	624	1	2 975 700	91 52 774 08	ADDITIONAL HYDRAULICS WI
FLANGE JOINT ISO 8434-1 GE	47 10 397 08	601	2	2 976 200	91 52 780 08	ADDITIONAL HYDRAULICS
FLANGE JOINT ISO 8434-1 GE	47 10 397 08	609	2	2 990	91 59 244 08	COMPRESSED AIR PLANT
FLANGE JOINT ISO 8434-1 GE	47 10 328 08	767	1	2 970	91 61 776 08	HYDRAULICS
FLANGE JOINT ISO 8434-1 GE	47 10 328 08	604	2	2 976 203	92 27 489 08	ADDL.HYDR.F.PIN PULLING DE
FLANGE JOINT ISO 8434-1 GE	47 10 307 08	716	3	2 970	91 61 776 08	HYDRAULICS
FLANGE JOINT ISO 8434-1 GE	47 10 307 08	605	1	2 975 700	91 52 774 08	ADDITIONAL HYDRAULICS WI
FLANGE JOINT ISO 8434-1 GE	47 10 307 08	602	2	2 976 200	91 52 780 08	ADDITIONAL HYDRAULICS
FLANGE JOINT ISO 8434-1 GE	47 10 307 08	602	1	2 976 700	91 54 795 08	ADDITIONAL HYDRAULICS P
FLANGE JOINT ISO 8434-1 GE	49 80 742	3	1	X1011614	10 11 614 1	FUEL HOSE

Description	Item	Pos.	Quantity	Page	Assembly	Description
FLANGE JOINT RED 15/10L A3	47 54 301 08	776	1	2 970	91 61 776 08	HYDRAULICS
FLANGE JOINT RED 15/10L A3	47 54 301 08	601	3	2 970 081	96 50 495 08	ADDL.HYDR.F.PIN PULLING DE
FLANGE JOINT RED 15/10L A3	47 54 301 08	615	1	2 978 100	91 52 827 08	ADDNL.HYDR.RETAINING DEV
FLANGE JOINT RED 15/12L C	47 54 318 08	708	4	2 970	91 61 776 08	HYDRAULICS
FLANGE JOINT RED 15/12L C	47 54 318 08	623	1	2 975 700	91 52 774 08	ADDITIONAL HYDRAULICS WI
FLANGE JOINT RED 15/12L C	47 54 318 08	602	1	2 976 200	91 44 034 08	AUX.HYDR.PIN EXTRACTION
FLANGE JOINT RED 15/12L C	47 54 318 08	609	2	2 978 100	91 52 827 08	ADDNL.HYDR.RETAINING DEV
FLANGE JOINT RED 18/15L A3	47 54 356 08	403	1	2 391	91 61 062 08	DIESEL ENGINE CPL.
FLANGE JOINT RED 18/15L A3	47 54 356 08	738	1	2 970	91 61 776 08	HYDRAULICS
FLANGE JOINT RED 18/15L A3	47 54 356 08	614	1	2 975 000	91 57 881 08	ADDNL. HYDR. F. ERECTING W
FLANGE JOINT RED 42/18L C	47 54 317 08	609	1	1 970 100	91 58 471 08	HYDRAULIC EQUIPM.CENTER
FLANGE JOINT RED 42/18L C	47 54 317 08	647	1	2 970	91 61 776 08	HYDRAULICS
FLANGE JOINT REDSD10/6-L	47 54 310 08	753	1	2 970	91 61 776 08	HYDRAULICS
FLANGE JOINT REDSD10/6-L	47 54 310 08	627	1	2 990	91 59 244 08	COMPRESSED AIR PLANT
FLANGE JOINT REDSD12/10-L	47 54 314 08	755	2	2 970	91 61 776 08	HYDRAULICS
FLANGE JOINT REDSD12/10-L	47 54 314 08	622	1	2 978 100	91 52 796 08	ADDNL.HYDR.ERECTION DEV
FLANGE JOINT REDSD12/10-L	47 54 314 08	631	2	2 978 200	91 54 843 08	ADD.HYDR.S_RETAINING RAM
FLANGE JOINT REDSD12/10-S	47 54 334 08	626	2	2 976 017	96 52 261 08	FITTING PLATE EMERG. ACT:
FLANGE JOINT REDSD12/10-S	47 54 334 08	612	2	2 976 022	96 53 245 08	FITTING PLATE EMERG. ACT:
FLANGE JOINT REDSD12/6-S	47 54 329 08	607	4	1 975 006	91 52 509 08	ADD.HYDR.UNIT SUPPORT CY
FLANGE JOINT REDSD12/6-S	47 54 329 08	607	1	2 978 100	91 52 827 08	ADDNL.HYDR.RETAINING DEV
FLANGE JOINT REDSD12/6-S	47 54 329 08	604	1	2 978 200	91 54 843 08	ADD.HYDR.S_RETAINING RAM
FLANGE JOINT REDSD16/10-S	47 54 335 08	609	1	2 978 100	91 52 796 08	ADDNL.HYDR.ERECTION DEV
FLANGE JOINT REDSD16/12-S	47 54 333 08	607	1	2 976 017	96 52 261 08	FITTING PLATE EMERG. ACT:
FLANGE JOINT REDSD16/6-S	47 54 331 08	618	1	1 970 100	91 58 471 08	HYDRAULIC EQUIPM.CENTER
FLANGE JOINT REDSD16/6-S	47 54 331 08	751	5	2 970	91 61 776 08	HYDRAULICS
FLANGE JOINT REDSD16/6-S	47 54 331 08	612	1	2 975 000	91 57 881 08	ADDNL. HYDR. F. ERECTING W
FLANGE JOINT REDSD16/6-S	47 54 331 08	604	1	2 975 600	91 44 662 08	ADDITIONAL HYDRAULICS
FLANGE JOINT REDSD16/6-S	47 54 331 08	603	1	2 976 017	96 52 261 08	FITTING PLATE EMERG. ACT:
FLANGE JOINT REDSD18/10-L	47 54 303 08	611	1	1 970 100	91 58 471 08	HYDRAULIC EQUIPM.CENTER
FLANGE JOINT REDSD18/10-L	47 54 303 08	634	2	2 970	91 61 776 08	HYDRAULICS
FLANGE JOINT REDSD18/10-L	47 54 303 08	636	1	2 978 200	91 54 843 08	ADD.HYDR.S_RETAINING RAM
FLANGE JOINT REDSD18/10-L	47 54 303 08	624	1	2 990	91 59 244 08	COMPRESSED AIR PLANT
FLANGE JOINT REDSD18/12-L	47 54 363 08	817	1	2 970	91 61 776 08	HYDRAULICS
FLANGE JOINT REDSD18/12-L	47 54 363 08	613	1	2 976 017	96 52 261 08	FITTING PLATE EMERG. ACT:
FLANGE JOINT REDSD18/12-L	47 54 363 08	601	1	2 976 200	91 44 034 08	AUX.HYDR.PIN EXTRACTION
FLANGE JOINT REDSD18/12-L	47 54 363 08	610	2	2 976 200	91 52 780 08	ADDITIONAL HYDRAULICS
FLANGE JOINT REDSD20/12-S	47 54 348 08	641	1	1 970 100	91 58 471 08	HYDRAULIC EQUIPM.CENTER
FLANGE JOINT REDSD22/10-L	47 54 308 08	816	1	2 970	91 61 776 08	HYDRAULICS
FLANGE JOINT REDSD22/10-L	47 54 308 08	621	1	2 975 153	91 62 051 08	ADDITIONAL HYDRAULICS WI
FLANGE JOINT REDSD22/12-L	47 54 361 08	659	1	1 970 100	91 58 471 08	HYDRAULIC EQUIPM.CENTER
FLANGE JOINT REDSD22/12-L	47 54 361 08	690	9	2 970	91 61 776 08	HYDRAULICS
FLANGE JOINT REDSD22/12-L	47 54 361 08	605	1	2 975 153	91 62 051 08	ADDITIONAL HYDRAULICS WI
FLANGE JOINT REDSD22/12-L	47 54 361 08	610	2	2 975 650	91 52 820 08	AUX.HYDR.GRID WINCH 5 + 6
FLANGE JOINT REDSD22/12-L	47 54 361 08	602	1	2 975 700	91 52 774 08	ADDITIONAL HYDRAULICS WI
FLANGE JOINT REDSD22/12-L	47 54 361 08	640	1	2 978 100	91 52 827 08	ADDNL.HYDR.RETAINING DEV
FLANGE JOINT REDSD22/15-L	47 54 355 08	617	5	2 970	91 61 776 08	HYDRAULICS
FLANGE JOINT REDSD22/15-L	47 54 355 08	639	2	2 978 100	91 52 827 08	ADDNL.HYDR.RETAINING DEV
FLANGE JOINT REDSD22/18-L	47 54 360 08	625	1	2 970	91 61 776 08	HYDRAULICS
FLANGE JOINT REDSD25/16-S	47 54 328 08	652	1	2 970	91 61 776 08	HYDRAULICS
FLANGE JOINT REDSD28/18-L	47 54 309 08	694	2	2 970	91 61 776 08	HYDRAULICS
FLANGE JOINT REDSD28/18-L	47 54 309 08	627	1	2 978 200	91 54 843 08	ADD.HYDR.S_RETAINING RAM
FLANGE JOINT REDSD28/22-L	47 54 305 08	674	1	1 972 250	91 58 473 08	AUX.HYDR.CR.TRACK CARR.2
FLANGE JOINT REDSD28/22-L	47 54 305 08	674	1	1 972 251	91 58 472 08	AUX.HYDR.CR.TRACK CARR.2
FLANGE JOINT REDSD28/22-L	47 54 305 08	699	1	2 970	91 61 776 08	HYDRAULICS
FLANGE JOINT REDSD28/22-L	47 54 305 08	624	1	2 975 153	91 62 051 08	ADDITIONAL HYDRAULICS WI
FLANGE JOINT REDSD35/18-L	47 54 312 08	691	6	2 970	91 61 776 08	HYDRAULICS
FLANGE JOINT REDSD35/22-L	47 54 315 08	630	5	2 970	91 61 776 08	HYDRAULICS
FLANGE JOINT REDSD35/28-L	47 54 304 08	642	9	2 970	91 61 776 08	HYDRAULICS
FLANGE JOINT REDSD35/28-L	47 54 304 08	609	1	3 978 100	91 56 428 08	HYDR. SUSPENDED BALLAST

Description	Item	Pos.	Quantity	Page	Assembly	Description
FLANGE JOINT REDSD38/16-S	47 54 342 08	601	4	2 976	91 52 955 08	HYDRAULIC SPECIAL VERSIO
FLANGE JOINT REDSD38/16-S	47 54 342 08	618	2	2 976 022	96 53 245 08	FITTING PLATE EMERG. ACT:
FLANGE JOINT REDSD38/16-S	47 54 342 08	614	4	3 978 005	91 56 430 08	ADDL.HYDRAULIC SB-HEAD PI
FLANGE JOINT REDSD38/6-S	47 54 081 08	619	2	3 978 005	91 56 430 08	ADDL.HYDRAULIC SB-HEAD PI
FLANGE JOINT REDSD42/22-L	47 54 316 08	648	1	2 970	91 61 776 08	HYDRAULICS
FLANGE JOINT REDSD42/35-L	47 54 367 08	603	1	1 970 100	91 58 471 08	HYDRAULIC EQUIPM.CENTER
FLANGE JOINT REDSD42/35-L	47 54 367 08	638	6	2 970	91 61 776 08	HYDRAULICS
FLANGE JOINT REDSDN10/6-S	47 54 320 08	818	2	2 970	91 61 776 08	HYDRAULICS
FLANGE JOINT REDSDN20/16-	47 54 321 08	606	1	2 975 600	91 44 662 08	ADDITIONAL HYDRAULICS
FLANGE JOINT REDSDN20/6-S	47 54 324 08	658	1	2 970	91 61 776 08	HYDRAULICS
FLANGE JOINT REDSDN25/20-	47 54 323 08	655	2	2 970	91 61 776 08	HYDRAULICS
FLANGE JOINT REDSDN25/6-S	47 54 337 08	805	2	2 970	91 61 776 08	HYDRAULICS
FLANGE JOINT REDSDN25/6-S	47 54 337 08	616	1	3 978 100	91 56 428 08	HYDR. SUSPENDED BALLAST
FLANGE JOINT REDSDN28/10-	47 54 354 08	740	2	2 970	91 61 776 08	HYDRAULICS
FLANGE JOINT REDSDN28/12-	47 54 357 08	623	1	1 972 250	91 58 473 08	AUX.HYDR.CR.TRACK CARR.2
FLANGE JOINT REDSDN28/12-	47 54 357 08	623	1	1 972 251	91 58 472 08	AUX.HYDR.CR.TRACK CARR.2
FLANGE JOINT REDSDN28/12-	47 54 357 08	621	1	2 978 200	91 54 843 08	ADD.HYDR.S_RETAINING RAM
FLANGE JOINT REDSDN28/15-	47 54 345 08	789	2	2 970	91 61 776 08	HYDRAULICS
FLANGE JOINT REDSDN30/12-	47 54 340 08	613	1	2 978 100	91 52 796 08	ADDNL.HYDR.ERECTION DEV
FLANGE JOINT REDSDN30/16-	47 54 325 08	743	5	2 970	91 61 776 08	HYDRAULICS
FLANGE JOINT REDSDN30/25-	47 54 327 08	744	3	2 970	91 61 776 08	HYDRAULICS
FLANGE JOINT REDSDN30/25-	47 54 327 08	611	1	3 978 100	91 56 428 08	HYDR. SUSPENDED BALLAST
FLANGE JOINT REDSDN30/6-S	47 54 341 08	662	1	2 970	91 61 776 08	HYDRAULICS
FLANGE JOINT REDSDN38/25-	47 54 343 08	719	4	2 970	91 61 776 08	HYDRAULICS
FLANGE JOINT REDSDN42/28	47 54 313 08	625	2	1 970 100	91 58 471 08	HYDRAULIC EQUIPM.CENTER
FLANGE JOINT REDSDN42/28	47 54 313 08	604	6	2 970	91 61 776 08	HYDRAULICS
FLANGE JOINT RI G1/2AXG1/4	47 55 004 08	777	2	2 970	91 61 776 08	HYDRAULICS
FLANGE JOINT RSWS10-LM-W	47 66 102 08	604	1	2 975 700	91 52 774 08	ADDITIONAL HYDRAULICS WI
FLANGE JOINT RSWS10-LR-W	47 32 305 08	655	1	1 970 100	91 58 471 08	HYDRAULIC EQUIPM.CENTER
FLANGE JOINT RSWS10-LR-W	47 32 305 08	21	1	2 391 038	96 47 931 08	OIL COOLER, PRE-ASSEMBLE
FLANGE JOINT RSWS10-LR-W	47 32 305 08	657	8	2 970	91 61 776 08	HYDRAULICS
FLANGE JOINT RSWS10-LR-W	47 32 305 08	616	1	2 976 017	96 52 261 08	FITTING PLATE EMERG. ACT:
FLANGE JOINT RSWS10-SR-W	47 32 310 08	602	2	2 970 081	96 50 495 08	ADDL.HYDR.F.PIN PULLING DE
FLANGE JOINT RSWS10-SR-W	47 32 310 08	603	2	2 976 203	92 27 489 08	ADDL.HYDR.F.PIN PULLING DE
FLANGE JOINT RSWS12-LR-W	47 32 308 08	607	2	2 976 203	92 27 489 08	ADDL.HYDR.F.PIN PULLING DE
FLANGE JOINT RSWS12-SM-W	47 66 303 08	778	2	2 970	91 61 776 08	HYDRAULICS
FLANGE JOINT RSWS12-SR-W	47 66 115 08	602	8	1 975 006	91 52 509 08	ADD.HYDR.UNIT SUPPORT CY
FLANGE JOINT RSWS12-SR-W	47 66 115 08	621	2	2 976 017	96 52 261 08	FITTING PLATE EMERG. ACT:
FLANGE JOINT RSWS12-SR-W	47 66 115 08	603	2	2 976 022	96 53 245 08	FITTING PLATE EMERG. ACT:
FLANGE JOINT RSWS15-LM-W	47 66 104 08	42	1	9 000 510	90 00 510 6	ANGULAR GEAR
FLANGE JOINT RSWS16-SM-W	47 66 114 08	601	2	2 975 000	91 57 881 08	ADDNL. HYDR. F. ERECTING W
FLANGE JOINT RSWS16-SR-W	47 32 312 08	607	1	2 978 100	91 52 796 08	ADDNL.HYDR.ERECTION DEV
FLANGE JOINT RSWS20-SR-W	47 32 314 08	605	1	1 970 100	91 58 471 08	HYDRAULIC EQUIPM.CENTER
FLANGE JOINT RSWS22-LR-W	47 33 002 08	666	1	1 970 100	91 58 471 08	HYDRAULIC EQUIPM.CENTER
FLANGE JOINT RSWS6-SM-W	47 32 303 08	704	4	2 970	91 61 776 08	HYDRAULICS
FLANGE JOINT RSWS6-SR-W	47 32 306 08	608	4	1 975 006	91 52 509 08	ADD.HYDR.UNIT SUPPORT CY
FLANGE JOINT RSWS6-SR-W	47 32 306 08	26	2	2 711	91 52 800 08	CENT. LUBRIC. SYSTEM SUP
FLANGE JOINT RSWS6-SR-W	47 32 306 08	35	2	2 711	91 52 800 08	CENT. LUBRIC. SYSTEM SUP
FLANGE JOINT RSWS6-SR-W	47 32 306 08	23	2	2 810	91 52 806 08	CRANE DRIVER'S CABIN CPL.
FLANGE JOINT RSWS6-SR-W	47 32 306 08	771	3	2 970	91 61 776 08	HYDRAULICS
FLANGE JOINT RSWS6-SR-W	47 32 306 08	620	1	2 976 017	96 52 261 08	FITTING PLATE EMERG. ACT:
FLANGE JOINT SNV10-L CFX	47 00 101 08	22	1	2 391 038	96 47 931 08	OIL COOLER, PRE-ASSEMBLE
FLANGE JOINT SNV10-L CFX	47 00 101 08	748	3	2 970	91 61 776 08	HYDRAULICS
FLANGE JOINT SNV10-L CFX	47 00 101 08	619	2	2 976 017	96 52 261 08	FITTING PLATE EMERG. ACT:
FLANGE JOINT SNV10-L CFX	47 00 101 08	608	2	2 976 022	96 53 245 08	FITTING PLATE EMERG. ACT:
FLANGE JOINT SNV12-L A3P	47 00 113 08	633	1	1 972 250	91 58 473 08	AUX.HYDR.CR.TRACK CARR.2
FLANGE JOINT SNV12-L A3P	47 00 113 08	633	1	1 972 251	91 58 472 08	AUX.HYDR.CR.TRACK CARR.2
FLANGE JOINT SNV12-L A3P	47 00 113 08	737	1	2 970	91 61 776 08	HYDRAULICS
FLANGE JOINT SNV12-L A3P	47 00 113 08	612	3	2 975 153	91 62 051 08	ADDITIONAL HYDRAULICS WI
FLANGE JOINT SNV12-L A3P	47 00 113 08	609	4	2 975 650	91 52 820 08	AUX.HYDR.GRID WINCH 5 + 6

Description	Item	Pos.	Quantity	Page	Assembly	Description
FLANGE JOINT SNV12-L A3P	47 00 113 08	609	2	2 975 700	91 52 774 08	ADDITIONAL HYDRAULICS WI
FLANGE JOINT SNV12-L A3P	47 00 113 08	614	1	2 976 017	96 52 261 08	FITTING PLATE EMERG. ACT:
FLANGE JOINT SNV12-L A3P	47 00 113 08	609	1	2 976 203	92 27 489 08	ADDL.HYDR.F.PIN PULLING DE
FLANGE JOINT SNV12-L A3P	47 00 113 08	602	1	3 978 005	91 56 430 08	ADDL.HYDRAULIC SB-HEAD PI
FLANGE JOINT SNV12-S A3P	47 00 103 08	629	1	1 970 100	91 58 471 08	HYDRAULIC EQUIPM.CENTER
FLANGE JOINT SNV12-S A3P	47 00 103 08	608	3	2 976 017	96 52 261 08	FITTING PLATE EMERG. ACT:
FLANGE JOINT SNV12-S A3P	47 00 103 08	604	2	2 976 022	96 53 245 08	FITTING PLATE EMERG. ACT:
FLANGE JOINT SNV16-S A3P	47 00 108 08	675	2	1 970 100	91 58 471 08	HYDRAULIC EQUIPM.CENTER
FLANGE JOINT SNV16-S A3P	47 00 108 08	745	8	2 970	91 61 776 08	HYDRAULICS
FLANGE JOINT SNV16-S A3P	47 00 108 08	600	4	2 976	91 52 955 08	HYDRAULIC SPECIAL VERSIO
FLANGE JOINT SNV20-S A3P	47 00 105 08	797	1	2 970	91 61 776 08	HYDRAULICS
FLANGE JOINT SNV25-S CFX	47 00 110 08	820	1	2 970	91 61 776 08	HYDRAULICS
FLANGE JOINT SNV25-S CFX	47 00 110 08	612	1	2 975 700	91 52 774 08	ADDITIONAL HYDRAULICS WI
FLANGE JOINT SNV28-L A3P	47 00 106 08	607	2	2 975 650	91 52 820 08	AUX.HYDR.GRID WINCH 5 + 6
FLANGE JOINT SNV30-S A3P	47 00 111 08	687	2	2 970	91 61 776 08	HYDRAULICS
FLANGE JOINT SNV30-S A3P	47 00 111 08	610	2	2 977 200	91 52 826 08	SUPPL. HYDR. PUMP 5+6
FLANGE JOINT SNV38-S A3P	47 00 107 08	681	2	1 970 100	91 58 471 08	HYDRAULIC EQUIPM.CENTER
FLANGE JOINT SNV38-S A3P	47 00 107 08	726	1	2 970	91 61 776 08	HYDRAULICS
FLANGE JOINT SNV38-S A3P	47 00 107 08	606	1	2 975 700	91 52 774 08	ADDITIONAL HYDRAULICS WI
FLANGE JOINT SNV42-L A3P	47 00 114 08	606	5	2 970	91 61 776 08	HYDRAULICS
FLANGE JOINT SNV6-S A3P	47 00 115 08	772	4	2 970	91 61 776 08	HYDRAULICS
FLANGE JOINT SNV6-S A3P	47 00 115 08	620	1	3 978 005	91 56 430 08	ADDL.HYDRAULIC SB-HEAD PI
FLANGE JOINT SV 18L CR6-F	47 40 307 08	668	1	2 970	91 61 776 08	HYDRAULICS
FLANGE JOINT T 10S A3C	47 04 022 08	827	1	2 970	91 61 776 08	HYDRAULICS
FLANGE JOINT T 16S CR6-FRE	47 04 325 08	652	1	1 972 250	91 58 473 08	AUX.HYDR.CR.TRACK CARR.2
FLANGE JOINT T 16S CR6-FRE	47 04 325 08	652	1	1 972 251	91 58 472 08	AUX.HYDR.CR.TRACK CARR.2
FLANGE JOINT T 16S CR6-FRE	47 04 325 08	791	1	2 970	91 61 776 08	HYDRAULICS
FLANGE JOINT T 16S CR6-FRE	47 04 325 08	602	1	2 976 017	96 52 261 08	FITTING PLATE EMERG. ACT:
FLANGE JOINT T 16S CR6-FRE	47 04 325 08	608	1	2 978 100	91 52 796 08	ADDNL.HYDR.ERECTION DEV
FLANGE JOINT T 22L CR6-FRE	47 04 307 08	689	4	2 970	91 61 776 08	HYDRAULICS
FLANGE JOINT T 22L CR6-FRE	47 04 307 08	620	1	2 975 153	91 62 051 08	ADDITIONAL HYDRAULICS WI
FLANGE JOINT T 22L CR6-FRE	47 04 307 08	626	3	2 978 100	91 52 827 08	ADDNL.HYDR.RETAINING DEV
FLANGE JOINT T 28L A3C	47 04 308 08	651	1	1 972 250	91 58 473 08	AUX.HYDR.CR.TRACK CARR.2
FLANGE JOINT T 28L A3C	47 04 308 08	651	1	1 972 251	91 58 472 08	AUX.HYDR.CR.TRACK CARR.2
FLANGE JOINT T 28L A3C	47 04 308 08	698	4	2 970	91 61 776 08	HYDRAULICS
FLANGE JOINT T 28L A3C	47 04 308 08	601	2	2 975 650	91 52 820 08	AUX.HYDR.GRID WINCH 5 + 6
FLANGE JOINT T 28L A3C	47 04 308 08	620	2	2 978 200	91 54 843 08	ADD.HYDR.S_RETAINING RAM
FLANGE JOINT T 30S A3C	47 04 329 08	612	1	2 978 100	91 52 796 08	ADDNL.HYDR.ERECTION DEV
FLANGE JOINT T 35L A3P	47 04 315 08	629	15	2 970	91 61 776 08	HYDRAULICS
FLANGE JOINT T 42L A3C	47 04 314 08	607	7	2 970	91 61 776 08	HYDRAULICS
FLANGE JOINT TR 20/25/20S	47 51 349 08	765	1	2 970	91 61 776 08	HYDRAULICS
FLANGE JOINT TR 22/15/22L C	47 51 334 08	741	1	2 970	91 61 776 08	HYDRAULICS
FLANGE JOINT TR30/25/30-S	47 51 059 08	823	1	2 970	91 61 776 08	HYDRAULICS
FLANGE JOINT W 16S A3C	47 02 326 08	676	2	1 970 100	91 58 471 08	HYDRAULIC EQUIPM.CENTER
FLANGE JOINT W 16S A3C	47 02 326 08	792	1	2 970	91 61 776 08	HYDRAULICS
FLANGE JOINT W 16S A3C	47 02 326 08	618	1	2 978 100	91 52 796 08	ADDNL.HYDR.ERECTION DEV
FLANGE JOINT W 16S A3C	47 02 326 08	642	1	2 978 100	91 52 827 08	ADDNL.HYDR.RETAINING DEV
FLANGE JOINT W 28L A3C	47 02 308 08	700	2	2 970	91 61 776 08	HYDRAULICS
FLANGE JOINT W 35L A3C	47 02 311 08	639	4	2 970	91 61 776 08	HYDRAULICS
FLANGE JOINT WE 6LL M10x1	77 43 738 08	8	25	1 402	91 58 480 08	CENTRALIZED LUBRICATION
FLANGE JOINT WE 6LL M10x1	77 43 738 08	(1)	1	2 711	91 52 800 08	CENT. LUBRIC. SYSTEM SUP
FLANGE JOINT WE 6LL M10x1	77 43 738 08	(1)	1	2 711	91 52 800 08	CENT. LUBRIC. SYSTEM SUP
FLANGE JOINT WE 6LL M10x1	77 43 738 08	(1)	1	2 711	91 52 800 08	CENT. LUBRIC. SYSTEM SUP
FLANGE JOINT WE 6LL M10x1	77 43 738 08	15	15	2 711	91 52 800 08	CENT. LUBRIC. SYSTEM SUP
FLANGE JOINT WE 6LL M10x1	77 43 738 08	1	1	7 743 859	77 43 859 08	DISTRIBUTION BLOCK
FLANGE JOINT WE 6LL M10x1	77 43 738 08	1	1	7 743 860	77 43 860 08	DISTRIBUTION BLOCK
FLANGE JOINT WE 6LL M10x1	77 43 738 08	4	1	X1047036	10 47 036 8	DISTRIBUTION BLOCK
FLANGE JOINT WE 6LL M10x1	77 43 738 08	3	1	X1047037	10 47 037 0	DISTRIBUTION BLOCK
FLANGE JOINT X0	95 62 043 08	4	2	2 990	91 59 244 08	COMPRESSED AIR PLANT
FLANGE JOINT XAS35-L	47 08 305 08	9	1	2 671 009	96 87 721 08	INTAKE PIPE

Description	Item	Pos.	Quantity	Page	Assembly	Description
FLANGE JOINT XG10-L A3P	47 00 303 08	734	7	2 970	91 61 776 08	HYDRAULICS
FLANGE JOINT XG10-L A3P	47 00 303 08	610	1	2 978 100	91 52 796 08	ADDNL.HYDR.ERECTION DEV
FLANGE JOINT XG10-L A3P	47 00 303 08	633	1	2 978 100	91 52 827 08	ADDNL.HYDR.RETAINING DEV
FLANGE JOINT XG10-L A3P	47 00 303 08	622	1	3 978 100	91 56 428 08	HYDR. SUSPENDED BALLAST
FLANGE JOINT XG12-L A3P	47 00 304 08	725	3	2 970	91 61 776 08	HYDRAULICS
FLANGE JOINT XG12-L A3P	47 00 304 08	610	1	2 976 203	92 27 489 08	ADDL.HYDR.F.PIN PULLING DE
FLANGE JOINT XG12-L A3P	47 00 304 08	634	1	2 978 100	91 52 827 08	ADDNL.HYDR.RETAINING DEV
FLANGE JOINT XG12-L A3P	47 00 304 08	623	12	2 978 200	91 54 843 08	ADD.HYDR.S_RETAINING RAM
FLANGE JOINT XG12-L A3P	47 00 304 08	607	4	3 978 005	91 56 430 08	ADDL.HYDRAULIC SB-HEAD PI
FLANGE JOINT XG12-L A3P	47 00 304 08	602	2	3 978 015	91 56 429 08	ADDITIONAL HYDRAULICS IN
FLANGE JOINT XG12-L A3P	47 00 304 08	602	1	3 978 015	91 56 432 08	ADDITIONAL HYDRAULICS IN
FLANGE JOINT XG12-L A3P	47 00 304 08	607	2	3 978 019	91 56 431 08	AUX.HYDR.CYLINDER SB-BW
FLANGE JOINT XG12-L A3P	47 00 304 08	621	1	3 978 100	91 56 428 08	HYDR. SUSPENDED BALLAST
FLANGE JOINT XG12-S A3P	47 00 325 08	606	2	3 978 019	91 56 431 08	AUX.HYDR.CYLINDER SB-BW
FLANGE JOINT XG15-L A3P	47 00 305 08	724	4	2 970	91 61 776 08	HYDRAULICS
FLANGE JOINT XG15-L A3P	47 00 305 08	626	2	2 975 153	91 62 051 08	ADDITIONAL HYDRAULICS WI
FLANGE JOINT XG15-L A3P	47 00 305 08	613	1	2 977 200	91 52 826 08	SUPPL. HYDR. PUMP 5+6
FLANGE JOINT XG16-S A3P	47 00 327 08	620	7	1 970 100	91 58 471 08	HYDRAULIC EQUIPM.CENTER
FLANGE JOINT XG16-S A3P	47 00 327 08	620	2	1 972 250	91 58 473 08	AUX.HYDR.CR.TRACK CARR.2
FLANGE JOINT XG16-S A3P	47 00 327 08	620	2	1 972 251	91 58 472 08	AUX.HYDR.CR.TRACK CARR.2
FLANGE JOINT XG16-S A3P	47 00 327 08	790	1	2 970	91 61 776 08	HYDRAULICS
FLANGE JOINT XG16-S A3P	47 00 327 08	636	1	2 978 100	91 52 827 08	ADDNL.HYDR.RETAINING DEV
FLANGE JOINT XG18-L A3P	47 00 306 08	692	4	2 970	91 61 776 08	HYDRAULICS
FLANGE JOINT XG18-L A3P	47 00 306 08	617	4	2 990	91 59 244 08	COMPRESSED AIR PLANT
FLANGE JOINT XG20-S A3P	47 00 328 08	628	1	1 970 100	91 58 471 08	HYDRAULIC EQUIPM.CENTER
FLANGE JOINT XG20-S A3P	47 00 328 08	766	3	2 970	91 61 776 08	HYDRAULICS
FLANGE JOINT XG20-S A3P	47 00 328 08	605	1	3 978 019	91 56 431 08	AUX.HYDR.CYLINDER SB-BW
FLANGE JOINT XG22-L A3P	47 00 307 08	736	1	2 970	91 61 776 08	HYDRAULICS
FLANGE JOINT XG22-L A3P	47 00 307 08	637	1	2 978 100	91 52 827 08	ADDNL.HYDR.RETAINING DEV
FLANGE JOINT XG22-L A3P	47 00 307 08	624	2	2 978 200	91 54 843 08	ADD.HYDR.S_RETAINING RAM
FLANGE JOINT XG25-S A3P	47 00 329 08	683	10	2 970	91 61 776 08	HYDRAULICS
FLANGE JOINT XG25-S A3P	47 00 329 08	638	1	2 978 100	91 52 827 08	ADDNL.HYDR.RETAINING DEV
FLANGE JOINT XG25-S A3P	47 00 329 08	622	6	2 978 200	91 54 843 08	ADD.HYDR.S_RETAINING RAM
FLANGE JOINT XG28-L A3P	47 00 308 08	626	4	1 970 100	91 58 471 08	HYDRAULIC EQUIPM.CENTER
FLANGE JOINT XG28-L A3P	47 00 308 08	626	1	1 972 250	91 58 473 08	AUX.HYDR.CR.TRACK CARR.2
FLANGE JOINT XG28-L A3P	47 00 308 08	626	1	1 972 251	91 58 472 08	AUX.HYDR.CR.TRACK CARR.2
FLANGE JOINT XG28-L A3P	47 00 308 08	815	5	2 970	91 61 776 08	HYDRAULICS
FLANGE JOINT XG28-L A3P	47 00 308 08	622	1	2 975 153	91 62 051 08	ADDITIONAL HYDRAULICS WI
FLANGE JOINT XG28-L A3P	47 00 308 08	611	1	2 975 650	91 52 820 08	AUX.HYDR.GRID WINCH 5 + 6
FLANGE JOINT XG28-L A3P	47 00 308 08	614	2	2 977 200	91 52 826 08	SUPPL. HYDR. PUMP 5+6
FLANGE JOINT XG28-L A3P	47 00 308 08	619	3	2 978 200	91 54 843 08	ADD.HYDR.S_RETAINING RAM
FLANGE JOINT XG30-S CFX	47 00 330 08	686	1	2 970	91 61 776 08	HYDRAULICS
FLANGE JOINT XG30-S CFX	47 00 330 08	620	4	2 978 100	91 52 796 08	ADDNL.HYDR.ERECTION DEV
FLANGE JOINT XG35-L A3P	47 00 332 08	618	4	2 970	91 61 776 08	HYDRAULICS
FLANGE JOINT XG35-L A3P	47 00 332 08	619	1	3 978 100	91 56 428 08	HYDR. SUSPENDED BALLAST
FLANGE JOINT XG38-S A3P	47 00 331 08	601	4	1 970 100	91 58 471 08	HYDRAULIC EQUIPM.CENTER
FLANGE JOINT XG38-S A3P	47 00 331 08	601	4	1 972 250	91 58 473 08	AUX.HYDR.CR.TRACK CARR.2
FLANGE JOINT XG38-S A3P	47 00 331 08	601	4	1 972 251	91 58 472 08	AUX.HYDR.CR.TRACK CARR.2
FLANGE JOINT XG38-S A3P	47 00 331 08	705	37	2 970	91 61 776 08	HYDRAULICS
FLANGE JOINT XG38-S A3P	47 00 331 08	619	2	2 975 153	91 62 051 08	ADDITIONAL HYDRAULICS WI
FLANGE JOINT XG38-S A3P	47 00 331 08	604	2	2 975 650	91 52 820 08	AUX.HYDR.GRID WINCH 5 + 6
FLANGE JOINT XG38-S A3P	47 00 331 08	601	21	2 977 200	91 52 826 08	SUPPL. HYDR. PUMP 5+6
FLANGE JOINT XG38-S A3P	47 00 331 08	621	4	3 978 005	91 56 430 08	ADDL.HYDRAULIC SB-HEAD PI
FLANGE JOINT XG38-S A3P	47 00 331 08	603	2	3 978 015	91 56 429 08	ADDITIONAL HYDRAULICS IN
FLANGE JOINT XG38-S A3P	47 00 331 08	618	1	3 978 100	91 56 428 08	HYDR. SUSPENDED BALLAST
FLANGE JOINT XG42-L A3P	47 00 309 08	628	6	2 970	91 61 776 08	HYDRAULICS
FLANGE JOINT XG6-S A3P	47 00 310 08	661	1	1 970 100	91 58 471 08	HYDRAULIC EQUIPM.CENTER
FLANGE JOINT XGAI6-SR A3P	47 07 002 08	703	8	2 970	91 61 776 08	HYDRAULICS
FLANGE JOINT XGAI6-SR A3P	47 07 002 08	605	2	2 977 200	91 52 826 08	SUPPL. HYDR. PUMP 5+6
FLANGE JOINT XGE10-LM-ED	47 10 305 08	23	2	2 391 023	96 45 720 08	RADIATOR, PRE-ASSEMBLED

Description	Item	Pos.	Quantity	Page	Assembly	Description
FLANGE JOINT XGE10-LM-ED	47 10 305 08	664	5	2 970	91 61 776 08	HYDRAULICS
FLANGE JOINT XGE10-LM-ED	47 10 305 08	607	1	2 975 153	91 62 051 08	ADDITIONAL HYDRAULICS WI
FLANGE JOINT XGE10-LM-ED	47 10 398 08	620	1	2 990	91 59 244 08	COMPRESSED AIR PLANT
FLANGE JOINT XGE10-LR-ED3	47 10 396 08	746	5	2 970	91 61 776 08	HYDRAULICS
FLANGE JOINT XGE12-LM-ED	47 10 394 08	702	3	2 970	91 61 776 08	HYDRAULICS
FLANGE JOINT XGE12-LM-ED	47 10 394 08	618	1	2 975 153	91 62 051 08	ADDITIONAL HYDRAULICS WI
FLANGE JOINT XGE12-LM-ED	47 10 394 08	610	1	2 975 700	91 52 774 08	ADDITIONAL HYDRAULICS WI
FLANGE JOINT XGE12-LR-ED	47 10 308 08	731	10	2 970	91 61 776 08	HYDRAULICS
FLANGE JOINT XGE12-LR-ED	47 10 308 08	608	1	2 975 153	91 62 051 08	ADDITIONAL HYDRAULICS WI
FLANGE JOINT XGE12-LR-ED	47 10 308 08	621	1	2 975 700	91 52 774 08	ADDITIONAL HYDRAULICS WI
FLANGE JOINT XGE12-LR-ED	47 10 308 08	624	2	2 978 100	91 52 827 08	ADDNL.HYDR.RETAINING DEV
FLANGE JOINT XGE12-LR-ED	47 10 308 08	635	1	2 978 100	91 52 827 08	ADDNL.HYDR.RETAINING DEV
FLANGE JOINT XGE12-LR-ED1	47 10 348 08	677	4	2 970	91 61 776 08	HYDRAULICS
FLANGE JOINT XGE12-LR-ED1	47 10 348 08	619	1	2 976 022	96 53 245 08	FITTING PLATE EMERG. ACT:
FLANGE JOINT XGE12-LR-ED1	47 10 348 08	614	1	2 978 100	91 52 796 08	ADDNL.HYDR.ERECTION DEV
FLANGE JOINT XGE12-LR-ED1	47 10 353 08	682	13	2 970	91 61 776 08	HYDRAULICS
FLANGE JOINT XGE12-LR-ED1	47 10 353 08	600	1	2 975 600	91 44 662 08	ADDITIONAL HYDRAULICS
FLANGE JOINT XGE12-LR-ED1	47 10 353 08	615	1	2 975 700	91 52 774 08	ADDITIONAL HYDRAULICS WI
FLANGE JOINT XGE12-LR-ED1	47 10 353 08	620	1	2 978 100	91 52 827 08	ADDNL.HYDR.RETAINING DEV
FLANGE JOINT XGE12-LR-ED1	47 10 353 08	612	3	2 978 200	91 54 843 08	ADD.HYDR.S_RETAINING RAM
FLANGE JOINT XGE12-LR-ED1	47 10 353 08	604	4	3 978 005	91 56 430 08	ADDL.HYDRAULIC SB-HEAD PI
FLANGE JOINT XGE12-LR-ED1	47 10 353 08	603	1	3 978 019	91 56 431 08	AUX.HYDR.CYLINDER SB-BW
FLANGE JOINT XGE15-LM-ED	47 10 309 08	24	2	2 391 023	96 45 720 08	RADIATOR, PRE-ASSEMBLED
FLANGE JOINT XGE15-LM-ED	47 10 309 08	6	1	2 670 002	96 45 352 08	FUEL TANK, PRE-ASSEMBLED
FLANGE JOINT XGE15-LM-ED	47 10 309 08	663	3	2 970	91 61 776 08	HYDRAULICS
FLANGE JOINT XGE15-LR-ED	47 10 310 08	27	1	1 750	91 52 394 08	TOOL
FLANGE JOINT XGE15-LR-ED	47 10 310 08	613	1	2 978 100	91 52 827 08	ADDNL.HYDR.RETAINING DEV
FLANGE JOINT XGE16-SR-ED	47 10 332 08	604	4	1 970 100	91 58 471 08	HYDRAULIC EQUIPM.CENTER
FLANGE JOINT XGE16-SR-ED	47 10 332 08	750	4	2 970	91 61 776 08	HYDRAULICS
FLANGE JOINT XGE16-SR-ED	47 10 332 08	604	3	2 975 000	91 57 881 08	ADDNL. HYDR. F. ERECTING W
FLANGE JOINT XGE16-SR-ED	47 10 332 08	603	1	2 975 600	91 44 662 08	ADDITIONAL HYDRAULICS
FLANGE JOINT XGE16-SR-ED	47 10 332 08	600	2	2 976 017	96 52 261 08	FITTING PLATE EMERG. ACT:
FLANGE JOINT XGE16-SR-ED	47 10 332 08	600	1	2 976 022	96 53 245 08	FITTING PLATE EMERG. ACT:
FLANGE JOINT XGE16-SR-ED	47 10 332 08	605	1	2 978 100	91 52 796 08	ADDNL.HYDR.ERECTION DEV
FLANGE JOINT XGE16-SR-ED	47 10 332 08	601	1	3 978 019	91 56 431 08	AUX.HYDR.CYLINDER SB-BW
FLANGE JOINT XGE16-SR-ED3	47 10 331 08	657	6	1 970 100	91 58 471 08	HYDRAULIC EQUIPM.CENTER
FLANGE JOINT XGE16-SR-ED3	47 10 331 08	602	3	2 975 000	91 57 881 08	ADDNL. HYDR. F. ERECTING W
FLANGE JOINT XGE18-LM M2	47 66 076 08	403	2	2 391 001	96 45 719 08	DIESEL ENGINE, PRE-ASSEMB
FLANGE JOINT XGE18-LM M2	47 66 076 08	622	1	2 990	91 59 244 08	COMPRESSED AIR PLANT
FLANGE JOINT XGE18-LM-ED	47 10 370 08	25	2	2 391 023	96 45 720 08	RADIATOR, PRE-ASSEMBLED
FLANGE JOINT XGE18-LM-ED	47 10 370 08	10	1	2 670 002	96 45 352 08	FUEL TANK, PRE-ASSEMBLED
FLANGE JOINT XGE18-LM-ED	47 10 370 08	665	4	2 970	91 61 776 08	HYDRAULICS
FLANGE JOINT XGE18-LM-ED	47 10 370 08	611	2	2 976 200	91 52 780 08	ADDITIONAL HYDRAULICS
FLANGE JOINT XGE18-LM-ED	47 10 370 08	607	1	2 976 700	91 54 795 08	ADDITIONAL HYDRAULICS P
FLANGE JOINT XGE18-LM-ED	47 66 078 08	706	2	2 970	91 61 776 08	HYDRAULICS
FLANGE JOINT XGE18-LR-ED	47 10 312 08	614	1	1 970 100	91 58 471 08	HYDRAULIC EQUIPM.CENTER
FLANGE JOINT XGE18-LR-ED	47 10 312 08	610	2	2 976 017	96 52 261 08	FITTING PLATE EMERG. ACT:
FLANGE JOINT XGE18-LR-ED	47 10 312 08	614	1	2 978 200	91 54 843 08	ADD.HYDR.S_RETAINING RAM
FLANGE JOINT XGE18-LR-ED3	47 10 375 08	605	1	2 975 000	91 57 881 08	ADDNL. HYDR. F. ERECTING W
FLANGE JOINT XGE20-SM-ED	47 10 343 08	714	2	2 970	91 61 776 08	HYDRAULICS
FLANGE JOINT XGE20-SR-ED	47 10 334 08	656	3	1 970 100	91 58 471 08	HYDRAULIC EQUIPM.CENTER
FLANGE JOINT XGE20-SR-ED	47 10 334 08	609	1	3 978 019	91 56 431 08	AUX.HYDR.CYLINDER SB-BW
FLANGE JOINT XGE22-LM-ED	10 03 689 6	720	2	2 970	91 61 776 08	HYDRAULICS
FLANGE JOINT XGE22-LM-ED	47 10 313 08	643	1	1 972 250	91 58 473 08	AUX.HYDR.CR.TRACK CARR.2
FLANGE JOINT XGE22-LM-ED	47 10 313 08	643	1	1 972 251	91 58 472 08	AUX.HYDR.CR.TRACK CARR.2
FLANGE JOINT XGE22-LM-ED	47 10 313 08	601	1	1 972 300	91 58 475 08	AUX.HYDR.CR.TRACK CARR.4
FLANGE JOINT XGE22-LM-ED	47 10 313 08	601	1	1 972 301	91 58 474 08	AUX.HYDR.CR.TRACK CARR.4
FLANGE JOINT XGE22-LM-ED	47 10 313 08	615	6	2 970	91 61 776 08	HYDRAULICS
FLANGE JOINT XGE22-LM-ED	47 10 313 08	603	1	2 975 153	91 62 051 08	ADDITIONAL HYDRAULICS WI
FLANGE JOINT XGE22-LM-ED	47 10 313 08	613	1	2 975 700	91 52 774 08	ADDITIONAL HYDRAULICS WI

Description	Item	Pos.	Quantity	Page	Assembly	Description
FLANGE JOINT XGE22-LM-ED	47 10 313 08	606	1	2 976 700	91 54 795 08	ADDITIONAL HYDRAULICS P
FLANGE JOINT XGE22-LM-ED	47 10 313 08	607	1	2 977 200	91 52 826 08	SUPPL. HYDR. PUMP 5+6
FLANGE JOINT XGE22-LR-ED	47 10 314 08	621	2	2 978 100	91 52 827 08	ADDNL.HYDR.RETAINING DEV
FLANGE JOINT XGE25-SR-ED	47 10 336 08	763	9	2 970	91 61 776 08	HYDRAULICS
FLANGE JOINT XGE25-SR-ED	47 10 336 08	622	2	2 978 100	91 52 827 08	ADDNL.HYDR.RETAINING DEV
FLANGE JOINT XGE28-LM-ED	47 10 315 08	710	2	2 970	91 61 776 08	HYDRAULICS
FLANGE JOINT XGE28-LR-ED	47 10 316 08	606	2	1 970 100	91 58 471 08	HYDRAULIC EQUIPM.CENTER
FLANGE JOINT XGE28-LR-ED	47 10 316 08	787	2	2 970	91 61 776 08	HYDRAULICS
FLANGE JOINT XGE28-LR-ED	47 10 316 08	614	1	3 978 100	91 56 428 08	HYDR. SUSPENDED BALLAST
FLANGE JOINT XGE35-LM-ED	47 10 318 08	640	2	2 970	91 61 776 08	HYDRAULICS
FLANGE JOINT XGE35-LR-ED	47 10 345 08	802	2	2 970	91 61 776 08	HYDRAULICS
FLANGE JOINT XGE42-LM-ED	47 10 319 08	637	1	2 970	91 61 776 08	HYDRAULICS
FLANGE JOINT XGE42-LR-ED	47 10 347 08	683	2	1 970 100	91 58 471 08	HYDRAULIC EQUIPM.CENTER
FLANGE JOINT XGE42-LR-ED	47 10 347 08	2	5	2 671 004	96 46 305 08	OIL TANK PRE-ASS.
FLANGE JOINT XGE42-LR-ED	47 10 347 08	605	7	2 970	91 61 776 08	HYDRAULICS
FLANGE JOINT XGE6-LM-ED	47 10 301 08	604	4	2 990	91 59 244 08	COMPRESSED AIR PLANT
FLANGE JOINT XGE6-LR-ED A3	47 10 300 08	749	2	2 970	91 61 776 08	HYDRAULICS
FLANGE JOINT XGE6-SM-ED	47 10 302 08	707	10	2 970	91 61 776 08	HYDRAULICS
FLANGE JOINT XGE6-SM-ED	47 10 302 08	605	1	2 976 700	91 54 795 08	ADDITIONAL HYDRAULICS P
FLANGE JOINT XGE6-SM-ED	47 10 302 08	611	1	2 977 200	91 52 826 08	SUPPL. HYDR. PUMP 5+6
FLANGE JOINT XGE6-SM-ED	47 10 302 08	611	2	2 990	91 59 244 08	COMPRESSED AIR PLANT
FLANGE JOINT XGE6-SR-ED	47 10 321 08	663	1	1 970 100	91 58 471 08	HYDRAULIC EQUIPM.CENTER
FLANGE JOINT XGE6-SR-ED	47 10 321 08	22	30	2 711	91 52 800 08	CENT. LUBRIC. SYSTEM SUP
FLANGE JOINT XGE6-SR-ED	47 10 321 08	21	1	2 932 160	96 54 385 08	SWITCH CABINET
FLANGE JOINT XGE6-SR-ED	47 10 321 08	721	2	2 970	91 61 776 08	HYDRAULICS
FLANGE JOINT XGE6-SR-ED	47 10 321 08	603	1	2 990	91 59 244 08	COMPRESSED AIR PLANT
FLANGE JOINT XGE6-SR-ED	47 10 321 08	612	6	3 978 005	91 56 430 08	ADDL.HYDRAULIC SB-HEAD PI
FLANGE JOINT XGE8-SM-ED	47 10 322 08	684	2	2 970	91 61 776 08	HYDRAULICS
FLANGE JOINT XGE8-SR-ED	47 10 323 08	679	4	2 970	91 61 776 08	HYDRAULICS
FLANGE JOINT XGEV30-SR-W	47 10 338 08	782	2	2 970	91 61 776 08	HYDRAULICS
FLANGE JOINT XGEV30-SR-W	47 10 338 08	610	1	3 978 100	91 56 428 08	HYDR. SUSPENDED BALLAST
FLANGE JOINT XGR15/12-L A3	47 50 317 08	627	2	2 975 153	91 62 051 08	ADDITIONAL HYDRAULICS WI
FLANGE JOINT XGR15/12-L A3	47 50 317 08	612	2	2 975 650	91 52 820 08	AUX.HYDR.GRID WINCH 5 + 6
FLANGE JOINT XGR16/12-S A3	47 50 325 08	605	8	1 975 006	91 52 509 08	ADD.HYDR.UNIT SUPPORT CY
FLANGE JOINT XGR16/12-S A3	47 50 325 08	622	2	2 976 017	96 52 261 08	FITTING PLATE EMERG. ACT:
FLANGE JOINT XGR16/12-S A3	47 50 325 08	605	2	2 976 022	96 53 245 08	FITTING PLATE EMERG. ACT:
FLANGE JOINT XGR16/12-S A3	47 50 325 08	605	1	2 978 100	91 52 827 08	ADDNL.HYDR.RETAINING DEV
FLANGE JOINT XGR16/12-S A3	47 50 325 08	603	1	2 978 200	91 54 843 08	ADD.HYDR.S_RETAINING RAM
FLANGE JOINT XGR18/15-L A3	47 50 302 08	673	1	2 970	91 61 776 08	HYDRAULICS
FLANGE JOINT XGR20/16-S A3	47 50 336 08	656	4	2 970	91 61 776 08	HYDRAULICS
FLANGE JOINT XGR20/16-S A3	47 50 336 08	608	1	3 978 019	91 56 431 08	AUX.HYDR.CYLINDER SB-BW
FLANGE JOINT XGR25/16-S A3	47 50 328 08	785	7	2 970	91 61 776 08	HYDRAULICS
FLANGE JOINT XGR28/18-L A3	47 50 311 08	794	1	2 970	91 61 776 08	HYDRAULICS
FLANGE JOINT XGR28/22-L A3	47 50 318 08	653	1	1 970 100	91 58 471 08	HYDRAULIC EQUIPM.CENTER
FLANGE JOINT XGR28/22-L A3	47 50 318 08	653	1	1 972 250	91 58 473 08	AUX.HYDR.CR.TRACK CARR.2
FLANGE JOINT XGR28/22-L A3	47 50 318 08	653	1	1 972 251	91 58 472 08	AUX.HYDR.CR.TRACK CARR.2
FLANGE JOINT XGR28/22-L A3	47 50 318 08	620	2	2 970	91 61 776 08	HYDRAULICS
FLANGE JOINT XGR28/22-L A3	47 50 318 08	628	1	2 975 153	91 62 051 08	ADDITIONAL HYDRAULICS WI
FLANGE JOINT XGR28/22-L A3	47 50 318 08	632	2	2 978 200	91 54 843 08	ADD.HYDR.S_RETAINING RAM
FLANGE JOINT XGR30/16-S CF	47 50 337 08	617	2	2 978 100	91 52 796 08	ADDNL.HYDR.ERECTION DEV
FLANGE JOINT XGR30/16-S CF	47 50 337 08	611	4	3 978 005	91 56 430 08	ADDL.HYDRAULIC SB-HEAD PI
FLANGE JOINT XGR30/20-S A3	47 50 340 08	606	4	3 978 005	91 56 430 08	ADDL.HYDRAULIC SB-HEAD PI
FLANGE JOINT XGR30/25-S CF	47 50 329 08	654	2	2 970	91 61 776 08	HYDRAULICS
FLANGE JOINT XGR30/25-S CF	47 50 329 08	619	2	2 978 100	91 52 796 08	ADDNL.HYDR.ERECTION DEV
FLANGE JOINT XGR35/22-L A3	47 50 312 08	696	1	2 970	91 61 776 08	HYDRAULICS
FLANGE JOINT XGR35/28-L A3	47 50 313 08	620	1	3 978 100	91 56 428 08	HYDR. SUSPENDED BALLAST
FLANGE JOINT XGR42/28-L A3	47 50 310 08	695	1	2 970	91 61 776 08	HYDRAULICS
FLANGE JOINT XGR42/35-L A3	47 50 319 08	612	5	2 970	91 61 776 08	HYDRAULICS
FLANGE JOINT XSV10-L A3P	47 40 303 08	676	1	2 970	91 61 776 08	HYDRAULICS
FLANGE JOINT XSV15-L A3P	47 40 305 08	671	1	2 970	91 61 776 08	HYDRAULICS

Description	Item	Pos.	Quantity	Page	Assembly	Description
FLANGE JOINT XSV16-S A3P	47 40 326 08	677	4	1 970 100	91 58 471 08	HYDRAULIC EQUIPM.CENTER
FLANGE JOINT XSV16-S A3P	47 40 326 08	616	4	1 975 006	91 52 509 08	ADD.HYDR.UNIT SUPPORT CY
FLANGE JOINT XT10-L A3P	47 04 303 08	735	1	2 970	91 61 776 08	HYDRAULICS
FLANGE JOINT XT10-L A3P	47 04 303 08	617	3	2 976 017	96 52 261 08	FITTING PLATE EMERG. ACT:
FLANGE JOINT XT10-L A3P	47 04 303 08	609	1	2 976 022	96 53 245 08	FITTING PLATE EMERG. ACT:
FLANGE JOINT XT10-L A3P	47 04 303 08	628	1	2 978 100	91 52 827 08	ADDNL.HYDR.RETAINING DEV
FLANGE JOINT XT12-L A3P	47 04 304 08	800	2	2 970	91 61 776 08	HYDRAULICS
FLANGE JOINT XT12-L A3P	47 04 304 08	608	1	2 976 200	91 52 780 08	ADDITIONAL HYDRAULICS
FLANGE JOINT XT12-L A3P	47 04 304 08	627	1	2 978 100	91 52 827 08	ADDNL.HYDR.RETAINING DEV
FLANGE JOINT XT12-L A3P	47 04 304 08	630	2	2 978 200	91 54 843 08	ADD.HYDR.S_RETAINING RAM
FLANGE JOINT XT12-L A3P	47 04 304 08	617	2	3 978 005	91 56 430 08	ADDL.HYDRAULIC SB-HEAD PI
FLANGE JOINT XT12-S A3P	47 04 323 08	625	1	2 976 017	96 52 261 08	FITTING PLATE EMERG. ACT:
FLANGE JOINT XT12-S A3P	47 04 323 08	610	1	2 976 022	96 53 245 08	FITTING PLATE EMERG. ACT:
FLANGE JOINT XT15-L A3P	47 04 305 08	602	2	2 975 650	91 52 820 08	AUX.HYDR.GRID WINCH 5 + 6
FLANGE JOINT XT15-L A3P	47 04 305 08	611	1	2 978 100	91 52 827 08	ADDNL.HYDR.RETAINING DEV
FLANGE JOINT XT25-S A3P	47 04 327 08	796	1	2 970	91 61 776 08	HYDRAULICS
FLANGE JOINT XT25-S A3P	47 04 327 08	625	1	2 978 100	91 52 827 08	ADDNL.HYDR.RETAINING DEV
FLANGE JOINT XT25-S A3P	47 04 327 08	628	1	2 978 200	91 54 843 08	ADD.HYDR.S_RETAINING RAM
FLANGE JOINT XT38-S A3P	47 04 330 08	650	2	1 972 250	91 58 473 08	AUX.HYDR.CR.TRACK CARR.2
FLANGE JOINT XT38-S A3P	47 04 330 08	650	2	1 972 251	91 58 472 08	AUX.HYDR.CR.TRACK CARR.2
FLANGE JOINT XT38-S A3P	47 04 330 08	717	3	2 970	91 61 776 08	HYDRAULICS
FLANGE JOINT XT38-S A3P	47 04 330 08	615	2	3 978 005	91 56 430 08	ADDL.HYDRAULIC SB-HEAD PI
FLANGE JOINT XT6-S A3P	47 04 300 08	824	3	2 970	91 61 776 08	HYDRAULICS
FLANGE JOINT XW10-L A3P	47 02 303 08	779	1	2 970	91 61 776 08	HYDRAULICS
FLANGE JOINT XW10-L A3P	47 02 303 08	631	1	2 978 100	91 52 827 08	ADDNL.HYDR.RETAINING DEV
FLANGE JOINT XW12-L A3P	47 02 304 08	613	2	2 975 650	91 52 820 08	AUX.HYDR.GRID WINCH 5 + 6
FLANGE JOINT XW12-L A3P	47 02 304 08	630	1	2 978 100	91 52 827 08	ADDNL.HYDR.RETAINING DEV
FLANGE JOINT XW15-L A3P	47 02 305 08	605	3	2 975 650	91 52 820 08	AUX.HYDR.GRID WINCH 5 + 6
FLANGE JOINT XW18-L A3P	47 02 306 08	799	1	2 970	91 61 776 08	HYDRAULICS
FLANGE JOINT XW18-L A3P	47 02 306 08	601	1	2 990	91 59 244 08	COMPRESSED AIR PLANT
FLANGE JOINT XW22-L A3P	47 02 307 08	678	1	1 970 100	91 58 471 08	HYDRAULIC EQUIPM.CENTER
FLANGE JOINT XW22-L A3P	47 02 307 08	632	3	2 978 100	91 52 827 08	ADDNL.HYDR.RETAINING DEV
FLANGE JOINT XW25-S A3P	47 02 328 08	629	3	2 978 100	91 52 827 08	ADDNL.HYDR.RETAINING DEV
FLANGE JOINT XW30-S A3P	47 02 330 08	715	1	2 970	91 61 776 08	HYDRAULICS
FLANGE JOINT XW30-S A3P	47 02 330 08	609	2	2 977 200	91 52 826 08	SUPPL. HYDR. PUMP 5+6
FLANGE JOINT XW38-S A3P	47 02 334 08	682	2	1 970 100	91 58 471 08	HYDRAULIC EQUIPM.CENTER
FLANGE JOINT XW38-S A3P	47 02 334 08	727	1	2 970	91 61 776 08	HYDRAULICS
FLANGE JOINT XW38-S A3P	47 02 334 08	623	2	3 978 005	91 56 430 08	ADDL.HYDRAULIC SB-HEAD PI
FLANGE JOINT XW42-L A3P	47 02 314 08	608	8	2 970	91 61 776 08	HYDRAULICS
FLANGE POM	97 74 378 08	18	1	2 520 032	96 45 980 08	WINDSHIELD WASHER INSTAL
FLANGE SEAL	10 34 693 8	(5)	1	2 920 814	96 45 717 08	ELECTR.F.FUEL TANK
FLANGE SLEEVE 18X12X12 S	10 42 448 9	7	4	2 522 013	96 45 883 08	GUIDE PRE-ASS.
FLANGE STUB PIPE 38S	51 15 177 08	571	4	2 970	91 61 776 08	HYDRAULICS
FLANGE STUB PIPE 38S	51 15 178 08	52	4	1 970 100	91 58 471 08	HYDRAULIC EQUIPM.CENTER
FLANGE STUB PIPE 38S	51 15 178 08	572	12	2 970	91 61 776 08	HYDRAULICS
FLANGE STUB PIPE 38S	51 15 178 08	47	2	2 975 700	91 52 774 08	ADDITIONAL HYDRAULICS WI
FLANGED BOLT	10 22 236 1	6	1	9 739 256	97 39 256	AIR SUCTION PIPE
FLANGED BOLT	10 22 272 8	3	7	9 739 256	97 39 256	AIR SUCTION PIPE
FLANGED BOLT	10 22 273 7	7	1	9 739 248	97 39 248	INJECTION NOZZLE W.FASTEN
FLANGED BOLT	10 22 273 7	6	4	9 739 491	97 39 491	INSTALLATION BRAKE COMPR
FLAP	10 01 239 4	8	1	9 739 357	97 39 357	EXHAUST GAS RECIRC. PRE-A
FLAP GLUED SPF	96 46 809 08	1	1	2 859 005	96 46 756 08	FLAP PRE-ASS.
FLAP PRE-ASS.	96 46 756 08	4	1	2 859	91 52 809 08	SOUND DAMPING
FLAP PRE-ASS.	96 46 972 08	3	1	2 260	91 53 057 08	BATTERY STORAGE
FLAP ST.CONST.	96 47 951 08	2	1	3 206	91 52 881 08	PIVOT SECTION
FLASHING LIGHT GLASS ROT	10 67 504 2	(1)	1	3 780 258	96 56 482 08	ELECTRIC AIRCRAFT PROTE
FLAT CAGE BEARING	50 15 271 08	9	1	5 400 565	54 00 565 08	ROPE WINCH
FLAT FUSE LINK 10A 32	60 40 071 08	75	22	2 932 082	96 67 871 08	ASSEMBLY PARTS MOUNTIN
FLAT FUSE LINK 15A	60 40 072 08	76	8	2 932 082	96 67 871 08	ASSEMBLY PARTS MOUNTIN
FLAT FUSE LINK 20A	60 40 073 08	77	5	2 932 082	96 67 871 08	ASSEMBLY PARTS MOUNTIN

Description	Item	Pos.	Quantity	Page	Assembly	Description
FLAT FUSE LINK 25A	60 40 076 08	78	1	2 932 082	96 67 871 08	ASSEMBLY PARTS MOUNTIN
FLAT FUSE LINK 3A	60 40 077 08	72	6	2 932 082	96 67 871 08	ASSEMBLY PARTS MOUNTIN
FLAT FUSE LINK 5A 32	60 40 069 08	73	6	2 932 082	96 67 871 08	ASSEMBLY PARTS MOUNTIN
FLAT FUSE LINK 7,5A	60 40 070 08	74	20	2 932 082	96 67 871 08	ASSEMBLY PARTS MOUNTIN
FLAT GASKET	70 42 749 08	26	4	2 260 006	96 46 501 08	BATTERY BOX, PRE-ASSEMB
FLAT GASKET	70 42 749 08	27	4	2 260 006	96 46 501 08	BATTERY BOX, PRE-ASSEMB
FLAT GASKET	70 42 749 08	5	6	2 932 168	96 48 167 08	COVER COMPL.
FLAT PLUG	60 23 048 08	9	2	2 913 102	92 32 870 08	FAN UNIT
FLAT PLUG 2,8X0,5-1 VERZ	60 23 235 08	(124)	10	2 920 369	96 54 235 08	TERMINAL BOX CPL.
FLAT PLUG 2,8X0,5-1 VERZ	60 23 235 08	(124)	7	2 920 369	96 54 235 08	TERMINAL BOX CPL.
FLAT PLUG HOUSING 18-POL	60 23 233 08	(151)	2	2 932 001	96 45 393 08	RELAY CONTROL SYSTEM
FLAT PLUG HOUSING 18-POL	60 23 233 08	503	34	2 932 224	96 67 873 08	CABLES MOUNTING PANEL C
FLAT PLUG HOUSING FASTIN	60 23 059 08	8	1	2 913 102	92 32 870 08	FAN UNIT
FLAT PLUG HOUSING JPT	60 23 256 08	516	6	2 932 224	96 67 873 08	CABLES MOUNTING PANEL C
FLOODLIGHT 35W 12/24V	60 71 318 08	10	1	1 933 100	91 25 249 08	MAGNETIC LAMP
FLOOR MAT 1188X829X28 PU	97 71 454 08	9	1	2 520 034	96 45 984 08	INTERIOR PANELING
FLOOR MAT 1214X894X209 PU	97 71 453 08	8	1	2 520 034	96 45 984 08	INTERIOR PANELING
FLOOR PLATE 2.0 M GS-18NI	97 71 698 08	1	81	1 300 011	96 52 493 08	FLOOR PLATES PRE-ASS.
FLOOR PLATES PRE-ASS. 2.0	96 52 493 08	1	1	1 300	91 52 768 08	FLOOR SHEET COMPL.
FLOOR SHEET COMPL. 2.0 M	91 52 768 08	6	2		LR 1600-2-0	LIEBHERR CRAW.CRANE LR 1
FLUSH VALVE	57 19 278 08	2	1	X1065300	10 65 300 6	ADJUSTMENT
FLYWHEEL	10 22 233 9	1	1	9 739 250	97 39 250	FLYWHEEL
FLYWHEEL	97 39 250	250	1	X1012059	10 12 059 0	DIESEL ENGINE
FLYWHEEL HOUSING	10 34 283 2	12	1	9 739 354	97 39 354	FLYWHEEL HOUSING MOUNT
FLYWHEEL HOUSING MOUNT	97 39 354	240	1	X1012059	10 12 059 0	DIESEL ENGINE
FOAM RUBBER BAND 15X5	26 21 051 08	13	1.76	2 393 002	96 46 782 08	COVER COMPL.
FOAM RUBBER BAND 15X5	26 21 051 08	11	0.78	2 510	91 52 788 08	TURNTABLE PANELLING
FOAM RUBBER BAND 15X5	26 21 051 08	14	2.24	2 859 030	96 46 758 08	COVER COMPL.
FOIL KEYPAD PRE-ASS.	96 20 599 08	1	1	2 913	91 32 850 08	LICCON CONSOLE LCD2
FOIL KEYPAD PRE-ASS.	96 20 599 08	1	1	2 913 009	91 04 705 08	LICCON CONSOLE LCD3
FOLDING BRACKET	96 50 486 08	52	1	3 745	91 52 948 08	SUSPENDED BALLAST
FOLDING BRACKET ST.CONST	96 50 130 08	28	1	3 713	91 57 749 08	D PIVOT SECTION
FOLDING BRACKET ST.CONST	96 50 131 08	29	1	3 713	91 57 749 08	D PIVOT SECTION
FOOT ROCKER SPF	10 29 731 0	11	2	2 533 050	96 48 359 08	EL.EQUIPMENT CABIN
FOOT SWITCH	60 66 035 08	15	1	2 533 050	96 48 359 08	EL.EQUIPMENT CABIN
FORCE MEASURING AXLE 0-5	10 49 005 7	7	2	3 291	91 52 831 08	S OVERRUN PROTECTION
FORKED LINK DIN 71751 A 30X	72 51 010 05	17	2	2 810	91 52 806 08	CRANE DRIVER'S CABIN CPL.
FORM HOSE	10 01 263 1	14	1	9 739 386	97 39 386	CRANKCASE BREATHER
FORM HOSE 18	55 31 738 08	15	1	2 540	91 53 253 08	CLIMA-HEATING INSTALLATIO
FORM HOSE 18	55 31 738 08	11	1	2 541	91 52 790 08	ADD HEATING SUPERSTRUCT
FORM HOSE DN18X90°	55 31 731 08	14	2	2 540	91 53 253 08	CLIMA-HEATING INSTALLATIO
FORM HOSE DN18X90°	55 31 731 08	8	2	2 541	91 52 790 08	ADD HEATING SUPERSTRUCT
FORM HOSE NW60X30GRAD	97 47 495 08	118	1	2 391 001	96 45 719 08	DIESEL ENGINE, PRE-ASSEMB
FORM HOSE NW60X30GRAD	97 47 495 08	26	1	2 391 023	96 45 720 08	RADIATOR, PRE-ASSEMBLED
FORM HOSE NW60X90° SPF	97 19 159 08	5	1	2 391 023	96 45 720 08	RADIATOR, PRE-ASSEMBLED
FORMCLIP AEHNL.DIN 11023	43 32 010 08	3	2	3 780 200	96 54 370 08	ELECTRIC WIND WARNING T
FORMCLIP AEHNL.DIN 11023	43 32 010 08	3	2	3 780 258	96 56 482 08	ELECTRIC AIRCRAFT PROTE
FORMCLIP AEHNL.DIN 11023	43 32 010 08	3	2	3 780 263	91 56 028 08	WIND WARNING UNIT
FRAME	96 46 755 08	3	1	2 859	91 52 809 08	SOUND DAMPING
FRAME	96 46 759 08	7	1	2 859	91 52 809 08	SOUND DAMPING
FRAME	96 46 760 08	8	1	2 859	91 52 809 08	SOUND DAMPING
FRAME	96 48 159 08	10	1	2 859	91 52 809 08	SOUND DAMPING
FRAME 4X1029X189 S315MC	97 70 784 08	12	1	2 859	91 52 809 08	SOUND DAMPING
FRAME 4X1151X609 S315MC	97 70 775 08	11	1	2 859	91 52 809 08	SOUND DAMPING
FRAME WELDED	92 70 896 08	1	1	2 977 100	91 45 089 08	HYDRAULICS TRANSFORMER
FRAME WELDED	96 46 382 08	2	1	2 810	91 52 806 08	CRANE DRIVER'S CABIN CPL.
FRAME WELDED	96 46 971 08	2	1	2 260	91 53 057 08	BATTERY STORAGE
FRAME WELDED	96 47 500 08	1	1	3 205	91 52 880 08	F-ASSEMBLY UNIT
FRAME WELDED	96 49 182 08	1	1	2 510	91 52 788 08	TURNTABLE PANELLING
FRAME WELDED RAL 9005,M,G	96 46 980 08	1	1	2 520 030	96 45 609 08	ROOF WINDOW PRE-ASS.

Description	Item	Pos.	Quantity	Page	Assembly	Description
FRAME WELDED T ZN O	96 46 540 08	1	4	1 631 100	91 52 388 08	CATWALK CRAW.TRACK TRA
FRAME WELDED T ZN O	96 55 027 08	14	2	1 631 100	91 52 388 08	CATWALK CRAW.TRACK TRA
FRONT COVER	11 17 126 9	31	1	X1111334	11 11 334 3	OPERATOR SEAT
FRONT ELEMENT	60 66 525 08	8	4	2 920 638	96 51 138 08	CONTROL DESK
FRONT FRAME	69 26 004 08	8	1	2 913 003	96 20 599 08	FOIL KEYPAD PRE-ASS.
FRONT WINDOW ESG-GLAS	97 68 377 08	3	1	2 520	91 53 061 08	CABIN, GLAZED
FUEL FILTER	10 03 961 1	6	2	X1003963	10 03 963 1	SERVICE-SET
FUEL FILTER	55 31 740 08	(1)	1	2 541	91 52 790 08	ADD HEATING SUPERSTRUCT
FUEL FILTER	55 31 740 08	(102)	1	XSK_Z745	SK_Z74535	SERVICE
FUEL FILTER	55 31 740 08	(11)	1	XSK_Z745	SK_Z74535	SERVICE
FUEL FILTER	55 31 740 08	(13)	1	XSK_Z745	SK_Z74535	SERVICE
FUEL FILTER	97 39 258	1	1	9 739 259	97 39 259	FUEL FILTER ATTACHMENT
FUEL FILTER ATTACHMENT	97 39 259	93	1	X1012059	10 12 059 0	DIESEL ENGINE
FUEL FILTER ELEMENT	10 22 275 7	3	1	9 739 258	97 39 258	FUEL FILTER
FUEL FILTER ELEMENT	10 22 275 7	(104)	1	XSK_Z745	SK_Z74535	SERVICE
FUEL FILTER ELEMENT	10 22 275 7	(104)	1	XSK_Z745	SK_Z74535	SERVICE
FUEL FILTER ELEMENT	10 22 275 7	(7)	1	XSK_Z745	SK_Z74535	SERVICE
FUEL FILTER ELEMENT	10 22 275 7	(9)	1	XSK_Z745	SK_Z74535	SERVICE
FUEL FILTER ELEMENT KRAFT	10 01 245 0	4	1	9 739 258	97 39 258	FUEL FILTER
FUEL FILTER ELEMENT KRAFT	10 01 245 0	(106)	1	XSK_Z745	SK_Z74535	SERVICE
FUEL FILTER ELEMENT KRAFT	10 01 245 0	(106)	1	XSK_Z745	SK_Z74535	SERVICE
FUEL FILTER ELEMENT KRAFT	10 01 245 0	(3)	1	XSK_Z745	SK_Z74535	SERVICE
FUEL FILTER ELEMENT KRAFT	10 01 245 0	(4)	1	XSK_Z745	SK_Z74535	SERVICE
FUEL HEATING	10 01 245 3	16	1	9 739 258	97 39 258	FUEL FILTER
FUEL HOSE	97 80 893 08	17	1	2 670	91 52 797 08	FUEL TANK CPL.
FUEL HOSE DN100	10 42 402 5	(1)	0.14	2 670	91 52 797 08	FUEL TANK CPL.
FUEL HOSE DN10X1200	10 11 614 1	97	1	9 739 400	97 39 400	DIESEL ENGINE
FUEL HOSE DN4,5	55 31 911 08	14	0.15	2 541	91 52 790 08	ADD HEATING SUPERSTRUCT
FUEL LINE	10 03 574 7	6	1	9 739 503	97 39 503	FUEL LINE
FUEL LINE	10 65 257 5	8	1	9 739 500	97 39 500	OVERFLOW-OIL LINE
FUEL LINE	10 65 258 2	18	1	9 739 501	97 39 501	FUEL LINES
FUEL LINE	10 65 260 3	2	1	9 739 501	97 39 501	FUEL LINES
FUEL LINE	10 65 260 4	20	1	9 739 501	97 39 501	FUEL LINES
FUEL LINE	10 65 261 0	10	1	9 739 500	97 39 500	OVERFLOW-OIL LINE
FUEL LINE	10 67 866 7	11	1	9 739 501	97 39 501	FUEL LINES
FUEL LINE	10 67 866 9	18	1	9 739 503	97 39 503	FUEL LINE
FUEL LINE	97 39 503	131	1	X1012059	10 12 059 0	DIESEL ENGINE
FUEL LINES	97 39 501	97	1	X1012059	10 12 059 0	DIESEL ENGINE
FUEL PIPING DN2 PA12 EFEP	55 30 187 08	12	10	2 541	91 52 790 08	ADD HEATING SUPERSTRUCT
FUEL PIPING DN2 PA12 EFEP	55 30 187 08	13	2	2 541	91 52 790 08	ADD HEATING SUPERSTRUCT
FUEL SEPARATOR	70 27 481	100	1	2 391	91 61 062 08	DIESEL ENGINE CPL.
FUEL TANK CPL.	91 52 797 08	143	1		LR 1600-2-0	LIEBHERR CRAW.CRANE LR 1
FUEL TANK WELDED CONSTR	96 45 354 08	1	1	2 670 002	96 45 352 08	FUEL TANK, PRE-ASSEMBLED
FUEL TANK, PRE-ASSEMBLED	96 45 352 08	1	1	2 670	91 52 797 08	FUEL TANK CPL.
FUSE BOX SMALL 6-POL, LEE	60 45 016 08	16	1	2 920 083	96 48 319 08	ELECTRIC FOR BATTERY BOX
FUSE BOX SMALL 6-POL, LEE	60 45 016 08	69	16	2 932 082	96 67 871 08	ASSEMBLY PARTS MOUNTIN
FUSE BOX SMALL 6-POL, LEE	60 45 016 08	33	2	2 932 160	96 54 385 08	SWITCH CABINET
FUSE FE//ZNNI8//CN//T0	96 32 499 08	5	2	2 730	91 52 803 08	BASE PLATE SLEWING PLATF
GAS SPRING 12X50-130N	10 41 287 1	6	2	2 520 030	96 45 609 08	ROOF WINDOW PRE-ASS.
GAS SPRING 19X60-550N	59 10 670 08	23	1	2 502	91 55 939 08	CONTROL STAND
GAS SPRING 23X265-350N	10 47 202 8	3	2	2 932 160	96 54 385 08	SWITCH CABINET
GASKET KIT INT.FLANGE	10 47 221 9	(98)	1	X1035924	10 35 924 8	VARIABLE PUMP
GAUGE CONNECTION DKO 10	51 06 290 08	636	8	2 970	91 61 776 08	HYDRAULICS
GAUGE CONNECTION DKO 10	51 06 290 08	615	2	2 975 153	91 62 051 08	ADDITIONAL HYDRAULICS WI
GAUGE CONNECTION DKO 10	51 06 290 08	619	2	2 975 700	91 52 774 08	ADDITIONAL HYDRAULICS WI
GAUGE CONNECTION DKO 10	51 06 290 08	606	2	2 978 100	91 52 827 08	ADDNL.HYDR.RETAINING DEV
GAUGE CONNECTION DKO 10	51 06 290 08	633	1	2 978 200	91 54 843 08	ADD.HYDR.S_RETAINING RAM
GEAR PUMP	51 21 363 08	9	1	2 977 100	91 45 089 08	HYDRAULICS TRANSFORMER
GEAR WHEEL	10 80 164 1	660	1	X1080159	10 80 159 1	ROPE DRUM
GEAR WHEEL MOTOR WM09 1	51 02 373 08	2	1	2 391 038	96 47 931 08	OIL COOLER, PRE-ASSEMBLE

Description	Item	Pos.	Quantity	Page	Assembly	Description
GEAR WHEEL MOTOR WM09 1	51 02 373 08	8	1	2 977 100	91 45 089 08	HYDRAULICS TRANSFORMER
GEARBOX	10 65 015 5	1	1	X1035411	10 35 411 4	HOISTING WINCH
GEARBOX	10 80 159 0	1	2	X1035433	10 35 433 2	ROPE WINCH
GENERATOR ADD-ON	97 39 344	200	1	X1012059	10 12 059 0	DIESEL ENGINE
GENERATOR, PRE-ASSEMBLE	97 39 343	195	1	X1012059	10 12 059 0	DIESEL ENGINE
GLUE 10 ml	81 12 073 01	104	1	9 739 035	97 39 035	LOCKING PIECES
GLUE 10 ml	81 12 073 01	9	1	9 739 260	97 39 260	CYLINDER HEAD
GLUE 10 ml	81 12 073 01	99	1	9 739 322	97 39 322	REPAIR KIT PIPE LINE
GLUE 10 ml	81 12 073 01	104	1	9 739 386	97 39 386	CRANKCASE BREATHER
GLUE 50ML	81 12 059 08	3	1	9 739 096	97 39 096	SCREW PLUG
GRATING 835X1270X25/2 ALU	10 42 993 2	5	1	X1041290	10 41 290 3	RADIATOR UNIT
GRATING 835X314X25/2 ALU	10 42 993 5	6	1	X1041290	10 41 290 3	RADIATOR UNIT
GRATING DIN 24537-3 1007X56	97 77 563 08	6	1	3 713 006	96 50 099 08	GRATINGS
GRATING DIN 24537-3 1047X48	97 79 282 08	39	1	3 714	91 52 862 08	D HEAD SECTION
GRATING DIN 24537-3 1127X1	97 77 558 08	7	1	3 713 006	96 50 099 08	GRATINGS
GRATING DIN 24537-3 1127X64	97 79 207 08	60	1	3 206	91 52 881 08	PIVOT SECTION
GRATING DIN 24537-3 1127X64	97 79 207 08	95	1	3 714	91 52 862 08	D HEAD SECTION
GRATING DIN 24537-3 1127X92	97 86 922 08	14	1	3 206	91 52 881 08	PIVOT SECTION
GRATING DIN 24537-3 1167X1	97 75 015 08	45	1	3 225	91 52 854 08	SL REDUCING SECTION
GRATING DIN 24537-3 1167X68	97 75 016 08	46	1	3 225	91 52 854 08	SL REDUCING SECTION
GRATING DIN 24537-3 1327X44	97 72 738 08	9	1	3 211 006	96 47 004 08	GRATINGS
GRATING DIN 24537-3 1367X48	97 72 735 08	6	1	3 211 006	96 47 004 08	GRATINGS
GRATING DIN 24537-3 1367X48	97 72 736 08	7	1	3 211 006	96 47 004 08	GRATINGS
GRATING DIN 24537-3 1367X48	97 72 741 08	12	2	3 211 006	96 47 004 08	GRATINGS
GRATING DIN 24537-3 1367X80	97 73 275 08	23	1	3 221	91 54 668 08	S INTERMEDIATE SECTION
GRATING DIN 24537-3 1367X80	97 73 275 08	3	1	3 713 006	96 50 099 08	GRATINGS
GRATING DIN 24537-3 1367X80	97 73 275 08	94	2	3 714	91 52 862 08	D HEAD SECTION
GRATING DIN 24537-3 1407X32	97 77 561 08	1	1	3 713 006	96 50 099 08	GRATINGS
GRATING DIN 24537-3 1407X48	97 66 610 08	23	2	3 227	91 52 873 08	L INTERMEDIATE SECTION
GRATING DIN 24537-3 1407X48	97 66 610 08	23	2	3 227 200	91 53 519 08	LI INTERMEDIATE SECT. F-GU
GRATING DIN 24537-3 1407X48	97 66 610 08	40	1	3 714	91 52 862 08	D HEAD SECTION
GRATING DIN 24537-3 1407X48	97 66 610 08	26	2	3 715 008	91 52 863 08	D INTERMEDIATE SECTION
GRATING DIN 24537-3 1407X48	97 66 610 08	33	2	3 716	91 52 864 08	D INTERMEDIATE SECTION
GRATING DIN 24537-3 1407X48	97 97 866 08	23	2	3 226	91 52 870 08	L INTERMEDIATE SECTION
GRATING DIN 24537-3 1527X44	97 72 730 08	3	1	3 211 006	96 47 004 08	GRATINGS
GRATING DIN 24537-3 1567X88	97 77 564 08	9	2	3 713 006	96 50 099 08	GRATINGS
GRATING DIN 24537-3 1607X1	97 72 734 08	5	2	3 211 006	96 47 004 08	GRATINGS
GRATING DIN 24537-3 1927X1	97 72 743 08	14	1	3 211 006	96 47 004 08	GRATINGS
GRATING DIN 24537-3 2007X80	97 72 744 08	15	1	3 211 006	96 47 004 08	GRATINGS
GRATING DIN 24537-3 2127X48	97 72 733 08	4	1	3 211 006	96 47 004 08	GRATINGS
GRATING DIN 24537-3 2127X48	97 77 559 08	8	1	3 713 006	96 50 099 08	GRATINGS
GRATING DIN 24537-3 2207X60	97 77 787 08	10	1	3 713 006	96 50 099 08	GRATINGS
GRATING DIN 24537-3 2207X80	97 71 971 08	22	2	3 220 500	91 52 849 08	S INTERMEDIATE SECTION
GRATING DIN 24537-3 2207X80	97 71 971 08	22	2	3 226	91 52 870 08	L INTERMEDIATE SECTION
GRATING DIN 24537-3 2207X80	97 71 971 08	41	1	3 227	91 52 873 08	L INTERMEDIATE SECTION
GRATING DIN 24537-3 2207X80	97 71 971 08	41	1	3 227 200	91 53 519 08	LI INTERMEDIATE SECT. F-GU
GRATING DIN 24537-3 2207X80	97 71 971 08	5	1	3 713 006	96 50 099 08	GRATINGS
GRATING DIN 24537-3 2207X80	97 71 971 08	41	1	3 714	91 52 862 08	D HEAD SECTION
GRATING DIN 24537-3 2207X80	97 71 971 08	28	2	3 715 008	91 52 863 08	D INTERMEDIATE SECTION
GRATING DIN 24537-3 2287X40	97 77 562 08	4	1	3 713 006	96 50 099 08	GRATINGS
GRATING DIN 24537-3 2287X80	97 71 942 08	40	1	3 223	91 52 852 08	S INTERMEDIATE SECTION
GRATING DIN 24537-3 2287X80	97 71 942 08	40	1	3 223 010	91 52 853 08	S INTERMEDIATE SECTION
GRATING DIN 24537-3 2287X80	97 71 942 08	40	1	3 223 100	91 55 327 08	S INTERMEDIATE SECTION
GRATING DIN 24537-3 2287X80	97 71 942 08	35	1	3 716	91 52 864 08	D INTERMEDIATE SECTION
GRATING DIN 24537-3 2327X48	97 74 745 08	5	1	3 225	91 52 854 08	SL REDUCING SECTION
GRATING DIN 24537-3 2447X48	97 72 097 08	1	1	3 211 006	96 47 004 08	GRATINGS
GRATING DIN 24537-3 2567X48	97 74 744 08	4	1	3 225	91 52 854 08	SL REDUCING SECTION
GRATING DIN 24537-3 2647X44	97 72 737 08	8	1	3 211 006	96 47 004 08	GRATINGS
GRATING DIN 24537-3 2647X48	97 66 514 08	23	2	3 220 500	91 52 849 08	S INTERMEDIATE SECTION
GRATING DIN 24537-3 2647X48	97 66 514 08	11	2	3 221	91 54 668 08	S INTERMEDIATE SECTION

Description	Item	Pos.	Quantity	Page	Assembly	Description
GRATING DIN 24537-3 2647X48	97 66 514 08	23	2	3 223	91 52 852 08	S INTERMEDIATE SECTION
GRATING DIN 24537-3 2647X48	97 66 514 08	23	2	3 223 010	91 52 853 08	S INTERMEDIATE SECTION
GRATING DIN 24537-3 2647X48	97 74 648 08	23	2	3 223 100	91 55 327 08	S INTERMEDIATE SECTION
GRATING DIN 24537-3 2687X80	97 88 638 08	47	2	3 715 008	91 52 863 08	D INTERMEDIATE SECTION
GRATING DIN 24537-3 3167X80	97 77 560 08	2	1	3 713 006	96 50 099 08	GRATINGS
GRATING DIN 24537-3 3647X1	97 72 098 08	2	1	3 211 006	96 47 004 08	GRATINGS
GRATING DIN 24537-3 3807X80	97 72 745 08	16	3	3 211 006	96 47 004 08	GRATINGS
GRATING DIN 24537-3 3807X80	97 72 745 08	48	3	3 716	91 52 864 08	D INTERMEDIATE SECTION
GRATING DIN 24537-3 3847X80	97 74 743 08	3	1	3 225	91 52 854 08	SL REDUCING SECTION
GRATING DIN 24537-3 4047X80	97 71 763 08	22	2	3 223	91 52 852 08	S INTERMEDIATE SECTION
GRATING DIN 24537-3 4047X80	97 71 763 08	22	2	3 223 010	91 52 853 08	S INTERMEDIATE SECTION
GRATING DIN 24537-3 4047X80	97 71 763 08	22	2	3 223 100	91 55 327 08	S INTERMEDIATE SECTION
GRATING DIN 24537-3 4047X80	97 71 763 08	22	2	3 227	91 52 873 08	L INTERMEDIATE SECTION
GRATING DIN 24537-3 4047X80	97 71 763 08	22	2	3 227 200	91 53 519 08	LI INTERMEDIATE SECT. F-GU
GRATING DIN 24537-3 4047X80	97 71 763 08	42	1	3 714	91 52 862 08	D HEAD SECTION
GRATING DIN 24537-3 4047X80	97 71 763 08	34	2	3 716	91 52 864 08	D INTERMEDIATE SECTION
GRATING DIN 24537-3 447X36	97 72 739 08	10	1	3 211 006	96 47 004 08	GRATINGS
GRATING DIN 24537-3 447X36	97 72 740 08	11	1	3 211 006	96 47 004 08	GRATINGS
GRATING-FRAME WELDED	96 46 810 08	1	1	2 859 025	96 46 757 08	GRIDIRON PRE-ASS.
GRATINGS	96 47 004 08	30	1	3 211	91 57 748 08	S PIVOT SECTION
GRATINGS	96 50 099 08	15	1	3 713	91 57 749 08	D PIVOT SECTION
GREASE NIPPLE DIN 71412 A	77 43 009 08	6	1	2 550 008	96 47 628 08	RETAINER CPL.
GREASE NIPPLE DIN 71412 A	77 43 009 08	6	1	2 550 009	96 47 645 08	RETAINER CPL.
GRIDIRON PRE-ASS.	96 46 757 08	5	1	2 859	91 52 809 08	SOUND DAMPING
GRIDIRON T1020X225X30/2 S2	72 58 075 08	12	2	1 130 008	91 58 624 08	CENTRAL SECTION CRAWLER
GRIDIRON T1140X1260X30/2	97 79 271 08	15	2	1 631 100	91 52 388 08	CATWALK CRAW.TRACK TRA
GRIDIRON T1140X1260X30/2	97 86 742 08	16	2	1 631 100	91 52 388 08	CATWALK CRAW.TRACK TRA
GRIDIRON T1595X1260X30/2	72 58 549 08	2	4	1 631 100	91 52 388 08	CATWALK CRAW.TRACK TRA
GRIDIRON T1950X738X25/3 AL	97 70 899 08	2	1	2 859 025	96 46 757 08	GRIDIRON PRE-ASS.
GRIDIRON T626X500X25/2 S2	72 58 469 08	25	2	3 745	91 52 948 08	SUSPENDED BALLAST
GRIP	11 17 127 2	58	1	X1111334	11 11 334 3	OPERATOR SEAT
GRIP	57 00 990 08	11	1	5 106 923	51 06 923 08	BALL VALVE
GRIP 10.0X750 S235JRG2 FE//	97 83 897 08	72	1	1 401	91 58 478 08	CRAWLER TRACK CARRIER, L
GRIP 10.0X750 S235JRG2 FE//	97 83 897 08	72	1	1 411 200	91 58 481 08	CRAWLER TRACK CARRIER,
GRIP BOLT FE//ZNNI8//CN//T0	96 54 983 08	48	4	3 225	91 52 854 08	SL REDUCING SECTION
GRIP KUNSTSTOFF	70 42 545 08	8	1	2 260 006	96 46 501 08	BATTERY BOX, PRE-ASSEMB
GROMMET 10/12/17,5 PVC	60 27 013 08	5	2	2 810 037	96 47 204 08	PEDAL CANTILEVER INSTALL
GROMMET 4/6/9 PVC	60 27 024 08	10	1	2 913 102	92 32 870 08	FAN UNIT
GROMMET NUT M6	73 61 600	21	1	X1065300	10 65 300 9	CONTROL ELEMENT
GROUND RAIL	92 68 911 08	41	2	2 932 082	96 67 871 08	ASSEMBLY PARTS MOUNTIN
GRUB SCREW	10 48 803 5	47	1	X1065300	10 65 300 9	CONTROL ELEMENT
GRUB SCREW DIN 913 M10X40	40 44 031 08	4	1	2 502 007	96 22 822 08	ARM REST LEFT
GRUB SCREW DIN 913 M10X40	40 44 031 08	4	1	2 502 008	96 22 823 08	ARM REST RIGHT
GRUB SCREW DIN 913 M6X25	40 44 005 08	27	2	2 522	91 54 115 08	SLIDING DOOR CPL.
GRUB SCREW DIN 913 M8X16	40 44 011 08	78	16	3 211	91 57 748 08	S PIVOT SECTION
GRUB SCREW DIN 914 M12X30	40 46 047 08	12	2	1 632	91 52 389 08	MECHANICAL SUPPORT
GRUB SCREW DIN 914 M6X16	40 46 005 08	20	2	3 213	91 61 419 08	F-CONNECTING HEAD
GRUB SCREW DIN 914 M8X10	40 46 013 08	54	4	X1041101	10 41 101 5	TILT-BACK SUPPORT
GRUB SCREW DIN 914 M8X10	40 46 013 08	460	4	X1041101	10 41 101 8	TILT-BACK SUPPORT
GRUB SCREW DIN 915 M16X40	40 48 046 08	23	5	X1065015	10 65 015 6	ROPE DRUM
GRUB SCREW DIN 915 M8X20	40 48 003 08	(4)	8	2 550	91 61 343 08	SA FRAME
GRUB SCREW DIN 915 M8X20	40 48 003 08	(5)	6	2 550	91 61 343 08	SA FRAME
GRUB SCREW DIN 915 M8X20	40 48 003 08	39	8	2 550	91 61 343 08	SA FRAME
GRUB SCREW ISO 4026 M10X1	40 44 022 08	53	1	X1041101	10 41 101 5	TILT-BACK SUPPORT
GRUB SCREW ISO 4026 M10X1	40 44 022 08	450	1	X1041101	10 41 101 8	TILT-BACK SUPPORT
GRUB SCREW ISO 4026 M6X3	51 07 533 08	9	1	5 711 301	57 11 301 08	PRESSURE LIMITING VALVE
GSM MODULE LICCON 1	96 37 908 08	1	1	2 780 850	91 60 938 08	TELEDIAGNOSIS MODULE 1
GSM MODULE MC55I QUAD-B	10 65 269 9	(10)	1	2 780 852	96 24 845 08	GSM-MODULE PRE-ASS.LICCO
GSM-MODULE PRE-ASS.LICCO	96 24 845 08	2	1	2 780 854	96 37 908 08	GSM MODULE
GSM-MODULE PROGRAMMED	96 28 688 08	4	1	2 780 852	96 24 845 08	GSM-MODULE PRE-ASS.LICCO

Description	Item	Pos.	Quantity	Page	Assembly	Description
GUARD	10 65 067 2	4	1	X1035519	10 35 519 6	OIL AIR COOLER
GUARD	11 10 096 3	8	1	X1041290	10 41 290 3	RADIATOR UNIT
GUARD	61 04 133 08	11	2	2 913 102	92 32 870 08	FAN UNIT
GUARD RAILING	96 53 088 08	3	1	2 631	91 56 817 08	SLEWING PLATFORM CATWAL
GUARD RAILING	96 53 089 08	4	1	2 631	91 56 817 08	SLEWING PLATFORM CATWAL
GUARD RAILING ALMG3	96 56 362 08	79	2	3 713	91 57 749 08	D PIVOT SECTION
GUARD RAILING ALMG3	96 56 363 08	80	2	3 713	91 57 749 08	D PIVOT SECTION
GUIDE 306X48X37 ENAW6060-	97 74 304 08	10	2	2 502	91 55 939 08	CONTROL STAND
GUIDE 30X932X173 ALZN10SI	97 72 794 08	2	1	2 522 013	96 45 883 08	GUIDE PRE-ASS.
GUIDE 32X897X173 ALZN10SI	97 71 833 08	1	1	2 522 013	96 45 883 08	GUIDE PRE-ASS.
GUIDE 45X1319X189 ALZN10SI	97 71 831 08	1	1	2 522 012	96 45 884 08	GUIDE PRE-ASS.
GUIDE BUSHING CODIERUNG	10 87 128 9	(508)	2	2 920 369	96 54 235 08	TERMINAL BOX CPL.
GUIDE BUSHING CODIERUNG	10 87 128 9	(508)	2	2 920 369	96 54 235 08	TERMINAL BOX CPL.
GUIDE BUSHING CODIERUNG	10 87 128 9	26	6	2 920 369	96 54 235 08	TERMINAL BOX CPL.
GUIDE BUSHING CODIERUNG	10 87 128 9	22	10	2 920 448	96 48 794 08	TERMINAL BOX CPL.
GUIDE BUSHING CODIERUNG	10 87 128 9	516	12	2 920 633	96 52 651 08	WIRING HARNESS
GUIDE BUSHING CODIERUNG	10 87 128 9	51	19	2 932 160	96 54 385 08	SWITCH CABINET
GUIDE PIN CODIERUNG HAN	10 87 128 8	(509)	2	2 920 369	96 54 235 08	TERMINAL BOX CPL.
GUIDE PIN CODIERUNG HAN	10 87 128 8	(509)	2	2 920 369	96 54 235 08	TERMINAL BOX CPL.
GUIDE PIN CODIERUNG HAN	10 87 128 8	27	6	2 920 369	96 54 235 08	TERMINAL BOX CPL.
GUIDE PIN CODIERUNG HAN	10 87 128 8	23	10	2 920 448	96 48 794 08	TERMINAL BOX CPL.
GUIDE PIN CODIERUNG HAN	10 87 128 8	517	12	2 920 633	96 52 651 08	WIRING HARNESS
GUIDE PIN CODIERUNG HAN	10 87 128 8	52	21	2 932 160	96 54 385 08	SWITCH CABINET
GUIDE PLATE	57 01 145 08	2	1	5 701 133	57 01 133 08	DRIVING GEAR
GUIDE PRE-ASS. OBEN	96 45 884 08	26	1	2 520	91 53 061 08	CABIN, GLAZED
GUIDE PRE-ASS. UNTEN	96 45 883 08	27	1	2 520	91 53 061 08	CABIN, GLAZED
GUIDE WELDED T ZN O	96 55 773 08	2	1	2 730 002	96 55 752 08	CENTRING COMPLETE
GUIDING CONE M3 MS SPF	66 00 420 08	13	6	2 922 001	92 84 311 08	BUS PCB
GUIDING CONE M5 PA6G SPF	66 00 419 08	12	1	2 922 001	92 84 311 08	BUS PCB
GUIDING PIECE	10 34 311 0	16	1	9 739 344	97 39 344	GENERATOR ADD-ON
GUIDING PIPE	10 02 919 1	1	1	9 739 188	97 39 188	OIL DIPSTICK WITH PIPE
HAMMER HEAD BOLT M8X15 8	40 97 069 08	2	4	2 503 100	91 55 873 08	EMERGENCY SEAT
HAMMER HEAD BOLT M8X15 8	40 97 069 08	189	1	2 970	91 61 776 08	HYDRAULICS
HAMMER HEAD BOLT M8X20 8	40 97 070 08	32	2	2 310	91 52 503 08	WINCH 1
HAMMER HEAD BOLT M8X20 8	40 97 070 08	152	2	2 970	91 61 776 08	HYDRAULICS
HAND GRIP WELDED SCHWA	96 54 193 08	28	1	2 520	91 53 061 08	CABIN, GLAZED
HAND HAMMER 500G	79 00 303 08	9	1	1 750	91 52 394 08	TOOL
HAND HAMMER DIN 1041 1500	79 00 301 08	10	1	1 750	91 52 394 08	TOOL
HAND LEVER PRESS VERZ.	79 00 420 08	18	1	1 750	91 52 394 08	TOOL
HAND PUMP ZPH1A/5PN500	57 17 080 08	1	1	5 123 682	51 23 682 08	MOUNTING - PISTON W. PUM
HAND RAIL WELDED STRUCT	96 47 099 08	65	4	3 211	91 57 748 08	S PIVOT SECTION
HANDGRIP 215X25X59,2X169	10 44 330 9	19	1	2 522	91 54 115 08	SLIDING DOOR CPL.
HANDLE	10 04 694 1	15	1	6 160 249	61 60 249 08	CABLE DRUM
HANDLE	59 10 668 08	3	1	2 520 030	96 45 609 08	ROOF WINDOW PRE-ASS.
HANDLE CAP	57 18 247 08	1	1	6 060 950	60 60 950 08	MASTER SWITCH
HANDLE WELD.CONST.	96 27 295 08	57	1	3 225	91 52 854 08	SL REDUCING SECTION
HANDLE WELD.CONST. FE//ZN	92 10 795 08	5	1	2 550 011	96 61 231 08	CONSOLE COMPL.
HANDLE WELD.CONST. FE//ZN	92 10 795 08	4	4	2 790 455	91 57 005 08	TRANSPORT KEEPER
HANDLE WELD.CONST. FE//ZN	96 50 603 08	22	4	2 340	91 52 776 08	WINCH 4 LUFFING GEAR
HANDLE WELD.CONST. T ZN	96 53 092 08	7	1	2 631	91 56 817 08	SLEWING PLATFORM CATWAL
HEAT EXCHANGER ALU	10 80 185 8	14	1	X1022811	10 22 811 2	AIR CONDITIONING UNIT
HEAT INSULATION PLATE	10 22 271 9	8	1	9 739 296	97 39 296	HEAT PROTECTION
HEAT INSULATION PLATE	10 22 272 3	15	1	9 739 296	97 39 296	HEAT PROTECTION
HEAT PROTECTION	97 39 296	181	1	X1012059	10 12 059 0	DIESEL ENGINE
HEAT SINK 84X12X7,7 ALU	10 00 812 5	13	1	2 913 005	96 28 696 08	INTERIOR HOUSING PRE-ASS.
HEATING	50 26 514 08	2	1	5 026 573	50 26 573 08	AIR DRYER
HEATING HOSE 70/PRIMAFLE	55 31 812 08	57	1.7	2 520	91 53 061 08	CABIN, GLAZED
HEATING HOSE 70/PRIMAFLE	55 31 812 08	58	1.9	2 520	91 53 061 08	CABIN, GLAZED
HEATING HOSE 89	55 30 182 08	59	0.16	2 520	91 53 061 08	CABIN, GLAZED
HEATING HOSE 89	55 30 182 08	60	0.3	2 520	91 53 061 08	CABIN, GLAZED

Description	Item	Pos.	Quantity	Page	Assembly	Description
HEATING HOSE 89	55 30 182 08	61	0.13	2 520	91 53 061 08	CABIN, GLAZED
HEATING HOSE 89	55 30 182 08	62	0.26	2 520	91 53 061 08	CABIN, GLAZED
HEATING HOSE 89	55 30 182 08	63	1.62	2 520	91 53 061 08	CABIN, GLAZED
HEATSHRINK SLEEVING 11,6/2	10 44 116 6	(298)	0.03	2 920 581	96 54 405 08	TERMINAL BOX WINCH PRE-A
HEATSHRINK SLEEVING 11,6/2	10 44 116 6	(298)	0.03	3 930 734	96 54 401 08	TERMINAL BOX
HEATSHRINK SLEEVING 12/2,5	10 42 965 2	288	0.5	2 533 072	96 67 891 08	WIRING HARNESS
HEATSHRINK SLEEVING 44,4/7	11 12 316 8	(294)	0.15	2 920 581	96 54 405 08	TERMINAL BOX WINCH PRE-A
HEATSHRINK SLEEVING 44,4/7	11 12 316 8	(294)	0.15	3 930 734	96 54 401 08	TERMINAL BOX
HEATSHRINK SLEEVING 6/1,4X	10 42 965 1	287	0.6	2 533 072	96 67 891 08	WIRING HARNESS
HEAVY FOIL MATTING 2X783X	97 79 354 08	4	1	2 859 100	96 70 033 08	SOUND DAMPING
HEAVY FOIL MATTING 2X783X	97 79 356 08	6	1	2 859 100	96 70 033 08	SOUND DAMPING
HEAVY FOIL MATTING 2X783X	97 79 355 08	5	1	2 859 100	96 70 033 08	SOUND DAMPING
HEX CAP NUT RD32X3 SPF	10 46 691 4	22	1	1 970 100	91 58 471 08	HYDRAULIC EQUIPM.CENTER
HEX CAP NUT RD32X3 SPF	10 46 691 4	101	6	2 970	91 61 776 08	HYDRAULICS
HEX CAP NUT RD32X3 SPF	10 46 691 4	6	2	2 970 081	96 50 495 08	ADDL.HYDR.F.PIN PULLING DE
HEX CAP NUT RD32X3 SPF	10 46 691 4	34	4	2 975 153	91 62 051 08	ADDITIONAL HYDRAULICS WI
HEX CAP NUT RD32X3 SPF	10 46 691 4	28	8	2 975 650	91 52 820 08	AUX.HYDR.GRID WINCH 5 + 6
HEX CAP NUT RD32X3 SPF	10 46 691 4	34	1	2 975 700	91 52 774 08	ADDITIONAL HYDRAULICS WI
HEX CAP NUT RD32X3 SPF	10 46 691 4	12	3	2 976 017	96 52 261 08	FITTING PLATE EMERG. ACT:
HEX CAP NUT RD32X3 SPF	10 46 691 4	6	3	2 976 200	91 44 034 08	AUX.HYDR.PIN EXTRACTION
HEX CAP NUT RD32X3 SPF	10 46 691 4	6	1	2 976 203	92 27 489 08	ADDL.HYDR.F.PIN PULLING DE
HEX CAP NUT RD32X3 SPF	10 46 691 4	12	1	3 978 015	91 56 429 08	ADDITIONAL HYDRAULICS IN
HEX CAP NUT RD32X3 SPF	10 46 691 4	12	1	3 978 015	91 56 432 08	ADDITIONAL HYDRAULICS IN
HEX CAP NUT RD32X3 SPF	10 46 691 4	28	1	3 978 100	91 56 428 08	HYDR. SUSPENDED BALLAST
HEX CAP NUT RD36X3 SPF	10 46 691 5	40	3	1 970 100	91 58 471 08	HYDRAULIC EQUIPM.CENTER
HEX CAP NUT RD36X3 SPF	10 46 691 5	93	5	2 970	91 61 776 08	HYDRAULICS
HEX CAP NUT RD36X3 SPF	10 46 691 5	12	2	2 970 081	96 50 495 08	ADDL.HYDR.F.PIN PULLING DE
HEX CAP NUT RD36X3 SPF	10 46 691 5	15	1	2 975 600	91 44 662 08	ADDITIONAL HYDRAULICS
HEX CAP NUT RD36X3 SPF	10 46 691 5	26	2	2 975 650	91 52 820 08	AUX.HYDR.GRID WINCH 5 + 6
HEX CAP NUT RD36X3 SPF	10 46 691 5	38	1	2 975 700	91 52 774 08	ADDITIONAL HYDRAULICS WI
HEX CAP NUT RD36X3 SPF	10 46 691 5	5	2	2 976	91 52 955 08	HYDRAULIC SPECIAL VERSIO
HEX CAP NUT RD36X3 SPF	10 46 691 5	10	2	2 976 017	96 52 261 08	FITTING PLATE EMERG. ACT:
HEX CAP NUT RD36X3 SPF	10 46 691 5	26	1	2 978 200	91 54 843 08	ADD.HYDR.S_RETAINING RAM
HEX CAP NUT RD54X4 SPF	10 46 691 6	36	4	1 970 100	91 58 471 08	HYDRAULIC EQUIPM.CENTER
HEX CAP NUT RD54X4 SPF	10 46 691 6	85	12	2 970	91 61 776 08	HYDRAULICS
HEX CAP NUT RD54X4 SPF	10 46 691 6	26	2	2 975 153	91 62 051 08	ADDITIONAL HYDRAULICS WI
HEX CAP NUT RD54X4 SPF	10 46 691 6	24	5	2 975 650	91 52 820 08	AUX.HYDR.GRID WINCH 5 + 6
HEX CAP NUT RD54X4 SPF	10 46 691 6	26	1	2 975 700	91 52 774 08	ADDITIONAL HYDRAULICS WI
HEX CAP NUT RD54X4 SPF	10 46 691 6	30	1	2 975 700	91 52 774 08	ADDITIONAL HYDRAULICS WI
HEX CAP NUT RD54X4 SPF	10 46 691 6	22	3	2 978 200	91 54 843 08	ADD.HYDR.S_RETAINING RAM
HEX CAP NUT RD79X4 SPF	10 46 691 7	32	9	1 970 100	91 58 471 08	HYDRAULIC EQUIPM.CENTER
HEX CAP NUT RD79X4 SPF	10 46 691 7	81	6	2 970	91 61 776 08	HYDRAULICS
HEX CAP NUT RD79X4 SPF	10 46 691 7	22	2	2 975 153	91 62 051 08	ADDITIONAL HYDRAULICS WI
HEX CAP NUT RD79X4 SPF	10 46 691 7	12	8	2 975 650	91 52 820 08	AUX.HYDR.GRID WINCH 5 + 6
HEX CAP NUT RD79X4 SPF	10 46 691 7	22	2	2 975 700	91 52 774 08	ADDITIONAL HYDRAULICS WI
HEX CAP NUT RD79X4 SPF	10 46 691 7	11	2	2 976	91 52 955 08	HYDRAULIC SPECIAL VERSIO
HEX CAP NUT RD79X4 SPF	10 46 691 7	6	2	3 978 015	91 56 429 08	ADDITIONAL HYDRAULICS IN
HEX CAP NUT RD79X4 SPF	10 46 691 7	6	2	3 978 015	91 56 432 08	ADDITIONAL HYDRAULICS IN
HEX CAP NUT RD79X4 SPF	10 46 691 7	22	2	3 978 100	91 56 428 08	HYDR. SUSPENDED BALLAST
HEX COLLAR NUT	10 22 273 2	6	4	9 739 494	97 39 494	EXHAUST TC MOUNTING
HEX HEAD SCREW WITH FLA	10 47 688 8	3	1	9 739 491	97 39 491	INSTALLATION BRAKE COMPR
HEX HEAD SCREW WITH FLAN	10 44 335 2	33	1	9 739 492	97 39 492	PIPELINE INSTALLATION
HEX HEAD SCREW WITH FLAN	10 34 226 7	4	19	9 739 362	97 39 362	OIL SUMP
HEX HEAD SCREW WITH FLAN	10 34 226 8	5	1	9 739 362	97 39 362	OIL SUMP
HEX NUT BM12 04 A3C	10 34 227 9	20	2	9 739 371	97 39 371	AIR COND. COMPRESSOR A
HEX NUT BM18X1,5 ZNPHR3F	10 22 275 3	6	1	9 739 278	97 39 278	ADD-ON PARTS
HEX NUT DIN 985 M10 10 A3C	41 19 011 08	11	4	2 730	91 52 803 08	BASE PLATE SLEWING PLATF
HEX NUT DIN 985 M10 10 A3C	41 19 011 08	10	16	2 810	91 52 806 08	CRANE DRIVER'S CABIN CPL.
HEX NUT DIN 985 M10 8 A3C	41 19 006 08	69	12	1 401	91 58 478 08	CRAWLER TRACK CARRIER, L
HEX NUT DIN 985 M10 8 A3C	41 19 006 08	69	12	1 411 200	91 58 481 08	CRAWLER TRACK CARRIER,

Description	Item	Pos.	Quantity	Page	Assembly	Description
HEX NUT DIN 985 M10 8 A3C	41 19 006 08	350	6	2 391	91 61 062 08	DIESEL ENGINE CPL.
HEX NUT DIN 985 M10 8 A3C	41 19 006 08	151	3	2 391 102	96 60 027 08	RADIATOR
HEX NUT DIN 985 M10 8 A3C	41 19 006 08	100	9	2 550	91 61 343 08	SA FRAME
HEX NUT DIN 985 M10 8 A3C	41 19 006 08	22	3	2 976 017	96 52 261 08	FITTING PLATE EMERG. ACT:
HEX NUT DIN 985 M10 8 A3C	41 19 006 08	22	3	2 976 022	96 53 245 08	FITTING PLATE EMERG. ACT:
HEX NUT DIN 985 M10 8 A3C	41 19 006 08	13	2	3 206	91 52 881 08	PIVOT SECTION
HEX NUT DIN 985 M10 8 A3C	41 19 006 08	32	7	3 208 001	91 52 883 08	F-HEAD SECTION
HEX NUT DIN 985 M10 8 A3C	41 19 006 08	49	4	3 211	91 57 748 08	S PIVOT SECTION
HEX NUT DIN 985 M10 8 A3C	41 19 006 08	40	4	3 281	91 52 896 08	ERECTION FRAME
HEX NUT DIN 985 M10 8 A3C	41 19 006 08	35	8	3 745	91 52 948 08	SUSPENDED BALLAST
HEX NUT DIN 985 M12 8 A3C	41 19 007 08	14	2	2 340	91 52 776 08	WINCH 4 LUFFING GEAR
HEX NUT DIN 985 M12 8 A3C	41 19 007 08	361	8	2 391 001	96 45 719 08	DIESEL ENGINE, PRE-ASSEMB
HEX NUT DIN 985 M12 8 A3C	41 19 007 08	12	4	2 391 023	96 45 720 08	RADIATOR, PRE-ASSEMBLED
HEX NUT DIN 985 M12 8 A3C	41 19 007 08	38	11	3 206	91 52 881 08	PIVOT SECTION
HEX NUT DIN 985 M12 8 A3C	41 19 007 08	6	1	3 207 003	96 48 259 08	ROD CPL.
HEX NUT DIN 985 M12 8 A3C	41 19 007 08	5	1	3 207 100	96 48 261 08	BRACKET COMPL.
HEX NUT DIN 985 M12 8 A3C	41 19 007 08	33	6	3 208 001	91 52 883 08	F-HEAD SECTION
HEX NUT DIN 985 M12 8 A3C	41 19 007 08	73	8	3 211	91 57 748 08	S PIVOT SECTION
HEX NUT DIN 985 M12 8 A3C	41 19 007 08	(6)	1	3 281	91 52 896 08	ERECTION FRAME
HEX NUT DIN 985 M12 8 A3C	41 19 007 08	17	4	3 292	91 52 865 08	D OVERRUN PROTECTION
HEX NUT DIN 985 M12 8 A3C	41 19 007 08	14	4	3 714 008	96 49 266 08	LUFFING PULLEY BLOCK COM
HEX NUT DIN 985 M14 10 A3C	41 19 013 08	50	4	3 745	91 52 948 08	SUSPENDED BALLAST
HEX NUT DIN 985 M16 10 A3C	41 19 014 08	362	4	2 391 001	96 45 719 08	DIESEL ENGINE, PRE-ASSEMB
HEX NUT DIN 985 M16 8 A3C	41 19 009 08	4	162	1 300 011	96 52 493 08	FLOOR PLATES PRE-ASS.
HEX NUT DIN 985 M16 8 A3C	41 19 009 08	25	1	2 391 040	96 53 645 08	CLUTCH ACTUATOR
HEX NUT DIN 985 M16 8 A3C	41 19 009 08	13	1	2 657	91 57 656 08	MOUNTING EQUIPMENT CRAW
HEX NUT DIN 985 M16 8 A3C	41 19 009 08	3	1	3 207 101	96 48 292 08	BRACKET COMPL.
HEX NUT DIN 985 M16 8 A3C	41 19 009 08	9	1	3 211 003	96 46 986 08	ROD CPL.
HEX NUT DIN 985 M16 8 A3C	41 19 009 08	10	1	3 220 501	96 43 440 08	ROD CPL.
HEX NUT DIN 985 M16 8 A3C	41 19 009 08	10	1	3 221 200	96 47 984 08	ROD CPL.
HEX NUT DIN 985 M16 8 A3C	41 19 009 08	10	1	3 225 200	96 48 679 08	ROD CPL.
HEX NUT DIN 985 M16 8 A3C	41 19 009 08	10	1	3 227 002	96 50 498 08	ROD CPL.
HEX NUT DIN 985 M16 8 A3C	41 19 009 08	(5)	2	3 281	91 52 896 08	ERECTION FRAME
HEX NUT DIN 985 M16 8 A3C	41 19 009 08	(5)	1	3 281	91 52 896 08	ERECTION FRAME
HEX NUT DIN 985 M16 8 A3C	41 19 009 08	15	4	3 292	91 52 865 08	D OVERRUN PROTECTION
HEX NUT DIN 985 M16 8 A3C	41 19 009 08	10	1	3 561 003	96 45 222 08	ROD CPL.
HEX NUT DIN 985 M16 8 A3C	41 19 009 08	10	1	3 713 012	96 50 197 08	ROD CPL.
HEX NUT DIN 985 M16 8 A3C	41 19 009 08	6	2	3 714 013	96 49 270 08	BRACKET COMPL.
HEX NUT DIN 985 M16 8 A3C	41 19 009 08	7	1	3 714 013	96 59 083 08	BRACKET COMPL.
HEX NUT DIN 985 M16 8 A3C	41 19 009 08	5	1	3 714 014	96 49 456 08	BRACKET COMPL.
HEX NUT DIN 985 M16 8 A3C	41 19 009 08	(10)	1	3 715 008	91 52 863 08	D INTERMEDIATE SECTION
HEX NUT DIN 985 M16 8 A3C	41 19 009 08	10	1	3 716 001	96 49 159 08	ROD CPL.
HEX NUT DIN 985 M20 10 A3C	41 19 024 08	11	2	2 550 005	96 45 680 08	ROD CPL.
HEX NUT DIN 985 M20 10 A3C	41 19 024 08	5	4	3 745 011	96 49 677 08	BRACKET COMPL.
HEX NUT DIN 985 M24 10 A3C	41 19 026 08	104	2	3 713	91 57 749 08	D PIVOT SECTION
HEX NUT DIN 985 M24 8 A3C	41 19 025 08	17	6	3 714 009	96 49 267 08	LUFFING PULLEY BLOCK COM
HEX NUT DIN 985 M3 8 480H	10 87 639 9	29	4	2 533 020	96 67 888 08	CONTROLS AND FITTINGS RI
HEX NUT DIN 985 M3 8 480H	10 87 639 9	12	2	2 780 852	96 24 845 08	GSM-MODULE PRE-ASS.LICCO
HEX NUT DIN 985 M3 8 480H	10 87 639 9	12	10	2 913	91 32 850 08	LICCON CONSOLE LCD2
HEX NUT DIN 985 M3 8 480H	10 87 639 9	6	2	2 913 005	96 28 696 08	INTERIOR HOUSING PRE-ASS.
HEX NUT DIN 985 M3 8 480H	10 87 639 9	4	6	2 913 006	96 20 732 08	FAN PLATE PRE-ASS.
HEX NUT DIN 985 M3 8 480H	10 87 639 9	12	10	2 913 009	91 04 705 08	LICCON CONSOLE LCD3
HEX NUT DIN 985 M3 8 480H	10 87 639 9	44	8	2 920 369	96 54 235 08	TERMINAL BOX CPL.
HEX NUT DIN 985 M4 8 A2C	41 19 002 08	40	10	2 631	91 56 817 08	SLEWING PLATFORM CATWAL
HEX NUT DIN 985 M4 8 A2C	41 19 002 08	48	4	2 711	91 52 800 08	CENT. LUBRIC. SYSTEM SUP
HEX NUT DIN 985 M4 8 A2C	41 19 002 08	7	8	2 913 102	92 32 870 08	FAN UNIT
HEX NUT DIN 985 M4 8 A2C	41 19 002 08	45	56	2 932 160	96 54 385 08	SWITCH CABINET
HEX NUT DIN 985 M4 8 A2C	41 19 002 08	12	3	3 780 200	96 54 370 08	ELECTRIC WIND WARNING T
HEX NUT DIN 985 M5 8 A2C	41 19 003 08	29	4	2 260	91 53 057 08	BATTERY STORAGE
HEX NUT DIN 985 M5 8 A2C	41 19 003 08	5	4	2 260 009	96 46 972 08	FLAP PRE-ASS.

Description	Item	Pos.	Quantity	Page	Assembly	Description
HEX NUT DIN 985 M5 8 A2C	41 19 003 08	43	4	2 391 040	96 53 645 08	CLUTCH ACTUATOR
HEX NUT DIN 985 M5 8 A2C	41 19 003 08	33	2	2 533 020	96 67 888 08	CONTROLS AND FITTINGS RI
HEX NUT DIN 985 M5 8 A2C	41 19 003 08	58	2	2 631	91 56 817 08	SLEWING PLATFORM CATWAL
HEX NUT DIN 985 M5 8 A2C	41 19 003 08	5	1	2 780 851	96 24 498 08	RADIO ANTENNA PRE-ASS.
HEX NUT DIN 985 M5 8 A2C	41 19 003 08	9	1	2 780 852	96 24 845 08	GSM-MODULE PRE-ASS.LICCO
HEX NUT DIN 985 M5 8 A2C	41 19 003 08	51	16	2 859	91 52 809 08	SOUND DAMPING
HEX NUT DIN 985 M5 8 A2C	41 19 003 08	4	8	2 859 005	96 46 756 08	FLAP PRE-ASS.
HEX NUT DIN 985 M5 8 A2C	41 19 003 08	9	8	2 859 025	96 46 757 08	GRIDIRON PRE-ASS.
HEX NUT DIN 985 M5 8 A2C	41 19 003 08	270	2	2 920 638	96 51 138 08	CONTROL DESK
HEX NUT DIN 985 M5 8 A2C	41 19 003 08	(3)	3	3 780 258	96 56 482 08	ELECTRIC AIRCRAFT PROTE
HEX NUT DIN 985 M6 8 A2C	41 19 004 08	22	13	2 260	91 53 057 08	BATTERY STORAGE
HEX NUT DIN 985 M6 8 A2C	41 19 004 08	21	4	2 260 006	96 46 501 08	BATTERY BOX, PRE-ASSEMB
HEX NUT DIN 985 M6 8 A2C	41 19 004 08	18	16	2 391 023	96 45 720 08	RADIATOR, PRE-ASSEMBLED
HEX NUT DIN 985 M6 8 A2C	41 19 004 08	5	5	2 391 036	96 23 055 08	COVER PRE-ASSY.
HEX NUT DIN 985 M6 8 A2C	41 19 004 08	5	4	2 391 039	96 50 616 08	COVER CPL.
HEX NUT DIN 985 M6 8 A2C	41 19 004 08	33	1	2 391 040	96 53 645 08	CLUTCH ACTUATOR
HEX NUT DIN 985 M6 8 A2C	41 19 004 08	16	12	2 393 002	96 46 782 08	COVER COMPL.
HEX NUT DIN 985 M6 8 A2C	41 19 004 08	59	14	2 550	91 61 343 08	SA FRAME
HEX NUT DIN 985 M6 8 A2C	41 19 004 08	14	6	2 932 166	92 68 911 08	GROUND RAIL
HEX NUT DIN 985 M6 8 A2C	41 19 004 08	116	8	2 970	91 61 776 08	HYDRAULICS
HEX NUT DIN 985 M6 8 A2C	41 19 004 08	25	2	2 976 017	96 52 261 08	FITTING PLATE EMERG. ACT:
HEX NUT DIN 985 M6 8 A2C	41 19 004 08	25	2	2 976 022	96 53 245 08	FITTING PLATE EMERG. ACT:
HEX NUT DIN 985 M6 8 A2C	41 19 004 08	29	4	3 206	91 52 881 08	PIVOT SECTION
HEX NUT DIN 985 M6 8 A2C	41 19 004 08	30	8	3 208 001	91 52 883 08	F-HEAD SECTION
HEX NUT DIN 985 M6 8 A2C	41 19 004 08	57	10	3 211	91 57 748 08	S PIVOT SECTION
HEX NUT DIN 985 M6 8 A2C	41 19 004 08	34	17	3 220 500	91 52 849 08	S INTERMEDIATE SECTION
HEX NUT DIN 985 M6 8 A2C	41 19 004 08	18	12	3 221	91 54 668 08	S INTERMEDIATE SECTION
HEX NUT DIN 985 M6 8 A2C	41 19 004 08	34	22	3 223	91 52 852 08	S INTERMEDIATE SECTION
HEX NUT DIN 985 M6 8 A2C	41 19 004 08	34	22	3 223 010	91 52 853 08	S INTERMEDIATE SECTION
HEX NUT DIN 985 M6 8 A2C	41 19 004 08	34	22	3 223 100	91 55 327 08	S INTERMEDIATE SECTION
HEX NUT DIN 985 M6 8 A2C	41 19 004 08	32	17	3 225	91 52 854 08	SL REDUCING SECTION
HEX NUT DIN 985 M6 8 A2C	41 19 004 08	34	17	3 226	91 52 870 08	L INTERMEDIATE SECTION
HEX NUT DIN 985 M6 8 A2C	41 19 004 08	34	22	3 227	91 52 873 08	L INTERMEDIATE SECTION
HEX NUT DIN 985 M6 8 A2C	41 19 004 08	34	22	3 227 200	91 53 519 08	LI INTERMEDIATE SECT. F-GU
HEX NUT DIN 985 M6 8 A2C	41 19 004 08	63	15	3 713	91 57 749 08	D PIVOT SECTION
HEX NUT DIN 985 M6 8 A2C	41 19 004 08	58	30	3 714	91 52 862 08	D HEAD SECTION
HEX NUT DIN 985 M6 8 A2C	41 19 004 08	9	20	3 715 008	91 52 863 08	D INTERMEDIATE SECTION
HEX NUT DIN 985 M6 8 A2C	41 19 004 08	9	25	3 716	91 52 864 08	D INTERMEDIATE SECTION
HEX NUT DIN 985 M6 8 A2C	41 19 004 08	(7)	3	3 780 258	96 56 482 08	ELECTRIC AIRCRAFT PROTE
HEX NUT DIN 985 M6 8 A2C	41 19 004 08	16	2	3 780 751	91 52 952 08	AIR-CRAFT & WIND WARNING
HEX NUT DIN 985 M6 8 A2C	41 19 004 08	22	3	3 978 015	91 56 429 08	ADDITIONAL HYDRAULICS IN
HEX NUT DIN 985 M6 8 A2C	41 19 004 08	22	3	3 978 015	91 56 432 08	ADDITIONAL HYDRAULICS IN
HEX NUT DIN 985 M6 A2-70	41 19 030 08	22	8	2 925 402	96 58 855 08	CAMERA INSTALLATION SLEW
HEX NUT DIN 985 M8 10 480H	10 87 607 6	30	8	2 260	91 53 057 08	BATTERY STORAGE
HEX NUT DIN 985 M8 8 A2C	41 19 005 08	15	4	1 130 008	91 58 624 08	CENTRAL SECTION CRAWLER
HEX NUT DIN 985 M8 8 A2C	41 19 005 08	62	2	1 401	91 58 478 08	CRAWLER TRACK CARRIER, L
HEX NUT DIN 985 M8 8 A2C	41 19 005 08	62	2	1 411 200	91 58 481 08	CRAWLER TRACK CARRIER,
HEX NUT DIN 985 M8 8 A2C	41 19 005 08	12	48	1 631 100	91 52 388 08	CATWALK CRAW.TRACK TRA
HEX NUT DIN 985 M8 8 A2C	41 19 005 08	12	3	2 350	91 52 778 08	SLEWING GEAR
HEX NUT DIN 985 M8 8 A2C	41 19 005 08	16	12	2 391 023	96 45 720 08	RADIATOR, PRE-ASSEMBLED
HEX NUT DIN 985 M8 8 A2C	41 19 005 08	3	4	2 503 100	91 55 873 08	EMERGENCY SEAT
HEX NUT DIN 985 M8 8 A2C	41 19 005 08	10	2	2 522 013	96 45 883 08	GUIDE PRE-ASS.
HEX NUT DIN 985 M8 8 A2C	41 19 005 08	13	1	2 541 001	96 49 651 08	ADDNL.HEATING, PRE-ASSE
HEX NUT DIN 985 M8 8 A2C	41 19 005 08	21	4	2 550	91 61 343 08	SA FRAME
HEX NUT DIN 985 M8 8 A2C	41 19 005 08	4	4	2 631 003	96 54 406 08	ACCESS LADDER PRE-ASS.
HEX NUT DIN 985 M8 8 A2C	41 19 005 08	17	2	2 671	91 52 798 08	OIL RESERVOIR, COMPLETE
HEX NUT DIN 985 M8 8 A2C	41 19 005 08	5	1	2 790	91 60 975 08	MIRROR ATTACHM.IN CRANE
HEX NUT DIN 985 M8 8 A2C	41 19 005 08	6	6	2 810 001	96 43 597 08	CRANE DRIVER'S CABIN,PRE
HEX NUT DIN 985 M8 8 A2C	41 19 005 08	54	77	2 859	91 52 809 08	SOUND DAMPING
HEX NUT DIN 985 M8 8 A2C	41 19 005 08	6	10	2 859 025	96 46 757 08	GRIDIRON PRE-ASS.

Description	Item	Pos.	Quantity	Page	Assembly	Description
HEX NUT DIN 985 M8 8 A2C	41 19 005 08	5	2	2 859 030	96 46 758 08	COVER COMPL.
HEX NUT DIN 985 M8 8 A2C	41 19 005 08	7	4	2 932 160	96 54 385 08	SWITCH CABINET
HEX NUT DIN 985 M8 8 A2C	41 19 005 08	154	3	2 970	91 61 776 08	HYDRAULICS
HEX NUT DIN 985 M8 8 A2C	41 19 005 08	46	11	3 206	91 52 881 08	PIVOT SECTION
HEX NUT DIN 985 M8 8 A2C	41 19 005 08	31	2	3 208 001	91 52 883 08	F-HEAD SECTION
HEX NUT DIN 985 M8 8 A2C	41 19 005 08	33	176	3 211	91 57 748 08	S PIVOT SECTION
HEX NUT DIN 985 M8 8 A2C	41 19 005 08	17	2	3 213	91 61 419 08	F-CONNECTING HEAD
HEX NUT DIN 985 M8 8 A2C	41 19 005 08	35	41	3 220 500	91 52 849 08	S INTERMEDIATE SECTION
HEX NUT DIN 985 M8 8 A2C	41 19 005 08	19	36	3 221	91 54 668 08	S INTERMEDIATE SECTION
HEX NUT DIN 985 M8 8 A2C	41 19 005 08	35	51	3 223	91 52 852 08	S INTERMEDIATE SECTION
HEX NUT DIN 985 M8 8 A2C	41 19 005 08	35	51	3 223 010	91 52 853 08	S INTERMEDIATE SECTION
HEX NUT DIN 985 M8 8 A2C	41 19 005 08	35	51	3 223 100	91 55 327 08	S INTERMEDIATE SECTION
HEX NUT DIN 985 M8 8 A2C	41 19 005 08	37	59	3 225	91 52 854 08	SL REDUCING SECTION
HEX NUT DIN 985 M8 8 A2C	41 19 005 08	35	34	3 226	91 52 870 08	L INTERMEDIATE SECTION
HEX NUT DIN 985 M8 8 A2C	41 19 005 08	35	39	3 227	91 52 873 08	L INTERMEDIATE SECTION
HEX NUT DIN 985 M8 8 A2C	41 19 005 08	35	49	3 227 200	91 53 519 08	LI INTERMEDIATE SECT. F-GU
HEX NUT DIN 985 M8 8 A2C	41 19 005 08	62	2	3 281	91 52 896 08	ERECTION FRAME
HEX NUT DIN 985 M8 8 A2C	41 19 005 08	4	8	3 291	91 52 831 08	S OVERRUN PROTECTION
HEX NUT DIN 985 M8 8 A2C	41 19 005 08	9	8	3 292	91 52 865 08	D OVERRUN PROTECTION
HEX NUT DIN 985 M8 8 A2C	41 19 005 08	18	175	3 713	91 57 749 08	D PIVOT SECTION
HEX NUT DIN 985 M8 8 A2C	41 19 005 08	48	71	3 714	91 52 862 08	D HEAD SECTION
HEX NUT DIN 985 M8 8 A2C	41 19 005 08	4	4	3 714 017	96 50 752 08	SUPPORT CPL.
HEX NUT DIN 985 M8 8 A2C	41 19 005 08	10	74	3 715 008	91 52 863 08	D INTERMEDIATE SECTION
HEX NUT DIN 985 M8 8 A2C	41 19 005 08	10	124	3 716	91 52 864 08	D INTERMEDIATE SECTION
HEX NUT DIN 985 M8 8 A2C	41 19 005 08	30	24	3 745	91 52 948 08	SUSPENDED BALLAST
HEX NUT DIN 985 M8 A2-70	41 19 031 08	74	13	2 520	91 53 061 08	CABIN, GLAZED
HEX NUT EN 1661 M10 8 A3C	49 80 805	(22)	1	9 739 400	97 39 400	DIESEL ENGINE
HEX NUT ISO 4032 M10 10 FLZ	11 00 280 7	16	2	X1035519	10 35 519 6	OIL AIR COOLER
HEX NUT ISO 4032 M10 8 A2E	41 15 031 03	15	2	X1041267	10 41 267 8	END PLATE
HEX NUT ISO 4032 M10 8 A3C	41 15 144 08	370	4	2 391 001	96 45 719 08	DIESEL ENGINE, PRE-ASSEMB
HEX NUT ISO 4032 M10 8 A3C	41 15 144 08	12	12	2 391 038	96 47 931 08	OIL COOLER, PRE-ASSEMBLE
HEX NUT ISO 4032 M10 8 A3C	41 15 144 08	24	2	2 391 040	96 53 645 08	CLUTCH ACTUATOR
HEX NUT ISO 4032 M10 8 A3C	41 15 144 08	32	2	2 502	91 55 939 08	CONTROL STAND
HEX NUT ISO 4032 M10 8 A3C	41 15 144 08	17	4	2 925 204	92 16 990 08	CAMERA EQUIPMENT D-PIVOT
HEX NUT ISO 4032 M10 8 A3C	41 15 144 08	13	2	2 975 000	91 57 881 08	ADDNL. HYDR. F. ERECTING W
HEX NUT ISO 4032 M10 8 A3C	41 15 144 08	12	11	3 206	91 52 881 08	PIVOT SECTION
HEX NUT ISO 4032 M10 8 A3C	41 15 144 08	34	8	3 713	91 57 749 08	D PIVOT SECTION
HEX NUT ISO 4032 M10 8 A3C	41 15 144 08	73	16	3 714	91 52 862 08	D HEAD SECTION
HEX NUT ISO 4032 M12 8 A3C	41 15 143 08	16	1	1 991	91 52 510 08	ROTARY FEED THROUGH
HEX NUT ISO 4032 M12 8 A3C	41 15 143 08	22	4	2 310	91 52 503 08	WINCH 1
HEX NUT ISO 4032 M12 8 A3C	41 15 143 08	351	8	2 391	91 61 062 08	DIESEL ENGINE CPL.
HEX NUT ISO 4032 M12 8 A3C	41 15 143 08	13	1	2 550 008	96 47 628 08	RETAINER CPL.
HEX NUT ISO 4032 M12 8 A3C	41 15 143 08	13	1	2 550 009	96 47 645 08	RETAINER CPL.
HEX NUT ISO 4032 M12 8 A3C	41 15 143 08	56	1	2 810	91 52 806 08	CRANE DRIVER'S CABIN CPL.
HEX NUT ISO 4032 M12 8 A3C	41 15 143 08	177	8	2 970	91 61 776 08	HYDRAULICS
HEX NUT ISO 4032 M12 8 A3C	41 15 143 08	13	4	3 213	91 61 419 08	F-CONNECTING HEAD
HEX NUT ISO 4032 M12 8 A3C	41 15 143 08	8	8	3 220 500	91 52 849 08	S INTERMEDIATE SECTION
HEX NUT ISO 4032 M12 8 A3C	41 15 143 08	8	8	3 221	91 54 668 08	S INTERMEDIATE SECTION
HEX NUT ISO 4032 M12 8 A3C	41 15 143 08	8	8	3 223	91 52 852 08	S INTERMEDIATE SECTION
HEX NUT ISO 4032 M12 8 A3C	41 15 143 08	8	8	3 223 010	91 52 853 08	S INTERMEDIATE SECTION
HEX NUT ISO 4032 M12 8 A3C	41 15 143 08	8	8	3 223 100	91 55 327 08	S INTERMEDIATE SECTION
HEX NUT ISO 4032 M12 8 A3C	41 15 143 08	26	8	3 225	91 52 854 08	SL REDUCING SECTION
HEX NUT ISO 4032 M12 8 A3C	41 15 143 08	8	8	3 226	91 52 870 08	L INTERMEDIATE SECTION
HEX NUT ISO 4032 M12 8 A3C	41 15 143 08	8	8	3 227	91 52 873 08	L INTERMEDIATE SECTION
HEX NUT ISO 4032 M12 8 A3C	41 15 143 08	8	8	3 227 200	91 53 519 08	LI INTERMEDIATE SECT. F-GU
HEX NUT ISO 4032 M12 8 A3C	41 15 143 08	18	48	3 350	91 52 859 08	WINCH 3
HEX NUT ISO 4032 M12 8 A3C	41 15 143 08	26	4	3 713	91 57 749 08	D PIVOT SECTION
HEX NUT ISO 4032 M12 8 A3C	41 15 143 08	29	4	3 714	91 52 862 08	D HEAD SECTION
HEX NUT ISO 4032 M12 8 A3C	41 15 143 08	8	8	3 715 008	91 52 863 08	D INTERMEDIATE SECTION
HEX NUT ISO 4032 M12 8 A3C	41 15 143 08	8	8	3 716	91 52 864 08	D INTERMEDIATE SECTION

Description	Item	Pos.	Quantity	Page	Assembly	Description
HEX NUT ISO 4032 M12 8 A3C	41 15 143 08	11	4	3 978 100	91 56 428 08	HYDR. SUSPENDED BALLAST
HEX NUT ISO 4032 M12 8 A3C	49 80 150	(17)	1	9 739 400	97 39 400	DIESEL ENGINE
HEX NUT ISO 4032 M14 8 A3C	41 15 083 08	29	16	1 630 004	91 58 625 08	HYDRAULIC SUPPORT
HEX NUT ISO 4032 M14 8 A3C	41 15 083 08	50	2	2 631	91 56 817 08	SLEWING PLATFORM CATWAL
HEX NUT ISO 4032 M16 10 A3	41 15 050 08	34	2	2 652	91 61 110 08	ROLLER BEARING
HEX NUT ISO 4032 M16 10 A3	41 15 050 08	11	2	3 220 500	91 52 849 08	S INTERMEDIATE SECTION
HEX NUT ISO 4032 M16 10 A3	41 15 050 08	11	2	3 223	91 52 852 08	S INTERMEDIATE SECTION
HEX NUT ISO 4032 M16 10 A3	41 15 050 08	11	2	3 223 010	91 52 853 08	S INTERMEDIATE SECTION
HEX NUT ISO 4032 M16 10 A3	41 15 050 08	11	4	3 223 100	91 55 327 08	S INTERMEDIATE SECTION
HEX NUT ISO 4032 M16 8 FLZ	10 87 561 7	7	12	1 631 100	91 52 388 08	CATWALK CRAW.TRACK TRA
HEX NUT ISO 4032 M16 8 FLZ	10 87 561 7	11	6	1 991	91 52 510 08	ROTARY FEED THROUGH
HEX NUT ISO 4032 M16 8 FLZ	10 87 561 7	4	2	2 550 010	96 45 685 08	ROD
HEX NUT ISO 4032 M16 8 FLZ	10 87 561 7	23	6	2 652	91 61 110 08	ROLLER BEARING
HEX NUT ISO 4032 M16 8 FLZ	10 87 561 7	52	4	2 810	91 52 806 08	CRANE DRIVER'S CABIN CPL.
HEX NUT ISO 4032 M16 8 FLZ	10 87 561 7	21	4	3 227 002	96 50 498 08	ROD CPL.
HEX NUT ISO 4032 M16 8 FLZ	10 87 561 7	(4)	5	3 714	91 52 862 08	D HEAD SECTION
HEX NUT ISO 4032 M16 8 FLZ	10 87 561 7	11	2	3 745	91 52 948 08	SUSPENDED BALLAST
HEX NUT ISO 4032 M20 8 A3C	41 15 147 08	4	1	1 632 032	96 20 093 08	SUPPORT PLATE COMPL.
HEX NUT ISO 4032 M20 8 A3C	41 15 147 08	24	1	3 206	91 52 881 08	PIVOT SECTION
HEX NUT ISO 4032 M24 10 FLZ	10 42 568 8	16	2	2 340	91 52 776 08	WINCH 4 LUFFING GEAR
HEX NUT ISO 4032 M3 8 A2C	41 15 157 08	5	4	2 920 596	96 64 597 08	DUMMY PLUG
HEX NUT ISO 4032 M3 8 A2C	41 15 157 08	15	10	2 922 001	92 84 311 08	BUS PCB
HEX NUT ISO 4032 M3 8 A2C	41 15 157 08	18	28	2 932 001	96 45 393 08	RELAY CONTROL SYSTEM
HEX NUT ISO 4032 M3 8 A2C	41 15 157 08	267	4	3 930 009	96 50 573 08	CABLE DRUM COMPL.
HEX NUT ISO 4032 M3 8 A2C	41 15 157 08	266	4	3 930 153	96 48 489 08	CABLE DRUM COMPL.
HEX NUT ISO 4032 M3 8 A2C	41 15 157 08	155	10	3 930 640	96 50 481 08	TERMINAL BOX CPL.
HEX NUT ISO 4032 M3 8 A2C	41 15 157 08	267	10	3 930 730	96 50 599 08	TERMINAL BOX CPL.
HEX NUT ISO 4032 M30 8 A3C	41 15 152 08	14	32	3 747	91 52 950 08	CENTERING STANDARD
HEX NUT ISO 4032 M4 8 A2C	41 15 142 08	26	2	2 522 011	96 45 602 08	CLOSING DEVICE
HEX NUT ISO 4032 M4 8 A2C	41 15 142 08	(505)	2	2 920 369	96 54 235 08	TERMINAL BOX CPL.
HEX NUT ISO 4032 M4 8 A2C	41 15 142 08	(505)	2	2 920 369	96 54 235 08	TERMINAL BOX CPL.
HEX NUT ISO 4032 M4 8 A2C	41 15 142 08	281	14	2 920 369	96 54 235 08	TERMINAL BOX CPL.
HEX NUT ISO 4032 M4 8 A2C	41 15 142 08	281	26	2 920 448	96 48 794 08	TERMINAL BOX CPL.
HEX NUT ISO 4032 M4 8 A2C	41 15 142 08	5	4	2 977 100	91 45 089 08	HYDRAULICS TRANSFORMER
HEX NUT ISO 4032 M5 8 A2C	41 15 148 08	8	9	1 130 008	91 58 624 08	CENTRAL SECTION CRAWLER
HEX NUT ISO 4032 M5 8 A2C	41 15 148 08	15	4	1 402	91 58 480 08	CENTRALIZED LUBRICATION
HEX NUT ISO 4032 M5 8 A2C	41 15 148 08	18	8	2 260 006	96 46 501 08	BATTERY BOX, PRE-ASSEMB
HEX NUT ISO 4032 M5 8 A2C	41 15 148 08	8	10	2 711	91 52 800 08	CENT. LUBRIC. SYSTEM SUP
HEX NUT ISO 4032 M5 8 A2C	41 15 148 08	8	4	2 780 915	96 48 377 08	ADD-ON PARTS EXTERNAL F
HEX NUT ISO 4032 M5 8 A2C	41 15 148 08	34	2	2 835 002	96 48 379 08	ADD-ON PARTS
HEX NUT ISO 4032 M5 8 A2C	41 15 148 08	10	2	2 913 100	91 23 538 08	ASSEMBLY FRAME
HEX NUT ISO 4032 M5 8 A2C	41 15 148 08	32	7	2 920 083	96 48 319 08	ELECTRIC FOR BATTERY BOX
HEX NUT ISO 4032 M5 8 A2C	41 15 148 08	18	1	2 922 001	92 84 311 08	BUS PCB
HEX NUT ISO 4032 M5 8 A2C	41 15 148 08	85	4	2 932 082	96 67 871 08	ASSEMBLY PARTS MOUNTIN
HEX NUT ISO 4032 M5 A4-80	49 01 763	108	4	2 550	91 61 343 08	SA FRAME
HEX NUT ISO 4032 M6 10 A2C	40 00 379	(13)	1	9 739 400	97 39 400	DIESEL ENGINE
HEX NUT ISO 4032 M6 8 480H	10 87 562 1	5	12	1 830 102	92 26 483 08	TERMINAL BOARD PRE-ASS.
HEX NUT ISO 4032 M6 8 A2C	41 15 140 08	75	2	1 972 250	91 58 473 08	AUX.HYDR.CR.TRACK CARR.2
HEX NUT ISO 4032 M6 8 A2C	41 15 140 08	75	2	1 972 251	91 58 472 08	AUX.HYDR.CR.TRACK CARR.2
HEX NUT ISO 4032 M6 8 A2C	41 15 140 08	18	2	1 991	91 52 510 08	ROTARY FEED THROUGH
HEX NUT ISO 4032 M6 8 A2C	41 15 140 08	24	8	2 370	91 52 782 08	ERECTING WINCH
HEX NUT ISO 4032 M6 8 A2C	41 15 140 08	9	4	2 510	91 52 788 08	TURNTABLE PANELLING
HEX NUT ISO 4032 M6 8 A2C	41 15 140 08	44	3	2 711	91 52 800 08	CENT. LUBRIC. SYSTEM SUP
HEX NUT ISO 4032 M6 8 A2C	41 15 140 08	75	5	2 810	91 52 806 08	CRANE DRIVER'S CABIN CPL.
HEX NUT ISO 4032 M6 8 A2C	41 15 140 08	22	8	2 835 002	96 48 379 08	ADD-ON PARTS
HEX NUT ISO 4032 M6 8 A2C	41 15 140 08	8	2	2 859 030	96 46 758 08	COVER COMPL.
HEX NUT ISO 4032 M6 8 A2C	41 15 140 08	6	2	2 913 004	96 20 460 08	HOUSING PRE-ASSEMBLED
HEX NUT ISO 4032 M6 8 A2C	41 15 140 08	9	7	2 925 204	92 16 990 08	CAMERA EQUIPMENT D-PIVOT
HEX NUT ISO 4032 M6 8 A2C	41 15 140 08	14	12	2 925 402	96 58 855 08	CAMERA INSTALLATION SLEW
HEX NUT ISO 4032 M6 8 A2C	41 15 140 08	38	1	2 932 082	96 67 871 08	ASSEMBLY PARTS MOUNTIN

Description	Item	Pos.	Quantity	Page	Assembly	Description
HEX NUT ISO 4032 M6 8 A2C	41 15 140 08	6	4	2 932 166	92 68 911 08	GROUND RAIL
HEX NUT ISO 4032 M6 8 A2C	41 15 140 08	67	11	2 970	91 61 776 08	HYDRAULICS
HEX NUT ISO 4032 M6 8 A2C	41 15 140 08	53	2	2 975 153	91 62 051 08	ADDITIONAL HYDRAULICS WI
HEX NUT ISO 4032 M6 8 A2C	41 15 140 08	11	2	2 976 203	92 27 489 08	ADDL.HYDR.F.PIN PULLING DE
HEX NUT ISO 4032 M6 8 A2C	41 15 140 08	20	2	2 978 200	91 54 843 08	ADD.HYDR.S_RETAINING RAM
HEX NUT ISO 4032 M6 8 A2C	41 15 140 08	56	2	3 206	91 52 881 08	PIVOT SECTION
HEX NUT ISO 4032 M6 8 A2C	41 15 140 08	6	11	3 713 013	96 57 159 08	SHEET CPL.
HEX NUT ISO 4032 M6 8 A2C	41 15 140 08	9	4	3 745 002	92 17 236 08	SWITCH UNIT
HEX NUT ISO 4032 M6 8 A2C	41 15 140 08	9	4	3 745 003	92 17 237 08	SWITCH UNIT
HEX NUT ISO 4032 M8 10 480H	10 29 966 9	21	4	2 370	91 52 782 08	ERECTING WINCH
HEX NUT ISO 4032 M8 10 480H	10 29 966 9	66	12	2 810	91 52 806 08	CRANE DRIVER'S CABIN CPL.
HEX NUT ISO 4032 M8 10 480H	10 29 966 9	10	4	2 932 166	92 68 911 08	GROUND RAIL
HEX NUT ISO 4032 M8 10 A2C	40 00 381	(15)	1	9 739 400	97 39 400	DIESEL ENGINE
HEX NUT ISO 4032 M8 8 480H	11 69 387 5	26	12	1 630 004	91 58 625 08	HYDRAULIC SUPPORT
HEX NUT ISO 4032 M8 8 480H	11 69 387 5	19	33	2 260	91 53 057 08	BATTERY STORAGE
HEX NUT ISO 4032 M8 8 480H	11 69 387 5	25	8	2 260 006	96 46 501 08	BATTERY BOX, PRE-ASSEMB
HEX NUT ISO 4032 M8 8 480H	11 69 387 5	34	2	2 310	91 52 503 08	WINCH 1
HEX NUT ISO 4032 M8 8 480H	11 69 387 5	19	12	2 350	91 52 778 08	SLEWING GEAR
HEX NUT ISO 4032 M8 8 480H	11 69 387 5	18	4	2 370	91 52 782 08	ERECTING WINCH
HEX NUT ISO 4032 M8 8 480H	11 69 387 5	371	10	2 391 001	96 45 719 08	DIESEL ENGINE, PRE-ASSEMB
HEX NUT ISO 4032 M8 8 480H	11 69 387 5	26	2	2 391 040	96 53 645 08	CLUTCH ACTUATOR
HEX NUT ISO 4032 M8 8 480H	11 69 387 5	150	12	2 391 102	96 60 027 08	RADIATOR
HEX NUT ISO 4032 M8 8 480H	11 69 387 5	20	2	2 392	91 52 785 08	MUFFLER UNIT
HEX NUT ISO 4032 M8 8 480H	11 69 387 5	31	12	2 393	91 52 787 08	AIR FILTER UNIT CPL.
HEX NUT ISO 4032 M8 8 480H	11 69 387 5	48	13	2 631	91 56 817 08	SLEWING PLATFORM CATWAL
HEX NUT ISO 4032 M8 8 480H	11 69 387 5	11	4	2 670	91 52 797 08	FUEL TANK CPL.
HEX NUT ISO 4032 M8 8 480H	11 69 387 5	13	2	2 711	91 52 800 08	CENT. LUBRIC. SYSTEM SUP
HEX NUT ISO 4032 M8 8 480H	11 69 387 5	40	2	2 711	91 52 800 08	CENT. LUBRIC. SYSTEM SUP
HEX NUT ISO 4032 M8 8 480H	11 69 387 5	69	4	2 810	91 52 806 08	CRANE DRIVER'S CABIN CPL.
HEX NUT ISO 4032 M8 8 480H	11 69 387 5	69	8	2 859	91 52 809 08	SOUND DAMPING
HEX NUT ISO 4032 M8 8 480H	11 69 387 5	5	2	2 925 204	92 16 990 08	CAMERA EQUIPMENT D-PIVOT
HEX NUT ISO 4032 M8 8 480H	11 69 387 5	6	17	2 925 402	96 58 855 08	CAMERA INSTALLATION SLEW
HEX NUT ISO 4032 M8 8 480H	11 69 387 5	4	8	2 977 100	91 45 089 08	HYDRAULICS TRANSFORMER
HEX NUT ISO 4032 M8 8 480H	11 69 387 5	15	8	2 978 100	91 52 796 08	ADDNL.HYDR.ERECTION DEV
HEX NUT ISO 4032 M8 8 480H	11 69 387 5	17	2	2 978 200	91 54 843 08	ADD.HYDR.S_RETAINING RAM
HEX NUT ISO 4032 M8 8 480H	11 69 387 5	17	2	2 990	91 59 244 08	COMPRESSED AIR PLANT
HEX NUT ISO 4032 M8 8 480H	11 69 387 5	33	21	3 713	91 57 749 08	D PIVOT SECTION
HEX NUT ISO 4032 M8 A2-70	51 07 374 08	18	1	X1041267	10 41 267 8	END PLATE
HEX NUT ISO 4035 M10 04 A3	41 17 003 08	33	6	2 652	91 61 110 08	ROLLER BEARING
HEX NUT ISO 4035 M20 04 A3	41 01 012 08	7	1	3 206 002	96 47 960 08	LEVER COMPL.
HEX NUT ISO 4035 M24 05 A3	41 17 010 08	23	1	2 391 040	96 53 645 08	CLUTCH ACTUATOR
HEX NUT ISO 4035 M30 05 A3	41 17 011 08	18	2	2 810	91 52 806 08	CRANE DRIVER'S CABIN CPL.
HEX NUT ISO 4035 M5 04	51 10 017 08	19	2	2 540	91 53 253 08	CLIMA-HEATING INSTALLATIO
HEX NUT ISO 4035 M8 04 A2C	41 01 203 08	17	2	2 522 011	96 45 602 08	CLOSING DEVICE
HEX NUT ISO 7042 M20 10 A3	41 18 806 08	8	1	3 714 025	96 49 269 08	ROD CPL.
HEX NUT ISO 7042 M6 8 A2C	56 03 306 08	70	2	X1035659	10 35 659 9	DISTRIBUTOR GEARBOX
HEX NUT ISO 8673 M12X1 6 BL	41 15 197 08	37	1	2 932 160	96 54 385 08	SWITCH CABINET
HEX NUT ISO 8675 M12X1 04	59 15 592 08	3	3	2 533 066	96 48 365 08	ELECTRIC ADD-ON PARTS CA
HEX NUT ISO 8675 M20X1,5 05	41 17 209 08	33	4	1 630 004	91 58 625 08	HYDRAULIC SUPPORT
HEX NUT ISO 8675 M26X1,5 05	41 17 034 08	5	1	2 671 009	96 87 721 08	INTAKE PIPE
HEX NUT M10 8 A3C	10 01 427 8	10	1	9 739 159	97 39 159	STARTER
HEX NUT M10 8 A3C	10 01 427 8	8	1	9 739 186	97 39 186	ENGINE BRAKE CPL.
HEX NUT M10 8 A3C	10 01 427 8	6	1	9 739 344	97 39 344	GENERATOR ADD-ON
HEX NUT M10X1	10 01 255 7	11	2	9 739 263	97 39 263	ROCKER ARM BEARING HOUS
HEX NUT M10X1	10 01 255 7	11	2	9 739 264	97 39 264	ROCKER ARM BEARING HOUS
HEX NUT M12 8 MAN183-B1	10 02 092 2	10	2	9 739 344	97 39 344	GENERATOR ADD-ON
HEX NUT M12 8 MAN183-B1	10 02 092 2	20	1	9 739 344	97 39 344	GENERATOR ADD-ON
HEX NUT M12X1,5 8 MAN183-B	10 01 163 2	3	3	9 739 159	97 39 159	STARTER
HEX NUT M14X1	10 01 256 0	8	1	9 739 263	97 39 263	ROCKER ARM BEARING HOUS
HEX NUT M14X1	10 01 256 0	8	1	9 739 264	97 39 264	ROCKER ARM BEARING HOUS

Description	Item	Pos.	Quantity	Page	Assembly	Description
HEX NUT M32X1,5 -8	10 01 255 9	17	1	9 739 492	97 39 492	PIPELINE INSTALLATION
HEX NUT M6 8 MAN183-B1	10 01 162 9	8	1	9 739 159	97 39 159	STARTER
HEX NUT M6 8 MAN183-B1	10 01 162 9	(5)	2	9 739 318	97 39 318	SENSOR ELEMENT
HEX NUT M6 8 MAN183-B1	10 01 162 9	10	1	9 739 356	97 39 356	PIPELINE INSTALLATION
HEX NUT M6 8 MAN183-B1	10 01 162 9	10	4	9 739 501	97 39 501	FUEL LINES
HEX NUT M8 8 MAN183-B1	10 01 163 1	11	1	9 739 210	97 39 210	COOLING MEDIUM PIPELINE
HEX NUT M8 8 MAN183-B1	10 01 163 1	22	1	9 739 386	97 39 386	CRANKCASE BREATHER
HEX NUT M8 8 MAN183-B1	10 01 163 1	36	1	9 739 492	97 39 492	PIPELINE INSTALLATION
HEX NUT M8X10 MAN183-B1	10 47 690 5	5	1	9 739 491	97 39 491	INSTALLATION BRAKE COMPR
HEX SCREW DIN 6921 M10X20	10 04 535 6	2	8	9 739 341	97 39 341	DRIVING PARTS
HEX SCREW DIN 6921 M10X20	10 04 535 6	3	2	9 739 344	97 39 344	GENERATOR ADD-ON
HEX SCREW DIN 6921 M6X16	40 73 502 08	40	2	2 520	91 53 061 08	CABIN, GLAZED
HEX SCREW DIN 6921 M6X16	40 73 502 08	9	2	2 932 168	96 48 167 08	COVER COMPL.
HEX SCREW DIN 6921 M8X12	10 02 411 5	(31)	1	9 739 400	97 39 400	DIESEL ENGINE
HEX SCREW DIN 6921 M8X140	10 03 731 0	6	1	9 739 362	97 39 362	OIL SUMP
HEX SCREW EN 1665 M10X30	11 65 615 5	(21)	1	9 739 400	97 39 400	DIESEL ENGINE
HEX SCREW EN 1665 M5X10	10 87 550 3	7	8	2 932 001	96 45 393 08	RELAY CONTROL SYSTEM
HEX SCREW EN 1665 M5X10	10 87 550 3	36	18	2 932 082	96 67 871 08	ASSEMBLY PARTS MOUNTIN
HEX SCREW EN 1665 M8X45 8.	10 01 690 7	5	4	9 080 702	90 80 702	CONTROL BOX ANNEXE
HEX SCREW ISO 4014 M10X40	40 62 011 08	26	7	3 208 001	91 52 883 08	F-HEAD SECTION
HEX SCREW ISO 4014 M10X40	40 61 056	12	2	2 975 000	91 57 881 08	ADDNL. HYDR. F. ERECTING W
HEX SCREW ISO 4014 M10X50	40 00 472	11	8	2 391 038	96 47 931 08	OIL COOLER, PRE-ASSEMBLE
HEX SCREW ISO 4014 M10X60	49 01 053	38	4	3 281	91 52 896 08	ERECTION FRAME
HEX SCREW ISO 4014 M10X65	49 00 014	21	3	2 976 017	96 52 261 08	FITTING PLATE EMERG. ACT:
HEX SCREW ISO 4014 M10X65	49 00 014	21	3	2 976 022	96 53 245 08	FITTING PLATE EMERG. ACT:
HEX SCREW ISO 4014 M10X80	10 00 613 0	10	4	9 080 702	90 80 702	CONTROL BOX ANNEXE
HEX SCREW ISO 4014 M12X12	46 00 247	11	4	2 392	91 52 785 08	MUFFLER UNIT
HEX SCREW ISO 4014 M12X15	40 61 076	81	2	3 211	91 57 748 08	S PIVOT SECTION
HEX SCREW ISO 4014 M12X20	46 00 887	10	1	2 550 008	96 47 628 08	RETAINER CPL.
HEX SCREW ISO 4014 M12X20	46 00 887	10	1	2 550 009	96 47 645 08	RETAINER CPL.
HEX SCREW ISO 4014 M12X50	40 00 973	23	2	2 392	91 52 785 08	MUFFLER UNIT
HEX SCREW ISO 4014 M12X55	46 00 047	35	3	3 206	91 52 881 08	PIVOT SECTION
HEX SCREW ISO 4014 M12X55	46 00 047	27	6	3 208 001	91 52 883 08	F-HEAD SECTION
HEX SCREW ISO 4014 M12X60	40 62 020 08	52	12	9 000 510	90 00 510 6	ANGULAR GEAR
HEX SCREW ISO 4014 M12X60	40 62 020 08	52	12	9 000 521	90 00 521 4	ANGULAR GEAR
HEX SCREW ISO 4014 M12X75	10 87 550 7	11	4	2 671	91 52 798 08	OIL RESERVOIR, COMPLETE
HEX SCREW ISO 4014 M12X75	10 87 550 7	4	1	3 207 003	96 48 259 08	ROD CPL.
HEX SCREW ISO 4014 M12X75	10 87 550 7	3	1	3 207 100	96 48 261 08	BRACKET COMPL.
HEX SCREW ISO 4014 M12X75	10 87 550 7	(4)	1	3 281	91 52 896 08	ERECTION FRAME
HEX SCREW ISO 4014 M12X80	49 01 057	10	4	2 391 023	96 45 720 08	RADIATOR, PRE-ASSEMBLED
HEX SCREW ISO 4014 M14X60	40 62 036 08	48	4	3 745	91 52 948 08	SUSPENDED BALLAST
HEX SCREW ISO 4014 M16X10	46 00 038	336	8	2 391 001	96 45 719 08	DIESEL ENGINE, PRE-ASSEMB
HEX SCREW ISO 4014 M16X10	46 00 038	7	4	2 810	91 52 806 08	CRANE DRIVER'S CABIN CPL.
HEX SCREW ISO 4014 M16X13	40 61 179 01	2	1	3 207 101	96 48 292 08	BRACKET COMPL.
HEX SCREW ISO 4014 M16X13	40 61 179 01	(3)	2	3 281	91 52 896 08	ERECTION FRAME
HEX SCREW ISO 4014 M16X14	40 61 180 01	3	1	3 714 014	96 49 456 08	BRACKET COMPL.
HEX SCREW ISO 4014 M16X15	40 62 049 08	333	4	2 391 001	96 45 719 08	DIESEL ENGINE, PRE-ASSEMB
HEX SCREW ISO 4014 M16X16	40 62 051 08	49	13	1 401	91 58 478 08	CRAWLER TRACK CARRIER, L
HEX SCREW ISO 4014 M16X16	40 62 051 08	49	13	1 411 200	91 58 481 08	CRAWLER TRACK CARRIER,
HEX SCREW ISO 4014 M16X17	40 61 184 01	11	1	2 657	91 57 656 08	MOUNTING EQUIPMENT CRAW
HEX SCREW ISO 4014 M16X18	40 61 186 01	8	1	3 211 003	96 46 986 08	ROD CPL.
HEX SCREW ISO 4014 M16X18	40 61 186 01	9	1	3 220 501	96 43 440 08	ROD CPL.
HEX SCREW ISO 4014 M16X18	40 61 186 01	9	1	3 221 200	96 47 984 08	ROD CPL.
HEX SCREW ISO 4014 M16X18	40 61 186 01	9	1	3 225 200	96 48 679 08	ROD CPL.
HEX SCREW ISO 4014 M16X18	40 61 186 01	9	1	3 227 002	96 50 498 08	ROD CPL.
HEX SCREW ISO 4014 M16X18	40 61 186 01	9	1	3 561 003	96 45 222 08	ROD CPL.
HEX SCREW ISO 4014 M16X18	40 61 186 01	9	1	3 713 012	96 50 197 08	ROD CPL.
HEX SCREW ISO 4014 M16X18	40 61 186 01	4	2	3 714 013	96 49 270 08	BRACKET COMPL.
HEX SCREW ISO 4014 M16X18	40 61 186 01	5	1	3 714 013	96 59 083 08	BRACKET COMPL.
HEX SCREW ISO 4014 M16X18	40 61 186 01	(9)	1	3 715 008	91 52 863 08	D INTERMEDIATE SECTION

Description	Item	Pos.	Quantity	Page	Assembly	Description
HEX SCREW ISO 4014 M16X18	40 61 186 01	9	1	3 716 001	96 49 159 08	ROD CPL.
HEX SCREW ISO 4014 M16X20	40 62 181 08	45	13	1 401	91 58 478 08	CRAWLER TRACK CARRIER, L
HEX SCREW ISO 4014 M16X20	40 62 181 08	45	13	1 411 200	91 58 481 08	CRAWLER TRACK CARRIER,
HEX SCREW ISO 4014 M16X70	11 64 237 7	21	1	2 391 040	96 53 645 08	CLUTCH ACTUATOR
HEX SCREW ISO 4014 M16X90	46 00 332	(3)	1	3 281	91 52 896 08	ERECTION FRAME
HEX SCREW ISO 4014 M20X14	40 61 234 14	1272	18	X1065015	10 65 015 5	GEARBOX
HEX SCREW ISO 4014 M20X14	40 61 234 14	1272	18	X1080159	10 80 159 0	GEARBOX
HEX SCREW ISO 4014 M20X20	40 61 244 01	16	1	2 550 005	96 45 680 08	ROD CPL.
HEX SCREW ISO 4014 M20X2	46 35 436	15	4	3 745 011	96 49 677 08	BRACKET COMPL.
HEX SCREW ISO 4014 M20X22	40 61 246 01	2	1	1 632 032	96 20 093 08	SUPPORT PLATE COMPL.
HEX SCREW ISO 4014 M20X22	40 61 246 01	8	2	2 550 005	96 45 680 08	ROD CPL.
HEX SCREW ISO 4014 M20X22	40 61 246 01	6	1	3 714 025	96 49 269 08	ROD CPL.
HEX SCREW ISO 4014 M20X24	40 61 248 14	4	2	3 745 011	96 49 677 08	BRACKET COMPL.
HEX SCREW ISO 4014 M20X90	46 00 095	5	4	2 211	91 52 822 08	PUMP F. WINCH 5+6
HEX SCREW ISO 4014 M24X30	40 61 291 08	15	6	3 714 009	96 49 267 08	LUFFING PULLEY BLOCK COM
HEX SCREW ISO 4014 M24X37	10 48 798 6	55	35	1 401	91 58 478 08	CRAWLER TRACK CARRIER, L
HEX SCREW ISO 4014 M24X37	10 48 798 6	55	35	1 411 200	91 58 481 08	CRAWLER TRACK CARRIER,
HEX SCREW ISO 4014 M24X40	10 47 688 0	56	35	1 401	91 58 478 08	CRAWLER TRACK CARRIER, L
HEX SCREW ISO 4014 M24X40	10 47 688 0	56	35	1 411 200	91 58 481 08	CRAWLER TRACK CARRIER,
HEX SCREW ISO 4014 M6X40	40 01 928	33	2	3 220 500	91 52 849 08	S INTERMEDIATE SECTION
HEX SCREW ISO 4014 M6X40	40 01 928	33	4	3 223	91 52 852 08	S INTERMEDIATE SECTION
HEX SCREW ISO 4014 M6X40	40 01 928	33	4	3 223 010	91 52 853 08	S INTERMEDIATE SECTION
HEX SCREW ISO 4014 M6X40	40 01 928	33	4	3 223 100	91 55 327 08	S INTERMEDIATE SECTION
HEX SCREW ISO 4014 M6X40	40 01 928	31	2	3 225	91 52 854 08	SL REDUCING SECTION
HEX SCREW ISO 4014 M6X40	40 01 928	33	2	3 226	91 52 870 08	L INTERMEDIATE SECTION
HEX SCREW ISO 4014 M6X40	40 01 928	33	4	3 227	91 52 873 08	L INTERMEDIATE SECTION
HEX SCREW ISO 4014 M6X40	40 01 928	33	4	3 227 200	91 53 519 08	LI INTERMEDIATE SECT. F-GU
HEX SCREW ISO 4014 M6X40	40 01 928	59	10	3 714	91 52 862 08	D HEAD SECTION
HEX SCREW ISO 4014 M6X50 8	10 87 551 2	10	2	2 976 203	92 27 489 08	ADDL.HYDR.F.PIN PULLING DE
HEX SCREW ISO 4014 M6X50 8	10 87 551 2	56	5	3 211	91 57 748 08	S PIVOT SECTION
HEX SCREW ISO 4014 M6X60	40 01 929	6	4	3 715 008	91 52 863 08	D INTERMEDIATE SECTION
HEX SCREW ISO 4014 M6X60	40 01 929	6	6	3 716	91 52 864 08	D INTERMEDIATE SECTION
HEX SCREW ISO 4014 M6X65	46 00 356	36	15	3 220 500	91 52 849 08	S INTERMEDIATE SECTION
HEX SCREW ISO 4014 M6X65	46 00 356	20	12	3 221	91 54 668 08	S INTERMEDIATE SECTION
HEX SCREW ISO 4014 M6X65	46 00 356	36	18	3 223	91 52 852 08	S INTERMEDIATE SECTION
HEX SCREW ISO 4014 M6X65	46 00 356	36	18	3 223 010	91 52 853 08	S INTERMEDIATE SECTION
HEX SCREW ISO 4014 M6X65	46 00 356	36	18	3 223 100	91 55 327 08	S INTERMEDIATE SECTION
HEX SCREW ISO 4014 M6X65	46 00 356	43	15	3 225	91 52 854 08	SL REDUCING SECTION
HEX SCREW ISO 4014 M6X65	46 00 356	36	15	3 226	91 52 870 08	L INTERMEDIATE SECTION
HEX SCREW ISO 4014 M6X65	46 00 356	36	18	3 227	91 52 873 08	L INTERMEDIATE SECTION
HEX SCREW ISO 4014 M6X65	46 00 356	36	18	3 227 200	91 53 519 08	LI INTERMEDIATE SECT. F-GU
HEX SCREW ISO 4014 M6X65	46 00 356	62	15	3 713	91 57 749 08	D PIVOT SECTION
HEX SCREW ISO 4014 M6X65	46 00 356	56	9	3 714	91 52 862 08	D HEAD SECTION
HEX SCREW ISO 4014 M6X65	46 00 356	18	16	3 715 008	91 52 863 08	D INTERMEDIATE SECTION
HEX SCREW ISO 4014 M6X65	46 00 356	18	19	3 716	91 52 864 08	D INTERMEDIATE SECTION
HEX SCREW ISO 4014 M6X75	49 81 024	60	11	3 714	91 52 862 08	D HEAD SECTION
HEX SCREW ISO 4014 M6X90	40 00 970	16	2	2 990	91 59 244 08	COMPRESSED AIR PLANT
HEX SCREW ISO 4014 M8X100	46 00 310	9	3	2 350	91 52 778 08	SLEWING GEAR
HEX SCREW ISO 4014 M8X40	40 61 062	43	6	3 715 008	91 52 863 08	D INTERMEDIATE SECTION
HEX SCREW ISO 4014 M8X40	40 61 062	47	12	3 716	91 52 864 08	D INTERMEDIATE SECTION
HEX SCREW ISO 4014 M8X45	40 01 466	100	14	3 211	91 57 748 08	S PIVOT SECTION
HEX SCREW ISO 4014 M8X50	40 01 461	14	4	1 130 008	91 58 624 08	CENTRAL SECTION CRAWLER
HEX SCREW ISO 4014 M8X50	40 01 461	25	2	3 208 001	91 52 883 08	F-HEAD SECTION
HEX SCREW ISO 4014 M8X50	40 01 461	75	44	3 211	91 57 748 08	S PIVOT SECTION
HEX SCREW ISO 4014 M8X50	40 01 461	76	16	3 713	91 57 749 08	D PIVOT SECTION
HEX SCREW ISO 4014 M8X50	40 01 461	31	8	3 745	91 52 948 08	SUSPENDED BALLAST
HEX SCREW ISO 4014 M8X55	40 61 024	10	48	1 631 100	91 52 388 08	CATWALK CRAW.TRACK TRA
HEX SCREW ISO 4014 M8X55	40 61 024	58	8	3 206	91 52 881 08	PIVOT SECTION
HEX SCREW ISO 4014 M8X55	40 61 024	25	45	3 220 500	91 52 849 08	S INTERMEDIATE SECTION
HEX SCREW ISO 4014 M8X55	40 61 024	13	36	3 221	91 54 668 08	S INTERMEDIATE SECTION

Description	Item	Pos.	Quantity	Page	Assembly	Description
HEX SCREW ISO 4014 M8X55	40 61 024	25	49	3 223	91 52 852 08	S INTERMEDIATE SECTION
HEX SCREW ISO 4014 M8X55	40 61 024	25	49	3 223 010	91 52 853 08	S INTERMEDIATE SECTION
HEX SCREW ISO 4014 M8X55	40 61 024	25	49	3 223 100	91 55 327 08	S INTERMEDIATE SECTION
HEX SCREW ISO 4014 M8X55	40 61 024	35	47	3 225	91 52 854 08	SL REDUCING SECTION
HEX SCREW ISO 4014 M8X55	40 61 024	25	34	3 226	91 52 870 08	L INTERMEDIATE SECTION
HEX SCREW ISO 4014 M8X55	40 61 024	25	48	3 227	91 52 873 08	L INTERMEDIATE SECTION
HEX SCREW ISO 4014 M8X55	40 61 024	25	49	3 227 200	91 53 519 08	LI INTERMEDIATE SECT. F-GU
HEX SCREW ISO 4014 M8X55	40 61 024	17	73	3 713	91 57 749 08	D PIVOT SECTION
HEX SCREW ISO 4014 M8X55	40 61 024	46	55	3 714	91 52 862 08	D HEAD SECTION
HEX SCREW ISO 4014 M8X55	40 61 024	7	56	3 715 008	91 52 863 08	D INTERMEDIATE SECTION
HEX SCREW ISO 4014 M8X55	40 61 024	7	88	3 716	91 52 864 08	D INTERMEDIATE SECTION
HEX SCREW ISO 4017 M10X10	46 00 711	38	1	X1041101	10 41 101 5	TILT-BACK SUPPORT
HEX SCREW ISO 4017 M10X13	24 02 184 02	31	1	3 206	91 52 881 08	PIVOT SECTION
HEX SCREW ISO 4017 M10X16	11 65 247 0	10	16	1 130 008	91 58 624 08	CENTRAL SECTION CRAWLER
HEX SCREW ISO 4017 M10X16	11 65 247 0	69	4	2 550	91 61 343 08	SA FRAME
HEX SCREW ISO 4017 M10X20	11 00 275 3	(56)	8	1 401	91 58 478 08	CRAWLER TRACK CARRIER, L
HEX SCREW ISO 4017 M10X20	11 00 275 3	9	16	2 810	91 52 806 08	CRANE DRIVER'S CABIN CPL.
HEX SCREW ISO 4017 M10X20	40 65 093 08	6	8	2 670	91 52 797 08	FUEL TANK CPL.
HEX SCREW ISO 4017 M10X20	11 65 163 2	7	4	2 671	91 52 798 08	OIL RESERVOIR, COMPLETE
HEX SCREW ISO 4017 M10X20	11 65 163 2	12	8	2 730	91 52 803 08	BASE PLATE SLEWING PLATF
HEX SCREW ISO 4017 M10X20	11 65 163 2	129	2	2 970	91 61 776 08	HYDRAULICS
HEX SCREW ISO 4017 M10X25	11 63 181 6	5	6	2 350	91 52 778 08	SLEWING GEAR
HEX SCREW ISO 4017 M10X25	11 63 181 6	7	12	2 370	91 52 782 08	ERECTING WINCH
HEX SCREW ISO 4017 M10X25	11 63 181 6	344	4	2 391 001	96 45 719 08	DIESEL ENGINE, PRE-ASSEMB
HEX SCREW ISO 4017 M10X25	11 63 181 6	20	4	2 393	91 52 787 08	AIR FILTER UNIT CPL.
HEX SCREW ISO 4017 M10X25	11 63 181 6	19	4	2 631	91 56 817 08	SLEWING PLATFORM CATWAL
HEX SCREW ISO 4017 M10X25	11 63 181 6	31	6	2 652	91 61 110 08	ROLLER BEARING
HEX SCREW ISO 4017 M10X25	11 63 181 6	8	4	2 671 004	96 46 305 08	OIL TANK PRE-ASS.
HEX SCREW ISO 4017 M10X25	11 63 181 6	14	12	2 810	91 52 806 08	CRANE DRIVER'S CABIN CPL.
HEX SCREW ISO 4017 M10X25	11 63 181 6	16	4	2 925 204	92 16 990 08	CAMERA EQUIPMENT D-PIVOT
HEX SCREW ISO 4017 M10X25	11 63 181 6	7	5	3 206	91 52 881 08	PIVOT SECTION
HEX SCREW ISO 4017 M10X25	11 63 181 6	71	16	3 714	91 52 862 08	D HEAD SECTION
HEX SCREW ISO 4017 M10X30	40 00 828	67	12	1 401	91 58 478 08	CRAWLER TRACK CARRIER, L
HEX SCREW ISO 4017 M10X30	40 00 828	67	12	1 411 200	91 58 481 08	CRAWLER TRACK CARRIER,
HEX SCREW ISO 4017 M10X30	40 00 828	300	6	2 391	91 61 062 08	DIESEL ENGINE CPL.
HEX SCREW ISO 4017 M10X30	40 00 828	345	2	2 391 001	96 45 719 08	DIESEL ENGINE, PRE-ASSEMB
HEX SCREW ISO 4017 M10X30	40 00 828	110	9	2 391 102	96 60 027 08	RADIATOR
HEX SCREW ISO 4017 M10X30	40 00 828	35	24	2 631	91 56 817 08	SLEWING PLATFORM CATWAL
HEX SCREW ISO 4017 M10X30	40 00 828	130	2	2 970	91 61 776 08	HYDRAULICS
HEX SCREW ISO 4017 M10X30	40 00 828	68	10	X1035659	10 35 659 9	DISTRIBUTOR GEARBOX
HEX SCREW ISO 4017 M10X35	10 87 551 6	9	4	2 730	91 52 803 08	BASE PLATE SLEWING PLATF
HEX SCREW ISO 4017 M10X35	10 87 551 6	544	2	2 970	91 61 776 08	HYDRAULICS
HEX SCREW ISO 4017 M10X35	10 87 551 6	564	2	2 976 200	91 52 780 08	ADDITIONAL HYDRAULICS
HEX SCREW ISO 4017 M10X35	10 87 551 6	569	4	2 976 700	91 54 795 08	ADDITIONAL HYDRAULICS P
HEX SCREW ISO 4017 M10X35	10 87 551 6	31	8	3 713	91 57 749 08	D PIVOT SECTION
HEX SCREW ISO 4017 M10X35	10 87 551 6	11	4	X1035519	10 35 519 6	OIL AIR COOLER
HEX SCREW ISO 4017 M10X40	11 62 670 6	339	12	2 391 001	96 45 719 08	DIESEL ENGINE, PRE-ASSEMB
HEX SCREW ISO 4017 M10X40	11 62 670 6	23	2	3 206	91 52 881 08	PIVOT SECTION
HEX SCREW ISO 4017 M10X40	11 62 670 6	48	4	3 211	91 57 748 08	S PIVOT SECTION
HEX SCREW ISO 4017 M10X45	46 00 355	31	2	2 502	91 55 939 08	CONTROL STAND
HEX SCREW ISO 4017 M10X45	46 00 355	9	10	X1035519	10 35 519 6	OIL AIR COOLER
HEX SCREW ISO 4017 M12X20	11 65 100 6	10	8	1 630 004	91 58 625 08	HYDRAULIC SUPPORT
HEX SCREW ISO 4017 M12X20	11 65 100 6	305	4	2 391	91 61 062 08	DIESEL ENGINE CPL.
HEX SCREW ISO 4017 M12X25	40 66 087 08	430	2	X1041101	10 41 101 8	TILT-BACK SUPPORT
HEX SCREW ISO 4017 M12X25	11 65 889 2	51	2	X1041101	10 41 101 5	TILT-BACK SUPPORT
HEX SCREW ISO 4017 M12X30	40 66 124	21	12	9 000 510	90 00 510 6	ANGULAR GEAR
HEX SCREW ISO 4017 M12X30	40 66 124	21	12	9 000 521	90 00 521 4	ANGULAR GEAR
HEX SCREW ISO 4017 M12X30	11 63 174 2	52	8	1 401	91 58 478 08	CRAWLER TRACK CARRIER, L
HEX SCREW ISO 4017 M12X30	11 63 174 2	52	8	1 411 200	91 58 481 08	CRAWLER TRACK CARRIER,
HEX SCREW ISO 4017 M12X30	11 63 174 2	173	8	2 970	91 61 776 08	HYDRAULICS

Description	Item	Pos.	Quantity	Page	Assembly	Description
HEX SCREW ISO 4017 M12X30	11 63 174 2	70	2	3 211	91 57 748 08	S PIVOT SECTION
HEX SCREW ISO 4017 M12X30	11 63 174 2	8	8	3 213	91 61 419 08	F-CONNECTING HEAD
HEX SCREW ISO 4017 M12X30	11 63 174 2	9	4	3 291	91 52 831 08	S OVERRUN PROTECTION
HEX SCREW ISO 4017 M12X30	11 63 174 2	3	4	3 292	91 52 865 08	D OVERRUN PROTECTION
HEX SCREW ISO 4017 M12X30	11 63 174 2	36	8	3 714	91 52 862 08	D HEAD SECTION
HEX SCREW ISO 4017 M12X30	11 63 174 2	12	4	3 714 008	96 49 266 08	LUFFING PULLEY BLOCK COM
HEX SCREW ISO 4017 M12X35	11 64 234 9	2	2	2 212	91 54 561 08	PUMP F.SLEWING GEAR
HEX SCREW ISO 4017 M12X35	11 64 234 9	20	4	2 310	91 52 503 08	WINCH 1
HEX SCREW ISO 4017 M12X35	11 64 234 9	335	10	2 391 001	96 45 719 08	DIESEL ENGINE, PRE-ASSEMB
HEX SCREW ISO 4017 M12X35	11 64 234 9	548	4	2 970	91 61 776 08	HYDRAULICS
HEX SCREW ISO 4017 M12X35	11 64 234 9	3	2	3 211 002	92 88 302 08	SAFETY ROLLER CPL.
HEX SCREW ISO 4017 M12X35	11 64 234 9	16	4	3 292	91 52 865 08	D OVERRUN PROTECTION
HEX SCREW ISO 4017 M12X35	11 64 234 9	24	8	3 350	91 52 859 08	WINCH 3
HEX SCREW ISO 4017 M12X35	11 64 234 9	24	4	3 713	91 57 749 08	D PIVOT SECTION
HEX SCREW ISO 4017 M12X35	11 64 234 9	151	2	3 713	91 57 749 08	D PIVOT SECTION
HEX SCREW ISO 4017 M12X35	11 64 234 9	61	8	3 714	91 52 862 08	D HEAD SECTION
HEX SCREW ISO 4017 M12X40	46 00 366	36	24	9 395 668	93 95 668 01	BEARING
HEX SCREW ISO 4017 M12X40	46 00 366	36	24	9 395 675	93 95 675 01	BEARING
HEX SCREW ISO 4017 M12X40	11 64 538 4	347	2	2 391 001	96 45 719 08	DIESEL ENGINE, PRE-ASSEMB
HEX SCREW ISO 4017 M12X40	11 64 538 4	24	2	2 392	91 52 785 08	MUFFLER UNIT
HEX SCREW ISO 4017 M12X40	11 64 538 4	72	4	3 211	91 57 748 08	S PIVOT SECTION
HEX SCREW ISO 4017 M12X45	46 00 158	15	1	1 991	91 52 510 08	ROTARY FEED THROUGH
HEX SCREW ISO 4017 M12X45	46 00 158	12	2	2 340	91 52 776 08	WINCH 4 LUFFING GEAR
HEX SCREW ISO 4017 M12X45	46 00 158	337	8	2 391 001	96 45 719 08	DIESEL ENGINE, PRE-ASSEMB
HEX SCREW ISO 4017 M12X45	46 00 158	12	4	3 213	91 61 419 08	F-CONNECTING HEAD
HEX SCREW ISO 4017 M12X45	46 00 158	6	8	3 220 500	91 52 849 08	S INTERMEDIATE SECTION
HEX SCREW ISO 4017 M12X45	46 00 158	6	8	3 221	91 54 668 08	S INTERMEDIATE SECTION
HEX SCREW ISO 4017 M12X45	46 00 158	6	8	3 223	91 52 852 08	S INTERMEDIATE SECTION
HEX SCREW ISO 4017 M12X45	46 00 158	6	8	3 223 010	91 52 853 08	S INTERMEDIATE SECTION
HEX SCREW ISO 4017 M12X45	46 00 158	6	8	3 223 100	91 55 327 08	S INTERMEDIATE SECTION
HEX SCREW ISO 4017 M12X45	46 00 158	25	8	3 225	91 52 854 08	SL REDUCING SECTION
HEX SCREW ISO 4017 M12X45	46 00 158	6	8	3 226	91 52 870 08	L INTERMEDIATE SECTION
HEX SCREW ISO 4017 M12X45	46 00 158	6	8	3 227	91 52 873 08	L INTERMEDIATE SECTION
HEX SCREW ISO 4017 M12X45	46 00 158	6	8	3 227 200	91 53 519 08	LI INTERMEDIATE SECT. F-GU
HEX SCREW ISO 4017 M12X45	46 00 158	27	32	3 350	91 52 859 08	WINCH 3
HEX SCREW ISO 4017 M12X45	46 00 158	27	4	3 714	91 52 862 08	D HEAD SECTION
HEX SCREW ISO 4017 M12X45	46 00 158	17	8	3 715 008	91 52 863 08	D INTERMEDIATE SECTION
HEX SCREW ISO 4017 M12X45	46 00 158	17	8	3 716	91 52 864 08	D INTERMEDIATE SECTION
HEX SCREW ISO 4017 M12X50	11 84 013 6	306	8	2 391	91 61 062 08	DIESEL ENGINE CPL.
HEX SCREW ISO 4017 M12X50	11 84 013 6	42	8	3 350	91 52 859 08	WINCH 3
HEX SCREW ISO 4017 M12X55	46 00 312	340	6	2 391 001	96 45 719 08	DIESEL ENGINE, PRE-ASSEMB
HEX SCREW ISO 4017 M14X40	40 65 086 05	49	2	2 631	91 56 817 08	SLEWING PLATFORM CATWAL
HEX SCREW ISO 4017 M14X45	40 65 145 01	57	4	1 970 100	91 58 471 08	HYDRAULIC EQUIPM.CENTER
HEX SCREW ISO 4017 M14X45	40 65 145 01	57	4	1 972 250	91 58 473 08	AUX.HYDR.CR.TRACK CARR.2
HEX SCREW ISO 4017 M14X45	40 65 145 01	57	4	1 972 251	91 58 472 08	AUX.HYDR.CR.TRACK CARR.2
HEX SCREW ISO 4017 M14X45	40 65 145 01	57	4	1 972 300	91 58 475 08	AUX.HYDR.CR.TRACK CARR.4
HEX SCREW ISO 4017 M14X45	40 65 145 01	57	4	1 972 301	91 58 474 08	AUX.HYDR.CR.TRACK CARR.4
HEX SCREW ISO 4017 M14X45	40 65 145 01	556	4	2 970	91 61 776 08	HYDRAULICS
HEX SCREW ISO 4017 M14X45	40 65 145 01	43	4	2 975 153	91 62 051 08	ADDITIONAL HYDRAULICS WI
HEX SCREW ISO 4017 M14X45	40 65 145 01	44	4	2 975 153	91 62 051 08	ADDITIONAL HYDRAULICS WI
HEX SCREW ISO 4017 M14X65	46 01 349	28	8	1 630 004	91 58 625 08	HYDRAULIC SUPPORT
HEX SCREW ISO 4017 M16X20	40 65 156 08	23	4	2 393	91 52 787 08	AIR FILTER UNIT CPL.
HEX SCREW ISO 4017 M16X25	10 00 636 2	25	8	X1080159	10 80 159 2	DRIVE
HEX SCREW ISO 4017 M16X30	49 00 152	355	2	2 391 001	96 45 719 08	DIESEL ENGINE, PRE-ASSEMB
HEX SCREW ISO 4017 M16X30	49 00 152	35	1	2 391 040	96 53 645 08	CLUTCH ACTUATOR
HEX SCREW ISO 4017 M16X30	49 00 152	7	10	2 550	91 61 343 08	SA FRAME
HEX SCREW ISO 4017 M16X35	49 00 123	54	4	1 401	91 58 478 08	CRAWLER TRACK CARRIER, L
HEX SCREW ISO 4017 M16X35	49 00 123	54	4	1 411 200	91 58 481 08	CRAWLER TRACK CARRIER,
HEX SCREW ISO 4017 M16X35	49 00 123	36	8	2 652	91 61 110 08	ROLLER BEARING
HEX SCREW ISO 4017 M16X35	49 00 123	9	8	3 714 008	96 49 266 08	LUFFING PULLEY BLOCK COM

Description	Item	Pos.	Quantity	Page	Assembly	Description
HEX SCREW ISO 4017 M16X35	49 00 123	12	8	3 714 009	96 49 267 08	LUFFING PULLEY BLOCK COM
HEX SCREW ISO 4017 M16X35	49 00 123	12	16	3 745	91 52 948 08	SUSPENDED BALLAST
HEX SCREW ISO 4017 M16X40	40 66 030 08	47	8	1 401	91 58 478 08	CRAWLER TRACK CARRIER, L
HEX SCREW ISO 4017 M16X40	40 66 030 08	47	8	1 411 200	91 58 481 08	CRAWLER TRACK CARRIER,
HEX SCREW ISO 4017 M16X40	40 66 030 08	7	26	2 652	91 61 110 08	ROLLER BEARING
HEX SCREW ISO 4017 M16X40	40 66 030 08	28	16	3 208 001	91 52 883 08	F-HEAD SECTION
HEX SCREW ISO 4017 M16X40	40 66 030 08	16	16	3 714	91 52 862 08	D HEAD SECTION
HEX SCREW ISO 4017 M16X40	40 65 304 08	42	12	2 550	91 61 343 08	SA FRAME
HEX SCREW ISO 4017 M16X40	10 87 551 9	3	162	1 300 011	96 52 493 08	FLOOR PLATES PRE-ASS.
HEX SCREW ISO 4017 M16X40	10 87 551 9	8	16	2 125	91 52 773 08	PIN F.S-PIVOT SECTION SA F
HEX SCREW ISO 4017 M16X40	10 87 551 9	5	16	2 550	91 61 343 08	SA FRAME
HEX SCREW ISO 4017 M16X40	10 87 551 9	174	8	2 970	91 61 776 08	HYDRAULICS
HEX SCREW ISO 4017 M16X40	10 87 551 9	51	2	3 223 100	91 55 327 08	S INTERMEDIATE SECTION
HEX SCREW ISO 4017 M16X45	10 87 580 3	10	6	1 991	91 52 510 08	ROTARY FEED THROUGH
HEX SCREW ISO 4017 M16X45	10 87 580 3	332	4	2 391 001	96 45 719 08	DIESEL ENGINE, PRE-ASSEMB
HEX SCREW ISO 4017 M16X45	10 87 580 3	143	2	3 713	91 57 749 08	D PIVOT SECTION
HEX SCREW ISO 4017 M16X50	10 87 552 0	6	12	1 631 100	91 52 388 08	CATWALK CRAW.TRACK TRA
HEX SCREW ISO 4017 M16X50	10 87 552 0	334	4	2 391 001	96 45 719 08	DIESEL ENGINE, PRE-ASSEMB
HEX SCREW ISO 4017 M16X50	10 87 552 0	50	4	2 810	91 52 806 08	CRANE DRIVER'S CABIN CPL.
HEX SCREW ISO 4017 M16X55	10 87 580 4	101	16	2 550	91 61 343 08	SA FRAME
HEX SCREW ISO 4017 M16X60	10 87 552 1	10	8	2 125	91 52 773 08	PIN F.S-PIVOT SECTION SA F
HEX SCREW ISO 4017 M16X60	10 87 552 1	14	4	3 292	91 52 865 08	D OVERRUN PROTECTION
HEX SCREW ISO 4017 M20X25	46 01 292	(68)	1	1 401	91 58 478 08	CRAWLER TRACK CARRIER, L
HEX SCREW ISO 4017 M20X30	46 00 380	25	4	X1065015	10 65 015 8	DRIVE
HEX SCREW ISO 4017 M20X45	40 65 281	13	8	1 991	91 52 510 08	ROTARY FEED THROUGH
HEX SCREW ISO 4017 M20X45	40 65 281	10	6	2 310	91 52 503 08	WINCH 1
HEX SCREW ISO 4017 M20X45	40 65 281	6	6	3 350	91 52 859 08	WINCH 3
HEX SCREW ISO 4017 M20X45	40 65 281	87	2	9 000 510	90 00 510 6	ANGULAR GEAR
HEX SCREW ISO 4017 M20X45	40 65 281	87	2	9 000 521	90 00 521 4	ANGULAR GEAR
HEX SCREW ISO 4017 M20X55	46 00 097	50	6	1 401	91 58 478 08	CRAWLER TRACK CARRIER, L
HEX SCREW ISO 4017 M20X55	46 00 097	50	6	1 411 200	91 58 481 08	CRAWLER TRACK CARRIER,
HEX SCREW ISO 4017 M20X55	46 00 097	341	20	2 391 001	96 45 719 08	DIESEL ENGINE, PRE-ASSEMB
HEX SCREW ISO 4017 M20X60	10 87 580 6	11	4	2 310	91 52 503 08	WINCH 1
HEX SCREW ISO 4017 M20X60	10 87 580 6	7	4	3 350	91 52 859 08	WINCH 3
HEX SCREW ISO 4017 M20X65	10 17 904 1	7	8	9 000 510	90 00 510 6	ANGULAR GEAR
HEX SCREW ISO 4017 M20X65	10 17 904 1	7	8	9 000 521	90 00 521 4	ANGULAR GEAR
HEX SCREW ISO 4017 M20X70	40 66 043 08	48	8	1 401	91 58 478 08	CRAWLER TRACK CARRIER, L
HEX SCREW ISO 4017 M20X70	40 66 043 08	48	8	1 411 200	91 58 481 08	CRAWLER TRACK CARRIER,
HEX SCREW ISO 4017 M20X80	40 65 215 01	6	1	3 206 002	96 47 960 08	LEVER COMPL.
HEX SCREW ISO 4017 M24X10	40 65 140 05	15	2	2 340	91 52 776 08	WINCH 4 LUFFING GEAR
HEX SCREW ISO 4017 M24X45	40 66 056 08	9	44	2 340	91 52 776 08	WINCH 4 LUFFING GEAR
HEX SCREW ISO 4017 M24X50	40 66 057 08	9	22	2 310	91 52 503 08	WINCH 1
HEX SCREW ISO 4017 M24X50	40 66 057 08	5	22	3 350	91 52 859 08	WINCH 3
HEX SCREW ISO 4017 M24X50	40 65 232 08	20	24	X1080159	10 80 159 1	ROPE DRUM
HEX SCREW ISO 4017 M24X55	46 00 620	51	34	1 401	91 58 478 08	CRAWLER TRACK CARRIER, L
HEX SCREW ISO 4017 M24X55	46 00 620	51	34	1 411 200	91 58 481 08	CRAWLER TRACK CARRIER,
HEX SCREW ISO 4017 M24X55	40 65 232 01	21	24	X1065015	10 65 015 6	ROPE DRUM
HEX SCREW ISO 4017 M30X15	40 65 269 14	101	2	3 713	91 57 749 08	D PIVOT SECTION
HEX SCREW ISO 4017 M3X8 8.	40 65 000 08	11	4	2 913	91 32 850 08	LICCON CONSOLE LCD2
HEX SCREW ISO 4017 M3X8 8.	40 65 000 08	11	4	2 913 009	91 04 705 08	LICCON CONSOLE LCD3
HEX SCREW ISO 4017 M4X10 8	11 69 004 7	66	4	X1035659	10 35 659 9	DISTRIBUTOR GEARBOX
HEX SCREW ISO 4017 M4X12	40 00 878	38	10	2 631	91 56 817 08	SLEWING PLATFORM CATWAL
HEX SCREW ISO 4017 M4X16	40 65 030	6	4	2 977 100	91 45 089 08	HYDRAULICS TRANSFORMER
HEX SCREW ISO 4017 M4X6 8.	40 65 002 01	10	2	9 640 276	96 40 276 08	CONNECTION BLOCK
HEX SCREW ISO 4017 M4X8 8.	40 65 002 14	35	4	2 533 020	96 67 888 08	CONTROLS AND FITTINGS RI
HEX SCREW ISO 4017 M4X8 8.	40 65 002 14	(31)	4	2 925 026	91 55 259 08	ERG. CAMERA CONTROL
HEX SCREW ISO 4017 M4X8 8.	40 65 002 14	31	4	2 925 405	96 48 397 08	EQUIPMENT CAMERA CAB
HEX SCREW ISO 4017 M5X10	40 65 060	23	28	2 260	91 53 057 08	BATTERY STORAGE
HEX SCREW ISO 4017 M5X10	40 65 060	55	2	2 975 153	91 62 051 08	ADDITIONAL HYDRAULICS WI
HEX SCREW ISO 4017 M5X12	40 00 417	3	2	1 681 021	96 65 122 08	SENSOR COMPL.

Description	Item	Pos.	Quantity	Page	Assembly	Description
HEX SCREW ISO 4017 M5X12	40 00 417	37	8	2 502	91 55 939 08	CONTROL STAND
HEX SCREW ISO 4017 M5X12	40 00 417	50	16	2 859	91 52 809 08	SOUND DAMPING
HEX SCREW ISO 4017 M5X12	40 00 417	8	8	2 859 025	96 46 757 08	GRIDIRON PRE-ASS.
HEX SCREW ISO 4017 M5X20	40 65 025 08	11	2	2 520 031	96 45 610 08	REAR WINDOW PRE-ASS.
HEX SCREW ISO 4017 M5X35	46 01 213	10	5	2 920 814	96 45 717 08	ELECTR.F.FUEL TANK
HEX SCREW ISO 4017 M6X10 8	11 64 249 7	191	1	2 970	91 61 776 08	HYDRAULICS
HEX SCREW ISO 4017 M6X10 8	11 64 249 7	18	4	2 978 200	91 54 843 08	ADD.HYDR.S_RETAINING RAM
HEX SCREW ISO 4017 M6X10 8	11 64 249 7	16	1	5 106 923	51 06 923 08	BALL VALVE
HEX SCREW ISO 4017 M6X12 8	11 69 282 4	73	2	1 972 250	91 58 473 08	AUX.HYDR.CR.TRACK CARR.2
HEX SCREW ISO 4017 M6X12 8	11 69 282 4	73	2	1 972 251	91 58 472 08	AUX.HYDR.CR.TRACK CARR.2
HEX SCREW ISO 4017 M6X12 8	11 69 282 4	17	4	2 510	91 52 788 08	TURNTABLE PANELLING
HEX SCREW ISO 4017 M6X12 8	11 69 282 4	65	10	2 970	91 61 776 08	HYDRAULICS
HEX SCREW ISO 4017 M6X12 8	11 69 282 4	51	2	2 975 153	91 62 051 08	ADDITIONAL HYDRAULICS WI
HEX SCREW ISO 4017 M6X12 8	11 69 282 4	52	4	2 975 700	91 52 774 08	ADDITIONAL HYDRAULICS WI
HEX SCREW ISO 4017 M6X12 8	11 69 282 4	67	3	X1035659	10 35 659 9	DISTRIBUTOR GEARBOX
HEX SCREW ISO 4017 M6X16	40 65 099	19	2	2 260 006	96 46 501 08	BATTERY BOX, PRE-ASSEMB
HEX SCREW ISO 4017 M6X16	40 65 099	16	1	2 533 066	96 48 365 08	ELECTRIC ADD-ON PARTS CA
HEX SCREW ISO 4017 M6X16	40 65 099	5	1	2 913 004	96 20 460 08	HOUSING PRE-ASSEMBLED
HEX SCREW ISO 4017 M6X16	40 65 099	10	3	2 920 200	96 44 536 08	ELECTRIC FOR WINCH 1
HEX SCREW ISO 4017 M6X16	40 65 099	10	3	2 920 334	96 44 538 08	ELECTRIC FOR WINCH 3
HEX SCREW ISO 4017 M6X16	40 65 099	10	3	2 920 350	96 44 539 08	ELECTRIC FOR WINCH 4
HEX SCREW ISO 4017 M6X16	40 65 099	54	2	3 206	91 52 881 08	PIVOT SECTION
HEX SCREW ISO 4017 M6X16	40 65 099	15	3	3 713 013	96 57 159 08	SHEET CPL.
HEX SCREW ISO 4017 M6X20 8	11 64 489 9	20	8	2 260	91 53 057 08	BATTERY STORAGE
HEX SCREW ISO 4017 M6X20 8	11 64 489 9	22	4	2 260 006	96 46 501 08	BATTERY BOX, PRE-ASSEMB
HEX SCREW ISO 4017 M6X20 8	11 64 489 9	22	8	2 370	91 52 782 08	ERECTING WINCH
HEX SCREW ISO 4017 M6X20 8	11 64 489 9	13	2	2 391 023	96 45 720 08	RADIATOR, PRE-ASSEMBLED
HEX SCREW ISO 4017 M6X20 8	11 64 489 9	4	4	2 391 039	96 50 616 08	COVER CPL.
HEX SCREW ISO 4017 M6X20 8	11 64 489 9	32	1	2 391 040	96 53 645 08	CLUTCH ACTUATOR
HEX SCREW ISO 4017 M6X20 8	11 64 489 9	7	4	2 510	91 52 788 08	TURNTABLE PANELLING
HEX SCREW ISO 4017 M6X20 8	11 64 489 9	15	8	2 522	91 54 115 08	SLIDING DOOR CPL.
HEX SCREW ISO 4017 M6X20 8	11 64 489 9	7	2	2 540	91 53 253 08	CLIMA-HEATING INSTALLATIO
HEX SCREW ISO 4017 M6X20 8	11 64 489 9	57	14	2 550	91 61 343 08	SA FRAME
HEX SCREW ISO 4017 M6X20 8	11 64 489 9	43	3	2 711	91 52 800 08	CENT. LUBRIC. SYSTEM SUP
HEX SCREW ISO 4017 M6X20 8	11 64 489 9	8	4	2 925 204	92 16 990 08	CAMERA EQUIPMENT D-PIVOT
HEX SCREW ISO 4017 M6X20 8	11 64 489 9	15	1	2 925 204	92 16 990 08	CAMERA EQUIPMENT D-PIVOT
HEX SCREW ISO 4017 M6X20 8	11 64 489 9	11	12	2 925 402	96 58 855 08	CAMERA INSTALLATION SLEW
HEX SCREW ISO 4017 M6X20 8	11 64 489 9	37	1	2 932 082	96 67 871 08	ASSEMBLY PARTS MOUNTIN
HEX SCREW ISO 4017 M6X20 8	11 64 489 9	27	4	3 206	91 52 881 08	PIVOT SECTION
HEX SCREW ISO 4017 M6X20 8	11 64 489 9	69	5	3 211	91 57 748 08	S PIVOT SECTION
HEX SCREW ISO 4017 M6X20 8	11 64 489 9	8	4	3 745 002	92 17 236 08	SWITCH UNIT
HEX SCREW ISO 4017 M6X20 8	11 64 489 9	8	4	3 745 003	92 17 237 08	SWITCH UNIT
HEX SCREW ISO 4017 M6X20 8	11 64 489 9	42	1	X1022811	10 22 811 2	AIR CONDITIONING UNIT
HEX SCREW ISO 4017 M6X25 8	10 87 552 9	17	16	2 391 023	96 45 720 08	RADIATOR, PRE-ASSEMBLED
HEX SCREW ISO 4017 M6X25 8	10 87 552 9	24	4	2 835 002	96 48 379 08	ADD-ON PARTS
HEX SCREW ISO 4017 M6X25 8	10 87 552 9	11	2	2 932 166	92 68 911 08	GROUND RAIL
HEX SCREW ISO 4017 M6X25 8	10 87 552 9	29	8	3 208 001	91 52 883 08	F-HEAD SECTION
HEX SCREW ISO 4017 M6X25 8	10 87 552 9	14	4	7 027 481	70 27 481	FUEL SEPARATOR
HEX SCREW ISO 4017 M6X30	46 00 102	13	4	7 027 481	70 27 481	FUEL SEPARATOR
HEX SCREW ISO 4017 M6X35	49 00 595	26	1	2 522	91 54 115 08	SLIDING DOOR CPL.
HEX SCREW ISO 4017 M6X50	46 00 532	17	2	1 991	91 52 510 08	ROTARY FEED THROUGH
HEX SCREW ISO 4017 M6X50	46 00 532	15	2	3 780 751	91 52 952 08	AIR-CRAFT & WIND WARNING
HEX SCREW ISO 4017 M6X60	40 65 055 08	24	2	X1042440	10 42 440 2	CONTROL BLOCK
HEX SCREW ISO 4017 M8X12 8	11 69 004 8	8	2	1 970 100	91 58 471 08	HYDRAULIC EQUIPM.CENTER
HEX SCREW ISO 4017 M8X12 8	11 69 004 8	81	4	1 970 100	91 58 471 08	HYDRAULIC EQUIPM.CENTER
HEX SCREW ISO 4017 M8X12 8	11 69 004 8	100	4	2 391 102	96 60 027 08	RADIATOR
HEX SCREW ISO 4017 M8X12 8	11 69 004 8	22	2	2 393	91 52 787 08	AIR FILTER UNIT CPL.
HEX SCREW ISO 4017 M8X12 8	11 69 004 8	33	2	2 831	91 62 179 08	AIR COND. UNIT SUPERSTRU
HEX SCREW ISO 4017 M8X12 8	10 03 291 2	20	8	9 739 361	97 39 361	OIL SUMP
HEX SCREW ISO 4017 M8X16 1	40 66 005 08	17	8	2 392	91 52 785 08	MUFFLER UNIT

Description	Item	Pos.	Quantity	Page	Assembly	Description
HEX SCREW ISO 4017 M8X16 8	11 65 161 2	53	18	1 401	91 58 478 08	CRAWLER TRACK CARRIER, L
HEX SCREW ISO 4017 M8X16 8	11 65 161 2	53	18	1 411 200	91 58 481 08	CRAWLER TRACK CARRIER,
HEX SCREW ISO 4017 M8X16 8	11 65 161 2	348	4	2 391 001	96 45 719 08	DIESEL ENGINE, PRE-ASSEMB
HEX SCREW ISO 4017 M8X16 8	11 65 161 2	16	8	2 510	91 52 788 08	TURNTABLE PANELLING
HEX SCREW ISO 4017 M8X16 8	11 65 161 2	44	6	2 520	91 53 061 08	CABIN, GLAZED
HEX SCREW ISO 4017 M8X16 8	11 65 161 2	7	4	2 522 012	96 45 884 08	GUIDE PRE-ASS.
HEX SCREW ISO 4017 M8X16 8	11 65 161 2	42	14	2 631	91 56 817 08	SLEWING PLATFORM CATWAL
HEX SCREW ISO 4017 M8X16 8	11 65 161 2	61	4	2 859	91 52 809 08	SOUND DAMPING
HEX SCREW ISO 4017 M8X16 8	11 65 161 2	27	2	2 976 017	96 52 261 08	FITTING PLATE EMERG. ACT:
HEX SCREW ISO 4017 M8X16 8	11 65 161 2	27	28	3 211	91 57 748 08	S PIVOT SECTION
HEX SCREW ISO 4017 M8X16 8	11 65 161 2	14	8	3 350	91 52 859 08	WINCH 3
HEX SCREW ISO 4017 M8X16 8	11 65 161 2	124	33	3 713	91 57 749 08	D PIVOT SECTION
HEX SCREW ISO 4017 M8X16 8	11 65 161 2	87	12	3 714	91 52 862 08	D HEAD SECTION
HEX SCREW ISO 4017 M8X16 8	11 65 161 2	41	18	3 715 008	91 52 863 08	D INTERMEDIATE SECTION
HEX SCREW ISO 4017 M8X16 8	11 65 161 2	46	30	3 716	91 52 864 08	D INTERMEDIATE SECTION
HEX SCREW ISO 4017 M8X16 8	11 65 161 2	7	4	3 978 005	91 56 430 08	ADDL.HYDRAULIC SB-HEAD PI
HEX SCREW ISO 4017 M8X16	40 65 063 08	20	6	2 520 032	96 45 980 08	WINDSHIELD WASHER INSTAL
HEX SCREW ISO 4017 M8X18	46 00 334	17	24	2 260	91 53 057 08	BATTERY STORAGE
HEX SCREW ISO 4017 M8X20 1	40 00 704	28	4	X1041102	10 41 102 1	DRAW CYLINDER
HEX SCREW ISO 4017 M8X20	49 00 089	16	4	2 370	91 52 782 08	ERECTING WINCH
HEX SCREW ISO 4017 M8X20	49 00 089	349	4	2 391 001	96 45 719 08	DIESEL ENGINE, PRE-ASSEMB
HEX SCREW ISO 4017 M8X20	49 00 089	15	12	2 391 023	96 45 720 08	RADIATOR, PRE-ASSEMBLED
HEX SCREW ISO 4017 M8X20	49 00 089	21	2	2 392	91 52 785 08	MUFFLER UNIT
HEX SCREW ISO 4017 M8X20	49 00 089	24	4	2 393	91 52 787 08	AIR FILTER UNIT CPL.
HEX SCREW ISO 4017 M8X20	49 00 089	47	13	2 631	91 56 817 08	SLEWING PLATFORM CATWAL
HEX SCREW ISO 4017 M8X20	49 00 089	37	7	2 711	91 52 800 08	CENT. LUBRIC. SYSTEM SUP
HEX SCREW ISO 4017 M8X20	49 00 089	68	4	2 810	91 52 806 08	CRANE DRIVER'S CABIN CPL.
HEX SCREW ISO 4017 M8X20	49 00 089	58	40	2 859	91 52 809 08	SOUND DAMPING
HEX SCREW ISO 4017 M8X20	49 00 089	4	1	2 925 204	92 16 990 08	CAMERA EQUIPMENT D-PIVOT
HEX SCREW ISO 4017 M8X20	49 00 089	9	10	2 925 402	96 58 855 08	CAMERA INSTALLATION SLEW
HEX SCREW ISO 4017 M8X20	49 00 089	14	2	2 932 160	96 54 385 08	SWITCH CABINET
HEX SCREW ISO 4017 M8X20	49 00 089	23	3	9 000 510	90 00 510 6	ANGULAR GEAR
HEX SCREW ISO 4017 M8X20	49 00 089	23	3	9 000 521	90 00 521 4	ANGULAR GEAR
HEX SCREW ISO 4017 M8X20	49 00 089	14	6	X1035519	10 35 519 6	OIL AIR COOLER
HEX SCREW ISO 4017 M8X20	49 00 089	662	12	X1080159	10 80 159 1	ROPE DRUM
HEX SCREW ISO 4017 M8X22	50 26 189 08	9	2	2 522 012	96 45 884 08	GUIDE PRE-ASS.
HEX SCREW ISO 4017 M8X22	50 26 189 08	15	2	2 671	91 52 798 08	OIL RESERVOIR, COMPLETE
HEX SCREW ISO 4017 M8X22	50 26 189 08	4	12	2 810 001	96 43 597 08	CRANE DRIVER'S CABIN,PRE
HEX SCREW ISO 4017 M8X22	50 26 189 08	120	5	3 713	91 57 749 08	D PIVOT SECTION
HEX SCREW ISO 4017 M8X25 1	40 66 042	17	4	2 350	91 52 778 08	SLEWING GEAR
HEX SCREW ISO 4017 M8X25	49 00 128	57	2	1 401	91 58 478 08	CRAWLER TRACK CARRIER, L
HEX SCREW ISO 4017 M8X25	49 00 128	57	2	1 411 200	91 58 481 08	CRAWLER TRACK CARRIER,
HEX SCREW ISO 4017 M8X25	49 00 128	24	12	1 630 004	91 58 625 08	HYDRAULIC SUPPORT
HEX SCREW ISO 4017 M8X25	49 00 128	21	4	1 991	91 52 510 08	ROTARY FEED THROUGH
HEX SCREW ISO 4017 M8X25	49 00 128	25	10	2 260	91 53 057 08	BATTERY STORAGE
HEX SCREW ISO 4017 M8X25	49 00 128	9	3	2 260 006	96 46 501 08	BATTERY BOX, PRE-ASSEMB
HEX SCREW ISO 4017 M8X25	49 00 128	6	10	2 370	91 52 782 08	ERECTING WINCH
HEX SCREW ISO 4017 M8X25	49 00 128	350	10	2 391 001	96 45 719 08	DIESEL ENGINE, PRE-ASSEMB
HEX SCREW ISO 4017 M8X25	49 00 128	22	2	2 391 040	96 53 645 08	CLUTCH ACTUATOR
HEX SCREW ISO 4017 M8X25	49 00 128	105	16	2 391 102	96 60 027 08	RADIATOR
HEX SCREW ISO 4017 M8X25	49 00 128	21	8	2 393	91 52 787 08	AIR FILTER UNIT CPL.
HEX SCREW ISO 4017 M8X25	49 00 128	19	2	2 550	91 61 343 08	SA FRAME
HEX SCREW ISO 4017 M8X25	49 00 128	4	20	2 810 037	96 47 204 08	PEDAL CANTILEVER INSTALL
HEX SCREW ISO 4017 M8X25	49 00 128	60	5	2 859	91 52 809 08	SOUND DAMPING
HEX SCREW ISO 4017 M8X25	49 00 128	15	4	2 925 402	96 58 855 08	CAMERA INSTALLATION SLEW
HEX SCREW ISO 4017 M8X25	49 00 128	8	2	2 932 166	92 68 911 08	GROUND RAIL
HEX SCREW ISO 4017 M8X25	49 00 128	53	8	3 211	91 57 748 08	S PIVOT SECTION
HEX SCREW ISO 4017 M8X25	49 00 128	16	2	3 213	91 61 419 08	F-CONNECTING HEAD
HEX SCREW ISO 4017 M8X25	49 00 128	59	12	3 225	91 52 854 08	SL REDUCING SECTION
HEX SCREW ISO 4017 M8X25	49 00 128	60	2	3 281	91 52 896 08	ERECTION FRAME

Description	Item	Pos.	Quantity	Page	Assembly	Description
HEX SCREW ISO 4017 M8X25	49 00 128	3	8	3 291	91 52 831 08	S OVERRUN PROTECTION
HEX SCREW ISO 4017 M8X25	49 00 128	8	8	3 292	91 52 865 08	D OVERRUN PROTECTION
HEX SCREW ISO 4017 M8X25	49 00 128	111	4	3 713	91 57 749 08	D PIVOT SECTION
HEX SCREW ISO 4017 M8X25	49 00 128	76	4	3 714	91 52 862 08	D HEAD SECTION
HEX SCREW ISO 4017 M8X25	49 00 128	28	8	3 745	91 52 948 08	SUSPENDED BALLAST
HEX SCREW ISO 4017 M8X25	49 00 128	13	4	X1035519	10 35 519 6	OIL AIR COOLER
HEX SCREW ISO 4017 M8X30	49 00 111	9	4	2 391 038	96 47 931 08	OIL COOLER, PRE-ASSEMBLE
HEX SCREW ISO 4017 M8X30	49 00 111	13	2	2 522 013	96 45 883 08	GUIDE PRE-ASS.
HEX SCREW ISO 4017 M8X30	49 00 111	38	2	2 711	91 52 800 08	CENT. LUBRIC. SYSTEM SUP
HEX SCREW ISO 4017 M8X30	49 00 111	68	4	2 859	91 52 809 08	SOUND DAMPING
HEX SCREW ISO 4017 M8X30	49 00 111	42	8	3 745	91 52 948 08	SUSPENDED BALLAST
HEX SCREW ISO 4017 M8X30	49 00 111	4	4	5 106 691	51 06 691 08	RETURN FILTER
HEX SCREW ISO 4017 M8X40	49 00 614	30	4	2 831	91 62 179 08	AIR COND. UNIT SUPERSTRU
HEX SCREW ISO 4017 M8X40	49 00 614	4	10	2 859 025	96 46 757 08	GRIDIRON PRE-ASS.
HEX SCREW ISO 4017 M8X45	40 01 667	15	4	X1035519	10 35 519 6	OIL AIR COOLER
HEX SCREW ISO 4017 M8X45	40 65 083 77	19	1	X1042471	10 42 471 6	BALL VALVE COMBINATION
HEX SCREW ISO 4017 M8X60	46 00 386	354	4	2 391 001	96 45 719 08	DIESEL ENGINE, PRE-ASSEMB
HEX SCREW M10X100 8.8 A3C	10 34 225 4	3	1	9 739 351	97 39 351	COOLING MEDIUM PIPELINE
HEX SCREW M10X130 8.8 MAN	10 01 127 2	4	1	9 739 344	97 39 344	GENERATOR ADD-ON
HEX SCREW M10X145 8.8 A3C	10 01 127 1	2	1	9 739 355	97 39 355	OIL COOLER ADD-ON
HEX SCREW M10X170 8.8 A3C	10 01 127 4	3	1	9 739 355	97 39 355	OIL COOLER ADD-ON
HEX SCREW M10X30 8.8 MAN1	10 01 133 0	3	2	9 739 286	97 39 286	END COVER
HEX SCREW M10X30 8.8 MAN1	10 01 133 0	12	1	9 739 344	97 39 344	GENERATOR ADD-ON
HEX SCREW M10X35 8.8 MAN1	10 01 133 1	12	1	9 739 248	97 39 248	INJECTION NOZZLE W.FASTEN
HEX SCREW M10X35 8.8 MAN1	10 01 133 1	1	8	9 739 355	97 39 355	OIL COOLER ADD-ON
HEX SCREW M10X35 8.8 MAN1	10 01 133 1	14	1	9 739 371	97 39 371	AIR COND. COMPRESSOR A
HEX SCREW M10X40 8.8 MAN	10 01 134 3	15	2	9 739 344	97 39 344	GENERATOR ADD-ON
HEX SCREW M10X54 12.9	10 01 250 3	9	13	9 739 354	97 39 354	FLYWHEEL HOUSING MOUNT
HEX SCREW M10X55 8.8 MAN1	10 01 133 4	3	2	9 739 271	97 39 271	CONNECTING LINE
HEX SCREW M10X65 10.9 MAN	10 01 133 7	4	1	9 739 271	97 39 271	CONNECTING LINE
HEX SCREW M10X70 10.9	10 01 250 0	13	3	9 739 354	97 39 354	FLYWHEEL HOUSING MOUNT
HEX SCREW M10X70 8.8 MAN1	10 01 126 4	3	2	9 739 386	97 39 386	CRANKCASE BREATHER
HEX SCREW M10X75 8.8 MAN	10 34 225 9	4	1	9 739 351	97 39 351	COOLING MEDIUM PIPELINE
HEX SCREW M10X85 8.8 MAN	10 01 134 7	2	4	9 739 358	97 39 358	EXHAUST GAS RECIRCUL.ATT
HEX SCREW M12X16 8.8 MAN	10 01 134 4	3	1	9 739 366	97 39 366	FASTENING PIECES ASSEMBL
HEX SCREW M12X40 8.8 MAN	10 01 134 5	8	2	9 739 344	97 39 344	GENERATOR ADD-ON
HEX SCREW M12X40 8.8 MAN	10 01 134 5	17	1	9 739 371	97 39 371	AIR COND. COMPRESSOR A
HEX SCREW M12X50 8.8 A3C	10 34 318 3	18	1	9 739 344	97 39 344	GENERATOR ADD-ON
HEX SCREW M16X1,5X45 10.9	10 34 318 6	5	8	9 739 341	97 39 341	DRIVING PARTS
HEX SCREW M16X1,5X75 12.9	10 01 250 5	6	10	9 739 250	97 39 250	FLYWHEEL
HEX SCREW M16X30 8.8 MAN	10 03 719 1	5	1	9 739 210	97 39 210	COOLING MEDIUM PIPELINE
HEX SCREW M16X35 8.8 MAN1	10 01 133 5	4	4	9 739 493	97 39 493	TRANSPORT STAND
HEX SCREW M5X16 10.9 A2C	40 73 501 08	37	4	2 533 020	96 67 888 08	CONTROLS AND FITTINGS RI
HEX SCREW M5X16 10.9 A2C	40 73 501 08	31	1	2 835 002	96 48 379 08	ADD-ON PARTS
HEX SCREW M5X16 10.9 A2C	40 73 501 08	84	32	2 932 082	96 67 871 08	ASSEMBLY PARTS MOUNTIN
HEX SCREW M5X16 10.9 A2C	40 73 501 08	5	13	2 932 160	96 54 385 08	SWITCH CABINET
HEX SCREW M6X12 8.8 MAN18	10 01 135 8	4	2	9 739 140	97 39 140	FLAME STARTING SYSTEM
HEX SCREW M6X16 10.9 MAN	10 34 225 7	7	1	9 739 356	97 39 356	PIPELINE INSTALLATION
HEX SCREW M6X16 8.8 MAN1	10 22 274 4	11	1	9 739 369	97 39 369	PRESSURE PIPE
HEX SCREW M6X22 8.8 MAN1	10 01 124 8	8	4	9 739 501	97 39 501	FUEL LINES
HEX SCREW M8X105 8.8 A2C	10 01 126 1	4	2	9 739 349	97 39 349	CONNECTION F.WATER PIPE
HEX SCREW M8X12 8.8 C3J	10 01 135 1	9	6	9 739 296	97 39 296	HEAT PROTECTION
HEX SCREW M8X130 10.9 MAN	10 01 126 7	4	4	9 739 256	97 39 256	AIR SUCTION PIPE
HEX SCREW M8X135 10.9 MAN	10 34 225 5	9	2	9 739 503	97 39 503	FUEL LINE
HEX SCREW M8X16 8.8 MAN18	10 01 136 0	4	3	9 739 035	97 39 035	LOCKING PIECES
HEX SCREW M8X16 8.8 MAN18	10 01 136 0	4	3	9 739 129	97 39 129	COOLANT PREHEATING
HEX SCREW M8X16 8.8 MAN18	10 01 136 0	8	5	9 739 366	97 39 366	FASTENING PIECES ASSEMBL
HEX SCREW M8X18 8.8 MAN1	10 01 124 9	5	6	9 739 352	97 39 352	WATER PUMP WITH FASTENIN
HEX SCREW M8X18 8.8 MAN1	10 01 124 9	20	1	9 739 386	97 39 386	CRANKCASE BREATHER
HEX SCREW M8X20 8.8 C3J	10 01 134 9	17	1	9 739 296	97 39 296	HEAT PROTECTION

Description	Item	Pos.	Quantity	Page	Assembly	Description
HEX SCREW M8X20 8.8 MAN18	10 03 730 4	19	8	9 739 361	97 39 361	OIL SUMP
HEX SCREW M8X20 8.8 MAN18	10 03 730 4	24	2	9 739 371	97 39 371	AIR COND. COMPRESSOR A
HEX SCREW M8X20 8.8 MAN18	10 03 730 4	23	2	9 739 494	97 39 494	EXHAUST TC MOUNTING
HEX SCREW M8X22 8.8 MAN1	10 01 125 0	4	2	9 739 354	97 39 354	FLYWHEEL HOUSING MOUNT
HEX SCREW M8X22 8.8 MAN1	10 01 125 0	12	4	9 739 358	97 39 358	EXHAUST GAS RECIRCUL.ATT
HEX SCREW M8X22 8.8 MAN1	10 01 125 0	22	2	9 739 371	97 39 371	AIR COND. COMPRESSOR A
HEX SCREW M8X25 8.8 MAN1	10 01 136 2	9	1	9 739 210	97 39 210	COOLING MEDIUM PIPELINE
HEX SCREW M8X25 8.8 MAN1	10 01 136 2	12	1	9 739 371	97 39 371	AIR COND. COMPRESSOR A
HEX SCREW M8X28 8.8 A2C	10 01 121 4	10	1	9 739 118	97 39 118	OIL LINE
HEX SCREW M8X35 10.9 MAN1	10 44 336 5	31	1	9 739 492	97 39 492	PIPELINE INSTALLATION
HEX SCREW M8X35 10.9 MAN	10 01 133 9	7	1	9 739 256	97 39 256	AIR SUCTION PIPE
HEX SCREW M8X35 8.8 MAN1	10 01 125 2	3	1	9 739 349	97 39 349	CONNECTION F.WATER PIPE
HEX SCREW M8X35 8.8 MAN1	10 01 125 2	14	1	9 739 349	97 39 349	CONNECTION F.WATER PIPE
HEX SCREW M8X40 8.8 MAN1	10 01 125 3	9	1	9 739 118	97 39 118	OIL LINE
HEX SCREW M8X43,5 8.8 A2C	10 01 250 7	4	12	9 739 267	97 39 267	CYLINDER HEAD COVER
HEX SCREW M8X45 8.8 MAN1	10 01 132 6	4	2	9 739 259	97 39 259	FUEL FILTER ATTACHMENT
HEX SCREW M8X45 8.8 MAN1	10 01 132 6	3	2	9 739 276	97 39 276	WATER CONNECTION
HEX SCREW M8X55 8.8 MAN1	10 01 132 8	3	2	9 739 126	97 39 126	THERMOSTAT HOUSING
HEX SCREW M8X55 8.8 MAN1	10 01 132 8	4	1	9 739 276	97 39 276	WATER CONNECTION
HEX SCREW M8X55 8.8 MAN1	10 01 132 8	10	3	9 739 372	97 39 372	LUBRICATING OIL PUMP
HEX SCREW M8X65 8.8 A2C	10 01 122 5	5	1	9 739 126	97 39 126	THERMOSTAT HOUSING
HEX SCREW M8X65 8.8 A2C	10 01 122 5	4	2	9 739 369	97 39 369	PRESSURE PIPE
HEX SCREW M8X70 10.9 MAN1	10 44 335 6	24	1	9 739 492	97 39 492	PIPELINE INSTALLATION
HEX SCREW M8X80 10.9	10 22 272 9	5	4	9 739 256	97 39 256	AIR SUCTION PIPE
HEX SCREW M8X90 8.8 MAN1	10 01 126 2	2	2	9 739 259	97 39 259	FUEL FILTER ATTACHMENT
HEX SCREW M8X95 8.8	10 02 919 3	5	1	9 739 369	97 39 369	PRESSURE PIPE
HEX SCREW UNC7/16"X14 8.8	40 97 513 08	562	8	2 970	91 61 776 08	HYDRAULICS
HEXAGON KEY DIN 911	79 00 236 08	8	1	1 750	91 52 394 08	TOOL
HEXALOBULAR HEAD SCREW	10 03 034 6	6	2	9 739 295	97 39 295	EXHAUST PIPE
HEXALOBULAR HEAD SCREW	10 01 255 0	7	22	9 739 295	97 39 295	EXHAUST PIPE
HEXALOBULAR HEAD SCREW	10 01 254 7	17	2	9 739 122	97 39 122	OIL COOLER
HEXALOBULAR HEAD SCREW	10 34 226 9	3	9	9 739 352	97 39 352	WATER PUMP WITH FASTENIN
HEXALOBULAR HEAD SCREW	10 01 254 9	18	2	9 739 122	97 39 122	OIL COOLER
HIGH PRESSURE PUMP R-M	10 34 309 6	70	1	X1012059	10 12 059 0	DIESEL ENGINE
HINGE 19X19X45/180° GD-ZN	70 42 559 08	81	4	2 932 082	96 67 871 08	ASSEMBLY PARTS MOUNTIN
HINGE 19X28,5X126/118° ST	70 42 619 08	2	4	2 859 005	96 46 756 08	FLAP PRE-ASS.
HINGE 19X28,5X126/132° ST	70 42 637 08	3	2	2 260 009	96 46 972 08	FLAP PRE-ASS.
HINGE 19X28,5X126/132° ST	70 42 637 08	7	4	2 859 025	96 46 757 08	GRIDIRON PRE-ASS.
HINGE 20X20X40/180° GD-ZN S	70 42 582 08	12	2	2 260 006	96 46 501 08	BATTERY BOX, PRE-ASSEMB
HINGE 27X32X42/180° GD-ZN S	70 42 598 08	42	2	2 520	91 53 061 08	CABIN, GLAZED
HINGE 35X35X50/180° ST FE//	70 42 281 08	2	2	2 510 040	96 49 183 08	DOOR COMPL.
HINGE 35X35X50/180° ST FE//	70 42 281 08	2	2	2 510 059	96 49 184 08	DOOR COMPL.
HINGED FRAME VERZ	61 10 470 08	1	1	2 932 001	96 45 393 08	RELAY CONTROL SYSTEM
HINGED HANDLE KUNSTSTOF	10 29 202 3	2	1	2 520 031	96 45 610 08	REAR WINDOW PRE-ASS.
HOIST LIM.SWITCH PLUMMET	96 25 639 08	3	1	2 311	91 52 834 08	ROPE WITH ACCESSORIES 1
HOISTING WINCH ZHP 4.29 SP	10 35 411 4	2	1	2 310	91 52 503 08	WINCH 1
HOISTING WINCH ZHP 4.29 SP	10 35 411 4	1	1	3 350	91 52 859 08	WINCH 3
HOLDER	10 01 229 5	7	1	9 739 118	97 39 118	OIL LINE
HOLDER	10 01 268 4	19	1	9 739 386	97 39 386	CRANKCASE BREATHER
HOLDER	10 01 268 5	3	1	9 739 140	97 39 140	FLAME STARTING SYSTEM
HOLDER	10 02 091 7	8	1	9 739 271	97 39 271	CONNECTING LINE
HOLDER	10 02 091 8	14	1	9 739 358	97 39 358	EXHAUST GAS RECIRCUL.ATT
HOLDER	10 02 092 1	1	1	9 739 366	97 39 366	FASTENING PIECES ASSEMBL
HOLDER	10 02 092 1	26	1	9 739 386	97 39 386	CRANKCASE BREATHER
HOLDER	10 02 095 5	7	4	9 739 366	97 39 366	FASTENING PIECES ASSEMBL
HOLDER	10 03 718 2	4	1	9 739 210	97 39 210	COOLING MEDIUM PIPELINE
HOLDER	10 34 310 3	21	1	9 739 371	97 39 371	AIR COND. COMPRESSOR A
HOLDER	10 34 310 4	2	1	9 739 344	97 39 344	GENERATOR ADD-ON
HOLDER	10 34 310 6	11	1	9 739 344	97 39 344	GENERATOR ADD-ON
HOLDER	10 34 312 6	21	1	9 739 366	97 39 366	FASTENING PIECES ASSEMBL

Description	Item	Pos.	Quantity	Page	Assembly	Description
HOLDER	10 34 312 8	22	1	9 739 366	97 39 366	FASTENING PIECES ASSEMBL
HOLDER	10 48 693 3	35	1	9 739 492	97 39 492	PIPELINE INSTALLATION
HOLDER	89 01 014 08	31	1	2 520 034	96 45 984 08	INTERIOR PANELING
HOLDER	92 67 266	(30)	1	9 739 400	97 39 400	DIESEL ENGINE
HOLDER 1.4308	97 52 186 08	20	6	2 520	91 53 061 08	CABIN, GLAZED
HOLDER 1.4308	97 53 845 08	21	6	2 520	91 53 061 08	CABIN, GLAZED
HOLDER 260X170X19X1,5 AL	70 42 213 08	29	1	2 520 034	96 45 984 08	INTERIOR PANELING
HOLDER 40X80X40 G-ALMG3	97 94 895 08	3	1	2 790	91 60 975 08	MIRROR ATTACHM.IN CRANE
HOLDER 4X20X80 S315MC FE//	94 66 007 08	68	2	2 550	91 61 343 08	SA FRAME
HOLDER 4X30X95 S315MC FE//	95 14 733 08	58	7	2 391 001	96 45 719 08	DIESEL ENGINE, PRE-ASSEMB
HOLDER FUER KABELSTRAN	10 28 506 8	2	1	9 739 366	97 39 366	FASTENING PIECES ASSEMBL
HOLDER FUER KABELSTRAN	10 28 506 9	4	1	9 739 366	97 39 366	FASTENING PIECES ASSEMBL
HOLDER FUER KABELSTRAN	10 28 507 0	11	1	9 739 356	97 39 356	PIPELINE INSTALLATION
HOLDER FUER KABELSTRAN	10 28 507 0	6	1	9 739 366	97 39 366	FASTENING PIECES ASSEMBL
HOLDER PRE-ASSEMBLY	96 68 173 08	24	1	2 520 034	96 45 984 08	INTERIOR PANELING
HOLDER X12CrNiS188	92 35 694 08	55	2	2 550	91 61 343 08	SA FRAME
HOLDER X12CrNiS188	92 35 694 08	11	1	3 745 002	92 17 236 08	SWITCH UNIT
HOLDER X12CrNiS188	92 35 694 08	11	1	3 745 003	92 17 237 08	SWITCH UNIT
HOLDER X12CrNiS188	92 35 704 08	25	1	3 206	91 52 881 08	PIVOT SECTION
HOLDING ANGLE 2X190X112 D	97 81 077 08	76	1	2 550	91 61 343 08	SA FRAME
HOLDING PLATE 45X169X180	97 22 056 08	20	2	2 730	91 52 803 08	BASE PLATE SLEWING PLATF
HOLDING PLATE 4X155X50 S	97 81 204 08	78	12	2 550	91 61 343 08	SA FRAME
HOLDING SEGMENT	70 23 750	30	2	X1047220	10 47 220 4	DRIVING GEAR
HOLLOW SCREW	10 01 272 8	2	6	9 739 127	97 39 127	WATER BLEEDER PIPELINE
HOLLOW SCREW	10 01 272 8	22	1	9 739 503	97 39 503	FUEL LINE
HOLLOW SCREW	10 01 273 0	3	2	9 739 492	97 39 492	PIPELINE INSTALLATION
HOLLOW SCREW	10 01 273 0	6	2	9 739 500	97 39 500	OVERFLOW-OIL LINE
HOLLOW SCREW	10 01 273 0	6	3	9 739 501	97 39 501	FUEL LINES
HOLLOW SCREW	10 01 273 0	31	1	9 739 503	97 39 503	FUEL LINE
HOLLOW SCREW	10 22 232 3	6	1	9 739 243	97 39 243	PISTON COOLING
HOLLOW SCREW	10 22 276 0	2	5	9 739 281	97 39 281	OVERFLOW-OIL LINE
HOLLOW SCREW	10 22 276 3	6	1	9 739 281	97 39 281	OVERFLOW-OIL LINE
HOLLOW SCREW	10 28 710 8	25	1	9 739 494	97 39 494	EXHAUST TC MOUNTING
HOLLOW SCREW 10	10 01 272 4	17	1	9 739 349	97 39 349	CONNECTION F.WATER PIPE
HOLLOW SCREW 12 A4D	10 01 200 7	6	1	9 739 355	97 39 355	OIL COOLER ADD-ON
HOLLOW SCREW 6 A3C	10 44 298 5	15	1	9 739 503	97 39 503	FUEL LINE
HOLLOW SCREW 9SMnPb28K	10 22 277 0	25	1	9 739 501	97 39 501	FUEL LINES
HOLLOW SCREW DIN 74305 22	50 29 401 08	596	2	2 990	91 59 244 08	COMPRESSED AIR PLANT
HOOD 1.5X411X555 DC01	97 29 088 08	18	1	2 550	91 61 343 08	SA FRAME
HOOD 1.5X411X555 DC01	97 29 088 08	52	1	3 211	91 57 748 08	S PIVOT SECTION
HOOD 1.5X411X555 DC01	97 29 088 08	15	1	3 213	91 61 419 08	F-CONNECTING HEAD
HOOD 1.5X831X448 DC01 RAL	95 47 461 08	110	1	3 713	91 57 749 08	D PIVOT SECTION
HOOD 1.5X831X448 DC01 RAL	95 47 461 08	75	1	3 714	91 52 862 08	D HEAD SECTION
HOOD 1.5X931X548 DC01 RAL	95 32 110 08	109	1	3 713	91 57 749 08	D PIVOT SECTION
HOOD 1.5X931X548 DC01 RAL	95 32 110 08	74	1	3 714	91 52 862 08	D HEAD SECTION
HOOD 2X298X327 X5CRNI18-1	97 80 592 08	3	2	2 925 402	96 58 855 08	CAMERA INSTALLATION SLEW
HOOD 2X333X329 DC01 FE//ZN	97 14 477 08	15	1	2 657	91 57 656 08	MOUNTING EQUIPMENT CRAW
HOOK BLOCK 125 DM SPF	91 55 528 08	314	1		LR 1600-2-0	LIEBHERR CRAW.CRANE LR 1
HOOK ROD T ZN O	96 36 112 08	47	1	1 750	91 52 394 08	TOOL
HOPPER RD200 WEISSBLECH	79 00 444 08	16	1	1 750	91 52 394 08	TOOL
HORIZONTAL TENSIONER	77 90 011 08	7	1	2 925 204	92 16 990 08	CAMERA EQUIPMENT D-PIVOT
HORN 24V	61 40 031 08	9	1	2 533 066	96 48 365 08	ELECTRIC ADD-ON PARTS CA
HOSE	10 01 120 0	20	2	9 739 492	97 39 492	PIPELINE INSTALLATION
HOSE 18X2200	55 31 761 08	17	1	2 540	91 53 253 08	CLIMA-HEATING INSTALLATIO
HOSE 18X2200	55 31 761 08	9	1	2 541	91 52 790 08	ADD HEATING SUPERSTRUCT
HOSE 22X65	10 01 263 2	28	1	9 739 494	97 39 494	EXHAUST TC MOUNTING
HOSE BEND 90°	10 03 717 3	2	2	9 739 210	97 39 210	COOLING MEDIUM PIPELINE
HOSE CLAMP 10//9	55 31 023 08	15	6	2 541	91 52 790 08	ADD HEATING SUPERSTRUCT
HOSE CLAMP 100 W2-2	10 03 717 1	2	1	9 739 209	97 39 209	INTAKE STACK ASSEMBLY
HOSE CLAMP 100-104 ST	77 42 237 08	8	2	2 670	91 52 797 08	FUEL TANK CPL.

Description	Item	Pos.	Quantity	Page	Assembly	Description
HOSE CLAMP 100-120 W3	55 08 494 08	132	8	2 391 001	96 45 719 08	DIESEL ENGINE, PRE-ASSEMB
HOSE CLAMP 100-120 W3	55 08 494 08	6	2	2 391 023	96 45 720 08	RADIATOR, PRE-ASSEMBLED
HOSE CLAMP 100-120 W3	55 08 494 08	16	4	2 670	91 52 797 08	FUEL TANK CPL.
HOSE CLAMP 140/130-150/12	77 42 099 08	10	2	2 393	91 52 787 08	AIR FILTER UNIT CPL.
HOSE CLAMP 144/140-148/25 S	77 42 118 08	11	1	2 393	91 52 787 08	AIR FILTER UNIT CPL.
HOSE CLAMP 158-166 ST	77 42 119 08	77	2	2 970	91 61 776 08	HYDRAULICS
HOSE CLAMP 160-180/12 W3	10 03 051 7	14	1	2 393	91 52 787 08	AIR FILTER UNIT CPL.
HOSE CLAMP 176-184 ST	77 42 283 08	11	2	2 978 100	91 52 796 08	ADDNL.HYDR.ERECTION DEV
HOSE CLAMP 21/16-27/12 W3	11 11 807 7	153	2	2 391 001	96 45 719 08	DIESEL ENGINE, PRE-ASSEMB
HOSE CLAMP 21/16-27/12 W3	11 11 807 7	13	17	2 540	91 53 253 08	CLIMA-HEATING INSTALLATIO
HOSE CLAMP 21/16-27/12 W3	11 11 807 7	16	12	2 541	91 52 790 08	ADD HEATING SUPERSTRUCT
HOSE CLAMP 26 Ck 75	10 01 267 1	16	2	9 739 386	97 39 386	CRANKCASE BREATHER
HOSE CLAMP 29	10 28 505 2	30	2	9 739 494	97 39 494	EXHAUST TC MOUNTING
HOSE CLAMP 32/25-40/12 W3	77 42 085 08	5	1	2 541 001	96 49 651 08	ADDNL.HEATING, PRE-ASSE
HOSE CLAMP 40-60 W3	55 08 380 08	52	4	2 520 034	96 45 984 08	INTERIOR PANELING
HOSE CLAMP 41/35-50/12 W3	55 08 495 08	134	2	2 391 001	96 45 719 08	DIESEL ENGINE, PRE-ASSEMB
HOSE CLAMP 41/35-50/12 W3	55 08 495 08	15	2	2 520 032	96 45 980 08	WINDSHIELD WASHER INSTAL
HOSE CLAMP 44 Ck 75	10 01 267 4	21	5	9 739 492	97 39 492	PIPELINE INSTALLATION
HOSE CLAMP 60X80 12-W2	10 03 717 6	3	4	9 739 210	97 39 210	COOLING MEDIUM PIPELINE
HOSE CLAMP 70/60-80/12 W3	77 42 143 08	136	8	2 391 001	96 45 719 08	DIESEL ENGINE, PRE-ASSEMB
HOSE CLAMP 70/60-80/12 W3	77 42 143 08	7	2	2 391 023	96 45 720 08	RADIATOR, PRE-ASSEMBLED
HOSE CLAMP 70/68-73/25 ST	10 65 265 7	135	9	2 391 001	96 45 719 08	DIESEL ENGINE, PRE-ASSEMB
HOSE CLAMP 72X20	77 42 139 08	12	1	2 671 004	96 46 305 08	OIL TANK PRE-ASS.
HOSE CLAMP 86-91X25 ST	77 42 279 08	148	16	2 391 001	96 45 719 08	DIESEL ENGINE, PRE-ASSEMB
HOSE CLAMP Ck 75	10 01 266 8	15	1	9 739 386	97 39 386	CRANKCASE BREATHER
HOSE CLAMP DIN 3017-1 12-22	10 87 202 2	15	1	2 920 638	96 51 138 08	CONTROL DESK
HOSE CLAMP HRGB ST	77 42 830 08	12	3	2 393	91 52 787 08	AIR FILTER UNIT CPL.
HOSE CLAMP THREADED UNI	60 24 400 08	4	1	2 920 257	92 78 689 08	TERMINAL BOX LIGHTING
HOSE CPL. 1SC 0,88M	92 75 502 08	308	1	2 997	91 61 780 08	HOSE LINES SUPERSTRUCT
HOSE CPL. 1SC 1,6M	96 54 293 08	1234	1	2 977 202	96 48 216 08	HOSE LINES PUMP 5+6
HOSE CPL. 1SC 8X1000	92 60 582 08	186	1	2 997	91 61 780 08	HOSE LINES SUPERSTRUCT
HOSE CPL. 1SC 8X1040	92 93 776 08	385	1	2 997	91 61 780 08	HOSE LINES SUPERSTRUCT
HOSE CPL. 1SC 8X1200	92 32 713 08	1460	1	2 976 204	96 47 202 08	HOSE LINES 2 SLEWING GEA
HOSE CPL. 1SC 8X1260	92 80 465 08	304	1	2 997	91 61 780 08	HOSE LINES SUPERSTRUCT
HOSE CPL. 1SC 8X1300	96 52 075 08	343	1	2 997	91 61 780 08	HOSE LINES SUPERSTRUCT
HOSE CPL. 1SC 8X1460	92 61 225 08	327	1	2 997	91 61 780 08	HOSE LINES SUPERSTRUCT
HOSE CPL. 1SC 8X1460	92 76 122 08	271	1	2 997	91 61 780 08	HOSE LINES SUPERSTRUCT
HOSE CPL. 1SC 8X2000	96 24 770 08	1223	1	2 978 101	96 47 912 08	HOSE LINES MOUNTING INST
HOSE CPL. 1SC 8X220	96 51 592 08	313	1	2 997	91 61 780 08	HOSE LINES SUPERSTRUCT
HOSE CPL. 1SC 8X2300	96 17 986 08	1385	1	2 975 191	96 48 196 08	HOSE LINES MOUNTING JACK
HOSE CPL. 1SC 8X2700	92 76 383 08	326	1	2 997	91 61 780 08	HOSE LINES SUPERSTRUCT
HOSE CPL. 1SC 8X300	92 76 379 08	1406	1	2 975 118	96 47 200 08	HOSE LINES WINCH 1
HOSE CPL. 1SC 8X340	92 67 113 08	197	1	2 997	91 61 780 08	HOSE LINES SUPERSTRUCT
HOSE CPL. 1SC 8X400	92 60 254 08	342	1	2 997	91 61 780 08	HOSE LINES SUPERSTRUCT
HOSE CPL. 1SC 8X480	92 88 791 08	309	1	2 997	91 61 780 08	HOSE LINES SUPERSTRUCT
HOSE CPL. 1SC 8X500	92 60 981 08	1459	1	2 976 204	96 47 202 08	HOSE LINES 2 SLEWING GEA
HOSE CPL. 1SC 8X580	92 84 682 08	190	1	2 997	91 61 780 08	HOSE LINES SUPERSTRUCT
HOSE CPL. 1SC 8X600	92 96 492 08	182	1	2 997	91 61 780 08	HOSE LINES SUPERSTRUCT
HOSE CPL. 1SC 8X640	92 68 546 08	243	1	2 997	91 61 780 08	HOSE LINES SUPERSTRUCT
HOSE CPL. 1SC 8X660	92 61 198 08	307	1	2 997	91 61 780 08	HOSE LINES SUPERSTRUCT
HOSE CPL. 1SC 8X660	92 97 592 08	1452	1	2 976 701	96 47 196 08	HOSE LINES PUMP 12
HOSE CPL. 1SC 8X720	92 76 816 08	386	1	2 997	91 61 780 08	HOSE LINES SUPERSTRUCT
HOSE CPL. 1SC 8X720	96 42 753 08	1466	1	2 976 204	96 47 202 08	HOSE LINES 2 SLEWING GEA
HOSE CPL. 1SC 8X800	96 25 348 08	219	1	2 997	91 61 780 08	HOSE LINES SUPERSTRUCT
HOSE CPL. 1SC 8X820	92 63 790 08	333	1	2 997	91 61 780 08	HOSE LINES SUPERSTRUCT
HOSE CPL. 1SC 8X960	92 63 791 08	807	1	1 970 200	96 54 955 08	HOSE LINES CENTRE SECTIO
HOSE CPL. 1SN 1,2M	92 97 579 08	376	1	2 997	91 61 780 08	HOSE LINES SUPERSTRUCT
HOSE CPL. 1SN 1,55M	96 27 618 08	389	1	2 997	91 61 780 08	HOSE LINES SUPERSTRUCT
HOSE CPL. 1SN 25X1000	92 76 051 08	377	1	2 997	91 61 780 08	HOSE LINES SUPERSTRUCT
HOSE CPL. 1SN 25X1000	92 97 467 08	813	2	1 970 200	96 54 955 08	HOSE LINES CENTRE SECTIO

Description	Item	Pos.	Quantity	Page	Assembly	Description
HOSE CPL. 1SN 25X1000	92 97 467 08	234	1	2 997	91 61 780 08	HOSE LINES SUPERSTRUCT
HOSE CPL. 1SN 25X1360	92 06 036 08	242	1	2 997	91 61 780 08	HOSE LINES SUPERSTRUCT
HOSE CPL. 1SN 25X1700	92 75 706 08	1249	1	2 977 202	96 48 216 08	HOSE LINES PUMP 5+6
HOSE CPL. 1SN 25X1700	92 75 706 08	355	1	2 997	91 61 780 08	HOSE LINES SUPERSTRUCT
HOSE CPL. 1SN 25X200	92 15 736 08	747	1	1 970 200	96 54 955 08	HOSE LINES CENTRE SECTIO
HOSE CPL. 1SN 25X2100	92 66 115 08	809	1	1 970 200	96 54 955 08	HOSE LINES CENTRE SECTIO
HOSE CPL. 1SN 25X2300	92 96 157 08	1302	1	2 975 154	96 62 897 08	HOSE LINES WINCH 3
HOSE CPL. 1SN 25X2300	92 96 157 08	(1321)	1	3 978 100	91 56 428 08	HYDR. SUSPENDED BALLAST
HOSE CPL. 1SN 25X2500	92 60 668 08	1301	1	2 975 154	96 62 897 08	HOSE LINES WINCH 3
HOSE CPL. 1SN 25X2600	92 75 709 08	837	1	1 972 304	96 54 953 08	HOSE LINES CRAWLER 2 DRI
HOSE CPL. 1SN 25X660	92 63 983 08	408	1	2 997	91 61 780 08	HOSE LINES SUPERSTRUCT
HOSE CPL. 1SN 25X700	92 61 308 08	229	1	2 997	91 61 780 08	HOSE LINES SUPERSTRUCT
HOSE CPL. 1SN 25X800	96 49 599 08	235	1	2 997	91 61 780 08	HOSE LINES SUPERSTRUCT
HOSE CPL. 1SN 25X820	96 52 068 08	228	1	2 997	91 61 780 08	HOSE LINES SUPERSTRUCT
HOSE CPL. 1SN 25X840	96 54 781 08	1481	1	2 977 005	96 48 195 08	HOSE LINES ADD HYDR
HOSE CPL. 1SN 32X1500	96 54 337 08	1482	1	2 977 005	96 48 195 08	HOSE LINES ADD HYDR
HOSE CPL. 1SN 32X1500	96 63 472 08	403	1	2 997	91 61 780 08	HOSE LINES SUPERSTRUCT
HOSE CPL. 1SN 32X1550	92 93 381 08	740	1	1 970 200	96 54 955 08	HOSE LINES CENTRE SECTIO
HOSE CPL. 1SN 32X1700	92 87 633 08	357	1	2 997	91 61 780 08	HOSE LINES SUPERSTRUCT
HOSE CPL. 1SN 32X3000	92 68 364 08	180	1	2 975 601	92 91 393 08	HOSE LINES TRANSFORMER
HOSE CPL. 1SN 32X3000	92 68 364 08	233	1	2 997	91 61 780 08	HOSE LINES SUPERSTRUCT
HOSE CPL. 1SN 32X3000	96 63 471 08	402	1	2 997	91 61 780 08	HOSE LINES SUPERSTRUCT
HOSE CPL. 1SN 32X500	92 15 391 08	231	1	2 997	91 61 780 08	HOSE LINES SUPERSTRUCT
HOSE CPL. 1SN 32X560	92 13 504 08	384	1	2 997	91 61 780 08	HOSE LINES SUPERSTRUCT
HOSE CPL. 1SN 32X760	96 55 679 08	405	1	2 997	91 61 780 08	HOSE LINES SUPERSTRUCT
HOSE CPL. 1SN 32X860	92 26 313 08	221	1	2 997	91 61 780 08	HOSE LINES SUPERSTRUCT
HOSE CPL. 1SN 32X940	96 49 598 08	232	1	2 997	91 61 780 08	HOSE LINES SUPERSTRUCT
HOSE CPL. 2755 12X1120	92 56 341 08	1221	1	2 978 101	96 47 912 08	HOSE LINES MOUNTING INST
HOSE CPL. 2755 12X1700	92 40 284 08	302	1	2 997	91 61 780 08	HOSE LINES SUPERSTRUCT
HOSE CPL. 2755 12X1750	92 29 002 08	301	1	2 997	91 61 780 08	HOSE LINES SUPERSTRUCT
HOSE CPL. 2755 12X3400	96 20 654 08	802	4	1 970 200	96 54 955 08	HOSE LINES CENTRE SECTIO
HOSE CPL. 2755 12X3800	92 87 562 08	(1880)	8	1 975 006	91 52 509 08	ADD.HYDR.UNIT SUPPORT CY
HOSE CPL. 2755 12X540	92 25 870 08	1270	1	3 978 018	96 50 880 08	HOSE LINES PULL CYL
HOSE CPL. 2755 12X960	92 45 280 08	1222	1	2 978 101	96 47 912 08	HOSE LINES MOUNTING INST
HOSE CPL. 2755 16X1300	92 40 956 08	746	1	1 970 200	96 54 955 08	HOSE LINES CENTRE SECTIO
HOSE CPL. 2755 16X1800	92 64 556 08	400	1	2 997	91 61 780 08	HOSE LINES SUPERSTRUCT
HOSE CPL. 2755 16X1900	92 48 756 08	390	1	2 997	91 61 780 08	HOSE LINES SUPERSTRUCT
HOSE CPL. 2755 16X2600	92 60 420 08	1264	2	3 978 009	96 50 881 08	HOSE LINES D-HEAD SECTIO
HOSE CPL. 2755 16X3300	92 44 929 08	1263	2	3 978 009	96 50 881 08	HOSE LINES D-HEAD SECTIO
HOSE CPL. 2755 16X600	92 22 817 08	359	1	2 997	91 61 780 08	HOSE LINES SUPERSTRUCT
HOSE CPL. 2755 16X780	92 60 732 08	358	1	2 997	91 61 780 08	HOSE LINES SUPERSTRUCT
HOSE CPL. 2755 19X1000	92 22 505 08	1313	2	2 978 107	96 50 433 08	HOSE LINES GUY MOUNTING
HOSE CPL. 2755 19X1020	92 96 166 08	1462	1	2 976 204	96 47 202 08	HOSE LINES 2 SLEWING GEA
HOSE CPL. 2755 19X1040	92 27 352 08	1483	1	2 977 005	96 48 195 08	HOSE LINES ADD HYDR
HOSE CPL. 2755 19X1060	92 44 585 08	383	1	2 997	91 61 780 08	HOSE LINES SUPERSTRUCT
HOSE CPL. 2755 19X1200	96 51 561 08	212	1	2 997	91 61 780 08	HOSE LINES SUPERSTRUCT
HOSE CPL. 2755 19X1420	92 80 222 08	1220	2	2 978 101	96 47 912 08	HOSE LINES MOUNTING INST
HOSE CPL. 2755 19X1700	92 20 299 08	312	2	2 997	91 61 780 08	HOSE LINES SUPERSTRUCT
HOSE CPL. 2755 19X2050	92 61 208 08	1455	1	2 976 204	96 47 202 08	HOSE LINES 2 SLEWING GEA
HOSE CPL. 2755 19X2350	92 19 240 08	1456	1	2 976 204	96 47 202 08	HOSE LINES 2 SLEWING GEA
HOSE CPL. 2755 19X2450	96 54 735 08	1308	1	2 978 107	96 50 433 08	HOSE LINES GUY MOUNTING
HOSE CPL. 2755 19X460	96 49 579 08	1210	1	2 978 204	96 47 114 08	HOSE LINES
HOSE CPL. 2755 19X480	92 46 744 08	406	1	2 997	91 61 780 08	HOSE LINES SUPERSTRUCT
HOSE CPL. 2755 19X490	96 63 470 08	392	1	2 997	91 61 780 08	HOSE LINES SUPERSTRUCT
HOSE CPL. 2755 19X540	92 87 114 08	1211	1	2 978 204	96 47 114 08	HOSE LINES
HOSE CPL. 2755 19X700	92 28 969 08	382	1	2 997	91 61 780 08	HOSE LINES SUPERSTRUCT
HOSE CPL. 2755 19X700	92 28 969 08	407	1	2 997	91 61 780 08	HOSE LINES SUPERSTRUCT
HOSE CPL. 2755 19X740	96 51 591 08	1461	1	2 976 204	96 47 202 08	HOSE LINES 2 SLEWING GEA
HOSE CPL. 2755 19X800	96 51 572 08	1450	1	2 976 701	96 47 196 08	HOSE LINES PUMP 12
HOSE CPL. 2755 19X840	96 51 573 08	1451	1	2 976 701	96 47 196 08	HOSE LINES PUMP 12

Description	Item	Pos.	Quantity	Page	Assembly	Description
HOSE CPL. 2755 19X860	96 51 896 08	381	1	2 997	91 61 780 08	HOSE LINES SUPERSTRUCT
HOSE CPL. 2755 19X880	96 52 067 08	211	1	2 997	91 61 780 08	HOSE LINES SUPERSTRUCT
HOSE CPL. 2755 19X900	96 52 066 08	210	1	2 997	91 61 780 08	HOSE LINES SUPERSTRUCT
HOSE CPL. 2755 25X1550	96 51 562 08	213	1	2 997	91 61 780 08	HOSE LINES SUPERSTRUCT
HOSE CPL. 2755 25X2300	92 80 473 08	(1320)	1	3 978 100	91 56 428 08	HYDR. SUSPENDED BALLAST
HOSE CPL. 2755.10 0,62M	92 18 495 08	391	1	2 997	91 61 780 08	HOSE LINES SUPERSTRUCT
HOSE CPL. 2755.10 2,2M	92 18 746 08	812	1	1 970 200	96 54 955 08	HOSE LINES CENTRE SECTIO
HOSE CPL. 2SN 0,23M	92 74 496 08	328	1	2 997	91 61 780 08	HOSE LINES SUPERSTRUCT
HOSE CPL. 2SN 0,46M	96 68 629 08	330	1	2 997	91 61 780 08	HOSE LINES SUPERSTRUCT
HOSE CPL. 2SN 0,4M	92 80 060 08	331	1	2 997	91 61 780 08	HOSE LINES SUPERSTRUCT
HOSE CPL. 2SN 0,94M	92 80 363 08	332	1	2 997	91 61 780 08	HOSE LINES SUPERSTRUCT
HOSE CPL. 2SN 1,85M	92 09 958 08	244	1	2 997	91 61 780 08	HOSE LINES SUPERSTRUCT
HOSE CPL. 2SN 1,85M	92 87 626 08	338	1	2 997	91 61 780 08	HOSE LINES SUPERSTRUCT
HOSE CPL. 2SN 10X1000	92 93 173 08	(1595)	1	2 976 022	96 53 245 08	FITTING PLATE EMERG. ACT:
HOSE CPL. 2SN 10X10000	92 97 339 08	183	1	2 975 601	92 91 393 08	HOSE LINES TRANSFORMER
HOSE CPL. 2SN 10X1060	96 25 946 08	1310	1	2 978 107	96 50 433 08	HOSE LINES GUY MOUNTING
HOSE CPL. 2SN 10X1300	92 80 025 08	(1596)	1	2 976 022	96 53 245 08	FITTING PLATE EMERG. ACT:
HOSE CPL. 2SN 10X1500	96 31 722 08	1261	1	3 978 009	96 50 881 08	HOSE LINES D-HEAD SECTIO
HOSE CPL. 2SN 10X1700	96 31 723 08	(1282)	1	3 978 015	91 56 429 08	ADDITIONAL HYDRAULICS IN
HOSE CPL. 2SN 10X1750	96 29 984 08	1287	1	3 978 016	96 50 878 08	HOSE LINES INTERM. SECTIO
HOSE CPL. 2SN 10X2500	92 97 568 08	339	2	2 997	91 61 780 08	HOSE LINES SUPERSTRUCT
HOSE CPL. 2SN 10X3700	96 47 681 08	1262	2	3 978 009	96 50 881 08	HOSE LINES D-HEAD SECTIO
HOSE CPL. 2SN 10X480	96 22 558 08	1216	1	2 978 204	96 47 114 08	HOSE LINES
HOSE CPL. 2SN 10X510	92 93 119 08	1214	1	2 978 204	96 47 114 08	HOSE LINES
HOSE CPL. 2SN 10X580	92 93 262 08	1271	1	3 978 018	96 50 880 08	HOSE LINES PULL CYL
HOSE CPL. 2SN 10X620	96 51 914 08	1215	1	2 978 204	96 47 114 08	HOSE LINES
HOSE CPL. 2SN 10X620	96 51 914 08	1217	1	2 978 204	96 47 114 08	HOSE LINES
HOSE CPL. 2SN 10X700	92 65 600 08	(95)	2	2 976 203	92 27 489 08	ADDL.HYDR.F.PIN PULLING DE
HOSE CPL. 2SN 10X880	92 68 547 08	1314	1	2 978 107	96 50 433 08	HOSE LINES GUY MOUNTING
HOSE CPL. 2SN 12X1000	92 80 300 08	1383	1	2 975 191	96 48 196 08	HOSE LINES MOUNTING JACK
HOSE CPL. 2SN 12X10100	92 93 286 08	182	1	2 975 601	92 91 393 08	HOSE LINES TRANSFORMER
HOSE CPL. 2SN 12X1850	92 76 030 08	1247	1	2 977 202	96 48 216 08	HOSE LINES PUMP 5+6
HOSE CPL. 2SN 12X1850	92 76 030 08	1248	1	2 977 202	96 48 216 08	HOSE LINES PUMP 5+6
HOSE CPL. 2SN 12X2500	92 76 848 08	1303	1	2 975 154	96 62 897 08	HOSE LINES WINCH 3
HOSE CPL. 2SN 12X2500	92 76 848 08	1304	1	2 975 154	96 62 897 08	HOSE LINES WINCH 3
HOSE CPL. 2SN 12X2500	96 31 991 08	1307	1	2 978 107	96 50 433 08	HOSE LINES GUY MOUNTING
HOSE CPL. 2SN 12X2650	96 32 001 08	838	1	1 972 304	96 54 953 08	HOSE LINES CRAWLER 2 DRI
HOSE CPL. 2SN 12X3000	92 45 055 08	181	1	2 975 601	92 91 393 08	HOSE LINES TRANSFORMER
HOSE CPL. 2SN 12X3000	92 45 055 08	(1592)	2	2 976 017	96 52 261 08	FITTING PLATE EMERG. ACT:
HOSE CPL. 2SN 12X3000	92 45 055 08	(1592)	2	2 976 022	96 53 245 08	FITTING PLATE EMERG. ACT:
HOSE CPL. 2SN 12X350	92 87 660 08	394	1	2 997	91 61 780 08	HOSE LINES SUPERSTRUCT
HOSE CPL. 2SN 12X400	92 76 147 08	1382	1	2 975 191	96 48 196 08	HOSE LINES MOUNTING JACK
HOSE CPL. 2SN 12X400	92 84 715 08	124	1	2 997	91 61 780 08	HOSE LINES SUPERSTRUCT
HOSE CPL. 2SN 12X620	92 76 164 08	125	1	2 997	91 61 780 08	HOSE LINES SUPERSTRUCT
HOSE CPL. 2SN 12X7200	92 97 248 08	(1591)	1	2 976 017	96 52 261 08	FITTING PLATE EMERG. ACT:
HOSE CPL. 2SN 12X780	92 76 838 08	1384	1	2 975 191	96 48 196 08	HOSE LINES MOUNTING JACK
HOSE CPL. 2SN 12X8000	92 87 625 08	185	1	2 975 601	92 91 393 08	HOSE LINES TRANSFORMER
HOSE CPL. 2SN 12X920	92 76 776 08	393	1	2 997	91 61 780 08	HOSE LINES SUPERSTRUCT
HOSE CPL. 2SN 16X10000	92 93 770 08	184	1	2 975 601	92 91 393 08	HOSE LINES TRANSFORMER
HOSE CPL. 2SN 16X1650	96 55 636 08	217	1	2 997	91 61 780 08	HOSE LINES SUPERSTRUCT
HOSE CPL. 2SN 16X500	92 68 659 08	265	1	2 997	91 61 780 08	HOSE LINES SUPERSTRUCT
HOSE CPL. 2SN 16X540	96 29 580 08	215	1	2 997	91 61 780 08	HOSE LINES SUPERSTRUCT
HOSE CPL. 2SN 16X560	92 84 567 08	216	1	2 997	91 61 780 08	HOSE LINES SUPERSTRUCT
HOSE CPL. 2SN 16X7000	96 55 666 08	(1590)	1	2 976 017	96 52 261 08	FITTING PLATE EMERG. ACT:
HOSE CPL. 2SN 16X720	96 41 931 08	361	1	2 997	91 61 780 08	HOSE LINES SUPERSTRUCT
HOSE CPL. 2SN 16X860	96 49 576 08	360	1	2 997	91 61 780 08	HOSE LINES SUPERSTRUCT
HOSE CPL. 2SN 2,0M	92 09 849 08	317	1	2 997	91 61 780 08	HOSE LINES SUPERSTRUCT
HOSE CPL. 2SN 20X1000	92 93 328 08	1312	2	2 978 107	96 50 433 08	HOSE LINES GUY MOUNTING
HOSE CPL. 2SN 20X2450	92 76 036 08	1309	1	2 978 107	96 50 433 08	HOSE LINES GUY MOUNTING
HOSE CPL. 2SN 20X480	92 99 231 08	1213	1	2 978 204	96 47 114 08	HOSE LINES

Description	Item	Pos.	Quantity	Page	Assembly	Description
HOSE CPL. 2SN 20X580	96 54 722 08	1212	1	2 978 204	96 47 114 08	HOSE LINES
HOSE CPL. 2SN 6X1100	96 51 560 08	209	1	2 997	91 61 780 08	HOSE LINES SUPERSTRUCT
HOSE CPL. 2SN 6X1500	96 51 559 08	208	1	2 997	91 61 780 08	HOSE LINES SUPERSTRUCT
HOSE CPL. 2SN 6X1550	96 22 426 08	263	1	2 997	91 61 780 08	HOSE LINES SUPERSTRUCT
HOSE CPL. 2SN 6X1700	92 74 187 08	262	1	2 997	91 61 780 08	HOSE LINES SUPERSTRUCT
HOSE CPL. 2SN 6X1750	92 09 806 08	261	1	2 997	91 61 780 08	HOSE LINES SUPERSTRUCT
HOSE CPL. 2SN 6X2200	92 81 218 08	1230	1	2 977 202	96 48 216 08	HOSE LINES PUMP 5+6
HOSE CPL. 2SN 6X2750	96 54 302 08	363	1	2 997	91 61 780 08	HOSE LINES SUPERSTRUCT
HOSE CPL. 2SN 6X330	92 09 765 08	398	1	2 997	91 61 780 08	HOSE LINES SUPERSTRUCT
HOSE CPL. 2SN 6X400	92 24 554 08	264	1	2 997	91 61 780 08	HOSE LINES SUPERSTRUCT
HOSE CPL. 2SN 6X400	92 24 554 08	397	1	2 997	91 61 780 08	HOSE LINES SUPERSTRUCT
HOSE CPL. 2SN 6X460	96 51 593 08	316	1	2 997	91 61 780 08	HOSE LINES SUPERSTRUCT
HOSE CPL. 2SN 6X700	92 68 678 08	274	1	2 997	91 61 780 08	HOSE LINES SUPERSTRUCT
HOSE CPL. 2SN 6X800	96 62 622 08	362	1	2 997	91 61 780 08	HOSE LINES SUPERSTRUCT
HOSE CPL. 2SN 6X860	96 51 917 08	320	1	2 997	91 61 780 08	HOSE LINES SUPERSTRUCT
HOSE CPL. 2SN 8X1000	92 93 107 08	1164	1	2 975 154	96 62 897 08	HOSE LINES WINCH 3
HOSE CPL. 2SN 8X1040	92 99 672 08	1311	1	2 978 107	96 50 433 08	HOSE LINES GUY MOUNTING
HOSE CPL. 2SN 8X1120	96 39 253 08	(1594)	1	2 976 022	96 53 245 08	FITTING PLATE EMERG. ACT:
HOSE CPL. 2SN 8X1400	92 87 596 08	1465	1	2 976 204	96 47 202 08	HOSE LINES 2 SLEWING GEA
HOSE CPL. 2SN 8X15000	92 87 559 08	90	4	2 976 200	91 44 034 08	AUX.HYDR.PIN EXTRACTION
HOSE CPL. 2SN 8X15000	96 51 586 08	(1371)	2	2 970 081	96 50 495 08	ADDL.HYDR.F.PIN PULLING DE
HOSE CPL. 2SN 8X1900	92 97 484 08	1169	1	2 975 154	96 62 897 08	HOSE LINES WINCH 3
HOSE CPL. 2SN 8X200	92 80 057 08	185	1	2 997	91 61 780 08	HOSE LINES SUPERSTRUCT
HOSE CPL. 2SN 8X240	96 52 045 08	122	1	2 997	91 61 780 08	HOSE LINES SUPERSTRUCT
HOSE CPL. 2SN 8X250	92 76 973 08	1405	1	2 975 118	96 47 200 08	HOSE LINES WINCH 1
HOSE CPL. 2SN 8X2550	96 51 595 08	324	1	2 997	91 61 780 08	HOSE LINES SUPERSTRUCT
HOSE CPL. 2SN 8X2700	96 52 073 08	325	1	2 997	91 61 780 08	HOSE LINES SUPERSTRUCT
HOSE CPL. 2SN 8X280	92 17 502 08	1161	1	2 975 154	96 62 897 08	HOSE LINES WINCH 3
HOSE CPL. 2SN 8X3000	92 84 646 08	(1370)	2	2 970 081	96 50 495 08	ADDL.HYDR.F.PIN PULLING DE
HOSE CPL. 2SN 8X320	92 93 259 08	401	2	2 997	91 61 780 08	HOSE LINES SUPERSTRUCT
HOSE CPL. 2SN 8X330	92 32 286 08	193	1	2 997	91 61 780 08	HOSE LINES SUPERSTRUCT
HOSE CPL. 2SN 8X350	92 66 576 08	188	1	2 997	91 61 780 08	HOSE LINES SUPERSTRUCT
HOSE CPL. 2SN 8X350	92 66 576 08	192	1	2 997	91 61 780 08	HOSE LINES SUPERSTRUCT
HOSE CPL. 2SN 8X350	92 76 161 08	1404	1	2 975 118	96 47 200 08	HOSE LINES WINCH 1
HOSE CPL. 2SN 8X3600	92 02 912 08	364	1	2 997	91 61 780 08	HOSE LINES SUPERSTRUCT
HOSE CPL. 2SN 8X3700	92 89 664 08	(1593)	1	2 976 017	96 52 261 08	FITTING PLATE EMERG. ACT:
HOSE CPL. 2SN 8X3700	92 89 664 08	(1593)	1	2 976 022	96 53 245 08	FITTING PLATE EMERG. ACT:
HOSE CPL. 2SN 8X410	96 51 589 08	1402	1	2 975 118	96 47 200 08	HOSE LINES WINCH 1
HOSE CPL. 2SN 8X420	92 80 056 08	198	1	2 997	91 61 780 08	HOSE LINES SUPERSTRUCT
HOSE CPL. 2SN 8X430	96 51 596 08	329	1	2 997	91 61 780 08	HOSE LINES SUPERSTRUCT
HOSE CPL. 2SN 8X480	96 51 588 08	196	1	2 997	91 61 780 08	HOSE LINES SUPERSTRUCT
HOSE CPL. 2SN 8X480	96 54 718 08	1272	1	3 978 018	96 50 880 08	HOSE LINES PULL CYL
HOSE CPL. 2SN 8X540	92 96 122 08	379	1	2 997	91 61 780 08	HOSE LINES SUPERSTRUCT
HOSE CPL. 2SN 8X540	96 24 385 08	365	1	2 997	91 61 780 08	HOSE LINES SUPERSTRUCT
HOSE CPL. 2SN 8X600	92 80 058 08	366	1	2 997	91 61 780 08	HOSE LINES SUPERSTRUCT
HOSE CPL. 2SN 8X600	92 88 897 08	354	1	2 997	91 61 780 08	HOSE LINES SUPERSTRUCT
HOSE CPL. 2SN 8X620	92 30 161 08	1160	1	2 975 154	96 62 897 08	HOSE LINES WINCH 3
HOSE CPL. 2SN 8X620	96 54 763 08	399	1	2 997	91 61 780 08	HOSE LINES SUPERSTRUCT
HOSE CPL. 2SN 8X640	96 51 590 08	1403	1	2 975 118	96 47 200 08	HOSE LINES WINCH 1
HOSE CPL. 2SN 8X660	96 51 587 08	187	1	2 997	91 61 780 08	HOSE LINES SUPERSTRUCT
HOSE CPL. 2SN 8X700	96 33 357 08	1162	1	2 975 154	96 62 897 08	HOSE LINES WINCH 3
HOSE CPL. 2SN 8X700	96 33 357 08	341	1	2 997	91 61 780 08	HOSE LINES SUPERSTRUCT
HOSE CPL. 2SN 8X760	92 88 711 08	1273	1	3 978 018	96 50 880 08	HOSE LINES PULL CYL
HOSE CPL. 2SN 8X780	92 76 428 08	184	1	2 997	91 61 780 08	HOSE LINES SUPERSTRUCT
HOSE CPL. 2SN 8X7900	96 51 606 08	368	1	2 997	91 61 780 08	HOSE LINES SUPERSTRUCT
HOSE CPL. 2SN 8X800	92 27 451 08	1401	1	2 975 118	96 47 200 08	HOSE LINES WINCH 1
HOSE CPL. 2SN 8X800	96 52 071 08	322	1	2 997	91 61 780 08	HOSE LINES SUPERSTRUCT
HOSE CPL. 2SN 8X860	96 41 973 08	1315	1	2 978 107	96 50 433 08	HOSE LINES GUY MOUNTING
HOSE CPL. 2SN 8X900	96 52 072 08	323	1	2 997	91 61 780 08	HOSE LINES SUPERSTRUCT
HOSE CPL. 2SN 8X920	96 52 046 08	123	1	2 997	91 61 780 08	HOSE LINES SUPERSTRUCT

Description	Item	Pos.	Quantity	Page	Assembly	Description
HOSE CPL. 2TE 0,32M	92 76 407 08	1407	1	2 975 118	96 47 200 08	HOSE LINES WINCH 1
HOSE CPL. 2TE 0,4M	92 60 954 08	257	1	2 997	91 61 780 08	HOSE LINES SUPERSTRUCT
HOSE CPL. 2TE 0,58M	92 69 908 08	353	1	2 997	91 61 780 08	HOSE LINES SUPERSTRUCT
HOSE CPL. 2TE 0,9M	92 76 814 08	337	1	2 997	91 61 780 08	HOSE LINES SUPERSTRUCT
HOSE CPL. 2TE 0,9M	92 76 814 08	1265	1	3 978 009	96 50 881 08	HOSE LINES D-HEAD SECTIO
HOSE CPL. 2TE 1,55M	92 93 122 08	318	1	2 997	91 61 780 08	HOSE LINES SUPERSTRUCT
HOSE CPL. 2TE 10X1000	92 80 170 08	334	1	2 997	91 61 780 08	HOSE LINES SUPERSTRUCT
HOSE CPL. 2TE 10X1100	92 65 761 08	315	1	2 997	91 61 780 08	HOSE LINES SUPERSTRUCT
HOSE CPL. 2TE 10X1150	92 76 775 08	373	1	2 997	91 61 780 08	HOSE LINES SUPERSTRUCT
HOSE CPL. 2TE 10X1260	92 70 110 08	310	1	2 997	91 61 780 08	HOSE LINES SUPERSTRUCT
HOSE CPL. 2TE 10X1360	92 64 954 08	258	1	2 997	91 61 780 08	HOSE LINES SUPERSTRUCT
HOSE CPL. 2TE 10X1460	96 25 943 08	319	1	2 997	91 61 780 08	HOSE LINES SUPERSTRUCT
HOSE CPL. 2TE 10X150	96 27 578 08	1218	1	2 978 204	96 47 114 08	HOSE LINES
HOSE CPL. 2TE 10X1500	92 69 712 08	1170	1	2 975 154	96 62 897 08	HOSE LINES WINCH 3
HOSE CPL. 2TE 10X160	96 54 309 08	1266	1	3 978 009	96 50 881 08	HOSE LINES D-HEAD SECTIO
HOSE CPL. 2TE 10X1600	96 18 625 08	335	1	2 997	91 61 780 08	HOSE LINES SUPERSTRUCT
HOSE CPL. 2TE 10X1700	92 61 392 08	260	1	2 997	91 61 780 08	HOSE LINES SUPERSTRUCT
HOSE CPL. 2TE 10X1950	92 87 630 08	1171	1	2 975 154	96 62 897 08	HOSE LINES WINCH 3
HOSE CPL. 2TE 10X2000	92 99 224 08	241	1	2 997	91 61 780 08	HOSE LINES SUPERSTRUCT
HOSE CPL. 2TE 10X2050	92 60 246 08	220	1	2 997	91 61 780 08	HOSE LINES SUPERSTRUCT
HOSE CPL. 2TE 10X2300	92 88 607 08	336	1	2 997	91 61 780 08	HOSE LINES SUPERSTRUCT
HOSE CPL. 2TE 10X2550	92 76 918 08	374	1	2 997	91 61 780 08	HOSE LINES SUPERSTRUCT
HOSE CPL. 2TE 10X260	96 37 039 08	189	1	2 997	91 61 780 08	HOSE LINES SUPERSTRUCT
HOSE CPL. 2TE 10X2700	96 52 074 08	340	1	2 997	91 61 780 08	HOSE LINES SUPERSTRUCT
HOSE CPL. 2TE 10X300	92 26 702 08	1219	1	2 978 204	96 47 114 08	HOSE LINES
HOSE CPL. 2TE 10X320	92 66 122 08	314	1	2 997	91 61 780 08	HOSE LINES SUPERSTRUCT
HOSE CPL. 2TE 10X3300	92 61 496 08	311	1	2 997	91 61 780 08	HOSE LINES SUPERSTRUCT
HOSE CPL. 2TE 10X340	92 87 646 08	1458	1	2 976 204	96 47 202 08	HOSE LINES 2 SLEWING GEA
HOSE CPL. 2TE 10X340	92 87 646 08	1464	1	2 976 204	96 47 202 08	HOSE LINES 2 SLEWING GEA
HOSE CPL. 2TE 10X340	92 87 646 08	195	1	2 997	91 61 780 08	HOSE LINES SUPERSTRUCT
HOSE CPL. 2TE 10X430	92 87 642 08	191	1	2 997	91 61 780 08	HOSE LINES SUPERSTRUCT
HOSE CPL. 2TE 10X430	96 33 352 08	1408	1	2 975 118	96 47 200 08	HOSE LINES WINCH 1
HOSE CPL. 2TE 10X450	92 76 109 08	1409	1	2 975 118	96 47 200 08	HOSE LINES WINCH 1
HOSE CPL. 2TE 10X460	92 65 663 08	239	1	2 997	91 61 780 08	HOSE LINES SUPERSTRUCT
HOSE CPL. 2TE 10X470	96 31 691 08	181	1	2 997	91 61 780 08	HOSE LINES SUPERSTRUCT
HOSE CPL. 2TE 10X500	92 60 417 08	256	1	2 997	91 61 780 08	HOSE LINES SUPERSTRUCT
HOSE CPL. 2TE 10X560	92 87 556 08	1163	1	2 975 154	96 62 897 08	HOSE LINES WINCH 3
HOSE CPL. 2TE 10X600	92 65 511 08	1267	1	3 978 009	96 50 881 08	HOSE LINES D-HEAD SECTIO
HOSE CPL. 2TE 10X600	92 96 478 08	1172	1	2 975 154	96 62 897 08	HOSE LINES WINCH 3
HOSE CPL. 2TE 10X620	92 88 722 08	179	1	2 997	91 61 780 08	HOSE LINES SUPERSTRUCT
HOSE CPL. 2TE 10X640	96 39 296 08	380	1	2 997	91 61 780 08	HOSE LINES SUPERSTRUCT
HOSE CPL. 2TE 10X740	96 38 237 08	199	1	2 997	91 61 780 08	HOSE LINES SUPERSTRUCT
HOSE CPL. 2TE 10X740	96 42 737 08	259	1	2 997	91 61 780 08	HOSE LINES SUPERSTRUCT
HOSE CPL. 2TE 10X800	92 66 066 08	183	1	2 997	91 61 780 08	HOSE LINES SUPERSTRUCT
HOSE CPL. 2TE 10X800	92 66 066 08	321	1	2 997	91 61 780 08	HOSE LINES SUPERSTRUCT
HOSE CPL. 2TE 10X860	96 17 203 08	834	1	1 972 304	96 54 953 08	HOSE LINES CRAWLER 2 DRI
HOSE CPL. 2TE 10X880	96 47 719 08	238	1	2 997	91 61 780 08	HOSE LINES SUPERSTRUCT
HOSE CPL. 2TE 10X880	96 47 719 08	240	1	2 997	91 61 780 08	HOSE LINES SUPERSTRUCT
HOSE CPL. 2TE 12X1000	96 51 610 08	378	1	2 997	91 61 780 08	HOSE LINES SUPERSTRUCT
HOSE CPL. 2TE 12X1040	96 49 597 08	230	1	2 997	91 61 780 08	HOSE LINES SUPERSTRUCT
HOSE CPL. 2TE 12X1100	92 35 237 08	1480	1	2 977 005	96 48 195 08	HOSE LINES ADD HYDR
HOSE CPL. 2TE 12X1300	92 76 977 08	803	1	1 970 200	96 54 955 08	HOSE LINES CENTRE SECTIO
HOSE CPL. 2TE 12X1850	92 76 750 08	806	1	1 970 200	96 54 955 08	HOSE LINES CENTRE SECTIO
HOSE CPL. 2TE 12X2500	96 49 541 08	833	1	1 972 304	96 54 953 08	HOSE LINES CRAWLER 2 DRI
HOSE CPL. 2TE 12X280	96 54 283 08	396	1	2 997	91 61 780 08	HOSE LINES SUPERSTRUCT
HOSE CPL. 2TE 12X2800	92 71 131 08	1843	1	1 972 302	96 54 954 08	HOSE LINES CRAWLER 4 DRI
HOSE CPL. 2TE 12X340	92 80 398 08	178	1	2 997	91 61 780 08	HOSE LINES SUPERSTRUCT
HOSE CPL. 2TE 12X400	96 49 535 08	805	1	1 970 200	96 54 955 08	HOSE LINES CENTRE SECTIO
HOSE CPL. 2TE 12X4700	92 97 516 08	431	1	2 997	91 61 780 08	HOSE LINES SUPERSTRUCT
HOSE CPL. 2TE 12X480	92 87 505 08	745	1	1 970 200	96 54 955 08	HOSE LINES CENTRE SECTIO

Description	Item	Pos.	Quantity	Page	Assembly	Description
HOSE CPL. 2TE 12X480	92 87 505 08	395	2	2 997	91 61 780 08	HOSE LINES SUPERSTRUCT
HOSE CPL. 2TE 12X5000	92 61 458 08	430	1	2 997	91 61 780 08	HOSE LINES SUPERSTRUCT
HOSE CPL. 2TE 12X540	96 28 573 08	352	1	2 997	91 61 780 08	HOSE LINES SUPERSTRUCT
HOSE CPL. 2TE 16X1300	92 60 465 08	804	1	1 970 200	96 54 955 08	HOSE LINES CENTRE SECTIO
HOSE CPL. 2TE 16X1460	92 65 763 08	273	1	2 997	91 61 780 08	HOSE LINES SUPERSTRUCT
HOSE CPL. 2TE 16X1550	96 51 567 08	253	1	2 997	91 61 780 08	HOSE LINES SUPERSTRUCT
HOSE CPL. 2TE 16X1700	96 41 969 08	1233	1	2 977 202	96 48 216 08	HOSE LINES PUMP 5+6
HOSE CPL. 2TE 16X1850	92 60 962 08	250	1	2 997	91 61 780 08	HOSE LINES SUPERSTRUCT
HOSE CPL. 2TE 16X2100	92 61 473 08	1457	1	2 976 204	96 47 202 08	HOSE LINES 2 SLEWING GEA
HOSE CPL. 2TE 16X2400	92 61 388 08	1380	1	2 975 191	96 48 196 08	HOSE LINES MOUNTING JACK
HOSE CPL. 2TE 16X3400	92 60 427 08	404	1	2 997	91 61 780 08	HOSE LINES SUPERSTRUCT
HOSE CPL. 2TE 16X380	92 87 508 08	120	1	2 997	91 61 780 08	HOSE LINES SUPERSTRUCT
HOSE CPL. 2TE 16X470	92 80 172 08	1454	1	2 976 701	96 47 196 08	HOSE LINES PUMP 12
HOSE CPL. 2TE 16X500	92 30 874 08	248	1	2 997	91 61 780 08	HOSE LINES SUPERSTRUCT
HOSE CPL. 2TE 16X500	96 49 593 08	254	1	2 997	91 61 780 08	HOSE LINES SUPERSTRUCT
HOSE CPL. 2TE 16X580	92 72 931 08	255	1	2 997	91 61 780 08	HOSE LINES SUPERSTRUCT
HOSE CPL. 2TE 16X640	92 76 825 08	121	1	2 997	91 61 780 08	HOSE LINES SUPERSTRUCT
HOSE CPL. 2TE 16X640	92 76 825 08	252	1	2 997	91 61 780 08	HOSE LINES SUPERSTRUCT
HOSE CPL. 2TE 16X660	92 99 240 08	432	1	2 997	91 61 780 08	HOSE LINES SUPERSTRUCT
HOSE CPL. 2TE 16X680	96 40 959 08	1463	1	2 976 204	96 47 202 08	HOSE LINES 2 SLEWING GEA
HOSE CPL. 2TE 16X680	96 40 959 08	251	1	2 997	91 61 780 08	HOSE LINES SUPERSTRUCT
HOSE CPL. 2TE 16X920	92 87 176 08	249	1	2 997	91 61 780 08	HOSE LINES SUPERSTRUCT
HOSE CPL. 2TE 20X1020	92 66 623 08	1232	1	2 977 202	96 48 216 08	HOSE LINES PUMP 5+6
HOSE CPL. 2TE 20X1180	96 49 589 08	371	1	2 997	91 61 780 08	HOSE LINES SUPERSTRUCT
HOSE CPL. 2TE 20X1340	92 64 194 08	305	1	2 997	91 61 780 08	HOSE LINES SUPERSTRUCT
HOSE CPL. 2TE 20X1400	92 72 524 08	372	1	2 997	91 61 780 08	HOSE LINES SUPERSTRUCT
HOSE CPL. 2TE 20X1600	92 88 812 08	1168	1	2 975 154	96 62 897 08	HOSE LINES WINCH 3
HOSE CPL. 2TE 20X2050	96 54 724 08	1167	1	2 975 154	96 62 897 08	HOSE LINES WINCH 3
HOSE CPL. 2TE 20X2150	92 61 222 08	832	1	1 972 304	96 54 953 08	HOSE LINES CRAWLER 2 DRI
HOSE CPL. 2TE 20X2300	92 88 763 08	388	1	2 997	91 61 780 08	HOSE LINES SUPERSTRUCT
HOSE CPL. 2TE 20X2600	92 93 167 08	1842	1	1 972 302	96 54 954 08	HOSE LINES CRAWLER 4 DRI
HOSE CPL. 2TE 20X300	92 96 377 08	194	1	2 997	91 61 780 08	HOSE LINES SUPERSTRUCT
HOSE CPL. 2TE 20X3200	96 28 615 08	306	1	2 997	91 61 780 08	HOSE LINES SUPERSTRUCT
HOSE CPL. 2TE 20X3300	96 54 282 08	387	1	2 997	91 61 780 08	HOSE LINES SUPERSTRUCT
HOSE CPL. 2TE 20X500	92 69 710 08	350	1	2 997	91 61 780 08	HOSE LINES SUPERSTRUCT
HOSE CPL. 2TE 20X520	92 96 106 08	808	1	1 970 200	96 54 955 08	HOSE LINES CENTRE SECTIO
HOSE CPL. 2TE 20X520	92 96 106 08	245	1	2 997	91 61 780 08	HOSE LINES SUPERSTRUCT
HOSE CPL. 2TE 20X520	96 51 604 08	351	1	2 997	91 61 780 08	HOSE LINES SUPERSTRUCT
HOSE CPL. 2TE 20X560	92 87 641 08	1453	1	2 976 701	96 47 196 08	HOSE LINES PUMP 12
HOSE CPL. 2TE 20X760	92 26 284 08	247	1	2 997	91 61 780 08	HOSE LINES SUPERSTRUCT
HOSE CPL. 2TE 20X820	96 24 526 08	272	1	2 997	91 61 780 08	HOSE LINES SUPERSTRUCT
HOSE CPL. 2TE 20X860	92 64 932 08	180	1	2 997	91 61 780 08	HOSE LINES SUPERSTRUCT
HOSE CPL. 2TE 20X900	92 84 719 08	367	1	2 997	91 61 780 08	HOSE LINES SUPERSTRUCT
HOSE CPL. 2TE 20X960	92 97 535 08	246	1	2 997	91 61 780 08	HOSE LINES SUPERSTRUCT
HOSE CPL. 2TE 20X960	92 97 535 08	356	1	2 997	91 61 780 08	HOSE LINES SUPERSTRUCT
HOSE CPL. 2TE 8X220	96 49 567 08	1224	1	2 978 101	96 47 912 08	HOSE LINES MOUNTING INST
HOSE CPL. 2TE 8X980	96 54 736 08	1316	1	2 978 107	96 50 433 08	HOSE LINES GUY MOUNTING
HOSE CPL. 4SH 25X1080	96 54 291 08	1251	1	2 977 202	96 48 216 08	HOSE LINES PUMP 5+6
HOSE CPL. 4SH 25X1260	96 32 027 08	1253	1	2 977 202	96 48 216 08	HOSE LINES PUMP 5+6
HOSE CPL. 4SH 25X1300	96 39 267 08	1260	2	3 978 009	96 50 881 08	HOSE LINES D-HEAD SECTIO
HOSE CPL. 4SH 25X1340	96 54 290 08	1250	1	2 977 202	96 48 216 08	HOSE LINES PUMP 5+6
HOSE CPL. 4SH 25X1440	96 51 556 08	206	1	2 997	91 61 780 08	HOSE LINES SUPERSTRUCT
HOSE CPL. 4SH 25X1440	96 52 047 08	207	1	2 997	91 61 780 08	HOSE LINES SUPERSTRUCT
HOSE CPL. 4SH 25X1500	96 54 719 08	(1280)	1	3 978 015	91 56 429 08	ADDITIONAL HYDRAULICS IN
HOSE CPL. 4SH 25X1500	96 54 719 08	(1281)	1	3 978 015	91 56 429 08	ADDITIONAL HYDRAULICS IN
HOSE CPL. 4SH 25X1500	96 54 719 08	1285	1	3 978 016	96 50 878 08	HOSE LINES INTERM. SECTIO
HOSE CPL. 4SH 25X1500	96 54 719 08	1286	1	3 978 016	96 50 878 08	HOSE LINES INTERM. SECTIO
HOSE CPL. 4SH 25X1650	96 28 576 08	214	1	2 997	91 61 780 08	HOSE LINES SUPERSTRUCT
HOSE CPL. 4SH 25X620	96 36 987 08	204	1	2 997	91 61 780 08	HOSE LINES SUPERSTRUCT
HOSE CPL. 4SH 25X700	96 51 557 08	205	1	2 997	91 61 780 08	HOSE LINES SUPERSTRUCT

Description	Item	Pos.	Quantity	Page	Assembly	Description
HOSE CPL. 4SH 25X780	96 54 292 08	1254	1	2 977 202	96 48 216 08	HOSE LINES PUMP 5+6
HOSE CPL. F6000 31X1020	96 49 546 08	814	1	1 970 200	96 54 955 08	HOSE LINES CENTRE SECTIO
HOSE CPL. F6000 31X1030	96 51 602 08	348	1	2 997	91 61 780 08	HOSE LINES SUPERSTRUCT
HOSE CPL. F6000 31X1050	96 51 905 08	1484	1	2 977 005	96 48 195 08	HOSE LINES ADD HYDR
HOSE CPL. F6000 31X1110	96 51 603 08	349	1	2 997	91 61 780 08	HOSE LINES SUPERSTRUCT
HOSE CPL. F6000 31X1130	96 23 356 08	1485	1	2 977 005	96 48 195 08	HOSE LINES ADD HYDR
HOSE CPL. F6000 31X1140	96 49 548 08	817	1	1 970 200	96 54 955 08	HOSE LINES CENTRE SECTIO
HOSE CPL. F6000 31X1140	96 49 548 08	1487	1	2 977 005	96 48 195 08	HOSE LINES ADD HYDR
HOSE CPL. F6000 31X1180	96 33 350 08	201	1	2 997	91 61 780 08	HOSE LINES SUPERSTRUCT
HOSE CPL. F6000 31X1350	96 49 600 08	200	1	2 997	91 61 780 08	HOSE LINES SUPERSTRUCT
HOSE CPL. F6000 31X1350	96 54 723 08	1166	1	2 975 154	96 62 897 08	HOSE LINES WINCH 3
HOSE CPL. F6000 31X1370	96 51 609 08	300	1	2 997	91 61 780 08	HOSE LINES SUPERSTRUCT
HOSE CPL. F6000 31X1380	96 49 547 08	815	1	1 970 200	96 54 955 08	HOSE LINES CENTRE SECTIO
HOSE CPL. F6000 31X1430	96 51 608 08	370	1	2 997	91 61 780 08	HOSE LINES SUPERSTRUCT
HOSE CPL. F6000 31X1490	96 51 607 08	303	1	2 997	91 61 780 08	HOSE LINES SUPERSTRUCT
HOSE CPL. F6000 31X1490	96 51 607 08	369	1	2 997	91 61 780 08	HOSE LINES SUPERSTRUCT
HOSE CPL. F6000 31X1530	96 49 549 08	830	1	1 972 304	96 54 953 08	HOSE LINES CRAWLER 2 DRI
HOSE CPL. F6000 31X1530	96 49 549 08	1165	1	2 975 154	96 62 897 08	HOSE LINES WINCH 3
HOSE CPL. F6000 31X1530	96 51 553 08	202	1	2 997	91 61 780 08	HOSE LINES SUPERSTRUCT
HOSE CPL. F6000 31X1630	96 51 907 08	1245	2	2 977 202	96 48 216 08	HOSE LINES PUMP 5+6
HOSE CPL. F6000 31X1680	96 68 630 08	1252	2	2 977 202	96 48 216 08	HOSE LINES PUMP 5+6
HOSE CPL. F6000 31X1730	96 49 550 08	831	1	1 972 304	96 54 953 08	HOSE LINES CRAWLER 2 DRI
HOSE CPL. F6000 31X1780	96 36 000 08	742	1	1 970 200	96 54 955 08	HOSE LINES CENTRE SECTIO
HOSE CPL. F6000 31X1780	96 51 554 08	203	1	2 997	91 61 780 08	HOSE LINES SUPERSTRUCT
HOSE CPL. F6000 31X1810	96 49 551 08	1840	1	1 972 302	96 54 954 08	HOSE LINES CRAWLER 4 DRI
HOSE CPL. F6000 31X1880	96 49 545 08	744	1	1 970 200	96 54 955 08	HOSE LINES CENTRE SECTIO
HOSE CPL. F6000 31X2010	96 49 553 08	1841	1	1 972 302	96 54 954 08	HOSE LINES CRAWLER 4 DRI
HOSE CPL. F6000 31X2080	96 39 243 08	835	1	1 972 304	96 54 953 08	HOSE LINES CRAWLER 2 DRI
HOSE CPL. F6000 31X2380	96 31 973 08	836	1	1 972 304	96 54 953 08	HOSE LINES CRAWLER 2 DRI
HOSE CPL. F6000 31X2380	96 31 973 08	1300	2	2 975 154	96 62 897 08	HOSE LINES WINCH 3
HOSE CPL. F6000 31X510	96 51 600 08	346	1	2 997	91 61 780 08	HOSE LINES SUPERSTRUCT
HOSE CPL. F6000 31X640	96 51 598 08	344	1	2 997	91 61 780 08	HOSE LINES SUPERSTRUCT
HOSE CPL. F6000 31X650	96 51 601 08	347	1	2 997	91 61 780 08	HOSE LINES SUPERSTRUCT
HOSE CPL. F6000 31X760	96 51 599 08	345	1	2 997	91 61 780 08	HOSE LINES SUPERSTRUCT
HOSE CPL. F6000 31X800	96 44 763 08	816	1	1 970 200	96 54 955 08	HOSE LINES CENTRE SECTIO
HOSE CPL. F6000 31X910	96 52 049 08	741	1	1 970 200	96 54 955 08	HOSE LINES CENTRE SECTIO
HOSE CPL. F6000 31X910	96 52 049 08	743	1	1 970 200	96 54 955 08	HOSE LINES CENTRE SECTIO
HOSE CPL. F6000 31X940	96 51 906 08	1486	1	2 977 005	96 48 195 08	HOSE LINES ADD HYDR
HOSE CPL. GH134 10X2800	96 54 323 08	(1102)	1	2 831	91 62 179 08	AIR COND. UNIT SUPERSTRU
HOSE CPL. GH134 13X2700	96 54 324 08	(1100)	1	2 831	91 62 179 08	AIR COND. UNIT SUPERSTRU
HOSE CPL. GH134 13X8000	96 54 321 08	(1104)	1	2 831	91 62 179 08	AIR COND. UNIT SUPERSTRU
HOSE CPL. GH134 8X1900	96 51 902 08	(1101)	1	2 831	91 62 179 08	AIR COND. UNIT SUPERSTRU
HOSE CPL. GH134 8X3000	96 63 798 08	(1105)	1	2 831	91 62 179 08	AIR COND. UNIT SUPERSTRU
HOSE CPL. GH134 8X8100	96 54 322 08	(1103)	1	2 831	91 62 179 08	AIR COND. UNIT SUPERSTRU
HOSE CPL. GH663 38X1340	96 59 466 08	223	1	2 997	91 61 780 08	HOSE LINES SUPERSTRUCT
HOSE CPL. GH663 38X1440	96 59 465 08	222	1	2 997	91 61 780 08	HOSE LINES SUPERSTRUCT
HOSE CPL. GH663 38X1600	96 54 748 08	224	1	2 997	91 61 780 08	HOSE LINES SUPERSTRUCT
HOSE CPL. GH663 38X1800	96 62 613 08	236	1	2 997	91 61 780 08	HOSE LINES SUPERSTRUCT
HOSE CPL. GH663 38X560	96 59 472 08	375	1	2 997	91 61 780 08	HOSE LINES SUPERSTRUCT
HOSE CPL. GH663 38X800	96 59 467 08	225	1	2 997	91 61 780 08	HOSE LINES SUPERSTRUCT
HOSE CPL. GH663 38X960	96 59 468 08	226	1	2 997	91 61 780 08	HOSE LINES SUPERSTRUCT
HOSE CPL. GH663 38X980	96 59 469 08	227	1	2 997	91 61 780 08	HOSE LINES SUPERSTRUCT
HOSE CPL. GH663-242,05M	96 59 471 08	237	1	2 997	91 61 780 08	HOSE LINES SUPERSTRUCT
HOSE CPL. HPC 4X12300	96 54 779 08	455	1	2 997	91 61 780 08	HOSE LINES SUPERSTRUCT
HOSE CPL. HPC 4X2500	92 93 211 08	871	1	1 972 304	96 54 953 08	HOSE LINES CRAWLER 2 DRI
HOSE CPL. HPC 4X2550	96 65 693 08	453	1	2 997	91 61 780 08	HOSE LINES SUPERSTRUCT
HOSE CPL. HPC 4X2750	96 62 647 08	454	1	2 997	91 61 780 08	HOSE LINES SUPERSTRUCT
HOSE CPL. HPC 4X3000	96 35 993 08	450	1	2 997	91 61 780 08	HOSE LINES SUPERSTRUCT
HOSE CPL. HPC 4X5900	92 09 034 08	870	1	1 972 304	96 54 953 08	HOSE LINES CRAWLER 2 DRI
HOSE CPL. HPC 4X600	92 14 563 08	451	1	2 997	91 61 780 08	HOSE LINES SUPERSTRUCT

Description	Item	Pos.	Quantity	Page	Assembly	Description
HOSE CPL. HPC 4X960	96 63 509 08	452	1	2 997	91 61 780 08	HOSE LINES SUPERSTRUCT
HOSE CPL. TFS 5X1000	92 12 619 08	275	1	2 997	91 61 780 08	HOSE LINES SUPERSTRUCT
HOSE CPL. TFS 5X1500	96 23 354 08	(1366)	1	2 393	91 52 787 08	AIR FILTER UNIT CPL.
HOSE DIN 73411 10X3,5 EPDM	73 63 116	2	1	9 600 442	96 00 442 9	HOSES
HOSE DIN 73411 32X4 EPDM	49 01 428	3	1	9 600 442	96 00 442 9	HOSES
HOSE DN16 500	51 05 010 08	121	1	2 391 001	96 45 719 08	DIESEL ENGINE, PRE-ASSEMB
HOSE DN4-PVC 740081	59 10 053 08	14	10	2 520 032	96 45 980 08	WINDSHIELD WASHER INSTAL
HOSE DN65X5X450 PLASTIK	97 72 148 08	11	1	2 671 004	96 46 305 08	OIL TANK PRE-ASS.
HOSE GUARD SPIRAL 26,5 ST	10 10 075 2	157	2.2	2 391 001	96 45 719 08	DIESEL ENGINE, PRE-ASSEMB
HOSE GUMMI	55 07 726 08	2	2	2 393	91 52 787 08	AIR FILTER UNIT CPL.
HOSE LINE	10 34 342 0	5	1	9 739 356	97 39 356	PIPELINE INSTALLATION
HOSE LINE DN10 1200	10 11 573 5	1	1	X1011614	10 11 614 1	FUEL HOSE
HOSE LINES	96 47 114 08	91	1	2 978 200	91 54 843 08	ADD.HYDR.S_RETAINING RAM
HOSE LINES 2 SLEWING GEA	96 47 202 08	91	1	2 976 200	91 52 780 08	ADDITIONAL HYDRAULICS
HOSE LINES ADD HYDR	96 48 195 08	91	1	2 977	91 58 476 08	ADDITIONAL HYDR.SLEWING
HOSE LINES AIR CONDITIONI	96 63 169 08	500	1	2 831	91 62 179 08	AIR COND. UNIT SUPERSTRU
HOSE LINES AIR FLAP	96 54 041 08	500	1	2 393	91 52 787 08	AIR FILTER UNIT CPL.
HOSE LINES BOLT EXTRACTIO	96 46 080 08	91	1	2 976 203	92 27 489 08	ADDL.HYDR.F.PIN PULLING DE
HOSE LINES BOLT EXTRACTIO	96 52 635 08	91	1	2 970 081	96 50 495 08	ADDL.HYDR.F.PIN PULLING DE
HOSE LINES CENTRE SECTIO	96 54 955 08	91	1	1 970 100	91 58 471 08	HYDRAULIC EQUIPM.CENTER
HOSE LINES CRAWLER 2 DRI	96 54 953 08	91	1	1 972 250	91 58 473 08	AUX.HYDR.CR.TRACK CARR.2
HOSE LINES CRAWLER 2 DRI	96 54 953 08	91	1	1 972 251	91 58 472 08	AUX.HYDR.CR.TRACK CARR.2
HOSE LINES CRAWLER 4 DRI	96 54 954 08	91	1	1 972 300	91 58 475 08	AUX.HYDR.CR.TRACK CARR.4
HOSE LINES CRAWLER 4 DRI	96 54 954 08	91	1	1 972 301	91 58 474 08	AUX.HYDR.CR.TRACK CARR.4
HOSE LINES D-HEAD SECTIO	96 50 881 08	91	1	3 978 005	91 56 430 08	ADDL.HYDRAULIC SB-HEAD PI
HOSE LINES EMERGENCY CO	96 53 229 08	91	1	2 976 017	96 52 261 08	FITTING PLATE EMERG. ACT:
HOSE LINES EMERGENCY CO	96 53 246 08	91	1	2 976 022	96 53 245 08	FITTING PLATE EMERG. ACT:
HOSE LINES GUY MOUNTING	96 50 433 08	91	1	2 978 100	91 52 827 08	ADDNL.HYDR.RETAINING DEV
HOSE LINES INTERM. SECTIO	96 50 883 08	91	1	3 978 015	91 56 429 08	ADDITIONAL HYDRAULICS IN
HOSE LINES INTERM. SECTI	96 50 878 08	91	1	3 978 015	91 56 432 08	ADDITIONAL HYDRAULICS IN
HOSE LINES MOUNTING INST	96 47 912 08	91	1	2 978 100	91 52 796 08	ADDNL.HYDR.ERECTION DEV
HOSE LINES MOUNTING JACK	96 48 196 08	91	1	2 975 000	91 57 881 08	ADDNL. HYDR. F. ERECTING W
HOSE LINES PULL CYL	96 50 880 08	91	1	3 978 019	91 56 431 08	AUX.HYDR.CYLINDER SB-BW
HOSE LINES PUMP 12	96 47 196 08	91	1	2 976 700	91 54 795 08	ADDITIONAL HYDRAULICS P
HOSE LINES PUMP 5+6	96 48 216 08	91	1	2 977 200	91 52 826 08	SUPPL. HYDR. PUMP 5+6
HOSE LINES SUPERSTRUCT	91 61 780 08	179	1		LR 1600-2-0	LIEBHERR CRAW.CRANE LR 1
HOSE LINES SUPPORTING RA	96 47 504 08	91	1	1 975 006	91 52 509 08	ADD.HYDR.UNIT SUPPORT CY
HOSE LINES SUSPENDED BA	96 56 946 08	91	1	3 978 100	91 56 428 08	HYDR. SUSPENDED BALLAST
HOSE LINES TRANSFORMER	92 91 393 08	91	1	2 975 600	91 44 662 08	ADDITIONAL HYDRAULICS
HOSE LINES WINCH 1	96 47 200 08	91	1	2 975 700	91 52 774 08	ADDITIONAL HYDRAULICS WI
HOSE LINES WINCH 3	96 62 897 08	91	1	2 975 153	91 62 051 08	ADDITIONAL HYDRAULICS WI
HOSE MAN334-10-3	10 01 872 9	4	1	9 739 127	97 39 127	WATER BLEEDER PIPELINE
HOSE SLEEVE DN100X110	55 17 166 08	22	2	2 391 023	96 45 720 08	RADIATOR, PRE-ASSEMBLED
HOSE UNION 18 M24X1,5	10 34 334 3	8	1	9 739 351	97 39 351	COOLING MEDIUM PIPELINE
HOSE UNION 18 M26X1,5	10 01 272 5	10	1	9 739 355	97 39 355	OIL COOLER ADD-ON
HOSE UNION JOINT 0° MS	60 24 412 08	288	3	2 920 448	96 48 794 08	TERMINAL BOX CPL.
HOSE UNION JOINT 0° MS	60 24 413 08	17	1	1 920 418	96 48 687 08	TERMINAL BOX CPL.
HOSE UNION JOINT 0° MS	60 24 413 08	283	1	2 920 448	96 48 794 08	TERMINAL BOX CPL.
HOSE UNION JOINT 0° MS	60 24 414 08	271	1	1 920 403	96 48 707 08	TERMINAL BOX CPL.
HOSE UNION JOINT 0° MS	60 24 414 08	271	1	1 920 417	96 48 703 08	TERMINAL BOX CPL.
HOSES	96 00 442 9	999	1	X1110096	11 10 096 0	EQUALIZING RESERVOIR
HOUSING	10 22 275 8	9	1	9 739 258	97 39 258	FUEL FILTER
HOUSING	51 07 969 08	1	1	5 114 176	51 14 176 08	PRESSURE LIMITING VALVE
HOUSING	51 07 969 08	1	1	5 114 177	51 14 177 08	PRESSURE LIMITING VALVE
HOUSING	57 00 092 08	1	1	5 026 126	50 26 126 08	SOLENOID VALVE
HOUSING	57 00 728 08	1	1	5 114 320	51 14 320 08	PRETENSIONING VALVE
HOUSING	57 01 130 08	3	1	5 102 306	51 02 306 08	HYDRO MOTOR
HOUSING	92 99 369 08	1	1	2 913 004	96 20 460 08	HOUSING PRE-ASSEMBLED
HOUSING 10-POL	60 23 328 08	(152)	1	2 920 369	96 54 235 08	TERMINAL BOX CPL.
HOUSING 15-POLE	10 09 986 3	514	1	2 932 224	96 67 873 08	CABLES MOUNTING PANEL C

Description	Item	Pos.	Quantity	Page	Assembly	Description
HOUSING 1X400X273 DC01-A-	61 10 012 08	2	1	2 913 102	92 32 870 08	FAN UNIT
HOUSING 21-POLE	10 09 985 6	504	2	2 932 224	96 67 873 08	CABLES MOUNTING PANEL C
HOUSING 25-POL SPF	60 23 223 08	512	7	2 932 224	96 67 873 08	CABLES MOUNTING PANEL C
HOUSING 4-POLE	60 23 313 08	517	13	2 932 224	96 67 873 08	CABLES MOUNTING PANEL C
HOUSING 6-POL	60 23 255 08	504	3	2 533 072	96 67 891 08	WIRING HARNESS
HOUSING 6-POL	60 23 255 08	520	2	2 932 224	96 67 873 08	CABLES MOUNTING PANEL C
HOUSING 8-POL	60 23 014 08	513	1	2 932 224	96 67 873 08	CABLES MOUNTING PANEL C
HOUSING GD-ZN SW GEPULV	70 42 533 08	14	4	2 260 006	96 46 501 08	BATTERY BOX, PRE-ASSEMB
HOUSING GD-ZN SW GEPULV	70 42 533 08	5	7	2 859 005	96 46 756 08	FLAP PRE-ASS.
HOUSING GD-ZN SW GEPULV	70 42 566 08	4	4	2 393 002	96 46 782 08	COVER COMPL.
HOUSING GD-ZN SW GEPULV	70 42 566 08	4	4	2 859 007	96 46 775 08	COVER COMPL.
HOUSING GD-ZN SW GEPULV	70 42 566 08	10	4	2 859 025	96 46 757 08	GRIDIRON PRE-ASS.
HOUSING GD-ZN SW GEPULV	70 42 566 08	4	4	2 859 026	96 46 776 08	COVER COMPL.
HOUSING GD-ZN SW GEPULV	70 42 566 08	4	4	2 859 027	96 46 777 08	COVER COMPL.
HOUSING GD-ZN SW GEPULV	70 42 566 08	4	4	2 859 028	96 46 778 08	COVER COMPL.
HOUSING GD-ZN SW GEPULV	70 42 566 08	4	4	2 859 029	96 46 779 08	COVER COMPL.
HOUSING GD-ZN SW GEPULV	70 42 566 08	9	2	2 859 030	96 46 758 08	COVER COMPL.
HOUSING GD-ZN SW GEPULV	70 42 747 08	3	6	2 932 168	96 48 167 08	COVER COMPL.
HOUSING PRE-ASSEMBLED	96 20 460 08	2	1	2 913	91 32 850 08	LICCON CONSOLE LCD2
HOUSING PRE-ASSEMBLED	96 20 460 08	2	1	2 913 009	91 04 705 08	LICCON CONSOLE LCD3
HOUSING PUR SPF	97 58 507 08	50	1	2 520	91 53 061 08	CABIN, GLAZED
HUB	10 65 067 5	6	1	X1035519	10 35 519 6	OIL AIR COOLER
HUB	57 19 010 08	2	1	5 719 006	57 19 006 08	PUMP SUPPORT
HYDR. SUPPORT WELDMENT	96 55 393 08	2	2	1 630 004	91 58 625 08	HYDRAULIC SUPPORT
HYDR. SUPPORT WELDMENT	96 55 394 08	1	2	1 630 004	91 58 625 08	HYDRAULIC SUPPORT
HYDR. SUSPENDED BALLAST	91 56 428 08	400	1	3 713	91 57 749 08	D PIVOT SECTION
HYDRAULIC ADJUSTMENT	10 33 323 8	4	1	X1035924	10 35 924 7	VARIABLE PUMP
HYDRAULIC AGGREGATE SPF	10 45 077 4	4	1	3 790 000	91 56 458 08	BOLT EXTRACTION ATTACHM
HYDRAULIC EQUIPM.CENTER	91 58 471 08	3	1	1 130	91 58 467 08	CENTRAL SECTION CRAWLER
HYDRAULIC HOSE DN6,3	57 17 120 08	2	1	5 123 682	51 23 682 08	MOUNTING - PISTON W. PUM
HYDRAULIC SPECIAL VERSIO	91 52 955 08	366	1		LR 1600-2-0	LIEBHERR CRAW.CRANE LR 1
HYDRAULIC SUPPORT	91 58 477 08	15	1		LR 1600-2-0	LIEBHERR CRAW.CRANE LR 1
HYDRAULIC SUPPORT	91 58 625 08	1	1	1 630	91 58 477 08	HYDRAULIC SUPPORT
HYDRAULIC TANK 150L	11 06 799 5	305	1	X1045077	10 45 077 4	HYDRAULIC AGGREGATE
HYDRAULIC-TYPE LUBRICAT.N	77 43 242	4	1	2 550 003	96 46 246 08	ROPE PULLEY CPL.
HYDRAULIC-TYPE LUBRICAT.N	77 43 242	4	1	2 652 007	92 68 928 08	ROPE PULLEY CPL.
HYDRAULIC-TYPE LUBRICAT.N	77 43 242	27	2	2 810	91 52 806 08	CRANE DRIVER'S CABIN CPL.
HYDRAULIC-TYPE LUBRICAT.N	77 43 242	41	3	3 208 001	91 52 883 08	F-HEAD SECTION
HYDRAULIC-TYPE LUBRICAT.N	77 43 242	106	2	3 211	91 57 748 08	S PIVOT SECTION
HYDRAULIC-TYPE LUBRICAT.N	77 43 242	10	2	3 213	91 61 419 08	F-CONNECTING HEAD
HYDRAULIC-TYPE LUBRICAT.N	77 43 242	6	2	3 292	91 52 865 08	D OVERRUN PROTECTION
HYDRAULIC-TYPE LUBRICAT.N	77 43 242	18	2	3 714	91 52 862 08	D HEAD SECTION
HYDRAULIC-TYPE LUBRICAT.N	57 15 786 08	(1)	1	1 402	91 58 480 08	CENTRALIZED LUBRICATION
HYDRAULIC-TYPE LUBRICAT.N	57 15 786 08	401	1	5 718 420	57 18 420 08	FLANGE
HYDRAULICS	91 61 776 08	169	1		LR 1600-2-0	LIEBHERR CRAW.CRANE LR 1
HYDRAULICS TRANSFORMER	91 45 089 08	368	1		LR 1600-2-0	LIEBHERR CRAW.CRANE LR 1
HYDRO CYLINDER 150/140-161	10 41 101 9	34	2	2 550	91 61 343 08	SA FRAME
HYDRO CYLINDER 75/30-100	10 32 632 3	16	2	2 810	91 52 806 08	CRANE DRIVER'S CABIN CPL.
HYDRO CYLINDER 75/30-260 -4	51 23 943 08	1	1	3 790 006	96 19 989 08	PIN PULLING CYLINDER CPL.
HYDRO CYLINDER 75/30-260 -4	51 23 944 08	1	1	3 790 007	96 19 990 08	PIN PULLING CYLINDER CPL.
HYDRO CYLINDER 80/40-400	10 41 102 2	1	1	2 125	91 52 773 08	PIN F.S-PIVOT SECTION SA F
HYDRO MOTOR A2FM SPF	51 02 306 08	2	1	2 370	91 52 782 08	ERECTING WINCH
HYDRO MOTOR SPF	51 02 354 08	2	2	2 350	91 52 778 08	SLEWING GEAR
HYDRO MOTOR SPF	51 02 380 08	2	2	2 391 023	96 45 720 08	RADIATOR, PRE-ASSEMBLED
IDENTIFICATION STRIP	60 27 426 08	503	0.56	3 930 730	96 54 398 08	TERMINAL BOX CPL.
IDENTIFICATION STRIPS	60 27 629 08	19	1	2 932 082	96 67 871 08	ASSEMBLY PARTS MOUNTIN
IGNITION STARTER SWITCH	11 00 930 6	6	1	X1047042	10 47 042 3	MOTOR
IGNITION STARTER SWITCH	11 60 004 6	6	1	X1047042	10 47 042 3	MOTOR
IGNITION STARTER SWITCH 3	10 33 555 7	4	1	2 533 020	96 67 888 08	CONTROLS AND FITTINGS RI
INCLINATION SENSOR +/-5° X/	69 23 081 08	10	1	1 920 307	96 48 383 08	ELECTR.FOR CENTER SECTIO

Description	Item	Pos.	Quantity	Page	Assembly	Description
INCLINATION SENSOR +/-5° X/	69 23 081 08	12	1	2 780 510	96 50 097 08	ELECTR.FOR BALLAST PALLE
INDENTED TAPE PA	63 61 840 01	276	24	3 930 640	96 50 481 08	TERMINAL BOX CPL.
INDICATOR LAMP	60 61 435 08	7	17	2 533 020	96 67 888 08	CONTROLS AND FITTINGS RI
INDICATOR LAMP	60 61 435 08	16	1	2 533 061	96 48 370 08	DASH BORD ARM REST LEFT
INDICATOR LAMP	60 61 435 08	7	1	2 533 063	96 48 371 08	DASH BORD ARM REST RIGH
INDICATOR LAMP	60 61 435 08	35	1	2 932 001	96 45 393 08	RELAY CONTROL SYSTEM
INDUCT. SENSOR BT ASSEMB	96 17 565 08	2	1	2 920 559	96 47 914 08	LIMIT SWITCH AND SENSOR
INDUCTIVE SENSOR CONTAC	11 34 720 6	14	4	2 780 510	96 50 097 08	ELECTR.FOR BALLAST PALLE
INDUCTIVE SENSOR CONTAC	11 34 720 6	(1)	2	2 920 559	96 47 914 08	LIMIT SWITCH AND SENSOR
INDUCTIVE SENSOR CONTAC	11 34 720 6	15	2	2 930	96 57 085 08	SENSOR ASSEMBLY SA-STAN
INDUCTIVE SENSOR CONTAC	11 34 720 6	34	1	2 932 160	96 54 385 08	SWITCH CABINET
INDUCTIVE SENSOR CONTAC	11 34 720 6	151	2	3 930 501	96 51 078 08	EL.BACKING PROTECTION D
INDUCTIVE SENSOR CONTAC	11 34 720 6	151	2	3 930 713	92 95 070 08	EL.EQUIPMENT SAFETY RETAI
INDUCTIVE SENSOR CONTAC	11 34 720 6	(151)	1	3 930 731	96 48 374 08	ELECTRICS F BASE SECTION
INFORMATION SIGN	10 29 431 7	8	1	9 739 082	97 39 082	INFORMATION SIGN
INFORMATION SIGN	97 39 082	49	1	9 739 400	97 39 400	DIESEL ENGINE
INFORMATION SIGN BAUJ S-N	97 06 762 1	1101	1	2 730 002	96 55 752 08	CENTRING COMPLETE
INJECTION LINE R-MOTORXD2	10 22 274 5	8	1	9 739 369	97 39 369	PRESSURE PIPE
INJECTION LINE R-MOTORXD2	10 22 274 6	9	1	9 739 369	97 39 369	PRESSURE PIPE
INJECTION LINE R-MOTORXD2	10 22 274 7	10	1	9 739 369	97 39 369	PRESSURE PIPE
INJECTION NOZZLE W.FASTEN	97 39 248	90	6	X1012059	10 12 059 0	DIESEL ENGINE
INJECTOR ASSY	10 22 019 8	1	1	9 739 248	97 39 248	INJECTION NOZZLE W.FASTEN
INLET VALVE	10 22 234 7	1	2	9 739 261	97 39 261	CYLINDER HEAD
INLET VALVE SEAT INSERT	10 22 234 1	4	2	9 739 260	97 39 260	CYLINDER HEAD
INPUT BOARD CPL. EP0	96 48 329 08	30	1	2 932 082	96 67 871 08	ASSEMBLY PARTS MOUNTIN
INPUT BOARD CPL. EP1	96 48 330 08	31	1	2 932 082	96 67 871 08	ASSEMBLY PARTS MOUNTIN
INPUT BOARD CPL. EP2	96 48 331 08	32	1	2 932 082	96 67 871 08	ASSEMBLY PARTS MOUNTIN
INPUT BOARD CPL. EP3	96 48 332 08	33	1	2 932 082	96 67 871 08	ASSEMBLY PARTS MOUNTIN
INPUT BOARD CPL. EP4	96 48 333 08	34	1	2 932 082	96 67 871 08	ASSEMBLY PARTS MOUNTIN
INPUT BOARD CPL. EP5	96 48 334 08	35	1	2 932 082	96 67 871 08	ASSEMBLY PARTS MOUNTIN
INSERTION BRIDGE	60 27 355 08	70	75	2 932 082	96 67 871 08	ASSEMBLY PARTS MOUNTIN
INSERTION MODULE	60 27 923 08	1	1	2 932 515	96 45 911 08	INSERTION MODULE
INSERTION MODULE	96 45 911 08	51	1	2 932 082	96 67 871 08	ASSEMBLY PARTS MOUNTIN
INSTALLAT.ROTOR+SLIPRING	92 15 300 08	2	1	1 991	91 52 510 08	ROTARY FEED THROUGH
INSTALLATION BRAKE COMPR	97 39 491	140	1	X1012059	10 12 059 0	DIESEL ENGINE
INSULANT FLOOR PLATE	96 49 125 08	69	1	2 520	91 53 061 08	CABIN, GLAZED
INSULATING BUSHING KUNST	66 00 430 08	7	1	2 913 100	91 23 538 08	ASSEMBLY FRAME
INSULATING HOSE	10 28 710 6	27	1	9 739 494	97 39 494	EXHAUST TC MOUNTING
INSULATING HOSE 25X0,8 GF	10 48 691 7	30	1	9 739 492	97 39 492	PIPELINE INSTALLATION
INSULATING HOSE DN10X0,65	11 08 260 4	204	0.92	2 920 633	96 52 651 08	WIRING HARNESS
INSULATING HOSE DN12X0,65	11 08 260 5	205	0.4	2 920 633	96 52 651 08	WIRING HARNESS
INSULATING HOSE DN14X0,8	60 30 126 08	202	3.2	2 932 116	96 67 872 08	CABLING MOUNTING PLATE
INSULATING HOSE DN6X0,5	11 08 260 2	202	29.76	2 920 633	96 52 651 08	WIRING HARNESS
INSULATING HOSE DN8X0,65	11 08 260 3	203	22.71	2 920 633	96 52 651 08	WIRING HARNESS
INSULATING HOSE DN8X0,65	11 08 260 3	201	4	2 932 116	96 67 872 08	CABLING MOUNTING PLATE
INSULATING MAT 20X100X274	97 76 591 08	11	1	2 520 035	96 49 125 08	INSULANT FLOOR PLATE
INSULATING MAT 20X1206X3	97 70 937 08	16	1	2 859 100	96 70 033 08	SOUND DAMPING
INSULATING MAT 20X123X288	97 76 590 08	10	1	2 520 035	96 49 125 08	INSULANT FLOOR PLATE
INSULATING MAT 20X1400X4	97 70 809 08	32	1	2 859 100	96 70 033 08	SOUND DAMPING
INSULATING MAT 20X155X429	97 76 582 08	2	1	2 520 035	96 49 125 08	INSULANT FLOOR PLATE
INSULATING MAT 20X182X747	97 76 588 08	8	1	2 520 035	96 49 125 08	INSULANT FLOOR PLATE
INSULATING MAT 20X213X280	97 76 592 08	12	1	2 520 035	96 49 125 08	INSULANT FLOOR PLATE
INSULATING MAT 20X215X451	97 76 593 08	13	1	2 520 035	96 49 125 08	INSULANT FLOOR PLATE
INSULATING MAT 20X229X810	97 76 584 08	4	1	2 520 035	96 49 125 08	INSULANT FLOOR PLATE
INSULATING MAT 20X229X810	97 76 586 08	6	1	2 520 035	96 49 125 08	INSULANT FLOOR PLATE
INSULATING MAT 20X294X986	97 76 587 08	7	1	2 520 035	96 49 125 08	INSULANT FLOOR PLATE
INSULATING MAT 20X348X786	97 76 581 08	1	1	2 520 035	96 49 125 08	INSULANT FLOOR PLATE
INSULATING MAT 20X380X894	97 76 583 08	3	1	2 520 035	96 49 125 08	INSULANT FLOOR PLATE
INSULATING MAT 20X451X986	97 76 589 08	9	1	2 520 035	96 49 125 08	INSULANT FLOOR PLATE
INSULATING MAT 20X747X195	97 76 585 08	5	1	2 520 035	96 49 125 08	INSULANT FLOOR PLATE

Description	Item	Pos.	Quantity	Page	Assembly	Description
INSULATING MAT 20X793X635	97 70 984 08	3	1	2 859 027	96 46 777 08	COVER COMPL.
INSULATING MAT 20X798X443	97 70 986 08	19	1	2 859 100	96 70 033 08	SOUND DAMPING
INSULATING MAT 20X798X445	97 71 635 08	3	1	2 393 002	96 46 782 08	COVER COMPL.
INSULATING MAT 20X798X643	97 70 953 08	17	1	2 859 100	96 70 033 08	SOUND DAMPING
INSULATING MAT 20X953X442	97 70 796 08	26	1	2 859 100	96 70 033 08	SOUND DAMPING
INSULATING MAT 20X989X365	97 70 998 08	20	1	2 859 100	96 70 033 08	SOUND DAMPING
INSULATING MAT 40X482X228	97 70 907 08	41	1	2 859 100	96 70 033 08	SOUND DAMPING
INSULATING MAT BOTTOM 9	97 18 507 08	6	1	2 913	91 32 850 08	LICCON CONSOLE LCD2
INSULATING MAT BOTTOM 9	97 18 507 08	6	1	2 913 009	91 04 705 08	LICCON CONSOLE LCD3
INSULATING MAT TOP 11.5X9	97 18 514 08	10	1	2 913	91 32 850 08	LICCON CONSOLE LCD2
INSULATING MAT TOP 11.5X9	97 18 514 08	10	1	2 913 009	91 04 705 08	LICCON CONSOLE LCD3
INSULATING MAT-LOCK 21X36	97 18 511 08	7	1	2 913	91 32 850 08	LICCON CONSOLE LCD2
INSULATING MAT-LOCK 21X36	97 18 511 08	7	1	2 913 009	91 04 705 08	LICCON CONSOLE LCD3
INSULATING MATERIAL 20X20	10 42 540 9	70	2	2 859	91 52 809 08	SOUND DAMPING
INSULATING MATERIAL 40X40	28 39 057 08	29	1	2 391 023	96 45 720 08	RADIATOR, PRE-ASSEMBLED
INSULATING MATERIAL 40X40	28 39 057 08	72	1	2 859	91 52 809 08	SOUND DAMPING
INSULATING RING	69 10 417 08	13	52	6 909 010	69 09 010 08	COLLECTING RING
INSULATING TAPE 25X20M PV	11 48 573 7	264	0.01	3 930 009	96 50 573 08	CABLE DRUM COMPL.
INSULATION MAT RIGHT 19X9	97 18 513 08	9	1	2 913	91 32 850 08	LICCON CONSOLE LCD2
INSULATION MAT RIGHT 19X9	97 18 513 08	9	1	2 913 009	91 04 705 08	LICCON CONSOLE LCD3
INTAKE	96 87 697 08	39	2	2 391 001	96 45 719 08	DIESEL ENGINE, PRE-ASSEMB
INTAKE PIPE	96 87 721 08	9	1	2 671	91 52 798 08	OIL RESERVOIR, COMPLETE
INTAKE ST.CONST.	96 87 709 08	38	1	2 391 001	96 45 719 08	DIESEL ENGINE, PRE-ASSEMB
INTAKE ST.CONST.	96 87 717 08	47	1	2 391 001	96 45 719 08	DIESEL ENGINE, PRE-ASSEMB
INTAKE ST.CONST.	96 87 718 08	73	1	2 391 001	96 45 719 08	DIESEL ENGINE, PRE-ASSEMB
INTAKE STACK ASSEMBLY R-	97 39 209	112	1	X1012059	10 12 059 0	DIESEL ENGINE
INTAKE STACK R-MOTORXD2	10 03 716 3	1	1	9 739 209	97 39 209	INTAKE STACK ASSEMBLY
INTERIOR HOUSING PRE-ASS.	96 20 731 08	4	1	2 913 009	91 04 705 08	LICCON CONSOLE LCD3
INTERIOR HOUSING PRE-ASS.	96 28 696 08	4	1	2 913	91 32 850 08	LICCON CONSOLE LCD2
INTERIOR PANELING	96 45 984 08	11	1	2 520	91 53 061 08	CABIN, GLAZED
INTERMEDIATE FLANGE	10 01 470 7	15	1	X1032716	10 32 716 7	ELECTRIC PUMP
INTERMEDIATE RING	10 01 473 0	8	1	X1032716	10 32 716 7	ELECTRIC PUMP
INTERNAL LIGHT 6W 24V WEIS	10 34 285 4	8	2	2 533 066	96 48 365 08	ELECTRIC ADD-ON PARTS CA
JAW SINT-D39	90 78 321	5	1	9 739 248	97 39 248	INJECTION NOZZLE W.FASTEN
KEY	10 87 343 4	(1)	1	2 533 020	96 67 888 08	CONTROLS AND FITTINGS RI
KEY	10 87 343 4	(1)	1	2 932 001	96 45 393 08	RELAY CONTROL SYSTEM
KEY PAD	69 18 849 08	1	1	2 913 003	96 20 599 08	FOIL KEYPAD PRE-ASS.
KEY RING 25 EDELSTAHL	70 42 141 08	64	20	1 970 100	91 58 471 08	HYDRAULIC EQUIPM.CENTER
KEY RING 25 EDELSTAHL	70 42 141 08	64	6	1 972 250	91 58 473 08	AUX.HYDR.CR.TRACK CARR.2
KEY RING 25 EDELSTAHL	70 42 141 08	64	6	1 972 251	91 58 472 08	AUX.HYDR.CR.TRACK CARR.2
KEY RING 25 EDELSTAHL	70 42 141 08	133	60	2 970	91 61 776 08	HYDRAULICS
KEY RING 25 EDELSTAHL	70 42 141 08	67	10	2 975 153	91 62 051 08	ADDITIONAL HYDRAULICS WI
KEY RING 25 EDELSTAHL	70 42 141 08	64	48	2 975 650	91 52 820 08	AUX.HYDR.GRID WINCH 5 + 6
KEY RING 25 EDELSTAHL	70 42 141 08	67	14	2 975 700	91 52 774 08	ADDITIONAL HYDRAULICS WI
KEY RING 25 EDELSTAHL	70 42 141 08	64	16	2 977	91 58 476 08	ADDITIONAL HYDR.SLEWING
KEY RING 25 EDELSTAHL	70 42 141 08	63	3	2 978 100	91 52 827 08	ADDNL.HYDR.RETAINING DEV
KEY RING 25 EDELSTAHL	70 42 141 08	63	8	2 978 200	91 54 843 08	ADD.HYDR.S_RETAINING RAM
KEY RING 25 EDELSTAHL	70 42 141 08	63	5	3 978 005	91 56 430 08	ADDL.HYDRAULIC SB-HEAD PI
KEY RING 25 EDELSTAHL	70 42 141 08	63	6	3 978 015	91 56 429 08	ADDITIONAL HYDRAULICS IN
KEY RING 25 EDELSTAHL	70 42 141 08	63	6	3 978 015	91 56 432 08	ADDITIONAL HYDRAULICS IN
KEY RING 25 EDELSTAHL	70 42 141 08	63	10	3 978 100	91 56 428 08	HYDR. SUSPENDED BALLAST
KEY SWITCH	69 27 013 08	6	1	2 913 003	96 20 599 08	FOIL KEYPAD PRE-ASS.
KEYBOARD UNIT LSB-TE PR	96 48 367 08	30	1	2 533 020	96 67 888 08	CONTROLS AND FITTINGS RI
KEYBOARD UNIT LSB-TE SPF	10 29 669 1	(2)	1	2 533 020	96 67 888 08	CONTROLS AND FITTINGS RI
KEYBOARD UNIT SPF	10 32 351 7	2	1	2 533 051	96 48 360 08	EL.EQUIPMENT CABIN
KEYPAD BUTTON	60 61 440 08	8	15	2 533 020	96 67 888 08	CONTROLS AND FITTINGS RI
KEYPAD BUTTON	60 61 440 08	17	3	2 533 061	96 48 370 08	DASH BORD ARM REST LEFT
KEYPAD BUTTON	60 61 440 08	8	1	2 533 063	96 48 371 08	DASH BORD ARM REST RIGH
KEYPAD BUTTON	60 61 440 08	34	1	2 932 001	96 45 393 08	RELAY CONTROL SYSTEM
KNOTTED-LINK CHAIN 2,8 GA	74 00 006 08	31	0.6	2 976 017	96 52 261 08	FITTING PLATE EMERG. ACT:

Description	Item	Pos.	Quantity	Page	Assembly	Description
KNOTTED-LINK CHAIN 2,8 GA	74 00 006 08	18	0.6	2 976 022	96 53 245 08	FITTING PLATE EMERG. ACT:
KNOTTED-LINK CHAIN 2,8 GA	74 00 006 08	504	1	3 930 732	96 50 575 08	LEAD
KNOTTED-LINK CHAIN DIN 56	74 00 008 08	(503)	0.2	2 920 369	96 54 235 08	TERMINAL BOX CPL.
KNOTTED-LINK CHAIN DIN 56	74 00 008 08	(503)	0.2	2 920 369	96 54 235 08	TERMINAL BOX CPL.
KNOTTED-LINK CHAIN DIN 56	74 00 008 08	(266)	0.2	2 920 369	96 54 235 08	TERMINAL BOX CPL.
KNURLED SCREW M5X10 PA6	10 44 966 4	(33)	4	2 925 026	91 55 259 08	ERG. CAMERA CONTROL
KNURLED SCREW M5X10 PA6	10 44 966 4	33	4	2 925 405	96 48 397 08	EQUIPMENT CAMERA CAB
KNURLED SCREW M5X10 PA6	10 44 966 4	16	4	2 932 082	96 67 871 08	ASSEMBLY PARTS MOUNTIN
L INTERMEDIATE SECTION 242	91 52 870 08	268	2		LR 1600-2-0	LIEBHERR CRAW.CRANE LR 1
L INTERMEDIATE SECTION 24	91 52 873 08	273	1		LR 1600-2-0	LIEBHERR CRAW.CRANE LR 1
LABELS 10X90 POLYESTER	11 00 785 3	(981)	1	2 533 020	96 67 888 08	CONTROLS AND FITTINGS RI
LAMELLAR DISK KIT	10 01 273 4	2	8	9 739 295	97 39 295	EXHAUST PIPE
LAMP SOCKET	60 61 445 08	21	2	2 533 020	96 67 888 08	CONTROLS AND FITTINGS RI
LASHING STRAP 5MX25MM PO	77 90 362 08	47	2	3 227 200	91 53 519 08	LI INTERMEDIATE SECT. F-GU
LASHING STRAP EN 12195-2	77 90 347 08	58	1	2 810	91 52 806 08	CRANE DRIVER'S CABIN CPL.
LASHING STRAP SPF	97 03 125 0	12	4	1 401	91 58 478 08	CRAWLER TRACK CARRIER, L
LASHING STRAP SPF	97 03 125 0	12	4	1 411 200	91 58 481 08	CRAWLER TRACK CARRIER,
LATCH CLAMP	60 21 160 08	50	4	2 520 034	96 45 984 08	INTERIOR PANELING
LEAD	10 46 727 4	19	1	6 909 010	69 09 010 08	COLLECTING RING
LEAD	10 46 727 5	20	1	6 909 010	69 09 010 08	COLLECTING RING
LEAD 2 X 1,5	60 03 420 08	11	3	2 780 320	91 05 067 08	ACOUST.WARN. SLEWING G
LEAD 2 X 1,5	60 03 673 08	12	9.37	2 920 633	96 52 651 08	WIRING HARNESS
LEAD 2 X 1,5	60 03 673 08	15	10.57	2 920 633	96 52 651 08	WIRING HARNESS
LEAD 2 X 1,5	60 03 673 08	16	8.77	2 920 633	96 52 651 08	WIRING HARNESS
LEAD 2 X 1,5	60 03 673 08	19	8.47	2 920 633	96 52 651 08	WIRING HARNESS
LEAD 8 X	10 32 684 4	28	1	2 533 020	96 67 888 08	CONTROLS AND FITTINGS RI
LEAD W1001	96 50 574 08	9	1	3 930 731	96 48 374 08	ELECTRICS F BASE SECTION
LEAD W1001A	96 50 575 08	6	1	3 930 009	96 50 573 08	CABLE DRUM COMPL.
LEAD W1002	96 50 478 08	6	1	3 930 640	96 50 481 08	TERMINAL BOX CPL.
LEAD W1003	96 50 572 08	7	1	3 930 731	96 48 374 08	ELECTRICS F BASE SECTION
LEAD W1023	96 50 641 08	7	1	3 930 730	96 50 599 08	TERMINAL BOX CPL.
LEAD W1050	96 54 402 08	480	1	3 930 734	96 54 401 08	TERMINAL BOX
LEAD W1051	96 52 804 08	470	1	3 930 734	96 54 401 08	TERMINAL BOX
LEAD W1053	96 54 483 08	430	1	3 930 734	96 54 401 08	TERMINAL BOX
LEAD W1056	96 50 276 08	(23)	1	2 925 218	91 60 840 08	CAMERA CONTROL WINCH 3
LEAD W1057	96 52 787 08	360	1	3 930 734	96 54 401 08	TERMINAL BOX
LEAD W1058	96 52 835 08	420	1	3 930 734	96 54 401 08	TERMINAL BOX
LEAD W1059	96 52 795 08	370	1	3 930 734	96 54 401 08	TERMINAL BOX
LEAD W1060	96 52 797 08	380	1	3 930 734	96 54 401 08	TERMINAL BOX
LEAD W1061	96 52 783 08	350	1	3 930 734	96 54 401 08	TERMINAL BOX
LEAD W1062A	96 52 798 08	390	1	3 930 734	96 54 401 08	TERMINAL BOX
LEAD W1062B	96 52 800 08	400	1	3 930 734	96 54 401 08	TERMINAL BOX
LEAD W1064	96 52 801 08	410	1	3 930 734	96 54 401 08	TERMINAL BOX
LEAD W1070	96 53 010 08	31	1	3 930 363	96 52 979 08	TERMINAL BOX CPL.
LEAD W1071	96 52 996 08	20	1	3 930 363	96 52 979 08	TERMINAL BOX CPL.
LEAD W1072	96 52 997 08	21	1	3 930 363	96 52 979 08	TERMINAL BOX CPL.
LEAD W1073	96 52 998 08	22	1	3 930 363	96 52 979 08	TERMINAL BOX CPL.
LEAD W1074	96 52 999 08	23	1	3 930 363	96 52 979 08	TERMINAL BOX CPL.
LEAD W1075	96 53 000 08	24	1	3 930 363	96 52 979 08	TERMINAL BOX CPL.
LEAD W1076	96 53 001 08	25	1	3 930 363	96 52 979 08	TERMINAL BOX CPL.
LEAD W1079	96 53 004 08	28	1	3 930 363	96 52 979 08	TERMINAL BOX CPL.
LEAD W1080	96 53 008 08	29	1	3 930 363	96 52 979 08	TERMINAL BOX CPL.
LEAD W1081	96 53 009 08	30	1	3 930 363	96 52 979 08	TERMINAL BOX CPL.
LEAD W1090	96 54 407 08	160	1	2 920 581	96 54 405 08	TERMINAL BOX WINCH PRE-A
LEAD W1091	96 51 848 08	150	1	2 920 581	96 54 405 08	TERMINAL BOX WINCH PRE-A
LEAD W1092	96 51 850 08	151	1	2 920 581	96 54 405 08	TERMINAL BOX WINCH PRE-A
LEAD W1093	96 51 855 08	153	1	2 920 581	96 54 405 08	TERMINAL BOX WINCH PRE-A
LEAD W1094	96 51 856 08	154	1	2 920 581	96 54 405 08	TERMINAL BOX WINCH PRE-A
LEAD W1095	96 51 854 08	152	1	2 920 581	96 54 405 08	TERMINAL BOX WINCH PRE-A
LEAD W1096	96 51 857 08	155	1	2 920 581	96 54 405 08	TERMINAL BOX WINCH PRE-A

Description	Item	Pos.	Quantity	Page	Assembly	Description
LEAD W1140	96 52 970 08	10	1	2 780 524	96 52 968 08	CABLE DRUM COMPL.
LEAD W1140A	96 52 971 08	20	1	2 780 524	96 52 968 08	CABLE DRUM COMPL.
LEAD W1142	96 52 978 08	11	1	2 780 748	96 52 969 08	TERMINAL BOX CPL.
LEAD W1143	96 52 980 08	12	1	2 780 748	96 52 969 08	TERMINAL BOX CPL.
LEAD W1144	96 52 981 08	13	1	2 780 748	96 52 969 08	TERMINAL BOX CPL.
LEAD W1145	96 52 982 08	14	1	2 780 748	96 52 969 08	TERMINAL BOX CPL.
LEAD W1146	96 52 983 08	15	1	2 780 748	96 52 969 08	TERMINAL BOX CPL.
LEAD W163	92 69 930 08	1	1	1 933 100	91 25 249 08	MAGNETIC LAMP
LEAD W221	96 48 719 08	10	1	1 920 403	96 48 707 08	TERMINAL BOX CPL.
LEAD W241	96 48 718 08	10	1	1 920 417	96 48 703 08	TERMINAL BOX CPL.
LEAD W319	96 52 559 08	11	1	2 533 071	96 52 556 08	CONVERTOR
LEAD W320	96 52 560 08	12	1	2 533 071	96 52 556 08	CONVERTOR
LEAD W330	96 52 929 08	10	1	2 920 288	96 52 614 08	CABLE LIST SLEWING PLATF
LEAD W331	96 52 930 08	11	1	2 920 288	96 52 614 08	CABLE LIST SLEWING PLATF
LEAD W332	96 52 931 08	12	1	2 920 288	96 52 614 08	CABLE LIST SLEWING PLATF
LEAD W333	96 52 932 08	13	1	2 920 288	96 52 614 08	CABLE LIST SLEWING PLATF
LEAD W334	96 52 933 08	14	1	2 920 288	96 52 614 08	CABLE LIST SLEWING PLATF
LEAD W336	96 54 268 08	21	1	2 920 369	96 54 235 08	TERMINAL BOX CPL.
LEAD W337	96 54 269 08	22	1	2 920 369	96 54 235 08	TERMINAL BOX CPL.
LEAD W338	96 54 270 08	23	1	2 920 369	96 54 235 08	TERMINAL BOX CPL.
LEAD W339	96 54 271 08	24	1	2 920 369	96 54 235 08	TERMINAL BOX CPL.
LEAD W540	96 52 934 08	15	1	2 920 288	96 52 614 08	CABLE LIST SLEWING PLATF
LEAD W560	96 52 935 08	16	1	2 920 288	96 52 614 08	CABLE LIST SLEWING PLATF
LEAD W571	96 52 936 08	18	1	2 920 288	96 52 614 08	CABLE LIST SLEWING PLATF
LEAD W634	96 24 499 08	6	1	2 780 852	96 24 845 08	GSM-MODULE PRE-ASS.LICCO
LEAD W635X1250	92 12 113 08	9	1	2 932 116	96 67 872 08	CABLING MOUNTING PLATE
LEAD W635X1600	92 17 086 08	8	4	2 932 116	96 67 872 08	CABLING MOUNTING PLATE
LEAD W635X1800	92 17 061 08	6	1	2 932 116	96 67 872 08	CABLING MOUNTING PLATE
LEAD W909	96 54 399 08	320	1	3 930 730	96 54 398 08	TERMINAL BOX CPL.
LEAD W910	96 54 400 08	330	1	3 930 730	96 54 398 08	TERMINAL BOX CPL.
LEAD W911	96 49 064 08	303	1	3 930 730	96 54 398 08	TERMINAL BOX CPL.
LEAD W915	96 49 026 08	380	1	3 930 730	96 54 398 08	TERMINAL BOX CPL.
LEAD W916	96 49 027 08	390	1	3 930 730	96 54 398 08	TERMINAL BOX CPL.
LEAD W917	96 49 053 08	350	1	3 930 730	96 54 398 08	TERMINAL BOX CPL.
LEAD W918	96 49 052 08	310	1	3 930 730	96 54 398 08	TERMINAL BOX CPL.
LEAD W919	96 49 041 08	360	1	3 930 730	96 54 398 08	TERMINAL BOX CPL.
LEAD W920	96 49 047 08	370	1	3 930 730	96 54 398 08	TERMINAL BOX CPL.
LEAD W921	96 49 056 08	430	1	3 930 730	96 54 398 08	TERMINAL BOX CPL.
LEAD W923	96 50 211 08	440	1	3 930 730	96 54 398 08	TERMINAL BOX CPL.
LEAD W927	96 57 437 08	450	1	3 930 730	96 54 398 08	TERMINAL BOX CPL.
LEAD W928	96 57 438 08	460	1	3 930 730	96 54 398 08	TERMINAL BOX CPL.
LEAD W935Y	96 52 600 08	9	1	3 780 263	91 56 028 08	WIND WARNING UNIT
LEAD W985Y	96 52 546 08	8	1	3 780 751	91 52 952 08	AIR-CRAFT & WIND WARNING
LEAD WL934	96 51 045 08	4	1	3 780 258	96 56 482 08	ELECTRIC AIRCRAFT PROTE
LEFT-HAND INSULATING MAT	97 18 512 08	8	1	2 913	91 32 850 08	LICCON CONSOLE LCD2
LEFT-HAND INSULATING MAT	97 18 512 08	8	1	2 913 009	91 04 705 08	LICCON CONSOLE LCD3
LENS	60 72 126 08	1	1	6 071 131	60 71 131 08	TAIL BRAKE LIGHT
LETTERING WIRE	96 56 221 08	(996)	3	2 920 581	96 54 405 08	TERMINAL BOX WINCH PRE-A
LETTERING WIRE	96 56 221 08	(996)	3	2 920 581	96 54 405 08	TERMINAL BOX WINCH PRE-A
LETTERING WIRE	96 56 221 08	(996)	3	2 920 581	96 54 405 08	TERMINAL BOX WINCH PRE-A
LETTERING WIRE	96 56 221 08	(996)	19	2 920 581	96 54 405 08	TERMINAL BOX WINCH PRE-A
LETTERING WIRE	96 56 221 08	996	78	2 920 633	96 52 651 08	WIRING HARNESS
LETTERING WIRE	96 56 221 08	(996)	14	3 930 734	96 54 401 08	TERMINAL BOX
LETTERING WIRING HARNES	96 56 222 08	(998)	1	2 920 369	96 54 235 08	TERMINAL BOX CPL.
LETTERING WIRING HARNES	96 56 222 08	(998)	1	2 920 369	96 54 235 08	TERMINAL BOX CPL.
LETTERING WIRING HARNES	96 56 222 08	(998)	2	2 920 581	96 54 405 08	TERMINAL BOX WINCH PRE-A
LETTERING WIRING HARNES	96 56 222 08	(998)	2	2 920 581	96 54 405 08	TERMINAL BOX WINCH PRE-A
LETTERING WIRING HARNES	96 56 222 08	(998)	1	2 920 581	96 54 405 08	TERMINAL BOX WINCH PRE-A
LETTERING WIRING HARNES	96 56 222 08	(998)	2	2 920 581	96 54 405 08	TERMINAL BOX WINCH PRE-A
LETTERING WIRING HARNES	96 56 222 08	998	2	2 920 633	96 52 651 08	WIRING HARNESS

Description	Item	Pos.	Quantity	Page	Assembly	Description
LETTERING WIRING HARNES	96 56 222 08	998	2	3 930 732	96 50 575 08	LEAD
LETTERING WIRING HARNES	96 56 222 08	(998)	2	3 930 734	96 54 401 08	TERMINAL BOX
LEVEL INDICATION 381MM	11 06 657 2	717	1	X1106799	11 06 799 5	HYDRAULIC TANK
LEVEL PROBE L=50 5 V SPF	10 22 814 3	8	1	2 391 023	96 45 720 08	RADIATOR, PRE-ASSEMBLED
LEVER	92 17 246 08	2	1	3 745 002	92 17 236 08	SWITCH UNIT
LEVER	92 17 246 08	2	1	3 745 003	92 17 237 08	SWITCH UNIT
LEVER ARM	10 41 278 8	13	1	X1041267	10 41 267 7	MANUAL ACTUATION
LEVER ARM	57 00 739 08	(11)	1	2 976 203	92 27 489 08	ADDL.HYDR.F.PIN PULLING DE
LEVER COMPL.	96 47 960 08	3	1	3 206	91 52 881 08	PIVOT SECTION
LEVER COMPL.	96 55 460 08	40	1	2 391 040	96 53 645 08	CLUTCH ACTUATOR
LEVER FASTENER	11 45 042 0	5	2	2 510 059	96 49 184 08	DOOR COMPL.
LEVER FASTENER	11 45 042 0	41	1	2 520	91 53 061 08	CABIN, GLAZED
LEVER HOUSING	51 07 255 90	(1)	1	2 976 203	92 27 489 08	ADDL.HYDR.F.PIN PULLING DE
LEVER WELDED	96 47 983 08	1	1	3 206 002	96 47 960 08	LEVER COMPL.
LEVER WELDED T ZN O	96 30 117 08	3	1	2 730 002	96 55 752 08	CENTRING COMPLETE
LI INTERMEDIATE SECT. F-GU	91 53 519 08	271	1		LR 1600-2-0	LIEBHERR CRAW.CRANE LR 1
LI INTERMEDIATE SECT.WELD	96 46 324 08	1	1	3 227 200	91 53 519 08	LI INTERMEDIATE SECT. F-GU
LI INTERMEDIATE SECT.WELD.	96 43 434 08	1	1	3 226	91 52 870 08	L INTERMEDIATE SECTION
LI INTERMEDIATE SECT.WELD	96 46 294 08	1	1	3 227	91 52 873 08	L INTERMEDIATE SECTION
LI INTERMEDIATE SECTION 6.7	96 46 385 08	1	1	3 225	91 52 854 08	SL REDUCING SECTION
LICCON ASSEMBLY UNIT	96 45 394 08	5	1	2 932	91 68 869 08	SWITCHBOX MOUNTING PART
LICCON CONSOLE LCD2 KO	91 32 850 08	2	2	2 533 050	96 48 359 08	EL.EQUIPMENT CABIN
LICCON CONSOLE LCD3 KRA	96 47 216 08	3	1	2 533 050	96 48 359 08	EL.EQUIPMENT CABIN
LICCON CONSOLE LCD3 LSB-	91 04 705 08	80	1	2 913 200	96 47 216 08	LICCON CONSOLE LCD3
LID PLATE 30X5X178/2 ST D9	60 20 015 08	147	2	2 391 001	96 45 719 08	DIESEL ENGINE, PRE-ASSEMB
LIGHT BULB 1,2W 30V	60 70 087 08	17	11	2 533 020	96 67 888 08	CONTROLS AND FITTINGS RI
LIGHT BULB 1,2W 30V	60 70 087 08	10	4	2 533 061	96 48 370 08	DASH BORD ARM REST LEFT
LIGHT BULB 1,2W 30V	60 70 087 08	10	1	2 533 063	96 48 371 08	DASH BORD ARM REST RIGH
LIGHT BULB 1,2W 48V	60 70 117 08	23	1	2 533 020	96 67 888 08	CONTROLS AND FITTINGS RI
LIGHT BULB 35W 24V	60 70 091 08	11	1	1 933 100	91 25 249 08	MAGNETIC LAMP
LIGHT BULB DIN 72601 21W 24	60 70 217 08	4	2	2 920 931	96 59 398 08	WARNING LIGHT
LIGHT BULB DIN 72601 21W 24	60 70 217 08	2	1	6 071 131	60 71 131 08	TAIL BRAKE LIGHT
LIGHT BULB DIN 72601 5W 24	60 70 201 08	3	1	6 071 131	60 71 131 08	TAIL BRAKE LIGHT
LIMIT STOP	51 07 457 08	29	1	5 113 086	51 13 086 08	PROPORTIONAL VALVE
LIMIT STOP 15X160X120 PA6	97 77 650 08	44	2	3 713	91 57 749 08	D PIVOT SECTION
LIMIT STOP RING ST	10 29 198 8	8	4	2 810	91 52 806 08	CRANE DRIVER'S CABIN CPL.
LIMIT SWITCH AND SENSOR G	96 47 914 08	8	1	2 920	91 56 833 08	ELECTR. SYSTEM F.SLEWING
LIMIT SWITCH TASTEND SPF	60 60 531 08	16	1	2 930	96 57 085 08	SENSOR ASSEMBLY SA-STAN
LINE WITH PLUG W911A	96 49 011 08	6	1	3 930 153	96 48 489 08	CABLE DRUM COMPL.
LINKAGE 4.0X106 ST	97 77 244 08	22	1	2 522 011	96 45 602 08	CLOSING DEVICE
LINKAGE 4.0X62 ST	97 68 662 08	5	1	2 522 011	96 45 602 08	CLOSING DEVICE
LINKAGE 4.0X78 ST	97 68 665 08	8	1	2 522 011	96 45 602 08	CLOSING DEVICE
LIQUEFIER AL	10 11 371 2	2	1	2 831	91 62 179 08	AIR COND. UNIT SUPERSTRU
LIQUID COOLING PIPELINE	10 47 689 5	1	1	9 739 492	97 39 492	PIPELINE INSTALLATION
LIQUID COOLING PIPELINE	10 47 690 7	7	1	9 739 492	97 39 492	PIPELINE INSTALLATION
LIQUID COOLING PIPELINE	97 39 383	1	1	9 739 351	97 39 351	COOLING MEDIUM PIPELINE
LIQUID COOLING PIPELINES	10 03 716 9	1	1	9 739 210	97 39 210	COOLING MEDIUM PIPELINE
LOAD HOLDING VALVE 280BA	10 21 831 0	58	2	2 970	91 61 776 08	HYDRAULICS
LOAD HOLDING VALVE pv=130	51 14 716 08	59	1	2 970	91 61 776 08	HYDRAULICS
LOAD RETAINING VLV ELEM	11 00 267 8	(7)	2	2 970	91 61 776 08	HYDRAULICS
LOADING SHELL KUNSTSTOF	10 47 141 2	32	1	2 533 020	96 67 888 08	CONTROLS AND FITTINGS RI
LOCK BEARING GUMMI	70 42 185 08	39	2	2 391 040	96 53 645 08	CLUTCH ACTUATOR
LOCK BEARING GUMMI	70 42 185 08	105	2	2 550	91 61 343 08	SA FRAME
LOCK BEARING GUMMI	70 42 185 08	56	1	2 631	91 56 817 08	SLEWING PLATFORM CATWAL
LOCK NUT AM8 10 MAN183-B1	10 01 751 7	7	1	9 739 186	97 39 186	ENGINE BRAKE CPL.
LOCK NUT BM8 8 MAN183-B1	10 01 163 7	12	1	9 739 118	97 39 118	OIL LINE
LOCK NUT BM8 8 MAN183-B1	10 01 163 7	28	4	9 739 371	97 39 371	AIR COND. COMPRESSOR A
LOCK WASHER VS 10 ZN5/CN	42 39 110 01	(57)	8	1 401	91 58 478 08	CRAWLER TRACK CARRIER, L
LOCK WASHER VS 12 ZN5/CN	42 39 112 01	27	8	9 697 916	96 97 916 01	SLEWING GEAR DRIVE
LOCK WASHER VS 12 ZN5/CN	42 39 112 01	75	12	9 697 916	96 97 916 01	SLEWING GEAR DRIVE

Description	Item	Pos.	Quantity	Page	Assembly	Description
LOCK WITH FALLING LATCH	10 34 246 9	1	1	2 522 011	96 45 602 08	CLOSING DEVICE
LOCKING BAR 20X46X169 S35	94 54 958 08	2	2	1 641 014	92 53 053 08	SUPPORT PLATE COMPL.
LOCKING PIECE	10 49 234 7	19	1	X1111334	11 11 334 3	OPERATOR SEAT
LOCKING PIECES	97 39 035	282	1	9 739 400	97 39 400	DIESEL ENGINE
LOCKING PLATE	57 00 100 08	20	1	5 026 126	50 26 126 08	SOLENOID VALVE
LOCKING PLATE 5X522X269 S	97 73 267 08	6	1	3 282 002	96 47 890 08	FAB-STAY
LOCKING RING 55X2 ZNPHR5	10 34 228 4	(6)	1	9 739 352	97 39 352	WATER PUMP WITH FASTENIN
LOCKING RING AEHNL.DIN 98	10 22 093 7	25	1	X1035925	10 35 925 1	VARIABLE PUMP
LOCKING RING DIN 471 100X3	10 87 565 2	14	4	2 550	91 61 343 08	SA FRAME
LOCKING RING DIN 471 100X3	10 87 565 2	7	1	2 550 005	96 45 680 08	ROD CPL.
LOCKING RING DIN 471 100X3	10 87 565 2	4	2	3 714 025	96 49 269 08	ROD CPL.
LOCKING RING DIN 471 100X3	10 87 565 2	6	2	3 745 011	96 49 677 08	BRACKET COMPL.
LOCKING RING DIN 471 100X4	42 80 119 01	(18)	5	1 401	91 58 478 08	CRAWLER TRACK CARRIER, L
LOCKING RING DIN 471 130X4	42 80 076 08	5	2	3 211 003	96 46 986 08	ROD CPL.
LOCKING RING DIN 471 140X4	10 17 160 5	9	1	9 000 510	90 00 510 6	ANGULAR GEAR
LOCKING RING DIN 471 140X4	10 17 160 5	9	1	9 000 521	90 00 521 4	ANGULAR GEAR
LOCKING RING DIN 471 160X4	42 80 085 08	59	2	1 401	91 58 478 08	CRAWLER TRACK CARRIER, L
LOCKING RING DIN 471 160X4	42 80 085 08	59	2	1 411 200	91 58 481 08	CRAWLER TRACK CARRIER,
LOCKING RING DIN 471 200X4	42 80 093 08	4	2	3 225 100	96 48 582 08	BEARING CPL
LOCKING RING DIN 471 200X4	42 80 093 08	4	2	3 281	91 52 896 08	ERECTION FRAME
LOCKING RING DIN 471 200X4	42 80 093 08	5	2	3 713	91 57 749 08	D PIVOT SECTION
LOCKING RING DIN 471 200X4	42 80 093 08	33	1	3 714	91 52 862 08	D HEAD SECTION
LOCKING RING DIN 471 200X4	42 80 093 08	6	2	3 714 021	96 49 271 08	ROLLER SEATING COMPL.
LOCKING RING DIN 471 220X5	42 80 105 08	61	1	X1065015	10 65 015 5	GEARBOX
LOCKING RING DIN 471 220X5	42 80 105 08	61	1	X1080159	10 80 159 0	GEARBOX
LOCKING RING DIN 471 25X1,2	42 80 021 08	29	2	2 550	91 61 343 08	SA FRAME
LOCKING RING DIN 471 25X1,2	42 80 021 08	13	2	2 550 005	96 45 680 08	ROD CPL.
LOCKING RING DIN 471 25X1,2	42 80 021 08	46	1	X1035659	10 35 659 9	DISTRIBUTOR GEARBOX
LOCKING RING DIN 471 260X5	42 80 101 08	60	1	X1065015	10 65 015 5	GEARBOX
LOCKING RING DIN 471 260X5	42 80 101 08	60	1	X1080159	10 80 159 0	GEARBOX
LOCKING RING DIN 471 270X5	10 87 269 9	3	2	2 652 007	92 68 928 08	ROPE PULLEY CPL.
LOCKING RING DIN 471 270X5	42 80 103 08	3	2	2 550 003	96 46 246 08	ROPE PULLEY CPL.
LOCKING RING DIN 471 280X5	42 80 099 08	7	1	9 395 668	93 95 668 01	BEARING
LOCKING RING DIN 471 280X5	42 80 099 08	7	1	9 395 675	93 95 675 01	BEARING
LOCKING RING DIN 471 28X2	46 30 001 03	61	5	9 000 510	90 00 510 6	ANGULAR GEAR
LOCKING RING DIN 471 28X2	46 30 001 03	61	5	9 000 521	90 00 521 4	ANGULAR GEAR
LOCKING RING DIN 471 340X6	42 80 113 08	62	1	X1065015	10 65 015 5	GEARBOX
LOCKING RING DIN 471 340X6	42 80 113 08	62	1	X1080159	10 80 159 0	GEARBOX
LOCKING RING DIN 471 35X1,5	42 80 029 08	36	1	X1047220	10 47 220 4	DRIVING GEAR
LOCKING RING DIN 471 35X1,5	10 17 157 9	36	1	X1032692	10 32 692 4	DRIVING GEAR
LOCKING RING DIN 471 40X1,7	10 17 158 1	36	1	X1131496	11 31 496 5	DRIVING GEAR
LOCKING RING DIN 471 42X2,5	53 12 024 08	47	1	X1035659	10 35 659 9	DISTRIBUTOR GEARBOX
LOCKING RING DIN 471 50X2 4	10 87 565 9	26	2	2 550	91 61 343 08	SA FRAME
LOCKING RING DIN 471 50X2 4	10 87 565 9	7	1	3 220 501	96 43 440 08	ROD CPL.
LOCKING RING DIN 471 50X2 4	10 87 565 9	7	1	3 221 200	96 47 984 08	ROD CPL.
LOCKING RING DIN 471 50X2 4	10 87 565 9	7	1	3 225 200	96 48 679 08	ROD CPL.
LOCKING RING DIN 471 50X2 4	10 87 565 9	7	1	3 227 002	96 50 498 08	ROD CPL.
LOCKING RING DIN 471 50X2 4	10 87 565 9	7	1	3 561 003	96 45 222 08	ROD CPL.
LOCKING RING DIN 471 50X2 4	10 87 565 9	7	1	3 713 012	96 50 197 08	ROD CPL.
LOCKING RING DIN 471 50X2 4	10 87 565 9	6	2	3 830	91 55 535 08	SUPPLEMENTARY GUYING D
LOCKING RING DIN 471 50X2 4	10 87 565 9	36	1	X1047137	10 47 137 0	DRIVING GEAR
LOCKING RING DIN 471 55X2	10 17 158 7	49	2	3 713	91 57 749 08	D PIVOT SECTION
LOCKING RING DIN 471 55X2	10 17 158 7	(7)	1	3 715 008	91 52 863 08	D INTERMEDIATE SECTION
LOCKING RING DIN 471 55X2	10 17 158 7	7	1	3 716 001	96 49 159 08	ROD CPL.
LOCKING RING DIN 471 55X2	10 17 158 7	97	1	9 000 510	90 00 510 6	ANGULAR GEAR
LOCKING RING DIN 471 55X2	10 17 158 7	97	1	9 000 521	90 00 521 4	ANGULAR GEAR
LOCKING RING DIN 471 55X3	53 01 333 08	15	1	2 550 005	96 45 680 08	ROD CPL.
LOCKING RING DIN 471 60X2 4	10 87 566 0	33	6	2 550	91 61 343 08	SA FRAME
LOCKING RING DIN 471 60X2 4	10 87 566 0	4	2	2 657	91 57 656 08	MOUNTING EQUIPMENT CRAW
LOCKING RING DIN 471 60X2 4	10 87 566 0	48	1	X1035659	10 35 659 9	DISTRIBUTOR GEARBOX

Description	Item	Pos.	Quantity	Page	Assembly	Description
LOCKING RING DIN 471 65X2,5	42 80 052 08	49	6	X1035659	10 35 659 9	DISTRIBUTOR GEARBOX
LOCKING RING DIN 471 68X2,5	42 80 055 08	3	2	3 206 001	96 20 920 08	ROPE PULLEY CPL.
LOCKING RING DIN 471 70X2,5	42 80 056 08	64	1	9 000 510	90 00 510 6	ANGULAR GEAR
LOCKING RING DIN 471 70X4 Z	40 01 447	(32)	3	1 401	91 58 478 08	CRAWLER TRACK CARRIER, L
LOCKING RING DIN 471 75X2,5	42 80 058 08	50	12	X1035659	10 35 659 9	DISTRIBUTOR GEARBOX
LOCKING RING DIN 471 80X2,5	42 80 061 08	1343	1	X1065015	10 65 015 5	GEARBOX
LOCKING RING DIN 471 80X2,5	42 80 061 08	1343	1	X1080159	10 80 159 0	GEARBOX
LOCKING RING DIN 471 8X0,8	42 80 002 08	14	6	2 391 040	96 53 645 08	CLUTCH ACTUATOR
LOCKING RING DIN 471 8X0,8	42 80 002 08	6	2	2 522 012	96 45 884 08	GUIDE PRE-ASS.
LOCKING RING DIN 471 8X0,8	42 80 002 08	8	8	2 522 013	96 45 883 08	GUIDE PRE-ASS.
LOCKING RING DIN 471 90X3	42 80 064 08	22	2	3 714	91 52 862 08	D HEAD SECTION
LOCKING RING DIN 471 90X3	42 80 064 08	41	1	X1065015	10 65 015 8	DRIVE
LOCKING RING DIN 471 90X3	42 80 064 08	41	2	X1080159	10 80 159 2	DRIVE
LOCKING RING DIN 471 95X3	42 80 065 08	15	2	3 714	91 52 862 08	D HEAD SECTION
LOCKING RING DIN 472 120X4	42 81 037 08	56	6	X1035659	10 35 659 9	DISTRIBUTOR GEARBOX
LOCKING RING DIN 472 140X4	42 81 041 08	40	1	X1065015	10 65 015 8	DRIVE
LOCKING RING DIN 472 140X4	42 81 041 08	40	2	X1080159	10 80 159 2	DRIVE
LOCKING RING DIN 472 16X1	55 08 480 08	17	1	X1065300	10 65 300 9	CONTROL ELEMENT
LOCKING RING DIN 472 22X1	42 81 006 08	10	2	2 522 012	96 45 884 08	GUIDE PRE-ASS.
LOCKING RING DIN 472 22X1	42 81 006 08	17	8	2 522 013	96 45 883 08	GUIDE PRE-ASS.
LOCKING RING DIN 472 230X5	42 81 058 08	50	2	X1042959	10 42 959 8	DRAW CYLINDER
LOCKING RING DIN 472 300X5	50 15 497 08	4	1	5 718 420	57 18 420 08	FLANGE
LOCKING RING DIN 472 46X1,7	50 40 077 08	43	2	X1065015	10 65 015 8	DRIVE
LOCKING RING DIN 472 46X1,7	50 40 077 08	43	4	X1080159	10 80 159 2	DRIVE
LOCKING RING DIN 472 52X2	42 81 013 08	3	2	3 206 002	96 47 960 08	LEVER COMPL.
LOCKING RING DIN 472 540X8	10 65 017 7	41	1	X1065015	10 65 015 6	ROPE DRUM
LOCKING RING DIN 472 62X2	42 81 017 08	16	2	X1032632	10 32 632 3	HYDRO CYLINDER
LOCKING RING DIN 472 67X2,5	11 69 523 9	39	1	X1032692	10 32 692 4	DRIVING GEAR
LOCKING RING DIN 472 70X2,5	42 81 022 08	12	1	5 701 129	57 01 129 08	DRIVING GEAR
LOCKING RING DIN 472 80X2,5	42 81 025 08	4	1	5 400 565	54 00 565 08	ROPE WINCH
LOCKING RING DIN 472 90X3	42 81 028 08	37	1	X1047220	10 47 220 4	DRIVING GEAR
LOCKING RING DIN 472 90X3	10 17 163 2	98	1	9 000 510	90 00 510 6	ANGULAR GEAR
LOCKING RING DIN 472 90X3	10 17 163 2	98	1	9 000 521	90 00 521 4	ANGULAR GEAR
LOCKING RING DIN 472 90X3	10 17 163 2	9	1	X1035482	10 35 482 8	VARIABLE DISPLACEMENT MO
LOCKING RING DIN 472 90X3	10 17 163 2	9	1	X1042876	10 42 876 6	VARIABLE DISPLACEMENT MO
LOCKING RING DIN 472 90X3	10 17 163 2	9	1	X1042876	10 42 876 7	VARIABLE DISPLACEMENT MO
LOCKING RING DIN 472 90X3	10 17 163 2	9	1	X1042876	10 42 876 8	VARIABLE DISPLACEMENT MO
LOCKING RING DIN 472 95X3	42 81 030 08	55	1	X1035659	10 35 659 9	DISTRIBUTOR GEARBOX
LOCKING RING DIN 984 54X2	10 00 942 4	(37)	2	X1035924	10 35 924 9	VARIABLE PUMP
LOCKING RING DIN 984 68X2,5	11 69 523 8	37	1	X1032692	10 32 692 4	DRIVING GEAR
LOCKING SCREW M14X45 12.9	10 34 226 6	3	8	9 739 360	97 39 360	MOTOR SUPPORT
LOCKING SCREW M8X20 SP 10	10 01 752 6	3	2	9 739 186	97 39 186	ENGINE BRAKE CPL.
LOUDSPEAKER 2,77V 86DBA	10 48 901 1	10	2	2 533 066	96 48 365 08	ELECTRIC ADD-ON PARTS CA
LOWERING BRAKE VALVE 42	10 46 565 9	12	1	3 978 019	91 56 431 08	AUX.HYDR.CYLINDER SB-BW
LOWERING BRAKE VALVE 420	10 21 769 5	2	1	2 978 100	91 52 796 08	ADDNL.HYDR.ERECTION DEV
LUBRICANT 100G TUBE	10 01 732 5	6	1	9 739 187	97 39 187	CONTROL PARTS
LUBRICATING OIL PUMP	10 02 919 2	1	1	9 739 372	97 39 372	LUBRICATING OIL PUMP
LUBRICATING OIL PUMP	97 39 372	56	1	X1012059	10 12 059 0	DIESEL ENGINE
LUFFING PULLEY BLOCK COM	96 49 266 08	2	1	3 714	91 52 862 08	D HEAD SECTION
LUFFING PULLEY BLOCK CO	96 49 267 08	3	1	3 714	91 52 862 08	D HEAD SECTION
LUFFING PULLEY BLOCK WE	96 49 290 08	1	1	3 714 008	96 49 266 08	LUFFING PULLEY BLOCK COM
LUFFING PULLEY BLOCK WE	96 49 455 08	1	1	3 714 009	96 49 267 08	LUFFING PULLEY BLOCK COM
LUFFING ROPE 8X400M VERZ	10 03 825 9	1	1	2 372	91 33 648 08	ROPE WITH ACCESSORIES
LUMINOUS PUSH BUTTON C	60 61 437 08	24	6	2 533 020	96 67 888 08	CONTROLS AND FITTINGS RI
LUMINOUS SWITCH CONTACT	60 61 447 08	10	4	2 533 020	96 67 888 08	CONTROLS AND FITTINGS RI
LUMINOUS SWITCH CONTACT	60 61 447 08	11	4	2 533 061	96 48 370 08	DASH BORD ARM REST LEFT
LUMINOUS SWITCH CONTACT	60 61 447 08	11	1	2 533 063	96 48 371 08	DASH BORD ARM REST RIGH
MAGNET 24V	10 02 369 3	27	1	X1035465	10 35 465 9	CONTROL ELEMENT
MAGNET 24V	10 02 369 3	27	1	X1065300	10 65 300 9	CONTROL ELEMENT
MAGNET 24V	10 42 953 2	5	1	5 114 651	51 14 651 08	DIRECTIONAL CONTROL VALV

Description	Item	Pos.	Quantity	Page	Assembly	Description
MAGNET 24V	10 65 009 2	2	1	X1034282	10 34 282 3	PRESSURE CONTROL VALVE
MAGNET 24V	10 66 309 4	(1)	1	2 970	91 61 776 08	HYDRAULICS
MAGNET 24V	10 66 309 4	1	1	X1049315	10 49 315 9	DIRECTIONAL SEAT VALVE
MAGNET 24V	57 00 094 08	7	1	5 026 126	50 26 126 08	SOLENOID VALVE
MAGNET 24V	57 06 338 08	1	1	5 114 445	51 14 445 08	DIRECTIONAL CONTROL VALV
MAGNET 24V	57 06 338 08	1	1	5 114 498	51 14 498 08	DIRECTIONAL CONTROL VALV
MAGNET 24V	57 06 338 08	1	1	5 114 943	51 14 943 08	DIRECTIONAL CONTROL VALV
MAGNET 24V	57 08 278 08	1	1	5 114 444	51 14 444 08	DIRECTIONAL CONTROL VALV
MAGNET 28V	10 29 130 6	(1)	1	X1041325	10 41 325 5	CHANGE-OVER BLOCK
MAGNET COIL	11 00 524 4	1	1	X1042393	10 42 393 8	DIRECTIONAL CONTROL VALV
MAGNET COIL 24V	11 00 432 1	12	1	X1045104	10 45 104 9	DIRECTIONAL CONTROL VALV
MAGNET COIL 24V	57 17 127 08	1	2	5 113 022	51 13 022 08	DIRECTIONAL CONTROL VALV
MAGNET COIL 24V	57 19 101 08	435	2	5 713 626	57 13 626 08	PILOT VALVE
MAGNET COIL 28V	57 08 179 08	1	2	5 710 349	57 10 349 08	DIRECTIONAL CONTROL VALV
MAGNETIC LAMP	91 25 249 08	42	1	1 750	91 52 394 08	TOOL
MAGNETIC LOCKING SLEEVE	57 00 093 08	5	1	5 026 126	50 26 126 08	SOLENOID VALVE
MAIN BEARING	10 01 208 3	6	7	9 739 102	97 39 102	CRANKSHAFT BEARINGS
MAIN BEARING NORMAL 1-0,1	10 01 210 7	61	7	9 739 102	97 39 102	CRANKSHAFT BEARINGS
MALE CONNECTOR WSV 6 M1	77 43 867 08	29	10	2 711	91 52 800 08	CENT. LUBRIC. SYSTEM SUP
MALE INSERT 24-POL 16A	60 56 047 14	514	3	2 920 633	96 52 651 08	WIRING HARNESS
MALE INSERT 4/2-POL 80/16A	10 00 727 2	522	1	2 932 224	96 67 873 08	CABLES MOUNTING PANEL C
MALE INSERT 64-POL 10A	60 56 090 08	(501)	1	2 920 369	96 54 235 08	TERMINAL BOX CPL.
MALE INSERT 64-POL 10A	60 56 090 08	21	5	2 920 448	96 48 794 08	TERMINAL BOX CPL.
MANDRIL RIVET 4X10,3	70 42 076 08	3	4	2 913 004	96 20 460 08	HOUSING PRE-ASSEMBLED
MANDRIL RIVET 4X10,3	70 42 076 08	23	8	2 932 001	96 45 393 08	RELAY CONTROL SYSTEM
MANDRIL RIVET 4X10,3	70 42 076 08	49	42	2 932 082	96 67 871 08	ASSEMBLY PARTS MOUNTIN
MANUAL ACTUATION	10 41 267 7	9	4	X1049047	10 49 047 0	SLIDE VALVE BLOCK
MANUAL ACTUATION	51 10 438 08	(8)	1	2 970	91 61 776 08	HYDRAULICS
MANUAL ACTUATION	51 10 438 08	7	1	5 114 865	51 14 865 08	DIRECTIONAL CTRL. VALVE
MASTER PLUG 4-POL	60 22 255 08	505	1	2 533 072	96 67 891 08	WIRING HARNESS
MASTER PLUG 6-POL	60 22 256 08	506	1	2 533 072	96 67 891 08	WIRING HARNESS
MASTER SWITCH ST2000-LSB-	60 60 950 08	5	1	2 533 060	96 48 368 08	ELECTRIC FOR ARMREST LEF
MASTER SWITCH ST2000-LSB-	60 60 950 08	5	1	2 533 062	96 48 369 08	ELECTRIC FOR ARMREST RI
MASTER SWITCH ST2000-LSB-	60 60 950 08	5	1	2 533 069	96 48 372 08	ELECT.EQUIPMENT THREAD
MEASURING HOSE DN2 1000	47 09 018 08	33	3	1 750	91 52 394 08	TOOL
MEASURING HOSE DN5 2000	47 09 019 08	34	2	1 750	91 52 394 08	TOOL
MECHANIC ADDITIONAL SUPP	96 44 950 08	1	2	1 632	91 52 389 08	MECHANICAL SUPPORT
MECHANICAL SUPPORT	91 52 389 08	18	1		LR 1600-2-0	LIEBHERR CRAW.CRANE LR 1
MEGI BUFFER	72 66 113 08	54	1	2 810	91 52 806 08	CRANE DRIVER'S CABIN CPL.
MEGI BUFFER	72 66 122 08	42	1	2 810	91 52 806 08	CRANE DRIVER'S CABIN CPL.
MEGI BUFFER	72 66 127 08	14	1	2 925 204	92 16 990 08	CAMERA EQUIPMENT D-PIVOT
MEGI BUFFER 100X40-M16X44	72 66 160 08	9	2	3 220 500	91 52 849 08	S INTERMEDIATE SECTION
MEGI BUFFER 100X40-M16X44	72 66 160 08	9	2	3 223	91 52 852 08	S INTERMEDIATE SECTION
MEGI BUFFER 100X40-M16X44	72 66 160 08	9	2	3 223 010	91 52 853 08	S INTERMEDIATE SECTION
MEGI BUFFER 100X40-M16X44	72 66 160 08	9	2	3 223 100	91 55 327 08	S INTERMEDIATE SECTION
MEGI BUFFER 100X40-M16X44	72 66 160 08	10	2	3 745	91 52 948 08	SUSPENDED BALLAST
MEGI BUFFER 18X7,5	72 66 167 08	6	2	2 859 030	96 46 758 08	COVER COMPL.
MEGI BUFFER 20X15-M6 NR 55	72 69 073 08	10	4	2 510	91 52 788 08	TURNTABLE PANELLING
MEGI BUFFER 30X20-M8 NR 55	72 66 156 08	2	4	2 391 102	96 60 027 08	RADIATOR
MEMORY CARD BSE 2GB CF	96 50 143 08	4	1	2 533 050	96 48 359 08	EL.EQUIPMENT CABIN
MICRO SWITCH	10 33 559 6	3	4	6 060 950	60 60 950 08	MASTER SWITCH
MINUTE RING	10 01 215 7	5	1	9 739 246	97 39 246	PISTON
MIRROR ATTACHM.IN CRANE	91 60 975 08	154	1		LR 1600-2-0	LIEBHERR CRAW.CRANE LR 1
MIRROR SUPPORT 28X2 ST.37	97 95 811 08	1	1	2 790	91 60 975 08	MIRROR ATTACHM.IN CRANE
MONITOR CONSOLE	96 50 633 08	9	1	2 520	91 53 061 08	CABIN, GLAZED
MONITOR CONSOLE PU SPF	97 79 033 08	1	1	2 520 033	96 50 633 08	MONITOR CONSOLE
MOTOR	10 47 042 3	333	1	X1045077	10 45 077 4	HYDRAULIC AGGREGATE
MOTOR BRACKET	96 48 449 08	4	1	2 391 001	96 45 719 08	DIESEL ENGINE, PRE-ASSEMB
MOTOR BRACKET	96 49 935 08	44	1	2 391 001	96 45 719 08	DIESEL ENGINE, PRE-ASSEMB
MOTOR CONTROL DEVICE LH-	97 39 403	71	1	9 739 400	97 39 400	DIESEL ENGINE

Description	Item	Pos.	Quantity	Page	Assembly	Description
MOTOR FLANGE	10 65 067 4	5	1	X1035519	10 35 519 6	OIL AIR COOLER
MOTOR HOUSING	10 01 469 2	3	1	X1032716	10 32 716 7	ELECTRIC PUMP
MOTOR HOUSING	10 49 392 0	1	1	X1032716	10 32 716 7	ELECTRIC PUMP
MOTOR OIL FILTER OEL	10 01 228 7	13	1	9 739 122	97 39 122	OIL COOLER
MOTOR OIL FILTER OEL	10 01 228 7	(13)	1	XSK_Z745	SK_Z74535	SERVICE
MOTOR OIL FILTER OEL	10 01 228 7	(13)	1	XSK_Z745	SK_Z74535	SERVICE
MOTOR OIL FILTER OEL	10 01 228 7	(2)	1	XSK_Z745	SK_Z74535	SERVICE
MOTOR OIL FILTER OEL	10 01 228 7	(3)	1	XSK_Z745	SK_Z74535	SERVICE
MOTOR SEAT	10 42 992 7	(1)	1	X1041290	10 41 290 3	RADIATOR UNIT
MOTOR SUPPORT	97 39 360	208	1	X1012059	10 12 059 0	DIESEL ENGINE
MOULDING 317-1397-000 SUR	60 52 128 08	502	1	2 920 633	96 52 651 08	WIRING HARNESS
MOUNTING - PISTON W. PUM	51 23 682 08	11	1	1 411 200	91 58 481 08	CRAWLER TRACK CARRIER,
MOUNTING EQUIPMENT CRAW	91 57 656 08	139	1		LR 1600-2-0	LIEBHERR CRAW.CRANE LR 1
MOUNTING PARTS	10 65 040 3	49	1	X1111334	11 11 334 3	OPERATOR SEAT
MOUNTING PARTS	11 17 127 5	65	1	X1111334	11 11 334 3	OPERATOR SEAT
MOUNTING PARTS	96 56 483 08	1	1	3 780 258	96 56 482 08	ELECTRIC AIRCRAFT PROTE
MOUNTING WELDED	96 47 021 08	1	1	3 211 009	96 46 979 08	SAFETY ROLLER CPL.
MOUNTING WELDED	96 61 218 08	2	1	2 652	91 61 110 08	ROLLER BEARING
MOUNTING WELDED	96 61 219 08	14	1	2 652	91 61 110 08	ROLLER BEARING
MOUNTING WELDED	96 61 220 08	35	2	2 652	91 61 110 08	ROLLER BEARING
MOUSE SUBSTITUTE	10 32 683 8	27	1	2 533 020	96 67 888 08	CONTROLS AND FITTINGS RI
MUFFLER UNIT	91 52 785 08	124	1		LR 1600-2-0	LIEBHERR CRAW.CRANE LR 1
MULTI-PLATE PLUG 28MM PE-	10 67 837 7	45	2	2 520	91 53 061 08	CABIN, GLAZED
MULTIPLE PLUG SOCKET 64-	60 23 212 08	5	7	2 922 001	92 84 311 08	BUS PCB
MUSHROOM PUSH-BUTTON	60 66 526 08	11	1	2 920 638	96 51 138 08	CONTROL DESK
NAME PLATE 20X8	60 27 614 08	12	10	2 932 166	92 68 911 08	GROUND RAIL
NAME PLATE 25,4X101,6	60 27 601 08	1	5	1 970 200	96 54 955 08	HOSE LINES CENTRE SECTIO
NAME PLATE 25,4X101,6	60 27 601 08	1	1	1 972 302	96 54 954 08	HOSE LINES CRAWLER 4 DRI
NAME PLATE 25,4X101,6	60 27 601 08	1	5	1 972 304	96 54 953 08	HOSE LINES CRAWLER 2 DRI
NAME PLATE 25,4X101,6	60 27 601 08	(1)	1	2 393	91 52 787 08	AIR FILTER UNIT CPL.
NAME PLATE 25,4X101,6	60 27 601 08	(1)	6	2 831	91 62 179 08	AIR COND. UNIT SUPERSTRU
NAME PLATE 25,4X101,6	60 27 601 08	(1)	4	2 970 081	96 50 495 08	ADDL.HYDR.F.PIN PULLING DE
NAME PLATE 25,4X101,6	60 27 601 08	1	9	2 975 118	96 47 200 08	HOSE LINES WINCH 1
NAME PLATE 25,4X101,6	60 27 601 08	1	11	2 975 154	96 62 897 08	HOSE LINES WINCH 3
NAME PLATE 25,4X101,6	60 27 601 08	1	4	2 975 191	96 48 196 08	HOSE LINES MOUNTING JACK
NAME PLATE 25,4X101,6	60 27 601 08	1	4	2 975 601	92 91 393 08	HOSE LINES TRANSFORMER
NAME PLATE 25,4X101,6	60 27 601 08	(1)	4	2 976 017	96 52 261 08	FITTING PLATE EMERG. ACT:
NAME PLATE 25,4X101,6	60 27 601 08	(1)	6	2 976 022	96 53 245 08	FITTING PLATE EMERG. ACT:
NAME PLATE 25,4X101,6	60 27 601 08	(1)	2	2 976 203	92 27 489 08	ADDL.HYDR.F.PIN PULLING DE
NAME PLATE 25,4X101,6	60 27 601 08	1	6	2 976 204	96 47 202 08	HOSE LINES 2 SLEWING GEA
NAME PLATE 25,4X101,6	60 27 601 08	1	1	2 976 701	96 47 196 08	HOSE LINES PUMP 12
NAME PLATE 25,4X101,6	60 27 601 08	1	1	2 977 005	96 48 195 08	HOSE LINES ADD HYDR
NAME PLATE 25,4X101,6	60 27 601 08	1	4	2 977 202	96 48 216 08	HOSE LINES PUMP 5+6
NAME PLATE 25,4X101,6	60 27 601 08	1	2	2 978 101	96 47 912 08	HOSE LINES MOUNTING INST
NAME PLATE 25,4X101,6	60 27 601 08	1	6	2 978 107	96 50 433 08	HOSE LINES GUY MOUNTING
NAME PLATE 25,4X101,6	60 27 601 08	1	6	2 978 204	96 47 114 08	HOSE LINES
NAME PLATE 25,4X101,6	60 27 601 08	1	119	2 997	91 61 780 08	HOSE LINES SUPERSTRUCT
NAME PLATE 25,4X101,6	60 27 601 08	1	6	3 978 009	96 50 881 08	HOSE LINES D-HEAD SECTIO
NAME PLATE 25,4X101,6	60 27 601 08	(1)	1	3 978 015	91 56 429 08	ADDITIONAL HYDRAULICS IN
NAME PLATE 25,4X101,6	60 27 601 08	1	1	3 978 016	96 50 878 08	HOSE LINES INTERM. SECTIO
NAME PLATE 25,4X101,6	60 27 601 08	1	3	3 978 018	96 50 880 08	HOSE LINES PULL CYL
NAME PLATE 25,4X165,1	60 27 602 08	2	1	2 975 601	92 91 393 08	HOSE LINES TRANSFORMER
NAME PLATE 25,4X165,1	60 27 603 08	2	21	1 970 200	96 54 955 08	HOSE LINES CENTRE SECTIO
NAME PLATE 25,4X165,1	60 27 603 08	2	5	1 972 302	96 54 954 08	HOSE LINES CRAWLER 4 DRI
NAME PLATE 25,4X165,1	60 27 603 08	2	10	1 972 304	96 54 953 08	HOSE LINES CRAWLER 2 DRI
NAME PLATE 25,4X165,1	60 27 603 08	(1)	8	1 975 006	91 52 509 08	ADD.HYDR.UNIT SUPPORT CY
NAME PLATE 25,4X165,1	60 27 603 08	2	8	2 975 154	96 62 897 08	HOSE LINES WINCH 3
NAME PLATE 25,4X165,1	60 27 603 08	2	1	2 975 191	96 48 196 08	HOSE LINES MOUNTING JACK
NAME PLATE 25,4X165,1	60 27 603 08	3	2	2 975 601	92 91 393 08	HOSE LINES TRANSFORMER
NAME PLATE 25,4X165,1	60 27 603 08	(2)	1	2 976 017	96 52 261 08	FITTING PLATE EMERG. ACT:

Description	Item	Pos.	Quantity	Page	Assembly	Description
NAME PLATE 25,4X165,1	60 27 603 08	2	6	2 976 204	96 47 202 08	HOSE LINES 2 SLEWING GEA
NAME PLATE 25,4X165,1	60 27 603 08	2	4	2 976 701	96 47 196 08	HOSE LINES PUMP 12
NAME PLATE 25,4X165,1	60 27 603 08	2	7	2 977 005	96 48 195 08	HOSE LINES ADD HYDR
NAME PLATE 25,4X165,1	60 27 603 08	2	11	2 977 202	96 48 216 08	HOSE LINES PUMP 5+6
NAME PLATE 25,4X165,1	60 27 603 08	2	4	2 978 101	96 47 912 08	HOSE LINES MOUNTING INST
NAME PLATE 25,4X165,1	60 27 603 08	2	6	2 978 107	96 50 433 08	HOSE LINES GUY MOUNTING
NAME PLATE 25,4X165,1	60 27 603 08	2	4	2 978 204	96 47 114 08	HOSE LINES
NAME PLATE 25,4X165,1	60 27 603 08	2	122	2 997	91 61 780 08	HOSE LINES SUPERSTRUCT
NAME PLATE 25,4X165,1	60 27 603 08	2	6	3 978 009	96 50 881 08	HOSE LINES D-HEAD SECTIO
NAME PLATE 25,4X165,1	60 27 603 08	(2)	2	3 978 015	91 56 429 08	ADDITIONAL HYDRAULICS IN
NAME PLATE 25,4X165,1	60 27 603 08	2	2	3 978 016	96 50 878 08	HOSE LINES INTERM. SECTIO
NAME PLATE 25,4X165,1	60 27 603 08	2	1	3 978 018	96 50 880 08	HOSE LINES PULL CYL
NAME PLATE 25,4X165,1	60 27 603 08	(1)	2	3 978 100	91 56 428 08	HYDR. SUSPENDED BALLAST
NAME PLATE 70X40 POLYES	10 28 812 1	(980)	1	2 533 020	96 67 888 08	CONTROLS AND FITTINGS RI
NAME PLATE 70X40 POLYES	10 28 812 1	980	1	2 913 200	96 47 216 08	LICCON CONSOLE LCD3
NIPPLE PLATE 3.5x521x876 A	97 00 272 08	1	1	2 859 028	96 46 778 08	COVER COMPL.
NIPPLE PLATE 5X1363X480 A	97 70 935 08	1	1	2 859 007	96 46 775 08	COVER COMPL.
NIPPLE PLATE 5X425X1076 A	97 04 251 6	2	2	1 740	91 57 633 08	CENTRAL BALLAST
NIPPLE PLATE 5X720X875 ALM	97 00 223 08	1	1	2 859 027	96 46 777 08	COVER COMPL.
NIPPLE PLATE 5X869X714 ALM	97 70 951 08	1	1	2 859 026	96 46 776 08	COVER COMPL.
NON-RETURN VALVE	10 01 239 5	9	2	9 739 357	97 39 357	EXHAUST GAS RECIRC. PRE-A
NON-RETURN VALVE	10 01 239 5	1	2	X1001239	10 01 239 4	FLAP
NON-RETURN VALVE	10 29 451 6	10	1	X1067840	10 67 840 7	ADJUSTMENT
NON-RETURN VALVE	10 34 334 2	2	1	9 739 356	97 39 356	PIPELINE INSTALLATION
NON-RETURN VALVE	10 45 104 8	6	1	X1042440	10 42 440 2	CONTROL BLOCK
NON-RETURN VALVE	51 04 087 08	37	1	2 970	91 61 776 08	HYDRAULICS
NON-RETURN VALVE	51 04 087 08	10	1	2 975 153	91 62 051 08	ADDITIONAL HYDRAULICS WI
NON-RETURN VALVE	51 04 087 08	10	1	2 975 700	91 52 774 08	ADDITIONAL HYDRAULICS WI
NON-RETURN VALVE	51 04 121 08	18	1	1 970 100	91 58 471 08	HYDRAULIC EQUIPM.CENTER
NON-RETURN VALVE	51 04 121 08	20	1	2 970	91 61 776 08	HYDRAULICS
NON-RETURN VALVE	51 04 129 08	19	1	1 970 100	91 58 471 08	HYDRAULIC EQUIPM.CENTER
NON-RETURN VALVE	51 14 535 08	35	3	2 970	91 61 776 08	HYDRAULICS
NON-RETURN VALVE	51 14 606 08	5	1	2 975 153	91 62 051 08	ADDITIONAL HYDRAULICS WI
NON-RETURN VALVE	51 14 606 08	5	1	2 975 700	91 52 774 08	ADDITIONAL HYDRAULICS WI
NON-RETURN VALVE	57 09 649 08	5	6	X1041325	10 41 325 5	CHANGE-OVER BLOCK
NON-RETURN VALVE	57 19 038 08	48	1	5 113 086	51 13 086 08	PROPORTIONAL VALVE
NON-RETURN VALVE	59 10 556 08	16	2	2 520 032	96 45 980 08	WINDSHIELD WASHER INSTAL
NON-RETURN VALVE	76 22 803	(2)	6	2 711	91 52 800 08	CENT. LUBRIC. SYSTEM SUP
NON-RETURN VALVE	76 22 803	(2)	6	2 711	91 52 800 08	CENT. LUBRIC. SYSTEM SUP
NON-RETURN VALVE	76 22 803	3	4	7 743 859	77 43 859 08	DISTRIBUTION BLOCK
NON-RETURN VALVE	77 43 781 08	2	3	7 743 860	77 43 860 08	DISTRIBUTION BLOCK
NON-RETURN VALVE 100BAR	51 14 351 08	78	2	2 970	91 61 776 08	HYDRAULICS
NON-RETURN VALVE 100BAR	51 14 769 08	18	1	2 970	91 61 776 08	HYDRAULICS
NON-RETURN VALVE 100BAR	51 14 982 08	8	1	3 978 100	91 56 428 08	HYDR. SUSPENDED BALLAST
NON-RETURN VALVE 160BAR	51 14 469 08	9	1	2 975 000	91 57 881 08	ADDNL. HYDR. F. ERECTING W
NON-RETURN VALVE 250BAR	51 14 820 08	27	2	2 970	91 61 776 08	HYDRAULICS
NON-RETURN VALVE 250BAR	51 14 937 08	14	1	2 975 153	91 62 051 08	ADDITIONAL HYDRAULICS WI
NON-RETURN VALVE 350BAR	10 66 432 1	27	1	X1041101	10 41 101 5	TILT-BACK SUPPORT
NON-RETURN VALVE 350BAR	10 66 432 1	250	1	X1041101	10 41 101 8	TILT-BACK SUPPORT
NON-RETURN VALVE 350BAR	10 66 432 1	21	1	X1041101	10 41 101 9	HYDRO CYLINDER
NON-RETURN VALVE 400BAR	51 04 124 08	40	2	2 970	91 61 776 08	HYDRAULICS
NON-RETURN VALVE 400BAR	51 04 124 08	14	1	2 975 700	91 52 774 08	ADDITIONAL HYDRAULICS WI
NON-RETURN VALVE 400BAR	51 04 124 08	6	1	2 976 017	96 52 261 08	FITTING PLATE EMERG. ACT:
NON-RETURN VALVE 400BAR	51 04 124 08	6	1	2 976 022	96 53 245 08	FITTING PLATE EMERG. ACT:
NON-RETURN VALVE pmax10	51 14 815 08	11	1	1 972 250	91 58 473 08	AUX.HYDR.CR.TRACK CARR.2
NON-RETURN VALVE pmax10	51 14 815 08	11	1	1 972 251	91 58 472 08	AUX.HYDR.CR.TRACK CARR.2
NON-RETURN VALVE pmax10	51 14 815 08	51	1	2 970	91 61 776 08	HYDRAULICS
NON-RETURN VALVE pmax10	51 14 815 08	8	1	2 975 153	91 62 051 08	ADDITIONAL HYDRAULICS WI
NON-RETURN VALVE pmax10	51 14 815 08	8	1	2 975 700	91 52 774 08	ADDITIONAL HYDRAULICS WI
NON-RETURN VALVE pmax10	51 14 815 08	11	1	3 978 005	91 56 430 08	ADDL.HYDRAULIC SB-HEAD PI

Description	Item	Pos.	Quantity	Page	Assembly	Description
NOZZLE	10 22 232 2	4	1	9 739 243	97 39 243	PISTON COOLING
NOZZLE 0,4	51 07 543 08	5	2	2 990	91 59 244 08	COMPRESSED AIR PLANT
NOZZLE 0,4 MS	51 10 487 08	41	1	2 970	91 61 776 08	HYDRAULICS
NOZZLE 0,4 MS	51 10 487 08	8	1	2 978 100	91 52 827 08	ADDNL.HYDR.RETAINING DEV
NOZZLE 0,4 MS	51 10 487 08	8	1	2 978 200	91 54 843 08	ADD.HYDR.S_RETAINING RAM
NOZZLE 0,6	51 07 460 08	39	3	2 970	91 61 776 08	HYDRAULICS
NOZZLE 0,6	51 07 460 08	13	1	2 975 153	91 62 051 08	ADDITIONAL HYDRAULICS WI
NOZZLE 0,6	51 07 460 08	13	1	2 975 700	91 52 774 08	ADDITIONAL HYDRAULICS WI
NOZZLE 0,6 10.9	57 08 188 08	49	5	2 970	91 61 776 08	HYDRAULICS
NOZZLE D 1,5 M8X8 MS	51 10 575 08	3	2	2 976 200	91 52 780 08	ADDITIONAL HYDRAULICS
NOZZLE D=1,2	57 19 039 08	51	1	5 113 086	51 13 086 08	PROPORTIONAL VALVE
NUT	51 07 799 08	29	1	5 114 975	51 14 975 08	PRESSURE RELIEF VALVE
NUT	57 00 099 08	19	1	5 026 126	50 26 126 08	SOLENOID VALVE
NUT	57 14 553 08	(1)	1	5 710 349	57 10 349 08	DIRECTIONAL CONTROL VALV
NUT	70 27 459	2	2	5 113 022	51 13 022 08	DIRECTIONAL CONTROL VALV
NUT CR6-FREI	57 10 772 08	(5)	1	2 975 700	91 52 774 08	ADDITIONAL HYDRAULICS WI
NUT CR6-FREI	57 10 823 08	(5)	1	1 970 100	91 58 471 08	HYDRAULIC EQUIPM.CENTER
NUT CR6-FREI	57 10 829 08	(5)	1	2 976 017	96 52 261 08	FITTING PLATE EMERG. ACT:
NUT M12 ST VERKUPFERT	55 20 022 08	12	8	2 392	91 52 785 08	MUFFLER UNIT
NUT M8X1	10 04 014 5	4	2	X1003963	10 03 963 1	SERVICE-SET
O RING	10 22 273 5	3	1	9 739 248	97 39 248	INJECTION NOZZLE W.FASTEN
O RING	10 22 273 5	73	1	X1022281	10 22 281 7	SEAL KIT CYLINDER HEAD
O RING 100X3 FPM 80 SW	10 33 210 8	11	1	9 739 278	97 39 278	ADD-ON PARTS
O RING 100X3 FPM 80 SW	10 33 210 8	2	1	X1034309	10 34 309 6	HIGH PRESSURE PUMP
O RING 10X3 FPM1-80-GN	10 01 192 5	8	1	9 739 278	97 39 278	ADD-ON PARTS
O RING 12X2 ACM1-60	10 01 263 7	11	1	9 739 122	97 39 122	OIL COOLER
O RING 130X4 ACM1-60	10 01 263 8	10	1	9 739 122	97 39 122	OIL COOLER
O RING 138X3,5 FPM1-70-GN	10 01 263 5	3	1	9 739 278	97 39 278	ADD-ON PARTS
O RING 144X4 FPM2-70	10 01 264 1	3	2	9 739 242	97 39 242	CYLINDER LINER
O RING 23X2,5 FPM1-70-GN	10 01 192 0	4	2	9 739 263	97 39 263	ROCKER ARM BEARING HOUS
O RING 23X2,5 FPM1-70-GN	10 01 192 0	4	2	9 739 264	97 39 264	ROCKER ARM BEARING HOUS
O RING 48X3 NBR3-70	10 01 185 2	8	1	9 739 258	97 39 258	FUEL FILTER
O RING 59X3 FPM1-70	10 01 185 5	3	1	9 739 035	97 39 035	LOCKING PIECES
O RING 59X3 FPM1-70	10 01 185 5	3	1	9 739 129	97 39 129	COOLANT PREHEATING
O RING 60X4 NBR3-60	10 01 185 3	2	2	9 739 126	97 39 126	THERMOSTAT HOUSING
O RING 63X2,5 FPM1-70-GN	10 01 192 1	125	1	2 391 001	96 45 719 08	DIESEL ENGINE, PRE-ASSEMB
O RING 8X2 ACM1-60	10 01 263 6	12	1	9 739 122	97 39 122	OIL COOLER
O RING 91X4 NBR3-70	10 01 191 6	6	1	9 739 258	97 39 258	FUEL FILTER
O RING 9X3 FPM1-70-GN	10 01 191 9	10	1	9 739 248	97 39 248	INJECTION NOZZLE W.FASTEN
O RING 9X3 FPM1-70-GN	10 01 191 9	76	1	X1022281	10 22 281 7	SEAL KIT CYLINDER HEAD
O-RING	10 29 387 9	19	1	X1117100	11 17 100 3	PUMP SUPPORT
O-RING	10 29 388 0	20	1	X1117100	11 17 100 3	PUMP SUPPORT
O-RING	10 33 217 2	48	1	X1035465	10 35 465 9	CONTROL ELEMENT
O-RING	10 33 217 2	48	1	X1065300	10 65 300 9	CONTROL ELEMENT
O-RING 100X2,5 NBR70	72 64 351 08	144	1	2 391 001	96 45 719 08	DIESEL ENGINE, PRE-ASSEMB
O-RING 10X2 NBR70	72 64 065 08	(22)	1	X1042440	10 42 440 2	CONTROL BLOCK
O-RING 10X2,2 NBR70	50 29 332 08	47	1	2 393	91 52 787 08	AIR FILTER UNIT CPL.
O-RING 120X3 NBR70	72 62 030 08	97	1	9 697 916	96 97 916 01	SLEWING GEAR DRIVE
O-RING 125X2 FPM70	57 16 865 08	42	1	X1035659	10 35 659 9	DISTRIBUTOR GEARBOX
O-RING 125X3 NBR70	72 64 260 08	143	2	2 391 001	96 45 719 08	DIESEL ENGINE, PRE-ASSEMB
O-RING 12X2 NBR70	70 42 748 08	6	4	2 393 002	96 46 782 08	COVER COMPL.
O-RING 12X2 NBR70	70 42 748 08	9	7	2 859 005	96 46 756 08	FLAP PRE-ASS.
O-RING 12X2 NBR70	70 42 748 08	6	4	2 859 007	96 46 775 08	COVER COMPL.
O-RING 12X2 NBR70	70 42 748 08	12	4	2 859 025	96 46 757 08	GRIDIRON PRE-ASS.
O-RING 12X2 NBR70	70 42 748 08	6	4	2 859 026	96 46 776 08	COVER COMPL.
O-RING 12X2 NBR70	70 42 748 08	6	4	2 859 027	96 46 777 08	COVER COMPL.
O-RING 12X2 NBR70	70 42 748 08	6	4	2 859 028	96 46 778 08	COVER COMPL.
O-RING 12X2 NBR70	70 42 748 08	6	4	2 859 029	96 46 779 08	COVER COMPL.
O-RING 12X2 NBR70	70 42 748 08	11	2	2 859 030	96 46 758 08	COVER COMPL.
O-RING 12X2 NBR70	70 42 748 08	6	6	2 932 168	96 48 167 08	COVER COMPL.

Description	Item	Pos.	Quantity	Page	Assembly	Description
O-RING 12X2 NBR70	70 42 748 08	8	2	X1047526	10 47 526 2	SHUT OFF DEVICE
O-RING 132X3 NBR70	50 26 150 08	43	1	X1035659	10 35 659 9	DISTRIBUTOR GEARBOX
O-RING 135X3 NBR 70 SPF	72 64 528 01	29	1	7 743 566	77 43 566 08	ELECTRIC PUMP
O-RING 13X2,5 HNBR	10 29 417 2	19	1	7 027 481	70 27 481	FUEL SEPARATOR
O-RING 140X3 NBR70	57 01 637 08	5	1	X1032716	10 32 716 7	ELECTRIC PUMP
O-RING 148X2,5 NBR80	57 09 482 08	22	1	5 121 364	51 21 364 08	VARIABLE PUMP
O-RING 14X1,1 NBR70	57 00 101 08	4	1	5 026 126	50 26 126 08	SOLENOID VALVE
O-RING 14X1,1 NBR70	57 00 101 08	3	2	5 114 498	51 14 498 08	DIRECTIONAL CONTROL VALV
O-RING 14X1,1 NBR70	57 00 101 08	3	2	5 114 943	51 14 943 08	DIRECTIONAL CONTROL VALV
O-RING 14X3 NBR70	72 64 056 08	34	1	X1041101	10 41 101 5	TILT-BACK SUPPORT
O-RING 14X3 NBR70	72 64 056 08	29	1	X1041101	10 41 101 9	HYDRO CYLINDER
O-RING 14X3 NBR90	51 07 118 08	320	1	X1041101	10 41 101 8	TILT-BACK SUPPORT
O-RING 150X3 FPM70	57 16 648 08	(52)	1	1 401	91 58 478 08	CRAWLER TRACK CARRIER, L
O-RING 150X3 NBR70	51 85 781 08	3	1	2 211	91 52 822 08	PUMP F. WINCH 5+6
O-RING 150X3 NBR70	51 85 781 08	142	5	2 391 001	96 45 719 08	DIESEL ENGINE, PRE-ASSEMB
O-RING 150X3 NBR70	51 85 781 08	19	1	9 000 510	90 00 510 6	ANGULAR GEAR
O-RING 150X3 NBR70	51 85 781 08	19	1	9 000 521	90 00 521 4	ANGULAR GEAR
O-RING 15X2 FPM80	57 12 342 08	23	4	X1035925	10 35 925 1	VARIABLE PUMP
O-RING 160X2,5	76 24 285	24	1	X1032716	10 32 716 7	ELECTRIC PUMP
O-RING 165X3 FKM 70	72 64 400 01	16	1	X1032716	10 32 716 7	ELECTRIC PUMP
O-RING 167X2,5 NBR80	57 15 165 08	22	1	X1035925	10 35 925 1	VARIABLE PUMP
O-RING 16X2 NBR70	72 64 079 08	(1)	1	2 975 000	91 57 881 08	ADDNL. HYDR. F. ERECTING W
O-RING 16X2 NBR70	72 64 079 08	7	2	X1047526	10 47 526 2	SHUT OFF DEVICE
O-RING 174X4 NBR 70	57 18 445 08	55	1	X1065015	10 65 015 8	DRIVE
O-RING 17X2 FPM70	57 10 826 08	(2)	1	1 970 100	91 58 471 08	HYDRAULIC EQUIPM.CENTER
O-RING 17X2 FPM70	57 10 826 08	(2)	1	1 970 100	91 58 471 08	HYDRAULIC EQUIPM.CENTER
O-RING 17X2 FPM70	57 10 826 08	(2)	1	2 975 700	91 52 774 08	ADDITIONAL HYDRAULICS WI
O-RING 17X2 FPM70	57 10 826 08	(2)	1	2 976 017	96 52 261 08	FITTING PLATE EMERG. ACT:
O-RING 17X2,5 NBR90	72 64 091 08	(1)	1	1 970 100	91 58 471 08	HYDRAULIC EQUIPM.CENTER
O-RING 180X3 NBR70	72 64 132 08	59	2	X1080159	10 80 159 2	DRIVE
O-RING 185X3 FKM 70	76 10 359 03	71	2	9 000 510	90 00 510 6	ANGULAR GEAR
O-RING 185X3 FKM 70	76 10 359 03	71	2	9 000 521	90 00 521 4	ANGULAR GEAR
O-RING 18X2,5 NBR70	72 64 069 08	(1)	1	2 975 600	91 44 662 08	ADDITIONAL HYDRAULICS
O-RING 18X3 NBR70	72 64 107 08	29	1	X1041102	10 41 102 1	DRAW CYLINDER
O-RING 195X3 NBR 70	76 10 217 03	81	1	9 000 510	90 00 510 6	ANGULAR GEAR
O-RING 195X3 NBR 70	76 10 217 03	81	1	9 000 521	90 00 521 4	ANGULAR GEAR
O-RING 19X2,5 NBR70	72 64 241 08	(21)	2	X1042440	10 42 440 2	CONTROL BLOCK
O-RING 20,3X2,4 NBR70	50 29 329 08	597	4	2 990	91 59 244 08	COMPRESSED AIR PLANT
O-RING 200X3 NBR 70	72 64 215 01	73	1	9 000 510	90 00 510 6	ANGULAR GEAR
O-RING 200X3 NBR 70	72 64 215 01	73	1	9 000 521	90 00 521 4	ANGULAR GEAR
O-RING 200X3 NBR 70	72 64 215 01	59	1	X1065015	10 65 015 8	DRIVE
O-RING 20X2 FPM70	57 10 820 08	(2)	1	1 970 100	91 58 471 08	HYDRAULIC EQUIPM.CENTER
O-RING 20X2 FPM70	57 10 820 08	(2)	1	1 972 250	91 58 473 08	AUX.HYDR.CR.TRACK CARR.2
O-RING 210X3 NBR70	51 85 561 08	75	1	9 000 510	90 00 510 6	ANGULAR GEAR
O-RING 210X3 NBR70	51 85 561 08	75	1	9 000 521	90 00 521 4	ANGULAR GEAR
O-RING 22,2X3 NBR70	54 01 843 08	16	1	5 400 565	54 00 565 08	ROPE WINCH
O-RING 22,2X3 NBR70	54 01 843 08	68	4	9 000 510	90 00 510 6	ANGULAR GEAR
O-RING 22,2X3 NBR70	54 01 843 08	68	4	9 000 521	90 00 521 4	ANGULAR GEAR
O-RING 22X1,5 FPM70	57 10 827 08	(3)	1	1 970 100	91 58 471 08	HYDRAULIC EQUIPM.CENTER
O-RING 22X1,5 FPM70	57 10 827 08	(3)	1	2 976 017	96 52 261 08	FITTING PLATE EMERG. ACT:
O-RING 23X2,5 NBR 70	72 64 546 01	34	1	9 000 510	90 00 510 6	ANGULAR GEAR
O-RING 23X2,5 NBR 70	72 64 546 01	34	1	9 000 521	90 00 521 4	ANGULAR GEAR
O-RING 24X2 NBR70	72 64 306 08	32	2	X1042440	10 42 440 2	CONTROL BLOCK
O-RING 24X2,5 NBR70	72 64 248 77	8	2	5 106 923	51 06 923 08	BALL VALVE
O-RING 24X3 FPM70	57 10 774 08	(4)	1	3 978 100	91 56 428 08	HYDR. SUSPENDED BALLAST
O-RING 26X1,5 FPM70	57 10 821 08	(3)	1	1 970 100	91 58 471 08	HYDRAULIC EQUIPM.CENTER
O-RING 26X3 NBR90	51 07 113 08	(18)	1	2 976 203	92 27 489 08	ADDL.HYDR.F.PIN PULLING DE
O-RING 26X3 NBR90	51 07 113 08	4	1	5 114 865	51 14 865 08	DIRECTIONAL CTRL. VALVE
O-RING 27,3X2,4	11 49 143 8	10	8	X1042471	10 42 471 6	BALL VALVE COMBINATION
O-RING 285X3 NBR70	57 15 514 08	58	1	X1065015	10 65 015 8	DRIVE

Description	Item	Pos.	Quantity	Page	Assembly	Description
O-RING 285X3 NBR70	57 15 514 08	58	2	X1080159	10 80 159 2	DRIVE
O-RING 29X3 NBR70	53 00 732 08	31	2	X1042440	10 42 440 2	CONTROL BLOCK
O-RING 29X4,5 NBR 70	72 64 538 01	69	1	9 697 916	96 97 916 01	SLEWING GEAR DRIVE
O-RING 30X3,5 NBR3-70 MAN3	10 01 263 4	6	1	9 739 386	97 39 386	CRANKCASE BREATHER
O-RING 30X3,5 NBR3-70 MAN3	10 01 263 4	(5)	1	XSK_Z745	SK_Z74535	SERVICE
O-RING 320X3 NBR70	76 10 203 03	73	1	9 697 916	96 97 916 01	SLEWING GEAR DRIVE
O-RING 32X3 FPM70	57 10 769 08	(2)	1	2 975 700	91 52 774 08	ADDITIONAL HYDRAULICS WI
O-RING 32X3 FPM70	57 10 769 08	(2)	1	3 978 100	91 56 428 08	HYDR. SUSPENDED BALLAST
O-RING 340X4 NBR 72	76 10 341 03	32	1	9 395 668	93 95 668 01	BEARING
O-RING 340X4 NBR 72	76 10 341 03	32	1	9 395 675	93 95 675 01	BEARING
O-RING 340X4 NBR 72	76 10 341 03	24	1	9 697 916	96 97 916 01	SLEWING GEAR DRIVE
O-RING 39,34X2,62 FKM 70	10 09 796 0	14	1	X1035465	10 35 465 9	CONTROL ELEMENT
O-RING 39,34X2,62 FKM 70	10 09 796 0	14	1	X1065300	10 65 300 9	CONTROL ELEMENT
O-RING 39,7X3,5 NBR70	57 05 889 08	3	1	5 708 320	57 08 320 08	FILTER COVER
O-RING 400X4 NBR 70	76 10 339 03	16	1	9 395 668	93 95 668 01	BEARING
O-RING 400X4 NBR 70	76 10 339 03	16	1	9 395 675	93 95 675 01	BEARING
O-RING 40X3 FPM70	57 10 771 08	(4)	1	2 975 700	91 52 774 08	ADDITIONAL HYDRAULICS WI
O-RING 42X3 NBR90	72 64 212 08	19	1	2 520 032	96 45 980 08	WINDSHIELD WASHER INSTAL
O-RING 480X4 NBR 70	76 10 323 03	11	1	9 000 510	90 00 510 6	ANGULAR GEAR
O-RING 480X4 NBR 70	76 10 323 03	11	1	9 000 521	90 00 521 4	ANGULAR GEAR
O-RING 5,28X1,78 FKM 90	70 22 117	19	2	X1035465	10 35 465 8	ADJUSTMENT
O-RING 51X2,5 NBR 90	70 25 208	9	2	X1042471	10 42 471 6	BALL VALVE COMBINATION
O-RING 54X3 NBR70	72 64 055 08	68	1	9 697 916	96 97 916 01	SLEWING GEAR DRIVE
O-RING 550X4 NBR 70	76 10 333 03	12	1	9 000 510	90 00 510 6	ANGULAR GEAR
O-RING 550X4 NBR 70	76 10 333 03	12	1	9 000 521	90 00 521 4	ANGULAR GEAR
O-RING 600X4 NBR 70	76 10 208 03	(2)	1	1 401	91 58 478 08	CRAWLER TRACK CARRIER, L
O-RING 600X4 NBR 70	76 10 208 03	3	1	9 395 675	93 95 675 01	BEARING
O-RING 64X3 NBR70	72 64 274 08	3	1	9 000 510	90 00 510 6	ANGULAR GEAR
O-RING 64X3 NBR70	72 64 274 08	3	1	9 000 521	90 00 521 4	ANGULAR GEAR
O-RING 6X1 NBR90	57 06 906 08	7	1	5 711 301	57 11 301 08	PRESSURE LIMITING VALVE
O-RING 6X1 NBR90	57 06 906 08	17	1	5 715 296	57 15 296 08	PRESSURE VALVE
O-RING 6X1 NBR90	57 06 906 08	22	1	7 743 566	77 43 566 08	ELECTRIC PUMP
O-RING 6X1,5 NBR90	51 07 129 08	11	3	5 114 498	51 14 498 08	DIRECTIONAL CONTROL VALV
O-RING 6X1,5 NBR90	51 07 129 08	11	3	5 114 943	51 14 943 08	DIRECTIONAL CONTROL VALV
O-RING 7,5X1,5 NBR90	52 11 977 08	3	3	7 743 860	77 43 860 08	DISTRIBUTION BLOCK
O-RING 7,65X1,78 FKM 90	70 22 118	20	6	X1035465	10 35 465 8	ADJUSTMENT
O-RING 7,65X1,78 FKM 90	70 22 118	20	1	X1067840	10 67 840 7	ADJUSTMENT
O-RING 75X2,5 NBR70	52 12 028 08	22	1	5 102 380	51 02 380 08	HYDRO MOTOR
O-RING 78,97X3,53 FKM 70	10 22 070 7	6	1	5 102 354	51 02 354 08	HYDRO MOTOR
O-RING 9,25X1,78 FKM 90	70 09 366	21	2	X1035465	10 35 465 8	ADJUSTMENT
O-RING 98,02X3,53 S-FPM 75	73 72 303	(15)	1	5 102 354	51 02 354 08	HYDRO MOTOR
O-RING 9X1,5 NBR90	52 11 965 08	48	2	9 000 510	90 00 510 6	ANGULAR GEAR
O-RING 9X1,5 NBR90	52 11 965 08	48	2	9 000 521	90 00 521 4	ANGULAR GEAR
O-RING ARP 568 10,52X1,83 NB	50 12 437 08	(1)	1	2 975 700	91 52 774 08	ADDITIONAL HYDRAULICS WI
O-RING ARP 568 10,82X1,78 NB	51 07 181 08	27	1	5 113 005	51 13 005 08	CONTROL BLOCK
O-RING ARP 568 10,82X1,78 NB	51 07 181 08	12	3	5 719 113	57 19 113 08	CONTROL UNIT
O-RING ARP 568 10,82X1,78 NB	51 07 181 08	12	3	X1029184	10 29 184 0	CONTROL UNIT
O-RING ARP 568 10,82X1,78 NB	51 07 181 08	27	1	X1048973	10 48 973 4	PRESSURE LIMITING VALVE
O-RING ARP 568 10,82X1,78 NB	51 07 604 08	32	1	X1022811	10 22 811 2	AIR CONDITIONING UNIT
O-RING ARP 568 101,19X3,53	51 31 150 08	11	1	5 719 006	57 19 006 08	PUMP SUPPORT
O-RING ARP 568 11,89X1,98 N	57 11 305 08	8	1	5 711 301	57 11 301 08	PRESSURE LIMITING VALVE
O-RING ARP 568 12,37X2,62 NB	51 07 461 08	13	2	5 026 126	50 26 126 08	SOLENOID VALVE
O-RING ARP 568 12,37X2,62 NB	51 07 461 08	24	2	5 113 086	51 13 086 08	PROPORTIONAL VALVE
O-RING ARP 568 12,37X2,62 NB	51 07 461 08	10	1	5 715 140	57 15 140 08	SHUTDOWN VALVE
O-RING ARP 568 12,37X2,62 NB	51 07 461 08	10	1	5 715 146	57 15 146 08	SHUTDOWN VALVE
O-RING ARP 568 12,37X2,62 NB	51 07 461 08	10	1	5 718 995	57 18 995 08	SHUTDOWN VALVE
O-RING ARP 568 12,37X2,62 NB	51 07 461 08	1	1	X1021831	10 21 831 0	LOAD HOLDING VALVE
O-RING ARP 568 12,42X1,78 NB	51 45 915 08	26	2	5 715 142	57 15 142 08	CONNECTING PLATE
O-RING ARP 568 12,42X1,78 NB	51 45 915 08	15	2	5 719 113	57 19 113 08	CONTROL UNIT
O-RING ARP 568 12,42X1,78 NB	51 45 915 08	15	2	X1029184	10 29 184 0	CONTROL UNIT

Description	Item	Pos.	Quantity	Page	Assembly	Description
O-RING ARP 568 12,42X1,78 NB	51 45 915 08	44	1	X1041267	10 41 267 7	MANUAL ACTUATION
O-RING ARP 568 133,02X2,62	57 07 108 08	9	1	5 715 142	57 15 142 08	CONNECTING PLATE
O-RING ARP 568 139,37X2,62	57 06 662 08	9	1	5 718 989	57 18 989 08	CONNECTING PLATE
O-RING ARP 568 145,72X2,62	51 85 009 08	26	1	X1035924	10 35 924 7	VARIABLE PUMP
O-RING ARP 568 148,49X5,33	51 45 275 08	13	1	5 106 691	51 06 691 08	RETURN FILTER
O-RING ARP 568 14X1,78 NBR9	51 57 106 08	31	1	X1022811	10 22 811 2	AIR CONDITIONING UNIT
O-RING ARP 568 15,54X2,62 NB	51 57 104 08	11	8	X1042471	10 42 471 6	BALL VALVE COMBINATION
O-RING ARP 568 158,42X2,62	57 12 398 08	9	1	5 719 030	57 19 030 08	CONNECTING PLATE
O-RING ARP 568 158,42X2,62	57 12 398 08	26	1	X1035924	10 35 924 8	VARIABLE PUMP
O-RING ARP 568 170,82X7 NB	57 05 883 08	8	1	5 106 691	51 06 691 08	RETURN FILTER
O-RING ARP 568 170,82X7 NB	57 05 883 08	1	1	5 708 320	57 08 320 08	FILTER COVER
O-RING ARP 568 170,82X7 NB	57 05 883 08	(12)	1	XSK_Z745	SK_Z74535	SERVICE
O-RING ARP 568 170,82X7 NB	57 05 883 08	(14)	1	XSK_Z745	SK_Z74535	SERVICE
O-RING ARP 568 18,72X2,62 NB	51 07 383 08	12	1	5 719 008	57 19 008 08	REGULATOR ELEMENT
O-RING ARP 568 18,72X2,62 NB	51 07 383 08	12	1	X1047220	10 47 220 2	REGULATOR ELEMENT
O-RING ARP 568 2,9X1,78 NB	51 10 492 08	3	1	5 026 126	50 26 126 08	SOLENOID VALVE
O-RING ARP 568 20,29X2,62 NB	72 64 202 08	4	1	5 113 005	51 13 005 08	CONTROL BLOCK
O-RING ARP 568 202,79X3,53	57 13 077 08	12	1	X1042876	10 42 876 7	VARIABLE DISPLACEMENT MO
O-RING ARP 568 202,79X3,53	57 13 077 08	12	1	X1042876	10 42 876 8	VARIABLE DISPLACEMENT MO
O-RING ARP 568 21,89X2,62 NB	57 04 702 77	8	4	X1042471	10 42 471 6	BALL VALVE COMBINATION
O-RING ARP 568 23,52X1,78 N	57 06 523 08	25	1	5 113 005	51 13 005 08	CONTROL BLOCK
O-RING ARP 568 23,52X1,78 N	57 06 523 08	25	1	X1048973	10 48 973 4	PRESSURE LIMITING VALVE
O-RING ARP 568 24,99X3,53 NB	51 05 878 08	543	2	2 970	91 61 776 08	HYDRAULICS
O-RING ARP 568 24,99X3,53 NB	51 05 878 08	562	4	2 976 200	91 52 780 08	ADDITIONAL HYDRAULICS
O-RING ARP 568 24,99X3,53 NB	51 05 878 08	567	4	2 976 700	91 54 795 08	ADDITIONAL HYDRAULICS P
O-RING ARP 568 26,64X2,62 NB	57 00 488 08	17	2	5 719 113	57 19 113 08	CONTROL UNIT
O-RING ARP 568 26,64X2,62 NB	57 00 488 08	17	2	X1029184	10 29 184 0	CONTROL UNIT
O-RING ARP 568 29,82X2,62 NB	51 86 135 08	25	1	X1035924	10 35 924 1	VARIABLE PUMP
O-RING ARP 568 29,82X2,62 NB	51 86 135 08	25	1	X1035924	10 35 924 2	VARIABLE PUMP
O-RING ARP 568 29,82X2,62 NB	51 86 135 08	25	1	X1035924	10 35 924 5	VARIABLE PUMP
O-RING ARP 568 29,82X2,62 NB	51 86 135 08	25	1	X1035924	10 35 924 6	VARIABLE PUMP
O-RING ARP 568 29,82X2,62 NB	51 86 135 08	25	1	X1035925	10 35 925 0	VARIABLE PUMP
O-RING ARP 568 29,87X1,78 NB	51 07 478 08	39	2	5 113 086	51 13 086 08	PROPORTIONAL VALVE
O-RING ARP 568 29,87X1,78 NB	51 07 478 08	10	1	5 719 113	57 19 113 08	CONTROL UNIT
O-RING ARP 568 29,87X1,78 NB	51 07 478 08	10	1	X1029184	10 29 184 0	CONTROL UNIT
O-RING ARP 568 32,92X3,53 NB	51 05 870 08	547	4	2 970	91 61 776 08	HYDRAULICS
O-RING ARP 568 32,92X3,53 NB	51 05 870 08	(1)	1	2 970	91 61 776 08	HYDRAULICS
O-RING ARP 568 32,92X3,53 NB	51 05 870 08	(1)	1	2 970	91 61 776 08	HYDRAULICS
O-RING ARP 568 34,65X1,78 NB	51 07 399 08	43	1	X1041267	10 41 267 7	MANUAL ACTUATION
O-RING ARP 568 36,17X2,62 NB	72 64 252 08	50	1	X1041267	10 41 267 7	MANUAL ACTUATION
O-RING ARP 568 37,69X3,53 NB	51 05 867 08	53	8	1 970 100	91 58 471 08	HYDRAULIC EQUIPM.CENTER
O-RING ARP 568 37,69X3,53 NB	51 05 867 08	53	2	1 972 250	91 58 473 08	AUX.HYDR.CR.TRACK CARR.2
O-RING ARP 568 37,69X3,53 NB	51 05 867 08	53	2	1 972 251	91 58 472 08	AUX.HYDR.CR.TRACK CARR.2
O-RING ARP 568 37,69X3,53 NB	51 05 867 08	53	2	1 972 300	91 58 475 08	AUX.HYDR.CR.TRACK CARR.4
O-RING ARP 568 37,69X3,53 NB	51 05 867 08	53	2	1 972 301	91 58 474 08	AUX.HYDR.CR.TRACK CARR.4
O-RING ARP 568 37,69X3,53 NB	51 05 867 08	127	4	2 970	91 61 776 08	HYDRAULICS
O-RING ARP 568 37,69X3,53 NB	51 05 867 08	554	20	2 970	91 61 776 08	HYDRAULICS
O-RING ARP 568 37,69X3,53 NB	51 05 867 08	(1)	1	2 970	91 61 776 08	HYDRAULICS
O-RING ARP 568 37,69X3,53 NB	51 05 867 08	560	2	2 970	91 61 776 08	HYDRAULICS
O-RING ARP 568 37,69X3,53 NB	51 05 867 08	(1)	1	2 970	91 61 776 08	HYDRAULICS
O-RING ARP 568 37,69X3,53 NB	51 05 867 08	45	4	2 975 153	91 62 051 08	ADDITIONAL HYDRAULICS WI
O-RING ARP 568 37,69X3,53 NB	51 05 867 08	42	3	2 975 700	91 52 774 08	ADDITIONAL HYDRAULICS WI
O-RING ARP 568 37,69X3,53 NB	51 05 867 08	35	1	X1035465	10 35 465 8	ADJUSTMENT
O-RING ARP 568 37,69X3,53 NB	51 05 867 08	2	1	X1067840	10 67 840 7	ADJUSTMENT
O-RING ARP 568 39,34X2,62 NB	72 64 191 08	25	1	X1035924	10 35 924 3	VARIABLE PUMP
O-RING ARP 568 39,34X2,62 NB	72 64 191 08	25	1	X1035924	10 35 924 4	VARIABLE PUMP
O-RING ARP 568 4,47X1,78 NB	51 31 192 08	50	1	5 113 086	51 13 086 08	PROPORTIONAL VALVE
O-RING ARP 568 47,22X3,53 NB	51 05 879 08	(1)	1	2 391 001	96 45 719 08	DIESEL ENGINE, PRE-ASSEMB
O-RING ARP 568 47,22X3,53 NB	51 05 879 08	43	3	2 391 001	96 45 719 08	DIESEL ENGINE, PRE-ASSEMB
O-RING ARP 568 5,28X1,78 NB	72 64 266 08	49	2	5 113 086	51 13 086 08	PROPORTIONAL VALVE

Description	Item	Pos.	Quantity	Page	Assembly	Description
O-RING ARP 568 52,07X2,62 NB	72 64 265 08	6	1	5 102 306	51 02 306 08	HYDRO MOTOR
O-RING ARP 568 56,74X3,53 NB	72 64 216 08	40	2	2 391 001	96 45 719 08	DIESEL ENGINE, PRE-ASSEMB
O-RING ARP 568 6,07X1,78 NB	51 07 384 08	441	4	5 713 626	57 13 626 08	PILOT VALVE
O-RING ARP 568 6,07X1,78 NB	51 07 384 08	15	1	5 715 140	57 15 140 08	SHUTDOWN VALVE
O-RING ARP 568 6,07X1,78 NB	51 07 384 08	15	1	5 715 146	57 15 146 08	SHUTDOWN VALVE
O-RING ARP 568 6,07X1,78 NB	51 07 384 08	15	1	5 718 995	57 18 995 08	SHUTDOWN VALVE
O-RING ARP 568 6,07X1,78 NB	51 07 384 08	16	1	5 719 113	57 19 113 08	CONTROL UNIT
O-RING ARP 568 6,07X1,78 NB	51 07 384 08	16	1	X1029184	10 29 184 0	CONTROL UNIT
O-RING ARP 568 63,09X3,53 NB	57 05 888 08	11	1	5 106 691	51 06 691 08	RETURN FILTER
O-RING ARP 568 64,77X2,62 NB	51 57 051 08	15	1	5 701 129	57 01 129 08	DRIVING GEAR
O-RING ARP 568 66,34X2,62 NB	51 45 042 08	(5)	1	X1035924	10 35 924 8	VARIABLE PUMP
O-RING ARP 568 7,65X1,78 NB	72 64 194 08	2	3	X1002742	10 02 742 1	CONTROL VALVE
O-RING ARP 568 75,87X2,62 NB	51 45 304 08	10	1	5 719 006	57 19 006 08	PUMP SUPPORT
O-RING ARP 568 82,14X3,53 NB	51 86 236 08	39	1	X1047220	10 47 220 4	DRIVING GEAR
O-RING ARP 568 85,32X3,53 NB	51 05 993 08	60	1	2 391 001	96 45 719 08	DIESEL ENGINE, PRE-ASSEMB
O-RING ARP 568 9,19X2,62 NB	51 45 891 08	13	1	X1047220	10 47 220 2	REGULATOR ELEMENT
O-RING ARP 568 9,25X1,78 NB	51 07 190 08	26	1	5 113 005	51 13 005 08	CONTROL BLOCK
O-RING ARP 568 9,25X1,78 NB	51 07 190 08	26	1	X1048973	10 48 973 4	PRESSURE LIMITING VALVE
O-RING ARP 568 9,25X1,78 NB	51 07 386 08	26	2	5 718 989	57 18 989 08	CONNECTING PLATE
O-RING ARP 568 91,67X3,53 NB	51 45 234 08	12	1	X1117100	11 17 100 3	PUMP SUPPORT
O-RING ARP 568-NBR70 6,07X1	72 64 196 08	20	1	5 715 296	57 15 296 08	PRESSURE VALVE
O-RING DIN 3770 217X3 NBR	10 80 223 6	44	6	X1035659	10 35 659 9	DISTRIBUTOR GEARBOX
O-RING DIN 3770 25X2,5 FPM7	72 64 223 08	405	2	2 391 001	96 45 719 08	DIESEL ENGINE, PRE-ASSEMB
O-RING DIN 3771 110X2 NBR 7	72 64 234 01	5	1	X1004204	10 04 204 3	WATER HEATING SYSTEM
O-RING DIN 3771 15,00X2,50	73 80 619	7	1	5 106 923	51 06 923 08	BALL VALVE
O-RING DIN 3771 19,30X2,40	73 80 196	22	1	X1045104	10 45 104 9	DIRECTIONAL CONTROL VALV
O-RING ISO 3601-1 17,17X1,78	73 81 103	4	2	9 079 186	90 79 186	ROTATIONAL SPEED SENSOR
O-RING ISO 3601-1 7,65X1,78	73 80 573	20	1	X1065300	10 65 300 6	ADJUSTMENT
O-RING ISO 3601-1 9,25X1,78	73 80 574	5	4	X1034282	10 34 282 3	PRESSURE CONTROL VALVE
OIL AIR COOLER	10 33 421 5	1	1	2 391 102	96 60 027 08	RADIATOR
OIL AIR COOLER 75KW	10 35 519 6	1	1	2 391 038	96 47 931 08	OIL COOLER, PRE-ASSEMBLE
OIL COOLER	10 01 228 9	14	1	9 739 122	97 39 122	OIL COOLER
OIL COOLER	10 65 066 9	1	1	X1035519	10 35 519 6	OIL AIR COOLER
OIL COOLER	97 39 122	20	1	9 739 355	97 39 355	OIL COOLER ADD-ON
OIL COOLER ADD-ON	97 39 355	50	1	X1012059	10 12 059 0	DIESEL ENGINE
OIL COOLER, PRE-ASSEMBLE	96 47 931 08	130	1	2 391 001	96 45 719 08	DIESEL ENGINE, PRE-ASSEMB
OIL DIPSTICK	10 01 745 0	7	1	9 739 188	97 39 188	OIL DIPSTICK WITH PIPE
OIL DIPSTICK	10 80 223 5	28	1	X1035659	10 35 659 9	DISTRIBUTOR GEARBOX
OIL DIPSTICK 1 1/8"	92 75 544 01	1	1	9 275 543	92 75 543 01	VENTILATION CONNECTING PI
OIL DIPSTICK WITH PIPE	97 39 188	18	1	X1012059	10 12 059 0	DIESEL ENGINE
OIL DRAIN PLUG M26X1,5	78 90 119 08	3	1	2 670 002	96 45 352 08	FUEL TANK, PRE-ASSEMBLED
OIL DRAIN PLUG M26X1,5	78 90 119 08	13	1	2 671	91 52 798 08	OIL RESERVOIR, COMPLETE
OIL DRAIN PLUG M26X1,5	78 90 119 08	5	1	2 671 004	96 46 305 08	OIL TANK PRE-ASS.
OIL DRAINING HOSE COMPL. 1	10 03 229 7	41	1	1 750	91 52 394 08	TOOL
OIL FILTER INSERT OEL	10 03 960 9	3	4	X1003963	10 03 963 1	SERVICE-SET
OIL LINE	10 65 015 9	60	1	X1035411	10 35 411 4	HOISTING WINCH
OIL LINE	10 65 015 9	60	2	X1035433	10 35 433 2	ROPE WINCH
OIL LINE	97 39 118	65	1	X1012059	10 12 059 0	DIESEL ENGINE
OIL RESERVOIR, COMPLETE	91 52 798 08	144	1		LR 1600-2-0	LIEBHERR CRAW.CRANE LR 1
OIL RETURN PIPE	10 22 236 5	8	1	9 739 355	97 39 355	OIL COOLER ADD-ON
OIL RETURN PIPE	10 28 710 5	21	1	9 739 494	97 39 494	EXHAUST TC MOUNTING
OIL RETURN PIPE	10 28 710 7	29	1	9 739 494	97 39 494	EXHAUST TC MOUNTING
OIL SEPARATOR OEL	10 01 213 6	5	1	9 739 386	97 39 386	CRANKCASE BREATHER
OIL SEPARATOR OEL	10 01 213 6	(2)	1	XSK_Z745	SK_Z74535	SERVICE
OIL SIGHT GLASS G1" ALU	77 43 201 08	4	1	2 671 004	96 46 305 08	OIL TANK PRE-ASS.
OIL SPLASH RING	10 34 283 6	1	1	9 739 341	97 39 341	DRIVING PARTS
OIL SUMP R-MOTOR/D846	97 39 361	1	1	9 739 362	97 39 362	OIL SUMP
OIL SUMP R-MOTOR/D846	97 39 362	16	1	X1012059	10 12 059 0	DIESEL ENGINE
OIL TANK PRE-ASS.	96 46 305 08	1	1	2 671	91 52 798 08	OIL RESERVOIR, COMPLETE
OIL TANK ST.CONST. 595L - 5	96 46 306 08	1	1	2 671 004	96 46 305 08	OIL TANK PRE-ASS.

Description	Item	Pos.	Quantity	Page	Assembly	Description
OIL VALVE	54 02 537 14	520	1	X1065015	10 65 015 5	GEARBOX
OIL VALVE	54 02 537 14	520	1	X1080159	10 80 159 0	GEARBOX
OPERATING HOURS COUNTE	69 17 985 08	3	1	2 533 067	96 50 385 08	PLATE PRE-ASS.
OPERATING HOURS COUNTE	69 18 022 08	57	1	2 932 082	96 67 871 08	ASSEMBLY PARTS MOUNTIN
OPERATING PANEL RAL 7016	96 46 505 08	2	1	2 533 020	96 67 888 08	CONTROLS AND FITTINGS RI
OPERATION	10 65 048 4	29	1	X1111334	11 11 334 3	OPERATOR SEAT
OPERATOR SEAT 1030/880NTS	11 11 334 3	9001	1	2 502	91 55 939 08	CONTROL STAND
ORIFICE	60 67 620 08	8	1	2 533 067	96 50 385 08	PLATE PRE-ASS.
ORIFICE 1,5X19,5X111	61 10 017 08	4	1	2 932 122	96 45 394 08	LICCON ASSEMBLY UNIT
OUTLET JET D=82 T=5 PA	55 31 932 08	36	9	2 520 034	96 45 984 08	INTERIOR PANELING
OUTLET MANIFOLD	10 34 334 8	1	1	9 739 353	97 39 353	EXHAUST NOZZLE ATTACHM
OUTLET VALVE	10 22 234 8	2	2	9 739 261	97 39 261	CYLINDER HEAD
OUTPUT SHAFT	93 97 689 01	10	1	9 395 675	93 95 675 01	BEARING
OUTPUT SHAFT M=18 Z=12	92 76 334 01	10	1	9 697 916	96 97 916 01	SLEWING GEAR DRIVE
OUTSIDE HANDLE ZUG	11 00 727 2	2	1	2 522 011	96 45 602 08	CLOSING DEVICE
OVAL LOAD RING 11X60X120	10 87 156 8	6	2	2 550 010	96 45 685 08	ROD
OVAL LOAD RING 11X60X120	10 87 156 8	(6)	2	3 714	91 52 862 08	D HEAD SECTION
OVAL SCREW M6X12 10.9 A2K	10 33 615 7	20	6	2 391 040	96 53 645 08	CLUTCH ACTUATOR
OVERFLOW VALVE	10 04 103 9	9	1	9 739 281	97 39 281	OVERFLOW-OIL LINE
OVERFLOW VALVE	10 28 517 0	26	1	9 739 503	97 39 503	FUEL LINE
OVERFLOW VALVE	10 34 310 0	4	1	X1034309	10 34 309 6	HIGH PRESSURE PUMP
OVERFLOW VALVE	50 26 628 08	12	1	2 990	91 59 244 08	COMPRESSED AIR PLANT
OVERFLOW-OIL LINE	10 11 628 1	8	1	9 739 281	97 39 281	OVERFLOW-OIL LINE
OVERFLOW-OIL LINE	10 22 275 9	1	1	9 739 281	97 39 281	OVERFLOW-OIL LINE
OVERFLOW-OIL LINE	10 67 866 6	28	1	9 739 503	97 39 503	FUEL LINE
OVERFLOW-OIL LINE	97 39 281	105	1	X1012059	10 12 059 0	DIESEL ENGINE
OVERFLOW-OIL LINE	97 39 500	107	1	X1012059	10 12 059 0	DIESEL ENGINE
OVERHEAT PROTECTION	10 29 012 7	21	1	X1004204	10 04 204 3	WATER HEATING SYSTEM
OVERPRESSURE VALVE	10 01 228 3	9	1	9 739 372	97 39 372	LUBRICATING OIL PUMP
OVERPRESSURE VALVE	10 04 058 1	1	1	X1003827	10 03 827 4	OVERPRESSURE VALVE
OVERPRESSURE VALVE	57 13 284 08	14	1	X1032716	10 32 716 7	ELECTRIC PUMP
OVERPRESSURE VALVE	57 17 286 08	28	1	X1041101	10 41 101 5	TILT-BACK SUPPORT
OVERPRESSURE VALVE	57 17 286 08	260	1	X1041101	10 41 101 8	TILT-BACK SUPPORT
OVERPRESSURE VALVE 280	10 03 827 4	18	2	7 743 566	77 43 566 08	ELECTRIC PUMP
OVERRUN PROTECTION	91 52 897 08	296	1		LR 1600-2-0	LIEBHERR CRAW.CRANE LR 1
PADLOCK ABUS-64TI/40 TITAL	88 52 515 08	31	1	2 391 040	96 53 645 08	CLUTCH ACTUATOR
PAN-HEAD SCREW DIN 7985 M	55 31 699 08	39	4	X1022811	10 22 811 2	AIR CONDITIONING UNIT
PAN-HEAD SCREW DIN 7985 M	40 83 110 08	60	8	2 520 034	96 45 984 08	INTERIOR PANELING
PAN-HEAD SCREW ISO 7045	40 83 112 08	4	4	2 913 003	96 20 599 08	FOIL KEYPAD PRE-ASS.
PAN-HEAD SCREW ISO 7045	40 84 006 01	15	28	2 932 001	96 45 393 08	RELAY CONTROL SYSTEM
PAN-HEAD SCREW ISO 7045	40 84 007 01	4	2	2 913 005	96 28 696 08	INTERIOR HOUSING PRE-ASS.
PAN-HEAD SCREW ISO 7045	40 84 007 01	41	8	2 920 369	96 54 235 08	TERMINAL BOX CPL.
PAN-HEAD SCREW ISO 7045	40 84 007 01	154	10	3 930 640	96 50 481 08	TERMINAL BOX CPL.
PAN-HEAD SCREW ISO 7045	40 83 114 08	3	4	2 913 006	96 20 732 08	FAN PLATE PRE-ASS.
PAN-HEAD SCREW ISO 7045 M	40 84 005 01	3	8	2 913 005	96 28 696 08	INTERIOR HOUSING PRE-ASS.
PAN-HEAD SCREW ISO 7045 M	51 45 994 08	4	12	2 913 100	91 23 538 08	ASSEMBLY FRAME
PAN-HEAD SCREW ISO 7045 M	51 45 994 08	20	7	5 701 129	57 01 129 08	DRIVING GEAR
PAN-HEAD SCREW ISO 7045	46 35 338	48	56	2 932 160	96 54 385 08	SWITCH CABINET
PAN-HEAD SCREW ISO 7045	40 02 486	(504)	1	2 920 369	96 54 235 08	TERMINAL BOX CPL.
PAN-HEAD SCREW ISO 7045	40 02 486	(504)	1	2 920 369	96 54 235 08	TERMINAL BOX CPL.
PAN-HEAD SCREW ISO 7045	40 02 486	280	12	2 920 369	96 54 235 08	TERMINAL BOX CPL.
PAN-HEAD SCREW ISO 7045	40 02 486	280	24	2 920 448	96 48 794 08	TERMINAL BOX CPL.
PAN-HEAD SCREW ISO 7045	46 01 359	46	4	2 711	91 52 800 08	CENT. LUBRIC. SYSTEM SUP
PAN-HEAD SCREW ISO 7045	10 87 547 2	12	4	2 913 100	91 23 538 08	ASSEMBLY FRAME
PAN-HEAD SCREW ISO 7045	40 84 021 01	28	4	2 260	91 53 057 08	BATTERY STORAGE
PAN-HEAD SCREW ISO 7045	40 84 021 01	4	4	2 260 009	96 46 972 08	FLAP PRE-ASS.
PAN-HEAD SCREW ISO 7045	40 84 021 01	31	2	2 920 083	96 48 319 08	ELECTRIC FOR BATTERY BOX
PAN-HEAD SCREW ISO 7045	40 84 023 01	4	4	2 780 915	96 48 377 08	ADD-ON PARTS EXTERNAL F
PAN-HEAD SCREW ISO 7045	40 84 023 01	30	5	2 920 083	96 48 319 08	ELECTRIC FOR BATTERY BOX
PAN-HEAD SCREW ISO 7045	40 84 023 01	(2)	3	3 780 258	96 56 482 08	ELECTRIC AIRCRAFT PROTE

Description	Item	Pos.	Quantity	Page	Assembly	Description
PAN-HEAD SCREW ISO 7045	40 02 307	29	2	2 932 082	96 67 871 08	ASSEMBLY PARTS MOUNTIN
PAN-HEAD SCREW ISO 7045	46 01 360	7	3	1 130 008	91 58 624 08	CENTRAL SECTION CRAWLER
PAN-HEAD SCREW ISO 7045 M	46 01 361	12	12	2 932 082	96 67 871 08	ASSEMBLY PARTS MOUNTIN
PAN-HEAD SCREW ISO 7045 M	46 01 361	15	2	5 026 126	50 26 126 08	SOLENOID VALVE
PANELLING ABOVE RIGHT	97 70 804 08	14	1	2 520 034	96 45 984 08	INTERIOR PANELING
PANELLING REST SPF	97 69 890 08	3	1	2 520 034	96 45 984 08	INTERIOR PANELING
PANELLING REST SPF	97 69 891 08	4	1	2 520 034	96 45 984 08	INTERIOR PANELING
PANELLING ROLLER BLIND SP	97 71 455 08	18	1	2 520 034	96 45 984 08	INTERIOR PANELING
PANELLING ROOF SPF	97 71 040 08	17	1	2 520 034	96 45 984 08	INTERIOR PANELING
PANELLING,LEFT	97 70 806 08	15	1	2 520 034	96 45 984 08	INTERIOR PANELING
PANELLING,LEFT SPF	97 69 827 08	13	1	2 520 034	96 45 984 08	INTERIOR PANELING
PANELLING,STRUT LEFT SPF	97 71 451 08	6	1	2 520 034	96 45 984 08	INTERIOR PANELING
PARALLEL PIN 16h8X24 St 50-	10 01 177 8	11	2	9 739 354	97 39 354	FLYWHEEL HOUSING MOUNT
PARALLEL PIN DIN 6325 4m6X2	46 01 499	20	1	X1065300	10 65 300 9	CONTROL ELEMENT
PARALLEL PIN ISO 2338 3M6X	57 01 132 08	5	1	5 102 306	51 02 306 08	HYDRO MOTOR
PARALLEL PIN ISO 2338 6M6X	51 45 349 08	20	2	X1042440	10 42 440 2	CONTROL BLOCK
PARALLEL PIN ISO 2338 6M6X	43 06 047 08	7	1	2 522 011	96 45 602 08	CLOSING DEVICE
PASSAGE NIPPLE BLOCK	77 43 751 08	6	2	1 402	91 58 480 08	CENTRALIZED LUBRICATION
PASSAGE NIPPLE BLOCK	77 43 751 08	11	2	2 711	91 52 800 08	CENT. LUBRIC. SYSTEM SUP
PEDAL CANTILEVER INSTALL	96 47 204 08	3	1	2 810 001	96 43 597 08	CRANE DRIVER'S CABIN,PRE
PEDAL TRANSDUCER 180° SP	10 29 730 9	10	2	2 533 050	96 48 359 08	EL.EQUIPMENT CABIN
PEDESTAL	96 54 984 08	50	2	3 225	91 52 854 08	SL REDUCING SECTION
PEDESTAL	96 56 268 08	23	1	2 730	91 52 803 08	BASE PLATE SLEWING PLATF
PEDESTAL GROSS	96 53 086 08	1	3	2 631	91 56 817 08	SLEWING PLATFORM CATWAL
PEDESTAL HINTEN	96 47 414 08	5	1	2 810	91 52 806 08	CRANE DRIVER'S CABIN CPL.
PEDESTAL KLEIN	96 53 087 08	2	1	2 631	91 56 817 08	SLEWING PLATFORM CATWAL
PEDESTAL T ZN O	96 53 121 08	7	1	2 730	91 52 803 08	BASE PLATE SLEWING PLATF
PEDESTAL VORN	96 46 384 08	4	1	2 810	91 52 806 08	CRANE DRIVER'S CABIN CPL.
PENCIL-TYPE GLOW PLUG	10 29 012 5	18	1	X1004204	10 04 204 3	WATER HEATING SYSTEM
PERMANENT MAGNET 9V	61 70 001 08	3	1	2 780 851	96 24 498 08	RADIO ANTENNA PRE-ASS.
PERMANENT MAGNET 9V	61 70 001 08	7	1	2 780 852	96 24 845 08	GSM-MODULE PRE-ASS.LICCO
PERMANENT MAGNET 9V	61 70 001 08	267	2	2 920 638	96 51 138 08	CONTROL DESK
PILOT VALVE	57 13 626 08	55	1	5 113 086	51 13 086 08	PROPORTIONAL VALVE
PIN	10 04 243 0	41	1	X1041101	10 41 101 5	TILT-BACK SUPPORT
PIN	10 04 243 0	390	1	X1041101	10 41 101 8	TILT-BACK SUPPORT
PIN	11 21 422 6	310	1	X1035659	10 35 659 9	DISTRIBUTOR GEARBOX
PIN	51 07 736 08	3	1	5 114 865	51 14 865 08	DIRECTIONAL CTRL. VALVE
PIN	57 04 059 08	(1)	1	1 750	91 52 394 08	TOOL
PIN 100.0X185 35NICRMOV125	97 76 840 08	14	2	3 714	91 52 862 08	D HEAD SECTION
PIN 100.0X210 35NICRMOV125	97 03 556 08	7	2	3 714 008	96 49 266 08	LUFFING PULLEY BLOCK COM
PIN 100.0X225 35NICRMOV125	95 66 686 08	21	2	3 714	91 52 862 08	D HEAD SECTION
PIN 100.0X237 35NICRMOV125	97 68 649 08	3	2	3 213	91 61 419 08	F-CONNECTING HEAD
PIN 100.0X237 35NICRMOV125	97 68 649 08	7	2	3 225	91 52 854 08	SL REDUCING SECTION
PIN 100.0X237 35NICRMOV125	97 68 649 08	2	4	3 226	91 52 870 08	L INTERMEDIATE SECTION
PIN 100.0X237 35NICRMOV125	97 68 649 08	2	4	3 227	91 52 873 08	L INTERMEDIATE SECTION
PIN 100.0X237 35NICRMOV125	97 68 649 08	2	4	3 227 200	91 53 519 08	LI INTERMEDIATE SECT. F-GU
PIN 100.0X237 35NICRMOV125	97 68 649 08	11	2	3 713	91 57 749 08	D PIVOT SECTION
PIN 100.0X237 35NICRMOV125	97 68 649 08	23	2	3 714	91 52 862 08	D HEAD SECTION
PIN 100.0X237 35NICRMOV125	97 68 649 08	27	4	3 715 008	91 52 863 08	D INTERMEDIATE SECTION
PIN 100.0X237 35NICRMOV125	97 68 649 08	26	4	3 716	91 52 864 08	D INTERMEDIATE SECTION
PIN 100.0X390 35NICRMOV125	97 72 369 08	9	2	3 205	91 52 880 08	F-ASSEMBLY UNIT
PIN 100.0X430 35NICRMOV125	97 71 117 08	19	2	3 211	91 57 748 08	S PIVOT SECTION
PIN 105.0X230 35NICRMOV125	97 78 406 08	9	1	3 745 011	96 49 677 08	BRACKET COMPL.
PIN 110.0X196 35NICRMOV125	97 68 599 08	13	2	2 550	91 61 343 08	SA FRAME
PIN 110.0X214 35NICRMOV125	97 68 580 08	15	2	2 550	91 61 343 08	SA FRAME
PIN 110.0X214 35NICRMOV125	97 68 580 08	6	1	2 550 005	96 45 680 08	ROD CPL.
PIN 110.0X214 35NICRMOV125	97 68 580 08	3	2	3 714 025	96 49 269 08	ROD CPL.
PIN 110.0X214 35NICRMOV125	97 68 580 08	8	2	3 745 011	96 49 677 08	BRACKET COMPL.
PIN 110.0X265 35NICRMOV125	97 70 828 08	6	2	3 213	91 61 419 08	F-CONNECTING HEAD
PIN 110X207 35NICRMOV125	97 69 855 08	8	8	1 630 004	91 58 625 08	HYDRAULIC SUPPORT

Description	Item	Pos.	Quantity	Page	Assembly	Description
PIN 120.0X237 35NICRMOV125	97 64 994 08	4	2	3 211	91 57 748 08	S PIVOT SECTION
PIN 120.0X237 35NICRMOV125	97 64 994 08	2	4	3 220 500	91 52 849 08	S INTERMEDIATE SECTION
PIN 120.0X237 35NICRMOV125	97 64 994 08	2	4	3 221	91 54 668 08	S INTERMEDIATE SECTION
PIN 120.0X237 35NICRMOV125	97 64 994 08	2	4	3 223	91 52 852 08	S INTERMEDIATE SECTION
PIN 120.0X237 35NICRMOV125	97 64 994 08	2	4	3 223 010	91 52 853 08	S INTERMEDIATE SECTION
PIN 120.0X237 35NICRMOV125	97 64 994 08	2	4	3 223 100	91 55 327 08	S INTERMEDIATE SECTION
PIN 120.0X237 35NICRMOV125	97 64 994 08	6	2	3 225	91 52 854 08	SL REDUCING SECTION
PIN 120X177 35NICRMOV125	97 68 667 08	4	4	1 632	91 52 389 08	MECHANICAL SUPPORT
PIN 130.0X233 35NICRMOV125	97 69 809 08	6	2	2 652	91 61 110 08	ROLLER BEARING
PIN 15X250X242 S355J2G3 T Z	97 79 357 08	21	8	1 630 004	91 58 625 08	HYDRAULIC SUPPORT
PIN 160.0X240 35NICRMOV125	97 79 763 08	90	2	3 713	91 57 749 08	D PIVOT SECTION
PIN 170.0X260 35NICRMOV125	97 69 484 08	15	2	1 401	91 58 478 08	CRAWLER TRACK CARRIER, L
PIN 170.0X260 35NICRMOV125	97 69 484 08	15	2	1 411 200	91 58 481 08	CRAWLER TRACK CARRIER,
PIN 170.0X260 35NICRMOV125	97 69 485 08	16	2	1 401	91 58 478 08	CRAWLER TRACK CARRIER, L
PIN 170.0X260 35NICRMOV125	97 69 485 08	16	2	1 411 200	91 58 481 08	CRAWLER TRACK CARRIER,
PIN 19X78 X8CRNI18-9	97 68 883 08	11	2	2 522 013	96 45 883 08	GUIDE PRE-ASS.
PIN 20.0X304 S355J2C+C FE//	93 82 940 08	8	1	2 621	91 54 899 08	QUICK RELEASE CONNECTIO
PIN 220.0X455 35NICRMOV125	97 73 402 08	2	2	2 125	91 52 773 08	PIN F.S-PIVOT SECTION SA F
PIN 220.0X455 35NICRMOV125	97 73 403 08	3	2	2 125	91 52 773 08	PIN F.S-PIVOT SECTION SA F
PIN 25.0X204 S355J2G3C+C T	94 26 891 08	28	2	2 550	91 61 343 08	SA FRAME
PIN 25.0X204 S355J2G3C+C T	94 26 891 08	12	1	2 550 005	96 45 680 08	ROD CPL.
PIN 25.0X52 S355J2G3C+C FE//	97 19 736 08	3	1	2 502 007	96 22 822 08	ARM REST LEFT
PIN 25.0X52 S355J2G3C+C FE//	97 19 736 08	3	1	2 502 008	96 22 823 08	ARM REST RIGHT
PIN 30.0X220 S355J2G3 T ZN	97 74 759 08	54	8	3 713	91 57 749 08	D PIVOT SECTION
PIN 30.0X220 S355J2G3 T ZN	97 74 759 08	31	8	3 715 008	91 52 863 08	D INTERMEDIATE SECTION
PIN 30.0X220 S355J2G3 T ZN	97 74 759 08	29	12	3 716	91 52 864 08	D INTERMEDIATE SECTION
PIN 35.0X14 0 35NICRMOV125	97 10 780 08	11	4	2 125	91 52 773 08	PIN F.S-PIVOT SECTION SA F
PIN 35.0X150 35NICRMOV125	97 80 472 08	105	2	3 713	91 57 749 08	D PIVOT SECTION
PIN 35.0X165 35NICRMOV125	97 22 057 08	21	2	2 730	91 52 803 08	BASE PLATE SLEWING PLATF
PIN 35.0X236 35NICRMOV125	97 83 727 08	5	1	3 225 100	96 48 582 08	BEARING CPL
PIN 35.0X330 S355J2C+C FE//	97 80 530 08	17	2	1 401	91 58 478 08	CRAWLER TRACK CARRIER, L
PIN 35.0X330 S355J2C+C FE//	97 80 530 08	17	2	1 411 200	91 58 481 08	CRAWLER TRACK CARRIER,
PIN 35.0X82 35NICRMOV125	94 28 899 08	15	1	3 282 002	96 47 890 08	FAB-STAY
PIN 35.0X85 35NICRMOV125	97 73 270 08	21	2	3 282 002	96 47 890 08	FAB-STAY
PIN 35.0x330 S355J2G3 FE//ZN	97 06 477 08	56	1	3 745	91 52 948 08	SUSPENDED BALLAST
PIN 35x178 35NICRMOV125 GA	97 04 625 08	92	1	2 550	91 61 343 08	SA FRAME
PIN 35x178 35NICRMOV125 GA	97 04 625 08	7	2	3 281	91 52 896 08	ERECTION FRAME
PIN 35x178 35NICRMOV125 GA	97 04 625 08	63	2	3 714	91 52 862 08	D HEAD SECTION
PIN 35x178 35NICRMOV125 GA	97 04 625 08	8	2	3 714 008	96 49 266 08	LUFFING PULLEY BLOCK COM
PIN 40.0X95 42CRMO4+QT GA	97 13 432 08	28	2	2 810	91 52 806 08	CRANE DRIVER'S CABIN CPL.
PIN 40X60X50 S355J2C+C FE//	45 12 372 08	6	4	1 991	91 52 510 08	ROTARY FEED THROUGH
PIN 40x166 S355J2G3 FE//ZNNI	97 03 523 08	18	4	3 714 009	96 49 267 08	LUFFING PULLEY BLOCK COM
PIN 45.0X155 35NICRMOV125	97 73 264 08	2	1	3 282 002	96 47 890 08	FAB-STAY
PIN 45.0X290 35NICRMOV125	97 19 655 08	14	2	3 830	91 55 535 08	SUPPLEMENTARY GUYING D
PIN 45X158 35NICRMOV125 GA	94 00 692 08	89	1	2 550	91 61 343 08	SA FRAME
PIN 45X183 35NICRMOV125 GA	95 59 982 08	62	1	3 714	91 52 862 08	D HEAD SECTION
PIN 45X200 35NICRMOV125 GA	97 71 149 08	2	1	2 550 011	96 61 231 08	CONSOLE COMPL.
PIN 50.0X110 35NICRMOV125	97 72 671 08	24	2	3 281	91 52 896 08	ERECTION FRAME
PIN 55.0X113 35NICRMOV125	97 73 189 08	5	1	3 206	91 52 881 08	PIVOT SECTION
PIN 55.0X158 35NICRMOV125	93 92 498 08	11	2	2 810	91 52 806 08	CRANE DRIVER'S CABIN CPL.
PIN 55.0X158 35NICRMOV125	93 92 498 08	80	2	3 211	91 57 748 08	S PIVOT SECTION
PIN 55.0X160 35NICRMOV125	97 72 181 08	25	2	2 550	91 61 343 08	SA FRAME
PIN 55.0X175 35NICRMOV125	97 67 727 08	4	1	3 220 501	96 43 440 08	ROD CPL.
PIN 55.0X175 35NICRMOV125	97 67 727 08	4	1	3 221 200	96 47 984 08	ROD CPL.
PIN 55.0X175 35NICRMOV125	97 67 727 08	4	1	3 225 200	96 48 679 08	ROD CPL.
PIN 55.0X175 35NICRMOV125	97 67 727 08	4	1	3 227 002	96 50 498 08	ROD CPL.
PIN 55.0X175 35NICRMOV125	97 67 727 08	4	1	3 561 003	96 45 222 08	ROD CPL.
PIN 55.0X175 35NICRMOV125	97 67 727 08	4	1	3 713 012	96 50 197 08	ROD CPL.
PIN 55.0X175 35NICRMOV125	97 67 727 08	5	2	3 830	91 55 535 08	SUPPLEMENTARY GUYING D
PIN 55.0X210 35NICRMOV125	95 28 920 08	16	4	3 211	91 57 748 08	S PIVOT SECTION

Description	Item	Pos.	Quantity	Page	Assembly	Description
PIN 55.0X210 35NICRMOV125	95 28 920 08	6	1	3 211 003	96 46 986 08	ROD CPL.
PIN 55.0X210 35NICRMOV125	95 28 920 08	5	1	3 220 501	96 43 440 08	ROD CPL.
PIN 55.0X210 35NICRMOV125	95 28 920 08	5	1	3 221 200	96 47 984 08	ROD CPL.
PIN 55.0X210 35NICRMOV125	95 28 920 08	5	1	3 225 200	96 48 679 08	ROD CPL.
PIN 55.0X210 35NICRMOV125	95 28 920 08	5	1	3 227 002	96 50 498 08	ROD CPL.
PIN 55.0X210 35NICRMOV125	95 28 920 08	5	1	3 561 003	96 45 222 08	ROD CPL.
PIN 55.0X210 35NICRMOV125	95 28 920 08	5	1	3 713 012	96 50 197 08	ROD CPL.
PIN 55.0X210 35NICRMOV125	95 28 920 08	10	2	3 714 009	96 49 267 08	LUFFING PULLEY BLOCK COM
PIN 55.0X210 35NICRMOV125	95 28 920 08	3	2	3 714 013	96 59 083 08	BRACKET COMPL.
PIN 55.0X210 35NICRMOV125	95 28 920 08	8	2	3 830	91 55 535 08	SUPPLEMENTARY GUYING D
PIN 55.0X445 35NICRMOV125	97 79 764 08	97	4	3 713	91 57 749 08	D PIVOT SECTION
PIN 55.0X550 35NICRMOV125	97 00 965 4	7	2	3 205	91 52 880 08	F-ASSEMBLY UNIT
PIN 65.0X171 35NICRMOV125	97 68 581 08	14	1	2 550 005	96 45 680 08	ROD CPL.
PIN 65.0X177 35NICRMOV125	97 74 799 08	(4)	1	3 715 008	91 52 863 08	D INTERMEDIATE SECTION
PIN 65.0X177 35NICRMOV125	97 74 799 08	4	1	3 716 001	96 49 159 08	ROD CPL.
PIN 65.0X182 35NICRMOV125	97 85 235 08	9	2	2 657	91 57 656 08	MOUNTING EQUIPMENT CRAW
PIN 65.0X189 35NICRMOV125	97 72 405 08	2	1	2 550 008	96 47 628 08	RETAINER CPL.
PIN 65.0X189 35NICRMOV125	97 72 405 08	2	1	2 550 009	96 47 645 08	RETAINER CPL.
PIN 65.0X210 35NICRMOV125	94 26 890 08	31	2	2 550	91 61 343 08	SA FRAME
PIN 65.0X220 35NICRMOV125	97 74 800 08	18	1	2 550 005	96 45 680 08	ROD CPL.
PIN 65.0X220 35NICRMOV125	97 74 800 08	(5)	1	3 715 008	91 52 863 08	D INTERMEDIATE SECTION
PIN 65.0X220 35NICRMOV125	97 74 800 08	5	1	3 716 001	96 49 159 08	ROD CPL.
PIN 65.0X225 35NICRMOV125	97 04 333 7	19	2	3 225	91 52 854 08	SL REDUCING SECTION
PIN 65.0X258 35NICRMOV125	97 74 147 08	35	2	2 550	91 61 343 08	SA FRAME
PIN 65.0X355 35NICRMOV125	97 78 361 08	3	8	3 747	91 52 950 08	CENTERING STANDARD
PIN 65.0X375 35NICRMOV125	97 74 903 08	12	2	3 225	91 52 854 08	SL REDUCING SECTION
PIN 65.0X435 35NICRMOV125	97 62 324 08	16	4	3 206	91 52 881 08	PIVOT SECTION
PIN 65.0X660 35NICRMOV125	97 93 900 08	16	1	3 281	91 52 896 08	ERECTION FRAME
PIN 65.0X84 35NICRMOV125	95 71 127 08	87	4	3 713	91 57 749 08	D PIVOT SECTION
PIN 65X140 35NICRMOV125	97 09 178 08	48	2	3 713	91 57 749 08	D PIVOT SECTION
PIN 65X316X260 35NICRMOV12	93 33 460 08	11	8	1 630 004	91 58 625 08	HYDRAULIC SUPPORT
PIN 70.0X170 35NICRMOV125	97 20 177 08	6	2	3 207 101	96 48 292 08	BRACKET COMPL.
PIN 70.0X170 35NICRMOV125	97 20 177 08	13	3	3 281	91 52 896 08	ERECTION FRAME
PIN 70.0X97 35NICRMOV125	97 78 941 08	21	4	2 340	91 52 776 08	WINCH 4 LUFFING GEAR
PIN 75.0X195 35NICRMOV125	97 72 368 08	6	2	3 205	91 52 880 08	F-ASSEMBLY UNIT
PIN 8.0X21 S355J2G3C+C	97 83 643 08	17	2	2 391 040	96 53 645 08	CLUTCH ACTUATOR
PIN 8.0X34 S355J2G3C+C	97 83 644 08	18	1	2 391 040	96 53 645 08	CLUTCH ACTUATOR
PIN 85.0X120 35NICRMOV125	95 67 585 08	2	2	3 292	91 52 865 08	D OVERRUN PROTECTION
PIN 85.0X150 35NICRMOV125	97 73 608 08	3	2	3 205	91 52 880 08	F-ASSEMBLY UNIT
PIN 85x235 35NICRMOV125	95 20 313 08	16	4	3 745	91 52 948 08	SUSPENDED BALLAST
PIN COMPL. FE//ZNNI8//CN//T0	96 36 836 08	19	4	3 745	91 52 948 08	SUSPENDED BALLAST
PIN CONTACT 0,14-0,37MM2	60 56 114 08	702	14	2 920 633	96 52 651 08	WIRING HARNESS
PIN CONTACT 0,5MM2	60 56 101 08	601	54	2 920 633	96 52 651 08	WIRING HARNESS
PIN CONTACT 0,75-1,5MM2	62 02 444	95	2	2 920 633	96 52 651 08	WIRING HARNESS
PIN DIN 1434 16X60X51 30CRNI	45 10 011 08	21	2	2 631	91 56 817 08	SLEWING PLATFORM CATWAL
PIN DIN 1434 20X55X46 35NIC	45 10 012 08	67	8	3 211	91 57 748 08	S PIVOT SECTION
PIN DIN 1435 12X60X53 ST.50	45 12 144 08	61	4	2 550	91 61 343 08	SA FRAME
PIN DIN 1435 16X40X35 ST.50K	45 12 412 08	45	4	3 211	91 57 748 08	S PIVOT SECTION
PIN DIN 1435 16X40X35 ST.50K	45 12 412 08	154	4	3 713	91 57 749 08	D PIVOT SECTION
PIN DIN 1435 20X45X38 ST.50	45 12 222 08	4	4	2 370	91 52 782 08	ERECTING WINCH
PIN DIN 1435 20X45X38 ST.50	45 12 222 08	29	12	2 631	91 56 817 08	SLEWING PLATFORM CATWAL
PIN DIN 1435 20X45X38 ST.50	45 12 222 08	10	1	2 730 002	96 55 752 08	CENTRING COMPLETE
PIN DIN 1435 25X110X100 42	45 12 272 08	39	4	2 810	91 52 806 08	CRANE DRIVER'S CABIN CPL.
PIN DIN 1435 25X110X100 42	45 12 272 08	49	4	3 225	91 52 854 08	SL REDUCING SECTION
PIN DIN 1435 25X70X60 ST.50	45 12 269 08	2	4	2 671	91 52 798 08	OIL RESERVOIR, COMPLETE
PIN DIN 1435 25X75X65 ST.50	45 12 264 08	13	2	2 670	91 52 797 08	FUEL TANK CPL.
PIN DIN 1435 30X85X70 35NIC	45 12 305 08	2	1	3 790 006	96 19 989 08	PIN PULLING CYLINDER CPL.
PIN DIN 1435 30X85X70 35NIC	45 12 305 08	2	1	3 790 007	96 19 990 08	PIN PULLING CYLINDER CPL.
PIN DIN 1435 40X290X260 ST.	45 12 370 08	17	2	3 714 008	96 49 266 08	LUFFING PULLEY BLOCK COM
PIN DIN 1435 40X80X68 S355J2	45 12 375 08	7	1	1 991	91 52 510 08	ROTARY FEED THROUGH

Description	Item	Pos.	Quantity	Page	Assembly	Description
PIN DIN 1436 20X85X78 35NIC	45 14 223 08	12	4	3 220 500	91 52 849 08	S INTERMEDIATE SECTION
PIN DIN 1436 20X85X78 35NIC	45 14 223 08	12	4	3 223	91 52 852 08	S INTERMEDIATE SECTION
PIN DIN 1436 20X85X78 35NIC	45 14 223 08	12	4	3 223 010	91 52 853 08	S INTERMEDIATE SECTION
PIN DIN 1436 20X85X78 35NIC	45 14 223 08	12	4	3 223 100	91 55 327 08	S INTERMEDIATE SECTION
PIN DIN 1436 20X90X80 ST.50-	45 14 220 08	36	2	3 281	91 52 896 08	ERECTION FRAME
PIN DIN 1436 25X200X192 35N	45 14 269 08	5	1	2 621	91 54 899 08	QUICK RELEASE CONNECTIO
PIN DIN 1436 30X105X97 35NIC	45 14 308 08	4	20	1 631 100	91 52 388 08	CATWALK CRAW.TRACK TRA
PIN DIN 1436 30X140X130 ST.5	45 14 304 08	37	2	3 713	91 57 749 08	D PIVOT SECTION
PIN DIN 1436 40X110X98 ST.50	45 14 362 08	3	1	3 745 002	92 17 236 08	SWITCH UNIT
PIN DIN 1436 40X110X98 ST.50	45 14 362 08	3	1	3 745 003	92 17 237 08	SWITCH UNIT
PIN F.S-PIVOT SECTION SA FR	91 52 773 08	102	1		LR 1600-2-0	LIEBHERR CRAW.CRANE LR 1
PIN ISO 2340 B16X60X50 ST.50	45 00 191 08	3	2	1 641 014	92 53 053 08	SUPPORT PLATE COMPL.
PIN ISO 2340 B20X175X160 ST.	45 00 239 08	19	4	3 227 002	96 50 498 08	ROD CPL.
PIN ISO 2340 B20X500X485 ST.	45 00 232 08	37	2	3 211	91 57 748 08	S PIVOT SECTION
PIN ISO 2340 B20X500X485 ST.	45 00 232 08	68	2	3 713	91 57 749 08	D PIVOT SECTION
PIN ISO 2340 B30X140X125 S3	45 00 330 08	4	1	3 714 021	96 49 271 08	ROLLER SEATING COMPL.
PIN ISO 2340 B30X200X180 3	45 25 412 08	66	2	3 714	91 52 862 08	D HEAD SECTION
PIN ISO 2340 B30X250X234 ST	45 25 413 08	6	1	3 713	91 57 749 08	D PIVOT SECTION
PIN ISO 2340 B30X305X285 S2	45 00 333 08	23	2	3 211	91 57 748 08	S PIVOT SECTION
PIN ISO 2340 B30X700X680	45 00 312 08	15	3	3 714 008	96 49 266 08	LUFFING PULLEY BLOCK COM
PIN ISO 2341 B16X152X146 ST.	45 30 093 08	41	8	3 211	91 57 748 08	S PIVOT SECTION
PIN ISO 2341 B16X162X157 30	45 30 083 08	45	8	3 220 500	91 52 849 08	S INTERMEDIATE SECTION
PIN ISO 2341 B16X162X157 30	45 30 083 08	45	8	3 223	91 52 852 08	S INTERMEDIATE SECTION
PIN ISO 2341 B16X162X157 30	45 30 083 08	45	8	3 223 010	91 52 853 08	S INTERMEDIATE SECTION
PIN ISO 2341 B16X162X157 30	45 30 083 08	45	8	3 223 100	91 55 327 08	S INTERMEDIATE SECTION
PIN ISO 2341 B16X162X157 30	45 30 083 08	45	8	3 226	91 52 870 08	L INTERMEDIATE SECTION
PIN ISO 2341 B16X162X157 30	45 30 083 08	45	8	3 227	91 52 873 08	L INTERMEDIATE SECTION
PIN ISO 2341 B16X162X157 30	45 30 083 08	45	8	3 227 200	91 53 519 08	LI INTERMEDIATE SECT. F-GU
PIN ISO 2341 B16X162X157 30	45 30 083 08	36	8	3 715 008	91 52 863 08	D INTERMEDIATE SECTION
PIN ISO 2341 B16X162X157 30	45 30 083 08	38	8	3 716	91 52 864 08	D INTERMEDIATE SECTION
PIN ISO 2341 B18X75X68 35NIC	10 42 572 5	20	1	3 206	91 52 881 08	PIVOT SECTION
PIN ISO 2341 B20X115X107 ST	45 30 209 08	26	6	2 631	91 56 817 08	SLEWING PLATFORM CATWAL
PIN ISO 2341 B20X115X107 ST	45 30 209 08	62	4	3 211	91 57 748 08	S PIVOT SECTION
PIN ISO 2341 B20X130X122 ST	45 30 210 08	38	2	3 713	91 57 749 08	D PIVOT SECTION
PIN ISO 2341 B20X170X162 3	45 30 221 08	10	2	3 205	91 52 880 08	F-ASSEMBLY UNIT
PIN ISO 2341 B20X200X192 42	45 30 213 08	9	4	1 632	91 52 389 08	MECHANICAL SUPPORT
PIN ISO 2341 B20X75X66 S355	45 12 225 08	83	2	2 550	91 61 343 08	SA FRAME
PIN ISO 2341 B20X75X66 S355	45 12 225 08	11	1	2 925 204	92 16 990 08	CAMERA EQUIPMENT D-PIVOT
PIN ISO 2341 B20X75X66 S355	45 12 225 08	29	1	2 925 402	96 58 855 08	CAMERA INSTALLATION SLEW
PIN ISO 2341 B20X75X66 S355	45 12 225 08	58	1	3 281	91 52 896 08	ERECTION FRAME
PIN ISO 2341 B24X140X131 3	10 02 966 6	7	1	3 282 002	96 47 890 08	FAB-STAY
PIN ISO 2341 B24X60X50 42CR	45 30 220 08	31	2	2 631	91 56 817 08	SLEWING PLATFORM CATWAL
PIN ISO 2341 B24X60X50 42CR	45 30 220 08	13	4	2 730	91 52 803 08	BASE PLATE SLEWING PLATF
PIN ISO 2341 B24X91X82 35NIC	45 30 223 08	34	2	2 631	91 56 817 08	SLEWING PLATFORM CATWAL
PIN ISO 2341 B30X115X105 3	10 47 124 9	49	4	3 206	91 52 881 08	PIVOT SECTION
PIN ISO 2341 B30X120X110 3	10 04 126 0	12	2	2 670	91 52 797 08	FUEL TANK CPL.
PIN ISO 2341 B30X220X210 3	45 30 300 08	76	2	1 401	91 58 478 08	CRAWLER TRACK CARRIER, L
PIN ISO 2341 B30X220X210 3	45 30 300 08	76	2	1 411 200	91 58 481 08	CRAWLER TRACK CARRIER,
PIN ISO 2341 B30X220X210 3	45 30 300 08	9	2	2 652	91 61 110 08	ROLLER BEARING
PIN ISO 2341 B30X260X250 3	45 30 318 08	9	8	1 630 004	91 58 625 08	HYDRAULIC SUPPORT
PIN ISO 2341 B30X70X58 35NIC	94 00 689 08	18	1	2 652	91 61 110 08	ROLLER BEARING
PIN ISO 2341 B30X75X65 35NIC	45 30 320 08	32	2	2 810	91 52 806 08	CRANE DRIVER'S CABIN CPL.
PIN ISO 2341 B30X95X85 35NIC	45 30 327 08	17	2	2 652	91 61 110 08	ROLLER BEARING
PIN ISO 2341 B36X80X70 35NIC	45 30 324 08	19	2	3 714	91 52 862 08	D HEAD SECTION
PIN ISO 2341 B45X72X60 35NIC	45 30 328 08	7	2	3 207 003	96 48 259 08	ROD CPL.
PIN ISO 2341 B45X72X60 35NIC	45 30 328 08	6	2	3 207 100	96 48 261 08	BRACKET COMPL.
PIN ISO 2341 B45X72X60 35NIC	45 30 328 08	(7)	2	3 281	91 52 896 08	ERECTION FRAME
PIN ISO 2341 B50X162X150 3	45 30 448 08	15	2	3 205	91 52 880 08	F-ASSEMBLY UNIT
PIN PULLING CYLINDER CPL.	96 19 989 08	3	1	3 790 000	91 56 458 08	BOLT EXTRACTION ATTACHM
PIN PULLING CYLINDER CPL.	96 19 990 08	1	1	3 790 000	91 56 458 08	BOLT EXTRACTION ATTACHM

Description	Item	Pos.	Quantity	Page	Assembly	Description
PIN RD30X255 S355J2G3 FE//	94 04 740 08	44	2	3 206	91 52 881 08	PIVOT SECTION
PIN RD35X105 42CRMO4+QT	94 51 057 08	2	4	2 391	91 61 062 08	DIESEL ENGINE CPL.
PIN RD35X72 35NICRMOV125	93 59 891 08	49	2	3 281	91 52 896 08	ERECTION FRAME
PIN RD35X85 35NICRMOV125	94 56 112 08	12	8	1 630 004	91 58 625 08	HYDRAULIC SUPPORT
PIN RD40X105 35NICRMOV125	93 22 268 08	13	4	1 401	91 58 478 08	CRAWLER TRACK CARRIER, L
PIN RD40X105 35NICRMOV125	93 22 268 08	13	4	1 411 200	91 58 481 08	CRAWLER TRACK CARRIER,
PIN RD40X120 35NICRMOV125	93 83 160 08	72	4	2 550	91 61 343 08	SA FRAME
PIN RD40X130 35NICRMOV125	95 19 655 08	14	2	1 401	91 58 478 08	CRAWLER TRACK CARRIER, L
PIN RD40X130 35NICRMOV125	95 19 655 08	14	2	1 411 200	91 58 481 08	CRAWLER TRACK CARRIER,
PIN RD40X75 35NICRMOV125	95 60 974 08	18	2	3 206	91 52 881 08	PIVOT SECTION
PIN RD40X75 35NICRMOV125	95 60 974 08	51	1	3 281	91 52 896 08	ERECTION FRAME
PIN RD40X92 42CRMO4+QT	93 35 587 08	19	2	2 810	91 52 806 08	CRANE DRIVER'S CABIN CPL.
PIN RD45X177 35NICRMOV125	94 99 163 08	2	4	1 742	91 53 021 08	FIXAGE DU CONTREPOIDS CE
PIN RD45X177 35NICRMOV125	94 99 163 08	11	2	3 830	91 55 535 08	SUPPLEMENTARY GUYING D
PIN RD50X120 35NICRMOV125	94 57 205 08	60	2	3 211	91 57 748 08	S PIVOT SECTION
PIN RD50X135 35NICRMOV125	95 36 201 08	10	1	3 282 002	96 47 890 08	FAB-STAY
PIN RD50X300 35NICRMOV125	95 28 924 08	8	2	1 632	91 52 389 08	MECHANICAL SUPPORT
PIN RD50X90 35NICRMOV125	95 54 699 08	59	2	3 211	91 57 748 08	S PIVOT SECTION
PIN RD60X170 35NICRMOV125	95 36 392 08	3	1	2 657	91 57 656 08	MOUNTING EQUIPMENT CRAW
PIN RD60X220 35NICRMOV125	93 73 829 08	3	4	2 790 455	91 57 005 08	TRANSPORT KEEPER
PIN RD65X232 35NICRMOV125	95 50 681 08	75	2	1 401	91 58 478 08	CRAWLER TRACK CARRIER, L
PIN RD65X232 35NICRMOV125	95 50 681 08	75	2	1 411 200	91 58 481 08	CRAWLER TRACK CARRIER,
PIN RD75X165 35NICRMOV125	95 44 447 08	6	1	2 657	91 57 656 08	MOUNTING EQUIPMENT CRAW
PIN RD80X365 35NICRMOV125	95 56 299 08	24	1	2 810	91 52 806 08	CRANE DRIVER'S CABIN CPL.
PIN W. HANDLE	96 48 349 08	48	1	3 206	91 52 881 08	PIVOT SECTION
PIN WELDED FE//ZNNI8//CN//T	96 54 826 08	18	4	2 730	91 52 803 08	BASE PLATE SLEWING PLATF
PIPE 127MM EDELSTAHL	10 44 054 2	3	1	2 392	91 52 785 08	MUFFLER UNIT
PIPE CLAMP	10 01 265 5	7	2	9 739 503	97 39 503	FUEL LINE
PIPE CLAMP	10 22 274 3	7	1	9 739 369	97 39 369	PRESSURE PIPE
PIPE CLAMP 18 A4C	10 47 687 9	18	1	9 739 386	97 39 386	CRANKCASE BREATHER
PIPE CLAMP 32.2 USt 37-2	10 01 265 3	23	3	9 739 492	97 39 492	PIPELINE INSTALLATION
PIPE CLAMP 33/20	77 42 250 08	6	1	2 541 001	96 49 651 08	ADDNL.HEATING, PRE-ASSE
PIPE CLAMP 43/20	77 42 217 08	18	3	2 541	91 52 790 08	ADD HEATING SUPERSTRUCT
PIPE CLAMP DIN 71555 60,5 A3	55 20 506 08	126	4	2 391 001	96 45 719 08	DIESEL ENGINE, PRE-ASSEMB
PIPE CLAMP DIN 71555 60,5 A4	10 03 723 0	7	1	9 739 210	97 39 210	COOLING MEDIUM PIPELINE
PIPE COMPL. 10X1,5X147	92 99 487 08	(604)	1	2 976 017	96 52 261 08	FITTING PLATE EMERG. ACT:
PIPE COMPL. 10X1,5X147	92 99 487 08	(604)	1	2 976 022	96 53 245 08	FITTING PLATE EMERG. ACT:
PIPE COMPL. 10X1,5X156	96 51 674 08	381	1	2 998	91 61 782 08	PIPELINES SUPERSTRUCTUR
PIPE COMPL. 10X1,5X166	96 51 741 08	190	1	2 978 102	96 47 913 08	PIPELINES MOUNTING DEVIC
PIPE COMPL. 10X1,5X1681	96 51 739 08	188	1	2 978 102	96 47 913 08	PIPELINES MOUNTING DEVIC
PIPE COMPL. 10X1,5X174	92 99 486 08	(603)	1	2 976 017	96 52 261 08	FITTING PLATE EMERG. ACT:
PIPE COMPL. 10X1,5X174	92 99 486 08	(603)	1	2 976 022	96 53 245 08	FITTING PLATE EMERG. ACT:
PIPE COMPL. 10X1,5X175	96 18 464 08	(373)	1	2 976 203	92 27 489 08	ADDL.HYDR.F.PIN PULLING DE
PIPE COMPL. 10X1,5X177	92 99 488 08	(605)	1	2 976 017	96 52 261 08	FITTING PLATE EMERG. ACT:
PIPE COMPL. 10X1,5X177	92 99 488 08	(605)	1	2 976 022	96 53 245 08	FITTING PLATE EMERG. ACT:
PIPE COMPL. 10X1,5X187	96 51 673 08	380	1	2 998	91 61 782 08	PIPELINES SUPERSTRUCTUR
PIPE COMPL. 10X1,5X1885	96 51 335 08	267	3	2 998	91 61 782 08	PIPELINES SUPERSTRUCTUR
PIPE COMPL. 10X1,5X190	92 09 706 08	(372)	1	2 976 203	92 27 489 08	ADDL.HYDR.F.PIN PULLING DE
PIPE COMPL. 10X1,5X2021	96 51 738 08	187	1	2 978 102	96 47 913 08	PIPELINES MOUNTING DEVIC
PIPE COMPL. 10X1,5X2374	96 55 083 08	507	1	2 978 108	96 44 195 08	PIPELINES DERR.
PIPE COMPL. 10X1,5X2394	96 55 056 08	480	1	3 978 106	96 50 885 08	PIPELINES SUSP. BALL. BASE
PIPE COMPL. 10X1,5X259	96 51 677 08	384	1	2 998	91 61 782 08	PIPELINES SUPERSTRUCTUR
PIPE COMPL. 10X1,5X289	96 51 758 08	152	1	2 978 205	96 47 115 08	PIPELINE S OVERRUN PROTE
PIPE COMPL. 10X1,5X300	96 51 676 08	383	1	2 998	91 61 782 08	PIPELINES SUPERSTRUCTUR
PIPE COMPL. 10X1,5X3082	96 55 058 08	482	1	2 975 155	96 50 586 08	PIPELINE WINCH
PIPE COMPL. 10X1,5X335	96 51 759 08	153	1	2 978 205	96 47 115 08	PIPELINE S OVERRUN PROTE
PIPE COMPL. 10X1,5X340	96 55 082 08	506	1	2 978 108	96 44 195 08	PIPELINES DERR.
PIPE COMPL. 10X1,5X366	96 63 050 08	432	1	2 998	91 61 782 08	PIPELINES SUPERSTRUCTUR
PIPE COMPL. 10X1,5X621	96 54 104 08	399	1	2 998	91 61 782 08	PIPELINES SUPERSTRUCTUR
PIPE COMPL. 10X1,5X746	96 55 057 08	481	1	3 978 106	96 50 885 08	PIPELINES SUSP. BALL. BASE

Description	Item	Pos.	Quantity	Page	Assembly	Description
PIPE COMPL. 10X1,5X768	96 51 740 08	189	1	2 978 102	96 47 913 08	PIPELINES MOUNTING DEVIC
PIPE COMPL. 10X1,5X86	96 55 087 08	511	1	2 978 108	96 44 195 08	PIPELINES DERR.
PIPE COMPL. 10X1,5X860	96 52 296 08	155	1	2 978 205	96 47 115 08	PIPELINE S OVERRUN PROTE
PIPE COMPL. 10X1,5X945	96 55 081 08	505	1	2 978 108	96 44 195 08	PIPELINES DERR.
PIPE COMPL. 10X1,5X966	96 53 057 08	400	1	2 998	91 61 782 08	PIPELINES SUPERSTRUCTUR
PIPE COMPL. 10X1.5X128	96 57 279 08	(602)	1	2 976 017	96 52 261 08	FITTING PLATE EMERG. ACT:
PIPE COMPL. 12X1,5X103	96 48 897 08	(761)	4	1 975 006	91 52 509 08	ADD.HYDR.UNIT SUPPORT CY
PIPE COMPL. 12X1,5X1181	96 55 049 08	473	1	3 978 106	96 50 885 08	PIPELINES SUSP. BALL. BASE
PIPE COMPL. 12X1,5X1548	96 54 100 08	391	1	2 998	91 61 782 08	PIPELINES SUPERSTRUCTUR
PIPE COMPL. 12X1,5X168	96 51 671 08	378	2	2 998	91 61 782 08	PIPELINES SUPERSTRUCTUR
PIPE COMPL. 12X1,5X1786	96 55 032 08	218	1	3 978 010	96 50 882 08	PIPELINES DERR. HEAD SECT
PIPE COMPL. 12X1,5X1821	96 55 107 08	112	1	2 975 651	96 50 468 08	PIPELINES GRATING WINCH
PIPE COMPL. 12X1,5X1875	96 51 337 08	268	1	2 998	91 61 782 08	PIPELINES SUPERSTRUCTUR
PIPE COMPL. 12X1,5X1979	96 55 031 08	217	1	3 978 010	96 50 882 08	PIPELINES DERR. HEAD SECT
PIPE COMPL. 12X1,5X2027	96 54 146 08	209	1	3 978 010	96 50 882 08	PIPELINES DERR. HEAD SECT
PIPE COMPL. 12X1,5X2045	96 55 045 08	231	1	3 978 010	96 50 882 08	PIPELINES DERR. HEAD SECT
PIPE COMPL. 12X1,5X2092	96 55 030 08	216	1	3 978 010	96 50 882 08	PIPELINES DERR. HEAD SECT
PIPE COMPL. 12X1,5X2114	96 55 105 08	110	1	2 975 651	96 50 468 08	PIPELINES GRATING WINCH
PIPE COMPL. 12X1,5X2169	96 52 301 08	160	1	2 978 205	96 47 115 08	PIPELINE S OVERRUN PROTE
PIPE COMPL. 12X1,5X2215	96 52 303 08	162	1	2 978 205	96 47 115 08	PIPELINE S OVERRUN PROTE
PIPE COMPL. 12X1,5X2259	96 51 757 08	151	1	2 978 205	96 47 115 08	PIPELINE S OVERRUN PROTE
PIPE COMPL. 12X1,5X2329	96 52 302 08	161	1	2 978 205	96 47 115 08	PIPELINE S OVERRUN PROTE
PIPE COMPL. 12X1,5X2370	96 55 080 08	504	1	2 978 108	96 44 195 08	PIPELINES DERR.
PIPE COMPL. 12X1,5X2600	96 55 048 08	472	1	3 978 106	96 50 885 08	PIPELINES SUSP. BALL. BASE
PIPE COMPL. 12X1,5X261	96 51 338 08	269	1	2 998	91 61 782 08	PIPELINES SUPERSTRUCTUR
PIPE COMPL. 12X1,5X280	96 55 086 08	510	1	2 978 108	96 44 195 08	PIPELINES DERR.
PIPE COMPL. 12X1,5X291	96 52 313 08	437	1	2 998	91 61 782 08	PIPELINES SUPERSTRUCTUR
PIPE COMPL. 12X1,5X309	96 51 672 08	379	1	2 998	91 61 782 08	PIPELINES SUPERSTRUCTUR
PIPE COMPL. 12X1,5X329	96 55 079 08	503	1	2 978 108	96 44 195 08	PIPELINES DERR.
PIPE COMPL. 12X1,5X366	96 55 078 08	502	1	2 978 108	96 44 195 08	PIPELINES DERR.
PIPE COMPL. 12X1,5X4100	96 52 298 08	157	1	2 978 205	96 47 115 08	PIPELINE S OVERRUN PROTE
PIPE COMPL. 12X1,5X4111	96 52 299 08	158	1	2 978 205	96 47 115 08	PIPELINE S OVERRUN PROTE
PIPE COMPL. 12X1,5X4376	96 55 106 08	111	1	2 975 651	96 50 468 08	PIPELINES GRATING WINCH
PIPE COMPL. 12X1,5X4400	96 54 143 08	460	1	3 978 007	96 50 879 08	PIPELINES DERR. INT. SECT.
PIPE COMPL. 12X1,5X447	96 51 756 08	150	1	2 978 205	96 47 115 08	PIPELINE S OVERRUN PROTE
PIPE COMPL. 12X1,5X451	96 48 939 08	714	1	1 970 201	96 54 956 08	PIPELINES CENTER PART
PIPE COMPL. 12X1,5X506	96 55 035 08	221	1	3 978 010	96 50 882 08	PIPELINES DERR. HEAD SECT
PIPE COMPL. 12X1,5X518	96 55 034 08	220	1	3 978 010	96 50 882 08	PIPELINES DERR. HEAD SECT
PIPE COMPL. 12X1,5X5190	96 55 088 08	(450)	1	3 978 015	91 56 429 08	ADDITIONAL HYDRAULICS IN
PIPE COMPL. 12X1,5X5190	96 55 089 08	(451)	1	3 978 015	91 56 429 08	ADDITIONAL HYDRAULICS IN
PIPE COMPL. 12X1,5X547	96 55 033 08	219	1	3 978 010	96 50 882 08	PIPELINES DERR. HEAD SECT
PIPE COMPL. 12X1,5X5787	96 55 108 08	113	1	2 975 651	96 50 468 08	PIPELINES GRATING WINCH
PIPE COMPL. 12X1,5X596	96 48 936 08	711	1	1 970 201	96 54 956 08	PIPELINES CENTER PART
PIPE COMPL. 12X1,5X622	96 48 896 08	(760)	4	1 975 006	91 52 509 08	ADD.HYDR.UNIT SUPPORT CY
PIPE COMPL. 12X1,5X829	96 51 760 08	154	1	2 978 205	96 47 115 08	PIPELINE S OVERRUN PROTE
PIPE COMPL. 12X1.5X128	96 57 278 08	(606)	1	2 976 017	96 52 261 08	FITTING PLATE EMERG. ACT:
PIPE COMPL. 12X1.5X128	96 57 278 08	(606)	1	2 976 022	96 53 245 08	FITTING PLATE EMERG. ACT:
PIPE COMPL. 12X1.5X244	96 57 277 08	(607)	1	2 976 017	96 52 261 08	FITTING PLATE EMERG. ACT:
PIPE COMPL. 12X1.5X244	96 57 277 08	(607)	1	2 976 022	96 53 245 08	FITTING PLATE EMERG. ACT:
PIPE COMPL. 12X1.5X3363	96 52 300 08	159	1	2 978 205	96 47 115 08	PIPELINE S OVERRUN PROTE
PIPE COMPL. 12X1.5X3663	96 52 297 08	156	1	2 978 205	96 47 115 08	PIPELINE S OVERRUN PROTE
PIPE COMPL. 15X1,5X1013	96 55 116 08	121	1	2 975 651	96 50 468 08	PIPELINES GRATING WINCH
PIPE COMPL. 15X1,5X1109	96 55 118 08	123	1	2 975 651	96 50 468 08	PIPELINES GRATING WINCH
PIPE COMPL. 15X1,5X1120	96 54 102 08	396	1	2 998	91 61 782 08	PIPELINES SUPERSTRUCTUR
PIPE COMPL. 15X1,5X1409	96 55 112 08	117	1	2 975 651	96 50 468 08	PIPELINES GRATING WINCH
PIPE COMPL. 15X1,5X1685	96 55 111 08	116	1	2 975 651	96 50 468 08	PIPELINES GRATING WINCH
PIPE COMPL. 15X1,5X2231	96 55 065 08	489	1	2 975 155	96 50 586 08	PIPELINE WINCH
PIPE COMPL. 15X1,5X2371	96 55 061 08	485	1	2 975 155	96 50 586 08	PIPELINE WINCH
PIPE COMPL. 15X1,5X4239	96 55 117 08	122	1	2 975 651	96 50 468 08	PIPELINES GRATING WINCH
PIPE COMPL. 15X1,5X4456	96 55 119 08	124	1	2 975 651	96 50 468 08	PIPELINES GRATING WINCH

Description	Item	Pos.	Quantity	Page	Assembly	Description
PIPE COMPL. 15X1,5X520	96 51 663 08	370	1	2 998	91 61 782 08	PIPELINES SUPERSTRUCTUR
PIPE COMPL. 15X1,5X540	96 51 668 08	375	1	2 998	91 61 782 08	PIPELINES SUPERSTRUCTUR
PIPE COMPL. 15X1,5X621	96 55 085 08	509	1	2 978 108	96 44 195 08	PIPELINES DERR.
PIPE COMPL. 15X1,5X666	96 55 084 08	508	1	2 978 108	96 44 195 08	PIPELINES DERR.
PIPE COMPL. 15X1,5X682	96 54 099 08	374	1	2 998	91 61 782 08	PIPELINES SUPERSTRUCTUR
PIPE COMPL. 15X1,5X835	96 51 664 08	371	1	2 998	91 61 782 08	PIPELINES SUPERSTRUCTUR
PIPE COMPL. 16X2X1058	96 48 931 08	706	2	1 970 201	96 54 956 08	PIPELINES CENTER PART
PIPE COMPL. 16X2X1102	96 51 656 08	363	1	2 998	91 61 782 08	PIPELINES SUPERSTRUCTUR
PIPE COMPL. 16X2X153	92 92 151 08	188	1	2 975 600	91 44 662 08	ADDITIONAL HYDRAULICS
PIPE COMPL. 16X2X1714	96 55 070 08	494	1	2 978 108	96 44 195 08	PIPELINES DERR.
PIPE COMPL. 16X2X1882	96 55 067 08	491	1	2 978 108	96 44 195 08	PIPELINES DERR.
PIPE COMPL. 16X2X1919	96 51 753 08	147	1	2 978 205	96 47 115 08	PIPELINE S OVERRUN PROTE
PIPE COMPL. 16X2X2014	96 48 913 08	736	1	1 972 305	91 60 351 08	PIPELINES CRAWL.TRACK CA
PIPE COMPL. 16X2X2228	96 51 737 08	186	1	2 978 102	96 47 913 08	PIPELINES MOUNTING DEVIC
PIPE COMPL. 16X2X2265	96 48 914 08	737	1	1 972 305	91 60 351 08	PIPELINES CRAWL.TRACK CA
PIPE COMPL. 16X2X2894	96 48 932 08	707	2	1 970 201	96 54 956 08	PIPELINES CENTER PART
PIPE COMPL. 16X2X294	96 51 670 08	(377)	1	2 975 000	91 57 881 08	ADDNL. HYDR. F. ERECTING W
PIPE COMPL. 16X2X3017	96 53 059 08	361	1	2 998	91 61 782 08	PIPELINES SUPERSTRUCTUR
PIPE COMPL. 16X2X310	96 57 280 08	(601)	1	2 976 017	96 52 261 08	FITTING PLATE EMERG. ACT:
PIPE COMPL. 16X2X421	96 53 053 08	339	1	2 998	91 61 782 08	PIPELINES SUPERSTRUCTUR
PIPE COMPL. 16X2X495	96 51 736 08	185	1	2 978 102	96 47 913 08	PIPELINES MOUNTING DEVIC
PIPE COMPL. 16X2X535	96 51 655 08	362	1	2 998	91 61 782 08	PIPELINES SUPERSTRUCTUR
PIPE COMPL. 18X1,5X1095	96 51 346 08	238	1	2 998	91 61 782 08	PIPELINES SUPERSTRUCTUR
PIPE COMPL. 18X1,5X1195	96 51 701 08	410	1	2 998	91 61 782 08	PIPELINES SUPERSTRUCTUR
PIPE COMPL. 18X1,5X1383	96 51 752 08	146	1	2 978 205	96 47 115 08	PIPELINE S OVERRUN PROTE
PIPE COMPL. 18X1,5X1484	96 63 049 08	431	1	2 998	91 61 782 08	PIPELINES SUPERSTRUCTUR
PIPE COMPL. 18X1,5X1960	96 63 035 08	409	1	2 998	91 61 782 08	PIPELINES SUPERSTRUCTUR
PIPE COMPL. 18X1,5X2013	96 60 063 08	438	1	2 998	91 61 782 08	PIPELINES SUPERSTRUCTUR
PIPE COMPL. 18X1,5X3196	96 47 355 08	240	1	2 998	91 61 782 08	PIPELINES SUPERSTRUCTUR
PIPE COMPL. 18X1,5X384	96 51 345 08	237	1	2 998	91 61 782 08	PIPELINES SUPERSTRUCTUR
PIPE COMPL. 18X1,5X482	96 54 105 08	408	1	2 998	91 61 782 08	PIPELINES SUPERSTRUCTUR
PIPE COMPL. 18X1,5X859	96 51 348 08	241	1	2 998	91 61 782 08	PIPELINES SUPERSTRUCTUR
PIPE COMPL. 18X1,5X865	96 51 347 08	239	1	2 998	91 61 782 08	PIPELINES SUPERSTRUCTUR
PIPE COMPL. 20X2,5X1046	96 63 034 08	407	1	2 998	91 61 782 08	PIPELINES SUPERSTRUCTUR
PIPE COMPL. 20X2,5X1072	96 48 935 08	710	1	1 970 201	96 54 956 08	PIPELINES CENTER PART
PIPE COMPL. 20X2,5X1553	96 51 697 08	406	1	2 998	91 61 782 08	PIPELINES SUPERSTRUCTUR
PIPE COMPL. 20X2,5X2284	96 63 033 08	405	1	2 998	91 61 782 08	PIPELINES SUPERSTRUCTUR
PIPE COMPL. 20X2,5X302	96 48 934 08	709	1	1 970 201	96 54 956 08	PIPELINES CENTER PART
PIPE COMPL. 22X2,5X1009	96 51 339 08	270	1	2 998	91 61 782 08	PIPELINES SUPERSTRUCTUR
PIPE COMPL. 22X2,5X1130	96 55 069 08	493	1	2 978 108	96 44 195 08	PIPELINES DERR.
PIPE COMPL. 22X2,5X1300	96 55 059 08	483	1	2 975 155	96 50 586 08	PIPELINE WINCH
PIPE COMPL. 22X2,5X1342	96 55 060 08	484	1	2 975 155	96 50 586 08	PIPELINE WINCH
PIPE COMPL. 22X2,5X1509	96 51 680 08	389	1	2 998	91 61 782 08	PIPELINES SUPERSTRUCTUR
PIPE COMPL. 22X2,5X1530	96 55 072 08	496	1	2 978 108	96 44 195 08	PIPELINES DERR.
PIPE COMPL. 22X2,5X1599	96 51 340 08	271	1	2 998	91 61 782 08	PIPELINES SUPERSTRUCTUR
PIPE COMPL. 22X2,5X1685	96 51 681 08	390	1	2 998	91 61 782 08	PIPELINES SUPERSTRUCTUR
PIPE COMPL. 22X2,5X1776	96 55 068 08	492	1	2 978 108	96 44 195 08	PIPELINES DERR.
PIPE COMPL. 22X2,5X2407	96 55 077 08	501	1	2 978 108	96 44 195 08	PIPELINES DERR.
PIPE COMPL. 22X2,5X269	96 51 490 08	(281)	1	2 975 700	91 52 774 08	ADDITIONAL HYDRAULICS WI
PIPE COMPL. 22X2,5X360	96 55 076 08	500	1	2 978 108	96 44 195 08	PIPELINES DERR.
PIPE COMPL. 22X2,5X527	96 55 075 08	499	1	2 978 108	96 44 195 08	PIPELINES DERR.
PIPE COMPL. 22X2,5X904	96 48 938 08	713	1	1 970 201	96 54 956 08	PIPELINES CENTER PART
PIPE COMPL. 25X3X1162	96 54 108 08	435	1	2 998	91 61 782 08	PIPELINES SUPERSTRUCTUR
PIPE COMPL. 25X3X1367	96 63 032 08	404	1	2 998	91 61 782 08	PIPELINES SUPERSTRUCTUR
PIPE COMPL. 25X3X1416	96 55 071 08	495	1	2 978 108	96 44 195 08	PIPELINES DERR.
PIPE COMPL. 25X3X1471	96 53 056 08	356	1	2 998	91 61 782 08	PIPELINES SUPERSTRUCTUR
PIPE COMPL. 25X3X1585	96 54 107 08	433	1	2 998	91 61 782 08	PIPELINES SUPERSTRUCTUR
PIPE COMPL. 25X3X1681	96 53 055 08	354	1	2 998	91 61 782 08	PIPELINES SUPERSTRUCTUR
PIPE COMPL. 25X3X1878	96 63 031 08	403	1	2 998	91 61 782 08	PIPELINES SUPERSTRUCTUR
PIPE COMPL. 25X3X1938	96 55 066 08	490	1	2 978 108	96 44 195 08	PIPELINES DERR.

Description	Item	Pos.	Quantity	Page	Assembly	Description
PIPE COMPL. 25X3X2133	96 53 064 08	353	1	2 998	91 61 782 08	PIPELINES SUPERSTRUCTUR
PIPE COMPL. 25X3X2160	96 52 304 08	163	1	2 978 205	96 47 115 08	PIPELINE S OVERRUN PROTE
PIPE COMPL. 25X3X220	96 51 751 08	145	1	2 978 205	96 47 115 08	PIPELINE S OVERRUN PROTE
PIPE COMPL. 25X3X2240	96 54 090 08	346	1	2 998	91 61 782 08	PIPELINES SUPERSTRUCTUR
PIPE COMPL. 25X3X2342	96 60 058 08	385	1	2 998	91 61 782 08	PIPELINES SUPERSTRUCTUR
PIPE COMPL. 25X3X2376	96 55 074 08	498	1	2 978 108	96 44 195 08	PIPELINES DERR.
PIPE COMPL. 25X3X2435	96 53 063 08	357	1	2 998	91 61 782 08	PIPELINES SUPERSTRUCTUR
PIPE COMPL. 25X3X2489	96 53 060 08	359	1	2 998	91 61 782 08	PIPELINES SUPERSTRUCTUR
PIPE COMPL. 25X3X2664	96 52 307 08	166	1	2 978 205	96 47 115 08	PIPELINE S OVERRUN PROTE
PIPE COMPL. 25X3X2790	96 53 058 08	355	1	2 998	91 61 782 08	PIPELINES SUPERSTRUCTUR
PIPE COMPL. 25X3X3014	96 52 306 08	165	1	2 978 205	96 47 115 08	PIPELINE S OVERRUN PROTE
PIPE COMPL. 25X3X325	96 55 073 08	497	1	2 978 108	96 44 195 08	PIPELINES DERR.
PIPE COMPL. 25X3X3544	96 52 305 08	164	1	2 978 205	96 47 115 08	PIPELINE S OVERRUN PROTE
PIPE COMPL. 25X3X3800	96 54 091 08	347	1	2 998	91 61 782 08	PIPELINES SUPERSTRUCTUR
PIPE COMPL. 25X3X495	96 51 725 08	434	1	2 998	91 61 782 08	PIPELINES SUPERSTRUCTUR
PIPE COMPL. 25X3X551	96 53 062 08	360	1	2 998	91 61 782 08	PIPELINES SUPERSTRUCTUR
PIPE COMPL. 25X3X636	96 53 065 08	358	1	2 998	91 61 782 08	PIPELINES SUPERSTRUCTUR
PIPE COMPL. 25X3X738	96 60 300 08	402	1	2 998	91 61 782 08	PIPELINES SUPERSTRUCTUR
PIPE COMPL. 25X3X778	96 51 692 08	401	1	2 998	91 61 782 08	PIPELINES SUPERSTRUCTUR
PIPE COMPL. 28X2X1115	96 54 094 08	344	1	2 998	91 61 782 08	PIPELINES SUPERSTRUCTUR
PIPE COMPL. 28X2X1186	96 51 665 08	372	1	2 998	91 61 782 08	PIPELINES SUPERSTRUCTUR
PIPE COMPL. 28X2X1216	96 51 544 08	352	1	2 998	91 61 782 08	PIPELINES SUPERSTRUCTUR
PIPE COMPL. 28X2X1315	96 51 755 08	149	1	2 978 205	96 47 115 08	PIPELINE S OVERRUN PROTE
PIPE COMPL. 28X2X1570	96 51 754 08	148	1	2 978 205	96 47 115 08	PIPELINE S OVERRUN PROTE
PIPE COMPL. 28X2X1584	96 55 110 08	115	1	2 975 651	96 50 468 08	PIPELINES GRATING WINCH
PIPE COMPL. 28X2X1591	96 55 109 08	114	1	2 975 651	96 50 468 08	PIPELINES GRATING WINCH
PIPE COMPL. 28X2X160	96 51 662 08	369	1	2 998	91 61 782 08	PIPELINES SUPERSTRUCTUR
PIPE COMPL. 28X2X1649	96 63 046 08	426	1	2 998	91 61 782 08	PIPELINES SUPERSTRUCTUR
PIPE COMPL. 28X2X1701	96 60 297 08	373	1	2 998	91 61 782 08	PIPELINES SUPERSTRUCTUR
PIPE COMPL. 28X2X180	96 51 750 08	144	1	2 978 205	96 47 115 08	PIPELINE S OVERRUN PROTE
PIPE COMPL. 28X2X1845	96 63 042 08	420	1	2 998	91 61 782 08	PIPELINES SUPERSTRUCTUR
PIPE COMPL. 28X2X1849	96 55 113 08	118	1	2 975 651	96 50 468 08	PIPELINES GRATING WINCH
PIPE COMPL. 28X2X1888	96 54 089 08	343	1	2 998	91 61 782 08	PIPELINES SUPERSTRUCTUR
PIPE COMPL. 28X2X1920	96 54 096 08	351	1	2 998	91 61 782 08	PIPELINES SUPERSTRUCTUR
PIPE COMPL. 28X2X2015	96 48 912 08	735	1	1 972 305	91 60 351 08	PIPELINES CRAWL.TRACK CA
PIPE COMPL. 28X2X2191	96 54 093 08	349	1	2 998	91 61 782 08	PIPELINES SUPERSTRUCTUR
PIPE COMPL. 28X2X2256	96 48 911 08	734	1	1 972 305	91 60 351 08	PIPELINES CRAWL.TRACK CA
PIPE COMPL. 28X2X2352	96 60 062 08	397	1	2 998	91 61 782 08	PIPELINES SUPERSTRUCTUR
PIPE COMPL. 28X2X2356	96 55 064 08	488	1	2 975 155	96 50 586 08	PIPELINE WINCH
PIPE COMPL. 28X2X2498	96 52 311 08	170	1	2 978 205	96 47 115 08	PIPELINE S OVERRUN PROTE
PIPE COMPL. 28X2X2882	96 48 927 08	705	2	1 970 201	96 54 956 08	PIPELINES CENTER PART
PIPE COMPL. 28X2X2885	96 55 115 08	120	1	2 975 651	96 50 468 08	PIPELINES GRATING WINCH
PIPE COMPL. 28X2X2896	96 52 309 08	168	1	2 978 205	96 47 115 08	PIPELINE S OVERRUN PROTE
PIPE COMPL. 28X2X2917	96 52 308 08	167	1	2 978 205	96 47 115 08	PIPELINE S OVERRUN PROTE
PIPE COMPL. 28X2X3255	96 52 310 08	169	1	2 978 205	96 47 115 08	PIPELINE S OVERRUN PROTE
PIPE COMPL. 28X2X4221	96 55 114 08	119	1	2 975 651	96 50 468 08	PIPELINES GRATING WINCH
PIPE COMPL. 28X2X513	96 51 661 08	368	1	2 998	91 61 782 08	PIPELINES SUPERSTRUCTUR
PIPE COMPL. 28X2X695	96 60 061 08	388	1	2 998	91 61 782 08	PIPELINES SUPERSTRUCTUR
PIPE COMPL. 28X2X829	96 54 097 08	366	1	2 998	91 61 782 08	PIPELINES SUPERSTRUCTUR
PIPE COMPL. 28X2X945	96 53 066 08	367	1	2 998	91 61 782 08	PIPELINES SUPERSTRUCTUR
PIPE COMPL. 28X2X946	96 48 926 08	704	2	1 970 201	96 54 956 08	PIPELINES CENTER PART
PIPE COMPL. 28X2X973	96 55 051 08	475	1	3 978 106	96 50 885 08	PIPELINES SUSP. BALL. BASE
PIPE COMPL. 30X4X1105	96 60 059 08	386	1	2 998	91 61 782 08	PIPELINES SUPERSTRUCTUR
PIPE COMPL. 30X4X115	96 53 054 08	340	2	2 998	91 61 782 08	PIPELINES SUPERSTRUCTUR
PIPE COMPL. 30X4X125	96 55 050 08	474	1	3 978 106	96 50 885 08	PIPELINES SUSP. BALL. BASE
PIPE COMPL. 30X4X1733	96 51 733 08	182	1	2 978 102	96 47 913 08	PIPELINES MOUNTING DEVIC
PIPE COMPL. 30X4X1855	96 60 060 08	387	1	2 998	91 61 782 08	PIPELINES SUPERSTRUCTUR
PIPE COMPL. 30X4X2042	96 55 042 08	228	1	3 978 010	96 50 882 08	PIPELINES DERR. HEAD SECT
PIPE COMPL. 30X4X2055	96 55 044 08	230	1	3 978 010	96 50 882 08	PIPELINES DERR. HEAD SECT
PIPE COMPL. 30X4X2154	96 55 041 08	227	1	3 978 010	96 50 882 08	PIPELINES DERR. HEAD SECT

Description	Item	Pos.	Quantity	Page	Assembly	Description
PIPE COMPL. 30X4X2172	96 55 043 08	229	1	3 978 010	96 50 882 08	PIPELINES DERR. HEAD SECT
PIPE COMPL. 30X4X3221	96 51 734 08	183	1	2 978 102	96 47 913 08	PIPELINES MOUNTING DEVIC
PIPE COMPL. 30X4X3500	96 51 731 08	180	2	2 978 102	96 47 913 08	PIPELINES MOUNTING DEVIC
PIPE COMPL. 30X4X5473	96 51 735 08	184	2	2 978 102	96 47 913 08	PIPELINES MOUNTING DEVIC
PIPE COMPL. 30X4X654	96 51 732 08	181	1	2 978 102	96 47 913 08	PIPELINES MOUNTING DEVIC
PIPE COMPL. 35X2X1154	96 60 299 08	393	1	2 998	91 61 782 08	PIPELINES SUPERSTRUCTUR
PIPE COMPL. 35X2X1409	96 51 685 08	394	1	2 998	91 61 782 08	PIPELINES SUPERSTRUCTUR
PIPE COMPL. 35X2X1518	96 51 686 08	395	1	2 998	91 61 782 08	PIPELINES SUPERSTRUCTUR
PIPE COMPL. 35X2X1749	96 51 709 08	418	1	2 998	91 61 782 08	PIPELINES SUPERSTRUCTUR
PIPE COMPL. 35X2X1889	96 63 038 08	413	1	2 998	91 61 782 08	PIPELINES SUPERSTRUCTUR
PIPE COMPL. 35X2X2055	96 55 055 08	479	1	3 978 106	96 50 885 08	PIPELINES SUSP. BALL. BASE
PIPE COMPL. 35X2X2265	96 55 054 08	478	1	3 978 106	96 50 885 08	PIPELINES SUSP. BALL. BASE
PIPE COMPL. 35X2X470	96 53 051 08	364	1	2 998	91 61 782 08	PIPELINES SUPERSTRUCTUR
PIPE COMPL. 35X2X549	96 51 727 08	436	1	2 998	91 61 782 08	PIPELINES SUPERSTRUCTUR
PIPE COMPL. 35X2X652	96 53 061 08	419	1	2 998	91 61 782 08	PIPELINES SUPERSTRUCTUR
PIPE COMPL. 35X2X674	96 63 044 08	423	1	2 998	91 61 782 08	PIPELINES SUPERSTRUCTUR
PIPE COMPL. 35X2X710	96 51 689 08	398	1	2 998	91 61 782 08	PIPELINES SUPERSTRUCTUR
PIPE COMPL. 35X2X765	96 51 720 08	429	1	2 998	91 61 782 08	PIPELINES SUPERSTRUCTUR
PIPE COMPL. 35X2X808	96 60 298 08	392	1	2 998	91 61 782 08	PIPELINES SUPERSTRUCTUR
PIPE COMPL. 35X2X85	96 54 086 08	244	1	2 998	91 61 782 08	PIPELINES SUPERSTRUCTUR
PIPE COMPL. 35X2X869	96 63 039 08	414	1	2 998	91 61 782 08	PIPELINES SUPERSTRUCTUR
PIPE COMPL. 35X2X914	96 54 088 08	338	1	2 998	91 61 782 08	PIPELINES SUPERSTRUCTUR
PIPE COMPL. 35X2X95	96 53 052 08	365	1	2 998	91 61 782 08	PIPELINES SUPERSTRUCTUR
PIPE COMPL. 35X2X994	96 63 048 08	430	1	2 998	91 61 782 08	PIPELINES SUPERSTRUCTUR
PIPE COMPL. 38X4X1013	96 51 350 08	(280)	1	2 975 700	91 52 774 08	ADDITIONAL HYDRAULICS WI
PIPE COMPL. 38X4X1040	96 55 101 08	106	1	2 975 651	96 50 468 08	PIPELINES GRATING WINCH
PIPE COMPL. 38X4X1049	96 48 922 08	700	2	1 970 201	96 54 956 08	PIPELINES CENTER PART
PIPE COMPL. 38X4X1050	96 48 924 08	702	2	1 970 201	96 54 956 08	PIPELINES CENTER PART
PIPE COMPL. 38X4X1101	96 55 103 08	108	1	2 975 651	96 50 468 08	PIPELINES GRATING WINCH
PIPE COMPL. 38X4X1131	96 55 098 08	103	1	2 975 651	96 50 468 08	PIPELINES GRATING WINCH
PIPE COMPL. 38X4X1698	96 54 148 08	211	1	3 978 010	96 50 882 08	PIPELINES DERR. HEAD SECT
PIPE COMPL. 38X4X1767	96 55 028 08	214	1	3 978 010	96 50 882 08	PIPELINES DERR. HEAD SECT
PIPE COMPL. 38X4X2035	96 48 909 08	732	1	1 972 305	91 60 351 08	PIPELINES CRAWL.TRACK CA
PIPE COMPL. 38X4X2041	96 55 052 08	476	1	3 978 106	96 50 885 08	PIPELINES SUSP. BALL. BASE
PIPE COMPL. 38X4X2066	96 54 149 08	212	1	3 978 010	96 50 882 08	PIPELINES DERR. HEAD SECT
PIPE COMPL. 38X4X2133	96 54 150 08	213	1	3 978 010	96 50 882 08	PIPELINES DERR. HEAD SECT
PIPE COMPL. 38X4X2195	96 55 029 08	215	1	3 978 010	96 50 882 08	PIPELINES DERR. HEAD SECT
PIPE COMPL. 38X4X2200	96 55 053 08	477	1	3 978 106	96 50 885 08	PIPELINES SUSP. BALL. BASE
PIPE COMPL. 38X4X2224	96 48 908 08	731	1	1 972 305	91 60 351 08	PIPELINES CRAWL.TRACK CA
PIPE COMPL. 38X4X2226	96 54 147 08	210	1	3 978 010	96 50 882 08	PIPELINES DERR. HEAD SECT
PIPE COMPL. 38X4X2308	96 48 910 08	733	1	1 972 305	91 60 351 08	PIPELINES CRAWL.TRACK CA
PIPE COMPL. 38X4X2447	96 48 907 08	730	1	1 972 305	91 60 351 08	PIPELINES CRAWL.TRACK CA
PIPE COMPL. 38X4X2674	96 55 063 08	487	1	2 975 155	96 50 586 08	PIPELINE WINCH
PIPE COMPL. 38X4X2700	96 55 062 08	486	1	2 975 155	96 50 586 08	PIPELINE WINCH
PIPE COMPL. 38X4X2730	96 55 097 08	102	1	2 975 651	96 50 468 08	PIPELINES GRATING WINCH
PIPE COMPL. 38X4X2779	96 48 923 08	701	2	1 970 201	96 54 956 08	PIPELINES CENTER PART
PIPE COMPL. 38X4X2783	96 48 925 08	703	2	1 970 201	96 54 956 08	PIPELINES CENTER PART
PIPE COMPL. 38X4X3164	96 55 100 08	105	1	2 975 651	96 50 468 08	PIPELINES GRATING WINCH
PIPE COMPL. 38X4X3379	96 55 099 08	104	1	2 975 651	96 50 468 08	PIPELINES GRATING WINCH
PIPE COMPL. 38X4X3860	96 55 096 08	101	1	2 975 651	96 50 468 08	PIPELINES GRATING WINCH
PIPE COMPL. 38X4X3935	96 55 047 08	471	1	3 978 106	96 50 885 08	PIPELINES SUSP. BALL. BASE
PIPE COMPL. 38X4X4015	96 55 046 08	470	1	3 978 106	96 50 885 08	PIPELINES SUSP. BALL. BASE
PIPE COMPL. 38X4X4400	96 54 144 08	461	1	3 978 007	96 50 879 08	PIPELINES DERR. INT. SECT.
PIPE COMPL. 38X4X4400	96 54 145 08	462	1	3 978 007	96 50 879 08	PIPELINES DERR. INT. SECT.
PIPE COMPL. 38X4X4656	96 55 102 08	107	1	2 975 651	96 50 468 08	PIPELINES GRATING WINCH
PIPE COMPL. 38X4X4730	96 55 104 08	109	1	2 975 651	96 50 468 08	PIPELINES GRATING WINCH
PIPE COMPL. 38X4X5190	96 55 090 08	(452)	1	3 978 015	91 56 429 08	ADDITIONAL HYDRAULICS IN
PIPE COMPL. 38X4X5190	96 55 091 08	(453)	1	3 978 015	91 56 429 08	ADDITIONAL HYDRAULICS IN
PIPE COMPL. 38X4X5190	96 55 092 08	(454)	1	3 978 015	91 56 429 08	ADDITIONAL HYDRAULICS IN
PIPE COMPL. 38X4X5190	96 55 093 08	(455)	1	3 978 015	91 56 429 08	ADDITIONAL HYDRAULICS IN

Description	Item	Pos.	Quantity	Page	Assembly	Description
PIPE COMPL. 38X4X673	96 55 095 08	100	1	2 975 651	96 50 468 08	PIPELINES GRATING WINCH
PIPE COMPL. 38X5X1143	96 51 336 08	266	1	2 998	91 61 782 08	PIPELINES SUPERSTRUCTUR
PIPE COMPL. 38X5X1155	96 51 519 08	327	1	2 998	91 61 782 08	PIPELINES SUPERSTRUCTUR
PIPE COMPL. 38X5X1214	96 60 287 08	330	1	2 998	91 61 782 08	PIPELINES SUPERSTRUCTUR
PIPE COMPL. 38X5X1224	96 51 506 08	314	1	2 998	91 61 782 08	PIPELINES SUPERSTRUCTUR
PIPE COMPL. 38X5X1244	96 51 515 08	323	1	2 998	91 61 782 08	PIPELINES SUPERSTRUCTUR
PIPE COMPL. 38X5X1373	96 51 334 08	265	1	2 998	91 61 782 08	PIPELINES SUPERSTRUCTUR
PIPE COMPL. 38X5X1448	96 60 289 08	328	1	2 998	91 61 782 08	PIPELINES SUPERSTRUCTUR
PIPE COMPL. 38X5X1604	96 53 050 08	325	1	2 998	91 61 782 08	PIPELINES SUPERSTRUCTUR
PIPE COMPL. 38X5X1608	96 53 048 08	321	1	2 998	91 61 782 08	PIPELINES SUPERSTRUCTUR
PIPE COMPL. 38X5X1618	96 60 292 08	334	1	2 998	91 61 782 08	PIPELINES SUPERSTRUCTUR
PIPE COMPL. 38X5X1646	96 51 510 08	318	1	2 998	91 61 782 08	PIPELINES SUPERSTRUCTUR
PIPE COMPL. 38X5X1670	96 51 511 08	319	1	2 998	91 61 782 08	PIPELINES SUPERSTRUCTUR
PIPE COMPL. 38X5X1726	96 53 044 08	313	1	2 998	91 61 782 08	PIPELINES SUPERSTRUCTUR
PIPE COMPL. 38X5X1752	96 53 046 08	317	1	2 998	91 61 782 08	PIPELINES SUPERSTRUCTUR
PIPE COMPL. 38X5X1760	96 53 042 08	311	1	2 998	91 61 782 08	PIPELINES SUPERSTRUCTUR
PIPE COMPL. 38X5X1761	96 51 524 08	332	1	2 998	91 61 782 08	PIPELINES SUPERSTRUCTUR
PIPE COMPL. 38X5X2025	96 51 491 08	300	1	2 998	91 61 782 08	PIPELINES SUPERSTRUCTUR
PIPE COMPL. 38X5X2031	96 51 507 08	315	1	2 998	91 61 782 08	PIPELINES SUPERSTRUCTUR
PIPE COMPL. 38X5X2034	96 53 041 08	310	1	2 998	91 61 782 08	PIPELINES SUPERSTRUCTUR
PIPE COMPL. 38X5X2042	96 51 492 08	301	1	2 998	91 61 782 08	PIPELINES SUPERSTRUCTUR
PIPE COMPL. 38X5X2204	96 51 514 08	322	1	2 998	91 61 782 08	PIPELINES SUPERSTRUCTUR
PIPE COMPL. 38X5X2345	96 51 518 08	326	1	2 998	91 61 782 08	PIPELINES SUPERSTRUCTUR
PIPE COMPL. 38X5X2429	96 51 333 08	264	1	2 998	91 61 782 08	PIPELINES SUPERSTRUCTUR
PIPE COMPL. 38X5X2430	96 55 147 08	302	1	2 998	91 61 782 08	PIPELINES SUPERSTRUCTUR
PIPE COMPL. 38X5X2525	96 60 290 08	329	1	2 998	91 61 782 08	PIPELINES SUPERSTRUCTUR
PIPE COMPL. 38X5X2571	96 51 523 08	331	1	2 998	91 61 782 08	PIPELINES SUPERSTRUCTUR
PIPE COMPL. 38X5X2634	96 55 148 08	303	1	2 998	91 61 782 08	PIPELINES SUPERSTRUCTUR
PIPE COMPL. 38X5X2756	96 60 291 08	333	1	2 998	91 61 782 08	PIPELINES SUPERSTRUCTUR
PIPE COMPL. 38X5X2955	96 60 288 08	337	1	2 998	91 61 782 08	PIPELINES SUPERSTRUCTUR
PIPE COMPL. 38X5X3213	96 51 498 08	307	1	2 998	91 61 782 08	PIPELINES SUPERSTRUCTUR
PIPE COMPL. 38X5X3240	96 51 496 08	305	1	2 998	91 61 782 08	PIPELINES SUPERSTRUCTUR
PIPE COMPL. 38X5X3281	96 53 045 08	316	1	2 998	91 61 782 08	PIPELINES SUPERSTRUCTUR
PIPE COMPL. 38X5X3310	96 53 043 08	312	1	2 998	91 61 782 08	PIPELINES SUPERSTRUCTUR
PIPE COMPL. 38X5X3487	96 60 293 08	335	1	2 998	91 61 782 08	PIPELINES SUPERSTRUCTUR
PIPE COMPL. 38X5X3645	96 51 497 08	306	1	2 998	91 61 782 08	PIPELINES SUPERSTRUCTUR
PIPE COMPL. 38X5X3974	96 51 495 08	304	1	2 998	91 61 782 08	PIPELINES SUPERSTRUCTUR
PIPE COMPL. 38X5X4009	96 53 049 08	324	1	2 998	91 61 782 08	PIPELINES SUPERSTRUCTUR
PIPE COMPL. 38X5X4012	96 53 047 08	320	1	2 998	91 61 782 08	PIPELINES SUPERSTRUCTUR
PIPE COMPL. 38X5X495	96 51 332 08	263	1	2 998	91 61 782 08	PIPELINES SUPERSTRUCTUR
PIPE COMPL. 38X5X568	96 51 330 08	261	1	2 998	91 61 782 08	PIPELINES SUPERSTRUCTUR
PIPE COMPL. 38X5X578	96 51 331 08	262	1	2 998	91 61 782 08	PIPELINES SUPERSTRUCTUR
PIPE COMPL. 38X5X681	96 51 500 08	309	1	2 998	91 61 782 08	PIPELINES SUPERSTRUCTUR
PIPE COMPL. 38X5X783	96 51 329 08	260	1	2 998	91 61 782 08	PIPELINES SUPERSTRUCTUR
PIPE COMPL. 38X5X924	96 51 499 08	308	1	2 998	91 61 782 08	PIPELINES SUPERSTRUCTUR
PIPE COMPL. 42X3X1020	96 51 341 08	232	1	2 998	91 61 782 08	PIPELINES SUPERSTRUCTUR
PIPE COMPL. 42X3X1024	96 63 041 08	416	1	2 998	91 61 782 08	PIPELINES SUPERSTRUCTUR
PIPE COMPL. 42X3X1096	96 63 037 08	412	1	2 998	91 61 782 08	PIPELINES SUPERSTRUCTUR
PIPE COMPL. 42X3X115	96 60 294 08	348	1	2 998	91 61 782 08	PIPELINES SUPERSTRUCTUR
PIPE COMPL. 42X3X1246	96 60 295 08	350	1	2 998	91 61 782 08	PIPELINES SUPERSTRUCTUR
PIPE COMPL. 42X3X150	96 51 344 08	236	1	2 998	91 61 782 08	PIPELINES SUPERSTRUCTUR
PIPE COMPL. 42X3X1683	96 63 047 08	428	1	2 998	91 61 782 08	PIPELINES SUPERSTRUCTUR
PIPE COMPL. 42X3X200	96 51 343 08	235	1	2 998	91 61 782 08	PIPELINES SUPERSTRUCTUR
PIPE COMPL. 42X3X508	96 51 708 08	417	1	2 998	91 61 782 08	PIPELINES SUPERSTRUCTUR
PIPE COMPL. 42X3X617	96 63 036 08	411	1	2 998	91 61 782 08	PIPELINES SUPERSTRUCTUR
PIPE COMPL. 42X3X732	96 51 716 08	425	1	2 998	91 61 782 08	PIPELINES SUPERSTRUCTUR
PIPE COMPL. 42X3X788	96 63 043 08	421	1	2 998	91 61 782 08	PIPELINES SUPERSTRUCTUR
PIPE COMPL. 42X3X796	96 54 087 08	243	1	2 998	91 61 782 08	PIPELINES SUPERSTRUCTUR
PIPE COMPL. 42X3X911	96 51 713 08	422	1	2 998	91 61 782 08	PIPELINES SUPERSTRUCTUR
PIPE COMPL. 42X3X939	96 63 045 08	424	1	2 998	91 61 782 08	PIPELINES SUPERSTRUCTUR

Description	Item	Pos.	Quantity	Page	Assembly	Description
PIPE COMPL. 42X3X95	96 63 040 08	415	1	2 998	91 61 782 08	PIPELINES SUPERSTRUCTUR
PIPE COMPL. 6X1X216	96 48 933 08	708	1	1 970 201	96 54 956 08	PIPELINES CENTER PART
PIPE COMPL. 6X1X316	96 51 675 08	382	1	2 998	91 61 782 08	PIPELINES SUPERSTRUCTUR
PIPE COMPL. 6X1X387	96 55 037 08	223	1	3 978 010	96 50 882 08	PIPELINES DERR. HEAD SECT
PIPE COMPL. 6X1X525	96 55 038 08	224	1	3 978 010	96 50 882 08	PIPELINES DERR. HEAD SECT
PIPE COMPL. 6X1X555	96 55 039 08	225	1	3 978 010	96 50 882 08	PIPELINES DERR. HEAD SECT
PIPE COMPL. 6X1X563	96 55 040 08	226	1	3 978 010	96 50 882 08	PIPELINES DERR. HEAD SECT
PIPE COMPL. 6X1X773	96 48 898 08	(762)	4	1 975 006	91 52 509 08	ADD.HYDR.UNIT SUPPORT CY
PIPE COMPL. 6X1X824	96 55 036 08	222	1	3 978 010	96 50 882 08	PIPELINES DERR. HEAD SECT
PIPE COMPL. 8X1X318	96 51 342 08	234	2	2 998	91 61 782 08	PIPELINES SUPERSTRUCTUR
PIPE ELBOW	57 00 661 08	3	1	5 028 065	50 28 065 08	EQUALIZING RESERVOIR
PIPE PRE-ASS.	96 47 854 08	22	1	2 671 004	96 46 305 08	OIL TANK PRE-ASS.
PIPE SOCKET	10 01 242 4	8	1	9 739 248	97 39 248	INJECTION NOZZLE W.FASTEN
PIPE SOCKET GSCK45 FE//ZN	95 46 242 08	10	1	2 540	91 53 253 08	CLIMA-HEATING INSTALLATIO
PIPE UNION DN6	10 81 756 1	2	1	X1003827	10 03 827 4	OVERPRESSURE VALVE
PIPE WELDED	96 44 583 08	5	2	2 340	91 52 776 08	WINCH 4 LUFFING GEAR
PIPE WELDED	96 48 606 08	31	1	2 391 001	96 45 719 08	DIESEL ENGINE, PRE-ASSEMB
PIPE WELDED RAL 7016 SPF	96 45 705 08	2	1	2 522	91 54 115 08	SLIDING DOOR CPL.
PIPE WELDED RAL 9005 SPF	96 55 754 08	1	1	2 730 002	96 55 752 08	CENTRING COMPLETE
PIPELINE	77 43 780 08	6	1	7 743 860	77 43 860 08	DISTRIBUTION BLOCK
PIPELINE INSTALLATION	97 39 356	16	1	9 739 358	97 39 358	EXHAUST GAS RECIRCUL.ATT
PIPELINE INSTALLATION	97 39 492	143	1	X1012059	10 12 059 0	DIESEL ENGINE
PIPELINE PIN PULLING CYLIN	96 46 081 08	90	1	2 976 203	92 27 489 08	ADDL.HYDR.F.PIN PULLING DE
PIPELINE S OVERRUN PROTE	96 47 115 08	93	1	2 978 200	91 54 843 08	ADD.HYDR.S_RETAINING RAM
PIPELINE WINCH I+II	96 51 219 08	93	1	2 975 700	91 52 774 08	ADDITIONAL HYDRAULICS WI
PIPELINE WINCH III	96 50 586 08	93	1	2 975 153	91 62 051 08	ADDITIONAL HYDRAULICS WI
PIPELINES CENTER PART	96 54 956 08	93	1	1 970 100	91 58 471 08	HYDRAULIC EQUIPM.CENTER
PIPELINES CRAWL.TRACK CA	91 60 351 08	93	1	1 972 250	91 58 473 08	AUX.HYDR.CR.TRACK CARR.2
PIPELINES CRAWL.TRACK CA	91 60 351 08	93	1	1 972 251	91 58 472 08	AUX.HYDR.CR.TRACK CARR.2
PIPELINES DERR.	96 44 195 08	93	1	2 978 100	91 52 827 08	ADDNL.HYDR.RETAINING DEV
PIPELINES DERR. HEAD SECT	96 50 882 08	93	1	3 978 005	91 56 430 08	ADDL.HYDRAULIC SB-HEAD PI
PIPELINES DERR. INT. SECT.	96 50 884 08	93	1	3 978 015	91 56 429 08	ADDITIONAL HYDRAULICS IN
PIPELINES DERR. INT. SECT. 6	96 50 879 08	93	1	3 978 015	91 56 432 08	ADDITIONAL HYDRAULICS IN
PIPELINES EMERGENCY CO	96 57 396 08	93	1	2 976 017	96 52 261 08	FITTING PLATE EMERG. ACT:
PIPELINES EMERGENCY CO	96 57 397 08	93	1	2 976 022	96 53 245 08	FITTING PLATE EMERG. ACT:
PIPELINES ERECTION WINCH	96 47 540 08	93	1	2 975 000	91 57 881 08	ADDNL. HYDR. F. ERECTING W
PIPELINES GRATING WINCH W	96 50 468 08	93	1	2 975 650	91 52 820 08	AUX.HYDR.GRID WINCH 5 + 6
PIPELINES MOUNTING DEVIC	96 47 913 08	93	1	2 978 100	91 52 796 08	ADDNL.HYDR.ERECTION DEV
PIPELINES SUPERSTRUCTUR	91 61 782 08	181	1		LR 1600-2-0	LIEBHERR CRAW.CRANE LR 1
PIPELINES SUPPORT CYLINDE	96 47 505 08	93	1	1 975 006	91 52 509 08	ADD.HYDR.UNIT SUPPORT CY
PIPELINES SUSP. BALL. BASE	96 50 885 08	93	1	3 978 100	91 56 428 08	HYDR. SUSPENDED BALLAST
PISTON	51 07 649 08	4	1	5 114 975	51 14 975 08	PRESSURE RELIEF VALVE
PISTON	57 01 147 08	4	7	5 701 133	57 01 133 08	DRIVING GEAR
PISTON	97 39 246	40	6	X1012059	10 12 059 0	DIESEL ENGINE
PISTON BOLT	10 22 233 5	2	1	9 739 246	97 39 246	PISTON
PISTON COOLING	97 39 243	9	6	X1012059	10 12 059 0	DIESEL ENGINE
PISTON CPL.	10 22 233 3	1	1	9 739 246	97 39 246	PISTON
PISTON W.SLIDING	70 23 736	2	9	X1047220	10 47 220 4	DRIVING GEAR
PIVOT SECTION	91 52 881 08	284	1		LR 1600-2-0	LIEBHERR CRAW.CRANE LR 1
PLANETARY GEARBOX 01	93 27 102 01	3	2	1 401	91 58 478 08	CRAWLER TRACK CARRIER, L
PLANETARY GEARBOX 01	93 27 102 01	3	2	1 411 200	91 58 481 08	CRAWLER TRACK CARRIER,
PLASTIC SPIRAL HOSE NW50	55 30 108 08	50	0.9	2 920 369	96 54 235 08	TERMINAL BOX CPL.
PLATE	96 54 011 08	21	1	3 350	91 52 859 08	WINCH 3
PLATE	96 54 012 08	20	1	3 350	91 52 859 08	WINCH 3
PLATE 1,5X86X396 DC01+ZE	95 66 505 08	2	1	2 977 100	91 45 089 08	HYDRAULICS TRANSFORMER
PLATE 1.5X100X100 DC01 FE//	93 97 306 08	14	7	3 225	91 52 854 08	SL REDUCING SECTION
PLATE 1.5X112X30 DC01 FE//	97 29 400 08	102	4	2 932 082	96 67 871 08	ASSEMBLY PARTS MOUNTIN
PLATE 1.5X1132X447 DC01	97 85 999 08	72	1	2 810	91 52 806 08	CRANE DRIVER'S CABIN CPL.
PLATE 1.5X1140X231 DC01	97 23 317 08	6	1	2 260 006	96 46 501 08	BATTERY BOX, PRE-ASSEMB
PLATE 1.5X1216X544 DC01	97 23 263 08	1	1	2 391 036	96 23 055 08	COVER PRE-ASSY.

Description	Item	Pos.	Quantity	Page	Assembly	Description
PLATE 1.5X131X10 DC01 FE//	97 73 326 08	3	1	2 522	91 54 115 08	SLIDING DOOR CPL.
PLATE 1.5X1489X232 DC01	97 70 814 08	36	1	2 859	91 52 809 08	SOUND DAMPING
PLATE 1.5X1576X366 DC01	97 71 093 08	1	1	2 260 009	96 46 972 08	FLAP PRE-ASS.
PLATE 1.5X158X338 DC01 FE//	97 29 623 08	103	1	2 932 082	96 67 871 08	ASSEMBLY PARTS MOUNTIN
PLATE 1.5X175X115 DC01 RAL	97 60 941 08	53	1	2 520 034	96 45 984 08	INTERIOR PANELING
PLATE 1.5X1770X169 DC01	97 70 811 08	34	1	2 859	91 52 809 08	SOUND DAMPING
PLATE 1.5X1812X294 DC01	97 71 096 08	11	1	2 260	91 53 057 08	BATTERY STORAGE
PLATE 1.5X191X111 DC01 FE//	97 26 606 08	105	2	2 932 082	96 67 871 08	ASSEMBLY PARTS MOUNTIN
PLATE 1.5X212X345 DC01 FE//	97 73 925 08	107	1	2 932 082	96 67 871 08	ASSEMBLY PARTS MOUNTIN
PLATE 1.5X219X84 DC01 FE//	97 75 001 08	34	1	2 391 001	96 45 719 08	DIESEL ENGINE, PRE-ASSEMB
PLATE 1.5X219X84 DC01 FE//	97 77 539 08	46	1	2 391 001	96 45 719 08	DIESEL ENGINE, PRE-ASSEMB
PLATE 1.5X240X140 DC01 RAL	97 75 937 08	1	1	2 533 068	96 49 314 08	PREMOUNTED PLUG SOCKET
PLATE 1.5X261X328 DC01 RAL	97 05 913 7	9	1	2 810 001	96 43 597 08	CRANE DRIVER'S CABIN,PRE
PLATE 1.5X272X796 DC01	97 14 053 08	108	1	2 932 082	96 67 871 08	ASSEMBLY PARTS MOUNTIN
PLATE 1.5X283X325 DC01 FE//	97 75 696 08	106	1	2 932 082	96 67 871 08	ASSEMBLY PARTS MOUNTIN
PLATE 1.5X287X160 DC01 RAL	97 75 148 08	1	1	2 533 067	96 50 385 08	PLATE PRE-ASS.
PLATE 1.5X326X40 DC01 FE//	97 70 936 08	2	2	2 859 007	96 46 775 08	COVER COMPL.
PLATE 1.5X336X134 DC01 FE//	97 28 092 08	27	2	2 932 160	96 54 385 08	SWITCH CABINET
PLATE 1.5X388X268 DC01 FE//	97 76 699 08	6	1	2 533 020	96 67 888 08	CONTROLS AND FITTINGS RI
PLATE 1.5X399X35 DC01 FE//	97 75 662 08	101	2	2 932 082	96 67 871 08	ASSEMBLY PARTS MOUNTIN
PLATE 1.5X471X90 DC01 FE//	97 71 634 08	2	2	2 393 002	96 46 782 08	COVER COMPL.
PLATE 1.5X486X140 DC01	97 76 595 08	2	1	2 541	91 52 790 08	ADD HEATING SUPERSTRUCT
PLATE 1.5X500X111 DC01 RAL	97 68 612 08	7	1	2 522	91 54 115 08	SLIDING DOOR CPL.
PLATE 1.5X60X39 DC01 RAL 90	97 74 350 08	22	1	2 522	91 54 115 08	SLIDING DOOR CPL.
PLATE 1.5X635X271 DC01 FE//	97 86 281 08	116	1	2 932 082	96 67 871 08	ASSEMBLY PARTS MOUNTIN
PLATE 1.5X730X2576 DC01	97 71 095 08	10	1	2 260	91 53 057 08	BATTERY STORAGE
PLATE 1.5X743X40 DC01 FE//	97 70 985 08	2	1	2 859 026	96 46 776 08	COVER COMPL.
PLATE 1.5X743X40 DC01 FE//	97 70 985 08	2	2	2 859 028	96 46 778 08	COVER COMPL.
PLATE 1.5X75X75 DC01 RAL 7	97 75 126 08	67	1	2 520	91 53 061 08	CABIN, GLAZED
PLATE 1.5X773X420 DC01	97 78 744 08	1	1	2 391 039	96 50 616 08	COVER CPL.
PLATE 1.5X79X67 DC01 FE//ZN	97 74 908 08	104	1	2 932 082	96 67 871 08	ASSEMBLY PARTS MOUNTIN
PLATE 1.5X801X289 DC01 RAL	97 77 221 08	9	1	2 520 031	96 45 610 08	REAR WINDOW PRE-ASS.
PLATE 1.5X812X326 DC01 RAL	97 68 329 08	21	1	2 520 034	96 45 984 08	INTERIOR PANELING
PLATE 1.5X848X40 DC01 FE//	97 70 997 08	2	2	2 859 029	96 46 779 08	COVER COMPL.
PLATE 1.5X85X54 DC01	97 86 675 08	23	1	2 520 034	96 45 984 08	INTERIOR PANELING
PLATE 1.5X872X194 DC01	97 70 813 08	35	1	2 859	91 52 809 08	SOUND DAMPING
PLATE 1.5X872X40 DC01 FE//	97 70 983 08	10	1	2 859 026	96 46 776 08	COVER COMPL.
PLATE 1.5X872X40 DC01 FE//	97 70 983 08	2	2	2 859 027	96 46 777 08	COVER COMPL.
PLATE 1.5X872X70 X5CRNI18-1	97 76 164 08	49	1	2 520 034	96 45 984 08	INTERIOR PANELING
PLATE 1.5X949X398 DC01	97 78 745 08	2	1	2 391 039	96 50 616 08	COVER CPL.
PLATE 1.5x60x47 DC01 FE//ZN	97 07 173 08	(4)	4	2 550	91 61 343 08	SA FRAME
PLATE 10X100X178 S355MC FE	97 83 086 08	11	6	2 631	91 56 817 08	SLEWING PLATFORM CATWAL
PLATE 10X1250X80 S355MC	97 41 440 08	30	1	3 220 500	91 52 849 08	S INTERMEDIATE SECTION
PLATE 10X1250X80 S355MC	97 41 440 08	30	2	3 223	91 52 852 08	S INTERMEDIATE SECTION
PLATE 10X1250X80 S355MC	97 41 440 08	30	2	3 223 010	91 52 853 08	S INTERMEDIATE SECTION
PLATE 10X1250X80 S355MC	97 41 440 08	30	2	3 223 100	91 55 327 08	S INTERMEDIATE SECTION
PLATE 10X1250X80 S355MC	97 41 440 08	28	1	3 225	91 52 854 08	SL REDUCING SECTION
PLATE 10X1250X80 S355MC	97 41 440 08	30	1	3 226	91 52 870 08	L INTERMEDIATE SECTION
PLATE 10X1250X80 S355MC	97 41 440 08	30	2	3 227	91 52 873 08	L INTERMEDIATE SECTION
PLATE 10X1250X80 S355MC	97 41 440 08	30	2	3 227 200	91 53 519 08	LI INTERMEDIATE SECT. F-GU
PLATE 10X1250X80 S355MC	97 41 440 08	58	1	3 713	91 57 749 08	D PIVOT SECTION
PLATE 10X1250X80 S355MC	97 41 440 08	50	5	3 714	91 52 862 08	D HEAD SECTION
PLATE 10X1250X80 S355MC	97 41 440 08	25	2	3 715 008	91 52 863 08	D INTERMEDIATE SECTION
PLATE 10X1250X80 S355MC	97 41 440 08	25	3	3 716	91 52 864 08	D INTERMEDIATE SECTION
PLATE 10X296X296 S700MC	97 71 943 08	11	2	3 208 001	91 52 883 08	F-HEAD SECTION
PLATE 10X39X150 S355MC FE//	94 18 461 08	26	1	2 810	91 52 806 08	CRANE DRIVER'S CABIN CPL.
PLATE 10X549X280 S700MC	97 76 909 08	34	1	3 714	91 52 862 08	D HEAD SECTION
PLATE 10x100x100 S355MC	97 02 204 08	40	1	2 340	91 52 776 08	WINCH 4 LUFFING GEAR
PLATE 12X111X76 S690QL	97 48 729 08	28	2	1 401	91 58 478 08	CRAWLER TRACK CARRIER, L
PLATE 12X111X76 S690QL	97 48 729 08	28	2	1 411 200	91 58 481 08	CRAWLER TRACK CARRIER,

Description	Item	Pos.	Quantity	Page	Assembly	Description
PLATE 12X120X120 S690QL SP	97 70 829 08	7	2	3 213	91 61 419 08	F-CONNECTING HEAD
PLATE 12X120X532 S355MC	97 75 895 08	8	1	3 350	91 52 859 08	WINCH 3
PLATE 12X337X120 S355MC FE	97 88 636 08	40	1	3 350	91 52 859 08	WINCH 3
PLATE 12X474X120 S355MC FE	97 88 637 08	41	1	3 350	91 52 859 08	WINCH 3
PLATE 15.0X113 S235JR FE//	97 77 117 08	39	2	2 502	91 55 939 08	CONTROL STAND
PLATE 15X200X200 S690QL	97 76 839 08	13	2	3 714	91 52 862 08	D HEAD SECTION
PLATE 15X257X234 S690QL	97 73 410 08	6	4	2 125	91 52 773 08	PIN F.S-PIVOT SECTION SA F
PLATE 15X303X246 S355MC	97 69 586 08	38	2	1 401	91 58 478 08	CRAWLER TRACK CARRIER, L
PLATE 15X303X246 S355MC	97 69 586 08	38	2	1 411 200	91 58 481 08	CRAWLER TRACK CARRIER,
PLATE 15X430X250 S960QL	97 90 582 08	4	2	2 550	91 61 343 08	SA FRAME
PLATE 15X507X124 S690QL	97 84 978 08	23	2	3 350	91 52 859 08	WINCH 3
PLATE 15X682X782 S690QL	97 85 057 08	22	4	3 350	91 52 859 08	WINCH 3
PLATE 15X88X88 S960QL SPF	97 86 897 08	14	72	2 621	91 54 899 08	QUICK RELEASE CONNECTIO
PLATE 15X90X60 S355MC FE//	97 83 613 08	5	1	2 391 040	96 53 645 08	CLUTCH ACTUATOR
PLATE 15X930X362 S355MC	97 66 746 08	11	1	2 340	91 52 776 08	WINCH 4 LUFFING GEAR
PLATE 1X142X55 DC01 FE//ZN	97 72 215 08	5	6	2 671	91 52 798 08	OIL RESERVOIR, COMPLETE
PLATE 1X160X160 DC01 FE//ZN	97 79 371 08	31	8	1 630 004	91 58 625 08	HYDRAULIC SUPPORT
PLATE 1X20X60 ALMG3 H111	97 59 516 08	65	9	1 970 100	91 58 471 08	HYDRAULIC EQUIPM.CENTER
PLATE 1X20X60 ALMG3 H111	97 59 516 08	135	20	2 970	91 61 776 08	HYDRAULICS
PLATE 1X20X60 ALMG3 H111	97 59 516 08	65	4	2 975 153	91 62 051 08	ADDITIONAL HYDRAULICS WI
PLATE 1X20X60 ALMG3 H111	97 59 516 08	65	24	2 975 650	91 52 820 08	AUX.HYDR.GRID WINCH 5 + 6
PLATE 1X20X60 ALMG3 H111	97 59 516 08	65	7	2 975 700	91 52 774 08	ADDITIONAL HYDRAULICS WI
PLATE 1X20X60 ALMG3 H111	97 59 516 08	65	5	2 977	91 58 476 08	ADDITIONAL HYDR.SLEWING
PLATE 1X20X60 ALMG3 H111	97 59 516 08	65	2	2 978 100	91 52 827 08	ADDNL.HYDR.RETAINING DEV
PLATE 1X20X60 ALMG3 H111	97 59 516 08	65	4	2 978 200	91 54 843 08	ADD.HYDR.S_RETAINING RAM
PLATE 1X20X60 ALMG3 H111	97 59 516 08	65	2	3 978 005	91 56 430 08	ADDL.HYDRAULIC SB-HEAD PI
PLATE 1X20X60 ALMG3 H111	97 59 516 08	65	6	3 978 015	91 56 429 08	ADDITIONAL HYDRAULICS IN
PLATE 1X20X60 ALMG3 H111	97 59 516 08	65	6	3 978 015	91 56 432 08	ADDITIONAL HYDRAULICS IN
PLATE 1X20X60 ALMG3 H111	97 59 516 08	65	5	3 978 100	91 56 428 08	HYDR. SUSPENDED BALLAST
PLATE 1X285X126 DC01 RAL 9	97 74 443 08	17	1	2 502	91 55 939 08	CONTROL STAND
PLATE 1X285X126 DC01 RAL 9	97 74 444 08	18	1	2 502	91 55 939 08	CONTROL STAND
PLATE 1X350X136 ALMG3 H11	97 71 799 08	11	1	2 393 002	96 46 782 08	COVER COMPL.
PLATE 1X35X22 ALMG3	61 10 022 08	5	1	2 913 003	96 20 599 08	FOIL KEYPAD PRE-ASS.
PLATE 1X467X259 ALMG3 H11	97 17 132 08	2	1	2 913 005	96 28 696 08	INTERIOR HOUSING PRE-ASS.
PLATE 1X80X110 DC01 FE//ZN	97 09 048 08	20	10	1 991	91 52 510 08	ROTARY FEED THROUGH
PLATE 1X95X78 ALMG3 H111	97 09 808 08	5	1	2 913	91 32 850 08	LICCON CONSOLE LCD2
PLATE 1X95X78 ALMG3 H111	97 09 808 08	5	1	2 913 009	91 04 705 08	LICCON CONSOLE LCD3
PLATE 1x120x100 DC01 FE//ZN	97 03 987 08	10	2	3 350	91 52 859 08	WINCH 3
PLATE 2.5X199X102 DC01 FE//	97 80 641 08	21	2	2 391 023	96 45 720 08	RADIATOR, PRE-ASSEMBLED
PLATE 2.5X80X48 DC01 FE//ZN	97 78 751 08	54	4	2 391 001	96 45 719 08	DIESEL ENGINE, PRE-ASSEMB
PLATE 2.5X86X86 DC01 RAL 90	97 76 153 08	40	4	2 520 034	96 45 984 08	INTERIOR PANELING
PLATE 20X160X290 S355J2+N	95 44 785 08	35	2	1 401	91 58 478 08	CRAWLER TRACK CARRIER, L
PLATE 20X160X290 S355J2+N	95 44 785 08	35	2	1 411 200	91 58 481 08	CRAWLER TRACK CARRIER,
PLATE 20X311X106 S355J2+N	97 83 633 08	73	10	1 401	91 58 478 08	CRAWLER TRACK CARRIER, L
PLATE 20X311X106 S355J2+N	97 83 633 08	73	10	1 411 200	91 58 481 08	CRAWLER TRACK CARRIER,
PLATE 20X512X62 S690QL	97 12 071 08	25	8	1 401	91 58 478 08	CRAWLER TRACK CARRIER, L
PLATE 20X512X62 S690QL	97 12 071 08	25	8	1 411 200	91 58 481 08	CRAWLER TRACK CARRIER,
PLATE 20X61X358 S355J2+N	97 72 200 08	16	3	2 652	91 61 110 08	ROLLER BEARING
PLATE 20X68X60 S355J2+N FE	97 88 842 08	85	2	2 550	91 61 343 08	SA FRAME
PLATE 25X95X115 S355J2+N	97 91 625 08	13	2	3 292	91 52 865 08	D OVERRUN PROTECTION
PLATE 2X100X100 DC01 FE//ZN	95 62 979 08	2	1	1 130 008	91 58 624 08	CENTRAL SECTION CRAWLER
PLATE 2X100X100 DC01 FE//ZN	95 62 979 08	80	1	1 411 200	91 58 481 08	CRAWLER TRACK CARRIER,
PLATE 2X100X100 DC01 FE//ZN	95 62 980 08	3	1	1 130 008	91 58 624 08	CENTRAL SECTION CRAWLER
PLATE 2X100X100 DC01 FE//ZN	95 62 980 08	81	1	1 411 200	91 58 481 08	CRAWLER TRACK CARRIER,
PLATE 2X100X100 DC01 FE//ZN	95 62 981 08	4	1	1 130 008	91 58 624 08	CENTRAL SECTION CRAWLER
PLATE 2X100X100 DC01 FE//ZN	95 62 981 08	80	1	1 401	91 58 478 08	CRAWLER TRACK CARRIER, L
PLATE 2X100X100 DC01 FE//ZN	95 62 982 08	5	1	1 130 008	91 58 624 08	CENTRAL SECTION CRAWLER
PLATE 2X100X100 DC01 FE//ZN	95 62 982 08	81	1	1 401	91 58 478 08	CRAWLER TRACK CARRIER, L
PLATE 2X1010X924 DC01	97 75 668 08	1	1	2 510 040	96 49 183 08	DOOR COMPL.
PLATE 2X103X117 DC01	97 60 772 08	64	2	2 520	91 53 061 08	CABIN, GLAZED

Description	Item	Pos.	Quantity	Page	Assembly	Description
PLATE 2X103X40 ALMG3 H111	97 26 310 08	1	1	2 780 851	96 24 498 08	RADIO ANTENNA PRE-ASS.
PLATE 2X105X105 DC01 FE//ZN	97 04 902 08	17	2	3 205	91 52 880 08	F-ASSEMBLY UNIT
PLATE 2X110X109 DC01 FE//ZN	97 75 843 08	117	2	2 932 082	96 67 871 08	ASSEMBLY PARTS MOUNTIN
PLATE 2X144X80 DC01 FE//ZN	95 63 963 08	1	1	2 932 166	92 68 911 08	GROUND RAIL
PLATE 2X157X215 DC01 FE//ZN	97 97 554 08	22	6	2 550	91 61 343 08	SA FRAME
PLATE 2X160X160 DC01 FE//ZN	97 69 902 08	18	16	1 630 004	91 58 625 08	HYDRAULIC SUPPORT
PLATE 2X162X142 ALMG3 H11	97 65 362 08	110	1	2 932 082	96 67 871 08	ASSEMBLY PARTS MOUNTIN
PLATE 2X190X140 DC01 FE//ZN	97 80 626 08	74	8	2 550	91 61 343 08	SA FRAME
PLATE 2X196X238 DC01 RAL 7	97 72 070 08	33	1	2 520	91 53 061 08	CABIN, GLAZED
PLATE 2X201X127 DC01 FE//ZN	97 79 157 08	53	1	2 520	91 53 061 08	CABIN, GLAZED
PLATE 2X201X128 DC01 FE//ZN	97 79 158 08	54	1	2 520	91 53 061 08	CABIN, GLAZED
PLATE 2X20X54 DC01 FE//ZNNI	97 68 660 08	3	1	2 522 011	96 45 602 08	CLOSING DEVICE
PLATE 2X210X86 DC01 FE//ZN	97 44 094 08	7	1	2 790 455	91 57 005 08	TRANSPORT KEEPER
PLATE 2X214X142 ALMG3 H11	97 47 409 08	3	1	2 780 852	96 24 845 08	GSM-MODULE PRE-ASS.LICCO
PLATE 2X215X100 DC01 FE//ZN	97 86 328 08	17	2	1 130 008	91 58 624 08	CENTRAL SECTION CRAWLER
PLATE 2X220X100 DC01 FE//ZN	97 92 102 08	36	1	2 310	91 52 503 08	WINCH 1
PLATE 2X227X73 X5CRNI18-10	97 76 743 08	7	2	2 533 066	96 48 365 08	ELECTRIC ADD-ON PARTS CA
PLATE 2X228X100 DC01 FE//ZN	97 86 711 08	35	1	2 310	91 52 503 08	WINCH 1
PLATE 2X228X100 DC01 FE//ZN	97 44 570 08	29	1	3 350	91 52 859 08	WINCH 3
PLATE 2X2400X356 DC01	97 86 100 08	12	2	3 291	91 52 831 08	S OVERRUN PROTECTION
PLATE 2X2444X554 DC01	97 70 793 08	23	1	2 859	91 52 809 08	SOUND DAMPING
PLATE 2X248X326 DC01 FE//ZN	95 63 998 08	3	1	2 925 204	92 16 990 08	CAMERA EQUIPMENT D-PIVOT
PLATE 2X250X143 DC01 FE//ZN	97 87 366 08	6	2	2 975 650	91 52 820 08	AUX.HYDR.GRID WINCH 5 + 6
PLATE 2X251X134 DC01	97 65 176 08	2	1	2 540	91 53 253 08	CLIMA-HEATING INSTALLATIO
PLATE 2X274X212 DC01 FE//ZN	97 86 372 08	118	1	3 713	91 57 749 08	D PIVOT SECTION
PLATE 2X304X147 DC01 RAL 7	97 73 426 08	(5)	1	2 925 026	91 55 259 08	ERG. CAMERA CONTROL
PLATE 2X304X147 DC01 RAL 7	97 73 426 08	5	1	2 925 405	96 48 397 08	EQUIPMENT CAMERA CAB
PLATE 2X50X75 DC01 FE//ZNNI	97 18 510 08	39	1	3 206	91 52 881 08	PIVOT SECTION
PLATE 2X515X476 DC01 RAL 7	97 68 331 08	20	1	2 520 034	96 45 984 08	INTERIOR PANELING
PLATE 2X56X30 DC01 FE//ZNNI	97 87 170 08	60	2	2 631	91 56 817 08	SLEWING PLATFORM CATWAL
PLATE 2X56X30 DC01 FE//ZNNI	97 87 171 08	61	2	2 631	91 56 817 08	SLEWING PLATFORM CATWAL
PLATE 2X56X30 DC01 FE//ZNNI	97 87 172 08	62	2	2 631	91 56 817 08	SLEWING PLATFORM CATWAL
PLATE 2X616X222 DC01 SCH	97 76 486 08	1	1	2 541 001	96 49 651 08	ADDNL.HEATING, PRE-ASSE
PLATE 2X648X321 DC01	97 81 124 08	40	1	2 859	91 52 809 08	SOUND DAMPING
PLATE 2X661X530 ALMG3 H11	97 71 798 08	10	1	2 393 002	96 46 782 08	COVER COMPL.
PLATE 2X67X47 X5CRNI18-10	97 78 746 08	27	1	2 522 011	96 45 602 08	CLOSING DEVICE
PLATE 2X719X599 ALMG3 H11	97 71 797 08	9	1	2 393 002	96 46 782 08	COVER COMPL.
PLATE 2X749X420 DC01	97 79 370 08	8	1	2 391	91 61 062 08	DIESEL ENGINE CPL.
PLATE 2X75X75 DC01 FE//ZNNI	97 80 257 08	53	2	2 810	91 52 806 08	CRANE DRIVER'S CABIN CPL.
PLATE 2X77X20 DC01 FE//ZN20	97 83 927 08	9	1	2 391 040	96 53 645 08	CLUTCH ACTUATOR
PLATE 2X817X486 DC01 RAL 7	97 70 673 08	23	1	2 520	91 53 061 08	CABIN, GLAZED
PLATE 2X86X210 DC01 FE//ZN	97 97 223 08	6	1	2 790 455	91 57 005 08	TRANSPORT KEEPER
PLATE 2X875X546 ALMG3 H11	97 70 906 08	1	1	2 859 030	96 46 758 08	COVER COMPL.
PLATE 2X90X110 DC01 FE//ZN	97 25 222 08	26	1	3 206	91 52 881 08	PIVOT SECTION
PLATE 2X924X784 DC01	97 75 669 08	1	1	2 510 059	96 49 184 08	DOOR COMPL.
PLATE 2X98X32 ALMG3 H111 R	97 66 066 08	26	1	2 932 160	96 54 385 08	SWITCH CABINET
PLATE 2X990X104 DC01	97 28 766 08	3	1	2 391 036	96 23 055 08	COVER PRE-ASSY.
PLATE 30X180X290 S355J2+N	95 44 783 08	24	2	1 401	91 58 478 08	CRAWLER TRACK CARRIER, L
PLATE 30X180X290 S355J2+N	95 44 783 08	24	2	1 411 200	91 58 481 08	CRAWLER TRACK CARRIER,
PLATE 30X270X160 S355J2+N	97 79 903 08	21	2	2 652	91 61 110 08	ROLLER BEARING
PLATE 30X310X119 S690QL	97 73 409 08	5	4	2 125	91 52 773 08	PIN F.S-PIVOT SECTION SA F
PLATE 35X1689X254 S960QL+	97 68 530 08	1	2	2 550 010	96 45 685 08	ROD
PLATE 35X6626X214 S960QL+	97 76 332 08	(1)	2	3 714	91 52 862 08	D HEAD SECTION
PLATE 35X904X404 S960QL+Z2	97 76 390 08	1	2	3 714 013	96 49 270 08	BRACKET COMPL.
PLATE 3X100X110 S355MC FE//	97 87 054 08	38	2	2 391 040	96 53 645 08	CLUTCH ACTUATOR
PLATE 3X103X70 S355MC FE//	97 83 116 08	14	2	2 631	91 56 817 08	SLEWING PLATFORM CATWAL
PLATE 3X1040X55 DC01	97 86 362 08	79	1	3 714	91 52 862 08	D HEAD SECTION
PLATE 3X106X42 DC01 FE//ZN	97 59 503 08	77	1	2 550	91 61 343 08	SA FRAME
PLATE 3X110X93 DC01 FE//ZN	97 79 878 08	57	1	2 391 001	96 45 719 08	DIESEL ENGINE, PRE-ASSEMB
PLATE 3X1155X55 DC01 FE//ZN	97 87 766 08	135	1	3 713	91 57 749 08	D PIVOT SECTION

Description	Item	Pos.	Quantity	Page	Assembly	Description
PLATE 3X115X190 DC01	97 03 274 3	104	1	2 550	91 61 343 08	SA FRAME
PLATE 3X1200X170 DC01 FE//	97 87 757 08	116	3	3 713	91 57 749 08	D PIVOT SECTION
PLATE 3X121X79 DC01 FE//ZN	97 71 098 08	13	2	2 260	91 53 057 08	BATTERY STORAGE
PLATE 3X144X80 DC01 FE//ZN	97 07 719 08	72	1	2 391 001	96 45 719 08	DIESEL ENGINE, PRE-ASSEMB
PLATE 3X150X40 S355MC FE//	97 55 008 08	27	1	2 310	91 52 503 08	WINCH 1
PLATE 3X150X40 S355MC FE//	97 55 008 08	34	2	2 340	91 52 776 08	WINCH 4 LUFFING GEAR
PLATE 3X150X40 S355MC FE//	97 55 008 08	38	1	3 350	91 52 859 08	WINCH 3
PLATE 3X151X136 S355MC FE//	97 69 588 08	4	1	2 520 032	96 45 980 08	WINDSHIELD WASHER INSTAL
PLATE 3X157X156 DC01 FE//ZN	95 70 054 08	2	1	3 780 200	96 54 370 08	ELECTRIC WIND WARNING T
PLATE 3X157X156 DC01 FE//ZN	95 70 054 08	2	1	3 780 263	91 56 028 08	WIND WARNING UNIT
PLATE 3X159X113 DC01 FE//ZN	97 75 000 08	33	2	2 391 001	96 45 719 08	DIESEL ENGINE, PRE-ASSEMB
PLATE 3X1779X219 DC01	97 70 795 08	25	1	2 859	91 52 809 08	SOUND DAMPING
PLATE 3X190X60 DC01 FE//ZN	97 15 627 08	105	2	3 211	91 57 748 08	S PIVOT SECTION
PLATE 3X192X187 DC01 FE//ZN	97 23 319 08	7	1	2 260 006	96 46 501 08	BATTERY BOX, PRE-ASSEMB
PLATE 3X196X184 DC01 FE//ZN	97 70 794 08	24	2	2 859	91 52 809 08	SOUND DAMPING
PLATE 3X200X150 DC01 FE//ZN	97 02 854 08	(11)	1	1 921	91 56 953 08	EL.CENTER PART
PLATE 3X200X150 DC01 FE//ZN	97 02 854 08	(3)	1	2 920	91 56 833 08	ELECTR. SYSTEM F.SLEWING
PLATE 3X207X105 DC01 FE//ZN	97 78 727 08	49	2	2 391 001	96 45 719 08	DIESEL ENGINE, PRE-ASSEMB
PLATE 3X2120X55 DC01 FE//ZN	97 86 361 08	78	2	3 714	91 52 862 08	D HEAD SECTION
PLATE 3X212X34 S355MC FE//	97 79 305 08	8	1	2 550 008	96 47 628 08	RETAINER CPL.
PLATE 3X212X34 S355MC FE//	97 79 305 08	8	1	2 550 009	96 47 645 08	RETAINER CPL.
PLATE 3X220X176 DC01 FE//ZN	97 93 905 08	27	1	3 281	91 52 896 08	ERECTION FRAME
PLATE 3X2260X511 ALMG3 H	97 32 004 08	77	2	3 211	91 57 748 08	S PIVOT SECTION
PLATE 3X2260X511 ALMG3 H	97 32 004 08	58	2	3 225	91 52 854 08	SL REDUCING SECTION
PLATE 3X2285X55 DC01	97 87 762 08	131	1	3 713	91 57 749 08	D PIVOT SECTION
PLATE 3X235X155 DC01 FE//ZN	97 71 100 08	15	1	2 260	91 53 057 08	BATTERY STORAGE
PLATE 3X260X138 DC01+ZE	97 00 195 3	11	2	2 391 102	96 60 027 08	RADIATOR
PLATE 3X26X26 DC01 FE//ZNNI	97 19 742 08	22	2	2 502	91 55 939 08	CONTROL STAND
PLATE 3X270X308 DC01 FE//ZN	97 79 627 08	12	1	2 780 915	96 48 377 08	ADD-ON PARTS EXTERNAL F
PLATE 3X280X154 DC01 FE//ZN	97 15 521 08	49	1	2 550	91 61 343 08	SA FRAME
PLATE 3X280X170 DC01 RAL 7	97 72 246 08	22	1	2 520 034	96 45 984 08	INTERIOR PANELING
PLATE 3X280X80 DC01 FE//ZN	97 81 823 08	101	2	3 211	91 57 748 08	S PIVOT SECTION
PLATE 3X283X216 S355MC T Z	97 71 705 08	49	1	3 208 001	91 52 883 08	F-HEAD SECTION
PLATE 3X287X452 DC01 FE//ZN	97 83 458 08	5	1	2 657	91 57 656 08	MOUNTING EQUIPMENT CRAW
PLATE 3X2895X55 DC01	97 87 763 08	132	1	3 713	91 57 749 08	D PIVOT SECTION
PLATE 3X3000X55 DC01	97 87 760 08	130	2	3 713	91 57 749 08	D PIVOT SECTION
PLATE 3X330X95 DC01 FE//ZN	97 83 924 08	6	1	2 391 040	96 53 645 08	CLUTCH ACTUATOR
PLATE 3X353X300 DC01 FE//ZN	97 44 917 08	(1)	1	3 780 258	96 56 482 08	ELECTRIC AIRCRAFT PROTE
PLATE 3X366X104 DC01 RAL 9	97 74 440 08	15	1	2 502	91 55 939 08	CONTROL STAND
PLATE 3X366X104 DC01 RAL 9	97 74 441 08	16	1	2 502	91 55 939 08	CONTROL STAND
PLATE 3X380X225 DC01 FE//ZN	97 73 394 08	7	2	2 391 001	96 45 719 08	DIESEL ENGINE, PRE-ASSEMB
PLATE 3X390X380 DC01 FE//ZN	97 75 707 08	15	1	2 392	91 52 785 08	MUFFLER UNIT
PLATE 3X404X241 DC01 FE//ZN	97 82 080 08	19	1	2 925 402	96 58 855 08	CAMERA INSTALLATION SLEW
PLATE 3X404X241 DC01 FE//ZN	97 82 081 08	20	1	2 925 402	96 58 855 08	CAMERA INSTALLATION SLEW
PLATE 3X40X40 DC01 FE//ZN20	97 19 741 08	21	4	2 502	91 55 939 08	CONTROL STAND
PLATE 3X40X95 DC01	97 86 364 08	81	2	3 714	91 52 862 08	D HEAD SECTION
PLATE 3X410X936 DC01 FE//ZN	97 02 833 1	22	1	2 350	91 52 778 08	SLEWING GEAR
PLATE 3X437X272 DC01 FE//ZN	97 71 099 08	14	1	2 260	91 53 057 08	BATTERY STORAGE
PLATE 3X450X252 DC01 FE//ZN	97 80 168 08	59	1	2 391 001	96 45 719 08	DIESEL ENGINE, PRE-ASSEMB
PLATE 3X45X120 DC01 FE//ZN	95 37 609 08	4	1	2 310	91 52 503 08	WINCH 1
PLATE 3X45X120 DC01 FE//ZN	95 37 609 08	82	1	3 714	91 52 862 08	D HEAD SECTION
PLATE 3X46X20 DC01 FE//ZN20	97 83 624 08	51	1	2 502	91 55 939 08	CONTROL STAND
PLATE 3X489X273 S355MC FE//	97 85 704 08	1	1	2 631 003	96 54 406 08	ACCESS LADDER PRE-ASS.
PLATE 3X60X70 DC01 FE//ZNNI	97 80 640 08	59	1	2 810	91 52 806 08	CRANE DRIVER'S CABIN CPL.
PLATE 3X70X45 S355MC FE//	97 73 355 08	30	1	2 711	91 52 800 08	CENT. LUBRIC. SYSTEM SUP
PLATE 3X718X278 DC01	97 74 257 08	17	1	2 393	91 52 787 08	AIR FILTER UNIT CPL.
PLATE 3X770X55 DC01 FE//ZN	97 87 764 08	133	1	3 713	91 57 749 08	D PIVOT SECTION
PLATE 3X78X86 DC01 RAL 701	97 06 066 7	82	1	2 520	91 53 061 08	CABIN, GLAZED
PLATE 3X80X1392 ALMG3 H11	97 95 151 08	86	1	2 520	91 53 061 08	CABIN, GLAZED
PLATE 3X853X80 DC01 FE//ZN	97 73 500 08	4	1	2 932 160	96 54 385 08	SWITCH CABINET

Description	Item	Pos.	Quantity	Page	Assembly	Description
PLATE 3X85X210 DC01 FE//ZN	97 67 363 08	150	1	2 970	91 61 776 08	HYDRAULICS
PLATE 3X85X210 DC01 FE//ZN	97 67 363 08	39	1	3 350	91 52 859 08	WINCH 3
PLATE 3X880X55 DC01 FE//ZN	97 86 363 08	80	2	3 714	91 52 862 08	D HEAD SECTION
PLATE 3X892X382 S355MC RA	97 71 793 08	1	1	2 810 037	96 47 204 08	PEDAL CANTILEVER INSTALL
PLATE 3X90X100 DC01 FE//ZN	97 85 358 08	79	1	2 391 001	96 45 719 08	DIESEL ENGINE, PRE-ASSEMB
PLATE 3X90X103 DC01 FE//ZN	97 85 357 08	78	1	2 391 001	96 45 719 08	DIESEL ENGINE, PRE-ASSEMB
PLATE 3X915X55 DC01 FE//ZN	97 87 765 08	134	1	3 713	91 57 749 08	D PIVOT SECTION
PLATE 3X97X70 S355MC FE//	97 83 115 08	13	2	2 631	91 56 817 08	SLEWING PLATFORM CATWAL
PLATE 3x48x75 DC01 FE//ZNNI	97 04 309 08	8	2	1 920 307	96 48 383 08	ELECTR.FOR CENTER SECTIO
PLATE 4X1001X183 S315MC	97 70 810 08	33	1	2 859	91 52 809 08	SOUND DAMPING
PLATE 4X100X145 S315MC FE//	97 73 425 08	19	1	2 391 001	96 45 719 08	DIESEL ENGINE, PRE-ASSEMB
PLATE 4X1010X384 S315MC	97 73 398 08	12	1	2 391 001	96 45 719 08	DIESEL ENGINE, PRE-ASSEMB
PLATE 4X103X20 S315MC FE//	95 28 598 08	66	3	2 391 001	96 45 719 08	DIESEL ENGINE, PRE-ASSEMB
PLATE 4X1087X134 S315MC	97 73 423 08	17	1	2 391 001	96 45 719 08	DIESEL ENGINE, PRE-ASSEMB
PLATE 4X1087X134 S315MC	97 73 424 08	18	1	2 391 001	96 45 719 08	DIESEL ENGINE, PRE-ASSEMB
PLATE 4X110X80 S315MC FE//	97 03 502 08	79	2	2 550	91 61 343 08	SA FRAME
PLATE 4X110X80 S315MC FE//	97 03 502 08	25	2	2 711	91 52 800 08	CENT. LUBRIC. SYSTEM SUP
PLATE 4X110X89 S315MC FE//	97 66 574 08	28	1	2 391 001	96 45 719 08	DIESEL ENGINE, PRE-ASSEMB
PLATE 4X115X97 S315MC FE//	97 12 764 08	62	1	2 810	91 52 806 08	CRANE DRIVER'S CABIN CPL.
PLATE 4X1177X360 S315MC	97 74 258 08	18	1	2 393	91 52 787 08	AIR FILTER UNIT CPL.
PLATE 4X119X70 S315MC FE//	97 86 827 08	55	1	2 631	91 56 817 08	SLEWING PLATFORM CATWAL
PLATE 4X120X187 S315MC FE//	97 69 564 08	3	1	2 670	91 52 797 08	FUEL TANK CPL.
PLATE 4X1320X547 S315MC	97 69 693 08	36	1	1 401	91 58 478 08	CRAWLER TRACK CARRIER, L
PLATE 4X1320X632 S315MC	97 69 692 08	33	1	1 401	91 58 478 08	CRAWLER TRACK CARRIER, L
PLATE 4X1322X547 S315MC	97 69 494 08	36	1	1 411 200	91 58 481 08	CRAWLER TRACK CARRIER,
PLATE 4X1322X633 S315MC	97 69 491 08	33	1	1 411 200	91 58 481 08	CRAWLER TRACK CARRIER,
PLATE 4X133X225 S315MC FE//	97 83 114 08	12	2	2 631	91 56 817 08	SLEWING PLATFORM CATWAL
PLATE 4X1390X487 S315MC	97 52 147 08	4	1	2 260	91 53 057 08	BATTERY STORAGE
PLATE 4X1400X207 S315MC	97 80 937 08	85	1	3 211	91 57 748 08	S PIVOT SECTION
PLATE 4X140X30 S315MC FE//	97 79 264 08	25	4	2 340	91 52 776 08	WINCH 4 LUFFING GEAR
PLATE 4X140X30 S315MC FE//	97 80 169 08	63	1	2 391 001	96 45 719 08	DIESEL ENGINE, PRE-ASSEMB
PLATE 4X140X93 S315MC FE//	95 60 933 08	22	1	2 975 000	91 57 881 08	ADDNL. HYDR. F. ERECTING W
PLATE 4X1444X191 S315MC	97 71 636 08	68	1	3 211	91 57 748 08	S PIVOT SECTION
PLATE 4X148X85 S315MC FE//	97 83 926 08	8	1	2 391 040	96 53 645 08	CLUTCH ACTUATOR
PLATE 4X1540X297 S315MC	97 71 157 08	40	4	3 211	91 57 748 08	S PIVOT SECTION
PLATE 4X155X134 S315MC FE//	97 70 790 08	14	1	2 859	91 52 809 08	SOUND DAMPING
PLATE 4X158X209 S315MC FE//	97 00 142 0	7	1	2 391 102	96 60 027 08	RADIATOR
PLATE 4X165X225 S315MC FE//	95 57 495 08	20	1	1 920 308	96 48 384 08	ELECTR.CRAWLER SUPPORT
PLATE 4X165X225 S315MC FE//	95 57 495 08	20	1	1 920 309	96 48 385 08	ELECTR.CRAWLER SUPPORT
PLATE 4X165X225 S315MC FE//	95 57 495 08	23	1	3 745	91 52 948 08	SUSPENDED BALLAST
PLATE 4X167X25 S315MC T Z	97 78 521 08	39	8	3 745	91 52 948 08	SUSPENDED BALLAST
PLATE 4X173X102 S315MC FE//	97 85 767 08	46	1	2 631	91 56 817 08	SLEWING PLATFORM CATWAL
PLATE 4X174X72 S315MC FE//	97 02 120 08	4	1	2 260 006	96 46 501 08	BATTERY BOX, PRE-ASSEMB
PLATE 4X174X74 S315MC FE//	97 02 119 08	3	2	2 260 006	96 46 501 08	BATTERY BOX, PRE-ASSEMB
PLATE 4X178X30 S315MC FE//	97 85 175 08	77	2	2 391 001	96 45 719 08	DIESEL ENGINE, PRE-ASSEMB
PLATE 4X178X358 S315MC FE//	97 69 565 08	4	1	2 670	91 52 797 08	FUEL TANK CPL.
PLATE 4X189X430 S315MC FE//	97 80 256 08	64	1	2 391 001	96 45 719 08	DIESEL ENGINE, PRE-ASSEMB
PLATE 4X190X140 S315MC FE//	97 80 625 08	73	16	2 550	91 61 343 08	SA FRAME
PLATE 4X190X174 S315MC T Z	97 83 085 08	10	5	2 631	91 56 817 08	SLEWING PLATFORM CATWAL
PLATE 4X190X209 S315MC T Z	97 83 084 08	9	2	2 631	91 56 817 08	SLEWING PLATFORM CATWAL
PLATE 4X194X101 S315MC FE//	97 74 259 08	19	1	2 393	91 52 787 08	AIR FILTER UNIT CPL.
PLATE 4X1953X309 S315MC	97 70 933 08	9	1	2 859	91 52 809 08	SOUND DAMPING
PLATE 4X196X63 S315MC FE//	95 56 681 08	26	1	2 310	91 52 503 08	WINCH 1
PLATE 4X196X63 S315MC FE//	95 56 681 08	36	1	2 340	91 52 776 08	WINCH 4 LUFFING GEAR
PLATE 4X196X63 S315MC FE//	95 56 681 08	(1)	4	2 920	91 56 833 08	ELECTR. SYSTEM F.SLEWING
PLATE 4X196X63 S315MC FE//	95 56 681 08	90	1	3 211	91 57 748 08	S PIVOT SECTION
PLATE 4X196X63 S315MC FE//	95 56 681 08	36	1	3 350	91 52 859 08	WINCH 3
PLATE 4X196X63 S315MC FE//	95 56 681 08	22	1	3 745	91 52 948 08	SUSPENDED BALLAST
PLATE 4X207X760 S315MC FE//	97 96 939 08	36	1	2 925 402	96 58 855 08	CAMERA INSTALLATION SLEW
PLATE 4X209X275 S315MC FE//	97 78 526 08	9	4	3 227	91 52 873 08	L INTERMEDIATE SECTION

Description	Item	Pos.	Quantity	Page	Assembly	Description
PLATE 4X20X500 S315MC FE//	95 37 411 08	91	1	3 211	91 57 748 08	S PIVOT SECTION
PLATE 4X20X500 S315MC FE//	95 37 411 08	119	1	3 713	91 57 749 08	D PIVOT SECTION
PLATE 4X20X500 S315MC FE//	95 37 411 08	91	1	3 714	91 52 862 08	D HEAD SECTION
PLATE 4X20X500 S315MC FE//	95 37 411 08	46	1	3 715 008	91 52 863 08	D INTERMEDIATE SECTION
PLATE 4X20X500 S315MC FE//	95 37 411 08	36	1	3 716	91 52 864 08	D INTERMEDIATE SECTION
PLATE 4X215X167 S315MC FE//	97 79 246 08	20	4	1 630 004	91 58 625 08	HYDRAULIC SUPPORT
PLATE 4X220X156 S315MC FE//	97 12 903 08	151	1	2 970	91 61 776 08	HYDRAULICS
PLATE 4X220X364 S315MC FE//	97 96 563 08	108	1	3 211	91 57 748 08	S PIVOT SECTION
PLATE 4X220X364 S315MC FE//	97 96 563 08	50	1	3 713	91 57 749 08	D PIVOT SECTION
PLATE 4X227X202 S315MC	97 73 532 08	20	1	2 391 001	96 45 719 08	DIESEL ENGINE, PRE-ASSEMB
PLATE 4X2346X144 S315MC	97 70 786 08	13	1	2 859	91 52 809 08	SOUND DAMPING
PLATE 4X243X155 S315MC FE//	97 72 220 08	14	1	2 671	91 52 798 08	OIL RESERVOIR, COMPLETE
PLATE 4X254X126 S315MC FE//	97 70 506 08	6	2	2 260	91 53 057 08	BATTERY STORAGE
PLATE 4X256X130 S315MC FE//	97 80 349 08	25	1	2 310	91 52 503 08	WINCH 1
PLATE 4X2600X53 S315MC	97 86 531 08	88	2	3 211	91 57 748 08	S PIVOT SECTION
PLATE 4X260X93 S315MC FE//	97 46 733 08	36	2	3 211	91 57 748 08	S PIVOT SECTION
PLATE 4X260X93 S315MC FE//	97 46 733 08	71	2	3 713	91 57 749 08	D PIVOT SECTION
PLATE 4X260X98 S315MC FE//	97 79 826 08	53	1	2 391 001	96 45 719 08	DIESEL ENGINE, PRE-ASSEMB
PLATE 4X263X50 S315MC FE//	97 90 091 08	7	1	2 975 650	91 52 820 08	AUX.HYDR.GRID WINCH 5 + 6
PLATE 4X2744X273 S315MC	97 81 551 08	87	1	3 211	91 57 748 08	S PIVOT SECTION
PLATE 4X274X166 S315MC T Z	97 78 522 08	40	4	3 745	91 52 948 08	SUSPENDED BALLAST
PLATE 4X2834X53 S315MC	97 81 550 08	86	2	3 211	91 57 748 08	S PIVOT SECTION
PLATE 4X283X127 S315MC FE//	97 85 781 08	11	2	2 370	91 52 782 08	ERECTING WINCH
PLATE 4X290X130 S315MC FE//	97 79 331 08	29	1	2 340	91 52 776 08	WINCH 4 LUFFING GEAR
PLATE 4X290X130 S315MC FE//	97 79 332 08	30	1	2 340	91 52 776 08	WINCH 4 LUFFING GEAR
PLATE 4X291X167 S315MC T Z	97 78 520 08	38	4	3 745	91 52 948 08	SUSPENDED BALLAST
PLATE 4X30X105 S315MC FE//	95 36 969 08	48	1	2 550	91 61 343 08	SA FRAME
PLATE 4X30X105 S315MC FE//	95 36 969 08	28	1	2 711	91 52 800 08	CENT. LUBRIC. SYSTEM SUP
PLATE 4X310X120 S315MC	97 57 099 08	129	1	3 713	91 57 749 08	D PIVOT SECTION
PLATE 4X310X120 S315MC	97 57 099 08	92	1	3 714	91 52 862 08	D HEAD SECTION
PLATE 4X310X120 S315MC	97 57 099 08	45	2	3 715 008	91 52 863 08	D INTERMEDIATE SECTION
PLATE 4X310X120 S315MC	97 57 099 08	43	2	3 716	91 52 864 08	D INTERMEDIATE SECTION
PLATE 4X328X223 S315MC	97 02 181 9	9	4	1 130 008	91 58 624 08	CENTRAL SECTION CRAWLER
PLATE 4X330X110 S315MC FE//	97 87 754 08	113	1	3 713	91 57 749 08	D PIVOT SECTION
PLATE 4X331X373 S315MC	97 93 744 08	27	1	2 925 402	96 58 855 08	CAMERA INSTALLATION SLEW
PLATE 4X335X109 S315MC FE//	97 81 060 08	67	1	2 391 001	96 45 719 08	DIESEL ENGINE, PRE-ASSEMB
PLATE 4X352X345 S315MC	97 25 209 08	22	1	3 206	91 52 881 08	PIVOT SECTION
PLATE 4X355X400 S315MC	97 14 450 08	26	1	1 401	91 58 478 08	CRAWLER TRACK CARRIER, L
PLATE 4X355X400 S315MC	97 14 596 08	26	1	1 411 200	91 58 481 08	CRAWLER TRACK CARRIER,
PLATE 4X359X356 S315MC FE//	97 00 142 2	8	1	2 391 102	96 60 027 08	RADIATOR
PLATE 4X360X330 S315MC FE//	97 91 472 08	20	1	2 976 017	96 52 261 08	FITTING PLATE EMERG. ACT:
PLATE 4X360X330 S315MC FE//	97 91 472 08	20	1	2 976 022	96 53 245 08	FITTING PLATE EMERG. ACT:
PLATE 4X366X503 S315MC	97 17 777 08	27	1	1 401	91 58 478 08	CRAWLER TRACK CARRIER, L
PLATE 4X366X503 S315MC	97 17 950 08	27	1	1 411 200	91 58 481 08	CRAWLER TRACK CARRIER,
PLATE 4X367X528 S315MC	97 85 691 08	63	1	2 810	91 52 806 08	CRANE DRIVER'S CABIN CPL.
PLATE 4X382X120 S315MC FE//	97 80 593 08	18	1	2 925 402	96 58 855 08	CAMERA INSTALLATION SLEW
PLATE 4X389X287 S315MC FE//	97 69 492 08	34	1	1 401	91 58 478 08	CRAWLER TRACK CARRIER, L
PLATE 4X389X287 S315MC FE//	97 69 492 08	34	1	1 411 200	91 58 481 08	CRAWLER TRACK CARRIER,
PLATE 4X389X287 S315MC FE//	97 69 495 08	37	1	1 401	91 58 478 08	CRAWLER TRACK CARRIER, L
PLATE 4X389X287 S315MC FE//	97 69 495 08	37	1	1 411 200	91 58 481 08	CRAWLER TRACK CARRIER,
PLATE 4X405X527 S315MC	97 90 053 08	117	1	3 713	91 57 749 08	D PIVOT SECTION
PLATE 4X40X105 S315MC FE//	95 58 096 08	37	2	3 350	91 52 859 08	WINCH 3
PLATE 4X40X35 S315MC FE//	97 61 821 08	69	4	2 391 001	96 45 719 08	DIESEL ENGINE, PRE-ASSEMB
PLATE 4X40X78 S315MC FE//	97 70 797 08	27	2	2 859	91 52 809 08	SOUND DAMPING
PLATE 4X410X931 S315MC	97 73 397 08	11	1	2 391 001	96 45 719 08	DIESEL ENGINE, PRE-ASSEMB
PLATE 4X419X242 S315MC	97 75 410 08	65	1	1 401	91 58 478 08	CRAWLER TRACK CARRIER, L
PLATE 4X419X242 S315MC	97 75 411 08	65	1	1 411 200	91 58 481 08	CRAWLER TRACK CARRIER,
PLATE 4X428X134 S315MC FE//	97 86 532 08	5	1	2 975 650	91 52 820 08	AUX.HYDR.GRID WINCH 5 + 6
PLATE 4X450X100 S315MC	97 57 447 08	103	3	3 211	91 57 748 08	S PIVOT SECTION
PLATE 4X450X205 S315MC FE//	97 88 000 08	38	6	3 715 008	91 52 863 08	D INTERMEDIATE SECTION

Description	Item	Pos.	Quantity	Page	Assembly	Description
PLATE 4X450X205 S315MC FE//	97 88 000 08	41	12	3 716	91 52 864 08	D INTERMEDIATE SECTION
PLATE 4X470X271 S315MC FE//	97 79 824 08	52	1	2 391 001	96 45 719 08	DIESEL ENGINE, PRE-ASSEMB
PLATE 4X480X230 S315MC FE//	97 87 755 08	114	1	3 713	91 57 749 08	D PIVOT SECTION
PLATE 4X487X120 S315MC FE//	97 81 896 08	102	2	3 211	91 57 748 08	S PIVOT SECTION
PLATE 4X492X101 S315MC FE//	97 70 792 08	15	1	2 859	91 52 809 08	SOUND DAMPING
PLATE 4X492X116 S315MC FE//	97 79 887 08	37	2	2 340	91 52 776 08	WINCH 4 LUFFING GEAR
PLATE 4X498X192 S315MC	97 74 929 08	32	1	2 391 001	96 45 719 08	DIESEL ENGINE, PRE-ASSEMB
PLATE 4X50X95 S315MC	95 05 282 08	7	1	1 970 100	91 58 471 08	HYDRAULIC EQUIPM.CENTER
PLATE 4X555X617 S315MC	97 84 521 08	7	1	2 391	91 61 062 08	DIESEL ENGINE CPL.
PLATE 4X581X113 S315MC FE//	97 80 936 08	84	1	3 211	91 57 748 08	S PIVOT SECTION
PLATE 4X581X113 S315MC FE//	97 86 533 08	104	1	3 211	91 57 748 08	S PIVOT SECTION
PLATE 4X60X103 S315MC FE//	95 51 525 08	35	1	2 340	91 52 776 08	WINCH 4 LUFFING GEAR
PLATE 4X60X103 S315MC FE//	95 51 525 08	15	1	2 978 200	91 54 843 08	ADD.HYDR.S_RETAINING RAM
PLATE 4X60X103 S315MC FE//	95 51 525 08	35	1	3 350	91 52 859 08	WINCH 3
PLATE 4X60X103 S315MC FE//	97 15 061 08	6	1	2 310	91 52 503 08	WINCH 1
PLATE 4X60X224 S315MC FE//	97 81 069 08	75	2	2 550	91 61 343 08	SA FRAME
PLATE 4X611X119 S315MC FE//	97 70 505 08	5	2	2 260	91 53 057 08	BATTERY STORAGE
PLATE 4X611X322 S315MC	97 73 245 08	4	2	2 391 038	96 47 931 08	OIL COOLER, PRE-ASSEMBLE
PLATE 4X618X343 S315MC	97 73 396 08	10	1	2 391 001	96 45 719 08	DIESEL ENGINE, PRE-ASSEMB
PLATE 4X650X479 S315MC	97 74 253 08	16	1	2 393	91 52 787 08	AIR FILTER UNIT CPL.
PLATE 4X655X227 S315MC	97 96 611 08	5	1	2 391 102	96 60 027 08	RADIATOR
PLATE 4X667X220 S315MC FE//	97 79 664 08	70	2	3 714	91 52 862 08	D HEAD SECTION
PLATE 4X680X383 S315MC	97 15 435 08	9	1	1 920 307	96 48 383 08	ELECTR.FOR CENTER SECTIO
PLATE 4X711X637 S315MC	97 96 608 08	3	1	2 391 102	96 60 027 08	RADIATOR
PLATE 4X73X30 S315MC FE//	97 01 508 1	186	1	2 970	91 61 776 08	HYDRAULICS
PLATE 4X747X370 S315MC FE//	97 79 663 08	69	2	3 714	91 52 862 08	D HEAD SECTION
PLATE 4X800X100 S315MC	97 55 895 08	89	4	3 211	91 57 748 08	S PIVOT SECTION
PLATE 4X85X60 S315MC FE//	97 85 873 08	13	1	2 370	91 52 782 08	ERECTING WINCH
PLATE 4X86X60 S315MC FE//	97 85 872 08	12	1	2 370	91 52 782 08	ERECTING WINCH
PLATE 4X881X480 S315MC	97 96 609 08	4	1	2 391 102	96 60 027 08	RADIATOR
PLATE 4X900X225 S315MC FE//	97 87 756 08	1	1	3 713 013	96 57 159 08	SHEET CPL.
PLATE 4X90X12 S315MC FE//	94 99 977 08	9	4	2 932 160	96 54 385 08	SWITCH CABINET
PLATE 4X97X65 S315MC FE//	97 85 875 08	15	1	2 370	91 52 782 08	ERECTING WINCH
PLATE 4X97X77 S315MC FE//	97 85 874 08	14	1	2 370	91 52 782 08	ERECTING WINCH
PLATE 4X98X115 S315MC FE//	97 79 296 08	26	1	2 340	91 52 776 08	WINCH 4 LUFFING GEAR
PLATE 4x103x60 S315MC	97 01 621 08	58	1	2 975 153	91 62 051 08	ADDITIONAL HYDRAULICS WI
PLATE 4x63x90 S315MC FE//ZN	95 41 137 08	6	2	2 510	91 52 788 08	TURNTABLE PANELLING
PLATE 4x73x30 S315MC FE//ZN	97 03 501 08	28	1	2 310	91 52 503 08	WINCH 1
PLATE 4x73x30 S315MC FE//ZN	97 03 501 08	27	5	2 711	91 52 800 08	CENT. LUBRIC. SYSTEM SUP
PLATE 5X100X270 S355MC FE//	95 66 430 08	79	4	3 211	91 57 748 08	S PIVOT SECTION
PLATE 5X110X20 S355MC FE//	97 68 611 08	6	4	2 522	91 54 115 08	SLIDING DOOR CPL.
PLATE 5X1183X338 S355MC	97 73 421 08	15	1	2 391 001	96 45 719 08	DIESEL ENGINE, PRE-ASSEMB
PLATE 5X125X100 S700MC	95 47 547 08	23	2	3 713	91 57 749 08	D PIVOT SECTION
PLATE 5X130X125 S355MC FE//	97 75 887 08	5	2	3 714 008	96 49 266 08	LUFFING PULLEY BLOCK COM
PLATE 5X140X100 S700MC	95 50 518 08	7	2	3 211	91 57 748 08	S PIVOT SECTION
PLATE 5X140X100 S700MC	95 50 518 08	11	2	3 213	91 61 419 08	F-CONNECTING HEAD
PLATE 5X140X100 S700MC	95 50 518 08	5	4	3 220 500	91 52 849 08	S INTERMEDIATE SECTION
PLATE 5X140X100 S700MC	95 50 518 08	5	4	3 221	91 54 668 08	S INTERMEDIATE SECTION
PLATE 5X140X100 S700MC	95 50 518 08	5	4	3 223	91 52 852 08	S INTERMEDIATE SECTION
PLATE 5X140X100 S700MC	95 50 518 08	5	4	3 223 010	91 52 853 08	S INTERMEDIATE SECTION
PLATE 5X140X100 S700MC	95 50 518 08	5	4	3 223 100	91 55 327 08	S INTERMEDIATE SECTION
PLATE 5X140X100 S700MC	95 50 518 08	24	4	3 225	91 52 854 08	SL REDUCING SECTION
PLATE 5X140X100 S700MC	95 50 518 08	5	4	3 226	91 52 870 08	L INTERMEDIATE SECTION
PLATE 5X140X100 S700MC	95 50 518 08	5	4	3 227	91 52 873 08	L INTERMEDIATE SECTION
PLATE 5X140X100 S700MC	95 50 518 08	5	4	3 227 200	91 53 519 08	LI INTERMEDIATE SECT. F-GU
PLATE 5X140X100 S700MC	95 50 518 08	26	2	3 714	91 52 862 08	D HEAD SECTION
PLATE 5X140X100 S700MC	95 50 518 08	21	2	3 715 008	91 52 863 08	D INTERMEDIATE SECTION
PLATE 5X140X100 S700MC	95 50 518 08	21	2	3 716	91 52 864 08	D INTERMEDIATE SECTION
PLATE 5X140X180 S355MC FE//	97 17 862 08	35	4	3 281	91 52 896 08	ERECTION FRAME
PLATE 5X150X101 S355MC	97 74 928 08	33	2	3 715 008	91 52 863 08	D INTERMEDIATE SECTION

Description	Item	Pos.	Quantity	Page	Assembly	Description
PLATE 5X150X101 S355MC	97 74 928 08	31	2	3 716	91 52 864 08	D INTERMEDIATE SECTION
PLATE 5X1762X282 S355MC	97 73 395 08	9	1	2 391 001	96 45 719 08	DIESEL ENGINE, PRE-ASSEMB
PLATE 5X1799X963 S355MC	97 73 392 08	5	1	2 391 001	96 45 719 08	DIESEL ENGINE, PRE-ASSEMB
PLATE 5X263X60 S355MC FE//	97 79 283 08	60	1	3 713	91 57 749 08	D PIVOT SECTION
PLATE 5X263X60 S355MC FE//	97 79 283 08	44	8	3 714	91 52 862 08	D HEAD SECTION
PLATE 5X2668X259 S355MC	97 69 490 08	32	1	1 401	91 58 478 08	CRAWLER TRACK CARRIER, L
PLATE 5X2668X259 S355MC	97 69 490 08	32	1	1 411 200	91 58 481 08	CRAWLER TRACK CARRIER,
PLATE 5X3017X259 S355MC	97 69 487 08	29	1	1 401	91 58 478 08	CRAWLER TRACK CARRIER, L
PLATE 5X3017X259 S355MC	97 69 487 08	29	1	1 411 200	91 58 481 08	CRAWLER TRACK CARRIER,
PLATE 5X3017X259 S355MC	97 69 488 08	30	1	1 401	91 58 478 08	CRAWLER TRACK CARRIER, L
PLATE 5X3017X259 S355MC	97 69 488 08	30	1	1 411 200	91 58 481 08	CRAWLER TRACK CARRIER,
PLATE 5X311X106 S355MC	97 83 634 08	74	12	1 401	91 58 478 08	CRAWLER TRACK CARRIER, L
PLATE 5X311X106 S355MC	97 83 634 08	74	12	1 411 200	91 58 481 08	CRAWLER TRACK CARRIER,
PLATE 5X330X429 S355MC FE//	97 89 198 08	19	2	3 714 009	96 49 267 08	LUFFING PULLEY BLOCK COM
PLATE 5X393X60 S355MC FE//	95 64 428 08	31	2	3 220 500	91 52 849 08	S INTERMEDIATE SECTION
PLATE 5X393X60 S355MC FE//	95 64 428 08	31	4	3 223	91 52 852 08	S INTERMEDIATE SECTION
PLATE 5X393X60 S355MC FE//	95 64 428 08	31	4	3 223 100	91 55 327 08	S INTERMEDIATE SECTION
PLATE 5X393X60 S355MC FE//	95 64 428 08	30	2	3 225	91 52 854 08	SL REDUCING SECTION
PLATE 5X393X60 S355MC FE//	95 64 428 08	31	2	3 226	91 52 870 08	L INTERMEDIATE SECTION
PLATE 5X393X60 S355MC FE//	95 64 428 08	31	4	3 227	91 52 873 08	L INTERMEDIATE SECTION
PLATE 5X393X60 S355MC FE//	95 64 428 08	31	4	3 227 200	91 53 519 08	LI INTERMEDIATE SECT. F-GU
PLATE 5X393X60 S355MC FE//	95 64 428 08	53	2	3 714	91 52 862 08	D HEAD SECTION
PLATE 5X393X60 S355MC FE//	95 64 428 08	23	4	3 715 008	91 52 863 08	D INTERMEDIATE SECTION
PLATE 5X393X60 S355MC FE//	95 64 428 08	23	6	3 716	91 52 864 08	D INTERMEDIATE SECTION
PLATE 5X410X41 S355MC FE//	97 78 350 08	34	2	2 260	91 53 057 08	BATTERY STORAGE
PLATE 5X512X62 S700MC	97 69 489 08	31	4	1 401	91 58 478 08	CRAWLER TRACK CARRIER, L
PLATE 5X512X62 S700MC	97 69 489 08	31	4	1 411 200	91 58 481 08	CRAWLER TRACK CARRIER,
PLATE 5X60X388 S355MC FE//	97 75 617 08	31	4	3 223 010	91 52 853 08	S INTERMEDIATE SECTION
PLATE 5X82X50 S355MC FE//	97 71 697 08	48	1	3 208 001	91 52 883 08	F-HEAD SECTION
PLATE 5X869X514 ALMG3 H11	97 70 815 08	1	1	2 393 002	96 46 782 08	COVER COMPL.
PLATE 5X90X57 S355MC	97 76 596 08	66	6	1 401	91 58 478 08	CRAWLER TRACK CARRIER, L
PLATE 5X90X57 S355MC	97 76 596 08	66	6	1 411 200	91 58 481 08	CRAWLER TRACK CARRIER,
PLATE 6X128X166 S355MC	95 51 017 08	171	2	2 970	91 61 776 08	HYDRAULICS
PLATE 6X90X123 S355MC	95 40 177 08	172	2	2 970	91 61 776 08	HYDRAULICS
PLATE 6X90X22 S700MC	97 18 723 08	6	1	3 206	91 52 881 08	PIVOT SECTION
PLATE 80X1380X475 S355J2+	97 76 224 08	3	2	3 714 009	96 49 267 08	LUFFING PULLEY BLOCK COM
PLATE 8X115X115 S355MC FE//	97 93 903 08	22	2	3 281	91 52 896 08	ERECTION FRAME
PLATE 8X125X515 S355MC FE//	97 83 925 08	7	1	2 391 040	96 53 645 08	CLUTCH ACTUATOR
PLATE 8X25X160 S355MC FE//	95 32 809 08	67	2	2 859	91 52 809 08	SOUND DAMPING
PLATE 8X280X280 S355MC FE//	97 75 886 08	4	2	3 714 008	96 49 266 08	LUFFING PULLEY BLOCK COM
PLATE 8X280X280 S355MC FE//	97 75 886 08	6	2	3 714 009	96 49 267 08	LUFFING PULLEY BLOCK COM
PLATE 8X300X50 S355MC FE//	95 54 048 08	76	2	3 211	91 57 748 08	S PIVOT SECTION
PLATE 8X300X50 S355MC FE//	95 54 048 08	32	4	3 220 500	91 52 849 08	S INTERMEDIATE SECTION
PLATE 8X300X50 S355MC FE//	95 54 048 08	17	2	3 221	91 54 668 08	S INTERMEDIATE SECTION
PLATE 8X300X50 S355MC FE//	95 54 048 08	32	5	3 223	91 52 852 08	S INTERMEDIATE SECTION
PLATE 8X300X50 S355MC FE//	95 54 048 08	32	5	3 223 010	91 52 853 08	S INTERMEDIATE SECTION
PLATE 8X300X50 S355MC FE//	95 54 048 08	32	5	3 223 100	91 55 327 08	S INTERMEDIATE SECTION
PLATE 8X300X50 S355MC FE//	95 54 048 08	40	2	3 225	91 52 854 08	SL REDUCING SECTION
PLATE 8X300X50 S355MC FE//	95 54 048 08	32	4	3 226	91 52 870 08	L INTERMEDIATE SECTION
PLATE 8X300X50 S355MC FE//	95 54 048 08	32	5	3 227	91 52 873 08	L INTERMEDIATE SECTION
PLATE 8X300X50 S355MC FE//	95 54 048 08	32	8	3 227 200	91 53 519 08	LI INTERMEDIATE SECT. F-GU
PLATE 8X300X50 S355MC FE//	95 54 048 08	21	3	3 713	91 57 749 08	D PIVOT SECTION
PLATE 8X300X50 S355MC FE//	95 54 048 08	54	2	3 714	91 52 862 08	D HEAD SECTION
PLATE 8X300X50 S355MC FE//	95 54 048 08	22	4	3 715 008	91 52 863 08	D INTERMEDIATE SECTION
PLATE 8X300X50 S355MC FE//	95 54 048 08	22	8	3 716	91 52 864 08	D INTERMEDIATE SECTION
PLATE 8X369X382 S355MC	97 85 716 08	14	1	2 350	91 52 778 08	SLEWING GEAR
PLATE 8X369X382 S700MC	97 85 717 08	15	1	2 350	91 52 778 08	SLEWING GEAR
PLATE 8X407X110 S355MC T Z	97 74 758 08	52	4	3 713	91 57 749 08	D PIVOT SECTION
PLATE 8X407X110 S355MC T Z	97 74 758 08	30	4	3 715 008	91 52 863 08	D INTERMEDIATE SECTION
PLATE 8X407X110 S355MC T Z	97 74 758 08	28	6	3 716	91 52 864 08	D INTERMEDIATE SECTION

Description	Item	Pos.	Quantity	Page	Assembly	Description
PLATE 8X40X246 S355MC FE//	97 73 817 08	27	4	3 226	91 52 870 08	L INTERMEDIATE SECTION
PLATE 8X40X246 S355MC FE//	97 73 817 08	27	4	3 227	91 52 873 08	L INTERMEDIATE SECTION
PLATE 8X40X246 S355MC FE//	97 73 817 08	27	4	3 227 200	91 53 519 08	LI INTERMEDIATE SECT. F-GU
PLATE 8X40X246 S355MC FE//	97 73 817 08	59	5	3 713	91 57 749 08	D PIVOT SECTION
PLATE 8X40X246 S355MC FE//	97 73 817 08	52	2	3 714	91 52 862 08	D HEAD SECTION
PLATE 8X40X246 S355MC FE//	97 73 817 08	29	4	3 715 008	91 52 863 08	D INTERMEDIATE SECTION
PLATE 8X40X246 S355MC FE//	97 73 817 08	27	4	3 716	91 52 864 08	D INTERMEDIATE SECTION
PLATE 8X64X84 S355MC FE//	97 64 835 08	35	4	2 391 001	96 45 719 08	DIESEL ENGINE, PRE-ASSEMB
PLATE 8X95X374 S700MC	97 91 624 08	12	4	3 292	91 52 865 08	D OVERRUN PROTECTION
PLATE 8x40x276 S700MC	97 08 336 08	27	4	3 220 500	91 52 849 08	S INTERMEDIATE SECTION
PLATE 8x40x276 S700MC	97 08 336 08	15	4	3 221	91 54 668 08	S INTERMEDIATE SECTION
PLATE 8x40x276 S700MC	97 08 336 08	27	4	3 223	91 52 852 08	S INTERMEDIATE SECTION
PLATE 8x40x276 S700MC	97 08 336 08	27	4	3 223 010	91 52 853 08	S INTERMEDIATE SECTION
PLATE 8x40x276 S700MC	97 08 336 08	27	4	3 223 100	91 55 327 08	S INTERMEDIATE SECTION
PLATE 8x40x276 S700MC	97 08 336 08	34	4	3 225	91 52 854 08	SL REDUCING SECTION
PLATE ASSEMBLY BG-NR. PVC	97 35 919 08	(3)	1	2 550	91 61 343 08	SA FRAME
PLATE ASSEMBLY BG-NR. PVC	97 35 919 08	(3)	1	2 550	91 61 343 08	SA FRAME
PLATE ASSEMBLY BG-NR. PVC	97 35 919 08	5	1	2 550 005	96 45 680 08	ROD CPL.
PLATE ASSEMBLY BG-NR. PVC	97 35 919 08	11	1	3 207 003	96 48 259 08	ROD CPL.
PLATE ASSEMBLY BG-NR. PVC	97 35 919 08	8	1	3 207 100	96 48 261 08	BRACKET COMPL.
PLATE ASSEMBLY BG-NR. PVC	97 35 919 08	8	1	3 207 101	96 48 292 08	BRACKET COMPL.
PLATE ASSEMBLY BG-NR. PVC	97 35 919 08	14	1	3 211 003	96 46 986 08	ROD CPL.
PLATE ASSEMBLY BG-NR. PVC	97 35 919 08	6	1	3 220 501	96 43 440 08	ROD CPL.
PLATE ASSEMBLY BG-NR. PVC	97 35 919 08	6	1	3 221 200	96 47 984 08	ROD CPL.
PLATE ASSEMBLY BG-NR. PVC	97 35 919 08	6	1	3 225 200	96 48 679 08	ROD CPL.
PLATE ASSEMBLY BG-NR. PVC	97 35 919 08	6	1	3 227 002	96 50 498 08	ROD CPL.
PLATE ASSEMBLY BG-NR. PVC	97 35 919 08	(6)	1	3 281	91 52 896 08	ERECTION FRAME
PLATE ASSEMBLY BG-NR. PVC	97 35 919 08	(6)	1	3 281	91 52 896 08	ERECTION FRAME
PLATE ASSEMBLY BG-NR. PVC	97 35 919 08	(11)	1	3 281	91 52 896 08	ERECTION FRAME
PLATE ASSEMBLY BG-NR. PVC	97 35 919 08	6	1	3 561 003	96 45 222 08	ROD CPL.
PLATE ASSEMBLY BG-NR. PVC	97 35 919 08	6	1	3 713 012	96 50 197 08	ROD CPL.
PLATE ASSEMBLY BG-NR. PVC	97 35 919 08	9	1	3 714 013	96 59 083 08	BRACKET COMPL.
PLATE ASSEMBLY BG-NR. PVC	97 35 919 08	6	1	3 714 014	96 49 456 08	BRACKET COMPL.
PLATE ASSEMBLY BG-NR. PVC	97 35 919 08	9	1	3 714 025	96 49 269 08	ROD CPL.
PLATE ASSEMBLY BG-NR. PVC	97 35 919 08	(6)	1	3 715 008	91 52 863 08	D INTERMEDIATE SECTION
PLATE ASSEMBLY BG-NR. PVC	97 35 919 08	6	1	3 716 001	96 49 159 08	ROD CPL.
PLATE CPL. SPF	96 32 539 08	4	2	2 730	91 52 803 08	BASE PLATE SLEWING PLATF
PLATE IDENTIFICATION NUMB	97 35 676 08	5	1	2 550 010	96 45 685 08	ROD
PLATE IDENTIFICATION NUMB	97 35 676 08	16	1	2 730 002	96 55 752 08	CENTRING COMPLETE
PLATE IDENTIFICATION NUMB	97 35 676 08	6	1	3 282 001	96 47 888 08	F-STAY COMPL.
PLATE IDENTIFICATION NUMB	97 35 676 08	(5)	1	3 714	91 52 862 08	D HEAD SECTION
PLATE IDENTIFICATION NUMB	97 35 676 08	7	1	3 714 013	96 49 270 08	BRACKET COMPL.
PLATE OPER. HOUR METER	97 12 910 08	58	1	2 932 082	96 67 871 08	ASSEMBLY PARTS MOUNTIN
PLATE PRE-ASS.	96 48 552 08	1	1	2 932 082	96 67 871 08	ASSEMBLY PARTS MOUNTIN
PLATE PRE-ASS. DACH	96 50 385 08	1	1	2 533 051	96 48 360 08	EL.EQUIPMENT CABIN
PLATE PRE-ASS. FE//ZN20//C	96 48 533 08	12	1	3 780 751	91 52 952 08	AIR-CRAFT & WIND WARNING
PLATE RAL 7016, SDGL, GT 4X	97 73 929 08	2	1	2 522 012	96 45 884 08	GUIDE PRE-ASS.
PLATE RD120X2 DC01 FE//ZN	95 36 382 08	16	2	3 205	91 52 880 08	F-ASSEMBLY UNIT
PLATE RD2X65 DC01 FE//ZNNI	95 41 978 08	5	2	3 206 002	96 47 960 08	LEVER COMPL.
PLATE RD40X1 DC01 FE//ZNNI	95 57 168 08	18	2	3 205	91 52 880 08	F-ASSEMBLY UNIT
PLATE RD70X2 DC01 FE//ZN20	94 90 229 08	9	1	3 207 003	96 48 259 08	ROD CPL.
PLATE RD70X2 DC01 FE//ZN20	94 90 229 08	26	2	3 281	91 52 896 08	ERECTION FRAME
PLATE RD70X2 DC01 FE//ZN20	94 90 229 08	(9)	2	3 281	91 52 896 08	ERECTION FRAME
PLATE S235JR	10 11 694 9	(20)	1	9 739 400	97 39 400	DIESEL ENGINE
PLATE WELDED	96 46 753 08	1	1	2 859	91 52 809 08	SOUND DAMPING
PLATE WELDED	96 46 754 08	2	1	2 859	91 52 809 08	SOUND DAMPING
PLATE WELDED	96 48 276 08	37	1	2 859	91 52 809 08	SOUND DAMPING
PLATE WELDED	96 48 277 08	38	1	2 859	91 52 809 08	SOUND DAMPING
PLATE WELDED	96 48 278 08	39	1	2 859	91 52 809 08	SOUND DAMPING
PLATE WELDED	96 49 851 08	2	1	3 745 011	96 49 677 08	BRACKET COMPL.

Description	Item	Pos.	Quantity	Page	Assembly	Description
PLATE WELDED	96 54 179 08	1	2	2 657	91 57 656 08	MOUNTING EQUIPMENT CRAW
PLATE WELDED RAL 7016,SD	96 52 917 08	81	1	2 520	91 53 061 08	CABIN, GLAZED
PLATFORM ST.CONST. T ZN O	92 36 315 08	26	2	3 745	91 52 948 08	SUSPENDED BALLAST
PLATING FABRIKDATEN	91 62 836 08	164	1		LR 1600-2-0	LIEBHERR CRAW.CRANE LR 1
PLATING GERMAN	91 52 810 08	161	1		LR 1600-2-0	LIEBHERR CRAW.CRANE LR 1
PLUG	92 03 811 08	512	1	2 920 633	96 52 651 08	WIRING HARNESS
PLUG	92 79 963 08	504	2	2 920 633	96 52 651 08	WIRING HARNESS
PLUG 12-POL	10 34 312 1	23	1	9 739 366	97 39 366	FASTENING PIECES ASSEMBL
PLUG 18-POL 15A SPF	60 23 250 08	(502)	12	2 932 001	96 45 393 08	RELAY CONTROL SYSTEM
PLUG 19-POL A240	10 44 366 4	(501)	1	2 920 581	96 54 405 08	TERMINAL BOX WINCH PRE-A
PLUG 24-POL A240	10 44 365 8	501	1	3 930 732	96 50 575 08	LEAD
PLUG 24-POL A240	10 44 366 0	(151)	1	2 920 369	96 54 235 08	TERMINAL BOX CPL.
PLUG 8-POL	10 04 699 9	508	16	2 932 224	96 67 873 08	CABLES MOUNTING PANEL C
PLUG 8-POL	10 04 700 0	507	14	2 932 224	96 67 873 08	CABLES MOUNTING PANEL C
PLUG 8-POL	10 04 700 1	511	16	2 932 224	96 67 873 08	CABLES MOUNTING PANEL C
PLUG BASE 9-POLE	63 01 229 08	506	41	2 932 224	96 67 873 08	CABLES MOUNTING PANEL C
PLUG BOX	11 00 548 5	51	1	6 909 010	69 09 010 08	COLLECTING RING
PLUG DIN 72585 7-POL POLY	69 24 067 08	510	1	2 920 633	96 52 651 08	WIRING HARNESS
PLUG INSERT 40-POL 10A	60 56 022 08	(501)	1	2 920 369	96 54 235 08	TERMINAL BOX CPL.
PLUG SHELL 10-POL	10 02 156 7	(153)	1	2 920 369	96 54 235 08	TERMINAL BOX CPL.
PLUG SHELL 14-POL	10 02 156 8	(153)	1	2 920 369	96 54 235 08	TERMINAL BOX CPL.
PLUG SHELL 14-POL	60 23 360 08	508	1	2 533 072	96 67 891 08	WIRING HARNESS
PLUG SHELL 14-POL	60 23 360 08	(152)	1	2 920 369	96 54 235 08	TERMINAL BOX CPL.
PLUG SHELL 14-POL	60 23 360 08	509	12	2 932 224	96 67 873 08	CABLES MOUNTING PANEL C
PLUG SHELL 14-POL	60 23 365 08	3	6	2 932 166	92 68 911 08	GROUND RAIL
PLUG SHELL 18-POL	60 23 002 08	501	7	2 533 072	96 67 891 08	WIRING HARNESS
PLUG SHELL 18-POL	60 23 002 08	501	37	2 932 224	96 67 873 08	CABLES MOUNTING PANEL C
PLUG SHELL 4-POL	60 23 359 08	523	1	2 932 224	96 67 873 08	CABLES MOUNTING PANEL C
PLUG SOCKET 0°	51 05 696 08	26	1	1 750	91 52 394 08	TOOL
PLUG SOCKET BODY 4-POLE	60 52 516 08	501	1	2 920 633	96 52 651 08	WIRING HARNESS
PLUG-IN CARD G0 COMM.SP.4	92 16 203 08	5	1	2 932 122	96 45 394 08	LICCON ASSEMBLY UNIT
PLUG-IN CARD G0Z0 PROG-SP	91 54 570 08	6	1	2 932 122	96 45 394 08	LICCON ASSEMBLY UNIT
PLUG-IN CARD G0Z1 PRPG.SP.	91 42 856 08	7	1	2 932 122	96 45 394 08	LICCON ASSEMBLY UNIT
PLUG-IN CARD G0Z2 PROG-S	91 42 857 08	8	1	2 932 122	96 45 394 08	LICCON ASSEMBLY UNIT
PLUG-IN CARD G0Z3 PROG-S	91 42 858 08	9	1	2 932 122	96 45 394 08	LICCON ASSEMBLY UNIT
PLUG-IN CARD G0Z4 PROG-S	91 42 859 08	10	1	2 932 122	96 45 394 08	LICCON ASSEMBLY UNIT
PLUG-IN CARD G0Z5 PROG-S	91 42 860 08	11	1	2 932 122	96 45 394 08	LICCON ASSEMBLY UNIT
PLUG-IN CONNECTOR	10 49 058 6	6	1	X1004047	10 04 047 7	WINCH REVOLUTION TRANS
PLUG-IN NOZZLE 1,5	10 81 535 0	8	2	X1041325	10 41 325 5	CHANGE-OVER BLOCK
PLUG-IN PIPE 70MM St/CFW	10 01 273 3	21	1	9 739 349	97 39 349	CONNECTION F.WATER PIPE
PLUG-IN SLEEVE	77 20 023 08	595	1	2 990	91 59 244 08	COMPRESSED AIR PLANT
PLUG-IN SLEEVE E6-4	77 20 022 08	592	2	2 990	91 59 244 08	COMPRESSED AIR PLANT
POCKET KUNSTSTOFF	74 03 000 08	28	1	2 520 034	96 45 984 08	INTERIOR PANELING
POT	10 27 991 9	2	1	5 517 203	55 17 203 08	AIR FILTER
POUCH SOCKET 27-29 SPF	10 87 660 1	2	1	2 311	91 52 834 08	ROPE WITH ACCESSORIES 1
POUCH SOCKET 27-29 SPF	10 87 660 1	2	1	2 313	91 61 580 08	ROPES FOR WINCHES 3
POWER SUPPLY 4	96 19 563 08	2	1	2 932 122	96 45 394 08	LICCON ASSEMBLY UNIT
POWER SUPPLY 4	96 19 563 08	15	1	2 932 160	96 54 385 08	SWITCH CABINET
PRECISION RESISTOR -40/+12	10 44 951 6	2	3	2 533 066	96 48 365 08	ELECTRIC ADD-ON PARTS CA
PREMOUNTED PLUG SOCKET	96 49 314 08	13	1	2 533 066	96 48 365 08	ELECTRIC ADD-ON PARTS CA
PRESSURE BALANCE	10 49 340 8	3	1	X1048992	10 48 992 6	CONTROL BLOCK
PRESSURE CONTROL VALVE	10 34 282 3	61	1	2 970	91 61 776 08	HYDRAULICS
PRESSURE CONTROL VALVE	10 87 048 7	28	1	2 970	91 61 776 08	HYDRAULICS
PRESSURE CONTROL VALVE	51 14 853 08	29	2	2 970	91 61 776 08	HYDRAULICS
PRESSURE FILTER	51 06 715 08	71	1	2 970	91 61 776 08	HYDRAULICS
PRESSURE GAUGE 63	75 00 011 08	30	1	1 750	91 52 394 08	TOOL
PRESSURE GAUGE 63	75 00 018 08	31	2	1 750	91 52 394 08	TOOL
PRESSURE GAUGE 63	75 00 024 08	184	3	2 970	91 61 776 08	HYDRAULICS
PRESSURE GAUGE CONNECT	47 09 005 08	604	1	2 978 100	91 52 796 08	ADDNL.HYDR.ERECTION DEV
PRESSURE GAUGE CONNECT	47 09 008 08	32	3	1 750	91 52 394 08	TOOL

Description	Item	Pos.	Quantity	Page	Assembly	Description
PRESSURE LIMITING VALVE	10 22 274 0	2	1	9 739 369	97 39 369	PRESSURE PIPE
PRESSURE LIMITING VALVE	10 48 973 4	2	1	5 113 005	51 13 005 08	CONTROL BLOCK
PRESSURE LIMITING VALVE	57 11 301 08	31	1	5 113 086	51 13 086 08	PROPORTIONAL VALVE
PRESSURE LIMITING VALVE	57 12 325 08	2	1	5 718 989	57 18 989 08	CONNECTING PLATE
PRESSURE LIMITING VALVE	57 15 139 08	1	2	X1065068	10 65 068 8	CONNECTING PLATE
PRESSURE LIMITING VALVE	57 15 145 08	1	1	5 715 142	57 15 142 08	CONNECTING PLATE
PRESSURE LIMITING VALVE	57 15 147 08	4	1	5 715 142	57 15 142 08	CONNECTING PLATE
PRESSURE LIMITING VALVE	57 15 963	2	1	5 715 142	57 15 142 08	CONNECTING PLATE
PRESSURE LIMITING VALVE	57 15 963	2	1	5 719 030	57 19 030 08	CONNECTING PLATE
PRESSURE LIMITING VALVE	57 16 910 08	8	1	X1042440	10 42 440 2	CONTROL BLOCK
PRESSURE LIMITING VALVE	57 16 910 08	2	1	X1048992	10 48 992 6	CONTROL BLOCK
PRESSURE LIMITING VALVE	57 18 994 08	1	2	5 718 989	57 18 989 08	CONNECTING PLATE
PRESSURE LIMITING VALVE	57 19 033 08	1	2	5 719 030	57 19 030 08	CONNECTING PLATE
PRESSURE LIMITING VALVE	70 28 133	2	1	X1065068	10 65 068 8	CONNECTING PLATE
PRESSURE LIMITING VALVE 1	10 45 106 0	9	1	X1042440	10 42 440 2	CONTROL BLOCK
PRESSURE LIMITING VALVE 2	10 47 222 8	907	1	X1048944	10 48 944 9	CONTROL BLOCK
PRESSURE LIMITING VALVE 2	10 66 433 3	56	1	X1041101	10 41 101 5	TILT-BACK SUPPORT
PRESSURE LIMITING VALVE 2	10 66 433 3	470	1	X1041101	10 41 101 8	TILT-BACK SUPPORT
PRESSURE LIMITING VALVE 3	10 81 528 9	22	1	X1041101	10 41 101 9	HYDRO CYLINDER
PRESSURE LIMITING VALVE	10 47 222 7	905	1	X1048944	10 48 944 9	CONTROL BLOCK
PRESSURE LIMITING VALVE	51 14 572 08	72	1	2 970	91 61 776 08	HYDRAULICS
PRESSURE LIMITING VALVE	51 14 562 08	7	1	3 978 100	91 56 428 08	HYDR. SUSPENDED BALLAST
PRESSURE LIMITING VALVE	51 14 568 08	30	2	2 970	91 61 776 08	HYDRAULICS
PRESSURE LIMITING VALVE	51 14 176 08	113	1	2 970	91 61 776 08	HYDRAULICS
PRESSURE LIMITING VALVE	51 14 177 08	114	2	2 970	91 61 776 08	HYDRAULICS
PRESSURE LIMITING VALVE	51 14 177 08	6	1	2 978 100	91 52 796 08	ADDNL.HYDR.ERECTION DEV
PRESSURE LIMITING VALVE	51 14 177 08	10	1	2 978 100	91 52 827 08	ADDNL.HYDR.RETAINING DEV
PRESSURE LIMITING VALVE	51 14 177 08	10	1	2 978 200	91 54 843 08	ADD.HYDR.S_RETAINING RAM
PRESSURE LIMITING VALVE	51 14 333 08	8	1	2 975 000	91 57 881 08	ADDNL. HYDR. F. ERECTING W
PRESSURE LIMITING VALVE	51 14 569 08	2	1	2 975 600	91 44 662 08	ADDITIONAL HYDRAULICS
PRESSURE LIMITING VALVE pv	51 04 687 08	11	2	2 970	91 61 776 08	HYDRAULICS
PRESSURE LINE	10 03 730 0	41	1	9 739 494	97 39 494	EXHAUST TC MOUNTING
PRESSURE LINE	10 34 309 2	1	1	9 739 356	97 39 356	PIPELINE INSTALLATION
PRESSURE LINE	10 34 309 3	4	1	9 739 356	97 39 356	PIPELINE INSTALLATION
PRESSURE LINE	10 34 309 5	6	1	9 739 369	97 39 369	PRESSURE PIPE
PRESSURE PIPE	10 22 273 9	1	1	9 739 369	97 39 369	PRESSURE PIPE
PRESSURE PIPE	97 39 369	101	1	X1012059	10 12 059 0	DIESEL ENGINE
PRESSURE RELIEF VALVE pv	51 14 975 08	54	4	2 970	91 61 776 08	HYDRAULICS
PRESSURE SENS.RETAINING	96 47 916 08	3	1	2 978 100	91 52 827 08	ADDNL.HYDR.RETAINING DEV
PRESSURE SENS.RETAINING	96 47 918 08	4	1	2 970	91 61 776 08	HYDRAULICS
PRESSURE SENS.RETAINING	96 47 917 08	3	1	2 978 200	91 54 843 08	ADD.HYDR.S_RETAINING RAM
PRESSURE SENSOR	10 01 247 0	(1)	1	9 739 318	97 39 318	SENSOR ELEMENT
PRESSURE SENSOR -0,08-0	10 81 691 3	1	1	1 681 021	96 65 122 08	SENSOR COMPL.
PRESSURE SENSOR 0-400/400	10 81 373 8	(1)	2	2 978 100	91 52 796 08	ADDNL.HYDR.ERECTION DEV
PRESSURE SENSOR 0-400/400	10 81 618 5	(1)	2	2 970	91 61 776 08	HYDRAULICS
PRESSURE SENSOR 0-400/400	10 81 618 5	(1)	2	2 978 100	91 52 827 08	ADDNL.HYDR.RETAINING DEV
PRESSURE SENSOR 0-400/400	10 81 618 5	(1)	2	2 978 200	91 54 843 08	ADD.HYDR.S_RETAINING RAM
PRESSURE SENSOR 0-750/750	10 81 373 9	(1)	5	2 970	91 61 776 08	HYDRAULICS
PRESSURE SENSOR 0-750/750	10 81 373 9	(1)	1	2 977 200	91 52 826 08	SUPPL. HYDR. PUMP 5+6
PRESSURE SENSOR ERECT. D	96 47 919 08	3	1	2 978 100	91 52 796 08	ADDNL.HYDR.ERECTION DEV
PRESSURE SENSORS PUMPS	96 47 915 08	3	1	2 970	91 61 776 08	HYDRAULICS
PRESSURE SPRING	10 00 816 5	7	1	X1047220	10 47 220 0	ADJUSTMENT
PRESSURE SPRING	10 21 753 2	7	1	X1065300	10 65 300 9	CONTROL ELEMENT
PRESSURE SPRING	50 15 240 08	76	22	X1065015	10 65 015 8	DRIVE
PRESSURE SPRING	50 15 240 08	76	32	X1080159	10 80 159 2	DRIVE
PRESSURE SPRING	51 07 145 08	19	1	5 114 975	51 14 975 08	PRESSURE RELIEF VALVE
PRESSURE SPRING	51 07 971 08	4	1	5 114 176	51 14 176 08	PRESSURE LIMITING VALVE
PRESSURE SPRING	51 07 971 08	2	1	5 114 320	51 14 320 08	PRETENSIONING VALVE
PRESSURE SPRING	51 07 975 08	(26)	2	2 970	91 61 776 08	HYDRAULICS
PRESSURE SPRING	51 07 975 08	9	1	5 114 176	51 14 176 08	PRESSURE LIMITING VALVE

Description	Item	Pos.	Quantity	Page	Assembly	Description
PRESSURE SPRING	51 07 975 08	9	1	5 114 177	51 14 177 08	PRESSURE LIMITING VALVE
PRESSURE SPRING	51 07 975 08	7	1	5 114 320	51 14 320 08	PRETENSIONING VALVE
PRESSURE SPRING	51 10 151 08	4	1	5 114 177	51 14 177 08	PRESSURE LIMITING VALVE
PRESSURE SPRING	56 00 192 08	6	1	2 522 011	96 45 602 08	CLOSING DEVICE
PRESSURE SPRING	57 00 095 08	8	1	5 026 126	50 26 126 08	SOLENOID VALVE
PRESSURE SPRING	57 06 304 08	4	1	2 550 008	96 47 628 08	RETAINER CPL.
PRESSURE SPRING	57 06 304 08	4	1	2 550 009	96 47 645 08	RETAINER CPL.
PRESSURE SPRING	70 22 131	9	1	X1065300	10 65 300 9	CONTROL ELEMENT
PRESSURE SPRING	70 23 659	3	1	X1047220	10 47 220 8	ADJUSTMENT
PRESSURE SPRING	70 27 053	46	1	X1065300	10 65 300 9	CONTROL ELEMENT
PRESSURE SPRING 1,8X7,4X4	72 00 295 01	31	1	9 000 521	90 00 521 4	ANGULAR GEAR
PRESSURE SPRING 1,9X6,9X2	51 07 359 08	6	1	5 711 301	57 11 301 08	PRESSURE LIMITING VALVE
PRESSURE SPRING VERZINK	11 30 556 8	75	22	X1065015	10 65 015 8	DRIVE
PRESSURE SPRING VERZINK	11 30 556 8	75	32	X1080159	10 80 159 2	DRIVE
PRESSURE SWITCH 0-20/300	10 28 953 6	47	2	2 970	91 61 776 08	HYDRAULICS
PRESSURE SWITCH 0-20/300	10 28 953 6	7	1	2 975 153	91 62 051 08	ADDITIONAL HYDRAULICS WI
PRESSURE SWITCH 0-20/300	10 28 953 6	7	1	2 975 700	91 52 774 08	ADDITIONAL HYDRAULICS WI
PRESSURE SWITCH 0-8/300	10 22 093 3	46	1	2 970	91 61 776 08	HYDRAULICS
PRESSURE SWITCH 0-8/300	10 22 093 3	6	1	2 975 153	91 62 051 08	ADDITIONAL HYDRAULICS WI
PRESSURE SWITCH 0-8/300	10 22 093 3	6	1	2 975 700	91 52 774 08	ADDITIONAL HYDRAULICS WI
PRESSURE SWITCH 1,5-26 BA	57 14 891 08	6	1	2 831	91 62 179 08	AIR COND. UNIT SUPERSTRU
PRESSURE SWITCH 10-100/40	51 06 769 08	44	1	2 970	91 61 776 08	HYDRAULICS
PRESSURE TRANSDUCER PU	96 47 936 08	3	1	2 977 200	91 52 826 08	SUPPL. HYDR. PUMP 5+6
PRESSURE TRANSMITTER	10 22 274 1	13	1	9 739 318	97 39 318	SENSOR ELEMENT
PRESSURE TRANSMITTER 0-5	10 01 274 0	(1)	1	9 739 318	97 39 318	SENSOR ELEMENT
PRESSURE TRANSMITTER B	96 36 406 08	90	1	3 978 019	91 56 431 08	AUX.HYDR.CYLINDER SB-BW
PRESSURE TRANSMITTER C	10 11 740 7	11	1	9 739 318	97 39 318	SENSOR ELEMENT
PRESSURE TRANSMITTER CP	10 11 740 4	10	1	9 739 318	97 39 318	SENSOR ELEMENT
PRESSURE TRANSMITTER C	10 11 740 9	12	1	9 739 318	97 39 318	SENSOR ELEMENT
PRESSURE VALVE	57 15 296 08	8	1	5 113 086	51 13 086 08	PROPORTIONAL VALVE
PRESSURELIMITINGVALVECA	11 11 012 6	6	2	X1041325	10 41 325 5	CHANGE-OVER BLOCK
PRETENSIONING VALVE pmax	51 14 320 08	7	1	2 975 000	91 57 881 08	ADDNL. HYDR. F. ERECTING W
PRETENSIONING VALVE pv=30	51 13 082 08	11	1	2 978 100	91 52 827 08	ADDNL.HYDR.RETAINING DEV
PRETENSIONING VALVE pv=30	51 13 082 08	11	1	2 978 200	91 54 843 08	ADD.HYDR.S_RETAINING RAM
PRETENSIONING VALVE pv=30	10 46 788 6	19	4	1 975 006	91 52 509 08	ADD.HYDR.UNIT SUPPORT CY
PRINTED CIRCUIT BOARD(PCB	66 10 179 08	4	1	2 922 001	92 84 311 08	BUS PCB
PROFIL CLAMP 108/K1/5 A2-70	10 45 120 6	115	1	2 391 001	96 45 719 08	DIESEL ENGINE, PRE-ASSEMB
PROFILE CORD	50 15 070 14	41	1.6	X1065015	10 65 015 5	GEARBOX
PROFILE CORD	50 15 070 14	41	1.6	X1080159	10 80 159 0	GEARBOX
PROFILE PACKING	10 03 234 8	2	1	9 739 242	97 39 242	CYLINDER LINER
PROFILE RING PR10-S/L A3P	47 71 003 08	594	1	2 990	91 59 244 08	COMPRESSED AIR PLANT
PROFILE RING PR6-S/L A3P	47 71 014 08	591	2	2 990	91 59 244 08	COMPRESSED AIR PLANT
PROPORTIONAL MAGNET	11 16 191 9	1	1	X1011497	10 11 497 5	CONTROL VALVE
PROPORTIONAL MAGNET 24V	10 47 143 7	(2)	2	X1035924	10 35 924 5	VARIABLE PUMP
PROPORTIONAL MAGNET 24V	10 47 143 7	(2)	2	X1035924	10 35 924 6	VARIABLE PUMP
PROPORTIONAL MAGNET 24V	10 47 143 7	(1)	2	X1035924	10 35 924 9	VARIABLE PUMP
PROPORTIONAL MAGNET 24V	57 19 117 08	13	2	5 719 113	57 19 113 08	CONTROL UNIT
PROPORTIONAL MAGNET 24V	57 19 117 08	13	2	X1029184	10 29 184 0	CONTROL UNIT
PROPORTIONAL VALVE NG12	51 13 086 08	110	1	2 970	91 61 776 08	HYDRAULICS
PROTECTING CAP	70 02 748	(1)	1	2 970	91 61 776 08	HYDRAULICS
PROTECTING CAP 16POL	60 56 181 08	(502)	1	2 920 369	96 54 235 08	TERMINAL BOX CPL.
PROTECTING CAP 24POL	60 56 180 08	(502)	1	2 920 369	96 54 235 08	TERMINAL BOX CPL.
PROTECTING CAP A240	69 24 046 08	3	1	2 920 596	96 64 597 08	DUMMY PLUG
PROTECTING CAP A240	69 24 046 08	1	1	6 909 010	69 09 010 08	COLLECTING RING
PROTECTING CAP MS A240	69 18 128 08	(502)	1	2 920 581	96 54 405 08	TERMINAL BOX WINCH PRE-A
PROTECTING CAP MS A240	69 18 129 08	39	1	2 920 369	96 54 235 08	TERMINAL BOX CPL.
PROTECTING CAP MS A240	69 18 129 08	(504)	1	3 930 734	96 54 401 08	TERMINAL BOX
PROTECTING CAP MS A240	69 18 129 08	2	1	6 909 010	69 09 010 08	COLLECTING RING
PROTECTING CAP SW10	77 90 201 08	2	6	1 830 102	92 26 483 08	TERMINAL BOARD PRE-ASS.
PROTECTION GUARD	10 01 246 2	4	1	9 739 159	97 39 159	STARTER

Description	Item	Pos.	Quantity	Page	Assembly	Description
PROTECTION GUARD 4X307X7	97 65 557 08	4	2	2 350	91 52 778 08	SLEWING GEAR
PROTECTION PLATE WELDED	96 44 241 08	18	1	2 310	91 52 503 08	WINCH 1
PROTECTION PLATE WELDED	96 44 242 08	19	1	2 310	91 52 503 08	WINCH 1
PROTECTION PLATE WELDED	96 50 779 08	32	1	2 340	91 52 776 08	WINCH 4 LUFFING GEAR
PROTECTION PLATE WELDED	96 50 778 08	31	1	2 340	91 52 776 08	WINCH 4 LUFFING GEAR
PROTECTIVE HOOD V2A	10 04 105 3	19	2	2 925 002	96 58 856 08	EQUIPMENT CAMERA SLEW C
PROTECTIVE HOSE 30MM AL-	11 11 839 6	(40)	0.38	9 739 400	97 39 400	DIESEL ENGINE
PROXIMITY SWITCH BERUEHR	10 09 761 3	(2)	1	2 711	91 52 800 08	CENT. LUBRIC. SYSTEM SUP
PROXIMITY SWITCH BERUEHR	69 27 015 08	5	2	1 920 308	96 48 384 08	ELECTR.CRAWLER SUPPORT
PROXIMITY SWITCH BERUEHR	69 27 015 08	5	2	1 920 309	96 48 385 08	ELECTR.CRAWLER SUPPORT
PROXIMITY SWITCH BERUEHR	69 27 015 08	(1)	2	2 350	91 52 778 08	SLEWING GEAR
PULL ROD	10 01 471 5	18	4	X1032716	10 32 716 7	ELECTRIC PUMP
PULL-BACK PLATE	70 23 747	24	1	X1047220	10 47 220 4	DRIVING GEAR
PULL-BACK PLATE	70 24 265	7	1	5 701 129	57 01 129 08	DRIVING GEAR
PUMP COVER	10 65 068 9	4	1	X1035924	10 35 924 9	VARIABLE PUMP
PUMP ELEMENT	10 03 827 2	17	2	7 743 566	77 43 566 08	ELECTRIC PUMP
PUMP ELEMENT	10 03 827 2	13	1	X1032716	10 32 716 7	ELECTRIC PUMP
PUMP ELEMENT	77 43 875 08	11	1	X1032716	10 32 716 7	ELECTRIC PUMP
PUMP F. WINCH 5+6	91 52 822 08	122	1		LR 1600-2-0	LIEBHERR CRAW.CRANE LR 1
PUMP F.SLEWING GEAR	91 54 561 08	123	1		LR 1600-2-0	LIEBHERR CRAW.CRANE LR 1
PUMP HOUSING	10 01 469 3	1	1	7 743 566	77 43 566 08	ELECTRIC PUMP
PUMP HOUSING	10 01 469 3	4	1	X1032716	10 32 716 7	ELECTRIC PUMP
PUMP KSW-1-30/120	10 17 191 7	49	1	9 000 510	90 00 510 6	ANGULAR GEAR
PUMP KSW-1-30/120	10 17 191 7	49	1	9 000 521	90 00 521 4	ANGULAR GEAR
PUMP MP41 SPF	59 10 554 08	12	1	2 520 032	96 45 980 08	WINDSHIELD WASHER INSTAL
PUMP RETURN FLOW	77 43 728 08	1	1	1 402	91 58 480 08	CENTRALIZED LUBRICATION
PUMP RETURN FLOW	77 43 728 08	10	1	2 711	91 52 800 08	CENT. LUBRIC. SYSTEM SUP
PUMP SUPPORT	10 32 692 6	4	1	X1035924	10 35 924 6	VARIABLE PUMP
PUMP SUPPORT	11 17 100 3	4	1	X1035924	10 35 924 5	VARIABLE PUMP
PUMP SUPPORT	57 19 006 08	7	1	X1035924	10 35 924 7	VARIABLE PUMP
PUSH BUTTON	10 47 561 7	2	1	2 780 244	91 52 951 08	EMERGENCY CUT-OFF CRAN
PUSH BUTTON	60 61 430 08	14	22	2 533 020	96 67 888 08	CONTROLS AND FITTINGS RI
PUSH BUTTON	60 61 430 08	6	7	2 533 061	96 48 370 08	DASH BORD ARM REST LEFT
PUSH BUTTON	60 61 430 08	6	7	2 533 063	96 48 371 08	DASH BORD ARM REST RIGH
PUSH-BUTTON CAP FLACH G	60 61 439 08	9	17	2 533 020	96 67 888 08	CONTROLS AND FITTINGS RI
PUSH-BUTTON CAP FLACH G	60 61 439 08	13	4	2 533 061	96 48 370 08	DASH BORD ARM REST LEFT
PUSH-BUTTON CAP FLACH G	60 61 439 08	13	1	2 533 063	96 48 371 08	DASH BORD ARM REST RIGH
PUSH-BUTTON CAP FLACH K	60 61 444 08	12	4	2 533 020	96 67 888 08	CONTROLS AND FITTINGS RI
PUSH-BUTTON CAP FLACH K	60 61 444 08	7	2	2 533 061	96 48 370 08	DASH BORD ARM REST LEFT
PUSH-BUTTON CAP FLACH K	60 61 444 08	5	6	2 533 063	96 48 371 08	DASH BORD ARM REST RIGH
PUSH-BUTTON CAP FLACH RO	60 61 431 08	15	1	2 533 020	96 67 888 08	CONTROLS AND FITTINGS RI
PUSH-BUTTON CAP FLACH RO	60 61 431 08	5	1	2 533 061	96 48 370 08	DASH BORD ARM REST LEFT
QUICK COUPLING FEMALE G	57 17 231 08	4	1	5 123 682	51 23 682 08	MOUNTING - PISTON W. PUM
QUICK RELEASE CONNECTIO	91 54 899 08	307	1		LR 1600-2-0	LIEBHERR CRAW.CRANE LR 1
QUICK RELEASE PIN 20X171,	11 32 019 4	38	4	2 340	91 52 776 08	WINCH 4 LUFFING GEAR
RADIAL PACKING SET DRIVE	10 33 111 6	(98)	1	X1035924	10 35 924 1	VARIABLE PUMP
RADIAL PACKING SET DRIVE	10 33 111 6	98	1	X1131496	11 31 496 5	DRIVING GEAR
RADIAL SEAL 70X90X7	70 08 986	10	1	X1035482	10 35 482 8	VARIABLE DISPLACEMENT MO
RADIAL SEAL 70X90X7	70 08 986	10	1	X1042876	10 42 876 6	VARIABLE DISPLACEMENT MO
RADIAL SEAL 70X90X7	70 08 986	10	1	X1042876	10 42 876 7	VARIABLE DISPLACEMENT MO
RADIAL SEAL 70X90X7	70 08 986	10	1	X1042876	10 42 876 8	VARIABLE DISPLACEMENT MO
RADIATOR	96 60 027 08	11	1	2 391	91 61 062 08	DIESEL ENGINE CPL.
RADIATOR UNIT AL	10 41 290 3	1	1	2 391 023	96 45 720 08	RADIATOR, PRE-ASSEMBLED
RADIATOR, PRE-ASSEMBLED	96 45 720 08	120	1	2 391 001	96 45 719 08	DIESEL ENGINE, PRE-ASSEMB
RADIO ANTENNA PRE-ASS.	96 24 498 08	1	1	2 780 854	96 37 908 08	GSM MODULE
RAIL PAIR	10 65 048 9	70	1	X1111334	11 11 334 3	OPERATOR SEAT
REAR REST HANDLE	10 49 234 8	21	1	X1111334	11 11 334 3	OPERATOR SEAT
REAR VISION MIRROR UNIT 20	10 28 684 0	(1)	1	2 790	91 60 975 08	MIRROR ATTACHM.IN CRANE
REAR WINDOW ESG-GLAS SP	97 68 381 08	1	1	2 520 031	96 45 610 08	REAR WINDOW PRE-ASS.
REAR WINDOW PRE-ASS. SPF	96 45 610 08	7	1	2 520	91 53 061 08	CABIN, GLAZED

Description	Item	Pos.	Quantity	Page	Assembly	Description
RECEPTACLE 6,3X1-2,5 TIN-P	60 22 034 08	72	2	2 533 072	96 67 891 08	WIRING HARNESS
RECEPTACLE 6,3X1-2,5 TIN-P	60 22 034 08	12	2	2 780 320	91 05 067 08	ACOUST.WARN. SLEWING G
RECEPTACLE 6,3X1-2,5 TIN-P	60 22 034 08	72	12	2 920 633	96 52 651 08	WIRING HARNESS
RECEPTACLE 9,5X1-2,5 CUSN	60 22 084 08	143	2	2 533 072	96 67 891 08	WIRING HARNESS
RECEPTACLE FOR TABS 0,3-1	60 22 037 08	(63)	3	2 920 581	96 54 405 08	TERMINAL BOX WINCH PRE-A
RECEPTACLE FOR TABS 0,3-1	60 22 037 08	(63)	3	2 920 581	96 54 405 08	TERMINAL BOX WINCH PRE-A
RECEPTACLE FOR TABS 0,3-1	60 22 037 08	(63)	3	2 920 581	96 54 405 08	TERMINAL BOX WINCH PRE-A
RECEPTACLE FOR TABS 0,3-1	60 22 037 08	(63)	22	2 920 581	96 54 405 08	TERMINAL BOX WINCH PRE-A
RECEPTACLE FOR TABS 0,3-1	60 22 037 08	(63)	14	3 930 734	96 54 401 08	TERMINAL BOX
RECEPTACLE FOR TABS 1,0	60 23 205 08	62	134	2 533 072	96 67 891 08	WIRING HARNESS
RECEPTACLE FOR TABS 6,3X	60 23 033 08	134	10	2 920 633	96 52 651 08	WIRING HARNESS
REDUCER M22/M14X1,5	10 35 483 9	4	1	X1033421	10 33 421 5	OIL AIR COOLER
REDUCER M25X1,5 M16X1,5 P	10 04 464 8	15	2	2 780 915	96 48 377 08	ADD-ON PARTS EXTERNAL F
REDUCING PIECE 81,5/53,5 P	10 42 478 5	37	2	2 520 034	96 45 984 08	INTERIOR PANELING
REDUCING STUD TR 10/6/10L	10 34 230 2	3	1	9 739 356	97 39 356	PIPELINE INSTALLATION
REDUCTION M25X1,5/M20X1,5	60 26 064 08	521	3	2 920 633	96 52 651 08	WIRING HARNESS
REDUCTION M32X1,5/M20X1,5	60 26 065 08	7	1	2 780 524	96 52 968 08	CABLE DRUM COMPL.
REDUCTION M32X1,5/M20X1,5	60 26 065 08	289	1	2 920 448	96 48 794 08	TERMINAL BOX CPL.
REDUCTION M32X1,5/M20X1,5	60 26 065 08	(504)	1	2 920 581	96 54 405 08	TERMINAL BOX WINCH PRE-A
REDUCTION M32X1,5/M20X1,5	60 26 065 08	(503)	1	3 930 734	96 54 401 08	TERMINAL BOX
REDUCTION M32X1,5/M25X1,5	60 26 066 08	320	1	3 930 009	96 50 573 08	CABLE DRUM COMPL.
REDUCTION M32X1,5/M25X1,5	60 26 066 08	270	1	3 930 153	96 48 489 08	CABLE DRUM COMPL.
REDUCTION M32X1,5/M25X1,5	60 26 066 08	506	1	3 930 732	96 50 575 08	LEAD
REDUCTION M50X1,5/M40X1,5	60 26 070 08	20	1	1 920 418	96 48 687 08	TERMINAL BOX CPL.
REFRIGERANT 12KG FLASCH	70 20 440	8	2.2	2 831	91 62 179 08	AIR COND. UNIT SUPERSTRU
REGULATION HYDRAULIC	70 23 643	5	1	X1035924	10 35 924 8	VARIABLE PUMP
REGULATOR	10 47 219 6	3	1	X1035924	10 35 924 7	VARIABLE PUMP
REGULATOR	10 47 219 6	3	1	X1035924	10 35 924 8	VARIABLE PUMP
REGULATOR	10 47 599 4	(1)	1	9 739 343	97 39 343	GENERATOR, PRE-ASSEMBLE
REGULATOR ELEMENT	10 47 220 2	3	1	X1047219	10 47 219 6	REGULATOR
REGULATOR ELEMENT	57 19 008 08	2	1	X1047219	10 47 219 6	REGULATOR
REINFORCED RUBBER HOSE	79 00 429 08	19	1	1 750	91 52 394 08	TOOL
RELAY	10 01 737 4	13	1	2 920 083	96 48 319 08	ELECTRIC FOR BATTERY BOX
RELAY 24V	63 01 021 08	42	51	2 932 001	96 45 393 08	RELAY CONTROL SYSTEM
RELAY 24V 10A SPF	63 01 215 08	26	23	2 932 082	96 67 871 08	ASSEMBLY PARTS MOUNTIN
RELAY 24V/1S 26X26X24MM	63 01 051 08	25	4	2 932 082	96 67 871 08	ASSEMBLY PARTS MOUNTIN
RELAY 24V/1W 26X26X24MM	63 01 054 08	27	1	2 932 082	96 67 871 08	ASSEMBLY PARTS MOUNTIN
RELAY CONTROL SYSTEM	96 45 393 08	4	1	2 932	91 68 869 08	SWITCHBOX MOUNTING PART
RELAY SUPPORT 1.5X725X518	97 68 157 08	21	1	2 932 001	96 45 393 08	RELAY CONTROL SYSTEM
REP-CYLINDERBUSHING R-M	10 22 231 8	54	6	9 739 242	97 39 242	CYLINDER LINER
REP-CYLINDERBUSHING R-M	10 22 231 9	51	6	9 739 242	97 39 242	CYLINDER LINER
REP-CYLINDERBUSHING R-M	10 22 232 0	53	6	9 739 242	97 39 242	CYLINDER LINER
REP-CYLINDERBUSHING R-M	10 22 232 1	52	6	9 739 242	97 39 242	CYLINDER LINER
REP-PISTON CPL. -0,20MM	10 22 233 2	51	1	9 739 246	97 39 246	PISTON
REP-PISTON CPL. -0,40MM	10 22 233 4	52	1	9 739 246	97 39 246	PISTON
REP-PISTON CPL. -0,60MM	10 22 233 1	53	1	9 739 246	97 39 246	PISTON
REP.KIT CENTRY WIRING	96 73 638 08	999	1	X1034010	10 34 010 5	WARNING LIGHT
REP1-BIG-END BEARING -0,25	10 01 215 2	52	1	9 739 287	97 39 287	CONROD
REP1-MAIN BEARING -0,25MM	10 01 208 8	62	7	9 739 102	97 39 102	CRANKSHAFT BEARINGS
REP1-STOP WASHER	10 01 211 8	71	2	9 739 102	97 39 102	CRANKSHAFT BEARINGS
REP2-BIG-END BEARING -0,50	10 01 215 3	53	1	9 739 287	97 39 287	CONROD
REP2-MAIN BEARING -0,50MM	10 01 210 9	63	7	9 739 102	97 39 102	CRANKSHAFT BEARINGS
REP2-STOP WASHER	10 01 212 0	72	2	9 739 102	97 39 102	CRANKSHAFT BEARINGS
REP3-BIG-END BEARING -0,75	10 01 215 4	54	1	9 739 287	97 39 287	CONROD
REP3-MAIN BEARING -0,75MM	10 01 211 0	64	7	9 739 102	97 39 102	CRANKSHAFT BEARINGS
REP4-BIG-END BEARING -1,00	10 01 215 5	55	1	9 739 287	97 39 287	CONROD
REP4-MAIN BEARING -1,00MM	10 01 211 2	65	7	9 739 102	97 39 102	CRANKSHAFT BEARINGS
REPAIR KIT	11 00 309 4	999	1	5 026 573	50 26 573 08	AIR DRYER
REPAIR KIT PIPE LINE	97 39 322	11	1	9 739 386	97 39 386	CRANKCASE BREATHER
REPAIR KIT SOLENOID VALVE	10 87 707 3	(998)	1	2 990	91 59 244 08	COMPRESSED AIR PLANT

Description	Item	Pos.	Quantity	Page	Assembly	Description
REPAIR SET PRESSURE GOV	11 00 308 9	998	1	5 026 573	50 26 573 08	AIR DRYER
REPLACEMENT PARTS SET	10 87 351 7	5	1	6 060 950	60 60 950 08	MASTER SWITCH
RESET PISTON	10 00 815 5	1	1	X1047220	10 47 220 0	ADJUSTMENT
RESET ROD	10 00 815 4	6	1	X1047220	10 47 220 0	ADJUSTMENT
RESET ROD	10 00 815 6	2	1	X1047220	10 47 220 0	ADJUSTMENT
RESET ROD	10 00 815 7	3	1	X1047220	10 47 220 0	ADJUSTMENT
RESET ROD	10 00 815 8	4	1	X1047220	10 47 220 0	ADJUSTMENT
RESET ROD	10 00 816 0	5	1	X1047220	10 47 220 0	ADJUSTMENT
RESISTANCE MODULE PBTG	10 02 485 7	22	1	2 932 082	96 67 871 08	ASSEMBLY PARTS MOUNTIN
RESISTOR 15R 5% 50W 50W	63 50 576 08	15	1	2 913 005	96 28 696 08	INTERIOR HOUSING PRE-ASS.
RESISTOR 1K 5% 3W 75PPM/K	63 50 585 08	2	1	2 932 515	96 45 911 08	INSERTION MODULE
RESISTOR 47R 1% 25W	63 50 170 08	46	8	2 932 001	96 45 393 08	RELAY CONTROL SYSTEM
RESISTOR 500R 0,1% 3W 20PP	63 50 515 08	4	2	2 932 515	96 45 911 08	INSERTION MODULE
RESISTOR NETWORK 1K X8 5	63 50 855 08	20	2	2 922 001	92 84 311 08	BUS PCB
RESISTOR NETWORK 22K X8	63 50 842 08	7	10	2 922 001	92 84 311 08	BUS PCB
REST WELDED FE//ZNNI8//CN/	96 50 494 08	14	2	3 227 002	96 50 498 08	ROD CPL.
REST WELDED FE//ZNNI8//CN/	96 59 096 08	22	1	3 714 009	96 49 267 08	LUFFING PULLEY BLOCK COM
RESTRICTOR CAP	10 01 754 4	1	1	9 739 186	97 39 186	ENGINE BRAKE CPL.
RESTRICTOR CAP 130	55 17 068 08	3	1	2 393	91 52 787 08	AIR FILTER UNIT CPL.
RESTRICTOR VALVE 90L/MIN	51 14 277 08	11	1	2 975 000	91 57 881 08	ADDNL. HYDR. F. ERECTING W
RETAINER CLIP	10 66 525 3	22	1	X1004204	10 04 204 3	WATER HEATING SYSTEM
RETAINER CLIP 102-100 ST	77 42 229 08	137	1	2 391 001	96 45 719 08	DIESEL ENGINE, PRE-ASSEMB
RETAINER CLIP 75/25	77 42 097 08	5	1	2 831	91 62 179 08	AIR COND. UNIT SUPERSTRU
RETAINER CLIP 77/K1/1 ST	77 42 856 08	119	1	2 391 001	96 45 719 08	DIESEL ENGINE, PRE-ASSEMB
RETAINER CPL.	10 11 880 5	3	1	9 080 702	90 80 702	CONTROL BOX ANNEXE
RETAINER CPL.	90 80 704	1	1	9 080 702	90 80 702	CONTROL BOX ANNEXE
RETAINER CPL.	90 80 706	2	1	9 080 702	90 80 702	CONTROL BOX ANNEXE
RETAINER CPL.	96 47 628 08	37	1	2 550	91 61 343 08	SA FRAME
RETAINER CPL.	96 47 645 08	36	1	2 550	91 61 343 08	SA FRAME
RETAINING NUT	10 66 382 5	(1)	2	5 719 113	57 19 113 08	CONTROL UNIT
RETAINING NUT M16X1	60 20 422 08	18	3	2 533 020	96 67 888 08	CONTROLS AND FITTINGS RI
RETAINING NUT M16X1	60 20 422 08	32	1	2 932 001	96 45 393 08	RELAY CONTROL SYSTEM
RETAINING PIECE VARIO-SR2	10 87 237 7	4	2	2 932 001	96 45 393 08	RELAY CONTROL SYSTEM
RETAINING PLATE	10 34 310 7	7	1	9 739 344	97 39 344	GENERATOR ADD-ON
RETAINING SPRING 3 VERZ	43 31 028 08	19	8	1 630 004	91 58 625 08	HYDRAULIC SUPPORT
RETAINING SPRING 3 VERZ	43 31 028 08	64	2	2 550	91 61 343 08	SA FRAME
RETAINING SPRING 3 VERZ	43 31 028 08	38	1	2 810	91 52 806 08	CRANE DRIVER'S CABIN CPL.
RETAINING SPRING 3 VERZ	43 31 028 08	44	14	3 211	91 57 748 08	S PIVOT SECTION
RETAINING SPRING 3 VERZ	43 31 028 08	46	8	3 220 500	91 52 849 08	S INTERMEDIATE SECTION
RETAINING SPRING 3 VERZ	43 31 028 08	46	8	3 223	91 52 852 08	S INTERMEDIATE SECTION
RETAINING SPRING 3 VERZ	43 31 028 08	46	8	3 223 010	91 52 853 08	S INTERMEDIATE SECTION
RETAINING SPRING 3 VERZ	43 31 028 08	46	8	3 223 100	91 55 327 08	S INTERMEDIATE SECTION
RETAINING SPRING 3 VERZ	43 31 028 08	46	8	3 226	91 52 870 08	L INTERMEDIATE SECTION
RETAINING SPRING 3 VERZ	43 31 028 08	46	4	3 227	91 52 873 08	L INTERMEDIATE SECTION
RETAINING SPRING 3 VERZ	43 31 028 08	46	8	3 227 200	91 53 519 08	LI INTERMEDIATE SECT. F-GU
RETAINING SPRING 3 VERZ	43 31 028 08	157	2	3 713	91 57 749 08	D PIVOT SECTION
RETAINING SPRING 3 VERZ	43 31 028 08	35	8	3 715 008	91 52 863 08	D INTERMEDIATE SECTION
RETAINING SPRING 3 VERZ	43 31 028 08	37	8	3 716	91 52 864 08	D INTERMEDIATE SECTION
RETAINING SPRING 4,5X98 V	43 31 009 08	13	4	1 630 004	91 58 625 08	HYDRAULIC SUPPORT
RETAINING SPRING 4,5X98 V	43 31 009 08	9	8	2 550	91 61 343 08	SA FRAME
RETAINING SPRING 4,5X98 V	43 31 009 08	3	1	2 550 011	96 61 231 08	CONSOLE COMPL.
RETAINING SPRING 4,5X98 V	43 31 009 08	52	2	3 206	91 52 881 08	PIVOT SECTION
RETAINING SPRING 4,5X98 V	43 31 009 08	22	2	3 211	91 57 748 08	S PIVOT SECTION
RETAINING SPRING 4,5X98 V	43 31 009 08	13	1	3 211 003	96 46 986 08	ROD CPL.
RETAINING SPRING 4,5X98 V	43 31 009 08	21	8	3 220 500	91 52 849 08	S INTERMEDIATE SECTION
RETAINING SPRING 4,5X98 V	43 31 009 08	10	8	3 221	91 54 668 08	S INTERMEDIATE SECTION
RETAINING SPRING 4,5X98 V	43 31 009 08	21	8	3 223	91 52 852 08	S INTERMEDIATE SECTION
RETAINING SPRING 4,5X98 V	43 31 009 08	21	8	3 223 010	91 52 853 08	S INTERMEDIATE SECTION
RETAINING SPRING 4,5X98 V	43 31 009 08	21	8	3 223 100	91 55 327 08	S INTERMEDIATE SECTION
RETAINING SPRING 4,5X98 V	43 31 009 08	18	4	3 225	91 52 854 08	SL REDUCING SECTION

Description	Item	Pos.	Quantity	Page	Assembly	Description
RETAINING SPRING 4,5X98 V	43 31 009 08	21	4	3 226	91 52 870 08	L INTERMEDIATE SECTION
RETAINING SPRING 4,5X98 V	43 31 009 08	21	4	3 227	91 52 873 08	L INTERMEDIATE SECTION
RETAINING SPRING 4,5X98 V	43 31 009 08	17	2	3 227 002	96 50 498 08	ROD CPL.
RETAINING SPRING 4,5X98 V	43 31 009 08	21	10	3 227 200	91 53 519 08	LI INTERMEDIATE SECT. F-GU
RETAINING SPRING 4,5X98 V	43 31 009 08	55	12	3 713	91 57 749 08	D PIVOT SECTION
RETAINING SPRING 4,5X98 V	43 31 009 08	31	8	3 714	91 52 862 08	D HEAD SECTION
RETAINING SPRING 4,5X98 V	43 31 009 08	16	3	3 714 008	96 49 266 08	LUFFING PULLEY BLOCK COM
RETAINING SPRING 4,5X98 V	43 31 009 08	9	6	3 714 009	96 49 267 08	LUFFING PULLEY BLOCK COM
RETAINING SPRING 4,5X98 V	43 31 009 08	5	2	3 714 021	96 49 271 08	ROLLER SEATING COMPL.
RETAINING SPRING 4,5X98 V	43 31 009 08	15	16	3 715 008	91 52 863 08	D INTERMEDIATE SECTION
RETAINING SPRING 4,5X98 V	43 31 009 08	15	22	3 716	91 52 864 08	D INTERMEDIATE SECTION
RETAINING SPRING 4,5X98 V	43 31 009 08	59	1	3 745	91 52 948 08	SUSPENDED BALLAST
RETAINING SPRING 4X68 VER	43 31 012 08	60	12	1 401	91 58 478 08	CRAWLER TRACK CARRIER, L
RETAINING SPRING 4X68 VER	43 31 012 08	60	12	1 411 200	91 58 481 08	CRAWLER TRACK CARRIER,
RETAINING SPRING 4X68 VER	43 31 012 08	10	4	1 632	91 52 389 08	MECHANICAL SUPPORT
RETAINING SPRING 4X68 VER	43 31 012 08	9	1	1 991	91 52 510 08	ROTARY FEED THROUGH
RETAINING SPRING 4X68 VER	43 31 012 08	19	2	2 730	91 52 803 08	BASE PLATE SLEWING PLATF
RETAINING SPRING 4X68 VER	43 31 012 08	21	1	3 206	91 52 881 08	PIVOT SECTION
RETAINING SPRING 4X68 VER	43 31 012 08	37	3	3 281	91 52 896 08	ERECTION FRAME
RETAINING SPRING 4X68 VER	43 31 012 08	8	1	3 282 002	96 47 890 08	FAB-STAY
RETAINING SPRING 4X68 VER	43 31 012 08	107	2	3 713	91 57 749 08	D PIVOT SECTION
RETAINING SPRING 5X122 A3	43 31 025 08	110	4	2 391	91 61 062 08	DIESEL ENGINE CPL.
RETAINING SPRING 5X122 A3	43 31 025 08	39	1	3 208 001	91 52 883 08	F-HEAD SECTION
RETAINING SPRING 5X122 A3	43 31 025 08	61	6	3 211	91 57 748 08	S PIVOT SECTION
RETAINING SPRING 5X122 A3	43 31 025 08	81	8	3 713	91 57 749 08	D PIVOT SECTION
RETAINING SPRING 5X122 A3	43 31 025 08	20	1	3 714	91 52 862 08	D HEAD SECTION
RETAINING SPRING 5X122 A3	43 31 025 08	18	2	3 714 008	96 49 266 08	LUFFING PULLEY BLOCK COM
RETAINING SPRING 5X122 A3	43 31 025 08	12	4	3 830	91 55 535 08	SUPPLEMENTARY GUYING D
RETAINING SPRING 8 VERZ.	43 31 052 08	5	4	2 790 455	91 57 005 08	TRANSPORT KEEPER
RETAINING SPRING 8 VERZ.	43 31 052 08	20	2	3 211	91 57 748 08	S PIVOT SECTION
RETAINING SPRING 8 VERZ.	43 31 052 08	14	1	3 745 011	96 49 677 08	BRACKET COMPL.
RETAINING SPRING DIN 2194	43 31 050 08	11	4	1 632	91 52 389 08	MECHANICAL SUPPORT
RETAINING SPRING DIN 2194	43 31 050 08	8	8	3 205	91 52 880 08	F-ASSEMBLY UNIT
RETAINING SPRING DIN 2194	43 31 050 08	15	9	3 206	91 52 881 08	PIVOT SECTION
RETAINING SPRING DIN 2194	43 31 050 08	7	2	3 207 101	96 48 292 08	BRACKET COMPL.
RETAINING SPRING DIN 2194	43 31 050 08	14	3	3 281	91 52 896 08	ERECTION FRAME
RETAINING SPRING DIN 2194	43 31 050 08	11	1	3 282 002	96 47 890 08	FAB-STAY
RETAINING SPRING DIN 2194	43 31 050 08	21	4	3 745	91 52 948 08	SUSPENDED BALLAST
RETURN FILTER	11 49 365 2	711	1	X1106799	11 06 799 5	HYDRAULIC TANK
RETURN FILTER 350L/MIN10µ	51 06 691 08	9	1	2 671 004	96 46 305 08	OIL TANK PRE-ASS.
RETURN STRIP	77 43 758 08	21	2	2 711	91 52 800 08	CENT. LUBRIC. SYSTEM SUP
RIBBED HEX NUT M10 KL.10 Z	10 04 443 0	2	6	9 739 353	97 39 353	EXHAUST NOZZLE ATTACHM
RING	10 22 276 1	4	1	9 739 281	97 39 281	OVERFLOW-OIL LINE
RING	57 01 148 08	5	14	5 701 133	57 01 133 08	DRIVING GEAR
RING ADAPTER	10 01 271 0	2	2	9 739 492	97 39 492	PIPELINE INSTALLATION
RING ADAPTER	10 01 271 0	4	2	9 739 500	97 39 500	OVERFLOW-OIL LINE
RING ADAPTER	10 01 271 0	5	6	9 739 501	97 39 501	FUEL LINES
RING ADAPTER	10 01 696 0	16	1	9 739 349	97 39 349	CONNECTION F.WATER PIPE
RING ADAPTER	10 11 610 9	7	1	X1011614	10 11 614 1	FUEL HOSE
RING ADAPTER	10 22 236 6	9	1	9 739 355	97 39 355	OIL COOLER ADD-ON
RING ADAPTER	10 65 262 2	25	1	9 739 503	97 39 503	FUEL LINE
RING ADAPTER	10 65 262 9	21	1	9 739 503	97 39 503	FUEL LINE
RING ADAPTER	10 67 867 1	16	1	9 739 503	97 39 503	FUEL LINE
RING BOLT DIN 580 M10X17 C	40 26 002 08	2	3	2 790 451	91 57 016 08	COVER
RING BOLT DIN 580 M12 C15E	40 26 003 08	5	2	2 670 002	96 45 352 08	FUEL TANK, PRE-ASSEMBLED
RING BOLT DIN 580 M12 C15E	40 26 003 08	17	2	2 671 004	96 46 305 08	OIL TANK PRE-ASS.
RING BOLT DIN 580 M24X36 C	40 26 007 08	6	4	1 632	91 52 389 08	MECHANICAL SUPPORT
RING BOLT DIN 580 M8 C15E	40 26 001 08	12	4	X1041325	10 41 325 5	CHANGE-OVER BLOCK
RING DIN 70951 47X1,6	42 42 017	(6)	2	2 810	91 52 806 08	CRANE DRIVER'S CABIN CPL.
RING FAN D=654	55 06 395 08	3	2	2 391 023	96 45 720 08	RADIATOR, PRE-ASSEMBLED

Description	Item	Pos.	Quantity	Page	Assembly	Description
RING RD120X6 S700MC	93 96 841 08	17	4	3 745	91 52 948 08	SUSPENDED BALLAST
RK BACKLEAKAGE LINE	97 39 337	8	1	9 739 281	97 39 281	OVERFLOW-OIL LINE
RK BACKLEAKAGE LINE	97 39 337	9	1	9 739 281	97 39 281	OVERFLOW-OIL LINE
ROCKER ARM	10 01 221 3	3	2	9 739 263	97 39 263	ROCKER ARM BEARING HOUS
ROCKER ARM	10 01 221 3	3	2	9 739 264	97 39 264	ROCKER ARM BEARING HOUS
ROCKER ARM BEARING HOUS	10 22 235 1	2	1	9 739 263	97 39 263	ROCKER ARM BEARING HOUS
ROCKER ARM BEARING HOUS	10 22 235 2	2	1	9 739 264	97 39 264	ROCKER ARM BEARING HOUS
ROCKER ARM BEARING HOUS	97 39 263	5	1	9 739 262	97 39 262	CYLINDER HEAD
ROCKER ARM BEARING HOUS	97 39 264	5	1	9 739 266	97 39 266	CYLINDER HEAD
ROCKER AXLE	10 22 234 9	5	1	9 739 263	97 39 263	ROCKER ARM BEARING HOUS
ROCKER AXLE	10 22 234 9	5	1	9 739 264	97 39 264	ROCKER ARM BEARING HOUS
ROCKER AXLE	10 22 235 0	6	1	9 739 263	97 39 263	ROCKER ARM BEARING HOUS
ROCKER AXLE	10 22 235 0	6	1	9 739 264	97 39 264	ROCKER ARM BEARING HOUS
ROCKER SWITCH	60 60 239 08	6	1	2 533 067	96 50 385 08	PLATE PRE-ASS.
ROCKER WELDED	96 47 240 08	28	1	3 281	91 52 896 08	ERECTION FRAME
ROCKER WELDED	96 47 241 08	31	1	3 281	91 52 896 08	ERECTION FRAME
ROD	96 45 685 08	1	1	2 550 005	96 45 680 08	ROD CPL.
ROD	96 48 680 08	1	1	3 225 200	96 48 679 08	ROD CPL.
ROD	96 55 428 08	3	4	1 630 004	91 58 625 08	HYDRAULIC SUPPORT
ROD	96 61 886 08	2	2	3 213	91 61 419 08	F-CONNECTING HEAD
ROD 1.99M	96 49 610 08	1	1	3 714 025	96 49 269 08	ROD CPL.
ROD 11.75 M	96 49 158 08	1	1	3 716 001	96 49 159 08	ROD CPL.
ROD 11.75M	96 45 230 08	1	1	3 227 002	96 50 498 08	ROD CPL.
ROD 11.75M	96 45 230 08	1	1	3 561 003	96 45 222 08	ROD CPL.
ROD 2.15M	96 50 198 08	1	1	3 713 012	96 50 197 08	ROD CPL.
ROD 2.45M	96 47 008 08	1	1	3 211 003	96 46 986 08	ROD CPL.
ROD 2.75 M	96 47 985 08	1	1	3 221 200	96 47 984 08	ROD CPL.
ROD 5.75 M	96 45 249 08	1	1	3 220 501	96 43 440 08	ROD CPL.
ROD 5.75 M	96 48 594 08	(1)	1	3 715 008	91 52 863 08	D INTERMEDIATE SECTION
ROD CPL. 1 M	96 45 456 08	11	4	2 550	91 61 343 08	SA FRAME
ROD CPL. 12 M	96 45 222 08	42	2	3 223	91 52 852 08	S INTERMEDIATE SECTION
ROD CPL. 12 M	96 45 222 08	42	2	3 223 010	91 52 853 08	S INTERMEDIATE SECTION
ROD CPL. 12 M	96 45 222 08	42	2	3 223 100	91 55 327 08	S INTERMEDIATE SECTION
ROD CPL. 12 M	96 45 222 08	40	2	3 227 200	91 53 519 08	LI INTERMEDIATE SECT. F-GU
ROD CPL. 12 M	96 45 222 08	2	2	3 716	91 52 864 08	D INTERMEDIATE SECTION
ROD CPL. 12 M	96 49 159 08	3	2	3 716	91 52 864 08	D INTERMEDIATE SECTION
ROD CPL. 12 M	96 50 498 08	40	2	3 227	91 52 873 08	L INTERMEDIATE SECTION
ROD CPL. 2.05M	96 45 680 08	12	2	2 550	91 61 343 08	SA FRAME
ROD CPL. 2.34M	96 49 269 08	5	2	3 714	91 52 862 08	D HEAD SECTION
ROD CPL. 2.3M	96 50 197 08	51	2	3 713	91 57 749 08	D PIVOT SECTION
ROD CPL. 2.975M	96 46 986 08	12	2	3 211	91 57 748 08	S PIVOT SECTION
ROD CPL. 3 M	96 47 984 08	24	2	3 221	91 54 668 08	S INTERMEDIATE SECTION
ROD CPL. 3.2M	96 45 288 08	33	2	3 281	91 52 896 08	ERECTION FRAME
ROD CPL. 5.15M	96 48 259 08	2	4	3 207	91 53 433 08	F-GUYING
ROD CPL. 6 M	96 43 440 08	42	2	3 220 500	91 52 849 08	S INTERMEDIATE SECTION
ROD CPL. 6 M	96 43 440 08	40	2	3 226	91 52 870 08	L INTERMEDIATE SECTION
ROD CPL. 6 M	96 43 440 08	2	2	3 715 008	91 52 863 08	D INTERMEDIATE SECTION
ROD CPL. 6 M	96 48 593 08	3	2	3 715 008	91 52 863 08	D INTERMEDIATE SECTION
ROD CPL. 6.4 M	96 49 268 08	4	2	3 714	91 52 862 08	D HEAD SECTION
ROD CPL. 6.75M	96 48 679 08	44	2	3 225	91 52 854 08	SL REDUCING SECTION
ROD SPF	96 45 458 08	(1)	1	2 550	91 61 343 08	SA FRAME
ROD WITH BOARD 0.43M	96 48 310 08	5	2	3 207	91 53 433 08	F-GUYING
ROD WITH BOARD 0.525M	96 47 009 08	2	2	3 211 003	96 46 986 08	ROD CPL.
ROD WITH BOARD 0.525M	96 47 010 08	3	1	3 211 003	96 46 986 08	ROD CPL.
ROD WITH BOARD 1.85M	96 46 998 08	13	4	3 211	91 57 748 08	S PIVOT SECTION
ROD WITH BOARD 1.85M	96 46 999 08	14	2	3 211	91 57 748 08	S PIVOT SECTION
ROD WITH BOARD 2.13M	96 48 354 08	6	2	3 207	91 53 433 08	F-GUYING
ROD WITH BOARD 3200	96 45 289 08	(1)	1	3 281	91 52 896 08	ERECTION FRAME
ROD WITH BOARD 4950	96 48 260 08	1	1	3 207 003	96 48 259 08	ROD CPL.
ROD WITH BOARD 800	96 47 989 08	19	1	3 282 002	96 47 890 08	FAB-STAY

Description	Item	Pos.	Quantity	Page	Assembly	Description
ROD WITH BOARD 800	96 47 990 08	24	2	3 282 002	96 47 890 08	FAB-STAY
ROLLER	10 66 425 0	43	1	X1041101	10 41 101 5	TILT-BACK SUPPORT
ROLLER	10 66 425 0	410	1	X1041101	10 41 101 8	TILT-BACK SUPPORT
ROLLER	92 17 259 08	6	2	3 745	91 52 948 08	SUSPENDED BALLAST
ROLLER 30X11 X20CR13	97 81 003 08	5	2	2 522 012	96 45 884 08	GUIDE PRE-ASS.
ROLLER 30X11 X20CR13	97 81 003 08	16	8	2 522 013	96 45 883 08	GUIDE PRE-ASS.
ROLLER 470X140 PA6GZAEHH	97 71 970 08	16	2	3 208 001	91 52 883 08	F-HEAD SECTION
ROLLER BEARING 200X270X8	74 65 067 08	2	1	2 550 003	96 46 246 08	ROPE PULLEY CPL.
ROLLER BEARING 200X270X8	74 65 067 08	2	1	2 652 007	92 68 928 08	ROPE PULLEY CPL.
ROLLER BEARING 68X40X38	74 59 008 08	2	1	3 206 001	96 20 920 08	ROPE PULLEY CPL.
ROLLER BEARING DREHBUE	91 61 110 08	138	1		LR 1600-2-0	LIEBHERR CRAW.CRANE LR 1
ROLLER BEARING WELDED	96 46 299 08	1	1	2 652	91 61 110 08	ROLLER BEARING
ROLLER BEARING WELDED	96 49 761 08	1	1	3 714 021	96 49 271 08	ROLLER SEATING COMPL.
ROLLER BODY HALF CPL.	92 51 976 08	10	4	1 401	91 58 478 08	CRAWLER TRACK CARRIER, L
ROLLER BODY HALF CPL.	92 51 976 08	10	4	1 411 200	91 58 481 08	CRAWLER TRACK CARRIER,
ROLLER BODY HALF CPL.	96 45 287 08	9	34	1 401	91 58 478 08	CRAWLER TRACK CARRIER, L
ROLLER BODY HALF CPL.	96 45 287 08	9	34	1 411 200	91 58 481 08	CRAWLER TRACK CARRIER,
ROLLER CORE HALF 34CRNI	97 67 848 08	1	1	1 400 016	96 45 287 08	ROLLER BODY HALF CPL.
ROLLER RD100X200 PA6G	93 24 583 08	43	2	3 206	91 52 881 08	PIVOT SECTION
ROLLER RD100X80 PA6G	28 81 883 08	8	2	3 713	91 57 749 08	D PIVOT SECTION
ROLLER RD180X98 PA6G	93 99 680 08	17	4	3 208 001	91 52 883 08	F-HEAD SECTION
ROLLER RD68X20 PA6G	28 30 961 08	34	2	3 206	91 52 881 08	PIVOT SECTION
ROLLER RD68X20 PA6G	28 30 961 08	23	3	3 208 001	91 52 883 08	F-HEAD SECTION
ROLLER RD75X80 PA6GZAEHH	97 96 100 08	20	4	3 208 001	91 52 883 08	F-HEAD SECTION
ROLLER SEATING COMPL.	96 49 271 08	7	1	3 714	91 52 862 08	D HEAD SECTION
ROLLER SLEWING RING	91 52 792 08	137	1		LR 1600-2-0	LIEBHERR CRAW.CRANE LR 1
ROLLER SLEWING RING 2230	99 07 146 01	1	1	2 620	91 52 792 08	ROLLER SLEWING RING
ROLLER WELDED CONSTR.	92 70 643 08	1	1	3 350 001	92 70 642 08	SAFETY ROLLER CPL.
ROLLING NOZZLE	10 29 201 3	35	10	2 520 034	96 45 984 08	INTERIOR PANELING
ROOF WINDOW PRE-ASS.	96 45 609 08	6	1	2 520	91 53 061 08	CABIN, GLAZED
ROOF WINDOW SPF	97 68 380 08	2	1	2 520 030	96 45 609 08	ROOF WINDOW PRE-ASS.
ROPE 2 2,3KN EDELSTAHL	11 16 043 1	7	0.3	1 632 032	96 20 093 08	SUPPORT PLATE COMPL.
ROPE 2 2,3KN EDELSTAHL	11 16 043 1	64	3	2 631	91 56 817 08	SLEWING PLATFORM CATWAL
ROPE 2 2,3KN EDELSTAHL	11 16 043 1	8	0.3	2 730 002	96 55 752 08	CENTRING COMPLETE
ROPE 2 2,3KN EDELSTAHL	11 16 043 1	79	1	2 810	91 52 806 08	CRANE DRIVER'S CABIN CPL.
ROPE 2 2,3KN EDELSTAHL	11 16 043 1	61	2	2 978 100	91 52 827 08	ADDNL.HYDR.RETAINING DEV
ROPE 2 2,3KN EDELSTAHL	11 16 043 1	55	1	3 225	91 52 854 08	SL REDUCING SECTION
ROPE 2 2,3KN EDELSTAHL	11 16 043 1	62	1.5	3 745	91 52 948 08	SUSPENDED BALLAST
ROPE 2 2,3KN EDELSTAHL	11 16 043 1	61	2	3 978 005	91 56 430 08	ADDL.HYDRAULIC SB-HEAD PI
ROPE 28X1050M -40°C SPF	10 41 082 0	1	1	2 311	91 52 834 08	ROPE WITH ACCESSORIES 1
ROPE 28X1200M -40°C BLANK	10 80 175 6	1	1	2 313	91 61 580 08	ROPES FOR WINCHES 3
ROPE 28X700M -40°C SPF	10 81 361 2	1	1	2 314	91 62 040 08	ROPE FOR WINCH 4
ROPE CLAMP 24-26 GR.1"	77 39 091 08	37	1	1 750	91 52 394 08	TOOL
ROPE CLAMP DIN 1142 S26 V	77 39 118 08	38	1	1 750	91 52 394 08	TOOL
ROPE CLAMP DIN 1142 S30 V	77 39 132 08	45	1	1 750	91 52 394 08	TOOL
ROPE DIN 3055 4,0X7M ST	10 87 374 0	2	1	5 400 569	54 00 569 08	ROPE WINCH
ROPE DIN 3055 4X1,3M VERZ	10 45 067 1	23	4	1 630 004	91 58 625 08	HYDRAULIC SUPPORT
ROPE DRUM	10 65 015 6	21	1	X1035411	10 35 411 4	HOISTING WINCH
ROPE DRUM	10 80 159 1	21	1	X1035433	10 35 433 2	ROPE WINCH
ROPE FOR WINCH 4	91 62 040 08	193	1		LR 1600-2-0	LIEBHERR CRAW.CRANE LR 1
ROPE GUARD	10 81 518 0	6	1	9 155 528	91 55 528 08	HOOK BLOCK
ROPE GUARD WELDED	96 47 103 08	41	1	2 550	91 61 343 08	SA FRAME
ROPE GUARD WELDED	96 51 812 08	27	2	2 652	91 61 110 08	ROLLER BEARING
ROPE GUARD WELDED	96 51 813 08	28	1	2 652	91 61 110 08	ROLLER BEARING
ROPE GUARD WELDED	96 58 269 08	20	1	3 714 009	96 49 267 08	LUFFING PULLEY BLOCK COM
ROPE GUARD WELDED T ZN	96 56 155 08	94	2	2 550	91 61 343 08	SA FRAME
ROPE GUARD WELDED T ZN	96 56 165 08	95	2	2 550	91 61 343 08	SA FRAME
ROPE GUARD WELDED T ZN	96 56 171 08	96	1	2 550	91 61 343 08	SA FRAME
ROPE PROTECTION ROD	11 27 148 2	12	2	9 155 528	91 55 528 08	HOOK BLOCK
ROPE PULLEY ATTACHM. WEL	96 52 291 08	55	1	3 281	91 52 896 08	ERECTION FRAME

Description	Item	Pos.	Quantity	Page	Assembly	Description
ROPE PULLEY CPL.	96 20 920 08	17	2	3 206	91 52 881 08	PIVOT SECTION
ROPE PULLEY CPL.	96 20 920 08	57	1	3 281	91 52 896 08	ERECTION FRAME
ROPE PULLEY CPL. SPF	92 68 928 08	6	4	3 208 001	91 52 883 08	F-HEAD SECTION
ROPE PULLEY CPL. SPF	92 68 928 08	2	1	3 281	91 52 896 08	ERECTION FRAME
ROPE PULLEY CPL. SPF	92 68 928 08	3	2	3 713	91 57 749 08	D PIVOT SECTION
ROPE PULLEY CPL. SPF	92 68 928 08	1	3	9 155 528	91 55 528 08	HOOK BLOCK
ROPE PULLEY CPL. SPF	96 46 246 08	3	17	2 550	91 61 343 08	SA FRAME
ROPE PULLEY CPL. SPF	96 46 246 08	4	16	2 652	91 61 110 08	ROLLER BEARING
ROPE PULLEY CPL. SPF	96 46 246 08	2	2	3 225 100	96 48 582 08	BEARING CPL
ROPE PULLEY CPL. SPF	96 46 246 08	10	3	3 714	91 52 862 08	D HEAD SECTION
ROPE PULLEY CPL. SPF	96 46 246 08	2	7	3 714 008	96 49 266 08	LUFFING PULLEY BLOCK COM
ROPE PULLEY CPL. SPF	96 46 246 08	5	8	3 714 009	96 49 267 08	LUFFING PULLEY BLOCK COM
ROPE PULLEY CPL. SPF	96 46 246 08	2	1	3 714 021	96 49 271 08	ROLLER SEATING COMPL.
ROPE PULLEY D=700/620/270X	28 81 999 08	1	1	2 652 007	92 68 928 08	ROPE PULLEY CPL.
ROPE PULLEY SPF	97 18 725 08	1	1	3 206 001	96 20 920 08	ROPE PULLEY CPL.
ROPE SLING 28X7M SPF	97 93 904 08	23	1	3 281	91 52 896 08	ERECTION FRAME
ROPE SLING DIN EN 13414-3 9	77 33 137 08	39	4	1 750	91 52 394 08	TOOL
ROPE SLING EN 13414 2,7T-6M	10 43 004 8	48	1	3 281	91 52 896 08	ERECTION FRAME
ROPE SLING EN 13414 26T-6.	11 64 625 3	1	2	2 750 100	91 57 283 08	SLING GEAR ERECTION CRAW
ROPE WINCH	54 00 569 08	5	1	3 208 001	91 52 883 08	F-HEAD SECTION
ROPE WINCH TYP 351	54 00 018 08	7	4	1 630 004	91 58 625 08	HYDRAULIC SUPPORT
ROPE WINCH ZHP 4.13 SPF	54 00 565 08	1	1	2 370	91 52 782 08	ERECTING WINCH
ROPE WINCH ZHP 4.29 SPF	10 35 433 2	1	1	2 340	91 52 776 08	WINCH 4 LUFFING GEAR
ROPE WITH ACCESSORIES	91 33 648 08	198	1		LR 1600-2-0	LIEBHERR CRAW.CRANE LR 1
ROPE WITH ACCESSORIES 1	91 52 834 08	190	1		LR 1600-2-0	LIEBHERR CRAW.CRANE LR 1
ROPES FOR WINCHES 3	91 61 580 08	192	1		LR 1600-2-0	LIEBHERR CRAW.CRANE LR 1
ROTARY ENCODER 360° SPF	69 23 091 08	11	1	1 920 305	92 15 300 08	INSTALLAT.ROTOR+SLIPRING
ROTARY FEED THROUGH	91 52 510 08	2	1	1 130	91 58 467 08	CENTRAL SECTION CRAWLER
ROTARY FEED THROUGH SPF	10 04 262 0	1	1	1 991	91 52 510 08	ROTARY FEED THROUGH
ROTARY LOCK 1W	60 61 433 08	19	1	2 533 020	96 67 888 08	CONTROLS AND FITTINGS RI
ROTARY LOCK 1W	60 61 433 08	33	1	2 932 001	96 45 393 08	RELAY CONTROL SYSTEM
ROTARY SHAFT LIP SEAL C 28	10 19 516 2	12	4	9 395 668	93 95 668 01	BEARING
ROTARY SHAFT LIP SEAL C 28	10 19 516 2	12	4	9 395 675	93 95 675 01	BEARING
ROTARY SHAFT LIP SEAL DIN	57 15 521 08	31	1	X1065015	10 65 015 5	GEARBOX
ROTARY SHAFT LIP SEAL DIN	57 15 521 08	31	1	X1080159	10 80 159 0	GEARBOX
ROTARY SHAFT LIP SEAL DIN	54 01 943 08	50	1	X1065015	10 65 015 8	DRIVE
ROTARY SHAFT LIP SEAL DIN	54 01 943 08	50	2	X1080159	10 80 159 2	DRIVE
ROTARY SHAFT LIP SEAL DIN	71 00 302 01	14	1	9 000 510	90 00 510 6	ANGULAR GEAR
ROTARY SHAFT LIP SEAL DIN	71 00 302 01	14	1	9 000 521	90 00 521 4	ANGULAR GEAR
ROTARY SHAFT LIP SEAL DIN	71 00 302 01	38	1	9 395 668	93 95 668 01	BEARING
ROTARY SHAFT LIP SEAL DIN	71 00 302 01	38	1	9 395 675	93 95 675 01	BEARING
ROTARY SHAFT LIP SEAL DIN	71 00 312 08	10	1	5 400 565	54 00 565 08	ROPE WINCH
ROTARY SHAFT LIP SEAL DIN	71 00 345 01	33	1	9 395 668	93 95 668 01	BEARING
ROTARY SHAFT LIP SEAL DIN	71 00 345 01	33	1	9 395 675	93 95 675 01	BEARING
ROTARY SHAFT LIP SEAL DIN	57 01 519 08	15	1	5 400 565	54 00 565 08	ROPE WINCH
ROTARY SHAFT LIP SEAL DIN	10 35 914 2	41	1	X1035659	10 35 659 9	DISTRIBUTOR GEARBOX
ROTARY SHAFT LIP SEAL DIN	71 00 630 01	4	1	9 697 916	96 97 916 01	SLEWING GEAR DRIVE
ROTARY SHAFT LIP SEAL DIN	71 00 350 01	40	1	X1035659	10 35 659 9	DISTRIBUTOR GEARBOX
ROTARY SHAFT LIP SEAL DIN	71 00 590 01	14	2	9 395 668	93 95 668 01	BEARING
ROTARY SHAFT LIP SEAL DIN	71 00 590 01	14	2	9 395 675	93 95 675 01	BEARING
ROTARY SHAFT LIP SEAL DIN	57 07 018 08	(14)	1	5 102 354	51 02 354 08	HYDRO MOTOR
ROTARY SHAFT LIP SEAL DIN	79 02 953 14	53	1	X1065015	10 65 015 8	DRIVE
ROTARY SHAFT LIP SEAL DIN	79 02 953 14	53	2	X1080159	10 80 159 2	DRIVE
ROTARY SHAFT LIP SEAL DIN	71 00 241 08	64	2	9 697 916	96 97 916 01	SLEWING GEAR DRIVE
ROTARY SHAFT LIP SEAL DIN	71 00 341 08	11	2	9 697 916	96 97 916 01	SLEWING GEAR DRIVE
ROTATIONAL SPEED SENSOR	10 15 494 4	1	1	9 079 185	90 79 185	ROTATIONAL SPEED SENSOR
ROTATIONAL SPEED SENSOR	10 15 494 4	1	1	9 079 186	90 79 186	ROTATIONAL SPEED SENSOR
ROTATIONAL SPEED SENSOR	97 39 257	231	1	9 739 400	97 39 400	DIESEL ENGINE
ROTATIONAL SPEED SENSOR	90 79 185	20	1	9 739 257	97 39 257	ROTATIONAL SPEED SENSOR
ROTATIONAL SPEED SENSOR	90 79 186	21	1	9 739 257	97 39 257	ROTATIONAL SPEED SENSOR

Description	Item	Pos.	Quantity	Page	Assembly	Description
ROUND SLING DIN EN 1492-2 3	10 28 562 6	41	2	3 220 500	91 52 849 08	S INTERMEDIATE SECTION
ROUND SLING DIN EN 1492-2 3	10 28 562 6	41	2	3 223	91 52 852 08	S INTERMEDIATE SECTION
ROUND SLING DIN EN 1492-2 3	10 28 562 6	41	2	3 223 010	91 52 853 08	S INTERMEDIATE SECTION
ROUND SLING DIN EN 1492-2 3	10 28 562 6	41	2	3 223 100	91 55 327 08	S INTERMEDIATE SECTION
ROUND STEEL 45.0X365 30C	95 45 849 08	2	162	1 300 011	96 52 493 08	FLOOR PLATES PRE-ASS.
ROUND STRAND ROPE 10X1,7	10 65 281 4	83	2	3 713	91 57 749 08	D PIVOT SECTION
ROUND STRAND ROPE 10X11	10 65 244 0	43	2	3 223	91 52 852 08	S INTERMEDIATE SECTION
ROUND STRAND ROPE 10X11	10 65 244 0	43	2	3 223 010	91 52 853 08	S INTERMEDIATE SECTION
ROUND STRAND ROPE 10X11	10 65 244 0	43	2	3 223 100	91 55 327 08	S INTERMEDIATE SECTION
ROUND STRAND ROPE 10X11	10 65 244 0	43	2	3 227	91 52 873 08	L INTERMEDIATE SECTION
ROUND STRAND ROPE 10X11	10 65 244 0	43	2	3 227 200	91 53 519 08	LI INTERMEDIATE SECT. F-GU
ROUND STRAND ROPE 10X11	10 65 244 0	32	2	3 716	91 52 864 08	D INTERMEDIATE SECTION
ROUND STRAND ROPE 10X2,5	10 65 243 8	25	2	3 221	91 54 668 08	S INTERMEDIATE SECTION
ROUND STRAND ROPE 10X4,1	10 65 280 6	82	2	3 211	91 57 748 08	S PIVOT SECTION
ROUND STRAND ROPE 10X5,5	10 65 243 9	43	2	3 220 500	91 52 849 08	S INTERMEDIATE SECTION
ROUND STRAND ROPE 10X5,5	10 65 243 9	43	2	3 226	91 52 870 08	L INTERMEDIATE SECTION
ROUND STRAND ROPE 10X5,5	10 65 243 9	34	2	3 715 008	91 52 863 08	D INTERMEDIATE SECTION
ROUND STRAND ROPE 10X6,	10 65 281 6	47	2	3 225	91 52 854 08	SL REDUCING SECTION
ROUND STRAND ROPE 10X7,9	10 65 281 8	43	2	3 714	91 52 862 08	D HEAD SECTION
RS PRESSURE FILTER DF...33	10 10 138 4	(3)	1	2 970	91 61 776 08	HYDRAULICS
RS PRESSURE FILTER DF...33	10 10 138 4	(5)	1	XSK_Z745	SK_Z74535	SERVICE
RS PRESSURE FILTER DF...33	10 10 138 4	(7)	1	XSK_Z745	SK_Z74535	SERVICE
RUBBER BELLOWS	10 65 048 5	48	1	X1111334	11 11 334 3	OPERATOR SEAT
RUBBER BELLOWS	57 19 123 08	2	1	6 060 950	60 60 950 08	MASTER SWITCH
RUBBER BUFFER 30X36 KAUT	10 04 050 2	33	1	2 925 402	96 58 855 08	CAMERA INSTALLATION SLEW
RUBBER BUFFER 32X32XM6	10 47 289 0	84	2	2 520	91 53 061 08	CABIN, GLAZED
RUBBER BUFFER 8,3/26X7,2 3	10 11 627 4	4	8	9 080 702	90 80 702	CONTROL BOX ANNEXE
RUBBER HOSE NW130X95 E	95 41 336 08	4	1	2 393	91 52 787 08	AIR FILTER UNIT CPL.
RUBBER-METAL STOP BUFF	72 66 158 08	8	2	2 260	91 53 057 08	BATTERY STORAGE
S INTERMED.SECTION WELD	96 48 482 08	1	1	3 223 100	91 55 327 08	S INTERMEDIATE SECTION
S INTERMED.SECTION WELD	96 44 096 08	1	1	3 223	91 52 852 08	S INTERMEDIATE SECTION
S INTERMED.SECTION WELD.	96 43 376 08	1	1	3 220 500	91 52 849 08	S INTERMEDIATE SECTION
S INTERMED.SECTION WELD	96 45 126 08	1	1	3 223 010	91 52 853 08	S INTERMEDIATE SECTION
S INTERMED.SECTION WELD	96 47 979 08	1	1	3 221	91 54 668 08	S INTERMEDIATE SECTION
S INTERMEDIATE SECTION 12	91 55 327 08	213	1		LR 1600-2-0	LIEBHERR CRAW.CRANE LR 1
S INTERMEDIATE SECTION 28	91 52 852 08	210	2		LR 1600-2-0	LIEBHERR CRAW.CRANE LR 1
S INTERMEDIATE SECTION 2	91 52 849 08	207	1		LR 1600-2-0	LIEBHERR CRAW.CRANE LR 1
S INTERMEDIATE SECTION 28	91 52 853 08	211	3		LR 1600-2-0	LIEBHERR CRAW.CRANE LR 1
S INTERMEDIATE SECTION 2	91 54 668 08	212	1		LR 1600-2-0	LIEBHERR CRAW.CRANE LR 1
S OVERRUN PROTECTION	91 52 831 08	183	1		LR 1600-2-0	LIEBHERR CRAW.CRANE LR 1
S PIVOT SECTION 10M	91 57 748 08	201	1		LR 1600-2-0	LIEBHERR CRAW.CRANE LR 1
S PIVOT SECTION, WELD.CO	96 45 098 08	1	1	3 211	91 57 748 08	S PIVOT SECTION
SA FRAME	91 61 343 08	135	1		LR 1600-2-0	LIEBHERR CRAW.CRANE LR 1
SA FRAME WELDED CONSTR.	96 45 308 08	1	1	2 550	91 61 343 08	SA FRAME
SAE FLANGE 11/2"	51 15 026 08	42	6	2 391 001	96 45 719 08	DIESEL ENGINE, PRE-ASSEMB
SAE FLANGE CONNECTION	47 49 071 08	559	2	2 970	91 61 776 08	HYDRAULICS
SAE FLANGE CONNECTION G	47 49 014 08	567	1	2 970	91 61 776 08	HYDRAULICS
SAE FLANGE CONNECTION G	47 49 019 08	564	1	2 970	91 61 776 08	HYDRAULICS
SAE FLANGE CONNECTION G	47 49 019 08	564	1	2 977 200	91 52 826 08	SUPPL. HYDR. PUMP 5+6
SAE FLANGE CONNECTION W	47 49 075 08	563	2	2 970	91 61 776 08	HYDRAULICS
SAE FLANGE CONNECTION W	47 49 069 08	565	4	2 970	91 61 776 08	HYDRAULICS
SAE FLANGE CONNECTION W	47 49 069 08	565	1	2 977 200	91 52 826 08	SUPPL. HYDR. PUMP 5+6
SAE SCREW-IN FLANGE A3P	51 15 125 08	3	2	2 391 038	96 47 931 08	OIL COOLER, PRE-ASSEMBLE
SAE-FLANGE HALF 11/4" A3P	51 15 162 08	561	4	2 970	91 61 776 08	HYDRAULICS
SAFETY ELEMENT 28m³/min	10 29 372 7	3	1	5 517 203	55 17 203 08	AIR FILTER
SAFETY ELEMENT 28m³/min	10 29 372 7	(211)	1	XSK_Z745	SK_Z74535	SERVICE
SAFETY ELEMENT 28m³/min	10 29 372 7	(16)	1	XSK_Z745	SK_Z74535	SERVICE
SAFETY ELEMENT 28m³/min	10 29 372 7	(18)	1	XSK_Z745	SK_Z74535	SERVICE
SAFETY PLATE 310ERGO	10 87 367 1	1	1	7 741 197	77 41 197 08	ARM REST
SAFETY PLUG W HINGE-LID 1	43 32 005 08	58	6	1 401	91 58 478 08	CRAWLER TRACK CARRIER, L

Description	Item	Pos.	Quantity	Page	Assembly	Description
SAFETY PLUG W HINGE-LID 1	43 32 005 08	58	6	1 411 200	91 58 481 08	CRAWLER TRACK CARRIER,
SAFETY PLUG W HINGE-LID 1	43 32 005 08	30	4	1 630 004	91 58 625 08	HYDRAULIC SUPPORT
SAFETY PLUG W HINGE-LID 1	43 32 005 08	19	1	2 550 005	96 45 680 08	ROD CPL.
SAFETY PLUG W HINGE-LID 1	43 32 005 08	10	2	2 657	91 57 656 08	MOUNTING EQUIPMENT CRAW
SAFETY PLUG W HINGE-LID 1	43 32 005 08	17	4	3 211	91 57 748 08	S PIVOT SECTION
SAFETY PLUG W HINGE-LID 1	43 32 005 08	7	1	3 211 003	96 46 986 08	ROD CPL.
SAFETY PLUG W HINGE-LID 1	43 32 005 08	8	1	3 220 501	96 43 440 08	ROD CPL.
SAFETY PLUG W HINGE-LID 1	43 32 005 08	8	1	3 221 200	96 47 984 08	ROD CPL.
SAFETY PLUG W HINGE-LID 1	43 32 005 08	20	3	3 225	91 52 854 08	SL REDUCING SECTION
SAFETY PLUG W HINGE-LID 1	43 32 005 08	8	1	3 225 200	96 48 679 08	ROD CPL.
SAFETY PLUG W HINGE-LID 1	43 32 005 08	8	1	3 227 002	96 50 498 08	ROD CPL.
SAFETY PLUG W HINGE-LID 1	43 32 005 08	8	1	3 561 003	96 45 222 08	ROD CPL.
SAFETY PLUG W HINGE-LID 1	43 32 005 08	8	1	3 713 012	96 50 197 08	ROD CPL.
SAFETY PLUG W HINGE-LID 1	43 32 005 08	11	2	3 714 009	96 49 267 08	LUFFING PULLEY BLOCK COM
SAFETY PLUG W HINGE-LID 1	43 32 005 08	4	2	3 714 013	96 59 083 08	BRACKET COMPL.
SAFETY PLUG W HINGE-LID 1	43 32 005 08	(8)	1	3 715 008	91 52 863 08	D INTERMEDIATE SECTION
SAFETY PLUG W HINGE-LID 1	43 32 005 08	8	1	3 716 001	96 49 159 08	ROD CPL.
SAFETY PLUG W HINGE-LID 1	43 32 005 08	5	8	3 747	91 52 950 08	CENTERING STANDARD
SAFETY PLUG W HINGE-LID 1	43 32 005 08	9	2	3 830	91 55 535 08	SUPPLEMENTARY GUYING D
SAFETY PLUG W HINGE-LID 1	43 32 015 08	4	2	3 213	91 61 419 08	F-CONNECTING HEAD
SAFETY PLUG W HINGE-LID 1	43 32 015 08	9	2	3 225	91 52 854 08	SL REDUCING SECTION
SAFETY PLUG W HINGE-LID 1	43 32 015 08	3	4	3 226	91 52 870 08	L INTERMEDIATE SECTION
SAFETY PLUG W HINGE-LID 1	43 32 015 08	3	4	3 227	91 52 873 08	L INTERMEDIATE SECTION
SAFETY PLUG W HINGE-LID 1	43 32 015 08	3	4	3 227 200	91 53 519 08	LI INTERMEDIATE SECT. F-GU
SAFETY PLUG W HINGE-LID 1	43 32 015 08	13	6	3 713	91 57 749 08	D PIVOT SECTION
SAFETY PLUG W HINGE-LID 1	43 32 015 08	25	2	3 714	91 52 862 08	D HEAD SECTION
SAFETY PLUG W HINGE-LID 1	43 32 015 08	16	4	3 715 008	91 52 863 08	D INTERMEDIATE SECTION
SAFETY PLUG W HINGE-LID 1	43 32 015 08	16	4	3 716	91 52 864 08	D INTERMEDIATE SECTION
SAFETY PLUG W HINGE-LID 2	10 41 062 2	5	2	3 211	91 57 748 08	S PIVOT SECTION
SAFETY PLUG W HINGE-LID 2	10 41 062 2	3	4	3 220 500	91 52 849 08	S INTERMEDIATE SECTION
SAFETY PLUG W HINGE-LID 2	10 41 062 2	3	4	3 221	91 54 668 08	S INTERMEDIATE SECTION
SAFETY PLUG W HINGE-LID 2	10 41 062 2	3	4	3 223	91 52 852 08	S INTERMEDIATE SECTION
SAFETY PLUG W HINGE-LID 2	10 41 062 2	3	4	3 223 010	91 52 853 08	S INTERMEDIATE SECTION
SAFETY PLUG W HINGE-LID 2	10 41 062 2	3	4	3 223 100	91 55 327 08	S INTERMEDIATE SECTION
SAFETY PLUG W HINGE-LID 2	10 41 062 2	8	2	3 225	91 52 854 08	SL REDUCING SECTION
SAFETY PLUG W HINGE-LID 5X	43 32 013 08	16	8	2 631	91 56 817 08	SLEWING PLATFORM CATWAL
SAFETY PLUG W HINGE-LID 5X	43 32 013 08	3	4	2 671	91 52 798 08	OIL RESERVOIR, COMPLETE
SAFETY PLUG W HINGE-LID 5X	43 32 013 08	16	4	2 730	91 52 803 08	BASE PLATE SLEWING PLATF
SAFETY PLUG W HINGE-LID 5X	43 32 013 08	31	1	2 925 402	96 58 855 08	CAMERA INSTALLATION SLEW
SAFETY PLUG W HINGE-LID 5X	43 32 013 08	63	2	3 211	91 57 748 08	S PIVOT SECTION
SAFETY PLUG W HINGE-LID 5X	43 32 013 08	13	2	3 220 500	91 52 849 08	S INTERMEDIATE SECTION
SAFETY PLUG W HINGE-LID 5X	43 32 013 08	13	2	3 223	91 52 852 08	S INTERMEDIATE SECTION
SAFETY PLUG W HINGE-LID 5X	43 32 013 08	13	2	3 223 010	91 52 853 08	S INTERMEDIATE SECTION
SAFETY PLUG W HINGE-LID 5X	43 32 013 08	13	2	3 223 100	91 55 327 08	S INTERMEDIATE SECTION
SAFETY PLUG W HINGE-LID 5X	43 32 013 08	18	8	3 227 002	96 50 498 08	ROD CPL.
SAFETY PLUG W HINGE-LID 5X	43 32 013 08	42	2	3 713	91 57 749 08	D PIVOT SECTION
SAFETY PLUG W HINGE-LID 6	11 10 158 4	5	20	1 631 100	91 52 388 08	CATWALK CRAW.TRACK TRA
SAFETY PLUG W HINGE-LID 6	11 10 158 4	12	4	2 125	91 52 773 08	PIN F.S-PIVOT SECTION SA F
SAFETY PLUG W HINGE-LID 6	11 10 158 4	93	1	2 550	91 61 343 08	SA FRAME
SAFETY PLUG W HINGE-LID 6	11 10 158 4	40	2	3 208 001	91 52 883 08	F-HEAD SECTION
SAFETY PLUG W HINGE-LID 6	11 10 158 4	52	4	3 225	91 52 854 08	SL REDUCING SECTION
SAFETY PLUG W HINGE-LID 6	11 10 158 4	64	2	3 714	91 52 862 08	D HEAD SECTION
SAFETY PLUG W HINGE-LID 8X	43 32 014 08	79	2	1 401	91 58 478 08	CRAWLER TRACK CARRIER, L
SAFETY PLUG W HINGE-LID 8X	43 32 014 08	79	2	1 411 200	91 58 481 08	CRAWLER TRACK CARRIER,
SAFETY PLUG W HINGE-LID 8X	43 32 014 08	15	3	2 652	91 61 110 08	ROLLER BEARING
SAFETY PLUG W HINGE-LID 8X	43 32 014 08	6	1	3 225 100	96 48 582 08	BEARING CPL
SAFETY PLUG W HINGE-LID 8X	43 32 014 08	7	2	3 713	91 57 749 08	D PIVOT SECTION
SAFETY PLUG W HINGE-LID 8X	43 32 014 08	97	2	3 714	91 52 862 08	D HEAD SECTION
SAFETY PLUG W HINGE-LID 8X	43 32 014 08	14	4	3 714 009	96 49 267 08	LUFFING PULLEY BLOCK COM
SAFETY PLUG W HINGE-LID 8X	43 32 014 08	13	4	9 155 528	91 55 528 08	HOOK BLOCK

Description	Item	Pos.	Quantity	Page	Assembly	Description
SAFETY PLUG W HINGE-LID 9,	43 32 004 08	3	4	1 742	91 53 021 08	FIXAGE DU CONTREPOIDS CE
SAFETY PLUG W HINGE-LID 9,	43 32 004 08	18	4	2 631	91 56 817 08	SLEWING PLATFORM CATWAL
SAFETY PLUG W HINGE-LID 9,	43 32 004 08	10	1	3 207 003	96 48 259 08	ROD CPL.
SAFETY PLUG W HINGE-LID 9,	43 32 004 08	7	2	3 207 100	96 48 261 08	BRACKET COMPL.
SAFETY ROLLER CPL.	92 88 302 08	10	1	3 211	91 57 748 08	S PIVOT SECTION
SAFETY ROLLER CPL.	96 46 978 08	8	1	3 211	91 57 748 08	S PIVOT SECTION
SAFETY ROLLER CPL.	96 46 979 08	9	1	3 211	91 57 748 08	S PIVOT SECTION
SAFETY ROLLER CPL. SPF	92 70 642 08	65	1	2 550	91 61 343 08	SA FRAME
SAFETY ROLLER CPL. SPF	96 18 667 08	4	2	3 350	91 52 859 08	WINCH 3
SAFETY ROLLER WELDED	92 38 783 08	(1)	1	3 350	91 52 859 08	WINCH 3
SAFETY STIRRUP S16 A3C	10 01 751 3	10	1	9 739 186	97 39 186	ENGINE BRAKE CPL.
SAFETY TRAP	57 17 162 08	22	2	9 155 528	91 55 528 08	HOOK BLOCK
SAFETY VALVE 17BAR	10 01 248 1	11	1	9 739 491	97 39 491	INSTALLATION BRAKE COMPR
SASH LOCK GD-ZN VERCHR	70 42 710 08	2	2	2 260 009	96 46 972 08	FLAP PRE-ASS.
SCREW	10 41 274 6	13	1	9 640 276	96 40 276 08	CONNECTION BLOCK
SCREW	57 09 414 08	(2)	2	2 970	91 61 776 08	HYDRAULICS
SCREW 3/8"-24NFX7 1/4" 12.9	10 35 393 0	(2)	4	2 970	91 61 776 08	HYDRAULICS
SCREW AEHNL.ISO 4017 UNC	40 97 516 08	343	8	2 391 001	96 45 719 08	DIESEL ENGINE, PRE-ASSEMB
SCREW CAP	51 06 623 08	2	1	5 708 320	57 08 320 08	FILTER COVER
SCREW CARABINER OVAL 13	10 47 304 0	3	2	2 311 001	96 25 639 08	HOIST LIM.SWITCH PLUMMET
SCREW CARABINER OVAL 13	10 47 304 0	44	1	3 208 001	91 52 883 08	F-HEAD SECTION
SCREW FITTING ELEMENT X	93 75 014 08	4	2	2 976 200	91 52 780 08	ADDITIONAL HYDRAULICS
SCREW K4X12 ST A3K	10 01 904 0	29	8	2 502	91 55 939 08	CONTROL STAND
SCREW K4X12 ST A3K	10 01 904 0	5	4	2 540	91 53 253 08	CLIMA-HEATING INSTALLATIO
SCREW K4X12 ST A3K	10 01 904 0	4	4	2 541	91 52 790 08	ADD HEATING SUPERSTRUCT
SCREW LOCKING 10ML -50/+1	86 55 016	109	1	9 080 702	90 80 702	CONTROL BOX ANNEXE
SCREW M3X34 ST	60 23 341 08	511	4	2 533 072	96 67 891 08	WIRING HARNESS
SCREW M8X18	10 02 192 6	(2)	1	9 739 400	97 39 400	DIESEL ENGINE
SCREW M8X20 VERZ	40 98 312 08	3	4	2 631 003	96 54 406 08	ACCESS LADDER PRE-ASS.
SCREW PLUG	10 41 274 8	19	1	9 640 276	96 40 276 08	CONNECTION BLOCK
SCREW PLUG	57 17 778 08	55	1	5 102 380	51 02 380 08	HYDRO MOTOR
SCREW PLUG	70 27 056	44	1	X1065300	10 65 300 9	CONTROL ELEMENT
SCREW PLUG	77 43 782 08	2	2	7 743 859	77 43 859 08	DISTRIBUTION BLOCK
SCREW PLUG	77 43 782 08	5	3	7 743 860	77 43 860 08	DISTRIBUTION BLOCK
SCREW PLUG	77 43 782 08	3	3	X1047036	10 47 036 8	DISTRIBUTION BLOCK
SCREW PLUG	77 43 782 08	4	3	X1047037	10 47 037 0	DISTRIBUTION BLOCK
SCREW PLUG DIN 908 M10X1	46 00 319	60	4	X1065015	10 65 015 8	DRIVE
SCREW PLUG DIN 908 M10X1	46 00 319	60	6	X1080159	10 80 159 2	DRIVE
SCREW PLUG DIN 908 M12X1,5	40 41 002 01	55	1	X1042959	10 42 959 8	DRAW CYLINDER
SCREW PLUG DIN 908 M12X1,5	40 41 002 01	122	1	X1065015	10 65 015 8	DRIVE
SCREW PLUG DIN 908 M12X1,5	40 41 002 01	122	2	X1080159	10 80 159 2	DRIVE
SCREW PLUG DIN 908 M16X1,5	40 41 001 08	7	1	5 113 005	51 13 005 08	CONTROL BLOCK
SCREW PLUG DIN 908 M18X1,5	46 00 320	(4)	2	2 810	91 52 806 08	CRANE DRIVER'S CABIN CPL.
SCREW PLUG DIN 908 M18X1,5	46 00 320	64	1	X1065015	10 65 015 8	DRIVE
SCREW PLUG DIN 908 M20X1,5	40 41 003 08	12	1	X1032716	10 32 716 7	ELECTRIC PUMP
SCREW PLUG DIN 908 M22X1,5	40 41 017 08	530	2	X1065015	10 65 015 5	GEARBOX
SCREW PLUG DIN 908 M22X1,5	40 41 017 08	530	2	X1080159	10 80 159 0	GEARBOX
SCREW PLUG DIN 908 M22X1,5	40 41 016 08	24	1	9 739 491	97 39 491	INSTALLATION BRAKE COMPR
SCREW PLUG DIN 908 M26X1,5	46 00 232	13	1	X1042876	10 42 876 7	VARIABLE DISPLACEMENT MO
SCREW PLUG DIN 908 M30X1,5	74 02 330	462	4	X1065015	10 65 015 5	GEARBOX
SCREW PLUG DIN 908 M30X1,5	74 02 330	462	4	X1080159	10 80 159 0	GEARBOX
SCREW PLUG DIN 910 M18X1,5	40 41 304 08	64	2	X1080159	10 80 159 2	DRIVE
SCREW PLUG DIN 910 R1/2" S	40 41 403 08	71	6	X1035659	10 35 659 9	DISTRIBUTOR GEARBOX
SCREW PLUG DIN 910 R3/8" S	40 41 402 08	13	1	X1032632	10 32 632 3	HYDRO CYLINDER
SCREW PLUG M12X1,5 MS	60 24 255 08	152	1	2 780 748	96 52 969 08	TERMINAL BOX CPL.
SCREW PLUG M12X1,5 MS	60 24 255 08	152	2	3 930 640	96 50 481 08	TERMINAL BOX CPL.
SCREW PLUG M12X1,5 MS	60 24 255 08	214	1	3 930 734	96 54 401 08	TERMINAL BOX
SCREW PLUG M14X1,5 FKM	74 14 500	16	1	X1065300	10 65 300 9	CONTROL ELEMENT
SCREW PLUG M14X1,5 St A3C	10 01 161 2	15	2	9 739 361	97 39 361	OIL SUMP
SCREW PLUG M14X1,5 St A3C	10 01 161 2	2	2	9 739 500	97 39 500	OVERFLOW-OIL LINE

Description	Item	Pos.	Quantity	Page	Assembly	Description
SCREW PLUG M16	97 39 096	2	1	X1012059	10 12 059 0	DIESEL ENGINE
SCREW PLUG M16 9SMnPb28	10 01 252 2	1	1	9 739 096	97 39 096	SCREW PLUG
SCREW PLUG M16X1,5 MS	60 24 249 08	269	1	1 920 403	96 48 707 08	TERMINAL BOX CPL.
SCREW PLUG M16X1,5 MS	60 24 249 08	269	1	1 920 417	96 48 703 08	TERMINAL BOX CPL.
SCREW PLUG M16X1,5 MS	60 24 249 08	151	1	2 780 748	96 52 969 08	TERMINAL BOX CPL.
SCREW PLUG M16X1,5 MS	60 24 249 08	279	3	3 930 363	96 52 979 08	TERMINAL BOX CPL.
SCREW PLUG M16X1,5 St A3C	10 01 696 8	19	1	9 739 349	97 39 349	CONNECTION F.WATER PIPE
SCREW PLUG M18X1,5 St A3C	10 01 161 5	5	1	9 739 355	97 39 355	OIL COOLER ADD-ON
SCREW PLUG M20X1,5 MS	60 24 250 08	268	1	1 920 403	96 48 707 08	TERMINAL BOX CPL.
SCREW PLUG M20X1,5 MS	60 24 250 08	268	1	1 920 417	96 48 703 08	TERMINAL BOX CPL.
SCREW PLUG M20X1,5 MS	60 24 250 08	7	1	3 930 640	96 50 481 08	TERMINAL BOX CPL.
SCREW PLUG M20X1,5 MS	60 24 250 08	157	1	3 930 730	96 50 599 08	TERMINAL BOX CPL.
SCREW PLUG M20X1,5 MS	60 24 250 08	152	2	3 930 730	96 54 398 08	TERMINAL BOX CPL.
SCREW PLUG M20X1,5 MS	60 24 250 08	215	1	3 930 734	96 54 401 08	TERMINAL BOX
SCREW PLUG M22X1,5	10 11 523 8	8	1	X1042876	10 42 876 7	VARIABLE DISPLACEMENT MO
SCREW PLUG M22X1,5 St C3J	10 01 162 0	8	1	9 739 260	97 39 260	CYLINDER HEAD
SCREW PLUG M22X1,5 St ZN	10 34 227 2	6	1	9 739 351	97 39 351	COOLING MEDIUM PIPELINE
SCREW PLUG M25X1,5 MS	60 24 251 08	19	3	1 920 418	96 48 687 08	TERMINAL BOX CPL.
SCREW PLUG M25X1,5 MS	60 24 251 08	(511)	1	2 920 369	96 54 235 08	TERMINAL BOX CPL.
SCREW PLUG M25X1,5 MS	60 24 251 08	(512)	1	2 920 369	96 54 235 08	TERMINAL BOX CPL.
SCREW PLUG M25X1,5 MS	60 24 251 08	519	6	2 920 633	96 52 651 08	WIRING HARNESS
SCREW PLUG M25X1,5 MS	60 24 251 08	220	3	3 930 734	96 54 401 08	TERMINAL BOX
SCREW PLUG M26X1,5 9SMn	10 01 252 6	7	1	9 739 361	97 39 361	OIL SUMP
SCREW PLUG M26X1,5 St A3C	10 01 161 9	9	2	9 739 361	97 39 361	OIL SUMP
SCREW PLUG M26X1,5 St A3C	10 01 161 9	21	2	9 739 491	97 39 491	INSTALLATION BRAKE COMPR
SCREW PLUG M32X1,5 MS	60 24 252 08	(154)	1	2 920 369	96 54 235 08	TERMINAL BOX CPL.
SCREW PLUG M32X1,5 MS	60 24 252 08	286	2	2 920 448	96 48 794 08	TERMINAL BOX CPL.
SCREW PLUG M32X1,5 MS	60 24 252 08	150	2	3 930 730	96 54 398 08	TERMINAL BOX CPL.
SCREW PLUG M8X1	70 27 497	53	1	X1047219	10 47 219 6	REGULATOR
SCREW PLUG RD32X3 SPF	10 46 690 6	188	1	2 970	91 61 776 08	HYDRAULICS
SCREW PLUG RD32X3 SPF	10 46 690 6	14	1	3 978 015	91 56 429 08	ADDITIONAL HYDRAULICS IN
SCREW PLUG RD32X3 SPF	10 46 690 6	14	1	3 978 015	91 56 432 08	ADDITIONAL HYDRAULICS IN
SCREW PLUG RD32X3 SPF	10 46 691 0	24	1	1 970 100	91 58 471 08	HYDRAULIC EQUIPM.CENTER
SCREW PLUG RD32X3 SPF	10 46 691 0	103	2	2 970	91 61 776 08	HYDRAULICS
SCREW PLUG RD32X3 SPF	10 46 691 0	8	1	2 970 081	96 50 495 08	ADDL.HYDR.F.PIN PULLING DE
SCREW PLUG RD32X3 SPF	10 46 691 0	36	3	2 975 153	91 62 051 08	ADDITIONAL HYDRAULICS WI
SCREW PLUG RD32X3 SPF	10 46 691 0	10	1	2 975 600	91 44 662 08	ADDITIONAL HYDRAULICS
SCREW PLUG RD32X3 SPF	10 46 691 0	36	1	2 975 700	91 52 774 08	ADDITIONAL HYDRAULICS WI
SCREW PLUG RD32X3 SPF	10 46 691 0	16	1	2 976 017	96 52 261 08	FITTING PLATE EMERG. ACT:
SCREW PLUG RD32X3 SPF	10 46 691 0	8	4	2 976 022	96 53 245 08	FITTING PLATE EMERG. ACT:
SCREW PLUG RD32X3 SPF	10 46 691 0	8	3	2 976 200	91 44 034 08	AUX.HYDR.PIN EXTRACTION
SCREW PLUG RD32X3 SPF	10 46 691 0	8	1	2 976 203	92 27 489 08	ADDL.HYDR.F.PIN PULLING DE
SCREW PLUG RD32X3 SPF	10 46 691 0	20	1	3 978 005	91 56 430 08	ADDL.HYDRAULIC SB-HEAD PI
SCREW PLUG RD36X3 SPF	10 46 690 7	38	2	2 975 153	91 62 051 08	ADDITIONAL HYDRAULICS WI
SCREW PLUG RD36X3 SPF	10 46 690 7	26	1	2 978 100	91 52 827 08	ADDNL.HYDR.RETAINING DEV
SCREW PLUG RD36X3 SPF	10 46 690 7	14	3	3 713 013	96 57 159 08	SHEET CPL.
SCREW PLUG RD36X3 SPF	10 46 691 1	42	1	1 972 250	91 58 473 08	AUX.HYDR.CR.TRACK CARR.2
SCREW PLUG RD36X3 SPF	10 46 691 1	42	1	1 972 251	91 58 472 08	AUX.HYDR.CR.TRACK CARR.2
SCREW PLUG RD36X3 SPF	10 46 691 1	95	6	2 970	91 61 776 08	HYDRAULICS
SCREW PLUG RD36X3 SPF	10 46 691 1	14	1	2 970 081	96 50 495 08	ADDL.HYDR.F.PIN PULLING DE
SCREW PLUG RD36X3 SPF	10 46 691 1	4	3	2 975 600	91 44 662 08	ADDITIONAL HYDRAULICS
SCREW PLUG RD36X3 SPF	10 46 691 1	7	2	2 976	91 52 955 08	HYDRAULIC SPECIAL VERSIO
SCREW PLUG RD36X3 SPF	10 46 691 1	18	1	2 976 017	96 52 261 08	FITTING PLATE EMERG. ACT:
SCREW PLUG RD36X3 SPF	10 46 691 1	12	1	2 976 200	91 44 034 08	AUX.HYDR.PIN EXTRACTION
SCREW PLUG RD36X3 SPF	10 46 691 1	44	1	2 977	91 58 476 08	ADDITIONAL HYDR.SLEWING
SCREW PLUG RD36X3 SPF	10 46 691 1	26	2	2 977 200	91 52 826 08	SUPPL. HYDR. PUMP 5+6
SCREW PLUG RD54X4 ALCUM	10 46 690 8	39	2	2 975 153	91 62 051 08	ADDITIONAL HYDRAULICS WI
SCREW PLUG RD54X4 ALCUM	10 46 690 8	22	2	2 978 100	91 52 827 08	ADDNL.HYDR.RETAINING DEV
SCREW PLUG RD54X4 ALCUM	10 46 690 8	10	6	3 713 013	96 57 159 08	SHEET CPL.
SCREW PLUG RD54X4 ALCUM	10 46 690 8	32	2	3 978 100	91 56 428 08	HYDR. SUSPENDED BALLAST

Description	Item	Pos.	Quantity	Page	Assembly	Description
SCREW PLUG RD54X4 SPF	10 46 691 2	38	1	1 972 250	91 58 473 08	AUX.HYDR.CR.TRACK CARR.2
SCREW PLUG RD54X4 SPF	10 46 691 2	38	1	1 972 251	91 58 472 08	AUX.HYDR.CR.TRACK CARR.2
SCREW PLUG RD54X4 SPF	10 46 691 2	87	8	2 970	91 61 776 08	HYDRAULICS
SCREW PLUG RD54X4 SPF	10 46 691 2	28	2	2 975 153	91 62 051 08	ADDITIONAL HYDRAULICS WI
SCREW PLUG RD54X4 SPF	10 46 691 2	6	1	2 975 600	91 44 662 08	ADDITIONAL HYDRAULICS
SCREW PLUG RD54X4 SPF	10 46 691 2	8	1	2 976 017	96 52 261 08	FITTING PLATE EMERG. ACT:
SCREW PLUG RD54X4 SPF	10 46 691 2	14	1	2 976 200	91 44 034 08	AUX.HYDR.PIN EXTRACTION
SCREW PLUG RD54X4 SPF	10 46 691 2	38	2	2 977	91 58 476 08	ADDITIONAL HYDR.SLEWING
SCREW PLUG RD54X4 SPF	10 46 691 2	16	1	2 977 200	91 52 826 08	SUPPL. HYDR. PUMP 5+6
SCREW PLUG RD54X4 SPF	10 46 691 2	28	2	2 978 100	91 52 796 08	ADDNL.HYDR.ERECTION DEV
SCREW PLUG RD79X4 SPF	10 46 690 9	25	2	2 975 153	91 62 051 08	ADDITIONAL HYDRAULICS WI
SCREW PLUG RD79X4 SPF	10 46 690 9	11	2	3 713 013	96 57 159 08	SHEET CPL.
SCREW PLUG RD79X4 SPF	10 46 690 9	7	2	3 978 015	91 56 429 08	ADDITIONAL HYDRAULICS IN
SCREW PLUG RD79X4 SPF	10 46 690 9	7	2	3 978 015	91 56 432 08	ADDITIONAL HYDRAULICS IN
SCREW PLUG RD79X4 SPF	10 46 691 3	34	2	1 972 250	91 58 473 08	AUX.HYDR.CR.TRACK CARR.2
SCREW PLUG RD79X4 SPF	10 46 691 3	34	2	1 972 251	91 58 472 08	AUX.HYDR.CR.TRACK CARR.2
SCREW PLUG RD79X4 SPF	10 46 691 3	83	6	2 970	91 61 776 08	HYDRAULICS
SCREW PLUG RD79X4 SPF	10 46 691 3	24	2	2 975 153	91 62 051 08	ADDITIONAL HYDRAULICS WI
SCREW PLUG RD79X4 SPF	10 46 691 3	8	1	2 975 600	91 44 662 08	ADDITIONAL HYDRAULICS
SCREW PLUG RD79X4 SPF	10 46 691 3	9	2	2 976	91 52 955 08	HYDRAULIC SPECIAL VERSIO
SCREW PLUG RD79X4 SPF	10 46 691 3	12	2	2 976 022	96 53 245 08	FITTING PLATE EMERG. ACT:
SCREW PLUG RD79X4 SPF	10 46 691 3	34	5	2 977	91 58 476 08	ADDITIONAL HYDR.SLEWING
SCREW PLUG RD79X4 SPF	10 46 691 3	12	4	2 977 200	91 52 826 08	SUPPL. HYDR. PUMP 5+6
SCREW PLUG RD79X4 SPF	10 46 691 3	15	1	3 978 005	91 56 430 08	ADDL.HYDRAULIC SB-HEAD PI
SCREW PLUG VSTI G1/4 CF	47 75 110 01	53	3	X1042959	10 42 959 8	DRAW CYLINDER
SCREW PLUG VSTI M10X1 CR6	47 75 105 01	78	5	9 000 510	90 00 510 6	ANGULAR GEAR
SCREW PLUG VSTI M10X1 CR6	47 75 105 01	78	5	9 000 521	90 00 521 4	ANGULAR GEAR
SCREW PLUG VSTI M10X1 CR6	47 75 105 01	46	2	9 395 668	93 95 668 01	BEARING
SCREW PLUG VSTI M18X1,5 C	73 80 019	52	1	X1042959	10 42 959 8	DRAW CYLINDER
SCREW PLUG VSTI M22X1,5 C	47 75 104 01	77	1	9 000 510	90 00 510 6	ANGULAR GEAR
SCREW PLUG VSTI M22X1,5 C	47 75 104 01	2	7	9 697 916	96 97 916 01	SLEWING GEAR DRIVE
SCREW PLUG VSTI M22X1,5 C	47 75 104 01	78	3	9 697 916	96 97 916 01	SLEWING GEAR DRIVE
SCREW STOPPER	10 41 275 3	5	1	9 640 277	96 40 277 08	DIRECTIONAL CTRL. VALVE
SCREW-ON CONNECTION	10 01 200 8	23	1	9 739 503	97 39 503	FUEL LINE
SCREW-ON CONNECTION	10 01 271 8	12	1	9 739 258	97 39 258	FUEL FILTER
SCREW-ON CONNECTION	10 01 272 2	2	1	9 739 494	97 39 494	EXHAUST TC MOUNTING
SCREW-ON CONNECTION	94 79 067 08	48	5	2 970	91 61 776 08	HYDRAULICS
SCREW-ON CONNECTION FU	10 29 720 4	2	2	9 739 322	97 39 322	REPAIR KIT PIPE LINE
SCREW-ON CONNECTION L10	10 01 199 8	5	1	9 739 188	97 39 188	OIL DIPSTICK WITH PIPE
SCREW-ON CONNECTION L10	10 01 199 8	5	2	9 739 492	97 39 492	PIPELINE INSTALLATION
SCREW-ON CONNECTION L12	10 01 200 4	14	1	9 739 258	97 39 258	FUEL FILTER
SCREW-ON CONNECTION L12	10 01 199 9	16	1	9 739 355	97 39 355	OIL COOLER ADD-ON
SCREW-ON CONNECTION L12	10 01 199 9	42	1	9 739 494	97 39 494	EXHAUST TC MOUNTING
SCREW-ON CONNECTION M26	10 01 272 1	16	1	9 739 492	97 39 492	PIPELINE INSTALLATION
SCREW-ON HINGE 25X25X50/	10 87 117 7	4	3	2 520 030	96 45 609 08	ROOF WINDOW PRE-ASS.
SCREW-ON HINGE 25X25X50/	10 87 117 7	3	2	2 520 031	96 45 610 08	REAR WINDOW PRE-ASS.
SCREW-ON HINGE 25X25X50/	10 87 117 7	8	4	2 932 160	96 54 385 08	SWITCH CABINET
SCREWDRIVER 3,5 CRV-VERNI	79 00 320 08	13	1	1 750	91 52 394 08	TOOL
SCREWDRIVER 4,5	88 52 004 08	14	1	1 750	91 52 394 08	TOOL
SCREWDRIVER 5,5 CRV-VERNI	79 00 323 08	15	1	1 750	91 52 394 08	TOOL
SEAL	10 01 184 5	16	2	9 739 122	97 39 122	OIL COOLER
SEAL	10 01 184 6	2	1	9 739 386	97 39 386	CRANKCASE BREATHER
SEAL	10 01 184 7	4	1	9 739 118	97 39 118	OIL LINE
SEAL	10 01 229 8	15	1	9 739 122	97 39 122	OIL COOLER
SEAL	10 01 229 9	2	2	9 739 362	97 39 362	OIL SUMP
SEAL	10 01 234 6	2	1	9 739 276	97 39 276	WATER CONNECTION
SEAL	10 01 234 6	2	1	9 739 349	97 39 349	CONNECTION F.WATER PIPE
SEAL	10 01 240 5	2	1	9 739 357	97 39 357	EXHAUST GAS RECIRC. PRE-A
SEAL	10 01 240 8	9	1	9 739 358	97 39 358	EXHAUST GAS RECIRCUL.ATT
SEAL	10 01 240 9	11	1	9 739 358	97 39 358	EXHAUST GAS RECIRCUL.ATT

Description	Item	Pos.	Quantity	Page	Assembly	Description
SEAL	10 01 241 1	5	3	9 739 358	97 39 358	EXHAUST GAS RECIRCUL.ATT
SEAL	10 01 241 3	13	1	9 739 358	97 39 358	EXHAUST GAS RECIRCUL.ATT
SEAL	10 01 264 3	8	1	9 739 361	97 39 361	OIL SUMP
SEAL	10 01 265 1	22	1	9 739 494	97 39 494	EXHAUST TC MOUNTING
SEAL	10 01 333 7	6	1	9 739 267	97 39 267	CYLINDER HEAD COVER
SEAL	10 04 014 4	2	1	X1003963	10 03 963 1	SERVICE-SET
SEAL	10 22 081 3	4	1	9 739 494	97 39 494	EXHAUST TC MOUNTING
SEAL	10 22 234 5	3	6	9 739 267	97 39 267	CYLINDER HEAD COVER
SEAL	10 22 234 5	(6)	6	XSK_Z745	SK_Z74535	SERVICE
SEAL	10 22 234 5	(8)	6	XSK_Z745	SK_Z74535	SERVICE
SEAL	10 22 271 8	5	6	9 739 295	97 39 295	EXHAUST PIPE
SEAL	10 22 271 8	78	1	X1022281	10 22 281 7	SEAL KIT CYLINDER HEAD
SEAL	10 22 272 7	2	6	9 739 256	97 39 256	AIR SUCTION PIPE
SEAL	10 22 272 7	77	1	X1022281	10 22 281 7	SEAL KIT CYLINDER HEAD
SEAL	10 28 030 9	2	1	9 739 286	97 39 286	END COVER
SEAL	10 29 787 6	2	1	X1011497	10 11 497 5	CONTROL VALVE
SEAL	10 34 287 8	2	1	9 739 351	97 39 351	COOLING MEDIUM PIPELINE
SEAL	10 34 287 9	13	2	9 739 349	97 39 349	CONNECTION F.WATER PIPE
SEAL	10 66 332 9	3	1	X1004047	10 04 047 7	WINCH REVOLUTION TRANS
SEAL	69 18 222 08	40	1	2 920 369	96 54 235 08	TERMINAL BOX CPL.
SEAL	69 21 000 08	36	1	2 920 369	96 54 235 08	TERMINAL BOX CPL.
SEAL	69 21 000 08	155	1	3 930 009	96 50 573 08	CABLE DRUM COMPL.
SEAL	69 21 000 08	171	1	3 930 153	96 48 489 08	CABLE DRUM COMPL.
SEAL	69 21 000 08	151	2	3 930 640	96 50 481 08	TERMINAL BOX CPL.
SEAL	69 21 000 08	281	2	3 930 730	96 50 599 08	TERMINAL BOX CPL.
SEAL 0 PE	97 75 102 08	32	2	2 932 160	96 54 385 08	SWITCH CABINET
SEAL 120X60X 30 SCHWARZ	97 60 943 08	54	1	2 520 034	96 45 984 08	INTERIOR PANELING
SEAL 25X1091X850 EPDM	97 05 828 5	17	1	2 520	91 53 061 08	CABIN, GLAZED
SEAL 25X776X276 EPDM	97 05 830 7	18	1	2 520	91 53 061 08	CABIN, GLAZED
SEAL 78X64 30	97 61 932 08	65	1	2 520	91 53 061 08	CABIN, GLAZED
SEAL ASBESTFREI	10 01 213 9	1	1	9 739 354	97 39 354	FLYWHEEL HOUSING MOUNT
SEAL ASBESTFREI	10 01 214 0	18	2	9 739 361	97 39 361	OIL SUMP
SEAL ASBESTFREI	10 01 234 5	12	2	9 739 126	97 39 126	THERMOSTAT HOUSING
SEAL ASBESTFREI	10 01 245 4	8	1	9 739 494	97 39 494	EXHAUST TC MOUNTING
SEAL KIT	10 30 092 5	(999)	1	X1035924	10 35 924 3	VARIABLE PUMP
SEAL KIT	10 33 105 1	98	1	X1042876	10 42 876 6	VARIABLE DISPLACEMENT MO
SEAL KIT	10 41 065 9	(999)	1	5 715 142	57 15 142 08	CONNECTING PLATE
SEAL KIT	10 41 278 1	999	1	9 640 277	96 40 277 08	DIRECTIONAL CTRL. VALVE
SEAL KIT	10 42 472 6	999	1	X1047220	10 47 220 4	DRIVING GEAR
SEAL KIT	10 44 073 0	(999)	1	X1035924	10 35 924 7	VARIABLE PUMP
SEAL KIT	10 47 639 1	(999)	1	2 391 001	96 45 719 08	DIESEL ENGINE, PRE-ASSEMB
SEAL KIT	10 65 071 0	98	1	X1065068	10 65 068 8	CONNECTING PLATE
SEAL KIT	11 00 353 5	998	1	X1049315	10 49 315 9	DIRECTIONAL SEAT VALVE
SEAL KIT	11 49 433 7	(98)	1	X1035924	10 35 924 6	VARIABLE PUMP
SEAL KIT	51 03 178 08	(1)	1	2 970	91 61 776 08	HYDRAULICS
SEAL KIT	57 05 881 08	999	1	5 106 691	51 06 691 08	RETURN FILTER
SEAL KIT	57 10 356 08	999	1	5 710 349	57 10 349 08	DIRECTIONAL CONTROL VALV
SEAL KIT	74 11 445	999	1	5 113 022	51 13 022 08	DIRECTIONAL CONTROL VALV
SEAL KIT ADJUSTMENT	10 33 111 7	(98)	1	X1035924	10 35 924 1	VARIABLE PUMP
SEAL KIT ADJUSTMENT	10 65 070 7	(98)	1	X1035924	10 35 924 9	VARIABLE PUMP
SEAL KIT ASSY	10 29 775 0	(999)	1	X1035924	10 35 924 4	VARIABLE PUMP
SEAL KIT ASSY	10 29 775 0	999	1	X1047137	10 47 137 0	DRIVING GEAR
SEAL KIT BRAKE VALVE	10 81 504 9	(999)	1	2 976 017	96 52 261 08	FITTING PLATE EMERG. ACT:
SEAL KIT BRAKE VALVE	10 87 361 0	(999)	1	X1041080	10 41 080 3	SUPPORT CYLINDER
SEAL KIT CONNECTING BLOC	10 41 275 1	999	1	9 640 276	96 40 276 08	CONNECTION BLOCK
SEAL KIT CONTROL BLOCK	10 49 112 9	999	1	X1042393	10 42 393 8	DIRECTIONAL CONTROL VALV
SEAL KIT CYLINDER	11 18 254 7	999	1	X1042959	10 42 959 8	DRAW CYLINDER
SEAL KIT CYLINDER HEAD	10 04 014 8	998	1	X1047042	10 47 042 3	MOTOR
SEAL KIT CYLINDER HEAD	10 22 281 7	492	6	9 739 400	97 39 400	DIESEL ENGINE
SEAL KIT DIRECTIONAL VALV	10 42 478 6	(997)	1	2 970	91 61 776 08	HYDRAULICS

Description	Item	Pos.	Quantity	Page	Assembly	Description
SEAL KIT DIRECTIONAL VALV	10 42 478 6	(999)	1	3 978 005	91 56 430 08	ADDL.HYDRAULIC SB-HEAD PI
SEAL KIT DIRECTIONAL VALV	10 80 225 3	999	1	5 114 445	51 14 445 08	DIRECTIONAL CONTROL VALV
SEAL KIT DIRECTIONAL VALV	10 81 449 2	(998)	1	2 970	91 61 776 08	HYDRAULICS
SEAL KIT DIRECTIONAL VALV	10 81 449 3	(999)	1	2 970	91 61 776 08	HYDRAULICS
SEAL KIT F. CRANKCASE	11 00 045 7	999	1	X1047042	10 47 042 3	MOTOR
SEAL KIT F.PUMP	10 65 071 7	(98)	1	X1035924	10 35 924 9	VARIABLE PUMP
SEAL KIT F.REGULATOR	10 44 097 6	999	1	X1047219	10 47 219 6	REGULATOR
SEAL KIT GEAR PUMP	10 49 271 0	(999)	1	2 977 100	91 45 089 08	HYDRAULICS TRANSFORMER
SEAL KIT GEAR WHEEL MOTO	10 49 389 0	(99)	1	2 391 038	96 47 931 08	OIL COOLER, PRE-ASSEMBLE
SEAL KIT HOUSING	10 02 519 4	(999)	1	2 970	91 61 776 08	HYDRAULICS
SEAL KIT LIMIT VALVE	10 49 301 4	(999)	1	2 970	91 61 776 08	HYDRAULICS
SEAL KIT LIMIT VALVE	10 67 551 5	998	1	5 114 572	51 14 572 08	PRESSURE LIMITING VALVE
SEAL KIT LIMIT VALVE	10 67 551 7	999	1	5 114 572	51 14 572 08	PRESSURE LIMITING VALVE
SEAL KIT PULL CYLINDER	10 81 516 3	(999)	1	2 125	91 52 773 08	PIN F.S-PIVOT SECTION SA F
SEAL KIT PULL CYLINDER	10 81 516 4	999	1	X1041102	10 41 102 1	DRAW CYLINDER
SEAL KIT REGULATING VALVE	10 41 315 7	98	1	X1035924	10 35 924 5	VARIABLE PUMP
SEAL KIT VARIAB.DISPLAC.MO	10 44 173 8	98	1	X1035482	10 35 482 8	VARIABLE DISPLACEMENT MO
SEAL KIT VARIAB.DISPLAC.MO	10 44 173 8	98	1	X1042876	10 42 876 7	VARIABLE DISPLACEMENT MO
SEAL KIT VARIAB.DISPLAC.MO	10 44 173 8	98	1	X1042876	10 42 876 8	VARIABLE DISPLACEMENT MO
SEAL NOVAFORM 429	10 34 288 0	2	1	9 739 352	97 39 352	WATER PUMP WITH FASTENIN
SEAL-LOCK-SHOULDER NUT M	70 05 072	18	1	X1042876	10 42 876 7	VARIABLE DISPLACEMENT MO
SEAL-LOCK-SHOULDER NUT M	70 27 052	49	1	X1065300	10 65 300 9	CONTROL ELEMENT
SEAL-LOCK-SHOULDER NUT M	70 05 071	14	1	5 715 140	57 15 140 08	SHUTDOWN VALVE
SEAL-LOCK-SHOULDER NUT M	70 05 071	14	1	5 715 146	57 15 146 08	SHUTDOWN VALVE
SEAL-LOCK-SHOULDER NUT M	70 05 071	14	1	5 718 995	57 18 995 08	SHUTDOWN VALVE
SEAL-LOCK-SHOULDER NUT M	70 05 071	11	1	5 719 008	57 19 008 08	REGULATOR ELEMENT
SEAL-LOCK-SHOULDER NUT M	70 05 071	11	1	X1047220	10 47 220 2	REGULATOR ELEMENT
SEALANT 50ML TUBE	10 01 213 8	3	1	9 739 354	97 39 354	FLYWHEEL HOUSING MOUNT
SEALANT 50ML TUBE	10 01 213 8	2	1	9 739 491	97 39 491	INSTALLATION BRAKE COMPR
SEALANT 75ML TUBE -40°C/+	10 01 117 6	19	1	9 739 492	97 39 492	PIPELINE INSTALLATION
SEALANT A80MR HYLOMAR	87 00 028 08	265	0.01	3 930 153	96 48 489 08	CABLE DRUM COMPL.
SEALANT A80MR HYLOMAR	87 00 028 08	289	0.1	3 930 730	96 50 599 08	TERMINAL BOX CPL.
SEALING FRAME	97 36 626 08	16	1	2 913	91 32 850 08	LICCON CONSOLE LCD2
SEALING FRAME 10X60X 185 P	97 25 613 08	38	10	2 520 034	96 45 984 08	INTERIOR PANELING
SEALING FRAME RD92X20 DI=	97 25 615 08	39	3	2 520 034	96 45 984 08	INTERIOR PANELING
SEALING NUT M6	51 07 534 08	10	1	5 711 301	57 11 301 08	PRESSURE LIMITING VALVE
SEALING NUT M6	51 07 534 08	11	1	X1048973	10 48 973 4	PRESSURE LIMITING VALVE
SEALING NUT M8	51 07 417 08	21	1	5 114 176	51 14 176 08	PRESSURE LIMITING VALVE
SEALING NUT M8	51 07 417 08	21	1	5 114 177	51 14 177 08	PRESSURE LIMITING VALVE
SEALING PLUG M1-D	60 45 121 08	288	1	3 930 640	96 50 481 08	TERMINAL BOX CPL.
SEALING PLUG M1-D	60 45 121 08	153	1	3 930 730	96 50 599 08	TERMINAL BOX CPL.
SEALING PROFILE	26 21 821 01	315	8.36	9 907 146	99 07 146 01	ROLLER SLEWING RING
SEALING PROFILE	26 21 835 01	314	8.31	9 907 146	99 07 146 01	ROLLER SLEWING RING
SEALING PROFILE 0 GUMMI 55	97 75 057 08	11	1	2 932 160	96 54 385 08	SWITCH CABINET
SEALING PROFILE 1,5-3X14,6	26 21 065 08	12	4	2 510	91 52 788 08	TURNTABLE PANELLING
SEALING PROFILE 1-2X20X8,3	26 21 047 08	154	0.85	2 391 001	96 45 719 08	DIESEL ENGINE, PRE-ASSEMB
SEALING PROFILE 1-3X21,5X1	26 21 067 08	13	4.46	2 510	91 52 788 08	TURNTABLE PANELLING
SEALING PROFILE 1-3X21,5X1	26 21 067 08	71	10	2 859	91 52 809 08	SOUND DAMPING
SEALING PROFILE NBR 70 483	26 21 810 01	316	8.14	9 907 146	99 07 146 01	ROLLER SLEWING RING
SEALING RING	10 22 273 6	4	1	9 739 248	97 39 248	INJECTION NOZZLE W.FASTEN
SEALING RING	10 22 273 6	74	1	X1022281	10 22 281 7	SEAL KIT CYLINDER HEAD
SEALING RING	50 26 088 08	50	1	2 393	91 52 787 08	AIR FILTER UNIT CPL.
SEALING RING 10,7X16X1,5 St/	10 01 186 4	17	2	9 739 503	97 39 503	FUEL LINE
SEALING RING 109X113X3	10 02 119 1	12	1	X1004204	10 04 204 3	WATER HEATING SYSTEM
SEALING RING 14,7X22X1,5 St/	10 01 186 6	3	12	9 739 127	97 39 127	WATER BLEEDER PIPELINE
SEALING RING 14,7X22X1,5 St/	10 01 186 6	6	1	9 739 188	97 39 188	OIL DIPSTICK WITH PIPE
SEALING RING 14,7X22X1,5 St/	10 01 186 6	15	1	9 739 258	97 39 258	FUEL FILTER
SEALING RING 14,7X22X1,5 St/	10 01 186 6	12	1	9 739 281	97 39 281	OVERFLOW-OIL LINE
SEALING RING 14,7X22X1,5 St/	10 01 186 6	18	2	9 739 349	97 39 349	CONNECTION F.WATER PIPE
SEALING RING 14,7X22X1,5 St/	10 01 186 6	16	2	9 739 361	97 39 361	OIL SUMP

Description	Item	Pos.	Quantity	Page	Assembly	Description
SEALING RING 14,7X22X1,5 St/	10 01 186 6	4	6	9 739 492	97 39 492	PIPELINE INSTALLATION
SEALING RING 14,7X22X1,5 St/	10 01 186 6	3	8	9 739 500	97 39 500	OVERFLOW-OIL LINE
SEALING RING 14,7X22X1,5 St/	10 01 186 6	7	14	9 739 501	97 39 501	FUEL LINES
SEALING RING 14,7X22X1,5 St/	10 01 186 6	24	9	9 739 503	97 39 503	FUEL LINE
SEALING RING 16,7X24X1,5 St/	10 01 186 7	2	1	9 739 096	97 39 096	SCREW PLUG
SEALING RING 16,7X24X1,5 St/	10 01 186 7	10	2	9 739 281	97 39 281	OVERFLOW-OIL LINE
SEALING RING 16,7X24X1,5 St/	10 01 186 7	(2)	1	9 739 318	97 39 318	SENSOR ELEMENT
SEALING RING 16,7X24X1,5 St/	10 01 186 7	(2)	1	9 739 318	97 39 318	SENSOR ELEMENT
SEALING RING 16,7X24X1,5 St/	10 01 186 7	20	1	9 739 349	97 39 349	CONNECTION F.WATER PIPE
SEALING RING 16,7X24X1,5 St/	10 01 186 7	7	3	9 739 355	97 39 355	OIL COOLER ADD-ON
SEALING RING 16,7X24X1,5 St/	10 01 186 7	3	2	9 739 494	97 39 494	EXHAUST TC MOUNTING
SEALING RING 18,7X26X1,5 St/	10 01 186 8	(2)	1	9 739 318	97 39 318	SENSOR ELEMENT
SEALING RING 18,7X26X1,5 St/	10 01 186 8	(2)	1	9 739 318	97 39 318	SENSOR ELEMENT
SEALING RING 18,7X26X1,5 St/	10 01 186 8	13	1	9 739 355	97 39 355	OIL COOLER ADD-ON
SEALING RING 19,6X24,3X1,5	76 10 225 03	6	1	9 275 543	92 75 543 01	VENTILATION CONNECTING PI
SEALING RING 22,7X30X2 St/	10 01 186 9	13	1	9 739 258	97 39 258	FUEL FILTER
SEALING RING 22,7X30X2 St/	10 01 186 9	7	1	9 739 351	97 39 351	COOLING MEDIUM PIPELINE
SEALING RING 22,7X30X2 St/	10 01 186 9	14	1	9 739 492	97 39 492	PIPELINE INSTALLATION
SEALING RING 24,7X32X2 St/	10 01 184 2	9	1	9 739 351	97 39 351	COOLING MEDIUM PIPELINE
SEALING RING 26,7X34,93X2 S	10 01 187 0	11	1	9 739 355	97 39 355	OIL COOLER ADD-ON
SEALING RING 26,7X34,93X2 S	10 01 187 0	10	2	9 739 361	97 39 361	OIL SUMP
SEALING RING 26,7X34,93X2 S	10 01 187 0	12	1	9 739 491	97 39 491	INSTALLATION BRAKE COMPR
SEALING RING 26,7X34,93X2 S	10 01 187 0	26	2	9 739 494	97 39 494	EXHAUST TC MOUNTING
SEALING RING 27X20X1,5 CU	10 01 469 7	10	3	X1032716	10 32 716 7	ELECTRIC PUMP
SEALING RING 32,7X40X2 St/	10 01 187 2	15	2	9 739 492	97 39 492	PIPELINE INSTALLATION
SEALING RING 8,7X14X1 St/FP	10 01 187 1	18	1	9 739 258	97 39 258	FUEL FILTER
SEALING RING 8,7X14X1 St/FP	10 01 187 1	3	12	9 739 281	97 39 281	OVERFLOW-OIL LINE
SEALING RING 8,7X14X1 St/FP	10 01 187 1	14	1	9 739 503	97 39 503	FUEL LINE
SEALING RING 8,7X14X1 St/FP	10 01 187 1	79	2	X1022281	10 22 281 7	SEAL KIT CYLINDER HEAD
SEALING RING A22X27 Cu	10 01 184 1	23	1	9 739 491	97 39 491	INSTALLATION BRAKE COMPR
SEALING RING A26X34 Cu	10 03 730 5	22	3	9 739 491	97 39 491	INSTALLATION BRAKE COMPR
SEALING RING COVER D140/	11 69 017 4	4	1	X1035659	10 35 659 9	DISTRIBUTOR GEARBOX
SEALING RING DIN 7603 A 10X	71 01 013 08	61	4	X1065015	10 65 015 8	DRIVE
SEALING RING DIN 7603 A 10X	71 01 013 08	61	6	X1080159	10 80 159 2	DRIVE
SEALING RING DIN 7603 A 12X	71 01 017 08	123	1	X1065015	10 65 015 8	DRIVE
SEALING RING DIN 7603 A 12X	71 01 017 08	123	2	X1080159	10 80 159 2	DRIVE
SEALING RING DIN 7603 A 12X	71 01 018 08	19	4	2 990	91 59 244 08	COMPRESSED AIR PLANT
SEALING RING DIN 7603 A 12X	71 01 020 08	49	1	2 393	91 52 787 08	AIR FILTER UNIT CPL.
SEALING RING DIN 7603 A 13X	71 01 023 08	(3)	1	2 391 102	96 60 027 08	RADIATOR
SEALING RING DIN 7603 A 13X	71 01 023 08	32	21	2 711	91 52 800 08	CENT. LUBRIC. SYSTEM SUP
SEALING RING DIN 7603 A 14X	50 04 325 08	22	2	5 114 975	51 14 975 08	PRESSURE RELIEF VALVE
SEALING RING DIN 7603 A 14X	71 01 030 08	8	2	X1011614	10 11 614 1	FUEL HOSE
SEALING RING DIN 7603 A 16X	71 01 034 08	8	1	5 113 005	51 13 005 08	CONTROL BLOCK
SEALING RING DIN 7603 A 17X	71 01 038 08	(19)	2	2 125	91 52 773 08	PIN F.S-PIVOT SECTION SA F
SEALING RING DIN 7603 A 17X	71 01 038 08	14	1	X1032632	10 32 632 3	HYDRO CYLINDER
SEALING RING DIN 7603 A 18X	51 45 171 08	521	2	X1065015	10 65 015 5	GEARBOX
SEALING RING DIN 7603 A 18X	51 45 171 08	65	1	X1065015	10 65 015 8	DRIVE
SEALING RING DIN 7603 A 18X	51 45 171 08	521	2	X1080159	10 80 159 0	GEARBOX
SEALING RING DIN 7603 A 18X	51 45 171 08	65	2	X1080159	10 80 159 2	DRIVE
SEALING RING DIN 7603 A 21X	71 01 044 08	13	1	5 114 320	51 14 320 08	PRETENSIONING VALVE
SEALING RING DIN 7603 A 21X	71 01 044 08	13	3	7 743 566	77 43 566 08	ELECTRIC PUMP
SEALING RING DIN 7603 A 21X	71 01 044 08	73	6	X1035659	10 35 659 9	DISTRIBUTOR GEARBOX
SEALING RING DIN 7603 A 22X	71 01 045 08	1	4	X1003963	10 03 963 1	SERVICE-SET
SEALING RING DIN 7603 A 24X	71 01 053 08	70	8	2 975 650	91 52 820 08	AUX.HYDR.GRID WINCH 5 + 6
SEALING RING DIN 7603 A 24X	71 01 053 08	69	1	3 978 005	91 56 430 08	ADDL.HYDRAULIC SB-HEAD PI
SEALING RING DIN 7603 A 24X	71 01 053 08	69	2	3 978 015	91 56 429 08	ADDITIONAL HYDRAULICS IN
SEALING RING DIN 7603 A 24X	71 01 053 08	69	2	3 978 015	91 56 432 08	ADDITIONAL HYDRAULICS IN
SEALING RING DIN 7603 A 24X	71 01 053 08	69	1	3 978 100	91 56 428 08	HYDR. SUSPENDED BALLAST
SEALING RING DIN 7603 A 26X	71 01 060 08	20	1	2 990	91 59 244 08	COMPRESSED AIR PLANT
SEALING RING DIN 7603 A 27X	71 01 059 08	70	1	1 972 250	91 58 473 08	AUX.HYDR.CR.TRACK CARR.2

Description	Item	Pos.	Quantity	Page	Assembly	Description
SEALING RING DIN 7603 A 27X	71 01 059 08	70	1	1 972 251	91 58 472 08	AUX.HYDR.CR.TRACK CARR.2
SEALING RING DIN 7603 A 27X	71 01 059 08	139	10	2 970	91 61 776 08	HYDRAULICS
SEALING RING DIN 7603 A 27X	71 01 059 08	63	6	2 975 153	91 62 051 08	ADDITIONAL HYDRAULICS WI
SEALING RING DIN 7603 A 27X	71 01 059 08	69	2	2 975 650	91 52 820 08	AUX.HYDR.GRID WINCH 5 + 6
SEALING RING DIN 7603 A 27X	71 01 059 08	70	1	2 977	91 58 476 08	ADDITIONAL HYDR.SLEWING
SEALING RING DIN 7603 A 27X	71 01 059 08	70	1	2 978 100	91 52 827 08	ADDNL.HYDR.RETAINING DEV
SEALING RING DIN 7603 A 27X	71 01 059 08	62	1	2 978 200	91 54 843 08	ADD.HYDR.S_RETAINING RAM
SEALING RING DIN 7603 A 38X	71 01 072 08	69	1	1 972 250	91 58 473 08	AUX.HYDR.CR.TRACK CARR.2
SEALING RING DIN 7603 A 38X	71 01 072 08	69	1	1 972 251	91 58 472 08	AUX.HYDR.CR.TRACK CARR.2
SEALING RING DIN 7603 A 38X	71 01 072 08	137	20	2 970	91 61 776 08	HYDRAULICS
SEALING RING DIN 7603 A 38X	71 01 072 08	62	6	2 975 153	91 62 051 08	ADDITIONAL HYDRAULICS WI
SEALING RING DIN 7603 A 38X	71 01 072 08	68	5	2 975 650	91 52 820 08	AUX.HYDR.GRID WINCH 5 + 6
SEALING RING DIN 7603 A 38X	71 01 072 08	61	1	2 975 700	91 52 774 08	ADDITIONAL HYDRAULICS WI
SEALING RING DIN 7603 A 38X	71 01 072 08	69	2	2 977	91 58 476 08	ADDITIONAL HYDR.SLEWING
SEALING RING DIN 7603 A 38X	71 01 072 08	68	1	2 978 100	91 52 827 08	ADDNL.HYDR.RETAINING DEV
SEALING RING DIN 7603 A 38X	71 01 072 08	67	2	3 978 100	91 56 428 08	HYDR. SUSPENDED BALLAST
SEALING RING DIN 7603 A 42X	71 01 075 08	136	3	2 970	91 61 776 08	HYDRAULICS
SEALING RING DIN 7603 A 42X	71 01 075 08	61	3	2 978 200	91 54 843 08	ADD.HYDR.S_RETAINING RAM
SEALING RING DIN 7603 A 48X	71 01 076 08	132	2	2 970	91 61 776 08	HYDRAULICS
SEALING RING DIN 7603 A 48X	71 01 076 08	68	1	2 977	91 58 476 08	ADDITIONAL HYDR.SLEWING
SEALING RING DIN 7603 A 4X8	51 10 089 08	9	2	9 640 276	96 40 276 08	CONNECTION BLOCK
SEALING RING DIN 7603 A 52X	71 01 077 08	67	2	1 972 250	91 58 473 08	AUX.HYDR.CR.TRACK CARR.2
SEALING RING DIN 7603 A 52X	71 01 077 08	67	2	1 972 251	91 58 472 08	AUX.HYDR.CR.TRACK CARR.2
SEALING RING DIN 7603 A 52X	71 01 077 08	131	10	2 970	91 61 776 08	HYDRAULICS
SEALING RING DIN 7603 A 52X	71 01 077 08	61	6	2 975 153	91 62 051 08	ADDITIONAL HYDRAULICS WI
SEALING RING DIN 7603 A 52X	71 01 077 08	67	8	2 975 650	91 52 820 08	AUX.HYDR.GRID WINCH 5 + 6
SEALING RING DIN 7603 A 52X	71 01 077 08	63	2	2 975 700	91 52 774 08	ADDITIONAL HYDRAULICS WI
SEALING RING DIN 7603 A 52X	71 01 077 08	67	5	2 977	91 58 476 08	ADDITIONAL HYDR.SLEWING
SEALING RING DIN 7603 A 52X	71 01 077 08	68	2	3 978 005	91 56 430 08	ADDL.HYDRAULIC SB-HEAD PI
SEALING RING DIN 7603 A 52X	71 01 077 08	68	4	3 978 015	91 56 429 08	ADDITIONAL HYDRAULICS IN
SEALING RING DIN 7603 A 52X	71 01 077 08	68	4	3 978 015	91 56 432 08	ADDITIONAL HYDRAULICS IN
SEALING RING DIN 7603 A 52X	71 01 077 08	68	2	3 978 100	91 56 428 08	HYDR. SUSPENDED BALLAST
SEALING RING DIN 7603 A 6,5X	57 00 102 08	16	2	5 026 126	50 26 126 08	SOLENOID VALVE
SEALING RING DIN 7603 A14X	73 81 225 23	590	2	2 970	91 61 776 08	HYDRAULICS
SEALING RING DIN 7603 A16X	71 01 037 08	4	1	X1011614	10 11 614 1	FUEL HOSE
SEALING RING DIN 7603 A22X	54 01 452 08	531	2	X1065015	10 65 015 5	GEARBOX
SEALING RING DIN 7603 A22X	54 01 452 08	531	2	X1080159	10 80 159 0	GEARBOX
SEALING RING DIN 7603 A30X3	79 02 990 14	463	4	X1065015	10 65 015 5	GEARBOX
SEALING RING DIN 7603 A30X3	79 02 990 14	463	4	X1080159	10 80 159 0	GEARBOX
SEALING RING DIN 7603 A33X	71 01 022	138	10	2 970	91 61 776 08	HYDRAULICS
SEALING RING DIN 7603 A33X	71 01 022	62	1	2 975 700	91 52 774 08	ADDITIONAL HYDRAULICS WI
SEALING RING DIN 7603 A33X	71 01 022	69	1	2 978 100	91 52 827 08	ADDNL.HYDR.RETAINING DEV
SEALING RING KDS27X 27,3X3	76 19 656	(1)	1	1 970 100	91 58 471 08	HYDRAULIC EQUIPM.CENTER
SEALING RING SBE	10 67 504 3	(2)	1	3 780 258	96 56 482 08	ELECTRIC AIRCRAFT PROTE
SEALING RING St/VITON	10 67 866 8	9	4	9 739 500	97 39 500	OVERFLOW-OIL LINE
SEALING RING St/VITON	10 67 866 8	3	8	9 739 501	97 39 501	FUEL LINES
SEALING RING St/VITON	10 67 867 0	19	4	9 739 503	97 39 503	FUEL LINE
SEALING RUBBER 847	57 00 078 08	141	1	5 400 565	54 00 565 08	ROPE WINCH
SEALING RUBBER 847	57 00 078 08	200	1	5 400 565	54 00 565 08	ROPE WINCH
SEALING SET CONTROL UNIT	10 47 143 9	(98)	1	X1035924	10 35 924 6	VARIABLE PUMP
SEALING SET CONTROL UNIT	10 47 143 9	(98)	1	X1035924	10 35 924 9	VARIABLE PUMP
SEALING SET CONTROL UNIT	79 05 638 14	(98)	1	X1035924	10 35 924 5	VARIABLE PUMP
SEALING SET VALVE	10 66 373 0	999	1	5 114 651	51 14 651 08	DIRECTIONAL CONTROL VALV
SEALING SET VALVE	10 67 815 7	(999)	1	2 975 000	91 57 881 08	ADDNL. HYDR. F. ERECTING W
SEALING SET VALVE	11 00 353 6	999	1	X1049315	10 49 315 9	DIRECTIONAL SEAT VALVE
SEALINGSET ROTARY TRANS	10 80 158 8	(999)	1	1 991	91 52 510 08	ROTARY FEED THROUGH
SEAT	97 75 557 08	2	1	2 503 101	96 48 626 08	SEAT
SEAT ADJUSTMENT	10 41 120 7	2	1	X1035925	10 35 925 1	VARIABLE PUMP
SEAT BRACKET	97 75 553 08	1	1	2 503 101	96 48 626 08	SEAT
SEAT CUSHION	11 69 043 4	55	1	X1111334	11 11 334 3	OPERATOR SEAT

Description	Item	Pos.	Quantity	Page	Assembly	Description
SEAT RAL 7016 PULVERB.	96 48 626 08	1	1	2 503 100	91 55 873 08	EMERGENCY SEAT
SELF-ALIGNING ROLLER BEA	74 61 603 01	2	1	9 395 668	93 95 668 01	BEARING
SELF-ALIGNING ROLLER BEA	74 61 603 01	1	1	9 395 675	93 95 675 01	BEARING
SELF-ALIGNING ROLLER BEA	74 61 108 08	39	4	X1035659	10 35 659 9	DISTRIBUTOR GEARBOX
SELF-ALIGNING ROLLER BEA	74 61 377 01	27	1	9 395 668	93 95 668 01	BEARING
SELF-ALIGNING ROLLER BEA	74 61 377 01	27	1	9 395 675	93 95 675 01	BEARING
SELF-ALIGNING ROLLER BEAR	74 61 600 08	6	1	5 718 420	57 18 420 08	FLANGE
SENSOR	10 22 021 8	(1)	1	9 739 318	97 39 318	SENSOR ELEMENT
SENSOR ASSEMBLY	96 24 232 08	6	1	3 930 731	96 48 374 08	ELECTRICS F BASE SECTION
SENSOR ASSEMBLY SA-STAN	96 57 085 08	20	1	2 920 578	96 54 379 08	ELECTRIC FOR SA - FRAME
SENSOR COMPL.	96 65 122 08	15	1	2 393	91 52 787 08	AIR FILTER UNIT CPL.
SENSOR ELEMENT D846 A7	97 39 318	231	1	X1012059	10 12 059 0	DIESEL ENGINE
SENSOR FITTING ANGLE SEN	96 19 877 08	10	1	3 930 138	96 54 377 08	ELECTRIC FOR S-PIVOT SECT
SENSOR FITTING ANGLE SEN	96 19 877 08	5	1	3 930 330	96 54 378 08	D PIVOT SECTION ELEC. EQUI
SENSOR FITTING ANGLE SEN	96 19 877 08	10	1	3 930 421	96 47 149 08	ELECTR. FOR HEAD SECTION
SENSOR FITTING ANGLE SEN	96 19 877 08	10	1	3 930 575	96 48 380 08	EL.F-CONNECTING HEAD
SENSOR LIFT TOP LIMIT SWI	96 20 219 08	11	1	3 930 546	96 48 375 08	ELECTR. F-HEAD SECTION
SERRATED LOCK WASHER DI	11 83 330 8	4	12	1 830 102	92 26 483 08	TERMINAL BOARD PRE-ASS.
SERRATED LOCK WASHER D	42 52 205 08	13	4	2 913	91 32 850 08	LICCON CONSOLE LCD2
SERRATED LOCK WASHER D	42 52 205 08	7	12	2 913 005	96 28 696 08	INTERIOR HOUSING PRE-ASS.
SERRATED LOCK WASHER D	42 52 205 08	13	4	2 913 009	91 04 705 08	LICCON CONSOLE LCD3
SERRATED LOCK WASHER D	42 52 205 08	7	4	2 920 596	96 64 597 08	DUMMY PLUG
SERRATED LOCK WASHER D	42 52 205 08	17	28	2 932 001	96 45 393 08	RELAY CONTROL SYSTEM
SERRATED LOCK WASHER D	42 52 205 08	269	4	3 930 009	96 50 573 08	CABLE DRUM COMPL.
SERRATED LOCK WASHER D	42 52 207 08	(507)	1	2 920 369	96 54 235 08	TERMINAL BOX CPL.
SERRATED LOCK WASHER D	42 52 207 08	(507)	1	2 920 369	96 54 235 08	TERMINAL BOX CPL.
SERRATED LOCK WASHER D	42 52 207 08	88	50	2 932 082	96 67 871 08	ASSEMBLY PARTS MOUNTIN
SERRATED LOCK WASHER D	42 52 207 08	155	1	3 930 153	96 48 489 08	CABLE DRUM COMPL.
SERRATED LOCK WASHER D	42 52 208 08	3	4	2 780 915	96 48 377 08	ADD-ON PARTS EXTERNAL F
SERRATED LOCK WASHER D	42 52 208 08	32	1	2 835 002	96 48 379 08	ADD-ON PARTS
SERRATED LOCK WASHER D	42 52 208 08	40	4	2 932 082	96 67 871 08	ASSEMBLY PARTS MOUNTIN
SERRATED LOCK WASHER D	42 52 210 08	21	4	2 835 002	96 48 379 08	ADD-ON PARTS
SERRATED LOCK WASHER D	42 52 210 08	7	2	2 913 004	96 20 460 08	HOUSING PRE-ASSEMBLED
SERRATED LOCK WASHER D	42 52 210 08	39	1	2 932 082	96 67 871 08	ASSEMBLY PARTS MOUNTIN
SERVICE LR 1600	SK_Z74535	2000	1		LR 1600-2-0	LIEBHERR CRAW.CRANE LR 1
SERVICE PACKAGE 1000STD	96 73 845 08	410	1	XSK_Z745	SK_Z74535	SERVICE
SERVICE PACKAGE 3000STD	96 73 846 08	420	1	XSK_Z745	SK_Z74535	SERVICE
SERVICE-SET	10 03 963 1	997	1	X1047042	10 47 042 3	MOTOR
SERVOMOTOR 2.4W 24V SPF	10 28 730 1	13	2	X1022811	10 22 811 2	AIR CONDITIONING UNIT
SET OF PARTS	10 01 243 7	11	1	9 739 258	97 39 258	FUEL FILTER
SET OF PARTS GUMMI	11 00 045 5	996	1	X1047042	10 47 042 3	MOTOR
SETTING ROD	70 23 664	2	1	X1047220	10 47 220 8	ADJUSTMENT
SHACKLE 12T VERZ SPF	77 39 284 08	35	4	1 750	91 52 394 08	TOOL
SHACKLE 25T VERZ SPF	77 39 305 08	2	2	2 750 100	91 57 283 08	SLING GEAR ERECTION CRAW
SHACKLE 3,25T SPF	10 28 321 2	18	2	3 292	91 52 865 08	D OVERRUN PROTECTION
SHACKLE 42,5T VERZ SPF	77 39 383 08	14	1	2 730 002	96 55 752 08	CENTRING COMPLETE
SHACKLE 85T SPF	10 02 211 1	47	4	3 745	91 52 948 08	SUSPENDED BALLAST
SHACKLE DIN 82101 0,25T NG0	77 39 335 08	14	4	1 630 004	91 58 625 08	HYDRAULIC SUPPORT
SHACKLE DIN 82101 0,25T NG0	77 39 335 08	33	2	3 206	91 52 881 08	PIVOT SECTION
SHACKLE DIN 82101 0,25T NG0	77 39 335 08	43	1	3 208 001	91 52 883 08	F-HEAD SECTION
SHACKLE DIN 82101 1,6T NG1,	77 39 334 08	57	2	2 810	91 52 806 08	CRANE DRIVER'S CABIN CPL.
SHAFT	93 27 909 01	(60)	1	1 401	91 58 478 08	CRAWLER TRACK CARRIER, L
SHAFT 45.0X1854 S355J2+AR	93 72 521 08	2	1	3 350 001	92 70 642 08	SAFETY ROLLER CPL.
SHAFT SEAL	10 29 774 9	38	1	X1047137	10 47 137 0	DRIVING GEAR
SHAFT SEAL 22X35X6	57 15 168 08	20	1	5 102 380	51 02 380 08	HYDRO MOTOR
SHAFT SEAL 25X35X6	74 13 402	20	1	5 121 364	51 21 364 08	VARIABLE PUMP
SHAFT SEAL 28X40X6 NBR	57 01 141 08	14	1	5 701 129	57 01 129 08	DRIVING GEAR
SHAFT SEAL 28X40X6.5/5.5 75	10 22 035 9	20	1	X1035925	10 35 925 1	VARIABLE PUMP
SHAFT SEAL 40X67X7	10 00 054 8	38	1	X1032692	10 32 692 4	DRIVING GEAR
SHAFT SEAL BA 35X54X6	10 65 070 1	(38)	1	X1035924	10 35 924 9	VARIABLE PUMP

Description	Item	Pos.	Quantity	Page	Assembly	Description
SHAFT SEAL BAFSL 45X62X7	70 21 600	38	1	X1047220	10 47 220 4	DRIVING GEAR
SHAFT SEAL DIN 3760 BA 50X	79 04 950 14	454	1	X1065015	10 65 015 5	GEARBOX
SHAFT SEAL DIN 3760 BA 50X	79 04 950 14	454	1	X1080159	10 80 159 0	GEARBOX
SHEET	57 00 097 08	12	1	5 026 126	50 26 126 08	SOLENOID VALVE
SHEET 15X30X50 PA6G	28 81 762 08	12	1	1 920 305	92 15 300 08	INSTALLAT.ROTOR+SLIPRING
SHEET 50X20X2 PE	97 52 216 08	4	2	2 520 031	96 45 610 08	REAR WINDOW PRE-ASS.
SHEET CPL.	96 48 170 08	6	1	2 391 001	96 45 719 08	DIESEL ENGINE, PRE-ASSEMB
SHEET CPL.	96 51 071 08	56	1	2 391 001	96 45 719 08	DIESEL ENGINE, PRE-ASSEMB
SHEET CPL.	96 57 159 08	115	1	3 713	91 57 749 08	D PIVOT SECTION
SHEET CPL. FE//ZN20//C	96 51 452 08	27	3	2 391 023	96 45 720 08	RADIATOR, PRE-ASSEMBLED
SHEET CPL. FE//ZN20//C	96 51 459 08	28	3	2 391 023	96 45 720 08	RADIATOR, PRE-ASSEMBLED
SHEET GASKET	57 10 773 08	(1)	1	3 978 100	91 56 428 08	HYDR. SUSPENDED BALLAST
SHEET GASKET 7,6X15,8X1 VI	57 10 825 08	(1)	1	1 970 100	91 58 471 08	HYDRAULIC EQUIPM.CENTER
SHEET GASKET 7,6X15,8X1 VI	57 10 825 08	(1)	1	2 976 017	96 52 261 08	FITTING PLATE EMERG. ACT:
SHEET GASKET VITON	57 10 819 08	(1)	1	1 970 100	91 58 471 08	HYDRAULIC EQUIPM.CENTER
SHEET GASKET VITON	57 10 824 08	(1)	1	1 972 250	91 58 473 08	AUX.HYDR.CR.TRACK CARR.2
SHEET GASKET VITON	57 10 830 08	(1)	1	1 970 100	91 58 471 08	HYDRAULIC EQUIPM.CENTER
SHEET GASKET VITON	57 10 830 08	(1)	1	2 975 700	91 52 774 08	ADDITIONAL HYDRAULICS WI
SHEET METAL NUT M8	41 30 070 08	19	2	2 391 023	96 45 720 08	RADIATOR, PRE-ASSEMBLED
SHEET METAL NUT M8	41 30 070 08	32	4	2 831	91 62 179 08	AIR COND. UNIT SUPERSTRU
SHEET METAL NUT M8	41 30 070 08	55	24	2 859	91 52 809 08	SOUND DAMPING
SHEET-METAL SCREW DIN 798	55 31 687 08	17	2	2 932 160	96 54 385 08	SWITCH CABINET
SHEET-METAL SCREW DIN 798	55 31 687 08	159	2	3 930 640	96 50 481 08	TERMINAL BOX CPL.
SHEET-METAL SCREW DIN 798	55 31 687 08	272	2	3 930 730	96 50 599 08	TERMINAL BOX CPL.
SHEET-METAL SCREW DIN 798	55 31 687 08	210	2	3 930 734	96 54 401 08	TERMINAL BOX
SHEET-METAL SCREW DIN 798	55 31 687 08	17	6	X1035519	10 35 519 6	OIL AIR COOLER
SHEET-METAL SCREW DIN 798	59 10 059 08	47	20	2 520 034	96 45 984 08	INTERIOR PANELING
SHEET-METAL SCREW ISO 70	40 82 010 14	273	2	3 930 730	96 54 398 08	TERMINAL BOX CPL.
SHIELDING TIED BACK	96 56 172 08	995	2	3 930 732	96 50 575 08	LEAD
SHIM	51 07 832 08	17	1	5 114 176	51 14 176 08	PRESSURE LIMITING VALVE
SHIM	51 07 832 08	17	1	5 114 177	51 14 177 08	PRESSURE LIMITING VALVE
SHIM FE//ZNNI8//CN//T0	96 49 841 08	26	2	2 502	91 55 939 08	CONTROL STAND
SHIM RING 0,6	70 23 743	20	1	X1047220	10 47 220 4	DRIVING GEAR
SHIM RING 0,6	70 23 743	21	1	X1047220	10 47 220 4	DRIVING GEAR
SHIM RING 0,8	70 23 744	20	1	X1047220	10 47 220 4	DRIVING GEAR
SHIM RING 1	70 23 742	20	1	X1047220	10 47 220 4	DRIVING GEAR
SHIM RING 1,2	70 23 745	20	1	X1047220	10 47 220 4	DRIVING GEAR
SHIM RING 140,1X159,9X3,5 S	93 80 498 01	32	1	9 000 521	90 00 521 4	ANGULAR GEAR
SHIM RING 58X70X0,1	57 01 142 08	17	2	5 701 129	57 01 129 08	DRIVING GEAR
SHIM RING 58X70X0,3	57 01 143 08	18	1	5 701 129	57 01 129 08	DRIVING GEAR
SHIM RING DIN 988 32X45X1	42 20 015 08	17	1	3 282 002	96 47 890 08	FAB-STAY
SHUT OFF DEVICE DN125-FL	10 47 526 2	19	1	2 671 004	96 46 305 08	OIL TANK PRE-ASS.
SHUTDOWN VALVE	57 15 140 08	3	1	X1065068	10 65 068 8	CONNECTING PLATE
SHUTDOWN VALVE	57 15 146 08	3	1	5 715 142	57 15 142 08	CONNECTING PLATE
SHUTDOWN VALVE	57 18 995 08	3	1	5 718 989	57 18 989 08	CONNECTING PLATE
SHUTDOWN VALVE	76 22 338	3	1	5 719 030	57 19 030 08	CONNECTING PLATE
SHUTTER WELDED RAL 7016	96 49 441 08	19	1	2 520 034	96 45 984 08	INTERIOR PANELING
SHUTTLE VALVE	10 41 276 3	6	1	9 640 277	96 40 277 08	DIRECTIONAL CTRL. VALVE
SHUTTLE VALVE	51 14 493 08	4	1	3 978 005	91 56 430 08	ADDL.HYDRAULIC SB-HEAD PI
SHUTTLE VALVE 250BAR	51 14 689 08	108	3	2 970	91 61 776 08	HYDRAULICS
SHUTTLE VALVE 250BAR	51 14 689 08	11	1	2 975 153	91 62 051 08	ADDITIONAL HYDRAULICS WI
SHUTTLE VALVE 250BAR	51 14 689 08	11	1	2 975 700	91 52 774 08	ADDITIONAL HYDRAULICS WI
SHUTTLE VALVE 250BAR	51 14 689 08	5	1	2 976 017	96 52 261 08	FITTING PLATE EMERG. ACT:
SHUTTLE VALVE 250BAR	51 14 689 08	5	1	2 976 022	96 53 245 08	FITTING PLATE EMERG. ACT:
SHUTTLE VALVE 250BAR	51 14 689 08	5	1	2 978 100	91 52 827 08	ADDNL.HYDR.RETAINING DEV
SHUTTLE VALVE 250BAR	51 14 689 08	5	1	2 978 200	91 54 843 08	ADD.HYDR.S_RETAINING RAM
SHUTTLE VALVE 500BAR CR6	51 14 919 14	118	1	2 970	91 61 776 08	HYDRAULICS
SIDE PLATE WELDED CONSTR	96 44 562 08	3	1	2 340	91 52 776 08	WINCH 4 LUFFING GEAR
SIDE PLATE WELDED CONST	96 44 563 08	4	1	2 340	91 52 776 08	WINCH 4 LUFFING GEAR
SIDE WINDOW LEFT 4X603.5X8	97 68 379 08	5	1	2 520	91 53 061 08	CABIN, GLAZED

Description	Item	Pos.	Quantity	Page	Assembly	Description
SIDE WINDOW RIGHT 4X1063X	97 68 378 08	4	1	2 520	91 53 061 08	CABIN, GLAZED
SIEVE SLEEVE	57 00 663 08	5	1	5 028 065	50 28 065 08	EQUALIZING RESERVOIR
SIGN	10 47 561 9	3	1	2 780 244	91 52 951 08	EMERGENCY CUT-OFF CRAN
SIGN	11 49 443 2	(2)	1	7 743 566	77 43 566 08	ELECTRIC PUMP
SIGN	11 49 458 1	(3)	1	7 743 566	77 43 566 08	ELECTRIC PUMP
SIGN	55 30 310 08	20	1	2 831	91 62 179 08	AIR COND. UNIT SUPERSTRU
SIGN	77 25 885 08	6	1	2 780 915	96 48 377 08	ADD-ON PARTS EXTERNAL F
SIGN	97 03 200 08	182	1	2 970	91 61 776 08	HYDRAULICS
SIGN	97 03 208 08	181	1	2 970	91 61 776 08	HYDRAULICS
SIGN	97 05 729 08	183	1	2 970	91 61 776 08	HYDRAULICS
SIGN	97 08 391 08	14	1	1 970 100	91 58 471 08	HYDRAULIC EQUIPM.CENTER
SIGN	97 17 499 08	2	3	2 880	91 52 810 08	PLATING GERMAN
SIGN	97 66 929 08	40	1	2 932 001	96 45 393 08	RELAY CONTROL SYSTEM
SIGN	97 75 168 08	(1)	1	2 920 448	96 48 794 08	TERMINAL BOX CPL.
SIGN	97 75 395 08	61	1	2 932 160	96 54 385 08	SWITCH CABINET
SIGN	97 75 397 08	63	1	2 932 160	96 54 385 08	SWITCH CABINET
SIGN	97 75 402 08	68	1	2 932 160	96 54 385 08	SWITCH CABINET
SIGN	97 75 403 08	69	1	2 932 160	96 54 385 08	SWITCH CABINET
SIGN	97 75 407 08	73	1	2 932 160	96 54 385 08	SWITCH CABINET
SIGN	97 85 630 08	(2)	1	2 920 369	96 54 235 08	TERMINAL BOX CPL.
SIGN	97 85 630 08	(512)	1	2 920 369	96 54 235 08	TERMINAL BOX CPL.
SIGN	97 85 631 08	(3)	1	2 920 369	96 54 235 08	TERMINAL BOX CPL.
SIGN	97 85 631 08	(510)	1	2 920 369	96 54 235 08	TERMINAL BOX CPL.
SIGN +S1020 ALU	97 95 869 08	4	1	3 930 730	96 50 599 08	TERMINAL BOX CPL.
SIGN +S1070 LEXAN	97 83 741 08	4	1	3 930 363	96 52 979 08	TERMINAL BOX CPL.
SIGN +S1090 ALU	97 80 964 08	8	1	2 920 581	96 54 405 08	TERMINAL BOX WINCH PRE-A
SIGN +S1100 LEXAN	97 82 953 08	5	1	2 780 748	96 52 969 08	TERMINAL BOX CPL.
SIGN 100X200 AL-BL 1MM	97 57 167 08	185	1	2 970	91 61 776 08	HYDRAULICS
SIGN 100X290 KLEBEFOLIE SP	97 05 223 1	7	2	3 211 010	96 60 932 08	SIGNS
SIGN 100X70X1 AL-BL	97 92 603 08	13	1	1 970 100	91 58 471 08	HYDRAULIC EQUIPM.CENTER
SIGN 110DBA/100X90 KLEBE	97 16 937 08	80	1	2 880	91 52 810 08	PLATING GERMAN
SIGN 110X70 LEXEDGE II	97 81 106 08	6	1	2 533 069	96 48 372 08	ELECT.EQUIPMENT THREAD
SIGN 150X150 KLEBEFOLIE SP	97 05 223 0	6	6	3 211 010	96 60 932 08	SIGNS
SIGN 160X100 KLEBEFOLIE SP	97 06 402 9	1100	1	2 730 002	96 55 752 08	CENTRING COMPLETE
SIGN 168X62 KLEBEFOLIE SP	97 86 748 08	1	2	2 550 012	96 80 411 08	SIGNS
SIGN 168X62 KLEBEFOLIE SP	97 86 748 08	2	3	3 211 010	96 60 932 08	SIGNS
SIGN 168X62 KLEBEFOLIE SP	97 86 748 08	2	3	3 220 600	96 60 906 08	SIGNS
SIGN 168X62 KLEBEFOLIE SP	97 86 748 08	2	3	3 225 300	96 62 281 08	SIGNS
SIGN 168X62 KLEBEFOLIE SP	97 86 748 08	2	5	3 713 014	96 60 944 08	SIGNS
SIGN 168X62 KLEBEFOLIE SP	97 86 748 08	2	4	3 714 026	96 62 739 08	SIGNS
SIGN 168X88 KLEBEFOLIE SP	97 03 673 2	7	1	3 220 600	96 60 906 08	SIGNS
SIGN 168X88 KLEBEFOLIE SP	97 03 673 2	4	1	3 225 300	96 62 281 08	SIGNS
SIGN 168X88 KLEBEFOLIE SP	97 03 673 2	4	1	3 713 014	96 60 944 08	SIGNS
SIGN 168X88 KLEBEFOLIE SP	97 03 673 2	4	1	3 714 026	96 62 739 08	SIGNS
SIGN 168X88 KLEBEFOLIE SP	97 05 704 8	187	1	2 970	91 61 776 08	HYDRAULICS
SIGN 168X88 KLEBEFOLIE SP	97 86 747 08	49	1	2 880	91 52 810 08	PLATING GERMAN
SIGN 168X88 KLEBEFOLIE SP	97 88 671 08	33	1	2 880	91 52 810 08	PLATING GERMAN
SIGN 168X88 KLEBEFOLIE SP	97 93 833 08	62	1	2 880	91 52 810 08	PLATING GERMAN
SIGN 168X88X1 KLEBEFOLIE	97 00 404 6	3	3	3 211 010	96 60 932 08	SIGNS
SIGN 168X88X1 KLEBEFOLIE	97 00 404 6	3	3	3 220 600	96 60 906 08	SIGNS
SIGN 168X88X1 KLEBEFOLIE	97 00 404 6	3	3	3 225 300	96 62 281 08	SIGNS
SIGN 168X88X1 KLEBEFOLIE	97 00 404 6	3	4	3 713 014	96 60 944 08	SIGNS
SIGN 168X88X1 KLEBEFOLIE	97 00 404 6	3	3	3 714 026	96 62 739 08	SIGNS
SIGN 170X55 KLEBEFOLIE SP	97 05 393 8	(1)	1	2 550 005	96 45 680 08	ROD CPL.
SIGN 188X78 KLEBEFOLIE SP	97 03 673 4	1	8	1 130 030	91 62 655 08	SIGNS
SIGN 188X78 KLEBEFOLIE SP	97 03 673 4	1	6	1 400 210	96 64 739 08	SIGNS
SIGN 188X78 KLEBEFOLIE SP	97 03 673 4	1	6	1 410 400	96 65 053 08	SIGNS
SIGN 188X78 KLEBEFOLIE SP	97 03 673 4	7	2	3 714 026	96 62 739 08	SIGNS
SIGN 200X100 KLEBEFOLIE SP	97 05 933 9	9	2	3 713 014	96 60 944 08	SIGNS
SIGN 208X88 KLEBEFOLIE SP	97 01 639 2	1	8	1 630	96 65 532 08	SIGNS

Description	Item	Pos.	Quantity	Page	Assembly	Description
SIGN 208X88 KLEBEFOLIE SP	97 01 639 2	4	4	1 632 210	96 64 667 08	SIGNS
SIGN 208X88 KLEBEFOLIE SP	97 01 639 2	67	1	2 880	91 52 810 08	PLATING GERMAN
SIGN 208X88 KLEBEFOLIE SP	97 01 639 2	10	2	3 713 014	96 60 944 08	SIGNS
SIGN 208X88 KLEBEFOLIE SP	97 03 398 2	2	1	2 550 012	96 80 411 08	SIGNS
SIGN 208X88 KLEBEFOLIE SP	97 03 398 2	7	1	3 713 014	96 60 944 08	SIGNS
SIGN 208X88 KLEBEFOLIE SP	97 86 740 08	5	1	1 400 210	96 64 739 08	SIGNS
SIGN 208X88 KLEBEFOLIE SP	97 86 740 08	5	1	1 410 400	96 65 053 08	SIGNS
SIGN 208X88 KLEBEFOLIE SP	97 86 740 08	2	4	1 631 101	96 65 533 08	SIGNS
SIGN 208X88 KLEBEFOLIE SP	97 86 740 08	12	2	2 880	91 52 810 08	PLATING GERMAN
SIGN 208X88 KLEBEFOLIE SP	97 86 740 08	1	1	3 211 010	96 60 932 08	SIGNS
SIGN 208X88 KLEBEFOLIE SP	97 86 740 08	1	1	3 220 600	96 60 906 08	SIGNS
SIGN 208X88 KLEBEFOLIE SP	97 86 740 08	1	1	3 225 300	96 62 281 08	SIGNS
SIGN 208X88 KLEBEFOLIE SP	97 86 740 08	1	3	3 713 014	96 60 944 08	SIGNS
SIGN 208X88 KLEBEFOLIE SP	97 86 740 08	1	3	3 714 026	96 62 739 08	SIGNS
SIGN 208X88 KLEBEFOLIE SP	97 86 741 08	2	8	1 130 030	91 62 655 08	SIGNS
SIGN 208X88 KLEBEFOLIE SP	97 86 741 08	3	1	1 400 210	96 64 739 08	SIGNS
SIGN 208X88 KLEBEFOLIE SP	97 86 741 08	3	1	1 410 400	96 65 053 08	SIGNS
SIGN 208X88 KLEBEFOLIE SP	97 86 741 08	2	4	1 632 210	96 64 667 08	SIGNS
SIGN 208X88 KLEBEFOLIE SP	97 86 741 08	1	4	1 742 010	96 64 734 08	SIGNS
SIGN 208X88 KLEBEFOLIE SP	97 86 741 08	14	1	2 880	91 52 810 08	PLATING GERMAN
SIGN 208X88 KLEBEFOLIE SP	97 86 741 08	4	4	3 211 010	96 60 932 08	SIGNS
SIGN 208X88 KLEBEFOLIE SP	97 86 741 08	5	4	3 220 600	96 60 906 08	SIGNS
SIGN 208X88 KLEBEFOLIE SP	97 86 741 08	6	4	3 225 300	96 62 281 08	SIGNS
SIGN 208X88 KLEBEFOLIE SP	97 86 741 08	5	4	3 713 014	96 60 944 08	SIGNS
SIGN 208X88 KLEBEFOLIE SP	97 86 741 08	5	2	3 714 026	96 62 739 08	SIGNS
SIGN 208X88 KLEBEFOLIE SP	97 86 744 08	4	2	1 400 210	96 64 739 08	SIGNS
SIGN 208X88 KLEBEFOLIE SP	97 86 744 08	4	2	1 410 400	96 65 053 08	SIGNS
SIGN 208X88 KLEBEFOLIE SP	97 86 744 08	29	5	2 880	91 52 810 08	PLATING GERMAN
SIGN 208X88 KLEBEFOLIE SP	97 86 745 08	31	1	2 880	91 52 810 08	PLATING GERMAN
SIGN 208X88 KLEBEFOLIE SP	97 86 746 08	2	13	1 400 210	96 64 739 08	SIGNS
SIGN 208X88 KLEBEFOLIE SP	97 86 746 08	2	13	1 410 400	96 65 053 08	SIGNS
SIGN 208X88 KLEBEFOLIE SP	97 86 746 08	2	12	1 630	96 65 532 08	SIGNS
SIGN 208X88 KLEBEFOLIE SP	97 86 746 08	1	8	1 632 210	96 64 667 08	SIGNS
SIGN 208X88 KLEBEFOLIE SP	97 86 746 08	2	8	1 742 010	96 64 734 08	SIGNS
SIGN 208X88 KLEBEFOLIE SP	97 86 746 08	5	4	3 211 010	96 60 932 08	SIGNS
SIGN 208X88 KLEBEFOLIE SP	97 86 746 08	6	4	3 220 600	96 60 906 08	SIGNS
SIGN 208X88 KLEBEFOLIE SP	97 86 746 08	7	4	3 225 300	96 62 281 08	SIGNS
SIGN 208X88 KLEBEFOLIE SP	97 86 746 08	6	6	3 713 014	96 60 944 08	SIGNS
SIGN 208X88 KLEBEFOLIE SP	97 86 746 08	6	4	3 714 026	96 62 739 08	SIGNS
SIGN 208X88 KLEBEFOLIE SP	97 86 749 08	3	2	1 632 210	96 64 667 08	SIGNS
SIGN 208X88 KLEBEFOLIE SP	97 86 749 08	64	2	2 880	91 52 810 08	PLATING GERMAN
SIGN 208X88 KLEBEFOLIE SP	97 86 750 08	1	8	1 631 101	96 65 533 08	SIGNS
SIGN 208X88 KLEBEFOLIE SP	97 86 750 08	66	1	2 880	91 52 810 08	PLATING GERMAN
SIGN 270X180 KLEBEFOLIE SP	97 79 876 08	39	2	2 880	91 52 810 08	PLATING GERMAN
SIGN 270X200 KLEBEFOLIE SP	97 79 875 08	36	2	2 880	91 52 810 08	PLATING GERMAN
SIGN 290X100 KLEBEFOLIE SP	97 86 739 08	11	2	2 880	91 52 810 08	PLATING GERMAN
SIGN 2X190X100 DC01 FE//ZN	97 42 123 08	13	6	1 631 100	91 52 388 08	CATWALK CRAW.TRACK TRA
SIGN 2X240X100 DC01 FE//ZN	97 02 570 7	103	1	2 550	91 61 343 08	SA FRAME
SIGN 2X240X100 DC01 FE//ZN	97 86 732 08	51	2	3 745	91 52 948 08	SUSPENDED BALLAST
SIGN 35X15	97 85 632 08	(4)	1	2 920 369	96 54 235 08	TERMINAL BOX CPL.
SIGN 35X15	97 85 635 08	(5)	1	2 920 369	96 54 235 08	TERMINAL BOX CPL.
SIGN 35X15 LEXEDGE II	97 75 169 08	(2)	1	2 920 448	96 48 794 08	TERMINAL BOX CPL.
SIGN 35X15 LEXEDGE II	97 75 170 08	(3)	1	2 920 448	96 48 794 08	TERMINAL BOX CPL.
SIGN 35X15 LEXEDGE II	97 75 171 08	(4)	1	2 920 448	96 48 794 08	TERMINAL BOX CPL.
SIGN 35X15 LEXEDGE II	97 75 172 08	(5)	1	2 920 448	96 48 794 08	TERMINAL BOX CPL.
SIGN 35X15 LEXEDGE II	97 75 396 08	62	1	2 932 160	96 54 385 08	SWITCH CABINET
SIGN 35X15 LEXEDGE II	97 75 398 08	64	1	2 932 160	96 54 385 08	SWITCH CABINET
SIGN 35X15 LEXEDGE II	97 75 399 08	65	1	2 932 160	96 54 385 08	SWITCH CABINET
SIGN 35X15 LEXEDGE II	97 75 400 08	66	1	2 932 160	96 54 385 08	SWITCH CABINET
SIGN 35X15 LEXEDGE II	97 75 401 08	67	1	2 932 160	96 54 385 08	SWITCH CABINET

Description	Item	Pos.	Quantity	Page	Assembly	Description
SIGN 35X15 LEXEDGE II	97 75 404 08	70	1	2 932 160	96 54 385 08	SWITCH CABINET
SIGN 35X15 LEXEDGE II	97 75 405 08	71	1	2 932 160	96 54 385 08	SWITCH CABINET
SIGN 35X15 LEXEDGE II	97 75 406 08	72	1	2 932 160	96 54 385 08	SWITCH CABINET
SIGN 35X15 LEXEDGE II	97 85 629 08	(1)	1	2 920 369	96 54 235 08	TERMINAL BOX CPL.
SIGN 375X2250 FOLIE	97 31 793 08	62	2	3 225	91 52 854 08	SL REDUCING SECTION
SIGN 410X180 KLEBESCHILD	77 26 334 08	13	1	2 880	91 52 810 08	PLATING GERMAN
SIGN 6X107X237 G-ALSI12	77 25 699 08	1	1	1 881 000	91 62 836 08	PLATING
SIGN 75X40 FOLIE SPF	97 82 473 08	34	1	2 880	91 52 810 08	PLATING GERMAN
SIGN 75X45 ALUMINIUM	97 69 555 08	27	1	2 831	91 62 179 08	AIR COND. UNIT SUPERSTRU
SIGN 80X32 KLEBEFOLIE SPF	97 05 389 3	(1)	1	3 561 003	96 45 222 08	ROD CPL.
SIGN 80X32 KLEBEFOLIE SPF	97 05 390 3	(1)	1	3 220 501	96 43 440 08	ROD CPL.
SIGN 80X32 KLEBEFOLIE SPF	97 05 394 1	(1)	1	3 211 003	96 46 986 08	ROD CPL.
SIGN 80X32 KLEBEFOLIE SPF	97 05 404 7	(1)	1	3 225 200	96 48 679 08	ROD CPL.
SIGN 80X32 KLEBEFOLIE SPF	97 05 405 6	(1)	1	3 227 002	96 50 498 08	ROD CPL.
SIGN 80X32 KLEBEFOLIE SPF	97 05 408 6	(1)	1	3 221 200	96 47 984 08	ROD CPL.
SIGN 80X32 KLEBEFOLIE SPF	97 05 408 6	(1)	1	3 713 012	96 50 197 08	ROD CPL.
SIGN 80X32 KLEBEFOLIE SPF	97 05 409 8	(1)	1	3 716 001	96 49 159 08	ROD CPL.
SIGN 80X32 KLEBEFOLIE SPF	97 05 414 7	(1)	1	3 714 025	96 49 269 08	ROD CPL.
SIGN 80X32 KLEBEFOLIE SPF	97 05 462 2	(1)	1	3 207 003	96 48 259 08	ROD CPL.
SIGN 80X60 AL-BL	97 88 473 08	19	1	2 976 017	96 52 261 08	FITTING PLATE EMERG. ACT:
SIGN 80X60 AL-BL	97 88 474 08	19	1	2 976 022	96 53 245 08	FITTING PLATE EMERG. ACT:
SIGN ALUMINIUM	97 02 392 1	9	1	2 533 067	96 50 385 08	PLATE PRE-ASS.
SIGN S1000	97 79 690 08	1	1	3 930 640	96 50 481 08	TERMINAL BOX CPL.
SIGN S1050 LEXAN	97 82 166 08	4	1	3 930 734	96 54 401 08	TERMINAL BOX
SIGN S200 LEXAN	97 74 996 08	5	1	1 920 418	96 48 687 08	TERMINAL BOX CPL.
SIGN S220 LEXAN	97 75 070 08	5	1	1 920 403	96 48 707 08	TERMINAL BOX CPL.
SIGN S240 LEXAN	97 75 008 08	5	1	1 920 417	96 48 703 08	TERMINAL BOX CPL.
SIGN S910 LEXAN-SCHILD	97 73 509 08	4	1	3 930 730	96 54 398 08	TERMINAL BOX CPL.
SIGNAL LAMP 24V ROT SPF	10 01 646 5	6	1	3 780 258	96 56 482 08	ELECTRIC AIRCRAFT PROTE
SIGNS	96 62 281 08	700	1	3 225	91 52 854 08	SL REDUCING SECTION
SIGNS	96 62 739 08	700	1	3 714	91 52 862 08	D HEAD SECTION
SIGNS 1 M	96 91 992 08	700	1	2 550 005	96 45 680 08	ROD CPL.
SIGNS 12 M	96 91 965 08	700	1	3 561 003	96 45 222 08	ROD CPL.
SIGNS 12 M	96 92 079 08	700	1	3 227 002	96 50 498 08	ROD CPL.
SIGNS 12 M	96 92 118 08	700	1	3 716 001	96 49 159 08	ROD CPL.
SIGNS 2.34M	96 92 157 08	700	1	3 714 025	96 49 269 08	ROD CPL.
SIGNS 2.3M	96 92 179 08	700	1	3 713 012	96 50 197 08	ROD CPL.
SIGNS 2.975M	96 92 024 08	700	1	3 211 003	96 46 986 08	ROD CPL.
SIGNS 3 M	96 92 113 08	700	1	3 221 200	96 47 984 08	ROD CPL.
SIGNS 3.2M	96 92 617 08	(700)	1	3 281	91 52 896 08	ERECTION FRAME
SIGNS 5.15M	96 92 618 08	700	1	3 207 003	96 48 259 08	ROD CPL.
SIGNS 6 M	96 91 976 08	700	1	3 220 501	96 43 440 08	ROD CPL.
SIGNS 6 M	96 92 139 08	(700)	1	3 715 008	91 52 863 08	D INTERMEDIATE SECTION
SIGNS 6.4 M	96 92 146 08	(700)	1	3 714	91 52 862 08	D HEAD SECTION
SIGNS 6.75M	96 92 072 08	700	1	3 225 200	96 48 679 08	ROD CPL.
SIGNS D-ANLENK. LR1600	96 60 944 08	700	1	3 713	91 57 749 08	D PIVOT SECTION
SIGNS HYDR. ABSTUETZ.	96 65 532 08	3	1	1 630	91 58 477 08	HYDRAULIC SUPPORT
SIGNS LAUFSTEGRAUPENF.	96 65 533 08	30	1	1 631 100	91 52 388 08	CATWALK CRAW.TRACK TRA
SIGNS MECH.ZUSATZABST.	96 64 667 08	30	1	1 632	91 52 389 08	MECHANICAL SUPPORT
SIGNS RAUPENMITTELTEIL	91 62 655 08	5	1	1 130	91 58 467 08	CENTRAL SECTION CRAWLER
SIGNS RAUPENTR.RE	96 65 053 08	6	1	1 410	91 58 447 08	CRAWLER CARRIER RIGHT CP
SIGNS RAUPENTRAEGER LI	96 64 739 08	6	1	1 400	91 58 445 08	CRAWLER TRACK CARRIER LE
SIGNS S-ANLENKSTUECK	96 60 932 08	700	1	3 211	91 57 748 08	S PIVOT SECTION
SIGNS SA-BOCK	96 80 411 08	700	1	2 550	91 61 343 08	SA FRAME
SIGNS ZENTRALB.BEF.	96 64 734 08	4	1	1 742	91 53 021 08	FIXAGE DU CONTREPOIDS CE
SIGNS ZW-STK. LR1600	96 60 906 08	700	1	3 220 500	91 52 849 08	S INTERMEDIATE SECTION
SIGNS ZW-STK. LR1600	96 60 906 08	700	1	3 221	91 54 668 08	S INTERMEDIATE SECTION
SIGNS ZW-STK. LR1600	96 60 906 08	700	1	3 223	91 52 852 08	S INTERMEDIATE SECTION
SIGNS ZW-STK. LR1600	96 60 906 08	700	1	3 223 010	91 52 853 08	S INTERMEDIATE SECTION
SIGNS ZW-STK. LR1600	96 60 906 08	700	1	3 223 100	91 55 327 08	S INTERMEDIATE SECTION

Description	Item	Pos.	Quantity	Page	Assembly	Description
SIGNS ZW-STK. LR1600	96 60 906 08	700	1	3 226	91 52 870 08	L INTERMEDIATE SECTION
SIGNS ZW-STK. LR1600	96 60 906 08	700	1	3 227	91 52 873 08	L INTERMEDIATE SECTION
SIGNS ZW-STK. LR1600	96 60 906 08	700	1	3 227 200	91 53 519 08	LI INTERMEDIATE SECT. F-GU
SIGNS ZW-STK. LR1600	96 60 906 08	700	1	3 715 008	91 52 863 08	D INTERMEDIATE SECTION
SIGNS ZW-STK. LR1600	96 60 906 08	700	1	3 716	91 52 864 08	D INTERMEDIATE SECTION
SILENCER	50 26 616 08	22	1	2 990	91 59 244 08	COMPRESSED AIR PLANT
SIM-CARD	10 28 444 4	20	1	2 780 850	91 60 938 08	TELEDIAGNOSIS MODULE 1
SIMPLE LADDER EN 131 8-420	11 48 174 7	29	1	3 211	91 57 748 08	S PIVOT SECTION
SIMPLE LADDER EN 131 8-420	11 48 174 7	67	1	3 713	91 57 749 08	D PIVOT SECTION
SIMPLE LADDER EN 131 9-420	11 48 140 0	41	2	3 745	91 52 948 08	SUSPENDED BALLAST
SINGLE STRAND SEALING 2	60 56 197 08	813	19	2 920 633	96 52 651 08	WIRING HARNESS
SINGLE STRAND SEALING DIN	60 56 200 08	820	4	2 920 633	96 52 651 08	WIRING HARNESS
SINGLE-END SPANNER DIN 8	88 51 322 08	5	1	1 750	91 52 394 08	TOOL
SINGLE-END SPANNER DIN 8	79 00 046 08	6	1	1 750	91 52 394 08	TOOL
SIPHON PIPE SAE100 R4 DN6	10 04 167 5	266	1.1	2 997	91 61 780 08	HOSE LINES SUPERSTRUCT
SIPHON PIPE SAE100 R4 DN6	10 04 167 5	267	1.2	2 997	91 61 780 08	HOSE LINES SUPERSTRUCT
SIPHON PIPE SAE100 R4 DN7	10 34 353 0	268	2.4	2 997	91 61 780 08	HOSE LINES SUPERSTRUCT
SIPHON PIPE SAE100 R4 DN7	10 34 353 0	269	1.65	2 997	91 61 780 08	HOSE LINES SUPERSTRUCT
SIPHON PIPE SAE100 R4 DN7	10 34 353 0	270	0.22	2 997	91 61 780 08	HOSE LINES SUPERSTRUCT
SL REDUCING SECTION 6.75	91 52 854 08	214	1		LR 1600-2-0	LIEBHERR CRAW.CRANE LR 1
SLEDGE HAMMER 5KG	88 50 341 08	11	1	1 750	91 52 394 08	TOOL
SLEEVE	57 11 303 08	2	1	5 711 301	57 11 301 08	PRESSURE LIMITING VALVE
SLEEVE	57 18 197 08	21	1	X1035659	10 35 659 9	DISTRIBUTOR GEARBOX
SLEEVE	93 97 687 01	5	1	9 395 668	93 95 668 01	BEARING
SLEEVE 25X20 11SMN37 FLZN	95 38 734 08	12	5	2 260	91 53 057 08	BATTERY STORAGE
SLEEVE 25X20 11SMN37 FLZN	95 38 734 08	28	10	2 340	91 52 776 08	WINCH 4 LUFFING GEAR
SLEEVE 25X20 11SMN37 FLZN	95 38 734 08	10	4	2 391	91 61 062 08	DIESEL ENGINE CPL.
SLEEVE 25X20 11SMN37 FLZN	95 38 734 08	30	11	2 391 001	96 45 719 08	DIESEL ENGINE, PRE-ASSEMB
SLEEVE 25X20 11SMN37 FLZN	95 38 734 08	10	3	2 391 102	96 60 027 08	RADIATOR
SLEEVE 25X20 11SMN37 FLZN	95 38 734 08	14	8	2 510	91 52 788 08	TURNTABLE PANELLING
SLEEVE 25X20 11SMN37 FLZN	95 38 734 08	80	6	2 550	91 61 343 08	SA FRAME
SLEEVE 25X20 11SMN37 FLZN	95 38 734 08	41	18	2 631	91 56 817 08	SLEWING PLATFORM CATWAL
SLEEVE 25X20 11SMN37 FLZN	95 38 734 08	12	3	2 711	91 52 800 08	CENT. LUBRIC. SYSTEM SUP
SLEEVE 25X20 11SMN37 FLZN	95 38 734 08	62	10	2 859	91 52 809 08	SOUND DAMPING
SLEEVE 25X20 11SMN37 FLZN	95 38 734 08	17	4	2 925 402	96 58 855 08	CAMERA INSTALLATION SLEW
SLEEVE 25X20 11SMN37 FLZN	95 38 734 08	98	72	3 211	91 57 748 08	S PIVOT SECTION
SLEEVE 25X20 11SMN37 FLZN	95 38 734 08	32	7	3 350	91 52 859 08	WINCH 3
SLEEVE 25X20 11SMN37 FLZN	95 38 734 08	123	61	3 713	91 57 749 08	D PIVOT SECTION
SLEEVE 25X20 11SMN37 FLZN	95 38 734 08	83	48	3 714	91 52 862 08	D HEAD SECTION
SLEEVE 25X20 11SMN37 FLZN	95 38 734 08	42	36	3 715 008	91 52 863 08	D INTERMEDIATE SECTION
SLEEVE 25X20 11SMN37 FLZN	95 38 734 08	40	67	3 716	91 52 864 08	D INTERMEDIATE SECTION
SLEEVE 48X204 PA6	97 68 724 08	14	1	2 522 011	96 45 602 08	CLOSING DEVICE
SLEEVE 60.0X20 S355J2G3 FE	97 93 097 08	142	2	3 713	91 57 749 08	D PIVOT SECTION
SLEEVE CONTACT 0,75-1,5MM	62 02 434	96	2	2 920 633	96 52 651 08	WIRING HARNESS
SLEEVE CONTACT 0.5MM2	60 56 201 14	126	51	2 920 633	96 52 651 08	WIRING HARNESS
SLEEVE CONTACT DIN 72585 0	60 23 395 08	647	4	2 920 633	96 52 651 08	WIRING HARNESS
SLEEVE CPL	10 41 274 0	12	1	9 640 276	96 40 276 08	CONNECTION BLOCK
SLEIGH CPL.	96 47 880 08	3	2	2 522 013	96 45 883 08	GUIDE PRE-ASS.
SLEWING GEAR 2 DREHW.	91 52 778 08	117	1		LR 1600-2-0	LIEBHERR CRAW.CRANE LR 1
SLEWING GEAR DRIVE DAT 4	96 97 916 01	1	2	2 350	91 52 778 08	SLEWING GEAR
SLEWING PLATFORM CATWAL	91 56 817 08	132	1		LR 1600-2-0	LIEBHERR CRAW.CRANE LR 1
SLIDE BLOCK CPL.	10 45 514 4	15	1	X1111334	11 11 334 3	OPERATOR SEAT
SLIDE VALVE BLOCK 350BAR	10 49 047 0	16	1	1 970 100	91 58 471 08	HYDRAULIC EQUIPM.CENTER
SLIDING DOOR CPL.	91 54 115 08	2	1	2 520	91 53 061 08	CABIN, GLAZED
SLIDING PAD	10 42 454 2	13	1	X1047137	10 47 137 0	DRIVING GEAR
SLIDING PIECE L STEEL CONS	96 45 400 08	2	1	1 401	91 58 478 08	CRAWLER TRACK CARRIER, L
SLIDING PIECE STEEL CONS	96 45 401 08	2	1	1 411 200	91 58 481 08	CRAWLER TRACK CARRIER,
SLING GEAR ERECTION CRAW	91 57 283 08	148	1		LR 1600-2-0	LIEBHERR CRAW.CRANE LR 1
SLIP RING	10 41 178 0	14	1	X1002800	10 02 800 2	CABLE REEL
SLIP RING	10 41 178 1	15	7	X1002800	10 02 800 2	CABLE REEL

Description	Item	Pos.	Quantity	Page	Assembly	Description
SLIP RING	57 14 224 08	9	4	6 909 010	69 09 010 08	COLLECTING RING
SLIP RING 60X2 2,5²	10 11 484 3	11	46	6 909 010	69 09 010 08	COLLECTING RING
SLOTTED NUT	57 13 475 08	(2)	1	3 780 751	91 52 952 08	AIR-CRAFT & WIND WARNING
SLOTTED NUT M30X1,5	57 01 139 08	9	1	5 701 129	57 01 129 08	DRIVING GEAR
SMALL HILL COVERING SPF	97 71 452 08	7	1	2 520 034	96 45 984 08	INTERIOR PANELING
SNAP HOOK DIN 5299 C 70X7-	74 40 100 08	3	3	2 790 451	91 57 016 08	COVER
SNAP HOOK DIN 5299 C 70X7-	74 40 100 08	34	2	3 745	91 52 948 08	SUSPENDED BALLAST
SNAP HOOK DIN 5299 C100X1	74 40 104 08	83	4	3 211	91 57 748 08	S PIVOT SECTION
SNAP HOOK DIN 5299 C60X6-	74 40 102 08	20	2	2 975 600	91 44 662 08	ADDITIONAL HYDRAULICS
SNAP HOOK DIN 5299 C80X8-	74 40 101 08	30	2	2 976 017	96 52 261 08	FITTING PLATE EMERG. ACT:
SNAP HOOK DIN 5299 C80X8-	74 40 101 08	17	2	2 976 022	96 53 245 08	FITTING PLATE EMERG. ACT:
SNAP HOOK DIN 5299 C80X8-	74 40 101 08	503	1	3 930 732	96 50 575 08	LEAD
SNAP RING DIN7993-A 16	11 64 365 5	10	1	X1047220	10 47 220 8	ADJUSTMENT
SNAP RING FSt	10 22 233 6	3	2	9 739 246	97 39 246	PISTON
SNAP SWITCH	57 14 868 08	35	1	6 909 010	69 09 010 08	COLLECTING RING
SOCKET	10 42 905 7	5	1	2 533 067	96 50 385 08	PLATE PRE-ASS.
SOCKET	10 42 905 7	2	1	2 533 068	96 49 314 08	PREMOUNTED PLUG SOCKET
SOCKET	51 45 948 08	19	1	5 719 113	57 19 113 08	CONTROL UNIT
SOCKET	51 45 948 08	28	1	X1065300	10 65 300 9	CONTROL ELEMENT
SOCKET	63 01 023 08	(501)	55	2 932 001	96 45 393 08	RELAY CONTROL SYSTEM
SOCKET 8-POL	10 21 947 7	4	1	2 533 067	96 50 385 08	PLATE PRE-ASS.
SOCKET COMBINATION 3-POL	60 52 157 08	1	1	2 780 915	96 48 377 08	ADD-ON PARTS EXTERNAL F
SOCKET HEAD SCREW	10 22 235 9	5	2	9 739 118	97 39 118	OIL LINE
SOCKET HEAD SCREW	10 42 477 7	15	4	X1065300	10 65 300 9	CONTROL ELEMENT
SOCKET HEAD SCREW DIN 6	40 72 086 08	11	2	3 745 011	96 49 677 08	BRACKET COMPL.
SOCKET HEAD SCREW DIN 69	40 72 101 14	12	32	3 747	91 52 950 08	CENTERING STANDARD
SOCKET HEAD SCREW DIN 6	49 01 191	6	4	5 114 865	51 14 865 08	DIRECTIONAL CTRL. VALVE
SOCKET HEAD SCREW DIN 7	40 00 508	3	1	7 027 481	70 27 481	FUEL SEPARATOR
SOCKET HEAD SCREW DIN 79	40 93 609 08	7	2	2 520 030	96 45 609 08	ROOF WINDOW PRE-ASS.
SOCKET HEAD SCREW DIN 84	40 01 701 08	4	4	2 920 596	96 64 597 08	DUMMY PLUG
SOCKET HEAD SCREW DIN 84	40 01 701 08	266	4	3 930 009	96 50 573 08	CABLE DRUM COMPL.
SOCKET HEAD SCREW DIN 84	40 01 701 08	268	4	3 930 153	96 48 489 08	CABLE DRUM COMPL.
SOCKET HEAD SCREW DIN 84	40 01 701 08	266	10	3 930 730	96 50 599 08	TERMINAL BOX CPL.
SOCKET HEAD SCREW DIN 84	40 01 405 08	(153)	1	2 920 369	96 54 235 08	TERMINAL BOX CPL.
SOCKET HEAD SCREW DIN 84	40 01 405 08	(505)	1	2 920 581	96 54 405 08	TERMINAL BOX WINCH PRE-A
SOCKET HEAD SCREW DIN 84	40 01 405 08	508	1	3 930 732	96 50 575 08	LEAD
SOCKET HEAD SCREW DIN 84	51 07 977 08	22	1	5 114 176	51 14 176 08	PRESSURE LIMITING VALVE
SOCKET HEAD SCREW DIN 84	51 07 977 08	22	1	5 114 177	51 14 177 08	PRESSURE LIMITING VALVE
SOCKET HEAD SCREW DIN 91	40 43 097 08	340	4	X1041101	10 41 101 8	TILT-BACK SUPPORT
SOCKET HEAD SCREW DIN 91	10 87 556 5	7	8	2 350	91 52 778 08	SLEWING GEAR
SOCKET HEAD SCREW DIN 91	10 87 556 5	342	12	2 391 001	96 45 719 08	DIESEL ENGINE, PRE-ASSEMB
SOCKET HEAD SCREW DIN 9	40 42 156 08	47	4	2 975 153	91 62 051 08	ADDITIONAL HYDRAULICS WI
SOCKET HEAD SCREW DIN 9	40 42 159 08	46	4	2 975 153	91 62 051 08	ADDITIONAL HYDRAULICS WI
SOCKET HEAD SCREW DIN 9	40 43 172 08	11	16	X1041325	10 41 325 5	CHANGE-OVER BLOCK
SOCKET HEAD SCREW DIN 9	40 42 178 08	16	4	3 227 002	96 50 498 08	ROD CPL.
SOCKET HEAD SCREW DIN 9	40 43 263 08	6	2	3 211	91 57 748 08	S PIVOT SECTION
SOCKET HEAD SCREW DIN 9	40 43 263 08	4	4	3 220 500	91 52 849 08	S INTERMEDIATE SECTION
SOCKET HEAD SCREW DIN 9	40 43 263 08	4	4	3 221	91 54 668 08	S INTERMEDIATE SECTION
SOCKET HEAD SCREW DIN 9	40 43 263 08	4	4	3 223	91 52 852 08	S INTERMEDIATE SECTION
SOCKET HEAD SCREW DIN 9	40 43 263 08	4	4	3 223 010	91 52 853 08	S INTERMEDIATE SECTION
SOCKET HEAD SCREW DIN 9	40 43 263 08	4	4	3 223 100	91 55 327 08	S INTERMEDIATE SECTION
SOCKET HEAD SCREW DIN 9	40 43 263 08	16	2	3 225	91 52 854 08	SL REDUCING SECTION
SOCKET HEAD SCREW DIN 9	40 42 242 08	46	2	1 401	91 58 478 08	CRAWLER TRACK CARRIER, L
SOCKET HEAD SCREW DIN 9	40 42 242 08	46	2	1 411 200	91 58 481 08	CRAWLER TRACK CARRIER,
SOCKET HEAD SCREW DIN 9	40 42 242 08	8	2	2 652	91 61 110 08	ROLLER BEARING
SOCKET HEAD SCREW DIN 91	40 43 246 08	103	2	3 713	91 57 749 08	D PIVOT SECTION
SOCKET HEAD SCREW DIN 9	40 43 012 08	7	4	X1004047	10 04 047 7	WINCH REVOLUTION TRANS
SOCKET HEAD SCREW DIN 9	40 43 612 08	56	4	5 113 086	51 13 086 08	PROPORTIONAL VALVE
SOCKET HEAD SCREW DIN 9	40 43 612 08	10	4	5 713 626	57 13 626 08	PILOT VALVE
SOCKET HEAD SCREW DIN 9	40 43 612 08	4	4	X1034282	10 34 282 3	PRESSURE CONTROL VALVE

Description	Item	Pos.	Quantity	Page	Assembly	Description
SOCKET HEAD SCREW DIN 9	51 07 466 08	15	8	5 113 086	51 13 086 08	PROPORTIONAL VALVE
SOCKET HEAD SCREW DIN 9	40 43 601 08	5	4	2 975 000	91 57 881 08	ADDNL. HYDR. F. ERECTING W
SOCKET HEAD SCREW DIN 91	40 42 056 08	24	2	2 976 017	96 52 261 08	FITTING PLATE EMERG. ACT:
SOCKET HEAD SCREW DIN 91	40 42 056 08	24	2	2 976 022	96 53 245 08	FITTING PLATE EMERG. ACT:
SOCKET HEAD SCREW DIN EN	54 01 790 08	11	2	3 714 008	96 49 266 08	LUFFING PULLEY BLOCK COM
SOCKET HEAD SCREW ISO 4	40 42 104 01	86	12	9 697 916	96 97 916 01	SLEWING GEAR DRIVE
SOCKET HEAD SCREW ISO 4	40 43 124	36	12	9 000 510	90 00 510 6	ANGULAR GEAR
SOCKET HEAD SCREW ISO 4	40 43 124	36	12	9 000 521	90 00 521 4	ANGULAR GEAR
SOCKET HEAD SCREW ISO 4	10 41 516 2	7	2	5 102 354	51 02 354 08	HYDRO MOTOR
SOCKET HEAD SCREW ISO 4	10 41 516 2	17	8	9 395 668	93 95 668 01	BEARING
SOCKET HEAD SCREW ISO 4	10 41 516 2	17	8	9 395 675	93 95 675 01	BEARING
SOCKET HEAD SCREW ISO 4	40 43 000	17	12	9 000 510	90 00 510 6	ANGULAR GEAR
SOCKET HEAD SCREW ISO 4	40 43 000	17	12	9 000 521	90 00 521 4	ANGULAR GEAR
SOCKET HEAD SCREW ISO 47	49 00 537	37	8	3 745	91 52 948 08	SUSPENDED BALLAST
SOCKET HEAD SCREW ISO 47	49 00 537	64	12	X1035659	10 35 659 9	DISTRIBUTOR GEARBOX
SOCKET HEAD SCREW ISO 47	49 00 537	741	2	X1106799	11 06 799 5	HYDRAULIC TANK
SOCKET HEAD SCREW ISO 4	10 87 557 2	542	6	2 970	91 61 776 08	HYDRAULICS
SOCKET HEAD SCREW ISO 4	10 87 557 2	(2)	4	2 970	91 61 776 08	HYDRAULICS
SOCKET HEAD SCREW ISO 4	10 87 557 2	563	14	2 976 200	91 52 780 08	ADDITIONAL HYDRAULICS
SOCKET HEAD SCREW ISO 4	10 87 557 2	568	8	2 976 700	91 54 795 08	ADDITIONAL HYDRAULICS P
SOCKET HEAD SCREW ISO 4	11 69 062 8	65	48	X1035659	10 35 659 9	DISTRIBUTOR GEARBOX
SOCKET HEAD SCREW ISO 4	11 65 700 0	338	12	2 391 001	96 45 719 08	DIESEL ENGINE, PRE-ASSEMB
SOCKET HEAD SCREW ISO 4	11 65 700 0	51	4	X1042959	10 42 959 8	DRAW CYLINDER
SOCKET HEAD SCREW ISO 4	10 87 557 3	14	4	2 392	91 52 785 08	MUFFLER UNIT
SOCKET HEAD SCREW ISO 4	24 01 971 02	36	4	X1041101	10 41 101 5	TILT-BACK SUPPORT
SOCKET HEAD SCREW ISO 47	46 00 143	10	4	5 102 354	51 02 354 08	HYDRO MOTOR
SOCKET HEAD SCREW ISO 47	46 00 143	37	4	X1041101	10 41 101 9	HYDRO CYLINDER
SOCKET HEAD SCREW ISO 47	10 35 370 5	13	2	X1041267	10 41 267 8	END PLATE
SOCKET HEAD SCREW ISO 47	10 87 557 6	22	12	X1065015	10 65 015 8	DRIVE
SOCKET HEAD SCREW ISO 4	46 00 848	22	24	X1080159	10 80 159 2	DRIVE
SOCKET HEAD SCREW ISO 4	10 87 557 7	24	8	X1065015	10 65 015 5	GEARBOX
SOCKET HEAD SCREW ISO 4	10 87 557 7	24	8	X1080159	10 80 159 0	GEARBOX
SOCKET HEAD SCREW ISO 47	10 03 225 8	66	12	9 000 510	90 00 510 6	ANGULAR GEAR
SOCKET HEAD SCREW ISO 47	10 03 225 8	66	12	9 000 521	90 00 521 4	ANGULAR GEAR
SOCKET HEAD SCREW ISO 4	12 20 126 3	93	4	3 714	91 52 862 08	D HEAD SECTION
SOCKET HEAD SCREW ISO 4	10 87 557 8	546	12	2 970	91 61 776 08	HYDRAULICS
SOCKET HEAD SCREW ISO 47	40 42 035	20	4	2 671 004	96 46 305 08	OIL TANK PRE-ASS.
SOCKET HEAD SCREW ISO 47	10 01 265 9	4	6	3 978 100	91 56 428 08	HYDR. SUSPENDED BALLAST
SOCKET HEAD SCREW ISO 4	11 84 014 0	23	8	X1065015	10 65 015 8	DRIVE
SOCKET HEAD SCREW ISO 47	40 42 124 01	74	12	9 697 916	96 97 916 01	SLEWING GEAR DRIVE
SOCKET HEAD SCREW ISO 47	40 43 126 08	26	8	9 697 916	96 97 916 01	SLEWING GEAR DRIVE
SOCKET HEAD SCREW ISO 47	24 00 551 02	10	4	3 978 100	91 56 428 08	HYDR. SUSPENDED BALLAST
SOCKET HEAD SCREW ISO 47	40 43 161 01	44	4	2 975 700	91 52 774 08	ADDITIONAL HYDRAULICS WI
SOCKET HEAD SCREW ISO 4	10 87 637 3	56	28	1 970 100	91 58 471 08	HYDRAULIC EQUIPM.CENTER
SOCKET HEAD SCREW ISO 4	10 87 637 3	56	4	1 972 250	91 58 473 08	AUX.HYDR.CR.TRACK CARR.2
SOCKET HEAD SCREW ISO 4	10 87 637 3	56	4	1 972 251	91 58 472 08	AUX.HYDR.CR.TRACK CARR.2
SOCKET HEAD SCREW ISO 4	10 87 637 3	56	4	1 972 300	91 58 475 08	AUX.HYDR.CR.TRACK CARR.4
SOCKET HEAD SCREW ISO 4	10 87 637 3	56	4	1 972 301	91 58 474 08	AUX.HYDR.CR.TRACK CARR.4
SOCKET HEAD SCREW ISO 4	10 87 637 3	555	28	2 970	91 61 776 08	HYDRAULICS
SOCKET HEAD SCREW ISO 47	40 42 153 01	128	12	2 970	91 61 776 08	HYDRAULICS
SOCKET HEAD SCREW ISO 47	40 42 153 01	43	4	2 975 700	91 52 774 08	ADDITIONAL HYDRAULICS WI
SOCKET HEAD SCREW ISO 4	40 42 181 01	3	2	2 550 010	96 45 685 08	ROD
SOCKET HEAD SCREW ISO 4	40 42 181 01	(3)	5	3 714	91 52 862 08	D HEAD SECTION
SOCKET HEAD SCREW ISO 4	40 42 181 01	41	21	9 395 668	93 95 668 01	BEARING
SOCKET HEAD SCREW ISO 4	40 42 183 01	1391	18	X1065015	10 65 015 5	GEARBOX
SOCKET HEAD SCREW ISO 4	40 42 183 01	1391	18	X1080159	10 80 159 0	GEARBOX
SOCKET HEAD SCREW ISO 47	74 05 822	(10)	4	1 991	91 52 510 08	ROTARY FEED THROUGH
SOCKET HEAD SCREW ISO 47	46 00 329	11	24	3 350	91 52 859 08	WINCH 3
SOCKET HEAD SCREW ISO 4	40 43 169 01	63	10	X1065015	10 65 015 6	ROPE DRUM
SOCKET HEAD SCREW ISO 47	46 00 017	(37)	4	1 401	91 58 478 08	CRAWLER TRACK CARRIER, L

Description	Item	Pos.	Quantity	Page	Assembly	Description
SOCKET HEAD SCREW ISO 47	46 00 017	73	4	2 970	91 61 776 08	HYDRAULICS
SOCKET HEAD SCREW ISO 47	46 00 017	20	8	X1065015	10 65 015 8	DRIVE
SOCKET HEAD SCREW ISO 4	40 02 187	20	16	X1080159	10 80 159 2	DRIVE
SOCKET HEAD SCREW ISO 47	46 00 237	10	8	2 340	91 52 776 08	WINCH 4 LUFFING GEAR
SOCKET HEAD SCREW ISO 47	40 42 175 01	22	6	2 652	91 61 110 08	ROLLER BEARING
SOCKET HEAD SCREW ISO 47	40 42 566 14	21	18	X1065015	10 65 015 5	GEARBOX
SOCKET HEAD SCREW ISO 47	40 42 566 14	21	18	X1080159	10 80 159 0	GEARBOX
SOCKET HEAD SCREW ISO 4	11 34 241 1	3	48	2 350	91 52 778 08	SLEWING GEAR
SOCKET HEAD SCREW ISO 47	46 30 212	5	2	3 213	91 61 419 08	F-CONNECTING HEAD
SOCKET HEAD SCREW ISO 47	46 30 212	15	2	3 225	91 52 854 08	SL REDUCING SECTION
SOCKET HEAD SCREW ISO 47	46 30 212	4	4	3 226	91 52 870 08	L INTERMEDIATE SECTION
SOCKET HEAD SCREW ISO 47	46 30 212	4	4	3 227	91 52 873 08	L INTERMEDIATE SECTION
SOCKET HEAD SCREW ISO 47	46 30 212	4	4	3 227 200	91 53 519 08	LI INTERMEDIATE SECT. F-GU
SOCKET HEAD SCREW ISO 47	46 30 212	12	2	3 713	91 57 749 08	D PIVOT SECTION
SOCKET HEAD SCREW ISO 47	46 30 212	24	2	3 714	91 52 862 08	D HEAD SECTION
SOCKET HEAD SCREW ISO 47	46 30 212	19	4	3 715 008	91 52 863 08	D INTERMEDIATE SECTION
SOCKET HEAD SCREW ISO 47	46 30 212	19	4	3 716	91 52 864 08	D INTERMEDIATE SECTION
SOCKET HEAD SCREW ISO 47	40 42 143 05	7	4	2 125	91 52 773 08	PIN F.S-PIVOT SECTION SA F
SOCKET HEAD SCREW ISO 47	10 29 353 7	21	24	X1080159	10 80 159 1	ROPE DRUM
SOCKET HEAD SCREW ISO 4	40 42 002 08	11	2	2 780 852	96 24 845 08	GSM-MODULE PRE-ASS.LICCO
SOCKET HEAD SCREW ISO 4	40 00 996	36	8	2 502	91 55 939 08	CONTROL STAND
SOCKET HEAD SCREW ISO 4	40 00 996	11	3	3 780 200	96 54 370 08	ELECTRIC WIND WARNING T
SOCKET HEAD SCREW ISO 47	10 87 639 5	89	54	2 932 082	96 67 871 08	ASSEMBLY PARTS MOUNTIN
SOCKET HEAD SCREW ISO 4	49 01 531	19	4	X1034282	10 34 282 3	PRESSURE CONTROL VALVE
SOCKET HEAD SCREW ISO 4	46 00 338	15	2	5 113 005	51 13 005 08	CONTROL BLOCK
SOCKET HEAD SCREW ISO 4	40 01 521	23	1	2 522	91 54 115 08	SLIDING DOOR CPL.
SOCKET HEAD SCREW ISO 4	40 01 521	48	4	2 975 700	91 52 774 08	ADDITIONAL HYDRAULICS WI
SOCKET HEAD SCREW ISO 4	40 01 308	34	24	2 502	91 55 939 08	CONTROL STAND
SOCKET HEAD SCREW ISO 4	40 01 308	18	2	2 540	91 53 253 08	CLIMA-HEATING INSTALLATIO
SOCKET HEAD SCREW ISO 4	24 00 465 02	23	4	2 520 032	96 45 980 08	WINDSHIELD WASHER INSTAL
SOCKET HEAD SCREW ISO 47	10 87 558 3	47	4	X1047220	10 47 220 4	DRIVING GEAR
SOCKET HEAD SCREW ISO 47	10 87 558 4	35	2	2 520	91 53 061 08	CABIN, GLAZED
SOCKET HEAD SCREW ISO 47	40 02 299	10	4	X1041325	10 41 325 5	CHANGE-OVER BLOCK
SOCKET HEAD SCREW ISO 4	40 00 899	34	6	2 520	91 53 061 08	CABIN, GLAZED
SOCKET HEAD SCREW ISO 47	12 20 461 4	5	4	1 402	91 58 480 08	CENTRALIZED LUBRICATION
SOCKET HEAD SCREW ISO 47	12 20 461 4	7	10	2 711	91 52 800 08	CENT. LUBRIC. SYSTEM SUP
SOCKET HEAD SCREW ISO 4	40 42 026 01	62	4	2 970	91 61 776 08	HYDRAULICS
SOCKET HEAD SCREW ISO 4	40 42 026 01	37	2	X1022811	10 22 811 2	AIR CONDITIONING UNIT
SOCKET HEAD SCREW ISO 4	49 00 626	48	4	2 502	91 55 939 08	CONTROL STAND
SOCKET HEAD SCREW ISO 4	40 42 029 01	51	4	9 000 510	90 00 510 6	ANGULAR GEAR
SOCKET HEAD SCREW ISO 4	40 42 029 01	51	4	9 000 521	90 00 521 4	ANGULAR GEAR
SOCKET HEAD SCREW ISO 47	49 80 031	24	4	X1041267	10 41 267 7	MANUAL ACTUATION
SOCKET HEAD SCREW ISO 47	10 66 372 5	2	4	5 114 651	51 14 651 08	DIRECTIONAL CONTROL VALV
SOCKET HEAD SCREW ISO 47	40 02 601	23	4	5 113 086	51 13 086 08	PROPORTIONAL VALVE
SOCKET HEAD SCREW ISO 4	46 00 049	8	2	2 522	91 54 115 08	SLIDING DOOR CPL.
SOCKET HEAD SCREW ISO 4	46 00 049	15	3	2 522 011	96 45 602 08	CLOSING DEVICE
SOCKET HEAD SCREW ISO 4	46 00 049	106	4	5 718 420	57 18 420 08	FLANGE
SOCKET HEAD SCREW ISO 4	46 00 049	422	3	5 718 420	57 18 420 08	FLANGE
SOCKET HEAD SCREW ISO 4	46 00 049	82	4	9 000 510	90 00 510 6	ANGULAR GEAR
SOCKET HEAD SCREW ISO 4	46 00 049	82	4	9 000 521	90 00 521 4	ANGULAR GEAR
SOCKET HEAD SCREW ISO 47	10 87 558 6	30	8	2 391 040	96 53 645 08	CLUTCH ACTUATOR
SOCKET HEAD SCREW ISO 47	10 87 558 6	7	6	5 102 306	51 02 306 08	HYDRO MOTOR
SOCKET HEAD SCREW ISO 47	10 87 558 6	8	2	9 080 702	90 80 702	CONTROL BOX ANNEXE
SOCKET HEAD SCREW ISO 4	40 42 002	41	4	2 502	91 55 939 08	CONTROL STAND
SOCKET HEAD SCREW ISO 4	40 42 002	22	2	2 978 100	91 52 796 08	ADDNL.HYDR.ERECTION DEV
SOCKET HEAD SCREW ISO 4	40 42 002	(6)	3	3 780 258	96 56 482 08	ELECTRIC AIRCRAFT PROTE
SOCKET HEAD SCREW ISO 47	10 87 558 8	(1)	2	2 533 066	96 48 365 08	ELECTRIC ADD-ON PARTS CA
SOCKET HEAD SCREW ISO 47	10 87 558 8	11	6	2 550 008	96 47 628 08	RETAINER CPL.
SOCKET HEAD SCREW ISO 47	10 87 558 8	11	6	2 550 009	96 47 645 08	RETAINER CPL.
SOCKET HEAD SCREW ISO 47	10 87 558 8	20	6	2 978 100	91 52 796 08	ADDNL.HYDR.ERECTION DEV

Description	Item	Pos.	Quantity	Page	Assembly	Description
SOCKET HEAD SCREW ISO 47	10 87 558 8	3	1	9 079 186	90 79 186	ROTATIONAL SPEED SENSOR
SOCKET HEAD SCREW ISO 47	10 87 558 8	6	3	X1032716	10 32 716 7	ELECTRIC PUMP
SOCKET HEAD SCREW ISO 47	49 01 159	3	4	X1011497	10 11 497 5	CONTROL VALVE
SOCKET HEAD SCREW ISO 47	10 87 559 0	24	40	2 978 100	91 52 796 08	ADDNL.HYDR.ERECTION DEV
SOCKET HEAD SCREW ISO 47	46 00 340	27	8	5 102 380	51 02 380 08	HYDRO MOTOR
SOCKET HEAD SCREW ISO 47	10 87 559 1	50	2	2 502	91 55 939 08	CONTROL STAND
SOCKET HEAD SCREW ISO 47	10 87 559 1	20	6	3 780 751	91 52 952 08	AIR-CRAFT & WIND WARNING
SOCKET HEAD SCREW ISO 47	10 87 559 2	66	2	2 520	91 53 061 08	CABIN, GLAZED
SOCKET HEAD SCREW ISO 47	10 87 559 2	41	4	9 000 510	90 00 510 6	ANGULAR GEAR
SOCKET HEAD SCREW ISO 47	10 87 559 2	41	4	9 000 521	90 00 521 4	ANGULAR GEAR
SOCKET HEAD SCREW ISO 47	10 87 559 2	6	4	9 080 702	90 80 702	CONTROL BOX ANNEXE
SOCKET HEAD SCREW ISO 4	46 00 091	27	2	2 671 004	96 46 305 08	OIL TANK PRE-ASS.
SOCKET HEAD SCREW ISO 4	46 00 091	54	20	3 978 005	91 56 430 08	ADDL.HYDRAULIC SB-HEAD PI
SOCKET HEAD SCREW ISO 4	46 00 091	54	40	3 978 015	91 56 429 08	ADDITIONAL HYDRAULICS IN
SOCKET HEAD SCREW ISO 4	46 00 091	54	40	3 978 015	91 56 432 08	ADDITIONAL HYDRAULICS IN
SOCKET HEAD SCREW ISO 4	46 00 091	38	3	X1022811	10 22 811 2	AIR CONDITIONING UNIT
SOCKET HEAD SCREW ISO 4	40 42 111	55	4	2 520 034	96 45 984 08	INTERIOR PANELING
SOCKET HEAD SCREW ISO 4	40 02 418	351	8	2 391 001	96 45 719 08	DIESEL ENGINE, PRE-ASSEMB
SOCKET HEAD SCREW ISO 47	49 00 953	5	4	X1021769	10 21 769 5	LOWERING BRAKE VALVE
SOCKET HEAD SCREW ISO 47	10 87 559 7	38	6	2 502	91 55 939 08	CONTROL STAND
SOCKET HEAD SCREW ISO 47	10 87 559 7	155	2	2 970	91 61 776 08	HYDRAULICS
SOCKET HEAD SCREW ISO 47	10 87 559 8	9	4	2 670	91 52 797 08	FUEL TANK CPL.
SOCKET HEAD SCREW ISO 47	10 87 559 8	63	8	X1035659	10 35 659 9	DISTRIBUTOR GEARBOX
SOCKET HEAD SCREW ISO 47	49 01 217	4	4	X1021769	10 21 769 5	LOWERING BRAKE VALVE
SOCKET HEAD SCREW ISO 4	10 00 720 5	73	24	2 520	91 53 061 08	CABIN, GLAZED
SOCKET HEAD SCREW ISO 4	49 01 162	3	8	2 977 100	91 45 089 08	HYDRAULICS TRANSFORMER
SOCKET HEAD SCREW ISO 4	49 01 162	17	2	5 114 975	51 14 975 08	PRESSURE RELIEF VALVE
SOCKET HEAD SCREW ISO 47	24 01 920 02	11	4	X1042440	10 42 440 2	CONTROL BLOCK
SOCKET HEAD SCREW ISO 4	40 01 620	45	8	3 713	91 57 749 08	D PIVOT SECTION
SOCKET HEAD SCREW ISO 4	40 42 044 05	50	5	X1047219	10 47 219 6	REGULATOR
SOCKET HEAD SCREW ISO 47	40 43 089	1	6	9 739 357	97 39 357	EXHAUST GAS RECIRC. PRE-A
SOCKET HEAD SCREW ISO 47	10 87 560 1	4	1	2 790	91 60 975 08	MIRROR ATTACHM.IN CRANE
SOCKET HEAD SCREW ISO 47	10 87 557 0	21	2	2 522	91 54 115 08	SLIDING DOOR CPL.
SOCKET HEAD SCREW ISO 47	10 87 557 0	32	80	3 211	91 57 748 08	S PIVOT SECTION
SOCKET HEAD SCREW ISO 47	10 87 557 0	73	8	3 713	91 57 749 08	D PIVOT SECTION
SOCKET HEAD SCREW ISO 4	24 00 508 02	20	4	X1042471	10 42 471 6	BALL VALVE COMBINATION
SOCKET HEAD SCREW ISO 4	46 00 179	16	1	X1041267	10 41 267 8	END PLATE
SOCKET HEAD SCREW ISO 4	10 41 302 8	10	1	5 718 420	57 18 420 08	FLANGE
SOCKET HEAD SCREW M10X2	10 01 122 8	4	4	9 739 278	97 39 278	ADD-ON PARTS
SOCKET HEAD SCREW M10X4	10 29 431 8	9	3	9 739 278	97 39 278	ADD-ON PARTS
SOCKET HEAD SCREW M16X5	10 80 163 6	23	12	X1080159	10 80 159 1	ROPE DRUM
SOCKET HEAD SCREW M8X20	10 01 251 3	6	6	9 739 358	97 39 358	EXHAUST GAS RECIRCUL.ATT
SOCKET HEAD SCREW M8X25	10 22 272 5	10	6	9 739 357	97 39 357	EXHAUST GAS RECIRC. PRE-A
SOCKET HEAD SCREW M8X30	10 34 226 5	12	1	9 739 356	97 39 356	PIPELINE INSTALLATION
SOCKET HEAD SCREW M8X40	10 01 148 8	14	1	9 739 357	97 39 357	EXHAUST GAS RECIRC. PRE-A
SOCKET HEAD SCREW M8X40	10 01 148 8	26	4	9 739 371	97 39 371	AIR COND. COMPRESSOR A
SOCKET HEAD SCREW M8X58	10 01 251 4	8	2	9 739 358	97 39 358	EXHAUST GAS RECIRCUL.ATT
SOCKET INSERT 16-POLE+PE	63 70 053 01	29	1	2 920 369	96 54 235 08	TERMINAL BOX CPL.
SOCKET INSERT 16-POLE+PE	63 70 053 01	518	1	2 932 224	96 67 873 08	CABLES MOUNTING PANEL C
SOCKET PIN RD20X378 S355J2	93 03 581 08	5	1	1 632 032	96 20 093 08	SUPPORT PLATE COMPL.
SOCKET PIN T ZN K	92 47 131 08	37	1	2 810	91 52 806 08	CRANE DRIVER'S CABIN CPL.
SOCKET PIN T ZN K	92 47 131 08	66	8	3 211	91 57 748 08	S PIVOT SECTION
SOCKET SHELL HAN 16B	60 56 174 08	(511)	1	2 920 369	96 54 235 08	TERMINAL BOX CPL.
SOCKET SHELL HAN 24B	60 56 176 08	(510)	1	2 920 369	96 54 235 08	TERMINAL BOX CPL.
SOCKET SHELL HAN 24B	60 56 176 08	522	3	2 920 633	96 52 651 08	WIRING HARNESS
SOCKET VG 96917 2-POL	60 52 082 08	(151)	1	2 920 815	96 49 300 08	WIRING LIST BATTERY BOX
SOCKET WRENCH GR.11/3	79 00 249 08	17	1	1 750	91 52 394 08	TOOL
SOFT GASKET PERBUNAN	71 02 004 08	574	30	2 970	91 61 776 08	HYDRAULICS
SOFT GASKET PERBUNAN	71 02 004 08	574	10	2 977 200	91 52 826 08	SUPPL. HYDR. PUMP 5+6
SOLENOID ARMATURE	57 00 096 08	9	1	5 026 126	50 26 126 08	SOLENOID VALVE

Description	Item	Pos.	Quantity	Page	Assembly	Description
SOLENOID VALVE	10 34 300 3	4	1	2 540	91 53 253 08	CLIMA-HEATING INSTALLATIO
SOLENOID VALVE	10 34 300 3	3	1	2 541	91 52 790 08	ADD HEATING SUPERSTRUCT
SOLENOID VALVE	50 26 126 08	9	1	2 393	91 52 787 08	AIR FILTER UNIT CPL.
SOLENOID VALVE 12.5BAR	50 26 596 08	15	1	2 990	91 59 244 08	COMPRESSED AIR PLANT
SOLENOID VALVE 24V	10 01 245 8	2	1	9 739 140	97 39 140	FLAME STARTING SYSTEM
SOUND DAMPING	91 52 809 08	159	1		LR 1600-2-0	LIEBHERR CRAW.CRANE LR 1
SOUND DAMPING LR 1600-2	96 70 033 08	800	1	2 859	91 52 809 08	SOUND DAMPING
SOUNDER 10-57V 105DBA	61 40 085 08	(10)	1	1 921	91 56 953 08	EL.CENTER PART
SOUNDER 10-57V 105DBA	61 40 085 08	10	1	2 780 320	91 05 067 08	ACOUST.WARN. SLEWING G
SPACER BOLT 9SMnPb28K	10 01 253 1	5	1	9 739 159	97 39 159	STARTER
SPACER PIECE	10 22 277 6	21	1	9 739 501	97 39 501	FUEL LINES
SPACER PIECE	57 06 903 08	25	1	5 113 086	51 13 086 08	PROPORTIONAL VALVE
SPACER PIECE	57 11 304 08	5	1	5 711 301	57 11 301 08	PRESSURE LIMITING VALVE
SPACERS	96 47 596 08	2	1	3 205	91 52 880 08	F-ASSEMBLY UNIT
SPECIAL GREASE OKS 0.1KG	86 13 009 08	10	1	9 739 262	97 39 262	CYLINDER HEAD
SPECIAL GREASE OKS 0.1KG	86 13 009 08	12	1	9 739 263	97 39 263	ROCKER ARM BEARING HOUS
SPECIAL GREASE OKS 0.1KG	86 13 009 08	12	1	9 739 264	97 39 264	ROCKER ARM BEARING HOUS
SPECIAL GREASE OKS 0.1KG	86 13 009 08	10	1	9 739 266	97 39 266	CYLINDER HEAD
SPHERICAL BEARING GE160-U	74 69 164 08	49	1	X1042959	10 42 959 8	DRAW CYLINDER
SPHERICAL BEARING GE30-U	57 15 052 08	(9)	2	2 810	91 52 806 08	CRANE DRIVER'S CABIN CPL.
SPHERICAL BEARING GE40-U	74 69 116 08	15	1	X1032632	10 32 632 3	HYDRO CYLINDER
SPHERICAL CAP	60 61 443 08	22	1	2 533 020	96 67 888 08	CONTROLS AND FITTINGS RI
SPHERICAL CAP	60 61 448 08	25	1	2 533 020	96 67 888 08	CONTROLS AND FITTINGS RI
SPHERICAL WASHER DIN 6319	10 01 173 6	11	1	9 739 248	97 39 248	INJECTION NOZZLE W.FASTEN
SPHERICAL WASHER DIN 6319	10 01 173 8	6	1	9 739 248	97 39 248	INJECTION NOZZLE W.FASTEN
SPINDLE 180.0X1019 35NICRM	97 17 087 08	3	2	1 632	91 52 389 08	MECHANICAL SUPPORT
SPIRAL BACK-UP RING	54 01 844 08	20	1	5 400 565	54 00 565 08	ROPE WINCH
SPIRAL SPRING	57 01 989 08	12	2	X1002800	10 02 800 2	CABLE REEL
SPIRIT LEVEL	71 40 008 08	6	1	1 130 008	91 58 624 08	CENTRAL SECTION CRAWLER
SPLINE SHAFT D65X236	11 69 017 5	140	1	X1035659	10 35 659 9	DISTRIBUTOR GEARBOX
SPLIT PIN ISO 1234 10X100 ST	43 30 106 08	78	2	1 401	91 58 478 08	CRAWLER TRACK CARRIER, L
SPLIT PIN ISO 1234 10X100 ST	43 30 106 08	78	2	1 411 200	91 58 481 08	CRAWLER TRACK CARRIER,
SPLIT PIN ISO 1234 10X100 ST	43 30 106 08	17	1	3 281	91 52 896 08	ERECTION FRAME
SPLIT PIN ISO 1234 10X71 ST	43 30 101 08	90	1	2 550	91 61 343 08	SA FRAME
SPLIT PIN ISO 1234 10X71 ST	43 30 101 08	10	2	2 652	91 61 110 08	ROLLER BEARING
SPLIT PIN ISO 1234 10X71 ST	43 30 101 08	14	2	3 205	91 52 880 08	F-ASSEMBLY UNIT
SPLIT PIN ISO 1234 10X71 ST	43 30 101 08	8	1	3 207 003	96 48 259 08	ROD CPL.
SPLIT PIN ISO 1234 10X71 ST	43 30 101 08	19	2	3 208 001	91 52 883 08	F-HEAD SECTION
SPLIT PIN ISO 1234 10X71 ST	43 30 101 08	25	2	3 281	91 52 896 08	ERECTION FRAME
SPLIT PIN ISO 1234 10X71 ST	43 30 101 08	(8)	2	3 281	91 52 896 08	ERECTION FRAME
SPLIT PIN ISO 1234 10X71 ST	43 30 101 08	98	8	3 713	91 57 749 08	D PIVOT SECTION
SPLIT PIN ISO 1234 10X80 ST	43 30 103 08	13	2	2 810	91 52 806 08	CRANE DRIVER'S CABIN CPL.
SPLIT PIN ISO 1234 10X80 ST	43 30 103 08	13	1	3 225	91 52 854 08	SL REDUCING SECTION
SPLIT PIN ISO 1234 10X90 ST	43 30 105 08	29	1	3 281	91 52 896 08	ERECTION FRAME
SPLIT PIN ISO 1234 13X125 ST	43 30 112 08	18	4	3 745	91 52 948 08	SUSPENDED BALLAST
SPLIT PIN ISO 1234 13X160 ST	43 30 115 08	4	4	3 205	91 52 880 08	F-ASSEMBLY UNIT
SPLIT PIN ISO 1234 3,2X25 ST	43 30 036 08	47	4	3 227	91 52 873 08	L INTERMEDIATE SECTION
SPLIT PIN ISO 1234 4X25 ST A3	43 30 050 08	27	8	1 630 004	91 58 625 08	HYDRAULIC SUPPORT
SPLIT PIN ISO 1234 4X25 ST A3	43 30 050 08	23	2	2 631	91 56 817 08	SLEWING PLATFORM CATWAL
SPLIT PIN ISO 1234 4X25 ST A3	43 30 050 08	43	6	3 211	91 57 748 08	S PIVOT SECTION
SPLIT PIN ISO 1234 4X25 ST A3	43 30 050 08	156	2	3 713	91 57 749 08	D PIVOT SECTION
SPLIT PIN ISO 1234 4X32 ST A2	43 30 052 08	5	4	2 370	91 52 782 08	ERECTING WINCH
SPLIT PIN ISO 1234 4X32 ST A2	43 30 052 08	62	2	2 550	91 61 343 08	SA FRAME
SPLIT PIN ISO 1234 5X28 ST A2	43 30 063 08	28	12	2 631	91 56 817 08	SLEWING PLATFORM CATWAL
SPLIT PIN ISO 1234 5X28 ST A2	43 30 063 08	11	2	3 205	91 52 880 08	F-ASSEMBLY UNIT
SPLIT PIN ISO 1234 5X40 ST A3	43 30 065 08	13	1	2 730 002	96 55 752 08	CENTRING COMPLETE
SPLIT PIN ISO 1234 5X40 ST A3	43 30 065 08	13	1	2 925 204	92 16 990 08	CAMERA EQUIPMENT D-PIVOT
SPLIT PIN ISO 1234 5X40 ST A3	43 30 065 08	39	14	3 211	91 57 748 08	S PIVOT SECTION
SPLIT PIN ISO 1234 5X40 ST A3	43 30 065 08	70	4	3 713	91 57 749 08	D PIVOT SECTION
SPLIT PIN ISO 1234 6,3X32 ST	43 30 075 08	33	4	2 631	91 56 817 08	SLEWING PLATFORM CATWAL

Description	Item	Pos.	Quantity	Page	Assembly	Description
SPLIT PIN ISO 1234 6,3X32 ST	43 30 075 08	30	16	2 652	91 61 110 08	ROLLER BEARING
SPLIT PIN ISO 1234 6,3X32 ST	43 30 075 08	15	4	2 730	91 52 803 08	BASE PLATE SLEWING PLATF
SPLIT PIN ISO 1234 6,3X32 ST	43 30 075 08	53	8	3 225	91 52 854 08	SL REDUCING SECTION
SPLIT PIN ISO 1234 6,3X40 ST	43 30 076 08	7	1	2 621	91 54 899 08	QUICK RELEASE CONNECTIO
SPLIT PIN ISO 1234 6,3X45 ST	43 30 077 08	14	4	2 670	91 52 797 08	FUEL TANK CPL.
SPLIT PIN ISO 1234 6,3X45 ST	43 30 077 08	21	4	3 208 001	91 52 883 08	F-HEAD SECTION
SPLIT PIN ISO 1234 6,3X45 ST	43 30 077 08	9	2	3 281	91 52 896 08	ERECTION FRAME
SPLIT PIN ISO 1234 6,3X45 ST	43 30 077 08	16	1	3 282 002	96 47 890 08	FAB-STAY
SPLIT PIN ISO 1234 6,3X45 ST	43 30 077 08	41	2	3 713	91 57 749 08	D PIVOT SECTION
SPLIT PIN ISO 1234 6,3X45 ST	43 30 077 08	15	4	3 745	91 52 948 08	SUSPENDED BALLAST
SPLIT PIN ISO 1234 6,3X50 ST	10 18 036 4	30	2	2 810	91 52 806 08	CRANE DRIVER'S CABIN CPL.
SPLIT PIN ISO 1234 6,3X50 ST	10 18 036 4	25	4	3 211	91 57 748 08	S PIVOT SECTION
SPLIT PIN ISO 1234 6,3X50 ST	10 18 036 4	14	2	3 220 500	91 52 849 08	S INTERMEDIATE SECTION
SPLIT PIN ISO 1234 6,3X50 ST	10 18 036 4	14	2	3 223	91 52 852 08	S INTERMEDIATE SECTION
SPLIT PIN ISO 1234 6,3X50 ST	10 18 036 4	14	2	3 223 010	91 52 853 08	S INTERMEDIATE SECTION
SPLIT PIN ISO 1234 6,3X50 ST	10 18 036 4	14	2	3 223 100	91 55 327 08	S INTERMEDIATE SECTION
SPLIT PIN ISO 1234 6,3X50 ST	10 18 036 4	50	2	3 281	91 52 896 08	ERECTION FRAME
SPLIT PIN ISO 1234 6,3X56 ST	43 30 079 08	51	2	3 206	91 52 881 08	PIVOT SECTION
SPLIT PIN ISO 1234 6,3X90 ST	43 30 085 08	45	2	3 206	91 52 881 08	PIVOT SECTION
SPLIT PIN ISO 1234 8X100 ST	43 30 097 08	16	4	1 630 004	91 58 625 08	HYDRAULIC SUPPORT
SPLIT PIN ISO 1234 8X100 ST	43 30 097 08	8	1	2 657	91 57 656 08	MOUNTING EQUIPMENT CRAW
SPLIT PIN ISO 1234 8X50 ST A2	43 30 088 08	17	8	1 630 004	91 58 625 08	HYDRAULIC SUPPORT
SPLIT PIN ISO 1234 8X50 ST A2	43 30 088 08	34	2	2 810	91 52 806 08	CRANE DRIVER'S CABIN CPL.
SPLIT PIN ISO 1234 8X50 ST A2	43 30 088 08	4	3	3 282 002	96 47 890 08	FAB-STAY
SPLIT PIN ISO 1234 8X50 ST A2	43 30 088 08	106	2	3 713	91 57 749 08	D PIVOT SECTION
SPLIT PIN ISO 1234 8X50 ST A2	43 30 088 08	68	4	3 714	91 52 862 08	D HEAD SECTION
SPLIT PIN ISO 1234 8X50 ST A2	43 30 088 08	60	2	3 745	91 52 948 08	SUSPENDED BALLAST
SPLIT PIN ISO 1234 8X50 ST A2	43 30 088 08	4	1	3 790 006	96 19 989 08	PIN PULLING CYLINDER CPL.
SPLIT PIN ISO 1234 8X50 ST A2	43 30 088 08	4	1	3 790 007	96 19 990 08	PIN PULLING CYLINDER CPL.
SPLIT PIN ISO 1234 8X63 ST A2	43 30 090 08	8	4	1 991	91 52 510 08	ROTARY FEED THROUGH
SPLIT PIN ISO 1234 8X63 ST A2	43 30 090 08	47	4	2 550	91 61 343 08	SA FRAME
SPLIT PIN ISO 1234 8X63 ST A2	43 30 090 08	4	1	2 550 011	96 61 231 08	CONSOLE COMPL.
SPLIT PIN ISO 1234 8X63 ST A2	43 30 090 08	20	2	2 652	91 61 110 08	ROLLER BEARING
SPLIT PIN ISO 1234 8X63 ST A2	43 30 090 08	21	2	2 810	91 52 806 08	CRANE DRIVER'S CABIN CPL.
SPLIT PIN ISO 1234 8X63 ST A2	43 30 090 08	19	2	3 206	91 52 881 08	PIVOT SECTION
SPLIT PIN ISO 1234 8X63 ST A2	43 30 090 08	52	1	3 281	91 52 896 08	ERECTION FRAME
SPLIT PIN ISO 1234 8X63 ST A2	43 30 090 08	7	1	3 745 002	92 17 236 08	SWITCH UNIT
SPLIT PIN ISO 1234 8X63 ST A2	43 30 090 08	7	1	3 745 003	92 17 237 08	SWITCH UNIT
SPONGE RUBBER 20X4 MOOS	26 21 031 08	30	0.064	2 502	91 55 939 08	CONTROL STAND
SPOOL	10 00 079 6	1	1	X1047220	10 47 220 8	ADJUSTMENT
SPOOL	10 04 430 9	3	1	X1065300	10 65 300 9	CONTROL ELEMENT
SPOUT 6,5/6,5/2 GUMMI	59 10 555 08	13	1	2 520 032	96 45 980 08	WINDSHIELD WASHER INSTAL
SPRING	57 08 310 08	9	1	5 106 691	51 06 691 08	RETURN FILTER
SPRING CAP	11 06 798 2	23	1	X1041267	10 41 267 7	MANUAL ACTUATION
SPRING CASSETTE	10 03 200 1	5	1	7 027 481	70 27 481	FUEL SEPARATOR
SPRING LOADED MULTI-DISC	10 00 452 0	80	1	9 697 916	96 97 916 01	SLEWING GEAR DRIVE
SPRING PLUG 4,5X4X78 A3C	43 32 062 08	8	1	1 632 032	96 20 093 08	SUPPORT PLATE COMPL.
SPRING PLUG 5 VERZ	43 32 063 08	84	2	2 550	91 61 343 08	SA FRAME
SPRING PLUG 5 VERZ	43 32 063 08	10	1	2 621	91 54 899 08	QUICK RELEASE CONNECTIO
SPRING PLUG 5 VERZ	43 32 063 08	41	4	2 810	91 52 806 08	CRANE DRIVER'S CABIN CPL.
SPRING PLUG 6 ZINC COATE	43 32 064 08	22	4	2 730	91 52 803 08	BASE PLATE SLEWING PLATF
SPRING PLUG 6 ZINC COATE	43 32 064 08	7	1	2 730 002	96 55 752 08	CENTRING COMPLETE
SPRING PLUG 6 ZINC COATE	43 32 064 08	54	4	3 225	91 52 854 08	SL REDUCING SECTION
SPRING PLUG 6 ZINC COATE	43 32 064 08	19	2	3 714 008	96 49 266 08	LUFFING PULLEY BLOCK COM
SPRING SUPPORT	51 07 970 08	3	1	5 114 176	51 14 176 08	PRESSURE LIMITING VALVE
SPRING SUPPORT	51 07 970 08	3	1	5 114 177	51 14 177 08	PRESSURE LIMITING VALVE
SPRING SUPPORT	57 01 149 08	6	1	5 701 133	57 01 133 08	DRIVING GEAR
SPRING SUPPORT	70 23 666	4	1	X1047220	10 47 220 8	ADJUSTMENT
SPRING SUPPORT	70 27 055	43	2	X1065300	10 65 300 9	CONTROL ELEMENT
SPRING SUPPORT	74 14 494	5	1	X1065300	10 65 300 9	CONTROL ELEMENT

Description	Item	Pos.	Quantity	Page	Assembly	Description
SPRING SUPPORT 16MnCr5	90 78 515	6	4	9 739 261	97 39 261	CYLINDER HEAD
SPRING WASHER DIN 137 B 1	10 01 170 9	4	10	9 739 355	97 39 355	OIL COOLER ADD-ON
SPRING WASHER DIN 137 B 1	10 01 171 0	7	1	9 739 243	97 39 243	PISTON COOLING
SPRING WASHER DIN 137 B 3	42 50 518 08	33	4	2 810	91 52 806 08	CRANE DRIVER'S CABIN CPL.
SPRING X5CRNI18-10	97 84 867 08	83	1	2 520	91 53 061 08	CABIN, GLAZED
SPRING-LOADED LOCK VERZ	70 42 089 08	9	2	2 260	91 53 057 08	BATTERY STORAGE
SPRING-LOADED LOCK VERZ	70 42 326 08	32	4	1 630 004	91 58 625 08	HYDRAULIC SUPPORT
SPRING-LOADED PIN	51 07 973 08	6	1	5 114 176	51 14 176 08	PRESSURE LIMITING VALVE
SPRING-LOADED PIN	51 07 973 08	6	1	5 114 177	51 14 177 08	PRESSURE LIMITING VALVE
SPRING-LOADED PIN	51 07 973 08	4	1	5 114 320	51 14 320 08	PRETENSIONING VALVE
SPROCKET G22NIMOCR56 SP	97 11 958 08	7	2	1 401	91 58 478 08	CRAWLER TRACK CARRIER, L
SPROCKET G22NIMOCR56 SP	97 11 958 08	7	2	1 411 200	91 58 481 08	CRAWLER TRACK CARRIER,
SPUR WHEEL M=6 Z=27	96 89 130 01	17	1	2 340	91 52 776 08	WINCH 4 LUFFING GEAR
SQUARE WASHER	10 03 723 6	8	1	9 739 210	97 39 210	COOLING MEDIUM PIPELINE
STAND WELDED	96 49 676 08	7	1	3 745	91 52 948 08	SUSPENDED BALLAST
STAND WELDED	96 49 679 08	9	1	3 745	91 52 948 08	SUSPENDED BALLAST
STAR HANDLE SCREW	10 44 362 5	24	2	2 502	91 55 939 08	CONTROL STAND
STARTER 12V	11 00 543 7	1	1	X1047042	10 47 042 3	MOTOR
STARTER 6.6KW 24V	10 01 246 1	1	1	9 739 159	97 39 159	STARTER
STARTER 6.6KW 24V	97 39 159	205	1	X1012059	10 12 059 0	DIESEL ENGINE
STICKER	10 66 390 9	(1)	1	7 743 566	77 43 566 08	ELECTRIC PUMP
STICKER BEHAELTER 2,5KG	96 74 218 08	27	1	7 743 566	77 43 566 08	ELECTRIC PUMP
STIFFENING PLATE	10 02 918 8	3	1	9 739 362	97 39 362	OIL SUMP
STOP BOLT NIROSTA	70 42 316 08	32	1	2 925 402	96 58 855 08	CAMERA INSTALLATION SLEW
STOP PLUG CR2-70	10 01 263 0	5	1	9 739 354	97 39 354	FLYWHEEL HOUSING MOUNT
STOP PLUG D10,7 LD-PE	10 67 837 5	43	2	2 520	91 53 061 08	CABIN, GLAZED
STOP PLUG VSTI M12X1,5 A3P	47 77 043 08	51	1	2 393	91 52 787 08	AIR FILTER UNIT CPL.
STOP PLUG VSTI1"ED A3P	47 77 046 08	773	2	2 970	91 61 776 08	HYDRAULICS
STOP PLUG VSTI1"ED A3P	47 77 046 08	202	2	X1041325	10 41 325 5	CHANGE-OVER BLOCK
STOP PLUG VSTI1"ED A3P	47 77 046 08	731	1	X1106799	11 06 799 5	HYDRAULIC TANK
STOP PLUG VSTI1/2"ED A3P	47 77 042 08	752	1	2 970	91 61 776 08	HYDRAULICS
STOP PLUG VSTI1/2"ED A3P	47 77 042 08	609	4	3 978 005	91 56 430 08	ADDL.HYDRAULIC SB-HEAD PI
STOP PLUG VSTI1/2"ED A3P	47 77 042 08	3	1	X1021769	10 21 769 5	LOWERING BRAKE VALVE
STOP PLUG VSTI1/2"ED A3P	47 77 042 08	35	1	X1041101	10 41 101 9	HYDRO CYLINDER
STOP PLUG VSTI1/2"ED A3P	47 77 042 08	25	1	X1041102	10 41 102 1	DRAW CYLINDER
STOP PLUG VSTI1/4"ED A3P	47 77 040 77	310	2	X1041101	10 41 101 8	TILT-BACK SUPPORT
STOP PLUG VSTI1/8"ED ST A3	51 07 415 08	3	1	5 113 086	51 13 086 08	PROPORTIONAL VALVE
STOP PLUG VSTI1/8"ED ST A3	51 07 415 08	915	2	X1048944	10 48 944 9	CONTROL BLOCK
STOP PLUG VSTI11/4"ED A3P	47 77 054 08	16	3	9 640 276	96 40 276 08	CONNECTION BLOCK
STOP PLUG VSTI11/4"ED A3P	47 77 054 08	4	1	X1041267	10 41 267 8	END PLATE
STOP PLUG VSTI3/4"ED A3P	47 77 047 08	36	2	X1041101	10 41 101 9	HYDRO CYLINDER
STOP PLUG VSTI3/4"ED A3P	47 77 047 08	201	2	X1041325	10 41 325 5	CHANGE-OVER BLOCK
STOP PLUG VSTI3/4"ED A3P	47 77 047 08	54	1	X1042959	10 42 959 8	DRAW CYLINDER
STOP PLUG VSTI3/8"ED A3P	47 77 041 08	(18)	2	2 125	91 52 773 08	PIN F.S-PIVOT SECTION SA F
STOP PLUG VSTI3/8"ED A3P	47 77 041 08	733	2	2 970	91 61 776 08	HYDRAULICS
STOP PLUG VSTIM14X1,5ED	47 77 049 08	15	1	X1042440	10 42 440 2	CONTROL BLOCK
STOP PLUG VSTIM18X1,5ED	47 77 051 08	644	1	1 972 250	91 58 473 08	AUX.HYDR.CR.TRACK CARR.2
STOP PLUG VSTIM18X1,5ED	47 77 051 08	644	1	1 972 251	91 58 472 08	AUX.HYDR.CR.TRACK CARR.2
STOP PLUG VSTIM18X1,5ED	47 77 051 08	602	1	1 972 300	91 58 475 08	AUX.HYDR.CR.TRACK CARR.4
STOP PLUG VSTIM18X1,5ED	47 77 051 08	602	1	1 972 301	91 58 474 08	AUX.HYDR.CR.TRACK CARR.4
STOP PLUG VSTIM18X1,5ED	47 77 051 08	4	1	2 670 002	96 45 352 08	FUEL TANK, PRE-ASSEMBLED
STOP PLUG VSTIM18X1,5ED	47 77 051 08	40	1	X1041101	10 41 101 5	TILT-BACK SUPPORT
STOP PLUG VSTIM18X1,5ED	47 77 051 08	380	1	X1041101	10 41 101 8	TILT-BACK SUPPORT
STOP PLUG VSTIM22X1,5ED	47 77 045 08	614	1	2 970	91 61 776 08	HYDRAULICS
STOP PLUG VSTIM22X1,5ED	47 77 045 08	616	2	2 990	91 59 244 08	COMPRESSED AIR PLANT
STOP PLUG VSTIM22X1,5ED	47 77 045 08	603	1	3 978 005	91 56 430 08	ADDL.HYDRAULIC SB-HEAD PI
STOP PLUG VSTIM22X1,5ED	47 77 045 08	16	2	7 027 481	70 27 481	FUEL SEPARATOR
STOP PLUG VSTIM22X1,5ED	47 77 045 08	77	1	9 000 521	90 00 521 4	ANGULAR GEAR
STOP PLUG VSTIM22X1,5ED	47 77 045 08	58	1	X1041101	10 41 101 5	TILT-BACK SUPPORT
STOP PLUG VSTIM22X1,5ED	47 77 045 08	490	1	X1041101	10 41 101 8	TILT-BACK SUPPORT

Description	Item	Pos.	Quantity	Page	Assembly	Description
STOP PLUG VSTIM26X1,5ED	47 77 058 08	712	1	2 970	91 61 776 08	HYDRAULICS
STOP PLUG VSTIM27X2ED A3	47 77 056 08	632	2	2 970	91 61 776 08	HYDRAULICS
STOP PLUG VSTIM27X2ED A3	47 77 056 08	69	4	9 000 510	90 00 510 6	ANGULAR GEAR
STOP PLUG VSTIM27X2ED A3	47 77 056 08	69	4	9 000 521	90 00 521 4	ANGULAR GEAR
STOP PLUG VSTIM27X2ED A3	47 77 056 08	89	1	9 697 916	96 97 916 01	SLEWING GEAR DRIVE
STOP PLUG VSTIM27X2ED A3	47 77 056 08	23	1	X1041102	10 41 102 1	DRAW CYLINDER
STOP PLUG VSTIM33X2ED A3	47 77 052 08	(11)	8	1 991	91 52 510 08	ROTARY FEED THROUGH
STOP PLUG VSTIM33X2ED A3	47 77 052 08	713	2	2 970	91 61 776 08	HYDRAULICS
STOP PLUG VSTIM33X2ED A3	47 77 052 08	48	1	2 975 153	91 62 051 08	ADDITIONAL HYDRAULICS WI
STOP PLUG VSTIM33X2ED A3	47 77 052 08	45	1	2 975 700	91 52 774 08	ADDITIONAL HYDRAULICS WI
STOP PLUG VSTIM42X2ED A3	47 77 048 08	(62)	3	1 401	91 58 478 08	CRAWLER TRACK CARRIER, L
STOP PLUG VSTIM42X2ED A3	47 77 048 08	13	1	X1042440	10 42 440 2	CONTROL BLOCK
STOP PLUG VSTIM48X2ED A3	47 77 057 08	76	2	9 000 510	90 00 510 6	ANGULAR GEAR
STOP PLUG VSTIM48X2ED A3	47 77 057 08	76	2	9 000 521	90 00 521 4	ANGULAR GEAR
STOPPER PLUG DIN 72585 7	69 24 057 08	822	3	2 920 633	96 52 651 08	WIRING HARNESS
STOPPER PLUG KUNSTSTOF	26 47 366 02	30	1	2 932 160	96 54 385 08	SWITCH CABINET
STOPPER PLUG VSTI1/4"ED A3	47 77 040 08	664	1	1 970 100	91 58 471 08	HYDRAULIC EQUIPM.CENTER
STOPPER PLUG VSTI1/4"ED A3	47 77 040 08	761	4	2 970	91 61 776 08	HYDRAULICS
STOPPER PLUG VSTI1/4"ED A3	47 77 040 08	12	1	3 713 013	96 57 159 08	SHEET CPL.
STOPPER PLUG VSTI1/4"ED A3	47 77 040 08	623	1	3 978 100	91 56 428 08	HYDR. SUSPENDED BALLAST
STOPPER PLUG VSTI1/4"ED A3	47 77 040 08	2	3	5 113 086	51 13 086 08	PROPORTIONAL VALVE
STOPPER PLUG VSTI1/4"ED A3	47 77 040 08	2	2	X1021769	10 21 769 5	LOWERING BRAKE VALVE
STOPPER PLUG VSTI1/4"ED A3	47 77 040 08	22	2	X1041080	10 41 080 3	SUPPORT CYLINDER
STOPPER PLUG VSTI1/4"ED A3	47 77 040 08	33	2	X1041101	10 41 101 5	TILT-BACK SUPPORT
STOPPER PLUG VSTI1/4"ED A3	47 77 040 08	34	5	X1041101	10 41 101 9	HYDRO CYLINDER
STOPPER PLUG VSTI1/4"ED A3	47 77 040 08	24	1	X1041102	10 41 102 1	DRAW CYLINDER
STOPPER PLUG VSTI1/4"ED A3	47 77 040 08	200	4	X1041325	10 41 325 5	CHANGE-OVER BLOCK
STOPPER PLUG VSTIM10X1E	47 77 055 08	608	3	2 990	91 59 244 08	COMPRESSED AIR PLANT
STOPPER PLUG VSTIM10X1E	47 77 055 08	39	6	X1041101	10 41 101 5	TILT-BACK SUPPORT
STOPPER PLUG VSTIM10X1E	47 77 055 08	11	1	X1048992	10 48 992 6	CONTROL BLOCK
STRAIN	10 46 739 2	7	1	6 160 249	61 60 249 08	CABLE DRUM
STRAINER FILTER	10 34 659 9	1	1	X1021769	10 21 769 5	LOWERING BRAKE VALVE
STRIP 13X45X710 PA6G	93 72 005 08	97	3	2 550	91 61 343 08	SA FRAME
STRIP CLIP 19X12 Ck 75	10 02 307 6	5	2	9 739 127	97 39 127	WATER BLEEDER PIPELINE
SUBPLATE	51 06 340 08	5	1	3 978 100	91 56 428 08	HYDR. SUSPENDED BALLAST
SUBSTRUCTURE	11 17 127 4	60	1	X1111334	11 11 334 3	OPERATOR SEAT
SUCTION BEND R-MOTORXD2	10 01 247 7	18	1	9 739 492	97 39 492	PIPELINE INSTALLATION
SUCTION LINE JOINING	10 01 229 0	1	1	9 739 118	97 39 118	OIL LINE
SUCTION LINE JOINING	10 47 691 2	22	1	9 739 492	97 39 492	PIPELINE INSTALLATION
SUCTION LINE JOINING	10 48 691 6	26	1	9 739 492	97 39 492	PIPELINE INSTALLATION
SUCTION PIPE WELDED	96 87 716 08	48	1	2 391 001	96 45 719 08	DIESEL ENGINE, PRE-ASSEMB
SUPPL. HYDR. PUMP 5+6	91 52 826 08	174	1		LR 1600-2-0	LIEBHERR CRAW.CRANE LR 1
SUPPLEMENT CAMERA CAB	96 48 421 08	10	1	2 925 026	91 55 259 08	ERG. CAMERA CONTROL
SUPPLEMENT CAMERA W3	96 59 125 08	10	1	2 925 218	91 60 840 08	CAMERA CONTROL WINCH 3
SUPPLEMENTARY GUYING DE	91 55 536 08	451	1		LR 1600-2-0	LIEBHERR CRAW.CRANE LR 1
SUPPLEMENTARY GUYING DE	91 55 537 08	452	1		LR 1600-2-0	LIEBHERR CRAW.CRANE LR 1
SUPPLEMENTARY GUYING DE	91 55 538 08	453	1		LR 1600-2-0	LIEBHERR CRAW.CRANE LR 1
SUPPLEMENTARY GUYING DE	91 55 539 08	454	1		LR 1600-2-0	LIEBHERR CRAW.CRANE LR 1
SUPPLEMENTARY GUYING DE	91 55 540 08	455	1		LR 1600-2-0	LIEBHERR CRAW.CRANE LR 1
SUPPLEMENTARY GUYING DE	91 55 541 08	456	1		LR 1600-2-0	LIEBHERR CRAW.CRANE LR 1
SUPPLEMENTARY GUYING D	91 55 535 08	450	1		LR 1600-2-0	LIEBHERR CRAW.CRANE LR 1
SUPPORT 1400X60 PA6G	97 66 612 08	28	2	3 220 500	91 52 849 08	S INTERMEDIATE SECTION
SUPPORT 1400X60 PA6G	97 66 612 08	16	2	3 221	91 54 668 08	S INTERMEDIATE SECTION
SUPPORT 1400X60 PA6G	97 66 612 08	28	2	3 223	91 52 852 08	S INTERMEDIATE SECTION
SUPPORT 1400X60 PA6G	97 66 612 08	28	2	3 223 010	91 52 853 08	S INTERMEDIATE SECTION
SUPPORT 1400X60 PA6G	97 66 612 08	28	2	3 223 100	91 55 327 08	S INTERMEDIATE SECTION
SUPPORT 1400X60 PA6G	97 66 612 08	28	2	3 226	91 52 870 08	L INTERMEDIATE SECTION
SUPPORT 1400X60 PA6G	97 66 612 08	28	2	3 227	91 52 873 08	L INTERMEDIATE SECTION
SUPPORT 1400X60 PA6G	97 66 612 08	28	2	3 227 200	91 53 519 08	LI INTERMEDIATE SECT. F-GU
SUPPORT 15X50X900 PA6G	28 81 951 08	71	2	2 550	91 61 343 08	SA FRAME

Description	Item	Pos.	Quantity	Page	Assembly	Description
SUPPORT 15X60X1280 PA6G	28 81 537 08	55	1	3 211	91 57 748 08	S PIVOT SECTION
SUPPORT 15X60X1318 PA6G	28 81 766 08	64	1	3 211	91 57 748 08	S PIVOT SECTION
SUPPORT 15X60X980 PA6G	28 81 926 08	22	2	3 208 001	91 52 883 08	F-HEAD SECTION
SUPPORT 60X1270 PA6G	97 41 439 08	29	1	3 220 500	91 52 849 08	S INTERMEDIATE SECTION
SUPPORT 60X1270 PA6G	97 41 439 08	29	2	3 223	91 52 852 08	S INTERMEDIATE SECTION
SUPPORT 60X1270 PA6G	97 41 439 08	29	2	3 223 010	91 52 853 08	S INTERMEDIATE SECTION
SUPPORT 60X1270 PA6G	97 41 439 08	29	2	3 223 100	91 55 327 08	S INTERMEDIATE SECTION
SUPPORT 60X1270 PA6G	97 41 439 08	29	1	3 225	91 52 854 08	SL REDUCING SECTION
SUPPORT 60X1270 PA6G	97 41 439 08	29	1	3 226	91 52 870 08	L INTERMEDIATE SECTION
SUPPORT 60X1270 PA6G	97 41 439 08	29	2	3 227	91 52 873 08	L INTERMEDIATE SECTION
SUPPORT 60X1270 PA6G	97 41 439 08	29	2	3 227 200	91 53 519 08	LI INTERMEDIATE SECT. F-GU
SUPPORT 60X1270 PA6G	97 41 439 08	57	3	3 713	91 57 749 08	D PIVOT SECTION
SUPPORT 60X1270 PA6G	97 41 439 08	51	6	3 714	91 52 862 08	D HEAD SECTION
SUPPORT 60X1270 PA6G	97 41 439 08	24	4	3 715 008	91 52 863 08	D INTERMEDIATE SECTION
SUPPORT 60X1270 PA6G	97 41 439 08	24	5	3 716	91 52 864 08	D INTERMEDIATE SECTION
SUPPORT 60X1520 PA6G	97 41 438 08	39	2	3 225	91 52 854 08	SL REDUCING SECTION
SUPPORT BRACKET WELDED	96 51 181 08	49	1	2 810	91 52 806 08	CRANE DRIVER'S CABIN CPL.
SUPPORT CPL.	96 50 752 08	38	2	3 714	91 52 862 08	D HEAD SECTION
SUPPORT CYLINDER 190/160-	10 41 080 3	4	4	1 630 004	91 58 625 08	HYDRAULIC SUPPORT
SUPPORT FRAME WELDED ST	96 48 347 08	47	2	3 206	91 52 881 08	PIVOT SECTION
SUPPORT PLATE COMPL.	92 53 053 08	5	4	1 630 004	91 58 625 08	HYDRAULIC SUPPORT
SUPPORT PLATE COMPL.	96 20 093 08	5	2	1 632	91 52 389 08	MECHANICAL SUPPORT
SUPPORT PLATE ST.CONST.	96 20 102 08	1	1	1 632 032	96 20 093 08	SUPPORT PLATE COMPL.
SUPPORT TRESTLE	60 27 360 08	158	2	3 930 640	96 50 481 08	TERMINAL BOX CPL.
SUPPORT TRESTLE	60 27 360 08	271	2	3 930 730	96 50 599 08	TERMINAL BOX CPL.
SUPPORT TRESTLE	60 27 360 08	274	2	3 930 730	96 54 398 08	TERMINAL BOX CPL.
SUPPORT TRESTLE	60 27 360 08	205	2	3 930 734	96 54 401 08	TERMINAL BOX
SUPPORT WELDED	92 69 017 08	30	4	3 713	91 57 749 08	D PIVOT SECTION
SUPPORT WELDED	92 85 715 08	46	2	3 211	91 57 748 08	S PIVOT SECTION
SUPPORT WELDED	96 48 491 08	1	1	2 391 001	96 45 719 08	DIESEL ENGINE, PRE-ASSEMB
SUPPORT WELDED	96 50 763 08	1	1	3 714 017	96 50 752 08	SUPPORT CPL.
SUPPORT WELDED	96 53 864 08	88	1	2 550	91 61 343 08	SA FRAME
SUPPORT WELDED T ZN O	96 53 091 08	6	6	2 631	91 56 817 08	SLEWING PLATFORM CATWAL
SUPPORTING RING	93 97 691 01	20	1	9 395 668	93 95 668 01	BEARING
SUPPORTING RING	93 97 691 01	20	1	9 395 675	93 95 675 01	BEARING
SUPPORTING RING 17,5X20,9	57 10 828 08	(3)	1	1 970 100	91 58 471 08	HYDRAULIC EQUIPM.CENTER
SUPPORTING RING 17,5X20,9	57 10 828 08	(4)	1	1 970 100	91 58 471 08	HYDRAULIC EQUIPM.CENTER
SUPPORTING RING 17,5X20,9	57 10 828 08	(3)	1	2 975 700	91 52 774 08	ADDITIONAL HYDRAULICS WI
SUPPORTING RING 17,5X20,9	57 10 828 08	(4)	1	2 976 017	96 52 261 08	FITTING PLATE EMERG. ACT:
SUPPORTING RING 20X23,5X1	57 10 822 08	(4)	1	1 970 100	91 58 471 08	HYDRAULIC EQUIPM.CENTER
SUPPORTING RING 20X23,5X1	57 10 822 08	(3)	1	1 972 250	91 58 473 08	AUX.HYDR.CR.TRACK CARR.2
SUPPORTING RING 32X37,2X1	57 10 770 08	(3)	1	2 975 700	91 52 774 08	ADDITIONAL HYDRAULICS WI
SUPPORTING RING 32X37,2X1	57 10 770 08	(3)	1	3 978 100	91 56 428 08	HYDR. SUSPENDED BALLAST
SUPPORTING WASHER DIN 98	42 20 075 08	(28)	3	1 401	91 58 478 08	CRAWLER TRACK CARRIER, L
SUPPORTING WASHER DIN 9	53 00 631 08	32	8	2 550	91 61 343 08	SA FRAME
SUPPORTING WASHER DIN 9	53 00 631 08	58	2	X1035659	10 35 659 9	DISTRIBUTOR GEARBOX
SUPPORTING WASHER DIN 98	50 09 001	11	1	X1035482	10 35 482 8	VARIABLE DISPLACEMENT MO
SUPPORTING WASHER DIN 98	50 09 001	11	1	X1042876	10 42 876 6	VARIABLE DISPLACEMENT MO
SUPPORTING WASHER DIN 98	50 09 001	11	1	X1042876	10 42 876 7	VARIABLE DISPLACEMENT MO
SUPPORTING WASHER DIN 98	50 09 001	11	1	X1042876	10 42 876 8	VARIABLE DISPLACEMENT MO
SURFACE SEALING 300ML KA	10 35 459 5	11	1	9 739 262	97 39 262	CYLINDER HEAD
SURFACE SEALING 300ML KA	10 35 459 5	11	1	9 739 266	97 39 266	CYLINDER HEAD
SURFACE SEALING 300ML KA	10 35 459 5	2	1	9 739 271	97 39 271	CONNECTING LINE
SUSPENDED BALLAST	91 52 948 08	346	1		LR 1600-2-0	LIEBHERR CRAW.CRANE LR 1
SUSPENSION EYE	10 01 245 6	1	1	9 739 493	97 39 493	TRANSPORT STAND
SUSPENSION EYE	10 01 734 7	3	1	9 739 493	97 39 493	TRANSPORT STAND
SUSPENSION EYE	10 22 277 7	5	1	9 739 493	97 39 493	TRANSPORT STAND
SUSPENSION EYE	10 29 431 6	2	1	9 739 493	97 39 493	TRANSPORT STAND
SWITCH CABINET	96 54 385 08	2	1	2 932	91 68 869 08	SWITCHBOX MOUNTING PART
SWITCH CABINET WELDED	96 54 384 08	1	1	2 932 160	96 54 385 08	SWITCH CABINET

Description	Item	Pos.	Quantity	Page	Assembly	Description
SWITCH UNIT	92 17 236 08	4	2	3 745	91 52 948 08	SUSPENDED BALLAST
SWITCH UNIT	92 17 237 08	5	2	3 745	91 52 948 08	SUSPENDED BALLAST
SWITCHBOX MOUNTING PART	91 68 869 08	165	1		LR 1600-2-0	LIEBHERR CRAW.CRANE LR 1
SWITCHING ELEMENT	69 27 014 08	7	1	2 913 003	96 20 599 08	FOIL KEYPAD PRE-ASS.
SWIVEL ARM WELDED	96 46 383 08	3	1	2 810	91 52 806 08	CRANE DRIVER'S CABIN CPL.
SWIVEL BOLT BRACKET CLAM	10 02 326 6	5	1	2 393	91 52 787 08	AIR FILTER UNIT CPL.
SWIVEL BOLT BRACKET CLAM	10 87 100 5	10	3	2 392	91 52 785 08	MUFFLER UNIT
SWIVEL BOLT BRACKET CLAM	10 87 100 1	13	2	2 393	91 52 787 08	AIR FILTER UNIT CPL.
SWIVEL BOLT BRACKET CLA	77 42 844 08	59	1	3 281	91 52 896 08	ERECTION FRAME
SWIVEL ELBOW	59 10 510 08	24	2	2 520 032	96 45 980 08	WINDSHIELD WASHER INSTAL
SWIVEL SCREW JOINT 76K 20	10 45 537 2	569	4	2 970	91 61 776 08	HYDRAULICS
SWIVEL SCREW JOINT DG108	51 05 521 08	570	2	2 970	91 61 776 08	HYDRAULICS
SYMBOL INSERT	60 67 769 08	7	1	2 533 067	96 50 385 08	PLATE PRE-ASS.
TAGS - TERMINAL BOX S10	96 48 795 08	4	1	2 920 448	96 48 794 08	TERMINAL BOX CPL.
TAGS - TERMINAL BOX S11	96 54 237 08	4	1	2 920 369	96 54 235 08	TERMINAL BOX CPL.
TAIL BRAKE LIGHT 5/21W 12/24	60 71 131 08	3	2	2 920 931	96 59 398 08	WARNING LIGHT
TANK SENSOR L=1000 24V SP	78 90 151 08	5	1	2 920 814	96 45 717 08	ELECTR.F.FUEL TANK
TAPER	51 07 921 08	4	1	5 711 301	57 11 301 08	PRESSURE LIMITING VALVE
TAPER COLLET VKA 18L A3C	74 10 839	43	1	9 000 510	90 00 510 6	ANGULAR GEAR
TAPERED ROLLER BEARING	57 01 140 08	10	1	5 701 129	57 01 129 08	DRIVING GEAR
TAPERED ROLLER BEARING D	74 62 026 01	12	1	9 697 916	96 97 916 01	SLEWING GEAR DRIVE
TAPERED ROLLER BEARING D	74 62 221 01	13	1	9 000 510	90 00 510 6	ANGULAR GEAR
TAPERED ROLLER BEARING D	74 62 221 01	13	1	9 000 521	90 00 521 4	ANGULAR GEAR
TAPERED ROLLER BEARING D	74 62 237 01	3	1	9 697 916	96 97 916 01	SLEWING GEAR DRIVE
TAPERED ROLLER BEARING	74 62 216 08	11	1	5 701 129	57 01 129 08	DRIVING GEAR
TAPERED ROLLER BEARING	74 62 228 77	16	1	9 000 521	90 00 521 4	ANGULAR GEAR
TAPERED ROLLER BEARING	74 62 228 08	16	1	9 000 510	90 00 510 6	ANGULAR GEAR
TAPERED ROLLER BEARING	74 62 311 08	26	1	9 000 510	90 00 510 6	ANGULAR GEAR
TAPERED ROLLER BEARING	74 62 311 08	26	1	9 000 521	90 00 521 4	ANGULAR GEAR
TAPERED ROLLER BEARING	10 10 197 4	27	1	9 000 510	90 00 510 6	ANGULAR GEAR
TAPERED ROLLER BEARING	10 10 197 4	27	1	9 000 521	90 00 521 4	ANGULAR GEAR
TAPPET PUSH ROD	10 01 707 9	4	2	9 739 187	97 39 187	CONTROL PARTS
TEE 18X18 L=75 GELB GEBR.	55 31 281 08	11	1	2 540	91 53 253 08	CLIMA-HEATING INSTALLATIO
TEE 18X18 L=75 GELB GEBR.	55 31 281 08	10	1	2 541	91 52 790 08	ADD HEATING SUPERSTRUCT
TEE 30 G-ALMG TROWALPOLI	10 28 570 1	48	2	2 520	91 53 061 08	CABIN, GLAZED
TEE 30 G-ALMG TROWALPOLI	10 28 570 1	4	2	2 533 066	96 48 365 08	ELECTRIC ADD-ON PARTS CA
TELEDIAGNOSIS MODULE 1	91 60 938 08	354	1		LR 1600-2-0	LIEBHERR CRAW.CRANE LR 1
TELESCOPE GUIDE RAIL 530	10 41 235 8	7	2	2 260	91 53 057 08	BATTERY STORAGE
TEMPER. SENSOR HYDRAULI	96 47 922 08	14	1	2 970	91 61 776 08	HYDRAULICS
TEMPERATURE SENSOR	10 01 246 6	(1)	1	9 739 318	97 39 318	SENSOR ELEMENT
TEMPERATURE SENSOR	10 11 740 5	1	1	9 739 318	97 39 318	SENSOR ELEMENT
TEMPERATURE SENSOR	10 11 740 6	2	1	9 739 318	97 39 318	SENSOR ELEMENT
TEMPERATURE SENSOR	10 29 012 6	19	1	X1004204	10 04 204 3	WATER HEATING SYSTEM
TEMPERATURE SENSOR	10 29 998 7	(1)	1	2 835	91 52 807 08	BATTERY CHARGER
TEMPERATURE SENSOR -30/+	69 11 831 08	(1)	1	2 970	91 61 776 08	HYDRAULICS
TEMPERATURE SENSOR -40°	10 01 246 7	(1)	1	9 739 318	97 39 318	SENSOR ELEMENT
TENSION DYNAMOMETER 0-1	10 28 861 0	11	2	3 714	91 52 862 08	D HEAD SECTION
TENSION DYNAMOMETER 0-24	10 35 469 6	501	2	2 550	91 61 343 08	SA FRAME
TENSION SPRING 0,8X8X26,5	10 44 376 9	24	2	2 522 011	96 45 602 08	CLOSING DEVICE
TENSION SPRING EN10270-3	72 01 091 08	9	3	3 206	91 52 881 08	PIVOT SECTION
TENSIONING BELT+D9730	11 08 082 6	703	2	X1106799	11 06 799 5	HYDRAULIC TANK
TENSIONING BELT+D9730	11 10 087 9	400	1	X1045077	10 45 077 4	HYDRAULIC AGGREGATE
TENSIONING ROPE 40X13M SP	97 69 999 08	1	2	3 207	91 53 433 08	F-GUYING
TERMINAL BOARD PRE-ASS.	92 26 483 08	42	1	2 932 082	96 67 871 08	ASSEMBLY PARTS MOUNTIN
TERMINAL BOX CPL. +S1100	96 52 969 08	10	1	2 780 510	96 50 097 08	ELECTR.FOR BALLAST PALLE
TERMINAL BOX CPL. S10	96 48 794 08	1	1	2 920 443	96 54 236 08	TERMINAL BOX ELECTRICS S
TERMINAL BOX CPL. S1000	96 50 481 08	1	1	3 930 575	96 48 380 08	EL.F-CONNECTING HEAD
TERMINAL BOX CPL. S1020	96 50 599 08	1	1	3 930 546	96 48 375 08	ELECTR. F-HEAD SECTION
TERMINAL BOX CPL. S1070	96 52 979 08	1	1	3 930 421	96 47 149 08	ELECTR. FOR HEAD SECTION
TERMINAL BOX CPL. S11	96 54 235 08	2	1	2 920 443	96 54 236 08	TERMINAL BOX ELECTRICS S

Description	Item	Pos.	Quantity	Page	Assembly	Description
TERMINAL BOX CPL. S200	96 48 687 08	2	1	1 920 307	96 48 383 08	ELECTR.FOR CENTER SECTIO
TERMINAL BOX CPL. S220 4X F	96 48 707 08	10	1	1 920 309	96 48 385 08	ELECTR.CRAWLER SUPPORT
TERMINAL BOX CPL. S240 4X	96 48 703 08	10	1	1 920 308	96 48 384 08	ELECTR.CRAWLER SUPPORT
TERMINAL BOX CPL. S910	96 54 398 08	9	1	3 930 138	96 54 377 08	ELECTRIC FOR S-PIVOT SECT
TERMINAL BOX ELECTRICS S	96 54 236 08	20	1	2 920	91 56 833 08	ELECTR. SYSTEM F.SLEWING
TERMINAL BOX LIGHTING	92 78 689 08	523	1	2 920 633	96 52 651 08	WIRING HARNESS
TERMINAL BOX S1050	96 54 401 08	1	1	3 930 330	96 54 378 08	D PIVOT SECTION ELEC. EQUI
TERMINAL BOX WINCH PRE-	96 54 405 08	1	1	2 920 578	96 54 379 08	ELECTRIC FOR SA - FRAME
TERMINAL CLIP 40,5/39-42	55 30 542 08	8	3	2 541 001	96 49 651 08	ADDNL.HEATING, PRE-ASSE
TERMINAL HOUSING DIN 7258	69 24 062 08	511	1	2 920 633	96 52 651 08	WIRING HARNESS
TERMINAL MARKER 0,2-2,5MM	60 27 616 08	7	1	2 932 082	96 67 871 08	ASSEMBLY PARTS MOUNTIN
TERMINAL/CLAMP	63 61 079 01	521	2	2 932 224	96 67 873 08	CABLES MOUNTING PANEL C
TERMINAL/CLAMP 6,3/2,8X0,8	10 28 635 4	274	12	1 920 403	96 48 707 08	TERMINAL BOX CPL.
TERMINAL/CLAMP 6,3/2,8X0,8	10 28 635 4	274	12	1 920 417	96 48 703 08	TERMINAL BOX CPL.
TERMINAL/CLAMP 6,3/2,8X0,8	10 28 635 4	(501)	47	1 920 418	96 48 687 08	TERMINAL BOX CPL.
TERMINAL/CLAMP 6,3/2,8X0,8	10 28 635 4	(501)	13	2 780 748	96 52 969 08	TERMINAL BOX CPL.
TERMINAL/CLAMP 6,3/2,8X0,8	10 28 635 4	260	21	2 920 581	96 54 405 08	TERMINAL BOX WINCH PRE-A
TERMINAL/CLAMP 6,3/2,8X0,8	10 28 635 4	63	2	2 932 082	96 67 871 08	ASSEMBLY PARTS MOUNTIN
TERMINAL/CLAMP 6,3/2,8X0,8	10 28 635 4	(501)	20	3 930 363	96 52 979 08	TERMINAL BOX CPL.
TERMINAL/CLAMP 6,3/2,8X0,8	10 28 635 4	(502)	24	3 930 640	96 50 481 08	TERMINAL BOX CPL.
TERMINAL/CLAMP 6,3/2,8X0,8	10 28 635 4	(502)	28	3 930 730	96 50 599 08	TERMINAL BOX CPL.
TERMINAL/CLAMP 6,3/2,8X0,8	10 28 635 4	279	88	3 930 730	96 54 398 08	TERMINAL BOX CPL.
TERMINAL/CLAMP 6,3/2,8X0,8	10 28 635 4	(501)	47	3 930 734	96 54 401 08	TERMINAL BOX
TEST ADAPTER	91 05 061 08	10	1	2 932 116	96 67 872 08	CABLING MOUNTING PLATE
TEST CONNECTION A3P	50 29 214 08	625	1	2 990	91 59 244 08	COMPRESSED AIR PLANT
TEST POINT FITTING BMA3 6L	47 56 014 08	648	1	1 972 250	91 58 473 08	AUX.HYDR.CR.TRACK CARR.2
TEST POINT FITTING BMA3 6L	47 56 014 08	648	1	1 972 251	91 58 472 08	AUX.HYDR.CR.TRACK CARR.2
TEST POINT FITTING BMA3 6S	47 56 015 08	619	2	1 970 100	91 58 471 08	HYDRAULIC EQUIPM.CENTER
TEST POINT FITTING BMA3 6S	47 56 015 08	659	15	2 970	91 61 776 08	HYDRAULICS
TEST POINT FITTING BMA3 6S	47 56 015 08	613	1	2 975 000	91 57 881 08	ADDNL. HYDR. F. ERECTING W
TEST POINT FITTING BMA3 6S	47 56 015 08	609	1	2 975 600	91 44 662 08	ADDITIONAL HYDRAULICS
TEST POINT FITTING BMA3 6S	47 56 015 08	605	2	2 976 017	96 52 261 08	FITTING PLATE EMERG. ACT:
TEST POINT FITTING BMA3 6S	47 56 015 08	603	1	2 976 700	91 54 795 08	ADDITIONAL HYDRAULICS P
TEST POINT FITTING BMA3 6S	47 56 015 08	644	1	2 978 100	91 52 827 08	ADDNL.HYDR.RETAINING DEV
TEST POINT FITTING BMA3 6S	47 56 015 08	605	1	2 978 200	91 54 843 08	ADD.HYDR.S_RETAINING RAM
TEST POINT FITTING BMA3 6S	47 56 015 08	617	1	3 978 100	91 56 428 08	HYDR. SUSPENDED BALLAST
TEST POINT FITTING EMA3 G1	47 56 026 08	641	12	2 970	91 61 776 08	HYDRAULICS
TEST POINT FITTING EMA3 M	47 56 032 08	685	9	2 970	91 61 776 08	HYDRAULICS
TEST POINT FITTING EMA3 M	47 56 032 08	604	2	2 976 700	91 54 795 08	ADDITIONAL HYDRAULICS P
TEST POINT FITTING EMA3 M	47 56 032 08	604	4	2 977 200	91 52 826 08	SUPPL. HYDR. PUMP 5+6
TEST POINT FITTING GMA3 3	47 56 034 08	627	4	1 970 100	91 58 471 08	HYDRAULIC EQUIPM.CENTER
TEST POINT FITTING GMA3 3	47 56 034 08	603	4	2 975 650	91 52 820 08	AUX.HYDR.GRID WINCH 5 + 6
TEST POINT FITTING GMA3 3	47 56 034 08	601	2	3 978 015	91 56 429 08	ADDITIONAL HYDRAULICS IN
TEST POINT FITTING GMA3 3	47 56 034 08	601	2	3 978 015	91 56 432 08	ADDITIONAL HYDRAULICS IN
THERMAL SWITCH SCHALTEN	69 11 832 08	(2)	1	2 391 102	96 60 027 08	RADIATOR
THERMOSTAT	10 01 232 0	11	2	9 739 126	97 39 126	THERMOSTAT HOUSING
THERMOSTAT	57 18 677 08	44	1	X1022811	10 22 811 2	AIR CONDITIONING UNIT
THERMOSTAT HOUSING	97 39 126	172	1	X1012059	10 12 059 0	DIESEL ENGINE
THREAD FORM SCREW DIN 7	57 00 103 08	18	4	5 026 126	50 26 126 08	SOLENOID VALVE
THREADED BUSHING RD240X2	93 81 367 08	2	2	1 632	91 52 389 08	MECHANICAL SUPPORT
THREADED CONNECTION	10 11 628 2	13	1	9 739 281	97 39 281	OVERFLOW-OIL LINE
THREADED CONNECTION	10 22 276 5	11	1	9 739 281	97 39 281	OVERFLOW-OIL LINE
THREADED DISK	10 41 278 9	6	1	X1041267	10 41 267 8	END PLATE
THREADED DISK	51 10 072 08	14	1	5 114 320	51 14 320 08	PRETENSIONING VALVE
THREADED PIN 16F7X52X76	97 74 833 08	2	2	2 502	91 55 939 08	CONTROL STAND
THREADED PIN 25.0X50 42C	97 41 459 08	6	2	2 730	91 52 803 08	BASE PLATE SLEWING PLATF
THREADED PIN 40.0X505 S355	97 73 406 08	4	8	2 125	91 52 773 08	PIN F.S-PIVOT SECTION SA F
THREADED PIN DIN 976-1 M5	66 00 416 08	14	1	2 922 001	92 84 311 08	BUS PCB
THREADED PIN RD30X365 S3	95 44 784 08	20	6	1 401	91 58 478 08	CRAWLER TRACK CARRIER, L
THREADED PIN RD30X365 S3	95 44 784 08	20	6	1 411 200	91 58 481 08	CRAWLER TRACK CARRIER,

Description	Item	Pos.	Quantity	Page	Assembly	Description
THREADED PLATE 8X20X60 S	95 36 953 08	4	4	2 510	91 52 788 08	TURNTABLE PANELLING
THREADED PLATE 8X20X60 S	95 36 953 08	3	2	2 510 040	96 49 183 08	DOOR COMPL.
THREADED PLATE 8X20X60 S	95 36 953 08	3	2	2 510 059	96 49 184 08	DOOR COMPL.
THREADED ROD M10X120 5.8	95 45 915 08	11	1	2 391 040	96 53 645 08	CLUTCH ACTUATOR
THREADED ROD M10X120 5.8	95 45 915 08	10	1	3 206	91 52 881 08	PIVOT SECTION
THREE PHASE CURRENT GE	10 03 240 2	1	1	9 739 343	97 39 343	GENERATOR, PRE-ASSEMBLE
THRUST PIECE	24 01 915 02	15	1	2 391 040	96 53 645 08	CLUTCH ACTUATOR
THRUST PIECE	70 30 031 01	20	1	2 522 011	96 45 602 08	CLOSING DEVICE
THRUST WASHER	10 01 211 7	7	2	9 739 102	97 39 102	CRANKSHAFT BEARINGS
THRUST WASHER	93 27 908 01	(30)	1	1 401	91 58 478 08	CRAWLER TRACK CARRIER, L
THRUST WASHER 185X8 GZ-	97 90 459 08	44	34	1 401	91 58 478 08	CRAWLER TRACK CARRIER, L
THRUST WASHER 185X8 GZ-	97 90 459 08	44	34	1 411 200	91 58 481 08	CRAWLER TRACK CARRIER,
TIGHTENING ROLLER	10 34 330 9	2	1	9 739 371	97 39 371	AIR COND. COMPRESSOR A
TIGHTENING STRAP HINGE PI	10 04 160 5	19	2	2 392	91 52 785 08	MUFFLER UNIT
TIGTENING STRAP 127	55 20 669 08	9	2	2 392	91 52 785 08	MUFFLER UNIT
TIGTENING STRAP 155,5//19	55 20 709 08	8	5	2 392	91 52 785 08	MUFFLER UNIT
TIGTENING STRAP 206/206/30	77 42 113 08	7	1	2 990	91 59 244 08	COMPRESSED AIR PLANT
TIGTENING STRAP 240-280/26	77 42 105 08	10	2	2 990	91 59 244 08	COMPRESSED AIR PLANT
TIGTENING STRAP 240-280/26	77 42 105 08	6	2	3 978 005	91 56 430 08	ADDL.HYDRAULIC SB-HEAD PI
TILT CYLINDER 55/32-400 SPF	51 23 497 08	31	1	2 810	91 52 806 08	CRANE DRIVER'S CABIN CPL.
TILT-BACK SUPPORT 150/130	10 41 101 5	1	2	3 291	91 52 831 08	S OVERRUN PROTECTION
TILT-BACK SUPPORT 150/140	10 41 101 8	1	2	3 292	91 52 865 08	D OVERRUN PROTECTION
TIME RELAY 0,05-360000S 24V	63 01 013 08	53	2	2 932 082	96 67 871 08	ASSEMBLY PARTS MOUNTIN
TIN M1	60 45 081 08	287	1	3 930 640	96 50 481 08	TERMINAL BOX CPL.
TIN M1	60 45 081 08	155	1	3 930 730	96 50 599 08	TERMINAL BOX CPL.
TIRE CPL.	11 49 281 6	800	4	X1045077	10 45 077 4	HYDRAULIC AGGREGATE
TONGUE	70 42 535 08	13	4	2 260 006	96 46 501 08	BATTERY BOX, PRE-ASSEMB
TONGUE	70 42 540 08	8	4	2 859 007	96 46 775 08	COVER COMPL.
TONGUE	70 42 551 08	8	4	2 859 029	96 46 779 08	COVER COMPL.
TONGUE	70 42 553 08	8	7	2 859 005	96 46 756 08	FLAP PRE-ASS.
TONGUE	70 42 553 08	4	6	2 932 168	96 48 167 08	COVER COMPL.
TONGUE	70 42 558 08	8	4	2 393 002	96 46 782 08	COVER COMPL.
TONGUE	70 42 562 08	13	2	2 859 030	96 46 758 08	COVER COMPL.
TONGUE	70 42 567 08	8	4	2 859 026	96 46 776 08	COVER COMPL.
TONGUE	70 42 567 08	8	4	2 859 027	96 46 777 08	COVER COMPL.
TONGUE	70 42 567 08	8	4	2 859 028	96 46 778 08	COVER COMPL.
TONGUE	70 42 590 08	14	4	2 859 025	96 46 757 08	GRIDIRON PRE-ASS.
TOOL	91 52 394 08	25	1		LR 1600-2-0	LIEBHERR CRAW.CRANE LR 1
TOOTH LOCK WASHER DIN 6	42 51 004 08	3	4	2 913 003	96 20 599 08	FOIL KEYPAD PRE-ASS.
TOOTH LOCK WASHER DIN 6	42 51 005 08	6	12	2 913 100	91 23 538 08	ASSEMBLY FRAME
TOOTH LOCK WASHER DIN 6	42 51 005 08	42	8	2 920 369	96 54 235 08	TERMINAL BOX CPL.
TOOTH LOCK WASHER DIN 6	42 51 005 08	17	10	2 922 001	92 84 311 08	BUS PCB
TOOTH LOCK WASHER DIN 6	42 51 005 08	267	4	3 930 153	96 48 489 08	CABLE DRUM COMPL.
TOOTH LOCK WASHER DIN 6	42 51 005 08	157	10	3 930 640	96 50 481 08	TERMINAL BOX CPL.
TOOTH LOCK WASHER DIN 6	42 51 007 08	14	4	2 913 100	91 23 538 08	ASSEMBLY FRAME
TOOTH LOCK WASHER DIN 6	42 51 007 08	282	12	2 920 369	96 54 235 08	TERMINAL BOX CPL.
TOOTH LOCK WASHER DIN 6	42 51 007 08	282	24	2 920 448	96 48 794 08	TERMINAL BOX CPL.
TOOTH LOCK WASHER DIN 6	42 51 007 08	46	56	2 932 160	96 54 385 08	SWITCH CABINET
TOOTHED BELT 12T5X445	11 21 148 0	1	1	X1022811	10 22 811 2	AIR CONDITIONING UNIT
TOP HAT RAIL 35X27X7,3X1	60 21 067 08	273	0.15	1 920 403	96 48 707 08	TERMINAL BOX CPL.
TOP HAT RAIL 35X27X7,3X1	60 21 067 08	273	0.15	1 920 417	96 48 703 08	TERMINAL BOX CPL.
TOP HAT RAIL 35X27X7,3X1	60 21 067 08	10	0.585	1 920 418	96 48 687 08	TERMINAL BOX CPL.
TOP HAT RAIL 35X27X7,3X1	60 21 067 08	273	0.15	2 780 748	96 52 969 08	TERMINAL BOX CPL.
TOP HAT RAIL 35X27X7,3X1	60 21 067 08	262	0.205	2 920 581	96 54 405 08	TERMINAL BOX WINCH PRE-A
TOP HAT RAIL 35X27X7,3X1	60 21 067 08	6	0.4	2 932 082	96 67 871 08	ASSEMBLY PARTS MOUNTIN
TOP HAT RAIL 35X27X7,3X1	60 21 067 08	8	0.1	2 932 082	96 67 871 08	ASSEMBLY PARTS MOUNTIN
TOP HAT RAIL 35X27X7,3X1	60 21 067 08	272	0.245	3 930 363	96 52 979 08	TERMINAL BOX CPL.
TOP HAT RAIL 35X27X7,3X1	60 21 067 08	272	0.35	3 930 640	96 50 481 08	TERMINAL BOX CPL.
TOP HAT RAIL 35X27X7,3X1	60 21 067 08	298	0.245	3 930 730	96 50 599 08	TERMINAL BOX CPL.
TOP HAT RAIL 35X27X7,3X1	60 21 067 08	278	1.16	3 930 730	96 54 398 08	TERMINAL BOX CPL.

Description	Item	Pos.	Quantity	Page	Assembly	Description
TOP HAT RAIL 35X27X7,3X1	60 21 067 08	202	0.55	3 930 734	96 54 401 08	TERMINAL BOX
TOUCH CONTACT TRANSMITT	60 61 434 08	20	1	2 533 020	96 67 888 08	CONTROLS AND FITTINGS RI
TOUCH CONTACT TRANSMITT	60 61 434 08	12	3	2 533 061	96 48 370 08	DASH BORD ARM REST LEFT
TOUCH CONTACT TRANSMITT	60 61 438 08	(3)	1	2 533 051	96 48 360 08	EL.EQUIPMENT CABIN
TOUCH CONTACT TRANSMITT	60 61 446 08	16	12	2 533 020	96 67 888 08	CONTROLS AND FITTINGS RI
TOUCH CONTACT TRANSMITT	60 61 446 08	12	6	2 533 063	96 48 371 08	DASH BORD ARM REST RIGH
TOUCH CONTACT TRANSMITT	60 61 446 08	31	3	2 932 001	96 45 393 08	RELAY CONTROL SYSTEM
TRACK ROLLER PA6G	97 71 335 08	8	2	3 281	91 52 896 08	ERECTION FRAME
TRACK ROLLER S355J2	97 69 683 08	1	1	2 550 003	96 46 246 08	ROPE PULLEY CPL.
TRACTION RAM PRE-ASS.	96 49 797 08	9	2	3 714	91 52 862 08	D HEAD SECTION
TRAILER 25X2 ALMG3 H111	95 05 568 08	63	16	1 970 100	91 58 471 08	HYDRAULIC EQUIPM.CENTER
TRAILER 25X2 ALMG3 H111	95 05 568 08	63	4	1 972 250	91 58 473 08	AUX.HYDR.CR.TRACK CARR.2
TRAILER 25X2 ALMG3 H111	95 05 568 08	63	4	1 972 251	91 58 472 08	AUX.HYDR.CR.TRACK CARR.2
TRAILER 25X2 ALMG3 H111	95 05 568 08	134	30	2 970	91 61 776 08	HYDRAULICS
TRAILER 25X2 ALMG3 H111	95 05 568 08	66	5	2 975 153	91 62 051 08	ADDITIONAL HYDRAULICS WI
TRAILER 25X2 ALMG3 H111	95 05 568 08	63	24	2 975 650	91 52 820 08	AUX.HYDR.GRID WINCH 5 + 6
TRAILER 25X2 ALMG3 H111	95 05 568 08	66	7	2 975 700	91 52 774 08	ADDITIONAL HYDRAULICS WI
TRAILER 25X2 ALMG3 H111	95 05 568 08	63	8	2 977	91 58 476 08	ADDITIONAL HYDR.SLEWING
TRAILER 25X2 ALMG3 H111	95 05 568 08	64	3	2 978 100	91 52 827 08	ADDNL.HYDR.RETAINING DEV
TRAILER 25X2 ALMG3 H111	95 05 568 08	64	4	2 978 200	91 54 843 08	ADD.HYDR.S_RETAINING RAM
TRAILER 25X2 ALMG3 H111	95 05 568 08	64	3	3 978 005	91 56 430 08	ADDL.HYDRAULIC SB-HEAD PI
TRAILER 25X2 ALMG3 H111	95 05 568 08	64	6	3 978 015	91 56 429 08	ADDITIONAL HYDRAULICS IN
TRAILER 25X2 ALMG3 H111	95 05 568 08	64	6	3 978 015	91 56 432 08	ADDITIONAL HYDRAULICS IN
TRAILER 25X2 ALMG3 H111	95 05 568 08	64	5	3 978 100	91 56 428 08	HYDR. SUSPENDED BALLAST
TRANSITION CONNECTION PI	10 02 919 5	13	1	9 739 492	97 39 492	PIPELINE INSTALLATION
TRANSMISSION MOTOR 24V	10 35 514 0	8	1	7 743 566	77 43 566 08	ELECTRIC PUMP
TRANSMISSION MOTOR 24V	10 35 514 0	2	1	X1032716	10 32 716 7	ELECTRIC PUMP
TRANSPORT KEEPER QC	91 57 005 08	427	1		LR 1600-2-0	LIEBHERR CRAW.CRANE LR 1
TRANSPORT STAND	97 39 493	210	1	X1012059	10 12 059 0	DIESEL ENGINE
TRAPEZOIDAL RING	10 01 216 0	4	1	9 739 246	97 39 246	PISTON
TREAD	97 85 605 08	9	1	2 370	91 52 782 08	ERECTING WINCH
TREAD	97 85 607 08	13	1	2 350	91 52 778 08	SLEWING GEAR
TREAD 399X120X40 AL ELOXI	78 89 017 08	64	2	2 810	91 52 806 08	CRANE DRIVER'S CABIN CPL.
TREAD 400X210X40 AL ELOXI	10 47 603 1	71	1	2 810	91 52 806 08	CRANE DRIVER'S CABIN CPL.
TRY SQUARE	10 01 752 9	4	1	9 739 186	97 39 186	ENGINE BRAKE CPL.
TUBE	11 64 328 3	39	1	X1042959	10 42 959 8	DRAW CYLINDER
TUBE 101.6X1356 S770QL	97 71 247 08	2	1	3 211 009	96 46 979 08	SAFETY ROLLER CPL.
TUBE 101.6X2799 S770QL	97 73 249 08	3	1	3 282 001	96 47 888 08	F-STAY COMPL.
TUBE 133.0X630 S355J2H	97 72 235 08	1	1	2 671 009	96 87 721 08	INTAKE PIPE
TUBE 15.0X24 S355J2G3C+C	97 18 057 08	19	4	2 502	91 55 939 08	CONTROL STAND
TUBE 15X1,5X14 E235+N VER	95 30 759 08	11	5	3 206	91 52 881 08	PIVOT SECTION
TUBE 16.0X22 E235+N	97 18 575 08	36	3	3 206	91 52 881 08	PIVOT SECTION
TUBE 16.0X22 E235+N	97 18 575 08	24	6	3 208 001	91 52 883 08	F-HEAD SECTION
TUBE 18X1,5X420	90 00 486 5	56	1	9 000 510	90 00 510 6	ANGULAR GEAR
TUBE 18X1,5X420	90 00 486 5	56	1	9 000 521	90 00 521 4	ANGULAR GEAR
TUBE 20.0X33 E235+N	97 88 595 08	23	8	2 350	91 52 778 08	SLEWING GEAR
TUBE 20.0X33 E235+N	97 88 595 08	25	4	2 370	91 52 782 08	ERECTING WINCH
TUBE 20.0X33 E235+N	97 88 595 08	77	12	2 810	91 52 806 08	CRANE DRIVER'S CABIN CPL.
TUBE 219.1X88 S355J2H FE//	97 76 910 08	35	2	3 714	91 52 862 08	D HEAD SECTION
TUBE 22.0X40 E235+N VERZ	93 92 551 08	11	2	3 211 003	96 46 986 08	ROD CPL.
TUBE 22.0X40 E235+N VERZ	93 92 551 08	12	2	3 220 501	96 43 440 08	ROD CPL.
TUBE 22.0X40 E235+N VERZ	93 92 551 08	12	2	3 221 200	96 47 984 08	ROD CPL.
TUBE 22.0X40 E235+N VERZ	93 92 551 08	12	2	3 225 200	96 48 679 08	ROD CPL.
TUBE 22.0X40 E235+N VERZ	93 92 551 08	12	2	3 227 002	96 50 498 08	ROD CPL.
TUBE 22.0X40 E235+N VERZ	93 92 551 08	12	2	3 561 003	96 45 222 08	ROD CPL.
TUBE 22.0X40 E235+N VERZ	93 92 551 08	12	2	3 713 012	96 50 197 08	ROD CPL.
TUBE 22.0X40 E235+N VERZ	93 92 551 08	8	2	3 714 013	96 59 083 08	BRACKET COMPL.
TUBE 22.0X40 E235+N VERZ	93 92 551 08	(12)	2	3 715 008	91 52 863 08	D INTERMEDIATE SECTION
TUBE 22.0X40 E235+N VERZ	93 92 551 08	12	2	3 716 001	96 49 159 08	ROD CPL.
TUBE 22X2,5X110 E235+N VER	94 01 070 08	12	1	2 657	91 57 656 08	MOUNTING EQUIPMENT CRAW

Description	Item	Pos.	Quantity	Page	Assembly	Description
TUBE 22X2,5X45 E235+N VER	94 36 973 08	2	1	3 714 014	96 49 456 08	BRACKET COMPL.
TUBE 25X3,2X100 S355J2H	94 78 115 08	45	2	2 391 001	96 45 719 08	DIESEL ENGINE, PRE-ASSEMB
TUBE 30.0X120 S355J2H FE//	97 77 023 08	9	1	2 550 005	96 45 680 08	ROD CPL.
TUBE 30.0X120 S355J2H FE//	97 77 023 08	5	1	3 714 025	96 49 269 08	ROD CPL.
TUBE 30.0X120 S355J2H FE//	97 77 023 08	3	4	3 745 011	96 49 677 08	BRACKET COMPL.
TUBE 30.0X2863 X5CRNI18-10	97 70 466 08	22	2	2 520	91 53 061 08	CABIN, GLAZED
TUBE 30.0X495 X5CRNI18-10	97 75 036 08	47	1	2 520	91 53 061 08	CABIN, GLAZED
TUBE 30.0X690 S355J2H T ZN	97 71 958 08	14	2	3 208 001	91 52 883 08	F-HEAD SECTION
TUBE 30/FLEXIBEL PAK	55 31 594 08	3	0.33	2 541 001	96 49 651 08	ADDNL.HEATING, PRE-ASSE
TUBE 30X4X40 S355J2H FE//ZN	94 12 040 08	17	2	2 550 005	96 45 680 08	ROD CPL.
TUBE 30X4X9 E355+N VERZ	94 70 655 08	4	2	3 206 002	96 47 960 08	LEVER COMPL.
TUBE 33,7X8X15 S355J2H FE//	94 99 872 08	36	4	2 391 001	96 45 719 08	DIESEL ENGINE, PRE-ASSEMB
TUBE 35X2X665 X5CRNI1810	95 70 053 08	1	1	3 780 200	96 54 370 08	ELECTRIC WIND WARNING T
TUBE 35X2X665 X5CRNI1810	95 70 053 08	1	1	3 780 263	91 56 028 08	WIND WARNING UNIT
TUBE 38.0X1716 S355J2H T ZN	97 69 808 08	5	1	2 652	91 61 110 08	ROLLER BEARING
TUBE 38.0X340 S355J2H T ZN	97 91 001 08	96	1	3 714	91 52 862 08	D HEAD SECTION
TUBE 38.0X540 S355J2H	97 15 586 08	30	1	3 714	91 52 862 08	D HEAD SECTION
TUBE 38.0X870 S355J2H FE//	97 68 872 08	44	2	2 550	91 61 343 08	SA FRAME
TUBE 38X2,6X105 S355J2H	95 27 658 08	22	4	1 401	91 58 478 08	CRAWLER TRACK CARRIER, L
TUBE 38X2,6X105 S355J2H	95 27 658 08	22	4	1 411 200	91 58 481 08	CRAWLER TRACK CARRIER,
TUBE 48,3X3,2X14 S235JRH FE	95 61 143 08	6	1	3 745 002	92 17 236 08	SWITCH UNIT
TUBE 48,3X3,2X14 S235JRH FE	95 61 143 08	6	1	3 745 003	92 17 237 08	SWITCH UNIT
TUBE 48.3X92 S235JRH FE//ZN	97 78 986 08	15	8	2 125	91 52 773 08	PIN F.S-PIVOT SECTION SA F
TUBE 60.3X10 00 S355J2H FE//	97 41 664 08	7	1	1 632	91 52 389 08	MECHANICAL SUPPORT
TUBE 60.3X86 S355J2H	97 04 752 1	6	2	2 671 009	96 87 721 08	INTAKE PIPE
TUBE 65.0X10 E235+N FE//ZN	97 93 902 08	20	1	3 281	91 52 896 08	ERECTION FRAME
TUBE 65.0X350 E235+N	97 93 901 08	19	1	3 281	91 52 896 08	ERECTION FRAME
TUBE 65.0X39 E235+N FE//ZN	97 94 005 08	32	1	3 281	91 52 896 08	ERECTION FRAME
TUBE 76.1X88 S235JRH	97 04 752 2	7	3	2 671 009	96 87 721 08	INTAKE PIPE
TUBE 90.0X106 S355J2+AR SP	97 79 781 08	100	2	3 713	91 57 749 08	D PIVOT SECTION
TUBE DIN 73378 6X1,5 PA 12-H	10 87 314 9	9	60	1 402	91 58 480 08	CENTRALIZED LUBRICATION
TUBE DIN 73378 6X1,5 PA 12-H	10 87 314 9	90	100	2 711	91 52 800 08	CENT. LUBRIC. SYSTEM SUP
TUBE EPDM	97 74 376 08	17	1	2 520 032	96 45 980 08	WINDSHIELD WASHER INSTAL
TUBE RD101,6X10X1388 S770Q	95 66 948 08	1	1	3 211 008	96 46 978 08	SAFETY ROLLER CPL.
TUBE X0 E235+N	97 84 036 08	233	1	2 998	91 61 782 08	PIPELINES SUPERSTRUCTUR
TUBING COIL	77 43 835 08	10	7	1 402	91 58 480 08	CENTRALIZED LUBRICATION
TUBULAR RIVET DIN 7340 B2,5	44 33 003 08	19	14	2 922 001	92 84 311 08	BUS PCB
TURNBUCKLE 1 1/2X1897,1KN	10 42 540 8	1	1	3 282 002	96 47 890 08	FAB-STAY
TURNBUCKLE 5/8 1,59KN SPF	77 39 170 08	63	2	2 550	91 61 343 08	SA FRAME
TURNBUCKLE 7/8X12 163KN	10 47 609 8	82	2	2 550	91 61 343 08	SA FRAME
TURNLOCK ACTUATOR 1W	60 61 449 08	38	2	2 932 001	96 45 393 08	RELAY CONTROL SYSTEM
TURNTABLE PANELLING	91 52 788 08	131	1		LR 1600-2-0	LIEBHERR CRAW.CRANE LR 1
TWIST COMPENSATOR 2t SPF	77 39 473 08	3	1	2 372	91 33 648 08	ROPE WITH ACCESSORIES
TWO-STAGE PUMP PRR SPF	51 21 370 08	114	1	2 391 001	96 45 719 08	DIESEL ENGINE, PRE-ASSEMB
UMBRELLA RAIL	60 20 426 08	91	2	2 932 082	96 67 871 08	ASSEMBLY PARTS MOUNTIN
UNION NUT DIN 431 G1/4 14H	41 01 500 08	23	1	2 932 160	96 54 385 08	SWITCH CABINET
UNIVERSAL CONNECTING LIN	74 00 026 08	4	2	2 372	91 33 648 08	ROPE WITH ACCESSORIES
UNIVERSAL PERFORMANCE 3	78 89 058 08	2	1	2 631 003	96 54 406 08	ACCESS LADDER PRE-ASS.
UPPER FASTENING 52x26x3	72 58 100 08	26	4	2 831	91 62 179 08	AIR COND. UNIT SUPERSTRU
V-BELT 2AVXX1500 LA	10 34 342 2	21	1	9 739 344	97 39 344	GENERATOR ADD-ON
V-BELT PULLEY	10 34 284 0	4	1	9 739 341	97 39 341	DRIVING PARTS
V-BELT PULLEY	10 34 313 1	2	1	9 739 343	97 39 343	GENERATOR, PRE-ASSEMBLE
V-BELT PULLEY	10 41 013 0	4	1	9 739 352	97 39 352	WATER PUMP WITH FASTENIN
V-BELT SET 13X2XCX1325	10 34 229 2	29	1	9 739 371	97 39 371	AIR COND. COMPRESSOR A
VALVE	11 17 127 1	33	1	X1111334	11 11 334 3	OPERATOR SEAT
VALVE	76 22 478	16	1	X1022811	10 22 811 2	AIR CONDITIONING UNIT
VALVE BRIDGE PRE-ASS.	10 01 706 2	1	1	9 739 187	97 39 187	CONTROL PARTS
VALVE BRIDGE PRE-ASS.	10 01 706 4	3	1	9 739 187	97 39 187	CONTROL PARTS
VALVE CAP SEAL	10 04 014 6	5	3	X1003963	10 03 963 1	SERVICE-SET
VALVE COLLET MK9	11 35 751 4	9	8	9 739 261	97 39 261	CYLINDER HEAD

Description	Item	Pos.	Quantity	Page	Assembly	Description
VALVE CONE	51 07 104 08	20	1	5 114 975	51 14 975 08	PRESSURE RELIEF VALVE
VALVE COVER 60	55 06 277 08	1	1	X1110096	11 10 096 0	EQUALIZING RESERVOIR
VALVE DIN 71401 C M14X1,5	73 00 009 08	74	1	2 391 001	96 45 719 08	DIESEL ENGINE, PRE-ASSEMB
VALVE INSERT	57 17 780 08	57	1	5 102 380	51 02 380 08	HYDRO MOTOR
VALVE LIFTER	10 01 711 0	5	2	9 739 187	97 39 187	CONTROL PARTS
VALVE SCREW	57 00 731 08	9	1	5 114 320	51 14 320 08	PRETENSIONING VALVE
VALVE SEAT	51 07 976 08	10	1	5 114 176	51 14 176 08	PRESSURE LIMITING VALVE
VALVE SEAT	51 07 976 08	10	1	5 114 177	51 14 177 08	PRESSURE LIMITING VALVE
VALVE SEAT	57 00 098 08	14	1	5 026 126	50 26 126 08	SOLENOID VALVE
VALVE SEAT	57 06 475 08	3	1	5 711 301	57 11 301 08	PRESSURE LIMITING VALVE
VALVE SEAT SLEEVE	57 17 779 08	56	1	5 102 380	51 02 380 08	HYDRO MOTOR
VALVE SPRING 4,25X28,35X63,	10 01 221 0	5	4	9 739 261	97 39 261	CYLINDER HEAD
VALVE STEM GUIDE	10 01 218 8	2	2	9 739 260	97 39 260	CYLINDER HEAD
VALVE STEM SEAL	10 01 224 7	3	4	9 739 261	97 39 261	CYLINDER HEAD
VALVE STEM SEAL	10 01 224 7	75	4	X1022281	10 22 281 7	SEAL KIT CYLINDER HEAD
VARIABLE DISPLACEMENT M	10 42 876 6	2	2	2 340	91 52 776 08	WINCH 4 LUFFING GEAR
VARIABLE DISPLACEMENT M	10 35 482 8	3	1	2 310	91 52 503 08	WINCH 1
VARIABLE DISPLACEMENT M	10 42 876 7	2	1	3 350	91 52 859 08	WINCH 3
VARIABLE DISPLACEMENT M	10 42 876 8	8	2	1 401	91 58 478 08	CRAWLER TRACK CARRIER, L
VARIABLE DISPLACEMENT M	10 42 876 8	8	2	1 411 200	91 58 481 08	CRAWLER TRACK CARRIER,
VARIABLE PUMP A10VO SPF	51 21 364 08	335	1	X1045077	10 45 077 4	HYDRAULIC AGGREGATE
VARIABLE PUMP A11VO SPF	10 35 924 7	110	1	2 391 001	96 45 719 08	DIESEL ENGINE, PRE-ASSEMB
VARIABLE PUMP A11VO SPF	10 35 924 8	111	1	2 391 001	96 45 719 08	DIESEL ENGINE, PRE-ASSEMB
VARIABLE PUMP A4VG SPF	10 35 924 1	103	1	2 391 001	96 45 719 08	DIESEL ENGINE, PRE-ASSEMB
VARIABLE PUMP A4VG SPF	10 35 924 2	104	1	2 391 001	96 45 719 08	DIESEL ENGINE, PRE-ASSEMB
VARIABLE PUMP A4VG SPF	10 35 924 3	105	1	2 391 001	96 45 719 08	DIESEL ENGINE, PRE-ASSEMB
VARIABLE PUMP A4VG SPF	10 35 924 4	106	1	2 391 001	96 45 719 08	DIESEL ENGINE, PRE-ASSEMB
VARIABLE PUMP A4VG SPF	10 35 924 5	1	1	2 211	91 52 822 08	PUMP F. WINCH 5+6
VARIABLE PUMP A4VG SPF	10 35 924 6	108	1	2 391 001	96 45 719 08	DIESEL ENGINE, PRE-ASSEMB
VARIABLE PUMP A4VG SPF	10 35 924 9	1	1	2 212	91 54 561 08	PUMP F.SLEWING GEAR
VARIABLE PUMP A4VG SPF	10 35 925 0	107	1	2 391 001	96 45 719 08	DIESEL ENGINE, PRE-ASSEMB
VARIABLE PUMP PA10VO/45 L	10 35 925 1	109	1	2 391 001	96 45 719 08	DIESEL ENGINE, PRE-ASSEMB
VENTILATION	10 29 200 0	19	2	2 520	91 53 061 08	CABIN, GLAZED
VENTILATION CONNECTING PI	10 87 657 4	(1)	2	X1041290	10 41 290 3	RADIATOR UNIT
VENTILATION CONNECTING PI	92 75 019 01	2	1	9 275 543	92 75 543 01	VENTILATION CONNECTING PI
VENTILATION CONNECTING PI	92 75 543 01	77	1	9 697 916	96 97 916 01	SLEWING GEAR DRIVE
VENTILATION FILTER	69 31 138 14	72	1	X1035659	10 35 659 9	DISTRIBUTOR GEARBOX
VENTILATION LINE	10 03 733 9	17	1	9 739 386	97 39 386	CRANKCASE BREATHER
VENTILATION LINE	10 29 720 3	1	1	9 739 322	97 39 322	REPAIR KIT PIPE LINE
VENTILATION LINE	10 42 993 8	7	1	X1041290	10 41 290 3	RADIATOR UNIT
VENTILATION SCREW	10 34 341 3	17	1	9 739 258	97 39 258	FUEL FILTER
VENTILATION SCREW G1/2"X3	60 25 013 08	293	1	1 920 403	96 48 707 08	TERMINAL BOX CPL.
VENTILATION SCREW G1/2"X3	60 25 013 08	293	1	1 920 417	96 48 703 08	TERMINAL BOX CPL.
VENTILATION SCREW G1/2"X3	60 25 013 08	293	1	1 920 418	96 48 687 08	TERMINAL BOX CPL.
VENTILATION SCREW G1/2"X3	60 25 013 08	9	1	2 780 524	96 52 968 08	CABLE DRUM COMPL.
VENTILATION SCREW G1/2"X3	60 25 013 08	293	1	2 780 748	96 52 969 08	TERMINAL BOX CPL.
VENTILATION SCREW G1/2"X3	60 25 013 08	293	1	2 920 369	96 54 235 08	TERMINAL BOX CPL.
VENTILATION SCREW G1/2"X3	60 25 013 08	293	1	2 920 448	96 48 794 08	TERMINAL BOX CPL.
VENTILATION SCREW G1/2"X3	60 25 013 08	271	1	3 930 153	96 48 489 08	CABLE DRUM COMPL.
VENTILATION SCREW M20X1,5	10 48 866 2	293	1	2 920 581	96 54 405 08	TERMINAL BOX WINCH PRE-A
VENTILATION SCREW M20X1,5	10 48 866 2	293	1	3 930 009	96 50 573 08	CABLE DRUM COMPL.
VENTILATION SCREW M20X1,5	10 48 866 2	286	1	3 930 363	96 52 979 08	TERMINAL BOX CPL.
VENTILATION SCREW M20X1,5	10 48 866 2	286	1	3 930 640	96 50 481 08	TERMINAL BOX CPL.
VENTILATION SCREW M20X1,5	10 48 866 2	293	1	3 930 730	96 50 599 08	TERMINAL BOX CPL.
VENTILATION SCREW M20X1,5	10 48 866 2	286	1	3 930 730	96 54 398 08	TERMINAL BOX CPL.
VENTILATION SCREW M20X1,5	10 48 866 2	307	1	3 930 734	96 54 401 08	TERMINAL BOX
VENTILATION TUBE	10 01 471 8	23	1	X1032716	10 32 716 7	ELECTRIC PUMP
VENTILATION VALVE	10 49 394 4	23	1	X1041080	10 41 080 3	SUPPORT CYLINDER
VENTILATION VALVE M10X1	57 18 446 08	69	1	X1065015	10 65 015 8	DRIVE
VENTILATION VALVE M10X1	57 18 446 08	69	2	X1080159	10 80 159 2	DRIVE

Description	Item	Pos.	Quantity	Page	Assembly	Description
VERTICAL LADDER 2-343X0.83	96 53 090 08	5	1	2 631	91 56 817 08	SLEWING PLATFORM CATWAL
VERTICAL LADDER 3-541X0.5	96 54 367 08	45	1	2 631	91 56 817 08	SLEWING PLATFORM CATWAL
VERTICAL LADDER 5-397X1.5	96 54 670 08	8	2	2 730	91 52 803 08	BASE PLATE SLEWING PLATF
VIBRATION DAMPER	55 04 515 08	122	2	2 391 001	96 45 719 08	DIESEL ENGINE, PRE-ASSEMB
VIBRATION DAMPER	55 04 516 08	123	2	2 391 001	96 45 719 08	DIESEL ENGINE, PRE-ASSEMB
VIBRATION DAMPER KURBEL	10 34 283 9	3	1	9 739 341	97 39 341	DRIVING PARTS
VOLTAGE REGULATOR 24V 1	61 40 205 08	11	1	2 533 020	96 67 888 08	CONTROLS AND FITTINGS RI
WALL OUTLET 19-POL A240 SP	10 44 366 5	(501)	1	3 930 734	96 54 401 08	TERMINAL BOX
WALL OUTLET 24-POL A240 SP	10 44 365 9	151	1	3 930 009	96 50 573 08	CABLE DRUM COMPL.
WALL OUTLET 24-POL A240 SP	10 44 365 9	170	1	3 930 153	96 48 489 08	CABLE DRUM COMPL.
WARM AIR HOSE PAK	10 42 558 8	55	0.12	2 520	91 53 061 08	CABIN, GLAZED
WARM AIR HOSE PAK	10 42 558 8	56	0.18	2 520	91 53 061 08	CABIN, GLAZED
WARM AIR HOSE PAK	10 42 558 8	41	0.4	2 520 034	96 45 984 08	INTERIOR PANELING
WARNING LIGHT 14W 13-36V R	10 34 010 5	5	1	2 533 066	96 48 365 08	ELECTRIC ADD-ON PARTS CA
WARNING LIGHT LMB	96 59 398 08	35	1	2 920	91 56 833 08	ELECTR. SYSTEM F.SLEWING
WASHER	51 07 139 08	2	1	5 114 975	51 14 975 08	PRESSURE RELIEF VALVE
WASHER	51 07 141 08	12	1	5 114 975	51 14 975 08	PRESSURE RELIEF VALVE
WASHER	51 07 972 08	5	1	5 114 176	51 14 176 08	PRESSURE LIMITING VALVE
WASHER	51 07 972 08	5	1	5 114 177	51 14 177 08	PRESSURE LIMITING VALVE
WASHER	57 00 729 08	3	1	5 114 320	51 14 320 08	PRETENSIONING VALVE
WASHER	59 10 589 08	21	1	2 522 011	96 45 602 08	CLOSING DEVICE
WASHER	70 24 264	5	1	5 701 129	57 01 129 08	DRIVING GEAR
WASHER	92 76 333 01	5	1	9 697 916	96 97 916 01	SLEWING GEAR DRIVE
WASHER 1.5x58x58 DC01 FE//	97 02 665 08	67	2	2 550	91 61 343 08	SA FRAME
WASHER 10 200HV FLZN SPF	55 08 998 08	388	12	2 391 001	96 45 719 08	DIESEL ENGINE, PRE-ASSEMB
WASHER 100X2 DC01 FLZN SP	94 33 992 08	77	2	1 401	91 58 478 08	CRAWLER TRACK CARRIER, L
WASHER 100X2 DC01 FLZN SP	94 33 992 08	77	2	1 411 200	91 58 481 08	CRAWLER TRACK CARRIER,
WASHER 100X2 DC01 FLZN SP	94 33 992 08	30	1	3 281	91 52 896 08	ERECTION FRAME
WASHER 10X100X100 S700MC	97 91 266 08	102	2	3 713	91 57 749 08	D PIVOT SECTION
WASHER 11X22X5 -9SMnPb28	10 01 256 6	6	1	9 739 271	97 39 271	CONNECTING LINE
WASHER 11X23X6 -9SMnPb28	10 01 694 9	10	3	9 739 354	97 39 354	FLYWHEEL HOUSING MOUNT
WASHER 12,5X24X4 -C45K	10 01 256 7	19	1	9 739 344	97 39 344	GENERATOR ADD-ON
WASHER 12X215X215 S355MC	94 23 101 08	6	2	3 714 008	96 49 266 08	LUFFING PULLEY BLOCK COM
WASHER 12X215X215 S355MC	94 23 101 08	7	2	3 714 009	96 49 267 08	LUFFING PULLEY BLOCK COM
WASHER 12X50X50 S355MC T	97 74 760 08	61	1	3 713	91 57 749 08	D PIVOT SECTION
WASHER 12X50X50 S355MC T	97 74 760 08	32	4	3 715 008	91 52 863 08	D INTERMEDIATE SECTION
WASHER 12X50X50 S355MC T	97 74 760 08	30	6	3 716	91 52 864 08	D INTERMEDIATE SECTION
WASHER 13X34X3 GUMMI	11 48 178 8	10	2	2 520 031	96 45 610 08	REAR WINDOW PRE-ASS.
WASHER 15,5X34X0,5 -Ck 67 V	10 01 256 3	4	4	9 739 261	97 39 261	CYLINDER HEAD
WASHER 219.1X34 S355J2H T	97 71 946 08	12	1	3 208 001	91 52 883 08	F-HEAD SECTION
WASHER 2X100X100 ALMG3 H	97 18 386 08	18	16	3 211	91 57 748 08	S PIVOT SECTION
WASHER 2X110X110 DC01 FLZ	94 59 385 08	18	7	3 281	91 52 896 08	ERECTION FRAME
WASHER 3X100X100 DC01 FE//	93 14 640 08	15	4	1 630 004	91 58 625 08	HYDRAULIC SUPPORT
WASHER 45.0X5 42CRMO4+Q	97 16 336 08	9	1	2 391 102	96 60 027 08	RADIATOR
WASHER 5X120X120 S960QL	97 49 680 08	41	4	2 340	91 52 776 08	WINCH 4 LUFFING GEAR
WASHER 5X200X200 S355MC T	97 81 710 08	16	8	2 550	91 61 343 08	SA FRAME
WASHER 5X36X36 S355MC FE	94 10 542 08	29	16	3 745	91 52 948 08	SUSPENDED BALLAST
WASHER 5X40X40 S355MC FE	97 84 522 08	37	4	2 391 040	96 53 645 08	CLUTCH ACTUATOR
WASHER 6,2X11X2 -Cu	10 01 256 5	6	1	9 739 159	97 39 159	STARTER
WASHER 6,3X10,8X6 -9SMnPb	10 01 699 2	(3)	2	9 739 318	97 39 318	SENSOR ELEMENT
WASHER 6,4X17X3 -St MAN183	10 34 375 2	9	1	9 739 356	97 39 356	PIPELINE INSTALLATION
WASHER 70X3 DC01 FE//ZNNI	94 11 381 08	16	4	1 130 008	91 58 624 08	CENTRAL SECTION CRAWLER
WASHER 70X3 DC01 FE//ZNNI	94 11 381 08	11	48	1 631 100	91 52 388 08	CATWALK CRAW.TRACK TRA
WASHER 70X3 DC01 FE//ZNNI	94 11 381 08	11	3	2 350	91 52 778 08	SLEWING GEAR
WASHER 70X3 DC01 FE//ZNNI	94 11 381 08	5	10	2 859 025	96 46 757 08	GRIDIRON PRE-ASS.
WASHER 70X3 DC01 FE//ZNNI	94 11 381 08	59	8	3 206	91 52 881 08	PIVOT SECTION
WASHER 70X3 DC01 FE//ZNNI	94 11 381 08	34	64	3 211	91 57 748 08	S PIVOT SECTION
WASHER 70X3 DC01 FE//ZNNI	94 11 381 08	26	55	3 220 500	91 52 849 08	S INTERMEDIATE SECTION
WASHER 70X3 DC01 FE//ZNNI	94 11 381 08	14	44	3 221	91 54 668 08	S INTERMEDIATE SECTION
WASHER 70X3 DC01 FE//ZNNI	94 11 381 08	26	56	3 223	91 52 852 08	S INTERMEDIATE SECTION

Description	Item	Pos.	Quantity	Page	Assembly	Description
WASHER 70X3 DC01 FE//ZNNI	94 11 381 08	26	56	3 223 010	91 52 853 08	S INTERMEDIATE SECTION
WASHER 70X3 DC01 FE//ZNNI	94 11 381 08	26	56	3 223 100	91 55 327 08	S INTERMEDIATE SECTION
WASHER 70X3 DC01 FE//ZNNI	94 11 381 08	38	53	3 225	91 52 854 08	SL REDUCING SECTION
WASHER 70X3 DC01 FE//ZNNI	94 11 381 08	26	40	3 226	91 52 870 08	L INTERMEDIATE SECTION
WASHER 70X3 DC01 FE//ZNNI	94 11 381 08	26	49	3 227	91 52 873 08	L INTERMEDIATE SECTION
WASHER 70X3 DC01 FE//ZNNI	94 11 381 08	26	49	3 227 200	91 53 519 08	LI INTERMEDIATE SECT. F-GU
WASHER 70X3 DC01 FE//ZNNI	94 11 381 08	20	105	3 713	91 57 749 08	D PIVOT SECTION
WASHER 70X3 DC01 FE//ZNNI	94 11 381 08	47	65	3 714	91 52 862 08	D HEAD SECTION
WASHER 70X3 DC01 FE//ZNNI	94 11 381 08	20	64	3 715 008	91 52 863 08	D INTERMEDIATE SECTION
WASHER 70X3 DC01 FE//ZNNI	94 11 381 08	20	91	3 716	91 52 864 08	D INTERMEDIATE SECTION
WASHER 8 -EDELSTAHL	78 89 018 08	24	8	2 350	91 52 778 08	SLEWING GEAR
WASHER 8 -EDELSTAHL	78 89 018 08	19	4	2 370	91 52 782 08	ERECTING WINCH
WASHER 8 -EDELSTAHL	78 89 018 08	70	12	2 810	91 52 806 08	CRANE DRIVER'S CABIN CPL.
WASHER 8,4X19X4 -C45K	10 01 256 8	9	1	9 739 256	97 39 256	AIR SUCTION PIPE
WASHER 8,4X19X4 -C45K	10 01 256 8	18	1	9 739 296	97 39 296	HEAT PROTECTION
WASHER 8,4X19X4 -C45K	10 01 256 8	15	1	9 739 358	97 39 358	EXHAUST GAS RECIRCUL.ATT
WASHER 8,4X19X4 -C45K	10 01 256 8	27	4	9 739 371	97 39 371	AIR COND. COMPRESSOR A
WASHER 9X19X3 -9SMnPb28K	10 03 288 2	11	3	9 739 118	97 39 118	OIL LINE
WASHER A 10,5X20X2 200HV-S	10 01 165 8	12	2	9 739 159	97 39 159	STARTER
WASHER A 10,5X20X2 200HV-S	10 01 165 8	5	3	9 739 271	97 39 271	CONNECTING LINE
WASHER A 10,5X20X2 200HV-S	10 01 165 8	10	3	9 739 278	97 39 278	ADD-ON PARTS
WASHER A 10,5X20X2 200HV-S	10 01 165 8	4	2	9 739 286	97 39 286	END COVER
WASHER A 10,5X20X2 200HV-S	10 01 165 8	5	1	9 739 344	97 39 344	GENERATOR ADD-ON
WASHER A 10,5X20X2 200HV-S	10 01 165 8	5	2	9 739 351	97 39 351	COOLING MEDIUM PIPELINE
WASHER A 10,5X20X2 200HV-S	10 01 165 8	3	4	9 739 358	97 39 358	EXHAUST GAS RECIRCUL.ATT
WASHER A 10,5X20X2 200HV-S	10 01 165 8	4	2	9 739 386	97 39 386	CRANKCASE BREATHER
WASHER A 13X24X2,5 200HV-S	10 01 165 9	9	2	9 739 344	97 39 344	GENERATOR ADD-ON
WASHER A 13X24X2,5 200HV-S	10 01 165 9	16	2	9 739 371	97 39 371	AIR COND. COMPRESSOR A
WASHER A 17X30X3 200HV-St	10 03 722 6	6	1	9 739 210	97 39 210	COOLING MEDIUM PIPELINE
WASHER A 19X34X3 200HV-St	10 22 275 4	7	1	9 739 278	97 39 278	ADD-ON PARTS
WASHER A 5,3X10X1 200HV-St	10 22 279 4	8	2	9 739 356	97 39 356	PIPELINE INSTALLATION
WASHER A 6,4X12X1,6 200HV	10 01 165 3	7	2	9 739 159	97 39 159	STARTER
WASHER A 6,4X12X1,6 200HV	10 01 165 3	(4)	2	9 739 318	97 39 318	SENSOR ELEMENT
WASHER A 6,4X12X1,6 200HV	10 01 165 3	9	8	9 739 501	97 39 501	FUEL LINES
WASHER A 8,4X16X1,6 200HV	10 01 165 4	28	2	2 976 017	96 52 261 08	FITTING PLATE EMERG. ACT:
WASHER A 8,4X16X1,6 200HV	10 01 165 4	6	2	9 739 118	97 39 118	OIL LINE
WASHER A 8,4X16X1,6 200HV	10 01 165 4	4	3	9 739 126	97 39 126	THERMOSTAT HOUSING
WASHER A 8,4X16X1,6 200HV	10 01 165 4	6	1	9 739 186	97 39 186	ENGINE BRAKE CPL.
WASHER A 8,4X16X1,6 200HV	10 01 165 4	10	1	9 739 210	97 39 210	COOLING MEDIUM PIPELINE
WASHER A 8,4X16X1,6 200HV	10 01 165 4	8	9	9 739 256	97 39 256	AIR SUCTION PIPE
WASHER A 8,4X16X1,6 200HV	10 01 165 4	3	2	9 739 259	97 39 259	FUEL FILTER ATTACHMENT
WASHER A 8,4X16X1,6 200HV	10 01 165 4	19	1	9 739 296	97 39 296	HEAT PROTECTION
WASHER A 8,4X16X1,6 200HV	10 01 165 4	5	5	9 739 349	97 39 349	CONNECTION F.WATER PIPE
WASHER A 8,4X16X1,6 200HV	10 01 165 4	15	1	9 739 349	97 39 349	CONNECTION F.WATER PIPE
WASHER A 8,4X16X1,6 200HV	10 01 165 4	6	6	9 739 352	97 39 352	WATER PUMP WITH FASTENIN
WASHER A 8,4X16X1,6 200HV	10 01 165 4	13	1	9 739 356	97 39 356	PIPELINE INSTALLATION
WASHER A 8,4X16X1,6 200HV	10 01 165 4	11	6	9 739 357	97 39 357	EXHAUST GAS RECIRC. PRE-A
WASHER A 8,4X16X1,6 200HV	10 01 165 4	21	8	9 739 361	97 39 361	OIL SUMP
WASHER A 8,4X16X1,6 200HV	10 01 165 4	25	3	9 739 366	97 39 366	FASTENING PIECES ASSEMBL
WASHER A 8,4X16X1,6 200HV	10 01 165 4	23	4	9 739 371	97 39 371	AIR COND. COMPRESSOR A
WASHER A 8,4X16X1,6 200HV	10 01 165 4	12	3	9 739 372	97 39 372	LUBRICATING OIL PUMP
WASHER A 8,4X16X1,6 200HV	10 01 165 4	21	2	9 739 386	97 39 386	CRANKCASE BREATHER
WASHER A 8,4X16X1,6 200HV	10 01 165 4	34	2	9 739 492	97 39 492	PIPELINE INSTALLATION
WASHER A 8,4X16X1,6 200HV	10 01 165 4	24	2	9 739 494	97 39 494	EXHAUST TC MOUNTING
WASHER AEHNL.ISO 7089 5 P	42 00 522 14	8	1	2 913 100	91 23 538 08	ASSEMBLY FRAME
WASHER DIN 125 A 6,4 ST VER	42 00 009 77	15	8	7 027 481	70 27 481	FUEL SEPARATOR
WASHER DIN 1440 14 ST VER	42 11 013 08	24	1	2 932 160	96 54 385 08	SWITCH CABINET
WASHER DIN 1440 26 ST VER	42 11 022 08	51	8	3 225	91 52 854 08	SL REDUCING SECTION
WASHER DIN 1440 32 ST VER	42 11 026 08	29	4	2 810	91 52 806 08	CRANE DRIVER'S CABIN CPL.
WASHER DIN 1440 33 ST VER	42 11 027 08	19	3	2 652	91 61 110 08	ROLLER BEARING

Description	Item	Pos.	Quantity	Page	Assembly	Description
WASHER DIN 1440 45 ST VER	42 11 032 08	8	2	2 550	91 61 343 08	SA FRAME
WASHER DIN 1440 45 ST VER	42 11 032 08	12	2	2 652	91 61 110 08	ROLLER BEARING
WASHER DIN 1440 50 ST VER	42 11 033 08	4	8	3 747	91 52 950 08	CENTERING STANDARD
WASHER DIN 1440 8 ST VERZ	42 11 006 08	121	5	3 713	91 57 749 08	D PIVOT SECTION
WASHER DIN 1441 21 ST VER	42 12 013 08	30	2	2 631	91 56 817 08	SLEWING PLATFORM CATWAL
WASHER DIN 1441 21 ST VER	42 12 013 08	29	16	2 652	91 61 110 08	ROLLER BEARING
WASHER DIN 1441 21 ST VER	42 12 013 08	12	1	2 925 204	92 16 990 08	CAMERA EQUIPMENT D-PIVOT
WASHER DIN 1441 26 ST VER	42 12 016 08	30	2	2 550	91 61 343 08	SA FRAME
WASHER DIN 1441 26 ST VER	42 12 016 08	19	6	2 671	91 52 798 08	OIL RESERVOIR, COMPLETE
WASHER DIN 1441 26 ST VER	42 12 016 08	40	4	2 810	91 52 806 08	CRANE DRIVER'S CABIN CPL.
WASHER DIN 1441 31 ST VER	42 12 019 08	47	2	3 208 001	91 52 883 08	F-HEAD SECTION
WASHER DIN 1441 31 ST VER	42 12 019 08	24	4	3 211	91 57 748 08	S PIVOT SECTION
WASHER DIN 1441 31 ST VER	42 12 019 08	40	2	3 713	91 57 749 08	D PIVOT SECTION
WASHER DIN 1441 31 ST VER	42 12 019 08	3	1	3 790 006	96 19 989 08	PIN PULLING CYLINDER CPL.
WASHER DIN 1441 31 ST VER	42 12 019 08	3	1	3 790 007	96 19 990 08	PIN PULLING CYLINDER CPL.
WASHER DIN 1441 41 ST A2C	42 12 024 08	66	4	2 550	91 61 343 08	SA FRAME
WASHER DIN 1441 41 ST A2C	42 12 024 08	91	3	2 550	91 61 343 08	SA FRAME
WASHER DIN 1441 41 ST A2C	42 12 024 08	20	2	2 810	91 52 806 08	CRANE DRIVER'S CABIN CPL.
WASHER DIN 1441 41 ST A2C	42 12 024 08	5	2	3 211 009	96 46 979 08	SAFETY ROLLER CPL.
WASHER DIN 440 V 9 ST VERZ	42 06 042 08	31	8	2 260	91 53 057 08	BATTERY STORAGE
WASHER DIN 440 V 9 ST VERZ	42 06 042 08	43	2	2 393	91 52 787 08	AIR FILTER UNIT CPL.
WASHER DIN 6916 17 -C45 V	42 15 002 08	42	26	1 401	91 58 478 08	CRAWLER TRACK CARRIER, L
WASHER DIN 6916 17 -C45 V	42 15 002 08	42	26	1 411 200	91 58 481 08	CRAWLER TRACK CARRIER,
WASHER DIN 6916 17 -C45 V	42 15 002 08	381	12	2 391 001	96 45 719 08	DIESEL ENGINE, PRE-ASSEMB
WASHER DIN 7349 10,5 200HV-	11 65 858 0	36	24	2 631	91 56 817 08	SLEWING PLATFORM CATWAL
WASHER DIN 7349 10.5 A2	10 41 015 5	370	12	2 391	91 61 062 08	DIESEL ENGINE CPL.
WASHER DIN 7349 10.5 A2	10 41 015 5	175	18	2 391 102	96 60 027 08	RADIATOR
WASHER DIN 7349 13 200HV	42 16 007 01	3	2	2 212	91 54 561 08	PUMP F.SLEWING GEAR
WASHER DIN 7349 13 200HV	42 16 007 01	384	10	2 391 001	96 45 719 08	DIESEL ENGINE, PRE-ASSEMB
WASHER DIN 7349 17 200HV	42 16 009 01	385	2	2 391 001	96 45 719 08	DIESEL ENGINE, PRE-ASSEMB
WASHER DIN 7349 17 200HV	42 16 009 01	36	1	2 391 040	96 53 645 08	CLUTCH ACTUATOR
WASHER DIN 7349 17 200HV	42 16 009 01	43	12	2 550	91 61 343 08	SA FRAME
WASHER DIN 7349 25 ST VER	42 16 013 08	16	12	3 714 009	96 49 267 08	LUFFING PULLEY BLOCK COM
WASHER DIN 7349 6,4 200HV	40 00 648	32	5	2 260	91 53 057 08	BATTERY STORAGE
WASHER DIN 7349 6,4 200HV	40 00 648	6	5	2 391 036	96 23 055 08	COVER PRE-ASSY.
WASHER DIN 7349 6,4 200HV	40 00 648	13	12	2 925 402	96 58 855 08	CAMERA INSTALLATION SLEW
WASHER DIN 7349 8,4 200HV F	11 84 050 1	33	12	2 260	91 53 057 08	BATTERY STORAGE
WASHER DIN 7349 8,4 200HV F	11 84 050 1	10	3	2 260 006	96 46 501 08	BATTERY BOX, PRE-ASSEMB
WASHER DIN 7349 8,4 200HV F	11 84 050 1	392	6	2 391 001	96 45 719 08	DIESEL ENGINE, PRE-ASSEMB
WASHER DIN 7349 8,4 200HV F	11 84 050 1	18	8	2 392	91 52 785 08	MUFFLER UNIT
WASHER DIN 7349 8,4 200HV F	11 84 050 1	15	8	2 510	91 52 788 08	TURNTABLE PANELLING
WASHER DIN 7349 8,4 200HV F	11 84 050 1	41	7	2 711	91 52 800 08	CENT. LUBRIC. SYSTEM SUP
WASHER DIN 7349 8,4 200HV F	11 84 050 1	57	35	2 859	91 52 809 08	SOUND DAMPING
WASHER DIN 7349 8,4 200HV F	11 84 050 1	16	12	2 925 402	96 58 855 08	CAMERA INSTALLATION SLEW
WASHER DIN 7349 8,4 200HV F	11 84 050 1	99	55	3 211	91 57 748 08	S PIVOT SECTION
WASHER DIN 7349 8,4 200HV F	11 84 050 1	125	33	3 713	91 57 749 08	D PIVOT SECTION
WASHER DIN 7349 8,4 200HV F	11 84 050 1	88	12	3 714	91 52 862 08	D HEAD SECTION
WASHER DIN 7989 A 26 ST V	42 17 006 08	6	1	2 621	91 54 899 08	QUICK RELEASE CONNECTIO
WASHER DIN 7989 A 33 ST V	42 17 009 08	13	32	3 747	91 52 950 08	CENTERING STANDARD
WASHER DIN 7989 B 11 VERZ	42 17 005 08	12	4	2 541 001	96 49 651 08	ADDNL.HEATING, PRE-ASSE
WASHER DIN 9021 8 140HV-ST	42 18 009 08	63	2	1 401	91 58 478 08	CRAWLER TRACK CARRIER, L
WASHER DIN 9021 8 140HV-ST	42 18 009 08	63	2	1 411 200	91 58 481 08	CRAWLER TRACK CARRIER,
WASHER DIN 9021 8 140HV-ST	42 18 009 08	10	3	2 350	91 52 778 08	SLEWING GEAR
WASHER DIN 9021 8 140HV-ST	42 18 009 08	21	7	2 350	91 52 778 08	SLEWING GEAR
WASHER DIN 9021 8 140HV-ST	42 18 009 08	387	22	2 391 001	96 45 719 08	DIESEL ENGINE, PRE-ASSEMB
WASHER DIN 9021 8 140HV-ST	42 18 009 08	28	4	2 391 040	96 53 645 08	CLUTCH ACTUATOR
WASHER DIN 9021 8 140HV-ST	42 18 009 08	171	27	2 391 102	96 60 027 08	RADIATOR
WASHER DIN 9021 8 140HV-ST	42 18 009 08	22	4	2 392	91 52 785 08	MUFFLER UNIT
WASHER DIN 9021 8 140HV-ST	42 18 009 08	42	26	2 393	91 52 787 08	AIR FILTER UNIT CPL.
WASHER DIN 9021 8 140HV-ST	42 18 009 08	75	7	2 520	91 53 061 08	CABIN, GLAZED

Description	Item	Pos.	Quantity	Page	Assembly	Description
WASHER DIN 9021 8 140HV-ST	42 18 009 08	54	4	2 631	91 56 817 08	SLEWING PLATFORM CATWAL
WASHER DIN 9021 8 140HV-ST	42 18 009 08	42	4	2 711	91 52 800 08	CENT. LUBRIC. SYSTEM SUP
WASHER DIN 9021 8 140HV-ST	42 18 009 08	31	4	2 831	91 62 179 08	AIR COND. UNIT SUPERSTRU
WASHER DIN 9021 8 140HV-ST	42 18 009 08	190	1	2 970	91 61 776 08	HYDRAULICS
WASHER DIN 9021 8 140HV-ST	42 18 009 08	42	3	3 206	91 52 881 08	PIVOT SECTION
WASHER DIN 9021 8 140HV-ST	42 18 009 08	54	48	3 211	91 57 748 08	S PIVOT SECTION
WASHER DIN 9021 8 140HV-ST	42 18 009 08	38	8	3 220 500	91 52 849 08	S INTERMEDIATE SECTION
WASHER DIN 9021 8 140HV-ST	42 18 009 08	22	12	3 221	91 54 668 08	S INTERMEDIATE SECTION
WASHER DIN 9021 8 140HV-ST	42 18 009 08	38	40	3 223	91 52 852 08	S INTERMEDIATE SECTION
WASHER DIN 9021 8 140HV-ST	42 18 009 08	38	40	3 223 010	91 52 853 08	S INTERMEDIATE SECTION
WASHER DIN 9021 8 140HV-ST	42 18 009 08	38	40	3 223 100	91 55 327 08	S INTERMEDIATE SECTION
WASHER DIN 9021 8 140HV-ST	42 18 009 08	42	67	3 225	91 52 854 08	SL REDUCING SECTION
WASHER DIN 9021 8 140HV-ST	42 18 009 08	38	8	3 226	91 52 870 08	L INTERMEDIATE SECTION
WASHER DIN 9021 8 140HV-ST	42 18 009 08	38	24	3 227	91 52 873 08	L INTERMEDIATE SECTION
WASHER DIN 9021 8 140HV-ST	42 18 009 08	38	10	3 227 200	91 53 519 08	LI INTERMEDIATE SECT. F-GU
WASHER DIN 9021 8 140HV-ST	42 18 009 08	19	30	3 713	91 57 749 08	D PIVOT SECTION
WASHER DIN 9021 8 140HV-ST	42 18 009 08	77	8	3 714	91 52 862 08	D HEAD SECTION
WASHER DIN 9021 8 140HV-ST	42 18 009 08	13	50	3 715 008	91 52 863 08	D INTERMEDIATE SECTION
WASHER DIN 9021 8 140HV-ST	42 18 009 08	13	94	3 716	91 52 864 08	D INTERMEDIATE SECTION
WASHER DIN 9021 8 140HV-ST	42 18 009 08	8	4	3 978 005	91 56 430 08	ADDL.HYDRAULIC SB-HEAD PI
WASHER DIN 9021 A 15 ST V	42 18 024 08	49	4	3 745	91 52 948 08	SUSPENDED BALLAST
WASHER DIN 9021 A 16 ST A3	42 18 013 08	64	4	1 401	91 58 478 08	CRAWLER TRACK CARRIER, L
WASHER DIN 9021 A 16 ST A3	42 18 013 08	64	4	1 411 200	91 58 481 08	CRAWLER TRACK CARRIER,
WASHER DIN 9021 A 16 ST A3	42 18 013 08	52	2	3 223 100	91 55 327 08	S INTERMEDIATE SECTION
WASHER DIN 9021 A 20 ST A3	42 18 015 08	11	2	2 730 002	96 55 752 08	CENTRING COMPLETE
WASHER DIN 9021 A 4.3 ST V	42 18 005 08	39	10	2 631	91 56 817 08	SLEWING PLATFORM CATWAL
WASHER DIN 9021 A 4.3 ST V	42 18 005 08	(32)	4	2 925 026	91 55 259 08	ERG. CAMERA CONTROL
WASHER DIN 9021 A 4.3 ST V	42 18 005 08	32	4	2 925 405	96 48 397 08	EQUIPMENT CAMERA CAB
WASHER DIN 9021 A 5,3 ST V	42 18 006 08	24	28	2 260	91 53 057 08	BATTERY STORAGE
WASHER DIN 9021 A 5,3 ST V	42 18 006 08	395	8	2 391 001	96 45 719 08	DIESEL ENGINE, PRE-ASSEMB
WASHER DIN 9021 A 5,3 ST V	42 18 006 08	11	1	2 522 011	96 45 602 08	CLOSING DEVICE
WASHER DIN 9021 A 5,3 ST V	42 18 006 08	107	4	2 550	91 61 343 08	SA FRAME
WASHER DIN 9021 A 5,3 ST V	42 18 006 08	59	2	2 631	91 56 817 08	SLEWING PLATFORM CATWAL
WASHER DIN 9021 A 5,3 ST V	42 18 006 08	269	6	2 920 638	96 51 138 08	CONTROL DESK
WASHER DIN 9021 A 5,3 ST V	42 18 006 08	49	4	2 975 700	91 52 774 08	ADDITIONAL HYDRAULICS WI
WASHER DIN 9021 A 5,3 ST V	42 18 006 08	(4)	3	3 780 258	96 56 482 08	ELECTRIC AIRCRAFT PROTE
WASHER DIN 9021 A 5,3 ST V	42 18 006 08	160	2	3 930 640	96 50 481 08	TERMINAL BOX CPL.
WASHER DIN 9021 A 5,3 ST V	42 18 006 08	273	2	3 930 730	96 50 599 08	TERMINAL BOX CPL.
WASHER DIN 9021 A 5,3 ST V	42 18 006 08	218	2	3 930 734	96 54 401 08	TERMINAL BOX
WASHER EN 14399-6 12 ST A2	42 15 000 08	391	2	2 391 001	96 45 719 08	DIESEL ENGINE, PRE-ASSEMB
WASHER EN 14399-6 20 300-3	46 00 222	6	4	2 211	91 52 822 08	PUMP F. WINCH 5+6
WASHER EN 14399-6 20 300-3	46 00 222	389	4	2 391 001	96 45 719 08	DIESEL ENGINE, PRE-ASSEMB
WASHER EN 14399-6 20 300-3	46 00 222	12	2	3 745 011	96 49 677 08	BRACKET COMPL.
WASHER EN 14399-6 24 300-3	46 00 146	43	70	1 401	91 58 478 08	CRAWLER TRACK CARRIER, L
WASHER EN 14399-6 24 300-3	46 00 146	43	70	1 411 200	91 58 481 08	CRAWLER TRACK CARRIER,
WASHER ISO 7089 10 200HV-A	50 09 175 08	68	24	1 401	91 58 478 08	CRAWLER TRACK CARRIER, L
WASHER ISO 7089 10 200HV-A	50 09 175 08	68	24	1 411 200	91 58 481 08	CRAWLER TRACK CARRIER,
WASHER ISO 7089 10 200HV-A	50 09 175 08	6	6	2 350	91 52 778 08	SLEWING GEAR
WASHER ISO 7089 10 200HV-A	50 09 175 08	5	8	2 670	91 52 797 08	FUEL TANK CPL.
WASHER ISO 7089 10 200HV-A	50 09 175 08	6	4	2 671	91 52 798 08	OIL RESERVOIR, COMPLETE
WASHER ISO 7089 10 200HV-A	50 09 175 08	10	12	2 730	91 52 803 08	BASE PLATE SLEWING PLATF
WASHER ISO 7089 10 200HV-A	50 09 175 08	15	18	2 810	91 52 806 08	CRANE DRIVER'S CABIN CPL.
WASHER ISO 7089 10 300HV F	10 28 979 5	11	16	1 130 008	91 58 624 08	CENTRAL SECTION CRAWLER
WASHER ISO 7089 10 300HV F	10 28 979 5	13	8	2 391 038	96 47 931 08	OIL COOLER, PRE-ASSEMBLE
WASHER ISO 7089 10 300HV F	10 28 979 5	27	2	2 391 040	96 53 645 08	CLUTCH ACTUATOR
WASHER ISO 7089 10 300HV F	10 28 979 5	99	9	2 550	91 61 343 08	SA FRAME
WASHER ISO 7089 10 300HV F	10 28 979 5	20	4	2 631	91 56 817 08	SLEWING PLATFORM CATWAL
WASHER ISO 7089 10 300HV F	10 28 979 5	32	12	2 652	91 61 110 08	ROLLER BEARING
WASHER ISO 7089 10 300HV F	10 28 979 5	7	4	2 671 004	96 46 305 08	OIL TANK PRE-ASS.
WASHER ISO 7089 10 300HV F	10 28 979 5	18	4	2 925 204	92 16 990 08	CAMERA EQUIPMENT D-PIVOT

Description	Item	Pos.	Quantity	Page	Assembly	Description
WASHER ISO 7089 10 300HV F	10 28 979 5	23	3	2 976 017	96 52 261 08	FITTING PLATE EMERG. ACT:
WASHER ISO 7089 10 300HV F	10 28 979 5	23	3	2 976 022	96 53 245 08	FITTING PLATE EMERG. ACT:
WASHER ISO 7089 10 300HV F	10 28 979 5	8	14	3 206	91 52 881 08	PIVOT SECTION
WASHER ISO 7089 10 300HV F	10 28 979 5	36	18	3 208 001	91 52 883 08	F-HEAD SECTION
WASHER ISO 7089 10 300HV F	10 28 979 5	50	8	3 211	91 57 748 08	S PIVOT SECTION
WASHER ISO 7089 10 300HV F	10 28 979 5	39	8	3 281	91 52 896 08	ERECTION FRAME
WASHER ISO 7089 10 300HV F	10 28 979 5	35	8	3 713	91 57 749 08	D PIVOT SECTION
WASHER ISO 7089 10 300HV F	10 28 979 5	72	32	3 714	91 52 862 08	D HEAD SECTION
WASHER ISO 7089 10 300HV F	10 28 979 5	36	16	3 745	91 52 948 08	SUSPENDED BALLAST
WASHER ISO 7089 10 300HV F	10 28 979 5	9	4	9 080 702	90 80 702	CONTROL BOX ANNEXE
WASHER ISO 7089 10 300HV F	10 28 979 5	14	2	X1041267	10 41 267 8	END PLATE
WASHER ISO 7089 12 300HV F	10 28 980 4	34	8	1 630 004	91 58 625 08	HYDRAULIC SUPPORT
WASHER ISO 7089 12 300HV F	10 28 980 4	21	8	2 310	91 52 503 08	WINCH 1
WASHER ISO 7089 12 300HV F	10 28 980 4	13	2	2 340	91 52 776 08	WINCH 4 LUFFING GEAR
WASHER ISO 7089 12 300HV F	10 28 980 4	13	16	2 392	91 52 785 08	MUFFLER UNIT
WASHER ISO 7089 12 300HV F	10 28 980 4	10	4	2 671	91 52 798 08	OIL RESERVOIR, COMPLETE
WASHER ISO 7089 12 300HV F	10 28 980 4	55	1	2 810	91 52 806 08	CRANE DRIVER'S CABIN CPL.
WASHER ISO 7089 12 300HV F	10 28 980 4	25	1	2 932 160	96 54 385 08	SWITCH CABINET
WASHER ISO 7089 12 300HV F	10 28 980 4	176	16	2 970	91 61 776 08	HYDRAULICS
WASHER ISO 7089 12 300HV F	10 28 980 4	37	6	3 206	91 52 881 08	PIVOT SECTION
WASHER ISO 7089 12 300HV F	10 28 980 4	5	2	3 207 003	96 48 259 08	ROD CPL.
WASHER ISO 7089 12 300HV F	10 28 980 4	4	2	3 207 100	96 48 261 08	BRACKET COMPL.
WASHER ISO 7089 12 300HV F	10 28 980 4	34	12	3 208 001	91 52 883 08	F-HEAD SECTION
WASHER ISO 7089 12 300HV F	10 28 980 4	71	8	3 211	91 57 748 08	S PIVOT SECTION
WASHER ISO 7089 12 300HV F	10 28 980 4	9	8	3 213	91 61 419 08	F-CONNECTING HEAD
WASHER ISO 7089 12 300HV F	10 28 980 4	(5)	2	3 281	91 52 896 08	ERECTION FRAME
WASHER ISO 7089 12 300HV F	10 28 980 4	10	4	3 291	91 52 831 08	S OVERRUN PROTECTION
WASHER ISO 7089 12 300HV F	10 28 980 4	4	4	3 292	91 52 865 08	D OVERRUN PROTECTION
WASHER ISO 7089 12 300HV F	10 28 980 4	25	96	3 350	91 52 859 08	WINCH 3
WASHER ISO 7089 12 300HV F	10 28 980 4	37	28	3 714	91 52 862 08	D HEAD SECTION
WASHER ISO 7089 12 300HV F	10 28 980 4	13	8	3 714 008	96 49 266 08	LUFFING PULLEY BLOCK COM
WASHER ISO 7089 12 300HV F	10 28 980 4	12	4	3 978 100	91 56 428 08	HYDR. SUSPENDED BALLAST
WASHER ISO 7089 12 300HV F	10 28 980 4	(18)	1	9 739 400	97 39 400	DIESEL ENGINE
WASHER ISO 7089 14 300HV F	10 28 980 5	51	4	2 631	91 56 817 08	SLEWING PLATFORM CATWAL
WASHER ISO 7089 14 300HV F	10 28 980 5	107	8	3 211	91 57 748 08	S PIVOT SECTION
WASHER ISO 7089 14 300HV F	10 28 980 5	50	8	3 220 500	91 52 849 08	S INTERMEDIATE SECTION
WASHER ISO 7089 14 300HV F	10 28 980 5	27	8	3 221	91 54 668 08	S INTERMEDIATE SECTION
WASHER ISO 7089 14 300HV F	10 28 980 5	51	8	3 223	91 52 852 08	S INTERMEDIATE SECTION
WASHER ISO 7089 14 300HV F	10 28 980 5	51	8	3 223 010	91 52 853 08	S INTERMEDIATE SECTION
WASHER ISO 7089 14 300HV F	10 28 980 5	54	8	3 223 100	91 55 327 08	S INTERMEDIATE SECTION
WASHER ISO 7089 14 300HV F	10 28 980 5	22	8	3 225	91 52 854 08	SL REDUCING SECTION
WASHER ISO 7089 14 300HV F	10 28 980 5	20	8	3 226	91 52 870 08	L INTERMEDIATE SECTION
WASHER ISO 7089 14 300HV F	10 28 980 5	20	8	3 227	91 52 873 08	L INTERMEDIATE SECTION
WASHER ISO 7089 14 300HV F	10 28 980 5	48	8	3 227 200	91 53 519 08	LI INTERMEDIATE SECT. F-GU
WASHER ISO 7089 14 300HV F	10 28 980 5	65	8	3 713	91 57 749 08	D PIVOT SECTION
WASHER ISO 7089 14 300HV F	10 28 980 5	99	8	3 714	91 52 862 08	D HEAD SECTION
WASHER ISO 7089 14 300HV F	10 28 980 5	49	8	3 715 008	91 52 863 08	D INTERMEDIATE SECTION
WASHER ISO 7089 14 300HV F	10 28 980 5	50	8	3 716	91 52 864 08	D INTERMEDIATE SECTION
WASHER ISO 7089 16 300HV F	10 28 980 6	5	4	1 641 014	92 53 053 08	SUPPORT PLATE COMPL.
WASHER ISO 7089 16 300HV F	10 28 980 6	12	6	1 991	91 52 510 08	ROTARY FEED THROUGH
WASHER ISO 7089 16 300HV F	10 28 980 6	9	24	2 125	91 52 773 08	PIN F.S-PIVOT SECTION SA F
WASHER ISO 7089 16 300HV F	10 28 980 6	29	2	2 391 040	96 53 645 08	CLUTCH ACTUATOR
WASHER ISO 7089 16 300HV F	10 28 980 6	44	4	2 393	91 52 787 08	AIR FILTER UNIT CPL.
WASHER ISO 7089 16 300HV F	10 28 980 6	6	26	2 550	91 61 343 08	SA FRAME
WASHER ISO 7089 16 300HV F	10 28 980 6	102	16	2 550	91 61 343 08	SA FRAME
WASHER ISO 7089 16 300HV F	10 28 980 6	22	6	2 631	91 56 817 08	SLEWING PLATFORM CATWAL
WASHER ISO 7089 16 300HV F	10 28 980 6	11	29	2 652	91 61 110 08	ROLLER BEARING
WASHER ISO 7089 16 300HV F	10 28 980 6	14	2	2 657	91 57 656 08	MOUNTING EQUIPMENT CRAW
WASHER ISO 7089 16 300HV F	10 28 980 6	51	8	2 810	91 52 806 08	CRANE DRIVER'S CABIN CPL.
WASHER ISO 7089 16 300HV F	10 28 980 6	175	16	2 970	91 61 776 08	HYDRAULICS

Description	Item	Pos.	Quantity	Page	Assembly	Description
WASHER ISO 7089 16 300HV F	10 28 980 6	4	2	3 207 101	96 48 292 08	BRACKET COMPL.
WASHER ISO 7089 16 300HV F	10 28 980 6	35	16	3 208 001	91 52 883 08	F-HEAD SECTION
WASHER ISO 7089 16 300HV F	10 28 980 6	42	6	3 211	91 57 748 08	S PIVOT SECTION
WASHER ISO 7089 16 300HV F	10 28 980 6	10	2	3 211 003	96 46 986 08	ROD CPL.
WASHER ISO 7089 16 300HV F	10 28 980 6	10	2	3 220 500	91 52 849 08	S INTERMEDIATE SECTION
WASHER ISO 7089 16 300HV F	10 28 980 6	11	2	3 220 501	96 43 440 08	ROD CPL.
WASHER ISO 7089 16 300HV F	10 28 980 6	11	2	3 221 200	96 47 984 08	ROD CPL.
WASHER ISO 7089 16 300HV F	10 28 980 6	10	2	3 223	91 52 852 08	S INTERMEDIATE SECTION
WASHER ISO 7089 16 300HV F	10 28 980 6	10	2	3 223 010	91 52 853 08	S INTERMEDIATE SECTION
WASHER ISO 7089 16 300HV F	10 28 980 6	10	4	3 223 100	91 55 327 08	S INTERMEDIATE SECTION
WASHER ISO 7089 16 300HV F	10 28 980 6	11	2	3 225 200	96 48 679 08	ROD CPL.
WASHER ISO 7089 16 300HV F	10 28 980 6	11	6	3 227 002	96 50 498 08	ROD CPL.
WASHER ISO 7089 16 300HV F	10 28 980 6	(4)	4	3 281	91 52 896 08	ERECTION FRAME
WASHER ISO 7089 16 300HV F	10 28 980 6	(4)	2	3 281	91 52 896 08	ERECTION FRAME
WASHER ISO 7089 16 300HV F	10 28 980 6	12	24	3 350	91 52 859 08	WINCH 3
WASHER ISO 7089 16 300HV F	10 28 980 6	11	2	3 561 003	96 45 222 08	ROD CPL.
WASHER ISO 7089 16 300HV F	10 28 980 6	144	4	3 713	91 57 749 08	D PIVOT SECTION
WASHER ISO 7089 16 300HV F	10 28 980 6	11	1	3 713 012	96 50 197 08	ROD CPL.
WASHER ISO 7089 16 300HV F	10 28 980 6	17	16	3 714	91 52 862 08	D HEAD SECTION
WASHER ISO 7089 16 300HV F	10 28 980 6	10	8	3 714 008	96 49 266 08	LUFFING PULLEY BLOCK COM
WASHER ISO 7089 16 300HV F	10 28 980 6	13	8	3 714 009	96 49 267 08	LUFFING PULLEY BLOCK COM
WASHER ISO 7089 16 300HV F	10 28 980 6	5	2	3 714 013	96 49 270 08	BRACKET COMPL.
WASHER ISO 7089 16 300HV F	10 28 980 6	6	2	3 714 013	96 59 083 08	BRACKET COMPL.
WASHER ISO 7089 16 300HV F	10 28 980 6	4	2	3 714 014	96 49 456 08	BRACKET COMPL.
WASHER ISO 7089 16 300HV F	10 28 980 6	(11)	2	3 715 008	91 52 863 08	D INTERMEDIATE SECTION
WASHER ISO 7089 16 300HV F	10 28 980 6	11	2	3 716 001	96 49 159 08	ROD CPL.
WASHER ISO 7089 16 300HV F	10 28 980 6	13	16	3 745	91 52 948 08	SUSPENDED BALLAST
WASHER ISO 7089 18 300HV F	10 28 980 7	8	60	1 631 100	91 52 388 08	CATWALK CRAW.TRACK TRA
WASHER ISO 7089 18 300HV F	10 28 980 7	24	6	2 652	91 61 110 08	ROLLER BEARING
WASHER ISO 7089 20 300HV F	10 28 980 8	(69)	1	1 401	91 58 478 08	CRAWLER TRACK CARRIER, L
WASHER ISO 7089 20 300HV F	10 28 980 8	41	4	1 401	91 58 478 08	CRAWLER TRACK CARRIER, L
WASHER ISO 7089 20 300HV F	10 28 980 8	41	4	1 411 200	91 58 481 08	CRAWLER TRACK CARRIER,
WASHER ISO 7089 20 300HV F	10 28 980 8	3	2	1 632 032	96 20 093 08	SUPPORT PLATE COMPL.
WASHER ISO 7089 20 300HV F	10 28 980 8	14	8	1 991	91 52 510 08	ROTARY FEED THROUGH
WASHER ISO 7089 20 300HV F	10 28 980 8	10	4	2 550 005	96 45 680 08	ROD CPL.
WASHER ISO 7089 20 300HV F	10 28 980 8	9	1	2 621	91 54 899 08	QUICK RELEASE CONNECTIO
WASHER ISO 7089 20 300HV F	10 28 980 8	27	12	2 631	91 56 817 08	SLEWING PLATFORM CATWAL
WASHER ISO 7089 20 300HV F	10 28 980 8	12	1	2 730 002	96 55 752 08	CENTRING COMPLETE
WASHER ISO 7089 20 300HV F	10 28 980 8	30	1	2 925 402	96 58 855 08	CAMERA INSTALLATION SLEW
WASHER ISO 7089 20 300HV F	10 28 980 8	38	14	3 211	91 57 748 08	S PIVOT SECTION
WASHER ISO 7089 20 300HV F	10 28 980 8	69	4	3 713	91 57 749 08	D PIVOT SECTION
WASHER ISO 7089 20 300HV F	10 28 980 8	7	2	3 714 025	96 49 269 08	ROD CPL.
WASHER ISO 7089 20 300HV F	10 28 980 8	88	2	9 000 510	90 00 510 6	ANGULAR GEAR
WASHER ISO 7089 20 300HV F	10 28 980 8	88	2	9 000 521	90 00 521 4	ANGULAR GEAR
WASHER ISO 7089 22 300HV F	10 28 980 9	11	1	2 859 026	96 46 776 08	COVER COMPL.
WASHER ISO 7089 22 300HV F	10 28 980 9	10	2	2 859 028	96 46 778 08	COVER COMPL.
WASHER ISO 7089 24 300HV F	10 28 981 0	40	34	1 401	91 58 478 08	CRAWLER TRACK CARRIER, L
WASHER ISO 7089 24 300HV F	10 28 981 0	40	34	1 411 200	91 58 481 08	CRAWLER TRACK CARRIER,
WASHER ISO 7089 24 300HV F	10 28 981 0	32	14	2 631	91 56 817 08	SLEWING PLATFORM CATWAL
WASHER ISO 7089 24 300HV F	10 28 981 0	14	8	2 730	91 52 803 08	BASE PLATE SLEWING PLATF
WASHER ISO 7089 3 200HV A3	46 00 814	5	12	2 913 100	91 23 538 08	ASSEMBLY FRAME
WASHER ISO 7089 3 MS	42 00 501 08	268	4	3 930 009	96 50 573 08	CABLE DRUM COMPL.
WASHER ISO 7089 3 MS	42 00 501 08	154	1	3 930 153	96 48 489 08	CABLE DRUM COMPL.
WASHER ISO 7089 3 MS	42 00 501 08	156	10	3 930 640	96 50 481 08	TERMINAL BOX CPL.
WASHER ISO 7089 3 MS	42 00 501 08	268	10	3 930 730	96 50 599 08	TERMINAL BOX CPL.
WASHER ISO 7089 3,5 200HV	46 00 253	43	8	2 920 369	96 54 235 08	TERMINAL BOX CPL.
WASHER ISO 7089 3,5 200HV	46 00 253	6	8	2 920 596	96 64 597 08	DUMMY PLUG
WASHER ISO 7089 3,5 200HV	46 00 253	16	10	2 922 001	92 84 311 08	BUS PCB
WASHER ISO 7089 3,5 200HV	46 00 253	30	20	2 932 001	96 45 393 08	RELAY CONTROL SYSTEM
WASHER ISO 7089 30 300HV F	10 28 981 1	22	10	2 810	91 52 806 08	CRANE DRIVER'S CABIN CPL.

Description	Item	Pos.	Quantity	Page	Assembly	Description
WASHER ISO 7089 30 300HV F	10 28 981 1	22	2	3 282 002	96 47 890 08	FAB-STAY
WASHER ISO 7089 30 300HV F	10 28 981 1	67	4	3 714	91 52 862 08	D HEAD SECTION
WASHER ISO 7089 36 300HV F	10 28 981 2	57	2	3 745	91 52 948 08	SUSPENDED BALLAST
WASHER ISO 7089 4 200HV A3	40 01 645	47	4	2 711	91 52 800 08	CENT. LUBRIC. SYSTEM SUP
WASHER ISO 7089 4 200HV A3	40 01 645	4	4	2 913 004	96 20 460 08	HOUSING PRE-ASSEMBLED
WASHER ISO 7089 4 200HV A3	40 01 645	13	4	2 913 100	91 23 538 08	ASSEMBLY FRAME
WASHER ISO 7089 4 200HV A3	40 01 645	5	8	2 913 102	92 32 870 08	FAN UNIT
WASHER ISO 7089 4 200HV A3	40 01 645	(506)	4	2 920 369	96 54 235 08	TERMINAL BOX CPL.
WASHER ISO 7089 4 200HV A3	40 01 645	(506)	4	2 920 369	96 54 235 08	TERMINAL BOX CPL.
WASHER ISO 7089 4 200HV A3	40 01 645	279	16	2 920 369	96 54 235 08	TERMINAL BOX CPL.
WASHER ISO 7089 4 200HV A3	40 01 645	279	28	2 920 448	96 48 794 08	TERMINAL BOX CPL.
WASHER ISO 7089 4 200HV A3	40 01 645	39	8	2 932 001	96 45 393 08	RELAY CONTROL SYSTEM
WASHER ISO 7089 4 200HV A3	40 01 645	92	8	2 932 082	96 67 871 08	ASSEMBLY PARTS MOUNTIN
WASHER ISO 7089 4 200HV A3	40 01 645	47	56	2 932 160	96 54 385 08	SWITCH CABINET
WASHER ISO 7089 4 200HV A3	40 01 645	7	8	2 977 100	91 45 089 08	HYDRAULICS TRANSFORMER
WASHER ISO 7089 48 300HV F	10 28 985 2	13	2	3 205	91 52 880 08	F-ASSEMBLY UNIT
WASHER ISO 7089 5 200HV A3	46 00 305	16	4	1 402	91 58 480 08	CENTRALIZED LUBRICATION
WASHER ISO 7089 5 200HV A3	46 00 305	16	8	2 260 006	96 46 501 08	BATTERY BOX, PRE-ASSEMB
WASHER ISO 7089 5 200HV A3	46 00 305	42	4	2 391 040	96 53 645 08	CLUTCH ACTUATOR
WASHER ISO 7089 5 200HV A3	46 00 305	35	8	2 502	91 55 939 08	CONTROL STAND
WASHER ISO 7089 5 200HV A3	46 00 305	24	1	2 522	91 54 115 08	SLIDING DOOR CPL.
WASHER ISO 7089 5 200HV A3	46 00 305	9	10	2 711	91 52 800 08	CENT. LUBRIC. SYSTEM SUP
WASHER ISO 7089 5 200HV A3	46 00 305	2	4	2 780 915	96 48 377 08	ADD-ON PARTS EXTERNAL F
WASHER ISO 7089 5 200HV A3	46 00 305	33	2	2 835 002	96 48 379 08	ADD-ON PARTS
WASHER ISO 7089 5 200HV A3	46 00 305	9	3	2 913 100	91 23 538 08	ASSEMBLY FRAME
WASHER ISO 7089 5 200HV A3	46 00 305	34	7	2 920 083	96 48 319 08	ELECTRIC FOR BATTERY BOX
WASHER ISO 7089 5 200HV A3	46 00 305	15	5	2 920 814	96 45 717 08	ELECTR.F.FUEL TANK
WASHER ISO 7089 5 200HV A3	46 00 305	56	2	2 975 153	91 62 051 08	ADDITIONAL HYDRAULICS WI
WASHER ISO 7089 5 200HV A3	46 00 305	(5)	3	3 780 258	96 56 482 08	ELECTRIC AIRCRAFT PROTE
WASHER ISO 7089 5 200HV A3	46 00 305	272	2	3 930 730	96 54 398 08	TERMINAL BOX CPL.
WASHER ISO 7089 6 200HV 4	10 87 564 7	3	6	1 830 102	92 26 483 08	TERMINAL BOARD PRE-ASS.
WASHER ISO 7089 6 200HV 4	10 87 564 7	74	2	1 972 250	91 58 473 08	AUX.HYDR.CR.TRACK CARR.2
WASHER ISO 7089 6 200HV 4	10 87 564 7	74	2	1 972 251	91 58 472 08	AUX.HYDR.CR.TRACK CARR.2
WASHER ISO 7089 6 200HV 4	10 87 564 7	19	2	1 991	91 52 510 08	ROTARY FEED THROUGH
WASHER ISO 7089 6 200HV 4	10 87 564 7	21	24	2 260	91 53 057 08	BATTERY STORAGE
WASHER ISO 7089 6 200HV 4	10 87 564 7	20	6	2 260 006	96 46 501 08	BATTERY BOX, PRE-ASSEMB
WASHER ISO 7089 6 200HV 4	10 87 564 7	6	8	2 260 009	96 46 972 08	FLAP PRE-ASS.
WASHER ISO 7089 6 200HV 4	10 87 564 7	23	16	2 370	91 52 782 08	ERECTING WINCH
WASHER ISO 7089 6 200HV 4	10 87 564 7	6	8	2 391 039	96 50 616 08	COVER CPL.
WASHER ISO 7089 6 200HV 4	10 87 564 7	15	12	2 393 002	96 46 782 08	COVER COMPL.
WASHER ISO 7089 6 200HV 4	10 87 564 7	42	4	2 502	91 55 939 08	CONTROL STAND
WASHER ISO 7089 6 200HV 4	10 87 564 7	56	4	2 520 034	96 45 984 08	INTERIOR PANELING
WASHER ISO 7089 6 200HV 4	10 87 564 7	9	2	2 522	91 54 115 08	SLIDING DOOR CPL.
WASHER ISO 7089 6 200HV 4	10 87 564 7	16	3	2 522 011	96 45 602 08	CLOSING DEVICE
WASHER ISO 7089 6 200HV 4	10 87 564 7	9	2	2 540	91 53 253 08	CLIMA-HEATING INSTALLATIO
WASHER ISO 7089 6 200HV 4	10 87 564 7	45	6	2 711	91 52 800 08	CENT. LUBRIC. SYSTEM SUP
WASHER ISO 7089 6 200HV 4	10 87 564 7	23	12	2 835 002	96 48 379 08	ADD-ON PARTS
WASHER ISO 7089 6 200HV 4	10 87 564 7	10	14	2 925 204	92 16 990 08	CAMERA EQUIPMENT D-PIVOT
WASHER ISO 7089 6 200HV 4	10 87 564 7	12	12	2 925 402	96 58 855 08	CAMERA INSTALLATION SLEW
WASHER ISO 7089 6 200HV 4	10 87 564 7	4	4	2 932 166	92 68 911 08	GROUND RAIL
WASHER ISO 7089 6 200HV 4	10 87 564 7	8	4	2 932 168	96 48 167 08	COVER COMPL.
WASHER ISO 7089 6 200HV 4	10 87 564 7	12	2	2 976 203	92 27 489 08	ADDL.HYDR.F.PIN PULLING DE
WASHER ISO 7089 6 200HV 4	10 87 564 7	28	4	3 206	91 52 881 08	PIVOT SECTION
WASHER ISO 7089 6 200HV 4	10 87 564 7	10	8	3 745 002	92 17 236 08	SWITCH UNIT
WASHER ISO 7089 6 200HV 4	10 87 564 7	10	8	3 745 003	92 17 237 08	SWITCH UNIT
WASHER ISO 7089 6 200HV 4	10 87 564 7	17	6	3 780 751	91 52 952 08	AIR-CRAFT & WIND WARNING
WASHER ISO 7089 6 200HV 4	10 87 564 7	23	3	3 978 015	91 56 429 08	ADDITIONAL HYDRAULICS IN
WASHER ISO 7089 6 200HV 4	10 87 564 7	23	3	3 978 015	91 56 432 08	ADDITIONAL HYDRAULICS IN
WASHER ISO 7089 6 200HV 4	10 87 564 7	7	2	9 080 702	90 80 702	CONTROL BOX ANNEXE
WASHER ISO 7089 6 200HV 4	10 87 564 7	(14)	1	9 739 400	97 39 400	DIESEL ENGINE

Description	Item	Pos.	Quantity	Page	Assembly	Description
WASHER ISO 7089 6 200HV 4	10 87 564 7	43	2	X1022811	10 22 811 2	AIR CONDITIONING UNIT
WASHER ISO 7089 6 200HV 4	10 87 564 7	69	2	X1035659	10 35 659 9	DISTRIBUTOR GEARBOX
WASHER ISO 7089 8 200HV-A2	42 00 607 05	16	4	2 671	91 52 798 08	OIL RESERVOIR, COMPLETE
WASHER ISO 7089 8 300HV 4	10 28 980 3	39	18	1 401	91 58 478 08	CRAWLER TRACK CARRIER, L
WASHER ISO 7089 8 300HV 4	10 28 980 3	39	18	1 411 200	91 58 481 08	CRAWLER TRACK CARRIER,
WASHER ISO 7089 8 300HV 4	10 28 980 3	25	24	1 630 004	91 58 625 08	HYDRAULIC SUPPORT
WASHER ISO 7089 8 300HV 4	10 28 980 3	82	4	1 970 100	91 58 471 08	HYDRAULIC EQUIPM.CENTER
WASHER ISO 7089 8 300HV 4	10 28 980 3	22	4	1 991	91 52 510 08	ROTARY FEED THROUGH
WASHER ISO 7089 8 300HV 4	10 28 980 3	18	57	2 260	91 53 057 08	BATTERY STORAGE
WASHER ISO 7089 8 300HV 4	10 28 980 3	24	2	2 260 006	96 46 501 08	BATTERY BOX, PRE-ASSEMB
WASHER ISO 7089 8 300HV 4	10 28 980 3	33	2	2 310	91 52 503 08	WINCH 1
WASHER ISO 7089 8 300HV 4	10 28 980 3	20	16	2 350	91 52 778 08	SLEWING GEAR
WASHER ISO 7089 8 300HV 4	10 28 980 3	17	12	2 370	91 52 782 08	ERECTING WINCH
WASHER ISO 7089 8 300HV 4	10 28 980 3	15	10	2 391 038	96 47 931 08	OIL COOLER, PRE-ASSEMBLE
WASHER ISO 7089 8 300HV 4	10 28 980 3	170	16	2 391 102	96 60 027 08	RADIATOR
WASHER ISO 7089 8 300HV 4	10 28 980 3	4	4	2 503 100	91 55 873 08	EMERGENCY SEAT
WASHER ISO 7089 8 300HV 4	10 28 980 3	20	2	2 522	91 54 115 08	SLIDING DOOR CPL.
WASHER ISO 7089 8 300HV 4	10 28 980 3	8	4	2 522 012	96 45 884 08	GUIDE PRE-ASS.
WASHER ISO 7089 8 300HV 4	10 28 980 3	9	2	2 522 013	96 45 883 08	GUIDE PRE-ASS.
WASHER ISO 7089 8 300HV 4	10 28 980 3	8	2	2 540	91 53 253 08	CLIMA-HEATING INSTALLATIO
WASHER ISO 7089 8 300HV 4	10 28 980 3	14	1	2 541 001	96 49 651 08	ADDNL.HEATING, PRE-ASSE
WASHER ISO 7089 8 300HV 4	10 28 980 3	20	6	2 550	91 61 343 08	SA FRAME
WASHER ISO 7089 8 300HV 4	10 28 980 3	43	40	2 631	91 56 817 08	SLEWING PLATFORM CATWAL
WASHER ISO 7089 8 300HV 4	10 28 980 3	5	4	2 631 003	96 54 406 08	ACCESS LADDER PRE-ASS.
WASHER ISO 7089 8 300HV 4	10 28 980 3	10	8	2 670	91 52 797 08	FUEL TANK CPL.
WASHER ISO 7089 8 300HV 4	10 28 980 3	67	20	2 810	91 52 806 08	CRANE DRIVER'S CABIN CPL.
WASHER ISO 7089 8 300HV 4	10 28 980 3	5	18	2 810 001	96 43 597 08	CRANE DRIVER'S CABIN,PRE
WASHER ISO 7089 8 300HV 4	10 28 980 3	34	4	2 831	91 62 179 08	AIR COND. UNIT SUPERSTRU
WASHER ISO 7089 8 300HV 4	10 28 980 3	59	104	2 859	91 52 809 08	SOUND DAMPING
WASHER ISO 7089 8 300HV 4	10 28 980 3	4	2	2 859 030	96 46 758 08	COVER COMPL.
WASHER ISO 7089 8 300HV 4	10 28 980 3	6	2	2 925 204	92 16 990 08	CAMERA EQUIPMENT D-PIVOT
WASHER ISO 7089 8 300HV 4	10 28 980 3	10	17	2 925 402	96 58 855 08	CAMERA INSTALLATION SLEW
WASHER ISO 7089 8 300HV 4	10 28 980 3	6	12	2 932 160	96 54 385 08	SWITCH CABINET
WASHER ISO 7089 8 300HV 4	10 28 980 3	13	4	2 932 166	92 68 911 08	GROUND RAIL
WASHER ISO 7089 8 300HV 4	10 28 980 3	153	2	2 970	91 61 776 08	HYDRAULICS
WASHER ISO 7089 8 300HV 4	10 28 980 3	38	4	3 208 001	91 52 883 08	F-HEAD SECTION
WASHER ISO 7089 8 300HV 4	10 28 980 3	28	12	3 211	91 57 748 08	S PIVOT SECTION
WASHER ISO 7089 8 300HV 4	10 28 980 3	18	4	3 213	91 61 419 08	F-CONNECTING HEAD
WASHER ISO 7089 8 300HV 4	10 28 980 3	39	8	3 220 500	91 52 849 08	S INTERMEDIATE SECTION
WASHER ISO 7089 8 300HV 4	10 28 980 3	39	8	3 223	91 52 852 08	S INTERMEDIATE SECTION
WASHER ISO 7089 8 300HV 4	10 28 980 3	39	8	3 223 010	91 52 853 08	S INTERMEDIATE SECTION
WASHER ISO 7089 8 300HV 4	10 28 980 3	39	8	3 223 100	91 55 327 08	S INTERMEDIATE SECTION
WASHER ISO 7089 8 300HV 4	10 28 980 3	36	31	3 225	91 52 854 08	SL REDUCING SECTION
WASHER ISO 7089 8 300HV 4	10 28 980 3	39	8	3 226	91 52 870 08	L INTERMEDIATE SECTION
WASHER ISO 7089 8 300HV 4	10 28 980 3	39	8	3 227	91 52 873 08	L INTERMEDIATE SECTION
WASHER ISO 7089 8 300HV 4	10 28 980 3	39	8	3 227 200	91 53 519 08	LI INTERMEDIATE SECT. F-GU
WASHER ISO 7089 8 300HV 4	10 28 980 3	61	4	3 281	91 52 896 08	ERECTION FRAME
WASHER ISO 7089 8 300HV 4	10 28 980 3	15	8	3 350	91 52 859 08	WINCH 3
WASHER ISO 7089 8 300HV 4	10 28 980 3	77	26	3 713	91 57 749 08	D PIVOT SECTION
WASHER ISO 7089 8 300HV 4	10 28 980 3	49	16	3 714	91 52 862 08	D HEAD SECTION
WASHER ISO 7089 8 300HV 4	10 28 980 3	5	4	3 714 017	96 50 752 08	SUPPORT CPL.
WASHER ISO 7089 8 300HV 4	10 28 980 3	11	8	3 715 008	91 52 863 08	D INTERMEDIATE SECTION
WASHER ISO 7089 8 300HV 4	10 28 980 3	11	8	3 716	91 52 864 08	D INTERMEDIATE SECTION
WASHER ISO 7089 8 300HV 4	10 28 980 3	43	8	3 745	91 52 948 08	SUSPENDED BALLAST
WASHER ISO 7089 8 300HV 4	10 28 980 3	6	4	5 106 691	51 06 691 08	RETURN FILTER
WASHER ISO 7089 8 300HV 4	10 28 980 3	(16)	1	9 739 400	97 39 400	DIESEL ENGINE
WASHER ISO 7089 8 300HV 4	10 28 980 3	17	1	X1041267	10 41 267 8	END PLATE
WASHER ISO 7092 16 200HV	55 31 248 08	48	4	3 220 500	91 52 849 08	S INTERMEDIATE SECTION
WASHER ISO 7092 16 200HV	55 31 248 08	48	4	3 223	91 52 852 08	S INTERMEDIATE SECTION
WASHER ISO 7092 16 200HV	55 31 248 08	48	4	3 223 010	91 52 853 08	S INTERMEDIATE SECTION

Description	Item	Pos.	Quantity	Page	Assembly	Description
WASHER ISO 7092 16 200HV	55 31 248 08	48	4	3 223 100	91 55 327 08	S INTERMEDIATE SECTION
WASHER ISO 7092 16 200HV	55 31 248 08	48	4	3 226	91 52 870 08	L INTERMEDIATE SECTION
WASHER ISO 7092 16 200HV	55 31 248 08	48	4	3 227	91 52 873 08	L INTERMEDIATE SECTION
WASHER ISO 7093-1 10 200HV	49 00 531	390	12	2 391 001	96 45 719 08	DIESEL ENGINE, PRE-ASSEMB
WASHER ISO 7093-1 10 200HV	49 00 531	14	12	2 391 038	96 47 931 08	OIL COOLER, PRE-ASSEMBLE
WASHER ISO 7093-1 10 200HV	49 00 531	41	4	2 393	91 52 787 08	AIR FILTER UNIT CPL.
WASHER ISO 7093-1 12 300HV	11 18 271 7	23	8	2 310	91 52 503 08	WINCH 1
WASHER ISO 7093-1 12 300HV	11 18 271 7	375	4	2 391	91 61 062 08	DIESEL ENGINE CPL.
WASHER ISO 7093-1 12 300HV	11 18 271 7	386	4	2 391 001	96 45 719 08	DIESEL ENGINE, PRE-ASSEMB
WASHER ISO 7093-1 12 300HV	11 18 271 7	11	12	2 391 023	96 45 720 08	RADIATOR, PRE-ASSEMBLED
WASHER ISO 7093-1 12 300HV	11 18 271 7	74	8	3 211	91 57 748 08	S PIVOT SECTION
WASHER ISO 7093-1 12 300HV	11 18 271 7	14	8	3 213	91 61 419 08	F-CONNECTING HEAD
WASHER ISO 7093-1 12 300HV	11 18 271 7	7	16	3 220 500	91 52 849 08	S INTERMEDIATE SECTION
WASHER ISO 7093-1 12 300HV	11 18 271 7	7	16	3 221	91 54 668 08	S INTERMEDIATE SECTION
WASHER ISO 7093-1 12 300HV	11 18 271 7	7	16	3 223	91 52 852 08	S INTERMEDIATE SECTION
WASHER ISO 7093-1 12 300HV	11 18 271 7	7	16	3 223 010	91 52 853 08	S INTERMEDIATE SECTION
WASHER ISO 7093-1 12 300HV	11 18 271 7	7	16	3 223 100	91 55 327 08	S INTERMEDIATE SECTION
WASHER ISO 7093-1 12 300HV	11 18 271 7	27	16	3 225	91 52 854 08	SL REDUCING SECTION
WASHER ISO 7093-1 12 300HV	11 18 271 7	7	16	3 226	91 52 870 08	L INTERMEDIATE SECTION
WASHER ISO 7093-1 12 300HV	11 18 271 7	7	16	3 227	91 52 873 08	L INTERMEDIATE SECTION
WASHER ISO 7093-1 12 300HV	11 18 271 7	7	16	3 227 200	91 53 519 08	LI INTERMEDIATE SECT. F-GU
WASHER ISO 7093-1 12 300HV	11 18 271 7	25	4	3 713	91 57 749 08	D PIVOT SECTION
WASHER ISO 7093-1 12 300HV	11 18 271 7	28	8	3 714	91 52 862 08	D HEAD SECTION
WASHER ISO 7093-1 12 300HV	11 18 271 7	14	16	3 715 008	91 52 863 08	D INTERMEDIATE SECTION
WASHER ISO 7093-1 12 300HV	11 18 271 7	14	16	3 716	91 52 864 08	D INTERMEDIATE SECTION
WASHER ISO 7093-1 16 A2	10 45 519 1	37	8	2 652	91 61 110 08	ROLLER BEARING
WASHER ISO 7093-1 6 200HV 4	10 87 564 8	34	2	2 391 040	96 53 645 08	CLUTCH ACTUATOR
WASHER ISO 7093-1 6 200HV 4	10 87 564 8	8	12	2 510	91 52 788 08	TURNTABLE PANELLING
WASHER ISO 7093-1 6 200HV 4	10 87 564 8	7	6	2 520 031	96 45 610 08	REAR WINDOW PRE-ASS.
WASHER ISO 7093-1 6 200HV 4	10 87 564 8	16	8	2 522	91 54 115 08	SLIDING DOOR CPL.
WASHER ISO 7093-1 6 200HV 4	10 87 564 8	15	1	2 533 066	96 48 365 08	ELECTRIC ADD-ON PARTS CA
WASHER ISO 7093-1 6 200HV 4	10 87 564 8	58	28	2 550	91 61 343 08	SA FRAME
WASHER ISO 7093-1 6 200HV 4	10 87 564 8	7	4	2 859 030	96 46 758 08	COVER COMPL.
WASHER ISO 7093-1 6 200HV 4	10 87 564 8	23	8	2 925 402	96 58 855 08	CAMERA INSTALLATION SLEW
WASHER ISO 7093-1 6 200HV 4	10 87 564 8	192	1	2 970	91 61 776 08	HYDRAULICS
WASHER ISO 7093-1 6 200HV 4	10 87 564 8	26	2	2 976 017	96 52 261 08	FITTING PLATE EMERG. ACT:
WASHER ISO 7093-1 6 200HV 4	10 87 564 8	26	2	2 976 022	96 53 245 08	FITTING PLATE EMERG. ACT:
WASHER ISO 7093-1 6 200HV 4	10 87 564 8	18	6	2 990	91 59 244 08	COMPRESSED AIR PLANT
WASHER ISO 7093-1 6 200HV 4	10 87 564 8	55	2	3 206	91 52 881 08	PIVOT SECTION
WASHER ISO 7093-1 6 200HV 4	10 87 564 8	37	16	3 208 001	91 52 883 08	F-HEAD SECTION
WASHER ISO 7093-1 6 200HV 4	10 87 564 8	58	20	3 211	91 57 748 08	S PIVOT SECTION
WASHER ISO 7093-1 6 200HV 4	10 87 564 8	37	17	3 220 500	91 52 849 08	S INTERMEDIATE SECTION
WASHER ISO 7093-1 6 200HV 4	10 87 564 8	21	12	3 221	91 54 668 08	S INTERMEDIATE SECTION
WASHER ISO 7093-1 6 200HV 4	10 87 564 8	37	22	3 223	91 52 852 08	S INTERMEDIATE SECTION
WASHER ISO 7093-1 6 200HV 4	10 87 564 8	37	22	3 223 010	91 52 853 08	S INTERMEDIATE SECTION
WASHER ISO 7093-1 6 200HV 4	10 87 564 8	37	22	3 223 100	91 55 327 08	S INTERMEDIATE SECTION
WASHER ISO 7093-1 6 200HV 4	10 87 564 8	33	17	3 225	91 52 854 08	SL REDUCING SECTION
WASHER ISO 7093-1 6 200HV 4	10 87 564 8	37	17	3 226	91 52 870 08	L INTERMEDIATE SECTION
WASHER ISO 7093-1 6 200HV 4	10 87 564 8	37	22	3 227	91 52 873 08	L INTERMEDIATE SECTION
WASHER ISO 7093-1 6 200HV 4	10 87 564 8	37	22	3 227 200	91 53 519 08	LI INTERMEDIATE SECT. F-GU
WASHER ISO 7093-1 6 200HV 4	10 87 564 8	5	16	3 291	91 52 831 08	S OVERRUN PROTECTION
WASHER ISO 7093-1 6 200HV 4	10 87 564 8	10	8	3 292	91 52 865 08	D OVERRUN PROTECTION
WASHER ISO 7093-1 6 200HV 4	10 87 564 8	64	16	3 713	91 57 749 08	D PIVOT SECTION
WASHER ISO 7093-1 6 200HV 4	10 87 564 8	57	40	3 714	91 52 862 08	D HEAD SECTION
WASHER ISO 7093-1 6 200HV 4	10 87 564 8	12	24	3 715 008	91 52 863 08	D INTERMEDIATE SECTION
WASHER ISO 7093-1 6 200HV 4	10 87 564 8	12	31	3 716	91 52 864 08	D INTERMEDIATE SECTION
WASHER ISO 7093-1 6 200HV-A	42 18 017 08	14	6	2 550 008	96 47 628 08	RETAINER CPL.
WASHER ISO 7093-1 6 200HV-A	42 18 017 08	14	6	2 550 009	96 47 645 08	RETAINER CPL.
WASHER ISO 7093-1 6 200HV-A	42 18 017 08	74	3	2 810	91 52 806 08	CRANE DRIVER'S CABIN CPL.
WASHER ISO 7093-1 6 200HV-A	42 18 017 08	19	4	2 978 200	91 54 843 08	ADD.HYDR.S_RETAINING RAM

Description	Item	Pos.	Quantity	Page	Assembly	Description
WASHER ISO 7093-1 6 200HV-A	42 18 017 08	7	11	3 713 013	96 57 159 08	SHEET CPL.
WASHER RD100X5 S355MC FE	93 30 481 08	9	4	3 713	91 57 749 08	D PIVOT SECTION
WASHER RD100X6 S700MC	93 97 916 08	18	2	3 208 001	91 52 883 08	F-HEAD SECTION
WASHER RD110X2 DC01 FE//	94 96 354 08	7	1	2 657	91 57 656 08	MOUNTING EQUIPMENT CRAW
WASHER RD150X1 DC01+ZE	94 67 863 08	17	4	2 550	91 61 343 08	SA FRAME
WASHER RD22X3 DC01 FE//ZN	95 35 616 08	22	40	1 630 004	91 58 625 08	HYDRAULIC SUPPORT
WASHER RD25X6 PA6G SCHW	28 81 831 08	6	6	2 520 031	96 45 610 08	REAR WINDOW PRE-ASS.
WASHER RD40X4 S315MC FE//	95 36 317 08	14	2	2 391 023	96 45 720 08	RADIATOR, PRE-ASSEMBLED
WASHER RD44X2 DC01 FE//ZN	93 94 608 08	15	10	2 670	91 52 797 08	FUEL TANK CPL.
WASHER RD44X2 DC01 FE//ZN	93 94 608 08	50	4	3 206	91 52 881 08	PIVOT SECTION
WASHER RD44X2 DC01 FE//ZN	93 94 608 08	39	4	3 713	91 57 749 08	D PIVOT SECTION
WASHER RD50X2 ALMG3 H11	95 51 616 08	44	2	3 281	91 52 896 08	ERECTION FRAME
WASHER RD60X2 ALMG3 H11	94 87 177 08	3	1	3 282 002	96 47 890 08	FAB-STAY
WASHER RD60X5 S355MC FE//	94 10 097 08	10	8	3 227	91 52 873 08	L INTERMEDIATE SECTION
WASHER RD65X8 S355MC FE//	93 24 016 08	14	4	3 745	91 52 948 08	SUSPENDED BALLAST
WASHER RD70X2 DC01 FE//ZN	94 91 885 08	17	4	2 631	91 56 817 08	SLEWING PLATFORM CATWAL
WASHER RD70X2 DC01 FE//ZN	94 91 885 08	53	1	3 281	91 52 896 08	ERECTION FRAME
WASHER RD80X5 S355MC FE//	94 95 827 08	12	2	2 810	91 52 806 08	CRANE DRIVER'S CABIN CPL.
WASHER SPRING DIN 127 A 1	42 40 008 08	70	4	2 550	91 61 343 08	SA FRAME
WASHER SPRING DIN 127 A 1	42 40 008 08	10	14	X1035519	10 35 519 6	OIL AIR COOLER
WASHER SPRING DIN 127 A 1	42 40 009 08	4	2	3 211 002	92 88 302 08	SAFETY ROLLER CPL.
WASHER SPRING DIN 127 A 1	42 40 009 08	152	2	3 713	91 57 749 08	D PIVOT SECTION
WASHER SPRING DIN 127 A 6	42 40 005 08	12	3	2 920 200	96 44 536 08	ELECTRIC FOR WINCH 1
WASHER SPRING DIN 127 A 6	42 40 005 08	12	3	2 920 334	96 44 538 08	ELECTRIC FOR WINCH 3
WASHER SPRING DIN 127 A 6	42 40 005 08	12	3	2 920 350	96 44 539 08	ELECTRIC FOR WINCH 4
WASHER SPRING DIN 127 A 6	42 40 005 08	66	10	2 970	91 61 776 08	HYDRAULICS
WASHER SPRING DIN 127 A 6	42 40 005 08	52	2	2 975 153	91 62 051 08	ADDITIONAL HYDRAULICS WI
WASHER SPRING DIN 127 A 6	42 40 005 08	53	4	2 975 700	91 52 774 08	ADDITIONAL HYDRAULICS WI
WASHER SPRING DIN 127 A 8	42 40 007 08	9	2	1 970 100	91 58 471 08	HYDRAULIC EQUIPM.CENTER
WASHER SPRING DIN 127 A 8	42 40 007 08	36	16	3 713	91 57 749 08	D PIVOT SECTION
WASHER SPRING DIN 127 A 8	42 40 007 08	5	4	5 106 691	51 06 691 08	RETURN FILTER
WASHER SPRING DIN 128 A 5	42 40 004 08	33	7	2 920 083	96 48 319 08	ELECTRIC FOR BATTERY BOX
WASHER SPRING DIN 128 A 8	42 40 607 08	12	14	X1035519	10 35 519 6	OIL AIR COOLER
WASHER SPRING DIN 7980 6 V	42 41 006 08	8	6	5 102 306	51 02 306 08	HYDRO MOTOR
WATER BASIN 8,0L KUNSTST	10 03 697 7	10	1	2 520 032	96 45 980 08	WINDSHIELD WASHER INSTAL
WATER BLEEDER PIPELINE	97 39 127	170	1	X1012059	10 12 059 0	DIESEL ENGINE
WATER CONNECTION	97 39 276	173	1	X1012059	10 12 059 0	DIESEL ENGINE
WATER COOLER CU/MS/ST	10 42 992 1	1	1	X1041290	10 41 290 3	RADIATOR UNIT
WATER DRAIN PLUG M12 PA6	60 25 012 08	292	1	1 920 403	96 48 707 08	TERMINAL BOX CPL.
WATER DRAIN PLUG M12 PA6	60 25 012 08	292	1	1 920 417	96 48 703 08	TERMINAL BOX CPL.
WATER DRAIN PLUG M12 PA6	60 25 012 08	292	2	1 920 418	96 48 687 08	TERMINAL BOX CPL.
WATER DRAIN PLUG M12 PA6	60 25 012 08	292	1	2 780 748	96 52 969 08	TERMINAL BOX CPL.
WATER DRAIN PLUG M12 PA6	60 25 012 08	292	1	2 920 369	96 54 235 08	TERMINAL BOX CPL.
WATER DRAIN PLUG M12 PA6	60 25 012 08	292	2	2 920 448	96 48 794 08	TERMINAL BOX CPL.
WATER DRAIN PLUG M12 PA6	60 25 012 08	292	1	2 920 581	96 54 405 08	TERMINAL BOX WINCH PRE-A
WATER DRAIN PLUG M12 PA6	60 25 012 08	18	2	2 932 160	96 54 385 08	SWITCH CABINET
WATER DRAIN PLUG M12 PA6	60 25 012 08	285	2	3 930 363	96 52 979 08	TERMINAL BOX CPL.
WATER DRAIN PLUG M12 PA6	60 25 012 08	285	1	3 930 640	96 50 481 08	TERMINAL BOX CPL.
WATER DRAIN PLUG M12 PA6	60 25 012 08	292	1	3 930 730	96 50 599 08	TERMINAL BOX CPL.
WATER DRAIN PLUG M12 PA6	60 25 012 08	285	2	3 930 730	96 54 398 08	TERMINAL BOX CPL.
WATER DRAIN PLUG M12 PA6	60 25 012 08	308	3	3 930 734	96 54 401 08	TERMINAL BOX
WATER HEATING SYSTEM 24	10 04 204 3	2	1	2 541 001	96 49 651 08	ADDNL.HEATING, PRE-ASSE
WATER PIPE	96 48 528 08	29	1	2 391 001	96 45 719 08	DIESEL ENGINE, PRE-ASSEMB
WATER PUMP BEARING	10 34 330 7	(3)	1	9 739 352	97 39 352	WATER PUMP WITH FASTENIN
WATER PUMP WITH FASTENIN	97 39 352	165	1	X1012059	10 12 059 0	DIESEL ENGINE
WEDGE SOCKET 28 GR. SPF	77 39 401 08	44	1	1 750	91 52 394 08	TOOL
WEIGHT 43X70X245 EN-GJS4	38 82 832 08	1	1	2 311 001	96 25 639 08	HOIST LIM.SWITCH PLUMMET
WEIGHT ALLOWANCE	11 11 111 08	(1050)	-14.456	3 714	91 52 862 08	D HEAD SECTION
WEIGHT ALLOWANCE	11 11 111 08	1050	-10.224	3 714 013	96 49 270 08	BRACKET COMPL.
WEIGHT EN-GJS400-18 FE//ZN	38 82 831 08	2	1	2 311 001	96 25 639 08	HOIST LIM.SWITCH PLUMMET

Description	Item	Pos.	Quantity	Page	Assembly	Description
WEIGHT INFORMATION PLATE	97 02 899 4	2	2	1 300	91 52 768 08	FLOOR SHEET COMPL.
WEIGHT INFORMATION PLATE	97 40 543 08	38	1	2 652	91 61 110 08	ROLLER BEARING
WIDE ANGLE MIRROR 219X17	59 10 695 08	2	1	2 790	91 60 975 08	MIRROR ATTACHM.IN CRANE
WINCH 1	91 52 503 08	103	1		LR 1600-2-0	LIEBHERR CRAW.CRANE LR 1
WINCH 3	91 52 859 08	223	1		LR 1600-2-0	LIEBHERR CRAW.CRANE LR 1
WINCH 4 LUFFING GEAR	91 52 776 08	111	1		LR 1600-2-0	LIEBHERR CRAW.CRANE LR 1
WINCH BEARING	96 43 852 08	1	1	2 310	91 52 503 08	WINCH 1
WINCH BEARING	96 49 298 08	3	1	3 350	91 52 859 08	WINCH 3
WINCH REVOLUTION TRANSD	10 04 047 7	5	1	2 920 200	96 44 536 08	ELECTRIC FOR WINCH 1
WINCH REVOLUTION TRANSD	10 04 047 7	5	1	2 920 334	96 44 538 08	ELECTRIC FOR WINCH 3
WINCH REVOLUTION TRANSD	10 04 047 7	5	1	2 920 350	96 44 539 08	ELECTRIC FOR WINCH 4
WIND VELOCITY TRANSMITTE	69 14 046 08	10	1	3 780 263	91 56 028 08	WIND WARNING UNIT
WIND VELOCITY TRANSMITTE	69 14 046 08	6	1	3 780 751	91 52 952 08	AIR-CRAFT & WIND WARNING
WIND WARNING UNIT	91 56 028 08	364	1		LR 1600-2-0	LIEBHERR CRAW.CRANE LR 1
WINDSHIELD WASHER INSTA	96 45 980 08	8	1	2 520	91 53 061 08	CABIN, GLAZED
WIPER ARM	10 29 201 4	8	1	2 520 032	96 45 980 08	WINDSHIELD WASHER INSTAL
WIPER ARM PARALELL	10 41 288 1	5	1	2 520 032	96 45 980 08	WINDSHIELD WASHER INSTAL
WIPER BLADE 1000	10 29 201 7	6	1	2 520 032	96 45 980 08	WINDSHIELD WASHER INSTAL
WIPER BLADE 700	10 29 201 6	9	1	2 520 032	96 45 980 08	WINDSHIELD WASHER INSTAL
WIPER FRAME 10	10 41 287 9	7	1	2 520 032	96 45 980 08	WINDSHIELD WASHER INSTAL
WIPER FRAME 12	10 41 288 0	2	1	2 520 032	96 45 980 08	WINDSHIELD WASHER INSTAL
WIPER MOTOR 55NM 24V SPF	10 29 202 1	1	2	2 520 032	96 45 980 08	WINDSHIELD WASHER INSTAL
WIRE	73 67 367	17	4	X1047220	10 47 220 4	DRIVING GEAR
WIRE	76 24 209	17	2	X1047137	10 47 137 0	DRIVING GEAR
WIRE	76 24 238	17	2	X1131496	11 31 496 5	DRIVING GEAR
WIRE BRAID 0,5	60 01 312 08	341	0.32	3 930 732	96 50 575 08	LEAD
WIRE CLIP	61 10 461 08	22	36	2 932 001	96 45 393 08	RELAY CONTROL SYSTEM
WIRED END FERRULE 10X12 V	60 23 084 08	105	2	2 533 072	96 67 891 08	WIRING HARNESS
WIRED END FERRULE 10X12 V	60 23 084 08	105	3	2 920 633	96 52 651 08	WIRING HARNESS
WIRED END FERRULE 16X12 V	60 23 085 08	104	3	2 533 072	96 67 891 08	WIRING HARNESS
WIRED END FERRULE 16X12 V	60 23 085 08	104	1	2 920 633	96 52 651 08	WIRING HARNESS
WIRED END FERRULE 1X6 TIN	60 23 077 08	86	42	2 920 633	96 52 651 08	WIRING HARNESS
WIRED END FERRULE 6X10 V	60 23 083 08	89	3	2 533 072	96 67 891 08	WIRING HARNESS
WIRED END FERRULE DIN 462	60 23 080 08	13	2	2 780 320	91 05 067 08	ACOUST.WARN. SLEWING G
WIRED END FERRULE DIN 46	60 23 082 08	698	3	2 533 072	96 67 891 08	WIRING HARNESS
WIRED END FERRULE DIN 46	60 23 078 08	114	3	2 920 633	96 52 651 08	WIRING HARNESS
WIRES CPL. S2	96 49 211 08	2	1	2 932 001	96 45 393 08	RELAY CONTROL SYSTEM
WIRES CPL. S3	96 48 313 08	3	1	2 932 001	96 45 393 08	RELAY CONTROL SYSTEM
WIRES PRE-ASS. -S1020	96 50 643 08	(2)	1	3 930 730	96 50 599 08	TERMINAL BOX CPL.
WIRES PRE-ASS. S1000	96 50 483 08	(2)	1	3 930 640	96 50 481 08	TERMINAL BOX CPL.
WIRES PRE-ASS. S1050	96 54 485 08	(2)	1	3 930 734	96 54 401 08	TERMINAL BOX
WIRES PRE-ASS. S1070	96 53 012 08	(2)	1	3 930 363	96 52 979 08	TERMINAL BOX CPL.
WIRES PRE-ASS. S1100	96 53 013 08	(2)	1	2 780 748	96 52 969 08	TERMINAL BOX CPL.
WIRES PRE-ASS. S2	96 49 212 08	(2)	1	2 932 001	96 45 393 08	RELAY CONTROL SYSTEM
WIRES PRE-ASS. S200-B	96 51 072 08	(2)	1	1 920 418	96 48 687 08	TERMINAL BOX CPL.
WIRES PRE-ASS. S3	96 49 209 08	(2)	1	2 932 001	96 45 393 08	RELAY CONTROL SYSTEM
WIRES TERMINAL BOX CPL.	96 50 482 08	8	1	3 930 640	96 50 481 08	TERMINAL BOX CPL.
WIRES TERMINAL BOX CPL.	96 50 642 08	8	1	3 930 730	96 50 599 08	TERMINAL BOX CPL.
WIRES TERMINAL BOX CPL.	96 54 484 08	2	1	3 930 734	96 54 401 08	TERMINAL BOX
WIRES TERMINAL BOX CPL.	96 53 011 08	32	1	3 930 363	96 52 979 08	TERMINAL BOX CPL.
WIRES TERMINAL BOX CPL.	96 52 977 08	1	1	2 780 748	96 52 969 08	TERMINAL BOX CPL.
WIRES TERMINAL BOX CPL. S	96 48 693 08	1	1	1 920 418	96 48 687 08	TERMINAL BOX CPL.
WIRING DUCT 80X60/2000 HAR	63 81 092 01	20	0.62	2 932 082	96 67 871 08	ASSEMBLY PARTS MOUNTIN
WIRING HARNESS FOR INJE	10 22 067 0	230	1	X1012059	10 12 059 0	DIESEL ENGINE
WIRING HARNESS W1063	96 44 547 08	20	1	2 920 334	96 44 538 08	ELECTRIC FOR WINCH 3
WIRING HARNESS W200	96 48 688 08	2	1	1 920 418	96 48 687 08	TERMINAL BOX CPL.
WIRING HARNESS W220	96 48 750 08	3	1	1 920 403	96 48 707 08	TERMINAL BOX CPL.
WIRING HARNESS W223	96 48 749 08	2	1	1 920 403	96 48 707 08	TERMINAL BOX CPL.
WIRING HARNESS W225	96 49 121 08	1	1	1 920 403	96 48 707 08	TERMINAL BOX CPL.
WIRING HARNESS W240	96 48 748 08	3	1	1 920 417	96 48 703 08	TERMINAL BOX CPL.

Description	Item	Pos.	Quantity	Page	Assembly	Description
WIRING HARNESS W243	96 48 747 08	2	1	1 920 417	96 48 703 08	TERMINAL BOX CPL.
WIRING HARNESS W245	96 49 120 08	1	1	1 920 417	96 48 703 08	TERMINAL BOX CPL.
WIRING HARNESS W300	96 49 100 08	10	1	2 533 002	96 67 890 08	CABLE LIST DRIVER'S CABIN
WIRING HARNESS W301	96 49 101 08	11	1	2 533 002	96 67 890 08	CABLE LIST DRIVER'S CABIN
WIRING HARNESS W302	96 49 102 08	12	1	2 533 002	96 67 890 08	CABLE LIST DRIVER'S CABIN
WIRING HARNESS W305	96 49 103 08	13	1	2 533 002	96 67 890 08	CABLE LIST DRIVER'S CABIN
WIRING HARNESS W309	96 67 891 08	15	1	2 533 002	96 67 890 08	CABLE LIST DRIVER'S CABIN
WIRING HARNESS W310	96 49 105 08	16	1	2 533 002	96 67 890 08	CABLE LIST DRIVER'S CABIN
WIRING HARNESS W339A	96 55 363 08	18	1	2 920 369	96 54 235 08	TERMINAL BOX CPL.
WIRING HARNESS W339B	96 55 364 08	19	1	2 920 369	96 54 235 08	TERMINAL BOX CPL.
WIRING HARNESS W360	96 49 106 08	17	1	2 533 002	96 67 890 08	CABLE LIST DRIVER'S CABIN
WIRING HARNESS W390	96 55 952 08	19	1	2 920 288	96 52 614 08	CABLE LIST SLEWING PLATF
WIRING HARNESS W500	96 52 651 08	5	1	2 920 288	96 52 614 08	CABLE LIST SLEWING PLATF
WIRING HARNESS W501	96 50 161 08	15	1	2 920 536	96 48 317 08	WIRING LIST F.ELECTR.AGG
WIRING HARNESS W521	96 44 545 08	20	1	2 920 200	96 44 536 08	ELECTRIC FOR WINCH 1
WIRING HARNESS W524	96 44 548 08	20	1	2 920 350	96 44 539 08	ELECTRIC FOR WINCH 4
WIRING HARNESS W551	96 57 094 08	20	1	2 920 288	96 52 614 08	CABLE LIST SLEWING PLATF
WIRING HARNESS W570	96 51 115 08	1	1	2 920 638	96 51 138 08	CONTROL DESK
WIRING HARNESS W587	96 51 118 08	16	1	2 920 536	96 48 317 08	WIRING LIST F.ELECTR.AGG
WIRING HARNESS W589	96 51 126 08	18	1	2 920 536	96 48 317 08	WIRING LIST F.ELECTR.AGG
WIRING HARNESS W590	96 51 127 08	19	1	2 920 536	96 48 317 08	WIRING LIST F.ELECTR.AGG
WIRING HARNESS W591	96 48 799 08	11	1	2 920 815	96 49 300 08	WIRING LIST BATTERY BOX
WIRING HARNESS W592	96 51 129 08	12	1	2 920 815	96 49 300 08	WIRING LIST BATTERY BOX
WIRING HARNESS W593	96 51 130 08	13	1	2 920 815	96 49 300 08	WIRING LIST BATTERY BOX
WIRING HARNESS W596	96 51 131 08	14	1	2 920 815	96 49 300 08	WIRING LIST BATTERY BOX
WIRING HARNESS W620	96 51 040 08	(20)	1	2 835	91 52 807 08	BATTERY CHARGER
WIRING HARNESS W621	96 51 039 08	(10)	1	2 835	91 52 807 08	BATTERY CHARGER
WIRING HARNESS W647	96 20 761 08	10	1	2 913 006	96 20 732 08	FAN PLATE PRE-ASS.
WIRING HARNESS W648	96 20 750 08	9	1	2 913 003	96 20 599 08	FOIL KEYPAD PRE-ASS.
WIRING HARNESS W693	96 51 119 08	(1)	1	2 780 908	91 52 958 08	EXTERNAL FEED
WIRING HARNESS W811	96 48 390 08	10	1	2 780 244	91 52 951 08	EMERGENCY CUT-OFF CRAN
WIRING LIST BATTERY BOX	96 49 300 08	10	1	2 920 083	96 48 319 08	ELECTRIC FOR BATTERY BOX
WIRING LIST F.ELECTR.AGGR	96 48 317 08	10	1	2 920 535	96 48 318 08	ELECTRIC F. AGGREGATE
WORK LIGHT 18W 24V	10 81 376 7	20	4	2 925 002	96 58 856 08	EQUIPMENT CAMERA SLEW C
WORK LIGHT 18W 24V	10 81 376 7	(20)	1	2 925 218	91 60 840 08	CAMERA CONTROL WINCH 3
WORKING HAED LIGHT 35W 9-	11 21 267 9	6	2	2 533 066	96 48 365 08	ELECTRIC ADD-ON PARTS CA
WORKING LAMP 7,5W 28V	60 71 040 08	24	1	1 750	91 52 394 08	TOOL

Bezeichnung	Artikel	Pos.	Menge	Seite	Baugruppe	Bezeichnung
ABDECKBLECH VORM.	96 50 215 08	46	2	2 502	91 55 939 08	STEUERSTAND
ABDECKHAUBE	10 45 101 7	18	1	X1002800	10 02 800 2	LEITUNGSTROMMEL
ABDECKKAPPE	60 23 340 08	510	1	2 533 072	96 67 891 08	KABELSTRANG
ABDECKKAPPE 28X30 POLYA	59 15 709 08	77	2	2 520	91 53 061 08	KABINE VERGLAST
ABDECKKAPPENKIT 15-POLE	10 02 475 1	512	1	2 533 072	96 67 891 08	KABELSTRANG
ABDECKUNG	10 65 050 7	(2)	1	2 790	91 60 975 08	SPIEGELANBAU KRANFUEHR
ABDECKUNG	11 00 299 0	22	1	X1111334	11 11 334 3	FAHRERSITZ
ABDECKUNG	11 00 517 0	17	1	X1111334	11 11 334 3	FAHRERSITZ
ABDECKUNG	11 17 127 0	32	1	X1111334	11 11 334 3	FAHRERSITZ
ABDECKUNG QC OBERRING	91 57 016 08	429	1		LR 1600-2-0	LIEBHERR RAUPENKRAN LR 1
ABDECKUNG QC OBERRING	97 08 673 6	1	1	2 790 451	91 57 016 08	ABDECKUNG
ABDECKUNG QC UNTERRING	91 57 017 08	430	1		LR 1600-2-0	LIEBHERR RAUPENKRAN LR 1
ABDECKUNG QC UNTERRING	97 38 043 08	1	1	1 790 503	91 57 017 08	ABDECKUNG
ABDECKUNG SCHWK. RAL 701	96 49 873 08	2	1	2 520 033	96 50 633 08	MONITORKONSOLE
ABDICHTGUMMI 847	57 00 078 08	141	1	5 400 565	54 00 565 08	SEILWINDE
ABDICHTGUMMI 847	57 00 078 08	200	1	5 400 565	54 00 565 08	SEILWINDE
ABDICHTPROFIL 0 GUMMI 55°	97 75 057 08	11	1	2 932 160	96 54 385 08	SCHALTSCHRANK MECH.
ABDICHTPROFIL 1,5-3X14,6X1	26 21 065 08	12	4	2 510	91 52 788 08	DREHBUEHNENVERKLEIDUN
ABDICHTPROFIL 1-3X21,5X11	26 21 067 08	13	4.46	2 510	91 52 788 08	DREHBUEHNENVERKLEIDUN
ABDICHTPROFIL 1-3X21,5X11	26 21 067 08	71	10	2 859	91 52 809 08	GERAEUSCHDAEMMUNG
ABGASENDROHR EDELSTAHL	10 43 036 9	7	1	2 392	91 52 785 08	SCHALLDAEMPFERANLAGE
ABGASFLANSCH ST	10 44 054 4	2	1	2 392	91 52 785 08	SCHALLDAEMPFERANLAGE
ABGASKRUEMMER	10 34 334 8	1	1	9 739 353	97 39 353	ABGASSTUTZEN ANBAU
ABGASLEITUNG	10 01 240 0	7	1	9 739 358	97 39 358	ABGASRUECKFUEHRUNG AN
ABGASLEITUNG	10 22 237 3	4	1	9 739 358	97 39 358	ABGASRUECKFUEHRUNG AN
ABGASLEITUNG	10 22 237 6	10	1	9 739 358	97 39 358	ABGASRUECKFUEHRUNG AN
ABGASROHR	10 22 237 7	1	1	9 739 295	97 39 295	ABGASROHR
ABGASROHR	10 22 271 7	4	1	9 739 295	97 39 295	ABGASROHR
ABGASROHR	10 28 710 2	3	1	9 739 295	97 39 295	ABGASROHR
ABGASROHR	97 39 295	180	1	X1012059	10 12 059 0	DIESELMOTOR
ABGASROHR 38/FLEXIBEL	55 30 541 08	6	2	2 541	91 52 790 08	ZUSATZHEIZUNG OW
ABGASROHR 38/FLEXIBEL	55 30 541 08	9	0.5	2 541 001	96 49 651 08	ZUSATZHEIZUNG VORM.
ABGASROHR EDELSTAHL	10 43 037 0	4	1	2 392	91 52 785 08	SCHALLDAEMPFERANLAGE
ABGASROHR EDELSTAHL	10 43 037 1	6	2	2 392	91 52 785 08	SCHALLDAEMPFERANLAGE
ABGASROHR EDELSTAHL	10 43 037 2	5	1	2 392	91 52 785 08	SCHALLDAEMPFERANLAGE
ABGASRUECKFUEHRUNG AN	97 39 358	115	1	X1012059	10 12 059 0	DIESELMOTOR
ABGASRUECKFUEHRUNG VO	97 39 357	1	1	9 739 358	97 39 358	ABGASRUECKFUEHRUNG AN
ABGASSCHALLDAEMPFER 116	55 31 872 08	7	1	2 541 001	96 49 651 08	ZUSATZHEIZUNG VORM.
ABGASSTUTZEN ANBAU	97 39 353	192	1	X1012059	10 12 059 0	DIESELMOTOR
ABGASTURBOLADER	10 47 688 6	1	1	9 739 494	97 39 494	ATL-ANBAU
ABLAGE SCHWK. FE//ZNNI8//C	96 50 494 08	14	2	3 227 002	96 50 498 08	STANGE KPL.
ABLAGE SCHWK. FE//ZNNI8//C	96 59 096 08	22	1	3 714 009	96 49 267 08	VERSTELLFLASCHE KPL.
ABLASSHAHN	11 69 607 4	18	1	7 027 481	70 27 481	KRAFTSTOFFSEPARATOR
ABLASSVENTIL	10 03 290 6	23	1	9 739 361	97 39 361	OELWANNE
ABSCHALTVENTIL	57 15 140 08	3	1	X1065068	10 65 068 8	ANSCHLUSSPLATTE
ABSCHALTVENTIL	57 15 146 08	3	1	5 715 142	57 15 142 08	ANSCHLUSSPLATTE
ABSCHALTVENTIL	57 18 995 08	3	1	5 718 989	57 18 989 08	ANSCHLUSSPLATTE
ABSCHALTVENTIL	76 22 338	3	1	5 719 030	57 19 030 08	ANSCHLUSSPLATTE
ABSCHIRMUNG ZURUECKGEB	96 56 172 08	995	2	3 930 732	96 50 575 08	LEITUNG
ABSPANNSEIL 40X13M SPF	97 69 999 08	1	2	3 207	91 53 433 08	F-ABSPANNUNG
ABSPERRORGAN DN125-FLAN	10 47 526 2	19	1	2 671 004	96 46 305 08	OELBEHAELTER VORM.
ABSTANDSBOLZEN M3X12 ST	66 00 428 08	9	4	2 922 001	92 84 311 08	BUSPLATINE
ABSTANDSBOLZEN M3X13 ST	66 00 460 08	8	12	2 922 001	92 84 311 08	BUSPLATINE
ABSTANDSBOLZEN M3X4,7 ST	10 03 021 0	12	2	2 913 005	96 28 696 08	INNENGEHAEUSE VORM.
ABSTANDSBOLZEN M3X5 ST	66 00 422 08	10	4	2 922 001	92 84 311 08	BUSPLATINE
ABSTANDSBOLZEN M3X8 ST	10 00 924 4	11	2	2 913 005	96 28 696 08	INNENGEHAEUSE VORM.
ABSTANDSBOLZEN M3X8 ST	10 00 924 4	5	2	2 913 006	96 20 732 08	LUEFTERBLECH VORM.
ABSTANDSBOLZEN M4X30 V	60 20 178 08	23	1	2 522 011	96 45 602 08	SCHLIESSANLAGE
ABSTANDSBOLZEN M5X12 ST	66 00 429 08	11	1	2 922 001	92 84 311 08	BUSPLATINE
ABSTANDSBOLZEN M5X30	66 00 447 08	17	1	2 522	91 54 115 08	SCHIEBETUER KPL.

Bezeichnung	Artikel	Pos.	Menge	Seite	Baugruppe	Bezeichnung
ABSTANDSBOLZEN M6X50 S	10 87 544 7	43	1	2 520 034	96 45 984 08	INNENVERKLEIDUNG
ABSTANDSHALTER	96 47 596 08	2	1	3 205	91 52 880 08	F-MONTAGEEINHEIT
ABSTECKBOLZEN SCHWK. FE	96 43 771 08	21	2	3 211	91 57 748 08	S-ANLENKSTUECK
ABSTECKBOLZEN SCHWK. FE	96 43 771 08	15	8	3 220 500	91 52 849 08	S-ZWISCHENSTUECK
ABSTECKBOLZEN SCHWK. FE	96 43 771 08	9	8	3 221	91 54 668 08	S-ZWISCHENSTUECK
ABSTECKBOLZEN SCHWK. FE	96 43 771 08	15	8	3 223	91 52 852 08	S-ZWISCHENSTUECK
ABSTECKBOLZEN SCHWK. FE	96 43 771 08	15	8	3 223 010	91 52 853 08	S-ZWISCHENSTUECK
ABSTECKBOLZEN SCHWK. FE	96 43 771 08	15	8	3 223 100	91 55 327 08	S-ZWISCHENSTUECK
ABSTECKBOLZEN SCHWK. FE	96 43 771 08	17	4	3 225	91 52 854 08	SL-REDUZIERSTUECK
ABSTECKBOLZEN SCHWK. FE	96 43 771 08	15	4	3 226	91 52 870 08	LI-ZWISCHENSTUECK
ABSTECKBOLZEN SCHWK. FE	96 43 771 08	15	8	3 227	91 52 873 08	LI-ZWISCHENSTUECK
ABSTECKBOLZEN SCHWK. FE	96 43 771 08	20	2	3 227 002	96 50 498 08	STANGE KPL.
ABSTECKBOLZEN SCHWK. FE	96 43 771 08	15	10	3 227 200	91 53 519 08	LI-ZWISCHENSTUECK F-ABSP
ABSTECKBOLZEN SCHWK. FE	96 43 771 08	53	4	3 713	91 57 749 08	D-ANLENKSTUECK
ABSTECKBOLZEN SCHWK. FE	96 43 771 08	55	4	3 714	91 52 862 08	D-KOPFSTUECK
ABSTECKBOLZEN SCHWK. FE	96 43 771 08	4	8	3 715 008	91 52 863 08	D-ZWISCHENSTUECK
ABSTECKBOLZEN SCHWK. FE	96 43 771 08	4	10	3 716	91 52 864 08	D-ZWISCHENSTUECK
ABSTECKBOLZEN SCHWK. FE	96 47 595 08	12	1	3 211 003	96 46 986 08	STANGE KPL.
ABSTUETZBOCK SCHWK.	96 48 347 08	47	2	3 206	91 52 881 08	F-ANLENKSTUECK
ABSTUETZKONSOLE SCHWK.	96 51 181 08	49	1	2 810	91 52 806 08	KRANFUEHRERKABINE KPL.
ABSTUETZPLATTE	92 53 054 08	1	1	1 641 014	92 53 053 08	ABSTUETZPLATTE KPL.
ABSTUETZPLATTE KPL.	92 53 053 08	5	4	1 630 004	91 58 625 08	HYDRAULISCHE ABSTUETZUN
ABSTUETZPLATTE KPL.	96 20 093 08	5	2	1 632	91 52 389 08	MECH.ZUSATZABSTUETZUNG
ABSTUETZPLATTE SCHWK.	96 20 102 08	1	1	1 632 032	96 20 093 08	ABSTUETZPLATTE KPL.
ABSTUETZZYLINDER 190/160-	10 41 080 3	4	4	1 630 004	91 58 625 08	HYDRAULISCHE ABSTUETZUN
ABTRIEBSWELLE	93 97 689 01	10	1	9 395 675	93 95 675 01	LAGERUNG
ABTRIEBSWELLE M=18 Z=12	92 76 334 01	10	1	9 697 916	96 97 916 01	DREHWERKANTRIEB
ACHSE 140.0X180 35NICRMOV	97 71 198 08	4	1	3 211 003	96 46 986 08	STANGE KPL.
ACHSE 150.0X445 35NICRMOV	97 68 035 08	19	17	1 401	91 58 478 08	RAUPENTRAEGER LI.
ACHSE 150.0X445 35NICRMOV	97 68 035 08	19	17	1 411 200	91 58 481 08	RAUPENTRAEGER RE.
ACHSE 16.0X76 S355J2C+C FE	97 79 659 08	3	1	2 550 008	96 47 628 08	HALTER KPL.
ACHSE 16.0X76 S355J2C+C FE	97 79 659 08	3	1	2 550 009	96 47 645 08	HALTER KPL.
ACHSE 219,1X40X245 S770QL	95 66 984 08	3	1	3 225 100	96 48 582 08	LAGERUNG KPL.
ACHSE 219,1X40X245 S770QL	95 66 984 08	3	1	3 281	91 52 896 08	FA-BOCK
ACHSE 219.1X140 S770QL1 SP	97 76 746 08	3	1	3 714 021	96 49 271 08	ROLLENLAGERUNG KPL.
ACHSE 219.1X1612 S770QL1	97 69 807 08	3	1	2 652	91 61 110 08	ROLLENLAGERUNG
ACHSE 219.1X245 S770QL1	97 19 034 08	4	1	3 713	91 57 749 08	D-ANLENKSTUECK
ACHSE 219.1X487 S770QL1 SP	97 76 908 08	32	1	3 714	91 52 862 08	D-KOPFSTUECK
ACHSE 219.1X870 S770QL1 SP	97 71 893 08	10	1	3 208 001	91 52 883 08	F-KOPFSTUECK
ACHSE 220.0X2231 35NICRM	97 67 972 08	2	1	2 550	91 61 343 08	SA-BOCK
ACHSE 220.0X665 35NICRMOV	97 75 885 08	3	1	3 714 008	96 49 266 08	VERSTELLFLASCHE KPL.
ACHSE 220.0X745 35NICRMOV	97 76 225 08	4	1	3 714 009	96 49 267 08	VERSTELLFLASCHE KPL.
ACHSE 260.0X2407 35NICRM	97 76 838 08	12	1	3 714	91 52 862 08	D-KOPFSTUECK
ACHSE 30.0X200 S355J2C+C	97 93 096 08	141	1	3 713	91 57 749 08	D-ANLENKSTUECK
ACHSE 35.0X390 35NICRMOV	97 95 985 08	15	1	3 208 001	91 52 883 08	F-KOPFSTUECK
ACHSE 40.0X1446 S355J2C+C	97 71 244 08	3	1	3 211 008	96 46 978 08	SCHUTZWALZE KPL.
ACHSE 45.0X1392 S355J2+AR	97 71 246 08	4	1	3 211 009	96 46 979 08	SCHUTZWALZE KPL.
ACHSE 50.0X100 35NICRMOV	97 80 226 08	7	1	2 550 008	96 47 628 08	HALTER KPL.
ACHSE 50.0X100 35NICRMOV	97 80 226 08	7	1	2 550 009	96 47 645 08	HALTER KPL.
ACHSE 55.0X292 35NICRMOV	97 48 730 08	18	2	1 401	91 58 478 08	RAUPENTRAEGER LI.
ACHSE 55.0X292 35NICRMOV	97 48 730 08	18	2	1 411 200	91 58 481 08	RAUPENTRAEGER RE.
ACHSE 55.0X900 35NICRMOV	97 95 984 08	13	1	3 208 001	91 52 883 08	F-KOPFSTUECK
ACHSE RD30X786 S355J2C+C	93 88 891 08	8	3	3 714 009	96 49 267 08	VERSTELLFLASCHE KPL.
ACHSE RD35X360 S355J2C+C	95 09 923 08	55	1	3 745	91 52 948 08	SCHWEBEBALLAST
ACHSE RD40X1650 S355J2C+	95 63 347 08	(2)	1	3 350	91 52 859 08	WINDE 3
ACHSHALTER 10X115X140 S70	97 88 099 08	8	2	3 291	91 52 831 08	S-RUECKHALTESICHERUNG
ACHSHALTER 10X140X40 S35	94 21 646 08	5	2	3 292	91 52 865 08	D-RUECKHALTESICHERUNG
ACHSHALTER 25X290X58 S96	97 00 580 6	23	17	1 401	91 58 478 08	RAUPENTRAEGER LI.
ACHSHALTER 25X290X58 S96	97 00 580 6	23	17	1 411 200	91 58 481 08	RAUPENTRAEGER RE.
ACHSHALTER 6X20X80 S235J	94 13 244 08	11	2	3 211	91 57 748 08	S-ANLENKSTUECK

Bezeichnung	Artikel	Pos.	Menge	Seite	Baugruppe	Bezeichnung
ACHSHALTER 6X20X80 S235J	94 13 244 08	13	4	3 350	91 52 859 08	WINDE 3
ACHSHALTER LN 4/11 S235JR+	99 70 411 01	10	2	3 211 009	96 46 979 08	SCHUTZWALZE KPL.
ADAPTER 18-POL SPF	66 00 245 08	24	1	2 932 082	96 67 871 08	AUFBAUTEILE MONTAGETAFE
ADAPTER KUNSSTOFF	10 03 697 4	11	1	2 520 032	96 45 980 08	SCHEIBENWISCHANLAGE EIN
ADAPTER NACHARBEIT 42-LX3	97 90 338 08	15	1	2 970	91 61 776 08	HYDRAULIK
ADAPTER RAL 9005,M,GT SPF	96 51 859 08	(30)	1	2 925 026	91 55 259 08	ERG.KAMERAUEBERWACHUN
ADAPTER RAL 9005,M,GT SPF	96 51 859 08	30	1	2 925 405	96 48 397 08	AUSRUESTUNG KAMERA KAB
ADAPTER RI 1 1/4-1 A3P	47 55 018 08	770	2	2 970	91 61 776 08	HYDRAULIK
ADAPTER RI 3/4-1 A3C	47 55 020 08	764	2	2 970	91 61 776 08	HYDRAULIK
ADAPTER RI1-EDX11/4 A3P	47 55 035 08	821	2	2 970	91 61 776 08	HYDRAULIK
ADAPTER RI11/4-EDX3/4 A3P	47 55 014 08	780	2	2 970	91 61 776 08	HYDRAULIK
ADAPTERKABEL	11 00 056 2	2	1	1 681 021	96 65 122 08	SENSOR KPL.
ADAPTERKARTE CF-PCMCIA	10 46 740 3	5	1	2 533 050	96 48 359 08	ELEKTRIK KABINE
ADERENDHUELSE 10X12 VER	60 23 084 08	105	2	2 533 072	96 67 891 08	KABELSTRANG
ADERENDHUELSE 10X12 VER	60 23 084 08	105	3	2 920 633	96 52 651 08	KABELSTRANG
ADERENDHUELSE 16X12 VER	60 23 085 08	104	3	2 533 072	96 67 891 08	KABELSTRANG
ADERENDHUELSE 16X12 VER	60 23 085 08	104	1	2 920 633	96 52 651 08	KABELSTRANG
ADERENDHUELSE 1X6 TIN-P	60 23 077 08	86	42	2 920 633	96 52 651 08	KABELSTRANG
ADERENDHUELSE 6X10 VERZ	60 23 083 08	89	3	2 533 072	96 67 891 08	KABELSTRANG
ADERENDHUELSE DIN 46228 1	60 23 080 08	13	2	2 780 320	91 05 067 08	AKUSTISCHE WARNUNG DRE
ADERENDHUELSE DIN 46228	60 23 082 08	698	3	2 533 072	96 67 891 08	KABELSTRANG
ADERENDHUELSE DIN 46228-	60 23 078 08	114	3	2 920 633	96 52 651 08	KABELSTRANG
AGGREGATETRAEGER SCH	96 46 563 08	50	1	2 391 001	96 45 719 08	DIESELMOTOR VORM.
AKUST.WARNUNG VERFAHRE	96 54 914 08	3	1	1 921	91 56 953 08	ELEKTRIK MITTELTEIL
AKUSTISCHE WARNUNG DRE	91 05 067 08	358	1		LR 1600-2-0	LIEBHERR RAUPENKRAN LR 1
ANBAUGEHAEUSE HAN 10B	10 87 352 6	40	1	2 932 160	96 54 385 08	SCHALTSCHRANK MECH.
ANBAUGEHAEUSE HAN 16B	10 87 352 7	28	2	2 920 369	96 54 235 08	KLEMMKASTEN KPL.
ANBAUGEHAEUSE HAN 16B	10 87 352 7	39	3	2 932 160	96 54 385 08	SCHALTSCHRANK MECH.
ANBAUGEHAEUSE HAN 24B	10 87 352 8	32	1	2 920 369	96 54 235 08	KLEMMKASTEN KPL.
ANBAUGEHAEUSE HAN 24B	10 87 352 8	20	6	2 920 448	96 48 794 08	KLEMMKASTEN KPL.
ANBAUGEHAEUSE HAN 24B	10 87 352 8	38	8	2 932 160	96 54 385 08	SCHALTSCHRANK MECH.
ANBAUGEHAEUSE HAN EMV A	10 47 566 6	28	1	2 932 160	96 54 385 08	SCHALTSCHRANK MECH.
ANBAUTEILE FREMDEINSPEIS	96 48 377 08	2	1	2 780 908	91 52 958 08	FREMDEINSPEISUNG
ANBAUTEILE HOCHDRUCKPU	97 39 278	73	1	X1012059	10 12 059 0	DIESELMOTOR
ANBAUTEILE LADEGERAET	96 48 379 08	4	1	2 835	91 52 807 08	BATTERIELADEGERAET
ANHAENGEGURT SPF	97 03 125 0	12	4	1 401	91 58 478 08	RAUPENTRAEGER LI.
ANHAENGEGURT SPF	97 03 125 0	12	4	1 411 200	91 58 481 08	RAUPENTRAEGER RE.
ANHAENGER 25X2 ALMG3 H11	95 05 568 08	63	16	1 970 100	91 58 471 08	HYDRAULIK MITTELTEIL
ANHAENGER 25X2 ALMG3 H11	95 05 568 08	63	4	1 972 250	91 58 473 08	ZUSATZHYDR.RAUPENTRAEG
ANHAENGER 25X2 ALMG3 H11	95 05 568 08	63	4	1 972 251	91 58 472 08	ZUSATZHYDR.RAUPENTRAEG
ANHAENGER 25X2 ALMG3 H11	95 05 568 08	134	30	2 970	91 61 776 08	HYDRAULIK
ANHAENGER 25X2 ALMG3 H11	95 05 568 08	66	5	2 975 153	91 62 051 08	ZUSATZHYDRAULIK WINDE 3
ANHAENGER 25X2 ALMG3 H11	95 05 568 08	63	24	2 975 650	91 52 820 08	ZUSATZHYDR.GITTER-WINDE
ANHAENGER 25X2 ALMG3 H11	95 05 568 08	66	7	2 975 700	91 52 774 08	ZUSATZHYDRAULIK WINDE 1
ANHAENGER 25X2 ALMG3 H11	95 05 568 08	63	8	2 977	91 58 476 08	ZUSATZHYDRAULIK DREHBUE
ANHAENGER 25X2 ALMG3 H11	95 05 568 08	64	3	2 978 100	91 52 827 08	ZUSATZHYDR.D-RUECKHALT
ANHAENGER 25X2 ALMG3 H11	95 05 568 08	64	4	2 978 200	91 54 843 08	ZUSATZHYDR.S-RUECKHALTE
ANHAENGER 25X2 ALMG3 H11	95 05 568 08	64	3	3 978 005	91 56 430 08	ZUSATZHYDRAULIK SB-KOPFS
ANHAENGER 25X2 ALMG3 H11	95 05 568 08	64	6	3 978 015	91 56 429 08	ZUSATZHYDRAULIK ZWISCH
ANHAENGER 25X2 ALMG3 H11	95 05 568 08	64	6	3 978 015	91 56 432 08	ZUSATZHYDRAULIK ZWISCH
ANHAENGER 25X2 ALMG3 H11	95 05 568 08	64	5	3 978 100	91 56 428 08	HYDR.SCHWEBEBALLAST-AN
ANLASSER 12V	11 00 543 7	1	1	X1047042	10 47 042 3	MOTOR
ANLAUFSCHEIBE	10 01 211 7	7	2	9 739 102	97 39 102	KURBELWELLENLAGERUNG
ANLAUFSCHEIBE	93 27 908 01	(30)	1	1 401	91 58 478 08	RAUPENTRAEGER LI.
ANLAUFSCHEIBE 185X8 GZ-CU	97 90 459 08	44	34	1 401	91 58 478 08	RAUPENTRAEGER LI.
ANLAUFSCHEIBE 185X8 GZ-CU	97 90 459 08	44	34	1 411 200	91 58 481 08	RAUPENTRAEGER RE.
ANLEGELEITER EN 131 8-420	11 48 174 7	29	1	3 211	91 57 748 08	S-ANLENKSTUECK
ANLEGELEITER EN 131 8-420	11 48 174 7	67	1	3 713	91 57 749 08	D-ANLENKSTUECK
ANLEGELEITER EN 131 9-420	11 48 140 0	41	2	3 745	91 52 948 08	SCHWEBEBALLAST
ANSAUGROHR	96 87 721 08	9	1	2 671	91 52 798 08	OELBEHAELTER KPL.

Bezeichnung	Artikel	Pos.	Menge	Seite	Baugruppe	Bezeichnung
ANSAUGSTUTZEN ANBAU R-	97 39 209	112	1	X1012059	10 12 059 0	DIESELMOTOR
ANSAUGSTUTZEN R-MOTORX	10 03 716 3	1	1	9 739 209	97 39 209	ANSAUGSTUTZEN ANBAU
ANSCHLAG	51 07 457 08	29	1	5 113 086	51 13 086 08	PROPORTIONALVENTIL
ANSCHLAG 15X160X120 PA6	97 77 650 08	44	2	3 713	91 57 749 08	D-ANLENKSTUECK
ANSCHLAGMITTEL MONTAGE	91 57 283 08	148	1		LR 1600-2-0	LIEBHERR RAUPENKRAN LR 1
ANSCHLAGSCHEIBE ST	10 29 198 8	8	4	2 810	91 52 806 08	KRANFUEHRERKABINE KPL.
ANSCHLAGSEIL 28X7M SPF	97 93 904 08	23	1	3 281	91 52 896 08	FA-BOCK
ANSCHLAGSEIL DIN EN 13414	77 33 137 08	39	4	1 750	91 52 394 08	WERKZEUG
ANSCHLAGSEIL EN 13414 2,7	10 43 004 8	48	1	3 281	91 52 896 08	FA-BOCK
ANSCHLAGSEIL EN 13414 26T-	11 64 625 3	1	2	2 750 100	91 57 283 08	ANSCHLAGMITTEL MONTAGE
ANSCHLAGWINKEL	10 01 752 9	4	1	9 739 186	97 39 186	MOTORBREMSE KPL.
ANSCHLUSSBLOCK PSV4	96 40 276 08	1	1	X1049047	10 49 047 0	WEGESCHIEBERBLOCK
ANSCHLUSSFLANSCH	51 10 561 08	41	1	2 975 700	91 52 774 08	ZUSATZHYDRAULIK WINDE 1
ANSCHLUSSFLANSCH 85X85	51 10 624 08	126	1	2 970	91 61 776 08	HYDRAULIK
ANSCHLUSSFLANSCH ALZNM	51 10 623 08	40	1	2 975 153	91 62 051 08	ZUSATZHYDRAULIK WINDE 3
ANSCHLUSSKABEL	10 45 478 3	(11)	1	2 925 026	91 55 259 08	ERG.KAMERAUEBERWACHUN
ANSCHLUSSKABEL	10 45 478 3	11	1	2 925 405	96 48 397 08	AUSRUESTUNG KAMERA KAB
ANSCHLUSSKLOTZ 50X45X85	11 06 010 6	270	1	X1041101	10 41 101 8	RUECKFALLSTUETZE
ANSCHLUSSNIPPEL G 1/4" M1	57 17 230 08	3	1	5 123 682	51 23 682 08	MONTAGEZYLINDER
ANSCHLUSSPLATTE	10 65 068 8	3	1	X1035924	10 35 924 9	VERSTELLPUMPE
ANSCHLUSSPLATTE	51 06 295 08	63	1	2 970	91 61 776 08	HYDRAULIK
ANSCHLUSSPLATTE	51 06 318 08	56	3	2 970	91 61 776 08	HYDRAULIK
ANSCHLUSSPLATTE	51 07 822 08	5	1	5 114 865	51 14 865 08	WEGESCHIEBER
ANSCHLUSSPLATTE	51 10 583 08	6	1	2 975 000	91 57 881 08	ZUSATZHYDRAULIK MONTAGE
ANSCHLUSSPLATTE	57 15 142 08	3	1	X1035924	10 35 924 1	VERSTELLPUMPE
ANSCHLUSSPLATTE	57 15 142 08	3	1	X1035924	10 35 924 2	VERSTELLPUMPE
ANSCHLUSSPLATTE	57 15 142 08	3	1	X1035924	10 35 924 5	VERSTELLPUMPE
ANSCHLUSSPLATTE	57 15 142 08	3	1	X1035925	10 35 925 0	VERSTELLPUMPE
ANSCHLUSSPLATTE	57 18 989 08	3	1	X1035924	10 35 924 6	VERSTELLPUMPE
ANSCHLUSSPLATTE	57 19 004 08	2	1	X1035924	10 35 924 7	VERSTELLPUMPE
ANSCHLUSSPLATTE	57 19 030 08	3	1	X1035924	10 35 924 3	VERSTELLPUMPE
ANSCHLUSSPLATTE	57 19 030 08	3	1	X1035924	10 35 924 4	VERSTELLPUMPE
ANSCHLUSSPLATTE	70 23 640	2	1	X1035924	10 35 924 8	VERSTELLPUMPE
ANSCHLUSSPLATTE	70 24 283	4	1	5 102 306	51 02 306 08	HYDROMOTOR
ANSCHLUSSSTECKER AX	60 23 370 08	507	25	2 533 072	96 67 891 08	KABELSTRANG
ANSCHLUSSSTECKER AX	60 23 370 08	(153)	3	2 932 001	96 45 393 08	RELAISSTEUERUNG
ANSCHLUSSSTUECK	10 22 277 2	1	1	9 739 500	97 39 500	LECKOELLEITUNG
ANSCHLUSSSTUECK	57 00 734 08	12	1	5 114 320	51 14 320 08	VORSPANNVENTIL
ANSCHLUSSSTUECK M14X1,5/	77 43 832 08	17	4	1 402	91 58 480 08	ZENTRALSCHMIERUNG RAUP
ANSCHRAUBSCHARNIER 25X	10 87 117 7	4	3	2 520 030	96 45 609 08	DACHSCHEIBE VORM.
ANSCHRAUBSCHARNIER 25X	10 87 117 7	3	2	2 520 031	96 45 610 08	HECKSCHEIBE VORM.
ANSCHRAUBSCHARNIER 25X	10 87 117 7	8	4	2 932 160	96 54 385 08	SCHALTSCHRANK MECH.
ANSTEUERGERAET	10 29 184 0	5	1	X1035924	10 35 924 3	VERSTELLPUMPE
ANSTEUERGERAET	10 29 184 0	5	1	X1035924	10 35 924 4	VERSTELLPUMPE
ANSTEUERGERAET	10 47 138 4	5	1	X1035924	10 35 924 6	VERSTELLPUMPE
ANSTEUERGERAET	10 80 231 4	5	1	X1035924	10 35 924 5	VERSTELLPUMPE
ANSTEUERGERAET	57 19 113 08	5	1	X1035924	10 35 924 1	VERSTELLPUMPE
ANSTEUERGERAET	57 19 113 08	5	1	X1035924	10 35 924 2	VERSTELLPUMPE
ANSTEUERGERAET	57 19 113 08	5	1	X1035925	10 35 925 0	VERSTELLPUMPE
ANTENNE	10 28 963 1	2	1	2 780 851	96 24 498 08	FUNKANTENNE VORM.
ANTENNE 147MM	76 24 428	11	1	2 533 066	96 48 365 08	ELEKTRIK ANBAUTEILE KABIN
ANTIRUTSCHBELAG 1.6X150	97 08 797 08	28	1	2 671 004	96 46 305 08	OELBEHAELTER VORM.
ANTIRUTSCHBELAG 1.6X150X	97 04 343 7	9	1	3 211 010	96 60 932 08	BESCHILDERUNG
ANTIRUTSCHBELAG 1.6X150	97 08 798 08	12	1	3 713 014	96 60 944 08	BESCHILDERUNG
ANTIRUTSCHBELAG 1.6X150X	97 28 594 08	29	2	2 671 004	96 46 305 08	OELBEHAELTER VORM.
ANTIRUTSCHBELAG 1.6X150X	97 28 594 08	17	2	2 730	91 52 803 08	GRUNDPLATTE DREHBUEHNE
ANTIRUTSCHBELAG 1.6X150X	97 28 594 08	8	2	3 211 010	96 60 932 08	BESCHILDERUNG
ANTIRUTSCHBELAG 1.6X150X	97 28 594 08	40	1	3 220 500	91 52 849 08	S-ZWISCHENSTUECK
ANTIRUTSCHBELAG 1.6X150X	97 28 594 08	9	1	3 220 600	96 60 906 08	BESCHILDERUNG
ANTIRUTSCHBELAG 1.6X150X	97 28 594 08	26	1	3 221	91 54 668 08	S-ZWISCHENSTUECK

Bezeichnung	Artikel	Pos.	Menge	Seite	Baugruppe	Bezeichnung
ANTIRUTSCHBELAG 1.6X150X	97 28 594 08	50	1	3 223	91 52 852 08	S-ZWISCHENSTUECK
ANTIRUTSCHBELAG 1.6X150X	97 28 594 08	50	1	3 223 010	91 52 853 08	S-ZWISCHENSTUECK
ANTIRUTSCHBELAG 1.6X150X	97 28 594 08	53	1	3 223 100	91 55 327 08	S-ZWISCHENSTUECK
ANTIRUTSCHBELAG 1.6X150X	97 28 594 08	21	1	3 225	91 52 854 08	SL-REDUZIERSTUECK
ANTIRUTSCHBELAG 1.6X150X	97 28 594 08	9	1	3 225 300	96 62 281 08	BESCHILDERUNG
ANTIRUTSCHBELAG 1.6X150X	97 28 594 08	42	1	3 226	91 52 870 08	LI-ZWISCHENSTUECK
ANTIRUTSCHBELAG 1.6X150X	97 28 594 08	42	1	3 227	91 52 873 08	LI-ZWISCHENSTUECK
ANTIRUTSCHBELAG 1.6X150X	97 28 594 08	42	1	3 227 200	91 53 519 08	LI-ZWISCHENSTUECK F-ABSP
ANTIRUTSCHBELAG 1.6X150X	97 28 594 08	98	2	3 714	91 52 862 08	D-KOPFSTUECK
ANTIRUTSCHBELAG 1.6X150X	97 28 594 08	8	2	3 714 026	96 62 739 08	BESCHILDERUNG
ANTIRUTSCHBELAG 1.6X150X	97 28 594 08	48	2	3 715 008	91 52 863 08	D-ZWISCHENSTUECK
ANTIRUTSCHBELAG 1.6X150X	97 28 594 08	49	2	3 716	91 52 864 08	D-ZWISCHENSTUECK
ANTIRUTSCHBELAG 1.6X150X	97 08 794 08	51	1	3 220 500	91 52 849 08	S-ZWISCHENSTUECK
ANTIRUTSCHBELAG 1.6X150X	97 08 794 08	8	1	3 220 600	96 60 906 08	BESCHILDERUNG
ANTIRUTSCHBELAG 1.6X150X	97 08 794 08	28	1	3 221	91 54 668 08	S-ZWISCHENSTUECK
ANTIRUTSCHBELAG 1.6X150X	97 08 794 08	52	1	3 223	91 52 852 08	S-ZWISCHENSTUECK
ANTIRUTSCHBELAG 1.6X150X	97 08 794 08	52	1	3 223 010	91 52 853 08	S-ZWISCHENSTUECK
ANTIRUTSCHBELAG 1.6X150X	97 08 794 08	55	1	3 223 100	91 55 327 08	S-ZWISCHENSTUECK
ANTIRUTSCHBELAG 1.6X150X	97 08 794 08	63	1	3 225	91 52 854 08	SL-REDUZIERSTUECK
ANTIRUTSCHBELAG 1.6X150X	97 08 794 08	8	1	3 225 300	96 62 281 08	BESCHILDERUNG
ANTIRUTSCHBELAG 1.6X150X	97 08 794 08	49	1	3 226	91 52 870 08	LI-ZWISCHENSTUECK
ANTIRUTSCHBELAG 1.6X150X	97 08 794 08	49	1	3 227	91 52 873 08	LI-ZWISCHENSTUECK
ANTIRUTSCHBELAG 1.6X152X	97 01 845 1	11	1	3 713 014	96 60 944 08	BESCHILDERUNG
ANTIRUTSCHBELAG 255X110 3	97 34 244 08	100	1	3 714	91 52 862 08	D-KOPFSTUECK
ANTIRUTSCHBELAG 255X110 3	97 34 244 08	9	1	3 714 026	96 62 739 08	BESCHILDERUNG
ANTRIEB	10 65 015 8	24	1	X1035411	10 35 411 4	HUBWINDE
ANTRIEB	10 80 159 2	24	2	X1035433	10 35 433 2	SEILWINDE
ANTRIEBSFLANSCH EDELST	60 60 126 08	6	1	2 920 200	96 44 536 08	ELEKTRIK WINDE 1
ANTRIEBSFLANSCH EDELST	60 60 126 08	6	1	2 920 334	96 44 538 08	ELEKTRIK WINDE 3
ANTRIEBSFLANSCH EDELST	60 60 126 08	6	1	2 920 350	96 44 539 08	ELEKTRIK WINDE 4
ANTRIEBSHUELSE	57 17 272 08	5	1	5 400 565	54 00 565 08	SEILWINDE
ANTRIEBSRAD	10 22 275 2	5	1	9 739 278	97 39 278	ANBAUTEILE
ANTRIEBSTEILE M.SCHWINGU	97 39 341	31	1	X1012059	10 12 059 0	DIESELMOTOR
ANTRIEBSWELLE	11 00 269 2	8	1	5 121 364	51 21 364 08	VERSTELLPUMPE
ARBEITSCHEINWERFER 35W	11 21 267 9	6	2	2 533 066	96 48 365 08	ELEKTRIK ANBAUTEILE KABIN
ARBEITSSCHEINWERFER 18	10 81 376 7	20	4	2 925 002	96 58 856 08	AUSRUESTUNG KAMERA DRE
ARBEITSSCHEINWERFER 18	10 81 376 7	(20)	1	2 925 218	91 60 840 08	KAMERAUEBERWACHUNG WI
ARM	11 00 235 2	5	1	6 160 249	61 60 249 08	KABELTROMMEL
ARMATUREN ARMLEHNE LI.	96 48 370 08	1	1	2 533 060	96 48 368 08	ELEKTRIK ARMLEHNE LI.
ARMATUREN ARMLEHNE RE.	96 48 371 08	1	1	2 533 062	96 48 369 08	ELEKTRIK ARMLEHNE RE.
ARMATUREN RE.	96 67 888 08	5	1	2 533	91 68 871 08	ELEKTRIK KRANFUEHRERKAB
ARMATURENBRETT LINKS	97 74 575 08	1	1	2 533 061	96 48 370 08	ARMATUREN ARMLEHNE LI.
ARMATURENBRETT RECHTS	97 74 576 08	1	1	2 533 063	96 48 371 08	ARMATUREN ARMLEHNE RE.
ARMLEHNE 310ERGO	77 41 197 08	1	1	2 502 007	96 22 822 08	ARMLEHNE LINKS
ARMLEHNE 310ERGO	77 41 198 08	1	1	2 502 008	96 22 823 08	ARMLEHNE RECHTS
ARMLEHNE LINKS	11 65 965 3	80	1	X1111334	11 11 334 3	FAHRERSITZ
ARMLEHNE LINKS	96 22 822 08	5	1	2 502	91 55 939 08	STEUERSTAND
ARMLEHNE RECHTS	11 65 965 2	81	1	X1111334	11 11 334 3	FAHRERSITZ
ARMLEHNE RECHTS	96 22 823 08	6	1	2 502	91 55 939 08	STEUERSTAND
ARMLEHNENAUFLAGE	97 16 366 08	2	1	2 502 007	96 22 822 08	ARMLEHNE LINKS
ARMLEHNENAUFLAGE	97 16 366 08	2	1	2 502 008	96 22 823 08	ARMLEHNE RECHTS
ASCHENBECHER KUNSTSTOF	10 29 199 7	33	1	2 520 034	96 45 984 08	INNENVERKLEIDUNG
ATL-ANBAU	97 39 494	190	1	X1012059	10 12 059 0	DIESELMOTOR
AUFBAUTEILE MONTAGETAFE	96 67 871 08	3	1	2 932	91 68 869 08	EINBAUTEILE SCHALTSCHRAN
AUFHAENGEOESE	10 01 245 6	1	1	9 739 493	97 39 493	TRANSPORTVORRICHTUNG
AUFHAENGEOESE	10 01 734 7	3	1	9 739 493	97 39 493	TRANSPORTVORRICHTUNG
AUFHAENGEOESE	10 22 277 7	5	1	9 739 493	97 39 493	TRANSPORTVORRICHTUNG
AUFHAENGEOESE	10 29 431 6	2	1	9 739 493	97 39 493	TRANSPORTVORRICHTUNG
AUFKLEBER	10 66 390 9	(1)	1	7 743 566	77 43 566 08	ELEKTROPUMPE
AUFKLEBER BEHAELTER 2,5K	96 74 218 08	27	1	7 743 566	77 43 566 08	ELEKTROPUMPE

Bezeichnung	Artikel	Pos.	Menge	Seite	Baugruppe	Bezeichnung
AUFLAGE 1400X60 PA6G	97 66 612 08	28	2	3 220 500	91 52 849 08	S-ZWISCHENSTUECK
AUFLAGE 1400X60 PA6G	97 66 612 08	16	2	3 221	91 54 668 08	S-ZWISCHENSTUECK
AUFLAGE 1400X60 PA6G	97 66 612 08	28	2	3 223	91 52 852 08	S-ZWISCHENSTUECK
AUFLAGE 1400X60 PA6G	97 66 612 08	28	2	3 223 010	91 52 853 08	S-ZWISCHENSTUECK
AUFLAGE 1400X60 PA6G	97 66 612 08	28	2	3 223 100	91 55 327 08	S-ZWISCHENSTUECK
AUFLAGE 1400X60 PA6G	97 66 612 08	28	2	3 226	91 52 870 08	LI-ZWISCHENSTUECK
AUFLAGE 1400X60 PA6G	97 66 612 08	28	2	3 227	91 52 873 08	LI-ZWISCHENSTUECK
AUFLAGE 1400X60 PA6G	97 66 612 08	28	2	3 227 200	91 53 519 08	LI-ZWISCHENSTUECK F-ABSP
AUFLAGE 15X50X900 PA6G	28 81 951 08	71	2	2 550	91 61 343 08	SA-BOCK
AUFLAGE 15X60X1280 PA6G	28 81 537 08	55	1	3 211	91 57 748 08	S-ANLENKSTUECK
AUFLAGE 15X60X1318 PA6G	28 81 766 08	64	1	3 211	91 57 748 08	S-ANLENKSTUECK
AUFLAGE 15X60X980 PA6G	28 81 926 08	22	2	3 208 001	91 52 883 08	F-KOPFSTUECK
AUFLAGE 60X1270 PA6G	97 41 439 08	29	1	3 220 500	91 52 849 08	S-ZWISCHENSTUECK
AUFLAGE 60X1270 PA6G	97 41 439 08	29	2	3 223	91 52 852 08	S-ZWISCHENSTUECK
AUFLAGE 60X1270 PA6G	97 41 439 08	29	2	3 223 010	91 52 853 08	S-ZWISCHENSTUECK
AUFLAGE 60X1270 PA6G	97 41 439 08	29	2	3 223 100	91 55 327 08	S-ZWISCHENSTUECK
AUFLAGE 60X1270 PA6G	97 41 439 08	29	1	3 225	91 52 854 08	SL-REDUZIERSTUECK
AUFLAGE 60X1270 PA6G	97 41 439 08	29	1	3 226	91 52 870 08	LI-ZWISCHENSTUECK
AUFLAGE 60X1270 PA6G	97 41 439 08	29	2	3 227	91 52 873 08	LI-ZWISCHENSTUECK
AUFLAGE 60X1270 PA6G	97 41 439 08	29	2	3 227 200	91 53 519 08	LI-ZWISCHENSTUECK F-ABSP
AUFLAGE 60X1270 PA6G	97 41 439 08	57	3	3 713	91 57 749 08	D-ANLENKSTUECK
AUFLAGE 60X1270 PA6G	97 41 439 08	51	6	3 714	91 52 862 08	D-KOPFSTUECK
AUFLAGE 60X1270 PA6G	97 41 439 08	24	4	3 715 008	91 52 863 08	D-ZWISCHENSTUECK
AUFLAGE 60X1270 PA6G	97 41 439 08	24	5	3 716	91 52 864 08	D-ZWISCHENSTUECK
AUFLAGE 60X1520 PA6G	97 41 438 08	39	2	3 225	91 52 854 08	SL-REDUZIERSTUECK
AUFLAGE KPL.	96 50 752 08	38	2	3 714	91 52 862 08	D-KOPFSTUECK
AUFLAGE SCHWK.	92 69 017 08	30	4	3 713	91 57 749 08	D-ANLENKSTUECK
AUFLAGE SCHWK.	92 85 715 08	46	2	3 211	91 57 748 08	S-ANLENKSTUECK
AUFLAGE SCHWK.	96 50 763 08	1	1	3 714 017	96 50 752 08	AUFLAGE KPL.
AUFLAGEBOCK	60 27 360 08	158	2	3 930 640	96 50 481 08	KLEMMKASTEN KPL.
AUFLAGEBOCK	60 27 360 08	271	2	3 930 730	96 50 599 08	KLEMMKASTEN KPL.
AUFLAGEBOCK	60 27 360 08	274	2	3 930 730	96 54 398 08	KLEMMKASTEN KPL.
AUFLAGEBOCK	60 27 360 08	205	2	3 930 734	96 54 401 08	KLEMMKASTEN
AUFSTIEG 6-680X2,36M ALUM	97 70 589 08	3	2	1 631 100	91 52 388 08	LAUFSTEG RAUPENFAHRWER
AUFSTIEG VORM.	96 54 406 08	52	1	2 631	91 56 817 08	LAUFSTEG DREHBUEHNE
AUFSTIEGSTRITT 399X120X40	78 89 017 08	64	2	2 810	91 52 806 08	KRANFUEHRERKABINE KPL.
AUFSTIEGSTRITT 400X210X40	10 47 603 1	71	1	2 810	91 52 806 08	KRANFUEHRERKABINE KPL.
AUGENSCHRAUBE M12X150 6.	10 34 328 5	19	1	9 739 371	97 39 371	KLIMAKOMPRESSOR ANBAU
AUGENSCHRAUBE M12X188 6.	10 34 328 8	13	1	9 739 344	97 39 344	GENERATOR ANBAU
AUSGLEICHSBEHAELTER	11 10 096 0	3	1	X1041290	10 41 290 3	KUEHLERANLAGE
AUSGLEICHSBEHAELTER	57 00 659 08	1	1	5 028 065	50 28 065 08	AUSGLEICHSBEHAELTER
AUSGLEICHSBEHAELTER 0,2L	50 28 073 08	12	1	1 972 250	91 58 473 08	ZUSATZHYDR.RAUPENTRAEG
AUSGLEICHSBEHAELTER 0,2L	50 28 073 08	12	1	1 972 251	91 58 472 08	ZUSATZHYDR.RAUPENTRAEG
AUSGLEICHSBEHAELTER 0,2L	50 28 073 08	50	1	2 970	91 61 776 08	HYDRAULIK
AUSGLEICHSBEHAELTER 0,2L	50 28 073 08	9	1	2 975 153	91 62 051 08	ZUSATZHYDRAULIK WINDE 3
AUSGLEICHSBEHAELTER 0,2L	50 28 073 08	9	1	2 975 700	91 52 774 08	ZUSATZHYDRAULIK WINDE 1
AUSGLEICHSBEHAELTER 0,2L	50 28 073 08	9	1	3 978 005	91 56 430 08	ZUSATZHYDRAULIK SB-KOPFS
AUSGLEICHSBEHAELTER 1L	50 28 065 08	7	1	2 978 100	91 52 796 08	ZUSATZHYDR.MONTAGEEINR
AUSGLEICHSBEHAELTER 1L	50 28 065 08	12	1	2 978 100	91 52 827 08	ZUSATZHYDR.D-RUECKHALT
AUSGLEICHSBEHAELTER 1L	50 28 065 08	12	1	2 978 200	91 54 843 08	ZUSATZHYDR.S-RUECKHALTE
AUSGLEICHSBLECH FE//ZNNI	96 49 841 08	26	2	2 502	91 55 939 08	STEUERSTAND
AUSGLEICHSCHEIBE	51 07 832 08	17	1	5 114 176	51 14 176 08	DRUCKBEGRENZUNGSVENTI
AUSGLEICHSCHEIBE	51 07 832 08	17	1	5 114 177	51 14 177 08	DRUCKBEGRENZUNGSVENTI
AUSLASSVENTIL	10 22 234 8	2	2	9 739 261	97 39 261	ZYLINDERKOPF
AUSLAUFSCHLAUCH DN65X5X	97 72 148 08	11	1	2 671 004	96 46 305 08	OELBEHAELTER VORM.
AUSRUESTUNG KAMERA DRE	96 58 856 08	10	1	2 925 007	91 60 728 08	KAMERAUEBERWACHUNG
AUSRUESTUNG KAMERA KAB	96 48 397 08	20	1	2 925 007	91 60 728 08	KAMERAUEBERWACHUNG
AUSSENGRIFF ZUG	11 00 727 2	2	1	2 522 011	96 45 602 08	SCHLIESSANLAGE
AUSSTELLGRIFF KUNSTSTOF	10 29 202 3	2	1	2 520 031	96 45 610 08	HECKSCHEIBE VORM.
AUSSTROEMDUESE D=82 T=5	55 31 932 08	36	9	2 520 034	96 45 984 08	INNENVERKLEIDUNG

Bezeichnung	Artikel	Pos.	Menge	Seite	Baugruppe	Bezeichnung
AX.ZYL.ROLLENLAGER DIN 7	74 66 074 01	37	1	9 155 528	91 55 528 08	HAKENFLASCHE
BADSICHERUNG 82.5X30 S77	97 01 046 4	4	1	3 282 001	96 47 888 08	F-STUETZE KPL.
BALLAST B 200T	91 62 177 08	348	1		LR 1600-2-0	LIEBHERR RAUPENKRAN LR 1
BALLASTPALETTE SCHWK.	96 49 614 08	1	1	3 745	91 52 948 08	SCHWEBEBALLAST
BANDSCHELLE 19X12 Ck 75	10 02 307 6	5	2	9 739 127	97 39 127	WASSERENTLUEFTUNGSLEIT
BATTERIE 12V 72AH	11 11 495 8	905	1	X1045077	10 45 077 4	HYDRAULIKAGGREGAT
BATTERIE EN 50342 12V 170A	10 11 258 4	15	2	2 920 083	96 48 319 08	ELEKTRIK BATTERIEKASTEN
BATTERIEKABEL 50	60 04 912 08	(331)	1.4	2 920 815	96 49 300 08	KABELLISTE BATTERIEKASTE
BATTERIEKABEL DIN 72551 95	60 04 918 08	(333)	0.9	2 920 815	96 49 300 08	KABELLISTE BATTERIEKASTE
BATTERIEKABEL DIN 72551 95	60 04 918 08	(333)	2	2 920 815	96 49 300 08	KABELLISTE BATTERIEKASTE
BATTERIEKABEL DIN 72551 95	60 04 918 08	(333)	0.16	2 920 815	96 49 300 08	KABELLISTE BATTERIEKASTE
BATTERIEKASTEN SCHWK. SP	96 34 249 08	1	1	2 260 006	96 46 501 08	BATTERIEKASTEN VORM.
BATTERIEKASTEN VORM.	96 46 501 08	1	1	2 260	91 53 057 08	BATTERIELAGERUNG
BATTERIEKLEMME MINUS VER	61 32 066 08	19	2	2 920 083	96 48 319 08	ELEKTRIK BATTERIEKASTEN
BATTERIEKLEMME PLUS VER	61 32 065 08	18	2	2 920 083	96 48 319 08	ELEKTRIK BATTERIEKASTEN
BATTERIELADEGERAET 230V	91 52 807 08	156	1		LR 1600-2-0	LIEBHERR RAUPENKRAN LR 1
BATTERIELAGERUNG	91 53 057 08	126	1		LR 1600-2-0	LIEBHERR RAUPENKRAN LR 1
BAUGRUPPENTRAEGER 56TE	91 23 538 08	1	1	2 932 122	96 45 394 08	LICCON MONTAGEEINHEIT
BEDIENKONSOLE RAL 7016 SP	96 46 505 08	2	1	2 533 020	96 67 888 08	ARMATUREN RE.
BEDIENPULT A570	96 51 138 08	1	1	2 920 637	96 51 136 08	BEDIENPULT
BEDIENPULT DB	96 51 136 08	28	1	2 920	91 56 833 08	ELEKTRIK DREHBUEHNE
BEFESTIGUNG	10 22 273 8	9	1	9 739 248	97 39 248	EINSPRITZDUESE MIT BEFEST
BEFESTIGUNGSBAND	54 01 368 08	42	1.7	X1065015	10 65 015 5	GETRIEBE
BEFESTIGUNGSBAND	54 01 368 08	42	1.7	X1080159	10 80 159 0	GETRIEBE
BEFESTIGUNGSMATERIAL	10 65 040 3	49	1	X1111334	11 11 334 3	FAHRERSITZ
BEFESTIGUNGSMATERIAL	11 17 127 5	65	1	X1111334	11 11 334 3	FAHRERSITZ
BEFESTIGUNGSMATERIAL	96 56 483 08	1	1	3 780 258	96 56 482 08	ELEKTRIK FLUGWARNSICHER
BEFESTIGUNGSMUTTER	10 66 382 5	(1)	2	5 719 113	57 19 113 08	ANSTEUERGERAET
BEFESTIGUNGSMUTTER M16X	60 20 422 08	18	3	2 533 020	96 67 888 08	ARMATUREN RE.
BEFESTIGUNGSMUTTER M16X	60 20 422 08	32	1	2 932 001	96 45 393 08	RELAISSTEUERUNG
BEFESTIGUNGSOBERTEIL 52	72 58 100 08	26	4	2 831	91 62 179 08	KLIMAANLAGE OW
BEFESTIGUNGSSCHELLE	57 00 664 08	7	1	5 028 065	50 28 065 08	AUSGLEICHSBEHAELTER
BEFESTIGUNGSSCHELLE 15,9	60 20 043 08	15	1	2 920 535	96 48 318 08	ELEKTRIK AGGREGAT
BEFESTIGUNGSTEILE ANBAU	97 39 366	229	1	X1012059	10 12 059 0	DIESELMOTOR
BEFESTIGUNGSTEILE DREH	91 58 503 08	13	1		LR 1600-2-0	LIEBHERR RAUPENKRAN LR 1
BEFESTIGUNGSTEILE ELEKT	96 48 328 08	40	1	2 920	91 56 833 08	ELEKTRIK DREHBUEHNE
BEHAELTER	57 15 393 08	20	1	X1032716	10 32 716 7	ELEKTROPUMPE
BEHAELTER 2,5 KG	10 03 827 1	25	1	7 743 566	77 43 566 08	ELEKTROPUMPE
BEHAELTERABDECKKAPPE	10 01 471 7	26	1	X1032716	10 32 716 7	ELEKTROPUMPE
BEHAELTERABDECKKAPPE	10 40 981 7	21	1	7 743 566	77 43 566 08	ELEKTROPUMPE
BEHAELTERSTOPFEN	57 00 662 08	4	1	5 028 065	50 28 065 08	AUSGLEICHSBEHAELTER
BEHAELTERVERSCHRAUBUN	11 63 212 5	(1)	1	1 972 250	91 58 473 08	ZUSATZHYDR.RAUPENTRAEG
BELUEFTUNGSEINRICHTUNG	11 10 096 2	4	1	X1041290	10 41 290 3	KUEHLERANLAGE
BELUEFTUNGSFILTER	10 81 347 6	715	1	X1106799	11 06 799 5	HYDRAULIKTANK
BELUEFTUNGSFILTER	51 06 673 08	3	1	2 671 004	96 46 305 08	OELBEHAELTER VORM.
BESCHILDERUNG	96 62 281 08	700	1	3 225	91 52 854 08	SL-REDUZIERSTUECK
BESCHILDERUNG	96 62 739 08	700	1	3 714	91 52 862 08	D-KOPFSTUECK
BESCHILDERUNG 1 M	96 91 992 08	700	1	2 550 005	96 45 680 08	STANGE KPL.
BESCHILDERUNG 12 M	96 91 965 08	700	1	3 561 003	96 45 222 08	STANGE KPL.
BESCHILDERUNG 12 M	96 92 079 08	700	1	3 227 002	96 50 498 08	STANGE KPL.
BESCHILDERUNG 12 M	96 92 118 08	700	1	3 716 001	96 49 159 08	STANGE KPL.
BESCHILDERUNG 2.34M	96 92 157 08	700	1	3 714 025	96 49 269 08	STANGE KPL.
BESCHILDERUNG 2.3M	96 92 179 08	700	1	3 713 012	96 50 197 08	STANGE KPL.
BESCHILDERUNG 2.975M	96 92 024 08	700	1	3 211 003	96 46 986 08	STANGE KPL.
BESCHILDERUNG 3 M	96 92 113 08	700	1	3 221 200	96 47 984 08	STANGE KPL.
BESCHILDERUNG 3.2M	96 92 617 08	(700)	1	3 281	91 52 896 08	FA-BOCK
BESCHILDERUNG 5.15M	96 92 618 08	700	1	3 207 003	96 48 259 08	STANGE KPL.
BESCHILDERUNG 6 M	96 91 976 08	700	1	3 220 501	96 43 440 08	STANGE KPL.
BESCHILDERUNG 6 M	96 92 139 08	(700)	1	3 715 008	91 52 863 08	D-ZWISCHENSTUECK
BESCHILDERUNG 6.4 M	96 92 146 08	(700)	1	3 714	91 52 862 08	D-KOPFSTUECK

Bezeichnung	Artikel	Pos.	Menge	Seite	Baugruppe	Bezeichnung
BESCHILDERUNG 6.75M	96 92 072 08	700	1	3 225 200	96 48 679 08	STANGE KPL.
BESCHILDERUNG D-ANLENK.	96 60 944 08	700	1	3 713	91 57 749 08	D-ANLENKSTUECK
BESCHILDERUNG DEUTSCHL	91 52 810 08	161	1		LR 1600-2-0	LIEBHERR RAUPENKRAN LR 1
BESCHILDERUNG HYDR. ABST	96 65 532 08	3	1	1 630	91 58 477 08	HYDRAULISCHE ABSTUETZUN
BESCHILDERUNG LAUFSTEGR	96 65 533 08	30	1	1 631 100	91 52 388 08	LAUFSTEG RAUPENFAHRWER
BESCHILDERUNG MECH.ZUSA	96 64 667 08	30	1	1 632	91 52 389 08	MECH.ZUSATZABSTUETZUNG
BESCHILDERUNG RAUPENMIT	91 62 655 08	5	1	1 130	91 58 467 08	RAUPENMITTELTEIL KPL.
BESCHILDERUNG RAUPENTR	96 65 053 08	6	1	1 410	91 58 447 08	RAUPENTRAEGER KPL.RE.
BESCHILDERUNG RAUPENT	96 64 739 08	6	1	1 400	91 58 445 08	RAUPENTRAEGER KPL.LI.
BESCHILDERUNG S-ANLENKS	96 60 932 08	700	1	3 211	91 57 748 08	S-ANLENKSTUECK
BESCHILDERUNG SA-BOCK	96 80 411 08	700	1	2 550	91 61 343 08	SA-BOCK
BESCHILDERUNG ZENTRALB	96 64 734 08	4	1	1 742	91 53 021 08	ZENTRALBALLASTBEFESTIG
BESCHILDERUNG ZW-STK. L	96 60 906 08	700	1	3 220 500	91 52 849 08	S-ZWISCHENSTUECK
BESCHILDERUNG ZW-STK. L	96 60 906 08	700	1	3 221	91 54 668 08	S-ZWISCHENSTUECK
BESCHILDERUNG ZW-STK. L	96 60 906 08	700	1	3 223	91 52 852 08	S-ZWISCHENSTUECK
BESCHILDERUNG ZW-STK. L	96 60 906 08	700	1	3 223 010	91 52 853 08	S-ZWISCHENSTUECK
BESCHILDERUNG ZW-STK. L	96 60 906 08	700	1	3 223 100	91 55 327 08	S-ZWISCHENSTUECK
BESCHILDERUNG ZW-STK. L	96 60 906 08	700	1	3 226	91 52 870 08	LI-ZWISCHENSTUECK
BESCHILDERUNG ZW-STK. L	96 60 906 08	700	1	3 227	91 52 873 08	LI-ZWISCHENSTUECK
BESCHILDERUNG ZW-STK. L	96 60 906 08	700	1	3 227 200	91 53 519 08	LI-ZWISCHENSTUECK F-ABSP
BESCHILDERUNG ZW-STK. L	96 60 906 08	700	1	3 715 008	91 52 863 08	D-ZWISCHENSTUECK
BESCHILDERUNG ZW-STK. L	96 60 906 08	700	1	3 716	91 52 864 08	D-ZWISCHENSTUECK
BESCHRIFTUNG ADER	96 56 221 08	(996)	3	2 920 581	96 54 405 08	KLEMMKASTEN SA-BOCK VO
BESCHRIFTUNG ADER	96 56 221 08	(996)	3	2 920 581	96 54 405 08	KLEMMKASTEN SA-BOCK VO
BESCHRIFTUNG ADER	96 56 221 08	(996)	3	2 920 581	96 54 405 08	KLEMMKASTEN SA-BOCK VO
BESCHRIFTUNG ADER	96 56 221 08	(996)	19	2 920 581	96 54 405 08	KLEMMKASTEN SA-BOCK VO
BESCHRIFTUNG ADER	96 56 221 08	996	78	2 920 633	96 52 651 08	KABELSTRANG
BESCHRIFTUNG ADER	96 56 221 08	(996)	14	3 930 734	96 54 401 08	KLEMMKASTEN
BESCHRIFTUNG KABELBAUM	96 56 222 08	(998)	1	2 920 369	96 54 235 08	KLEMMKASTEN KPL.
BESCHRIFTUNG KABELBAUM	96 56 222 08	(998)	1	2 920 369	96 54 235 08	KLEMMKASTEN KPL.
BESCHRIFTUNG KABELBAUM	96 56 222 08	(998)	2	2 920 581	96 54 405 08	KLEMMKASTEN SA-BOCK VO
BESCHRIFTUNG KABELBAUM	96 56 222 08	(998)	2	2 920 581	96 54 405 08	KLEMMKASTEN SA-BOCK VO
BESCHRIFTUNG KABELBAUM	96 56 222 08	(998)	1	2 920 581	96 54 405 08	KLEMMKASTEN SA-BOCK VO
BESCHRIFTUNG KABELBAUM	96 56 222 08	(998)	2	2 920 581	96 54 405 08	KLEMMKASTEN SA-BOCK VO
BESCHRIFTUNG KABELBAUM	96 56 222 08	998	2	2 920 633	96 52 651 08	KABELSTRANG
BESCHRIFTUNG KABELBAUM	96 56 222 08	998	2	3 930 732	96 50 575 08	LEITUNG
BESCHRIFTUNG KABELBAUM	96 56 222 08	(998)	2	3 930 734	96 54 401 08	KLEMMKASTEN
BESTUECKUNGSMODUL	60 27 923 08	1	1	2 932 515	96 45 911 08	BESTUECKUNGSMODUL
BESTUECKUNGSMODUL	96 45 911 08	51	1	2 932 082	96 67 871 08	AUFBAUTEILE MONTAGETAFE
BESTUECKUNGSMODUL 2	96 48 302 08	(502)	1	1 920 418	96 48 687 08	KLEMMKASTEN KPL.
BESTUECKUNGSMODUL 2	96 48 302 08	(502)	1	2 780 748	96 52 969 08	KLEMMKASTEN KPL.
BESTUECKUNGSMODUL 2	96 48 302 08	(502)	1	3 930 363	96 52 979 08	KLEMMKASTEN KPL.
BESTUECKUNGSMODUL 2	96 48 302 08	(506)	1	3 930 640	96 50 481 08	KLEMMKASTEN KPL.
BESTUECKUNGSMODUL 2	96 48 302 08	(504)	1	3 930 730	96 50 599 08	KLEMMKASTEN KPL.
BETAETIGUNG	10 65 048 4	29	1	X1111334	11 11 334 3	FAHRERSITZ
BETAETIGUNGSDORN GD-ZN	70 42 534 08	15	4	2 260 006	96 46 501 08	BATTERIEKASTEN VORM.
BETAETIGUNGSDORN GD-ZN	70 42 534 08	5	4	2 393 002	96 46 782 08	DECKEL KPL.
BETAETIGUNGSDORN GD-ZN	70 42 534 08	6	7	2 859 005	96 46 756 08	KLAPPE VORM.
BETAETIGUNGSDORN GD-ZN	70 42 534 08	5	4	2 859 007	96 46 775 08	DECKEL KPL.
BETAETIGUNGSDORN GD-ZN	70 42 534 08	11	4	2 859 025	96 46 757 08	GITTERROST VORM.
BETAETIGUNGSDORN GD-ZN	70 42 534 08	5	4	2 859 026	96 46 776 08	DECKEL KPL.
BETAETIGUNGSDORN GD-ZN	70 42 534 08	5	4	2 859 027	96 46 777 08	DECKEL KPL.
BETAETIGUNGSDORN GD-ZN	70 42 534 08	5	4	2 859 028	96 46 778 08	DECKEL KPL.
BETAETIGUNGSDORN GD-ZN	70 42 534 08	5	4	2 859 029	96 46 779 08	DECKEL KPL.
BETAETIGUNGSDORN GD-ZN	70 42 534 08	10	2	2 859 030	96 46 758 08	DECKEL KPL.
BETAETIGUNGSDORN GD-ZN	70 42 534 08	2	6	2 932 168	96 48 167 08	DECKEL KPL.
BETAETIGUNGSEINHEIT	57 13 664 08	95	1	X1065015	10 65 015 8	ANTRIEB
BETAETIGUNGSEINHEIT	57 13 664 08	95	2	X1080159	10 80 159 2	ANTRIEB
BETRIEBSSTUNDENZAEHLER	69 17 985 08	3	1	2 533 067	96 50 385 08	BLECH VORM.
BETRIEBSSTUNDENZAEHLER	69 18 022 08	57	1	2 932 082	96 67 871 08	AUFBAUTEILE MONTAGETAFE

Bezeichnung	Artikel	Pos.	Menge	Seite	Baugruppe	Bezeichnung
BEZEICHNUNGSSCHILD 20X8	60 27 614 08	12	10	2 932 166	92 68 911 08	VERTEILER MASSE
BEZEICHNUNGSSCHILD 25,4X	60 27 601 08	1	5	1 970 200	96 54 955 08	SCHLAUCHLEITUNGEN MITTE
BEZEICHNUNGSSCHILD 25,4X	60 27 601 08	1	1	1 972 302	96 54 954 08	SCHLAUCHLEITUNGEN RAUP
BEZEICHNUNGSSCHILD 25,4X	60 27 601 08	1	5	1 972 304	96 54 953 08	SCHLAUCHLEITUNGEN RAUP
BEZEICHNUNGSSCHILD 25,4X	60 27 601 08	(1)	1	2 393	91 52 787 08	LUFTFILTERANLAGE KPL.
BEZEICHNUNGSSCHILD 25,4X	60 27 601 08	(1)	6	2 831	91 62 179 08	KLIMAANLAGE OW
BEZEICHNUNGSSCHILD 25,4X	60 27 601 08	(1)	4	2 970 081	96 50 495 08	ZUSATZHYDR.BOLZENZIEHZ
BEZEICHNUNGSSCHILD 25,4X	60 27 601 08	1	9	2 975 118	96 47 200 08	SCHLAUCHLEITUNGEN WIND
BEZEICHNUNGSSCHILD 25,4X	60 27 601 08	1	11	2 975 154	96 62 897 08	SCHLAUCHLEITUNGEN WIND
BEZEICHNUNGSSCHILD 25,4X	60 27 601 08	1	4	2 975 191	96 48 196 08	SCHLAUCHLEITUNGEN MONT
BEZEICHNUNGSSCHILD 25,4X	60 27 601 08	1	4	2 975 601	92 91 393 08	SCHLAUCHLEITUNGEN TRAF
BEZEICHNUNGSSCHILD 25,4X	60 27 601 08	(1)	4	2 976 017	96 52 261 08	MONTAGEPLATTE NOTBETA
BEZEICHNUNGSSCHILD 25,4X	60 27 601 08	(1)	6	2 976 022	96 53 245 08	MONTAGEPLATTE NOTBETA
BEZEICHNUNGSSCHILD 25,4X	60 27 601 08	(1)	2	2 976 203	92 27 489 08	ZUSATZHYDR.BOLZENZIEHZ
BEZEICHNUNGSSCHILD 25,4X	60 27 601 08	1	6	2 976 204	96 47 202 08	SCHLAUCHLEITUNGEN 2 DR
BEZEICHNUNGSSCHILD 25,4X	60 27 601 08	1	1	2 976 701	96 47 196 08	SCHLAUCHLEITUNGEN PUM
BEZEICHNUNGSSCHILD 25,4X	60 27 601 08	1	1	2 977 005	96 48 195 08	SCHLAUCHLEITUNGEN ZUSA
BEZEICHNUNGSSCHILD 25,4X	60 27 601 08	1	4	2 977 202	96 48 216 08	SCHLAUCHLEITUNGEN PUMP
BEZEICHNUNGSSCHILD 25,4X	60 27 601 08	1	2	2 978 101	96 47 912 08	SCHLAUCHLEITUNGEN MONT
BEZEICHNUNGSSCHILD 25,4X	60 27 601 08	1	6	2 978 107	96 50 433 08	SCHLAUCHLEITUNGEN D-RU
BEZEICHNUNGSSCHILD 25,4X	60 27 601 08	1	6	2 978 204	96 47 114 08	SCHLAUCHLEITUNGEN S-RU
BEZEICHNUNGSSCHILD 25,4X	60 27 601 08	1	119	2 997	91 61 780 08	SCHLAUCHLEITUNGEN OBER
BEZEICHNUNGSSCHILD 25,4X	60 27 601 08	1	6	3 978 009	96 50 881 08	SCHLAUCHLEITUNGEN D-KO
BEZEICHNUNGSSCHILD 25,4X	60 27 601 08	(1)	1	3 978 015	91 56 429 08	ZUSATZHYDRAULIK ZWISCH
BEZEICHNUNGSSCHILD 25,4X	60 27 601 08	1	1	3 978 016	96 50 878 08	SCHLAUCHLEITUNGEN ZWIS
BEZEICHNUNGSSCHILD 25,4X	60 27 601 08	1	3	3 978 018	96 50 880 08	SCHLAUCHLEITUNGEN ZUGZY
BEZEICHNUNGSSCHILD 25,4X	60 27 602 08	2	1	2 975 601	92 91 393 08	SCHLAUCHLEITUNGEN TRAF
BEZEICHNUNGSSCHILD 25,4X	60 27 603 08	2	21	1 970 200	96 54 955 08	SCHLAUCHLEITUNGEN MITTE
BEZEICHNUNGSSCHILD 25,4X	60 27 603 08	2	5	1 972 302	96 54 954 08	SCHLAUCHLEITUNGEN RAUP
BEZEICHNUNGSSCHILD 25,4X	60 27 603 08	2	10	1 972 304	96 54 953 08	SCHLAUCHLEITUNGEN RAUP
BEZEICHNUNGSSCHILD 25,4X	60 27 603 08	(1)	8	1 975 006	91 52 509 08	ZUSATZHYDR.ABSTUETZZYL
BEZEICHNUNGSSCHILD 25,4X	60 27 603 08	2	8	2 975 154	96 62 897 08	SCHLAUCHLEITUNGEN WIND
BEZEICHNUNGSSCHILD 25,4X	60 27 603 08	2	1	2 975 191	96 48 196 08	SCHLAUCHLEITUNGEN MONT
BEZEICHNUNGSSCHILD 25,4X	60 27 603 08	3	2	2 975 601	92 91 393 08	SCHLAUCHLEITUNGEN TRAF
BEZEICHNUNGSSCHILD 25,4X	60 27 603 08	(2)	1	2 976 017	96 52 261 08	MONTAGEPLATTE NOTBETA
BEZEICHNUNGSSCHILD 25,4X	60 27 603 08	2	6	2 976 204	96 47 202 08	SCHLAUCHLEITUNGEN 2 DR
BEZEICHNUNGSSCHILD 25,4X	60 27 603 08	2	4	2 976 701	96 47 196 08	SCHLAUCHLEITUNGEN PUM
BEZEICHNUNGSSCHILD 25,4X	60 27 603 08	2	7	2 977 005	96 48 195 08	SCHLAUCHLEITUNGEN ZUSA
BEZEICHNUNGSSCHILD 25,4X	60 27 603 08	2	11	2 977 202	96 48 216 08	SCHLAUCHLEITUNGEN PUMP
BEZEICHNUNGSSCHILD 25,4X	60 27 603 08	2	4	2 978 101	96 47 912 08	SCHLAUCHLEITUNGEN MONT
BEZEICHNUNGSSCHILD 25,4X	60 27 603 08	2	6	2 978 107	96 50 433 08	SCHLAUCHLEITUNGEN D-RU
BEZEICHNUNGSSCHILD 25,4X	60 27 603 08	2	4	2 978 204	96 47 114 08	SCHLAUCHLEITUNGEN S-RU
BEZEICHNUNGSSCHILD 25,4X	60 27 603 08	2	122	2 997	91 61 780 08	SCHLAUCHLEITUNGEN OBER
BEZEICHNUNGSSCHILD 25,4X	60 27 603 08	2	6	3 978 009	96 50 881 08	SCHLAUCHLEITUNGEN D-KO
BEZEICHNUNGSSCHILD 25,4X	60 27 603 08	(2)	2	3 978 015	91 56 429 08	ZUSATZHYDRAULIK ZWISCH
BEZEICHNUNGSSCHILD 25,4X	60 27 603 08	2	2	3 978 016	96 50 878 08	SCHLAUCHLEITUNGEN ZWIS
BEZEICHNUNGSSCHILD 25,4X	60 27 603 08	2	1	3 978 018	96 50 880 08	SCHLAUCHLEITUNGEN ZUGZY
BEZEICHNUNGSSCHILD 25,4X	60 27 603 08	(1)	2	3 978 100	91 56 428 08	HYDR.SCHWEBEBALLAST-AN
BEZEICHNUNGSSCHILD 70X4	10 28 812 1	(980)	1	2 533 020	96 67 888 08	ARMATUREN RE.
BEZEICHNUNGSSCHILD 70X4	10 28 812 1	980	1	2 913 200	96 47 216 08	LICCON KONSOLE LCD3
BEZEICHNUNGSSTREIFEN	60 27 629 08	19	1	2 932 082	96 67 871 08	AUFBAUTEILE MONTAGETAFE
BLECH 1,5X86X396 DC01+ZE	95 66 505 08	2	1	2 977 100	91 45 089 08	HYDRAULIK TRANSFORMATO
BLECH 1.5X100X100 DC01 FE//	93 97 306 08	14	7	3 225	91 52 854 08	SL-REDUZIERSTUECK
BLECH 1.5X112X30 DC01 FE//	97 29 400 08	102	4	2 932 082	96 67 871 08	AUFBAUTEILE MONTAGETAFE
BLECH 1.5X1132X447 DC01	97 85 999 08	72	1	2 810	91 52 806 08	KRANFUEHRERKABINE KPL.
BLECH 1.5X1140X231 DC01	97 23 317 08	6	1	2 260 006	96 46 501 08	BATTERIEKASTEN VORM.
BLECH 1.5X1216X544 DC01	97 23 263 08	1	1	2 391 036	96 23 055 08	DECKEL VORM.
BLECH 1.5X131X10 DC01 FE//	97 73 326 08	3	1	2 522	91 54 115 08	SCHIEBETUER KPL.
BLECH 1.5X1489X232 DC01	97 70 814 08	36	1	2 859	91 52 809 08	GERAEUSCHDAEMMUNG
BLECH 1.5X1576X366 DC01	97 71 093 08	1	1	2 260 009	96 46 972 08	KLAPPE VORM.

Bezeichnung	Artikel	Pos.	Menge	Seite	Baugruppe	Bezeichnung
BLECH 1.5X158X338 DC01 FE//	97 29 623 08	103	1	2 932 082	96 67 871 08	AUFBAUTEILE MONTAGETAFE
BLECH 1.5X175X115 DC01 RAL	97 60 941 08	53	1	2 520 034	96 45 984 08	INNENVERKLEIDUNG
BLECH 1.5X1770X169 DC01	97 70 811 08	34	1	2 859	91 52 809 08	GERAEUSCHDAEMMUNG
BLECH 1.5X1812X294 DC01	97 71 096 08	11	1	2 260	91 53 057 08	BATTERIELAGERUNG
BLECH 1.5X191X111 DC01 FE//	97 26 606 08	105	2	2 932 082	96 67 871 08	AUFBAUTEILE MONTAGETAFE
BLECH 1.5X212X345 DC01 FE//	97 73 925 08	107	1	2 932 082	96 67 871 08	AUFBAUTEILE MONTAGETAFE
BLECH 1.5X219X84 DC01 FE//	97 75 001 08	34	1	2 391 001	96 45 719 08	DIESELMOTOR VORM.
BLECH 1.5X219X84 DC01 FE//	97 77 539 08	46	1	2 391 001	96 45 719 08	DIESELMOTOR VORM.
BLECH 1.5X240X140 DC01 RA	97 75 937 08	1	1	2 533 068	96 49 314 08	STECKDOSEN VORM.
BLECH 1.5X261X328 DC01 RAL	97 05 913 7	9	1	2 810 001	96 43 597 08	KRANFUEHRERKABINE VORM
BLECH 1.5X272X796 DC01	97 14 053 08	108	1	2 932 082	96 67 871 08	AUFBAUTEILE MONTAGETAFE
BLECH 1.5X283X325 DC01 FE//	97 75 696 08	106	1	2 932 082	96 67 871 08	AUFBAUTEILE MONTAGETAFE
BLECH 1.5X287X160 DC01 RAL	97 75 148 08	1	1	2 533 067	96 50 385 08	BLECH VORM.
BLECH 1.5X326X40 DC01 FE//	97 70 936 08	2	2	2 859 007	96 46 775 08	DECKEL KPL.
BLECH 1.5X336X134 DC01 FE//	97 28 092 08	27	2	2 932 160	96 54 385 08	SCHALTSCHRANK MECH.
BLECH 1.5X388X268 DC01 FE//	97 76 699 08	6	1	2 533 020	96 67 888 08	ARMATUREN RE.
BLECH 1.5X399X35 DC01 FE//	97 75 662 08	101	2	2 932 082	96 67 871 08	AUFBAUTEILE MONTAGETAFE
BLECH 1.5X471X90 DC01 FE//	97 71 634 08	2	2	2 393 002	96 46 782 08	DECKEL KPL.
BLECH 1.5X486X140 DC01	97 76 595 08	2	1	2 541	91 52 790 08	ZUSATZHEIZUNG OW
BLECH 1.5X500X111 DC01 RAL	97 68 612 08	7	1	2 522	91 54 115 08	SCHIEBETUER KPL.
BLECH 1.5X60X39 DC01 RAL	97 74 350 08	22	1	2 522	91 54 115 08	SCHIEBETUER KPL.
BLECH 1.5X635X271 DC01 FE//	97 86 281 08	116	1	2 932 082	96 67 871 08	AUFBAUTEILE MONTAGETAFE
BLECH 1.5X730X2576 DC01	97 71 095 08	10	1	2 260	91 53 057 08	BATTERIELAGERUNG
BLECH 1.5X743X40 DC01 FE//	97 70 985 08	2	1	2 859 026	96 46 776 08	DECKEL KPL.
BLECH 1.5X743X40 DC01 FE//	97 70 985 08	2	2	2 859 028	96 46 778 08	DECKEL KPL.
BLECH 1.5X75X75 DC01 RAL 7	97 75 126 08	67	1	2 520	91 53 061 08	KABINE VERGLAST
BLECH 1.5X773X420 DC01	97 78 744 08	1	1	2 391 039	96 50 616 08	HUTZE KPL.
BLECH 1.5X79X67 DC01 FE//ZN	97 74 908 08	104	1	2 932 082	96 67 871 08	AUFBAUTEILE MONTAGETAFE
BLECH 1.5X801X289 DC01 RA	97 77 221 08	9	1	2 520 031	96 45 610 08	HECKSCHEIBE VORM.
BLECH 1.5X812X326 DC01 RAL	97 68 329 08	21	1	2 520 034	96 45 984 08	INNENVERKLEIDUNG
BLECH 1.5X848X40 DC01 FE//	97 70 997 08	2	2	2 859 029	96 46 779 08	DECKEL KPL.
BLECH 1.5X85X54 DC01	97 86 675 08	23	1	2 520 034	96 45 984 08	INNENVERKLEIDUNG
BLECH 1.5X872X194 DC01	97 70 813 08	35	1	2 859	91 52 809 08	GERAEUSCHDAEMMUNG
BLECH 1.5X872X40 DC01 FE//	97 70 983 08	10	1	2 859 026	96 46 776 08	DECKEL KPL.
BLECH 1.5X872X40 DC01 FE//	97 70 983 08	2	2	2 859 027	96 46 777 08	DECKEL KPL.
BLECH 1.5X872X70 X5CRNI18	97 76 164 08	49	1	2 520 034	96 45 984 08	INNENVERKLEIDUNG
BLECH 1.5X949X398 DC01	97 78 745 08	2	1	2 391 039	96 50 616 08	HUTZE KPL.
BLECH 1.5x60x47 DC01 FE//ZN	97 07 173 08	(4)	4	2 550	91 61 343 08	SA-BOCK
BLECH 10X100X178 S355MC	97 83 086 08	11	6	2 631	91 56 817 08	LAUFSTEG DREHBUEHNE
BLECH 10X1250X80 S355MC	97 41 440 08	30	1	3 220 500	91 52 849 08	S-ZWISCHENSTUECK
BLECH 10X1250X80 S355MC	97 41 440 08	30	2	3 223	91 52 852 08	S-ZWISCHENSTUECK
BLECH 10X1250X80 S355MC	97 41 440 08	30	2	3 223 010	91 52 853 08	S-ZWISCHENSTUECK
BLECH 10X1250X80 S355MC	97 41 440 08	30	2	3 223 100	91 55 327 08	S-ZWISCHENSTUECK
BLECH 10X1250X80 S355MC	97 41 440 08	28	1	3 225	91 52 854 08	SL-REDUZIERSTUECK
BLECH 10X1250X80 S355MC	97 41 440 08	30	1	3 226	91 52 870 08	LI-ZWISCHENSTUECK
BLECH 10X1250X80 S355MC	97 41 440 08	30	2	3 227	91 52 873 08	LI-ZWISCHENSTUECK
BLECH 10X1250X80 S355MC	97 41 440 08	30	2	3 227 200	91 53 519 08	LI-ZWISCHENSTUECK F-ABSP
BLECH 10X1250X80 S355MC	97 41 440 08	58	1	3 713	91 57 749 08	D-ANLENKSTUECK
BLECH 10X1250X80 S355MC	97 41 440 08	50	5	3 714	91 52 862 08	D-KOPFSTUECK
BLECH 10X1250X80 S355MC	97 41 440 08	25	2	3 715 008	91 52 863 08	D-ZWISCHENSTUECK
BLECH 10X1250X80 S355MC	97 41 440 08	25	3	3 716	91 52 864 08	D-ZWISCHENSTUECK
BLECH 10X296X296 S700MC	97 71 943 08	11	2	3 208 001	91 52 883 08	F-KOPFSTUECK
BLECH 10X39X150 S355MC FE	94 18 461 08	26	1	2 810	91 52 806 08	KRANFUEHRERKABINE KPL.
BLECH 10X549X280 S700MC	97 76 909 08	34	1	3 714	91 52 862 08	D-KOPFSTUECK
BLECH 10x100x100 S355MC	97 02 204 08	40	1	2 340	91 52 776 08	WINDE 4 EINZIEHWERK
BLECH 12X111X76 S690QL	97 48 729 08	28	2	1 401	91 58 478 08	RAUPENTRAEGER LI.
BLECH 12X111X76 S690QL	97 48 729 08	28	2	1 411 200	91 58 481 08	RAUPENTRAEGER RE.
BLECH 12X120X120 S690QL SP	97 70 829 08	7	2	3 213	91 61 419 08	F-ANSCHLUSSKOPF
BLECH 12X120X532 S355MC	97 75 895 08	8	1	3 350	91 52 859 08	WINDE 3
BLECH 12X337X120 S355MC	97 88 636 08	40	1	3 350	91 52 859 08	WINDE 3

Bezeichnung	Artikel	Pos.	Menge	Seite	Baugruppe	Bezeichnung
BLECH 12X474X120 S355MC	97 88 637 08	41	1	3 350	91 52 859 08	WINDE 3
BLECH 15.0X113 S235JR FE//	97 77 117 08	39	2	2 502	91 55 939 08	STEUERSTAND
BLECH 15X200X200 S690QL	97 76 839 08	13	2	3 714	91 52 862 08	D-KOPFSTUECK
BLECH 15X257X234 S690QL	97 73 410 08	6	4	2 125	91 52 773 08	BOLZEN S-ANLENKST. UND S
BLECH 15X303X246 S355MC	97 69 586 08	38	2	1 401	91 58 478 08	RAUPENTRAEGER LI.
BLECH 15X303X246 S355MC	97 69 586 08	38	2	1 411 200	91 58 481 08	RAUPENTRAEGER RE.
BLECH 15X430X250 S960QL	97 90 582 08	4	2	2 550	91 61 343 08	SA-BOCK
BLECH 15X507X124 S690QL	97 84 978 08	23	2	3 350	91 52 859 08	WINDE 3
BLECH 15X682X782 S690QL	97 85 057 08	22	4	3 350	91 52 859 08	WINDE 3
BLECH 15X88X88 S960QL SPF	97 86 897 08	14	72	2 621	91 54 899 08	SCHNELLVERBINDUNG RDK
BLECH 15X90X60 S355MC FE//	97 83 613 08	5	1	2 391 040	96 53 645 08	KUPPLUNGSSTELLER
BLECH 15X930X362 S355MC	97 66 746 08	11	1	2 340	91 52 776 08	WINDE 4 EINZIEHWERK
BLECH 1X142X55 DC01 FE//ZN	97 72 215 08	5	6	2 671	91 52 798 08	OELBEHAELTER KPL.
BLECH 1X160X160 DC01 FE//	97 79 371 08	31	8	1 630 004	91 58 625 08	HYDRAULISCHE ABSTUETZUN
BLECH 1X20X60 ALMG3 H111	97 59 516 08	65	9	1 970 100	91 58 471 08	HYDRAULIK MITTELTEIL
BLECH 1X20X60 ALMG3 H111	97 59 516 08	135	20	2 970	91 61 776 08	HYDRAULIK
BLECH 1X20X60 ALMG3 H111	97 59 516 08	65	4	2 975 153	91 62 051 08	ZUSATZHYDRAULIK WINDE 3
BLECH 1X20X60 ALMG3 H111	97 59 516 08	65	24	2 975 650	91 52 820 08	ZUSATZHYDR.GITTER-WINDE
BLECH 1X20X60 ALMG3 H111	97 59 516 08	65	7	2 975 700	91 52 774 08	ZUSATZHYDRAULIK WINDE 1
BLECH 1X20X60 ALMG3 H111	97 59 516 08	65	5	2 977	91 58 476 08	ZUSATZHYDRAULIK DREHBUE
BLECH 1X20X60 ALMG3 H111	97 59 516 08	65	2	2 978 100	91 52 827 08	ZUSATZHYDR.D-RUECKHALT
BLECH 1X20X60 ALMG3 H111	97 59 516 08	65	4	2 978 200	91 54 843 08	ZUSATZHYDR.S-RUECKHALTE
BLECH 1X20X60 ALMG3 H111	97 59 516 08	65	2	3 978 005	91 56 430 08	ZUSATZHYDRAULIK SB-KOPFS
BLECH 1X20X60 ALMG3 H111	97 59 516 08	65	6	3 978 015	91 56 429 08	ZUSATZHYDRAULIK ZWISCH
BLECH 1X20X60 ALMG3 H111	97 59 516 08	65	6	3 978 015	91 56 432 08	ZUSATZHYDRAULIK ZWISCH
BLECH 1X20X60 ALMG3 H111	97 59 516 08	65	5	3 978 100	91 56 428 08	HYDR.SCHWEBEBALLAST-AN
BLECH 1X285X126 DC01 RAL 9	97 74 443 08	17	1	2 502	91 55 939 08	STEUERSTAND
BLECH 1X285X126 DC01 RAL 9	97 74 444 08	18	1	2 502	91 55 939 08	STEUERSTAND
BLECH 1X350X136 ALMG3 H11	97 71 799 08	11	1	2 393 002	96 46 782 08	DECKEL KPL.
BLECH 1X35X22 ALMG3	61 10 022 08	5	1	2 913 003	96 20 599 08	FOLIENTASTATUR VORM.
BLECH 1X467X259 ALMG3 H11	97 17 132 08	2	1	2 913 005	96 28 696 08	INNENGEHAEUSE VORM.
BLECH 1X80X110 DC01 FE//ZN	97 09 048 08	20	10	1 991	91 52 510 08	DREHDURCHFUEHRUNG
BLECH 1X95X78 ALMG3 H111	97 09 808 08	5	1	2 913	91 32 850 08	LICCON KONSOLE LCD2
BLECH 1X95X78 ALMG3 H111	97 09 808 08	5	1	2 913 009	91 04 705 08	LICCON KONSOLE LCD3
BLECH 1x120x100 DC01 FE//ZN	97 03 987 08	10	2	3 350	91 52 859 08	WINDE 3
BLECH 2.5X199X102 DC01 FE//	97 80 641 08	21	2	2 391 023	96 45 720 08	KUEHLER VORM.
BLECH 2.5X80X48 DC01 FE//ZN	97 78 751 08	54	4	2 391 001	96 45 719 08	DIESELMOTOR VORM.
BLECH 2.5X86X86 DC01 RAL	97 76 153 08	40	4	2 520 034	96 45 984 08	INNENVERKLEIDUNG
BLECH 20X160X290 S355J2+N	95 44 785 08	35	2	1 401	91 58 478 08	RAUPENTRAEGER LI.
BLECH 20X160X290 S355J2+N	95 44 785 08	35	2	1 411 200	91 58 481 08	RAUPENTRAEGER RE.
BLECH 20X311X106 S355J2+N	97 83 633 08	73	10	1 401	91 58 478 08	RAUPENTRAEGER LI.
BLECH 20X311X106 S355J2+N	97 83 633 08	73	10	1 411 200	91 58 481 08	RAUPENTRAEGER RE.
BLECH 20X512X62 S690QL	97 12 071 08	25	8	1 401	91 58 478 08	RAUPENTRAEGER LI.
BLECH 20X512X62 S690QL	97 12 071 08	25	8	1 411 200	91 58 481 08	RAUPENTRAEGER RE.
BLECH 20X61X358 S355J2+N	97 72 200 08	16	3	2 652	91 61 110 08	ROLLENLAGERUNG
BLECH 20X68X60 S355J2+N FE	97 88 842 08	85	2	2 550	91 61 343 08	SA-BOCK
BLECH 25X95X115 S355J2+N	97 91 625 08	13	2	3 292	91 52 865 08	D-RUECKHALTESICHERUNG
BLECH 2X100X100 DC01 FE//	95 62 979 08	2	1	1 130 008	91 58 624 08	RAUPENMITTELTEIL
BLECH 2X100X100 DC01 FE//	95 62 979 08	80	1	1 411 200	91 58 481 08	RAUPENTRAEGER RE.
BLECH 2X100X100 DC01 FE//	95 62 980 08	3	1	1 130 008	91 58 624 08	RAUPENMITTELTEIL
BLECH 2X100X100 DC01 FE//	95 62 980 08	81	1	1 411 200	91 58 481 08	RAUPENTRAEGER RE.
BLECH 2X100X100 DC01 FE//	95 62 981 08	4	1	1 130 008	91 58 624 08	RAUPENMITTELTEIL
BLECH 2X100X100 DC01 FE//	95 62 981 08	80	1	1 401	91 58 478 08	RAUPENTRAEGER LI.
BLECH 2X100X100 DC01 FE//	95 62 982 08	5	1	1 130 008	91 58 624 08	RAUPENMITTELTEIL
BLECH 2X100X100 DC01 FE//	95 62 982 08	81	1	1 401	91 58 478 08	RAUPENTRAEGER LI.
BLECH 2X1010X924 DC01	97 75 668 08	1	1	2 510 040	96 49 183 08	TUER VORM.
BLECH 2X103X117 DC01	97 60 772 08	64	2	2 520	91 53 061 08	KABINE VERGLAST
BLECH 2X103X40 ALMG3 H111	97 26 310 08	1	1	2 780 851	96 24 498 08	FUNKANTENNE VORM.
BLECH 2X105X105 DC01 FE//	97 04 902 08	17	2	3 205	91 52 880 08	F-MONTAGEEINHEIT
BLECH 2X110X109 DC01 FE//	97 75 843 08	117	2	2 932 082	96 67 871 08	AUFBAUTEILE MONTAGETAFE

Bezeichnung	Artikel	Pos.	Menge	Seite	Baugruppe	Bezeichnung
BLECH 2X144X80 DC01 FE//ZN	95 63 963 08	1	1	2 932 166	92 68 911 08	VERTEILER MASSE
BLECH 2X157X215 DC01 FE//	97 97 554 08	22	6	2 550	91 61 343 08	SA-BOCK
BLECH 2X160X160 DC01 FE//	97 69 902 08	18	16	1 630 004	91 58 625 08	HYDRAULISCHE ABSTUETZUN
BLECH 2X162X142 ALMG3 H11	97 65 362 08	110	1	2 932 082	96 67 871 08	AUFBAUTEILE MONTAGETAFE
BLECH 2X190X140 DC01 FE//	97 80 626 08	74	8	2 550	91 61 343 08	SA-BOCK
BLECH 2X196X238 DC01 RAL 7	97 72 070 08	33	1	2 520	91 53 061 08	KABINE VERGLAST
BLECH 2X201X127 DC01 FE//	97 79 157 08	53	1	2 520	91 53 061 08	KABINE VERGLAST
BLECH 2X201X128 DC01 FE//	97 79 158 08	54	1	2 520	91 53 061 08	KABINE VERGLAST
BLECH 2X20X54 DC01 FE//ZN	97 68 660 08	3	1	2 522 011	96 45 602 08	SCHLIESSANLAGE
BLECH 2X210X86 DC01 FE//ZN	97 44 094 08	7	1	2 790 455	91 57 005 08	TRANSPORTABLAGE
BLECH 2X214X142 ALMG3 H11	97 47 409 08	3	1	2 780 852	96 24 845 08	GSM-MODUL VORM.LICCON 1
BLECH 2X215X100 DC01 FE//	97 86 328 08	17	2	1 130 008	91 58 624 08	RAUPENMITTELTEIL
BLECH 2X220X100 DC01 FE//	97 92 102 08	36	1	2 310	91 52 503 08	WINDE 1
BLECH 2X227X73 X5CRNI18-1	97 76 743 08	7	2	2 533 066	96 48 365 08	ELEKTRIK ANBAUTEILE KABIN
BLECH 2X228X100 DC01 FE//	97 86 711 08	35	1	2 310	91 52 503 08	WINDE 1
BLECH 2X228X100 DC01 FE//	97 44 570 08	29	1	3 350	91 52 859 08	WINDE 3
BLECH 2X2400X356 DC01	97 86 100 08	12	2	3 291	91 52 831 08	S-RUECKHALTESICHERUNG
BLECH 2X2444X554 DC01	97 70 793 08	23	1	2 859	91 52 809 08	GERAEUSCHDAEMMUNG
BLECH 2X248X326 DC01 FE//	95 63 998 08	3	1	2 925 204	92 16 990 08	KAMERAANBAU D-ANLENKS
BLECH 2X250X143 DC01 FE//	97 87 366 08	6	2	2 975 650	91 52 820 08	ZUSATZHYDR.GITTER-WINDE
BLECH 2X251X134 DC01	97 65 176 08	2	1	2 540	91 53 253 08	HEIZKLIMAGERAET EINBAU
BLECH 2X274X212 DC01 FE//	97 86 372 08	118	1	3 713	91 57 749 08	D-ANLENKSTUECK
BLECH 2X304X147 DC01 RAL 7	97 73 426 08	(5)	1	2 925 026	91 55 259 08	ERG.KAMERAUEBERWACHUN
BLECH 2X304X147 DC01 RAL 7	97 73 426 08	5	1	2 925 405	96 48 397 08	AUSRUESTUNG KAMERA KAB
BLECH 2X50X75 DC01 FE//ZN	97 18 510 08	39	1	3 206	91 52 881 08	F-ANLENKSTUECK
BLECH 2X515X476 DC01 RAL 7	97 68 331 08	20	1	2 520 034	96 45 984 08	INNENVERKLEIDUNG
BLECH 2X56X30 DC01 FE//ZN	97 87 170 08	60	2	2 631	91 56 817 08	LAUFSTEG DREHBUEHNE
BLECH 2X56X30 DC01 FE//ZN	97 87 171 08	61	2	2 631	91 56 817 08	LAUFSTEG DREHBUEHNE
BLECH 2X56X30 DC01 FE//ZN	97 87 172 08	62	2	2 631	91 56 817 08	LAUFSTEG DREHBUEHNE
BLECH 2X616X222 DC01 SCH	97 76 486 08	1	1	2 541 001	96 49 651 08	ZUSATZHEIZUNG VORM.
BLECH 2X648X321 DC01	97 81 124 08	40	1	2 859	91 52 809 08	GERAEUSCHDAEMMUNG
BLECH 2X661X530 ALMG3 H11	97 71 798 08	10	1	2 393 002	96 46 782 08	DECKEL KPL.
BLECH 2X67X47 X5CRNI18-10	97 78 746 08	27	1	2 522 011	96 45 602 08	SCHLIESSANLAGE
BLECH 2X719X599 ALMG3 H11	97 71 797 08	9	1	2 393 002	96 46 782 08	DECKEL KPL.
BLECH 2X749X420 DC01	97 79 370 08	8	1	2 391	91 61 062 08	DIESELMOTOR KPL.
BLECH 2X75X75 DC01 FE//ZN	97 80 257 08	53	2	2 810	91 52 806 08	KRANFUEHRERKABINE KPL.
BLECH 2X77X20 DC01 FE//ZN	97 83 927 08	9	1	2 391 040	96 53 645 08	KUPPLUNGSSTELLER
BLECH 2X817X486 DC01 RAL 7	97 70 673 08	23	1	2 520	91 53 061 08	KABINE VERGLAST
BLECH 2X86X210 DC01 FE//ZN	97 97 223 08	6	1	2 790 455	91 57 005 08	TRANSPORTABLAGE
BLECH 2X875X546 ALMG3 H11	97 70 906 08	1	1	2 859 030	96 46 758 08	DECKEL KPL.
BLECH 2X90X110 DC01 FE//ZN	97 25 222 08	26	1	3 206	91 52 881 08	F-ANLENKSTUECK
BLECH 2X924X784 DC01	97 75 669 08	1	1	2 510 059	96 49 184 08	TUER VORM.
BLECH 2X98X32 ALMG3 H111	97 66 066 08	26	1	2 932 160	96 54 385 08	SCHALTSCHRANK MECH.
BLECH 2X990X104 DC01	97 28 766 08	3	1	2 391 036	96 23 055 08	DECKEL VORM.
BLECH 30X180X290 S355J2+N	95 44 783 08	24	2	1 401	91 58 478 08	RAUPENTRAEGER LI.
BLECH 30X180X290 S355J2+N	95 44 783 08	24	2	1 411 200	91 58 481 08	RAUPENTRAEGER RE.
BLECH 30X270X160 S355J2+N	97 79 903 08	21	2	2 652	91 61 110 08	ROLLENLAGERUNG
BLECH 30X310X119 S690QL	97 73 409 08	5	4	2 125	91 52 773 08	BOLZEN S-ANLENKST. UND S
BLECH 35X1689X254 S960QL+	97 68 530 08	1	2	2 550 010	96 45 685 08	STANGE VORM.
BLECH 35X6626X214 S960QL+	97 76 332 08	(1)	2	3 714	91 52 862 08	D-KOPFSTUECK
BLECH 35X904X404 S960QL+	97 76 390 08	1	2	3 714 013	96 49 270 08	LASCHE KPL.
BLECH 3X100X110 S355MC FE	97 87 054 08	38	2	2 391 040	96 53 645 08	KUPPLUNGSSTELLER
BLECH 3X103X70 S355MC FE//	97 83 116 08	14	2	2 631	91 56 817 08	LAUFSTEG DREHBUEHNE
BLECH 3X1040X55 DC01	97 86 362 08	79	1	3 714	91 52 862 08	D-KOPFSTUECK
BLECH 3X106X42 DC01 FE//ZN	97 59 503 08	77	1	2 550	91 61 343 08	SA-BOCK
BLECH 3X110X93 DC01 FE//ZN	97 79 878 08	57	1	2 391 001	96 45 719 08	DIESELMOTOR VORM.
BLECH 3X1155X55 DC01 FE//	97 87 766 08	135	1	3 713	91 57 749 08	D-ANLENKSTUECK
BLECH 3X115X190 DC01	97 03 274 3	104	1	2 550	91 61 343 08	SA-BOCK
BLECH 3X1200X170 DC01 FE//	97 87 757 08	116	3	3 713	91 57 749 08	D-ANLENKSTUECK
BLECH 3X121X79 DC01 FE//ZN	97 71 098 08	13	2	2 260	91 53 057 08	BATTERIELAGERUNG

Bezeichnung	Artikel	Pos.	Menge	Seite	Baugruppe	Bezeichnung
BLECH 3X144X80 DC01 FE//ZN	97 07 719 08	72	1	2 391 001	96 45 719 08	DIESELMOTOR VORM.
BLECH 3X150X40 S355MC FE//	97 55 008 08	27	1	2 310	91 52 503 08	WINDE 1
BLECH 3X150X40 S355MC FE//	97 55 008 08	34	2	2 340	91 52 776 08	WINDE 4 EINZIEHWERK
BLECH 3X150X40 S355MC FE//	97 55 008 08	38	1	3 350	91 52 859 08	WINDE 3
BLECH 3X151X136 S355MC FE	97 69 588 08	4	1	2 520 032	96 45 980 08	SCHEIBENWISCHANLAGE EIN
BLECH 3X157X156 DC01 FE//	95 70 054 08	2	1	3 780 200	96 54 370 08	ELEKTRIK WINDWARNUNG T
BLECH 3X157X156 DC01 FE//	95 70 054 08	2	1	3 780 263	91 56 028 08	WINDWARNUNG
BLECH 3X159X113 DC01 FE//	97 75 000 08	33	2	2 391 001	96 45 719 08	DIESELMOTOR VORM.
BLECH 3X1779X219 DC01	97 70 795 08	25	1	2 859	91 52 809 08	GERAEUSCHDAEMMUNG
BLECH 3X190X60 DC01 FE//ZN	97 15 627 08	105	2	3 211	91 57 748 08	S-ANLENKSTUECK
BLECH 3X192X187 DC01 FE//	97 23 319 08	7	1	2 260 006	96 46 501 08	BATTERIEKASTEN VORM.
BLECH 3X196X184 DC01 FE//	97 70 794 08	24	2	2 859	91 52 809 08	GERAEUSCHDAEMMUNG
BLECH 3X200X150 DC01 FE//	97 02 854 08	(11)	1	1 921	91 56 953 08	ELEKTRIK MITTELTEIL
BLECH 3X200X150 DC01 FE//	97 02 854 08	(3)	1	2 920	91 56 833 08	ELEKTRIK DREHBUEHNE
BLECH 3X207X105 DC01 FE//	97 78 727 08	49	2	2 391 001	96 45 719 08	DIESELMOTOR VORM.
BLECH 3X2120X55 DC01 FE//	97 86 361 08	78	2	3 714	91 52 862 08	D-KOPFSTUECK
BLECH 3X212X34 S355MC FE//	97 79 305 08	8	1	2 550 008	96 47 628 08	HALTER KPL.
BLECH 3X212X34 S355MC FE//	97 79 305 08	8	1	2 550 009	96 47 645 08	HALTER KPL.
BLECH 3X220X176 DC01 FE//	97 93 905 08	27	1	3 281	91 52 896 08	FA-BOCK
BLECH 3X2260X511 ALMG3 H	97 32 004 08	77	2	3 211	91 57 748 08	S-ANLENKSTUECK
BLECH 3X2260X511 ALMG3 H	97 32 004 08	58	2	3 225	91 52 854 08	SL-REDUZIERSTUECK
BLECH 3X2285X55 DC01	97 87 762 08	131	1	3 713	91 57 749 08	D-ANLENKSTUECK
BLECH 3X235X155 DC01 FE//	97 71 100 08	15	1	2 260	91 53 057 08	BATTERIELAGERUNG
BLECH 3X260X138 DC01+ZE	97 00 195 3	11	2	2 391 102	96 60 027 08	ZUSATZKUEHLER VORM.
BLECH 3X26X26 DC01 FE//ZN	97 19 742 08	22	2	2 502	91 55 939 08	STEUERSTAND
BLECH 3X270X308 DC01 FE//	97 79 627 08	12	1	2 780 915	96 48 377 08	ANBAUTEILE FREMDEINSPEIS
BLECH 3X280X154 DC01 FE//	97 15 521 08	49	1	2 550	91 61 343 08	SA-BOCK
BLECH 3X280X170 DC01 RAL 7	97 72 246 08	22	1	2 520 034	96 45 984 08	INNENVERKLEIDUNG
BLECH 3X280X80 DC01 FE//ZN	97 81 823 08	101	2	3 211	91 57 748 08	S-ANLENKSTUECK
BLECH 3X283X216 S355MC T Z	97 71 705 08	49	1	3 208 001	91 52 883 08	F-KOPFSTUECK
BLECH 3X287X452 DC01 FE//	97 83 458 08	5	1	2 657	91 57 656 08	MONTAGEEINRICHTUNG RA
BLECH 3X2895X55 DC01	97 87 763 08	132	1	3 713	91 57 749 08	D-ANLENKSTUECK
BLECH 3X3000X55 DC01	97 87 760 08	130	2	3 713	91 57 749 08	D-ANLENKSTUECK
BLECH 3X330X95 DC01 FE//ZN	97 83 924 08	6	1	2 391 040	96 53 645 08	KUPPLUNGSSTELLER
BLECH 3X353X300 DC01 FE//	97 44 917 08	(1)	1	3 780 258	96 56 482 08	ELEKTRIK FLUGWARNSICHER
BLECH 3X366X104 DC01 RAL 9	97 74 440 08	15	1	2 502	91 55 939 08	STEUERSTAND
BLECH 3X366X104 DC01 RAL 9	97 74 441 08	16	1	2 502	91 55 939 08	STEUERSTAND
BLECH 3X380X225 DC01 FE//	97 73 394 08	7	2	2 391 001	96 45 719 08	DIESELMOTOR VORM.
BLECH 3X390X380 DC01 FE//	97 75 707 08	15	1	2 392	91 52 785 08	SCHALLDAEMPFERANLAGE
BLECH 3X404X241 DC01 FE//	97 82 080 08	19	1	2 925 402	96 58 855 08	KAMERAANBAU DREHBUEHN
BLECH 3X404X241 DC01 FE//	97 82 081 08	20	1	2 925 402	96 58 855 08	KAMERAANBAU DREHBUEHN
BLECH 3X40X40 DC01 FE//ZN	97 19 741 08	21	4	2 502	91 55 939 08	STEUERSTAND
BLECH 3X40X95 DC01	97 86 364 08	81	2	3 714	91 52 862 08	D-KOPFSTUECK
BLECH 3X410X936 DC01 FE//	97 02 833 1	22	1	2 350	91 52 778 08	DREHWERK
BLECH 3X437X272 DC01 FE//	97 71 099 08	14	1	2 260	91 53 057 08	BATTERIELAGERUNG
BLECH 3X450X252 DC01 FE//	97 80 168 08	59	1	2 391 001	96 45 719 08	DIESELMOTOR VORM.
BLECH 3X45X120 DC01 FE//ZN	95 37 609 08	4	1	2 310	91 52 503 08	WINDE 1
BLECH 3X45X120 DC01 FE//ZN	95 37 609 08	82	1	3 714	91 52 862 08	D-KOPFSTUECK
BLECH 3X46X20 DC01 FE//ZN	97 83 624 08	51	1	2 502	91 55 939 08	STEUERSTAND
BLECH 3X489X273 S355MC FE	97 85 704 08	1	1	2 631 003	96 54 406 08	AUFSTIEG VORM.
BLECH 3X60X70 DC01 FE//ZN	97 80 640 08	59	1	2 810	91 52 806 08	KRANFUEHRERKABINE KPL.
BLECH 3X70X45 S355MC FE//	97 73 355 08	30	1	2 711	91 52 800 08	ZENTRALSCHMIERANLAGE O
BLECH 3X718X278 DC01	97 74 257 08	17	1	2 393	91 52 787 08	LUFTFILTERANLAGE KPL.
BLECH 3X770X55 DC01 FE//ZN	97 87 764 08	133	1	3 713	91 57 749 08	D-ANLENKSTUECK
BLECH 3X78X86 DC01 RAL 701	97 06 066 7	82	1	2 520	91 53 061 08	KABINE VERGLAST
BLECH 3X80X1392 ALMG3 H11	97 95 151 08	86	1	2 520	91 53 061 08	KABINE VERGLAST
BLECH 3X853X80 DC01 FE//ZN	97 73 500 08	4	1	2 932 160	96 54 385 08	SCHALTSCHRANK MECH.
BLECH 3X85X210 DC01 FE//ZN	97 67 363 08	150	1	2 970	91 61 776 08	HYDRAULIK
BLECH 3X85X210 DC01 FE//ZN	97 67 363 08	39	1	3 350	91 52 859 08	WINDE 3
BLECH 3X880X55 DC01 FE//ZN	97 86 363 08	80	2	3 714	91 52 862 08	D-KOPFSTUECK

Bezeichnung	Artikel	Pos.	Menge	Seite	Baugruppe	Bezeichnung
BLECH 3X892X382 S355MC RA	97 71 793 08	1	1	2 810 037	96 47 204 08	PEDALTRAEGER EINBAU
BLECH 3X90X100 DC01 FE//ZN	97 85 358 08	79	1	2 391 001	96 45 719 08	DIESELMOTOR VORM.
BLECH 3X90X103 DC01 FE//ZN	97 85 357 08	78	1	2 391 001	96 45 719 08	DIESELMOTOR VORM.
BLECH 3X915X55 DC01 FE//ZN	97 87 765 08	134	1	3 713	91 57 749 08	D-ANLENKSTUECK
BLECH 3X97X70 S355MC FE//	97 83 115 08	13	2	2 631	91 56 817 08	LAUFSTEG DREHBUEHNE
BLECH 3x48x75 DC01 FE//ZNNI	97 04 309 08	8	2	1 920 307	96 48 383 08	ELEKTRIK MITTELSTUECK
BLECH 4X1001X183 S315MC	97 70 810 08	33	1	2 859	91 52 809 08	GERAEUSCHDAEMMUNG
BLECH 4X100X145 S315MC FE	97 73 425 08	19	1	2 391 001	96 45 719 08	DIESELMOTOR VORM.
BLECH 4X1010X384 S315MC	97 73 398 08	12	1	2 391 001	96 45 719 08	DIESELMOTOR VORM.
BLECH 4X103X20 S315MC FE//	95 28 598 08	66	3	2 391 001	96 45 719 08	DIESELMOTOR VORM.
BLECH 4X1087X134 S315MC	97 73 423 08	17	1	2 391 001	96 45 719 08	DIESELMOTOR VORM.
BLECH 4X1087X134 S315MC	97 73 424 08	18	1	2 391 001	96 45 719 08	DIESELMOTOR VORM.
BLECH 4X110X80 S315MC FE//	97 03 502 08	79	2	2 550	91 61 343 08	SA-BOCK
BLECH 4X110X80 S315MC FE//	97 03 502 08	25	2	2 711	91 52 800 08	ZENTRALSCHMIERANLAGE O
BLECH 4X110X89 S315MC FE//	97 66 574 08	28	1	2 391 001	96 45 719 08	DIESELMOTOR VORM.
BLECH 4X115X97 S315MC FE//	97 12 764 08	62	1	2 810	91 52 806 08	KRANFUEHRERKABINE KPL.
BLECH 4X1177X360 S315MC	97 74 258 08	18	1	2 393	91 52 787 08	LUFTFILTERANLAGE KPL.
BLECH 4X119X70 S315MC FE//	97 86 827 08	55	1	2 631	91 56 817 08	LAUFSTEG DREHBUEHNE
BLECH 4X120X187 S315MC FE	97 69 564 08	3	1	2 670	91 52 797 08	KRAFTSTOFFBEHAELTER KPL
BLECH 4X1320X547 S315MC	97 69 693 08	36	1	1 401	91 58 478 08	RAUPENTRAEGER LI.
BLECH 4X1320X632 S315MC	97 69 692 08	33	1	1 401	91 58 478 08	RAUPENTRAEGER LI.
BLECH 4X1322X547 S315MC	97 69 494 08	36	1	1 411 200	91 58 481 08	RAUPENTRAEGER RE.
BLECH 4X1322X633 S315MC	97 69 491 08	33	1	1 411 200	91 58 481 08	RAUPENTRAEGER RE.
BLECH 4X133X225 S315MC FE	97 83 114 08	12	2	2 631	91 56 817 08	LAUFSTEG DREHBUEHNE
BLECH 4X1390X487 S315MC	97 52 147 08	4	1	2 260	91 53 057 08	BATTERIELAGERUNG
BLECH 4X1400X207 S315MC	97 80 937 08	85	1	3 211	91 57 748 08	S-ANLENKSTUECK
BLECH 4X140X30 S315MC FE//	97 79 264 08	25	4	2 340	91 52 776 08	WINDE 4 EINZIEHWERK
BLECH 4X140X30 S315MC FE//	97 80 169 08	63	1	2 391 001	96 45 719 08	DIESELMOTOR VORM.
BLECH 4X140X93 S315MC FE//	95 60 933 08	22	1	2 975 000	91 57 881 08	ZUSATZHYDRAULIK MONTAGE
BLECH 4X1444X191 S315MC	97 71 636 08	68	1	3 211	91 57 748 08	S-ANLENKSTUECK
BLECH 4X148X85 S315MC FE//	97 83 926 08	8	1	2 391 040	96 53 645 08	KUPPLUNGSSTELLER
BLECH 4X1540X297 S315MC	97 71 157 08	40	4	3 211	91 57 748 08	S-ANLENKSTUECK
BLECH 4X155X134 S315MC FE	97 70 790 08	14	1	2 859	91 52 809 08	GERAEUSCHDAEMMUNG
BLECH 4X158X209 S315MC FE	97 00 142 0	7	1	2 391 102	96 60 027 08	ZUSATZKUEHLER VORM.
BLECH 4X165X225 S315MC FE	95 57 495 08	20	1	1 920 308	96 48 384 08	ELEKTRIK RAUPENTRAEGER
BLECH 4X165X225 S315MC FE	95 57 495 08	20	1	1 920 309	96 48 385 08	ELEKTRIK RAUPENTRAEGER
BLECH 4X165X225 S315MC FE	95 57 495 08	23	1	3 745	91 52 948 08	SCHWEBEBALLAST
BLECH 4X167X25 S315MC T Z	97 78 521 08	39	8	3 745	91 52 948 08	SCHWEBEBALLAST
BLECH 4X173X102 S315MC FE	97 85 767 08	46	1	2 631	91 56 817 08	LAUFSTEG DREHBUEHNE
BLECH 4X174X72 S315MC FE//	97 02 120 08	4	1	2 260 006	96 46 501 08	BATTERIEKASTEN VORM.
BLECH 4X174X74 S315MC FE//	97 02 119 08	3	2	2 260 006	96 46 501 08	BATTERIEKASTEN VORM.
BLECH 4X178X30 S315MC FE//	97 85 175 08	77	2	2 391 001	96 45 719 08	DIESELMOTOR VORM.
BLECH 4X178X358 S315MC FE	97 69 565 08	4	1	2 670	91 52 797 08	KRAFTSTOFFBEHAELTER KPL
BLECH 4X189X430 S315MC FE	97 80 256 08	64	1	2 391 001	96 45 719 08	DIESELMOTOR VORM.
BLECH 4X190X140 S315MC FE	97 80 625 08	73	16	2 550	91 61 343 08	SA-BOCK
BLECH 4X190X174 S315MC T Z	97 83 085 08	10	5	2 631	91 56 817 08	LAUFSTEG DREHBUEHNE
BLECH 4X190X209 S315MC T Z	97 83 084 08	9	2	2 631	91 56 817 08	LAUFSTEG DREHBUEHNE
BLECH 4X194X101 S315MC FE	97 74 259 08	19	1	2 393	91 52 787 08	LUFTFILTERANLAGE KPL.
BLECH 4X1953X309 S315MC	97 70 933 08	9	1	2 859	91 52 809 08	GERAEUSCHDAEMMUNG
BLECH 4X196X63 S315MC FE//	95 56 681 08	26	1	2 310	91 52 503 08	WINDE 1
BLECH 4X196X63 S315MC FE//	95 56 681 08	36	1	2 340	91 52 776 08	WINDE 4 EINZIEHWERK
BLECH 4X196X63 S315MC FE//	95 56 681 08	(1)	4	2 920	91 56 833 08	ELEKTRIK DREHBUEHNE
BLECH 4X196X63 S315MC FE//	95 56 681 08	90	1	3 211	91 57 748 08	S-ANLENKSTUECK
BLECH 4X196X63 S315MC FE//	95 56 681 08	36	1	3 350	91 52 859 08	WINDE 3
BLECH 4X196X63 S315MC FE//	95 56 681 08	22	1	3 745	91 52 948 08	SCHWEBEBALLAST
BLECH 4X207X760 S315MC FE	97 96 939 08	36	1	2 925 402	96 58 855 08	KAMERAANBAU DREHBUEHN
BLECH 4X209X275 S315MC FE	97 78 526 08	9	4	3 227	91 52 873 08	LI-ZWISCHENSTUECK
BLECH 4X20X500 S315MC FE//	95 37 411 08	91	1	3 211	91 57 748 08	S-ANLENKSTUECK
BLECH 4X20X500 S315MC FE//	95 37 411 08	119	1	3 713	91 57 749 08	D-ANLENKSTUECK
BLECH 4X20X500 S315MC FE//	95 37 411 08	91	1	3 714	91 52 862 08	D-KOPFSTUECK

Bezeichnung	Artikel	Pos.	Menge	Seite	Baugruppe	Bezeichnung
BLECH 4X20X500 S315MC FE//	95 37 411 08	46	1	3 715 008	91 52 863 08	D-ZWISCHENSTUECK
BLECH 4X20X500 S315MC FE//	95 37 411 08	36	1	3 716	91 52 864 08	D-ZWISCHENSTUECK
BLECH 4X215X167 S315MC FE	97 79 246 08	20	4	1 630 004	91 58 625 08	HYDRAULISCHE ABSTUETZUN
BLECH 4X220X156 S315MC FE	97 12 903 08	151	1	2 970	91 61 776 08	HYDRAULIK
BLECH 4X220X364 S315MC FE	97 96 563 08	108	1	3 211	91 57 748 08	S-ANLENKSTUECK
BLECH 4X220X364 S315MC FE	97 96 563 08	50	1	3 713	91 57 749 08	D-ANLENKSTUECK
BLECH 4X227X202 S315MC	97 73 532 08	20	1	2 391 001	96 45 719 08	DIESELMOTOR VORM.
BLECH 4X2346X144 S315MC	97 70 786 08	13	1	2 859	91 52 809 08	GERAEUSCHDAEMMUNG
BLECH 4X243X155 S315MC FE	97 72 220 08	14	1	2 671	91 52 798 08	OELBEHAELTER KPL.
BLECH 4X254X126 S315MC FE	97 70 506 08	6	2	2 260	91 53 057 08	BATTERIELAGERUNG
BLECH 4X256X130 S315MC FE	97 80 349 08	25	1	2 310	91 52 503 08	WINDE 1
BLECH 4X2600X53 S315MC	97 86 531 08	88	2	3 211	91 57 748 08	S-ANLENKSTUECK
BLECH 4X260X93 S315MC FE//	97 46 733 08	36	2	3 211	91 57 748 08	S-ANLENKSTUECK
BLECH 4X260X93 S315MC FE//	97 46 733 08	71	2	3 713	91 57 749 08	D-ANLENKSTUECK
BLECH 4X260X98 S315MC FE//	97 79 826 08	53	1	2 391 001	96 45 719 08	DIESELMOTOR VORM.
BLECH 4X263X50 S315MC FE//	97 90 091 08	7	1	2 975 650	91 52 820 08	ZUSATZHYDR.GITTER-WINDE
BLECH 4X2744X273 S315MC	97 81 551 08	87	1	3 211	91 57 748 08	S-ANLENKSTUECK
BLECH 4X274X166 S315MC T Z	97 78 522 08	40	4	3 745	91 52 948 08	SCHWEBEBALLAST
BLECH 4X2834X53 S315MC	97 81 550 08	86	2	3 211	91 57 748 08	S-ANLENKSTUECK
BLECH 4X283X127 S315MC FE	97 85 781 08	11	2	2 370	91 52 782 08	MONTAGEWINDE
BLECH 4X290X130 S315MC FE	97 79 331 08	29	1	2 340	91 52 776 08	WINDE 4 EINZIEHWERK
BLECH 4X290X130 S315MC FE	97 79 332 08	30	1	2 340	91 52 776 08	WINDE 4 EINZIEHWERK
BLECH 4X291X167 S315MC T Z	97 78 520 08	38	4	3 745	91 52 948 08	SCHWEBEBALLAST
BLECH 4X30X105 S315MC FE//	95 36 969 08	48	1	2 550	91 61 343 08	SA-BOCK
BLECH 4X30X105 S315MC FE//	95 36 969 08	28	1	2 711	91 52 800 08	ZENTRALSCHMIERANLAGE O
BLECH 4X310X120 S315MC	97 57 099 08	129	1	3 713	91 57 749 08	D-ANLENKSTUECK
BLECH 4X310X120 S315MC	97 57 099 08	92	1	3 714	91 52 862 08	D-KOPFSTUECK
BLECH 4X310X120 S315MC	97 57 099 08	45	2	3 715 008	91 52 863 08	D-ZWISCHENSTUECK
BLECH 4X310X120 S315MC	97 57 099 08	43	2	3 716	91 52 864 08	D-ZWISCHENSTUECK
BLECH 4X328X223 S315MC	97 02 181 9	9	4	1 130 008	91 58 624 08	RAUPENMITTELTEIL
BLECH 4X330X110 S315MC FE	97 87 754 08	113	1	3 713	91 57 749 08	D-ANLENKSTUECK
BLECH 4X331X373 S315MC	97 93 744 08	27	1	2 925 402	96 58 855 08	KAMERAANBAU DREHBUEHN
BLECH 4X335X109 S315MC FE	97 81 060 08	67	1	2 391 001	96 45 719 08	DIESELMOTOR VORM.
BLECH 4X352X345 S315MC	97 25 209 08	22	1	3 206	91 52 881 08	F-ANLENKSTUECK
BLECH 4X355X400 S315MC	97 14 450 08	26	1	1 401	91 58 478 08	RAUPENTRAEGER LI.
BLECH 4X355X400 S315MC	97 14 596 08	26	1	1 411 200	91 58 481 08	RAUPENTRAEGER RE.
BLECH 4X359X356 S315MC FE	97 00 142 2	8	1	2 391 102	96 60 027 08	ZUSATZKUEHLER VORM.
BLECH 4X360X330 S315MC FE	97 91 472 08	20	1	2 976 017	96 52 261 08	MONTAGEPLATTE NOTBETA
BLECH 4X360X330 S315MC FE	97 91 472 08	20	1	2 976 022	96 53 245 08	MONTAGEPLATTE NOTBETA
BLECH 4X366X503 S315MC	97 17 777 08	27	1	1 401	91 58 478 08	RAUPENTRAEGER LI.
BLECH 4X366X503 S315MC	97 17 950 08	27	1	1 411 200	91 58 481 08	RAUPENTRAEGER RE.
BLECH 4X367X528 S315MC	97 85 691 08	63	1	2 810	91 52 806 08	KRANFUEHRERKABINE KPL.
BLECH 4X382X120 S315MC FE	97 80 593 08	18	1	2 925 402	96 58 855 08	KAMERAANBAU DREHBUEHN
BLECH 4X389X287 S315MC FE	97 69 492 08	34	1	1 401	91 58 478 08	RAUPENTRAEGER LI.
BLECH 4X389X287 S315MC FE	97 69 492 08	34	1	1 411 200	91 58 481 08	RAUPENTRAEGER RE.
BLECH 4X389X287 S315MC FE	97 69 495 08	37	1	1 401	91 58 478 08	RAUPENTRAEGER LI.
BLECH 4X389X287 S315MC FE	97 69 495 08	37	1	1 411 200	91 58 481 08	RAUPENTRAEGER RE.
BLECH 4X405X527 S315MC	97 90 053 08	117	1	3 713	91 57 749 08	D-ANLENKSTUECK
BLECH 4X40X105 S315MC FE//	95 58 096 08	37	2	3 350	91 52 859 08	WINDE 3
BLECH 4X40X35 S315MC FE//	97 61 821 08	69	4	2 391 001	96 45 719 08	DIESELMOTOR VORM.
BLECH 4X40X78 S315MC FE//	97 70 797 08	27	2	2 859	91 52 809 08	GERAEUSCHDAEMMUNG
BLECH 4X410X931 S315MC	97 73 397 08	11	1	2 391 001	96 45 719 08	DIESELMOTOR VORM.
BLECH 4X419X242 S315MC	97 75 410 08	65	1	1 401	91 58 478 08	RAUPENTRAEGER LI.
BLECH 4X419X242 S315MC	97 75 411 08	65	1	1 411 200	91 58 481 08	RAUPENTRAEGER RE.
BLECH 4X428X134 S315MC FE	97 86 532 08	5	1	2 975 650	91 52 820 08	ZUSATZHYDR.GITTER-WINDE
BLECH 4X450X100 S315MC	97 57 447 08	103	3	3 211	91 57 748 08	S-ANLENKSTUECK
BLECH 4X450X205 S315MC FE	97 88 000 08	38	6	3 715 008	91 52 863 08	D-ZWISCHENSTUECK
BLECH 4X450X205 S315MC FE	97 88 000 08	41	12	3 716	91 52 864 08	D-ZWISCHENSTUECK
BLECH 4X470X271 S315MC FE	97 79 824 08	52	1	2 391 001	96 45 719 08	DIESELMOTOR VORM.
BLECH 4X480X230 S315MC FE	97 87 755 08	114	1	3 713	91 57 749 08	D-ANLENKSTUECK

Bezeichnung	Artikel	Pos.	Menge	Seite	Baugruppe	Bezeichnung
BLECH 4X487X120 S315MC FE	97 81 896 08	102	2	3 211	91 57 748 08	S-ANLENKSTUECK
BLECH 4X492X101 S315MC FE	97 70 792 08	15	1	2 859	91 52 809 08	GERAEUSCHDAEMMUNG
BLECH 4X492X116 S315MC FE	97 79 887 08	37	2	2 340	91 52 776 08	WINDE 4 EINZIEHWERK
BLECH 4X498X192 S315MC	97 74 929 08	32	1	2 391 001	96 45 719 08	DIESELMOTOR VORM.
BLECH 4X50X95 S315MC	95 05 282 08	7	1	1 970 100	91 58 471 08	HYDRAULIK MITTELTEIL
BLECH 4X555X617 S315MC	97 84 521 08	7	1	2 391	91 61 062 08	DIESELMOTOR KPL.
BLECH 4X581X113 S315MC FE	97 80 936 08	84	1	3 211	91 57 748 08	S-ANLENKSTUECK
BLECH 4X581X113 S315MC FE	97 86 533 08	104	1	3 211	91 57 748 08	S-ANLENKSTUECK
BLECH 4X60X103 S315MC FE//	95 51 525 08	35	1	2 340	91 52 776 08	WINDE 4 EINZIEHWERK
BLECH 4X60X103 S315MC FE//	95 51 525 08	15	1	2 978 200	91 54 843 08	ZUSATZHYDR.S-RUECKHALTE
BLECH 4X60X103 S315MC FE//	95 51 525 08	35	1	3 350	91 52 859 08	WINDE 3
BLECH 4X60X103 S315MC FE//	97 15 061 08	6	1	2 310	91 52 503 08	WINDE 1
BLECH 4X60X224 S315MC FE//	97 81 069 08	75	2	2 550	91 61 343 08	SA-BOCK
BLECH 4X611X119 S315MC FE	97 70 505 08	5	2	2 260	91 53 057 08	BATTERIELAGERUNG
BLECH 4X611X322 S315MC	97 73 245 08	4	2	2 391 038	96 47 931 08	OELKUEHLER VORM.
BLECH 4X618X343 S315MC	97 73 396 08	10	1	2 391 001	96 45 719 08	DIESELMOTOR VORM.
BLECH 4X650X479 S315MC	97 74 253 08	16	1	2 393	91 52 787 08	LUFTFILTERANLAGE KPL.
BLECH 4X655X227 S315MC	97 96 611 08	5	1	2 391 102	96 60 027 08	ZUSATZKUEHLER VORM.
BLECH 4X667X220 S315MC FE	97 79 664 08	70	2	3 714	91 52 862 08	D-KOPFSTUECK
BLECH 4X680X383 S315MC	97 15 435 08	9	1	1 920 307	96 48 383 08	ELEKTRIK MITTELSTUECK
BLECH 4X711X637 S315MC	97 96 608 08	3	1	2 391 102	96 60 027 08	ZUSATZKUEHLER VORM.
BLECH 4X73X30 S315MC FE//	97 01 508 1	186	1	2 970	91 61 776 08	HYDRAULIK
BLECH 4X747X370 S315MC FE	97 79 663 08	69	2	3 714	91 52 862 08	D-KOPFSTUECK
BLECH 4X800X100 S315MC	97 55 895 08	89	4	3 211	91 57 748 08	S-ANLENKSTUECK
BLECH 4X85X60 S315MC FE//	97 85 873 08	13	1	2 370	91 52 782 08	MONTAGEWINDE
BLECH 4X86X60 S315MC FE//	97 85 872 08	12	1	2 370	91 52 782 08	MONTAGEWINDE
BLECH 4X881X480 S315MC	97 96 609 08	4	1	2 391 102	96 60 027 08	ZUSATZKUEHLER VORM.
BLECH 4X900X225 S315MC FE	97 87 756 08	1	1	3 713 013	96 57 159 08	BLECH KPL.
BLECH 4X90X12 S315MC FE//	94 99 977 08	9	4	2 932 160	96 54 385 08	SCHALTSCHRANK MECH.
BLECH 4X97X65 S315MC FE//	97 85 875 08	15	1	2 370	91 52 782 08	MONTAGEWINDE
BLECH 4X97X77 S315MC FE//	97 85 874 08	14	1	2 370	91 52 782 08	MONTAGEWINDE
BLECH 4X98X115 S315MC FE//	97 79 296 08	26	1	2 340	91 52 776 08	WINDE 4 EINZIEHWERK
BLECH 4x103x60 S315MC	97 01 621 08	58	1	2 975 153	91 62 051 08	ZUSATZHYDRAULIK WINDE 3
BLECH 4x63x90 S315MC FE//	95 41 137 08	6	2	2 510	91 52 788 08	DREHBUEHNENVERKLEIDUN
BLECH 4x73x30 S315MC FE//	97 03 501 08	28	1	2 310	91 52 503 08	WINDE 1
BLECH 4x73x30 S315MC FE//	97 03 501 08	27	5	2 711	91 52 800 08	ZENTRALSCHMIERANLAGE O
BLECH 5X100X270 S355MC FE	95 66 430 08	79	4	3 211	91 57 748 08	S-ANLENKSTUECK
BLECH 5X110X20 S355MC FE//	97 68 611 08	6	4	2 522	91 54 115 08	SCHIEBETUER KPL.
BLECH 5X1183X338 S355MC	97 73 421 08	15	1	2 391 001	96 45 719 08	DIESELMOTOR VORM.
BLECH 5X125X100 S700MC	95 47 547 08	23	2	3 713	91 57 749 08	D-ANLENKSTUECK
BLECH 5X130X125 S355MC FE	97 75 887 08	5	2	3 714 008	96 49 266 08	VERSTELLFLASCHE KPL.
BLECH 5X140X100 S700MC	95 50 518 08	7	2	3 211	91 57 748 08	S-ANLENKSTUECK
BLECH 5X140X100 S700MC	95 50 518 08	11	2	3 213	91 61 419 08	F-ANSCHLUSSKOPF
BLECH 5X140X100 S700MC	95 50 518 08	5	4	3 220 500	91 52 849 08	S-ZWISCHENSTUECK
BLECH 5X140X100 S700MC	95 50 518 08	5	4	3 221	91 54 668 08	S-ZWISCHENSTUECK
BLECH 5X140X100 S700MC	95 50 518 08	5	4	3 223	91 52 852 08	S-ZWISCHENSTUECK
BLECH 5X140X100 S700MC	95 50 518 08	5	4	3 223 010	91 52 853 08	S-ZWISCHENSTUECK
BLECH 5X140X100 S700MC	95 50 518 08	5	4	3 223 100	91 55 327 08	S-ZWISCHENSTUECK
BLECH 5X140X100 S700MC	95 50 518 08	24	4	3 225	91 52 854 08	SL-REDUZIERSTUECK
BLECH 5X140X100 S700MC	95 50 518 08	5	4	3 226	91 52 870 08	LI-ZWISCHENSTUECK
BLECH 5X140X100 S700MC	95 50 518 08	5	4	3 227	91 52 873 08	LI-ZWISCHENSTUECK
BLECH 5X140X100 S700MC	95 50 518 08	5	4	3 227 200	91 53 519 08	LI-ZWISCHENSTUECK F-ABSP
BLECH 5X140X100 S700MC	95 50 518 08	26	2	3 714	91 52 862 08	D-KOPFSTUECK
BLECH 5X140X100 S700MC	95 50 518 08	21	2	3 715 008	91 52 863 08	D-ZWISCHENSTUECK
BLECH 5X140X100 S700MC	95 50 518 08	21	2	3 716	91 52 864 08	D-ZWISCHENSTUECK
BLECH 5X140X180 S355MC FE	97 17 862 08	35	4	3 281	91 52 896 08	FA-BOCK
BLECH 5X150X101 S355MC	97 74 928 08	33	2	3 715 008	91 52 863 08	D-ZWISCHENSTUECK
BLECH 5X150X101 S355MC	97 74 928 08	31	2	3 716	91 52 864 08	D-ZWISCHENSTUECK
BLECH 5X1762X282 S355MC	97 73 395 08	9	1	2 391 001	96 45 719 08	DIESELMOTOR VORM.
BLECH 5X1799X963 S355MC	97 73 392 08	5	1	2 391 001	96 45 719 08	DIESELMOTOR VORM.

Bezeichnung	Artikel	Pos.	Menge	Seite	Baugruppe	Bezeichnung
BLECH 5X263X60 S355MC FE//	97 79 283 08	60	1	3 713	91 57 749 08	D-ANLENKSTUECK
BLECH 5X263X60 S355MC FE//	97 79 283 08	44	8	3 714	91 52 862 08	D-KOPFSTUECK
BLECH 5X2668X259 S355MC	97 69 490 08	32	1	1 401	91 58 478 08	RAUPENTRAEGER LI.
BLECH 5X2668X259 S355MC	97 69 490 08	32	1	1 411 200	91 58 481 08	RAUPENTRAEGER RE.
BLECH 5X3017X259 S355MC	97 69 487 08	29	1	1 401	91 58 478 08	RAUPENTRAEGER LI.
BLECH 5X3017X259 S355MC	97 69 487 08	29	1	1 411 200	91 58 481 08	RAUPENTRAEGER RE.
BLECH 5X3017X259 S355MC	97 69 488 08	30	1	1 401	91 58 478 08	RAUPENTRAEGER LI.
BLECH 5X3017X259 S355MC	97 69 488 08	30	1	1 411 200	91 58 481 08	RAUPENTRAEGER RE.
BLECH 5X311X106 S355MC	97 83 634 08	74	12	1 401	91 58 478 08	RAUPENTRAEGER LI.
BLECH 5X311X106 S355MC	97 83 634 08	74	12	1 411 200	91 58 481 08	RAUPENTRAEGER RE.
BLECH 5X330X429 S355MC FE	97 89 198 08	19	2	3 714 009	96 49 267 08	VERSTELLFLASCHE KPL.
BLECH 5X393X60 S355MC FE//	95 64 428 08	31	2	3 220 500	91 52 849 08	S-ZWISCHENSTUECK
BLECH 5X393X60 S355MC FE//	95 64 428 08	31	4	3 223	91 52 852 08	S-ZWISCHENSTUECK
BLECH 5X393X60 S355MC FE//	95 64 428 08	31	4	3 223 100	91 55 327 08	S-ZWISCHENSTUECK
BLECH 5X393X60 S355MC FE//	95 64 428 08	30	2	3 225	91 52 854 08	SL-REDUZIERSTUECK
BLECH 5X393X60 S355MC FE//	95 64 428 08	31	2	3 226	91 52 870 08	LI-ZWISCHENSTUECK
BLECH 5X393X60 S355MC FE//	95 64 428 08	31	4	3 227	91 52 873 08	LI-ZWISCHENSTUECK
BLECH 5X393X60 S355MC FE//	95 64 428 08	31	4	3 227 200	91 53 519 08	LI-ZWISCHENSTUECK F-ABSP
BLECH 5X393X60 S355MC FE//	95 64 428 08	53	2	3 714	91 52 862 08	D-KOPFSTUECK
BLECH 5X393X60 S355MC FE//	95 64 428 08	23	4	3 715 008	91 52 863 08	D-ZWISCHENSTUECK
BLECH 5X393X60 S355MC FE//	95 64 428 08	23	6	3 716	91 52 864 08	D-ZWISCHENSTUECK
BLECH 5X410X41 S355MC FE//	97 78 350 08	34	2	2 260	91 53 057 08	BATTERIELAGERUNG
BLECH 5X512X62 S700MC	97 69 489 08	31	4	1 401	91 58 478 08	RAUPENTRAEGER LI.
BLECH 5X512X62 S700MC	97 69 489 08	31	4	1 411 200	91 58 481 08	RAUPENTRAEGER RE.
BLECH 5X60X388 S355MC FE//	97 75 617 08	31	4	3 223 010	91 52 853 08	S-ZWISCHENSTUECK
BLECH 5X82X50 S355MC FE//	97 71 697 08	48	1	3 208 001	91 52 883 08	F-KOPFSTUECK
BLECH 5X869X514 ALMG3 H11	97 70 815 08	1	1	2 393 002	96 46 782 08	DECKEL KPL.
BLECH 5X90X57 S355MC	97 76 596 08	66	6	1 401	91 58 478 08	RAUPENTRAEGER LI.
BLECH 5X90X57 S355MC	97 76 596 08	66	6	1 411 200	91 58 481 08	RAUPENTRAEGER RE.
BLECH 6X128X166 S355MC	95 51 017 08	171	2	2 970	91 61 776 08	HYDRAULIK
BLECH 6X90X123 S355MC	95 40 177 08	172	2	2 970	91 61 776 08	HYDRAULIK
BLECH 6X90X22 S700MC	97 18 723 08	6	1	3 206	91 52 881 08	F-ANLENKSTUECK
BLECH 80X1380X475 S355J2+	97 76 224 08	3	2	3 714 009	96 49 267 08	VERSTELLFLASCHE KPL.
BLECH 8X115X115 S355MC FE	97 93 903 08	22	2	3 281	91 52 896 08	FA-BOCK
BLECH 8X125X515 S355MC FE	97 83 925 08	7	1	2 391 040	96 53 645 08	KUPPLUNGSSTELLER
BLECH 8X25X160 S355MC FE//	95 32 809 08	67	2	2 859	91 52 809 08	GERAEUSCHDAEMMUNG
BLECH 8X280X280 S355MC FE	97 75 886 08	4	2	3 714 008	96 49 266 08	VERSTELLFLASCHE KPL.
BLECH 8X280X280 S355MC FE	97 75 886 08	6	2	3 714 009	96 49 267 08	VERSTELLFLASCHE KPL.
BLECH 8X300X50 S355MC FE//	95 54 048 08	76	2	3 211	91 57 748 08	S-ANLENKSTUECK
BLECH 8X300X50 S355MC FE//	95 54 048 08	32	4	3 220 500	91 52 849 08	S-ZWISCHENSTUECK
BLECH 8X300X50 S355MC FE//	95 54 048 08	17	2	3 221	91 54 668 08	S-ZWISCHENSTUECK
BLECH 8X300X50 S355MC FE//	95 54 048 08	32	5	3 223	91 52 852 08	S-ZWISCHENSTUECK
BLECH 8X300X50 S355MC FE//	95 54 048 08	32	5	3 223 010	91 52 853 08	S-ZWISCHENSTUECK
BLECH 8X300X50 S355MC FE//	95 54 048 08	32	5	3 223 100	91 55 327 08	S-ZWISCHENSTUECK
BLECH 8X300X50 S355MC FE//	95 54 048 08	40	2	3 225	91 52 854 08	SL-REDUZIERSTUECK
BLECH 8X300X50 S355MC FE//	95 54 048 08	32	4	3 226	91 52 870 08	LI-ZWISCHENSTUECK
BLECH 8X300X50 S355MC FE//	95 54 048 08	32	5	3 227	91 52 873 08	LI-ZWISCHENSTUECK
BLECH 8X300X50 S355MC FE//	95 54 048 08	32	8	3 227 200	91 53 519 08	LI-ZWISCHENSTUECK F-ABSP
BLECH 8X300X50 S355MC FE//	95 54 048 08	21	3	3 713	91 57 749 08	D-ANLENKSTUECK
BLECH 8X300X50 S355MC FE//	95 54 048 08	54	2	3 714	91 52 862 08	D-KOPFSTUECK
BLECH 8X300X50 S355MC FE//	95 54 048 08	22	4	3 715 008	91 52 863 08	D-ZWISCHENSTUECK
BLECH 8X300X50 S355MC FE//	95 54 048 08	22	8	3 716	91 52 864 08	D-ZWISCHENSTUECK
BLECH 8X369X382 S355MC	97 85 716 08	14	1	2 350	91 52 778 08	DREHWERK
BLECH 8X369X382 S700MC	97 85 717 08	15	1	2 350	91 52 778 08	DREHWERK
BLECH 8X407X110 S355MC T Z	97 74 758 08	52	4	3 713	91 57 749 08	D-ANLENKSTUECK
BLECH 8X407X110 S355MC T Z	97 74 758 08	30	4	3 715 008	91 52 863 08	D-ZWISCHENSTUECK
BLECH 8X407X110 S355MC T Z	97 74 758 08	28	6	3 716	91 52 864 08	D-ZWISCHENSTUECK
BLECH 8X40X246 S355MC FE//	97 73 817 08	27	4	3 226	91 52 870 08	LI-ZWISCHENSTUECK
BLECH 8X40X246 S355MC FE//	97 73 817 08	27	4	3 227	91 52 873 08	LI-ZWISCHENSTUECK
BLECH 8X40X246 S355MC FE//	97 73 817 08	27	4	3 227 200	91 53 519 08	LI-ZWISCHENSTUECK F-ABSP

Bezeichnung	Artikel	Pos.	Menge	Seite	Baugruppe	Bezeichnung
BLECH 8X40X246 S355MC FE//	97 73 817 08	59	5	3 713	91 57 749 08	D-ANLENKSTUECK
BLECH 8X40X246 S355MC FE//	97 73 817 08	52	2	3 714	91 52 862 08	D-KOPFSTUECK
BLECH 8X40X246 S355MC FE//	97 73 817 08	29	4	3 715 008	91 52 863 08	D-ZWISCHENSTUECK
BLECH 8X40X246 S355MC FE//	97 73 817 08	27	4	3 716	91 52 864 08	D-ZWISCHENSTUECK
BLECH 8X64X84 S355MC FE//	97 64 835 08	35	4	2 391 001	96 45 719 08	DIESELMOTOR VORM.
BLECH 8X95X374 S700MC	97 91 624 08	12	4	3 292	91 52 865 08	D-RUECKHALTESICHERUNG
BLECH 8x40x276 S700MC	97 08 336 08	27	4	3 220 500	91 52 849 08	S-ZWISCHENSTUECK
BLECH 8x40x276 S700MC	97 08 336 08	15	4	3 221	91 54 668 08	S-ZWISCHENSTUECK
BLECH 8x40x276 S700MC	97 08 336 08	27	4	3 223	91 52 852 08	S-ZWISCHENSTUECK
BLECH 8x40x276 S700MC	97 08 336 08	27	4	3 223 010	91 52 853 08	S-ZWISCHENSTUECK
BLECH 8x40x276 S700MC	97 08 336 08	27	4	3 223 100	91 55 327 08	S-ZWISCHENSTUECK
BLECH 8x40x276 S700MC	97 08 336 08	34	4	3 225	91 52 854 08	SL-REDUZIERSTUECK
BLECH KPL.	96 48 170 08	6	1	2 391 001	96 45 719 08	DIESELMOTOR VORM.
BLECH KPL.	96 51 071 08	56	1	2 391 001	96 45 719 08	DIESELMOTOR VORM.
BLECH KPL.	96 57 159 08	115	1	3 713	91 57 749 08	D-ANLENKSTUECK
BLECH KPL. FE//ZN20//C	96 51 452 08	27	3	2 391 023	96 45 720 08	KUEHLER VORM.
BLECH KPL. FE//ZN20//C	96 51 459 08	28	3	2 391 023	96 45 720 08	KUEHLER VORM.
BLECH RAL 7016, SDGL, GT 4X	97 73 929 08	2	1	2 522 012	96 45 884 08	FUEHRUNG VORM.
BLECH RD120X2 DC01 FE//ZN	95 36 382 08	16	2	3 205	91 52 880 08	F-MONTAGEEINHEIT
BLECH RD2X65 DC01 FE//ZNNI	95 41 978 08	5	2	3 206 002	96 47 960 08	HEBEL KPL.
BLECH RD40X1 DC01 FE//ZNNI	95 57 168 08	18	2	3 205	91 52 880 08	F-MONTAGEEINHEIT
BLECH RD70X2 DC01 FE//ZN20	94 90 229 08	9	1	3 207 003	96 48 259 08	STANGE KPL.
BLECH RD70X2 DC01 FE//ZN20	94 90 229 08	26	2	3 281	91 52 896 08	FA-BOCK
BLECH RD70X2 DC01 FE//ZN20	94 90 229 08	(9)	2	3 281	91 52 896 08	FA-BOCK
BLECH S235JR	10 11 694 9	(20)	1	9 739 400	97 39 400	DIESELMOTOR
BLECH SCHWK.	96 46 753 08	1	1	2 859	91 52 809 08	GERAEUSCHDAEMMUNG
BLECH SCHWK.	96 46 754 08	2	1	2 859	91 52 809 08	GERAEUSCHDAEMMUNG
BLECH SCHWK.	96 48 276 08	37	1	2 859	91 52 809 08	GERAEUSCHDAEMMUNG
BLECH SCHWK.	96 48 277 08	38	1	2 859	91 52 809 08	GERAEUSCHDAEMMUNG
BLECH SCHWK.	96 48 278 08	39	1	2 859	91 52 809 08	GERAEUSCHDAEMMUNG
BLECH SCHWK.	96 49 851 08	2	1	3 745 011	96 49 677 08	LASCHE KPL.
BLECH SCHWK.	96 54 179 08	1	2	2 657	91 57 656 08	MONTAGEEINRICHTUNG RA
BLECH SCHWK. RAL 7016,SD	96 52 917 08	81	1	2 520	91 53 061 08	KABINE VERGLAST
BLECH VORM. DACH	96 50 385 08	1	1	2 533 051	96 48 360 08	ELEKTRIK KABINE
BLECH VORM. FE//ZN20//C	96 48 533 08	12	1	3 780 751	91 52 952 08	FLUG-U.WINDWARNUNG
BLECHMUTTER M8	41 30 070 08	19	2	2 391 023	96 45 720 08	KUEHLER VORM.
BLECHMUTTER M8	41 30 070 08	32	4	2 831	91 62 179 08	KLIMAANLAGE OW
BLECHMUTTER M8	41 30 070 08	55	24	2 859	91 52 809 08	GERAEUSCHDAEMMUNG
BLECHSCHRAUBE DIN 7981 4,	55 31 687 08	17	2	2 932 160	96 54 385 08	SCHALTSCHRANK MECH.
BLECHSCHRAUBE DIN 7981 4,	55 31 687 08	159	2	3 930 640	96 50 481 08	KLEMMKASTEN KPL.
BLECHSCHRAUBE DIN 7981 4,	55 31 687 08	272	2	3 930 730	96 50 599 08	KLEMMKASTEN KPL.
BLECHSCHRAUBE DIN 7981 4,	55 31 687 08	210	2	3 930 734	96 54 401 08	KLEMMKASTEN
BLECHSCHRAUBE DIN 7981 4,	55 31 687 08	17	6	X1035519	10 35 519 6	OEL-LUFTKUEHLER
BLECHSCHRAUBE DIN 7982 3,	59 10 059 08	47	20	2 520 034	96 45 984 08	INNENVERKLEIDUNG
BLECHSCHRAUBE ISO 7049 S	40 82 010 14	273	2	3 930 730	96 54 398 08	KLEMMKASTEN KPL.
BLENDE	60 67 620 08	8	1	2 533 067	96 50 385 08	BLECH VORM.
BLENDE 1,5X19,5X111	61 10 017 08	4	1	2 932 122	96 45 394 08	LICCON MONTAGEEINHEIT
BLENDE SCHWK. RAL 7016 SP	96 49 441 08	19	1	2 520 034	96 45 984 08	INNENVERKLEIDUNG
BLENDENSCHUTZ 242X171X5	10 27 921 0	2	1	2 913 003	96 20 599 08	FOLIENTASTATUR VORM.
BLINDNIET 3,0X3,2-5,0	70 42 121 08	10	2	2 913 005	96 28 696 08	INNENGEHAEUSE VORM.
BLINDNIET 3,0X3,2-5,0	70 42 121 08	41	50	2 932 001	96 45 393 08	RELAISSTEUERUNG
BLINDNIET 3,2X4,3-5,9	70 42 127 08	28	2	2 831	91 62 179 08	KLIMAANLAGE OW
BLINDNIET 4,0X10,5	70 42 323 08	11	30	2 932 082	96 67 871 08	AUFBAUTEILE MONTAGETAFE
BLINDNIETMUTTER M5 K=1,0-3	10 04 259 2	31	29	2 520	91 53 061 08	KABINE VERGLAST
BLINDNIETMUTTER M5 K=1,0-3	10 04 259 2	4	23	2 522	91 54 115 08	SCHIEBETUER KPL.
BLINDNIETMUTTER M5 K=1,0-3	10 04 259 2	36	8	2 533 020	96 67 888 08	ARMATUREN RE.
BLINDNIETMUTTER M5 K=1,0-3	10 04 259 2	86	6	2 932 082	96 67 871 08	AUFBAUTEILE MONTAGETAFE
BLINDNIETMUTTER M6 K=1,0-3	10 04 259 3	32	74	2 520	91 53 061 08	KABINE VERGLAST
BLINDNIETMUTTER M6 K=1,0-3	10 04 259 3	5	6	2 520 030	96 45 609 08	DACHSCHEIBE VORM.
BLINDNIETMUTTER M6 K=1,0-3	10 04 259 3	14	1	2 533 066	96 48 365 08	ELEKTRIK ANBAUTEILE KABIN

Bezeichnung	Artikel	Pos.	Menge	Seite	Baugruppe	Bezeichnung
BLINDNIETMUTTER M6 K=1,0-3	10 04 259 3	3	5	2 810 037	96 47 204 08	PEDALTRAEGER EINBAU
BLINDNIETMUTTER M8 K=1,8-	41 30 065 08	24	5	2 520	91 53 061 08	KABINE VERGLAST
BLINDNIETMUTTER M8 K=1,8-	41 30 065 08	18	2	2 522	91 54 115 08	SCHIEBETUER KPL.
BLINDNIETMUTTER M8 K=1,8-	41 30 065 08	2	12	2 810 037	96 47 204 08	PEDALTRAEGER EINBAU
BLINDSTECKER N200	96 64 597 08	21	1	2 920 288	96 52 614 08	KABELLISTE DREHBUEHNE
BLINDSTECKER W1050BS	96 56 664 08	16	1	2 920 369	96 54 235 08	KLEMMKASTEN KPL.
BLINDSTECKER W909BS	96 55 366 08	17	1	2 920 369	96 54 235 08	KLEMMKASTEN KPL.
BLINDSTECKER W910BS	96 56 665 08	15	1	2 920 369	96 54 235 08	KLEMMKASTEN KPL.
BLINDSTOPFEN DIN 72585 7	69 24 057 08	822	3	2 920 633	96 52 651 08	KABELSTRANG
BLINDSTOPFEN KUNSTSTOFF	26 47 366 02	30	1	2 932 160	96 54 385 08	SCHALTSCHRANK MECH.
BLINDSTOPFEN VSTI1/4"ED A3	47 77 040 08	664	1	1 970 100	91 58 471 08	HYDRAULIK MITTELTEIL
BLINDSTOPFEN VSTI1/4"ED A3	47 77 040 08	761	4	2 970	91 61 776 08	HYDRAULIK
BLINDSTOPFEN VSTI1/4"ED A3	47 77 040 08	12	1	3 713 013	96 57 159 08	BLECH KPL.
BLINDSTOPFEN VSTI1/4"ED A3	47 77 040 08	623	1	3 978 100	91 56 428 08	HYDR.SCHWEBEBALLAST-AN
BLINDSTOPFEN VSTI1/4"ED A3	47 77 040 08	2	3	5 113 086	51 13 086 08	PROPORTIONALVENTIL
BLINDSTOPFEN VSTI1/4"ED A3	47 77 040 08	2	2	X1021769	10 21 769 5	SENKBREMSVENTIL
BLINDSTOPFEN VSTI1/4"ED A3	47 77 040 08	22	2	X1041080	10 41 080 3	ABSTUETZZYLINDER
BLINDSTOPFEN VSTI1/4"ED A3	47 77 040 08	33	2	X1041101	10 41 101 5	RUECKFALLSTUETZE
BLINDSTOPFEN VSTI1/4"ED A3	47 77 040 08	34	5	X1041101	10 41 101 9	HYDROZYLINDER
BLINDSTOPFEN VSTI1/4"ED A3	47 77 040 08	24	1	X1041102	10 41 102 1	ZUGZYLINDER
BLINDSTOPFEN VSTI1/4"ED A3	47 77 040 08	200	4	X1041325	10 41 325 5	UMSCHALTBLOCK
BLINDSTOPFEN VSTIM10X1E	47 77 055 08	608	3	2 990	91 59 244 08	DRUCKLUFTANLAGE
BLINDSTOPFEN VSTIM10X1E	47 77 055 08	39	6	X1041101	10 41 101 5	RUECKFALLSTUETZE
BLINDSTOPFEN VSTIM10X1E	47 77 055 08	11	1	X1048992	10 48 992 6	STEUERBLOCK
BLOCK	51 07 138 08	1	1	5 114 975	51 14 975 08	DRUCKMINDERVENTIL
BLOCK	51 07 143 08	14	1	5 114 975	51 14 975 08	DRUCKMINDERVENTIL
BOCK SCHWK.	96 49 676 08	7	1	3 745	91 52 948 08	SCHWEBEBALLAST
BOCK SCHWK.	96 49 679 08	9	1	3 745	91 52 948 08	SCHWEBEBALLAST
BODENMATTE 1188X829X28	97 71 454 08	9	1	2 520 034	96 45 984 08	INNENVERKLEIDUNG
BODENMATTE 1214X894X209	97 71 453 08	8	1	2 520 034	96 45 984 08	INNENVERKLEIDUNG
BODENPLATTE 2.0 M GS-18NI	97 71 698 08	1	81	1 300 011	96 52 493 08	BODENPLATTEN VORM.
BODENPLATTEN KPL. 2.0 M	91 52 768 08	6	2		LR 1600-2-0	LIEBHERR RAUPENKRAN LR 1
BODENPLATTEN VORM. 2.0M	96 52 493 08	1	1	1 300	91 52 768 08	BODENPLATTEN KPL.
BOLZEN	10 04 243 0	41	1	X1041101	10 41 101 5	RUECKFALLSTUETZE
BOLZEN	10 04 243 0	390	1	X1041101	10 41 101 8	RUECKFALLSTUETZE
BOLZEN	11 21 422 6	310	1	X1035659	10 35 659 9	VERTEILERGETRIEBE
BOLZEN	51 07 736 08	3	1	5 114 865	51 14 865 08	WEGESCHIEBER
BOLZEN	57 04 059 08	(1)	1	1 750	91 52 394 08	WERKZEUG
BOLZEN 100.0X185 35NICRM	97 76 840 08	14	2	3 714	91 52 862 08	D-KOPFSTUECK
BOLZEN 100.0X210 35NICRM	97 03 556 08	7	2	3 714 008	96 49 266 08	VERSTELLFLASCHE KPL.
BOLZEN 100.0X225 35NICRM	95 66 686 08	21	2	3 714	91 52 862 08	D-KOPFSTUECK
BOLZEN 100.0X237 35NICRM	97 68 649 08	3	2	3 213	91 61 419 08	F-ANSCHLUSSKOPF
BOLZEN 100.0X237 35NICRM	97 68 649 08	7	2	3 225	91 52 854 08	SL-REDUZIERSTUECK
BOLZEN 100.0X237 35NICRM	97 68 649 08	2	4	3 226	91 52 870 08	LI-ZWISCHENSTUECK
BOLZEN 100.0X237 35NICRM	97 68 649 08	2	4	3 227	91 52 873 08	LI-ZWISCHENSTUECK
BOLZEN 100.0X237 35NICRM	97 68 649 08	2	4	3 227 200	91 53 519 08	LI-ZWISCHENSTUECK F-ABSP
BOLZEN 100.0X237 35NICRM	97 68 649 08	11	2	3 713	91 57 749 08	D-ANLENKSTUECK
BOLZEN 100.0X237 35NICRM	97 68 649 08	23	2	3 714	91 52 862 08	D-KOPFSTUECK
BOLZEN 100.0X237 35NICRM	97 68 649 08	27	4	3 715 008	91 52 863 08	D-ZWISCHENSTUECK
BOLZEN 100.0X237 35NICRM	97 68 649 08	26	4	3 716	91 52 864 08	D-ZWISCHENSTUECK
BOLZEN 100.0X390 35NICRM	97 72 369 08	9	2	3 205	91 52 880 08	F-MONTAGEEINHEIT
BOLZEN 100.0X430 35NICRM	97 71 117 08	19	2	3 211	91 57 748 08	S-ANLENKSTUECK
BOLZEN 105.0X230 35NICRM	97 78 406 08	9	1	3 745 011	96 49 677 08	LASCHE KPL.
BOLZEN 110.0X196 35NICRM	97 68 599 08	13	2	2 550	91 61 343 08	SA-BOCK
BOLZEN 110.0X214 35NICRM	97 68 580 08	15	2	2 550	91 61 343 08	SA-BOCK
BOLZEN 110.0X214 35NICRM	97 68 580 08	6	1	2 550 005	96 45 680 08	STANGE KPL.
BOLZEN 110.0X214 35NICRM	97 68 580 08	3	2	3 714 025	96 49 269 08	STANGE KPL.
BOLZEN 110.0X214 35NICRM	97 68 580 08	8	2	3 745 011	96 49 677 08	LASCHE KPL.
BOLZEN 110.0X265 35NICRM	97 70 828 08	6	2	3 213	91 61 419 08	F-ANSCHLUSSKOPF
BOLZEN 110X207 35NICRMOV	97 69 855 08	8	8	1 630 004	91 58 625 08	HYDRAULISCHE ABSTUETZUN

Bezeichnung	Artikel	Pos.	Menge	Seite	Baugruppe	Bezeichnung
BOLZEN 120.0X237 35NICRM	97 64 994 08	4	2	3 211	91 57 748 08	S-ANLENKSTUECK
BOLZEN 120.0X237 35NICRM	97 64 994 08	2	4	3 220 500	91 52 849 08	S-ZWISCHENSTUECK
BOLZEN 120.0X237 35NICRM	97 64 994 08	2	4	3 221	91 54 668 08	S-ZWISCHENSTUECK
BOLZEN 120.0X237 35NICRM	97 64 994 08	2	4	3 223	91 52 852 08	S-ZWISCHENSTUECK
BOLZEN 120.0X237 35NICRM	97 64 994 08	2	4	3 223 010	91 52 853 08	S-ZWISCHENSTUECK
BOLZEN 120.0X237 35NICRM	97 64 994 08	2	4	3 223 100	91 55 327 08	S-ZWISCHENSTUECK
BOLZEN 120.0X237 35NICRM	97 64 994 08	6	2	3 225	91 52 854 08	SL-REDUZIERSTUECK
BOLZEN 120X177 35NICRMOV	97 68 667 08	4	4	1 632	91 52 389 08	MECH.ZUSATZABSTUETZUNG
BOLZEN 130.0X233 35NICRM	97 69 809 08	6	2	2 652	91 61 110 08	ROLLENLAGERUNG
BOLZEN 15X250X242 S355J2	97 79 357 08	21	8	1 630 004	91 58 625 08	HYDRAULISCHE ABSTUETZUN
BOLZEN 160.0X240 35NICRM	97 79 763 08	90	2	3 713	91 57 749 08	D-ANLENKSTUECK
BOLZEN 170.0X260 35NICRM	97 69 484 08	15	2	1 401	91 58 478 08	RAUPENTRAEGER LI.
BOLZEN 170.0X260 35NICRM	97 69 484 08	15	2	1 411 200	91 58 481 08	RAUPENTRAEGER RE.
BOLZEN 170.0X260 35NICRM	97 69 485 08	16	2	1 401	91 58 478 08	RAUPENTRAEGER LI.
BOLZEN 170.0X260 35NICRM	97 69 485 08	16	2	1 411 200	91 58 481 08	RAUPENTRAEGER RE.
BOLZEN 19X78 X8CRNI18-9	97 68 883 08	11	2	2 522 013	96 45 883 08	FUEHRUNG VORM.
BOLZEN 20.0X304 S355J2C+C	93 82 940 08	8	1	2 621	91 54 899 08	SCHNELLVERBINDUNG RDK
BOLZEN 220.0X455 35NICRM	97 73 402 08	2	2	2 125	91 52 773 08	BOLZEN S-ANLENKST. UND S
BOLZEN 220.0X455 35NICRM	97 73 403 08	3	2	2 125	91 52 773 08	BOLZEN S-ANLENKST. UND S
BOLZEN 25.0X204 S355J2G3C	94 26 891 08	28	2	2 550	91 61 343 08	SA-BOCK
BOLZEN 25.0X204 S355J2G3C	94 26 891 08	12	1	2 550 005	96 45 680 08	STANGE KPL.
BOLZEN 25.0X52 S355J2G3C+	97 19 736 08	3	1	2 502 007	96 22 822 08	ARMLEHNE LINKS
BOLZEN 25.0X52 S355J2G3C+	97 19 736 08	3	1	2 502 008	96 22 823 08	ARMLEHNE RECHTS
BOLZEN 30.0X220 S355J2G3 T	97 74 759 08	54	8	3 713	91 57 749 08	D-ANLENKSTUECK
BOLZEN 30.0X220 S355J2G3 T	97 74 759 08	31	8	3 715 008	91 52 863 08	D-ZWISCHENSTUECK
BOLZEN 30.0X220 S355J2G3 T	97 74 759 08	29	12	3 716	91 52 864 08	D-ZWISCHENSTUECK
BOLZEN 35.0X14 0 35NICRMOV	97 10 780 08	11	4	2 125	91 52 773 08	BOLZEN S-ANLENKST. UND S
BOLZEN 35.0X150 35NICRMOV	97 80 472 08	105	2	3 713	91 57 749 08	D-ANLENKSTUECK
BOLZEN 35.0X165 35NICRMOV	97 22 057 08	21	2	2 730	91 52 803 08	GRUNDPLATTE DREHBUEHNE
BOLZEN 35.0X236 35NICRMOV	97 83 727 08	5	1	3 225 100	96 48 582 08	LAGERUNG KPL.
BOLZEN 35.0X330 S355J2C+C	97 80 530 08	17	2	1 401	91 58 478 08	RAUPENTRAEGER LI.
BOLZEN 35.0X330 S355J2C+C	97 80 530 08	17	2	1 411 200	91 58 481 08	RAUPENTRAEGER RE.
BOLZEN 35.0X82 35NICRMOV	94 28 899 08	15	1	3 282 002	96 47 890 08	FAB-STUETZE
BOLZEN 35.0X85 35NICRMOV	97 73 270 08	21	2	3 282 002	96 47 890 08	FAB-STUETZE
BOLZEN 35.0x330 S355J2G3 FE	97 06 477 08	56	1	3 745	91 52 948 08	SCHWEBEBALLAST
BOLZEN 35x178 35NICRMOV12	97 04 625 08	92	1	2 550	91 61 343 08	SA-BOCK
BOLZEN 35x178 35NICRMOV12	97 04 625 08	7	2	3 281	91 52 896 08	FA-BOCK
BOLZEN 35x178 35NICRMOV12	97 04 625 08	63	2	3 714	91 52 862 08	D-KOPFSTUECK
BOLZEN 35x178 35NICRMOV12	97 04 625 08	8	2	3 714 008	96 49 266 08	VERSTELLFLASCHE KPL.
BOLZEN 40.0X95 42CRMO4+Q	97 13 432 08	28	2	2 810	91 52 806 08	KRANFUEHRERKABINE KPL.
BOLZEN 40X60X50 S355J2C+C	45 12 372 08	6	4	1 991	91 52 510 08	DREHDURCHFUEHRUNG
BOLZEN 40x166 S355J2G3 FE//	97 03 523 08	18	4	3 714 009	96 49 267 08	VERSTELLFLASCHE KPL.
BOLZEN 45.0X155 35NICRMOV	97 73 264 08	2	1	3 282 002	96 47 890 08	FAB-STUETZE
BOLZEN 45.0X290 35NICRMOV	97 19 655 08	14	2	3 830	91 55 535 08	ZUSATZABSPANNUNG
BOLZEN 45X158 35NICRMOV12	94 00 692 08	89	1	2 550	91 61 343 08	SA-BOCK
BOLZEN 45X183 35NICRMOV12	95 59 982 08	62	1	3 714	91 52 862 08	D-KOPFSTUECK
BOLZEN 45X200 35NICRMOV12	97 71 149 08	2	1	2 550 011	96 61 231 08	KONSOLE KPL.
BOLZEN 50.0X110 35NICRMOV	97 72 671 08	24	2	3 281	91 52 896 08	FA-BOCK
BOLZEN 55.0X113 35NICRMOV	97 73 189 08	5	1	3 206	91 52 881 08	F-ANLENKSTUECK
BOLZEN 55.0X158 35NICRMOV	93 92 498 08	11	2	2 810	91 52 806 08	KRANFUEHRERKABINE KPL.
BOLZEN 55.0X158 35NICRMOV	93 92 498 08	80	2	3 211	91 57 748 08	S-ANLENKSTUECK
BOLZEN 55.0X160 35NICRMOV	97 72 181 08	25	2	2 550	91 61 343 08	SA-BOCK
BOLZEN 55.0X175 35NICRMOV	97 67 727 08	4	1	3 220 501	96 43 440 08	STANGE KPL.
BOLZEN 55.0X175 35NICRMOV	97 67 727 08	4	1	3 221 200	96 47 984 08	STANGE KPL.
BOLZEN 55.0X175 35NICRMOV	97 67 727 08	4	1	3 225 200	96 48 679 08	STANGE KPL.
BOLZEN 55.0X175 35NICRMOV	97 67 727 08	4	1	3 227 002	96 50 498 08	STANGE KPL.
BOLZEN 55.0X175 35NICRMOV	97 67 727 08	4	1	3 561 003	96 45 222 08	STANGE KPL.
BOLZEN 55.0X175 35NICRMOV	97 67 727 08	4	1	3 713 012	96 50 197 08	STANGE KPL.
BOLZEN 55.0X175 35NICRMOV	97 67 727 08	5	2	3 830	91 55 535 08	ZUSATZABSPANNUNG
BOLZEN 55.0X210 35NICRMOV	95 28 920 08	16	4	3 211	91 57 748 08	S-ANLENKSTUECK

Bezeichnung	Artikel	Pos.	Menge	Seite	Baugruppe	Bezeichnung
BOLZEN 55.0X210 35NICRMOV	95 28 920 08	6	1	3 211 003	96 46 986 08	STANGE KPL.
BOLZEN 55.0X210 35NICRMOV	95 28 920 08	5	1	3 220 501	96 43 440 08	STANGE KPL.
BOLZEN 55.0X210 35NICRMOV	95 28 920 08	5	1	3 221 200	96 47 984 08	STANGE KPL.
BOLZEN 55.0X210 35NICRMOV	95 28 920 08	5	1	3 225 200	96 48 679 08	STANGE KPL.
BOLZEN 55.0X210 35NICRMOV	95 28 920 08	5	1	3 227 002	96 50 498 08	STANGE KPL.
BOLZEN 55.0X210 35NICRMOV	95 28 920 08	5	1	3 561 003	96 45 222 08	STANGE KPL.
BOLZEN 55.0X210 35NICRMOV	95 28 920 08	5	1	3 713 012	96 50 197 08	STANGE KPL.
BOLZEN 55.0X210 35NICRMOV	95 28 920 08	10	2	3 714 009	96 49 267 08	VERSTELLFLASCHE KPL.
BOLZEN 55.0X210 35NICRMOV	95 28 920 08	3	2	3 714 013	96 59 083 08	LASCHE KPL.
BOLZEN 55.0X210 35NICRMOV	95 28 920 08	8	2	3 830	91 55 535 08	ZUSATZABSPANNUNG
BOLZEN 55.0X445 35NICRMOV	97 79 764 08	97	4	3 713	91 57 749 08	D-ANLENKSTUECK
BOLZEN 55.0X550 35NICRMOV	97 00 965 4	7	2	3 205	91 52 880 08	F-MONTAGEEINHEIT
BOLZEN 65.0X171 35NICRMOV	97 68 581 08	14	1	2 550 005	96 45 680 08	STANGE KPL.
BOLZEN 65.0X177 35NICRMOV	97 74 799 08	(4)	1	3 715 008	91 52 863 08	D-ZWISCHENSTUECK
BOLZEN 65.0X177 35NICRMOV	97 74 799 08	4	1	3 716 001	96 49 159 08	STANGE KPL.
BOLZEN 65.0X182 35NICRMOV	97 85 235 08	9	2	2 657	91 57 656 08	MONTAGEEINRICHTUNG RA
BOLZEN 65.0X189 35NICRMOV	97 72 405 08	2	1	2 550 008	96 47 628 08	HALTER KPL.
BOLZEN 65.0X189 35NICRMOV	97 72 405 08	2	1	2 550 009	96 47 645 08	HALTER KPL.
BOLZEN 65.0X210 35NICRMOV	94 26 890 08	31	2	2 550	91 61 343 08	SA-BOCK
BOLZEN 65.0X220 35NICRMOV	97 74 800 08	18	1	2 550 005	96 45 680 08	STANGE KPL.
BOLZEN 65.0X220 35NICRMOV	97 74 800 08	(5)	1	3 715 008	91 52 863 08	D-ZWISCHENSTUECK
BOLZEN 65.0X220 35NICRMOV	97 74 800 08	5	1	3 716 001	96 49 159 08	STANGE KPL.
BOLZEN 65.0X225 35NICRMOV	97 04 333 7	19	2	3 225	91 52 854 08	SL-REDUZIERSTUECK
BOLZEN 65.0X258 35NICRMOV	97 74 147 08	35	2	2 550	91 61 343 08	SA-BOCK
BOLZEN 65.0X355 35NICRMOV	97 78 361 08	3	8	3 747	91 52 950 08	ZENTRIERUNG STANDARD
BOLZEN 65.0X375 35NICRMOV	97 74 903 08	12	2	3 225	91 52 854 08	SL-REDUZIERSTUECK
BOLZEN 65.0X435 35NICRMOV	97 62 324 08	16	4	3 206	91 52 881 08	F-ANLENKSTUECK
BOLZEN 65.0X660 35NICRMOV	97 93 900 08	16	1	3 281	91 52 896 08	FA-BOCK
BOLZEN 65.0X84 35NICRMOV	95 71 127 08	87	4	3 713	91 57 749 08	D-ANLENKSTUECK
BOLZEN 65X140 35NICRMOV12	97 09 178 08	48	2	3 713	91 57 749 08	D-ANLENKSTUECK
BOLZEN 65X316X260 35NICRM	93 33 460 08	11	8	1 630 004	91 58 625 08	HYDRAULISCHE ABSTUETZUN
BOLZEN 70.0X170 35NICRMOV	97 20 177 08	6	2	3 207 101	96 48 292 08	LASCHE KPL.
BOLZEN 70.0X170 35NICRMOV	97 20 177 08	13	3	3 281	91 52 896 08	FA-BOCK
BOLZEN 70.0X97 35NICRMOV	97 78 941 08	21	4	2 340	91 52 776 08	WINDE 4 EINZIEHWERK
BOLZEN 75.0X195 35NICRMOV	97 72 368 08	6	2	3 205	91 52 880 08	F-MONTAGEEINHEIT
BOLZEN 8.0X21 S355J2G3C+C	97 83 643 08	17	2	2 391 040	96 53 645 08	KUPPLUNGSSTELLER
BOLZEN 8.0X34 S355J2G3C+C	97 83 644 08	18	1	2 391 040	96 53 645 08	KUPPLUNGSSTELLER
BOLZEN 85.0X120 35NICRMOV	95 67 585 08	2	2	3 292	91 52 865 08	D-RUECKHALTESICHERUNG
BOLZEN 85.0X150 35NICRMOV	97 73 608 08	3	2	3 205	91 52 880 08	F-MONTAGEEINHEIT
BOLZEN 85x235 35NICRMOV12	95 20 313 08	16	4	3 745	91 52 948 08	SCHWEBEBALLAST
BOLZEN DIN 1434 16X60X51 30	45 10 011 08	21	2	2 631	91 56 817 08	LAUFSTEG DREHBUEHNE
BOLZEN DIN 1434 20X55X46 3	45 10 012 08	67	8	3 211	91 57 748 08	S-ANLENKSTUECK
BOLZEN DIN 1435 12X60X53	45 12 144 08	61	4	2 550	91 61 343 08	SA-BOCK
BOLZEN DIN 1435 16X40X35	45 12 412 08	45	4	3 211	91 57 748 08	S-ANLENKSTUECK
BOLZEN DIN 1435 16X40X35	45 12 412 08	154	4	3 713	91 57 749 08	D-ANLENKSTUECK
BOLZEN DIN 1435 20X45X38 S	45 12 222 08	4	4	2 370	91 52 782 08	MONTAGEWINDE
BOLZEN DIN 1435 20X45X38 S	45 12 222 08	29	12	2 631	91 56 817 08	LAUFSTEG DREHBUEHNE
BOLZEN DIN 1435 20X45X38 S	45 12 222 08	10	1	2 730 002	96 55 752 08	ZENTRIERUNG KPL.
BOLZEN DIN 1435 25X110X100	45 12 272 08	39	4	2 810	91 52 806 08	KRANFUEHRERKABINE KPL.
BOLZEN DIN 1435 25X110X100	45 12 272 08	49	4	3 225	91 52 854 08	SL-REDUZIERSTUECK
BOLZEN DIN 1435 25X70X60 S	45 12 269 08	2	4	2 671	91 52 798 08	OELBEHAELTER KPL.
BOLZEN DIN 1435 25X75X65 S	45 12 264 08	13	2	2 670	91 52 797 08	KRAFTSTOFFBEHAELTER KPL
BOLZEN DIN 1435 30X85X70 3	45 12 305 08	2	1	3 790 006	96 19 989 08	BOLZENZIEHZYLINDER KPL.
BOLZEN DIN 1435 30X85X70 3	45 12 305 08	2	1	3 790 007	96 19 990 08	BOLZENZIEHZYLINDER KPL.
BOLZEN DIN 1435 40X290X260	45 12 370 08	17	2	3 714 008	96 49 266 08	VERSTELLFLASCHE KPL.
BOLZEN DIN 1435 40X80X68 S3	45 12 375 08	7	1	1 991	91 52 510 08	DREHDURCHFUEHRUNG
BOLZEN DIN 1436 20X85X78 3	45 14 223 08	12	4	3 220 500	91 52 849 08	S-ZWISCHENSTUECK
BOLZEN DIN 1436 20X85X78 3	45 14 223 08	12	4	3 223	91 52 852 08	S-ZWISCHENSTUECK
BOLZEN DIN 1436 20X85X78 3	45 14 223 08	12	4	3 223 010	91 52 853 08	S-ZWISCHENSTUECK
BOLZEN DIN 1436 20X85X78 3	45 14 223 08	12	4	3 223 100	91 55 327 08	S-ZWISCHENSTUECK

Bezeichnung	Artikel	Pos.	Menge	Seite	Baugruppe	Bezeichnung
BOLZEN DIN 1436 20X90X80	45 14 220 08	36	2	3 281	91 52 896 08	FA-BOCK
BOLZEN DIN 1436 25X200X192	45 14 269 08	5	1	2 621	91 54 899 08	SCHNELLVERBINDUNG RDK
BOLZEN DIN 1436 30X105X97 3	45 14 308 08	4	20	1 631 100	91 52 388 08	LAUFSTEG RAUPENFAHRWER
BOLZEN DIN 1436 30X140X130	45 14 304 08	37	2	3 713	91 57 749 08	D-ANLENKSTUECK
BOLZEN DIN 1436 40X110X98	45 14 362 08	3	1	3 745 002	92 17 236 08	SCHALTEINHEIT
BOLZEN DIN 1436 40X110X98	45 14 362 08	3	1	3 745 003	92 17 237 08	SCHALTEINHEIT
BOLZEN ISO 2340 B16X60X50	45 00 191 08	3	2	1 641 014	92 53 053 08	ABSTUETZPLATTE KPL.
BOLZEN ISO 2340 B20X175X1	45 00 239 08	19	4	3 227 002	96 50 498 08	STANGE KPL.
BOLZEN ISO 2340 B20X500X4	45 00 232 08	37	2	3 211	91 57 748 08	S-ANLENKSTUECK
BOLZEN ISO 2340 B20X500X4	45 00 232 08	68	2	3 713	91 57 749 08	D-ANLENKSTUECK
BOLZEN ISO 2340 B30X140X12	45 00 330 08	4	1	3 714 021	96 49 271 08	ROLLENLAGERUNG KPL.
BOLZEN ISO 2340 B30X200X1	45 25 412 08	66	2	3 714	91 52 862 08	D-KOPFSTUECK
BOLZEN ISO 2340 B30X250X2	45 25 413 08	6	1	3 713	91 57 749 08	D-ANLENKSTUECK
BOLZEN ISO 2340 B30X305X28	45 00 333 08	23	2	3 211	91 57 748 08	S-ANLENKSTUECK
BOLZEN ISO 2340 B30X700X68	45 00 312 08	15	3	3 714 008	96 49 266 08	VERSTELLFLASCHE KPL.
BOLZEN ISO 2341 B16X152X1	45 30 093 08	41	8	3 211	91 57 748 08	S-ANLENKSTUECK
BOLZEN ISO 2341 B16X162X15	45 30 083 08	45	8	3 220 500	91 52 849 08	S-ZWISCHENSTUECK
BOLZEN ISO 2341 B16X162X15	45 30 083 08	45	8	3 223	91 52 852 08	S-ZWISCHENSTUECK
BOLZEN ISO 2341 B16X162X15	45 30 083 08	45	8	3 223 010	91 52 853 08	S-ZWISCHENSTUECK
BOLZEN ISO 2341 B16X162X15	45 30 083 08	45	8	3 223 100	91 55 327 08	S-ZWISCHENSTUECK
BOLZEN ISO 2341 B16X162X15	45 30 083 08	45	8	3 226	91 52 870 08	LI-ZWISCHENSTUECK
BOLZEN ISO 2341 B16X162X15	45 30 083 08	45	8	3 227	91 52 873 08	LI-ZWISCHENSTUECK
BOLZEN ISO 2341 B16X162X15	45 30 083 08	45	8	3 227 200	91 53 519 08	LI-ZWISCHENSTUECK F-ABSP
BOLZEN ISO 2341 B16X162X15	45 30 083 08	36	8	3 715 008	91 52 863 08	D-ZWISCHENSTUECK
BOLZEN ISO 2341 B16X162X15	45 30 083 08	38	8	3 716	91 52 864 08	D-ZWISCHENSTUECK
BOLZEN ISO 2341 B18X75X68 3	10 42 572 5	20	1	3 206	91 52 881 08	F-ANLENKSTUECK
BOLZEN ISO 2341 B20X115X10	45 30 209 08	26	6	2 631	91 56 817 08	LAUFSTEG DREHBUEHNE
BOLZEN ISO 2341 B20X115X10	45 30 209 08	62	4	3 211	91 57 748 08	S-ANLENKSTUECK
BOLZEN ISO 2341 B20X130X12	45 30 210 08	38	2	3 713	91 57 749 08	D-ANLENKSTUECK
BOLZEN ISO 2341 B20X170X1	45 30 221 08	10	2	3 205	91 52 880 08	F-MONTAGEEINHEIT
BOLZEN ISO 2341 B20X200X19	45 30 213 08	9	4	1 632	91 52 389 08	MECH.ZUSATZABSTUETZUNG
BOLZEN ISO 2341 B20X75X66	45 12 225 08	83	2	2 550	91 61 343 08	SA-BOCK
BOLZEN ISO 2341 B20X75X66	45 12 225 08	11	1	2 925 204	92 16 990 08	KAMERAANBAU D-ANLENKS
BOLZEN ISO 2341 B20X75X66	45 12 225 08	29	1	2 925 402	96 58 855 08	KAMERAANBAU DREHBUEHN
BOLZEN ISO 2341 B20X75X66	45 12 225 08	58	1	3 281	91 52 896 08	FA-BOCK
BOLZEN ISO 2341 B24X140X1	10 02 966 6	7	1	3 282 002	96 47 890 08	FAB-STUETZE
BOLZEN ISO 2341 B24X60X50	45 30 220 08	31	2	2 631	91 56 817 08	LAUFSTEG DREHBUEHNE
BOLZEN ISO 2341 B24X60X50	45 30 220 08	13	4	2 730	91 52 803 08	GRUNDPLATTE DREHBUEHNE
BOLZEN ISO 2341 B24X91X82 3	45 30 223 08	34	2	2 631	91 56 817 08	LAUFSTEG DREHBUEHNE
BOLZEN ISO 2341 B30X115X1	10 47 124 9	49	4	3 206	91 52 881 08	F-ANLENKSTUECK
BOLZEN ISO 2341 B30X120X1	10 04 126 0	12	2	2 670	91 52 797 08	KRAFTSTOFFBEHAELTER KPL
BOLZEN ISO 2341 B30X220X2	45 30 300 08	76	2	1 401	91 58 478 08	RAUPENTRAEGER LI.
BOLZEN ISO 2341 B30X220X2	45 30 300 08	76	2	1 411 200	91 58 481 08	RAUPENTRAEGER RE.
BOLZEN ISO 2341 B30X220X2	45 30 300 08	9	2	2 652	91 61 110 08	ROLLENLAGERUNG
BOLZEN ISO 2341 B30X260X2	45 30 318 08	9	8	1 630 004	91 58 625 08	HYDRAULISCHE ABSTUETZUN
BOLZEN ISO 2341 B30X70X58 3	94 00 689 08	18	1	2 652	91 61 110 08	ROLLENLAGERUNG
BOLZEN ISO 2341 B30X75X65 3	45 30 320 08	32	2	2 810	91 52 806 08	KRANFUEHRERKABINE KPL.
BOLZEN ISO 2341 B30X95X85 3	45 30 327 08	17	2	2 652	91 61 110 08	ROLLENLAGERUNG
BOLZEN ISO 2341 B36X80X70 3	45 30 324 08	19	2	3 714	91 52 862 08	D-KOPFSTUECK
BOLZEN ISO 2341 B45X72X60 3	45 30 328 08	7	2	3 207 003	96 48 259 08	STANGE KPL.
BOLZEN ISO 2341 B45X72X60 3	45 30 328 08	6	2	3 207 100	96 48 261 08	LASCHE KPL.
BOLZEN ISO 2341 B45X72X60 3	45 30 328 08	(7)	2	3 281	91 52 896 08	FA-BOCK
BOLZEN ISO 2341 B50X162X1	45 30 448 08	15	2	3 205	91 52 880 08	F-MONTAGEEINHEIT
BOLZEN KPL. FE//ZNNI8//CN//T	96 36 836 08	19	4	3 745	91 52 948 08	SCHWEBEBALLAST
BOLZEN MIT GRIFF	96 48 349 08	48	1	3 206	91 52 881 08	F-ANLENKSTUECK
BOLZEN RD30X255 S355J2G3	94 04 740 08	44	2	3 206	91 52 881 08	F-ANLENKSTUECK
BOLZEN RD35X105 42CRMO4	94 51 057 08	2	4	2 391	91 61 062 08	DIESELMOTOR KPL.
BOLZEN RD35X72 35NICRMOV	93 59 891 08	49	2	3 281	91 52 896 08	FA-BOCK
BOLZEN RD35X85 35NICRMOV	94 56 112 08	12	8	1 630 004	91 58 625 08	HYDRAULISCHE ABSTUETZUN
BOLZEN RD40X105 35NICRM	93 22 268 08	13	4	1 401	91 58 478 08	RAUPENTRAEGER LI.

Bezeichnung	Artikel	Pos.	Menge	Seite	Baugruppe	Bezeichnung
BOLZEN RD40X105 35NICRM	93 22 268 08	13	4	1 411 200	91 58 481 08	RAUPENTRAEGER RE.
BOLZEN RD40X120 35NICRM	93 83 160 08	72	4	2 550	91 61 343 08	SA-BOCK
BOLZEN RD40X130 35NICRM	95 19 655 08	14	2	1 401	91 58 478 08	RAUPENTRAEGER LI.
BOLZEN RD40X130 35NICRM	95 19 655 08	14	2	1 411 200	91 58 481 08	RAUPENTRAEGER RE.
BOLZEN RD40X75 35NICRMOV	95 60 974 08	18	2	3 206	91 52 881 08	F-ANLENKSTUECK
BOLZEN RD40X75 35NICRMOV	95 60 974 08	51	1	3 281	91 52 896 08	FA-BOCK
BOLZEN RD40X92 42CRMO4+Q	93 35 587 08	19	2	2 810	91 52 806 08	KRANFUEHRERKABINE KPL.
BOLZEN RD45X177 35NICRM	94 99 163 08	2	4	1 742	91 53 021 08	ZENTRALBALLASTBEFESTIG
BOLZEN RD45X177 35NICRM	94 99 163 08	11	2	3 830	91 55 535 08	ZUSATZABSPANNUNG
BOLZEN RD50X120 35NICRM	94 57 205 08	60	2	3 211	91 57 748 08	S-ANLENKSTUECK
BOLZEN RD50X135 35NICRM	95 36 201 08	10	1	3 282 002	96 47 890 08	FAB-STUETZE
BOLZEN RD50X300 35NICRM	95 28 924 08	8	2	1 632	91 52 389 08	MECH.ZUSATZABSTUETZUNG
BOLZEN RD50X90 35NICRMOV	95 54 699 08	59	2	3 211	91 57 748 08	S-ANLENKSTUECK
BOLZEN RD60X170 35NICRM	95 36 392 08	3	1	2 657	91 57 656 08	MONTAGEEINRICHTUNG RA
BOLZEN RD60X220 35NICRM	93 73 829 08	3	4	2 790 455	91 57 005 08	TRANSPORTABLAGE
BOLZEN RD65X232 35NICRM	95 50 681 08	75	2	1 401	91 58 478 08	RAUPENTRAEGER LI.
BOLZEN RD65X232 35NICRM	95 50 681 08	75	2	1 411 200	91 58 481 08	RAUPENTRAEGER RE.
BOLZEN RD75X165 35NICRM	95 44 447 08	6	1	2 657	91 57 656 08	MONTAGEEINRICHTUNG RA
BOLZEN RD80X365 35NICRM	95 56 299 08	24	1	2 810	91 52 806 08	KRANFUEHRERKABINE KPL.
BOLZEN S-ANLENKST. UND SA	91 52 773 08	102	1		LR 1600-2-0	LIEBHERR RAUPENKRAN LR 1
BOLZEN SCHWK. FE//ZNNI8//C	96 54 826 08	18	4	2 730	91 52 803 08	GRUNDPLATTE DREHBUEHNE
BOLZENVERBINDUNG 2576-3	97 02 786 01	1	1	2 621	91 54 899 08	SCHNELLVERBINDUNG RDK
BOLZENZIEHEINRICHTUNG	91 56 458 08	344	1		LR 1600-2-0	LIEBHERR RAUPENKRAN LR 1
BOLZENZIEHZYLINDER KPL.	96 19 989 08	3	1	3 790 000	91 56 458 08	BOLZENZIEHEINRICHTUNG
BOLZENZIEHZYLINDER KPL.	96 19 990 08	1	1	3 790 000	91 56 458 08	BOLZENZIEHEINRICHTUNG
BOWDENZUG L=1300 FWK	10 42 458 1	18	1	2 522 011	96 45 602 08	SCHLIESSANLAGE
BOWEX KUPPLUNG 80NM	50 30 099 08	10	1	2 977 100	91 45 089 08	HYDRAULIK TRANSFORMATO
BOWLENDICHTUNG HNBR	10 29 417 0	11	1	7 027 481	70 27 481	KRAFTSTOFFSEPARATOR
BREMSBETAETIGUNGSEINHEI	50 28 169 01	(3)	1	9 000 510	90 00 510 6	WINKELGETRIEBE
BREMSE	93 29 163 01	62	1	9 000 510	90 00 510 6	WINKELGETRIEBE
BREMSE	93 29 163 01	62	1	9 000 521	90 00 521 4	WINKELGETRIEBE
BREMSE-DICHTUNGSSATZ	92 77 468 01	(2)	1	9 000 510	90 00 510 6	WINKELGETRIEBE
BREMSLAMELLENSATZ	92 77 467 01	(1)	1	9 000 510	90 00 510 6	WINKELGETRIEBE
BREMSVENTIL	10 03 826 2	7	1	X1041080	10 41 080 3	ABSTUETZZYLINDER
BREMSVENTIL	51 13 072 08	4	2	2 976 017	96 52 261 08	MONTAGEPLATTE NOTBETA
BREMSVENTIL	51 13 072 08	4	2	2 976 022	96 53 245 08	MONTAGEPLATTE NOTBETA
BRENNER 24V 9,1KW	10 29 012 4	17	1	X1004204	10 04 204 3	WASSERHEIZGERAET
BRENNKAMMER	10 66 526 3	14	1	X1004204	10 04 204 3	WASSERHEIZGERAET
BRENNSTOFFLEITUNG DN2	55 30 187 08	12	10	2 541	91 52 790 08	ZUSATZHEIZUNG OW
BRENNSTOFFLEITUNG DN2	55 30 187 08	13	2	2 541	91 52 790 08	ZUSATZHEIZUNG OW
BUCHSE	10 00 079 4	5	1	X1047220	10 47 220 8	VERSTELLUNG
BUCHSE	10 03 239 2	13	1	9 739 118	97 39 118	OELLEITUNG
BUCHSE 100X130X170 GZ-CU	97 70 818 08	19	2	3 213	91 61 419 08	F-ANSCHLUSSKOPF
BUCHSE 11X20X11,5 St 35 NB	10 34 329 9	14	2	9 739 344	97 39 344	GENERATOR ANBAU
BUCHSE 16.0X12 S355J2C+C	97 68 666 08	47	4	2 502	91 55 939 08	STEUERSTAND
BUCHSE 16.0X12 S355J2C+C	97 68 666 08	10	1	2 522 011	96 45 602 08	SCHLIESSANLAGE
BUCHSE 230X200X266 GZ-CU	97 69 084 08	2	2	3 211	91 57 748 08	S-ANLENKSTUECK
BUCHSE 240X280X175 GZ-ZU	97 76 392 08	3	1	3 714 013	96 49 270 08	LASCHE KPL.
BUCHSE 80X100X70 GZ-CUZN	70 43 346 08	25	2	2 810	91 52 806 08	KRANFUEHRERKABINE KPL.
BUCHSE 9X18X11	10 48 693 4	25	1	9 739 492	97 39 492	ROHRLEITUNG ANBAU
BUCHSE 9X18X15 St 35 NBK	10 48 694 0	32	1	9 739 492	97 39 492	ROHRLEITUNG ANBAU
BUCHSE RD100X45 GZ-CUZN	70 43 378 08	85	2	3 713	91 57 749 08	D-ANLENKSTUECK
BUCHSE RD100X45 GZ-CUZN	97 88 106 08	3	2	3 211	91 57 748 08	S-ANLENKSTUECK
BUCHSENEINSATZ 24-POL+P	60 56 095 14	506	3	2 920 633	96 52 651 08	KABELSTRANG
BUCHSENEINSATZ 40-POL 10	60 56 021 08	30	1	2 920 369	96 54 235 08	KLEMMKASTEN KPL.
BUCHSENEINSATZ 40-POL 10	60 56 021 08	502	2	2 932 224	96 67 873 08	DRAEHTE MONTAGETAFEL K
BUCHSENEINSATZ 64-POL 10	60 56 088 08	25	1	2 920 369	96 54 235 08	KLEMMKASTEN KPL.
BUCHSENEINSATZ 64-POL 10	60 56 088 08	510	8	2 932 224	96 67 873 08	DRAEHTE MONTAGETAFEL K
BUCHSENKONTAKT 0,75-1,5	62 02 434	96	2	2 920 633	96 52 651 08	KABELSTRANG
BUCHSENKONTAKT 0.5MM2	60 56 201 14	126	51	2 920 633	96 52 651 08	KABELSTRANG

Bezeichnung	Artikel	Pos.	Menge	Seite	Baugruppe	Bezeichnung
BUCHSENKONTAKT DIN 72585	60 23 395 08	647	4	2 920 633	96 52 651 08	KABELSTRANG
BUCHSENSTECKER 15-POLE	10 02 474 4	503	1	2 533 072	96 67 891 08	KABELSTRANG
BUCHSENSTECKER 25-POLE	60 23 227 08	502	1	2 533 072	96 67 891 08	KABELSTRANG
BUCHSENSTECKER 9-POL G	60 23 219 08	6	2	2 922 001	92 84 311 08	BUSPLATINE
BUCHSENTRAEGER 6-POL 16	60 45 265 08	(503)	1	3 930 640	96 50 481 08	KLEMMKASTEN KPL.
BUCHSENTRAEGER 6-POL 16	60 45 265 08	(503)	1	3 930 730	96 50 599 08	KLEMMKASTEN KPL.
BUEGEL	10 65 067 0	2	1	X1035519	10 35 519 6	OEL-LUFTKUEHLER
BUEGEL	11 17 127 6	71	1	X1111334	11 11 334 3	FAHRERSITZ
BUEGEL	11 65 791 9	1	1	9 770 589	97 70 589 08	AUFSTIEG
BUEGEL	51 07 821 08	2	1	5 114 865	51 14 865 08	WEGESCHIEBER
BUEGEL SCHWK.	92 51 944 08	4	1	2 621	91 54 899 08	SCHNELLVERBINDUNG RDK
BUEGEL ST	10 21 652 9	60	1	2 831	91 62 179 08	KLIMAANLAGE OW
BUERSTENHALTER	10 41 178 6	16	8	X1002800	10 02 800 2	LEITUNGSTROMMEL
BUERSTENHALTER 10A GOLD	11 00 314 2	(1)	1	X1002800	10 02 800 2	LEITUNGSTROMMEL
BUNDLAGER 18X12X12 SINT	10 42 448 9	7	4	2 522 013	96 45 883 08	FUEHRUNG VORM.
BUNDSCHRAUBE	10 22 236 1	6	1	9 739 256	97 39 256	LUFTANSAUGROHR
BUNDSCHRAUBE	10 22 272 8	3	7	9 739 256	97 39 256	LUFTANSAUGROHR
BUNDSCHRAUBE	10 22 273 7	7	1	9 739 248	97 39 248	EINSPRITZDUESE MIT BEFEST
BUNDSCHRAUBE	10 22 273 7	6	4	9 739 491	97 39 491	LUFTPRESSER ANBAU
BUSLEITUNG 4 X 1 SPF	60 03 452 08	371	2.05	2 920 633	96 52 651 08	KABELSTRANG
BUSPLATINE	92 84 311 08	3	1	2 913 100	91 23 538 08	BAUGRUPPENTRAEGER
BUTZEN BUZ 28L A3C	47 77 008 08	587	2	2 970	91 61 776 08	HYDRAULIK
BUTZEN BUZ 28L A3C	47 77 008 08	594	2	2 975 650	91 52 820 08	ZUSATZHYDR.GITTER-WINDE
BUTZEN BUZ 28L A3C	47 77 008 08	599	1	2 978 200	91 54 843 08	ZUSATZHYDR.S-RUECKHALTE
CLIP 23 ST	10 21 653 4	61	2	2 831	91 62 179 08	KLIMAANLAGE OW
CONTROLLERBOARD KOMP.	10 04 375 9	20	1	2 913 005	96 28 696 08	INNENGEHAEUSE VORM.
CRIMPKONTAKT 0,2-0,56MM2	60 23 228 08	615	40	2 533 072	96 67 891 08	KABELSTRANG
CRIMPKONTAKT 0,75MM2	10 11 373 5	(723)	4	2 920 369	96 54 235 08	KLEMMKASTEN KPL.
CRIMPKONTAKT 0,75MM2	10 11 373 5	(723)	4	2 920 369	96 54 235 08	KLEMMKASTEN KPL.
CRIMPKONTAKT 1,0MM2	60 56 084 01	602	60	2 920 633	96 52 651 08	KABELSTRANG
CRIMPKONTAKT 1,5MM2	60 56 102 08	603	8	2 920 633	96 52 651 08	KABELSTRANG
D-ANLENKSTUECK	91 57 749 08	250	1		LR 1600-2-0	LIEBHERR RAUPENKRAN LR 1
D-ANLENKSTUECK SCHWK.	96 49 113 08	1	1	3 713	91 57 749 08	D-ANLENKSTUECK
D-KOPFSTUECK	91 52 862 08	252	1		LR 1600-2-0	LIEBHERR RAUPENKRAN LR 1
D-KOPFSTUECK SCHWK.	96 49 265 08	1	1	3 714	91 52 862 08	D-KOPFSTUECK
D-RUECKHALTESICHERUNG	91 52 865 08	258	1		LR 1600-2-0	LIEBHERR RAUPENKRAN LR 1
D-ZWISCHENSTUECK 2420.16	91 52 863 08	254	1		LR 1600-2-0	LIEBHERR RAUPENKRAN LR 1
D-ZWISCHENSTUECK 2420.20	91 52 864 08	256	1		LR 1600-2-0	LIEBHERR RAUPENKRAN LR 1
D-ZWISCHENSTUECK SCHWK.	96 48 588 08	1	1	3 715 008	91 52 863 08	D-ZWISCHENSTUECK
D-ZWISCHENSTUECK SCHWK.	96 49 123 08	1	1	3 716	91 52 864 08	D-ZWISCHENSTUECK
DACHFASENRING	10 01 215 9	6	1	9 739 246	97 39 246	KOLBEN
DACHSCHEIBE SPF	97 68 380 08	2	1	2 520 030	96 45 609 08	DACHSCHEIBE VORM.
DACHSCHEIBE VORM.	96 45 609 08	6	1	2 520	91 53 061 08	KABINE VERGLAST
DAEMMMATTE 20X100X274 ZP	97 76 591 08	11	1	2 520 035	96 49 125 08	DAEMMUNG BODENBLECH
DAEMMMATTE 20X1206X326 P	97 70 937 08	16	1	2 859 100	96 70 033 08	GERAEUSCHDAEMMUNG
DAEMMMATTE 20X123X288 ZP	97 76 590 08	10	1	2 520 035	96 49 125 08	DAEMMUNG BODENBLECH
DAEMMMATTE 20X1400X442 P	97 70 809 08	32	1	2 859 100	96 70 033 08	GERAEUSCHDAEMMUNG
DAEMMMATTE 20X155X429 ZP	97 76 582 08	2	1	2 520 035	96 49 125 08	DAEMMUNG BODENBLECH
DAEMMMATTE 20X182X747 ZP	97 76 588 08	8	1	2 520 035	96 49 125 08	DAEMMUNG BODENBLECH
DAEMMMATTE 20X213X280 ZP	97 76 592 08	12	1	2 520 035	96 49 125 08	DAEMMUNG BODENBLECH
DAEMMMATTE 20X215X451 ZP	97 76 593 08	13	1	2 520 035	96 49 125 08	DAEMMUNG BODENBLECH
DAEMMMATTE 20X229X810 ZP	97 76 584 08	4	1	2 520 035	96 49 125 08	DAEMMUNG BODENBLECH
DAEMMMATTE 20X229X810 ZP	97 76 586 08	6	1	2 520 035	96 49 125 08	DAEMMUNG BODENBLECH
DAEMMMATTE 20X294X986 ZP	97 76 587 08	7	1	2 520 035	96 49 125 08	DAEMMUNG BODENBLECH
DAEMMMATTE 20X348X786 ZP	97 76 581 08	1	1	2 520 035	96 49 125 08	DAEMMUNG BODENBLECH
DAEMMMATTE 20X380X894 ZP	97 76 583 08	3	1	2 520 035	96 49 125 08	DAEMMUNG BODENBLECH
DAEMMMATTE 20X451X986 ZP	97 76 589 08	9	1	2 520 035	96 49 125 08	DAEMMUNG BODENBLECH
DAEMMMATTE 20X747X195 ZP	97 76 585 08	5	1	2 520 035	96 49 125 08	DAEMMUNG BODENBLECH
DAEMMMATTE 20X793X635 P	97 70 984 08	3	1	2 859 027	96 46 777 08	DECKEL KPL.
DAEMMMATTE 20X798X443 P	97 70 986 08	19	1	2 859 100	96 70 033 08	GERAEUSCHDAEMMUNG

Bezeichnung	Artikel	Pos.	Menge	Seite	Baugruppe	Bezeichnung
DAEMMMATTE 20X798X445 P	97 71 635 08	3	1	2 393 002	96 46 782 08	DECKEL KPL.
DAEMMMATTE 20X798X643 P	97 70 953 08	17	1	2 859 100	96 70 033 08	GERAEUSCHDAEMMUNG
DAEMMMATTE 20X953X442 P	97 70 796 08	26	1	2 859 100	96 70 033 08	GERAEUSCHDAEMMUNG
DAEMMMATTE 20X989X365 P	97 70 998 08	20	1	2 859 100	96 70 033 08	GERAEUSCHDAEMMUNG
DAEMMMATTE 40X482X228 P	97 70 907 08	41	1	2 859 100	96 70 033 08	GERAEUSCHDAEMMUNG
DAEMMMATTE LINKS 19X94X	97 18 512 08	8	1	2 913	91 32 850 08	LICCON KONSOLE LCD2
DAEMMMATTE LINKS 19X94X	97 18 512 08	8	1	2 913 009	91 04 705 08	LICCON KONSOLE LCD3
DAEMMMATTE OBEN 11.5X94X	97 18 514 08	10	1	2 913	91 32 850 08	LICCON KONSOLE LCD2
DAEMMMATTE OBEN 11.5X94X	97 18 514 08	10	1	2 913 009	91 04 705 08	LICCON KONSOLE LCD3
DAEMMMATTE RECHTS 19X9	97 18 513 08	9	1	2 913	91 32 850 08	LICCON KONSOLE LCD2
DAEMMMATTE RECHTS 19X9	97 18 513 08	9	1	2 913 009	91 04 705 08	LICCON KONSOLE LCD3
DAEMMMATTE UNTEN 9X97X	97 18 507 08	6	1	2 913	91 32 850 08	LICCON KONSOLE LCD2
DAEMMMATTE UNTEN 9X97X	97 18 507 08	6	1	2 913 009	91 04 705 08	LICCON KONSOLE LCD3
DAEMMMATTE VERSCHLUSS	97 18 511 08	7	1	2 913	91 32 850 08	LICCON KONSOLE LCD2
DAEMMMATTE VERSCHLUSS	97 18 511 08	7	1	2 913 009	91 04 705 08	LICCON KONSOLE LCD3
DAEMMSTOFF 20X20X2000 PU	10 42 540 9	70	2	2 859	91 52 809 08	GERAEUSCHDAEMMUNG
DAEMMSTOFF 40X40X2000	28 39 057 08	29	1	2 391 023	96 45 720 08	KUEHLER VORM.
DAEMMSTOFF 40X40X2000	28 39 057 08	72	1	2 859	91 52 809 08	GERAEUSCHDAEMMUNG
DAEMMUNG BODENBLECH	96 49 125 08	69	1	2 520	91 53 061 08	KABINE VERGLAST
DAEMPFER	10 65 048 8	66	1	X1111334	11 11 334 3	FAHRERSITZ
DAEMPFUNGSKOLBEN	51 07 974 08	7	1	5 114 176	51 14 176 08	DRUCKBEGRENZUNGSVENTI
DAEMPFUNGSKOLBEN	51 07 974 08	7	1	5 114 177	51 14 177 08	DRUCKBEGRENZUNGSVENTI
DAEMPFUNGSKOLBEN	51 07 974 08	6	1	5 114 320	51 14 320 08	VORSPANNVENTIL
DATENLEITUNG 2 X 1 TPE SP	10 87 155 9	14	6.95	2 920 633	96 52 651 08	KABELSTRANG
DATENLOGGER LDL2 DIGITAL	10 34 043 8	112	1	2 932 082	96 67 871 08	AUFBAUTEILE MONTAGETAFE
DAUERMAGNET 9V	61 70 001 08	3	1	2 780 851	96 24 498 08	FUNKANTENNE VORM.
DAUERMAGNET 9V	61 70 001 08	7	1	2 780 852	96 24 845 08	GSM-MODUL VORM.LICCON 1
DAUERMAGNET 9V	61 70 001 08	267	2	2 920 638	96 51 138 08	BEDIENPULT
DECKEL	10 01 228 8	9	1	9 739 122	97 39 122	OELKUEHLER
DECKEL	10 01 245 1	5	1	9 739 258	97 39 258	KRAFTSTOFFFILTER
DECKEL	10 01 245 2	7	1	9 739 258	97 39 258	KRAFTSTOFFFILTER
DECKEL	10 28 635 3	11	1	1 920 418	96 48 687 08	KLEMMKASTEN KPL.
DECKEL	10 28 635 3	274	1	2 780 748	96 52 969 08	KLEMMKASTEN KPL.
DECKEL	10 28 635 3	266	1	2 920 581	96 54 405 08	KLEMMKASTEN SA-BOCK VO
DECKEL	10 28 635 3	275	1	3 930 363	96 52 979 08	KLEMMKASTEN KPL.
DECKEL	10 28 635 3	275	1	3 930 640	96 50 481 08	KLEMMKASTEN KPL.
DECKEL	10 28 635 3	296	1	3 930 730	96 50 599 08	KLEMMKASTEN KPL.
DECKEL	10 28 635 3	280	2	3 930 730	96 54 398 08	KLEMMKASTEN KPL.
DECKEL	10 28 635 3	206	1	3 930 734	96 54 401 08	KLEMMKASTEN
DECKEL	11 11 012 4	3	4	X1041325	10 41 325 5	UMSCHALTBLOCK
DECKEL	60 27 617 08	62	1	2 932 082	96 67 871 08	AUFBAUTEILE MONTAGETAFE
DECKEL	70 23 645	7	1	X1035924	10 35 924 8	VERSTELLPUMPE
DECKEL	70 27 755	7	1	7 027 481	70 27 481	KRAFTSTOFFSEPARATOR
DECKEL 1.5X954X977 DC01	97 75 796 08	70	1	2 520	91 53 061 08	KABINE VERGLAST
DECKEL 2X341X116 ALMG3 H	97 17 070 08	3	1	2 913	91 32 850 08	LICCON KONSOLE LCD2
DECKEL 2X341X116 ALMG3 H	97 17 070 08	3	1	2 913 009	91 04 705 08	LICCON KONSOLE LCD3
DECKEL 5X490X490 ALMG3 H	97 66 383 08	8	1	2 350	91 52 778 08	DREHWERK
DECKEL ABS SPF	97 73 582 08	25	1	2 520	91 53 061 08	KABINE VERGLAST
DECKEL GEKLEBT	96 48 168 08	1	1	2 932 168	96 48 167 08	DECKEL KPL.
DECKEL KPL.	96 46 758 08	6	1	2 859	91 52 809 08	GERAEUSCHDAEMMUNG
DECKEL KPL.	96 46 775 08	16	1	2 859	91 52 809 08	GERAEUSCHDAEMMUNG
DECKEL KPL.	96 46 776 08	17	1	2 859	91 52 809 08	GERAEUSCHDAEMMUNG
DECKEL KPL.	96 46 777 08	18	1	2 859	91 52 809 08	GERAEUSCHDAEMMUNG
DECKEL KPL.	96 46 778 08	19	1	2 859	91 52 809 08	GERAEUSCHDAEMMUNG
DECKEL KPL.	96 46 779 08	20	1	2 859	91 52 809 08	GERAEUSCHDAEMMUNG
DECKEL KPL.	96 46 782 08	6	1	2 393	91 52 787 08	LUFTFILTERANLAGE KPL.
DECKEL KPL.	96 48 167 08	2	1	2 932 160	96 54 385 08	SCHALTSCHRANK MECH.
DECKEL RD190X6 S355MC FE//	93 55 088 08	7	3	3 745 011	96 49 677 08	LASCHE KPL.
DECKEL SAE-B	10 22 566 6	127	1	2 391 001	96 45 719 08	DIESELMOTOR VORM.
DECKEL SCHWK.	96 49 083 08	68	1	2 520	91 53 061 08	KABINE VERGLAST

Bezeichnung	Artikel	Pos.	Menge	Seite	Baugruppe	Bezeichnung
DECKEL SCHWK. RAL 7037	96 36 694 08	10	1	3 745 011	96 49 677 08	LASCHE KPL.
DECKEL SCHWK. SPF	96 46 922 08	1	1	2 859 029	96 46 779 08	DECKEL KPL.
DECKEL VORM. SPF	96 23 055 08	2	1	2 260 006	96 46 501 08	BATTERIEKASTEN VORM.
DECKELDICHTUNG HNBR	10 29 417 1	6	1	7 027 481	70 27 481	KRAFTSTOFFSEPARATOR
DECKELDICHTUNG HNBR	10 29 417 1	(8)	1	XSK_Z745	SK_Z74535	SERVICE
DECKELDICHTUNG HNBR	10 29 417 1	(10)	1	XSK_Z745	SK_Z74535	SERVICE
DECKPLATTE 30X5X178/2 ST D	60 20 015 08	147	2	2 391 001	96 45 719 08	DIESELMOTOR VORM.
DEHNSCHRAUBE M48X170 30	40 98 296 08	1	72	1 620 000	91 58 503 08	BEFESTIGUNGSTEILE DREH
DEHNSCHRAUBE M48X270 30	40 98 297 08	2	72	2 621	91 54 899 08	SCHNELLVERBINDUNG RDK
DEHNSCHRAUBE M48X310 10.	97 65 584 08	20	72	2 620	91 52 792 08	ROLLENDREHVERBINDUNG
DEICHSEL SCHWK.	92 51 224 08	5	1	1 991	91 52 510 08	DREHDURCHFUEHRUNG
DEICHSEL SCHWK.	96 17 270 08	4	1	1 991	91 52 510 08	DREHDURCHFUEHRUNG
DICHTKANTENRING CR6-	10 17 372 2	(1)	1	1 750	91 52 394 08	WERKZEUG
DICHTMITTEL A80MR HYLOMA	87 00 028 08	265	0.01	3 930 153	96 48 489 08	LEITUNGSTROMMEL KPL.
DICHTMITTEL A80MR HYLOMA	87 00 028 08	289	0.1	3 930 730	96 50 599 08	KLEMMKASTEN KPL.
DICHTMUTTER M6	51 07 534 08	10	1	5 711 301	57 11 301 08	DRUCKBEGRENZUNGSVENTI
DICHTMUTTER M6	51 07 534 08	11	1	X1048973	10 48 973 4	DRUCKBEGRENZUNGSVENTI
DICHTMUTTER M8	51 07 417 08	21	1	5 114 176	51 14 176 08	DRUCKBEGRENZUNGSVENTI
DICHTMUTTER M8	51 07 417 08	21	1	5 114 177	51 14 177 08	DRUCKBEGRENZUNGSVENTI
DICHTPROFIL	26 21 821 01	315	8.36	9 907 146	99 07 146 01	ROLLENDREHVERBINDUNG
DICHTPROFIL	26 21 835 01	314	8.31	9 907 146	99 07 146 01	ROLLENDREHVERBINDUNG
DICHTPROFIL 1-2X20X8,3 EPD	26 21 047 08	154	0.85	2 391 001	96 45 719 08	DIESELMOTOR VORM.
DICHTPROFIL NBR 70 4833	26 21 810 01	316	8.14	9 907 146	99 07 146 01	ROLLENDREHVERBINDUNG
DICHTRAHMEN	97 36 626 08	16	1	2 913	91 32 850 08	LICCON KONSOLE LCD2
DICHTRAHMEN 10X60X 185 P	97 25 613 08	38	10	2 520 034	96 45 984 08	INNENVERKLEIDUNG
DICHTRAHMEN RD92X20 DI=80	97 25 615 08	39	3	2 520 034	96 45 984 08	INNENVERKLEIDUNG
DICHTRING	10 22 273 6	4	1	9 739 248	97 39 248	EINSPRITZDUESE MIT BEFEST
DICHTRING	10 22 273 6	74	1	X1022281	10 22 281 7	DS ZYLINDERKOPF
DICHTRING	50 26 088 08	50	1	2 393	91 52 787 08	LUFTFILTERANLAGE KPL.
DICHTRING 10,7X16X1,5 St/FP	10 01 186 4	17	2	9 739 503	97 39 503	KRAFTSTOFFLEITUNG
DICHTRING 109X113X3	10 02 119 1	12	1	X1004204	10 04 204 3	WASSERHEIZGERAET
DICHTRING 14,7X22X1,5 St/FP	10 01 186 6	3	12	9 739 127	97 39 127	WASSERENTLUEFTUNGSLEIT
DICHTRING 14,7X22X1,5 St/FP	10 01 186 6	6	1	9 739 188	97 39 188	OELMESSSTAB MIT ROHR
DICHTRING 14,7X22X1,5 St/FP	10 01 186 6	15	1	9 739 258	97 39 258	KRAFTSTOFFFILTER
DICHTRING 14,7X22X1,5 St/FP	10 01 186 6	12	1	9 739 281	97 39 281	LECKOELLEITUNG
DICHTRING 14,7X22X1,5 St/FP	10 01 186 6	18	2	9 739 349	97 39 349	WASSERLEITUNGSANSCHLUE
DICHTRING 14,7X22X1,5 St/FP	10 01 186 6	16	2	9 739 361	97 39 361	OELWANNE
DICHTRING 14,7X22X1,5 St/FP	10 01 186 6	4	6	9 739 492	97 39 492	ROHRLEITUNG ANBAU
DICHTRING 14,7X22X1,5 St/FP	10 01 186 6	3	8	9 739 500	97 39 500	LECKOELLEITUNG
DICHTRING 14,7X22X1,5 St/FP	10 01 186 6	7	14	9 739 501	97 39 501	KRAFTSTOFFLEITUNGEN
DICHTRING 14,7X22X1,5 St/FP	10 01 186 6	24	9	9 739 503	97 39 503	KRAFTSTOFFLEITUNG
DICHTRING 16,7X24X1,5 St/FP	10 01 186 7	2	1	9 739 096	97 39 096	VERSCHLUSSSCHRAUBE
DICHTRING 16,7X24X1,5 St/FP	10 01 186 7	10	2	9 739 281	97 39 281	LECKOELLEITUNG
DICHTRING 16,7X24X1,5 St/FP	10 01 186 7	(2)	1	9 739 318	97 39 318	SENSORIK
DICHTRING 16,7X24X1,5 St/FP	10 01 186 7	(2)	1	9 739 318	97 39 318	SENSORIK
DICHTRING 16,7X24X1,5 St/FP	10 01 186 7	20	1	9 739 349	97 39 349	WASSERLEITUNGSANSCHLUE
DICHTRING 16,7X24X1,5 St/FP	10 01 186 7	7	3	9 739 355	97 39 355	OELKUEHLER ANBAU
DICHTRING 16,7X24X1,5 St/FP	10 01 186 7	3	2	9 739 494	97 39 494	ATL-ANBAU
DICHTRING 18,7X26X1,5 St/FP	10 01 186 8	(2)	1	9 739 318	97 39 318	SENSORIK
DICHTRING 18,7X26X1,5 St/FP	10 01 186 8	(2)	1	9 739 318	97 39 318	SENSORIK
DICHTRING 18,7X26X1,5 St/FP	10 01 186 8	13	1	9 739 355	97 39 355	OELKUEHLER ANBAU
DICHTRING 19,6X24,3X1,5	76 10 225 03	6	1	9 275 543	92 75 543 01	ENTLUEFTUNGSSTUTZEN
DICHTRING 22,7X30X2 St/FPM1	10 01 186 9	13	1	9 739 258	97 39 258	KRAFTSTOFFFILTER
DICHTRING 22,7X30X2 St/FPM1	10 01 186 9	7	1	9 739 351	97 39 351	KUEHLMITTELLEITUNG ANBA
DICHTRING 22,7X30X2 St/FPM1	10 01 186 9	14	1	9 739 492	97 39 492	ROHRLEITUNG ANBAU
DICHTRING 24,7X32X2 St/FPM1	10 01 184 2	9	1	9 739 351	97 39 351	KUEHLMITTELLEITUNG ANBA
DICHTRING 26,7X34,93X2 St/FP	10 01 187 0	11	1	9 739 355	97 39 355	OELKUEHLER ANBAU
DICHTRING 26,7X34,93X2 St/FP	10 01 187 0	10	2	9 739 361	97 39 361	OELWANNE
DICHTRING 26,7X34,93X2 St/FP	10 01 187 0	12	1	9 739 491	97 39 491	LUFTPRESSER ANBAU
DICHTRING 26,7X34,93X2 St/FP	10 01 187 0	26	2	9 739 494	97 39 494	ATL-ANBAU

Bezeichnung	Artikel	Pos.	Menge	Seite	Baugruppe	Bezeichnung
DICHTRING 27X20X1,5 CU	10 01 469 7	10	3	X1032716	10 32 716 7	ELEKTROPUMPE
DICHTRING 32,7X40X2 St/FPM1	10 01 187 2	15	2	9 739 492	97 39 492	ROHRLEITUNG ANBAU
DICHTRING 8,7X14X1 St/FPM1	10 01 187 1	18	1	9 739 258	97 39 258	KRAFTSTOFFFILTER
DICHTRING 8,7X14X1 St/FPM1	10 01 187 1	3	12	9 739 281	97 39 281	LECKOELLEITUNG
DICHTRING 8,7X14X1 St/FPM1	10 01 187 1	14	1	9 739 503	97 39 503	KRAFTSTOFFLEITUNG
DICHTRING 8,7X14X1 St/FPM1	10 01 187 1	79	2	X1022281	10 22 281 7	DS ZYLINDERKOPF
DICHTRING A22X27 Cu	10 01 184 1	23	1	9 739 491	97 39 491	LUFTPRESSER ANBAU
DICHTRING A26X34 Cu	10 03 730 5	22	3	9 739 491	97 39 491	LUFTPRESSER ANBAU
DICHTRING DIN 7603 A 10X13	71 01 013 08	61	4	X1065015	10 65 015 8	ANTRIEB
DICHTRING DIN 7603 A 10X13	71 01 013 08	61	6	X1080159	10 80 159 2	ANTRIEB
DICHTRING DIN 7603 A 12X16	71 01 017 08	123	1	X1065015	10 65 015 8	ANTRIEB
DICHTRING DIN 7603 A 12X16	71 01 017 08	123	2	X1080159	10 80 159 2	ANTRIEB
DICHTRING DIN 7603 A 12X17	71 01 018 08	19	4	2 990	91 59 244 08	DRUCKLUFTANLAGE
DICHTRING DIN 7603 A 12X18	71 01 020 08	49	1	2 393	91 52 787 08	LUFTFILTERANLAGE KPL.
DICHTRING DIN 7603 A 13X18	71 01 023 08	(3)	1	2 391 102	96 60 027 08	ZUSATZKUEHLER VORM.
DICHTRING DIN 7603 A 13X18	71 01 023 08	32	21	2 711	91 52 800 08	ZENTRALSCHMIERANLAGE O
DICHTRING DIN 7603 A 14X18	50 04 325 08	22	2	5 114 975	51 14 975 08	DRUCKMINDERVENTIL
DICHTRING DIN 7603 A 14X20	71 01 030 08	8	2	X1011614	10 11 614 1	KRAFTSTOFFSCHLAUCH
DICHTRING DIN 7603 A 16X20	71 01 034 08	8	1	5 113 005	51 13 005 08	STEUERBLOCK
DICHTRING DIN 7603 A 17X21	71 01 038 08	(19)	2	2 125	91 52 773 08	BOLZEN S-ANLENKST. UND S
DICHTRING DIN 7603 A 17X21	71 01 038 08	14	1	X1032632	10 32 632 3	HYDROZYLINDER
DICHTRING DIN 7603 A 18X22	51 45 171 08	521	2	X1065015	10 65 015 5	GETRIEBE
DICHTRING DIN 7603 A 18X22	51 45 171 08	65	1	X1065015	10 65 015 8	ANTRIEB
DICHTRING DIN 7603 A 18X22	51 45 171 08	521	2	X1080159	10 80 159 0	GETRIEBE
DICHTRING DIN 7603 A 18X22	51 45 171 08	65	2	X1080159	10 80 159 2	ANTRIEB
DICHTRING DIN 7603 A 21X26	71 01 044 08	13	1	5 114 320	51 14 320 08	VORSPANNVENTIL
DICHTRING DIN 7603 A 21X26	71 01 044 08	13	3	7 743 566	77 43 566 08	ELEKTROPUMPE
DICHTRING DIN 7603 A 21X26	71 01 044 08	73	6	X1035659	10 35 659 9	VERTEILERGETRIEBE
DICHTRING DIN 7603 A 22X27	71 01 045 08	1	4	X1003963	10 03 963 1	WARTUNGSSATZ
DICHTRING DIN 7603 A 24X30	71 01 053 08	70	8	2 975 650	91 52 820 08	ZUSATZHYDR.GITTER-WINDE
DICHTRING DIN 7603 A 24X30	71 01 053 08	69	1	3 978 005	91 56 430 08	ZUSATZHYDRAULIK SB-KOPFS
DICHTRING DIN 7603 A 24X30	71 01 053 08	69	2	3 978 015	91 56 429 08	ZUSATZHYDRAULIK ZWISCH
DICHTRING DIN 7603 A 24X30	71 01 053 08	69	2	3 978 015	91 56 432 08	ZUSATZHYDRAULIK ZWISCH
DICHTRING DIN 7603 A 24X30	71 01 053 08	69	1	3 978 100	91 56 428 08	HYDR.SCHWEBEBALLAST-AN
DICHTRING DIN 7603 A 26X32	71 01 060 08	20	1	2 990	91 59 244 08	DRUCKLUFTANLAGE
DICHTRING DIN 7603 A 27X32	71 01 059 08	70	1	1 972 250	91 58 473 08	ZUSATZHYDR.RAUPENTRAEG
DICHTRING DIN 7603 A 27X32	71 01 059 08	70	1	1 972 251	91 58 472 08	ZUSATZHYDR.RAUPENTRAEG
DICHTRING DIN 7603 A 27X32	71 01 059 08	139	10	2 970	91 61 776 08	HYDRAULIK
DICHTRING DIN 7603 A 27X32	71 01 059 08	63	6	2 975 153	91 62 051 08	ZUSATZHYDRAULIK WINDE 3
DICHTRING DIN 7603 A 27X32	71 01 059 08	69	2	2 975 650	91 52 820 08	ZUSATZHYDR.GITTER-WINDE
DICHTRING DIN 7603 A 27X32	71 01 059 08	70	1	2 977	91 58 476 08	ZUSATZHYDRAULIK DREHBUE
DICHTRING DIN 7603 A 27X32	71 01 059 08	70	1	2 978 100	91 52 827 08	ZUSATZHYDR.D-RUECKHALT
DICHTRING DIN 7603 A 27X32	71 01 059 08	62	1	2 978 200	91 54 843 08	ZUSATZHYDR.S-RUECKHALTE
DICHTRING DIN 7603 A 38X44	71 01 072 08	69	1	1 972 250	91 58 473 08	ZUSATZHYDR.RAUPENTRAEG
DICHTRING DIN 7603 A 38X44	71 01 072 08	69	1	1 972 251	91 58 472 08	ZUSATZHYDR.RAUPENTRAEG
DICHTRING DIN 7603 A 38X44	71 01 072 08	137	20	2 970	91 61 776 08	HYDRAULIK
DICHTRING DIN 7603 A 38X44	71 01 072 08	62	6	2 975 153	91 62 051 08	ZUSATZHYDRAULIK WINDE 3
DICHTRING DIN 7603 A 38X44	71 01 072 08	68	5	2 975 650	91 52 820 08	ZUSATZHYDR.GITTER-WINDE
DICHTRING DIN 7603 A 38X44	71 01 072 08	61	1	2 975 700	91 52 774 08	ZUSATZHYDRAULIK WINDE 1
DICHTRING DIN 7603 A 38X44	71 01 072 08	69	2	2 977	91 58 476 08	ZUSATZHYDRAULIK DREHBUE
DICHTRING DIN 7603 A 38X44	71 01 072 08	68	1	2 978 100	91 52 827 08	ZUSATZHYDR.D-RUECKHALT
DICHTRING DIN 7603 A 38X44	71 01 072 08	67	2	3 978 100	91 56 428 08	HYDR.SCHWEBEBALLAST-AN
DICHTRING DIN 7603 A 42X49	71 01 075 08	136	3	2 970	91 61 776 08	HYDRAULIK
DICHTRING DIN 7603 A 42X49	71 01 075 08	61	3	2 978 200	91 54 843 08	ZUSATZHYDR.S-RUECKHALTE
DICHTRING DIN 7603 A 48X55	71 01 076 08	132	2	2 970	91 61 776 08	HYDRAULIK
DICHTRING DIN 7603 A 48X55	71 01 076 08	68	1	2 977	91 58 476 08	ZUSATZHYDRAULIK DREHBUE
DICHTRING DIN 7603 A 4X8X1	51 10 089 08	9	2	9 640 276	96 40 276 08	ANSCHLUSSBLOCK
DICHTRING DIN 7603 A 52X60	71 01 077 08	67	2	1 972 250	91 58 473 08	ZUSATZHYDR.RAUPENTRAEG
DICHTRING DIN 7603 A 52X60	71 01 077 08	67	2	1 972 251	91 58 472 08	ZUSATZHYDR.RAUPENTRAEG
DICHTRING DIN 7603 A 52X60	71 01 077 08	131	10	2 970	91 61 776 08	HYDRAULIK

Bezeichnung	Artikel	Pos.	Menge	Seite	Baugruppe	Bezeichnung
DICHTRING DIN 7603 A 52X60	71 01 077 08	61	6	2 975 153	91 62 051 08	ZUSATZHYDRAULIK WINDE 3
DICHTRING DIN 7603 A 52X60	71 01 077 08	67	8	2 975 650	91 52 820 08	ZUSATZHYDR.GITTER-WINDE
DICHTRING DIN 7603 A 52X60	71 01 077 08	63	2	2 975 700	91 52 774 08	ZUSATZHYDRAULIK WINDE 1
DICHTRING DIN 7603 A 52X60	71 01 077 08	67	5	2 977	91 58 476 08	ZUSATZHYDRAULIK DREHBUE
DICHTRING DIN 7603 A 52X60	71 01 077 08	68	2	3 978 005	91 56 430 08	ZUSATZHYDRAULIK SB-KOPFS
DICHTRING DIN 7603 A 52X60	71 01 077 08	68	4	3 978 015	91 56 429 08	ZUSATZHYDRAULIK ZWISCH
DICHTRING DIN 7603 A 52X60	71 01 077 08	68	4	3 978 015	91 56 432 08	ZUSATZHYDRAULIK ZWISCH
DICHTRING DIN 7603 A 52X60	71 01 077 08	68	2	3 978 100	91 56 428 08	HYDR.SCHWEBEBALLAST-AN
DICHTRING DIN 7603 A 6,5X11	57 00 102 08	16	2	5 026 126	50 26 126 08	MAGNETVENTIL
DICHTRING DIN 7603 A14X20	73 81 225 23	590	2	2 970	91 61 776 08	HYDRAULIK
DICHTRING DIN 7603 A16X22	71 01 037 08	4	1	X1011614	10 11 614 1	KRAFTSTOFFSCHLAUCH
DICHTRING DIN 7603 A22X27	54 01 452 08	531	2	X1065015	10 65 015 5	GETRIEBE
DICHTRING DIN 7603 A22X27	54 01 452 08	531	2	X1080159	10 80 159 0	GETRIEBE
DICHTRING DIN 7603 A30X36X	79 02 990 14	463	4	X1065015	10 65 015 5	GETRIEBE
DICHTRING DIN 7603 A30X36X	79 02 990 14	463	4	X1080159	10 80 159 0	GETRIEBE
DICHTRING DIN 7603 A33X39	71 01 022	138	10	2 970	91 61 776 08	HYDRAULIK
DICHTRING DIN 7603 A33X39	71 01 022	62	1	2 975 700	91 52 774 08	ZUSATZHYDRAULIK WINDE 1
DICHTRING DIN 7603 A33X39	71 01 022	69	1	2 978 100	91 52 827 08	ZUSATZHYDR.D-RUECKHALT
DICHTRING KDS27X 27,3X38	76 19 656	(1)	1	1 970 100	91 58 471 08	HYDRAULIK MITTELTEIL
DICHTRING SBE	10 67 504 3	(2)	1	3 780 258	96 56 482 08	ELEKTRIK FLUGWARNSICHER
DICHTRING St/VITON	10 67 866 8	9	4	9 739 500	97 39 500	LECKOELLEITUNG
DICHTRING St/VITON	10 67 866 8	3	8	9 739 501	97 39 501	KRAFTSTOFFLEITUNGEN
DICHTRING St/VITON	10 67 867 0	19	4	9 739 503	97 39 503	KRAFTSTOFFLEITUNG
DICHTRINGDECKEL D140/34X7	11 69 017 4	4	1	X1035659	10 35 659 9	VERTEILERGETRIEBE
DICHTSATZ	10 30 092 5	(999)	1	X1035924	10 35 924 3	VERSTELLPUMPE
DICHTSATZ	10 33 105 1	98	1	X1042876	10 42 876 6	VERSTELLMOTOR
DICHTSATZ	10 41 065 9	(999)	1	5 715 142	57 15 142 08	ANSCHLUSSPLATTE
DICHTSATZ	10 41 278 1	999	1	9 640 277	96 40 277 08	WEGESCHIEBER
DICHTSATZ	10 42 472 6	999	1	X1047220	10 47 220 4	TRIEBWERK
DICHTSATZ	10 44 073 0	(999)	1	X1035924	10 35 924 7	VERSTELLPUMPE
DICHTSATZ	10 47 639 1	(999)	1	2 391 001	96 45 719 08	DIESELMOTOR VORM.
DICHTSATZ	11 00 353 5	998	1	X1049315	10 49 315 9	WEGESITZVENTIL
DICHTSATZ	11 49 433 7	(98)	1	X1035924	10 35 924 6	VERSTELLPUMPE
DICHTSATZ	51 03 178 08	(1)	1	2 970	91 61 776 08	HYDRAULIK
DICHTSATZ	57 05 881 08	999	1	5 106 691	51 06 691 08	RUECKLAUFFILTER
DICHTSATZ	57 10 356 08	999	1	5 710 349	57 10 349 08	WEGEVENTIL
DICHTSATZ KPL	10 29 775 0	(999)	1	X1035924	10 35 924 4	VERSTELLPUMPE
DICHTSATZ KPL	10 29 775 0	999	1	X1047137	10 47 137 0	TRIEBWERK
DICHTSCHEIBE	57 10 773 08	(1)	1	3 978 100	91 56 428 08	HYDR.SCHWEBEBALLAST-AN
DICHTSCHEIBE 7,6X15,8X1 VI	57 10 825 08	(1)	1	1 970 100	91 58 471 08	HYDRAULIK MITTELTEIL
DICHTSCHEIBE 7,6X15,8X1 VI	57 10 825 08	(1)	1	2 976 017	96 52 261 08	MONTAGEPLATTE NOTBETA
DICHTSCHEIBE VITON	57 10 819 08	(1)	1	1 970 100	91 58 471 08	HYDRAULIK MITTELTEIL
DICHTSCHEIBE VITON	57 10 824 08	(1)	1	1 972 250	91 58 473 08	ZUSATZHYDR.RAUPENTRAEG
DICHTSCHEIBE VITON	57 10 830 08	(1)	1	1 970 100	91 58 471 08	HYDRAULIK MITTELTEIL
DICHTSCHEIBE VITON	57 10 830 08	(1)	1	2 975 700	91 52 774 08	ZUSATZHYDRAULIK WINDE 1
DICHTUNG	10 01 184 5	16	2	9 739 122	97 39 122	OELKUEHLER
DICHTUNG	10 01 184 6	2	1	9 739 386	97 39 386	KURBELGEHAEUSEENTLUEFT
DICHTUNG	10 01 184 7	4	1	9 739 118	97 39 118	OELLEITUNG
DICHTUNG	10 01 229 8	15	1	9 739 122	97 39 122	OELKUEHLER
DICHTUNG	10 01 229 9	2	2	9 739 362	97 39 362	OELWANNE
DICHTUNG	10 01 234 6	2	1	9 739 276	97 39 276	WASSERANSCHLUSS
DICHTUNG	10 01 234 6	2	1	9 739 349	97 39 349	WASSERLEITUNGSANSCHLUE
DICHTUNG	10 01 240 5	2	1	9 739 357	97 39 357	ABGASRUECKFUEHRUNG VO
DICHTUNG	10 01 240 8	9	1	9 739 358	97 39 358	ABGASRUECKFUEHRUNG AN
DICHTUNG	10 01 240 9	11	1	9 739 358	97 39 358	ABGASRUECKFUEHRUNG AN
DICHTUNG	10 01 241 1	5	3	9 739 358	97 39 358	ABGASRUECKFUEHRUNG AN
DICHTUNG	10 01 241 3	13	1	9 739 358	97 39 358	ABGASRUECKFUEHRUNG AN
DICHTUNG	10 01 264 3	8	1	9 739 361	97 39 361	OELWANNE
DICHTUNG	10 01 265 1	22	1	9 739 494	97 39 494	ATL-ANBAU
DICHTUNG	10 01 333 7	6	1	9 739 267	97 39 267	ZYLINDERKOPFHAUBE

Bezeichnung	Artikel	Pos.	Menge	Seite	Baugruppe	Bezeichnung
DICHTUNG	10 04 014 4	2	1	X1003963	10 03 963 1	WARTUNGSSATZ
DICHTUNG	10 22 081 3	4	1	9 739 494	97 39 494	ATL-ANBAU
DICHTUNG	10 22 234 5	3	6	9 739 267	97 39 267	ZYLINDERKOPFHAUBE
DICHTUNG	10 22 234 5	(6)	6	XSK_Z745	SK_Z74535	SERVICE
DICHTUNG	10 22 234 5	(8)	6	XSK_Z745	SK_Z74535	SERVICE
DICHTUNG	10 22 271 8	5	6	9 739 295	97 39 295	ABGASROHR
DICHTUNG	10 22 271 8	78	1	X1022281	10 22 281 7	DS ZYLINDERKOPF
DICHTUNG	10 22 272 7	2	6	9 739 256	97 39 256	LUFTANSAUGROHR
DICHTUNG	10 22 272 7	77	1	X1022281	10 22 281 7	DS ZYLINDERKOPF
DICHTUNG	10 28 030 9	2	1	9 739 286	97 39 286	VERSCHLUSSDECKEL
DICHTUNG	10 29 787 6	2	1	X1011497	10 11 497 5	STEUERVENTIL
DICHTUNG	10 34 287 8	2	1	9 739 351	97 39 351	KUEHLMITTELLEITUNG ANBA
DICHTUNG	10 34 287 9	13	2	9 739 349	97 39 349	WASSERLEITUNGSANSCHLUE
DICHTUNG	10 66 332 9	3	1	X1004047	10 04 047 7	WINDENDREHGEBER
DICHTUNG	69 18 222 08	40	1	2 920 369	96 54 235 08	KLEMMKASTEN KPL.
DICHTUNG	69 21 000 08	36	1	2 920 369	96 54 235 08	KLEMMKASTEN KPL.
DICHTUNG	69 21 000 08	155	1	3 930 009	96 50 573 08	LEITUNGSTROMMEL KPL.
DICHTUNG	69 21 000 08	171	1	3 930 153	96 48 489 08	LEITUNGSTROMMEL KPL.
DICHTUNG	69 21 000 08	151	2	3 930 640	96 50 481 08	KLEMMKASTEN KPL.
DICHTUNG	69 21 000 08	281	2	3 930 730	96 50 599 08	KLEMMKASTEN KPL.
DICHTUNG 0 PE	97 75 102 08	32	2	2 932 160	96 54 385 08	SCHALTSCHRANK MECH.
DICHTUNG 120X60X 30 SCHW	97 60 943 08	54	1	2 520 034	96 45 984 08	INNENVERKLEIDUNG
DICHTUNG 25X1091X850 EPD	97 05 828 5	17	1	2 520	91 53 061 08	KABINE VERGLAST
DICHTUNG 25X776X276 EPDM	97 05 830 7	18	1	2 520	91 53 061 08	KABINE VERGLAST
DICHTUNG 78X64 30	97 61 932 08	65	1	2 520	91 53 061 08	KABINE VERGLAST
DICHTUNG ASBESTFREI	10 01 213 9	1	1	9 739 354	97 39 354	SCHWUNGRADGEHAEUSE AN
DICHTUNG ASBESTFREI	10 01 214 0	18	2	9 739 361	97 39 361	OELWANNE
DICHTUNG ASBESTFREI	10 01 234 5	12	2	9 739 126	97 39 126	THERMOSTATGEHAEUSE
DICHTUNG ASBESTFREI	10 01 245 4	8	1	9 739 494	97 39 494	ATL-ANBAU
DICHTUNG NOVAFORM 429	10 34 288 0	2	1	9 739 352	97 39 352	WASSERPUMPE MIT BEFEST.
DICHTUNGSMITTEL 50ML TUB	10 01 213 8	3	1	9 739 354	97 39 354	SCHWUNGRADGEHAEUSE AN
DICHTUNGSMITTEL 50ML TUB	10 01 213 8	2	1	9 739 491	97 39 491	LUFTPRESSER ANBAU
DICHTUNGSMITTEL 75ML TU	10 01 117 6	19	1	9 739 492	97 39 492	ROHRLEITUNG ANBAU
DICHTUNGSMUTTER M6	73 61 600	21	1	X1065300	10 65 300 9	STEUERTEIL
DICHTUNGSSATZ	74 11 445	999	1	5 113 022	51 13 022 08	WEGEVENTIL
DIESELMOTOR D846 A7	97 39 400	101	1	2 391 001	96 45 719 08	DIESELMOTOR VORM.
DIESELMOTOR KPL.	91 61 062 08	121	1		LR 1600-2-0	LIEBHERR RAUPENKRAN LR 1
DIESELMOTOR MAN D2876 LE	10 12 059 0	1	1	9 739 400	97 39 400	DIESELMOTOR
DIESELMOTOR VORM.	96 45 719 08	1	1	2 391	91 61 062 08	DIESELMOTOR KPL.
DIODE 1N4007 DO-41 SPF	66 00 331 08	3	1	2 932 515	96 45 911 08	BESTUECKUNGSMODUL
DIODE SPF	66 03 006 08	21	8	2 922 001	92 84 311 08	BUSPLATINE
DIODEN VARISTORENMODUL	66 01 015 08	37	2	2 932 001	96 45 393 08	RELAISSTEUERUNG
DIODENMODUL 1N4007	66 03 016 08	52	1	2 932 082	96 67 871 08	AUFBAUTEILE MONTAGETAFE
DISPLAY TFT 7" 800X480 SPF	10 45 478 2	(10)	1	2 925 026	91 55 259 08	ERG.KAMERAUEBERWACHUN
DISPLAY TFT 7" 800X480 SPF	10 45 478 2	10	1	2 925 405	96 48 397 08	AUSRUESTUNG KAMERA KAB
DISPLAY VORM. TFT	96 20 762 08	21	1	2 913 005	96 28 696 08	INNENGEHAEUSE VORM.
DISTANZBLECH 3X84X15 DC0	97 76 920 08	40	4	2 502	91 55 939 08	STEUERSTAND
DISTANZBOLZEN 9SMnPb28K	10 01 253 1	5	1	9 739 159	97 39 159	STARTER
DISTANZHUELSE 11X21X20 St	98 82 075	11	4	9 080 702	90 80 702	STEUERGERAET ANBAU
DISTANZHUELSE 21.3X27 S355	97 71 899 08	3	1	3 207 003	96 48 259 08	STANGE KPL.
DISTANZHUELSE 21.3X27 S355	97 71 899 08	2	1	3 207 100	96 48 261 08	LASCHE KPL.
DISTANZHUELSE 21.3X27 S355	97 71 899 08	(3)	1	3 281	91 52 896 08	FA-BOCK
DISTANZHUELSE 25.0X39 S355	97 71 884 08	(2)	1	3 281	91 52 896 08	FA-BOCK
DISTANZHUELSE 25.0X75 S355	97 71 883 08	5	1	3 207 101	96 48 292 08	LASCHE KPL.
DISTANZHUELSE 25.0X75 S355	97 71 883 08	(2)	2	3 281	91 52 896 08	FA-BOCK
DISTANZRING	10 01 261 7	5	1	9 739 250	97 39 250	SCHWUNGRAD
DISTANZRING -	90 80 533	2	1	9 079 185	90 79 185	DREHZAHLGEBER KPL.
DISTANZRING 18X20,3X10,5 -	90 80 288	2	1	9 079 186	90 79 186	DREHZAHLGEBER KPL.
DISTANZRING RD219,1X36 S3	93 58 827 08	13	2	2 652	91 61 110 08	ROLLENLAGERUNG
DISTANZRING RD48X2 DC01	95 00 775 08	26	2	3 211	91 57 748 08	S-ANLENKSTUECK

Bezeichnung	Artikel	Pos.	Menge	Seite	Baugruppe	Bezeichnung
DISTANZRING RD48X3 DC01	94 15 400 08	5	2	3 745 002	92 17 236 08	SCHALTEINHEIT
DISTANZRING RD48X3 DC01	94 15 400 08	5	2	3 745 003	92 17 237 08	SCHALTEINHEIT
DISTANZROHR RD65X76 ST.3	95 44 254 08	21	2	1 401	91 58 478 08	RAUPENTRAEGER LI.
DISTANZROHR RD65X76 ST.3	95 44 254 08	21	2	1 411 200	91 58 481 08	RAUPENTRAEGER RE.
DISTANZSTUECK	10 22 277 6	21	1	9 739 501	97 39 501	KRAFTSTOFFLEITUNGEN
DISTANZSTUECK	57 06 903 08	25	1	5 113 086	51 13 086 08	PROPORTIONALVENTIL
DISTANZSTUECK	57 11 304 08	5	1	5 711 301	57 11 301 08	DRUCKBEGRENZUNGSVENTI
DISTANZSTUECK SCHWK.	96 49 272 08	8	2	3 714	91 52 862 08	D-KOPFSTUECK
DISTANZSTUECK SCHWK.	96 50 800 08	2	1	3 714 013	96 49 270 08	LASCHE KPL.
DOPPELABREISSSTOPFEN	56 16 114	22	5	X1065300	10 65 300 9	STEUERTEIL
DOPPELABREISSSTOPFEN	70 22 127	52	7	X1047219	10 47 219 6	REGLER
DOPPELMAULSCHLUESSEL D	79 00 039 08	4	1	1 750	91 52 394 08	WERKZEUG
DOPPELMAULSCHLUESSEL D	79 00 079 08	3	1	1 750	91 52 394 08	WERKZEUG
DOPPELNIPPEL R1/4"-M10X1	77 43 750 08	16	4	2 711	91 52 800 08	ZENTRALSCHMIERANLAGE O
DOPPELRINGSCHLUESSEL DI	79 00 126 08	7	1	1 750	91 52 394 08	WERKZEUG
DORNNIET 4X10,3	70 42 076 08	3	4	2 913 004	96 20 460 08	GEHAEUSE VORM.
DORNNIET 4X10,3	70 42 076 08	23	8	2 932 001	96 45 393 08	RELAISSTEUERUNG
DORNNIET 4X10,3	70 42 076 08	49	42	2 932 082	96 67 871 08	AUFBAUTEILE MONTAGETAFE
DOSE M1	60 45 081 08	287	1	3 930 640	96 50 481 08	KLEMMKASTEN KPL.
DOSE M1	60 45 081 08	155	1	3 930 730	96 50 599 08	KLEMMKASTEN KPL.
DOSIERPUMPE DP2	55 31 868 08	5	1	2 541	91 52 790 08	ZUSATZHEIZUNG OW
DRAEHTE KLEMMKASTEN KPL	96 50 482 08	8	1	3 930 640	96 50 481 08	KLEMMKASTEN KPL.
DRAEHTE KLEMMKASTEN KPL	96 50 642 08	8	1	3 930 730	96 50 599 08	KLEMMKASTEN KPL.
DRAEHTE KLEMMKASTEN KPL	96 54 484 08	2	1	3 930 734	96 54 401 08	KLEMMKASTEN
DRAEHTE KLEMMKASTEN KPL	96 53 011 08	32	1	3 930 363	96 52 979 08	KLEMMKASTEN KPL.
DRAEHTE KLEMMKASTEN KPL	96 52 977 08	1	1	2 780 748	96 52 969 08	KLEMMKASTEN KPL.
DRAEHTE KLEMMKASTEN KP	96 48 693 08	1	1	1 920 418	96 48 687 08	KLEMMKASTEN KPL.
DRAEHTE KPL. S2	96 49 211 08	2	1	2 932 001	96 45 393 08	RELAISSTEUERUNG
DRAEHTE KPL. S3	96 48 313 08	3	1	2 932 001	96 45 393 08	RELAISSTEUERUNG
DRAEHTE MONTAGETAFEL KP	96 67 873 08	2	1	2 932 116	96 67 872 08	VERKABELUNG MONTAGETA
DRAEHTE MONTAGETAFEL V	96 67 874 08	2	1	2 932 224	96 67 873 08	DRAEHTE MONTAGETAFEL K
DRAEHTE VORM. -S1020	96 50 643 08	(2)	1	3 930 730	96 50 599 08	KLEMMKASTEN KPL.
DRAEHTE VORM. S1000	96 50 483 08	(2)	1	3 930 640	96 50 481 08	KLEMMKASTEN KPL.
DRAEHTE VORM. S1050	96 54 485 08	(2)	1	3 930 734	96 54 401 08	KLEMMKASTEN
DRAEHTE VORM. S1070	96 53 012 08	(2)	1	3 930 363	96 52 979 08	KLEMMKASTEN KPL.
DRAEHTE VORM. S1100	96 53 013 08	(2)	1	2 780 748	96 52 969 08	KLEMMKASTEN KPL.
DRAEHTE VORM. S2	96 49 212 08	(2)	1	2 932 001	96 45 393 08	RELAISSTEUERUNG
DRAEHTE VORM. S200-B	96 51 072 08	(2)	1	1 920 418	96 48 687 08	KLEMMKASTEN KPL.
DRAEHTE VORM. S3	96 49 209 08	(2)	1	2 932 001	96 45 393 08	RELAISSTEUERUNG
DRAHT	73 67 367	17	4	X1047220	10 47 220 4	TRIEBWERK
DRAHT	76 24 209	17	2	X1047137	10 47 137 0	TRIEBWERK
DRAHT	76 24 238	17	2	X1131496	11 31 496 5	TRIEBWERK
DRAHTHALTER	61 10 461 08	22	36	2 932 001	96 45 393 08	RELAISSTEUERUNG
DRALLFAENGER 2t SPF	77 39 473 08	3	1	2 372	91 33 648 08	SEIL MONTAGEWINDE M.ZUB
DREHBUEHNENVERKLEIDUN	91 52 788 08	131	1		LR 1600-2-0	LIEBHERR RAUPENKRAN LR 1
DREHDURCHFUEHRUNG	91 52 510 08	2	1	1 130	91 58 467 08	RAUPENMITTELTEIL KPL.
DREHDURCHFUEHRUNG SPF	10 04 262 0	1	1	1 991	91 52 510 08	DREHDURCHFUEHRUNG
DREHFALLENSCHLOSS	10 34 246 9	1	1	2 522 011	96 45 602 08	SCHLIESSANLAGE
DREHGEBER 360° SPF	69 23 091 08	11	1	1 920 305	92 15 300 08	EINBAU SCHLEIFRINGKOERPE
DREHSCHLOSS 1W	60 61 433 08	19	1	2 533 020	96 67 888 08	ARMATUREN RE.
DREHSCHLOSS 1W	60 61 433 08	33	1	2 932 001	96 45 393 08	RELAISSTEUERUNG
DREHSCHLOSSBETAETIGER 1	60 61 449 08	38	2	2 932 001	96 45 393 08	RELAISSTEUERUNG
DREHSTROMGENERATOR 30	10 03 240 2	1	1	9 739 343	97 39 343	GENERATOR VORM.
DREHVERSCHRAUBUNG 76K	10 45 537 2	569	4	2 970	91 61 776 08	HYDRAULIK
DREHVERSCHRAUBUNG DG1	51 05 521 08	570	2	2 970	91 61 776 08	HYDRAULIK
DREHWERK 2 DREHW.	91 52 778 08	117	1		LR 1600-2-0	LIEBHERR RAUPENKRAN LR 1
DREHWERKANTRIEB DAT 450	96 97 916 01	1	2	2 350	91 52 778 08	DREHWERK
DREHZAHLGEBER	10 15 494 4	1	1	9 079 185	90 79 185	DREHZAHLGEBER KPL.
DREHZAHLGEBER	10 15 494 4	1	1	9 079 186	90 79 186	DREHZAHLGEBER KPL.
DREHZAHLGEBER ANBAU	97 39 257	231	1	9 739 400	97 39 400	DIESELMOTOR

Bezeichnung	Artikel	Pos.	Menge	Seite	Baugruppe	Bezeichnung
DREHZAHLGEBER KPL. 10-10	90 79 185	20	1	9 739 257	97 39 257	DREHZAHLGEBER ANBAU
DREHZAHLGEBER KPL. 10-10	90 79 186	21	1	9 739 257	97 39 257	DREHZAHLGEBER ANBAU
DROSSELKLAPPE	10 01 754 4	1	1	9 739 186	97 39 186	MOTORBREMSE KPL.
DROSSELKLAPPE 130	55 17 068 08	3	1	2 393	91 52 787 08	LUFTFILTERANLAGE KPL.
DROSSELVENTIL 90L/MIN VE	51 14 277 08	11	1	2 975 000	91 57 881 08	ZUSATZHYDRAULIK MONTAGE
DRUCKAUFNEHMER 0-400/400	10 81 373 8	(1)	2	2 978 100	91 52 796 08	ZUSATZHYDR.MONTAGEEINR
DRUCKAUFNEHMER 0-400/400	10 81 618 5	(1)	2	2 970	91 61 776 08	HYDRAULIK
DRUCKAUFNEHMER 0-400/400	10 81 618 5	(1)	2	2 978 100	91 52 827 08	ZUSATZHYDR.D-RUECKHALT
DRUCKAUFNEHMER 0-400/400	10 81 618 5	(1)	2	2 978 200	91 54 843 08	ZUSATZHYDR.S-RUECKHALTE
DRUCKAUFNEHMER 0-750/750	10 81 373 9	(1)	5	2 970	91 61 776 08	HYDRAULIK
DRUCKAUFNEHMER 0-750/750	10 81 373 9	(1)	1	2 977 200	91 52 826 08	ZUSATZHYDRAULIK PUMPE 5+
DRUCKBEGRENZUNGSVENTI	10 22 274 0	2	1	9 739 369	97 39 369	DRUCKROHR
DRUCKBEGRENZUNGSVENTI	10 48 973 4	2	1	5 113 005	51 13 005 08	STEUERBLOCK
DRUCKBEGRENZUNGSVENTI	57 11 301 08	31	1	5 113 086	51 13 086 08	PROPORTIONALVENTIL
DRUCKBEGRENZUNGSVENTI	57 12 325 08	2	1	5 718 989	57 18 989 08	ANSCHLUSSPLATTE
DRUCKBEGRENZUNGSVENTI	57 15 139 08	1	2	X1065068	10 65 068 8	ANSCHLUSSPLATTE
DRUCKBEGRENZUNGSVENTI	57 15 145 08	1	1	5 715 142	57 15 142 08	ANSCHLUSSPLATTE
DRUCKBEGRENZUNGSVENTI	57 15 147 08	4	1	5 715 142	57 15 142 08	ANSCHLUSSPLATTE
DRUCKBEGRENZUNGSVENTI	57 15 963	2	1	5 715 142	57 15 142 08	ANSCHLUSSPLATTE
DRUCKBEGRENZUNGSVENTI	57 15 963	2	1	5 719 030	57 19 030 08	ANSCHLUSSPLATTE
DRUCKBEGRENZUNGSVENTI	57 16 910 08	8	1	X1042440	10 42 440 2	STEUERBLOCK
DRUCKBEGRENZUNGSVENTI	57 16 910 08	2	1	X1048992	10 48 992 6	STEUERBLOCK
DRUCKBEGRENZUNGSVENTI	57 18 994 08	1	2	5 718 989	57 18 989 08	ANSCHLUSSPLATTE
DRUCKBEGRENZUNGSVENTI	57 19 033 08	1	2	5 719 030	57 19 030 08	ANSCHLUSSPLATTE
DRUCKBEGRENZUNGSVENTI	70 28 133	2	1	X1065068	10 65 068 8	ANSCHLUSSPLATTE
DRUCKBEGRENZUNGSVENTIL	10 45 106 0	9	1	X1042440	10 42 440 2	STEUERBLOCK
DRUCKBEGRENZUNGSVENTIL	10 47 222 8	907	1	X1048944	10 48 944 9	STEUERBLOCK
DRUCKBEGRENZUNGSVENTIL	10 66 433 3	56	1	X1041101	10 41 101 5	RUECKFALLSTUETZE
DRUCKBEGRENZUNGSVENTIL	10 66 433 3	470	1	X1041101	10 41 101 8	RUECKFALLSTUETZE
DRUCKBEGRENZUNGSVENTIL	10 81 528 9	22	1	X1041101	10 41 101 9	HYDROZYLINDER
DRUCKBEGRENZUNGSVENTI	10 47 222 7	905	1	X1048944	10 48 944 9	STEUERBLOCK
DRUCKBEGRENZUNGSVENTI	51 14 572 08	72	1	2 970	91 61 776 08	HYDRAULIK
DRUCKBEGRENZUNGSVENTI	51 14 562 08	7	1	3 978 100	91 56 428 08	HYDR.SCHWEBEBALLAST-AN
DRUCKBEGRENZUNGSVENTI	51 14 568 08	30	2	2 970	91 61 776 08	HYDRAULIK
DRUCKBEGRENZUNGSVENTI	51 14 176 08	113	1	2 970	91 61 776 08	HYDRAULIK
DRUCKBEGRENZUNGSVENTI	51 14 177 08	114	2	2 970	91 61 776 08	HYDRAULIK
DRUCKBEGRENZUNGSVENTI	51 14 177 08	6	1	2 978 100	91 52 796 08	ZUSATZHYDR.MONTAGEEINR
DRUCKBEGRENZUNGSVENTI	51 14 177 08	10	1	2 978 100	91 52 827 08	ZUSATZHYDR.D-RUECKHALT
DRUCKBEGRENZUNGSVENTI	51 14 177 08	10	1	2 978 200	91 54 843 08	ZUSATZHYDR.S-RUECKHALTE
DRUCKBEGRENZUNGSVENTI	51 14 333 08	8	1	2 975 000	91 57 881 08	ZUSATZHYDRAULIK MONTAGE
DRUCKBEGRENZUNGSVENTI	51 14 569 08	2	1	2 975 600	91 44 662 08	ZUSATZHYDRAULIK TRANSF
DRUCKBEGRENZUNGSVENTI	51 04 687 08	11	2	2 970	91 61 776 08	HYDRAULIK
DRUCKBEGRENZUNGSVENTIL	11 11 012 6	6	2	X1041325	10 41 325 5	UMSCHALTBLOCK
DRUCKFEDER	10 00 816 5	7	1	X1047220	10 47 220 0	VERSTELLUNG
DRUCKFEDER	10 21 753 2	7	1	X1065300	10 65 300 9	STEUERTEIL
DRUCKFEDER	50 15 240 08	76	22	X1065015	10 65 015 8	ANTRIEB
DRUCKFEDER	50 15 240 08	76	32	X1080159	10 80 159 2	ANTRIEB
DRUCKFEDER	51 07 145 08	19	1	5 114 975	51 14 975 08	DRUCKMINDERVENTIL
DRUCKFEDER	51 07 971 08	4	1	5 114 176	51 14 176 08	DRUCKBEGRENZUNGSVENTI
DRUCKFEDER	51 07 971 08	2	1	5 114 320	51 14 320 08	VORSPANNVENTIL
DRUCKFEDER	51 07 975 08	(26)	2	2 970	91 61 776 08	HYDRAULIK
DRUCKFEDER	51 07 975 08	9	1	5 114 176	51 14 176 08	DRUCKBEGRENZUNGSVENTI
DRUCKFEDER	51 07 975 08	9	1	5 114 177	51 14 177 08	DRUCKBEGRENZUNGSVENTI
DRUCKFEDER	51 07 975 08	7	1	5 114 320	51 14 320 08	VORSPANNVENTIL
DRUCKFEDER	51 10 151 08	4	1	5 114 177	51 14 177 08	DRUCKBEGRENZUNGSVENTI
DRUCKFEDER	56 00 192 08	6	1	2 522 011	96 45 602 08	SCHLIESSANLAGE
DRUCKFEDER	57 00 095 08	8	1	5 026 126	50 26 126 08	MAGNETVENTIL
DRUCKFEDER	57 06 304 08	4	1	2 550 008	96 47 628 08	HALTER KPL.
DRUCKFEDER	57 06 304 08	4	1	2 550 009	96 47 645 08	HALTER KPL.
DRUCKFEDER	70 22 131	9	1	X1065300	10 65 300 9	STEUERTEIL

Bezeichnung	Artikel	Pos.	Menge	Seite	Baugruppe	Bezeichnung
DRUCKFEDER	70 23 659	3	1	X1047220	10 47 220 8	VERSTELLUNG
DRUCKFEDER	70 27 053	46	1	X1065300	10 65 300 9	STEUERTEIL
DRUCKFEDER 1,8X7,4X44	72 00 295 01	31	1	9 000 521	90 00 521 4	WINKELGETRIEBE
DRUCKFEDER 1,9X6,9X21,5	51 07 359 08	6	1	5 711 301	57 11 301 08	DRUCKBEGRENZUNGSVENTI
DRUCKFEDER VERZINKT	11 30 556 8	75	22	X1065015	10 65 015 8	ANTRIEB
DRUCKFEDER VERZINKT	11 30 556 8	75	32	X1080159	10 80 159 2	ANTRIEB
DRUCKFILTER	51 06 715 08	71	1	2 970	91 61 776 08	HYDRAULIK
DRUCKFUEHLER	10 01 247 0	(1)	1	9 739 318	97 39 318	SENSORIK
DRUCKGEBER	10 22 274 1	13	1	9 739 318	97 39 318	SENSORIK
DRUCKGEBER 0-5 BAR	10 01 274 0	(1)	1	9 739 318	97 39 318	SENSORIK
DRUCKGEBER BW-B	96 36 406 08	90	1	3 978 019	91 56 431 08	ZUSATZHYDRAULIK ZYLINDER
DRUCKGEBER D-RUECKFALL	96 47 916 08	3	1	2 978 100	91 52 827 08	ZUSATZHYDR.D-RUECKHALT
DRUCKGEBER KPL. 0,5-4 BAR	10 11 740 7	11	1	9 739 318	97 39 318	SENSORIK
DRUCKGEBER KPL. 0-15 BAR	10 11 740 4	10	1	9 739 318	97 39 318	SENSORIK
DRUCKGEBER KPL. 0-6 BAR	10 11 740 9	12	1	9 739 318	97 39 318	SENSORIK
DRUCKGEBER MONTAGEEINR	96 47 919 08	3	1	2 978 100	91 52 796 08	ZUSATZHYDR.MONTAGEEINR
DRUCKGEBER PUMPE P6	96 47 936 08	3	1	2 977 200	91 52 826 08	ZUSATZHYDRAULIK PUMPE 5+
DRUCKGEBER PUMPEN P1-5	96 47 915 08	3	1	2 970	91 61 776 08	HYDRAULIK
DRUCKGEBER RUECKFALLPR	96 47 917 08	3	1	2 978 200	91 54 843 08	ZUSATZHYDR.S-RUECKHALTE
DRUCKGEBER SA-RUECKFALL	96 47 918 08	4	1	2 970	91 61 776 08	HYDRAULIK
DRUCKLEITUNG	10 03 730 0	41	1	9 739 494	97 39 494	ATL-ANBAU
DRUCKLEITUNG	10 34 309 2	1	1	9 739 356	97 39 356	ROHRLEITUNG ANBAU
DRUCKLEITUNG	10 34 309 3	4	1	9 739 356	97 39 356	ROHRLEITUNG ANBAU
DRUCKLEITUNG	10 34 309 5	6	1	9 739 369	97 39 369	DRUCKROHR
DRUCKLUFTANLAGE	91 59 244 08	177	1		LR 1600-2-0	LIEBHERR RAUPENKRAN LR 1
DRUCKLUFTZYLINDER	10 01 752 1	5	1	9 739 186	97 39 186	MOTORBREMSE KPL.
DRUCKLUFTZYLINDER	10 33 276 5	12	1	9 739 357	97 39 357	ABGASRUECKFUEHRUNG VO
DRUCKLUFTZYLINDER KS 301	57 00 086	(1)	1	2 393	91 52 787 08	LUFTFILTERANLAGE KPL.
DRUCKMINDERVENTIL pv=200	51 14 975 08	54	4	2 970	91 61 776 08	HYDRAULIK
DRUCKREGELVENTIL SPF	10 34 282 3	61	1	2 970	91 61 776 08	HYDRAULIK
DRUCKREGELVENTIL pmax=3	10 87 048 7	28	1	2 970	91 61 776 08	HYDRAULIK
DRUCKREGELVENTIL pmax=3	51 14 853 08	29	2	2 970	91 61 776 08	HYDRAULIK
DRUCKRING	50 29 326 08	48	1	2 393	91 52 787 08	LUFTFILTERANLAGE KPL.
DRUCKRING DR/R22X27	50 29 325 08	598	4	2 990	91 59 244 08	DRUCKLUFTANLAGE
DRUCKRING DR/R26X31	50 29 328 08	404	2	2 391 001	96 45 719 08	DIESELMOTOR VORM.
DRUCKROHR	10 22 273 9	1	1	9 739 369	97 39 369	DRUCKROHR
DRUCKROHR	97 39 369	101	1	X1012059	10 12 059 0	DIESELMOTOR
DRUCKSCHALTER 0-20/300BA	10 28 953 6	47	2	2 970	91 61 776 08	HYDRAULIK
DRUCKSCHALTER 0-20/300BA	10 28 953 6	7	1	2 975 153	91 62 051 08	ZUSATZHYDRAULIK WINDE 3
DRUCKSCHALTER 0-20/300BA	10 28 953 6	7	1	2 975 700	91 52 774 08	ZUSATZHYDRAULIK WINDE 1
DRUCKSCHALTER 0-8/300 BA	10 22 093 3	46	1	2 970	91 61 776 08	HYDRAULIK
DRUCKSCHALTER 0-8/300 BA	10 22 093 3	6	1	2 975 153	91 62 051 08	ZUSATZHYDRAULIK WINDE 3
DRUCKSCHALTER 0-8/300 BA	10 22 093 3	6	1	2 975 700	91 52 774 08	ZUSATZHYDRAULIK WINDE 1
DRUCKSCHALTER 1,5-26 BAR	57 14 891 08	6	1	2 831	91 62 179 08	KLIMAANLAGE OW
DRUCKSCHALTER 10-100/400	51 06 769 08	44	1	2 970	91 61 776 08	HYDRAULIK
DRUCKSENSOR -0,08-0 BAR	10 81 691 3	1	1	1 681 021	96 65 122 08	SENSOR KPL.
DRUCKSTUECK	24 01 915 02	15	1	2 391 040	96 53 645 08	KUPPLUNGSSTELLER
DRUCKSTUECK	70 30 031 01	20	1	2 522 011	96 45 602 08	SCHLIESSANLAGE
DRUCKTASTE	60 61 430 08	14	22	2 533 020	96 67 888 08	ARMATUREN RE.
DRUCKTASTE	60 61 430 08	6	7	2 533 061	96 48 370 08	ARMATUREN ARMLEHNE LI.
DRUCKTASTE	60 61 430 08	6	7	2 533 063	96 48 371 08	ARMATUREN ARMLEHNE RE.
DRUCKTASTER	10 47 561 7	2	1	2 780 244	91 52 951 08	NOTAUS KRANFUEHRERKAB
DRUCKVENTIL	57 15 296 08	8	1	5 113 086	51 13 086 08	PROPORTIONALVENTIL
DRUCKWAAGE	10 49 340 8	3	1	X1048992	10 48 992 6	STEUERBLOCK
DS ABSTUETZZYLINDER	10 80 166 5	999	1	X1041080	10 41 080 3	ABSTUETZZYLINDER
DS ANSCHLUSSBLOCK	10 41 275 1	999	1	9 640 276	96 40 276 08	ANSCHLUSSBLOCK
DS ANSCHLUSSPLATTE	10 47 221 9	(98)	1	X1035924	10 35 924 8	VERSTELLPUMPE
DS ANSCHLUSSPLATTE M.V	10 65 071 0	98	1	X1065068	10 65 068 8	ANSCHLUSSPLATTE
DS ANSTEUERGERAET	10 47 143 9	(98)	1	X1035924	10 35 924 6	VERSTELLPUMPE
DS ANSTEUERGERAET	10 47 143 9	(98)	1	X1035924	10 35 924 9	VERSTELLPUMPE

Bezeichnung	Artikel	Pos.	Menge	Seite	Baugruppe	Bezeichnung
DS ANSTEUERGERAET	79 05 638 14	(98)	1	X1035924	10 35 924 5	VERSTELLPUMPE
DS BREMSVENTIL	10 81 504 9	(999)	1	2 976 017	96 52 261 08	MONTAGEPLATTE NOTBETA
DS BREMSVENTIL	10 87 361 0	(999)	1	X1041080	10 41 080 3	ABSTUETZZYLINDER
DS DREHDURCHFUEHRUNG	10 80 158 8	(999)	1	1 991	91 52 510 08	DREHDURCHFUEHRUNG
DS DRUCKBEGRENZUNGSV	10 49 301 4	(999)	1	2 970	91 61 776 08	HYDRAULIK
DS DRUCKBEGRENZUNGSV	10 67 551 5	998	1	5 114 572	51 14 572 08	DRUCKBEGRENZUNGSVENTI
DS DRUCKBEGRENZUNGSV	10 67 551 7	999	1	5 114 572	51 14 572 08	DRUCKBEGRENZUNGSVENTI
DS GEHAEUSE	10 02 519 4	(999)	1	2 970	91 61 776 08	HYDRAULIK
DS HYDROZYLINDER	10 10 103 8	(999)	1	3 790 007	96 19 990 08	BOLZENZIEHZYLINDER KPL.
DS HYDROZYLINDER	10 10 103 9	(999)	1	3 790 006	96 19 989 08	BOLZENZIEHZYLINDER KPL.
DS HYDROZYLINDER	10 66 343 9	(999)	1	2 810	91 52 806 08	KRANFUEHRERKABINE KPL.
DS HYDROZYLINDER	10 81 516 2	999	1	X1032632	10 32 632 3	HYDROZYLINDER
DS HYDROZYLINDER	10 81 516 5	999	1	X1041101	10 41 101 9	HYDROZYLINDER
DS KURBELGEHAEUSE	11 00 045 7	999	1	X1047042	10 47 042 3	MOTOR
DS MONTAGEZYLINDER	57 19 136 08	(10)	1	5 123 682	51 23 682 08	MONTAGEZYLINDER
DS PUMPE	10 65 071 7	(98)	1	X1035924	10 35 924 9	VERSTELLPUMPE
DS REGLER	10 44 097 6	999	1	X1047219	10 47 219 6	REGLER
DS RUECKFALLSTUETZE	10 66 433 4	999	1	X1041101	10 41 101 5	RUECKFALLSTUETZE
DS RUECKFALLSTUETZE	10 66 444 9	999	1	X1041101	10 41 101 8	RUECKFALLSTUETZE
DS SENKBREMSVENTIL	10 65 006 8	99	1	X1021769	10 21 769 5	SENKBREMSVENTIL
DS SENKBREMSVENTIL	11 11 420 9	(999)	1	3 978 019	91 56 431 08	ZUSATZHYDRAULIK ZYLINDER
DS STEUERBLOCK	10 49 112 9	999	1	X1042393	10 42 393 8	WEGEVENTIL
DS TRIEBWELLE	10 33 111 6	(98)	1	X1035924	10 35 924 1	VERSTELLPUMPE
DS TRIEBWELLE	10 33 111 6	98	1	X1131496	11 31 496 5	TRIEBWERK
DS VENTIL	10 66 373 0	999	1	5 114 651	51 14 651 08	WEGEVENTIL
DS VENTIL	10 67 815 7	(999)	1	2 975 000	91 57 881 08	ZUSATZHYDRAULIK MONTAGE
DS VENTIL	11 00 353 6	999	1	X1049315	10 49 315 9	WEGESITZVENTIL
DS VERSTELLMOTOR	10 44 173 8	98	1	X1035482	10 35 482 8	VERSTELLMOTOR
DS VERSTELLMOTOR	10 44 173 8	98	1	X1042876	10 42 876 7	VERSTELLMOTOR
DS VERSTELLMOTOR	10 44 173 8	98	1	X1042876	10 42 876 8	VERSTELLMOTOR
DS VERSTELLPUMPE	10 41 315 7	98	1	X1035924	10 35 924 5	VERSTELLPUMPE
DS VERSTELLUNG	10 33 111 7	(98)	1	X1035924	10 35 924 1	VERSTELLPUMPE
DS VERSTELLUNG	10 65 070 7	(98)	1	X1035924	10 35 924 9	VERSTELLPUMPE
DS WEGEVENTIL	10 42 478 6	(997)	1	2 970	91 61 776 08	HYDRAULIK
DS WEGEVENTIL	10 42 478 6	(999)	1	3 978 005	91 56 430 08	ZUSATZHYDRAULIK SB-KOPFS
DS WEGEVENTIL	10 80 225 3	999	1	5 114 445	51 14 445 08	WEGEVENTIL
DS WEGEVENTIL	10 81 449 2	(998)	1	2 970	91 61 776 08	HYDRAULIK
DS WEGEVENTIL	10 81 449 3	(999)	1	2 970	91 61 776 08	HYDRAULIK
DS ZAHNRADMOTOR	10 49 389 0	(99)	1	2 391 038	96 47 931 08	OELKUEHLER VORM.
DS ZAHNRADPUMPE	10 49 271 0	(999)	1	2 977 100	91 45 089 08	HYDRAULIK TRANSFORMATO
DS ZUGZYLINDER	10 81 516 3	(999)	1	2 125	91 52 773 08	BOLZEN S-ANLENKST. UND S
DS ZUGZYLINDER	10 81 516 4	999	1	X1041102	10 41 102 1	ZUGZYLINDER
DS ZYLINDER	11 18 254 7	999	1	X1042959	10 42 959 8	ZUGZYLINDER
DS ZYLINDERKOPF	10 04 014 8	998	1	X1047042	10 47 042 3	MOTOR
DS ZYLINDERKOPF	10 22 281 7	492	6	9 739 400	97 39 400	DIESELMOTOR
DU-BUCHSE	70 80 101 08	4	2	3 206	91 52 881 08	F-ANLENKSTUECK
DU-BUCHSE 50X55X60	10 87 305 5	44	1	X1041101	10 41 101 5	RUECKFALLSTUETZE
DUESE 0,4	51 07 543 08	5	2	2 990	91 59 244 08	DRUCKLUFTANLAGE
DUESE 0,4 MS	51 10 487 08	41	1	2 970	91 61 776 08	HYDRAULIK
DUESE 0,4 MS	51 10 487 08	8	1	2 978 100	91 52 827 08	ZUSATZHYDR.D-RUECKHALT
DUESE 0,4 MS	51 10 487 08	8	1	2 978 200	91 54 843 08	ZUSATZHYDR.S-RUECKHALTE
DUESE 0,6	51 07 460 08	39	3	2 970	91 61 776 08	HYDRAULIK
DUESE 0,6	51 07 460 08	13	1	2 975 153	91 62 051 08	ZUSATZHYDRAULIK WINDE 3
DUESE 0,6	51 07 460 08	13	1	2 975 700	91 52 774 08	ZUSATZHYDRAULIK WINDE 1
DUESE 0,6 10.9	57 08 188 08	49	5	2 970	91 61 776 08	HYDRAULIK
DUESE D 1,5 M8X8 MS	51 10 575 08	3	2	2 976 200	91 52 780 08	ZUSATZHYDRAULIK DREHWE
DUESE D=1,2	57 19 039 08	51	1	5 113 086	51 13 086 08	PROPORTIONALVENTIL
DURCHFUEHRUNGSTUELLE 1	60 27 013 08	5	2	2 810 037	96 47 204 08	PEDALTRAEGER EINBAU
DURCHFUEHRUNGSTUELLE 4/	60 27 024 08	10	1	2 913 102	92 32 870 08	LUEFTEREINHEIT
DURCHGANGSNIPPELBLOCK	77 43 751 08	6	2	1 402	91 58 480 08	ZENTRALSCHMIERUNG RAUP

Bezeichnung	Artikel	Pos.	Menge	Seite	Baugruppe	Bezeichnung
DURCHGANGSNIPPELBLOCK	77 43 751 08	11	2	2 711	91 52 800 08	ZENTRALSCHMIERANLAGE O
E/A-MODUL A SPF	66 01 020 08	113	1	2 932 082	96 67 871 08	AUFBAUTEILE MONTAGETAFE
EINBAU SCHLEIFRINGKOERPE	92 15 300 08	2	1	1 991	91 52 510 08	DREHDURCHFUEHRUNG
EINBAUDOSE 24-POL A240	69 18 996 08	(505)	1	3 930 640	96 50 481 08	KLEMMKASTEN KPL.
EINBAUDOSE 24-POL A240	69 18 996 08	(501)	2	3 930 730	96 50 599 08	KLEMMKASTEN KPL.
EINBAUDOSE 24-POL A240	69 24 016 08	(151)	1	2 920 369	96 54 235 08	KLEMMKASTEN KPL.
EINBAUDOSE 24-POL A240	69 24 016 08	(501)	1	3 930 640	96 50 481 08	KLEMMKASTEN KPL.
EINBAUSTECKDOSE 2-POL	60 52 039 08	2	1	2 533 067	96 50 385 08	BLECH VORM.
EINBAUSTECKDOSE 2-POL	60 52 039 08	3	2	2 920 257	92 78 689 08	KLEMMKASTEN BELEUCHTUN
EINBAUSTECKDOSE 2-POL	60 52 039 08	51	1	2 932 001	96 45 393 08	RELAISSTEUERUNG
EINBAUTEILE SCHALTSCHRAN	91 68 869 08	165	1		LR 1600-2-0	LIEBHERR RAUPENKRAN LR 1
EINBAUVENTIL 350BAR 900L/	10 81 373 1	2	4	X1041325	10 41 325 5	UMSCHALTBLOCK
EINGANGSPLATINE KPL. EP0	96 48 329 08	30	1	2 932 082	96 67 871 08	AUFBAUTEILE MONTAGETAFE
EINGANGSPLATINE KPL. EP1	96 48 330 08	31	1	2 932 082	96 67 871 08	AUFBAUTEILE MONTAGETAFE
EINGANGSPLATINE KPL. EP2	96 48 331 08	32	1	2 932 082	96 67 871 08	AUFBAUTEILE MONTAGETAFE
EINGANGSPLATINE KPL. EP3	96 48 332 08	33	1	2 932 082	96 67 871 08	AUFBAUTEILE MONTAGETAFE
EINGANGSPLATINE KPL. EP4	96 48 333 08	34	1	2 932 082	96 67 871 08	AUFBAUTEILE MONTAGETAFE
EINGANGSPLATINE KPL. EP5	96 48 334 08	35	1	2 932 082	96 67 871 08	AUFBAUTEILE MONTAGETAFE
EINLASSVENTIL	10 22 234 7	1	2	9 739 261	97 39 261	ZYLINDERKOPF
EINLEGEBRUECKE	60 27 355 08	70	75	2 932 082	96 67 871 08	AUFBAUTEILE MONTAGETAFE
EINMAULSCHLUESSEL DIN 8	88 51 322 08	5	1	1 750	91 52 394 08	WERKZEUG
EINMAULSCHLUESSEL DIN 8	79 00 046 08	6	1	1 750	91 52 394 08	WERKZEUG
EINSCHRAUBSTUTZEN	10 01 200 8	23	1	9 739 503	97 39 503	KRAFTSTOFFLEITUNG
EINSCHRAUBSTUTZEN	10 01 271 8	12	1	9 739 258	97 39 258	KRAFTSTOFFFILTER
EINSCHRAUBSTUTZEN	10 01 272 2	2	1	9 739 494	97 39 494	ATL-ANBAU
EINSCHRAUBSTUTZEN	94 79 067 08	48	5	2 970	91 61 776 08	HYDRAULIK
EINSCHRAUBSTUTZEN FUER	10 29 720 4	2	2	9 739 322	97 39 322	RS ROHRLEITUNG
EINSCHRAUBSTUTZEN L10 A-	10 01 199 8	5	1	9 739 188	97 39 188	OELMESSSTAB MIT ROHR
EINSCHRAUBSTUTZEN L10 A-	10 01 199 8	5	2	9 739 492	97 39 492	ROHRLEITUNG ANBAU
EINSCHRAUBSTUTZEN L12 A	10 01 200 4	14	1	9 739 258	97 39 258	KRAFTSTOFFFILTER
EINSCHRAUBSTUTZEN L12 A-	10 01 199 9	16	1	9 739 355	97 39 355	OELKUEHLER ANBAU
EINSCHRAUBSTUTZEN L12 A-	10 01 199 9	42	1	9 739 494	97 39 494	ATL-ANBAU
EINSCHRAUBSTUTZEN M26X1	10 01 272 1	16	1	9 739 492	97 39 492	ROHRLEITUNG ANBAU
EINSCHUBKARTE G0 COMM.S	92 16 203 08	5	1	2 932 122	96 45 394 08	LICCON MONTAGEEINHEIT
EINSCHUBKARTE G0Z0 PROG-	91 54 570 08	6	1	2 932 122	96 45 394 08	LICCON MONTAGEEINHEIT
EINSCHUBKARTE G0Z1 PRPG	91 42 856 08	7	1	2 932 122	96 45 394 08	LICCON MONTAGEEINHEIT
EINSCHUBKARTE G0Z2 PROG	91 42 857 08	8	1	2 932 122	96 45 394 08	LICCON MONTAGEEINHEIT
EINSCHUBKARTE G0Z3 PROG	91 42 858 08	9	1	2 932 122	96 45 394 08	LICCON MONTAGEEINHEIT
EINSCHUBKARTE G0Z4 PROG	91 42 859 08	10	1	2 932 122	96 45 394 08	LICCON MONTAGEEINHEIT
EINSCHUBKARTE G0Z5 PROG	91 42 860 08	11	1	2 932 122	96 45 394 08	LICCON MONTAGEEINHEIT
EINSPRITZDUESE MIT BEFEST	97 39 248	90	6	X1012059	10 12 059 0	DIESELMOTOR
EINSPRITZLEITUNG R-MOTO	10 22 274 5	8	1	9 739 369	97 39 369	DRUCKROHR
EINSPRITZLEITUNG R-MOTO	10 22 274 6	9	1	9 739 369	97 39 369	DRUCKROHR
EINSPRITZLEITUNG R-MOTO	10 22 274 7	10	1	9 739 369	97 39 369	DRUCKROHR
EINSTECKDUESE 1,5	10 81 535 0	8	2	X1041325	10 41 325 5	UMSCHALTBLOCK
EINSTECKHUELSE	77 20 023 08	595	1	2 990	91 59 244 08	DRUCKLUFTANLAGE
EINSTECKHUELSE E6-4	77 20 022 08	592	2	2 990	91 59 244 08	DRUCKLUFTANLAGE
EINSTELLBUCHSE	70 22 128	4	1	X1065300	10 65 300 9	STEUERTEIL
EINSTELLSCHRAUBE	51 07 798 08	28	1	5 114 975	51 14 975 08	DRUCKMINDERVENTIL
EINSTELLSCHRAUBE M10X1	10 01 222 1	9	1	9 739 263	97 39 263	KIPPHEBELLAGERGEHAEUSE
EINSTELLSCHRAUBE M10X1	10 01 222 1	9	1	9 739 264	97 39 264	KIPPHEBELLAGERGEHAEUSE
EINSTELLSCHRAUBE M10X1	10 01 222 5	10	1	9 739 263	97 39 263	KIPPHEBELLAGERGEHAEUSE
EINSTELLSCHRAUBE M10X1	10 01 222 5	10	1	9 739 264	97 39 264	KIPPHEBELLAGERGEHAEUSE
EINSTELLSCHRAUBE M14X1X3	10 01 222 0	7	1	9 739 263	97 39 263	KIPPHEBELLAGERGEHAEUSE
EINSTELLSCHRAUBE M14X1X3	10 01 222 0	7	1	9 739 264	97 39 264	KIPPHEBELLAGERGEHAEUSE
EINZELADERABDICHTUNG 2	60 56 197 08	813	19	2 920 633	96 52 651 08	KABELSTRANG
EINZELADERABDICHTUNG DI	60 56 200 08	820	4	2 920 633	96 52 651 08	KABELSTRANG
EINZIEHSEIL 8X400M VERZ	10 03 825 9	1	1	2 372	91 33 648 08	SEIL MONTAGEWINDE M.ZUB
EL.F-ANSCHLUSS KOPFSTUEC	96 48 380 08	500	1	3 213	91 61 419 08	F-ANSCHLUSSKOPF
ELEKTRIK AGGREGAT	96 48 318 08	10	1	2 920	91 56 833 08	ELEKTRIK DREHBUEHNE

Bezeichnung	Artikel	Pos.	Menge	Seite	Baugruppe	Bezeichnung
ELEKTRIK ANBAUTEILE KABIN	96 48 365 08	7	1	2 533	91 68 871 08	ELEKTRIK KRANFUEHRERKAB
ELEKTRIK ARMATUR MS 3	96 48 372 08	3	1	2 533 054	96 48 366 08	ELEKTRIK STEUERSTAND
ELEKTRIK ARMLEHNE LI.	96 48 368 08	1	1	2 533 054	96 48 366 08	ELEKTRIK STEUERSTAND
ELEKTRIK ARMLEHNE RE.	96 48 369 08	2	1	2 533 054	96 48 366 08	ELEKTRIK STEUERSTAND
ELEKTRIK BALLASTPALETTE	96 50 097 08	10	1	2 780 100	96 50 096 08	ELEKTRIK SCHWEBEBALLAST
ELEKTRIK BATTERIEKASTEN	96 48 319 08	5	1	2 260 006	96 46 501 08	BATTERIEKASTEN VORM.
ELEKTRIK BATTERIELADEGER	96 48 378 08	3	1	2 835	91 52 807 08	BATTERIELADEGERAET
ELEKTRIK D-ANLENKSTUECK	96 54 378 08	500	1	3 713	91 57 749 08	D-ANLENKSTUECK
ELEKTRIK D-KOPFSTUECK	96 47 149 08	500	1	3 714	91 52 862 08	D-KOPFSTUECK
ELEKTRIK D-RUECKHALTESI	96 51 078 08	500	1	3 292	91 52 865 08	D-RUECKHALTESICHERUNG
ELEKTRIK DREHBUEHNE	91 56 833 08	163	1		LR 1600-2-0	LIEBHERR RAUPENKRAN LR 1
ELEKTRIK DREHWERK	96 47 474 08	500	1	2 350	91 52 778 08	DREHWERK
ELEKTRIK F-ANLENKSTUECK	96 48 374 08	500	1	3 206	91 52 881 08	F-ANLENKSTUECK
ELEKTRIK F-KOPFSTUECK	96 48 375 08	500	1	3 208 001	91 52 883 08	F-KOPFSTUECK
ELEKTRIK FLUGWARNSICHER	96 56 482 08	11	1	3 780 751	91 52 952 08	FLUG-U.WINDWARNUNG
ELEKTRIK KABINE DACH	96 48 360 08	3	1	2 533	91 68 871 08	ELEKTRIK KRANFUEHRERKAB
ELEKTRIK KABINE FRONT	96 48 359 08	2	1	2 533	91 68 871 08	ELEKTRIK KRANFUEHRERKAB
ELEKTRIK KLEMMKASTEN DB	96 54 236 08	20	1	2 920	91 56 833 08	ELEKTRIK DREHBUEHNE
ELEKTRIK KRAFTSTOFFBEHA	96 45 717 08	2	1	2 670 002	96 45 352 08	KRAFTSTOFFBEHAELTER VO
ELEKTRIK KRANFUEHRERKAB	91 68 871 08	133	1		LR 1600-2-0	LIEBHERR RAUPENKRAN LR 1
ELEKTRIK MITTELSTUECK	96 48 383 08	2	1	1 921	91 56 953 08	ELEKTRIK MITTELTEIL
ELEKTRIK MITTELTEIL	91 56 953 08	4	1	1 130	91 58 467 08	RAUPENMITTELTEIL KPL.
ELEKTRIK OELKUEHLER	91 11 097 08	50	1	2 391 102	96 60 027 08	ZUSATZKUEHLER VORM.
ELEKTRIK RAUPENTRAEGER	96 48 384 08	5	1	1 400	91 58 445 08	RAUPENTRAEGER KPL.LI.
ELEKTRIK RAUPENTRAEGER	96 48 385 08	5	1	1 410	91 58 447 08	RAUPENTRAEGER KPL.RE.
ELEKTRIK S-ANLENKSTUECK	96 54 377 08	500	1	3 211	91 57 748 08	S-ANLENKSTUECK
ELEKTRIK S-RUECKHALTESI	92 95 070 08	500	1	3 291	91 52 831 08	S-RUECKHALTESICHERUNG
ELEKTRIK SA-BOCK	96 54 379 08	500	1	2 550	91 61 343 08	SA-BOCK
ELEKTRIK SCHWEBEBALLAST	96 50 096 08	500	1	3 745	91 52 948 08	SCHWEBEBALLAST
ELEKTRIK STEUERSTAND	96 48 366 08	4	1	2 533	91 68 871 08	ELEKTRIK KRANFUEHRERKAB
ELEKTRIK WINDE 1	96 44 536 08	500	1	2 310	91 52 503 08	WINDE 1
ELEKTRIK WINDE 3	96 44 538 08	500	1	3 350	91 52 859 08	WINDE 3
ELEKTRIK WINDE 4	96 44 539 08	500	1	2 340	91 52 776 08	WINDE 4 EINZIEHWERK
ELEKTRIK WINDWARNUNG T	96 54 370 08	5	1	3 780 751	91 52 952 08	FLUG-U.WINDWARNUNG
ELEKTRONISCHES RELAIS 24	11 08 210 5	28	1	2 932 082	96 67 871 08	AUFBAUTEILE MONTAGETAFE
ELEKTROPUMPE	77 43 566 08	4	1	1 402	91 58 480 08	ZENTRALSCHMIERUNG RAUP
ELEKTROPUMPE S-EP4	10 32 716 7	1	1	2 711	91 52 800 08	ZENTRALSCHMIERANLAGE O
ENDGEHAEUSE DIN 72585 AP	69 24 062 08	511	1	2 920 633	96 52 651 08	KABELSTRANG
ENDHALTER	60 21 101 08	9	5	2 932 082	96 67 871 08	AUFBAUTEILE MONTAGETAFE
ENDKAPPE 34	55 31 811 08	4	1	2 541 001	96 49 651 08	ZUSATZHEIZUNG VORM.
ENDKAPPE 42,3	55 31 741 08	7	1	2 541	91 52 790 08	ZUSATZHEIZUNG OW
ENDPLATTE	10 41 267 8	21	1	X1049047	10 49 047 0	WEGESCHIEBERBLOCK
ENDSCHALTER TASTEND SPF	60 60 531 08	16	1	2 930	96 57 085 08	GEBERANBAU SA-BOCK
ENDSCHALTER U.GEBER AL	96 47 914 08	8	1	2 920	91 56 833 08	ELEKTRIK DREHBUEHNE
ENDWINKEL	60 27 946 08	12	2	1 920 418	96 48 687 08	KLEMMKASTEN KPL.
ENDWINKEL	60 27 946 08	7	2	2 780 748	96 52 969 08	KLEMMKASTEN KPL.
ENDWINKEL	60 27 946 08	267	2	2 920 581	96 54 405 08	KLEMMKASTEN SA-BOCK VO
ENDWINKEL	60 27 946 08	274	2	3 930 363	96 52 979 08	KLEMMKASTEN KPL.
ENDWINKEL	60 27 946 08	274	2	3 930 640	96 50 481 08	KLEMMKASTEN KPL.
ENDWINKEL	60 27 946 08	297	2	3 930 730	96 50 599 08	KLEMMKASTEN KPL.
ENDWINKEL	60 27 946 08	281	4	3 930 730	96 54 398 08	KLEMMKASTEN KPL.
ENDWINKEL	60 27 946 08	204	2	3 930 734	96 54 401 08	KLEMMKASTEN
ENTLUEFTUNG	10 29 200 0	19	2	2 520	91 53 061 08	KABINE VERGLAST
ENTLUEFTUNGSFILTER	69 31 138 14	72	1	X1035659	10 35 659 9	VERTEILERGETRIEBE
ENTLUEFTUNGSLEITUNG	10 03 733 9	17	1	9 739 386	97 39 386	KURBELGEHAEUSEENTLUEFT
ENTLUEFTUNGSLEITUNG	10 29 720 3	1	1	9 739 322	97 39 322	RS ROHRLEITUNG
ENTLUEFTUNGSLEITUNG	10 42 993 8	7	1	X1041290	10 41 290 3	KUEHLERANLAGE
ENTLUEFTUNGSROHR	10 01 471 8	23	1	X1032716	10 32 716 7	ELEKTROPUMPE
ENTLUEFTUNGSSCHRAUBE	10 34 341 3	17	1	9 739 258	97 39 258	KRAFTSTOFFFILTER
ENTLUEFTUNGSSCHRAUBE G	60 25 013 08	293	1	1 920 403	96 48 707 08	KLEMMKASTEN KPL.

Bezeichnung	Artikel	Pos.	Menge	Seite	Baugruppe	Bezeichnung
ENTLUEFTUNGSSCHRAUBE G	60 25 013 08	293	1	1 920 417	96 48 703 08	KLEMMKASTEN KPL.
ENTLUEFTUNGSSCHRAUBE G	60 25 013 08	293	1	1 920 418	96 48 687 08	KLEMMKASTEN KPL.
ENTLUEFTUNGSSCHRAUBE G	60 25 013 08	9	1	2 780 524	96 52 968 08	LEITUNGSTROMMEL KPL.
ENTLUEFTUNGSSCHRAUBE G	60 25 013 08	293	1	2 780 748	96 52 969 08	KLEMMKASTEN KPL.
ENTLUEFTUNGSSCHRAUBE G	60 25 013 08	293	1	2 920 369	96 54 235 08	KLEMMKASTEN KPL.
ENTLUEFTUNGSSCHRAUBE G	60 25 013 08	293	1	2 920 448	96 48 794 08	KLEMMKASTEN KPL.
ENTLUEFTUNGSSCHRAUBE G	60 25 013 08	271	1	3 930 153	96 48 489 08	LEITUNGSTROMMEL KPL.
ENTLUEFTUNGSSCHRAUBE M	10 48 866 2	293	1	2 920 581	96 54 405 08	KLEMMKASTEN SA-BOCK VO
ENTLUEFTUNGSSCHRAUBE M	10 48 866 2	293	1	3 930 009	96 50 573 08	LEITUNGSTROMMEL KPL.
ENTLUEFTUNGSSCHRAUBE M	10 48 866 2	286	1	3 930 363	96 52 979 08	KLEMMKASTEN KPL.
ENTLUEFTUNGSSCHRAUBE M	10 48 866 2	286	1	3 930 640	96 50 481 08	KLEMMKASTEN KPL.
ENTLUEFTUNGSSCHRAUBE M	10 48 866 2	293	1	3 930 730	96 50 599 08	KLEMMKASTEN KPL.
ENTLUEFTUNGSSCHRAUBE M	10 48 866 2	286	1	3 930 730	96 54 398 08	KLEMMKASTEN KPL.
ENTLUEFTUNGSSCHRAUBE M	10 48 866 2	307	1	3 930 734	96 54 401 08	KLEMMKASTEN
ENTLUEFTUNGSSTUTZEN	10 87 657 4	(1)	2	X1041290	10 41 290 3	KUEHLERANLAGE
ENTLUEFTUNGSSTUTZEN	92 75 019 01	2	1	9 275 543	92 75 543 01	ENTLUEFTUNGSSTUTZEN
ENTLUEFTUNGSSTUTZEN	92 75 543 01	77	1	9 697 916	96 97 916 01	DREHWERKANTRIEB
ENTLUEFTUNGSVENTIL	10 49 394 4	23	1	X1041080	10 41 080 3	ABSTUETZZYLINDER
ENTLUEFTUNGSVENTIL M10X	57 18 446 08	69	1	X1065015	10 65 015 8	ANTRIEB
ENTLUEFTUNGSVENTIL M10X	57 18 446 08	69	2	X1080159	10 80 159 2	ANTRIEB
ENTWAESSERUNGSSTOPFEN	60 25 012 08	292	1	1 920 403	96 48 707 08	KLEMMKASTEN KPL.
ENTWAESSERUNGSSTOPFEN	60 25 012 08	292	1	1 920 417	96 48 703 08	KLEMMKASTEN KPL.
ENTWAESSERUNGSSTOPFEN	60 25 012 08	292	2	1 920 418	96 48 687 08	KLEMMKASTEN KPL.
ENTWAESSERUNGSSTOPFEN	60 25 012 08	292	1	2 780 748	96 52 969 08	KLEMMKASTEN KPL.
ENTWAESSERUNGSSTOPFEN	60 25 012 08	292	1	2 920 369	96 54 235 08	KLEMMKASTEN KPL.
ENTWAESSERUNGSSTOPFEN	60 25 012 08	292	2	2 920 448	96 48 794 08	KLEMMKASTEN KPL.
ENTWAESSERUNGSSTOPFEN	60 25 012 08	292	1	2 920 581	96 54 405 08	KLEMMKASTEN SA-BOCK VO
ENTWAESSERUNGSSTOPFEN	60 25 012 08	18	2	2 932 160	96 54 385 08	SCHALTSCHRANK MECH.
ENTWAESSERUNGSSTOPFEN	60 25 012 08	285	2	3 930 363	96 52 979 08	KLEMMKASTEN KPL.
ENTWAESSERUNGSSTOPFEN	60 25 012 08	285	1	3 930 640	96 50 481 08	KLEMMKASTEN KPL.
ENTWAESSERUNGSSTOPFEN	60 25 012 08	292	1	3 930 730	96 50 599 08	KLEMMKASTEN KPL.
ENTWAESSERUNGSSTOPFEN	60 25 012 08	285	2	3 930 730	96 54 398 08	KLEMMKASTEN KPL.
ENTWAESSERUNGSSTOPFEN	60 25 012 08	308	3	3 930 734	96 54 401 08	KLEMMKASTEN
ERG.KAMERAUEBERWACHUN	91 55 259 08	323	1		LR 1600-2-0	LIEBHERR RAUPENKRAN LR 1
ERGAENZUNG KAMERA KABIN	96 48 421 08	10	1	2 925 026	91 55 259 08	ERG.KAMERAUEBERWACHUN
ERGAENZUNG KAMERA W3	96 59 125 08	10	1	2 925 218	91 60 840 08	KAMERAUEBERWACHUNG WI
ERSATZTEILSATZ GRIFF	10 87 351 7	5	1	6 060 950	60 60 950 08	MEISTERSCHALTER
ES BOLZEN 8X16 VERZ	72 51 118 08	13	2	2 932 160	96 54 385 08	SCHALTSCHRANK MECH.
ETIKETTEN 10X90 POLYESTE	11 00 785 3	(981)	1	2 533 020	96 67 888 08	ARMATUREN RE.
F-ABSPANNUNG	91 53 433 08	286	1		LR 1600-2-0	LIEBHERR RAUPENKRAN LR 1
F-ANLENKSTUECK	91 52 881 08	284	1		LR 1600-2-0	LIEBHERR RAUPENKRAN LR 1
F-ANLENKSTUECK SCHWK.	96 46 767 08	1	1	3 206	91 52 881 08	F-ANLENKSTUECK
F-ANSCHLUSSKOPF	91 61 419 08	202	1		LR 1600-2-0	LIEBHERR RAUPENKRAN LR 1
F-ANSCHLUSSKOPF SCHWK.	96 61 885 08	1	1	3 213	91 61 419 08	F-ANSCHLUSSKOPF
F-KOPFSTUECK	91 52 883 08	288	1		LR 1600-2-0	LIEBHERR RAUPENKRAN LR 1
F-KOPFSTUECK SCHWK.	96 47 129 08	1	1	3 208 001	91 52 883 08	F-KOPFSTUECK
F-MONTAGEEINHEIT	91 52 880 08	282	1		LR 1600-2-0	LIEBHERR RAUPENKRAN LR 1
F-RUECKHALTESICHERUNG	91 52 897 08	296	1		LR 1600-2-0	LIEBHERR RAUPENKRAN LR 1
F-STUETZE KPL.	96 47 888 08	1	1	3 282	91 52 897 08	F-RUECKHALTESICHERUNG
FA-BOCK	91 52 896 08	294	1		LR 1600-2-0	LIEBHERR RAUPENKRAN LR 1
FA-BOCK SCHWK.	96 46 996 08	1	1	3 281	91 52 896 08	FA-BOCK
FAB-STUETZE	96 47 890 08	2	1	3 282	91 52 897 08	F-RUECKHALTESICHERUNG
FAECHERSCHEIBE DIN 6798 A	11 83 330 8	4	12	1 830 102	92 26 483 08	KLEMMBRETT VORM.
FAECHERSCHEIBE DIN 6798 J	42 52 205 08	13	4	2 913	91 32 850 08	LICCON KONSOLE LCD2
FAECHERSCHEIBE DIN 6798 J	42 52 205 08	7	12	2 913 005	96 28 696 08	INNENGEHAEUSE VORM.
FAECHERSCHEIBE DIN 6798 J	42 52 205 08	13	4	2 913 009	91 04 705 08	LICCON KONSOLE LCD3
FAECHERSCHEIBE DIN 6798 J	42 52 205 08	7	4	2 920 596	96 64 597 08	BLINDSTECKER
FAECHERSCHEIBE DIN 6798 J	42 52 205 08	17	28	2 932 001	96 45 393 08	RELAISSTEUERUNG
FAECHERSCHEIBE DIN 6798 J	42 52 205 08	269	4	3 930 009	96 50 573 08	LEITUNGSTROMMEL KPL.
FAECHERSCHEIBE DIN 6798 J	42 52 207 08	(507)	1	2 920 369	96 54 235 08	KLEMMKASTEN KPL.

Bezeichnung	Artikel	Pos.	Menge	Seite	Baugruppe	Bezeichnung
FAECHERSCHEIBE DIN 6798 J	42 52 207 08	(507)	1	2 920 369	96 54 235 08	KLEMMKASTEN KPL.
FAECHERSCHEIBE DIN 6798 J	42 52 207 08	88	50	2 932 082	96 67 871 08	AUFBAUTEILE MONTAGETAFE
FAECHERSCHEIBE DIN 6798 J	42 52 207 08	155	1	3 930 153	96 48 489 08	LEITUNGSTROMMEL KPL.
FAECHERSCHEIBE DIN 6798 J	42 52 208 08	3	4	2 780 915	96 48 377 08	ANBAUTEILE FREMDEINSPEIS
FAECHERSCHEIBE DIN 6798 J	42 52 208 08	32	1	2 835 002	96 48 379 08	ANBAUTEILE
FAECHERSCHEIBE DIN 6798 J	42 52 208 08	40	4	2 932 082	96 67 871 08	AUFBAUTEILE MONTAGETAFE
FAECHERSCHEIBE DIN 6798 J	42 52 210 08	21	4	2 835 002	96 48 379 08	ANBAUTEILE
FAECHERSCHEIBE DIN 6798 J	42 52 210 08	7	2	2 913 004	96 20 460 08	GEHAEUSE VORM.
FAECHERSCHEIBE DIN 6798 J	42 52 210 08	39	1	2 932 082	96 67 871 08	AUFBAUTEILE MONTAGETAFE
FAHRERSITZ 1030/880NTS LI	11 11 334 3	9001	1	2 502	91 55 939 08	STEUERSTAND
FALTENBALG	10 65 048 5	48	1	X1111334	11 11 334 3	FAHRERSITZ
FALTENBALG	57 19 123 08	2	1	6 060 950	60 60 950 08	MEISTERSCHALTER
FASSUNG	63 01 023 08	(501)	55	2 932 001	96 45 393 08	RELAISSTEUERUNG
FEDER	57 08 310 08	9	1	5 106 691	51 06 691 08	RUECKLAUFFILTER
FEDER X5CRNI18-10	97 84 867 08	83	1	2 520	91 53 061 08	KABINE VERGLAST
FEDERBOLZEN	51 07 973 08	6	1	5 114 176	51 14 176 08	DRUCKBEGRENZUNGSVENTI
FEDERBOLZEN	51 07 973 08	6	1	5 114 177	51 14 177 08	DRUCKBEGRENZUNGSVENTI
FEDERBOLZEN	51 07 973 08	4	1	5 114 320	51 14 320 08	VORSPANNVENTIL
FEDERDRUCKLAMELLENBRE	10 00 452 0	80	1	9 697 916	96 97 916 01	DREHWERKANTRIEB
FEDERHAUBE	11 06 798 2	23	1	X1041267	10 41 267 7	HANDBETAETIGUNG
FEDERKASSETTE	10 03 200 1	5	1	7 027 481	70 27 481	KRAFTSTOFFSEPARATOR
FEDERRIEGEL VERZ	70 42 089 08	9	2	2 260	91 53 057 08	BATTERIELAGERUNG
FEDERRIEGEL VERZ	70 42 326 08	32	4	1 630 004	91 58 625 08	HYDRAULISCHE ABSTUETZUN
FEDERRING DIN 127 A 10 FST	42 40 008 08	70	4	2 550	91 61 343 08	SA-BOCK
FEDERRING DIN 127 A 10 FST	42 40 008 08	10	14	X1035519	10 35 519 6	OEL-LUFTKUEHLER
FEDERRING DIN 127 A 12 FST	42 40 009 08	4	2	3 211 002	92 88 302 08	SCHUTZWALZE KPL.
FEDERRING DIN 127 A 12 FST	42 40 009 08	152	2	3 713	91 57 749 08	D-ANLENKSTUECK
FEDERRING DIN 127 A 6 FST	42 40 005 08	12	3	2 920 200	96 44 536 08	ELEKTRIK WINDE 1
FEDERRING DIN 127 A 6 FST	42 40 005 08	12	3	2 920 334	96 44 538 08	ELEKTRIK WINDE 3
FEDERRING DIN 127 A 6 FST	42 40 005 08	12	3	2 920 350	96 44 539 08	ELEKTRIK WINDE 4
FEDERRING DIN 127 A 6 FST	42 40 005 08	66	10	2 970	91 61 776 08	HYDRAULIK
FEDERRING DIN 127 A 6 FST	42 40 005 08	52	2	2 975 153	91 62 051 08	ZUSATZHYDRAULIK WINDE 3
FEDERRING DIN 127 A 6 FST	42 40 005 08	53	4	2 975 700	91 52 774 08	ZUSATZHYDRAULIK WINDE 1
FEDERRING DIN 127 A 8 FST	42 40 007 08	9	2	1 970 100	91 58 471 08	HYDRAULIK MITTELTEIL
FEDERRING DIN 127 A 8 FST	42 40 007 08	36	16	3 713	91 57 749 08	D-ANLENKSTUECK
FEDERRING DIN 127 A 8 FST	42 40 007 08	5	4	5 106 691	51 06 691 08	RUECKLAUFFILTER
FEDERRING DIN 128 A 5 FST	42 40 004 08	33	7	2 920 083	96 48 319 08	ELEKTRIK BATTERIEKASTEN
FEDERRING DIN 128 A 8	42 40 607 08	12	14	X1035519	10 35 519 6	OEL-LUFTKUEHLER
FEDERRING DIN 7980 6 VERZ	42 41 006 08	8	6	5 102 306	51 02 306 08	HYDROMOTOR
FEDERSCHEIBE DIN 137 B 10	10 01 170 9	4	10	9 739 355	97 39 355	OELKUEHLER ANBAU
FEDERSCHEIBE DIN 137 B 14	10 01 171 0	7	1	9 739 243	97 39 243	KOLBENKUEHLUNG
FEDERSCHEIBE DIN 137 B 30	42 50 518 08	33	4	2 810	91 52 806 08	KRANFUEHRERKABINE KPL.
FEDERSTECKER 4,5X4X78 A3	43 32 062 08	8	1	1 632 032	96 20 093 08	ABSTUETZPLATTE KPL.
FEDERSTECKER 5 VERZ	43 32 063 08	84	2	2 550	91 61 343 08	SA-BOCK
FEDERSTECKER 5 VERZ	43 32 063 08	10	1	2 621	91 54 899 08	SCHNELLVERBINDUNG RDK
FEDERSTECKER 5 VERZ	43 32 063 08	41	4	2 810	91 52 806 08	KRANFUEHRERKABINE KPL.
FEDERSTECKER 6 ZINC COA	43 32 064 08	22	4	2 730	91 52 803 08	GRUNDPLATTE DREHBUEHNE
FEDERSTECKER 6 ZINC COA	43 32 064 08	7	1	2 730 002	96 55 752 08	ZENTRIERUNG KPL.
FEDERSTECKER 6 ZINC COA	43 32 064 08	54	4	3 225	91 52 854 08	SL-REDUZIERSTUECK
FEDERSTECKER 6 ZINC COA	43 32 064 08	19	2	3 714 008	96 49 266 08	VERSTELLFLASCHE KPL.
FEDERTELLER	51 07 970 08	3	1	5 114 176	51 14 176 08	DRUCKBEGRENZUNGSVENTI
FEDERTELLER	51 07 970 08	3	1	5 114 177	51 14 177 08	DRUCKBEGRENZUNGSVENTI
FEDERTELLER	57 01 149 08	6	1	5 701 133	57 01 133 08	TRIEBWERK
FEDERTELLER	70 23 666	4	1	X1047220	10 47 220 8	VERSTELLUNG
FEDERTELLER	70 27 055	43	2	X1065300	10 65 300 9	STEUERTEIL
FEDERTELLER	74 14 494	5	1	X1065300	10 65 300 9	STEUERTEIL
FEDERTELLER 16MnCr5	90 78 515	6	4	9 739 261	97 39 261	ZYLINDERKOPF
FERNDIAGNOSE MODUL OW L	91 60 938 08	354	1		LR 1600-2-0	LIEBHERR RAUPENKRAN LR 1
FILTER	11 08 343 8	2	1	X1022811	10 22 811 2	HEIZKLIMAGERAET
FILTER	11 08 343 8	(212)	1	XSK_Z745	SK_Z74535	SERVICE

Bezeichnung	Artikel	Pos.	Menge	Seite	Baugruppe	Bezeichnung
FILTER	11 08 343 8	(15)	1	XSK_Z745	SK_Z74535	SERVICE
FILTER	11 08 343 8	(17)	1	XSK_Z745	SK_Z74535	SERVICE
FILTERDECKEL	57 08 320 08	2	1	5 106 691	51 06 691 08	RUECKLAUFFILTER
FILTEREINSATZ	57 17 556 08	1	1	5 517 203	55 17 203 08	LUFTFILTER
FILTEREINSATZ	57 17 556 08	(206)	1	XSK_Z745	SK_Z74535	SERVICE
FILTEREINSATZ	57 17 556 08	(14)	1	XSK_Z745	SK_Z74535	SERVICE
FILTEREINSATZ	57 17 556 08	(16)	1	XSK_Z745	SK_Z74535	SERVICE
FILTEREINSATZ 1m³/min 10µm	51 06 718 08	(1)	1	2 671 004	96 46 305 08	OELBEHAELTER VORM.
FILTEREINSATZ 1m³/min 10µm	51 06 718 08	(200)	1	XSK_Z745	SK_Z74535	SERVICE
FILTEREINSATZ 1m³/min 10µm	51 06 718 08	(200)	1	XSK_Z745	SK_Z74535	SERVICE
FILTEREINSATZ 1m³/min 10µm	51 06 718 08	(10)	1	XSK_Z745	SK_Z74535	SERVICE
FILTEREINSATZ 1m³/min 10µm	51 06 718 08	(12)	1	XSK_Z745	SK_Z74535	SERVICE
FILTEREINSATZ KRAFTSTOFF	70 27 479	4	1	7 027 481	70 27 481	KRAFTSTOFFSEPARATOR
FILTEREINSATZ KRAFTSTOFF	70 27 479	(123)	1	XSK_Z745	SK_Z74535	SERVICE
FILTEREINSATZ KRAFTSTOFF	70 27 479	(123)	1	XSK_Z745	SK_Z74535	SERVICE
FILTEREINSATZ KRAFTSTOFF	70 27 479	(1)	1	XSK_Z745	SK_Z74535	SERVICE
FILTEREINSATZ KRAFTSTOFF	70 27 479	(1)	1	XSK_Z745	SK_Z74535	SERVICE
FILTEREINSATZ OEL 10µm	10 03 762 3	(1)	1	2 970	91 61 776 08	HYDRAULIK
FILTEREINSATZ OEL 10µm	10 03 762 3	(12)	1	XSK_Z745	SK_Z74535	SERVICE
FILTEREINSATZ OEL 10µm	10 03 762 3	(12)	1	XSK_Z745	SK_Z74535	SERVICE
FILTEREINSATZ OEL 10µm	10 03 762 3	(4)	1	XSK_Z745	SK_Z74535	SERVICE
FILTEREINSATZ OEL 10µm	10 03 762 3	(6)	1	XSK_Z745	SK_Z74535	SERVICE
FILTEREINSATZ OEL 10µm	51 06 692 08	1	1	5 106 691	51 06 691 08	RUECKLAUFFILTER
FILTEREINSATZ OEL 10µm	51 06 692 08	(4)	1	XSK_Z745	SK_Z74535	SERVICE
FILTEREINSATZ OEL 10µm	51 06 692 08	(4)	1	XSK_Z745	SK_Z74535	SERVICE
FILTEREINSATZ OEL 10µm	51 06 692 08	(9)	1	XSK_Z745	SK_Z74535	SERVICE
FILTEREINSATZ OEL 10µm	51 06 692 08	(11)	1	XSK_Z745	SK_Z74535	SERVICE
FILTERELEMENT	10 81 347 4	(1)	1	X1106799	11 06 799 5	HYDRAULIKTANK
FILTERPAKET 1000 STD.OW	96 40 194 08	120	1	XSK_Z745	SK_Z74535	SERVICE
FILTERPAKET 500 STD.OW LR	96 40 195 08	110	1	XSK_Z745	SK_Z74535	SERVICE
FILTERPATRONE 0,005m³/min 2	51 06 711 08	38	4	2 970	91 61 776 08	HYDRAULIK
FILTERPATRONE 0,005m³/min 2	51 06 711 08	12	1	2 975 153	91 62 051 08	ZUSATZHYDRAULIK WINDE 3
FILTERPATRONE 0,005m³/min 2	51 06 711 08	12	1	2 975 700	91 52 774 08	ZUSATZHYDRAULIK WINDE 1
FILTERPATRONE 0,005m³/min 2	51 06 711 08	7	1	2 978 100	91 52 827 08	ZUSATZHYDR.D-RUECKHALT
FILTERPATRONE 0,005m³/min 2	51 06 711 08	7	1	2 978 200	91 54 843 08	ZUSATZHYDR.S-RUECKHALTE
FILTERSIEB	10 81 347 5	(1)	1	X1106799	11 06 799 5	HYDRAULIKTANK
FILZSTREIFEN DIN 5419 5X4	26 11 007 08	5	0.3	5 718 420	57 18 420 08	FLANSCH
FINGER SCHWK.	96 47 491 08	27	2	2 550	91 61 343 08	SA-BOCK
FLACHDICHTUNG	70 42 749 08	26	4	2 260 006	96 46 501 08	BATTERIEKASTEN VORM.
FLACHDICHTUNG	70 42 749 08	27	4	2 260 006	96 46 501 08	BATTERIEKASTEN VORM.
FLACHDICHTUNG	70 42 749 08	5	6	2 932 168	96 48 167 08	DECKEL KPL.
FLACHGREIFER FERRIT VERZ	61 70 000 08	12	1	1 933 100	91 25 249 08	MAGNETLAMPE
FLACHKAEFIG	50 15 271 08	9	1	5 400 565	54 00 565 08	SEILWINDE
FLACHKOPFSCHRAUBE DIN 79	55 31 699 08	39	4	X1022811	10 22 811 2	HEIZKLIMAGERAET
FLACHKOPFSCHRAUBE DIN 79	40 83 110 08	60	8	2 520 034	96 45 984 08	INNENVERKLEIDUNG
FLACHKOPFSCHRAUBE ISO 7	40 83 112 08	4	4	2 913 003	96 20 599 08	FOLIENTASTATUR VORM.
FLACHKOPFSCHRAUBE ISO 7	40 84 006 01	15	28	2 932 001	96 45 393 08	RELAISSTEUERUNG
FLACHKOPFSCHRAUBE ISO 7	40 84 007 01	4	2	2 913 005	96 28 696 08	INNENGEHAEUSE VORM.
FLACHKOPFSCHRAUBE ISO 7	40 84 007 01	41	8	2 920 369	96 54 235 08	KLEMMKASTEN KPL.
FLACHKOPFSCHRAUBE ISO 7	40 84 007 01	154	10	3 930 640	96 50 481 08	KLEMMKASTEN KPL.
FLACHKOPFSCHRAUBE ISO 7	40 83 114 08	3	4	2 913 006	96 20 732 08	LUEFTERBLECH VORM.
FLACHKOPFSCHRAUBE ISO 70	40 84 005 01	3	8	2 913 005	96 28 696 08	INNENGEHAEUSE VORM.
FLACHKOPFSCHRAUBE ISO 70	51 45 994 08	4	12	2 913 100	91 23 538 08	BAUGRUPPENTRAEGER
FLACHKOPFSCHRAUBE ISO 70	51 45 994 08	20	7	5 701 129	57 01 129 08	TRIEBWERK
FLACHKOPFSCHRAUBE ISO 7	46 35 338	48	56	2 932 160	96 54 385 08	SCHALTSCHRANK MECH.
FLACHKOPFSCHRAUBE ISO 7	40 02 486	(504)	1	2 920 369	96 54 235 08	KLEMMKASTEN KPL.
FLACHKOPFSCHRAUBE ISO 7	40 02 486	(504)	1	2 920 369	96 54 235 08	KLEMMKASTEN KPL.
FLACHKOPFSCHRAUBE ISO 7	40 02 486	280	12	2 920 369	96 54 235 08	KLEMMKASTEN KPL.
FLACHKOPFSCHRAUBE ISO 7	40 02 486	280	24	2 920 448	96 48 794 08	KLEMMKASTEN KPL.
FLACHKOPFSCHRAUBE ISO 7	46 01 359	46	4	2 711	91 52 800 08	ZENTRALSCHMIERANLAGE O

Bezeichnung	Artikel	Pos.	Menge	Seite	Baugruppe	Bezeichnung
FLACHKOPFSCHRAUBE ISO 7	10 87 547 2	12	4	2 913 100	91 23 538 08	BAUGRUPPENTRAEGER
FLACHKOPFSCHRAUBE ISO 7	40 84 021 01	28	4	2 260	91 53 057 08	BATTERIELAGERUNG
FLACHKOPFSCHRAUBE ISO 7	40 84 021 01	4	4	2 260 009	96 46 972 08	KLAPPE VORM.
FLACHKOPFSCHRAUBE ISO 7	40 84 021 01	31	2	2 920 083	96 48 319 08	ELEKTRIK BATTERIEKASTEN
FLACHKOPFSCHRAUBE ISO 7	40 84 023 01	4	4	2 780 915	96 48 377 08	ANBAUTEILE FREMDEINSPEIS
FLACHKOPFSCHRAUBE ISO 7	40 84 023 01	30	5	2 920 083	96 48 319 08	ELEKTRIK BATTERIEKASTEN
FLACHKOPFSCHRAUBE ISO 7	40 84 023 01	(2)	3	3 780 258	96 56 482 08	ELEKTRIK FLUGWARNSICHER
FLACHKOPFSCHRAUBE ISO 7	40 02 307	29	2	2 932 082	96 67 871 08	AUFBAUTEILE MONTAGETAFE
FLACHKOPFSCHRAUBE ISO 7	46 01 360	7	3	1 130 008	91 58 624 08	RAUPENMITTELTEIL
FLACHKOPFSCHRAUBE ISO 70	46 01 361	12	12	2 932 082	96 67 871 08	AUFBAUTEILE MONTAGETAFE
FLACHKOPFSCHRAUBE ISO 70	46 01 361	15	2	5 026 126	50 26 126 08	MAGNETVENTIL
FLACHRUNDSCHRAUBE DIN 6	40 28 026 14	7	8	2 925 402	96 58 855 08	KAMERAANBAU DREHBUEHN
FLACHSICHERUNGSEINSATZ	60 40 071 08	75	22	2 932 082	96 67 871 08	AUFBAUTEILE MONTAGETAFE
FLACHSICHERUNGSEINSATZ	60 40 072 08	76	8	2 932 082	96 67 871 08	AUFBAUTEILE MONTAGETAFE
FLACHSICHERUNGSEINSATZ	60 40 073 08	77	5	2 932 082	96 67 871 08	AUFBAUTEILE MONTAGETAFE
FLACHSICHERUNGSEINSATZ	60 40 076 08	78	1	2 932 082	96 67 871 08	AUFBAUTEILE MONTAGETAFE
FLACHSICHERUNGSEINSATZ	60 40 077 08	72	6	2 932 082	96 67 871 08	AUFBAUTEILE MONTAGETAFE
FLACHSICHERUNGSEINSATZ	60 40 069 08	73	6	2 932 082	96 67 871 08	AUFBAUTEILE MONTAGETAFE
FLACHSICHERUNGSEINSATZ	60 40 070 08	74	20	2 932 082	96 67 871 08	AUFBAUTEILE MONTAGETAFE
FLACHSTECKER	60 23 048 08	9	2	2 913 102	92 32 870 08	LUEFTEREINHEIT
FLACHSTECKER 2,8X0,5-1 VER	60 23 235 08	(124)	10	2 920 369	96 54 235 08	KLEMMKASTEN KPL.
FLACHSTECKER 2,8X0,5-1 VER	60 23 235 08	(124)	7	2 920 369	96 54 235 08	KLEMMKASTEN KPL.
FLACHSTECKERGEHAEUSE 1	60 23 233 08	(151)	2	2 932 001	96 45 393 08	RELAISSTEUERUNG
FLACHSTECKERGEHAEUSE 1	60 23 233 08	503	34	2 932 224	96 67 873 08	DRAEHTE MONTAGETAFEL K
FLACHSTECKERGEHAEUSE	60 23 059 08	8	1	2 913 102	92 32 870 08	LUEFTEREINHEIT
FLACHSTECKERGEHAEUSE	60 23 256 08	516	6	2 932 224	96 67 873 08	DRAEHTE MONTAGETAFEL K
FLACHSTECKHUELSE 0,3-1,5	60 22 037 08	(63)	3	2 920 581	96 54 405 08	KLEMMKASTEN SA-BOCK VO
FLACHSTECKHUELSE 0,3-1,5	60 22 037 08	(63)	3	2 920 581	96 54 405 08	KLEMMKASTEN SA-BOCK VO
FLACHSTECKHUELSE 0,3-1,5	60 22 037 08	(63)	3	2 920 581	96 54 405 08	KLEMMKASTEN SA-BOCK VO
FLACHSTECKHUELSE 0,3-1,5	60 22 037 08	(63)	22	2 920 581	96 54 405 08	KLEMMKASTEN SA-BOCK VO
FLACHSTECKHUELSE 0,3-1,5	60 22 037 08	(63)	14	3 930 734	96 54 401 08	KLEMMKASTEN
FLACHSTECKHUELSE 1,0MM2	60 23 205 08	62	134	2 533 072	96 67 891 08	KABELSTRANG
FLACHSTECKHUELSE 6,3X0,5-	60 23 033 08	134	10	2 920 633	96 52 651 08	KABELSTRANG
FLAECHENDICHTUNG 300ML	10 35 459 5	11	1	9 739 262	97 39 262	ZYLINDERKOPF
FLAECHENDICHTUNG 300ML	10 35 459 5	11	1	9 739 266	97 39 266	ZYLINDERKOPF
FLAECHENDICHTUNG 300ML	10 35 459 5	2	1	9 739 271	97 39 271	VERBINDUNGSLEITUNG
FLAMMGLUEHKERZE 6,6	10 01 246 3	1	1	9 739 140	97 39 140	FLAMMSTARTANLAGE
FLAMMSTARTANLAGE	97 39 140	130	1	X1012059	10 12 059 0	DIESELMOTOR
FLAMMWAECHTER	10 29 012 3	16	1	X1004204	10 04 204 3	WASSERHEIZGERAET
FLANSCH	10 01 271 4	17	2	9 739 361	97 39 361	OELWANNE
FLANSCH	10 22 275 1	2	1	9 739 278	97 39 278	ANBAUTEILE
FLANSCH	10 28 030 8	1	1	9 739 286	97 39 286	VERSCHLUSSDECKEL
FLANSCH	10 34 286 4	11	1	9 739 372	97 39 372	SCHMIEROELPUMPE
FLANSCH	10 34 334 0	12	1	9 739 349	97 39 349	WASSERLEITUNGSANSCHLUE
FLANSCH	57 18 420 08	22	1	X1035411	10 35 411 4	HUBWINDE
FLANSCH 10X137X137 S355M	97 83 612 08	4	1	2 391 040	96 53 645 08	KUPPLUNGSSTELLER
FLANSCH 11SMnPb30+C	10 01 271 5	2	1	9 739 035	97 39 035	VERSCHLUSSTEILE
FLANSCH 11SMnPb30+C	10 01 271 5	2	1	9 739 129	97 39 129	KUEHLMITTELVORWAERMUN
FLANSCH POM	97 74 378 08	18	1	2 520 032	96 45 980 08	SCHEIBENWISCHANLAGE EIN
FLANSCHDICHTUNG	10 34 693 8	(5)	1	2 920 814	96 45 717 08	ELEKTRIK KRAFTSTOFFBEHA
FLANSCHHAELFTE A3P	51 05 866 08	58	8	1 970 100	91 58 471 08	HYDRAULIK MITTELTEIL
FLANSCHHAELFTE A3P	51 05 866 08	58	4	1 972 250	91 58 473 08	ZUSATZHYDR.RAUPENTRAEG
FLANSCHHAELFTE A3P	51 05 866 08	58	4	1 972 251	91 58 472 08	ZUSATZHYDR.RAUPENTRAEG
FLANSCHHAELFTE A3P	51 05 866 08	58	4	1 972 300	91 58 475 08	ZUSATZHYDR.RAUPENTRAEG
FLANSCHHAELFTE A3P	51 05 866 08	58	4	1 972 301	91 58 474 08	ZUSATZHYDR.RAUPENTRAEG
FLANSCHHAELFTE A3P	51 05 866 08	553	16	2 970	91 61 776 08	HYDRAULIK
FLANSCHHAELFTE A3P	51 05 866 08	41	4	2 975 153	91 62 051 08	ZUSATZHYDRAULIK WINDE 3
FLANSCHHAELFTE A3P	51 05 875 08	541	4	2 970	91 61 776 08	HYDRAULIK
FLANSCHHAELFTE A3P	51 05 875 08	561	8	2 976 200	91 52 780 08	ZUSATZHYDRAULIK DREHWE
FLANSCHHAELFTE A3P	51 05 875 08	566	4	2 976 700	91 54 795 08	ZUSATZHYDRAULIK PUMPE

Bezeichnung	Artikel	Pos.	Menge	Seite	Baugruppe	Bezeichnung
FLANSCHHAELFTE SAE 1 6000	51 05 869 08	545	8	2 970	91 61 776 08	HYDRAULIK
FLANSCHHAELFTE SAE 2XCO	51 15 167 08	41	4	2 391 001	96 45 719 08	DIESELMOTOR VORM.
FLANSCHSTUTZEN 38S	51 15 177 08	571	4	2 970	91 61 776 08	HYDRAULIK
FLANSCHSTUTZEN 38S	51 15 178 08	52	4	1 970 100	91 58 471 08	HYDRAULIK MITTELTEIL
FLANSCHSTUTZEN 38S	51 15 178 08	572	12	2 970	91 61 776 08	HYDRAULIK
FLANSCHSTUTZEN 38S	51 15 178 08	47	2	2 975 700	91 52 774 08	ZUSATZHYDRAULIK WINDE 1
FLANSCHVERSCHRAUBUNG	51 01 332 08	11	2	2 975 600	91 44 662 08	ZUSATZHYDRAULIK TRANSF
FLANSCHVERSCHRAUBUNG	51 01 416 08	20	2	2 391 038	96 47 931 08	OELKUEHLER VORM.
FLANSCHVERSCHRAUBUNG	51 01 416 08	12	1	2 975 600	91 44 662 08	ZUSATZHYDRAULIK TRANSF
FLANSCHVERSCHRAUBUNG	51 01 482 08	13	1	2 975 600	91 44 662 08	ZUSATZHYDRAULIK TRANSF
FLUG-U.WINDWARNUNG	91 52 952 08	362	1		LR 1600-2-0	LIEBHERR RAUPENKRAN LR 1
FOLIENTASTATUR	69 18 849 08	1	1	2 913 003	96 20 599 08	FOLIENTASTATUR VORM.
FOLIENTASTATUR VORM.	96 20 599 08	1	1	2 913	91 32 850 08	LICCON KONSOLE LCD2
FOLIENTASTATUR VORM.	96 20 599 08	1	1	2 913 009	91 04 705 08	LICCON KONSOLE LCD3
FORMCLIP AEHNL.DIN 11023	43 32 010 08	3	2	3 780 200	96 54 370 08	ELEKTRIK WINDWARNUNG T
FORMCLIP AEHNL.DIN 11023	43 32 010 08	3	2	3 780 258	96 56 482 08	ELEKTRIK FLUGWARNSICHER
FORMCLIP AEHNL.DIN 11023	43 32 010 08	3	2	3 780 263	91 56 028 08	WINDWARNUNG
FORMSCHLAUCH	10 01 263 1	14	1	9 739 386	97 39 386	KURBELGEHAEUSEENTLUEFT
FORMSCHLAUCH 18	55 31 738 08	15	1	2 540	91 53 253 08	HEIZKLIMAGERAET EINBAU
FORMSCHLAUCH 18	55 31 738 08	11	1	2 541	91 52 790 08	ZUSATZHEIZUNG OW
FORMSCHLAUCH DN18X90°	55 31 731 08	14	2	2 540	91 53 253 08	HEIZKLIMAGERAET EINBAU
FORMSCHLAUCH DN18X90°	55 31 731 08	8	2	2 541	91 52 790 08	ZUSATZHEIZUNG OW
FORMSCHLAUCH NW60X30G	97 47 495 08	118	1	2 391 001	96 45 719 08	DIESELMOTOR VORM.
FORMSCHLAUCH NW60X30G	97 47 495 08	26	1	2 391 023	96 45 720 08	KUEHLER VORM.
FORMSCHLAUCH NW60X90°	97 19 159 08	5	1	2 391 023	96 45 720 08	KUEHLER VORM.
FORMTEIL 317-1397-000 SUR	60 52 128 08	502	1	2 920 633	96 52 651 08	KABELSTRANG
FREMDEINSPEISUNG 230V-1	91 52 958 08	414	1		LR 1600-2-0	LIEBHERR RAUPENKRAN LR 1
FRONTABDECKUNG	11 17 126 9	31	1	X1111334	11 11 334 3	FAHRERSITZ
FRONTELEMENT	60 66 525 08	8	4	2 920 638	96 51 138 08	BEDIENPULT
FRONTRAHMEN	69 26 004 08	8	1	2 913 003	96 20 599 08	FOLIENTASTATUR VORM.
FRONTSCHEIBE ESG-GLAS SP	97 68 377 08	3	1	2 520	91 53 061 08	KABINE VERGLAST
FUEHRUNG 306X48X37 ENA	97 74 304 08	10	2	2 502	91 55 939 08	STEUERSTAND
FUEHRUNG 30X932X173 ALZN	97 72 794 08	2	1	2 522 013	96 45 883 08	FUEHRUNG VORM.
FUEHRUNG 32X897X173 ALZN	97 71 833 08	1	1	2 522 013	96 45 883 08	FUEHRUNG VORM.
FUEHRUNG 45X1319X189 AL	97 71 831 08	1	1	2 522 012	96 45 884 08	FUEHRUNG VORM.
FUEHRUNG SCHWK. T ZN O	96 55 773 08	2	1	2 730 002	96 55 752 08	ZENTRIERUNG KPL.
FUEHRUNG VORM. OBEN	96 45 884 08	26	1	2 520	91 53 061 08	KABINE VERGLAST
FUEHRUNG VORM. UNTEN	96 45 883 08	27	1	2 520	91 53 061 08	KABINE VERGLAST
FUEHRUNGSBUCHSE CODIER	10 87 128 9	(508)	2	2 920 369	96 54 235 08	KLEMMKASTEN KPL.
FUEHRUNGSBUCHSE CODIER	10 87 128 9	(508)	2	2 920 369	96 54 235 08	KLEMMKASTEN KPL.
FUEHRUNGSBUCHSE CODIER	10 87 128 9	26	6	2 920 369	96 54 235 08	KLEMMKASTEN KPL.
FUEHRUNGSBUCHSE CODIER	10 87 128 9	22	10	2 920 448	96 48 794 08	KLEMMKASTEN KPL.
FUEHRUNGSBUCHSE CODIER	10 87 128 9	516	12	2 920 633	96 52 651 08	KABELSTRANG
FUEHRUNGSBUCHSE CODIER	10 87 128 9	51	19	2 932 160	96 54 385 08	SCHALTSCHRANK MECH.
FUEHRUNGSKONUS M3 MS SP	66 00 420 08	13	6	2 922 001	92 84 311 08	BUSPLATINE
FUEHRUNGSKONUS M5 PA6G	66 00 419 08	12	1	2 922 001	92 84 311 08	BUSPLATINE
FUEHRUNGSROHR	10 02 919 1	1	1	9 739 188	97 39 188	OELMESSSTAB MIT ROHR
FUEHRUNGSSTIFT CODIERUN	10 87 128 8	(509)	2	2 920 369	96 54 235 08	KLEMMKASTEN KPL.
FUEHRUNGSSTIFT CODIERUN	10 87 128 8	(509)	2	2 920 369	96 54 235 08	KLEMMKASTEN KPL.
FUEHRUNGSSTIFT CODIERUN	10 87 128 8	27	6	2 920 369	96 54 235 08	KLEMMKASTEN KPL.
FUEHRUNGSSTIFT CODIERUN	10 87 128 8	23	10	2 920 448	96 48 794 08	KLEMMKASTEN KPL.
FUEHRUNGSSTIFT CODIERUN	10 87 128 8	517	12	2 920 633	96 52 651 08	KABELSTRANG
FUEHRUNGSSTIFT CODIERUN	10 87 128 8	52	21	2 932 160	96 54 385 08	SCHALTSCHRANK MECH.
FUEHRUNGSSTUECK	10 34 311 0	16	1	9 739 344	97 39 344	GENERATOR ANBAU
FUELLSTANDSANZEIGE 381M	11 06 657 2	717	1	X1106799	11 06 799 5	HYDRAULIKTANK
FUNKANTENNE VORM.	96 24 498 08	1	1	2 780 854	96 37 908 08	GSM-MODUL
FUSSTASTER	60 66 035 08	15	1	2 533 050	96 48 359 08	ELEKTRIK KABINE
FUSSWIPPE SPF	10 29 731 0	11	2	2 533 050	96 48 359 08	ELEKTRIK KABINE
GABELGELENK DIN 71751 A 3	72 51 010 05	17	2	2 810	91 52 806 08	KRANFUEHRERKABINE KPL.
GARDEROBENHAKEN	59 10 501 08	32	2	2 520 034	96 45 984 08	INNENVERKLEIDUNG

Bezeichnung	Artikel	Pos.	Menge	Seite	Baugruppe	Bezeichnung
GASFEDER 12X50-130N	10 41 287 1	6	2	2 520 030	96 45 609 08	DACHSCHEIBE VORM.
GASFEDER 19X60-550N	59 10 670 08	23	1	2 502	91 55 939 08	STEUERSTAND
GASFEDER 23X265-350N	10 47 202 8	3	2	2 932 160	96 54 385 08	SCHALTSCHRANK MECH.
GEBER HUB OBEN ENDSCHAL	96 20 219 08	11	1	3 930 546	96 48 375 08	ELEKTRIK F-KOPFSTUECK
GEBERANBAU ANLENKSTUEC	96 24 232 08	6	1	3 930 731	96 48 374 08	ELEKTRIK F-ANLENKSTUECK
GEBERANBAU SA-BOCK	96 57 085 08	20	1	2 920 578	96 54 379 08	ELEKTRIK SA-BOCK
GEBERANBAU WINKELGEBER	96 19 877 08	10	1	3 930 138	96 54 377 08	ELEKTRIK S-ANLENKSTUECK
GEBERANBAU WINKELGEBER	96 19 877 08	5	1	3 930 330	96 54 378 08	ELEKTRIK D-ANLENKSTUECK
GEBERANBAU WINKELGEBER	96 19 877 08	10	1	3 930 421	96 47 149 08	ELEKTRIK D-KOPFSTUECK
GEBERANBAU WINKELGEBER	96 19 877 08	10	1	3 930 575	96 48 380 08	EL.F-ANSCHLUSS KOPFSTUEC
GEBLAESE	10 33 058 6	900	1	X1022811	10 22 811 2	HEIZKLIMAGERAET
GEBLAESE 24V	10 29 012 2	3	1	X1004204	10 04 204 3	WASSERHEIZGERAET
GEGENGEWICHT 18X10T	91 57 629 08	152	1		LR 1600-2-0	LIEBHERR RAUPENKRAN LR 1
GEGENGEWICHT SPF	97 85 695 08	1	6	1 740	91 57 633 08	ZENTRALBALLAST
GEGENGEWICHT SPF	97 85 695 08	1	18	2 740	91 57 629 08	GEGENGEWICHT
GEGENGEWICHT SPF	97 85 695 08	1	20	3 746	91 62 177 08	BALLAST
GEGENMUTTER M25X1,5 PO	10 04 269 6	20	2	2 780 915	96 48 377 08	ANBAUTEILE FREMDEINSPEIS
GEGENMUTTER PG9 MS	60 25 019 08	5	1	2 920 257	92 78 689 08	KLEMMKASTEN BELEUCHTUN
GEHAEUSE	10 22 275 8	9	1	9 739 258	97 39 258	KRAFTSTOFFFILTER
GEHAEUSE	51 07 969 08	1	1	5 114 176	51 14 176 08	DRUCKBEGRENZUNGSVENTI
GEHAEUSE	51 07 969 08	1	1	5 114 177	51 14 177 08	DRUCKBEGRENZUNGSVENTI
GEHAEUSE	57 00 092 08	1	1	5 026 126	50 26 126 08	MAGNETVENTIL
GEHAEUSE	57 00 728 08	1	1	5 114 320	51 14 320 08	VORSPANNVENTIL
GEHAEUSE	57 01 130 08	3	1	5 102 306	51 02 306 08	HYDROMOTOR
GEHAEUSE	92 99 369 08	1	1	2 913 004	96 20 460 08	GEHAEUSE VORM.
GEHAEUSE 10-POL	60 23 328 08	(152)	1	2 920 369	96 54 235 08	KLEMMKASTEN KPL.
GEHAEUSE 15-POLE	10 09 986 3	514	1	2 932 224	96 67 873 08	DRAEHTE MONTAGETAFEL K
GEHAEUSE 1X400X273 DC01-	61 10 012 08	2	1	2 913 102	92 32 870 08	LUEFTEREINHEIT
GEHAEUSE 21-POLE	10 09 985 6	504	2	2 932 224	96 67 873 08	DRAEHTE MONTAGETAFEL K
GEHAEUSE 25-POL SPF	60 23 223 08	512	7	2 932 224	96 67 873 08	DRAEHTE MONTAGETAFEL K
GEHAEUSE 4-POLE	60 23 313 08	517	13	2 932 224	96 67 873 08	DRAEHTE MONTAGETAFEL K
GEHAEUSE 6-POL	60 23 255 08	504	3	2 533 072	96 67 891 08	KABELSTRANG
GEHAEUSE 6-POL	60 23 255 08	520	2	2 932 224	96 67 873 08	DRAEHTE MONTAGETAFEL K
GEHAEUSE 8-POL	60 23 014 08	513	1	2 932 224	96 67 873 08	DRAEHTE MONTAGETAFEL K
GEHAEUSE GD-ZN SW GEPU	70 42 533 08	14	4	2 260 006	96 46 501 08	BATTERIEKASTEN VORM.
GEHAEUSE GD-ZN SW GEPU	70 42 533 08	5	7	2 859 005	96 46 756 08	KLAPPE VORM.
GEHAEUSE GD-ZN SW GEPU	70 42 566 08	4	4	2 393 002	96 46 782 08	DECKEL KPL.
GEHAEUSE GD-ZN SW GEPU	70 42 566 08	4	4	2 859 007	96 46 775 08	DECKEL KPL.
GEHAEUSE GD-ZN SW GEPU	70 42 566 08	10	4	2 859 025	96 46 757 08	GITTERROST VORM.
GEHAEUSE GD-ZN SW GEPU	70 42 566 08	4	4	2 859 026	96 46 776 08	DECKEL KPL.
GEHAEUSE GD-ZN SW GEPU	70 42 566 08	4	4	2 859 027	96 46 777 08	DECKEL KPL.
GEHAEUSE GD-ZN SW GEPU	70 42 566 08	4	4	2 859 028	96 46 778 08	DECKEL KPL.
GEHAEUSE GD-ZN SW GEPU	70 42 566 08	4	4	2 859 029	96 46 779 08	DECKEL KPL.
GEHAEUSE GD-ZN SW GEPU	70 42 566 08	9	2	2 859 030	96 46 758 08	DECKEL KPL.
GEHAEUSE GD-ZN SW GEPU	70 42 747 08	3	6	2 932 168	96 48 167 08	DECKEL KPL.
GEHAEUSE PUR SPF	97 58 507 08	50	1	2 520	91 53 061 08	KABINE VERGLAST
GEHAEUSE VORM.	96 20 460 08	2	1	2 913	91 32 850 08	LICCON KONSOLE LCD2
GEHAEUSE VORM.	96 20 460 08	2	1	2 913 009	91 04 705 08	LICCON KONSOLE LCD3
GELAENDER	96 53 088 08	3	1	2 631	91 56 817 08	LAUFSTEG DREHBUEHNE
GELAENDER	96 53 089 08	4	1	2 631	91 56 817 08	LAUFSTEG DREHBUEHNE
GELAENDER ALMG3	96 56 362 08	79	2	3 713	91 57 749 08	D-ANLENKSTUECK
GELAENDER ALMG3	96 56 363 08	80	2	3 713	91 57 749 08	D-ANLENKSTUECK
GELAENDER SCHWK.	96 47 099 08	65	4	3 211	91 57 748 08	S-ANLENKSTUECK
GELENKBANDKONSOLENSC	10 02 326 6	5	1	2 393	91 52 787 08	LUFTFILTERANLAGE KPL.
GELENKBANDKONSOLENSC	10 87 100 5	10	3	2 392	91 52 785 08	SCHALLDAEMPFERANLAGE
GELENKBANDKONSOLENSC	10 87 100 1	13	2	2 393	91 52 787 08	LUFTFILTERANLAGE KPL.
GELENKBANDKONSOLENSCH	77 42 844 08	59	1	3 281	91 52 896 08	FA-BOCK
GELENKBOLZENSPANNBAND	10 04 160 5	19	2	2 392	91 52 785 08	SCHALLDAEMPFERANLAGE
GELENKHAKENSCHLUESSEL	88 51 828 08	40	1	1 750	91 52 394 08	WERKZEUG
GELENKLAGER GE160-UK-2R	74 69 164 08	49	1	X1042959	10 42 959 8	ZUGZYLINDER

Bezeichnung	Artikel	Pos.	Menge	Seite	Baugruppe	Bezeichnung
GELENKLAGER GE30-UK-2RS-	57 15 052 08	(9)	2	2 810	91 52 806 08	KRANFUEHRERKABINE KPL.
GELENKLAGER GE40-UK-2RS-	74 69 116 08	15	1	X1032632	10 32 632 3	HYDROZYLINDER
GENERATOR ANBAU	97 39 344	200	1	X1012059	10 12 059 0	DIESELMOTOR
GENERATOR VORM. 3080W 28	97 39 343	195	1	X1012059	10 12 059 0	DIESELMOTOR
GERAETEDOSE	11 00 548 5	51	1	6 909 010	69 09 010 08	SCHLEIFRINGUEBERTRAEGE
GERAETEHALTER 35 FEDER	10 32 483 4	37	5	2 631	91 56 817 08	LAUFSTEG DREHBUEHNE
GERAETESTECKDOSE	57 07 873 08	50	1	6 909 010	69 09 010 08	SCHLEIFRINGUEBERTRAEGE
GERAETESTECKDOSE 19-POL	69 18 092 08	(151)	1	2 920 369	96 54 235 08	KLEMMKASTEN KPL.
GERAETESTECKDOSE 3-POL	60 50 079 08	505	3	2 920 633	96 52 651 08	KABELSTRANG
GERAETESTECKDOSE CA 310	69 24 045 08	2	1	2 920 596	96 64 597 08	BLINDSTECKER
GERAETESTECKDOSE DIN 436	60 52 106 08	507	15	2 920 633	96 52 651 08	KABELSTRANG
GERAETESTECKER DIN 43650	60 50 066 08	509	1	2 920 633	96 52 651 08	KABELSTRANG
GERAETESTECKER DIN 43650	60 50 066 08	2	1	5 114 445	51 14 445 08	WEGEVENTIL
GERAEUSCHDAEMMUNG	91 52 809 08	159	1		LR 1600-2-0	LIEBHERR RAUPENKRAN LR 1
GERAEUSCHDAEMMUNG LR 1	96 70 033 08	800	1	2 859	91 52 809 08	GERAEUSCHDAEMMUNG
GERAEUSCHDAEMPFER	50 26 616 08	22	1	2 990	91 59 244 08	DRUCKLUFTANLAGE
GESTAENGE 4.0X106 ST	97 77 244 08	22	1	2 522 011	96 45 602 08	SCHLIESSANLAGE
GESTAENGE 4.0X62 ST	97 68 662 08	5	1	2 522 011	96 45 602 08	SCHLIESSANLAGE
GESTAENGE 4.0X78 ST	97 68 665 08	8	1	2 522 011	96 45 602 08	SCHLIESSANLAGE
GESTAENGECLIP	70 42 797 08	(14)	3	2 522 011	96 45 602 08	SCHLIESSANLAGE
GESTAENGECLIP	70 42 797 08	9	3	2 522 011	96 45 602 08	SCHLIESSANLAGE
GETRIEBE	10 65 015 5	1	1	X1035411	10 35 411 4	HUBWINDE
GETRIEBE	10 80 159 0	1	2	X1035433	10 35 433 2	SEILWINDE
GEWICHT 43X70X245 EN-GJS4	38 82 832 08	1	1	2 311 001	96 25 639 08	HUBENDSCHALTER GEWICHT
GEWICHT EN-GJS400-18 FE//	38 82 831 08	2	1	2 311 001	96 25 639 08	HUBENDSCHALTER GEWICHT
GEWICHTSSCHILD 2X208X120	97 02 899 4	2	2	1 300	91 52 768 08	BODENPLATTEN KPL.
GEWICHTSSCHILD 2X228X100	97 40 543 08	38	1	2 652	91 61 110 08	ROLLENLAGERUNG
GEWICHTSZUSCHLAG	11 11 111 08	(1050)	-14.456	3 714	91 52 862 08	D-KOPFSTUECK
GEWICHTSZUSCHLAG	11 11 111 08	1050	-10.224	3 714 013	96 49 270 08	LASCHE KPL.
GEWINDEBOLZEN 16F7X52X7	97 74 833 08	2	2	2 502	91 55 939 08	STEUERSTAND
GEWINDEBOLZEN 25.0X50 42C	97 41 459 08	6	2	2 730	91 52 803 08	GRUNDPLATTE DREHBUEHNE
GEWINDEBOLZEN 40.0X505 S3	97 73 406 08	4	8	2 125	91 52 773 08	BOLZEN S-ANLENKST. UND S
GEWINDEBOLZEN DIN 976-1	66 00 416 08	14	1	2 922 001	92 84 311 08	BUSPLATINE
GEWINDEBOLZEN RD30X365	95 44 784 08	20	6	1 401	91 58 478 08	RAUPENTRAEGER LI.
GEWINDEBOLZEN RD30X365	95 44 784 08	20	6	1 411 200	91 58 481 08	RAUPENTRAEGER RE.
GEWINDEBUCHSE RD240X200	93 81 367 08	2	2	1 632	91 52 389 08	MECH.ZUSATZABSTUETZUNG
GEWINDEFORMSCHRAUBE D	57 00 103 08	18	4	5 026 126	50 26 126 08	MAGNETVENTIL
GEWINDEPLATTE 8X20X60 S	95 36 953 08	4	4	2 510	91 52 788 08	DREHBUEHNENVERKLEIDUN
GEWINDEPLATTE 8X20X60 S	95 36 953 08	3	2	2 510 040	96 49 183 08	TUER VORM.
GEWINDEPLATTE 8X20X60 S	95 36 953 08	3	2	2 510 059	96 49 184 08	TUER VORM.
GEWINDESCHEIBE	10 41 278 9	6	1	X1041267	10 41 267 8	ENDPLATTE
GEWINDESCHEIBE	51 10 072 08	14	1	5 114 320	51 14 320 08	VORSPANNVENTIL
GEWINDESTANGE M10X120 5.	95 45 915 08	11	1	2 391 040	96 53 645 08	KUPPLUNGSSTELLER
GEWINDESTANGE M10X120 5.	95 45 915 08	10	1	3 206	91 52 881 08	F-ANLENKSTUECK
GEWINDESTIFT	10 48 803 5	47	1	X1065300	10 65 300 9	STEUERTEIL
GEWINDESTIFT DIN 913 M10X	40 44 031 08	4	1	2 502 007	96 22 822 08	ARMLEHNE LINKS
GEWINDESTIFT DIN 913 M10X	40 44 031 08	4	1	2 502 008	96 22 823 08	ARMLEHNE RECHTS
GEWINDESTIFT DIN 913 M6X25	40 44 005 08	27	2	2 522	91 54 115 08	SCHIEBETUER KPL.
GEWINDESTIFT DIN 913 M8X1	40 44 011 08	78	16	3 211	91 57 748 08	S-ANLENKSTUECK
GEWINDESTIFT DIN 914 M12X	40 46 047 08	12	2	1 632	91 52 389 08	MECH.ZUSATZABSTUETZUNG
GEWINDESTIFT DIN 914 M6X1	40 46 005 08	20	2	3 213	91 61 419 08	F-ANSCHLUSSKOPF
GEWINDESTIFT DIN 914 M8X10	40 46 013 08	54	4	X1041101	10 41 101 5	RUECKFALLSTUETZE
GEWINDESTIFT DIN 914 M8X10	40 46 013 08	460	4	X1041101	10 41 101 8	RUECKFALLSTUETZE
GEWINDESTIFT DIN 915 M16X	40 48 046 08	23	5	X1065015	10 65 015 6	SEILTROMMEL
GEWINDESTIFT DIN 915 M8X20	40 48 003 08	(4)	8	2 550	91 61 343 08	SA-BOCK
GEWINDESTIFT DIN 915 M8X20	40 48 003 08	(5)	6	2 550	91 61 343 08	SA-BOCK
GEWINDESTIFT DIN 915 M8X20	40 48 003 08	39	8	2 550	91 61 343 08	SA-BOCK
GEWINDESTIFT ISO 4026 M10	40 44 022 08	53	1	X1041101	10 41 101 5	RUECKFALLSTUETZE
GEWINDESTIFT ISO 4026 M10	40 44 022 08	450	1	X1041101	10 41 101 8	RUECKFALLSTUETZE
GEWINDESTIFT ISO 4026 M6X3	51 07 533 08	9	1	5 711 301	57 11 301 08	DRUCKBEGRENZUNGSVENTI

Bezeichnung	Artikel	Pos.	Menge	Seite	Baugruppe	Bezeichnung
GEWINDESTUTZEN	10 11 628 2	13	1	9 739 281	97 39 281	LECKOELLEITUNG
GEWINDESTUTZEN	10 22 276 5	11	1	9 739 281	97 39 281	LECKOELLEITUNG
GITTERROST 835X1270X25/2	10 42 993 2	5	1	X1041290	10 41 290 3	KUEHLERANLAGE
GITTERROST 835X314X25/2 AL	10 42 993 5	6	1	X1041290	10 41 290 3	KUEHLERANLAGE
GITTERROST DIN 24537-3 100	97 77 563 08	6	1	3 713 006	96 50 099 08	GITTERROSTE
GITTERROST DIN 24537-3 104	97 79 282 08	39	1	3 714	91 52 862 08	D-KOPFSTUECK
GITTERROST DIN 24537-3 1127	97 77 558 08	7	1	3 713 006	96 50 099 08	GITTERROSTE
GITTERROST DIN 24537-3 112	97 79 207 08	60	1	3 206	91 52 881 08	F-ANLENKSTUECK
GITTERROST DIN 24537-3 112	97 79 207 08	95	1	3 714	91 52 862 08	D-KOPFSTUECK
GITTERROST DIN 24537-3 112	97 86 922 08	14	1	3 206	91 52 881 08	F-ANLENKSTUECK
GITTERROST DIN 24537-3 1167	97 75 015 08	45	1	3 225	91 52 854 08	SL-REDUZIERSTUECK
GITTERROST DIN 24537-3 116	97 75 016 08	46	1	3 225	91 52 854 08	SL-REDUZIERSTUECK
GITTERROST DIN 24537-3 132	97 72 738 08	9	1	3 211 006	96 47 004 08	GITTERROSTE
GITTERROST DIN 24537-3 136	97 72 735 08	6	1	3 211 006	96 47 004 08	GITTERROSTE
GITTERROST DIN 24537-3 136	97 72 736 08	7	1	3 211 006	96 47 004 08	GITTERROSTE
GITTERROST DIN 24537-3 136	97 72 741 08	12	2	3 211 006	96 47 004 08	GITTERROSTE
GITTERROST DIN 24537-3 136	97 73 275 08	23	1	3 221	91 54 668 08	S-ZWISCHENSTUECK
GITTERROST DIN 24537-3 136	97 73 275 08	3	1	3 713 006	96 50 099 08	GITTERROSTE
GITTERROST DIN 24537-3 136	97 73 275 08	94	2	3 714	91 52 862 08	D-KOPFSTUECK
GITTERROST DIN 24537-3 140	97 77 561 08	1	1	3 713 006	96 50 099 08	GITTERROSTE
GITTERROST DIN 24537-3 140	97 66 610 08	23	2	3 227	91 52 873 08	LI-ZWISCHENSTUECK
GITTERROST DIN 24537-3 140	97 66 610 08	23	2	3 227 200	91 53 519 08	LI-ZWISCHENSTUECK F-ABSP
GITTERROST DIN 24537-3 140	97 66 610 08	40	1	3 714	91 52 862 08	D-KOPFSTUECK
GITTERROST DIN 24537-3 140	97 66 610 08	26	2	3 715 008	91 52 863 08	D-ZWISCHENSTUECK
GITTERROST DIN 24537-3 140	97 66 610 08	33	2	3 716	91 52 864 08	D-ZWISCHENSTUECK
GITTERROST DIN 24537-3 140	97 97 866 08	23	2	3 226	91 52 870 08	LI-ZWISCHENSTUECK
GITTERROST DIN 24537-3 152	97 72 730 08	3	1	3 211 006	96 47 004 08	GITTERROSTE
GITTERROST DIN 24537-3 156	97 77 564 08	9	2	3 713 006	96 50 099 08	GITTERROSTE
GITTERROST DIN 24537-3 1607	97 72 734 08	5	2	3 211 006	96 47 004 08	GITTERROSTE
GITTERROST DIN 24537-3 1927	97 72 743 08	14	1	3 211 006	96 47 004 08	GITTERROSTE
GITTERROST DIN 24537-3 200	97 72 744 08	15	1	3 211 006	96 47 004 08	GITTERROSTE
GITTERROST DIN 24537-3 212	97 72 733 08	4	1	3 211 006	96 47 004 08	GITTERROSTE
GITTERROST DIN 24537-3 212	97 77 559 08	8	1	3 713 006	96 50 099 08	GITTERROSTE
GITTERROST DIN 24537-3 220	97 77 787 08	10	1	3 713 006	96 50 099 08	GITTERROSTE
GITTERROST DIN 24537-3 220	97 71 971 08	22	2	3 220 500	91 52 849 08	S-ZWISCHENSTUECK
GITTERROST DIN 24537-3 220	97 71 971 08	22	2	3 226	91 52 870 08	LI-ZWISCHENSTUECK
GITTERROST DIN 24537-3 220	97 71 971 08	41	1	3 227	91 52 873 08	LI-ZWISCHENSTUECK
GITTERROST DIN 24537-3 220	97 71 971 08	41	1	3 227 200	91 53 519 08	LI-ZWISCHENSTUECK F-ABSP
GITTERROST DIN 24537-3 220	97 71 971 08	5	1	3 713 006	96 50 099 08	GITTERROSTE
GITTERROST DIN 24537-3 220	97 71 971 08	41	1	3 714	91 52 862 08	D-KOPFSTUECK
GITTERROST DIN 24537-3 220	97 71 971 08	28	2	3 715 008	91 52 863 08	D-ZWISCHENSTUECK
GITTERROST DIN 24537-3 228	97 77 562 08	4	1	3 713 006	96 50 099 08	GITTERROSTE
GITTERROST DIN 24537-3 228	97 71 942 08	40	1	3 223	91 52 852 08	S-ZWISCHENSTUECK
GITTERROST DIN 24537-3 228	97 71 942 08	40	1	3 223 010	91 52 853 08	S-ZWISCHENSTUECK
GITTERROST DIN 24537-3 228	97 71 942 08	40	1	3 223 100	91 55 327 08	S-ZWISCHENSTUECK
GITTERROST DIN 24537-3 228	97 71 942 08	35	1	3 716	91 52 864 08	D-ZWISCHENSTUECK
GITTERROST DIN 24537-3 232	97 74 745 08	5	1	3 225	91 52 854 08	SL-REDUZIERSTUECK
GITTERROST DIN 24537-3 244	97 72 097 08	1	1	3 211 006	96 47 004 08	GITTERROSTE
GITTERROST DIN 24537-3 256	97 74 744 08	4	1	3 225	91 52 854 08	SL-REDUZIERSTUECK
GITTERROST DIN 24537-3 264	97 72 737 08	8	1	3 211 006	96 47 004 08	GITTERROSTE
GITTERROST DIN 24537-3 264	97 66 514 08	23	2	3 220 500	91 52 849 08	S-ZWISCHENSTUECK
GITTERROST DIN 24537-3 264	97 66 514 08	11	2	3 221	91 54 668 08	S-ZWISCHENSTUECK
GITTERROST DIN 24537-3 264	97 66 514 08	23	2	3 223	91 52 852 08	S-ZWISCHENSTUECK
GITTERROST DIN 24537-3 264	97 66 514 08	23	2	3 223 010	91 52 853 08	S-ZWISCHENSTUECK
GITTERROST DIN 24537-3 264	97 74 648 08	23	2	3 223 100	91 55 327 08	S-ZWISCHENSTUECK
GITTERROST DIN 24537-3 268	97 88 638 08	47	2	3 715 008	91 52 863 08	D-ZWISCHENSTUECK
GITTERROST DIN 24537-3 316	97 77 560 08	2	1	3 713 006	96 50 099 08	GITTERROSTE
GITTERROST DIN 24537-3 3647	97 72 098 08	2	1	3 211 006	96 47 004 08	GITTERROSTE
GITTERROST DIN 24537-3 380	97 72 745 08	16	3	3 211 006	96 47 004 08	GITTERROSTE
GITTERROST DIN 24537-3 380	97 72 745 08	48	3	3 716	91 52 864 08	D-ZWISCHENSTUECK

Bezeichnung	Artikel	Pos.	Menge	Seite	Baugruppe	Bezeichnung
GITTERROST DIN 24537-3 384	97 74 743 08	3	1	3 225	91 52 854 08	SL-REDUZIERSTUECK
GITTERROST DIN 24537-3 404	97 71 763 08	22	2	3 223	91 52 852 08	S-ZWISCHENSTUECK
GITTERROST DIN 24537-3 404	97 71 763 08	22	2	3 223 010	91 52 853 08	S-ZWISCHENSTUECK
GITTERROST DIN 24537-3 404	97 71 763 08	22	2	3 223 100	91 55 327 08	S-ZWISCHENSTUECK
GITTERROST DIN 24537-3 404	97 71 763 08	22	2	3 227	91 52 873 08	LI-ZWISCHENSTUECK
GITTERROST DIN 24537-3 404	97 71 763 08	22	2	3 227 200	91 53 519 08	LI-ZWISCHENSTUECK F-ABSP
GITTERROST DIN 24537-3 404	97 71 763 08	42	1	3 714	91 52 862 08	D-KOPFSTUECK
GITTERROST DIN 24537-3 404	97 71 763 08	34	2	3 716	91 52 864 08	D-ZWISCHENSTUECK
GITTERROST DIN 24537-3 44	97 72 739 08	10	1	3 211 006	96 47 004 08	GITTERROSTE
GITTERROST DIN 24537-3 44	97 72 740 08	11	1	3 211 006	96 47 004 08	GITTERROSTE
GITTERROST VORM.	96 46 757 08	5	1	2 859	91 52 809 08	GERAEUSCHDAEMMUNG
GITTERROST-P T1020X225X30/	72 58 075 08	12	2	1 130 008	91 58 624 08	RAUPENMITTELTEIL
GITTERROST-P T1140X1260X3	97 79 271 08	15	2	1 631 100	91 52 388 08	LAUFSTEG RAUPENFAHRWER
GITTERROST-P T1140X1260X3	97 86 742 08	16	2	1 631 100	91 52 388 08	LAUFSTEG RAUPENFAHRWER
GITTERROST-P T1595X1260X3	72 58 549 08	2	4	1 631 100	91 52 388 08	LAUFSTEG RAUPENFAHRWER
GITTERROST-P T1950X738X25/	97 70 899 08	2	1	2 859 025	96 46 757 08	GITTERROST VORM.
GITTERROST-P T626X500X25/	72 58 469 08	25	2	3 745	91 52 948 08	SCHWEBEBALLAST
GITTERROSTE	96 47 004 08	30	1	3 211	91 57 748 08	S-ANLENKSTUECK
GITTERROSTE	96 50 099 08	15	1	3 713	91 57 749 08	D-ANLENKSTUECK
GITTERROSTRAHMEN SCHWK	96 46 810 08	1	1	2 859 025	96 46 757 08	GITTERROST VORM.
GLASEINHEIT 203X154	10 28 684 0	(1)	1	2 790	91 60 975 08	SPIEGELANBAU KRANFUEHR
GLEICHSTROMGETRIEBEMO	10 35 514 0	8	1	7 743 566	77 43 566 08	ELEKTROPUMPE
GLEICHSTROMGETRIEBEMO	10 35 514 0	2	1	X1032716	10 32 716 7	ELEKTROPUMPE
GLEITKLOTZ KPL.	10 45 514 4	15	1	X1111334	11 11 334 3	FAHRERSITZ
GLEITRINGDICHTUNG	10 34 287 6	(4)	1	9 739 352	97 39 352	WASSERPUMPE MIT BEFEST.
GLEITSTEIN	10 42 454 2	13	1	X1047137	10 47 137 0	TRIEBWERK
GLUEHLAMPE 1,2W 30V	60 70 087 08	17	11	2 533 020	96 67 888 08	ARMATUREN RE.
GLUEHLAMPE 1,2W 30V	60 70 087 08	10	4	2 533 061	96 48 370 08	ARMATUREN ARMLEHNE LI.
GLUEHLAMPE 1,2W 30V	60 70 087 08	10	1	2 533 063	96 48 371 08	ARMATUREN ARMLEHNE RE.
GLUEHLAMPE 1,2W 48V	60 70 117 08	23	1	2 533 020	96 67 888 08	ARMATUREN RE.
GLUEHLAMPE 35W 24V	60 70 091 08	11	1	1 933 100	91 25 249 08	MAGNETLAMPE
GLUEHLAMPE DIN 72601 21W	60 70 217 08	4	2	2 920 931	96 59 398 08	WARNLEUCHTE
GLUEHLAMPE DIN 72601 21W	60 70 217 08	2	1	6 071 131	60 71 131 08	SCHLUSSBREMSLEUCHTE
GLUEHLAMPE DIN 72601 5W	60 70 201 08	3	1	6 071 131	60 71 131 08	SCHLUSSBREMSLEUCHTE
GLUEHSTIFT	10 29 012 5	18	1	X1004204	10 04 204 3	WASSERHEIZGERAET
GRIFF	11 17 127 2	58	1	X1111334	11 11 334 3	FAHRERSITZ
GRIFF	57 00 990 08	11	1	5 106 923	51 06 923 08	KUGELHAHN
GRIFF 10.0X750 S235JRG2 FE//	97 83 897 08	72	1	1 401	91 58 478 08	RAUPENTRAEGER LI.
GRIFF 10.0X750 S235JRG2 FE//	97 83 897 08	72	1	1 411 200	91 58 481 08	RAUPENTRAEGER RE.
GRIFF KUNSTSTOFF	70 42 545 08	8	1	2 260 006	96 46 501 08	BATTERIEKASTEN VORM.
GRIFF SCHWK.	96 27 295 08	57	1	3 225	91 52 854 08	SL-REDUZIERSTUECK
GRIFF SCHWK. FE//ZN20//C	92 10 795 08	5	1	2 550 011	96 61 231 08	KONSOLE KPL.
GRIFF SCHWK. FE//ZN20//C	92 10 795 08	4	4	2 790 455	91 57 005 08	TRANSPORTABLAGE
GRIFF SCHWK. FE//ZNNI8//CN/	96 50 603 08	22	4	2 340	91 52 776 08	WINDE 4 EINZIEHWERK
GRIFF SCHWK. T ZN O	96 53 092 08	7	1	2 631	91 56 817 08	LAUFSTEG DREHBUEHNE
GRIFFBOLZEN FE//ZNNI8//CN/	96 54 983 08	48	4	3 225	91 52 854 08	SL-REDUZIERSTUECK
GRIFFKAPPE	57 18 247 08	1	1	6 060 950	60 60 950 08	MEISTERSCHALTER
GRUNDPLATTE DREHBUEHN	91 52 803 08	150	1		LR 1600-2-0	LIEBHERR RAUPENKRAN LR 1
GSM-MODUL LICCON 1	96 37 908 08	1	1	2 780 850	91 60 938 08	FERNDIAGNOSE MODUL OW
GSM-MODUL MC55I QUAD-B	10 65 269 9	(10)	1	2 780 852	96 24 845 08	GSM-MODUL VORM.LICCON 1
GSM-MODUL PROGRAMMIER	96 28 688 08	4	1	2 780 852	96 24 845 08	GSM-MODUL VORM.LICCON 1
GSM-MODUL VORM.LICCON 1	96 24 845 08	2	1	2 780 854	96 37 908 08	GSM-MODUL
GUMMIPANZERSCHLAUCH 30	79 00 429 08	19	1	1 750	91 52 394 08	WERKZEUG
GUMMIPUFFER 32X32XM6 EL	10 47 289 0	84	2	2 520	91 53 061 08	KABINE VERGLAST
GUMMIPUFFER 8,3/26X7,2 30	10 11 627 4	4	8	9 080 702	90 80 702	STEUERGERAET ANBAU
GUMMISCHLAUCH NW130X95	95 41 336 08	4	1	2 393	91 52 787 08	LUFTFILTERANLAGE KPL.
HAFTETIKETT	60 21 710 08	47	90	2 932 001	96 45 393 08	RELAISSTEUERUNG
HAKENFLASCHE 125 DM SPF	91 55 528 08	314	1		LR 1600-2-0	LIEBHERR RAUPENKRAN LR 1
HAKENSTANGE T ZN O	96 36 112 08	47	1	1 750	91 52 394 08	WERKZEUG
HAKENVERSCHLUSS HAKEN	70 42 624 08	53	1	3 206	91 52 881 08	F-ANLENKSTUECK

Bezeichnung	Artikel	Pos.	Menge	Seite	Baugruppe	Bezeichnung
HALBRUNDKOPFSCHRAUBE	10 02 823 7	356	8	2 391 001	96 45 719 08	DIESELMOTOR VORM.
HALBRUNDKOPFSCHRAUBE	10 02 823 7	3	8	2 859 005	96 46 756 08	KLAPPE VORM.
HALBRUNDKOPFSCHRAUBE	10 41 285 1	27	5	2 260	91 53 057 08	BATTERIELAGERUNG
HALBRUNDKOPFSCHRAUBE	10 41 285 1	23	2	2 260 006	96 46 501 08	BATTERIEKASTEN VORM.
HALBRUNDKOPFSCHRAUBE	10 41 285 1	4	5	2 391 036	96 23 055 08	DECKEL VORM.
HALBRUNDKOPFSCHRAUBE	10 41 285 1	73	6	2 810	91 52 806 08	KRANFUEHRERKABINE KPL.
HALBRUNDKOPFSCHRAUBE	10 41 285 1	21	8	2 925 402	96 58 855 08	KAMERAANBAU DREHBUEHN
HALBRUNDKOPFSCHRAUBE	10 41 285 2	14	8	2 393 002	96 46 782 08	DECKEL KPL.
HALBRUNDKOPFSCHRAUBE	10 41 285 2	15	10	2 522 013	96 45 883 08	FUEHRUNG VORM.
HALBRUNDKOPFSCHRAUBE	10 41 285 3	12	1	2 522 011	96 45 602 08	SCHLIESSANLAGE
HALBRUNDKOPFSCHRAUBE	10 41 285 4	18	4	1 130 008	91 58 624 08	RAUPENMITTELTEIL
HALBRUNDKOPFSCHRAUBE	10 41 285 4	76	4	1 972 250	91 58 473 08	ZUSATZHYDR.RAUPENTRAEG
HALBRUNDKOPFSCHRAUBE	10 41 285 4	76	4	1 972 251	91 58 472 08	ZUSATZHYDR.RAUPENTRAEG
HALBRUNDKOPFSCHRAUBE	10 41 285 4	13	30	2 310	91 52 503 08	WINDE 1
HALBRUNDKOPFSCHRAUBE	10 41 285 4	20	47	2 340	91 52 776 08	WINDE 4 EINZIEHWERK
HALBRUNDKOPFSCHRAUBE	10 41 285 4	353	8	2 391 001	96 45 719 08	DIESELMOTOR VORM.
HALBRUNDKOPFSCHRAUBE	10 41 285 4	44	4	2 391 040	96 53 645 08	KUPPLUNGSSTELLER
HALBRUNDKOPFSCHRAUBE	10 41 285 4	3	4	2 540	91 53 253 08	HEIZKLIMAGERAET EINBAU
HALBRUNDKOPFSCHRAUBE	10 41 285 4	(6)	5	2 550	91 61 343 08	SA-BOCK
HALBRUNDKOPFSCHRAUBE	10 41 285 4	23	40	2 550	91 61 343 08	SA-BOCK
HALBRUNDKOPFSCHRAUBE	10 41 285 4	12	2	2 550 008	96 47 628 08	HALTER KPL.
HALBRUNDKOPFSCHRAUBE	10 41 285 4	12	2	2 550 009	96 47 645 08	HALTER KPL.
HALBRUNDKOPFSCHRAUBE	10 41 285 4	39	2	2 652	91 61 110 08	ROLLENLAGERUNG
HALBRUNDKOPFSCHRAUBE	10 41 285 4	16	4	2 657	91 57 656 08	MONTAGEEINRICHTUNG RA
HALBRUNDKOPFSCHRAUBE	10 41 285 4	7	4	2 670	91 52 797 08	KRAFTSTOFFBEHAELTER KPL
HALBRUNDKOPFSCHRAUBE	10 41 285 4	18	2	2 671	91 52 798 08	OELBEHAELTER KPL.
HALBRUNDKOPFSCHRAUBE	10 41 285 4	24	2	2 671 004	96 46 305 08	OELBEHAELTER VORM.
HALBRUNDKOPFSCHRAUBE	10 41 285 4	39	2	2 711	91 52 800 08	ZENTRALSCHMIERANLAGE O
HALBRUNDKOPFSCHRAUBE	10 41 285 4	8	4	2 790 455	91 57 005 08	TRANSPORTABLAGE
HALBRUNDKOPFSCHRAUBE	10 41 285 4	60	7	2 810	91 52 806 08	KRANFUEHRERKABINE KPL.
HALBRUNDKOPFSCHRAUBE	10 41 285 4	(5)	28	2 920	91 56 833 08	ELEKTRIK DREHBUEHNE
HALBRUNDKOPFSCHRAUBE	10 41 285 4	14	8	2 978 100	91 52 796 08	ZUSATZHYDR.MONTAGEEINR
HALBRUNDKOPFSCHRAUBE	10 41 285 4	52	14	3 208 001	91 52 883 08	F-KOPFSTUECK
HALBRUNDKOPFSCHRAUBE	10 41 285 4	95	12	3 211	91 57 748 08	S-ANLENKSTUECK
HALBRUNDKOPFSCHRAUBE	10 41 285 4	22	5	3 213	91 61 419 08	F-ANSCHLUSSKOPF
HALBRUNDKOPFSCHRAUBE	10 41 285 4	30	32	3 350	91 52 859 08	WINDE 3
HALBRUNDKOPFSCHRAUBE	10 41 285 4	128	8	3 713	91 57 749 08	D-ANLENKSTUECK
HALBRUNDKOPFSCHRAUBE	10 41 285 4	90	18	3 714	91 52 862 08	D-KOPFSTUECK
HALBRUNDKOPFSCHRAUBE A	10 41 285 7	85	2	2 520	91 53 061 08	KABINE VERGLAST
HALBRUNDKOPFSCHRAUBE A	10 41 285 7	19	4	2 541	91 52 790 08	ZUSATZHEIZUNG OW
HALBRUNDKOPFSCHRAUBE A	10 41 285 7	11	4	2 541 001	96 49 651 08	ZUSATZHEIZUNG VORM.
HALBRUNDKOPFSCHRAUBE A	10 41 285 7	53	4	2 631	91 56 817 08	LAUFSTEG DREHBUEHNE
HALBRUNDKOPFSCHRAUBE A	10 41 285 7	63	16	2 859	91 52 809 08	GERAEUSCHDAEMMUNG
HALBRUNDKOPFSCHRAUBE A	10 41 285 7	16	2	2 978 200	91 54 843 08	ZUSATZHYDR.S-RUECKHALTE
HALBRUNDKOPFSCHRAUBE A	10 41 285 7	13	12	3 291	91 52 831 08	S-RUECKHALTESICHERUNG
HALBRUNDKOPFSCHRAUBE A	10 41 285 7	127	42	3 713	91 57 749 08	D-ANLENKSTUECK
HALBRUNDKOPFSCHRAUBE A	40 97 041 08	26	8	2 260	91 53 057 08	BATTERIELAGERUNG
HALBRUNDKOPFSCHRAUBE A	40 97 041 08	52	48	2 859	91 52 809 08	GERAEUSCHDAEMMUNG
HALBRUNDKOPFSCHRAUBE A	40 97 041 08	97	12	3 211	91 57 748 08	S-ANLENKSTUECK
HALBRUNDKOPFSCHRAUBE A	10 41 286 1	331	4	2 391 001	96 45 719 08	DIESELMOTOR VORM.
HALBRUNDKOPFSCHRAUBE A	10 41 286 1	79	2	2 520	91 53 061 08	KABINE VERGLAST
HALBRUNDKOPFSCHRAUBE A	10 41 286 1	51	2	2 520 034	96 45 984 08	INNENVERKLEIDUNG
HALBRUNDKOPFSCHRAUBE A	10 41 286 1	10	1	2 541 001	96 49 651 08	ZUSATZHEIZUNG VORM.
HALBRUNDKOPFSCHRAUBE A	10 41 286 1	56	25	2 859	91 52 809 08	GERAEUSCHDAEMMUNG
HALBRUNDKOPFSCHRAUBE	10 45 022 6	44	12	3 715 008	91 52 863 08	D-ZWISCHENSTUECK
HALBRUNDKOPFSCHRAUBE	10 45 022 6	45	24	3 716	91 52 864 08	D-ZWISCHENSTUECK
HALBRUNDKOPFSCHRAUBE I	10 44 130 5	26	4	2 533 020	96 67 888 08	ARMATUREN RE.
HALBRUNDKOPFSCHRAUBE I	10 44 130 5	17	4	2 533 066	96 48 365 08	ELEKTRIK ANBAUTEILE KABIN
HALBRUNDKOPFSCHRAUBE I	40 97 053 08	43	4	2 502	91 55 939 08	STEUERSTAND
HALBRUNDKOPFSCHRAUBE I	40 97 053 08	78	2	2 520	91 53 061 08	KABINE VERGLAST

Bezeichnung	Artikel	Pos.	Menge	Seite	Baugruppe	Bezeichnung
HALBRUNDKOPFSCHRAUBE I	40 97 053 08	46	6	2 520 034	96 45 984 08	INNENVERKLEIDUNG
HALBRUNDKOPFSCHRAUBE I	10 45 069 3	80	6	2 520	91 53 061 08	KABINE VERGLAST
HALBRUNDKOPFSCHRAUBE I	10 45 069 3	3	11	2 520 033	96 50 633 08	MONITORKONSOLE
HALBRUNDKOPFSCHRAUBE I	10 45 069 3	25	4	2 520 034	96 45 984 08	INNENVERKLEIDUNG
HALBRUNDKOPFSCHRAUBE I	10 45 069 3	10	3	2 810 001	96 43 597 08	KRANFUEHRERKABINE VORM
HALBRUNDKOPFSCHRAUBE I	10 87 547 4	28	6	2 502	91 55 939 08	STEUERSTAND
HALBRUNDKOPFSCHRAUBE I	10 87 547 4	44	46	2 520 034	96 45 984 08	INNENVERKLEIDUNG
HALBRUNDKOPFSCHRAUBE I	10 87 547 4	5	27	2 522	91 54 115 08	SCHIEBETUER KPL.
HALBRUNDKOPFSCHRAUBE I	10 87 547 4	3	7	2 533 020	96 67 888 08	ARMATUREN RE.
HALBRUNDKOPFSCHRAUBE I	10 87 546 8	17	4	2 393 002	96 46 782 08	DECKEL KPL.
HALBRUNDKOPFSCHRAUBE I	10 87 546 8	76	13	2 520	91 53 061 08	KABINE VERGLAST
HALBRUNDKOPFSCHRAUBE I	10 87 546 8	21	6	2 520 032	96 45 980 08	SCHEIBENWISCHANLAGE EIN
HALBRUNDKOPFSCHRAUBE I	10 87 546 8	45	93	2 520 034	96 45 984 08	INNENVERKLEIDUNG
HALBRUNDKOPFSCHRAUBE I	10 87 546 8	5	4	2 533 051	96 48 360 08	ELEKTRIK KABINE
HALBRUNDKOPFSCHRAUBE I	10 87 546 8	3	4	2 533 068	96 49 314 08	STECKDOSEN VORM.
HALBRUNDKOPFSCHRAUBE I	10 87 546 8	(7)	2	2 925 026	91 55 259 08	ERG.KAMERAUEBERWACHUN
HALBRUNDKOPFSCHRAUBE I	10 87 546 8	7	2	2 925 405	96 48 397 08	AUSRUESTUNG KAMERA KAB
HALBRUNDKOPFSCHRAUBE I	40 97 059 08	19	2	2 391 040	96 53 645 08	KUPPLUNGSSTELLER
HALBRUNDKOPFSCHRAUBE I	40 97 059 08	96	36	3 211	91 57 748 08	S-ANLENKSTUECK
HALBRUNDKOPFSCHRAUBE I	40 97 059 08	126	20	3 713	91 57 749 08	D-ANLENKSTUECK
HALBRUNDKOPFSCHRAUBE I	40 97 059 08	89	14	3 714	91 52 862 08	D-KOPFSTUECK
HALTEBLECH	10 34 310 7	7	1	9 739 344	97 39 344	GENERATOR ANBAU
HALTEGRIFF 215X25X59,2X16	10 44 330 9	19	1	2 522	91 54 115 08	SCHIEBETUER KPL.
HALTEGRIFF SCHWK. SCHWA	96 54 193 08	28	1	2 520	91 53 061 08	KABINE VERGLAST
HALTEPLATTE 45X169X180 S	97 22 056 08	20	2	2 730	91 52 803 08	GRUNDPLATTE DREHBUEHNE
HALTEPLATTE 4X155X50 S31	97 81 204 08	78	12	2 550	91 61 343 08	SA-BOCK
HALTER	10 01 229 5	7	1	9 739 118	97 39 118	OELLEITUNG
HALTER	10 01 268 4	19	1	9 739 386	97 39 386	KURBELGEHAEUSEENTLUEFT
HALTER	10 01 268 5	3	1	9 739 140	97 39 140	FLAMMSTARTANLAGE
HALTER	10 02 091 7	8	1	9 739 271	97 39 271	VERBINDUNGSLEITUNG
HALTER	10 02 091 8	14	1	9 739 358	97 39 358	ABGASRUECKFUEHRUNG AN
HALTER	10 02 092 1	1	1	9 739 366	97 39 366	BEFESTIGUNGSTEILE ANBAU
HALTER	10 02 092 1	26	1	9 739 386	97 39 386	KURBELGEHAEUSEENTLUEFT
HALTER	10 02 095 5	7	4	9 739 366	97 39 366	BEFESTIGUNGSTEILE ANBAU
HALTER	10 03 718 2	4	1	9 739 210	97 39 210	KUEHLMITTELLEITUNG ANBA
HALTER	10 34 310 3	21	1	9 739 371	97 39 371	KLIMAKOMPRESSOR ANBAU
HALTER	10 34 310 4	2	1	9 739 344	97 39 344	GENERATOR ANBAU
HALTER	10 34 310 6	11	1	9 739 344	97 39 344	GENERATOR ANBAU
HALTER	10 34 312 6	21	1	9 739 366	97 39 366	BEFESTIGUNGSTEILE ANBAU
HALTER	10 34 312 8	22	1	9 739 366	97 39 366	BEFESTIGUNGSTEILE ANBAU
HALTER	10 48 693 3	35	1	9 739 492	97 39 492	ROHRLEITUNG ANBAU
HALTER	89 01 014 08	31	1	2 520 034	96 45 984 08	INNENVERKLEIDUNG
HALTER	92 67 266	(30)	1	9 739 400	97 39 400	DIESELMOTOR
HALTER 1.4308	97 52 186 08	20	6	2 520	91 53 061 08	KABINE VERGLAST
HALTER 1.4308	97 53 845 08	21	6	2 520	91 53 061 08	KABINE VERGLAST
HALTER 260X170X19X1,5 AL	70 42 213 08	29	1	2 520 034	96 45 984 08	INNENVERKLEIDUNG
HALTER 40X80X40 G-ALMG3	97 94 895 08	3	1	2 790	91 60 975 08	SPIEGELANBAU KRANFUEHR
HALTER 4X20X80 S315MC FE//	94 66 007 08	68	2	2 550	91 61 343 08	SA-BOCK
HALTER 4X30X95 S315MC FE//	95 14 733 08	58	7	2 391 001	96 45 719 08	DIESELMOTOR VORM.
HALTER FUER KABELSTRANG	10 28 506 8	2	1	9 739 366	97 39 366	BEFESTIGUNGSTEILE ANBAU
HALTER FUER KABELSTRANG	10 28 506 9	4	1	9 739 366	97 39 366	BEFESTIGUNGSTEILE ANBAU
HALTER FUER KABELSTRANG	10 28 507 0	11	1	9 739 356	97 39 356	ROHRLEITUNG ANBAU
HALTER FUER KABELSTRANG	10 28 507 0	6	1	9 739 366	97 39 366	BEFESTIGUNGSTEILE ANBAU
HALTER KPL.	10 11 880 5	3	1	9 080 702	90 80 702	STEUERGERAET ANBAU
HALTER KPL.	90 80 704	1	1	9 080 702	90 80 702	STEUERGERAET ANBAU
HALTER KPL.	90 80 706	2	1	9 080 702	90 80 702	STEUERGERAET ANBAU
HALTER KPL.	96 47 628 08	37	1	2 550	91 61 343 08	SA-BOCK
HALTER KPL.	96 47 645 08	36	1	2 550	91 61 343 08	SA-BOCK
HALTER SCHWK.	96 46 388 08	54	4	2 550	91 61 343 08	SA-BOCK
HALTER SCHWK.	96 47 493 08	1	1	2 550 008	96 47 628 08	HALTER KPL.

Bezeichnung	Artikel	Pos.	Menge	Seite	Baugruppe	Bezeichnung
HALTER SCHWK.	96 47 644 08	1	1	2 550 009	96 47 645 08	HALTER KPL.
HALTER SCHWK.	96 48 733 08	46	1	2 520	91 53 061 08	KABINE VERGLAST
HALTER SCHWK.	96 49 299 08	9	1	3 350	91 52 859 08	WINDE 3
HALTER SCHWK.	96 50 831 08	65	2	3 714	91 52 862 08	D-KOPFSTUECK
HALTER SCHWK.	96 53 928 08	28	4	3 350	91 52 859 08	WINDE 3
HALTER SCHWK. FE//ZNNI8//C	96 53 255 08	1	1	2 391 040	96 53 645 08	KUPPLUNGSSTELLER
HALTER SCHWK. RAL 7016, S	96 45 803 08	3	1	2 522 012	96 45 884 08	FUEHRUNG VORM.
HALTER SCHWK. RAL 7016,SD	96 46 046 08	4	1	2 522 013	96 45 883 08	FUEHRUNG VORM.
HALTER VORM.	96 68 173 08	24	1	2 520 034	96 45 984 08	INNENVERKLEIDUNG
HALTER X12CrNiS188	92 35 694 08	55	2	2 550	91 61 343 08	SA-BOCK
HALTER X12CrNiS188	92 35 694 08	11	1	3 745 002	92 17 236 08	SCHALTEINHEIT
HALTER X12CrNiS188	92 35 694 08	11	1	3 745 003	92 17 237 08	SCHALTEINHEIT
HALTER X12CrNiS188	92 35 704 08	25	1	3 206	91 52 881 08	F-ANLENKSTUECK
HALTERUNG	88 50 423 08	59	1	2 520 034	96 45 984 08	INNENVERKLEIDUNG
HALTERUNG	92 83 955 08	75	8	3 713	91 57 749 08	D-ANLENKSTUECK
HALTERUNG SCHWK.	96 47 021 08	1	1	3 211 009	96 46 979 08	SCHUTZWALZE KPL.
HALTERUNG SCHWK.	96 61 218 08	2	1	2 652	91 61 110 08	ROLLENLAGERUNG
HALTERUNG SCHWK.	96 61 219 08	14	1	2 652	91 61 110 08	ROLLENLAGERUNG
HALTERUNG SCHWK.	96 61 220 08	35	2	2 652	91 61 110 08	ROLLENLAGERUNG
HALTESEGMENT	70 23 750	30	2	X1047220	10 47 220 4	TRIEBWERK
HALTESTUECK VARIO-SR249.6	10 87 237 7	4	2	2 932 001	96 45 393 08	RELAISSTEUERUNG
HALTEWINKEL 2X190X112 DC0	97 81 077 08	76	1	2 550	91 61 343 08	SA-BOCK
HAMMERKOPFSCHRAUBE M	40 97 069 08	2	4	2 503 100	91 55 873 08	NOTSITZ
HAMMERKOPFSCHRAUBE M	40 97 069 08	189	1	2 970	91 61 776 08	HYDRAULIK
HAMMERKOPFSCHRAUBE M	40 97 070 08	32	2	2 310	91 52 503 08	WINDE 1
HAMMERKOPFSCHRAUBE M	40 97 070 08	152	2	2 970	91 61 776 08	HYDRAULIK
HANDBETAETIGUNG	10 41 267 7	9	4	X1049047	10 49 047 0	WEGESCHIEBERBLOCK
HANDBETAETIGUNG	51 10 438 08	(8)	1	2 970	91 61 776 08	HYDRAULIK
HANDBETAETIGUNG	51 10 438 08	7	1	5 114 865	51 14 865 08	WEGESCHIEBER
HANDGRIFF	10 04 694 1	15	1	6 160 249	61 60 249 08	KABELTROMMEL
HANDGRIFF	59 10 668 08	3	1	2 520 030	96 45 609 08	DACHSCHEIBE VORM.
HANDHAMMER 500G	79 00 303 08	9	1	1 750	91 52 394 08	WERKZEUG
HANDHAMMER DIN 1041 1500	79 00 301 08	10	1	1 750	91 52 394 08	WERKZEUG
HANDHEBELPRESSE VERZ.	79 00 420 08	18	1	1 750	91 52 394 08	WERKZEUG
HANDKURBEL	11 34 170 9	1	1	5 400 569	54 00 569 08	SEILWINDE
HANDPUMPE ZPH1A/5PN500	57 17 080 08	1	1	5 123 682	51 23 682 08	MONTAGEZYLINDER
HAUBE 1.5X411X555 DC01	97 29 088 08	18	1	2 550	91 61 343 08	SA-BOCK
HAUBE 1.5X411X555 DC01	97 29 088 08	52	1	3 211	91 57 748 08	S-ANLENKSTUECK
HAUBE 1.5X411X555 DC01	97 29 088 08	15	1	3 213	91 61 419 08	F-ANSCHLUSSKOPF
HAUBE 1.5X831X448 DC01 RAL	95 47 461 08	110	1	3 713	91 57 749 08	D-ANLENKSTUECK
HAUBE 1.5X831X448 DC01 RAL	95 47 461 08	75	1	3 714	91 52 862 08	D-KOPFSTUECK
HAUBE 1.5X931X548 DC01 RAL	95 32 110 08	109	1	3 713	91 57 749 08	D-ANLENKSTUECK
HAUBE 1.5X931X548 DC01 RAL	95 32 110 08	74	1	3 714	91 52 862 08	D-KOPFSTUECK
HAUBE 2X298X327 X5CRNI18-1	97 80 592 08	3	2	2 925 402	96 58 855 08	KAMERAANBAU DREHBUEHN
HAUBE 2X333X329 DC01 FE//	97 14 477 08	15	1	2 657	91 57 656 08	MONTAGEEINRICHTUNG RA
HAUPTLAGER	10 01 208 3	6	7	9 739 102	97 39 102	KURBELWELLENLAGERUNG
HAUPTLAGER NORMAL 1-0,1	10 01 210 7	61	7	9 739 102	97 39 102	KURBELWELLENLAGERUNG
HEBEL	92 17 246 08	2	1	3 745 002	92 17 236 08	SCHALTEINHEIT
HEBEL	92 17 246 08	2	1	3 745 003	92 17 237 08	SCHALTEINHEIT
HEBEL KPL.	96 47 960 08	3	1	3 206	91 52 881 08	F-ANLENKSTUECK
HEBEL KPL.	96 55 460 08	40	1	2 391 040	96 53 645 08	KUPPLUNGSSTELLER
HEBEL SCHWK.	96 47 983 08	1	1	3 206 002	96 47 960 08	HEBEL KPL.
HEBEL SCHWK. T ZN O	96 30 117 08	3	1	2 730 002	96 55 752 08	ZENTRIERUNG KPL.
HEBELGEHAEUSE	51 07 255 90	(1)	1	2 976 203	92 27 489 08	ZUSATZHYDR.BOLZENZIEHZ
HEBELSTANGE	10 41 278 8	13	1	X1041267	10 41 267 7	HANDBETAETIGUNG
HEBELSTANGE	57 00 739 08	(11)	1	2 976 203	92 27 489 08	ZUSATZHYDR.BOLZENZIEHZ
HEBELVERSCHLUSS	11 45 042 0	5	2	2 510 059	96 49 184 08	TUER VORM.
HEBELVERSCHLUSS	11 45 042 0	41	1	2 520	91 53 061 08	KABINE VERGLAST
HECKSCHEIBE ESG-GLAS SP	97 68 381 08	1	1	2 520 031	96 45 610 08	HECKSCHEIBE VORM.
HECKSCHEIBE VORM. SPF	96 45 610 08	7	1	2 520	91 53 061 08	KABINE VERGLAST

Bezeichnung	Artikel	Pos.	Menge	Seite	Baugruppe	Bezeichnung
HEIZKLIMAGERAET 24V	10 22 811 2	1	1	2 540	91 53 253 08	HEIZKLIMAGERAET EINBAU
HEIZKLIMAGERAET EINBAU	91 53 253 08	10	1	2 520	91 53 061 08	KABINE VERGLAST
HEIZUNG	50 26 514 08	2	1	5 026 573	50 26 573 08	LUFTTROCKNER
HEIZUNGSSCHLAUCH 70/PRIM	55 31 812 08	57	1.7	2 520	91 53 061 08	KABINE VERGLAST
HEIZUNGSSCHLAUCH 70/PRIM	55 31 812 08	58	1.9	2 520	91 53 061 08	KABINE VERGLAST
HEIZUNGSSCHLAUCH 89	55 30 182 08	59	0.16	2 520	91 53 061 08	KABINE VERGLAST
HEIZUNGSSCHLAUCH 89	55 30 182 08	60	0.3	2 520	91 53 061 08	KABINE VERGLAST
HEIZUNGSSCHLAUCH 89	55 30 182 08	61	0.13	2 520	91 53 061 08	KABINE VERGLAST
HEIZUNGSSCHLAUCH 89	55 30 182 08	62	0.26	2 520	91 53 061 08	KABINE VERGLAST
HEIZUNGSSCHLAUCH 89	55 30 182 08	63	1.62	2 520	91 53 061 08	KABINE VERGLAST
HILFSSCHALTERBLOCK 1OE	60 66 614 08	10	1	2 920 638	96 51 138 08	BEDIENPULT
HILFSSCHALTERBLOCK 1S	60 66 532 08	9	4	2 920 638	96 51 138 08	BEDIENPULT
HILFSSEIL 4X2.416M	97 73 190 08	32	1	3 206	91 52 881 08	F-ANLENKSTUECK
HINWEISSCHILD	10 29 431 7	8	1	9 739 082	97 39 082	HINWEISSCHILD
HINWEISSCHILD	97 39 082	49	1	9 739 400	97 39 400	DIESELMOTOR
HINWEISSCHILD BAUJ S-NR	97 06 762 1	1101	1	2 730 002	96 55 752 08	ZENTRIERUNG KPL.
HITZESCHUTZ	97 39 296	181	1	X1012059	10 12 059 0	DIESELMOTOR
HOCHDRUCKPUMPE R-MOT	10 34 309 6	70	1	X1012059	10 12 059 0	DIESELMOTOR
HOEHENVERSTELLUNG	10 65 048 3	28	1	X1111334	11 11 334 3	FAHRERSITZ
HOHLSCHRAUBE	10 01 272 8	2	6	9 739 127	97 39 127	WASSERENTLUEFTUNGSLEIT
HOHLSCHRAUBE	10 01 272 8	22	1	9 739 503	97 39 503	KRAFTSTOFFLEITUNG
HOHLSCHRAUBE	10 01 273 0	3	2	9 739 492	97 39 492	ROHRLEITUNG ANBAU
HOHLSCHRAUBE	10 01 273 0	6	2	9 739 500	97 39 500	LECKOELLEITUNG
HOHLSCHRAUBE	10 01 273 0	6	3	9 739 501	97 39 501	KRAFTSTOFFLEITUNGEN
HOHLSCHRAUBE	10 01 273 0	31	1	9 739 503	97 39 503	KRAFTSTOFFLEITUNG
HOHLSCHRAUBE	10 22 232 3	6	1	9 739 243	97 39 243	KOLBENKUEHLUNG
HOHLSCHRAUBE	10 22 276 0	2	5	9 739 281	97 39 281	LECKOELLEITUNG
HOHLSCHRAUBE	10 22 276 3	6	1	9 739 281	97 39 281	LECKOELLEITUNG
HOHLSCHRAUBE	10 28 710 8	25	1	9 739 494	97 39 494	ATL-ANBAU
HOHLSCHRAUBE 10	10 01 272 4	17	1	9 739 349	97 39 349	WASSERLEITUNGSANSCHLUE
HOHLSCHRAUBE 12 A4D	10 01 200 7	6	1	9 739 355	97 39 355	OELKUEHLER ANBAU
HOHLSCHRAUBE 6 A3C	10 44 298 5	15	1	9 739 503	97 39 503	KRAFTSTOFFLEITUNG
HOHLSCHRAUBE 9SMnPb28K	10 22 277 0	25	1	9 739 501	97 39 501	KRAFTSTOFFLEITUNGEN
HOHLSCHRAUBE DIN 74305 22	50 29 401 08	596	2	2 990	91 59 244 08	DRUCKLUFTANLAGE
HORIZONTALSPANNER	77 90 011 08	7	1	2 925 204	92 16 990 08	KAMERAANBAU D-ANLENKS
HORN 24V	61 40 031 08	9	1	2 533 066	96 48 365 08	ELEKTRIK ANBAUTEILE KABIN
HUBENDSCHALTER GEWICHT	96 25 639 08	3	1	2 311	91 52 834 08	SEIL F.WINDE 1
HUBWINDE ZHP 4.29 SPF	10 35 411 4	2	1	2 310	91 52 503 08	WINDE 1
HUBWINDE ZHP 4.29 SPF	10 35 411 4	1	1	3 350	91 52 859 08	WINDE 3
HUELSE	57 11 303 08	2	1	5 711 301	57 11 301 08	DRUCKBEGRENZUNGSVENTI
HUELSE 25X20 11SMN37 FLZN	95 38 734 08	12	5	2 260	91 53 057 08	BATTERIELAGERUNG
HUELSE 25X20 11SMN37 FLZN	95 38 734 08	28	10	2 340	91 52 776 08	WINDE 4 EINZIEHWERK
HUELSE 25X20 11SMN37 FLZN	95 38 734 08	10	4	2 391	91 61 062 08	DIESELMOTOR KPL.
HUELSE 25X20 11SMN37 FLZN	95 38 734 08	30	11	2 391 001	96 45 719 08	DIESELMOTOR VORM.
HUELSE 25X20 11SMN37 FLZN	95 38 734 08	10	3	2 391 102	96 60 027 08	ZUSATZKUEHLER VORM.
HUELSE 25X20 11SMN37 FLZN	95 38 734 08	14	8	2 510	91 52 788 08	DREHBUEHNENVERKLEIDUN
HUELSE 25X20 11SMN37 FLZN	95 38 734 08	80	6	2 550	91 61 343 08	SA-BOCK
HUELSE 25X20 11SMN37 FLZN	95 38 734 08	41	18	2 631	91 56 817 08	LAUFSTEG DREHBUEHNE
HUELSE 25X20 11SMN37 FLZN	95 38 734 08	12	3	2 711	91 52 800 08	ZENTRALSCHMIERANLAGE O
HUELSE 25X20 11SMN37 FLZN	95 38 734 08	62	10	2 859	91 52 809 08	GERAEUSCHDAEMMUNG
HUELSE 25X20 11SMN37 FLZN	95 38 734 08	17	4	2 925 402	96 58 855 08	KAMERAANBAU DREHBUEHN
HUELSE 25X20 11SMN37 FLZN	95 38 734 08	98	72	3 211	91 57 748 08	S-ANLENKSTUECK
HUELSE 25X20 11SMN37 FLZN	95 38 734 08	32	7	3 350	91 52 859 08	WINDE 3
HUELSE 25X20 11SMN37 FLZN	95 38 734 08	123	61	3 713	91 57 749 08	D-ANLENKSTUECK
HUELSE 25X20 11SMN37 FLZN	95 38 734 08	83	48	3 714	91 52 862 08	D-KOPFSTUECK
HUELSE 25X20 11SMN37 FLZN	95 38 734 08	42	36	3 715 008	91 52 863 08	D-ZWISCHENSTUECK
HUELSE 25X20 11SMN37 FLZN	95 38 734 08	40	67	3 716	91 52 864 08	D-ZWISCHENSTUECK
HUELSE 48X204 PA6	97 68 724 08	14	1	2 522 011	96 45 602 08	SCHLIESSANLAGE
HUELSE 60.0X20 S355J2G3 FE	97 93 097 08	142	2	3 713	91 57 749 08	D-ANLENKSTUECK
HUELSE KPL.	10 41 274 0	12	1	9 640 276	96 40 276 08	ANSCHLUSSBLOCK

Bezeichnung	Artikel	Pos.	Menge	Seite	Baugruppe	Bezeichnung
HUTMUTTER	51 07 106 08	30	1	5 114 975	51 14 975 08	DRUCKMINDERVENTIL
HUTMUTTER DIN 1587 M6 6 A2	41 21 001 08	8	6	2 520 031	96 45 610 08	HECKSCHEIBE VORM.
HUTMUTTER DIN 986 M4 A2-7	40 02 886	25	4	X1032716	10 32 716 7	ELEKTROPUMPE
HUTSCHIENE 35X27X7,3X1	60 21 067 08	273	0.15	1 920 403	96 48 707 08	KLEMMKASTEN KPL.
HUTSCHIENE 35X27X7,3X1	60 21 067 08	273	0.15	1 920 417	96 48 703 08	KLEMMKASTEN KPL.
HUTSCHIENE 35X27X7,3X1	60 21 067 08	10	0.585	1 920 418	96 48 687 08	KLEMMKASTEN KPL.
HUTSCHIENE 35X27X7,3X1	60 21 067 08	273	0.15	2 780 748	96 52 969 08	KLEMMKASTEN KPL.
HUTSCHIENE 35X27X7,3X1	60 21 067 08	262	0.205	2 920 581	96 54 405 08	KLEMMKASTEN SA-BOCK VO
HUTSCHIENE 35X27X7,3X1	60 21 067 08	6	0.4	2 932 082	96 67 871 08	AUFBAUTEILE MONTAGETAFE
HUTSCHIENE 35X27X7,3X1	60 21 067 08	8	0.1	2 932 082	96 67 871 08	AUFBAUTEILE MONTAGETAFE
HUTSCHIENE 35X27X7,3X1	60 21 067 08	272	0.245	3 930 363	96 52 979 08	KLEMMKASTEN KPL.
HUTSCHIENE 35X27X7,3X1	60 21 067 08	272	0.35	3 930 640	96 50 481 08	KLEMMKASTEN KPL.
HUTSCHIENE 35X27X7,3X1	60 21 067 08	298	0.245	3 930 730	96 50 599 08	KLEMMKASTEN KPL.
HUTSCHIENE 35X27X7,3X1	60 21 067 08	278	1.16	3 930 730	96 54 398 08	KLEMMKASTEN KPL.
HUTSCHIENE 35X27X7,3X1	60 21 067 08	202	0.55	3 930 734	96 54 401 08	KLEMMKASTEN
HUTZE KPL.	96 50 546 08	51	1	2 391 001	96 45 719 08	DIESELMOTOR VORM.
HUTZE KPL.	96 50 616 08	6	1	2 391	91 61 062 08	DIESELMOTOR KPL.
HYDR.SCHWEBEBALLAST-AN	91 56 428 08	400	1	3 713	91 57 749 08	D-ANLENKSTUECK
HYDRAULIK	91 61 776 08	169	1		LR 1600-2-0	LIEBHERR RAUPENKRAN LR 1
HYDRAULIK MITTELTEIL M.QC	91 58 471 08	3	1	1 130	91 58 467 08	RAUPENMITTELTEIL KPL.
HYDRAULIK TRANSFORMATO	91 45 089 08	368	1		LR 1600-2-0	LIEBHERR RAUPENKRAN LR 1
HYDRAULIKAGGREGAT SPF	10 45 077 4	4	1	3 790 000	91 56 458 08	BOLZENZIEHEINRICHTUNG
HYDRAULIKSCHLAUCH DN6,3	57 17 120 08	2	1	5 123 682	51 23 682 08	MONTAGEZYLINDER
HYDRAULIKTANK 150L	11 06 799 5	305	1	X1045077	10 45 077 4	HYDRAULIKAGGREGAT
HYDRAULIKVERSTELLUNG	10 33 323 8	4	1	X1035924	10 35 924 7	VERSTELLPUMPE
HYDRAULISCHE ABSTUETZUN	91 58 477 08	15	1		LR 1600-2-0	LIEBHERR RAUPENKRAN LR 1
HYDRAULISCHE ABSTUETZUN	91 58 625 08	1	1	1 630	91 58 477 08	HYDRAULISCHE ABSTUETZUN
HYDRAULISCHE ABSTUETZUN	96 55 393 08	2	2	1 630 004	91 58 625 08	HYDRAULISCHE ABSTUETZUN
HYDRAULISCHE ABSTUETZUN	96 55 394 08	1	2	1 630 004	91 58 625 08	HYDRAULISCHE ABSTUETZUN
HYDROMOTOR A2FM SPF	51 02 306 08	2	1	2 370	91 52 782 08	MONTAGEWINDE
HYDROMOTOR SPF	51 02 354 08	2	2	2 350	91 52 778 08	DREHWERK
HYDROMOTOR SPF	51 02 380 08	2	2	2 391 023	96 45 720 08	KUEHLER VORM.
HYDROZYLINDER 150/140-161	10 41 101 9	34	2	2 550	91 61 343 08	SA-BOCK
HYDROZYLINDER 75/30-100 SP	10 32 632 3	16	2	2 810	91 52 806 08	KRANFUEHRERKABINE KPL.
HYDROZYLINDER 75/30-260 -4	51 23 943 08	1	1	3 790 006	96 19 989 08	BOLZENZIEHZYLINDER KPL.
HYDROZYLINDER 75/30-260 -4	51 23 944 08	1	1	3 790 007	96 19 990 08	BOLZENZIEHZYLINDER KPL.
HYDROZYLINDER 80/40-400 SP	10 41 102 2	1	1	2 125	91 52 773 08	BOLZEN S-ANLENKST. UND S
INBUSSCHLUESSEL DIN 911	79 00 236 08	8	1	1 750	91 52 394 08	WERKZEUG
INDUKTIVSENSOR BW MONTI	96 17 565 08	2	1	2 920 559	96 47 914 08	ENDSCHALTER U.GEBER AL
INDUKTIVSENSOR CONTACTL	11 34 720 6	14	4	2 780 510	96 50 097 08	ELEKTRIK BALLASTPALETTE
INDUKTIVSENSOR CONTACTL	11 34 720 6	(1)	2	2 920 559	96 47 914 08	ENDSCHALTER U.GEBER AL
INDUKTIVSENSOR CONTACTL	11 34 720 6	15	2	2 930	96 57 085 08	GEBERANBAU SA-BOCK
INDUKTIVSENSOR CONTACTL	11 34 720 6	34	1	2 932 160	96 54 385 08	SCHALTSCHRANK MECH.
INDUKTIVSENSOR CONTACTL	11 34 720 6	151	2	3 930 501	96 51 078 08	ELEKTRIK D-RUECKHALTESIC
INDUKTIVSENSOR CONTACTL	11 34 720 6	151	2	3 930 713	92 95 070 08	ELEKTRIK S-RUECKHALTESIC
INDUKTIVSENSOR CONTACTL	11 34 720 6	(151)	1	3 930 731	96 48 374 08	ELEKTRIK F-ANLENKSTUECK
INJEKTOR	10 22 019 8	1	1	9 739 248	97 39 248	EINSPRITZDUESE MIT BEFEST
INJEKTORKABELBAUM D846	10 22 067 0	230	1	X1012059	10 12 059 0	DIESELMOTOR
INNENGEHAEUSE VORM.	96 20 731 08	4	1	2 913 009	91 04 705 08	LICCON KONSOLE LCD3
INNENGEHAEUSE VORM.	96 28 696 08	4	1	2 913	91 32 850 08	LICCON KONSOLE LCD2
INNENLEUCHTE 6W 24V WEIS	10 34 285 4	8	2	2 533 066	96 48 365 08	ELEKTRIK ANBAUTEILE KABIN
INNENVERKLEIDUNG	96 45 984 08	11	1	2 520	91 53 061 08	KABINE VERGLAST
ISOLIERBAND 25X20M PVC	11 48 573 7	264	0.01	3 930 009	96 50 573 08	LEITUNGSTROMMEL KPL.
ISOLIERBUCHSE KUNSTSTOF	66 00 430 08	7	1	2 913 100	91 23 538 08	BAUGRUPPENTRAEGER
ISOLIERRING	69 10 417 08	13	52	6 909 010	69 09 010 08	SCHLEIFRINGUEBERTRAEGE
ISOLIERSCHLAUCH	10 28 710 6	27	1	9 739 494	97 39 494	ATL-ANBAU
ISOLIERSCHLAUCH 25X0,8 GF	10 48 691 7	30	1	9 739 492	97 39 492	ROHRLEITUNG ANBAU
ISOLIERSCHLAUCH DN10X0,6	11 08 260 4	204	0.92	2 920 633	96 52 651 08	KABELSTRANG
ISOLIERSCHLAUCH DN12X0,6	11 08 260 5	205	0.4	2 920 633	96 52 651 08	KABELSTRANG
ISOLIERSCHLAUCH DN14X0,8	60 30 126 08	202	3.2	2 932 116	96 67 872 08	VERKABELUNG MONTAGETA

Bezeichnung	Artikel	Pos.	Menge	Seite	Baugruppe	Bezeichnung
ISOLIERSCHLAUCH DN6X0,5	11 08 260 2	202	29.76	2 920 633	96 52 651 08	KABELSTRANG
ISOLIERSCHLAUCH DN8X0,65	11 08 260 3	203	22.71	2 920 633	96 52 651 08	KABELSTRANG
ISOLIERSCHLAUCH DN8X0,65	11 08 260 3	201	4	2 932 116	96 67 872 08	VERKABELUNG MONTAGETA
KABEL 12M	61 40 376 08	11	1	2 925 002	96 58 856 08	AUSRUESTUNG KAMERA DRE
KABEL 12M	61 40 382 08	(11)	1	2 925 218	91 60 840 08	KAMERAUEBERWACHUNG WI
KABEL 5X37-4,5M	10 43 030 5	20	1	2 925 405	96 48 397 08	AUSRUESTUNG KAMERA KAB
KABEL 6M	61 40 458 08	13	2	2 925 002	96 58 856 08	AUSRUESTUNG KAMERA DRE
KABEL 9M	61 40 418 08	12	3	2 925 002	96 58 856 08	AUSRUESTUNG KAMERA DRE
KABELBAUM 3300MM	55 31 869 08	50	1	2 533 002	96 67 890 08	KABELLISTE KRANFUEHRERK
KABELBAUM ANBAU D846	97 39 326	230	1	9 739 400	97 39 400	DIESELMOTOR
KABELBAUM D846 A7	10 11 922 6	(1)	1	9 739 400	97 39 400	DIESELMOTOR
KABELBINDER 2,5X98-BLACK	60 32 022 08	13	2	2 780 852	96 24 845 08	GSM-MODUL VORM.LICCON 1
KABELBINDER 2,5X98-BLACK	60 32 022 08	8	2	2 913 004	96 20 460 08	GEHAEUSE VORM.
KABELBINDER 2,5X98-BLACK	60 32 022 08	11	1	2 913 006	96 20 732 08	LUEFTERBLECH VORM.
KABELBINDER 2,5X98-BLACK	60 32 022 08	50	25	2 932 001	96 45 393 08	RELAISSTEUERUNG
KABELBINDER 2,5X98-BLACK	60 32 022 08	268	100	2 932 116	96 67 872 08	VERKABELUNG MONTAGETA
KABELBINDER 2,5X98-BLACK	60 32 022 08	261	5	3 930 363	96 52 979 08	KLEMMKASTEN KPL.
KABELBINDER 2,5X98-BLACK	60 32 022 08	217	10	3 930 734	96 54 401 08	KLEMMKASTEN
KABELBINDER 3,5X150-SCHW	10 34 342 4	9	5	9 739 366	97 39 366	BEFESTIGUNGSTEILE ANBAU
KABELBINDER 3,6X140-SCH	60 32 003 08	261	10	1 920 418	96 48 687 08	KLEMMKASTEN KPL.
KABELBINDER 3,6X140-SCH	60 32 003 08	(261)	1	2 920 369	96 54 235 08	KLEMMKASTEN KPL.
KABELBINDER 3,6X140-SCH	60 32 003 08	(261)	1	2 920 369	96 54 235 08	KLEMMKASTEN KPL.
KABELBINDER 3,6X140-SCH	60 32 003 08	261	1	2 920 633	96 52 651 08	KABELSTRANG
KABELBINDER 3,6X140-SCH	60 32 003 08	261	100	2 932 116	96 67 872 08	VERKABELUNG MONTAGETA
KABELBINDER 3,6X200-SCH	60 32 004 08	269	50	2 533 072	96 67 891 08	KABELSTRANG
KABELBINDER 3,6X200-SCH	60 32 004 08	154	5	2 780 524	96 52 968 08	LEITUNGSTROMMEL KPL.
KABELBINDER 3,6X200-SCH	60 32 004 08	267	100	2 932 116	96 67 872 08	VERKABELUNG MONTAGETA
KABELBINDER 4,6X385-SCHW	10 02 093 1	10	3	9 739 366	97 39 366	BEFESTIGUNGSTEILE ANBAU
KABELBINDER 4,6X385-SCHW	10 02 093 1	37	2	9 739 492	97 39 492	ROHRLEITUNG ANBAU
KABELBINDER 4,8X292-SCH	10 87 458 8	(2)	35	9 739 400	97 39 400	DIESELMOTOR
KABELBINDERHALTER 8,1X-S	11 49 231 5	6	7	2 520 033	96 50 633 08	MONITORKONSOLE
KABELBINDERHALTER 8,1X-S	11 49 231 5	47	8	2 932 082	96 67 871 08	AUFBAUTEILE MONTAGETAFE
KABELHALTER	72 00 144 08	54	3	3 208 001	91 52 883 08	F-KOPFSTUECK
KABELHALTER	72 00 144 08	40	6	3 715 008	91 52 863 08	D-ZWISCHENSTUECK
KABELHALTER	72 00 144 08	42	12	3 716	91 52 864 08	D-ZWISCHENSTUECK
KABELHALTER 2X22X90 DC01	95 36 500 08	31	8	2 310	91 52 503 08	WINDE 1
KABELHALTER 2X22X90 DC01	95 36 500 08	152	2	2 391 001	96 45 719 08	DIESELMOTOR VORM.
KABELHALTER 2X22X90 DC01	95 36 500 08	(5)	5	2 550	91 61 343 08	SA-BOCK
KABELHALTER 2X22X90 DC01	95 36 500 08	50	19	2 550	91 61 343 08	SA-BOCK
KABELHALTER 2X22X90 DC01	95 36 500 08	61	3	2 810	91 52 806 08	KRANFUEHRERKABINE KPL.
KABELHALTER 2X22X90 DC01	95 36 500 08	53	11	3 208 001	91 52 883 08	F-KOPFSTUECK
KABELHALTER 2X22X90 DC01	95 36 500 08	21	5	3 213	91 61 419 08	F-ANSCHLUSSKOPF
KABELHALTER 2X22X90 DC01	95 36 500 08	31	13	3 350	91 52 859 08	WINDE 3
KABELKANAL 40X25/2000	60 14 058 08	44	0.63	2 932 001	96 45 393 08	RELAISSTEUERUNG
KABELKANAL 80X100/2000	60 14 142 08	45	1.295	2 932 082	96 67 871 08	AUFBAUTEILE MONTAGETAFE
KABELKANAL 80X80/2000	60 14 139 08	21	0.725	2 932 082	96 67 871 08	AUFBAUTEILE MONTAGETAFE
KABELLISTE BATTERIEKASTE	96 49 300 08	10	1	2 920 083	96 48 319 08	ELEKTRIK BATTERIEKASTEN
KABELLISTE DREHBUEHNE	96 52 614 08	15	1	2 920	91 56 833 08	ELEKTRIK DREHBUEHNE
KABELLISTE ELEKTRIK AGG	96 48 317 08	10	1	2 920 535	96 48 318 08	ELEKTRIK AGGREGAT
KABELLISTE FREMDEINSPEIS	96 48 376 08	3	1	2 780 908	91 52 958 08	FREMDEINSPEISUNG
KABELLISTE KRANFUEHRERK	96 67 890 08	6	1	2 533	91 68 871 08	ELEKTRIK KRANFUEHRERKAB
KABELMARKER	92 35 122 08	500	40	2 533 072	96 67 891 08	KABELSTRANG
KABELMARKER	92 35 122 08	(500)	1	2 920 369	96 54 235 08	KLEMMKASTEN KPL.
KABELMARKER	92 35 122 08	(500)	1	2 920 369	96 54 235 08	KLEMMKASTEN KPL.
KABELMARKER	92 35 122 08	(500)	1	2 920 369	96 54 235 08	KLEMMKASTEN KPL.
KABELMARKER	92 35 122 08	(500)	3	2 920 369	96 54 235 08	KLEMMKASTEN KPL.
KABELMARKER	92 35 122 08	(500)	3	2 920 369	96 54 235 08	KLEMMKASTEN KPL.
KABELMARKER	92 35 122 08	(500)	1	2 920 581	96 54 405 08	KLEMMKASTEN SA-BOCK VO
KABELMARKER	92 35 122 08	(500)	1	2 920 581	96 54 405 08	KLEMMKASTEN SA-BOCK VO
KABELMARKER	92 35 122 08	(500)	1	2 920 581	96 54 405 08	KLEMMKASTEN SA-BOCK VO

Bezeichnung	Artikel	Pos.	Menge	Seite	Baugruppe	Bezeichnung
KABELMARKER	92 35 122 08	(500)	2	2 920 581	96 54 405 08	KLEMMKASTEN SA-BOCK VO
KABELMARKER	92 35 122 08	500	53	2 920 633	96 52 651 08	KABELSTRANG
KABELMARKER	92 35 122 08	(500)	2	2 920 815	96 49 300 08	KABELLISTE BATTERIEKASTE
KABELMARKER	92 35 122 08	(500)	2	2 920 815	96 49 300 08	KABELLISTE BATTERIEKASTE
KABELMARKER	92 35 122 08	(500)	2	2 920 815	96 49 300 08	KABELLISTE BATTERIEKASTE
KABELMARKER	92 35 122 08	(500)	3	2 920 815	96 49 300 08	KABELLISTE BATTERIEKASTE
KABELMARKER	92 35 122 08	500	2	3 930 732	96 50 575 08	LEITUNG
KABELMARKER	92 35 122 08	(500)	1	3 930 734	96 54 401 08	KLEMMKASTEN
KABELSCHLAUCH DN16X0,4	11 12 420 5	223	3.83	2 920 633	96 52 651 08	KABELSTRANG
KABELSCHLAUCH DN25X0,4	11 12 420 8	225	0.15	2 533 072	96 67 891 08	KABELSTRANG
KABELSCHLAUCH DN25X0,4	11 12 420 8	225	2.13	2 920 633	96 52 651 08	KABELSTRANG
KABELSCHLAUCH DN30X0,4	11 12 420 9	226	0.5	2 533 072	96 67 891 08	KABELSTRANG
KABELSCHLAUCH DN30X0,4	11 12 420 9	226	4.66	2 920 633	96 52 651 08	KABELSTRANG
KABELSCHLAUCH DN35X0,4	11 12 421 0	227	2.4	2 533 072	96 67 891 08	KABELSTRANG
KABELSCHLAUCH DN35X0,4	11 12 421 0	227	2.03	2 920 633	96 52 651 08	KABELSTRANG
KABELSCHLAUCH DN40X0,4	11 12 421 1	228	3.03	2 920 633	96 52 651 08	KABELSTRANG
KABELSCHLAUCH DN50X0,4	11 12 421 2	229	3.3	2 920 633	96 52 651 08	KABELSTRANG
KABELSCHUH 12/95mm²	60 23 011 08	(99)	1	2 920 815	96 49 300 08	KABELLISTE BATTERIEKASTE
KABELSCHUH DIN 46234 M10/5	60 22 082 08	(103)	2	2 920 815	96 49 300 08	KABELLISTE BATTERIEKASTE
KABELSCHUH DIN 46235 10/95	60 23 010 08	(80)	2	2 920 815	96 49 300 08	KABELLISTE BATTERIEKASTE
KABELSCHUH DIN 46235 10/95	60 23 010 08	(80)	1	2 920 815	96 49 300 08	KABELLISTE BATTERIEKASTE
KABELSCHUH DIN 46235 10/95	60 23 010 08	(80)	2	2 920 815	96 49 300 08	KABELLISTE BATTERIEKASTE
KABELSCHUH DIN 46237 6/6m	60 22 133 08	(39)	1	2 920 581	96 54 405 08	KLEMMKASTEN SA-BOCK VO
KABELSCHUH DIN 46237 M4/0	60 22 184 08	112	3	2 920 633	96 52 651 08	KABELSTRANG
KABELSCHUH DIN 46237 M6/1	60 22 179 08	34	2	2 920 369	96 54 235 08	KLEMMKASTEN KPL.
KABELSCHUH DIN 46237 M6/1	60 22 179 08	34	2	2 920 448	96 48 794 08	KLEMMKASTEN KPL.
KABELSCHUH M4/2,5mm² VER	60 23 061 08	31	2	2 920 369	96 54 235 08	KLEMMKASTEN KPL.
KABELSCHUH M4/2,5mm² VER	60 23 061 08	31	2	2 920 448	96 48 794 08	KLEMMKASTEN KPL.
KABELSTECKER 4-POL 90°	10 32 483 0	515	1	2 920 633	96 52 651 08	KABELSTRANG
KABELSTECKER 7-POL	10 02 527 8	(1)	1	2 925 002	96 58 856 08	AUSRUESTUNG KAMERA DRE
KABELSTRANG W1063	96 44 547 08	20	1	2 920 334	96 44 538 08	ELEKTRIK WINDE 3
KABELSTRANG W200	96 48 688 08	2	1	1 920 418	96 48 687 08	KLEMMKASTEN KPL.
KABELSTRANG W220	96 48 750 08	3	1	1 920 403	96 48 707 08	KLEMMKASTEN KPL.
KABELSTRANG W223	96 48 749 08	2	1	1 920 403	96 48 707 08	KLEMMKASTEN KPL.
KABELSTRANG W225	96 49 121 08	1	1	1 920 403	96 48 707 08	KLEMMKASTEN KPL.
KABELSTRANG W240	96 48 748 08	3	1	1 920 417	96 48 703 08	KLEMMKASTEN KPL.
KABELSTRANG W243	96 48 747 08	2	1	1 920 417	96 48 703 08	KLEMMKASTEN KPL.
KABELSTRANG W245	96 49 120 08	1	1	1 920 417	96 48 703 08	KLEMMKASTEN KPL.
KABELSTRANG W300	96 49 100 08	10	1	2 533 002	96 67 890 08	KABELLISTE KRANFUEHRERK
KABELSTRANG W301	96 49 101 08	11	1	2 533 002	96 67 890 08	KABELLISTE KRANFUEHRERK
KABELSTRANG W302	96 49 102 08	12	1	2 533 002	96 67 890 08	KABELLISTE KRANFUEHRERK
KABELSTRANG W305	96 49 103 08	13	1	2 533 002	96 67 890 08	KABELLISTE KRANFUEHRERK
KABELSTRANG W309	96 67 891 08	15	1	2 533 002	96 67 890 08	KABELLISTE KRANFUEHRERK
KABELSTRANG W310	96 49 105 08	16	1	2 533 002	96 67 890 08	KABELLISTE KRANFUEHRERK
KABELSTRANG W339A	96 55 363 08	18	1	2 920 369	96 54 235 08	KLEMMKASTEN KPL.
KABELSTRANG W339B	96 55 364 08	19	1	2 920 369	96 54 235 08	KLEMMKASTEN KPL.
KABELSTRANG W360	96 49 106 08	17	1	2 533 002	96 67 890 08	KABELLISTE KRANFUEHRERK
KABELSTRANG W390	96 55 952 08	19	1	2 920 288	96 52 614 08	KABELLISTE DREHBUEHNE
KABELSTRANG W500	96 52 651 08	5	1	2 920 288	96 52 614 08	KABELLISTE DREHBUEHNE
KABELSTRANG W501	96 50 161 08	15	1	2 920 536	96 48 317 08	KABELLISTE ELEKTRIK AGG
KABELSTRANG W521	96 44 545 08	20	1	2 920 200	96 44 536 08	ELEKTRIK WINDE 1
KABELSTRANG W524	96 44 548 08	20	1	2 920 350	96 44 539 08	ELEKTRIK WINDE 4
KABELSTRANG W551	96 57 094 08	20	1	2 920 288	96 52 614 08	KABELLISTE DREHBUEHNE
KABELSTRANG W570	96 51 115 08	1	1	2 920 638	96 51 138 08	BEDIENPULT
KABELSTRANG W587	96 51 118 08	16	1	2 920 536	96 48 317 08	KABELLISTE ELEKTRIK AGG
KABELSTRANG W589	96 51 126 08	18	1	2 920 536	96 48 317 08	KABELLISTE ELEKTRIK AGG
KABELSTRANG W590	96 51 127 08	19	1	2 920 536	96 48 317 08	KABELLISTE ELEKTRIK AGG
KABELSTRANG W591	96 48 799 08	11	1	2 920 815	96 49 300 08	KABELLISTE BATTERIEKASTE
KABELSTRANG W592	96 51 129 08	12	1	2 920 815	96 49 300 08	KABELLISTE BATTERIEKASTE
KABELSTRANG W593	96 51 130 08	13	1	2 920 815	96 49 300 08	KABELLISTE BATTERIEKASTE

Bezeichnung	Artikel	Pos.	Menge	Seite	Baugruppe	Bezeichnung
KABELSTRANG W596	96 51 131 08	14	1	2 920 815	96 49 300 08	KABELLISTE BATTERIEKASTE
KABELSTRANG W620	96 51 040 08	(20)	1	2 835	91 52 807 08	BATTERIELADEGERAET
KABELSTRANG W621	96 51 039 08	(10)	1	2 835	91 52 807 08	BATTERIELADEGERAET
KABELSTRANG W647	96 20 761 08	10	1	2 913 006	96 20 732 08	LUEFTERBLECH VORM.
KABELSTRANG W648	96 20 750 08	9	1	2 913 003	96 20 599 08	FOLIENTASTATUR VORM.
KABELSTRANG W693	96 51 119 08	(1)	1	2 780 908	91 52 958 08	FREMDEINSPEISUNG
KABELSTRANG W811	96 48 390 08	10	1	2 780 244	91 52 951 08	NOTAUS KRANFUEHRERKAB
KABELSTRUMPF 25	60 27 011 08	28	1	1 750	91 52 394 08	WERKZEUG
KABELSTRUMPF 30	60 27 099 08	29	1	1 750	91 52 394 08	WERKZEUG
KABELSTRUMPF 8-15 700	60 27 073 08	502	1	3 930 732	96 50 575 08	LEITUNG
KABELTROMMEL	97 22 660 08	5	1	3 930 009	96 50 573 08	LEITUNGSTROMMEL KPL.
KABELTROMMEL 165M SPF	61 60 249 08	151	1	3 930 153	96 48 489 08	LEITUNGSTROMMEL KPL.
KABELTUELLE 1,9-2,5/1,75/0,5	10 47 304 7	707	8	2 920 596	96 64 597 08	BLINDSTECKER
KABELTUELLE 10-13	60 27 040 08	164	1	3 930 009	96 50 573 08	LEITUNGSTROMMEL KPL.
KABELTUELLE 12,0-3,0/12/1,4	10 87 203 2	(98)	2	2 920 815	96 49 300 08	KABELLISTE BATTERIEKASTE
KABELTUELLE 12,0-3,0/12/1,4	10 87 203 2	(98)	2	2 920 815	96 49 300 08	KABELLISTE BATTERIEKASTE
KABELTUELLE 12,0-3,0/12/1,4	10 87 203 2	(98)	2	2 920 815	96 49 300 08	KABELLISTE BATTERIEKASTE
KABELTUELLE 2,4-3,0/2,4/0,6 SI	10 47 304 8	(708)	7	2 920 369	96 54 235 08	KLEMMKASTEN KPL.
KABELTUELLE 2,4-3,0/2,4/0,6 SI	10 47 304 8	(708)	24	2 920 369	96 54 235 08	KLEMMKASTEN KPL.
KABELTUELLE 2,4-3,0/2,4/0,6 SI	10 47 304 8	(708)	16	2 920 369	96 54 235 08	KLEMMKASTEN KPL.
KABELTUELLE 2,4-3,0/2,4/0,6 SI	10 47 304 8	(708)	19	2 920 581	96 54 405 08	KLEMMKASTEN SA-BOCK VO
KABELTUELLE 2,4-3,0/2,4/0,6 SI	10 47 304 8	708	2	2 920 633	96 52 651 08	KABELSTRANG
KABELTUELLE 2,4-3,0/2,4/0,6 SI	10 47 304 8	708	46	3 930 732	96 50 575 08	LEITUNG
KABELTUELLE 2,4-3,0/2,4/0,6 SI	10 47 304 8	(708)	14	3 930 734	96 54 401 08	KLEMMKASTEN
KABELTUELLE 25,4-12,7/25,4/1	10 87 203 7	(712)	2	2 920 815	96 49 300 08	KABELLISTE BATTERIEKASTE
KABELTUELLE 3,0-7,0/3/0,6	60 27 100 08	97	2	2 920 633	96 52 651 08	KABELSTRANG
KABELTUELLE 3,0-7,0/3/0,6	60 27 100 08	97	25	3 930 153	96 48 489 08	LEITUNGSTROMMEL KPL.
KABELTUELLE 3,0-7,0/3/0,6	60 27 100 08	97	4	3 930 732	96 50 575 08	LEITUNG
KABELVERBINDER	60 23 364 08	2	1	2 932 166	92 68 911 08	VERTEILER MASSE
KABELVERSCHRAUBUNG M12	60 24 240 08	(501)	1	2 920 581	96 54 405 08	KLEMMKASTEN SA-BOCK VO
KABELVERSCHRAUBUNG M12	60 24 240 08	(501)	1	2 920 581	96 54 405 08	KLEMMKASTEN SA-BOCK VO
KABELVERSCHRAUBUNG M12	60 24 240 08	(501)	1	2 920 581	96 54 405 08	KLEMMKASTEN SA-BOCK VO
KABELVERSCHRAUBUNG M16	60 24 241 08	267	2	1 920 403	96 48 707 08	KLEMMKASTEN KPL.
KABELVERSCHRAUBUNG M16	60 24 241 08	267	2	1 920 417	96 48 703 08	KLEMMKASTEN KPL.
KABELVERSCHRAUBUNG M16	60 24 241 08	72	3	2 520	91 53 061 08	KABINE VERGLAST
KABELVERSCHRAUBUNG M16	60 24 241 08	10	1	X1002800	10 02 800 2	LEITUNGSTROMMEL
KABELVERSCHRAUBUNG M1	60 24 417 01	11	2	2 780 915	96 48 377 08	ANBAUTEILE FREMDEINSPEIS
KABELVERSCHRAUBUNG M20	60 24 242 08	8	2	2 780 524	96 52 968 08	LEITUNGSTROMMEL KPL.
KABELVERSCHRAUBUNG M20	60 24 242 08	290	1	2 920 448	96 48 794 08	KLEMMKASTEN KPL.
KABELVERSCHRAUBUNG M20	60 24 242 08	(503)	2	2 920 581	96 54 405 08	KLEMMKASTEN SA-BOCK VO
KABELVERSCHRAUBUNG M20	60 24 242 08	520	3	2 920 633	96 52 651 08	KABELSTRANG
KABELVERSCHRAUBUNG M20	60 24 242 08	(502)	2	3 930 734	96 54 401 08	KLEMMKASTEN
KABELVERSCHRAUBUNG M20	60 24 242 08	3	1	X1002800	10 02 800 2	LEITUNGSTROMMEL
KABELVERSCHRAUBUNG M2	60 24 257 08	270	3	2 920 581	96 54 405 08	KLEMMKASTEN SA-BOCK VO
KABELVERSCHRAUBUNG M25	60 24 258 08	12	1	6 160 249	61 60 249 08	KABELTROMMEL
KABELVERSCHRAUBUNG M25	60 24 243 08	270	1	1 920 403	96 48 707 08	KLEMMKASTEN KPL.
KABELVERSCHRAUBUNG M25	60 24 243 08	270	1	1 920 417	96 48 703 08	KLEMMKASTEN KPL.
KABELVERSCHRAUBUNG M25	60 24 243 08	310	1	3 930 009	96 50 573 08	LEITUNGSTROMMEL KPL.
KABELVERSCHRAUBUNG M25	60 24 243 08	269	1	3 930 153	96 48 489 08	LEITUNGSTROMMEL KPL.
KABELVERSCHRAUBUNG M25	60 24 243 08	505	1	3 930 732	96 50 575 08	LEITUNG
KABELVERSCHRAUBUNG M40	60 24 245 08	18	1	1 920 418	96 48 687 08	KLEMMKASTEN KPL.
KABINE BLECHTEILE	91 55 303 08	71	1	2 520	91 53 061 08	KABINE VERGLAST
KABINE VERGLAST	91 53 061 08	1	1	2 810 001	96 43 597 08	KRANFUEHRERKABINE VORM
KAEFIG	70 23 752	32	1	X1047220	10 47 220 4	TRIEBWERK
KAEFIGMUTTER M5	41 30 026 08	87	8	2 932 082	96 67 871 08	AUFBAUTEILE MONTAGETAFE
KAEFIGMUTTER M5 A2/ST	41 30 038 08	6	8	2 932 001	96 45 393 08	RELAISSTEUERUNG
KAEFIGMUTTER M5 A2/ST	41 30 038 08	19	13	2 932 160	96 54 385 08	SCHALTSCHRANK MECH.
KAEFIGMUTTER M5 ST	10 45 528 1	27	6	2 502	91 55 939 08	STEUERSTAND
KAEFIGMUTTER M6	41 30 027 08	44	4	2 502	91 55 939 08	STEUERSTAND
KAEFIGMUTTER M6	41 30 028 08	57	1	2 520 034	96 45 984 08	INNENVERKLEIDUNG

Bezeichnung	Artikel	Pos.	Menge	Seite	Baugruppe	Bezeichnung
KAEFIGMUTTER M6	41 30 029 08	373	12	2 391 001	96 45 719 08	DIESELMOTOR VORM.
KAEFIGMUTTER M8	41 30 031 08	4	1	2 520 033	96 50 633 08	MONITORKONSOLE
KAEFIGMUTTER M8 A2/ST A2	41 30 032 08	61	12	1 401	91 58 478 08	RAUPENTRAEGER LI.
KAEFIGMUTTER M8 A2/ST A2	41 30 032 08	61	12	1 411 200	91 58 481 08	RAUPENTRAEGER RE.
KAEFIGMUTTER M8 A2/ST A2	41 30 032 08	53	21	2 859	91 52 809 08	GERAEUSCHDAEMMUNG
KAEFIGPAAR	76 24 211	32	1	X1047137	10 47 137 0	TRIEBWERK
KAELTEMITTEL 12KG FLASCH	70 20 440	8	2.2	2 831	91 62 179 08	KLIMAANLAGE OW
KALOTTE	60 61 443 08	22	1	2 533 020	96 67 888 08	ARMATUREN RE.
KALOTTE	60 61 448 08	25	1	2 533 020	96 67 888 08	ARMATUREN RE.
KAMERA SPF	61 40 436 08	17	4	2 925 002	96 58 856 08	AUSRUESTUNG KAMERA DRE
KAMERA SPF	61 40 451 08	(17)	1	2 925 218	91 60 840 08	KAMERAUEBERWACHUNG WI
KAMERAANBAU D-ANLENKS	92 16 990 08	12	1	2 925 218	91 60 840 08	KAMERAUEBERWACHUNG WI
KAMERAANBAU DREHBUEHN	96 58 855 08	3	1	2 925 002	96 58 856 08	AUSRUESTUNG KAMERA DRE
KAMERAUEBERWACHUNG DB	91 60 728 08	322	1		LR 1600-2-0	LIEBHERR RAUPENKRAN LR 1
KAMERAUEBERWACHUNG WI	91 60 840 08	324	1		LR 1600-2-0	LIEBHERR RAUPENKRAN LR 1
KANTENSCHUTZ 1-2,5X33X8,7	26 21 053 08	18	0.69	2 393 002	96 46 782 08	DECKEL KPL.
KANTENSCHUTZ 1-2,5X33X8,7	26 21 053 08	64	9.6	2 859	91 52 809 08	GERAEUSCHDAEMMUNG
KANTENSCHUTZ 1-2,5X33X8,7	26 21 053 08	9	0.16	2 859 029	96 46 779 08	DECKEL KPL.
KANTENSCHUTZ 1-2X9,5X6,5	26 21 039 08	11	3.6	2 260 006	96 46 501 08	BATTERIEKASTEN VORM.
KANTENSCHUTZ 1-2X9,5X6,5	26 21 039 08	200	1.75	2 391	91 61 062 08	DIESELMOTOR KPL.
KANTENSCHUTZ 1-2X9,5X6,5	26 21 039 08	42	0.6	2 520 034	96 45 984 08	INNENVERKLEIDUNG
KANTENSCHUTZ 1-2X9,5X6,5	26 21 039 08	45	0.33	2 932 001	96 45 393 08	RELAISSTEUERUNG
KANTENSCHUTZ 1-2X9,5X6,5	26 21 039 08	43	2	2 932 082	96 67 871 08	AUFBAUTEILE MONTAGETAFE
KANTENSCHUTZ 1-2X9,5X6,5	26 21 039 08	7	0.16	2 932 166	92 68 911 08	VERTEILER MASSE
KANTENSCHUTZ 1-4X14,5X10	26 21 040 08	10	0.05	2 260 009	96 46 972 08	KLAPPE VORM.
KANTENSCHUTZ 1-4X14,5X10	26 21 040 08	44	0.8	2 631	91 56 817 08	LAUFSTEG DREHBUEHNE
KANTENSCHUTZ 1-4X14,5X10	26 21 040 08	19	0.23	2 670	91 52 797 08	KRAFTSTOFFBEHAELTER KPL
KANTENSCHUTZ 1-4X14,5X10	26 21 040 08	48	0.8	2 810	91 52 806 08	KRANFUEHRERKABINE KPL.
KANTENSCHUTZ 1-4X14,5X10	26 21 040 08	66	1.6	2 859	91 52 809 08	GERAEUSCHDAEMMUNG
KANTENSCHUTZ 1-4X14,5X10	26 21 040 08	10	3.27	2 859 007	96 46 775 08	DECKEL KPL.
KAPPE	10 66 332 8	2	1	X1004047	10 04 047 7	WINDENDREHGEBER
KARABINERHAKEN DIN 5299 C	74 40 100 08	3	3	2 790 451	91 57 016 08	ABDECKUNG
KARABINERHAKEN DIN 5299 C	74 40 100 08	34	2	3 745	91 52 948 08	SCHWEBEBALLAST
KARABINERHAKEN DIN 5299	74 40 104 08	83	4	3 211	91 57 748 08	S-ANLENKSTUECK
KARABINERHAKEN DIN 5299	74 40 102 08	20	2	2 975 600	91 44 662 08	ZUSATZHYDRAULIK TRANSF
KARABINERHAKEN DIN 5299	74 40 101 08	30	2	2 976 017	96 52 261 08	MONTAGEPLATTE NOTBETA
KARABINERHAKEN DIN 5299	74 40 101 08	17	2	2 976 022	96 53 245 08	MONTAGEPLATTE NOTBETA
KARABINERHAKEN DIN 5299	74 40 101 08	503	1	3 930 732	96 50 575 08	LEITUNG
KARTUSCHE	57 13 523 08	1	1	5 026 573	50 26 573 08	LUFTTROCKNER
KARTUSCHE	57 13 523 08	(113)	1	XSK_Z745	SK_Z74535	SERVICE
KARTUSCHE	57 13 523 08	(13)	1	XSK_Z745	SK_Z74535	SERVICE
KARTUSCHE	57 13 523 08	(15)	1	XSK_Z745	SK_Z74535	SERVICE
KEGEL	51 07 921 08	4	1	5 711 301	57 11 301 08	DRUCKBEGRENZUNGSVENTI
KEGELRADSATZ M=5,96 Z=13	93 97 664 01	2	1	9 000 521	90 00 521 4	WINKELGETRIEBE
KEGELROLLENLAGER	57 01 140 08	10	1	5 701 129	57 01 129 08	TRIEBWERK
KEGELROLLENLAGER DIN 720	74 62 026 01	12	1	9 697 916	96 97 916 01	DREHWERKANTRIEB
KEGELROLLENLAGER DIN 720	74 62 221 01	13	1	9 000 510	90 00 510 6	WINKELGETRIEBE
KEGELROLLENLAGER DIN 720	74 62 221 01	13	1	9 000 521	90 00 521 4	WINKELGETRIEBE
KEGELROLLENLAGER DIN 720	74 62 237 01	3	1	9 697 916	96 97 916 01	DREHWERKANTRIEB
KEGELROLLENLAGER DIN 720	74 62 216 08	11	1	5 701 129	57 01 129 08	TRIEBWERK
KEGELROLLENLAGER DIN 720	74 62 228 77	16	1	9 000 521	90 00 521 4	WINKELGETRIEBE
KEGELROLLENLAGER DIN 720	74 62 228 08	16	1	9 000 510	90 00 510 6	WINKELGETRIEBE
KEGELROLLENLAGER DIN 720	74 62 311 08	26	1	9 000 510	90 00 510 6	WINKELGETRIEBE
KEGELROLLENLAGER DIN 720	74 62 311 08	26	1	9 000 521	90 00 521 4	WINKELGETRIEBE
KEGELROLLENLAGER DIN 720	10 10 197 4	27	1	9 000 510	90 00 510 6	WINKELGETRIEBE
KEGELROLLENLAGER DIN 720	10 10 197 4	27	1	9 000 521	90 00 521 4	WINKELGETRIEBE
KEGELSCHMIERNIPPEL DIN 71	77 43 242	4	1	2 550 003	96 46 246 08	SEILROLLE KPL.
KEGELSCHMIERNIPPEL DIN 71	77 43 242	4	1	2 652 007	92 68 928 08	SEILROLLE KPL.
KEGELSCHMIERNIPPEL DIN 71	77 43 242	27	2	2 810	91 52 806 08	KRANFUEHRERKABINE KPL.
KEGELSCHMIERNIPPEL DIN 71	77 43 242	41	3	3 208 001	91 52 883 08	F-KOPFSTUECK

Bezeichnung	Artikel	Pos.	Menge	Seite	Baugruppe	Bezeichnung
KEGELSCHMIERNIPPEL DIN 71	77 43 242	106	2	3 211	91 57 748 08	S-ANLENKSTUECK
KEGELSCHMIERNIPPEL DIN 71	77 43 242	10	2	3 213	91 61 419 08	F-ANSCHLUSSKOPF
KEGELSCHMIERNIPPEL DIN 71	77 43 242	6	2	3 292	91 52 865 08	D-RUECKHALTESICHERUNG
KEGELSCHMIERNIPPEL DIN 71	77 43 242	18	2	3 714	91 52 862 08	D-KOPFSTUECK
KEGELSCHMIERNIPPEL DIN 71	57 15 786 08	(1)	1	1 402	91 58 480 08	ZENTRALSCHMIERUNG RAUP
KEGELSCHMIERNIPPEL DIN 71	57 15 786 08	401	1	5 718 420	57 18 420 08	FLANSCH
KEILRIEMEN 2AVXX1500 LA	10 34 342 2	21	1	9 739 344	97 39 344	GENERATOR ANBAU
KEILRIEMENSATZ 13X2XCX132	10 34 229 2	29	1	9 739 371	97 39 371	KLIMAKOMPRESSOR ANBAU
KEILRIEMENSCHEIBE	10 34 284 0	4	1	9 739 341	97 39 341	ANTRIEBSTEILE M.SCHWINGU
KEILRIEMENSCHEIBE	10 34 313 1	2	1	9 739 343	97 39 343	GENERATOR VORM.
KEILRIEMENSCHEIBE	10 41 013 0	4	1	9 739 352	97 39 352	WASSERPUMPE MIT BEFEST.
KENNZEICHNUNGSKARTEN	60 27 426 08	503	0.56	3 930 730	96 54 398 08	KLEMMKASTEN KPL.
KERBSTIFT DIN 1473 5H11X16	43 12 039 08	63	2	9 000 510	90 00 510 6	WINKELGETRIEBE
KERBSTIFT DIN 1473 5H11X16	43 12 039 08	63	2	9 000 521	90 00 521 4	WINKELGETRIEBE
KETTE DIN 763 7X49 0.3t ST35	10 66 397 0	4	2	2 311 001	96 25 639 08	HUBENDSCHALTER GEWICHT
KETTE DIN 763 7X49 0.3t ST35	10 66 397 0	21	0.5	2 975 600	91 44 662 08	ZUSATZHYDRAULIK TRANSF
KETTE DIN 763 7X49 0.3t ST35	10 66 397 0	45	0.5	3 208 001	91 52 883 08	F-KOPFSTUECK
KETTE DIN 763 7X49 0.3t ST35	10 66 397 0	33	1.2	3 745	91 52 948 08	SCHWEBEBALLAST
KETTENGEHAENGE 15T-4.73M	74 00 219 08	2	2	2 730	91 52 803 08	GRUNDPLATTE DREHBUEHNE
KFZ-LEITUNG 0,5	10 87 053 8	344	141.82	2 533 072	96 67 891 08	KABELSTRANG
KFZ-LEITUNG 0,5	10 87 053 8	(344)	0.96	2 920 369	96 54 235 08	KLEMMKASTEN KPL.
KFZ-LEITUNG 0,75	10 87 053 9	(345)	0.32	2 920 369	96 54 235 08	KLEMMKASTEN KPL.
KFZ-LEITUNG 0,75	10 87 053 9	(345)	0.32	2 920 369	96 54 235 08	KLEMMKASTEN KPL.
KFZ-LEITUNG 0,75	10 87 053 9	345	24.6	2 920 633	96 52 651 08	KABELSTRANG
KFZ-LEITUNG 1,0	10 87 054 0	305	318.59	2 533 072	96 67 891 08	KABELSTRANG
KFZ-LEITUNG 1,0	10 87 054 0	20	3	2 780 320	91 05 067 08	AKUSTISCHE WARNUNG DRE
KFZ-LEITUNG 1,0	10 87 054 0	(305)	3.84	2 920 369	96 54 235 08	KLEMMKASTEN KPL.
KFZ-LEITUNG 1,0	10 87 054 0	(305)	2.56	2 920 369	96 54 235 08	KLEMMKASTEN KPL.
KFZ-LEITUNG 1,0	10 87 054 0	(305)	0.9	2 920 581	96 54 405 08	KLEMMKASTEN SA-BOCK VO
KFZ-LEITUNG 1,0	10 87 054 0	305	0.2	2 920 596	96 64 597 08	BLINDSTECKER
KFZ-LEITUNG 1,0	10 87 054 0	305	455.2	2 920 633	96 52 651 08	KABELSTRANG
KFZ-LEITUNG 2,5	10 87 054 2	310	0.3	2 920 369	96 54 235 08	KLEMMKASTEN KPL.
KFZ-LEITUNG 2,5	10 87 054 2	310	0.3	2 920 448	96 48 794 08	KLEMMKASTEN KPL.
KIPPHEBEL	10 01 221 3	3	2	9 739 263	97 39 263	KIPPHEBELLAGERGEHAEUSE
KIPPHEBEL	10 01 221 3	3	2	9 739 264	97 39 264	KIPPHEBELLAGERGEHAEUSE
KIPPHEBELACHSE	10 22 234 9	5	1	9 739 263	97 39 263	KIPPHEBELLAGERGEHAEUSE
KIPPHEBELACHSE	10 22 234 9	5	1	9 739 264	97 39 264	KIPPHEBELLAGERGEHAEUSE
KIPPHEBELACHSE	10 22 235 0	6	1	9 739 263	97 39 263	KIPPHEBELLAGERGEHAEUSE
KIPPHEBELACHSE	10 22 235 0	6	1	9 739 264	97 39 264	KIPPHEBELLAGERGEHAEUSE
KIPPHEBELLAGERGEHAEUSE	10 22 235 1	2	1	9 739 263	97 39 263	KIPPHEBELLAGERGEHAEUSE
KIPPHEBELLAGERGEHAEUSE	10 22 235 2	2	1	9 739 264	97 39 264	KIPPHEBELLAGERGEHAEUSE
KIPPHEBELLAGERGEHAEUSE	97 39 263	5	1	9 739 262	97 39 262	ZYLINDERKOPF
KIPPHEBELLAGERGEHAEUSE	97 39 264	5	1	9 739 266	97 39 266	ZYLINDERKOPF
KIPPRELAIS 24V	63 01 022 08	52	1	2 932 001	96 45 393 08	RELAISSTEUERUNG
KIPPSCHALTER	60 60 239 08	6	1	2 533 067	96 50 385 08	BLECH VORM.
KIPPZYLINDER 55/32-400 SPF	51 23 497 08	31	1	2 810	91 52 806 08	KRANFUEHRERKABINE KPL.
KLAMMER 40X127X24 S355J2+	95 70 394 08	2	4	2 550 010	96 45 685 08	STANGE VORM.
KLAMMER 40X132X24 S355J2+	97 05 432 7	15	4	3 227 002	96 50 498 08	STANGE KPL.
KLAMMER 40X132X24 S355J2+	97 05 432 7	(2)	10	3 714	91 52 862 08	D-KOPFSTUECK
KLAMMER SURE-SEAL	60 52 155 08	503	1	2 920 633	96 52 651 08	KABELSTRANG
KLAPPE	10 01 239 4	8	1	9 739 357	97 39 357	ABGASRUECKFUEHRUNG VO
KLAPPE GEKLEBT SPF	96 46 809 08	1	1	2 859 005	96 46 756 08	KLAPPE VORM.
KLAPPE SCHWK.	96 47 951 08	2	1	3 206	91 52 881 08	F-ANLENKSTUECK
KLAPPE VORM.	96 46 756 08	4	1	2 859	91 52 809 08	GERAEUSCHDAEMMUNG
KLAPPE VORM.	96 46 972 08	3	1	2 260	91 53 057 08	BATTERIELAGERUNG
KLAPPKONSOLE	96 50 486 08	52	1	3 745	91 52 948 08	SCHWEBEBALLAST
KLAPPKONSOLE SCHWK.	96 50 130 08	28	1	3 713	91 57 749 08	D-ANLENKSTUECK
KLAPPKONSOLE SCHWK.	96 50 131 08	29	1	3 713	91 57 749 08	D-ANLENKSTUECK
KLEBER 50ML	81 12 017 08	6	1	9 739 129	97 39 129	KUEHLMITTELVORWAERMUN
KLEBER 50ML	81 12 017 08	6	1	9 739 349	97 39 349	WASSERLEITUNGSANSCHLUE

Bezeichnung	Artikel	Pos.	Menge	Seite	Baugruppe	Bezeichnung
KLEBSTOFF 10 ml	81 12 073 01	104	1	9 739 035	97 39 035	VERSCHLUSSTEILE
KLEBSTOFF 10 ml	81 12 073 01	9	1	9 739 260	97 39 260	ZYLINDERKOPF
KLEBSTOFF 10 ml	81 12 073 01	99	1	9 739 322	97 39 322	RS ROHRLEITUNG
KLEBSTOFF 10 ml	81 12 073 01	104	1	9 739 386	97 39 386	KURBELGEHAEUSEENTLUEFT
KLEBSTOFF 50ML	81 12 059 08	3	1	9 739 096	97 39 096	VERSCHLUSSSCHRAUBE
KLEMMBRETT 6XM6	60 44 124 08	1	1	1 830 102	92 26 483 08	KLEMMBRETT VORM.
KLEMMBRETT VORM.	92 26 483 08	42	1	2 932 082	96 67 871 08	AUFBAUTEILE MONTAGETAFE
KLEMME	63 61 079 01	521	2	2 932 224	96 67 873 08	DRAEHTE MONTAGETAFEL K
KLEMME 6,3/2,8X0,8MM²	10 28 635 4	274	12	1 920 403	96 48 707 08	KLEMMKASTEN KPL.
KLEMME 6,3/2,8X0,8MM²	10 28 635 4	274	12	1 920 417	96 48 703 08	KLEMMKASTEN KPL.
KLEMME 6,3/2,8X0,8MM²	10 28 635 4	(501)	47	1 920 418	96 48 687 08	KLEMMKASTEN KPL.
KLEMME 6,3/2,8X0,8MM²	10 28 635 4	(501)	13	2 780 748	96 52 969 08	KLEMMKASTEN KPL.
KLEMME 6,3/2,8X0,8MM²	10 28 635 4	260	21	2 920 581	96 54 405 08	KLEMMKASTEN SA-BOCK VO
KLEMME 6,3/2,8X0,8MM²	10 28 635 4	63	2	2 932 082	96 67 871 08	AUFBAUTEILE MONTAGETAFE
KLEMME 6,3/2,8X0,8MM²	10 28 635 4	(501)	20	3 930 363	96 52 979 08	KLEMMKASTEN KPL.
KLEMME 6,3/2,8X0,8MM²	10 28 635 4	(502)	24	3 930 640	96 50 481 08	KLEMMKASTEN KPL.
KLEMME 6,3/2,8X0,8MM²	10 28 635 4	(502)	28	3 930 730	96 50 599 08	KLEMMKASTEN KPL.
KLEMME 6,3/2,8X0,8MM²	10 28 635 4	279	88	3 930 730	96 54 398 08	KLEMMKASTEN KPL.
KLEMME 6,3/2,8X0,8MM²	10 28 635 4	(501)	47	3 930 734	96 54 401 08	KLEMMKASTEN
KLEMMHAELFTE 4X18	60 20 014 08	146	4	2 391 001	96 45 719 08	DIESELMOTOR VORM.
KLEMMHAELFTE DIN 3015-1 1	60 20 078 08	156	2	2 391 001	96 45 719 08	DIESELMOTOR VORM.
KLEMMHAELFTE DIN 3015-1 1	60 20 081 08	49	2	2 502	91 55 939 08	STEUERSTAND
KLEMMHAELFTE DIN 3015-1 18	60 20 022 08	139	4	2 391 001	96 45 719 08	DIESELMOTOR VORM.
KLEMMHAELFTE DIN 3015-1 1	60 20 083 08	9	6	2 550 008	96 47 628 08	HALTER KPL.
KLEMMHAELFTE DIN 3015-1 1	60 20 083 08	9	6	2 550 009	96 47 645 08	HALTER KPL.
KLEMMHAELFTE DIN 3015-1 L	73 65 090	21	2	2 978 100	91 52 796 08	ZUSATZHYDR.MONTAGEEINR
KLEMMHAELFTE DIN 3015-1 L	73 62 946	19	6	2 978 100	91 52 796 08	ZUSATZHYDR.MONTAGEEINR
KLEMMHAELFTE DIN 3015-1 L	70 05 052	138	10	2 391 001	96 45 719 08	DIESELMOTOR VORM.
KLEMMHAELFTE DIN 3015-1 L	70 05 052	18	6	3 780 751	91 52 952 08	FLUG-U.WINDWARNUNG
KLEMMHAELFTE DIN 3015-1 L	60 20 089 08	23	40	2 978 100	91 52 796 08	ZUSATZHYDR.MONTAGEEINR
KLEMMHAELFTE DIN 3015-1 L	60 20 091 08	116	4	2 391 001	96 45 719 08	DIESELMOTOR VORM.
KLEMMHAELFTE DIN 3015-1 L	60 20 092 08	51	20	3 978 005	91 56 430 08	ZUSATZHYDRAULIK SB-KOPFS
KLEMMHAELFTE DIN 3015-1 L	60 20 092 08	51	40	3 978 015	91 56 429 08	ZUSATZHYDRAULIK ZWISCH
KLEMMHAELFTE DIN 3015-1 L	60 20 092 08	51	40	3 978 015	91 56 432 08	ZUSATZHYDRAULIK ZWISCH
KLEMMHAELFTE DIN 3015-1 L	60 20 094 08	145	1	2 391 001	96 45 719 08	DIESELMOTOR VORM.
KLEMMHAELFTE DIN 3015-1 L	60 20 094 08	26	2	2 671 004	96 46 305 08	OELBEHAELTER VORM.
KLEMMHAELFTE DIN 3015-1 L	74 13 103	117	4	2 391 001	96 45 719 08	DIESELMOTOR VORM.
KLEMMHEBEL M8 X10CRNIS18	11 64 250 8	5	4	2 925 402	96 58 855 08	KAMERAANBAU DREHBUEHN
KLEMMKASTEN BELEUCHTUN	92 78 689 08	523	1	2 920 633	96 52 651 08	KABELSTRANG
KLEMMKASTEN KPL. +S1100	96 52 969 08	10	1	2 780 510	96 50 097 08	ELEKTRIK BALLASTPALETTE
KLEMMKASTEN KPL. S10	96 48 794 08	1	1	2 920 443	96 54 236 08	ELEKTRIK KLEMMKASTEN DB
KLEMMKASTEN KPL. S1000	96 50 481 08	1	1	3 930 575	96 48 380 08	EL.F-ANSCHLUSS KOPFSTUEC
KLEMMKASTEN KPL. S1020	96 50 599 08	1	1	3 930 546	96 48 375 08	ELEKTRIK F-KOPFSTUECK
KLEMMKASTEN KPL. S1070	96 52 979 08	1	1	3 930 421	96 47 149 08	ELEKTRIK D-KOPFSTUECK
KLEMMKASTEN KPL. S11	96 54 235 08	2	1	2 920 443	96 54 236 08	ELEKTRIK KLEMMKASTEN DB
KLEMMKASTEN KPL. S200	96 48 687 08	2	1	1 920 307	96 48 383 08	ELEKTRIK MITTELSTUECK
KLEMMKASTEN KPL. S220 4X	96 48 707 08	10	1	1 920 309	96 48 385 08	ELEKTRIK RAUPENTRAEGER
KLEMMKASTEN KPL. S240 4X	96 48 703 08	10	1	1 920 308	96 48 384 08	ELEKTRIK RAUPENTRAEGER
KLEMMKASTEN KPL. S910	96 54 398 08	9	1	3 930 138	96 54 377 08	ELEKTRIK S-ANLENKSTUECK
KLEMMKASTEN S1050	96 54 401 08	1	1	3 930 330	96 54 378 08	ELEKTRIK D-ANLENKSTUECK
KLEMMKASTEN SA-BOCK VO	96 54 405 08	1	1	2 920 578	96 54 379 08	ELEKTRIK SA-BOCK
KLEMMKONSOLE	96 51 407 08	2	1	2 925 402	96 58 855 08	KAMERAANBAU DREHBUEHN
KLEMMPROFIL 1,5-4X25X13 E	11 00 221 8	11	0.426	2 810 001	96 43 597 08	KRANFUEHRERKABINE VORM
KLEMMPROFIL 2X13,5X20 EP	10 30 060 0	13	4.5	2 522	91 54 115 08	SCHIEBETUER KPL.
KLEMMSCHELLE 40,5/39-42	55 30 542 08	8	3	2 541 001	96 49 651 08	ZUSATZHEIZUNG VORM.
KLEMMSTUECK PA6G+OEL	97 68 737 08	4	4	2 925 402	96 58 855 08	KAMERAANBAU DREHBUEHN
KLIMAANLAGE OW LR1600-2	91 62 179 08	320	1		LR 1600-2-0	LIEBHERR RAUPENKRAN LR 1
KLIMAKOMPRESSOR	10 29 994 8	1	1	9 739 371	97 39 371	KLIMAKOMPRESSOR ANBAU
KLIMAKOMPRESSOR ANBAU	97 39 371	150	1	X1012059	10 12 059 0	DIESELMOTOR
KLOTZ 50X242X242 S355J2+N	97 43 188 08	7	4	3 747	91 52 950 08	ZENTRIERUNG STANDARD

Bezeichnung	Artikel	Pos.	Menge	Seite	Baugruppe	Bezeichnung
KLOTZ 50X242X242 S355J2+N	97 43 189 08	8	4	3 747	91 52 950 08	ZENTRIERUNG STANDARD
KLOTZ 50X255X280 S355J2+N	97 76 964 08	11	2	3 747	91 52 950 08	ZENTRIERUNG STANDARD
KLOTZ 50X274X255 S355J2+N	97 43 187 08	6	2	3 747	91 52 950 08	ZENTRIERUNG STANDARD
KLOTZ 50X274X255 S355J2+N	97 43 190 08	9	2	3 747	91 52 950 08	ZENTRIERUNG STANDARD
KLOTZ 50X280X255 S355J2+N	97 76 956 08	10	2	3 747	91 52 950 08	ZENTRIERUNG STANDARD
KNIESTUECK	57 00 661 08	3	1	5 028 065	50 28 065 08	AUSGLEICHSBEHAELTER
KNOTENKETTE 2,8 GALV.VER	74 00 006 08	31	0.6	2 976 017	96 52 261 08	MONTAGEPLATTE NOTBETA
KNOTENKETTE 2,8 GALV.VER	74 00 006 08	18	0.6	2 976 022	96 53 245 08	MONTAGEPLATTE NOTBETA
KNOTENKETTE 2,8 GALV.VER	74 00 006 08	504	1	3 930 732	96 50 575 08	LEITUNG
KNOTENKETTE DIN 5686 1,8X2	74 00 008 08	(503)	0.2	2 920 369	96 54 235 08	KLEMMKASTEN KPL.
KNOTENKETTE DIN 5686 1,8X2	74 00 008 08	(503)	0.2	2 920 369	96 54 235 08	KLEMMKASTEN KPL.
KNOTENKETTE DIN 5686 1,8X2	74 00 008 08	(266)	0.2	2 920 369	96 54 235 08	KLEMMKASTEN KPL.
KOLBEN	51 07 649 08	4	1	5 114 975	51 14 975 08	DRUCKMINDERVENTIL
KOLBEN	57 01 147 08	4	7	5 701 133	57 01 133 08	TRIEBWERK
KOLBEN	97 39 246	40	6	X1012059	10 12 059 0	DIESELMOTOR
KOLBEN KPL.	10 22 233 3	1	1	9 739 246	97 39 246	KOLBEN
KOLBENBOLZEN	10 22 233 5	2	1	9 739 246	97 39 246	KOLBEN
KOLBENGLEITSCHUH	70 23 736	2	9	X1047220	10 47 220 4	TRIEBWERK
KOLBENKUEHLUNG	97 39 243	9	6	X1012059	10 12 059 0	DIESELMOTOR
KOMBIZANGE DIN 5244 180	79 00 315 08	12	1	1 750	91 52 394 08	WERKZEUG
KONSOLE	10 01 749 3	2	1	9 739 186	97 39 186	MOTORBREMSE KPL.
KONSOLE	10 34 317 4	1	1	9 739 360	97 39 360	MOTORLAGERUNG
KONSOLE	10 34 317 6	10	1	9 739 360	97 39 360	MOTORLAGERUNG
KONSOLE	10 34 331 8	13	1	9 739 371	97 39 371	KLIMAKOMPRESSOR ANBAU
KONSOLE	77 42 157 08	76	2	2 970	91 61 776 08	HYDRAULIK
KONSOLE	77 42 157 08	12	4	2 978 100	91 52 796 08	ZUSATZHYDR.MONTAGEEINR
KONSOLE	96 50 735 08	93	1	3 713	91 57 749 08	D-ANLENKSTUECK
KONSOLE	96 50 968 08	95	1	3 713	91 57 749 08	D-ANLENKSTUECK
KONSOLE	96 56 719 08	50	2	3 223 100	91 55 327 08	S-ZWISCHENSTUECK
KONSOLE 1.0580	97 06 657 5	8	6	2 631	91 56 817 08	LAUFSTEG DREHBUEHNE
KONSOLE KPL.	96 61 231 08	60	2	2 550	91 61 343 08	SA-BOCK
KONSOLE LINKS	97 75 565 08	4	1	2 503 101	96 48 626 08	SITZ
KONSOLE LINKS SPF	96 75 883 08	3	1	2 502	91 55 939 08	STEUERSTAND
KONSOLE RAL 7037	92 17 245 08	1	1	3 745 002	92 17 236 08	SCHALTEINHEIT
KONSOLE RAL 7037	92 17 251 08	1	1	3 745 003	92 17 237 08	SCHALTEINHEIT
KONSOLE RECHTS	97 75 567 08	5	1	2 503 101	96 48 626 08	SITZ
KONSOLE RECHTS SPF	96 75 884 08	4	1	2 502	91 55 939 08	STEUERSTAND
KONSOLE SCHWK.	92 16 964 08	2	1	2 925 204	92 16 990 08	KAMERAANBAU D-ANLENKS
KONSOLE SCHWK.	92 51 941 08	3	1	2 621	91 54 899 08	SCHNELLVERBINDUNG RDK
KONSOLE SCHWK.	96 42 805 08	2	2	2 670	91 52 797 08	KRAFTSTOFFBEHAELTER KPL
KONSOLE SCHWK.	96 44 626 08	1	2	2 730	91 52 803 08	GRUNDPLATTE DREHBUEHNE
KONSOLE SCHWK.	96 45 748 08	1	2	1 742	91 53 021 08	ZENTRALBALLASTBEFESTIG
KONSOLE SCHWK.	96 47 506 08	4	2	2 671	91 52 798 08	OELBEHAELTER KPL.
KONSOLE SCHWK.	96 49 689 08	2	4	3 747	91 52 950 08	ZENTRIERUNG STANDARD
KONSOLE SCHWK.	96 61 232 08	1	1	2 550 011	96 61 231 08	KONSOLE KPL.
KONSOLE SCHWK. FE//ZN20//	96 49 196 08	16	2	2 392	91 52 785 08	SCHALLDAEMPFERANLAGE
KONSOLE SCHWK. FE//ZN20//	96 53 678 08	10	1	2 391 040	96 53 645 08	KUPPLUNGSSTELLER
KONSOLE SCHWK. FE//ZNNI8/	96 17 503 08	2	2	3 291	91 52 831 08	S-RUECKHALTESICHERUNG
KONSOLE SCHWK. FE//ZNNI8/	96 17 503 08	7	2	3 292	91 52 865 08	D-RUECKHALTESICHERUNG
KONSOLE SCHWK. FE//ZNNI8/	96 45 983 08	3	1	2 520 032	96 45 980 08	SCHEIBENWISCHANLAGE EIN
KONSOLE SCHWK. FE//ZNNI8/	96 50 492 08	13	2	3 227 002	96 50 498 08	STANGE KPL.
KONSOLE SCHWK. HINTEN	96 52 910 08	1	1	2 790 455	91 57 005 08	TRANSPORTABLAGE
KONSOLE SCHWK. RAL 9005	96 48 437 08	12	2	2 502	91 55 939 08	STEUERSTAND
KONSOLE SCHWK. RAL 9005	96 66 878 08	7	1	2 502	91 55 939 08	STEUERSTAND
KONSOLE SCHWK. VORN	96 52 911 08	2	1	2 790 455	91 57 005 08	TRANSPORTABLAGE
KONSOLE SCHWK.HI.	96 51 811 08	26	1	2 652	91 61 110 08	ROLLENLAGERUNG
KONSOLE SCHWK.LI. FE//ZN20	96 48 427 08	8	1	2 502	91 55 939 08	STEUERSTAND
KONSOLE SCHWK.LI. RAL 900	96 48 438 08	13	1	2 502	91 55 939 08	STEUERSTAND
KONSOLE SCHWK.RE. FE//ZN	96 48 428 08	9	1	2 502	91 55 939 08	STEUERSTAND
KONSOLE SCHWK.RE. RAL 900	96 48 439 08	14	1	2 502	91 55 939 08	STEUERSTAND

Bezeichnung	Artikel	Pos.	Menge	Seite	Baugruppe	Bezeichnung
KONSOLE SCHWK.VORN	96 51 810 08	25	1	2 652	91 61 110 08	ROLLENLAGERUNG
KONTAKT 0,5-1MM2	60 23 003 08	125	134	2 533 072	96 67 891 08	KABELSTRANG
KONTAKT 0,5-1MM2	60 23 003 08	(125)	14	2 920 369	96 54 235 08	KLEMMKASTEN KPL.
KONTAKT 0,5-1MM2	60 23 003 08	(125)	9	2 920 369	96 54 235 08	KLEMMKASTEN KPL.
KONTAKT 1-2,5MM2	60 23 001 08	121	2	2 533 072	96 67 891 08	KABELSTRANG
KONTAKTSICHERUNGSSTIFT	10 09 986 7	515	1	2 932 224	96 67 873 08	DRAEHTE MONTAGETAFEL K
KONTAKTSICHERUNGSSTIFT	10 09 986 8	505	2	2 932 224	96 67 873 08	DRAEHTE MONTAGETAFEL K
KONTAKTSTIFT 1MM2	60 56 017 01	130	6	2 920 633	96 52 651 08	KABELSTRANG
KONUSLAGER 70NR11	10 29 198 9	6	4	2 810	91 52 806 08	KRANFUEHRERKABINE KPL.
KRAFTMESSACHSE 0-500KN R	10 49 005 7	7	2	3 291	91 52 831 08	S-RUECKHALTESICHERUNG
KRAFTSTOFFBEHAELTER KPL	91 52 797 08	143	1		LR 1600-2-0	LIEBHERR RAUPENKRAN LR 1
KRAFTSTOFFBEHAELTER SCH	96 45 354 08	1	1	2 670 002	96 45 352 08	KRAFTSTOFFBEHAELTER VO
KRAFTSTOFFBEHAELTER VO	96 45 352 08	1	1	2 670	91 52 797 08	KRAFTSTOFFBEHAELTER KPL
KRAFTSTOFFFILTER	10 03 961 1	6	2	X1003963	10 03 963 1	WARTUNGSSATZ
KRAFTSTOFFFILTER	55 31 740 08	(1)	1	2 541	91 52 790 08	ZUSATZHEIZUNG OW
KRAFTSTOFFFILTER	55 31 740 08	(102)	1	XSK_Z745	SK_Z74535	SERVICE
KRAFTSTOFFFILTER	55 31 740 08	(11)	1	XSK_Z745	SK_Z74535	SERVICE
KRAFTSTOFFFILTER	55 31 740 08	(13)	1	XSK_Z745	SK_Z74535	SERVICE
KRAFTSTOFFFILTER	97 39 258	1	1	9 739 259	97 39 259	KRAFTSTOFFFILTERANBAU
KRAFTSTOFFFILTERANBAU	97 39 259	93	1	X1012059	10 12 059 0	DIESELMOTOR
KRAFTSTOFFFILTEREINSATZ	10 22 275 7	3	1	9 739 258	97 39 258	KRAFTSTOFFFILTER
KRAFTSTOFFFILTEREINSATZ	10 22 275 7	(104)	1	XSK_Z745	SK_Z74535	SERVICE
KRAFTSTOFFFILTEREINSATZ	10 22 275 7	(104)	1	XSK_Z745	SK_Z74535	SERVICE
KRAFTSTOFFFILTEREINSATZ	10 22 275 7	(7)	1	XSK_Z745	SK_Z74535	SERVICE
KRAFTSTOFFFILTEREINSATZ	10 22 275 7	(9)	1	XSK_Z745	SK_Z74535	SERVICE
KRAFTSTOFFFILTEREINSATZ	10 01 245 0	4	1	9 739 258	97 39 258	KRAFTSTOFFFILTER
KRAFTSTOFFFILTEREINSATZ	10 01 245 0	(106)	1	XSK_Z745	SK_Z74535	SERVICE
KRAFTSTOFFFILTEREINSATZ	10 01 245 0	(106)	1	XSK_Z745	SK_Z74535	SERVICE
KRAFTSTOFFFILTEREINSATZ	10 01 245 0	(3)	1	XSK_Z745	SK_Z74535	SERVICE
KRAFTSTOFFFILTEREINSATZ	10 01 245 0	(4)	1	XSK_Z745	SK_Z74535	SERVICE
KRAFTSTOFFFOERDERPUMP	10 22 274 8	3	1	X1034309	10 34 309 6	HOCHDRUCKPUMPE
KRAFTSTOFFHEIZUNG	10 01 245 3	16	1	9 739 258	97 39 258	KRAFTSTOFFFILTER
KRAFTSTOFFLEITUNG	10 03 574 7	6	1	9 739 503	97 39 503	KRAFTSTOFFLEITUNG
KRAFTSTOFFLEITUNG	10 65 257 5	8	1	9 739 500	97 39 500	LECKOELLEITUNG
KRAFTSTOFFLEITUNG	10 65 258 2	18	1	9 739 501	97 39 501	KRAFTSTOFFLEITUNGEN
KRAFTSTOFFLEITUNG	10 65 260 3	2	1	9 739 501	97 39 501	KRAFTSTOFFLEITUNGEN
KRAFTSTOFFLEITUNG	10 65 260 4	20	1	9 739 501	97 39 501	KRAFTSTOFFLEITUNGEN
KRAFTSTOFFLEITUNG	10 65 261 0	10	1	9 739 500	97 39 500	LECKOELLEITUNG
KRAFTSTOFFLEITUNG	10 67 866 7	11	1	9 739 501	97 39 501	KRAFTSTOFFLEITUNGEN
KRAFTSTOFFLEITUNG	10 67 866 9	18	1	9 739 503	97 39 503	KRAFTSTOFFLEITUNG
KRAFTSTOFFLEITUNG	97 39 503	131	1	X1012059	10 12 059 0	DIESELMOTOR
KRAFTSTOFFLEITUNGEN	97 39 501	97	1	X1012059	10 12 059 0	DIESELMOTOR
KRAFTSTOFFSCHLAUCH	97 80 893 08	17	1	2 670	91 52 797 08	KRAFTSTOFFBEHAELTER KPL
KRAFTSTOFFSCHLAUCH DN10	10 42 402 5	(1)	0.14	2 670	91 52 797 08	KRAFTSTOFFBEHAELTER KPL
KRAFTSTOFFSCHLAUCH DN10	10 11 614 1	97	1	9 739 400	97 39 400	DIESELMOTOR
KRAFTSTOFFSCHLAUCH DN4,	55 31 911 08	14	0.15	2 541	91 52 790 08	ZUSATZHEIZUNG OW
KRAFTSTOFFSEPARATOR	70 27 481	100	1	2 391	91 61 062 08	DIESELMOTOR KPL.
KRAMPE	60 27 417 08	275	6	1 920 403	96 48 707 08	KLEMMKASTEN KPL.
KRAMPE	60 27 417 08	275	6	1 920 417	96 48 703 08	KLEMMKASTEN KPL.
KRANFUEHRERKABINE KPL.	91 52 806 08	153	1		LR 1600-2-0	LIEBHERR RAUPENKRAN LR 1
KRANFUEHRERKABINE VORM	96 43 597 08	1	1	2 810	91 52 806 08	KRANFUEHRERKABINE KPL.
KREUZLASCHE SCHWK.	96 48 639 08	3	2	3 830	91 55 535 08	ZUSATZABSPANNUNG
KREUZLASCHE SCHWK.	96 48 640 08	2	2	3 830	91 55 535 08	ZUSATZABSPANNUNG
KREUZSTUECK 30 G-ALMG TR	10 44 099 0	49	1	2 520	91 53 061 08	KABINE VERGLAST
KRUEMMER	10 01 219 0	1	1	9 739 386	97 39 386	KURBELGEHAEUSEENTLUEFT
KRUEMMER	10 22 237 4	1	1	9 739 276	97 39 276	WASSERANSCHLUSS
KRUEMMER DN60 GUMMI	55 08 984 08	200	1	2 391 001	96 45 719 08	DIESELMOTOR VORM.
KRUEMMER KUEHLWASSER	10 01 230 1	1	1	9 739 126	97 39 126	THERMOSTATGEHAEUSE
KRUEMMER KUEHLWASSER	10 01 230 2	1	1	9 739 349	97 39 349	WASSERLEITUNGSANSCHLUE
KUEHLER VORM.	96 45 720 08	120	1	2 391 001	96 45 719 08	DIESELMOTOR VORM.

Bezeichnung	Artikel	Pos.	Menge	Seite	Baugruppe	Bezeichnung
KUEHLERANLAGE AL	10 41 290 3	1	1	2 391 023	96 45 720 08	KUEHLER VORM.
KUEHLKOERPER 84X12X7,7 AL	10 00 812 5	13	1	2 913 005	96 28 696 08	INNENGEHAEUSE VORM.
KUEHLMITTELKRUEMMER	10 34 286 8	11	1	9 739 349	97 39 349	WASSERLEITUNGSANSCHLUE
KUEHLMITTELLEITUNG	10 47 689 5	1	1	9 739 492	97 39 492	ROHRLEITUNG ANBAU
KUEHLMITTELLEITUNG	10 47 690 7	7	1	9 739 492	97 39 492	ROHRLEITUNG ANBAU
KUEHLMITTELLEITUNG	97 39 383	1	1	9 739 351	97 39 351	KUEHLMITTELLEITUNG ANBA
KUEHLMITTELLEITUNG ANBA	97 39 210	171	1	X1012059	10 12 059 0	DIESELMOTOR
KUEHLMITTELLEITUNG ANBA	97 39 351	166	1	X1012059	10 12 059 0	DIESELMOTOR
KUEHLMITTELLEITUNGEN	10 03 716 9	1	1	9 739 210	97 39 210	KUEHLMITTELLEITUNG ANBA
KUEHLMITTELPUMPE	10 34 287 1	1	1	9 739 352	97 39 352	WASSERPUMPE MIT BEFEST.
KUEHLMITTELVORWAERMUN	97 39 129	282	1	X1012059	10 12 059 0	DIESELMOTOR
KUEHLWASSERLEITUNG	10 01 231 4	1	1	9 739 127	97 39 127	WASSERENTLUEFTUNGSLEIT
KUEHLWASSERSCHLAUCH DN	11 62 176 9	250	2	2 391 001	96 45 719 08	DIESELMOTOR VORM.
KUEHLWASSERSCHLAUCH DN	11 62 178 3	20	20	2 540	91 53 253 08	HEIZKLIMAGERAET EINBAU
KUEHLWASSERSCHLAUCH DN	11 62 178 3	17	10	2 541	91 52 790 08	ZUSATZHEIZUNG OW
KUEHLWASSERSCHLAUCH DN	11 62 177 5	133	2	2 391 001	96 45 719 08	DIESELMOTOR VORM.
KUEHLWASSERVORWAERM	10 01 234 3	1	1	9 739 129	97 39 129	KUEHLMITTELVORWAERMUN
KUGEL 3,00 G20	10 01 183 1	5	2	9 739 243	97 39 243	KOLBENKUEHLUNG
KUGEL 6,35 G20P2	10 01 183 4	12	1	9 739 260	97 39 260	ZYLINDERKOPF
KUGEL DIN 5401 10	10 28 962 6	28	1	X1041101	10 41 101 9	HYDROZYLINDER
KUGEL DIN 5401 10	74 70 006 08	32	1	X1041101	10 41 101 5	RUECKFALLSTUETZE
KUGEL DIN 5401 10	74 70 006 08	300	1	X1041101	10 41 101 8	RUECKFALLSTUETZE
KUGEL DIN 5401 7	57 08 621 08	5	1	X1041267	10 41 267 8	ENDPLATTE
KUGEL DIN 5401 8	74 70 004 08	52	1	X1041101	10 41 101 5	RUECKFALLSTUETZE
KUGEL DIN 5401 8	74 70 004 08	440	1	X1041101	10 41 101 8	RUECKFALLSTUETZE
KUGEL DIN 5401 8	74 70 004 08	212	1	X1042471	10 42 471 6	KUGELHAHNKOMBINATION
KUGELHAHN BK3-30S A3C SP	51 10 634 08	52	2	2 970	91 61 776 08	HYDRAULIK
KUGELHAHN BKH3/4" A3C	51 06 923 08	20	1	1 970 100	91 58 471 08	HYDRAULIK MITTELTEIL
KUGELHAHN BKH3/8" A3C	51 06 820 08	22	1	2 970	91 61 776 08	HYDRAULIK
KUGELHAHN DN8-1/4" MS	51 06 960 08	5	1	2 978 100	91 52 796 08	ZUSATZHYDR.MONTAGEEINR
KUGELHAHN DN8-1/4" MS	51 06 960 08	13	1	2 978 200	91 54 843 08	ZUSATZHYDR.S-RUECKHALTE
KUGELHAHN DN8-1/4" MS	51 06 960 08	10	1	3 978 005	91 56 430 08	ZUSATZHYDRAULIK SB-KOPFS
KUGELHAHNKOMBINATION DN	10 42 471 6	26	2	2 970	91 61 776 08	HYDRAULIK
KUGELPFANNE	10 01 186 3	9	1	9 739 186	97 39 186	MOTORBREMSE KPL.
KUGELSCHEIBE DIN 6319 10,5	10 01 173 6	11	1	9 739 248	97 39 248	EINSPRITZDUESE MIT BEFEST
KUGELSCHEIBE DIN 6319 C 8,4	10 01 173 8	6	1	9 739 248	97 39 248	EINSPRITZDUESE MIT BEFEST
KUGELSPERRBOLZEN 20X171,	11 32 019 4	38	4	2 340	91 52 776 08	WINDE 4 EINZIEHWERK
KUPPLUNG	11 00 293 9	10	1	X1047042	10 47 042 3	MOTOR
KUPPLUNG 4000NM/2800U/MIN	10 42 823 9	128	1	2 391 001	96 45 719 08	DIESELMOTOR VORM.
KUPPLUNG DREHGEBER	96 74 133 08	(60)	1	1 920 305	92 15 300 08	EINBAU SCHLEIFRINGKOERPE
KUPPLUNGSDOSE 3-POL GER	60 50 127 08	7	1	2 780 915	96 48 377 08	ANBAUTEILE FREMDEINSPEIS
KUPPLUNGSDOSE 4-POL GER	68 00 017 08	8	1	2 920 633	96 52 651 08	KABELSTRANG
KUPPLUNGSDOSE 4-POL GER	68 00 017 08	9	1	2 920 633	96 52 651 08	KABELSTRANG
KUPPLUNGSDOSE 4-POL GER	68 00 017 08	11	1	2 920 633	96 52 651 08	KABELSTRANG
KUPPLUNGSDOSE 4-POL GER	68 00 017 08	372	1	2 920 633	96 52 651 08	KABELSTRANG
KUPPLUNGSDOSE 4-POL SPF	10 67 849 1	(5)	1	2 920 581	96 54 405 08	KLEMMKASTEN SA-BOCK VO
KUPPLUNGSDOSE 4-POL SPF	10 67 849 1	(5)	1	2 920 581	96 54 405 08	KLEMMKASTEN SA-BOCK VO
KUPPLUNGSDOSE 4-POL SPF	10 67 849 1	10	1	2 920 633	96 52 651 08	KABELSTRANG
KUPPLUNGSDOSE 4-POL SPF	10 67 849 1	373	1	2 920 633	96 52 651 08	KABELSTRANG
KUPPLUNGSDOSE 4-POL SPF	10 67 849 4	(5)	1	2 920 581	96 54 405 08	KLEMMKASTEN SA-BOCK VO
KUPPLUNGSDOSE 4-POL SPF	68 00 014 08	374	1	2 920 633	96 52 651 08	KABELSTRANG
KUPPLUNGSMUFFE	77 43 726 08	18	15	2 711	91 52 800 08	ZENTRALSCHMIERANLAGE O
KUPPLUNGSMUFFE	77 43 726 08	13	1	3 713 013	96 57 159 08	BLECH KPL.
KUPPLUNGSMUFFE B2 10-L	51 15 084 08	106	1	2 970	91 61 776 08	HYDRAULIK
KUPPLUNGSMUFFE B2 10-L	51 15 084 08	5	2	2 970 081	96 50 495 08	ZUSATZHYDR.BOLZENZIEHZ
KUPPLUNGSMUFFE B2 10-L	51 15 084 08	19	2	2 975 153	91 62 051 08	ZUSATZHYDRAULIK WINDE 3
KUPPLUNGSMUFFE B2 10-L	51 15 084 08	13	1	2 976 017	96 52 261 08	MONTAGEPLATTE NOTBETA
KUPPLUNGSMUFFE B2 12-L	51 15 058 08	27	1	1 970 100	91 58 471 08	HYDRAULIK MITTELTEIL
KUPPLUNGSMUFFE B2 12-L	51 15 058 08	98	5	2 970	91 61 776 08	HYDRAULIK
KUPPLUNGSMUFFE B2 12-L	51 15 058 08	33	2	2 975 153	91 62 051 08	ZUSATZHYDRAULIK WINDE 3

Bezeichnung	Artikel	Pos.	Menge	Seite	Baugruppe	Bezeichnung
KUPPLUNGSMUFFE B2 12-L	51 15 058 08	27	8	2 975 650	91 52 820 08	ZUSATZHYDR.GITTER-WINDE
KUPPLUNGSMUFFE B2 12-L	51 15 058 08	33	1	2 975 700	91 52 774 08	ZUSATZHYDRAULIK WINDE 1
KUPPLUNGSMUFFE B2 12-L	51 15 058 08	14	1	2 976 017	96 52 261 08	MONTAGEPLATTE NOTBETA
KUPPLUNGSMUFFE B2 12-L	51 15 058 08	5	3	2 976 200	91 44 034 08	ZUS.HYDR.BOLZENZIEHEINRI
KUPPLUNGSMUFFE B2 12-L	51 15 058 08	5	1	2 976 203	92 27 489 08	ZUSATZHYDR.BOLZENZIEHZ
KUPPLUNGSMUFFE B2 12-L	51 15 058 08	11	1	3 978 015	91 56 429 08	ZUSATZHYDRAULIK ZWISCH
KUPPLUNGSMUFFE B2 12-L	51 15 058 08	11	1	3 978 015	91 56 432 08	ZUSATZHYDRAULIK ZWISCH
KUPPLUNGSMUFFE B2 12-L	51 15 058 08	27	1	3 978 100	91 56 428 08	HYDR.SCHWEBEBALLAST-AN
KUPPLUNGSMUFFE B2 12-S	51 15 015 08	11	1	2 976 017	96 52 261 08	MONTAGEPLATTE NOTBETA
KUPPLUNGSMUFFE B3 15-L	51 15 005 08	104	3	2 970	91 61 776 08	HYDRAULIK
KUPPLUNGSMUFFE B3 15-L	51 15 005 08	11	2	2 970 081	96 50 495 08	ZUSATZHYDR.BOLZENZIEHZ
KUPPLUNGSMUFFE B3 15-L	51 15 005 08	25	2	2 975 650	91 52 820 08	ZUSATZHYDR.GITTER-WINDE
KUPPLUNGSMUFFE B3 15-L	51 15 005 08	37	1	2 975 700	91 52 774 08	ZUSATZHYDRAULIK WINDE 1
KUPPLUNGSMUFFE B3 16-S	51 15 059 08	39	3	1 970 100	91 58 471 08	HYDRAULIK MITTELTEIL
KUPPLUNGSMUFFE B3 16-S	51 15 059 08	92	2	2 970	91 61 776 08	HYDRAULIK
KUPPLUNGSMUFFE B3 16-S	51 15 059 08	14	1	2 975 600	91 44 662 08	ZUSATZHYDRAULIK TRANSF
KUPPLUNGSMUFFE B3 16-S	51 15 059 08	4	2	2 976	91 52 955 08	ZUSATZHYDRAULIK NOTBET
KUPPLUNGSMUFFE B3 16-S	51 15 059 08	9	2	2 976 017	96 52 261 08	MONTAGEPLATTE NOTBETA
KUPPLUNGSMUFFE B3 16-S	51 15 059 08	25	1	2 978 200	91 54 843 08	ZUSATZHYDR.S-RUECKHALTE
KUPPLUNGSMUFFE B6 20-S	51 15 007 08	37	1	1 970 100	91 58 471 08	HYDRAULIK MITTELTEIL
KUPPLUNGSMUFFE B6 22-L	51 15 082 08	88	3	2 970	91 61 776 08	HYDRAULIK
KUPPLUNGSMUFFE B6 22-L	51 15 082 08	29	1	2 975 153	91 62 051 08	ZUSATZHYDRAULIK WINDE 3
KUPPLUNGSMUFFE B6 22-L	51 15 082 08	29	1	2 975 700	91 52 774 08	ZUSATZHYDRAULIK WINDE 1
KUPPLUNGSMUFFE B6 25-S	51 05 996 08	84	6	2 970	91 61 776 08	HYDRAULIK
KUPPLUNGSMUFFE B6 25-S	51 05 996 08	25	1	2 975 700	91 52 774 08	ZUSATZHYDRAULIK WINDE 1
KUPPLUNGSMUFFE B6 25-S	51 05 996 08	21	1	2 978 200	91 54 843 08	ZUSATZHYDR.S-RUECKHALTE
KUPPLUNGSMUFFE B6 28-L	51 15 010 08	35	3	1 970 100	91 58 471 08	HYDRAULIK MITTELTEIL
KUPPLUNGSMUFFE B6 28-L	51 15 010 08	90	3	2 970	91 61 776 08	HYDRAULIK
KUPPLUNGSMUFFE B6 28-L	51 15 010 08	31	1	2 975 153	91 62 051 08	ZUSATZHYDRAULIK WINDE 3
KUPPLUNGSMUFFE B6 28-L	51 15 010 08	23	5	2 975 650	91 52 820 08	ZUSATZHYDR.GITTER-WINDE
KUPPLUNGSMUFFE B6 28-L	51 15 010 08	23	2	2 978 200	91 54 843 08	ZUSATZHYDR.S-RUECKHALTE
KUPPLUNGSMUFFE B8 35-L	51 15 184 08	45	1	1 970 100	91 58 471 08	HYDRAULIK MITTELTEIL
KUPPLUNGSMUFFE B8 35-L	51 15 184 08	96	1	2 970	91 61 776 08	HYDRAULIK
KUPPLUNGSMUFFE B8 35-L	51 15 184 08	97	1	2 970	91 61 776 08	HYDRAULIK
KUPPLUNGSMUFFE B8 38-S	51 15 122 08	31	8	1 970 100	91 58 471 08	HYDRAULIK MITTELTEIL
KUPPLUNGSMUFFE B8 38-S	51 15 122 08	80	4	2 970	91 61 776 08	HYDRAULIK
KUPPLUNGSMUFFE B8 38-S	51 15 122 08	21	2	2 975 153	91 62 051 08	ZUSATZHYDRAULIK WINDE 3
KUPPLUNGSMUFFE B8 38-S	51 15 122 08	11	8	2 975 650	91 52 820 08	ZUSATZHYDR.GITTER-WINDE
KUPPLUNGSMUFFE B8 38-S	51 15 122 08	21	2	2 975 700	91 52 774 08	ZUSATZHYDRAULIK WINDE 1
KUPPLUNGSMUFFE B8 38-S	51 15 122 08	10	2	2 976	91 52 955 08	ZUSATZHYDRAULIK NOTBET
KUPPLUNGSMUFFE B8 38-S	51 15 122 08	4	2	3 978 015	91 56 429 08	ZUSATZHYDRAULIK ZWISCH
KUPPLUNGSMUFFE B8 38-S	51 15 122 08	4	2	3 978 015	91 56 432 08	ZUSATZHYDRAULIK ZWISCH
KUPPLUNGSMUFFE B8 38-S	51 15 122 08	21	2	3 978 100	91 56 428 08	HYDR.SCHWEBEBALLAST-AN
KUPPLUNGSSTECKER	77 43 727 08	17	21	2 711	91 52 800 08	ZENTRALSCHMIERANLAGE O
KUPPLUNGSSTECKER 12-S	51 15 013 08	23	1	1 970 100	91 58 471 08	HYDRAULIK MITTELTEIL
KUPPLUNGSSTECKER 12-S	51 15 013 08	7	1	2 976 022	96 53 245 08	MONTAGEPLATTE NOTBETA
KUPPLUNGSSTECKER 25-S	51 05 997 08	86	3	2 970	91 61 776 08	HYDRAULIK
KUPPLUNGSSTECKER 25-S	51 05 997 08	27	1	2 975 153	91 62 051 08	ZUSATZHYDRAULIK WINDE 3
KUPPLUNGSSTECKER 25-S	51 05 997 08	40	1	2 977	91 58 476 08	ZUSATZHYDRAULIK DREHBUE
KUPPLUNGSSTECKER 25-S	51 05 997 08	26	2	2 978 100	91 52 796 08	ZUSATZHYDR.MONTAGEEINR
KUPPLUNGSSTECKER 25-S	51 05 997 08	21	1	2 978 100	91 52 827 08	ZUSATZHYDR.D-RUECKHALT
KUPPLUNGSSTECKER B2 10-L	51 15 083 08	107	1	2 970	91 61 776 08	HYDRAULIK
KUPPLUNGSSTECKER B2 10-L	51 15 083 08	7	1	2 970 081	96 50 495 08	ZUSATZHYDR.BOLZENZIEHZ
KUPPLUNGSSTECKER B2 10-L	51 15 083 08	20	1	2 975 153	91 62 051 08	ZUSATZHYDRAULIK WINDE 3
KUPPLUNGSSTECKER B2 10-L	51 15 083 08	10	1	2 976 022	96 53 245 08	MONTAGEPLATTE NOTBETA
KUPPLUNGSSTECKER B2 12-L	51 15 096 08	99	2	2 970	91 61 776 08	HYDRAULIK
KUPPLUNGSSTECKER B2 12-L	51 15 096 08	35	2	2 975 153	91 62 051 08	ZUSATZHYDRAULIK WINDE 3
KUPPLUNGSSTECKER B2 12-L	51 15 096 08	9	1	2 975 600	91 44 662 08	ZUSATZHYDRAULIK TRANSF
KUPPLUNGSSTECKER B2 12-L	51 15 096 08	35	1	2 975 700	91 52 774 08	ZUSATZHYDRAULIK WINDE 1
KUPPLUNGSSTECKER B2 12-L	51 15 096 08	15	1	2 976 017	96 52 261 08	MONTAGEPLATTE NOTBETA

Bezeichnung	Artikel	Pos.	Menge	Seite	Baugruppe	Bezeichnung
KUPPLUNGSSTECKER B2 12-L	51 15 096 08	9	2	2 976 022	96 53 245 08	MONTAGEPLATTE NOTBETA
KUPPLUNGSSTECKER B2 12-L	51 15 096 08	7	3	2 976 200	91 44 034 08	ZUS.HYDR.BOLZENZIEHEINRI
KUPPLUNGSSTECKER B2 12-L	51 15 096 08	7	1	2 976 203	92 27 489 08	ZUSATZHYDR.BOLZENZIEHZ
KUPPLUNGSSTECKER B2 12-L	51 15 096 08	18	1	3 978 005	91 56 430 08	ZUSATZHYDRAULIK SB-KOPFS
KUPPLUNGSSTECKER B2 12-L	51 15 096 08	13	1	3 978 015	91 56 429 08	ZUSATZHYDRAULIK ZWISCH
KUPPLUNGSSTECKER B2 12-L	51 15 096 08	13	1	3 978 015	91 56 432 08	ZUSATZHYDRAULIK ZWISCH
KUPPLUNGSSTECKER B3 15-L	51 15 004 08	105	4	2 970	91 61 776 08	HYDRAULIK
KUPPLUNGSSTECKER B3 15-L	51 15 004 08	13	1	2 970 081	96 50 495 08	ZUSATZHYDR.BOLZENZIEHZ
KUPPLUNGSSTECKER B3 15-L	51 15 004 08	37	2	2 975 153	91 62 051 08	ZUSATZHYDRAULIK WINDE 3
KUPPLUNGSSTECKER B3 15-L	51 15 004 08	11	1	2 976 200	91 44 034 08	ZUS.HYDR.BOLZENZIEHEINRI
KUPPLUNGSSTECKER B3 15-L	51 15 004 08	43	1	2 977	91 58 476 08	ZUSATZHYDRAULIK DREHBUE
KUPPLUNGSSTECKER B3 15-L	51 15 004 08	25	2	2 977 200	91 52 826 08	ZUSATZHYDRAULIK PUMPE 5+
KUPPLUNGSSTECKER B3 16-	51 15 086 08	41	1	1 972 250	91 58 473 08	ZUSATZHYDR.RAUPENTRAEG
KUPPLUNGSSTECKER B3 16-	51 15 086 08	41	1	1 972 251	91 58 472 08	ZUSATZHYDR.RAUPENTRAEG
KUPPLUNGSSTECKER B3 16-	51 15 086 08	94	2	2 970	91 61 776 08	HYDRAULIK
KUPPLUNGSSTECKER B3 16-	51 15 086 08	3	3	2 975 600	91 44 662 08	ZUSATZHYDRAULIK TRANSF
KUPPLUNGSSTECKER B3 16-	51 15 086 08	6	2	2 976	91 52 955 08	ZUSATZHYDRAULIK NOTBET
KUPPLUNGSSTECKER B3 16-	51 15 086 08	17	1	2 976 017	96 52 261 08	MONTAGEPLATTE NOTBETA
KUPPLUNGSSTECKER B3 16-	51 15 086 08	25	1	2 978 100	91 52 827 08	ZUSATZHYDR.D-RUECKHALT
KUPPLUNGSSTECKER B6 18-L	57 05 048 08	7	1	2 976 017	96 52 261 08	MONTAGEPLATTE NOTBETA
KUPPLUNGSSTECKER B6 18-L	57 05 048 08	13	1	2 976 200	91 44 034 08	ZUS.HYDR.BOLZENZIEHEINRI
KUPPLUNGSSTECKER B6 20-	57 05 051 08	5	1	2 975 600	91 44 662 08	ZUSATZHYDRAULIK TRANSF
KUPPLUNGSSTECKER B6 22-L	51 15 081 08	89	5	2 970	91 61 776 08	HYDRAULIK
KUPPLUNGSSTECKER B6 22-L	51 15 081 08	30	1	2 975 153	91 62 051 08	ZUSATZHYDRAULIK WINDE 3
KUPPLUNGSSTECKER B6 22-L	51 15 081 08	23	1	2 978 100	91 52 827 08	ZUSATZHYDR.D-RUECKHALT
KUPPLUNGSSTECKER B6 28-L	51 15 011 08	37	1	1 972 250	91 58 473 08	ZUSATZHYDR.RAUPENTRAEG
KUPPLUNGSSTECKER B6 28-L	51 15 011 08	37	1	1 972 251	91 58 472 08	ZUSATZHYDR.RAUPENTRAEG
KUPPLUNGSSTECKER B6 28-L	51 15 011 08	91	1	2 970	91 61 776 08	HYDRAULIK
KUPPLUNGSSTECKER B6 28-L	51 15 011 08	32	2	2 975 153	91 62 051 08	ZUSATZHYDRAULIK WINDE 3
KUPPLUNGSSTECKER B6 28-L	51 15 011 08	37	1	2 977	91 58 476 08	ZUSATZHYDRAULIK DREHBUE
KUPPLUNGSSTECKER B6 28-L	51 15 011 08	15	1	2 977 200	91 52 826 08	ZUSATZHYDRAULIK PUMPE 5+
KUPPLUNGSSTECKER B6 28-L	51 15 011 08	33	1	3 978 100	91 56 428 08	HYDR.SCHWEBEBALLAST-AN
KUPPLUNGSSTECKER B6 30-	51 15 108 08	31	1	3 978 100	91 56 428 08	HYDR.SCHWEBEBALLAST-AN
KUPPLUNGSSTECKER B8 35-L	51 15 185 08	7	1	2 975 600	91 44 662 08	ZUSATZHYDRAULIK TRANSF
KUPPLUNGSSTECKER B8 35-L	51 15 185 08	46	1	2 977	91 58 476 08	ZUSATZHYDRAULIK DREHBUE
KUPPLUNGSSTECKER B8 38-	51 15 123 08	33	2	1 972 250	91 58 473 08	ZUSATZHYDR.RAUPENTRAEG
KUPPLUNGSSTECKER B8 38-	51 15 123 08	33	2	1 972 251	91 58 472 08	ZUSATZHYDR.RAUPENTRAEG
KUPPLUNGSSTECKER B8 38-	51 15 123 08	82	6	2 970	91 61 776 08	HYDRAULIK
KUPPLUNGSSTECKER B8 38-	51 15 123 08	23	4	2 975 153	91 62 051 08	ZUSATZHYDRAULIK WINDE 3
KUPPLUNGSSTECKER B8 38-	51 15 123 08	8	2	2 976	91 52 955 08	ZUSATZHYDRAULIK NOTBET
KUPPLUNGSSTECKER B8 38-	51 15 123 08	11	2	2 976 022	96 53 245 08	MONTAGEPLATTE NOTBETA
KUPPLUNGSSTECKER B8 38-	51 15 123 08	33	4	2 977	91 58 476 08	ZUSATZHYDRAULIK DREHBUE
KUPPLUNGSSTECKER B8 38-	51 15 123 08	11	4	2 977 200	91 52 826 08	ZUSATZHYDRAULIK PUMPE 5+
KUPPLUNGSSTECKER B8 38-	51 15 123 08	14	1	3 978 005	91 56 430 08	ZUSATZHYDRAULIK SB-KOPFS
KUPPLUNGSSTECKER B8 38-	51 15 123 08	5	2	3 978 015	91 56 429 08	ZUSATZHYDRAULIK ZWISCH
KUPPLUNGSSTECKER B8 38-	51 15 123 08	5	2	3 978 015	91 56 432 08	ZUSATZHYDRAULIK ZWISCH
KUPPLUNGSSTELLER	96 53 645 08	13	1	2 391 001	96 45 719 08	DIESELMOTOR VORM.
KURBELGEHAEUSE KPL. R-M	97 39 368	1	1	X1012059	10 12 059 0	DIESELMOTOR
KURBELGEHAEUSEENTLUEFT	97 39 386	11	1	X1012059	10 12 059 0	DIESELMOTOR
KURBELWELLE R-MOTORXD2	97 39 101	28	1	X1012059	10 12 059 0	DIESELMOTOR
KURBELWELLENLAGERUNG	97 39 102	29	1	X1012059	10 12 059 0	DIESELMOTOR
KURBELWELLENRAD	10 01 214 2	6	1	9 739 341	97 39 341	ANTRIEBSTEILE M.SCHWINGU
LADEGERAET 230V 24V8A SP	61 33 018 08	2	1	2 835	91 52 807 08	BATTERIELADEGERAET
LADELUFT ROHRBOGEN SPF	97 25 170 08	27	1	2 391 001	96 45 719 08	DIESELMOTOR VORM.
LADELUFTKRUEMMER	10 01 242 0	202	1	2 391 001	96 45 719 08	DIESELMOTOR VORM.
LADELUFTKRUEMMER	10 22 273 0	1	1	9 739 271	97 39 271	VERBINDUNGSLEITUNG
LADELUFTKUEHLER	11 10 095 9	2	1	X1041290	10 41 290 3	KUEHLERANLAGE
LADELUFTROHR SPF	96 48 500 08	25	1	2 391 001	96 45 719 08	DIESELMOTOR VORM.
LADELUFTROHR SPF	96 48 501 08	26	1	2 391 001	96 45 719 08	DIESELMOTOR VORM.
LADELUFTWELLSCHLAUCH 10	55 17 025 08	124	2	2 391 001	96 45 719 08	DIESELMOTOR VORM.

Bezeichnung	Artikel	Pos.	Menge	Seite	Baugruppe	Bezeichnung
LADESCHALE KUNSTSTOFF	10 47 141 2	32	1	2 533 020	96 67 888 08	ARMATUREN RE.
LAGER 48X50 GUMMI 64CR	10 09 749 6	9	4	2 391 023	96 45 720 08	KUEHLER VORM.
LAGER SCHWK.	96 49 669 08	1	1	3 282 001	96 47 888 08	F-STUETZE KPL.
LAGERABDECKRING 6213 AV	74 72 042 05	45	1	X1035659	10 35 659 9	VERTEILERGETRIEBE
LAGERBUCHSE 150X170X110	97 73 314 08	38	2	2 550	91 61 343 08	SA-BOCK
LAGERBUCHSE 200X220X35 G	97 73 251 08	(2)	1	2 550	91 61 343 08	SA-BOCK
LAGERBUCHSE 200X220X58 G	97 68 284 08	(2)	1	2 550	91 61 343 08	SA-BOCK
LAGERBUCHSE 210X250X259	97 73 315 08	40	2	2 550	91 61 343 08	SA-BOCK
LAGERKLOTZ PA6G	97 76 196 08	44	4	3 220 500	91 52 849 08	S-ZWISCHENSTUECK
LAGERKLOTZ PA6G	97 76 196 08	44	4	3 223	91 52 852 08	S-ZWISCHENSTUECK
LAGERKLOTZ PA6G	97 76 196 08	44	4	3 223 010	91 52 853 08	S-ZWISCHENSTUECK
LAGERKLOTZ PA6G	97 76 196 08	44	4	3 223 100	91 55 327 08	S-ZWISCHENSTUECK
LAGERKLOTZ PA6G	97 76 196 08	44	4	3 226	91 52 870 08	LI-ZWISCHENSTUECK
LAGERKLOTZ PA6G	97 76 196 08	44	4	3 227	91 52 873 08	LI-ZWISCHENSTUECK
LAGERKLOTZ PA6G	97 76 196 08	44	4	3 227 200	91 53 519 08	LI-ZWISCHENSTUECK F-ABSP
LAGERKLOTZ PA6G	97 76 196 08	37	4	3 715 008	91 52 863 08	D-ZWISCHENSTUECK
LAGERKLOTZ PA6G	97 76 196 08	39	4	3 716	91 52 864 08	D-ZWISCHENSTUECK
LAGERPLATTE	28 30 209 08	52	1	2 550	91 61 343 08	SA-BOCK
LAGERPLATTE 10X60X120 PA6	93 54 692 08	2	2	3 714 017	96 50 752 08	AUFLAGE KPL.
LAGERPLATTE 10X60X90 PA6	93 22 470 08	47	4	3 211	91 57 748 08	S-ANLENKSTUECK
LAGERPLATTE 10X60X90 PA6	93 22 470 08	27	8	3 713	91 57 749 08	D-ANLENKSTUECK
LAGERPLATTE 15 X 60 X 810 P	97 64 327 08	40	1	3 206	91 52 881 08	F-ANLENKSTUECK
LAGERPLATTE 20X160X210 P	28 30 405 08	53	1	3 745	91 52 948 08	SCHWEBEBALLAST
LAGERRING	57 01 135 08	3	1	5 701 129	57 01 129 08	TRIEBWERK
LAGERSCHALE	70 23 749	26	1	X1047220	10 47 220 4	TRIEBWERK
LAGERSCHALEN-PAAR	76 24 210	26	1	X1047137	10 47 137 0	TRIEBWERK
LAGERUNG	93 95 668 01	5	1	1 401	91 58 478 08	RAUPENTRAEGER LI.
LAGERUNG	93 95 668 01	5	1	1 411 200	91 58 481 08	RAUPENTRAEGER RE.
LAGERUNG	93 95 675 01	6	1	1 401	91 58 478 08	RAUPENTRAEGER LI.
LAGERUNG	93 95 675 01	6	1	1 411 200	91 58 481 08	RAUPENTRAEGER RE.
LAGERUNG KPL.	96 45 603 08	10	2	2 550	91 61 343 08	SA-BOCK
LAGERUNG KPL.	96 48 582 08	2	1	3 225	91 52 854 08	SL-REDUZIERSTUECK
LAGERUNG SCHWK.	96 45 611 08	(1)	1	2 550	91 61 343 08	SA-BOCK
LAGERUNG SCHWK.	96 48 584 08	1	1	3 225 100	96 48 582 08	LAGERUNG KPL.
LAGERUNG SCHWK.	96 54 448 08	3	1	2 370	91 52 782 08	MONTAGEWINDE
LAGERZAPFEN 110.0X200 S3	97 73 250 08	5	1	3 282 001	96 47 888 08	F-STUETZE KPL.
LAMELLENRINGSATZ	10 01 273 4	2	8	9 739 295	97 39 295	ABGASROHR
LAMELLENSTOPFEN 28MM PE-	10 67 837 7	45	2	2 520	91 53 061 08	KABINE VERGLAST
LAMPENFASSUNG	60 61 445 08	21	2	2 533 020	96 67 888 08	ARMATUREN RE.
LASCHE	96 47 562 08	5	2	3 205	91 52 880 08	F-MONTAGEEINHEIT
LASCHE 4X40X20 S315MC FE//	97 83 610 08	2	2	2 391 040	96 53 645 08	KUPPLUNGSSTELLER
LASCHE 8X113X108 S355MC	97 83 611 08	3	1	2 391 040	96 53 645 08	KUPPLUNGSSTELLER
LASCHE KPL.	92 88 304 08	2	2	3 211 002	92 88 302 08	SCHUTZWALZE KPL.
LASCHE KPL.	92 88 304 08	153	2	3 713	91 57 749 08	D-ANLENKSTUECK
LASCHE KPL.	96 47 218 08	3	1	3 208 001	91 52 883 08	F-KOPFSTUECK
LASCHE KPL.	96 48 024 08	11	2	3 281	91 52 896 08	FA-BOCK
LASCHE KPL.	96 48 027 08	21	2	3 281	91 52 896 08	FA-BOCK
LASCHE KPL.	96 48 261 08	3	2	3 207	91 53 433 08	F-ABSPANNUNG
LASCHE KPL.	96 48 292 08	4	2	3 207	91 53 433 08	F-ABSPANNUNG
LASCHE KPL.	96 49 270 08	6	2	3 714	91 52 862 08	D-KOPFSTUECK
LASCHE KPL.	96 49 456 08	2	2	3 714 009	96 49 267 08	VERSTELLFLASCHE KPL.
LASCHE KPL.	96 59 083 08	21	2	3 714 009	96 49 267 08	VERSTELLFLASCHE KPL.
LASCHE KPL. 0	96 47 187 08	2	2	3 208 001	91 52 883 08	F-KOPFSTUECK
LASCHE KPL. 0.50M	96 50 162 08	47	2	3 713	91 57 749 08	D-ANLENKSTUECK
LASCHE KPL. 0.875M	96 49 677 08	3	2	3 745	91 52 948 08	SCHWEBEBALLAST
LASCHE MIT SCHILD	96 45 686 08	2	2	2 550 005	96 45 680 08	STANGE KPL.
LASCHE MIT SCHILD	96 45 687 08	3	2	2 550 005	96 45 680 08	STANGE KPL.
LASCHE MIT SCHILD	96 45 688 08	4	1	2 550 005	96 45 680 08	STANGE KPL.
LASCHE MIT SCHILD	96 48 337 08	1	2	3 207 101	96 48 292 08	LASCHE KPL.
LASCHE MIT SCHILD	96 49 464 08	1	2	3 714 014	96 49 456 08	LASCHE KPL.

Bezeichnung	Artikel	Pos.	Menge	Seite	Baugruppe	Bezeichnung
LASCHE MIT SCHILD 0.25 M	96 45 231 08	2	2	3 220 501	96 43 440 08	STANGE KPL.
LASCHE MIT SCHILD 0.25 M	96 45 231 08	2	2	3 221 200	96 47 984 08	STANGE KPL.
LASCHE MIT SCHILD 0.25 M	96 45 231 08	2	2	3 225 200	96 48 679 08	STANGE KPL.
LASCHE MIT SCHILD 0.25 M	96 45 231 08	2	2	3 227 002	96 50 498 08	STANGE KPL.
LASCHE MIT SCHILD 0.25 M	96 45 231 08	2	2	3 561 003	96 45 222 08	STANGE KPL.
LASCHE MIT SCHILD 0.25 M	96 45 231 08	2	2	3 713 012	96 50 197 08	STANGE KPL.
LASCHE MIT SCHILD 0.25 M	96 45 231 08	1	2	3 714 013	96 59 083 08	LASCHE KPL.
LASCHE MIT SCHILD 0.25 M	96 45 232 08	3	1	3 220 501	96 43 440 08	STANGE KPL.
LASCHE MIT SCHILD 0.25 M	96 45 232 08	3	1	3 221 200	96 47 984 08	STANGE KPL.
LASCHE MIT SCHILD 0.25 M	96 45 232 08	3	1	3 225 200	96 48 679 08	STANGE KPL.
LASCHE MIT SCHILD 0.25 M	96 45 232 08	3	1	3 227 002	96 50 498 08	STANGE KPL.
LASCHE MIT SCHILD 0.25 M	96 45 232 08	3	1	3 561 003	96 45 222 08	STANGE KPL.
LASCHE MIT SCHILD 0.25 M	96 45 232 08	3	1	3 713 012	96 50 197 08	STANGE KPL.
LASCHE MIT SCHILD 0.25 M	96 45 232 08	2	1	3 714 013	96 59 083 08	LASCHE KPL.
LASCHE MIT SCHILD 0.25 M	96 48 595 08	(2)	2	3 715 008	91 52 863 08	D-ZWISCHENSTUECK
LASCHE MIT SCHILD 0.25 M	96 48 595 08	2	2	3 716 001	96 49 159 08	STANGE KPL.
LASCHE MIT SCHILD 0.25 M	96 48 596 08	(3)	1	3 715 008	91 52 863 08	D-ZWISCHENSTUECK
LASCHE MIT SCHILD 0.25 M	96 48 596 08	3	1	3 716 001	96 49 159 08	STANGE KPL.
LASCHE MIT SCHILD 0.25M	96 47 000 08	15	4	3 211	91 57 748 08	S-ANLENKSTUECK
LASCHE MIT SCHILD 0.34 M	96 53 262 08	70	1	1 401	91 58 478 08	RAUPENTRAEGER LI.
LASCHE MIT SCHILD 0.34 M	96 53 262 08	70	1	1 411 200	91 58 481 08	RAUPENTRAEGER RE.
LASCHE MIT SCHILD 0.34 M	96 53 263 08	71	1	1 401	91 58 478 08	RAUPENTRAEGER LI.
LASCHE MIT SCHILD 0.34 M	96 53 263 08	71	1	1 411 200	91 58 481 08	RAUPENTRAEGER RE.
LASCHE MIT SCHILD 0.35M	96 49 611 08	2	2	3 714 025	96 49 269 08	STANGE KPL.
LASCHE MIT SCHILD 200	96 45 290 08	2	2	3 207 003	96 48 259 08	STANGE KPL.
LASCHE MIT SCHILD 200	96 45 290 08	1	2	3 207 100	96 48 261 08	LASCHE KPL.
LASCHE MIT SCHILD 200	96 45 290 08	(2)	2	3 281	91 52 896 08	FA-BOCK
LASCHE MIT SCHILD 350	96 47 237 08	(1)	2	3 281	91 52 896 08	FA-BOCK
LASCHE MIT SCHILD 350	96 47 239 08	(1)	2	3 281	91 52 896 08	FA-BOCK
LASCHE MIT SCHILD 390	96 47 889 08	13	2	3 282 002	96 47 890 08	FAB-STUETZE
LASCHE VORM.	96 49 847 08	1	2	3 745 011	96 49 677 08	LASCHE KPL.
LASCHE VORM. 0.25M	96 48 638 08	1	2	3 830	91 55 535 08	ZUSATZABSPANNUNG
LASTHALTEVENTIL 280BAR 10	10 21 831 0	58	2	2 970	91 61 776 08	HYDRAULIK
LASTHALTEVENTIL pv=130BA	51 14 716 08	59	1	2 970	91 61 776 08	HYDRAULIK
LASTHALTEVENTILEINSATZ	11 00 267 8	(7)	2	2 970	91 61 776 08	HYDRAULIK
LAUFBUCHSE 165X156 GZ-CU	97 67 849 08	2	1	1 400 016	96 45 287 08	ROLLENKOERPERHAELFTE K
LAUFRING	57 18 197 08	21	1	X1035659	10 35 659 9	VERTEILERGETRIEBE
LAUFRING	93 97 687 01	5	1	9 395 668	93 95 668 01	LAGERUNG
LAUFROLLE PA6G	97 71 335 08	8	2	3 281	91 52 896 08	FA-BOCK
LAUFROLLE S355J2	97 69 683 08	1	1	2 550 003	96 46 246 08	SEILROLLE KPL.
LAUFSTEG DREHBUEHNE	91 56 817 08	132	1		LR 1600-2-0	LIEBHERR RAUPENKRAN LR 1
LAUFSTEG RAUPENFAHRWER	91 52 388 08	16	1		LR 1600-2-0	LIEBHERR RAUPENKRAN LR 1
LAUTSPRECHER 2,77V 86DBA	10 48 901 1	10	2	2 533 066	96 48 365 08	ELEKTRIK ANBAUTEILE KABIN
LECKOELLEITUNG	10 11 628 1	8	1	9 739 281	97 39 281	LECKOELLEITUNG
LECKOELLEITUNG	10 22 275 9	1	1	9 739 281	97 39 281	LECKOELLEITUNG
LECKOELLEITUNG	10 67 866 6	28	1	9 739 503	97 39 503	KRAFTSTOFFLEITUNG
LECKOELLEITUNG	97 39 281	105	1	X1012059	10 12 059 0	DIESELMOTOR
LECKOELLEITUNG	97 39 500	107	1	X1012059	10 12 059 0	DIESELMOTOR
LEERGEHAEUSE	61 10 011 08	2	1	2 913 100	91 23 538 08	BAUGRUPPENTRAEGER
LEERGEHAEUSE	97 14 228 08	5	1	2 920 581	96 54 405 08	KLEMMKASTEN SA-BOCK VO
LEERGEHAEUSE 160X160X90	97 14 073 08	4	1	1 920 403	96 48 707 08	KLEMMKASTEN KPL.
LEERGEHAEUSE 160X160X90	97 14 073 08	4	1	1 920 417	96 48 703 08	KLEMMKASTEN KPL.
LEERGEHAEUSE 160X160X90	97 58 522 08	4	1	2 780 748	96 52 969 08	KLEMMKASTEN KPL.
LEERGEHAEUSE 160X260X90	97 54 075 08	5	1	3 930 363	96 52 979 08	KLEMMKASTEN KPL.
LEERGEHAEUSE 160X260X90	97 79 111 08	1	1	3 930 730	96 50 599 08	KLEMMKASTEN KPL.
LEERGEHAEUSE 160X360X90	97 79 684 08	4	1	3 930 640	96 50 481 08	KLEMMKASTEN KPL.
LEERGEHAEUSE 160X360X90	97 85 479 08	5	1	2 920 369	96 54 235 08	KLEMMKASTEN KPL.
LEERGEHAEUSE 160X560X90	97 51 876 08	5	1	2 920 448	96 48 794 08	KLEMMKASTEN KPL.
LEERGEHAEUSE 160X560X90	97 54 042 08	7	1	3 930 734	96 54 401 08	KLEMMKASTEN
LEERGEHAEUSE 230X600X110	97 52 217 08	5	1	3 930 730	96 54 398 08	KLEMMKASTEN KPL.

Bezeichnung	Artikel	Pos.	Menge	Seite	Baugruppe	Bezeichnung
LEERGEHAEUSE 440X80X70	60 66 523 08	7	1	2 920 638	96 51 138 08	BEDIENPULT
LEERGEHAEUSE 75 110X55X0	97 57 731 08	1	1	2 533 071	96 52 556 08	WANDLER
LEERGEHAEUSE 75 80X55X0	97 96 553 08	1	1	2 920 596	96 64 597 08	BLINDSTECKER
LEERGEHAEUSE GEBOHRT 2	97 13 661 08	3	1	1 920 418	96 48 687 08	KLEMMKASTEN KPL.
LEERGEHAEUSE POLYESTER	94 98 250 08	2	1	2 920 257	92 78 689 08	KLEMMKASTEN BELEUCHTUN
LEHNE	97 75 558 08	3	1	2 503 101	96 48 626 08	SITZ
LEISTE 13X45X710 PA6G	93 72 005 08	97	3	2 550	91 61 343 08	SA-BOCK
LEITERPLATTE SPF	66 10 179 08	4	1	2 922 001	92 84 311 08	BUSPLATINE
LEITUNG	10 46 727 4	19	1	6 909 010	69 09 010 08	SCHLEIFRINGUEBERTRAEGE
LEITUNG	10 46 727 5	20	1	6 909 010	69 09 010 08	SCHLEIFRINGUEBERTRAEGE
LEITUNG 2 X 1,5	60 03 420 08	11	3	2 780 320	91 05 067 08	AKUSTISCHE WARNUNG DRE
LEITUNG 2 X 1,5	60 03 673 08	12	9.37	2 920 633	96 52 651 08	KABELSTRANG
LEITUNG 2 X 1,5	60 03 673 08	15	10.57	2 920 633	96 52 651 08	KABELSTRANG
LEITUNG 2 X 1,5	60 03 673 08	16	8.77	2 920 633	96 52 651 08	KABELSTRANG
LEITUNG 2 X 1,5	60 03 673 08	19	8.47	2 920 633	96 52 651 08	KABELSTRANG
LEITUNG 8 X	10 32 684 4	28	1	2 533 020	96 67 888 08	ARMATUREN RE.
LEITUNG M.STECKER W911A	96 49 011 08	6	1	3 930 153	96 48 489 08	LEITUNGSTROMMEL KPL.
LEITUNG W1001	96 50 574 08	9	1	3 930 731	96 48 374 08	ELEKTRIK F-ANLENKSTUECK
LEITUNG W1001A	96 50 575 08	6	1	3 930 009	96 50 573 08	LEITUNGSTROMMEL KPL.
LEITUNG W1002	96 50 478 08	6	1	3 930 640	96 50 481 08	KLEMMKASTEN KPL.
LEITUNG W1003	96 50 572 08	7	1	3 930 731	96 48 374 08	ELEKTRIK F-ANLENKSTUECK
LEITUNG W1023	96 50 641 08	7	1	3 930 730	96 50 599 08	KLEMMKASTEN KPL.
LEITUNG W1050	96 54 402 08	480	1	3 930 734	96 54 401 08	KLEMMKASTEN
LEITUNG W1051	96 52 804 08	470	1	3 930 734	96 54 401 08	KLEMMKASTEN
LEITUNG W1053	96 54 483 08	430	1	3 930 734	96 54 401 08	KLEMMKASTEN
LEITUNG W1056	96 50 276 08	(23)	1	2 925 218	91 60 840 08	KAMERAUEBERWACHUNG WI
LEITUNG W1057	96 52 787 08	360	1	3 930 734	96 54 401 08	KLEMMKASTEN
LEITUNG W1058	96 52 835 08	420	1	3 930 734	96 54 401 08	KLEMMKASTEN
LEITUNG W1059	96 52 795 08	370	1	3 930 734	96 54 401 08	KLEMMKASTEN
LEITUNG W1060	96 52 797 08	380	1	3 930 734	96 54 401 08	KLEMMKASTEN
LEITUNG W1061	96 52 783 08	350	1	3 930 734	96 54 401 08	KLEMMKASTEN
LEITUNG W1062A	96 52 798 08	390	1	3 930 734	96 54 401 08	KLEMMKASTEN
LEITUNG W1062B	96 52 800 08	400	1	3 930 734	96 54 401 08	KLEMMKASTEN
LEITUNG W1064	96 52 801 08	410	1	3 930 734	96 54 401 08	KLEMMKASTEN
LEITUNG W1070	96 53 010 08	31	1	3 930 363	96 52 979 08	KLEMMKASTEN KPL.
LEITUNG W1071	96 52 996 08	20	1	3 930 363	96 52 979 08	KLEMMKASTEN KPL.
LEITUNG W1072	96 52 997 08	21	1	3 930 363	96 52 979 08	KLEMMKASTEN KPL.
LEITUNG W1073	96 52 998 08	22	1	3 930 363	96 52 979 08	KLEMMKASTEN KPL.
LEITUNG W1074	96 52 999 08	23	1	3 930 363	96 52 979 08	KLEMMKASTEN KPL.
LEITUNG W1075	96 53 000 08	24	1	3 930 363	96 52 979 08	KLEMMKASTEN KPL.
LEITUNG W1076	96 53 001 08	25	1	3 930 363	96 52 979 08	KLEMMKASTEN KPL.
LEITUNG W1079	96 53 004 08	28	1	3 930 363	96 52 979 08	KLEMMKASTEN KPL.
LEITUNG W1080	96 53 008 08	29	1	3 930 363	96 52 979 08	KLEMMKASTEN KPL.
LEITUNG W1081	96 53 009 08	30	1	3 930 363	96 52 979 08	KLEMMKASTEN KPL.
LEITUNG W1090	96 54 407 08	160	1	2 920 581	96 54 405 08	KLEMMKASTEN SA-BOCK VO
LEITUNG W1091	96 51 848 08	150	1	2 920 581	96 54 405 08	KLEMMKASTEN SA-BOCK VO
LEITUNG W1092	96 51 850 08	151	1	2 920 581	96 54 405 08	KLEMMKASTEN SA-BOCK VO
LEITUNG W1093	96 51 855 08	153	1	2 920 581	96 54 405 08	KLEMMKASTEN SA-BOCK VO
LEITUNG W1094	96 51 856 08	154	1	2 920 581	96 54 405 08	KLEMMKASTEN SA-BOCK VO
LEITUNG W1095	96 51 854 08	152	1	2 920 581	96 54 405 08	KLEMMKASTEN SA-BOCK VO
LEITUNG W1096	96 51 857 08	155	1	2 920 581	96 54 405 08	KLEMMKASTEN SA-BOCK VO
LEITUNG W1140	96 52 970 08	10	1	2 780 524	96 52 968 08	LEITUNGSTROMMEL KPL.
LEITUNG W1140A	96 52 971 08	20	1	2 780 524	96 52 968 08	LEITUNGSTROMMEL KPL.
LEITUNG W1142	96 52 978 08	11	1	2 780 748	96 52 969 08	KLEMMKASTEN KPL.
LEITUNG W1143	96 52 980 08	12	1	2 780 748	96 52 969 08	KLEMMKASTEN KPL.
LEITUNG W1144	96 52 981 08	13	1	2 780 748	96 52 969 08	KLEMMKASTEN KPL.
LEITUNG W1145	96 52 982 08	14	1	2 780 748	96 52 969 08	KLEMMKASTEN KPL.
LEITUNG W1146	96 52 983 08	15	1	2 780 748	96 52 969 08	KLEMMKASTEN KPL.
LEITUNG W163	92 69 930 08	1	1	1 933 100	91 25 249 08	MAGNETLAMPE
LEITUNG W221	96 48 719 08	10	1	1 920 403	96 48 707 08	KLEMMKASTEN KPL.

Bezeichnung	Artikel	Pos.	Menge	Seite	Baugruppe	Bezeichnung
LEITUNG W241	96 48 718 08	10	1	1 920 417	96 48 703 08	KLEMMKASTEN KPL.
LEITUNG W319	96 52 559 08	11	1	2 533 071	96 52 556 08	WANDLER
LEITUNG W320	96 52 560 08	12	1	2 533 071	96 52 556 08	WANDLER
LEITUNG W330	96 52 929 08	10	1	2 920 288	96 52 614 08	KABELLISTE DREHBUEHNE
LEITUNG W331	96 52 930 08	11	1	2 920 288	96 52 614 08	KABELLISTE DREHBUEHNE
LEITUNG W332	96 52 931 08	12	1	2 920 288	96 52 614 08	KABELLISTE DREHBUEHNE
LEITUNG W333	96 52 932 08	13	1	2 920 288	96 52 614 08	KABELLISTE DREHBUEHNE
LEITUNG W334	96 52 933 08	14	1	2 920 288	96 52 614 08	KABELLISTE DREHBUEHNE
LEITUNG W336	96 54 268 08	21	1	2 920 369	96 54 235 08	KLEMMKASTEN KPL.
LEITUNG W337	96 54 269 08	22	1	2 920 369	96 54 235 08	KLEMMKASTEN KPL.
LEITUNG W338	96 54 270 08	23	1	2 920 369	96 54 235 08	KLEMMKASTEN KPL.
LEITUNG W339	96 54 271 08	24	1	2 920 369	96 54 235 08	KLEMMKASTEN KPL.
LEITUNG W540	96 52 934 08	15	1	2 920 288	96 52 614 08	KABELLISTE DREHBUEHNE
LEITUNG W560	96 52 935 08	16	1	2 920 288	96 52 614 08	KABELLISTE DREHBUEHNE
LEITUNG W571	96 52 936 08	18	1	2 920 288	96 52 614 08	KABELLISTE DREHBUEHNE
LEITUNG W634	96 24 499 08	6	1	2 780 852	96 24 845 08	GSM-MODUL VORM.LICCON 1
LEITUNG W635X1250	92 12 113 08	9	1	2 932 116	96 67 872 08	VERKABELUNG MONTAGETA
LEITUNG W635X1600	92 17 086 08	8	4	2 932 116	96 67 872 08	VERKABELUNG MONTAGETA
LEITUNG W635X1800	92 17 061 08	6	1	2 932 116	96 67 872 08	VERKABELUNG MONTAGETA
LEITUNG W909	96 54 399 08	320	1	3 930 730	96 54 398 08	KLEMMKASTEN KPL.
LEITUNG W910	96 54 400 08	330	1	3 930 730	96 54 398 08	KLEMMKASTEN KPL.
LEITUNG W911	96 49 064 08	303	1	3 930 730	96 54 398 08	KLEMMKASTEN KPL.
LEITUNG W915	96 49 026 08	380	1	3 930 730	96 54 398 08	KLEMMKASTEN KPL.
LEITUNG W916	96 49 027 08	390	1	3 930 730	96 54 398 08	KLEMMKASTEN KPL.
LEITUNG W917	96 49 053 08	350	1	3 930 730	96 54 398 08	KLEMMKASTEN KPL.
LEITUNG W918	96 49 052 08	310	1	3 930 730	96 54 398 08	KLEMMKASTEN KPL.
LEITUNG W919	96 49 041 08	360	1	3 930 730	96 54 398 08	KLEMMKASTEN KPL.
LEITUNG W920	96 49 047 08	370	1	3 930 730	96 54 398 08	KLEMMKASTEN KPL.
LEITUNG W921	96 49 056 08	430	1	3 930 730	96 54 398 08	KLEMMKASTEN KPL.
LEITUNG W923	96 50 211 08	440	1	3 930 730	96 54 398 08	KLEMMKASTEN KPL.
LEITUNG W927	96 57 437 08	450	1	3 930 730	96 54 398 08	KLEMMKASTEN KPL.
LEITUNG W928	96 57 438 08	460	1	3 930 730	96 54 398 08	KLEMMKASTEN KPL.
LEITUNG W935Y	96 52 600 08	9	1	3 780 263	91 56 028 08	WINDWARNUNG
LEITUNG W985Y	96 52 546 08	8	1	3 780 751	91 52 952 08	FLUG-U.WINDWARNUNG
LEITUNG WL934	96 51 045 08	4	1	3 780 258	96 56 482 08	ELEKTRIK FLUGWARNSICHER
LEITUNGSBRUCHSICHERUNG	51 16 313 14	22	1	X1041102	10 41 102 1	ZUGZYLINDER
LEITUNGSBRUCHSICHERUNG	51 16 313 14	42	1	X1042959	10 42 959 8	ZUGZYLINDER
LEITUNGSDOSE	11 45 002 9	20	1	5 719 113	57 19 113 08	ANSTEUERGERAET
LEITUNGSHALTER POLYAMID	70 42 805 08	19	3	2 522 011	96 45 602 08	SCHLIESSANLAGE
LEITUNGSTROMMEL 30M 7-P	10 02 800 2	5	1	2 780 524	96 52 968 08	LEITUNGSTROMMEL KPL.
LEITUNGSTROMMEL KPL.	96 48 489 08	6	1	3 930 138	96 54 377 08	ELEKTRIK S-ANLENKSTUECK
LEITUNGSTROMMEL KPL.	96 50 573 08	8	1	3 930 731	96 48 374 08	ELEKTRIK F-ANLENKSTUECK
LEITUNGSTROMMEL KPL.	96 52 968 08	20	1	2 780 510	96 50 097 08	ELEKTRIK BALLASTPALETTE
LEUCHTMELDER	60 61 435 08	7	17	2 533 020	96 67 888 08	ARMATUREN RE.
LEUCHTMELDER	60 61 435 08	16	1	2 533 061	96 48 370 08	ARMATUREN ARMLEHNE LI.
LEUCHTMELDER	60 61 435 08	7	1	2 533 063	96 48 371 08	ARMATUREN ARMLEHNE RE.
LEUCHTMELDER	60 61 435 08	35	1	2 932 001	96 45 393 08	RELAISSTEUERUNG
LEUCHTSCHALTKONTAKTGEB	60 61 447 08	10	4	2 533 020	96 67 888 08	ARMATUREN RE.
LEUCHTSCHALTKONTAKTGEB	60 61 447 08	11	4	2 533 061	96 48 370 08	ARMATUREN ARMLEHNE LI.
LEUCHTSCHALTKONTAKTGEB	60 61 447 08	11	1	2 533 063	96 48 371 08	ARMATUREN ARMLEHNE RE.
LEUCHTTASTKONTAKTGEBER	60 61 437 08	24	6	2 533 020	96 67 888 08	ARMATUREN RE.
LI-ZWISCHENSTUECK 2420.10	91 52 870 08	268	2		LR 1600-2-0	LIEBHERR RAUPENKRAN LR 1
LI-ZWISCHENSTUECK 2420.12	91 52 873 08	273	1		LR 1600-2-0	LIEBHERR RAUPENKRAN LR 1
LI-ZWISCHENSTUECK F-ABSP	91 53 519 08	271	1		LR 1600-2-0	LIEBHERR RAUPENKRAN LR 1
LI-ZWISCHENSTUECK SCHWK	96 46 324 08	1	1	3 227 200	91 53 519 08	LI-ZWISCHENSTUECK F-ABSP
LI-ZWISCHENSTUECK SCHWK.	96 43 434 08	1	1	3 226	91 52 870 08	LI-ZWISCHENSTUECK
LI-ZWISCHENSTUECK SCHWK	96 46 294 08	1	1	3 227	91 52 873 08	LI-ZWISCHENSTUECK
LIBELLE	71 40 008 08	6	1	1 130 008	91 58 624 08	RAUPENMITTELTEIL
LICCON KONSOLE LCD2 KOMP	91 32 850 08	2	2	2 533 050	96 48 359 08	ELEKTRIK KABINE
LICCON KONSOLE LCD3 KRA	96 47 216 08	3	1	2 533 050	96 48 359 08	ELEKTRIK KABINE

Bezeichnung	Artikel	Pos.	Menge	Seite	Baugruppe	Bezeichnung
LICCON KONSOLE LCD3 LSB-	91 04 705 08	80	1	2 913 200	96 47 216 08	LICCON KONSOLE LCD3
LICCON MONTAGEEINHEIT	96 45 394 08	5	1	2 932	91 68 869 08	EINBAUTEILE SCHALTSCHRAN
LICHTHAUBE ROT SBE	10 67 504 2	(1)	1	3 780 258	96 56 482 08	ELEKTRIK FLUGWARNSICHER
LICHTSCHEIBE	60 72 126 08	1	1	6 071 131	60 71 131 08	SCHLUSSBREMSLEUCHTE
LINSENSCHRAUBE M6X12 10.	10 33 615 7	20	6	2 391 040	96 53 645 08	KUPPLUNGSSTELLER
LITZE 0,5	60 01 312 08	341	0.32	3 930 732	96 50 575 08	LEITUNG
LUEFTER	61 07 145 08	2	1	2 913 004	96 20 460 08	GEHAEUSE VORM.
LUEFTER	61 07 146 08	2	2	2 913 006	96 20 732 08	LUEFTERBLECH VORM.
LUEFTER 24V	10 35 483 7	3	1	X1033421	10 33 421 5	OEL-LUFTKUEHLER
LUEFTER 80X80X25	61 03 886 14	3	2	2 913 102	92 32 870 08	LUEFTEREINHEIT
LUEFTERBLECH	92 99 370 08	1	1	2 913 006	96 20 732 08	LUEFTERBLECH VORM.
LUEFTERBLECH VORM.	96 20 732 08	1	1	2 913 005	96 28 696 08	INNENGEHAEUSE VORM.
LUEFTEREINHEIT	92 32 870 08	11	1	2 913 100	91 23 538 08	BAUGRUPPENTRAEGER
LUEFTERFLUEGEL	10 65 067 6	7	1	X1035519	10 35 519 6	OEL-LUFTKUEHLER
LUEFTERMASKE 1X286X173 D	28 81 799 08	15	1	2 913 100	91 23 538 08	BAUGRUPPENTRAEGER
LUEFTERNABE D=168	95 70 468 08	4	2	2 391 023	96 45 720 08	KUEHLER VORM.
LUFTANSAUGROHR	97 39 256	110	1	X1012059	10 12 059 0	DIESELMOTOR
LUFTANSAUGROHR SPF	96 48 361 08	7	1	2 393	91 52 787 08	LUFTFILTERANLAGE KPL.
LUFTANSAUGROHR SPF	96 48 362 08	8	1	2 393	91 52 787 08	LUFTFILTERANLAGE KPL.
LUFTBEHAELTER 39,8L 10BAR	50 26 558 08	9	1	2 990	91 59 244 08	DRUCKLUFTANLAGE
LUFTBEHAELTER DIN 74281 4	50 29 871 08	6	1	2 990	91 59 244 08	DRUCKLUFTANLAGE
LUFTBEHAELTER EN 286-2 20L	50 26 577 08	5	1	3 978 005	91 56 430 08	ZUSATZHYDRAULIK SB-KOPFS
LUFTFILTER NLG28M³/MIN	55 17 203 08	1	1	2 393	91 52 787 08	LUFTFILTERANLAGE KPL.
LUFTFILTERANLAGE KPL.	91 52 787 08	125	1		LR 1600-2-0	LIEBHERR RAUPENKRAN LR 1
LUFTFILTEREINSATZ	10 03 962 7	7	2	X1003963	10 03 963 1	WARTUNGSSATZ
LUFTFUEHRUNG LI. PP SPF	97 69 550 08	12	1	2 520	91 53 061 08	KABINE VERGLAST
LUFTFUEHRUNG LI. PP SPF	97 69 672 08	14	1	2 520	91 53 061 08	KABINE VERGLAST
LUFTFUEHRUNG PP SPF	97 71 765 08	16	2	2 520	91 53 061 08	KABINE VERGLAST
LUFTFUEHRUNG RE. PP SPF	97 69 551 08	13	1	2 520	91 53 061 08	KABINE VERGLAST
LUFTFUEHRUNG RE. PP SPF	97 69 673 08	15	1	2 520	91 53 061 08	KABINE VERGLAST
LUFTPRESSER	10 47 688 5	1	1	9 739 491	97 39 491	LUFTPRESSER ANBAU
LUFTPRESSER	10 65 049 0	85	1	X1111334	11 11 334 3	FAHRERSITZ
LUFTPRESSER ANBAU	97 39 491	140	1	X1012059	10 12 059 0	DIESELMOTOR
LUFTTROCKNER	50 26 573 08	21	1	2 990	91 59 244 08	DRUCKLUFTANLAGE
LUFTVERTEILER	10 22 272 6	1	1	9 739 256	97 39 256	LUFTANSAUGROHR
MAGNET 24V	10 02 369 3	27	1	X1035465	10 35 465 9	STEUERTEIL
MAGNET 24V	10 02 369 3	27	1	X1065300	10 65 300 9	STEUERTEIL
MAGNET 24V	10 42 953 2	5	1	5 114 651	51 14 651 08	WEGEVENTIL
MAGNET 24V	10 65 009 2	2	1	X1034282	10 34 282 3	DRUCKREGELVENTIL
MAGNET 24V	10 66 309 4	(1)	1	2 970	91 61 776 08	HYDRAULIK
MAGNET 24V	10 66 309 4	1	1	X1049315	10 49 315 9	WEGESITZVENTIL
MAGNET 24V	57 00 094 08	7	1	5 026 126	50 26 126 08	MAGNETVENTIL
MAGNET 24V	57 06 338 08	1	1	5 114 445	51 14 445 08	WEGEVENTIL
MAGNET 24V	57 06 338 08	1	1	5 114 498	51 14 498 08	WEGEVENTIL
MAGNET 24V	57 06 338 08	1	1	5 114 943	51 14 943 08	WEGEVENTIL
MAGNET 24V	57 08 278 08	1	1	5 114 444	51 14 444 08	WEGEVENTIL
MAGNET 28V	10 29 130 6	(1)	1	X1041325	10 41 325 5	UMSCHALTBLOCK
MAGNETANKER	57 00 096 08	9	1	5 026 126	50 26 126 08	MAGNETVENTIL
MAGNETLAMPE	91 25 249 08	42	1	1 750	91 52 394 08	WERKZEUG
MAGNETSCHLUSSHUELSE	57 00 093 08	5	1	5 026 126	50 26 126 08	MAGNETVENTIL
MAGNETSPULE	11 00 524 4	1	1	X1042393	10 42 393 8	WEGEVENTIL
MAGNETSPULE 24V	11 00 432 1	12	1	X1045104	10 45 104 9	WEGEVENTIL
MAGNETSPULE 24V	57 17 127 08	1	2	5 113 022	51 13 022 08	WEGEVENTIL
MAGNETSPULE 24V	57 19 101 08	435	2	5 713 626	57 13 626 08	VORSTEUERVENTIL
MAGNETSPULE 28V	57 08 179 08	1	2	5 710 349	57 10 349 08	WEGEVENTIL
MAGNETVENTIL	10 34 300 3	4	1	2 540	91 53 253 08	HEIZKLIMAGERAET EINBAU
MAGNETVENTIL	10 34 300 3	3	1	2 541	91 52 790 08	ZUSATZHEIZUNG OW
MAGNETVENTIL	50 26 126 08	9	1	2 393	91 52 787 08	LUFTFILTERANLAGE KPL.
MAGNETVENTIL 12.5BAR	50 26 596 08	15	1	2 990	91 59 244 08	DRUCKLUFTANLAGE
MAGNETVENTIL 24V	10 01 245 8	2	1	9 739 140	97 39 140	FLAMMSTARTANLAGE

Bezeichnung	Artikel	Pos.	Menge	Seite	Baugruppe	Bezeichnung
MANOMETER 63	75 00 011 08	30	1	1 750	91 52 394 08	WERKZEUG
MANOMETER 63	75 00 018 08	31	2	1 750	91 52 394 08	WERKZEUG
MANOMETER 63	75 00 024 08	184	3	2 970	91 61 776 08	HYDRAULIK
MANOMETERANSCHLUSS A3	47 09 005 08	604	1	2 978 100	91 52 796 08	ZUSATZHYDR.MONTAGEEINR
MANOMETERANSCHLUSS MA	47 09 008 08	32	3	1 750	91 52 394 08	WERKZEUG
MAUSERSATZ	10 32 683 8	27	1	2 533 020	96 67 888 08	ARMATUREN RE.
MECH.ZUSATZABSTUETZUNG	91 52 389 08	18	1		LR 1600-2-0	LIEBHERR RAUPENKRAN LR 1
MECH.ZUSATZABSTUETZUNG	96 44 950 08	1	2	1 632	91 52 389 08	MECH.ZUSATZABSTUETZUNG
MEGI-ANSCHLAGPUFFER 50X	72 66 158 08	8	2	2 260	91 53 057 08	BATTERIELAGERUNG
MEGIPUFFER	72 66 113 08	54	1	2 810	91 52 806 08	KRANFUEHRERKABINE KPL.
MEGIPUFFER	72 66 122 08	42	1	2 810	91 52 806 08	KRANFUEHRERKABINE KPL.
MEGIPUFFER	72 66 127 08	14	1	2 925 204	92 16 990 08	KAMERAANBAU D-ANLENKS
MEGIPUFFER 100X40-M16X44	72 66 160 08	9	2	3 220 500	91 52 849 08	S-ZWISCHENSTUECK
MEGIPUFFER 100X40-M16X44	72 66 160 08	9	2	3 223	91 52 852 08	S-ZWISCHENSTUECK
MEGIPUFFER 100X40-M16X44	72 66 160 08	9	2	3 223 010	91 52 853 08	S-ZWISCHENSTUECK
MEGIPUFFER 100X40-M16X44	72 66 160 08	9	2	3 223 100	91 55 327 08	S-ZWISCHENSTUECK
MEGIPUFFER 100X40-M16X44	72 66 160 08	10	2	3 745	91 52 948 08	SCHWEBEBALLAST
MEGIPUFFER 18X7,5	72 66 167 08	6	2	2 859 030	96 46 758 08	DECKEL KPL.
MEGIPUFFER 20X15-M6 NR 55	72 69 073 08	10	4	2 510	91 52 788 08	DREHBUEHNENVERKLEIDUN
MEGIPUFFER 30X20-M8 NR 55	72 66 156 08	2	4	2 391 102	96 60 027 08	ZUSATZKUEHLER VORM.
MEISTERSCHALTER ST2000-	60 60 950 08	5	1	2 533 060	96 48 368 08	ELEKTRIK ARMLEHNE LI.
MEISTERSCHALTER ST2000-	60 60 950 08	5	1	2 533 062	96 48 369 08	ELEKTRIK ARMLEHNE RE.
MEISTERSCHALTER ST2000-	60 60 950 08	5	1	2 533 069	96 48 372 08	ELEKTRIK ARMATUR
MEMBRANSPEICHER 2L 10BA	51 06 425 08	75	2	2 970	91 61 776 08	HYDRAULIK
MEMBRANTUELLE 29/37/44	55 30 278 08	51	2	2 520	91 53 061 08	KABINE VERGLAST
MEMBRANTUELLE 29/37/44	55 30 278 08	5	2	2 520 033	96 50 633 08	MONITORKONSOLE
MEMBRANTUELLE 29/37/44	55 30 278 08	26	1	2 520 034	96 45 984 08	INNENVERKLEIDUNG
MEMBRANTUELLE 29/37/44	55 30 278 08	12	4	2 540	91 53 253 08	HEIZKLIMAGERAET EINBAU
MESSANSCHLUSS BMA3 6L	47 56 014 08	648	1	1 972 250	91 58 473 08	ZUSATZHYDR.RAUPENTRAEG
MESSANSCHLUSS BMA3 6L	47 56 014 08	648	1	1 972 251	91 58 472 08	ZUSATZHYDR.RAUPENTRAEG
MESSANSCHLUSS BMA3 6S	47 56 015 08	619	2	1 970 100	91 58 471 08	HYDRAULIK MITTELTEIL
MESSANSCHLUSS BMA3 6S	47 56 015 08	659	15	2 970	91 61 776 08	HYDRAULIK
MESSANSCHLUSS BMA3 6S	47 56 015 08	613	1	2 975 000	91 57 881 08	ZUSATZHYDRAULIK MONTAGE
MESSANSCHLUSS BMA3 6S	47 56 015 08	609	1	2 975 600	91 44 662 08	ZUSATZHYDRAULIK TRANSF
MESSANSCHLUSS BMA3 6S	47 56 015 08	605	2	2 976 017	96 52 261 08	MONTAGEPLATTE NOTBETA
MESSANSCHLUSS BMA3 6S	47 56 015 08	603	1	2 976 700	91 54 795 08	ZUSATZHYDRAULIK PUMPE
MESSANSCHLUSS BMA3 6S	47 56 015 08	644	1	2 978 100	91 52 827 08	ZUSATZHYDR.D-RUECKHALT
MESSANSCHLUSS BMA3 6S	47 56 015 08	605	1	2 978 200	91 54 843 08	ZUSATZHYDR.S-RUECKHALTE
MESSANSCHLUSS BMA3 6S	47 56 015 08	617	1	3 978 100	91 56 428 08	HYDR.SCHWEBEBALLAST-AN
MESSANSCHLUSS EMA3 G1/4	47 56 026 08	641	12	2 970	91 61 776 08	HYDRAULIK
MESSANSCHLUSS EMA3 M12	47 56 032 08	685	9	2 970	91 61 776 08	HYDRAULIK
MESSANSCHLUSS EMA3 M12	47 56 032 08	604	2	2 976 700	91 54 795 08	ZUSATZHYDRAULIK PUMPE
MESSANSCHLUSS EMA3 M12	47 56 032 08	604	4	2 977 200	91 52 826 08	ZUSATZHYDRAULIK PUMPE 5+
MESSANSCHLUSS GMA3 38S	47 56 034 08	627	4	1 970 100	91 58 471 08	HYDRAULIK MITTELTEIL
MESSANSCHLUSS GMA3 38S	47 56 034 08	603	4	2 975 650	91 52 820 08	ZUSATZHYDR.GITTER-WINDE
MESSANSCHLUSS GMA3 38S	47 56 034 08	601	2	3 978 015	91 56 429 08	ZUSATZHYDRAULIK ZWISCH
MESSANSCHLUSS GMA3 38S	47 56 034 08	601	2	3 978 015	91 56 432 08	ZUSATZHYDRAULIK ZWISCH
MESSERTRENNKLEMME 0,2-2	60 27 616 08	7	1	2 932 082	96 67 871 08	AUFBAUTEILE MONTAGETAFE
MESSSCHLAUCH DN2 1000	47 09 018 08	33	3	1 750	91 52 394 08	WERKZEUG
MESSSCHLAUCH DN5 2000	47 09 019 08	34	2	1 750	91 52 394 08	WERKZEUG
MESSSTUTZEN DKO 10L	51 06 290 08	636	8	2 970	91 61 776 08	HYDRAULIK
MESSSTUTZEN DKO 10L	51 06 290 08	615	2	2 975 153	91 62 051 08	ZUSATZHYDRAULIK WINDE 3
MESSSTUTZEN DKO 10L	51 06 290 08	619	2	2 975 700	91 52 774 08	ZUSATZHYDRAULIK WINDE 1
MESSSTUTZEN DKO 10L	51 06 290 08	606	2	2 978 100	91 52 827 08	ZUSATZHYDR.D-RUECKHALT
MESSSTUTZEN DKO 10L	51 06 290 08	633	1	2 978 200	91 54 843 08	ZUSATZHYDR.S-RUECKHALTE
MESSWIDERSTAND -40/+125°	10 44 951 6	2	3	2 533 066	96 48 365 08	ELEKTRIK ANBAUTEILE KABIN
MIKROSCHALTER	10 33 559 6	3	4	6 060 950	60 60 950 08	MEISTERSCHALTER
MINUTENRING	10 01 215 7	5	1	9 739 246	97 39 246	KOLBEN
MITNEHMER	10 01 472 9	7	1	X1032716	10 32 716 7	ELEKTROPUMPE
MITNEHMER	59 20 399 14	9	1	5 718 420	57 18 420 08	FLANSCH

Bezeichnung	Artikel	Pos.	Menge	Seite	Baugruppe	Bezeichnung
MITNEHMER SCHWK.	92 90 527 08	3	1	1 991	91 52 510 08	DREHDURCHFUEHRUNG
MITTELZAPFEN	57 01 146 08	3	1	5 701 133	57 01 133 08	TRIEBWERK
MONITORKONSOLE	96 50 633 08	9	1	2 520	91 53 061 08	KABINE VERGLAST
MONITORKONSOLE PU SPF	97 79 033 08	1	1	2 520 033	96 50 633 08	MONITORKONSOLE
MONTAGEEINRICHTUNG RA	91 57 656 08	139	1		LR 1600-2-0	LIEBHERR RAUPENKRAN LR 1
MONTAGELEUCHTE 7,5W 28V	60 71 040 08	24	1	1 750	91 52 394 08	WERKZEUG
MONTAGEPLATTE	51 06 340 08	5	1	3 978 100	91 56 428 08	HYDR.SCHWEBEBALLAST-AN
MONTAGEPLATTE NOTBETA	96 52 261 08	2	1	2 976	91 52 955 08	ZUSATZHYDRAULIK NOTBET
MONTAGEPLATTE NOTBETA	96 53 245 08	3	1	2 976	91 52 955 08	ZUSATZHYDRAULIK NOTBET
MONTAGEWINDE	91 52 782 08	119	1		LR 1600-2-0	LIEBHERR RAUPENKRAN LR 1
MONTAGEZYLINDER SPF	51 23 682 08	11	1	1 411 200	91 58 481 08	RAUPENTRAEGER RE.
MOOSGUMMI 20X4 MOOSGU	26 21 031 08	30	0.064	2 502	91 55 939 08	STEUERSTAND
MOTOR	10 47 042 3	333	1	X1045077	10 45 077 4	HYDRAULIKAGGREGAT
MOTORAUFNAHME	10 42 992 7	(1)	1	X1041290	10 41 290 3	KUEHLERANLAGE
MOTORBREMSE KPL.	97 39 186	330	1	9 739 400	97 39 400	DIESELMOTOR
MOTORFLANSCH	10 65 067 4	5	1	X1035519	10 35 519 6	OEL-LUFTKUEHLER
MOTORGEHAEUSE	10 01 469 2	3	1	X1032716	10 32 716 7	ELEKTROPUMPE
MOTORGEHAEUSE	10 49 392 0	1	1	X1032716	10 32 716 7	ELEKTROPUMPE
MOTORKONSOLE	96 48 449 08	4	1	2 391 001	96 45 719 08	DIESELMOTOR VORM.
MOTORKONSOLE	96 49 935 08	44	1	2 391 001	96 45 719 08	DIESELMOTOR VORM.
MOTORKONSOLE LI.	96 48 468 08	2	1	2 391 001	96 45 719 08	DIESELMOTOR VORM.
MOTORKONSOLE RE.	96 48 457 08	3	1	2 391 001	96 45 719 08	DIESELMOTOR VORM.
MOTORKONSOLE SCHWK.	96 43 477 08	8	2	2 391 001	96 45 719 08	DIESELMOTOR VORM.
MOTORLAGERUNG	97 39 360	208	1	X1012059	10 12 059 0	DIESELMOTOR
MOTOROELFILTER OEL	10 01 228 7	13	1	9 739 122	97 39 122	OELKUEHLER
MOTOROELFILTER OEL	10 01 228 7	(13)	1	XSK_Z745	SK_Z74535	SERVICE
MOTOROELFILTER OEL	10 01 228 7	(13)	1	XSK_Z745	SK_Z74535	SERVICE
MOTOROELFILTER OEL	10 01 228 7	(2)	1	XSK_Z745	SK_Z74535	SERVICE
MOTOROELFILTER OEL	10 01 228 7	(3)	1	XSK_Z745	SK_Z74535	SERVICE
MOTORSTEUERGERAET LH-	97 39 403	71	1	9 739 400	97 39 400	DIESELMOTOR
MUTTER	51 07 799 08	29	1	5 114 975	51 14 975 08	DRUCKMINDERVENTIL
MUTTER	57 00 099 08	19	1	5 026 126	50 26 126 08	MAGNETVENTIL
MUTTER	70 27 459	2	2	5 113 022	51 13 022 08	WEGEVENTIL
MUTTER CR6-FREI	57 10 772 08	(5)	1	2 975 700	91 52 774 08	ZUSATZHYDRAULIK WINDE 1
MUTTER CR6-FREI	57 10 823 08	(5)	1	1 970 100	91 58 471 08	HYDRAULIK MITTELTEIL
MUTTER CR6-FREI	57 10 829 08	(5)	1	2 976 017	96 52 261 08	MONTAGEPLATTE NOTBETA
MUTTER M12 ST VERKUPFER	55 20 022 08	12	8	2 392	91 52 785 08	SCHALLDAEMPFERANLAGE
MUTTER M8X1	10 04 014 5	4	2	X1003963	10 03 963 1	WARTUNGSSATZ
NABE	10 65 067 5	6	1	X1035519	10 35 519 6	OEL-LUFTKUEHLER
NABE	57 19 010 08	2	1	5 719 006	57 19 006 08	PUMPENTRAEGER
NACHRUESTSATZ	96 53 561 08	20	1	2 920 083	96 48 319 08	ELEKTRIK BATTERIEKASTEN
NAEHERUNGSSCHALTER BER	10 09 761 3	(2)	1	2 711	91 52 800 08	ZENTRALSCHMIERANLAGE O
NAEHERUNGSSCHALTER BER	69 27 015 08	5	2	1 920 308	96 48 384 08	ELEKTRIK RAUPENTRAEGER
NAEHERUNGSSCHALTER BER	69 27 015 08	5	2	1 920 309	96 48 385 08	ELEKTRIK RAUPENTRAEGER
NAEHERUNGSSCHALTER BER	69 27 015 08	(1)	2	2 350	91 52 778 08	DREHWERK
NEIGUNGSGEBER +/-5° X/Y SP	69 23 081 08	10	1	1 920 307	96 48 383 08	ELEKTRIK MITTELSTUECK
NEIGUNGSGEBER +/-5° X/Y SP	69 23 081 08	12	1	2 780 510	96 50 097 08	ELEKTRIK BALLASTPALETTE
NETZTEIL 4	96 19 563 08	2	1	2 932 122	96 45 394 08	LICCON MONTAGEEINHEIT
NETZTEIL 4	96 19 563 08	15	1	2 932 160	96 54 385 08	SCHALTSCHRANK MECH.
NIVEAUSONDE L=50 5 V SPF	10 22 814 3	8	1	2 391 023	96 45 720 08	KUEHLER VORM.
NOCKENWELLE R-MOTORXD2	10 34 284 2	44	1	X1012059	10 12 059 0	DIESELMOTOR
NOT-AUS SCHALTGERAET 24V	10 47 515 0	55	1	2 932 082	96 67 871 08	AUFBAUTEILE MONTAGETAFE
NOT-AUS TASTE	60 61 441 08	(2)	1	2 533 051	96 48 360 08	ELEKTRIK KABINE
NOTAUS KRANFUEHRERKAB	91 52 951 08	352	1		LR 1600-2-0	LIEBHERR RAUPENKRAN LR 1
NOTAUS KRANFUEHRERKAB	96 41 461 08	4	1	2 533 051	96 48 360 08	ELEKTRIK KABINE
NOTHAMMER	88 50 422 08	58	1	2 520 034	96 45 984 08	INNENVERKLEIDUNG
NOTSITZ	91 55 873 08	130	1		LR 1600-2-0	LIEBHERR RAUPENKRAN LR 1
NUTMUTTER M30X1,5	57 01 139 08	9	1	5 701 129	57 01 129 08	TRIEBWERK
O-RING	10 29 387 9	19	1	X1117100	11 17 100 3	PUMPENTRAEGER
O-RING	10 29 388 0	20	1	X1117100	11 17 100 3	PUMPENTRAEGER

Bezeichnung	Artikel	Pos.	Menge	Seite	Baugruppe	Bezeichnung
O-RING	10 33 217 2	48	1	X1035465	10 35 465 9	STEUERTEIL
O-RING	10 33 217 2	48	1	X1065300	10 65 300 9	STEUERTEIL
O-RING 100X2,5 NBR70	72 64 351 08	144	1	2 391 001	96 45 719 08	DIESELMOTOR VORM.
O-RING 10X2 NBR70	72 64 065 08	(22)	1	X1042440	10 42 440 2	STEUERBLOCK
O-RING 10X2,2 NBR70	50 29 332 08	47	1	2 393	91 52 787 08	LUFTFILTERANLAGE KPL.
O-RING 120X3 NBR70	72 62 030 08	97	1	9 697 916	96 97 916 01	DREHWERKANTRIEB
O-RING 125X2 FPM70	57 16 865 08	42	1	X1035659	10 35 659 9	VERTEILERGETRIEBE
O-RING 125X3 NBR70	72 64 260 08	143	2	2 391 001	96 45 719 08	DIESELMOTOR VORM.
O-RING 12X2 NBR70	70 42 748 08	6	4	2 393 002	96 46 782 08	DECKEL KPL.
O-RING 12X2 NBR70	70 42 748 08	9	7	2 859 005	96 46 756 08	KLAPPE VORM.
O-RING 12X2 NBR70	70 42 748 08	6	4	2 859 007	96 46 775 08	DECKEL KPL.
O-RING 12X2 NBR70	70 42 748 08	12	4	2 859 025	96 46 757 08	GITTERROST VORM.
O-RING 12X2 NBR70	70 42 748 08	6	4	2 859 026	96 46 776 08	DECKEL KPL.
O-RING 12X2 NBR70	70 42 748 08	6	4	2 859 027	96 46 777 08	DECKEL KPL.
O-RING 12X2 NBR70	70 42 748 08	6	4	2 859 028	96 46 778 08	DECKEL KPL.
O-RING 12X2 NBR70	70 42 748 08	6	4	2 859 029	96 46 779 08	DECKEL KPL.
O-RING 12X2 NBR70	70 42 748 08	11	2	2 859 030	96 46 758 08	DECKEL KPL.
O-RING 12X2 NBR70	70 42 748 08	6	6	2 932 168	96 48 167 08	DECKEL KPL.
O-RING 12X2 NBR70	70 42 748 08	8	2	X1047526	10 47 526 2	ABSPERRORGAN
O-RING 132X3 NBR70	50 26 150 08	43	1	X1035659	10 35 659 9	VERTEILERGETRIEBE
O-RING 135X3 NBR 70 SPF	72 64 528 01	29	1	7 743 566	77 43 566 08	ELEKTROPUMPE
O-RING 13X2,5 HNBR	10 29 417 2	19	1	7 027 481	70 27 481	KRAFTSTOFFSEPARATOR
O-RING 140X3 NBR70	57 01 637 08	5	1	X1032716	10 32 716 7	ELEKTROPUMPE
O-RING 148X2,5 NBR80	57 09 482 08	22	1	5 121 364	51 21 364 08	VERSTELLPUMPE
O-RING 14X1,1 NBR70	57 00 101 08	4	1	5 026 126	50 26 126 08	MAGNETVENTIL
O-RING 14X1,1 NBR70	57 00 101 08	3	2	5 114 498	51 14 498 08	WEGEVENTIL
O-RING 14X1,1 NBR70	57 00 101 08	3	2	5 114 943	51 14 943 08	WEGEVENTIL
O-RING 14X3 NBR70	72 64 056 08	34	1	X1041101	10 41 101 5	RUECKFALLSTUETZE
O-RING 14X3 NBR70	72 64 056 08	29	1	X1041101	10 41 101 9	HYDROZYLINDER
O-RING 14X3 NBR90	51 07 118 08	320	1	X1041101	10 41 101 8	RUECKFALLSTUETZE
O-RING 150X3 FPM70	57 16 648 08	(52)	1	1 401	91 58 478 08	RAUPENTRAEGER LI.
O-RING 150X3 NBR70	51 85 781 08	3	1	2 211	91 52 822 08	PUMPE F.WINDE 5+6
O-RING 150X3 NBR70	51 85 781 08	142	5	2 391 001	96 45 719 08	DIESELMOTOR VORM.
O-RING 150X3 NBR70	51 85 781 08	19	1	9 000 510	90 00 510 6	WINKELGETRIEBE
O-RING 150X3 NBR70	51 85 781 08	19	1	9 000 521	90 00 521 4	WINKELGETRIEBE
O-RING 15X2 FPM80	57 12 342 08	23	4	X1035925	10 35 925 1	VERSTELLPUMPE
O-RING 160X2,5	76 24 285	24	1	X1032716	10 32 716 7	ELEKTROPUMPE
O-RING 165X3 FKM 70	72 64 400 01	16	1	X1032716	10 32 716 7	ELEKTROPUMPE
O-RING 167X2,5 NBR80	57 15 165 08	22	1	X1035925	10 35 925 1	VERSTELLPUMPE
O-RING 16X2 NBR70	72 64 079 08	(1)	1	2 975 000	91 57 881 08	ZUSATZHYDRAULIK MONTAGE
O-RING 16X2 NBR70	72 64 079 08	7	2	X1047526	10 47 526 2	ABSPERRORGAN
O-RING 174X4 NBR 70	57 18 445 08	55	1	X1065015	10 65 015 8	ANTRIEB
O-RING 17X2 FPM70	57 10 826 08	(2)	1	1 970 100	91 58 471 08	HYDRAULIK MITTELTEIL
O-RING 17X2 FPM70	57 10 826 08	(2)	1	1 970 100	91 58 471 08	HYDRAULIK MITTELTEIL
O-RING 17X2 FPM70	57 10 826 08	(2)	1	2 975 700	91 52 774 08	ZUSATZHYDRAULIK WINDE 1
O-RING 17X2 FPM70	57 10 826 08	(2)	1	2 976 017	96 52 261 08	MONTAGEPLATTE NOTBETA
O-RING 17X2,5 NBR90	72 64 091 08	(1)	1	1 970 100	91 58 471 08	HYDRAULIK MITTELTEIL
O-RING 180X3 NBR70	72 64 132 08	59	2	X1080159	10 80 159 2	ANTRIEB
O-RING 185X3 FKM 70	76 10 359 03	71	2	9 000 510	90 00 510 6	WINKELGETRIEBE
O-RING 185X3 FKM 70	76 10 359 03	71	2	9 000 521	90 00 521 4	WINKELGETRIEBE
O-RING 18X2,5 NBR70	72 64 069 08	(1)	1	2 975 600	91 44 662 08	ZUSATZHYDRAULIK TRANSF
O-RING 18X3 NBR70	72 64 107 08	29	1	X1041102	10 41 102 1	ZUGZYLINDER
O-RING 195X3 NBR 70	76 10 217 03	81	1	9 000 510	90 00 510 6	WINKELGETRIEBE
O-RING 195X3 NBR 70	76 10 217 03	81	1	9 000 521	90 00 521 4	WINKELGETRIEBE
O-RING 19X2,5 NBR70	72 64 241 08	(21)	2	X1042440	10 42 440 2	STEUERBLOCK
O-RING 20,3X2,4 NBR70	50 29 329 08	597	4	2 990	91 59 244 08	DRUCKLUFTANLAGE
O-RING 200X3 NBR 70	72 64 215 01	73	1	9 000 510	90 00 510 6	WINKELGETRIEBE
O-RING 200X3 NBR 70	72 64 215 01	73	1	9 000 521	90 00 521 4	WINKELGETRIEBE
O-RING 200X3 NBR 70	72 64 215 01	59	1	X1065015	10 65 015 8	ANTRIEB
O-RING 20X2 FPM70	57 10 820 08	(2)	1	1 970 100	91 58 471 08	HYDRAULIK MITTELTEIL

Bezeichnung	Artikel	Pos.	Menge	Seite	Baugruppe	Bezeichnung
O-RING 20X2 FPM70	57 10 820 08	(2)	1	1 972 250	91 58 473 08	ZUSATZHYDR.RAUPENTRAEG
O-RING 210X3 NBR70	51 85 561 08	75	1	9 000 510	90 00 510 6	WINKELGETRIEBE
O-RING 210X3 NBR70	51 85 561 08	75	1	9 000 521	90 00 521 4	WINKELGETRIEBE
O-RING 22,2X3 NBR70	54 01 843 08	16	1	5 400 565	54 00 565 08	SEILWINDE
O-RING 22,2X3 NBR70	54 01 843 08	68	4	9 000 510	90 00 510 6	WINKELGETRIEBE
O-RING 22,2X3 NBR70	54 01 843 08	68	4	9 000 521	90 00 521 4	WINKELGETRIEBE
O-RING 22X1,5 FPM70	57 10 827 08	(3)	1	1 970 100	91 58 471 08	HYDRAULIK MITTELTEIL
O-RING 22X1,5 FPM70	57 10 827 08	(3)	1	2 976 017	96 52 261 08	MONTAGEPLATTE NOTBETA
O-RING 23X2,5 NBR 70	72 64 546 01	34	1	9 000 510	90 00 510 6	WINKELGETRIEBE
O-RING 23X2,5 NBR 70	72 64 546 01	34	1	9 000 521	90 00 521 4	WINKELGETRIEBE
O-RING 24X2 NBR70	72 64 306 08	32	2	X1042440	10 42 440 2	STEUERBLOCK
O-RING 24X2,5 NBR70	72 64 248 77	8	2	5 106 923	51 06 923 08	KUGELHAHN
O-RING 24X3 FPM70	57 10 774 08	(4)	1	3 978 100	91 56 428 08	HYDR.SCHWEBEBALLAST-AN
O-RING 26X1,5 FPM70	57 10 821 08	(3)	1	1 970 100	91 58 471 08	HYDRAULIK MITTELTEIL
O-RING 26X3 NBR90	51 07 113 08	(18)	1	2 976 203	92 27 489 08	ZUSATZHYDR.BOLZENZIEHZ
O-RING 26X3 NBR90	51 07 113 08	4	1	5 114 865	51 14 865 08	WEGESCHIEBER
O-RING 27,3X2,4	11 49 143 8	10	8	X1042471	10 42 471 6	KUGELHAHNKOMBINATION
O-RING 285X3 NBR70	57 15 514 08	58	1	X1065015	10 65 015 8	ANTRIEB
O-RING 285X3 NBR70	57 15 514 08	58	2	X1080159	10 80 159 2	ANTRIEB
O-RING 29X3 NBR70	53 00 732 08	31	2	X1042440	10 42 440 2	STEUERBLOCK
O-RING 29X4,5 NBR 70	72 64 538 01	69	1	9 697 916	96 97 916 01	DREHWERKANTRIEB
O-RING 30X3,5 NBR3-70 MAN3	10 01 263 4	6	1	9 739 386	97 39 386	KURBELGEHAEUSEENTLUEFT
O-RING 30X3,5 NBR3-70 MAN3	10 01 263 4	(5)	1	XSK_Z745	SK_Z74535	SERVICE
O-RING 320X3 NBR70	76 10 203 03	73	1	9 697 916	96 97 916 01	DREHWERKANTRIEB
O-RING 32X3 FPM70	57 10 769 08	(2)	1	2 975 700	91 52 774 08	ZUSATZHYDRAULIK WINDE 1
O-RING 32X3 FPM70	57 10 769 08	(2)	1	3 978 100	91 56 428 08	HYDR.SCHWEBEBALLAST-AN
O-RING 340X4 NBR 72	76 10 341 03	32	1	9 395 668	93 95 668 01	LAGERUNG
O-RING 340X4 NBR 72	76 10 341 03	32	1	9 395 675	93 95 675 01	LAGERUNG
O-RING 340X4 NBR 72	76 10 341 03	24	1	9 697 916	96 97 916 01	DREHWERKANTRIEB
O-RING 39,34X2,62 FKM 70	10 09 796 0	14	1	X1035465	10 35 465 9	STEUERTEIL
O-RING 39,34X2,62 FKM 70	10 09 796 0	14	1	X1065300	10 65 300 9	STEUERTEIL
O-RING 39,7X3,5 NBR70	57 05 889 08	3	1	5 708 320	57 08 320 08	FILTERDECKEL
O-RING 400X4 NBR 70	76 10 339 03	16	1	9 395 668	93 95 668 01	LAGERUNG
O-RING 400X4 NBR 70	76 10 339 03	16	1	9 395 675	93 95 675 01	LAGERUNG
O-RING 40X3 FPM70	57 10 771 08	(4)	1	2 975 700	91 52 774 08	ZUSATZHYDRAULIK WINDE 1
O-RING 42X3 NBR90	72 64 212 08	19	1	2 520 032	96 45 980 08	SCHEIBENWISCHANLAGE EIN
O-RING 480X4 NBR 70	76 10 323 03	11	1	9 000 510	90 00 510 6	WINKELGETRIEBE
O-RING 480X4 NBR 70	76 10 323 03	11	1	9 000 521	90 00 521 4	WINKELGETRIEBE
O-RING 5,28X1,78 FKM 90	70 22 117	19	2	X1035465	10 35 465 8	VERSTELLUNG
O-RING 51X2,5 NBR 90	70 25 208	9	2	X1042471	10 42 471 6	KUGELHAHNKOMBINATION
O-RING 54X3 NBR70	72 64 055 08	68	1	9 697 916	96 97 916 01	DREHWERKANTRIEB
O-RING 550X4 NBR 70	76 10 333 03	12	1	9 000 510	90 00 510 6	WINKELGETRIEBE
O-RING 550X4 NBR 70	76 10 333 03	12	1	9 000 521	90 00 521 4	WINKELGETRIEBE
O-RING 600X4 NBR 70	76 10 208 03	(2)	1	1 401	91 58 478 08	RAUPENTRAEGER LI.
O-RING 600X4 NBR 70	76 10 208 03	3	1	9 395 675	93 95 675 01	LAGERUNG
O-RING 64X3 NBR70	72 64 274 08	3	1	9 000 510	90 00 510 6	WINKELGETRIEBE
O-RING 64X3 NBR70	72 64 274 08	3	1	9 000 521	90 00 521 4	WINKELGETRIEBE
O-RING 6X1 NBR90	57 06 906 08	7	1	5 711 301	57 11 301 08	DRUCKBEGRENZUNGSVENTI
O-RING 6X1 NBR90	57 06 906 08	17	1	5 715 296	57 15 296 08	DRUCKVENTIL
O-RING 6X1 NBR90	57 06 906 08	22	1	7 743 566	77 43 566 08	ELEKTROPUMPE
O-RING 6X1,5 NBR90	51 07 129 08	11	3	5 114 498	51 14 498 08	WEGEVENTIL
O-RING 6X1,5 NBR90	51 07 129 08	11	3	5 114 943	51 14 943 08	WEGEVENTIL
O-RING 7,5X1,5 NBR90	52 11 977 08	3	3	7 743 860	77 43 860 08	VERTEILERKOMBINATION
O-RING 7,65X1,78 FKM 90	70 22 118	20	6	X1035465	10 35 465 8	VERSTELLUNG
O-RING 7,65X1,78 FKM 90	70 22 118	20	1	X1067840	10 67 840 7	VERSTELLUNG
O-RING 75X2,5 NBR70	52 12 028 08	22	1	5 102 380	51 02 380 08	HYDROMOTOR
O-RING 78,97X3,53 FKM 70	10 22 070 7	6	1	5 102 354	51 02 354 08	HYDROMOTOR
O-RING 9,25X1,78 FKM 90	70 09 366	21	2	X1035465	10 35 465 8	VERSTELLUNG
O-RING 98,02X3,53 S-FPM 75	73 72 303	(15)	1	5 102 354	51 02 354 08	HYDROMOTOR
O-RING 9X1,5 NBR90	52 11 965 08	48	2	9 000 510	90 00 510 6	WINKELGETRIEBE

Bezeichnung	Artikel	Pos.	Menge	Seite	Baugruppe	Bezeichnung
O-RING 9X1,5 NBR90	52 11 965 08	48	2	9 000 521	90 00 521 4	WINKELGETRIEBE
O-RING ARP 568 10,52X1,83 NB	50 12 437 08	(1)	1	2 975 700	91 52 774 08	ZUSATZHYDRAULIK WINDE 1
O-RING ARP 568 10,82X1,78 NB	51 07 181 08	27	1	5 113 005	51 13 005 08	STEUERBLOCK
O-RING ARP 568 10,82X1,78 NB	51 07 181 08	12	3	5 719 113	57 19 113 08	ANSTEUERGERAET
O-RING ARP 568 10,82X1,78 NB	51 07 181 08	12	3	X1029184	10 29 184 0	ANSTEUERGERAET
O-RING ARP 568 10,82X1,78 NB	51 07 181 08	27	1	X1048973	10 48 973 4	DRUCKBEGRENZUNGSVENTI
O-RING ARP 568 10,82X1,78 NB	51 07 604 08	32	1	X1022811	10 22 811 2	HEIZKLIMAGERAET
O-RING ARP 568 101,19X3,53	51 31 150 08	11	1	5 719 006	57 19 006 08	PUMPENTRAEGER
O-RING ARP 568 11,89X1,98 N	57 11 305 08	8	1	5 711 301	57 11 301 08	DRUCKBEGRENZUNGSVENTI
O-RING ARP 568 12,37X2,62 NB	51 07 461 08	13	2	5 026 126	50 26 126 08	MAGNETVENTIL
O-RING ARP 568 12,37X2,62 NB	51 07 461 08	24	2	5 113 086	51 13 086 08	PROPORTIONALVENTIL
O-RING ARP 568 12,37X2,62 NB	51 07 461 08	10	1	5 715 140	57 15 140 08	ABSCHALTVENTIL
O-RING ARP 568 12,37X2,62 NB	51 07 461 08	10	1	5 715 146	57 15 146 08	ABSCHALTVENTIL
O-RING ARP 568 12,37X2,62 NB	51 07 461 08	10	1	5 718 995	57 18 995 08	ABSCHALTVENTIL
O-RING ARP 568 12,37X2,62 NB	51 07 461 08	1	1	X1021831	10 21 831 0	LASTHALTEVENTIL
O-RING ARP 568 12,42X1,78 NB	51 45 915 08	26	2	5 715 142	57 15 142 08	ANSCHLUSSPLATTE
O-RING ARP 568 12,42X1,78 NB	51 45 915 08	15	2	5 719 113	57 19 113 08	ANSTEUERGERAET
O-RING ARP 568 12,42X1,78 NB	51 45 915 08	15	2	X1029184	10 29 184 0	ANSTEUERGERAET
O-RING ARP 568 12,42X1,78 NB	51 45 915 08	44	1	X1041267	10 41 267 7	HANDBETAETIGUNG
O-RING ARP 568 133,02X2,62	57 07 108 08	9	1	5 715 142	57 15 142 08	ANSCHLUSSPLATTE
O-RING ARP 568 139,37X2,62	57 06 662 08	9	1	5 718 989	57 18 989 08	ANSCHLUSSPLATTE
O-RING ARP 568 145,72X2,62	51 85 009 08	26	1	X1035924	10 35 924 7	VERSTELLPUMPE
O-RING ARP 568 148,49X5,33	51 45 275 08	13	1	5 106 691	51 06 691 08	RUECKLAUFFILTER
O-RING ARP 568 14X1,78 NBR9	51 57 106 08	31	1	X1022811	10 22 811 2	HEIZKLIMAGERAET
O-RING ARP 568 15,54X2,62 NB	51 57 104 08	11	8	X1042471	10 42 471 6	KUGELHAHNKOMBINATION
O-RING ARP 568 158,42X2,62	57 12 398 08	9	1	5 719 030	57 19 030 08	ANSCHLUSSPLATTE
O-RING ARP 568 158,42X2,62	57 12 398 08	26	1	X1035924	10 35 924 8	VERSTELLPUMPE
O-RING ARP 568 170,82X7 NB	57 05 883 08	8	1	5 106 691	51 06 691 08	RUECKLAUFFILTER
O-RING ARP 568 170,82X7 NB	57 05 883 08	1	1	5 708 320	57 08 320 08	FILTERDECKEL
O-RING ARP 568 170,82X7 NB	57 05 883 08	(12)	1	XSK_Z745	SK_Z74535	SERVICE
O-RING ARP 568 170,82X7 NB	57 05 883 08	(14)	1	XSK_Z745	SK_Z74535	SERVICE
O-RING ARP 568 18,72X2,62 NB	51 07 383 08	12	1	5 719 008	57 19 008 08	REGLERELEMENT
O-RING ARP 568 18,72X2,62 NB	51 07 383 08	12	1	X1047220	10 47 220 2	REGLERELEMENT
O-RING ARP 568 2,9X1,78 NB	51 10 492 08	3	1	5 026 126	50 26 126 08	MAGNETVENTIL
O-RING ARP 568 20,29X2,62 NB	72 64 202 08	4	1	5 113 005	51 13 005 08	STEUERBLOCK
O-RING ARP 568 202,79X3,53	57 13 077 08	12	1	X1042876	10 42 876 7	VERSTELLMOTOR
O-RING ARP 568 202,79X3,53	57 13 077 08	12	1	X1042876	10 42 876 8	VERSTELLMOTOR
O-RING ARP 568 21,89X2,62 NB	57 04 702 77	8	4	X1042471	10 42 471 6	KUGELHAHNKOMBINATION
O-RING ARP 568 23,52X1,78 N	57 06 523 08	25	1	5 113 005	51 13 005 08	STEUERBLOCK
O-RING ARP 568 23,52X1,78 N	57 06 523 08	25	1	X1048973	10 48 973 4	DRUCKBEGRENZUNGSVENTI
O-RING ARP 568 24,99X3,53 NB	51 05 878 08	543	2	2 970	91 61 776 08	HYDRAULIK
O-RING ARP 568 24,99X3,53 NB	51 05 878 08	562	4	2 976 200	91 52 780 08	ZUSATZHYDRAULIK DREHWE
O-RING ARP 568 24,99X3,53 NB	51 05 878 08	567	4	2 976 700	91 54 795 08	ZUSATZHYDRAULIK PUMPE
O-RING ARP 568 26,64X2,62 NB	57 00 488 08	17	2	5 719 113	57 19 113 08	ANSTEUERGERAET
O-RING ARP 568 26,64X2,62 NB	57 00 488 08	17	2	X1029184	10 29 184 0	ANSTEUERGERAET
O-RING ARP 568 29,82X2,62 NB	51 86 135 08	25	1	X1035924	10 35 924 1	VERSTELLPUMPE
O-RING ARP 568 29,82X2,62 NB	51 86 135 08	25	1	X1035924	10 35 924 2	VERSTELLPUMPE
O-RING ARP 568 29,82X2,62 NB	51 86 135 08	25	1	X1035924	10 35 924 5	VERSTELLPUMPE
O-RING ARP 568 29,82X2,62 NB	51 86 135 08	25	1	X1035924	10 35 924 6	VERSTELLPUMPE
O-RING ARP 568 29,82X2,62 NB	51 86 135 08	25	1	X1035925	10 35 925 0	VERSTELLPUMPE
O-RING ARP 568 29,87X1,78 NB	51 07 478 08	39	2	5 113 086	51 13 086 08	PROPORTIONALVENTIL
O-RING ARP 568 29,87X1,78 NB	51 07 478 08	10	1	5 719 113	57 19 113 08	ANSTEUERGERAET
O-RING ARP 568 29,87X1,78 NB	51 07 478 08	10	1	X1029184	10 29 184 0	ANSTEUERGERAET
O-RING ARP 568 32,92X3,53 NB	51 05 870 08	547	4	2 970	91 61 776 08	HYDRAULIK
O-RING ARP 568 32,92X3,53 NB	51 05 870 08	(1)	1	2 970	91 61 776 08	HYDRAULIK
O-RING ARP 568 32,92X3,53 NB	51 05 870 08	(1)	1	2 970	91 61 776 08	HYDRAULIK
O-RING ARP 568 34,65X1,78 NB	51 07 399 08	43	1	X1041267	10 41 267 7	HANDBETAETIGUNG
O-RING ARP 568 36,17X2,62 NB	72 64 252 08	50	1	X1041267	10 41 267 7	HANDBETAETIGUNG
O-RING ARP 568 37,69X3,53 NB	51 05 867 08	53	8	1 970 100	91 58 471 08	HYDRAULIK MITTELTEIL
O-RING ARP 568 37,69X3,53 NB	51 05 867 08	53	2	1 972 250	91 58 473 08	ZUSATZHYDR.RAUPENTRAEG

Bezeichnung	Artikel	Pos.	Menge	Seite	Baugruppe	Bezeichnung
O-RING ARP 568 37,69X3,53 NB	51 05 867 08	53	2	1 972 251	91 58 472 08	ZUSATZHYDR.RAUPENTRAEG
O-RING ARP 568 37,69X3,53 NB	51 05 867 08	53	2	1 972 300	91 58 475 08	ZUSATZHYDR.RAUPENTRAEG
O-RING ARP 568 37,69X3,53 NB	51 05 867 08	53	2	1 972 301	91 58 474 08	ZUSATZHYDR.RAUPENTRAEG
O-RING ARP 568 37,69X3,53 NB	51 05 867 08	127	4	2 970	91 61 776 08	HYDRAULIK
O-RING ARP 568 37,69X3,53 NB	51 05 867 08	554	20	2 970	91 61 776 08	HYDRAULIK
O-RING ARP 568 37,69X3,53 NB	51 05 867 08	(1)	1	2 970	91 61 776 08	HYDRAULIK
O-RING ARP 568 37,69X3,53 NB	51 05 867 08	560	2	2 970	91 61 776 08	HYDRAULIK
O-RING ARP 568 37,69X3,53 NB	51 05 867 08	(1)	1	2 970	91 61 776 08	HYDRAULIK
O-RING ARP 568 37,69X3,53 NB	51 05 867 08	45	4	2 975 153	91 62 051 08	ZUSATZHYDRAULIK WINDE 3
O-RING ARP 568 37,69X3,53 NB	51 05 867 08	42	3	2 975 700	91 52 774 08	ZUSATZHYDRAULIK WINDE 1
O-RING ARP 568 37,69X3,53 NB	51 05 867 08	35	1	X1035465	10 35 465 8	VERSTELLUNG
O-RING ARP 568 37,69X3,53 NB	51 05 867 08	2	1	X1067840	10 67 840 7	VERSTELLUNG
O-RING ARP 568 39,34X2,62 NB	72 64 191 08	25	1	X1035924	10 35 924 3	VERSTELLPUMPE
O-RING ARP 568 39,34X2,62 NB	72 64 191 08	25	1	X1035924	10 35 924 4	VERSTELLPUMPE
O-RING ARP 568 4,47X1,78 NB	51 31 192 08	50	1	5 113 086	51 13 086 08	PROPORTIONALVENTIL
O-RING ARP 568 47,22X3,53 NB	51 05 879 08	(1)	1	2 391 001	96 45 719 08	DIESELMOTOR VORM.
O-RING ARP 568 47,22X3,53 NB	51 05 879 08	43	3	2 391 001	96 45 719 08	DIESELMOTOR VORM.
O-RING ARP 568 5,28X1,78 NB	72 64 266 08	49	2	5 113 086	51 13 086 08	PROPORTIONALVENTIL
O-RING ARP 568 52,07X2,62 NB	72 64 265 08	6	1	5 102 306	51 02 306 08	HYDROMOTOR
O-RING ARP 568 56,74X3,53 NB	72 64 216 08	40	2	2 391 001	96 45 719 08	DIESELMOTOR VORM.
O-RING ARP 568 6,07X1,78 NB	51 07 384 08	441	4	5 713 626	57 13 626 08	VORSTEUERVENTIL
O-RING ARP 568 6,07X1,78 NB	51 07 384 08	15	1	5 715 140	57 15 140 08	ABSCHALTVENTIL
O-RING ARP 568 6,07X1,78 NB	51 07 384 08	15	1	5 715 146	57 15 146 08	ABSCHALTVENTIL
O-RING ARP 568 6,07X1,78 NB	51 07 384 08	15	1	5 718 995	57 18 995 08	ABSCHALTVENTIL
O-RING ARP 568 6,07X1,78 NB	51 07 384 08	16	1	5 719 113	57 19 113 08	ANSTEUERGERAET
O-RING ARP 568 6,07X1,78 NB	51 07 384 08	16	1	X1029184	10 29 184 0	ANSTEUERGERAET
O-RING ARP 568 63,09X3,53 NB	57 05 888 08	11	1	5 106 691	51 06 691 08	RUECKLAUFFILTER
O-RING ARP 568 64,77X2,62 NB	51 57 051 08	15	1	5 701 129	57 01 129 08	TRIEBWERK
O-RING ARP 568 66,34X2,62 NB	51 45 042 08	(5)	1	X1035924	10 35 924 8	VERSTELLPUMPE
O-RING ARP 568 7,65X1,78 NB	72 64 194 08	2	3	X1002742	10 02 742 1	STEUERVENTIL
O-RING ARP 568 75,87X2,62 NB	51 45 304 08	10	1	5 719 006	57 19 006 08	PUMPENTRAEGER
O-RING ARP 568 82,14X3,53 NB	51 86 236 08	39	1	X1047220	10 47 220 4	TRIEBWERK
O-RING ARP 568 85,32X3,53 NB	51 05 993 08	60	1	2 391 001	96 45 719 08	DIESELMOTOR VORM.
O-RING ARP 568 9,19X2,62 NB	51 45 891 08	13	1	X1047220	10 47 220 2	REGLERELEMENT
O-RING ARP 568 9,25X1,78 NB	51 07 190 08	26	1	5 113 005	51 13 005 08	STEUERBLOCK
O-RING ARP 568 9,25X1,78 NB	51 07 190 08	26	1	X1048973	10 48 973 4	DRUCKBEGRENZUNGSVENTI
O-RING ARP 568 9,25X1,78 NB	51 07 386 08	26	2	5 718 989	57 18 989 08	ANSCHLUSSPLATTE
O-RING ARP 568 91,67X3,53 NB	51 45 234 08	12	1	X1117100	11 17 100 3	PUMPENTRAEGER
O-RING ARP 568-NBR70 6,07X1	72 64 196 08	20	1	5 715 296	57 15 296 08	DRUCKVENTIL
O-RING DIN 3770 217X3 NBR	10 80 223 6	44	6	X1035659	10 35 659 9	VERTEILERGETRIEBE
O-RING DIN 3770 25X2,5 FPM7	72 64 223 08	405	2	2 391 001	96 45 719 08	DIESELMOTOR VORM.
O-RING DIN 3771 110X2 NBR 7	72 64 234 01	5	1	X1004204	10 04 204 3	WASSERHEIZGERAET
O-RING DIN 3771 15,00X2,50	73 80 619	7	1	5 106 923	51 06 923 08	KUGELHAHN
O-RING DIN 3771 19,30X2,40	73 80 196	22	1	X1045104	10 45 104 9	WEGEVENTIL
O-RING ISO 3601-1 17,17X1,78	73 81 103	4	2	9 079 186	90 79 186	DREHZAHLGEBER KPL.
O-RING ISO 3601-1 7,65X1,78	73 80 573	20	1	X1065300	10 65 300 6	VERSTELLUNG
O-RING ISO 3601-1 9,25X1,78	73 80 574	5	4	X1034282	10 34 282 3	DRUCKREGELVENTIL
OEL-LUFTKUEHLER	10 33 421 5	1	1	2 391 102	96 60 027 08	ZUSATZKUEHLER VORM.
OEL-LUFTKUEHLER 75KW	10 35 519 6	1	1	2 391 038	96 47 931 08	OELKUEHLER VORM.
OELABLASSSCHLAUCH KPL. 1	10 03 229 7	41	1	1 750	91 52 394 08	WERKZEUG
OELABLASSSCHRAUBE M26X	78 90 119 08	3	1	2 670 002	96 45 352 08	KRAFTSTOFFBEHAELTER VO
OELABLASSSCHRAUBE M26X	78 90 119 08	13	1	2 671	91 52 798 08	OELBEHAELTER KPL.
OELABLASSSCHRAUBE M26X	78 90 119 08	5	1	2 671 004	96 46 305 08	OELBEHAELTER VORM.
OELABSCHEIDER OEL	10 01 213 6	5	1	9 739 386	97 39 386	KURBELGEHAEUSEENTLUEFT
OELABSCHEIDER OEL	10 01 213 6	(2)	1	XSK_Z745	SK_Z74535	SERVICE
OELBEHAELTER KPL.	91 52 798 08	144	1		LR 1600-2-0	LIEBHERR RAUPENKRAN LR 1
OELBEHAELTER SCHWK. 595L	96 46 306 08	1	1	2 671 004	96 46 305 08	OELBEHAELTER VORM.
OELBEHAELTER VORM.	96 46 305 08	1	1	2 671	91 52 798 08	OELBEHAELTER KPL.
OELFILTEREINSATZ OEL	10 03 960 9	3	4	X1003963	10 03 963 1	WARTUNGSSATZ
OELKUEHLER	10 01 228 9	14	1	9 739 122	97 39 122	OELKUEHLER

Bezeichnung	Artikel	Pos.	Menge	Seite	Baugruppe	Bezeichnung
OELKUEHLER	10 65 066 9	1	1	X1035519	10 35 519 6	OEL-LUFTKUEHLER
OELKUEHLER	97 39 122	20	1	9 739 355	97 39 355	OELKUEHLER ANBAU
OELKUEHLER ANBAU	97 39 355	50	1	X1012059	10 12 059 0	DIESELMOTOR
OELKUEHLER VORM.	96 47 931 08	130	1	2 391 001	96 45 719 08	DIESELMOTOR VORM.
OELLEITUNG	10 65 015 9	60	1	X1035411	10 35 411 4	HUBWINDE
OELLEITUNG	10 65 015 9	60	2	X1035433	10 35 433 2	SEILWINDE
OELLEITUNG	97 39 118	65	1	X1012059	10 12 059 0	DIESELMOTOR
OELMESSSTAB	10 01 745 0	7	1	9 739 188	97 39 188	OELMESSSTAB MIT ROHR
OELMESSSTAB	10 80 223 5	28	1	X1035659	10 35 659 9	VERTEILERGETRIEBE
OELMESSSTAB 1 1/8"	92 75 544 01	1	1	9 275 543	92 75 543 01	ENTLUEFTUNGSSTUTZEN
OELMESSSTAB MIT ROHR	97 39 188	18	1	X1012059	10 12 059 0	DIESELMOTOR
OELRUECKLAUFLEITUNG	10 22 236 5	8	1	9 739 355	97 39 355	OELKUEHLER ANBAU
OELRUECKLAUFLEITUNG	10 28 710 5	21	1	9 739 494	97 39 494	ATL-ANBAU
OELRUECKLAUFLEITUNG	10 28 710 7	29	1	9 739 494	97 39 494	ATL-ANBAU
OELSPRITZDUESE	10 22 232 2	4	1	9 739 243	97 39 243	KOLBENKUEHLUNG
OELSTANDSAUGE G1" ALU	77 43 201 08	4	1	2 671 004	96 46 305 08	OELBEHAELTER VORM.
OELVENTIL	54 02 537 14	520	1	X1065015	10 65 015 5	GETRIEBE
OELVENTIL	54 02 537 14	520	1	X1080159	10 80 159 0	GETRIEBE
OELWANNE R-MOTOR/D846	97 39 361	1	1	9 739 362	97 39 362	OELWANNE
OELWANNE R-MOTOR/D846	97 39 362	16	1	X1012059	10 12 059 0	DIESELMOTOR
OVALRING 11X60X120 GK 10	10 87 156 8	6	2	2 550 010	96 45 685 08	STANGE VORM.
OVALRING 11X60X120 GK 10	10 87 156 8	(6)	2	3 714	91 52 862 08	D-KOPFSTUECK
PARABEL-GUMMIPUFFER 30	10 04 050 2	33	1	2 925 402	96 58 855 08	KAMERAANBAU DREHBUEHN
PASSFEDER DIN 6885 B 20X12	50 40 056 08	61	13	X1035659	10 35 659 9	VERTEILERGETRIEBE
PASSKERBSTIFT ISO 8745 6X	43 11 037 08	6	4	3 291	91 52 831 08	S-RUECKHALTESICHERUNG
PASSKERBSTIFT ISO 8745 6X	43 11 037 08	11	4	3 292	91 52 865 08	D-RUECKHALTESICHERUNG
PASSSCHEIBE 0,6	70 23 743	20	1	X1047220	10 47 220 4	TRIEBWERK
PASSSCHEIBE 0,6	70 23 743	21	1	X1047220	10 47 220 4	TRIEBWERK
PASSSCHEIBE 0,8	70 23 744	20	1	X1047220	10 47 220 4	TRIEBWERK
PASSSCHEIBE 1	70 23 742	20	1	X1047220	10 47 220 4	TRIEBWERK
PASSSCHEIBE 1,2	70 23 745	20	1	X1047220	10 47 220 4	TRIEBWERK
PASSSCHEIBE 140,1X159,9X3	93 80 498 01	32	1	9 000 521	90 00 521 4	WINKELGETRIEBE
PASSSCHEIBE 58X70X0,1	57 01 142 08	17	2	5 701 129	57 01 129 08	TRIEBWERK
PASSSCHEIBE 58X70X0,3	57 01 143 08	18	1	5 701 129	57 01 129 08	TRIEBWERK
PASSSCHEIBE DIN 988 32X45X	42 20 015 08	17	1	3 282 002	96 47 890 08	FAB-STUETZE
PASSSCHRAUBE M12X32 8.8	10 34 226 2	15	1	9 739 371	97 39 371	KLIMAKOMPRESSOR ANBAU
PEDALGEBER 180° SPF	10 29 730 9	10	2	2 533 050	96 48 359 08	ELEKTRIK KABINE
PEDALTRAEGER EINBAU	96 47 204 08	3	1	2 810 001	96 43 597 08	KRANFUEHRERKABINE VORM
PENDELROLLENLAGER 280X3	74 61 603 01	2	1	9 395 668	93 95 668 01	LAGERUNG
PENDELROLLENLAGER 280X3	74 61 603 01	1	1	9 395 675	93 95 675 01	LAGERUNG
PENDELROLLENLAGER DIN 6	74 61 108 08	39	4	X1035659	10 35 659 9	VERTEILERGETRIEBE
PENDELROLLENLAGER DIN 6	74 61 377 01	27	1	9 395 668	93 95 668 01	LAGERUNG
PENDELROLLENLAGER DIN 6	74 61 377 01	27	1	9 395 675	93 95 675 01	LAGERUNG
PENDELROLLENLAGER DIN 63	74 61 600 08	6	1	5 718 420	57 18 420 08	FLANSCH
PILZKOPFBAND 25MM PS18	80 21 020 08	12	2.8	2 393 002	96 46 782 08	DECKEL KPL.
PILZKOPFBAND 25MM PS18	80 21 020 08	65	10.8	2 859	91 52 809 08	GERAEUSCHDAEMMUNG
PILZKOPFBAND 25MM PS18	80 21 020 08	9	3.7	2 859 007	96 46 775 08	DECKEL KPL.
PILZKOPFBAND 25MM PS18	80 21 020 08	9	5	2 859 026	96 46 776 08	DECKEL KPL.
PILZKOPFBAND 25MM PS18	80 21 020 08	9	5.7	2 859 027	96 46 777 08	DECKEL KPL.
PILZKOPFBAND 25MM PS18	80 21 020 08	9	4	2 859 028	96 46 778 08	DECKEL KPL.
PILZKOPFBAND 25MM PS18	80 21 020 08	10	4.3	2 859 029	96 46 779 08	DECKEL KPL.
PILZTASTE	60 66 526 08	11	1	2 920 638	96 51 138 08	BEDIENPULT
PLANETENGETRIEBE 01	93 27 102 01	3	2	1 401	91 58 478 08	RAUPENTRAEGER LI.
PLANETENGETRIEBE 01	93 27 102 01	3	2	1 411 200	91 58 481 08	RAUPENTRAEGER RE.
PLATTE	57 00 097 08	12	1	5 026 126	50 26 126 08	MAGNETVENTIL
PLATTE 15X30X50 PA6G	28 81 762 08	12	1	1 920 305	92 15 300 08	EINBAU SCHLEIFRINGKOERPE
PLATTE 50X20X2 PE	97 52 216 08	4	2	2 520 031	96 45 610 08	HECKSCHEIBE VORM.
PLATTE KPL. SPF	96 32 539 08	4	2	2 730	91 52 803 08	GRUNDPLATTE DREHBUEHNE
PLATTE VORM.	96 48 552 08	1	1	2 932 082	96 67 871 08	AUFBAUTEILE MONTAGETAFE
PLEUELLAGER NORMAL	10 01 215 0	3	1	9 739 287	97 39 287	PLEUELSTANGE

Bezeichnung	Artikel	Pos.	Menge	Seite	Baugruppe	Bezeichnung
PLEUELSCHRAUBE M14X1,5X	90 77 199	2	2	9 739 287	97 39 287	PLEUELSTANGE
PLEUELSTANGE	10 22 233 7	1	1	9 739 287	97 39 287	PLEUELSTANGE
PLEUELSTANGE	97 39 287	38	6	X1012059	10 12 059 0	DIESELMOTOR
PODEST	96 54 984 08	50	2	3 225	91 52 854 08	SL-REDUZIERSTUECK
PODEST	96 56 268 08	23	1	2 730	91 52 803 08	GRUNDPLATTE DREHBUEHNE
PODEST GROSS	96 53 086 08	1	3	2 631	91 56 817 08	LAUFSTEG DREHBUEHNE
PODEST HINTEN	96 47 414 08	5	1	2 810	91 52 806 08	KRANFUEHRERKABINE KPL.
PODEST KLEIN	96 53 087 08	2	1	2 631	91 56 817 08	LAUFSTEG DREHBUEHNE
PODEST SCHWK. T ZN O	92 36 315 08	26	2	3 745	91 52 948 08	SCHWEBEBALLAST
PODEST T ZN O	96 53 121 08	7	1	2 730	91 52 803 08	GRUNDPLATTE DREHBUEHNE
PODEST VORN	96 46 384 08	4	1	2 810	91 52 806 08	KRANFUEHRERKABINE KPL.
POLYFLEXROHR 127MM EDEL	10 44 054 2	3	1	2 392	91 52 785 08	SCHALLDAEMPFERANLAGE
PRATZE SINT-D39	90 78 321	5	1	9 739 248	97 39 248	EINSPRITZDUESE MIT BEFEST
PRESSKLEMME 2 CU	11 17 056 5	6	2	1 632 032	96 20 093 08	ABSTUETZPLATTE KPL.
PRESSKLEMME 2 CU	11 17 056 5	63	18	2 631	91 56 817 08	LAUFSTEG DREHBUEHNE
PRESSKLEMME 2 CU	11 17 056 5	9	2	2 730 002	96 55 752 08	ZENTRIERUNG KPL.
PRESSKLEMME 2 CU	11 17 056 5	78	4	2 810	91 52 806 08	KRANFUEHRERKABINE KPL.
PRESSKLEMME 2 CU	11 17 056 5	62	3	2 978 100	91 52 827 08	ZUSATZHYDR.D-RUECKHALT
PRESSKLEMME 2 CU	11 17 056 5	56	8	3 225	91 52 854 08	SL-REDUZIERSTUECK
PRESSKLEMME 2 CU	11 17 056 5	61	8	3 745	91 52 948 08	SCHWEBEBALLAST
PRESSKLEMME 2 CU	11 17 056 5	62	3	3 978 005	91 56 430 08	ZUSATZHYDRAULIK SB-KOPFS
PROFILDICHTRING	10 03 234 8	2	1	9 739 242	97 39 242	ZYLINDERLAUFBUCHSE
PROFILRING PR10-S/L A3P	47 71 003 08	594	1	2 990	91 59 244 08	DRUCKLUFTANLAGE
PROFILRING PR6-S/L A3P	47 71 014 08	591	2	2 990	91 59 244 08	DRUCKLUFTANLAGE
PROFILSCHELLE 108/K1/5 A2-7	10 45 120 6	115	1	2 391 001	96 45 719 08	DIESELMOTOR VORM.
PROFILSCHNUR	50 15 070 14	41	1.6	X1065015	10 65 015 5	GETRIEBE
PROFILSCHNUR	50 15 070 14	41	1.6	X1080159	10 80 159 0	GETRIEBE
PROPORTIONALMAGNET	11 16 191 9	1	1	X1011497	10 11 497 5	STEUERVENTIL
PROPORTIONALMAGNET 24V	10 47 143 7	(2)	2	X1035924	10 35 924 5	VERSTELLPUMPE
PROPORTIONALMAGNET 24V	10 47 143 7	(2)	2	X1035924	10 35 924 6	VERSTELLPUMPE
PROPORTIONALMAGNET 24V	10 47 143 7	(1)	2	X1035924	10 35 924 9	VERSTELLPUMPE
PROPORTIONALMAGNET 24V	57 19 117 08	13	2	5 719 113	57 19 113 08	ANSTEUERGERAET
PROPORTIONALMAGNET 24V	57 19 117 08	13	2	X1029184	10 29 184 0	ANSTEUERGERAET
PROPORTIONALVENTIL NG12	51 13 086 08	110	1	2 970	91 61 776 08	HYDRAULIK
PRUEFADAPTER	91 05 061 08	10	1	2 932 116	96 67 872 08	VERKABELUNG MONTAGETA
PRUEFANSCHLUSS A3P	50 29 214 08	625	1	2 990	91 59 244 08	DRUCKLUFTANLAGE
PUMPE F.DREHWERK	91 54 561 08	123	1		LR 1600-2-0	LIEBHERR RAUPENKRAN LR 1
PUMPE F.WINDE 5+6	91 52 822 08	122	1		LR 1600-2-0	LIEBHERR RAUPENKRAN LR 1
PUMPE KSW-1-30/120	10 17 191 7	49	1	9 000 510	90 00 510 6	WINKELGETRIEBE
PUMPE KSW-1-30/120	10 17 191 7	49	1	9 000 521	90 00 521 4	WINKELGETRIEBE
PUMPE MP41 SPF	59 10 554 08	12	1	2 520 032	96 45 980 08	SCHEIBENWISCHANLAGE EIN
PUMPENDECKEL	10 65 068 9	4	1	X1035924	10 35 924 9	VERSTELLPUMPE
PUMPENELEMENT	10 03 827 2	17	2	7 743 566	77 43 566 08	ELEKTROPUMPE
PUMPENELEMENT	10 03 827 2	13	1	X1032716	10 32 716 7	ELEKTROPUMPE
PUMPENELEMENT	77 43 875 08	11	1	X1032716	10 32 716 7	ELEKTROPUMPE
PUMPENGEHAEUSE	10 01 469 3	1	1	7 743 566	77 43 566 08	ELEKTROPUMPE
PUMPENGEHAEUSE	10 01 469 3	4	1	X1032716	10 32 716 7	ELEKTROPUMPE
PUMPENRUECKLAUF	77 43 728 08	1	1	1 402	91 58 480 08	ZENTRALSCHMIERUNG RAUP
PUMPENRUECKLAUF	77 43 728 08	10	1	2 711	91 52 800 08	ZENTRALSCHMIERANLAGE O
PUMPENTRAEGER	10 32 692 6	4	1	X1035924	10 35 924 6	VERSTELLPUMPE
PUMPENTRAEGER	11 17 100 3	4	1	X1035924	10 35 924 5	VERSTELLPUMPE
PUMPENTRAEGER	57 19 006 08	7	1	X1035924	10 35 924 7	VERSTELLPUMPE
RADIALDICHTRING 70X90X7	70 08 986	10	1	X1035482	10 35 482 8	VERSTELLMOTOR
RADIALDICHTRING 70X90X7	70 08 986	10	1	X1042876	10 42 876 6	VERSTELLMOTOR
RADIALDICHTRING 70X90X7	70 08 986	10	1	X1042876	10 42 876 7	VERSTELLMOTOR
RADIALDICHTRING 70X90X7	70 08 986	10	1	X1042876	10 42 876 8	VERSTELLMOTOR
RADIALWELLENDICHTRING C	10 19 516 2	12	4	9 395 668	93 95 668 01	LAGERUNG
RADIALWELLENDICHTRING C	10 19 516 2	12	4	9 395 675	93 95 675 01	LAGERUNG
RADIALWELLENDICHTRING DI	57 15 521 08	31	1	X1065015	10 65 015 5	GETRIEBE
RADIALWELLENDICHTRING DI	57 15 521 08	31	1	X1080159	10 80 159 0	GETRIEBE

Bezeichnung	Artikel	Pos.	Menge	Seite	Baugruppe	Bezeichnung
RADIALWELLENDICHTRING DI	54 01 943 08	50	1	X1065015	10 65 015 8	ANTRIEB
RADIALWELLENDICHTRING DI	54 01 943 08	50	2	X1080159	10 80 159 2	ANTRIEB
RADIALWELLENDICHTRING D	71 00 302 01	14	1	9 000 510	90 00 510 6	WINKELGETRIEBE
RADIALWELLENDICHTRING D	71 00 302 01	14	1	9 000 521	90 00 521 4	WINKELGETRIEBE
RADIALWELLENDICHTRING D	71 00 302 01	38	1	9 395 668	93 95 668 01	LAGERUNG
RADIALWELLENDICHTRING D	71 00 302 01	38	1	9 395 675	93 95 675 01	LAGERUNG
RADIALWELLENDICHTRING DI	71 00 312 08	10	1	5 400 565	54 00 565 08	SEILWINDE
RADIALWELLENDICHTRING DI	71 00 345 01	33	1	9 395 668	93 95 668 01	LAGERUNG
RADIALWELLENDICHTRING DI	71 00 345 01	33	1	9 395 675	93 95 675 01	LAGERUNG
RADIALWELLENDICHTRING D	57 01 519 08	15	1	5 400 565	54 00 565 08	SEILWINDE
RADIALWELLENDICHTRING DI	10 35 914 2	41	1	X1035659	10 35 659 9	VERTEILERGETRIEBE
RADIALWELLENDICHTRING DI	71 00 630 01	4	1	9 697 916	96 97 916 01	DREHWERKANTRIEB
RADIALWELLENDICHTRING D	71 00 350 01	40	1	X1035659	10 35 659 9	VERTEILERGETRIEBE
RADIALWELLENDICHTRING DI	71 00 590 01	14	2	9 395 668	93 95 668 01	LAGERUNG
RADIALWELLENDICHTRING DI	71 00 590 01	14	2	9 395 675	93 95 675 01	LAGERUNG
RADIALWELLENDICHTRING DI	57 07 018 08	(14)	1	5 102 354	51 02 354 08	HYDROMOTOR
RADIALWELLENDICHTRING D	79 02 953 14	53	1	X1065015	10 65 015 8	ANTRIEB
RADIALWELLENDICHTRING D	79 02 953 14	53	2	X1080159	10 80 159 2	ANTRIEB
RADIALWELLENDICHTRING D	71 00 241 08	64	2	9 697 916	96 97 916 01	DREHWERKANTRIEB
RADIALWELLENDICHTRING DI	71 00 341 08	11	2	9 697 916	96 97 916 01	DREHWERKANTRIEB
RAENDELMUTTER	57 14 553 08	(1)	1	5 710 349	57 10 349 08	WEGEVENTIL
RAENDELSCHRAUBE M5X10	10 44 966 4	(33)	4	2 925 026	91 55 259 08	ERG.KAMERAUEBERWACHUN
RAENDELSCHRAUBE M5X10	10 44 966 4	33	4	2 925 405	96 48 397 08	AUSRUESTUNG KAMERA KAB
RAENDELSCHRAUBE M5X10	10 44 966 4	16	4	2 932 082	96 67 871 08	AUFBAUTEILE MONTAGETAFE
RAHMEN	96 46 755 08	3	1	2 859	91 52 809 08	GERAEUSCHDAEMMUNG
RAHMEN	96 46 759 08	7	1	2 859	91 52 809 08	GERAEUSCHDAEMMUNG
RAHMEN	96 46 760 08	8	1	2 859	91 52 809 08	GERAEUSCHDAEMMUNG
RAHMEN	96 48 159 08	10	1	2 859	91 52 809 08	GERAEUSCHDAEMMUNG
RAHMEN 4X1029X189 S315MC	97 70 784 08	12	1	2 859	91 52 809 08	GERAEUSCHDAEMMUNG
RAHMEN 4X1151X609 S315MC	97 70 775 08	11	1	2 859	91 52 809 08	GERAEUSCHDAEMMUNG
RAHMEN SCHWK.	92 70 896 08	1	1	2 977 100	91 45 089 08	HYDRAULIK TRANSFORMATO
RAHMEN SCHWK.	96 46 382 08	2	1	2 810	91 52 806 08	KRANFUEHRERKABINE KPL.
RAHMEN SCHWK.	96 46 971 08	2	1	2 260	91 53 057 08	BATTERIELAGERUNG
RAHMEN SCHWK.	96 47 500 08	1	1	3 205	91 52 880 08	F-MONTAGEEINHEIT
RAHMEN SCHWK.	96 49 182 08	1	1	2 510	91 52 788 08	DREHBUEHNENVERKLEIDUN
RAHMEN SCHWK. RAL 9005,M	96 46 980 08	1	1	2 520 030	96 45 609 08	DACHSCHEIBE VORM.
RAHMEN SCHWK. T ZN O	96 46 540 08	1	4	1 631 100	91 52 388 08	LAUFSTEG RAUPENFAHRWER
RAHMEN SCHWK. T ZN O	96 55 027 08	14	2	1 631 100	91 52 388 08	LAUFSTEG RAUPENFAHRWER
RASTBOLZEN NIROSTA	70 42 316 08	32	1	2 925 402	96 58 855 08	KAMERAANBAU DREHBUEHN
RASTE	10 49 234 7	19	1	X1111334	11 11 334 3	FAHRERSITZ
RAUPENMITTELTEIL	91 58 624 08	1	1	1 130	91 58 467 08	RAUPENMITTELTEIL KPL.
RAUPENMITTELTEIL KPL.	91 58 467 08	4	1		LR 1600-2-0	LIEBHERR RAUPENKRAN LR 1
RAUPENMITTELTEIL STAHLBA	96 55 391 08	1	1	1 130 008	91 58 624 08	RAUPENMITTELTEIL
RAUPENTRAEGER KPL.LI.	91 58 445 08	10	1		LR 1600-2-0	LIEBHERR RAUPENKRAN LR 1
RAUPENTRAEGER KPL.RE.	91 58 447 08	11	1		LR 1600-2-0	LIEBHERR RAUPENKRAN LR 1
RAUPENTRAEGER LI.	91 58 478 08	1	1	1 400	91 58 445 08	RAUPENTRAEGER KPL.LI.
RAUPENTRAEGER LI.	96 53 234 08	1	1	1 401	91 58 478 08	RAUPENTRAEGER LI.
RAUPENTRAEGER RE.	91 58 481 08	1	1	1 410	91 58 447 08	RAUPENTRAEGER KPL.RE.
RAUPENTRAEGER RE.	96 53 258 08	1	1	1 411 200	91 58 481 08	RAUPENTRAEGER RE.
RAUPENTRAEGER SCHWK.LI.	96 53 235 08	(1)	1	1 401	91 58 478 08	RAUPENTRAEGER LI.
RAUPENTRAEGER SCHWK.RE	96 53 259 08	(1)	1	1 411 200	91 58 481 08	RAUPENTRAEGER RE.
REDUKTION M25X1,5/M20X1,5	60 26 064 08	521	3	2 920 633	96 52 651 08	KABELSTRANG
REDUKTION M32X1,5/M20X1,5	60 26 065 08	7	1	2 780 524	96 52 968 08	LEITUNGSTROMMEL KPL.
REDUKTION M32X1,5/M20X1,5	60 26 065 08	289	1	2 920 448	96 48 794 08	KLEMMKASTEN KPL.
REDUKTION M32X1,5/M20X1,5	60 26 065 08	(504)	1	2 920 581	96 54 405 08	KLEMMKASTEN SA-BOCK VO
REDUKTION M32X1,5/M20X1,5	60 26 065 08	(503)	1	3 930 734	96 54 401 08	KLEMMKASTEN
REDUKTION M32X1,5/M25X1,5	60 26 066 08	320	1	3 930 009	96 50 573 08	LEITUNGSTROMMEL KPL.
REDUKTION M32X1,5/M25X1,5	60 26 066 08	270	1	3 930 153	96 48 489 08	LEITUNGSTROMMEL KPL.
REDUKTION M32X1,5/M25X1,5	60 26 066 08	506	1	3 930 732	96 50 575 08	LEITUNG
REDUKTION M50X1,5/M40X1,5	60 26 070 08	20	1	1 920 418	96 48 687 08	KLEMMKASTEN KPL.

Bezeichnung	Artikel	Pos.	Menge	Seite	Baugruppe	Bezeichnung
REDUZIERSTUECK 81,5/53,5 P	10 42 478 5	37	2	2 520 034	96 45 984 08	INNENVERKLEIDUNG
REDUZIERSTUTZEN TR 10/6/10	10 34 230 2	3	1	9 739 356	97 39 356	ROHRLEITUNG ANBAU
REDUZIERUNG M22/M14X1,5	10 35 483 9	4	1	X1033421	10 33 421 5	OEL-LUFTKUEHLER
REDUZIERUNG M25X1,5 M16	10 04 464 8	15	2	2 780 915	96 48 377 08	ANBAUTEILE FREMDEINSPEIS
REGLER	10 47 219 6	3	1	X1035924	10 35 924 7	VERSTELLPUMPE
REGLER	10 47 219 6	3	1	X1035924	10 35 924 8	VERSTELLPUMPE
REGLER	10 47 599 4	(1)	1	9 739 343	97 39 343	GENERATOR VORM.
REGLERELEMENT	10 47 220 2	3	1	X1047219	10 47 219 6	REGLER
REGLERELEMENT	57 19 008 08	2	1	X1047219	10 47 219 6	REGLER
REIFEN KPL.	11 49 281 6	800	4	X1045077	10 45 077 4	HYDRAULIKAGGREGAT
RELAIS	10 01 737 4	13	1	2 920 083	96 48 319 08	ELEKTRIK BATTERIEKASTEN
RELAIS 24V	63 01 021 08	42	51	2 932 001	96 45 393 08	RELAISSTEUERUNG
RELAIS 24V 10A SPF	63 01 215 08	26	23	2 932 082	96 67 871 08	AUFBAUTEILE MONTAGETAFE
RELAIS 24V/1S 26X26X24MM	63 01 051 08	25	4	2 932 082	96 67 871 08	AUFBAUTEILE MONTAGETAFE
RELAIS 24V/1W 26X26X24MM	63 01 054 08	27	1	2 932 082	96 67 871 08	AUFBAUTEILE MONTAGETAFE
RELAISSTECKSOCKEL 9-POL	63 01 229 08	506	41	2 932 224	96 67 873 08	DRAEHTE MONTAGETAFEL K
RELAISSTEUERUNG	96 45 393 08	4	1	2 932	91 68 869 08	EINBAUTEILE SCHALTSCHRAN
RELAISTRAEGER 1.5X725X518	97 68 157 08	21	1	2 932 001	96 45 393 08	RELAISSTEUERUNG
REP-KOLBEN KPL. -0,20MM	10 22 233 2	51	1	9 739 246	97 39 246	KOLBEN
REP-KOLBEN KPL. -0,40MM	10 22 233 4	52	1	9 739 246	97 39 246	KOLBEN
REP-KOLBEN KPL. -0,60MM	10 22 233 1	53	1	9 739 246	97 39 246	KOLBEN
REP-ZYLINDERBUCHSE R-M	10 22 231 8	54	6	9 739 242	97 39 242	ZYLINDERLAUFBUCHSE
REP-ZYLINDERBUCHSE R-M	10 22 231 9	51	6	9 739 242	97 39 242	ZYLINDERLAUFBUCHSE
REP-ZYLINDERBUCHSE R-M	10 22 232 0	53	6	9 739 242	97 39 242	ZYLINDERLAUFBUCHSE
REP-ZYLINDERBUCHSE R-M	10 22 232 1	52	6	9 739 242	97 39 242	ZYLINDERLAUFBUCHSE
REP1-ANLAUFSCHEIBE	10 01 211 8	71	2	9 739 102	97 39 102	KURBELWELLENLAGERUNG
REP1-HAUPTLAGER -0,25MM	10 01 208 8	62	7	9 739 102	97 39 102	KURBELWELLENLAGERUNG
REP1-PLEUELLAGER -0,25 MM	10 01 215 2	52	1	9 739 287	97 39 287	PLEUELSTANGE
REP2-ANLAUFSCHEIBE	10 01 212 0	72	2	9 739 102	97 39 102	KURBELWELLENLAGERUNG
REP2-HAUPTLAGER -0,50MM	10 01 210 9	63	7	9 739 102	97 39 102	KURBELWELLENLAGERUNG
REP2-PLEUELLAGER -0,50 MM	10 01 215 3	53	1	9 739 287	97 39 287	PLEUELSTANGE
REP3-HAUPTLAGER -0,75MM	10 01 211 0	64	7	9 739 102	97 39 102	KURBELWELLENLAGERUNG
REP3-PLEUELLAGER -0,75 MM	10 01 215 4	54	1	9 739 287	97 39 287	PLEUELSTANGE
REP4-HAUPTLAGER -1,00MM	10 01 211 2	65	7	9 739 102	97 39 102	KURBELWELLENLAGERUNG
REP4-PLEUELLAGER -1,00 MM	10 01 215 5	55	1	9 739 287	97 39 287	PLEUELSTANGE
REPARATURSATZ	11 00 309 4	999	1	5 026 573	50 26 573 08	LUFTTROCKNER
RIEGEL 20X46X169 S355J2+N	94 54 958 08	2	2	1 641 014	92 53 053 08	ABSTUETZPLATTE KPL.
RIEGELKLEMME	60 21 160 08	50	4	2 520 034	96 45 984 08	INNENVERKLEIDUNG
RILLENKUGELLAGER	57 17 273 08	6	1	5 400 565	54 00 565 08	SEILWINDE
RILLENKUGELLAGER 50X65X7	10 11 483 8	38	1	6 909 010	69 09 010 08	SCHLEIFRINGUEBERTRAEGE
RILLENKUGELLAGER 6305-2R	10 34 330 8	4	1	9 739 250	97 39 250	SCHWUNGRAD
RILLENKUGELLAGER DIN 625	54 05 073 08	37	1	6 909 010	69 09 010 08	SCHLEIFRINGUEBERTRAEGE
RILLENKUGELLAGER DIN 625	74 51 206 08	46	1	9 000 510	90 00 510 6	WINKELGETRIEBE
RILLENKUGELLAGER DIN 625	74 51 206 08	46	1	9 000 521	90 00 521 4	WINKELGETRIEBE
RILLENKUGELLAGER DIN 625	74 51 288 08	4	2	3 745 002	92 17 236 08	SCHALTEINHEIT
RILLENKUGELLAGER DIN 625	74 51 288 08	4	2	3 745 003	92 17 237 08	SCHALTEINHEIT
RILLENKUGELLAGER DIN 625	74 51 392 01	96	1	9 000 521	90 00 521 4	WINKELGETRIEBE
RILLENKUGELLAGER DIN 625	74 51 295 08	35	2	X1035659	10 35 659 9	VERTEILERGETRIEBE
RILLENKUGELLAGER DIN 625	74 51 215 08	30	1	X1065015	10 65 015 8	ANTRIEB
RILLENKUGELLAGER DIN 625	74 51 215 08	30	2	X1080159	10 80 159 2	ANTRIEB
RILLENKUGELLAGER DIN 625	74 51 960 08	53	1	X1065015	10 65 015 5	GETRIEBE
RILLENKUGELLAGER DIN 625	74 51 960 08	53	1	X1080159	10 80 159 0	GETRIEBE
RILLENKUGELLAGER DIN 625	10 16 923 6	33	1	X1035659	10 35 659 9	VERTEILERGETRIEBE
RILLENKUGELLAGER DIN 625	74 51 488 08	3	2	3 211 009	96 46 979 08	SCHUTZWALZE KPL.
RILLENKUGELLAGER DIN 625	74 51 488 08	(3)	2	3 350	91 52 859 08	WINDE 3
RILLENKUGELLAGER DIN 625	74 51 488 08	3	2	3 350 001	92 70 642 08	SCHUTZWALZE KPL.
RILLENKUGELLAGER DIN 625	74 51 411 08	36	1	X1035659	10 35 659 9	VERTEILERGETRIEBE
RILLENKUGELLAGER DIN 625	50 15 339 08	66	1	9 697 916	96 97 916 01	DREHWERKANTRIEB
RILLENKUGELLAGER DIN 625	74 51 453 08	37	5	X1035659	10 35 659 9	VERTEILERGETRIEBE
RILLENKUGELLAGER DIN 625	74 51 604 08	1362	1	X1065015	10 65 015 5	GETRIEBE

Bezeichnung	Artikel	Pos.	Menge	Seite	Baugruppe	Bezeichnung
RILLENKUGELLAGER DIN 625	74 51 604 08	1362	1	X1080159	10 80 159 0	GETRIEBE
RILLENKUGELLAGER DIN 625	74 51 684 08	2	1	3 206 002	96 47 960 08	HEBEL KPL.
RILLENKUGELLAGER DIN 625	74 51 688 08	2	2	3 211 008	96 46 978 08	SCHUTZWALZE KPL.
RILLENKUGELLAGER DIN 625	74 51 792 08	34	1	X1035659	10 35 659 9	VERTEILERGETRIEBE
RILLENKUGELLAGER DIN 625	74 51 295 01	4	2	2 522 012	96 45 884 08	FUEHRUNG VORM.
RILLENKUGELLAGER DIN 625	74 51 295 01	5	8	2 522 013	96 45 883 08	FUEHRUNG VORM.
RING	10 22 276 1	4	1	9 739 281	97 39 281	LECKOELLEITUNG
RING	57 01 148 08	5	14	5 701 133	57 01 133 08	TRIEBWERK
RING DIN 70951 47X1,6	42 42 017	(6)	2	2 810	91 52 806 08	KRANFUEHRERKABINE KPL.
RING RD120X6 S700MC	93 96 841 08	17	4	3 745	91 52 948 08	SCHWEBEBALLAST
RINGLUEFTER D=654	55 06 395 08	3	2	2 391 023	96 45 720 08	KUEHLER VORM.
RINGSCHRAUBE DIN 580 M10X	40 26 002 08	2	3	2 790 451	91 57 016 08	ABDECKUNG
RINGSCHRAUBE DIN 580 M12	40 26 003 08	5	2	2 670 002	96 45 352 08	KRAFTSTOFFBEHAELTER VO
RINGSCHRAUBE DIN 580 M12	40 26 003 08	17	2	2 671 004	96 46 305 08	OELBEHAELTER VORM.
RINGSCHRAUBE DIN 580 M24X	40 26 007 08	6	4	1 632	91 52 389 08	MECH.ZUSATZABSTUETZUNG
RINGSCHRAUBE DIN 580 M8 C	40 26 001 08	12	4	X1041325	10 41 325 5	UMSCHALTBLOCK
RINGSTUTZEN	10 01 271 0	2	2	9 739 492	97 39 492	ROHRLEITUNG ANBAU
RINGSTUTZEN	10 01 271 0	4	2	9 739 500	97 39 500	LECKOELLEITUNG
RINGSTUTZEN	10 01 271 0	5	6	9 739 501	97 39 501	KRAFTSTOFFLEITUNGEN
RINGSTUTZEN	10 01 696 0	16	1	9 739 349	97 39 349	WASSERLEITUNGSANSCHLUE
RINGSTUTZEN	10 11 610 9	7	1	X1011614	10 11 614 1	KRAFTSTOFFSCHLAUCH
RINGSTUTZEN	10 22 236 6	9	1	9 739 355	97 39 355	OELKUEHLER ANBAU
RINGSTUTZEN	10 65 262 2	25	1	9 739 503	97 39 503	KRAFTSTOFFLEITUNG
RINGSTUTZEN	10 65 262 9	21	1	9 739 503	97 39 503	KRAFTSTOFFLEITUNG
RINGSTUTZEN	10 67 867 1	16	1	9 739 503	97 39 503	KRAFTSTOFFLEITUNG
ROHR	11 64 328 3	39	1	X1042959	10 42 959 8	ZUGZYLINDER
ROHR 101.6X1356 S770QL	97 71 247 08	2	1	3 211 009	96 46 979 08	SCHUTZWALZE KPL.
ROHR 101.6X2799 S770QL	97 73 249 08	3	1	3 282 001	96 47 888 08	F-STUETZE KPL.
ROHR 133.0X630 S355J2H	97 72 235 08	1	1	2 671 009	96 87 721 08	ANSAUGROHR
ROHR 15.0X24 S355J2G3C+C	97 18 057 08	19	4	2 502	91 55 939 08	STEUERSTAND
ROHR 15X1,5X14 E235+N VER	95 30 759 08	11	5	3 206	91 52 881 08	F-ANLENKSTUECK
ROHR 16.0X22 E235+N	97 18 575 08	36	3	3 206	91 52 881 08	F-ANLENKSTUECK
ROHR 16.0X22 E235+N	97 18 575 08	24	6	3 208 001	91 52 883 08	F-KOPFSTUECK
ROHR 18X1,5X420	90 00 486 5	56	1	9 000 510	90 00 510 6	WINKELGETRIEBE
ROHR 18X1,5X420	90 00 486 5	56	1	9 000 521	90 00 521 4	WINKELGETRIEBE
ROHR 20.0X33 E235+N	97 88 595 08	23	8	2 350	91 52 778 08	DREHWERK
ROHR 20.0X33 E235+N	97 88 595 08	25	4	2 370	91 52 782 08	MONTAGEWINDE
ROHR 20.0X33 E235+N	97 88 595 08	77	12	2 810	91 52 806 08	KRANFUEHRERKABINE KPL.
ROHR 219.1X88 S355J2H FE//	97 76 910 08	35	2	3 714	91 52 862 08	D-KOPFSTUECK
ROHR 22.0X40 E235+N VERZ	93 92 551 08	11	2	3 211 003	96 46 986 08	STANGE KPL.
ROHR 22.0X40 E235+N VERZ	93 92 551 08	12	2	3 220 501	96 43 440 08	STANGE KPL.
ROHR 22.0X40 E235+N VERZ	93 92 551 08	12	2	3 221 200	96 47 984 08	STANGE KPL.
ROHR 22.0X40 E235+N VERZ	93 92 551 08	12	2	3 225 200	96 48 679 08	STANGE KPL.
ROHR 22.0X40 E235+N VERZ	93 92 551 08	12	2	3 227 002	96 50 498 08	STANGE KPL.
ROHR 22.0X40 E235+N VERZ	93 92 551 08	12	2	3 561 003	96 45 222 08	STANGE KPL.
ROHR 22.0X40 E235+N VERZ	93 92 551 08	12	2	3 713 012	96 50 197 08	STANGE KPL.
ROHR 22.0X40 E235+N VERZ	93 92 551 08	8	2	3 714 013	96 59 083 08	LASCHE KPL.
ROHR 22.0X40 E235+N VERZ	93 92 551 08	(12)	2	3 715 008	91 52 863 08	D-ZWISCHENSTUECK
ROHR 22.0X40 E235+N VERZ	93 92 551 08	12	2	3 716 001	96 49 159 08	STANGE KPL.
ROHR 22X2,5X110 E235+N VER	94 01 070 08	12	1	2 657	91 57 656 08	MONTAGEEINRICHTUNG RA
ROHR 22X2,5X45 E235+N VER	94 36 973 08	2	1	3 714 014	96 49 456 08	LASCHE KPL.
ROHR 25X3,2X100 S355J2H	94 78 115 08	45	2	2 391 001	96 45 719 08	DIESELMOTOR VORM.
ROHR 30.0X120 S355J2H FE//	97 77 023 08	9	1	2 550 005	96 45 680 08	STANGE KPL.
ROHR 30.0X120 S355J2H FE//	97 77 023 08	5	1	3 714 025	96 49 269 08	STANGE KPL.
ROHR 30.0X120 S355J2H FE//	97 77 023 08	3	4	3 745 011	96 49 677 08	LASCHE KPL.
ROHR 30.0X2863 X5CRNI18-10	97 70 466 08	22	2	2 520	91 53 061 08	KABINE VERGLAST
ROHR 30.0X495 X5CRNI18-10	97 75 036 08	47	1	2 520	91 53 061 08	KABINE VERGLAST
ROHR 30.0X690 S355J2H T ZN	97 71 958 08	14	2	3 208 001	91 52 883 08	F-KOPFSTUECK
ROHR 30/FLEXIBEL PAK	55 31 594 08	3	0.33	2 541 001	96 49 651 08	ZUSATZHEIZUNG VORM.
ROHR 30X4X40 S355J2H FE//	94 12 040 08	17	2	2 550 005	96 45 680 08	STANGE KPL.

Bezeichnung	Artikel	Pos.	Menge	Seite	Baugruppe	Bezeichnung
ROHR 30X4X9 E355+N VERZ	94 70 655 08	4	2	3 206 002	96 47 960 08	HEBEL KPL.
ROHR 33,7X8X15 S355J2H FE//	94 99 872 08	36	4	2 391 001	96 45 719 08	DIESELMOTOR VORM.
ROHR 35X2X665 X5CRNI1810	95 70 053 08	1	1	3 780 200	96 54 370 08	ELEKTRIK WINDWARNUNG T
ROHR 35X2X665 X5CRNI1810	95 70 053 08	1	1	3 780 263	91 56 028 08	WINDWARNUNG
ROHR 38.0X1716 S355J2H T Z	97 69 808 08	5	1	2 652	91 61 110 08	ROLLENLAGERUNG
ROHR 38.0X340 S355J2H T ZN	97 91 001 08	96	1	3 714	91 52 862 08	D-KOPFSTUECK
ROHR 38.0X540 S355J2H	97 15 586 08	30	1	3 714	91 52 862 08	D-KOPFSTUECK
ROHR 38.0X870 S355J2H FE//	97 68 872 08	44	2	2 550	91 61 343 08	SA-BOCK
ROHR 38X2,6X105 S355J2H	95 27 658 08	22	4	1 401	91 58 478 08	RAUPENTRAEGER LI.
ROHR 38X2,6X105 S355J2H	95 27 658 08	22	4	1 411 200	91 58 481 08	RAUPENTRAEGER RE.
ROHR 48,3X3,2X14 S235JRH	95 61 143 08	6	1	3 745 002	92 17 236 08	SCHALTEINHEIT
ROHR 48,3X3,2X14 S235JRH	95 61 143 08	6	1	3 745 003	92 17 237 08	SCHALTEINHEIT
ROHR 48.3X92 S235JRH FE//ZN	97 78 986 08	15	8	2 125	91 52 773 08	BOLZEN S-ANLENKST. UND S
ROHR 60.3X10 00 S355J2H FE//	97 41 664 08	7	1	1 632	91 52 389 08	MECH.ZUSATZABSTUETZUNG
ROHR 60.3X86 S355J2H	97 04 752 1	6	2	2 671 009	96 87 721 08	ANSAUGROHR
ROHR 65.0X10 E235+N FE//ZN	97 93 902 08	20	1	3 281	91 52 896 08	FA-BOCK
ROHR 65.0X350 E235+N	97 93 901 08	19	1	3 281	91 52 896 08	FA-BOCK
ROHR 65.0X39 E235+N FE//ZN	97 94 005 08	32	1	3 281	91 52 896 08	FA-BOCK
ROHR 76.1X88 S235JRH	97 04 752 2	7	3	2 671 009	96 87 721 08	ANSAUGROHR
ROHR 90.0X106 S355J2+AR SP	97 79 781 08	100	2	3 713	91 57 749 08	D-ANLENKSTUECK
ROHR DIN 73378 6X1,5 PA 12-H	10 87 314 9	9	60	1 402	91 58 480 08	ZENTRALSCHMIERUNG RAUP
ROHR DIN 73378 6X1,5 PA 12-H	10 87 314 9	90	100	2 711	91 52 800 08	ZENTRALSCHMIERANLAGE O
ROHR EPDM	97 74 376 08	17	1	2 520 032	96 45 980 08	SCHEIBENWISCHANLAGE EIN
ROHR KPL. 10X1,5X147	92 99 487 08	(604)	1	2 976 017	96 52 261 08	MONTAGEPLATTE NOTBETA
ROHR KPL. 10X1,5X147	92 99 487 08	(604)	1	2 976 022	96 53 245 08	MONTAGEPLATTE NOTBETA
ROHR KPL. 10X1,5X156	96 51 674 08	381	1	2 998	91 61 782 08	ROHRLEITUNGEN OBERWAGE
ROHR KPL. 10X1,5X166	96 51 741 08	190	1	2 978 102	96 47 913 08	ROHRLEITUNGEN MONTAGEE
ROHR KPL. 10X1,5X1681	96 51 739 08	188	1	2 978 102	96 47 913 08	ROHRLEITUNGEN MONTAGEE
ROHR KPL. 10X1,5X174	92 99 486 08	(603)	1	2 976 017	96 52 261 08	MONTAGEPLATTE NOTBETA
ROHR KPL. 10X1,5X174	92 99 486 08	(603)	1	2 976 022	96 53 245 08	MONTAGEPLATTE NOTBETA
ROHR KPL. 10X1,5X175	96 18 464 08	(373)	1	2 976 203	92 27 489 08	ZUSATZHYDR.BOLZENZIEHZ
ROHR KPL. 10X1,5X177	92 99 488 08	(605)	1	2 976 017	96 52 261 08	MONTAGEPLATTE NOTBETA
ROHR KPL. 10X1,5X177	92 99 488 08	(605)	1	2 976 022	96 53 245 08	MONTAGEPLATTE NOTBETA
ROHR KPL. 10X1,5X187	96 51 673 08	380	1	2 998	91 61 782 08	ROHRLEITUNGEN OBERWAGE
ROHR KPL. 10X1,5X1885	96 51 335 08	267	3	2 998	91 61 782 08	ROHRLEITUNGEN OBERWAGE
ROHR KPL. 10X1,5X190	92 09 706 08	(372)	1	2 976 203	92 27 489 08	ZUSATZHYDR.BOLZENZIEHZ
ROHR KPL. 10X1,5X2021	96 51 738 08	187	1	2 978 102	96 47 913 08	ROHRLEITUNGEN MONTAGEE
ROHR KPL. 10X1,5X2374	96 55 083 08	507	1	2 978 108	96 44 195 08	ROHRLEITUNGEN DERRICK
ROHR KPL. 10X1,5X2394	96 55 056 08	480	1	3 978 106	96 50 885 08	ROHRLEITUNGEN SCHWEBEB
ROHR KPL. 10X1,5X259	96 51 677 08	384	1	2 998	91 61 782 08	ROHRLEITUNGEN OBERWAGE
ROHR KPL. 10X1,5X289	96 51 758 08	152	1	2 978 205	96 47 115 08	ROHRLEITUNGEN S-RUECKH
ROHR KPL. 10X1,5X300	96 51 676 08	383	1	2 998	91 61 782 08	ROHRLEITUNGEN OBERWAGE
ROHR KPL. 10X1,5X3082	96 55 058 08	482	1	2 975 155	96 50 586 08	ROHRLEITUNGEN WINDE
ROHR KPL. 10X1,5X335	96 51 759 08	153	1	2 978 205	96 47 115 08	ROHRLEITUNGEN S-RUECKH
ROHR KPL. 10X1,5X340	96 55 082 08	506	1	2 978 108	96 44 195 08	ROHRLEITUNGEN DERRICK
ROHR KPL. 10X1,5X366	96 63 050 08	432	1	2 998	91 61 782 08	ROHRLEITUNGEN OBERWAGE
ROHR KPL. 10X1,5X621	96 54 104 08	399	1	2 998	91 61 782 08	ROHRLEITUNGEN OBERWAGE
ROHR KPL. 10X1,5X746	96 55 057 08	481	1	3 978 106	96 50 885 08	ROHRLEITUNGEN SCHWEBEB
ROHR KPL. 10X1,5X768	96 51 740 08	189	1	2 978 102	96 47 913 08	ROHRLEITUNGEN MONTAGEE
ROHR KPL. 10X1,5X86	96 55 087 08	511	1	2 978 108	96 44 195 08	ROHRLEITUNGEN DERRICK
ROHR KPL. 10X1,5X860	96 52 296 08	155	1	2 978 205	96 47 115 08	ROHRLEITUNGEN S-RUECKH
ROHR KPL. 10X1,5X945	96 55 081 08	505	1	2 978 108	96 44 195 08	ROHRLEITUNGEN DERRICK
ROHR KPL. 10X1,5X966	96 53 057 08	400	1	2 998	91 61 782 08	ROHRLEITUNGEN OBERWAGE
ROHR KPL. 10X1.5X128	96 57 279 08	(602)	1	2 976 017	96 52 261 08	MONTAGEPLATTE NOTBETA
ROHR KPL. 12X1,5X103	96 48 897 08	(761)	4	1 975 006	91 52 509 08	ZUSATZHYDR.ABSTUETZZYL
ROHR KPL. 12X1,5X1181	96 55 049 08	473	1	3 978 106	96 50 885 08	ROHRLEITUNGEN SCHWEBEB
ROHR KPL. 12X1,5X1548	96 54 100 08	391	1	2 998	91 61 782 08	ROHRLEITUNGEN OBERWAGE
ROHR KPL. 12X1,5X168	96 51 671 08	378	2	2 998	91 61 782 08	ROHRLEITUNGEN OBERWAGE
ROHR KPL. 12X1,5X1786	96 55 032 08	218	1	3 978 010	96 50 882 08	ROHRLEITUNGEN DERR.KOP
ROHR KPL. 12X1,5X1821	96 55 107 08	112	1	2 975 651	96 50 468 08	ROHRLEITUNGEN GITTER-WI

Bezeichnung	Artikel	Pos.	Menge	Seite	Baugruppe	Bezeichnung
ROHR KPL. 12X1,5X1875	96 51 337 08	268	1	2 998	91 61 782 08	ROHRLEITUNGEN OBERWAGE
ROHR KPL. 12X1,5X1979	96 55 031 08	217	1	3 978 010	96 50 882 08	ROHRLEITUNGEN DERR.KOP
ROHR KPL. 12X1,5X2027	96 54 146 08	209	1	3 978 010	96 50 882 08	ROHRLEITUNGEN DERR.KOP
ROHR KPL. 12X1,5X2045	96 55 045 08	231	1	3 978 010	96 50 882 08	ROHRLEITUNGEN DERR.KOP
ROHR KPL. 12X1,5X2092	96 55 030 08	216	1	3 978 010	96 50 882 08	ROHRLEITUNGEN DERR.KOP
ROHR KPL. 12X1,5X2114	96 55 105 08	110	1	2 975 651	96 50 468 08	ROHRLEITUNGEN GITTER-WI
ROHR KPL. 12X1,5X2169	96 52 301 08	160	1	2 978 205	96 47 115 08	ROHRLEITUNGEN S-RUECKH
ROHR KPL. 12X1,5X2215	96 52 303 08	162	1	2 978 205	96 47 115 08	ROHRLEITUNGEN S-RUECKH
ROHR KPL. 12X1,5X2259	96 51 757 08	151	1	2 978 205	96 47 115 08	ROHRLEITUNGEN S-RUECKH
ROHR KPL. 12X1,5X2329	96 52 302 08	161	1	2 978 205	96 47 115 08	ROHRLEITUNGEN S-RUECKH
ROHR KPL. 12X1,5X2370	96 55 080 08	504	1	2 978 108	96 44 195 08	ROHRLEITUNGEN DERRICK
ROHR KPL. 12X1,5X2600	96 55 048 08	472	1	3 978 106	96 50 885 08	ROHRLEITUNGEN SCHWEBEB
ROHR KPL. 12X1,5X261	96 51 338 08	269	1	2 998	91 61 782 08	ROHRLEITUNGEN OBERWAGE
ROHR KPL. 12X1,5X280	96 55 086 08	510	1	2 978 108	96 44 195 08	ROHRLEITUNGEN DERRICK
ROHR KPL. 12X1,5X291	96 52 313 08	437	1	2 998	91 61 782 08	ROHRLEITUNGEN OBERWAGE
ROHR KPL. 12X1,5X309	96 51 672 08	379	1	2 998	91 61 782 08	ROHRLEITUNGEN OBERWAGE
ROHR KPL. 12X1,5X329	96 55 079 08	503	1	2 978 108	96 44 195 08	ROHRLEITUNGEN DERRICK
ROHR KPL. 12X1,5X366	96 55 078 08	502	1	2 978 108	96 44 195 08	ROHRLEITUNGEN DERRICK
ROHR KPL. 12X1,5X4100	96 52 298 08	157	1	2 978 205	96 47 115 08	ROHRLEITUNGEN S-RUECKH
ROHR KPL. 12X1,5X4111	96 52 299 08	158	1	2 978 205	96 47 115 08	ROHRLEITUNGEN S-RUECKH
ROHR KPL. 12X1,5X4376	96 55 106 08	111	1	2 975 651	96 50 468 08	ROHRLEITUNGEN GITTER-WI
ROHR KPL. 12X1,5X4400	96 54 143 08	460	1	3 978 007	96 50 879 08	ROHRLEITUNGEN DERR.ZWI
ROHR KPL. 12X1,5X447	96 51 756 08	150	1	2 978 205	96 47 115 08	ROHRLEITUNGEN S-RUECKH
ROHR KPL. 12X1,5X451	96 48 939 08	714	1	1 970 201	96 54 956 08	ROHRLEITUNGEN MITTELTEIL
ROHR KPL. 12X1,5X506	96 55 035 08	221	1	3 978 010	96 50 882 08	ROHRLEITUNGEN DERR.KOP
ROHR KPL. 12X1,5X518	96 55 034 08	220	1	3 978 010	96 50 882 08	ROHRLEITUNGEN DERR.KOP
ROHR KPL. 12X1,5X5190	96 55 088 08	(450)	1	3 978 015	91 56 429 08	ZUSATZHYDRAULIK ZWISCH
ROHR KPL. 12X1,5X5190	96 55 089 08	(451)	1	3 978 015	91 56 429 08	ZUSATZHYDRAULIK ZWISCH
ROHR KPL. 12X1,5X547	96 55 033 08	219	1	3 978 010	96 50 882 08	ROHRLEITUNGEN DERR.KOP
ROHR KPL. 12X1,5X5787	96 55 108 08	113	1	2 975 651	96 50 468 08	ROHRLEITUNGEN GITTER-WI
ROHR KPL. 12X1,5X596	96 48 936 08	711	1	1 970 201	96 54 956 08	ROHRLEITUNGEN MITTELTEIL
ROHR KPL. 12X1,5X622	96 48 896 08	(760)	4	1 975 006	91 52 509 08	ZUSATZHYDR.ABSTUETZZYL
ROHR KPL. 12X1,5X829	96 51 760 08	154	1	2 978 205	96 47 115 08	ROHRLEITUNGEN S-RUECKH
ROHR KPL. 12X1.5X128	96 57 278 08	(606)	1	2 976 017	96 52 261 08	MONTAGEPLATTE NOTBETA
ROHR KPL. 12X1.5X128	96 57 278 08	(606)	1	2 976 022	96 53 245 08	MONTAGEPLATTE NOTBETA
ROHR KPL. 12X1.5X244	96 57 277 08	(607)	1	2 976 017	96 52 261 08	MONTAGEPLATTE NOTBETA
ROHR KPL. 12X1.5X244	96 57 277 08	(607)	1	2 976 022	96 53 245 08	MONTAGEPLATTE NOTBETA
ROHR KPL. 12X1.5X3363	96 52 300 08	159	1	2 978 205	96 47 115 08	ROHRLEITUNGEN S-RUECKH
ROHR KPL. 12X1.5X3663	96 52 297 08	156	1	2 978 205	96 47 115 08	ROHRLEITUNGEN S-RUECKH
ROHR KPL. 15X1,5X1013	96 55 116 08	121	1	2 975 651	96 50 468 08	ROHRLEITUNGEN GITTER-WI
ROHR KPL. 15X1,5X1109	96 55 118 08	123	1	2 975 651	96 50 468 08	ROHRLEITUNGEN GITTER-WI
ROHR KPL. 15X1,5X1120	96 54 102 08	396	1	2 998	91 61 782 08	ROHRLEITUNGEN OBERWAGE
ROHR KPL. 15X1,5X1409	96 55 112 08	117	1	2 975 651	96 50 468 08	ROHRLEITUNGEN GITTER-WI
ROHR KPL. 15X1,5X1685	96 55 111 08	116	1	2 975 651	96 50 468 08	ROHRLEITUNGEN GITTER-WI
ROHR KPL. 15X1,5X2231	96 55 065 08	489	1	2 975 155	96 50 586 08	ROHRLEITUNGEN WINDE
ROHR KPL. 15X1,5X2371	96 55 061 08	485	1	2 975 155	96 50 586 08	ROHRLEITUNGEN WINDE
ROHR KPL. 15X1,5X4239	96 55 117 08	122	1	2 975 651	96 50 468 08	ROHRLEITUNGEN GITTER-WI
ROHR KPL. 15X1,5X4456	96 55 119 08	124	1	2 975 651	96 50 468 08	ROHRLEITUNGEN GITTER-WI
ROHR KPL. 15X1,5X520	96 51 663 08	370	1	2 998	91 61 782 08	ROHRLEITUNGEN OBERWAGE
ROHR KPL. 15X1,5X540	96 51 668 08	375	1	2 998	91 61 782 08	ROHRLEITUNGEN OBERWAGE
ROHR KPL. 15X1,5X621	96 55 085 08	509	1	2 978 108	96 44 195 08	ROHRLEITUNGEN DERRICK
ROHR KPL. 15X1,5X666	96 55 084 08	508	1	2 978 108	96 44 195 08	ROHRLEITUNGEN DERRICK
ROHR KPL. 15X1,5X682	96 54 099 08	374	1	2 998	91 61 782 08	ROHRLEITUNGEN OBERWAGE
ROHR KPL. 15X1,5X835	96 51 664 08	371	1	2 998	91 61 782 08	ROHRLEITUNGEN OBERWAGE
ROHR KPL. 16X2X1058	96 48 931 08	706	2	1 970 201	96 54 956 08	ROHRLEITUNGEN MITTELTEIL
ROHR KPL. 16X2X1102	96 51 656 08	363	1	2 998	91 61 782 08	ROHRLEITUNGEN OBERWAGE
ROHR KPL. 16X2X153	92 92 151 08	188	1	2 975 600	91 44 662 08	ZUSATZHYDRAULIK TRANSF
ROHR KPL. 16X2X1714	96 55 070 08	494	1	2 978 108	96 44 195 08	ROHRLEITUNGEN DERRICK
ROHR KPL. 16X2X1882	96 55 067 08	491	1	2 978 108	96 44 195 08	ROHRLEITUNGEN DERRICK
ROHR KPL. 16X2X1919	96 51 753 08	147	1	2 978 205	96 47 115 08	ROHRLEITUNGEN S-RUECKH

Bezeichnung	Artikel	Pos.	Menge	Seite	Baugruppe	Bezeichnung
ROHR KPL. 16X2X2014	96 48 913 08	736	1	1 972 305	91 60 351 08	ROHRLEITUNGEN RAUPENTR
ROHR KPL. 16X2X2228	96 51 737 08	186	1	2 978 102	96 47 913 08	ROHRLEITUNGEN MONTAGEE
ROHR KPL. 16X2X2265	96 48 914 08	737	1	1 972 305	91 60 351 08	ROHRLEITUNGEN RAUPENTR
ROHR KPL. 16X2X2894	96 48 932 08	707	2	1 970 201	96 54 956 08	ROHRLEITUNGEN MITTELTEIL
ROHR KPL. 16X2X294	96 51 670 08	(377)	1	2 975 000	91 57 881 08	ZUSATZHYDRAULIK MONTAGE
ROHR KPL. 16X2X3017	96 53 059 08	361	1	2 998	91 61 782 08	ROHRLEITUNGEN OBERWAGE
ROHR KPL. 16X2X310	96 57 280 08	(601)	1	2 976 017	96 52 261 08	MONTAGEPLATTE NOTBETA
ROHR KPL. 16X2X421	96 53 053 08	339	1	2 998	91 61 782 08	ROHRLEITUNGEN OBERWAGE
ROHR KPL. 16X2X495	96 51 736 08	185	1	2 978 102	96 47 913 08	ROHRLEITUNGEN MONTAGEE
ROHR KPL. 16X2X535	96 51 655 08	362	1	2 998	91 61 782 08	ROHRLEITUNGEN OBERWAGE
ROHR KPL. 18X1,5X1095	96 51 346 08	238	1	2 998	91 61 782 08	ROHRLEITUNGEN OBERWAGE
ROHR KPL. 18X1,5X1195	96 51 701 08	410	1	2 998	91 61 782 08	ROHRLEITUNGEN OBERWAGE
ROHR KPL. 18X1,5X1383	96 51 752 08	146	1	2 978 205	96 47 115 08	ROHRLEITUNGEN S-RUECKH
ROHR KPL. 18X1,5X1484	96 63 049 08	431	1	2 998	91 61 782 08	ROHRLEITUNGEN OBERWAGE
ROHR KPL. 18X1,5X1960	96 63 035 08	409	1	2 998	91 61 782 08	ROHRLEITUNGEN OBERWAGE
ROHR KPL. 18X1,5X2013	96 60 063 08	438	1	2 998	91 61 782 08	ROHRLEITUNGEN OBERWAGE
ROHR KPL. 18X1,5X3196	96 47 355 08	240	1	2 998	91 61 782 08	ROHRLEITUNGEN OBERWAGE
ROHR KPL. 18X1,5X384	96 51 345 08	237	1	2 998	91 61 782 08	ROHRLEITUNGEN OBERWAGE
ROHR KPL. 18X1,5X482	96 54 105 08	408	1	2 998	91 61 782 08	ROHRLEITUNGEN OBERWAGE
ROHR KPL. 18X1,5X859	96 51 348 08	241	1	2 998	91 61 782 08	ROHRLEITUNGEN OBERWAGE
ROHR KPL. 18X1,5X865	96 51 347 08	239	1	2 998	91 61 782 08	ROHRLEITUNGEN OBERWAGE
ROHR KPL. 20X2,5X1046	96 63 034 08	407	1	2 998	91 61 782 08	ROHRLEITUNGEN OBERWAGE
ROHR KPL. 20X2,5X1072	96 48 935 08	710	1	1 970 201	96 54 956 08	ROHRLEITUNGEN MITTELTEIL
ROHR KPL. 20X2,5X1553	96 51 697 08	406	1	2 998	91 61 782 08	ROHRLEITUNGEN OBERWAGE
ROHR KPL. 20X2,5X2284	96 63 033 08	405	1	2 998	91 61 782 08	ROHRLEITUNGEN OBERWAGE
ROHR KPL. 20X2,5X302	96 48 934 08	709	1	1 970 201	96 54 956 08	ROHRLEITUNGEN MITTELTEIL
ROHR KPL. 22X2,5X1009	96 51 339 08	270	1	2 998	91 61 782 08	ROHRLEITUNGEN OBERWAGE
ROHR KPL. 22X2,5X1130	96 55 069 08	493	1	2 978 108	96 44 195 08	ROHRLEITUNGEN DERRICK
ROHR KPL. 22X2,5X1300	96 55 059 08	483	1	2 975 155	96 50 586 08	ROHRLEITUNGEN WINDE
ROHR KPL. 22X2,5X1342	96 55 060 08	484	1	2 975 155	96 50 586 08	ROHRLEITUNGEN WINDE
ROHR KPL. 22X2,5X1509	96 51 680 08	389	1	2 998	91 61 782 08	ROHRLEITUNGEN OBERWAGE
ROHR KPL. 22X2,5X1530	96 55 072 08	496	1	2 978 108	96 44 195 08	ROHRLEITUNGEN DERRICK
ROHR KPL. 22X2,5X1599	96 51 340 08	271	1	2 998	91 61 782 08	ROHRLEITUNGEN OBERWAGE
ROHR KPL. 22X2,5X1685	96 51 681 08	390	1	2 998	91 61 782 08	ROHRLEITUNGEN OBERWAGE
ROHR KPL. 22X2,5X1776	96 55 068 08	492	1	2 978 108	96 44 195 08	ROHRLEITUNGEN DERRICK
ROHR KPL. 22X2,5X2407	96 55 077 08	501	1	2 978 108	96 44 195 08	ROHRLEITUNGEN DERRICK
ROHR KPL. 22X2,5X269	96 51 490 08	(281)	1	2 975 700	91 52 774 08	ZUSATZHYDRAULIK WINDE 1
ROHR KPL. 22X2,5X360	96 55 076 08	500	1	2 978 108	96 44 195 08	ROHRLEITUNGEN DERRICK
ROHR KPL. 22X2,5X527	96 55 075 08	499	1	2 978 108	96 44 195 08	ROHRLEITUNGEN DERRICK
ROHR KPL. 22X2,5X904	96 48 938 08	713	1	1 970 201	96 54 956 08	ROHRLEITUNGEN MITTELTEIL
ROHR KPL. 25X3X1162	96 54 108 08	435	1	2 998	91 61 782 08	ROHRLEITUNGEN OBERWAGE
ROHR KPL. 25X3X1367	96 63 032 08	404	1	2 998	91 61 782 08	ROHRLEITUNGEN OBERWAGE
ROHR KPL. 25X3X1416	96 55 071 08	495	1	2 978 108	96 44 195 08	ROHRLEITUNGEN DERRICK
ROHR KPL. 25X3X1471	96 53 056 08	356	1	2 998	91 61 782 08	ROHRLEITUNGEN OBERWAGE
ROHR KPL. 25X3X1585	96 54 107 08	433	1	2 998	91 61 782 08	ROHRLEITUNGEN OBERWAGE
ROHR KPL. 25X3X1681	96 53 055 08	354	1	2 998	91 61 782 08	ROHRLEITUNGEN OBERWAGE
ROHR KPL. 25X3X1878	96 63 031 08	403	1	2 998	91 61 782 08	ROHRLEITUNGEN OBERWAGE
ROHR KPL. 25X3X1938	96 55 066 08	490	1	2 978 108	96 44 195 08	ROHRLEITUNGEN DERRICK
ROHR KPL. 25X3X2133	96 53 064 08	353	1	2 998	91 61 782 08	ROHRLEITUNGEN OBERWAGE
ROHR KPL. 25X3X2160	96 52 304 08	163	1	2 978 205	96 47 115 08	ROHRLEITUNGEN S-RUECKH
ROHR KPL. 25X3X220	96 51 751 08	145	1	2 978 205	96 47 115 08	ROHRLEITUNGEN S-RUECKH
ROHR KPL. 25X3X2240	96 54 090 08	346	1	2 998	91 61 782 08	ROHRLEITUNGEN OBERWAGE
ROHR KPL. 25X3X2342	96 60 058 08	385	1	2 998	91 61 782 08	ROHRLEITUNGEN OBERWAGE
ROHR KPL. 25X3X2376	96 55 074 08	498	1	2 978 108	96 44 195 08	ROHRLEITUNGEN DERRICK
ROHR KPL. 25X3X2435	96 53 063 08	357	1	2 998	91 61 782 08	ROHRLEITUNGEN OBERWAGE
ROHR KPL. 25X3X2489	96 53 060 08	359	1	2 998	91 61 782 08	ROHRLEITUNGEN OBERWAGE
ROHR KPL. 25X3X2664	96 52 307 08	166	1	2 978 205	96 47 115 08	ROHRLEITUNGEN S-RUECKH
ROHR KPL. 25X3X2790	96 53 058 08	355	1	2 998	91 61 782 08	ROHRLEITUNGEN OBERWAGE
ROHR KPL. 25X3X3014	96 52 306 08	165	1	2 978 205	96 47 115 08	ROHRLEITUNGEN S-RUECKH
ROHR KPL. 25X3X325	96 55 073 08	497	1	2 978 108	96 44 195 08	ROHRLEITUNGEN DERRICK

Bezeichnung	Artikel	Pos.	Menge	Seite	Baugruppe	Bezeichnung
ROHR KPL. 25X3X3544	96 52 305 08	164	1	2 978 205	96 47 115 08	ROHRLEITUNGEN S-RUECKH
ROHR KPL. 25X3X3800	96 54 091 08	347	1	2 998	91 61 782 08	ROHRLEITUNGEN OBERWAGE
ROHR KPL. 25X3X495	96 51 725 08	434	1	2 998	91 61 782 08	ROHRLEITUNGEN OBERWAGE
ROHR KPL. 25X3X551	96 53 062 08	360	1	2 998	91 61 782 08	ROHRLEITUNGEN OBERWAGE
ROHR KPL. 25X3X636	96 53 065 08	358	1	2 998	91 61 782 08	ROHRLEITUNGEN OBERWAGE
ROHR KPL. 25X3X738	96 60 300 08	402	1	2 998	91 61 782 08	ROHRLEITUNGEN OBERWAGE
ROHR KPL. 25X3X778	96 51 692 08	401	1	2 998	91 61 782 08	ROHRLEITUNGEN OBERWAGE
ROHR KPL. 28X2X1115	96 54 094 08	344	1	2 998	91 61 782 08	ROHRLEITUNGEN OBERWAGE
ROHR KPL. 28X2X1186	96 51 665 08	372	1	2 998	91 61 782 08	ROHRLEITUNGEN OBERWAGE
ROHR KPL. 28X2X1216	96 51 544 08	352	1	2 998	91 61 782 08	ROHRLEITUNGEN OBERWAGE
ROHR KPL. 28X2X1315	96 51 755 08	149	1	2 978 205	96 47 115 08	ROHRLEITUNGEN S-RUECKH
ROHR KPL. 28X2X1570	96 51 754 08	148	1	2 978 205	96 47 115 08	ROHRLEITUNGEN S-RUECKH
ROHR KPL. 28X2X1584	96 55 110 08	115	1	2 975 651	96 50 468 08	ROHRLEITUNGEN GITTER-WI
ROHR KPL. 28X2X1591	96 55 109 08	114	1	2 975 651	96 50 468 08	ROHRLEITUNGEN GITTER-WI
ROHR KPL. 28X2X160	96 51 662 08	369	1	2 998	91 61 782 08	ROHRLEITUNGEN OBERWAGE
ROHR KPL. 28X2X1649	96 63 046 08	426	1	2 998	91 61 782 08	ROHRLEITUNGEN OBERWAGE
ROHR KPL. 28X2X1701	96 60 297 08	373	1	2 998	91 61 782 08	ROHRLEITUNGEN OBERWAGE
ROHR KPL. 28X2X180	96 51 750 08	144	1	2 978 205	96 47 115 08	ROHRLEITUNGEN S-RUECKH
ROHR KPL. 28X2X1845	96 63 042 08	420	1	2 998	91 61 782 08	ROHRLEITUNGEN OBERWAGE
ROHR KPL. 28X2X1849	96 55 113 08	118	1	2 975 651	96 50 468 08	ROHRLEITUNGEN GITTER-WI
ROHR KPL. 28X2X1888	96 54 089 08	343	1	2 998	91 61 782 08	ROHRLEITUNGEN OBERWAGE
ROHR KPL. 28X2X1920	96 54 096 08	351	1	2 998	91 61 782 08	ROHRLEITUNGEN OBERWAGE
ROHR KPL. 28X2X2015	96 48 912 08	735	1	1 972 305	91 60 351 08	ROHRLEITUNGEN RAUPENTR
ROHR KPL. 28X2X2191	96 54 093 08	349	1	2 998	91 61 782 08	ROHRLEITUNGEN OBERWAGE
ROHR KPL. 28X2X2256	96 48 911 08	734	1	1 972 305	91 60 351 08	ROHRLEITUNGEN RAUPENTR
ROHR KPL. 28X2X2352	96 60 062 08	397	1	2 998	91 61 782 08	ROHRLEITUNGEN OBERWAGE
ROHR KPL. 28X2X2356	96 55 064 08	488	1	2 975 155	96 50 586 08	ROHRLEITUNGEN WINDE
ROHR KPL. 28X2X2498	96 52 311 08	170	1	2 978 205	96 47 115 08	ROHRLEITUNGEN S-RUECKH
ROHR KPL. 28X2X2882	96 48 927 08	705	2	1 970 201	96 54 956 08	ROHRLEITUNGEN MITTELTEIL
ROHR KPL. 28X2X2885	96 55 115 08	120	1	2 975 651	96 50 468 08	ROHRLEITUNGEN GITTER-WI
ROHR KPL. 28X2X2896	96 52 309 08	168	1	2 978 205	96 47 115 08	ROHRLEITUNGEN S-RUECKH
ROHR KPL. 28X2X2917	96 52 308 08	167	1	2 978 205	96 47 115 08	ROHRLEITUNGEN S-RUECKH
ROHR KPL. 28X2X3255	96 52 310 08	169	1	2 978 205	96 47 115 08	ROHRLEITUNGEN S-RUECKH
ROHR KPL. 28X2X4221	96 55 114 08	119	1	2 975 651	96 50 468 08	ROHRLEITUNGEN GITTER-WI
ROHR KPL. 28X2X513	96 51 661 08	368	1	2 998	91 61 782 08	ROHRLEITUNGEN OBERWAGE
ROHR KPL. 28X2X695	96 60 061 08	388	1	2 998	91 61 782 08	ROHRLEITUNGEN OBERWAGE
ROHR KPL. 28X2X829	96 54 097 08	366	1	2 998	91 61 782 08	ROHRLEITUNGEN OBERWAGE
ROHR KPL. 28X2X945	96 53 066 08	367	1	2 998	91 61 782 08	ROHRLEITUNGEN OBERWAGE
ROHR KPL. 28X2X946	96 48 926 08	704	2	1 970 201	96 54 956 08	ROHRLEITUNGEN MITTELTEIL
ROHR KPL. 28X2X973	96 55 051 08	475	1	3 978 106	96 50 885 08	ROHRLEITUNGEN SCHWEBEB
ROHR KPL. 30X4X1105	96 60 059 08	386	1	2 998	91 61 782 08	ROHRLEITUNGEN OBERWAGE
ROHR KPL. 30X4X115	96 53 054 08	340	2	2 998	91 61 782 08	ROHRLEITUNGEN OBERWAGE
ROHR KPL. 30X4X125	96 55 050 08	474	1	3 978 106	96 50 885 08	ROHRLEITUNGEN SCHWEBEB
ROHR KPL. 30X4X1733	96 51 733 08	182	1	2 978 102	96 47 913 08	ROHRLEITUNGEN MONTAGEE
ROHR KPL. 30X4X1855	96 60 060 08	387	1	2 998	91 61 782 08	ROHRLEITUNGEN OBERWAGE
ROHR KPL. 30X4X2042	96 55 042 08	228	1	3 978 010	96 50 882 08	ROHRLEITUNGEN DERR.KOP
ROHR KPL. 30X4X2055	96 55 044 08	230	1	3 978 010	96 50 882 08	ROHRLEITUNGEN DERR.KOP
ROHR KPL. 30X4X2154	96 55 041 08	227	1	3 978 010	96 50 882 08	ROHRLEITUNGEN DERR.KOP
ROHR KPL. 30X4X2172	96 55 043 08	229	1	3 978 010	96 50 882 08	ROHRLEITUNGEN DERR.KOP
ROHR KPL. 30X4X3221	96 51 734 08	183	1	2 978 102	96 47 913 08	ROHRLEITUNGEN MONTAGEE
ROHR KPL. 30X4X3500	96 51 731 08	180	2	2 978 102	96 47 913 08	ROHRLEITUNGEN MONTAGEE
ROHR KPL. 30X4X5473	96 51 735 08	184	2	2 978 102	96 47 913 08	ROHRLEITUNGEN MONTAGEE
ROHR KPL. 30X4X654	96 51 732 08	181	1	2 978 102	96 47 913 08	ROHRLEITUNGEN MONTAGEE
ROHR KPL. 35X2X1154	96 60 299 08	393	1	2 998	91 61 782 08	ROHRLEITUNGEN OBERWAGE
ROHR KPL. 35X2X1409	96 51 685 08	394	1	2 998	91 61 782 08	ROHRLEITUNGEN OBERWAGE
ROHR KPL. 35X2X1518	96 51 686 08	395	1	2 998	91 61 782 08	ROHRLEITUNGEN OBERWAGE
ROHR KPL. 35X2X1749	96 51 709 08	418	1	2 998	91 61 782 08	ROHRLEITUNGEN OBERWAGE
ROHR KPL. 35X2X1889	96 63 038 08	413	1	2 998	91 61 782 08	ROHRLEITUNGEN OBERWAGE
ROHR KPL. 35X2X2055	96 55 055 08	479	1	3 978 106	96 50 885 08	ROHRLEITUNGEN SCHWEBEB
ROHR KPL. 35X2X2265	96 55 054 08	478	1	3 978 106	96 50 885 08	ROHRLEITUNGEN SCHWEBEB

Bezeichnung	Artikel	Pos.	Menge	Seite	Baugruppe	Bezeichnung
ROHR KPL. 35X2X470	96 53 051 08	364	1	2 998	91 61 782 08	ROHRLEITUNGEN OBERWAGE
ROHR KPL. 35X2X549	96 51 727 08	436	1	2 998	91 61 782 08	ROHRLEITUNGEN OBERWAGE
ROHR KPL. 35X2X652	96 53 061 08	419	1	2 998	91 61 782 08	ROHRLEITUNGEN OBERWAGE
ROHR KPL. 35X2X674	96 63 044 08	423	1	2 998	91 61 782 08	ROHRLEITUNGEN OBERWAGE
ROHR KPL. 35X2X710	96 51 689 08	398	1	2 998	91 61 782 08	ROHRLEITUNGEN OBERWAGE
ROHR KPL. 35X2X765	96 51 720 08	429	1	2 998	91 61 782 08	ROHRLEITUNGEN OBERWAGE
ROHR KPL. 35X2X808	96 60 298 08	392	1	2 998	91 61 782 08	ROHRLEITUNGEN OBERWAGE
ROHR KPL. 35X2X85	96 54 086 08	244	1	2 998	91 61 782 08	ROHRLEITUNGEN OBERWAGE
ROHR KPL. 35X2X869	96 63 039 08	414	1	2 998	91 61 782 08	ROHRLEITUNGEN OBERWAGE
ROHR KPL. 35X2X914	96 54 088 08	338	1	2 998	91 61 782 08	ROHRLEITUNGEN OBERWAGE
ROHR KPL. 35X2X95	96 53 052 08	365	1	2 998	91 61 782 08	ROHRLEITUNGEN OBERWAGE
ROHR KPL. 35X2X994	96 63 048 08	430	1	2 998	91 61 782 08	ROHRLEITUNGEN OBERWAGE
ROHR KPL. 38X4X1013	96 51 350 08	(280)	1	2 975 700	91 52 774 08	ZUSATZHYDRAULIK WINDE 1
ROHR KPL. 38X4X1040	96 55 101 08	106	1	2 975 651	96 50 468 08	ROHRLEITUNGEN GITTER-WI
ROHR KPL. 38X4X1049	96 48 922 08	700	2	1 970 201	96 54 956 08	ROHRLEITUNGEN MITTELTEIL
ROHR KPL. 38X4X1050	96 48 924 08	702	2	1 970 201	96 54 956 08	ROHRLEITUNGEN MITTELTEIL
ROHR KPL. 38X4X1101	96 55 103 08	108	1	2 975 651	96 50 468 08	ROHRLEITUNGEN GITTER-WI
ROHR KPL. 38X4X1131	96 55 098 08	103	1	2 975 651	96 50 468 08	ROHRLEITUNGEN GITTER-WI
ROHR KPL. 38X4X1698	96 54 148 08	211	1	3 978 010	96 50 882 08	ROHRLEITUNGEN DERR.KOP
ROHR KPL. 38X4X1767	96 55 028 08	214	1	3 978 010	96 50 882 08	ROHRLEITUNGEN DERR.KOP
ROHR KPL. 38X4X2035	96 48 909 08	732	1	1 972 305	91 60 351 08	ROHRLEITUNGEN RAUPENTR
ROHR KPL. 38X4X2041	96 55 052 08	476	1	3 978 106	96 50 885 08	ROHRLEITUNGEN SCHWEBEB
ROHR KPL. 38X4X2066	96 54 149 08	212	1	3 978 010	96 50 882 08	ROHRLEITUNGEN DERR.KOP
ROHR KPL. 38X4X2133	96 54 150 08	213	1	3 978 010	96 50 882 08	ROHRLEITUNGEN DERR.KOP
ROHR KPL. 38X4X2195	96 55 029 08	215	1	3 978 010	96 50 882 08	ROHRLEITUNGEN DERR.KOP
ROHR KPL. 38X4X2200	96 55 053 08	477	1	3 978 106	96 50 885 08	ROHRLEITUNGEN SCHWEBEB
ROHR KPL. 38X4X2224	96 48 908 08	731	1	1 972 305	91 60 351 08	ROHRLEITUNGEN RAUPENTR
ROHR KPL. 38X4X2226	96 54 147 08	210	1	3 978 010	96 50 882 08	ROHRLEITUNGEN DERR.KOP
ROHR KPL. 38X4X2308	96 48 910 08	733	1	1 972 305	91 60 351 08	ROHRLEITUNGEN RAUPENTR
ROHR KPL. 38X4X2447	96 48 907 08	730	1	1 972 305	91 60 351 08	ROHRLEITUNGEN RAUPENTR
ROHR KPL. 38X4X2674	96 55 063 08	487	1	2 975 155	96 50 586 08	ROHRLEITUNGEN WINDE
ROHR KPL. 38X4X2700	96 55 062 08	486	1	2 975 155	96 50 586 08	ROHRLEITUNGEN WINDE
ROHR KPL. 38X4X2730	96 55 097 08	102	1	2 975 651	96 50 468 08	ROHRLEITUNGEN GITTER-WI
ROHR KPL. 38X4X2779	96 48 923 08	701	2	1 970 201	96 54 956 08	ROHRLEITUNGEN MITTELTEIL
ROHR KPL. 38X4X2783	96 48 925 08	703	2	1 970 201	96 54 956 08	ROHRLEITUNGEN MITTELTEIL
ROHR KPL. 38X4X3164	96 55 100 08	105	1	2 975 651	96 50 468 08	ROHRLEITUNGEN GITTER-WI
ROHR KPL. 38X4X3379	96 55 099 08	104	1	2 975 651	96 50 468 08	ROHRLEITUNGEN GITTER-WI
ROHR KPL. 38X4X3860	96 55 096 08	101	1	2 975 651	96 50 468 08	ROHRLEITUNGEN GITTER-WI
ROHR KPL. 38X4X3935	96 55 047 08	471	1	3 978 106	96 50 885 08	ROHRLEITUNGEN SCHWEBEB
ROHR KPL. 38X4X4015	96 55 046 08	470	1	3 978 106	96 50 885 08	ROHRLEITUNGEN SCHWEBEB
ROHR KPL. 38X4X4400	96 54 144 08	461	1	3 978 007	96 50 879 08	ROHRLEITUNGEN DERR.ZWI
ROHR KPL. 38X4X4400	96 54 145 08	462	1	3 978 007	96 50 879 08	ROHRLEITUNGEN DERR.ZWI
ROHR KPL. 38X4X4656	96 55 102 08	107	1	2 975 651	96 50 468 08	ROHRLEITUNGEN GITTER-WI
ROHR KPL. 38X4X4730	96 55 104 08	109	1	2 975 651	96 50 468 08	ROHRLEITUNGEN GITTER-WI
ROHR KPL. 38X4X5190	96 55 090 08	(452)	1	3 978 015	91 56 429 08	ZUSATZHYDRAULIK ZWISCH
ROHR KPL. 38X4X5190	96 55 091 08	(453)	1	3 978 015	91 56 429 08	ZUSATZHYDRAULIK ZWISCH
ROHR KPL. 38X4X5190	96 55 092 08	(454)	1	3 978 015	91 56 429 08	ZUSATZHYDRAULIK ZWISCH
ROHR KPL. 38X4X5190	96 55 093 08	(455)	1	3 978 015	91 56 429 08	ZUSATZHYDRAULIK ZWISCH
ROHR KPL. 38X4X673	96 55 095 08	100	1	2 975 651	96 50 468 08	ROHRLEITUNGEN GITTER-WI
ROHR KPL. 38X5X1143	96 51 336 08	266	1	2 998	91 61 782 08	ROHRLEITUNGEN OBERWAGE
ROHR KPL. 38X5X1155	96 51 519 08	327	1	2 998	91 61 782 08	ROHRLEITUNGEN OBERWAGE
ROHR KPL. 38X5X1214	96 60 287 08	330	1	2 998	91 61 782 08	ROHRLEITUNGEN OBERWAGE
ROHR KPL. 38X5X1224	96 51 506 08	314	1	2 998	91 61 782 08	ROHRLEITUNGEN OBERWAGE
ROHR KPL. 38X5X1244	96 51 515 08	323	1	2 998	91 61 782 08	ROHRLEITUNGEN OBERWAGE
ROHR KPL. 38X5X1373	96 51 334 08	265	1	2 998	91 61 782 08	ROHRLEITUNGEN OBERWAGE
ROHR KPL. 38X5X1448	96 60 289 08	328	1	2 998	91 61 782 08	ROHRLEITUNGEN OBERWAGE
ROHR KPL. 38X5X1604	96 53 050 08	325	1	2 998	91 61 782 08	ROHRLEITUNGEN OBERWAGE
ROHR KPL. 38X5X1608	96 53 048 08	321	1	2 998	91 61 782 08	ROHRLEITUNGEN OBERWAGE
ROHR KPL. 38X5X1618	96 60 292 08	334	1	2 998	91 61 782 08	ROHRLEITUNGEN OBERWAGE
ROHR KPL. 38X5X1646	96 51 510 08	318	1	2 998	91 61 782 08	ROHRLEITUNGEN OBERWAGE

Bezeichnung	Artikel	Pos.	Menge	Seite	Baugruppe	Bezeichnung
ROHR KPL. 38X5X1670	96 51 511 08	319	1	2 998	91 61 782 08	ROHRLEITUNGEN OBERWAGE
ROHR KPL. 38X5X1726	96 53 044 08	313	1	2 998	91 61 782 08	ROHRLEITUNGEN OBERWAGE
ROHR KPL. 38X5X1752	96 53 046 08	317	1	2 998	91 61 782 08	ROHRLEITUNGEN OBERWAGE
ROHR KPL. 38X5X1760	96 53 042 08	311	1	2 998	91 61 782 08	ROHRLEITUNGEN OBERWAGE
ROHR KPL. 38X5X1761	96 51 524 08	332	1	2 998	91 61 782 08	ROHRLEITUNGEN OBERWAGE
ROHR KPL. 38X5X2025	96 51 491 08	300	1	2 998	91 61 782 08	ROHRLEITUNGEN OBERWAGE
ROHR KPL. 38X5X2031	96 51 507 08	315	1	2 998	91 61 782 08	ROHRLEITUNGEN OBERWAGE
ROHR KPL. 38X5X2034	96 53 041 08	310	1	2 998	91 61 782 08	ROHRLEITUNGEN OBERWAGE
ROHR KPL. 38X5X2042	96 51 492 08	301	1	2 998	91 61 782 08	ROHRLEITUNGEN OBERWAGE
ROHR KPL. 38X5X2204	96 51 514 08	322	1	2 998	91 61 782 08	ROHRLEITUNGEN OBERWAGE
ROHR KPL. 38X5X2345	96 51 518 08	326	1	2 998	91 61 782 08	ROHRLEITUNGEN OBERWAGE
ROHR KPL. 38X5X2429	96 51 333 08	264	1	2 998	91 61 782 08	ROHRLEITUNGEN OBERWAGE
ROHR KPL. 38X5X2430	96 55 147 08	302	1	2 998	91 61 782 08	ROHRLEITUNGEN OBERWAGE
ROHR KPL. 38X5X2525	96 60 290 08	329	1	2 998	91 61 782 08	ROHRLEITUNGEN OBERWAGE
ROHR KPL. 38X5X2571	96 51 523 08	331	1	2 998	91 61 782 08	ROHRLEITUNGEN OBERWAGE
ROHR KPL. 38X5X2634	96 55 148 08	303	1	2 998	91 61 782 08	ROHRLEITUNGEN OBERWAGE
ROHR KPL. 38X5X2756	96 60 291 08	333	1	2 998	91 61 782 08	ROHRLEITUNGEN OBERWAGE
ROHR KPL. 38X5X2955	96 60 288 08	337	1	2 998	91 61 782 08	ROHRLEITUNGEN OBERWAGE
ROHR KPL. 38X5X3213	96 51 498 08	307	1	2 998	91 61 782 08	ROHRLEITUNGEN OBERWAGE
ROHR KPL. 38X5X3240	96 51 496 08	305	1	2 998	91 61 782 08	ROHRLEITUNGEN OBERWAGE
ROHR KPL. 38X5X3281	96 53 045 08	316	1	2 998	91 61 782 08	ROHRLEITUNGEN OBERWAGE
ROHR KPL. 38X5X3310	96 53 043 08	312	1	2 998	91 61 782 08	ROHRLEITUNGEN OBERWAGE
ROHR KPL. 38X5X3487	96 60 293 08	335	1	2 998	91 61 782 08	ROHRLEITUNGEN OBERWAGE
ROHR KPL. 38X5X3645	96 51 497 08	306	1	2 998	91 61 782 08	ROHRLEITUNGEN OBERWAGE
ROHR KPL. 38X5X3974	96 51 495 08	304	1	2 998	91 61 782 08	ROHRLEITUNGEN OBERWAGE
ROHR KPL. 38X5X4009	96 53 049 08	324	1	2 998	91 61 782 08	ROHRLEITUNGEN OBERWAGE
ROHR KPL. 38X5X4012	96 53 047 08	320	1	2 998	91 61 782 08	ROHRLEITUNGEN OBERWAGE
ROHR KPL. 38X5X495	96 51 332 08	263	1	2 998	91 61 782 08	ROHRLEITUNGEN OBERWAGE
ROHR KPL. 38X5X568	96 51 330 08	261	1	2 998	91 61 782 08	ROHRLEITUNGEN OBERWAGE
ROHR KPL. 38X5X578	96 51 331 08	262	1	2 998	91 61 782 08	ROHRLEITUNGEN OBERWAGE
ROHR KPL. 38X5X681	96 51 500 08	309	1	2 998	91 61 782 08	ROHRLEITUNGEN OBERWAGE
ROHR KPL. 38X5X783	96 51 329 08	260	1	2 998	91 61 782 08	ROHRLEITUNGEN OBERWAGE
ROHR KPL. 38X5X924	96 51 499 08	308	1	2 998	91 61 782 08	ROHRLEITUNGEN OBERWAGE
ROHR KPL. 42X3X1020	96 51 341 08	232	1	2 998	91 61 782 08	ROHRLEITUNGEN OBERWAGE
ROHR KPL. 42X3X1024	96 63 041 08	416	1	2 998	91 61 782 08	ROHRLEITUNGEN OBERWAGE
ROHR KPL. 42X3X1096	96 63 037 08	412	1	2 998	91 61 782 08	ROHRLEITUNGEN OBERWAGE
ROHR KPL. 42X3X115	96 60 294 08	348	1	2 998	91 61 782 08	ROHRLEITUNGEN OBERWAGE
ROHR KPL. 42X3X1246	96 60 295 08	350	1	2 998	91 61 782 08	ROHRLEITUNGEN OBERWAGE
ROHR KPL. 42X3X150	96 51 344 08	236	1	2 998	91 61 782 08	ROHRLEITUNGEN OBERWAGE
ROHR KPL. 42X3X1683	96 63 047 08	428	1	2 998	91 61 782 08	ROHRLEITUNGEN OBERWAGE
ROHR KPL. 42X3X200	96 51 343 08	235	1	2 998	91 61 782 08	ROHRLEITUNGEN OBERWAGE
ROHR KPL. 42X3X508	96 51 708 08	417	1	2 998	91 61 782 08	ROHRLEITUNGEN OBERWAGE
ROHR KPL. 42X3X617	96 63 036 08	411	1	2 998	91 61 782 08	ROHRLEITUNGEN OBERWAGE
ROHR KPL. 42X3X732	96 51 716 08	425	1	2 998	91 61 782 08	ROHRLEITUNGEN OBERWAGE
ROHR KPL. 42X3X788	96 63 043 08	421	1	2 998	91 61 782 08	ROHRLEITUNGEN OBERWAGE
ROHR KPL. 42X3X796	96 54 087 08	243	1	2 998	91 61 782 08	ROHRLEITUNGEN OBERWAGE
ROHR KPL. 42X3X911	96 51 713 08	422	1	2 998	91 61 782 08	ROHRLEITUNGEN OBERWAGE
ROHR KPL. 42X3X939	96 63 045 08	424	1	2 998	91 61 782 08	ROHRLEITUNGEN OBERWAGE
ROHR KPL. 42X3X95	96 63 040 08	415	1	2 998	91 61 782 08	ROHRLEITUNGEN OBERWAGE
ROHR KPL. 6X1X216	96 48 933 08	708	1	1 970 201	96 54 956 08	ROHRLEITUNGEN MITTELTEIL
ROHR KPL. 6X1X316	96 51 675 08	382	1	2 998	91 61 782 08	ROHRLEITUNGEN OBERWAGE
ROHR KPL. 6X1X387	96 55 037 08	223	1	3 978 010	96 50 882 08	ROHRLEITUNGEN DERR.KOP
ROHR KPL. 6X1X525	96 55 038 08	224	1	3 978 010	96 50 882 08	ROHRLEITUNGEN DERR.KOP
ROHR KPL. 6X1X555	96 55 039 08	225	1	3 978 010	96 50 882 08	ROHRLEITUNGEN DERR.KOP
ROHR KPL. 6X1X563	96 55 040 08	226	1	3 978 010	96 50 882 08	ROHRLEITUNGEN DERR.KOP
ROHR KPL. 6X1X773	96 48 898 08	(762)	4	1 975 006	91 52 509 08	ZUSATZHYDR.ABSTUETZZYL
ROHR KPL. 6X1X824	96 55 036 08	222	1	3 978 010	96 50 882 08	ROHRLEITUNGEN DERR.KOP
ROHR KPL. 8X1X318	96 51 342 08	234	2	2 998	91 61 782 08	ROHRLEITUNGEN OBERWAGE
ROHR RD101,6X10X1388 S77	95 66 948 08	1	1	3 211 008	96 46 978 08	SCHUTZWALZE KPL.
ROHR SCHWK.	96 44 583 08	5	2	2 340	91 52 776 08	WINDE 4 EINZIEHWERK

Bezeichnung	Artikel	Pos.	Menge	Seite	Baugruppe	Bezeichnung
ROHR SCHWK.	96 48 606 08	31	1	2 391 001	96 45 719 08	DIESELMOTOR VORM.
ROHR SCHWK. RAL 7016 SPF	96 45 705 08	2	1	2 522	91 54 115 08	SCHIEBETUER KPL.
ROHR SCHWK. RAL 9005 SPF	96 55 754 08	1	1	2 730 002	96 55 752 08	ZENTRIERUNG KPL.
ROHR VORM.	96 47 854 08	22	1	2 671 004	96 46 305 08	OELBEHAELTER VORM.
ROHR X0 E235+N	97 84 036 08	233	1	2 998	91 61 782 08	ROHRLEITUNGEN OBERWAGE
ROHRLEITUNG	77 43 780 08	6	1	7 743 860	77 43 860 08	VERTEILERKOMBINATION
ROHRLEITUNG ANBAU	97 39 356	16	1	9 739 358	97 39 358	ABGASRUECKFUEHRUNG AN
ROHRLEITUNG ANBAU	97 39 492	143	1	X1012059	10 12 059 0	DIESELMOTOR
ROHRLEITUNGEN ABSTUETZZ	96 47 505 08	93	1	1 975 006	91 52 509 08	ZUSATZHYDR.ABSTUETZZYL
ROHRLEITUNGEN BOLZENZIE	96 46 081 08	90	1	2 976 203	92 27 489 08	ZUSATZHYDR.BOLZENZIEHZ
ROHRLEITUNGEN DERR.KOP	96 50 882 08	93	1	3 978 005	91 56 430 08	ZUSATZHYDRAULIK SB-KOPFS
ROHRLEITUNGEN DERR.ZWIS	96 50 884 08	93	1	3 978 015	91 56 429 08	ZUSATZHYDRAULIK ZWISCH
ROHRLEITUNGEN DERR.ZWI	96 50 879 08	93	1	3 978 015	91 56 432 08	ZUSATZHYDRAULIK ZWISCH
ROHRLEITUNGEN DERRICK	96 44 195 08	93	1	2 978 100	91 52 827 08	ZUSATZHYDR.D-RUECKHALT
ROHRLEITUNGEN GITTER-WIN	96 50 468 08	93	1	2 975 650	91 52 820 08	ZUSATZHYDR.GITTER-WINDE
ROHRLEITUNGEN MITTELTEIL	96 54 956 08	93	1	1 970 100	91 58 471 08	HYDRAULIK MITTELTEIL
ROHRLEITUNGEN MONTAGEEI	96 47 913 08	93	1	2 978 100	91 52 796 08	ZUSATZHYDR.MONTAGEEINR
ROHRLEITUNGEN MONTAGE	96 47 540 08	93	1	2 975 000	91 57 881 08	ZUSATZHYDRAULIK MONTAGE
ROHRLEITUNGEN NOTBETAET	96 57 396 08	93	1	2 976 017	96 52 261 08	MONTAGEPLATTE NOTBETA
ROHRLEITUNGEN NOTBETAET	96 57 397 08	93	1	2 976 022	96 53 245 08	MONTAGEPLATTE NOTBETA
ROHRLEITUNGEN OBERWAGE	91 61 782 08	181	1		LR 1600-2-0	LIEBHERR RAUPENKRAN LR 1
ROHRLEITUNGEN RAUPENTR	91 60 351 08	93	1	1 972 250	91 58 473 08	ZUSATZHYDR.RAUPENTRAEG
ROHRLEITUNGEN RAUPENTR	91 60 351 08	93	1	1 972 251	91 58 472 08	ZUSATZHYDR.RAUPENTRAEG
ROHRLEITUNGEN S-RUECKHA	96 47 115 08	93	1	2 978 200	91 54 843 08	ZUSATZHYDR.S-RUECKHALTE
ROHRLEITUNGEN SCHWEBEB.	96 50 885 08	93	1	3 978 100	91 56 428 08	HYDR.SCHWEBEBALLAST-AN
ROHRLEITUNGEN WINDE I+II	96 51 219 08	93	1	2 975 700	91 52 774 08	ZUSATZHYDRAULIK WINDE 1
ROHRLEITUNGEN WINDE III	96 50 586 08	93	1	2 975 153	91 62 051 08	ZUSATZHYDRAULIK WINDE 3
ROHRMUTTER DIN 431 G1/4 14	41 01 500 08	23	1	2 932 160	96 54 385 08	SCHALTSCHRANK MECH.
ROHRNIET DIN 7340 B2,5X0,3	44 33 003 08	19	14	2 922 001	92 84 311 08	BUSPLATINE
ROHRSCHELLE	10 01 265 5	7	2	9 739 503	97 39 503	KRAFTSTOFFLEITUNG
ROHRSCHELLE	10 22 274 3	7	1	9 739 369	97 39 369	DRUCKROHR
ROHRSCHELLE 18 A4C	10 47 687 9	18	1	9 739 386	97 39 386	KURBELGEHAEUSEENTLUEFT
ROHRSCHELLE 32.2 USt 37-2	10 01 265 3	23	3	9 739 492	97 39 492	ROHRLEITUNG ANBAU
ROHRSCHELLE 33/20	77 42 250 08	6	1	2 541 001	96 49 651 08	ZUSATZHEIZUNG VORM.
ROHRSCHELLE 43/20	77 42 217 08	18	3	2 541	91 52 790 08	ZUSATZHEIZUNG OW
ROHRSCHELLE DIN 71555 60,	55 20 506 08	126	4	2 391 001	96 45 719 08	DIESELMOTOR VORM.
ROHRSCHELLE DIN 71555 60,	10 03 723 0	7	1	9 739 210	97 39 210	KUEHLMITTELLEITUNG ANBA
ROHRSTUTZEN	10 01 242 4	8	1	9 739 248	97 39 248	EINSPRITZDUESE MIT BEFEST
ROHRSTUTZEN GSCK45 FE//	95 46 242 08	10	1	2 540	91 53 253 08	HEIZKLIMAGERAET EINBAU
ROHRVERBINDER DN6	10 81 756 1	2	1	X1003827	10 03 827 4	UEBERDRUCKVENTIL
ROHRWENDEL	77 43 835 08	10	7	1 402	91 58 480 08	ZENTRALSCHMIERUNG RAUP
ROLLE	10 66 425 0	43	1	X1041101	10 41 101 5	RUECKFALLSTUETZE
ROLLE	10 66 425 0	410	1	X1041101	10 41 101 8	RUECKFALLSTUETZE
ROLLE 30X11 X20CR13	97 81 003 08	5	2	2 522 012	96 45 884 08	FUEHRUNG VORM.
ROLLE 30X11 X20CR13	97 81 003 08	16	8	2 522 013	96 45 883 08	FUEHRUNG VORM.
ROLLE 470X140 PA6GZAEHH	97 71 970 08	16	2	3 208 001	91 52 883 08	F-KOPFSTUECK
ROLLE RD100X200 PA6G	93 24 583 08	43	2	3 206	91 52 881 08	F-ANLENKSTUECK
ROLLE RD100X80 PA6G	28 81 883 08	8	2	3 713	91 57 749 08	D-ANLENKSTUECK
ROLLE RD180X98 PA6G	93 99 680 08	17	4	3 208 001	91 52 883 08	F-KOPFSTUECK
ROLLE RD68X20 PA6G	28 30 961 08	34	2	3 206	91 52 881 08	F-ANLENKSTUECK
ROLLE RD68X20 PA6G	28 30 961 08	23	3	3 208 001	91 52 883 08	F-KOPFSTUECK
ROLLE RD75X80 PA6GZAEHH	97 96 100 08	20	4	3 208 001	91 52 883 08	F-KOPFSTUECK
ROLLE SCHWK.	92 70 643 08	1	1	3 350 001	92 70 642 08	SCHUTZWALZE KPL.
ROLLENDREHVERBINDUNG	91 52 792 08	137	1		LR 1600-2-0	LIEBHERR RAUPENKRAN LR 1
ROLLENDREHVERBINDUNG 22	99 07 146 01	1	1	2 620	91 52 792 08	ROLLENDREHVERBINDUNG
ROLLENKOERPERHAELFTE 34	97 67 848 08	1	1	1 400 016	96 45 287 08	ROLLENKOERPERHAELFTE K
ROLLENKOERPERHAELFTE K	92 51 976 08	10	4	1 401	91 58 478 08	RAUPENTRAEGER LI.
ROLLENKOERPERHAELFTE K	92 51 976 08	10	4	1 411 200	91 58 481 08	RAUPENTRAEGER RE.
ROLLENKOERPERHAELFTE K	96 45 287 08	9	34	1 401	91 58 478 08	RAUPENTRAEGER LI.
ROLLENKOERPERHAELFTE K	96 45 287 08	9	34	1 411 200	91 58 481 08	RAUPENTRAEGER RE.

Bezeichnung	Artikel	Pos.	Menge	Seite	Baugruppe	Bezeichnung
ROLLENLAGERUNG DREHBUE	91 61 110 08	138	1		LR 1600-2-0	LIEBHERR RAUPENKRAN LR 1
ROLLENLAGERUNG KPL.	96 49 271 08	7	1	3 714	91 52 862 08	D-KOPFSTUECK
ROLLENLAGERUNG SCHWK.	96 46 299 08	1	1	2 652	91 61 110 08	ROLLENLAGERUNG
ROLLENLAGERUNG SCHWK.	96 49 761 08	1	1	3 714 021	96 49 271 08	ROLLENLAGERUNG KPL.
ROLLO	11 00 784 7	38	1	2 520	91 53 061 08	KABINE VERGLAST
ROLLO	11 00 784 8	39	1	2 520	91 53 061 08	KABINE VERGLAST
ROLLO	11 00 784 9	37	1	2 520	91 53 061 08	KABINE VERGLAST
RS DRUCKFILTER DF...330FG	10 10 138 4	(3)	1	2 970	91 61 776 08	HYDRAULIK
RS DRUCKFILTER DF...330FG	10 10 138 4	(5)	1	XSK_Z745	SK_Z74535	SERVICE
RS DRUCKFILTER DF...330FG	10 10 138 4	(7)	1	XSK_Z745	SK_Z74535	SERVICE
RS DRUCKREGLER	11 00 308 9	998	1	5 026 573	50 26 573 08	LUFTTROCKNER
RS KABELSATZ	96 73 638 08	999	1	X1034010	10 34 010 5	WARNLEUCHTE
RS LECKOELLEITUNG	97 39 337	8	1	9 739 281	97 39 281	LECKOELLEITUNG
RS LECKOELLEITUNG	97 39 337	9	1	9 739 281	97 39 281	LECKOELLEITUNG
RS MAGNETVENTIL	10 87 707 3	(998)	1	2 990	91 59 244 08	DRUCKLUFTANLAGE
RS ROHRLEITUNG	97 39 322	11	1	9 739 386	97 39 386	KURBELGEHAEUSEENTLUEFT
RUECKENLEHNENBEZUG	11 17 126 8	2	1	X1111334	11 11 334 3	FAHRERSITZ
RUECKENLEHNENGRIFF	10 49 234 8	21	1	X1111334	11 11 334 3	FAHRERSITZ
RUECKENTEIL	10 49 234 5	1	1	X1111334	11 11 334 3	FAHRERSITZ
RUECKFALLSTUETZE 150/130	10 41 101 5	1	2	3 291	91 52 831 08	S-RUECKHALTESICHERUNG
RUECKFALLSTUETZE 150/140	10 41 101 8	1	2	3 292	91 52 865 08	D-RUECKHALTESICHERUNG
RUECKLAUFFILTER	11 49 365 2	711	1	X1106799	11 06 799 5	HYDRAULIKTANK
RUECKLAUFFILTER 350L/MIN1	51 06 691 08	9	1	2 671 004	96 46 305 08	OELBEHAELTER VORM.
RUECKLAUFLEISTE	77 43 758 08	21	2	2 711	91 52 800 08	ZENTRALSCHMIERANLAGE O
RUECKSCHLAGVENTIL	10 01 239 5	9	2	9 739 357	97 39 357	ABGASRUECKFUEHRUNG VO
RUECKSCHLAGVENTIL	10 01 239 5	1	2	X1001239	10 01 239 4	KLAPPE
RUECKSCHLAGVENTIL	10 29 451 6	10	1	X1067840	10 67 840 7	VERSTELLUNG
RUECKSCHLAGVENTIL	10 34 334 2	2	1	9 739 356	97 39 356	ROHRLEITUNG ANBAU
RUECKSCHLAGVENTIL	10 45 104 8	6	1	X1042440	10 42 440 2	STEUERBLOCK
RUECKSCHLAGVENTIL	51 04 087 08	37	1	2 970	91 61 776 08	HYDRAULIK
RUECKSCHLAGVENTIL	51 04 087 08	10	1	2 975 153	91 62 051 08	ZUSATZHYDRAULIK WINDE 3
RUECKSCHLAGVENTIL	51 04 087 08	10	1	2 975 700	91 52 774 08	ZUSATZHYDRAULIK WINDE 1
RUECKSCHLAGVENTIL	51 04 121 08	18	1	1 970 100	91 58 471 08	HYDRAULIK MITTELTEIL
RUECKSCHLAGVENTIL	51 04 121 08	20	1	2 970	91 61 776 08	HYDRAULIK
RUECKSCHLAGVENTIL	51 04 129 08	19	1	1 970 100	91 58 471 08	HYDRAULIK MITTELTEIL
RUECKSCHLAGVENTIL	51 14 535 08	35	3	2 970	91 61 776 08	HYDRAULIK
RUECKSCHLAGVENTIL	51 14 606 08	5	1	2 975 153	91 62 051 08	ZUSATZHYDRAULIK WINDE 3
RUECKSCHLAGVENTIL	51 14 606 08	5	1	2 975 700	91 52 774 08	ZUSATZHYDRAULIK WINDE 1
RUECKSCHLAGVENTIL	57 09 649 08	5	6	X1041325	10 41 325 5	UMSCHALTBLOCK
RUECKSCHLAGVENTIL	57 19 038 08	48	1	5 113 086	51 13 086 08	PROPORTIONALVENTIL
RUECKSCHLAGVENTIL	59 10 556 08	16	2	2 520 032	96 45 980 08	SCHEIBENWISCHANLAGE EIN
RUECKSCHLAGVENTIL	76 22 803	(2)	6	2 711	91 52 800 08	ZENTRALSCHMIERANLAGE O
RUECKSCHLAGVENTIL	76 22 803	(2)	6	2 711	91 52 800 08	ZENTRALSCHMIERANLAGE O
RUECKSCHLAGVENTIL	76 22 803	3	4	7 743 859	77 43 859 08	VERTEILERKOMBINATION
RUECKSCHLAGVENTIL	77 43 781 08	2	3	7 743 860	77 43 860 08	VERTEILERKOMBINATION
RUECKSCHLAGVENTIL 100BA	51 14 351 08	78	2	2 970	91 61 776 08	HYDRAULIK
RUECKSCHLAGVENTIL 100BA	51 14 769 08	18	1	2 970	91 61 776 08	HYDRAULIK
RUECKSCHLAGVENTIL 100BA	51 14 982 08	8	1	3 978 100	91 56 428 08	HYDR.SCHWEBEBALLAST-AN
RUECKSCHLAGVENTIL 160B	51 14 469 08	9	1	2 975 000	91 57 881 08	ZUSATZHYDRAULIK MONTAGE
RUECKSCHLAGVENTIL 250BA	51 14 820 08	27	2	2 970	91 61 776 08	HYDRAULIK
RUECKSCHLAGVENTIL 250BA	51 14 937 08	14	1	2 975 153	91 62 051 08	ZUSATZHYDRAULIK WINDE 3
RUECKSCHLAGVENTIL 350B	10 66 432 1	27	1	X1041101	10 41 101 5	RUECKFALLSTUETZE
RUECKSCHLAGVENTIL 350B	10 66 432 1	250	1	X1041101	10 41 101 8	RUECKFALLSTUETZE
RUECKSCHLAGVENTIL 350B	10 66 432 1	21	1	X1041101	10 41 101 9	HYDROZYLINDER
RUECKSCHLAGVENTIL 400B	51 04 124 08	40	2	2 970	91 61 776 08	HYDRAULIK
RUECKSCHLAGVENTIL 400B	51 04 124 08	14	1	2 975 700	91 52 774 08	ZUSATZHYDRAULIK WINDE 1
RUECKSCHLAGVENTIL 400B	51 04 124 08	6	1	2 976 017	96 52 261 08	MONTAGEPLATTE NOTBETA
RUECKSCHLAGVENTIL 400B	51 04 124 08	6	1	2 976 022	96 53 245 08	MONTAGEPLATTE NOTBETA
RUECKSCHLAGVENTIL pmax10	51 14 815 08	11	1	1 972 250	91 58 473 08	ZUSATZHYDR.RAUPENTRAEG
RUECKSCHLAGVENTIL pmax10	51 14 815 08	11	1	1 972 251	91 58 472 08	ZUSATZHYDR.RAUPENTRAEG

Bezeichnung	Artikel	Pos.	Menge	Seite	Baugruppe	Bezeichnung
RUECKSCHLAGVENTIL pmax10	51 14 815 08	51	1	2 970	91 61 776 08	HYDRAULIK
RUECKSCHLAGVENTIL pmax10	51 14 815 08	8	1	2 975 153	91 62 051 08	ZUSATZHYDRAULIK WINDE 3
RUECKSCHLAGVENTIL pmax10	51 14 815 08	8	1	2 975 700	91 52 774 08	ZUSATZHYDRAULIK WINDE 1
RUECKSCHLAGVENTIL pmax10	51 14 815 08	11	1	3 978 005	91 56 430 08	ZUSATZHYDRAULIK SB-KOPFS
RUECKSTELLKOLBEN	10 00 815 5	1	1	X1047220	10 47 220 0	VERSTELLUNG
RUECKSTELLSTANGE	10 00 815 4	6	1	X1047220	10 47 220 0	VERSTELLUNG
RUECKSTELLSTANGE	10 00 815 6	2	1	X1047220	10 47 220 0	VERSTELLUNG
RUECKSTELLSTANGE	10 00 815 7	3	1	X1047220	10 47 220 0	VERSTELLUNG
RUECKSTELLSTANGE	10 00 815 8	4	1	X1047220	10 47 220 0	VERSTELLUNG
RUECKSTELLSTANGE	10 00 816 0	5	1	X1047220	10 47 220 0	VERSTELLUNG
RUECKZUGPLATTE	70 23 747	24	1	X1047220	10 47 220 4	TRIEBWERK
RUECKZUGPLATTE	70 24 265	7	1	5 701 129	57 01 129 08	TRIEBWERK
RUEHRFLUEGEL	10 01 471 2	19	1	X1032716	10 32 716 7	ELEKTROPUMPE
RUNDDICHTRING	10 22 273 5	3	1	9 739 248	97 39 248	EINSPRITZDUESE MIT BEFEST
RUNDDICHTRING	10 22 273 5	73	1	X1022281	10 22 281 7	DS ZYLINDERKOPF
RUNDDICHTRING 100X3 FPM	10 33 210 8	11	1	9 739 278	97 39 278	ANBAUTEILE
RUNDDICHTRING 100X3 FPM	10 33 210 8	2	1	X1034309	10 34 309 6	HOCHDRUCKPUMPE
RUNDDICHTRING 10X3 FPM1-	10 01 192 5	8	1	9 739 278	97 39 278	ANBAUTEILE
RUNDDICHTRING 12X2 ACM1	10 01 263 7	11	1	9 739 122	97 39 122	OELKUEHLER
RUNDDICHTRING 130X4 ACM1	10 01 263 8	10	1	9 739 122	97 39 122	OELKUEHLER
RUNDDICHTRING 138X3,5 FPM	10 01 263 5	3	1	9 739 278	97 39 278	ANBAUTEILE
RUNDDICHTRING 144X4 FPM2	10 01 264 1	3	2	9 739 242	97 39 242	ZYLINDERLAUFBUCHSE
RUNDDICHTRING 23X2,5 FPM	10 01 192 0	4	2	9 739 263	97 39 263	KIPPHEBELLAGERGEHAEUSE
RUNDDICHTRING 23X2,5 FPM	10 01 192 0	4	2	9 739 264	97 39 264	KIPPHEBELLAGERGEHAEUSE
RUNDDICHTRING 48X3 NBR3-7	10 01 185 2	8	1	9 739 258	97 39 258	KRAFTSTOFFFILTER
RUNDDICHTRING 59X3 FPM1-7	10 01 185 5	3	1	9 739 035	97 39 035	VERSCHLUSSTEILE
RUNDDICHTRING 59X3 FPM1-7	10 01 185 5	3	1	9 739 129	97 39 129	KUEHLMITTELVORWAERMUN
RUNDDICHTRING 60X4 NBR3-6	10 01 185 3	2	2	9 739 126	97 39 126	THERMOSTATGEHAEUSE
RUNDDICHTRING 63X2,5 FPM	10 01 192 1	125	1	2 391 001	96 45 719 08	DIESELMOTOR VORM.
RUNDDICHTRING 8X2 ACM1-6	10 01 263 6	12	1	9 739 122	97 39 122	OELKUEHLER
RUNDDICHTRING 91X4 NBR3-7	10 01 191 6	6	1	9 739 258	97 39 258	KRAFTSTOFFFILTER
RUNDDICHTRING 9X3 FPM1-70	10 01 191 9	10	1	9 739 248	97 39 248	EINSPRITZDUESE MIT BEFEST
RUNDDICHTRING 9X3 FPM1-70	10 01 191 9	76	1	X1022281	10 22 281 7	DS ZYLINDERKOPF
RUNDLAGER B40X30XM10	72 69 042 08	5	4	2 391 038	96 47 931 08	OELKUEHLER VORM.
RUNDLITZENSEIL 10X1,75M S	10 65 281 4	83	2	3 713	91 57 749 08	D-ANLENKSTUECK
RUNDLITZENSEIL 10X11,54M S	10 65 244 0	43	2	3 223	91 52 852 08	S-ZWISCHENSTUECK
RUNDLITZENSEIL 10X11,54M S	10 65 244 0	43	2	3 223 010	91 52 853 08	S-ZWISCHENSTUECK
RUNDLITZENSEIL 10X11,54M S	10 65 244 0	43	2	3 223 100	91 55 327 08	S-ZWISCHENSTUECK
RUNDLITZENSEIL 10X11,54M S	10 65 244 0	43	2	3 227	91 52 873 08	LI-ZWISCHENSTUECK
RUNDLITZENSEIL 10X11,54M S	10 65 244 0	43	2	3 227 200	91 53 519 08	LI-ZWISCHENSTUECK F-ABSP
RUNDLITZENSEIL 10X11,54M S	10 65 244 0	32	2	3 716	91 52 864 08	D-ZWISCHENSTUECK
RUNDLITZENSEIL 10X2,54M S	10 65 243 8	25	2	3 221	91 54 668 08	S-ZWISCHENSTUECK
RUNDLITZENSEIL 10X4,13M S	10 65 280 6	82	2	3 211	91 57 748 08	S-ANLENKSTUECK
RUNDLITZENSEIL 10X5,54M S	10 65 243 9	43	2	3 220 500	91 52 849 08	S-ZWISCHENSTUECK
RUNDLITZENSEIL 10X5,54M S	10 65 243 9	43	2	3 226	91 52 870 08	LI-ZWISCHENSTUECK
RUNDLITZENSEIL 10X5,54M S	10 65 243 9	34	2	3 715 008	91 52 863 08	D-ZWISCHENSTUECK
RUNDLITZENSEIL 10X6,3M S	10 65 281 6	47	2	3 225	91 52 854 08	SL-REDUZIERSTUECK
RUNDLITZENSEIL 10X7,97M S	10 65 281 8	43	2	3 714	91 52 862 08	D-KOPFSTUECK
RUNDSCHLINGE DIN EN 1492	10 28 562 6	41	2	3 220 500	91 52 849 08	S-ZWISCHENSTUECK
RUNDSCHLINGE DIN EN 1492	10 28 562 6	41	2	3 223	91 52 852 08	S-ZWISCHENSTUECK
RUNDSCHLINGE DIN EN 1492	10 28 562 6	41	2	3 223 010	91 52 853 08	S-ZWISCHENSTUECK
RUNDSCHLINGE DIN EN 1492	10 28 562 6	41	2	3 223 100	91 55 327 08	S-ZWISCHENSTUECK
RUNDSTAHL 45.0X365 30CRN	95 45 849 08	2	162	1 300 011	96 52 493 08	BODENPLATTEN VORM.
S-ANLENKSTUECK 10M	91 57 748 08	201	1		LR 1600-2-0	LIEBHERR RAUPENKRAN LR 1
S-ANLENKSTUECK SCHWK. 10	96 45 098 08	1	1	3 211	91 57 748 08	S-ANLENKSTUECK
S-RUECKHALTESICHERUNG	91 52 831 08	183	1		LR 1600-2-0	LIEBHERR RAUPENKRAN LR 1
S-ZWISCHENSTUECK 12 M 282	91 55 327 08	213	1		LR 1600-2-0	LIEBHERR RAUPENKRAN LR 1
S-ZWISCHENSTUECK 2825.20	91 52 852 08	210	2		LR 1600-2-0	LIEBHERR RAUPENKRAN LR 1
S-ZWISCHENSTUECK 2825.20	91 52 849 08	207	1		LR 1600-2-0	LIEBHERR RAUPENKRAN LR 1
S-ZWISCHENSTUECK 2825.25	91 52 853 08	211	3		LR 1600-2-0	LIEBHERR RAUPENKRAN LR 1

Bezeichnung	Artikel	Pos.	Menge	Seite	Baugruppe	Bezeichnung
S-ZWISCHENSTUECK 2825.25	91 54 668 08	212	1		LR 1600-2-0	LIEBHERR RAUPENKRAN LR 1
S-ZWISCHENSTUECK SCHWK.	96 48 482 08	1	1	3 223 100	91 55 327 08	S-ZWISCHENSTUECK
S-ZWISCHENSTUECK SCHWK.	96 44 096 08	1	1	3 223	91 52 852 08	S-ZWISCHENSTUECK
S-ZWISCHENSTUECK SCHWK.	96 43 376 08	1	1	3 220 500	91 52 849 08	S-ZWISCHENSTUECK
S-ZWISCHENSTUECK SCHWK.	96 45 126 08	1	1	3 223 010	91 52 853 08	S-ZWISCHENSTUECK
S-ZWISCHENSTUECK SCHWK.	96 47 979 08	1	1	3 221	91 54 668 08	S-ZWISCHENSTUECK
SA-BOCK	91 61 343 08	135	1		LR 1600-2-0	LIEBHERR RAUPENKRAN LR 1
SA-BOCK SCHWK.	96 45 308 08	1	1	2 550	91 61 343 08	SA-BOCK
SAE-EINSCHRAUBFLANSCH	51 15 125 08	3	2	2 391 038	96 47 931 08	OELKUEHLER VORM.
SAE-FLANSCH 11/2"	51 15 026 08	42	6	2 391 001	96 45 719 08	DIESELMOTOR VORM.
SAE-FLANSCHHAELFTE 11/4"	51 15 162 08	561	4	2 970	91 61 776 08	HYDRAULIK
SAE-FLANSCHVERBINDUNG	47 49 071 08	559	2	2 970	91 61 776 08	HYDRAULIK
SAE-FLANSCHVERBINDUNG G	47 49 014 08	567	1	2 970	91 61 776 08	HYDRAULIK
SAE-FLANSCHVERBINDUNG G	47 49 019 08	564	1	2 970	91 61 776 08	HYDRAULIK
SAE-FLANSCHVERBINDUNG G	47 49 019 08	564	1	2 977 200	91 52 826 08	ZUSATZHYDRAULIK PUMPE 5+
SAE-FLANSCHVERBINDUNG W	47 49 075 08	563	2	2 970	91 61 776 08	HYDRAULIK
SAE-FLANSCHVERBINDUNG W	47 49 069 08	565	4	2 970	91 61 776 08	HYDRAULIK
SAE-FLANSCHVERBINDUNG W	47 49 069 08	565	1	2 977 200	91 52 826 08	ZUSATZHYDRAULIK PUMPE 5+
SAMMELROHR	92 79 826 08	140	2	2 970	91 61 776 08	HYDRAULIK
SAMMELROHR SCHWK. FE//ZN	92 15 428 08	141	1	2 970	91 61 776 08	HYDRAULIK
SAMMELROHR SCHWK. FE//ZN	92 57 933 08	62	1	2 391 001	96 45 719 08	DIESELMOTOR VORM.
SAUGKRUEMMER R-MOTORX	10 01 247 7	18	1	9 739 492	97 39 492	ROHRLEITUNG ANBAU
SAUGLEITUNG	10 01 229 0	1	1	9 739 118	97 39 118	OELLEITUNG
SAUGLEITUNG	10 47 691 2	22	1	9 739 492	97 39 492	ROHRLEITUNG ANBAU
SAUGLEITUNG	10 48 691 6	26	1	9 739 492	97 39 492	ROHRLEITUNG ANBAU
SAUGROHR SCHWK.	96 87 716 08	48	1	2 391 001	96 45 719 08	DIESELMOTOR VORM.
SAUGSCHLAUCH SAE100 R4 D	10 04 167 5	266	1.1	2 997	91 61 780 08	SCHLAUCHLEITUNGEN OBER
SAUGSCHLAUCH SAE100 R4 D	10 04 167 5	267	1.2	2 997	91 61 780 08	SCHLAUCHLEITUNGEN OBER
SAUGSCHLAUCH SAE100 R4 D	10 34 353 0	268	2.4	2 997	91 61 780 08	SCHLAUCHLEITUNGEN OBER
SAUGSCHLAUCH SAE100 R4 D	10 34 353 0	269	1.65	2 997	91 61 780 08	SCHLAUCHLEITUNGEN OBER
SAUGSCHLAUCH SAE100 R4 D	10 34 353 0	270	0.22	2 997	91 61 780 08	SCHLAUCHLEITUNGEN OBER
SAUGSTUTZEN	96 87 697 08	39	2	2 391 001	96 45 719 08	DIESELMOTOR VORM.
SAUGSTUTZEN SCHWK.	96 87 709 08	38	1	2 391 001	96 45 719 08	DIESELMOTOR VORM.
SAUGSTUTZEN SCHWK.	96 87 717 08	47	1	2 391 001	96 45 719 08	DIESELMOTOR VORM.
SAUGSTUTZEN SCHWK.	96 87 718 08	73	1	2 391 001	96 45 719 08	DIESELMOTOR VORM.
SCHAEKEL 12T VERZ SPF	77 39 284 08	35	4	1 750	91 52 394 08	WERKZEUG
SCHAEKEL 25T VERZ SPF	77 39 305 08	2	2	2 750 100	91 57 283 08	ANSCHLAGMITTEL MONTAGE
SCHAEKEL 3,25T SPF	10 28 321 2	18	2	3 292	91 52 865 08	D-RUECKHALTESICHERUNG
SCHAEKEL 42,5T VERZ SPF	77 39 383 08	14	1	2 730 002	96 55 752 08	ZENTRIERUNG KPL.
SCHAEKEL 85T SPF	10 02 211 1	47	4	3 745	91 52 948 08	SCHWEBEBALLAST
SCHAEKEL DIN 82101 0,25T N	77 39 335 08	14	4	1 630 004	91 58 625 08	HYDRAULISCHE ABSTUETZUN
SCHAEKEL DIN 82101 0,25T N	77 39 335 08	33	2	3 206	91 52 881 08	F-ANLENKSTUECK
SCHAEKEL DIN 82101 0,25T N	77 39 335 08	43	1	3 208 001	91 52 883 08	F-KOPFSTUECK
SCHAEKEL DIN 82101 1,6T NG	77 39 334 08	57	2	2 810	91 52 806 08	KRANFUEHRERKABINE KPL.
SCHALLDAEMPFER 350X1500	10 44 054 3	1	1	2 392	91 52 785 08	SCHALLDAEMPFERANLAGE
SCHALLDAEMPFERANLAGE	91 52 785 08	124	1		LR 1600-2-0	LIEBHERR RAUPENKRAN LR 1
SCHALLGEBER 10-57V 105DB	61 40 085 08	(10)	1	1 921	91 56 953 08	ELEKTRIK MITTELTEIL
SCHALLGEBER 10-57V 105DB	61 40 085 08	10	1	2 780 320	91 05 067 08	AKUSTISCHE WARNUNG DRE
SCHALTEINHEIT	92 17 236 08	4	2	3 745	91 52 948 08	SCHWEBEBALLAST
SCHALTEINHEIT	92 17 237 08	5	2	3 745	91 52 948 08	SCHWEBEBALLAST
SCHALTELEMENT	69 27 014 08	7	1	2 913 003	96 20 599 08	FOLIENTASTATUR VORM.
SCHALTSCHRANK MECH.	96 54 385 08	2	1	2 932	91 68 869 08	EINBAUTEILE SCHALTSCHRAN
SCHALTSCHRANK SCHWK.	96 54 384 08	1	1	2 932 160	96 54 385 08	SCHALTSCHRANK MECH.
SCHARNIER 19X19X45/180° GD	70 42 559 08	81	4	2 932 082	96 67 871 08	AUFBAUTEILE MONTAGETAFE
SCHARNIER 19X28,5X126/118°	70 42 619 08	2	4	2 859 005	96 46 756 08	KLAPPE VORM.
SCHARNIER 19X28,5X126/132°	70 42 637 08	3	2	2 260 009	96 46 972 08	KLAPPE VORM.
SCHARNIER 19X28,5X126/132°	70 42 637 08	7	4	2 859 025	96 46 757 08	GITTERROST VORM.
SCHARNIER 20X20X40/180° G	70 42 582 08	12	2	2 260 006	96 46 501 08	BATTERIEKASTEN VORM.
SCHARNIER 27X32X42/180° G	70 42 598 08	42	2	2 520	91 53 061 08	KABINE VERGLAST
SCHARNIER 35X35X50/180° S	70 42 281 08	2	2	2 510 040	96 49 183 08	TUER VORM.

Bezeichnung	Artikel	Pos.	Menge	Seite	Baugruppe	Bezeichnung
SCHARNIER 35X35X50/180° S	70 42 281 08	2	2	2 510 059	96 49 184 08	TUER VORM.
SCHEIBE	51 07 139 08	2	1	5 114 975	51 14 975 08	DRUCKMINDERVENTIL
SCHEIBE	51 07 141 08	12	1	5 114 975	51 14 975 08	DRUCKMINDERVENTIL
SCHEIBE	51 07 972 08	5	1	5 114 176	51 14 176 08	DRUCKBEGRENZUNGSVENTI
SCHEIBE	51 07 972 08	5	1	5 114 177	51 14 177 08	DRUCKBEGRENZUNGSVENTI
SCHEIBE	57 00 729 08	3	1	5 114 320	51 14 320 08	VORSPANNVENTIL
SCHEIBE	59 10 589 08	21	1	2 522 011	96 45 602 08	SCHLIESSANLAGE
SCHEIBE	70 24 264	5	1	5 701 129	57 01 129 08	TRIEBWERK
SCHEIBE	92 76 333 01	5	1	9 697 916	96 97 916 01	DREHWERKANTRIEB
SCHEIBE 1.5x58x58 DC01 FE//	97 02 665 08	67	2	2 550	91 61 343 08	SA-BOCK
SCHEIBE 10 200HV FLZN SPF	55 08 998 08	388	12	2 391 001	96 45 719 08	DIESELMOTOR VORM.
SCHEIBE 100X2 DC01 FLZN SP	94 33 992 08	77	2	1 401	91 58 478 08	RAUPENTRAEGER LI.
SCHEIBE 100X2 DC01 FLZN SP	94 33 992 08	77	2	1 411 200	91 58 481 08	RAUPENTRAEGER RE.
SCHEIBE 100X2 DC01 FLZN SP	94 33 992 08	30	1	3 281	91 52 896 08	FA-BOCK
SCHEIBE 10X100X100 S700MC	97 91 266 08	102	2	3 713	91 57 749 08	D-ANLENKSTUECK
SCHEIBE 11X22X5 -9SMnPb28	10 01 256 6	6	1	9 739 271	97 39 271	VERBINDUNGSLEITUNG
SCHEIBE 11X23X6 -9SMnPb28	10 01 694 9	10	3	9 739 354	97 39 354	SCHWUNGRADGEHAEUSE AN
SCHEIBE 12,5X24X4 -C45K	10 01 256 7	19	1	9 739 344	97 39 344	GENERATOR ANBAU
SCHEIBE 12X215X215 S355MC	94 23 101 08	6	2	3 714 008	96 49 266 08	VERSTELLFLASCHE KPL.
SCHEIBE 12X215X215 S355MC	94 23 101 08	7	2	3 714 009	96 49 267 08	VERSTELLFLASCHE KPL.
SCHEIBE 12X50X50 S355MC T	97 74 760 08	61	1	3 713	91 57 749 08	D-ANLENKSTUECK
SCHEIBE 12X50X50 S355MC T	97 74 760 08	32	4	3 715 008	91 52 863 08	D-ZWISCHENSTUECK
SCHEIBE 12X50X50 S355MC T	97 74 760 08	30	6	3 716	91 52 864 08	D-ZWISCHENSTUECK
SCHEIBE 13X34X3 GUMMI	11 48 178 8	10	2	2 520 031	96 45 610 08	HECKSCHEIBE VORM.
SCHEIBE 15,5X34X0,5 -Ck 67 V	10 01 256 3	4	4	9 739 261	97 39 261	ZYLINDERKOPF
SCHEIBE 219.1X34 S355J2H T	97 71 946 08	12	1	3 208 001	91 52 883 08	F-KOPFSTUECK
SCHEIBE 2X100X100 ALMG3 H	97 18 386 08	18	16	3 211	91 57 748 08	S-ANLENKSTUECK
SCHEIBE 2X110X110 DC01 FLZ	94 59 385 08	18	7	3 281	91 52 896 08	FA-BOCK
SCHEIBE 3X100X100 DC01 FE//	93 14 640 08	15	4	1 630 004	91 58 625 08	HYDRAULISCHE ABSTUETZUN
SCHEIBE 45.0X5 42CRMO4+Q	97 16 336 08	9	1	2 391 102	96 60 027 08	ZUSATZKUEHLER VORM.
SCHEIBE 5X120X120 S960QL	97 49 680 08	41	4	2 340	91 52 776 08	WINDE 4 EINZIEHWERK
SCHEIBE 5X200X200 S355MC T	97 81 710 08	16	8	2 550	91 61 343 08	SA-BOCK
SCHEIBE 5X36X36 S355MC FE	94 10 542 08	29	16	3 745	91 52 948 08	SCHWEBEBALLAST
SCHEIBE 5X40X40 S355MC FE	97 84 522 08	37	4	2 391 040	96 53 645 08	KUPPLUNGSSTELLER
SCHEIBE 6,2X11X2 -Cu	10 01 256 5	6	1	9 739 159	97 39 159	STARTER
SCHEIBE 6,3X10,8X6 -9SMnPb	10 01 699 2	(3)	2	9 739 318	97 39 318	SENSORIK
SCHEIBE 6,4X17X3 -St MAN183	10 34 375 2	9	1	9 739 356	97 39 356	ROHRLEITUNG ANBAU
SCHEIBE 70X3 DC01 FE//ZNNI	94 11 381 08	16	4	1 130 008	91 58 624 08	RAUPENMITTELTEIL
SCHEIBE 70X3 DC01 FE//ZNNI	94 11 381 08	11	48	1 631 100	91 52 388 08	LAUFSTEG RAUPENFAHRWER
SCHEIBE 70X3 DC01 FE//ZNNI	94 11 381 08	11	3	2 350	91 52 778 08	DREHWERK
SCHEIBE 70X3 DC01 FE//ZNNI	94 11 381 08	5	10	2 859 025	96 46 757 08	GITTERROST VORM.
SCHEIBE 70X3 DC01 FE//ZNNI	94 11 381 08	59	8	3 206	91 52 881 08	F-ANLENKSTUECK
SCHEIBE 70X3 DC01 FE//ZNNI	94 11 381 08	34	64	3 211	91 57 748 08	S-ANLENKSTUECK
SCHEIBE 70X3 DC01 FE//ZNNI	94 11 381 08	26	55	3 220 500	91 52 849 08	S-ZWISCHENSTUECK
SCHEIBE 70X3 DC01 FE//ZNNI	94 11 381 08	14	44	3 221	91 54 668 08	S-ZWISCHENSTUECK
SCHEIBE 70X3 DC01 FE//ZNNI	94 11 381 08	26	56	3 223	91 52 852 08	S-ZWISCHENSTUECK
SCHEIBE 70X3 DC01 FE//ZNNI	94 11 381 08	26	56	3 223 010	91 52 853 08	S-ZWISCHENSTUECK
SCHEIBE 70X3 DC01 FE//ZNNI	94 11 381 08	26	56	3 223 100	91 55 327 08	S-ZWISCHENSTUECK
SCHEIBE 70X3 DC01 FE//ZNNI	94 11 381 08	38	53	3 225	91 52 854 08	SL-REDUZIERSTUECK
SCHEIBE 70X3 DC01 FE//ZNNI	94 11 381 08	26	40	3 226	91 52 870 08	LI-ZWISCHENSTUECK
SCHEIBE 70X3 DC01 FE//ZNNI	94 11 381 08	26	49	3 227	91 52 873 08	LI-ZWISCHENSTUECK
SCHEIBE 70X3 DC01 FE//ZNNI	94 11 381 08	26	49	3 227 200	91 53 519 08	LI-ZWISCHENSTUECK F-ABSP
SCHEIBE 70X3 DC01 FE//ZNNI	94 11 381 08	20	105	3 713	91 57 749 08	D-ANLENKSTUECK
SCHEIBE 70X3 DC01 FE//ZNNI	94 11 381 08	47	65	3 714	91 52 862 08	D-KOPFSTUECK
SCHEIBE 70X3 DC01 FE//ZNNI	94 11 381 08	20	64	3 715 008	91 52 863 08	D-ZWISCHENSTUECK
SCHEIBE 70X3 DC01 FE//ZNNI	94 11 381 08	20	91	3 716	91 52 864 08	D-ZWISCHENSTUECK
SCHEIBE 8 -EDELSTAHL	78 89 018 08	24	8	2 350	91 52 778 08	DREHWERK
SCHEIBE 8 -EDELSTAHL	78 89 018 08	19	4	2 370	91 52 782 08	MONTAGEWINDE
SCHEIBE 8 -EDELSTAHL	78 89 018 08	70	12	2 810	91 52 806 08	KRANFUEHRERKABINE KPL.
SCHEIBE 8,4X19X4 -C45K	10 01 256 8	9	1	9 739 256	97 39 256	LUFTANSAUGROHR

Bezeichnung	Artikel	Pos.	Menge	Seite	Baugruppe	Bezeichnung
SCHEIBE 8,4X19X4 -C45K	10 01 256 8	18	1	9 739 296	97 39 296	HITZESCHUTZ
SCHEIBE 8,4X19X4 -C45K	10 01 256 8	15	1	9 739 358	97 39 358	ABGASRUECKFUEHRUNG AN
SCHEIBE 8,4X19X4 -C45K	10 01 256 8	27	4	9 739 371	97 39 371	KLIMAKOMPRESSOR ANBAU
SCHEIBE 9X19X3 -9SMnPb28K	10 03 288 2	11	3	9 739 118	97 39 118	OELLEITUNG
SCHEIBE A 10,5X20X2 200HV-S	10 01 165 8	12	2	9 739 159	97 39 159	STARTER
SCHEIBE A 10,5X20X2 200HV-S	10 01 165 8	5	3	9 739 271	97 39 271	VERBINDUNGSLEITUNG
SCHEIBE A 10,5X20X2 200HV-S	10 01 165 8	10	3	9 739 278	97 39 278	ANBAUTEILE
SCHEIBE A 10,5X20X2 200HV-S	10 01 165 8	4	2	9 739 286	97 39 286	VERSCHLUSSDECKEL
SCHEIBE A 10,5X20X2 200HV-S	10 01 165 8	5	1	9 739 344	97 39 344	GENERATOR ANBAU
SCHEIBE A 10,5X20X2 200HV-S	10 01 165 8	5	2	9 739 351	97 39 351	KUEHLMITTELLEITUNG ANBA
SCHEIBE A 10,5X20X2 200HV-S	10 01 165 8	3	4	9 739 358	97 39 358	ABGASRUECKFUEHRUNG AN
SCHEIBE A 10,5X20X2 200HV-S	10 01 165 8	4	2	9 739 386	97 39 386	KURBELGEHAEUSEENTLUEFT
SCHEIBE A 13X24X2,5 200HV-S	10 01 165 9	9	2	9 739 344	97 39 344	GENERATOR ANBAU
SCHEIBE A 13X24X2,5 200HV-S	10 01 165 9	16	2	9 739 371	97 39 371	KLIMAKOMPRESSOR ANBAU
SCHEIBE A 17X30X3 200HV-St	10 03 722 6	6	1	9 739 210	97 39 210	KUEHLMITTELLEITUNG ANBA
SCHEIBE A 19X34X3 200HV-St	10 22 275 4	7	1	9 739 278	97 39 278	ANBAUTEILE
SCHEIBE A 5,3X10X1 200HV-St	10 22 279 4	8	2	9 739 356	97 39 356	ROHRLEITUNG ANBAU
SCHEIBE A 6,4X12X1,6 200HV	10 01 165 3	7	2	9 739 159	97 39 159	STARTER
SCHEIBE A 6,4X12X1,6 200HV	10 01 165 3	(4)	2	9 739 318	97 39 318	SENSORIK
SCHEIBE A 6,4X12X1,6 200HV	10 01 165 3	9	8	9 739 501	97 39 501	KRAFTSTOFFLEITUNGEN
SCHEIBE A 8,4X16X1,6 200HV	10 01 165 4	28	2	2 976 017	96 52 261 08	MONTAGEPLATTE NOTBETA
SCHEIBE A 8,4X16X1,6 200HV	10 01 165 4	6	2	9 739 118	97 39 118	OELLEITUNG
SCHEIBE A 8,4X16X1,6 200HV	10 01 165 4	4	3	9 739 126	97 39 126	THERMOSTATGEHAEUSE
SCHEIBE A 8,4X16X1,6 200HV	10 01 165 4	6	1	9 739 186	97 39 186	MOTORBREMSE KPL.
SCHEIBE A 8,4X16X1,6 200HV	10 01 165 4	10	1	9 739 210	97 39 210	KUEHLMITTELLEITUNG ANBA
SCHEIBE A 8,4X16X1,6 200HV	10 01 165 4	8	9	9 739 256	97 39 256	LUFTANSAUGROHR
SCHEIBE A 8,4X16X1,6 200HV	10 01 165 4	3	2	9 739 259	97 39 259	KRAFTSTOFFFILTERANBAU
SCHEIBE A 8,4X16X1,6 200HV	10 01 165 4	19	1	9 739 296	97 39 296	HITZESCHUTZ
SCHEIBE A 8,4X16X1,6 200HV	10 01 165 4	5	5	9 739 349	97 39 349	WASSERLEITUNGSANSCHLUE
SCHEIBE A 8,4X16X1,6 200HV	10 01 165 4	15	1	9 739 349	97 39 349	WASSERLEITUNGSANSCHLUE
SCHEIBE A 8,4X16X1,6 200HV	10 01 165 4	6	6	9 739 352	97 39 352	WASSERPUMPE MIT BEFEST.
SCHEIBE A 8,4X16X1,6 200HV	10 01 165 4	13	1	9 739 356	97 39 356	ROHRLEITUNG ANBAU
SCHEIBE A 8,4X16X1,6 200HV	10 01 165 4	11	6	9 739 357	97 39 357	ABGASRUECKFUEHRUNG VO
SCHEIBE A 8,4X16X1,6 200HV	10 01 165 4	21	8	9 739 361	97 39 361	OELWANNE
SCHEIBE A 8,4X16X1,6 200HV	10 01 165 4	25	3	9 739 366	97 39 366	BEFESTIGUNGSTEILE ANBAU
SCHEIBE A 8,4X16X1,6 200HV	10 01 165 4	23	4	9 739 371	97 39 371	KLIMAKOMPRESSOR ANBAU
SCHEIBE A 8,4X16X1,6 200HV	10 01 165 4	12	3	9 739 372	97 39 372	SCHMIEROELPUMPE
SCHEIBE A 8,4X16X1,6 200HV	10 01 165 4	21	2	9 739 386	97 39 386	KURBELGEHAEUSEENTLUEFT
SCHEIBE A 8,4X16X1,6 200HV	10 01 165 4	34	2	9 739 492	97 39 492	ROHRLEITUNG ANBAU
SCHEIBE A 8,4X16X1,6 200HV	10 01 165 4	24	2	9 739 494	97 39 494	ATL-ANBAU
SCHEIBE AEHNL.ISO 7089 5 P	42 00 522 14	8	1	2 913 100	91 23 538 08	BAUGRUPPENTRAEGER
SCHEIBE DIN 125 A 6,4 ST VER	42 00 009 77	15	8	7 027 481	70 27 481	KRAFTSTOFFSEPARATOR
SCHEIBE DIN 1440 14 ST VER	42 11 013 08	24	1	2 932 160	96 54 385 08	SCHALTSCHRANK MECH.
SCHEIBE DIN 1440 26 ST VER	42 11 022 08	51	8	3 225	91 52 854 08	SL-REDUZIERSTUECK
SCHEIBE DIN 1440 32 ST VER	42 11 026 08	29	4	2 810	91 52 806 08	KRANFUEHRERKABINE KPL.
SCHEIBE DIN 1440 33 ST VER	42 11 027 08	19	3	2 652	91 61 110 08	ROLLENLAGERUNG
SCHEIBE DIN 1440 45 ST VER	42 11 032 08	8	2	2 550	91 61 343 08	SA-BOCK
SCHEIBE DIN 1440 45 ST VER	42 11 032 08	12	2	2 652	91 61 110 08	ROLLENLAGERUNG
SCHEIBE DIN 1440 50 ST VER	42 11 033 08	4	8	3 747	91 52 950 08	ZENTRIERUNG STANDARD
SCHEIBE DIN 1440 8 ST VERZ	42 11 006 08	121	5	3 713	91 57 749 08	D-ANLENKSTUECK
SCHEIBE DIN 1441 21 ST VER	42 12 013 08	30	2	2 631	91 56 817 08	LAUFSTEG DREHBUEHNE
SCHEIBE DIN 1441 21 ST VER	42 12 013 08	29	16	2 652	91 61 110 08	ROLLENLAGERUNG
SCHEIBE DIN 1441 21 ST VER	42 12 013 08	12	1	2 925 204	92 16 990 08	KAMERAANBAU D-ANLENKS
SCHEIBE DIN 1441 26 ST VER	42 12 016 08	30	2	2 550	91 61 343 08	SA-BOCK
SCHEIBE DIN 1441 26 ST VER	42 12 016 08	19	6	2 671	91 52 798 08	OELBEHAELTER KPL.
SCHEIBE DIN 1441 26 ST VER	42 12 016 08	40	4	2 810	91 52 806 08	KRANFUEHRERKABINE KPL.
SCHEIBE DIN 1441 31 ST VER	42 12 019 08	47	2	3 208 001	91 52 883 08	F-KOPFSTUECK
SCHEIBE DIN 1441 31 ST VER	42 12 019 08	24	4	3 211	91 57 748 08	S-ANLENKSTUECK
SCHEIBE DIN 1441 31 ST VER	42 12 019 08	40	2	3 713	91 57 749 08	D-ANLENKSTUECK
SCHEIBE DIN 1441 31 ST VER	42 12 019 08	3	1	3 790 006	96 19 989 08	BOLZENZIEHZYLINDER KPL.

Bezeichnung	Artikel	Pos.	Menge	Seite	Baugruppe	Bezeichnung
SCHEIBE DIN 1441 31 ST VER	42 12 019 08	3	1	3 790 007	96 19 990 08	BOLZENZIEHZYLINDER KPL.
SCHEIBE DIN 1441 41 ST A2C	42 12 024 08	66	4	2 550	91 61 343 08	SA-BOCK
SCHEIBE DIN 1441 41 ST A2C	42 12 024 08	91	3	2 550	91 61 343 08	SA-BOCK
SCHEIBE DIN 1441 41 ST A2C	42 12 024 08	20	2	2 810	91 52 806 08	KRANFUEHRERKABINE KPL.
SCHEIBE DIN 1441 41 ST A2C	42 12 024 08	5	2	3 211 009	96 46 979 08	SCHUTZWALZE KPL.
SCHEIBE DIN 440 V 9 ST VERZ	42 06 042 08	31	8	2 260	91 53 057 08	BATTERIELAGERUNG
SCHEIBE DIN 440 V 9 ST VERZ	42 06 042 08	43	2	2 393	91 52 787 08	LUFTFILTERANLAGE KPL.
SCHEIBE DIN 6916 17 -C45 V	42 15 002 08	42	26	1 401	91 58 478 08	RAUPENTRAEGER LI.
SCHEIBE DIN 6916 17 -C45 V	42 15 002 08	42	26	1 411 200	91 58 481 08	RAUPENTRAEGER RE.
SCHEIBE DIN 6916 17 -C45 V	42 15 002 08	381	12	2 391 001	96 45 719 08	DIESELMOTOR VORM.
SCHEIBE DIN 7349 10,5 200HV-	11 65 858 0	36	24	2 631	91 56 817 08	LAUFSTEG DREHBUEHNE
SCHEIBE DIN 7349 10.5 A2	10 41 015 5	370	12	2 391	91 61 062 08	DIESELMOTOR KPL.
SCHEIBE DIN 7349 10.5 A2	10 41 015 5	175	18	2 391 102	96 60 027 08	ZUSATZKUEHLER VORM.
SCHEIBE DIN 7349 13 200HV	42 16 007 01	3	2	2 212	91 54 561 08	PUMPE F.DREHWERK
SCHEIBE DIN 7349 13 200HV	42 16 007 01	384	10	2 391 001	96 45 719 08	DIESELMOTOR VORM.
SCHEIBE DIN 7349 17 200HV	42 16 009 01	385	2	2 391 001	96 45 719 08	DIESELMOTOR VORM.
SCHEIBE DIN 7349 17 200HV	42 16 009 01	36	1	2 391 040	96 53 645 08	KUPPLUNGSSTELLER
SCHEIBE DIN 7349 17 200HV	42 16 009 01	43	12	2 550	91 61 343 08	SA-BOCK
SCHEIBE DIN 7349 25 ST VER	42 16 013 08	16	12	3 714 009	96 49 267 08	VERSTELLFLASCHE KPL.
SCHEIBE DIN 7349 6,4 200HV	40 00 648	32	5	2 260	91 53 057 08	BATTERIELAGERUNG
SCHEIBE DIN 7349 6,4 200HV	40 00 648	6	5	2 391 036	96 23 055 08	DECKEL VORM.
SCHEIBE DIN 7349 6,4 200HV	40 00 648	13	12	2 925 402	96 58 855 08	KAMERAANBAU DREHBUEHN
SCHEIBE DIN 7349 8,4 200HV F	11 84 050 1	33	12	2 260	91 53 057 08	BATTERIELAGERUNG
SCHEIBE DIN 7349 8,4 200HV F	11 84 050 1	10	3	2 260 006	96 46 501 08	BATTERIEKASTEN VORM.
SCHEIBE DIN 7349 8,4 200HV F	11 84 050 1	392	6	2 391 001	96 45 719 08	DIESELMOTOR VORM.
SCHEIBE DIN 7349 8,4 200HV F	11 84 050 1	18	8	2 392	91 52 785 08	SCHALLDAEMPFERANLAGE
SCHEIBE DIN 7349 8,4 200HV F	11 84 050 1	15	8	2 510	91 52 788 08	DREHBUEHNENVERKLEIDUN
SCHEIBE DIN 7349 8,4 200HV F	11 84 050 1	41	7	2 711	91 52 800 08	ZENTRALSCHMIERANLAGE O
SCHEIBE DIN 7349 8,4 200HV F	11 84 050 1	57	35	2 859	91 52 809 08	GERAEUSCHDAEMMUNG
SCHEIBE DIN 7349 8,4 200HV F	11 84 050 1	16	12	2 925 402	96 58 855 08	KAMERAANBAU DREHBUEHN
SCHEIBE DIN 7349 8,4 200HV F	11 84 050 1	99	55	3 211	91 57 748 08	S-ANLENKSTUECK
SCHEIBE DIN 7349 8,4 200HV F	11 84 050 1	125	33	3 713	91 57 749 08	D-ANLENKSTUECK
SCHEIBE DIN 7349 8,4 200HV F	11 84 050 1	88	12	3 714	91 52 862 08	D-KOPFSTUECK
SCHEIBE DIN 7989 A 26 ST V	42 17 006 08	6	1	2 621	91 54 899 08	SCHNELLVERBINDUNG RDK
SCHEIBE DIN 7989 A 33 ST V	42 17 009 08	13	32	3 747	91 52 950 08	ZENTRIERUNG STANDARD
SCHEIBE DIN 7989 B 11 VERZ	42 17 005 08	12	4	2 541 001	96 49 651 08	ZUSATZHEIZUNG VORM.
SCHEIBE DIN 9021 8 140HV-ST	42 18 009 08	63	2	1 401	91 58 478 08	RAUPENTRAEGER LI.
SCHEIBE DIN 9021 8 140HV-ST	42 18 009 08	63	2	1 411 200	91 58 481 08	RAUPENTRAEGER RE.
SCHEIBE DIN 9021 8 140HV-ST	42 18 009 08	10	3	2 350	91 52 778 08	DREHWERK
SCHEIBE DIN 9021 8 140HV-ST	42 18 009 08	21	7	2 350	91 52 778 08	DREHWERK
SCHEIBE DIN 9021 8 140HV-ST	42 18 009 08	387	22	2 391 001	96 45 719 08	DIESELMOTOR VORM.
SCHEIBE DIN 9021 8 140HV-ST	42 18 009 08	28	4	2 391 040	96 53 645 08	KUPPLUNGSSTELLER
SCHEIBE DIN 9021 8 140HV-ST	42 18 009 08	171	27	2 391 102	96 60 027 08	ZUSATZKUEHLER VORM.
SCHEIBE DIN 9021 8 140HV-ST	42 18 009 08	22	4	2 392	91 52 785 08	SCHALLDAEMPFERANLAGE
SCHEIBE DIN 9021 8 140HV-ST	42 18 009 08	42	26	2 393	91 52 787 08	LUFTFILTERANLAGE KPL.
SCHEIBE DIN 9021 8 140HV-ST	42 18 009 08	75	7	2 520	91 53 061 08	KABINE VERGLAST
SCHEIBE DIN 9021 8 140HV-ST	42 18 009 08	54	4	2 631	91 56 817 08	LAUFSTEG DREHBUEHNE
SCHEIBE DIN 9021 8 140HV-ST	42 18 009 08	42	4	2 711	91 52 800 08	ZENTRALSCHMIERANLAGE O
SCHEIBE DIN 9021 8 140HV-ST	42 18 009 08	31	4	2 831	91 62 179 08	KLIMAANLAGE OW
SCHEIBE DIN 9021 8 140HV-ST	42 18 009 08	190	1	2 970	91 61 776 08	HYDRAULIK
SCHEIBE DIN 9021 8 140HV-ST	42 18 009 08	42	3	3 206	91 52 881 08	F-ANLENKSTUECK
SCHEIBE DIN 9021 8 140HV-ST	42 18 009 08	54	48	3 211	91 57 748 08	S-ANLENKSTUECK
SCHEIBE DIN 9021 8 140HV-ST	42 18 009 08	38	8	3 220 500	91 52 849 08	S-ZWISCHENSTUECK
SCHEIBE DIN 9021 8 140HV-ST	42 18 009 08	22	12	3 221	91 54 668 08	S-ZWISCHENSTUECK
SCHEIBE DIN 9021 8 140HV-ST	42 18 009 08	38	40	3 223	91 52 852 08	S-ZWISCHENSTUECK
SCHEIBE DIN 9021 8 140HV-ST	42 18 009 08	38	40	3 223 010	91 52 853 08	S-ZWISCHENSTUECK
SCHEIBE DIN 9021 8 140HV-ST	42 18 009 08	38	40	3 223 100	91 55 327 08	S-ZWISCHENSTUECK
SCHEIBE DIN 9021 8 140HV-ST	42 18 009 08	42	67	3 225	91 52 854 08	SL-REDUZIERSTUECK
SCHEIBE DIN 9021 8 140HV-ST	42 18 009 08	38	8	3 226	91 52 870 08	LI-ZWISCHENSTUECK
SCHEIBE DIN 9021 8 140HV-ST	42 18 009 08	38	24	3 227	91 52 873 08	LI-ZWISCHENSTUECK

Bezeichnung	Artikel	Pos.	Menge	Seite	Baugruppe	Bezeichnung
SCHEIBE DIN 9021 8 140HV-ST	42 18 009 08	38	10	3 227 200	91 53 519 08	LI-ZWISCHENSTUECK F-ABSP
SCHEIBE DIN 9021 8 140HV-ST	42 18 009 08	19	30	3 713	91 57 749 08	D-ANLENKSTUECK
SCHEIBE DIN 9021 8 140HV-ST	42 18 009 08	77	8	3 714	91 52 862 08	D-KOPFSTUECK
SCHEIBE DIN 9021 8 140HV-ST	42 18 009 08	13	50	3 715 008	91 52 863 08	D-ZWISCHENSTUECK
SCHEIBE DIN 9021 8 140HV-ST	42 18 009 08	13	94	3 716	91 52 864 08	D-ZWISCHENSTUECK
SCHEIBE DIN 9021 8 140HV-ST	42 18 009 08	8	4	3 978 005	91 56 430 08	ZUSATZHYDRAULIK SB-KOPFS
SCHEIBE DIN 9021 A 15 ST V	42 18 024 08	49	4	3 745	91 52 948 08	SCHWEBEBALLAST
SCHEIBE DIN 9021 A 16 ST A3	42 18 013 08	64	4	1 401	91 58 478 08	RAUPENTRAEGER LI.
SCHEIBE DIN 9021 A 16 ST A3	42 18 013 08	64	4	1 411 200	91 58 481 08	RAUPENTRAEGER RE.
SCHEIBE DIN 9021 A 16 ST A3	42 18 013 08	52	2	3 223 100	91 55 327 08	S-ZWISCHENSTUECK
SCHEIBE DIN 9021 A 20 ST A3	42 18 015 08	11	2	2 730 002	96 55 752 08	ZENTRIERUNG KPL.
SCHEIBE DIN 9021 A 4.3 ST V	42 18 005 08	39	10	2 631	91 56 817 08	LAUFSTEG DREHBUEHNE
SCHEIBE DIN 9021 A 4.3 ST V	42 18 005 08	(32)	4	2 925 026	91 55 259 08	ERG.KAMERAUEBERWACHUN
SCHEIBE DIN 9021 A 4.3 ST V	42 18 005 08	32	4	2 925 405	96 48 397 08	AUSRUESTUNG KAMERA KAB
SCHEIBE DIN 9021 A 5,3 ST V	42 18 006 08	24	28	2 260	91 53 057 08	BATTERIELAGERUNG
SCHEIBE DIN 9021 A 5,3 ST V	42 18 006 08	395	8	2 391 001	96 45 719 08	DIESELMOTOR VORM.
SCHEIBE DIN 9021 A 5,3 ST V	42 18 006 08	11	1	2 522 011	96 45 602 08	SCHLIESSANLAGE
SCHEIBE DIN 9021 A 5,3 ST V	42 18 006 08	107	4	2 550	91 61 343 08	SA-BOCK
SCHEIBE DIN 9021 A 5,3 ST V	42 18 006 08	59	2	2 631	91 56 817 08	LAUFSTEG DREHBUEHNE
SCHEIBE DIN 9021 A 5,3 ST V	42 18 006 08	269	6	2 920 638	96 51 138 08	BEDIENPULT
SCHEIBE DIN 9021 A 5,3 ST V	42 18 006 08	49	4	2 975 700	91 52 774 08	ZUSATZHYDRAULIK WINDE 1
SCHEIBE DIN 9021 A 5,3 ST V	42 18 006 08	(4)	3	3 780 258	96 56 482 08	ELEKTRIK FLUGWARNSICHER
SCHEIBE DIN 9021 A 5,3 ST V	42 18 006 08	160	2	3 930 640	96 50 481 08	KLEMMKASTEN KPL.
SCHEIBE DIN 9021 A 5,3 ST V	42 18 006 08	273	2	3 930 730	96 50 599 08	KLEMMKASTEN KPL.
SCHEIBE DIN 9021 A 5,3 ST V	42 18 006 08	218	2	3 930 734	96 54 401 08	KLEMMKASTEN
SCHEIBE EN 14399-6 12 ST A2	42 15 000 08	391	2	2 391 001	96 45 719 08	DIESELMOTOR VORM.
SCHEIBE EN 14399-6 20 300-3	46 00 222	6	4	2 211	91 52 822 08	PUMPE F.WINDE 5+6
SCHEIBE EN 14399-6 20 300-3	46 00 222	389	4	2 391 001	96 45 719 08	DIESELMOTOR VORM.
SCHEIBE EN 14399-6 20 300-3	46 00 222	12	2	3 745 011	96 49 677 08	LASCHE KPL.
SCHEIBE EN 14399-6 24 300-3	46 00 146	43	70	1 401	91 58 478 08	RAUPENTRAEGER LI.
SCHEIBE EN 14399-6 24 300-3	46 00 146	43	70	1 411 200	91 58 481 08	RAUPENTRAEGER RE.
SCHEIBE ISO 7089 10 200HV-A	50 09 175 08	68	24	1 401	91 58 478 08	RAUPENTRAEGER LI.
SCHEIBE ISO 7089 10 200HV-A	50 09 175 08	68	24	1 411 200	91 58 481 08	RAUPENTRAEGER RE.
SCHEIBE ISO 7089 10 200HV-A	50 09 175 08	6	6	2 350	91 52 778 08	DREHWERK
SCHEIBE ISO 7089 10 200HV-A	50 09 175 08	5	8	2 670	91 52 797 08	KRAFTSTOFFBEHAELTER KPL
SCHEIBE ISO 7089 10 200HV-A	50 09 175 08	6	4	2 671	91 52 798 08	OELBEHAELTER KPL.
SCHEIBE ISO 7089 10 200HV-A	50 09 175 08	10	12	2 730	91 52 803 08	GRUNDPLATTE DREHBUEHNE
SCHEIBE ISO 7089 10 200HV-A	50 09 175 08	15	18	2 810	91 52 806 08	KRANFUEHRERKABINE KPL.
SCHEIBE ISO 7089 10 300HV F	10 28 979 5	11	16	1 130 008	91 58 624 08	RAUPENMITTELTEIL
SCHEIBE ISO 7089 10 300HV F	10 28 979 5	13	8	2 391 038	96 47 931 08	OELKUEHLER VORM.
SCHEIBE ISO 7089 10 300HV F	10 28 979 5	27	2	2 391 040	96 53 645 08	KUPPLUNGSSTELLER
SCHEIBE ISO 7089 10 300HV F	10 28 979 5	99	9	2 550	91 61 343 08	SA-BOCK
SCHEIBE ISO 7089 10 300HV F	10 28 979 5	20	4	2 631	91 56 817 08	LAUFSTEG DREHBUEHNE
SCHEIBE ISO 7089 10 300HV F	10 28 979 5	32	12	2 652	91 61 110 08	ROLLENLAGERUNG
SCHEIBE ISO 7089 10 300HV F	10 28 979 5	7	4	2 671 004	96 46 305 08	OELBEHAELTER VORM.
SCHEIBE ISO 7089 10 300HV F	10 28 979 5	18	4	2 925 204	92 16 990 08	KAMERAANBAU D-ANLENKS
SCHEIBE ISO 7089 10 300HV F	10 28 979 5	23	3	2 976 017	96 52 261 08	MONTAGEPLATTE NOTBETA
SCHEIBE ISO 7089 10 300HV F	10 28 979 5	23	3	2 976 022	96 53 245 08	MONTAGEPLATTE NOTBETA
SCHEIBE ISO 7089 10 300HV F	10 28 979 5	8	14	3 206	91 52 881 08	F-ANLENKSTUECK
SCHEIBE ISO 7089 10 300HV F	10 28 979 5	36	18	3 208 001	91 52 883 08	F-KOPFSTUECK
SCHEIBE ISO 7089 10 300HV F	10 28 979 5	50	8	3 211	91 57 748 08	S-ANLENKSTUECK
SCHEIBE ISO 7089 10 300HV F	10 28 979 5	39	8	3 281	91 52 896 08	FA-BOCK
SCHEIBE ISO 7089 10 300HV F	10 28 979 5	35	8	3 713	91 57 749 08	D-ANLENKSTUECK
SCHEIBE ISO 7089 10 300HV F	10 28 979 5	72	32	3 714	91 52 862 08	D-KOPFSTUECK
SCHEIBE ISO 7089 10 300HV F	10 28 979 5	36	16	3 745	91 52 948 08	SCHWEBEBALLAST
SCHEIBE ISO 7089 10 300HV F	10 28 979 5	9	4	9 080 702	90 80 702	STEUERGERAET ANBAU
SCHEIBE ISO 7089 10 300HV F	10 28 979 5	14	2	X1041267	10 41 267 8	ENDPLATTE
SCHEIBE ISO 7089 12 300HV F	10 28 980 4	34	8	1 630 004	91 58 625 08	HYDRAULISCHE ABSTUETZUN
SCHEIBE ISO 7089 12 300HV F	10 28 980 4	21	8	2 310	91 52 503 08	WINDE 1
SCHEIBE ISO 7089 12 300HV F	10 28 980 4	13	2	2 340	91 52 776 08	WINDE 4 EINZIEHWERK

Bezeichnung	Artikel	Pos.	Menge	Seite	Baugruppe	Bezeichnung
SCHEIBE ISO 7089 12 300HV F	10 28 980 4	13	16	2 392	91 52 785 08	SCHALLDAEMPFERANLAGE
SCHEIBE ISO 7089 12 300HV F	10 28 980 4	10	4	2 671	91 52 798 08	OELBEHAELTER KPL.
SCHEIBE ISO 7089 12 300HV F	10 28 980 4	55	1	2 810	91 52 806 08	KRANFUEHRERKABINE KPL.
SCHEIBE ISO 7089 12 300HV F	10 28 980 4	25	1	2 932 160	96 54 385 08	SCHALTSCHRANK MECH.
SCHEIBE ISO 7089 12 300HV F	10 28 980 4	176	16	2 970	91 61 776 08	HYDRAULIK
SCHEIBE ISO 7089 12 300HV F	10 28 980 4	37	6	3 206	91 52 881 08	F-ANLENKSTUECK
SCHEIBE ISO 7089 12 300HV F	10 28 980 4	5	2	3 207 003	96 48 259 08	STANGE KPL.
SCHEIBE ISO 7089 12 300HV F	10 28 980 4	4	2	3 207 100	96 48 261 08	LASCHE KPL.
SCHEIBE ISO 7089 12 300HV F	10 28 980 4	34	12	3 208 001	91 52 883 08	F-KOPFSTUECK
SCHEIBE ISO 7089 12 300HV F	10 28 980 4	71	8	3 211	91 57 748 08	S-ANLENKSTUECK
SCHEIBE ISO 7089 12 300HV F	10 28 980 4	9	8	3 213	91 61 419 08	F-ANSCHLUSSKOPF
SCHEIBE ISO 7089 12 300HV F	10 28 980 4	(5)	2	3 281	91 52 896 08	FA-BOCK
SCHEIBE ISO 7089 12 300HV F	10 28 980 4	10	4	3 291	91 52 831 08	S-RUECKHALTESICHERUNG
SCHEIBE ISO 7089 12 300HV F	10 28 980 4	4	4	3 292	91 52 865 08	D-RUECKHALTESICHERUNG
SCHEIBE ISO 7089 12 300HV F	10 28 980 4	25	96	3 350	91 52 859 08	WINDE 3
SCHEIBE ISO 7089 12 300HV F	10 28 980 4	37	28	3 714	91 52 862 08	D-KOPFSTUECK
SCHEIBE ISO 7089 12 300HV F	10 28 980 4	13	8	3 714 008	96 49 266 08	VERSTELLFLASCHE KPL.
SCHEIBE ISO 7089 12 300HV F	10 28 980 4	12	4	3 978 100	91 56 428 08	HYDR.SCHWEBEBALLAST-AN
SCHEIBE ISO 7089 12 300HV F	10 28 980 4	(18)	1	9 739 400	97 39 400	DIESELMOTOR
SCHEIBE ISO 7089 14 300HV F	10 28 980 5	51	4	2 631	91 56 817 08	LAUFSTEG DREHBUEHNE
SCHEIBE ISO 7089 14 300HV F	10 28 980 5	107	8	3 211	91 57 748 08	S-ANLENKSTUECK
SCHEIBE ISO 7089 14 300HV F	10 28 980 5	50	8	3 220 500	91 52 849 08	S-ZWISCHENSTUECK
SCHEIBE ISO 7089 14 300HV F	10 28 980 5	27	8	3 221	91 54 668 08	S-ZWISCHENSTUECK
SCHEIBE ISO 7089 14 300HV F	10 28 980 5	51	8	3 223	91 52 852 08	S-ZWISCHENSTUECK
SCHEIBE ISO 7089 14 300HV F	10 28 980 5	51	8	3 223 010	91 52 853 08	S-ZWISCHENSTUECK
SCHEIBE ISO 7089 14 300HV F	10 28 980 5	54	8	3 223 100	91 55 327 08	S-ZWISCHENSTUECK
SCHEIBE ISO 7089 14 300HV F	10 28 980 5	22	8	3 225	91 52 854 08	SL-REDUZIERSTUECK
SCHEIBE ISO 7089 14 300HV F	10 28 980 5	20	8	3 226	91 52 870 08	LI-ZWISCHENSTUECK
SCHEIBE ISO 7089 14 300HV F	10 28 980 5	20	8	3 227	91 52 873 08	LI-ZWISCHENSTUECK
SCHEIBE ISO 7089 14 300HV F	10 28 980 5	48	8	3 227 200	91 53 519 08	LI-ZWISCHENSTUECK F-ABSP
SCHEIBE ISO 7089 14 300HV F	10 28 980 5	65	8	3 713	91 57 749 08	D-ANLENKSTUECK
SCHEIBE ISO 7089 14 300HV F	10 28 980 5	99	8	3 714	91 52 862 08	D-KOPFSTUECK
SCHEIBE ISO 7089 14 300HV F	10 28 980 5	49	8	3 715 008	91 52 863 08	D-ZWISCHENSTUECK
SCHEIBE ISO 7089 14 300HV F	10 28 980 5	50	8	3 716	91 52 864 08	D-ZWISCHENSTUECK
SCHEIBE ISO 7089 16 300HV F	10 28 980 6	5	4	1 641 014	92 53 053 08	ABSTUETZPLATTE KPL.
SCHEIBE ISO 7089 16 300HV F	10 28 980 6	12	6	1 991	91 52 510 08	DREHDURCHFUEHRUNG
SCHEIBE ISO 7089 16 300HV F	10 28 980 6	9	24	2 125	91 52 773 08	BOLZEN S-ANLENKST. UND S
SCHEIBE ISO 7089 16 300HV F	10 28 980 6	29	2	2 391 040	96 53 645 08	KUPPLUNGSSTELLER
SCHEIBE ISO 7089 16 300HV F	10 28 980 6	44	4	2 393	91 52 787 08	LUFTFILTERANLAGE KPL.
SCHEIBE ISO 7089 16 300HV F	10 28 980 6	6	26	2 550	91 61 343 08	SA-BOCK
SCHEIBE ISO 7089 16 300HV F	10 28 980 6	102	16	2 550	91 61 343 08	SA-BOCK
SCHEIBE ISO 7089 16 300HV F	10 28 980 6	22	6	2 631	91 56 817 08	LAUFSTEG DREHBUEHNE
SCHEIBE ISO 7089 16 300HV F	10 28 980 6	11	29	2 652	91 61 110 08	ROLLENLAGERUNG
SCHEIBE ISO 7089 16 300HV F	10 28 980 6	14	2	2 657	91 57 656 08	MONTAGEEINRICHTUNG RA
SCHEIBE ISO 7089 16 300HV F	10 28 980 6	51	8	2 810	91 52 806 08	KRANFUEHRERKABINE KPL.
SCHEIBE ISO 7089 16 300HV F	10 28 980 6	175	16	2 970	91 61 776 08	HYDRAULIK
SCHEIBE ISO 7089 16 300HV F	10 28 980 6	4	2	3 207 101	96 48 292 08	LASCHE KPL.
SCHEIBE ISO 7089 16 300HV F	10 28 980 6	35	16	3 208 001	91 52 883 08	F-KOPFSTUECK
SCHEIBE ISO 7089 16 300HV F	10 28 980 6	42	6	3 211	91 57 748 08	S-ANLENKSTUECK
SCHEIBE ISO 7089 16 300HV F	10 28 980 6	10	2	3 211 003	96 46 986 08	STANGE KPL.
SCHEIBE ISO 7089 16 300HV F	10 28 980 6	10	2	3 220 500	91 52 849 08	S-ZWISCHENSTUECK
SCHEIBE ISO 7089 16 300HV F	10 28 980 6	11	2	3 220 501	96 43 440 08	STANGE KPL.
SCHEIBE ISO 7089 16 300HV F	10 28 980 6	11	2	3 221 200	96 47 984 08	STANGE KPL.
SCHEIBE ISO 7089 16 300HV F	10 28 980 6	10	2	3 223	91 52 852 08	S-ZWISCHENSTUECK
SCHEIBE ISO 7089 16 300HV F	10 28 980 6	10	2	3 223 010	91 52 853 08	S-ZWISCHENSTUECK
SCHEIBE ISO 7089 16 300HV F	10 28 980 6	10	4	3 223 100	91 55 327 08	S-ZWISCHENSTUECK
SCHEIBE ISO 7089 16 300HV F	10 28 980 6	11	2	3 225 200	96 48 679 08	STANGE KPL.
SCHEIBE ISO 7089 16 300HV F	10 28 980 6	11	6	3 227 002	96 50 498 08	STANGE KPL.
SCHEIBE ISO 7089 16 300HV F	10 28 980 6	(4)	4	3 281	91 52 896 08	FA-BOCK
SCHEIBE ISO 7089 16 300HV F	10 28 980 6	(4)	2	3 281	91 52 896 08	FA-BOCK

Bezeichnung	Artikel	Pos.	Menge	Seite	Baugruppe	Bezeichnung
SCHEIBE ISO 7089 16 300HV F	10 28 980 6	12	24	3 350	91 52 859 08	WINDE 3
SCHEIBE ISO 7089 16 300HV F	10 28 980 6	11	2	3 561 003	96 45 222 08	STANGE KPL.
SCHEIBE ISO 7089 16 300HV F	10 28 980 6	144	4	3 713	91 57 749 08	D-ANLENKSTUECK
SCHEIBE ISO 7089 16 300HV F	10 28 980 6	11	1	3 713 012	96 50 197 08	STANGE KPL.
SCHEIBE ISO 7089 16 300HV F	10 28 980 6	17	16	3 714	91 52 862 08	D-KOPFSTUECK
SCHEIBE ISO 7089 16 300HV F	10 28 980 6	10	8	3 714 008	96 49 266 08	VERSTELLFLASCHE KPL.
SCHEIBE ISO 7089 16 300HV F	10 28 980 6	13	8	3 714 009	96 49 267 08	VERSTELLFLASCHE KPL.
SCHEIBE ISO 7089 16 300HV F	10 28 980 6	5	2	3 714 013	96 49 270 08	LASCHE KPL.
SCHEIBE ISO 7089 16 300HV F	10 28 980 6	6	2	3 714 013	96 59 083 08	LASCHE KPL.
SCHEIBE ISO 7089 16 300HV F	10 28 980 6	4	2	3 714 014	96 49 456 08	LASCHE KPL.
SCHEIBE ISO 7089 16 300HV F	10 28 980 6	(11)	2	3 715 008	91 52 863 08	D-ZWISCHENSTUECK
SCHEIBE ISO 7089 16 300HV F	10 28 980 6	11	2	3 716 001	96 49 159 08	STANGE KPL.
SCHEIBE ISO 7089 16 300HV F	10 28 980 6	13	16	3 745	91 52 948 08	SCHWEBEBALLAST
SCHEIBE ISO 7089 18 300HV F	10 28 980 7	8	60	1 631 100	91 52 388 08	LAUFSTEG RAUPENFAHRWER
SCHEIBE ISO 7089 18 300HV F	10 28 980 7	24	6	2 652	91 61 110 08	ROLLENLAGERUNG
SCHEIBE ISO 7089 20 300HV F	10 28 980 8	(69)	1	1 401	91 58 478 08	RAUPENTRAEGER LI.
SCHEIBE ISO 7089 20 300HV F	10 28 980 8	41	4	1 401	91 58 478 08	RAUPENTRAEGER LI.
SCHEIBE ISO 7089 20 300HV F	10 28 980 8	41	4	1 411 200	91 58 481 08	RAUPENTRAEGER RE.
SCHEIBE ISO 7089 20 300HV F	10 28 980 8	3	2	1 632 032	96 20 093 08	ABSTUETZPLATTE KPL.
SCHEIBE ISO 7089 20 300HV F	10 28 980 8	14	8	1 991	91 52 510 08	DREHDURCHFUEHRUNG
SCHEIBE ISO 7089 20 300HV F	10 28 980 8	10	4	2 550 005	96 45 680 08	STANGE KPL.
SCHEIBE ISO 7089 20 300HV F	10 28 980 8	9	1	2 621	91 54 899 08	SCHNELLVERBINDUNG RDK
SCHEIBE ISO 7089 20 300HV F	10 28 980 8	27	12	2 631	91 56 817 08	LAUFSTEG DREHBUEHNE
SCHEIBE ISO 7089 20 300HV F	10 28 980 8	12	1	2 730 002	96 55 752 08	ZENTRIERUNG KPL.
SCHEIBE ISO 7089 20 300HV F	10 28 980 8	30	1	2 925 402	96 58 855 08	KAMERAANBAU DREHBUEHN
SCHEIBE ISO 7089 20 300HV F	10 28 980 8	38	14	3 211	91 57 748 08	S-ANLENKSTUECK
SCHEIBE ISO 7089 20 300HV F	10 28 980 8	69	4	3 713	91 57 749 08	D-ANLENKSTUECK
SCHEIBE ISO 7089 20 300HV F	10 28 980 8	7	2	3 714 025	96 49 269 08	STANGE KPL.
SCHEIBE ISO 7089 20 300HV F	10 28 980 8	88	2	9 000 510	90 00 510 6	WINKELGETRIEBE
SCHEIBE ISO 7089 20 300HV F	10 28 980 8	88	2	9 000 521	90 00 521 4	WINKELGETRIEBE
SCHEIBE ISO 7089 22 300HV F	10 28 980 9	11	1	2 859 026	96 46 776 08	DECKEL KPL.
SCHEIBE ISO 7089 22 300HV F	10 28 980 9	10	2	2 859 028	96 46 778 08	DECKEL KPL.
SCHEIBE ISO 7089 24 300HV F	10 28 981 0	40	34	1 401	91 58 478 08	RAUPENTRAEGER LI.
SCHEIBE ISO 7089 24 300HV F	10 28 981 0	40	34	1 411 200	91 58 481 08	RAUPENTRAEGER RE.
SCHEIBE ISO 7089 24 300HV F	10 28 981 0	32	14	2 631	91 56 817 08	LAUFSTEG DREHBUEHNE
SCHEIBE ISO 7089 24 300HV F	10 28 981 0	14	8	2 730	91 52 803 08	GRUNDPLATTE DREHBUEHNE
SCHEIBE ISO 7089 3 200HV A3	46 00 814	5	12	2 913 100	91 23 538 08	BAUGRUPPENTRAEGER
SCHEIBE ISO 7089 3 MS	42 00 501 08	268	4	3 930 009	96 50 573 08	LEITUNGSTROMMEL KPL.
SCHEIBE ISO 7089 3 MS	42 00 501 08	154	1	3 930 153	96 48 489 08	LEITUNGSTROMMEL KPL.
SCHEIBE ISO 7089 3 MS	42 00 501 08	156	10	3 930 640	96 50 481 08	KLEMMKASTEN KPL.
SCHEIBE ISO 7089 3 MS	42 00 501 08	268	10	3 930 730	96 50 599 08	KLEMMKASTEN KPL.
SCHEIBE ISO 7089 3,5 200HV	46 00 253	43	8	2 920 369	96 54 235 08	KLEMMKASTEN KPL.
SCHEIBE ISO 7089 3,5 200HV	46 00 253	6	8	2 920 596	96 64 597 08	BLINDSTECKER
SCHEIBE ISO 7089 3,5 200HV	46 00 253	16	10	2 922 001	92 84 311 08	BUSPLATINE
SCHEIBE ISO 7089 3,5 200HV	46 00 253	30	20	2 932 001	96 45 393 08	RELAISSTEUERUNG
SCHEIBE ISO 7089 30 300HV F	10 28 981 1	22	10	2 810	91 52 806 08	KRANFUEHRERKABINE KPL.
SCHEIBE ISO 7089 30 300HV F	10 28 981 1	22	2	3 282 002	96 47 890 08	FAB-STUETZE
SCHEIBE ISO 7089 30 300HV F	10 28 981 1	67	4	3 714	91 52 862 08	D-KOPFSTUECK
SCHEIBE ISO 7089 36 300HV F	10 28 981 2	57	2	3 745	91 52 948 08	SCHWEBEBALLAST
SCHEIBE ISO 7089 4 200HV A3	40 01 645	47	4	2 711	91 52 800 08	ZENTRALSCHMIERANLAGE O
SCHEIBE ISO 7089 4 200HV A3	40 01 645	4	4	2 913 004	96 20 460 08	GEHAEUSE VORM.
SCHEIBE ISO 7089 4 200HV A3	40 01 645	13	4	2 913 100	91 23 538 08	BAUGRUPPENTRAEGER
SCHEIBE ISO 7089 4 200HV A3	40 01 645	5	8	2 913 102	92 32 870 08	LUEFTEREINHEIT
SCHEIBE ISO 7089 4 200HV A3	40 01 645	(506)	4	2 920 369	96 54 235 08	KLEMMKASTEN KPL.
SCHEIBE ISO 7089 4 200HV A3	40 01 645	(506)	4	2 920 369	96 54 235 08	KLEMMKASTEN KPL.
SCHEIBE ISO 7089 4 200HV A3	40 01 645	279	16	2 920 369	96 54 235 08	KLEMMKASTEN KPL.
SCHEIBE ISO 7089 4 200HV A3	40 01 645	279	28	2 920 448	96 48 794 08	KLEMMKASTEN KPL.
SCHEIBE ISO 7089 4 200HV A3	40 01 645	39	8	2 932 001	96 45 393 08	RELAISSTEUERUNG
SCHEIBE ISO 7089 4 200HV A3	40 01 645	92	8	2 932 082	96 67 871 08	AUFBAUTEILE MONTAGETAFE
SCHEIBE ISO 7089 4 200HV A3	40 01 645	47	56	2 932 160	96 54 385 08	SCHALTSCHRANK MECH.

Bezeichnung	Artikel	Pos.	Menge	Seite	Baugruppe	Bezeichnung
SCHEIBE ISO 7089 4 200HV A3	40 01 645	7	8	2 977 100	91 45 089 08	HYDRAULIK TRANSFORMATO
SCHEIBE ISO 7089 48 300HV F	10 28 985 2	13	2	3 205	91 52 880 08	F-MONTAGEEINHEIT
SCHEIBE ISO 7089 5 200HV A3	46 00 305	16	4	1 402	91 58 480 08	ZENTRALSCHMIERUNG RAUP
SCHEIBE ISO 7089 5 200HV A3	46 00 305	16	8	2 260 006	96 46 501 08	BATTERIEKASTEN VORM.
SCHEIBE ISO 7089 5 200HV A3	46 00 305	42	4	2 391 040	96 53 645 08	KUPPLUNGSSTELLER
SCHEIBE ISO 7089 5 200HV A3	46 00 305	35	8	2 502	91 55 939 08	STEUERSTAND
SCHEIBE ISO 7089 5 200HV A3	46 00 305	24	1	2 522	91 54 115 08	SCHIEBETUER KPL.
SCHEIBE ISO 7089 5 200HV A3	46 00 305	9	10	2 711	91 52 800 08	ZENTRALSCHMIERANLAGE O
SCHEIBE ISO 7089 5 200HV A3	46 00 305	2	4	2 780 915	96 48 377 08	ANBAUTEILE FREMDEINSPEIS
SCHEIBE ISO 7089 5 200HV A3	46 00 305	33	2	2 835 002	96 48 379 08	ANBAUTEILE
SCHEIBE ISO 7089 5 200HV A3	46 00 305	9	3	2 913 100	91 23 538 08	BAUGRUPPENTRAEGER
SCHEIBE ISO 7089 5 200HV A3	46 00 305	34	7	2 920 083	96 48 319 08	ELEKTRIK BATTERIEKASTEN
SCHEIBE ISO 7089 5 200HV A3	46 00 305	15	5	2 920 814	96 45 717 08	ELEKTRIK KRAFTSTOFFBEHA
SCHEIBE ISO 7089 5 200HV A3	46 00 305	56	2	2 975 153	91 62 051 08	ZUSATZHYDRAULIK WINDE 3
SCHEIBE ISO 7089 5 200HV A3	46 00 305	(5)	3	3 780 258	96 56 482 08	ELEKTRIK FLUGWARNSICHER
SCHEIBE ISO 7089 5 200HV A3	46 00 305	272	2	3 930 730	96 54 398 08	KLEMMKASTEN KPL.
SCHEIBE ISO 7089 6 200HV 4	10 87 564 7	3	6	1 830 102	92 26 483 08	KLEMMBRETT VORM.
SCHEIBE ISO 7089 6 200HV 4	10 87 564 7	74	2	1 972 250	91 58 473 08	ZUSATZHYDR.RAUPENTRAEG
SCHEIBE ISO 7089 6 200HV 4	10 87 564 7	74	2	1 972 251	91 58 472 08	ZUSATZHYDR.RAUPENTRAEG
SCHEIBE ISO 7089 6 200HV 4	10 87 564 7	19	2	1 991	91 52 510 08	DREHDURCHFUEHRUNG
SCHEIBE ISO 7089 6 200HV 4	10 87 564 7	21	24	2 260	91 53 057 08	BATTERIELAGERUNG
SCHEIBE ISO 7089 6 200HV 4	10 87 564 7	20	6	2 260 006	96 46 501 08	BATTERIEKASTEN VORM.
SCHEIBE ISO 7089 6 200HV 4	10 87 564 7	6	8	2 260 009	96 46 972 08	KLAPPE VORM.
SCHEIBE ISO 7089 6 200HV 4	10 87 564 7	23	16	2 370	91 52 782 08	MONTAGEWINDE
SCHEIBE ISO 7089 6 200HV 4	10 87 564 7	6	8	2 391 039	96 50 616 08	HUTZE KPL.
SCHEIBE ISO 7089 6 200HV 4	10 87 564 7	15	12	2 393 002	96 46 782 08	DECKEL KPL.
SCHEIBE ISO 7089 6 200HV 4	10 87 564 7	42	4	2 502	91 55 939 08	STEUERSTAND
SCHEIBE ISO 7089 6 200HV 4	10 87 564 7	56	4	2 520 034	96 45 984 08	INNENVERKLEIDUNG
SCHEIBE ISO 7089 6 200HV 4	10 87 564 7	9	2	2 522	91 54 115 08	SCHIEBETUER KPL.
SCHEIBE ISO 7089 6 200HV 4	10 87 564 7	16	3	2 522 011	96 45 602 08	SCHLIESSANLAGE
SCHEIBE ISO 7089 6 200HV 4	10 87 564 7	9	2	2 540	91 53 253 08	HEIZKLIMAGERAET EINBAU
SCHEIBE ISO 7089 6 200HV 4	10 87 564 7	45	6	2 711	91 52 800 08	ZENTRALSCHMIERANLAGE O
SCHEIBE ISO 7089 6 200HV 4	10 87 564 7	23	12	2 835 002	96 48 379 08	ANBAUTEILE
SCHEIBE ISO 7089 6 200HV 4	10 87 564 7	10	14	2 925 204	92 16 990 08	KAMERAANBAU D-ANLENKS
SCHEIBE ISO 7089 6 200HV 4	10 87 564 7	12	12	2 925 402	96 58 855 08	KAMERAANBAU DREHBUEHN
SCHEIBE ISO 7089 6 200HV 4	10 87 564 7	4	4	2 932 166	92 68 911 08	VERTEILER MASSE
SCHEIBE ISO 7089 6 200HV 4	10 87 564 7	8	4	2 932 168	96 48 167 08	DECKEL KPL.
SCHEIBE ISO 7089 6 200HV 4	10 87 564 7	12	2	2 976 203	92 27 489 08	ZUSATZHYDR.BOLZENZIEHZ
SCHEIBE ISO 7089 6 200HV 4	10 87 564 7	28	4	3 206	91 52 881 08	F-ANLENKSTUECK
SCHEIBE ISO 7089 6 200HV 4	10 87 564 7	10	8	3 745 002	92 17 236 08	SCHALTEINHEIT
SCHEIBE ISO 7089 6 200HV 4	10 87 564 7	10	8	3 745 003	92 17 237 08	SCHALTEINHEIT
SCHEIBE ISO 7089 6 200HV 4	10 87 564 7	17	6	3 780 751	91 52 952 08	FLUG-U.WINDWARNUNG
SCHEIBE ISO 7089 6 200HV 4	10 87 564 7	23	3	3 978 015	91 56 429 08	ZUSATZHYDRAULIK ZWISCH
SCHEIBE ISO 7089 6 200HV 4	10 87 564 7	23	3	3 978 015	91 56 432 08	ZUSATZHYDRAULIK ZWISCH
SCHEIBE ISO 7089 6 200HV 4	10 87 564 7	7	2	9 080 702	90 80 702	STEUERGERAET ANBAU
SCHEIBE ISO 7089 6 200HV 4	10 87 564 7	(14)	1	9 739 400	97 39 400	DIESELMOTOR
SCHEIBE ISO 7089 6 200HV 4	10 87 564 7	43	2	X1022811	10 22 811 2	HEIZKLIMAGERAET
SCHEIBE ISO 7089 6 200HV 4	10 87 564 7	69	2	X1035659	10 35 659 9	VERTEILERGETRIEBE
SCHEIBE ISO 7089 8 200HV-A2	42 00 607 05	16	4	2 671	91 52 798 08	OELBEHAELTER KPL.
SCHEIBE ISO 7089 8 300HV 4	10 28 980 3	39	18	1 401	91 58 478 08	RAUPENTRAEGER LI.
SCHEIBE ISO 7089 8 300HV 4	10 28 980 3	39	18	1 411 200	91 58 481 08	RAUPENTRAEGER RE.
SCHEIBE ISO 7089 8 300HV 4	10 28 980 3	25	24	1 630 004	91 58 625 08	HYDRAULISCHE ABSTUETZUN
SCHEIBE ISO 7089 8 300HV 4	10 28 980 3	82	4	1 970 100	91 58 471 08	HYDRAULIK MITTELTEIL
SCHEIBE ISO 7089 8 300HV 4	10 28 980 3	22	4	1 991	91 52 510 08	DREHDURCHFUEHRUNG
SCHEIBE ISO 7089 8 300HV 4	10 28 980 3	18	57	2 260	91 53 057 08	BATTERIELAGERUNG
SCHEIBE ISO 7089 8 300HV 4	10 28 980 3	24	2	2 260 006	96 46 501 08	BATTERIEKASTEN VORM.
SCHEIBE ISO 7089 8 300HV 4	10 28 980 3	33	2	2 310	91 52 503 08	WINDE 1
SCHEIBE ISO 7089 8 300HV 4	10 28 980 3	20	16	2 350	91 52 778 08	DREHWERK
SCHEIBE ISO 7089 8 300HV 4	10 28 980 3	17	12	2 370	91 52 782 08	MONTAGEWINDE
SCHEIBE ISO 7089 8 300HV 4	10 28 980 3	15	10	2 391 038	96 47 931 08	OELKUEHLER VORM.

Bezeichnung	Artikel	Pos.	Menge	Seite	Baugruppe	Bezeichnung
SCHEIBE ISO 7089 8 300HV 4	10 28 980 3	170	16	2 391 102	96 60 027 08	ZUSATZKUEHLER VORM.
SCHEIBE ISO 7089 8 300HV 4	10 28 980 3	4	4	2 503 100	91 55 873 08	NOTSITZ
SCHEIBE ISO 7089 8 300HV 4	10 28 980 3	20	2	2 522	91 54 115 08	SCHIEBETUER KPL.
SCHEIBE ISO 7089 8 300HV 4	10 28 980 3	8	4	2 522 012	96 45 884 08	FUEHRUNG VORM.
SCHEIBE ISO 7089 8 300HV 4	10 28 980 3	9	2	2 522 013	96 45 883 08	FUEHRUNG VORM.
SCHEIBE ISO 7089 8 300HV 4	10 28 980 3	8	2	2 540	91 53 253 08	HEIZKLIMAGERAET EINBAU
SCHEIBE ISO 7089 8 300HV 4	10 28 980 3	14	1	2 541 001	96 49 651 08	ZUSATZHEIZUNG VORM.
SCHEIBE ISO 7089 8 300HV 4	10 28 980 3	20	6	2 550	91 61 343 08	SA-BOCK
SCHEIBE ISO 7089 8 300HV 4	10 28 980 3	43	40	2 631	91 56 817 08	LAUFSTEG DREHBUEHNE
SCHEIBE ISO 7089 8 300HV 4	10 28 980 3	5	4	2 631 003	96 54 406 08	AUFSTIEG VORM.
SCHEIBE ISO 7089 8 300HV 4	10 28 980 3	10	8	2 670	91 52 797 08	KRAFTSTOFFBEHAELTER KPL
SCHEIBE ISO 7089 8 300HV 4	10 28 980 3	67	20	2 810	91 52 806 08	KRANFUEHRERKABINE KPL.
SCHEIBE ISO 7089 8 300HV 4	10 28 980 3	5	18	2 810 001	96 43 597 08	KRANFUEHRERKABINE VORM
SCHEIBE ISO 7089 8 300HV 4	10 28 980 3	34	4	2 831	91 62 179 08	KLIMAANLAGE OW
SCHEIBE ISO 7089 8 300HV 4	10 28 980 3	59	104	2 859	91 52 809 08	GERAEUSCHDAEMMUNG
SCHEIBE ISO 7089 8 300HV 4	10 28 980 3	4	2	2 859 030	96 46 758 08	DECKEL KPL.
SCHEIBE ISO 7089 8 300HV 4	10 28 980 3	6	2	2 925 204	92 16 990 08	KAMERAANBAU D-ANLENKS
SCHEIBE ISO 7089 8 300HV 4	10 28 980 3	10	17	2 925 402	96 58 855 08	KAMERAANBAU DREHBUEHN
SCHEIBE ISO 7089 8 300HV 4	10 28 980 3	6	12	2 932 160	96 54 385 08	SCHALTSCHRANK MECH.
SCHEIBE ISO 7089 8 300HV 4	10 28 980 3	13	4	2 932 166	92 68 911 08	VERTEILER MASSE
SCHEIBE ISO 7089 8 300HV 4	10 28 980 3	153	2	2 970	91 61 776 08	HYDRAULIK
SCHEIBE ISO 7089 8 300HV 4	10 28 980 3	38	4	3 208 001	91 52 883 08	F-KOPFSTUECK
SCHEIBE ISO 7089 8 300HV 4	10 28 980 3	28	12	3 211	91 57 748 08	S-ANLENKSTUECK
SCHEIBE ISO 7089 8 300HV 4	10 28 980 3	18	4	3 213	91 61 419 08	F-ANSCHLUSSKOPF
SCHEIBE ISO 7089 8 300HV 4	10 28 980 3	39	8	3 220 500	91 52 849 08	S-ZWISCHENSTUECK
SCHEIBE ISO 7089 8 300HV 4	10 28 980 3	39	8	3 223	91 52 852 08	S-ZWISCHENSTUECK
SCHEIBE ISO 7089 8 300HV 4	10 28 980 3	39	8	3 223 010	91 52 853 08	S-ZWISCHENSTUECK
SCHEIBE ISO 7089 8 300HV 4	10 28 980 3	39	8	3 223 100	91 55 327 08	S-ZWISCHENSTUECK
SCHEIBE ISO 7089 8 300HV 4	10 28 980 3	36	31	3 225	91 52 854 08	SL-REDUZIERSTUECK
SCHEIBE ISO 7089 8 300HV 4	10 28 980 3	39	8	3 226	91 52 870 08	LI-ZWISCHENSTUECK
SCHEIBE ISO 7089 8 300HV 4	10 28 980 3	39	8	3 227	91 52 873 08	LI-ZWISCHENSTUECK
SCHEIBE ISO 7089 8 300HV 4	10 28 980 3	39	8	3 227 200	91 53 519 08	LI-ZWISCHENSTUECK F-ABSP
SCHEIBE ISO 7089 8 300HV 4	10 28 980 3	61	4	3 281	91 52 896 08	FA-BOCK
SCHEIBE ISO 7089 8 300HV 4	10 28 980 3	15	8	3 350	91 52 859 08	WINDE 3
SCHEIBE ISO 7089 8 300HV 4	10 28 980 3	77	26	3 713	91 57 749 08	D-ANLENKSTUECK
SCHEIBE ISO 7089 8 300HV 4	10 28 980 3	49	16	3 714	91 52 862 08	D-KOPFSTUECK
SCHEIBE ISO 7089 8 300HV 4	10 28 980 3	5	4	3 714 017	96 50 752 08	AUFLAGE KPL.
SCHEIBE ISO 7089 8 300HV 4	10 28 980 3	11	8	3 715 008	91 52 863 08	D-ZWISCHENSTUECK
SCHEIBE ISO 7089 8 300HV 4	10 28 980 3	11	8	3 716	91 52 864 08	D-ZWISCHENSTUECK
SCHEIBE ISO 7089 8 300HV 4	10 28 980 3	43	8	3 745	91 52 948 08	SCHWEBEBALLAST
SCHEIBE ISO 7089 8 300HV 4	10 28 980 3	6	4	5 106 691	51 06 691 08	RUECKLAUFFILTER
SCHEIBE ISO 7089 8 300HV 4	10 28 980 3	(16)	1	9 739 400	97 39 400	DIESELMOTOR
SCHEIBE ISO 7089 8 300HV 4	10 28 980 3	17	1	X1041267	10 41 267 8	ENDPLATTE
SCHEIBE ISO 7092 16 200HV	55 31 248 08	48	4	3 220 500	91 52 849 08	S-ZWISCHENSTUECK
SCHEIBE ISO 7092 16 200HV	55 31 248 08	48	4	3 223	91 52 852 08	S-ZWISCHENSTUECK
SCHEIBE ISO 7092 16 200HV	55 31 248 08	48	4	3 223 010	91 52 853 08	S-ZWISCHENSTUECK
SCHEIBE ISO 7092 16 200HV	55 31 248 08	48	4	3 223 100	91 55 327 08	S-ZWISCHENSTUECK
SCHEIBE ISO 7092 16 200HV	55 31 248 08	48	4	3 226	91 52 870 08	LI-ZWISCHENSTUECK
SCHEIBE ISO 7092 16 200HV	55 31 248 08	48	4	3 227	91 52 873 08	LI-ZWISCHENSTUECK
SCHEIBE ISO 7093-1 10 200HV	49 00 531	390	12	2 391 001	96 45 719 08	DIESELMOTOR VORM.
SCHEIBE ISO 7093-1 10 200HV	49 00 531	14	12	2 391 038	96 47 931 08	OELKUEHLER VORM.
SCHEIBE ISO 7093-1 10 200HV	49 00 531	41	4	2 393	91 52 787 08	LUFTFILTERANLAGE KPL.
SCHEIBE ISO 7093-1 12 300HV	11 18 271 7	23	8	2 310	91 52 503 08	WINDE 1
SCHEIBE ISO 7093-1 12 300HV	11 18 271 7	375	4	2 391	91 61 062 08	DIESELMOTOR KPL.
SCHEIBE ISO 7093-1 12 300HV	11 18 271 7	386	4	2 391 001	96 45 719 08	DIESELMOTOR VORM.
SCHEIBE ISO 7093-1 12 300HV	11 18 271 7	11	12	2 391 023	96 45 720 08	KUEHLER VORM.
SCHEIBE ISO 7093-1 12 300HV	11 18 271 7	74	8	3 211	91 57 748 08	S-ANLENKSTUECK
SCHEIBE ISO 7093-1 12 300HV	11 18 271 7	14	8	3 213	91 61 419 08	F-ANSCHLUSSKOPF
SCHEIBE ISO 7093-1 12 300HV	11 18 271 7	7	16	3 220 500	91 52 849 08	S-ZWISCHENSTUECK
SCHEIBE ISO 7093-1 12 300HV	11 18 271 7	7	16	3 221	91 54 668 08	S-ZWISCHENSTUECK

Bezeichnung	Artikel	Pos.	Menge	Seite	Baugruppe	Bezeichnung
SCHEIBE ISO 7093-1 12 300HV	11 18 271 7	7	16	3 223	91 52 852 08	S-ZWISCHENSTUECK
SCHEIBE ISO 7093-1 12 300HV	11 18 271 7	7	16	3 223 010	91 52 853 08	S-ZWISCHENSTUECK
SCHEIBE ISO 7093-1 12 300HV	11 18 271 7	7	16	3 223 100	91 55 327 08	S-ZWISCHENSTUECK
SCHEIBE ISO 7093-1 12 300HV	11 18 271 7	27	16	3 225	91 52 854 08	SL-REDUZIERSTUECK
SCHEIBE ISO 7093-1 12 300HV	11 18 271 7	7	16	3 226	91 52 870 08	LI-ZWISCHENSTUECK
SCHEIBE ISO 7093-1 12 300HV	11 18 271 7	7	16	3 227	91 52 873 08	LI-ZWISCHENSTUECK
SCHEIBE ISO 7093-1 12 300HV	11 18 271 7	7	16	3 227 200	91 53 519 08	LI-ZWISCHENSTUECK F-ABSP
SCHEIBE ISO 7093-1 12 300HV	11 18 271 7	25	4	3 713	91 57 749 08	D-ANLENKSTUECK
SCHEIBE ISO 7093-1 12 300HV	11 18 271 7	28	8	3 714	91 52 862 08	D-KOPFSTUECK
SCHEIBE ISO 7093-1 12 300HV	11 18 271 7	14	16	3 715 008	91 52 863 08	D-ZWISCHENSTUECK
SCHEIBE ISO 7093-1 12 300HV	11 18 271 7	14	16	3 716	91 52 864 08	D-ZWISCHENSTUECK
SCHEIBE ISO 7093-1 16 A2	10 45 519 1	37	8	2 652	91 61 110 08	ROLLENLAGERUNG
SCHEIBE ISO 7093-1 6 200HV 4	10 87 564 8	34	2	2 391 040	96 53 645 08	KUPPLUNGSSTELLER
SCHEIBE ISO 7093-1 6 200HV 4	10 87 564 8	8	12	2 510	91 52 788 08	DREHBUEHNENVERKLEIDUN
SCHEIBE ISO 7093-1 6 200HV 4	10 87 564 8	7	6	2 520 031	96 45 610 08	HECKSCHEIBE VORM.
SCHEIBE ISO 7093-1 6 200HV 4	10 87 564 8	16	8	2 522	91 54 115 08	SCHIEBETUER KPL.
SCHEIBE ISO 7093-1 6 200HV 4	10 87 564 8	15	1	2 533 066	96 48 365 08	ELEKTRIK ANBAUTEILE KABIN
SCHEIBE ISO 7093-1 6 200HV 4	10 87 564 8	58	28	2 550	91 61 343 08	SA-BOCK
SCHEIBE ISO 7093-1 6 200HV 4	10 87 564 8	7	4	2 859 030	96 46 758 08	DECKEL KPL.
SCHEIBE ISO 7093-1 6 200HV 4	10 87 564 8	23	8	2 925 402	96 58 855 08	KAMERAANBAU DREHBUEHN
SCHEIBE ISO 7093-1 6 200HV 4	10 87 564 8	192	1	2 970	91 61 776 08	HYDRAULIK
SCHEIBE ISO 7093-1 6 200HV 4	10 87 564 8	26	2	2 976 017	96 52 261 08	MONTAGEPLATTE NOTBETA
SCHEIBE ISO 7093-1 6 200HV 4	10 87 564 8	26	2	2 976 022	96 53 245 08	MONTAGEPLATTE NOTBETA
SCHEIBE ISO 7093-1 6 200HV 4	10 87 564 8	18	6	2 990	91 59 244 08	DRUCKLUFTANLAGE
SCHEIBE ISO 7093-1 6 200HV 4	10 87 564 8	55	2	3 206	91 52 881 08	F-ANLENKSTUECK
SCHEIBE ISO 7093-1 6 200HV 4	10 87 564 8	37	16	3 208 001	91 52 883 08	F-KOPFSTUECK
SCHEIBE ISO 7093-1 6 200HV 4	10 87 564 8	58	20	3 211	91 57 748 08	S-ANLENKSTUECK
SCHEIBE ISO 7093-1 6 200HV 4	10 87 564 8	37	17	3 220 500	91 52 849 08	S-ZWISCHENSTUECK
SCHEIBE ISO 7093-1 6 200HV 4	10 87 564 8	21	12	3 221	91 54 668 08	S-ZWISCHENSTUECK
SCHEIBE ISO 7093-1 6 200HV 4	10 87 564 8	37	22	3 223	91 52 852 08	S-ZWISCHENSTUECK
SCHEIBE ISO 7093-1 6 200HV 4	10 87 564 8	37	22	3 223 010	91 52 853 08	S-ZWISCHENSTUECK
SCHEIBE ISO 7093-1 6 200HV 4	10 87 564 8	37	22	3 223 100	91 55 327 08	S-ZWISCHENSTUECK
SCHEIBE ISO 7093-1 6 200HV 4	10 87 564 8	33	17	3 225	91 52 854 08	SL-REDUZIERSTUECK
SCHEIBE ISO 7093-1 6 200HV 4	10 87 564 8	37	17	3 226	91 52 870 08	LI-ZWISCHENSTUECK
SCHEIBE ISO 7093-1 6 200HV 4	10 87 564 8	37	22	3 227	91 52 873 08	LI-ZWISCHENSTUECK
SCHEIBE ISO 7093-1 6 200HV 4	10 87 564 8	37	22	3 227 200	91 53 519 08	LI-ZWISCHENSTUECK F-ABSP
SCHEIBE ISO 7093-1 6 200HV 4	10 87 564 8	5	16	3 291	91 52 831 08	S-RUECKHALTESICHERUNG
SCHEIBE ISO 7093-1 6 200HV 4	10 87 564 8	10	8	3 292	91 52 865 08	D-RUECKHALTESICHERUNG
SCHEIBE ISO 7093-1 6 200HV 4	10 87 564 8	64	16	3 713	91 57 749 08	D-ANLENKSTUECK
SCHEIBE ISO 7093-1 6 200HV 4	10 87 564 8	57	40	3 714	91 52 862 08	D-KOPFSTUECK
SCHEIBE ISO 7093-1 6 200HV 4	10 87 564 8	12	24	3 715 008	91 52 863 08	D-ZWISCHENSTUECK
SCHEIBE ISO 7093-1 6 200HV 4	10 87 564 8	12	31	3 716	91 52 864 08	D-ZWISCHENSTUECK
SCHEIBE ISO 7093-1 6 200HV-A	42 18 017 08	14	6	2 550 008	96 47 628 08	HALTER KPL.
SCHEIBE ISO 7093-1 6 200HV-A	42 18 017 08	14	6	2 550 009	96 47 645 08	HALTER KPL.
SCHEIBE ISO 7093-1 6 200HV-A	42 18 017 08	74	3	2 810	91 52 806 08	KRANFUEHRERKABINE KPL.
SCHEIBE ISO 7093-1 6 200HV-A	42 18 017 08	19	4	2 978 200	91 54 843 08	ZUSATZHYDR.S-RUECKHALTE
SCHEIBE ISO 7093-1 6 200HV-A	42 18 017 08	7	11	3 713 013	96 57 159 08	BLECH KPL.
SCHEIBE RD100X5 S355MC FE	93 30 481 08	9	4	3 713	91 57 749 08	D-ANLENKSTUECK
SCHEIBE RD100X6 S700MC	93 97 916 08	18	2	3 208 001	91 52 883 08	F-KOPFSTUECK
SCHEIBE RD110X2 DC01 FE//	94 96 354 08	7	1	2 657	91 57 656 08	MONTAGEEINRICHTUNG RA
SCHEIBE RD150X1 DC01+ZE	94 67 863 08	17	4	2 550	91 61 343 08	SA-BOCK
SCHEIBE RD22X3 DC01 FE//ZN	95 35 616 08	22	40	1 630 004	91 58 625 08	HYDRAULISCHE ABSTUETZUN
SCHEIBE RD25X6 PA6G SCHW	28 81 831 08	6	6	2 520 031	96 45 610 08	HECKSCHEIBE VORM.
SCHEIBE RD40X4 S315MC FE//	95 36 317 08	14	2	2 391 023	96 45 720 08	KUEHLER VORM.
SCHEIBE RD44X2 DC01 FE//ZN	93 94 608 08	15	10	2 670	91 52 797 08	KRAFTSTOFFBEHAELTER KPL
SCHEIBE RD44X2 DC01 FE//ZN	93 94 608 08	50	4	3 206	91 52 881 08	F-ANLENKSTUECK
SCHEIBE RD44X2 DC01 FE//ZN	93 94 608 08	39	4	3 713	91 57 749 08	D-ANLENKSTUECK
SCHEIBE RD50X2 ALMG3 H11	95 51 616 08	44	2	3 281	91 52 896 08	FA-BOCK
SCHEIBE RD60X2 ALMG3 H11	94 87 177 08	3	1	3 282 002	96 47 890 08	FAB-STUETZE
SCHEIBE RD60X5 S355MC FE//	94 10 097 08	10	8	3 227	91 52 873 08	LI-ZWISCHENSTUECK

Bezeichnung	Artikel	Pos.	Menge	Seite	Baugruppe	Bezeichnung
SCHEIBE RD65X8 S355MC FE//	93 24 016 08	14	4	3 745	91 52 948 08	SCHWEBEBALLAST
SCHEIBE RD70X2 DC01 FE//ZN	94 91 885 08	17	4	2 631	91 56 817 08	LAUFSTEG DREHBUEHNE
SCHEIBE RD70X2 DC01 FE//ZN	94 91 885 08	53	1	3 281	91 52 896 08	FA-BOCK
SCHEIBE RD80X5 S355MC FE//	94 95 827 08	12	2	2 810	91 52 806 08	KRANFUEHRERKABINE KPL.
SCHEIBENWISCHANLAGE EIN	96 45 980 08	8	1	2 520	91 53 061 08	KABINE VERGLAST
SCHEINWERFER 35W 12/24V	60 71 318 08	10	1	1 933 100	91 25 249 08	MAGNETLAMPE
SCHELLE 10X15 W1-EPDM-2	10 01 198 9	4	6	9 739 501	97 39 501	KRAFTSTOFFLEITUNGEN
SCHELLE 125 W1-2	10 01 268 1	9	1	9 739 159	97 39 159	STARTER
SCHELLE 8X20XD1 W1-EPDM-	10 67 867 3	20	1	9 739 503	97 39 503	KRAFTSTOFFLEITUNG
SCHELLE DIN 3016-1 6X15XD1	10 34 229 7	6	1	9 739 356	97 39 356	ROHRLEITUNG ANBAU
SCHIEBER 24.6X120 PA6	97 68 722 08	13	1	2 522 011	96 45 602 08	SCHLIESSANLAGE
SCHIEBESTUECK STAHLBAU	96 45 400 08	2	1	1 401	91 58 478 08	RAUPENTRAEGER LI.
SCHIEBESTUECK STAHLBAU	96 45 401 08	2	1	1 411 200	91 58 481 08	RAUPENTRAEGER RE.
SCHIEBETUER KPL.	91 54 115 08	2	1	2 520	91 53 061 08	KABINE VERGLAST
SCHIENENPAAR	10 65 048 9	70	1	X1111334	11 11 334 3	FAHRERSITZ
SCHILD	10 47 561 9	3	1	2 780 244	91 52 951 08	NOTAUS KRANFUEHRERKAB
SCHILD	11 49 443 2	(2)	1	7 743 566	77 43 566 08	ELEKTROPUMPE
SCHILD	11 49 458 1	(3)	1	7 743 566	77 43 566 08	ELEKTROPUMPE
SCHILD	55 30 310 08	20	1	2 831	91 62 179 08	KLIMAANLAGE OW
SCHILD	77 25 885 08	6	1	2 780 915	96 48 377 08	ANBAUTEILE FREMDEINSPEIS
SCHILD	97 03 200 08	182	1	2 970	91 61 776 08	HYDRAULIK
SCHILD	97 03 208 08	181	1	2 970	91 61 776 08	HYDRAULIK
SCHILD	97 05 729 08	183	1	2 970	91 61 776 08	HYDRAULIK
SCHILD	97 08 391 08	14	1	1 970 100	91 58 471 08	HYDRAULIK MITTELTEIL
SCHILD	97 17 499 08	2	3	2 880	91 52 810 08	BESCHILDERUNG DEUTSCHL
SCHILD	97 66 929 08	40	1	2 932 001	96 45 393 08	RELAISSTEUERUNG
SCHILD	97 75 168 08	(1)	1	2 920 448	96 48 794 08	KLEMMKASTEN KPL.
SCHILD	97 75 395 08	61	1	2 932 160	96 54 385 08	SCHALTSCHRANK MECH.
SCHILD	97 75 397 08	63	1	2 932 160	96 54 385 08	SCHALTSCHRANK MECH.
SCHILD	97 75 402 08	68	1	2 932 160	96 54 385 08	SCHALTSCHRANK MECH.
SCHILD	97 75 403 08	69	1	2 932 160	96 54 385 08	SCHALTSCHRANK MECH.
SCHILD	97 75 407 08	73	1	2 932 160	96 54 385 08	SCHALTSCHRANK MECH.
SCHILD	97 85 630 08	(2)	1	2 920 369	96 54 235 08	KLEMMKASTEN KPL.
SCHILD	97 85 630 08	(512)	1	2 920 369	96 54 235 08	KLEMMKASTEN KPL.
SCHILD	97 85 631 08	(3)	1	2 920 369	96 54 235 08	KLEMMKASTEN KPL.
SCHILD	97 85 631 08	(510)	1	2 920 369	96 54 235 08	KLEMMKASTEN KPL.
SCHILD +S1020 ALU	97 95 869 08	4	1	3 930 730	96 50 599 08	KLEMMKASTEN KPL.
SCHILD +S1070 LEXAN	97 83 741 08	4	1	3 930 363	96 52 979 08	KLEMMKASTEN KPL.
SCHILD +S1090 ALU	97 80 964 08	8	1	2 920 581	96 54 405 08	KLEMMKASTEN SA-BOCK VO
SCHILD +S1100 LEXAN	97 82 953 08	5	1	2 780 748	96 52 969 08	KLEMMKASTEN KPL.
SCHILD 100X200 AL-BL 1MM	97 57 167 08	185	1	2 970	91 61 776 08	HYDRAULIK
SCHILD 100X290 KLEBEFOLIE	97 05 223 1	7	2	3 211 010	96 60 932 08	BESCHILDERUNG
SCHILD 100X70X1 AL-BL	97 92 603 08	13	1	1 970 100	91 58 471 08	HYDRAULIK MITTELTEIL
SCHILD 110DBA/100X90 KLEBE	97 16 937 08	80	1	2 880	91 52 810 08	BESCHILDERUNG DEUTSCHL
SCHILD 110X70 LEXEDGE II	97 81 106 08	6	1	2 533 069	96 48 372 08	ELEKTRIK ARMATUR
SCHILD 150X150 KLEBEFOLIE	97 05 223 0	6	6	3 211 010	96 60 932 08	BESCHILDERUNG
SCHILD 160X100 KLEBEFOLIE	97 06 402 9	1100	1	2 730 002	96 55 752 08	ZENTRIERUNG KPL.
SCHILD 168X62 KLEBEFOLIE	97 86 748 08	1	2	2 550 012	96 80 411 08	BESCHILDERUNG
SCHILD 168X62 KLEBEFOLIE	97 86 748 08	2	3	3 211 010	96 60 932 08	BESCHILDERUNG
SCHILD 168X62 KLEBEFOLIE	97 86 748 08	2	3	3 220 600	96 60 906 08	BESCHILDERUNG
SCHILD 168X62 KLEBEFOLIE	97 86 748 08	2	3	3 225 300	96 62 281 08	BESCHILDERUNG
SCHILD 168X62 KLEBEFOLIE	97 86 748 08	2	5	3 713 014	96 60 944 08	BESCHILDERUNG
SCHILD 168X62 KLEBEFOLIE	97 86 748 08	2	4	3 714 026	96 62 739 08	BESCHILDERUNG
SCHILD 168X88 KLEBEFOLIE	97 03 673 2	7	1	3 220 600	96 60 906 08	BESCHILDERUNG
SCHILD 168X88 KLEBEFOLIE	97 03 673 2	4	1	3 225 300	96 62 281 08	BESCHILDERUNG
SCHILD 168X88 KLEBEFOLIE	97 03 673 2	4	1	3 713 014	96 60 944 08	BESCHILDERUNG
SCHILD 168X88 KLEBEFOLIE	97 03 673 2	4	1	3 714 026	96 62 739 08	BESCHILDERUNG
SCHILD 168X88 KLEBEFOLIE	97 05 704 8	187	1	2 970	91 61 776 08	HYDRAULIK
SCHILD 168X88 KLEBEFOLIE	97 86 747 08	49	1	2 880	91 52 810 08	BESCHILDERUNG DEUTSCHL
SCHILD 168X88 KLEBEFOLIE	97 88 671 08	33	1	2 880	91 52 810 08	BESCHILDERUNG DEUTSCHL

Bezeichnung	Artikel	Pos.	Menge	Seite	Baugruppe	Bezeichnung
SCHILD 168X88 KLEBEFOLIE	97 93 833 08	62	1	2 880	91 52 810 08	BESCHILDERUNG DEUTSCHL
SCHILD 168X88X1 KLEBEFOLI	97 00 404 6	3	3	3 211 010	96 60 932 08	BESCHILDERUNG
SCHILD 168X88X1 KLEBEFOLI	97 00 404 6	3	3	3 220 600	96 60 906 08	BESCHILDERUNG
SCHILD 168X88X1 KLEBEFOLI	97 00 404 6	3	3	3 225 300	96 62 281 08	BESCHILDERUNG
SCHILD 168X88X1 KLEBEFOLI	97 00 404 6	3	4	3 713 014	96 60 944 08	BESCHILDERUNG
SCHILD 168X88X1 KLEBEFOLI	97 00 404 6	3	3	3 714 026	96 62 739 08	BESCHILDERUNG
SCHILD 170X55 KLEBEFOLIE	97 05 393 8	(1)	1	2 550 005	96 45 680 08	STANGE KPL.
SCHILD 188X78 KLEBEFOLIE	97 03 673 4	1	8	1 130 030	91 62 655 08	BESCHILDERUNG
SCHILD 188X78 KLEBEFOLIE	97 03 673 4	1	6	1 400 210	96 64 739 08	BESCHILDERUNG
SCHILD 188X78 KLEBEFOLIE	97 03 673 4	1	6	1 410 400	96 65 053 08	BESCHILDERUNG
SCHILD 188X78 KLEBEFOLIE	97 03 673 4	7	2	3 714 026	96 62 739 08	BESCHILDERUNG
SCHILD 200X100 KLEBEFOLIE	97 05 933 9	9	2	3 713 014	96 60 944 08	BESCHILDERUNG
SCHILD 208X88 KLEBEFOLIE	97 01 639 2	1	8	1 630	96 65 532 08	BESCHILDERUNG
SCHILD 208X88 KLEBEFOLIE	97 01 639 2	4	4	1 632 210	96 64 667 08	BESCHILDERUNG
SCHILD 208X88 KLEBEFOLIE	97 01 639 2	67	1	2 880	91 52 810 08	BESCHILDERUNG DEUTSCHL
SCHILD 208X88 KLEBEFOLIE	97 01 639 2	10	2	3 713 014	96 60 944 08	BESCHILDERUNG
SCHILD 208X88 KLEBEFOLIE	97 03 398 2	2	1	2 550 012	96 80 411 08	BESCHILDERUNG
SCHILD 208X88 KLEBEFOLIE	97 03 398 2	7	1	3 713 014	96 60 944 08	BESCHILDERUNG
SCHILD 208X88 KLEBEFOLIE	97 86 740 08	5	1	1 400 210	96 64 739 08	BESCHILDERUNG
SCHILD 208X88 KLEBEFOLIE	97 86 740 08	5	1	1 410 400	96 65 053 08	BESCHILDERUNG
SCHILD 208X88 KLEBEFOLIE	97 86 740 08	2	4	1 631 101	96 65 533 08	BESCHILDERUNG
SCHILD 208X88 KLEBEFOLIE	97 86 740 08	12	2	2 880	91 52 810 08	BESCHILDERUNG DEUTSCHL
SCHILD 208X88 KLEBEFOLIE	97 86 740 08	1	1	3 211 010	96 60 932 08	BESCHILDERUNG
SCHILD 208X88 KLEBEFOLIE	97 86 740 08	1	1	3 220 600	96 60 906 08	BESCHILDERUNG
SCHILD 208X88 KLEBEFOLIE	97 86 740 08	1	1	3 225 300	96 62 281 08	BESCHILDERUNG
SCHILD 208X88 KLEBEFOLIE	97 86 740 08	1	3	3 713 014	96 60 944 08	BESCHILDERUNG
SCHILD 208X88 KLEBEFOLIE	97 86 740 08	1	3	3 714 026	96 62 739 08	BESCHILDERUNG
SCHILD 208X88 KLEBEFOLIE	97 86 741 08	2	8	1 130 030	91 62 655 08	BESCHILDERUNG
SCHILD 208X88 KLEBEFOLIE	97 86 741 08	3	1	1 400 210	96 64 739 08	BESCHILDERUNG
SCHILD 208X88 KLEBEFOLIE	97 86 741 08	3	1	1 410 400	96 65 053 08	BESCHILDERUNG
SCHILD 208X88 KLEBEFOLIE	97 86 741 08	2	4	1 632 210	96 64 667 08	BESCHILDERUNG
SCHILD 208X88 KLEBEFOLIE	97 86 741 08	1	4	1 742 010	96 64 734 08	BESCHILDERUNG
SCHILD 208X88 KLEBEFOLIE	97 86 741 08	14	1	2 880	91 52 810 08	BESCHILDERUNG DEUTSCHL
SCHILD 208X88 KLEBEFOLIE	97 86 741 08	4	4	3 211 010	96 60 932 08	BESCHILDERUNG
SCHILD 208X88 KLEBEFOLIE	97 86 741 08	5	4	3 220 600	96 60 906 08	BESCHILDERUNG
SCHILD 208X88 KLEBEFOLIE	97 86 741 08	6	4	3 225 300	96 62 281 08	BESCHILDERUNG
SCHILD 208X88 KLEBEFOLIE	97 86 741 08	5	4	3 713 014	96 60 944 08	BESCHILDERUNG
SCHILD 208X88 KLEBEFOLIE	97 86 741 08	5	2	3 714 026	96 62 739 08	BESCHILDERUNG
SCHILD 208X88 KLEBEFOLIE	97 86 744 08	4	2	1 400 210	96 64 739 08	BESCHILDERUNG
SCHILD 208X88 KLEBEFOLIE	97 86 744 08	4	2	1 410 400	96 65 053 08	BESCHILDERUNG
SCHILD 208X88 KLEBEFOLIE	97 86 744 08	29	5	2 880	91 52 810 08	BESCHILDERUNG DEUTSCHL
SCHILD 208X88 KLEBEFOLIE	97 86 745 08	31	1	2 880	91 52 810 08	BESCHILDERUNG DEUTSCHL
SCHILD 208X88 KLEBEFOLIE	97 86 746 08	2	13	1 400 210	96 64 739 08	BESCHILDERUNG
SCHILD 208X88 KLEBEFOLIE	97 86 746 08	2	13	1 410 400	96 65 053 08	BESCHILDERUNG
SCHILD 208X88 KLEBEFOLIE	97 86 746 08	2	12	1 630	96 65 532 08	BESCHILDERUNG
SCHILD 208X88 KLEBEFOLIE	97 86 746 08	1	8	1 632 210	96 64 667 08	BESCHILDERUNG
SCHILD 208X88 KLEBEFOLIE	97 86 746 08	2	8	1 742 010	96 64 734 08	BESCHILDERUNG
SCHILD 208X88 KLEBEFOLIE	97 86 746 08	5	4	3 211 010	96 60 932 08	BESCHILDERUNG
SCHILD 208X88 KLEBEFOLIE	97 86 746 08	6	4	3 220 600	96 60 906 08	BESCHILDERUNG
SCHILD 208X88 KLEBEFOLIE	97 86 746 08	7	4	3 225 300	96 62 281 08	BESCHILDERUNG
SCHILD 208X88 KLEBEFOLIE	97 86 746 08	6	6	3 713 014	96 60 944 08	BESCHILDERUNG
SCHILD 208X88 KLEBEFOLIE	97 86 746 08	6	4	3 714 026	96 62 739 08	BESCHILDERUNG
SCHILD 208X88 KLEBEFOLIE	97 86 749 08	3	2	1 632 210	96 64 667 08	BESCHILDERUNG
SCHILD 208X88 KLEBEFOLIE	97 86 749 08	64	2	2 880	91 52 810 08	BESCHILDERUNG DEUTSCHL
SCHILD 208X88 KLEBEFOLIE	97 86 750 08	1	8	1 631 101	96 65 533 08	BESCHILDERUNG
SCHILD 208X88 KLEBEFOLIE	97 86 750 08	66	1	2 880	91 52 810 08	BESCHILDERUNG DEUTSCHL
SCHILD 270X180 KLEBEFOLIE	97 79 876 08	39	2	2 880	91 52 810 08	BESCHILDERUNG DEUTSCHL
SCHILD 270X200 KLEBEFOLIE	97 79 875 08	36	2	2 880	91 52 810 08	BESCHILDERUNG DEUTSCHL
SCHILD 290X100 KLEBEFOLIE	97 86 739 08	11	2	2 880	91 52 810 08	BESCHILDERUNG DEUTSCHL
SCHILD 2X190X100 DC01 FE//	97 42 123 08	13	6	1 631 100	91 52 388 08	LAUFSTEG RAUPENFAHRWER

Bezeichnung	Artikel	Pos.	Menge	Seite	Baugruppe	Bezeichnung
SCHILD 2X240X100 DC01 FE//	97 02 570 7	103	1	2 550	91 61 343 08	SA-BOCK
SCHILD 2X240X100 DC01 FE//	97 86 732 08	51	2	3 745	91 52 948 08	SCHWEBEBALLAST
SCHILD 35X15	97 85 632 08	(4)	1	2 920 369	96 54 235 08	KLEMMKASTEN KPL.
SCHILD 35X15	97 85 635 08	(5)	1	2 920 369	96 54 235 08	KLEMMKASTEN KPL.
SCHILD 35X15 LEXEDGE II	97 75 169 08	(2)	1	2 920 448	96 48 794 08	KLEMMKASTEN KPL.
SCHILD 35X15 LEXEDGE II	97 75 170 08	(3)	1	2 920 448	96 48 794 08	KLEMMKASTEN KPL.
SCHILD 35X15 LEXEDGE II	97 75 171 08	(4)	1	2 920 448	96 48 794 08	KLEMMKASTEN KPL.
SCHILD 35X15 LEXEDGE II	97 75 172 08	(5)	1	2 920 448	96 48 794 08	KLEMMKASTEN KPL.
SCHILD 35X15 LEXEDGE II	97 75 396 08	62	1	2 932 160	96 54 385 08	SCHALTSCHRANK MECH.
SCHILD 35X15 LEXEDGE II	97 75 398 08	64	1	2 932 160	96 54 385 08	SCHALTSCHRANK MECH.
SCHILD 35X15 LEXEDGE II	97 75 399 08	65	1	2 932 160	96 54 385 08	SCHALTSCHRANK MECH.
SCHILD 35X15 LEXEDGE II	97 75 400 08	66	1	2 932 160	96 54 385 08	SCHALTSCHRANK MECH.
SCHILD 35X15 LEXEDGE II	97 75 401 08	67	1	2 932 160	96 54 385 08	SCHALTSCHRANK MECH.
SCHILD 35X15 LEXEDGE II	97 75 404 08	70	1	2 932 160	96 54 385 08	SCHALTSCHRANK MECH.
SCHILD 35X15 LEXEDGE II	97 75 405 08	71	1	2 932 160	96 54 385 08	SCHALTSCHRANK MECH.
SCHILD 35X15 LEXEDGE II	97 75 406 08	72	1	2 932 160	96 54 385 08	SCHALTSCHRANK MECH.
SCHILD 35X15 LEXEDGE II	97 85 629 08	(1)	1	2 920 369	96 54 235 08	KLEMMKASTEN KPL.
SCHILD 375X2250 FOLIE	97 31 793 08	62	2	3 225	91 52 854 08	SL-REDUZIERSTUECK
SCHILD 410X180 KLEBESCHIL	77 26 334 08	13	1	2 880	91 52 810 08	BESCHILDERUNG DEUTSCHL
SCHILD 6X107X237 G-ALSI12	77 25 699 08	1	1	1 881 000	91 62 836 08	ZUSATZBESCHILDERUNG
SCHILD 75X40 FOLIE SPF	97 82 473 08	34	1	2 880	91 52 810 08	BESCHILDERUNG DEUTSCHL
SCHILD 75X45 ALUMINIUM	97 69 555 08	27	1	2 831	91 62 179 08	KLIMAANLAGE OW
SCHILD 80X32 KLEBEFOLIE SP	97 05 389 3	(1)	1	3 561 003	96 45 222 08	STANGE KPL.
SCHILD 80X32 KLEBEFOLIE SP	97 05 390 3	(1)	1	3 220 501	96 43 440 08	STANGE KPL.
SCHILD 80X32 KLEBEFOLIE SP	97 05 394 1	(1)	1	3 211 003	96 46 986 08	STANGE KPL.
SCHILD 80X32 KLEBEFOLIE SP	97 05 404 7	(1)	1	3 225 200	96 48 679 08	STANGE KPL.
SCHILD 80X32 KLEBEFOLIE SP	97 05 405 6	(1)	1	3 227 002	96 50 498 08	STANGE KPL.
SCHILD 80X32 KLEBEFOLIE SP	97 05 408 6	(1)	1	3 221 200	96 47 984 08	STANGE KPL.
SCHILD 80X32 KLEBEFOLIE SP	97 05 408 6	(1)	1	3 713 012	96 50 197 08	STANGE KPL.
SCHILD 80X32 KLEBEFOLIE SP	97 05 409 8	(1)	1	3 716 001	96 49 159 08	STANGE KPL.
SCHILD 80X32 KLEBEFOLIE SP	97 05 414 7	(1)	1	3 714 025	96 49 269 08	STANGE KPL.
SCHILD 80X32 KLEBEFOLIE SP	97 05 462 2	(1)	1	3 207 003	96 48 259 08	STANGE KPL.
SCHILD 80X60 AL-BL	97 88 473 08	19	1	2 976 017	96 52 261 08	MONTAGEPLATTE NOTBETA
SCHILD 80X60 AL-BL	97 88 474 08	19	1	2 976 022	96 53 245 08	MONTAGEPLATTE NOTBETA
SCHILD ALUMINIUM	97 02 392 1	9	1	2 533 067	96 50 385 08	BLECH VORM.
SCHILD BAUGRUPPE BG-NR. P	97 35 919 08	(3)	1	2 550	91 61 343 08	SA-BOCK
SCHILD BAUGRUPPE BG-NR. P	97 35 919 08	(3)	1	2 550	91 61 343 08	SA-BOCK
SCHILD BAUGRUPPE BG-NR. P	97 35 919 08	5	1	2 550 005	96 45 680 08	STANGE KPL.
SCHILD BAUGRUPPE BG-NR. P	97 35 919 08	11	1	3 207 003	96 48 259 08	STANGE KPL.
SCHILD BAUGRUPPE BG-NR. P	97 35 919 08	8	1	3 207 100	96 48 261 08	LASCHE KPL.
SCHILD BAUGRUPPE BG-NR. P	97 35 919 08	8	1	3 207 101	96 48 292 08	LASCHE KPL.
SCHILD BAUGRUPPE BG-NR. P	97 35 919 08	14	1	3 211 003	96 46 986 08	STANGE KPL.
SCHILD BAUGRUPPE BG-NR. P	97 35 919 08	6	1	3 220 501	96 43 440 08	STANGE KPL.
SCHILD BAUGRUPPE BG-NR. P	97 35 919 08	6	1	3 221 200	96 47 984 08	STANGE KPL.
SCHILD BAUGRUPPE BG-NR. P	97 35 919 08	6	1	3 225 200	96 48 679 08	STANGE KPL.
SCHILD BAUGRUPPE BG-NR. P	97 35 919 08	6	1	3 227 002	96 50 498 08	STANGE KPL.
SCHILD BAUGRUPPE BG-NR. P	97 35 919 08	(6)	1	3 281	91 52 896 08	FA-BOCK
SCHILD BAUGRUPPE BG-NR. P	97 35 919 08	(6)	1	3 281	91 52 896 08	FA-BOCK
SCHILD BAUGRUPPE BG-NR. P	97 35 919 08	(11)	1	3 281	91 52 896 08	FA-BOCK
SCHILD BAUGRUPPE BG-NR. P	97 35 919 08	6	1	3 561 003	96 45 222 08	STANGE KPL.
SCHILD BAUGRUPPE BG-NR. P	97 35 919 08	6	1	3 713 012	96 50 197 08	STANGE KPL.
SCHILD BAUGRUPPE BG-NR. P	97 35 919 08	9	1	3 714 013	96 59 083 08	LASCHE KPL.
SCHILD BAUGRUPPE BG-NR. P	97 35 919 08	6	1	3 714 014	96 49 456 08	LASCHE KPL.
SCHILD BAUGRUPPE BG-NR. P	97 35 919 08	9	1	3 714 025	96 49 269 08	STANGE KPL.
SCHILD BAUGRUPPE BG-NR. P	97 35 919 08	(6)	1	3 715 008	91 52 863 08	D-ZWISCHENSTUECK
SCHILD BAUGRUPPE BG-NR. P	97 35 919 08	6	1	3 716 001	96 49 159 08	STANGE KPL.
SCHILD BEDIENPULT 40X120	97 79 945 08	6	1	2 920 638	96 51 138 08	BEDIENPULT
SCHILD BETRIEBSSTUNDENZ	97 12 910 08	58	1	2 932 082	96 67 871 08	AUFBAUTEILE MONTAGETAFE
SCHILD IDENTNR. IDENT-NR	97 35 676 08	5	1	2 550 010	96 45 685 08	STANGE VORM.
SCHILD IDENTNR. IDENT-NR	97 35 676 08	16	1	2 730 002	96 55 752 08	ZENTRIERUNG KPL.

Bezeichnung	Artikel	Pos.	Menge	Seite	Baugruppe	Bezeichnung
SCHILD IDENTNR. IDENT-NR	97 35 676 08	6	1	3 282 001	96 47 888 08	F-STUETZE KPL.
SCHILD IDENTNR. IDENT-NR	97 35 676 08	(5)	1	3 714	91 52 862 08	D-KOPFSTUECK
SCHILD IDENTNR. IDENT-NR	97 35 676 08	7	1	3 714 013	96 49 270 08	LASCHE KPL.
SCHILD S1000	97 79 690 08	1	1	3 930 640	96 50 481 08	KLEMMKASTEN KPL.
SCHILD S1050 LEXAN	97 82 166 08	4	1	3 930 734	96 54 401 08	KLEMMKASTEN
SCHILD S200 LEXAN	97 74 996 08	5	1	1 920 418	96 48 687 08	KLEMMKASTEN KPL.
SCHILD S220 LEXAN	97 75 070 08	5	1	1 920 403	96 48 707 08	KLEMMKASTEN KPL.
SCHILD S240 LEXAN	97 75 008 08	5	1	1 920 417	96 48 703 08	KLEMMKASTEN KPL.
SCHILD S910 LEXAN-SCHILD	97 73 509 08	4	1	3 930 730	96 54 398 08	KLEMMKASTEN KPL.
SCHILDER KLEMMKASTEN S1	96 48 795 08	4	1	2 920 448	96 48 794 08	KLEMMKASTEN KPL.
SCHILDER KLEMMKASTEN S1	96 54 237 08	4	1	2 920 369	96 54 235 08	KLEMMKASTEN KPL.
SCHIRMSCHIENE	60 20 426 08	91	2	2 932 082	96 67 871 08	AUFBAUTEILE MONTAGETAFE
SCHLAEUCHE	96 00 442 9	999	1	X1110096	11 10 096 0	AUSGLEICHSBEHAELTER
SCHLAUCH	10 01 120 0	20	2	9 739 492	97 39 492	ROHRLEITUNG ANBAU
SCHLAUCH 18X2200	55 31 761 08	17	1	2 540	91 53 253 08	HEIZKLIMAGERAET EINBAU
SCHLAUCH 18X2200	55 31 761 08	9	1	2 541	91 52 790 08	ZUSATZHEIZUNG OW
SCHLAUCH 22X65	10 01 263 2	28	1	9 739 494	97 39 494	ATL-ANBAU
SCHLAUCH DIN 73411 10X3,5 E	73 63 116	2	1	9 600 442	96 00 442 9	SCHLAEUCHE
SCHLAUCH DIN 73411 32X4 E	49 01 428	3	1	9 600 442	96 00 442 9	SCHLAEUCHE
SCHLAUCH DN16 500	51 05 010 08	121	1	2 391 001	96 45 719 08	DIESELMOTOR VORM.
SCHLAUCH DN4-PVC 740081	59 10 053 08	14	10	2 520 032	96 45 980 08	SCHEIBENWISCHANLAGE EIN
SCHLAUCH GUMMI	55 07 726 08	2	2	2 393	91 52 787 08	LUFTFILTERANLAGE KPL.
SCHLAUCH KPL. 1SC 0,88M	92 75 502 08	308	1	2 997	91 61 780 08	SCHLAUCHLEITUNGEN OBER
SCHLAUCH KPL. 1SC 1,6M	96 54 293 08	1234	1	2 977 202	96 48 216 08	SCHLAUCHLEITUNGEN PUMP
SCHLAUCH KPL. 1SC 8X1000	92 60 582 08	186	1	2 997	91 61 780 08	SCHLAUCHLEITUNGEN OBER
SCHLAUCH KPL. 1SC 8X1040	92 93 776 08	385	1	2 997	91 61 780 08	SCHLAUCHLEITUNGEN OBER
SCHLAUCH KPL. 1SC 8X1200	92 32 713 08	1460	1	2 976 204	96 47 202 08	SCHLAUCHLEITUNGEN 2 DR
SCHLAUCH KPL. 1SC 8X1260	92 80 465 08	304	1	2 997	91 61 780 08	SCHLAUCHLEITUNGEN OBER
SCHLAUCH KPL. 1SC 8X1300	96 52 075 08	343	1	2 997	91 61 780 08	SCHLAUCHLEITUNGEN OBER
SCHLAUCH KPL. 1SC 8X1460	92 61 225 08	327	1	2 997	91 61 780 08	SCHLAUCHLEITUNGEN OBER
SCHLAUCH KPL. 1SC 8X1460	92 76 122 08	271	1	2 997	91 61 780 08	SCHLAUCHLEITUNGEN OBER
SCHLAUCH KPL. 1SC 8X2000	96 24 770 08	1223	1	2 978 101	96 47 912 08	SCHLAUCHLEITUNGEN MONT
SCHLAUCH KPL. 1SC 8X220	96 51 592 08	313	1	2 997	91 61 780 08	SCHLAUCHLEITUNGEN OBER
SCHLAUCH KPL. 1SC 8X2300	96 17 986 08	1385	1	2 975 191	96 48 196 08	SCHLAUCHLEITUNGEN MONT
SCHLAUCH KPL. 1SC 8X2700	92 76 383 08	326	1	2 997	91 61 780 08	SCHLAUCHLEITUNGEN OBER
SCHLAUCH KPL. 1SC 8X300	92 76 379 08	1406	1	2 975 118	96 47 200 08	SCHLAUCHLEITUNGEN WIND
SCHLAUCH KPL. 1SC 8X340	92 67 113 08	197	1	2 997	91 61 780 08	SCHLAUCHLEITUNGEN OBER
SCHLAUCH KPL. 1SC 8X400	92 60 254 08	342	1	2 997	91 61 780 08	SCHLAUCHLEITUNGEN OBER
SCHLAUCH KPL. 1SC 8X480	92 88 791 08	309	1	2 997	91 61 780 08	SCHLAUCHLEITUNGEN OBER
SCHLAUCH KPL. 1SC 8X500	92 60 981 08	1459	1	2 976 204	96 47 202 08	SCHLAUCHLEITUNGEN 2 DR
SCHLAUCH KPL. 1SC 8X580	92 84 682 08	190	1	2 997	91 61 780 08	SCHLAUCHLEITUNGEN OBER
SCHLAUCH KPL. 1SC 8X600	92 96 492 08	182	1	2 997	91 61 780 08	SCHLAUCHLEITUNGEN OBER
SCHLAUCH KPL. 1SC 8X640	92 68 546 08	243	1	2 997	91 61 780 08	SCHLAUCHLEITUNGEN OBER
SCHLAUCH KPL. 1SC 8X660	92 61 198 08	307	1	2 997	91 61 780 08	SCHLAUCHLEITUNGEN OBER
SCHLAUCH KPL. 1SC 8X660	92 97 592 08	1452	1	2 976 701	96 47 196 08	SCHLAUCHLEITUNGEN PUM
SCHLAUCH KPL. 1SC 8X720	92 76 816 08	386	1	2 997	91 61 780 08	SCHLAUCHLEITUNGEN OBER
SCHLAUCH KPL. 1SC 8X720	96 42 753 08	1466	1	2 976 204	96 47 202 08	SCHLAUCHLEITUNGEN 2 DR
SCHLAUCH KPL. 1SC 8X800	96 25 348 08	219	1	2 997	91 61 780 08	SCHLAUCHLEITUNGEN OBER
SCHLAUCH KPL. 1SC 8X820	92 63 790 08	333	1	2 997	91 61 780 08	SCHLAUCHLEITUNGEN OBER
SCHLAUCH KPL. 1SC 8X960	92 63 791 08	807	1	1 970 200	96 54 955 08	SCHLAUCHLEITUNGEN MITTE
SCHLAUCH KPL. 1SN 1,2M	92 97 579 08	376	1	2 997	91 61 780 08	SCHLAUCHLEITUNGEN OBER
SCHLAUCH KPL. 1SN 1,55M	96 27 618 08	389	1	2 997	91 61 780 08	SCHLAUCHLEITUNGEN OBER
SCHLAUCH KPL. 1SN 25X1000	92 76 051 08	377	1	2 997	91 61 780 08	SCHLAUCHLEITUNGEN OBER
SCHLAUCH KPL. 1SN 25X1000	92 97 467 08	813	2	1 970 200	96 54 955 08	SCHLAUCHLEITUNGEN MITTE
SCHLAUCH KPL. 1SN 25X1000	92 97 467 08	234	1	2 997	91 61 780 08	SCHLAUCHLEITUNGEN OBER
SCHLAUCH KPL. 1SN 25X1360	92 06 036 08	242	1	2 997	91 61 780 08	SCHLAUCHLEITUNGEN OBER
SCHLAUCH KPL. 1SN 25X1700	92 75 706 08	1249	1	2 977 202	96 48 216 08	SCHLAUCHLEITUNGEN PUMP
SCHLAUCH KPL. 1SN 25X1700	92 75 706 08	355	1	2 997	91 61 780 08	SCHLAUCHLEITUNGEN OBER
SCHLAUCH KPL. 1SN 25X200	92 15 736 08	747	1	1 970 200	96 54 955 08	SCHLAUCHLEITUNGEN MITTE
SCHLAUCH KPL. 1SN 25X2100	92 66 115 08	809	1	1 970 200	96 54 955 08	SCHLAUCHLEITUNGEN MITTE

Bezeichnung	Artikel	Pos.	Menge	Seite	Baugruppe	Bezeichnung
SCHLAUCH KPL. 1SN 25X2300	92 96 157 08	1302	1	2 975 154	96 62 897 08	SCHLAUCHLEITUNGEN WIND
SCHLAUCH KPL. 1SN 25X2300	92 96 157 08	(1321)	1	3 978 100	91 56 428 08	HYDR.SCHWEBEBALLAST-AN
SCHLAUCH KPL. 1SN 25X2500	92 60 668 08	1301	1	2 975 154	96 62 897 08	SCHLAUCHLEITUNGEN WIND
SCHLAUCH KPL. 1SN 25X2600	92 75 709 08	837	1	1 972 304	96 54 953 08	SCHLAUCHLEITUNGEN RAUP
SCHLAUCH KPL. 1SN 25X660	92 63 983 08	408	1	2 997	91 61 780 08	SCHLAUCHLEITUNGEN OBER
SCHLAUCH KPL. 1SN 25X700	92 61 308 08	229	1	2 997	91 61 780 08	SCHLAUCHLEITUNGEN OBER
SCHLAUCH KPL. 1SN 25X800	96 49 599 08	235	1	2 997	91 61 780 08	SCHLAUCHLEITUNGEN OBER
SCHLAUCH KPL. 1SN 25X820	96 52 068 08	228	1	2 997	91 61 780 08	SCHLAUCHLEITUNGEN OBER
SCHLAUCH KPL. 1SN 25X840	96 54 781 08	1481	1	2 977 005	96 48 195 08	SCHLAUCHLEITUNGEN ZUSA
SCHLAUCH KPL. 1SN 32X1500	96 54 337 08	1482	1	2 977 005	96 48 195 08	SCHLAUCHLEITUNGEN ZUSA
SCHLAUCH KPL. 1SN 32X1500	96 63 472 08	403	1	2 997	91 61 780 08	SCHLAUCHLEITUNGEN OBER
SCHLAUCH KPL. 1SN 32X1550	92 93 381 08	740	1	1 970 200	96 54 955 08	SCHLAUCHLEITUNGEN MITTE
SCHLAUCH KPL. 1SN 32X1700	92 87 633 08	357	1	2 997	91 61 780 08	SCHLAUCHLEITUNGEN OBER
SCHLAUCH KPL. 1SN 32X3000	92 68 364 08	180	1	2 975 601	92 91 393 08	SCHLAUCHLEITUNGEN TRAF
SCHLAUCH KPL. 1SN 32X3000	92 68 364 08	233	1	2 997	91 61 780 08	SCHLAUCHLEITUNGEN OBER
SCHLAUCH KPL. 1SN 32X3000	96 63 471 08	402	1	2 997	91 61 780 08	SCHLAUCHLEITUNGEN OBER
SCHLAUCH KPL. 1SN 32X500	92 15 391 08	231	1	2 997	91 61 780 08	SCHLAUCHLEITUNGEN OBER
SCHLAUCH KPL. 1SN 32X560	92 13 504 08	384	1	2 997	91 61 780 08	SCHLAUCHLEITUNGEN OBER
SCHLAUCH KPL. 1SN 32X760	96 55 679 08	405	1	2 997	91 61 780 08	SCHLAUCHLEITUNGEN OBER
SCHLAUCH KPL. 1SN 32X860	92 26 313 08	221	1	2 997	91 61 780 08	SCHLAUCHLEITUNGEN OBER
SCHLAUCH KPL. 1SN 32X940	96 49 598 08	232	1	2 997	91 61 780 08	SCHLAUCHLEITUNGEN OBER
SCHLAUCH KPL. 2755 12X112	92 56 341 08	1221	1	2 978 101	96 47 912 08	SCHLAUCHLEITUNGEN MONT
SCHLAUCH KPL. 2755 12X170	92 40 284 08	302	1	2 997	91 61 780 08	SCHLAUCHLEITUNGEN OBER
SCHLAUCH KPL. 2755 12X175	92 29 002 08	301	1	2 997	91 61 780 08	SCHLAUCHLEITUNGEN OBER
SCHLAUCH KPL. 2755 12X340	96 20 654 08	802	4	1 970 200	96 54 955 08	SCHLAUCHLEITUNGEN MITTE
SCHLAUCH KPL. 2755 12X380	92 87 562 08	(1880)	8	1 975 006	91 52 509 08	ZUSATZHYDR.ABSTUETZZYL
SCHLAUCH KPL. 2755 12X540	92 25 870 08	1270	1	3 978 018	96 50 880 08	SCHLAUCHLEITUNGEN ZUGZY
SCHLAUCH KPL. 2755 12X960	92 45 280 08	1222	1	2 978 101	96 47 912 08	SCHLAUCHLEITUNGEN MONT
SCHLAUCH KPL. 2755 16X130	92 40 956 08	746	1	1 970 200	96 54 955 08	SCHLAUCHLEITUNGEN MITTE
SCHLAUCH KPL. 2755 16X180	92 64 556 08	400	1	2 997	91 61 780 08	SCHLAUCHLEITUNGEN OBER
SCHLAUCH KPL. 2755 16X190	92 48 756 08	390	1	2 997	91 61 780 08	SCHLAUCHLEITUNGEN OBER
SCHLAUCH KPL. 2755 16X260	92 60 420 08	1264	2	3 978 009	96 50 881 08	SCHLAUCHLEITUNGEN D-KO
SCHLAUCH KPL. 2755 16X330	92 44 929 08	1263	2	3 978 009	96 50 881 08	SCHLAUCHLEITUNGEN D-KO
SCHLAUCH KPL. 2755 16X600	92 22 817 08	359	1	2 997	91 61 780 08	SCHLAUCHLEITUNGEN OBER
SCHLAUCH KPL. 2755 16X780	92 60 732 08	358	1	2 997	91 61 780 08	SCHLAUCHLEITUNGEN OBER
SCHLAUCH KPL. 2755 19X100	92 22 505 08	1313	2	2 978 107	96 50 433 08	SCHLAUCHLEITUNGEN D-RU
SCHLAUCH KPL. 2755 19X102	92 96 166 08	1462	1	2 976 204	96 47 202 08	SCHLAUCHLEITUNGEN 2 DR
SCHLAUCH KPL. 2755 19X104	92 27 352 08	1483	1	2 977 005	96 48 195 08	SCHLAUCHLEITUNGEN ZUSA
SCHLAUCH KPL. 2755 19X106	92 44 585 08	383	1	2 997	91 61 780 08	SCHLAUCHLEITUNGEN OBER
SCHLAUCH KPL. 2755 19X120	96 51 561 08	212	1	2 997	91 61 780 08	SCHLAUCHLEITUNGEN OBER
SCHLAUCH KPL. 2755 19X142	92 80 222 08	1220	2	2 978 101	96 47 912 08	SCHLAUCHLEITUNGEN MONT
SCHLAUCH KPL. 2755 19X170	92 20 299 08	312	2	2 997	91 61 780 08	SCHLAUCHLEITUNGEN OBER
SCHLAUCH KPL. 2755 19X205	92 61 208 08	1455	1	2 976 204	96 47 202 08	SCHLAUCHLEITUNGEN 2 DR
SCHLAUCH KPL. 2755 19X235	92 19 240 08	1456	1	2 976 204	96 47 202 08	SCHLAUCHLEITUNGEN 2 DR
SCHLAUCH KPL. 2755 19X245	96 54 735 08	1308	1	2 978 107	96 50 433 08	SCHLAUCHLEITUNGEN D-RU
SCHLAUCH KPL. 2755 19X460	96 49 579 08	1210	1	2 978 204	96 47 114 08	SCHLAUCHLEITUNGEN S-RU
SCHLAUCH KPL. 2755 19X480	92 46 744 08	406	1	2 997	91 61 780 08	SCHLAUCHLEITUNGEN OBER
SCHLAUCH KPL. 2755 19X490	96 63 470 08	392	1	2 997	91 61 780 08	SCHLAUCHLEITUNGEN OBER
SCHLAUCH KPL. 2755 19X540	92 87 114 08	1211	1	2 978 204	96 47 114 08	SCHLAUCHLEITUNGEN S-RU
SCHLAUCH KPL. 2755 19X700	92 28 969 08	382	1	2 997	91 61 780 08	SCHLAUCHLEITUNGEN OBER
SCHLAUCH KPL. 2755 19X700	92 28 969 08	407	1	2 997	91 61 780 08	SCHLAUCHLEITUNGEN OBER
SCHLAUCH KPL. 2755 19X740	96 51 591 08	1461	1	2 976 204	96 47 202 08	SCHLAUCHLEITUNGEN 2 DR
SCHLAUCH KPL. 2755 19X800	96 51 572 08	1450	1	2 976 701	96 47 196 08	SCHLAUCHLEITUNGEN PUM
SCHLAUCH KPL. 2755 19X840	96 51 573 08	1451	1	2 976 701	96 47 196 08	SCHLAUCHLEITUNGEN PUM
SCHLAUCH KPL. 2755 19X860	96 51 896 08	381	1	2 997	91 61 780 08	SCHLAUCHLEITUNGEN OBER
SCHLAUCH KPL. 2755 19X880	96 52 067 08	211	1	2 997	91 61 780 08	SCHLAUCHLEITUNGEN OBER
SCHLAUCH KPL. 2755 19X900	96 52 066 08	210	1	2 997	91 61 780 08	SCHLAUCHLEITUNGEN OBER
SCHLAUCH KPL. 2755 25X155	96 51 562 08	213	1	2 997	91 61 780 08	SCHLAUCHLEITUNGEN OBER
SCHLAUCH KPL. 2755 25X230	92 80 473 08	(1320)	1	3 978 100	91 56 428 08	HYDR.SCHWEBEBALLAST-AN
SCHLAUCH KPL. 2755.10 0,62	92 18 495 08	391	1	2 997	91 61 780 08	SCHLAUCHLEITUNGEN OBER

Bezeichnung	Artikel	Pos.	Menge	Seite	Baugruppe	Bezeichnung
SCHLAUCH KPL. 2755.10 2,2M	92 18 746 08	812	1	1 970 200	96 54 955 08	SCHLAUCHLEITUNGEN MITTE
SCHLAUCH KPL. 2SN 0,23M	92 74 496 08	328	1	2 997	91 61 780 08	SCHLAUCHLEITUNGEN OBER
SCHLAUCH KPL. 2SN 0,46M	96 68 629 08	330	1	2 997	91 61 780 08	SCHLAUCHLEITUNGEN OBER
SCHLAUCH KPL. 2SN 0,4M	92 80 060 08	331	1	2 997	91 61 780 08	SCHLAUCHLEITUNGEN OBER
SCHLAUCH KPL. 2SN 0,94M	92 80 363 08	332	1	2 997	91 61 780 08	SCHLAUCHLEITUNGEN OBER
SCHLAUCH KPL. 2SN 1,85M	92 09 958 08	244	1	2 997	91 61 780 08	SCHLAUCHLEITUNGEN OBER
SCHLAUCH KPL. 2SN 1,85M	92 87 626 08	338	1	2 997	91 61 780 08	SCHLAUCHLEITUNGEN OBER
SCHLAUCH KPL. 2SN 10X1000	92 93 173 08	(1595)	1	2 976 022	96 53 245 08	MONTAGEPLATTE NOTBETA
SCHLAUCH KPL. 2SN 10X1000	92 97 339 08	183	1	2 975 601	92 91 393 08	SCHLAUCHLEITUNGEN TRAF
SCHLAUCH KPL. 2SN 10X1060	96 25 946 08	1310	1	2 978 107	96 50 433 08	SCHLAUCHLEITUNGEN D-RU
SCHLAUCH KPL. 2SN 10X1300	92 80 025 08	(1596)	1	2 976 022	96 53 245 08	MONTAGEPLATTE NOTBETA
SCHLAUCH KPL. 2SN 10X1500	96 31 722 08	1261	1	3 978 009	96 50 881 08	SCHLAUCHLEITUNGEN D-KO
SCHLAUCH KPL. 2SN 10X1700	96 31 723 08	(1282)	1	3 978 015	91 56 429 08	ZUSATZHYDRAULIK ZWISCH
SCHLAUCH KPL. 2SN 10X1750	96 29 984 08	1287	1	3 978 016	96 50 878 08	SCHLAUCHLEITUNGEN ZWIS
SCHLAUCH KPL. 2SN 10X2500	92 97 568 08	339	2	2 997	91 61 780 08	SCHLAUCHLEITUNGEN OBER
SCHLAUCH KPL. 2SN 10X3700	96 47 681 08	1262	2	3 978 009	96 50 881 08	SCHLAUCHLEITUNGEN D-KO
SCHLAUCH KPL. 2SN 10X480	96 22 558 08	1216	1	2 978 204	96 47 114 08	SCHLAUCHLEITUNGEN S-RU
SCHLAUCH KPL. 2SN 10X510	92 93 119 08	1214	1	2 978 204	96 47 114 08	SCHLAUCHLEITUNGEN S-RU
SCHLAUCH KPL. 2SN 10X580	92 93 262 08	1271	1	3 978 018	96 50 880 08	SCHLAUCHLEITUNGEN ZUGZY
SCHLAUCH KPL. 2SN 10X620	96 51 914 08	1215	1	2 978 204	96 47 114 08	SCHLAUCHLEITUNGEN S-RU
SCHLAUCH KPL. 2SN 10X620	96 51 914 08	1217	1	2 978 204	96 47 114 08	SCHLAUCHLEITUNGEN S-RU
SCHLAUCH KPL. 2SN 10X700	92 65 600 08	(95)	2	2 976 203	92 27 489 08	ZUSATZHYDR.BOLZENZIEHZ
SCHLAUCH KPL. 2SN 10X880	92 68 547 08	1314	1	2 978 107	96 50 433 08	SCHLAUCHLEITUNGEN D-RU
SCHLAUCH KPL. 2SN 12X1000	92 80 300 08	1383	1	2 975 191	96 48 196 08	SCHLAUCHLEITUNGEN MONT
SCHLAUCH KPL. 2SN 12X1010	92 93 286 08	182	1	2 975 601	92 91 393 08	SCHLAUCHLEITUNGEN TRAF
SCHLAUCH KPL. 2SN 12X1850	92 76 030 08	1247	1	2 977 202	96 48 216 08	SCHLAUCHLEITUNGEN PUMP
SCHLAUCH KPL. 2SN 12X1850	92 76 030 08	1248	1	2 977 202	96 48 216 08	SCHLAUCHLEITUNGEN PUMP
SCHLAUCH KPL. 2SN 12X2500	92 76 848 08	1303	1	2 975 154	96 62 897 08	SCHLAUCHLEITUNGEN WIND
SCHLAUCH KPL. 2SN 12X2500	92 76 848 08	1304	1	2 975 154	96 62 897 08	SCHLAUCHLEITUNGEN WIND
SCHLAUCH KPL. 2SN 12X2500	96 31 991 08	1307	1	2 978 107	96 50 433 08	SCHLAUCHLEITUNGEN D-RU
SCHLAUCH KPL. 2SN 12X2650	96 32 001 08	838	1	1 972 304	96 54 953 08	SCHLAUCHLEITUNGEN RAUP
SCHLAUCH KPL. 2SN 12X3000	92 45 055 08	181	1	2 975 601	92 91 393 08	SCHLAUCHLEITUNGEN TRAF
SCHLAUCH KPL. 2SN 12X3000	92 45 055 08	(1592)	2	2 976 017	96 52 261 08	MONTAGEPLATTE NOTBETA
SCHLAUCH KPL. 2SN 12X3000	92 45 055 08	(1592)	2	2 976 022	96 53 245 08	MONTAGEPLATTE NOTBETA
SCHLAUCH KPL. 2SN 12X350	92 87 660 08	394	1	2 997	91 61 780 08	SCHLAUCHLEITUNGEN OBER
SCHLAUCH KPL. 2SN 12X400	92 76 147 08	1382	1	2 975 191	96 48 196 08	SCHLAUCHLEITUNGEN MONT
SCHLAUCH KPL. 2SN 12X400	92 84 715 08	124	1	2 997	91 61 780 08	SCHLAUCHLEITUNGEN OBER
SCHLAUCH KPL. 2SN 12X620	92 76 164 08	125	1	2 997	91 61 780 08	SCHLAUCHLEITUNGEN OBER
SCHLAUCH KPL. 2SN 12X7200	92 97 248 08	(1591)	1	2 976 017	96 52 261 08	MONTAGEPLATTE NOTBETA
SCHLAUCH KPL. 2SN 12X780	92 76 838 08	1384	1	2 975 191	96 48 196 08	SCHLAUCHLEITUNGEN MONT
SCHLAUCH KPL. 2SN 12X8000	92 87 625 08	185	1	2 975 601	92 91 393 08	SCHLAUCHLEITUNGEN TRAF
SCHLAUCH KPL. 2SN 12X920	92 76 776 08	393	1	2 997	91 61 780 08	SCHLAUCHLEITUNGEN OBER
SCHLAUCH KPL. 2SN 16X1000	92 93 770 08	184	1	2 975 601	92 91 393 08	SCHLAUCHLEITUNGEN TRAF
SCHLAUCH KPL. 2SN 16X1650	96 55 636 08	217	1	2 997	91 61 780 08	SCHLAUCHLEITUNGEN OBER
SCHLAUCH KPL. 2SN 16X500	92 68 659 08	265	1	2 997	91 61 780 08	SCHLAUCHLEITUNGEN OBER
SCHLAUCH KPL. 2SN 16X540	96 29 580 08	215	1	2 997	91 61 780 08	SCHLAUCHLEITUNGEN OBER
SCHLAUCH KPL. 2SN 16X560	92 84 567 08	216	1	2 997	91 61 780 08	SCHLAUCHLEITUNGEN OBER
SCHLAUCH KPL. 2SN 16X7000	96 55 666 08	(1590)	1	2 976 017	96 52 261 08	MONTAGEPLATTE NOTBETA
SCHLAUCH KPL. 2SN 16X720	96 41 931 08	361	1	2 997	91 61 780 08	SCHLAUCHLEITUNGEN OBER
SCHLAUCH KPL. 2SN 16X860	96 49 576 08	360	1	2 997	91 61 780 08	SCHLAUCHLEITUNGEN OBER
SCHLAUCH KPL. 2SN 2,0M	92 09 849 08	317	1	2 997	91 61 780 08	SCHLAUCHLEITUNGEN OBER
SCHLAUCH KPL. 2SN 20X1000	92 93 328 08	1312	2	2 978 107	96 50 433 08	SCHLAUCHLEITUNGEN D-RU
SCHLAUCH KPL. 2SN 20X2450	92 76 036 08	1309	1	2 978 107	96 50 433 08	SCHLAUCHLEITUNGEN D-RU
SCHLAUCH KPL. 2SN 20X480	92 99 231 08	1213	1	2 978 204	96 47 114 08	SCHLAUCHLEITUNGEN S-RU
SCHLAUCH KPL. 2SN 20X580	96 54 722 08	1212	1	2 978 204	96 47 114 08	SCHLAUCHLEITUNGEN S-RU
SCHLAUCH KPL. 2SN 6X1100	96 51 560 08	209	1	2 997	91 61 780 08	SCHLAUCHLEITUNGEN OBER
SCHLAUCH KPL. 2SN 6X1500	96 51 559 08	208	1	2 997	91 61 780 08	SCHLAUCHLEITUNGEN OBER
SCHLAUCH KPL. 2SN 6X1550	96 22 426 08	263	1	2 997	91 61 780 08	SCHLAUCHLEITUNGEN OBER
SCHLAUCH KPL. 2SN 6X1700	92 74 187 08	262	1	2 997	91 61 780 08	SCHLAUCHLEITUNGEN OBER
SCHLAUCH KPL. 2SN 6X1750	92 09 806 08	261	1	2 997	91 61 780 08	SCHLAUCHLEITUNGEN OBER

Bezeichnung	Artikel	Pos.	Menge	Seite	Baugruppe	Bezeichnung
SCHLAUCH KPL. 2SN 6X2200	92 81 218 08	1230	1	2 977 202	96 48 216 08	SCHLAUCHLEITUNGEN PUMP
SCHLAUCH KPL. 2SN 6X2750	96 54 302 08	363	1	2 997	91 61 780 08	SCHLAUCHLEITUNGEN OBER
SCHLAUCH KPL. 2SN 6X330	92 09 765 08	398	1	2 997	91 61 780 08	SCHLAUCHLEITUNGEN OBER
SCHLAUCH KPL. 2SN 6X400	92 24 554 08	264	1	2 997	91 61 780 08	SCHLAUCHLEITUNGEN OBER
SCHLAUCH KPL. 2SN 6X400	92 24 554 08	397	1	2 997	91 61 780 08	SCHLAUCHLEITUNGEN OBER
SCHLAUCH KPL. 2SN 6X460	96 51 593 08	316	1	2 997	91 61 780 08	SCHLAUCHLEITUNGEN OBER
SCHLAUCH KPL. 2SN 6X700	92 68 678 08	274	1	2 997	91 61 780 08	SCHLAUCHLEITUNGEN OBER
SCHLAUCH KPL. 2SN 6X800	96 62 622 08	362	1	2 997	91 61 780 08	SCHLAUCHLEITUNGEN OBER
SCHLAUCH KPL. 2SN 6X860	96 51 917 08	320	1	2 997	91 61 780 08	SCHLAUCHLEITUNGEN OBER
SCHLAUCH KPL. 2SN 8X1000	92 93 107 08	1164	1	2 975 154	96 62 897 08	SCHLAUCHLEITUNGEN WIND
SCHLAUCH KPL. 2SN 8X1040	92 99 672 08	1311	1	2 978 107	96 50 433 08	SCHLAUCHLEITUNGEN D-RU
SCHLAUCH KPL. 2SN 8X1120	96 39 253 08	(1594)	1	2 976 022	96 53 245 08	MONTAGEPLATTE NOTBETA
SCHLAUCH KPL. 2SN 8X1400	92 87 596 08	1465	1	2 976 204	96 47 202 08	SCHLAUCHLEITUNGEN 2 DR
SCHLAUCH KPL. 2SN 8X15000	92 87 559 08	90	4	2 976 200	91 44 034 08	ZUS.HYDR.BOLZENZIEHEINRI
SCHLAUCH KPL. 2SN 8X15000	96 51 586 08	(1371)	2	2 970 081	96 50 495 08	ZUSATZHYDR.BOLZENZIEHZ
SCHLAUCH KPL. 2SN 8X1900	92 97 484 08	1169	1	2 975 154	96 62 897 08	SCHLAUCHLEITUNGEN WIND
SCHLAUCH KPL. 2SN 8X200	92 80 057 08	185	1	2 997	91 61 780 08	SCHLAUCHLEITUNGEN OBER
SCHLAUCH KPL. 2SN 8X240	96 52 045 08	122	1	2 997	91 61 780 08	SCHLAUCHLEITUNGEN OBER
SCHLAUCH KPL. 2SN 8X250	92 76 973 08	1405	1	2 975 118	96 47 200 08	SCHLAUCHLEITUNGEN WIND
SCHLAUCH KPL. 2SN 8X2550	96 51 595 08	324	1	2 997	91 61 780 08	SCHLAUCHLEITUNGEN OBER
SCHLAUCH KPL. 2SN 8X2700	96 52 073 08	325	1	2 997	91 61 780 08	SCHLAUCHLEITUNGEN OBER
SCHLAUCH KPL. 2SN 8X280	92 17 502 08	1161	1	2 975 154	96 62 897 08	SCHLAUCHLEITUNGEN WIND
SCHLAUCH KPL. 2SN 8X3000	92 84 646 08	(1370)	2	2 970 081	96 50 495 08	ZUSATZHYDR.BOLZENZIEHZ
SCHLAUCH KPL. 2SN 8X320	92 93 259 08	401	2	2 997	91 61 780 08	SCHLAUCHLEITUNGEN OBER
SCHLAUCH KPL. 2SN 8X330	92 32 286 08	193	1	2 997	91 61 780 08	SCHLAUCHLEITUNGEN OBER
SCHLAUCH KPL. 2SN 8X350	92 66 576 08	188	1	2 997	91 61 780 08	SCHLAUCHLEITUNGEN OBER
SCHLAUCH KPL. 2SN 8X350	92 66 576 08	192	1	2 997	91 61 780 08	SCHLAUCHLEITUNGEN OBER
SCHLAUCH KPL. 2SN 8X350	92 76 161 08	1404	1	2 975 118	96 47 200 08	SCHLAUCHLEITUNGEN WIND
SCHLAUCH KPL. 2SN 8X3600	92 02 912 08	364	1	2 997	91 61 780 08	SCHLAUCHLEITUNGEN OBER
SCHLAUCH KPL. 2SN 8X3700	92 89 664 08	(1593)	1	2 976 017	96 52 261 08	MONTAGEPLATTE NOTBETA
SCHLAUCH KPL. 2SN 8X3700	92 89 664 08	(1593)	1	2 976 022	96 53 245 08	MONTAGEPLATTE NOTBETA
SCHLAUCH KPL. 2SN 8X410	96 51 589 08	1402	1	2 975 118	96 47 200 08	SCHLAUCHLEITUNGEN WIND
SCHLAUCH KPL. 2SN 8X420	92 80 056 08	198	1	2 997	91 61 780 08	SCHLAUCHLEITUNGEN OBER
SCHLAUCH KPL. 2SN 8X430	96 51 596 08	329	1	2 997	91 61 780 08	SCHLAUCHLEITUNGEN OBER
SCHLAUCH KPL. 2SN 8X480	96 51 588 08	196	1	2 997	91 61 780 08	SCHLAUCHLEITUNGEN OBER
SCHLAUCH KPL. 2SN 8X480	96 54 718 08	1272	1	3 978 018	96 50 880 08	SCHLAUCHLEITUNGEN ZUGZY
SCHLAUCH KPL. 2SN 8X540	92 96 122 08	379	1	2 997	91 61 780 08	SCHLAUCHLEITUNGEN OBER
SCHLAUCH KPL. 2SN 8X540	96 24 385 08	365	1	2 997	91 61 780 08	SCHLAUCHLEITUNGEN OBER
SCHLAUCH KPL. 2SN 8X600	92 80 058 08	366	1	2 997	91 61 780 08	SCHLAUCHLEITUNGEN OBER
SCHLAUCH KPL. 2SN 8X600	92 88 897 08	354	1	2 997	91 61 780 08	SCHLAUCHLEITUNGEN OBER
SCHLAUCH KPL. 2SN 8X620	92 30 161 08	1160	1	2 975 154	96 62 897 08	SCHLAUCHLEITUNGEN WIND
SCHLAUCH KPL. 2SN 8X620	96 54 763 08	399	1	2 997	91 61 780 08	SCHLAUCHLEITUNGEN OBER
SCHLAUCH KPL. 2SN 8X640	96 51 590 08	1403	1	2 975 118	96 47 200 08	SCHLAUCHLEITUNGEN WIND
SCHLAUCH KPL. 2SN 8X660	96 51 587 08	187	1	2 997	91 61 780 08	SCHLAUCHLEITUNGEN OBER
SCHLAUCH KPL. 2SN 8X700	96 33 357 08	1162	1	2 975 154	96 62 897 08	SCHLAUCHLEITUNGEN WIND
SCHLAUCH KPL. 2SN 8X700	96 33 357 08	341	1	2 997	91 61 780 08	SCHLAUCHLEITUNGEN OBER
SCHLAUCH KPL. 2SN 8X760	92 88 711 08	1273	1	3 978 018	96 50 880 08	SCHLAUCHLEITUNGEN ZUGZY
SCHLAUCH KPL. 2SN 8X780	92 76 428 08	184	1	2 997	91 61 780 08	SCHLAUCHLEITUNGEN OBER
SCHLAUCH KPL. 2SN 8X7900	96 51 606 08	368	1	2 997	91 61 780 08	SCHLAUCHLEITUNGEN OBER
SCHLAUCH KPL. 2SN 8X800	92 27 451 08	1401	1	2 975 118	96 47 200 08	SCHLAUCHLEITUNGEN WIND
SCHLAUCH KPL. 2SN 8X800	96 52 071 08	322	1	2 997	91 61 780 08	SCHLAUCHLEITUNGEN OBER
SCHLAUCH KPL. 2SN 8X860	96 41 973 08	1315	1	2 978 107	96 50 433 08	SCHLAUCHLEITUNGEN D-RU
SCHLAUCH KPL. 2SN 8X900	96 52 072 08	323	1	2 997	91 61 780 08	SCHLAUCHLEITUNGEN OBER
SCHLAUCH KPL. 2SN 8X920	96 52 046 08	123	1	2 997	91 61 780 08	SCHLAUCHLEITUNGEN OBER
SCHLAUCH KPL. 2TE 0,32M	92 76 407 08	1407	1	2 975 118	96 47 200 08	SCHLAUCHLEITUNGEN WIND
SCHLAUCH KPL. 2TE 0,4M	92 60 954 08	257	1	2 997	91 61 780 08	SCHLAUCHLEITUNGEN OBER
SCHLAUCH KPL. 2TE 0,58M	92 69 908 08	353	1	2 997	91 61 780 08	SCHLAUCHLEITUNGEN OBER
SCHLAUCH KPL. 2TE 0,9M	92 76 814 08	337	1	2 997	91 61 780 08	SCHLAUCHLEITUNGEN OBER
SCHLAUCH KPL. 2TE 0,9M	92 76 814 08	1265	1	3 978 009	96 50 881 08	SCHLAUCHLEITUNGEN D-KO
SCHLAUCH KPL. 2TE 1,55M	92 93 122 08	318	1	2 997	91 61 780 08	SCHLAUCHLEITUNGEN OBER

Bezeichnung	Artikel	Pos.	Menge	Seite	Baugruppe	Bezeichnung
SCHLAUCH KPL. 2TE 10X1000	92 80 170 08	334	1	2 997	91 61 780 08	SCHLAUCHLEITUNGEN OBER
SCHLAUCH KPL. 2TE 10X1100	92 65 761 08	315	1	2 997	91 61 780 08	SCHLAUCHLEITUNGEN OBER
SCHLAUCH KPL. 2TE 10X1150	92 76 775 08	373	1	2 997	91 61 780 08	SCHLAUCHLEITUNGEN OBER
SCHLAUCH KPL. 2TE 10X1260	92 70 110 08	310	1	2 997	91 61 780 08	SCHLAUCHLEITUNGEN OBER
SCHLAUCH KPL. 2TE 10X1360	92 64 954 08	258	1	2 997	91 61 780 08	SCHLAUCHLEITUNGEN OBER
SCHLAUCH KPL. 2TE 10X1460	96 25 943 08	319	1	2 997	91 61 780 08	SCHLAUCHLEITUNGEN OBER
SCHLAUCH KPL. 2TE 10X150	96 27 578 08	1218	1	2 978 204	96 47 114 08	SCHLAUCHLEITUNGEN S-RU
SCHLAUCH KPL. 2TE 10X1500	92 69 712 08	1170	1	2 975 154	96 62 897 08	SCHLAUCHLEITUNGEN WIND
SCHLAUCH KPL. 2TE 10X160	96 54 309 08	1266	1	3 978 009	96 50 881 08	SCHLAUCHLEITUNGEN D-KO
SCHLAUCH KPL. 2TE 10X1600	96 18 625 08	335	1	2 997	91 61 780 08	SCHLAUCHLEITUNGEN OBER
SCHLAUCH KPL. 2TE 10X1700	92 61 392 08	260	1	2 997	91 61 780 08	SCHLAUCHLEITUNGEN OBER
SCHLAUCH KPL. 2TE 10X1950	92 87 630 08	1171	1	2 975 154	96 62 897 08	SCHLAUCHLEITUNGEN WIND
SCHLAUCH KPL. 2TE 10X2000	92 99 224 08	241	1	2 997	91 61 780 08	SCHLAUCHLEITUNGEN OBER
SCHLAUCH KPL. 2TE 10X2050	92 60 246 08	220	1	2 997	91 61 780 08	SCHLAUCHLEITUNGEN OBER
SCHLAUCH KPL. 2TE 10X2300	92 88 607 08	336	1	2 997	91 61 780 08	SCHLAUCHLEITUNGEN OBER
SCHLAUCH KPL. 2TE 10X2550	92 76 918 08	374	1	2 997	91 61 780 08	SCHLAUCHLEITUNGEN OBER
SCHLAUCH KPL. 2TE 10X260	96 37 039 08	189	1	2 997	91 61 780 08	SCHLAUCHLEITUNGEN OBER
SCHLAUCH KPL. 2TE 10X2700	96 52 074 08	340	1	2 997	91 61 780 08	SCHLAUCHLEITUNGEN OBER
SCHLAUCH KPL. 2TE 10X300	92 26 702 08	1219	1	2 978 204	96 47 114 08	SCHLAUCHLEITUNGEN S-RU
SCHLAUCH KPL. 2TE 10X320	92 66 122 08	314	1	2 997	91 61 780 08	SCHLAUCHLEITUNGEN OBER
SCHLAUCH KPL. 2TE 10X3300	92 61 496 08	311	1	2 997	91 61 780 08	SCHLAUCHLEITUNGEN OBER
SCHLAUCH KPL. 2TE 10X340	92 87 646 08	1458	1	2 976 204	96 47 202 08	SCHLAUCHLEITUNGEN 2 DR
SCHLAUCH KPL. 2TE 10X340	92 87 646 08	1464	1	2 976 204	96 47 202 08	SCHLAUCHLEITUNGEN 2 DR
SCHLAUCH KPL. 2TE 10X340	92 87 646 08	195	1	2 997	91 61 780 08	SCHLAUCHLEITUNGEN OBER
SCHLAUCH KPL. 2TE 10X430	92 87 642 08	191	1	2 997	91 61 780 08	SCHLAUCHLEITUNGEN OBER
SCHLAUCH KPL. 2TE 10X430	96 33 352 08	1408	1	2 975 118	96 47 200 08	SCHLAUCHLEITUNGEN WIND
SCHLAUCH KPL. 2TE 10X450	92 76 109 08	1409	1	2 975 118	96 47 200 08	SCHLAUCHLEITUNGEN WIND
SCHLAUCH KPL. 2TE 10X460	92 65 663 08	239	1	2 997	91 61 780 08	SCHLAUCHLEITUNGEN OBER
SCHLAUCH KPL. 2TE 10X470	96 31 691 08	181	1	2 997	91 61 780 08	SCHLAUCHLEITUNGEN OBER
SCHLAUCH KPL. 2TE 10X500	92 60 417 08	256	1	2 997	91 61 780 08	SCHLAUCHLEITUNGEN OBER
SCHLAUCH KPL. 2TE 10X560	92 87 556 08	1163	1	2 975 154	96 62 897 08	SCHLAUCHLEITUNGEN WIND
SCHLAUCH KPL. 2TE 10X600	92 65 511 08	1267	1	3 978 009	96 50 881 08	SCHLAUCHLEITUNGEN D-KO
SCHLAUCH KPL. 2TE 10X600	92 96 478 08	1172	1	2 975 154	96 62 897 08	SCHLAUCHLEITUNGEN WIND
SCHLAUCH KPL. 2TE 10X620	92 88 722 08	179	1	2 997	91 61 780 08	SCHLAUCHLEITUNGEN OBER
SCHLAUCH KPL. 2TE 10X640	96 39 296 08	380	1	2 997	91 61 780 08	SCHLAUCHLEITUNGEN OBER
SCHLAUCH KPL. 2TE 10X740	96 38 237 08	199	1	2 997	91 61 780 08	SCHLAUCHLEITUNGEN OBER
SCHLAUCH KPL. 2TE 10X740	96 42 737 08	259	1	2 997	91 61 780 08	SCHLAUCHLEITUNGEN OBER
SCHLAUCH KPL. 2TE 10X800	92 66 066 08	183	1	2 997	91 61 780 08	SCHLAUCHLEITUNGEN OBER
SCHLAUCH KPL. 2TE 10X800	92 66 066 08	321	1	2 997	91 61 780 08	SCHLAUCHLEITUNGEN OBER
SCHLAUCH KPL. 2TE 10X860	96 17 203 08	834	1	1 972 304	96 54 953 08	SCHLAUCHLEITUNGEN RAUP
SCHLAUCH KPL. 2TE 10X880	96 47 719 08	238	1	2 997	91 61 780 08	SCHLAUCHLEITUNGEN OBER
SCHLAUCH KPL. 2TE 10X880	96 47 719 08	240	1	2 997	91 61 780 08	SCHLAUCHLEITUNGEN OBER
SCHLAUCH KPL. 2TE 12X1000	96 51 610 08	378	1	2 997	91 61 780 08	SCHLAUCHLEITUNGEN OBER
SCHLAUCH KPL. 2TE 12X1040	96 49 597 08	230	1	2 997	91 61 780 08	SCHLAUCHLEITUNGEN OBER
SCHLAUCH KPL. 2TE 12X1100	92 35 237 08	1480	1	2 977 005	96 48 195 08	SCHLAUCHLEITUNGEN ZUSA
SCHLAUCH KPL. 2TE 12X1300	92 76 977 08	803	1	1 970 200	96 54 955 08	SCHLAUCHLEITUNGEN MITTE
SCHLAUCH KPL. 2TE 12X1850	92 76 750 08	806	1	1 970 200	96 54 955 08	SCHLAUCHLEITUNGEN MITTE
SCHLAUCH KPL. 2TE 12X2500	96 49 541 08	833	1	1 972 304	96 54 953 08	SCHLAUCHLEITUNGEN RAUP
SCHLAUCH KPL. 2TE 12X280	96 54 283 08	396	1	2 997	91 61 780 08	SCHLAUCHLEITUNGEN OBER
SCHLAUCH KPL. 2TE 12X2800	92 71 131 08	1843	1	1 972 302	96 54 954 08	SCHLAUCHLEITUNGEN RAUP
SCHLAUCH KPL. 2TE 12X340	92 80 398 08	178	1	2 997	91 61 780 08	SCHLAUCHLEITUNGEN OBER
SCHLAUCH KPL. 2TE 12X400	96 49 535 08	805	1	1 970 200	96 54 955 08	SCHLAUCHLEITUNGEN MITTE
SCHLAUCH KPL. 2TE 12X4700	92 97 516 08	431	1	2 997	91 61 780 08	SCHLAUCHLEITUNGEN OBER
SCHLAUCH KPL. 2TE 12X480	92 87 505 08	745	1	1 970 200	96 54 955 08	SCHLAUCHLEITUNGEN MITTE
SCHLAUCH KPL. 2TE 12X480	92 87 505 08	395	2	2 997	91 61 780 08	SCHLAUCHLEITUNGEN OBER
SCHLAUCH KPL. 2TE 12X5000	92 61 458 08	430	1	2 997	91 61 780 08	SCHLAUCHLEITUNGEN OBER
SCHLAUCH KPL. 2TE 12X540	96 28 573 08	352	1	2 997	91 61 780 08	SCHLAUCHLEITUNGEN OBER
SCHLAUCH KPL. 2TE 16X1300	92 60 465 08	804	1	1 970 200	96 54 955 08	SCHLAUCHLEITUNGEN MITTE
SCHLAUCH KPL. 2TE 16X1460	92 65 763 08	273	1	2 997	91 61 780 08	SCHLAUCHLEITUNGEN OBER
SCHLAUCH KPL. 2TE 16X1550	96 51 567 08	253	1	2 997	91 61 780 08	SCHLAUCHLEITUNGEN OBER

Bezeichnung	Artikel	Pos.	Menge	Seite	Baugruppe	Bezeichnung
SCHLAUCH KPL. 2TE 16X1700	96 41 969 08	1233	1	2 977 202	96 48 216 08	SCHLAUCHLEITUNGEN PUMP
SCHLAUCH KPL. 2TE 16X1850	92 60 962 08	250	1	2 997	91 61 780 08	SCHLAUCHLEITUNGEN OBER
SCHLAUCH KPL. 2TE 16X2100	92 61 473 08	1457	1	2 976 204	96 47 202 08	SCHLAUCHLEITUNGEN 2 DR
SCHLAUCH KPL. 2TE 16X2400	92 61 388 08	1380	1	2 975 191	96 48 196 08	SCHLAUCHLEITUNGEN MONT
SCHLAUCH KPL. 2TE 16X3400	92 60 427 08	404	1	2 997	91 61 780 08	SCHLAUCHLEITUNGEN OBER
SCHLAUCH KPL. 2TE 16X380	92 87 508 08	120	1	2 997	91 61 780 08	SCHLAUCHLEITUNGEN OBER
SCHLAUCH KPL. 2TE 16X470	92 80 172 08	1454	1	2 976 701	96 47 196 08	SCHLAUCHLEITUNGEN PUM
SCHLAUCH KPL. 2TE 16X500	92 30 874 08	248	1	2 997	91 61 780 08	SCHLAUCHLEITUNGEN OBER
SCHLAUCH KPL. 2TE 16X500	96 49 593 08	254	1	2 997	91 61 780 08	SCHLAUCHLEITUNGEN OBER
SCHLAUCH KPL. 2TE 16X580	92 72 931 08	255	1	2 997	91 61 780 08	SCHLAUCHLEITUNGEN OBER
SCHLAUCH KPL. 2TE 16X640	92 76 825 08	121	1	2 997	91 61 780 08	SCHLAUCHLEITUNGEN OBER
SCHLAUCH KPL. 2TE 16X640	92 76 825 08	252	1	2 997	91 61 780 08	SCHLAUCHLEITUNGEN OBER
SCHLAUCH KPL. 2TE 16X660	92 99 240 08	432	1	2 997	91 61 780 08	SCHLAUCHLEITUNGEN OBER
SCHLAUCH KPL. 2TE 16X680	96 40 959 08	1463	1	2 976 204	96 47 202 08	SCHLAUCHLEITUNGEN 2 DR
SCHLAUCH KPL. 2TE 16X680	96 40 959 08	251	1	2 997	91 61 780 08	SCHLAUCHLEITUNGEN OBER
SCHLAUCH KPL. 2TE 16X920	92 87 176 08	249	1	2 997	91 61 780 08	SCHLAUCHLEITUNGEN OBER
SCHLAUCH KPL. 2TE 20X1020	92 66 623 08	1232	1	2 977 202	96 48 216 08	SCHLAUCHLEITUNGEN PUMP
SCHLAUCH KPL. 2TE 20X1180	96 49 589 08	371	1	2 997	91 61 780 08	SCHLAUCHLEITUNGEN OBER
SCHLAUCH KPL. 2TE 20X1340	92 64 194 08	305	1	2 997	91 61 780 08	SCHLAUCHLEITUNGEN OBER
SCHLAUCH KPL. 2TE 20X1400	92 72 524 08	372	1	2 997	91 61 780 08	SCHLAUCHLEITUNGEN OBER
SCHLAUCH KPL. 2TE 20X1600	92 88 812 08	1168	1	2 975 154	96 62 897 08	SCHLAUCHLEITUNGEN WIND
SCHLAUCH KPL. 2TE 20X2050	96 54 724 08	1167	1	2 975 154	96 62 897 08	SCHLAUCHLEITUNGEN WIND
SCHLAUCH KPL. 2TE 20X2150	92 61 222 08	832	1	1 972 304	96 54 953 08	SCHLAUCHLEITUNGEN RAUP
SCHLAUCH KPL. 2TE 20X2300	92 88 763 08	388	1	2 997	91 61 780 08	SCHLAUCHLEITUNGEN OBER
SCHLAUCH KPL. 2TE 20X2600	92 93 167 08	1842	1	1 972 302	96 54 954 08	SCHLAUCHLEITUNGEN RAUP
SCHLAUCH KPL. 2TE 20X300	92 96 377 08	194	1	2 997	91 61 780 08	SCHLAUCHLEITUNGEN OBER
SCHLAUCH KPL. 2TE 20X3200	96 28 615 08	306	1	2 997	91 61 780 08	SCHLAUCHLEITUNGEN OBER
SCHLAUCH KPL. 2TE 20X3300	96 54 282 08	387	1	2 997	91 61 780 08	SCHLAUCHLEITUNGEN OBER
SCHLAUCH KPL. 2TE 20X500	92 69 710 08	350	1	2 997	91 61 780 08	SCHLAUCHLEITUNGEN OBER
SCHLAUCH KPL. 2TE 20X520	92 96 106 08	808	1	1 970 200	96 54 955 08	SCHLAUCHLEITUNGEN MITTE
SCHLAUCH KPL. 2TE 20X520	92 96 106 08	245	1	2 997	91 61 780 08	SCHLAUCHLEITUNGEN OBER
SCHLAUCH KPL. 2TE 20X520	96 51 604 08	351	1	2 997	91 61 780 08	SCHLAUCHLEITUNGEN OBER
SCHLAUCH KPL. 2TE 20X560	92 87 641 08	1453	1	2 976 701	96 47 196 08	SCHLAUCHLEITUNGEN PUM
SCHLAUCH KPL. 2TE 20X760	92 26 284 08	247	1	2 997	91 61 780 08	SCHLAUCHLEITUNGEN OBER
SCHLAUCH KPL. 2TE 20X820	96 24 526 08	272	1	2 997	91 61 780 08	SCHLAUCHLEITUNGEN OBER
SCHLAUCH KPL. 2TE 20X860	92 64 932 08	180	1	2 997	91 61 780 08	SCHLAUCHLEITUNGEN OBER
SCHLAUCH KPL. 2TE 20X900	92 84 719 08	367	1	2 997	91 61 780 08	SCHLAUCHLEITUNGEN OBER
SCHLAUCH KPL. 2TE 20X960	92 97 535 08	246	1	2 997	91 61 780 08	SCHLAUCHLEITUNGEN OBER
SCHLAUCH KPL. 2TE 20X960	92 97 535 08	356	1	2 997	91 61 780 08	SCHLAUCHLEITUNGEN OBER
SCHLAUCH KPL. 2TE 8X220	96 49 567 08	1224	1	2 978 101	96 47 912 08	SCHLAUCHLEITUNGEN MONT
SCHLAUCH KPL. 2TE 8X980	96 54 736 08	1316	1	2 978 107	96 50 433 08	SCHLAUCHLEITUNGEN D-RU
SCHLAUCH KPL. 4SH 25X1080	96 54 291 08	1251	1	2 977 202	96 48 216 08	SCHLAUCHLEITUNGEN PUMP
SCHLAUCH KPL. 4SH 25X1260	96 32 027 08	1253	1	2 977 202	96 48 216 08	SCHLAUCHLEITUNGEN PUMP
SCHLAUCH KPL. 4SH 25X1300	96 39 267 08	1260	2	3 978 009	96 50 881 08	SCHLAUCHLEITUNGEN D-KO
SCHLAUCH KPL. 4SH 25X1340	96 54 290 08	1250	1	2 977 202	96 48 216 08	SCHLAUCHLEITUNGEN PUMP
SCHLAUCH KPL. 4SH 25X1440	96 51 556 08	206	1	2 997	91 61 780 08	SCHLAUCHLEITUNGEN OBER
SCHLAUCH KPL. 4SH 25X1440	96 52 047 08	207	1	2 997	91 61 780 08	SCHLAUCHLEITUNGEN OBER
SCHLAUCH KPL. 4SH 25X1500	96 54 719 08	(1280)	1	3 978 015	91 56 429 08	ZUSATZHYDRAULIK ZWISCH
SCHLAUCH KPL. 4SH 25X1500	96 54 719 08	(1281)	1	3 978 015	91 56 429 08	ZUSATZHYDRAULIK ZWISCH
SCHLAUCH KPL. 4SH 25X1500	96 54 719 08	1285	1	3 978 016	96 50 878 08	SCHLAUCHLEITUNGEN ZWIS
SCHLAUCH KPL. 4SH 25X1500	96 54 719 08	1286	1	3 978 016	96 50 878 08	SCHLAUCHLEITUNGEN ZWIS
SCHLAUCH KPL. 4SH 25X1650	96 28 576 08	214	1	2 997	91 61 780 08	SCHLAUCHLEITUNGEN OBER
SCHLAUCH KPL. 4SH 25X620	96 36 987 08	204	1	2 997	91 61 780 08	SCHLAUCHLEITUNGEN OBER
SCHLAUCH KPL. 4SH 25X700	96 51 557 08	205	1	2 997	91 61 780 08	SCHLAUCHLEITUNGEN OBER
SCHLAUCH KPL. 4SH 25X780	96 54 292 08	1254	1	2 977 202	96 48 216 08	SCHLAUCHLEITUNGEN PUMP
SCHLAUCH KPL. F6000 31X102	96 49 546 08	814	1	1 970 200	96 54 955 08	SCHLAUCHLEITUNGEN MITTE
SCHLAUCH KPL. F6000 31X103	96 51 602 08	348	1	2 997	91 61 780 08	SCHLAUCHLEITUNGEN OBER
SCHLAUCH KPL. F6000 31X105	96 51 905 08	1484	1	2 977 005	96 48 195 08	SCHLAUCHLEITUNGEN ZUSA
SCHLAUCH KPL. F6000 31X111	96 51 603 08	349	1	2 997	91 61 780 08	SCHLAUCHLEITUNGEN OBER
SCHLAUCH KPL. F6000 31X113	96 23 356 08	1485	1	2 977 005	96 48 195 08	SCHLAUCHLEITUNGEN ZUSA

Bezeichnung	Artikel	Pos.	Menge	Seite	Baugruppe	Bezeichnung
SCHLAUCH KPL. F6000 31X114	96 49 548 08	817	1	1 970 200	96 54 955 08	SCHLAUCHLEITUNGEN MITTE
SCHLAUCH KPL. F6000 31X114	96 49 548 08	1487	1	2 977 005	96 48 195 08	SCHLAUCHLEITUNGEN ZUSA
SCHLAUCH KPL. F6000 31X118	96 33 350 08	201	1	2 997	91 61 780 08	SCHLAUCHLEITUNGEN OBER
SCHLAUCH KPL. F6000 31X135	96 49 600 08	200	1	2 997	91 61 780 08	SCHLAUCHLEITUNGEN OBER
SCHLAUCH KPL. F6000 31X135	96 54 723 08	1166	1	2 975 154	96 62 897 08	SCHLAUCHLEITUNGEN WIND
SCHLAUCH KPL. F6000 31X137	96 51 609 08	300	1	2 997	91 61 780 08	SCHLAUCHLEITUNGEN OBER
SCHLAUCH KPL. F6000 31X138	96 49 547 08	815	1	1 970 200	96 54 955 08	SCHLAUCHLEITUNGEN MITTE
SCHLAUCH KPL. F6000 31X143	96 51 608 08	370	1	2 997	91 61 780 08	SCHLAUCHLEITUNGEN OBER
SCHLAUCH KPL. F6000 31X149	96 51 607 08	303	1	2 997	91 61 780 08	SCHLAUCHLEITUNGEN OBER
SCHLAUCH KPL. F6000 31X149	96 51 607 08	369	1	2 997	91 61 780 08	SCHLAUCHLEITUNGEN OBER
SCHLAUCH KPL. F6000 31X153	96 49 549 08	830	1	1 972 304	96 54 953 08	SCHLAUCHLEITUNGEN RAUP
SCHLAUCH KPL. F6000 31X153	96 49 549 08	1165	1	2 975 154	96 62 897 08	SCHLAUCHLEITUNGEN WIND
SCHLAUCH KPL. F6000 31X153	96 51 553 08	202	1	2 997	91 61 780 08	SCHLAUCHLEITUNGEN OBER
SCHLAUCH KPL. F6000 31X163	96 51 907 08	1245	2	2 977 202	96 48 216 08	SCHLAUCHLEITUNGEN PUMP
SCHLAUCH KPL. F6000 31X168	96 68 630 08	1252	2	2 977 202	96 48 216 08	SCHLAUCHLEITUNGEN PUMP
SCHLAUCH KPL. F6000 31X173	96 49 550 08	831	1	1 972 304	96 54 953 08	SCHLAUCHLEITUNGEN RAUP
SCHLAUCH KPL. F6000 31X178	96 36 000 08	742	1	1 970 200	96 54 955 08	SCHLAUCHLEITUNGEN MITTE
SCHLAUCH KPL. F6000 31X178	96 51 554 08	203	1	2 997	91 61 780 08	SCHLAUCHLEITUNGEN OBER
SCHLAUCH KPL. F6000 31X181	96 49 551 08	1840	1	1 972 302	96 54 954 08	SCHLAUCHLEITUNGEN RAUP
SCHLAUCH KPL. F6000 31X188	96 49 545 08	744	1	1 970 200	96 54 955 08	SCHLAUCHLEITUNGEN MITTE
SCHLAUCH KPL. F6000 31X201	96 49 553 08	1841	1	1 972 302	96 54 954 08	SCHLAUCHLEITUNGEN RAUP
SCHLAUCH KPL. F6000 31X208	96 39 243 08	835	1	1 972 304	96 54 953 08	SCHLAUCHLEITUNGEN RAUP
SCHLAUCH KPL. F6000 31X238	96 31 973 08	836	1	1 972 304	96 54 953 08	SCHLAUCHLEITUNGEN RAUP
SCHLAUCH KPL. F6000 31X238	96 31 973 08	1300	2	2 975 154	96 62 897 08	SCHLAUCHLEITUNGEN WIND
SCHLAUCH KPL. F6000 31X51	96 51 600 08	346	1	2 997	91 61 780 08	SCHLAUCHLEITUNGEN OBER
SCHLAUCH KPL. F6000 31X64	96 51 598 08	344	1	2 997	91 61 780 08	SCHLAUCHLEITUNGEN OBER
SCHLAUCH KPL. F6000 31X65	96 51 601 08	347	1	2 997	91 61 780 08	SCHLAUCHLEITUNGEN OBER
SCHLAUCH KPL. F6000 31X76	96 51 599 08	345	1	2 997	91 61 780 08	SCHLAUCHLEITUNGEN OBER
SCHLAUCH KPL. F6000 31X80	96 44 763 08	816	1	1 970 200	96 54 955 08	SCHLAUCHLEITUNGEN MITTE
SCHLAUCH KPL. F6000 31X91	96 52 049 08	741	1	1 970 200	96 54 955 08	SCHLAUCHLEITUNGEN MITTE
SCHLAUCH KPL. F6000 31X91	96 52 049 08	743	1	1 970 200	96 54 955 08	SCHLAUCHLEITUNGEN MITTE
SCHLAUCH KPL. F6000 31X94	96 51 906 08	1486	1	2 977 005	96 48 195 08	SCHLAUCHLEITUNGEN ZUSA
SCHLAUCH KPL. GH134 10X2	96 54 323 08	(1102)	1	2 831	91 62 179 08	KLIMAANLAGE OW
SCHLAUCH KPL. GH134 13X2	96 54 324 08	(1100)	1	2 831	91 62 179 08	KLIMAANLAGE OW
SCHLAUCH KPL. GH134 13X8	96 54 321 08	(1104)	1	2 831	91 62 179 08	KLIMAANLAGE OW
SCHLAUCH KPL. GH134 8X190	96 51 902 08	(1101)	1	2 831	91 62 179 08	KLIMAANLAGE OW
SCHLAUCH KPL. GH134 8X300	96 63 798 08	(1105)	1	2 831	91 62 179 08	KLIMAANLAGE OW
SCHLAUCH KPL. GH134 8X810	96 54 322 08	(1103)	1	2 831	91 62 179 08	KLIMAANLAGE OW
SCHLAUCH KPL. GH663 38X1	96 59 466 08	223	1	2 997	91 61 780 08	SCHLAUCHLEITUNGEN OBER
SCHLAUCH KPL. GH663 38X1	96 59 465 08	222	1	2 997	91 61 780 08	SCHLAUCHLEITUNGEN OBER
SCHLAUCH KPL. GH663 38X1	96 54 748 08	224	1	2 997	91 61 780 08	SCHLAUCHLEITUNGEN OBER
SCHLAUCH KPL. GH663 38X1	96 62 613 08	236	1	2 997	91 61 780 08	SCHLAUCHLEITUNGEN OBER
SCHLAUCH KPL. GH663 38X56	96 59 472 08	375	1	2 997	91 61 780 08	SCHLAUCHLEITUNGEN OBER
SCHLAUCH KPL. GH663 38X80	96 59 467 08	225	1	2 997	91 61 780 08	SCHLAUCHLEITUNGEN OBER
SCHLAUCH KPL. GH663 38X96	96 59 468 08	226	1	2 997	91 61 780 08	SCHLAUCHLEITUNGEN OBER
SCHLAUCH KPL. GH663 38X98	96 59 469 08	227	1	2 997	91 61 780 08	SCHLAUCHLEITUNGEN OBER
SCHLAUCH KPL. GH663-242,05	96 59 471 08	237	1	2 997	91 61 780 08	SCHLAUCHLEITUNGEN OBER
SCHLAUCH KPL. HPC 4X12300	96 54 779 08	455	1	2 997	91 61 780 08	SCHLAUCHLEITUNGEN OBER
SCHLAUCH KPL. HPC 4X2500	92 93 211 08	871	1	1 972 304	96 54 953 08	SCHLAUCHLEITUNGEN RAUP
SCHLAUCH KPL. HPC 4X2550	96 65 693 08	453	1	2 997	91 61 780 08	SCHLAUCHLEITUNGEN OBER
SCHLAUCH KPL. HPC 4X2750	96 62 647 08	454	1	2 997	91 61 780 08	SCHLAUCHLEITUNGEN OBER
SCHLAUCH KPL. HPC 4X3000	96 35 993 08	450	1	2 997	91 61 780 08	SCHLAUCHLEITUNGEN OBER
SCHLAUCH KPL. HPC 4X5900	92 09 034 08	870	1	1 972 304	96 54 953 08	SCHLAUCHLEITUNGEN RAUP
SCHLAUCH KPL. HPC 4X600	92 14 563 08	451	1	2 997	91 61 780 08	SCHLAUCHLEITUNGEN OBER
SCHLAUCH KPL. HPC 4X960	96 63 509 08	452	1	2 997	91 61 780 08	SCHLAUCHLEITUNGEN OBER
SCHLAUCH KPL. TFS 5X1000	92 12 619 08	275	1	2 997	91 61 780 08	SCHLAUCHLEITUNGEN OBER
SCHLAUCH KPL. TFS 5X1500	96 23 354 08	(1366)	1	2 393	91 52 787 08	LUFTFILTERANLAGE KPL.
SCHLAUCH MAN334-10-3	10 01 872 9	4	1	9 739 127	97 39 127	WASSERENTLUEFTUNGSLEIT
SCHLAUCHBOGEN 90°	10 03 717 3	2	2	9 739 210	97 39 210	KUEHLMITTELLEITUNG ANBA
SCHLAUCHLEITUNG	10 34 342 0	5	1	9 739 356	97 39 356	ROHRLEITUNG ANBAU

Bezeichnung	Artikel	Pos.	Menge	Seite	Baugruppe	Bezeichnung
SCHLAUCHLEITUNG DN10 120	10 11 573 5	1	1	X1011614	10 11 614 1	KRAFTSTOFFSCHLAUCH
SCHLAUCHLEITUNGEN 2 DR	96 47 202 08	91	1	2 976 200	91 52 780 08	ZUSATZHYDRAULIK DREHWE
SCHLAUCHLEITUNGEN ABSTU	96 47 504 08	91	1	1 975 006	91 52 509 08	ZUSATZHYDR.ABSTUETZZYL
SCHLAUCHLEITUNGEN BOLZ	96 46 080 08	91	1	2 976 203	92 27 489 08	ZUSATZHYDR.BOLZENZIEHZ
SCHLAUCHLEITUNGEN BOLZ	96 52 635 08	91	1	2 970 081	96 50 495 08	ZUSATZHYDR.BOLZENZIEHZ
SCHLAUCHLEITUNGEN D-KOP	96 50 881 08	91	1	3 978 005	91 56 430 08	ZUSATZHYDRAULIK SB-KOPFS
SCHLAUCHLEITUNGEN D-RUE	96 50 433 08	91	1	2 978 100	91 52 827 08	ZUSATZHYDR.D-RUECKHALT
SCHLAUCHLEITUNGEN KLIMA	96 63 169 08	500	1	2 831	91 62 179 08	KLIMAANLAGE OW
SCHLAUCHLEITUNGEN LUFTK	96 54 041 08	500	1	2 393	91 52 787 08	LUFTFILTERANLAGE KPL.
SCHLAUCHLEITUNGEN MITTE	96 54 955 08	91	1	1 970 100	91 58 471 08	HYDRAULIK MITTELTEIL
SCHLAUCHLEITUNGEN MON	96 47 912 08	91	1	2 978 100	91 52 796 08	ZUSATZHYDR.MONTAGEEINR
SCHLAUCHLEITUNGEN MON	96 48 196 08	91	1	2 975 000	91 57 881 08	ZUSATZHYDRAULIK MONTAGE
SCHLAUCHLEITUNGEN NOTBE	96 53 229 08	91	1	2 976 017	96 52 261 08	MONTAGEPLATTE NOTBETA
SCHLAUCHLEITUNGEN NOTBE	96 53 246 08	91	1	2 976 022	96 53 245 08	MONTAGEPLATTE NOTBETA
SCHLAUCHLEITUNGEN OBER	91 61 780 08	179	1		LR 1600-2-0	LIEBHERR RAUPENKRAN LR 1
SCHLAUCHLEITUNGEN PUM	96 47 196 08	91	1	2 976 700	91 54 795 08	ZUSATZHYDRAULIK PUMPE
SCHLAUCHLEITUNGEN PUMP	96 48 216 08	91	1	2 977 200	91 52 826 08	ZUSATZHYDRAULIK PUMPE 5+
SCHLAUCHLEITUNGEN RAUPE	96 54 953 08	91	1	1 972 250	91 58 473 08	ZUSATZHYDR.RAUPENTRAEG
SCHLAUCHLEITUNGEN RAUPE	96 54 953 08	91	1	1 972 251	91 58 472 08	ZUSATZHYDR.RAUPENTRAEG
SCHLAUCHLEITUNGEN RAUPE	96 54 954 08	91	1	1 972 300	91 58 475 08	ZUSATZHYDR.RAUPENTRAEG
SCHLAUCHLEITUNGEN RAUPE	96 54 954 08	91	1	1 972 301	91 58 474 08	ZUSATZHYDR.RAUPENTRAEG
SCHLAUCHLEITUNGEN S-RUE	96 47 114 08	91	1	2 978 200	91 54 843 08	ZUSATZHYDR.S-RUECKHALTE
SCHLAUCHLEITUNGEN SCH	96 56 946 08	91	1	3 978 100	91 56 428 08	HYDR.SCHWEBEBALLAST-AN
SCHLAUCHLEITUNGEN TRAF	92 91 393 08	91	1	2 975 600	91 44 662 08	ZUSATZHYDRAULIK TRANSF
SCHLAUCHLEITUNGEN WIND	96 47 200 08	91	1	2 975 700	91 52 774 08	ZUSATZHYDRAULIK WINDE 1
SCHLAUCHLEITUNGEN WIND	96 62 897 08	91	1	2 975 153	91 62 051 08	ZUSATZHYDRAULIK WINDE 3
SCHLAUCHLEITUNGEN ZUGZY	96 50 880 08	91	1	3 978 019	91 56 431 08	ZUSATZHYDRAULIK ZYLINDER
SCHLAUCHLEITUNGEN ZUSA	96 48 195 08	91	1	2 977	91 58 476 08	ZUSATZHYDRAULIK DREHBUE
SCHLAUCHLEITUNGEN ZWIS	96 50 883 08	91	1	3 978 015	91 56 429 08	ZUSATZHYDRAULIK ZWISCH
SCHLAUCHLEITUNGEN ZWISC	96 50 878 08	91	1	3 978 015	91 56 432 08	ZUSATZHYDRAULIK ZWISCH
SCHLAUCHMUFFE DN100X110	55 17 166 08	22	2	2 391 023	96 45 720 08	KUEHLER VORM.
SCHLAUCHSCHELLE 10//9	55 31 023 08	15	6	2 541	91 52 790 08	ZUSATZHEIZUNG OW
SCHLAUCHSCHELLE 100 W2-2	10 03 717 1	2	1	9 739 209	97 39 209	ANSAUGSTUTZEN ANBAU
SCHLAUCHSCHELLE 100-104 S	77 42 237 08	8	2	2 670	91 52 797 08	KRAFTSTOFFBEHAELTER KPL
SCHLAUCHSCHELLE 100-120	55 08 494 08	132	8	2 391 001	96 45 719 08	DIESELMOTOR VORM.
SCHLAUCHSCHELLE 100-120	55 08 494 08	6	2	2 391 023	96 45 720 08	KUEHLER VORM.
SCHLAUCHSCHELLE 100-120	55 08 494 08	16	4	2 670	91 52 797 08	KRAFTSTOFFBEHAELTER KPL
SCHLAUCHSCHELLE 140/130-	77 42 099 08	10	2	2 393	91 52 787 08	LUFTFILTERANLAGE KPL.
SCHLAUCHSCHELLE 144/140-	77 42 118 08	11	1	2 393	91 52 787 08	LUFTFILTERANLAGE KPL.
SCHLAUCHSCHELLE 158-166 S	77 42 119 08	77	2	2 970	91 61 776 08	HYDRAULIK
SCHLAUCHSCHELLE 160-180/	10 03 051 7	14	1	2 393	91 52 787 08	LUFTFILTERANLAGE KPL.
SCHLAUCHSCHELLE 176-184 S	77 42 283 08	11	2	2 978 100	91 52 796 08	ZUSATZHYDR.MONTAGEEINR
SCHLAUCHSCHELLE 21/16-27/	11 11 807 7	153	2	2 391 001	96 45 719 08	DIESELMOTOR VORM.
SCHLAUCHSCHELLE 21/16-27/	11 11 807 7	13	17	2 540	91 53 253 08	HEIZKLIMAGERAET EINBAU
SCHLAUCHSCHELLE 21/16-27/	11 11 807 7	16	12	2 541	91 52 790 08	ZUSATZHEIZUNG OW
SCHLAUCHSCHELLE 26 Ck 75	10 01 267 1	16	2	9 739 386	97 39 386	KURBELGEHAEUSEENTLUEFT
SCHLAUCHSCHELLE 29	10 28 505 2	30	2	9 739 494	97 39 494	ATL-ANBAU
SCHLAUCHSCHELLE 32/25-40/	77 42 085 08	5	1	2 541 001	96 49 651 08	ZUSATZHEIZUNG VORM.
SCHLAUCHSCHELLE 40-60 W3	55 08 380 08	52	4	2 520 034	96 45 984 08	INNENVERKLEIDUNG
SCHLAUCHSCHELLE 41/35-50/	55 08 495 08	134	2	2 391 001	96 45 719 08	DIESELMOTOR VORM.
SCHLAUCHSCHELLE 41/35-50/	55 08 495 08	15	2	2 520 032	96 45 980 08	SCHEIBENWISCHANLAGE EIN
SCHLAUCHSCHELLE 44 Ck 75	10 01 267 4	21	5	9 739 492	97 39 492	ROHRLEITUNG ANBAU
SCHLAUCHSCHELLE 60X80 12	10 03 717 6	3	4	9 739 210	97 39 210	KUEHLMITTELLEITUNG ANBA
SCHLAUCHSCHELLE 70/60-80/	77 42 143 08	136	8	2 391 001	96 45 719 08	DIESELMOTOR VORM.
SCHLAUCHSCHELLE 70/60-80/	77 42 143 08	7	2	2 391 023	96 45 720 08	KUEHLER VORM.
SCHLAUCHSCHELLE 70/68-73/	10 65 265 7	135	9	2 391 001	96 45 719 08	DIESELMOTOR VORM.
SCHLAUCHSCHELLE 72X20	77 42 139 08	12	1	2 671 004	96 46 305 08	OELBEHAELTER VORM.
SCHLAUCHSCHELLE 86-91X25	77 42 279 08	148	16	2 391 001	96 45 719 08	DIESELMOTOR VORM.
SCHLAUCHSCHELLE Ck 75	10 01 266 8	15	1	9 739 386	97 39 386	KURBELGEHAEUSEENTLUEFT
SCHLAUCHSCHELLE DIN 3017	10 87 202 2	15	1	2 920 638	96 51 138 08	BEDIENPULT

Bezeichnung	Artikel	Pos.	Menge	Seite	Baugruppe	Bezeichnung
SCHLAUCHSCHELLE HRGB S	77 42 830 08	12	3	2 393	91 52 787 08	LUFTFILTERANLAGE KPL.
SCHLAUCHSCHELLENVERSC	60 24 400 08	4	1	2 920 257	92 78 689 08	KLEMMKASTEN BELEUCHTUN
SCHLAUCHSCHUTZSPIRALE	10 10 075 2	157	2.2	2 391 001	96 45 719 08	DIESELMOTOR VORM.
SCHLAUCHSTUTZEN 18 M24X	10 34 334 3	8	1	9 739 351	97 39 351	KUEHLMITTELLEITUNG ANBA
SCHLAUCHSTUTZEN 18 M26X	10 01 272 5	10	1	9 739 355	97 39 355	OELKUEHLER ANBAU
SCHLAUCHVERSCHRAUBUNG	60 24 412 08	288	3	2 920 448	96 48 794 08	KLEMMKASTEN KPL.
SCHLAUCHVERSCHRAUBUNG	60 24 413 08	17	1	1 920 418	96 48 687 08	KLEMMKASTEN KPL.
SCHLAUCHVERSCHRAUBUNG	60 24 413 08	283	1	2 920 448	96 48 794 08	KLEMMKASTEN KPL.
SCHLAUCHVERSCHRAUBUNG	60 24 414 08	271	1	1 920 403	96 48 707 08	KLEMMKASTEN KPL.
SCHLAUCHVERSCHRAUBUNG	60 24 414 08	271	1	1 920 417	96 48 703 08	KLEMMKASTEN KPL.
SCHLEIFBUEGELHALTER	69 10 431 08	14	68	6 909 010	69 09 010 08	SCHLEIFRINGUEBERTRAEGE
SCHLEIFRING	10 41 178 0	14	1	X1002800	10 02 800 2	LEITUNGSTROMMEL
SCHLEIFRING	10 41 178 1	15	7	X1002800	10 02 800 2	LEITUNGSTROMMEL
SCHLEIFRING	57 14 224 08	9	4	6 909 010	69 09 010 08	SCHLEIFRINGUEBERTRAEGE
SCHLEIFRING 60X2 2,5²	10 11 484 3	11	46	6 909 010	69 09 010 08	SCHLEIFRINGUEBERTRAEGE
SCHLEIFRINGUEBERTRAEG	69 09 010 08	10	1	1 920 305	92 15 300 08	EINBAU SCHLEIFRINGKOERPE
SCHLIESSANLAGE SCHIEBET	96 45 602 08	10	1	2 522	91 54 115 08	SCHIEBETUER KPL.
SCHLIESSBOLZEN ST	10 34 246 3	4	1	2 522 011	96 45 602 08	SCHLIESSANLAGE
SCHLITTEN KPL.	96 47 880 08	3	2	2 522 013	96 45 883 08	FUEHRUNG VORM.
SCHLITZMUTTER	57 13 475 08	(2)	1	3 780 751	91 52 952 08	FLUG-U.WINDWARNUNG
SCHLUESSEL	10 87 343 4	(1)	1	2 533 020	96 67 888 08	ARMATUREN RE.
SCHLUESSEL	10 87 343 4	(1)	1	2 932 001	96 45 393 08	RELAISSTEUERUNG
SCHLUESSELRING 25 EDELST	70 42 141 08	64	20	1 970 100	91 58 471 08	HYDRAULIK MITTELTEIL
SCHLUESSELRING 25 EDELST	70 42 141 08	64	6	1 972 250	91 58 473 08	ZUSATZHYDR.RAUPENTRAEG
SCHLUESSELRING 25 EDELST	70 42 141 08	64	6	1 972 251	91 58 472 08	ZUSATZHYDR.RAUPENTRAEG
SCHLUESSELRING 25 EDELST	70 42 141 08	133	60	2 970	91 61 776 08	HYDRAULIK
SCHLUESSELRING 25 EDELST	70 42 141 08	67	10	2 975 153	91 62 051 08	ZUSATZHYDRAULIK WINDE 3
SCHLUESSELRING 25 EDELST	70 42 141 08	64	48	2 975 650	91 52 820 08	ZUSATZHYDR.GITTER-WINDE
SCHLUESSELRING 25 EDELST	70 42 141 08	67	14	2 975 700	91 52 774 08	ZUSATZHYDRAULIK WINDE 1
SCHLUESSELRING 25 EDELST	70 42 141 08	64	16	2 977	91 58 476 08	ZUSATZHYDRAULIK DREHBUE
SCHLUESSELRING 25 EDELST	70 42 141 08	63	3	2 978 100	91 52 827 08	ZUSATZHYDR.D-RUECKHALT
SCHLUESSELRING 25 EDELST	70 42 141 08	63	8	2 978 200	91 54 843 08	ZUSATZHYDR.S-RUECKHALTE
SCHLUESSELRING 25 EDELST	70 42 141 08	63	5	3 978 005	91 56 430 08	ZUSATZHYDRAULIK SB-KOPFS
SCHLUESSELRING 25 EDELST	70 42 141 08	63	6	3 978 015	91 56 429 08	ZUSATZHYDRAULIK ZWISCH
SCHLUESSELRING 25 EDELST	70 42 141 08	63	6	3 978 015	91 56 432 08	ZUSATZHYDRAULIK ZWISCH
SCHLUESSELRING 25 EDELST	70 42 141 08	63	10	3 978 100	91 56 428 08	HYDR.SCHWEBEBALLAST-AN
SCHLUESSELSCHALTER	69 27 013 08	6	1	2 913 003	96 20 599 08	FOLIENTASTATUR VORM.
SCHLUSSBREMSLEUCHTE 5/2	60 71 131 08	3	2	2 920 931	96 59 398 08	WARNLEUCHTE
SCHMIERNIPPEL DIN 71412 A	77 43 009 08	6	1	2 550 008	96 47 628 08	HALTER KPL.
SCHMIERNIPPEL DIN 71412 A	77 43 009 08	6	1	2 550 009	96 47 645 08	HALTER KPL.
SCHMIEROELPUMPE	10 02 919 2	1	1	9 739 372	97 39 372	SCHMIEROELPUMPE
SCHMIEROELPUMPE	97 39 372	56	1	X1012059	10 12 059 0	DIESELMOTOR
SCHMIERSTOFF 100G TUBE	10 01 732 5	6	1	9 739 187	97 39 187	STEUERUNGSTEILE
SCHNAPPSCHALTER	57 14 868 08	35	1	6 909 010	69 09 010 08	SCHLEIFRINGUEBERTRAEGE
SCHNELLVERBINDUNG RDK	91 54 899 08	307	1		LR 1600-2-0	LIEBHERR RAUPENKRAN LR 1
SCHRAUBE	10 41 274 6	13	1	9 640 276	96 40 276 08	ANSCHLUSSBLOCK
SCHRAUBE	57 09 414 08	(2)	2	2 970	91 61 776 08	HYDRAULIK
SCHRAUBE 3/8"-24NFX7 1/4" 1	10 35 393 0	(2)	4	2 970	91 61 776 08	HYDRAULIK
SCHRAUBE AEHNL.ISO 4017 U	40 97 516 08	343	8	2 391 001	96 45 719 08	DIESELMOTOR VORM.
SCHRAUBE K4X12 ST A3K	10 01 904 0	29	8	2 502	91 55 939 08	STEUERSTAND
SCHRAUBE K4X12 ST A3K	10 01 904 0	5	4	2 540	91 53 253 08	HEIZKLIMAGERAET EINBAU
SCHRAUBE K4X12 ST A3K	10 01 904 0	4	4	2 541	91 52 790 08	ZUSATZHEIZUNG OW
SCHRAUBE M3X34 ST	60 23 341 08	511	4	2 533 072	96 67 891 08	KABELSTRANG
SCHRAUBE M8X18	10 02 192 6	(2)	1	9 739 400	97 39 400	DIESELMOTOR
SCHRAUBE M8X20 VERZ	40 98 312 08	3	4	2 631 003	96 54 406 08	AUFSTIEG VORM.
SCHRAUBENDREHER 3,5 CRV	79 00 320 08	13	1	1 750	91 52 394 08	WERKZEUG
SCHRAUBENDREHER 4,5	88 52 004 08	14	1	1 750	91 52 394 08	WERKZEUG
SCHRAUBENDREHER 5,5 CRV	79 00 323 08	15	1	1 750	91 52 394 08	WERKZEUG
SCHRAUBENSICHERUNG 10M	86 55 016	109	1	9 080 702	90 80 702	STEUERGERAET ANBAU
SCHRAUBKAPPE	51 06 623 08	2	1	5 708 320	57 08 320 08	FILTERDECKEL

Bezeichnung	Artikel	Pos.	Menge	Seite	Baugruppe	Bezeichnung
SCHRAUBKARABINER OVAL	10 47 304 0	3	2	2 311 001	96 25 639 08	HUBENDSCHALTER GEWICHT
SCHRAUBKARABINER OVAL	10 47 304 0	44	1	3 208 001	91 52 883 08	F-KOPFSTUECK
SCHRAUBSTOPFEN	10 41 275 3	5	1	9 640 277	96 40 277 08	WEGESCHIEBER
SCHRUMPFSCHLAUCH 11,6/2	10 44 116 6	(298)	0.03	2 920 581	96 54 405 08	KLEMMKASTEN SA-BOCK VO
SCHRUMPFSCHLAUCH 11,6/2	10 44 116 6	(298)	0.03	3 930 734	96 54 401 08	KLEMMKASTEN
SCHRUMPFSCHLAUCH 12/2,5	10 42 965 2	288	0.5	2 533 072	96 67 891 08	KABELSTRANG
SCHRUMPFSCHLAUCH 44,4/7	11 12 316 8	(294)	0.15	2 920 581	96 54 405 08	KLEMMKASTEN SA-BOCK VO
SCHRUMPFSCHLAUCH 44,4/7	11 12 316 8	(294)	0.15	3 930 734	96 54 401 08	KLEMMKASTEN
SCHRUMPFSCHLAUCH 6/1,4X	10 42 965 1	287	0.6	2 533 072	96 67 891 08	KABELSTRANG
SCHUTZBLECH	10 01 246 2	4	1	9 739 159	97 39 159	STARTER
SCHUTZBLECH 4X307X778 S31	97 65 557 08	4	2	2 350	91 52 778 08	DREHWERK
SCHUTZBLECH SCHWK.	96 44 241 08	18	1	2 310	91 52 503 08	WINDE 1
SCHUTZBLECH SCHWK.	96 44 242 08	19	1	2 310	91 52 503 08	WINDE 1
SCHUTZBLECH SCHWK. LINK	96 50 779 08	32	1	2 340	91 52 776 08	WINDE 4 EINZIEHWERK
SCHUTZBLECH SCHWK. REC	96 50 778 08	31	1	2 340	91 52 776 08	WINDE 4 EINZIEHWERK
SCHUTZGITTER	10 65 067 2	4	1	X1035519	10 35 519 6	OEL-LUFTKUEHLER
SCHUTZGITTER	11 10 096 3	8	1	X1041290	10 41 290 3	KUEHLERANLAGE
SCHUTZGITTER	61 04 133 08	11	2	2 913 102	92 32 870 08	LUEFTEREINHEIT
SCHUTZHAUBE V2A	10 04 105 3	19	2	2 925 002	96 58 856 08	AUSRUESTUNG KAMERA DRE
SCHUTZKAPPE	70 02 748	(1)	1	2 970	91 61 776 08	HYDRAULIK
SCHUTZKAPPE 16POL	60 56 181 08	(502)	1	2 920 369	96 54 235 08	KLEMMKASTEN KPL.
SCHUTZKAPPE 24POL	60 56 180 08	(502)	1	2 920 369	96 54 235 08	KLEMMKASTEN KPL.
SCHUTZKAPPE A240	69 24 046 08	3	1	2 920 596	96 64 597 08	BLINDSTECKER
SCHUTZKAPPE A240	69 24 046 08	1	1	6 909 010	69 09 010 08	SCHLEIFRINGUEBERTRAEGE
SCHUTZKAPPE MS A240	69 18 128 08	(502)	1	2 920 581	96 54 405 08	KLEMMKASTEN SA-BOCK VO
SCHUTZKAPPE MS A240	69 18 129 08	39	1	2 920 369	96 54 235 08	KLEMMKASTEN KPL.
SCHUTZKAPPE MS A240	69 18 129 08	(504)	1	3 930 734	96 54 401 08	KLEMMKASTEN
SCHUTZKAPPE MS A240	69 18 129 08	2	1	6 909 010	69 09 010 08	SCHLEIFRINGUEBERTRAEGE
SCHUTZKAPPE SW10	77 90 201 08	2	6	1 830 102	92 26 483 08	KLEMMBRETT VORM.
SCHUTZSCHLAUCH 30MM AL-	11 11 839 6	(40)	0.38	9 739 400	97 39 400	DIESELMOTOR
SCHUTZWALZE KPL.	92 88 302 08	10	1	3 211	91 57 748 08	S-ANLENKSTUECK
SCHUTZWALZE KPL.	96 46 978 08	8	1	3 211	91 57 748 08	S-ANLENKSTUECK
SCHUTZWALZE KPL.	96 46 979 08	9	1	3 211	91 57 748 08	S-ANLENKSTUECK
SCHUTZWALZE KPL. SPF	92 70 642 08	65	1	2 550	91 61 343 08	SA-BOCK
SCHUTZWALZE KPL. SPF	96 18 667 08	4	2	3 350	91 52 859 08	WINDE 3
SCHUTZWALZE SCHWK.	92 38 783 08	(1)	1	3 350	91 52 859 08	WINDE 3
SCHWEBEBALLAST	91 52 948 08	346	1		LR 1600-2-0	LIEBHERR RAUPENKRAN LR 1
SCHWENKARM SCHWK.	96 46 383 08	3	1	2 810	91 52 806 08	KRANFUEHRERKABINE KPL.
SCHWENKRAHMEN VERZ	61 10 470 08	1	1	2 932 001	96 45 393 08	RELAISSTEUERUNG
SCHWERFOLIENMATTE 2X78	97 79 354 08	4	1	2 859 100	96 70 033 08	GERAEUSCHDAEMMUNG
SCHWERFOLIENMATTE 2X78	97 79 356 08	6	1	2 859 100	96 70 033 08	GERAEUSCHDAEMMUNG
SCHWERFOLIENMATTE 2X78	97 79 355 08	5	1	2 859 100	96 70 033 08	GERAEUSCHDAEMMUNG
SCHWINGE SCHWK.	96 47 240 08	28	1	3 281	91 52 896 08	FA-BOCK
SCHWINGE SCHWK.	96 47 241 08	31	1	3 281	91 52 896 08	FA-BOCK
SCHWINGUNGSDAEMPFER	55 04 515 08	122	2	2 391 001	96 45 719 08	DIESELMOTOR VORM.
SCHWINGUNGSDAEMPFER	55 04 516 08	123	2	2 391 001	96 45 719 08	DIESELMOTOR VORM.
SCHWINGUNGSDAEMPFER KU	10 34 283 9	3	1	9 739 341	97 39 341	ANTRIEBSTEILE M.SCHWINGU
SCHWUNGRAD	10 22 233 9	1	1	9 739 250	97 39 250	SCHWUNGRAD
SCHWUNGRAD	97 39 250	250	1	X1012059	10 12 059 0	DIESELMOTOR
SCHWUNGRADGEHAEUSE	10 34 283 2	12	1	9 739 354	97 39 354	SCHWUNGRADGEHAEUSE AN
SCHWUNGRADGEHAEUSE AN	97 39 354	240	1	X1012059	10 12 059 0	DIESELMOTOR
SEAL-LOCK-BUNDMUTTER M	70 05 072	18	1	X1042876	10 42 876 7	VERSTELLMOTOR
SEAL-LOCK-BUNDMUTTER M	70 27 052	49	1	X1065300	10 65 300 9	STEUERTEIL
SEAL-LOCK-BUNDMUTTER M8	70 05 071	14	1	5 715 140	57 15 140 08	ABSCHALTVENTIL
SEAL-LOCK-BUNDMUTTER M8	70 05 071	14	1	5 715 146	57 15 146 08	ABSCHALTVENTIL
SEAL-LOCK-BUNDMUTTER M8	70 05 071	14	1	5 718 995	57 18 995 08	ABSCHALTVENTIL
SEAL-LOCK-BUNDMUTTER M8	70 05 071	11	1	5 719 008	57 19 008 08	REGLERELEMENT
SEAL-LOCK-BUNDMUTTER M8	70 05 071	11	1	X1047220	10 47 220 2	REGLERELEMENT
SECHSKANTBUNDMUTTER	10 22 273 2	6	4	9 739 494	97 39 494	ATL-ANBAU
SECHSKANTMUTTER BM12 04	10 34 227 9	20	2	9 739 371	97 39 371	KLIMAKOMPRESSOR ANBAU

Bezeichnung	Artikel	Pos.	Menge	Seite	Baugruppe	Bezeichnung
SECHSKANTMUTTER BM18X1,	10 22 275 3	6	1	9 739 278	97 39 278	ANBAUTEILE
SECHSKANTMUTTER DIN 985	41 19 011 08	11	4	2 730	91 52 803 08	GRUNDPLATTE DREHBUEHNE
SECHSKANTMUTTER DIN 985	41 19 011 08	10	16	2 810	91 52 806 08	KRANFUEHRERKABINE KPL.
SECHSKANTMUTTER DIN 985	41 19 006 08	69	12	1 401	91 58 478 08	RAUPENTRAEGER LI.
SECHSKANTMUTTER DIN 985	41 19 006 08	69	12	1 411 200	91 58 481 08	RAUPENTRAEGER RE.
SECHSKANTMUTTER DIN 985	41 19 006 08	350	6	2 391	91 61 062 08	DIESELMOTOR KPL.
SECHSKANTMUTTER DIN 985	41 19 006 08	151	3	2 391 102	96 60 027 08	ZUSATZKUEHLER VORM.
SECHSKANTMUTTER DIN 985	41 19 006 08	100	9	2 550	91 61 343 08	SA-BOCK
SECHSKANTMUTTER DIN 985	41 19 006 08	22	3	2 976 017	96 52 261 08	MONTAGEPLATTE NOTBETA
SECHSKANTMUTTER DIN 985	41 19 006 08	22	3	2 976 022	96 53 245 08	MONTAGEPLATTE NOTBETA
SECHSKANTMUTTER DIN 985	41 19 006 08	13	2	3 206	91 52 881 08	F-ANLENKSTUECK
SECHSKANTMUTTER DIN 985	41 19 006 08	32	7	3 208 001	91 52 883 08	F-KOPFSTUECK
SECHSKANTMUTTER DIN 985	41 19 006 08	49	4	3 211	91 57 748 08	S-ANLENKSTUECK
SECHSKANTMUTTER DIN 985	41 19 006 08	40	4	3 281	91 52 896 08	FA-BOCK
SECHSKANTMUTTER DIN 985	41 19 006 08	35	8	3 745	91 52 948 08	SCHWEBEBALLAST
SECHSKANTMUTTER DIN 985	41 19 007 08	14	2	2 340	91 52 776 08	WINDE 4 EINZIEHWERK
SECHSKANTMUTTER DIN 985	41 19 007 08	361	8	2 391 001	96 45 719 08	DIESELMOTOR VORM.
SECHSKANTMUTTER DIN 985	41 19 007 08	12	4	2 391 023	96 45 720 08	KUEHLER VORM.
SECHSKANTMUTTER DIN 985	41 19 007 08	38	11	3 206	91 52 881 08	F-ANLENKSTUECK
SECHSKANTMUTTER DIN 985	41 19 007 08	6	1	3 207 003	96 48 259 08	STANGE KPL.
SECHSKANTMUTTER DIN 985	41 19 007 08	5	1	3 207 100	96 48 261 08	LASCHE KPL.
SECHSKANTMUTTER DIN 985	41 19 007 08	33	6	3 208 001	91 52 883 08	F-KOPFSTUECK
SECHSKANTMUTTER DIN 985	41 19 007 08	73	8	3 211	91 57 748 08	S-ANLENKSTUECK
SECHSKANTMUTTER DIN 985	41 19 007 08	(6)	1	3 281	91 52 896 08	FA-BOCK
SECHSKANTMUTTER DIN 985	41 19 007 08	17	4	3 292	91 52 865 08	D-RUECKHALTESICHERUNG
SECHSKANTMUTTER DIN 985	41 19 007 08	14	4	3 714 008	96 49 266 08	VERSTELLFLASCHE KPL.
SECHSKANTMUTTER DIN 985	41 19 013 08	50	4	3 745	91 52 948 08	SCHWEBEBALLAST
SECHSKANTMUTTER DIN 985	41 19 014 08	362	4	2 391 001	96 45 719 08	DIESELMOTOR VORM.
SECHSKANTMUTTER DIN 985	41 19 009 08	4	162	1 300 011	96 52 493 08	BODENPLATTEN VORM.
SECHSKANTMUTTER DIN 985	41 19 009 08	25	1	2 391 040	96 53 645 08	KUPPLUNGSSTELLER
SECHSKANTMUTTER DIN 985	41 19 009 08	13	1	2 657	91 57 656 08	MONTAGEEINRICHTUNG RA
SECHSKANTMUTTER DIN 985	41 19 009 08	3	1	3 207 101	96 48 292 08	LASCHE KPL.
SECHSKANTMUTTER DIN 985	41 19 009 08	9	1	3 211 003	96 46 986 08	STANGE KPL.
SECHSKANTMUTTER DIN 985	41 19 009 08	10	1	3 220 501	96 43 440 08	STANGE KPL.
SECHSKANTMUTTER DIN 985	41 19 009 08	10	1	3 221 200	96 47 984 08	STANGE KPL.
SECHSKANTMUTTER DIN 985	41 19 009 08	10	1	3 225 200	96 48 679 08	STANGE KPL.
SECHSKANTMUTTER DIN 985	41 19 009 08	10	1	3 227 002	96 50 498 08	STANGE KPL.
SECHSKANTMUTTER DIN 985	41 19 009 08	(5)	2	3 281	91 52 896 08	FA-BOCK
SECHSKANTMUTTER DIN 985	41 19 009 08	(5)	1	3 281	91 52 896 08	FA-BOCK
SECHSKANTMUTTER DIN 985	41 19 009 08	15	4	3 292	91 52 865 08	D-RUECKHALTESICHERUNG
SECHSKANTMUTTER DIN 985	41 19 009 08	10	1	3 561 003	96 45 222 08	STANGE KPL.
SECHSKANTMUTTER DIN 985	41 19 009 08	10	1	3 713 012	96 50 197 08	STANGE KPL.
SECHSKANTMUTTER DIN 985	41 19 009 08	6	2	3 714 013	96 49 270 08	LASCHE KPL.
SECHSKANTMUTTER DIN 985	41 19 009 08	7	1	3 714 013	96 59 083 08	LASCHE KPL.
SECHSKANTMUTTER DIN 985	41 19 009 08	5	1	3 714 014	96 49 456 08	LASCHE KPL.
SECHSKANTMUTTER DIN 985	41 19 009 08	(10)	1	3 715 008	91 52 863 08	D-ZWISCHENSTUECK
SECHSKANTMUTTER DIN 985	41 19 009 08	10	1	3 716 001	96 49 159 08	STANGE KPL.
SECHSKANTMUTTER DIN 985	41 19 024 08	11	2	2 550 005	96 45 680 08	STANGE KPL.
SECHSKANTMUTTER DIN 985	41 19 024 08	5	4	3 745 011	96 49 677 08	LASCHE KPL.
SECHSKANTMUTTER DIN 985	41 19 026 08	104	2	3 713	91 57 749 08	D-ANLENKSTUECK
SECHSKANTMUTTER DIN 985	41 19 025 08	17	6	3 714 009	96 49 267 08	VERSTELLFLASCHE KPL.
SECHSKANTMUTTER DIN 985	10 87 639 9	29	4	2 533 020	96 67 888 08	ARMATUREN RE.
SECHSKANTMUTTER DIN 985	10 87 639 9	12	2	2 780 852	96 24 845 08	GSM-MODUL VORM.LICCON 1
SECHSKANTMUTTER DIN 985	10 87 639 9	12	10	2 913	91 32 850 08	LICCON KONSOLE LCD2
SECHSKANTMUTTER DIN 985	10 87 639 9	6	2	2 913 005	96 28 696 08	INNENGEHAEUSE VORM.
SECHSKANTMUTTER DIN 985	10 87 639 9	4	6	2 913 006	96 20 732 08	LUEFTERBLECH VORM.
SECHSKANTMUTTER DIN 985	10 87 639 9	12	10	2 913 009	91 04 705 08	LICCON KONSOLE LCD3
SECHSKANTMUTTER DIN 985	10 87 639 9	44	8	2 920 369	96 54 235 08	KLEMMKASTEN KPL.
SECHSKANTMUTTER DIN 985	41 19 002 08	40	10	2 631	91 56 817 08	LAUFSTEG DREHBUEHNE
SECHSKANTMUTTER DIN 985	41 19 002 08	48	4	2 711	91 52 800 08	ZENTRALSCHMIERANLAGE O

Bezeichnung	Artikel	Pos.	Menge	Seite	Baugruppe	Bezeichnung
SECHSKANTMUTTER DIN 985	41 19 002 08	7	8	2 913 102	92 32 870 08	LUEFTEREINHEIT
SECHSKANTMUTTER DIN 985	41 19 002 08	45	56	2 932 160	96 54 385 08	SCHALTSCHRANK MECH.
SECHSKANTMUTTER DIN 985	41 19 002 08	12	3	3 780 200	96 54 370 08	ELEKTRIK WINDWARNUNG T
SECHSKANTMUTTER DIN 985	41 19 003 08	29	4	2 260	91 53 057 08	BATTERIELAGERUNG
SECHSKANTMUTTER DIN 985	41 19 003 08	5	4	2 260 009	96 46 972 08	KLAPPE VORM.
SECHSKANTMUTTER DIN 985	41 19 003 08	43	4	2 391 040	96 53 645 08	KUPPLUNGSSTELLER
SECHSKANTMUTTER DIN 985	41 19 003 08	33	2	2 533 020	96 67 888 08	ARMATUREN RE.
SECHSKANTMUTTER DIN 985	41 19 003 08	58	2	2 631	91 56 817 08	LAUFSTEG DREHBUEHNE
SECHSKANTMUTTER DIN 985	41 19 003 08	5	1	2 780 851	96 24 498 08	FUNKANTENNE VORM.
SECHSKANTMUTTER DIN 985	41 19 003 08	9	1	2 780 852	96 24 845 08	GSM-MODUL VORM.LICCON 1
SECHSKANTMUTTER DIN 985	41 19 003 08	51	16	2 859	91 52 809 08	GERAEUSCHDAEMMUNG
SECHSKANTMUTTER DIN 985	41 19 003 08	4	8	2 859 005	96 46 756 08	KLAPPE VORM.
SECHSKANTMUTTER DIN 985	41 19 003 08	9	8	2 859 025	96 46 757 08	GITTERROST VORM.
SECHSKANTMUTTER DIN 985	41 19 003 08	270	2	2 920 638	96 51 138 08	BEDIENPULT
SECHSKANTMUTTER DIN 985	41 19 003 08	(3)	3	3 780 258	96 56 482 08	ELEKTRIK FLUGWARNSICHER
SECHSKANTMUTTER DIN 985	41 19 004 08	22	13	2 260	91 53 057 08	BATTERIELAGERUNG
SECHSKANTMUTTER DIN 985	41 19 004 08	21	4	2 260 006	96 46 501 08	BATTERIEKASTEN VORM.
SECHSKANTMUTTER DIN 985	41 19 004 08	18	16	2 391 023	96 45 720 08	KUEHLER VORM.
SECHSKANTMUTTER DIN 985	41 19 004 08	5	5	2 391 036	96 23 055 08	DECKEL VORM.
SECHSKANTMUTTER DIN 985	41 19 004 08	5	4	2 391 039	96 50 616 08	HUTZE KPL.
SECHSKANTMUTTER DIN 985	41 19 004 08	33	1	2 391 040	96 53 645 08	KUPPLUNGSSTELLER
SECHSKANTMUTTER DIN 985	41 19 004 08	16	12	2 393 002	96 46 782 08	DECKEL KPL.
SECHSKANTMUTTER DIN 985	41 19 004 08	59	14	2 550	91 61 343 08	SA-BOCK
SECHSKANTMUTTER DIN 985	41 19 004 08	14	6	2 932 166	92 68 911 08	VERTEILER MASSE
SECHSKANTMUTTER DIN 985	41 19 004 08	116	8	2 970	91 61 776 08	HYDRAULIK
SECHSKANTMUTTER DIN 985	41 19 004 08	25	2	2 976 017	96 52 261 08	MONTAGEPLATTE NOTBETA
SECHSKANTMUTTER DIN 985	41 19 004 08	25	2	2 976 022	96 53 245 08	MONTAGEPLATTE NOTBETA
SECHSKANTMUTTER DIN 985	41 19 004 08	29	4	3 206	91 52 881 08	F-ANLENKSTUECK
SECHSKANTMUTTER DIN 985	41 19 004 08	30	8	3 208 001	91 52 883 08	F-KOPFSTUECK
SECHSKANTMUTTER DIN 985	41 19 004 08	57	10	3 211	91 57 748 08	S-ANLENKSTUECK
SECHSKANTMUTTER DIN 985	41 19 004 08	34	17	3 220 500	91 52 849 08	S-ZWISCHENSTUECK
SECHSKANTMUTTER DIN 985	41 19 004 08	18	12	3 221	91 54 668 08	S-ZWISCHENSTUECK
SECHSKANTMUTTER DIN 985	41 19 004 08	34	22	3 223	91 52 852 08	S-ZWISCHENSTUECK
SECHSKANTMUTTER DIN 985	41 19 004 08	34	22	3 223 010	91 52 853 08	S-ZWISCHENSTUECK
SECHSKANTMUTTER DIN 985	41 19 004 08	34	22	3 223 100	91 55 327 08	S-ZWISCHENSTUECK
SECHSKANTMUTTER DIN 985	41 19 004 08	32	17	3 225	91 52 854 08	SL-REDUZIERSTUECK
SECHSKANTMUTTER DIN 985	41 19 004 08	34	17	3 226	91 52 870 08	LI-ZWISCHENSTUECK
SECHSKANTMUTTER DIN 985	41 19 004 08	34	22	3 227	91 52 873 08	LI-ZWISCHENSTUECK
SECHSKANTMUTTER DIN 985	41 19 004 08	34	22	3 227 200	91 53 519 08	LI-ZWISCHENSTUECK F-ABSP
SECHSKANTMUTTER DIN 985	41 19 004 08	63	15	3 713	91 57 749 08	D-ANLENKSTUECK
SECHSKANTMUTTER DIN 985	41 19 004 08	58	30	3 714	91 52 862 08	D-KOPFSTUECK
SECHSKANTMUTTER DIN 985	41 19 004 08	9	20	3 715 008	91 52 863 08	D-ZWISCHENSTUECK
SECHSKANTMUTTER DIN 985	41 19 004 08	9	25	3 716	91 52 864 08	D-ZWISCHENSTUECK
SECHSKANTMUTTER DIN 985	41 19 004 08	(7)	3	3 780 258	96 56 482 08	ELEKTRIK FLUGWARNSICHER
SECHSKANTMUTTER DIN 985	41 19 004 08	16	2	3 780 751	91 52 952 08	FLUG-U.WINDWARNUNG
SECHSKANTMUTTER DIN 985	41 19 004 08	22	3	3 978 015	91 56 429 08	ZUSATZHYDRAULIK ZWISCH
SECHSKANTMUTTER DIN 985	41 19 004 08	22	3	3 978 015	91 56 432 08	ZUSATZHYDRAULIK ZWISCH
SECHSKANTMUTTER DIN 985	41 19 030 08	22	8	2 925 402	96 58 855 08	KAMERAANBAU DREHBUEHN
SECHSKANTMUTTER DIN 985	10 87 607 6	30	8	2 260	91 53 057 08	BATTERIELAGERUNG
SECHSKANTMUTTER DIN 985	41 19 005 08	15	4	1 130 008	91 58 624 08	RAUPENMITTELTEIL
SECHSKANTMUTTER DIN 985	41 19 005 08	62	2	1 401	91 58 478 08	RAUPENTRAEGER LI.
SECHSKANTMUTTER DIN 985	41 19 005 08	62	2	1 411 200	91 58 481 08	RAUPENTRAEGER RE.
SECHSKANTMUTTER DIN 985	41 19 005 08	12	48	1 631 100	91 52 388 08	LAUFSTEG RAUPENFAHRWER
SECHSKANTMUTTER DIN 985	41 19 005 08	12	3	2 350	91 52 778 08	DREHWERK
SECHSKANTMUTTER DIN 985	41 19 005 08	16	12	2 391 023	96 45 720 08	KUEHLER VORM.
SECHSKANTMUTTER DIN 985	41 19 005 08	3	4	2 503 100	91 55 873 08	NOTSITZ
SECHSKANTMUTTER DIN 985	41 19 005 08	10	2	2 522 013	96 45 883 08	FUEHRUNG VORM.
SECHSKANTMUTTER DIN 985	41 19 005 08	13	1	2 541 001	96 49 651 08	ZUSATZHEIZUNG VORM.
SECHSKANTMUTTER DIN 985	41 19 005 08	21	4	2 550	91 61 343 08	SA-BOCK
SECHSKANTMUTTER DIN 985	41 19 005 08	4	4	2 631 003	96 54 406 08	AUFSTIEG VORM.

Bezeichnung	Artikel	Pos.	Menge	Seite	Baugruppe	Bezeichnung
SECHSKANTMUTTER DIN 985	41 19 005 08	17	2	2 671	91 52 798 08	OELBEHAELTER KPL.
SECHSKANTMUTTER DIN 985	41 19 005 08	5	1	2 790	91 60 975 08	SPIEGELANBAU KRANFUEHR
SECHSKANTMUTTER DIN 985	41 19 005 08	6	6	2 810 001	96 43 597 08	KRANFUEHRERKABINE VORM
SECHSKANTMUTTER DIN 985	41 19 005 08	54	77	2 859	91 52 809 08	GERAEUSCHDAEMMUNG
SECHSKANTMUTTER DIN 985	41 19 005 08	6	10	2 859 025	96 46 757 08	GITTERROST VORM.
SECHSKANTMUTTER DIN 985	41 19 005 08	5	2	2 859 030	96 46 758 08	DECKEL KPL.
SECHSKANTMUTTER DIN 985	41 19 005 08	7	4	2 932 160	96 54 385 08	SCHALTSCHRANK MECH.
SECHSKANTMUTTER DIN 985	41 19 005 08	154	3	2 970	91 61 776 08	HYDRAULIK
SECHSKANTMUTTER DIN 985	41 19 005 08	46	11	3 206	91 52 881 08	F-ANLENKSTUECK
SECHSKANTMUTTER DIN 985	41 19 005 08	31	2	3 208 001	91 52 883 08	F-KOPFSTUECK
SECHSKANTMUTTER DIN 985	41 19 005 08	33	176	3 211	91 57 748 08	S-ANLENKSTUECK
SECHSKANTMUTTER DIN 985	41 19 005 08	17	2	3 213	91 61 419 08	F-ANSCHLUSSKOPF
SECHSKANTMUTTER DIN 985	41 19 005 08	35	41	3 220 500	91 52 849 08	S-ZWISCHENSTUECK
SECHSKANTMUTTER DIN 985	41 19 005 08	19	36	3 221	91 54 668 08	S-ZWISCHENSTUECK
SECHSKANTMUTTER DIN 985	41 19 005 08	35	51	3 223	91 52 852 08	S-ZWISCHENSTUECK
SECHSKANTMUTTER DIN 985	41 19 005 08	35	51	3 223 010	91 52 853 08	S-ZWISCHENSTUECK
SECHSKANTMUTTER DIN 985	41 19 005 08	35	51	3 223 100	91 55 327 08	S-ZWISCHENSTUECK
SECHSKANTMUTTER DIN 985	41 19 005 08	37	59	3 225	91 52 854 08	SL-REDUZIERSTUECK
SECHSKANTMUTTER DIN 985	41 19 005 08	35	34	3 226	91 52 870 08	LI-ZWISCHENSTUECK
SECHSKANTMUTTER DIN 985	41 19 005 08	35	39	3 227	91 52 873 08	LI-ZWISCHENSTUECK
SECHSKANTMUTTER DIN 985	41 19 005 08	35	49	3 227 200	91 53 519 08	LI-ZWISCHENSTUECK F-ABSP
SECHSKANTMUTTER DIN 985	41 19 005 08	62	2	3 281	91 52 896 08	FA-BOCK
SECHSKANTMUTTER DIN 985	41 19 005 08	4	8	3 291	91 52 831 08	S-RUECKHALTESICHERUNG
SECHSKANTMUTTER DIN 985	41 19 005 08	9	8	3 292	91 52 865 08	D-RUECKHALTESICHERUNG
SECHSKANTMUTTER DIN 985	41 19 005 08	18	175	3 713	91 57 749 08	D-ANLENKSTUECK
SECHSKANTMUTTER DIN 985	41 19 005 08	48	71	3 714	91 52 862 08	D-KOPFSTUECK
SECHSKANTMUTTER DIN 985	41 19 005 08	4	4	3 714 017	96 50 752 08	AUFLAGE KPL.
SECHSKANTMUTTER DIN 985	41 19 005 08	10	74	3 715 008	91 52 863 08	D-ZWISCHENSTUECK
SECHSKANTMUTTER DIN 985	41 19 005 08	10	124	3 716	91 52 864 08	D-ZWISCHENSTUECK
SECHSKANTMUTTER DIN 985	41 19 005 08	30	24	3 745	91 52 948 08	SCHWEBEBALLAST
SECHSKANTMUTTER DIN 985	41 19 031 08	74	13	2 520	91 53 061 08	KABINE VERGLAST
SECHSKANTMUTTER EN 1661	49 80 805	(22)	1	9 739 400	97 39 400	DIESELMOTOR
SECHSKANTMUTTER ISO 403	11 00 280 7	16	2	X1035519	10 35 519 6	OEL-LUFTKUEHLER
SECHSKANTMUTTER ISO 403	41 15 031 03	15	2	X1041267	10 41 267 8	ENDPLATTE
SECHSKANTMUTTER ISO 403	41 15 144 08	370	4	2 391 001	96 45 719 08	DIESELMOTOR VORM.
SECHSKANTMUTTER ISO 403	41 15 144 08	12	12	2 391 038	96 47 931 08	OELKUEHLER VORM.
SECHSKANTMUTTER ISO 403	41 15 144 08	24	2	2 391 040	96 53 645 08	KUPPLUNGSSTELLER
SECHSKANTMUTTER ISO 403	41 15 144 08	32	2	2 502	91 55 939 08	STEUERSTAND
SECHSKANTMUTTER ISO 403	41 15 144 08	17	4	2 925 204	92 16 990 08	KAMERAANBAU D-ANLENKS
SECHSKANTMUTTER ISO 403	41 15 144 08	13	2	2 975 000	91 57 881 08	ZUSATZHYDRAULIK MONTAGE
SECHSKANTMUTTER ISO 403	41 15 144 08	12	11	3 206	91 52 881 08	F-ANLENKSTUECK
SECHSKANTMUTTER ISO 403	41 15 144 08	34	8	3 713	91 57 749 08	D-ANLENKSTUECK
SECHSKANTMUTTER ISO 403	41 15 144 08	73	16	3 714	91 52 862 08	D-KOPFSTUECK
SECHSKANTMUTTER ISO 403	41 15 143 08	16	1	1 991	91 52 510 08	DREHDURCHFUEHRUNG
SECHSKANTMUTTER ISO 403	41 15 143 08	22	4	2 310	91 52 503 08	WINDE 1
SECHSKANTMUTTER ISO 403	41 15 143 08	351	8	2 391	91 61 062 08	DIESELMOTOR KPL.
SECHSKANTMUTTER ISO 403	41 15 143 08	13	1	2 550 008	96 47 628 08	HALTER KPL.
SECHSKANTMUTTER ISO 403	41 15 143 08	13	1	2 550 009	96 47 645 08	HALTER KPL.
SECHSKANTMUTTER ISO 403	41 15 143 08	56	1	2 810	91 52 806 08	KRANFUEHRERKABINE KPL.
SECHSKANTMUTTER ISO 403	41 15 143 08	177	8	2 970	91 61 776 08	HYDRAULIK
SECHSKANTMUTTER ISO 403	41 15 143 08	13	4	3 213	91 61 419 08	F-ANSCHLUSSKOPF
SECHSKANTMUTTER ISO 403	41 15 143 08	8	8	3 220 500	91 52 849 08	S-ZWISCHENSTUECK
SECHSKANTMUTTER ISO 403	41 15 143 08	8	8	3 221	91 54 668 08	S-ZWISCHENSTUECK
SECHSKANTMUTTER ISO 403	41 15 143 08	8	8	3 223	91 52 852 08	S-ZWISCHENSTUECK
SECHSKANTMUTTER ISO 403	41 15 143 08	8	8	3 223 010	91 52 853 08	S-ZWISCHENSTUECK
SECHSKANTMUTTER ISO 403	41 15 143 08	8	8	3 223 100	91 55 327 08	S-ZWISCHENSTUECK
SECHSKANTMUTTER ISO 403	41 15 143 08	26	8	3 225	91 52 854 08	SL-REDUZIERSTUECK
SECHSKANTMUTTER ISO 403	41 15 143 08	8	8	3 226	91 52 870 08	LI-ZWISCHENSTUECK
SECHSKANTMUTTER ISO 403	41 15 143 08	8	8	3 227	91 52 873 08	LI-ZWISCHENSTUECK
SECHSKANTMUTTER ISO 403	41 15 143 08	8	8	3 227 200	91 53 519 08	LI-ZWISCHENSTUECK F-ABSP

Bezeichnung	Artikel	Pos.	Menge	Seite	Baugruppe	Bezeichnung
SECHSKANTMUTTER ISO 403	41 15 143 08	18	48	3 350	91 52 859 08	WINDE 3
SECHSKANTMUTTER ISO 403	41 15 143 08	26	4	3 713	91 57 749 08	D-ANLENKSTUECK
SECHSKANTMUTTER ISO 403	41 15 143 08	29	4	3 714	91 52 862 08	D-KOPFSTUECK
SECHSKANTMUTTER ISO 403	41 15 143 08	8	8	3 715 008	91 52 863 08	D-ZWISCHENSTUECK
SECHSKANTMUTTER ISO 403	41 15 143 08	8	8	3 716	91 52 864 08	D-ZWISCHENSTUECK
SECHSKANTMUTTER ISO 403	41 15 143 08	11	4	3 978 100	91 56 428 08	HYDR.SCHWEBEBALLAST-AN
SECHSKANTMUTTER ISO 403	49 80 150	(17)	1	9 739 400	97 39 400	DIESELMOTOR
SECHSKANTMUTTER ISO 403	41 15 083 08	29	16	1 630 004	91 58 625 08	HYDRAULISCHE ABSTUETZUN
SECHSKANTMUTTER ISO 403	41 15 083 08	50	2	2 631	91 56 817 08	LAUFSTEG DREHBUEHNE
SECHSKANTMUTTER ISO 4032	41 15 050 08	34	2	2 652	91 61 110 08	ROLLENLAGERUNG
SECHSKANTMUTTER ISO 4032	41 15 050 08	11	2	3 220 500	91 52 849 08	S-ZWISCHENSTUECK
SECHSKANTMUTTER ISO 4032	41 15 050 08	11	2	3 223	91 52 852 08	S-ZWISCHENSTUECK
SECHSKANTMUTTER ISO 4032	41 15 050 08	11	2	3 223 010	91 52 853 08	S-ZWISCHENSTUECK
SECHSKANTMUTTER ISO 4032	41 15 050 08	11	4	3 223 100	91 55 327 08	S-ZWISCHENSTUECK
SECHSKANTMUTTER ISO 4032	10 87 561 7	7	12	1 631 100	91 52 388 08	LAUFSTEG RAUPENFAHRWER
SECHSKANTMUTTER ISO 4032	10 87 561 7	11	6	1 991	91 52 510 08	DREHDURCHFUEHRUNG
SECHSKANTMUTTER ISO 4032	10 87 561 7	4	2	2 550 010	96 45 685 08	STANGE VORM.
SECHSKANTMUTTER ISO 4032	10 87 561 7	23	6	2 652	91 61 110 08	ROLLENLAGERUNG
SECHSKANTMUTTER ISO 4032	10 87 561 7	52	4	2 810	91 52 806 08	KRANFUEHRERKABINE KPL.
SECHSKANTMUTTER ISO 4032	10 87 561 7	21	4	3 227 002	96 50 498 08	STANGE KPL.
SECHSKANTMUTTER ISO 4032	10 87 561 7	(4)	5	3 714	91 52 862 08	D-KOPFSTUECK
SECHSKANTMUTTER ISO 4032	10 87 561 7	11	2	3 745	91 52 948 08	SCHWEBEBALLAST
SECHSKANTMUTTER ISO 403	41 15 147 08	4	1	1 632 032	96 20 093 08	ABSTUETZPLATTE KPL.
SECHSKANTMUTTER ISO 403	41 15 147 08	24	1	3 206	91 52 881 08	F-ANLENKSTUECK
SECHSKANTMUTTER ISO 403	10 42 568 8	16	2	2 340	91 52 776 08	WINDE 4 EINZIEHWERK
SECHSKANTMUTTER ISO 4032	41 15 157 08	5	4	2 920 596	96 64 597 08	BLINDSTECKER
SECHSKANTMUTTER ISO 4032	41 15 157 08	15	10	2 922 001	92 84 311 08	BUSPLATINE
SECHSKANTMUTTER ISO 4032	41 15 157 08	18	28	2 932 001	96 45 393 08	RELAISSTEUERUNG
SECHSKANTMUTTER ISO 4032	41 15 157 08	267	4	3 930 009	96 50 573 08	LEITUNGSTROMMEL KPL.
SECHSKANTMUTTER ISO 4032	41 15 157 08	266	4	3 930 153	96 48 489 08	LEITUNGSTROMMEL KPL.
SECHSKANTMUTTER ISO 4032	41 15 157 08	155	10	3 930 640	96 50 481 08	KLEMMKASTEN KPL.
SECHSKANTMUTTER ISO 4032	41 15 157 08	267	10	3 930 730	96 50 599 08	KLEMMKASTEN KPL.
SECHSKANTMUTTER ISO 403	41 15 152 08	14	32	3 747	91 52 950 08	ZENTRIERUNG STANDARD
SECHSKANTMUTTER ISO 4032	41 15 142 08	26	2	2 522 011	96 45 602 08	SCHLIESSANLAGE
SECHSKANTMUTTER ISO 4032	41 15 142 08	(505)	2	2 920 369	96 54 235 08	KLEMMKASTEN KPL.
SECHSKANTMUTTER ISO 4032	41 15 142 08	(505)	2	2 920 369	96 54 235 08	KLEMMKASTEN KPL.
SECHSKANTMUTTER ISO 4032	41 15 142 08	281	14	2 920 369	96 54 235 08	KLEMMKASTEN KPL.
SECHSKANTMUTTER ISO 4032	41 15 142 08	281	26	2 920 448	96 48 794 08	KLEMMKASTEN KPL.
SECHSKANTMUTTER ISO 4032	41 15 142 08	5	4	2 977 100	91 45 089 08	HYDRAULIK TRANSFORMATO
SECHSKANTMUTTER ISO 4032	41 15 148 08	8	9	1 130 008	91 58 624 08	RAUPENMITTELTEIL
SECHSKANTMUTTER ISO 4032	41 15 148 08	15	4	1 402	91 58 480 08	ZENTRALSCHMIERUNG RAUP
SECHSKANTMUTTER ISO 4032	41 15 148 08	18	8	2 260 006	96 46 501 08	BATTERIEKASTEN VORM.
SECHSKANTMUTTER ISO 4032	41 15 148 08	8	10	2 711	91 52 800 08	ZENTRALSCHMIERANLAGE O
SECHSKANTMUTTER ISO 4032	41 15 148 08	8	4	2 780 915	96 48 377 08	ANBAUTEILE FREMDEINSPEIS
SECHSKANTMUTTER ISO 4032	41 15 148 08	34	2	2 835 002	96 48 379 08	ANBAUTEILE
SECHSKANTMUTTER ISO 4032	41 15 148 08	10	2	2 913 100	91 23 538 08	BAUGRUPPENTRAEGER
SECHSKANTMUTTER ISO 4032	41 15 148 08	32	7	2 920 083	96 48 319 08	ELEKTRIK BATTERIEKASTEN
SECHSKANTMUTTER ISO 4032	41 15 148 08	18	1	2 922 001	92 84 311 08	BUSPLATINE
SECHSKANTMUTTER ISO 4032	41 15 148 08	85	4	2 932 082	96 67 871 08	AUFBAUTEILE MONTAGETAFE
SECHSKANTMUTTER ISO 4032	49 01 763	108	4	2 550	91 61 343 08	SA-BOCK
SECHSKANTMUTTER ISO 403	40 00 379	(13)	1	9 739 400	97 39 400	DIESELMOTOR
SECHSKANTMUTTER ISO 403	10 87 562 1	5	12	1 830 102	92 26 483 08	KLEMMBRETT VORM.
SECHSKANTMUTTER ISO 4032	41 15 140 08	75	2	1 972 250	91 58 473 08	ZUSATZHYDR.RAUPENTRAEG
SECHSKANTMUTTER ISO 4032	41 15 140 08	75	2	1 972 251	91 58 472 08	ZUSATZHYDR.RAUPENTRAEG
SECHSKANTMUTTER ISO 4032	41 15 140 08	18	2	1 991	91 52 510 08	DREHDURCHFUEHRUNG
SECHSKANTMUTTER ISO 4032	41 15 140 08	24	8	2 370	91 52 782 08	MONTAGEWINDE
SECHSKANTMUTTER ISO 4032	41 15 140 08	9	4	2 510	91 52 788 08	DREHBUEHNENVERKLEIDUN
SECHSKANTMUTTER ISO 4032	41 15 140 08	44	3	2 711	91 52 800 08	ZENTRALSCHMIERANLAGE O
SECHSKANTMUTTER ISO 4032	41 15 140 08	75	5	2 810	91 52 806 08	KRANFUEHRERKABINE KPL.
SECHSKANTMUTTER ISO 4032	41 15 140 08	22	8	2 835 002	96 48 379 08	ANBAUTEILE

Bezeichnung	Artikel	Pos.	Menge	Seite	Baugruppe	Bezeichnung
SECHSKANTMUTTER ISO 4032	41 15 140 08	8	2	2 859 030	96 46 758 08	DECKEL KPL.
SECHSKANTMUTTER ISO 4032	41 15 140 08	6	2	2 913 004	96 20 460 08	GEHAEUSE VORM.
SECHSKANTMUTTER ISO 4032	41 15 140 08	9	7	2 925 204	92 16 990 08	KAMERAANBAU D-ANLENKS
SECHSKANTMUTTER ISO 4032	41 15 140 08	14	12	2 925 402	96 58 855 08	KAMERAANBAU DREHBUEHN
SECHSKANTMUTTER ISO 4032	41 15 140 08	38	1	2 932 082	96 67 871 08	AUFBAUTEILE MONTAGETAFE
SECHSKANTMUTTER ISO 4032	41 15 140 08	6	4	2 932 166	92 68 911 08	VERTEILER MASSE
SECHSKANTMUTTER ISO 4032	41 15 140 08	67	11	2 970	91 61 776 08	HYDRAULIK
SECHSKANTMUTTER ISO 4032	41 15 140 08	53	2	2 975 153	91 62 051 08	ZUSATZHYDRAULIK WINDE 3
SECHSKANTMUTTER ISO 4032	41 15 140 08	11	2	2 976 203	92 27 489 08	ZUSATZHYDR.BOLZENZIEHZ
SECHSKANTMUTTER ISO 4032	41 15 140 08	20	2	2 978 200	91 54 843 08	ZUSATZHYDR.S-RUECKHALTE
SECHSKANTMUTTER ISO 4032	41 15 140 08	56	2	3 206	91 52 881 08	F-ANLENKSTUECK
SECHSKANTMUTTER ISO 4032	41 15 140 08	6	11	3 713 013	96 57 159 08	BLECH KPL.
SECHSKANTMUTTER ISO 4032	41 15 140 08	9	4	3 745 002	92 17 236 08	SCHALTEINHEIT
SECHSKANTMUTTER ISO 4032	41 15 140 08	9	4	3 745 003	92 17 237 08	SCHALTEINHEIT
SECHSKANTMUTTER ISO 4032	10 29 966 9	21	4	2 370	91 52 782 08	MONTAGEWINDE
SECHSKANTMUTTER ISO 4032	10 29 966 9	66	12	2 810	91 52 806 08	KRANFUEHRERKABINE KPL.
SECHSKANTMUTTER ISO 4032	10 29 966 9	10	4	2 932 166	92 68 911 08	VERTEILER MASSE
SECHSKANTMUTTER ISO 403	40 00 381	(15)	1	9 739 400	97 39 400	DIESELMOTOR
SECHSKANTMUTTER ISO 403	11 69 387 5	26	12	1 630 004	91 58 625 08	HYDRAULISCHE ABSTUETZUN
SECHSKANTMUTTER ISO 403	11 69 387 5	19	33	2 260	91 53 057 08	BATTERIELAGERUNG
SECHSKANTMUTTER ISO 403	11 69 387 5	25	8	2 260 006	96 46 501 08	BATTERIEKASTEN VORM.
SECHSKANTMUTTER ISO 403	11 69 387 5	34	2	2 310	91 52 503 08	WINDE 1
SECHSKANTMUTTER ISO 403	11 69 387 5	19	12	2 350	91 52 778 08	DREHWERK
SECHSKANTMUTTER ISO 403	11 69 387 5	18	4	2 370	91 52 782 08	MONTAGEWINDE
SECHSKANTMUTTER ISO 403	11 69 387 5	371	10	2 391 001	96 45 719 08	DIESELMOTOR VORM.
SECHSKANTMUTTER ISO 403	11 69 387 5	26	2	2 391 040	96 53 645 08	KUPPLUNGSSTELLER
SECHSKANTMUTTER ISO 403	11 69 387 5	150	12	2 391 102	96 60 027 08	ZUSATZKUEHLER VORM.
SECHSKANTMUTTER ISO 403	11 69 387 5	20	2	2 392	91 52 785 08	SCHALLDAEMPFERANLAGE
SECHSKANTMUTTER ISO 403	11 69 387 5	31	12	2 393	91 52 787 08	LUFTFILTERANLAGE KPL.
SECHSKANTMUTTER ISO 403	11 69 387 5	48	13	2 631	91 56 817 08	LAUFSTEG DREHBUEHNE
SECHSKANTMUTTER ISO 403	11 69 387 5	11	4	2 670	91 52 797 08	KRAFTSTOFFBEHAELTER KPL
SECHSKANTMUTTER ISO 403	11 69 387 5	13	2	2 711	91 52 800 08	ZENTRALSCHMIERANLAGE O
SECHSKANTMUTTER ISO 403	11 69 387 5	40	2	2 711	91 52 800 08	ZENTRALSCHMIERANLAGE O
SECHSKANTMUTTER ISO 403	11 69 387 5	69	4	2 810	91 52 806 08	KRANFUEHRERKABINE KPL.
SECHSKANTMUTTER ISO 403	11 69 387 5	69	8	2 859	91 52 809 08	GERAEUSCHDAEMMUNG
SECHSKANTMUTTER ISO 403	11 69 387 5	5	2	2 925 204	92 16 990 08	KAMERAANBAU D-ANLENKS
SECHSKANTMUTTER ISO 403	11 69 387 5	6	17	2 925 402	96 58 855 08	KAMERAANBAU DREHBUEHN
SECHSKANTMUTTER ISO 403	11 69 387 5	4	8	2 977 100	91 45 089 08	HYDRAULIK TRANSFORMATO
SECHSKANTMUTTER ISO 403	11 69 387 5	15	8	2 978 100	91 52 796 08	ZUSATZHYDR.MONTAGEEINR
SECHSKANTMUTTER ISO 403	11 69 387 5	17	2	2 978 200	91 54 843 08	ZUSATZHYDR.S-RUECKHALTE
SECHSKANTMUTTER ISO 403	11 69 387 5	17	2	2 990	91 59 244 08	DRUCKLUFTANLAGE
SECHSKANTMUTTER ISO 403	11 69 387 5	33	21	3 713	91 57 749 08	D-ANLENKSTUECK
SECHSKANTMUTTER ISO 4032	51 07 374 08	18	1	X1041267	10 41 267 8	ENDPLATTE
SECHSKANTMUTTER ISO 4035	41 17 003 08	33	6	2 652	91 61 110 08	ROLLENLAGERUNG
SECHSKANTMUTTER ISO 4035	41 01 012 08	7	1	3 206 002	96 47 960 08	HEBEL KPL.
SECHSKANTMUTTER ISO 4035	41 17 010 08	23	1	2 391 040	96 53 645 08	KUPPLUNGSSTELLER
SECHSKANTMUTTER ISO 4035	41 17 011 08	18	2	2 810	91 52 806 08	KRANFUEHRERKABINE KPL.
SECHSKANTMUTTER ISO 403	51 10 017 08	19	2	2 540	91 53 253 08	HEIZKLIMAGERAET EINBAU
SECHSKANTMUTTER ISO 403	41 01 203 08	17	2	2 522 011	96 45 602 08	SCHLIESSANLAGE
SECHSKANTMUTTER ISO 7042	41 18 806 08	8	1	3 714 025	96 49 269 08	STANGE KPL.
SECHSKANTMUTTER ISO 7042	56 03 306 08	70	2	X1035659	10 35 659 9	VERTEILERGETRIEBE
SECHSKANTMUTTER ISO 867	41 15 197 08	37	1	2 932 160	96 54 385 08	SCHALTSCHRANK MECH.
SECHSKANTMUTTER ISO 8675	59 15 592 08	3	3	2 533 066	96 48 365 08	ELEKTRIK ANBAUTEILE KABIN
SECHSKANTMUTTER ISO 8675	41 17 209 08	33	4	1 630 004	91 58 625 08	HYDRAULISCHE ABSTUETZUN
SECHSKANTMUTTER ISO 8675	41 17 034 08	5	1	2 671 009	96 87 721 08	ANSAUGROHR
SECHSKANTMUTTER M10 8 A3	10 01 427 8	10	1	9 739 159	97 39 159	STARTER
SECHSKANTMUTTER M10 8 A3	10 01 427 8	8	1	9 739 186	97 39 186	MOTORBREMSE KPL.
SECHSKANTMUTTER M10 8 A3	10 01 427 8	6	1	9 739 344	97 39 344	GENERATOR ANBAU
SECHSKANTMUTTER M10X1	10 01 255 7	11	2	9 739 263	97 39 263	KIPPHEBELLAGERGEHAEUSE
SECHSKANTMUTTER M10X1	10 01 255 7	11	2	9 739 264	97 39 264	KIPPHEBELLAGERGEHAEUSE

Bezeichnung	Artikel	Pos.	Menge	Seite	Baugruppe	Bezeichnung
SECHSKANTMUTTER M12 8	10 02 092 2	10	2	9 739 344	97 39 344	GENERATOR ANBAU
SECHSKANTMUTTER M12 8	10 02 092 2	20	1	9 739 344	97 39 344	GENERATOR ANBAU
SECHSKANTMUTTER M12X1,5	10 01 163 2	3	3	9 739 159	97 39 159	STARTER
SECHSKANTMUTTER M14X1	10 01 256 0	8	1	9 739 263	97 39 263	KIPPHEBELLAGERGEHAEUSE
SECHSKANTMUTTER M14X1	10 01 256 0	8	1	9 739 264	97 39 264	KIPPHEBELLAGERGEHAEUSE
SECHSKANTMUTTER M32X1,5	10 01 255 9	17	1	9 739 492	97 39 492	ROHRLEITUNG ANBAU
SECHSKANTMUTTER M6 8 MA	10 01 162 9	8	1	9 739 159	97 39 159	STARTER
SECHSKANTMUTTER M6 8 MA	10 01 162 9	(5)	2	9 739 318	97 39 318	SENSORIK
SECHSKANTMUTTER M6 8 MA	10 01 162 9	10	1	9 739 356	97 39 356	ROHRLEITUNG ANBAU
SECHSKANTMUTTER M6 8 MA	10 01 162 9	10	4	9 739 501	97 39 501	KRAFTSTOFFLEITUNGEN
SECHSKANTMUTTER M8 8 MA	10 01 163 1	11	1	9 739 210	97 39 210	KUEHLMITTELLEITUNG ANBA
SECHSKANTMUTTER M8 8 MA	10 01 163 1	22	1	9 739 386	97 39 386	KURBELGEHAEUSEENTLUEFT
SECHSKANTMUTTER M8 8 MA	10 01 163 1	36	1	9 739 492	97 39 492	ROHRLEITUNG ANBAU
SECHSKANTMUTTER M8X10	10 47 690 5	5	1	9 739 491	97 39 491	LUFTPRESSER ANBAU
SECHSKANTRIPPENMUTTER	10 04 443 0	2	6	9 739 353	97 39 353	ABGASSTUTZEN ANBAU
SECHSKANTSCHRAUBE DIN 6	10 04 535 6	2	8	9 739 341	97 39 341	ANTRIEBSTEILE M.SCHWINGU
SECHSKANTSCHRAUBE DIN 6	10 04 535 6	3	2	9 739 344	97 39 344	GENERATOR ANBAU
SECHSKANTSCHRAUBE DIN 6	40 73 502 08	40	2	2 520	91 53 061 08	KABINE VERGLAST
SECHSKANTSCHRAUBE DIN 6	40 73 502 08	9	2	2 932 168	96 48 167 08	DECKEL KPL.
SECHSKANTSCHRAUBE DIN 6	10 02 411 5	(31)	1	9 739 400	97 39 400	DIESELMOTOR
SECHSKANTSCHRAUBE DIN 6	10 03 731 0	6	1	9 739 362	97 39 362	OELWANNE
SECHSKANTSCHRAUBE EN 1	11 65 615 5	(21)	1	9 739 400	97 39 400	DIESELMOTOR
SECHSKANTSCHRAUBE EN 1	10 87 550 3	7	8	2 932 001	96 45 393 08	RELAISSTEUERUNG
SECHSKANTSCHRAUBE EN 1	10 87 550 3	36	18	2 932 082	96 67 871 08	AUFBAUTEILE MONTAGETAFE
SECHSKANTSCHRAUBE EN 1	10 01 690 7	5	4	9 080 702	90 80 702	STEUERGERAET ANBAU
SECHSKANTSCHRAUBE ISO	40 62 011 08	26	7	3 208 001	91 52 883 08	F-KOPFSTUECK
SECHSKANTSCHRAUBE ISO	40 61 056	12	2	2 975 000	91 57 881 08	ZUSATZHYDRAULIK MONTAGE
SECHSKANTSCHRAUBE ISO	40 00 472	11	8	2 391 038	96 47 931 08	OELKUEHLER VORM.
SECHSKANTSCHRAUBE ISO	49 01 053	38	4	3 281	91 52 896 08	FA-BOCK
SECHSKANTSCHRAUBE ISO	49 00 014	21	3	2 976 017	96 52 261 08	MONTAGEPLATTE NOTBETA
SECHSKANTSCHRAUBE ISO	49 00 014	21	3	2 976 022	96 53 245 08	MONTAGEPLATTE NOTBETA
SECHSKANTSCHRAUBE ISO 4	10 00 613 0	10	4	9 080 702	90 80 702	STEUERGERAET ANBAU
SECHSKANTSCHRAUBE ISO 4	46 00 247	11	4	2 392	91 52 785 08	SCHALLDAEMPFERANLAGE
SECHSKANTSCHRAUBE ISO 4	40 61 076	81	2	3 211	91 57 748 08	S-ANLENKSTUECK
SECHSKANTSCHRAUBE ISO 4	46 00 887	10	1	2 550 008	96 47 628 08	HALTER KPL.
SECHSKANTSCHRAUBE ISO 4	46 00 887	10	1	2 550 009	96 47 645 08	HALTER KPL.
SECHSKANTSCHRAUBE ISO	40 00 973	23	2	2 392	91 52 785 08	SCHALLDAEMPFERANLAGE
SECHSKANTSCHRAUBE ISO	46 00 047	35	3	3 206	91 52 881 08	F-ANLENKSTUECK
SECHSKANTSCHRAUBE ISO	46 00 047	27	6	3 208 001	91 52 883 08	F-KOPFSTUECK
SECHSKANTSCHRAUBE ISO	40 62 020 08	52	12	9 000 510	90 00 510 6	WINKELGETRIEBE
SECHSKANTSCHRAUBE ISO	40 62 020 08	52	12	9 000 521	90 00 521 4	WINKELGETRIEBE
SECHSKANTSCHRAUBE ISO 4	10 87 550 7	11	4	2 671	91 52 798 08	OELBEHAELTER KPL.
SECHSKANTSCHRAUBE ISO 4	10 87 550 7	4	1	3 207 003	96 48 259 08	STANGE KPL.
SECHSKANTSCHRAUBE ISO 4	10 87 550 7	3	1	3 207 100	96 48 261 08	LASCHE KPL.
SECHSKANTSCHRAUBE ISO 4	10 87 550 7	(4)	1	3 281	91 52 896 08	FA-BOCK
SECHSKANTSCHRAUBE ISO	49 01 057	10	4	2 391 023	96 45 720 08	KUEHLER VORM.
SECHSKANTSCHRAUBE ISO 4	40 62 036 08	48	4	3 745	91 52 948 08	SCHWEBEBALLAST
SECHSKANTSCHRAUBE ISO 4	46 00 038	336	8	2 391 001	96 45 719 08	DIESELMOTOR VORM.
SECHSKANTSCHRAUBE ISO 4	46 00 038	7	4	2 810	91 52 806 08	KRANFUEHRERKABINE KPL.
SECHSKANTSCHRAUBE ISO 4	40 61 179 01	2	1	3 207 101	96 48 292 08	LASCHE KPL.
SECHSKANTSCHRAUBE ISO 4	40 61 179 01	(3)	2	3 281	91 52 896 08	FA-BOCK
SECHSKANTSCHRAUBE ISO 4	40 61 180 01	3	1	3 714 014	96 49 456 08	LASCHE KPL.
SECHSKANTSCHRAUBE ISO 4	40 62 049 08	333	4	2 391 001	96 45 719 08	DIESELMOTOR VORM.
SECHSKANTSCHRAUBE ISO 4	40 62 051 08	49	13	1 401	91 58 478 08	RAUPENTRAEGER LI.
SECHSKANTSCHRAUBE ISO 4	40 62 051 08	49	13	1 411 200	91 58 481 08	RAUPENTRAEGER RE.
SECHSKANTSCHRAUBE ISO 4	40 61 184 01	11	1	2 657	91 57 656 08	MONTAGEEINRICHTUNG RA
SECHSKANTSCHRAUBE ISO 4	40 61 186 01	8	1	3 211 003	96 46 986 08	STANGE KPL.
SECHSKANTSCHRAUBE ISO 4	40 61 186 01	9	1	3 220 501	96 43 440 08	STANGE KPL.
SECHSKANTSCHRAUBE ISO 4	40 61 186 01	9	1	3 221 200	96 47 984 08	STANGE KPL.
SECHSKANTSCHRAUBE ISO 4	40 61 186 01	9	1	3 225 200	96 48 679 08	STANGE KPL.

Bezeichnung	Artikel	Pos.	Menge	Seite	Baugruppe	Bezeichnung
SECHSKANTSCHRAUBE ISO 4	40 61 186 01	9	1	3 227 002	96 50 498 08	STANGE KPL.
SECHSKANTSCHRAUBE ISO 4	40 61 186 01	9	1	3 561 003	96 45 222 08	STANGE KPL.
SECHSKANTSCHRAUBE ISO 4	40 61 186 01	9	1	3 713 012	96 50 197 08	STANGE KPL.
SECHSKANTSCHRAUBE ISO 4	40 61 186 01	4	2	3 714 013	96 49 270 08	LASCHE KPL.
SECHSKANTSCHRAUBE ISO 4	40 61 186 01	5	1	3 714 013	96 59 083 08	LASCHE KPL.
SECHSKANTSCHRAUBE ISO 4	40 61 186 01	(9)	1	3 715 008	91 52 863 08	D-ZWISCHENSTUECK
SECHSKANTSCHRAUBE ISO 4	40 61 186 01	9	1	3 716 001	96 49 159 08	STANGE KPL.
SECHSKANTSCHRAUBE ISO 4	40 62 181 08	45	13	1 401	91 58 478 08	RAUPENTRAEGER LI.
SECHSKANTSCHRAUBE ISO 4	40 62 181 08	45	13	1 411 200	91 58 481 08	RAUPENTRAEGER RE.
SECHSKANTSCHRAUBE ISO 4	11 64 237 7	21	1	2 391 040	96 53 645 08	KUPPLUNGSSTELLER
SECHSKANTSCHRAUBE ISO	46 00 332	(3)	1	3 281	91 52 896 08	FA-BOCK
SECHSKANTSCHRAUBE ISO 4	40 61 234 14	1272	18	X1065015	10 65 015 5	GETRIEBE
SECHSKANTSCHRAUBE ISO 4	40 61 234 14	1272	18	X1080159	10 80 159 0	GETRIEBE
SECHSKANTSCHRAUBE ISO 4	40 61 244 01	16	1	2 550 005	96 45 680 08	STANGE KPL.
SECHSKANTSCHRAUBE ISO	46 35 436	15	4	3 745 011	96 49 677 08	LASCHE KPL.
SECHSKANTSCHRAUBE ISO 4	40 61 246 01	2	1	1 632 032	96 20 093 08	ABSTUETZPLATTE KPL.
SECHSKANTSCHRAUBE ISO 4	40 61 246 01	8	2	2 550 005	96 45 680 08	STANGE KPL.
SECHSKANTSCHRAUBE ISO 4	40 61 246 01	6	1	3 714 025	96 49 269 08	STANGE KPL.
SECHSKANTSCHRAUBE ISO 4	40 61 248 14	4	2	3 745 011	96 49 677 08	LASCHE KPL.
SECHSKANTSCHRAUBE ISO	46 00 095	5	4	2 211	91 52 822 08	PUMPE F.WINDE 5+6
SECHSKANTSCHRAUBE ISO 4	40 61 291 08	15	6	3 714 009	96 49 267 08	VERSTELLFLASCHE KPL.
SECHSKANTSCHRAUBE ISO 4	10 48 798 6	55	35	1 401	91 58 478 08	RAUPENTRAEGER LI.
SECHSKANTSCHRAUBE ISO 4	10 48 798 6	55	35	1 411 200	91 58 481 08	RAUPENTRAEGER RE.
SECHSKANTSCHRAUBE ISO 4	10 47 688 0	56	35	1 401	91 58 478 08	RAUPENTRAEGER LI.
SECHSKANTSCHRAUBE ISO 4	10 47 688 0	56	35	1 411 200	91 58 481 08	RAUPENTRAEGER RE.
SECHSKANTSCHRAUBE ISO 4	40 01 928	33	2	3 220 500	91 52 849 08	S-ZWISCHENSTUECK
SECHSKANTSCHRAUBE ISO 4	40 01 928	33	4	3 223	91 52 852 08	S-ZWISCHENSTUECK
SECHSKANTSCHRAUBE ISO 4	40 01 928	33	4	3 223 010	91 52 853 08	S-ZWISCHENSTUECK
SECHSKANTSCHRAUBE ISO 4	40 01 928	33	4	3 223 100	91 55 327 08	S-ZWISCHENSTUECK
SECHSKANTSCHRAUBE ISO 4	40 01 928	31	2	3 225	91 52 854 08	SL-REDUZIERSTUECK
SECHSKANTSCHRAUBE ISO 4	40 01 928	33	2	3 226	91 52 870 08	LI-ZWISCHENSTUECK
SECHSKANTSCHRAUBE ISO 4	40 01 928	33	4	3 227	91 52 873 08	LI-ZWISCHENSTUECK
SECHSKANTSCHRAUBE ISO 4	40 01 928	33	4	3 227 200	91 53 519 08	LI-ZWISCHENSTUECK F-ABSP
SECHSKANTSCHRAUBE ISO 4	40 01 928	59	10	3 714	91 52 862 08	D-KOPFSTUECK
SECHSKANTSCHRAUBE ISO	10 87 551 2	10	2	2 976 203	92 27 489 08	ZUSATZHYDR.BOLZENZIEHZ
SECHSKANTSCHRAUBE ISO	10 87 551 2	56	5	3 211	91 57 748 08	S-ANLENKSTUECK
SECHSKANTSCHRAUBE ISO 4	40 01 929	6	4	3 715 008	91 52 863 08	D-ZWISCHENSTUECK
SECHSKANTSCHRAUBE ISO 4	40 01 929	6	6	3 716	91 52 864 08	D-ZWISCHENSTUECK
SECHSKANTSCHRAUBE ISO 4	46 00 356	36	15	3 220 500	91 52 849 08	S-ZWISCHENSTUECK
SECHSKANTSCHRAUBE ISO 4	46 00 356	20	12	3 221	91 54 668 08	S-ZWISCHENSTUECK
SECHSKANTSCHRAUBE ISO 4	46 00 356	36	18	3 223	91 52 852 08	S-ZWISCHENSTUECK
SECHSKANTSCHRAUBE ISO 4	46 00 356	36	18	3 223 010	91 52 853 08	S-ZWISCHENSTUECK
SECHSKANTSCHRAUBE ISO 4	46 00 356	36	18	3 223 100	91 55 327 08	S-ZWISCHENSTUECK
SECHSKANTSCHRAUBE ISO 4	46 00 356	43	15	3 225	91 52 854 08	SL-REDUZIERSTUECK
SECHSKANTSCHRAUBE ISO 4	46 00 356	36	15	3 226	91 52 870 08	LI-ZWISCHENSTUECK
SECHSKANTSCHRAUBE ISO 4	46 00 356	36	18	3 227	91 52 873 08	LI-ZWISCHENSTUECK
SECHSKANTSCHRAUBE ISO 4	46 00 356	36	18	3 227 200	91 53 519 08	LI-ZWISCHENSTUECK F-ABSP
SECHSKANTSCHRAUBE ISO 4	46 00 356	62	15	3 713	91 57 749 08	D-ANLENKSTUECK
SECHSKANTSCHRAUBE ISO 4	46 00 356	56	9	3 714	91 52 862 08	D-KOPFSTUECK
SECHSKANTSCHRAUBE ISO 4	46 00 356	18	16	3 715 008	91 52 863 08	D-ZWISCHENSTUECK
SECHSKANTSCHRAUBE ISO 4	46 00 356	18	19	3 716	91 52 864 08	D-ZWISCHENSTUECK
SECHSKANTSCHRAUBE ISO 4	49 81 024	60	11	3 714	91 52 862 08	D-KOPFSTUECK
SECHSKANTSCHRAUBE ISO 4	40 00 970	16	2	2 990	91 59 244 08	DRUCKLUFTANLAGE
SECHSKANTSCHRAUBE ISO	46 00 310	9	3	2 350	91 52 778 08	DREHWERK
SECHSKANTSCHRAUBE ISO 4	40 61 062	43	6	3 715 008	91 52 863 08	D-ZWISCHENSTUECK
SECHSKANTSCHRAUBE ISO 4	40 61 062	47	12	3 716	91 52 864 08	D-ZWISCHENSTUECK
SECHSKANTSCHRAUBE ISO 4	40 01 466	100	14	3 211	91 57 748 08	S-ANLENKSTUECK
SECHSKANTSCHRAUBE ISO 4	40 01 461	14	4	1 130 008	91 58 624 08	RAUPENMITTELTEIL
SECHSKANTSCHRAUBE ISO 4	40 01 461	25	2	3 208 001	91 52 883 08	F-KOPFSTUECK
SECHSKANTSCHRAUBE ISO 4	40 01 461	75	44	3 211	91 57 748 08	S-ANLENKSTUECK

Bezeichnung	Artikel	Pos.	Menge	Seite	Baugruppe	Bezeichnung
SECHSKANTSCHRAUBE ISO 4	40 01 461	76	16	3 713	91 57 749 08	D-ANLENKSTUECK
SECHSKANTSCHRAUBE ISO 4	40 01 461	31	8	3 745	91 52 948 08	SCHWEBEBALLAST
SECHSKANTSCHRAUBE ISO 4	40 61 024	10	48	1 631 100	91 52 388 08	LAUFSTEG RAUPENFAHRWER
SECHSKANTSCHRAUBE ISO 4	40 61 024	58	8	3 206	91 52 881 08	F-ANLENKSTUECK
SECHSKANTSCHRAUBE ISO 4	40 61 024	25	45	3 220 500	91 52 849 08	S-ZWISCHENSTUECK
SECHSKANTSCHRAUBE ISO 4	40 61 024	13	36	3 221	91 54 668 08	S-ZWISCHENSTUECK
SECHSKANTSCHRAUBE ISO 4	40 61 024	25	49	3 223	91 52 852 08	S-ZWISCHENSTUECK
SECHSKANTSCHRAUBE ISO 4	40 61 024	25	49	3 223 010	91 52 853 08	S-ZWISCHENSTUECK
SECHSKANTSCHRAUBE ISO 4	40 61 024	25	49	3 223 100	91 55 327 08	S-ZWISCHENSTUECK
SECHSKANTSCHRAUBE ISO 4	40 61 024	35	47	3 225	91 52 854 08	SL-REDUZIERSTUECK
SECHSKANTSCHRAUBE ISO 4	40 61 024	25	34	3 226	91 52 870 08	LI-ZWISCHENSTUECK
SECHSKANTSCHRAUBE ISO 4	40 61 024	25	48	3 227	91 52 873 08	LI-ZWISCHENSTUECK
SECHSKANTSCHRAUBE ISO 4	40 61 024	25	49	3 227 200	91 53 519 08	LI-ZWISCHENSTUECK F-ABSP
SECHSKANTSCHRAUBE ISO 4	40 61 024	17	73	3 713	91 57 749 08	D-ANLENKSTUECK
SECHSKANTSCHRAUBE ISO 4	40 61 024	46	55	3 714	91 52 862 08	D-KOPFSTUECK
SECHSKANTSCHRAUBE ISO 4	40 61 024	7	56	3 715 008	91 52 863 08	D-ZWISCHENSTUECK
SECHSKANTSCHRAUBE ISO 4	40 61 024	7	88	3 716	91 52 864 08	D-ZWISCHENSTUECK
SECHSKANTSCHRAUBE ISO	46 00 711	38	1	X1041101	10 41 101 5	RUECKFALLSTUETZE
SECHSKANTSCHRAUBE ISO 4	24 02 184 02	31	1	3 206	91 52 881 08	F-ANLENKSTUECK
SECHSKANTSCHRAUBE ISO 4	11 65 247 0	10	16	1 130 008	91 58 624 08	RAUPENMITTELTEIL
SECHSKANTSCHRAUBE ISO 4	11 65 247 0	69	4	2 550	91 61 343 08	SA-BOCK
SECHSKANTSCHRAUBE ISO	11 00 275 3	(56)	8	1 401	91 58 478 08	RAUPENTRAEGER LI.
SECHSKANTSCHRAUBE ISO	11 00 275 3	9	16	2 810	91 52 806 08	KRANFUEHRERKABINE KPL.
SECHSKANTSCHRAUBE ISO	40 65 093 08	6	8	2 670	91 52 797 08	KRAFTSTOFFBEHAELTER KPL
SECHSKANTSCHRAUBE ISO 4	11 65 163 2	7	4	2 671	91 52 798 08	OELBEHAELTER KPL.
SECHSKANTSCHRAUBE ISO 4	11 65 163 2	12	8	2 730	91 52 803 08	GRUNDPLATTE DREHBUEHNE
SECHSKANTSCHRAUBE ISO 4	11 65 163 2	129	2	2 970	91 61 776 08	HYDRAULIK
SECHSKANTSCHRAUBE ISO 4	11 63 181 6	5	6	2 350	91 52 778 08	DREHWERK
SECHSKANTSCHRAUBE ISO 4	11 63 181 6	7	12	2 370	91 52 782 08	MONTAGEWINDE
SECHSKANTSCHRAUBE ISO 4	11 63 181 6	344	4	2 391 001	96 45 719 08	DIESELMOTOR VORM.
SECHSKANTSCHRAUBE ISO 4	11 63 181 6	20	4	2 393	91 52 787 08	LUFTFILTERANLAGE KPL.
SECHSKANTSCHRAUBE ISO 4	11 63 181 6	19	4	2 631	91 56 817 08	LAUFSTEG DREHBUEHNE
SECHSKANTSCHRAUBE ISO 4	11 63 181 6	31	6	2 652	91 61 110 08	ROLLENLAGERUNG
SECHSKANTSCHRAUBE ISO 4	11 63 181 6	8	4	2 671 004	96 46 305 08	OELBEHAELTER VORM.
SECHSKANTSCHRAUBE ISO 4	11 63 181 6	14	12	2 810	91 52 806 08	KRANFUEHRERKABINE KPL.
SECHSKANTSCHRAUBE ISO 4	11 63 181 6	16	4	2 925 204	92 16 990 08	KAMERAANBAU D-ANLENKS
SECHSKANTSCHRAUBE ISO 4	11 63 181 6	7	5	3 206	91 52 881 08	F-ANLENKSTUECK
SECHSKANTSCHRAUBE ISO 4	11 63 181 6	71	16	3 714	91 52 862 08	D-KOPFSTUECK
SECHSKANTSCHRAUBE ISO	40 00 828	67	12	1 401	91 58 478 08	RAUPENTRAEGER LI.
SECHSKANTSCHRAUBE ISO	40 00 828	67	12	1 411 200	91 58 481 08	RAUPENTRAEGER RE.
SECHSKANTSCHRAUBE ISO	40 00 828	300	6	2 391	91 61 062 08	DIESELMOTOR KPL.
SECHSKANTSCHRAUBE ISO	40 00 828	345	2	2 391 001	96 45 719 08	DIESELMOTOR VORM.
SECHSKANTSCHRAUBE ISO	40 00 828	110	9	2 391 102	96 60 027 08	ZUSATZKUEHLER VORM.
SECHSKANTSCHRAUBE ISO	40 00 828	35	24	2 631	91 56 817 08	LAUFSTEG DREHBUEHNE
SECHSKANTSCHRAUBE ISO	40 00 828	130	2	2 970	91 61 776 08	HYDRAULIK
SECHSKANTSCHRAUBE ISO	40 00 828	68	10	X1035659	10 35 659 9	VERTEILERGETRIEBE
SECHSKANTSCHRAUBE ISO 4	10 87 551 6	9	4	2 730	91 52 803 08	GRUNDPLATTE DREHBUEHNE
SECHSKANTSCHRAUBE ISO 4	10 87 551 6	544	2	2 970	91 61 776 08	HYDRAULIK
SECHSKANTSCHRAUBE ISO 4	10 87 551 6	564	2	2 976 200	91 52 780 08	ZUSATZHYDRAULIK DREHWE
SECHSKANTSCHRAUBE ISO 4	10 87 551 6	569	4	2 976 700	91 54 795 08	ZUSATZHYDRAULIK PUMPE
SECHSKANTSCHRAUBE ISO 4	10 87 551 6	31	8	3 713	91 57 749 08	D-ANLENKSTUECK
SECHSKANTSCHRAUBE ISO 4	10 87 551 6	11	4	X1035519	10 35 519 6	OEL-LUFTKUEHLER
SECHSKANTSCHRAUBE ISO 4	11 62 670 6	339	12	2 391 001	96 45 719 08	DIESELMOTOR VORM.
SECHSKANTSCHRAUBE ISO 4	11 62 670 6	23	2	3 206	91 52 881 08	F-ANLENKSTUECK
SECHSKANTSCHRAUBE ISO 4	11 62 670 6	48	4	3 211	91 57 748 08	S-ANLENKSTUECK
SECHSKANTSCHRAUBE ISO	46 00 355	31	2	2 502	91 55 939 08	STEUERSTAND
SECHSKANTSCHRAUBE ISO	46 00 355	9	10	X1035519	10 35 519 6	OEL-LUFTKUEHLER
SECHSKANTSCHRAUBE ISO 4	11 65 100 6	10	8	1 630 004	91 58 625 08	HYDRAULISCHE ABSTUETZUN
SECHSKANTSCHRAUBE ISO 4	11 65 100 6	305	4	2 391	91 61 062 08	DIESELMOTOR KPL.
SECHSKANTSCHRAUBE ISO	40 66 087 08	430	2	X1041101	10 41 101 8	RUECKFALLSTUETZE

Bezeichnung	Artikel	Pos.	Menge	Seite	Baugruppe	Bezeichnung
SECHSKANTSCHRAUBE ISO 4	11 65 889 2	51	2	X1041101	10 41 101 5	RUECKFALLSTUETZE
SECHSKANTSCHRAUBE ISO 4	40 66 124	21	12	9 000 510	90 00 510 6	WINKELGETRIEBE
SECHSKANTSCHRAUBE ISO 4	40 66 124	21	12	9 000 521	90 00 521 4	WINKELGETRIEBE
SECHSKANTSCHRAUBE ISO 4	11 63 174 2	52	8	1 401	91 58 478 08	RAUPENTRAEGER LI.
SECHSKANTSCHRAUBE ISO 4	11 63 174 2	52	8	1 411 200	91 58 481 08	RAUPENTRAEGER RE.
SECHSKANTSCHRAUBE ISO 4	11 63 174 2	173	8	2 970	91 61 776 08	HYDRAULIK
SECHSKANTSCHRAUBE ISO 4	11 63 174 2	70	2	3 211	91 57 748 08	S-ANLENKSTUECK
SECHSKANTSCHRAUBE ISO 4	11 63 174 2	8	8	3 213	91 61 419 08	F-ANSCHLUSSKOPF
SECHSKANTSCHRAUBE ISO 4	11 63 174 2	9	4	3 291	91 52 831 08	S-RUECKHALTESICHERUNG
SECHSKANTSCHRAUBE ISO 4	11 63 174 2	3	4	3 292	91 52 865 08	D-RUECKHALTESICHERUNG
SECHSKANTSCHRAUBE ISO 4	11 63 174 2	36	8	3 714	91 52 862 08	D-KOPFSTUECK
SECHSKANTSCHRAUBE ISO 4	11 63 174 2	12	4	3 714 008	96 49 266 08	VERSTELLFLASCHE KPL.
SECHSKANTSCHRAUBE ISO 4	11 64 234 9	2	2	2 212	91 54 561 08	PUMPE F.DREHWERK
SECHSKANTSCHRAUBE ISO 4	11 64 234 9	20	4	2 310	91 52 503 08	WINDE 1
SECHSKANTSCHRAUBE ISO 4	11 64 234 9	335	10	2 391 001	96 45 719 08	DIESELMOTOR VORM.
SECHSKANTSCHRAUBE ISO 4	11 64 234 9	548	4	2 970	91 61 776 08	HYDRAULIK
SECHSKANTSCHRAUBE ISO 4	11 64 234 9	3	2	3 211 002	92 88 302 08	SCHUTZWALZE KPL.
SECHSKANTSCHRAUBE ISO 4	11 64 234 9	16	4	3 292	91 52 865 08	D-RUECKHALTESICHERUNG
SECHSKANTSCHRAUBE ISO 4	11 64 234 9	24	8	3 350	91 52 859 08	WINDE 3
SECHSKANTSCHRAUBE ISO 4	11 64 234 9	24	4	3 713	91 57 749 08	D-ANLENKSTUECK
SECHSKANTSCHRAUBE ISO 4	11 64 234 9	151	2	3 713	91 57 749 08	D-ANLENKSTUECK
SECHSKANTSCHRAUBE ISO 4	11 64 234 9	61	8	3 714	91 52 862 08	D-KOPFSTUECK
SECHSKANTSCHRAUBE ISO 4	46 00 366	36	24	9 395 668	93 95 668 01	LAGERUNG
SECHSKANTSCHRAUBE ISO 4	46 00 366	36	24	9 395 675	93 95 675 01	LAGERUNG
SECHSKANTSCHRAUBE ISO 4	11 64 538 4	347	2	2 391 001	96 45 719 08	DIESELMOTOR VORM.
SECHSKANTSCHRAUBE ISO 4	11 64 538 4	24	2	2 392	91 52 785 08	SCHALLDAEMPFERANLAGE
SECHSKANTSCHRAUBE ISO 4	11 64 538 4	72	4	3 211	91 57 748 08	S-ANLENKSTUECK
SECHSKANTSCHRAUBE ISO	46 00 158	15	1	1 991	91 52 510 08	DREHDURCHFUEHRUNG
SECHSKANTSCHRAUBE ISO	46 00 158	12	2	2 340	91 52 776 08	WINDE 4 EINZIEHWERK
SECHSKANTSCHRAUBE ISO	46 00 158	337	8	2 391 001	96 45 719 08	DIESELMOTOR VORM.
SECHSKANTSCHRAUBE ISO	46 00 158	12	4	3 213	91 61 419 08	F-ANSCHLUSSKOPF
SECHSKANTSCHRAUBE ISO	46 00 158	6	8	3 220 500	91 52 849 08	S-ZWISCHENSTUECK
SECHSKANTSCHRAUBE ISO	46 00 158	6	8	3 221	91 54 668 08	S-ZWISCHENSTUECK
SECHSKANTSCHRAUBE ISO	46 00 158	6	8	3 223	91 52 852 08	S-ZWISCHENSTUECK
SECHSKANTSCHRAUBE ISO	46 00 158	6	8	3 223 010	91 52 853 08	S-ZWISCHENSTUECK
SECHSKANTSCHRAUBE ISO	46 00 158	6	8	3 223 100	91 55 327 08	S-ZWISCHENSTUECK
SECHSKANTSCHRAUBE ISO	46 00 158	25	8	3 225	91 52 854 08	SL-REDUZIERSTUECK
SECHSKANTSCHRAUBE ISO	46 00 158	6	8	3 226	91 52 870 08	LI-ZWISCHENSTUECK
SECHSKANTSCHRAUBE ISO	46 00 158	6	8	3 227	91 52 873 08	LI-ZWISCHENSTUECK
SECHSKANTSCHRAUBE ISO	46 00 158	6	8	3 227 200	91 53 519 08	LI-ZWISCHENSTUECK F-ABSP
SECHSKANTSCHRAUBE ISO	46 00 158	27	32	3 350	91 52 859 08	WINDE 3
SECHSKANTSCHRAUBE ISO	46 00 158	27	4	3 714	91 52 862 08	D-KOPFSTUECK
SECHSKANTSCHRAUBE ISO	46 00 158	17	8	3 715 008	91 52 863 08	D-ZWISCHENSTUECK
SECHSKANTSCHRAUBE ISO	46 00 158	17	8	3 716	91 52 864 08	D-ZWISCHENSTUECK
SECHSKANTSCHRAUBE ISO 4	11 84 013 6	306	8	2 391	91 61 062 08	DIESELMOTOR KPL.
SECHSKANTSCHRAUBE ISO 4	11 84 013 6	42	8	3 350	91 52 859 08	WINDE 3
SECHSKANTSCHRAUBE ISO	46 00 312	340	6	2 391 001	96 45 719 08	DIESELMOTOR VORM.
SECHSKANTSCHRAUBE ISO	40 65 086 05	49	2	2 631	91 56 817 08	LAUFSTEG DREHBUEHNE
SECHSKANTSCHRAUBE ISO	40 65 145 01	57	4	1 970 100	91 58 471 08	HYDRAULIK MITTELTEIL
SECHSKANTSCHRAUBE ISO	40 65 145 01	57	4	1 972 250	91 58 473 08	ZUSATZHYDR.RAUPENTRAEG
SECHSKANTSCHRAUBE ISO	40 65 145 01	57	4	1 972 251	91 58 472 08	ZUSATZHYDR.RAUPENTRAEG
SECHSKANTSCHRAUBE ISO	40 65 145 01	57	4	1 972 300	91 58 475 08	ZUSATZHYDR.RAUPENTRAEG
SECHSKANTSCHRAUBE ISO	40 65 145 01	57	4	1 972 301	91 58 474 08	ZUSATZHYDR.RAUPENTRAEG
SECHSKANTSCHRAUBE ISO	40 65 145 01	556	4	2 970	91 61 776 08	HYDRAULIK
SECHSKANTSCHRAUBE ISO	40 65 145 01	43	4	2 975 153	91 62 051 08	ZUSATZHYDRAULIK WINDE 3
SECHSKANTSCHRAUBE ISO	40 65 145 01	44	4	2 975 153	91 62 051 08	ZUSATZHYDRAULIK WINDE 3
SECHSKANTSCHRAUBE ISO 4	46 01 349	28	8	1 630 004	91 58 625 08	HYDRAULISCHE ABSTUETZUN
SECHSKANTSCHRAUBE ISO	40 65 156 08	23	4	2 393	91 52 787 08	LUFTFILTERANLAGE KPL.
SECHSKANTSCHRAUBE ISO 4	10 00 636 2	25	8	X1080159	10 80 159 2	ANTRIEB
SECHSKANTSCHRAUBE ISO	49 00 152	355	2	2 391 001	96 45 719 08	DIESELMOTOR VORM.

Bezeichnung	Artikel	Pos.	Menge	Seite	Baugruppe	Bezeichnung
SECHSKANTSCHRAUBE ISO	49 00 152	35	1	2 391 040	96 53 645 08	KUPPLUNGSSTELLER
SECHSKANTSCHRAUBE ISO	49 00 152	7	10	2 550	91 61 343 08	SA-BOCK
SECHSKANTSCHRAUBE ISO	49 00 123	54	4	1 401	91 58 478 08	RAUPENTRAEGER LI.
SECHSKANTSCHRAUBE ISO	49 00 123	54	4	1 411 200	91 58 481 08	RAUPENTRAEGER RE.
SECHSKANTSCHRAUBE ISO	49 00 123	36	8	2 652	91 61 110 08	ROLLENLAGERUNG
SECHSKANTSCHRAUBE ISO	49 00 123	9	8	3 714 008	96 49 266 08	VERSTELLFLASCHE KPL.
SECHSKANTSCHRAUBE ISO	49 00 123	12	8	3 714 009	96 49 267 08	VERSTELLFLASCHE KPL.
SECHSKANTSCHRAUBE ISO	49 00 123	12	16	3 745	91 52 948 08	SCHWEBEBALLAST
SECHSKANTSCHRAUBE ISO	40 66 030 08	47	8	1 401	91 58 478 08	RAUPENTRAEGER LI.
SECHSKANTSCHRAUBE ISO	40 66 030 08	47	8	1 411 200	91 58 481 08	RAUPENTRAEGER RE.
SECHSKANTSCHRAUBE ISO	40 66 030 08	7	26	2 652	91 61 110 08	ROLLENLAGERUNG
SECHSKANTSCHRAUBE ISO	40 66 030 08	28	16	3 208 001	91 52 883 08	F-KOPFSTUECK
SECHSKANTSCHRAUBE ISO	40 66 030 08	16	16	3 714	91 52 862 08	D-KOPFSTUECK
SECHSKANTSCHRAUBE ISO	40 65 304 08	42	12	2 550	91 61 343 08	SA-BOCK
SECHSKANTSCHRAUBE ISO 4	10 87 551 9	3	162	1 300 011	96 52 493 08	BODENPLATTEN VORM.
SECHSKANTSCHRAUBE ISO 4	10 87 551 9	8	16	2 125	91 52 773 08	BOLZEN S-ANLENKST. UND S
SECHSKANTSCHRAUBE ISO 4	10 87 551 9	5	16	2 550	91 61 343 08	SA-BOCK
SECHSKANTSCHRAUBE ISO 4	10 87 551 9	174	8	2 970	91 61 776 08	HYDRAULIK
SECHSKANTSCHRAUBE ISO 4	10 87 551 9	51	2	3 223 100	91 55 327 08	S-ZWISCHENSTUECK
SECHSKANTSCHRAUBE ISO 4	10 87 580 3	10	6	1 991	91 52 510 08	DREHDURCHFUEHRUNG
SECHSKANTSCHRAUBE ISO 4	10 87 580 3	332	4	2 391 001	96 45 719 08	DIESELMOTOR VORM.
SECHSKANTSCHRAUBE ISO 4	10 87 580 3	143	2	3 713	91 57 749 08	D-ANLENKSTUECK
SECHSKANTSCHRAUBE ISO 4	10 87 552 0	6	12	1 631 100	91 52 388 08	LAUFSTEG RAUPENFAHRWER
SECHSKANTSCHRAUBE ISO 4	10 87 552 0	334	4	2 391 001	96 45 719 08	DIESELMOTOR VORM.
SECHSKANTSCHRAUBE ISO 4	10 87 552 0	50	4	2 810	91 52 806 08	KRANFUEHRERKABINE KPL.
SECHSKANTSCHRAUBE ISO 4	10 87 580 4	101	16	2 550	91 61 343 08	SA-BOCK
SECHSKANTSCHRAUBE ISO 4	10 87 552 1	10	8	2 125	91 52 773 08	BOLZEN S-ANLENKST. UND S
SECHSKANTSCHRAUBE ISO 4	10 87 552 1	14	4	3 292	91 52 865 08	D-RUECKHALTESICHERUNG
SECHSKANTSCHRAUBE ISO	46 01 292	(68)	1	1 401	91 58 478 08	RAUPENTRAEGER LI.
SECHSKANTSCHRAUBE ISO	46 00 380	25	4	X1065015	10 65 015 8	ANTRIEB
SECHSKANTSCHRAUBE ISO 4	40 65 281	13	8	1 991	91 52 510 08	DREHDURCHFUEHRUNG
SECHSKANTSCHRAUBE ISO 4	40 65 281	10	6	2 310	91 52 503 08	WINDE 1
SECHSKANTSCHRAUBE ISO 4	40 65 281	6	6	3 350	91 52 859 08	WINDE 3
SECHSKANTSCHRAUBE ISO 4	40 65 281	87	2	9 000 510	90 00 510 6	WINKELGETRIEBE
SECHSKANTSCHRAUBE ISO 4	40 65 281	87	2	9 000 521	90 00 521 4	WINKELGETRIEBE
SECHSKANTSCHRAUBE ISO	46 00 097	50	6	1 401	91 58 478 08	RAUPENTRAEGER LI.
SECHSKANTSCHRAUBE ISO	46 00 097	50	6	1 411 200	91 58 481 08	RAUPENTRAEGER RE.
SECHSKANTSCHRAUBE ISO	46 00 097	341	20	2 391 001	96 45 719 08	DIESELMOTOR VORM.
SECHSKANTSCHRAUBE ISO 4	10 87 580 6	11	4	2 310	91 52 503 08	WINDE 1
SECHSKANTSCHRAUBE ISO 4	10 87 580 6	7	4	3 350	91 52 859 08	WINDE 3
SECHSKANTSCHRAUBE ISO	10 17 904 1	7	8	9 000 510	90 00 510 6	WINKELGETRIEBE
SECHSKANTSCHRAUBE ISO	10 17 904 1	7	8	9 000 521	90 00 521 4	WINKELGETRIEBE
SECHSKANTSCHRAUBE ISO 4	40 66 043 08	48	8	1 401	91 58 478 08	RAUPENTRAEGER LI.
SECHSKANTSCHRAUBE ISO 4	40 66 043 08	48	8	1 411 200	91 58 481 08	RAUPENTRAEGER RE.
SECHSKANTSCHRAUBE ISO	40 65 215 01	6	1	3 206 002	96 47 960 08	HEBEL KPL.
SECHSKANTSCHRAUBE ISO 4	40 65 140 05	15	2	2 340	91 52 776 08	WINDE 4 EINZIEHWERK
SECHSKANTSCHRAUBE ISO	40 66 056 08	9	44	2 340	91 52 776 08	WINDE 4 EINZIEHWERK
SECHSKANTSCHRAUBE ISO 4	40 66 057 08	9	22	2 310	91 52 503 08	WINDE 1
SECHSKANTSCHRAUBE ISO 4	40 66 057 08	5	22	3 350	91 52 859 08	WINDE 3
SECHSKANTSCHRAUBE ISO	40 65 232 08	20	24	X1080159	10 80 159 1	SEILTROMMEL
SECHSKANTSCHRAUBE ISO 4	46 00 620	51	34	1 401	91 58 478 08	RAUPENTRAEGER LI.
SECHSKANTSCHRAUBE ISO 4	46 00 620	51	34	1 411 200	91 58 481 08	RAUPENTRAEGER RE.
SECHSKANTSCHRAUBE ISO	40 65 232 01	21	24	X1065015	10 65 015 6	SEILTROMMEL
SECHSKANTSCHRAUBE ISO 4	40 65 269 14	101	2	3 713	91 57 749 08	D-ANLENKSTUECK
SECHSKANTSCHRAUBE ISO	40 65 000 08	11	4	2 913	91 32 850 08	LICCON KONSOLE LCD2
SECHSKANTSCHRAUBE ISO	40 65 000 08	11	4	2 913 009	91 04 705 08	LICCON KONSOLE LCD3
SECHSKANTSCHRAUBE ISO	11 69 004 7	66	4	X1035659	10 35 659 9	VERTEILERGETRIEBE
SECHSKANTSCHRAUBE ISO 4	40 00 878	38	10	2 631	91 56 817 08	LAUFSTEG DREHBUEHNE
SECHSKANTSCHRAUBE ISO 4	40 65 030	6	4	2 977 100	91 45 089 08	HYDRAULIK TRANSFORMATO
SECHSKANTSCHRAUBE ISO	40 65 002 01	10	2	9 640 276	96 40 276 08	ANSCHLUSSBLOCK

Bezeichnung	Artikel	Pos.	Menge	Seite	Baugruppe	Bezeichnung
SECHSKANTSCHRAUBE ISO	40 65 002 14	35	4	2 533 020	96 67 888 08	ARMATUREN RE.
SECHSKANTSCHRAUBE ISO	40 65 002 14	(31)	4	2 925 026	91 55 259 08	ERG.KAMERAUEBERWACHUN
SECHSKANTSCHRAUBE ISO	40 65 002 14	31	4	2 925 405	96 48 397 08	AUSRUESTUNG KAMERA KAB
SECHSKANTSCHRAUBE ISO 4	40 65 060	23	28	2 260	91 53 057 08	BATTERIELAGERUNG
SECHSKANTSCHRAUBE ISO 4	40 65 060	55	2	2 975 153	91 62 051 08	ZUSATZHYDRAULIK WINDE 3
SECHSKANTSCHRAUBE ISO 4	40 00 417	3	2	1 681 021	96 65 122 08	SENSOR KPL.
SECHSKANTSCHRAUBE ISO 4	40 00 417	37	8	2 502	91 55 939 08	STEUERSTAND
SECHSKANTSCHRAUBE ISO 4	40 00 417	50	16	2 859	91 52 809 08	GERAEUSCHDAEMMUNG
SECHSKANTSCHRAUBE ISO 4	40 00 417	8	8	2 859 025	96 46 757 08	GITTERROST VORM.
SECHSKANTSCHRAUBE ISO 4	40 65 025 08	11	2	2 520 031	96 45 610 08	HECKSCHEIBE VORM.
SECHSKANTSCHRAUBE ISO 4	46 01 213	10	5	2 920 814	96 45 717 08	ELEKTRIK KRAFTSTOFFBEHA
SECHSKANTSCHRAUBE ISO	11 64 249 7	191	1	2 970	91 61 776 08	HYDRAULIK
SECHSKANTSCHRAUBE ISO	11 64 249 7	18	4	2 978 200	91 54 843 08	ZUSATZHYDR.S-RUECKHALTE
SECHSKANTSCHRAUBE ISO	11 64 249 7	16	1	5 106 923	51 06 923 08	KUGELHAHN
SECHSKANTSCHRAUBE ISO	11 69 282 4	73	2	1 972 250	91 58 473 08	ZUSATZHYDR.RAUPENTRAEG
SECHSKANTSCHRAUBE ISO	11 69 282 4	73	2	1 972 251	91 58 472 08	ZUSATZHYDR.RAUPENTRAEG
SECHSKANTSCHRAUBE ISO	11 69 282 4	17	4	2 510	91 52 788 08	DREHBUEHNENVERKLEIDUN
SECHSKANTSCHRAUBE ISO	11 69 282 4	65	10	2 970	91 61 776 08	HYDRAULIK
SECHSKANTSCHRAUBE ISO	11 69 282 4	51	2	2 975 153	91 62 051 08	ZUSATZHYDRAULIK WINDE 3
SECHSKANTSCHRAUBE ISO	11 69 282 4	52	4	2 975 700	91 52 774 08	ZUSATZHYDRAULIK WINDE 1
SECHSKANTSCHRAUBE ISO	11 69 282 4	67	3	X1035659	10 35 659 9	VERTEILERGETRIEBE
SECHSKANTSCHRAUBE ISO 4	40 65 099	19	2	2 260 006	96 46 501 08	BATTERIEKASTEN VORM.
SECHSKANTSCHRAUBE ISO 4	40 65 099	16	1	2 533 066	96 48 365 08	ELEKTRIK ANBAUTEILE KABIN
SECHSKANTSCHRAUBE ISO 4	40 65 099	5	1	2 913 004	96 20 460 08	GEHAEUSE VORM.
SECHSKANTSCHRAUBE ISO 4	40 65 099	10	3	2 920 200	96 44 536 08	ELEKTRIK WINDE 1
SECHSKANTSCHRAUBE ISO 4	40 65 099	10	3	2 920 334	96 44 538 08	ELEKTRIK WINDE 3
SECHSKANTSCHRAUBE ISO 4	40 65 099	10	3	2 920 350	96 44 539 08	ELEKTRIK WINDE 4
SECHSKANTSCHRAUBE ISO 4	40 65 099	54	2	3 206	91 52 881 08	F-ANLENKSTUECK
SECHSKANTSCHRAUBE ISO 4	40 65 099	15	3	3 713 013	96 57 159 08	BLECH KPL.
SECHSKANTSCHRAUBE ISO	11 64 489 9	20	8	2 260	91 53 057 08	BATTERIELAGERUNG
SECHSKANTSCHRAUBE ISO	11 64 489 9	22	4	2 260 006	96 46 501 08	BATTERIEKASTEN VORM.
SECHSKANTSCHRAUBE ISO	11 64 489 9	22	8	2 370	91 52 782 08	MONTAGEWINDE
SECHSKANTSCHRAUBE ISO	11 64 489 9	13	2	2 391 023	96 45 720 08	KUEHLER VORM.
SECHSKANTSCHRAUBE ISO	11 64 489 9	4	4	2 391 039	96 50 616 08	HUTZE KPL.
SECHSKANTSCHRAUBE ISO	11 64 489 9	32	1	2 391 040	96 53 645 08	KUPPLUNGSSTELLER
SECHSKANTSCHRAUBE ISO	11 64 489 9	7	4	2 510	91 52 788 08	DREHBUEHNENVERKLEIDUN
SECHSKANTSCHRAUBE ISO	11 64 489 9	15	8	2 522	91 54 115 08	SCHIEBETUER KPL.
SECHSKANTSCHRAUBE ISO	11 64 489 9	7	2	2 540	91 53 253 08	HEIZKLIMAGERAET EINBAU
SECHSKANTSCHRAUBE ISO	11 64 489 9	57	14	2 550	91 61 343 08	SA-BOCK
SECHSKANTSCHRAUBE ISO	11 64 489 9	43	3	2 711	91 52 800 08	ZENTRALSCHMIERANLAGE O
SECHSKANTSCHRAUBE ISO	11 64 489 9	8	4	2 925 204	92 16 990 08	KAMERAANBAU D-ANLENKS
SECHSKANTSCHRAUBE ISO	11 64 489 9	15	1	2 925 204	92 16 990 08	KAMERAANBAU D-ANLENKS
SECHSKANTSCHRAUBE ISO	11 64 489 9	11	12	2 925 402	96 58 855 08	KAMERAANBAU DREHBUEHN
SECHSKANTSCHRAUBE ISO	11 64 489 9	37	1	2 932 082	96 67 871 08	AUFBAUTEILE MONTAGETAFE
SECHSKANTSCHRAUBE ISO	11 64 489 9	27	4	3 206	91 52 881 08	F-ANLENKSTUECK
SECHSKANTSCHRAUBE ISO	11 64 489 9	69	5	3 211	91 57 748 08	S-ANLENKSTUECK
SECHSKANTSCHRAUBE ISO	11 64 489 9	8	4	3 745 002	92 17 236 08	SCHALTEINHEIT
SECHSKANTSCHRAUBE ISO	11 64 489 9	8	4	3 745 003	92 17 237 08	SCHALTEINHEIT
SECHSKANTSCHRAUBE ISO	11 64 489 9	42	1	X1022811	10 22 811 2	HEIZKLIMAGERAET
SECHSKANTSCHRAUBE ISO	10 87 552 9	17	16	2 391 023	96 45 720 08	KUEHLER VORM.
SECHSKANTSCHRAUBE ISO	10 87 552 9	24	4	2 835 002	96 48 379 08	ANBAUTEILE
SECHSKANTSCHRAUBE ISO	10 87 552 9	11	2	2 932 166	92 68 911 08	VERTEILER MASSE
SECHSKANTSCHRAUBE ISO	10 87 552 9	29	8	3 208 001	91 52 883 08	F-KOPFSTUECK
SECHSKANTSCHRAUBE ISO	10 87 552 9	14	4	7 027 481	70 27 481	KRAFTSTOFFSEPARATOR
SECHSKANTSCHRAUBE ISO 4	46 00 102	13	4	7 027 481	70 27 481	KRAFTSTOFFSEPARATOR
SECHSKANTSCHRAUBE ISO 4	49 00 595	26	1	2 522	91 54 115 08	SCHIEBETUER KPL.
SECHSKANTSCHRAUBE ISO 4	46 00 532	17	2	1 991	91 52 510 08	DREHDURCHFUEHRUNG
SECHSKANTSCHRAUBE ISO 4	46 00 532	15	2	3 780 751	91 52 952 08	FLUG-U.WINDWARNUNG
SECHSKANTSCHRAUBE ISO 4	40 65 055 08	24	2	X1042440	10 42 440 2	STEUERBLOCK
SECHSKANTSCHRAUBE ISO	11 69 004 8	8	2	1 970 100	91 58 471 08	HYDRAULIK MITTELTEIL

Bezeichnung	Artikel	Pos.	Menge	Seite	Baugruppe	Bezeichnung
SECHSKANTSCHRAUBE ISO	11 69 004 8	81	4	1 970 100	91 58 471 08	HYDRAULIK MITTELTEIL
SECHSKANTSCHRAUBE ISO	11 69 004 8	100	4	2 391 102	96 60 027 08	ZUSATZKUEHLER VORM.
SECHSKANTSCHRAUBE ISO	11 69 004 8	22	2	2 393	91 52 787 08	LUFTFILTERANLAGE KPL.
SECHSKANTSCHRAUBE ISO	11 69 004 8	33	2	2 831	91 62 179 08	KLIMAANLAGE OW
SECHSKANTSCHRAUBE ISO	10 03 291 2	20	8	9 739 361	97 39 361	OELWANNE
SECHSKANTSCHRAUBE ISO	40 66 005 08	17	8	2 392	91 52 785 08	SCHALLDAEMPFERANLAGE
SECHSKANTSCHRAUBE ISO	11 65 161 2	53	18	1 401	91 58 478 08	RAUPENTRAEGER LI.
SECHSKANTSCHRAUBE ISO	11 65 161 2	53	18	1 411 200	91 58 481 08	RAUPENTRAEGER RE.
SECHSKANTSCHRAUBE ISO	11 65 161 2	348	4	2 391 001	96 45 719 08	DIESELMOTOR VORM.
SECHSKANTSCHRAUBE ISO	11 65 161 2	16	8	2 510	91 52 788 08	DREHBUEHNENVERKLEIDUN
SECHSKANTSCHRAUBE ISO	11 65 161 2	44	6	2 520	91 53 061 08	KABINE VERGLAST
SECHSKANTSCHRAUBE ISO	11 65 161 2	7	4	2 522 012	96 45 884 08	FUEHRUNG VORM.
SECHSKANTSCHRAUBE ISO	11 65 161 2	42	14	2 631	91 56 817 08	LAUFSTEG DREHBUEHNE
SECHSKANTSCHRAUBE ISO	11 65 161 2	61	4	2 859	91 52 809 08	GERAEUSCHDAEMMUNG
SECHSKANTSCHRAUBE ISO	11 65 161 2	27	2	2 976 017	96 52 261 08	MONTAGEPLATTE NOTBETA
SECHSKANTSCHRAUBE ISO	11 65 161 2	27	28	3 211	91 57 748 08	S-ANLENKSTUECK
SECHSKANTSCHRAUBE ISO	11 65 161 2	14	8	3 350	91 52 859 08	WINDE 3
SECHSKANTSCHRAUBE ISO	11 65 161 2	124	33	3 713	91 57 749 08	D-ANLENKSTUECK
SECHSKANTSCHRAUBE ISO	11 65 161 2	87	12	3 714	91 52 862 08	D-KOPFSTUECK
SECHSKANTSCHRAUBE ISO	11 65 161 2	41	18	3 715 008	91 52 863 08	D-ZWISCHENSTUECK
SECHSKANTSCHRAUBE ISO	11 65 161 2	46	30	3 716	91 52 864 08	D-ZWISCHENSTUECK
SECHSKANTSCHRAUBE ISO	11 65 161 2	7	4	3 978 005	91 56 430 08	ZUSATZHYDRAULIK SB-KOPFS
SECHSKANTSCHRAUBE ISO 4	40 65 063 08	20	6	2 520 032	96 45 980 08	SCHEIBENWISCHANLAGE EIN
SECHSKANTSCHRAUBE ISO 4	46 00 334	17	24	2 260	91 53 057 08	BATTERIELAGERUNG
SECHSKANTSCHRAUBE ISO	40 00 704	28	4	X1041102	10 41 102 1	ZUGZYLINDER
SECHSKANTSCHRAUBE ISO 4	49 00 089	16	4	2 370	91 52 782 08	MONTAGEWINDE
SECHSKANTSCHRAUBE ISO 4	49 00 089	349	4	2 391 001	96 45 719 08	DIESELMOTOR VORM.
SECHSKANTSCHRAUBE ISO 4	49 00 089	15	12	2 391 023	96 45 720 08	KUEHLER VORM.
SECHSKANTSCHRAUBE ISO 4	49 00 089	21	2	2 392	91 52 785 08	SCHALLDAEMPFERANLAGE
SECHSKANTSCHRAUBE ISO 4	49 00 089	24	4	2 393	91 52 787 08	LUFTFILTERANLAGE KPL.
SECHSKANTSCHRAUBE ISO 4	49 00 089	47	13	2 631	91 56 817 08	LAUFSTEG DREHBUEHNE
SECHSKANTSCHRAUBE ISO 4	49 00 089	37	7	2 711	91 52 800 08	ZENTRALSCHMIERANLAGE O
SECHSKANTSCHRAUBE ISO 4	49 00 089	68	4	2 810	91 52 806 08	KRANFUEHRERKABINE KPL.
SECHSKANTSCHRAUBE ISO 4	49 00 089	58	40	2 859	91 52 809 08	GERAEUSCHDAEMMUNG
SECHSKANTSCHRAUBE ISO 4	49 00 089	4	1	2 925 204	92 16 990 08	KAMERAANBAU D-ANLENKS
SECHSKANTSCHRAUBE ISO 4	49 00 089	9	10	2 925 402	96 58 855 08	KAMERAANBAU DREHBUEHN
SECHSKANTSCHRAUBE ISO 4	49 00 089	14	2	2 932 160	96 54 385 08	SCHALTSCHRANK MECH.
SECHSKANTSCHRAUBE ISO 4	49 00 089	23	3	9 000 510	90 00 510 6	WINKELGETRIEBE
SECHSKANTSCHRAUBE ISO 4	49 00 089	23	3	9 000 521	90 00 521 4	WINKELGETRIEBE
SECHSKANTSCHRAUBE ISO 4	49 00 089	14	6	X1035519	10 35 519 6	OEL-LUFTKUEHLER
SECHSKANTSCHRAUBE ISO 4	49 00 089	662	12	X1080159	10 80 159 1	SEILTROMMEL
SECHSKANTSCHRAUBE ISO 4	50 26 189 08	9	2	2 522 012	96 45 884 08	FUEHRUNG VORM.
SECHSKANTSCHRAUBE ISO 4	50 26 189 08	15	2	2 671	91 52 798 08	OELBEHAELTER KPL.
SECHSKANTSCHRAUBE ISO 4	50 26 189 08	4	12	2 810 001	96 43 597 08	KRANFUEHRERKABINE VORM
SECHSKANTSCHRAUBE ISO 4	50 26 189 08	120	5	3 713	91 57 749 08	D-ANLENKSTUECK
SECHSKANTSCHRAUBE ISO	40 66 042	17	4	2 350	91 52 778 08	DREHWERK
SECHSKANTSCHRAUBE ISO 4	49 00 128	57	2	1 401	91 58 478 08	RAUPENTRAEGER LI.
SECHSKANTSCHRAUBE ISO 4	49 00 128	57	2	1 411 200	91 58 481 08	RAUPENTRAEGER RE.
SECHSKANTSCHRAUBE ISO 4	49 00 128	24	12	1 630 004	91 58 625 08	HYDRAULISCHE ABSTUETZUN
SECHSKANTSCHRAUBE ISO 4	49 00 128	21	4	1 991	91 52 510 08	DREHDURCHFUEHRUNG
SECHSKANTSCHRAUBE ISO 4	49 00 128	25	10	2 260	91 53 057 08	BATTERIELAGERUNG
SECHSKANTSCHRAUBE ISO 4	49 00 128	9	3	2 260 006	96 46 501 08	BATTERIEKASTEN VORM.
SECHSKANTSCHRAUBE ISO 4	49 00 128	6	10	2 370	91 52 782 08	MONTAGEWINDE
SECHSKANTSCHRAUBE ISO 4	49 00 128	350	10	2 391 001	96 45 719 08	DIESELMOTOR VORM.
SECHSKANTSCHRAUBE ISO 4	49 00 128	22	2	2 391 040	96 53 645 08	KUPPLUNGSSTELLER
SECHSKANTSCHRAUBE ISO 4	49 00 128	105	16	2 391 102	96 60 027 08	ZUSATZKUEHLER VORM.
SECHSKANTSCHRAUBE ISO 4	49 00 128	21	8	2 393	91 52 787 08	LUFTFILTERANLAGE KPL.
SECHSKANTSCHRAUBE ISO 4	49 00 128	19	2	2 550	91 61 343 08	SA-BOCK
SECHSKANTSCHRAUBE ISO 4	49 00 128	4	20	2 810 037	96 47 204 08	PEDALTRAEGER EINBAU
SECHSKANTSCHRAUBE ISO 4	49 00 128	60	5	2 859	91 52 809 08	GERAEUSCHDAEMMUNG

Bezeichnung	Artikel	Pos.	Menge	Seite	Baugruppe	Bezeichnung
SECHSKANTSCHRAUBE ISO 4	49 00 128	15	4	2 925 402	96 58 855 08	KAMERAANBAU DREHBUEHN
SECHSKANTSCHRAUBE ISO 4	49 00 128	8	2	2 932 166	92 68 911 08	VERTEILER MASSE
SECHSKANTSCHRAUBE ISO 4	49 00 128	53	8	3 211	91 57 748 08	S-ANLENKSTUECK
SECHSKANTSCHRAUBE ISO 4	49 00 128	16	2	3 213	91 61 419 08	F-ANSCHLUSSKOPF
SECHSKANTSCHRAUBE ISO 4	49 00 128	59	12	3 225	91 52 854 08	SL-REDUZIERSTUECK
SECHSKANTSCHRAUBE ISO 4	49 00 128	60	2	3 281	91 52 896 08	FA-BOCK
SECHSKANTSCHRAUBE ISO 4	49 00 128	3	8	3 291	91 52 831 08	S-RUECKHALTESICHERUNG
SECHSKANTSCHRAUBE ISO 4	49 00 128	8	8	3 292	91 52 865 08	D-RUECKHALTESICHERUNG
SECHSKANTSCHRAUBE ISO 4	49 00 128	111	4	3 713	91 57 749 08	D-ANLENKSTUECK
SECHSKANTSCHRAUBE ISO 4	49 00 128	76	4	3 714	91 52 862 08	D-KOPFSTUECK
SECHSKANTSCHRAUBE ISO 4	49 00 128	28	8	3 745	91 52 948 08	SCHWEBEBALLAST
SECHSKANTSCHRAUBE ISO 4	49 00 128	13	4	X1035519	10 35 519 6	OEL-LUFTKUEHLER
SECHSKANTSCHRAUBE ISO 4	49 00 111	9	4	2 391 038	96 47 931 08	OELKUEHLER VORM.
SECHSKANTSCHRAUBE ISO 4	49 00 111	13	2	2 522 013	96 45 883 08	FUEHRUNG VORM.
SECHSKANTSCHRAUBE ISO 4	49 00 111	38	2	2 711	91 52 800 08	ZENTRALSCHMIERANLAGE O
SECHSKANTSCHRAUBE ISO 4	49 00 111	68	4	2 859	91 52 809 08	GERAEUSCHDAEMMUNG
SECHSKANTSCHRAUBE ISO 4	49 00 111	42	8	3 745	91 52 948 08	SCHWEBEBALLAST
SECHSKANTSCHRAUBE ISO 4	49 00 111	4	4	5 106 691	51 06 691 08	RUECKLAUFFILTER
SECHSKANTSCHRAUBE ISO 4	49 00 614	30	4	2 831	91 62 179 08	KLIMAANLAGE OW
SECHSKANTSCHRAUBE ISO 4	49 00 614	4	10	2 859 025	96 46 757 08	GITTERROST VORM.
SECHSKANTSCHRAUBE ISO 4	40 01 667	15	4	X1035519	10 35 519 6	OEL-LUFTKUEHLER
SECHSKANTSCHRAUBE ISO 4	40 65 083 77	19	1	X1042471	10 42 471 6	KUGELHAHNKOMBINATION
SECHSKANTSCHRAUBE ISO 4	46 00 386	354	4	2 391 001	96 45 719 08	DIESELMOTOR VORM.
SECHSKANTSCHRAUBE M10X	10 34 225 4	3	1	9 739 351	97 39 351	KUEHLMITTELLEITUNG ANBA
SECHSKANTSCHRAUBE M10	10 01 127 2	4	1	9 739 344	97 39 344	GENERATOR ANBAU
SECHSKANTSCHRAUBE M10X	10 01 127 1	2	1	9 739 355	97 39 355	OELKUEHLER ANBAU
SECHSKANTSCHRAUBE M10X	10 01 127 4	3	1	9 739 355	97 39 355	OELKUEHLER ANBAU
SECHSKANTSCHRAUBE M10	10 01 133 0	3	2	9 739 286	97 39 286	VERSCHLUSSDECKEL
SECHSKANTSCHRAUBE M10	10 01 133 0	12	1	9 739 344	97 39 344	GENERATOR ANBAU
SECHSKANTSCHRAUBE M10	10 01 133 1	12	1	9 739 248	97 39 248	EINSPRITZDUESE MIT BEFEST
SECHSKANTSCHRAUBE M10	10 01 133 1	1	8	9 739 355	97 39 355	OELKUEHLER ANBAU
SECHSKANTSCHRAUBE M10	10 01 133 1	14	1	9 739 371	97 39 371	KLIMAKOMPRESSOR ANBAU
SECHSKANTSCHRAUBE M10X	10 01 134 3	15	2	9 739 344	97 39 344	GENERATOR ANBAU
SECHSKANTSCHRAUBE M10X	10 01 250 3	9	13	9 739 354	97 39 354	SCHWUNGRADGEHAEUSE AN
SECHSKANTSCHRAUBE M10	10 01 133 4	3	2	9 739 271	97 39 271	VERBINDUNGSLEITUNG
SECHSKANTSCHRAUBE M10	10 01 133 7	4	1	9 739 271	97 39 271	VERBINDUNGSLEITUNG
SECHSKANTSCHRAUBE M10X	10 01 250 0	13	3	9 739 354	97 39 354	SCHWUNGRADGEHAEUSE AN
SECHSKANTSCHRAUBE M10	10 01 126 4	3	2	9 739 386	97 39 386	KURBELGEHAEUSEENTLUEFT
SECHSKANTSCHRAUBE M10X	10 34 225 9	4	1	9 739 351	97 39 351	KUEHLMITTELLEITUNG ANBA
SECHSKANTSCHRAUBE M10X	10 01 134 7	2	4	9 739 358	97 39 358	ABGASRUECKFUEHRUNG AN
SECHSKANTSCHRAUBE M12X	10 01 134 4	3	1	9 739 366	97 39 366	BEFESTIGUNGSTEILE ANBAU
SECHSKANTSCHRAUBE M12X	10 01 134 5	8	2	9 739 344	97 39 344	GENERATOR ANBAU
SECHSKANTSCHRAUBE M12X	10 01 134 5	17	1	9 739 371	97 39 371	KLIMAKOMPRESSOR ANBAU
SECHSKANTSCHRAUBE M12	10 34 318 3	18	1	9 739 344	97 39 344	GENERATOR ANBAU
SECHSKANTSCHRAUBE M16X	10 34 318 6	5	8	9 739 341	97 39 341	ANTRIEBSTEILE M.SCHWINGU
SECHSKANTSCHRAUBE M16	10 01 250 5	6	10	9 739 250	97 39 250	SCHWUNGRAD
SECHSKANTSCHRAUBE M16X	10 03 719 1	5	1	9 739 210	97 39 210	KUEHLMITTELLEITUNG ANBA
SECHSKANTSCHRAUBE M16	10 01 133 5	4	4	9 739 493	97 39 493	TRANSPORTVORRICHTUNG
SECHSKANTSCHRAUBE M5X	40 73 501 08	37	4	2 533 020	96 67 888 08	ARMATUREN RE.
SECHSKANTSCHRAUBE M5X	40 73 501 08	31	1	2 835 002	96 48 379 08	ANBAUTEILE
SECHSKANTSCHRAUBE M5X	40 73 501 08	84	32	2 932 082	96 67 871 08	AUFBAUTEILE MONTAGETAFE
SECHSKANTSCHRAUBE M5X	40 73 501 08	5	13	2 932 160	96 54 385 08	SCHALTSCHRANK MECH.
SECHSKANTSCHRAUBE M6X	10 01 135 8	4	2	9 739 140	97 39 140	FLAMMSTARTANLAGE
SECHSKANTSCHRAUBE M6X1	10 34 225 7	7	1	9 739 356	97 39 356	ROHRLEITUNG ANBAU
SECHSKANTSCHRAUBE M6X1	10 22 274 4	11	1	9 739 369	97 39 369	DRUCKROHR
SECHSKANTSCHRAUBE M6X2	10 01 124 8	8	4	9 739 501	97 39 501	KRAFTSTOFFLEITUNGEN
SECHSKANTSCHRAUBE M8X	10 01 126 1	4	2	9 739 349	97 39 349	WASSERLEITUNGSANSCHLUE
SECHSKANTSCHRAUBE M8X1	10 01 135 1	9	6	9 739 296	97 39 296	HITZESCHUTZ
SECHSKANTSCHRAUBE M8X	10 01 126 7	4	4	9 739 256	97 39 256	LUFTANSAUGROHR
SECHSKANTSCHRAUBE M8X	10 34 225 5	9	2	9 739 503	97 39 503	KRAFTSTOFFLEITUNG

Bezeichnung	Artikel	Pos.	Menge	Seite	Baugruppe	Bezeichnung
SECHSKANTSCHRAUBE M8X	10 01 136 0	4	3	9 739 035	97 39 035	VERSCHLUSSTEILE
SECHSKANTSCHRAUBE M8X	10 01 136 0	4	3	9 739 129	97 39 129	KUEHLMITTELVORWAERMUN
SECHSKANTSCHRAUBE M8X	10 01 136 0	8	5	9 739 366	97 39 366	BEFESTIGUNGSTEILE ANBAU
SECHSKANTSCHRAUBE M8X1	10 01 124 9	5	6	9 739 352	97 39 352	WASSERPUMPE MIT BEFEST.
SECHSKANTSCHRAUBE M8X1	10 01 124 9	20	1	9 739 386	97 39 386	KURBELGEHAEUSEENTLUEFT
SECHSKANTSCHRAUBE M8X2	10 01 134 9	17	1	9 739 296	97 39 296	HITZESCHUTZ
SECHSKANTSCHRAUBE M8X	10 03 730 4	19	8	9 739 361	97 39 361	OELWANNE
SECHSKANTSCHRAUBE M8X	10 03 730 4	24	2	9 739 371	97 39 371	KLIMAKOMPRESSOR ANBAU
SECHSKANTSCHRAUBE M8X	10 03 730 4	23	2	9 739 494	97 39 494	ATL-ANBAU
SECHSKANTSCHRAUBE M8X2	10 01 125 0	4	2	9 739 354	97 39 354	SCHWUNGRADGEHAEUSE AN
SECHSKANTSCHRAUBE M8X2	10 01 125 0	12	4	9 739 358	97 39 358	ABGASRUECKFUEHRUNG AN
SECHSKANTSCHRAUBE M8X2	10 01 125 0	22	2	9 739 371	97 39 371	KLIMAKOMPRESSOR ANBAU
SECHSKANTSCHRAUBE M8X2	10 01 136 2	9	1	9 739 210	97 39 210	KUEHLMITTELLEITUNG ANBA
SECHSKANTSCHRAUBE M8X2	10 01 136 2	12	1	9 739 371	97 39 371	KLIMAKOMPRESSOR ANBAU
SECHSKANTSCHRAUBE M8X2	10 01 121 4	10	1	9 739 118	97 39 118	OELLEITUNG
SECHSKANTSCHRAUBE M8X	10 44 336 5	31	1	9 739 492	97 39 492	ROHRLEITUNG ANBAU
SECHSKANTSCHRAUBE M8X3	10 01 133 9	7	1	9 739 256	97 39 256	LUFTANSAUGROHR
SECHSKANTSCHRAUBE M8X3	10 01 125 2	3	1	9 739 349	97 39 349	WASSERLEITUNGSANSCHLUE
SECHSKANTSCHRAUBE M8X3	10 01 125 2	14	1	9 739 349	97 39 349	WASSERLEITUNGSANSCHLUE
SECHSKANTSCHRAUBE M8X4	10 01 125 3	9	1	9 739 118	97 39 118	OELLEITUNG
SECHSKANTSCHRAUBE M8X4	10 01 250 7	4	12	9 739 267	97 39 267	ZYLINDERKOPFHAUBE
SECHSKANTSCHRAUBE M8X4	10 01 132 6	4	2	9 739 259	97 39 259	KRAFTSTOFFFILTERANBAU
SECHSKANTSCHRAUBE M8X4	10 01 132 6	3	2	9 739 276	97 39 276	WASSERANSCHLUSS
SECHSKANTSCHRAUBE M8X5	10 01 132 8	3	2	9 739 126	97 39 126	THERMOSTATGEHAEUSE
SECHSKANTSCHRAUBE M8X5	10 01 132 8	4	1	9 739 276	97 39 276	WASSERANSCHLUSS
SECHSKANTSCHRAUBE M8X5	10 01 132 8	10	3	9 739 372	97 39 372	SCHMIEROELPUMPE
SECHSKANTSCHRAUBE M8X6	10 01 122 5	5	1	9 739 126	97 39 126	THERMOSTATGEHAEUSE
SECHSKANTSCHRAUBE M8X6	10 01 122 5	4	2	9 739 369	97 39 369	DRUCKROHR
SECHSKANTSCHRAUBE M8X	10 44 335 6	24	1	9 739 492	97 39 492	ROHRLEITUNG ANBAU
SECHSKANTSCHRAUBE M8X	10 22 272 9	5	4	9 739 256	97 39 256	LUFTANSAUGROHR
SECHSKANTSCHRAUBE M8X9	10 01 126 2	2	2	9 739 259	97 39 259	KRAFTSTOFFFILTERANBAU
SECHSKANTSCHRAUBE M8X9	10 02 919 3	5	1	9 739 369	97 39 369	DRUCKROHR
SECHSKANTSCHRAUBE MIT	10 47 688 8	3	1	9 739 491	97 39 491	LUFTPRESSER ANBAU
SECHSKANTSCHRAUBE MIT F	10 44 335 2	33	1	9 739 492	97 39 492	ROHRLEITUNG ANBAU
SECHSKANTSCHRAUBE MIT F	10 34 226 7	4	19	9 739 362	97 39 362	OELWANNE
SECHSKANTSCHRAUBE MIT F	10 34 226 8	5	1	9 739 362	97 39 362	OELWANNE
SECHSKANTSCHRAUBE UNC7	40 97 513 08	562	8	2 970	91 61 776 08	HYDRAULIK
SECHSRUNDSCHRAUBE M10X	10 03 034 6	6	2	9 739 295	97 39 295	ABGASROHR
SECHSRUNDSCHRAUBE M10X	10 01 255 0	7	22	9 739 295	97 39 295	ABGASROHR
SECHSRUNDSCHRAUBE M8X	10 01 254 7	17	2	9 739 122	97 39 122	OELKUEHLER
SECHSRUNDSCHRAUBE M8X	10 34 226 9	3	9	9 739 352	97 39 352	WASSERPUMPE MIT BEFEST.
SECHSRUNDSCHRAUBE M8X	10 01 254 9	18	2	9 739 122	97 39 122	OELKUEHLER
SEIL 2 2,3KN EDELSTAHL	11 16 043 1	7	0.3	1 632 032	96 20 093 08	ABSTUETZPLATTE KPL.
SEIL 2 2,3KN EDELSTAHL	11 16 043 1	64	3	2 631	91 56 817 08	LAUFSTEG DREHBUEHNE
SEIL 2 2,3KN EDELSTAHL	11 16 043 1	8	0.3	2 730 002	96 55 752 08	ZENTRIERUNG KPL.
SEIL 2 2,3KN EDELSTAHL	11 16 043 1	79	1	2 810	91 52 806 08	KRANFUEHRERKABINE KPL.
SEIL 2 2,3KN EDELSTAHL	11 16 043 1	61	2	2 978 100	91 52 827 08	ZUSATZHYDR.D-RUECKHALT
SEIL 2 2,3KN EDELSTAHL	11 16 043 1	55	1	3 225	91 52 854 08	SL-REDUZIERSTUECK
SEIL 2 2,3KN EDELSTAHL	11 16 043 1	62	1.5	3 745	91 52 948 08	SCHWEBEBALLAST
SEIL 2 2,3KN EDELSTAHL	11 16 043 1	61	2	3 978 005	91 56 430 08	ZUSATZHYDRAULIK SB-KOPFS
SEIL 28X1050M -40°C SPF	10 41 082 0	1	1	2 311	91 52 834 08	SEIL F.WINDE 1
SEIL 28X1200M -40°C BLANK	10 80 175 6	1	1	2 313	91 61 580 08	SEIL F.WINDE 3
SEIL 28X700M -40°C SPF	10 81 361 2	1	1	2 314	91 62 040 08	SEIL F.WINDE 4
SEIL DIN 3055 4,0X7M ST	10 87 374 0	2	1	5 400 569	54 00 569 08	SEILWINDE
SEIL DIN 3055 4X1,3M VERZ	10 45 067 1	23	4	1 630 004	91 58 625 08	HYDRAULISCHE ABSTUETZUN
SEIL F.WINDE 1	91 52 834 08	190	1		LR 1600-2-0	LIEBHERR RAUPENKRAN LR 1
SEIL F.WINDE 3	91 61 580 08	192	1		LR 1600-2-0	LIEBHERR RAUPENKRAN LR 1
SEIL F.WINDE 4	91 62 040 08	193	1		LR 1600-2-0	LIEBHERR RAUPENKRAN LR 1
SEIL MONTAGEWINDE M.ZUB	91 33 648 08	198	1		LR 1600-2-0	LIEBHERR RAUPENKRAN LR 1
SEILKLEMME 24-26 GR.1"	77 39 091 08	37	1	1 750	91 52 394 08	WERKZEUG

Bezeichnung	Artikel	Pos.	Menge	Seite	Baugruppe	Bezeichnung
SEILKLEMME DIN 1142 S26 V	77 39 118 08	38	1	1 750	91 52 394 08	WERKZEUG
SEILKLEMME DIN 1142 S30 V	77 39 132 08	45	1	1 750	91 52 394 08	WERKZEUG
SEILROLLE D=700/620/270X75	28 81 999 08	1	1	2 652 007	92 68 928 08	SEILROLLE KPL.
SEILROLLE KPL.	96 20 920 08	17	2	3 206	91 52 881 08	F-ANLENKSTUECK
SEILROLLE KPL.	96 20 920 08	57	1	3 281	91 52 896 08	FA-BOCK
SEILROLLE KPL. SPF	92 68 928 08	6	4	3 208 001	91 52 883 08	F-KOPFSTUECK
SEILROLLE KPL. SPF	92 68 928 08	2	1	3 281	91 52 896 08	FA-BOCK
SEILROLLE KPL. SPF	92 68 928 08	3	2	3 713	91 57 749 08	D-ANLENKSTUECK
SEILROLLE KPL. SPF	92 68 928 08	1	3	9 155 528	91 55 528 08	HAKENFLASCHE
SEILROLLE KPL. SPF	96 46 246 08	3	17	2 550	91 61 343 08	SA-BOCK
SEILROLLE KPL. SPF	96 46 246 08	4	16	2 652	91 61 110 08	ROLLENLAGERUNG
SEILROLLE KPL. SPF	96 46 246 08	2	2	3 225 100	96 48 582 08	LAGERUNG KPL.
SEILROLLE KPL. SPF	96 46 246 08	10	3	3 714	91 52 862 08	D-KOPFSTUECK
SEILROLLE KPL. SPF	96 46 246 08	2	7	3 714 008	96 49 266 08	VERSTELLFLASCHE KPL.
SEILROLLE KPL. SPF	96 46 246 08	5	8	3 714 009	96 49 267 08	VERSTELLFLASCHE KPL.
SEILROLLE KPL. SPF	96 46 246 08	2	1	3 714 021	96 49 271 08	ROLLENLAGERUNG KPL.
SEILROLLE SPF	97 18 725 08	1	1	3 206 001	96 20 920 08	SEILROLLE KPL.
SEILROLLENHALTERUNG SCH	96 52 291 08	55	1	3 281	91 52 896 08	FA-BOCK
SEILSCHLOSS 28 GR. SPF	77 39 401 08	44	1	1 750	91 52 394 08	WERKZEUG
SEILSCHUTZ	10 81 518 0	6	1	9 155 528	91 55 528 08	HAKENFLASCHE
SEILSCHUTZ SCHWK.	96 47 103 08	41	1	2 550	91 61 343 08	SA-BOCK
SEILSCHUTZ SCHWK.	96 51 812 08	27	2	2 652	91 61 110 08	ROLLENLAGERUNG
SEILSCHUTZ SCHWK.	96 51 813 08	28	1	2 652	91 61 110 08	ROLLENLAGERUNG
SEILSCHUTZ SCHWK.	96 58 269 08	20	1	3 714 009	96 49 267 08	VERSTELLFLASCHE KPL.
SEILSCHUTZ SCHWK. T ZN O	96 56 155 08	94	2	2 550	91 61 343 08	SA-BOCK
SEILSCHUTZ SCHWK. T ZN O	96 56 165 08	95	2	2 550	91 61 343 08	SA-BOCK
SEILSCHUTZ SCHWK. T ZN O	96 56 171 08	96	1	2 550	91 61 343 08	SA-BOCK
SEILSCHUTZSTANGE	11 27 148 2	12	2	9 155 528	91 55 528 08	HAKENFLASCHE
SEILTROMMEL	10 65 015 6	21	1	X1035411	10 35 411 4	HUBWINDE
SEILTROMMEL	10 80 159 1	21	1	X1035433	10 35 433 2	SEILWINDE
SEILWINDE	54 00 569 08	5	1	3 208 001	91 52 883 08	F-KOPFSTUECK
SEILWINDE TYP 351	54 00 018 08	7	4	1 630 004	91 58 625 08	HYDRAULISCHE ABSTUETZUN
SEILWINDE ZHP 4.13 SPF	54 00 565 08	1	1	2 370	91 52 782 08	MONTAGEWINDE
SEILWINDE ZHP 4.29 SPF	10 35 433 2	1	1	2 340	91 52 776 08	WINDE 4 EINZIEHWERK
SEITENSCHEIBE LI. 4X603.5X8	97 68 379 08	5	1	2 520	91 53 061 08	KABINE VERGLAST
SEITENSCHEIBE RE. 4X1063X	97 68 378 08	4	1	2 520	91 53 061 08	KABINE VERGLAST
SEITENSCHEIBE SCHWK. LINK	96 44 562 08	3	1	2 340	91 52 776 08	WINDE 4 EINZIEHWERK
SEITENSCHEIBE SCHWK. REC	96 44 563 08	4	1	2 340	91 52 776 08	WINDE 4 EINZIEHWERK
SENKBREMSVENTIL 420BAR 1	10 46 565 9	12	1	3 978 019	91 56 431 08	ZUSATZHYDRAULIK ZYLINDER
SENKBREMSVENTIL 420BAR	10 21 769 5	2	1	2 978 100	91 52 796 08	ZUSATZHYDR.MONTAGEEINR
SENKSCHRAUBE AEHNL.DIN 7	40 86 041 08	45	4	2 502	91 55 939 08	STEUERSTAND
SENKSCHRAUBE AEHNL.DIN 7	40 86 041 08	29	10	2 520	91 53 061 08	KABINE VERGLAST
SENKSCHRAUBE AEHNL.DIN 7	40 86 041 08	8	6	2 520 030	96 45 609 08	DACHSCHEIBE VORM.
SENKSCHRAUBE AEHNL.DIN 7	40 86 041 08	5	4	2 520 031	96 45 610 08	HECKSCHEIBE VORM.
SENKSCHRAUBE DIN 7991 M	40 86 013 08	98	9	2 550	91 61 343 08	SA-BOCK
SENKSCHRAUBE DIN 7991 M	40 86 062 08	346	2	2 391 001	96 45 719 08	DIESELMOTOR VORM.
SENKSCHRAUBE DIN 7991 M	40 86 027 08	54	2	3 745	91 52 948 08	SCHWEBEBALLAST
SENKSCHRAUBE DIN 7991 M	10 87 638 8	4	8	2 913 102	92 32 870 08	LUEFTEREINHEIT
SENKSCHRAUBE DIN 7991 M5	40 86 035 08	33	4	2 502	91 55 939 08	STEUERSTAND
SENKSCHRAUBE DIN 7991 M5	40 86 035 08	30	2	2 520	91 53 061 08	KABINE VERGLAST
SENKSCHRAUBE DIN 7991 M5	40 86 035 08	34	2	2 533 020	96 67 888 08	ARMATUREN RE.
SENKSCHRAUBE DIN 7991 M5	40 86 042 08	41	4	2 391 040	96 53 645 08	KUPPLUNGSSTELLER
SENKSCHRAUBE DIN 7991 M	40 86 040 08	106	4	2 550	91 61 343 08	SA-BOCK
SENKSCHRAUBE DIN 7991 M	40 86 040 08	57	2	2 631	91 56 817 08	LAUFSTEG DREHBUEHNE
SENKSCHRAUBE DIN 7991 M	40 86 040 08	4	1	2 780 851	96 24 498 08	FUNKANTENNE VORM.
SENKSCHRAUBE DIN 7991 M	40 86 040 08	8	1	2 780 852	96 24 845 08	GSM-MODUL VORM.LICCON 1
SENKSCHRAUBE DIN 7991 M6	40 86 002 08	5	8	2 510	91 52 788 08	DREHBUEHNENVERKLEIDUN
SENKSCHRAUBE DIN 7991 M6	40 86 002 08	4	4	2 510 040	96 49 183 08	TUER VORM.
SENKSCHRAUBE DIN 7991 M6	40 86 002 08	4	4	2 510 059	96 49 184 08	TUER VORM.
SENKSCHRAUBE DIN 7991 M6	40 86 002 08	25	4	2 522 011	96 45 602 08	SCHLIESSANLAGE

Bezeichnung	Artikel	Pos.	Menge	Seite	Baugruppe	Bezeichnung
SENKSCHRAUBE DIN 7991 M6	40 86 002 08	10	16	2 932 160	96 54 385 08	SCHALTSCHRANK MECH.
SENKSCHRAUBE DIN 7991 M6	40 86 002 08	115	8	2 970	91 61 776 08	HYDRAULIK
SENKSCHRAUBE DIN 7991 M6	40 86 002 08	5	8	3 713 013	96 57 159 08	BLECH KPL.
SENKSCHRAUBE DIN 7991 M6	40 86 002 08	21	3	3 978 015	91 56 429 08	ZUSATZHYDRAULIK ZWISCH
SENKSCHRAUBE DIN 7991 M6	40 86 002 08	21	3	3 978 015	91 56 432 08	ZUSATZHYDRAULIK ZWISCH
SENKSCHRAUBE DIN 7991 M	40 86 036 08	25	1	2 522	91 54 115 08	SCHIEBETUER KPL.
SENKSCHRAUBE DIN 7991 M8	46 00 257	11	4	3 211 009	96 46 979 08	SCHUTZWALZE KPL.
SENKSCHRAUBE DIN 7991 M8	40 02 551	51	8	3 211	91 57 748 08	S-ANLENKSTUECK
SENKSCHRAUBE DIN 7991 M8	40 02 551	32	16	3 713	91 57 749 08	D-ANLENKSTUECK
SENKSCHRAUBE DIN 7991 M8	40 86 007 08	41	3	3 206	91 52 881 08	F-ANLENKSTUECK
SENKSCHRAUBE DIN 7991 M8	40 86 007 08	3	4	3 714 017	96 50 752 08	AUFLAGE KPL.
SENKSCHRAUBE DIN 7991 M8	40 86 008 08	53	2	2 550	91 61 343 08	SA-BOCK
SENKSCHRAUBE DIN 7991 M8	40 86 010 08	20	4	2 502	91 55 939 08	STEUERSTAND
SENKSCHRAUBE DIN 7991 M8	40 86 049 08	25	8	2 350	91 52 778 08	DREHWERK
SENKSCHRAUBE DIN 7991 M8	40 86 049 08	20	4	2 370	91 52 782 08	MONTAGEWINDE
SENKSCHRAUBE DIN 7991 M8	40 86 049 08	65	12	2 810	91 52 806 08	KRANFUEHRERKABINE KPL.
SENKSCHRAUBE ISO 2009 M5	40 71 113 01	17	8	2 260 006	96 46 501 08	BATTERIEKASTEN VORM.
SENKSCHRAUBE ISO 2009 M8	40 70 317 08	81	2	2 550	91 61 343 08	SA-BOCK
SENKSCHRAUBE ISO 2010 M	40 06 035 08	268	2	2 920 638	96 51 138 08	BEDIENPULT
SENKSCHRAUBE ISO 7047 M5	40 02 312	21	6	2 671 004	96 46 305 08	OELBEHAELTER VORM.
SENSOR	10 22 021 8	(1)	1	9 739 318	97 39 318	SENSORIK
SENSOR KPL.	96 65 122 08	15	1	2 393	91 52 787 08	LUFTFILTERANLAGE KPL.
SENSORIK D846 A7	97 39 318	231	1	X1012059	10 12 059 0	DIESELMOTOR
SERVICE LR 1600	SK_Z74535	2000	1		LR 1600-2-0	LIEBHERR RAUPENKRAN LR 1
SERVICEPAKET 1000STD OW	96 73 845 08	410	1	XSK_Z745	SK_Z74535	SERVICE
SERVICEPAKET 3000STD OW	96 73 846 08	420	1	XSK_Z745	SK_Z74535	SERVICE
SICHELBLECH SCHWK.	96 54 011 08	21	1	3 350	91 52 859 08	WINDE 3
SICHELBLECH SCHWK.	96 54 012 08	20	1	3 350	91 52 859 08	WINDE 3
SICHERHEITSELEMENT 28m³/	10 29 372 7	3	1	5 517 203	55 17 203 08	LUFTFILTER
SICHERHEITSELEMENT 28m³/	10 29 372 7	(211)	1	XSK_Z745	SK_Z74535	SERVICE
SICHERHEITSELEMENT 28m³/	10 29 372 7	(16)	1	XSK_Z745	SK_Z74535	SERVICE
SICHERHEITSELEMENT 28m³/	10 29 372 7	(18)	1	XSK_Z745	SK_Z74535	SERVICE
SICHERHEITSKLAPPSTECKER	43 32 005 08	58	6	1 401	91 58 478 08	RAUPENTRAEGER LI.
SICHERHEITSKLAPPSTECKER	43 32 005 08	58	6	1 411 200	91 58 481 08	RAUPENTRAEGER RE.
SICHERHEITSKLAPPSTECKER	43 32 005 08	30	4	1 630 004	91 58 625 08	HYDRAULISCHE ABSTUETZUN
SICHERHEITSKLAPPSTECKER	43 32 005 08	19	1	2 550 005	96 45 680 08	STANGE KPL.
SICHERHEITSKLAPPSTECKER	43 32 005 08	10	2	2 657	91 57 656 08	MONTAGEEINRICHTUNG RA
SICHERHEITSKLAPPSTECKER	43 32 005 08	17	4	3 211	91 57 748 08	S-ANLENKSTUECK
SICHERHEITSKLAPPSTECKER	43 32 005 08	7	1	3 211 003	96 46 986 08	STANGE KPL.
SICHERHEITSKLAPPSTECKER	43 32 005 08	8	1	3 220 501	96 43 440 08	STANGE KPL.
SICHERHEITSKLAPPSTECKER	43 32 005 08	8	1	3 221 200	96 47 984 08	STANGE KPL.
SICHERHEITSKLAPPSTECKER	43 32 005 08	20	3	3 225	91 52 854 08	SL-REDUZIERSTUECK
SICHERHEITSKLAPPSTECKER	43 32 005 08	8	1	3 225 200	96 48 679 08	STANGE KPL.
SICHERHEITSKLAPPSTECKER	43 32 005 08	8	1	3 227 002	96 50 498 08	STANGE KPL.
SICHERHEITSKLAPPSTECKER	43 32 005 08	8	1	3 561 003	96 45 222 08	STANGE KPL.
SICHERHEITSKLAPPSTECKER	43 32 005 08	8	1	3 713 012	96 50 197 08	STANGE KPL.
SICHERHEITSKLAPPSTECKER	43 32 005 08	11	2	3 714 009	96 49 267 08	VERSTELLFLASCHE KPL.
SICHERHEITSKLAPPSTECKER	43 32 005 08	4	2	3 714 013	96 59 083 08	LASCHE KPL.
SICHERHEITSKLAPPSTECKER	43 32 005 08	(8)	1	3 715 008	91 52 863 08	D-ZWISCHENSTUECK
SICHERHEITSKLAPPSTECKER	43 32 005 08	8	1	3 716 001	96 49 159 08	STANGE KPL.
SICHERHEITSKLAPPSTECKER	43 32 005 08	5	8	3 747	91 52 950 08	ZENTRIERUNG STANDARD
SICHERHEITSKLAPPSTECKER	43 32 005 08	9	2	3 830	91 55 535 08	ZUSATZABSPANNUNG
SICHERHEITSKLAPPSTECKER	43 32 015 08	4	2	3 213	91 61 419 08	F-ANSCHLUSSKOPF
SICHERHEITSKLAPPSTECKER	43 32 015 08	9	2	3 225	91 52 854 08	SL-REDUZIERSTUECK
SICHERHEITSKLAPPSTECKER	43 32 015 08	3	4	3 226	91 52 870 08	LI-ZWISCHENSTUECK
SICHERHEITSKLAPPSTECKER	43 32 015 08	3	4	3 227	91 52 873 08	LI-ZWISCHENSTUECK
SICHERHEITSKLAPPSTECKER	43 32 015 08	3	4	3 227 200	91 53 519 08	LI-ZWISCHENSTUECK F-ABSP
SICHERHEITSKLAPPSTECKER	43 32 015 08	13	6	3 713	91 57 749 08	D-ANLENKSTUECK
SICHERHEITSKLAPPSTECKER	43 32 015 08	25	2	3 714	91 52 862 08	D-KOPFSTUECK
SICHERHEITSKLAPPSTECKER	43 32 015 08	16	4	3 715 008	91 52 863 08	D-ZWISCHENSTUECK

Bezeichnung	Artikel	Pos.	Menge	Seite	Baugruppe	Bezeichnung
SICHERHEITSKLAPPSTECKER	43 32 015 08	16	4	3 716	91 52 864 08	D-ZWISCHENSTUECK
SICHERHEITSKLAPPSTECKER	10 41 062 2	5	2	3 211	91 57 748 08	S-ANLENKSTUECK
SICHERHEITSKLAPPSTECKER	10 41 062 2	3	4	3 220 500	91 52 849 08	S-ZWISCHENSTUECK
SICHERHEITSKLAPPSTECKER	10 41 062 2	3	4	3 221	91 54 668 08	S-ZWISCHENSTUECK
SICHERHEITSKLAPPSTECKER	10 41 062 2	3	4	3 223	91 52 852 08	S-ZWISCHENSTUECK
SICHERHEITSKLAPPSTECKER	10 41 062 2	3	4	3 223 010	91 52 853 08	S-ZWISCHENSTUECK
SICHERHEITSKLAPPSTECKER	10 41 062 2	3	4	3 223 100	91 55 327 08	S-ZWISCHENSTUECK
SICHERHEITSKLAPPSTECKER	10 41 062 2	8	2	3 225	91 52 854 08	SL-REDUZIERSTUECK
SICHERHEITSKLAPPSTECKER	43 32 013 08	16	8	2 631	91 56 817 08	LAUFSTEG DREHBUEHNE
SICHERHEITSKLAPPSTECKER	43 32 013 08	3	4	2 671	91 52 798 08	OELBEHAELTER KPL.
SICHERHEITSKLAPPSTECKER	43 32 013 08	16	4	2 730	91 52 803 08	GRUNDPLATTE DREHBUEHNE
SICHERHEITSKLAPPSTECKER	43 32 013 08	31	1	2 925 402	96 58 855 08	KAMERAANBAU DREHBUEHN
SICHERHEITSKLAPPSTECKER	43 32 013 08	63	2	3 211	91 57 748 08	S-ANLENKSTUECK
SICHERHEITSKLAPPSTECKER	43 32 013 08	13	2	3 220 500	91 52 849 08	S-ZWISCHENSTUECK
SICHERHEITSKLAPPSTECKER	43 32 013 08	13	2	3 223	91 52 852 08	S-ZWISCHENSTUECK
SICHERHEITSKLAPPSTECKER	43 32 013 08	13	2	3 223 010	91 52 853 08	S-ZWISCHENSTUECK
SICHERHEITSKLAPPSTECKER	43 32 013 08	13	2	3 223 100	91 55 327 08	S-ZWISCHENSTUECK
SICHERHEITSKLAPPSTECKER	43 32 013 08	18	8	3 227 002	96 50 498 08	STANGE KPL.
SICHERHEITSKLAPPSTECKER	43 32 013 08	42	2	3 713	91 57 749 08	D-ANLENKSTUECK
SICHERHEITSKLAPPSTECKER	11 10 158 4	5	20	1 631 100	91 52 388 08	LAUFSTEG RAUPENFAHRWER
SICHERHEITSKLAPPSTECKER	11 10 158 4	12	4	2 125	91 52 773 08	BOLZEN S-ANLENKST. UND S
SICHERHEITSKLAPPSTECKER	11 10 158 4	93	1	2 550	91 61 343 08	SA-BOCK
SICHERHEITSKLAPPSTECKER	11 10 158 4	40	2	3 208 001	91 52 883 08	F-KOPFSTUECK
SICHERHEITSKLAPPSTECKER	11 10 158 4	52	4	3 225	91 52 854 08	SL-REDUZIERSTUECK
SICHERHEITSKLAPPSTECKER	11 10 158 4	64	2	3 714	91 52 862 08	D-KOPFSTUECK
SICHERHEITSKLAPPSTECKER	43 32 014 08	79	2	1 401	91 58 478 08	RAUPENTRAEGER LI.
SICHERHEITSKLAPPSTECKER	43 32 014 08	79	2	1 411 200	91 58 481 08	RAUPENTRAEGER RE.
SICHERHEITSKLAPPSTECKER	43 32 014 08	15	3	2 652	91 61 110 08	ROLLENLAGERUNG
SICHERHEITSKLAPPSTECKER	43 32 014 08	6	1	3 225 100	96 48 582 08	LAGERUNG KPL.
SICHERHEITSKLAPPSTECKER	43 32 014 08	7	2	3 713	91 57 749 08	D-ANLENKSTUECK
SICHERHEITSKLAPPSTECKER	43 32 014 08	97	2	3 714	91 52 862 08	D-KOPFSTUECK
SICHERHEITSKLAPPSTECKER	43 32 014 08	14	4	3 714 009	96 49 267 08	VERSTELLFLASCHE KPL.
SICHERHEITSKLAPPSTECKER	43 32 014 08	13	4	9 155 528	91 55 528 08	HAKENFLASCHE
SICHERHEITSKLAPPSTECKER	43 32 004 08	3	4	1 742	91 53 021 08	ZENTRALBALLASTBEFESTIG
SICHERHEITSKLAPPSTECKER	43 32 004 08	18	4	2 631	91 56 817 08	LAUFSTEG DREHBUEHNE
SICHERHEITSKLAPPSTECKER	43 32 004 08	10	1	3 207 003	96 48 259 08	STANGE KPL.
SICHERHEITSKLAPPSTECKER	43 32 004 08	7	2	3 207 100	96 48 261 08	LASCHE KPL.
SICHERHEITSVENTIL 17BAR	10 01 248 1	11	1	9 739 491	97 39 491	LUFTPRESSER ANBAU
SICHERUNG FE//ZNNI8//CN//T	96 32 499 08	5	2	2 730	91 52 803 08	GRUNDPLATTE DREHBUEHNE
SICHERUNGSBLECH	57 00 100 08	20	1	5 026 126	50 26 126 08	MAGNETVENTIL
SICHERUNGSBLECH 5X522X2	97 73 267 08	6	1	3 282 002	96 47 890 08	FAB-STUETZE
SICHERUNGSBUEGEL S16 A3	10 01 751 3	10	1	9 739 186	97 39 186	MOTORBREMSE KPL.
SICHERUNGSCLIP FUER GRI	10 67 884 8	4	2	6 060 950	60 60 950 08	MEISTERSCHALTER
SICHERUNGSDOSE 6-POL, L	60 45 016 08	16	1	2 920 083	96 48 319 08	ELEKTRIK BATTERIEKASTEN
SICHERUNGSDOSE 6-POL, L	60 45 016 08	69	16	2 932 082	96 67 871 08	AUFBAUTEILE MONTAGETAFE
SICHERUNGSDOSE 6-POL, L	60 45 016 08	33	2	2 932 160	96 54 385 08	SCHALTSCHRANK MECH.
SICHERUNGSFALLE	57 17 162 08	22	2	9 155 528	91 55 528 08	HAKENFLASCHE
SICHERUNGSFEDER 3 VERZ	43 31 028 08	19	8	1 630 004	91 58 625 08	HYDRAULISCHE ABSTUETZUN
SICHERUNGSFEDER 3 VERZ	43 31 028 08	64	2	2 550	91 61 343 08	SA-BOCK
SICHERUNGSFEDER 3 VERZ	43 31 028 08	38	1	2 810	91 52 806 08	KRANFUEHRERKABINE KPL.
SICHERUNGSFEDER 3 VERZ	43 31 028 08	44	14	3 211	91 57 748 08	S-ANLENKSTUECK
SICHERUNGSFEDER 3 VERZ	43 31 028 08	46	8	3 220 500	91 52 849 08	S-ZWISCHENSTUECK
SICHERUNGSFEDER 3 VERZ	43 31 028 08	46	8	3 223	91 52 852 08	S-ZWISCHENSTUECK
SICHERUNGSFEDER 3 VERZ	43 31 028 08	46	8	3 223 010	91 52 853 08	S-ZWISCHENSTUECK
SICHERUNGSFEDER 3 VERZ	43 31 028 08	46	8	3 223 100	91 55 327 08	S-ZWISCHENSTUECK
SICHERUNGSFEDER 3 VERZ	43 31 028 08	46	8	3 226	91 52 870 08	LI-ZWISCHENSTUECK
SICHERUNGSFEDER 3 VERZ	43 31 028 08	46	4	3 227	91 52 873 08	LI-ZWISCHENSTUECK
SICHERUNGSFEDER 3 VERZ	43 31 028 08	46	8	3 227 200	91 53 519 08	LI-ZWISCHENSTUECK F-ABSP
SICHERUNGSFEDER 3 VERZ	43 31 028 08	157	2	3 713	91 57 749 08	D-ANLENKSTUECK
SICHERUNGSFEDER 3 VERZ	43 31 028 08	35	8	3 715 008	91 52 863 08	D-ZWISCHENSTUECK

Bezeichnung	Artikel	Pos.	Menge	Seite	Baugruppe	Bezeichnung
SICHERUNGSFEDER 3 VERZ	43 31 028 08	37	8	3 716	91 52 864 08	D-ZWISCHENSTUECK
SICHERUNGSFEDER 4,5X98 V	43 31 009 08	13	4	1 630 004	91 58 625 08	HYDRAULISCHE ABSTUETZUN
SICHERUNGSFEDER 4,5X98 V	43 31 009 08	9	8	2 550	91 61 343 08	SA-BOCK
SICHERUNGSFEDER 4,5X98 V	43 31 009 08	3	1	2 550 011	96 61 231 08	KONSOLE KPL.
SICHERUNGSFEDER 4,5X98 V	43 31 009 08	52	2	3 206	91 52 881 08	F-ANLENKSTUECK
SICHERUNGSFEDER 4,5X98 V	43 31 009 08	22	2	3 211	91 57 748 08	S-ANLENKSTUECK
SICHERUNGSFEDER 4,5X98 V	43 31 009 08	13	1	3 211 003	96 46 986 08	STANGE KPL.
SICHERUNGSFEDER 4,5X98 V	43 31 009 08	21	8	3 220 500	91 52 849 08	S-ZWISCHENSTUECK
SICHERUNGSFEDER 4,5X98 V	43 31 009 08	10	8	3 221	91 54 668 08	S-ZWISCHENSTUECK
SICHERUNGSFEDER 4,5X98 V	43 31 009 08	21	8	3 223	91 52 852 08	S-ZWISCHENSTUECK
SICHERUNGSFEDER 4,5X98 V	43 31 009 08	21	8	3 223 010	91 52 853 08	S-ZWISCHENSTUECK
SICHERUNGSFEDER 4,5X98 V	43 31 009 08	21	8	3 223 100	91 55 327 08	S-ZWISCHENSTUECK
SICHERUNGSFEDER 4,5X98 V	43 31 009 08	18	4	3 225	91 52 854 08	SL-REDUZIERSTUECK
SICHERUNGSFEDER 4,5X98 V	43 31 009 08	21	4	3 226	91 52 870 08	LI-ZWISCHENSTUECK
SICHERUNGSFEDER 4,5X98 V	43 31 009 08	21	4	3 227	91 52 873 08	LI-ZWISCHENSTUECK
SICHERUNGSFEDER 4,5X98 V	43 31 009 08	17	2	3 227 002	96 50 498 08	STANGE KPL.
SICHERUNGSFEDER 4,5X98 V	43 31 009 08	21	10	3 227 200	91 53 519 08	LI-ZWISCHENSTUECK F-ABSP
SICHERUNGSFEDER 4,5X98 V	43 31 009 08	55	12	3 713	91 57 749 08	D-ANLENKSTUECK
SICHERUNGSFEDER 4,5X98 V	43 31 009 08	31	8	3 714	91 52 862 08	D-KOPFSTUECK
SICHERUNGSFEDER 4,5X98 V	43 31 009 08	16	3	3 714 008	96 49 266 08	VERSTELLFLASCHE KPL.
SICHERUNGSFEDER 4,5X98 V	43 31 009 08	9	6	3 714 009	96 49 267 08	VERSTELLFLASCHE KPL.
SICHERUNGSFEDER 4,5X98 V	43 31 009 08	5	2	3 714 021	96 49 271 08	ROLLENLAGERUNG KPL.
SICHERUNGSFEDER 4,5X98 V	43 31 009 08	15	16	3 715 008	91 52 863 08	D-ZWISCHENSTUECK
SICHERUNGSFEDER 4,5X98 V	43 31 009 08	15	22	3 716	91 52 864 08	D-ZWISCHENSTUECK
SICHERUNGSFEDER 4,5X98 V	43 31 009 08	59	1	3 745	91 52 948 08	SCHWEBEBALLAST
SICHERUNGSFEDER 4X68 V	43 31 012 08	60	12	1 401	91 58 478 08	RAUPENTRAEGER LI.
SICHERUNGSFEDER 4X68 V	43 31 012 08	60	12	1 411 200	91 58 481 08	RAUPENTRAEGER RE.
SICHERUNGSFEDER 4X68 V	43 31 012 08	10	4	1 632	91 52 389 08	MECH.ZUSATZABSTUETZUNG
SICHERUNGSFEDER 4X68 V	43 31 012 08	9	1	1 991	91 52 510 08	DREHDURCHFUEHRUNG
SICHERUNGSFEDER 4X68 V	43 31 012 08	19	2	2 730	91 52 803 08	GRUNDPLATTE DREHBUEHNE
SICHERUNGSFEDER 4X68 V	43 31 012 08	21	1	3 206	91 52 881 08	F-ANLENKSTUECK
SICHERUNGSFEDER 4X68 V	43 31 012 08	37	3	3 281	91 52 896 08	FA-BOCK
SICHERUNGSFEDER 4X68 V	43 31 012 08	8	1	3 282 002	96 47 890 08	FAB-STUETZE
SICHERUNGSFEDER 4X68 V	43 31 012 08	107	2	3 713	91 57 749 08	D-ANLENKSTUECK
SICHERUNGSFEDER 5X122 A3	43 31 025 08	110	4	2 391	91 61 062 08	DIESELMOTOR KPL.
SICHERUNGSFEDER 5X122 A3	43 31 025 08	39	1	3 208 001	91 52 883 08	F-KOPFSTUECK
SICHERUNGSFEDER 5X122 A3	43 31 025 08	61	6	3 211	91 57 748 08	S-ANLENKSTUECK
SICHERUNGSFEDER 5X122 A3	43 31 025 08	81	8	3 713	91 57 749 08	D-ANLENKSTUECK
SICHERUNGSFEDER 5X122 A3	43 31 025 08	20	1	3 714	91 52 862 08	D-KOPFSTUECK
SICHERUNGSFEDER 5X122 A3	43 31 025 08	18	2	3 714 008	96 49 266 08	VERSTELLFLASCHE KPL.
SICHERUNGSFEDER 5X122 A3	43 31 025 08	12	4	3 830	91 55 535 08	ZUSATZABSPANNUNG
SICHERUNGSFEDER 8 VERZ.	43 31 052 08	5	4	2 790 455	91 57 005 08	TRANSPORTABLAGE
SICHERUNGSFEDER 8 VERZ.	43 31 052 08	20	2	3 211	91 57 748 08	S-ANLENKSTUECK
SICHERUNGSFEDER 8 VERZ.	43 31 052 08	14	1	3 745 011	96 49 677 08	LASCHE KPL.
SICHERUNGSFEDER DIN 2194	43 31 050 08	11	4	1 632	91 52 389 08	MECH.ZUSATZABSTUETZUNG
SICHERUNGSFEDER DIN 2194	43 31 050 08	8	8	3 205	91 52 880 08	F-MONTAGEEINHEIT
SICHERUNGSFEDER DIN 2194	43 31 050 08	15	9	3 206	91 52 881 08	F-ANLENKSTUECK
SICHERUNGSFEDER DIN 2194	43 31 050 08	7	2	3 207 101	96 48 292 08	LASCHE KPL.
SICHERUNGSFEDER DIN 2194	43 31 050 08	14	3	3 281	91 52 896 08	FA-BOCK
SICHERUNGSFEDER DIN 2194	43 31 050 08	11	1	3 282 002	96 47 890 08	FAB-STUETZE
SICHERUNGSFEDER DIN 2194	43 31 050 08	21	4	3 745	91 52 948 08	SCHWEBEBALLAST
SICHERUNGSMUTTER AM8 10	10 01 751 7	7	1	9 739 186	97 39 186	MOTORBREMSE KPL.
SICHERUNGSMUTTER BM8 8	10 01 163 7	12	1	9 739 118	97 39 118	OELLEITUNG
SICHERUNGSMUTTER BM8 8	10 01 163 7	28	4	9 739 371	97 39 371	KLIMAKOMPRESSOR ANBAU
SICHERUNGSPLATTE 310ERG	10 87 367 1	1	1	7 741 197	77 41 197 08	ARMLEHNE
SICHERUNGSRING 55X2 ZNPH	10 34 228 4	(6)	1	9 739 352	97 39 352	WASSERPUMPE MIT BEFEST.
SICHERUNGSRING AEHNL.DI	10 22 093 7	25	1	X1035925	10 35 925 1	VERSTELLPUMPE
SICHERUNGSRING DIN 471 1	10 87 565 2	14	4	2 550	91 61 343 08	SA-BOCK
SICHERUNGSRING DIN 471 1	10 87 565 2	7	1	2 550 005	96 45 680 08	STANGE KPL.
SICHERUNGSRING DIN 471 1	10 87 565 2	4	2	3 714 025	96 49 269 08	STANGE KPL.

Bezeichnung	Artikel	Pos.	Menge	Seite	Baugruppe	Bezeichnung
SICHERUNGSRING DIN 471 1	10 87 565 2	6	2	3 745 011	96 49 677 08	LASCHE KPL.
SICHERUNGSRING DIN 471 10	42 80 119 01	(18)	5	1 401	91 58 478 08	RAUPENTRAEGER LI.
SICHERUNGSRING DIN 471 13	42 80 076 08	5	2	3 211 003	96 46 986 08	STANGE KPL.
SICHERUNGSRING DIN 471 14	10 17 160 5	9	1	9 000 510	90 00 510 6	WINKELGETRIEBE
SICHERUNGSRING DIN 471 14	10 17 160 5	9	1	9 000 521	90 00 521 4	WINKELGETRIEBE
SICHERUNGSRING DIN 471 16	42 80 085 08	59	2	1 401	91 58 478 08	RAUPENTRAEGER LI.
SICHERUNGSRING DIN 471 16	42 80 085 08	59	2	1 411 200	91 58 481 08	RAUPENTRAEGER RE.
SICHERUNGSRING DIN 471 20	42 80 093 08	4	2	3 225 100	96 48 582 08	LAGERUNG KPL.
SICHERUNGSRING DIN 471 20	42 80 093 08	4	2	3 281	91 52 896 08	FA-BOCK
SICHERUNGSRING DIN 471 20	42 80 093 08	5	2	3 713	91 57 749 08	D-ANLENKSTUECK
SICHERUNGSRING DIN 471 20	42 80 093 08	33	1	3 714	91 52 862 08	D-KOPFSTUECK
SICHERUNGSRING DIN 471 20	42 80 093 08	6	2	3 714 021	96 49 271 08	ROLLENLAGERUNG KPL.
SICHERUNGSRING DIN 471 22	42 80 105 08	61	1	X1065015	10 65 015 5	GETRIEBE
SICHERUNGSRING DIN 471 22	42 80 105 08	61	1	X1080159	10 80 159 0	GETRIEBE
SICHERUNGSRING DIN 471 2	42 80 021 08	29	2	2 550	91 61 343 08	SA-BOCK
SICHERUNGSRING DIN 471 2	42 80 021 08	13	2	2 550 005	96 45 680 08	STANGE KPL.
SICHERUNGSRING DIN 471 2	42 80 021 08	46	1	X1035659	10 35 659 9	VERTEILERGETRIEBE
SICHERUNGSRING DIN 471 26	42 80 101 08	60	1	X1065015	10 65 015 5	GETRIEBE
SICHERUNGSRING DIN 471 26	42 80 101 08	60	1	X1080159	10 80 159 0	GETRIEBE
SICHERUNGSRING DIN 471 27	10 87 269 9	3	2	2 652 007	92 68 928 08	SEILROLLE KPL.
SICHERUNGSRING DIN 471 27	42 80 103 08	3	2	2 550 003	96 46 246 08	SEILROLLE KPL.
SICHERUNGSRING DIN 471 28	42 80 099 08	7	1	9 395 668	93 95 668 01	LAGERUNG
SICHERUNGSRING DIN 471 28	42 80 099 08	7	1	9 395 675	93 95 675 01	LAGERUNG
SICHERUNGSRING DIN 471 2	46 30 001 03	61	5	9 000 510	90 00 510 6	WINKELGETRIEBE
SICHERUNGSRING DIN 471 2	46 30 001 03	61	5	9 000 521	90 00 521 4	WINKELGETRIEBE
SICHERUNGSRING DIN 471 34	42 80 113 08	62	1	X1065015	10 65 015 5	GETRIEBE
SICHERUNGSRING DIN 471 34	42 80 113 08	62	1	X1080159	10 80 159 0	GETRIEBE
SICHERUNGSRING DIN 471 3	42 80 029 08	36	1	X1047220	10 47 220 4	TRIEBWERK
SICHERUNGSRING DIN 471 3	10 17 157 9	36	1	X1032692	10 32 692 4	TRIEBWERK
SICHERUNGSRING DIN 471 40	10 17 158 1	36	1	X1131496	11 31 496 5	TRIEBWERK
SICHERUNGSRING DIN 471 4	53 12 024 08	47	1	X1035659	10 35 659 9	VERTEILERGETRIEBE
SICHERUNGSRING DIN 471 50	10 87 565 9	26	2	2 550	91 61 343 08	SA-BOCK
SICHERUNGSRING DIN 471 50	10 87 565 9	7	1	3 220 501	96 43 440 08	STANGE KPL.
SICHERUNGSRING DIN 471 50	10 87 565 9	7	1	3 221 200	96 47 984 08	STANGE KPL.
SICHERUNGSRING DIN 471 50	10 87 565 9	7	1	3 225 200	96 48 679 08	STANGE KPL.
SICHERUNGSRING DIN 471 50	10 87 565 9	7	1	3 227 002	96 50 498 08	STANGE KPL.
SICHERUNGSRING DIN 471 50	10 87 565 9	7	1	3 561 003	96 45 222 08	STANGE KPL.
SICHERUNGSRING DIN 471 50	10 87 565 9	7	1	3 713 012	96 50 197 08	STANGE KPL.
SICHERUNGSRING DIN 471 50	10 87 565 9	6	2	3 830	91 55 535 08	ZUSATZABSPANNUNG
SICHERUNGSRING DIN 471 50	10 87 565 9	36	1	X1047137	10 47 137 0	TRIEBWERK
SICHERUNGSRING DIN 471 5	10 17 158 7	49	2	3 713	91 57 749 08	D-ANLENKSTUECK
SICHERUNGSRING DIN 471 5	10 17 158 7	(7)	1	3 715 008	91 52 863 08	D-ZWISCHENSTUECK
SICHERUNGSRING DIN 471 5	10 17 158 7	7	1	3 716 001	96 49 159 08	STANGE KPL.
SICHERUNGSRING DIN 471 5	10 17 158 7	97	1	9 000 510	90 00 510 6	WINKELGETRIEBE
SICHERUNGSRING DIN 471 5	10 17 158 7	97	1	9 000 521	90 00 521 4	WINKELGETRIEBE
SICHERUNGSRING DIN 471 5	53 01 333 08	15	1	2 550 005	96 45 680 08	STANGE KPL.
SICHERUNGSRING DIN 471 60	10 87 566 0	33	6	2 550	91 61 343 08	SA-BOCK
SICHERUNGSRING DIN 471 60	10 87 566 0	4	2	2 657	91 57 656 08	MONTAGEEINRICHTUNG RA
SICHERUNGSRING DIN 471 60	10 87 566 0	48	1	X1035659	10 35 659 9	VERTEILERGETRIEBE
SICHERUNGSRING DIN 471 6	42 80 052 08	49	6	X1035659	10 35 659 9	VERTEILERGETRIEBE
SICHERUNGSRING DIN 471 6	42 80 055 08	3	2	3 206 001	96 20 920 08	SEILROLLE KPL.
SICHERUNGSRING DIN 471 7	42 80 056 08	64	1	9 000 510	90 00 510 6	WINKELGETRIEBE
SICHERUNGSRING DIN 471 70	40 01 447	(32)	3	1 401	91 58 478 08	RAUPENTRAEGER LI.
SICHERUNGSRING DIN 471 7	42 80 058 08	50	12	X1035659	10 35 659 9	VERTEILERGETRIEBE
SICHERUNGSRING DIN 471 8	42 80 061 08	1343	1	X1065015	10 65 015 5	GETRIEBE
SICHERUNGSRING DIN 471 8	42 80 061 08	1343	1	X1080159	10 80 159 0	GETRIEBE
SICHERUNGSRING DIN 471 8X	42 80 002 08	14	6	2 391 040	96 53 645 08	KUPPLUNGSSTELLER
SICHERUNGSRING DIN 471 8X	42 80 002 08	6	2	2 522 012	96 45 884 08	FUEHRUNG VORM.
SICHERUNGSRING DIN 471 8X	42 80 002 08	8	8	2 522 013	96 45 883 08	FUEHRUNG VORM.
SICHERUNGSRING DIN 471 9	42 80 064 08	22	2	3 714	91 52 862 08	D-KOPFSTUECK

Bezeichnung	Artikel	Pos.	Menge	Seite	Baugruppe	Bezeichnung
SICHERUNGSRING DIN 471 9	42 80 064 08	41	1	X1065015	10 65 015 8	ANTRIEB
SICHERUNGSRING DIN 471 9	42 80 064 08	41	2	X1080159	10 80 159 2	ANTRIEB
SICHERUNGSRING DIN 471 9	42 80 065 08	15	2	3 714	91 52 862 08	D-KOPFSTUECK
SICHERUNGSRING DIN 472 12	42 81 037 08	56	6	X1035659	10 35 659 9	VERTEILERGETRIEBE
SICHERUNGSRING DIN 472 14	42 81 041 08	40	1	X1065015	10 65 015 8	ANTRIEB
SICHERUNGSRING DIN 472 14	42 81 041 08	40	2	X1080159	10 80 159 2	ANTRIEB
SICHERUNGSRING DIN 472 1	55 08 480 08	17	1	X1065300	10 65 300 9	STEUERTEIL
SICHERUNGSRING DIN 472 2	42 81 006 08	10	2	2 522 012	96 45 884 08	FUEHRUNG VORM.
SICHERUNGSRING DIN 472 2	42 81 006 08	17	8	2 522 013	96 45 883 08	FUEHRUNG VORM.
SICHERUNGSRING DIN 472 23	42 81 058 08	50	2	X1042959	10 42 959 8	ZUGZYLINDER
SICHERUNGSRING DIN 472 30	50 15 497 08	4	1	5 718 420	57 18 420 08	FLANSCH
SICHERUNGSRING DIN 472 46	50 40 077 08	43	2	X1065015	10 65 015 8	ANTRIEB
SICHERUNGSRING DIN 472 46	50 40 077 08	43	4	X1080159	10 80 159 2	ANTRIEB
SICHERUNGSRING DIN 472 5	42 81 013 08	3	2	3 206 002	96 47 960 08	HEBEL KPL.
SICHERUNGSRING DIN 472 54	10 65 017 7	41	1	X1065015	10 65 015 6	SEILTROMMEL
SICHERUNGSRING DIN 472 6	42 81 017 08	16	2	X1032632	10 32 632 3	HYDROZYLINDER
SICHERUNGSRING DIN 472 6	11 69 523 9	39	1	X1032692	10 32 692 4	TRIEBWERK
SICHERUNGSRING DIN 472 7	42 81 022 08	12	1	5 701 129	57 01 129 08	TRIEBWERK
SICHERUNGSRING DIN 472 8	42 81 025 08	4	1	5 400 565	54 00 565 08	SEILWINDE
SICHERUNGSRING DIN 472 9	42 81 028 08	37	1	X1047220	10 47 220 4	TRIEBWERK
SICHERUNGSRING DIN 472 9	10 17 163 2	98	1	9 000 510	90 00 510 6	WINKELGETRIEBE
SICHERUNGSRING DIN 472 9	10 17 163 2	98	1	9 000 521	90 00 521 4	WINKELGETRIEBE
SICHERUNGSRING DIN 472 9	10 17 163 2	9	1	X1035482	10 35 482 8	VERSTELLMOTOR
SICHERUNGSRING DIN 472 9	10 17 163 2	9	1	X1042876	10 42 876 6	VERSTELLMOTOR
SICHERUNGSRING DIN 472 9	10 17 163 2	9	1	X1042876	10 42 876 7	VERSTELLMOTOR
SICHERUNGSRING DIN 472 9	10 17 163 2	9	1	X1042876	10 42 876 8	VERSTELLMOTOR
SICHERUNGSRING DIN 472 9	42 81 030 08	55	1	X1035659	10 35 659 9	VERTEILERGETRIEBE
SICHERUNGSRING DIN 984 5	10 00 942 4	(37)	2	X1035924	10 35 924 9	VERSTELLPUMPE
SICHERUNGSRING DIN 984 6	11 69 523 8	37	1	X1032692	10 32 692 4	TRIEBWERK
SICHERUNGSSCHEIBE VS 10	42 39 110 01	(57)	8	1 401	91 58 478 08	RAUPENTRAEGER LI.
SICHERUNGSSCHEIBE VS 12	42 39 112 01	27	8	9 697 916	96 97 916 01	DREHWERKANTRIEB
SICHERUNGSSCHEIBE VS 12	42 39 112 01	75	12	9 697 916	96 97 916 01	DREHWERKANTRIEB
SICHERUNGSSCHRAUBE M14	10 34 226 6	3	8	9 739 360	97 39 360	MOTORLAGERUNG
SICHERUNGSSCHRAUBE M8X	10 01 752 6	3	2	9 739 186	97 39 186	MOTORBREMSE KPL.
SIEBFILTER	10 34 659 9	1	1	X1021769	10 21 769 5	SENKBREMSVENTIL
SIEBHUELSE	57 00 663 08	5	1	5 028 065	50 28 065 08	AUSGLEICHSBEHAELTER
SIGNALLEUCHTE 24V ROT SP	10 01 646 5	6	1	3 780 258	96 56 482 08	ELEKTRIK FLUGWARNSICHER
SIM-KARTE	10 28 444 4	20	1	2 780 850	91 60 938 08	FERNDIAGNOSE MODUL OW
SITZ	97 75 557 08	2	1	2 503 101	96 48 626 08	SITZ
SITZ RAL 7016 PULVERB.	96 48 626 08	1	1	2 503 100	91 55 873 08	NOTSITZ
SITZKISSEN	11 69 043 4	55	1	X1111334	11 11 334 3	FAHRERSITZ
SITZKONSOLE	97 75 553 08	1	1	2 503 101	96 48 626 08	SITZ
SL-REDUZIERSTUECK 6.75 M	91 52 854 08	214	1		LR 1600-2-0	LIEBHERR RAUPENKRAN LR 1
SL-REDUZIERSTUECK SCHW	96 46 385 08	1	1	3 225	91 52 854 08	SL-REDUZIERSTUECK
SOCKELGEHAEUSE HAN 24B	60 56 185 08	518	3	2 920 633	96 52 651 08	KABELSTRANG
SPANNBAND 127	55 20 669 08	9	2	2 392	91 52 785 08	SCHALLDAEMPFERANLAGE
SPANNBAND 155,5//19	55 20 709 08	8	5	2 392	91 52 785 08	SCHALLDAEMPFERANLAGE
SPANNBAND 206/206/30 ST	77 42 113 08	7	1	2 990	91 59 244 08	DRUCKLUFTANLAGE
SPANNBAND 240-280/260/30 S	77 42 105 08	10	2	2 990	91 59 244 08	DRUCKLUFTANLAGE
SPANNBAND 240-280/260/30 S	77 42 105 08	6	2	3 978 005	91 56 430 08	ZUSATZHYDRAULIK SB-KOPFS
SPANNGURT	11 08 082 6	703	2	X1106799	11 06 799 5	HYDRAULIKTANK
SPANNGURT	11 10 087 9	400	1	X1045077	10 45 077 4	HYDRAULIKAGGREGAT
SPANNHUELSE DIN 5415 220	74 71 027 01	28	1	9 395 668	93 95 668 01	LAGERUNG
SPANNHUELSE DIN 5415 220	74 71 027 01	28	1	9 395 675	93 95 675 01	LAGERUNG
SPANNROLLE	10 34 330 9	2	1	9 739 371	97 39 371	KLIMAKOMPRESSOR ANBAU
SPANNSCHELLE	10 66 525 3	22	1	X1004204	10 04 204 3	WASSERHEIZGERAET
SPANNSCHELLE 102-100 ST	77 42 229 08	137	1	2 391 001	96 45 719 08	DIESELMOTOR VORM.
SPANNSCHELLE 75/25	77 42 097 08	5	1	2 831	91 62 179 08	KLIMAANLAGE OW
SPANNSCHELLE 77/K1/1 ST	77 42 856 08	119	1	2 391 001	96 45 719 08	DIESELMOTOR VORM.
SPANNSCHLOSS 1 1/2X1897,	10 42 540 8	1	1	3 282 002	96 47 890 08	FAB-STUETZE

Bezeichnung	Artikel	Pos.	Menge	Seite	Baugruppe	Bezeichnung
SPANNSCHLOSS 5/8 1,59KN	77 39 170 08	63	2	2 550	91 61 343 08	SA-BOCK
SPANNSCHLOSS 7/8X12 163K	10 47 609 8	82	2	2 550	91 61 343 08	SA-BOCK
SPANNSTIFT 8X40 St	10 47 688 3	7	1	9 739 341	97 39 341	ANTRIEBSTEILE M.SCHWINGU
SPANNSTIFT ISO 8752 10X60	43 20 111 08	62	2	X1065015	10 65 015 6	SEILTROMMEL
SPANNSTIFT ISO 8752 16X60	53 06 131 08	61	2	X1065015	10 65 015 6	SEILTROMMEL
SPANNSTIFT ISO 8752 21X140	43 20 131 08	6	1	2 730 002	96 55 752 08	ZENTRIERUNG KPL.
SPANNSTIFT ISO 8752 4X16	43 20 019 08	12	1	5 718 420	57 18 420 08	FLANSCH
SPANNSTIFT ISO 8752 4X28 4	10 87 587 8	4	4	1 641 014	92 53 053 08	ABSTUETZPLATTE KPL.
SPANNSTIFT ISO 8752 5X12	43 20 034 08	36	2	2 520	91 53 061 08	KABINE VERGLAST
SPANNSTIFT ISO 8752 5X12	43 20 034 08	28	1	2 522 011	96 45 602 08	SCHLIESSANLAGE
SPANNSTIFT ISO 8752 5X12	43 20 034 08	13	1	5 718 420	57 18 420 08	FLANSCH
SPANNSTIFT ISO 8752 5X20	43 20 039 08	30	4	3 206	91 52 881 08	F-ANLENKSTUECK
SPANNSTIFT ISO 8752 5X32	43 20 045 08	14	2	2 522 013	96 45 883 08	FUEHRUNG VORM.
SPANNSTIFT ISO 8752 5X45	43 20 048 08	5	1	2 550 008	96 47 628 08	HALTER KPL.
SPANNSTIFT ISO 8752 5X45	43 20 048 08	5	1	2 550 009	96 47 645 08	HALTER KPL.
SPANNSTIFT ISO 8752 6X14	43 20 053 08	56	4	2 550	91 61 343 08	SA-BOCK
SPANNSTIFT ISO 8752 6X14	43 20 053 08	117	6	2 970	91 61 776 08	HYDRAULIK
SPANNSTIFT ISO 8752 6X14	43 20 053 08	8	8	3 713 013	96 57 159 08	BLECH KPL.
SPANNSTIFT ISO 8752 6X14	43 20 053 08	12	2	3 745 002	92 17 236 08	SCHALTEINHEIT
SPANNSTIFT ISO 8752 6X14	43 20 053 08	12	2	3 745 003	92 17 237 08	SCHALTEINHEIT
SPANNSTIFT ISO 8752 6X14	43 20 053 08	24	2	3 978 015	91 56 429 08	ZUSATZHYDRAULIK ZWISCH
SPANNSTIFT ISO 8752 6X14	43 20 053 08	24	2	3 978 015	91 56 432 08	ZUSATZHYDRAULIK ZWISCH
SPANNSTIFT ISO 8752 6X20	43 20 057 08	13	2	2 391 040	96 53 645 08	KUPPLUNGSSTELLER
SPANNSTIFT ISO 8752 6X20	43 20 057 08	37	1	9 000 521	90 00 521 4	WINKELGETRIEBE
SPANNSTIFT ISO 8752 6X50 A	43 20 067 08	8	2	2 925 402	96 58 855 08	KAMERAANBAU DREHBUEHN
SPANNSTIFT ISO 8752 8X16	43 20 079 77	47	2	9 000 510	90 00 510 6	WINKELGETRIEBE
SPANNSTIFT ISO 8752 8X60 S	43 20 089 01	86	2	2 550	91 61 343 08	SA-BOCK
SPANNUNGSREGLER 24V 12V	61 40 205 08	11	1	2 533 020	96 67 888 08	ARMATUREN RE.
SPEICHERKARTE BSE 2GB CF	96 50 143 08	4	1	2 533 050	96 48 359 08	ELEKTRIK KABINE
SPERRE	10 46 739 2	7	1	6 160 249	61 60 249 08	KABELTROMMEL
SPERRKLINKE	10 80 236 4	21	1	5 400 018	54 00 018 08	SEILWINDE
SPERRRAD	10 80 236 2	17	1	5 400 018	54 00 018 08	SEILWINDE
SPEZIALFETT OKS 0.1KG TUB	86 13 009 08	10	1	9 739 262	97 39 262	ZYLINDERKOPF
SPEZIALFETT OKS 0.1KG TUB	86 13 009 08	12	1	9 739 263	97 39 263	KIPPHEBELLAGERGEHAEUSE
SPEZIALFETT OKS 0.1KG TUB	86 13 009 08	12	1	9 739 264	97 39 264	KIPPHEBELLAGERGEHAEUSE
SPEZIALFETT OKS 0.1KG TUB	86 13 009 08	10	1	9 739 266	97 39 266	ZYLINDERKOPF
SPIEGELANBAU KRANFUEHRE	91 60 975 08	154	1		LR 1600-2-0	LIEBHERR RAUPENKRAN LR 1
SPIEGELHALTER 28X2 ST.37.4	97 95 811 08	1	1	2 790	91 60 975 08	SPIEGELANBAU KRANFUEHR
SPINDEL 180.0X1019 35NICRM	97 17 087 08	3	2	1 632	91 52 389 08	MECH.ZUSATZABSTUETZUNG
SPIRALBACKRING	54 01 844 08	20	1	5 400 565	54 00 565 08	SEILWINDE
SPIRALFEDER	57 01 989 08	12	2	X1002800	10 02 800 2	LEITUNGSTROMMEL
SPIRALSCHLAUCH NW50 KUN	55 30 108 08	50	0.9	2 920 369	96 54 235 08	KLEMMKASTEN KPL.
SPLINT ISO 1234 10X100 ST A2	43 30 106 08	78	2	1 401	91 58 478 08	RAUPENTRAEGER LI.
SPLINT ISO 1234 10X100 ST A2	43 30 106 08	78	2	1 411 200	91 58 481 08	RAUPENTRAEGER RE.
SPLINT ISO 1234 10X100 ST A2	43 30 106 08	17	1	3 281	91 52 896 08	FA-BOCK
SPLINT ISO 1234 10X71 ST A2	43 30 101 08	90	1	2 550	91 61 343 08	SA-BOCK
SPLINT ISO 1234 10X71 ST A2	43 30 101 08	10	2	2 652	91 61 110 08	ROLLENLAGERUNG
SPLINT ISO 1234 10X71 ST A2	43 30 101 08	14	2	3 205	91 52 880 08	F-MONTAGEEINHEIT
SPLINT ISO 1234 10X71 ST A2	43 30 101 08	8	1	3 207 003	96 48 259 08	STANGE KPL.
SPLINT ISO 1234 10X71 ST A2	43 30 101 08	19	2	3 208 001	91 52 883 08	F-KOPFSTUECK
SPLINT ISO 1234 10X71 ST A2	43 30 101 08	25	2	3 281	91 52 896 08	FA-BOCK
SPLINT ISO 1234 10X71 ST A2	43 30 101 08	(8)	2	3 281	91 52 896 08	FA-BOCK
SPLINT ISO 1234 10X71 ST A2	43 30 101 08	98	8	3 713	91 57 749 08	D-ANLENKSTUECK
SPLINT ISO 1234 10X80 ST A3	43 30 103 08	13	2	2 810	91 52 806 08	KRANFUEHRERKABINE KPL.
SPLINT ISO 1234 10X80 ST A3	43 30 103 08	13	1	3 225	91 52 854 08	SL-REDUZIERSTUECK
SPLINT ISO 1234 10X90 ST A3	43 30 105 08	29	1	3 281	91 52 896 08	FA-BOCK
SPLINT ISO 1234 13X125 ST A3	43 30 112 08	18	4	3 745	91 52 948 08	SCHWEBEBALLAST
SPLINT ISO 1234 13X160 ST A3	43 30 115 08	4	4	3 205	91 52 880 08	F-MONTAGEEINHEIT
SPLINT ISO 1234 3,2X25 ST A3	43 30 036 08	47	4	3 227	91 52 873 08	LI-ZWISCHENSTUECK
SPLINT ISO 1234 4X25 ST A3C	43 30 050 08	27	8	1 630 004	91 58 625 08	HYDRAULISCHE ABSTUETZUN

Bezeichnung	Artikel	Pos.	Menge	Seite	Baugruppe	Bezeichnung
SPLINT ISO 1234 4X25 ST A3C	43 30 050 08	23	2	2 631	91 56 817 08	LAUFSTEG DREHBUEHNE
SPLINT ISO 1234 4X25 ST A3C	43 30 050 08	43	6	3 211	91 57 748 08	S-ANLENKSTUECK
SPLINT ISO 1234 4X25 ST A3C	43 30 050 08	156	2	3 713	91 57 749 08	D-ANLENKSTUECK
SPLINT ISO 1234 4X32 ST A2K	43 30 052 08	5	4	2 370	91 52 782 08	MONTAGEWINDE
SPLINT ISO 1234 4X32 ST A2K	43 30 052 08	62	2	2 550	91 61 343 08	SA-BOCK
SPLINT ISO 1234 5X28 ST A2K	43 30 063 08	28	12	2 631	91 56 817 08	LAUFSTEG DREHBUEHNE
SPLINT ISO 1234 5X28 ST A2K	43 30 063 08	11	2	3 205	91 52 880 08	F-MONTAGEEINHEIT
SPLINT ISO 1234 5X40 ST A3C	43 30 065 08	13	1	2 730 002	96 55 752 08	ZENTRIERUNG KPL.
SPLINT ISO 1234 5X40 ST A3C	43 30 065 08	13	1	2 925 204	92 16 990 08	KAMERAANBAU D-ANLENKS
SPLINT ISO 1234 5X40 ST A3C	43 30 065 08	39	14	3 211	91 57 748 08	S-ANLENKSTUECK
SPLINT ISO 1234 5X40 ST A3C	43 30 065 08	70	4	3 713	91 57 749 08	D-ANLENKSTUECK
SPLINT ISO 1234 6,3X32 ST A3	43 30 075 08	33	4	2 631	91 56 817 08	LAUFSTEG DREHBUEHNE
SPLINT ISO 1234 6,3X32 ST A3	43 30 075 08	30	16	2 652	91 61 110 08	ROLLENLAGERUNG
SPLINT ISO 1234 6,3X32 ST A3	43 30 075 08	15	4	2 730	91 52 803 08	GRUNDPLATTE DREHBUEHNE
SPLINT ISO 1234 6,3X32 ST A3	43 30 075 08	53	8	3 225	91 52 854 08	SL-REDUZIERSTUECK
SPLINT ISO 1234 6,3X40 ST A2	43 30 076 08	7	1	2 621	91 54 899 08	SCHNELLVERBINDUNG RDK
SPLINT ISO 1234 6,3X45 ST A2	43 30 077 08	14	4	2 670	91 52 797 08	KRAFTSTOFFBEHAELTER KPL
SPLINT ISO 1234 6,3X45 ST A2	43 30 077 08	21	4	3 208 001	91 52 883 08	F-KOPFSTUECK
SPLINT ISO 1234 6,3X45 ST A2	43 30 077 08	9	2	3 281	91 52 896 08	FA-BOCK
SPLINT ISO 1234 6,3X45 ST A2	43 30 077 08	16	1	3 282 002	96 47 890 08	FAB-STUETZE
SPLINT ISO 1234 6,3X45 ST A2	43 30 077 08	41	2	3 713	91 57 749 08	D-ANLENKSTUECK
SPLINT ISO 1234 6,3X45 ST A2	43 30 077 08	15	4	3 745	91 52 948 08	SCHWEBEBALLAST
SPLINT ISO 1234 6,3X50 ST 480	10 18 036 4	30	2	2 810	91 52 806 08	KRANFUEHRERKABINE KPL.
SPLINT ISO 1234 6,3X50 ST 480	10 18 036 4	25	4	3 211	91 57 748 08	S-ANLENKSTUECK
SPLINT ISO 1234 6,3X50 ST 480	10 18 036 4	14	2	3 220 500	91 52 849 08	S-ZWISCHENSTUECK
SPLINT ISO 1234 6,3X50 ST 480	10 18 036 4	14	2	3 223	91 52 852 08	S-ZWISCHENSTUECK
SPLINT ISO 1234 6,3X50 ST 480	10 18 036 4	14	2	3 223 010	91 52 853 08	S-ZWISCHENSTUECK
SPLINT ISO 1234 6,3X50 ST 480	10 18 036 4	14	2	3 223 100	91 55 327 08	S-ZWISCHENSTUECK
SPLINT ISO 1234 6,3X50 ST 480	10 18 036 4	50	2	3 281	91 52 896 08	FA-BOCK
SPLINT ISO 1234 6,3X56 ST A2	43 30 079 08	51	2	3 206	91 52 881 08	F-ANLENKSTUECK
SPLINT ISO 1234 6,3X90 ST A2	43 30 085 08	45	2	3 206	91 52 881 08	F-ANLENKSTUECK
SPLINT ISO 1234 8X100 ST A2	43 30 097 08	16	4	1 630 004	91 58 625 08	HYDRAULISCHE ABSTUETZUN
SPLINT ISO 1234 8X100 ST A2	43 30 097 08	8	1	2 657	91 57 656 08	MONTAGEEINRICHTUNG RA
SPLINT ISO 1234 8X50 ST A2K	43 30 088 08	17	8	1 630 004	91 58 625 08	HYDRAULISCHE ABSTUETZUN
SPLINT ISO 1234 8X50 ST A2K	43 30 088 08	34	2	2 810	91 52 806 08	KRANFUEHRERKABINE KPL.
SPLINT ISO 1234 8X50 ST A2K	43 30 088 08	4	3	3 282 002	96 47 890 08	FAB-STUETZE
SPLINT ISO 1234 8X50 ST A2K	43 30 088 08	106	2	3 713	91 57 749 08	D-ANLENKSTUECK
SPLINT ISO 1234 8X50 ST A2K	43 30 088 08	68	4	3 714	91 52 862 08	D-KOPFSTUECK
SPLINT ISO 1234 8X50 ST A2K	43 30 088 08	60	2	3 745	91 52 948 08	SCHWEBEBALLAST
SPLINT ISO 1234 8X50 ST A2K	43 30 088 08	4	1	3 790 006	96 19 989 08	BOLZENZIEHZYLINDER KPL.
SPLINT ISO 1234 8X50 ST A2K	43 30 088 08	4	1	3 790 007	96 19 990 08	BOLZENZIEHZYLINDER KPL.
SPLINT ISO 1234 8X63 ST A2K	43 30 090 08	8	4	1 991	91 52 510 08	DREHDURCHFUEHRUNG
SPLINT ISO 1234 8X63 ST A2K	43 30 090 08	47	4	2 550	91 61 343 08	SA-BOCK
SPLINT ISO 1234 8X63 ST A2K	43 30 090 08	4	1	2 550 011	96 61 231 08	KONSOLE KPL.
SPLINT ISO 1234 8X63 ST A2K	43 30 090 08	20	2	2 652	91 61 110 08	ROLLENLAGERUNG
SPLINT ISO 1234 8X63 ST A2K	43 30 090 08	21	2	2 810	91 52 806 08	KRANFUEHRERKABINE KPL.
SPLINT ISO 1234 8X63 ST A2K	43 30 090 08	19	2	3 206	91 52 881 08	F-ANLENKSTUECK
SPLINT ISO 1234 8X63 ST A2K	43 30 090 08	52	1	3 281	91 52 896 08	FA-BOCK
SPLINT ISO 1234 8X63 ST A2K	43 30 090 08	7	1	3 745 002	92 17 236 08	SCHALTEINHEIT
SPLINT ISO 1234 8X63 ST A2K	43 30 090 08	7	1	3 745 003	92 17 237 08	SCHALTEINHEIT
SPRENGRING DIN7993-A 16	11 64 365 5	10	1	X1047220	10 47 220 8	VERSTELLUNG
SPRENGRING FSt	10 22 233 6	3	2	9 739 246	97 39 246	KOLBEN
SPRITZRING	10 34 283 6	1	1	9 739 341	97 39 341	ANTRIEBSTEILE M.SCHWINGU
SPUELVENTIL	57 19 278 08	2	1	X1065300	10 65 300 6	VERSTELLUNG
STANGE KPL. 1 M	96 45 456 08	11	4	2 550	91 61 343 08	SA-BOCK
STANGE KPL. 12 M	96 45 222 08	42	2	3 223	91 52 852 08	S-ZWISCHENSTUECK
STANGE KPL. 12 M	96 45 222 08	42	2	3 223 010	91 52 853 08	S-ZWISCHENSTUECK
STANGE KPL. 12 M	96 45 222 08	42	2	3 223 100	91 55 327 08	S-ZWISCHENSTUECK
STANGE KPL. 12 M	96 45 222 08	40	2	3 227 200	91 53 519 08	LI-ZWISCHENSTUECK F-ABSP
STANGE KPL. 12 M	96 45 222 08	2	2	3 716	91 52 864 08	D-ZWISCHENSTUECK

Bezeichnung	Artikel	Pos.	Menge	Seite	Baugruppe	Bezeichnung
STANGE KPL. 12 M	96 49 159 08	3	2	3 716	91 52 864 08	D-ZWISCHENSTUECK
STANGE KPL. 12 M	96 50 498 08	40	2	3 227	91 52 873 08	LI-ZWISCHENSTUECK
STANGE KPL. 2.05M	96 45 680 08	12	2	2 550	91 61 343 08	SA-BOCK
STANGE KPL. 2.34M	96 49 269 08	5	2	3 714	91 52 862 08	D-KOPFSTUECK
STANGE KPL. 2.3M	96 50 197 08	51	2	3 713	91 57 749 08	D-ANLENKSTUECK
STANGE KPL. 2.975M	96 46 986 08	12	2	3 211	91 57 748 08	S-ANLENKSTUECK
STANGE KPL. 3 M	96 47 984 08	24	2	3 221	91 54 668 08	S-ZWISCHENSTUECK
STANGE KPL. 3.2M	96 45 288 08	33	2	3 281	91 52 896 08	FA-BOCK
STANGE KPL. 5.15M	96 48 259 08	2	4	3 207	91 53 433 08	F-ABSPANNUNG
STANGE KPL. 6 M	96 43 440 08	42	2	3 220 500	91 52 849 08	S-ZWISCHENSTUECK
STANGE KPL. 6 M	96 43 440 08	40	2	3 226	91 52 870 08	LI-ZWISCHENSTUECK
STANGE KPL. 6 M	96 43 440 08	2	2	3 715 008	91 52 863 08	D-ZWISCHENSTUECK
STANGE KPL. 6 M	96 48 593 08	3	2	3 715 008	91 52 863 08	D-ZWISCHENSTUECK
STANGE KPL. 6.4 M	96 49 268 08	4	2	3 714	91 52 862 08	D-KOPFSTUECK
STANGE KPL. 6.75M	96 48 679 08	44	2	3 225	91 52 854 08	SL-REDUZIERSTUECK
STANGE MIT SCHILD 0.43M	96 48 310 08	5	2	3 207	91 53 433 08	F-ABSPANNUNG
STANGE MIT SCHILD 0.525M	96 47 009 08	2	2	3 211 003	96 46 986 08	STANGE KPL.
STANGE MIT SCHILD 0.525M	96 47 010 08	3	1	3 211 003	96 46 986 08	STANGE KPL.
STANGE MIT SCHILD 1.85M	96 46 998 08	13	4	3 211	91 57 748 08	S-ANLENKSTUECK
STANGE MIT SCHILD 1.85M	96 46 999 08	14	2	3 211	91 57 748 08	S-ANLENKSTUECK
STANGE MIT SCHILD 2.13M	96 48 354 08	6	2	3 207	91 53 433 08	F-ABSPANNUNG
STANGE MIT SCHILD 3200	96 45 289 08	(1)	1	3 281	91 52 896 08	FA-BOCK
STANGE MIT SCHILD 4950	96 48 260 08	1	1	3 207 003	96 48 259 08	STANGE KPL.
STANGE MIT SCHILD 800	96 47 989 08	19	1	3 282 002	96 47 890 08	FAB-STUETZE
STANGE MIT SCHILD 800	96 47 990 08	24	2	3 282 002	96 47 890 08	FAB-STUETZE
STANGE SCHWK.	96 55 428 08	3	4	1 630 004	91 58 625 08	HYDRAULISCHE ABSTUETZUN
STANGE SCHWK.	96 61 886 08	2	2	3 213	91 61 419 08	F-ANSCHLUSSKOPF
STANGE SCHWK. SPF	96 45 458 08	(1)	1	2 550	91 61 343 08	SA-BOCK
STANGE VORM.	96 45 685 08	1	1	2 550 005	96 45 680 08	STANGE KPL.
STANGE VORM.	96 48 680 08	1	1	3 225 200	96 48 679 08	STANGE KPL.
STANGE VORM. 1.99M	96 49 610 08	1	1	3 714 025	96 49 269 08	STANGE KPL.
STANGE VORM. 11.75 M	96 49 158 08	1	1	3 716 001	96 49 159 08	STANGE KPL.
STANGE VORM. 11.75M	96 45 230 08	1	1	3 227 002	96 50 498 08	STANGE KPL.
STANGE VORM. 11.75M	96 45 230 08	1	1	3 561 003	96 45 222 08	STANGE KPL.
STANGE VORM. 2.15M	96 50 198 08	1	1	3 713 012	96 50 197 08	STANGE KPL.
STANGE VORM. 2.45M	96 47 008 08	1	1	3 211 003	96 46 986 08	STANGE KPL.
STANGE VORM. 2.75 M	96 47 985 08	1	1	3 221 200	96 47 984 08	STANGE KPL.
STANGE VORM. 5.75 M	96 45 249 08	1	1	3 220 501	96 43 440 08	STANGE KPL.
STANGE VORM. 5.75 M	96 48 594 08	(1)	1	3 715 008	91 52 863 08	D-ZWISCHENSTUECK
STARTER 6.6KW 24V	10 01 246 1	1	1	9 739 159	97 39 159	STARTER
STARTER 6.6KW 24V	97 39 159	205	1	X1012059	10 12 059 0	DIESELMOTOR
STATIV SCHWK.	92 16 963 08	1	1	2 925 204	92 16 990 08	KAMERAANBAU D-ANLENKS
STATIV SCHWK.	96 51 406 08	1	1	2 925 402	96 58 855 08	KAMERAANBAU DREHBUEHN
STATIV SCHWK.	96 60 731 08	24	1	2 925 402	96 58 855 08	KAMERAANBAU DREHBUEHN
STAUBKAPPE	51 15 066 08	14	1	2 990	91 59 244 08	DRUCKLUFTANLAGE
STAUBKAPPE METALL A240	69 18 998 08	37	1	2 920 369	96 54 235 08	KLEMMKASTEN KPL.
STAUBKAPPE METALL A240	69 18 998 08	152	1	3 930 009	96 50 573 08	LEITUNGSTROMMEL KPL.
STAUBKAPPE METALL A240	69 18 998 08	172	1	3 930 153	96 48 489 08	LEITUNGSTROMMEL KPL.
STAUBKAPPE METALL A240	69 18 998 08	150	2	3 930 640	96 50 481 08	KLEMMKASTEN KPL.
STAUBKAPPE METALL A240	69 18 998 08	280	2	3 930 730	96 50 599 08	KLEMMKASTEN KPL.
STAUBKAPPE METALL A240	69 24 000 08	(152)	1	2 920 369	96 54 235 08	KLEMMKASTEN KPL.
STAUBKAPPE METALL A240	69 24 000 08	507	1	3 930 732	96 50 575 08	LEITUNG
STAUBKAPPE POLYETHYLEN	70 42 548 08	7	4	2 393 002	96 46 782 08	DECKEL KPL.
STAUBKAPPE POLYETHYLEN	70 42 548 08	7	7	2 859 005	96 46 756 08	KLAPPE VORM.
STAUBKAPPE POLYETHYLEN	70 42 548 08	7	4	2 859 007	96 46 775 08	DECKEL KPL.
STAUBKAPPE POLYETHYLEN	70 42 548 08	13	4	2 859 025	96 46 757 08	GITTERROST VORM.
STAUBKAPPE POLYETHYLEN	70 42 548 08	7	4	2 859 026	96 46 776 08	DECKEL KPL.
STAUBKAPPE POLYETHYLEN	70 42 548 08	7	4	2 859 027	96 46 777 08	DECKEL KPL.
STAUBKAPPE POLYETHYLEN	70 42 548 08	7	4	2 859 028	96 46 778 08	DECKEL KPL.
STAUBKAPPE POLYETHYLEN	70 42 548 08	7	4	2 859 029	96 46 779 08	DECKEL KPL.

Bezeichnung	Artikel	Pos.	Menge	Seite	Baugruppe	Bezeichnung
STAUBKAPPE POLYETHYLEN	70 42 548 08	12	2	2 859 030	96 46 758 08	DECKEL KPL.
STECKANSCHLUSS WSV 6 M1	77 43 867 08	29	10	2 711	91 52 800 08	ZENTRALSCHMIERANLAGE O
STECKBOLZEN KPL. FE//ZNNI	92 01 005 08	15	2	2 631	91 56 817 08	LAUFSTEG DREHBUEHNE
STECKBOLZEN KPL. FE//ZNNI	92 50 566 08	4	1	2 730 002	96 55 752 08	ZENTRIERUNG KPL.
STECKBOLZEN RD20X378 S3	93 03 581 08	5	1	1 632 032	96 20 093 08	ABSTUETZPLATTE KPL.
STECKBOLZEN T ZN K	92 47 131 08	37	1	2 810	91 52 806 08	KRANFUEHRERKABINE KPL.
STECKBOLZEN T ZN K	92 47 131 08	66	8	3 211	91 57 748 08	S-ANLENKSTUECK
STECKDOSE	10 42 905 7	5	1	2 533 067	96 50 385 08	BLECH VORM.
STECKDOSE	10 42 905 7	2	1	2 533 068	96 49 314 08	STECKDOSEN VORM.
STECKDOSE	51 45 948 08	19	1	5 719 113	57 19 113 08	ANSTEUERGERAET
STECKDOSE	51 45 948 08	28	1	X1065300	10 65 300 9	STEUERTEIL
STECKDOSE 8-POL	10 21 947 7	4	1	2 533 067	96 50 385 08	BLECH VORM.
STECKDOSE VG 96917 2-POL	60 52 082 08	(151)	1	2 920 815	96 49 300 08	KABELLISTE BATTERIEKASTE
STECKDOSEN VORM.	96 49 314 08	13	1	2 533 066	96 48 365 08	ELEKTRIK ANBAUTEILE KABIN
STECKDOSENEINSATZ 16-PO	63 70 053 01	29	1	2 920 369	96 54 235 08	KLEMMKASTEN KPL.
STECKDOSENEINSATZ 16-PO	63 70 053 01	518	1	2 932 224	96 67 873 08	DRAEHTE MONTAGETAFEL K
STECKDOSENKOERPER 4-PO	60 52 516 08	501	1	2 920 633	96 52 651 08	KABELSTRANG
STECKDOSENKOMBINATION	60 52 157 08	1	1	2 780 915	96 48 377 08	ANBAUTEILE FREMDEINSPEIS
STECKER	92 03 811 08	512	1	2 920 633	96 52 651 08	KABELSTRANG
STECKER	92 79 963 08	504	2	2 920 633	96 52 651 08	KABELSTRANG
STECKER 12-POL	10 34 312 1	23	1	9 739 366	97 39 366	BEFESTIGUNGSTEILE ANBAU
STECKER 18-POL 15A SPF	60 23 250 08	(502)	12	2 932 001	96 45 393 08	RELAISSTEUERUNG
STECKER 19-POL A240	10 44 366 4	(501)	1	2 920 581	96 54 405 08	KLEMMKASTEN SA-BOCK VO
STECKER 24-POL A240	10 44 365 8	501	1	3 930 732	96 50 575 08	LEITUNG
STECKER 24-POL A240	10 44 366 0	(151)	1	2 920 369	96 54 235 08	KLEMMKASTEN KPL.
STECKER 8-POL	10 04 699 9	508	16	2 932 224	96 67 873 08	DRAEHTE MONTAGETAFEL K
STECKER 8-POL	10 04 700 0	507	14	2 932 224	96 67 873 08	DRAEHTE MONTAGETAFEL K
STECKER 8-POL	10 04 700 1	511	16	2 932 224	96 67 873 08	DRAEHTE MONTAGETAFEL K
STECKER DIN 72585 7-POL PO	69 24 067 08	510	1	2 920 633	96 52 651 08	KABELSTRANG
STECKEREINSATZ 40-POL 10	60 56 022 08	(501)	1	2 920 369	96 54 235 08	KLEMMKASTEN KPL.
STECKERGEHAEUSE 10-POL	10 02 156 7	(153)	1	2 920 369	96 54 235 08	KLEMMKASTEN KPL.
STECKERGEHAEUSE 14-POL	10 02 156 8	(153)	1	2 920 369	96 54 235 08	KLEMMKASTEN KPL.
STECKERGEHAEUSE 14-POL	60 23 360 08	508	1	2 533 072	96 67 891 08	KABELSTRANG
STECKERGEHAEUSE 14-POL	60 23 360 08	(152)	1	2 920 369	96 54 235 08	KLEMMKASTEN KPL.
STECKERGEHAEUSE 14-POL	60 23 360 08	509	12	2 932 224	96 67 873 08	DRAEHTE MONTAGETAFEL K
STECKERGEHAEUSE 14-POL	60 23 365 08	3	6	2 932 166	92 68 911 08	VERTEILER MASSE
STECKERGEHAEUSE 18-POL	60 23 002 08	501	7	2 533 072	96 67 891 08	KABELSTRANG
STECKERGEHAEUSE 18-POL	60 23 002 08	501	37	2 932 224	96 67 873 08	DRAEHTE MONTAGETAFEL K
STECKERGEHAEUSE 4-POL	60 23 359 08	523	1	2 932 224	96 67 873 08	DRAEHTE MONTAGETAFEL K
STECKERLEISTE 64-POL SPF	60 23 212 08	5	7	2 922 001	92 84 311 08	BUSPLATINE
STECKHUELSE 6,3X1-2,5 TIN-P	60 22 034 08	72	2	2 533 072	96 67 891 08	KABELSTRANG
STECKHUELSE 6,3X1-2,5 TIN-P	60 22 034 08	12	2	2 780 320	91 05 067 08	AKUSTISCHE WARNUNG DRE
STECKHUELSE 6,3X1-2,5 TIN-P	60 22 034 08	72	12	2 920 633	96 52 651 08	KABELSTRANG
STECKHUELSE 9,5X1-2,5 CU	60 22 084 08	143	2	2 533 072	96 67 891 08	KABELSTRANG
STECKHUELSENGEHAEUSE 2-	60 22 097 08	508	3	2 920 633	96 52 651 08	KABELSTRANG
STECKHUELSENGEHAEUSE 2-	60 22 097 08	(152)	1	2 932 001	96 45 393 08	RELAISSTEUERUNG
STECKHUELSENGEHAEUSE 2-	60 22 097 08	519	2	2 932 224	96 67 873 08	DRAEHTE MONTAGETAFEL K
STECKHUELSENGEHAEUSE	60 23 198 08	513	1	2 920 633	96 52 651 08	KABELSTRANG
STECKKUPPLUNGSMUFFE G	57 17 231 08	4	1	5 123 682	51 23 682 08	MONTAGEZYLINDER
STECKROHR 70MM St/CFW	10 01 273 3	21	1	9 739 349	97 39 349	WASSERLEITUNGSANSCHLUE
STECKSCHLUESSEL GR.11/3	79 00 249 08	17	1	1 750	91 52 394 08	WERKZEUG
STECKTUELLE 0°	51 05 696 08	26	1	1 750	91 52 394 08	WERKZEUG
STECKVERBINDER	10 49 058 6	6	1	X1004047	10 04 047 7	WINDENDREHGEBER
STEIGLEITER 2-343X0.839M T	96 53 090 08	5	1	2 631	91 56 817 08	LAUFSTEG DREHBUEHNE
STEIGLEITER 3-541X0.55M E	96 54 367 08	45	1	2 631	91 56 817 08	LAUFSTEG DREHBUEHNE
STEIGLEITER 5-397X1.55M T Z	96 54 670 08	8	2	2 730	91 52 803 08	GRUNDPLATTE DREHBUEHNE
STELLMOTOR 2.4W 24V SPF	10 28 730 1	13	2	X1022811	10 22 811 2	HEIZKLIMAGERAET
STELLMUTTER BM12X37 9SMn	10 34 329 6	17	1	9 739 344	97 39 344	GENERATOR ANBAU
STELLSCHRAUBE	57 15 610 08	16	2	5 113 086	51 13 086 08	PROPORTIONALVENTIL
STELLSCHRAUBE	57 18 141 08	35	1	5 113 086	51 13 086 08	PROPORTIONALVENTIL

Bezeichnung	Artikel	Pos.	Menge	Seite	Baugruppe	Bezeichnung
STELLSCHRAUBE	57 19 037 08	45	1	5 113 086	51 13 086 08	PROPORTIONALVENTIL
STELLSTANGE	70 23 664	2	1	X1047220	10 47 220 8	VERSTELLUNG
STERNGRIFFSCHRAUBE	10 44 362 5	24	2	2 502	91 55 939 08	STEUERSTAND
STEUERBLOCK	10 48 944 9	309	1	X1045077	10 45 077 4	HYDRAULIKAGGREGAT
STEUERBLOCK	51 13 005 08	23	1	2 970	91 61 776 08	HYDRAULIK
STEUERBLOCK 320BAR 80L/MI	10 48 992 6	2	1	2 976 017	96 52 261 08	MONTAGEPLATTE NOTBETA
STEUERBLOCK 350 BAR SPF	10 42 440 2	19	1	2 970	91 61 776 08	HYDRAULIK
STEUERBOX MB618A SPF	10 33 264 0	10	1	2 925 002	96 58 856 08	AUSRUESTUNG KAMERA DRE
STEUERBUCHSE	50 09 648	41	1	X1065300	10 65 300 9	STEUERTEIL
STEUERBUCHSE	57 07 699 08	2	1	X1065300	10 65 300 9	STEUERTEIL
STEUERGERAET 24V	10 27 869 8	1	1	X1004204	10 04 204 3	WASSERHEIZGERAET
STEUERGERAET ANBAU	90 80 702	72	1	9 739 400	97 39 400	DIESELMOTOR
STEUERKOLBEN	10 00 079 6	1	1	X1047220	10 47 220 8	VERSTELLUNG
STEUERKOLBEN	10 04 430 9	3	1	X1065300	10 65 300 9	STEUERTEIL
STEUERLEITUNG 19 X 0,5 SPF	60 04 640 08	(5)	14.85	2 920 581	96 54 405 08	KLEMMKASTEN SA-BOCK VO
STEUERLEITUNG 19 X 0,5 SPF	60 04 640 08	5	3.1	2 920 633	96 52 651 08	KABELSTRANG
STEUERLEITUNG 19 X 0,5 SPF	60 04 640 08	6	2.7	2 920 633	96 52 651 08	KABELSTRANG
STEUERLEITUNG 19 X 0,5 SPF	60 04 640 08	7	5.9	2 920 633	96 52 651 08	KABELSTRANG
STEUERLEITUNG 19 X 0,5 SPF	60 04 640 08	(5)	10.42	3 930 734	96 54 401 08	KLEMMKASTEN
STEUERLEITUNG 8/16 X 0,5/0,7	60 04 407 08	5	39.12	3 930 732	96 50 575 08	LEITUNG
STEUERPLATTE	57 01 145 08	2	1	5 701 133	57 01 133 08	TRIEBWERK
STEUERSTAND	91 55 939 08	129	1		LR 1600-2-0	LIEBHERR RAUPENKRAN LR 1
STEUERTEIL	10 35 465 9	1	1	X1035465	10 35 465 8	VERSTELLUNG
STEUERTEIL	10 35 465 9	1	1	X1067840	10 67 840 7	VERSTELLUNG
STEUERTEIL	10 65 069 2	5	1	X1035924	10 35 924 9	VERSTELLPUMPE
STEUERTEIL	10 65 300 9	1	1	X1065300	10 65 300 6	VERSTELLUNG
STEUERUNGSTEILE	97 39 187	46	6	X1012059	10 12 059 0	DIESELMOTOR
STEUERVENTIL	10 02 742 1	2	1	5 121 364	51 21 364 08	VERSTELLPUMPE
STEUERVENTIL	10 11 497 5	40	1	X1035925	10 35 925 1	VERSTELLPUMPE
STEUERVENTIL	10 29 179 4	3	1	5 121 364	51 21 364 08	VERSTELLPUMPE
STIFTEINSATZ 24-POL 16A	60 56 047 14	514	3	2 920 633	96 52 651 08	KABELSTRANG
STIFTEINSATZ 4/2-POL 80/16A	10 00 727 2	522	1	2 932 224	96 67 873 08	DRAEHTE MONTAGETAFEL K
STIFTEINSATZ 64-POL 10A	60 56 090 08	(501)	1	2 920 369	96 54 235 08	KLEMMKASTEN KPL.
STIFTEINSATZ 64-POL 10A	60 56 090 08	21	5	2 920 448	96 48 794 08	KLEMMKASTEN KPL.
STIFTKONTAKT 0,14-0,37MM2	60 56 114 08	702	14	2 920 633	96 52 651 08	KABELSTRANG
STIFTKONTAKT 0,5MM2	60 56 101 08	601	54	2 920 633	96 52 651 08	KABELSTRANG
STIFTKONTAKT 0,75-1,5MM2	62 02 444	95	2	2 920 633	96 52 651 08	KABELSTRANG
STIFTSCHRAUBE M10X25	10 03 729 8	7	6	9 739 494	97 39 494	ATL-ANBAU
STIFTSCHRAUBE M10X35	10 28 710 4	5	4	9 739 494	97 39 494	ATL-ANBAU
STIFTSCHRAUBE M12X1,5X30	10 01 159 6	11	3	9 739 159	97 39 159	STARTER
STIFTSCHRAUBE M6X16 8.8 A2	10 01 159 4	(2)	2	9 739 318	97 39 318	SENSORIK
STIFTSCHRAUBE M8X150 10.9	10 47 689 0	4	1	9 739 491	97 39 491	LUFTPRESSER ANBAU
STIRNRAD M=6 Z=27	96 89 130 01	17	1	2 340	91 52 776 08	WINDE 4 EINZIEHWERK
STOERANZEIGE	10 42 995 2	19	2	7 743 566	77 43 566 08	ELEKTROPUMPE
STOERANZEIGE	10 42 995 2	9	1	X1032716	10 32 716 7	ELEKTROPUMPE
STOESSELSTANGE	10 01 707 9	4	2	9 739 187	97 39 187	STEUERUNGSTEILE
STOPFEN CR2-70	10 01 263 0	5	1	9 739 354	97 39 354	SCHWUNGRADGEHAEUSE AN
STOPFEN D10,7 LD-PE	10 67 837 5	43	2	2 520	91 53 061 08	KABINE VERGLAST
STOPFEN VSTI M12X1,5 A3P	47 77 043 08	51	1	2 393	91 52 787 08	LUFTFILTERANLAGE KPL.
STOPFEN VSTI1"ED A3P	47 77 046 08	773	2	2 970	91 61 776 08	HYDRAULIK
STOPFEN VSTI1"ED A3P	47 77 046 08	202	2	X1041325	10 41 325 5	UMSCHALTBLOCK
STOPFEN VSTI1"ED A3P	47 77 046 08	731	1	X1106799	11 06 799 5	HYDRAULIKTANK
STOPFEN VSTI1/2"ED A3P	47 77 042 08	752	1	2 970	91 61 776 08	HYDRAULIK
STOPFEN VSTI1/2"ED A3P	47 77 042 08	609	4	3 978 005	91 56 430 08	ZUSATZHYDRAULIK SB-KOPFS
STOPFEN VSTI1/2"ED A3P	47 77 042 08	3	1	X1021769	10 21 769 5	SENKBREMSVENTIL
STOPFEN VSTI1/2"ED A3P	47 77 042 08	35	1	X1041101	10 41 101 9	HYDROZYLINDER
STOPFEN VSTI1/2"ED A3P	47 77 042 08	25	1	X1041102	10 41 102 1	ZUGZYLINDER
STOPFEN VSTI1/4"ED A3P	47 77 040 77	310	2	X1041101	10 41 101 8	RUECKFALLSTUETZE
STOPFEN VSTI1/8"ED ST A3C	51 07 415 08	3	1	5 113 086	51 13 086 08	PROPORTIONALVENTIL
STOPFEN VSTI1/8"ED ST A3C	51 07 415 08	915	2	X1048944	10 48 944 9	STEUERBLOCK

Bezeichnung	Artikel	Pos.	Menge	Seite	Baugruppe	Bezeichnung
STOPFEN VSTI11/4"ED A3P	47 77 054 08	16	3	9 640 276	96 40 276 08	ANSCHLUSSBLOCK
STOPFEN VSTI11/4"ED A3P	47 77 054 08	4	1	X1041267	10 41 267 8	ENDPLATTE
STOPFEN VSTI3/4"ED A3P	47 77 047 08	36	2	X1041101	10 41 101 9	HYDROZYLINDER
STOPFEN VSTI3/4"ED A3P	47 77 047 08	201	2	X1041325	10 41 325 5	UMSCHALTBLOCK
STOPFEN VSTI3/4"ED A3P	47 77 047 08	54	1	X1042959	10 42 959 8	ZUGZYLINDER
STOPFEN VSTI3/8"ED A3P	47 77 041 08	(18)	2	2 125	91 52 773 08	BOLZEN S-ANLENKST. UND S
STOPFEN VSTI3/8"ED A3P	47 77 041 08	733	2	2 970	91 61 776 08	HYDRAULIK
STOPFEN VSTIM14X1,5ED A3	47 77 049 08	15	1	X1042440	10 42 440 2	STEUERBLOCK
STOPFEN VSTIM18X1,5ED A3	47 77 051 08	644	1	1 972 250	91 58 473 08	ZUSATZHYDR.RAUPENTRAEG
STOPFEN VSTIM18X1,5ED A3	47 77 051 08	644	1	1 972 251	91 58 472 08	ZUSATZHYDR.RAUPENTRAEG
STOPFEN VSTIM18X1,5ED A3	47 77 051 08	602	1	1 972 300	91 58 475 08	ZUSATZHYDR.RAUPENTRAEG
STOPFEN VSTIM18X1,5ED A3	47 77 051 08	602	1	1 972 301	91 58 474 08	ZUSATZHYDR.RAUPENTRAEG
STOPFEN VSTIM18X1,5ED A3	47 77 051 08	4	1	2 670 002	96 45 352 08	KRAFTSTOFFBEHAELTER VO
STOPFEN VSTIM18X1,5ED A3	47 77 051 08	40	1	X1041101	10 41 101 5	RUECKFALLSTUETZE
STOPFEN VSTIM18X1,5ED A3	47 77 051 08	380	1	X1041101	10 41 101 8	RUECKFALLSTUETZE
STOPFEN VSTIM22X1,5ED A3	47 77 045 08	614	1	2 970	91 61 776 08	HYDRAULIK
STOPFEN VSTIM22X1,5ED A3	47 77 045 08	616	2	2 990	91 59 244 08	DRUCKLUFTANLAGE
STOPFEN VSTIM22X1,5ED A3	47 77 045 08	603	1	3 978 005	91 56 430 08	ZUSATZHYDRAULIK SB-KOPFS
STOPFEN VSTIM22X1,5ED A3	47 77 045 08	16	2	7 027 481	70 27 481	KRAFTSTOFFSEPARATOR
STOPFEN VSTIM22X1,5ED A3	47 77 045 08	77	1	9 000 521	90 00 521 4	WINKELGETRIEBE
STOPFEN VSTIM22X1,5ED A3	47 77 045 08	58	1	X1041101	10 41 101 5	RUECKFALLSTUETZE
STOPFEN VSTIM22X1,5ED A3	47 77 045 08	490	1	X1041101	10 41 101 8	RUECKFALLSTUETZE
STOPFEN VSTIM26X1,5ED A3	47 77 058 08	712	1	2 970	91 61 776 08	HYDRAULIK
STOPFEN VSTIM27X2ED A3P	47 77 056 08	632	2	2 970	91 61 776 08	HYDRAULIK
STOPFEN VSTIM27X2ED A3P	47 77 056 08	69	4	9 000 510	90 00 510 6	WINKELGETRIEBE
STOPFEN VSTIM27X2ED A3P	47 77 056 08	69	4	9 000 521	90 00 521 4	WINKELGETRIEBE
STOPFEN VSTIM27X2ED A3P	47 77 056 08	89	1	9 697 916	96 97 916 01	DREHWERKANTRIEB
STOPFEN VSTIM27X2ED A3P	47 77 056 08	23	1	X1041102	10 41 102 1	ZUGZYLINDER
STOPFEN VSTIM33X2ED A3P	47 77 052 08	(11)	8	1 991	91 52 510 08	DREHDURCHFUEHRUNG
STOPFEN VSTIM33X2ED A3P	47 77 052 08	713	2	2 970	91 61 776 08	HYDRAULIK
STOPFEN VSTIM33X2ED A3P	47 77 052 08	48	1	2 975 153	91 62 051 08	ZUSATZHYDRAULIK WINDE 3
STOPFEN VSTIM33X2ED A3P	47 77 052 08	45	1	2 975 700	91 52 774 08	ZUSATZHYDRAULIK WINDE 1
STOPFEN VSTIM42X2ED A3P	47 77 048 08	(62)	3	1 401	91 58 478 08	RAUPENTRAEGER LI.
STOPFEN VSTIM42X2ED A3P	47 77 048 08	13	1	X1042440	10 42 440 2	STEUERBLOCK
STOPFEN VSTIM48X2ED A3P	47 77 057 08	76	2	9 000 510	90 00 510 6	WINKELGETRIEBE
STOPFEN VSTIM48X2ED A3P	47 77 057 08	76	2	9 000 521	90 00 521 4	WINKELGETRIEBE
STUETZE SCHWK.	96 48 491 08	1	1	2 391 001	96 45 719 08	DIESELMOTOR VORM.
STUETZE SCHWK.	96 53 864 08	88	1	2 550	91 61 343 08	SA-BOCK
STUETZE SCHWK. T ZN O	96 53 091 08	6	6	2 631	91 56 817 08	LAUFSTEG DREHBUEHNE
STUETZRING	93 97 691 01	20	1	9 395 668	93 95 668 01	LAGERUNG
STUETZRING	93 97 691 01	20	1	9 395 675	93 95 675 01	LAGERUNG
STUETZRING 17,5X20,9X1 PTF	57 10 828 08	(3)	1	1 970 100	91 58 471 08	HYDRAULIK MITTELTEIL
STUETZRING 17,5X20,9X1 PTF	57 10 828 08	(4)	1	1 970 100	91 58 471 08	HYDRAULIK MITTELTEIL
STUETZRING 17,5X20,9X1 PTF	57 10 828 08	(3)	1	2 975 700	91 52 774 08	ZUSATZHYDRAULIK WINDE 1
STUETZRING 17,5X20,9X1 PTF	57 10 828 08	(4)	1	2 976 017	96 52 261 08	MONTAGEPLATTE NOTBETA
STUETZRING 20X23,5X1 PTFE	57 10 822 08	(4)	1	1 970 100	91 58 471 08	HYDRAULIK MITTELTEIL
STUETZRING 20X23,5X1 PTFE	57 10 822 08	(3)	1	1 972 250	91 58 473 08	ZUSATZHYDR.RAUPENTRAEG
STUETZRING 32X37,2X1 PTFE	57 10 770 08	(3)	1	2 975 700	91 52 774 08	ZUSATZHYDRAULIK WINDE 1
STUETZRING 32X37,2X1 PTFE	57 10 770 08	(3)	1	3 978 100	91 56 428 08	HYDR.SCHWEBEBALLAST-AN
STUETZSCHEIBE DIN 988 S 17	42 20 075 08	(28)	3	1 401	91 58 478 08	RAUPENTRAEGER LI.
STUETZSCHEIBE DIN 988 S 60	53 00 631 08	32	8	2 550	91 61 343 08	SA-BOCK
STUETZSCHEIBE DIN 988 S 60	53 00 631 08	58	2	X1035659	10 35 659 9	VERTEILERGETRIEBE
STUETZSCHEIBE DIN 988 S 75	50 09 001	11	1	X1035482	10 35 482 8	VERSTELLMOTOR
STUETZSCHEIBE DIN 988 S 75	50 09 001	11	1	X1042876	10 42 876 6	VERSTELLMOTOR
STUETZSCHEIBE DIN 988 S 75	50 09 001	11	1	X1042876	10 42 876 7	VERSTELLMOTOR
STUETZSCHEIBE DIN 988 S 75	50 09 001	11	1	X1042876	10 42 876 8	VERSTELLMOTOR
STUETZSCHRAUBE M8	40 97 109 08	3	2	2 859 030	96 46 758 08	DECKEL KPL.
STUTZEN	10 02 919 4	13	1	9 739 503	97 39 503	KRAFTSTOFFLEITUNG
STUTZEN GE LL 16M26X1,5 A4	10 22 280 4	20	1	9 739 491	97 39 491	LUFTPRESSER ANBAU
STUTZEN WVE L 8 A4C	10 22 276 2	5	1	9 739 281	97 39 281	LECKOELLEITUNG

Bezeichnung	Artikel	Pos.	Menge	Seite	Baugruppe	Bezeichnung
SYMBOLEINSATZ	60 67 769 08	7	1	2 533 067	96 50 385 08	BLECH VORM.
T-STUECK 18X18 L=75 GELB G	55 31 281 08	11	1	2 540	91 53 253 08	HEIZKLIMAGERAET EINBAU
T-STUECK 18X18 L=75 GELB G	55 31 281 08	10	1	2 541	91 52 790 08	ZUSATZHEIZUNG OW
T-STUECK 30 G-ALMG TROW	10 28 570 1	48	2	2 520	91 53 061 08	KABINE VERGLAST
T-STUECK 30 G-ALMG TROW	10 28 570 1	4	2	2 533 066	96 48 365 08	ELEKTRIK ANBAUTEILE KABIN
TANKSENSOR L=1000 24V SP	78 90 151 08	5	1	2 920 814	96 45 717 08	ELEKTRIK KRAFTSTOFFBEHA
TASCHE KUNSTSTOFF	74 03 000 08	28	1	2 520 034	96 45 984 08	INNENVERKLEIDUNG
TASCHENSCHLOSS 27-29 SPF	10 87 660 1	2	1	2 311	91 52 834 08	SEIL F.WINDE 1
TASCHENSCHLOSS 27-29 SPF	10 87 660 1	2	1	2 313	91 61 580 08	SEIL F.WINDE 3
TASTATUREINHEIT LSB-TE PR	96 48 367 08	30	1	2 533 020	96 67 888 08	ARMATUREN RE.
TASTATUREINHEIT LSB-TE SP	10 29 669 1	(2)	1	2 533 020	96 67 888 08	ARMATUREN RE.
TASTATUREINHEIT SPF	10 32 351 7	2	1	2 533 051	96 48 360 08	ELEKTRIK KABINE
TASTE	60 61 440 08	8	15	2 533 020	96 67 888 08	ARMATUREN RE.
TASTE	60 61 440 08	17	3	2 533 061	96 48 370 08	ARMATUREN ARMLEHNE LI.
TASTE	60 61 440 08	8	1	2 533 063	96 48 371 08	ARMATUREN ARMLEHNE RE.
TASTE	60 61 440 08	34	1	2 932 001	96 45 393 08	RELAISSTEUERUNG
TASTERKAPPE FLACH GELB	60 61 439 08	9	17	2 533 020	96 67 888 08	ARMATUREN RE.
TASTERKAPPE FLACH GELB	60 61 439 08	13	4	2 533 061	96 48 370 08	ARMATUREN ARMLEHNE LI.
TASTERKAPPE FLACH GELB	60 61 439 08	13	1	2 533 063	96 48 371 08	ARMATUREN ARMLEHNE RE.
TASTERKAPPE FLACH KLAR	60 61 444 08	12	4	2 533 020	96 67 888 08	ARMATUREN RE.
TASTERKAPPE FLACH KLAR	60 61 444 08	7	2	2 533 061	96 48 370 08	ARMATUREN ARMLEHNE LI.
TASTERKAPPE FLACH KLAR	60 61 444 08	5	6	2 533 063	96 48 371 08	ARMATUREN ARMLEHNE RE.
TASTERKAPPE FLACH ROT	60 61 431 08	15	1	2 533 020	96 67 888 08	ARMATUREN RE.
TASTERKAPPE FLACH ROT	60 61 431 08	5	1	2 533 061	96 48 370 08	ARMATUREN ARMLEHNE LI.
TASTKONTAKTGEBER 1OE+1	60 61 434 08	20	1	2 533 020	96 67 888 08	ARMATUREN RE.
TASTKONTAKTGEBER 1OE+1	60 61 434 08	12	3	2 533 061	96 48 370 08	ARMATUREN ARMLEHNE LI.
TASTKONTAKTGEBER 2OE+2	60 61 438 08	(3)	1	2 533 051	96 48 360 08	ELEKTRIK KABINE
TASTKONTAKTGEBER 2OE+2	60 61 446 08	16	12	2 533 020	96 67 888 08	ARMATUREN RE.
TASTKONTAKTGEBER 2OE+2	60 61 446 08	12	6	2 533 063	96 48 371 08	ARMATUREN ARMLEHNE RE.
TASTKONTAKTGEBER 2OE+2	60 61 446 08	31	3	2 932 001	96 45 393 08	RELAISSTEUERUNG
TEILESATZ	10 01 243 7	11	1	9 739 258	97 39 258	KRAFTSTOFFFILTER
TEILESATZ GUMMI	11 00 045 5	996	1	X1047042	10 47 042 3	MOTOR
TELESKOPSCHIENE 530X28X	10 41 235 8	7	2	2 260	91 53 057 08	BATTERIELAGERUNG
TELLERBEFESTIGUNG	10 10 062 1	13	4	1 130 008	91 58 624 08	RAUPENMITTELTEIL
TELLERBEFESTIGUNG	10 10 062 1	9	48	1 631 100	91 52 388 08	LAUFSTEG RAUPENFAHRWER
TELLERBEFESTIGUNG	10 10 062 1	3	10	2 859 025	96 46 757 08	GITTERROST VORM.
TELLERBEFESTIGUNG	10 10 062 1	57	8	3 206	91 52 881 08	F-ANLENKSTUECK
TELLERBEFESTIGUNG	10 10 062 1	31	112	3 211	91 57 748 08	S-ANLENKSTUECK
TELLERBEFESTIGUNG	10 10 062 1	24	37	3 220 500	91 52 849 08	S-ZWISCHENSTUECK
TELLERBEFESTIGUNG	10 10 062 1	12	24	3 221	91 54 668 08	S-ZWISCHENSTUECK
TELLERBEFESTIGUNG	10 10 062 1	24	49	3 223	91 52 852 08	S-ZWISCHENSTUECK
TELLERBEFESTIGUNG	10 10 062 1	24	49	3 223 010	91 52 853 08	S-ZWISCHENSTUECK
TELLERBEFESTIGUNG	10 10 062 1	24	49	3 223 100	91 55 327 08	S-ZWISCHENSTUECK
TELLERBEFESTIGUNG	10 10 062 1	41	37	3 225	91 52 854 08	SL-REDUZIERSTUECK
TELLERBEFESTIGUNG	10 10 062 1	24	25	3 226	91 52 870 08	LI-ZWISCHENSTUECK
TELLERBEFESTIGUNG	10 10 062 1	24	40	3 227	91 52 873 08	LI-ZWISCHENSTUECK
TELLERBEFESTIGUNG	10 10 062 1	24	41	3 227 200	91 53 519 08	LI-ZWISCHENSTUECK F-ABSP
TELLERBEFESTIGUNG	10 10 062 1	16	63	3 713	91 57 749 08	D-ANLENKSTUECK
TELLERBEFESTIGUNG	10 10 062 1	45	51	3 714	91 52 862 08	D-KOPFSTUECK
TELLERBEFESTIGUNG	10 10 062 1	5	48	3 715 008	91 52 863 08	D-ZWISCHENSTUECK
TELLERBEFESTIGUNG	10 10 062 1	5	80	3 716	91 52 864 08	D-ZWISCHENSTUECK
TELLERBEFESTIGUNG	10 10 062 1	27	16	3 745	91 52 948 08	SCHWEBEBALLAST
TELLERFEDER	70 24 282	7	4	5 701 133	57 01 133 08	TRIEBWERK
TELLERFEDER DIN 2093 34X1	72 08 002 08	25	4	2 502	91 55 939 08	STEUERSTAND
TELLERFEDERSAEULE	70 23 737	11	1	X1047220	10 47 220 4	TRIEBWERK
TEMPERATURFUEHLER	10 01 246 6	(1)	1	9 739 318	97 39 318	SENSORIK
TEMPERATURFUEHLER	10 29 012 6	19	1	X1004204	10 04 204 3	WASSERHEIZGERAET
TEMPERATURFUEHLER	10 29 998 7	(1)	1	2 835	91 52 807 08	BATTERIELADEGERAET
TEMPERATURGEBER -30/+13	69 11 831 08	(1)	1	2 970	91 61 776 08	HYDRAULIK
TEMPERATURGEBER -40°C BI	10 01 246 7	(1)	1	9 739 318	97 39 318	SENSORIK

Bezeichnung	Artikel	Pos.	Menge	Seite	Baugruppe	Bezeichnung
TEMPERATURGEBER HYDRA	96 47 922 08	14	1	2 970	91 61 776 08	HYDRAULIK
TEMPERATURSENSOR	10 11 740 5	1	1	9 739 318	97 39 318	SENSORIK
TEMPERATURSENSOR	10 11 740 6	2	1	9 739 318	97 39 318	SENSORIK
THERMOSCHALTER SCHALT	69 11 832 08	(2)	1	2 391 102	96 60 027 08	ZUSATZKUEHLER VORM.
THERMOSTAT	10 01 232 0	11	2	9 739 126	97 39 126	THERMOSTATGEHAEUSE
THERMOSTAT	57 18 677 08	44	1	X1022811	10 22 811 2	HEIZKLIMAGERAET
THERMOSTATGEHAEUSE	97 39 126	172	1	X1012059	10 12 059 0	DIESELMOTOR
TOPF	10 27 991 9	2	1	5 517 203	55 17 203 08	LUFTFILTER
TRAEGER	10 34 310 5	11	1	9 739 371	97 39 371	KLIMAKOMPRESSOR ANBAU
TRAEGER FIRMENSCHILD	90 77 248	277	1	9 739 400	97 39 400	DIESELMOTOR
TRAEGER SCHWK.	96 54 709 08	8	2	2 810 001	96 43 597 08	KRANFUEHRERKABINE VORM
TRAGROLLE 80/5/20X510 GALV	74 90 120 08	150	1	3 713	91 57 749 08	D-ANLENKSTUECK
TRAGROLLE 80/5/20X950 GALV	74 90 102 08	1	1	3 211 002	92 88 302 08	SCHUTZWALZE KPL.
TRAGSCHIENE	97 03 448 08	149	1	2 391 001	96 45 719 08	DIESELMOTOR VORM.
TRAGSCHIENE	97 03 448 08	92	18	3 211	91 57 748 08	S-ANLENKSTUECK
TRAGSCHIENE	97 03 448 08	139	2	3 713	91 57 749 08	D-ANLENKSTUECK
TRAGSCHIENE	97 03 448 08	86	4	3 714	91 52 862 08	D-KOPFSTUECK
TRAGSCHIENE 140	95 41 173 08	7	1	2 310	91 52 503 08	WINDE 1
TRAGSCHIENE 140	95 41 173 08	156	1	2 970	91 61 776 08	HYDRAULIK
TRAGSCHIENE 140	95 41 173 08	13	4	2 978 100	91 52 796 08	ZUSATZHYDR.MONTAGEEINR
TRAGSCHIENE 140	95 41 173 08	33	2	3 350	91 52 859 08	WINDE 3
TRAGSCHIENE 190	95 41 286 08	23	1	2 671 004	96 46 305 08	OELBEHAELTER VORM.
TRAGSCHIENE 240	95 41 174 08	30	2	2 310	91 52 503 08	WINDE 1
TRAGSCHIENE 240	95 41 174 08	151	1	2 391 001	96 45 719 08	DIESELMOTOR VORM.
TRAGSCHIENE 240	95 41 174 08	94	6	3 211	91 57 748 08	S-ANLENKSTUECK
TRAGSCHIENE 240	95 41 174 08	137	2	3 713	91 57 749 08	D-ANLENKSTUECK
TRAGSCHIENE 240	95 41 174 08	84	2	3 714	91 52 862 08	D-KOPFSTUECK
TRAGSCHIENE 340	95 41 175 08	29	1	2 310	91 52 503 08	WINDE 1
TRAGSCHIENE 340	95 41 175 08	33	2	2 340	91 52 776 08	WINDE 4 EINZIEHWERK
TRAGSCHIENE 340	95 41 175 08	93	2	3 211	91 57 748 08	S-ANLENKSTUECK
TRAGSCHIENE 340	95 41 175 08	34	2	3 350	91 52 859 08	WINDE 3
TRAGSCHIENE 340	95 41 175 08	138	28	3 713	91 57 749 08	D-ANLENKSTUECK
TRAGSCHIENE 340	95 41 175 08	85	9	3 714	91 52 862 08	D-KOPFSTUECK
TRAGSCHIENE 340	95 41 175 08	39	6	3 715 008	91 52 863 08	D-ZWISCHENSTUECK
TRAGSCHIENE 340	95 41 175 08	44	12	3 716	91 52 864 08	D-ZWISCHENSTUECK
TRAGSCHIENENMUTTER DIN	60 20 180 08	25	2	2 671 004	96 46 305 08	OELBEHAELTER VORM.
TRAGSCHIENENMUTTER DIN	60 20 180 08	17	8	2 978 100	91 52 796 08	ZUSATZHYDR.MONTAGEEINR
TRAGSCHIENENMUTTER DIN	60 20 180 08	55	20	3 978 005	91 56 430 08	ZUSATZHYDRAULIK SB-KOPFS
TRAGSCHIENENMUTTER DIN	60 20 180 08	55	40	3 978 015	91 56 429 08	ZUSATZHYDRAULIK ZWISCH
TRAGSCHIENENMUTTER DIN	60 20 180 08	55	40	3 978 015	91 56 432 08	ZUSATZHYDRAULIK ZWISCH
TRANSPORTABLAGE QC	91 57 005 08	427	1		LR 1600-2-0	LIEBHERR RAUPENKRAN LR 1
TRANSPORTVORRICHTUNG	97 39 493	210	1	X1012059	10 12 059 0	DIESELMOTOR
TRAPEZRING	10 01 216 0	4	1	9 739 246	97 39 246	KOLBEN
TRENNRELAIS 24V/1S	63 01 201 08	54	1	2 932 082	96 67 871 08	AUFBAUTEILE MONTAGETAFE
TRENNSCHALTRELAIS 24V/1	63 01 036 08	12	1	2 920 083	96 48 319 08	ELEKTRIK BATTERIEKASTEN
TRICHTER RD200 WEISSBLEC	79 00 444 08	16	1	1 750	91 52 394 08	WERKZEUG
TRIEBWELLE	10 29 861 4	14	1	X1047137	10 47 137 0	TRIEBWERK
TRIEBWELLE	10 66 312 0	14	1	X1047220	10 47 220 4	TRIEBWERK
TRIEBWELLE	57 01 134 08	2	1	5 701 129	57 01 129 08	TRIEBWERK
TRIEBWELLE	57 19 000 08	14	1	X1131496	11 31 496 5	TRIEBWERK
TRIEBWELLE	57 19 054 08	14	1	X1032692	10 32 692 4	TRIEBWERK
TRIEBWERK	10 21 996 8	1	1	X1035925	10 35 925 1	VERSTELLPUMPE
TRIEBWERK	10 28 951 6	1	1	X1042876	10 42 876 6	VERSTELLMOTOR
TRIEBWERK	10 32 692 4	1	1	X1035924	10 35 924 6	VERSTELLPUMPE
TRIEBWERK	10 33 104 7	1	1	X1035924	10 35 924 1	VERSTELLPUMPE
TRIEBWERK	10 33 104 7	1	1	X1035924	10 35 924 2	VERSTELLPUMPE
TRIEBWERK	10 33 104 7	1	1	X1035925	10 35 925 0	VERSTELLPUMPE
TRIEBWERK	10 41 032 8	1	1	X1047137	10 47 137 0	TRIEBWERK
TRIEBWERK	10 47 137 0	1	1	X1035924	10 35 924 3	VERSTELLPUMPE
TRIEBWERK	10 47 138 0	1	1	X1035924	10 35 924 4	VERSTELLPUMPE

Bezeichnung	Artikel	Pos.	Menge	Seite	Baugruppe	Bezeichnung
TRIEBWERK	10 47 218 5	1	1	X1035924	10 35 924 7	VERSTELLPUMPE
TRIEBWERK	10 47 220 4	1	1	X1035924	10 35 924 8	VERSTELLPUMPE
TRIEBWERK	10 65 006 5	1	1	5 102 354	51 02 354 08	HYDROMOTOR
TRIEBWERK	10 65 068 5	1	1	X1035924	10 35 924 9	VERSTELLPUMPE
TRIEBWERK	11 31 496 5	1	1	X1035924	10 35 924 5	VERSTELLPUMPE
TRIEBWERK	57 01 129 08	1	1	5 102 306	51 02 306 08	HYDROMOTOR
TRIEBWERK	57 01 133 08	1	1	5 701 129	57 01 129 08	TRIEBWERK
TRIEBWERK	57 19 351 08	1	1	X1035482	10 35 482 8	VERSTELLMOTOR
TRIEBWERK	57 19 351 08	1	1	X1042876	10 42 876 7	VERSTELLMOTOR
TRIEBWERK	57 19 351 08	1	1	X1042876	10 42 876 8	VERSTELLMOTOR
TRITT	97 85 605 08	9	1	2 370	91 52 782 08	MONTAGEWINDE
TRITT	97 85 607 08	13	1	2 350	91 52 778 08	DREHWERK
TROCKNER	57 14 890 08	4	1	2 831	91 62 179 08	KLIMAANLAGE OW
TUELLE 6,5/6,5/2 GUMMI	59 10 555 08	13	1	2 520 032	96 45 980 08	SCHEIBENWISCHANLAGE EIN
TUELLENGEHAEUSE HAN 16B	60 56 174 08	(511)	1	2 920 369	96 54 235 08	KLEMMKASTEN KPL.
TUELLENGEHAEUSE HAN 24B	60 56 176 08	(510)	1	2 920 369	96 54 235 08	KLEMMKASTEN KPL.
TUELLENGEHAEUSE HAN 24B	60 56 176 08	522	3	2 920 633	96 52 651 08	KABELSTRANG
TUER VORM.	96 49 183 08	2	1	2 510	91 52 788 08	DREHBUEHNENVERKLEIDUN
TUER VORM.	96 49 184 08	3	1	2 510	91 52 788 08	DREHBUEHNENVERKLEIDUN
TUERKONTAKTSCHALTER	60 60 207 08	12	1	2 533 066	96 48 365 08	ELEKTRIK ANBAUTEILE KABIN
TUERSCHEIBE ESG-GLAS SP	97 68 851 08	14	1	2 522	91 54 115 08	SCHIEBETUER KPL.
TURAS G22NIMOCR56 SPF	97 11 958 08	7	2	1 401	91 58 478 08	RAUPENTRAEGER LI.
TURAS G22NIMOCR56 SPF	97 11 958 08	7	2	1 411 200	91 58 481 08	RAUPENTRAEGER RE.
UEBERDRUCKVENTIL	10 01 228 3	9	1	9 739 372	97 39 372	SCHMIEROELPUMPE
UEBERDRUCKVENTIL	10 04 058 1	1	1	X1003827	10 03 827 4	UEBERDRUCKVENTIL
UEBERDRUCKVENTIL	57 13 284 08	14	1	X1032716	10 32 716 7	ELEKTROPUMPE
UEBERDRUCKVENTIL	57 17 286 08	28	1	X1041101	10 41 101 5	RUECKFALLSTUETZE
UEBERDRUCKVENTIL	57 17 286 08	260	1	X1041101	10 41 101 8	RUECKFALLSTUETZE
UEBERDRUCKVENTIL 280BAR	10 03 827 4	18	2	7 743 566	77 43 566 08	ELEKTROPUMPE
UEBERGANGSSTUTZEN	10 02 919 5	13	1	9 739 492	97 39 492	ROHRLEITUNG ANBAU
UEBERHITZUNGSSCHUTZ	10 29 012 7	21	1	X1004204	10 04 204 3	WASSERHEIZGERAET
UEBERSTROEMVENTIL	10 04 103 9	9	1	9 739 281	97 39 281	LECKOELLEITUNG
UEBERSTROEMVENTIL	10 28 517 0	26	1	9 739 503	97 39 503	KRAFTSTOFFLEITUNG
UEBERSTROEMVENTIL	10 34 310 0	4	1	X1034309	10 34 309 6	HOCHDRUCKPUMPE
UEBERSTROEMVENTIL	50 26 628 08	12	1	2 990	91 59 244 08	DRUCKLUFTANLAGE
UEBERWURFMUTTER	11 00 444 3	27	1	X1045104	10 45 104 9	WEGEVENTIL
UEBERWURFMUTTER DIN 38	47 74 015 08	593	1	2 990	91 59 244 08	DRUCKLUFTANLAGE
UEBERWURFMUTTER DIN 38	47 74 016 08	593	1	2 970	91 61 776 08	HYDRAULIK
UEBERWURFMUTTER DIN 38	47 74 012 08	582	2	2 970	91 61 776 08	HYDRAULIK
UEBERWURFMUTTER DIN 38	47 74 024 08	591	1	2 970	91 61 776 08	HYDRAULIK
UEBERWURFMUTTER DIN 38	47 74 024 08	591	2	2 975 650	91 52 820 08	ZUSATZHYDR.GITTER-WINDE
UEBERWURFMUTTER DIN 38	47 74 026 08	596	1	1 972 250	91 58 473 08	ZUSATZHYDR.RAUPENTRAEG
UEBERWURFMUTTER DIN 38	47 74 026 08	596	1	1 972 251	91 58 472 08	ZUSATZHYDR.RAUPENTRAEG
UEBERWURFMUTTER DIN 38	47 74 026 08	584	2	2 970	91 61 776 08	HYDRAULIK
UEBERWURFMUTTER DIN 38	47 74 017 08	586	2	2 970	91 61 776 08	HYDRAULIK
UEBERWURFMUTTER DIN 38	47 74 017 08	593	2	2 975 650	91 52 820 08	ZUSATZHYDR.GITTER-WINDE
UEBERWURFMUTTER DIN 38	47 74 017 08	598	1	2 978 200	91 54 843 08	ZUSATZHYDR.S-RUECKHALTE
UEBERWURFMUTTER DIN 38	47 74 018 08	595	1	2 970	91 61 776 08	HYDRAULIK
UEBERWURFMUTTER DIN 38	47 74 019 08	588	2	2 970	91 61 776 08	HYDRAULIK
UEBERWURFMUTTER DIN 38	47 74 006 08	598	1	1 972 250	91 58 473 08	ZUSATZHYDR.RAUPENTRAEG
UEBERWURFMUTTER DIN 38	47 74 006 08	598	1	1 972 251	91 58 472 08	ZUSATZHYDR.RAUPENTRAEG
UEBERWURFMUTTER DIN 38	47 74 009 08	576	2	2 970	91 61 776 08	HYDRAULIK
UEBERWURFMUTTER DIN 38	47 74 010 08	594	2	1 972 250	91 58 473 08	ZUSATZHYDR.RAUPENTRAEG
UEBERWURFMUTTER DIN 38	47 74 010 08	594	2	1 972 251	91 58 472 08	ZUSATZHYDR.RAUPENTRAEG
UEBERWURFMUTTER DIN 38	47 74 010 08	573	8	2 970	91 61 776 08	HYDRAULIK
UEBERWURFMUTTER DIN 38	47 74 010 08	573	10	2 977 200	91 52 826 08	ZUSATZHYDRAULIK PUMPE 5+
UEBERWURFMUTTER DIN 387	47 74 001 08	36	20	2 711	91 52 800 08	ZENTRALSCHMIERANLAGE O
UEBERWURFMUTTER DIN 387	47 74 001 08	590	2	2 990	91 59 244 08	DRUCKLUFTANLAGE
UMSCHALTBLOCK SPF	10 41 325 5	10	2	2 970	91 61 776 08	HYDRAULIK
UMWAELZPUMPE	10 29 012 1	2	1	X1004204	10 04 204 3	WASSERHEIZGERAET

Bezeichnung	Artikel	Pos.	Menge	Seite	Baugruppe	Bezeichnung
UMWAELZPUMPE U4840	55 30 545 08	6	1	2 540	91 53 253 08	HEIZKLIMAGERAET EINBAU
UNIVERSALAUFTRITT 30X160X	78 89 058 08	2	1	2 631 003	96 54 406 08	AUFSTIEG VORM.
UNIVERSALVERBINDUNGSGL	74 00 026 08	4	2	2 372	91 33 648 08	SEIL MONTAGEWINDE M.ZUB
UNTERBAU	11 17 127 4	60	1	X1111334	11 11 334 3	FAHRERSITZ
UNTERTEIL 2OE	60 66 620 08	1	1	2 780 244	91 52 951 08	NOTAUS KRANFUEHRERKAB
VENTIL	11 17 127 1	33	1	X1111334	11 11 334 3	FAHRERSITZ
VENTIL	76 22 478	16	1	X1022811	10 22 811 2	HEIZKLIMAGERAET
VENTIL DIN 71401 C M14X1,5	73 00 009 08	74	1	2 391 001	96 45 719 08	DIESELMOTOR VORM.
VENTILATORHAUBE	10 65 067 1	3	1	X1035519	10 35 519 6	OEL-LUFTKUEHLER
VENTILBRUECKE VORM.	10 01 706 2	1	1	9 739 187	97 39 187	STEUERUNGSTEILE
VENTILBRUECKE VORM.	10 01 706 4	3	1	9 739 187	97 39 187	STEUERUNGSTEILE
VENTILDECKEL 60	55 06 277 08	1	1	X1110096	11 10 096 0	AUSGLEICHSBEHAELTER
VENTILDECKELDICHTUNG	10 04 014 6	5	3	X1003963	10 03 963 1	WARTUNGSSATZ
VENTILEINSATZ	57 17 780 08	57	1	5 102 380	51 02 380 08	HYDROMOTOR
VENTILFEDER 4,25X28,35X63,	10 01 221 0	5	4	9 739 261	97 39 261	ZYLINDERKOPF
VENTILFUEHRUNG	10 01 218 8	2	2	9 739 260	97 39 260	ZYLINDERKOPF
VENTILKEGEL	51 07 104 08	20	1	5 114 975	51 14 975 08	DRUCKMINDERVENTIL
VENTILKEGELSTUECK MK9	11 35 751 4	9	8	9 739 261	97 39 261	ZYLINDERKOPF
VENTILSCHAFTDICHTUNG	10 01 224 7	3	4	9 739 261	97 39 261	ZYLINDERKOPF
VENTILSCHAFTDICHTUNG	10 01 224 7	75	4	X1022281	10 22 281 7	DS ZYLINDERKOPF
VENTILSCHRAUBE	57 00 731 08	9	1	5 114 320	51 14 320 08	VORSPANNVENTIL
VENTILSITZ	51 07 976 08	10	1	5 114 176	51 14 176 08	DRUCKBEGRENZUNGSVENTI
VENTILSITZ	51 07 976 08	10	1	5 114 177	51 14 177 08	DRUCKBEGRENZUNGSVENTI
VENTILSITZ	57 00 098 08	14	1	5 026 126	50 26 126 08	MAGNETVENTIL
VENTILSITZ	57 06 475 08	3	1	5 711 301	57 11 301 08	DRUCKBEGRENZUNGSVENTI
VENTILSITZHUELSE	57 17 779 08	56	1	5 102 380	51 02 380 08	HYDROMOTOR
VENTILSITZRING AUSLASS	10 22 234 2	5	2	9 739 260	97 39 260	ZYLINDERKOPF
VENTILSITZRING EINLASS	10 22 234 1	4	2	9 739 260	97 39 260	ZYLINDERKOPF
VENTILSTOESSEL	10 01 711 0	5	2	9 739 187	97 39 187	STEUERUNGSTEILE
VERBINDUNGSGLIED SPF	10 33 216 1	2	2	2 372	91 33 648 08	SEIL MONTAGEWINDE M.ZUB
VERBINDUNGSKABEL 8X0,37	10 45 542 1	15	1	2 925 002	96 58 856 08	AUSRUESTUNG KAMERA DRE
VERBINDUNGSLEITUNG R-MO	97 39 271	126	1	X1012059	10 12 059 0	DIESELMOTOR
VERBINDUNGSROHR 18X1,5X	55 31 730 08	16	2	2 540	91 53 253 08	HEIZKLIMAGERAET EINBAU
VERDRAHTUNGSKANAL 80X6	63 81 092 01	20	0.62	2 932 082	96 67 871 08	AUFBAUTEILE MONTAGETAFE
VERFLUESSIGER AL	10 11 371 2	2	1	2 831	91 62 179 08	KLIMAANLAGE OW
VERKABELUNG MONTAGETAF	96 67 872 08	5	1	2 932 082	96 67 871 08	AUFBAUTEILE MONTAGETAFE
VERKLEIDUNG	97 69 826 08	12	1	2 520 034	96 45 984 08	INNENVERKLEIDUNG
VERKLEIDUNG A-SAEULE LI.	97 69 656 08	1	1	2 520 034	96 45 984 08	INNENVERKLEIDUNG
VERKLEIDUNG A-SAEULE RE.	97 69 657 08	2	1	2 520 034	96 45 984 08	INNENVERKLEIDUNG
VERKLEIDUNG ABLAGE SPF	97 69 890 08	3	1	2 520 034	96 45 984 08	INNENVERKLEIDUNG
VERKLEIDUNG ABLAGE SPF	97 69 891 08	4	1	2 520 034	96 45 984 08	INNENVERKLEIDUNG
VERKLEIDUNG ABS-TPU SPF	97 68 730 08	11	1	2 522	91 54 115 08	SCHIEBETUER KPL.
VERKLEIDUNG ABS-TPU SPF	97 68 734 08	12	1	2 522	91 54 115 08	SCHIEBETUER KPL.
VERKLEIDUNG DACH SPF	97 71 040 08	17	1	2 520 034	96 45 984 08	INNENVERKLEIDUNG
VERKLEIDUNG HOLM LI. SPF	97 71 451 08	6	1	2 520 034	96 45 984 08	INNENVERKLEIDUNG
VERKLEIDUNG HOLM RE. SPF	97 71 452 08	7	1	2 520 034	96 45 984 08	INNENVERKLEIDUNG
VERKLEIDUNG LI.	97 70 806 08	15	1	2 520 034	96 45 984 08	INNENVERKLEIDUNG
VERKLEIDUNG LI. SPF	97 69 827 08	13	1	2 520 034	96 45 984 08	INNENVERKLEIDUNG
VERKLEIDUNG OBEN RECHTS	97 70 804 08	14	1	2 520 034	96 45 984 08	INNENVERKLEIDUNG
VERKLEIDUNG ROLLO SPF	97 71 455 08	18	1	2 520 034	96 45 984 08	INNENVERKLEIDUNG
VERKLEIDUNG RUECKWAND	97 70 807 08	16	1	2 520 034	96 45 984 08	INNENVERKLEIDUNG
VERKLEIDUNG SPF	97 69 892 08	5	1	2 520 034	96 45 984 08	INNENVERKLEIDUNG
VERKLEIDUNG UNTEN LINKS	97 69 824 08	10	1	2 520 034	96 45 984 08	INNENVERKLEIDUNG
VERKLEIDUNG UNTEN RECHT	97 69 825 08	11	1	2 520 034	96 45 984 08	INNENVERKLEIDUNG
VERLAENGERUNG 35	77 43 735 08	14	4	2 711	91 52 800 08	ZENTRALSCHMIERANLAGE O
VERLAENGERUNG M10X21-S	77 43 734 08	7	23	1 402	91 58 480 08	ZENTRALSCHMIERUNG RAUP
VERLAENGERUNG M10X21-S	77 43 734 08	19	2	2 711	91 52 800 08	ZENTRALSCHMIERANLAGE O
VERSCHLUSSDECKEL	10 01 212 9	2	1	9 739 354	97 39 354	SCHWUNGRADGEHAEUSE AN
VERSCHLUSSDECKEL	10 01 260 2	7	1	9 739 354	97 39 354	SCHWUNGRADGEHAEUSE AN
VERSCHLUSSDECKEL	10 01 333 6	5	1	9 739 267	97 39 267	ZYLINDERKOPFHAUBE

Bezeichnung	Artikel	Pos.	Menge	Seite	Baugruppe	Bezeichnung
VERSCHLUSSDECKEL	97 39 286	10	1	9 739 491	97 39 491	LUFTPRESSER ANBAU
VERSCHLUSSDECKEL	97 39 365	3	1	9 739 368	97 39 368	KURBELGEHAEUSE KPL.
VERSCHLUSSDECKEL	97 39 367	2	1	9 739 368	97 39 368	KURBELGEHAEUSE KPL.
VERSCHLUSSDECKEL A22,2/7	10 01 260 9	7	3	9 739 260	97 39 260	ZYLINDERKOPF
VERSCHLUSSDECKEL A25,2/8	10 01 260 7	6	2	9 739 260	97 39 260	ZYLINDERKOPF
VERSCHLUSSDECKEL S355J0	97 39 036	1	1	9 739 035	97 39 035	VERSCHLUSSTEILE
VERSCHLUSSKAPPE M1-D	60 45 121 08	288	1	3 930 640	96 50 481 08	KLEMMKASTEN KPL.
VERSCHLUSSKAPPE M1-D	60 45 121 08	153	1	3 930 730	96 50 599 08	KLEMMKASTEN KPL.
VERSCHLUSSKEGEL VKA 18L	74 10 839	43	1	9 000 510	90 00 510 6	WINKELGETRIEBE
VERSCHLUSSLAGER GUMMI	70 42 185 08	39	2	2 391 040	96 53 645 08	KUPPLUNGSSTELLER
VERSCHLUSSLAGER GUMMI	70 42 185 08	105	2	2 550	91 61 343 08	SA-BOCK
VERSCHLUSSLAGER GUMMI	70 42 185 08	56	1	2 631	91 56 817 08	LAUFSTEG DREHBUEHNE
VERSCHLUSSMUTTER RD32X	10 46 691 4	22	1	1 970 100	91 58 471 08	HYDRAULIK MITTELTEIL
VERSCHLUSSMUTTER RD32X	10 46 691 4	101	6	2 970	91 61 776 08	HYDRAULIK
VERSCHLUSSMUTTER RD32X	10 46 691 4	6	2	2 970 081	96 50 495 08	ZUSATZHYDR.BOLZENZIEHZ
VERSCHLUSSMUTTER RD32X	10 46 691 4	34	4	2 975 153	91 62 051 08	ZUSATZHYDRAULIK WINDE 3
VERSCHLUSSMUTTER RD32X	10 46 691 4	28	8	2 975 650	91 52 820 08	ZUSATZHYDR.GITTER-WINDE
VERSCHLUSSMUTTER RD32X	10 46 691 4	34	1	2 975 700	91 52 774 08	ZUSATZHYDRAULIK WINDE 1
VERSCHLUSSMUTTER RD32X	10 46 691 4	12	3	2 976 017	96 52 261 08	MONTAGEPLATTE NOTBETA
VERSCHLUSSMUTTER RD32X	10 46 691 4	6	3	2 976 200	91 44 034 08	ZUS.HYDR.BOLZENZIEHEINRI
VERSCHLUSSMUTTER RD32X	10 46 691 4	6	1	2 976 203	92 27 489 08	ZUSATZHYDR.BOLZENZIEHZ
VERSCHLUSSMUTTER RD32X	10 46 691 4	12	1	3 978 015	91 56 429 08	ZUSATZHYDRAULIK ZWISCH
VERSCHLUSSMUTTER RD32X	10 46 691 4	12	1	3 978 015	91 56 432 08	ZUSATZHYDRAULIK ZWISCH
VERSCHLUSSMUTTER RD32X	10 46 691 4	28	1	3 978 100	91 56 428 08	HYDR.SCHWEBEBALLAST-AN
VERSCHLUSSMUTTER RD36X	10 46 691 5	40	3	1 970 100	91 58 471 08	HYDRAULIK MITTELTEIL
VERSCHLUSSMUTTER RD36X	10 46 691 5	93	5	2 970	91 61 776 08	HYDRAULIK
VERSCHLUSSMUTTER RD36X	10 46 691 5	12	2	2 970 081	96 50 495 08	ZUSATZHYDR.BOLZENZIEHZ
VERSCHLUSSMUTTER RD36X	10 46 691 5	15	1	2 975 600	91 44 662 08	ZUSATZHYDRAULIK TRANSF
VERSCHLUSSMUTTER RD36X	10 46 691 5	26	2	2 975 650	91 52 820 08	ZUSATZHYDR.GITTER-WINDE
VERSCHLUSSMUTTER RD36X	10 46 691 5	38	1	2 975 700	91 52 774 08	ZUSATZHYDRAULIK WINDE 1
VERSCHLUSSMUTTER RD36X	10 46 691 5	5	2	2 976	91 52 955 08	ZUSATZHYDRAULIK NOTBET
VERSCHLUSSMUTTER RD36X	10 46 691 5	10	2	2 976 017	96 52 261 08	MONTAGEPLATTE NOTBETA
VERSCHLUSSMUTTER RD36X	10 46 691 5	26	1	2 978 200	91 54 843 08	ZUSATZHYDR.S-RUECKHALTE
VERSCHLUSSMUTTER RD54X	10 46 691 6	36	4	1 970 100	91 58 471 08	HYDRAULIK MITTELTEIL
VERSCHLUSSMUTTER RD54X	10 46 691 6	85	12	2 970	91 61 776 08	HYDRAULIK
VERSCHLUSSMUTTER RD54X	10 46 691 6	26	2	2 975 153	91 62 051 08	ZUSATZHYDRAULIK WINDE 3
VERSCHLUSSMUTTER RD54X	10 46 691 6	24	5	2 975 650	91 52 820 08	ZUSATZHYDR.GITTER-WINDE
VERSCHLUSSMUTTER RD54X	10 46 691 6	26	1	2 975 700	91 52 774 08	ZUSATZHYDRAULIK WINDE 1
VERSCHLUSSMUTTER RD54X	10 46 691 6	30	1	2 975 700	91 52 774 08	ZUSATZHYDRAULIK WINDE 1
VERSCHLUSSMUTTER RD54X	10 46 691 6	22	3	2 978 200	91 54 843 08	ZUSATZHYDR.S-RUECKHALTE
VERSCHLUSSMUTTER RD79X	10 46 691 7	32	9	1 970 100	91 58 471 08	HYDRAULIK MITTELTEIL
VERSCHLUSSMUTTER RD79X	10 46 691 7	81	6	2 970	91 61 776 08	HYDRAULIK
VERSCHLUSSMUTTER RD79X	10 46 691 7	22	2	2 975 153	91 62 051 08	ZUSATZHYDRAULIK WINDE 3
VERSCHLUSSMUTTER RD79X	10 46 691 7	12	8	2 975 650	91 52 820 08	ZUSATZHYDR.GITTER-WINDE
VERSCHLUSSMUTTER RD79X	10 46 691 7	22	2	2 975 700	91 52 774 08	ZUSATZHYDRAULIK WINDE 1
VERSCHLUSSMUTTER RD79X	10 46 691 7	11	2	2 976	91 52 955 08	ZUSATZHYDRAULIK NOTBET
VERSCHLUSSMUTTER RD79X	10 46 691 7	6	2	3 978 015	91 56 429 08	ZUSATZHYDRAULIK ZWISCH
VERSCHLUSSMUTTER RD79X	10 46 691 7	6	2	3 978 015	91 56 432 08	ZUSATZHYDRAULIK ZWISCH
VERSCHLUSSMUTTER RD79X	10 46 691 7	22	2	3 978 100	91 56 428 08	HYDR.SCHWEBEBALLAST-AN
VERSCHLUSSNIPPEL SP-006-	51 15 062 08	13	1	2 990	91 59 244 08	DRUCKLUFTANLAGE
VERSCHLUSSRING	70 23 740	16	1	X1047220	10 47 220 4	TRIEBWERK
VERSCHLUSSRING	70 24 263	4	1	5 701 129	57 01 129 08	TRIEBWERK
VERSCHLUSSSCHRAUBE	10 41 274 8	19	1	9 640 276	96 40 276 08	ANSCHLUSSBLOCK
VERSCHLUSSSCHRAUBE	57 17 778 08	55	1	5 102 380	51 02 380 08	HYDROMOTOR
VERSCHLUSSSCHRAUBE	70 27 056	44	1	X1065300	10 65 300 9	STEUERTEIL
VERSCHLUSSSCHRAUBE	77 43 782 08	2	2	7 743 859	77 43 859 08	VERTEILERKOMBINATION
VERSCHLUSSSCHRAUBE	77 43 782 08	5	3	7 743 860	77 43 860 08	VERTEILERKOMBINATION
VERSCHLUSSSCHRAUBE	77 43 782 08	3	3	X1047036	10 47 036 8	VERTEILERKOMBINATION
VERSCHLUSSSCHRAUBE	77 43 782 08	4	3	X1047037	10 47 037 0	VERTEILERKOMBINATION
VERSCHLUSSSCHRAUBE DIN	46 00 319	60	4	X1065015	10 65 015 8	ANTRIEB

Bezeichnung	Artikel	Pos.	Menge	Seite	Baugruppe	Bezeichnung
VERSCHLUSSSCHRAUBE DIN	46 00 319	60	6	X1080159	10 80 159 2	ANTRIEB
VERSCHLUSSSCHRAUBE DIN	40 41 002 01	55	1	X1042959	10 42 959 8	ZUGZYLINDER
VERSCHLUSSSCHRAUBE DIN	40 41 002 01	122	1	X1065015	10 65 015 8	ANTRIEB
VERSCHLUSSSCHRAUBE DIN	40 41 002 01	122	2	X1080159	10 80 159 2	ANTRIEB
VERSCHLUSSSCHRAUBE DIN	40 41 001 08	7	1	5 113 005	51 13 005 08	STEUERBLOCK
VERSCHLUSSSCHRAUBE DIN	46 00 320	(4)	2	2 810	91 52 806 08	KRANFUEHRERKABINE KPL.
VERSCHLUSSSCHRAUBE DIN	46 00 320	64	1	X1065015	10 65 015 8	ANTRIEB
VERSCHLUSSSCHRAUBE DIN	40 41 003 08	12	1	X1032716	10 32 716 7	ELEKTROPUMPE
VERSCHLUSSSCHRAUBE DIN	40 41 017 08	530	2	X1065015	10 65 015 5	GETRIEBE
VERSCHLUSSSCHRAUBE DIN	40 41 017 08	530	2	X1080159	10 80 159 0	GETRIEBE
VERSCHLUSSSCHRAUBE DIN	40 41 016 08	24	1	9 739 491	97 39 491	LUFTPRESSER ANBAU
VERSCHLUSSSCHRAUBE DIN	46 00 232	13	1	X1042876	10 42 876 7	VERSTELLMOTOR
VERSCHLUSSSCHRAUBE DIN	74 02 330	462	4	X1065015	10 65 015 5	GETRIEBE
VERSCHLUSSSCHRAUBE DIN	74 02 330	462	4	X1080159	10 80 159 0	GETRIEBE
VERSCHLUSSSCHRAUBE DIN	40 41 304 08	64	2	X1080159	10 80 159 2	ANTRIEB
VERSCHLUSSSCHRAUBE DIN	40 41 403 08	71	6	X1035659	10 35 659 9	VERTEILERGETRIEBE
VERSCHLUSSSCHRAUBE DIN	40 41 402 08	13	1	X1032632	10 32 632 3	HYDROZYLINDER
VERSCHLUSSSCHRAUBE M12	60 24 255 08	152	1	2 780 748	96 52 969 08	KLEMMKASTEN KPL.
VERSCHLUSSSCHRAUBE M12	60 24 255 08	152	2	3 930 640	96 50 481 08	KLEMMKASTEN KPL.
VERSCHLUSSSCHRAUBE M12	60 24 255 08	214	1	3 930 734	96 54 401 08	KLEMMKASTEN
VERSCHLUSSSCHRAUBE M1	74 14 500	16	1	X1065300	10 65 300 9	STEUERTEIL
VERSCHLUSSSCHRAUBE M14	10 01 161 2	15	2	9 739 361	97 39 361	OELWANNE
VERSCHLUSSSCHRAUBE M14	10 01 161 2	2	2	9 739 500	97 39 500	LECKOELLEITUNG
VERSCHLUSSSCHRAUBE M16	97 39 096	2	1	X1012059	10 12 059 0	DIESELMOTOR
VERSCHLUSSSCHRAUBE M16	10 01 252 2	1	1	9 739 096	97 39 096	VERSCHLUSSSCHRAUBE
VERSCHLUSSSCHRAUBE M16	60 24 249 08	269	1	1 920 403	96 48 707 08	KLEMMKASTEN KPL.
VERSCHLUSSSCHRAUBE M16	60 24 249 08	269	1	1 920 417	96 48 703 08	KLEMMKASTEN KPL.
VERSCHLUSSSCHRAUBE M16	60 24 249 08	151	1	2 780 748	96 52 969 08	KLEMMKASTEN KPL.
VERSCHLUSSSCHRAUBE M16	60 24 249 08	279	3	3 930 363	96 52 979 08	KLEMMKASTEN KPL.
VERSCHLUSSSCHRAUBE M16	10 01 696 8	19	1	9 739 349	97 39 349	WASSERLEITUNGSANSCHLUE
VERSCHLUSSSCHRAUBE M18	10 01 161 5	5	1	9 739 355	97 39 355	OELKUEHLER ANBAU
VERSCHLUSSSCHRAUBE M20	60 24 250 08	268	1	1 920 403	96 48 707 08	KLEMMKASTEN KPL.
VERSCHLUSSSCHRAUBE M20	60 24 250 08	268	1	1 920 417	96 48 703 08	KLEMMKASTEN KPL.
VERSCHLUSSSCHRAUBE M20	60 24 250 08	7	1	3 930 640	96 50 481 08	KLEMMKASTEN KPL.
VERSCHLUSSSCHRAUBE M20	60 24 250 08	157	1	3 930 730	96 50 599 08	KLEMMKASTEN KPL.
VERSCHLUSSSCHRAUBE M20	60 24 250 08	152	2	3 930 730	96 54 398 08	KLEMMKASTEN KPL.
VERSCHLUSSSCHRAUBE M20	60 24 250 08	215	1	3 930 734	96 54 401 08	KLEMMKASTEN
VERSCHLUSSSCHRAUBE M2	10 11 523 8	8	1	X1042876	10 42 876 7	VERSTELLMOTOR
VERSCHLUSSSCHRAUBE M22	10 01 162 0	8	1	9 739 260	97 39 260	ZYLINDERKOPF
VERSCHLUSSSCHRAUBE M22	10 34 227 2	6	1	9 739 351	97 39 351	KUEHLMITTELLEITUNG ANBA
VERSCHLUSSSCHRAUBE M25	60 24 251 08	19	3	1 920 418	96 48 687 08	KLEMMKASTEN KPL.
VERSCHLUSSSCHRAUBE M25	60 24 251 08	(511)	1	2 920 369	96 54 235 08	KLEMMKASTEN KPL.
VERSCHLUSSSCHRAUBE M25	60 24 251 08	(512)	1	2 920 369	96 54 235 08	KLEMMKASTEN KPL.
VERSCHLUSSSCHRAUBE M25	60 24 251 08	519	6	2 920 633	96 52 651 08	KABELSTRANG
VERSCHLUSSSCHRAUBE M25	60 24 251 08	220	3	3 930 734	96 54 401 08	KLEMMKASTEN
VERSCHLUSSSCHRAUBE M2	10 01 252 6	7	1	9 739 361	97 39 361	OELWANNE
VERSCHLUSSSCHRAUBE M26	10 01 161 9	9	2	9 739 361	97 39 361	OELWANNE
VERSCHLUSSSCHRAUBE M26	10 01 161 9	21	2	9 739 491	97 39 491	LUFTPRESSER ANBAU
VERSCHLUSSSCHRAUBE M32	60 24 252 08	(154)	1	2 920 369	96 54 235 08	KLEMMKASTEN KPL.
VERSCHLUSSSCHRAUBE M32	60 24 252 08	286	2	2 920 448	96 48 794 08	KLEMMKASTEN KPL.
VERSCHLUSSSCHRAUBE M32	60 24 252 08	150	2	3 930 730	96 54 398 08	KLEMMKASTEN KPL.
VERSCHLUSSSCHRAUBE M8X	70 27 497	53	1	X1047219	10 47 219 6	REGLER
VERSCHLUSSSCHRAUBE RD3	10 46 690 6	188	1	2 970	91 61 776 08	HYDRAULIK
VERSCHLUSSSCHRAUBE RD3	10 46 690 6	14	1	3 978 015	91 56 429 08	ZUSATZHYDRAULIK ZWISCH
VERSCHLUSSSCHRAUBE RD3	10 46 690 6	14	1	3 978 015	91 56 432 08	ZUSATZHYDRAULIK ZWISCH
VERSCHLUSSSCHRAUBE RD3	10 46 691 0	24	1	1 970 100	91 58 471 08	HYDRAULIK MITTELTEIL
VERSCHLUSSSCHRAUBE RD3	10 46 691 0	103	2	2 970	91 61 776 08	HYDRAULIK
VERSCHLUSSSCHRAUBE RD3	10 46 691 0	8	1	2 970 081	96 50 495 08	ZUSATZHYDR.BOLZENZIEHZ
VERSCHLUSSSCHRAUBE RD3	10 46 691 0	36	3	2 975 153	91 62 051 08	ZUSATZHYDRAULIK WINDE 3
VERSCHLUSSSCHRAUBE RD3	10 46 691 0	10	1	2 975 600	91 44 662 08	ZUSATZHYDRAULIK TRANSF

Bezeichnung	Artikel	Pos.	Menge	Seite	Baugruppe	Bezeichnung
VERSCHLUSSSCHRAUBE RD3	10 46 691 0	36	1	2 975 700	91 52 774 08	ZUSATZHYDRAULIK WINDE 1
VERSCHLUSSSCHRAUBE RD3	10 46 691 0	16	1	2 976 017	96 52 261 08	MONTAGEPLATTE NOTBETA
VERSCHLUSSSCHRAUBE RD3	10 46 691 0	8	4	2 976 022	96 53 245 08	MONTAGEPLATTE NOTBETA
VERSCHLUSSSCHRAUBE RD3	10 46 691 0	8	3	2 976 200	91 44 034 08	ZUS.HYDR.BOLZENZIEHEINRI
VERSCHLUSSSCHRAUBE RD3	10 46 691 0	8	1	2 976 203	92 27 489 08	ZUSATZHYDR.BOLZENZIEHZ
VERSCHLUSSSCHRAUBE RD3	10 46 691 0	20	1	3 978 005	91 56 430 08	ZUSATZHYDRAULIK SB-KOPFS
VERSCHLUSSSCHRAUBE RD3	10 46 690 7	38	2	2 975 153	91 62 051 08	ZUSATZHYDRAULIK WINDE 3
VERSCHLUSSSCHRAUBE RD3	10 46 690 7	26	1	2 978 100	91 52 827 08	ZUSATZHYDR.D-RUECKHALT
VERSCHLUSSSCHRAUBE RD3	10 46 690 7	14	3	3 713 013	96 57 159 08	BLECH KPL.
VERSCHLUSSSCHRAUBE RD3	10 46 691 1	42	1	1 972 250	91 58 473 08	ZUSATZHYDR.RAUPENTRAEG
VERSCHLUSSSCHRAUBE RD3	10 46 691 1	42	1	1 972 251	91 58 472 08	ZUSATZHYDR.RAUPENTRAEG
VERSCHLUSSSCHRAUBE RD3	10 46 691 1	95	6	2 970	91 61 776 08	HYDRAULIK
VERSCHLUSSSCHRAUBE RD3	10 46 691 1	14	1	2 970 081	96 50 495 08	ZUSATZHYDR.BOLZENZIEHZ
VERSCHLUSSSCHRAUBE RD3	10 46 691 1	4	3	2 975 600	91 44 662 08	ZUSATZHYDRAULIK TRANSF
VERSCHLUSSSCHRAUBE RD3	10 46 691 1	7	2	2 976	91 52 955 08	ZUSATZHYDRAULIK NOTBET
VERSCHLUSSSCHRAUBE RD3	10 46 691 1	18	1	2 976 017	96 52 261 08	MONTAGEPLATTE NOTBETA
VERSCHLUSSSCHRAUBE RD3	10 46 691 1	12	1	2 976 200	91 44 034 08	ZUS.HYDR.BOLZENZIEHEINRI
VERSCHLUSSSCHRAUBE RD3	10 46 691 1	44	1	2 977	91 58 476 08	ZUSATZHYDRAULIK DREHBUE
VERSCHLUSSSCHRAUBE RD3	10 46 691 1	26	2	2 977 200	91 52 826 08	ZUSATZHYDRAULIK PUMPE 5+
VERSCHLUSSSCHRAUBE RD	10 46 690 8	39	2	2 975 153	91 62 051 08	ZUSATZHYDRAULIK WINDE 3
VERSCHLUSSSCHRAUBE RD	10 46 690 8	22	2	2 978 100	91 52 827 08	ZUSATZHYDR.D-RUECKHALT
VERSCHLUSSSCHRAUBE RD	10 46 690 8	10	6	3 713 013	96 57 159 08	BLECH KPL.
VERSCHLUSSSCHRAUBE RD	10 46 690 8	32	2	3 978 100	91 56 428 08	HYDR.SCHWEBEBALLAST-AN
VERSCHLUSSSCHRAUBE RD5	10 46 691 2	38	1	1 972 250	91 58 473 08	ZUSATZHYDR.RAUPENTRAEG
VERSCHLUSSSCHRAUBE RD5	10 46 691 2	38	1	1 972 251	91 58 472 08	ZUSATZHYDR.RAUPENTRAEG
VERSCHLUSSSCHRAUBE RD5	10 46 691 2	87	8	2 970	91 61 776 08	HYDRAULIK
VERSCHLUSSSCHRAUBE RD5	10 46 691 2	28	2	2 975 153	91 62 051 08	ZUSATZHYDRAULIK WINDE 3
VERSCHLUSSSCHRAUBE RD5	10 46 691 2	6	1	2 975 600	91 44 662 08	ZUSATZHYDRAULIK TRANSF
VERSCHLUSSSCHRAUBE RD5	10 46 691 2	8	1	2 976 017	96 52 261 08	MONTAGEPLATTE NOTBETA
VERSCHLUSSSCHRAUBE RD5	10 46 691 2	14	1	2 976 200	91 44 034 08	ZUS.HYDR.BOLZENZIEHEINRI
VERSCHLUSSSCHRAUBE RD5	10 46 691 2	38	2	2 977	91 58 476 08	ZUSATZHYDRAULIK DREHBUE
VERSCHLUSSSCHRAUBE RD5	10 46 691 2	16	1	2 977 200	91 52 826 08	ZUSATZHYDRAULIK PUMPE 5+
VERSCHLUSSSCHRAUBE RD5	10 46 691 2	28	2	2 978 100	91 52 796 08	ZUSATZHYDR.MONTAGEEINR
VERSCHLUSSSCHRAUBE RD7	10 46 690 9	25	2	2 975 153	91 62 051 08	ZUSATZHYDRAULIK WINDE 3
VERSCHLUSSSCHRAUBE RD7	10 46 690 9	11	2	3 713 013	96 57 159 08	BLECH KPL.
VERSCHLUSSSCHRAUBE RD7	10 46 690 9	7	2	3 978 015	91 56 429 08	ZUSATZHYDRAULIK ZWISCH
VERSCHLUSSSCHRAUBE RD7	10 46 690 9	7	2	3 978 015	91 56 432 08	ZUSATZHYDRAULIK ZWISCH
VERSCHLUSSSCHRAUBE RD7	10 46 691 3	34	2	1 972 250	91 58 473 08	ZUSATZHYDR.RAUPENTRAEG
VERSCHLUSSSCHRAUBE RD7	10 46 691 3	34	2	1 972 251	91 58 472 08	ZUSATZHYDR.RAUPENTRAEG
VERSCHLUSSSCHRAUBE RD7	10 46 691 3	83	6	2 970	91 61 776 08	HYDRAULIK
VERSCHLUSSSCHRAUBE RD7	10 46 691 3	24	2	2 975 153	91 62 051 08	ZUSATZHYDRAULIK WINDE 3
VERSCHLUSSSCHRAUBE RD7	10 46 691 3	8	1	2 975 600	91 44 662 08	ZUSATZHYDRAULIK TRANSF
VERSCHLUSSSCHRAUBE RD7	10 46 691 3	9	2	2 976	91 52 955 08	ZUSATZHYDRAULIK NOTBET
VERSCHLUSSSCHRAUBE RD7	10 46 691 3	12	2	2 976 022	96 53 245 08	MONTAGEPLATTE NOTBETA
VERSCHLUSSSCHRAUBE RD7	10 46 691 3	34	5	2 977	91 58 476 08	ZUSATZHYDRAULIK DREHBUE
VERSCHLUSSSCHRAUBE RD7	10 46 691 3	12	4	2 977 200	91 52 826 08	ZUSATZHYDRAULIK PUMPE 5+
VERSCHLUSSSCHRAUBE RD7	10 46 691 3	15	1	3 978 005	91 56 430 08	ZUSATZHYDRAULIK SB-KOPFS
VERSCHLUSSSCHRAUBE VST	47 75 110 01	53	3	X1042959	10 42 959 8	ZUGZYLINDER
VERSCHLUSSSCHRAUBE VSTI	47 75 105 01	78	5	9 000 510	90 00 510 6	WINKELGETRIEBE
VERSCHLUSSSCHRAUBE VSTI	47 75 105 01	78	5	9 000 521	90 00 521 4	WINKELGETRIEBE
VERSCHLUSSSCHRAUBE VSTI	47 75 105 01	46	2	9 395 668	93 95 668 01	LAGERUNG
VERSCHLUSSSCHRAUBE VSTI	73 80 019	52	1	X1042959	10 42 959 8	ZUGZYLINDER
VERSCHLUSSSCHRAUBE VSTI	47 75 104 01	77	1	9 000 510	90 00 510 6	WINKELGETRIEBE
VERSCHLUSSSCHRAUBE VSTI	47 75 104 01	2	7	9 697 916	96 97 916 01	DREHWERKANTRIEB
VERSCHLUSSSCHRAUBE VSTI	47 75 104 01	78	3	9 697 916	96 97 916 01	DREHWERKANTRIEB
VERSCHLUSSSTOPFEN	10 01 262 8	6	2	9 739 354	97 39 354	SCHWUNGRADGEHAEUSE AN
VERSCHLUSSSTOPFEN	77 90 162 01	88	1	9 697 916	96 97 916 01	DREHWERKANTRIEB
VERSCHLUSSSTOPFEN 13	77 90 183 01	46	2	9 395 675	93 95 675 01	LAGERUNG
VERSCHLUSSSTOPFEN ISO 8	47 77 005 08	594	1	2 970	91 61 776 08	HYDRAULIK
VERSCHLUSSSTOPFEN ISO 8	47 77 006 08	583	2	2 970	91 61 776 08	HYDRAULIK

Bezeichnung	Artikel	Pos.	Menge	Seite	Baugruppe	Bezeichnung
VERSCHLUSSSTOPFEN ISO 8	47 77 006 08	592	2	2 975 650	91 52 820 08	ZUSATZHYDR.GITTER-WINDE
VERSCHLUSSSTOPFEN ISO 8	47 77 001 08	592	1	2 970	91 61 776 08	HYDRAULIK
VERSCHLUSSSTOPFEN ISO 8	47 77 009 08	589	2	2 970	91 61 776 08	HYDRAULIK
VERSCHLUSSTEILE	97 39 035	282	1	9 739 400	97 39 400	DIESELMOTOR
VERSCHMUTZUNGSANZEIGE	11 00 339 2	713	1	X1106799	11 06 799 5	HYDRAULIKTANK
VERSCHMUTZUNGSANZEIGE	57 13 561 08	(4)	1	2 970	91 61 776 08	HYDRAULIK
VERSCHMUTZUNGSANZEIGE	51 06 693 08	10	1	2 671 004	96 46 305 08	OELBEHAELTER VORM.
VERSCHMUTZUNGSANZEIGE	51 06 693 08	50	1	5 106 691	51 06 691 08	RUECKLAUFFILTER
VERSCHRAUBUNG	57 00 660 08	2	1	5 028 065	50 28 065 08	AUSGLEICHSBEHAELTER
VERSCHRAUBUNG AEHNL.ISO	49 11 008 14	627	4	2 970	91 61 776 08	HYDRAULIK
VERSCHRAUBUNG BUZ 16S C	47 77 011 08	599	1	1 972 250	91 58 473 08	ZUSATZHYDR.RAUPENTRAEG
VERSCHRAUBUNG BUZ 16S C	47 77 011 08	599	1	1 972 251	91 58 472 08	ZUSATZHYDR.RAUPENTRAEG
VERSCHRAUBUNG BUZ 22L C	47 77 002 08	597	1	1 972 250	91 58 473 08	ZUSATZHYDR.RAUPENTRAEG
VERSCHRAUBUNG BUZ 22L C	47 77 002 08	597	1	1 972 251	91 58 472 08	ZUSATZHYDR.RAUPENTRAEG
VERSCHRAUBUNG BUZ 22L C	47 77 002 08	585	2	2 970	91 61 776 08	HYDRAULIK
VERSCHRAUBUNG BUZ 30S C	47 77 016 08	575	2	2 970	91 61 776 08	HYDRAULIK
VERSCHRAUBUNG BUZ 35L C	47 77 007 08	596	1	2 970	91 61 776 08	HYDRAULIK
VERSCHRAUBUNG BUZ 38S C	47 77 018 08	595	2	1 972 250	91 58 473 08	ZUSATZHYDR.RAUPENTRAEG
VERSCHRAUBUNG BUZ 38S C	47 77 018 08	595	2	1 972 251	91 58 472 08	ZUSATZHYDR.RAUPENTRAEG
VERSCHRAUBUNG EGE 10L G	47 19 043 08	732	4	2 970	91 61 776 08	HYDRAULIK
VERSCHRAUBUNG EGE 10L G	47 19 043 08	609	1	2 975 153	91 62 051 08	ZUSATZHYDRAULIK WINDE 3
VERSCHRAUBUNG EGE 10L G	47 19 043 08	622	1	2 975 700	91 52 774 08	ZUSATZHYDRAULIK WINDE 1
VERSCHRAUBUNG EGE 10L G	47 19 043 08	602	1	2 978 100	91 52 827 08	ZUSATZHYDR.D-RUECKHALT
VERSCHRAUBUNG EGE 10L G	47 19 043 08	607	1	2 978 200	91 54 843 08	ZUSATZHYDR.S-RUECKHALTE
VERSCHRAUBUNG EGE 10S G	47 19 004 08	828	1	2 970	91 61 776 08	HYDRAULIK
VERSCHRAUBUNG EGE 12L G	47 19 038 08	678	3	2 970	91 61 776 08	HYDRAULIK
VERSCHRAUBUNG EGE 12L G	47 19 038 08	613	1	2 978 200	91 54 843 08	ZUSATZHYDR.S-RUECKHALTE
VERSCHRAUBUNG EGE 12S G	47 19 018 08	601	4	1 975 006	91 52 509 08	ZUSATZHYDR.ABSTUETZZYL
VERSCHRAUBUNG EGE 12S G	47 19 018 08	611	1	2 978 100	91 52 796 08	ZUSATZHYDR.MONTAGEEINR
VERSCHRAUBUNG EGE 15L G	47 19 035 08	612	1	2 978 100	91 52 827 08	ZUSATZHYDR.D-RUECKHALT
VERSCHRAUBUNG EGE 16S G	47 19 019 08	658	2	1 970 100	91 58 471 08	HYDRAULIK MITTELTEIL
VERSCHRAUBUNG EGE 22L	47 19 014 08	623	2	2 970	91 61 776 08	HYDRAULIK
VERSCHRAUBUNG EGESD10-	47 19 011 08	747	2	2 970	91 61 776 08	HYDRAULIK
VERSCHRAUBUNG EGESD10-	47 19 011 08	616	1	2 975 153	91 62 051 08	ZUSATZHYDRAULIK WINDE 3
VERSCHRAUBUNG EGESD10-	47 19 011 08	616	1	2 975 700	91 52 774 08	ZUSATZHYDRAULIK WINDE 1
VERSCHRAUBUNG EGESD10-	47 19 011 08	627	1	2 976 017	96 52 261 08	MONTAGEPLATTE NOTBETA
VERSCHRAUBUNG EGESD10-	47 19 011 08	613	1	2 976 022	96 53 245 08	MONTAGEPLATTE NOTBETA
VERSCHRAUBUNG EGESD10-	47 19 011 08	619	1	2 978 100	91 52 827 08	ZUSATZHYDR.D-RUECKHALT
VERSCHRAUBUNG EGESD12-	47 19 012 08	756	1	2 970	91 61 776 08	HYDRAULIK
VERSCHRAUBUNG EGESD12-	47 19 012 08	601	2	2 978 100	91 52 827 08	ZUSATZHYDR.D-RUECKHALT
VERSCHRAUBUNG EGESD12-	47 19 012 08	606	3	2 978 200	91 54 843 08	ZUSATZHYDR.S-RUECKHALTE
VERSCHRAUBUNG EGESD12-	47 19 005 08	643	1	2 978 100	91 52 827 08	ZUSATZHYDR.D-RUECKHALT
VERSCHRAUBUNG EGESD12-	47 19 005 08	608	1	2 978 200	91 54 843 08	ZUSATZHYDR.S-RUECKHALTE
VERSCHRAUBUNG EGESD15-	47 19 042 08	8	1	2 670 002	96 45 352 08	KRAFTSTOFFBEHAELTER VO
VERSCHRAUBUNG EGESD16-	47 19 006 08	651	9	2 970	91 61 776 08	HYDRAULIK
VERSCHRAUBUNG EGESD16-	47 19 006 08	603	3	2 975 000	91 57 881 08	ZUSATZHYDRAULIK MONTAGE
VERSCHRAUBUNG EGESD16-	47 19 006 08	602	1	2 975 600	91 44 662 08	ZUSATZHYDRAULIK TRANSF
VERSCHRAUBUNG EGESD16-	47 19 006 08	610	8	3 978 005	91 56 430 08	ZUSATZHYDRAULIK SB-KOPFS
VERSCHRAUBUNG EGESD18-	47 19 023 08	613	1	2 990	91 59 244 08	DRUCKLUFTANLAGE
VERSCHRAUBUNG EGESD18-	47 19 013 08	793	1	2 970	91 61 776 08	HYDRAULIK
VERSCHRAUBUNG EGESD20-	47 19 007 08	621	1	1 970 100	91 58 471 08	HYDRAULIK MITTELTEIL
VERSCHRAUBUNG EGESD20-	47 19 007 08	781	2	2 970	91 61 776 08	HYDRAULIK
VERSCHRAUBUNG EGESD25-	47 19 008 08	774	3	2 970	91 61 776 08	HYDRAULIK
VERSCHRAUBUNG EGESD25-	47 19 008 08	613	1	3 978 100	91 56 428 08	HYDR.SCHWEBEBALLAST-AN
VERSCHRAUBUNG EGESD28-	47 19 015 08	760	1	2 970	91 61 776 08	HYDRAULIK
VERSCHRAUBUNG EGESD30-	47 19 009 08	603	2	3 978 100	91 56 428 08	HYDR.SCHWEBEBALLAST-AN
VERSCHRAUBUNG EGESD35-	47 19 016 08	822	2	2 970	91 61 776 08	HYDRAULIK
VERSCHRAUBUNG EGESD35-	47 19 016 08	606	1	3 978 100	91 56 428 08	HYDR.SCHWEBEBALLAST-AN
VERSCHRAUBUNG EGESD42-	47 19 036 08	643	1	2 970	91 61 776 08	HYDRAULIK
VERSCHRAUBUNG EGESD6-	47 19 020 08	645	1	1 972 250	91 58 473 08	ZUSATZHYDR.RAUPENTRAEG

Bezeichnung	Artikel	Pos.	Menge	Seite	Baugruppe	Bezeichnung
VERSCHRAUBUNG EGESD6-	47 19 020 08	645	1	1 972 251	91 58 472 08	ZUSATZHYDR.RAUPENTRAEG
VERSCHRAUBUNG EGESD6-	47 19 020 08	603	1	1 972 300	91 58 475 08	ZUSATZHYDR.RAUPENTRAEG
VERSCHRAUBUNG EGESD6-	47 19 020 08	603	1	1 972 301	91 58 474 08	ZUSATZHYDR.RAUPENTRAEG
VERSCHRAUBUNG EGESD6-	47 19 003 08	825	1	2 970	91 61 776 08	HYDRAULIK
VERSCHRAUBUNG EGESD6-	47 19 003 08	616	2	3 978 005	91 56 430 08	ZUSATZHYDRAULIK SB-KOPFS
VERSCHRAUBUNG EL 10L CR6	47 23 302 08	728	19	2 970	91 61 776 08	HYDRAULIK
VERSCHRAUBUNG EL 10L CR6	47 23 302 08	613	4	2 975 153	91 62 051 08	ZUSATZHYDRAULIK WINDE 3
VERSCHRAUBUNG EL 10L CR6	47 23 302 08	617	4	2 975 700	91 52 774 08	ZUSATZHYDRAULIK WINDE 1
VERSCHRAUBUNG EL 10L CR6	47 23 302 08	628	1	2 976 017	96 52 261 08	MONTAGEPLATTE NOTBETA
VERSCHRAUBUNG EL 10L CR6	47 23 302 08	614	2	2 976 022	96 53 245 08	MONTAGEPLATTE NOTBETA
VERSCHRAUBUNG EL 10L CR6	47 23 302 08	603	2	2 978 100	91 52 796 08	ZUSATZHYDR.MONTAGEEINR
VERSCHRAUBUNG EL 10L CR6	47 23 302 08	618	2	2 978 100	91 52 827 08	ZUSATZHYDR.D-RUECKHALT
VERSCHRAUBUNG EL 10L CR6	47 23 302 08	609	1	2 978 200	91 54 843 08	ZUSATZHYDR.S-RUECKHALTE
VERSCHRAUBUNG EL 10S C	73 67 776	826	1	2 970	91 61 776 08	HYDRAULIK
VERSCHRAUBUNG EL 12L M18	24 71 286 02	649	11	2 970	91 61 776 08	HYDRAULIK
VERSCHRAUBUNG EL 12L M18	24 71 286 02	611	1	2 975 153	91 62 051 08	ZUSATZHYDRAULIK WINDE 3
VERSCHRAUBUNG EL 12L M18	24 71 286 02	611	2	2 975 700	91 52 774 08	ZUSATZHYDRAULIK WINDE 1
VERSCHRAUBUNG EL 12L M18	24 71 286 02	617	2	2 978 100	91 52 827 08	ZUSATZHYDR.D-RUECKHALT
VERSCHRAUBUNG EL 12L M18	24 71 286 02	615	4	2 978 200	91 54 843 08	ZUSATZHYDR.S-RUECKHALTE
VERSCHRAUBUNG EL 12L M18	24 71 286 02	624	1	3 978 005	91 56 430 08	ZUSATZHYDRAULIK SB-KOPFS
VERSCHRAUBUNG EL 12S C	76 17 461	606	4	1 975 006	91 52 509 08	ZUSATZHYDR.ABSTUETZZYL
VERSCHRAUBUNG EL 12S C	76 17 461	629	1	2 976 017	96 52 261 08	MONTAGEPLATTE NOTBETA
VERSCHRAUBUNG EL 12S C	76 17 461	616	1	2 976 022	96 53 245 08	MONTAGEPLATTE NOTBETA
VERSCHRAUBUNG EL 12S C	76 17 461	602	1	2 978 200	91 54 843 08	ZUSATZHYDR.S-RUECKHALTE
VERSCHRAUBUNG EL 15L CR6	47 23 004 14	614	1	2 978 100	91 52 827 08	ZUSATZHYDR.D-RUECKHALT
VERSCHRAUBUNG EL 16S C	74 07 098	754	5	2 970	91 61 776 08	HYDRAULIK
VERSCHRAUBUNG EL 16S C	74 07 098	609	3	2 975 000	91 57 881 08	ZUSATZHYDRAULIK MONTAGE
VERSCHRAUBUNG EL 16S C	74 07 098	601	2	2 975 600	91 44 662 08	ZUSATZHYDRAULIK TRANSF
VERSCHRAUBUNG EL 16S C	74 07 098	601	2	2 976 017	96 52 261 08	MONTAGEPLATTE NOTBETA
VERSCHRAUBUNG EL 18L CR6	24 71 285 02	610	1	1 970 100	91 58 471 08	HYDRAULIK MITTELTEIL
VERSCHRAUBUNG EL 18L CR6	24 71 285 02	829	1	2 970	91 61 776 08	HYDRAULIK
VERSCHRAUBUNG EL 18L CR6	24 71 285 02	606	1	2 975 000	91 57 881 08	ZUSATZHYDRAULIK MONTAGE
VERSCHRAUBUNG EL 18L CR6	24 71 285 02	612	2	2 976 017	96 52 261 08	MONTAGEPLATTE NOTBETA
VERSCHRAUBUNG EL 18L CR6	24 71 285 02	609	2	2 976 200	91 52 780 08	ZUSATZHYDRAULIK DREHWE
VERSCHRAUBUNG EL 18L CR6	24 71 285 02	617	1	2 978 200	91 54 843 08	ZUSATZHYDR.S-RUECKHALTE
VERSCHRAUBUNG EL 18L CR6	24 71 285 02	623	1	2 990	91 59 244 08	DRUCKLUFTANLAGE
VERSCHRAUBUNG EL 20S C	74 07 107	640	1	1 970 100	91 58 471 08	HYDRAULIK MITTELTEIL
VERSCHRAUBUNG EL 20S C	74 07 107	644	3	2 970	91 61 776 08	HYDRAULIK
VERSCHRAUBUNG EL 20S C	74 07 107	605	1	2 975 600	91 44 662 08	ZUSATZHYDRAULIK TRANSF
VERSCHRAUBUNG EL 22L CR6	24 71 386 02	665	1	1 970 100	91 58 471 08	HYDRAULIK MITTELTEIL
VERSCHRAUBUNG EL 22L CR6	24 71 386 02	621	6	2 970	91 61 776 08	HYDRAULIK
VERSCHRAUBUNG EL 25S C	74 07 118	762	7	2 970	91 61 776 08	HYDRAULIK
VERSCHRAUBUNG EL 25S C	74 07 118	612	2	2 976 200	91 52 780 08	ZUSATZHYDRAULIK DREHWE
VERSCHRAUBUNG EL 25S C	74 07 118	615	1	3 978 100	91 56 428 08	HYDR.SCHWEBEBALLAST-AN
VERSCHRAUBUNG EL 28L CR6	74 07 120	788	2	2 970	91 61 776 08	HYDRAULIK
VERSCHRAUBUNG EL 28L CR6	74 07 120	623	1	2 975 153	91 62 051 08	ZUSATZHYDRAULIK WINDE 3
VERSCHRAUBUNG EL 28L CR6	74 07 120	625	1	2 978 200	91 54 843 08	ZUSATZHYDR.S-RUECKHALTE
VERSCHRAUBUNG EL 42L CR6	73 67 986	608	1	1 970 100	91 58 471 08	HYDRAULIK MITTELTEIL
VERSCHRAUBUNG EL 42L CR6	73 67 986	603	10	2 970	91 61 776 08	HYDRAULIK
VERSCHRAUBUNG EL 8S M16	74 04 537	680	2	2 970	91 61 776 08	HYDRAULIK
VERSCHRAUBUNG ELSD38-S	47 23 319 08	618	2	3 978 005	91 56 430 08	ZUSATZHYDRAULIK SB-KOPFS
VERSCHRAUBUNG ELSD6-L	47 20 323 08	647	1	1 970 100	91 58 471 08	HYDRAULIK MITTELTEIL
VERSCHRAUBUNG ELSD6-L	47 20 323 08	647	1	1 972 250	91 58 473 08	ZUSATZHYDR.RAUPENTRAEG
VERSCHRAUBUNG ELSD6-L	47 20 323 08	647	1	1 972 251	91 58 472 08	ZUSATZHYDR.RAUPENTRAEG
VERSCHRAUBUNG ELSD6-L	47 20 323 08	23	1	2 711	91 52 800 08	ZENTRALSCHMIERANLAGE O
VERSCHRAUBUNG ELSD6-S	47 23 312 08	34	2	2 711	91 52 800 08	ZENTRALSCHMIERANLAGE O
VERSCHRAUBUNG ELSD6-S	47 23 312 08	830	1	2 970	91 61 776 08	HYDRAULIK
VERSCHRAUBUNG ELSD6-S	47 23 312 08	613	3	3 978 005	91 56 430 08	ZUSATZHYDRAULIK SB-KOPFS
VERSCHRAUBUNG ET 12L M18	24 71 056 02	24	1	2 391 038	96 47 931 08	OELKUEHLER VORM.
VERSCHRAUBUNG ET 12L M18	24 71 056 02	674	4	2 970	91 61 776 08	HYDRAULIK

Bezeichnung	Artikel	Pos.	Menge	Seite	Baugruppe	Bezeichnung
VERSCHRAUBUNG ET 12L M18	24 71 056 02	617	1	2 975 153	91 62 051 08	ZUSATZHYDRAULIK WINDE 3
VERSCHRAUBUNG ET 12L M18	24 71 056 02	621	1	2 978 100	91 52 796 08	ZUSATZHYDR.MONTAGEEINR
VERSCHRAUBUNG ET 12L M18	24 71 056 02	611	2	2 978 200	91 54 843 08	ZUSATZHYDR.S-RUECKHALTE
VERSCHRAUBUNG ET 12L M18	24 71 056 02	622	1	3 978 005	91 56 430 08	ZUSATZHYDRAULIK SB-KOPFS
VERSCHRAUBUNG ET 15L M22	47 24 304 08	667	2	2 970	91 61 776 08	HYDRAULIK
VERSCHRAUBUNG ET 15L M22	47 24 304 08	610	1	2 978 100	91 52 827 08	ZUSATZHYDR.D-RUECKHALT
VERSCHRAUBUNG ET 18L CR6	24 71 084 02	666	1	2 970	91 61 776 08	HYDRAULIK
VERSCHRAUBUNG ET 25S C	73 67 774	653	2	2 970	91 61 776 08	HYDRAULIK
VERSCHRAUBUNG ET 28L M36	74 07 122	649	1	1 972 250	91 58 473 08	ZUSATZHYDR.RAUPENTRAEG
VERSCHRAUBUNG ET 28L M36	74 07 122	649	1	1 972 251	91 58 472 08	ZUSATZHYDR.RAUPENTRAEG
VERSCHRAUBUNG ET 28L M36	74 07 122	693	1	2 970	91 61 776 08	HYDRAULIK
VERSCHRAUBUNG ET 30S C	47 24 318 08	661	3	2 970	91 61 776 08	HYDRAULIK
VERSCHRAUBUNG ET 30S C	47 24 318 08	612	1	3 978 100	91 56 428 08	HYDR.SCHWEBEBALLAST-AN
VERSCHRAUBUNG ET 6S CR6	47 24 312 08	33	1	2 711	91 52 800 08	ZENTRALSCHMIERANLAGE O
VERSCHRAUBUNG EV 25S M	10 42 477 0	808	2	2 970	91 61 776 08	HYDRAULIK
VERSCHRAUBUNG EV 28L M36	10 41 077 2	807	1	2 970	91 61 776 08	HYDRAULIK
VERSCHRAUBUNG EV16S M2	10 41 077 0	801	1	2 970	91 61 776 08	HYDRAULIK
VERSCHRAUBUNG EVW18-LM	47 22 010 08	57	1	9 000 510	90 00 510 6	WINKELGETRIEBE
VERSCHRAUBUNG EVW18-LM	47 22 010 08	84	1	9 000 510	90 00 510 6	WINKELGETRIEBE
VERSCHRAUBUNG EVW18-LM	47 22 010 08	57	1	9 000 521	90 00 521 4	WINKELGETRIEBE
VERSCHRAUBUNG EVW18-LM	47 22 010 08	84	1	9 000 521	90 00 521 4	WINKELGETRIEBE
VERSCHRAUBUNG EW 10L A3	48 25 302 14	1	1	9 739 501	97 39 501	KRAFTSTOFFLEITUNGEN
VERSCHRAUBUNG EW 10L M	74 03 569	635	14	2 970	91 61 776 08	HYDRAULIK
VERSCHRAUBUNG EW 10L M	74 03 569	620	1	2 975 700	91 52 774 08	ZUSATZHYDRAULIK WINDE 1
VERSCHRAUBUNG EW 10L M	74 03 569	618	5	2 976 017	96 52 261 08	MONTAGEPLATTE NOTBETA
VERSCHRAUBUNG EW 10L M	74 03 569	617	1	2 976 022	96 53 245 08	MONTAGEPLATTE NOTBETA
VERSCHRAUBUNG EW 10L M	74 03 569	602	2	2 978 100	91 52 796 08	ZUSATZHYDR.MONTAGEEINR
VERSCHRAUBUNG EW 10L M	74 03 569	608	3	2 978 100	91 52 827 08	ZUSATZHYDR.D-RUECKHALT
VERSCHRAUBUNG EW 10L M	74 03 569	635	1	2 978 200	91 54 843 08	ZUSATZHYDR.S-RUECKHALTE
VERSCHRAUBUNG EW 10L M	74 03 569	610	4	2 990	91 59 244 08	DRUCKLUFTANLAGE
VERSCHRAUBUNG EW 10L M	74 03 569	602	1	3 978 100	91 56 428 08	HYDR.SCHWEBEBALLAST-AN
VERSCHRAUBUNG EW 10S C	76 17 268	819	3	2 970	91 61 776 08	HYDRAULIK
VERSCHRAUBUNG EW 10S C	76 17 268	606	4	2 976 203	92 27 489 08	ZUSATZHYDR.BOLZENZIEHZ
VERSCHRAUBUNG EW 12L M	24 71 177 02	611	18	2 970	91 61 776 08	HYDRAULIK
VERSCHRAUBUNG EW 12L M	24 71 177 02	610	2	2 975 153	91 62 051 08	ZUSATZHYDRAULIK WINDE 3
VERSCHRAUBUNG EW 12L M	24 71 177 02	608	2	2 975 650	91 52 820 08	ZUSATZHYDR.GITTER-WINDE
VERSCHRAUBUNG EW 12L M	24 71 177 02	608	1	2 975 700	91 52 774 08	ZUSATZHYDRAULIK WINDE 1
VERSCHRAUBUNG EW 12L M	24 71 177 02	620	1	2 976 022	96 53 245 08	MONTAGEPLATTE NOTBETA
VERSCHRAUBUNG EW 12L M	24 71 177 02	608	1	2 976 203	92 27 489 08	ZUSATZHYDR.BOLZENZIEHZ
VERSCHRAUBUNG EW 12L M	24 71 177 02	604	1	2 978 100	91 52 827 08	ZUSATZHYDR.D-RUECKHALT
VERSCHRAUBUNG EW 12L M	24 71 177 02	610	4	2 978 200	91 54 843 08	ZUSATZHYDR.S-RUECKHALTE
VERSCHRAUBUNG EW 12L M	24 71 177 02	605	2	3 978 005	91 56 430 08	ZUSATZHYDRAULIK SB-KOPFS
VERSCHRAUBUNG EW 12S C	76 17 354	604	12	1 975 006	91 52 509 08	ZUSATZHYDR.ABSTUETZZYL
VERSCHRAUBUNG EW 12S C	76 17 354	609	3	2 976 017	96 52 261 08	MONTAGEPLATTE NOTBETA
VERSCHRAUBUNG EW 12S C	76 17 354	611	2	2 976 022	96 53 245 08	MONTAGEPLATTE NOTBETA
VERSCHRAUBUNG EW 12S C	76 17 354	616	1	2 978 100	91 52 827 08	ZUSATZHYDR.D-RUECKHALT
VERSCHRAUBUNG EW 12S C	76 17 354	601	1	2 978 200	91 54 843 08	ZUSATZHYDR.S-RUECKHALTE
VERSCHRAUBUNG EW 15L C	76 15 379	7	2	2 670 002	96 45 352 08	KRAFTSTOFFBEHAELTER VO
VERSCHRAUBUNG EW 15L C	76 15 379	739	2	2 970	91 61 776 08	HYDRAULIK
VERSCHRAUBUNG EW 16S C	76 17 460	616	3	1 970 100	91 58 471 08	HYDRAULIK MITTELTEIL
VERSCHRAUBUNG EW 16S C	76 17 460	784	8	2 970	91 61 776 08	HYDRAULIK
VERSCHRAUBUNG EW 16S C	76 17 460	608	1	2 975 600	91 44 662 08	ZUSATZHYDRAULIK TRANSF
VERSCHRAUBUNG EW 16S C	76 17 460	606	1	2 976 017	96 52 261 08	MONTAGEPLATTE NOTBETA
VERSCHRAUBUNG EW 16S C	76 17 460	606	1	2 978 100	91 52 796 08	ZUSATZHYDR.MONTAGEEINR
VERSCHRAUBUNG EW 18L M	24 71 083 02	612	1	1 970 100	91 58 471 08	HYDRAULIK MITTELTEIL
VERSCHRAUBUNG EW 18L M	24 71 083 02	402	2	2 391	91 61 062 08	DIESELMOTOR KPL.
VERSCHRAUBUNG EW 18L M	24 71 083 02	11	1	2 670 002	96 45 352 08	KRAFTSTOFFBEHAELTER VO
VERSCHRAUBUNG EW 18L M	24 71 083 02	631	3	2 970	91 61 776 08	HYDRAULIK
VERSCHRAUBUNG EW 18L M	24 71 083 02	608	1	2 975 000	91 57 881 08	ZUSATZHYDRAULIK MONTAGE
VERSCHRAUBUNG EW 18L M	24 71 083 02	611	4	2 976 017	96 52 261 08	MONTAGEPLATTE NOTBETA

Bezeichnung	Artikel	Pos.	Menge	Seite	Baugruppe	Bezeichnung
VERSCHRAUBUNG EW 18L M	24 71 083 02	616	1	2 978 200	91 54 843 08	ZUSATZHYDR.S-RUECKHALTE
VERSCHRAUBUNG EW 18L M	24 71 083 02	607	2	2 990	91 59 244 08	DRUCKLUFTANLAGE
VERSCHRAUBUNG EW 20S C	74 07 108	639	2	1 970 100	91 58 471 08	HYDRAULIK MITTELTEIL
VERSCHRAUBUNG EW 20S C	74 07 108	711	3	2 970	91 61 776 08	HYDRAULIK
VERSCHRAUBUNG EW 20S C	74 07 108	610	1	2 975 600	91 44 662 08	ZUSATZHYDRAULIK TRANSF
VERSCHRAUBUNG EW 20S C	74 07 108	604	1	3 978 019	91 56 431 08	ZUSATZHYDRAULIK ZYLINDER
VERSCHRAUBUNG EW 25S C	74 07 119	701	9	2 970	91 61 776 08	HYDRAULIK
VERSCHRAUBUNG EW 25S C	74 07 119	603	1	2 975 700	91 52 774 08	ZUSATZHYDRAULIK WINDE 1
VERSCHRAUBUNG EW 25S C	74 07 119	613	2	2 976 200	91 52 780 08	ZUSATZHYDRAULIK DREHWE
VERSCHRAUBUNG EW 25S C	74 07 119	629	1	2 978 200	91 54 843 08	ZUSATZHYDR.S-RUECKHALTE
VERSCHRAUBUNG EW 28L C	76 17 494	680	1	1 970 100	91 58 471 08	HYDRAULIK MITTELTEIL
VERSCHRAUBUNG EW 28L C	76 17 494	622	10	2 970	91 61 776 08	HYDRAULIK
VERSCHRAUBUNG EW 28L C	76 17 494	606	2	2 975 650	91 52 820 08	ZUSATZHYDR.GITTER-WINDE
VERSCHRAUBUNG EW 28L C	76 17 494	626	1	2 978 200	91 54 843 08	ZUSATZHYDR.S-RUECKHALTE
VERSCHRAUBUNG EW 6L CR6	24 70 217 02	605	1	1 972 300	91 58 475 08	ZUSATZHYDR.RAUPENTRAEG
VERSCHRAUBUNG EW 6L CR6	24 70 217 02	605	1	1 972 301	91 58 474 08	ZUSATZHYDR.RAUPENTRAEG
VERSCHRAUBUNG EW 6L CR6	24 70 217 02	46	2	2 393	91 52 787 08	LUFTFILTERANLAGE KPL.
VERSCHRAUBUNG EW 6L CR6	24 70 217 02	24	3	2 711	91 52 800 08	ZENTRALSCHMIERANLAGE O
VERSCHRAUBUNG EW 6L CR6	24 70 217 02	628	4	2 990	91 59 244 08	DRUCKLUFTANLAGE
VERSCHRAUBUNG EW 6S M14	47 25 315 08	31	15	2 711	91 52 800 08	ZENTRALSCHMIERANLAGE O
VERSCHRAUBUNG EW 6S M14	47 25 315 08	22	1	2 932 160	96 54 385 08	SCHALTSCHRANK MECH.
VERSCHRAUBUNG EW 6S M14	47 25 315 08	660	16	2 970	91 61 776 08	HYDRAULIK
VERSCHRAUBUNG EW 6S M14	47 25 315 08	604	1	2 976 017	96 52 261 08	MONTAGEPLATTE NOTBETA
VERSCHRAUBUNG EW 6S M14	47 25 315 08	601	1	2 976 700	91 54 795 08	ZUSATZHYDRAULIK PUMPE
VERSCHRAUBUNG EW 6S M14	47 25 315 08	612	1	2 977 200	91 52 826 08	ZUSATZHYDRAULIK PUMPE 5+
VERSCHRAUBUNG EW 6S M14	47 25 315 08	602	3	2 990	91 59 244 08	DRUCKLUFTANLAGE
VERSCHRAUBUNG EW 6S M14	47 25 315 08	625	2	3 978 005	91 56 430 08	ZUSATZHYDRAULIK SB-KOPFS
VERSCHRAUBUNG EW 8S M16	74 04 186	681	3	2 970	91 61 776 08	HYDRAULIK
VERSCHRAUBUNG EWSD22-L	47 25 306 08	624	1	2 970	91 61 776 08	HYDRAULIK
VERSCHRAUBUNG EWSD22-L	47 25 306 08	625	1	2 975 153	91 62 051 08	ZUSATZHYDRAULIK WINDE 3
VERSCHRAUBUNG EWSD38-S	47 25 318 08	602	5	1 970 100	91 58 471 08	HYDRAULIK MITTELTEIL
VERSCHRAUBUNG EWSD38-S	47 25 318 08	607	2	1 972 250	91 58 473 08	ZUSATZHYDR.RAUPENTRAEG
VERSCHRAUBUNG EWSD38-S	47 25 318 08	607	2	1 972 251	91 58 472 08	ZUSATZHYDR.RAUPENTRAEG
VERSCHRAUBUNG EWSD38-S	47 25 318 08	718	13	2 970	91 61 776 08	HYDRAULIK
VERSCHRAUBUNG EWSD38-S	47 25 318 08	607	2	2 975 700	91 52 774 08	ZUSATZHYDRAULIK WINDE 1
VERSCHRAUBUNG GA6-LM22X	50 29 461 08	615	1	2 990	91 59 244 08	DRUCKLUFTANLAGE
VERSCHRAUBUNG GE 12L M	47 10 399 08	709	2	2 970	91 61 776 08	HYDRAULIK
VERSCHRAUBUNG GE 12L M	47 10 399 08	601	3	3 978 005	91 56 430 08	ZUSATZHYDRAULIK SB-KOPFS
VERSCHRAUBUNG GE 12S G1/	47 10 326 08	603	4	1 975 006	91 52 509 08	ZUSATZHYDR.ABSTUETZZYL
VERSCHRAUBUNG GE 12S G1/	47 10 326 08	768	2	2 970	91 61 776 08	HYDRAULIK
VERSCHRAUBUNG GE 12S G1/	47 10 326 08	615	2	2 976 017	96 52 261 08	MONTAGEPLATTE NOTBETA
VERSCHRAUBUNG GE 12S G1/	47 10 326 08	602	3	2 976 022	96 53 245 08	MONTAGEPLATTE NOTBETA
VERSCHRAUBUNG GE 12S G3/	47 10 327 08	623	2	2 976 017	96 52 261 08	MONTAGEPLATTE NOTBETA
VERSCHRAUBUNG GE 12S G3/	47 10 327 08	606	2	2 976 022	96 53 245 08	MONTAGEPLATTE NOTBETA
VERSCHRAUBUNG GE 18L M	47 10 311 08	616	11	2 970	91 61 776 08	HYDRAULIK
VERSCHRAUBUNG GE 18L M	47 10 311 08	606	1	2 977 200	91 52 826 08	ZUSATZHYDRAULIK PUMPE 5+
VERSCHRAUBUNG GE 18L M	47 10 311 08	606	4	2 990	91 59 244 08	DRUCKLUFTANLAGE
VERSCHRAUBUNG GE 18L M	47 10 311 08	58	1	9 000 510	90 00 510 6	WINKELGETRIEBE
VERSCHRAUBUNG GE 6L M1	47 66 077 08	45	2	2 393	91 52 787 08	LUFTFILTERANLAGE KPL.
VERSCHRAUBUNG GE 6LL M1	77 43 765 08	11	4	1 402	91 58 480 08	ZENTRALSCHMIERUNG RAUP
VERSCHRAUBUNG GE 6LL M1	77 43 765 08	4	3	7 743 860	77 43 860 08	VERTEILERKOMBINATION
VERSCHRAUBUNG GE NW10	10 65 262 8	16	2	9 739 501	97 39 501	KRAFTSTOFFLEITUNGEN
VERSCHRAUBUNG GE18-LR	47 10 012 08	83	1	9 000 510	90 00 510 6	WINKELGETRIEBE
VERSCHRAUBUNG GE18-LR	47 10 012 08	83	1	9 000 521	90 00 521 4	WINKELGETRIEBE
VERSCHRAUBUNG GEO18-LM	47 10 503 08	401	2	2 391	91 61 062 08	DIESELMOTOR KPL.
VERSCHRAUBUNG GR 12/10L	47 50 315 08	23	1	2 391 038	96 47 931 08	OELKUEHLER VORM.
VERSCHRAUBUNG GR 12/10L	47 50 315 08	798	1	2 970	91 61 776 08	HYDRAULIK
VERSCHRAUBUNG GR 15/6L C	47 50 303 08	646	1	1 972 250	91 58 473 08	ZUSATZHYDR.RAUPENTRAEG
VERSCHRAUBUNG GR 15/6L C	47 50 303 08	646	1	1 972 251	91 58 472 08	ZUSATZHYDR.RAUPENTRAEG
VERSCHRAUBUNG GR 15/6L C	47 50 303 08	604	1	1 972 300	91 58 475 08	ZUSATZHYDR.RAUPENTRAEG

Bezeichnung	Artikel	Pos.	Menge	Seite	Baugruppe	Bezeichnung
VERSCHRAUBUNG GR 15/6L C	47 50 303 08	604	1	1 972 301	91 58 474 08	ZUSATZHYDR.RAUPENTRAEG
VERSCHRAUBUNG GR 15/8L C	47 50 322 08	9	1	2 670 002	96 45 352 08	KRAFTSTOFFBEHAELTER VO
VERSCHRAUBUNG GR 38/30S	47 50 339 08	757	10	2 970	91 61 776 08	HYDRAULIK
VERSCHRAUBUNG GR 38/30S	47 50 339 08	605	4	3 978 100	91 56 428 08	HYDR.SCHWEBEBALLAST-AN
VERSCHRAUBUNG GZ 15L A3	47 00 112 08	672	1	2 970	91 61 776 08	HYDRAULIK
VERSCHRAUBUNG GZ 18L C	47 00 104 08	669	2	2 970	91 61 776 08	HYDRAULIK
VERSCHRAUBUNG GZ 18L C	47 00 104 08	607	1	2 975 000	91 57 881 08	ZUSATZHYDRAULIK MONTAGE
VERSCHRAUBUNG ISO 8434	48 23 318 14	758	3	2 970	91 61 776 08	HYDRAULIK
VERSCHRAUBUNG ISO 8434	48 23 308 14	626	3	2 970	91 61 776 08	HYDRAULIK
VERSCHRAUBUNG ISO 8434	48 23 308 14	608	1	3 978 100	91 56 428 08	HYDR.SCHWEBEBALLAST-AN
VERSCHRAUBUNG ISO 8434	48 24 303 14	730	4	2 970	91 61 776 08	HYDRAULIK
VERSCHRAUBUNG ISO 8434	48 24 303 14	641	1	2 978 100	91 52 827 08	ZUSATZHYDR.D-RUECKHALT
VERSCHRAUBUNG ISO 8434	48 24 303 14	626	1	2 990	91 59 244 08	DRUCKLUFTANLAGE
VERSCHRAUBUNG ISO 8434	48 24 313 14	813	1	2 970	91 61 776 08	HYDRAULIK
VERSCHRAUBUNG ISO 8434	48 24 314 14	603	1	2 978 100	91 52 827 08	ZUSATZHYDR.D-RUECKHALT
VERSCHRAUBUNG ISO 8434	48 24 315 14	615	2	1 970 100	91 58 471 08	HYDRAULIK MITTELTEIL
VERSCHRAUBUNG ISO 8434	48 24 315 14	783	5	2 970	91 61 776 08	HYDRAULIK
VERSCHRAUBUNG ISO 8434	48 24 315 14	611	1	2 975 000	91 57 881 08	ZUSATZHYDRAULIK MONTAGE
VERSCHRAUBUNG ISO 8434	48 24 306 14	619	4	2 970	91 61 776 08	HYDRAULIK
VERSCHRAUBUNG ISO 8434	48 24 306 14	604	1	2 975 153	91 62 051 08	ZUSATZHYDRAULIK WINDE 3
VERSCHRAUBUNG ISO 8434	48 24 306 14	614	1	2 975 700	91 52 774 08	ZUSATZHYDRAULIK WINDE 1
VERSCHRAUBUNG ISO 8434	48 24 311 14	624	1	1 970 100	91 58 471 08	HYDRAULIK MITTELTEIL
VERSCHRAUBUNG ISO 8434	48 24 311 14	602	5	2 970	91 61 776 08	HYDRAULIK
VERSCHRAUBUNG ISO 8434	48 25 316 14	688	4	2 970	91 61 776 08	HYDRAULIK
VERSCHRAUBUNG ISO 8434	48 25 316 14	608	1	2 977 200	91 52 826 08	ZUSATZHYDRAULIK PUMPE 5+
VERSCHRAUBUNG ISO 8434	48 25 316 14	604	2	3 978 100	91 56 428 08	HYDR.SCHWEBEBALLAST-AN
VERSCHRAUBUNG ISO 8434	48 25 309 14	679	1	1 970 100	91 58 471 08	HYDRAULIK MITTELTEIL
VERSCHRAUBUNG ISO 8434	48 25 309 14	613	11	2 970	91 61 776 08	HYDRAULIK
VERSCHRAUBUNG ISO 8434	48 25 309 14	607	1	2 975 600	91 44 662 08	ZUSATZHYDRAULIK TRANSF
VERSCHRAUBUNG ISO 8434	48 25 309 14	607	1	3 978 100	91 56 428 08	HYDR.SCHWEBEBALLAST-AN
VERSCHRAUBUNG ISO 8434	48 25 308 14	601	13	2 970	91 61 776 08	HYDRAULIK
VERSCHRAUBUNG ISO 8434 G	47 10 045 14	814	1	2 970	91 61 776 08	HYDRAULIK
VERSCHRAUBUNG ISO 8434 G	47 10 045 14	602	2	3 978 019	91 56 431 08	ZUSATZHYDRAULIK ZYLINDER
VERSCHRAUBUNG ISO 8434	47 10 082 14	7	2	9 739 500	97 39 500	LECKOELLEITUNG
VERSCHRAUBUNG ISO 8434-1	73 62 091	723	17	2 970	91 61 776 08	HYDRAULIK
VERSCHRAUBUNG ISO 8434-1	73 62 091	614	2	2 975 153	91 62 051 08	ZUSATZHYDRAULIK WINDE 3
VERSCHRAUBUNG ISO 8434-1	73 62 091	618	2	2 975 700	91 52 774 08	ZUSATZHYDRAULIK WINDE 1
VERSCHRAUBUNG ISO 8434-1	73 62 091	624	1	2 976 017	96 52 261 08	MONTAGEPLATTE NOTBETA
VERSCHRAUBUNG ISO 8434-1	73 62 091	607	1	2 976 022	96 53 245 08	MONTAGEPLATTE NOTBETA
VERSCHRAUBUNG ISO 8434-1	73 62 091	601	4	2 978 100	91 52 796 08	ZUSATZHYDR.MONTAGEEINR
VERSCHRAUBUNG ISO 8434-1	73 62 091	623	2	2 978 100	91 52 827 08	ZUSATZHYDR.D-RUECKHALT
VERSCHRAUBUNG ISO 8434-1	73 62 091	634	1	2 978 200	91 54 843 08	ZUSATZHYDR.S-RUECKHALTE
VERSCHRAUBUNG ISO 8434-1	73 62 091	601	1	3 978 100	91 56 428 08	HYDR.SCHWEBEBALLAST-AN
VERSCHRAUBUNG ISO 8434-1	47 10 397 08	729	2	2 970	91 61 776 08	HYDRAULIK
VERSCHRAUBUNG ISO 8434-1	47 10 397 08	610	1	2 975 000	91 57 881 08	ZUSATZHYDRAULIK MONTAGE
VERSCHRAUBUNG ISO 8434-1	47 10 397 08	606	1	2 975 153	91 62 051 08	ZUSATZHYDRAULIK WINDE 3
VERSCHRAUBUNG ISO 8434-1	47 10 397 08	624	1	2 975 700	91 52 774 08	ZUSATZHYDRAULIK WINDE 1
VERSCHRAUBUNG ISO 8434-1	47 10 397 08	601	2	2 976 200	91 52 780 08	ZUSATZHYDRAULIK DREHWE
VERSCHRAUBUNG ISO 8434-1	47 10 397 08	609	2	2 990	91 59 244 08	DRUCKLUFTANLAGE
VERSCHRAUBUNG ISO 8434-1	47 10 328 08	767	1	2 970	91 61 776 08	HYDRAULIK
VERSCHRAUBUNG ISO 8434-1	47 10 328 08	604	2	2 976 203	92 27 489 08	ZUSATZHYDR.BOLZENZIEHZ
VERSCHRAUBUNG ISO 8434-1	47 10 307 08	716	3	2 970	91 61 776 08	HYDRAULIK
VERSCHRAUBUNG ISO 8434-1	47 10 307 08	605	1	2 975 700	91 52 774 08	ZUSATZHYDRAULIK WINDE 1
VERSCHRAUBUNG ISO 8434-1	47 10 307 08	602	2	2 976 200	91 52 780 08	ZUSATZHYDRAULIK DREHWE
VERSCHRAUBUNG ISO 8434-1	47 10 307 08	602	1	2 976 700	91 54 795 08	ZUSATZHYDRAULIK PUMPE
VERSCHRAUBUNG ISO 8434-1	49 80 742	3	1	X1011614	10 11 614 1	KRAFTSTOFFSCHLAUCH
VERSCHRAUBUNG RED 15/10	47 54 301 08	776	1	2 970	91 61 776 08	HYDRAULIK
VERSCHRAUBUNG RED 15/10	47 54 301 08	601	3	2 970 081	96 50 495 08	ZUSATZHYDR.BOLZENZIEHZ
VERSCHRAUBUNG RED 15/10	47 54 301 08	615	1	2 978 100	91 52 827 08	ZUSATZHYDR.D-RUECKHALT
VERSCHRAUBUNG RED 15/12L	47 54 318 08	708	4	2 970	91 61 776 08	HYDRAULIK

Bezeichnung	Artikel	Pos.	Menge	Seite	Baugruppe	Bezeichnung
VERSCHRAUBUNG RED 15/12L	47 54 318 08	623	1	2 975 700	91 52 774 08	ZUSATZHYDRAULIK WINDE 1
VERSCHRAUBUNG RED 15/12L	47 54 318 08	602	1	2 976 200	91 44 034 08	ZUS.HYDR.BOLZENZIEHEINRI
VERSCHRAUBUNG RED 15/12L	47 54 318 08	609	2	2 978 100	91 52 827 08	ZUSATZHYDR.D-RUECKHALT
VERSCHRAUBUNG RED 18/15	47 54 356 08	403	1	2 391	91 61 062 08	DIESELMOTOR KPL.
VERSCHRAUBUNG RED 18/15	47 54 356 08	738	1	2 970	91 61 776 08	HYDRAULIK
VERSCHRAUBUNG RED 18/15	47 54 356 08	614	1	2 975 000	91 57 881 08	ZUSATZHYDRAULIK MONTAGE
VERSCHRAUBUNG RED 42/18L	47 54 317 08	609	1	1 970 100	91 58 471 08	HYDRAULIK MITTELTEIL
VERSCHRAUBUNG RED 42/18L	47 54 317 08	647	1	2 970	91 61 776 08	HYDRAULIK
VERSCHRAUBUNG REDSD10/	47 54 310 08	753	1	2 970	91 61 776 08	HYDRAULIK
VERSCHRAUBUNG REDSD10/	47 54 310 08	627	1	2 990	91 59 244 08	DRUCKLUFTANLAGE
VERSCHRAUBUNG REDSD12/1	47 54 314 08	755	2	2 970	91 61 776 08	HYDRAULIK
VERSCHRAUBUNG REDSD12/1	47 54 314 08	622	1	2 978 100	91 52 796 08	ZUSATZHYDR.MONTAGEEINR
VERSCHRAUBUNG REDSD12/1	47 54 314 08	631	2	2 978 200	91 54 843 08	ZUSATZHYDR.S-RUECKHALTE
VERSCHRAUBUNG REDSD12/1	47 54 334 08	626	2	2 976 017	96 52 261 08	MONTAGEPLATTE NOTBETA
VERSCHRAUBUNG REDSD12/1	47 54 334 08	612	2	2 976 022	96 53 245 08	MONTAGEPLATTE NOTBETA
VERSCHRAUBUNG REDSD12/	47 54 329 08	607	4	1 975 006	91 52 509 08	ZUSATZHYDR.ABSTUETZZYL
VERSCHRAUBUNG REDSD12/	47 54 329 08	607	1	2 978 100	91 52 827 08	ZUSATZHYDR.D-RUECKHALT
VERSCHRAUBUNG REDSD12/	47 54 329 08	604	1	2 978 200	91 54 843 08	ZUSATZHYDR.S-RUECKHALTE
VERSCHRAUBUNG REDSD16/1	47 54 335 08	609	1	2 978 100	91 52 796 08	ZUSATZHYDR.MONTAGEEINR
VERSCHRAUBUNG REDSD16/1	47 54 333 08	607	1	2 976 017	96 52 261 08	MONTAGEPLATTE NOTBETA
VERSCHRAUBUNG REDSD16/	47 54 331 08	618	1	1 970 100	91 58 471 08	HYDRAULIK MITTELTEIL
VERSCHRAUBUNG REDSD16/	47 54 331 08	751	5	2 970	91 61 776 08	HYDRAULIK
VERSCHRAUBUNG REDSD16/	47 54 331 08	612	1	2 975 000	91 57 881 08	ZUSATZHYDRAULIK MONTAGE
VERSCHRAUBUNG REDSD16/	47 54 331 08	604	1	2 975 600	91 44 662 08	ZUSATZHYDRAULIK TRANSF
VERSCHRAUBUNG REDSD16/	47 54 331 08	603	1	2 976 017	96 52 261 08	MONTAGEPLATTE NOTBETA
VERSCHRAUBUNG REDSD18/1	47 54 303 08	611	1	1 970 100	91 58 471 08	HYDRAULIK MITTELTEIL
VERSCHRAUBUNG REDSD18/1	47 54 303 08	634	2	2 970	91 61 776 08	HYDRAULIK
VERSCHRAUBUNG REDSD18/1	47 54 303 08	636	1	2 978 200	91 54 843 08	ZUSATZHYDR.S-RUECKHALTE
VERSCHRAUBUNG REDSD18/1	47 54 303 08	624	1	2 990	91 59 244 08	DRUCKLUFTANLAGE
VERSCHRAUBUNG REDSD18/1	47 54 363 08	817	1	2 970	91 61 776 08	HYDRAULIK
VERSCHRAUBUNG REDSD18/1	47 54 363 08	613	1	2 976 017	96 52 261 08	MONTAGEPLATTE NOTBETA
VERSCHRAUBUNG REDSD18/1	47 54 363 08	601	1	2 976 200	91 44 034 08	ZUS.HYDR.BOLZENZIEHEINRI
VERSCHRAUBUNG REDSD18/1	47 54 363 08	610	2	2 976 200	91 52 780 08	ZUSATZHYDRAULIK DREHWE
VERSCHRAUBUNG REDSD20/1	47 54 348 08	641	1	1 970 100	91 58 471 08	HYDRAULIK MITTELTEIL
VERSCHRAUBUNG REDSD22/1	47 54 308 08	816	1	2 970	91 61 776 08	HYDRAULIK
VERSCHRAUBUNG REDSD22/1	47 54 308 08	621	1	2 975 153	91 62 051 08	ZUSATZHYDRAULIK WINDE 3
VERSCHRAUBUNG REDSD22/1	47 54 361 08	659	1	1 970 100	91 58 471 08	HYDRAULIK MITTELTEIL
VERSCHRAUBUNG REDSD22/1	47 54 361 08	690	9	2 970	91 61 776 08	HYDRAULIK
VERSCHRAUBUNG REDSD22/1	47 54 361 08	605	1	2 975 153	91 62 051 08	ZUSATZHYDRAULIK WINDE 3
VERSCHRAUBUNG REDSD22/1	47 54 361 08	610	2	2 975 650	91 52 820 08	ZUSATZHYDR.GITTER-WINDE
VERSCHRAUBUNG REDSD22/1	47 54 361 08	602	1	2 975 700	91 52 774 08	ZUSATZHYDRAULIK WINDE 1
VERSCHRAUBUNG REDSD22/1	47 54 361 08	640	1	2 978 100	91 52 827 08	ZUSATZHYDR.D-RUECKHALT
VERSCHRAUBUNG REDSD22/1	47 54 355 08	617	5	2 970	91 61 776 08	HYDRAULIK
VERSCHRAUBUNG REDSD22/1	47 54 355 08	639	2	2 978 100	91 52 827 08	ZUSATZHYDR.D-RUECKHALT
VERSCHRAUBUNG REDSD22/1	47 54 360 08	625	1	2 970	91 61 776 08	HYDRAULIK
VERSCHRAUBUNG REDSD25/1	47 54 328 08	652	1	2 970	91 61 776 08	HYDRAULIK
VERSCHRAUBUNG REDSD28/1	47 54 309 08	694	2	2 970	91 61 776 08	HYDRAULIK
VERSCHRAUBUNG REDSD28/1	47 54 309 08	627	1	2 978 200	91 54 843 08	ZUSATZHYDR.S-RUECKHALTE
VERSCHRAUBUNG REDSD28/2	47 54 305 08	674	1	1 972 250	91 58 473 08	ZUSATZHYDR.RAUPENTRAEG
VERSCHRAUBUNG REDSD28/2	47 54 305 08	674	1	1 972 251	91 58 472 08	ZUSATZHYDR.RAUPENTRAEG
VERSCHRAUBUNG REDSD28/2	47 54 305 08	699	1	2 970	91 61 776 08	HYDRAULIK
VERSCHRAUBUNG REDSD28/2	47 54 305 08	624	1	2 975 153	91 62 051 08	ZUSATZHYDRAULIK WINDE 3
VERSCHRAUBUNG REDSD35/1	47 54 312 08	691	6	2 970	91 61 776 08	HYDRAULIK
VERSCHRAUBUNG REDSD35/2	47 54 315 08	630	5	2 970	91 61 776 08	HYDRAULIK
VERSCHRAUBUNG REDSD35/2	47 54 304 08	642	9	2 970	91 61 776 08	HYDRAULIK
VERSCHRAUBUNG REDSD35/2	47 54 304 08	609	1	3 978 100	91 56 428 08	HYDR.SCHWEBEBALLAST-AN
VERSCHRAUBUNG REDSD38/1	47 54 342 08	601	4	2 976	91 52 955 08	ZUSATZHYDRAULIK NOTBET
VERSCHRAUBUNG REDSD38/1	47 54 342 08	618	2	2 976 022	96 53 245 08	MONTAGEPLATTE NOTBETA
VERSCHRAUBUNG REDSD38/1	47 54 342 08	614	4	3 978 005	91 56 430 08	ZUSATZHYDRAULIK SB-KOPFS
VERSCHRAUBUNG REDSD38/	47 54 081 08	619	2	3 978 005	91 56 430 08	ZUSATZHYDRAULIK SB-KOPFS

Bezeichnung	Artikel	Pos.	Menge	Seite	Baugruppe	Bezeichnung
VERSCHRAUBUNG REDSD42/2	47 54 316 08	648	1	2 970	91 61 776 08	HYDRAULIK
VERSCHRAUBUNG REDSD42/3	47 54 367 08	603	1	1 970 100	91 58 471 08	HYDRAULIK MITTELTEIL
VERSCHRAUBUNG REDSD42/3	47 54 367 08	638	6	2 970	91 61 776 08	HYDRAULIK
VERSCHRAUBUNG REDSDN1	47 54 320 08	818	2	2 970	91 61 776 08	HYDRAULIK
VERSCHRAUBUNG REDSDN20	47 54 321 08	606	1	2 975 600	91 44 662 08	ZUSATZHYDRAULIK TRANSF
VERSCHRAUBUNG REDSDN2	47 54 324 08	658	1	2 970	91 61 776 08	HYDRAULIK
VERSCHRAUBUNG REDSDN25	47 54 323 08	655	2	2 970	91 61 776 08	HYDRAULIK
VERSCHRAUBUNG REDSDN2	47 54 337 08	805	2	2 970	91 61 776 08	HYDRAULIK
VERSCHRAUBUNG REDSDN2	47 54 337 08	616	1	3 978 100	91 56 428 08	HYDR.SCHWEBEBALLAST-AN
VERSCHRAUBUNG REDSDN28	47 54 354 08	740	2	2 970	91 61 776 08	HYDRAULIK
VERSCHRAUBUNG REDSDN28	47 54 357 08	623	1	1 972 250	91 58 473 08	ZUSATZHYDR.RAUPENTRAEG
VERSCHRAUBUNG REDSDN28	47 54 357 08	623	1	1 972 251	91 58 472 08	ZUSATZHYDR.RAUPENTRAEG
VERSCHRAUBUNG REDSDN28	47 54 357 08	621	1	2 978 200	91 54 843 08	ZUSATZHYDR.S-RUECKHALTE
VERSCHRAUBUNG REDSDN28	47 54 345 08	789	2	2 970	91 61 776 08	HYDRAULIK
VERSCHRAUBUNG REDSDN30	47 54 340 08	613	1	2 978 100	91 52 796 08	ZUSATZHYDR.MONTAGEEINR
VERSCHRAUBUNG REDSDN30	47 54 325 08	743	5	2 970	91 61 776 08	HYDRAULIK
VERSCHRAUBUNG REDSDN30	47 54 327 08	744	3	2 970	91 61 776 08	HYDRAULIK
VERSCHRAUBUNG REDSDN30	47 54 327 08	611	1	3 978 100	91 56 428 08	HYDR.SCHWEBEBALLAST-AN
VERSCHRAUBUNG REDSDN3	47 54 341 08	662	1	2 970	91 61 776 08	HYDRAULIK
VERSCHRAUBUNG REDSDN38	47 54 343 08	719	4	2 970	91 61 776 08	HYDRAULIK
VERSCHRAUBUNG REDSDN4	47 54 313 08	625	2	1 970 100	91 58 471 08	HYDRAULIK MITTELTEIL
VERSCHRAUBUNG REDSDN4	47 54 313 08	604	6	2 970	91 61 776 08	HYDRAULIK
VERSCHRAUBUNG RI G1/2AX	47 55 004 08	777	2	2 970	91 61 776 08	HYDRAULIK
VERSCHRAUBUNG RSWS10-	47 66 102 08	604	1	2 975 700	91 52 774 08	ZUSATZHYDRAULIK WINDE 1
VERSCHRAUBUNG RSWS10-	47 32 305 08	655	1	1 970 100	91 58 471 08	HYDRAULIK MITTELTEIL
VERSCHRAUBUNG RSWS10-	47 32 305 08	21	1	2 391 038	96 47 931 08	OELKUEHLER VORM.
VERSCHRAUBUNG RSWS10-	47 32 305 08	657	8	2 970	91 61 776 08	HYDRAULIK
VERSCHRAUBUNG RSWS10-	47 32 305 08	616	1	2 976 017	96 52 261 08	MONTAGEPLATTE NOTBETA
VERSCHRAUBUNG RSWS10-	47 32 310 08	602	2	2 970 081	96 50 495 08	ZUSATZHYDR.BOLZENZIEHZ
VERSCHRAUBUNG RSWS10-	47 32 310 08	603	2	2 976 203	92 27 489 08	ZUSATZHYDR.BOLZENZIEHZ
VERSCHRAUBUNG RSWS12-	47 32 308 08	607	2	2 976 203	92 27 489 08	ZUSATZHYDR.BOLZENZIEHZ
VERSCHRAUBUNG RSWS12-	47 66 303 08	778	2	2 970	91 61 776 08	HYDRAULIK
VERSCHRAUBUNG RSWS12-	47 66 115 08	602	8	1 975 006	91 52 509 08	ZUSATZHYDR.ABSTUETZZYL
VERSCHRAUBUNG RSWS12-	47 66 115 08	621	2	2 976 017	96 52 261 08	MONTAGEPLATTE NOTBETA
VERSCHRAUBUNG RSWS12-	47 66 115 08	603	2	2 976 022	96 53 245 08	MONTAGEPLATTE NOTBETA
VERSCHRAUBUNG RSWS15-	47 66 104 08	42	1	9 000 510	90 00 510 6	WINKELGETRIEBE
VERSCHRAUBUNG RSWS16-	47 66 114 08	601	2	2 975 000	91 57 881 08	ZUSATZHYDRAULIK MONTAGE
VERSCHRAUBUNG RSWS16-	47 32 312 08	607	1	2 978 100	91 52 796 08	ZUSATZHYDR.MONTAGEEINR
VERSCHRAUBUNG RSWS20-	47 32 314 08	605	1	1 970 100	91 58 471 08	HYDRAULIK MITTELTEIL
VERSCHRAUBUNG RSWS22-	47 33 002 08	666	1	1 970 100	91 58 471 08	HYDRAULIK MITTELTEIL
VERSCHRAUBUNG RSWS6-SM	47 32 303 08	704	4	2 970	91 61 776 08	HYDRAULIK
VERSCHRAUBUNG RSWS6-SR	47 32 306 08	608	4	1 975 006	91 52 509 08	ZUSATZHYDR.ABSTUETZZYL
VERSCHRAUBUNG RSWS6-SR	47 32 306 08	26	2	2 711	91 52 800 08	ZENTRALSCHMIERANLAGE O
VERSCHRAUBUNG RSWS6-SR	47 32 306 08	35	2	2 711	91 52 800 08	ZENTRALSCHMIERANLAGE O
VERSCHRAUBUNG RSWS6-SR	47 32 306 08	23	2	2 810	91 52 806 08	KRANFUEHRERKABINE KPL.
VERSCHRAUBUNG RSWS6-SR	47 32 306 08	771	3	2 970	91 61 776 08	HYDRAULIK
VERSCHRAUBUNG RSWS6-SR	47 32 306 08	620	1	2 976 017	96 52 261 08	MONTAGEPLATTE NOTBETA
VERSCHRAUBUNG SNV10-L	47 00 101 08	22	1	2 391 038	96 47 931 08	OELKUEHLER VORM.
VERSCHRAUBUNG SNV10-L	47 00 101 08	748	3	2 970	91 61 776 08	HYDRAULIK
VERSCHRAUBUNG SNV10-L	47 00 101 08	619	2	2 976 017	96 52 261 08	MONTAGEPLATTE NOTBETA
VERSCHRAUBUNG SNV10-L	47 00 101 08	608	2	2 976 022	96 53 245 08	MONTAGEPLATTE NOTBETA
VERSCHRAUBUNG SNV12-L	47 00 113 08	633	1	1 972 250	91 58 473 08	ZUSATZHYDR.RAUPENTRAEG
VERSCHRAUBUNG SNV12-L	47 00 113 08	633	1	1 972 251	91 58 472 08	ZUSATZHYDR.RAUPENTRAEG
VERSCHRAUBUNG SNV12-L	47 00 113 08	737	1	2 970	91 61 776 08	HYDRAULIK
VERSCHRAUBUNG SNV12-L	47 00 113 08	612	3	2 975 153	91 62 051 08	ZUSATZHYDRAULIK WINDE 3
VERSCHRAUBUNG SNV12-L	47 00 113 08	609	4	2 975 650	91 52 820 08	ZUSATZHYDR.GITTER-WINDE
VERSCHRAUBUNG SNV12-L	47 00 113 08	609	2	2 975 700	91 52 774 08	ZUSATZHYDRAULIK WINDE 1
VERSCHRAUBUNG SNV12-L	47 00 113 08	614	1	2 976 017	96 52 261 08	MONTAGEPLATTE NOTBETA
VERSCHRAUBUNG SNV12-L	47 00 113 08	609	1	2 976 203	92 27 489 08	ZUSATZHYDR.BOLZENZIEHZ
VERSCHRAUBUNG SNV12-L	47 00 113 08	602	1	3 978 005	91 56 430 08	ZUSATZHYDRAULIK SB-KOPFS

Bezeichnung	Artikel	Pos.	Menge	Seite	Baugruppe	Bezeichnung
VERSCHRAUBUNG SNV12-S	47 00 103 08	629	1	1 970 100	91 58 471 08	HYDRAULIK MITTELTEIL
VERSCHRAUBUNG SNV12-S	47 00 103 08	608	3	2 976 017	96 52 261 08	MONTAGEPLATTE NOTBETA
VERSCHRAUBUNG SNV12-S	47 00 103 08	604	2	2 976 022	96 53 245 08	MONTAGEPLATTE NOTBETA
VERSCHRAUBUNG SNV16-S	47 00 108 08	675	2	1 970 100	91 58 471 08	HYDRAULIK MITTELTEIL
VERSCHRAUBUNG SNV16-S	47 00 108 08	745	8	2 970	91 61 776 08	HYDRAULIK
VERSCHRAUBUNG SNV16-S	47 00 108 08	600	4	2 976	91 52 955 08	ZUSATZHYDRAULIK NOTBET
VERSCHRAUBUNG SNV20-S	47 00 105 08	797	1	2 970	91 61 776 08	HYDRAULIK
VERSCHRAUBUNG SNV25-S	47 00 110 08	820	1	2 970	91 61 776 08	HYDRAULIK
VERSCHRAUBUNG SNV25-S	47 00 110 08	612	1	2 975 700	91 52 774 08	ZUSATZHYDRAULIK WINDE 1
VERSCHRAUBUNG SNV28-L	47 00 106 08	607	2	2 975 650	91 52 820 08	ZUSATZHYDR.GITTER-WINDE
VERSCHRAUBUNG SNV30-S	47 00 111 08	687	2	2 970	91 61 776 08	HYDRAULIK
VERSCHRAUBUNG SNV30-S	47 00 111 08	610	2	2 977 200	91 52 826 08	ZUSATZHYDRAULIK PUMPE 5+
VERSCHRAUBUNG SNV38-S	47 00 107 08	681	2	1 970 100	91 58 471 08	HYDRAULIK MITTELTEIL
VERSCHRAUBUNG SNV38-S	47 00 107 08	726	1	2 970	91 61 776 08	HYDRAULIK
VERSCHRAUBUNG SNV38-S	47 00 107 08	606	1	2 975 700	91 52 774 08	ZUSATZHYDRAULIK WINDE 1
VERSCHRAUBUNG SNV42-L	47 00 114 08	606	5	2 970	91 61 776 08	HYDRAULIK
VERSCHRAUBUNG SNV6-S A3	47 00 115 08	772	4	2 970	91 61 776 08	HYDRAULIK
VERSCHRAUBUNG SNV6-S A3	47 00 115 08	620	1	3 978 005	91 56 430 08	ZUSATZHYDRAULIK SB-KOPFS
VERSCHRAUBUNG SV 18L C	47 40 307 08	668	1	2 970	91 61 776 08	HYDRAULIK
VERSCHRAUBUNG T 10S A3C	47 04 022 08	827	1	2 970	91 61 776 08	HYDRAULIK
VERSCHRAUBUNG T 16S CR6	47 04 325 08	652	1	1 972 250	91 58 473 08	ZUSATZHYDR.RAUPENTRAEG
VERSCHRAUBUNG T 16S CR6	47 04 325 08	652	1	1 972 251	91 58 472 08	ZUSATZHYDR.RAUPENTRAEG
VERSCHRAUBUNG T 16S CR6	47 04 325 08	791	1	2 970	91 61 776 08	HYDRAULIK
VERSCHRAUBUNG T 16S CR6	47 04 325 08	602	1	2 976 017	96 52 261 08	MONTAGEPLATTE NOTBETA
VERSCHRAUBUNG T 16S CR6	47 04 325 08	608	1	2 978 100	91 52 796 08	ZUSATZHYDR.MONTAGEEINR
VERSCHRAUBUNG T 22L CR6	47 04 307 08	689	4	2 970	91 61 776 08	HYDRAULIK
VERSCHRAUBUNG T 22L CR6	47 04 307 08	620	1	2 975 153	91 62 051 08	ZUSATZHYDRAULIK WINDE 3
VERSCHRAUBUNG T 22L CR6	47 04 307 08	626	3	2 978 100	91 52 827 08	ZUSATZHYDR.D-RUECKHALT
VERSCHRAUBUNG T 28L A3C	47 04 308 08	651	1	1 972 250	91 58 473 08	ZUSATZHYDR.RAUPENTRAEG
VERSCHRAUBUNG T 28L A3C	47 04 308 08	651	1	1 972 251	91 58 472 08	ZUSATZHYDR.RAUPENTRAEG
VERSCHRAUBUNG T 28L A3C	47 04 308 08	698	4	2 970	91 61 776 08	HYDRAULIK
VERSCHRAUBUNG T 28L A3C	47 04 308 08	601	2	2 975 650	91 52 820 08	ZUSATZHYDR.GITTER-WINDE
VERSCHRAUBUNG T 28L A3C	47 04 308 08	620	2	2 978 200	91 54 843 08	ZUSATZHYDR.S-RUECKHALTE
VERSCHRAUBUNG T 30S A3C	47 04 329 08	612	1	2 978 100	91 52 796 08	ZUSATZHYDR.MONTAGEEINR
VERSCHRAUBUNG T 35L A3P	47 04 315 08	629	15	2 970	91 61 776 08	HYDRAULIK
VERSCHRAUBUNG T 42L A3C	47 04 314 08	607	7	2 970	91 61 776 08	HYDRAULIK
VERSCHRAUBUNG TR 20/25/20	47 51 349 08	765	1	2 970	91 61 776 08	HYDRAULIK
VERSCHRAUBUNG TR 22/15/2	47 51 334 08	741	1	2 970	91 61 776 08	HYDRAULIK
VERSCHRAUBUNG TR30/25/3	47 51 059 08	823	1	2 970	91 61 776 08	HYDRAULIK
VERSCHRAUBUNG W 16S A3C	47 02 326 08	676	2	1 970 100	91 58 471 08	HYDRAULIK MITTELTEIL
VERSCHRAUBUNG W 16S A3C	47 02 326 08	792	1	2 970	91 61 776 08	HYDRAULIK
VERSCHRAUBUNG W 16S A3C	47 02 326 08	618	1	2 978 100	91 52 796 08	ZUSATZHYDR.MONTAGEEINR
VERSCHRAUBUNG W 16S A3C	47 02 326 08	642	1	2 978 100	91 52 827 08	ZUSATZHYDR.D-RUECKHALT
VERSCHRAUBUNG W 28L A3C	47 02 308 08	700	2	2 970	91 61 776 08	HYDRAULIK
VERSCHRAUBUNG W 35L A3C	47 02 311 08	639	4	2 970	91 61 776 08	HYDRAULIK
VERSCHRAUBUNG WE 6LL M1	77 43 738 08	8	25	1 402	91 58 480 08	ZENTRALSCHMIERUNG RAUP
VERSCHRAUBUNG WE 6LL M1	77 43 738 08	(1)	1	2 711	91 52 800 08	ZENTRALSCHMIERANLAGE O
VERSCHRAUBUNG WE 6LL M1	77 43 738 08	(1)	1	2 711	91 52 800 08	ZENTRALSCHMIERANLAGE O
VERSCHRAUBUNG WE 6LL M1	77 43 738 08	(1)	1	2 711	91 52 800 08	ZENTRALSCHMIERANLAGE O
VERSCHRAUBUNG WE 6LL M1	77 43 738 08	15	15	2 711	91 52 800 08	ZENTRALSCHMIERANLAGE O
VERSCHRAUBUNG WE 6LL M1	77 43 738 08	1	1	7 743 859	77 43 859 08	VERTEILERKOMBINATION
VERSCHRAUBUNG WE 6LL M1	77 43 738 08	1	1	7 743 860	77 43 860 08	VERTEILERKOMBINATION
VERSCHRAUBUNG WE 6LL M1	77 43 738 08	4	1	X1047036	10 47 036 8	VERTEILERKOMBINATION
VERSCHRAUBUNG WE 6LL M1	77 43 738 08	3	1	X1047037	10 47 037 0	VERTEILERKOMBINATION
VERSCHRAUBUNG X0	95 62 043 08	4	2	2 990	91 59 244 08	DRUCKLUFTANLAGE
VERSCHRAUBUNG XAS35-L	47 08 305 08	9	1	2 671 009	96 87 721 08	ANSAUGROHR
VERSCHRAUBUNG XG10-L A3	47 00 303 08	734	7	2 970	91 61 776 08	HYDRAULIK
VERSCHRAUBUNG XG10-L A3	47 00 303 08	610	1	2 978 100	91 52 796 08	ZUSATZHYDR.MONTAGEEINR
VERSCHRAUBUNG XG10-L A3	47 00 303 08	633	1	2 978 100	91 52 827 08	ZUSATZHYDR.D-RUECKHALT
VERSCHRAUBUNG XG10-L A3	47 00 303 08	622	1	3 978 100	91 56 428 08	HYDR.SCHWEBEBALLAST-AN

Bezeichnung	Artikel	Pos.	Menge	Seite	Baugruppe	Bezeichnung
VERSCHRAUBUNG XG12-L A3	47 00 304 08	725	3	2 970	91 61 776 08	HYDRAULIK
VERSCHRAUBUNG XG12-L A3	47 00 304 08	610	1	2 976 203	92 27 489 08	ZUSATZHYDR.BOLZENZIEHZ
VERSCHRAUBUNG XG12-L A3	47 00 304 08	634	1	2 978 100	91 52 827 08	ZUSATZHYDR.D-RUECKHALT
VERSCHRAUBUNG XG12-L A3	47 00 304 08	623	12	2 978 200	91 54 843 08	ZUSATZHYDR.S-RUECKHALTE
VERSCHRAUBUNG XG12-L A3	47 00 304 08	607	4	3 978 005	91 56 430 08	ZUSATZHYDRAULIK SB-KOPFS
VERSCHRAUBUNG XG12-L A3	47 00 304 08	602	2	3 978 015	91 56 429 08	ZUSATZHYDRAULIK ZWISCH
VERSCHRAUBUNG XG12-L A3	47 00 304 08	602	1	3 978 015	91 56 432 08	ZUSATZHYDRAULIK ZWISCH
VERSCHRAUBUNG XG12-L A3	47 00 304 08	607	2	3 978 019	91 56 431 08	ZUSATZHYDRAULIK ZYLINDER
VERSCHRAUBUNG XG12-L A3	47 00 304 08	621	1	3 978 100	91 56 428 08	HYDR.SCHWEBEBALLAST-AN
VERSCHRAUBUNG XG12-S A3	47 00 325 08	606	2	3 978 019	91 56 431 08	ZUSATZHYDRAULIK ZYLINDER
VERSCHRAUBUNG XG15-L A3	47 00 305 08	724	4	2 970	91 61 776 08	HYDRAULIK
VERSCHRAUBUNG XG15-L A3	47 00 305 08	626	2	2 975 153	91 62 051 08	ZUSATZHYDRAULIK WINDE 3
VERSCHRAUBUNG XG15-L A3	47 00 305 08	613	1	2 977 200	91 52 826 08	ZUSATZHYDRAULIK PUMPE 5+
VERSCHRAUBUNG XG16-S A3	47 00 327 08	620	7	1 970 100	91 58 471 08	HYDRAULIK MITTELTEIL
VERSCHRAUBUNG XG16-S A3	47 00 327 08	620	2	1 972 250	91 58 473 08	ZUSATZHYDR.RAUPENTRAEG
VERSCHRAUBUNG XG16-S A3	47 00 327 08	620	2	1 972 251	91 58 472 08	ZUSATZHYDR.RAUPENTRAEG
VERSCHRAUBUNG XG16-S A3	47 00 327 08	790	1	2 970	91 61 776 08	HYDRAULIK
VERSCHRAUBUNG XG16-S A3	47 00 327 08	636	1	2 978 100	91 52 827 08	ZUSATZHYDR.D-RUECKHALT
VERSCHRAUBUNG XG18-L A3	47 00 306 08	692	4	2 970	91 61 776 08	HYDRAULIK
VERSCHRAUBUNG XG18-L A3	47 00 306 08	617	4	2 990	91 59 244 08	DRUCKLUFTANLAGE
VERSCHRAUBUNG XG20-S A3	47 00 328 08	628	1	1 970 100	91 58 471 08	HYDRAULIK MITTELTEIL
VERSCHRAUBUNG XG20-S A3	47 00 328 08	766	3	2 970	91 61 776 08	HYDRAULIK
VERSCHRAUBUNG XG20-S A3	47 00 328 08	605	1	3 978 019	91 56 431 08	ZUSATZHYDRAULIK ZYLINDER
VERSCHRAUBUNG XG22-L A3	47 00 307 08	736	1	2 970	91 61 776 08	HYDRAULIK
VERSCHRAUBUNG XG22-L A3	47 00 307 08	637	1	2 978 100	91 52 827 08	ZUSATZHYDR.D-RUECKHALT
VERSCHRAUBUNG XG22-L A3	47 00 307 08	624	2	2 978 200	91 54 843 08	ZUSATZHYDR.S-RUECKHALTE
VERSCHRAUBUNG XG25-S A3	47 00 329 08	683	10	2 970	91 61 776 08	HYDRAULIK
VERSCHRAUBUNG XG25-S A3	47 00 329 08	638	1	2 978 100	91 52 827 08	ZUSATZHYDR.D-RUECKHALT
VERSCHRAUBUNG XG25-S A3	47 00 329 08	622	6	2 978 200	91 54 843 08	ZUSATZHYDR.S-RUECKHALTE
VERSCHRAUBUNG XG28-L A3	47 00 308 08	626	4	1 970 100	91 58 471 08	HYDRAULIK MITTELTEIL
VERSCHRAUBUNG XG28-L A3	47 00 308 08	626	1	1 972 250	91 58 473 08	ZUSATZHYDR.RAUPENTRAEG
VERSCHRAUBUNG XG28-L A3	47 00 308 08	626	1	1 972 251	91 58 472 08	ZUSATZHYDR.RAUPENTRAEG
VERSCHRAUBUNG XG28-L A3	47 00 308 08	815	5	2 970	91 61 776 08	HYDRAULIK
VERSCHRAUBUNG XG28-L A3	47 00 308 08	622	1	2 975 153	91 62 051 08	ZUSATZHYDRAULIK WINDE 3
VERSCHRAUBUNG XG28-L A3	47 00 308 08	611	1	2 975 650	91 52 820 08	ZUSATZHYDR.GITTER-WINDE
VERSCHRAUBUNG XG28-L A3	47 00 308 08	614	2	2 977 200	91 52 826 08	ZUSATZHYDRAULIK PUMPE 5+
VERSCHRAUBUNG XG28-L A3	47 00 308 08	619	3	2 978 200	91 54 843 08	ZUSATZHYDR.S-RUECKHALTE
VERSCHRAUBUNG XG30-S CF	47 00 330 08	686	1	2 970	91 61 776 08	HYDRAULIK
VERSCHRAUBUNG XG30-S CF	47 00 330 08	620	4	2 978 100	91 52 796 08	ZUSATZHYDR.MONTAGEEINR
VERSCHRAUBUNG XG35-L A3	47 00 332 08	618	4	2 970	91 61 776 08	HYDRAULIK
VERSCHRAUBUNG XG35-L A3	47 00 332 08	619	1	3 978 100	91 56 428 08	HYDR.SCHWEBEBALLAST-AN
VERSCHRAUBUNG XG38-S A3	47 00 331 08	601	4	1 970 100	91 58 471 08	HYDRAULIK MITTELTEIL
VERSCHRAUBUNG XG38-S A3	47 00 331 08	601	4	1 972 250	91 58 473 08	ZUSATZHYDR.RAUPENTRAEG
VERSCHRAUBUNG XG38-S A3	47 00 331 08	601	4	1 972 251	91 58 472 08	ZUSATZHYDR.RAUPENTRAEG
VERSCHRAUBUNG XG38-S A3	47 00 331 08	705	37	2 970	91 61 776 08	HYDRAULIK
VERSCHRAUBUNG XG38-S A3	47 00 331 08	619	2	2 975 153	91 62 051 08	ZUSATZHYDRAULIK WINDE 3
VERSCHRAUBUNG XG38-S A3	47 00 331 08	604	2	2 975 650	91 52 820 08	ZUSATZHYDR.GITTER-WINDE
VERSCHRAUBUNG XG38-S A3	47 00 331 08	601	21	2 977 200	91 52 826 08	ZUSATZHYDRAULIK PUMPE 5+
VERSCHRAUBUNG XG38-S A3	47 00 331 08	621	4	3 978 005	91 56 430 08	ZUSATZHYDRAULIK SB-KOPFS
VERSCHRAUBUNG XG38-S A3	47 00 331 08	603	2	3 978 015	91 56 429 08	ZUSATZHYDRAULIK ZWISCH
VERSCHRAUBUNG XG38-S A3	47 00 331 08	618	1	3 978 100	91 56 428 08	HYDR.SCHWEBEBALLAST-AN
VERSCHRAUBUNG XG42-L A3	47 00 309 08	628	6	2 970	91 61 776 08	HYDRAULIK
VERSCHRAUBUNG XG6-S A3P	47 00 310 08	661	1	1 970 100	91 58 471 08	HYDRAULIK MITTELTEIL
VERSCHRAUBUNG XGAI6-SR	47 07 002 08	703	8	2 970	91 61 776 08	HYDRAULIK
VERSCHRAUBUNG XGAI6-SR	47 07 002 08	605	2	2 977 200	91 52 826 08	ZUSATZHYDRAULIK PUMPE 5+
VERSCHRAUBUNG XGE10-LM	47 10 305 08	23	2	2 391 023	96 45 720 08	KUEHLER VORM.
VERSCHRAUBUNG XGE10-LM	47 10 305 08	664	5	2 970	91 61 776 08	HYDRAULIK
VERSCHRAUBUNG XGE10-LM	47 10 305 08	607	1	2 975 153	91 62 051 08	ZUSATZHYDRAULIK WINDE 3
VERSCHRAUBUNG XGE10-LM	47 10 398 08	620	1	2 990	91 59 244 08	DRUCKLUFTANLAGE
VERSCHRAUBUNG XGE10-LR	47 10 396 08	746	5	2 970	91 61 776 08	HYDRAULIK

Bezeichnung	Artikel	Pos.	Menge	Seite	Baugruppe	Bezeichnung
VERSCHRAUBUNG XGE12-LM	47 10 394 08	702	3	2 970	91 61 776 08	HYDRAULIK
VERSCHRAUBUNG XGE12-LM	47 10 394 08	618	1	2 975 153	91 62 051 08	ZUSATZHYDRAULIK WINDE 3
VERSCHRAUBUNG XGE12-LM	47 10 394 08	610	1	2 975 700	91 52 774 08	ZUSATZHYDRAULIK WINDE 1
VERSCHRAUBUNG XGE12-LR	47 10 308 08	731	10	2 970	91 61 776 08	HYDRAULIK
VERSCHRAUBUNG XGE12-LR	47 10 308 08	608	1	2 975 153	91 62 051 08	ZUSATZHYDRAULIK WINDE 3
VERSCHRAUBUNG XGE12-LR	47 10 308 08	621	1	2 975 700	91 52 774 08	ZUSATZHYDRAULIK WINDE 1
VERSCHRAUBUNG XGE12-LR	47 10 308 08	624	2	2 978 100	91 52 827 08	ZUSATZHYDR.D-RUECKHALT
VERSCHRAUBUNG XGE12-LR	47 10 308 08	635	1	2 978 100	91 52 827 08	ZUSATZHYDR.D-RUECKHALT
VERSCHRAUBUNG XGE12-LR	47 10 348 08	677	4	2 970	91 61 776 08	HYDRAULIK
VERSCHRAUBUNG XGE12-LR	47 10 348 08	619	1	2 976 022	96 53 245 08	MONTAGEPLATTE NOTBETA
VERSCHRAUBUNG XGE12-LR	47 10 348 08	614	1	2 978 100	91 52 796 08	ZUSATZHYDR.MONTAGEEINR
VERSCHRAUBUNG XGE12-LR	47 10 353 08	682	13	2 970	91 61 776 08	HYDRAULIK
VERSCHRAUBUNG XGE12-LR	47 10 353 08	600	1	2 975 600	91 44 662 08	ZUSATZHYDRAULIK TRANSF
VERSCHRAUBUNG XGE12-LR	47 10 353 08	615	1	2 975 700	91 52 774 08	ZUSATZHYDRAULIK WINDE 1
VERSCHRAUBUNG XGE12-LR	47 10 353 08	620	1	2 978 100	91 52 827 08	ZUSATZHYDR.D-RUECKHALT
VERSCHRAUBUNG XGE12-LR	47 10 353 08	612	3	2 978 200	91 54 843 08	ZUSATZHYDR.S-RUECKHALTE
VERSCHRAUBUNG XGE12-LR	47 10 353 08	604	4	3 978 005	91 56 430 08	ZUSATZHYDRAULIK SB-KOPFS
VERSCHRAUBUNG XGE12-LR	47 10 353 08	603	1	3 978 019	91 56 431 08	ZUSATZHYDRAULIK ZYLINDER
VERSCHRAUBUNG XGE15-LM	47 10 309 08	24	2	2 391 023	96 45 720 08	KUEHLER VORM.
VERSCHRAUBUNG XGE15-LM	47 10 309 08	6	1	2 670 002	96 45 352 08	KRAFTSTOFFBEHAELTER VO
VERSCHRAUBUNG XGE15-LM	47 10 309 08	663	3	2 970	91 61 776 08	HYDRAULIK
VERSCHRAUBUNG XGE15-LR	47 10 310 08	27	1	1 750	91 52 394 08	WERKZEUG
VERSCHRAUBUNG XGE15-LR	47 10 310 08	613	1	2 978 100	91 52 827 08	ZUSATZHYDR.D-RUECKHALT
VERSCHRAUBUNG XGE16-SR	47 10 332 08	604	4	1 970 100	91 58 471 08	HYDRAULIK MITTELTEIL
VERSCHRAUBUNG XGE16-SR	47 10 332 08	750	4	2 970	91 61 776 08	HYDRAULIK
VERSCHRAUBUNG XGE16-SR	47 10 332 08	604	3	2 975 000	91 57 881 08	ZUSATZHYDRAULIK MONTAGE
VERSCHRAUBUNG XGE16-SR	47 10 332 08	603	1	2 975 600	91 44 662 08	ZUSATZHYDRAULIK TRANSF
VERSCHRAUBUNG XGE16-SR	47 10 332 08	600	2	2 976 017	96 52 261 08	MONTAGEPLATTE NOTBETA
VERSCHRAUBUNG XGE16-SR	47 10 332 08	600	1	2 976 022	96 53 245 08	MONTAGEPLATTE NOTBETA
VERSCHRAUBUNG XGE16-SR	47 10 332 08	605	1	2 978 100	91 52 796 08	ZUSATZHYDR.MONTAGEEINR
VERSCHRAUBUNG XGE16-SR	47 10 332 08	601	1	3 978 019	91 56 431 08	ZUSATZHYDRAULIK ZYLINDER
VERSCHRAUBUNG XGE16-SR	47 10 331 08	657	6	1 970 100	91 58 471 08	HYDRAULIK MITTELTEIL
VERSCHRAUBUNG XGE16-SR	47 10 331 08	602	3	2 975 000	91 57 881 08	ZUSATZHYDRAULIK MONTAGE
VERSCHRAUBUNG XGE18-LM	47 66 076 08	403	2	2 391 001	96 45 719 08	DIESELMOTOR VORM.
VERSCHRAUBUNG XGE18-LM	47 66 076 08	622	1	2 990	91 59 244 08	DRUCKLUFTANLAGE
VERSCHRAUBUNG XGE18-LM	47 10 370 08	25	2	2 391 023	96 45 720 08	KUEHLER VORM.
VERSCHRAUBUNG XGE18-LM	47 10 370 08	10	1	2 670 002	96 45 352 08	KRAFTSTOFFBEHAELTER VO
VERSCHRAUBUNG XGE18-LM	47 10 370 08	665	4	2 970	91 61 776 08	HYDRAULIK
VERSCHRAUBUNG XGE18-LM	47 10 370 08	611	2	2 976 200	91 52 780 08	ZUSATZHYDRAULIK DREHWE
VERSCHRAUBUNG XGE18-LM	47 10 370 08	607	1	2 976 700	91 54 795 08	ZUSATZHYDRAULIK PUMPE
VERSCHRAUBUNG XGE18-LM	47 66 078 08	706	2	2 970	91 61 776 08	HYDRAULIK
VERSCHRAUBUNG XGE18-LR	47 10 312 08	614	1	1 970 100	91 58 471 08	HYDRAULIK MITTELTEIL
VERSCHRAUBUNG XGE18-LR	47 10 312 08	610	2	2 976 017	96 52 261 08	MONTAGEPLATTE NOTBETA
VERSCHRAUBUNG XGE18-LR	47 10 312 08	614	1	2 978 200	91 54 843 08	ZUSATZHYDR.S-RUECKHALTE
VERSCHRAUBUNG XGE18-LR	47 10 375 08	605	1	2 975 000	91 57 881 08	ZUSATZHYDRAULIK MONTAGE
VERSCHRAUBUNG XGE20-SM	47 10 343 08	714	2	2 970	91 61 776 08	HYDRAULIK
VERSCHRAUBUNG XGE20-SR	47 10 334 08	656	3	1 970 100	91 58 471 08	HYDRAULIK MITTELTEIL
VERSCHRAUBUNG XGE20-SR	47 10 334 08	609	1	3 978 019	91 56 431 08	ZUSATZHYDRAULIK ZYLINDER
VERSCHRAUBUNG XGE22-LM	10 03 689 6	720	2	2 970	91 61 776 08	HYDRAULIK
VERSCHRAUBUNG XGE22-LM	47 10 313 08	643	1	1 972 250	91 58 473 08	ZUSATZHYDR.RAUPENTRAEG
VERSCHRAUBUNG XGE22-LM	47 10 313 08	643	1	1 972 251	91 58 472 08	ZUSATZHYDR.RAUPENTRAEG
VERSCHRAUBUNG XGE22-LM	47 10 313 08	601	1	1 972 300	91 58 475 08	ZUSATZHYDR.RAUPENTRAEG
VERSCHRAUBUNG XGE22-LM	47 10 313 08	601	1	1 972 301	91 58 474 08	ZUSATZHYDR.RAUPENTRAEG
VERSCHRAUBUNG XGE22-LM	47 10 313 08	615	6	2 970	91 61 776 08	HYDRAULIK
VERSCHRAUBUNG XGE22-LM	47 10 313 08	603	1	2 975 153	91 62 051 08	ZUSATZHYDRAULIK WINDE 3
VERSCHRAUBUNG XGE22-LM	47 10 313 08	613	1	2 975 700	91 52 774 08	ZUSATZHYDRAULIK WINDE 1
VERSCHRAUBUNG XGE22-LM	47 10 313 08	606	1	2 976 700	91 54 795 08	ZUSATZHYDRAULIK PUMPE
VERSCHRAUBUNG XGE22-LM	47 10 313 08	607	1	2 977 200	91 52 826 08	ZUSATZHYDRAULIK PUMPE 5+
VERSCHRAUBUNG XGE22-LR	47 10 314 08	621	2	2 978 100	91 52 827 08	ZUSATZHYDR.D-RUECKHALT
VERSCHRAUBUNG XGE25-SR	47 10 336 08	763	9	2 970	91 61 776 08	HYDRAULIK

Bezeichnung	Artikel	Pos.	Menge	Seite	Baugruppe	Bezeichnung
VERSCHRAUBUNG XGE25-SR	47 10 336 08	622	2	2 978 100	91 52 827 08	ZUSATZHYDR.D-RUECKHALT
VERSCHRAUBUNG XGE28-LM	47 10 315 08	710	2	2 970	91 61 776 08	HYDRAULIK
VERSCHRAUBUNG XGE28-LR	47 10 316 08	606	2	1 970 100	91 58 471 08	HYDRAULIK MITTELTEIL
VERSCHRAUBUNG XGE28-LR	47 10 316 08	787	2	2 970	91 61 776 08	HYDRAULIK
VERSCHRAUBUNG XGE28-LR	47 10 316 08	614	1	3 978 100	91 56 428 08	HYDR.SCHWEBEBALLAST-AN
VERSCHRAUBUNG XGE35-LM	47 10 318 08	640	2	2 970	91 61 776 08	HYDRAULIK
VERSCHRAUBUNG XGE35-LR	47 10 345 08	802	2	2 970	91 61 776 08	HYDRAULIK
VERSCHRAUBUNG XGE42-LM	47 10 319 08	637	1	2 970	91 61 776 08	HYDRAULIK
VERSCHRAUBUNG XGE42-LR	47 10 347 08	683	2	1 970 100	91 58 471 08	HYDRAULIK MITTELTEIL
VERSCHRAUBUNG XGE42-LR	47 10 347 08	2	5	2 671 004	96 46 305 08	OELBEHAELTER VORM.
VERSCHRAUBUNG XGE42-LR	47 10 347 08	605	7	2 970	91 61 776 08	HYDRAULIK
VERSCHRAUBUNG XGE6-LM-E	47 10 301 08	604	4	2 990	91 59 244 08	DRUCKLUFTANLAGE
VERSCHRAUBUNG XGE6-LR-E	47 10 300 08	749	2	2 970	91 61 776 08	HYDRAULIK
VERSCHRAUBUNG XGE6-SM-E	47 10 302 08	707	10	2 970	91 61 776 08	HYDRAULIK
VERSCHRAUBUNG XGE6-SM-E	47 10 302 08	605	1	2 976 700	91 54 795 08	ZUSATZHYDRAULIK PUMPE
VERSCHRAUBUNG XGE6-SM-E	47 10 302 08	611	1	2 977 200	91 52 826 08	ZUSATZHYDRAULIK PUMPE 5+
VERSCHRAUBUNG XGE6-SM-E	47 10 302 08	611	2	2 990	91 59 244 08	DRUCKLUFTANLAGE
VERSCHRAUBUNG XGE6-SR-E	47 10 321 08	663	1	1 970 100	91 58 471 08	HYDRAULIK MITTELTEIL
VERSCHRAUBUNG XGE6-SR-E	47 10 321 08	22	30	2 711	91 52 800 08	ZENTRALSCHMIERANLAGE O
VERSCHRAUBUNG XGE6-SR-E	47 10 321 08	21	1	2 932 160	96 54 385 08	SCHALTSCHRANK MECH.
VERSCHRAUBUNG XGE6-SR-E	47 10 321 08	721	2	2 970	91 61 776 08	HYDRAULIK
VERSCHRAUBUNG XGE6-SR-E	47 10 321 08	603	1	2 990	91 59 244 08	DRUCKLUFTANLAGE
VERSCHRAUBUNG XGE6-SR-E	47 10 321 08	612	6	3 978 005	91 56 430 08	ZUSATZHYDRAULIK SB-KOPFS
VERSCHRAUBUNG XGE8-SM-E	47 10 322 08	684	2	2 970	91 61 776 08	HYDRAULIK
VERSCHRAUBUNG XGE8-SR-E	47 10 323 08	679	4	2 970	91 61 776 08	HYDRAULIK
VERSCHRAUBUNG XGEV30-	47 10 338 08	782	2	2 970	91 61 776 08	HYDRAULIK
VERSCHRAUBUNG XGEV30-	47 10 338 08	610	1	3 978 100	91 56 428 08	HYDR.SCHWEBEBALLAST-AN
VERSCHRAUBUNG XGR15/12-	47 50 317 08	627	2	2 975 153	91 62 051 08	ZUSATZHYDRAULIK WINDE 3
VERSCHRAUBUNG XGR15/12-	47 50 317 08	612	2	2 975 650	91 52 820 08	ZUSATZHYDR.GITTER-WINDE
VERSCHRAUBUNG XGR16/12-	47 50 325 08	605	8	1 975 006	91 52 509 08	ZUSATZHYDR.ABSTUETZZYL
VERSCHRAUBUNG XGR16/12-	47 50 325 08	622	2	2 976 017	96 52 261 08	MONTAGEPLATTE NOTBETA
VERSCHRAUBUNG XGR16/12-	47 50 325 08	605	2	2 976 022	96 53 245 08	MONTAGEPLATTE NOTBETA
VERSCHRAUBUNG XGR16/12-	47 50 325 08	605	1	2 978 100	91 52 827 08	ZUSATZHYDR.D-RUECKHALT
VERSCHRAUBUNG XGR16/12-	47 50 325 08	603	1	2 978 200	91 54 843 08	ZUSATZHYDR.S-RUECKHALTE
VERSCHRAUBUNG XGR18/15-	47 50 302 08	673	1	2 970	91 61 776 08	HYDRAULIK
VERSCHRAUBUNG XGR20/16-	47 50 336 08	656	4	2 970	91 61 776 08	HYDRAULIK
VERSCHRAUBUNG XGR20/16-	47 50 336 08	608	1	3 978 019	91 56 431 08	ZUSATZHYDRAULIK ZYLINDER
VERSCHRAUBUNG XGR25/16-	47 50 328 08	785	7	2 970	91 61 776 08	HYDRAULIK
VERSCHRAUBUNG XGR28/18-	47 50 311 08	794	1	2 970	91 61 776 08	HYDRAULIK
VERSCHRAUBUNG XGR28/22-	47 50 318 08	653	1	1 970 100	91 58 471 08	HYDRAULIK MITTELTEIL
VERSCHRAUBUNG XGR28/22-	47 50 318 08	653	1	1 972 250	91 58 473 08	ZUSATZHYDR.RAUPENTRAEG
VERSCHRAUBUNG XGR28/22-	47 50 318 08	653	1	1 972 251	91 58 472 08	ZUSATZHYDR.RAUPENTRAEG
VERSCHRAUBUNG XGR28/22-	47 50 318 08	620	2	2 970	91 61 776 08	HYDRAULIK
VERSCHRAUBUNG XGR28/22-	47 50 318 08	628	1	2 975 153	91 62 051 08	ZUSATZHYDRAULIK WINDE 3
VERSCHRAUBUNG XGR28/22-	47 50 318 08	632	2	2 978 200	91 54 843 08	ZUSATZHYDR.S-RUECKHALTE
VERSCHRAUBUNG XGR30/16-	47 50 337 08	617	2	2 978 100	91 52 796 08	ZUSATZHYDR.MONTAGEEINR
VERSCHRAUBUNG XGR30/16-	47 50 337 08	611	4	3 978 005	91 56 430 08	ZUSATZHYDRAULIK SB-KOPFS
VERSCHRAUBUNG XGR30/20-	47 50 340 08	606	4	3 978 005	91 56 430 08	ZUSATZHYDRAULIK SB-KOPFS
VERSCHRAUBUNG XGR30/25-	47 50 329 08	654	2	2 970	91 61 776 08	HYDRAULIK
VERSCHRAUBUNG XGR30/25-	47 50 329 08	619	2	2 978 100	91 52 796 08	ZUSATZHYDR.MONTAGEEINR
VERSCHRAUBUNG XGR35/22-	47 50 312 08	696	1	2 970	91 61 776 08	HYDRAULIK
VERSCHRAUBUNG XGR35/28-	47 50 313 08	620	1	3 978 100	91 56 428 08	HYDR.SCHWEBEBALLAST-AN
VERSCHRAUBUNG XGR42/28-	47 50 310 08	695	1	2 970	91 61 776 08	HYDRAULIK
VERSCHRAUBUNG XGR42/35-	47 50 319 08	612	5	2 970	91 61 776 08	HYDRAULIK
VERSCHRAUBUNG XSV10-L A3	47 40 303 08	676	1	2 970	91 61 776 08	HYDRAULIK
VERSCHRAUBUNG XSV15-L A3	47 40 305 08	671	1	2 970	91 61 776 08	HYDRAULIK
VERSCHRAUBUNG XSV16-S	47 40 326 08	677	4	1 970 100	91 58 471 08	HYDRAULIK MITTELTEIL
VERSCHRAUBUNG XSV16-S	47 40 326 08	616	4	1 975 006	91 52 509 08	ZUSATZHYDR.ABSTUETZZYL
VERSCHRAUBUNG XT10-L A3	47 04 303 08	735	1	2 970	91 61 776 08	HYDRAULIK
VERSCHRAUBUNG XT10-L A3	47 04 303 08	617	3	2 976 017	96 52 261 08	MONTAGEPLATTE NOTBETA

Bezeichnung	Artikel	Pos.	Menge	Seite	Baugruppe	Bezeichnung
VERSCHRAUBUNG XT10-L A3	47 04 303 08	609	1	2 976 022	96 53 245 08	MONTAGEPLATTE NOTBETA
VERSCHRAUBUNG XT10-L A3	47 04 303 08	628	1	2 978 100	91 52 827 08	ZUSATZHYDR.D-RUECKHALT
VERSCHRAUBUNG XT12-L A3	47 04 304 08	800	2	2 970	91 61 776 08	HYDRAULIK
VERSCHRAUBUNG XT12-L A3	47 04 304 08	608	1	2 976 200	91 52 780 08	ZUSATZHYDRAULIK DREHWE
VERSCHRAUBUNG XT12-L A3	47 04 304 08	627	1	2 978 100	91 52 827 08	ZUSATZHYDR.D-RUECKHALT
VERSCHRAUBUNG XT12-L A3	47 04 304 08	630	2	2 978 200	91 54 843 08	ZUSATZHYDR.S-RUECKHALTE
VERSCHRAUBUNG XT12-L A3	47 04 304 08	617	2	3 978 005	91 56 430 08	ZUSATZHYDRAULIK SB-KOPFS
VERSCHRAUBUNG XT12-S A3	47 04 323 08	625	1	2 976 017	96 52 261 08	MONTAGEPLATTE NOTBETA
VERSCHRAUBUNG XT12-S A3	47 04 323 08	610	1	2 976 022	96 53 245 08	MONTAGEPLATTE NOTBETA
VERSCHRAUBUNG XT15-L A3	47 04 305 08	602	2	2 975 650	91 52 820 08	ZUSATZHYDR.GITTER-WINDE
VERSCHRAUBUNG XT15-L A3	47 04 305 08	611	1	2 978 100	91 52 827 08	ZUSATZHYDR.D-RUECKHALT
VERSCHRAUBUNG XT25-S A3	47 04 327 08	796	1	2 970	91 61 776 08	HYDRAULIK
VERSCHRAUBUNG XT25-S A3	47 04 327 08	625	1	2 978 100	91 52 827 08	ZUSATZHYDR.D-RUECKHALT
VERSCHRAUBUNG XT25-S A3	47 04 327 08	628	1	2 978 200	91 54 843 08	ZUSATZHYDR.S-RUECKHALTE
VERSCHRAUBUNG XT38-S A3	47 04 330 08	650	2	1 972 250	91 58 473 08	ZUSATZHYDR.RAUPENTRAEG
VERSCHRAUBUNG XT38-S A3	47 04 330 08	650	2	1 972 251	91 58 472 08	ZUSATZHYDR.RAUPENTRAEG
VERSCHRAUBUNG XT38-S A3	47 04 330 08	717	3	2 970	91 61 776 08	HYDRAULIK
VERSCHRAUBUNG XT38-S A3	47 04 330 08	615	2	3 978 005	91 56 430 08	ZUSATZHYDRAULIK SB-KOPFS
VERSCHRAUBUNG XT6-S A3P	47 04 300 08	824	3	2 970	91 61 776 08	HYDRAULIK
VERSCHRAUBUNG XW10-L A3	47 02 303 08	779	1	2 970	91 61 776 08	HYDRAULIK
VERSCHRAUBUNG XW10-L A3	47 02 303 08	631	1	2 978 100	91 52 827 08	ZUSATZHYDR.D-RUECKHALT
VERSCHRAUBUNG XW12-L A3	47 02 304 08	613	2	2 975 650	91 52 820 08	ZUSATZHYDR.GITTER-WINDE
VERSCHRAUBUNG XW12-L A3	47 02 304 08	630	1	2 978 100	91 52 827 08	ZUSATZHYDR.D-RUECKHALT
VERSCHRAUBUNG XW15-L A3	47 02 305 08	605	3	2 975 650	91 52 820 08	ZUSATZHYDR.GITTER-WINDE
VERSCHRAUBUNG XW18-L A3	47 02 306 08	799	1	2 970	91 61 776 08	HYDRAULIK
VERSCHRAUBUNG XW18-L A3	47 02 306 08	601	1	2 990	91 59 244 08	DRUCKLUFTANLAGE
VERSCHRAUBUNG XW22-L A3	47 02 307 08	678	1	1 970 100	91 58 471 08	HYDRAULIK MITTELTEIL
VERSCHRAUBUNG XW22-L A3	47 02 307 08	632	3	2 978 100	91 52 827 08	ZUSATZHYDR.D-RUECKHALT
VERSCHRAUBUNG XW25-S A3	47 02 328 08	629	3	2 978 100	91 52 827 08	ZUSATZHYDR.D-RUECKHALT
VERSCHRAUBUNG XW30-S A3	47 02 330 08	715	1	2 970	91 61 776 08	HYDRAULIK
VERSCHRAUBUNG XW30-S A3	47 02 330 08	609	2	2 977 200	91 52 826 08	ZUSATZHYDRAULIK PUMPE 5+
VERSCHRAUBUNG XW38-S A3	47 02 334 08	682	2	1 970 100	91 58 471 08	HYDRAULIK MITTELTEIL
VERSCHRAUBUNG XW38-S A3	47 02 334 08	727	1	2 970	91 61 776 08	HYDRAULIK
VERSCHRAUBUNG XW38-S A3	47 02 334 08	623	2	3 978 005	91 56 430 08	ZUSATZHYDRAULIK SB-KOPFS
VERSCHRAUBUNG XW42-L A3	47 02 314 08	608	8	2 970	91 61 776 08	HYDRAULIK
VERSCHRAUBUNGSKOERPER	93 75 014 08	4	2	2 976 200	91 52 780 08	ZUSATZHYDRAULIK DREHWE
VERSTEIFUNGSBLECH	10 02 918 8	3	1	9 739 362	97 39 362	OELWANNE
VERSTELLEINRICHTUNG	10 41 120 7	2	1	X1035925	10 35 925 1	VERSTELLPUMPE
VERSTELLFLASCHE KPL.	96 49 266 08	2	1	3 714	91 52 862 08	D-KOPFSTUECK
VERSTELLFLASCHE KPL. T ZN	96 49 267 08	3	1	3 714	91 52 862 08	D-KOPFSTUECK
VERSTELLFLASCHE SCHWK.	96 49 290 08	1	1	3 714 008	96 49 266 08	VERSTELLFLASCHE KPL.
VERSTELLFLASCHE SCHWK.	96 49 455 08	1	1	3 714 009	96 49 267 08	VERSTELLFLASCHE KPL.
VERSTELLMOTOR A6VM 160	10 42 876 6	2	2	2 340	91 52 776 08	WINDE 4 EINZIEHWERK
VERSTELLMOTOR A6VM 200	10 35 482 8	3	1	2 310	91 52 503 08	WINDE 1
VERSTELLMOTOR A6VM 200	10 42 876 7	2	1	3 350	91 52 859 08	WINDE 3
VERSTELLMOTOR A6VM 200	10 42 876 8	8	2	1 401	91 58 478 08	RAUPENTRAEGER LI.
VERSTELLMOTOR A6VM 200	10 42 876 8	8	2	1 411 200	91 58 481 08	RAUPENTRAEGER RE.
VERSTELLPUMPE A10VO SPF	51 21 364 08	335	1	X1045077	10 45 077 4	HYDRAULIKAGGREGAT
VERSTELLPUMPE A11VO SPF	10 35 924 7	110	1	2 391 001	96 45 719 08	DIESELMOTOR VORM.
VERSTELLPUMPE A11VO SPF	10 35 924 8	111	1	2 391 001	96 45 719 08	DIESELMOTOR VORM.
VERSTELLPUMPE A4VG SPF	10 35 924 1	103	1	2 391 001	96 45 719 08	DIESELMOTOR VORM.
VERSTELLPUMPE A4VG SPF	10 35 924 2	104	1	2 391 001	96 45 719 08	DIESELMOTOR VORM.
VERSTELLPUMPE A4VG SPF	10 35 924 3	105	1	2 391 001	96 45 719 08	DIESELMOTOR VORM.
VERSTELLPUMPE A4VG SPF	10 35 924 4	106	1	2 391 001	96 45 719 08	DIESELMOTOR VORM.
VERSTELLPUMPE A4VG SPF	10 35 924 5	1	1	2 211	91 52 822 08	PUMPE F.WINDE 5+6
VERSTELLPUMPE A4VG SPF	10 35 924 6	108	1	2 391 001	96 45 719 08	DIESELMOTOR VORM.
VERSTELLPUMPE A4VG SPF	10 35 924 9	1	1	2 212	91 54 561 08	PUMPE F.DREHWERK
VERSTELLPUMPE A4VG SPF	10 35 925 0	107	1	2 391 001	96 45 719 08	DIESELMOTOR VORM.
VERSTELLPUMPE PA10VO/45	10 35 925 1	109	1	2 391 001	96 45 719 08	DIESELMOTOR VORM.
VERSTELLUNG	10 32 692 5	2	1	X1035924	10 35 924 6	VERSTELLPUMPE

Bezeichnung	Artikel	Pos.	Menge	Seite	Baugruppe	Bezeichnung
VERSTELLUNG	10 33 104 8	2	1	X1035924	10 35 924 1	VERSTELLPUMPE
VERSTELLUNG	10 33 104 8	2	1	X1035924	10 35 924 2	VERSTELLPUMPE
VERSTELLUNG	10 33 104 8	2	1	X1035924	10 35 924 5	VERSTELLPUMPE
VERSTELLUNG	10 33 104 8	2	1	X1035925	10 35 925 0	VERSTELLPUMPE
VERSTELLUNG	10 35 465 8	2	1	X1042876	10 42 876 7	VERSTELLMOTOR
VERSTELLUNG	10 47 137 1	2	1	X1035924	10 35 924 3	VERSTELLPUMPE
VERSTELLUNG	10 47 137 1	2	1	X1035924	10 35 924 4	VERSTELLPUMPE
VERSTELLUNG	10 47 220 0	5	1	X1035924	10 35 924 7	VERSTELLPUMPE
VERSTELLUNG	10 47 220 8	4	1	X1035924	10 35 924 8	VERSTELLPUMPE
VERSTELLUNG	10 65 039 3	26	1	X1111334	11 11 334 3	FAHRERSITZ
VERSTELLUNG	10 65 068 6	2	1	X1035924	10 35 924 9	VERSTELLPUMPE
VERSTELLUNG	10 65 300 6	2	1	X1042876	10 42 876 8	VERSTELLMOTOR
VERSTELLUNG	10 67 839 7	2	1	X1042876	10 42 876 6	VERSTELLMOTOR
VERSTELLUNG	10 67 840 7	2	1	X1035482	10 35 482 8	VERSTELLMOTOR
VERSTELLUNG HYDRAULISC	70 23 643	5	1	X1035924	10 35 924 8	VERSTELLPUMPE
VERTEILER MASSE	92 68 911 08	41	2	2 932 082	96 67 871 08	AUFBAUTEILE MONTAGETAFE
VERTEILERBLOCK ALZNMGC	51 10 603 08	74	1	2 970	91 61 776 08	HYDRAULIK
VERTEILERGETRIEBE SPF	10 35 659 9	102	1	2 391 001	96 45 719 08	DIESELMOTOR VORM.
VERTEILERKOMBINATION 3/4	77 43 859 08	2	1	2 711	91 52 800 08	ZENTRALSCHMIERANLAGE O
VERTEILERKOMBINATION 3/6	10 47 036 7	4	1	2 711	91 52 800 08	ZENTRALSCHMIERANLAGE O
VERTEILERKOMBINATION 4/3	77 43 860 08	3	1	2 711	91 52 800 08	ZENTRALSCHMIERANLAGE O
VERTEILERKOMBINATION 7/1	10 47 036 8	3	1	1 402	91 58 480 08	ZENTRALSCHMIERUNG RAUP
VERTEILERKOMBINATION 8/1	10 47 036 6	6	1	2 711	91 52 800 08	ZENTRALSCHMIERANLAGE O
VERTEILERKOMBINATION 8/1	10 47 037 0	2	1	1 402	91 58 480 08	ZENTRALSCHMIERUNG RAUP
VERTEILERKOMBINATION MX-	77 43 862 08	5	1	2 711	91 52 800 08	ZENTRALSCHMIERANLAGE O
VERTEILERLEISTE	77 43 837 08	11	1	2 990	91 59 244 08	DRUCKLUFTANLAGE
VIERKANTSCHEIBE	10 03 723 6	8	1	9 739 210	97 39 210	KUEHLMITTELLEITUNG ANBA
VORHAENGESCHLOSS ABUS	88 52 515 08	31	1	2 391 040	96 53 645 08	KUPPLUNGSSTELLER
VORREIBER GD-ZN VERCHR	70 42 710 08	2	2	2 260 009	96 46 972 08	KLAPPE VORM.
VORSCHLAGHAMMER 5KG	88 50 341 08	11	1	1 750	91 52 394 08	WERKZEUG
VORSPANNVENTIL pmax=500	51 14 320 08	7	1	2 975 000	91 57 881 08	ZUSATZHYDRAULIK MONTAGE
VORSPANNVENTIL pv=30BAR	51 13 082 08	11	1	2 978 100	91 52 827 08	ZUSATZHYDR.D-RUECKHALT
VORSPANNVENTIL pv=30BAR	51 13 082 08	11	1	2 978 200	91 54 843 08	ZUSATZHYDR.S-RUECKHALTE
VORSPANNVENTIL pv=30BAR	10 46 788 6	19	4	1 975 006	91 52 509 08	ZUSATZHYDR.ABSTUETZZYL
VORSTEUERVENTIL	57 13 626 08	55	1	5 113 086	51 13 086 08	PROPORTIONALVENTIL
WAELZLAGER 200X270X80	74 65 067 08	2	1	2 550 003	96 46 246 08	SEILROLLE KPL.
WAELZLAGER 200X270X80	74 65 067 08	2	1	2 652 007	92 68 928 08	SEILROLLE KPL.
WAELZLAGER 68X40X38	74 59 008 08	2	1	3 206 001	96 20 920 08	SEILROLLE KPL.
WAERMESCHUTZBLECH	10 22 271 9	8	1	9 739 296	97 39 296	HITZESCHUTZ
WAERMESCHUTZBLECH	10 22 272 3	15	1	9 739 296	97 39 296	HITZESCHUTZ
WAERMETAUSCHER ALU	10 80 185 8	14	1	X1022811	10 22 811 2	HEIZKLIMAGERAET
WALZE	92 17 259 08	6	2	3 745	91 52 948 08	SCHWEBEBALLAST
WALZENDUESE	10 29 201 3	35	10	2 520 034	96 45 984 08	INNENVERKLEIDUNG
WANDLER TTY-RS232	91 70 454 14	10	1	2 533 071	96 52 556 08	WANDLER
WANDLER TTY-RS232	96 52 556 08	8	1	2 533	91 68 871 08	ELEKTRIK KRANFUEHRERKAB
WANDSTECKDOSE 19-POL A	10 44 366 5	(501)	1	3 930 734	96 54 401 08	KLEMMKASTEN
WANDSTECKDOSE 24-POL A	10 44 365 9	151	1	3 930 009	96 50 573 08	LEITUNGSTROMMEL KPL.
WANDSTECKDOSE 24-POL A	10 44 365 9	170	1	3 930 153	96 48 489 08	LEITUNGSTROMMEL KPL.
WARMLUFTSCHLAUCH PAK	10 42 558 8	55	0.12	2 520	91 53 061 08	KABINE VERGLAST
WARMLUFTSCHLAUCH PAK	10 42 558 8	56	0.18	2 520	91 53 061 08	KABINE VERGLAST
WARMLUFTSCHLAUCH PAK	10 42 558 8	41	0.4	2 520 034	96 45 984 08	INNENVERKLEIDUNG
WARNLEUCHTE 14W 13-36V R	10 34 010 5	5	1	2 533 066	96 48 365 08	ELEKTRIK ANBAUTEILE KABIN
WARNLEUCHTE LMB	96 59 398 08	35	1	2 920	91 56 833 08	ELEKTRIK DREHBUEHNE
WARNSCHILD UNFALLVERH	94 12 158	35	1	2 880	91 52 810 08	BESCHILDERUNG DEUTSCHL
WARTUNGSSATZ	10 03 963 1	997	1	X1047042	10 47 042 3	MOTOR
WARZENBLECH 3.5x521x876 A	97 00 272 08	1	1	2 859 028	96 46 778 08	DECKEL KPL.
WARZENBLECH 5X1363X480 A	97 70 935 08	1	1	2 859 007	96 46 775 08	DECKEL KPL.
WARZENBLECH 5X425X1076 A	97 04 251 6	2	2	1 740	91 57 633 08	ZENTRALBALLAST
WARZENBLECH 5X720X875 A	97 00 223 08	1	1	2 859 027	96 46 777 08	DECKEL KPL.
WARZENBLECH 5X869X714 A	97 70 951 08	1	1	2 859 026	96 46 776 08	DECKEL KPL.

Bezeichnung	Artikel	Pos.	Menge	Seite	Baugruppe	Bezeichnung
WASSERANSCHLUSS	97 39 276	173	1	X1012059	10 12 059 0	DIESELMOTOR
WASSERBEHAELTER 8,0L KUN	10 03 697 7	10	1	2 520 032	96 45 980 08	SCHEIBENWISCHANLAGE EIN
WASSERENTLUEFTUNGSLEIT	97 39 127	170	1	X1012059	10 12 059 0	DIESELMOTOR
WASSERHEIZGERAET 24V	10 04 204 3	2	1	2 541 001	96 49 651 08	ZUSATZHEIZUNG VORM.
WASSERKUEHLER CU/MS/ST	10 42 992 1	1	1	X1041290	10 41 290 3	KUEHLERANLAGE
WASSERLEITUNGSANSCHLUE	97 39 349	169	1	X1012059	10 12 059 0	DIESELMOTOR
WASSERPUMPE MIT BEFEST.	97 39 352	165	1	X1012059	10 12 059 0	DIESELMOTOR
WASSERPUMPENLAGER	10 34 330 7	(3)	1	9 739 352	97 39 352	WASSERPUMPE MIT BEFEST.
WASSERROHR SCHWK.	96 48 528 08	29	1	2 391 001	96 45 719 08	DIESELMOTOR VORM.
WECHSELVENTIL	10 41 276 3	6	1	9 640 277	96 40 277 08	WEGESCHIEBER
WECHSELVENTIL	51 14 493 08	4	1	3 978 005	91 56 430 08	ZUSATZHYDRAULIK SB-KOPFS
WECHSELVENTIL 250BAR	51 14 689 08	108	3	2 970	91 61 776 08	HYDRAULIK
WECHSELVENTIL 250BAR	51 14 689 08	11	1	2 975 153	91 62 051 08	ZUSATZHYDRAULIK WINDE 3
WECHSELVENTIL 250BAR	51 14 689 08	11	1	2 975 700	91 52 774 08	ZUSATZHYDRAULIK WINDE 1
WECHSELVENTIL 250BAR	51 14 689 08	5	1	2 976 017	96 52 261 08	MONTAGEPLATTE NOTBETA
WECHSELVENTIL 250BAR	51 14 689 08	5	1	2 976 022	96 53 245 08	MONTAGEPLATTE NOTBETA
WECHSELVENTIL 250BAR	51 14 689 08	5	1	2 978 100	91 52 827 08	ZUSATZHYDR.D-RUECKHALT
WECHSELVENTIL 250BAR	51 14 689 08	5	1	2 978 200	91 54 843 08	ZUSATZHYDR.S-RUECKHALTE
WECHSELVENTIL 500BAR CR6	51 14 919 14	118	1	2 970	91 61 776 08	HYDRAULIK
WEGESCHIEBER 4/2 400BAR	51 13 225 08	109	1	2 970	91 61 776 08	HYDRAULIK
WEGESCHIEBER 4/3 400BAR	51 14 865 08	3	1	2 976 017	96 52 261 08	MONTAGEPLATTE NOTBETA
WEGESCHIEBER 4/3 400BAR	51 14 865 08	3	1	2 976 022	96 53 245 08	MONTAGEPLATTE NOTBETA
WEGESCHIEBER 4/3-400BAR	51 13 045 08	3	1	2 976 203	92 27 489 08	ZUSATZHYDR.BOLZENZIEHZ
WEGESCHIEBER SL3-41	96 40 277 08	7	4	X1049047	10 49 047 0	WEGESCHIEBERBLOCK
WEGESCHIEBERBLOCK 350BA	10 49 047 0	16	1	1 970 100	91 58 471 08	HYDRAULIK MITTELTEIL
WEGESITZVENTIL	51 14 829 08	3	4	3 978 005	91 56 430 08	ZUSATZHYDRAULIK SB-KOPFS
WEGESITZVENTIL 350BAR SP	10 49 315 9	111	2	2 970	91 61 776 08	HYDRAULIK
WEGESITZVENTIL SPF	10 41 310 3	25	1	2 970	91 61 776 08	HYDRAULIK
WEGEVENTIL	11 11 012 5	4	1	X1041325	10 41 325 5	UMSCHALTBLOCK
WEGEVENTIL	57 10 349 08	3	1	3 978 100	91 56 428 08	HYDR.SCHWEBEBALLAST-AN
WEGEVENTIL 2/2	10 45 104 9	7	1	X1042440	10 42 440 2	STEUERBLOCK
WEGEVENTIL 2/2	10 47 082 9	4	1	X1042440	10 42 440 2	STEUERBLOCK
WEGEVENTIL 2/2	10 47 222 9	909	1	X1048944	10 48 944 9	STEUERBLOCK
WEGEVENTIL 2/2 350BAR	51 14 445 08	112	4	2 970	91 61 776 08	HYDRAULIK
WEGEVENTIL 2/2 350BAR	51 14 943 08	17	1	2 970	91 61 776 08	HYDRAULIK
WEGEVENTIL 3/2 350BAR	51 14 444 08	34	3	2 970	91 61 776 08	HYDRAULIK
WEGEVENTIL 3/2 350BAR	51 14 444 08	4	1	2 975 153	91 62 051 08	ZUSATZHYDRAULIK WINDE 3
WEGEVENTIL 3/2 350BAR	51 14 444 08	4	1	2 975 700	91 52 774 08	ZUSATZHYDRAULIK WINDE 1
WEGEVENTIL 3/2 350BAR	51 14 444 08	4	1	2 978 100	91 52 827 08	ZUSATZHYDR.D-RUECKHALT
WEGEVENTIL 3/2 350BAR	51 14 444 08	4	1	2 978 200	91 54 843 08	ZUSATZHYDR.S-RUECKHALTE
WEGEVENTIL 3/2 350BAR	51 14 498 08	2	2	3 978 005	91 56 430 08	ZUSATZHYDRAULIK SB-KOPFS
WEGEVENTIL 3/2-350BAR	51 14 651 08	10	1	1 970 100	91 58 471 08	HYDRAULIK MITTELTEIL
WEGEVENTIL 4/3	10 47 222 6	903	1	X1048944	10 48 944 9	STEUERBLOCK
WEGEVENTIL 4/3 NG10-315BA	10 42 393 8	4	1	2 975 000	91 57 881 08	ZUSATZHYDRAULIK MONTAGE
WEGEVENTIL 4/3 NG6-350BAR	51 13 022 08	55	3	2 970	91 61 776 08	HYDRAULIK
WEICHDICHTUNG PERBUNAN	71 02 004 08	574	30	2 970	91 61 776 08	HYDRAULIK
WEICHDICHTUNG PERBUNAN	71 02 004 08	574	10	2 977 200	91 52 826 08	ZUSATZHYDRAULIK PUMPE 5+
WEITWINKELSPIEGEL 219X17	59 10 695 08	2	1	2 790	91 60 975 08	SPIEGELANBAU KRANFUEHR
WELLE	93 27 909 01	(60)	1	1 401	91 58 478 08	RAUPENTRAEGER LI.
WELLE 45.0X1854 S355J2+AR	93 72 521 08	2	1	3 350 001	92 70 642 08	SCHUTZWALZE KPL.
WELLENDICHTRING	10 29 774 9	38	1	X1047137	10 47 137 0	TRIEBWERK
WELLENDICHTRING 22X35X6	57 15 168 08	20	1	5 102 380	51 02 380 08	HYDROMOTOR
WELLENDICHTRING 25X35X6	74 13 402	20	1	5 121 364	51 21 364 08	VERSTELLPUMPE
WELLENDICHTRING 28X40X6	57 01 141 08	14	1	5 701 129	57 01 129 08	TRIEBWERK
WELLENDICHTRING 28X40X6.	10 22 035 9	20	1	X1035925	10 35 925 1	VERSTELLPUMPE
WELLENDICHTRING 40X67X7	10 00 054 8	38	1	X1032692	10 32 692 4	TRIEBWERK
WELLENDICHTRING BA 35X5	10 65 070 1	(38)	1	X1035924	10 35 924 9	VERSTELLPUMPE
WELLENDICHTRING BAFSL 45	70 21 600	38	1	X1047220	10 47 220 4	TRIEBWERK
WELLENDICHTRING DIN 3760	79 04 950 14	454	1	X1065015	10 65 015 5	GETRIEBE
WELLENDICHTRING DIN 3760	79 04 950 14	454	1	X1080159	10 80 159 0	GETRIEBE

Bezeichnung	Artikel	Pos.	Menge	Seite	Baugruppe	Bezeichnung
WERKZEUG	91 52 394 08	25	1		LR 1600-2-0	LIEBHERR RAUPENKRAN LR 1
WIDERSTAND 15R 5% 50W 50	63 50 576 08	15	1	2 913 005	96 28 696 08	INNENGEHAEUSE VORM.
WIDERSTAND 1K 5% 3W 75PP	63 50 585 08	2	1	2 932 515	96 45 911 08	BESTUECKUNGSMODUL
WIDERSTAND 47R 1% 25W	63 50 170 08	46	8	2 932 001	96 45 393 08	RELAISSTEUERUNG
WIDERSTAND 500R 0,1% 3W	63 50 515 08	4	2	2 932 515	96 45 911 08	BESTUECKUNGSMODUL
WIDERSTANDSMODUL PBTG	10 02 485 7	22	1	2 932 082	96 67 871 08	AUFBAUTEILE MONTAGETAFE
WIDERSTANDSNETZWERK 1K	63 50 855 08	20	2	2 922 001	92 84 311 08	BUSPLATINE
WIDERSTANDSNETZWERK 2	63 50 842 08	7	10	2 922 001	92 84 311 08	BUSPLATINE
WIEGE	70 23 738	12	1	X1047220	10 47 220 4	TRIEBWERK
WIEGE	76 24 208	12	1	X1047137	10 47 137 0	TRIEBWERK
WINDE 1	91 52 503 08	103	1		LR 1600-2-0	LIEBHERR RAUPENKRAN LR 1
WINDE 3	91 52 859 08	223	1		LR 1600-2-0	LIEBHERR RAUPENKRAN LR 1
WINDE 4 EINZIEHWERK	91 52 776 08	111	1		LR 1600-2-0	LIEBHERR RAUPENKRAN LR 1
WINDENDREHGEBER 360° SP	10 04 047 7	5	1	2 920 200	96 44 536 08	ELEKTRIK WINDE 1
WINDENDREHGEBER 360° SP	10 04 047 7	5	1	2 920 334	96 44 538 08	ELEKTRIK WINDE 3
WINDENDREHGEBER 360° SP	10 04 047 7	5	1	2 920 350	96 44 539 08	ELEKTRIK WINDE 4
WINDENLAGERUNG SCHWK.	96 43 852 08	1	1	2 310	91 52 503 08	WINDE 1
WINDENLAGERUNG SCHWK.	96 49 298 08	3	1	3 350	91 52 859 08	WINDE 3
WINDGESCHWINDIGKEITSGE	69 14 046 08	10	1	3 780 263	91 56 028 08	WINDWARNUNG
WINDGESCHWINDIGKEITSGE	69 14 046 08	6	1	3 780 751	91 52 952 08	FLUG-U.WINDWARNUNG
WINDSTERN	57 09 612 08	(1)	1	3 780 751	91 52 952 08	FLUG-U.WINDWARNUNG
WINDWARNUNG	91 56 028 08	364	1		LR 1600-2-0	LIEBHERR RAUPENKRAN LR 1
WINKEL 1.5X151X54 DC01 FE//	97 86 272 08	118	2	2 932 082	96 67 871 08	AUFBAUTEILE MONTAGETAFE
WINKEL 3X30X85 DC01 FE//ZN	97 78 351 08	35	1	2 260	91 53 057 08	BATTERIELAGERUNG
WINKEL 3X40X112 DC01 FE//	97 80 496 08	20	1	2 932 160	96 54 385 08	SCHALTSCHRANK MECH.
WINKEL 3X95X40 DC01 FE//ZN	94 73 392 08	55	1	2 391 001	96 45 719 08	DIESELMOTOR VORM.
WINKEL 4X20X57 S315MC	95 05 969 08	76	1	2 810	91 52 806 08	KRANFUEHRERKABINE KPL.
WINKEL 5X198X70 S355MC FE	97 05 395 08	35	2	3 211	91 57 748 08	S-ANLENKSTUECK
WINKEL 5X198X70 S355MC FE	97 05 395 08	72	2	3 713	91 57 749 08	D-ANLENKSTUECK
WINKELGEBER 360° SPF	69 23 100 08	20	1	2 930	96 57 085 08	GEBERANBAU SA-BOCK
WINKELGEBER 360° SPF	69 23 100 08	(152)	1	3 930 138	96 54 377 08	ELEKTRIK S-ANLENKSTUECK
WINKELGELENK DIN 71802 CS	72 50 066 08	13	1	9 739 357	97 39 357	ABGASRUECKFUEHRUNG VO
WINKELGELENK DIN 71802 CS	72 50 069 08	16	2	2 391 040	96 53 645 08	KUPPLUNGSSTELLER
WINKELGETRIEBE 01	90 00 510 6	4	1	1 401	91 58 478 08	RAUPENTRAEGER LI.
WINKELGETRIEBE 01	90 00 510 6	82	1	1 411 200	91 58 481 08	RAUPENTRAEGER RE.
WINKELGETRIEBE 01	90 00 521 4	82	1	1 401	91 58 478 08	RAUPENTRAEGER LI.
WINKELGETRIEBE 01	90 00 521 4	4	1	1 411 200	91 58 481 08	RAUPENTRAEGER RE.
WINKELSCHRAUBENDREHER	81 00 354 08	46	1	1 750	91 52 394 08	WERKZEUG
WINKELSTUTZEN	59 10 510 08	24	2	2 520 032	96 45 980 08	SCHEIBENWISCHANLAGE EIN
WISCHERARM	10 29 201 4	8	1	2 520 032	96 45 980 08	SCHEIBENWISCHANLAGE EIN
WISCHERARM PARALELL	10 41 288 1	5	1	2 520 032	96 45 980 08	SCHEIBENWISCHANLAGE EIN
WISCHERBLATT 1000	10 29 201 7	6	1	2 520 032	96 45 980 08	SCHEIBENWISCHANLAGE EIN
WISCHERBLATT 700	10 29 201 6	9	1	2 520 032	96 45 980 08	SCHEIBENWISCHANLAGE EIN
WISCHERGESTAENGE 10	10 41 287 9	7	1	2 520 032	96 45 980 08	SCHEIBENWISCHANLAGE EIN
WISCHERGESTAENGE 12	10 41 288 0	2	1	2 520 032	96 45 980 08	SCHEIBENWISCHANLAGE EIN
WISCHERMOTOR 55NM 24V	10 29 202 1	1	2	2 520 032	96 45 980 08	SCHEIBENWISCHANLAGE EIN
ZACKBAND PA	63 61 840 01	276	24	3 930 640	96 50 481 08	KLEMMKASTEN KPL.
ZAHNKRANZ	10 01 219 1	2	1	9 739 250	97 39 250	SCHWUNGRAD
ZAHNRAD	10 80 164 1	660	1	X1080159	10 80 159 1	SEILTROMMEL
ZAHNRADMOTOR WM09 19	51 02 373 08	2	1	2 391 038	96 47 931 08	OELKUEHLER VORM.
ZAHNRADMOTOR WM09 19	51 02 373 08	8	1	2 977 100	91 45 089 08	HYDRAULIK TRANSFORMATO
ZAHNRADPUMPE	51 21 363 08	9	1	2 977 100	91 45 089 08	HYDRAULIK TRANSFORMATO
ZAHNRIEMEN 12T5X445	11 21 148 0	1	1	X1022811	10 22 811 2	HEIZKLIMAGERAET
ZAHNSCHEIBE DIN 6797 A 2,7	42 51 004 08	3	4	2 913 003	96 20 599 08	FOLIENTASTATUR VORM.
ZAHNSCHEIBE DIN 6797 A 3,2	42 51 005 08	6	12	2 913 100	91 23 538 08	BAUGRUPPENTRAEGER
ZAHNSCHEIBE DIN 6797 A 3,2	42 51 005 08	42	8	2 920 369	96 54 235 08	KLEMMKASTEN KPL.
ZAHNSCHEIBE DIN 6797 A 3,2	42 51 005 08	17	10	2 922 001	92 84 311 08	BUSPLATINE
ZAHNSCHEIBE DIN 6797 A 3,2	42 51 005 08	267	4	3 930 153	96 48 489 08	LEITUNGSTROMMEL KPL.
ZAHNSCHEIBE DIN 6797 A 3,2	42 51 005 08	157	10	3 930 640	96 50 481 08	KLEMMKASTEN KPL.
ZAHNSCHEIBE DIN 6797 A 4,3	42 51 007 08	14	4	2 913 100	91 23 538 08	BAUGRUPPENTRAEGER

Bezeichnung	Artikel	Pos.	Menge	Seite	Baugruppe	Bezeichnung
ZAHNSCHEIBE DIN 6797 A 4,3	42 51 007 08	282	12	2 920 369	96 54 235 08	KLEMMKASTEN KPL.
ZAHNSCHEIBE DIN 6797 A 4,3	42 51 007 08	282	24	2 920 448	96 48 794 08	KLEMMKASTEN KPL.
ZAHNSCHEIBE DIN 6797 A 4,3	42 51 007 08	46	56	2 932 160	96 54 385 08	SCHALTSCHRANK MECH.
ZAHNWELLE D65X236	11 69 017 5	140	1	X1035659	10 35 659 9	VERTEILERGETRIEBE
ZEITRELAIS 0,05-360000S 24V	63 01 013 08	53	2	2 932 082	96 67 871 08	AUFBAUTEILE MONTAGETAFE
ZELLGUMMI 16X8 CELL.RUBBE	10 02 810 7	9	0.16	2 913 004	96 20 460 08	GEHAEUSE VORM.
ZELLGUMMI 20X12 CR SCHW	26 21 043 08	12	4.6	2 932 160	96 54 385 08	SCHALTSCHRANK MECH.
ZELLGUMMI 20X8	26 21 010 08	10	3.91	2 859 005	96 46 756 08	KLAPPE VORM.
ZELLGUMMI 25X4 NEOPRENE	26 21 078 14	52	6	2 520	91 53 061 08	KABINE VERGLAST
ZELLGUMMI 6X3X10000 CELL	26 21 089 08	20	0.36	2 670	91 52 797 08	KRAFTSTOFFBEHAELTER KPL
ZELLGUMMI 6X3X10000 CELL	26 21 089 08	7	0.18	2 913 006	96 20 732 08	LUEFTERBLECH VORM.
ZELLGUMMI 8X10	26 21 091 08	9	3.7	2 520 030	96 45 609 08	DACHSCHEIBE VORM.
ZELLGUMMIBAND 15X5	26 21 051 08	13	1.76	2 393 002	96 46 782 08	DECKEL KPL.
ZELLGUMMIBAND 15X5	26 21 051 08	11	0.78	2 510	91 52 788 08	DREHBUEHNENVERKLEIDUN
ZELLGUMMIBAND 15X5	26 21 051 08	14	2.24	2 859 030	96 46 758 08	DECKEL KPL.
ZENTRALBALLAST 6X10T	91 57 633 08	22	1		LR 1600-2-0	LIEBHERR RAUPENKRAN LR 1
ZENTRALBALLASTBEFESTIG	91 53 021 08	23	1		LR 1600-2-0	LIEBHERR RAUPENKRAN LR 1
ZENTRALEINHEIT C1 8X2A G	91 44 006 08	3	6	2 932 122	96 45 394 08	LICCON MONTAGEEINHEIT
ZENTRALEINHEIT C1 8X2A G	91 44 006 08	16	1	2 932 160	96 54 385 08	SCHALTSCHRANK MECH.
ZENTRALSCHMIERANLAGE O	91 52 800 08	147	1		LR 1600-2-0	LIEBHERR RAUPENKRAN LR 1
ZENTRALSCHMIERUNG RAUP	91 58 480 08	2	1	1 400	91 58 445 08	RAUPENTRAEGER KPL.LI.
ZENTRALSCHMIERUNG RAUP	91 58 480 08	2	1	1 410	91 58 447 08	RAUPENTRAEGER KPL.RE.
ZENTRALSTECKER 4-POL	60 22 255 08	505	1	2 533 072	96 67 891 08	KABELSTRANG
ZENTRALSTECKER 6-POL	60 22 256 08	506	1	2 533 072	96 67 891 08	KABELSTRANG
ZENTRIERUNG KPL. LOZ-25T	96 55 752 08	3	1	2 730	91 52 803 08	GRUNDPLATTE DREHBUEHNE
ZENTRIERUNG SCHWK. T ZN	96 55 755 08	5	1	2 730 002	96 55 752 08	ZENTRIERUNG KPL.
ZENTRIERUNG STANDARD B	91 52 950 08	350	1		LR 1600-2-0	LIEBHERR RAUPENKRAN LR 1
ZIGARETTENANZUENDER	10 42 905 8	20	1	2 533 050	96 48 359 08	ELEKTRIK KABINE
ZUENDSTARTSCHALTER	11 00 930 6	6	1	X1047042	10 47 042 3	MOTOR
ZUENDSTARTSCHALTER	11 60 004 6	6	1	X1047042	10 47 042 3	MOTOR
ZUENDSTARTSCHALTER 3S	10 33 555 7	4	1	2 533 020	96 67 888 08	ARMATUREN RE.
ZUGFEDER 0,8X8X26,5 EN1027	10 44 376 9	24	2	2 522 011	96 45 602 08	SCHLIESSANLAGE
ZUGFEDER EN10270-3	72 01 091 08	9	3	3 206	91 52 881 08	F-ANLENKSTUECK
ZUGMESSLASCHE 0-1650KN -4	10 28 861 0	11	2	3 714	91 52 862 08	D-KOPFSTUECK
ZUGMESSLASCHE 0-2400KN S	10 35 469 6	501	2	2 550	91 61 343 08	SA-BOCK
ZUGSTANGE	10 01 471 5	18	4	X1032716	10 32 716 7	ELEKTROPUMPE
ZUGZYLINDER 150/60-2300 SP	10 41 102 1	2	1	2 657	91 57 656 08	MONTAGEEINRICHTUNG RA
ZUGZYLINDER 310/120-5000	10 42 959 8	1	1	3 714 016	96 49 797 08	ZUGZYLINDER VORM.
ZUGZYLINDER VORM.	96 49 797 08	9	2	3 714	91 52 862 08	D-KOPFSTUECK
ZUMESSVENTIL	10 30 300 5	1	1	X1034309	10 34 309 6	HOCHDRUCKPUMPE
ZUNGE	70 42 535 08	13	4	2 260 006	96 46 501 08	BATTERIEKASTEN VORM.
ZUNGE	70 42 540 08	8	4	2 859 007	96 46 775 08	DECKEL KPL.
ZUNGE	70 42 551 08	8	4	2 859 029	96 46 779 08	DECKEL KPL.
ZUNGE	70 42 553 08	8	7	2 859 005	96 46 756 08	KLAPPE VORM.
ZUNGE	70 42 553 08	4	6	2 932 168	96 48 167 08	DECKEL KPL.
ZUNGE	70 42 558 08	8	4	2 393 002	96 46 782 08	DECKEL KPL.
ZUNGE	70 42 562 08	13	2	2 859 030	96 46 758 08	DECKEL KPL.
ZUNGE	70 42 567 08	8	4	2 859 026	96 46 776 08	DECKEL KPL.
ZUNGE	70 42 567 08	8	4	2 859 027	96 46 777 08	DECKEL KPL.
ZUNGE	70 42 567 08	8	4	2 859 028	96 46 778 08	DECKEL KPL.
ZUNGE	70 42 590 08	14	4	2 859 025	96 46 757 08	GITTERROST VORM.
ZURRGURT 5MX25MM POLYTE	77 90 362 08	47	2	3 227 200	91 53 519 08	LI-ZWISCHENSTUECK F-ABSP
ZURRGURT EN 12195-2 6MX3	77 90 347 08	58	1	2 810	91 52 806 08	KRANFUEHRERKABINE KPL.
ZUS.HYDR.BOLZENZIEHEINR	91 44 034 08	2	1	3 790 000	91 56 458 08	BOLZENZIEHEINRICHTUNG
ZUSATZABSPANNSEIL 34MM 1	97 75 537 08	1	2	3 832	91 55 536 08	ZUSATZABSPANNUNG
ZUSATZABSPANNSEIL 34MM 2	97 75 541 08	1	2	3 832 001	91 55 537 08	ZUSATZABSPANNUNG
ZUSATZABSPANNSEIL 34MM 3	97 75 548 08	1	2	3 834	91 55 538 08	ZUSATZABSPANNUNG
ZUSATZABSPANNSEIL 34MM 4	97 74 938 08	1	2	3 835 000	91 55 539 08	ZUSATZABSPANNUNG
ZUSATZABSPANNSEIL 34MM 5	97 74 939 08	1	2	3 836 000	91 55 540 08	ZUSATZABSPANNUNG
ZUSATZABSPANNSEIL 34MM 6	97 74 940 08	1	2	3 837	91 55 541 08	ZUSATZABSPANNUNG

Bezeichnung	Artikel	Pos.	Menge	Seite	Baugruppe	Bezeichnung
ZUSATZABSPANNUNG 2M	91 55 536 08	451	1		LR 1600-2-0	LIEBHERR RAUPENKRAN LR 1
ZUSATZABSPANNUNG 3M	91 55 537 08	452	1		LR 1600-2-0	LIEBHERR RAUPENKRAN LR 1
ZUSATZABSPANNUNG 4M	91 55 538 08	453	1		LR 1600-2-0	LIEBHERR RAUPENKRAN LR 1
ZUSATZABSPANNUNG 5M	91 55 539 08	454	1		LR 1600-2-0	LIEBHERR RAUPENKRAN LR 1
ZUSATZABSPANNUNG 6M	91 55 540 08	455	1		LR 1600-2-0	LIEBHERR RAUPENKRAN LR 1
ZUSATZABSPANNUNG 7M	91 55 541 08	456	1		LR 1600-2-0	LIEBHERR RAUPENKRAN LR 1
ZUSATZABSPANNUNG LASC	91 55 535 08	450	1		LR 1600-2-0	LIEBHERR RAUPENKRAN LR 1
ZUSATZBESCHILDERUNG FA	91 62 836 08	164	1		LR 1600-2-0	LIEBHERR RAUPENKRAN LR 1
ZUSATZGEWICHT 1TO SPF	91 55 527 08	317	4		LR 1600-2-0	LIEBHERR RAUPENKRAN LR 1
ZUSATZHEIZUNG OW	91 52 790 08	134	1		LR 1600-2-0	LIEBHERR RAUPENKRAN LR 1
ZUSATZHEIZUNG VORM.	96 49 651 08	1	1	2 541	91 52 790 08	ZUSATZHEIZUNG OW
ZUSATZHYDR.ABSTUETZZYL	91 52 509 08	2	1	1 630	91 58 477 08	HYDRAULISCHE ABSTUETZUN
ZUSATZHYDR.BOLZENZIEHZ	92 27 489 08	6	1	3 790 006	96 19 989 08	BOLZENZIEHZYLINDER KPL.
ZUSATZHYDR.BOLZENZIEHZ	92 27 489 08	6	1	3 790 007	96 19 990 08	BOLZENZIEHZYLINDER KPL.
ZUSATZHYDR.BOLZENZIEHZ	96 50 495 08	14	1	2 125	91 52 773 08	BOLZEN S-ANLENKST. UND S
ZUSATZHYDR.D-RUECKHALTE	91 52 827 08	175	1		LR 1600-2-0	LIEBHERR RAUPENKRAN LR 1
ZUSATZHYDR.GITTER-WINDE	91 52 820 08	171	1		LR 1600-2-0	LIEBHERR RAUPENKRAN LR 1
ZUSATZHYDR.MONTAGEEINR	91 52 796 08	142	1		LR 1600-2-0	LIEBHERR RAUPENKRAN LR 1
ZUSATZHYDR.RAUPENTRAE	91 58 473 08	3	1	1 400	91 58 445 08	RAUPENTRAEGER KPL.LI.
ZUSATZHYDR.RAUPENTRAEG	91 58 472 08	3	1	1 410	91 58 447 08	RAUPENTRAEGER KPL.RE.
ZUSATZHYDR.RAUPENTRAE	91 58 475 08	4	1	1 400	91 58 445 08	RAUPENTRAEGER KPL.LI.
ZUSATZHYDR.RAUPENTRAEG	91 58 474 08	4	1	1 410	91 58 447 08	RAUPENTRAEGER KPL.RE.
ZUSATZHYDR.S-RUECKHALTE	91 54 843 08	184	1		LR 1600-2-0	LIEBHERR RAUPENKRAN LR 1
ZUSATZHYDRAULIK DREHBUE	91 58 476 08	173	1		LR 1600-2-0	LIEBHERR RAUPENKRAN LR 1
ZUSATZHYDRAULIK DREHW	91 52 780 08	118	1		LR 1600-2-0	LIEBHERR RAUPENKRAN LR 1
ZUSATZHYDRAULIK MONTAGE	91 57 881 08	120	1		LR 1600-2-0	LIEBHERR RAUPENKRAN LR 1
ZUSATZHYDRAULIK NOTBETA	91 52 955 08	366	1		LR 1600-2-0	LIEBHERR RAUPENKRAN LR 1
ZUSATZHYDRAULIK PUMPE 5+	91 52 826 08	174	1		LR 1600-2-0	LIEBHERR RAUPENKRAN LR 1
ZUSATZHYDRAULIK PUMPE D	91 54 795 08	176	1		LR 1600-2-0	LIEBHERR RAUPENKRAN LR 1
ZUSATZHYDRAULIK SB-KOPFS	91 56 430 08	400	1	3 714	91 52 862 08	D-KOPFSTUECK
ZUSATZHYDRAULIK TRANSF	91 44 662 08	20	1	2 977 100	91 45 089 08	HYDRAULIK TRANSFORMATO
ZUSATZHYDRAULIK WINDE 1	91 52 774 08	106	1		LR 1600-2-0	LIEBHERR RAUPENKRAN LR 1
ZUSATZHYDRAULIK WINDE 3	91 62 051 08	225	1		LR 1600-2-0	LIEBHERR RAUPENKRAN LR 1
ZUSATZHYDRAULIK ZWISCH	91 56 429 08	600	1	3 716	91 52 864 08	D-ZWISCHENSTUECK
ZUSATZHYDRAULIK ZWISCHE	91 56 432 08	600	1	3 715 008	91 52 863 08	D-ZWISCHENSTUECK
ZUSATZHYDRAULIK ZYLINDE	91 56 431 08	400	1	3 714 016	96 49 797 08	ZUGZYLINDER VORM.
ZUSATZKUEHLER VORM.	96 60 027 08	11	1	2 391	91 61 062 08	DIESELMOTOR KPL.
ZWEIFACHZAHNRADPUMPE	51 21 370 08	114	1	2 391 001	96 45 719 08	DIESELMOTOR VORM.
ZWISCHENFLANSCH	10 01 470 7	15	1	X1032716	10 32 716 7	ELEKTROPUMPE
ZWISCHENRING	10 01 473 0	8	1	X1032716	10 32 716 7	ELEKTROPUMPE
ZYL ROLLENLAGER	54 02 380 14	51	1	X1065015	10 65 015 5	GETRIEBE
ZYL ROLLENLAGER	54 02 380 14	51	1	X1080159	10 80 159 0	GETRIEBE
ZYLINDER	11 64 363 9	1	1	X1047220	10 47 220 4	TRIEBWERK
ZYLINDER	70 24 273	1	1	5 701 133	57 01 133 08	TRIEBWERK
ZYLINDER 50/25-165	57 19 135 08	5	1	5 123 682	51 23 682 08	MONTAGEZYLINDER
ZYLINDERKOPF R-MOTOR	97 39 260	10	1	9 739 261	97 39 261	ZYLINDERKOPF
ZYLINDERKOPF R-MOTOR	97 39 261	6	1	9 739 262	97 39 262	ZYLINDERKOPF
ZYLINDERKOPF R-MOTOR	97 39 261	6	1	9 739 266	97 39 266	ZYLINDERKOPF
ZYLINDERKOPF R-MOTOR	97 39 262	41	4	X1012059	10 12 059 0	DIESELMOTOR
ZYLINDERKOPF R-MOTOR	97 39 266	42	2	X1012059	10 12 059 0	DIESELMOTOR
ZYLINDERKOPFDICHTUNG	10 03 231 8	7	1	9 739 262	97 39 262	ZYLINDERKOPF
ZYLINDERKOPFDICHTUNG	10 03 231 8	7	1	9 739 266	97 39 266	ZYLINDERKOPF
ZYLINDERKOPFDICHTUNG	10 03 231 8	80	1	X1022281	10 22 281 7	DS ZYLINDERKOPF
ZYLINDERKOPFHAUBE	10 01 219 8	2	5	9 739 267	97 39 267	ZYLINDERKOPFHAUBE
ZYLINDERKOPFHAUBE	10 01 333 5	1	1	9 739 267	97 39 267	ZYLINDERKOPFHAUBE
ZYLINDERKOPFHAUBE	97 39 267	43	1	X1012059	10 12 059 0	DIESELMOTOR
ZYLINDERKOPFSCHRAUBE M1	10 22 234 4	9	3	9 739 262	97 39 262	ZYLINDERKOPF
ZYLINDERKOPFSCHRAUBE M1	10 22 234 4	9	3	9 739 266	97 39 266	ZYLINDERKOPF
ZYLINDERKOPFSCHRAUBE M1	10 22 234 3	8	3	9 739 262	97 39 262	ZYLINDERKOPF
ZYLINDERKOPFSCHRAUBE M1	10 22 234 3	8	3	9 739 266	97 39 266	ZYLINDERKOPF

Bezeichnung	Artikel	Pos.	Menge	Seite	Baugruppe	Bezeichnung
ZYLINDERLAUFBUCHSE R-M	10 22 231 7	1	1	9 739 242	97 39 242	ZYLINDERLAUFBUCHSE
ZYLINDERLAUFBUCHSE R-M	97 39 242	26	6	X1012059	10 12 059 0	DIESELMOTOR
ZYLINDERROLLENLAGER	57 18 993 08	31	1	X1032692	10 32 692 4	TRIEBWERK
ZYLINDERROLLENLAGER	57 19 001 08	31	1	X1131496	11 31 496 5	TRIEBWERK
ZYLINDERROLLENLAGER	73 67 374	31	1	X1047220	10 47 220 4	TRIEBWERK
ZYLINDERROLLENLAGER 50X	57 14 779 08	31	1	X1047137	10 47 137 0	TRIEBWERK
ZYLINDERROLLENLAGER DIN	50 09 262 08	38	5	X1035659	10 35 659 9	VERTEILERGETRIEBE
ZYLINDERSCHRAUBE	10 22 235 9	5	2	9 739 118	97 39 118	OELLEITUNG
ZYLINDERSCHRAUBE	10 42 477 7	15	4	X1065300	10 65 300 9	STEUERTEIL
ZYLINDERSCHRAUBE DIN 691	40 72 086 08	11	2	3 745 011	96 49 677 08	LASCHE KPL.
ZYLINDERSCHRAUBE DIN 69	40 72 101 14	12	32	3 747	91 52 950 08	ZENTRIERUNG STANDARD
ZYLINDERSCHRAUBE DIN 691	49 01 191	6	4	5 114 865	51 14 865 08	WEGESCHIEBER
ZYLINDERSCHRAUBE DIN 798	40 00 508	3	1	7 027 481	70 27 481	KRAFTSTOFFSEPARATOR
ZYLINDERSCHRAUBE DIN 79	40 93 609 08	7	2	2 520 030	96 45 609 08	DACHSCHEIBE VORM.
ZYLINDERSCHRAUBE DIN 84	40 01 701 08	4	4	2 920 596	96 64 597 08	BLINDSTECKER
ZYLINDERSCHRAUBE DIN 84	40 01 701 08	266	4	3 930 009	96 50 573 08	LEITUNGSTROMMEL KPL.
ZYLINDERSCHRAUBE DIN 84	40 01 701 08	268	4	3 930 153	96 48 489 08	LEITUNGSTROMMEL KPL.
ZYLINDERSCHRAUBE DIN 84	40 01 701 08	266	10	3 930 730	96 50 599 08	KLEMMKASTEN KPL.
ZYLINDERSCHRAUBE DIN 84	40 01 405 08	(153)	1	2 920 369	96 54 235 08	KLEMMKASTEN KPL.
ZYLINDERSCHRAUBE DIN 84	40 01 405 08	(505)	1	2 920 581	96 54 405 08	KLEMMKASTEN SA-BOCK VO
ZYLINDERSCHRAUBE DIN 84	40 01 405 08	508	1	3 930 732	96 50 575 08	LEITUNG
ZYLINDERSCHRAUBE DIN 84	51 07 977 08	22	1	5 114 176	51 14 176 08	DRUCKBEGRENZUNGSVENTI
ZYLINDERSCHRAUBE DIN 84	51 07 977 08	22	1	5 114 177	51 14 177 08	DRUCKBEGRENZUNGSVENTI
ZYLINDERSCHRAUBE DIN 912	40 43 097 08	340	4	X1041101	10 41 101 8	RUECKFALLSTUETZE
ZYLINDERSCHRAUBE DIN 912	10 87 556 5	7	8	2 350	91 52 778 08	DREHWERK
ZYLINDERSCHRAUBE DIN 912	10 87 556 5	342	12	2 391 001	96 45 719 08	DIESELMOTOR VORM.
ZYLINDERSCHRAUBE DIN 912	40 42 156 08	47	4	2 975 153	91 62 051 08	ZUSATZHYDRAULIK WINDE 3
ZYLINDERSCHRAUBE DIN 912	40 42 159 08	46	4	2 975 153	91 62 051 08	ZUSATZHYDRAULIK WINDE 3
ZYLINDERSCHRAUBE DIN 912	40 43 172 08	11	16	X1041325	10 41 325 5	UMSCHALTBLOCK
ZYLINDERSCHRAUBE DIN 912	40 42 178 08	16	4	3 227 002	96 50 498 08	STANGE KPL.
ZYLINDERSCHRAUBE DIN 912	40 43 263 08	6	2	3 211	91 57 748 08	S-ANLENKSTUECK
ZYLINDERSCHRAUBE DIN 912	40 43 263 08	4	4	3 220 500	91 52 849 08	S-ZWISCHENSTUECK
ZYLINDERSCHRAUBE DIN 912	40 43 263 08	4	4	3 221	91 54 668 08	S-ZWISCHENSTUECK
ZYLINDERSCHRAUBE DIN 912	40 43 263 08	4	4	3 223	91 52 852 08	S-ZWISCHENSTUECK
ZYLINDERSCHRAUBE DIN 912	40 43 263 08	4	4	3 223 010	91 52 853 08	S-ZWISCHENSTUECK
ZYLINDERSCHRAUBE DIN 912	40 43 263 08	4	4	3 223 100	91 55 327 08	S-ZWISCHENSTUECK
ZYLINDERSCHRAUBE DIN 912	40 43 263 08	16	2	3 225	91 52 854 08	SL-REDUZIERSTUECK
ZYLINDERSCHRAUBE DIN 912	40 42 242 08	46	2	1 401	91 58 478 08	RAUPENTRAEGER LI.
ZYLINDERSCHRAUBE DIN 912	40 42 242 08	46	2	1 411 200	91 58 481 08	RAUPENTRAEGER RE.
ZYLINDERSCHRAUBE DIN 912	40 42 242 08	8	2	2 652	91 61 110 08	ROLLENLAGERUNG
ZYLINDERSCHRAUBE DIN 912	40 43 246 08	103	2	3 713	91 57 749 08	D-ANLENKSTUECK
ZYLINDERSCHRAUBE DIN 912	40 43 012 08	7	4	X1004047	10 04 047 7	WINDENDREHGEBER
ZYLINDERSCHRAUBE DIN 912	40 43 612 08	56	4	5 113 086	51 13 086 08	PROPORTIONALVENTIL
ZYLINDERSCHRAUBE DIN 912	40 43 612 08	10	4	5 713 626	57 13 626 08	VORSTEUERVENTIL
ZYLINDERSCHRAUBE DIN 912	40 43 612 08	4	4	X1034282	10 34 282 3	DRUCKREGELVENTIL
ZYLINDERSCHRAUBE DIN 912	51 07 466 08	15	8	5 113 086	51 13 086 08	PROPORTIONALVENTIL
ZYLINDERSCHRAUBE DIN 912	40 43 601 08	5	4	2 975 000	91 57 881 08	ZUSATZHYDRAULIK MONTAGE
ZYLINDERSCHRAUBE DIN 912	40 42 056 08	24	2	2 976 017	96 52 261 08	MONTAGEPLATTE NOTBETA
ZYLINDERSCHRAUBE DIN 912	40 42 056 08	24	2	2 976 022	96 53 245 08	MONTAGEPLATTE NOTBETA
ZYLINDERSCHRAUBE DIN EN I	54 01 790 08	11	2	3 714 008	96 49 266 08	VERSTELLFLASCHE KPL.
ZYLINDERSCHRAUBE ISO 476	40 42 104 01	86	12	9 697 916	96 97 916 01	DREHWERKANTRIEB
ZYLINDERSCHRAUBE ISO 476	40 43 124	36	12	9 000 510	90 00 510 6	WINKELGETRIEBE
ZYLINDERSCHRAUBE ISO 476	40 43 124	36	12	9 000 521	90 00 521 4	WINKELGETRIEBE
ZYLINDERSCHRAUBE ISO 476	10 41 516 2	7	2	5 102 354	51 02 354 08	HYDROMOTOR
ZYLINDERSCHRAUBE ISO 476	10 41 516 2	17	8	9 395 668	93 95 668 01	LAGERUNG
ZYLINDERSCHRAUBE ISO 476	10 41 516 2	17	8	9 395 675	93 95 675 01	LAGERUNG
ZYLINDERSCHRAUBE ISO 476	40 43 000	17	12	9 000 510	90 00 510 6	WINKELGETRIEBE
ZYLINDERSCHRAUBE ISO 476	40 43 000	17	12	9 000 521	90 00 521 4	WINKELGETRIEBE
ZYLINDERSCHRAUBE ISO 47	49 00 537	37	8	3 745	91 52 948 08	SCHWEBEBALLAST
ZYLINDERSCHRAUBE ISO 47	49 00 537	64	12	X1035659	10 35 659 9	VERTEILERGETRIEBE

Bezeichnung	Artikel	Pos.	Menge	Seite	Baugruppe	Bezeichnung
ZYLINDERSCHRAUBE ISO 47	49 00 537	741	2	X1106799	11 06 799 5	HYDRAULIKTANK
ZYLINDERSCHRAUBE ISO 476	10 87 557 2	542	6	2 970	91 61 776 08	HYDRAULIK
ZYLINDERSCHRAUBE ISO 476	10 87 557 2	(2)	4	2 970	91 61 776 08	HYDRAULIK
ZYLINDERSCHRAUBE ISO 476	10 87 557 2	563	14	2 976 200	91 52 780 08	ZUSATZHYDRAULIK DREHWE
ZYLINDERSCHRAUBE ISO 476	10 87 557 2	568	8	2 976 700	91 54 795 08	ZUSATZHYDRAULIK PUMPE
ZYLINDERSCHRAUBE ISO 476	11 69 062 8	65	48	X1035659	10 35 659 9	VERTEILERGETRIEBE
ZYLINDERSCHRAUBE ISO 476	11 65 700 0	338	12	2 391 001	96 45 719 08	DIESELMOTOR VORM.
ZYLINDERSCHRAUBE ISO 476	11 65 700 0	51	4	X1042959	10 42 959 8	ZUGZYLINDER
ZYLINDERSCHRAUBE ISO 476	10 87 557 3	14	4	2 392	91 52 785 08	SCHALLDAEMPFERANLAGE
ZYLINDERSCHRAUBE ISO 476	24 01 971 02	36	4	X1041101	10 41 101 5	RUECKFALLSTUETZE
ZYLINDERSCHRAUBE ISO 47	46 00 143	10	4	5 102 354	51 02 354 08	HYDROMOTOR
ZYLINDERSCHRAUBE ISO 47	46 00 143	37	4	X1041101	10 41 101 9	HYDROZYLINDER
ZYLINDERSCHRAUBE ISO 47	10 35 370 5	13	2	X1041267	10 41 267 8	ENDPLATTE
ZYLINDERSCHRAUBE ISO 47	10 87 557 6	22	12	X1065015	10 65 015 8	ANTRIEB
ZYLINDERSCHRAUBE ISO 476	46 00 848	22	24	X1080159	10 80 159 2	ANTRIEB
ZYLINDERSCHRAUBE ISO 476	10 87 557 7	24	8	X1065015	10 65 015 5	GETRIEBE
ZYLINDERSCHRAUBE ISO 476	10 87 557 7	24	8	X1080159	10 80 159 0	GETRIEBE
ZYLINDERSCHRAUBE ISO 47	10 03 225 8	66	12	9 000 510	90 00 510 6	WINKELGETRIEBE
ZYLINDERSCHRAUBE ISO 47	10 03 225 8	66	12	9 000 521	90 00 521 4	WINKELGETRIEBE
ZYLINDERSCHRAUBE ISO 476	12 20 126 3	93	4	3 714	91 52 862 08	D-KOPFSTUECK
ZYLINDERSCHRAUBE ISO 476	10 87 557 8	546	12	2 970	91 61 776 08	HYDRAULIK
ZYLINDERSCHRAUBE ISO 47	40 42 035	20	4	2 671 004	96 46 305 08	OELBEHAELTER VORM.
ZYLINDERSCHRAUBE ISO 47	10 01 265 9	4	6	3 978 100	91 56 428 08	HYDR.SCHWEBEBALLAST-AN
ZYLINDERSCHRAUBE ISO 476	11 84 014 0	23	8	X1065015	10 65 015 8	ANTRIEB
ZYLINDERSCHRAUBE ISO 47	40 42 124 01	74	12	9 697 916	96 97 916 01	DREHWERKANTRIEB
ZYLINDERSCHRAUBE ISO 47	40 43 126 08	26	8	9 697 916	96 97 916 01	DREHWERKANTRIEB
ZYLINDERSCHRAUBE ISO 47	24 00 551 02	10	4	3 978 100	91 56 428 08	HYDR.SCHWEBEBALLAST-AN
ZYLINDERSCHRAUBE ISO 47	40 43 161 01	44	4	2 975 700	91 52 774 08	ZUSATZHYDRAULIK WINDE 1
ZYLINDERSCHRAUBE ISO 476	10 87 637 3	56	28	1 970 100	91 58 471 08	HYDRAULIK MITTELTEIL
ZYLINDERSCHRAUBE ISO 476	10 87 637 3	56	4	1 972 250	91 58 473 08	ZUSATZHYDR.RAUPENTRAEG
ZYLINDERSCHRAUBE ISO 476	10 87 637 3	56	4	1 972 251	91 58 472 08	ZUSATZHYDR.RAUPENTRAEG
ZYLINDERSCHRAUBE ISO 476	10 87 637 3	56	4	1 972 300	91 58 475 08	ZUSATZHYDR.RAUPENTRAEG
ZYLINDERSCHRAUBE ISO 476	10 87 637 3	56	4	1 972 301	91 58 474 08	ZUSATZHYDR.RAUPENTRAEG
ZYLINDERSCHRAUBE ISO 476	10 87 637 3	555	28	2 970	91 61 776 08	HYDRAULIK
ZYLINDERSCHRAUBE ISO 47	40 42 153 01	128	12	2 970	91 61 776 08	HYDRAULIK
ZYLINDERSCHRAUBE ISO 47	40 42 153 01	43	4	2 975 700	91 52 774 08	ZUSATZHYDRAULIK WINDE 1
ZYLINDERSCHRAUBE ISO 476	40 42 181 01	3	2	2 550 010	96 45 685 08	STANGE VORM.
ZYLINDERSCHRAUBE ISO 476	40 42 181 01	(3)	5	3 714	91 52 862 08	D-KOPFSTUECK
ZYLINDERSCHRAUBE ISO 476	40 42 181 01	41	21	9 395 668	93 95 668 01	LAGERUNG
ZYLINDERSCHRAUBE ISO 476	40 42 183 01	1391	18	X1065015	10 65 015 5	GETRIEBE
ZYLINDERSCHRAUBE ISO 476	40 42 183 01	1391	18	X1080159	10 80 159 0	GETRIEBE
ZYLINDERSCHRAUBE ISO 47	74 05 822	(10)	4	1 991	91 52 510 08	DREHDURCHFUEHRUNG
ZYLINDERSCHRAUBE ISO 47	46 00 329	11	24	3 350	91 52 859 08	WINDE 3
ZYLINDERSCHRAUBE ISO 476	40 43 169 01	63	10	X1065015	10 65 015 6	SEILTROMMEL
ZYLINDERSCHRAUBE ISO 47	46 00 017	(37)	4	1 401	91 58 478 08	RAUPENTRAEGER LI.
ZYLINDERSCHRAUBE ISO 47	46 00 017	73	4	2 970	91 61 776 08	HYDRAULIK
ZYLINDERSCHRAUBE ISO 47	46 00 017	20	8	X1065015	10 65 015 8	ANTRIEB
ZYLINDERSCHRAUBE ISO 476	40 02 187	20	16	X1080159	10 80 159 2	ANTRIEB
ZYLINDERSCHRAUBE ISO 47	46 00 237	10	8	2 340	91 52 776 08	WINDE 4 EINZIEHWERK
ZYLINDERSCHRAUBE ISO 47	40 42 175 01	22	6	2 652	91 61 110 08	ROLLENLAGERUNG
ZYLINDERSCHRAUBE ISO 47	40 42 566 14	21	18	X1065015	10 65 015 5	GETRIEBE
ZYLINDERSCHRAUBE ISO 47	40 42 566 14	21	18	X1080159	10 80 159 0	GETRIEBE
ZYLINDERSCHRAUBE ISO 476	11 34 241 1	3	48	2 350	91 52 778 08	DREHWERK
ZYLINDERSCHRAUBE ISO 47	46 30 212	5	2	3 213	91 61 419 08	F-ANSCHLUSSKOPF
ZYLINDERSCHRAUBE ISO 47	46 30 212	15	2	3 225	91 52 854 08	SL-REDUZIERSTUECK
ZYLINDERSCHRAUBE ISO 47	46 30 212	4	4	3 226	91 52 870 08	LI-ZWISCHENSTUECK
ZYLINDERSCHRAUBE ISO 47	46 30 212	4	4	3 227	91 52 873 08	LI-ZWISCHENSTUECK
ZYLINDERSCHRAUBE ISO 47	46 30 212	4	4	3 227 200	91 53 519 08	LI-ZWISCHENSTUECK F-ABSP
ZYLINDERSCHRAUBE ISO 47	46 30 212	12	2	3 713	91 57 749 08	D-ANLENKSTUECK
ZYLINDERSCHRAUBE ISO 47	46 30 212	24	2	3 714	91 52 862 08	D-KOPFSTUECK

Bezeichnung	Artikel	Pos.	Menge	Seite	Baugruppe	Bezeichnung
ZYLINDERSCHRAUBE ISO 47	46 30 212	19	4	3 715 008	91 52 863 08	D-ZWISCHENSTUECK
ZYLINDERSCHRAUBE ISO 47	46 30 212	19	4	3 716	91 52 864 08	D-ZWISCHENSTUECK
ZYLINDERSCHRAUBE ISO 47	40 42 143 05	7	4	2 125	91 52 773 08	BOLZEN S-ANLENKST. UND S
ZYLINDERSCHRAUBE ISO 47	10 29 353 7	21	24	X1080159	10 80 159 1	SEILTROMMEL
ZYLINDERSCHRAUBE ISO 476	40 42 002 08	11	2	2 780 852	96 24 845 08	GSM-MODUL VORM.LICCON 1
ZYLINDERSCHRAUBE ISO 476	40 00 996	36	8	2 502	91 55 939 08	STEUERSTAND
ZYLINDERSCHRAUBE ISO 476	40 00 996	11	3	3 780 200	96 54 370 08	ELEKTRIK WINDWARNUNG T
ZYLINDERSCHRAUBE ISO 47	10 87 639 5	89	54	2 932 082	96 67 871 08	AUFBAUTEILE MONTAGETAFE
ZYLINDERSCHRAUBE ISO 476	49 01 531	19	4	X1034282	10 34 282 3	DRUCKREGELVENTIL
ZYLINDERSCHRAUBE ISO 476	46 00 338	15	2	5 113 005	51 13 005 08	STEUERBLOCK
ZYLINDERSCHRAUBE ISO 476	40 01 521	23	1	2 522	91 54 115 08	SCHIEBETUER KPL.
ZYLINDERSCHRAUBE ISO 476	40 01 521	48	4	2 975 700	91 52 774 08	ZUSATZHYDRAULIK WINDE 1
ZYLINDERSCHRAUBE ISO 476	40 01 308	34	24	2 502	91 55 939 08	STEUERSTAND
ZYLINDERSCHRAUBE ISO 476	40 01 308	18	2	2 540	91 53 253 08	HEIZKLIMAGERAET EINBAU
ZYLINDERSCHRAUBE ISO 476	24 00 465 02	23	4	2 520 032	96 45 980 08	SCHEIBENWISCHANLAGE EIN
ZYLINDERSCHRAUBE ISO 47	10 87 558 3	47	4	X1047220	10 47 220 4	TRIEBWERK
ZYLINDERSCHRAUBE ISO 47	10 87 558 4	35	2	2 520	91 53 061 08	KABINE VERGLAST
ZYLINDERSCHRAUBE ISO 47	40 02 299	10	4	X1041325	10 41 325 5	UMSCHALTBLOCK
ZYLINDERSCHRAUBE ISO 476	40 00 899	34	6	2 520	91 53 061 08	KABINE VERGLAST
ZYLINDERSCHRAUBE ISO 47	12 20 461 4	5	4	1 402	91 58 480 08	ZENTRALSCHMIERUNG RAUP
ZYLINDERSCHRAUBE ISO 47	12 20 461 4	7	10	2 711	91 52 800 08	ZENTRALSCHMIERANLAGE O
ZYLINDERSCHRAUBE ISO 476	40 42 026 01	62	4	2 970	91 61 776 08	HYDRAULIK
ZYLINDERSCHRAUBE ISO 476	40 42 026 01	37	2	X1022811	10 22 811 2	HEIZKLIMAGERAET
ZYLINDERSCHRAUBE ISO 476	49 00 626	48	4	2 502	91 55 939 08	STEUERSTAND
ZYLINDERSCHRAUBE ISO 476	40 42 029 01	51	4	9 000 510	90 00 510 6	WINKELGETRIEBE
ZYLINDERSCHRAUBE ISO 476	40 42 029 01	51	4	9 000 521	90 00 521 4	WINKELGETRIEBE
ZYLINDERSCHRAUBE ISO 47	49 80 031	24	4	X1041267	10 41 267 7	HANDBETAETIGUNG
ZYLINDERSCHRAUBE ISO 47	10 66 372 5	2	4	5 114 651	51 14 651 08	WEGEVENTIL
ZYLINDERSCHRAUBE ISO 47	40 02 601	23	4	5 113 086	51 13 086 08	PROPORTIONALVENTIL
ZYLINDERSCHRAUBE ISO 476	46 00 049	8	2	2 522	91 54 115 08	SCHIEBETUER KPL.
ZYLINDERSCHRAUBE ISO 476	46 00 049	15	3	2 522 011	96 45 602 08	SCHLIESSANLAGE
ZYLINDERSCHRAUBE ISO 476	46 00 049	106	4	5 718 420	57 18 420 08	FLANSCH
ZYLINDERSCHRAUBE ISO 476	46 00 049	422	3	5 718 420	57 18 420 08	FLANSCH
ZYLINDERSCHRAUBE ISO 476	46 00 049	82	4	9 000 510	90 00 510 6	WINKELGETRIEBE
ZYLINDERSCHRAUBE ISO 476	46 00 049	82	4	9 000 521	90 00 521 4	WINKELGETRIEBE
ZYLINDERSCHRAUBE ISO 47	10 87 558 6	30	8	2 391 040	96 53 645 08	KUPPLUNGSSTELLER
ZYLINDERSCHRAUBE ISO 47	10 87 558 6	7	6	5 102 306	51 02 306 08	HYDROMOTOR
ZYLINDERSCHRAUBE ISO 47	10 87 558 6	8	2	9 080 702	90 80 702	STEUERGERAET ANBAU
ZYLINDERSCHRAUBE ISO 476	40 42 002	41	4	2 502	91 55 939 08	STEUERSTAND
ZYLINDERSCHRAUBE ISO 476	40 42 002	22	2	2 978 100	91 52 796 08	ZUSATZHYDR.MONTAGEEINR
ZYLINDERSCHRAUBE ISO 476	40 42 002	(6)	3	3 780 258	96 56 482 08	ELEKTRIK FLUGWARNSICHER
ZYLINDERSCHRAUBE ISO 47	10 87 558 8	(1)	2	2 533 066	96 48 365 08	ELEKTRIK ANBAUTEILE KABIN
ZYLINDERSCHRAUBE ISO 47	10 87 558 8	11	6	2 550 008	96 47 628 08	HALTER KPL.
ZYLINDERSCHRAUBE ISO 47	10 87 558 8	11	6	2 550 009	96 47 645 08	HALTER KPL.
ZYLINDERSCHRAUBE ISO 47	10 87 558 8	20	6	2 978 100	91 52 796 08	ZUSATZHYDR.MONTAGEEINR
ZYLINDERSCHRAUBE ISO 47	10 87 558 8	3	1	9 079 186	90 79 186	DREHZAHLGEBER KPL.
ZYLINDERSCHRAUBE ISO 47	10 87 558 8	6	3	X1032716	10 32 716 7	ELEKTROPUMPE
ZYLINDERSCHRAUBE ISO 47	49 01 159	3	4	X1011497	10 11 497 5	STEUERVENTIL
ZYLINDERSCHRAUBE ISO 47	10 87 559 0	24	40	2 978 100	91 52 796 08	ZUSATZHYDR.MONTAGEEINR
ZYLINDERSCHRAUBE ISO 47	46 00 340	27	8	5 102 380	51 02 380 08	HYDROMOTOR
ZYLINDERSCHRAUBE ISO 47	10 87 559 1	50	2	2 502	91 55 939 08	STEUERSTAND
ZYLINDERSCHRAUBE ISO 47	10 87 559 1	20	6	3 780 751	91 52 952 08	FLUG-U.WINDWARNUNG
ZYLINDERSCHRAUBE ISO 47	10 87 559 2	66	2	2 520	91 53 061 08	KABINE VERGLAST
ZYLINDERSCHRAUBE ISO 47	10 87 559 2	41	4	9 000 510	90 00 510 6	WINKELGETRIEBE
ZYLINDERSCHRAUBE ISO 47	10 87 559 2	41	4	9 000 521	90 00 521 4	WINKELGETRIEBE
ZYLINDERSCHRAUBE ISO 47	10 87 559 2	6	4	9 080 702	90 80 702	STEUERGERAET ANBAU
ZYLINDERSCHRAUBE ISO 476	46 00 091	27	2	2 671 004	96 46 305 08	OELBEHAELTER VORM.
ZYLINDERSCHRAUBE ISO 476	46 00 091	54	20	3 978 005	91 56 430 08	ZUSATZHYDRAULIK SB-KOPFS
ZYLINDERSCHRAUBE ISO 476	46 00 091	54	40	3 978 015	91 56 429 08	ZUSATZHYDRAULIK ZWISCH
ZYLINDERSCHRAUBE ISO 476	46 00 091	54	40	3 978 015	91 56 432 08	ZUSATZHYDRAULIK ZWISCH

Bezeichnung	Artikel	Pos.	Menge	Seite	Baugruppe	Bezeichnung
ZYLINDERSCHRAUBE ISO 476	46 00 091	38	3	X1022811	10 22 811 2	HEIZKLIMAGERAET
ZYLINDERSCHRAUBE ISO 476	40 42 111	55	4	2 520 034	96 45 984 08	INNENVERKLEIDUNG
ZYLINDERSCHRAUBE ISO 476	40 02 418	351	8	2 391 001	96 45 719 08	DIESELMOTOR VORM.
ZYLINDERSCHRAUBE ISO 47	49 00 953	5	4	X1021769	10 21 769 5	SENKBREMSVENTIL
ZYLINDERSCHRAUBE ISO 47	10 87 559 7	38	6	2 502	91 55 939 08	STEUERSTAND
ZYLINDERSCHRAUBE ISO 47	10 87 559 7	155	2	2 970	91 61 776 08	HYDRAULIK
ZYLINDERSCHRAUBE ISO 47	10 87 559 8	9	4	2 670	91 52 797 08	KRAFTSTOFFBEHAELTER KPL
ZYLINDERSCHRAUBE ISO 47	10 87 559 8	63	8	X1035659	10 35 659 9	VERTEILERGETRIEBE
ZYLINDERSCHRAUBE ISO 47	49 01 217	4	4	X1021769	10 21 769 5	SENKBREMSVENTIL
ZYLINDERSCHRAUBE ISO 476	10 00 720 5	73	24	2 520	91 53 061 08	KABINE VERGLAST
ZYLINDERSCHRAUBE ISO 476	49 01 162	3	8	2 977 100	91 45 089 08	HYDRAULIK TRANSFORMATO
ZYLINDERSCHRAUBE ISO 476	49 01 162	17	2	5 114 975	51 14 975 08	DRUCKMINDERVENTIL
ZYLINDERSCHRAUBE ISO 47	24 01 920 02	11	4	X1042440	10 42 440 2	STEUERBLOCK
ZYLINDERSCHRAUBE ISO 476	40 01 620	45	8	3 713	91 57 749 08	D-ANLENKSTUECK
ZYLINDERSCHRAUBE ISO 476	40 42 044 05	50	5	X1047219	10 47 219 6	REGLER
ZYLINDERSCHRAUBE ISO 47	40 43 089	1	6	9 739 357	97 39 357	ABGASRUECKFUEHRUNG VO
ZYLINDERSCHRAUBE ISO 47	10 87 560 1	4	1	2 790	91 60 975 08	SPIEGELANBAU KRANFUEHR
ZYLINDERSCHRAUBE ISO 47	10 87 557 0	21	2	2 522	91 54 115 08	SCHIEBETUER KPL.
ZYLINDERSCHRAUBE ISO 47	10 87 557 0	32	80	3 211	91 57 748 08	S-ANLENKSTUECK
ZYLINDERSCHRAUBE ISO 47	10 87 557 0	73	8	3 713	91 57 749 08	D-ANLENKSTUECK
ZYLINDERSCHRAUBE ISO 476	24 00 508 02	20	4	X1042471	10 42 471 6	KUGELHAHNKOMBINATION
ZYLINDERSCHRAUBE ISO 476	46 00 179	16	1	X1041267	10 41 267 8	ENDPLATTE
ZYLINDERSCHRAUBE ISO 476	10 41 302 8	10	1	5 718 420	57 18 420 08	FLANSCH
ZYLINDERSCHRAUBE M10X25	10 01 122 8	4	4	9 739 278	97 39 278	ANBAUTEILE
ZYLINDERSCHRAUBE M10X40	10 29 431 8	9	3	9 739 278	97 39 278	ANBAUTEILE
ZYLINDERSCHRAUBE M16X55	10 80 163 6	23	12	X1080159	10 80 159 1	SEILTROMMEL
ZYLINDERSCHRAUBE M8X20	10 01 251 3	6	6	9 739 358	97 39 358	ABGASRUECKFUEHRUNG AN
ZYLINDERSCHRAUBE M8X25 1	10 22 272 5	10	6	9 739 357	97 39 357	ABGASRUECKFUEHRUNG VO
ZYLINDERSCHRAUBE M8X30	10 34 226 5	12	1	9 739 356	97 39 356	ROHRLEITUNG ANBAU
ZYLINDERSCHRAUBE M8X40	10 01 148 8	14	1	9 739 357	97 39 357	ABGASRUECKFUEHRUNG VO
ZYLINDERSCHRAUBE M8X40	10 01 148 8	26	4	9 739 371	97 39 371	KLIMAKOMPRESSOR ANBAU
ZYLINDERSCHRAUBE M8X58	10 01 251 4	8	2	9 739 358	97 39 358	ABGASRUECKFUEHRUNG AN
ZYLINDERSTIFT 16h8X24 St 50-	10 01 177 8	11	2	9 739 354	97 39 354	SCHWUNGRADGEHAEUSE AN
ZYLINDERSTIFT DIN 6325 4m6	46 01 499	20	1	X1065300	10 65 300 9	STEUERTEIL
ZYLINDERSTIFT ISO 2338 3M	57 01 132 08	5	1	5 102 306	51 02 306 08	HYDROMOTOR
ZYLINDERSTIFT ISO 2338 6M	51 45 349 08	20	2	X1042440	10 42 440 2	STEUERBLOCK
ZYLINDERSTIFT ISO 2338 6M	43 06 047 08	7	1	2 522 011	96 45 602 08	SCHLIESSANLAGE