Ersatzteilkatalog
Spare parts catalogue
Catalogue de pièces de rechange
Catálogo de repuestos
Каталог запасных частей

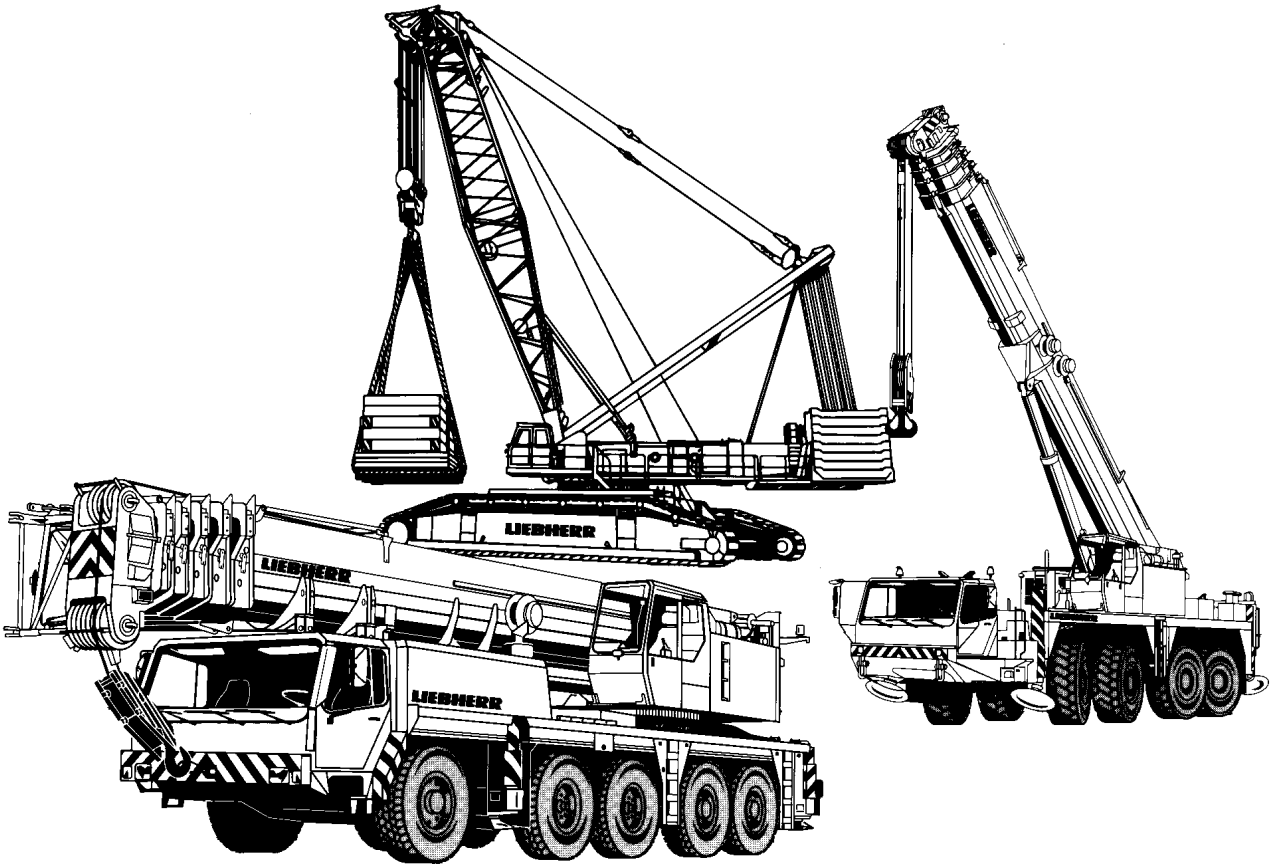

VORBEMERKUNGEN

Dieser Ersatzteilkatalog soll Ihnen die Ermittlung und Bestellung von Ersatzteilen für die Wartung bzw. Reparatur Ihres LIEBHERR-Kranes erleichtern.
Zum schnelleren Auffinden der Ersatzteile sind im Inhaltsverzeichnis die in Ihrem Kran verwendeten Baugruppen aufgeführt.

Inhaltsverzeichnis
Im Inhaltsverzeichnis verweist der Pfeil (⇨) in der zweiten Textzeile der Baugruppenartikelnr. auf die detaillierte Blatt-Nr. mit Artikel-Nr. hin.
Bild- und Textseiten
Die Bild- und Textseiten für die Baugruppen und Einzelteile sind sortiert nach Blatt-Nr.; innerhalb der Blatt-Nr. nach Artikel-Nr. Eine Blatt-Nr. kann aus einer oder mehreren Bild- und / oder Textseiten bestehen.
Jeder weitere Pfeil (⇨) führt zu einer detaillierten Bild- und / oder Textseite des Artikels. Sind Position-Nummern in Klammern (x) gesetzt, handelt es sich um Einzelteile des vorangegangenen Artikels.
Numerischer Index
Der numerische Index ist sortiert nach Artikel-Nr. mit Hinweisen auf Blatt-Nr., Baugruppen-Nr. und Position-Nr.
Alphabetischer Index
Der alphabetische Index ist sortiert nach Bezeichnung mit Hinweisen auf Artikel-Nr., Position-Nr., Blatt-Nr. und Baugruppen-Nr.

Für die sachliche Richtigkeit des Kataloges ist ausschließlich der deutsche Text maßgebend.

PRELIMINARY REMARKS

This spare parts catalog should ease identification and ordering of spare parts of your LIEBHERR crane in respect to maintenance or repair.
In order to locate the spare-parts more quickly, the components used in your crane have been arranged in the table of contents.

Table of contents
In the table of contents the arrow (⇨) in the second text line of the assembly item number indicates the detailed plate number with the item number.
Picture and text pages
The picture and text pages for the assemblies and spare parts are sorted according to page number; within the plate number according to the item number. A page number can consist of one or more picture and / or text pages.
Each further arrow (⇨) leads to a detailed picture and / or text page of item.
Should the position number be displayed in brackets (x), individual parts of the preceding item are now being referred to.
Numerical index
The numerical index is sorted according to item no. with notes indicating page no., component no. and position no.
Alphabetical index
The alphabetical index is sorted according to description with notes indicating item no., position no., page no. and component no.

Please note that the German text is binding as far as the correctness of parts list entries is concerned.

REMARQUES PRÉLIMINAIRES

Cette liste des pièces détachées a pour but de vous faciliter la commande de pièces détachées nécessaires à la maintenance ou à la réparation de votre grue LIEBHERR.
Pour permettre de trouver rapidement les pièces détachées, la table des matières reprend les ensembles utilisés sur votre grue.

Table des matières
Dans la table des matières, la flèche (⇨) dans la deuxième ligne de texte du numéro de l'article de l'ensemble indique le n° détaillé de la planche avec le n° de l'article.

Pages de schémas et de textes
Les pages de schémas et de texte pour les ensembles et les pièces individuelles sont triées selon le n° de la planche; dans la planche, elles sont triées selon le n° de l'article. Un n° de planche peut être composé d'une ou plusieurs pages de schémas et / ou de texte.
Toute autre flèche (⇨) conduit à une page de schémas / de texte détaillée concernant l'article. Si les numéros de repère sont entre parenthèses (x), il s'agit de pièces détachées de l'article concerné.

Index numérique
L'index numérique est trié suivant le numéro d'article avec indication du numéro de planche, du numéro d'ensemble et du numéro de repère.

Index alphabétique
L'index alphabétique est trié suivant la désignation avec indication du numéro d'article, du numéro de repère, du numéro de planche et du numéro d'ensemble.

Des erreurs pouvant s'être glissées dans la traduction des désignations, le constructeur ne peut garantir que l'exactitude du texte allemand qui fera fois.

OBSERVACIONES PRELIMINARES

Este catálogo de piezas de repuestos sirve para facilitarle en el pedido de repuestos necesarios para el mantenimiento o reparación de su grúa LIEBHERR.
Para encontrar rápidamente las piezas de repuestos, el indice le indica los grupos de componentes utilizados en su grúa.

Indice
En el índice, la flecha (⇨) en la segunda línea de texto del N° de artículo de la unidad de componentes indica el N° de hoja detallada con el N° de artículo.

Página de ilustración y texto
Las páginas de ilustración y texto para la unidad de componentes y las piezas individuales están clasificadas según el N° de la hoja, y en la misma hoja, según el N° del artículo. Un N° de hoja puede contener una una o varias páginas de imágenes y / o texto.
Cualquier otra flecha (⇨) le lleva a una ilustración / texto detallado del artículo. Si los números de posición están entre paréntisis (x), se trata de componentes por unidades del artículo precedente.

Indice numérico
El índice numérico está clasificado según el N° de ártículo con indicación del N° de hoja, el N° del grupo de componentes y el N° de posición.

Indice alfabético
El índice alfabético está clasificado según la denominación con indicación del N° de artículo, N° de posición, N° de hoja y N° de grupo de componentes.

En caso que se haya presentado errores en la traducción de designaciones, el constructor garantiza como válido sólo la exactitud del texto alemán.

ПРЕДВАРИТЕЛЬНЫЕ ЗАМЕЧАНИЯ
Данный каталог запасных частей предназначен для поиска, определения и последующего заказа запасных частей, необходимых для технического обслуживания и ремонта кранов фирмы ЛИБХЕРР.
Для быстрого нахождения запасной детали в Оглавлении приведены используемые в Вашем кране узлы.

Оглавление
Стрелка (⇨)в оглавлении, расположенная во второй текстовой строке номера агрегата или узла, указывает на деталированный номер листа с номером артикула.
Иллюстрации и чертежи
Иллюстрации, чертежи и текстовые страницы как по всем агрегатам и узлам, так и по отдельным деталям, отсортированы по номеру страницы, а внутри номера страницы - по номерам деталей. Один номер страницы может состоять из нескольких других иллюстраций и текстов к ним.
Кажлая следующая стрелка (⇨) указывает страницу с подробным рисунком и / или текстом по этому изделию. Когда номер позиции заключен в скобки (x), рассматриваются детали предыдущего артикула.
Цифровой индекс
Цифровой индекс сортирован по номеру артикула с указанием номера листа, номера узла и номера позиции.
Буквенный индекс
Буквенный индекс сортирован по обозначению с указанием номера артикула, номера позиции, номера листа и номера узла.

Для правильности заказа и определения детали используйте только немецкий текст.

WIE BESTELLE ICH EIN ERSATZTEIL

Prüfen Sie zunächst, ob der Kran-Typ und die Werk-Nr. auf dem Typenschild Ihres LIEBHERR-Kranes mit dem Kran-Typ und der Werk-Nr. im Ersatzteilkatalog übereinstimmen.

Ihre Bestellung muß folgende Angaben enthalten:

anzugeben:	**zu ersehen:**	**Beispiel:**
Krantyp	Typenschild	LTM 1080/1
Werk-Nr.	Typenschild	061044
Bestellmenge	Ihr Bedarf	1 Stück
Artikel-Nr.	Bildseite / Textseite	927708001
Bezeichnung	Bildseite / Textseite	Seilwinde
Versandanschrift	-	-
Versandart	-	-

ACHTUNG:
Bei Aggregaten, für die auch Einzelteile bestellt werden können, weist der Pfeil (⇨) in der zweiten Textzeile der Bezeichnung auf die entsprechende Blatt- und Artikelnummer hin.
Bildseiten der Leitungssysteme (Hydraulik, Pneumatik, Elektrik) beinhalten nicht alle Aggregate.
Diese Aggregate sind auf den Bildseiten zu sehen, die die Einbaulage darstellen.

Für die Lieferung von Ersatzteilen gelten unsere Lieferungs- und Zahlungsbedingungen.

HOW TO ORDER SPARE PARTS

First check that the crane type and works no. on the type plate of your LIEBHERR crane are identical with the crane type and works no. on the spare parts catalog you are consulting.

Your order must contain the following details:

please state:	**to be found:**	**example:**
Crane type	Type plate	LTM 1080/1
Works no.	Type plate	061044
Quantity needed	as required	1 piece
Item no.	Picture page / text page	927708001
Description	Picture page / text page	Rope winch
Delivery address	-	-
Delivery method	-	-

CAUTION:
With units to which individual parts can also be ordered, the arrow (⇨) in the second line of the description text indicates the corresponding page and item number.
Picture pages for the line systems (hydraulic, pneumatic, electric) do not include all units.
This units are shown on the picture pages which represent the installation position.

Parts are supplied subject to our terms of delivery and payment.

COMMENT COMMANDER UNE PIECE DETACHEE

S'assurer d'abord que le type de grue et le n° de matricule figurant sur la plaque signalétique de votre grue LIEBHERR correspondent bien au type de grue et au n° de matricule indiqués dans la liste de pièces détachées:

Votre commande doit comporter les renseignements suivants:

renseignement:	**où l'obtenir:**	**exemple:**
Type de grue	Plaque signalétique	LTM 1080/1
N° de matricule	Plaque signalétique	061044
Quantité	Selon vos besoins	1 pièce
N° d'article	Page de schémas / page de textes	927708001
Description	Page de schémas / page de textes	Treuil à cable
Adresse	-	-
Mode d'expédition	-	-

ATTENTION:
Pour les composants pour lesquels il est possible de commander des pièces détachées, la flèche (⇨) dans la deuxième ligne de texte de la désignation indique le numéro de la planche et de l'article.
Les pages de schémas des systèmes hydraulique, pneumatique et électrique ne comportent pas tous les composants.
Ces composants sont représentés sur les pages de schémas comportant la position de montage.

La livraison de nos pièces détachées est soumise à nos conditions générales de livraison et de paiement.

¿COMO HACER EL PEDIDO DE REPUESTO?

Primero verificar si el modelo de grúa y el N° de fabricación indicados en la placa de características de su grúa LIEBHERR coincide con el modelo de grúa y de N° de fabricación del catálogo de repuestos.

Su pedido deberá contener las siguientes informaciones:

Informar:	**De donde obtener:**	**Ejemplo:**
Modelo de grúa	Placa de características	LTM 1080/1
N° de grúa	Placa de características	061044
Cantidad pedida	según la necesidad del cliente	1 unidad
N° de artículo	Pág. de ilustración / Pág. de texto	927708001
Denominación	Pág. de ilustración / Pág. de texto	Cabrestante de cable
Dirección de expedición	-	-
Modo de expedició	-	-

ATENCION:
Para los componentes, los cuales se puede pedir igualmente en piezas sueltas, la flecha (⇨) indica en la segunda línea de texto, la denominación del número de la página y del artículo.
Las páginas de ilustraciones de los sistemas conductores (sistema hidráulico, neumático, eléctrico) no contienen todos los componentes.
Estos componentes se pueden ver en las páginas de ilustraciones representando la posición de montaje.

El suministro de los repuestos está sometido a nuestras condiciones generales de entrega y pago.

КАК ЗАКАЗАТЬ НУЖНУЮ ЗАПАСНУЮ ЧАСТЬ

Прежде всего проверьте, соответствует ли каталог запасных частей типу и заводскому номеру крана, нанесенных на фирменную табличку на кране.

Ваш заказ должен содержать следующие необходимые данные:

Данные:	**Где искать:**	**Пример:**
Тип крана	Фирменная табличка	LTM 1080/1
Заводской номер	Фирменная табличка	061044
Количество	По потребности	1 шт.
Номер детали	Чертеж / текстовая страница	927708001
Наименование детали	Чертеж / текстовая страница	Канатная лебедка
Адрес получателя	-	-
Вид поставки	-	-

Внимание:
Узлы и агрегаты, для которых возможен заказ отдельных запасных частей, помечены стрелкой (⇨) во второй строке текста наименования детали, стрелка указывает на номер соответствующего чертежа или номер детали. Чертежи отдельных систем (гидравлической, пневматической, электрической) содержат не все входящие в системы агрегаты. Данные агрегаты находятся на чертежах узлов, в которые они входят.

При поставке заказанных запасных частей действуют наши условия оплаты и поставки.

Pos.	Item	Quantity	Description	Bezeichnung	Serie	K
2	91 52 375 08	1	CRAWLER TRACK TRAVEL GEAR CPL. ⇨ 1 100 91 52 375 08	RAUPENFAHRWERK KPL.		
6	91 52 768 08	2	FLOOR SHEET COMPL. 2.0 M ⇨ 1 300 91 52 768 08	BODENPLATTEN KPL.		
10	91 56 853 08	1	CRAWLER TRACK CARRIER LEFT CPL ⇨ 1 400 91 56 853 08	RAUPENTRAEGER KPL.LI.		
11	91 56 855 08	1	CRAWLER CARRIER RIGHT CPL ⇨ 1 410 300 91 56 855 08	RAUPENTRAEGER KPL.RE.		
13	91 52 386 08	1	FIXING PARTS SLEWING RING QC ⇨ 1 620 91 52 386 08	BEFESTIGUNGSTEILE DREHVE		
15	91 52 387 08	1	HYDRAULIC SUPPORT ⇨ 1 630 91 52 387 08	HYDRAULISCHE ABSTUETZUN		
16	91 52 388 08	1	CATWALK CRAW.TRACK TRAVEL GEAR ⇨ 1 631 100 91 52 388 08	LAUFSTEG RAUPENFAHRWERK		
17	91 52 389 08	1	MECHANICAL SUPPORT ⇨ 1 632 91 52 389 08	MECH.ZUSATZABSTUETZUNG		
20	91 52 392 08	1	CENTRALIZED LUBRICATION SYSTEM ⇨ 1 711 91 52 392 08	ZENTRALSCHMIERUNG RAUPE		
22	91 53 020 08	1	CENTRAL COUNTERWEIGHT 8X7.5T ⇨ 1 740 91 53 020 08	ZENTRALBALLAST		
23	91 53 021 08	1	FIXAGE DU CONTREPOIDS CENTRAL ⇨ 1 742 91 53 021 08	ZENTRALBALLASTBEFESTIGUN		
25	91 52 394 08	1	TOOL ⇨ 1 750 91 52 394 08	WERKZEUG		
28	91 52 505 08	1	ELECTR.FOR CRAWLER CARRIER ⇨ 1 920 300 91 52 505 08	ELEKTRIK RAUPE		
31	91 56 958 08	1	CRAWLER TRACK HYDRAULIC ⇨ 1 970 91 56 958 08	HYDRAULIK RAUPE		
32	91 52 509 08	1	ADD. HYDR. SUPPORTING RAM ⇨ 1 975 006 91 52 509 08	ZUSATZHYDR.ABSTUETZZYLIN		
33	91 52 510 08	1	ROTARY FEED THROUGH ⇨ 1 991 91 52 510 08	DREHDURCHFUEHRUNG		
35	91 52 512 08	1	HOSE LINES CRAWLER ⇨ 1 997 91 52 512 08	SCHLAUCHLEITUNGEN RAUPE		
37	91 52 513 08	1	PIPELINES CRAWLER TYPE UNDERC. MIT ⇨ 1 998 91 52 513 08	ROHRLEITUNGEN RAUPE		
102	91 52 773 08	1	PIN F.S-PIVOT SECTION SA FRAME ⇨ 2 125 91 52 773 08	BOLZEN S-ANLENKST. UND SA-		
103	91 52 503 08	1	WINCH 1 ⇨ 2 310 91 52 503 08	WINDE 1		
104	91 52 504 08	1	WINCH 2 ⇨ 2 320 91 52 504 08	WINDE 2		
106	91 52 774 08	1	ADDITIONAL HYDRAULICS WINCH 1 ⇨ 2 975 700 91 52 774 08	ZUSATZHYDRAULIK WINDE 1		
108	91 52 775 08	1	ADDITIONAL HYDRAULICS WINCH ⇨ 2 975 200 91 52 775 08	ZUSATZHYDRAULIK WINDE 2		
111	91 52 776 08	1	WINCH 4 LUFFING GEAR ⇨ 2 340 91 52 776 08	WINDE 4 EINZIEHWERK		
117	91 52 778 08	1	SLEWING GEAR 2 DREHW. ⇨ 2 350 91 52 778 08	DREHWERK		
118	91 52 780 08	1	ADDITIONAL HYDRAULICS 2 DW ⇨ 2 976 200 91 52 780 08	ZUSATZHYDRAULIK DREHWERK		
119	91 52 782 08	1	ERECTING WINCH ⇨ 2 370 91 52 782 08	MONTAGEWINDE		
120	91 57 881 08	1	ADDNL. HYDR. F. ERECTING WINCH ⇨ 2 975 000 91 57 881 08	ZUSATZHYDRAULIK MONTAGE		
121	91 52 784 08	1	DIESEL ENGINE CPL. ⇨ 2 391 91 52 784 08	DIESELMOTOR KPL.		
123	91 54 561 08	1	PUMP F.SLEWING GEAR ⇨ 2 212 91 54 561 08	PUMPE F.DREHWERK		

Pos.	Item	Quantity	Description	Bezeichnung	Serie	K
124	91 52 785 08	1	MUFFLER UNIT ⇨ 2 392 91 52 785 08	SCHALLDAEMPFERANLAGE		
125	91 52 787 08	1	AIR FILTER UNIT CPL. ⇨ 2 393 91 52 787 08	LUFTFILTERANLAGE KPL.		
126	91 53 057 08	1	CUP SPRING CLUSTER ⇨ 2 260 91 53 057 08	BATTERIELAGERUNG		
129	91 55 939 08	1	CONTROL STAND ⇨ 2 502 91 55 939 08	STEUERSTAND		
130	91 55 873 08	1	EMERGENCY SEAT ⇨ 2 503 100 91 55 873 08	NOTSITZ		
131	91 52 788 08	1	TURNTABLE PANELLING ⇨ 2 510 91 52 788 08	DREHBUEHNENVERKLEIDUNG		
132	91 56 817 08	1	SLEWING PLATFORM CATWALK ⇨ 2 631 91 56 817 08	LAUFSTEG DREHBUEHNE		
133	91 52 789 08	1	EL.INSTRUMENTS F.CRANE DRIV.CA ⇨ 2 533 91 52 789 08	ELEKTRIK KRANFUEHRERKABIN		
134	91 52 790 08	1	ADD HEATING SUPERSTRUCTURE ⇨ 2 541 91 52 790 08	ZUSATZHEIZUNG OW		
135	91 57 751 08	1	SA FRAME ⇨ 2 550 91 57 751 08	SA-BOCK		
137	91 52 793 08	1	ROLLER SLEWING RING ⇨ 2 620 91 52 793 08	ROLLENDREHVERBINDUNG		
138	91 52 794 08	1	ROLLER BEARING DREHBUEHNE ⇨ 2 652 91 52 794 08	ROLLENLAGERUNG		
139	91 57 656 08	1	MOUNTING EQUIPMENT CRAWLER ⇨ 2 657 91 57 656 08	MONTAGEEINRICHTUNG RAUP		
142	91 52 796 08	1	ADDNL.HYDR.ERECTION DEVICE ⇨ 2 978 100 91 52 796 08	ZUSATZHYDR.MONTAGEEINRIC		
143	91 52 797 08	1	FUEL TANK CPL. ⇨ 2 670 91 52 797 08	KRAFTSTOFFBEHAELTER KPL.		
144	91 52 798 08	1	OIL RESERVOIR, COMPLETE ⇨ 2 671 91 52 798 08	OELBEHAELTER KPL.		
147	91 52 800 08	1	CENT. LUBRIC. SYSTEM SUPERST. ⇨ 2 711 91 52 800 08	ZENTRALSCHMIERANLAGE OW		
148	91 57 283 08	1	SLING GEAR ERECTION CRAWLER ⇨ 2 750 100 91 57 283 08	ANSCHLAGMITTEL MONTAGE		
150	91 52 802 08	1	BASE PLATE SLEWING PLATFORM BA ⇨ 2 730 91 52 802 08	GRUNDPLATTE DREHBUEHNE		
152	91 52 770 08	1	COUNTERWEIGHT 16X7.5T + 6X10T ⇨ 2 740 91 52 770 08	GEGENGEWICHT		
153	91 52 806 08	1	CRANE DRIVER'S CABIN CPL. ⇨ 2 810 91 52 806 08	KRANFUEHRERKABINE KPL.		
156	91 52 807 08	1	BATTERY CHARGER 230V ⇨ 2 835 91 52 807 08	BATTERIELADEGERAET		
159	91 52 809 08	1	SOUND INSULATION ⇨ 2 859 91 52 809 08	GERAEUSCHDAEMMUNG		
163	91 56 833 08	1	ELECTR. SYSTEM F.SLEWING PLATF ⇨ 2 920 91 56 833 08	ELEKTRIK DREHBUEHNE		
165	91 57 750 08	1	BUILT-IN PARTS SWITCH BOX ⇨ 2 932 91 57 750 08	EINBAUTEILE SCHALTSCHRAN		
169	91 56 537 08	1	HYDR ⇨ 2 970 91 56 537 08	HYDRAULIK		
173	91 57 756 08	1	ADDITIONAL HYDR.SLEWING PLATFO ⇨ 2 977 91 57 756 08	ZUSATZHYDRAULIK DREHBUE		
174	91 55 149 08	1	ADDITIONAL HYDR.PUMP/WINCH ⇨ 2 977 200 91 55 149 08	ZUSATZHYDR.PUMPE 5/WINDE		
176	91 54 795 08	1	ADDITIONAL HYDRAULICS PUMP DREHW ⇨ 2 976 700 91 54 795 08	ZUSATZHYDRAULIK PUMPE		
177	91 59 244 08	1	COMPRESSED AIR PLANT ⇨ 2 990 91 59 244 08	DRUCKLUFTANLAGE		

Pos.	Item	Quantity	Description	Bezeichnung	Serie	K
179	91 56 539 08	1	HOSE LINES SUPERSTRUCTURE ⇨ 2 997 91 56 539 08	SCHLAUCHLEITUNGEN OBER		
181	91 56 540 08	1	PIPELINES SUPERSTRUCTURE ⇨ 2 998 91 56 540 08	ROHRLEITUNGEN OBERWAGE		
183	91 52 831 08	1	S OVERRUN PROTECTION ⇨ 3 291 91 52 831 08	S-RUECKHALTESICHERUNG		
184	91 54 843 08	1	ADD.HYDR.S_RETAINING RAM ⇨ 2 978 200 91 54 843 08	ZUSATZHYDR.S-RUECKHALTESI		
190	91 52 834 08	1	ROPE WITH ACCESSORIES 1 ⇨ 2 311 91 52 834 08	SEIL F.WINDE 1		
191	91 52 835 08	1	ROPE WITH ACCESSORIES 2 ⇨ 2 312 91 52 835 08	SEIL F.WINDE 2		
193	91 52 837 08	1	ROPE FOR WINCH 4 ⇨ 2 314 91 52 837 08	SEIL F.WINDE 4		
198	91 33 648 08	1	ROPE WITH ACCESSORIES ⇨ 2 372 91 33 648 08	SEIL MONTAGEWINDE M.ZUBEH		
201	91 57 748 08	1	S PIVOT SECTION 10M ⇨ 3 211 91 57 748 08	S-ANLENKSTUECK		
202	91 52 842 08	1	F-CONNECTING HEAD ⇨ 3 213 91 52 842 08	F-ANSCHLUSSKOPF		
203	91 52 843 08	1	SW HEAD SECTION ⇨ 3 214 91 52 843 08	SW-KOPFSTUECK		
204	91 52 846 08	1	ROLLER SET 300T ⇨ 3 215 005 91 52 846 08	ROLLENSATZ		
205	91 52 847 08	1	ROLLER SET 320T ⇨ 3 215 006 91 52 847 08	ROLLENSATZ		
207	91 52 849 08	1	S INTERMEDIATE SECTION 2825.20 6M ⇨ 3 220 500 91 52 849 08	S-ZWISCHENSTUECK		
210	91 52 852 08	2	S INTERMEDIATE SECTION 2825.20 12M ⇨ 3 223 91 52 852 08	S-ZWISCHENSTUECK		
211	91 52 853 08	1	S INTERMEDIATE SECTION 2825.25 12M ⇨ 3 223 010 91 52 853 08	S-ZWISCHENSTUECK		
212	91 54 668 08	1	S INTERMEDIATE SECTION 2825.25 3M ⇨ 3 221 91 54 668 08	S-ZWISCHENSTUECK		
213	91 55 327 08	1	S INTERMEDIATE SECTION 12 M 2825.16Z ⇨ 3 223 100 91 55 327 08	S-ZWISCHENSTUECK		
214	91 52 854 08	1	SL REDUCING SECTION 6.75 M ⇨ 3 225 91 52 854 08	SL-REDUZIERSTUECK		
268	91 52 870 08	2	L INTERMEDIATE SECTION 2420.10 6M ⇨ 3 226 91 52 870 08	LI-ZWISCHENSTUECK		
271	91 53 519 08	1	LI INTERMEDIATE SECT. F-GUYING 2420.9 ⇨ 3 227 200 91 53 519 08	LI-ZWISCHENSTUECK F-ABSP		
273	91 52 873 08	1	L INTERMEDIATE SECTION 2420.12 12M ⇨ 3 227 91 52 873 08	LI-ZWISCHENSTUECK		
282	91 52 880 08	1	F-ASSEMBLY UNIT ⇨ 3 205 91 52 880 08	F-MONTAGEEINHEIT		
284	91 52 881 08	1	PIVOT SECTION ⇨ 3 206 91 52 881 08	F-ANLENKSTUECK		
286	91 53 433 08	1	F-GUYING ⇨ 3 207 91 53 433 08	F-ABSPANNUNG		
288	91 52 883 08	1	F-HEAD SECTION ⇨ 3 208 001 91 52 883 08	F-KOPFSTUECK		
294	91 52 896 08	1	ERECTION FRAME ⇨ 3 281 91 52 896 08	FA-BOCK		
296	91 52 897 08	1	OVERRUN PROTECTION ⇨ 3 282 91 52 897 08	F-RUECKHALTESICHERUNG		
314	91 55 528 08	1	HOOK BLOCK 125 DM SPF	HAKENFLASCHE		
317	91 55 527 08	4	ADD WEIGHT 1TO SPF	ZUSATZGEWICHT		
320	91 57 754 08	1	AIR COND. UNIT SUPERSTRUCTURE LR160 ⇨ 2 831 91 57 754 08	KLIMAANLAGE OW		

Pos.	Item	Quantity	Description	Bezeichnung	Serie	K
322	91 52 938 08	1	CAMERA MONITORING DB ⇨ 2 925 400 91 52 938 08	KAMERAUEBERWACHUNG		
344	91 08 481 08	1	BOLT EXTRACTION ATTACHMENT ⇨ 3 790 91 08 481 08	BOLZENZIEHEINRICHTUNG		
352	91 52 951 08	1	EMERGENCY CUT-OFF CRANE DRIVER ⇨ 2 780 244 91 52 951 08	NOTAUS KRANFUEHRERKABIN		
354	91 24 097 08	1	TELEDIAGNOSIS MODULE ⇨ 2 780 850 91 24 097 08	FERNDIAGNOSE MODUL OW.		
362	91 52 952 08	1	AIR-CRAFT & WIND WARNING ⇨ 3 780 751 91 52 952 08	FLUG-U.WINDWARNUNG		
414	91 52 958 08	1	EXTERNAL FEED 230V-110V ⇨ 2 780 908 91 52 958 08	FREMDEINSPEISUNG		
427	91 57 005 08	1	TRANSPORT KEEPER QC ⇨ 2 790 455 91 57 005 08	TRANSPORTABLAGE		
429	91 57 016 08	1	COVER QC OBERRING ⇨ 2 790 451 91 57 016 08	ABDECKUNG		
430	91 57 017 08	1	COVER QC UNTERRING ⇨ 1 790 503 91 57 017 08	ABDECKUNG		
450	91 55 535 08	1	SUPPLEMENTARY GUYING DEVICE LASC ⇨ 3 830 91 55 535 08	ZUSATZABSPANNUNG		
451	91 55 536 08	1	SUPPLEMENTARY GUYING DEVICE 2M ⇨ 3 832 91 55 536 08	ZUSATZABSPANNUNG		
452	91 55 537 08	1	SUPPLEMENTARY GUYING DEVICE 3M ⇨ 3 832 001 91 55 537 08	ZUSATZABSPANNUNG		

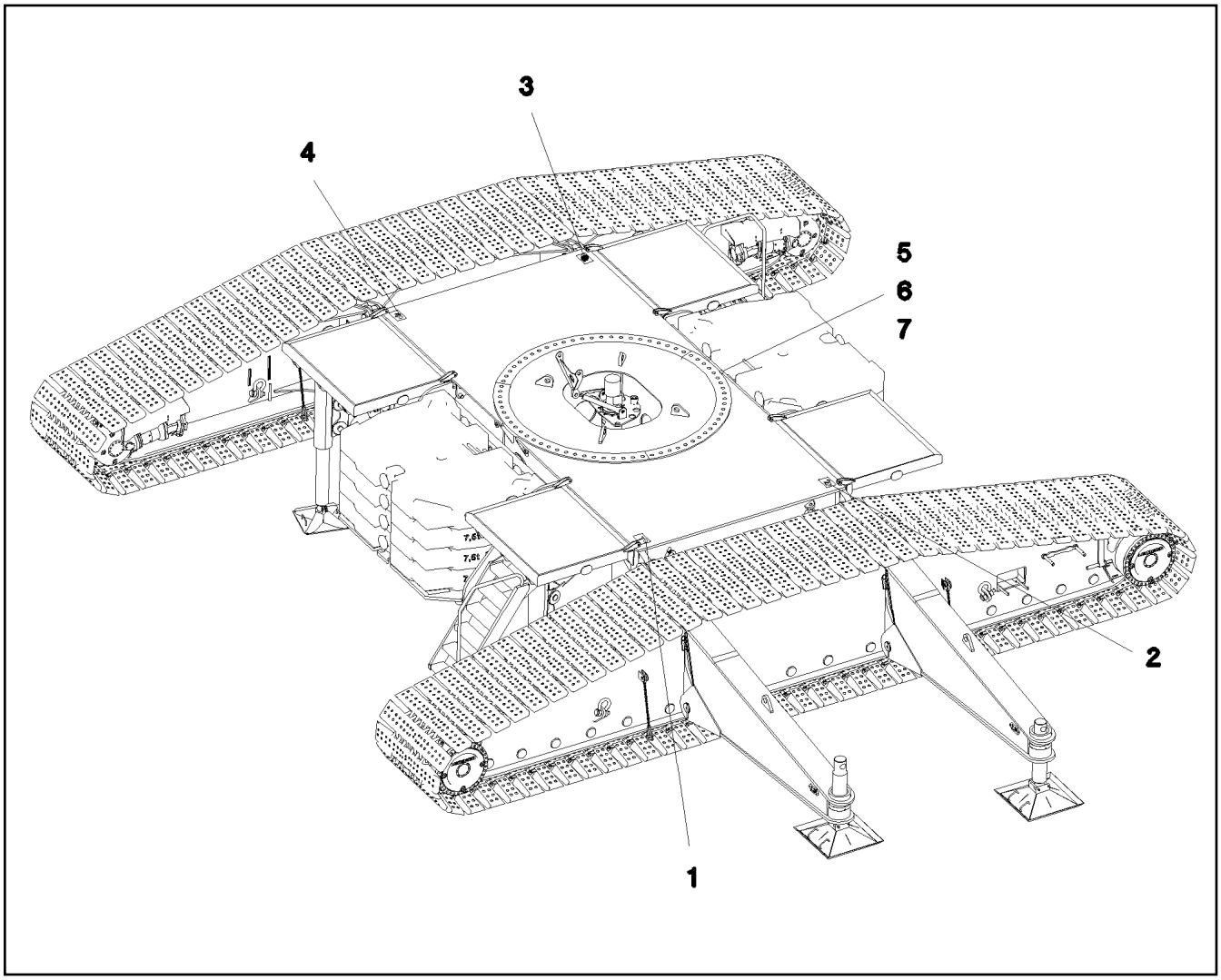

Pos.	Item	Quantity	Description	Bezeichnung	Serie	K
1	95 62 979 08	2	PLATE 2X100X100	BLECH		
2	95 62 980 08	2	PLATE 2X100X100	BLECH		
3	95 62 981 08	2	PLATE 2X100X100	BLECH		
4	95 62 982 08	2	PLATE 2X100X100	BLECH		
5	71 40 008 08	1	SPIRIT LEVEL	LIBELLE		
6	40 01 041 08	3	SCREW DIN 84 M5X35 4.8 VERZ.	SCHRAUBE		
7	41 15 148 08	9	NUT DIN 934 M5 8 VERZ.	MUTTER		

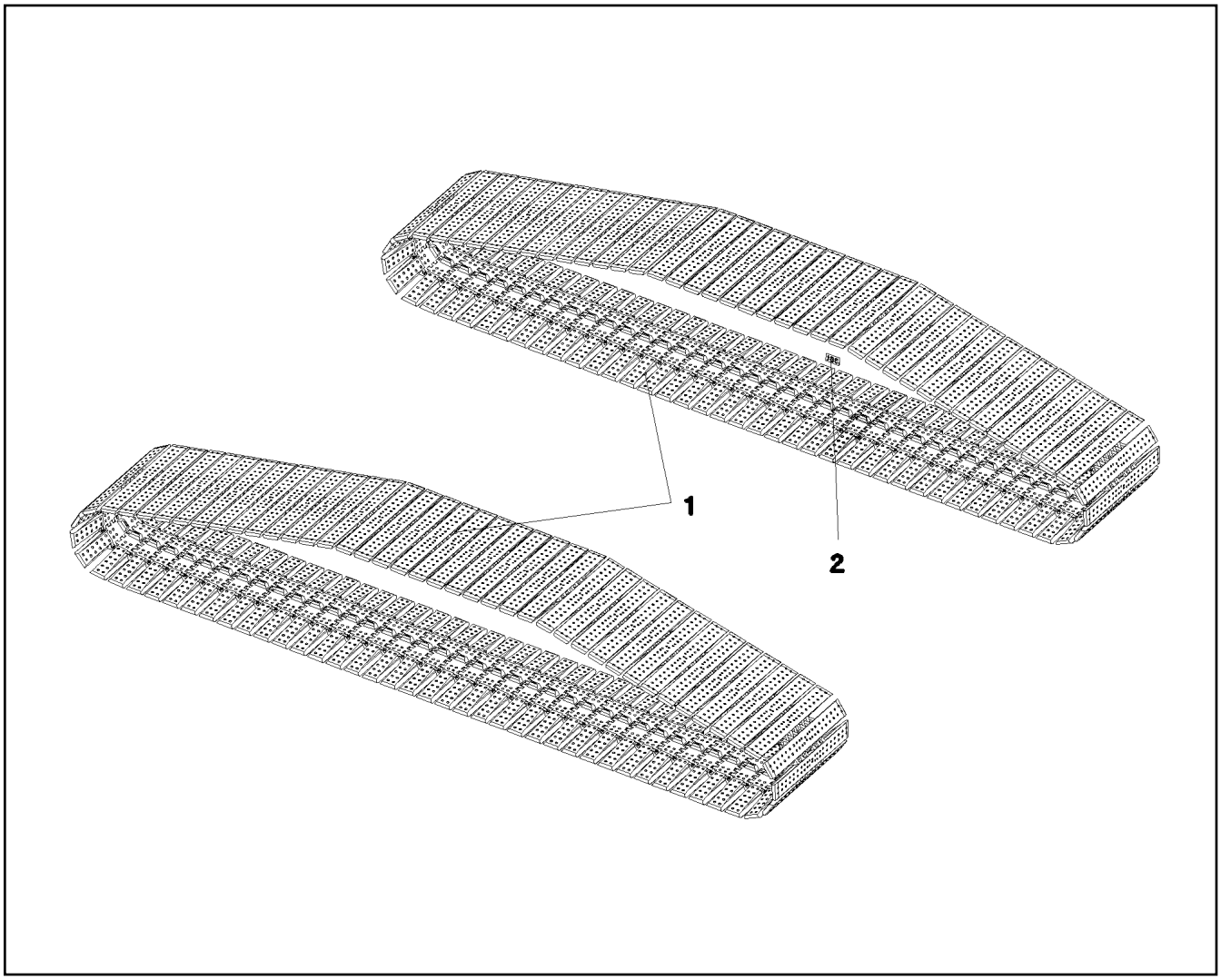

Pos.	Item	Quantity	Description	Bezeichnung	Serie	K
1	96 52 493 08	1	FLOOR PLATES PRE-ASS. ⇨ 1 300 011 96 52 493 08	BODENPLATTEN VORM.		
2	97 81 837 08	2	LABEL 2X208X120	SCHILD		

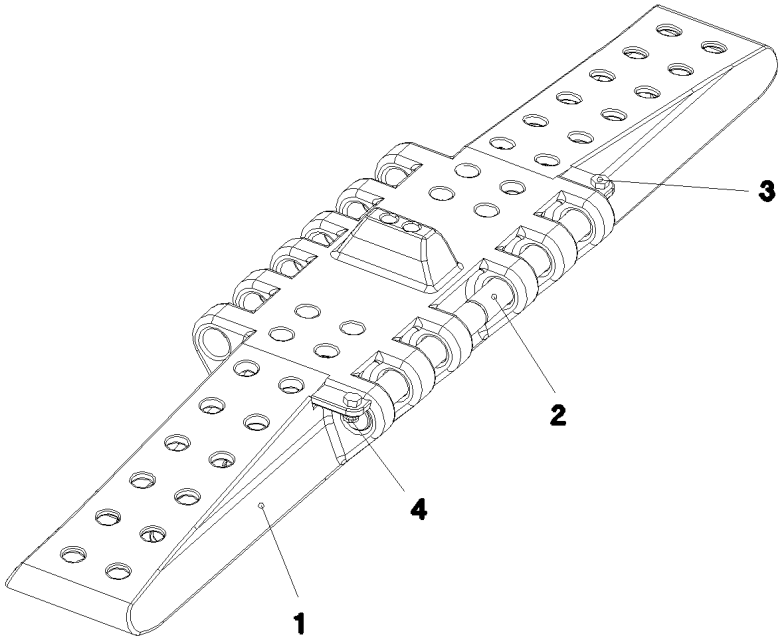

Pos.	Item	Quantity	Description	Bezeichnung	Serie	K
1	97 71 698 08	81	FLOOR PLATE 2.0 M GS-18NIMOCR3 SPF	BODENPLATTE		
2	95 45 849 08	162	ROUND STEEL RD45X364	RUNDSTAHL		
3	49 00 152	162	HEX BOLT ISO 4017 M16X30 8.8 A3C	SECHSKANTSCHRAUBE		
4	41 19 009 08	162	NUT DIN 985 M16 8 VERZ.	MUTTER		

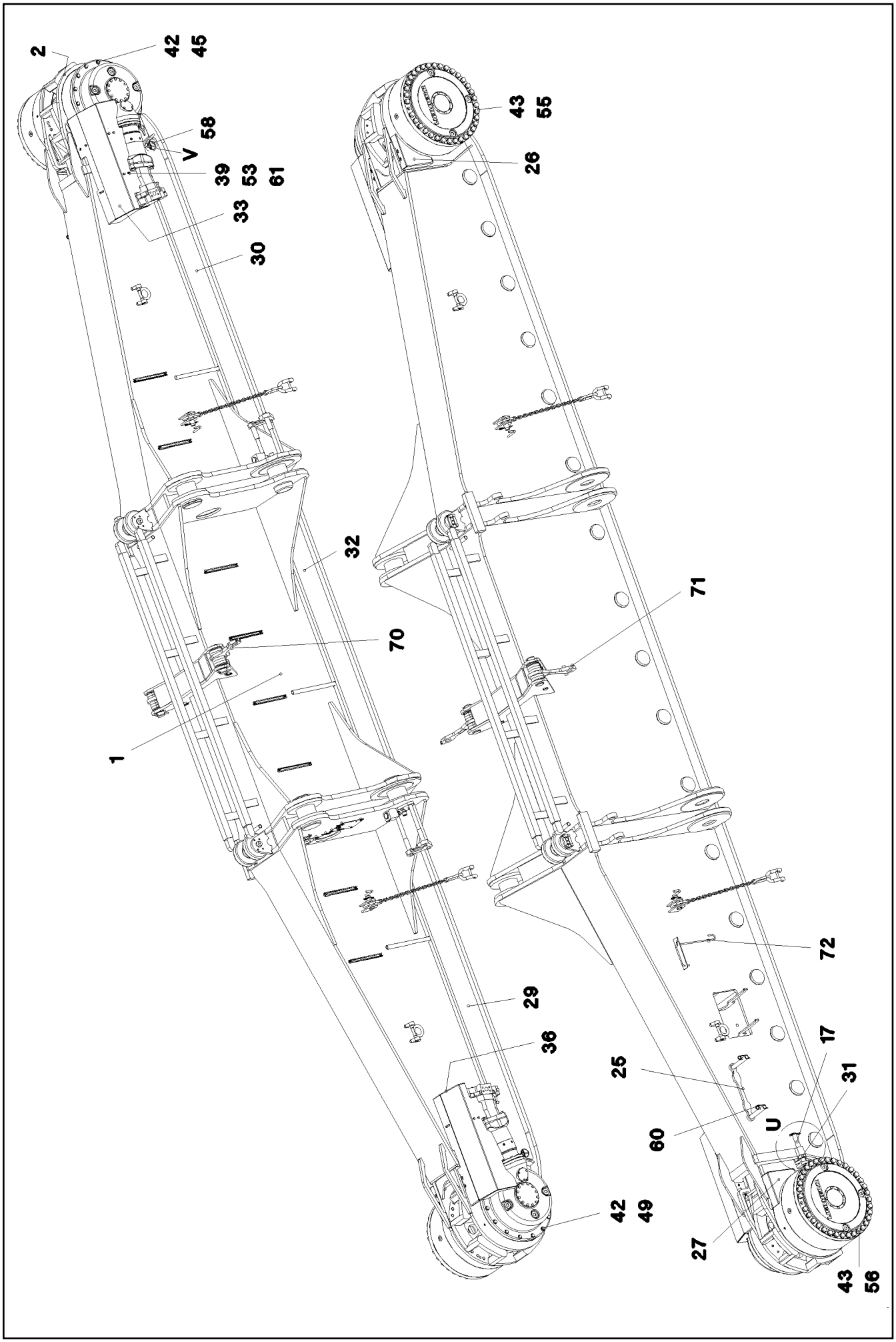

26.8.2008 054171 LIEBHERR	etk_en_de_074509_LR_1600_2 CRAWLER TRACK CARRIER LEFT CPL RAUPENTRAEGER KPL.LI.	❑ 15 (1/5) ⇨ 1 400 91 56 853 08

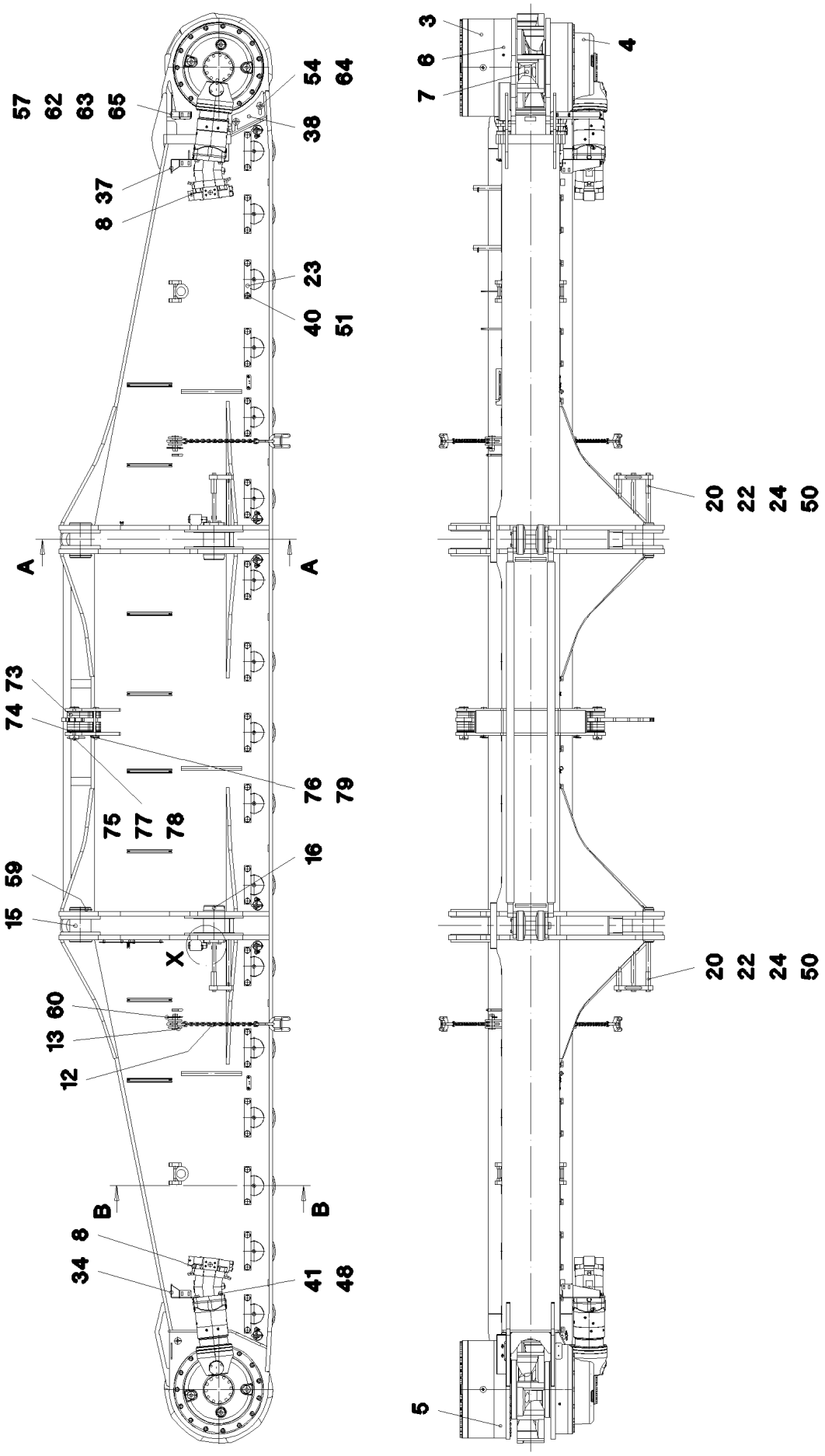

26.8.2008 054172 LIEBHERR	etk_en_de_074509_LR_1600_2 CRAWLER TRACK CARRIER LEFT CPL RAUPENTRAEGER KPL.LI.	❑ 16 (2/5) ⇨ 1 400 91 56 853 08

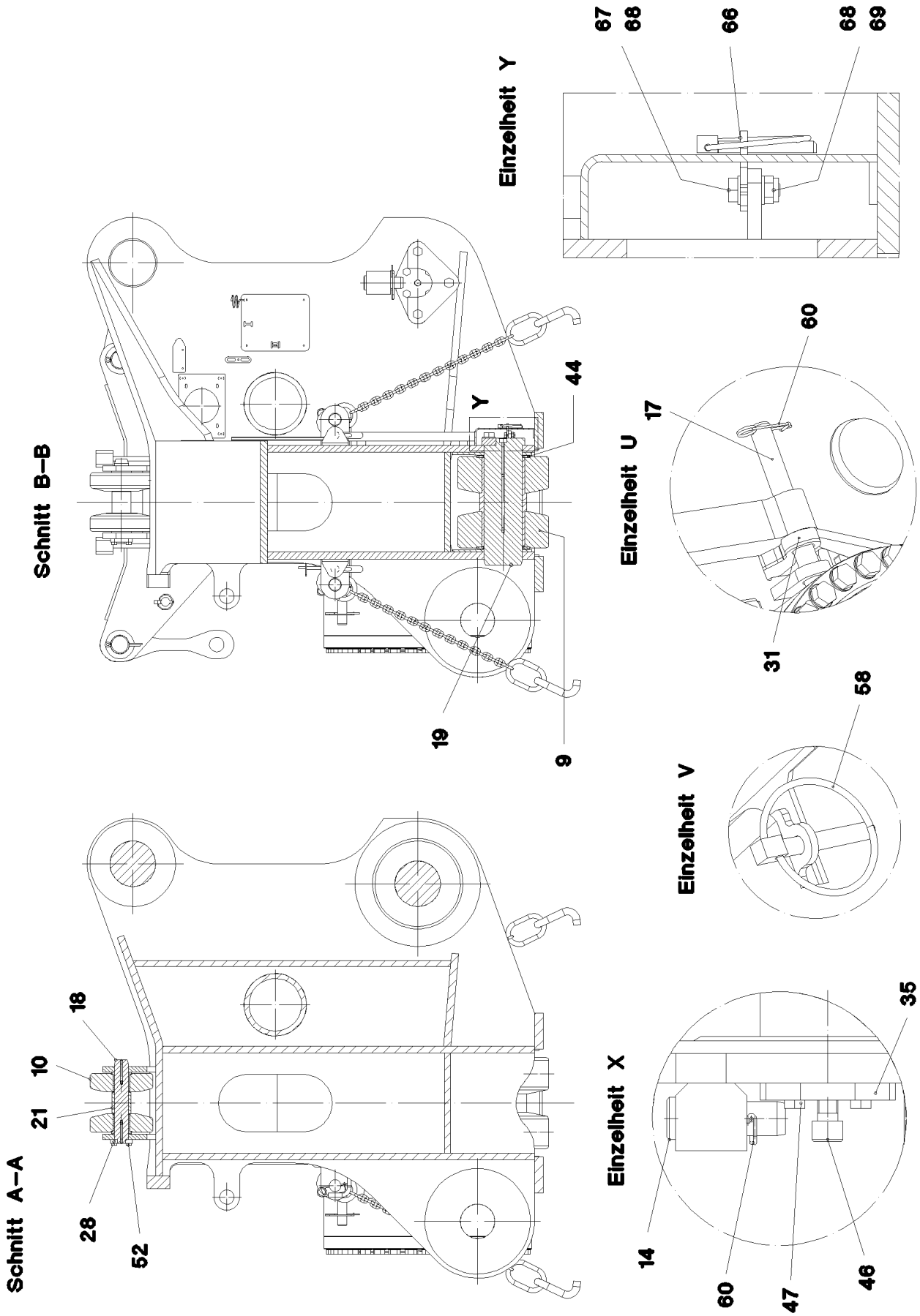

26.8.2008 054173 LIEBHERR	etk_en_de_074509_LR_1600_2 CRAWLER TRACK CARRIER LEFT CPL RAUPENTRAEGER KPL.LI.	❑ 17 (3/5) ⇨ 1 400 91 56 853 08

Pos.	Item	Quantity	Description	Bezeichnung	Serie	K
1	96 53 234 08	1	CRAWLER TRACK CARRIER, LEFT	RAUPENTRAEGER LI.		
(1)	96 53 235 08	1	CRAWLER TRACK CARRIER LEFT	RAUPENTRAEGER SCHWK.LI.		
2	96 45 400 08	1	SLIDING PIECE L STEEL CONSTR.	SCHIEBESTUECK STAHLBAU LI.		
3	93 27 102 01	2	PLANETARY GEAR	PLANETENGETRIEBE		
4	93 27 101 01	2		WINKELGETRIEBE		
			⇨ 9 327 101 01 93 27 101 01			
5	93 95 668 01	1	BEARING	LAGERUNG		
6	93 95 675 01	1	BEARING	LAGERUNG		
7	97 11 958 08	2	TUMBLER GS18NIMOCR36	TURAS		
8	10 42 876 8	2	VARIABLE DISPLACEMENT MOTOR A6VM 2	VERSTELLMOTOR		
9	96 45 287 08	34	ROLLER BODY HALF CPL.	ROLLENKOERPERHAELFTE KPL		
			⇨ 1 400 016 96 45 287 08			
10	92 51 976 08	4	ROLLER BODY HALF CPL.	ROLLENKOERPERHAELFTE KPL		
			⇨ 1 400 017 92 51 976 08			
12	74 00 244 08	4	ATTACHMENT CHAIN 0,85M 3T	ANHAENGEKETTE		
13	93 22 268 08	4	PIN RD40X105 30CRNIMO8+QT	BOLZEN		
14	95 19 655 08	2	PIN RD40X130 30CRNIMO8+QT	BOLZEN		
15	97 69 484 08	2	PIN 170.0X260 SPF	BOLZEN		
16	97 69 485 08	2	PIN 170.0X260 SPF	BOLZEN		
17	97 80 530 08	2	PIN 35.0X320 FE//ZN20//C	BOLZEN		
18	97 48 730 08	2	AXLE 55.0X29 2 SPF	ACHSE		
19	97 68 035 08	17	AXLE 150.0X445 35NICRMOV125 SPF	ACHSE		
20	95 44 784 08	6	THREADED BOLT RD30X365	GEWINDEBOLZEN		
21	95 44 254 08	2	SPACER PIPE RD65X76	DISTANZROHR		
22	95 27 658 08	4	TUBE 38X2,6X105 ST.37.0	ROHR		
23	94 83 965 08	17	AXLE HOLDER 25X50X290	ACHSHALTER		
24	95 44 783 08	2	PLATE 30X180X290	BLECH		
25	97 12 071 08	8	PLATE 20X512X62	BLECH		
26	97 14 450 08	1	PLATE 4X358X405	BLECH		
27	97 17 777 08	1	PLATE 4X369X509	BLECH		
28	97 48 729 08	2	PLATE 12X111X76	BLECH		
29	97 69 487 08	1	PLATE 5X3017X259	BLECH		
30	97 69 488 08	1	PLATE 5X3017X259	BLECH		
31	97 69 489 08	4	PLATE 5X512X62	BLECH		
32	97 69 490 08	1	PLATE 5X2668X259	BLECH		
33	97 69 692 08	1	PLATE 4X1322X633	BLECH		
34	97 69 492 08	1	PLATE 4X389X287	BLECH		
35	95 44 785 08	2	PLATE 20X160X290	BLECH		
36	97 69 693 08	1	PLATE 4X1320X547	BLECH		
37	97 69 495 08	1	PLATE 4X389X287	BLECH		
38	97 69 586 08	2	PLATE 15X303X246	BLECH		
39	42 00 012 08	18	WASHER DIN 125 A8X16 ST VERZ.	SCHEIBE		
40	42 00 024 08	34	WASHER DIN 125 A 25 ST VERZ.	SCHEIBE		
41	42 00 021 08	4	WASHER ISO 7089 A 21 ST A3C	SCHEIBE		
42	42 15 002 08	26	WASHER DIN 6916 17 C45 VERZ.	SCHEIBE		
43	42 15 004 08	70	WASHER DIN 6916 25 C45 VERZ.	SCHEIBE		
44	97 68 042 08	34	WASHER 8X185X185	SCHEIBE		
45	40 62 181 08	13	SCREW ISO 4014 M16X200 10.9 FLZN SPF	SCHRAUBE		
46	40 42 242 08	2	SCREW DIN 912 M24X45 8.8 A3C	SCHRAUBE		
47	40 66 030 08	8	HEX BOLT ISO 4017 M16X40 10.9 FLZN SPF	SECHSKANTSCHRAUBE		
48	40 66 043 08	8	HEX BOLT ISO 4017 M20X70 10.9 A3C	SECHSKANTSCHRAUBE		
49	40 62 051 08	13	HEX BOLT ISO 4014 M16X160 10.9 FLZN SP	SECHSKANTSCHRAUBE		
50	46 00 097	6	HEX BOLT ISO 4017 M20X55 8.8 A3C	SECHSKANTSCHRAUBE		
51	40 65 232 01	34	HEX BOLT ISO 4017 M24X55 8.8 A3C	SECHSKANTSCHRAUBE		
52	49 00 161	8	HEX BOLT ISO 4017 M12X30 8.8 A3C	SECHSKANTSCHRAUBE		
53	49 00 188	18	HEX BOLT ISO 4017 M8X16 8.8 A2C	SECHSKANTSCHRAUBE		
54	49 00 123	4	HEX BOLT ISO 4017 M16X35 8.8 A3C	SECHSKANTSCHRAUBE		
55	10 04 097 9	35	HEX BOLT ISO 4014 M24X370 12.9 FLZN SP	SECHSKANTSCHRAUBE		
56	10 41 289 2	35	HEX BOLT ISO 4014 M24X400 12.9 FLZN SP	SECHSKANTSCHRAUBE		
57	49 00 128	2	HEX BOLT ISO 4017 M8X25 8.8 A2C	SECHSKANTSCHRAUBE		

Pos.	Item	Quantity	Description	Bezeichnung	Serie	K
58	43 32 011 08	6	HINGED CONNECTOR 10,5X70	KLAPPSTECKER		
59	42 80 085 08	2	LOCKING RING DIN 471 160X4	SICHERUNGSRING		
60	43 31 012 08	12	RETAINING SPRING 4X68 VERZ.	SICHERUNGSFEDER		
61	41 30 032 08	12	CAGE NUT M8	KAEFIGMUTTER		
62	41 19 005 08	2	NUT DIN 985 M8 8 VERZ.	MUTTER		
63	42 18 009 08	2	WASHER DIN 9021 A 8.4 VERZ.	SCHEIBE		
64	42 18 013 08	4	WASHER DIN 9021 A 17 ST VERZ.	SCHEIBE		
65	97 75 410 08	1	PLATE 4X419X242 S315MC	BLECH		
66	97 76 596 08	6	PLATE 5X90X57	BLECH		
67	40 00 828	12	HEX BOLT ISO 4017 M10X30 8.8 A3C	SECHSKANTSCHRAUBE		
68	50 09 175 08	24	WASHER DIN 125 A 10.5 A2	SCHEIBE		
69	41 19 006 08	12	NUT DIN 985 M10 8 VERZ.	MUTTER		
70	96 53 262 08	1	BRACKET WITH BOARD 0.34 M	LASCHE MIT SCHILD		
71	96 53 263 08	1	BRACKET WITH BOARD 0.34 M	LASCHE MIT SCHILD		
72	97 83 897 08	1	GRIP 10.0X750 S235JRG2 FE//ZN20//C	GRIFF		
73	97 83 633 08	10	PLATE 20X311X106	BLECH		
74	97 83 634 08	12	PLATE 5X311X106	BLECH		
75	95 50 681 08	2	PIN RD65X232	BOLZEN		
76	45 30 300 08	2	PIN DIN 1444 30H11X220X210 30CRNIMO8	BOLZEN		
77	94 33 992 08	2	WASHER 100X2	SCHEIBE		
78	43 30 106 08	2	SPLIT PIN DIN 94 10X100 ST VERZ.	SPLINT		
79	43 32 003 08	2	HINGED CONNECTOR DIN 11023 8X42 VERZ	KLAPPSTECKER		

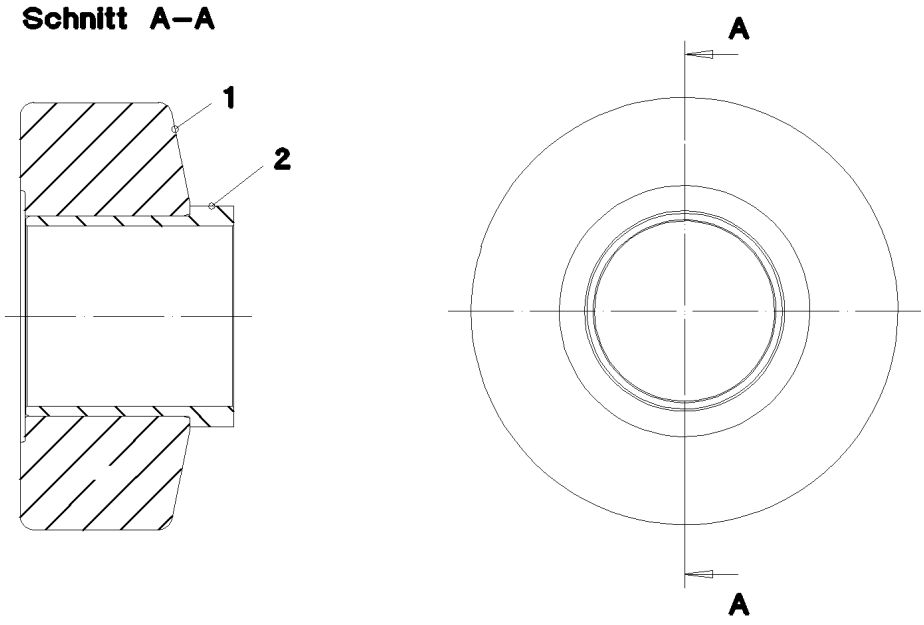

Pos.	Item	Quantity	Description	Bezeichnung	Serie	K
1	97 67 848 08	1	ROLLER CORE HALF 34CRNIMO6 SPF	ROLLENKOERPERHAELFTE		
2	97 67 849 08	1	BUSHING SLEEVE 165X156 GZ-CUZN25AL5	LAUFBUCHSE		

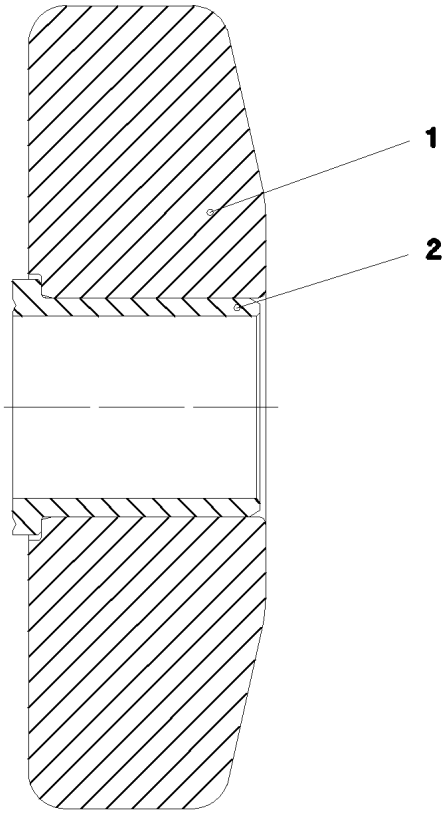

Pos.	Item	Quantity	Description	Bezeichnung	Serie	K
1	95 44 255 08	1	ROLLER CORE RD230X70	ROLLENKOERPER		
2	70 43 316 08	1	BUSHING SLEEVE RD70X68 GZ-CUZN25AL	LAUFBUCHSE		

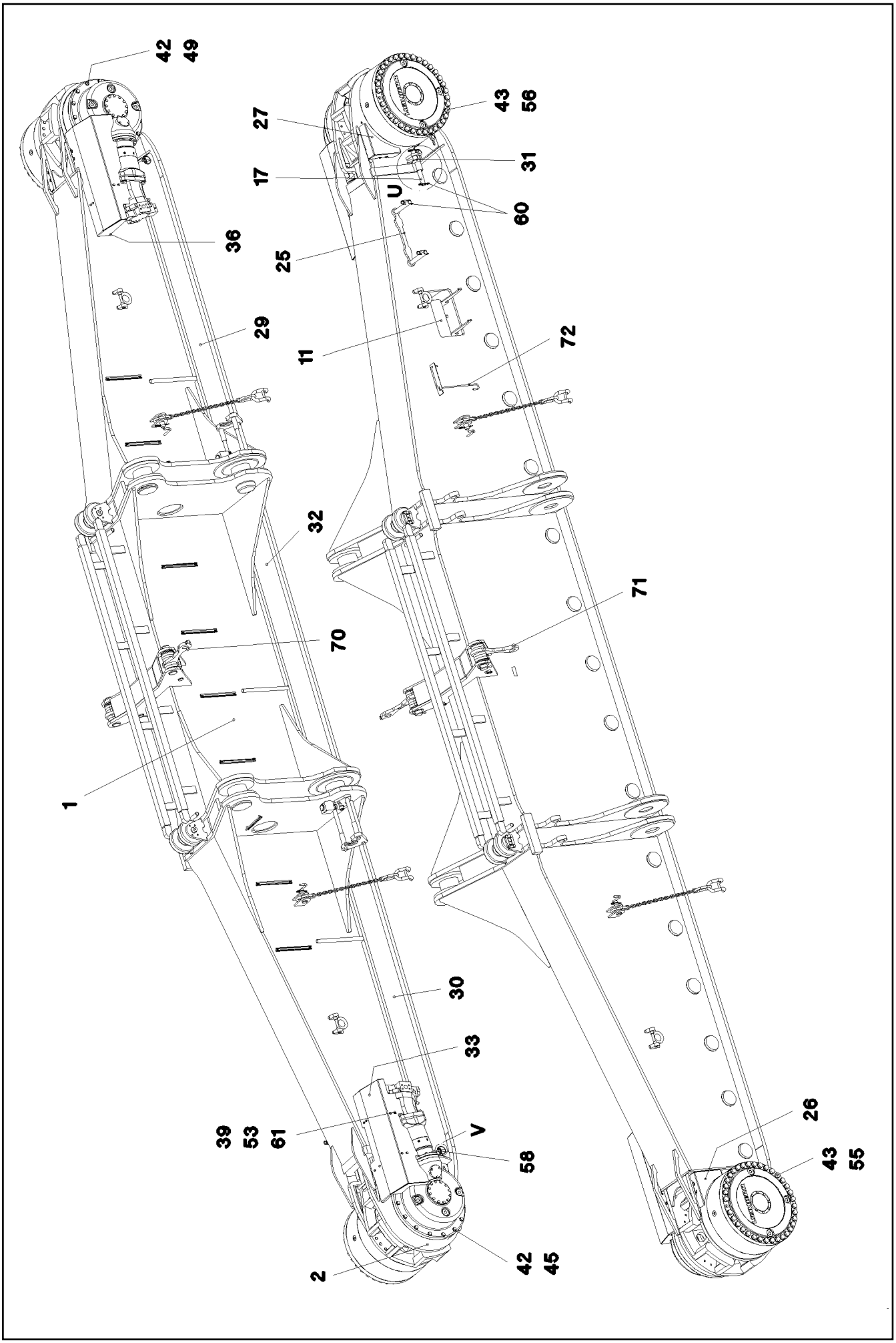

26.8.2008 054174 LIEBHERR	etk_en_de_074509_LR_1600_2 CRAWLER CARRIER RIGHT CPL RAUPENTRAEGER KPL.RE.	22 (1/5) ⇨ 1 410 300 91 56 855 08

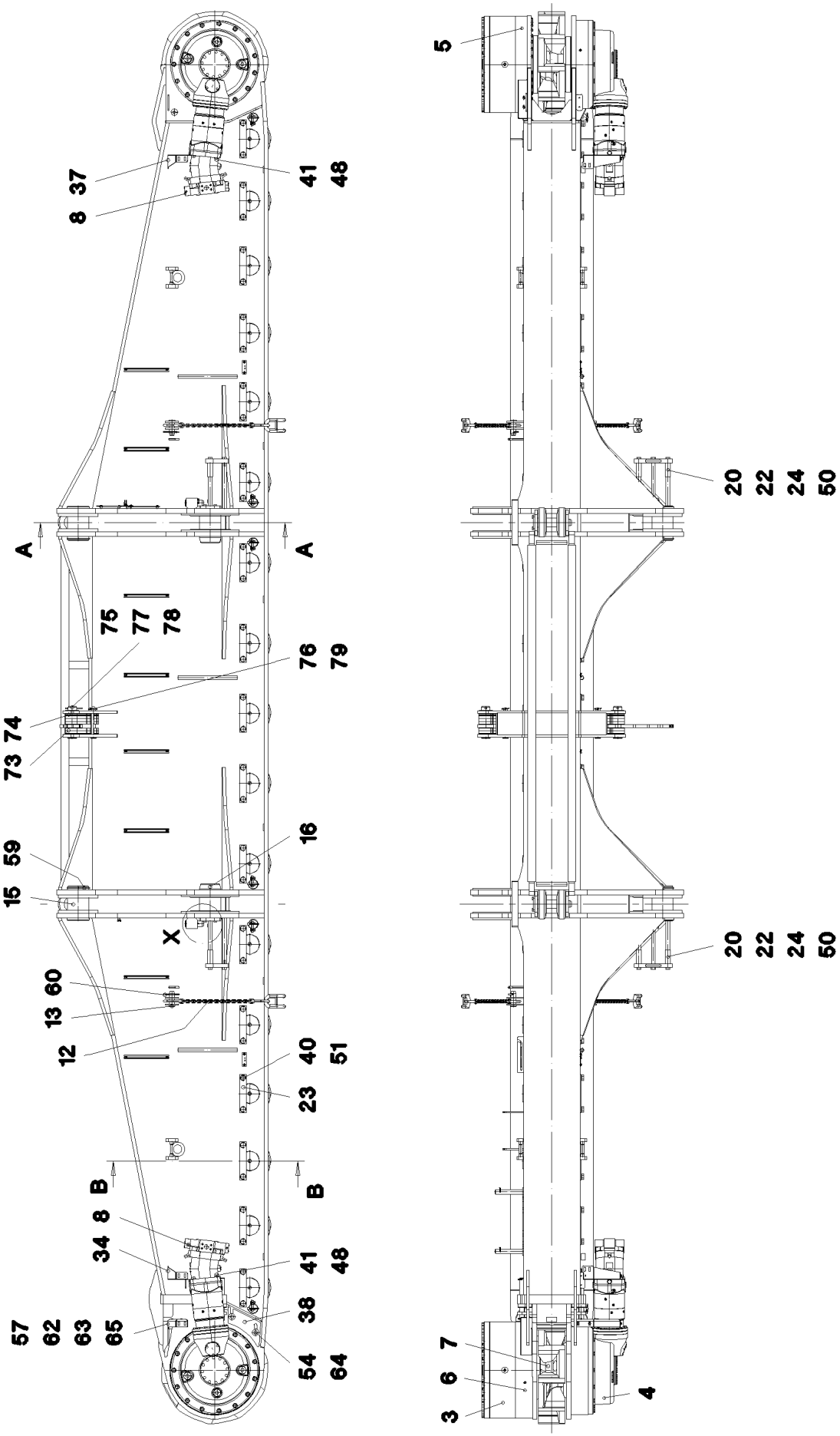

26.8.2008 054175 LIEBHERR	etk_en_de_074509_LR_1600_2 CRAWLER CARRIER RIGHT CPL RAUPENTRAEGER KPL.RE.	23 (2/5) ⇨ 1 410 300 91 56 855 08

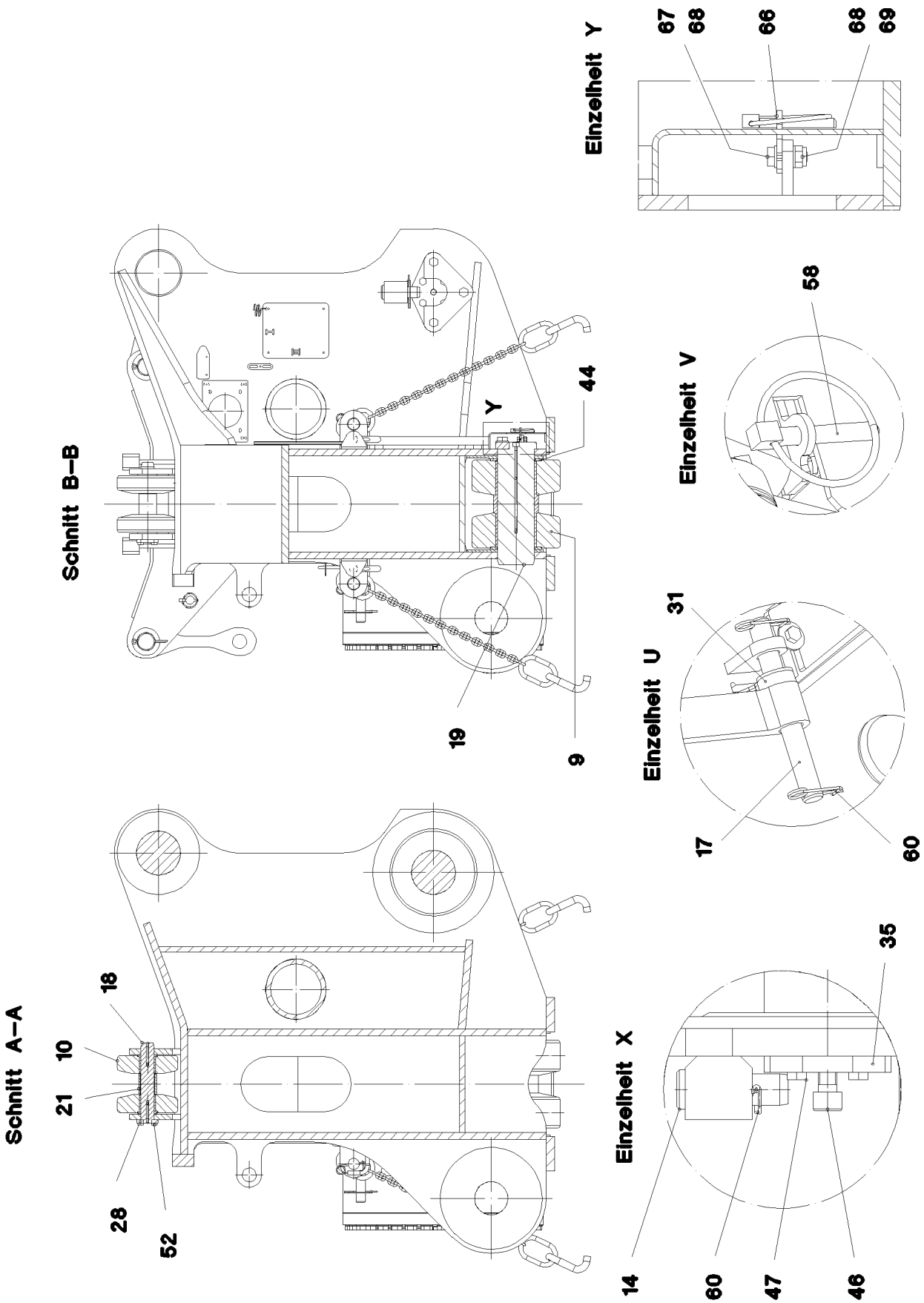
Schnitt A–A
18
10
21
28
52
Schnitt B–B
Y
44
19
9
Einzelheit X
35
14
60
47
46
Einzelheit U
31
17
60
Einzelheit V
58
Einzelheit Y
67
68
66
68
69

Pos.	Item	Quantity	Description	Bezeichnung	Serie	K
1	96 53 258 08	1	CRAWLER TRACK CARRIER, RIGHT	RAUPENTRAEGER RE.		
(1)	96 53 259 08	1	CRAWLER TRACK CARRIER, RIGHT	RAUPENTRAEGER SCHWK.RE.		
2	96 45 401 08	1	SLIDING PIECE STEEL CONSTR. R	SCHIEBESTUECK STAHLBAU RE		
3	93 27 102 01	2	PLANETARY GEAR	PLANETENGETRIEBE		
4	93 27 101 01	2	⇨ 9 327 101 01 93 27 101 01	WINKELGETRIEBE		
5	93 95 668 01	1	BEARING	LAGERUNG		
6	93 95 675 01	1	BEARING	LAGERUNG		
7	97 11 958 08	2	TUMBLER GS18NIMOCR36	TURAS		
8	10 42 876 8	2	VARIABLE DISPLACEMENT MOTOR A6VM 2	VERSTELLMOTOR		
9	96 45 287 08	34	ROLLER BODY HALF CPL. ⇨ 1 400 016 96 45 287 08	ROLLENKOERPERHAELFTE KPL		
10	92 51 976 08	4	ROLLER BODY HALF CPL. ⇨ 1 400 017 92 51 976 08	ROLLENKOERPERHAELFTE KPL		
11	51 23 682 08	1	MOUNTING - PISTON W. PUMP SPF ⇨ 5 123 682 08 51 23 682 08	MONTAGEZYLINDER		
12	74 00 244 08	4	ATTACHMENT CHAIN 0,85M 3T	ANHAENGEKETTE		
13	93 22 268 08	4	PIN RD40X105 30CRNIMO8+QT	BOLZEN		
14	95 19 655 08	2	PIN RD40X130 30CRNIMO8+QT	BOLZEN		
15	97 69 484 08	2	PIN 170.0X260 SPF	BOLZEN		
16	97 69 485 08	2	PIN 170.0X260 SPF	BOLZEN		
17	97 80 530 08	2	PIN 35.0X320 FE//ZN20//C	BOLZEN		
18	97 48 730 08	2	AXLE 55.0X29 2 SPF	ACHSE		
19	97 68 035 08	17	AXLE 150.0X445 35NICRMOV125 SPF	ACHSE		
20	95 44 784 08	6	THREADED BOLT RD30X365	GEWINDEBOLZEN		
21	95 44 254 08	2	SPACER PIPE RD65X76	DISTANZROHR		
22	95 27 658 08	4	TUBE 38X2,6X105 ST.37.0	ROHR		
23	94 83 965 08	17	AXLE HOLDER 25X50X290	ACHSHALTER		
24	95 44 783 08	2	PLATE 30X180X290	BLECH		
25	97 12 071 08	8	PLATE 20X512X62	BLECH		
26	97 14 596 08	1	PLATE 4X358X405	BLECH		
27	97 17 950 08	1	PLATE 4X369X509	BLECH		
28	97 48 729 08	2	PLATE 12X111X76	BLECH		
29	97 69 487 08	1	PLATE 5X3017X259	BLECH		
30	97 69 488 08	1	PLATE 5X3017X259	BLECH		
31	97 69 489 08	4	PLATE 5X512X62	BLECH		
32	97 69 490 08	1	PLATE 5X2668X259	BLECH		
33	97 69 491 08	1	PLATE 4X1322X633	BLECH		
34	97 69 492 08	1	PLATE 4X389X287	BLECH		
35	95 44 785 08	2	PLATE 20X160X290	BLECH		
36	97 69 494 08	1	PLATE 4X1322X547	BLECH		
37	97 69 495 08	1	PLATE 4X389X287	BLECH		
38	97 69 586 08	2	PLATE 15X303X246	BLECH		
39	42 00 012 08	18	WASHER DIN 125 A8X16 ST VERZ.	SCHEIBE		
40	42 00 024 08	34	WASHER DIN 125 A 25 ST VERZ.	SCHEIBE		
41	42 00 021 08	4	WASHER ISO 7089 A 21 ST A3C	SCHEIBE		
42	42 15 002 08	26	WASHER DIN 6916 17 C45 VERZ.	SCHEIBE		
43	42 15 004 08	70	WASHER DIN 6916 25 C45 VERZ.	SCHEIBE		
44	97 68 042 08	34	WASHER 8X185X185	SCHEIBE		
45	40 62 181 08	13	SCREW ISO 4014 M16X200 10.9 FLZN SPF	SCHRAUBE		
46	40 42 242 08	2	SCREW DIN 912 M24X45 8.8 A3C	SCHRAUBE		
47	40 66 030 08	8	HEX BOLT ISO 4017 M16X40 10.9 FLZN SPF	SECHSKANTSCHRAUBE		
48	40 66 043 08	8	HEX BOLT ISO 4017 M20X70 10.9 A3C	SECHSKANTSCHRAUBE		
49	40 62 051 08	13	HEX BOLT ISO 4014 M16X160 10.9 FLZN SP	SECHSKANTSCHRAUBE		
50	46 00 097	6	HEX BOLT ISO 4017 M20X55 8.8 A3C	SECHSKANTSCHRAUBE		
51	40 65 232 01	34	HEX BOLT ISO 4017 M24X55 8.8 A3C	SECHSKANTSCHRAUBE		
52	49 00 161	8	HEX BOLT ISO 4017 M12X30 8.8 A3C	SECHSKANTSCHRAUBE		
53	49 00 188	18	HEX BOLT ISO 4017 M8X16 8.8 A2C	SECHSKANTSCHRAUBE		
54	49 00 123	4	HEX BOLT ISO 4017 M16X35 8.8 A3C	SECHSKANTSCHRAUBE		
55	10 04 097 9	35	HEX BOLT ISO 4014 M24X370 12.9 FLZN SP	SECHSKANTSCHRAUBE		

Pos.	Item	Quantity	Description	Bezeichnung	Serie	K
56	10 41 289 2	35	HEX BOLT ISO 4014 M24X400 12.9 FLZN SP	SECHSKANTSCHRAUBE		
57	49 00 128	2	HEX BOLT ISO 4017 M8X25 8.8 A2C	SECHSKANTSCHRAUBE		
58	43 32 011 08	6	HINGED CONNECTOR 10,5X70	KLAPPSTECKER		
59	42 80 085 08	2	LOCKING RING DIN 471 160X4	SICHERUNGSRING		
60	43 31 012 08	12	RETAINING SPRING 4X68 VERZ.	SICHERUNGSFEDER		
61	41 30 032 08	12	CAGE NUT M8	KAEFIGMUTTER		
62	41 19 005 08	2	NUT DIN 985 M8 8 VERZ.	MUTTER		
63	42 18 009 08	2	WASHER DIN 9021 A 8.4 VERZ.	SCHEIBE		
64	42 18 013 08	4	WASHER DIN 9021 A 17 ST VERZ.	SCHEIBE		
65	97 75 411 08	1	PLATE 4X419X242 S315MC	BLECH		
66	97 76 596 08	6	PLATE 5X90X57	BLECH		
67	40 00 828	12	HEX BOLT ISO 4017 M10X30 8.8 A3C	SECHSKANTSCHRAUBE		
68	50 09 175 08	24	WASHER DIN 125 A 10.5 A2	SCHEIBE		
69	41 19 006 08	12	NUT DIN 985 M10 8 VERZ.	MUTTER		
70	96 53 262 08	1	BRACKET WITH BOARD 0.34 M	LASCHE MIT SCHILD		
71	96 53 263 08	1	BRACKET WITH BOARD 0.34 M	LASCHE MIT SCHILD		
72	97 83 897 08	1	GRIP 10.0X750 S235JRG2 FE//ZN20//C	GRIFF		
73	97 83 633 08	10	PLATE 20X311X106	BLECH		
74	97 83 634 08	12	PLATE 5X311X106	BLECH		
75	95 50 681 08	2	PIN RD65X232	BOLZEN		
76	45 30 300 08	2	PIN DIN 1444 30H11X220X210 30CRNIMO8	BOLZEN		
77	94 33 992 08	2	WASHER 100X2	SCHEIBE		
78	43 30 106 08	2	SPLIT PIN DIN 94 10X100 ST VERZ.	SPLINT		
79	43 32 003 08	2	HINGED CONNECTOR DIN 11023 8X42 VERZ	KLAPPSTECKER		

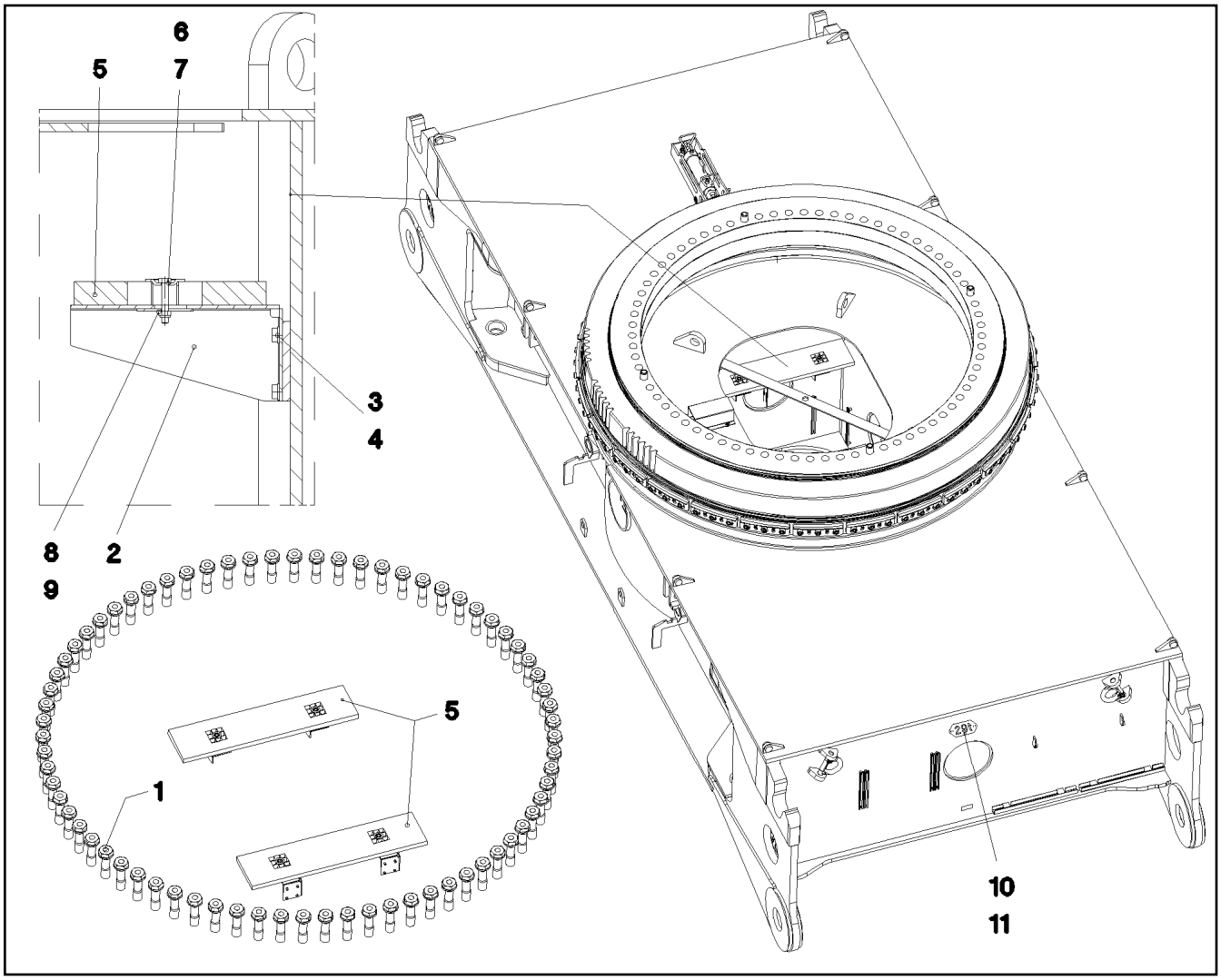

Pos.	Item	Quantity	Description	Bezeichnung	Serie	K
1	40 98 296 08	72	EXPANSION BOLT M48X170 30CRNIMO8 SP	DEHNSCHRAUBE		
2	97 10 255 08	4	PLATE 4X369X224	BLECH		
3	49 00 090	16	HEX BOLT ISO 4017 M10X16 8.8 A3C	SECHSKANTSCHRAUBE		
4	42 00 013 08	16	WASHER ISO 7089 A 10.5 A3C	SCHEIBE		
5	72 58 067 08	2	GRIDIRON T1020X240X30/2 S235JR TZN K	GITTERROST-P		
6	10 10 062 1	4	DISH MOUNTING	TELLERBEFESTIGUNG		
7	40 01 461	4	HEX BOLT ISO 4014 M8X50 8.8 A2C	SECHSKANTSCHRAUBE		
8	41 19 005 08	4	NUT DIN 985 M8 8 VERZ.	MUTTER		
9	94 11 381 08	4	WASHER 70X3	SCHEIBE		
10	97 86 328 08	2	PLATE 2X215X100 FE//ZN20//C	BLECH		
11	10 41 285 4	4	OVAL HEAD FLAT SCREW AEHNL.ISO7380	LINSENFLACHKOPFSCHRAUBE		

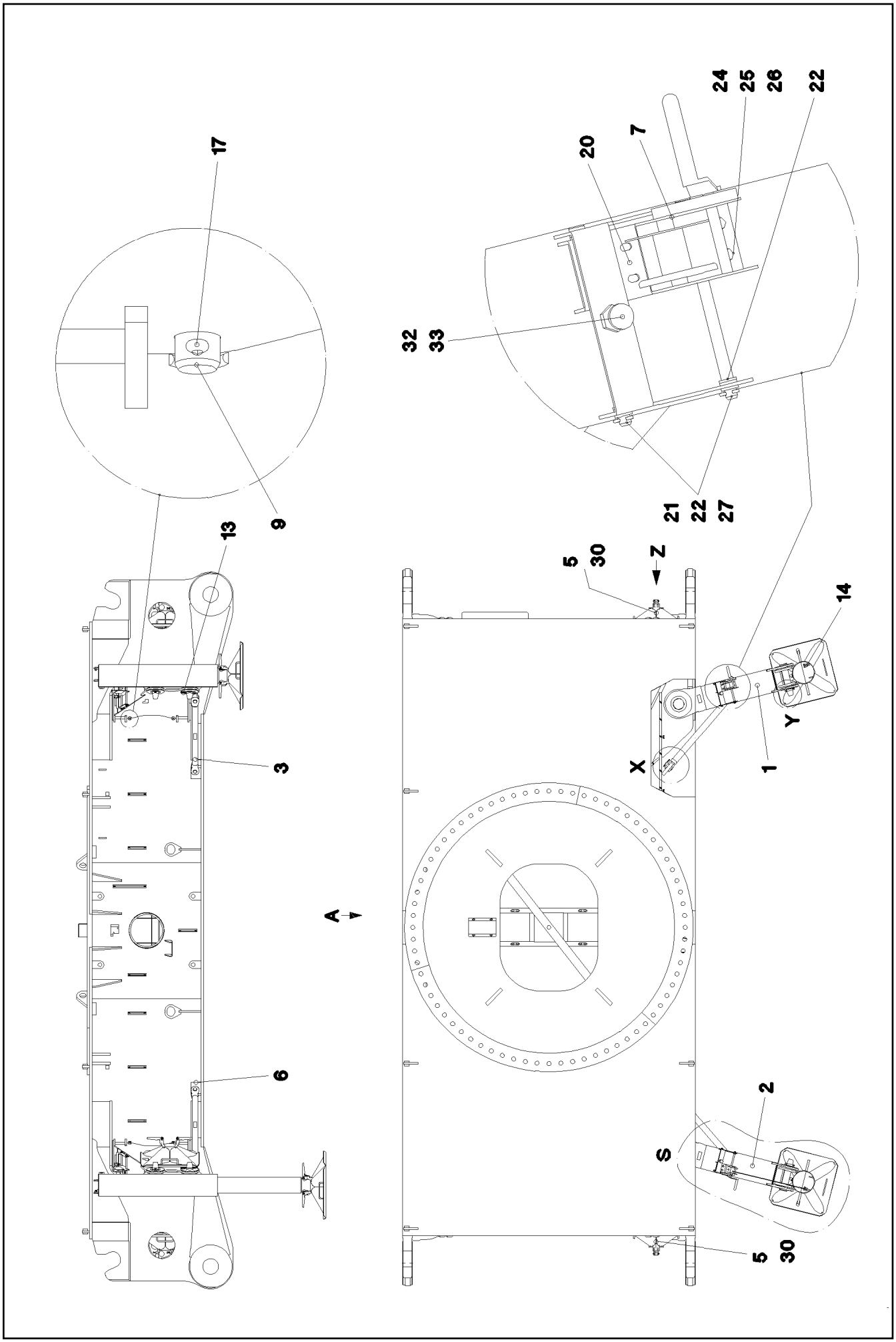

26.8.2008 053048 LIEBHERR	**etk_en_de_074509_LR_1600_2** **HYDRAULIC SUPPORT** **HYDRAULISCHE ABSTUETZUNG**	❑ 28 (1/3) ⇨ **1 630** **91 52 387 08**

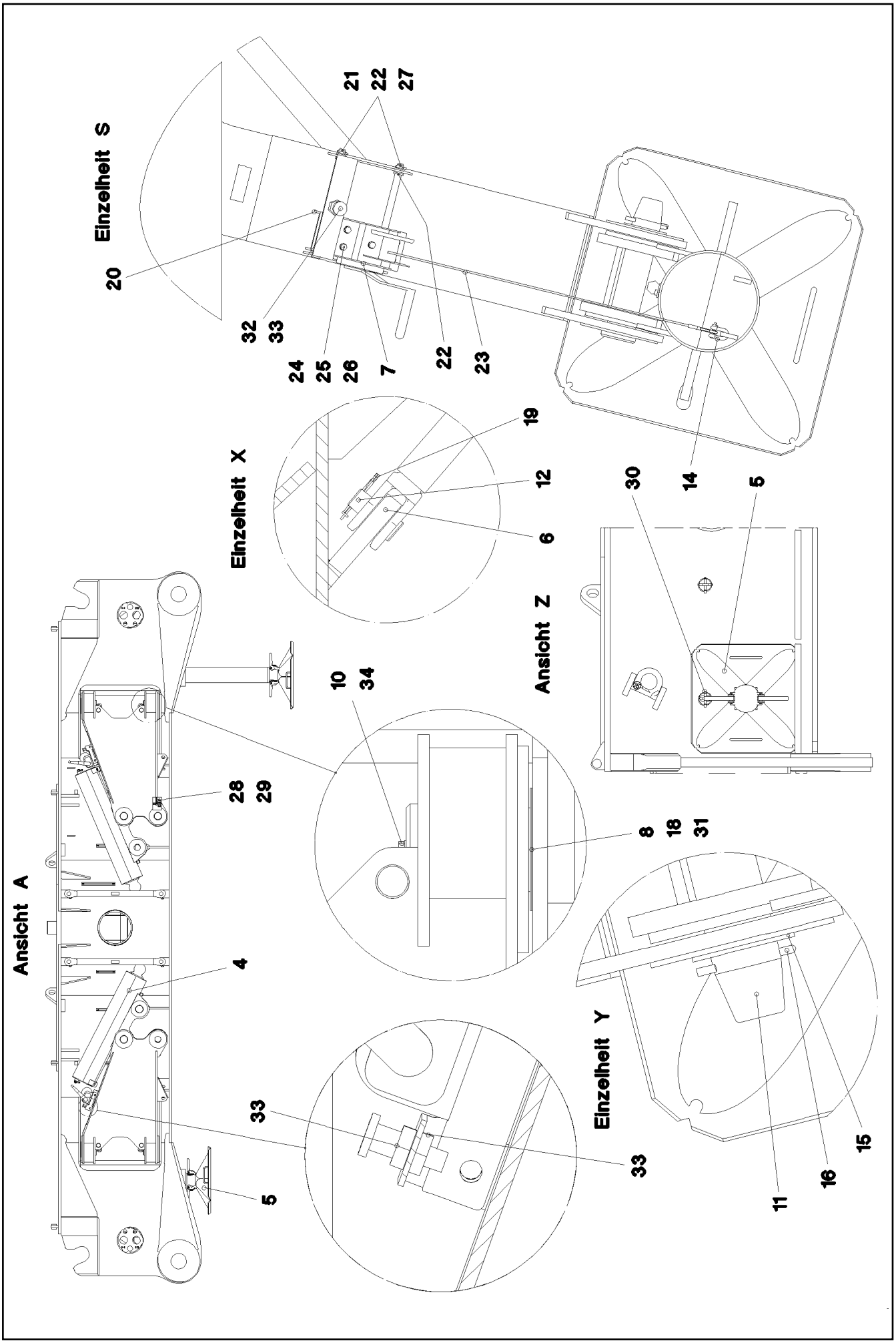
Einzelheit S
20
21
22
27
32
33
24
25
26
7
22
23
Einzelheit X
19
12
6
Ansicht Z
30
14
5
Ansicht A
28
29
4
5
10
34
8
18
31
33
33
Einzelheit Y
11
16
15

Pos.	Item	Quantity	Description	Bezeichnung	Serie	K
1	96 45 817 08	2	HYDR. SUPPORT WELDMENT	HYDRAULISCHE ABSTUETZUNG		
2	96 45 818 08	2	HYDR. SUPPORT WELDMENT	HYDRAULISCHE ABSTUETZUNG		
3	96 45 819 08	4	ROD	STANGE SCHWK.		
4	10 41 080 3	4	STRUT CYLINDER 190/160-850 SPF	ABSTUETZZYLINDER		
5	92 53 053 08	4	SUPPORT PLATE COMPL. ⇨ 1 641 014 92 53 053 08	ABSTUETZPLATTE KPL.		
6	97 69 697 08	4	PLATE 30X150X100	BLECH		
7	54 00 018 08	4	ROPE WINCH	SEILWINDE		
8	97 69 855 08	8	PIN 120.0X222 SPF	BOLZEN		
9	45 30 318 08	8	PIN DIN 1444 30H11X260X250 30CRNIMO8	BOLZEN		
10	49 00 120	8	HEX BOLT ISO 4017 M12X20 8.8 A3C	SECHSKANTSCHRAUBE		
11	93 33 460 08	8	PIN 80.0X328 SPF	BOLZEN		
12	94 56 112 08	8	PIN RD35X85	BOLZEN		
13	43 31 009 08	4	RETAINING SPRING 4,5 VERZ.	SICHERUNGSFEDER		
14	77 39 335 08	4	SHACKLE DIN 82101 A 0,25 0,25T ST VERZ.	SCHAEKEL		
15	93 14 640 08	4	WASHER 3X100X100 FE//ZN20//C	SCHEIBE		
16	43 30 097 08	4	SPLIT PIN DIN 94 8X100 ST VERZ.	SPLINT		
17	43 30 088 08	8	SPLIT PIN DIN 94 8X50 ST VERZ.	SPLINT		
18	97 69 902 08	16	PLATE 2X160X160	BLECH		
19	43 31 028 08	8	RETAINING SPRING 3 VERZ.	SICHERUNGSFEDER		
20	97 79 246 08	4	PLATE 4X215X167	BLECH		
21	97 79 357 08	8	PIN 20.0X255 T ZN O	BOLZEN		
22	95 35 616 08	40	WASHER RD22X3	SCHEIBE		
23	10 45 067 1	4	ROPE DIN 3055 4MM 1,3M VERZINKT	SEIL		
24	49 00 128	12	HEX BOLT ISO 4017 M8X25 8.8 A2C	SECHSKANTSCHRAUBE		
25	42 00 012 08	24	WASHER DIN 125 A8X16 ST VERZ.	SCHEIBE		
26	41 15 141 08	12	NUT DIN 934 M8 8 A2C	MUTTER		
27	43 30 050 08	8	SPLIT PIN DIN 94 4X25 ST VERZ.	SPLINT		
28	46 01 349	8	HEX BOLT ISO 4017 M14X65 10.9 A3C	SECHSKANTSCHRAUBE		
29	41 15 083 08	16	NUT DIN 934 M14 8 VERZ.	MUTTER		
30	43 32 011 08	4	HINGED CONNECTOR 10,5X70	KLAPPSTECKER		
31	97 79 371 08	8	PLATE 1X160X160	BLECH		
32	70 42 326 08	4	SPRING-LOADED LOCK VERZ.	FEDERRIEGEL		
33	41 17 209 08	4	NUT DIN 936 M20X1,5 8 VERZ.	MUTTER		
34	42 00 016 08	8	WASHER ISO 7089 A 13 ST A3C	SCHEIBE		

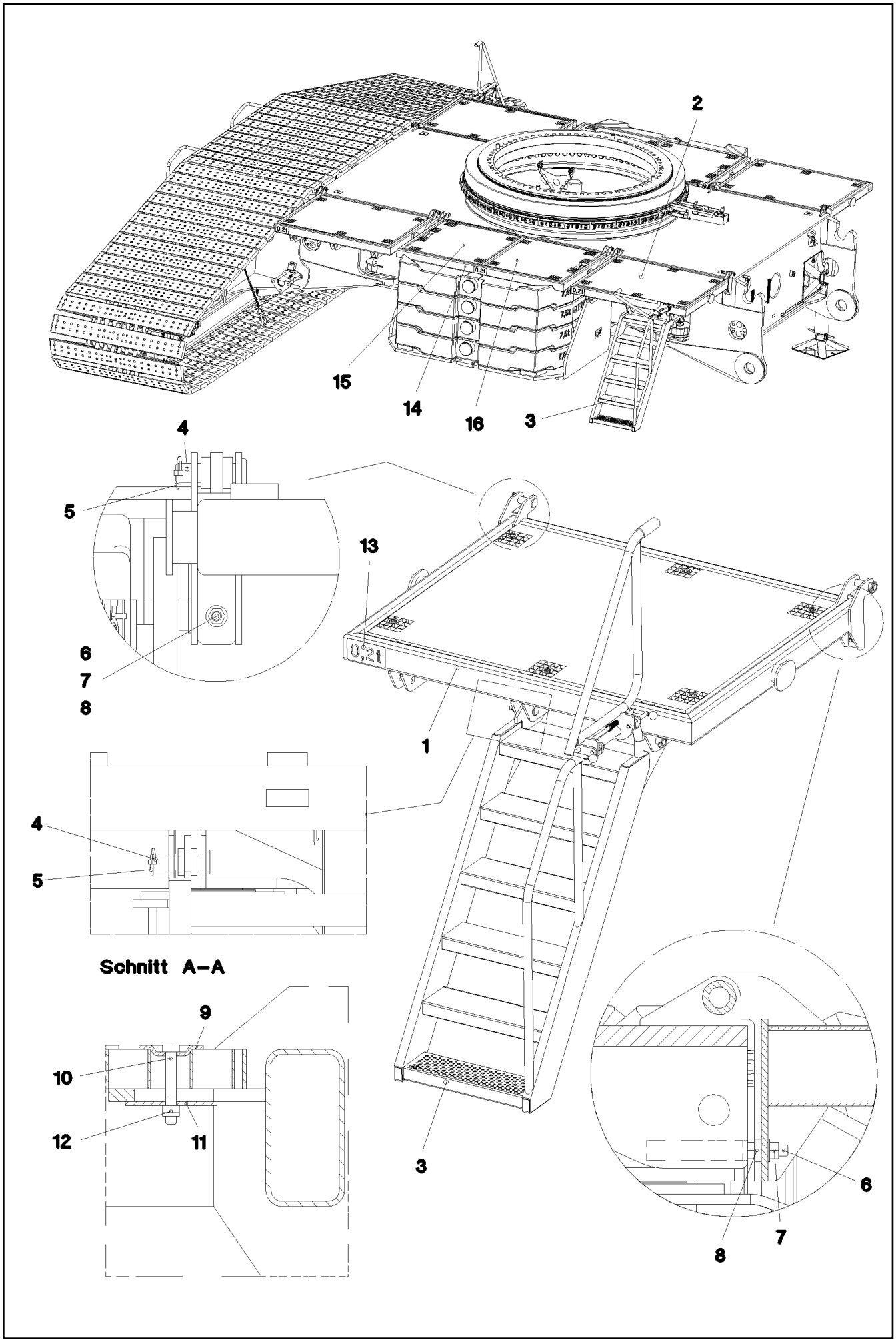

26.8.2008 052641 LIEBHERR	etk_en_de_074509_LR_1600_2 CATWALK CRAW.TRACK TRAVEL GEAR LAUFSTEG RAUPENFAHRWERK	❑ 31 (1/2) ⇨ 1 631 100 91 52 388 08

Pos.	Item	Quantity	Description	Bezeichnung	Serie	K
1	96 46 540 08	4	FRAME WELDED T ZN O	RAHMEN SCHWK.		
2	72 58 549 08	4	GRIDIRON T1595X1260X30/2 S235JR TZN K	GITTERROST-P		
3	97 70 589 08	2	ACCESS ALUMINIUM	AUFSTIEG		
4	45 14 308 08	20	PIN DIN 1436 30H11X105X97 30CRNIMO8 GA	BOLZEN		
5	43 32 002 08	20	HINGED CONNECTOR DIN 11023 6X42 VERZ	KLAPPSTECKER		
6	46 00 189	12	HEX BOLT ISO 4017 M16X50 8.8 A3C	SECHSKANTSCHRAUBE		
7	41 15 145 08	12	NUT DIN 934 M16 8 VERZ.	MUTTER		
8	42 00 020 08	60	WASHER DIN 125 A 19 ST VERZ.	SCHEIBE		
9	10 10 062 1	48	DISH MOUNTING	TELLERBEFESTIGUNG		
10	40 61 024	48	HEX BOLT ISO 4014 M8X55 8.8 A2C	SECHSKANTSCHRAUBE		
11	94 11 381 08	48	WASHER 70X3	SCHEIBE		
12	41 19 005 08	48	NUT DIN 985 M8 8 VERZ.	MUTTER		
13	97 42 123 08	6	LABEL 2X190X100	SCHILD		
14	96 55 027 08	2	FRAME WELDED T ZN O	RAHMEN SCHWK.		
15	97 79 271 08	2	GRIDIRON T1140X1260X30/2 S235JR TZN K	GITTERROST-P		
16	97 86 742 08	2	GRIDIRON T1140X1260X30/2 S235JR TZN K	GITTERROST-P		

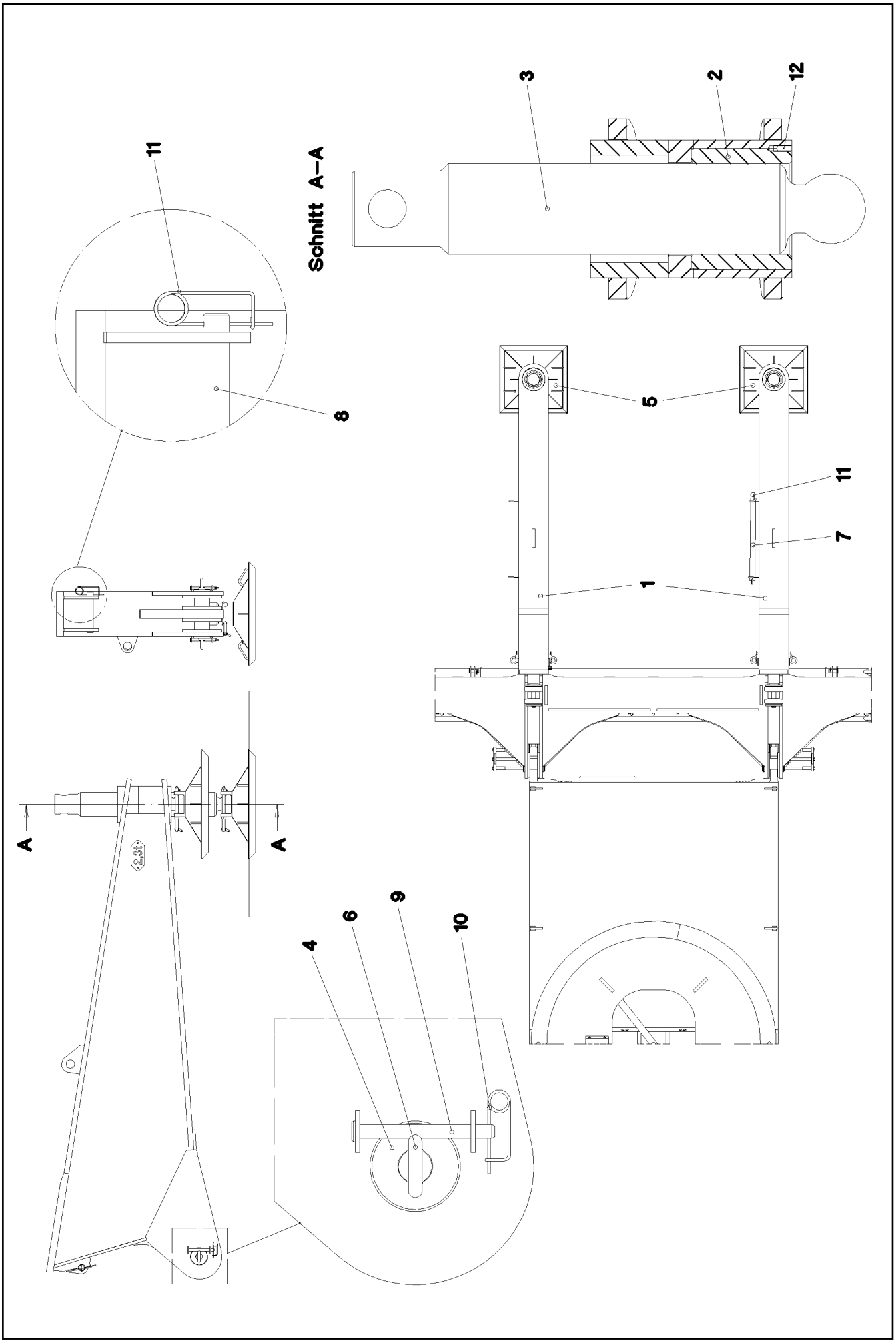

26.8.2008 053047 LIEBHERR	etk_en_de_074509_LR_1600_2 MECHANICAL SUPPORT MECH.ZUSATZABSTUETZUNG	33 (1/2) 1 632 91 52 389 08

Pos.	Item	Quantity	Description	Bezeichnung	Serie	K
1	96 44 950 08	2	MECHANIC ADDITIONAL SUPPORT	MECH.ZUSATZABSTUETZUNG S		
2	93 81 367 08	2	THREADED BUSH RD240X200	GEWINDEBUCHSE		
3	97 17 087 08	2	SPINDLE 180.0X1019	SPINDEL		
4	97 68 667 08	4	PIN 130.0X190 SPF	BOLZEN		
5	96 20 093 08	2	SUPPORT PLATE COMPL. ⇨ 1 632 032 96 20 093 08	ABSTUETZPLATTE KPL.		
6	40 26 007 08	4	RING BOLT DIN 580 M24 C15E A2K	RINGSCHRAUBE		
7	97 41 664 08	1	TUBE 60.3X10 00	ROHR		
8	95 28 924 08	2	PIN RD50X300	BOLZEN		
9	45 30 213 08	4	PIN DIN 1444 20H11X200X192 42CRMO4 GA	BOLZEN		
10	43 31 012 08	4	RETAINING SPRING 4X68 VERZ.	SICHERUNGSFEDER		
11	43 31 050 08	4	RETAINING SPRING 6 A3C	SICHERUNGSFEDER		
12	40 46 047 08	2	GRUB SCREW DIN 914 M12X30 45 H VERZ.	GEWINDESTIFT		

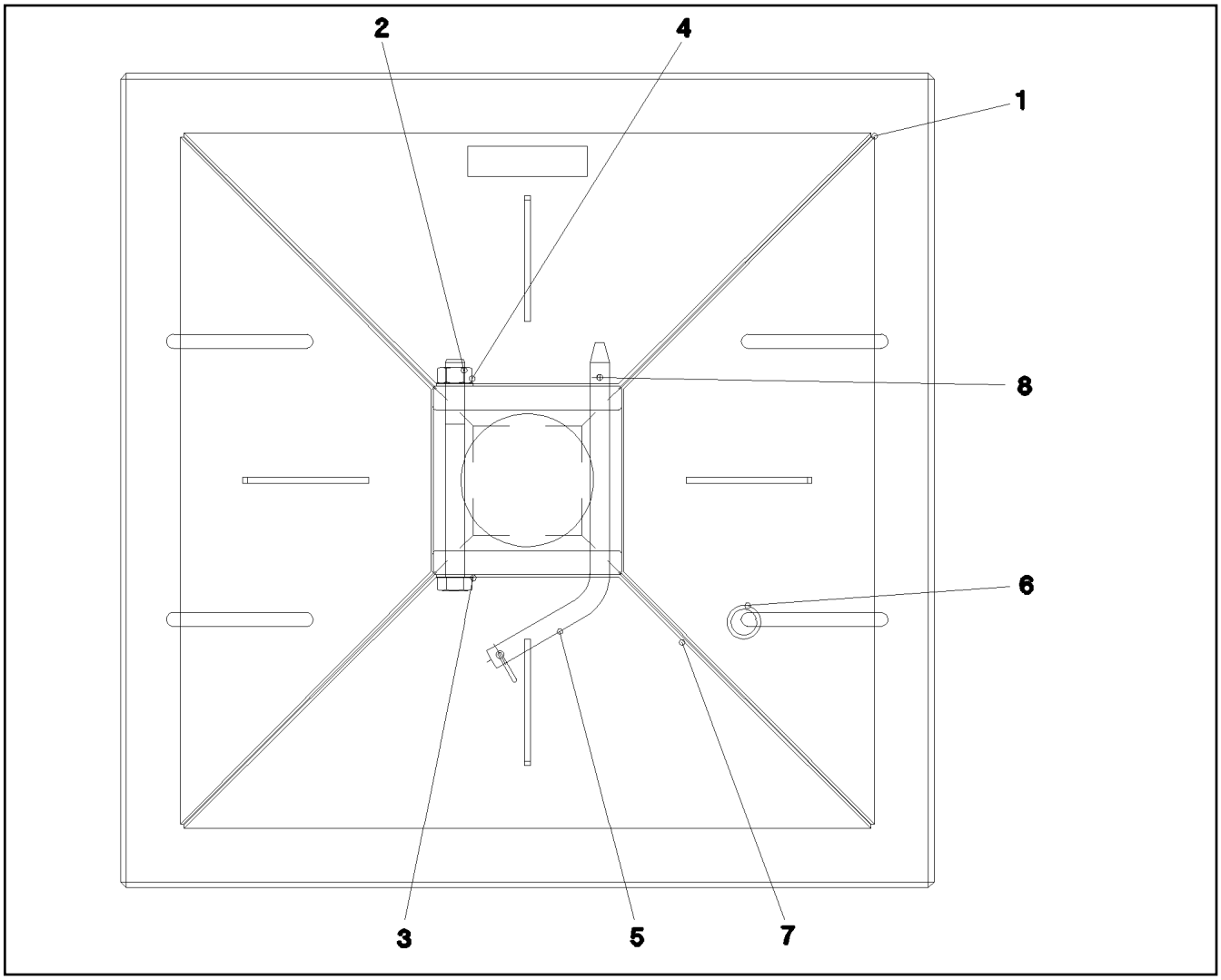

Pos.	Item	Quantity	Description	Bezeichnung	Serie	K
1	96 20 102 08	1	SUPPORT PLATE WELDED	ABSTUETZPLATTE SCHWK.		
2	40 61 246 01	1	HEX BOLT ISO 4014 M20X220 8.8 A3C	SECHSKANTSCHRAUBE		
3	42 00 021 08	2	WASHER ISO 7089 A 21 ST A3C	SCHEIBE		
4	41 15 147 08	1	NUT DIN 934 M20 8 VERZ.	MUTTER		
5	93 03 581 08	1	PLUG RD20X378	STECKER		
6	93 06 259 08	2	WIRE RING RD30X4	DRAHTRING		
7	74 00 008 08	0.25	KNOTTED-LINK CHAIN DIN 5686 1,8X25	KNOTENKETTE		
8	43 32 062 08	1	SPRING PLUG 4 VERZ.	FEDERSTECKER		

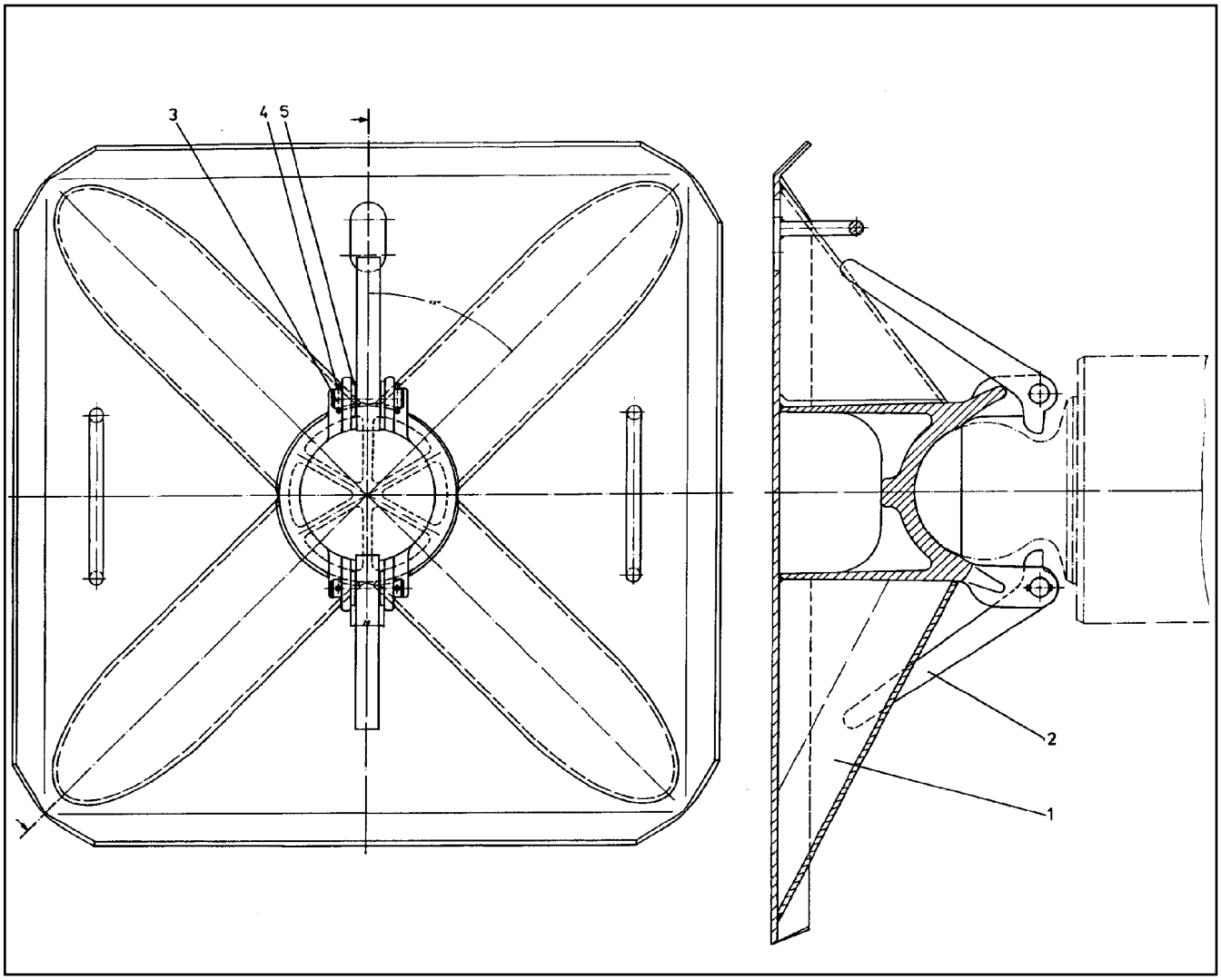

Pos.	Item	Quantity	Description	Bezeichnung	Serie	K
1	92 53 054 08	1	BRACE PLATE	ABSTUETZPLATTE		
2	94 54 958 08	2	LOCKING BAR 20X46X169	RIEGEL		
3	45 00 191 08	2	PIN DIN 1433 16X60X50 ST.50K FE//ZN20//C	BOLZEN		
4	43 20 025 08	4	DOWEL PIN ISO 8752 4X28	SPANNSTIFT		
5	42 00 019 08	4	WASHER DIN 125 A 17 VERZ.	SCHEIBE		

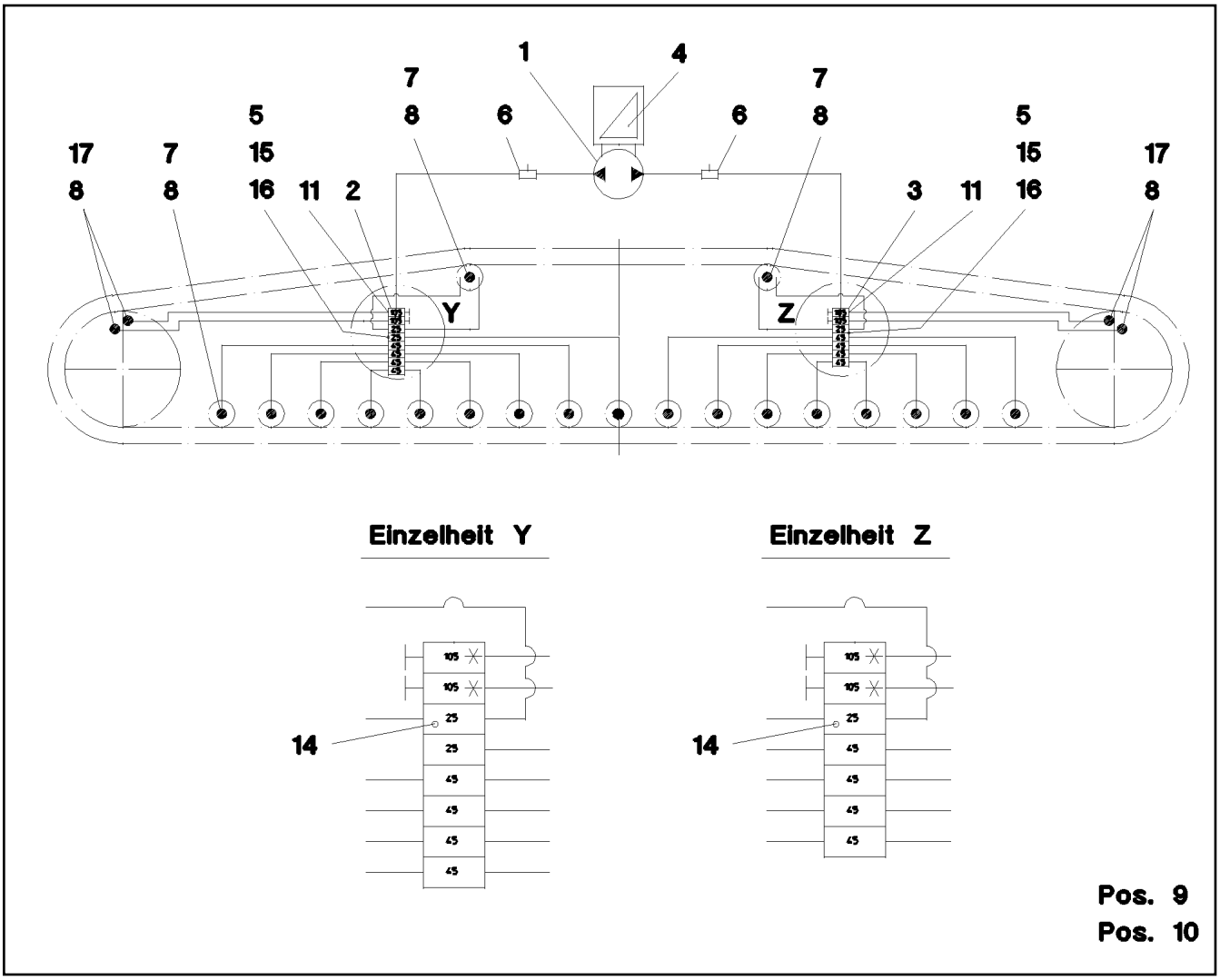

Pos.	Item	Quantity	Description	Bezeichnung	Serie	K
1	77 43 728 08	2	PUMP RETURN FLOW	PUMPENRUECKLAUF		
2	10 47 037 0	2	DISTRIBUTION BLOCK 8/13	VERTEILERKOMBINATION		
3	10 47 036 8	2	DISTRIBUTION BLOCK 7/12	VERTEILERKOMBINATION		
4	77 43 566 08	2	ELECTRIC PUMP	ELEKTROPUMPE		
			⇨ 7 743 566 08 77 43 566 08			
5	40 42 025 08	8	SCREW DIN 912 M5X35 8.8 A2C	SCHRAUBE		
6	77 43 751 08	4	PASSAGE NIPPLE BLOCK	DURCHGANGSNIPPELBLOCK		
(1)	57 15 786 08	1	GREASE NIPPLE	SCHMIERNIPPEL		
7	77 43 734 08	46	EXTENSION M10X1	VERLAENGERUNG		
8	77 43 738 08	50	SCREW FITTING WE6-M10X1R	VERSCHRAUBUNG		
9	77 43 737 08	120	TUBE 6X1,5 POLYAMID	ROHR		
10	77 43 835 08	14	TUBING COIL	ROHRWENDEL		
11	77 43 765 08	8	SCREW FITTING GEM10X1K	VERSCHRAUBUNG		
14	77 43 752 08	4	GRUB SCREW M4	GEWINDESTIFT		
15	41 15 148 08	8	NUT DIN 934 M5 8 VERZ.	MUTTER		
16	42 00 008 08	8	WASHER DIN 125 A 5.3 VERZ.	SCHEIBE		
17	77 43 832 08	8	CONNECTION PIECE M14X1,5/M10X1	ANSCHLUSSSTUECK		

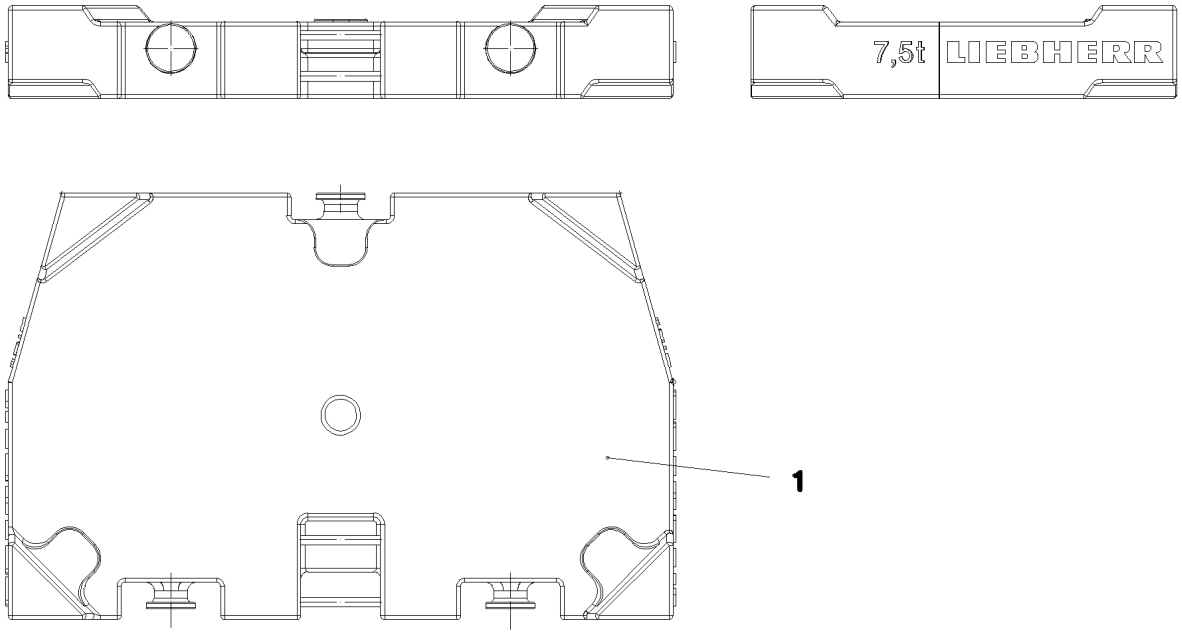

Pos.	Item	Quantity	Description	Bezeichnung	Serie	K
1	97 66 580 08	8	COUNTERWEIGHT SPF	GEGENGEWICHT		

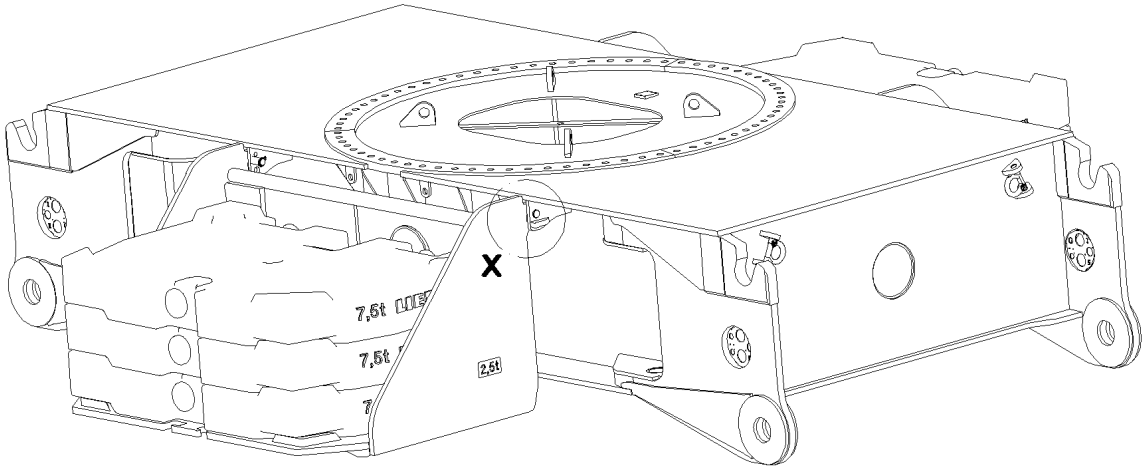

Einzelheit X

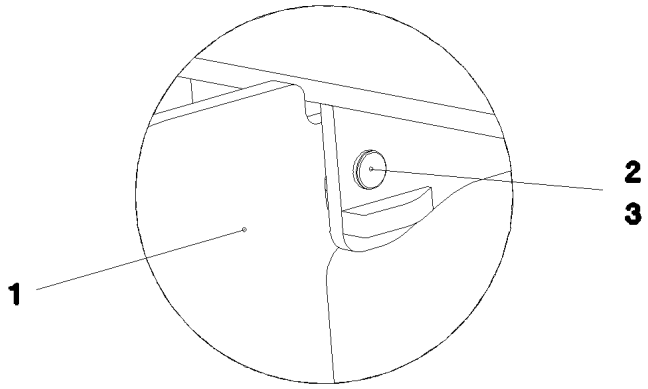

Pos.	Item	Quantity	Description	Bezeichnung	Serie	K
1	96 45 748 08	2	BRACKET WELDED CONST.	KONSOLE SCHWK.		
2	94 99 163 08	4	PIN RD45X177	BOLZEN		
3	43 32 004 08	4	HINGED CONNECTOR 9,5X77 VERZ.	KLAPPSTECKER		

Pos.	Item	Quantity	Description	Bezeichnung	Serie	K
3	79 00 079 08	1	SPANNER DIN 3110	DO.MAULSCHLUESSEL		
4	79 00 039 08	1	SPANNER DIN 3110 46X50	DO.MAULSCHLUESSEL		
5	88 51 322 08	1	SINGLE-END SPANNER DIN 894 55	EINMAULSCHLUESSEL		
6	79 00 046 08	1	SINGLE-END SPANNER DIN 894 60	EINMAULSCHLUESSEL		
7	79 00 126 08	1	DOUBLE ENDED RING SPANNER DIN 838	DO.RINGSCHLUESSEL		
8	79 00 236 08	1	HEXAGON SOCKET SCREW KEY DIN 911	INBUS-SCHLUESSEL		
9	79 00 303 08	1	HAND HAMMER 500G	HANDHAMMER		
10	79 00 301 08	1	HAND HAMMER DIN 1041 1500G	HANDHAMMER		
11	88 50 341 08	1	SLEDGE HAMMER 5KG	VORSCHLAGHAMMER		
12	79 00 315 08	1	COMBI PLIERS DIN 5244 180	KOMBIZANGE		
13	79 00 320 08	1	SCREW DRIVER 3,5	SCHRAUBENDREHER		
14	88 52 004 08	1	SCREW DRIVER 4,5	SCHRAUBENDREHER		
15	79 00 323 08	1	SCREW DRIVER 5,5	SCHRAUBENDREHER		
16	79 00 444 08	1	FUNNEL RD200 WEISSBLECH	TRICHTER		
17	79 00 249 08	1	SOCKET WRENCH GR.11/3	STECKSCHLUESSEL		
18	79 00 420 08	1	HAND LEVER PRESS VERZ.	HANDHEBELPRESSE		
19	79 00 429 08	1	REINFORCED RUBBER HOSE 300 RH-30 M1	GUMMIPANZERSCHLAUCH		
24	60 71 040 08	1	WORKING LAMP	MONTAGELEUCHTE		
26	51 05 696 08	1	PLUG SOCKET	STECKTUELLE		
27	47 10 310 08	1	SCREW FITTING XGE15-LR-ED A3P	VERSCHRAUBUNG		
28	60 27 011 08	1	CABLE SOCK 25	KABELSTRUMPF		
29	60 27 099 08	1	CABLE SOCK 30	KABELSTRUMPF		
30	75 00 011 08	1	PRESSURE GAUGE 63	MANOMETER		
31	75 00 018 08	2	PRESSURE GAUGE 63	MANOMETER		
32	47 09 008 08	3	PRESSURE GAUGE CONNECTION A3P	MANOMETERANSCHLUSS		
33	47 09 018 08	3	HOSE 1000	SCHLAUCH		
34	47 09 019 08	2	HOSE 2000	SCHLAUCH		
35	77 39 284 08	4	SHACKLE DIN 82101 12T VERZ.	SCHAEKEL		
37	77 39 091 08	1	ROPE CLAMP 24-26 GR.1"	SEILKLEMME		
(1)	57 04 059 08	1	PIN	BOLZEN		
38	77 39 118 08	1	ROPE CLAMP DIN 1142 S26 VERZ.	SEILKLEMME		
39	77 33 137 08	4	SLING ROPE DIN 3088 7,7T-12M SPF	ANSCHLAGSEIL		
40	88 51 828 08	1	HOOK WRENCH 155/8	GEL.HAKENSCHL.-STIFT		
41	10 03 229 7	1	OIL DRAINING HOSE COMPL. 1,5M	OELABLASSSCHLAUCH KPL.		
42	91 25 249 08	1	MAGNETIC LAMP ⇨ 1 933 100 91 25 249 08	MAGNETLAMPE		
44	77 39 401 08	1	ROPE LOCK 28 SPF	SEILSCHLOSS		
45	77 39 132 08	1	ROPE CLAMP DIN 1142 S30 VERZ.	SEILKLEMME		
46	81 00 354 08	1	ANGLE SCREW DRIVER GR.3	WINKELSCHRAUBENDREHER		

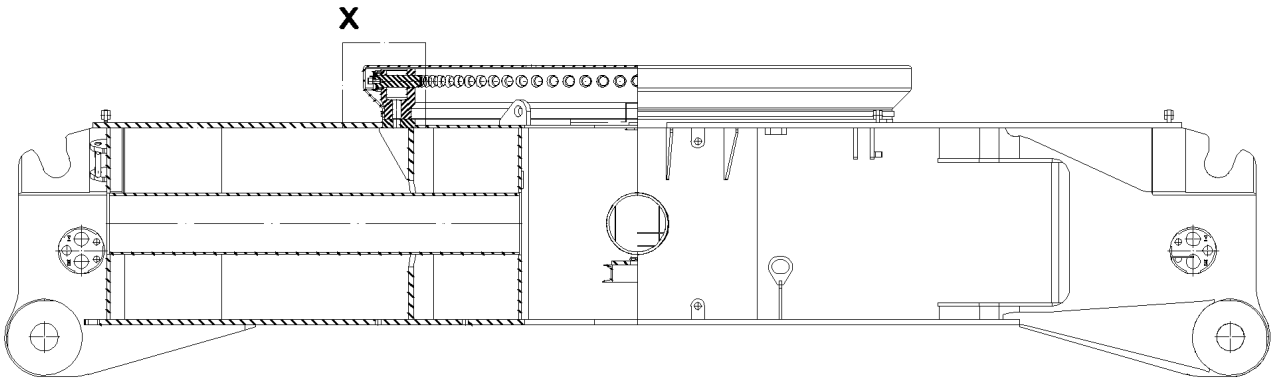

Einzelheit X

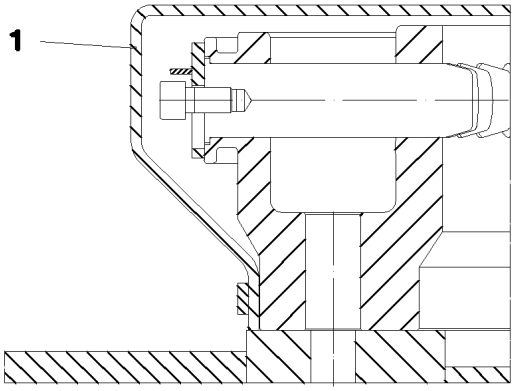

Pos.	Item	Quantity	Description	Bezeichnung	Serie	K
1	97 38 043 08	1	COVER QC LOWER BAND LR 1750	ABDECKUNG QC UNTERRING		

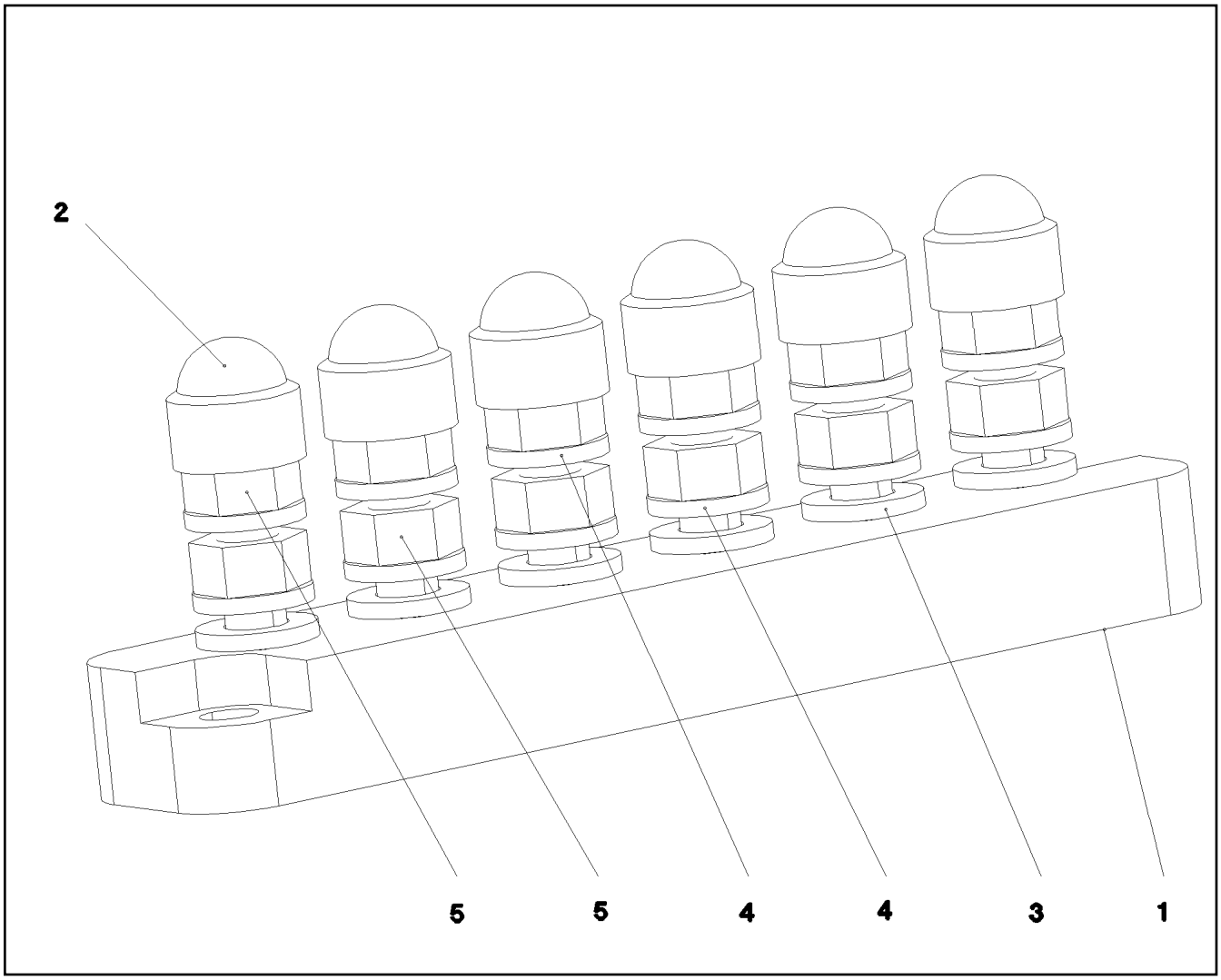

Pos.	Item	Quantity	Description	Bezeichnung	Serie	K
1	60 44 124 08	1	CLAMPING BOARD 6XM6	KLEMMBRETT		
2	77 90 201 08	6	PROTECTING CAP	SCHUTZKAPPE		
3	42 00 009 08	6	WASHER ISO 7089 A 6.4 VERZ.	SCHEIBE		
4	42 52 210 08	12	SERRATED LOCK WASHER DIN 6798 J 6,4	FAECHERSCHEIBE		
5	41 15 140 08	12	NUT DIN 934 M6 8 VERZ.	MUTTER		

Pos.	Item	Quantity	Description	Bezeichnung	Serie	K
2	96 48 383 08	1	ELECTR.FOR CENTER SECTION ⇨ 1 920 307 96 48 383 08	ELEKTRIK MITTELSTUECK		
3	96 48 384 08	1	ELECTR.CRAWLER SUPPORT LEFT ⇨ 1 920 308 96 48 384 08	ELEKTRIK RAUPENTRAEGER LI		
4	96 48 385 08	1	ELECTR.CRAWLER SUPPORT RIGHT ⇨ 1 920 309 96 48 385 08	ELEKTRIK RAUPENTRAEGER R		

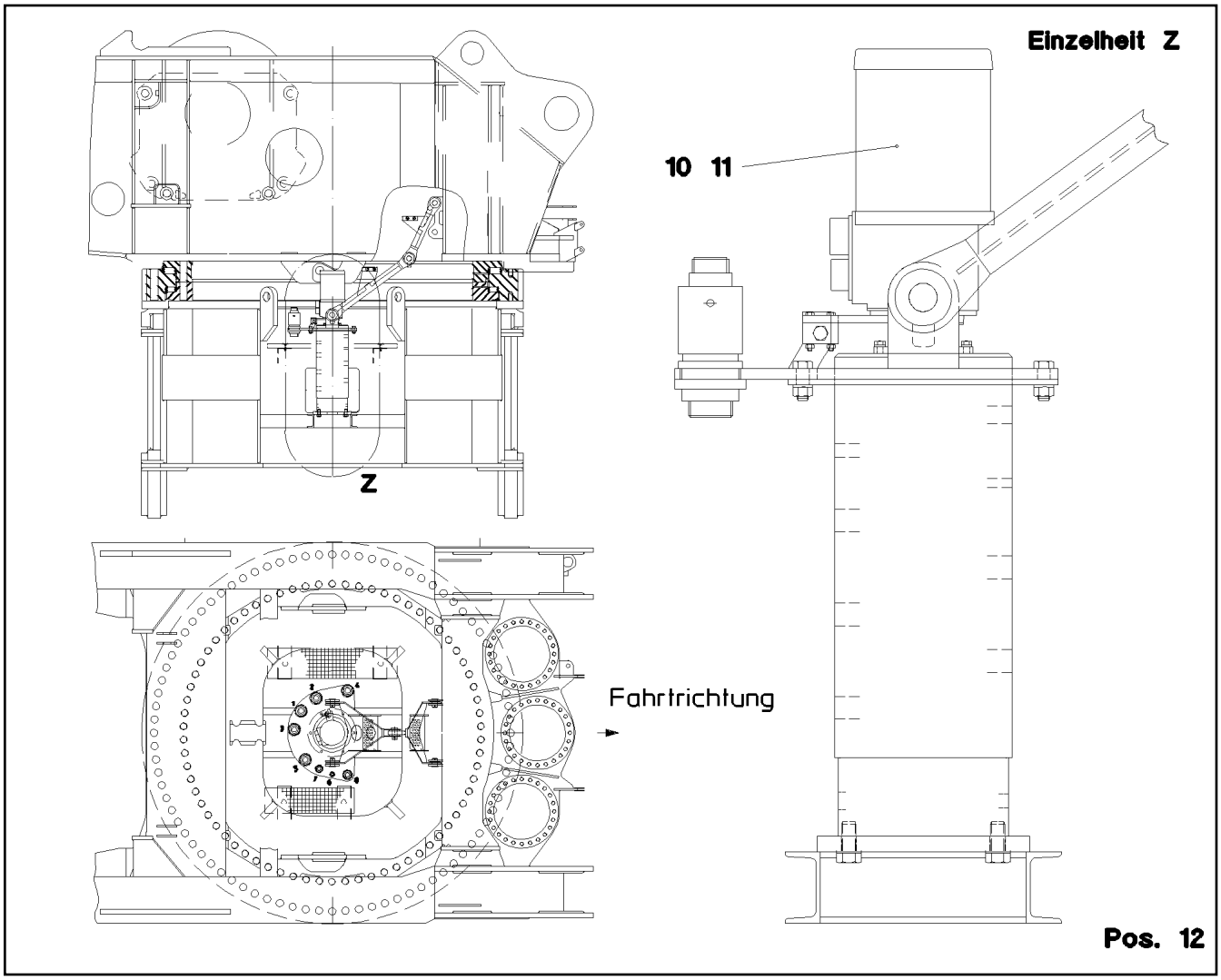

Pos.	Item	Quantity	Description	Bezeichnung	Serie	K
10	69 09 010 08	1	COLLECTING RING 24V SPF ⇨ 6 909 010 08 69 09 010 08	SCHLEIFRINGUEBERTRAEGER		
11	69 23 091 08	1	ROTARY ENCODER OPTISCH 360° SPF	DREHGEBER		
12	28 81 762 08	1	SHEET 15X30X50 PA6G	PLATTE		

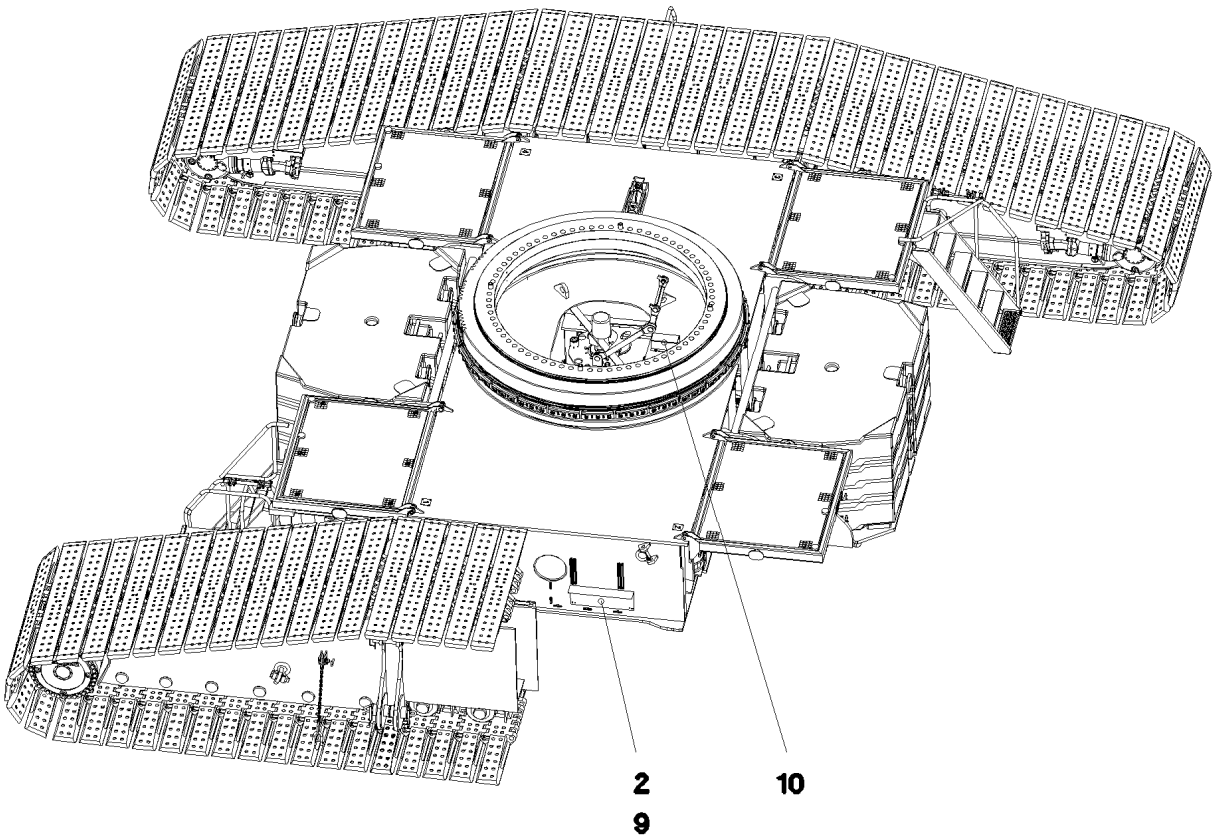

Pos. 8

Pos.	Item	Quantity	Description	Bezeichnung	Serie	K
2	96 48 687 08	1	TERMINAL BOX CPL. S200 ⇨ 1 920 418 96 48 687 08	KLEMMKASTEN KPL.		
8	97 04 309 08	2	PLATE 3x48x75	BLECH		
9	97 15 435 08	1	PLATE 4X680X383	BLECH		
10	69 23 081 08	1	INCLINATION TRANSMITTER SPF	NEIGUNGSGEBER		

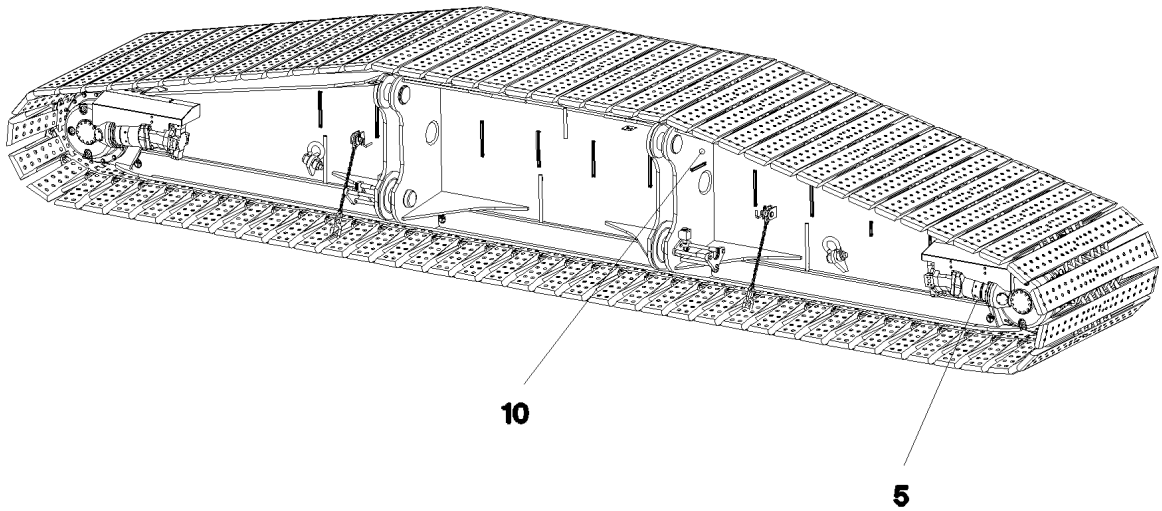

Pos. 20

Pos.	Item	Quantity	Description	Bezeichnung	Serie	K
5	69 27 015 08	2	PROXIMITY SWITCH INDUKTIV SPF	NAEHERUNGSSCHALTER		
10	96 48 703 08	1	TERMINAL BOX CPL. S240 4X FAHRAN. ⇨ 1 920 417 96 48 703 08	KLEMMKASTEN KPL.		
20	95 57 495 08	1	PLATE 4X165X225	BLECH		

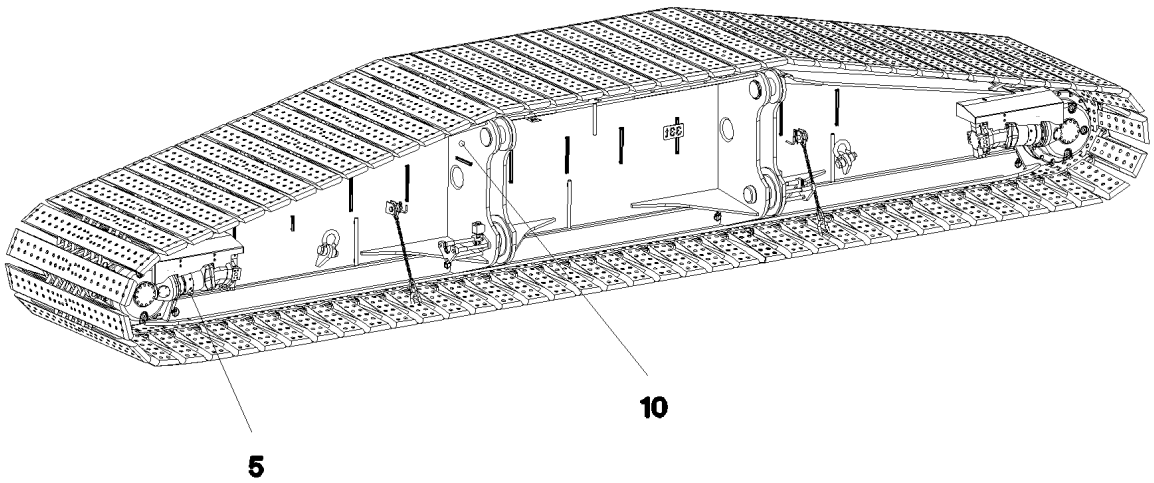

Pos. 20

Pos.	Item	Quantity	Description	Bezeichnung	Serie	K
5	69 27 015 08	2	PROXIMITY SWITCH INDUKTIV SPF	NAEHERUNGSSCHALTER		
10	96 48 707 08	1	TERMINAL BOX CPL. S220 4X FAHRANT. ⇨ 1 920 403 96 48 707 08	KLEMMKASTEN KPL.		
20	95 57 495 08	1	PLATE 4X165X225	BLECH		

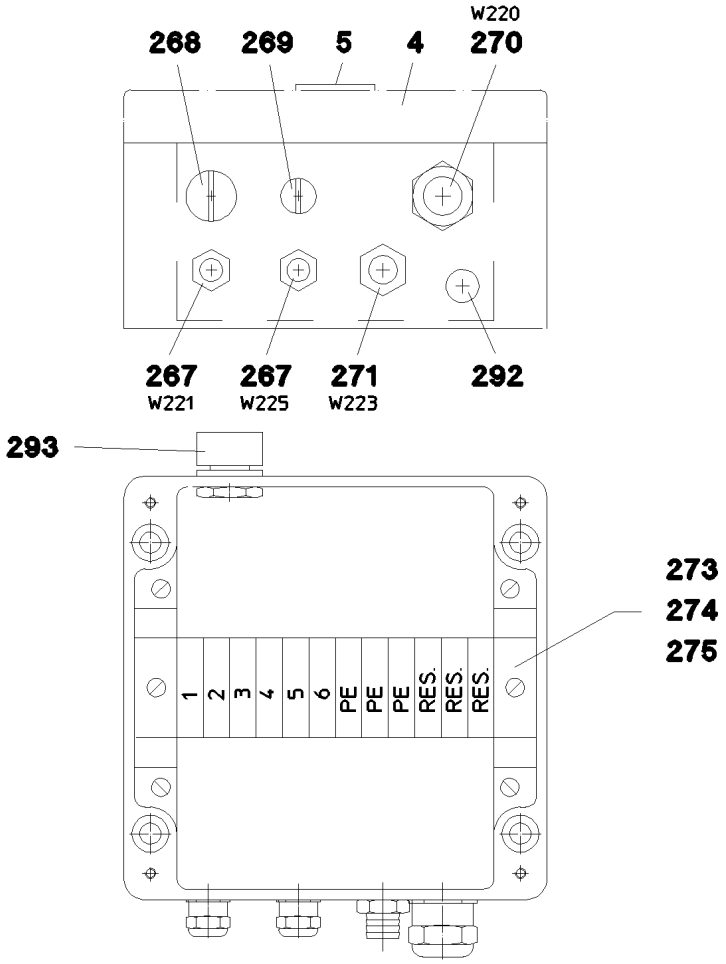

Pos.	Item	Quantity	Description	Bezeichnung	Serie	K
1	96 49 121 08	1	WIRING HARNESS W225	KABELSTRANG		
2	96 48 749 08	1	WIRING HARNESS W223	KABELSTRANG		
3	96 48 750 08	1	WIRING HARNESS W220	KABELSTRANG		
4	97 14 073 08	1	EMPTY CASING 160X160X90X0	LEERGEHAEUSE		
5	97 75 070 08	1	LABEL S220 LEXAN	SCHILD		
10	96 48 719 08	1	LEAD W221	LEITUNG		
267	60 24 241 08	2	THREADED CABLE GLAND M16X1,5 MS	KABELVERSCHRAUBUNG		
268	60 24 250 08	1	SCREW PLUG M20X1,5 MS	VERSCHLUSSSCHRAUBE		
269	60 24 249 08	1	SCREW PLUG M16X1,5 MS	VERSCHLUSSSCHRAUBE		
270	60 24 243 08	1	THREADED CABLE GLAND M25X1,5 MS	KABELVERSCHRAUBUNG		
271	60 24 414 08	1	HOSE UNION JOINT M20X1,5 MS	SCHLAUCHVERSCHRAUBUNG		
273	60 21 067 08	0.15	TOP HAT RAIL 35X27X7,3X1	HUTSCHIENE		
274	60 27 416 08	12	BAND CLAMP 8-2,8-0,8	BANDKLEMME		
275	60 27 417 08	6	CRAMP	KRAMPE		
292	60 25 012 08	1	WATER DRAIN PLUG PA6G SPF	ENTWAESSERUNGSSTOPFEN		
293	60 25 013 08	1	VENTILATION SCREW G1/2"X30 POLYAMID	ENTLUEFTUNGSSCHRAUBE		

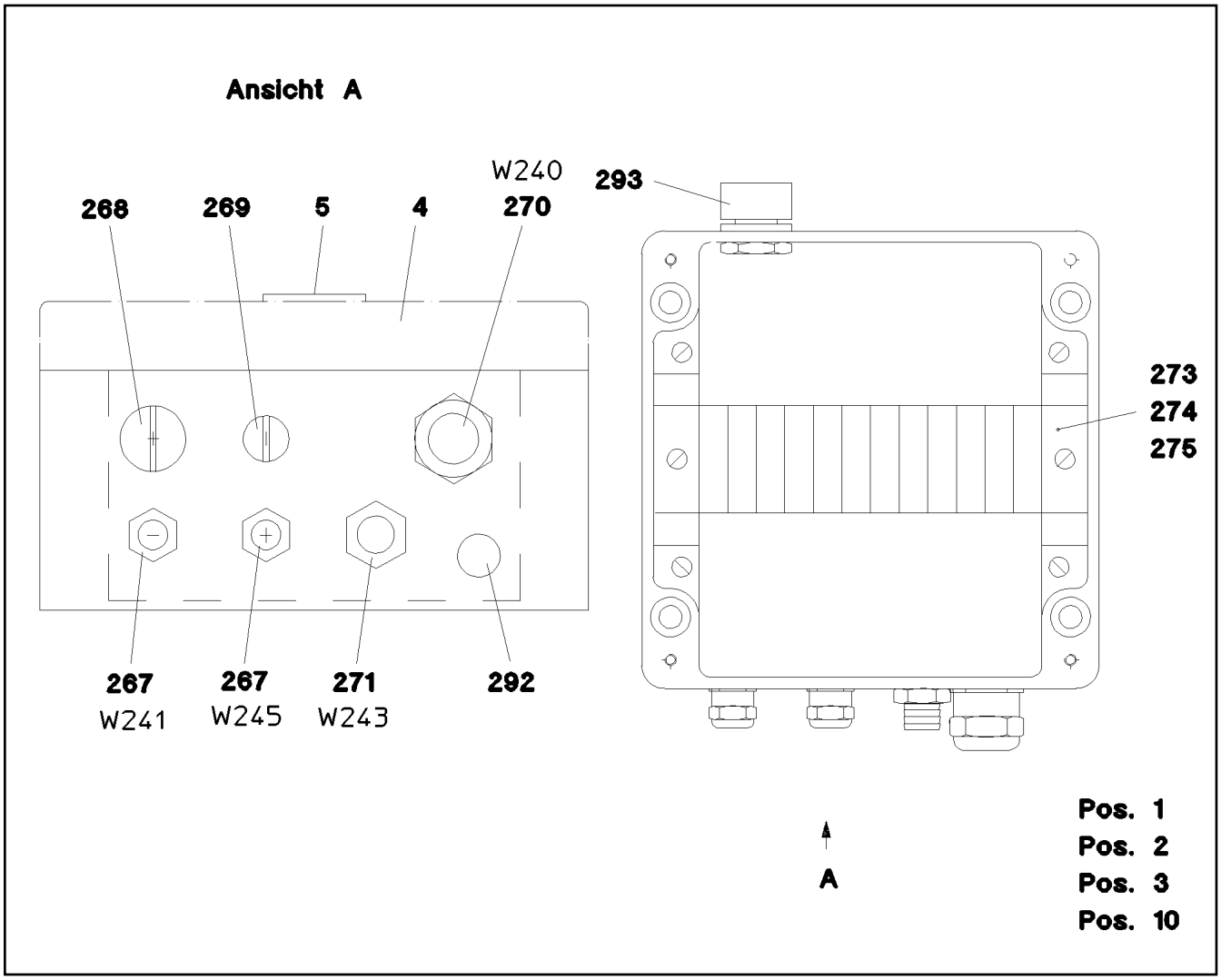

Pos.	Item	Quantity	Description	Bezeichnung	Serie	K
1	96 49 120 08	1	WIRING HARNESS W245	KABELSTRANG		
2	96 48 747 08	1	WIRING HARNESS W243	KABELSTRANG		
3	96 48 748 08	1	WIRING HARNESS W240	KABELSTRANG		
4	97 14 073 08	1	EMPTY CASING 160X160X90X0	LEERGEHAEUSE		
5	97 75 008 08	1	LABEL S240 LEXAN	SCHILD		
10	96 48 718 08	1	LEAD W241	LEITUNG		
267	60 24 241 08	2	THREADED CABLE GLAND M16X1,5 MS	KABELVERSCHRAUBUNG		
268	60 24 250 08	1	SCREW PLUG M20X1,5 MS	VERSCHLUSSSCHRAUBE		
269	60 24 249 08	1	SCREW PLUG M16X1,5 MS	VERSCHLUSSSCHRAUBE		
270	60 24 243 08	1	THREADED CABLE GLAND M25X1,5 MS	KABELVERSCHRAUBUNG		
271	60 24 414 08	1	HOSE UNION JOINT M20X1,5 MS	SCHLAUCHVERSCHRAUBUNG		
273	60 21 067 08	0.15	TOP HAT RAIL 35X27X7,3X1	HUTSCHIENE		
274	60 27 416 08	12	BAND CLAMP 8-2,8-0,8	BANDKLEMME		
275	60 27 417 08	6	CRAMP	KRAMPE		
292	60 25 012 08	1	WATER DRAIN PLUG PA6G SPF	ENTWAESSERUNGSSTOPFEN		
293	60 25 013 08	1	VENTILATION SCREW G1/2"X30 POLYAMID	ENTLUEFTUNGSSCHRAUBE		

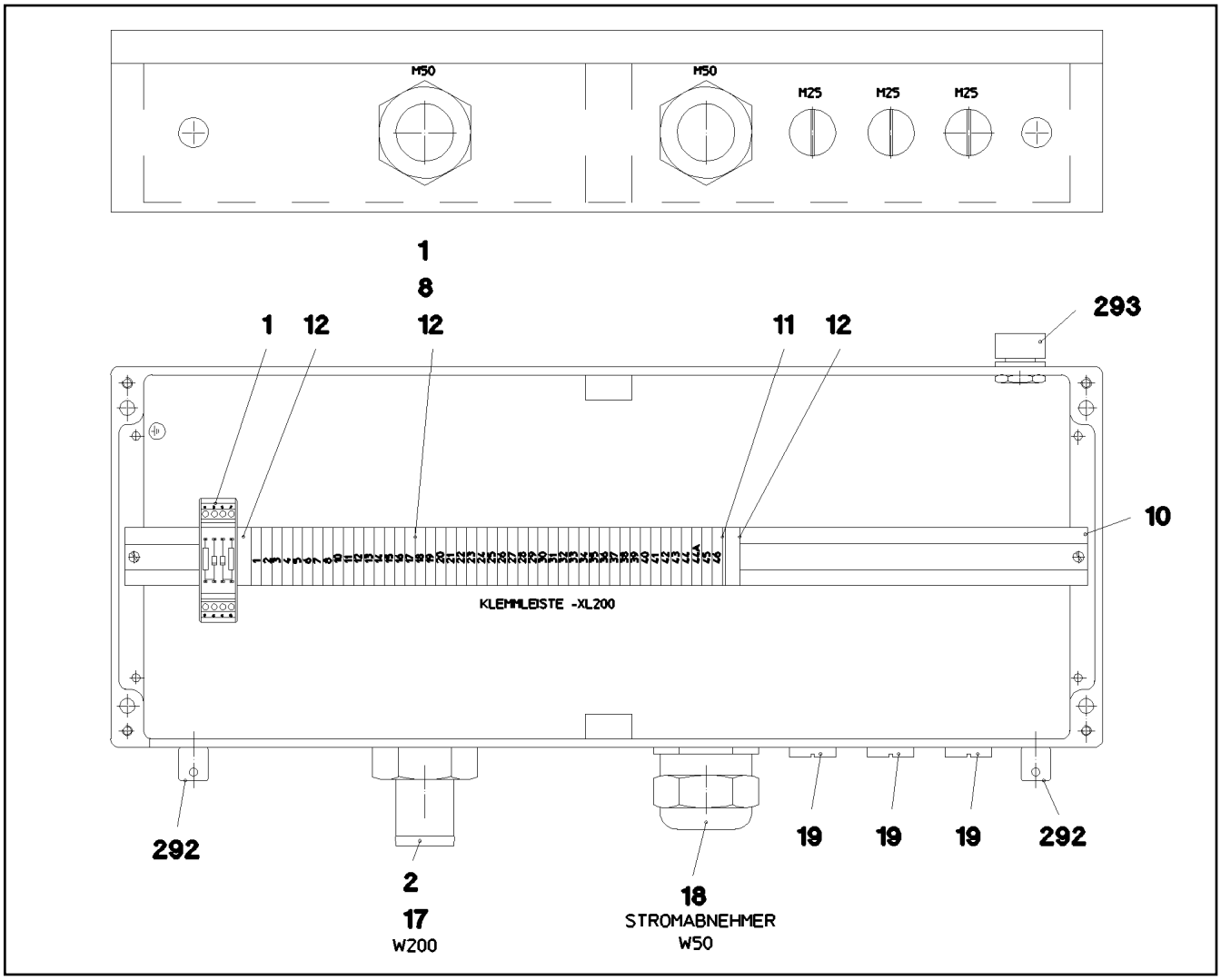

Pos.	Item	Quantity	Description	Bezeichnung	Serie	K
1	96 48 693 08	1	WIRES TERMINAL BOX CPL. S200	DRAEHTE KLEMMKASTEN KPL.		
(2)	96 51 072 08	1	WIRES PRE-ASS. S200	DRAEHTE VORM.		
(151)	10 28 635 4	47	TERMINAL/CLAMP	KLEMME		
(152)	96 48 302 08	1	CUSTOM CIRCUIT MODULE 2	BESTUECKUNGSMODUL 2		
2	96 48 688 08	1	WIRING HARNESS W200	KABELSTRANG		
3	97 13 661 08	1	EMPTY CASING DRILLED 230X600X110X0 A	LEERGEHAEUSE GEBOHRT		
5	97 74 996 08	1	LABEL S200 LEXAN	SCHILD		
10	60 21 067 08	0.585	TOP HAT RAIL 35X27X7,3X1	HUTSCHIENE		
11	10 28 635 3	1	LID	DECKEL		
12	60 27 946 08	2	END ANGLE	ENDWINKEL		
17	60 24 413 08	1	HOSE UNION JOINT M50X1,5 MS	SCHLAUCHVERSCHRAUBUNG		
18	60 24 246 08	1	THREADED CABLE GLAND M50X1,5 MS	KABELVERSCHRAUBUNG		
19	60 24 251 08	3	SCREW PLUG M25X1,5 MS	VERSCHLUSSSCHRAUBE		
261	60 32 003 08	10	CABLE TIE 3,6X150	KABELBINDER		
292	60 25 012 08	2	WATER DRAIN PLUG PA6G SPF	ENTWAESSERUNGSSTOPFEN		
293	60 25 013 08	1	VENTILATION SCREW G1/2"X30 POLYAMID	ENTLUEFTUNGSSCHRAUBE		

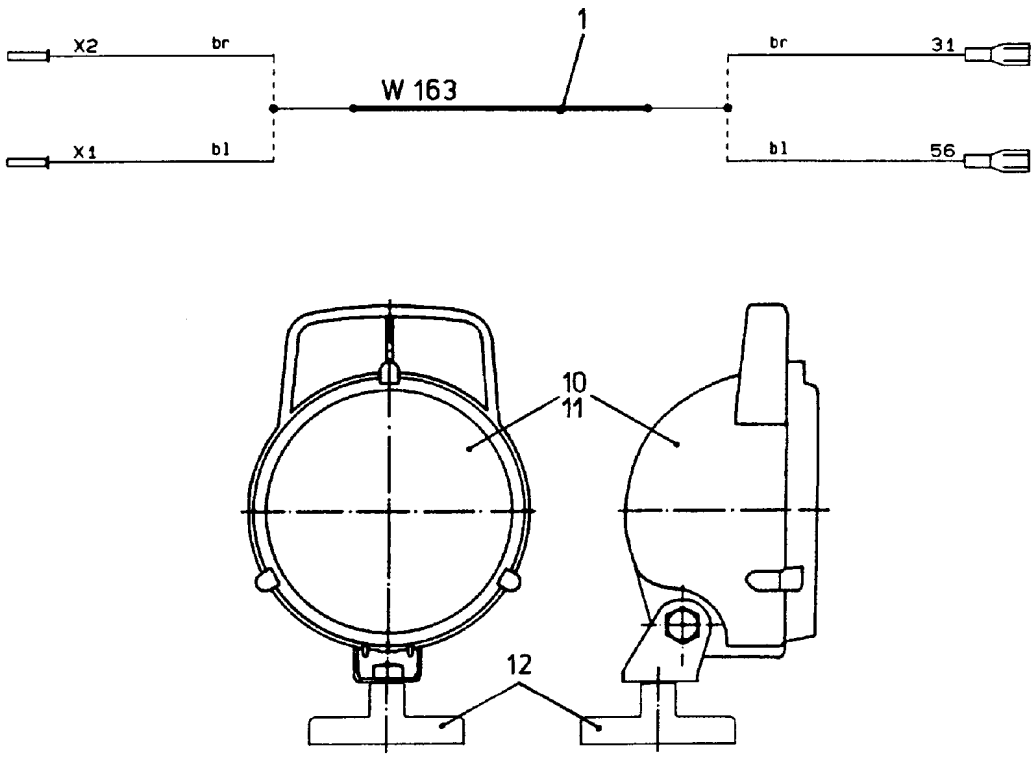

Pos.	Item	Quantity	Description	Bezeichnung	Serie	K
1	92 69 930 08	1	LEAD W163	LEITUNG		
10	60 71 318 08	1	SEARCHLIGHT	SCHEINWERFER		
11	60 70 091 08	1	LIGHT BULB 35W 24V	GLUEHLAMPE		
12	61 70 000 08	1	FERRIMAGNET FERRIT	FLACHGREIFER		

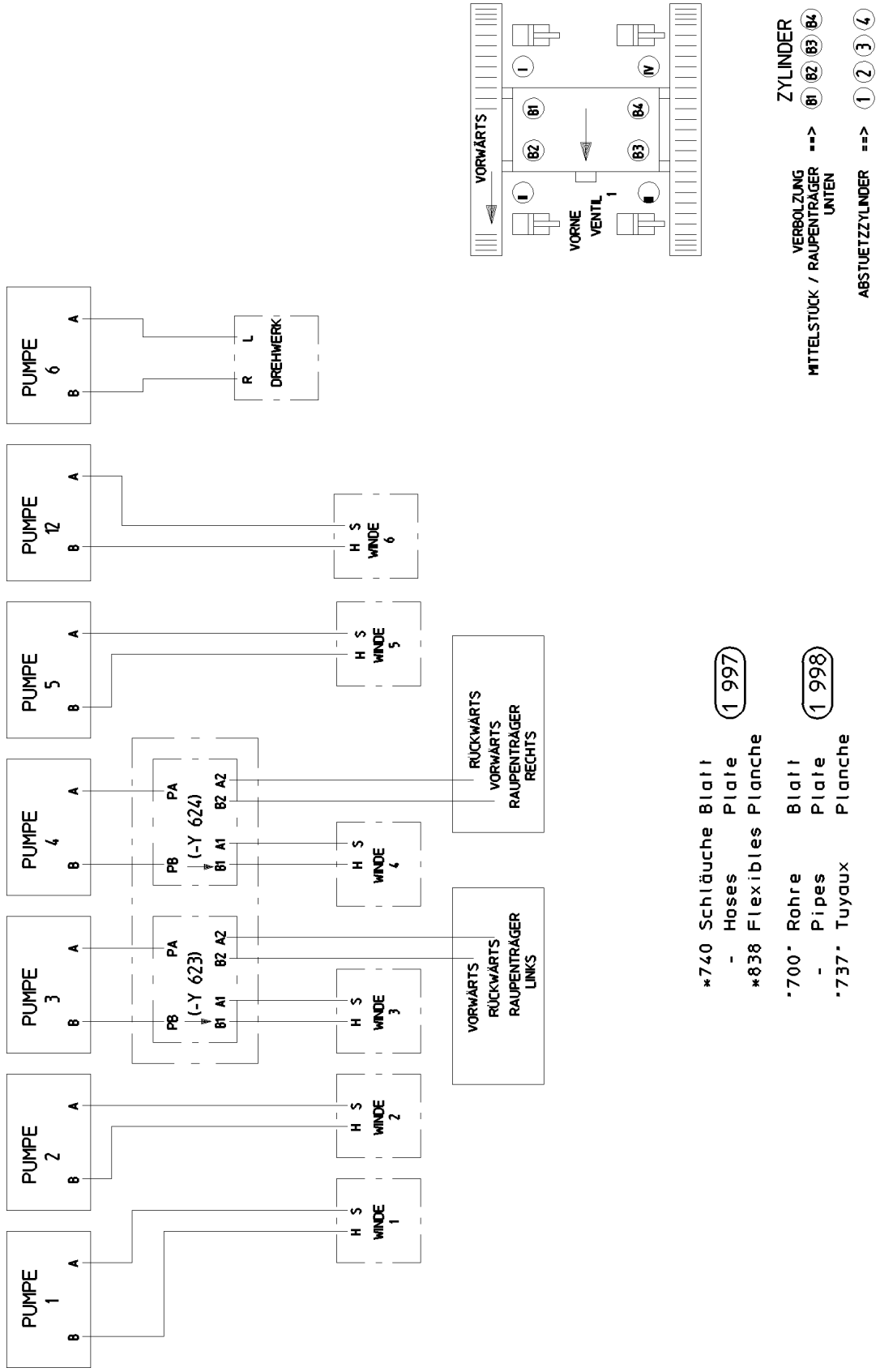
PUMPE 1
PUMPE 2
PUMPE 3
PUMPE 4
PUMPE 5
PUMPE 12
PUMPE 6
A
B
R L
DREHWERK
H S
WINDE 1
WINDE 2
WINDE 3
WINDE 4
WINDE 5
WINDE 6
PA
PB
(-Y 623)
(-Y 624)
B1 A1
B2 A2
VORWÄRTS
RÜCKWÄRTS
RAUPENTRÄGER LINKS
RAUPENTRÄGER RECHTS
VORWÄRTS
VORNE
VENTIL 1
I
II
III
IV
B1
B2
B3
B4
ZYLINDER
VERBOLZUNG MITTELSTÜCK / RAUPENTRÄGER UNTEN ==> B1 B2 B3 B4
ABSTUETZZYLINDER ==> 1 2 3 4
*740 Schläuche Blatt
- Hoses Plate
*838 Flexibles Planche
1 997
'700' Rohre Blatt
- Pipes Plate
'737' Tuyaux Planche
1 998
Pos. 2

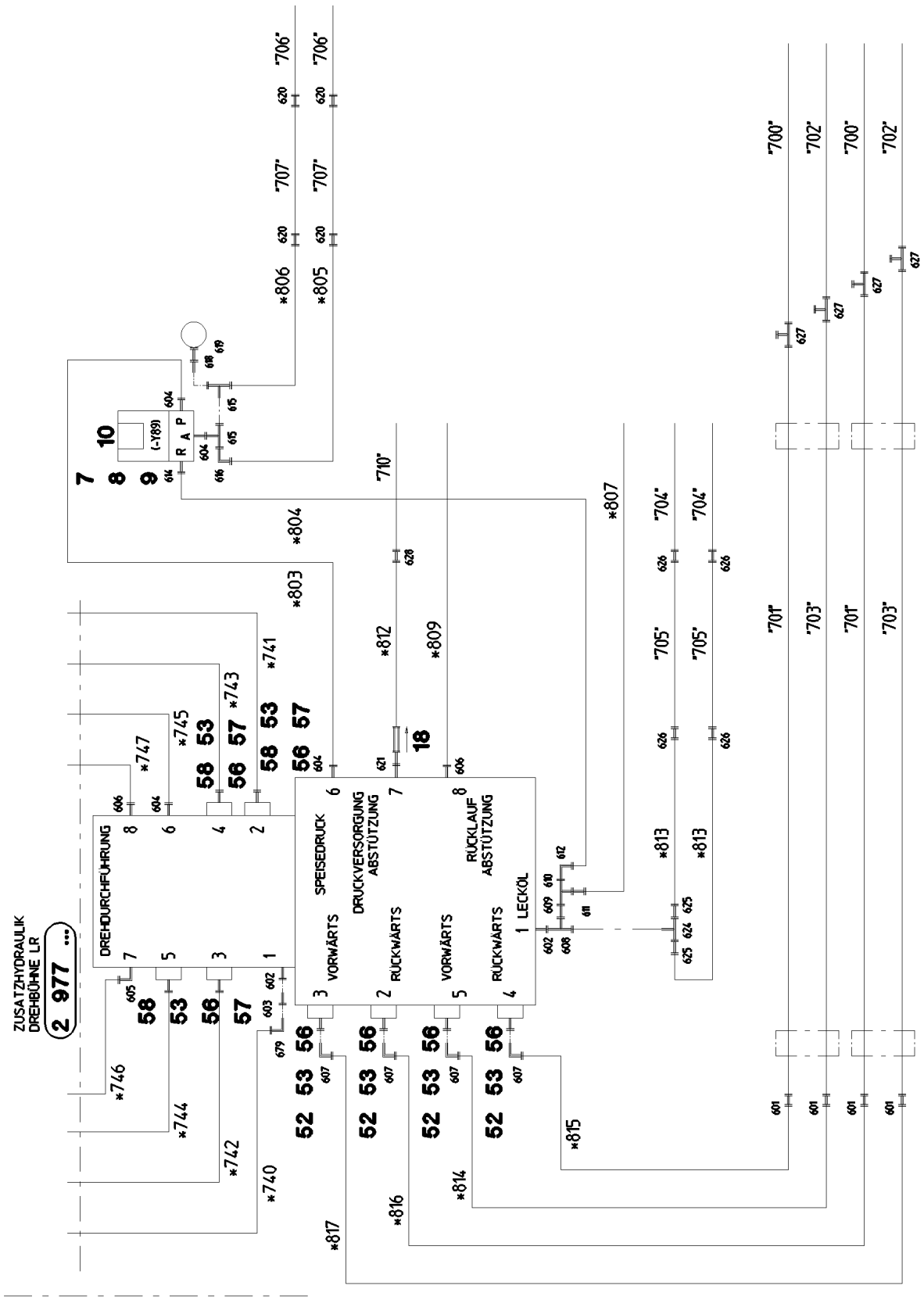
ZUSATZHYDRAULIK
DREHBÜHNE LR
2 977 ...
DREHDURCHFÜHRUNG
SPEISEDRUCK
DRUCKVERSORGUNG
ABSTÜTZUNG
RÜCKLAUF
ABSTÜTZUNG
VORWÄRTS
RÜCKWÄRTS
VORWÄRTS
RÜCKWÄRTS
1 LECKÖL
(-1989)
R A P

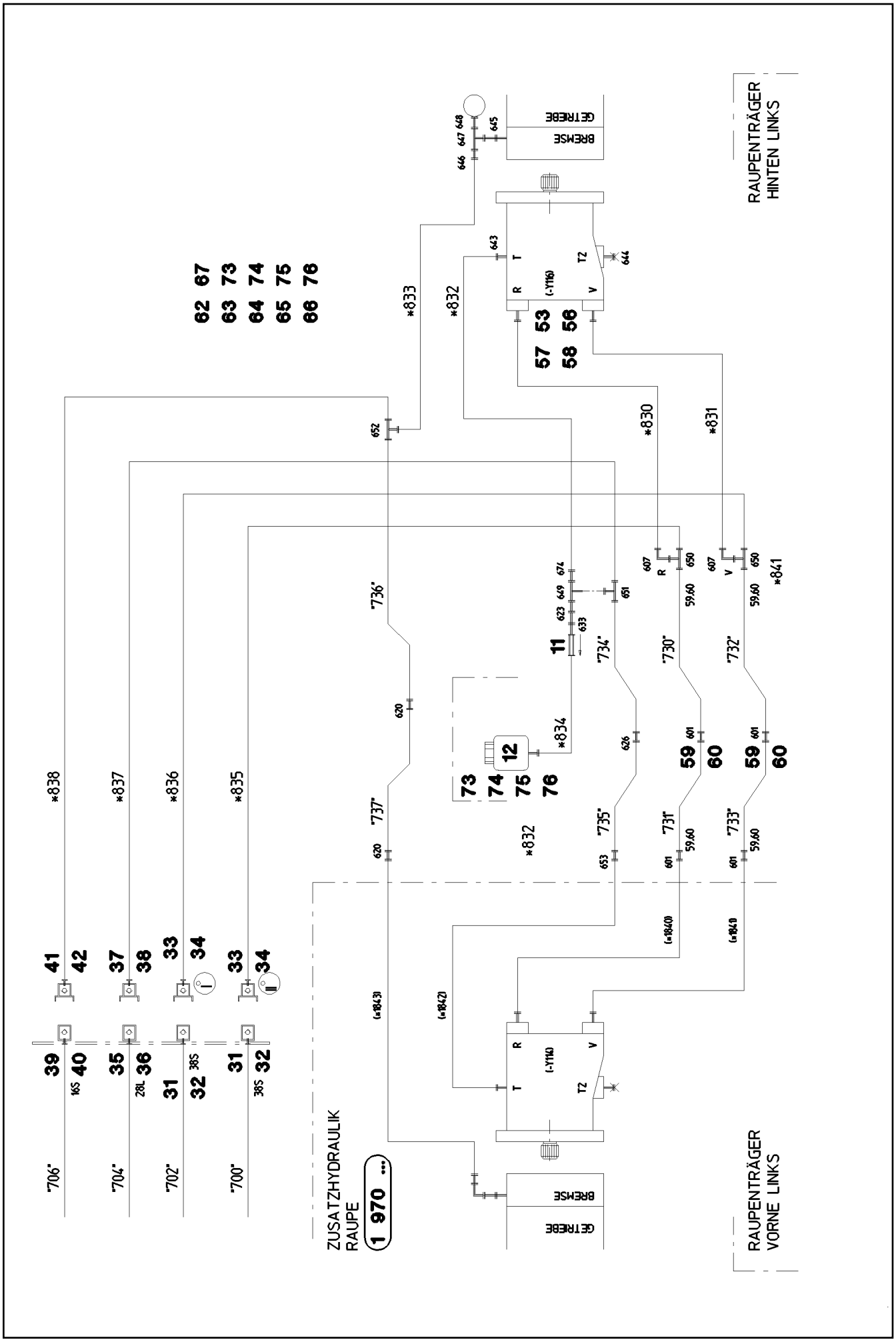

26.8.2008 054180	etk_en_de_074509_LR_1600_2	54 (3/8)
LIEBHERR	CRAWLER TRACK HYDRAULIC HYDRAULIK RAUPE	⇨ 1 970 91 56 958 08

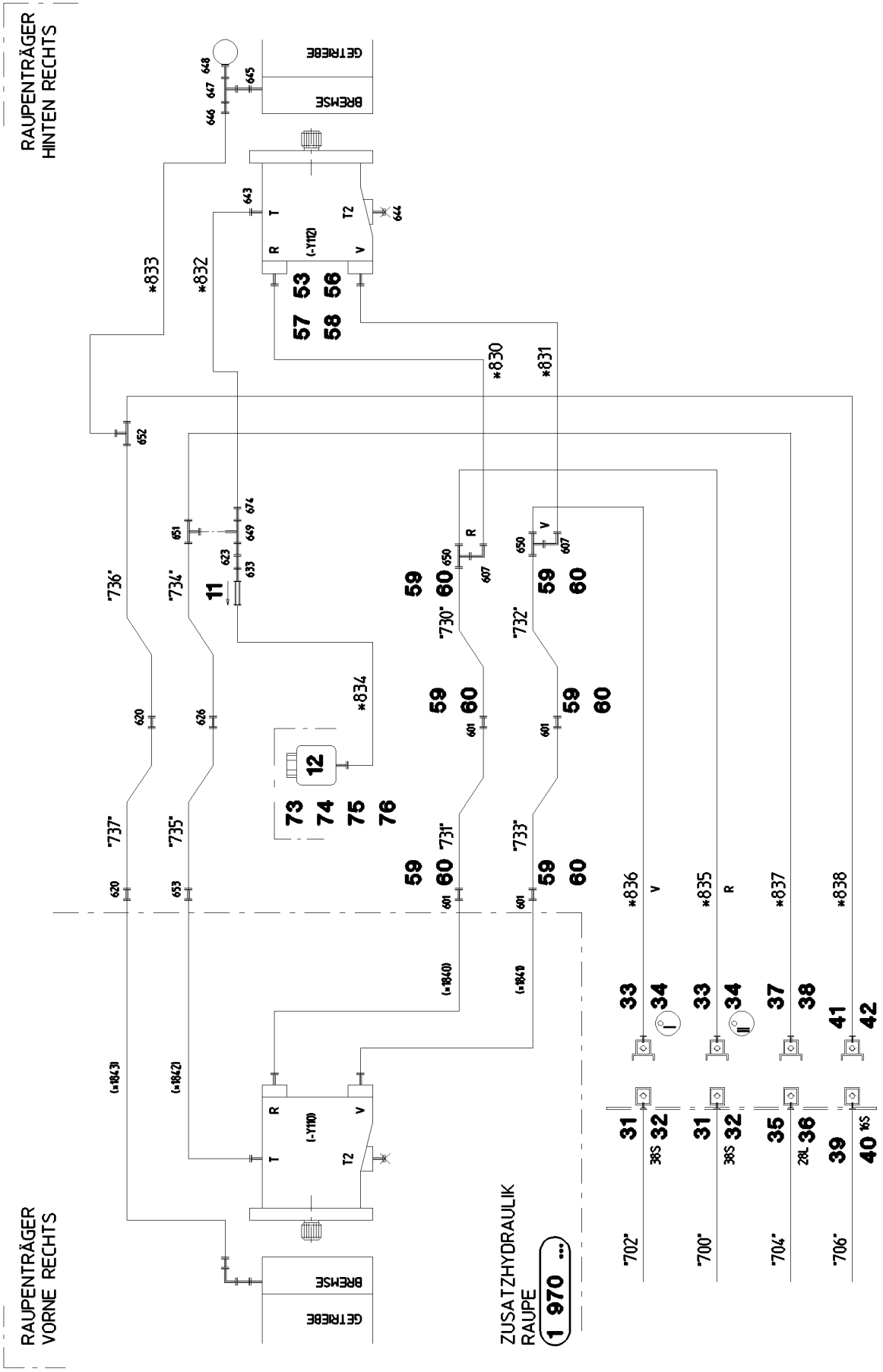
RAUPENTRÄGER
HINTEN RECHTS
RAUPENTRÄGER
VORNE RECHTS
GETRIEBE
BREMSE
ZUSATZHYDRAULIK
RAUPE
1 970 ...

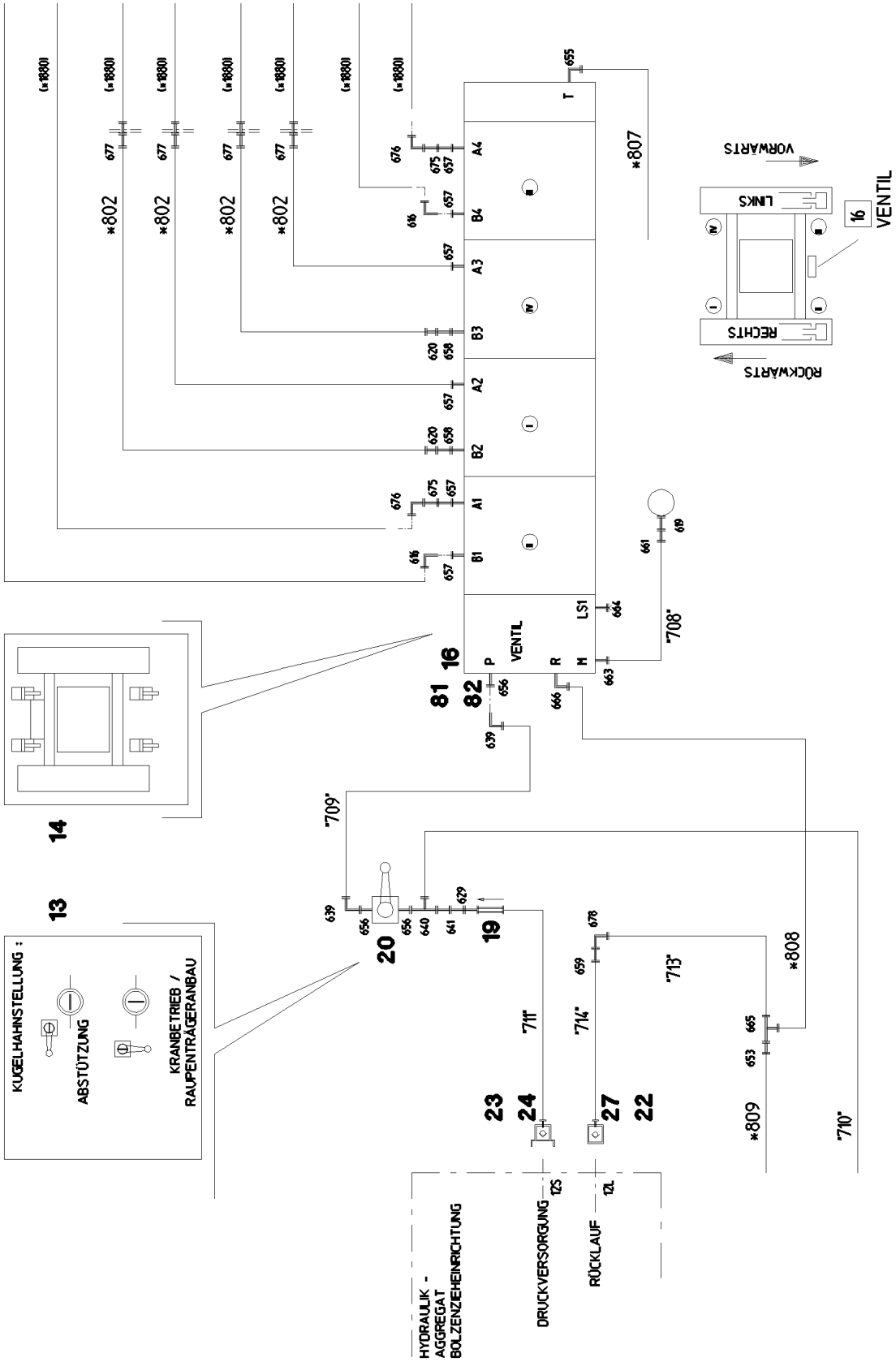
VORWÄRTS
ROCKWÄRTS
LINKS
RECHTS
VENTIL
16
VENTIL
P
R
M
LS1
T
A1
A2
A3
A4
B1
B2
B3
B4
81
82
14
13
20
19
23
24
27
22
KUGELHAHNSTELLUNG :
ABSTÜTZUNG
KRANBETRIEB /
RAUPENTRÄGERANBAU
HYDRAULIK -
AGGREGAT
BOLZENZIEHEINRICHTUNG
DRUCKVERSORGUNG
RÜCKLAUF
*802
*807
*808
*809
"708"
"709"
"710"
"711"
"713"
"714"

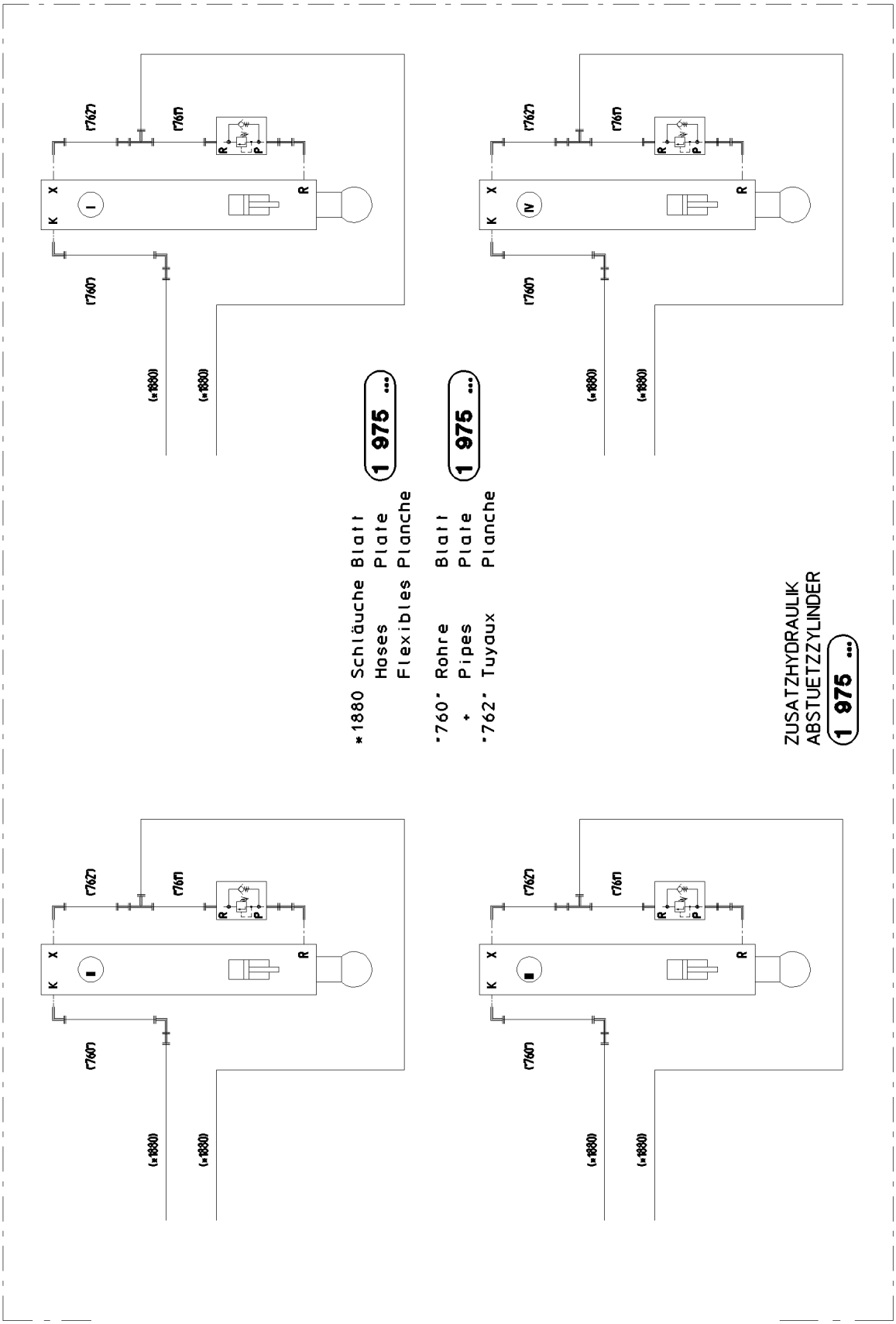
*1880 Schläuche Blatt
Hoses Plate
Flexibles Planche
1 975 ...
"760" Rohre Blatt
+ Pipes Plate
"762" Tuyaux Planche
1 975 ...
ZUSATZHYDRAULIK
ABSTUETZZYLINDER
1 975 ...

Pos.	Item	Quantity	Description	Bezeichnung	Serie	K
2	96 50 706 08	1	AUX.HYDR.CR.TRACK CARR.4 MOUNT ⇨ 1 970 161 96 50 706 08	ZUSATZHYDR.RAUPENTRAEG		
7	95 05 282 08	1	PLATE 4X50X95	BLECH		
8	40 65 136	2	HEX BOLT ISO 4017 M8X12 8.8 A2C	SECHSKANTSCHRAUBE		
9	42 40 007 08	2	CIRCLIP DIN 127 A 8 VERZ.	FEDERRING		
10	51 14 651 08	1	DIRECTIONAL CONTROL VALVE	WEGEVENTIL		
(5)	10 42 953 2	1	MAGNET 24V DC	MAGNET		
11	51 14 815 08	2	NON-RETURN VALVE	RUECKSCHLAGVENTIL		
12	50 28 073 08	2	EQUALIZING RESERVOIR	AUSGLEICHSBEHAELTER		
13	97 08 045 08	1	LABEL	SCHILD		
14	97 08 391 08	1	LABEL	SCHILD		
16	51 13 090 08	1	SLIDE VALVE BLOCK 4-FACH SPF ⇨ 5 133 090 08 51 13 090 08	WEGESCHIEBERBLOCK		
18	51 04 121 08	1	NON-RETURN VALVE	RUECKSCHLAGVENTIL		
19	51 04 129 08	1	NON-RETURN VALVE	RUECKSCHLAGVENTIL		
20	51 06 923 08	1	BALL VALVE BKH3/4" A3C GAL VERZ	KUGELHAHN		
22	51 15 040 08	1	HEX CAP NUT	VERSCHLUSSMUTTER		
23	51 15 013 08	1	COUPLING PLUG 12-S	KUPPLUNGSSTECKER		
(1)	57 10 830 08	1	SEALING WASHER VITON	DICHTUNGSSCHEIBE		
(2)	57 10 826 08	1	O-RING 17X2 FPM70	O-RING		
(3)	57 10 828 08	1	SUPPORTING RING	STUETZRING		
24	51 15 014 08	1	SCREW PLUG	VERSCHLUSSSCHRAUBE		
27	51 15 058 08	1	COUPLING SLEEVE 12-L	KUPPLUNGSMUFFE		
31	51 15 122 08	4	COUPLING SLEEVE 38-S	KUPPLUNGSMUFFE		
32	51 05 456 08	4	HEX CAP NUT	VERSCHLUSSMUTTER		
33	51 15 123 08	4	COUPLING PLUG 38-S	KUPPLUNGSSTECKER		
34	51 05 455 08	4	SCREW PLUG	VERSCHLUSSSCHRAUBE		
35	51 15 010 08	2	COUPLING SLEEVE 28-L	KUPPLUNGSMUFFE		
36	51 05 458 08	2	HEX CAP NUT	VERSCHLUSSMUTTER		
37	51 15 011 08	2	COUPLING PLUG 28-L	KUPPLUNGSSTECKER		
38	51 05 459 08	2	SCREW PLUG	VERSCHLUSSSCHRAUBE		
39	51 15 059 08	2	COUPLING SLEEVE 16-S	KUPPLUNGSMUFFE		
(1)	57 10 819 08	1	SEALING WASHER VITON	DICHTUNGSSCHEIBE		
(2)	57 10 820 08	1	O-RING 20X2 FPM70	O-RING		
(3)	57 10 821 08	1	O-RING 26X1,5 FPM70	O-RING		
(4)	57 10 822 08	1	SUPPORTING RING	STUETZRING		
(5)	57 10 823 08	1	NUT	MUTTER		
40	51 05 453 08	2	HEX CAP NUT	VERSCHLUSSMUTTER		
41	51 15 086 08	2	COUPLING PLUG 16-S	KUPPLUNGSSTECKER		
(1)	57 10 824 08	1	SEALING WASHER VITON	DICHTUNGSSCHEIBE		
(2)	57 10 820 08	1	O-RING 20X2 FPM70	O-RING		
(3)	57 10 822 08	1	SUPPORTING RING	STUETZRING		
42	51 05 454 08	2	SCREW PLUG	VERSCHLUSSSCHRAUBE		
52	51 15 178 08	4	FLANGE STUB PIPE 38-S	FLANSCHSTUTZEN		
53	51 05 867 08	12	O-RING ARP 568 37,69X3,53 NBR90	O-RING		
56	40 42 152 08	32	SCREW DIN 912 M14X45 8.8 A3C	SCHRAUBE		
57	40 65 145 01	8	HEX BOLT ISO 4017 M14X45 8.8 A3C	SECHSKANTSCHRAUBE		
58	51 05 866 08	16	FLANGE HALF A3P	FLANSCHHAELFTE		
59	71 02 004 08	4	SOFT GASKET PERBUNAN	WEICHDICHTUNG		
60	47 74 010 08	4	BOX NUT DIN 3870 AS38	UEBERWURFMUTTER		
62	10 41 285 4	8	OVAL HEAD FLAT SCREW AEHNL.ISO7380	LINSENFLACHKOPFSCHRAUBE		
63	40 65 136	8	HEX BOLT ISO 4017 M8X12 8.8 A2C	SECHSKANTSCHRAUBE		
64	42 00 012 08	8	WASHER DIN 125 A8X16 ST VERZ.	SCHEIBE		
65	40 43 028 08	16	SCREW DIN 912 M5X50 10.9 SPF	SCHRAUBE		
66	40 00 829	8	HEX BOLT ISO 4017 M6X20 8.8 A2C	SECHSKANTSCHRAUBE		
67	41 15 140 08	8	NUT DIN 934 M6 8 VERZ.	MUTTER		
73	49 00 605	8	HEX BOLT ISO 4017 M6X12 8.8 A2C	SECHSKANTSCHRAUBE		
74	42 00 009 08	8	WASHER ISO 7089 A 6.4 VERZ.	SCHEIBE		
75	41 15 140 08	8	NUT DIN 934 M6 8 VERZ.	MUTTER		
76	10 41 285 4	40	OVAL HEAD FLAT SCREW AEHNL.ISO7380	LINSENFLACHKOPFSCHRAUBE		

Pos.	Item	Quantity	Description	Bezeichnung	Serie	K
81	40 65 136	4	HEX BOLT ISO 4017 M8X12 8.8 A2C	SECHSKANTSCHRAUBE		
82	42 00 012 08	4	WASHER DIN 125 A8X16 ST VERZ.	SCHEIBE		
601	47 00 331 08	12	SCREW FITTING XG38-S A3P	VERSCHRAUBUNG		
602	47 10 347 08	2	SCREW FITTING XGE42-LR-ED A3P	VERSCHRAUBUNG		
603	47 54 367 08	1	SCREW FITTING REDSD42/35-L A3P	VERSCHRAUBUNG		
604	47 10 332 08	4	SCREW FITTING XGE16-SR-ED A3P	VERSCHRAUBUNG		
605	47 32 314 08	1	SCREW FITTING RSWS20-SR-WD A3P	VERSCHRAUBUNG		
606	47 10 316 08	2	SCREW FITTING XGE28-LR-ED A3P	VERSCHRAUBUNG		
607	47 25 318 08	8	SCREW FITTING EWSD38-S A3P	VERSCHRAUBUNG		
608	47 23 311 08	1	SCREW FITTING ELSD42-L A3P	VERSCHRAUBUNG		
609	47 54 317 08	1	SCREW FITTING REDSD42/18-L A3P	VERSCHRAUBUNG		
610	47 23 305 08	1	SCREW FITTING ELSD18-L A3P	VERSCHRAUBUNG		
611	47 54 303 08	1	SCREW FITTING REDSD18/10-L A3P	VERSCHRAUBUNG		
612	47 25 304 08	1	SCREW FITTING EWSD18-L A3P	VERSCHRAUBUNG		
614	47 10 312 08	1	SCREW FITTING XGE18-LR-ED A3P	VERSCHRAUBUNG		
615	47 24 315 08	2	SCREW FITTING ETSD16-S A3P	VERSCHRAUBUNG		
616	47 25 313 08	3	SCREW FITTING EWSD16-S A3P	VERSCHRAUBUNG		
618	47 54 331 08	1	SCREW FITTING REDSD16/6-S A3P	VERSCHRAUBUNG		
619	47 56 015 08	2	MEASURING CONNECTION 6-S	MESSANSCHLUSS		
620	47 00 327 08	10	SCREW FITTING XG16-S A3P	VERSCHRAUBUNG		
621	47 19 007 08	1	SCREW FITTING EGESD20-SR-WD A3P	VERSCHRAUBUNG		
623	47 54 357 08	2	SCREW FITTING REDSDN28/12-L A3P	VERSCHRAUBUNG		
624	47 24 311 08	1	SCREW FITTING ETSD42-L A3P	VERSCHRAUBUNG		
625	47 54 313 08	2	SCREW FITTING REDSDN42/28-L A3P	VERSCHRAUBUNG		
626	47 00 308 08	6	SCREW FITTING XG28-L A3P	VERSCHRAUBUNG		
627	47 56 034 08	4	MEASURING CONNECTION A3P SPF	MESSANSCHLUSS		
628	47 00 328 08	1	SCREW FITTING XG20-S A3P	VERSCHRAUBUNG		
629	47 00 103 08	1	SCREW FITTING SNV12-S A3P	VERSCHRAUBUNG		
633	47 00 113 08	2	SCREW FITTING SNV12-L A3P	VERSCHRAUBUNG		
639	47 25 314 08	2	SCREW FITTING EWSD20-S A3P	VERSCHRAUBUNG		
640	47 23 316 08	1	SCREW FITTING ELSD20-S A3P	VERSCHRAUBUNG		
641	47 54 348 08	1	SCREW FITTING REDSD20/12-S A3P	VERSCHRAUBUNG		
643	47 10 313 08	2	SCREW FITTING XGE22-LM-ED A3P	VERSCHRAUBUNG		
644	47 77 051 08	2	PLUG VSTIM18X1,5ED A3P	STOPFEN		
645	47 19 020 08	2	SCREW FITTING EGESD6-LM-WD A3P	VERSCHRAUBUNG		
646	47 50 303 08	2	SCREW FITTING XGR15/6-L A3P	VERSCHRAUBUNG		
647	47 20 323 08	3	SCREW FITTING ELSD6-L A3P	VERSCHRAUBUNG		
648	47 56 014 08	2	MEASURING CONNECTION 6-L	MESSANSCHLUSS		
649	47 24 307 08	2	SCREW FITTING ETSD28-L A3P	VERSCHRAUBUNG		
650	47 04 330 08	4	SCREW FITTING XT38-S A3P	VERSCHRAUBUNG		
651	47 04 308 08	2	SCREW FITTING XT28-L A3P	VERSCHRAUBUNG		
652	47 04 325 08	2	SCREW FITTING XT16-S A3P	VERSCHRAUBUNG		
653	47 50 318 08	3	SCREW FITTING XGR28/22-L A3P	VERSCHRAUBUNG		
655	47 32 305 08	1	SCREW FITTING RSWS10-LR-WD A3P	VERSCHRAUBUNG		
656	47 10 334 08	3	SCREW FITTING XGE20-SR-ED A3P	VERSCHRAUBUNG		
657	47 10 331 08	6	SCREW FITTING XGE16-SR-ED3/4" A3P	VERSCHRAUBUNG		
658	47 19 019 08	2	SCREW FITTING EGESD16-SR-WD A3P	VERSCHRAUBUNG		
659	47 54 361 08	1	SCREW FITTING REDSD22/12-L A3P	VERSCHRAUBUNG		
661	47 00 310 08	1	SCREW FITTING XG6-S A3P	VERSCHRAUBUNG		
663	47 10 321 08	1	SCREW FITTING XGE6-SR-ED A3P	VERSCHRAUBUNG		
664	47 77 040 08	1	PLUG VSTI1/4"ED A3P	STOPFEN		
665	47 23 306 08	1	SCREW FITTING ELSD22-L A3P	VERSCHRAUBUNG		
666	47 33 002 08	1	SCREW FITTING RSWS22-LR-WD A3P	VERSCHRAUBUNG		
674	47 54 305 08	2	SCREW FITTING REDSD28/22-L A3P	VERSCHRAUBUNG		
675	47 00 108 08	2	SCREW FITTING SNV16-S A3P	VERSCHRAUBUNG		
676	47 02 326 08	2	SCREW FITTING XW16-S A3P	VERSCHRAUBUNG		
677	47 40 326 08	4	SCREW FITTING XSV16-S A3P	VERSCHRAUBUNG		
678	47 02 307 08	1	SCREW FITTING XW22-L A3P	VERSCHRAUBUNG		
679	47 25 309 08	1	SCREW FITTING EWSD35-L A3P	VERSCHRAUBUNG		

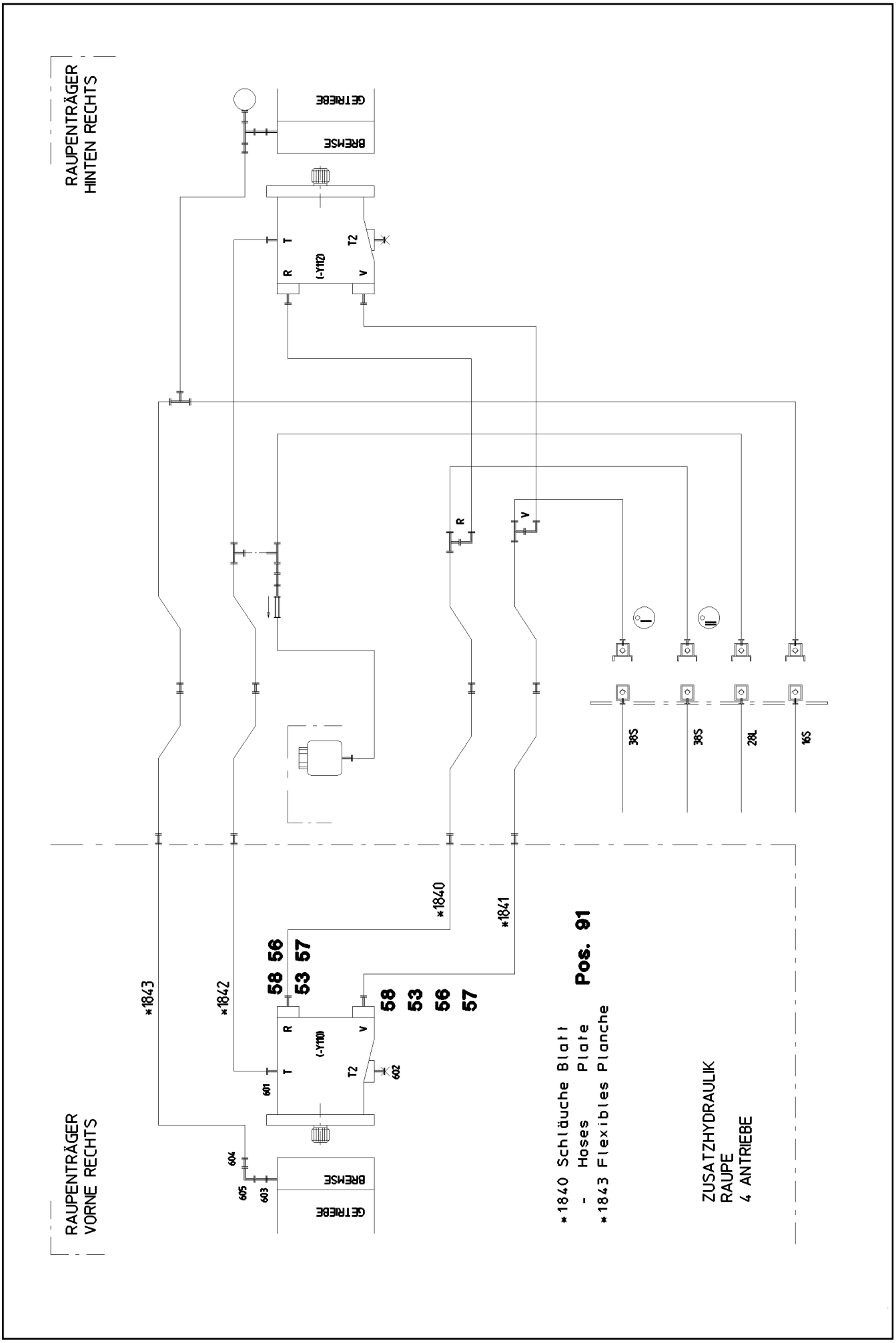
RAUPENTRÄGER
HINTEN RECHTS
GETRIEBE
BREMSE
T
T2
R
V
(-Y112)
R
V
38S
38S
28L
16S
*1840
*1841
*1843
*1842
58 56
53 57
58
53
56
57
Pos. 91
(-Y110)
601
602
604
605
603
RAUPENTRÄGER
VORNE RECHTS
*1840 Schläuche Blatt
- Hoses Plate
*1843 Flexibles Planche
ZUSATZHYDRAULIK
RAUPE
4 ANTRIEBE

Pos.	Item	Quantity	Description	Bezeichnung	Serie	K
53	51 05 867 08	4	O-RING ARP 568 37,69X3,53 NBR90	O-RING		
56	40 42 152 08	8	SCREW DIN 912 M14X45 8.8 A3C	SCHRAUBE		
57	40 65 145 01	8	HEX BOLT ISO 4017 M14X45 8.8 A3C	SECHSKANTSCHRAUBE		
58	51 05 866 08	8	FLANGE HALF A3P	FLANSCHHAELFTE		
91	96 50 707 08	1	HOSES CRAWLER 4 DRIVES ZUSATZ- SCHL	SCHLAUCHLEITUNGEN RAUPE		
(1)	60 27 601 08	2	NAME PLATE 25,4X101,6	BEZEICHNUNGSSCHILD		
(2)	60 27 603 08	6	NAME PLATE 25,4X165,1	BEZEICHNUNGSSCHILD		
(1840)	96 49 551 08	2	HOSE ASS CPL. GH466 1,8M	SCHLAUCH KPL.		
(1841)	96 49 553 08	2	HOSE ASS CPL. GH466 2,0M	SCHLAUCH KPL.		
(1842)	92 93 167 08	2	HOSE ASS CPL. 2TE 2,6M	SCHLAUCH KPL.		
(1843)	92 71 131 08	2	HOSE ASS CPL. 2TE 2,8M	SCHLAUCH KPL.		
601	47 10 313 08	2	SCREW FITTING XGE22-LM-ED A3P	VERSCHRAUBUNG		
602	47 77 051 08	2	PLUG VSTIM18X1,5ED A3P	STOPFEN		
603	47 19 020 08	2	SCREW FITTING EGESD6-LM-WD A3P	VERSCHRAUBUNG		
604	47 50 303 08	3	SCREW FITTING XGR15/6-L A3P	VERSCHRAUBUNG		
605	47 25 300 08	2	SCREW FITTING EWSD6-L A3P	VERSCHRAUBUNG		

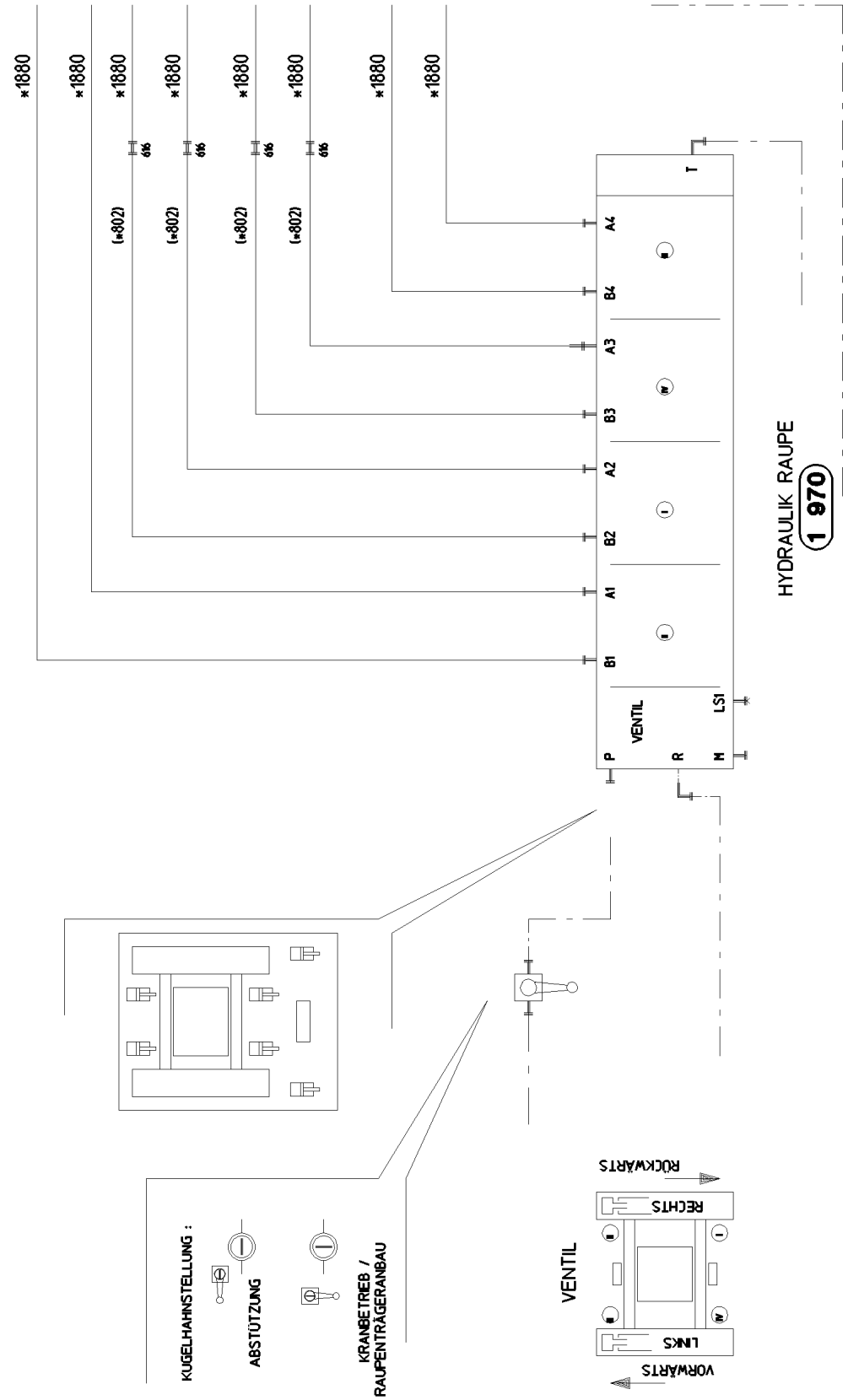
*1880
*1880
*1880
*1880
*1880
*1880
*1880
*1880
(*802)
(*802)
(*802)
(*802)
T
A4
B4
A3
B3
A2
B2
A1
B1
P
VENTIL
R
M
LS1
HYDRAULIK RAUPE
1 970
KUGELHAHNSTELLUNG :
ABSTÜTZUNG
KRANBETREB /
RAUPENTRÄGERANBAU
VENTIL
RÜCKWÄRTS
RECHTS
LINKS
VORWÄRTS

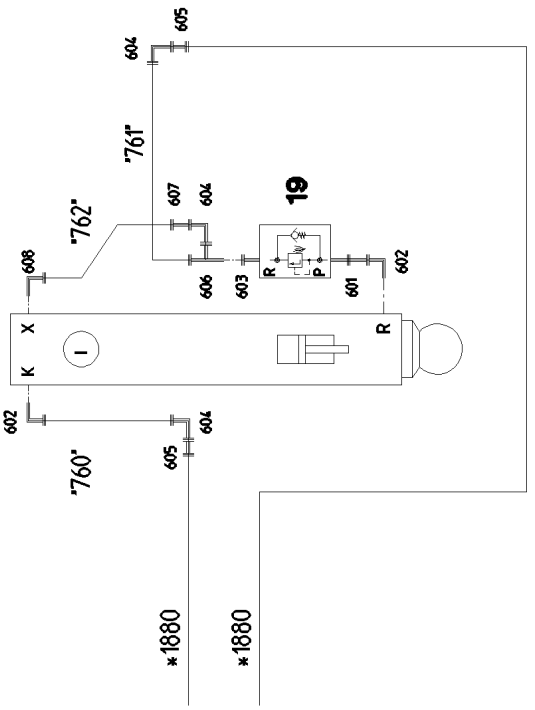

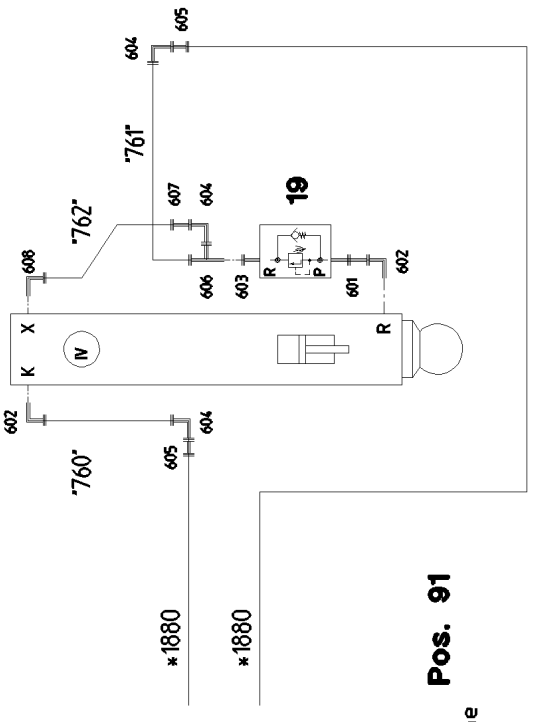

*1880 Schläuche Blatt **Pos. 91**
Hoses Plate
Flexibles Planche

"760" Rohre Blatt **Pos. 93**
- Pipes Plate
"762" Tuyaux Planche

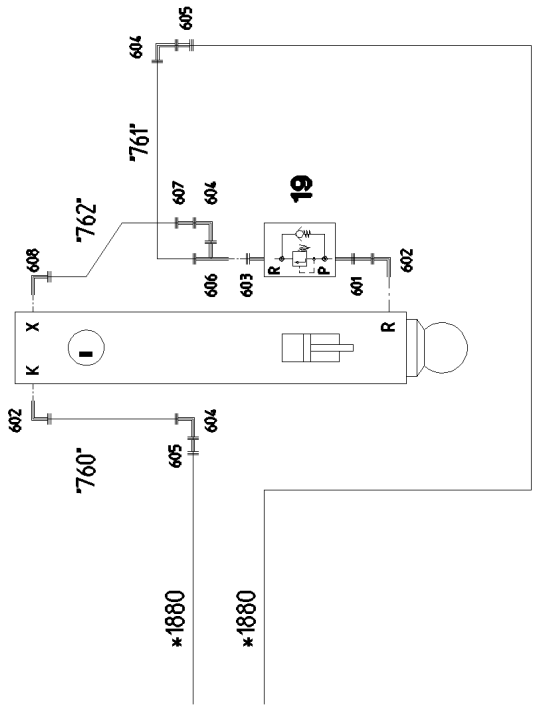

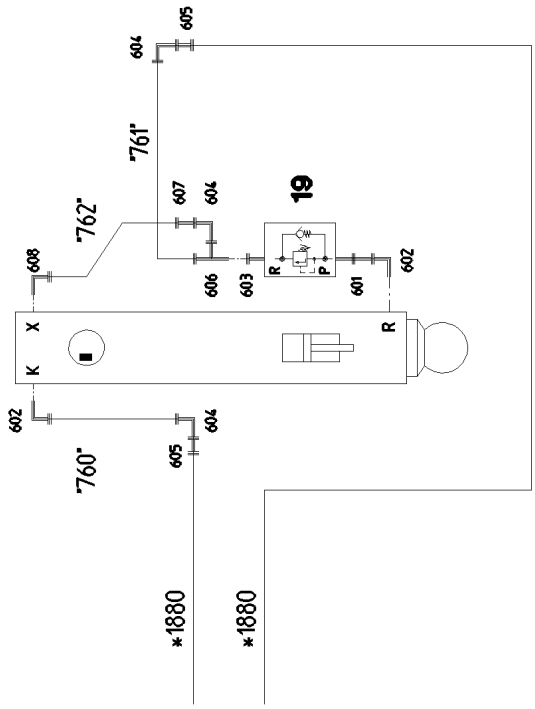

Pos.	Item	Quantity	Description	Bezeichnung	Serie	K
19	10 46 788 6	4	PRETENSIONING VALVE 30BAR 40L/MIN SP	VORSPANNVENTIL		
91	96 47 504 08	1	HOSE LINES SUPPORTING RAM	SCHLAUCHLEITUNGEN ABSTUE		
(1)	60 27 603 08	8	NAME PLATE 25,4X165,1	BEZEICHNUNGSSCHILD		
(1880)	92 87 562 08	8	HOSE ASS CPL. 2755 3,8M	SCHLAUCH KPL.		
93	96 47 505 08	1	PIPELINES SUPPORTING RAM	ROHRLEITUNGEN ABSTUETZZY		
(760)	96 48 896 08	4	PIPE COMPL. 12X1,5X622	ROHR KPL.		
(761)	96 48 897 08	4	PIPE COMPL. 12X1,5X103	ROHR KPL.		
(762)	96 48 898 08	4	PIPE COMPL. 6X1X773	ROHR KPL.		
601	47 19 018 08	4	SCREW FITTING EGESD12-SR-WD A3P	VERSCHRAUBUNG		
602	47 66 115 08	8	SCREW FITTING RSWS12-SR-WD A3P	VERSCHRAUBUNG		
603	47 10 326 08	4	SCREW FITTING XGE12-SR-ED1/2" A3P	VERSCHRAUBUNG		
604	47 25 312 08	12	SCREW FITTING EWSD12-S A3P	VERSCHRAUBUNG		
605	47 50 325 08	8	SCREW FITTING XGR16/12-S A3P	VERSCHRAUBUNG		
606	47 23 314 08	4	SCREW FITTING ELSD12-S A3P	VERSCHRAUBUNG		
607	47 54 329 08	4	SCREW FITTING REDSD12/6-S A3P	VERSCHRAUBUNG		
608	47 32 306 08	4	SCREW FITTING RSWS6-SR-WD A3P	VERSCHRAUBUNG		
616	47 40 326 08	4	SCREW FITTING XSV16-S A3P	VERSCHRAUBUNG		

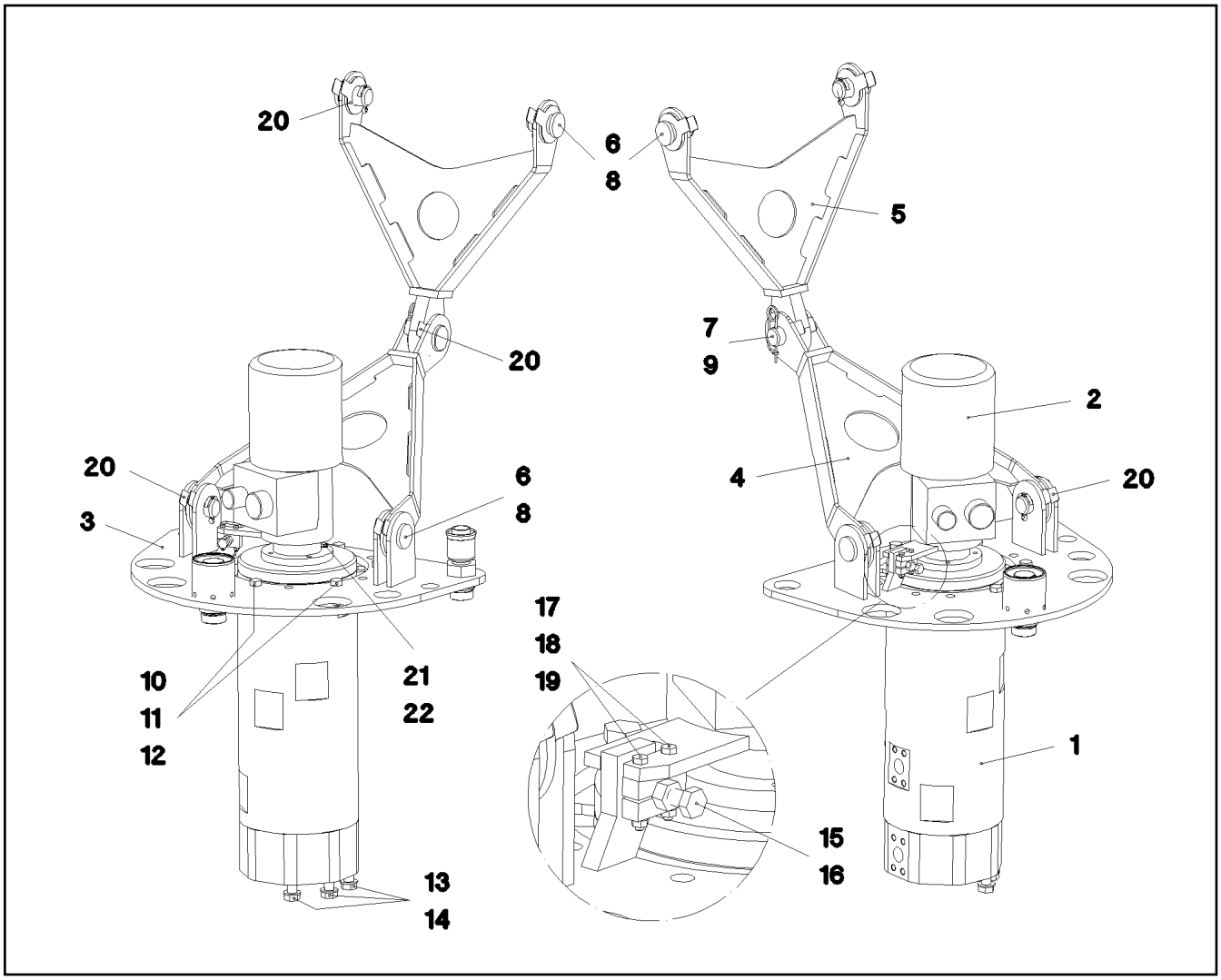

Pos.	Item	Quantity	Description	Bezeichnung	Serie	K
1	10 04 262 0	1	ROTARY FEED THROUGH SPF	DREHDURCHFUEHRUNG		
2	92 15 300 08	1	INSTALLAT.ROTOR+SLIPRING ASSY. ⇨ 1 920 305 92 15 300 08	EINBAU SCHLEIFRINGKOERPE		
3	92 90 527 08	1	ACTUATOR WELDED	MITNEHMER SCHWK.		
4	96 17 270 08	1	DRAWBAR WELDED	DEICHSEL SCHWK.		
5	92 51 224 08	1	DRAWBAR WELDED	DEICHSEL SCHWK.		
6	45 12 372 08	4	PIN DIN 1435 40H11X60X50 ST.50-2K VERZ.	BOLZEN		
7	45 12 375 08	1	PIN DIN 1435 40D10X80X68 ST.50-2K VERZ.	BOLZEN		
8	43 30 090 08	4	SPLIT PIN DIN 94 8X63 ST VERZ.	SPLINT		
9	43 31 012 08	1	RETAINING SPRING 4X68 VERZ.	SICHERUNGSFEDER		
10	46 00 016	6	HEX BOLT ISO 4017 M16X45 8.8 A3C	SECHSKANTSCHRAUBE		
11	41 15 145 08	6	NUT DIN 934 M16 8 VERZ.	MUTTER		
12	42 00 019 08	6	WASHER DIN 125 A 17 VERZ.	SCHEIBE		
13	46 00 020	8	HEX BOLT ISO 4017 M20X45 8.8 A3C	SECHSKANTSCHRAUBE		
14	42 00 021 08	8	WASHER ISO 7089 A 21 ST A3C	SCHEIBE		
15	46 00 158	1	HEX BOLT ISO 4017 M12X45 8.8 A3C	SECHSKANTSCHRAUBE		
16	41 15 143 08	1	NUT DIN 934 M12 8 VERZ.	MUTTER		
17	46 00 532	2	HEX BOLT ISO 4017 M6X50 8.8 A2C	SECHSKANTSCHRAUBE		
18	41 15 140 08	2	NUT DIN 934 M6 8 VERZ.	MUTTER		
19	42 00 009 08	2	WASHER ISO 7089 A 6.4 VERZ.	SCHEIBE		
20	97 09 048 08	10	PLATE 1X80X110	BLECH		
21	49 00 128	4	HEX BOLT ISO 4017 M8X25 8.8 A2C	SECHSKANTSCHRAUBE		
22	42 00 012 08	4	WASHER DIN 125 A8X16 ST VERZ.	SCHEIBE		

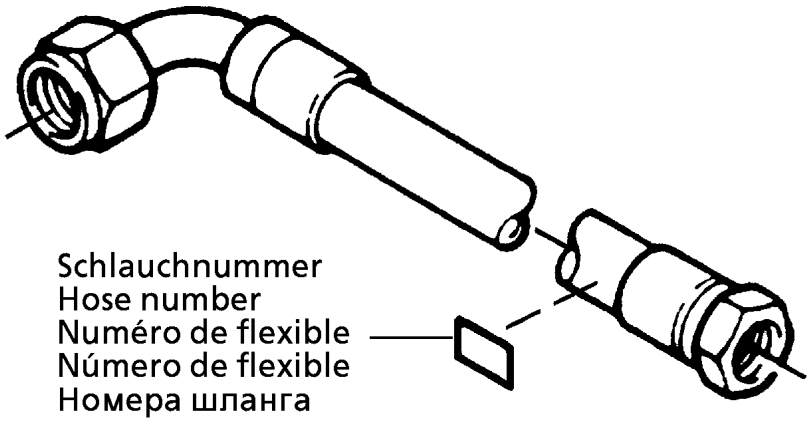

Die Schlauchnummern auf den Schläuchen entsprechen den Positionen in der Schlauchliste.

The hose numbers.from the hoses are in accordance with the items in the hose list.

Les numéros indiqués sur les flexibles correspondent aux repères de la nomenclature des flexibles.

Los números indicados en los flexibles corresponden a las posiciones de la lista de flexibles.

Нанесенные на шлангах номера соответствуют позициям в перечне.

Pos.	Item	Quantity	Description	Bezeichnung	Serie	K
1	60 27 601 08	15	NAME PLATE 25,4X101,6	BEZEICHNUNGSSCHILD		
2	60 27 603 08	33	NAME PLATE 25,4X165,1	BEZEICHNUNGSSCHILD		
740	92 93 381 08	1	HOSE ASS CPL. 1SN 1,55M	SCHLAUCH KPL.		
741	96 52 049 08	1	HOSE ASS CPL. GH466 0,88M	SCHLAUCH KPL.		
742	96 36 000 08	1	HOSE ASS CPL. GH466 1,75M	SCHLAUCH KPL.		
743	96 52 049 08	1	HOSE ASS CPL. GH466 0,88M	SCHLAUCH KPL.		
744	96 49 545 08	1	HOSE ASS CPL. GH466 1,85M	SCHLAUCH KPL.		
745	92 87 505 08	1	HOSE ASS CPL. 2TE 0,48M	SCHLAUCH KPL.		
746	92 40 956 08	1	HOSE ASS CPL. 2755 1,3M	SCHLAUCH KPL.		
747	92 15 736 08	1	HOSE ASS CPL. 1SN 0,2M	SCHLAUCH KPL.		
802	96 20 654 08	4	HOSE ASS CPL. 2755 3,4M	SCHLAUCH KPL.		
803	92 76 977 08	1	HOSE ASS CPL. 2TE 1,3M	SCHLAUCH KPL.		
804	92 60 465 08	1	HOSE ASS CPL. 2TE 1,3M	SCHLAUCH KPL.		
805	96 49 535 08	1	HOSE ASS CPL. 2TE 0,4M	SCHLAUCH KPL.		
806	92 76 750 08	1	HOSE ASS CPL. 2TE 1,85M	SCHLAUCH KPL.		
807	92 63 791 08	1	HOSE ASS CPL. 1SC 0,96M	SCHLAUCH KPL.		
808	92 96 106 08	1	HOSE ASS CPL. 2TE 0,52M	SCHLAUCH KPL.		
809	92 66 115 08	1	HOSE ASS CPL. 1SN 2,1M	SCHLAUCH KPL.		
812	92 18 746 08	1	HOSE ASS CPL. 2755 2,2M	SCHLAUCH KPL.		
813	92 97 467 08	2	HOSE ASS CPL. 1SN 1,0M	SCHLAUCH KPL.		
814	96 49 546 08	1	HOSE ASS CPL. GH466 1,0M	SCHLAUCH KPL.		
815	96 49 547 08	1	HOSE ASS CPL. GH466 1,36M	SCHLAUCH KPL.		
816	96 44 763 08	1	HOSE ASS CPL. GH466 0,78M	SCHLAUCH KPL.		
817	96 49 548 08	1	HOSE ASS CPL. GH466 1,12M	SCHLAUCH KPL.		
830	96 49 549 08	2	HOSE ASS CPL. GH466 1,5M	SCHLAUCH KPL.		
831	96 49 550 08	2	HOSE ASS CPL. GH466 1,7M	SCHLAUCH KPL.		
832	92 61 222 08	2	HOSE ASS CPL. 2TE 2,15M	SCHLAUCH KPL.		
833	96 49 541 08	2	HOSE ASS CPL. 2TE 2,5M	SCHLAUCH KPL.		
834	96 17 203 08	2	HOSE ASS CPL. 2TE 0,86M	SCHLAUCH KPL.		
835	96 39 243 08	2	HOSE ASS CPL. GH466 2,05M	SCHLAUCH KPL.		
836	96 31 973 08	2	HOSE ASS CPL. GH466 2,35M	SCHLAUCH KPL.		
837	92 75 709 08	2	HOSE ASS CPL. 1SN 2,6M	SCHLAUCH KPL.		
838	96 32 001 08	2	HOSE ASS CPL. 2SN 2,65M	SCHLAUCH KPL.		
870	92 09 034 08	2	HOSE ASS CPL. HPC 5,9M	SCHLAUCH KPL.		
871	92 93 211 08	2	HOSE ASS CPL. HPC 2,5M	SCHLAUCH KPL.		

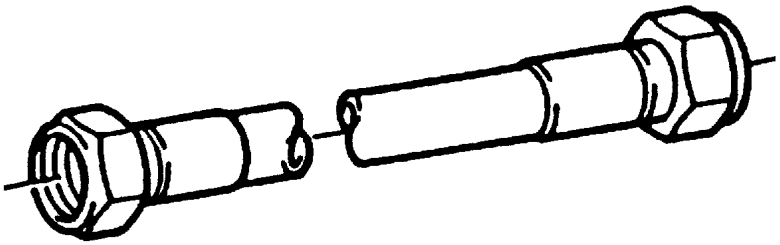

Die Positionsnummern der Rohre auf den Bildtafeln entsprechen den Positionen in der Rohrliste.

The pipe numbers.from the illustrations are in accordance with the items in the pipe list.

Les numéros des tuyaux sur les illustrations correspondent aux repères de la nomenclature des tuyaux.

Los números de tubos en las ilustraciones corresponden a las posiciones de la lista de tubos.

Номера позиций труб на таблицах с картинами соответствуют позициям в перечне труб.

Pos.	Item	Quantity	Description	Bezeichnung	Serie	K
700	96 48 922 08	2	PIPE COMPL. 38X4X1049	ROHR KPL.		
701	96 48 923 08	2	PIPE COMPL. 38X4X2794	ROHR KPL.		
702	96 48 924 08	2	PIPE COMPL. 38X4X1050	ROHR KPL.		
703	96 48 925 08	2	PIPE COMPL. 38X4X2798	ROHR KPL.		
704	96 48 926 08	2	PIPE COMPL. 28X2X946	ROHR KPL.		
705	96 48 927 08	2	PIPE COMPL. 28X2X2897	ROHR KPL.		
706	96 48 931 08	2	PIPE COMPL. 16X2X1058	ROHR KPL.		
707	96 48 932 08	2	PIPE COMPL. 16X2X2909	ROHR KPL.		
708	96 48 933 08	1	PIPE COMPL. 6X1X216	ROHR KPL.		
709	96 48 934 08	1	PIPE COMPL. 20X2,5X302	ROHR KPL.		
710	96 48 935 08	1	PIPE COMPL. 20X2,5X1072	ROHR KPL.		
711	96 48 936 08	1	PIPE COMPL. 12X1,5X596	ROHR KPL.		
713	96 48 938 08	1	PIPE COMPL. 22X2,5X904	ROHR KPL.		
714	96 48 939 08	1	PIPE COMPL. 12X1,5X451	ROHR KPL.		
730	96 48 907 08	2	PIPE COMPL. 38X4X2447	ROHR KPL.		
731	96 48 908 08	2	PIPE COMPL. 38X4X2224	ROHR KPL.		
732	96 48 909 08	2	PIPE COMPL. 38X4X2035	ROHR KPL.		
733	96 48 910 08	2	PIPE COMPL. 38X4X2308	ROHR KPL.		
734	96 48 911 08	2	PIPE COMPL. 28X2X2256	ROHR KPL.		
735	96 48 912 08	2	PIPE COMPL. 28X2X2015	ROHR KPL.		
736	96 48 913 08	2	PIPE COMPL. 16X2X2014	ROHR KPL.		
737	96 48 914 08	2	PIPE COMPL. 16X2X2265	ROHR KPL.		

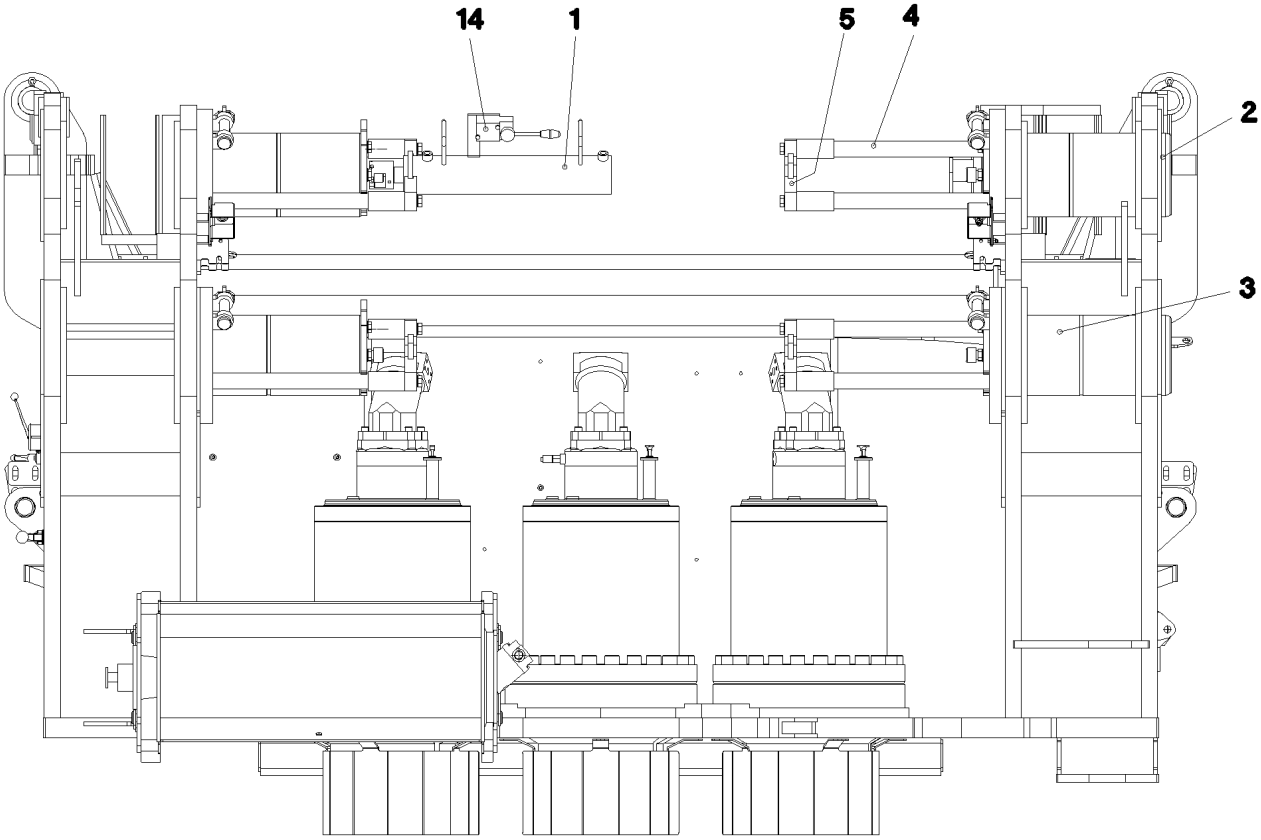
14
1
5
4
2
3

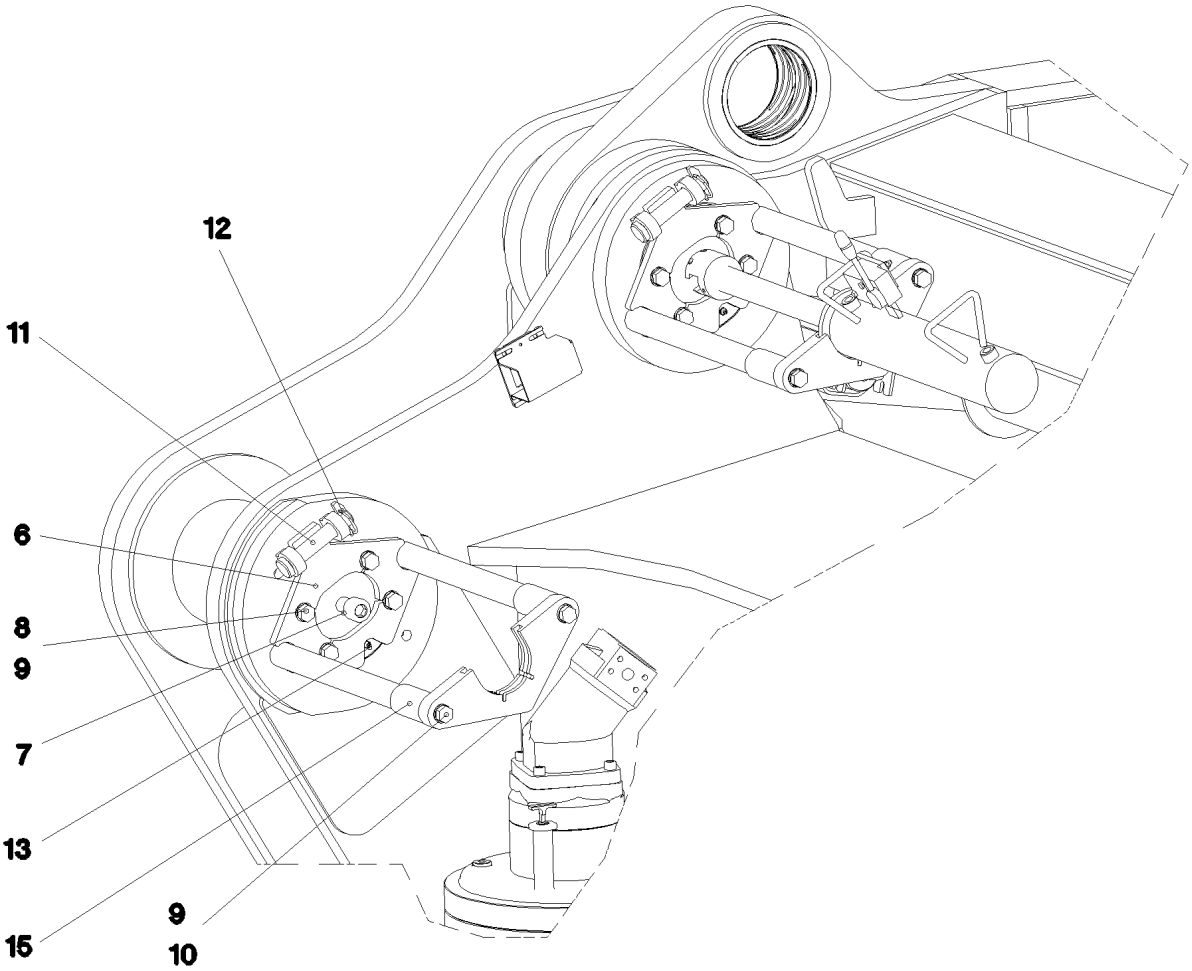
12
11
6
8
9
7
13
15
9
10

Pos.	Item	Quantity	Description	Bezeichnung	Serie	K
1	10 41 102 2	1	HYDRO CYLINDER 80/40-400 SPF	HYDROZYLINDER		
2	97 73 402 08	2	PIN 220.0X455 SPF	BOLZEN		
3	97 73 403 08	2	PIN 220.0X455 SPF	BOLZEN		
4	97 73 406 08	8	THREADED BOLT 40.0X505	GEWINDEBOLZEN		
5	97 73 409 08	4	PLATE 30X310X119	BLECH		
6	97 73 410 08	4	PLATE 15X257X235	BLECH		
7	40 42 143 05	4	CYLINDER SCREW ISO 4762 M24X60 8.8 A3	ZYLINDERSCHRAUBE		
8	49 00 153	16	HEX BOLT ISO 4017 M16X40 8.8 A3C	SECHSKANTSCHRAUBE		
9	42 00 019 08	24	WASHER DIN 125 A 17 VERZ.	SCHEIBE		
10	46 00 206	8	HEX BOLT ISO 4017 M16X60 8.8 A3C	SECHSKANTSCHRAUBE		
11	97 10 780 08	4	PIN 35.0X14 0 30CRNIMO8+QT	BOLZEN		
12	43 32 002 08	4	HINGED CONNECTOR DIN 11023 6X42 VERZ	KLAPPSTECKER		
13	77 43 040 08	4	GREASE NIPPLE DIN 71412 A M10X1	SCHMIERNIPPEL		
14	96 50 495 08	1	ADDL.HYDR.F.PIN PULLING DEVICE ⇨ 2 970 081 96 50 495 08	ZUSATZHYDR.BOLZENZIEHZYL		
15	97 78 986 08	8	TUBE 48.3X92	ROHR		

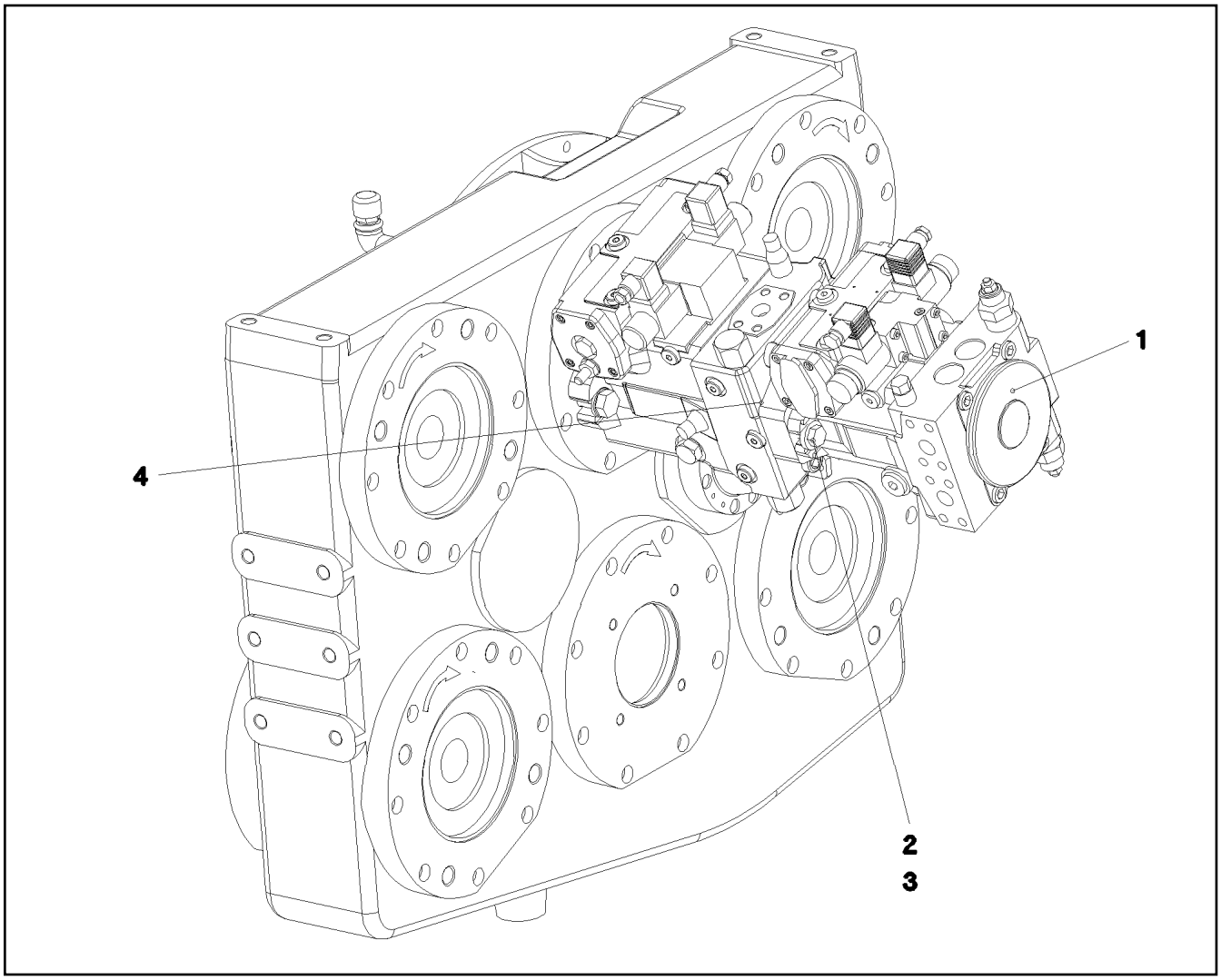

Pos.	Item	Quantity	Description	Bezeichnung	Serie	K
1	10 35 924 9	1	VARIABLE PUMP A4VG/28 LI SPF	VERSTELLPUMPE		
2	49 00 204	2	HEX BOLT ISO 4017 M12X35 8.8 A3C	SECHSKANTSCHRAUBE		
3	42 16 007 08	2	WASHER DIN 7349 13 ST VERZ.	SCHEIBE		
4	57 19 055 08	1	HUB	NABE		

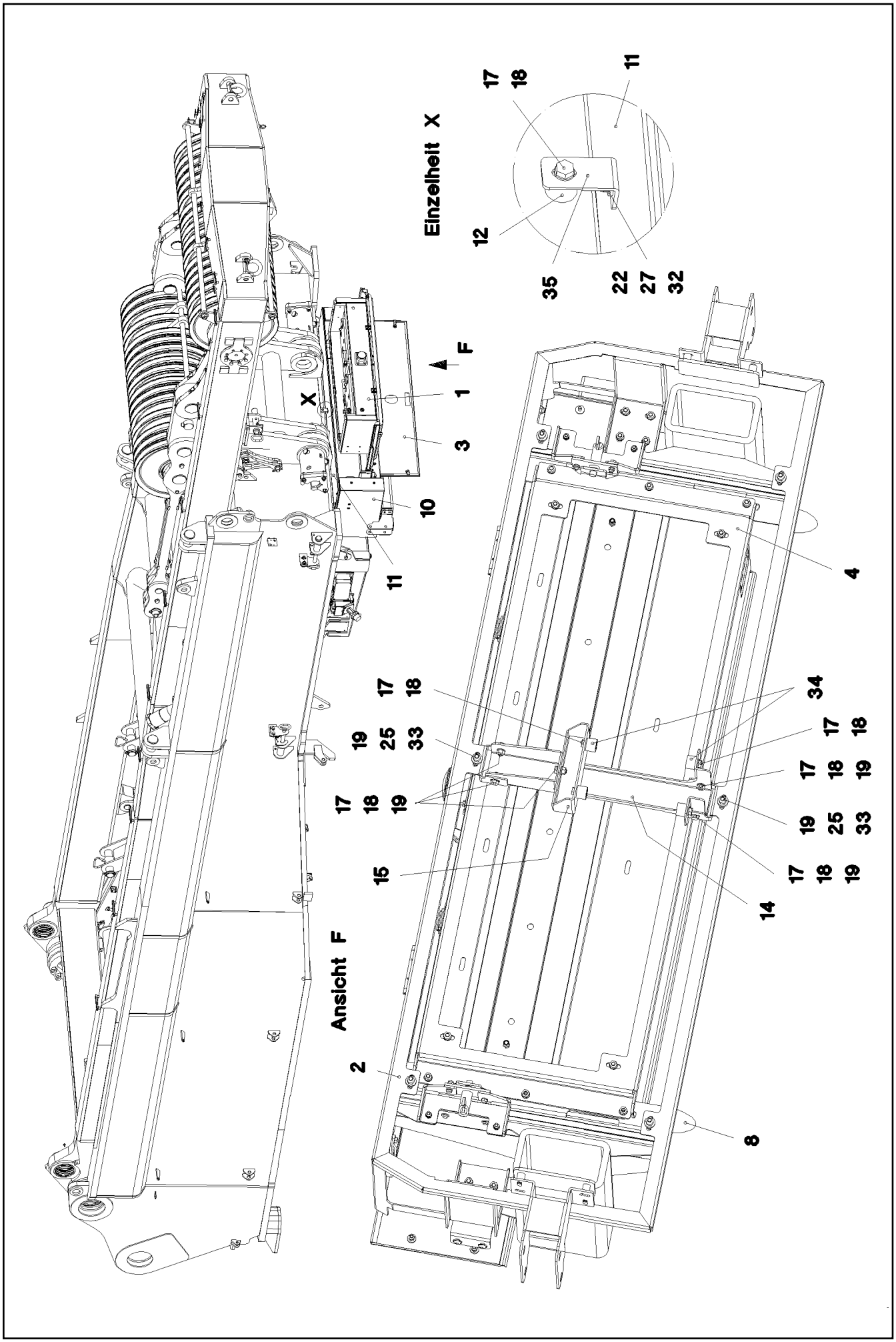

26.8.2008 052386 LIEBHERR	etk_en_de_074509_LR_1600_2 CUP SPRING CLUSTER BATTERIELAGERUNG	72 (1/3) ⇨ 2 260 91 53 057 08

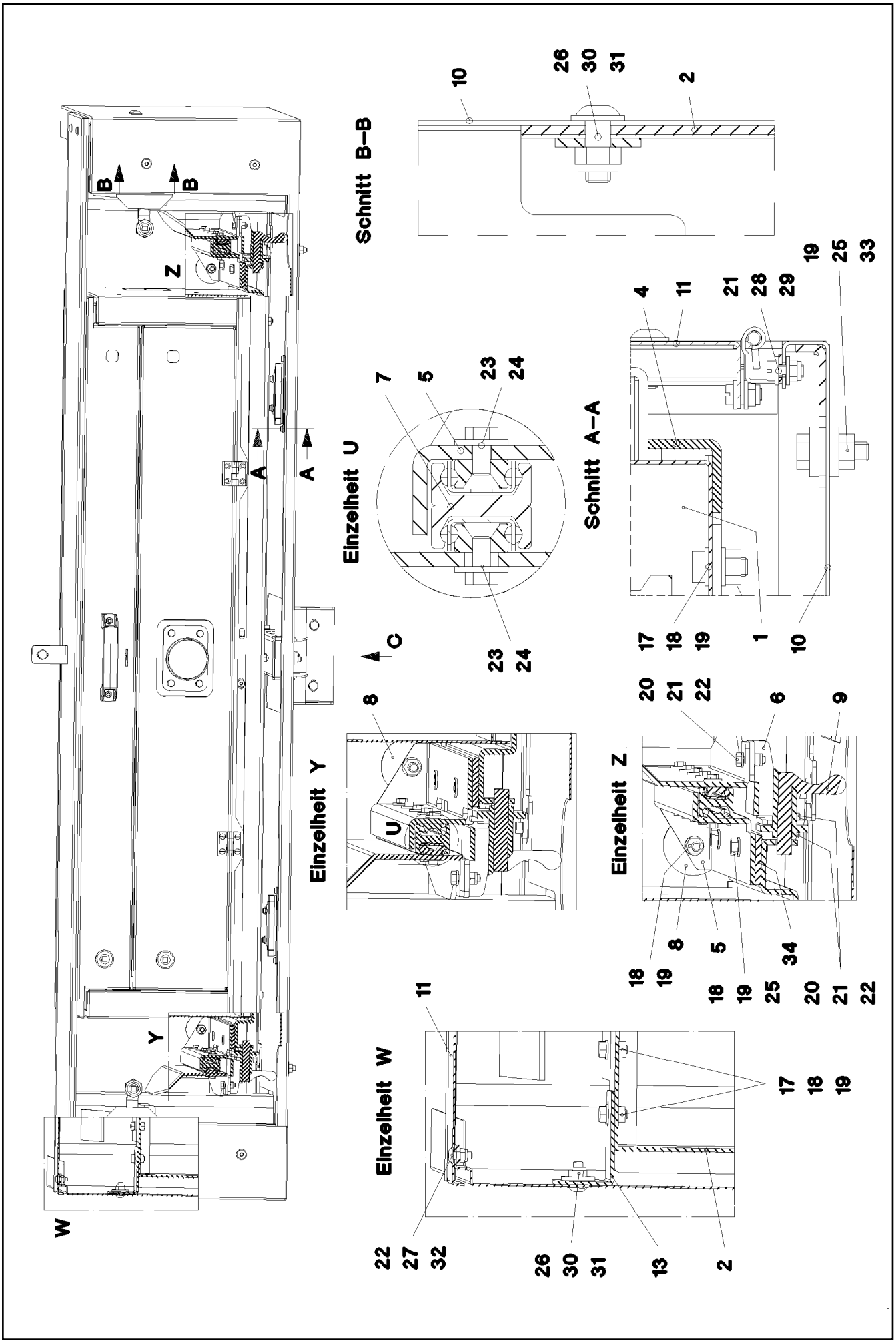
Schnitt B–B
Schnitt A–A
Einzelheit U
Einzelheit Y
Einzelheit Z
Einzelheit W
A
B
C
U
Y
Z
W

Pos.	Item	Quantity	Description	Bezeichnung	Serie	K
1	96 46 501 08	1	BATTERY BOX, PRE-ASSEMBLED ➪ 2 260 006 96 46 501 08	BATTERIEKASTEN VORM.		
2	96 46 971 08	1	FRAME WELDED	RAHMEN SCHWK.		
3	96 46 972 08	1	FLAP PRE-ASS. ➪ 2 260 009 96 46 972 08	KLAPPE VORM.		
4	97 52 147 08	1	PLATE 4X1390X487	BLECH		
5	97 70 505 08	2	PLATE 4X611X119	BLECH		
6	97 70 506 08	2	PLATE 4X254X126	BLECH		
7	10 41 235 8	2	TELESCOPE GUIDE RAIL 530X28X26 ST GE	TELESKOPSCHIENE		
8	72 66 158 08	2	RUBBER-METAL STOP BUFFER 50X61	MEGI-ANSCHLAGPUFFER		
9	70 42 089 08	2	SPRING-LOADED LOCK VERZ.	FEDERRIEGEL		
10	97 71 095 08	1	PLATE 1.5X2576X755	BLECH		
11	97 71 096 08	1	PLATE 1.5X1812X294	BLECH		
12	95 38 734 08	5	SLEEVE 25.0X19 S355J2G3	HUELSE		
13	97 71 098 08	2	PLATE 3X121X79	BLECH		
14	97 71 099 08	1	PLATE 3X437X272	BLECH		
15	97 71 100 08	1	PLATE 3X235X155	BLECH		
17	46 00 334	24	HEX BOLT ISO 4017 M8X18 8.8 A2C	SECHSKANTSCHRAUBE		
18	42 00 012 08	57	WASHER DIN 125 A8X16 ST VERZ.	SCHEIBE		
19	41 15 141 08	33	NUT DIN 934 M8 8 A2C	MUTTER		
20	40 00 829	8	HEX BOLT ISO 4017 M6X20 8.8 A2C	SECHSKANTSCHRAUBE		
21	42 00 009 08	24	WASHER ISO 7089 A 6.4 VERZ.	SCHEIBE		
22	41 19 004 08	13	NUT DIN 985 M6 8 VERZ.	MUTTER		
23	40 65 060	28	HEX BOLT ISO 4017 M5X10 8.8 A2C	SECHSKANTSCHRAUBE		
24	42 18 006 08	28	WASHER DIN 9021 A 5,3 ST VERZ.	SCHEIBE		
25	49 00 128	10	HEX BOLT ISO 4017 M8X25 8.8 A2C	SECHSKANTSCHRAUBE		
26	40 97 041 08	8	OVAL HEAD FLAT SCREW M8X20	LINSENFLACHKOPFSCHRAUBE		
27	10 41 285 1	5	OVAL HEAD FLAT SCREW AEHNL. ISO 7380	LINSENFLACHKOPFSCHRAUBE		
28	40 01 033 08	4	SCREW DIN 84 M5X12 5.8 VERZ.	SCHRAUBE		
29	41 19 003 08	4	NUT DIN 985 M5 8 VERZ.	MUTTER		
30	41 19 010 08	8	NUT DIN 985 M8 10 VERZ.	MUTTER		
31	42 06 042 08	8	WASHER DIN 440 V 9 ST VERZ.	SCHEIBE		
32	42 16 004 08	5	WASHER DIN 7349 6,4 ST VERZ.	SCHEIBE		
33	42 16 005 08	12	WASHER DIN 7349 8,4 ST VERZ.	SCHEIBE		
34	97 78 350 08	2	PLATE 5X410X41	BLECH		
35	97 78 351 08	1	ANGLE 3X85X30	WINKEL		

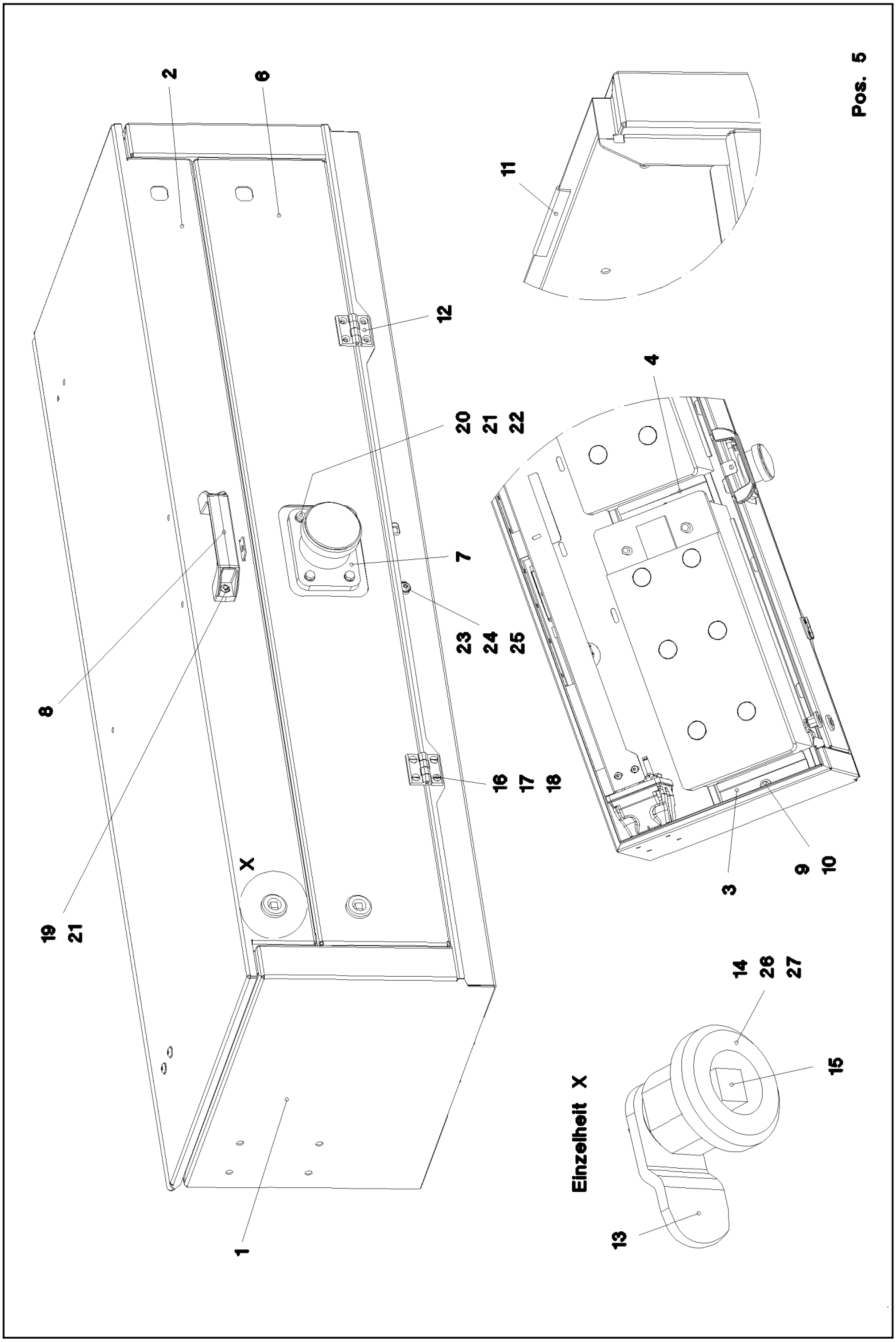

26.8.2008 052448 LIEBHERR	etk_en_de_074509_LR_1600_2 BATTERY BOX, PRE-ASSEMBLED BATTERIEKASTEN VORM.	75 (1/2) ⇨ 2 260 006 96 46 501 08

Pos.	Item	Quantity	Description	Bezeichnung	Serie	K
1	96 34 249 08	1	BATTERY BOX WELDED SPF	BATTERIEKASTEN SCHWK.		
2	96 23 055 08	1	COVER/LID/CAP, PRE-ASSEMBLED SPF ⇨ 2 391 036 96 23 055 08	DECKEL VORM.		
3	97 02 119 08	2	PLATE 4X174X74	BLECH		
4	97 02 120 08	1	PLATE 4X174X72	BLECH		
5	96 48 319 08	1	ELECTRIC FOR BATTERY BOX ⇨ 2 920 083 96 48 319 08	ELEKTRIK BATTERIEKASTEN		
6	97 23 317 08	1	PLATE 1.5X1140X231	BLECH		
7	97 23 319 08	1	PLATE 3X192X187	BLECH		
8	70 42 545 08	1	GRIP KUNSTSTOFF	GRIFF		
9	49 00 128	3	HEX BOLT ISO 4017 M8X25 8.8 A2C	SECHSKANTSCHRAUBE		
10	42 16 005 08	3	WASHER DIN 7349 8,4 ST VERZ.	SCHEIBE		
11	26 21 039 08	3.6	EDGE PROTECTION	KANTENSCHUTZ		
12	70 42 582 08	2	HINGE	SCHARNIER		
13	70 42 535 08	4	TONGUE	ZUNGE		
14	70 42 533 08	4	HOUSING	GEHAEUSE		
15	70 42 534 08	4	ACTUATION SPIKE	BETAETIGUNGSDORN		
16	42 00 008 08	8	WASHER DIN 125 A 5.3 VERZ.	SCHEIBE		
17	40 04 016 08	8	SCREW DIN 963 M5X16 5.8 VERZ.	SCHRAUBE		
18	41 15 148 08	8	NUT DIN 934 M5 8 VERZ.	MUTTER		
19	40 65 099	2	HEX BOLT ISO 4017 M6X16 8.8 A2C	SECHSKANTSCHRAUBE		
20	42 00 009 08	6	WASHER ISO 7089 A 6.4 VERZ.	SCHEIBE		
21	41 19 004 08	4	NUT DIN 985 M6 8 VERZ.	MUTTER		
22	40 00 829	4	HEX BOLT ISO 4017 M6X20 8.8 A2C	SECHSKANTSCHRAUBE		
23	10 41 285 1	2	OVAL HEAD FLAT SCREW AEHNL. ISO 7380	LINSENFLACHKOPFSCHRAUBE		
24	42 00 012 08	2	WASHER DIN 125 A8X16 ST VERZ.	SCHEIBE		
25	41 15 141 08	8	NUT DIN 934 M8 8 A2C	MUTTER		
26	70 42 749 08	4	FLAT GASKET	FLACHDICHTUNG		
27	70 42 749 08	4	FLAT GASKET	FLACHDICHTUNG		

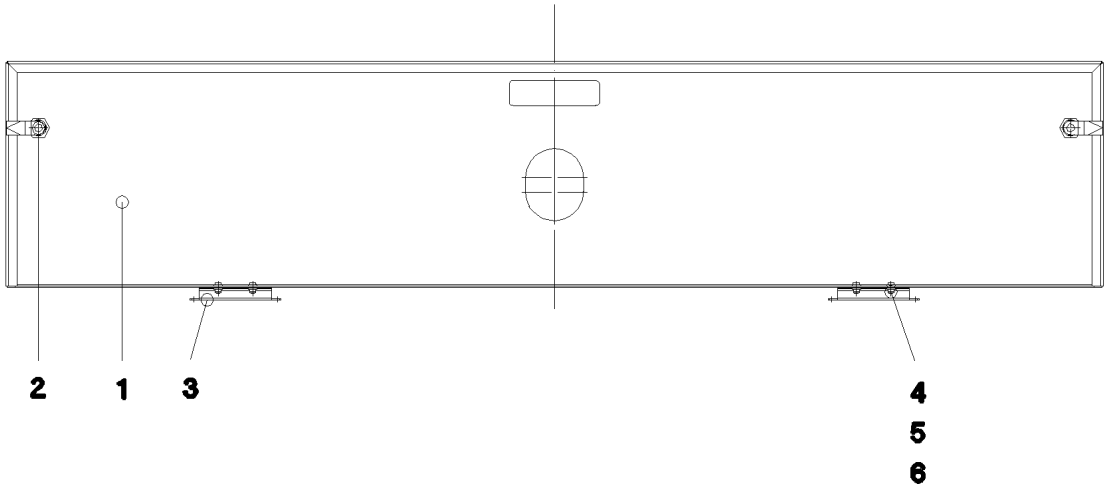

Pos.	Item	Quantity	Description	Bezeichnung	Serie	K
1	97 71 093 08	1	PLATE 1.5X1577X366	BLECH		
2	70 42 710 08	2	SASH LOCK SPF	VORREIBER		
3	70 42 637 08	2	HINGE F6-1 STAHL	SCHARNIER		
4	40 01 033 08	4	SCREW DIN 84 M5X12 5.8 VERZ.	SCHRAUBE		
5	41 19 003 08	4	NUT DIN 985 M5 8 VERZ.	MUTTER		
6	42 00 009 08	8	WASHER ISO 7089 A 6.4 VERZ.	SCHEIBE		

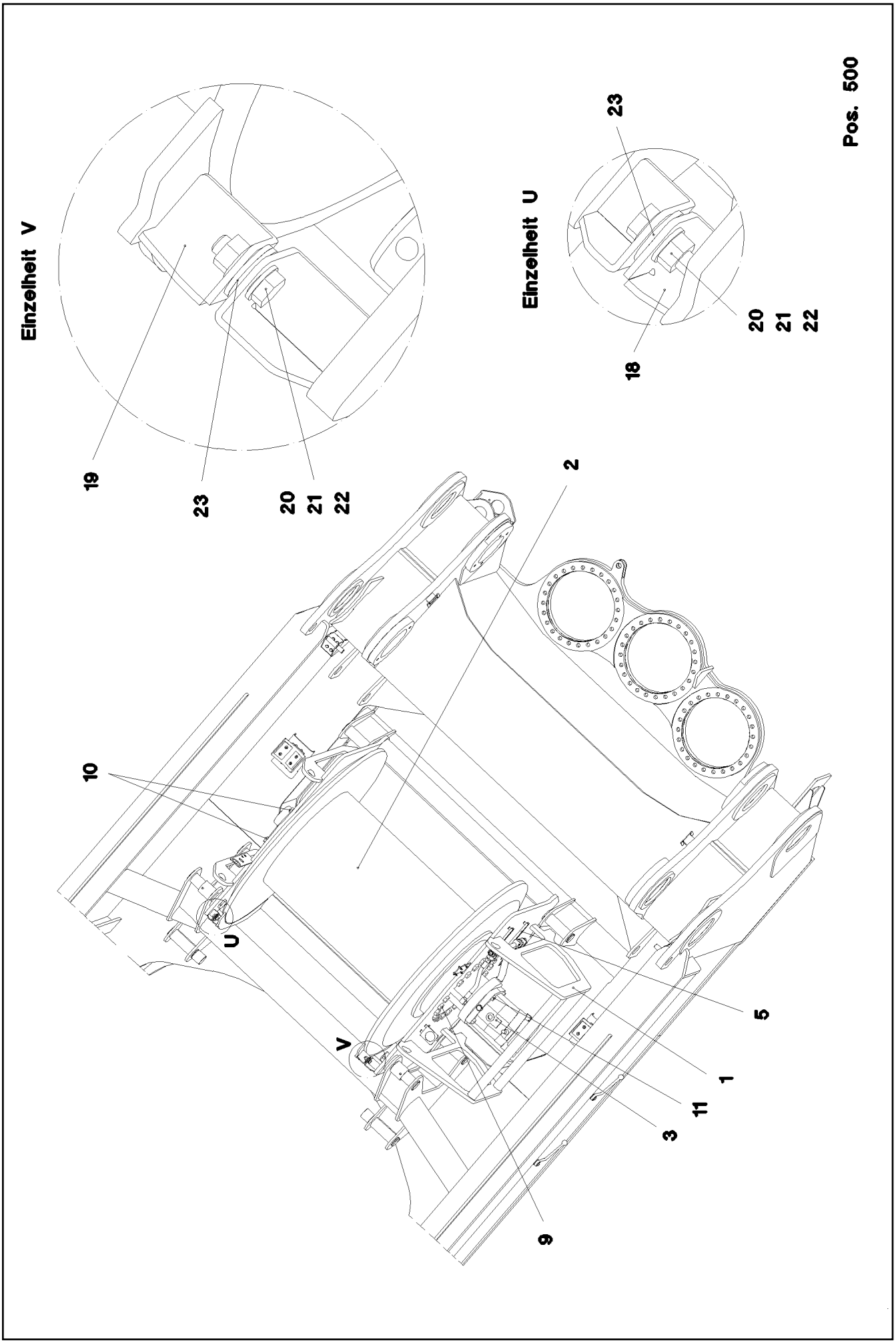
Pos. 500
Einzelheit U
23
20
21
22
18
Einzelheit V
19
23
20
21
22
2
10
U
V
5
1
11
3
9

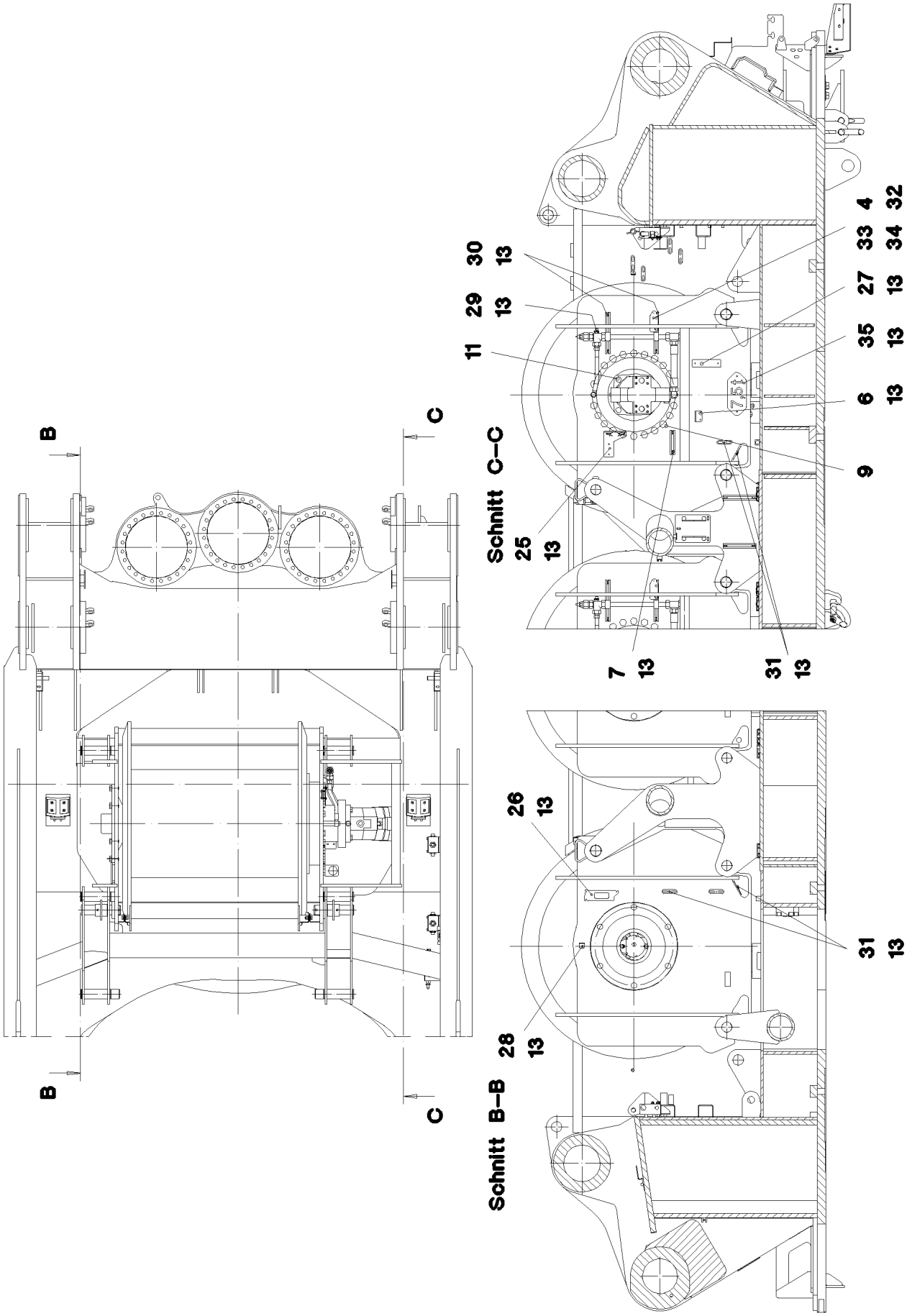
B
B
C
C
Schnitt C–C
30
13
29
13
11
4
32
33
34
27
13
35
13
6
13
9
25
13
7
13
31
13
Schnitt B–B
26
13
28
13
31
13

Pos.	Item	Quantity	Description	Bezeichnung	Serie	K
1	96 43 852 08	1	WINCH BEARING	WINDENLAGERUNG SCHWK.		
2	10 35 411 4	1	HOISTING WINCH ZHP 4.29 SPF	HUBWINDE		
3	10 35 482 8	1	VARIABLE DISPLACEMENT MOTOR A6VM	VERSTELLMOTOR		
4	95 37 609 08	1	PLATE 3X45X120	BLECH		
6	97 15 061 08	1	PLATE 4X60X103	BLECH		
7	95 41 173 08	1	CARRIER RAIL 140	TRAGSCHIENE		
9	40 66 057 08	22	HEX BOLT ISO 4017 M24X50 10.9 A3C	SECHSKANTSCHRAUBE		
10	46 00 020	6	HEX BOLT ISO 4017 M20X45 8.8 A3C	SECHSKANTSCHRAUBE		
11	40 65 211 01	4	HEX BOLT ISO 4017 M20X60 8.8 A3C	SECHSKANTSCHRAUBE		
13	10 41 285 4	28	OVAL HEAD FLAT SCREW AEHNL.ISO7380	LINSENFLACHKOPFSCHRAUBE		
18	96 44 241 08	1	PROTECTION PLATE WELDED	SCHUTZBLECH SCHWK.		
19	96 44 242 08	1	PROTECTION PLATE WELDED	SCHUTZBLECH SCHWK.		
20	49 00 204	4	HEX BOLT ISO 4017 M12X35 8.8 A3C	SECHSKANTSCHRAUBE		
21	42 00 016 08	8	WASHER ISO 7089 A 13 ST A3C	SCHEIBE		
22	41 15 143 08	4	NUT DIN 934 M12 8 VERZ.	MUTTER		
23	42 18 011 08	8	WASHER ISO 7093-1 A 13 ST A3C	SCHEIBE		
25	97 80 349 08	1	PLATE 4X256X130	BLECH		
26	95 56 681 08	1	PLATE X0	BLECH		
27	97 55 008 08	1	PLATE 3X150X40	BLECH		
28	97 03 501 08	1	PLATE 4x73x30	BLECH		
29	95 41 175 08	1	CARRIER RAIL 340	TRAGSCHIENE		
30	95 41 174 08	2	CARRIER RAIL 240	TRAGSCHIENE		
31	95 36 500 08	8	CABLE HOLDER 2X22X90	KABELHALTER		
32	40 97 070 08	2	HAMMER HEAD BOLT M8X20 4.6 A2K SPF	HAMMERKOPFSCHRAUBE		
33	42 00 012 08	2	WASHER DIN 125 A8X16 ST VERZ.	SCHEIBE		
34	41 15 141 08	2	NUT DIN 934 M8 8 A2C	MUTTER		
35	97 86 711 08	1	PLATE 2X228X100	BLECH		
500	96 44 536 08	1	ELECTRIC FOR WINCH 1	ELEKTRIK WINDE 1		
			⇨ 2 920 200 96 44 536 08			

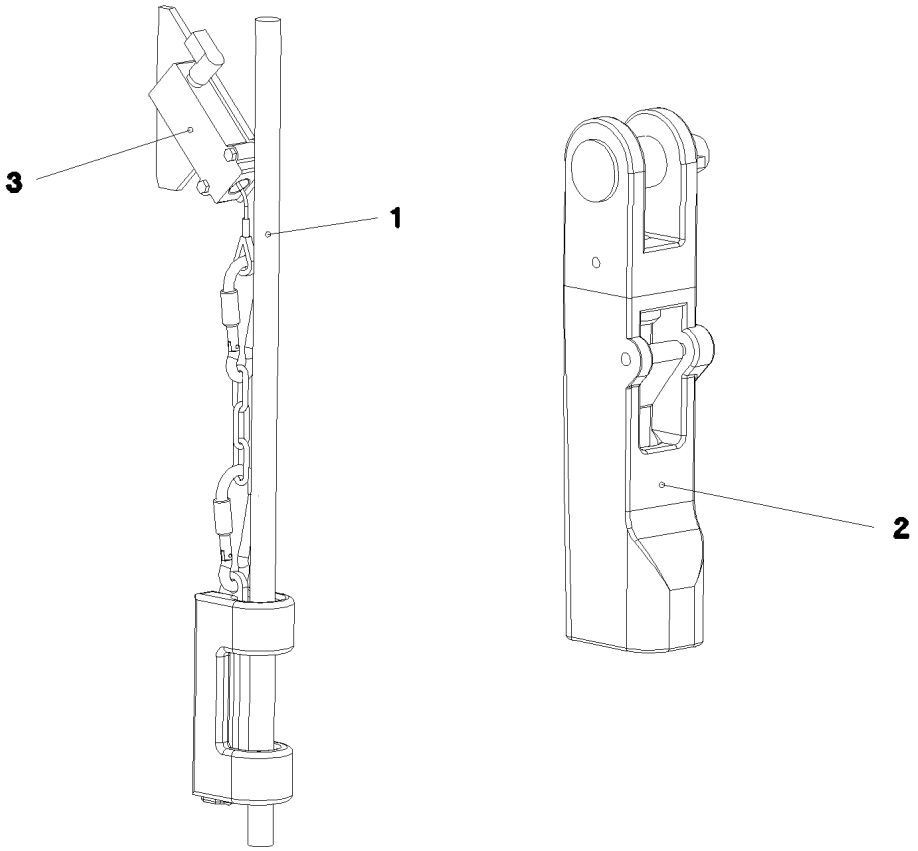

Pos.	Item	Quantity	Description	Bezeichnung	Serie	K
1	10 41 082 0	1	ROPE 28MM 1050M -40°C SPF	SEIL		
2	77 39 399 08	1	POCKET LOCK 27-29 SPF	TASCHENSCHLOSS		
3	96 25 639 08	1	HOIST LIM.SWITCH PLUMMET CPL ⇨ 2 311 001 96 25 639 08	HUBENDSCHALTER GEWICHT K		

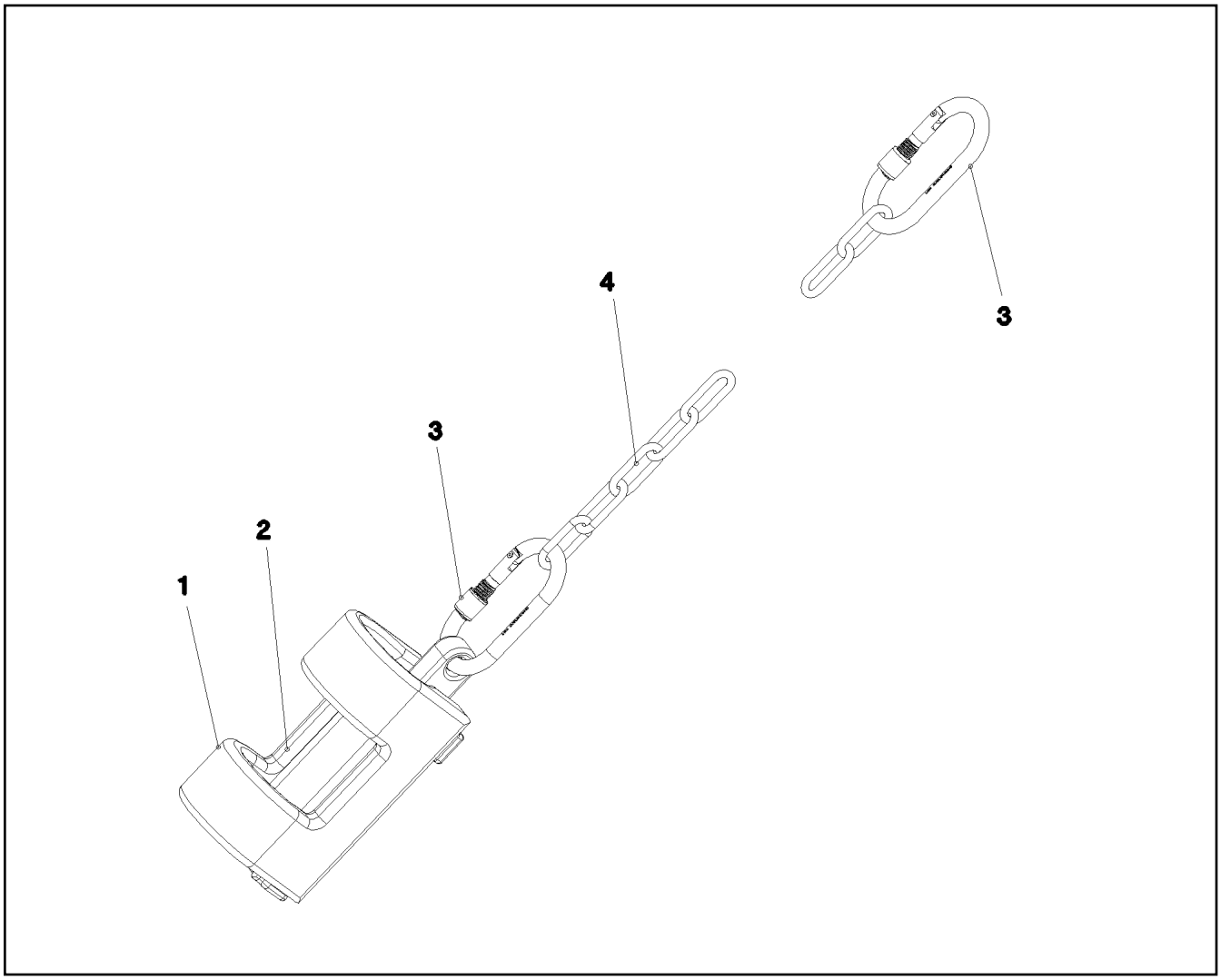

Pos.	Item	Quantity	Description	Bezeichnung	Serie	K
1	38 82 832 08	1	WEIGHT 43X70X245 EN-GJS400-18 VERZ.	GEWICHT		
2	38 82 831 08	1	WEIGHT EN-GJS400-18 FE//ZN20//B	GEWICHT		
3	10 47 304 0	2	OVAL 130X70X12 S355J2G3 GALV.VERZ.	SCHRAUBKARABINER		
4	74 00 002 08	2	CHAIN DIN 763 6X42 BUND50M ST.35 VERZ.	KETTE		

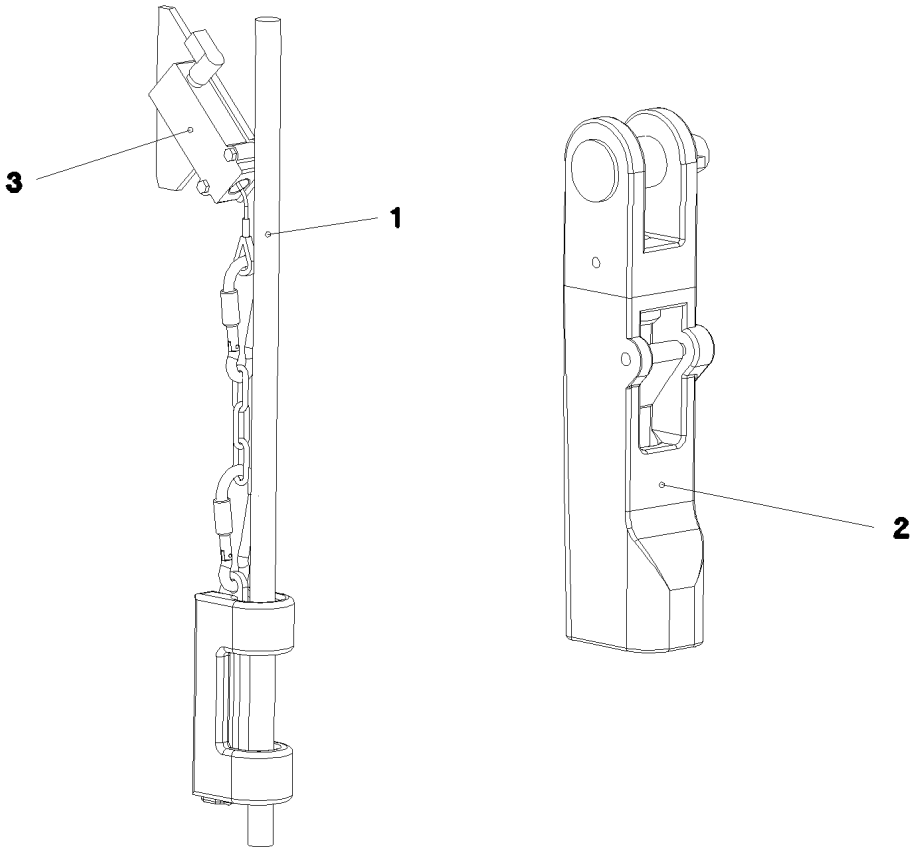

Pos.	Item	Quantity	Description	Bezeichnung	Serie	K
1	10 41 082 0	1	ROPE 28MM 1050M -40°C SPF	SEIL		
2	77 39 399 08	1	POCKET LOCK 27-29 SPF	TASCHENSCHLOSS		
3	96 25 639 08	1	HOIST LIM.SWITCH PLUMMET CPL ⇨ 2 311 001 96 25 639 08	HUBENDSCHALTER GEWICHT K		

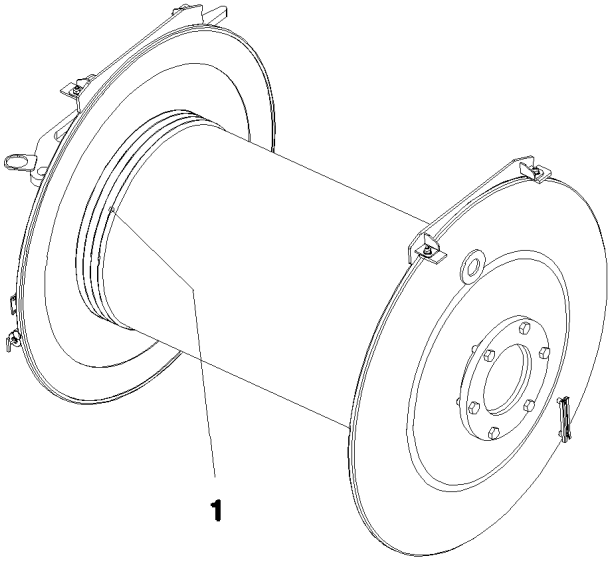

Pos.	Item	Quantity	Description	Bezeichnung	Serie	K
1	10 41 082 9	1	ROPE 28MM 700M -40°C SPF	SEIL		

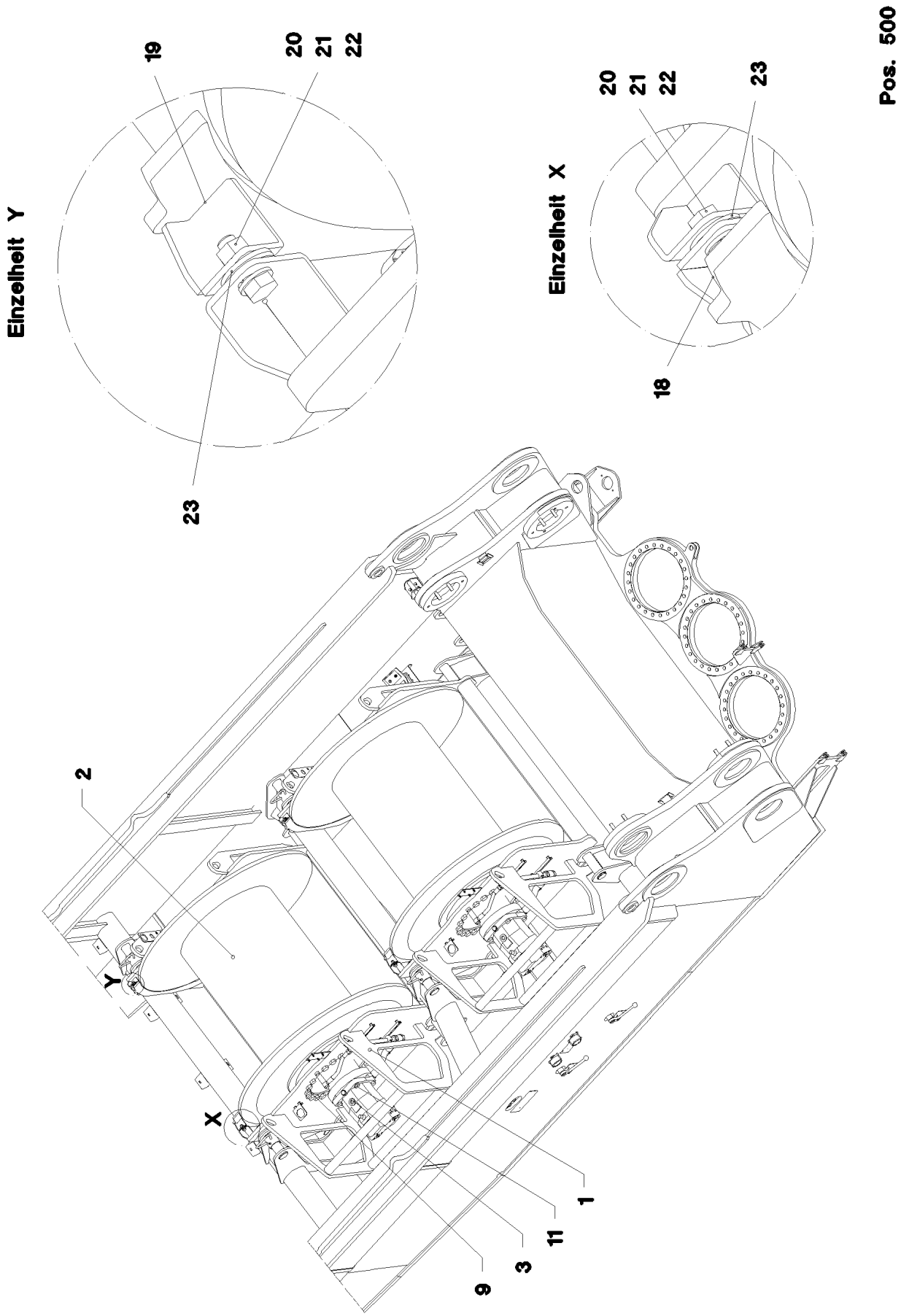
Pos. 500
Einzelheit X
Einzelheit Y
20
21
22
23
18
19
20
21
22
23
2
Y
X
1
11
3
9

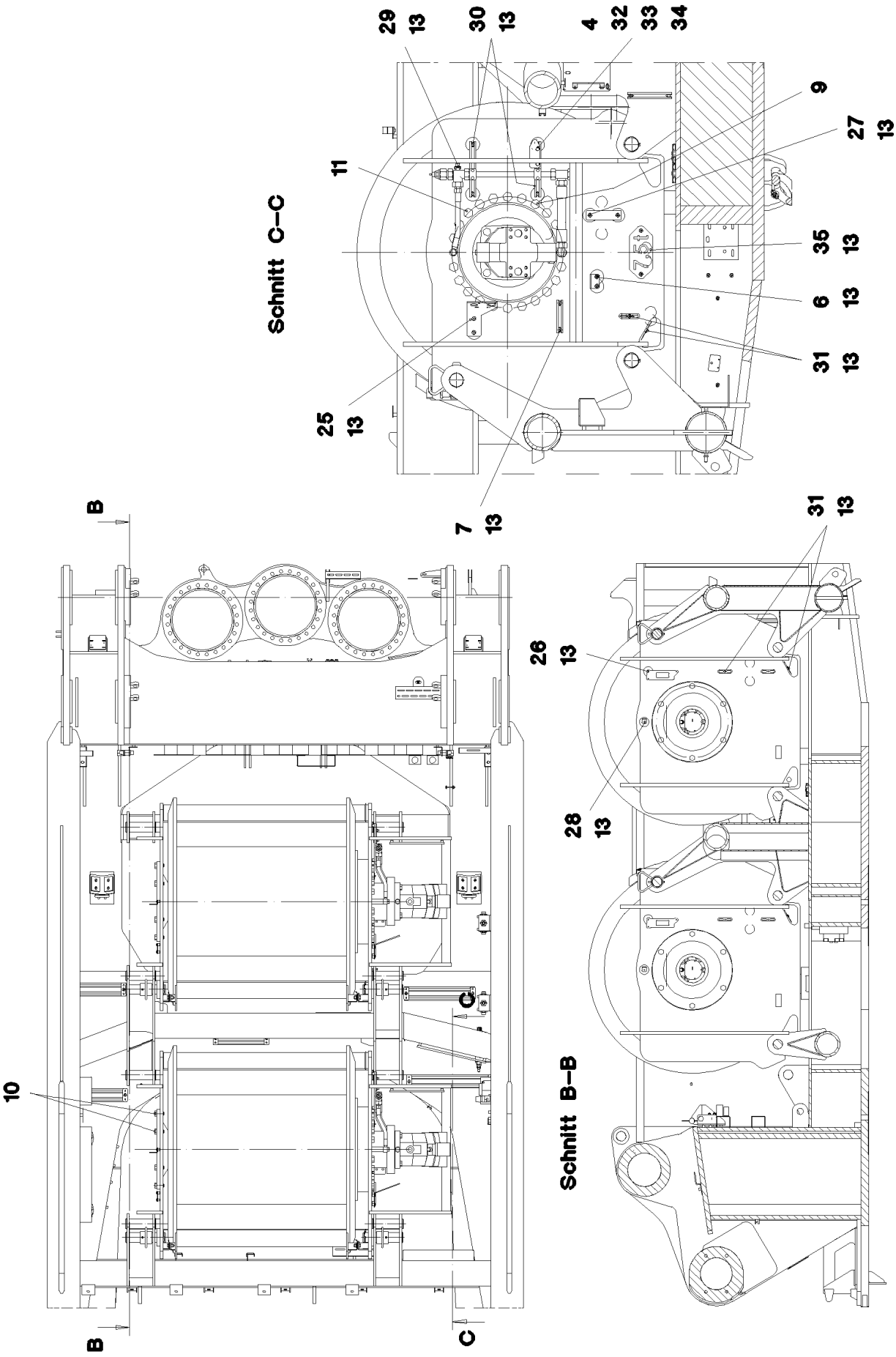
Schnitt C–C
29
13
30
13
4
32
33
34
9
27
13
11
35
13
6
13
31
13
25
13
7
13
B
B
C
C
10
Schnitt B–B
31
13
26
13
28
13

Pos.	Item	Quantity	Description	Bezeichnung	Serie	K
1	96 43 852 08	1	WINCH BEARING	WINDENLAGERUNG SCHWK.		
2	10 35 411 4	1	HOISTING WINCH ZHP 4.29 SPF	HUBWINDE		
3	10 35 482 8	1	VARIABLE DISPLACEMENT MOTOR A6VM	VERSTELLMOTOR		
4	95 37 609 08	1	PLATE 3X45X120	BLECH		
6	97 15 061 08	1	PLATE 4X60X103	BLECH		
7	95 41 173 08	1	CARRIER RAIL 140	TRAGSCHIENE		
9	40 66 057 08	22	HEX BOLT ISO 4017 M24X50 10.9 A3C	SECHSKANTSCHRAUBE		
10	46 00 020	6	HEX BOLT ISO 4017 M20X45 8.8 A3C	SECHSKANTSCHRAUBE		
11	40 65 211 01	4	HEX BOLT ISO 4017 M20X60 8.8 A3C	SECHSKANTSCHRAUBE		
13	10 41 285 4	28	OVAL HEAD FLAT SCREW AEHNL.ISO7380	LINSENFLACHKOPFSCHRAUBE		
18	96 44 241 08	1	PROTECTION PLATE WELDED	SCHUTZBLECH SCHWK.		
19	96 44 242 08	1	PROTECTION PLATE WELDED	SCHUTZBLECH SCHWK.		
20	49 00 204	4	HEX BOLT ISO 4017 M12X35 8.8 A3C	SECHSKANTSCHRAUBE		
21	42 00 016 08	8	WASHER ISO 7089 A 13 ST A3C	SCHEIBE		
22	41 15 143 08	4	NUT DIN 934 M12 8 VERZ.	MUTTER		
23	42 18 011 08	8	WASHER ISO 7093-1 A 13 ST A3C	SCHEIBE		
25	97 80 349 08	1	PLATE 4X256X130	BLECH		
26	95 56 681 08	1	PLATE X0	BLECH		
27	97 55 008 08	1	PLATE 3X150X40	BLECH		
28	97 03 501 08	1	PLATE 4x73x30	BLECH		
29	95 41 175 08	1	CARRIER RAIL 340	TRAGSCHIENE		
30	95 41 174 08	2	CARRIER RAIL 240	TRAGSCHIENE		
31	95 36 500 08	8	CABLE HOLDER 2X22X90	KABELHALTER		
32	40 97 070 08	2	HAMMER HEAD BOLT M8X20 4.6 A2K SPF	HAMMERKOPFSCHRAUBE		
33	42 00 012 08	2	WASHER DIN 125 A8X16 ST VERZ.	SCHEIBE		
34	41 15 141 08	2	NUT DIN 934 M8 8 A2C	MUTTER		
35	97 86 711 08	1	PLATE 2X228X100	BLECH		
500	96 44 537 08	1	ELECTRIC FOR WINCH 2	ELEKTRIK WINDE 2		
			⇨ 2 920 260 96 44 537 08			

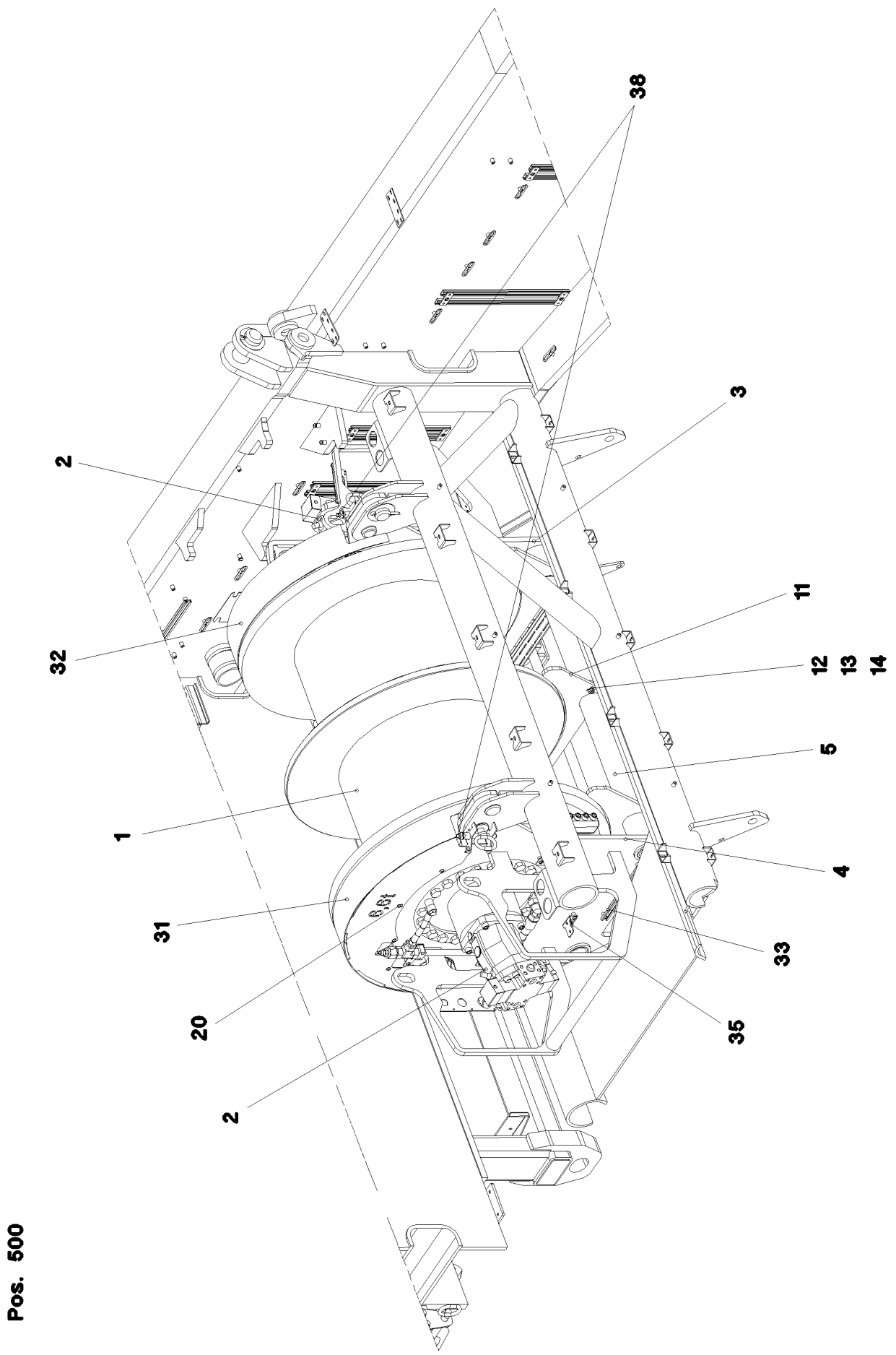
38
3
2
11
32
12
13
14
5
1
4
31
33
20
35
2
Pos. 500

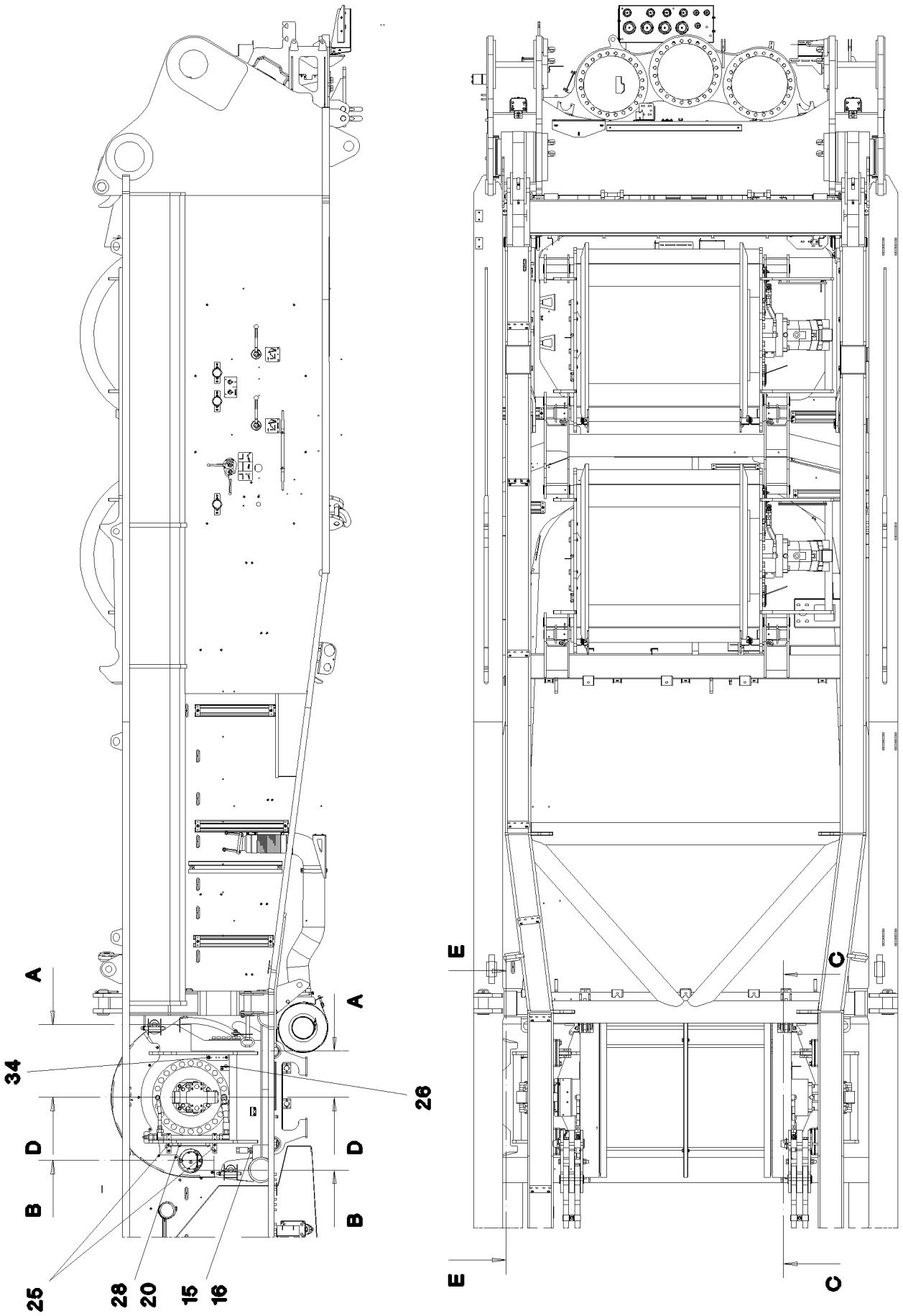

26.8.2008 054025 LIEBHERR	etk_en_de_074509_LR_1600_2 WINCH 4 LUFFING GEAR WINDE 4 EINZIEHWERK	89 (2/4) 2 340 91 52 776 08

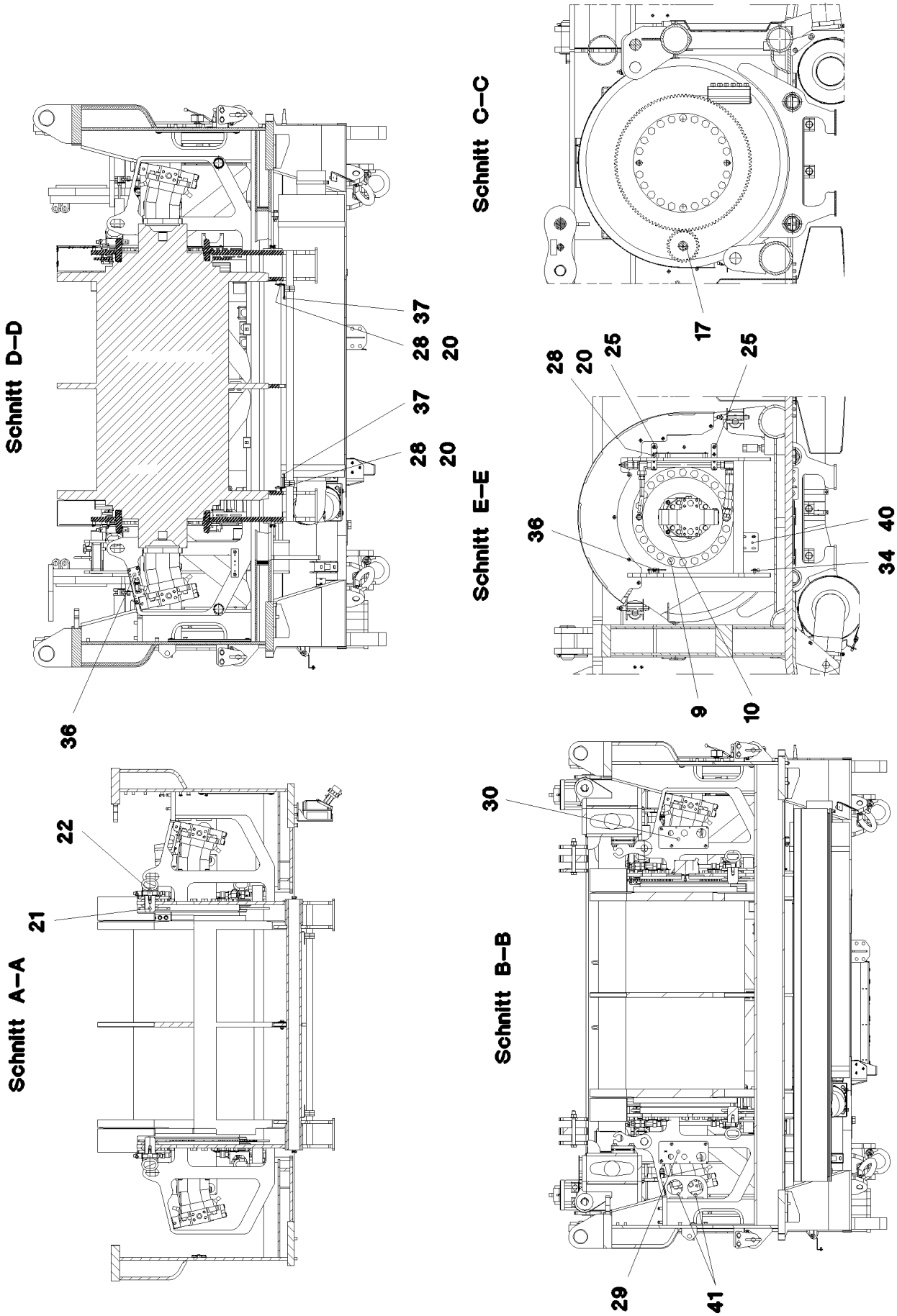
Schnitt D–D
36
28 37
20
28 37
20
Schnitt C–C
17
Schnitt E–E
28
20
25
25
36
40
34
9
10
Schnitt A–A
22
21
Schnitt B–B
30
29
41

Pos.	Item	Quantity	Description	Bezeichnung	Serie	K
1	10 35 433 2	1	ROPE WINCH ZHP 4.29 SPF	SEILWINDE		
2	10 42 876 6	2	VARIABLE DISPLACEMENT MOTOR A6VM 1	VERSTELLMOTOR		
3	96 44 562 08	1	SIDE PLATE WELDED CONSTR. LINKS	SEITENSCHEIBE SCHWK.		
4	96 44 563 08	1	SIDE PLATE WELDED CONSTR.RIGHT	SEITENSCHEIBE SCHWK.RE.		
5	96 44 583 08	2	PIPE WELDED	ROHR SCHWK.		
9	40 66 056 08	44	HEX BOLT ISO 4017 M24X45 10.9 FLZN SPF	SECHSKANTSCHRAUBE		
10	46 00 237	8	CYLINDER SCREW ISO 4762 M16X50 8.8 A3	ZYLINDERSCHRAUBE		
11	97 66 746 08	1	PLATE 15X930X362	BLECH		
12	46 00 158	2	HEX BOLT ISO 4017 M12X45 8.8 A3C	SECHSKANTSCHRAUBE		
13	42 00 016 08	2	WASHER ISO 7089 A 13 ST A3C	SCHEIBE		
14	41 19 007 08	2	NUT DIN 985 M12 8 A3C	MUTTER		
15	40 65 140 05	2	HEX BOLT ISO 4017 M24X100 8.8 A3C	SECHSKANTSCHRAUBE		
16	41 15 149 08	2	NUT DIN 934 M24 8 A3C	MUTTER		
17	96 89 130 01	1	SPUR WHEEL PA6G	STIRNRAD		
20	10 41 285 4	47	OVAL HEAD FLAT SCREW AEHNL.ISO7380	LINSENFLACHKOPFSCHRAUBE		
21	97 78 941 08	4	PIN 70.0X97 SPF	BOLZEN		
22	96 50 603 08	4	HANDLE WELD.CONST.	GRIFF SCHWK.		
25	97 79 264 08	4	PLATE 4X140X30	BLECH		
26	97 79 296 08	1	PLATE 4X98X115	BLECH		
28	95 38 734 08	10	SLEEVE 25.0X19 S355J2G3	HUELSE		
29	97 79 331 08	1	PLATE 4X290X130	BLECH		
30	97 79 332 08	1	PLATE 4X290X130	BLECH		
31	96 50 778 08	1	PROTECTION PLATE WELDED RECHTS	SCHUTZBLECH SCHWK.		
32	96 50 779 08	1	PROTECTION PLATE WELDED LINKS	SCHUTZBLECH SCHWK.		
33	95 41 175 08	2	CARRIER RAIL 340	TRAGSCHIENE		
34	97 55 008 08	2	PLATE 3X150X40	BLECH		
35	95 51 525 08	1	PLATE 4X60X103	BLECH		
36	95 56 681 08	1	PLATE X0	BLECH		
37	97 79 887 08	2	PLATE 4X492X116	BLECH		
38	10 45 165 0	4	QUICK RELEASE PIN 20X100 NIROSTA	KUGELSPERRBOLZEN		
40	97 02 204 08	1	PLATE 10x100x100	BLECH		
41	97 49 680 08	4	WASHER 5X120X120	SCHEIBE		
500	96 44 539 08	1	ELECTRIC FOR WINCH 4	ELEKTRIK WINDE 4		
			⇨ 2 920 350 96 44 539 08			

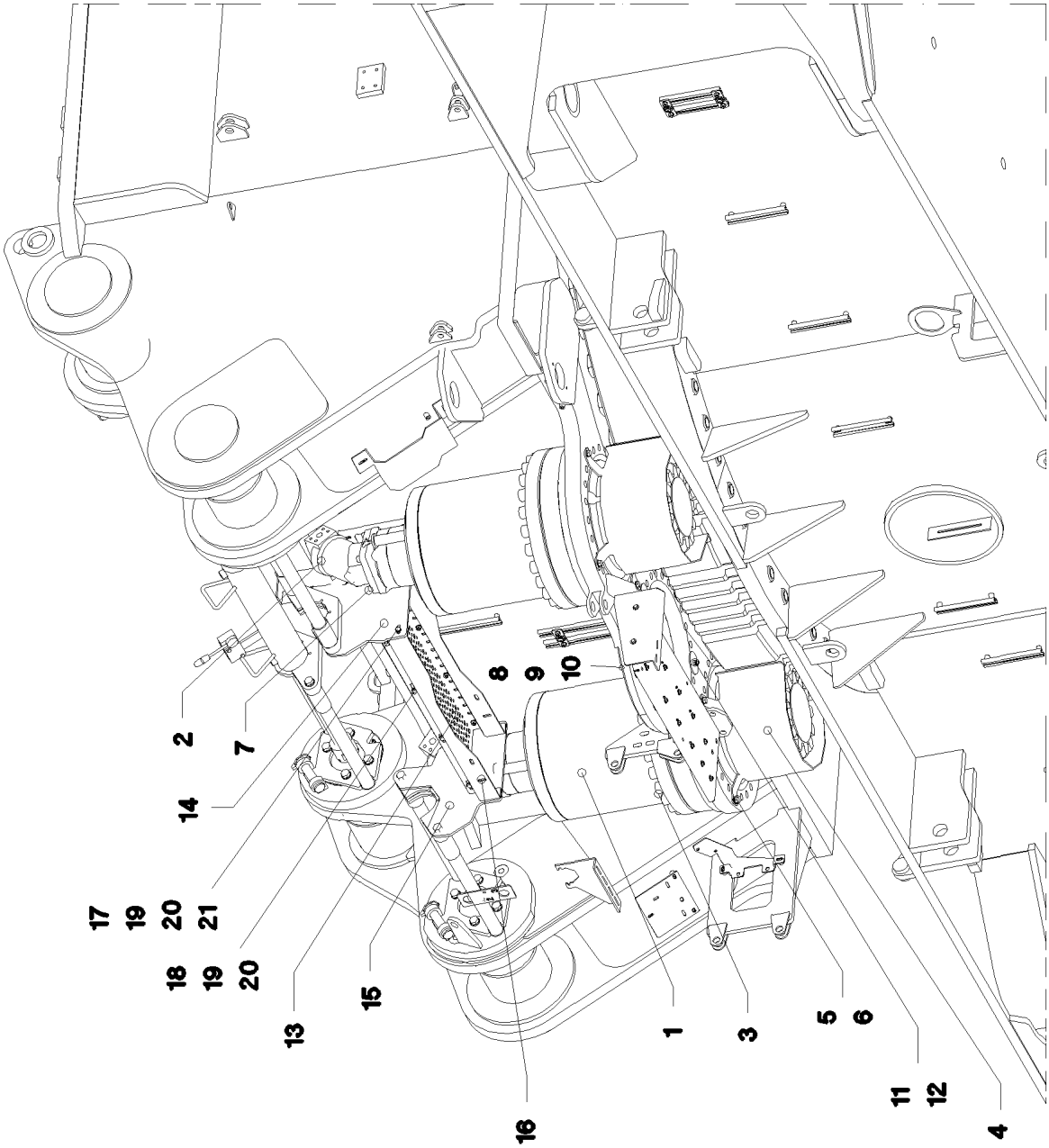
2
7
14
17
19
20
21
18
19
20
13
15
16
8
9
10
1
3
5
6
11
12
4

Pos.	Item	Quantity	Description	Bezeichnung	Serie	K
1	96 97 916 01	2	SLEWING GEAR DAT 450/1441 ⇨ 9 697 916 01 96 97 916 01	DREHWERK		
2	51 02 354 08	2	HYDRO MOTOR SPF	HYDROMOTOR		
3	49 01 989	48	CYLINDER SCREW ISO 4762 M24X160 10.9	ZYLINDERSCHRAUBE		
4	97 65 557 08	2	PROTECTION PLATE 4X307X778	SCHUTZBLECH		
5	40 65 164	6	HEX BOLT ISO 4017 M10X25 8.8 A3C	SECHSKANTSCHRAUBE		
6	50 09 175 08	6	WASHER DIN 125 A 10.5 A2	SCHEIBE		
7	40 42 120 08	8	SCREW DIN 912 M12X40 8.8 A3C	SCHRAUBE		
8	97 66 383 08	1	LID 5X490X490	DECKEL		
9	46 00 310	3	HEX BOLT ISO 4014 M8X100 8.8 A2C	SECHSKANTSCHRAUBE		
10	42 18 009 08	3	WASHER DIN 9021 A 8.4 VERZ.	SCHEIBE		
11	94 11 381 08	3	WASHER 70X3	SCHEIBE		
12	41 19 005 08	3	NUT DIN 985 M8 8 VERZ.	MUTTER		
13	97 85 607 08	1	TREAD	TRITT		
14	97 85 716 08	1	PLATE 8X369X382	BLECH		
15	97 85 717 08	1	PLATE 8X369X382	BLECH		
16	97 85 718 08	2	PLATE 4X883X130	BLECH		
17	40 66 042	4	HEX BOLT ISO 4017 M8X25 10.9 A2C	SECHSKANTSCHRAUBE		
18	49 00 089	8	HEX BOLT ISO 4017 M8X20 8.8 A2C	SECHSKANTSCHRAUBE		
19	41 15 141 08	12	NUT DIN 934 M8 8 A2C	MUTTER		
20	42 00 012 08	24	WASHER DIN 125 A8X16 ST VERZ.	SCHEIBE		
21	42 18 009 08	4	WASHER DIN 9021 A 8.4 VERZ.	SCHEIBE		
500	96 47 474 08	1	ELECTR.FOR SLEWING GEAR	ELEKTRIK DREHWERK		
(1)	69 27 015 08	2	PROXIMITY SWITCH INDUKTIV SPF	NAEHERUNGSSCHALTER		

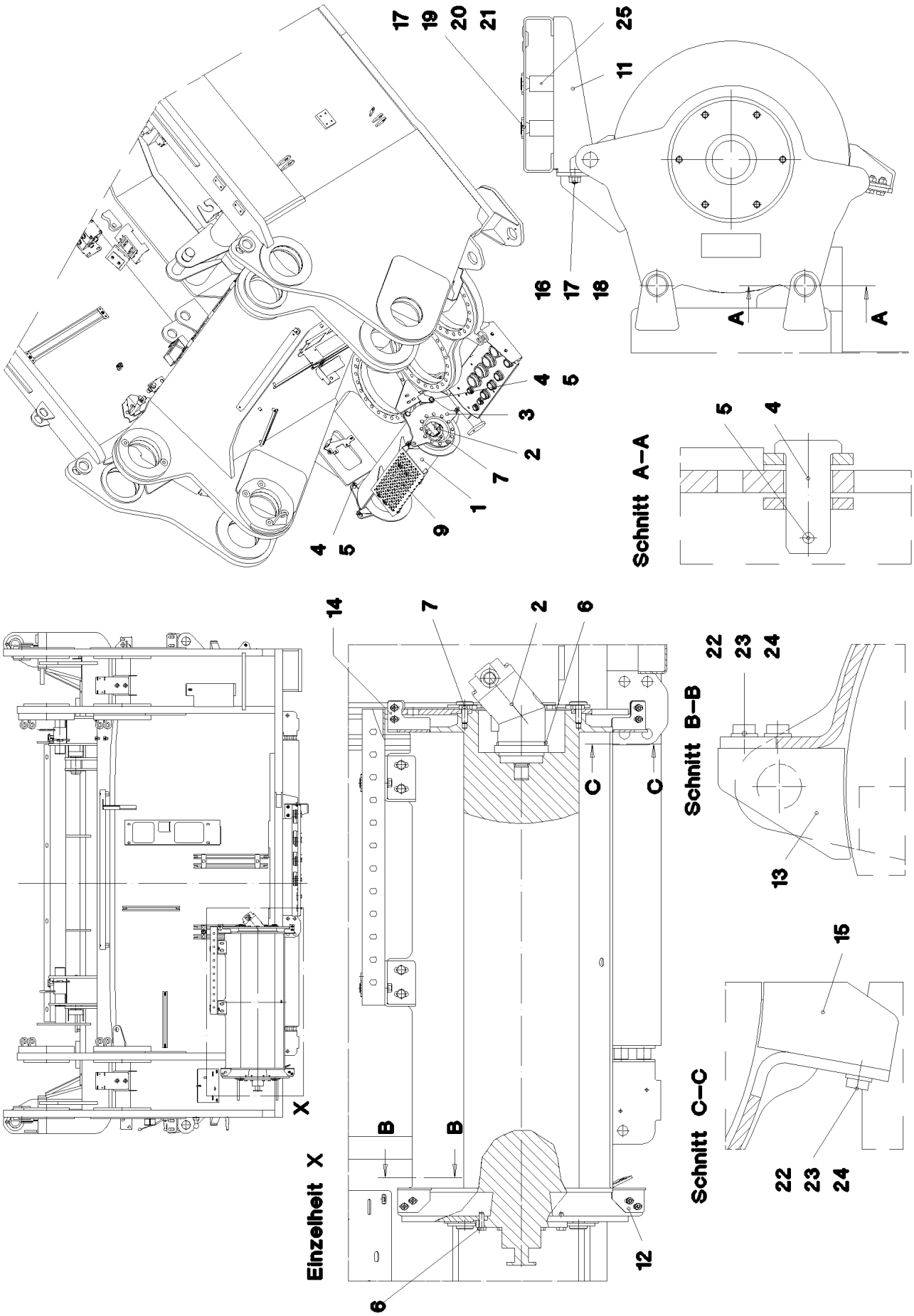
17
19
20
21
25
11
16
17
18
A
A
4
5
3
2
7
1
9
4
5
Schnitt A–A
5
4
14
7
2
6
22
23
24
Schnitt B–B
13
C
C
15
Schnitt C–C
22
23
24
X
Einzelheit X
B
B
12
6

Pos.	Item	Quantity	Description	Bezeichnung	Serie	K
1	54 00 565 08	1	ROPE WINCH ZHP 4.13 SPF ➪ 5 400 565 08 54 00 565 08	SEILWINDE		
2	51 02 306 08	1	HYDRO MOTOR SPF ➪ 5 102 306 08 51 02 306 08	HYDROMOTOR		
3	96 54 448 08	1	BEARING WELDED	LAGERUNG SCHWK.		
4	45 12 222 08	4	PIN DIN 1435 20H11X45X38 ST.50 VERZ.	BOLZEN		
5	43 30 052 08	4	SPLIT PIN DIN 94 4X32 ST VERZ.	SPLINT		
6	49 00 128	10	HEX BOLT ISO 4017 M8X25 8.8 A2C	SECHSKANTSCHRAUBE		
7	40 65 164	12	HEX BOLT ISO 4017 M10X25 8.8 A3C	SECHSKANTSCHRAUBE		
9	97 85 605 08	1	TREAD	TRITT		
11	97 85 781 08	2	PLATE 4X283X127	BLECH		
12	97 85 872 08	1	PLATE 4X86X60	BLECH		
13	97 85 873 08	1	PLATE 4X85X60	BLECH		
14	97 85 874 08	1	PLATE 4X102X77	BLECH		
15	97 85 875 08	1	PLATE 4X97X65	BLECH		
16	49 00 089	4	HEX BOLT ISO 4017 M8X20 8.8 A2C	SECHSKANTSCHRAUBE		
17	42 00 012 08	12	WASHER DIN 125 A8X16 ST VERZ.	SCHEIBE		
18	41 15 141 08	4	NUT DIN 934 M8 8 A2C	MUTTER		
19	78 89 018 08	4	FIXING OR FASTENING PART KUNSTSTOF	BEFESTIGUNGSSTUECK		
20	40 86 049 08	4	SCREW DIN 7991 M8X70 8.8 A2C	SCHRAUBE		
21	41 15 046 08	4	NUT DIN 934 M8 10 VERZ.	MUTTER		
22	40 00 829	8	HEX BOLT ISO 4017 M6X20 8.8 A2C	SECHSKANTSCHRAUBE		
23	42 00 009 08	16	WASHER ISO 7089 A 6.4 VERZ.	SCHEIBE		
24	41 15 140 08	8	NUT DIN 934 M6 8 VERZ.	MUTTER		
25	97 88 595 08	4	TUBE 20.0X33	ROHR		

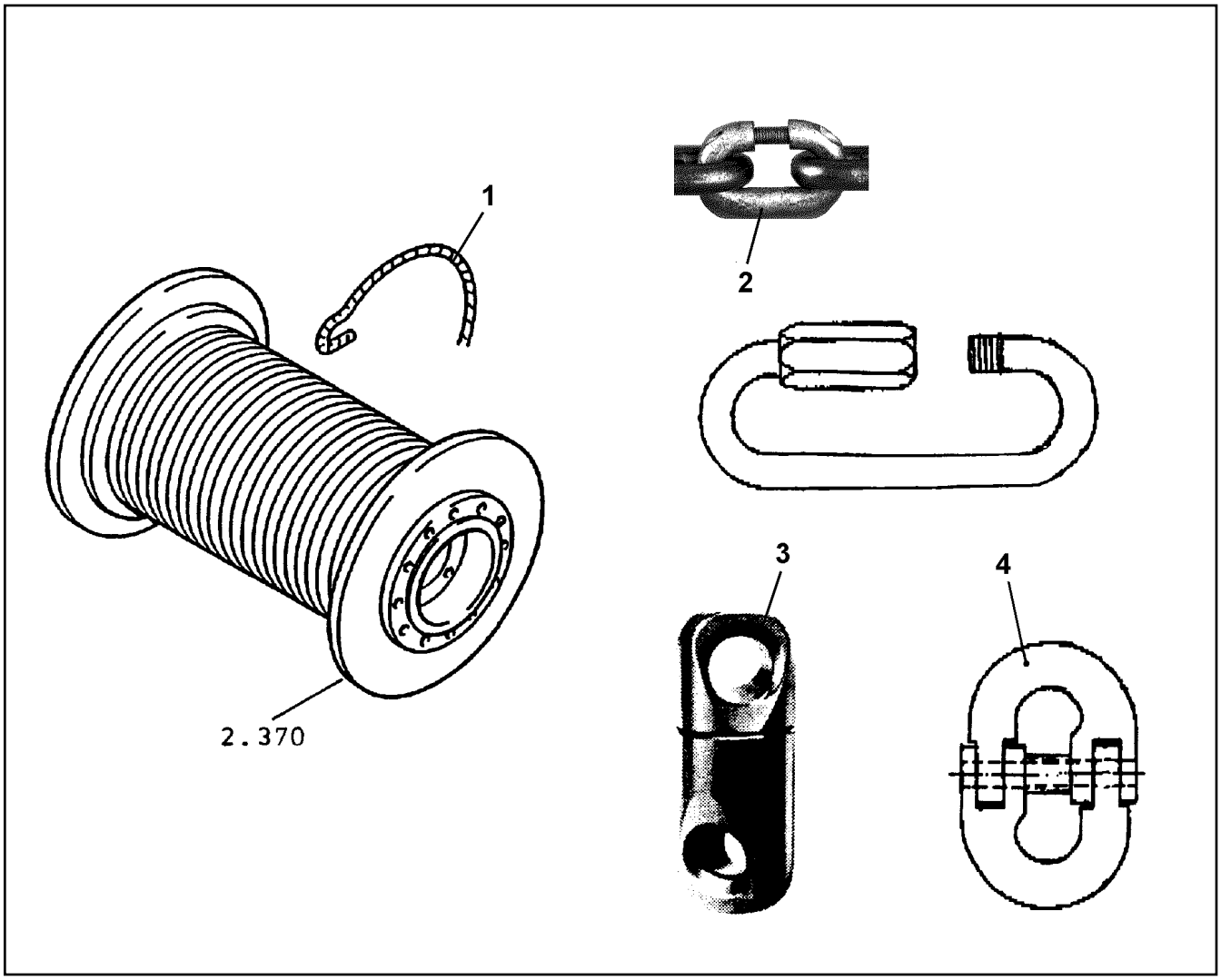

Pos.	Item	Quantity	Description	Bezeichnung	Serie	K
1	10 03 825 9	1	ROPE 8MM 400M	SEIL		
2	10 33 216 1	2	CONNECTING ELEMENT SPF	VERBINDUNGSGLIED		
3	77 39 466 08	1	TWIST STOPPER	DRALLFAENGER		
4	74 00 026 08	2	UNIVERSAL CONNECTING LINK CW6	UNIVERSALVERBINDUNGSGLIE		

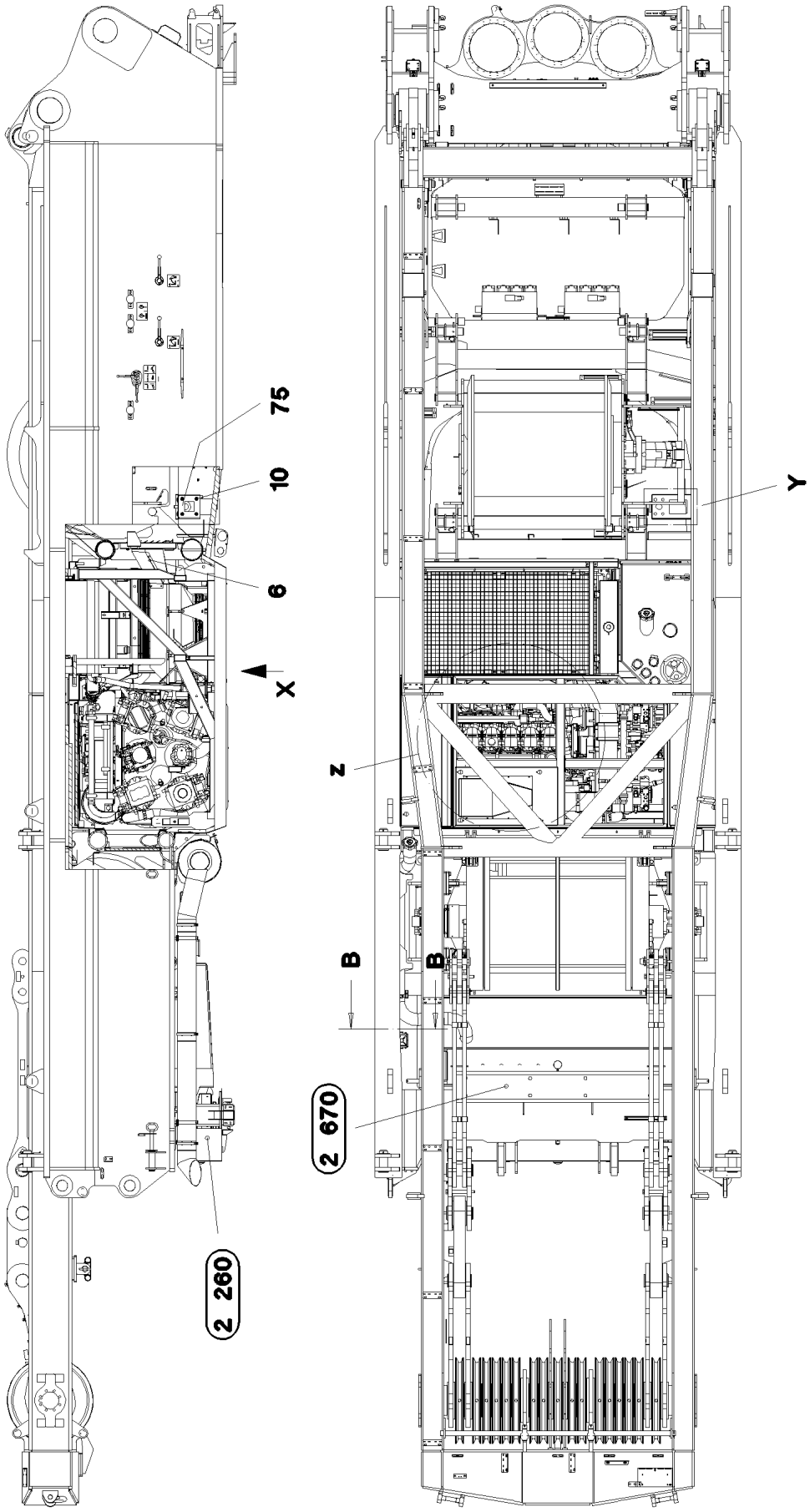
75
10
6
X
Z
B
B
2 670
2 260
Y

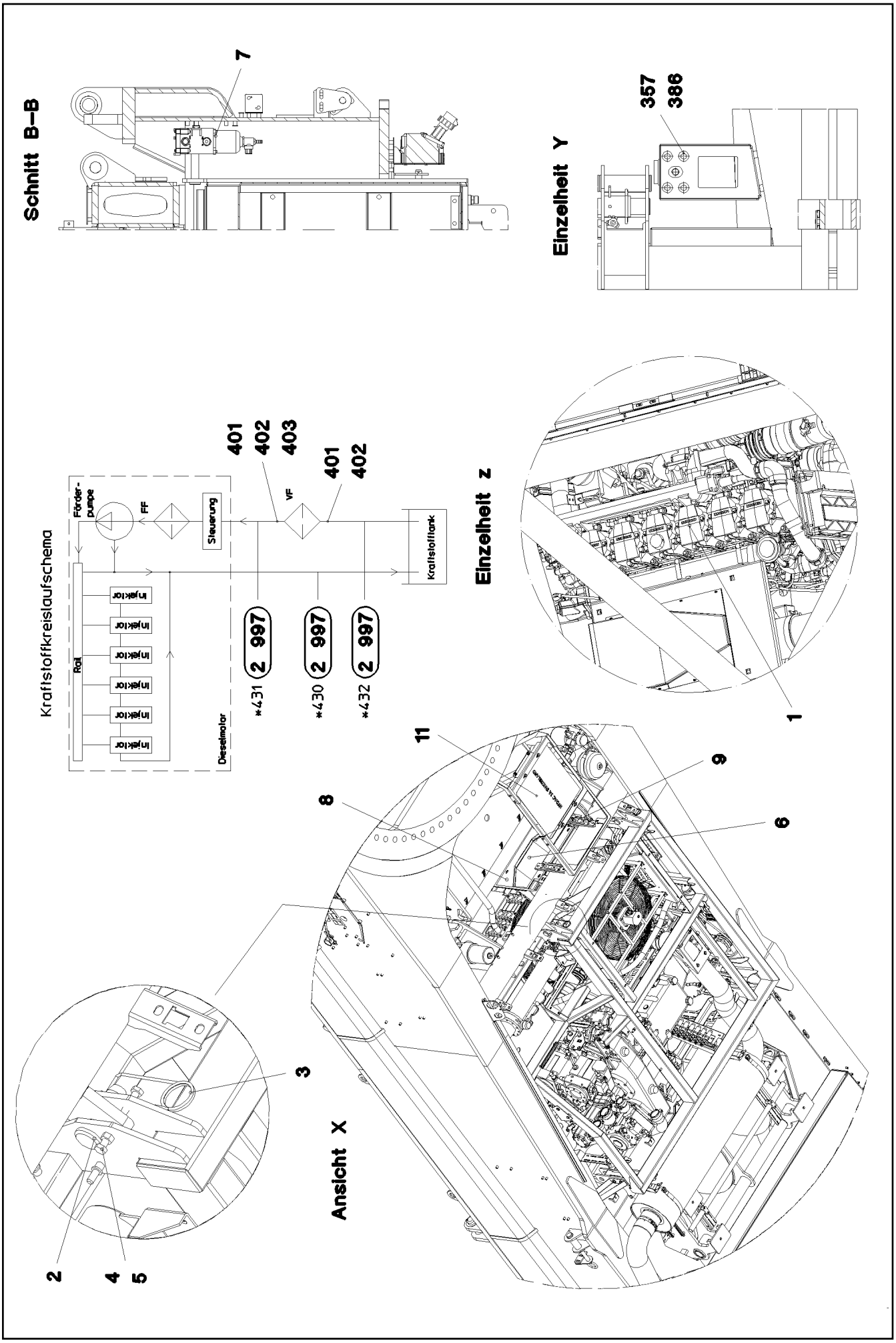
Schnitt B–B
7
Einzelheit Y
357
386
Kraftstoffkreislaufschema
Förder-
pumpe
FF
Steuerung
VF
Kraftstofftank
Rail
Injektor
Injektor
Injektor
Injektor
Injektor
Injektor
Dieselmotor
401
402
403
401
402
*431
2 997
*430
2 997
*432
2 997
Einzelheit Z
1
Ansicht X
2
3
4
5
6
8
9
11

Pos.	Item	Quantity	Description	Bezeichnung	Serie	K
1	96 45 719 08	1	DIESEL ENGINE, PRE-ASSEMBLED ➪ 2 391 001 96 45 719 08	DIESELMOTOR VORM.		
2	94 51 057 08	4	PIN RD35X105 42CR	BOLZEN		
3	43 31 025 08	4	RETAINING SPRING 5 VERZ.	SICHERUNGSFEDER		
4	46 00 156	8	HEX BOLT ISO 4017 M12X50 8.8 A3C	SECHSKANTSCHRAUBE		
5	41 15 143 08	8	NUT DIN 934 M12 8 VERZ.	MUTTER		
6	96 50 616 08	1	COVER CPL ➪ 2 391 039 96 50 616 08	HUTZE KPL		
7	70 27 481 03	1	WATER SEPARATOR ➪ 7 027 481 03 70 27 481 03	WASSERABSCHEIDER		
8	96 50 606 08	1	FRAME WELDED	RAHMEN SCHWK.		
9	26 21 039 08	1.75	EDGE PROTECTION	KANTENSCHUTZ		
10	95 38 734 08	4	SLEEVE 25.0X19 S355J2G3	HUELSE		
11	96 56 360 08	1	RADIATOR ➪ 2 391 102 96 56 360 08	ZUSATZKUEHLER VORM.		
75	97 84 521 08	1	PLATE 4X555X617	BLECH		
357	49 00 120	4	HEX BOLT ISO 4017 M12X20 8.8 A3C	SECHSKANTSCHRAUBE		
386	42 18 011 08	4	WASHER ISO 7093-1 A 13 ST A3C	SCHEIBE		
401	47 10 503 08	2	SCREW FITTING GEO18-LM A3P	VERSCHRAUBUNG		
402	47 25 304 08	2	SCREW FITTING EWSD18-L A3P	VERSCHRAUBUNG		
403	47 54 356 08	1	SCREW FITTING REDSD18/15-L A3P	VERSCHRAUBUNG		

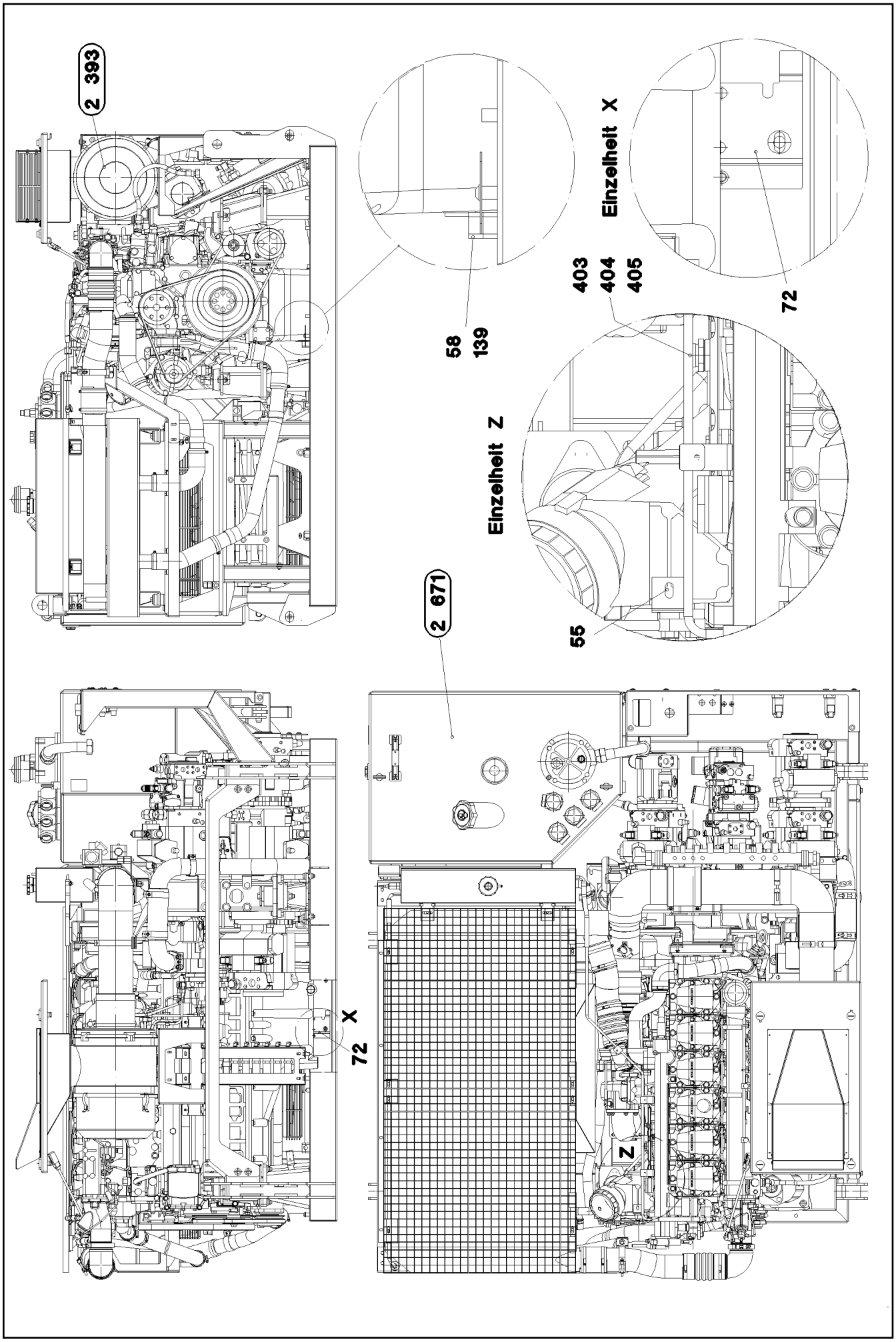
2 393
58
139
Einzelheit X
72
403
404
405
Einzelheit Z
55
2 671
X
72
Z

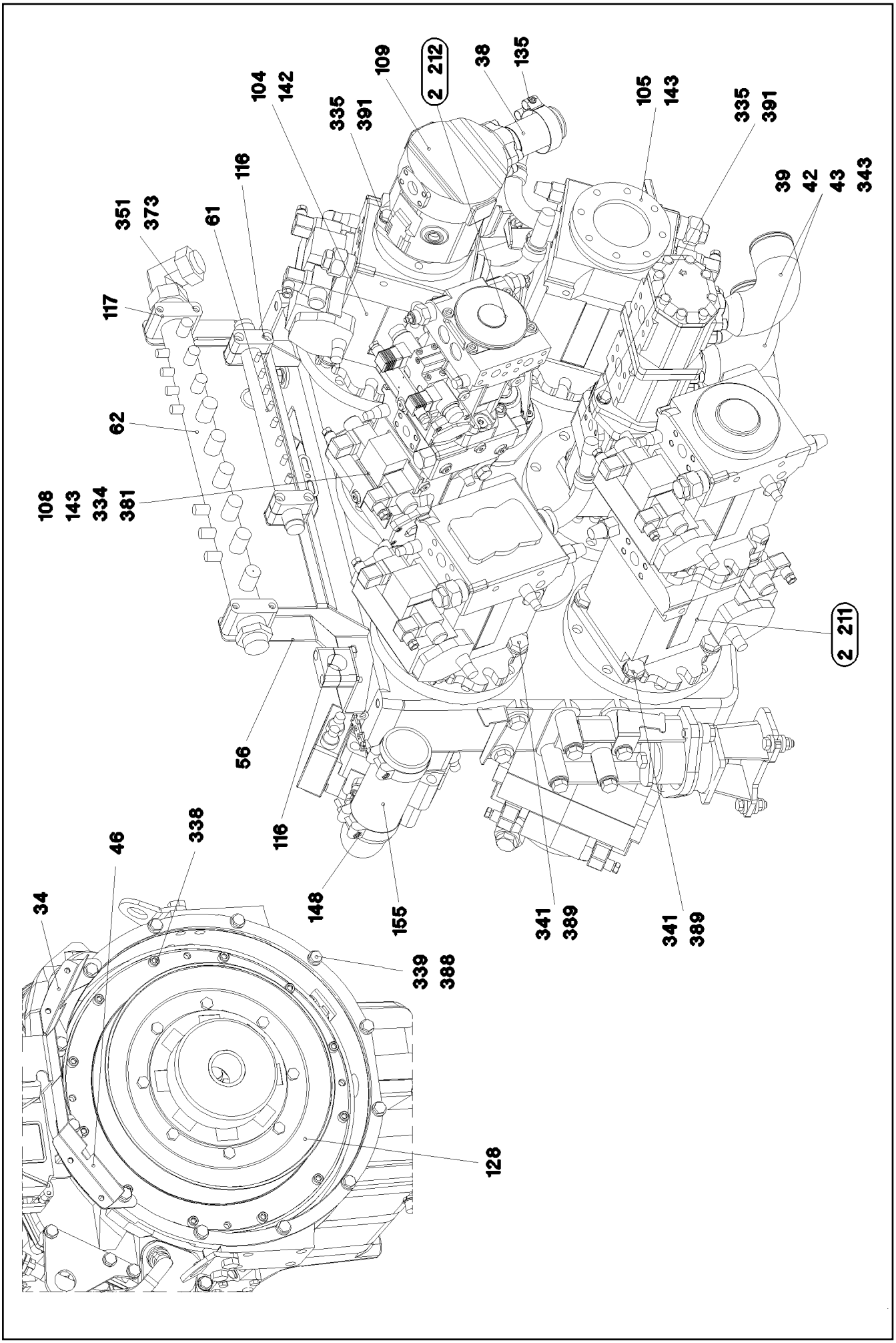
351
373
117
62
108
143
334
381
61
116
104
142
335
391
109
2 212
38
135
105
143
335
391
39
42
43
343
2 211
56
116
148
155
341
389
341
389
339
388
34
46
338
128

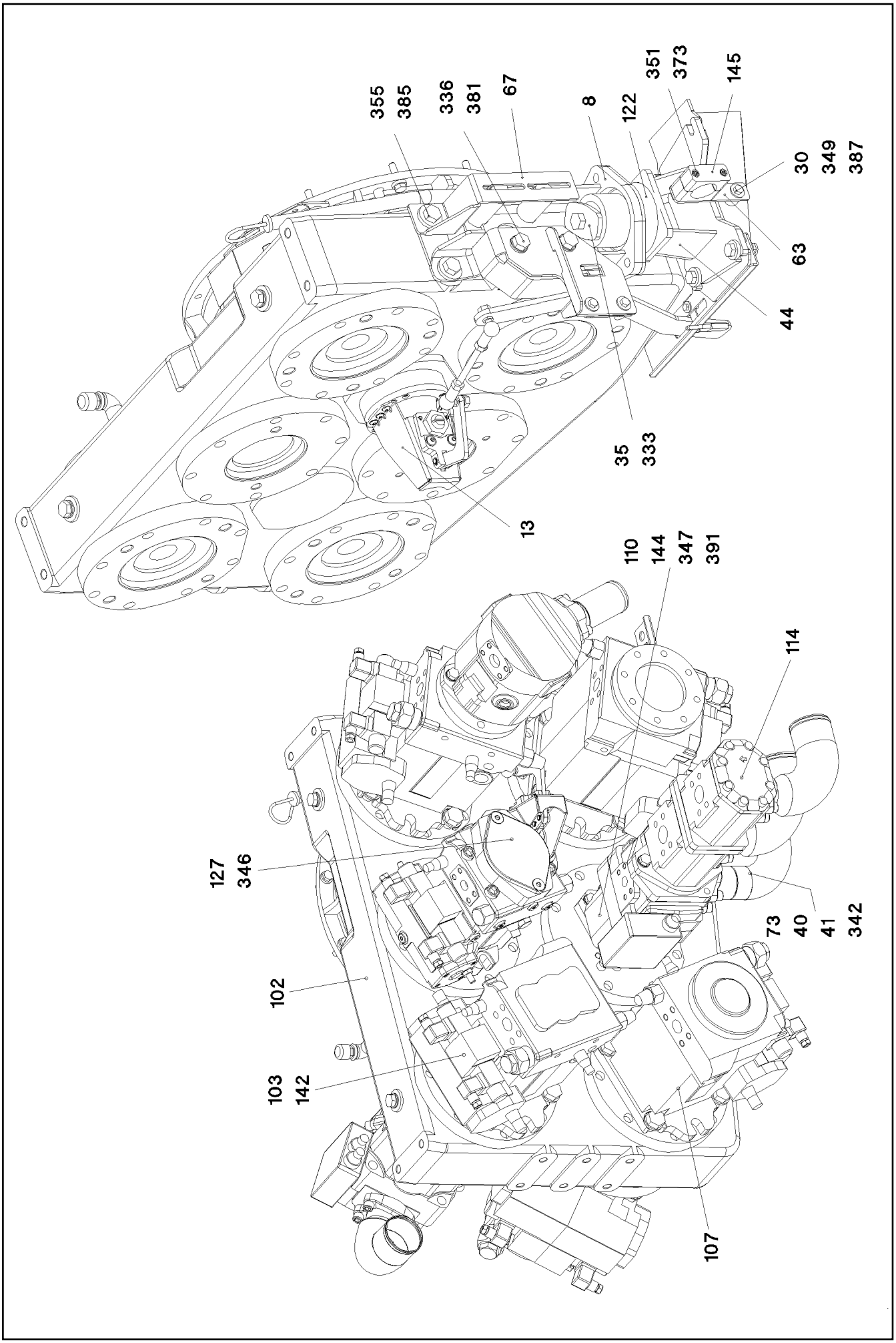
355
385
336
381
67
8
122
351
373
145
30
349
387
63
44
35
333
13
110
144
347
391
114
127
346
73
40
41
342
102
103
142
107

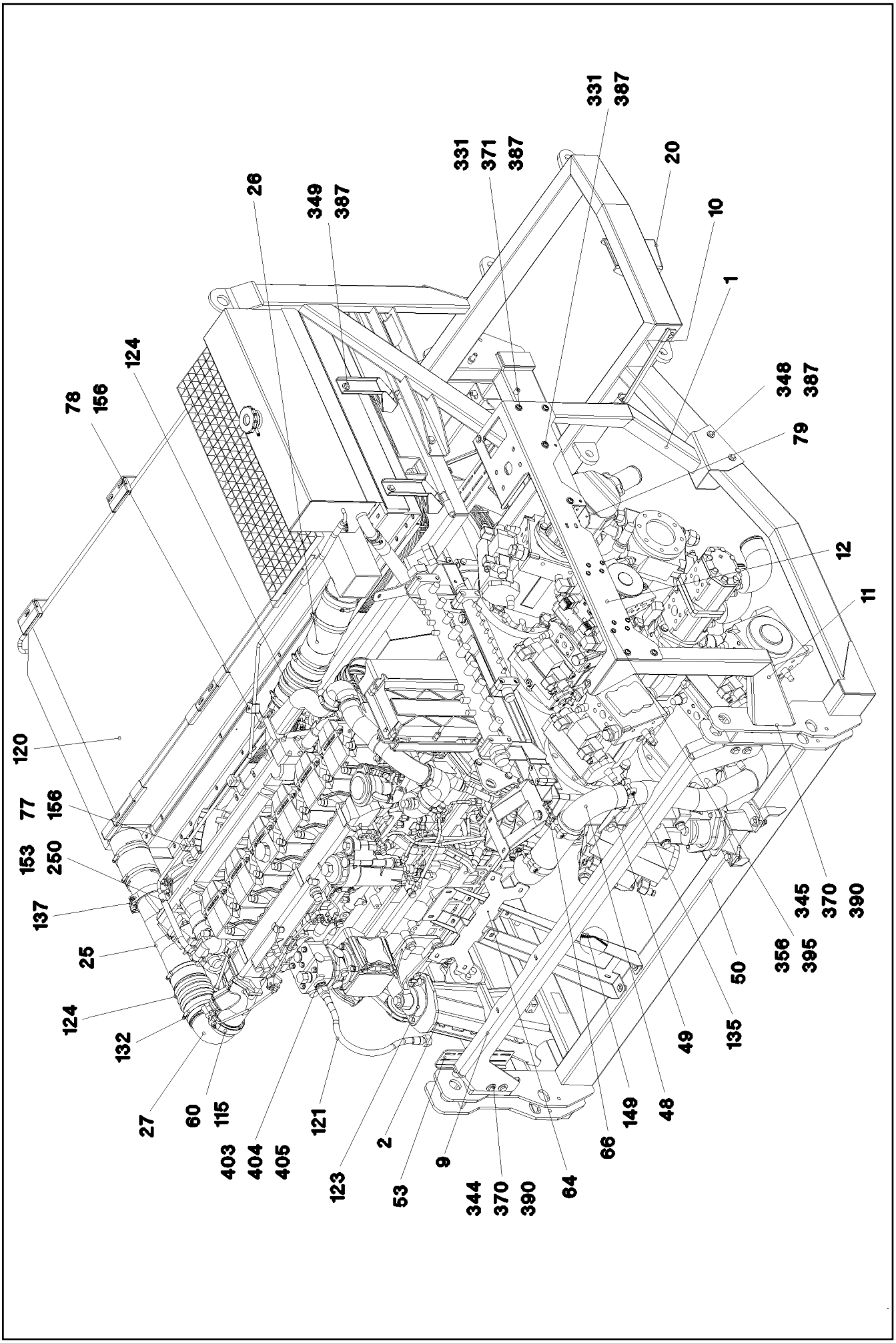
331
387
331
371
387
20
26
349
387
10
1
124
78
156
348
387
79
12
11
120
77
156
153
250
137
25
124
132
27
60
115
403
404
405
121
123
2
53
9
344
370
390
64
66
149
48
49
135
50
356
395
345
370
390

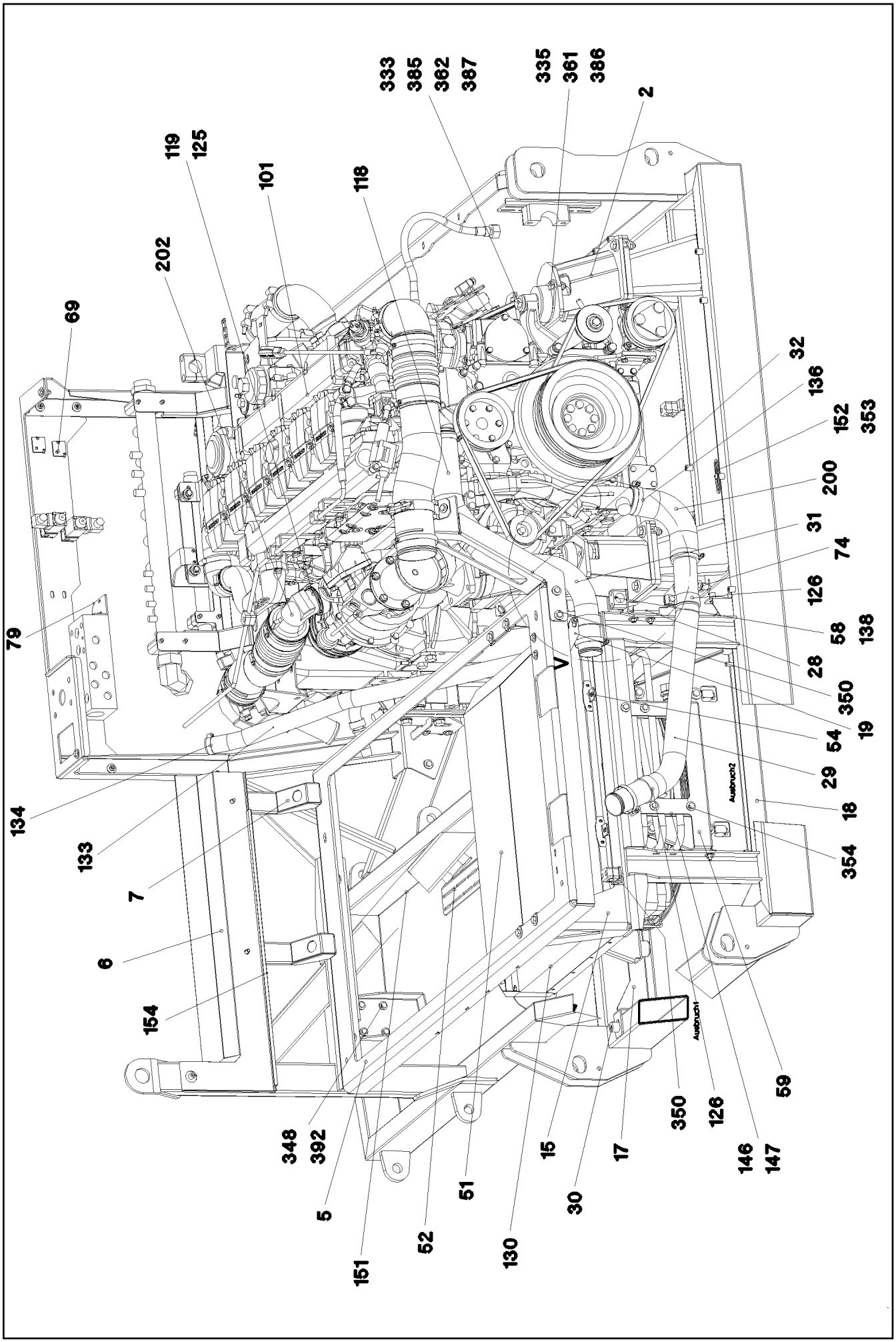

26.8.2008 053059 LIEBHERR	etk_en_de_074509_LR_1600_2 DIESEL ENGINE, PRE-ASSEMBLED DIESELMOTOR VORM.	104 (5/9) 2 391 001 96 45 719 08

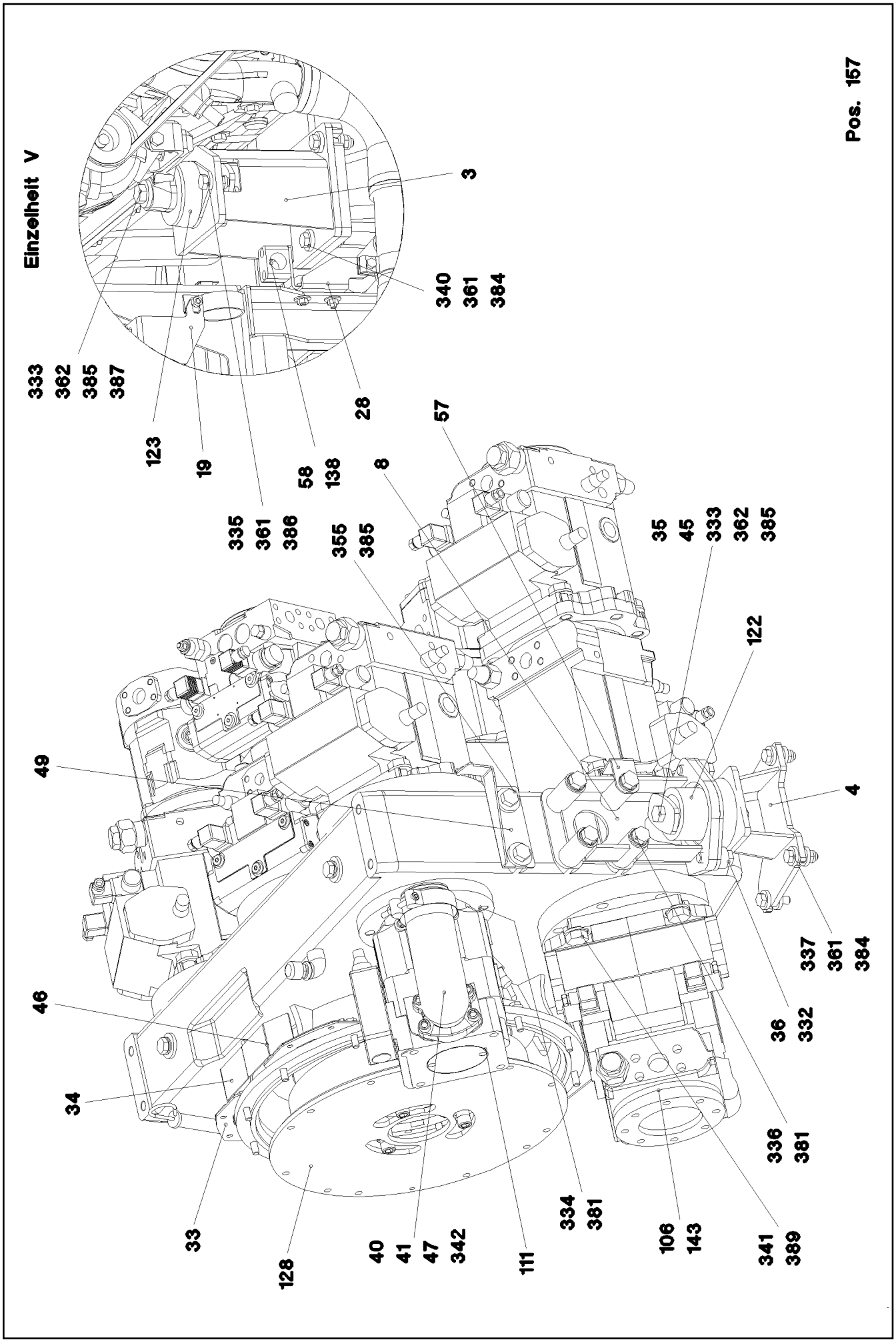
Pos. 157
Einzelheit V
3
340
361
384
333
362
385
387
123
19
335
361
386
58
138
28
355
385
57
8
35
45
333
362
385
122
49
4
337
361
384
46
36
332
34
336
381
33
128
40
41
47
342
111
334
381
106
143
341
389

Pos.	Item	Quantity	Description	Bezeichnung	Serie	K
1	96 48 491 08	1	SUPPORT	STUETZE SCHWK.		
2	96 48 468 08	1	ENGINE BRACKET LEFT	MOTORKONSOLE LI.		
3	96 48 457 08	1	ENGINE BRACKET RIGHT	MOTORKONSOLE RE.		
4	96 48 449 08	1	MOTOR BRACKET	MOTORKONSOLE		
5	97 73 392 08	1	PLATE 5X1799X963	BLECH		
6	96 48 170 08	1	SHEET CPL.	BLECH KPL.		
7	97 73 394 08	2	PLATE 3X380X225	BLECH		
8	96 43 477 08	2		MOTORKONSOLE SCHWK.		
9	97 73 395 08	1	PLATE 5X1762X282	BLECH		
10	97 73 396 08	1	PLATE 4X618X343	BLECH		
11	97 73 397 08	1	PLATE 4X219X1068	BLECH		
12	97 73 398 08	1	PLATE 4X1010X384	BLECH		
13	96 53 645 08	1	CLUTCH ACTUATOR ⇨ 2 391 040 96 53 645 08	KUPPLUNGSSTELLER		
15	97 73 421 08	1	PLATE 5X1183X338	BLECH		
17	97 73 423 08	1	PLATE 4X1087X134	BLECH		
18	97 73 424 08	1	PLATE 4X1087X134	BLECH		
19	97 73 425 08	1	PLATE 4X100X145	BLECH		
20	97 73 532 08	1	PLATE 4X235X202	BLECH		
25	96 48 500 08	1	CHARGE AIR PIPE SPF	LADELUFTROHR		
26	96 48 501 08	1	CHARGE AIR PIPE SPF	LADELUFTROHR		
27	97 25 170 08	1	CHARGED AIR TUBE BEND SPF	LADELUFT ROHRBOGEN		
28	97 66 574 08	1	PLATE 4X110X89	BLECH		
29	96 48 528 08	1	WATER PIPE	WASSERROHR SCHWK.		
30	95 38 734 08	11	SLEEVE 25.0X19 S355J2G3	HUELSE		
31	96 48 606 08	1	PIPE WELDED	ROHR SCHWK.		
32	97 74 929 08	1	PLATE 4X498X192	BLECH		
33	97 75 000 08	2	PLATE 3X159X113	BLECH		
34	97 75 001 08	1	PLATE 1.5X219X84	BLECH		
35	97 64 835 08	4	PLATE 8X83X83	BLECH		
36	94 99 872 08	4	TUBE 33,7X8X15	ROHR		
38	96 49 134 08	1	SUCTION STUB PIPE WELDED	SAUGSTUTZEN SCHWK.		
39	96 17 591 08	2	AIR INTAKE	SAUGSTUTZEN		
40	72 64 216 08	2	O-RING ARP 568 56,74X3,53 NBR70	O-RING		
41	51 15 167 08	4	FLANGE HALF 2"	FLANSCHHAELFTE		
42	51 15 026 08	6	SAE FLANGE 11/2"	SAE-FLANSCH		
43	51 05 879 08	3	O-RING ARP 568 47,22X3,53 NBR90	O-RING		
44	96 49 935 08	1	MOTOR BRACKET	MOTORKONSOLE		
45	94 78 115 08	2	TUBE 25X3,2X100	ROHR		
46	97 77 539 08	1	PLATE 1.5X219X84	BLECH		
47	96 50 514 08	1	SUCTION STUB PIPE WELDED	SAUGSTUTZEN SCHWK.		
48	96 50 520 08	1	SUCTION PIPE WELDED	SAUGROHR SCHWK.		
49	97 78 727 08	2	PLATE 3X207X105	BLECH		
50	96 46 563 08	1	EQUIPMENT CARRIER WELDED	AGGREGATETRAEGER SCHWK.		
51	96 50 546 08	1	COVER CPL	HUTZE KPL		
52	97 79 824 08	1	PLATE 4X470X271	BLECH		
53	97 79 826 08	1	PLATE 4X260X98	BLECH		
54	97 78 751 08	4	PLATE 2.5X80X48	BLECH		
55	94 73 392 08	1	ANGLE 3X40X94	WINKEL		
56	96 51 071 08	1	SHEET CPL.	BLECH KPL.		
57	97 79 878 08	1	PLATE 3X110X93	BLECH		
58	95 14 733 08	7	HOLDER 4X30X95	HALTER		
59	97 80 168 08	1	PLATE 3X450X252	BLECH		
60	51 05 993 08	1	O-RING ARP 568 85,32X3,53 NBR70	O-RING		
61	92 79 826 08	1	COLLECTING PIPE	SAMMELROHR		
62	92 57 933 08	1	COLLECTING PIPE WELDED	SAMMELROHR SCHWK.		
63	97 80 169 08	1	PLATE 4X140X30	BLECH		
64	97 80 256 08	1	PLATE 4X189X430	BLECH		
66	95 28 598 08	3	PLATE 4X103X20 S235JRG2	BLECH		
67	97 81 060 08	1	PLATE 4X335X109	BLECH		

Pos.	Item	Quantity	Description	Bezeichnung	Serie	K
69	97 61 821 08	4	PLATE 4X40X35	BLECH		
72	97 07 719 08	1	PLATE 3X144X80	BLECH		
73	96 52 448 08	1	SUCTION STUB PIPE WELDED	SAUGSTUTZEN SCHWK.		
74	73 00 009 08	1	VALVE DIN 71401 C M14X1,5	VENTIL		
77	97 85 175 08	2	PLATE 4X178X30	BLECH		
78	97 85 357 08	1	PLATE 3X90X103	BLECH		
79	97 85 358 08	1	PLATE 3X100X90	BLECH		
101	97 39 400	1	DIESEL ENGINE D846 A7 ➪ 9 739 400 97 39 400	DIESELMOTOR		
102	10 35 659 9	1	DISTRIBUTOR GEARBOX SPF	VERTEILERGETRIEBE		
103	10 35 924 1	1	VARIABLE PUMP A4VG/90 LI SPF ➪ X10359241 10 35 924 1	VERSTELLPUMPE		
104	10 35 924 2	1	VARIABLE PUMP A4VG/90 LI SPF ➪ X10359242 10 35 924 2	VERSTELLPUMPE		
105	10 35 924 3	1	VARIABLE PUMP A4VG/125LI SPF ➪ X10359243 10 35 924 3	VERSTELLPUMPE		
106	10 35 924 4	1	VARIABLE PUMP A4VG/125RE SPF ➪ X10359244 10 35 924 4	VERSTELLPUMPE		
107	10 35 925 0	1	VARIABLE PUMP A4VG/90 LI SPF ➪ X10359250 10 35 925 0	VERSTELLPUMPE		
108	10 35 924 6	1	VARIABLE PUMP A4VG/56 LI SPF ➪ X10359246 10 35 924 6	VERSTELLPUMPE		
109	10 35 925 1	1	VARIABLE PUMP PA10VO/45 LI SPF	VERSTELLPUMPE		
110	10 35 924 7	1	VARIABLE PUMP A11VO/40LI SPF ➪ X10359247 10 35 924 7	VERSTELLPUMPE		
111	10 35 924 8	1	VARIABLE PUMP A11VO/60RE SPF ➪ X10359248 10 35 924 8	VERSTELLPUMPE		
114	51 21 370 08	1	DOUBLE GEAR PUMP SPF	DOPPELZAHNRADPUMPE		
115	10 45 120 6	1	PROFIL CLAMP 108/25 A2-70	PROFILSCHELLE		
116	60 20 091 08	4	CLAMP-HALF DIN 3015-1 L 5 R 35 PP SW	KLEMMHAELFTE		
117	74 13 103	4	CLAMP-HALF DIN 3015-1 L6R 50,8 PP SW	KLEMMHAELFTE		
118	97 47 495 08	1	FORM HOSE NW60X30GRAD SPF	FORMSCHLAUCH		
119	77 42 856 08	1	RETAINER CLIP 77/20 ST	SPANNSCHELLE		
120	96 45 720 08	1	RADIATOR, PRE-ASSEMBLED ➪ 2 391 023 96 45 720 08	KUEHLER VORM.		
121	51 05 010 08	1	HOSE	SCHLAUCH		
122	55 04 515 08	2	VIBRATION DAMPER	SCHWINGUNGSDAEMPFER		
123	55 04 516 08	2	VIBRATION DAMPER	SCHWINGUNGSDAEMPFER		
124	55 17 025 08	2	CHARGE AIR CORRUGATED HOSE 100X19	LADELUFTWELLSCHLAUCH		
125	10 01 192 1	1	O RING 63X2,5 FPM1-70-GN	RUNDDICHTRING		
126	55 20 506 08	4	PIPE CLAMP DIN 71555 60,5 A3C	ROHRSCHELLE		
127	10 22 566 6	1	LID SAE-B	DECKEL		
128	10 42 823 9	1	COUPLING SILIKON 60SH	KUPPLUNG		
130	96 47 931 08	1	OIL COOLER, PRE-ASSEMBLED ➪ 2 391 038 96 47 931 08	OELKUEHLER VORM.		
132	55 08 494 08	8	HOSE CLAMP 100-120 W3	SCHLAUCHSCHELLE		
133	77 42 307 08	2	COOLING WATER HOSE DN32 Rolle40m	KUEHLWASSERSCHLAUCH		
134	55 08 495 08	2	HOSE CLAMP 32-50 W3	SCHLAUCHSCHELLE		
135	77 42 251 08	6	HOSE CLAMP 74-79X25 ST	SCHLAUCHSCHELLE		
136	77 42 143 08	8	HOSE CLAMP 60-80 W3	SCHLAUCHSCHELLE		
137	77 42 229 08	1	RETAINER CLIP 102-100 ST	SPANNSCHELLE		
138	70 05 052	10	CLAMP-HALF DIN 3015-1 L 3 R 25 PP SW	KLEMMHAELFTE		
139	60 20 022 08	4	CLAMP-HALF DIN 3015-1 18 AL	KLEMMHAELFTE		
142	51 85 781 08	5	O-RING 150X3 NBR70	O-RING		
143	72 64 260 08	2	O-RING 125X3 NBR70	O-RING		
144	72 64 351 08	1	O-RING 100X2,5 NBR70	O-RING		
145	60 20 094 08	1	CLAMP-HALF DIN 3015-1 L5R 42 PP SW	KLEMMHAELFTE		
146	60 20 014 08	4	CLAMP-HALF 4X18	KLEMMHAELFTE		
147	60 20 015 08	2	LID PLATE 30X5X178/2 ST D9 ZNC	DECKPLATTE		
148	77 42 279 08	8	HOSE CLAMP 86-91X25 ST	SCHLAUCHSCHELLE		

Pos.	Item	Quantity	Description	Bezeichnung	Serie	K
149	97 03 448 08	1	CARRIER RAIL	TRAGSCHIENE		
151	95 41 174 08	1	CARRIER RAIL 240	TRAGSCHIENE		
152	95 36 500 08	2	CABLE HOLDER 2X22X90	KABELHALTER		
153	77 42 086 08	2	HOSE CLAMP DIN 3017-1 21,5/16-27/12 W3	SCHLAUCHSCHELLE		
154	26 21 047 08	0.85	SEALING PROFILE	DICHTUNGSPROFIL		
155	10 34 353 0	4	SIPHON PIPE 76X6 NBR SPF	SAUGSCHLAUCH		
156	60 20 078 08	2	CLAMP-HALF DIN 3015-1 10 PP SW	KLEMMHAELFTE		
157	10 10 075 2	2.2	HOSE GUARD SPIRAL 26,5 ST VERZ.	SCHLAUCHSCHUTZSPIRALE		
200	55 08 984 08	1	ELBOW DN60 GUMMI	KRUEMMER		
202	10 01 242 0	1	AIR ELBOW	LADELUFTKRUEMMER		
250	77 42 306 08	2	COOLING WATER HOSE 10X4,5	KUEHLWASSERSCHLAUCH		
331	10 41 286 1	4	OVAL HEAD FLAT SCREW AEHNL.ISO7380	LINSENFLACHKOPFSCHRAUBE		
332	46 00 016	4	HEX BOLT ISO 4017 M16X45 8.8 A3C	SECHSKANTSCHRAUBE		
333	40 62 049 08	4	HEX BOLT ISO 4014 M16X150 10.9 FLZN SP	SECHSKANTSCHRAUBE		
334	46 00 189	4	HEX BOLT ISO 4017 M16X50 8.8 A3C	SECHSKANTSCHRAUBE		
335	49 00 204	10	HEX BOLT ISO 4017 M12X35 8.8 A3C	SECHSKANTSCHRAUBE		
336	46 00 038	8	HEX BOLT ISO 4014 M16X100 8.8 A3C	SECHSKANTSCHRAUBE		
337	46 00 158	8	HEX BOLT ISO 4017 M12X45 8.8 A3C	SECHSKANTSCHRAUBE		
338	49 00 195	12	CYLINDER SCREW ISO 4762 M10X45 8.8 A3	ZYLINDERSCHRAUBE		
339	46 00 122	12	HEX BOLT ISO 4017 M10X40 8.8 A3C	SECHSKANTSCHRAUBE		
340	46 00 312	6	HEX BOLT ISO 4017 M12X55 8.8 A3C	SECHSKANTSCHRAUBE		
341	46 00 097	20	HEX BOLT ISO 4017 M20X55 8.8 A3C	SECHSKANTSCHRAUBE		
342	40 42 120 08	12	SCREW DIN 912 M12X40 8.8 A3C	SCHRAUBE		
343	40 97 516 08	8	SCREW AEHNL.ISO 4017 UNC1/2"X13X30 1	SCHRAUBE		
344	40 65 164	4	HEX BOLT ISO 4017 M10X25 8.8 A3C	SECHSKANTSCHRAUBE		
345	40 00 828	2	HEX BOLT ISO 4017 M10X30 8.8 A3C	SECHSKANTSCHRAUBE		
346	40 86 062 08	2	SCREW DIN 7991 M12X20 8.8 A3C	SCHRAUBE		
347	49 00 100	2	HEX BOLT ISO 4017 M12X40 8.8 A3C	SECHSKANTSCHRAUBE		
348	49 00 188	4	HEX BOLT ISO 4017 M8X16 8.8 A2C	SECHSKANTSCHRAUBE		
349	49 00 089	4	HEX BOLT ISO 4017 M8X20 8.8 A2C	SECHSKANTSCHRAUBE		
350	49 00 128	10	HEX BOLT ISO 4017 M8X25 8.8 A2C	SECHSKANTSCHRAUBE		
351	40 02 418	8	CYLINDER SCREW ISO 4762 M6X65 8.8 A2C	ZYLINDERSCHRAUBE		
353	10 41 285 4	8	OVAL HEAD FLAT SCREW AEHNL.ISO7380	LINSENFLACHKOPFSCHRAUBE		
354	46 00 386	4	HEX BOLT ISO 4017 M8X60 8.8 A2C	SECHSKANTSCHRAUBE		
355	49 00 152	2	HEX BOLT ISO 4017 M16X30 8.8 A3C	SECHSKANTSCHRAUBE		
356	10 02 823 7	8	OVAL HEAD FLAT SCREW M5X16 A2	LINSENFLACHKOPFSCHRAUBE		
361	41 19 007 08	8	NUT DIN 985 M12 8 A3C	MUTTER		
362	41 19 014 08	4	NUT DIN 985 M16 10 VERZ.	MUTTER		
370	41 15 144 08	4	NUT DIN 934 M10 8 VERZ.	MUTTER		
371	41 15 141 08	10	NUT DIN 934 M8 8 A2C	MUTTER		
373	41 30 029 08	12	CAGE NUT M6	KAEFIGMUTTER		
381	42 15 002 08	12	WASHER DIN 6916 17 C45 VERZ.	SCHEIBE		
384	42 16 007 08	10	WASHER DIN 7349 13 ST VERZ.	SCHEIBE		
385	42 16 009 08	2	WASHER DIN 7349 17 ST VERZ.	SCHEIBE		
386	42 18 011 08	4	WASHER ISO 7093-1 A 13 ST A3C	SCHEIBE		
387	42 18 009 08	22	WASHER DIN 9021 A 8.4 VERZ.	SCHEIBE		
388	55 08 998 08	12	WASHER	SCHEIBE		
389	42 15 003 08	4	WASHER DIN 6916 21 C45 VERZ.	SCHEIBE		
390	42 18 010 08	12	WASHER DIN 9021 A 10,5 ST VERZ.	SCHEIBE		
391	42 15 000 08	2	WASHER DIN 6916 13 C45 VERZ.	SCHEIBE		
392	42 16 005 08	6	WASHER DIN 7349 8,4 ST VERZ.	SCHEIBE		
395	42 18 006 08	8	WASHER DIN 9021 A 5,3 ST VERZ.	SCHEIBE		
403	47 66 076 08	2	SCREW FITTING XGE18-LM A3P	VERSCHRAUBUNG		
404	50 29 328 08	2	COMPRESSION RING DR/R26X31	DRUCKRING		
405	72 64 223 08	2	O-RING DIN 3770 25X2,5 FPM70	O-RING		

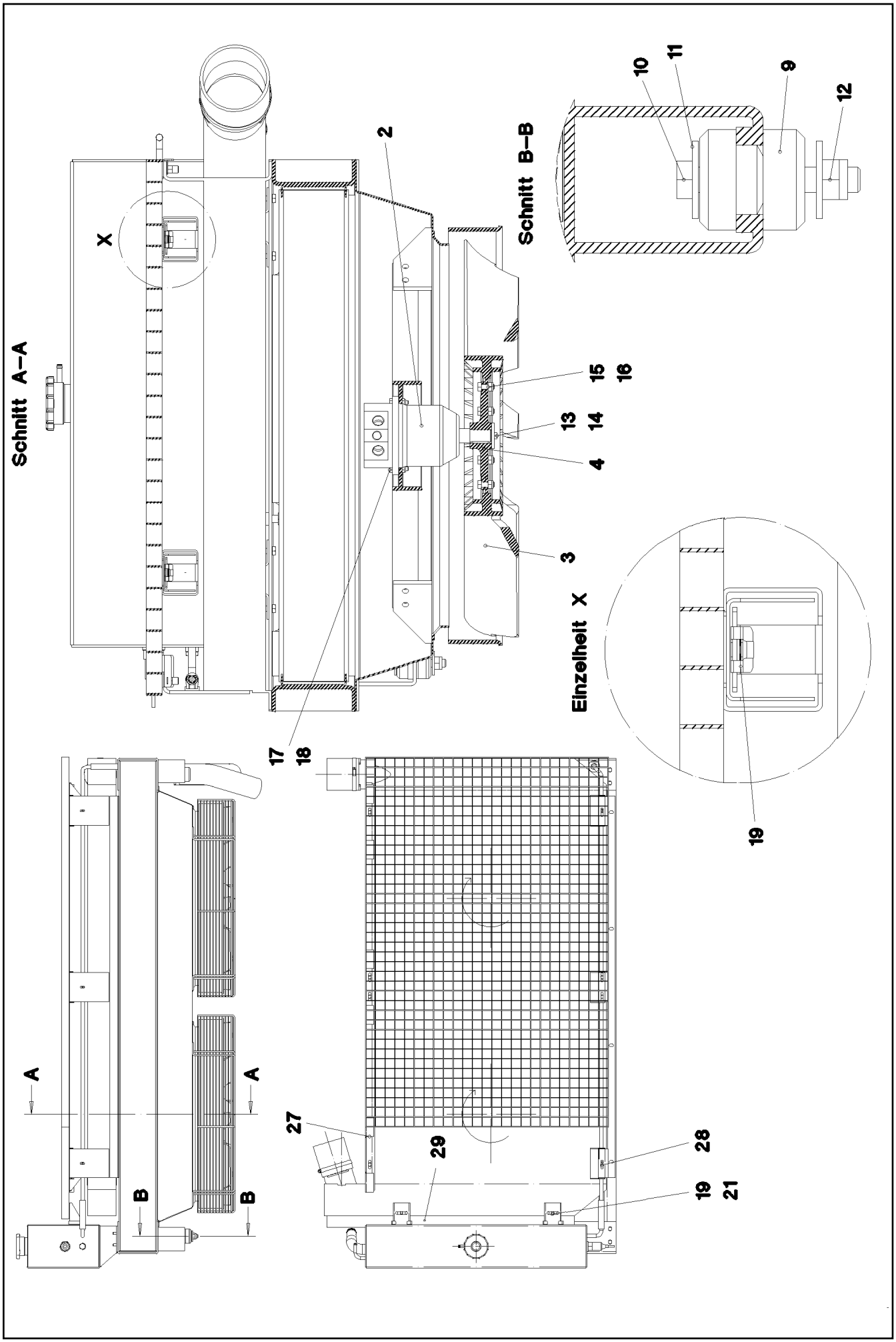

26.8.2008 053053 LIEBHERR	etk_en_de_074509_LR_1600_2 RADIATOR, PRE-ASSEMBLED KUEHLER VORM.	❑ 109 (1/3) ⇨ 2 391 023 96 45 720 08

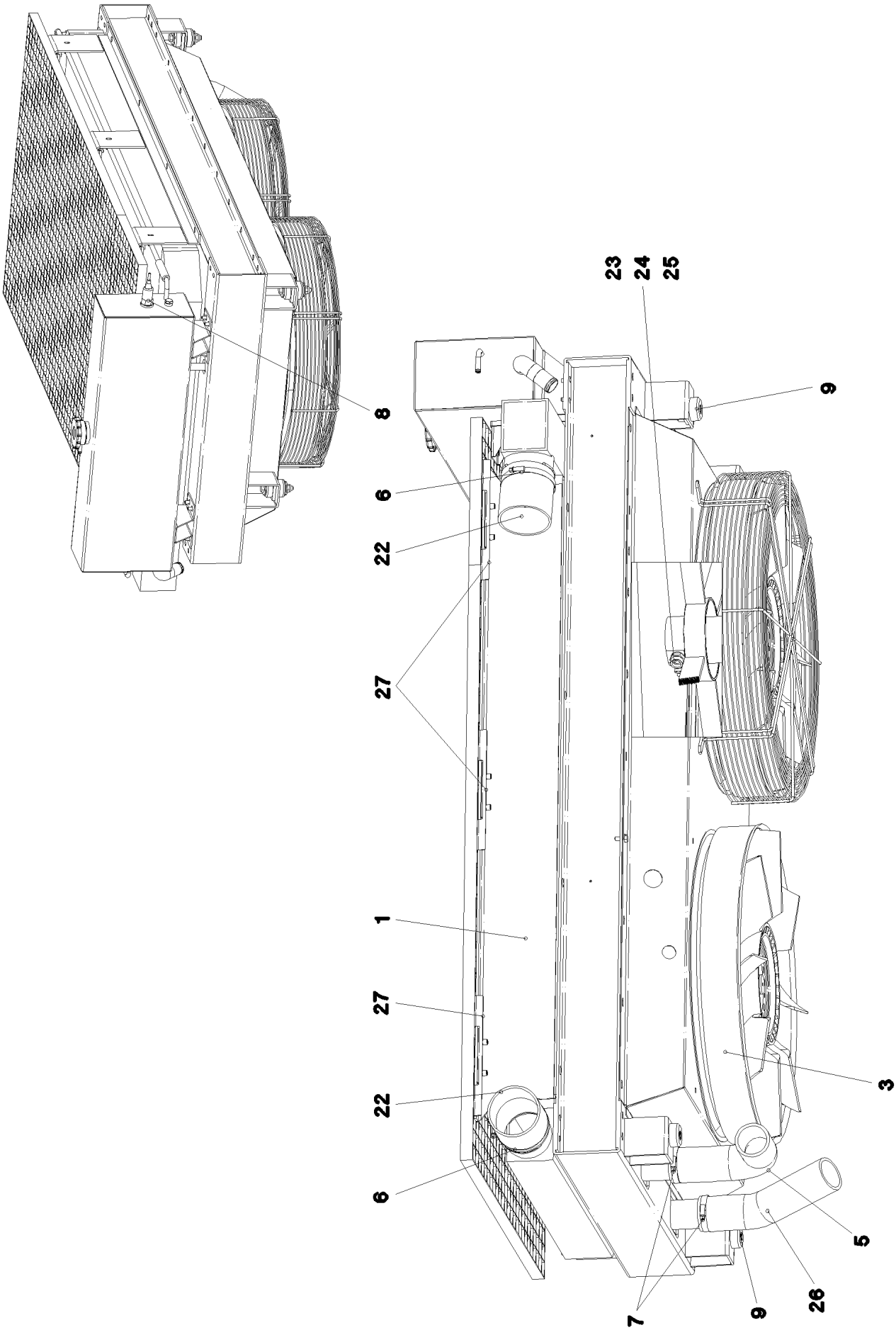

26.8.2008 053054 LIEBHERR	**etk_en_de_074509_LR_1600_2** **RADIATOR, PRE-ASSEMBLED** **KUEHLER VORM.**	❑ 110 (2/3) ⇨ **2 391 023** **96 45 720 08**

Pos.	Item	Quantity	Description	Bezeichnung	Serie	K
1	10 41 290 3	1	RADIATOR UNIT AL	KUEHLERANLAGE		
2	51 02 380 08	2	HYDRO MOTOR SPF ⇨ 5 102 380 08 51 02 380 08	HYDROMOTOR		
3	55 06 395 08	2	RING FAN D=654	RINGLUEFTER		
4	95 70 468 08	2	FAN HUB D=168	LUEFTERNABE		
5	97 19 159 08	1	FORM HOSE NW60X90° SPF	FORMSCHLAUCH		
6	55 08 494 08	2	HOSE CLAMP 100-120 W3	SCHLAUCHSCHELLE		
7	77 42 143 08	2	HOSE CLAMP 60-80 W3	SCHLAUCHSCHELLE		
8	10 22 814 3	1	WATER LEVEL SENSOR SPF	WASSERSTANDSSONDE		
9	10 09 749 6	4	BEARING 48X50 GUMMI 64CR	LAGER		
10	49 01 057	4	HEX BOLT ISO 4014 M12X80 8.8 A3C	SECHSKANTSCHRAUBE		
11	42 18 011 08	12	WASHER ISO 7093-1 A 13 ST A3C	SCHEIBE		
12	41 19 007 08	4	NUT DIN 985 M12 8 A3C	MUTTER		
13	40 00 829	2	HEX BOLT ISO 4017 M6X20 8.8 A2C	SECHSKANTSCHRAUBE		
14	95 36 317 08	2	WASHER RD40X4	SCHEIBE		
15	49 00 089	12	HEX BOLT ISO 4017 M8X20 8.8 A2C	SECHSKANTSCHRAUBE		
16	41 19 005 08	12	NUT DIN 985 M8 8 VERZ.	MUTTER		
17	49 00 539	16	HEX BOLT ISO 4017 M6X25 8.8 A3C	SECHSKANTSCHRAUBE		
18	41 19 004 08	16	NUT DIN 985 M6 8 VERZ.	MUTTER		
19	41 30 070 08	2	SHEET METAL NUT M8	BLECHMUTTER		
21	97 80 641 08	2	PLATE 2.5X199X102	BLECH		
22	55 17 166 08	2	HOSE SLEEVE DN100X110	SCHLAUCHMUFFE		
23	47 10 305 08	2	SCREW FITTING XGE10-LM-ED A3P	VERSCHRAUBUNG		
24	47 10 309 08	2	SCREW FITTING XGE15-LM-ED A3P	VERSCHRAUBUNG		
25	47 10 370 08	2	SCREW FITTING XGE18-LM-ED A3P	VERSCHRAUBUNG		
26	97 47 495 08	1	FORM HOSE NW60X30GRAD SPF	FORMSCHLAUCH		
27	96 51 452 08	3	SHEET CPL.	BLECH KPL.		
28	96 51 459 08	3	SHEET CPL.	BLECH KPL.		
29	28 39 057 08	1	INSULATING MATERIAL 40X40X2000	DAEMMSTOFF		

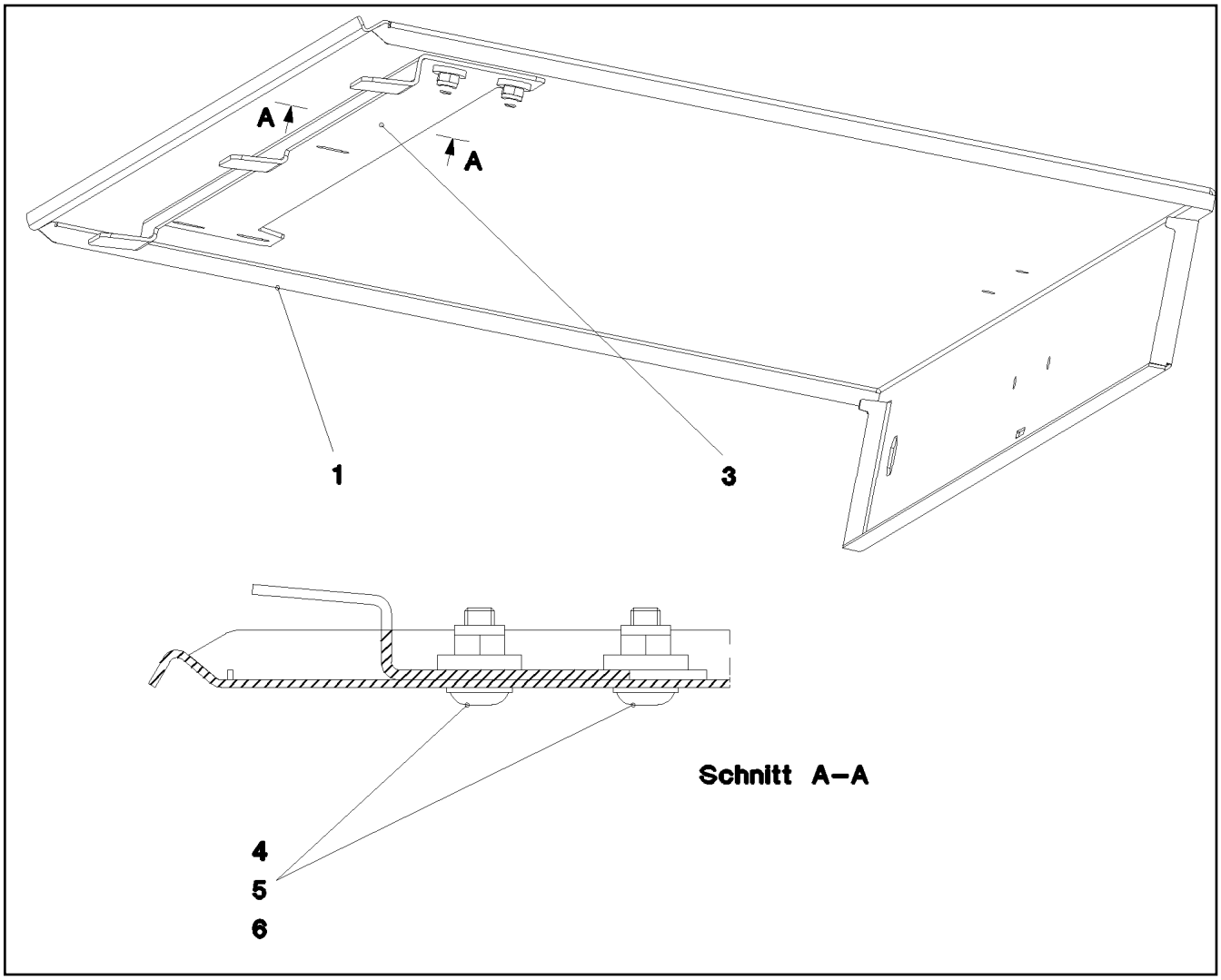

Pos.	Item	Quantity	Description	Bezeichnung	Serie	K
1	97 23 263 08	1	PLATE 1.5X1216X544 SPF	BLECH		
3	97 28 766 08	1	PLATE 2X990X104 SPF	BLECH		
4	10 41 285 1	5	OVAL HEAD FLAT SCREW AEHNL. ISO 7380	LINSENFLACHKOPFSCHRAUBE		
5	41 19 004 08	5	NUT DIN 985 M6 8 VERZ.	MUTTER		
6	42 16 004 08	5	WASHER DIN 7349 6,4 ST VERZ.	SCHEIBE		

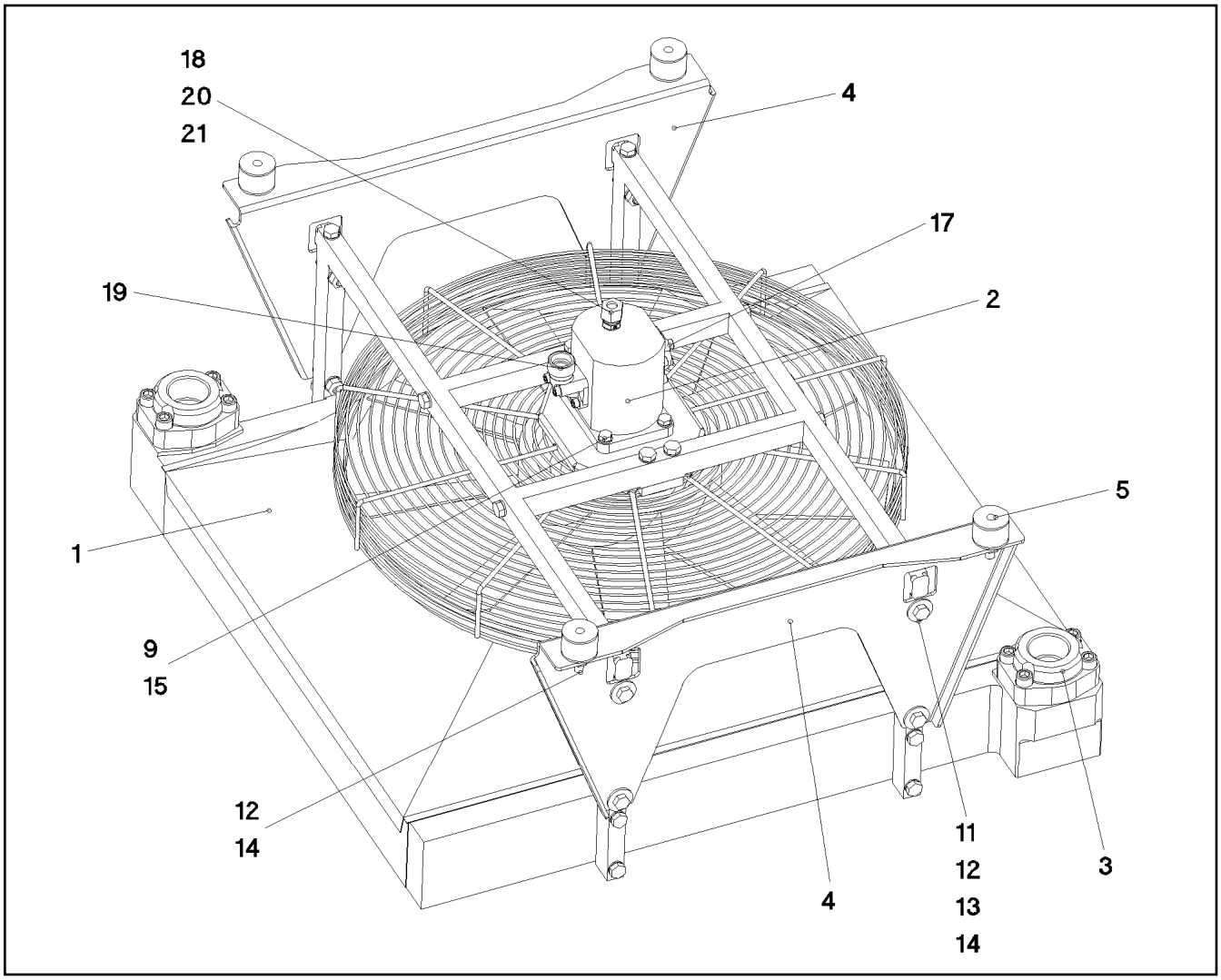

Pos.	Item	Quantity	Description	Bezeichnung	Serie	K
1	10 35 519 6	1	OIL AIR COOLER 75KW	OEL-LUFTKUEHLER		
2	51 02 373 08	1	GEAR WHEEL MOTOR	ZAHNRADMOTOR		
3	51 15 125 08	2	SAE SCREW-IN FLANGE A3P	SAE-EINSCHRAUBFLANSCH		
4	97 73 245 08	2	PLATE 4X611X322	BLECH		
5	72 69 042 08	4	CIRCULAR BEARING B40X30XM10	RUNDLAGER		
9	49 00 111	4	HEX BOLT ISO 4017 M8X30 8.8 A2C	SECHSKANTSCHRAUBE		
11	40 00 472	8	HEX BOLT ISO 4014 M10X50 8.8 A3C	SECHSKANTSCHRAUBE		
12	41 15 144 08	12	NUT DIN 934 M10 8 VERZ.	MUTTER		
13	42 00 507 08	8	WASHER DIN 125 A 10,5 MS	SCHEIBE		
14	42 18 010 08	12	WASHER DIN 9021 A 10,5 ST VERZ.	SCHEIBE		
15	42 00 012 08	10	WASHER DIN 125 A8X16 ST VERZ.	SCHEIBE		
17	51 01 417 08	1	FLANGE FITTING A3P	FLANSCHVERSCHRAUBUNG		
(1)	72 64 069 08	1	O-RING 18X2,5 NBR70	O-RING		
18	47 10 353 08	1	SCREW FITTING XGE12-LR-ED1/4" A3P	VERSCHRAUBUNG		
19	51 01 416 08	1	FLANGE FITTING A3P	FLANSCHVERSCHRAUBUNG		
20	47 74 016 08	1	BOX NUT DIN 3870 AL12 A3P	UEBERWURFMUTTER		
21	47 71 004 08	1	PROFILE RING PR12-S/L A3P	PROFILRING		

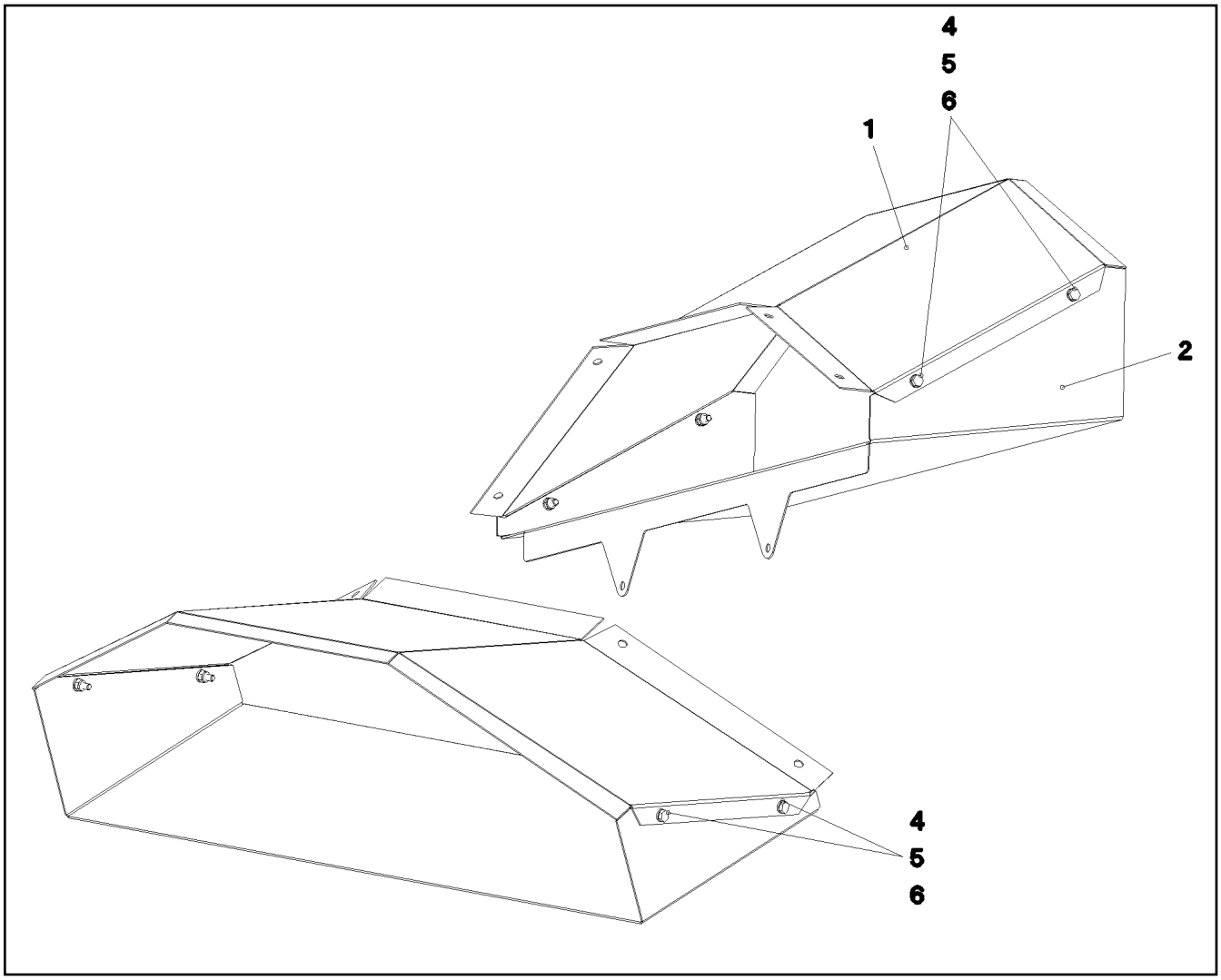

Pos.	Item	Quantity	Description	Bezeichnung	Serie	K
1	97 78 744 08	1	PLATE 1.5X773X420	BLECH		
2	97 78 745 08	1	PLATE 1.5X949X398	BLECH		
4	40 00 829	4	HEX BOLT ISO 4017 M6X20 8.8 A2C	SECHSKANTSCHRAUBE		
5	41 19 004 08	4	NUT DIN 985 M6 8 VERZ.	MUTTER		
6	42 00 009 08	8	WASHER ISO 7089 A 6.4 VERZ.	SCHEIBE		

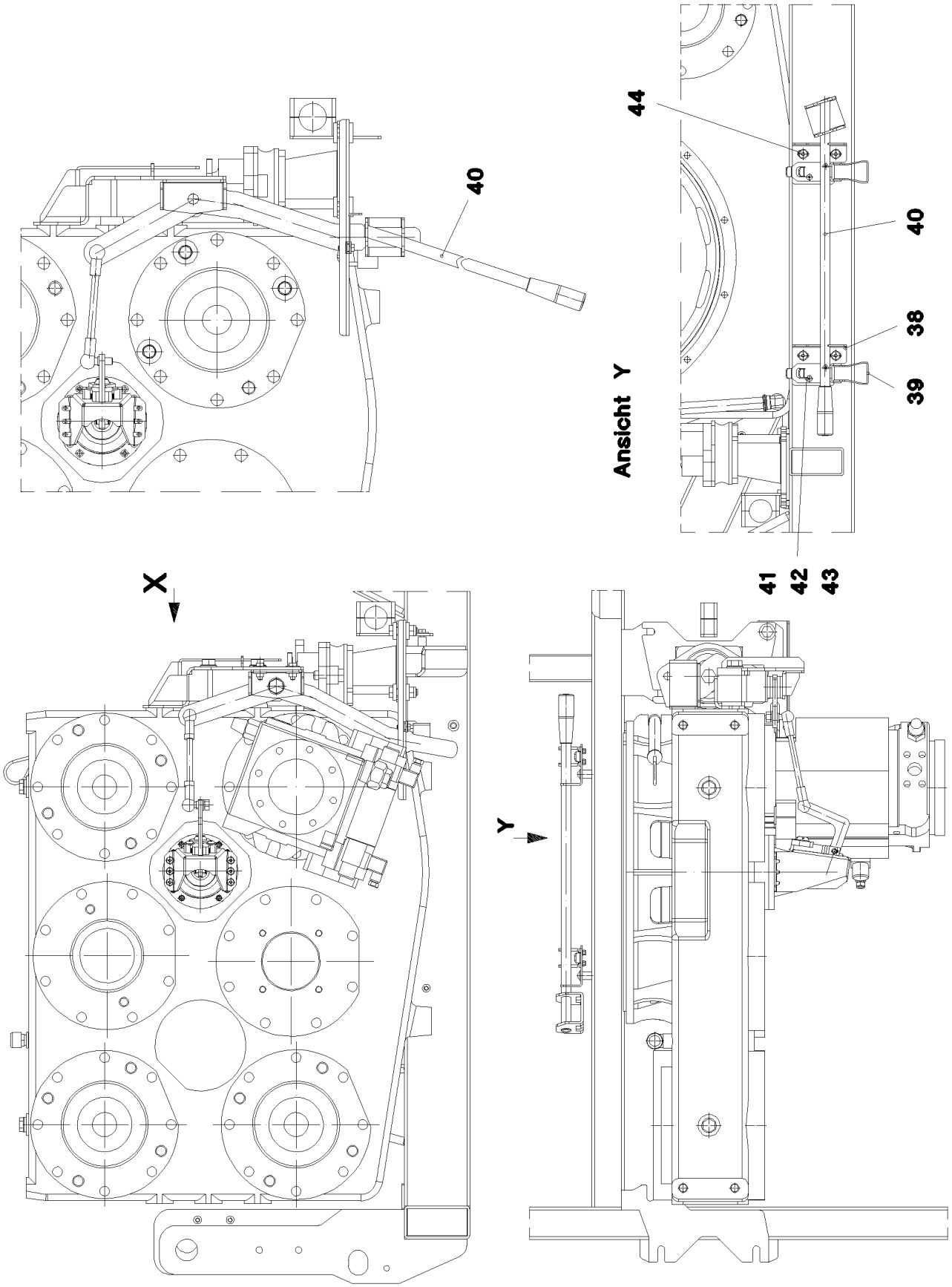

26.8.2008 054193 LIEBHERR	**etk_en_de_074509_LR_1600_2** **CLUTCH ACTUATOR** **KUPPLUNGSSTELLER**	❑ 115 (1/3) ➪ **2 391 040** **96 53 645 08**

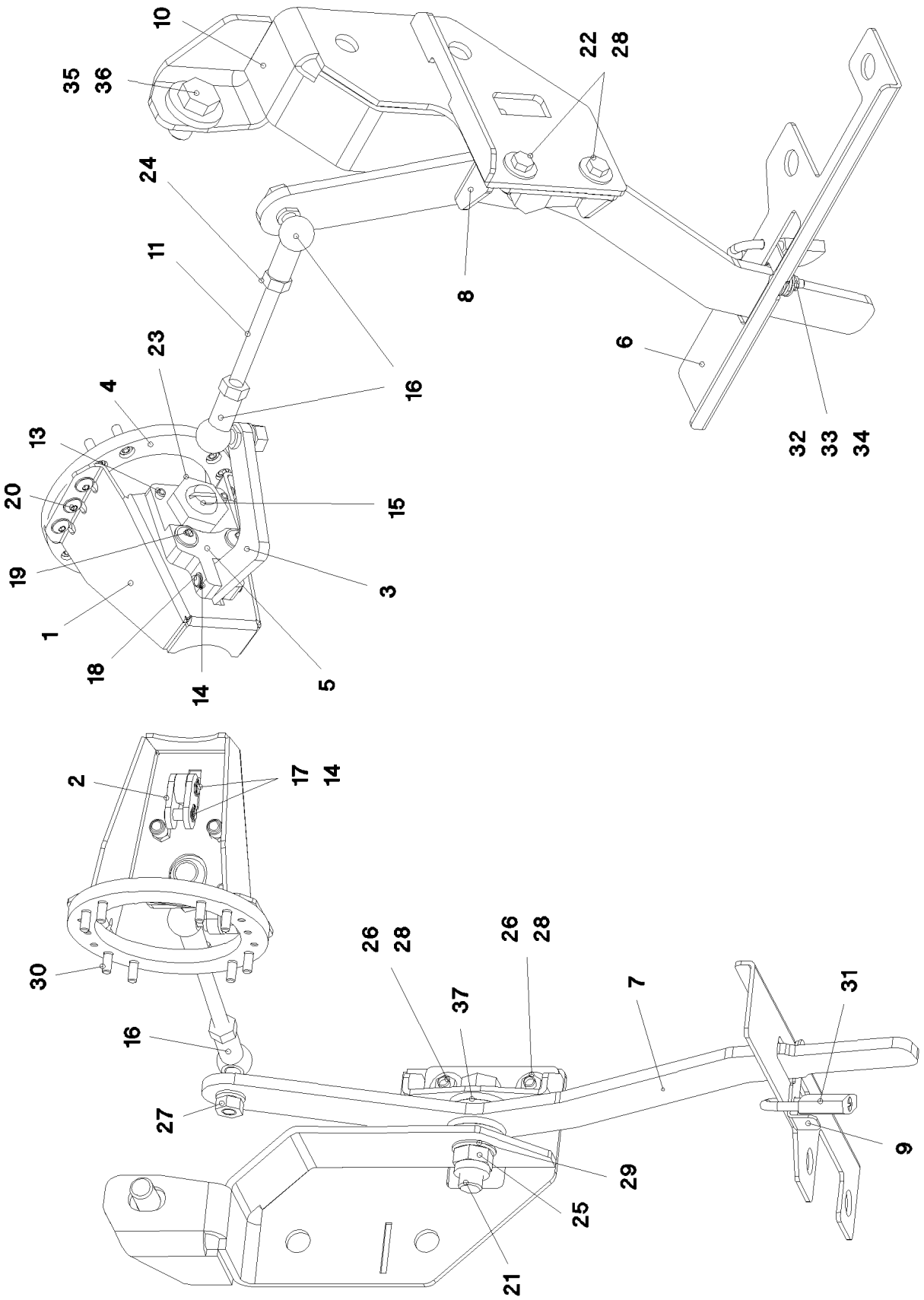

26.8.2008 052376 LIEBHERR	etk_en_de_074509_LR_1600_2 CLUTCH ACTUATOR KUPPLUNGSSTELLER	❑ 116 (2/3) ⇨ 2 391 040 96 53 645 08

Pos.	Item	Quantity	Description	Bezeichnung	Serie	K
1	96 53 255 08	1	CLAMP WELDED CONST.	HALTER SCHWK.		
2	97 83 610 08	2	BUTT STRAP 4X40X20	LASCHE		
3	97 83 611 08	1	BUTT STRAP 8X113X108	LASCHE		
4	97 83 612 08	1	FLANGE 10X137X137	FLANSCH		
5	97 83 613 08	1	PLATE 15X90X60	BLECH		
6	97 83 924 08	1	PLATE 3X330X95	BLECH		
7	97 83 925 08	1	PLATE 8X125X515	BLECH		
8	97 83 926 08	1	PLATE 4X148X85	BLECH		
9	97 83 927 08	1	PLATE 2X77X20	BLECH		
10	96 53 678 08	1	BRACKET WELDED CONST.	KONSOLE SCHWK.		
11	95 45 915 08	1	THREADED ROD M10X120	GEWINDESTANGE		
13	43 20 057 08	2	DOWEL PIN ISO 8752 6X20	SPANNSTIFT		
14	42 80 002 08	6	LOCKING RING DIN 471 8X0,8	SICHERUNGSRING		
15	24 01 915 02	1	COMPRESSION PAD	DRUCKSTUECK		
16	72 50 069 08	2	ANGLE JOINT DIN 71802 CS 16 VERZ.GELB	WINKELGELENK		
17	97 83 643 08	2	PIN 8.0X16	BOLZEN		
18	97 83 644 08	1	PIN 8.0X34	BOLZEN		
19	40 97 059 08	2	OVAL HEAD FLAT SCREW M8X35 A2K	LINSENFLACHKOPFSCHRAUBE		
20	10 33 615 7	6	OVAL SCREW M6X12 10.9	LINSENSCHRAUBE		
21	46 00 056	1	HEX BOLT ISO 4014 M16X70 8.8 A3C	SECHSKANTSCHRAUBE		
22	49 00 128	2	HEX BOLT ISO 4017 M8X25 8.8 A2C	SECHSKANTSCHRAUBE		
23	41 17 010 08	1	NUT DIN 936 M24 8 VERZ.	MUTTER		
24	41 15 144 08	2	NUT DIN 934 M10 8 VERZ.	MUTTER		
25	41 19 009 08	1	NUT DIN 985 M16 8 VERZ.	MUTTER		
26	41 15 141 08	2	NUT DIN 934 M8 8 A2C	MUTTER		
27	42 00 013 08	2	WASHER ISO 7089 A 10.5 A3C	SCHEIBE		
28	42 18 009 08	4	WASHER DIN 9021 A 8.4 VERZ.	SCHEIBE		
29	42 00 019 08	2	WASHER DIN 125 A 17 VERZ.	SCHEIBE		
30	46 00 048	8	CYLINDER SCREW ISO 4762 M6X16 8.8 A2C	ZYLINDERSCHRAUBE		
31	88 52 515 08	1	PADLOCK ABUS 62/40	VORHAENGESCHLOSS		
32	40 00 829	1	HEX BOLT ISO 4017 M6X20 8.8 A2C	SECHSKANTSCHRAUBE		
33	41 19 004 08	1	NUT DIN 985 M6 8 VERZ.	MUTTER		
34	42 18 007 08	2	WASHER DIN 9021 A 6.4 VERZ.	SCHEIBE		
35	49 00 152	1	HEX BOLT ISO 4017 M16X30 8.8 A3C	SECHSKANTSCHRAUBE		
36	42 16 009 08	1	WASHER DIN 7349 17 ST VERZ.	SCHEIBE		
37	97 84 522 08	4	WASHER 5X40X40	SCHEIBE		
38	97 87 054 08	2	PLATE 3X100X110	BLECH		
39	70 42 185 08	2	LOCK BEARING	VERSCHLUSSLAGER		
40	96 55 460 08	1	LEVER COMPL.	HEBEL KPL.		
41	40 86 042 08	4	SCREW DIN 7991 M5X12 8.8 SCHWARZ VE	SCHRAUBE		
42	42 00 008 08	4	WASHER DIN 125 A 5.3 VERZ.	SCHEIBE		
43	41 19 003 08	4	NUT DIN 985 M5 8 VERZ.	MUTTER		
44	10 41 285 4	4	OVAL HEAD FLAT SCREW AEHNL.ISO7380	LINSENFLACHKOPFSCHRAUBE		

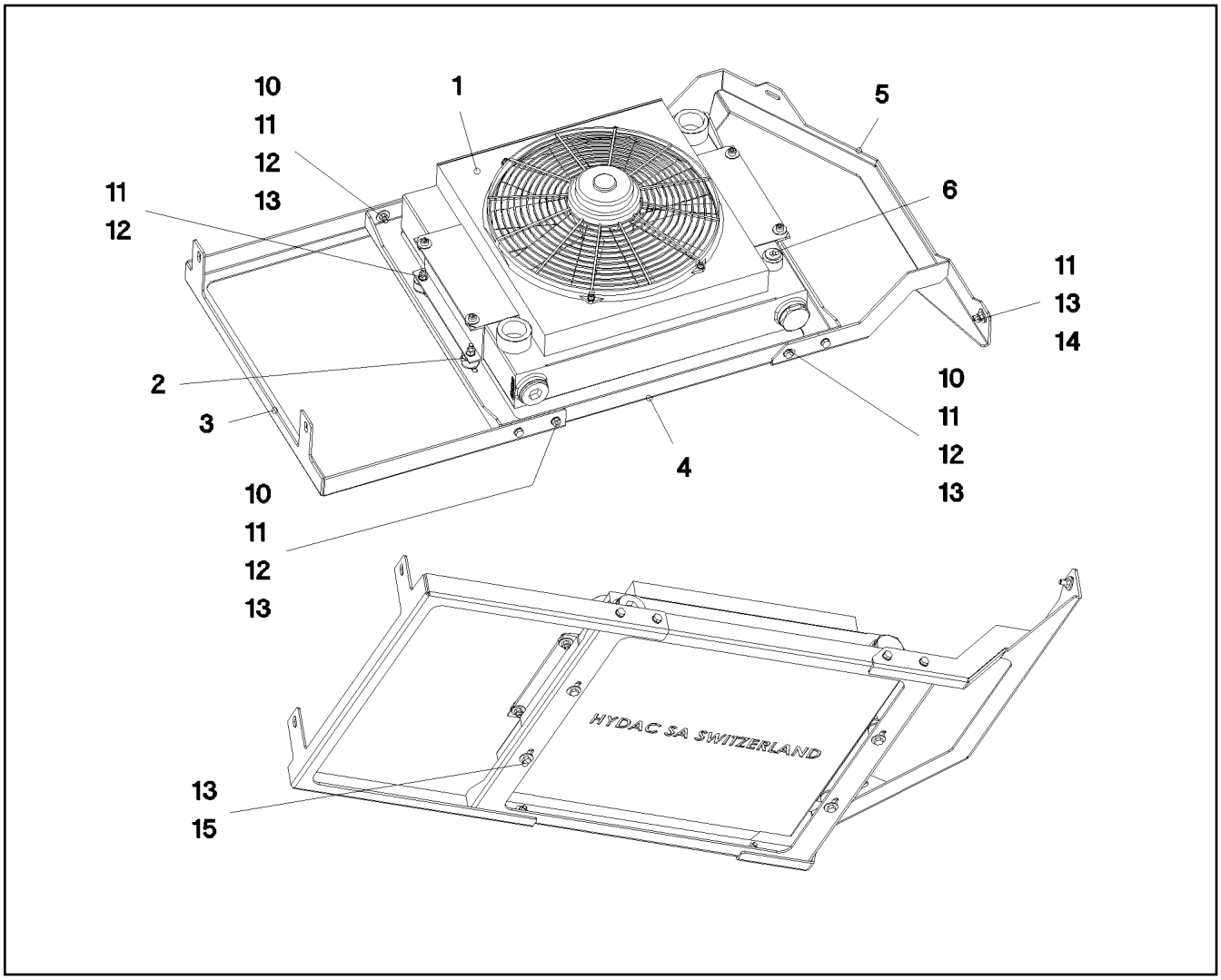

Pos.	Item	Quantity	Description	Bezeichnung	Serie	K
1	10 33 421 5	1	OIL AIR COOLER	OEL-LUFTKUEHLER		
2	72 66 156 08	4	MEGI BUFFER 30X20X M8 60SHORE	MEGI-PUFFER		
3	97 89 189 08	1	PLATE 4X653X578	BLECH		
4	97 89 190 08	1	PLATE 4X711X637	BLECH		
5	97 89 191 08	1	PLATE 4X842X428	BLECH		
6	91 11 097 08	1	ELECTRIC FOR OIL COOLER	ELEKTRIK OELKUEHLER		
(2)	69 11 832 08	1	THERMAL SWITCH 55-50GR.C 5A	THERMOSCHALTER		
(3)	71 01 023 08	1	SEALING RING DIN 7603 A 13X18X1,5 CU	DICHTRING		
10	49 00 128	8	HEX BOLT ISO 4017 M8X25 8.8 A2C	SECHSKANTSCHRAUBE		
11	41 15 141 08	12	NUT DIN 934 M8 8 A2C	MUTTER		
12	42 00 012 08	12	WASHER DIN 125 A8X16 ST VERZ.	SCHEIBE		
13	42 18 009 08	14	WASHER DIN 9021 A 8.4 VERZ.	SCHEIBE		
14	40 97 066 08	2	HAMMER HEAD BOLT M8X25 4.6 A2K SPF	HAMMERKOPFSCHRAUBE		
15	40 65 136	4	HEX BOLT ISO 4017 M8X12 8.8 A2C	SECHSKANTSCHRAUBE		

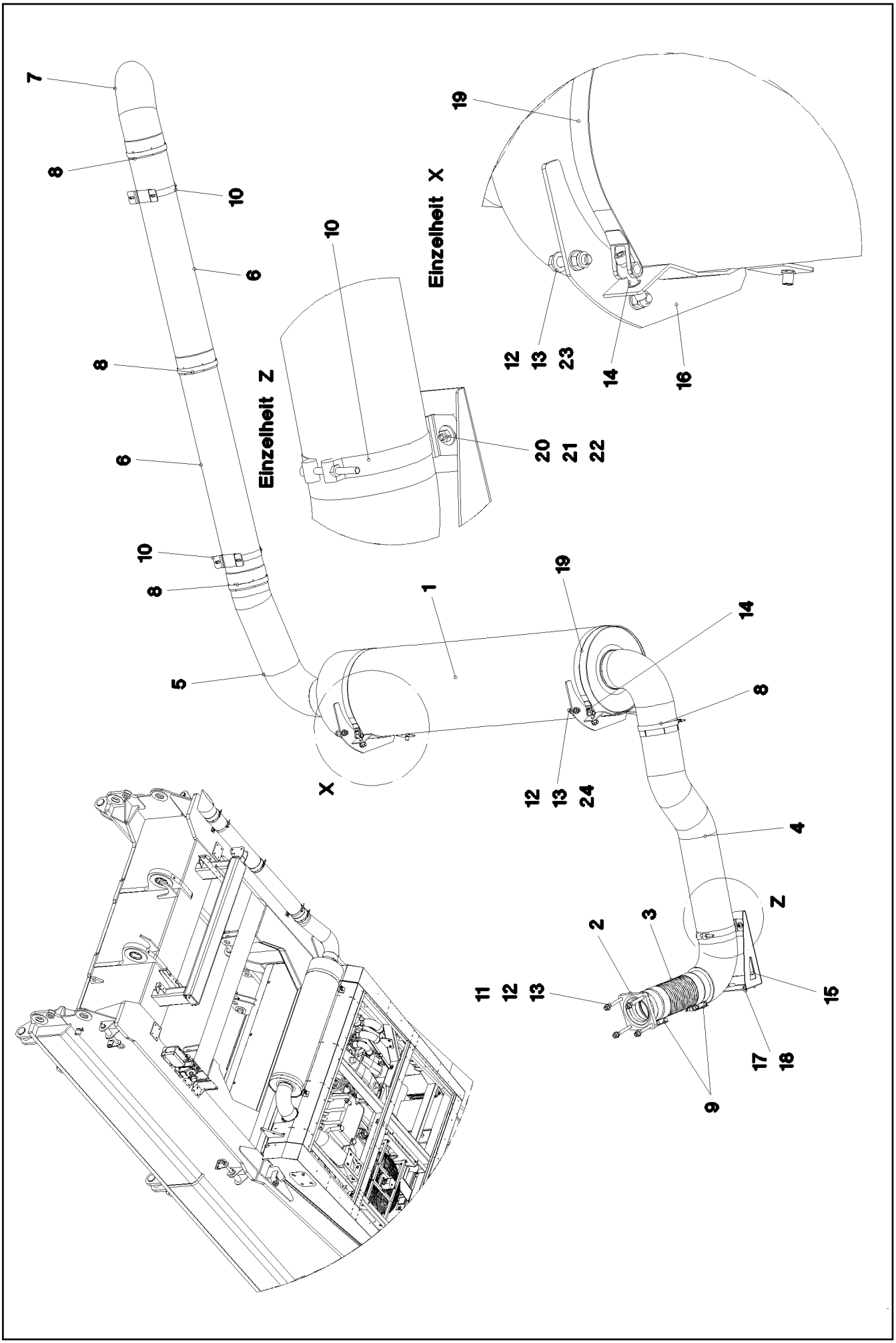

26.8.2008 052283 LIEBHERR	etk_en_de_074509_LR_1600_2 MUFFLER UNIT SCHALLDAEMPFERANLAGE	❑ 119 (1/2) ⇨ 2 392 91 52 785 08

Pos.	Item	Quantity	Description	Bezeichnung	Serie	K
1	10 44 054 3	1	EXHAUST SILENCER 350X1500 EDELSTAHL	SCHALLDAEMPFER		
2	10 44 054 4	1	EXHAUST FLANGE ST	ABGASFLANSCH		
3	10 44 054 2	1	PIPE 127MM EDELSTAHL	POLYFLEXROHR		
4	10 43 037 0	1	EXHAUST PIPE EDELSTAHL	ABGASROHR		
5	10 43 037 2	1	EXHAUST PIPE EDELSTAHL	ABGASROHR		
6	10 43 037 1	2	EXHAUST PIPE EDELSTAHL	ABGASROHR		
7	10 43 036 9	1	EXHAUST TAIL PIPE EDELSTAHL	ABGASENDROHR		
8	55 20 709 08	5	TIGTENING STRAP 155,5//19	SPANNBAND		
9	55 20 669 08	2	TIGTENING STRAP 127	SPANNBAND		
10	77 42 831 08	3	RETAINER CLIP 146-154 ST	SPANNSCHELLE		
11	46 00 247	4	HEX BOLT ISO 4014 M12X120 8.8 A3C	SECHSKANTSCHRAUBE		
12	55 20 022 08	8	NUT M12 CU	MUTTER		
13	42 00 016 08	16	WASHER ISO 7089 A 13 ST A3C	SCHEIBE		
14	46 00 331	4	CYLINDER SCREW ISO 4762 M10X50 8.8 A3	ZYLINDERSCHRAUBE		
15	97 75 707 08	1	PLATE 3X390X380	BLECH		
16	96 49 196 08	2	BRACKET WELDED CONST.	KONSOLE SCHWK.		
17	40 66 005 08	8	HEX BOLT ISO 4017 M8X15 10.9 A2C	SECHSKANTSCHRAUBE		
18	42 16 005 08	8	WASHER DIN 7349 8,4 ST VERZ.	SCHEIBE		
19	10 04 160 5	2	TIGTENING STRAP 350X859X30XA1K ST	SPANNBAND		
20	41 15 141 08	2	NUT DIN 934 M8 8 A2C	MUTTER		
21	49 00 089	2	HEX BOLT ISO 4017 M8X20 8.8 A2C	SECHSKANTSCHRAUBE		
22	42 18 009 08	4	WASHER DIN 9021 A 8.4 VERZ.	SCHEIBE		
23	40 00 973	2	HEX BOLT ISO 4014 M12X50 8.8 A3C	SECHSKANTSCHRAUBE		
24	49 00 100	2	HEX BOLT ISO 4017 M12X40 8.8 A3C	SECHSKANTSCHRAUBE		

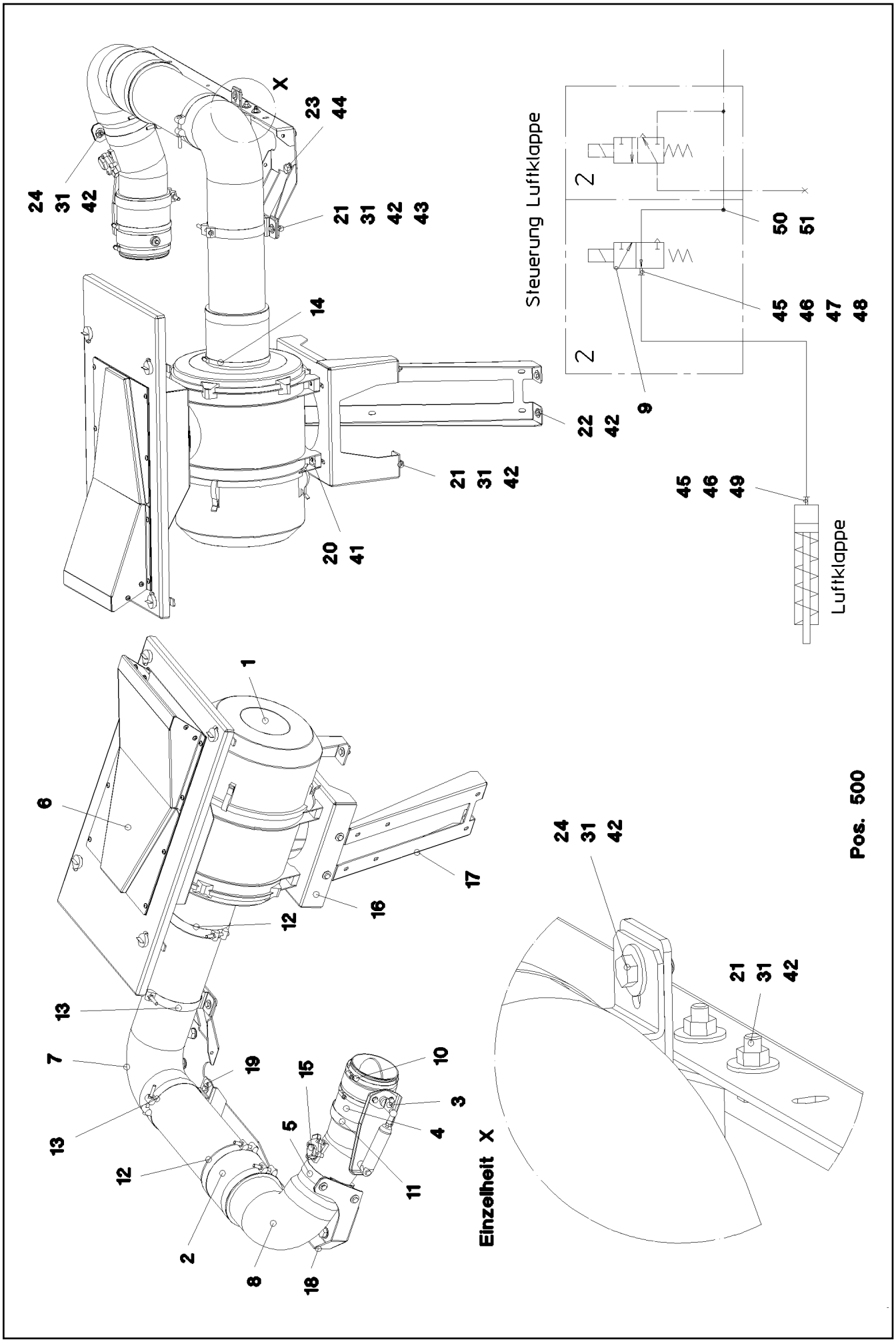

26.8.2008 054023 LIEBHERR	etk_en_de_074509_LR_1600_2 AIR FILTER UNIT CPL. LUFTFILTERANLAGE KPL.	❑ 121 (1/2) ⇨ 2 393 91 52 787 08

Pos.	Item	Quantity	Description	Bezeichnung	Serie	K
1	55 17 203 08	1	AIR FILTER PICO ➪ 5 517 203 08 55 17 203 08	LUFTFILTER		
2	55 07 726 08	2	HOSE GUMMI	SCHLAUCH		
3	55 17 068 08	1	RESTRICTOR CAP 130	DROSSELKLAPPE		
4	95 58 181 08	1	HOSE DN130X100	SCHLAUCH		
5	10 02 326 6	1	RETAINER CLIP 128-136 ST	SPANNSCHELLE		
6	96 46 782 08	1	COVER COMPL. ➪ 2 393 002 96 46 782 08	DECKEL KPL.		
7	96 48 361 08	1	AIR SUCTION PIPE SPF	LUFTANSAUGROHR		
8	96 48 362 08	1	AIR SUCTION PIPE SPF	LUFTANSAUGROHR		
9	50 26 126 08	1	SOLENOID VALVE ➪ 5 026 126 08 50 26 126 08	MAGNETVENTIL		
10	77 42 099 08	2	HOSE CLAMP 130-150 W3	SCHLAUCHSCHELLE		
11	77 42 118 08	1	HOSE CLAMP 140-148 ST	SCHLAUCHSCHELLE		
12	77 42 830 08	3	HOSE CLAMP HRGB ST	SCHLAUCHSCHELLE		
13	77 42 831 08	2	RETAINER CLIP 146-154 ST	SPANNSCHELLE		
14	10 03 051 7	1	HOSE CLAMP 160-180/12 W3	SCHLAUCHSCHELLE		
15	69 23 083 08	1	PRESSURE SENSOR	DRUCKSENSOR		
16	97 74 253 08	1	PLATE 4X650X479	BLECH		
17	97 74 257 08	1	PLATE 3X718X278	BLECH		
18	97 74 258 08	1	PLATE 4X1177X360	BLECH		
19	97 74 259 08	1	PLATE 4X194X101	BLECH		
20	40 65 164	4	HEX BOLT ISO 4017 M10X25 8.8 A3C	SECHSKANTSCHRAUBE		
21	49 00 128	8	HEX BOLT ISO 4017 M8X25 8.8 A2C	SECHSKANTSCHRAUBE		
22	40 65 136	2	HEX BOLT ISO 4017 M8X12 8.8 A2C	SECHSKANTSCHRAUBE		
23	40 65 156 08	4	HEX BOLT ISO 4017 M16X20 8.8 A3C	SECHSKANTSCHRAUBE		
24	49 00 089	4	HEX BOLT ISO 4017 M8X20 8.8 A2C	SECHSKANTSCHRAUBE		
31	41 15 141 08	12	NUT DIN 934 M8 8 A2C	MUTTER		
41	42 18 010 08	4	WASHER DIN 9021 A 10,5 ST VERZ.	SCHEIBE		
42	42 18 009 08	26	WASHER DIN 9021 A 8.4 VERZ.	SCHEIBE		
43	42 06 042 08	2	WASHER DIN 440 V 9 ST VERZ.	SCHEIBE		
44	42 00 019 08	4	WASHER DIN 125 A 17 VERZ.	SCHEIBE		
45	47 66 077 08	2	SCREW FITTING GE6-LM12X1,5	VERSCHRAUBUNG		
46	47 25 300 08	2	SCREW FITTING EWSD6-L A3P	VERSCHRAUBUNG		
47	50 29 332 08	1	O-RING 10X2,2 NBR70	O-RING		
48	50 29 326 08	1	COMPRESSION RING	DRUCKRING		
49	71 01 020 08	1	SEALING RING DIN 7603 A 12X18X1,5 CU	DICHTRING		
50	50 26 088 08	1	SEALING RING	DICHTRING		
51	47 77 043 08	1	PLUG VSTIM12X1,5ED A3P	STOPFEN		
500	96 54 041 08	1	HOSE LINES AIR FLAP	SCHLAUCHLEITUNGEN LUFTK		
(1)	60 27 601 08	1	NAME PLATE 25,4X101,6	BEZEICHNUNGSSCHILD		
(1366)	96 23 354 08	1	HOSE ASS CPL. TFS 1,5M	SCHLAUCH KPL.		

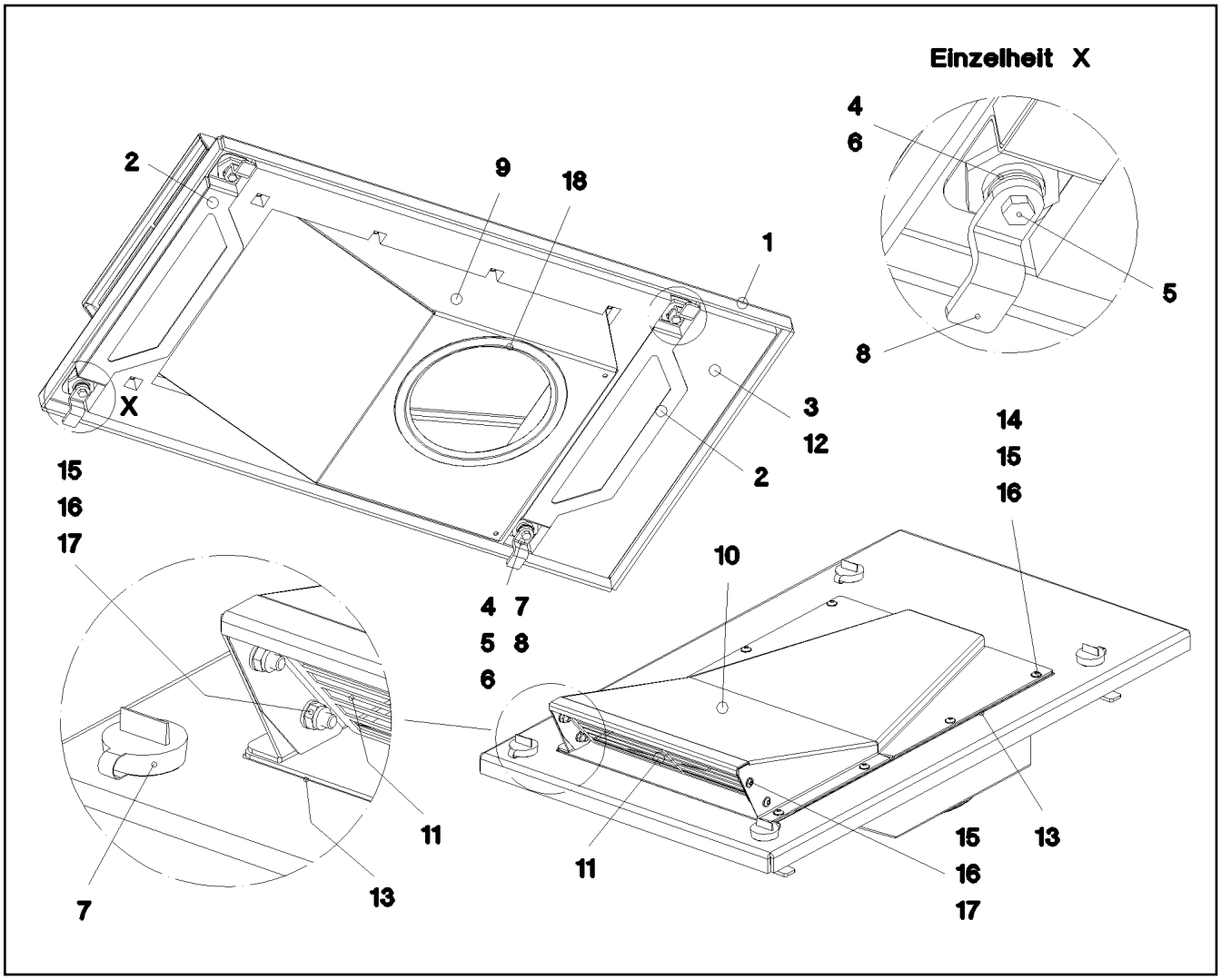

Pos.	Item	Quantity	Description	Bezeichnung	Serie	K
1	97 70 815 08	1	PLATE 5X878X523	BLECH		
2	97 71 634 08	2	PLATE 1.5X471X90	BLECH		
3	97 71 635 08	1	INSULATING MAT 20X798X445	DAEMMMATTE		
4	70 42 566 08	4	HOUSING	GEHAEUSE		
5	70 42 534 08	4	ACTUATION SPIKE	BETAETIGUNGSDORN		
6	70 42 748 08	4	O-RING 12X2 NBR70	O-RING		
7	70 42 548 08	4	DUST CAP	STAUBKAPPE		
8	70 42 551 08	4	TONGUE	ZUNGE		
9	97 71 797 08	1	PLATE 2X719X599	BLECH		
10	97 71 798 08	1	PLATE 2X661X530	BLECH		
11	97 71 799 08	1	PLATE 1X350X136	BLECH		
12	80 21 020 08	2.8	ADHESIVE INSULATING STRIP 25MM PS18	PILZKOPFBAND		
13	26 21 051 08	1.76	FOAM RUBBER BAND 15X5	ZELLGUMMIBAND		
14	10 41 285 2	8	OVAL HEAD FLAT SCREW AEHNL. ISO 7380	LINSENFLACHKOPFSCHRAUBE		
15	42 00 009 08	12	WASHER ISO 7089 A 6.4 VERZ.	SCHEIBE		
16	41 19 004 08	12	NUT DIN 985 M6 8 VERZ.	MUTTER		
17	40 97 043 08	4	OVAL HEAD FLAT SCREW M6X16 SCHWAR	LINSENFLACHKOPFSCHRAUBE		
18	26 21 047 08	0.69	SEALING PROFILE	DICHTUNGSPROFIL		

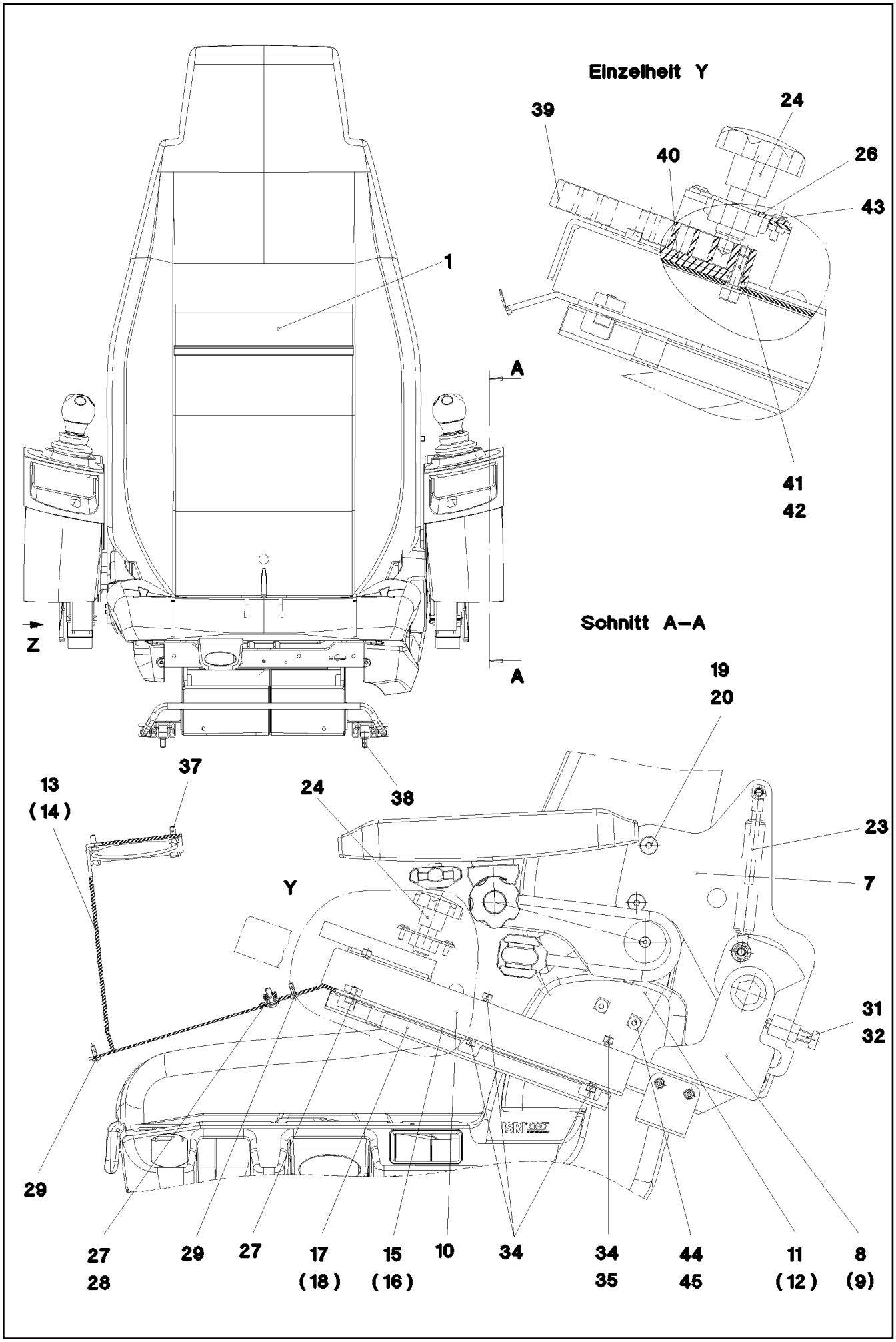
Einzelheit Y
39
24
40
26
43
1
A
41
42
Z
Schnitt A–A
A
19
20
13
(14)
37
24
38
23
7
Y
31
32
29
27
28
29
27
17
(18)
15
(16)
10
34
34
35
44
45
11
(12)
8
(9)

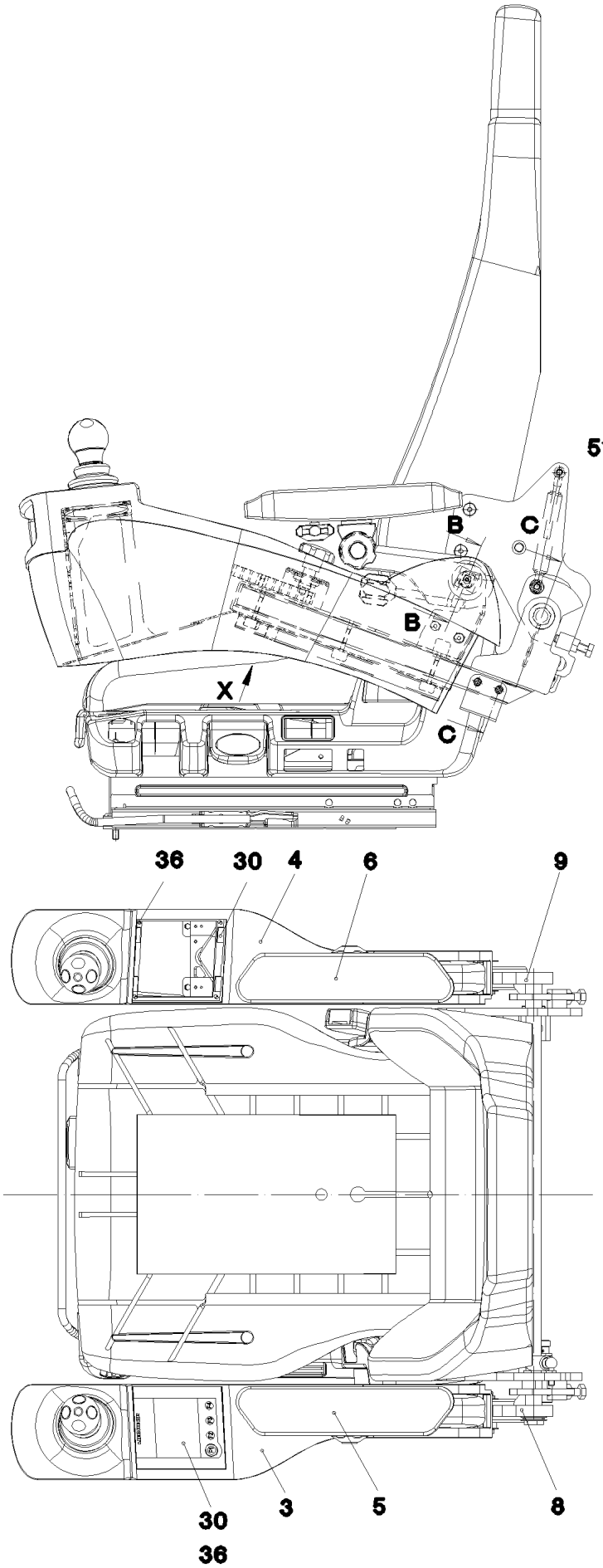

Ansicht Z

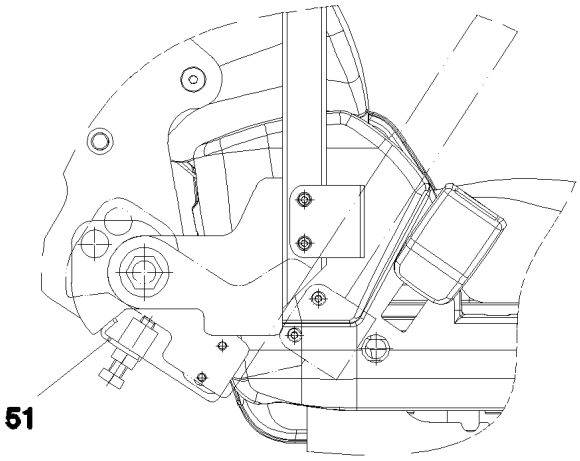

Schnitt C–C

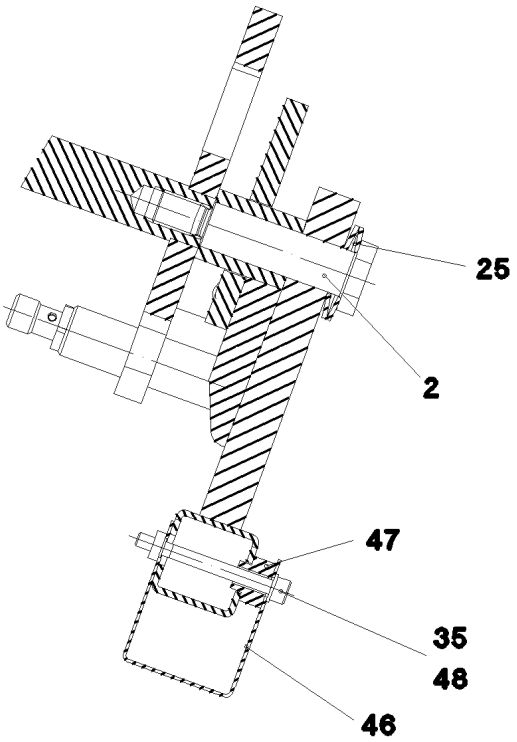

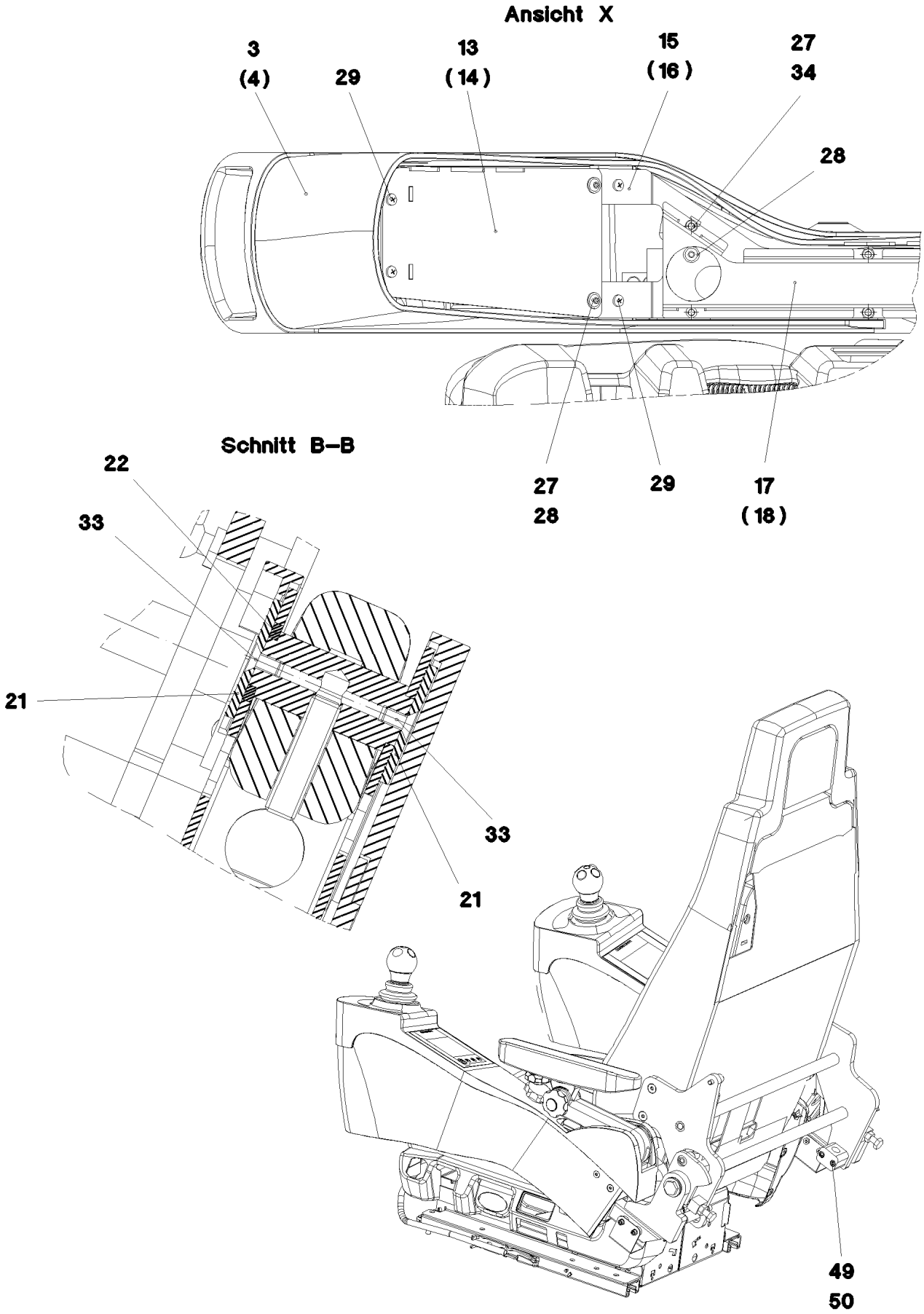
Ansicht X
3
(4)
29
13
(14)
15
(16)
27
34
28
27
28
29
17
(18)
Schnitt B–B
22
33
21
33
21
49
50

Pos.	Item	Quantity	Description	Bezeichnung	Serie	K
1	10 29 200 4	1	DRIVERS SEAT	FAHRERSITZ		
2	97 74 833 08	2	THREADED BOLT 16F7X52X76 ST37K	GEWINDEBOLZEN		
3	97 23 411 08	1	BRACKET LEFT SPF	KONSOLE LINKS		
4	97 23 412 08	1	BRACKET RIGHT SPF	KONSOLE RECHTS		
5	96 22 822 08	1	ARM REST LEFT ➪ 2 502 007 96 22 822 08	ARMLEHNE LINKS		
6	96 22 823 08	1	ARM REST RIGHT ➪ 2 502 008 96 22 823 08	ARMLEHNE RECHTS		
7	96 48 426 08	1	BRACKET WELDED CONST.	KONSOLE SCHWK.		
8	96 48 427 08	1	BRACKET,LEFT WELDED FE//ZN20//F	KONSOLE SCHWK.LI.		
9	96 48 428 08	1	BRACKET,RIGHT WELDED FE//ZN20//F	KONSOLE SCHWK.RE.		
10	97 74 304 08	2	GUIDE 306X48X37 ENAW6060-T66	FUEHRUNG		
12	96 48 437 08	2	BRACKET WELDED CONST.	KONSOLE SCHWK.		
13	96 48 438 08	1	BRACKET,LEFT WELDED	KONSOLE SCHWK.LI.		
14	96 48 439 08	1	BRACKET,RIGHT WELDED	KONSOLE SCHWK.RE.		
15	97 74 440 08	1	PLATE 3X366X104	BLECH		
16	97 74 441 08	1	PLATE 3X366X104	BLECH		
17	97 74 443 08	1	PLATE 1X285X126	BLECH		
18	97 74 444 08	1	PLATE 1X285X126	BLECH		
19	97 18 057 08	4	TUBE 15.0X24 S355J2G3C+C	ROHR		
20	40 86 010 08	4	SCREW DIN 7991 M8X45 8.8 A2C	SCHRAUBE		
21	97 19 741 08	4	PLATE 3X40X40 ST12.03	BLECH		
22	97 19 742 08	2	PLATE 3X26X26	BLECH		
23	59 10 670 08	1	GAS SPRING	GASFEDER		
24	10 44 362 5	2	STAR HANDLE SCREW	STERNGRIFFSCHRAUBE		
25	72 08 002 08	4	DISC SPRING DIN 2093 34X16,3X1,5	TELLERFEDER		
26	96 49 841 08	2	SHIM FE//ZN20//C	AUSGLEICHSBLECH		
27	10 45 528 1	6	CAGE NUT M5 ST	KAEFIGMUTTER		
28	10 03 726 1	6	OVAL HEAD FLAT SCREW AEHNL.ISO 7380	LINSENFLACHKOPFSCHRAUBE		
29	10 01 904 0	8	SCREW 4X12 ST VERZ.	SCHRAUBE		
30	26 21 031 08	0.064	SPONGE RUBBER 20X4 MOOSGUMMI	MOOSGUMMI		
31	46 00 355	2	HEX BOLT ISO 4017 M10X45 8.8 A3C	SECHSKANTSCHRAUBE		
32	41 15 144 08	2	NUT DIN 934 M10 8 VERZ.	MUTTER		
33	40 86 035 08	4	SCREW DIN 7991 M5X10 8.8 A2C	SCHRAUBE		
34	40 01 308	24	CYLINDER SCREW ISO 4762 M5X12 8.8 A2C	ZYLINDERSCHRAUBE		
35	42 00 008 08	8	WASHER DIN 125 A 5.3 VERZ.	SCHEIBE		
36	40 00 996	8	CYLINDER SCREW ISO 4762 M4X10 8.8 A2C	ZYLINDERSCHRAUBE		
37	40 00 417	8	HEX BOLT ISO 4017 M5X12 8.8 A2C	SECHSKANTSCHRAUBE		
38	46 00 051	6	CYLINDER SCREW ISO 4762 M8X16 8.8 A2C	ZYLINDERSCHRAUBE		
39	97 77 117 08	2	PLATE 15.0X113	BLECH		
40	97 76 920 08	4	SPACER PLATE 3X84X15 DC01	DISTANZBLECH		
41	40 42 002	4	CYLINDER SCREW ISO 4762 M6X20 8.8 A2C	ZYLINDERSCHRAUBE		
42	42 00 009 08	4	WASHER ISO 7089 A 6.4 VERZ.	SCHEIBE		
43	40 97 053 08	4	OVAL HEAD FLAT SCREW AEHNL.ISO7380	LINSENFLACHKOPFSCHRAUBE		
44	41 30 027 08	4	CAGE NUT M6	KAEFIGMUTTER		
45	40 86 041 08	4	SCREW DIN 7991 M6X20 8.8 A2C	SCHRAUBE		
46	96 50 215 08	2	COVER PLATE WELDED	ABDECKBLECH SCHWK.		
47	97 68 666 08	4	BUSH 16.0X12 S355J2G3C+C FE//ZN20//C	BUCHSE		
48	49 00 626	4	CYLINDER SCREW ISO 4762 M5X50 8.8 A2C	ZYLINDERSCHRAUBE		
49	60 20 081 08	2	CLAMP-HALF DIN 3015-1 15 PP SW	KLEMMHAELFTE		
50	46 00 384	2	CYLINDER SCREW ISO 4762 M6X40 8.8 A2C	ZYLINDERSCHRAUBE		
51	97 83 624 08	1	PLATE 3X46X20 FE//ZN20//F	BLECH		

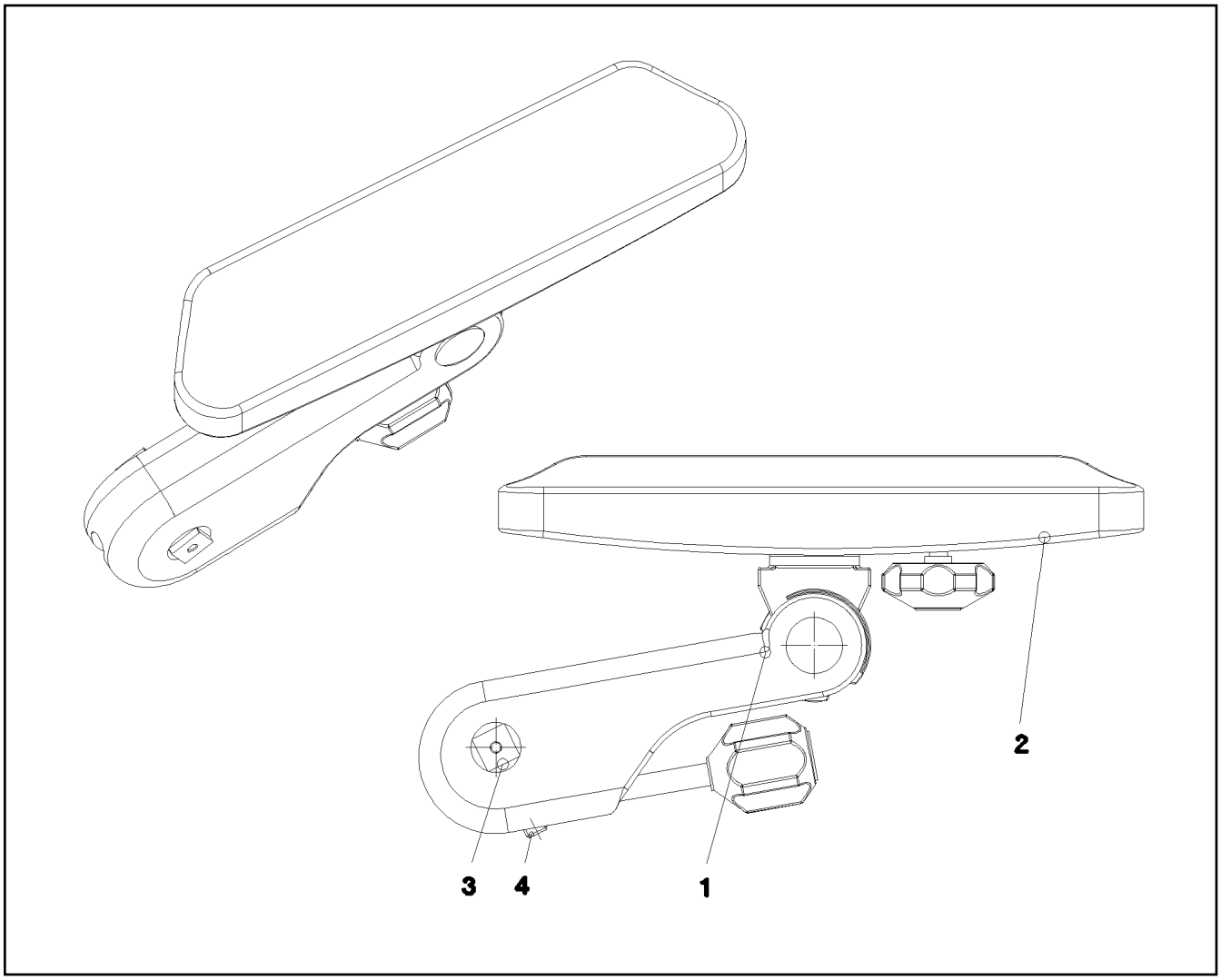

Pos.	Item	Quantity	Description	Bezeichnung	Serie	K
1	77 41 197 08	1	ARM REST 310ERGO	ARMLEHNE		
2	97 16 366 08	1	ARM REST SUPPORT	ARMLEHNENAUFLAGE		
3	97 19 736 08	1	PIN 25.0X52	BOLZEN		
4	40 44 031 08	1	GRUB SCREW DIN 913 M10X40 45 H VERZ.	GEWINDESTIFT		

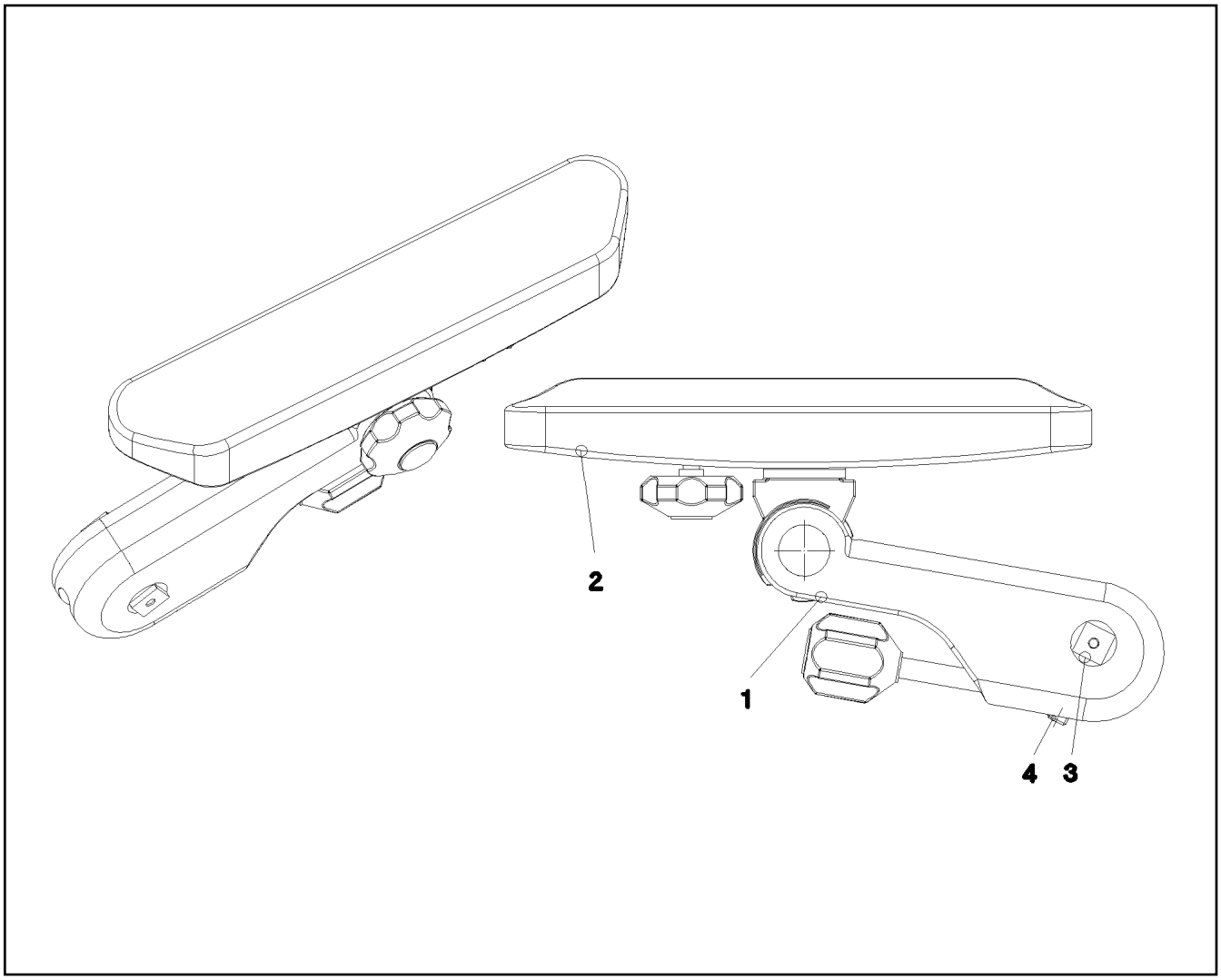

Pos.	Item	Quantity	Description	Bezeichnung	Serie	K
1	77 41 198 08	1	ARM REST 310ERGO	ARMLEHNE		
2	97 16 366 08	1	ARM REST SUPPORT	ARMLEHNENAUFLAGE		
3	97 19 736 08	1	PIN 25.0X52	BOLZEN		
4	40 44 031 08	1	GRUB SCREW DIN 913 M10X40 45 H VERZ.	GEWINDESTIFT		

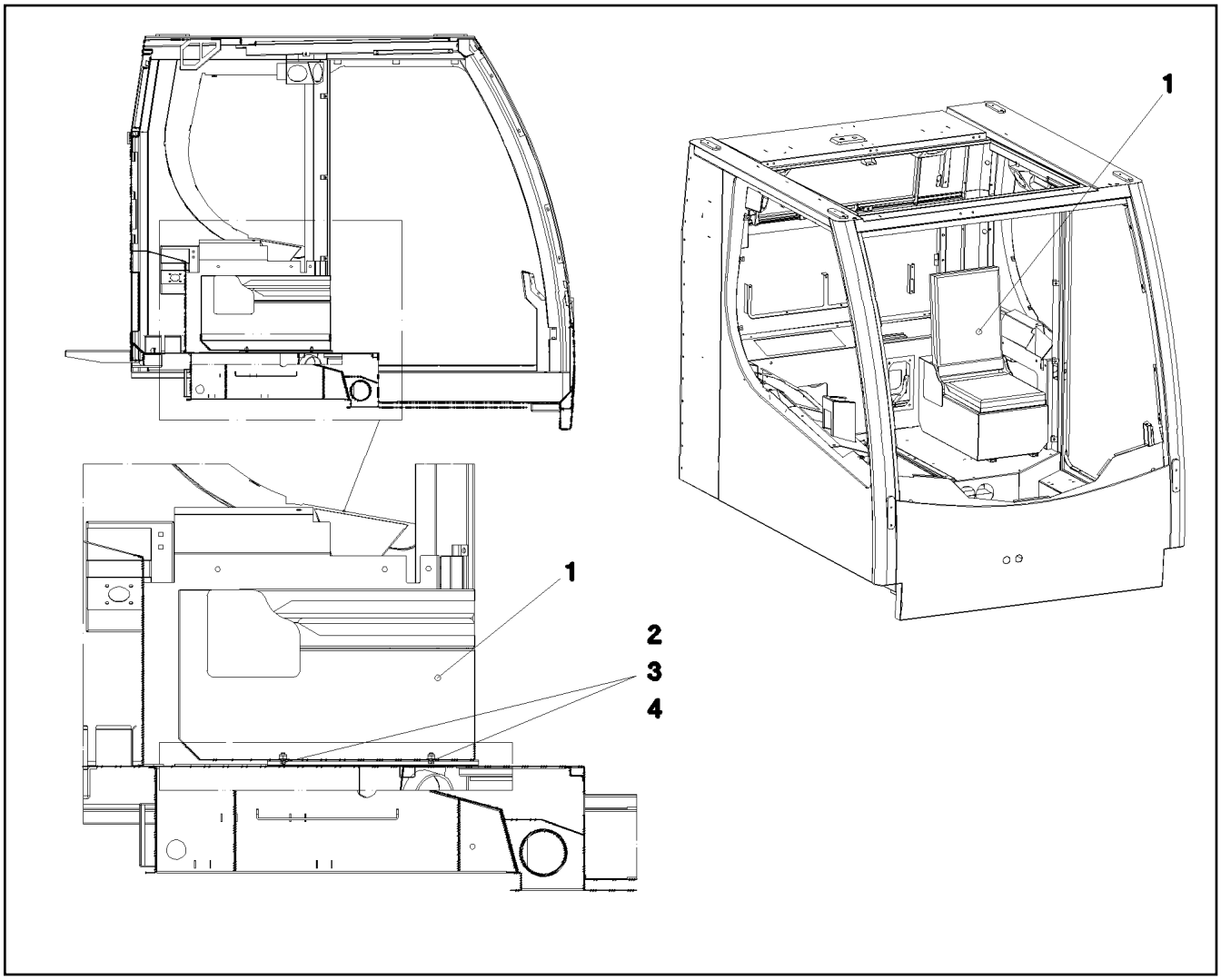

Pos.	Item	Quantity	Description	Bezeichnung	Serie	K
1	96 48 626 08	1	SEAT ⇨ 2 503 101 96 48 626 08	SITZ		
2	40 97 069 08	4	HAMMER HEAD BOLT M8X15 4.6 A2K SPF	HAMMERKOPFSCHRAUBE		
3	41 19 005 08	4	NUT DIN 985 M8 8 VERZ.	MUTTER		
4	42 00 012 08	4	WASHER DIN 125 A8X16 ST VERZ.	SCHEIBE		

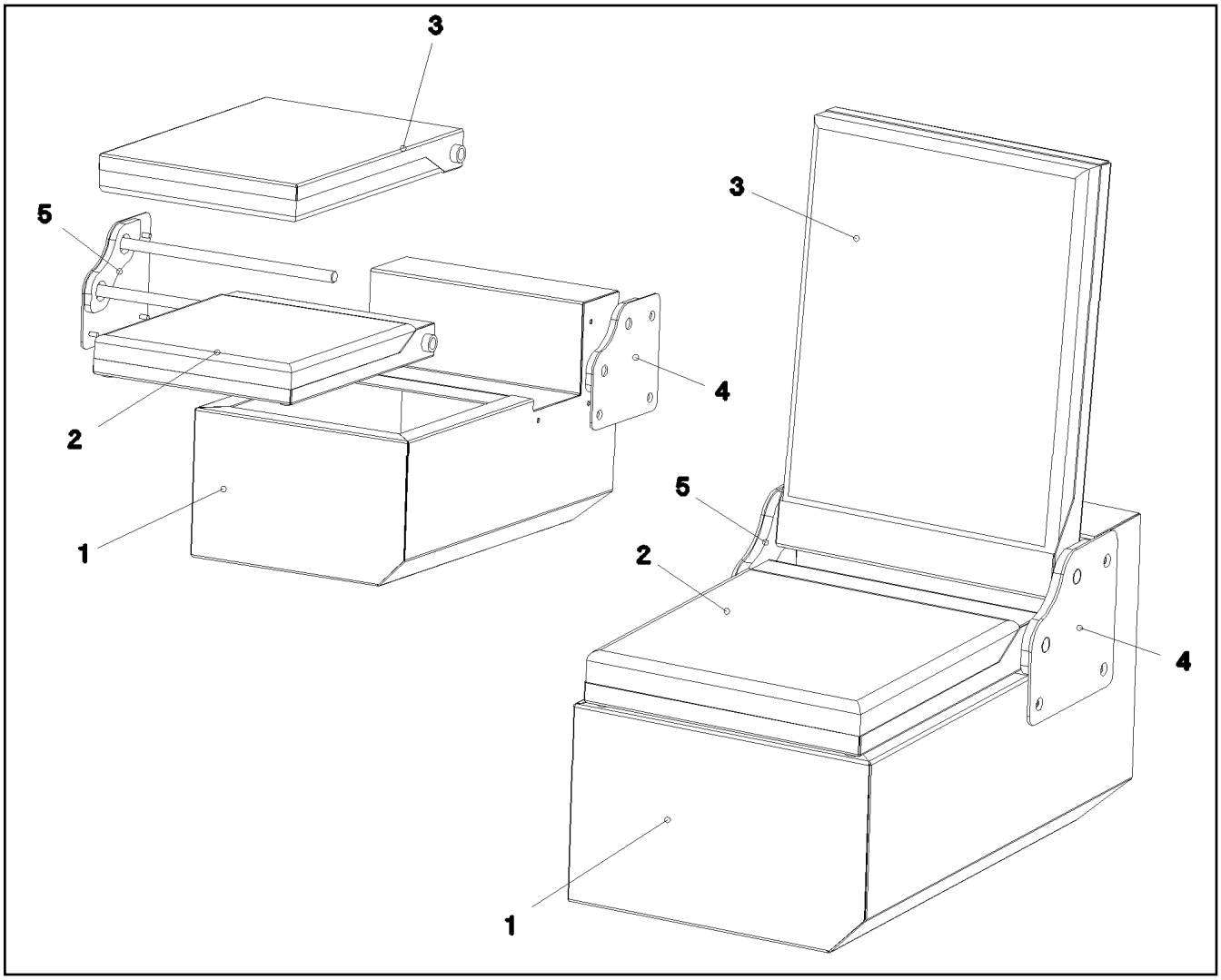

Pos.	Item	Quantity	Description	Bezeichnung	Serie	K
1	97 75 553 08	1	SEAT BRACKET	SITZKONSOLE		
2	97 75 557 08	1	SEAT	SITZ		
3	97 75 558 08	1	CHAIR BACK	LEHNE		
4	97 75 565 08	1	BRACKET LEFT	KONSOLE LINKS		
5	97 75 567 08	1	BRACKET RIGHT	KONSOLE RECHTS		

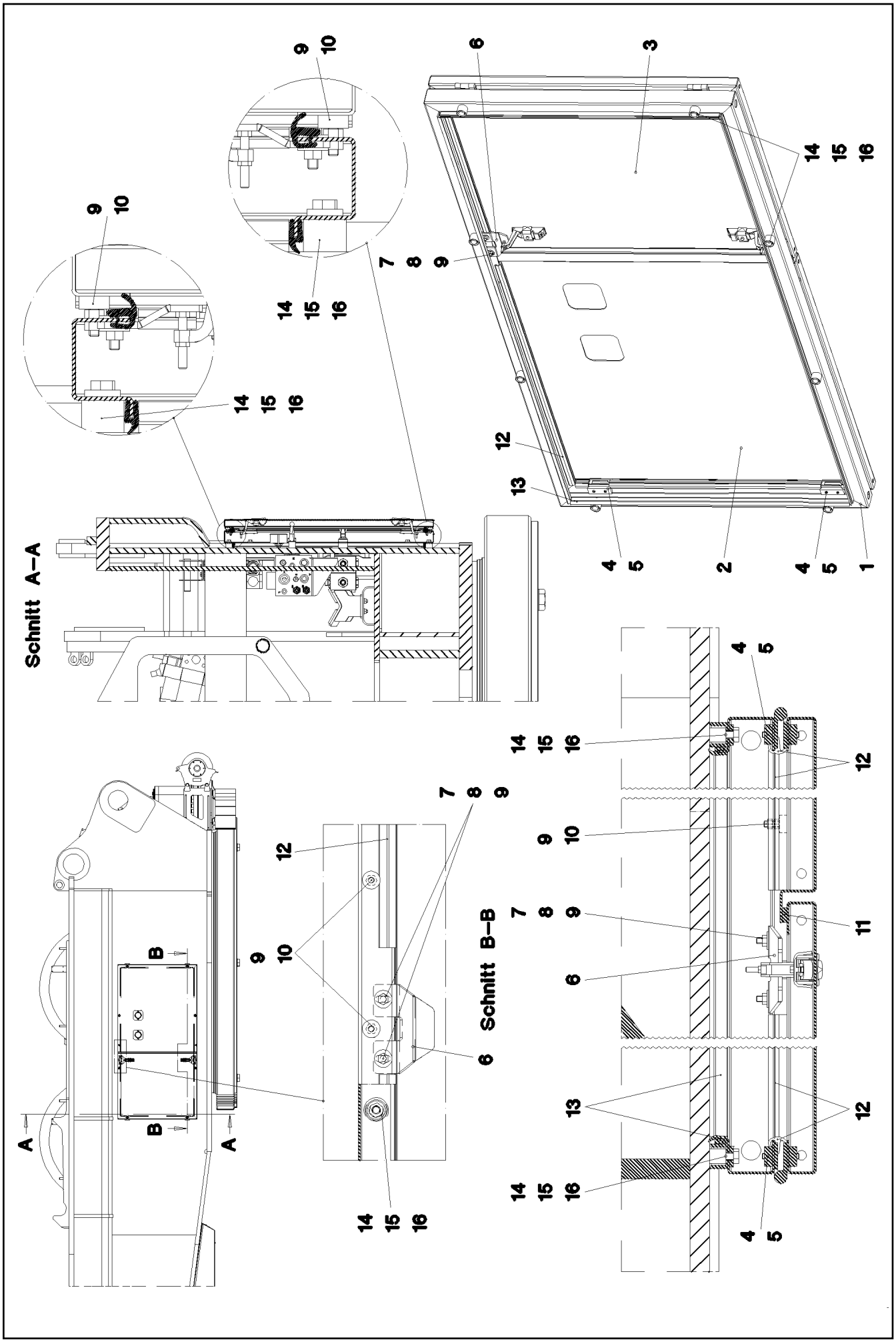
Schnitt A–A
Schnitt B–B
A
B
1
2
3
4
5
6
7
8
9
10
11
12
13
14
15
16

Pos.	Item	Quantity	Description	Bezeichnung	Serie	K
1	96 49 182 08	1	FRAME WELDED	RAHMEN SCHWK.		
2	96 49 183 08	1	DOOR COMPL. ⇨ 2 510 040 96 49 183 08	TUER VORM.		
3	96 49 184 08	1	DOOR COMPL. ⇨ 2 510 059 96 49 184 08	TUER VORM.		
4	95 36 953 08	4	THREADED PLATE 8X20X60	GEWINDEPLATTE		
5	40 86 002 08	8	SCREW DIN 7991 M6X16 8.8 A2C	SCHRAUBE		
6	95 41 137 08	2	PLATE 4x63x90 S235JRG2	BLECH		
7	40 00 829	4	HEX BOLT ISO 4017 M6X20 8.8 A2C	SECHSKANTSCHRAUBE		
8	42 18 007 08	8	WASHER DIN 9021 A 6.4 VERZ.	SCHEIBE		
9	41 15 140 08	12	NUT DIN 934 M6 8 VERZ.	MUTTER		
10	72 66 167 08	4	MEGI BUFFER 18X7,5	MEGIPUFFER		
11	26 21 051 08	0.78	FOAM RUBBER BAND 15X5	ZELLGUMMIBAND		
12	59 15 078 08	4	SEALING PROFILE	DICHTUNGSPROFIL		
13	26 21 047 08	4.46	SEALING PROFILE	DICHTUNGSPROFIL		
14	95 38 734 08	8	SLEEVE 25.0X19 S355J2G3	HUELSE		
15	42 16 005 08	8	WASHER DIN 7349 8,4 ST VERZ.	SCHEIBE		
16	49 00 188	8	HEX BOLT ISO 4017 M8X16 8.8 A2C	SECHSKANTSCHRAUBE		

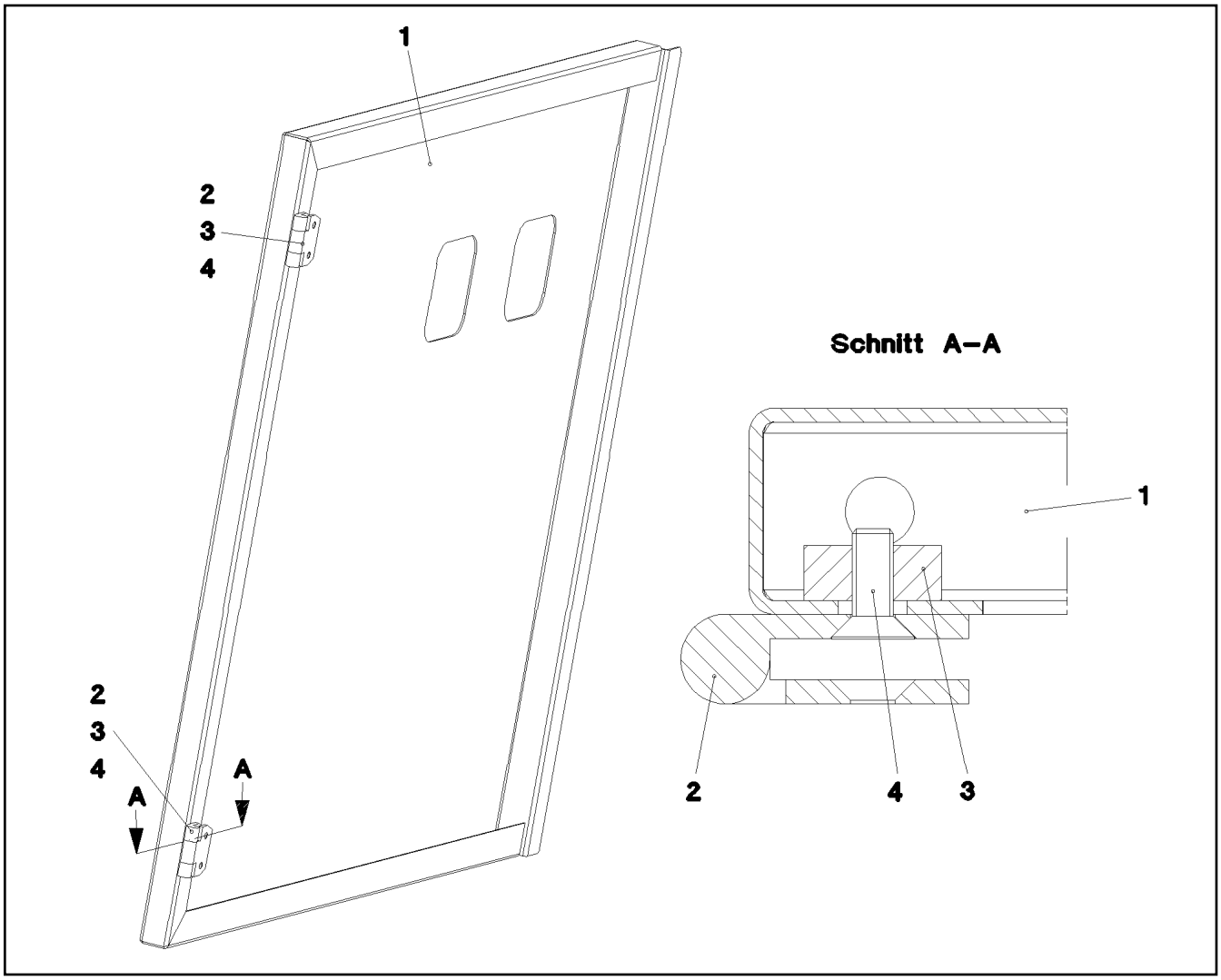

Pos.	Item	Quantity	Description	Bezeichnung	Serie	K
1	97 75 668 08	1	PLATE 2X1010X924	BLECH		
2	70 42 281 08	2	HINGE	SCHARNIER		
3	95 36 953 08	2	THREADED PLATE 8X20X60	GEWINDEPLATTE		
4	40 86 002 08	4	SCREW DIN 7991 M6X16 8.8 A2C	SCHRAUBE		

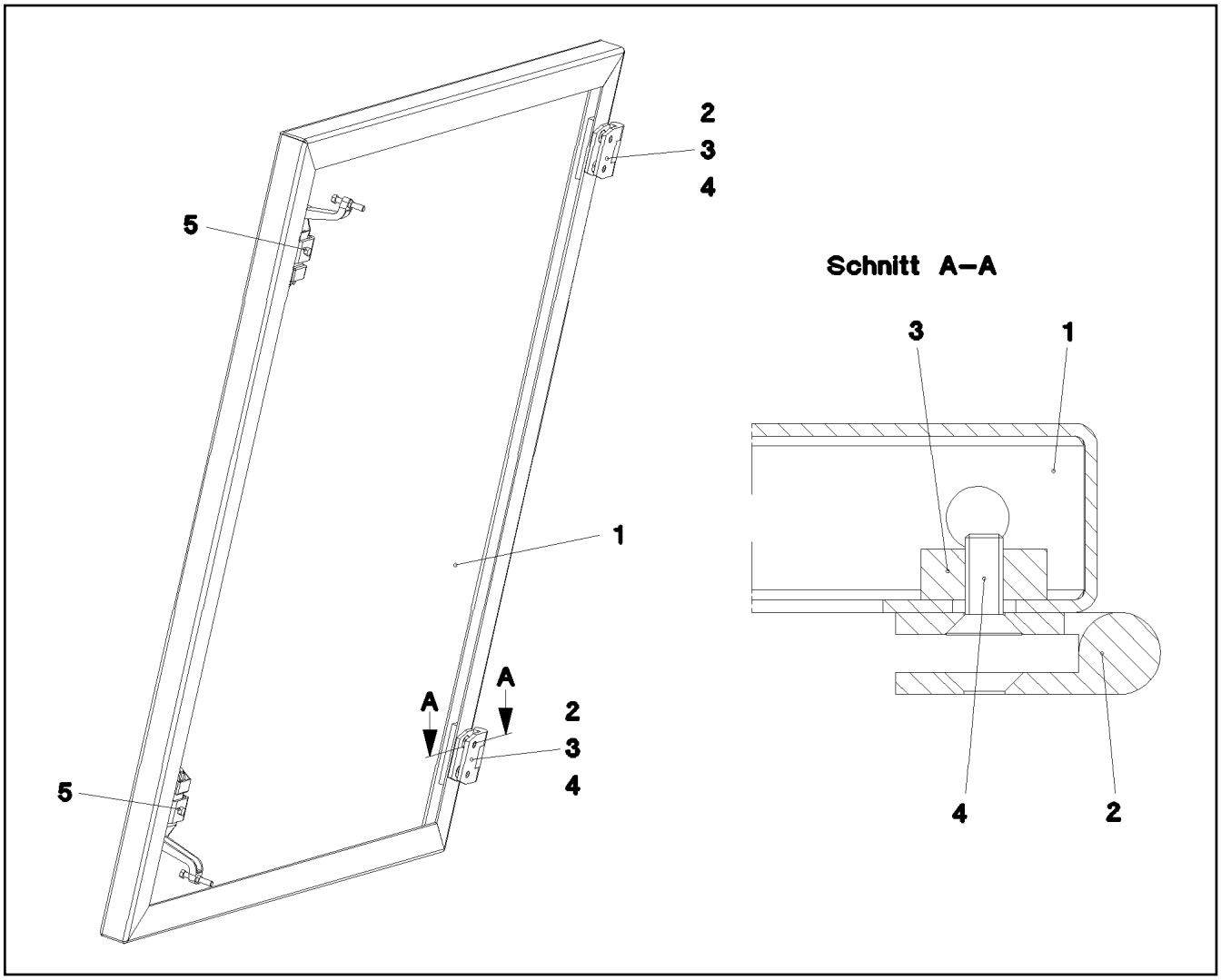

Pos.	Item	Quantity	Description	Bezeichnung	Serie	K
1	97 75 669 08	1	PLATE 2X784X924	BLECH		
2	70 42 281 08	2	HINGE	SCHARNIER		
3	95 36 953 08	2	THREADED PLATE 8X20X60	GEWINDEPLATTE		
4	40 86 002 08	4	SCREW DIN 7991 M6X16 8.8 A2C	SCHRAUBE		
5	70 42 288 08	2	LEVER FASTENER	HEBELVERSCHLUSS		

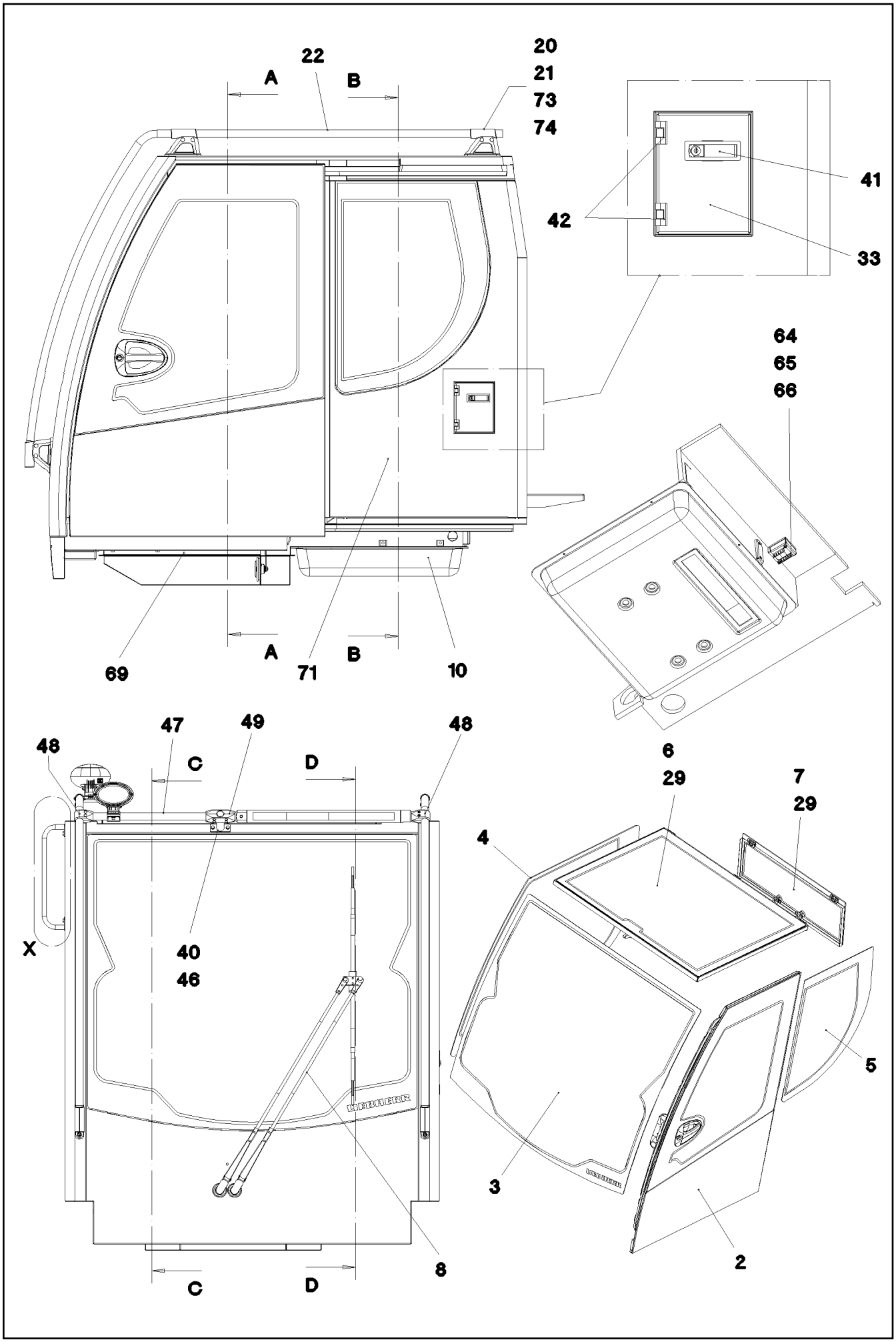

26.8.2008 052591 LIEBHERR	etk_en_de_074509_LR_1600_2 CABIN, GLAZED KABINE VERGLAST	136 (1/6) 2 520 91 53 061 08

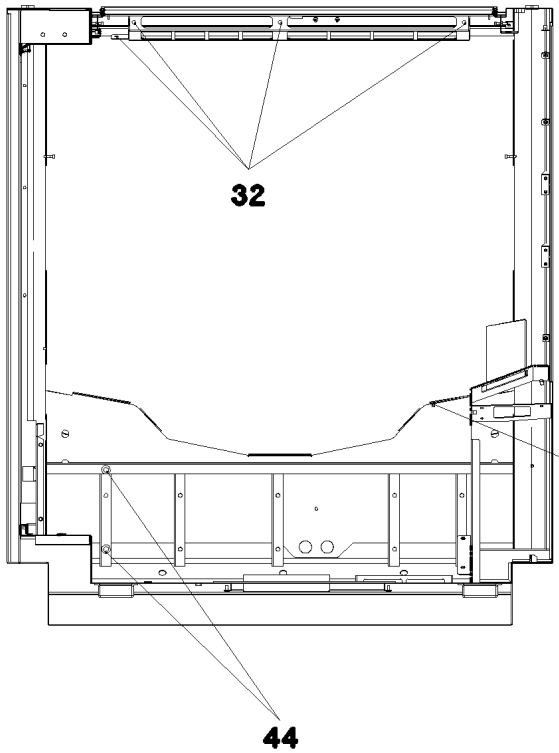
Schnitt A–A
32
31
44

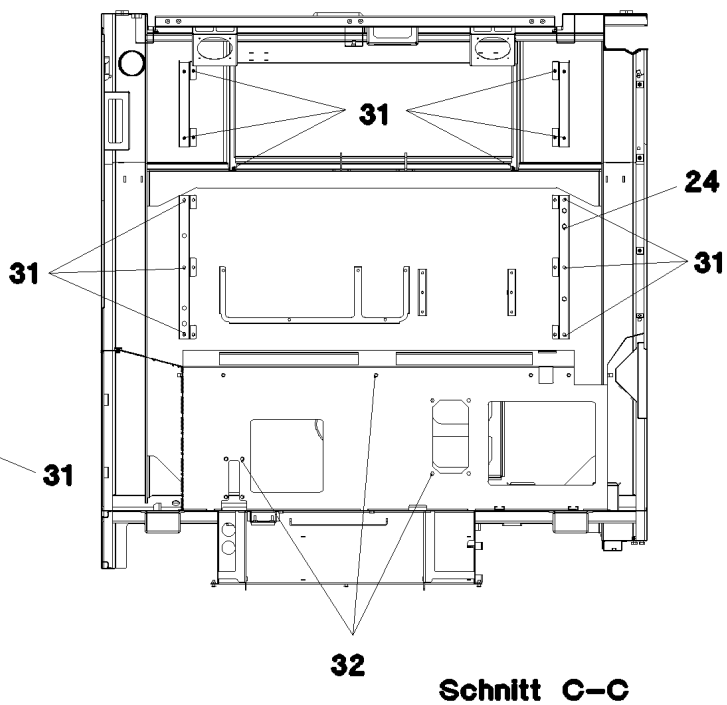
Schnitt B–B
31
24
31
31
32

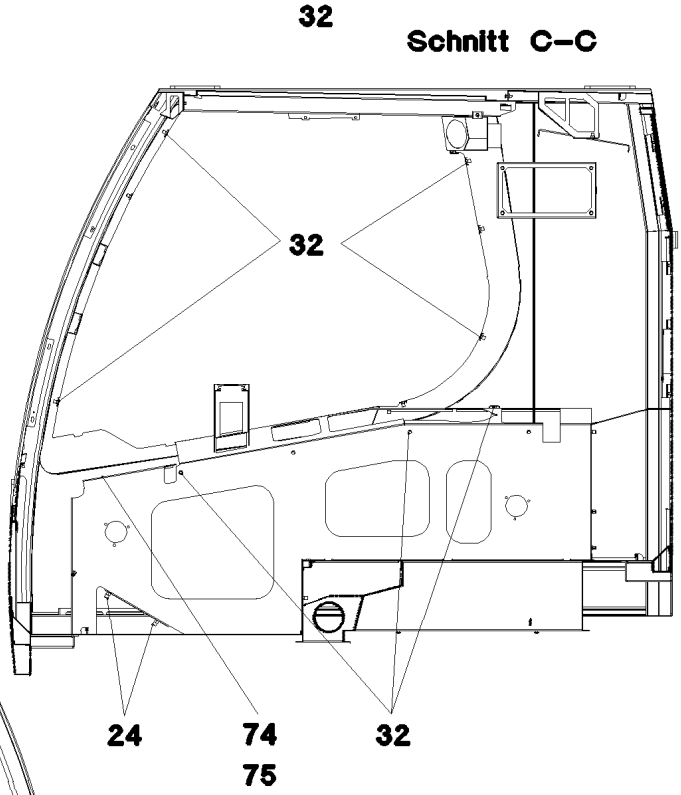
Schnitt C–C
32
24
74
75
32

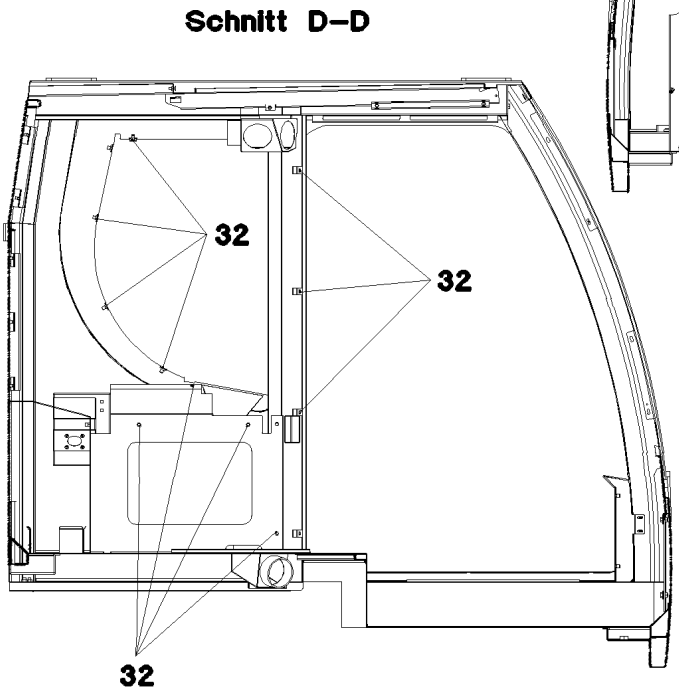
Schnitt D–D
32
32
32

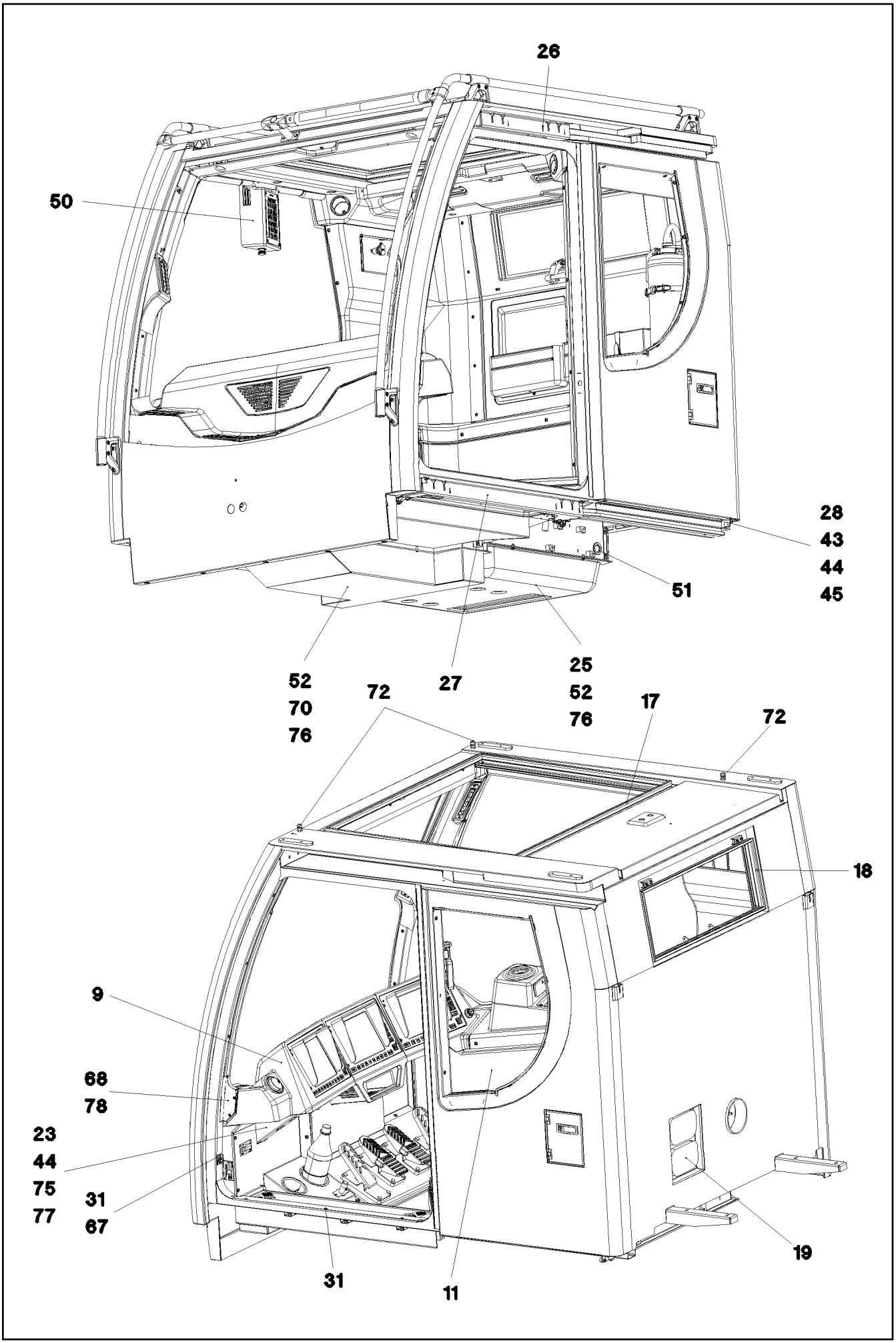

26.8.2008 052593 LIEBHERR	etk_en_de_074509_LR_1600_2 CABIN, GLAZED KABINE VERGLAST	138 (3/6) ⇨ 2 520 91 53 061 08

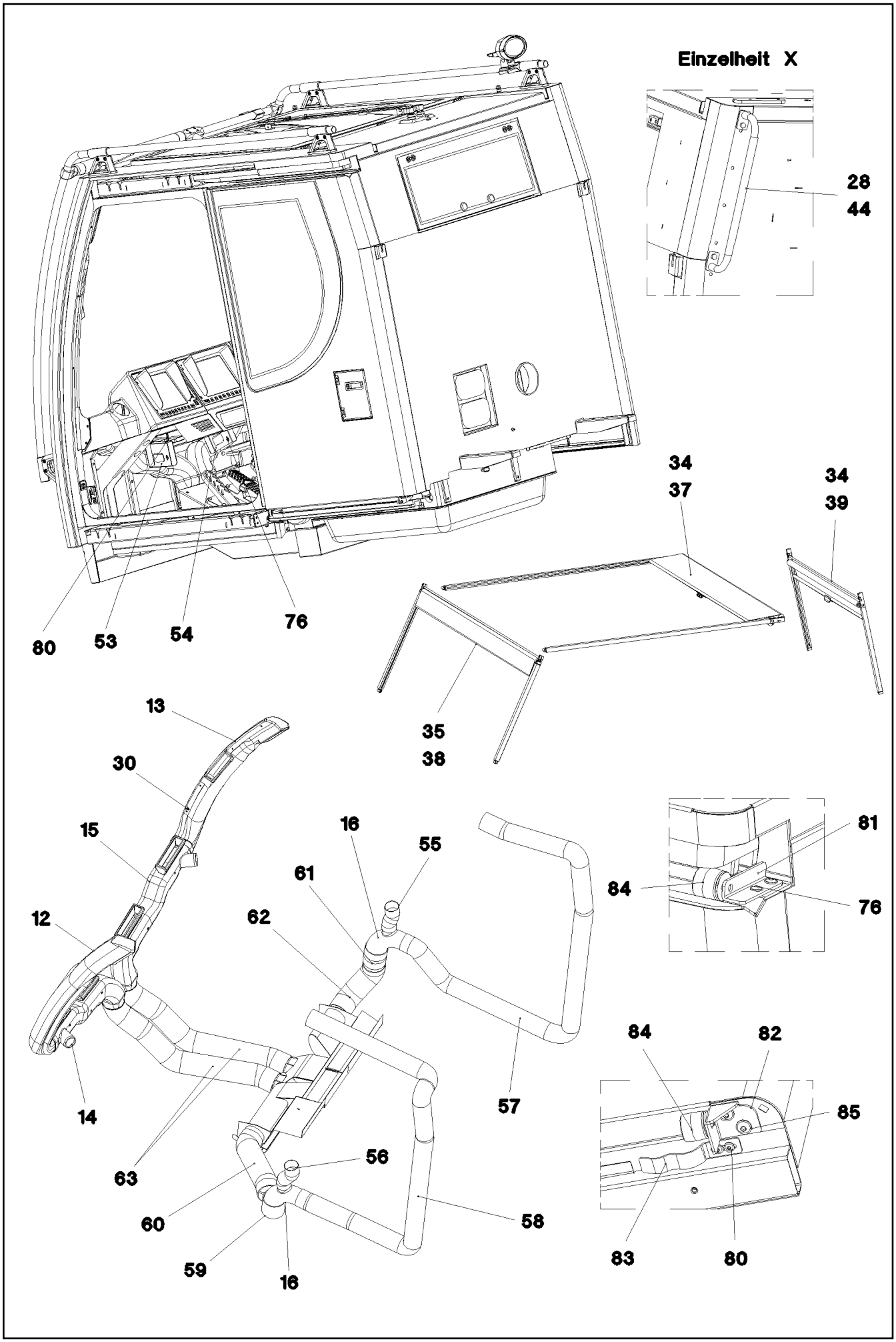
Einzelheit X
28
44
34
37
34
39
80
53
54
76
35
38
13
30
15
16
55
61
62
12
14
63
60
59
16
56
57
58
81
84
76
84
82
85
83
80

Pos.	Item	Quantity	Description	Bezeichnung	Serie	K
2	91 54 115 08	1	SLIDING DOOR CPL. ➪ 2 522 91 54 115 08	SCHIEBETUER KPL.		
3	97 68 377 08	1	FRONT WINDOW ESG-GLAS SPF	FRONTSCHEIBE		
4	97 68 378 08	1	GRIDIRON CARRIER RIGHT ESG-GLAS SPF	SEITENSCHEIBE RE.		
5	97 68 379 08	1	GRIDIRON CARRIER LEFT ESG-GLAS SPF	SEITENSCHEIBE LI.		
6	96 45 609 08	1	ROOF WINDOW PRE-ASS. ➪ 2 520 030 96 45 609 08	DACHSCHEIBE VORM.		
7	96 45 610 08	1	REAR WINDOW PRE-ASS. ➪ 2 520 031 96 45 610 08	HECKSCHEIBE VORM.		
8	96 45 980 08	1	WINDSHIELD WASHER INSTALLATION ➪ 2 520 032 96 45 980 08	SCHEIBENWISCHANLAGE EIN		
9	96 50 633 08	1	MONITOR CONSOLE ➪ 2 520 033 96 50 633 08	MONITORKONSOLE		
10	91 53 253 08	1	CLIMA-HEATING INSTALLATION ➪ 2 540 91 53 253 08	HEIZKLIMAGERAET EINBAU		
11	96 45 984 08	1	INTERNAL LINING ➪ 2 520 034 96 45 984 08	INNENVERKLEIDUNG		
12	97 69 550 08	1	AIR GUIDE L PP SPF	LUFTFUEHRUNG LI.		
13	97 69 551 08	1	AIR GUIDE R PP SPF	LUFTFUEHRUNG RE.		
14	97 69 672 08	1	AIR GUIDE L PP SPF	LUFTFUEHRUNG LI.		
15	97 69 673 08	1	AIR GUIDE R PP SPF	LUFTFUEHRUNG RE.		
16	97 71 765 08	2	AIR DUCT PP SPF	LUFTFUEHRUNG		
17	10 30 060 5	3.88	CLAMPING PROFILE EPDM	KLEMMPROFIL		
18	10 30 060 5	2.1	CLAMPING PROFILE EPDM	KLEMMPROFIL		
19	10 29 200 0	2	VENTILATION	ENTLUEFTUNG		
20	97 52 186 08	6	HOLDER	HALTER		
21	97 53 845 08	6	HOLDER	HALTER		
22	97 70 466 08	2	TUBE 30.0X2863 X5CRNI18-10	ROHR		
23	97 70 673 08	1	PLATE 2X817X486	BLECH		
24	41 30 065 08	5	BLIND RIVET NUT M 8	BLINDNIETMUTTER		
25	97 73 582 08	1	LID ABS SPF	DECKEL		
26	96 45 884 08	1	GUIDE PRE-ASS. OBEN ➪ 2 522 012 96 45 884 08	FUEHRUNG VORM.		
27	96 45 883 08	1	GUIDE PRE-ASS. UNTEN ➪ 2 522 013 96 45 883 08	FUEHRUNG VORM.		
28	96 54 193 08	1	HAND GRIP WELDED	HALTEGRIFF SCHWK.		
29	40 86 041 08	10	SCREW DIN 7991 M6X20 8.8 A2C	SCHRAUBE		
30	40 86 035 08	2	SCREW DIN 7991 M5X10 8.8 A2C	SCHRAUBE		
31	10 04 259 2	29	BLIND RIVET NUT M5 ST VERZ.	BLINDNIETMUTTER		
32	10 04 259 3	74	BLIND RIVET NUT M6 ST VERZ.	BLINDNIETMUTTER		
33	97 72 070 08	1	PLATE 2X196X238	BLECH		
34	40 00 899	6	CYLINDER SCREW ISO 4762 M5X30 8.8 A2C	ZYLINDERSCHRAUBE		
35	40 42 022 01	2	CYLINDER SCREW ISO 4762 M5X25 8.8 A2C	ZYLINDERSCHRAUBE		
37	10 41 336 1	1	BLIND	ROLLO		
38	10 41 336 2	1	BLIND	ROLLO		
39	10 41 336 4	1	BLIND	ROLLO		
40	40 73 502 08	2	SCREW EN 1665 M6X16 8.8 A3C	SCHRAUBE		
41	70 42 288 08	1	LEVER FASTENER	HEBELVERSCHLUSS		
42	70 42 598 08	2	HINGE	SCHARNIER		
44	49 00 188	6	HEX BOLT ISO 4017 M8X16 8.8 A2C	SECHSKANTSCHRAUBE		
46	96 48 733 08	1	CLAMP WELDED CONST.	HALTER SCHWK.		
47	97 75 036 08	1	TUBE 30.0X495	ROHR		
48	10 28 570 1	2	T-PIECE 30X30X30 G-ALMG	T-STUECK		
49	10 44 099 0	1	CROSS PIECE 30/30/30/30 G-ALMG	KREUZSTUECK		
50	97 58 507 08	1	HOUSING SPF	GEHAEUSE		
51	55 30 278 08	2	DIAPHRAGM SOCKET	MEMBRANTUELLE		
52	26 21 078 14	6	CELL RUBBER 25X4 NEOPRENE	ZELLGUMMI		
53	97 79 157 08	1	PLATE 2X201X127 FE//ZN20//C	BLECH		
54	97 79 158 08	1	PLATE 2X201X128 FE//ZN20//C	BLECH		
55	10 42 558 8	0.12	WARM AIR HOSE DI 55MM PAK	WARMLUFTSCHLAUCH		

Pos.	Item	Quantity	Description	Bezeichnung	Serie	K
56	10 42 558 8	0.18	WARM AIR HOSE DI 55MM PAK	WARMLUFTSCHLAUCH		
57	55 31 812 08	1.7	HEATING HOSE 70	HEIZUNGSSCHLAUCH		
58	55 31 812 08	1.9	HEATING HOSE 70	HEIZUNGSSCHLAUCH		
59	55 30 182 08	0.16	HEATING HOSE 89 Rolle40m	HEIZUNGSSCHLAUCH		
60	55 30 182 08	0.3	HEATING HOSE 89 Rolle40m	HEIZUNGSSCHLAUCH		
61	55 30 182 08	0.13	HEATING HOSE 89 Rolle40m	HEIZUNGSSCHLAUCH		
62	55 30 182 08	0.26	HEATING HOSE 89 Rolle40m	HEIZUNGSSCHLAUCH		
63	55 30 182 08	1.62	HEATING HOSE 89 Rolle40m	HEIZUNGSSCHLAUCH		
64	97 60 772 08	2	PLATE 2X103X117	BLECH		
65	97 61 932 08	1	SEAL 78X64 30	DICHTUNG		
66	40 42 109	2	CYLINDER SCREW ISO 4762 M6X45 8.8 A2C	ZYLINDERSCHRAUBE		
67	97 75 126 08	1	PLATE 1.5X75X75	BLECH		
68	96 49 083 08	1	COVER WELDED	DECKEL SCHWK.		
69	96 49 125 08	1	INSULANT FLOOR PLATE ⇨ 2 520 035 96 49 125 08	DAEMMUNG BODENBLECH		
70	97 75 796 08	1	LID 1.5X954X977	DECKEL		
71	91 55 303 08	1	CABIN SHEET METAL SECTIONS	KABINE BLECHTEILE		
72	60 24 241 08	3	THREADED CABLE GLAND M16X1,5 MS	KABELVERSCHRAUBUNG		
73	46 00 175	24	CYLINDER SCREW ISO 4762 M8X25 8.8 A2C	ZYLINDERSCHRAUBE		
74	41 19 010 08	13	NUT DIN 985 M8 10 VERZ.	MUTTER		
75	42 18 009 08	7	WASHER DIN 9021 A 8.4 VERZ.	SCHEIBE		
76	40 97 043 08	13	OVAL HEAD FLAT SCREW M6X16 SCHWAR	LINSENFLACHKOPFSCHRAUBE		
77	59 15 709 08	2	COVER LID 28X30	ABDECKKAPPE		
78	40 97 053 08	2	OVAL HEAD FLAT SCREW AEHNL.ISO7380	LINSENFLACHKOPFSCHRAUBE		
79	10 41 286 1	2	OVAL HEAD FLAT SCREW AEHNL.ISO7380	LINSENFLACHKOPFSCHRAUBE		
80	10 45 069 3	6	OVAL HEAD FLAT SCREW ISO 7380 M5X10 1	LINSENFLACHKOPFSCHRAUBE		
81	96 52 917 08	1	PLATE WELDED	BLECH SCHWK.		
82	96 53 131 08	1	PLATE WELDED	BLECH SCHWK.		
83	97 84 867 08	1	SPRING X5CRNI18-10	FEDER		
84	10 47 289 0	2	RUBBER BUMPER 32X32XM6 ELASTOMER	GUMMIPUFFER		
85	10 41 285 7	2	OVAL HEAD FLAT SCREW AEHNL.ISO7380	LINSENFLACHKOPFSCHRAUBE		

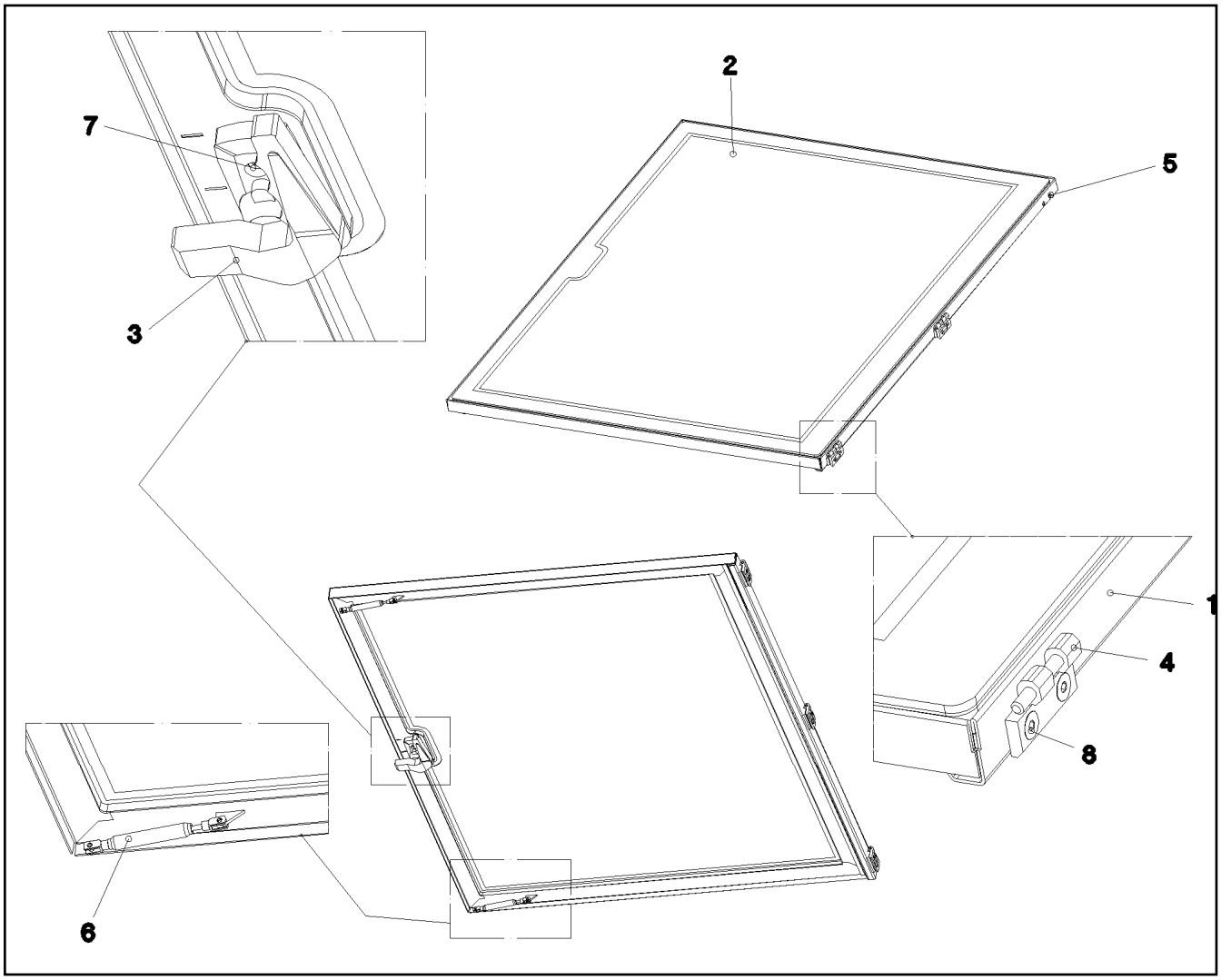

Pos.	Item	Quantity	Description	Bezeichnung	Serie	K
1	96 46 980 08	1	FRAME WELDED	RAHMEN SCHWK.		
2	97 68 380 08	1	ROOF WINDOW SPF	DACHSCHEIBE		
3	59 10 668 08	1	HAND GRIP	HANDGRIFF		
4	70 42 012 08	3	SCREW-ON HINGE	ANSCHRAUBSCHARNIER		
5	10 04 259 3	6	BLIND RIVET NUT M6 ST VERZ.	BLINDNIETMUTTER		
6	10 41 287 1	2	GAS SPRING 12X50 130N	GASFEDER		
7	40 93 609 08	2	SCREW DIN 7984 M6X12 8.8 VERZ.	SCHRAUBE		
8	40 86 041 08	6	SCREW DIN 7991 M6X20 8.8 A2C	SCHRAUBE		
9	26 21 091 08	3.7	CELL RUBBER 8X10	ZELLGUMMI		

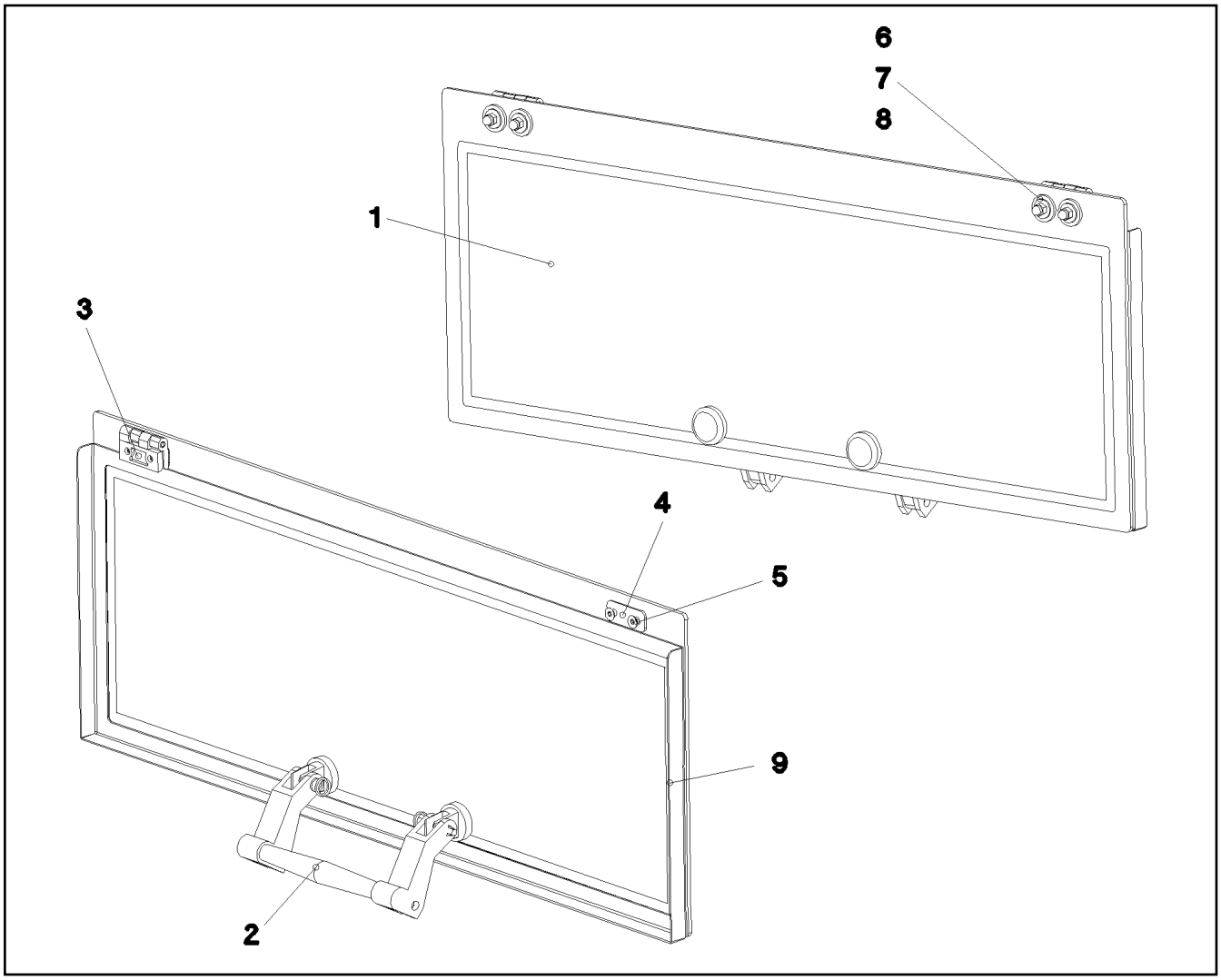

Pos.	Item	Quantity	Description	Bezeichnung	Serie	K
1	97 68 381 08	1	REAR WINDOW ESG-GLAS SPF	HECKSCHEIBE		
2	10 29 202 3	1	HINGED HANDLE KUNSTSTOFF	AUSSTELLGRIFF		
3	70 42 012 08	2	SCREW-ON HINGE	ANSCHRAUBSCHARNIER		
4	97 52 216 08	2	SHEET 50X20X2 PE	PLATTE		
5	40 86 041 08	4	SCREW DIN 7991 M6X20 8.8 A2C	SCHRAUBE		
6	28 81 831 08	6	WASHER RD25X6 PA6G SCHWARZ	SCHEIBE		
7	42 18 007 08	6	WASHER DIN 9021 A 6.4 VERZ.	SCHEIBE		
8	41 21 001 08	6	CAP NUT DIN 1587 M6 6 A2C	HUTMUTTER		
9	97 77 221 08	1	PLATE 1.5X817X297	BLECH		

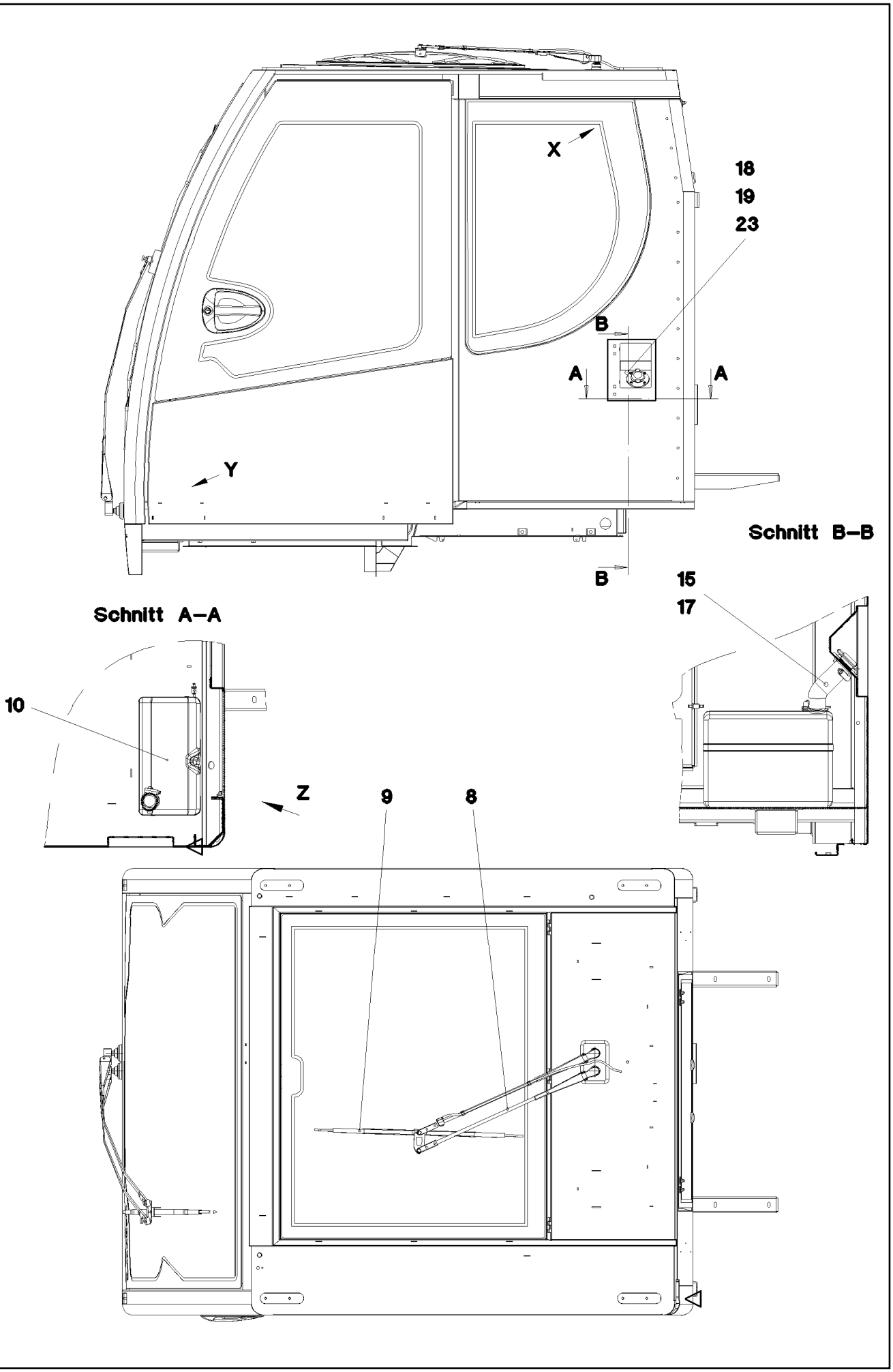
X
18
19
23
B
A
A
Y
B
Schnitt B–B
15
17
Schnitt A–A
10
Z
9
8

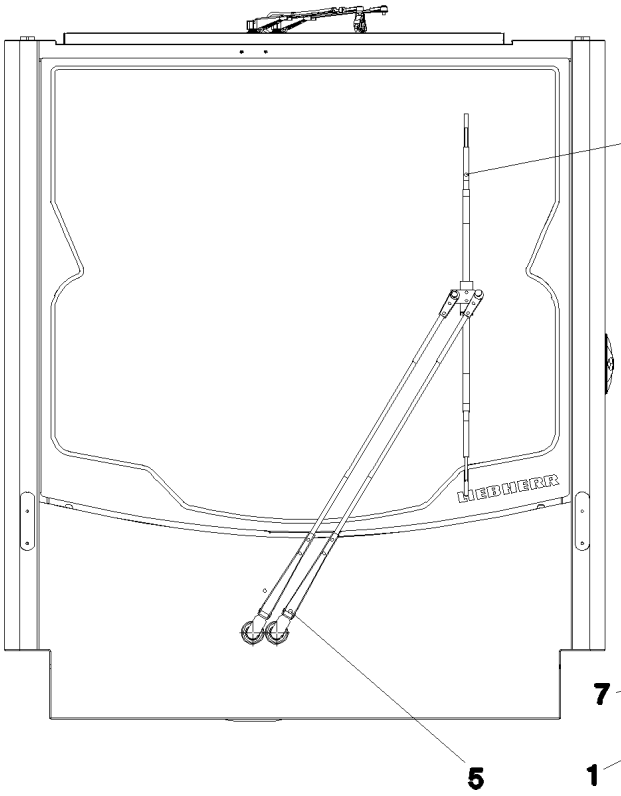

Ansicht X

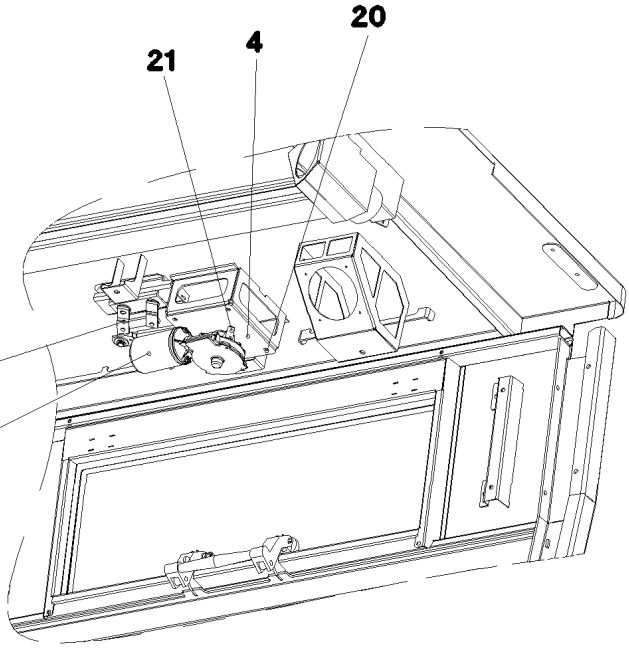

Ansicht Z

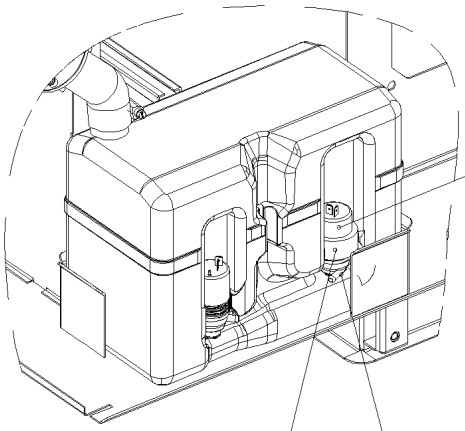

Ansicht Y

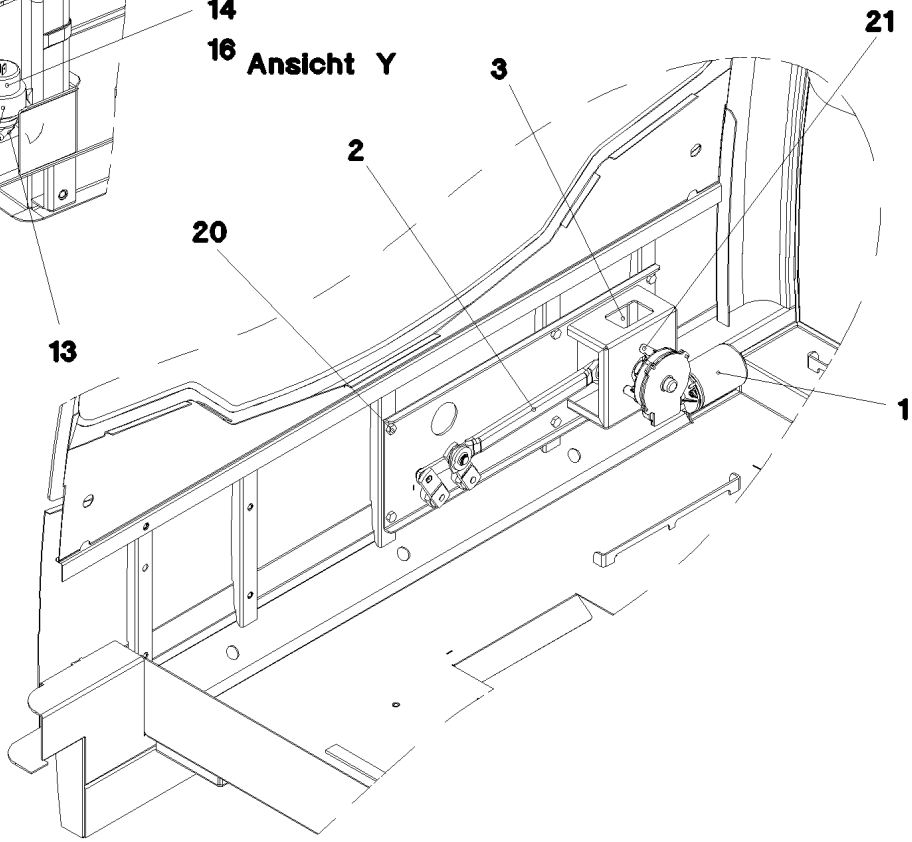

Pos.	Item	Quantity	Description	Bezeichnung	Serie	K
1	10 29 202 1	2	WIPER MOTOR 55NM 24V	WISCHERMOTOR		
2	10 41 288 0	1	WIPER FRAME 12	WISCHERGESTAENGE		
3	96 45 983 08	1	BRACKET WELDED CONST.	KONSOLE SCHWK.		
4	97 69 588 08	1	PLATE 3X151X136	BLECH		
5	10 41 288 1	1	WIPER ARM PARALELL	WISCHERARM		
6	10 29 201 7	1	WIPER BLADE 1000	WISCHERBLATT		
7	10 41 287 9	1	WIPER FRAME 10	WISCHERGESTAENGE		
8	10 29 201 4	1	WIPER ARM	WISCHERARM		
9	10 29 201 6	1	WIPER BLADE 700	WISCHERBLATT		
10	10 03 697 7	1	WATER BASIN 8,0L KUNSTSTOFF	WASSERBEHAELTER		
11	10 03 697 4	1	ADAPTOR KUNSSTOFF	ADAPTER		
12	59 10 554 08	1	PUMP	PUMPE		
13	59 10 555 08	1	SOCKET GUMMI	TUELLE		
14	59 10 053 08	10	HOSE 4	SCHLAUCH		
15	55 31 684 08	2	HOSE CLAMP DIN 3017 A 32/50 W1	SCHLAUCHSCHELLE		
16	59 10 556 08	1	NON-RETURN VALVE	RUECKSCHLAGVENTIL		
17	97 74 376 08	1	TUBE EPDM	ROHR		
18	97 74 378 08	1	FLANGE POM	FLANSCH		
19	72 64 212 08	1	O-RING 42X3 NBR90	O-RING		
20	40 65 063 08	6	HEX BOLT ISO 4017 M8X16 8.8 BLANK	SECHSKANTSCHRAUBE		
21	40 97 043 08	6	OVAL HEAD FLAT SCREW M6X16 SCHWAR	LINSENFLACHKOPFSCHRAUBE		
23	24 00 465 02	4	CYLINDER SCREW ISO 4762 M5X16 8.8	ZYLINDERSCHRAUBE		

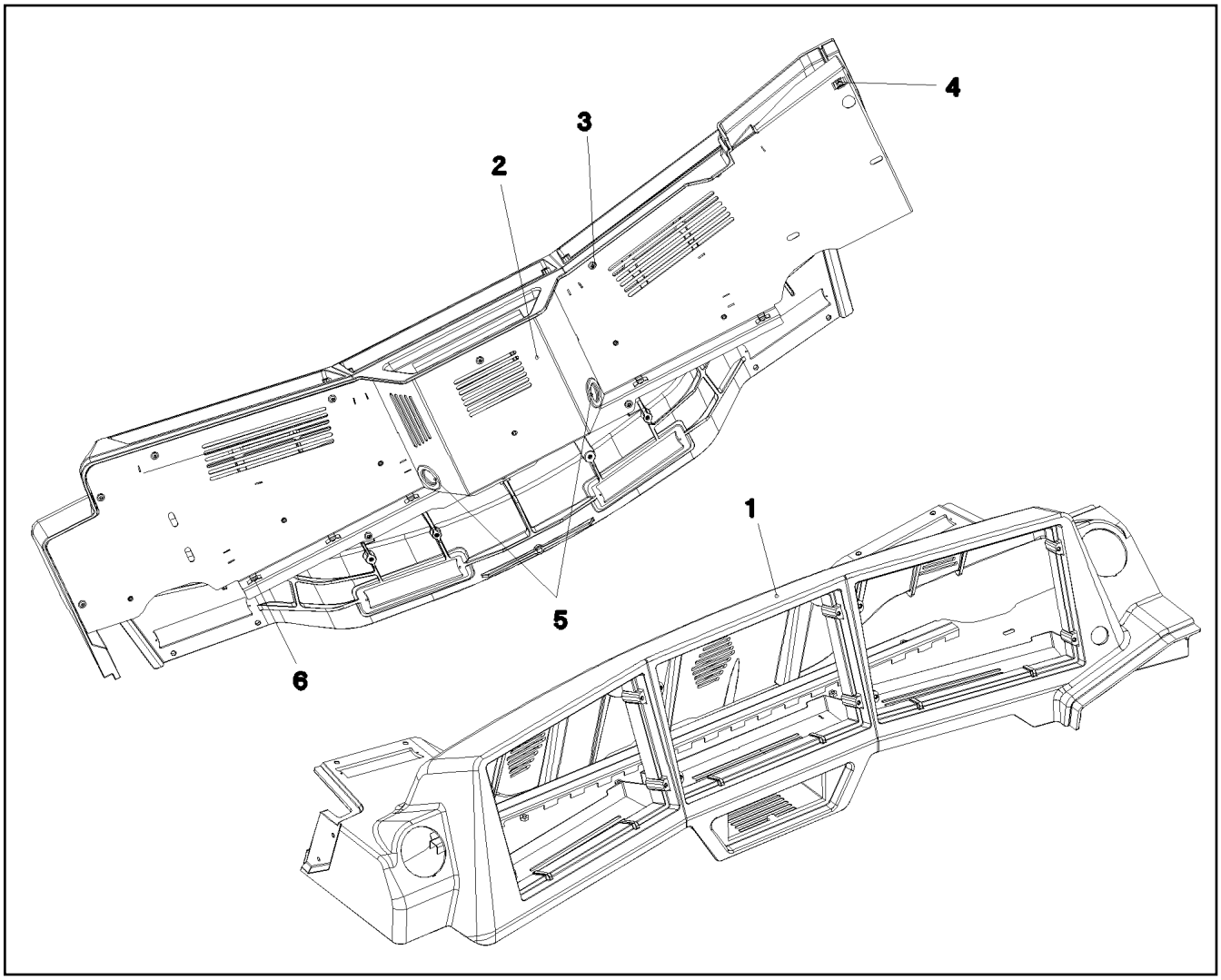

Pos.	Item	Quantity	Description	Bezeichnung	Serie	K
1	97 79 033 08	1	MONITOR CONSOLE PU SPF	MONITORKONSOLE		
2	96 49 873 08	1	COVERING WELDED	ABDECKUNG SCHWK.		
3	10 45 069 3	11	OVAL HEAD FLAT SCREW ISO 7380 M5X10 1	LINSENFLACHKOPFSCHRAUBE		
4	41 30 031 08	1	CAGE NUT M8	KAEFIGMUTTER		
5	55 30 278 08	2	DIAPHRAGM SOCKET	MEMBRANTUELLE		
6	60 20 611 08	7	CABLE CLIP HOLDER	KABELBINDERHALTER		

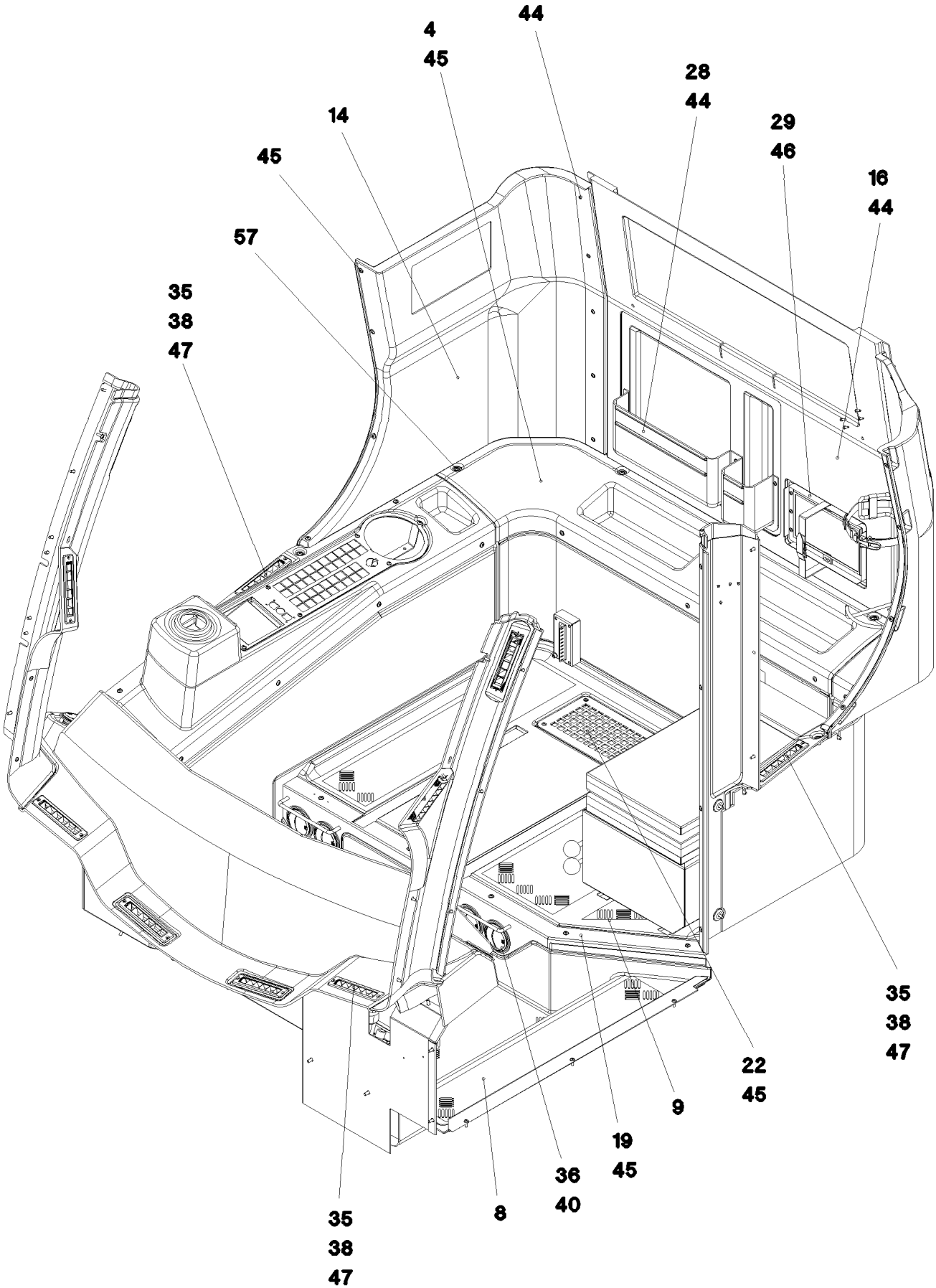
44
4
45
28
44
14
29
46
45
16
44
57
35
38
47
35
38
47
22
45
9
19
45
36
40
8
35
38
47

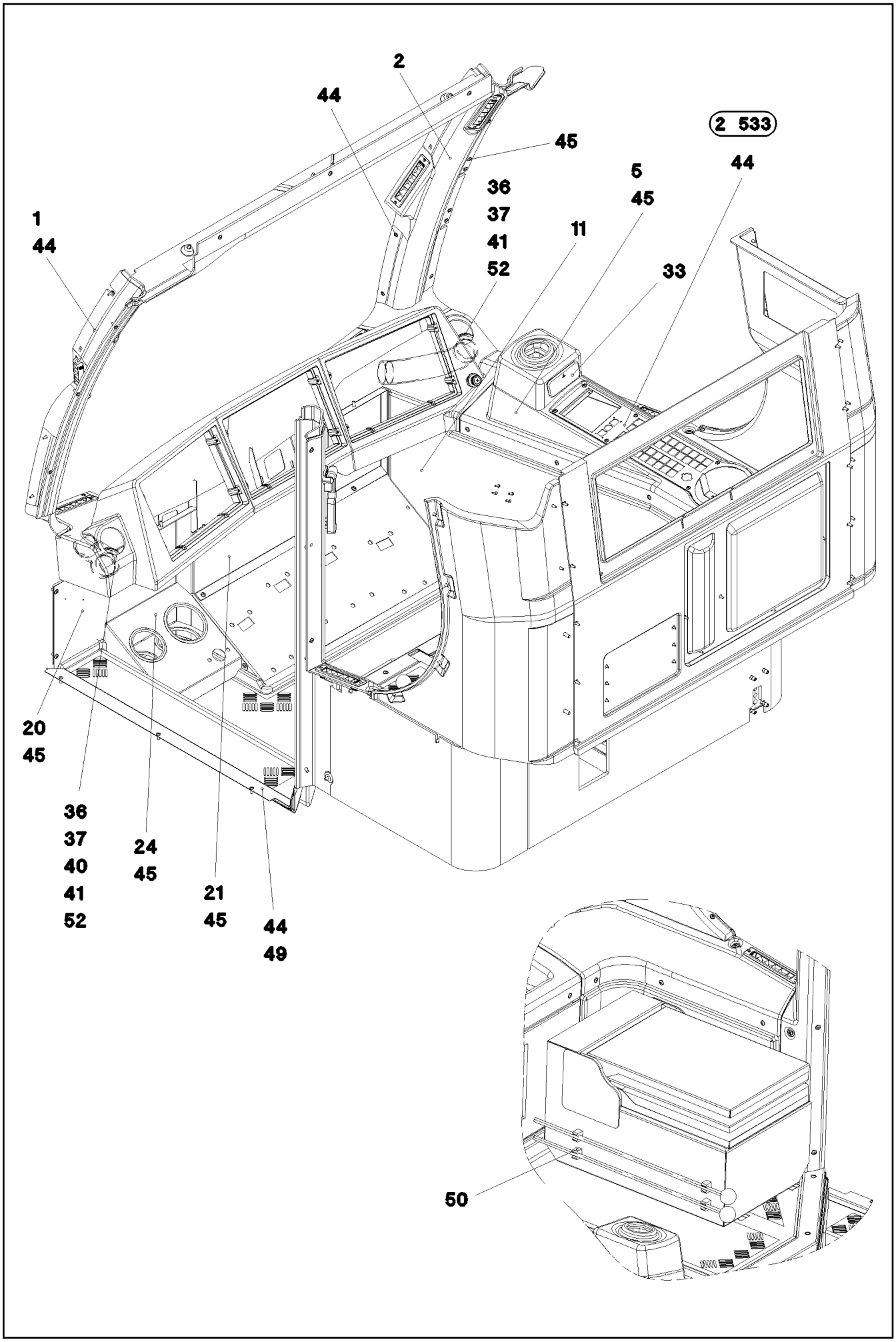
2
44
45
2 533
44
5
45
36
37
41
52
11
33
1
44
20
45
36
37
40
41
52
24
45
21
45
44
49
50

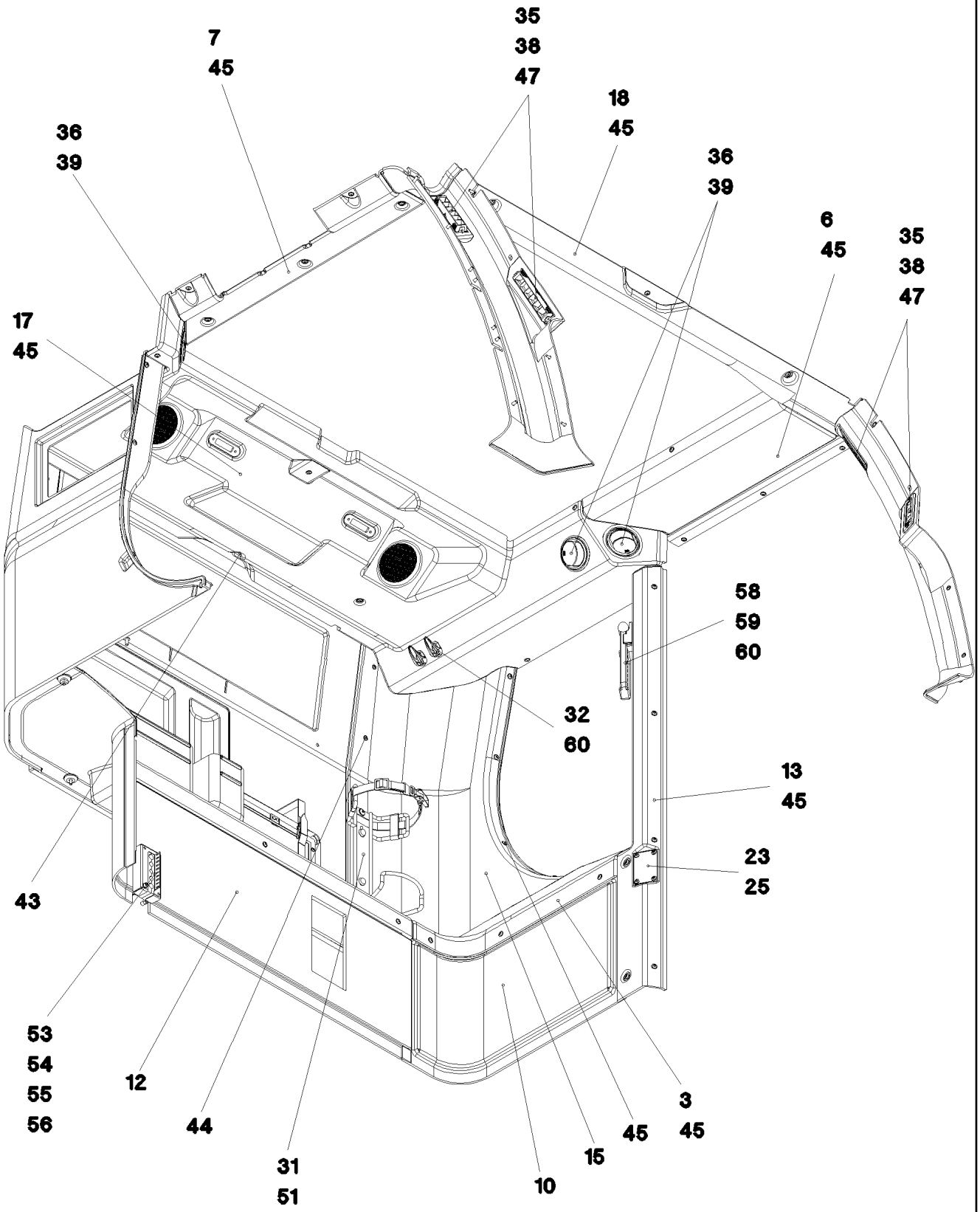
7
45
35
38
47
18
45
36
39
36
39
6
45
35
38
47
17
45
58
59
60
32
60
13
45
23
25
43
53
54
55
56
12
44
31
51
10
15
45
3
45

Pos.	Item	Quantity	Description	Bezeichnung	Serie	K
1	97 69 656 08	1	A COLUMN CLADDING LEFT SPF	VERKLEIDUNG A-SAEULE LI.		
2	97 69 657 08	1	A COLUMN CLADDING RIGHT SPF	VERKLEIDUNG A-SAEULE RE.		
3	97 69 890 08	1	PANELLING REST SPF	VERKLEIDUNG ABLAGE		
4	97 69 891 08	1	PANELLING REST SPF	VERKLEIDUNG ABLAGE		
5	97 69 892 08	1	PANELLING SPF	VERKLEIDUNG		
6	97 71 451 08	1	PANELLING,STRUT LEFT SPF	VERKLEIDUNG HOLM LI.		
7	97 71 452 08	1	SMALL HILL COVERING SPF	VERKLEIDUNG HOLM RE.		
8	97 71 453 08	1	FLOOR MAT 1214X894X209 PU-SCHAUM SP	BODENMATTE		
9	97 71 454 08	1	FLOOR MAT 1188X829X28 PU-SCHAUM SP	BODENMATTE		
10	97 69 824 08	1	COVERING LEFT BOTTOM	VERKLEIDUNG UNTEN LINKS		
11	97 69 825 08	1	COVERING RIGHT BOTTOM	VERKLEIDUNG UNTEN RECHTS		
12	97 69 826 08	1	PANELLING	VERKLEIDUNG		
13	97 69 827 08	1	PANELLING,LEFT SPF	VERKLEIDUNG LI.		
14	97 70 804 08	1	PANELLING,RIGHT	VERKLEIDUNG OBEN RECHTS		
15	97 70 806 08	1	PANELLING,LEFT	VERKLEIDUNG LI.		
16	97 70 807 08	1	CLADDING REAR PANEL	VERKLEIDUNG RUECKWAND		
17	97 71 040 08	1	PANELLING ROOF SPF	VERKLEIDUNG DACH		
18	97 71 455 08	1	PANELLING ROLLER BLIND SPF	VERKLEIDUNG ROLLO		
19	96 49 441 08	1	SHUTTER WELDED	BLENDE SCHWK.		
20	97 68 331 08	1	PLATE 2X517X477	BLECH		
21	97 68 329 08	1	PLATE 1.5X813X326	BLECH		
22	97 72 246 08	1	PLATE 3X280X170	BLECH		
23	97 86 675 08	1	PLATE 1.5X85X54	BLECH		
24	97 72 289 08	1	PLATE 1.5X477X403	BLECH		
25	10 45 069 3	4	OVAL HEAD FLAT SCREW ISO 7380 M5X10 1	LINSENFLACHKOPFSCHRAUBE		
28	74 03 000 08	1	POCKET KUNSTSTOFF	TASCHE		
29	70 42 213 08	1	HOLDER ST	HALTER		
31	89 01 014 08	1	HOLDER	HALTER		
32	59 10 501 08	2	COAT HOOK	GARDEROBENHAKEN		
33	10 29 199 7	1	ASH TRAY KUNSTSTOFF	ASCHENBECHER		
35	10 29 201 3	10	ROLLING NOZZLE	WALZENDUESE		
36	55 31 932 08	9	OUTLET JET D=82MM T=5 PA	AUSSTROEMDUESE		
37	10 42 478 5	2	REDUCING PIECE 81,5/53,5 POLYAMID	REDUZIERSTUECK		
38	97 25 613 08	10	SEALING FRAME 10X60X 185 PUR-SCHAUM	DICHTRAHMEN		
39	97 25 615 08	3	SEALING FRAME RD92X20 DI=80 PUR-SCH	DICHTRAHMEN		
40	97 76 153 08	4	PLATE 2.5X86X86	BLECH		
41	10 42 558 8	0.4	WARM AIR HOSE DI 55MM PAK	WARMLUFTSCHLAUCH		
42	26 21 039 08	1.3	EDGE PROTECTION	KANTENSCHUTZ		
43	10 35 526 6	1	STANDOFF M6X50 ST VERZ.	ABSTANDSBOLZEN		
44	10 03 726 1	46	OVAL HEAD FLAT SCREW AEHNL.ISO 7380	LINSENFLACHKOPFSCHRAUBE		
45	40 97 043 08	93	OVAL HEAD FLAT SCREW M6X16 SCHWAR	LINSENFLACHKOPFSCHRAUBE		
46	40 97 053 08	6	OVAL HEAD FLAT SCREW AEHNL.ISO7380	LINSENFLACHKOPFSCHRAUBE		
47	59 10 059 08	20	SHEET-METAL SCREW DIN 7982 3,5X16-C-H	BLECHSCHRAUBE		
49	97 76 164 08	1	PLATE 1.5X872X70	BLECH		
50	60 21 160 08	4	LATCH CLAMP	RIEGELKLEMME		
51	10 41 286 1	2	OVAL HEAD FLAT SCREW AEHNL.ISO7380	LINSENFLACHKOPFSCHRAUBE		
52	55 08 380 08	4	HOSE CLAMP 40-60 W3	SCHLAUCHSCHELLE		
53	97 60 941 08	1	PLATE 1.5X175X115	BLECH		
54	97 60 943 08	1	SEAL 120X60X 30	DICHTUNG		
55	40 42 111	4	CYLINDER SCREW ISO 4762 M6X55 8.8 A2C	ZYLINDERSCHRAUBE		
56	42 00 009 08	4	WASHER ISO 7089 A 6.4 VERZ.	SCHEIBE		
57	41 30 028 08	1	CAGE NUT M6	KAEFIGMUTTER		
58	88 50 422 08	1	EMERGENCY HAMMER	NOTHAMMER		
59	88 50 423 08	1	FASTENER	HALTERUNG		
60	40 83 110 08	8	SCREW DIN 7985 M4X14 4.8 SCHWARZ VE	SCHRAUBE		

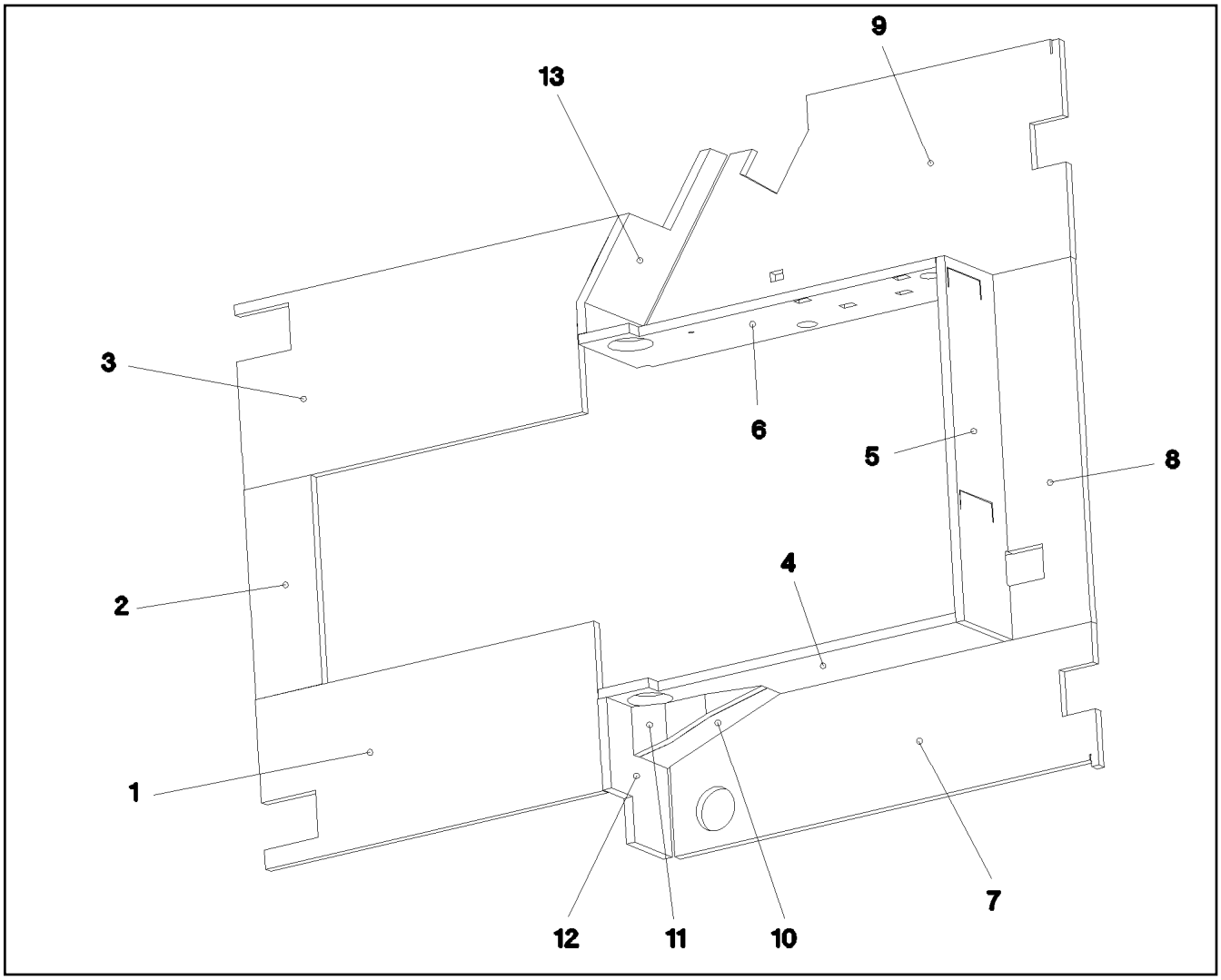

Pos.	Item	Quantity	Description	Bezeichnung	Serie	K
1	97 76 581 08	1	INSULATING MAT 20X348X786 PE-SCHAUM	DAEMMMATTE		
2	97 76 582 08	1	INSULATING MAT 20X155X429 PE-SCHAUM	DAEMMMATTE		
3	97 76 583 08	1	INSULATING MAT 20X380X894 PE-SCHAUM	DAEMMMATTE		
4	97 76 584 08	1	INSULATING MAT 20X229X810 PE-SCHAUM	DAEMMMATTE		
5	97 76 585 08	1	INSULATING MAT 20X195X747 PE-SCHAUM	DAEMMMATTE		
6	97 76 586 08	1	INSULATING MAT 20X229X810 PE-SCHAUM	DAEMMMATTE		
7	97 76 587 08	1	INSULATING MAT 20X294X986 PE-SCHAUM	DAEMMMATTE		
8	97 76 588 08	1	INSULATING MAT 20X182X747 PE-SCHAUM	DAEMMMATTE		
9	97 76 589 08	1	INSULATING MAT 20X451X986 PE-SCHAUM	DAEMMMATTE		
10	97 76 590 08	1	INSULATING MAT 20X123X288 PE-SCHAUM	DAEMMMATTE		
11	97 76 591 08	1	INSULATING MAT 20X100X274 PE-SCHAUM	DAEMMMATTE		
12	97 76 592 08	1	INSULATING MAT 20X213X280 PE-SCHAUM	DAEMMMATTE		
13	97 76 593 08	1	INSULATING MAT 20X215X451 PE-SCHAUM	DAEMMMATTE		

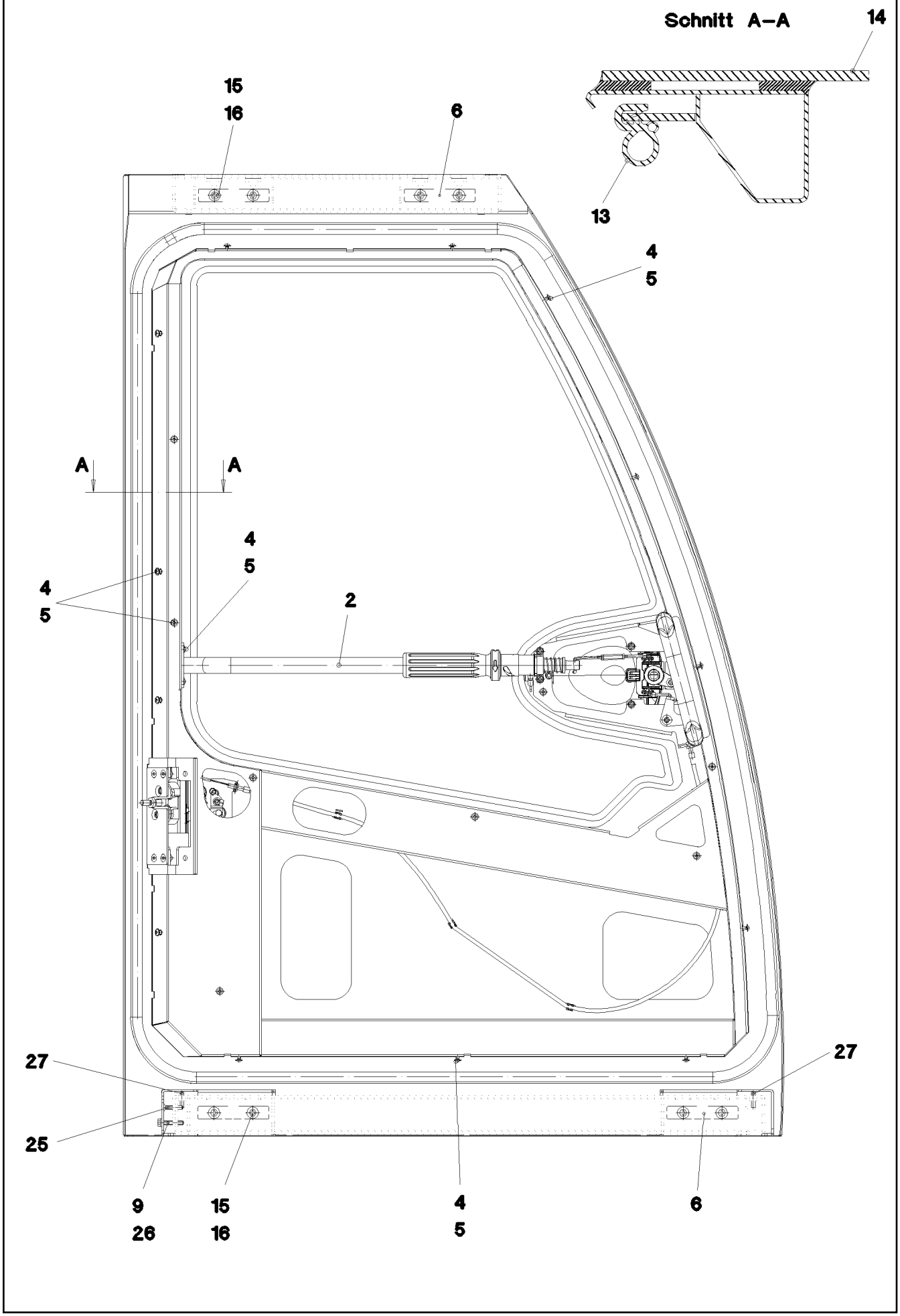

26.8.2008 052582 LIEBHERR	etk_en_de_074509_LR_1600_2 SLIDING DOOR CPL. SCHIEBETUER KPL.	153 (1/3) 2 522 91 54 115 08

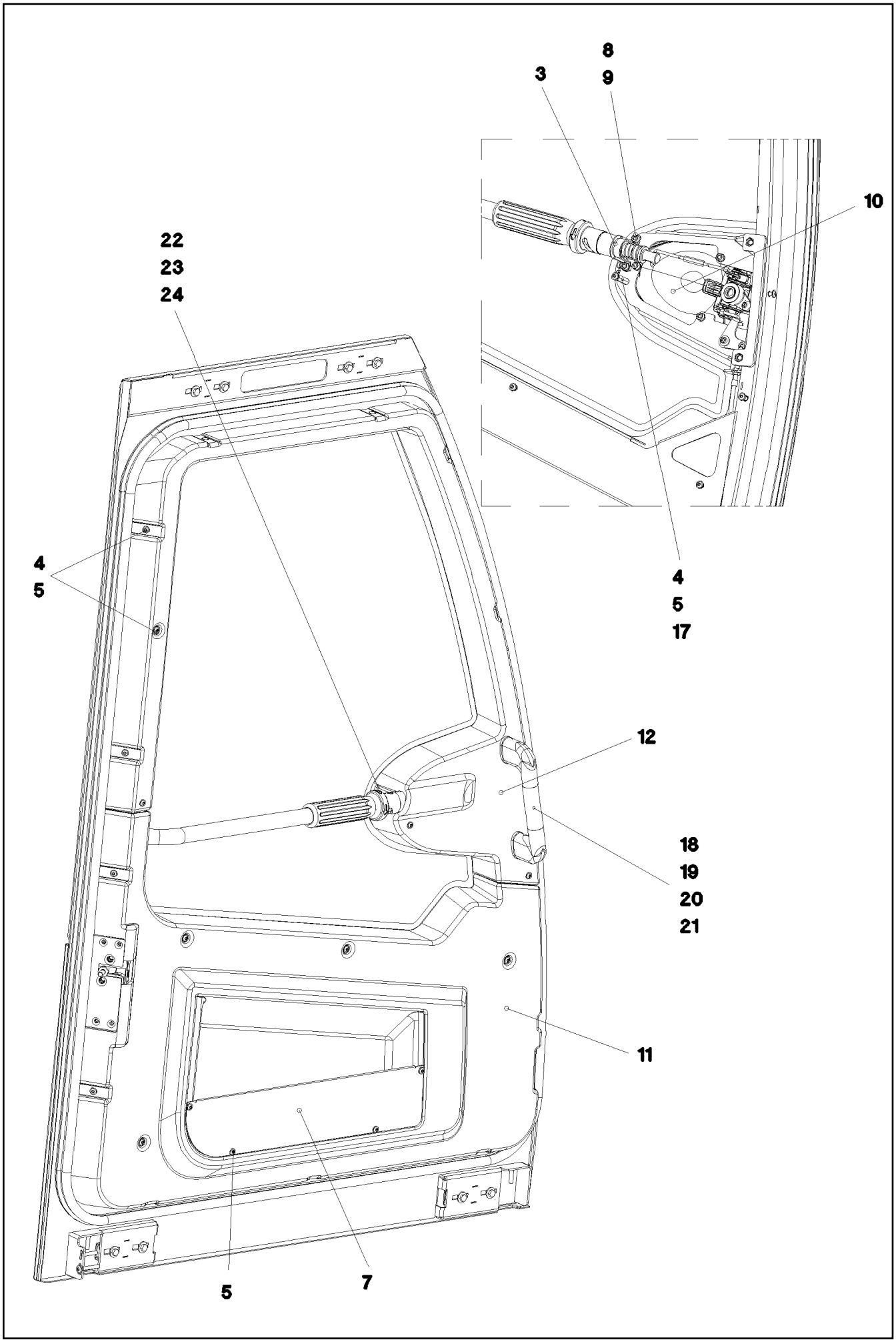

26.8.2008 052583 LIEBHERR	etk_en_de_074509_LR_1600_2 SLIDING DOOR CPL. SCHIEBETUER KPL.	❑ 154 (2/3) ⇨ 2 522 91 54 115 08

Pos.	Item	Quantity	Description	Bezeichnung	Serie	K
2	96 45 705 08	1	PIPE WELDED	ROHR SCHWK.		
3	97 73 326 08	1	PLATE 1.5X131X10	BLECH		
4	10 04 259 2	23	BLIND RIVET NUT M5 ST VERZ.	BLINDNIETMUTTER		
5	10 03 726 1	27	OVAL HEAD FLAT SCREW AEHNL.ISO 7380	LINSENFLACHKOPFSCHRAUBE		
6	97 68 611 08	4	PLATE 5X110X20	BLECH		
7	97 68 612 08	1	PLATE 1.5X500X111	BLECH		
8	46 00 049	2	CYLINDER SCREW ISO 4762 M6X12 8.8 A2C	ZYLINDERSCHRAUBE		
9	42 00 009 08	2	WASHER ISO 7089 A 6.4 VERZ.	SCHEIBE		
10	96 45 602 08	1	CLOSING DEVICE SCHIEBETUER ⇨ 2 522 011 96 45 602 08	SCHLIESSANLAGE		
11	97 68 730 08	1	PANELLING ABS-TPU SPF	VERKLEIDUNG		
12	97 68 734 08	1	PANELLING ABS-TPU SPF	VERKLEIDUNG		
13	10 30 060 0	4.5	CLAMPING PROFILE EPDM/MOOS	KLEMMPROFIL		
14	97 68 851 08	1	DOOR PANE ESG-GLAS SPF	TUERSCHEIBE		
15	40 00 829	8	HEX BOLT ISO 4017 M6X20 8.8 A2C	SECHSKANTSCHRAUBE		
16	42 18 007 08	8	WASHER DIN 9021 A 6.4 VERZ.	SCHEIBE		
17	66 00 447 08	1	STANDOFF M5X30	ABSTANDSBOLZEN		
18	41 30 065 08	2	BLIND RIVET NUT M 8	BLINDNIETMUTTER		
19	10 44 330 9	1	HANDGRIP 215X25X59,2X169	HALTEGRIFF		
20	42 00 012 08	2	WASHER DIN 125 A8X16 ST VERZ.	SCHEIBE		
21	40 42 072 08	2	SCREW DIN 912 M8X55 8.8 A2C	SCHRAUBE		
22	97 74 350 08	1	PLATE 1.5X60X39	BLECH		
23	40 01 521	1	CYLINDER SCREW ISO 4762 M5X10 8.8 A2C	ZYLINDERSCHRAUBE		
24	42 00 008 08	1	WASHER DIN 125 A 5.3 VERZ.	SCHEIBE		
25	40 86 036 08	1	SCREW DIN 7991 M6X30 8.8 SCHWARZ VE	SCHRAUBE		
26	49 00 595	1	HEX BOLT ISO 4017 M6X35 8.8 A2C	SECHSKANTSCHRAUBE		
27	40 44 005 08	2	GRUB SCREW DIN 913 M6X25 45 H VERZ.	GEWINDESTIFT		

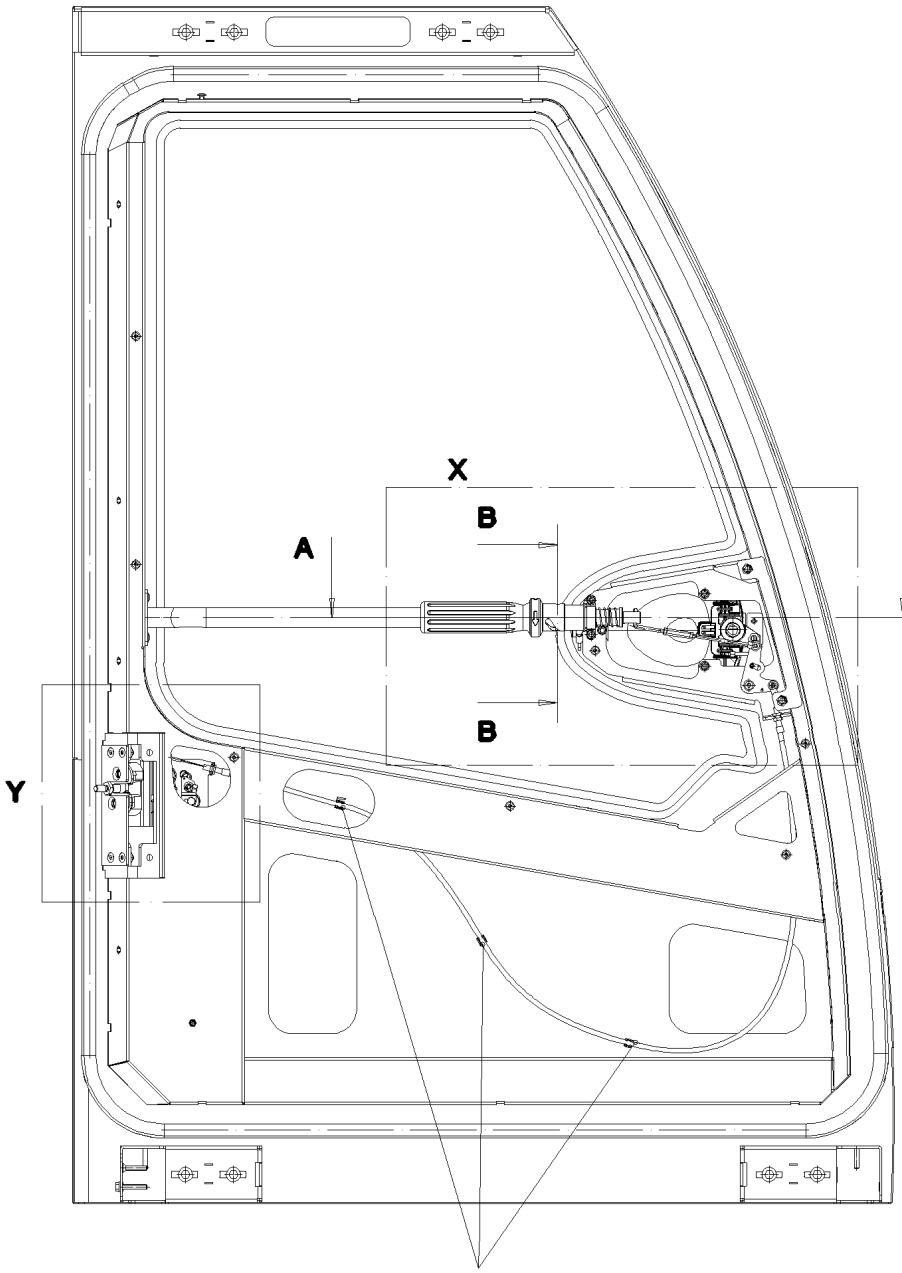

Schnitt B–B

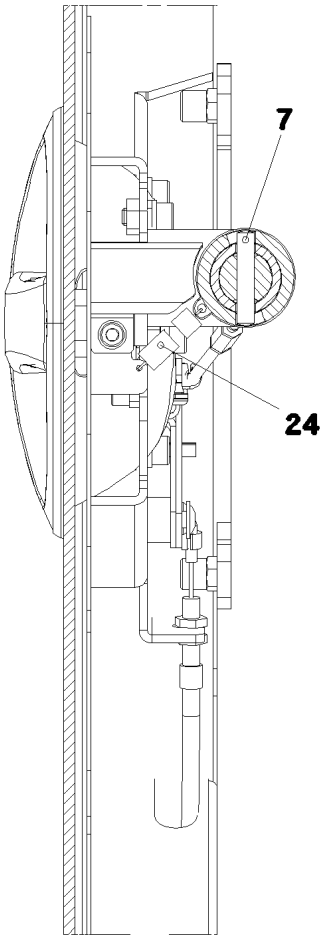

Schnitt A–A

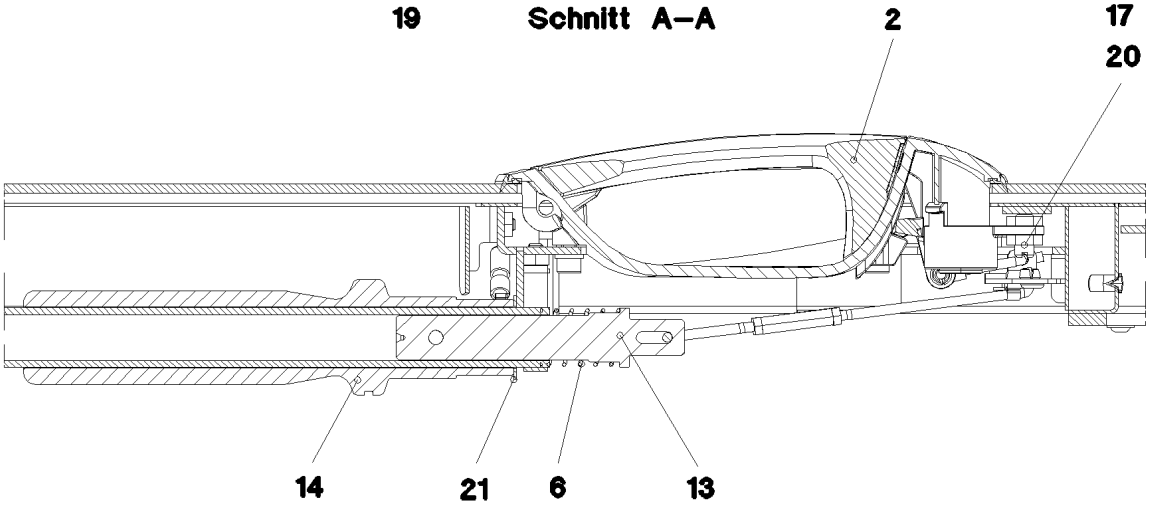

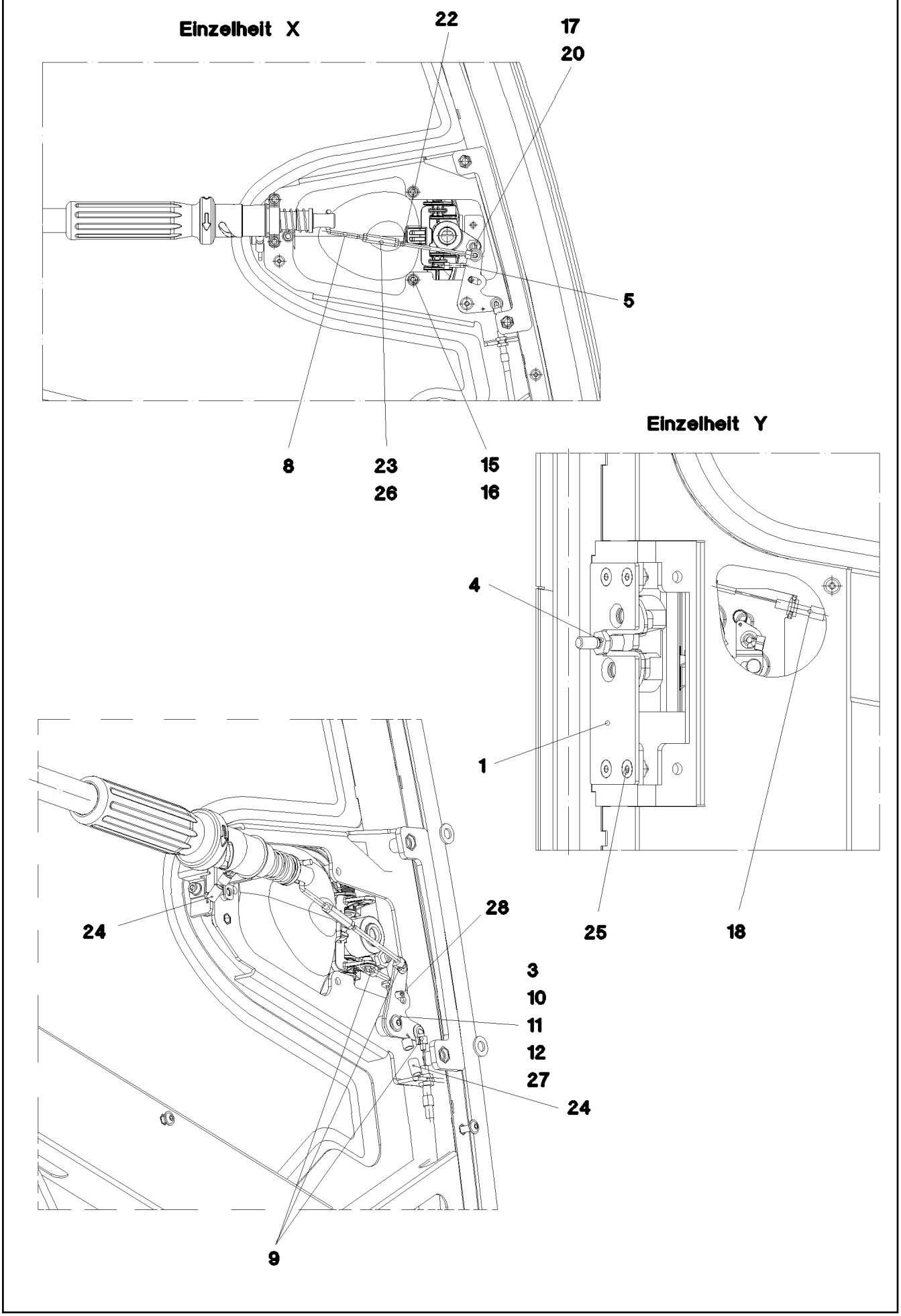
Einzelheit X
22
17
20
5
8
23
26
15
16
Einzelheit Y
4
1
25
18
24
28
3
10
11
12
27
24
9

Pos.	Item	Quantity	Description	Bezeichnung	Serie	K
1	10 34 246 9	1	LOCK WITH FALLING LATCH	DREHFALLENSCHLOSS		
2	10 42 458 2	1	OUTSIDE HANDLE	AUSSENGRIFF		
3	97 68 660 08	1	PLATE 2X55X21 FE//ZN20//C	BLECH		
4	10 34 246 3	1	CLOSING PIN ST	SCHLIESSBOLZEN		
5	97 68 662 08	1	LINKAGE 4.0X58 ST	GESTAENGE		
6	56 00 192 08	1	PRESSURE SPRING	DRUCKFEDER		
7	43 06 047 08	1	PARALLEL PIN DIN 7 6M6X32 ST	ZYLINDERSTIFT		
8	97 68 665 08	1	LINKAGE 4.0X72 ST	GESTAENGE		
9	70 42 797 08	3	BAR LINKAGE CLIP	GESTAENGECLIP		
10	97 68 666 08	1	BUSH 16.0X12 S355J2G3C+C FE//ZN20//C	BUCHSE		
11	42 18 006 08	1	WASHER DIN 9021 A 5,3 ST VERZ.	SCHEIBE		
12	10 41 285 3	1	OVAL HEAD FLAT SCREW AEHNL. ISO 7380	LINSENFLACHKOPFSCHRAUBE		
13	97 68 722 08	1	SLIDE 24.6X120 PA6	SCHIEBER		
14	97 68 724 08	1	SLEEVE 48X204 PA6	HUELSE		
15	46 00 049	3	CYLINDER SCREW ISO 4762 M6X12 8.8 A2C	ZYLINDERSCHRAUBE		
16	42 00 009 08	3	WASHER ISO 7089 A 6.4 VERZ.	SCHEIBE		
17	41 01 203 08	2	HEX NUT ISO 4035 M8 04 VERZ.	SECHSKANTMUTTER		
18	10 42 458 1	1	BOWDEN PULL SYSTEM L=1300 FWK	BOWDENZUG		
19	70 42 805 08	3	CABLE CLAMP 6,5MM POLYAMID	LEITUNGSHALTER		
20	70 30 031 01	1	COMPRESSION PAD	DRUCKSTUECK		
21	59 10 589 08	1	WASHER	SCHEIBE		
22	97 77 244 08	1	LINKAGE 4.0X106 ST	GESTAENGE		
23	60 20 178 08	1	STANDOFF M4X30 VERZ.	ABSTANDSBOLZEN		
24	10 44 376 9	2	TENSION SPRING 0,8X8X26,5	ZUGFEDER		
25	40 86 002 08	4	SCREW DIN 7991 M6X16 8.8 A2C	SCHRAUBE		
26	41 15 142 08	2	NUT DIN 934 M4 8 A3C	MUTTER		
27	97 78 746 08	1	PLATE 2X67X47	BLECH		
28	43 20 034 08	1	DOWEL PIN ISO 8752 5X12	SPANNSTIFT		

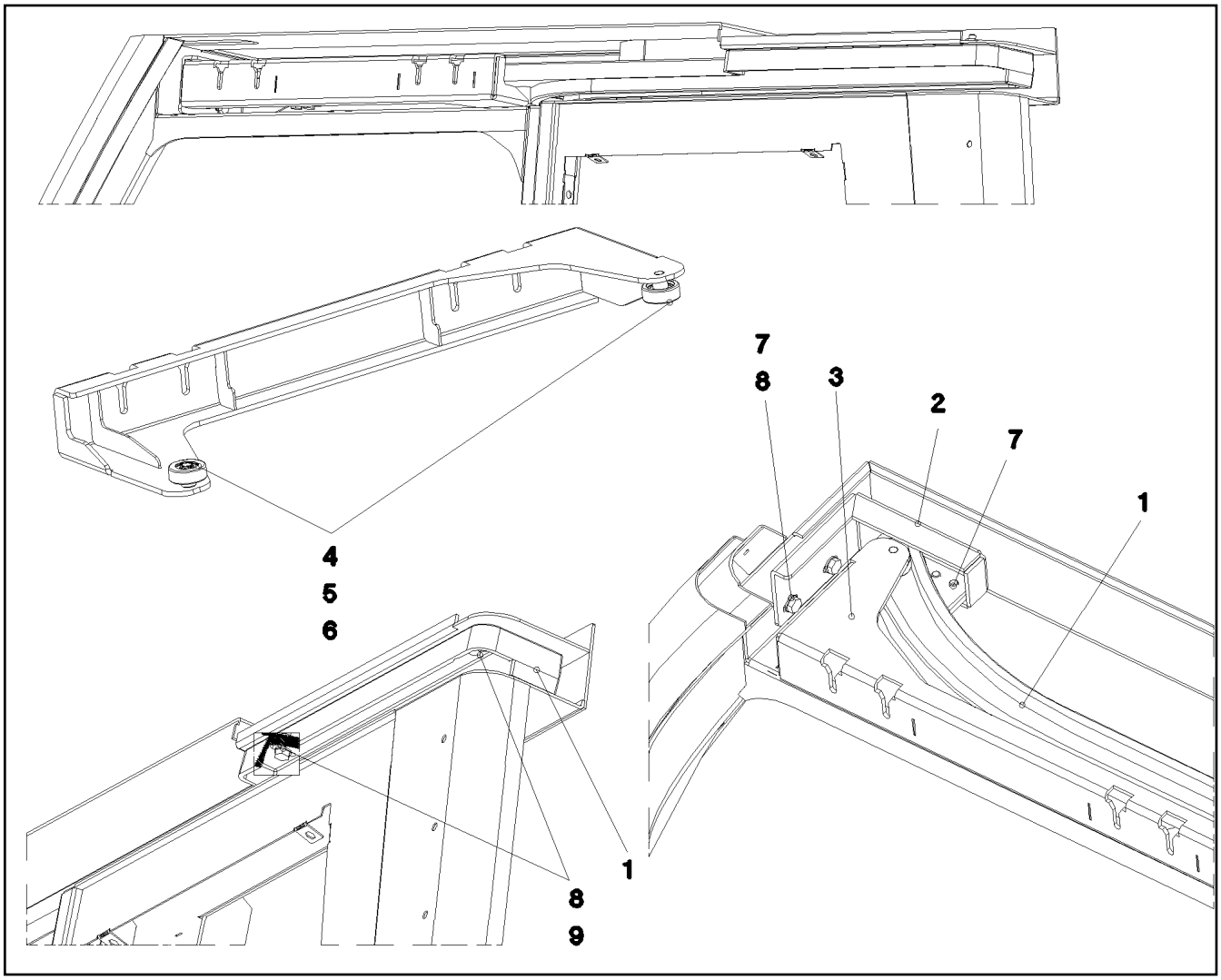

Pos.	Item	Quantity	Description	Bezeichnung	Serie	K
1	97 71 831 08	1	GUIDE G-ALSI10MG	FUEHRUNG		
2	97 73 929 08	1	PLATE 4X293X96	BLECH		
3	96 45 803 08	1	CLAMP WELDED CONST.	HALTER SCHWK.		
4	74 51 295 01	2	DEEP GROOVE BALL BEARING DIN 625 608-	RILLENKUGELLAGER		
5	97 68 888 08	2	ROLLER PA6G	ROLLE		
6	42 80 002 08	2	LOCKING RING DIN 471 8X0,8	SICHERUNGSRING		
7	49 00 188	4	HEX BOLT ISO 4017 M8X16 8.8 A2C	SECHSKANTSCHRAUBE		
8	42 00 012 08	4	WASHER DIN 125 A8X16 ST VERZ.	SCHEIBE		
9	50 26 189 08	2	HEX BOLT ISO 4017 M8X22 8.8	SECHSKANTSCHRAUBE		

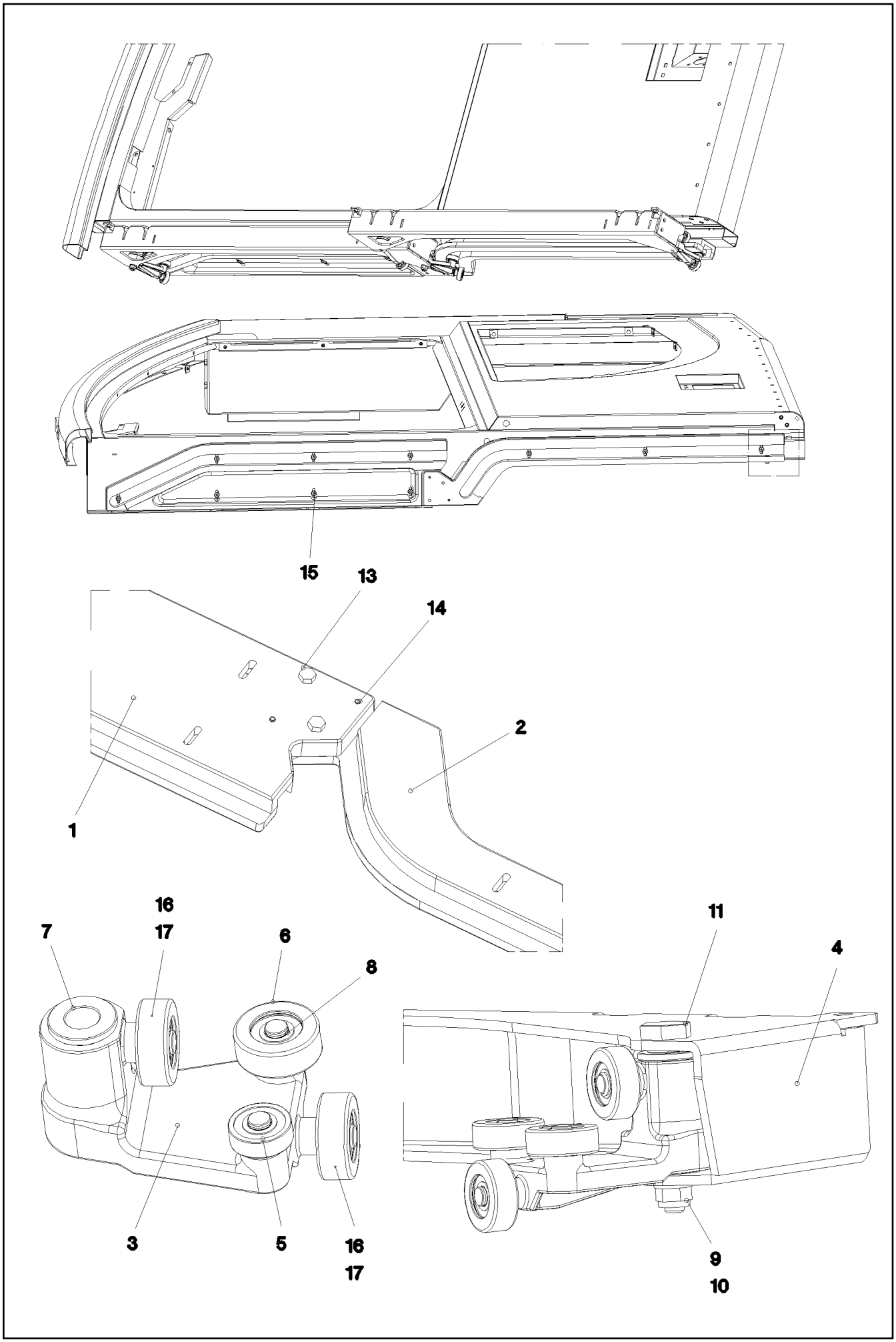

26.8.2008 052587 LIEBHERR	etk_en_de_074509_LR_1600_2 GUIDE PRE-ASS. FUEHRUNG VORM.	160 (1/2) ⇨ 2 522 013 96 45 883 08

Pos.	Item	Quantity	Description	Bezeichnung	Serie	K
1	97 71 833 08	1	GUIDE	FUEHRUNG		
2	97 72 794 08	1	GUIDE	FUEHRUNG		
3	96 47 880 08	2	SLEIGH CPL.	SCHLITTEN KPL.		
4	96 46 046 08	1	CLAMP WELDED CONST.	HALTER SCHWK.		
5	74 51 295 01	8	DEEP GROOVE BALL BEARING DIN 625 608-	RILLENKUGELLAGER		
6	97 68 888 08	4	ROLLER PA6G	ROLLE		
7	10 42 448 9	4	FLANGE SLEEVE 18X12X12 SINT A50	BUNDLAGER		
8	42 80 002 08	8	LOCKING RING DIN 471 8X0,8	SICHERUNGSRING		
9	42 00 012 08	2	WASHER DIN 125 A8X16 ST VERZ.	SCHEIBE		
10	41 19 005 08	2	NUT DIN 985 M8 8 VERZ.	MUTTER		
11	97 68 883 08	2	PIN 19.0X76 FE//ZN20//C	BOLZEN		
13	49 00 111	2	HEX BOLT ISO 4017 M8X30 8.8 A2C	SECHSKANTSCHRAUBE		
14	43 20 045 08	2	DOWEL PIN ISO 8752 5X32	SPANNSTIFT		
15	10 41 285 2	10	OVAL HEAD FLAT SCREW AEHNL. ISO 7380	LINSENFLACHKOPFSCHRAUBE		
16	97 81 003 08	4	ROLLER X20CR13 X20CR13	ROLLE		
17	42 81 006 08	4	LOCKING RING DIN 472 22X1	SICHERUNGSRING		

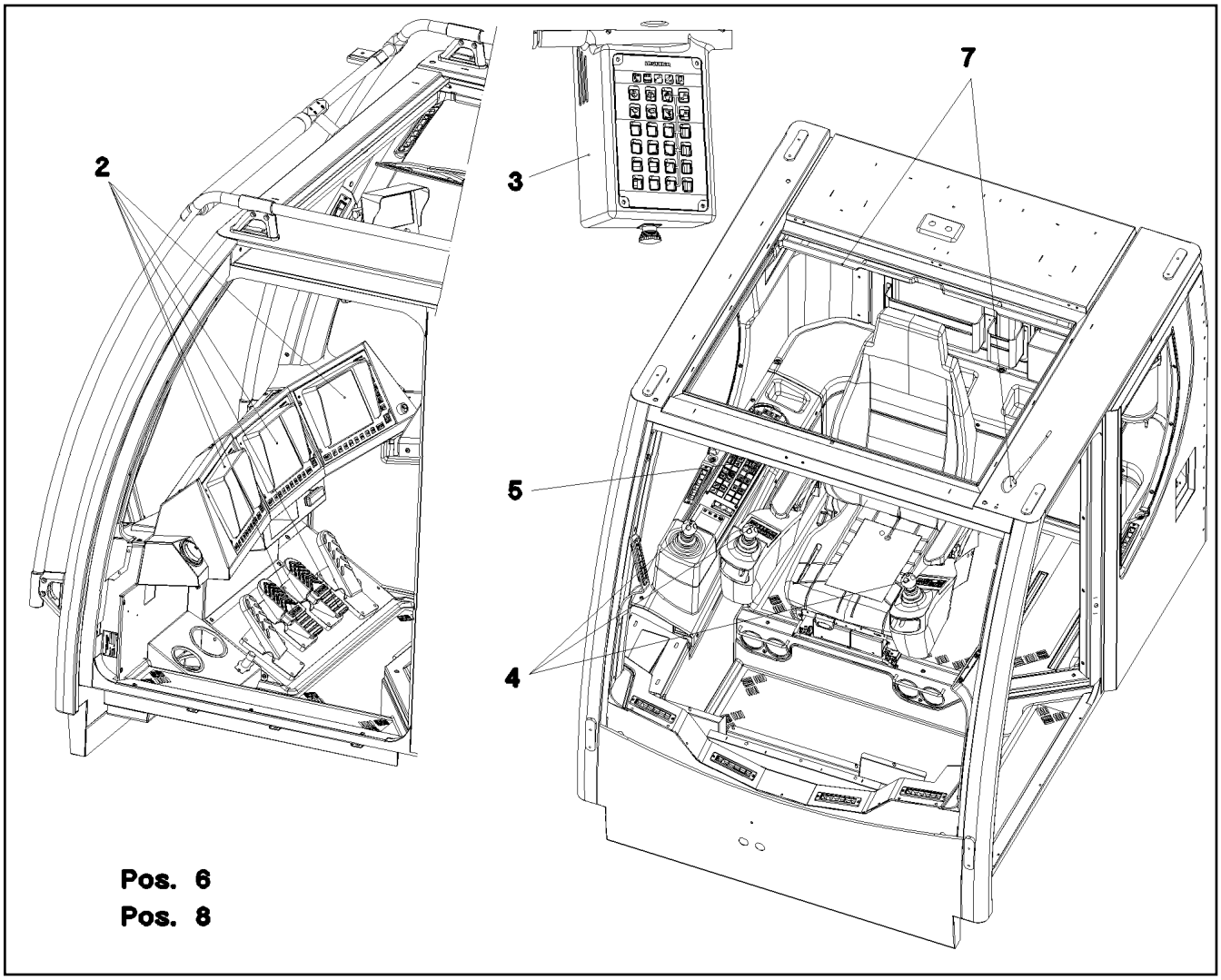

Pos.	Item	Quantity	Description	Bezeichnung	Serie	K
2	96 48 359 08	1	EL.EQUIPMENT CABIN FRONT ⇨ 2 533 050 96 48 359 08	ELEKTRIK KABINE		
3	96 48 360 08	1	EL.EQUIPMENT CABIN DACH ⇨ 2 533 051 96 48 360 08	ELEKTRIK KABINE		
4	96 48 366 08	1	ELECTR. FOR CONTROL STAND ⇨ 2 533 054 96 48 366 08	ELEKTRIK STEUERSTAND		
5	96 48 363 08	1	CONTROLS AND FITTINGS RIGHT ⇨ 2 533 070 96 48 363 08	ARMATUREN RE.		
6	96 48 364 08	1	CABLE LIST DRIVER'S CABIN ⇨ 2 533 065 96 48 364 08	KABELLISTE KRANFUEHRERK		
7	96 48 365 08	1	ELECTRIC ADD-ON PARTS CABIN ⇨ 2 533 066 96 48 365 08	ELEKTRIK ANBAUTEILE KABINE		
8	96 52 556 08	1	CONVERTOR TTY-RS232 ⇨ 2 533 071 96 52 556 08	WANDLER		

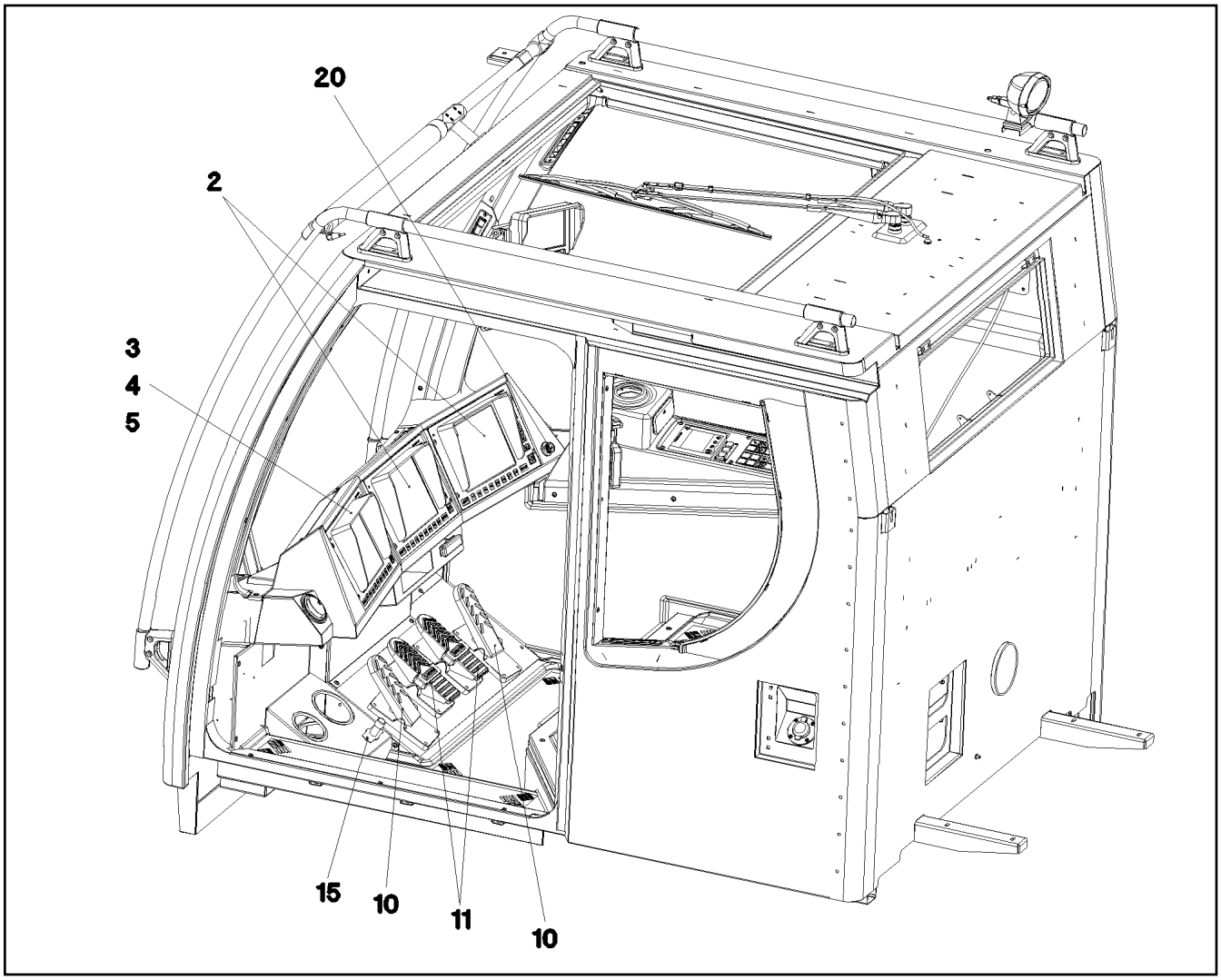

Pos.	Item	Quantity	Description	Bezeichnung	Serie	K
2	91 32 850 08	2	LICCON CONSOLE LCD2 KOMPAT. SPF ⇨ 2 913 91 32 850 08	LICCON KONSOLE LCD2		
3	96 47 216 08	1	LICCON CONSOLE LCD3 KRANEINSATZPL. ⇨ 2 913 200 96 47 216 08	LICCON KONSOLE LCD3		
4	96 50 143 08	1	MEMORY CARD BSE 2GB CF-CARD PROG.	SPEICHERKARTE BSE		
5	10 46 740 3	1	ADAPTER BOARD CF-PCMCIA	ADAPTERKARTE		
10	10 29 730 9	2	PEDAL TRANSDUCER SPF	PEDALGEBER		
11	10 29 731 0	2	FOOT ROCKER SPF	FUSSWIPPE		
15	60 66 035 08	1	FOOT SWITCH	FUSSTASTER		
20	10 42 905 8	1	CIGARETTE LIGHTER	ZIGARETTENANZUENDER		

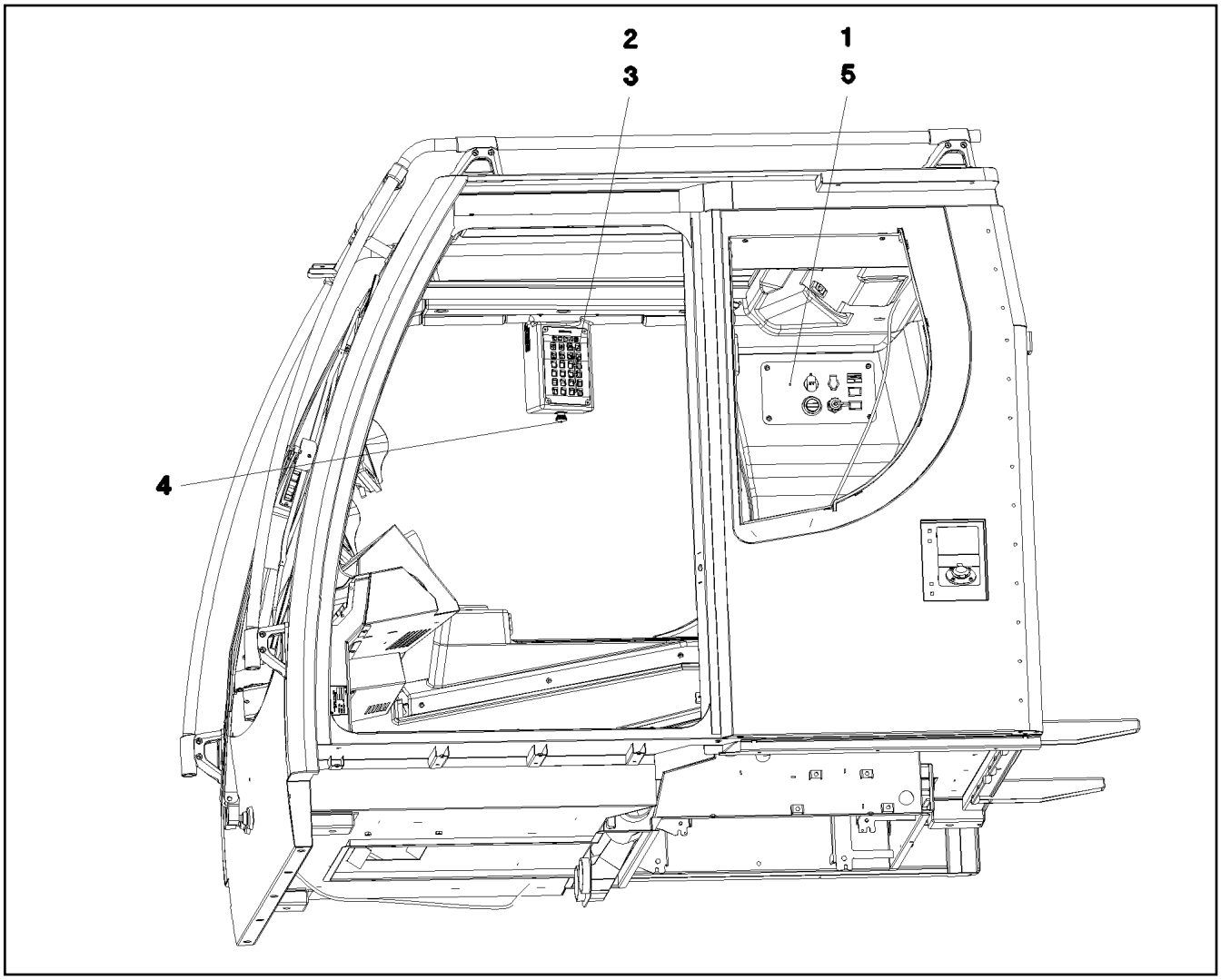

Pos.	Item	Quantity	Description	Bezeichnung	Serie	K
1	96 50 385 08	1	PLATE PRE-ASS. DACH ⇨ 2 533 067 96 50 385 08	BLECH VORM.		
2	10 32 351 7	1	KEYBOARD UNIT LSB-BKE SPF	TASTATUREINHEIT		
3	97 68 423 08	1	MARKING STRIP	EINLEGESTREIFEN		
4	96 41 461 08	1	EMERGENCY CUT-OFF CRANE DRIVER	NOTAUS KRANFUEHRERKABIN		
(2)	60 61 441 08	1	EMERGENCY STOP	NOT-AUS-TASTE		
(3)	60 61 438 08	1	TOUCH CONTACT TRANSMITTER 2OE + 2S	TASTKONTAKTGEBER		
5	40 97 043 08	4	OVAL HEAD FLAT SCREW M6X16 SCHWAR	LINSENFLACHKOPFSCHRAUBE		

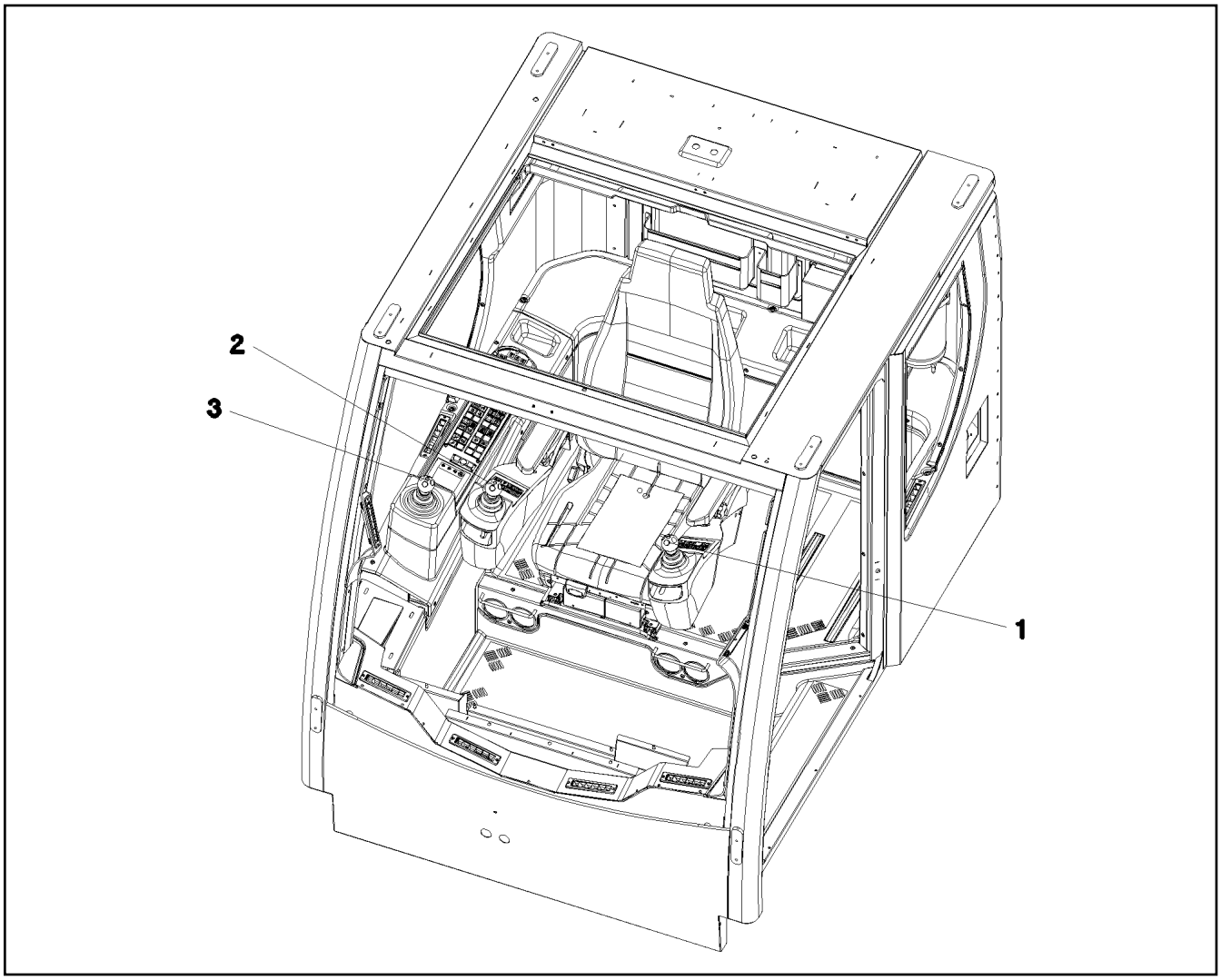

Pos.	Item	Quantity	Description	Bezeichnung	Serie	K
1	96 48 368 08	1	ELECTRIC FOR ARMREST LEFT ⇨ 2 533 060 96 48 368 08	ELEKTRIK ARMLEHNE LI.		
2	96 48 369 08	1	ELECTRIC FOR ARMREST RIGHT ⇨ 2 533 062 96 48 369 08	ELEKTRIK ARMLEHNE RE.		
3	96 48 372 08	1	ELECT.EQUIPMENT THREADED UNION MS ⇨ 2 533 069 96 48 372 08	ELEKTRIK ARMATUR		

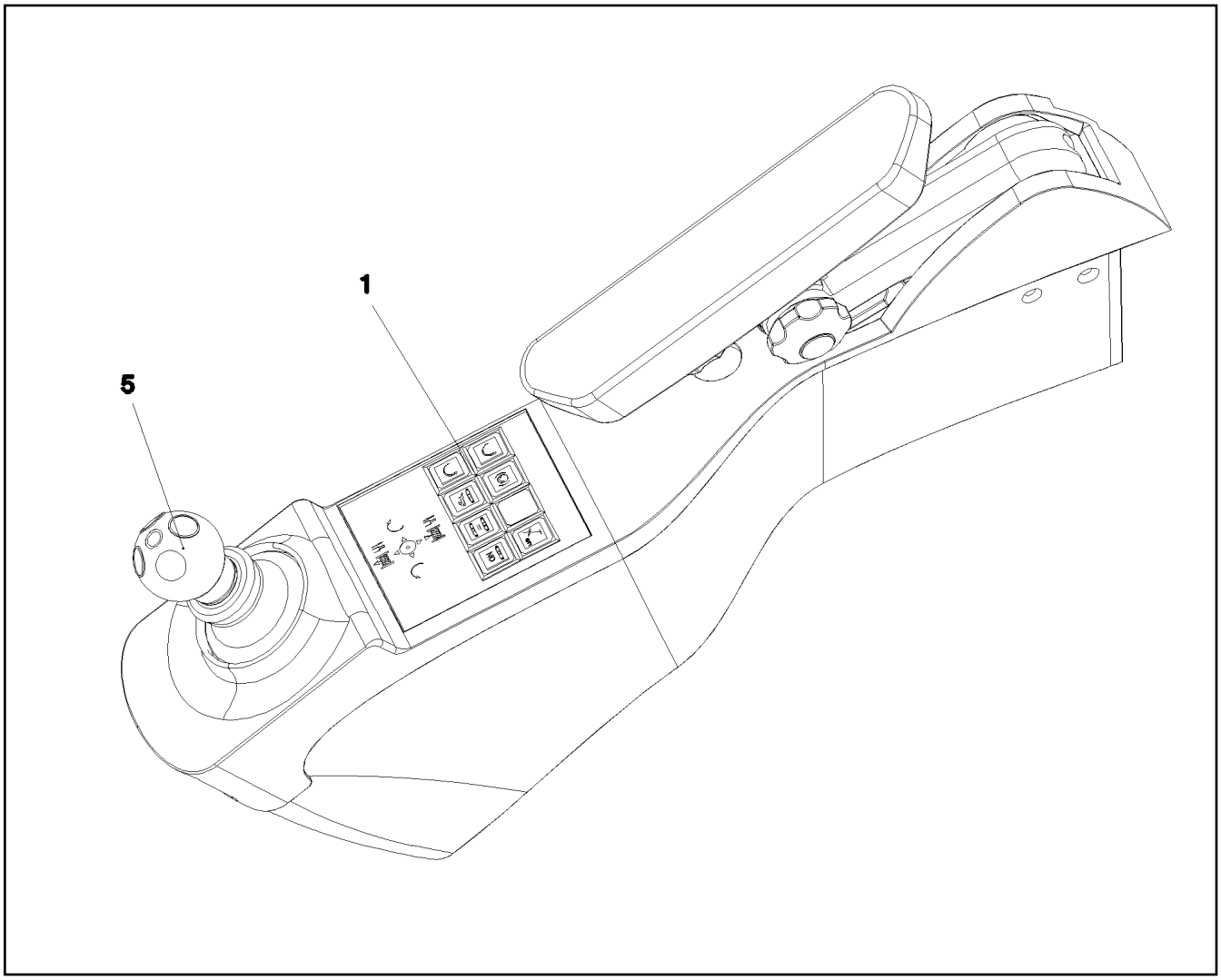

Pos.	Item	Quantity	Description	Bezeichnung	Serie	K
1	96 48 370 08	1	DASH BORD ARM REST LEFT ⇨ 2 533 061 96 48 370 08	ARMATUREN ARMLEHNE LI.		
5	60 60 950 08	1	MASTER SWITCH SPF ⇨ 6 060 950 08 60 60 950 08	MEISTERSCHALTER		

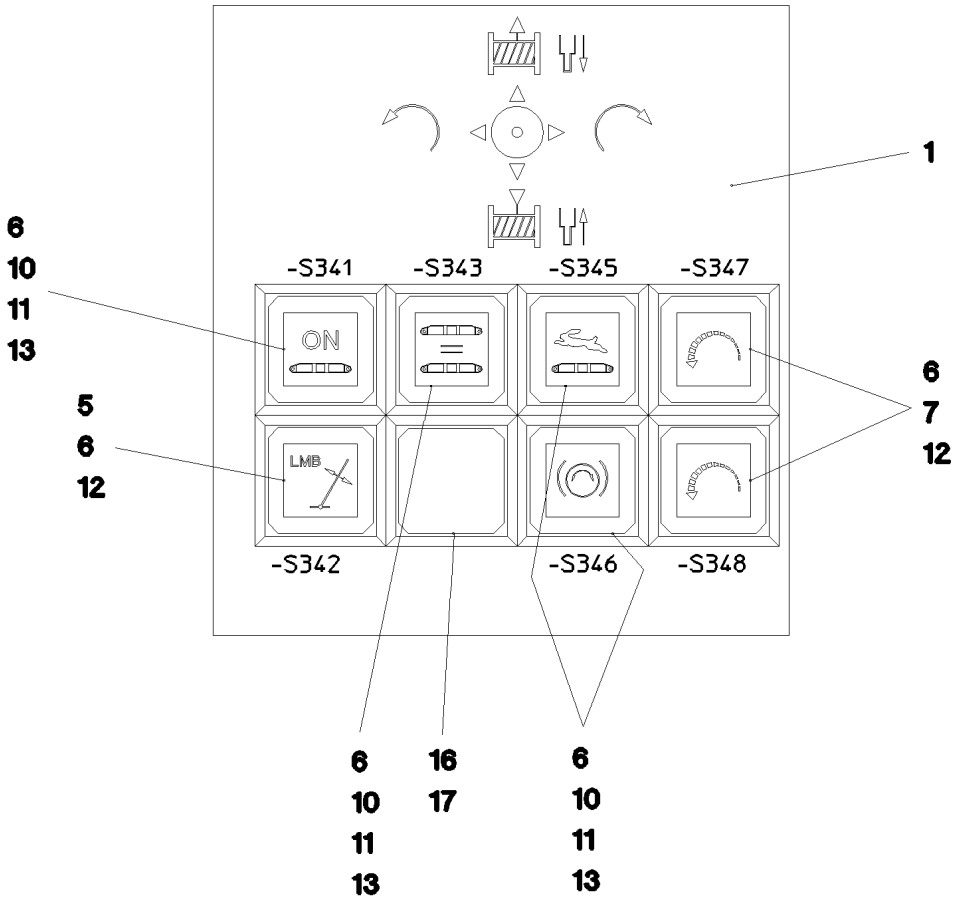

Pos.	Item	Quantity	Description	Bezeichnung	Serie	K
1	97 74 575 08	1	DASHBOARD LINKS	ARMATURENBRETT		
5	60 61 431 08	1	PUSH-BUTTON CAP FLACH ROT	TASTERKAPPE		
6	60 61 430 08	7	PUSHER 25X25	DRUECKER		
7	60 61 444 08	2	PUSH-BUTTON CAP FLACH KLAR	TASTERKAPPE		
10	60 70 087 08	4	LIGHT BULB 1,2W 30V	GLUEHLAMPE		
11	60 61 447 08	4	LUMINOUS SWITCH CONTACT SENDER 2	LEUCHTSCHALTKONTAKTGEBE		
12	60 61 434 08	3	TOUCH CONTACT TRANSMITTER	TASTKONTAKTGEBER		
13	60 61 439 08	4	PUSH-BUTTON CAP FLACH GELB	TASTERKAPPE		
16	60 61 435 08	3	SIGNAL LAMP	LEUCHTMELDER		
17	60 61 440 08	3	SPHERICAL CAP	KALOTTE		

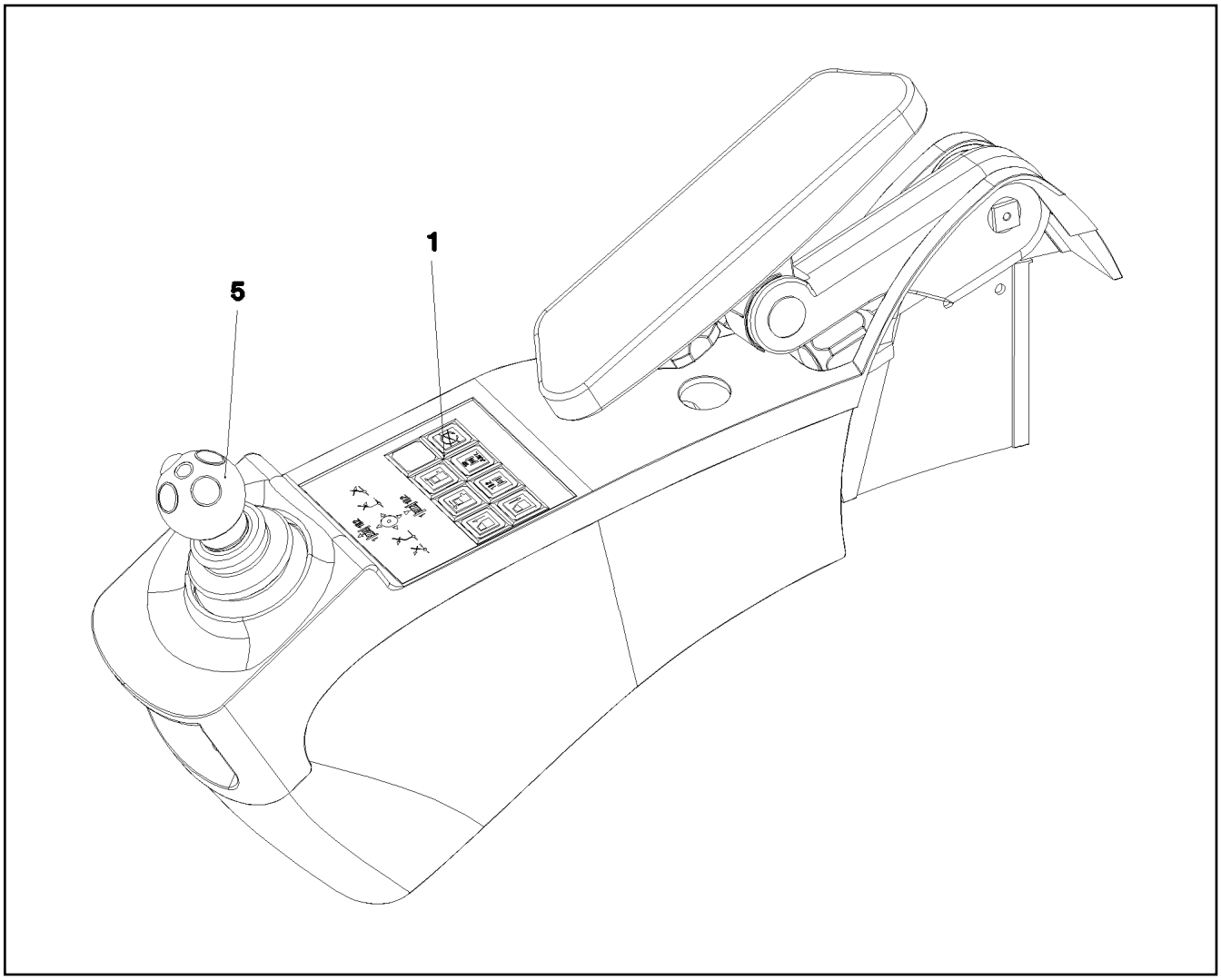

Pos.	Item	Quantity	Description	Bezeichnung	Serie	K
1	96 48 371 08	1	DASH BORD ARM REST RIGHT ⇨ 2 533 063 96 48 371 08	ARMATUREN ARMLEHNE RE.		
5	60 60 950 08	1	MASTER SWITCH SPF ⇨ 6 060 950 08 60 60 950 08	MEISTERSCHALTER		

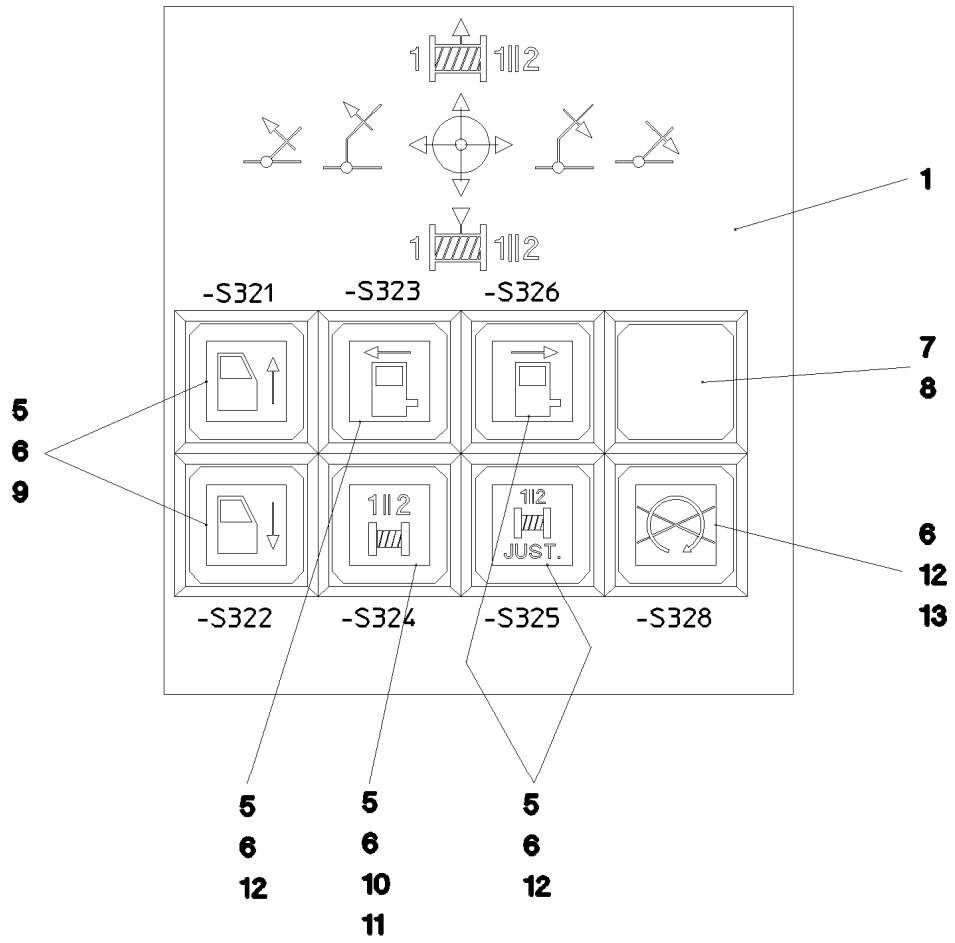

Pos.	Item	Quantity	Description	Bezeichnung	Serie	K
1	97 74 576 08	1	DASHBOARD RECHTS	ARMATURENBRETT		
5	60 61 444 08	6	PUSH-BUTTON CAP FLACH KLAR	TASTERKAPPE		
6	60 61 430 08	7	PUSHER 25X25	DRUECKER		
7	60 61 435 08	1	SIGNAL LAMP	LEUCHTMELDER		
8	60 61 440 08	1	SPHERICAL CAP	KALOTTE		
10	60 70 087 08	1	LIGHT BULB 1,2W 30V	GLUEHLAMPE		
11	60 61 447 08	1	LUMINOUS SWITCH CONTACT SENDER 2	LEUCHTSCHALTKONTAKTGEBE		
12	60 61 446 08	6	TOUCH CONTACT TRANSMITTER 2OE + 2S	TASTKONTAKTGEBER		
13	60 61 439 08	1	PUSH-BUTTON CAP FLACH GELB	TASTERKAPPE		

Pos.	Item	Quantity	Description	Bezeichnung	Serie	K
10	96 49 100 08	1	WIRING HARNESS W300	KABELSTRANG		
11	96 49 101 08	1	WIRING HARNESS W301	KABELSTRANG		
12	96 49 102 08	1	WIRING HARNESS W302	KABELSTRANG		
13	96 49 103 08	1	WIRING HARNESS W305	KABELSTRANG		
15	96 49 030 08	1	WIRING HARNESS W309	KABELSTRANG		
16	96 49 105 08	1	WIRING HARNESS W310	KABELSTRANG		
17	96 49 106 08	1	WIRING HARNESS W360	KABELSTRANG		
50	55 31 869 08	1	LOOM 3300MM	KABELBAUM		

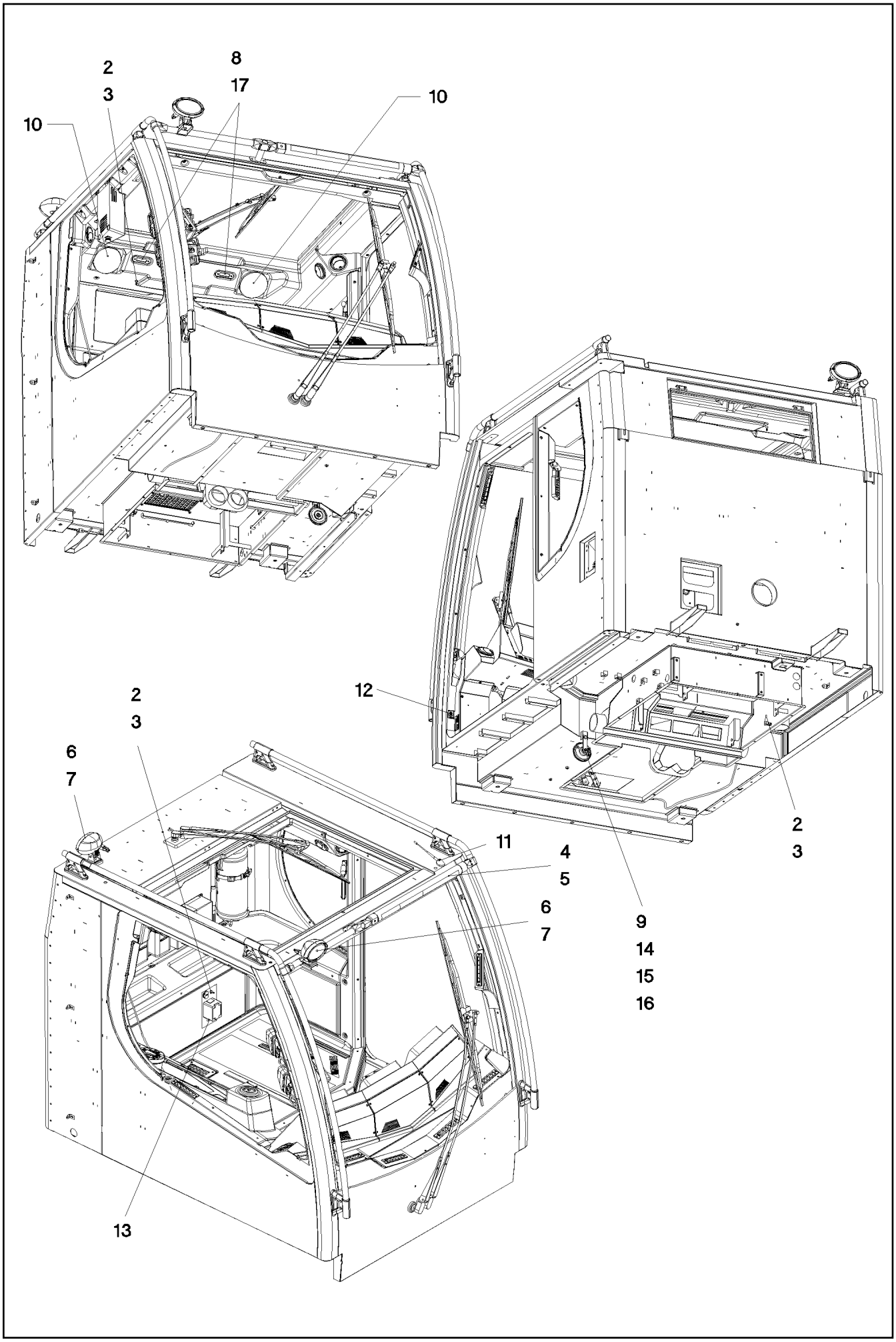

26.8.2008 052596 LIEBHERR	etk_en_de_074509_LR_1600_2 ELECTRIC ADD-ON PARTS CABIN ELEKTRIK ANBAUTEILE KABINE	171 (1/2) ⇨ 2 533 066 96 48 365 08

Pos.	Item	Quantity	Description	Bezeichnung	Serie	K
2	10 44 951 6	3	PRECISION RESISTOR NTC -40/+125°C	MESSWIDERSTAND		
3	59 15 592 08	3	NUT DIN 439 BM12X1 04 VERZ.	MUTTER		
4	10 28 570 1	2	T-PIECE 30X30X30 G-ALMG	T-STUECK		
5	10 34 010 5	1	WARNING LIGHT 20-36V SPF	WARNLEUCHTE		
6	10 42 527 1	2	WORK FLOODLIGHT 2X70W 24V	ARBEITSSCHEINWERFER		
7	97 76 743 08	2	PLATE 2X227X73	BLECH		
8	10 34 285 4	2	INTERNAL LIGHT 13V LED	INNENLEUCHTE		
9	61 40 031 08	1	HORN 335HZ 24V	HORN		
10	10 48 901 1	2	LOUDSPEAKER 2,77V 86DBA	LAUTSPRECHER		
11	76 24 428	1	ANTENNA 145MM	ANTENNE		
12	60 60 207 08	1	DOOR CONTACT SWITCH	TUERKONTAKTSCHALTER		
13	96 49 314 08	1	PREMOUNTED PLUG SOCKET ⇨ 2 533 068 96 49 314 08	STECKDOSEN VORM.		
14	10 04 259 3	1	BLIND RIVET NUT M6 ST VERZ.	BLINDNIETMUTTER		
15	42 18 007 08	1	WASHER DIN 9021 A 6.4 VERZ.	SCHEIBE		
16	40 65 099	1	HEX BOLT ISO 4017 M6X16 8.8 A2C	SECHSKANTSCHRAUBE		
17	10 12 438 50	4	CYLINDER SCREW ISO 4762 M3X16 8.8 A2C	ZYLINDERSCHRAUBE		

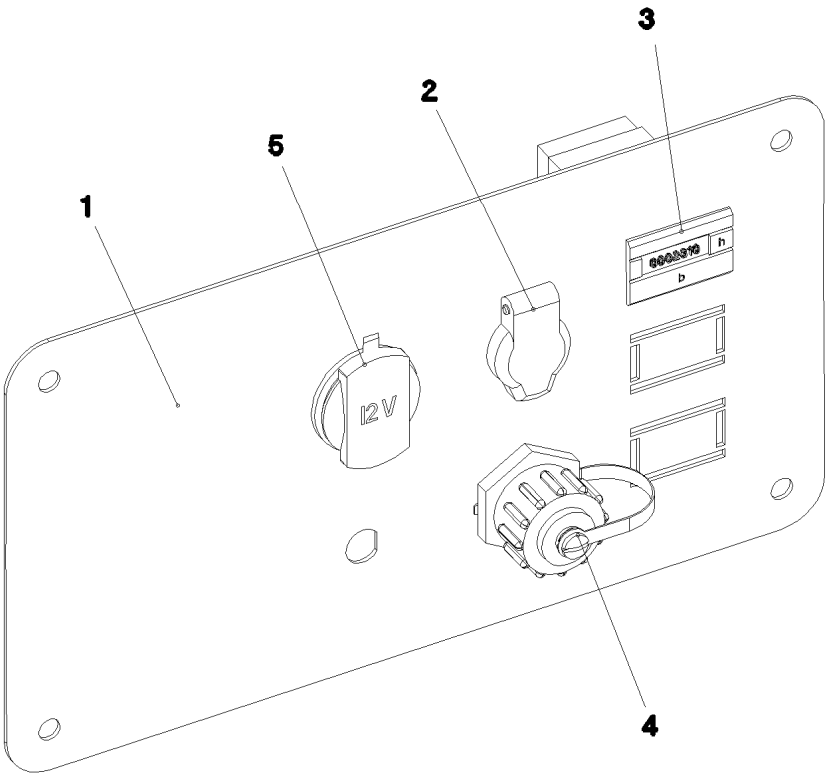

Pos.	Item	Quantity	Description	Bezeichnung	Serie	K
1	97 75 148 08	1	PLATE 1.5X287X160	BLECH		
2	60 52 039 08	1	BUILT-IN SOCKET 2POL 16A	EINBAUSTECKDOSE		
3	69 17 985 08	1	SERVICE HOUR METER 24VDC	BETRIEBSSTUNDENZAEHLER		
4	10 21 947 7	1	SOCKET	STECKDOSE		
5	10 42 905 7	1	SOCKET 20A	STECKDOSE		

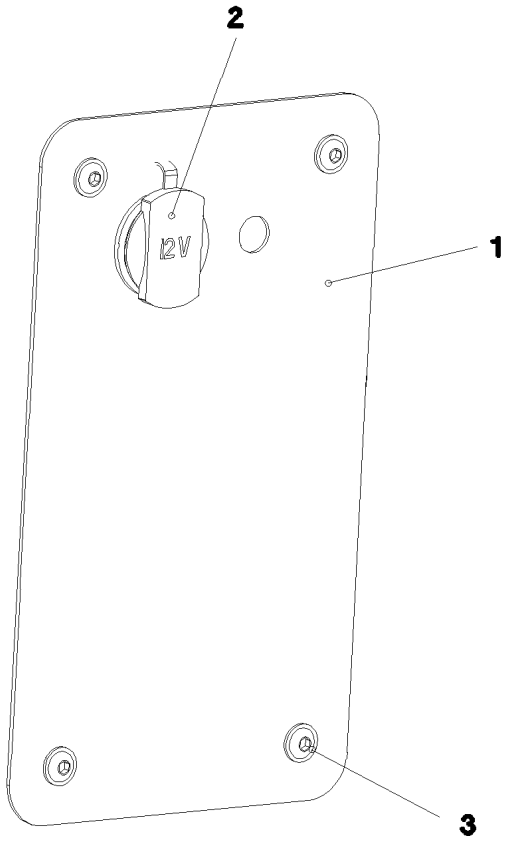

Pos.	Item	Quantity	Description	Bezeichnung	Serie	K
1	97 75 937 08	1	PLATE 1.5X240X140	BLECH		
2	10 42 905 7	1	SOCKET 20A	STECKDOSE		
3	40 97 043 08	4	OVAL HEAD FLAT SCREW M6X16 SCHWAR	LINSENFLACHKOPFSCHRAUBE		

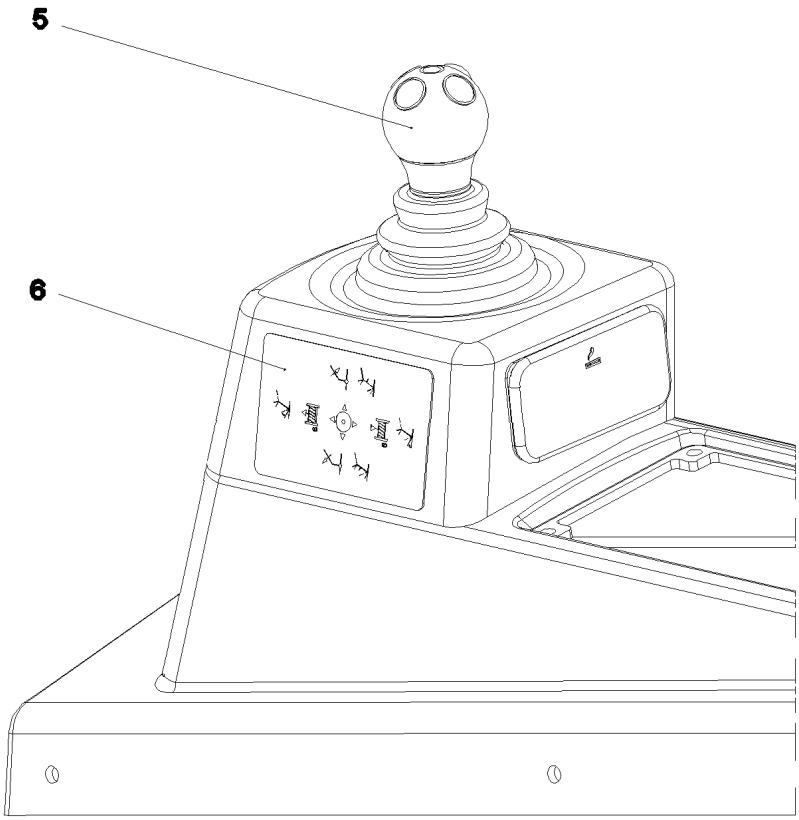

Pos.	Item	Quantity	Description	Bezeichnung	Serie	K
5	60 60 950 08	1	MASTER SWITCH SPF ⇨ 6 060 950 08 60 60 950 08	MEISTERSCHALTER		
6	97 81 106 08	1	LABEL 110X70 LEXEDGE II	SCHILD		

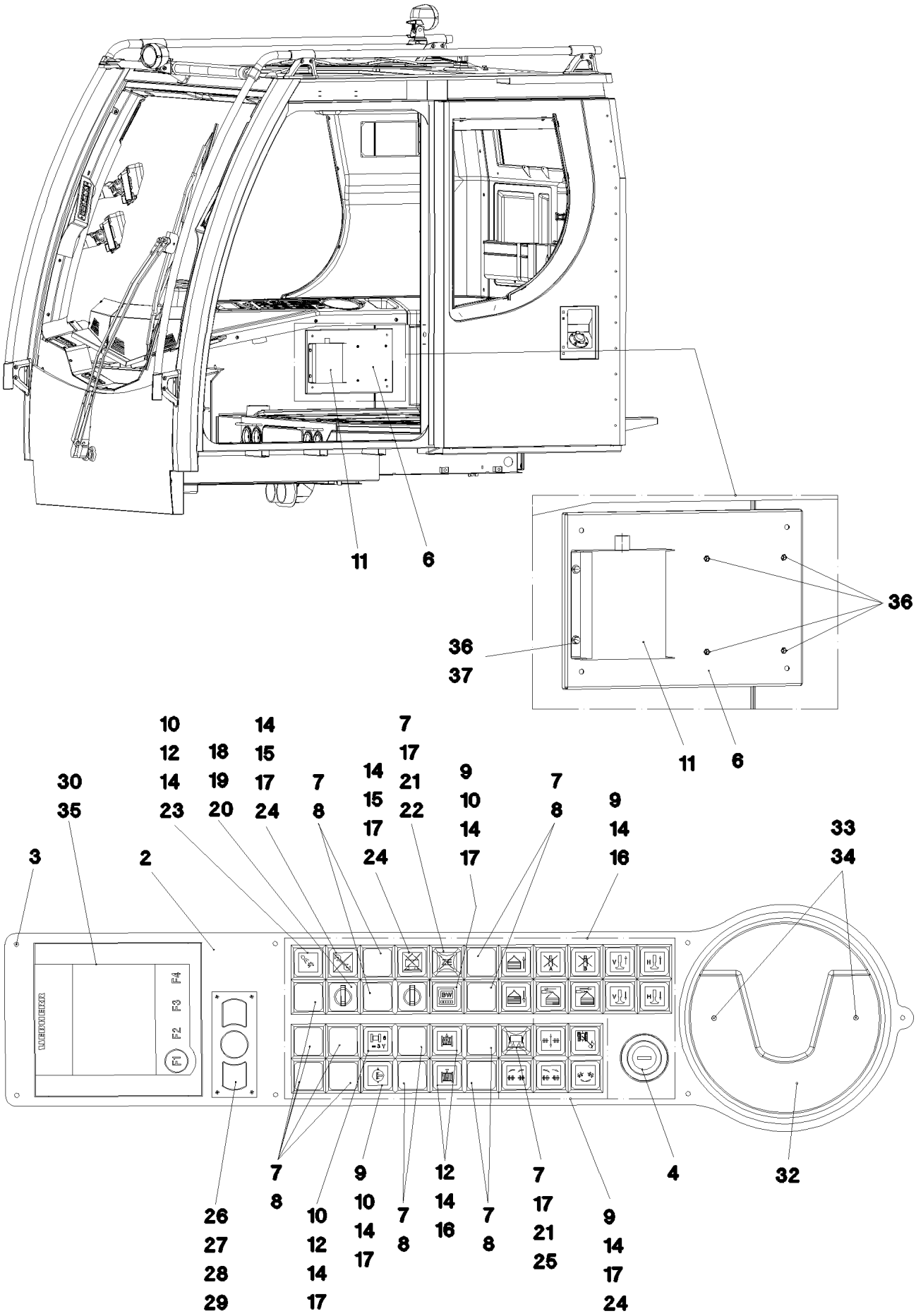

26.8.2008 052608 LIEBHERR	etk_en_de_074509_LR_1600_2 CONTROLS AND FITTINGS RIGHT ARMATUREN RE.	176 (1/2) ⇨ 2 533 070 96 48 363 08

Pos.	Item	Quantity	Description	Bezeichnung	Serie	K
2	96 46 505 08	1	OPERATING PANEL	BEDIENKONSOLE		
3	10 03 726 1	7	OVAL HEAD FLAT SCREW AEHNL.ISO 7380	LINSENFLACHKOPFSCHRAUBE		
4	10 33 555 7	1	IGNITION STARTER SWITCH SPF	ZUENDSTARTSCHALTER		
6	97 76 699 08	1	PLATE 1.5X389X269	BLECH		
7	60 61 435 08	15	SIGNAL LAMP	LEUCHTMELDER		
8	60 61 440 08	13	SPHERICAL CAP	KALOTTE		
9	60 61 439 08	17	PUSH-BUTTON CAP FLACH GELB	TASTERKAPPE		
10	60 61 447 08	4	LUMINOUS SWITCH CONTACT SENDER 2	LEUCHTSCHALTKONTAKTGEBE		
11	61 40 205 08	1	VOLTAGE REGULATOR 24/12DC 24A SPF	SPANNUNGSREGLER		
12	60 61 444 08	4	PUSH-BUTTON CAP FLACH KLAR	TASTERKAPPE		
14	60 61 430 08	23	PUSHER 25X25	DRUECKER		
15	60 61 431 08	2	PUSH-BUTTON CAP FLACH ROT	TASTERKAPPE		
16	60 61 446 08	12	TOUCH CONTACT TRANSMITTER 2OE + 2S	TASTKONTAKTGEBER		
17	60 70 087 08	12	LIGHT BULB 1,2W 30V	GLUEHLAMPE		
18	60 20 422 08	4	RETAINING NUT M16X1	BEFESTIGUNGSMUTTER		
19	60 61 433 08	2	ROTARY LOCK	DREHSCHLOSS		
20	60 61 434 08	2	TOUCH CONTACT TRANSMITTER	TASTKONTAKTGEBER		
21	60 61 445 08	2	LAMP SOCKET	LAMPENFASSUNG		
22	60 61 443 08	1	SPHERICAL CAP	KALOTTE		
23	60 70 117 08	1	LIGHT BULB 1,2W 48V	GLUEHLAMPE		
24	60 61 437 08	7	LUMINOUS PUSH BUTTON CONTACTOR 2	LEUCHTTASTKONTAKTGEBER		
25	60 61 448 08	1	SPHERICAL CAP	KALOTTE		
26	10 44 130 5	4	OVAL HEAD FLAT SCREW AEHNL.ISO 7380	LINSENFLACHKOPFSCHRAUBE		
27	10 32 683 8	1	MOUSE SUBSTITUTE	MAUSERSATZ		
28	10 32 684 4	1	LEAD 8 X	LEITUNG		
29	41 19 001 08	4	NUT DIN 985 M3 8 A3C	MUTTER		
30	96 48 367 08	1	KEYBOARD UNIT LSB-TE PROG.	TASTATUREINHEIT		
(2)	10 29 669 1	1	KEYBOARD UNIT LSB-TE SPF	TASTATUREINHEIT		
(980)	60 27 623 08	2	NAME PLATE 25,4X12,7	BEZEICHNUNGSSCHILD		
32	10 47 141 2	1	LOADING SHELL KUNSTSTOFF	LADESCHALE		
33	41 19 003 08	2	NUT DIN 985 M5 8 VERZ.	MUTTER		
34	40 86 035 08	2	SCREW DIN 7991 M5X10 8.8 A2C	SCHRAUBE		
35	40 65 002 14	4	HEX BOLT ISO 4017 M4X8 8.8 A2C	SECHSKANTSCHRAUBE		
36	10 04 259 2	8	BLIND RIVET NUT M5 ST VERZ.	BLINDNIETMUTTER		
37	40 73 501 08	4	HEX BOLT EN 1665 M5X16 10.9 A2C	SECHSKANTSCHRAUBE		

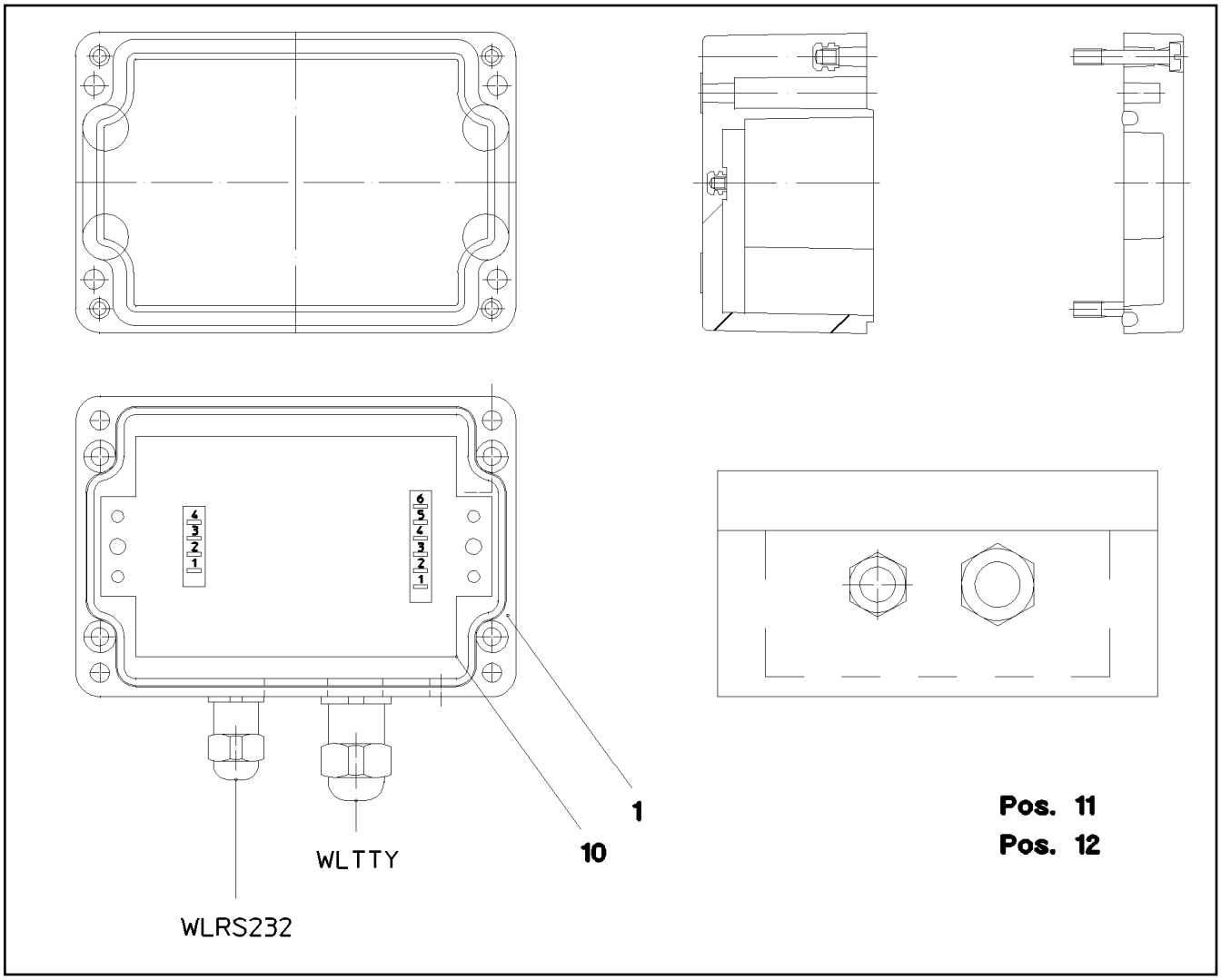

Pos.	Item	Quantity	Description	Bezeichnung	Serie	K
1	97 57 731 08	1	EMPTY CASING 75 110X55X0	LEERGEHAEUSE		
10	91 70 454 14	1	CONVERTOR TTY-RS232	WANDLER		
11	96 52 559 08	1	LEAD W319	LEITUNG		
12	96 52 560 08	1	LEAD W320	LEITUNG		

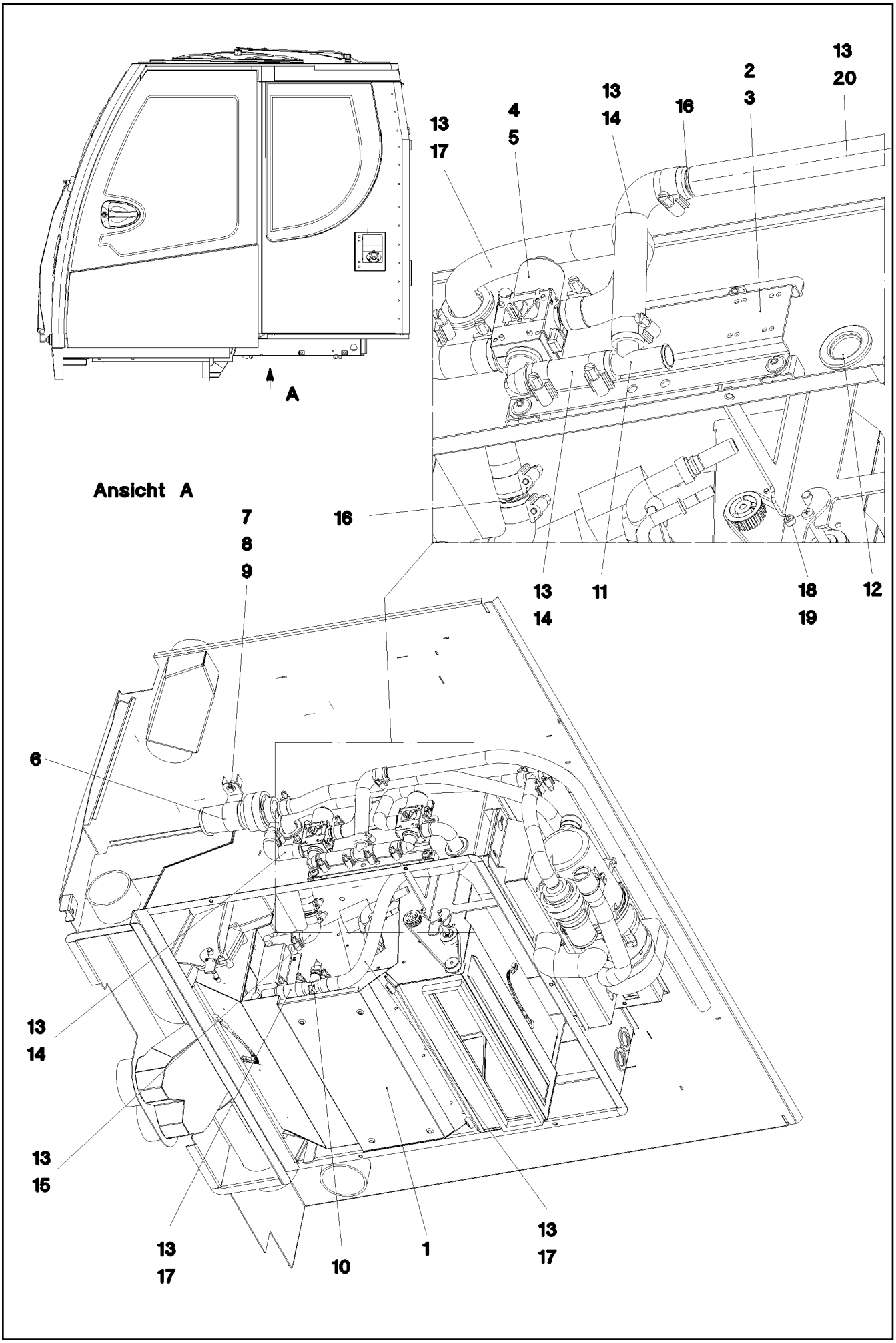
A
Ansicht A
13
17
4
5
13
14
16
2
3
13
20
16
13
14
11
18
19
12
7
8
9
6
13
14
13
15
13
17
10
1
13
17

Pos.	Item	Quantity	Description	Bezeichnung	Serie	K
1	10 22 811 2	1	AIR CONDITIONING UNIT ➪ X10228112 10 22 811 2	HEIZKLIMAGERAET		
2	97 65 176 08	1	PLATE 2X251X134	BLECH		
3	10 41 285 4	4	OVAL HEAD FLAT SCREW AEHNL.ISO7380	LINSENFLACHKOPFSCHRAUBE		
4	10 34 300 3	1	SOLENOID VALVE 24V	MAGNETVENTIL		
5	10 01 904 0	4	SCREW 4X12 ST VERZ.	SCHRAUBE		
6	55 30 545 08	1	CIRCULATING PUMP U4846 ➪ 5 530 545 08 55 30 545 08	UMWAELZPUMPE		
7	40 00 829	2	HEX BOLT ISO 4017 M6X20 8.8 A2C	SECHSKANTSCHRAUBE		
8	42 00 012 08	2	WASHER DIN 125 A8X16 ST VERZ.	SCHEIBE		
9	42 00 009 08	2	WASHER ISO 7089 A 6.4 VERZ.	SCHEIBE		
10	95 46 242 08	1	PIPE SOCKET GSCK45	ROHRSTUTZEN		
11	55 31 281 08	1	T-PIECE 18/18/18	T-STUECK		
12	55 30 278 08	4	DIAPHRAGM SOCKET	MEMBRANTUELLE		
13	77 42 086 08	17	HOSE CLAMP DIN 3017-1 21,5/16-27/12 W3	SCHLAUCHSCHELLE		
14	55 31 731 08	2	FORM HOSE DN18X90°	FORMSCHLAUCH		
15	55 31 738 08	1	FORM HOSE DN18X90°	FORMSCHLAUCH		
16	55 31 730 08	2	TUBE 18 KUNSTSTOFF	ROHR		
17	55 31 761 08	1	HOSE DN18X2200	SCHLAUCH		
18	40 01 308	2	CYLINDER SCREW ISO 4762 M5X12 8.8 A2C	ZYLINDERSCHRAUBE		
19	51 10 017 08	2	NUT DIN 439 B M5 4	MUTTER		
20	77 42 329 08	20	COOLING WATER HOSE 18X3,5	KUEHLWASSERSCHLAUCH		

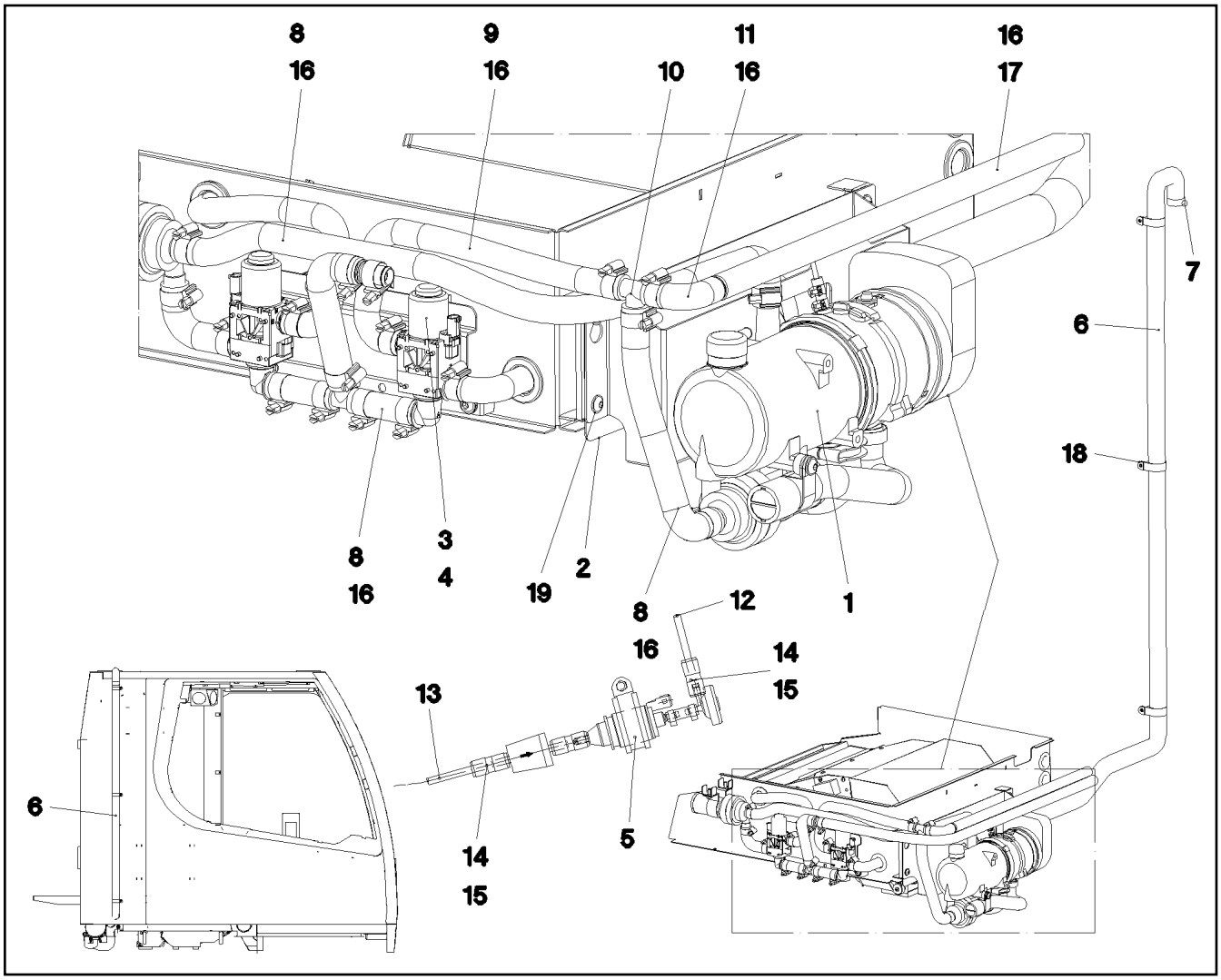

Pos.	Item	Quantity	Description	Bezeichnung	Serie	K
1	96 49 651 08	1	ADDNL.HEATING, PRE-ASSEMBLED ⇨ 2 541 001 96 49 651 08	ZUSATZHEIZUNG VORM.		
2	97 76 595 08	1	PLATE 1.5X486X140	BLECH		
3	10 34 300 3	1	SOLENOID VALVE 24V	MAGNETVENTIL		
4	10 01 904 0	4	SCREW 4X12 ST VERZ.	SCHRAUBE		
5	55 31 868 08	1	DOSING PUMP	DOSIERPUMPE		
(1)	55 31 740 08	1	FUEL FILTER	KRAFTSTOFFFILTER		
6	55 30 541 08	2	EXHAUST HOSE 38	ABGASSCHLAUCH		
7	55 31 741 08	1	END CAP 42,3	ENDKAPPE		
8	55 31 731 08	2	FORM HOSE DN18X90°	FORMSCHLAUCH		
9	55 31 761 08	1	HOSE DN18X2200	SCHLAUCH		
10	55 31 281 08	1	T-PIECE 18/18/18	T-STUECK		
11	55 31 738 08	1	FORM HOSE DN18X90°	FORMSCHLAUCH		
12	55 30 187 08	10	HOSE DI=2/DA=5	SCHLAUCH		
13	55 30 187 08	2	HOSE DI=2/DA=5	SCHLAUCH		
14	55 31 911 08	0.15	FUEL HOSE DI=4,5/DA=10,5	KRAFTSTOFFSCHLAUCH		
15	55 31 023 08	6	HOSE CLAMP	SCHLAUCHSCHELLE		
16	77 42 086 08	12	HOSE CLAMP DIN 3017-1 21,5/16-27/12 W3	SCHLAUCHSCHELLE		
17	77 42 329 08	10	COOLING WATER HOSE 18X3,5	KUEHLWASSERSCHLAUCH		
18	77 42 217 08	3	PIPE CLAMP 43/20	ROHRSCHELLE		
19	10 41 285 7	4	OVAL HEAD FLAT SCREW AEHNL.ISO7380	LINSENFLACHKOPFSCHRAUBE		

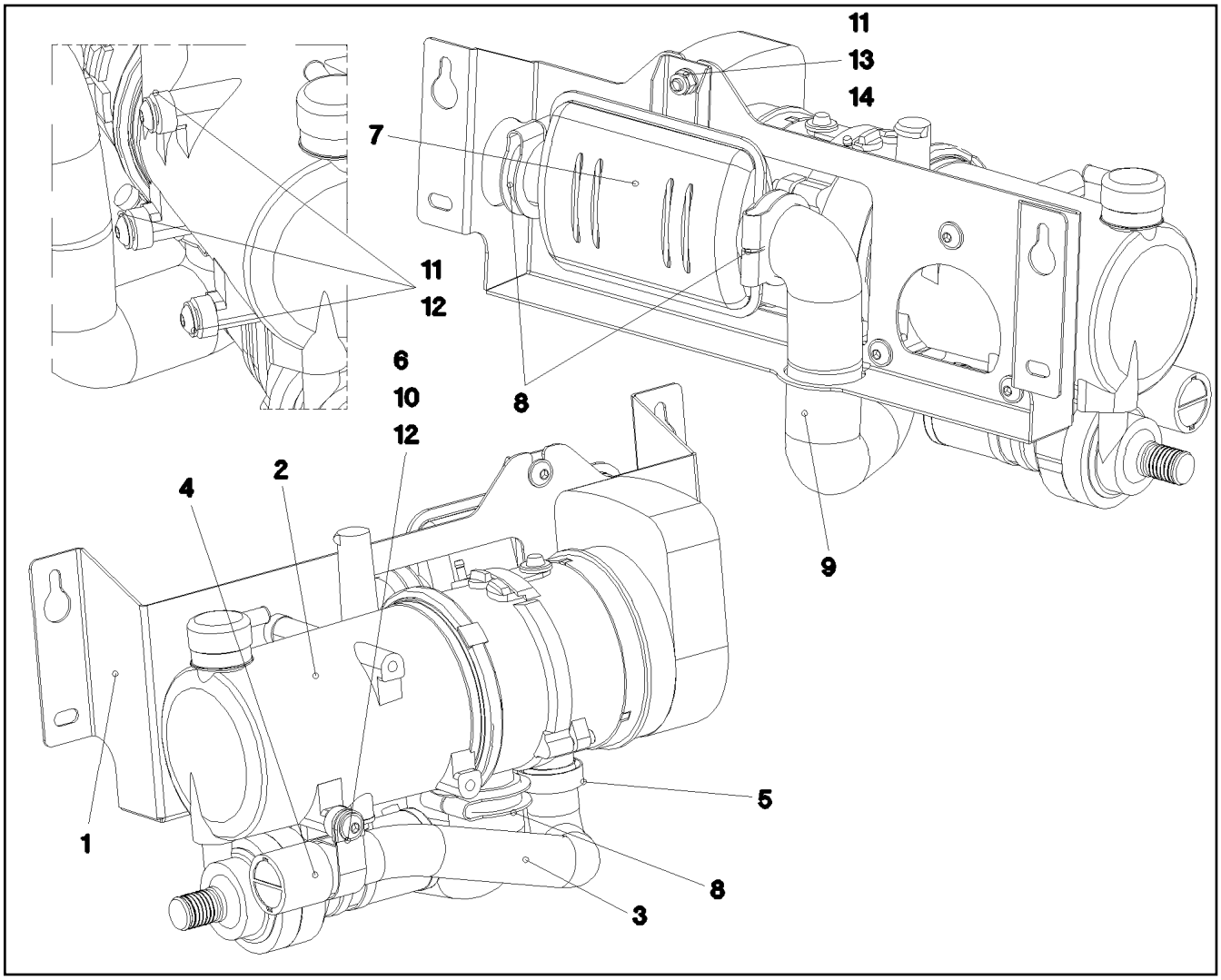

Pos.	Item	Quantity	Description	Bezeichnung	Serie	K
1	97 76 486 08	1	PLATE 2X616X222	BLECH		
2	10 04 204 3	1	WATER HEATING SYSTEM 24V ⇨ X10042043 10 04 204 3	WASSERHEIZGERAET		
3	55 31 594 08	0.33	TUBE 30 Rolle20m PAK	ROHR		
4	55 31 811 08	1	END CAP 34	ENDKAPPE		
5	77 42 040 08	1	HOSE CLAMP 24-38	SCHLAUCHSCHELLE		
6	77 42 250 08	1	PIPE CLAMP 33/20	ROHRSCHELLE		
7	55 31 872 08	1	EXHAUST MUFFLER	ABGASSCHALLDAEMPFER		
8	55 30 542 08	3	TERMINAL CLIP 39-42	KLEMMSCHELLE		
9	55 30 541 08	0.5	EXHAUST HOSE 38	ABGASSCHLAUCH		
10	10 41 286 1	1	OVAL HEAD FLAT SCREW AEHNL.ISO7380	LINSENFLACHKOPFSCHRAUBE		
11	10 41 285 7	4	OVAL HEAD FLAT SCREW AEHNL.ISO7380	LINSENFLACHKOPFSCHRAUBE		
12	42 17 005 08	4	WASHER DIN 7989 B 11 VERZ.	SCHEIBE		
13	41 19 005 08	1	NUT DIN 985 M8 8 VERZ.	MUTTER		
14	42 00 012 08	1	WASHER DIN 125 A8X16 ST VERZ.	SCHEIBE		

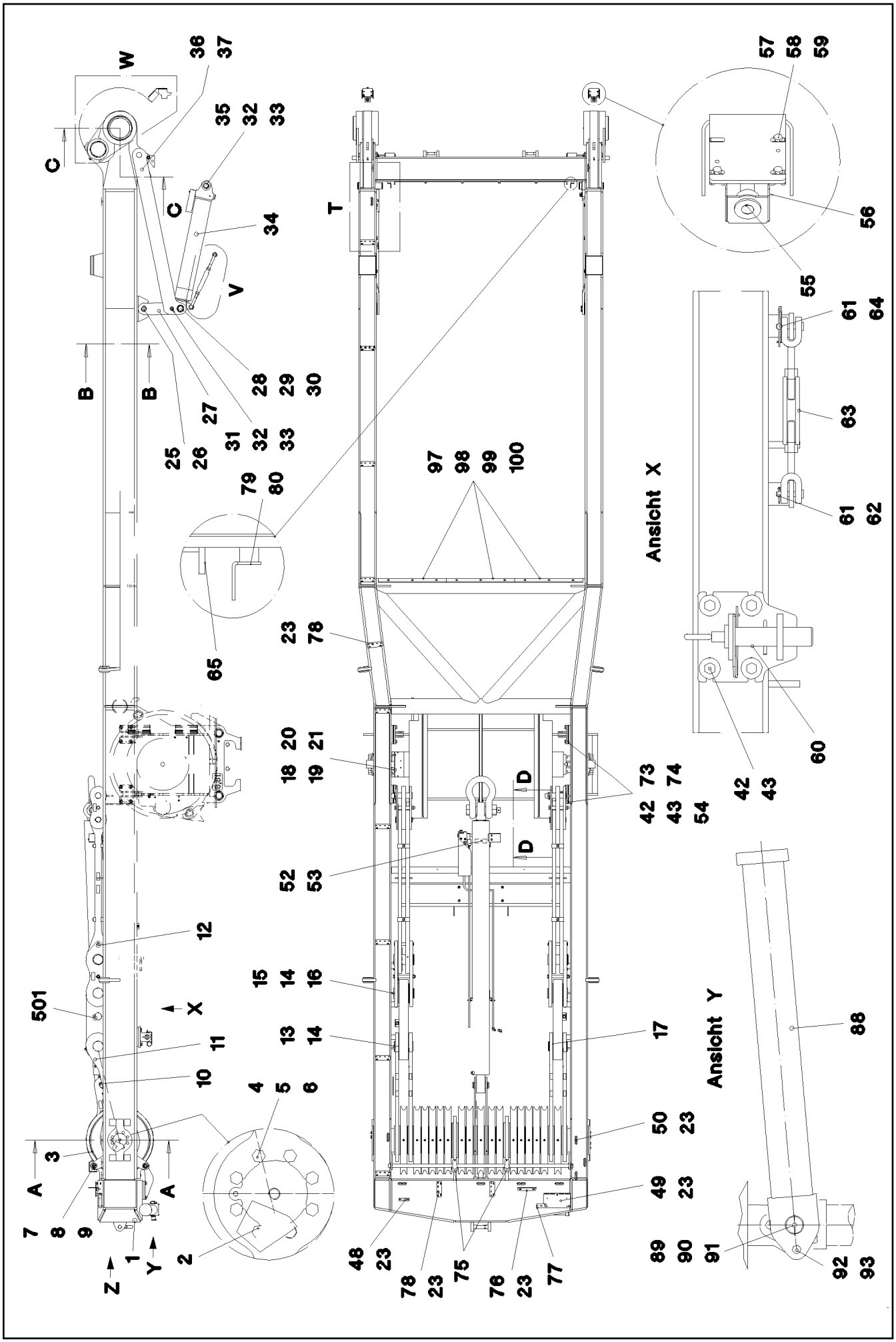

26.8.2008 053688	etk_en_de_074509_LR_1600_2	183 (1/6)
LIEBHERR	SA FRAME SA-BOCK	⇨ 2 550 91 57 751 08

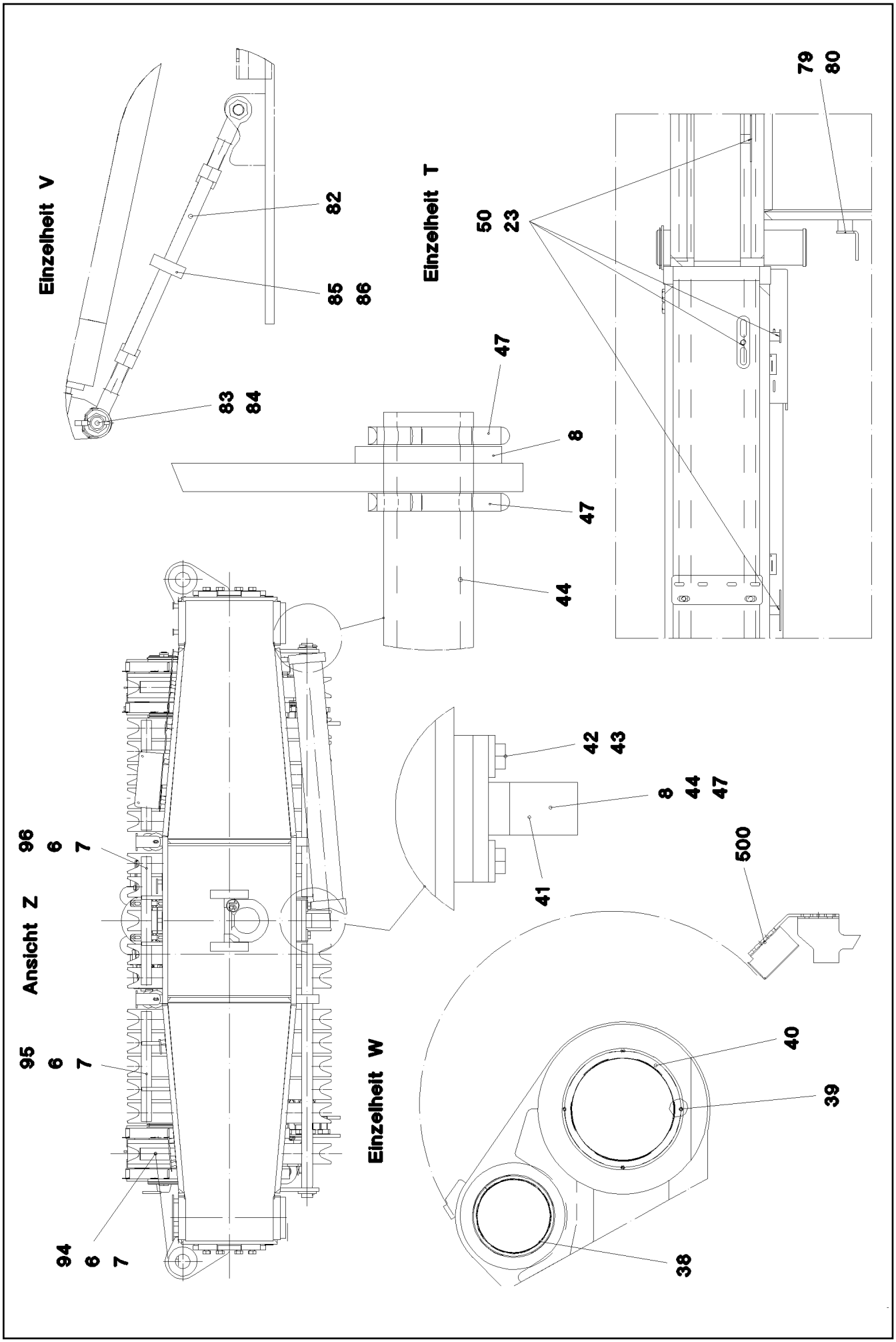
Einzelheit V
82
85
86
83
84
Einzelheit T
50
23
79
80
47
8
47
44
Ansicht Z
96
6
7
95
6
7
94
6
7
Einzelheit W
42
43
8
44
47
41
500
40
39
38

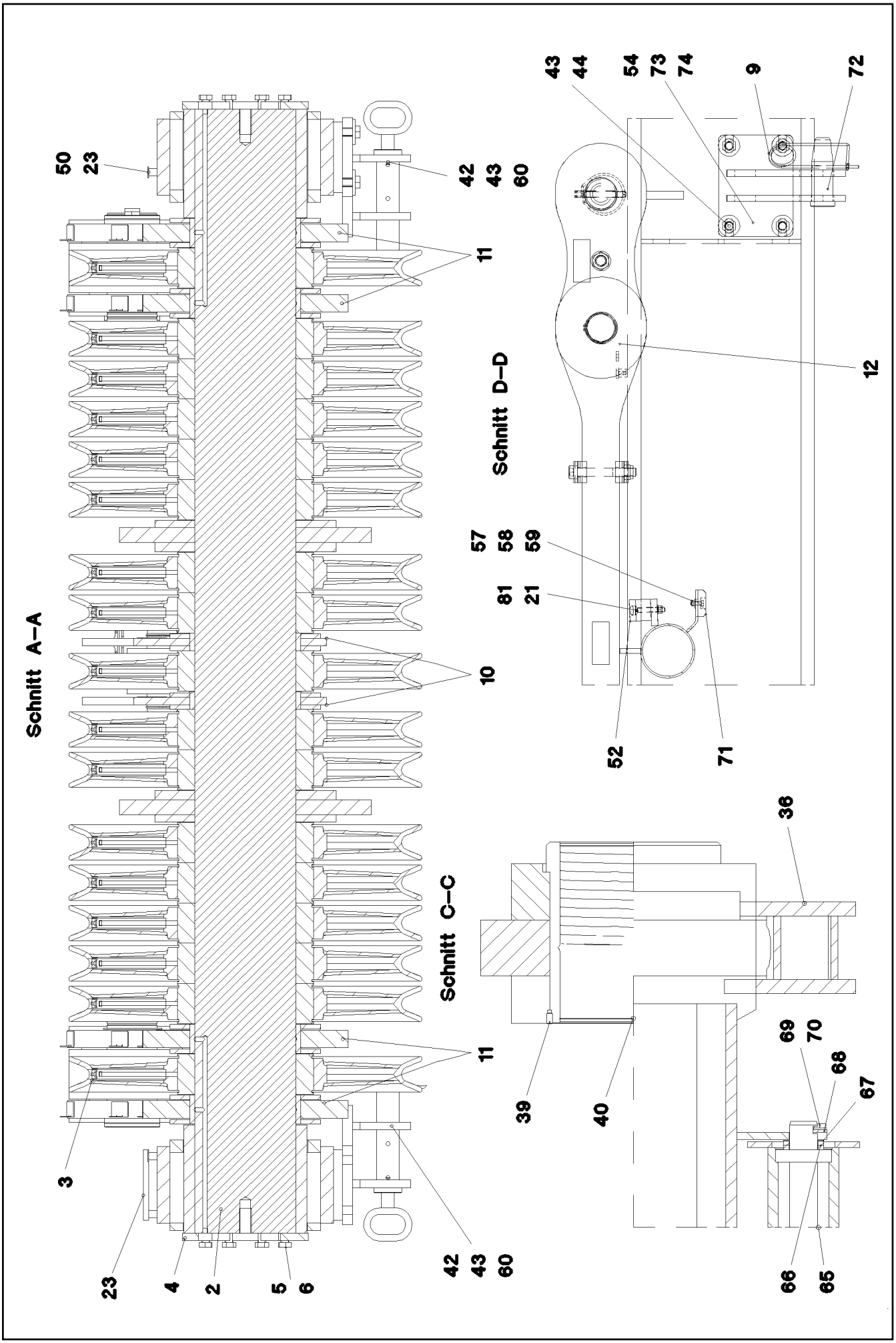

26.8.2008 053690 LIEBHERR	etk_en_de_074509_LR_1600_2 SA FRAME SA-BOCK	185 (3/6) 2 550 91 57 751 08

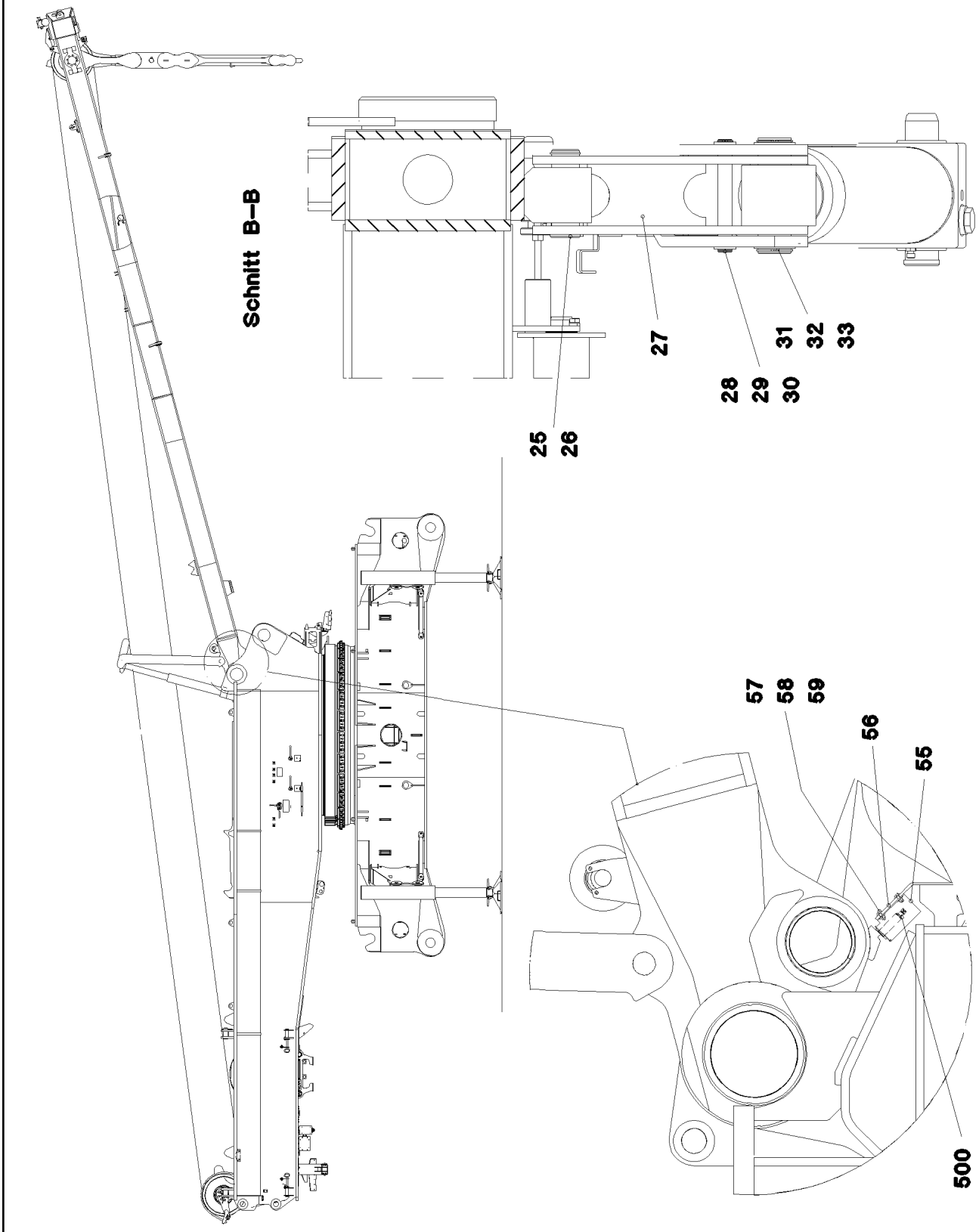
Schnitt B–B
25
26
27
28
29
30
31
32
33
57
58
59
56
55
500

Pos.	Item	Quantity	Description	Bezeichnung	Serie	K
1	96 45 308 08	1	SA FRAME WELDED CONSTR.	SA-BOCK SCHWK.		
2	97 67 972 08	1	AXLE 220.0X2231 SPF	ACHSE		
3	96 46 246 08	17	ROPE PULLEY CPL. SPF ➪ 2 550 003 96 46 246 08	SEILROLLE KPL.		
4	97 72 637 08	2	PLATE 15X430X250	BLECH		
5	49 00 153	16	HEX BOLT ISO 4017 M16X40 8.8 A3C	SECHSKANTSCHRAUBE		
6	42 00 019 08	26	WASHER DIN 125 A 17 VERZ.	SCHEIBE		
7	40 65 293 08	10	HEX BOLT ISO 4017 M16X30 8.8 A3C	SECHSKANTSCHRAUBE		
8	42 11 032 08	2	WASHER DIN 1440 45 ST VERZ.	SCHEIBE		
9	43 31 009 08	8	RETAINING SPRING 4,5 VERZ.	SICHERUNGSFEDER		
10	96 45 603 08	2	BEARING CPL	LAGERUNG KPL.		
(1)	96 45 611 08	1	BEARING WELDED	LAGERUNG SCHWK.		
(2)	97 73 251 08	1	BEARING BUSH 200X220X35 GZ-CUZN34AL	LAGERBUCHSE		
(3)	97 35 919 08	1	PLATE ASSEMBLY BG-NR. PVC-SILBER SP	SCHILD BAUGRUPPE		
(4)	40 48 003 08	8	GRUB SCREW DIN 915 M8X20 45 H VERZ.	GEWINDESTIFT		
(5)	95 36 500 08	5	CABLE HOLDER 2X22X90	KABELHALTER		
(6)	10 41 285 4	5	OVAL HEAD FLAT SCREW AEHNL.ISO7380	LINSENFLACHKOPFSCHRAUBE		
11	96 45 456 08	4	ROD CPL.	STANGE KPL.		
(1)	96 45 458 08	1	ROD	STANGE SCHWK.		
(2)	97 68 284 08	1	BEARING BUSH 200X220X58 GZ-CUZN25AL	LAGERBUCHSE		
(3)	97 35 919 08	1	PLATE ASSEMBLY BG-NR. PVC-SILBER SP	SCHILD BAUGRUPPE		
(4)	97 07 173 08	4	PLATE 1.5x60x47	BLECH		
(5)	40 48 003 08	6	GRUB SCREW DIN 915 M8X20 45 H VERZ.	GEWINDESTIFT		
12	96 45 680 08	2	ROD CPL. ➪ 2 550 005 96 45 680 08	STANGE KPL.		
13	97 68 599 08	2	PIN 110.0X196 SPF	BOLZEN		
14	42 80 067 08	4	LOCKING RING DIN 471 100X3	SICHERUNGSRING		
15	97 68 580 08	2	PIN 110.0X214 SPF	BOLZEN		
16	97 81 710 08	8	WASHER 5X200X200 TZNO	SCHEIBE		
17	94 67 863 08	4	WASHER RD150X1	SCHEIBE		
18	97 29 088 08	1	HOOD 1.5X411X555	HAUBE		
19	49 00 128	2	HEX BOLT ISO 4017 M8X25 8.8 A2C	SECHSKANTSCHRAUBE		
20	42 00 012 08	6	WASHER DIN 125 A8X16 ST VERZ.	SCHEIBE		
21	41 19 005 08	4	NUT DIN 985 M8 8 VERZ.	MUTTER		
23	10 41 285 4	40	OVAL HEAD FLAT SCREW AEHNL.ISO7380	LINSENFLACHKOPFSCHRAUBE		
25	97 72 181 08	2	PIN 55.0X160 SPF	BOLZEN		
26	42 80 042 08	2	LOCKING RING DIN 471 50X2	SICHERUNGSRING		
27	96 47 491 08	2	FINGER WELDED	FINGER SCHWK.		
28	94 26 891 08	2	PIN 25.0X204 T ZN O	BOLZEN		
29	42 80 021 08	2	LOCKING RING DIN 471 25X1,2	SICHERUNGSRING		
30	42 12 016 08	2	WASHER DIN 1441 26 ST VERZ.	SCHEIBE		
31	94 26 890 08	2	PIN 65.0X210 SPF	BOLZEN		
32	53 00 631 08	4	SUPPORTING RING DIN 988 S 60	STUETZSCHEIBE		
33	42 80 049 08	6	LOCKING RING DIN 471 60X2	SICHERUNGSRING		
34	10 41 101 9	2	HYDRO CYLINDER 150/140-1610 SPF	HYDROZYLINDER		
35	97 74 147 08	2	PIN 65.0X258 SPF	BOLZEN		
36	96 47 645 08	1	RETAINER CPL. ➪ 2 550 009 96 47 645 08	HALTER KPL.		
37	96 47 628 08	1	RETAINER CPL. ➪ 2 550 008 96 47 628 08	HALTER KPL.		
38	97 73 314 08	2	BEARING BUSH 150X170X110 37MNB4	LAGERBUCHSE		
39	40 48 003 08	8	GRUB SCREW DIN 915 M8X20 45 H VERZ.	GEWINDESTIFT		
40	97 73 315 08	2	BEARING BUSH 210X250X259 GZ-CUZN25	LAGERBUCHSE		
41	96 47 103 08	1	ROPE GUARD WELDED	SEILSCHUTZ SCHWK.		
42	40 65 304 08	28	HEX BOLT ISO 4017 M16X40 8.8 A3C	SECHSKANTSCHRAUBE		
43	42 16 009 08	28	WASHER DIN 7349 17 ST VERZ.	SCHEIBE		
44	97 68 872 08	2	TUBE 38.0X870 ST37.0	ROHR		
47	43 30 090 08	4	SPLIT PIN DIN 94 8X63 ST VERZ.	SPLINT		
48	95 36 969 08	1	PLATE 4X30X105	BLECH		
49	97 15 521 08	1	PLATE 3X280X154	BLECH		

Pos.	Item	Quantity	Description	Bezeichnung	Serie	K
50	95 36 500 08	19	CABLE HOLDER 2X22X90	KABELHALTER		
52	28 30 209 08	1	BEARING PLATE	LAGERPLATTE		
53	40 86 008 08	2	SCREW DIN 7991 M8X40 8.8 A2C	SCHRAUBE		
54	96 46 388 08	4	CLAMP WELDED CONST.	HALTER SCHWK.		
55	92 35 694 08	2	HOLDER X12CrNiS188	HALTER		
56	43 20 053 08	4	DOWEL PIN ISO 8752 6X14	SPANNSTIFT		
57	40 00 829	14	HEX BOLT ISO 4017 M6X20 8.8 A2C	SECHSKANTSCHRAUBE		
58	42 18 007 08	28	WASHER DIN 9021 A 6.4 VERZ.	SCHEIBE		
59	41 19 004 08	14	NUT DIN 985 M6 8 VERZ.	MUTTER		
60	96 47 007 08	2	CONSOLE COMPL.	KONSOLE KPL.		
			➪ 2 550 011 96 47 007 08			
61	45 12 144 08	4	PIN DIN 1435 12H11X60X53 ST.50 FE//ZN20//	BOLZEN		
62	43 30 052 08	2	SPLIT PIN DIN 94 4X32 ST VERZ.	SPLINT		
63	77 39 170 08	2	TURNBUCKLE 1,59KN	SPANNSCHLOSS		
64	43 31 028 08	2	RETAINING SPRING 3 VERZ.	SICHERUNGSFEDER		
65	92 70 642 08	1	SAFETY ROLLER CPL. SPF	SCHUTZWALZE KPL.		
			➪ 3 350 001 92 70 642 08			
66	42 12 024 08	4	WASHER DIN 1441 41 ST VERZ.	SCHEIBE		
67	97 02 665 08	2	WASHER 1.5x58x58	SCHEIBE		
68	94 66 007 08	2	HOLDER 4X20X80	HALTER		
69	49 00 090	4	HEX BOLT ISO 4017 M10X16 8.8 A3C	SECHSKANTSCHRAUBE		
70	42 40 008 08	4	CIRCLIP DIN 127 A 10 VERZ.	FEDERRING		
71	28 81 951 08	2	SUPPORT PLATE 15X50X900 PA6G	AUFLAGE		
72	93 83 160 08	4	PIN RD40X120	BOLZEN		
73	97 80 625 08	4	PLATE 4X190X140	BLECH		
74	97 80 626 08	8	PLATE 2X190X140	BLECH		
75	97 81 069 08	2	PLATE 4X60X224	BLECH		
76	97 81 077 08	1	HOLDING ANGLE 2X190X112	HALTEWINKEL		
77	97 59 503 08	1	PLATE 3X106X42	BLECH		
78	97 81 204 08	12	HOLDING PLATE 4X155X50	HALTEPLATTE		
79	97 03 502 08	2	PLATE 4X110X80	BLECH		
80	95 38 734 08	6	SLEEVE 25.0X19 S355J2G3	HUELSE		
81	40 70 317 08	2	SCREW DIN 963 M8X55 5.8 A3C	SCHRAUBE		
82	10 47 609 8	2	TURNBUCKLE 7/8"X12 163KN VERZ.	SPANNSCHLOSS		
83	45 12 273 08	2	PIN DIN 1435 25H11X100X92 42CRMO4 GA	BOLZEN		
84	43 32 002 08	2	HINGED CONNECTOR DIN 11023 6X42 VERZ	KLAPPSTECKER		
85	97 88 842 08	2	PLATE 20X68X60	BLECH		
86	43 20 089 01	2	DOWEL PIN ISO 8752 8X60 ST GEOMET 500	SPANNSTIFT		
88	96 53 864 08	1	SUPPORT	STUETZE SCHWK.		
89	94 00 692 08	1	PIN 45X158 SPF	BOLZEN		
90	43 30 101 08	1	SPLIT PIN DIN 94 10X71 ST VERZ.	SPLINT		
91	42 12 024 08	3	WASHER DIN 1441 41 ST VERZ.	SCHEIBE		
92	93 02 752 08	1	PIN DIN 1444 20H11X140X132 ST.52 VERZ.	BOLZEN		
93	43 32 001 08	1	HINGED CONNECTOR DIN 11023 5X32 VERZ	KLAPPSTECKER		
94	96 56 155 08	2	ROPE GUARD WELDED	SEILSCHUTZ SCHWK.		
95	96 56 165 08	2	ROPE GUARD WELDED	SEILSCHUTZ SCHWK.		
96	96 56 171 08	1	ROPE GUARD WELDED	SEILSCHUTZ SCHWK.		
97	93 72 005 08	3	PLASTIC STRIP 13X45X710 PA6G	LEISTE		
98	40 86 013 08	9	SCREW DIN 7991 M10X35 8.8 A3C	SCHRAUBE		
99	42 00 013 08	9	WASHER ISO 7089 A 10.5 A3C	SCHEIBE		
100	41 19 006 08	9	NUT DIN 985 M10 8 VERZ.	MUTTER		
500	96 54 379 08	1	ELECTRIC FOR SA - FRAME	ELEKTRIK SA-BOCK		
			➪ 2 920 578 96 54 379 08			
501	10 35 469 6	2	TENSION DYNAMOMETER 0-2400KN S960Q	ZUGMESSLASCHE		

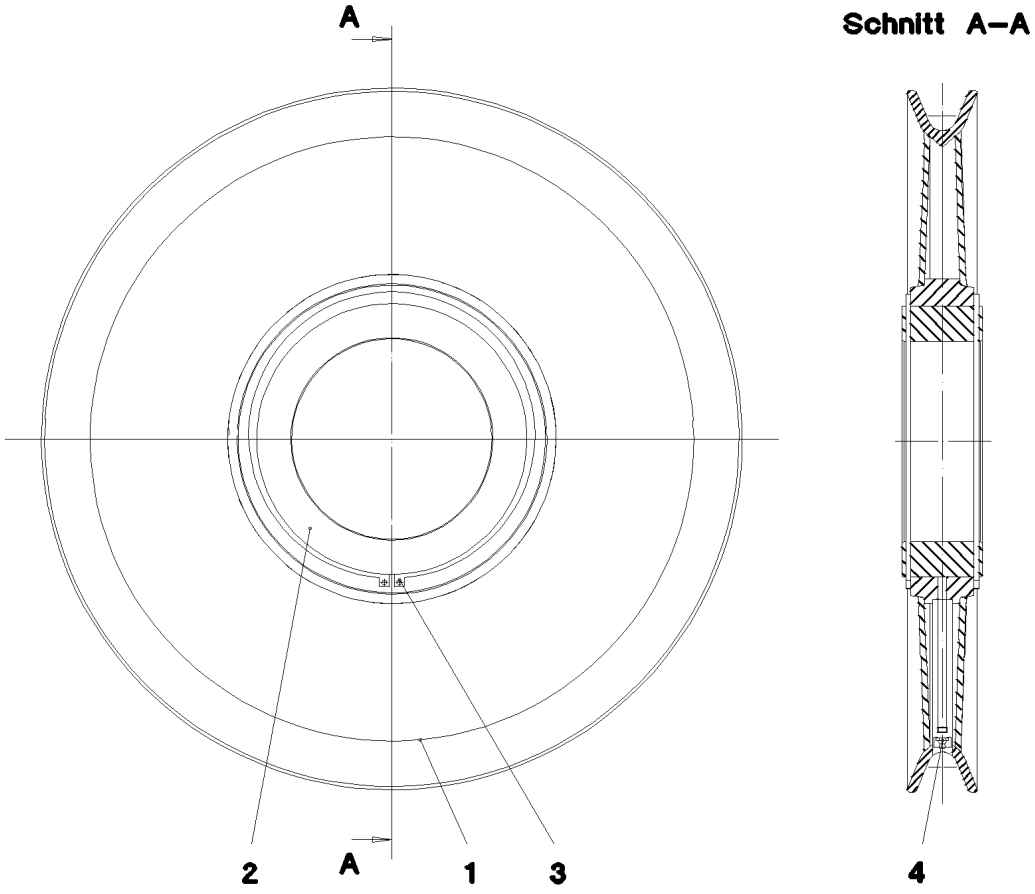

Pos.	Item	Quantity	Description	Bezeichnung	Serie	K
1	97 69 683 08	1	RUNNING ROLLER S355J2G3	LAUFROLLE		
2	74 65 067 08	1	ROLLER BEARING 200X270X80	WAELZLAGER		
3	42 80 103 08	2	LOCKING RING DIN 471 270X5	SICHERUNGSRING		
4	77 43 040 08	1	GREASE NIPPLE DIN 71412 A M10X1	SCHMIERNIPPEL		

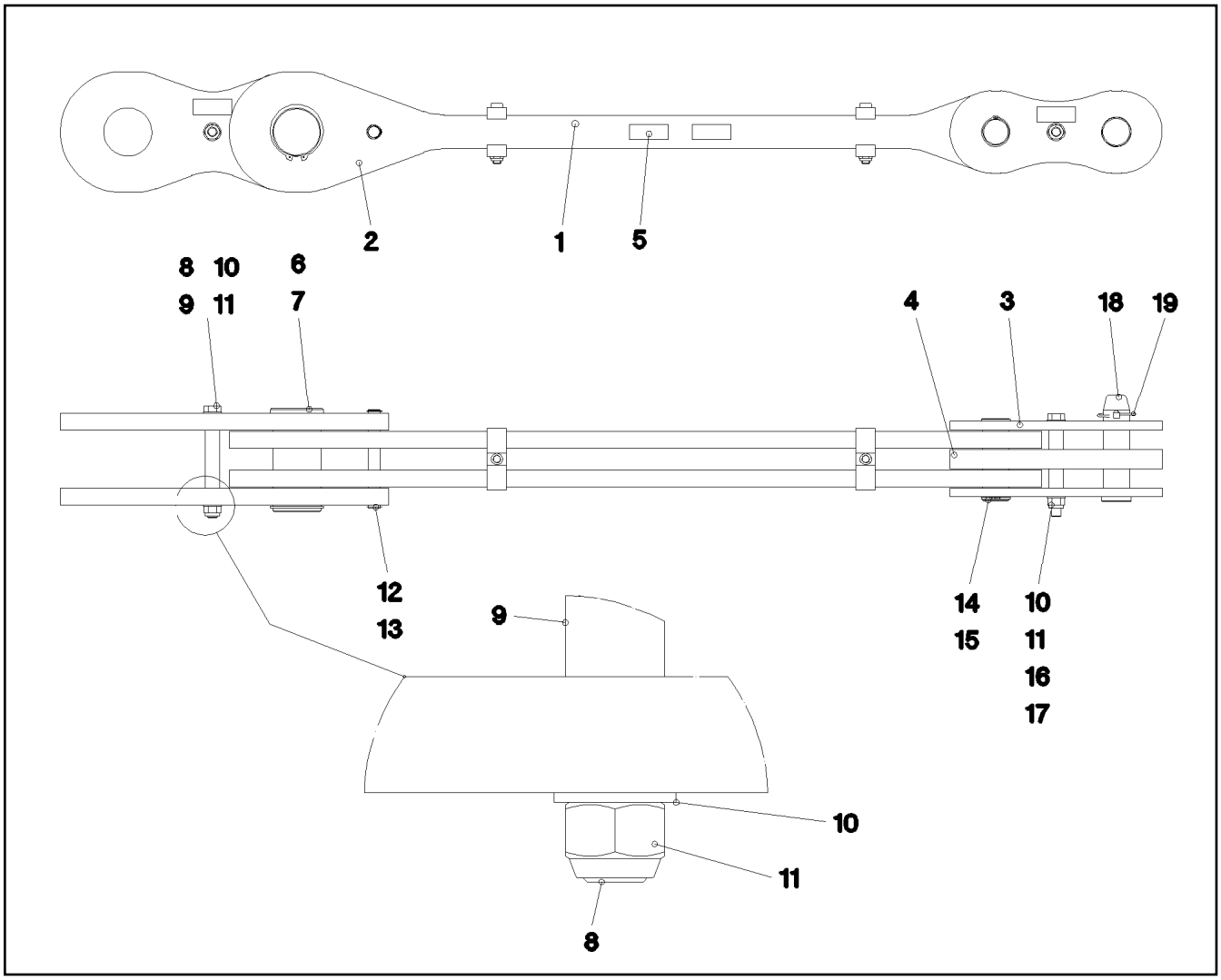

Pos.	Item	Quantity	Description	Bezeichnung	Serie	K
1	96 45 685 08	1	ROD ⇨ 2 550 010 96 45 685 08	STANGE VORM.		
2	96 45 686 08	2	BRACKET WITH BOARD	LASCHE MIT SCHILD		
3	96 45 687 08	2	BRACKET WITH BOARD	LASCHE MIT SCHILD		
4	96 45 688 08	1	BRACKET WITH BOARD	LASCHE MIT SCHILD		
5	97 35 919 08	1	PLATE ASSEMBLY BG-NR. PVC-SILBER SP	SCHILD BAUGRUPPE		
6	97 68 580 08	1	PIN 110.0X214 SPF	BOLZEN		
7	42 80 067 08	1	LOCKING RING DIN 471 100X3	SICHERUNGSRING		
8	40 61 246 01	2	HEX BOLT ISO 4014 M20X220 8.8 A3C	SECHSKANTSCHRAUBE		
9	93 56 795 08	1	TUBE 30X4X120	ROHR		
10	42 00 021 08	4	WASHER ISO 7089 A 21 ST A3C	SCHEIBE		
11	41 19 024 08	2	NUT DIN 985 M20 10 A3C	MUTTER		
12	94 26 891 08	1	PIN 25.0X204 T ZN O	BOLZEN		
13	42 80 021 08	2	LOCKING RING DIN 471 25X1,2	SICHERUNGSRING		
14	97 68 581 08	1	PIN 65.0X171 SPF	BOLZEN		
15	53 01 333 08	1	LOCKING RING DIN 471 55X3	SICHERUNGSRING		
16	40 61 244 01	1	HEX BOLT ISO 4014 M20X200 8.8 A3C	SECHSKANTSCHRAUBE		
17	94 12 040 08	2	TUBE 30X4X40	ROHR		
18	97 74 800 08	1	PIN 65.0X220 SPF	BOLZEN		
19	43 32 005 08	1	HINGED CONNECTOR 11,5X96 VERZ.	KLAPPSTECKER		

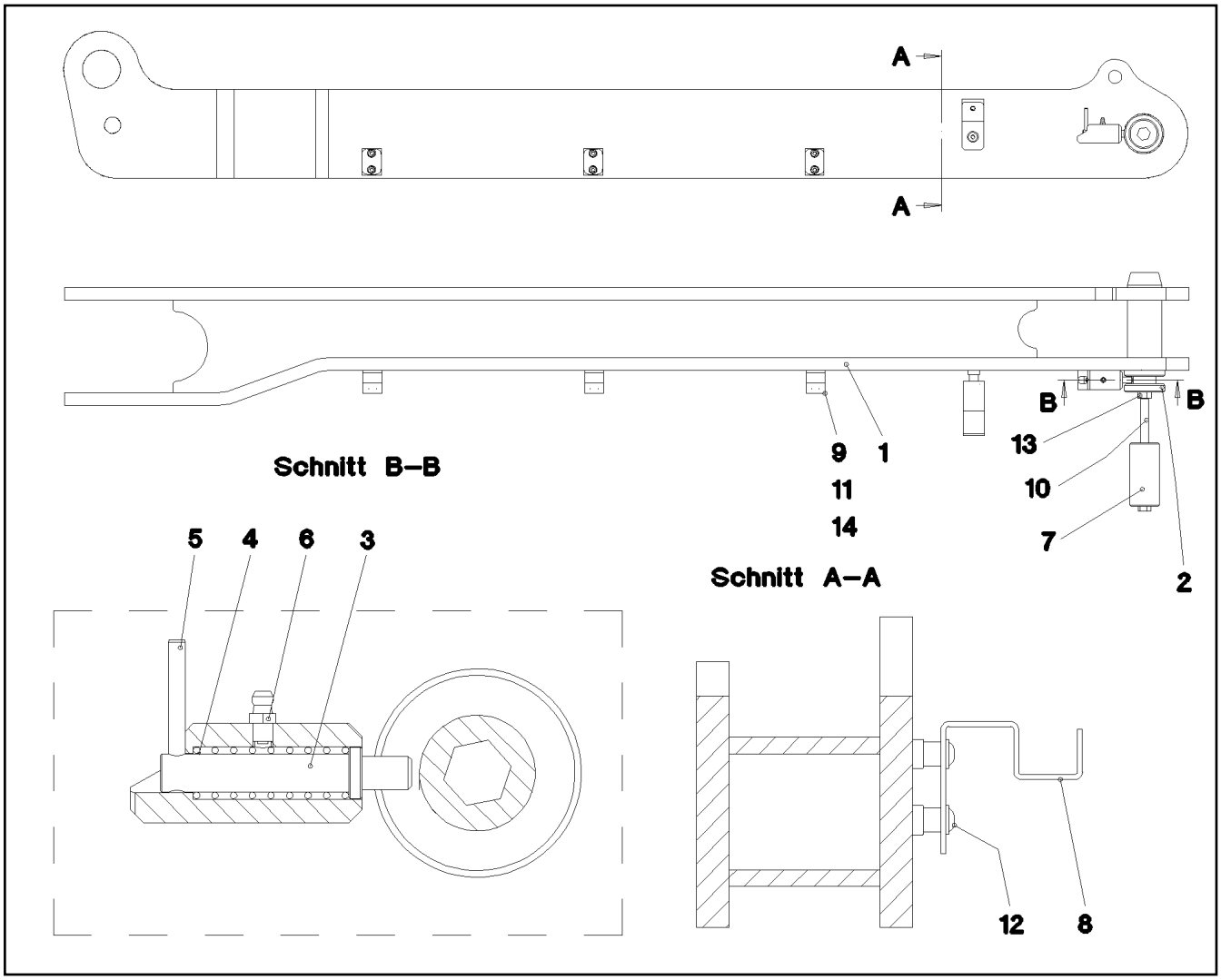

Pos.	Item	Quantity	Description	Bezeichnung	Serie	K
1	96 47 493 08	1	CLAMP WELDED CONST.	HALTER SCHWK.		
2	97 72 405 08	1	PIN 65.0X189 SPF	BOLZEN		
3	97 79 659 08	1	AXLE 16.0X76 FE//ZN20//C	ACHSE		
4	57 06 304 08	1	PRESSURE SPRING	DRUCKFEDER		
5	43 20 048 08	1	DOWEL PIN ISO 8752 5X45	SPANNSTIFT		
6	77 43 009 08	1	GREASE NIPPLE DIN 71412 A M6	SCHMIERNIPPEL		
7	97 80 226 08	1	AXLE 50.0X100 SPF	ACHSE		
8	97 79 305 08	1	PLATE 3X212X34	BLECH		
9	60 20 083 08	6	CLAMP-HALF DIN 3015-1 18 PP SW	KLEMMHAELFTE		
10	46 00 887	1	HEX BOLT ISO 4014 M12X200 8.8 A3C	SECHSKANTSCHRAUBE		
11	40 42 003	6	CYLINDER SCREW ISO 4762 M6X25 8.8 A2C	ZYLINDERSCHRAUBE		
12	10 41 285 4	2	OVAL HEAD FLAT SCREW AEHNL.ISO7380	LINSENFLACHKOPFSCHRAUBE		
13	41 15 143 08	1	NUT DIN 934 M12 8 VERZ.	MUTTER		
14	42 18 017 08	6	WASHER ISO 7093 A 6.4 A2	SCHEIBE		

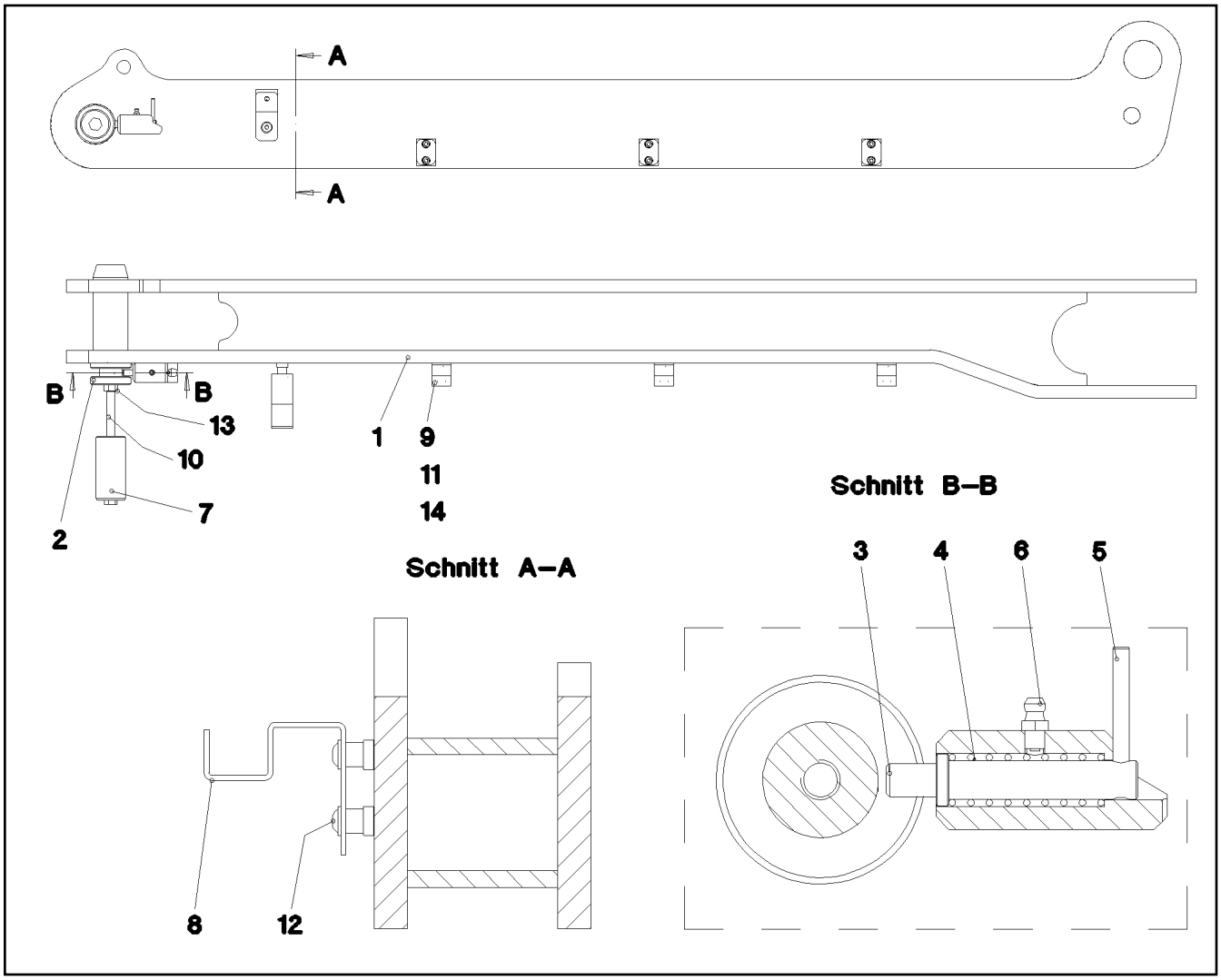

Pos.	Item	Quantity	Description	Bezeichnung	Serie	K
1	96 47 644 08	1	CLAMP WELDED CONST.	HALTER SCHWK.		
2	97 72 405 08	1	PIN 65.0X189 SPF	BOLZEN		
3	97 79 659 08	1	AXLE 16.0X76 FE//ZN20//C	ACHSE		
4	57 06 304 08	1	PRESSURE SPRING	DRUCKFEDER		
5	43 20 048 08	1	DOWEL PIN ISO 8752 5X45	SPANNSTIFT		
6	77 43 009 08	1	GREASE NIPPLE DIN 71412 A M6	SCHMIERNIPPEL		
7	97 80 226 08	1	AXLE 50.0X100 SPF	ACHSE		
8	97 79 305 08	1	PLATE 3X212X34	BLECH		
9	60 20 083 08	6	CLAMP-HALF DIN 3015-1 18 PP SW	KLEMMHAELFTE		
10	46 00 887	1	HEX BOLT ISO 4014 M12X200 8.8 A3C	SECHSKANTSCHRAUBE		
11	40 42 003	6	CYLINDER SCREW ISO 4762 M6X25 8.8 A2C	ZYLINDERSCHRAUBE		
12	10 41 285 4	2	OVAL HEAD FLAT SCREW AEHNL.ISO7380	LINSENFLACHKOPFSCHRAUBE		
13	41 15 143 08	1	NUT DIN 934 M12 8 VERZ.	MUTTER		
14	42 18 017 08	6	WASHER ISO 7093 A 6.4 A2	SCHEIBE		

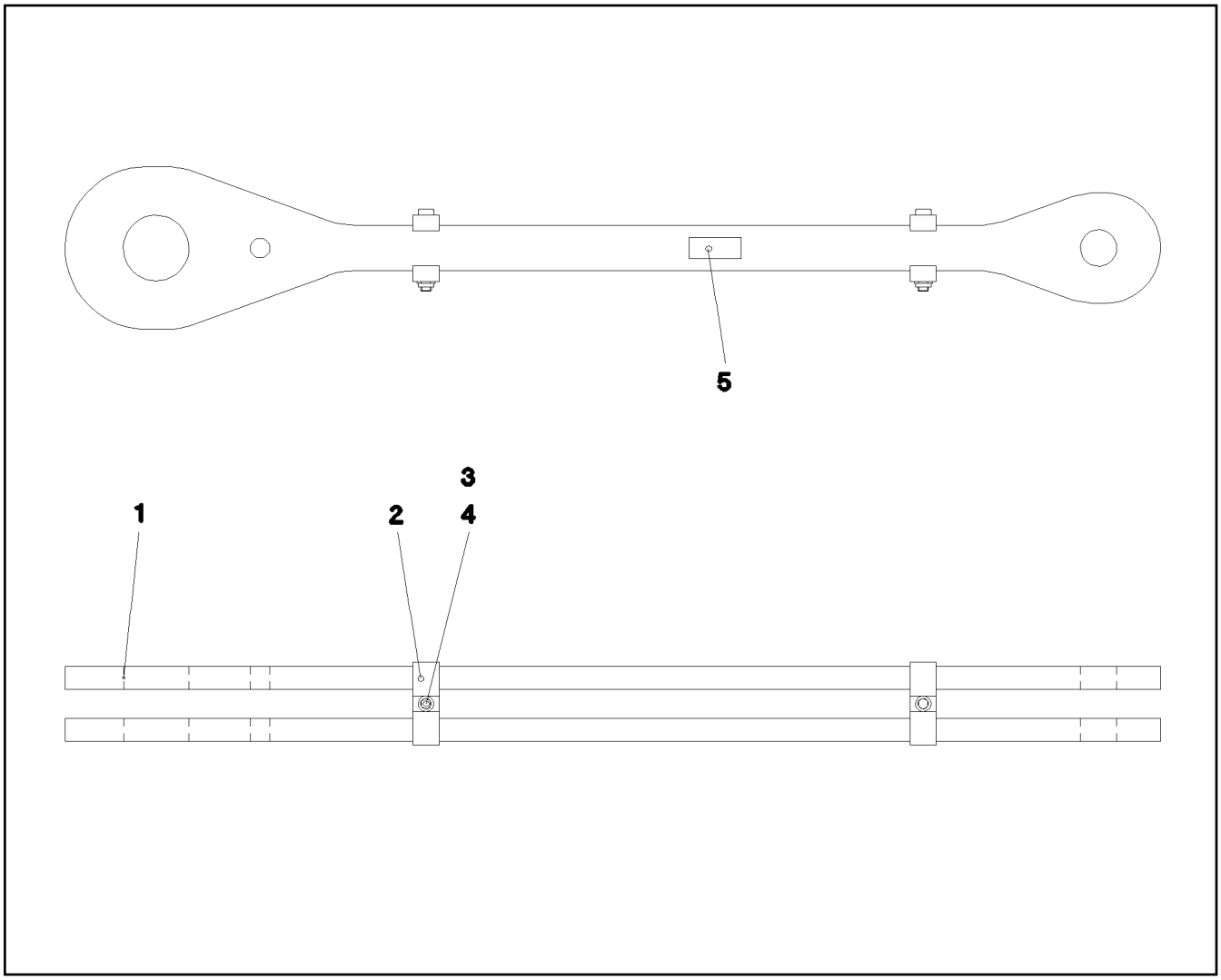

Pos.	Item	Quantity	Description	Bezeichnung	Serie	K
1	97 68 530 08	2	PLATE 35X1689X254	BLECH		
2	95 70 394 08	4	CLAMP 40x127x24	KLAMMER		
3	40 42 181 01	2	CYLINDER SCREW ISO 4762 M16X110 8.8	ZYLINDERSCHRAUBE		
4	41 19 009 08	2	NUT DIN 985 M16 8 VERZ.	MUTTER		
5	97 35 676 08	1	PLATE IDENTIFICATION NUMBER IDENT-NR	SCHILD IDENTNR.		

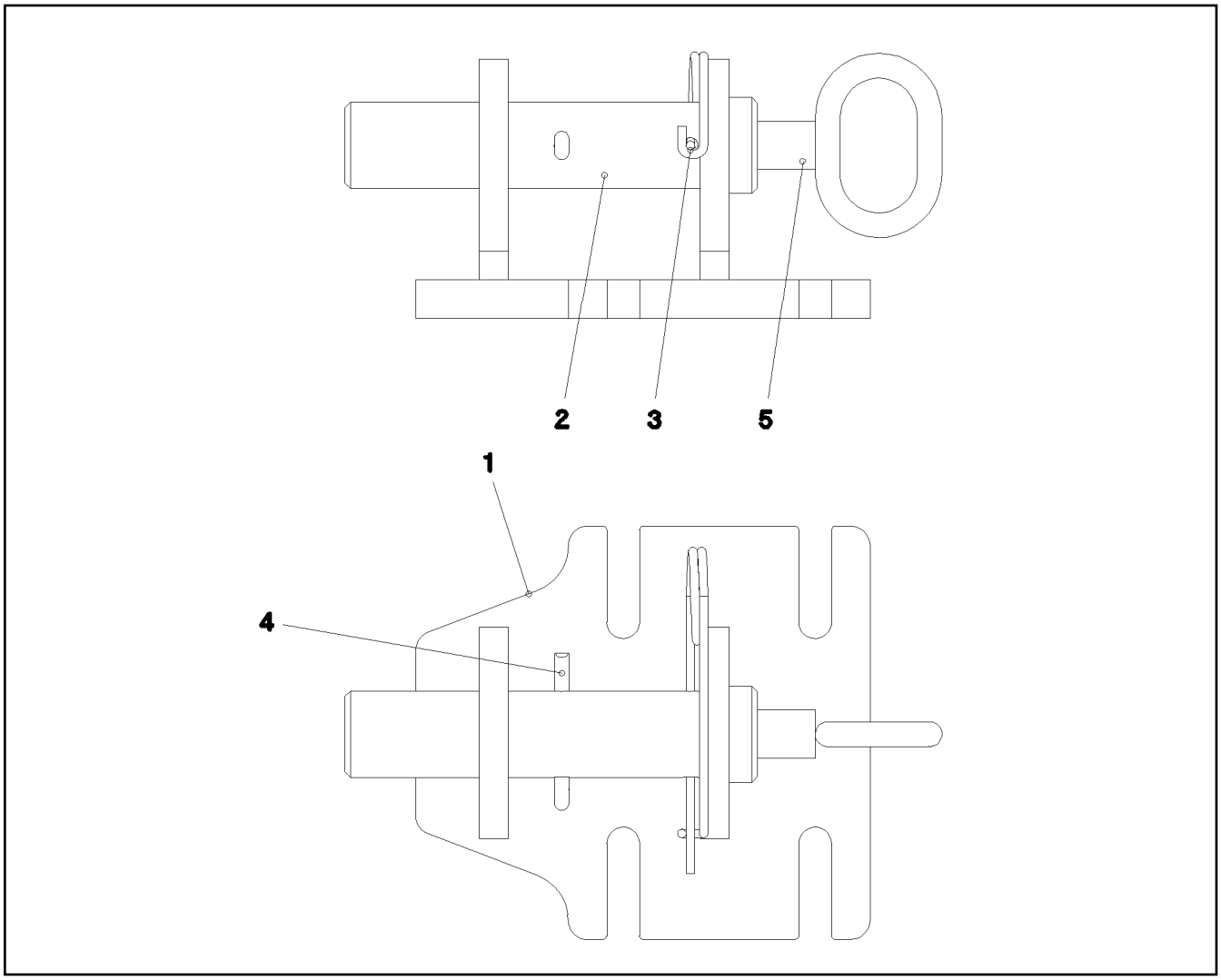

Pos.	Item	Quantity	Description	Bezeichnung	Serie	K
1	96 46 985 08	1	BRACKET WELDED CONST.	KONSOLE SCHWK.		
2	97 71 149 08	1	PIN 50.0X215 SPF	BOLZEN		
3	43 31 009 08	1	RETAINING SPRING 4,5 VERZ.	SICHERUNGSFEDER		
4	43 30 090 08	1	SPLIT PIN DIN 94 8X63 ST VERZ.	SPLINT		
5	92 10 795 08	1	HANDLE WELD.CONST.	GRIFF SCHWK.		

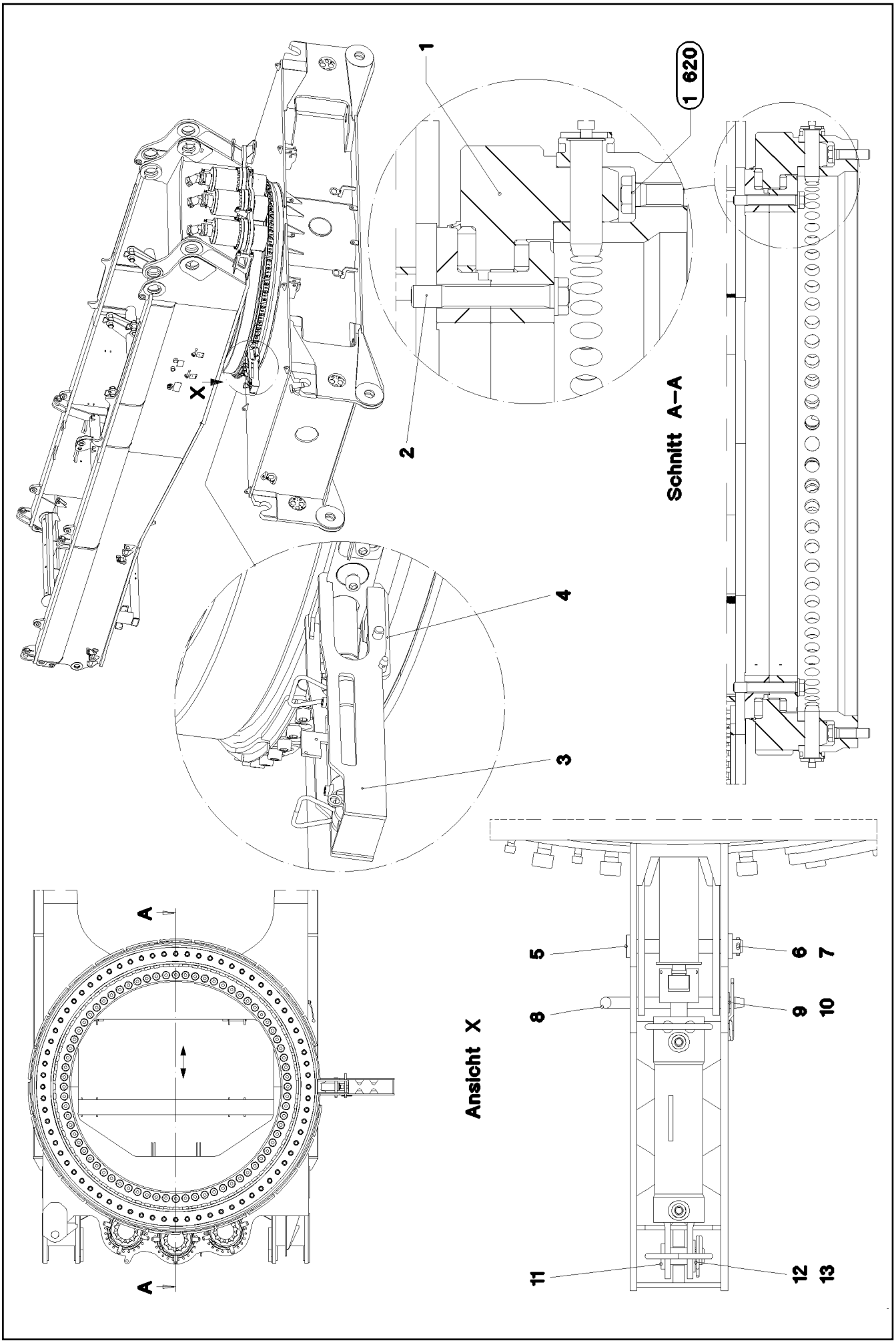
1
2
1 620
X
Schnitt A–A
4
3
A
A
5
8
6
7
9
10
Ansicht X
11
12
13

Pos.	Item	Quantity	Description	Bezeichnung	Serie	K
1	99 07 151 01	1	ROLLER SLEWING RING ⇨ 9 907 151 01 99 07 151 01	ROLLENDREHVERBINDUNG		
2	97 65 584 08	72	EXPANSION BOLT 10.9 SPF	DEHNSCHRAUBE		
3	92 51 941 08	1	BRACKET WELDED CONST.	KONSOLE SCHWK.		
4	92 51 944 08	1	BRACKET WELDED	BUEGEL SCHWK.		
5	45 14 269 08	1	PIN DIN 1436 25H11X200X192 30CRNIMO8	BOLZEN		
6	42 17 006 08	1	WASHER DIN 7989 A 26 ST VERZ.	SCHEIBE		
7	43 30 076 08	1	SPLIT PIN DIN 94 6,3X40 ST VERZ.	SPLINT		
8	93 82 940 08	1	PIN 20.0X304	BOLZEN		
9	42 00 021 08	1	WASHER ISO 7089 A 21 ST A3C	SCHEIBE		
10	43 32 063 08	1	SPRING PLUG 5 VERZ.	FEDERSTECKER		
11	94 00 689 08	1	PIN DIN 1444 30H11X70X58 30CRNIMO8 GA	BOLZEN		
12	42 00 028 08	1	WASHER ISO 7089 A 31 A3C	SCHEIBE		
13	43 32 064 08	1	SPRING PLUG 6 VERZ.	FEDERSTECKER		

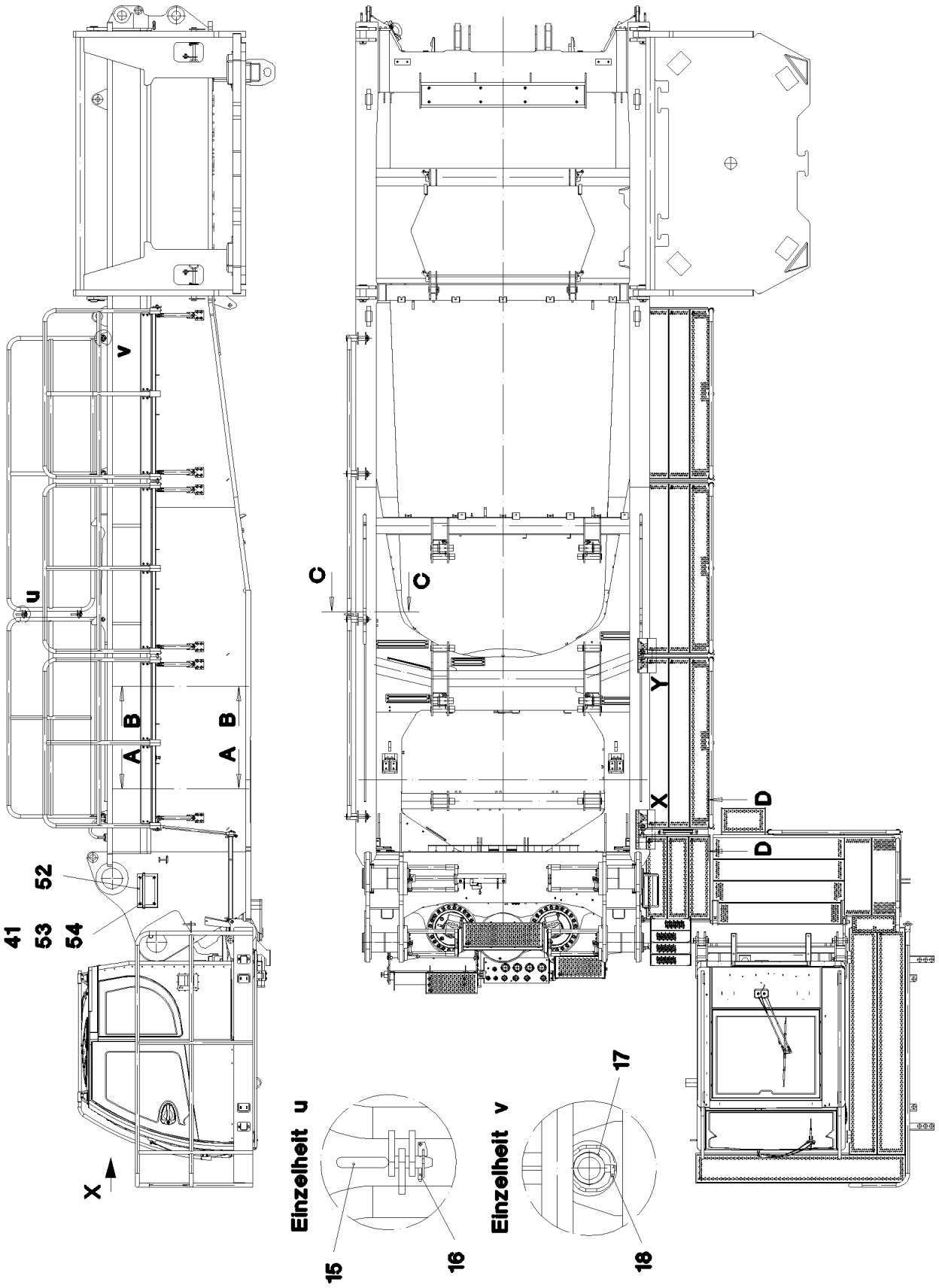
X
41
53
54
52
A
B
A
B
u
v
C
C
Y
X
D
D
Einzelheit u
15
16
Einzelheit v
17
18

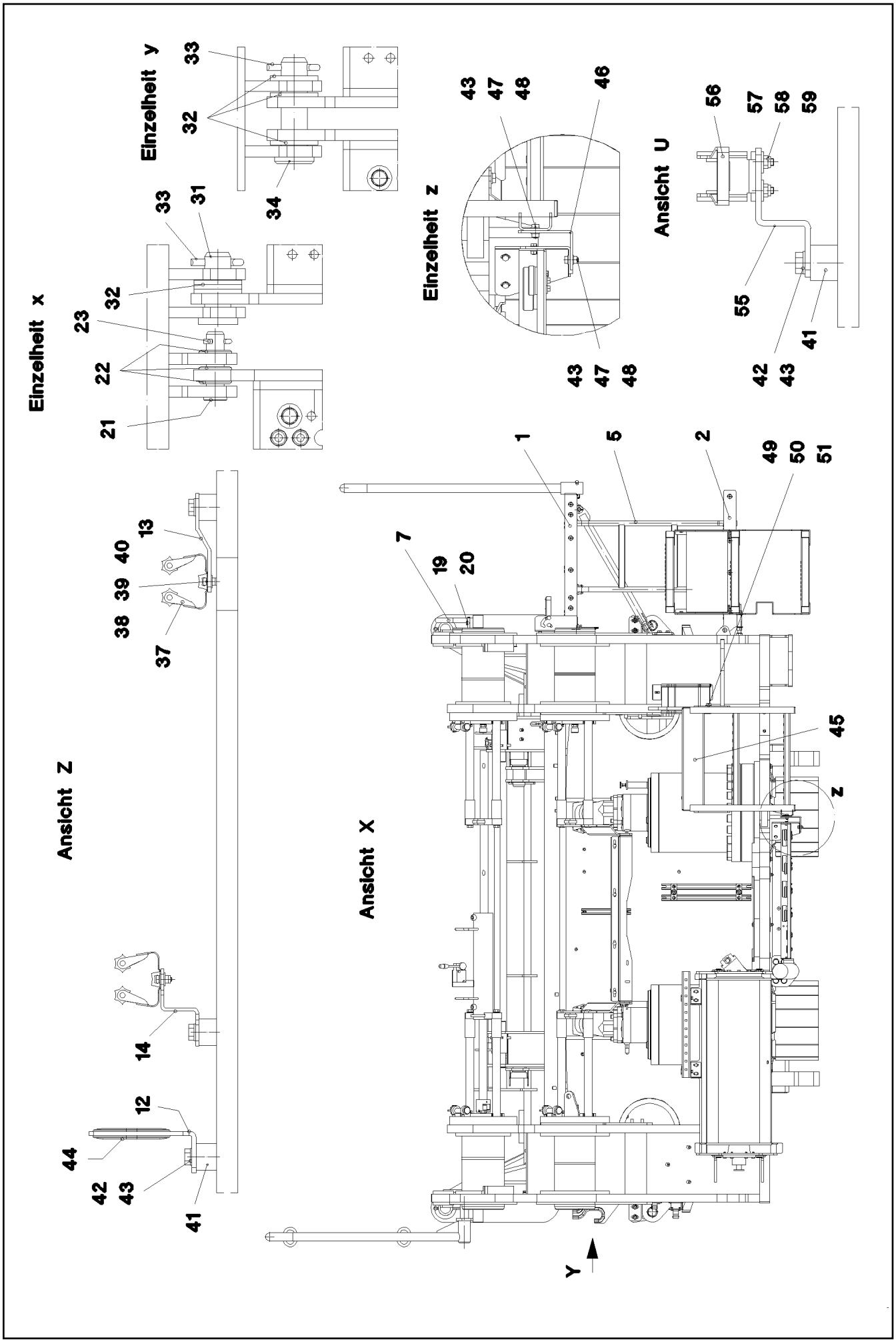
Einzelheit y
33
32
34
Einzelheit x
33
31
32
23
22
21
Einzelheit z
43
47
48
46
43
47
48
Ansicht U
56
57
58
59
55
42
43
41
Ansicht Z
13
40
39
38
37
14
12
44
42
43
41
Ansicht X
1
5
2
49
50
51
7
19
20
45
z
Y

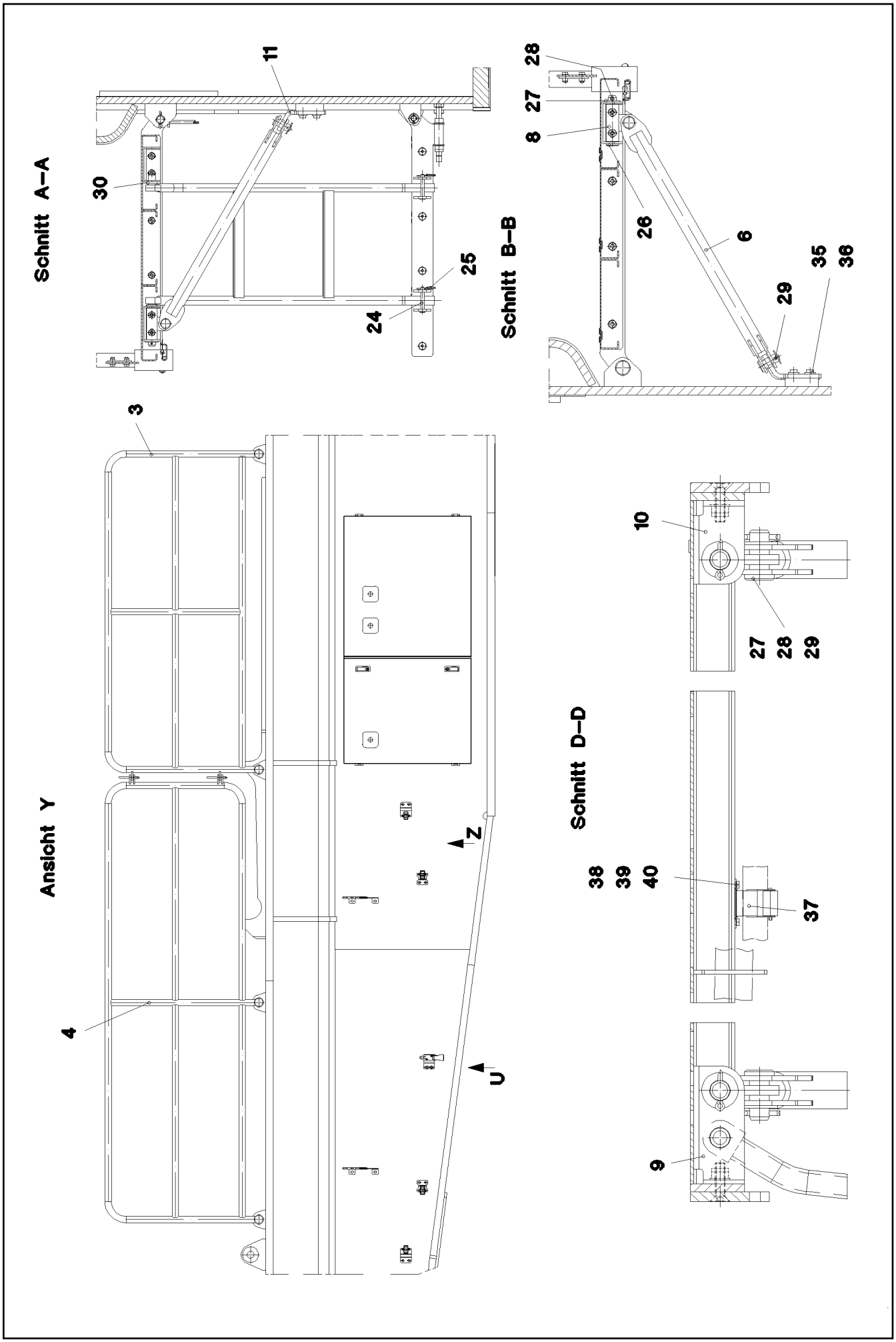
Schnitt A–A
11
30
25
24
Schnitt B–B
28
27
8
26
6
35
36
29
Ansicht Y
3
4
Z
U
Schnitt D–D
10
27
28
29
38
39
40
37
9

Pos.	Item	Quantity	Description	Bezeichnung	Serie	K
1	96 53 086 08	3	PLATFORM GROSS	PODEST		
2	96 53 087 08	1	PLATFORM KLEIN	PODEST		
3	96 53 088 08	1	RAILING	GELAENDER		
4	96 53 089 08	1	RAILING	GELAENDER		
5	96 53 090 08	1	LADDER WELDED TZNO	LEITER SCHWK.		
6	96 53 091 08	6	SUPPORT TZNO	STUETZE SCHWK.		
7	96 53 092 08	1	HANDLE WELD.CONST. TZNO	GRIFF SCHWK.		
8	96 53 093 08	6	BRACKET WELDED CONST. TZNO	KONSOLE SCHWK.		
9	97 83 084 08	2	PLATE 4X209X189 FE//ZN20//C	BLECH		
10	97 83 085 08	5	PLATE 4X174X191 FE//ZN20//C	BLECH		
11	97 83 086 08	6	PLATE 10X100X163 FE//ZN20//C	BLECH		
12	97 83 114 08	2	PLATE 4X133X225	BLECH		
13	97 83 115 08	2	PLATE 3X95X70	BLECH		
14	97 83 116 08	2	PLATE 3X101X70	BLECH		
15	92 01 005 08	2	PLUG CONTACT CPL.	STECKER KPL.		
16	43 32 001 08	8	HINGED CONNECTOR DIN 11023 5X32 VERZ	KLAPPSTECKER		
17	94 91 885 08	4	WASHER RD70X2	SCHEIBE		
18	43 32 004 08	4	HINGED CONNECTOR 9,5X77 VERZ.	KLAPPSTECKER		
19	40 65 164	4	HEX BOLT ISO 4017 M10X25 8.8 A3C	SECHSKANTSCHRAUBE		
20	42 00 013 08	4	WASHER ISO 7089 A 10.5 A3C	SCHEIBE		
21	45 10 011 08	2	PIN DIN 1434 16H11X60X51 30CRNIMO8 SP	BOLZEN		
22	42 00 019 08	6	WASHER DIN 125 A 17 VERZ.	SCHEIBE		
23	43 30 050 08	2	SPLIT PIN DIN 94 4X25 ST VERZ.	SPLINT		
26	45 30 209 08	6	PIN DIN 1444 20H11X115X107 ST.50-2K VE	BOLZEN		
27	42 00 021 08	12	WASHER ISO 7089 A 21 ST A3C	SCHEIBE		
28	43 30 063 08	12	SPLIT PIN DIN 94 5X28 ST VERZ.	SPLINT		
29	45 12 222 08	12	PIN DIN 1435 20H11X45X38 ST.50 VERZ.	BOLZEN		
30	42 12 013 08	2	WASHER DIN 1441 21 ST VERZ.	SCHEIBE		
31	45 30 220 08	2	PIN DIN 1444 24H11X60X50 42CRMO4 GASN	BOLZEN		
32	42 00 024 08	14	WASHER DIN 125 A 25 ST VERZ.	SCHEIBE		
33	43 30 075 08	4	SPLIT PIN DIN 94 6,3X32 ST VERZ.	SPLINT		
34	45 30 223 08	2	PIN DIN 1444 24H11X91X82 30CRNIMO8 GA	BOLZEN		
35	40 00 828	24	HEX BOLT ISO 4017 M10X30 8.8 A3C	SECHSKANTSCHRAUBE		
36	42 16 006 08	24	WASHER DIN 7349 10,5 ST VERZ.	SCHEIBE		
37	10 32 483 4	5	EQUIPMENT MOUNTING 35MM FEDERSTAH	GERAETEHALTER		
38	40 00 878	10	HEX BOLT ISO 4017 M4X12 8.8 A2C	SECHSKANTSCHRAUBE		
39	42 18 005 08	10	WASHER DIN 9021 A 4.3 ST VERZ.	SCHEIBE		
40	41 19 002 08	10	NUT DIN 985 M4 8 VERZ.	MUTTER		
41	95 38 734 08	18	SLEEVE 25.0X19 S355J2G3	HUELSE		
42	49 00 188	14	HEX BOLT ISO 4017 M8X16 8.8 A2C	SECHSKANTSCHRAUBE		
43	42 00 012 08	40	WASHER DIN 125 A8X16 ST VERZ.	SCHEIBE		
44	26 21 040 08	0.8	EDGE PROTECTION	KANTENSCHUTZ		
45	96 54 367 08	1	STAIR	TREPPE		
46	97 85 767 08	1	PLATE 4X173X102	BLECH		
47	49 00 089	13	HEX BOLT ISO 4017 M8X20 8.8 A2C	SECHSKANTSCHRAUBE		
48	41 15 141 08	13	NUT DIN 934 M8 8 A2C	MUTTER		
49	40 65 086 05	2	HEX BOLT ISO 4017 M14X40 8.8 A3C	SECHSKANTSCHRAUBE		
50	41 15 083 08	2	NUT DIN 934 M14 8 VERZ.	MUTTER		
51	42 00 018 08	4	WASHER DIN 125 A 15 ST VERZ.	SCHEIBE		
52	96 54 406 08	1	ACCESS LADDER PRE-ASS.	AUFSTIEG VORM.		
			⇨ 2 631 003 96 54 406 08			
53	10 41 285 7	4	OVAL HEAD FLAT SCREW AEHNL.ISO7380	LINSENFLACHKOPFSCHRAUBE		
54	42 18 009 08	4	WASHER DIN 9021 A 8.4 VERZ.	SCHEIBE		
55	97 86 827 08	1	PLATE 4X119X70	BLECH		
56	70 42 185 08	1	LOCK BEARING	VERSCHLUSSLAGER		
57	40 86 040 08	2	SCREW DIN 7991 M5X16 8.8 SCHWARZ VE	SCHRAUBE		
58	41 19 003 08	2	NUT DIN 985 M5 8 VERZ.	MUTTER		
59	42 18 006 08	2	WASHER DIN 9021 A 5,3 ST VERZ.	SCHEIBE		
63	77 39 200 08	18	WIRE ROPE CLAMP DIN 3093 2 AL	PRESSKLEMME		
64	77 34 003 08	3	ROPE DIN 3055 2MM 2,3KN FE	SEIL		

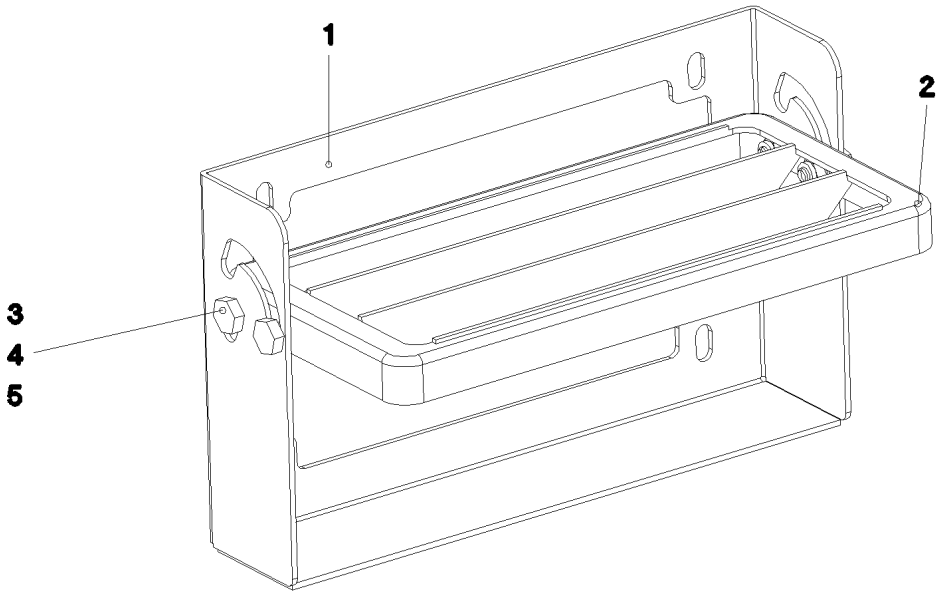

Pos.	Item	Quantity	Description	Bezeichnung	Serie	K
1	97 85 704 08	1	PLATE 3X489X273	BLECH		
2	78 89 058 08	1	UNIVERSAL PERFORMANCE 30X160X340	UNIVERSALAUFTRITT		
3	40 98 312 08	4	SCREW M8X15	SCHRAUBE		
4	41 19 005 08	4	NUT DIN 985 M8 8 VERZ.	MUTTER		
5	42 00 012 08	4	WASHER DIN 125 A8X16 ST VERZ.	SCHEIBE		

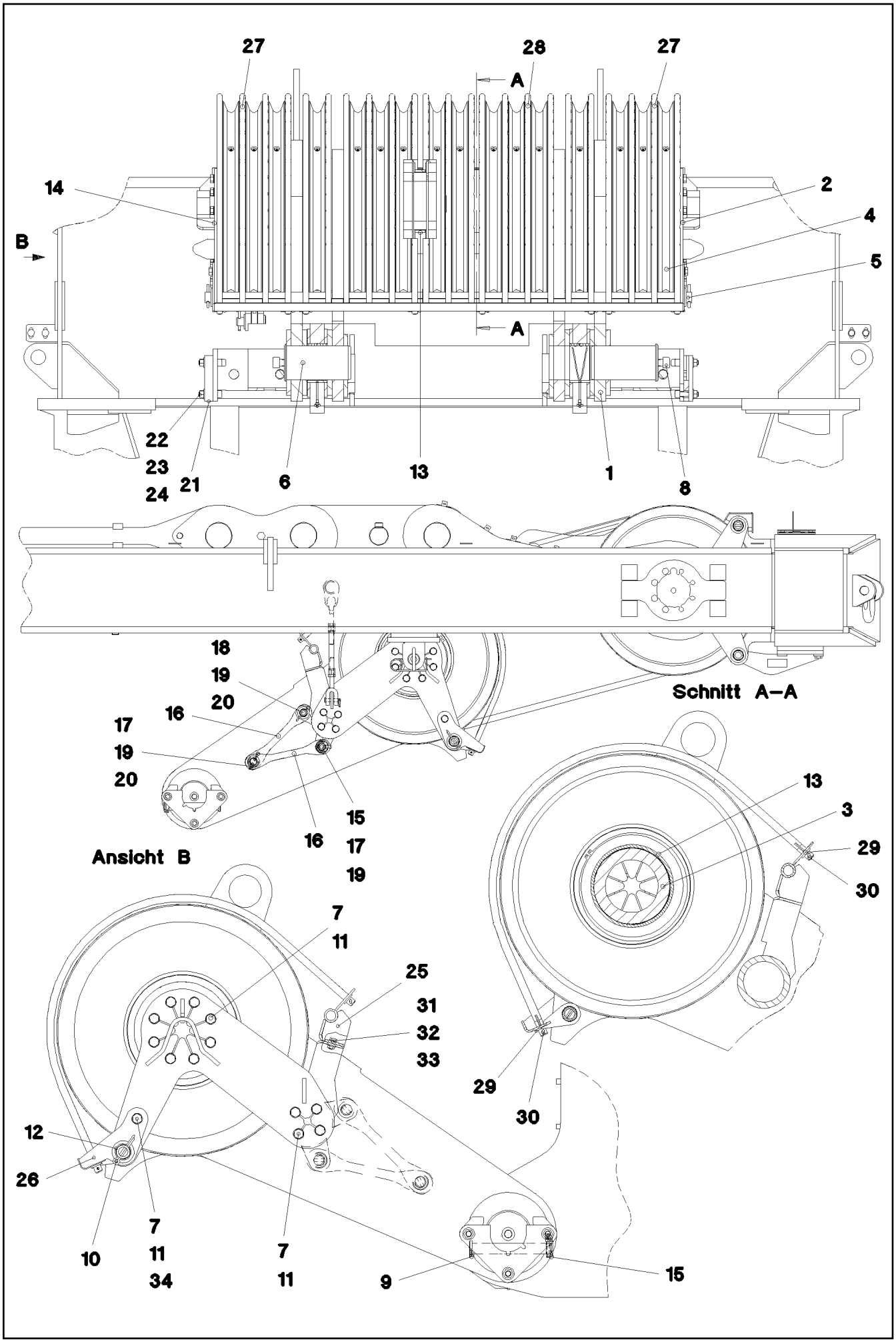

26.8.2008 052567 LIEBHERR	etk_en_de_074509_LR_1600_2 ROLLER BEARING ROLLENLAGERUNG	❑ 202 (1/2) ⇨ 2 652 91 52 794 08

Pos.	Item	Quantity	Description	Bezeichnung	Serie	K
1	96 46 299 08	1	ROLLER BEARING WELDED	ROLLENLAGERUNG SCHWK.		
2	96 46 304 08	1	MOUNTING WELDED	HALTERUNG SCHWK.		
3	97 69 807 08	1	AXLE 219.1X1612	ACHSE		
4	96 46 246 08	16	ROPE PULLEY CPL. SPF ➪ 2 550 003 96 46 246 08	SEILROLLE KPL.		
5	97 69 808 08	1	TUBE 38.0X1716 T ZN O	ROHR		
6	97 69 809 08	2	PIN 130.0X233 SPF	BOLZEN		
7	40 66 030 08	26	HEX BOLT ISO 4017 M16X40 10.9 FLZN SPF	SECHSKANTSCHRAUBE		
8	40 42 242 08	2	SCREW DIN 912 M24X45 8.8 A3C	SCHRAUBE		
9	45 30 300 08	2	PIN DIN 1444 30H11X220X210 30CRNIMO8	BOLZEN		
10	43 30 101 08	2	SPLIT PIN DIN 94 10X71 ST VERZ.	SPLINT		
11	42 00 019 08	29	WASHER DIN 125 A 17 VERZ.	SCHEIBE		
12	42 11 032 08	2	WASHER DIN 1440 45 ST VERZ.	SCHEIBE		
13	93 58 827 08	2	SPACER RING RD219,1X36	DISTANZRING		
14	96 46 307 08	1	MOUNTING WELDED	HALTERUNG SCHWK.		
15	43 32 003 08	3	HINGED CONNECTOR DIN 11023 8X42 VERZ	KLAPPSTECKER		
16	97 72 200 08	3	PLATE 20X61X358	BLECH		
17	45 30 327 08	2	PIN DIN 1444 30H11X95X85 30CRNIMO8+QT	BOLZEN		
18	94 00 689 08	1	PIN DIN 1444 30H11X70X58 30CRNIMO8 GA	BOLZEN		
19	42 11 027 08	3	WASHER DIN 1440 33 ST VERZ.	SCHEIBE		
20	43 30 090 08	2	SPLIT PIN DIN 94 8X63 ST VERZ.	SPLINT		
21	97 79 903 08	2	PLATE 30X270X160	BLECH		
22	40 42 175 01	6	CYLINDER SCREW ISO 4762 M16X70 8.8 A3	ZYLINDERSCHRAUBE		
23	41 15 145 08	6	NUT DIN 934 M16 8 VERZ.	MUTTER		
24	42 00 020 08	6	WASHER DIN 125 A 19 ST VERZ.	SCHEIBE		
25	96 51 810 08	1	BRACKET WELDED IN FRONT	KONSOLE SCHWK.VORN		
26	96 51 811 08	1	BRACKET	KONSOLE SCHWK.HI.		
27	96 51 812 08	2	ROPE GUARD WELDED	SEILSCHUTZ SCHWK.		
28	96 51 813 08	1	ROPE GUARD WELDED	SEILSCHUTZ SCHWK.		
29	42 12 013 08	16	WASHER DIN 1441 21 ST VERZ.	SCHEIBE		
30	43 30 075 08	16	SPLIT PIN DIN 94 6,3X32 ST VERZ.	SPLINT		
31	40 65 164	6	HEX BOLT ISO 4017 M10X25 8.8 A3C	SECHSKANTSCHRAUBE		
32	42 00 507 08	12	WASHER DIN 125 A 10,5 MS	SCHEIBE		
33	41 17 003 08	6	NUT DIN 936 M10 8 VERZ.	MUTTER		
34	41 15 050 08	2	NUT DIN 934 M16 10 VERZ.	MUTTER		

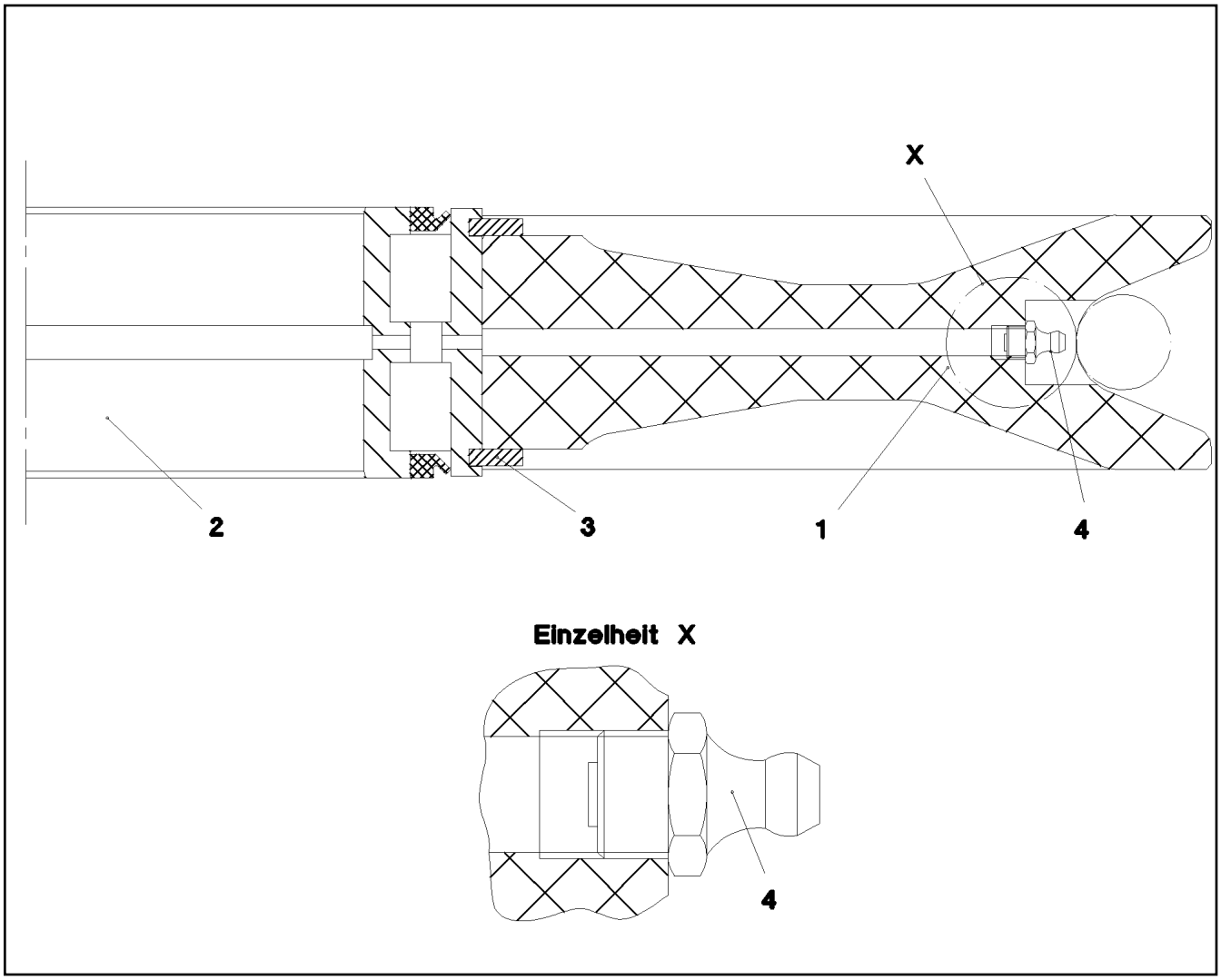

Pos.	Item	Quantity	Description	Bezeichnung	Serie	K
1	28 81 999 08	1	ROPE PULLEY / SHEAVE D=700/620/270X75	SEILROLLE		
2	74 65 067 08	1	ROLLER BEARING 200X270X80	WAELZLAGER		
3	42 80 103 08	2	LOCKING RING DIN 471 270X5	SICHERUNGSRING		
4	77 43 040 08	1	GREASE NIPPLE DIN 71412 A M10X1	SCHMIERNIPPEL		

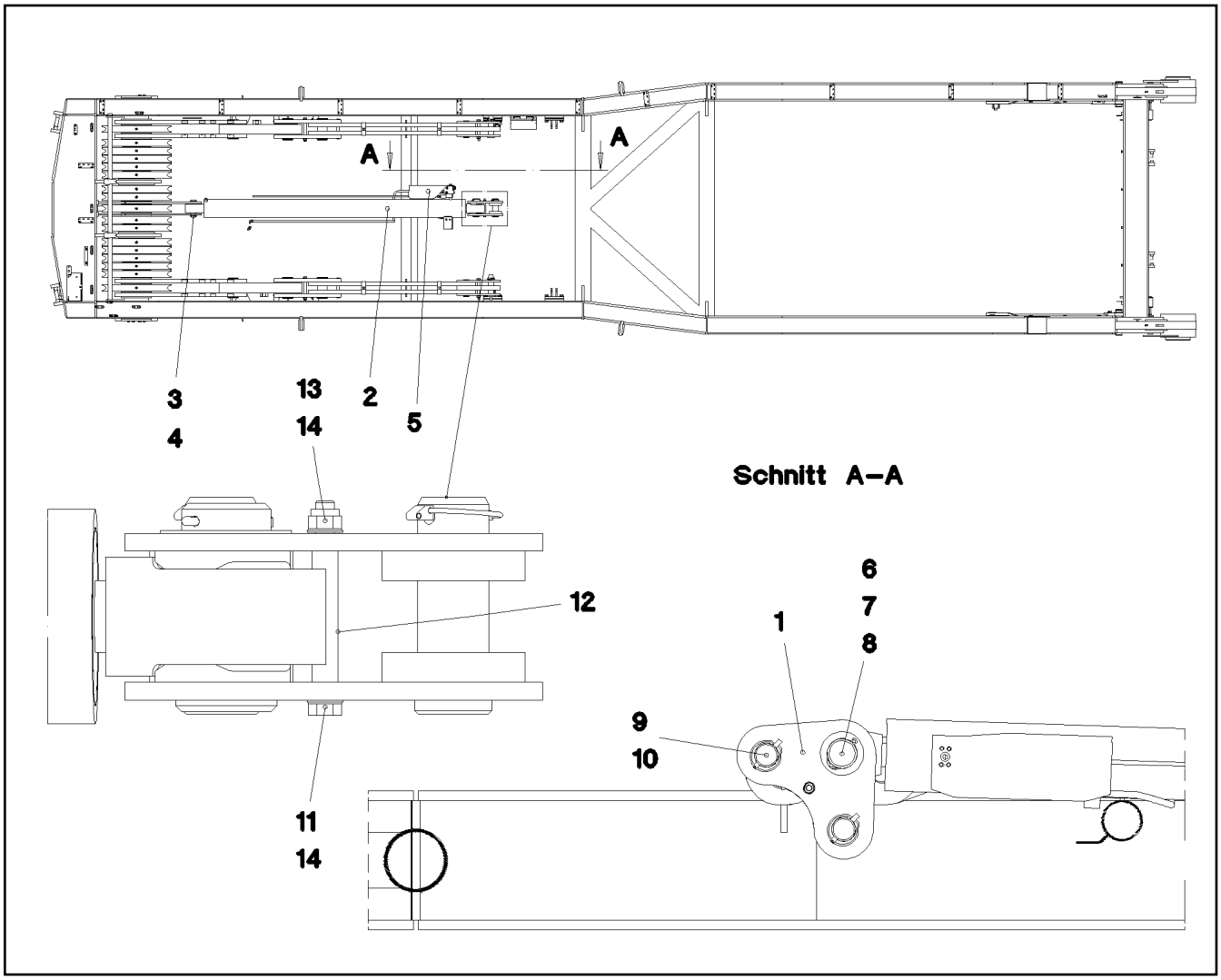

Pos.	Item	Quantity	Description	Bezeichnung	Serie	K
1	96 54 179 08	2	PLATE WELDED	BLECH SCHWK.		
2	10 41 102 1	1	DRAW CYLINDER 150/60-2300 SPF	ZUGZYLINDER		
3	95 36 392 08	1	PIN RD60X170	BOLZEN		
4	42 80 049 08	2	LOCKING RING DIN 471 60X2	SICHERUNGSRING		
5	97 83 458 08	1	PLATE 3X287X452 FE//ZN20//C	BLECH		
6	95 44 447 08	1	PIN RD75X165 35NI	BOLZEN		
7	94 96 354 08	1	WASHER RD110X2	SCHEIBE		
8	43 30 097 08	1	SPLIT PIN DIN 94 8X100 ST VERZ.	SPLINT		
9	97 85 235 08	2	PIN 65.0X182 SPF	BOLZEN		
10	43 32 005 08	2	HINGED CONNECTOR 11,5X96 VERZ.	KLAPPSTECKER		
11	40 61 184 01	1	HEX BOLT ISO 4014 M16X170 8.8 A3C	SECHSKANTSCHRAUBE		
12	94 01 070 08	1	TUBE 22X2,5X110	ROHR		
13	41 19 009 08	1	NUT DIN 985 M16 8 VERZ.	MUTTER		
14	42 00 019 08	2	WASHER DIN 125 A 17 VERZ.	SCHEIBE		

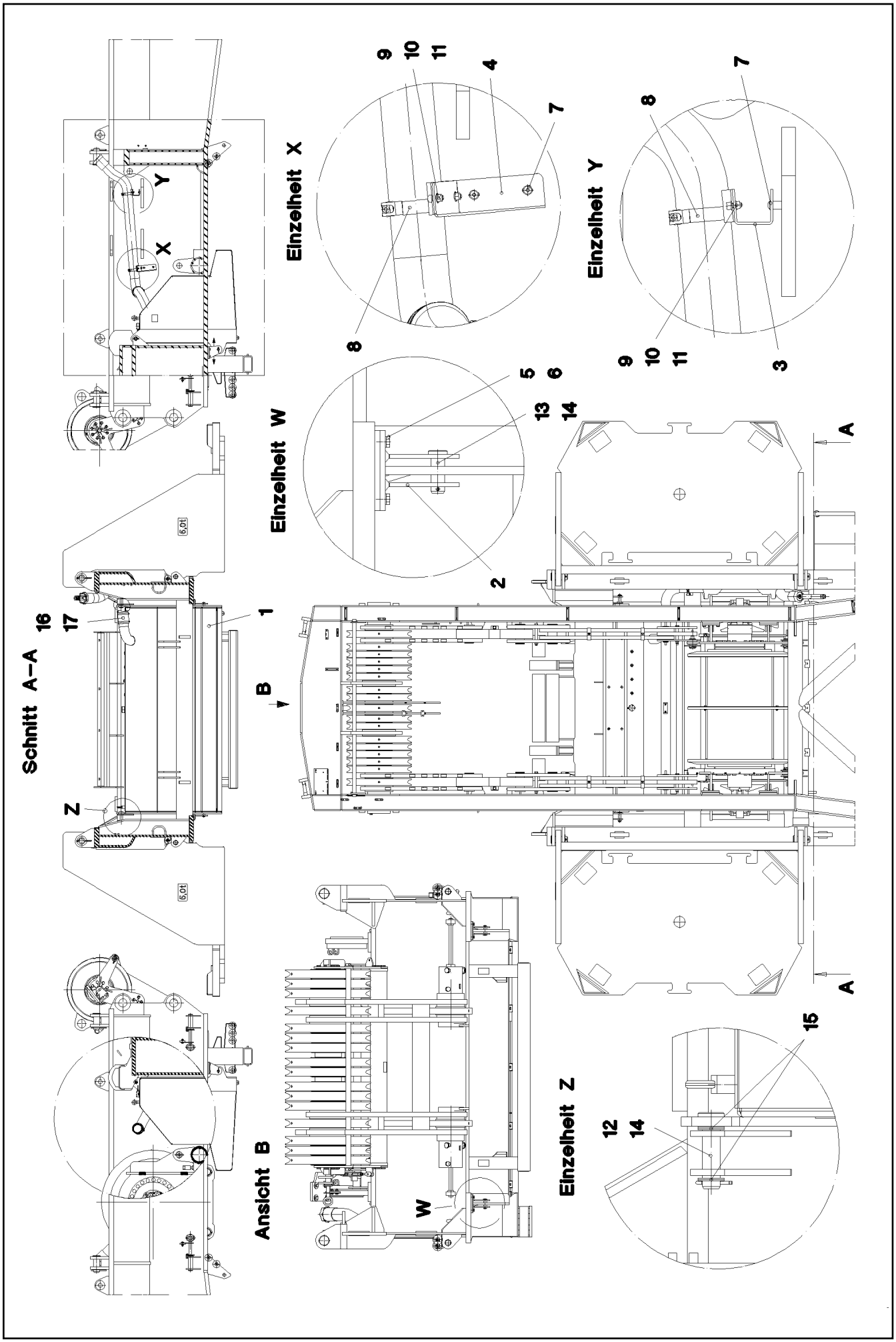

26.8.2008 052451 LIEBHERR	etk_en_de_074509_LR_1600_2 FUEL TANK CPL. KRAFTSTOFFBEHAELTER KPL.	❑ 206 (1/2) ⇨ 2 670 91 52 797 08

Pos.	Item	Quantity	Description	Bezeichnung	Serie	K
1	96 45 352 08	1	FUEL TANK, PRE-ASSEMBLED ⇨ 2 670 002 96 45 352 08	KRAFTSTOFFBEHAELTER VO		
2	96 42 805 08	2	BRACKET WELDED CONST.	KONSOLE SCHWK.		
3	97 69 564 08	1	PLATE 4X120X187	BLECH		
4	97 69 565 08	1	PLATE 4X178X358	BLECH		
5	50 09 175 08	8	WASHER DIN 125 A 10.5 A2	SCHEIBE		
6	40 65 093 08	8	HEX BOLT ISO 4017 M10X20 8.8 BLANK	SECHSKANTSCHRAUBE		
7	10 41 285 4	4	OVAL HEAD FLAT SCREW AEHNL.ISO7380	LINSENFLACHKOPFSCHRAUBE		
8	77 42 237 08	2	HOSE CLAMP 100-104 ST	SCHLAUCHSCHELLE		
9	46 00 079	4	CYLINDER SCREW ISO 4762 M8X20 8.8 A2C	ZYLINDERSCHRAUBE		
10	42 00 012 08	8	WASHER DIN 125 A8X16 ST VERZ.	SCHEIBE		
11	41 15 141 08	4	NUT DIN 934 M8 8 A2C	MUTTER		
12	10 04 126 0	2	PIN ISO 2341 30X120X6,3X110 30CRNIMO8	BOLZEN		
13	45 12 264 08	2	PIN DIN 1435 25H11X75X65 ST.50 VERZ.	BOLZEN		
14	43 30 077 08	4	SPLIT PIN DIN 94 6,3X45 ST VERZ.	SPLINT		
15	93 94 608 08	10	WASHER RD44X2	SCHEIBE		
16	55 08 494 08	4	HOSE CLAMP 100-120 W3	SCHLAUCHSCHELLE		
17	97 80 893 08	1	FUEL HOSE	KRAFTSTOFFSCHLAUCH		
(1)	10 42 402 5	0.12	FUEL HOSE DN100	KRAFTSTOFFSCHLAUCH		
19	26 21 040 08	0.23	EDGE PROTECTION	KANTENSCHUTZ		
20	26 21 089 08	0.36	CELL RUBBER 3X6X10M	ZELLGUMMI		

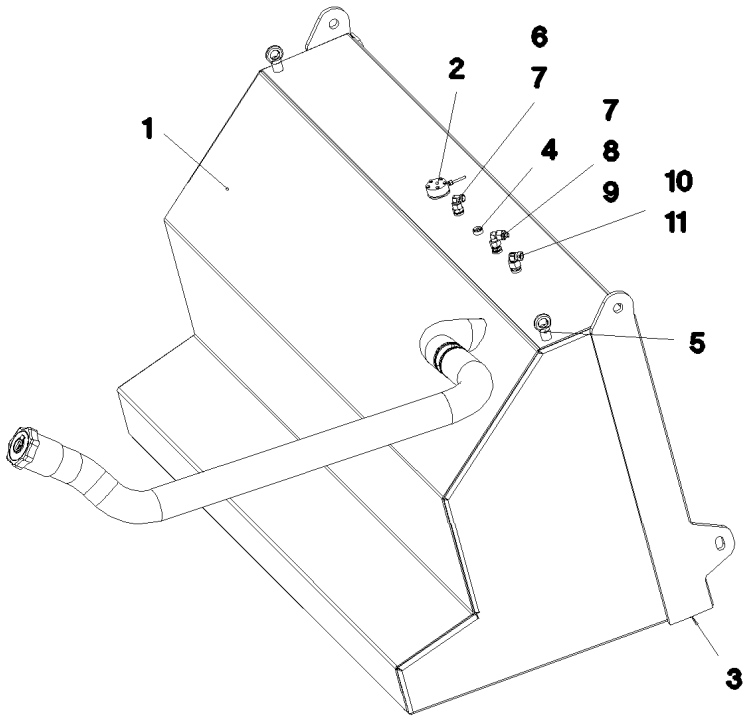

Pos.	Item	Quantity	Description	Bezeichnung	Serie	K
1	96 45 354 08	1	FUEL TANK WELDED CONSTR. 1600L - 1350	KRAFTSTOFFBEHAELTER SCH		
2	96 45 717 08	1	ELECTR.F.FUEL TANK ⇨ 2 920 814 96 45 717 08	ELEKTRIK KRAFTSTOFFBEHAEL		
3	78 90 119 08	1	OIL DRAIN PLUG M26X1,5	OELABLASSSCHRAUBE		
4	47 77 051 08	1	PLUG VSTIM18X1,5ED A3P	STOPFEN		
5	40 26 003 08	2	RING BOLT DIN 580 M12 C15E A3C	RINGSCHRAUBE		
6	47 10 309 08	1	SCREW FITTING XGE15-LM-ED A3P	VERSCHRAUBUNG		
7	47 25 307 08	2	SCREW FITTING EWSD15-L A3P	VERSCHRAUBUNG		
8	47 19 042 08	1	SCREW FITTING EGESD15-LM-WD A3P	VERSCHRAUBUNG		
9	47 50 322 08	1	SCREW FITTING XGR15/8-L A3P	VERSCHRAUBUNG		
10	47 10 370 08	1	SCREW FITTING XGE18-LM-ED A3P	VERSCHRAUBUNG		
11	47 25 304 08	1	SCREW FITTING EWSD18-L A3P	VERSCHRAUBUNG		

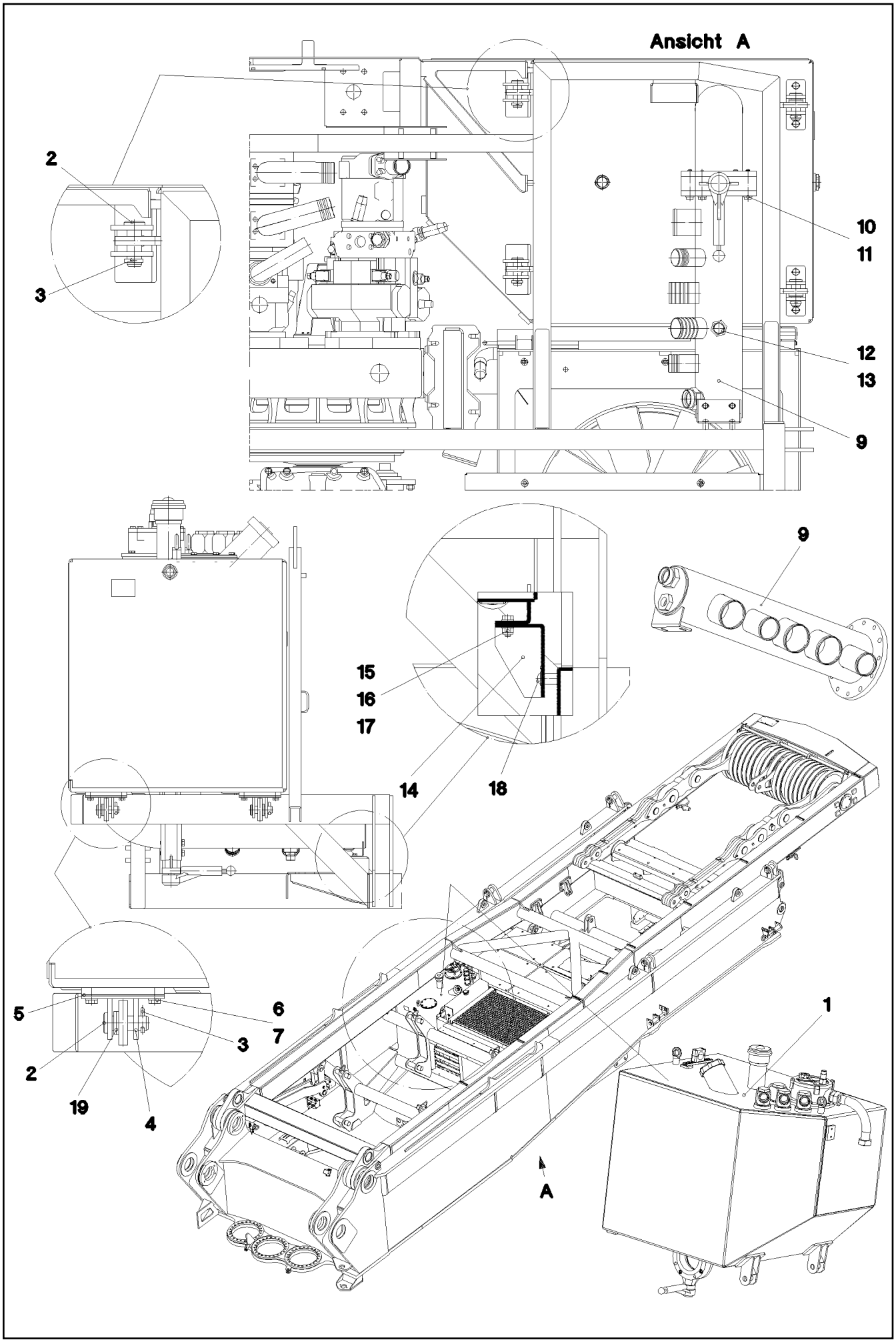

26.8.2008 052564 LIEBHERR	etk_en_de_074509_LR_1600_2 OIL RESERVOIR, COMPLETE OELBEHAELTER KPL.	❑ 209 (1/2) ⇨ 2 671 91 52 798 08

Pos.	Item	Quantity	Description	Bezeichnung	Serie	K
1	96 46 305 08	1	OIL TANK PRE-ASS. ⇨ 2 671 004 96 46 305 08	OELBEHAELTER VORM.		
2	45 12 269 08	4	PIN DIN 1435 25H11X70X60 ST.50 VERZ.	BOLZEN		
3	43 30 076 08	4	SPLIT PIN DIN 94 6,3X40 ST VERZ.	SPLINT		
4	96 47 506 08	2	BRACKET WELDED CONST.	KONSOLE SCHWK.		
5	97 72 215 08	6	PLATE 1X142X55	BLECH		
6	50 09 175 08	4	WASHER DIN 125 A 10.5 A2	SCHEIBE		
7	40 65 166	4	HEX BOLT ISO 4017 M10X20 8.8 A3C	SECHSKANTSCHRAUBE		
9	96 47 510 08	1	SUCTION PIPE	ANSAUGROHR		
10	42 00 016 08	4	WASHER ISO 7089 A 13 ST A3C	SCHEIBE		
11	46 00 245	4	HEX BOLT ISO 4014 M12X75 8.8 A3C	SECHSKANTSCHRAUBE		
12	71 01 061 08	1	SEALING RING DIN 7603 A 26X31X2 CU	DICHTRING		
13	78 90 119 08	1	OIL DRAIN PLUG M26X1,5	OELABLASSSCHRAUBE		
14	97 72 220 08	1	PLATE 4X243X155	BLECH		
15	50 26 189 08	2	HEX BOLT ISO 4017 M8X22 8.8	SECHSKANTSCHRAUBE		
16	59 10 083 08	4	WASHER DIN 125 A 8.4 A2	SCHEIBE		
17	41 19 005 08	2	NUT DIN 985 M8 8 VERZ.	MUTTER		
18	10 41 285 4	2	OVAL HEAD FLAT SCREW AEHNL.ISO7380	LINSENFLACHKOPFSCHRAUBE		
19	42 12 016 08	6	WASHER DIN 1441 26 ST VERZ.	SCHEIBE		

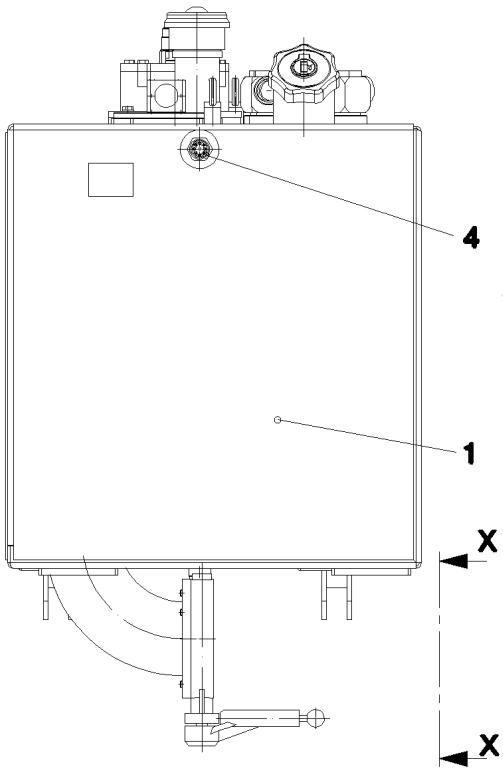

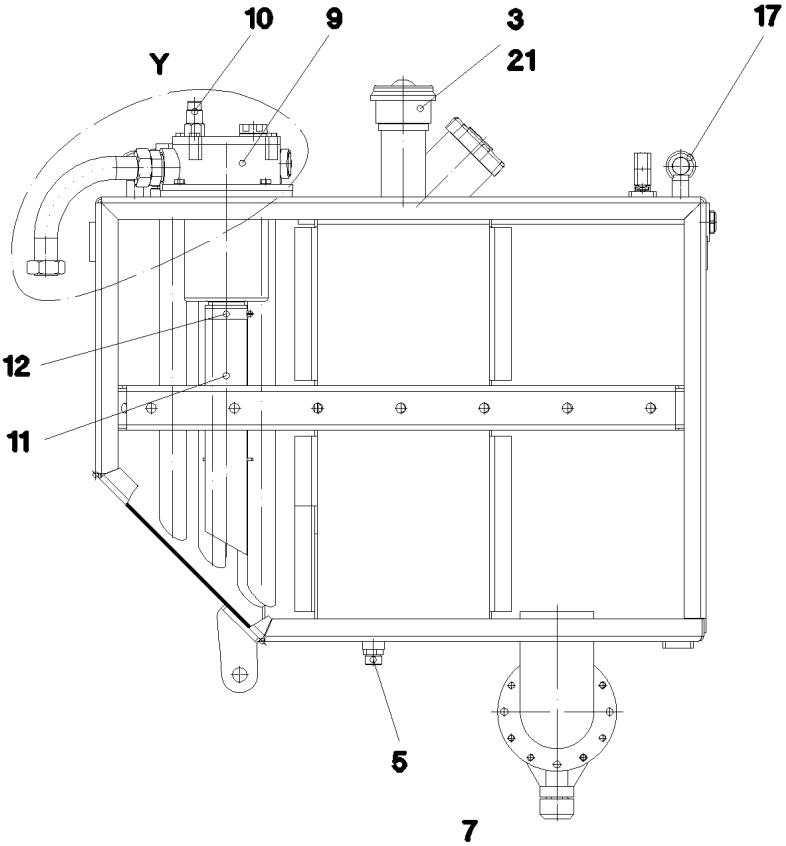

Schnitt X

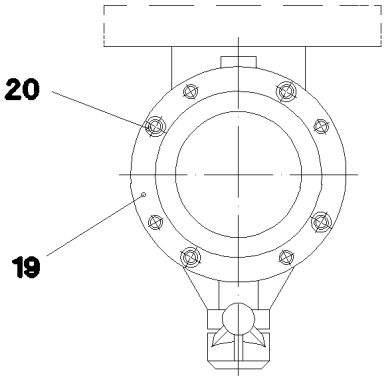

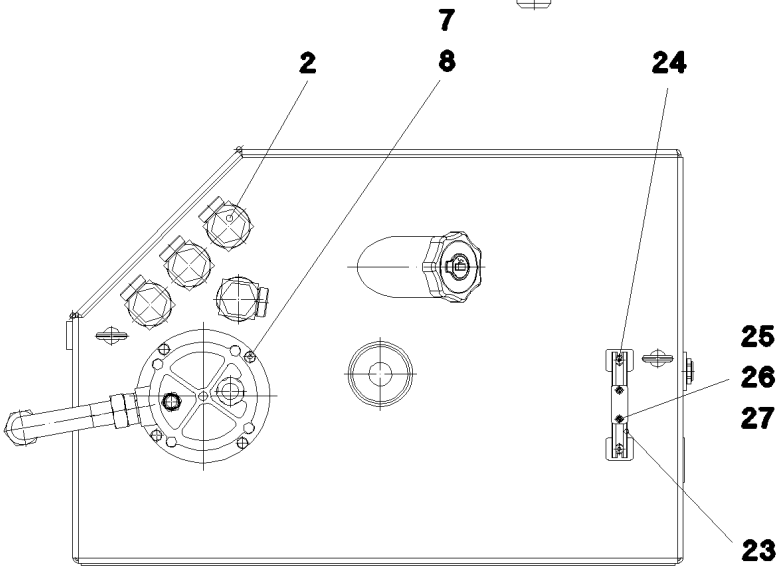

Einzelheit Y

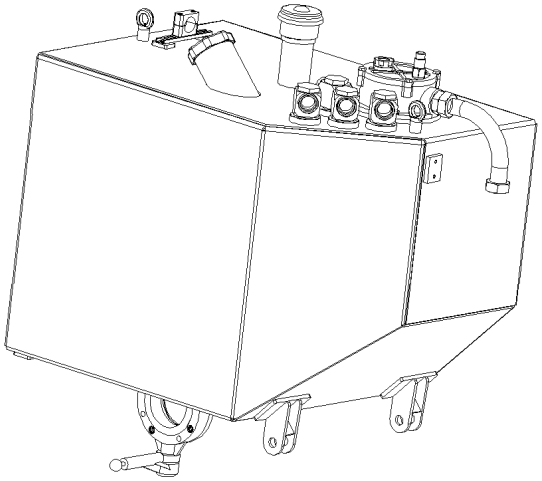

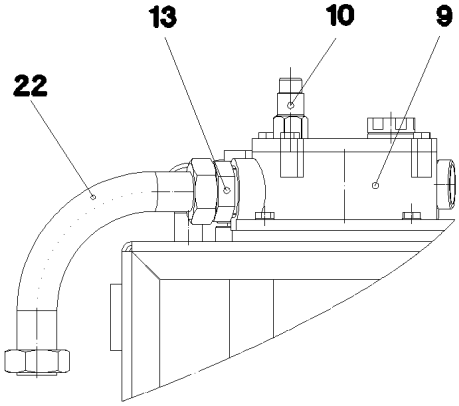

Pos.	Item	Quantity	Description	Bezeichnung	Serie	K
1	96 46 306 08	1	OIL TANK WELDED 600L - 564L SPF	OELBEHAELTER SCHWK.		
2	47 32 327 08	4	SCREW FITTING RSWS42-LR-WD A3P	VERSCHRAUBUNG		
3	51 06 673 08	1	AERATION FILTER	BELUEFTUNGSFILTER		
(1)	51 06 718 08	1	FILTER INSERT	FILTEREINSATZ		
4	77 43 201 08	1	OIL SIGHT GLASS R1"	OELSTANDSAUGE		
5	78 90 119 08	1	OIL DRAIN PLUG M26X1,5	OELABLASSSCHRAUBE		
7	42 00 013 08	4	WASHER ISO 7089 A 10.5 A3C	SCHEIBE		
8	40 65 164	4	HEX BOLT ISO 4017 M10X25 8.8 A3C	SECHSKANTSCHRAUBE		
9	51 06 691 08	1	RETURN FILTER ⇨ 5 106 691 08 51 06 691 08	RUECKLAUFFILTER		
10	51 06 693 08	1	CLOGGING INDICATOR	VERSCHMUTZUNGSANZEIGE		
11	97 72 148 08	1	HOSE DN65X5X450	AUSLAUFSCHLAUCH		
12	77 42 139 08	1	HOSE CLAMP 72X20	SCHLAUCHSCHELLE		
13	47 10 319 08	1	SCREW FITTING XGE42-LM-ED A3P	VERSCHRAUBUNG		
17	40 26 003 08	2	RING BOLT DIN 580 M12 C15E A3C	RINGSCHRAUBE		
19	73 00 043 08	1	SHUT OFF DEVICE DN125 ⇨ 7 300 043 08 73 00 043 08	ABSPERRORGAN		
20	40 42 035	4	CYLINDER SCREW ISO 4762 M12X45 8.8 A3	ZYLINDERSCHRAUBE		
21	40 06 034 08	6	SCREW DIN 964 M5X16 5.8 VERZ.	SCHRAUBE		
22	96 47 854 08	1	PIPE PRE-ASS.	ROHR VORM.		
23	95 41 286 08	1	CARRIER RAIL 190	TRAGSCHIENE		
24	10 41 285 4	2	OVAL HEAD FLAT SCREW AEHNL.ISO7380	LINSENFLACHKOPFSCHRAUBE		
25	60 20 180 08	2	NUT M6 VERZ.	MUTTER		
26	60 20 094 08	2	CLAMP-HALF DIN 3015-1 L5R 42 PP SW	KLEMMHAELFTE		
27	46 00 091	2	CYLINDER SCREW ISO 4762 M6X50 8.8 A2C	ZYLINDERSCHRAUBE		

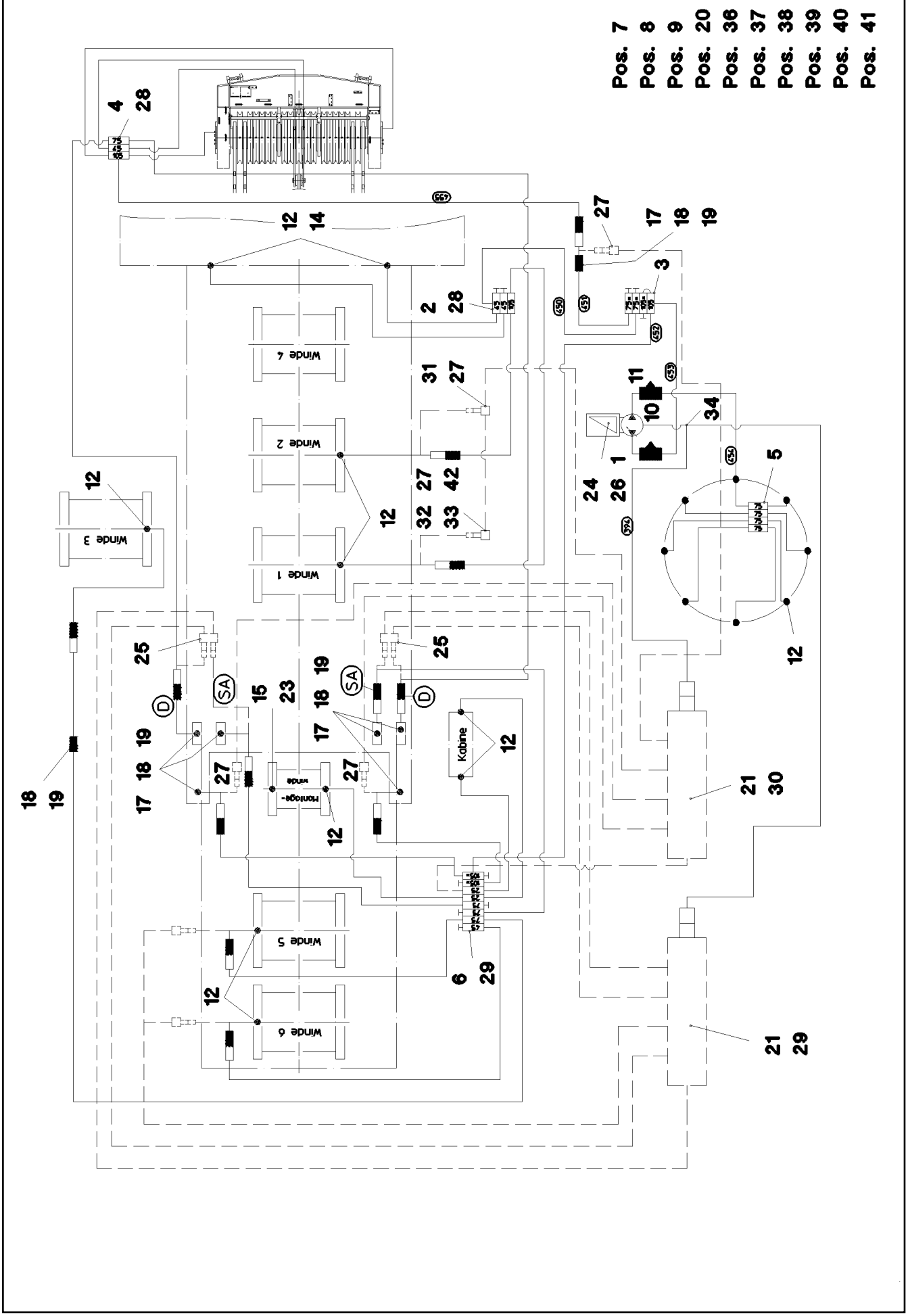

26.8.2008 052820 LIEBHERR	etk_en_de_074509_LR_1600_2 CENT. LUBRIC. SYSTEM SUPERST. ZENTRALSCHMIERANLAGE OW	213 (1/2) ⇨ 2 711 91 52 800 08

Pos.	Item	Quantity	Description	Bezeichnung	Serie	K
1	10 32 716 7	1	ELECTRIC PUMP S-EP4	ELEKTROPUMPE		
2	77 43 859 08	1	DISTRIBUTION BLOCK 3/4	VERTEILERKOMBINATION		
3	77 43 860 08	1	DISTRIBUTION BLOCK 4/3	VERTEILERKOMBINATION		
4	10 47 036 7	1	DISTRIBUTION BLOCK 3/6	VERTEILERKOMBINATION		
5	77 43 862 08	1	DISTRIBUTION BLOCK 4/8	VERTEILERKOMBINATION		
6	10 47 036 6	1	DISTRIBUTION BLOCK 8/11	VERTEILERKOMBINATION		
7	40 42 025 08	10	SCREW DIN 912 M5X35 8.8 A2C	SCHRAUBE		
8	41 15 148 08	10	NUT DIN 934 M5 8 VERZ.	MUTTER		
9	42 00 008 08	10	WASHER DIN 125 A 5.3 VERZ.	SCHEIBE		
10	77 43 728 08	1	PUMP RETURN FLOW	PUMPENRUECKLAUF		
11	77 43 751 08	2	PASSAGE NIPPLE BLOCK	DURCHGANGSNIPPELBLOCK		
12	77 43 738 08	22	SCREW FITTING WE6-M10X1R	VERSCHRAUBUNG		
13	77 43 748 08	2	SCREW FITTING GE6-LM8X1K	VERSCHRAUBUNG		
14	77 43 735 08	8	EXTENSION 35	VERLAENGERUNG		
15	77 43 738 08	1	SCREW FITTING WE6-M10X1R	VERSCHRAUBUNG		
16	77 43 750 08	4	DOUBLE NIPPLE R1/4"-M10X1	DOPPELNIPPEL		
17	77 43 727 08	24	COUPLING PLUG	KUPPLUNGSSTECKER		
(1)	10 48 800 3	1	DUST CAP	STAUBKAPPE		
18	77 43 726 08	14	COUPLING SLEEVE	KUPPLUNGSMUFFE		
(1)	10 48 800 2	1	DUST PLUG	STAUBSTECKER		
19	47 10 300 08	31	SCREW FITTING XGE6-LR-ED A3P	VERSCHRAUBUNG		
20	77 43 737 08	100	TUBE 6X1,5 POLYAMID	ROHR		
21	77 43 758 08	2	RETURN STRIP	RUECKLAUFLEISTE		
22	47 32 306 08	2	SCREW FITTING RSWS6-SR-WD A3P	VERSCHRAUBUNG		
23	77 43 748 08	1	SCREW FITTING GE6-LM8X1K	VERSCHRAUBUNG		
24	95 70 439 08	1	PLATE 4X170X157	BLECH		
25	97 03 502 08	2	PLATE 4X110X80	BLECH		
26	95 38 734 08	2	SLEEVE 25.0X19 S355J2G3	HUELSE		
27	97 03 501 08	5	PLATE 4x73x30	BLECH		
28	95 36 969 08	2	PLATE 4X30X105	BLECH		
29	97 79 216 08	2	PLATE 4X453X40	BLECH		
30	97 73 355 08	1	PLATE 3X70X45	BLECH		
31	47 25 315 08	5	SCREW FITTING EWSD6-S A3P	VERSCHRAUBUNG		
32	47 42 021 08	1	SCREW FITTING XWSV6-S A3P	VERSCHRAUBUNG		
33	47 24 312 08	1	SCREW FITTING ETSD6-S A3P	VERSCHRAUBUNG		
34	47 23 312 08	1	SCREW FITTING ELSD6-S A3P	VERSCHRAUBUNG		
35	49 00 128	4	HEX BOLT ISO 4017 M8X25 8.8 A2C	SECHSKANTSCHRAUBE		
36	41 15 144 08	2	NUT DIN 934 M10 8 VERZ.	MUTTER		
37	42 00 506 08	4	WASHER DIN 125 A 8.4 MS	SCHEIBE		
38	40 86 506 08	11	SCREW ISO 7380 M8X20 A2-70	SCHRAUBE		
39	10 41 285 2	4	OVAL HEAD FLAT SCREW AEHNL. ISO 7380	LINSENFLACHKOPFSCHRAUBE		
40	41 15 140 08	4	NUT DIN 934 M6 8 VERZ.	MUTTER		
41	42 00 009 08	4	WASHER ISO 7089 A 6.4 VERZ.	SCHEIBE		
42	47 19 003 08	1	SCREW FITTING EGESD6-SR-WD A3P	VERSCHRAUBUNG		

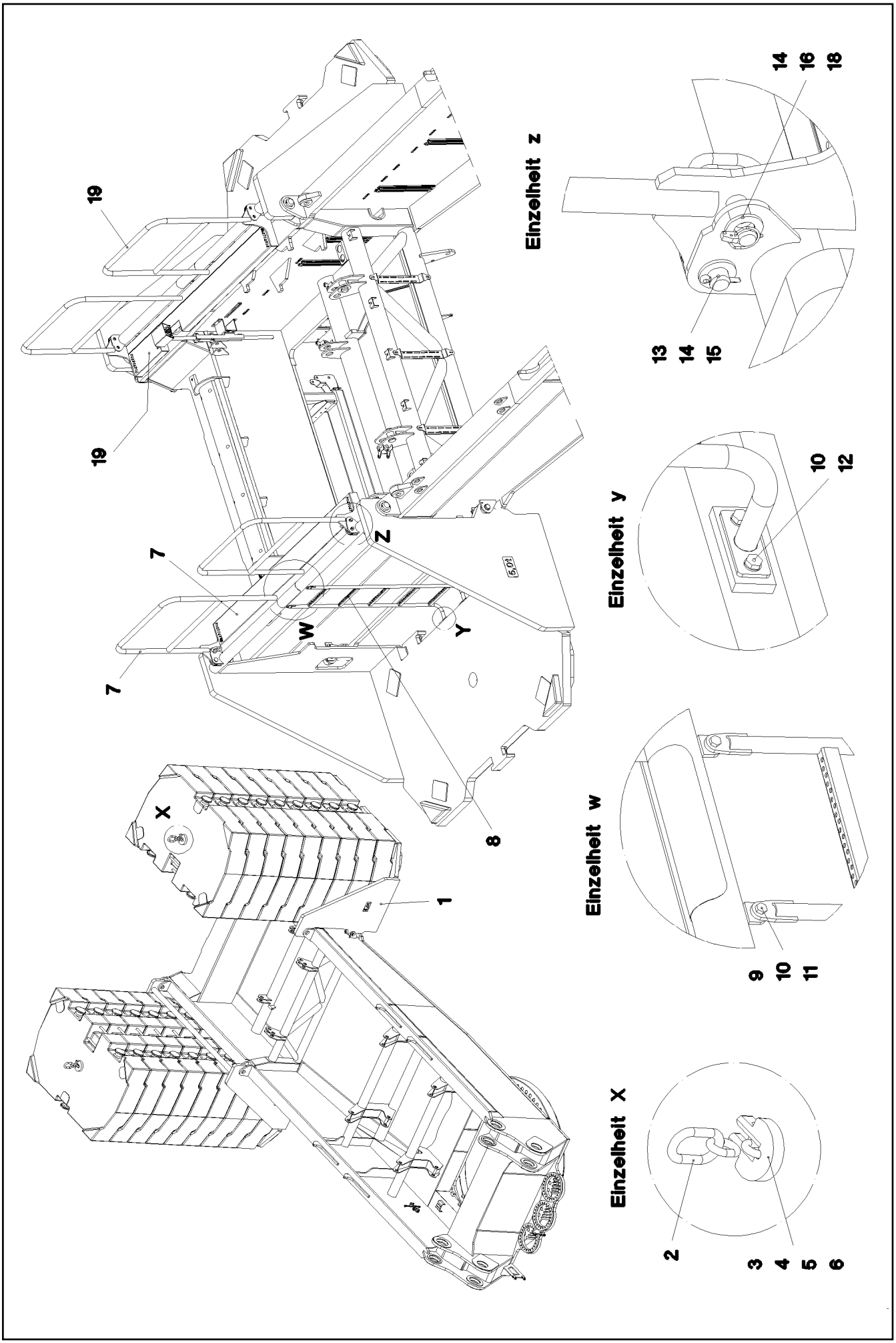
19
19
7
7
Z
W
Y
X
1
8
Einzelheit z
14
16
18
13
14
15
Einzelheit y
10
12
Einzelheit w
9
10
11
Einzelheit X
2
3
4
5
6

Pos.	Item	Quantity	Description	Bezeichnung	Serie	K
1	96 44 626 08	2	BRACKET WELDED CONST.	KONSOLE SCHWK.		
2	74 00 219 08	2	CHAIN SUSPENSION	KETTENGEHAENGE		
3	95 27 424 08	4	PLATE 40X200X180	BLECH		
4	40 61 179 01	4	HEX BOLT ISO 4014 M16X130 8.8 A3C	SECHSKANTSCHRAUBE		
5	41 15 145 08	4	NUT DIN 934 M16 8 VERZ.	MUTTER		
6	42 00 019 08	4	WASHER DIN 125 A 17 VERZ.	SCHEIBE		
7	96 53 121 08	1	PLATFORM T ZN O	PODEST		
8	96 54 670 08	2	LADDER WELDED T ZN O	LEITER SCHWK.		
9	49 00 112	4	HEX BOLT ISO 4017 M10X35 8.8 A3C	SECHSKANTSCHRAUBE		
10	50 09 175 08	12	WASHER DIN 125 A 10.5 A2	SCHEIBE		
11	41 19 006 08	4	NUT DIN 985 M10 8 VERZ.	MUTTER		
12	40 65 166	8	HEX BOLT ISO 4017 M10X20 8.8 A3C	SECHSKANTSCHRAUBE		
13	45 30 220 08	4	PIN DIN 1444 24H11X60X50 42CRMO4 GASN	BOLZEN		
14	42 00 024 08	8	WASHER DIN 125 A 25 ST VERZ.	SCHEIBE		
15	43 30 075 08	4	SPLIT PIN DIN 94 6,3X32 ST VERZ.	SPLINT		
16	43 32 001 08	4	HINGED CONNECTOR DIN 11023 5X32 VERZ	KLAPPSTECKER		
17	97 28 594 08	2	ANTI-SLIP SURFACE 150X300	ANTIRUTSCHBELAG		
18	96 54 826 08	4	PIN WELDED FE//ZN20//C	BOLZEN SCHWK.		
19	96 56 268 08	1	PLATFORM	PODEST		

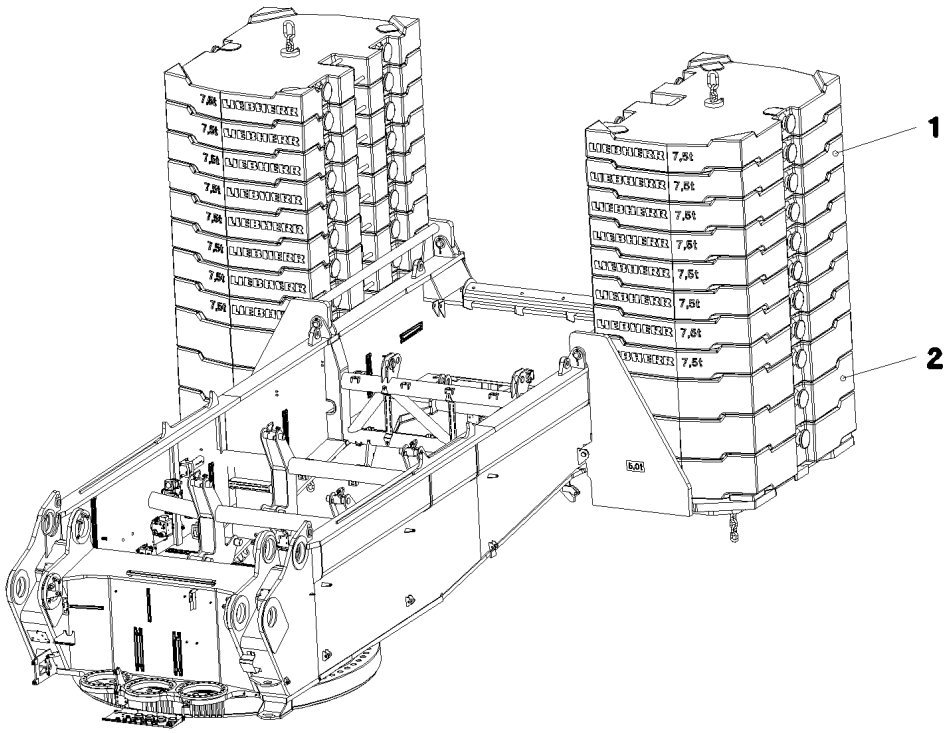

Pos.	Item	Quantity	Description	Bezeichnung	Serie	K
1	97 66 580 08	16	COUNTERWEIGHT SPF	GEGENGEWICHT		
2	38 82 792 08	6	COUNTERWEIGHT SPF	GEGENGEWICHT		

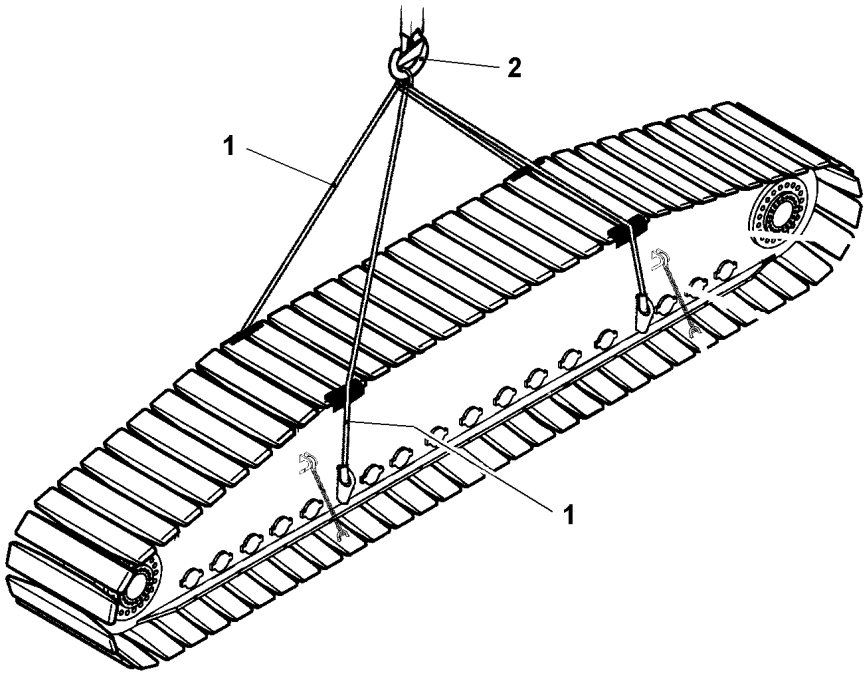

Pos.	Item	Quantity	Description	Bezeichnung	Serie	K
1	10 47 515 7	2	SLING ROPE 22.5T-12.1M VERZ.	ANSCHLAGSEIL		
2	77 39 305 08	2	SHACKLE DIN 82101 25T VERZ.	SCHAEKEL		

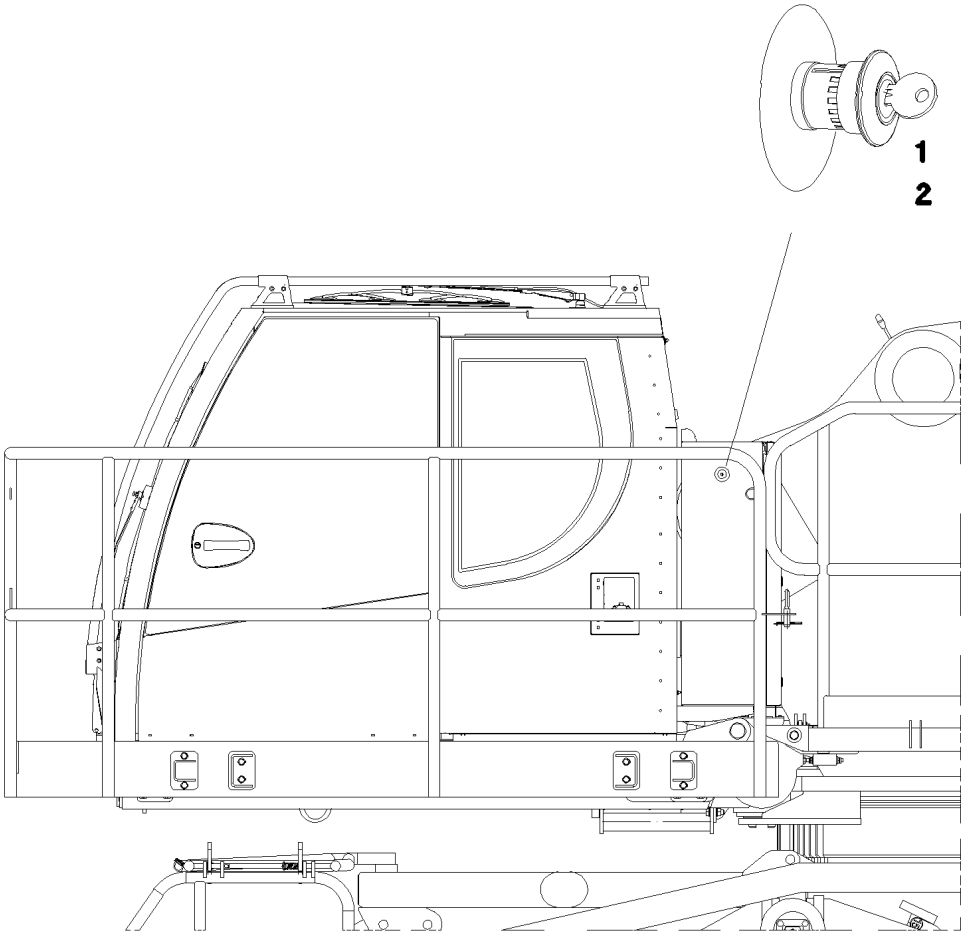

Pos.	Item	Quantity	Description	Bezeichnung	Serie	K
1	60 66 620 08	1	BASE PART	UNTERTEIL		
2	10 47 561 7	1	PUSH BUTTON	DRUCKTASTER		
3	10 47 561 9	1	LABEL	SCHILD		
10	96 48 390 08	1	WIRING HARNESS W811	KABELSTRANG		

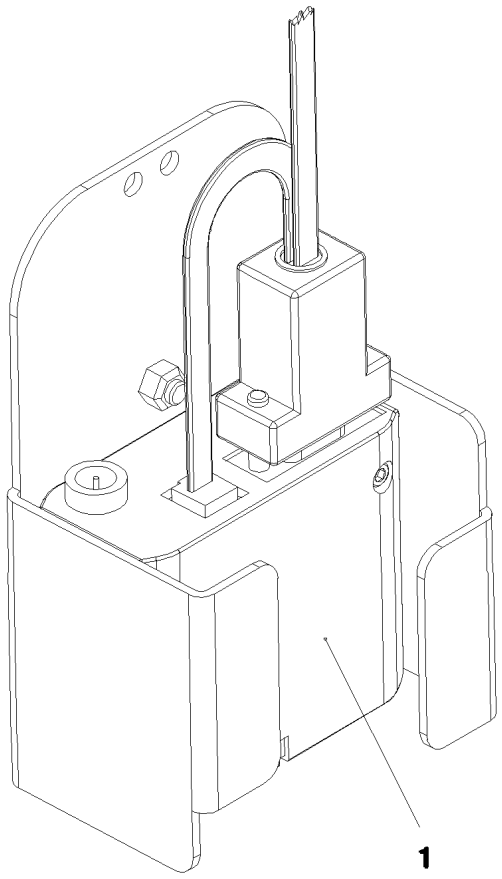

Pos.	Item	Quantity	Description	Bezeichnung	Serie	K
1	96 37 908 08	1	GSM MODULE LICCON 1 ⇨ 2 780 854 96 37 908 08	GSM-MODUL KPL.LICCON 1		

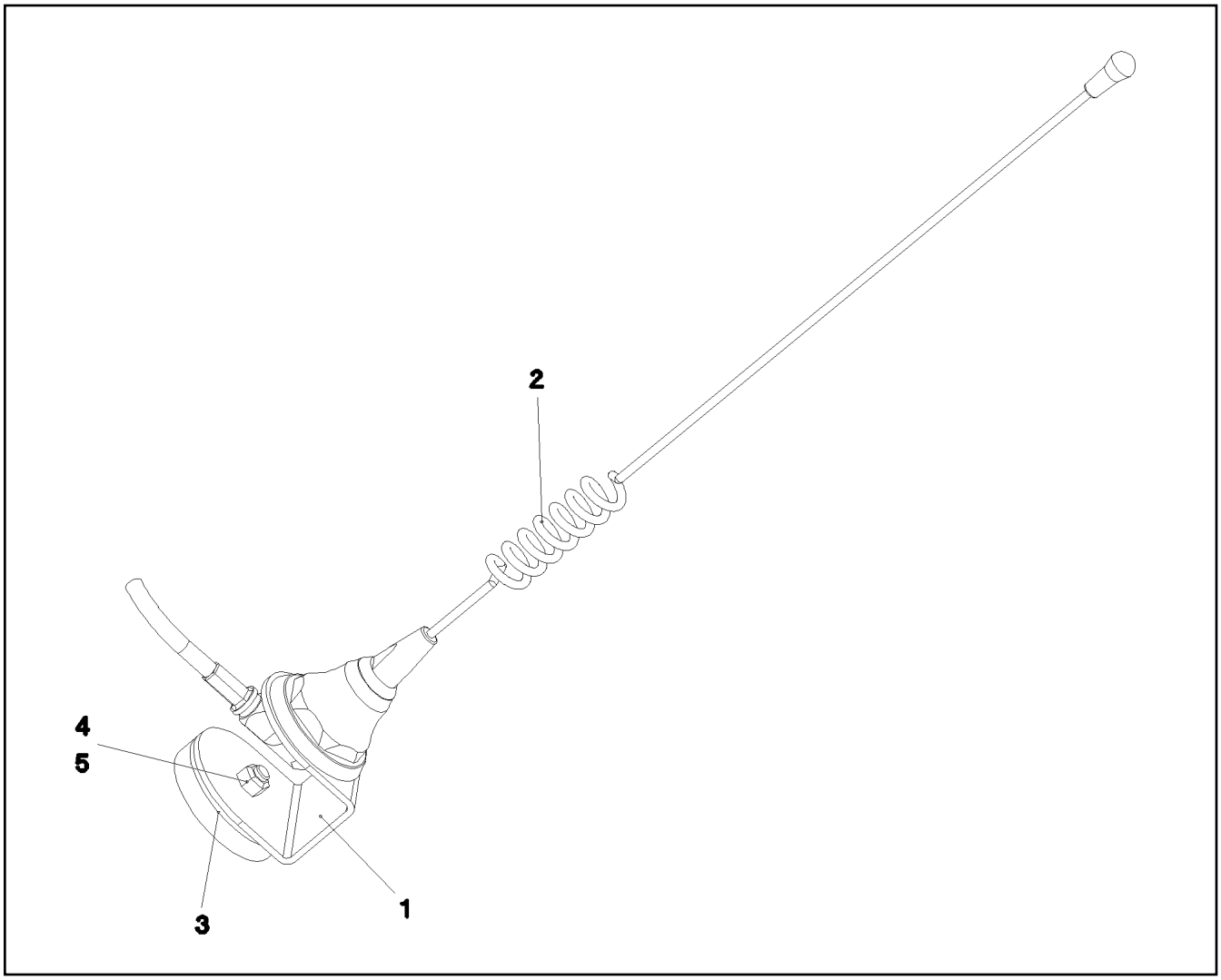

Pos.	Item	Quantity	Description	Bezeichnung	Serie	K
1	97 26 310 08	1	PLATE 2X103X40	BLECH		
2	10 28 963 1	1	ANTENNA	ANTENNE		
3	61 70 001 08	1	PERMANENT MAGNET	DAUERMAGNET		
4	40 86 040 08	1	SCREW DIN 7991 M5X16 8.8 SCHWARZ VE	SCHRAUBE		
5	41 19 003 08	1	NUT DIN 985 M5 8 VERZ.	MUTTER		

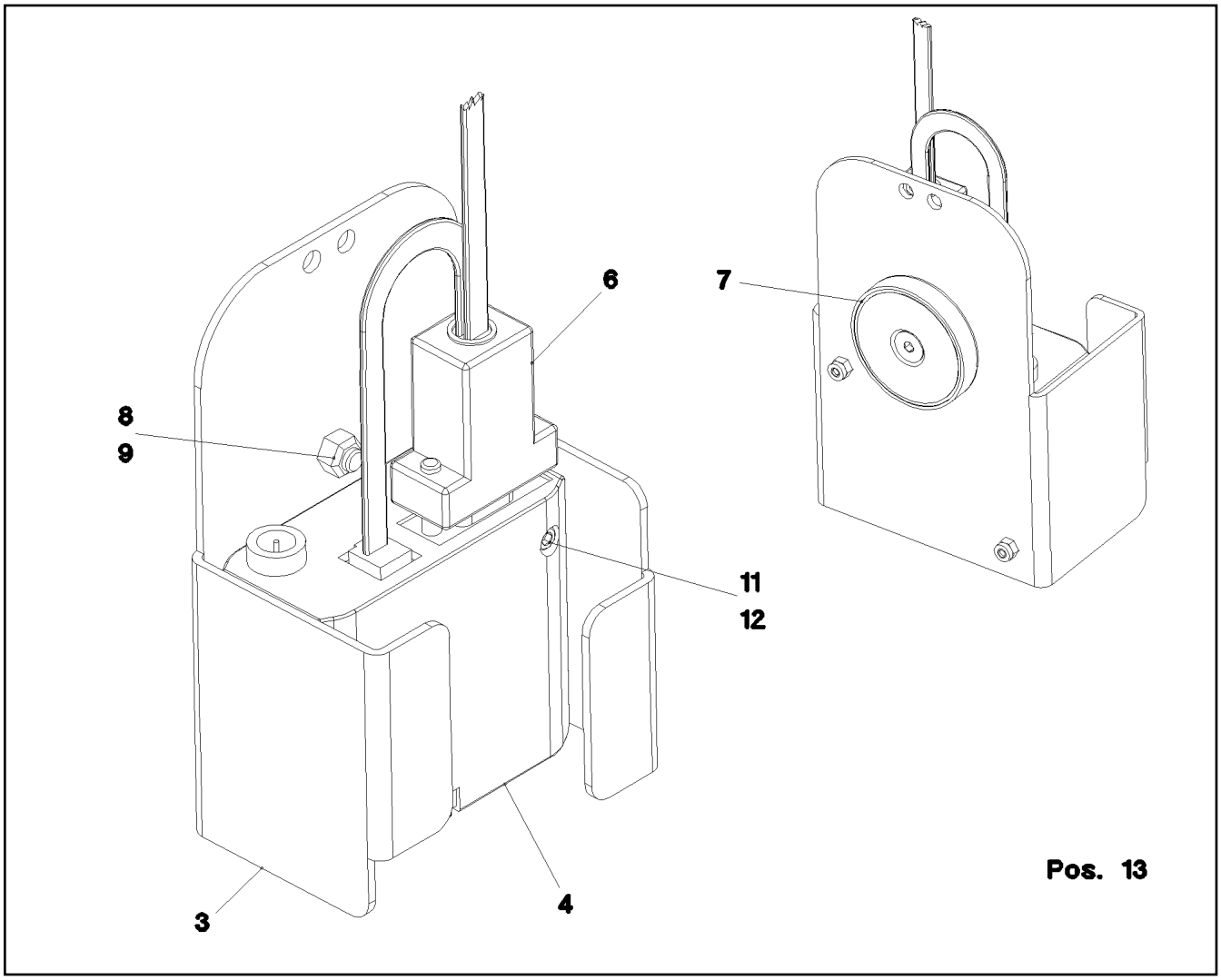

Pos.	Item	Quantity	Description	Bezeichnung	Serie	K
3	97 47 409 08	1	PLATE 2X214X142 ALMG3 H111	BLECH		
4	96 28 688 08	1	GSM-MODULE PROG. SPF	GSM-MODUL PROG.		
(10)	10 40 975 0	1	GSM MODULE M1 TC63 QUAD-BAND	GSM-MODUL		
6	96 24 499 08	1	LEAD W634	LEITUNG		
7	61 70 001 08	1	PERMANENT MAGNET	DAUERMAGNET		
8	40 86 040 08	1	SCREW DIN 7991 M5X16 8.8 SCHWARZ VE	SCHRAUBE		
9	41 19 003 08	1	NUT DIN 985 M5 8 VERZ.	MUTTER		
11	40 42 002 08	2	SCREW DIN 912 M3X35 8.8 A2C	SCHRAUBE		
12	41 19 001 08	2	NUT DIN 985 M3 8 A3C	MUTTER		
13	60 32 022 08	2	CABLE TIE 2,5X102	KABELBINDER		

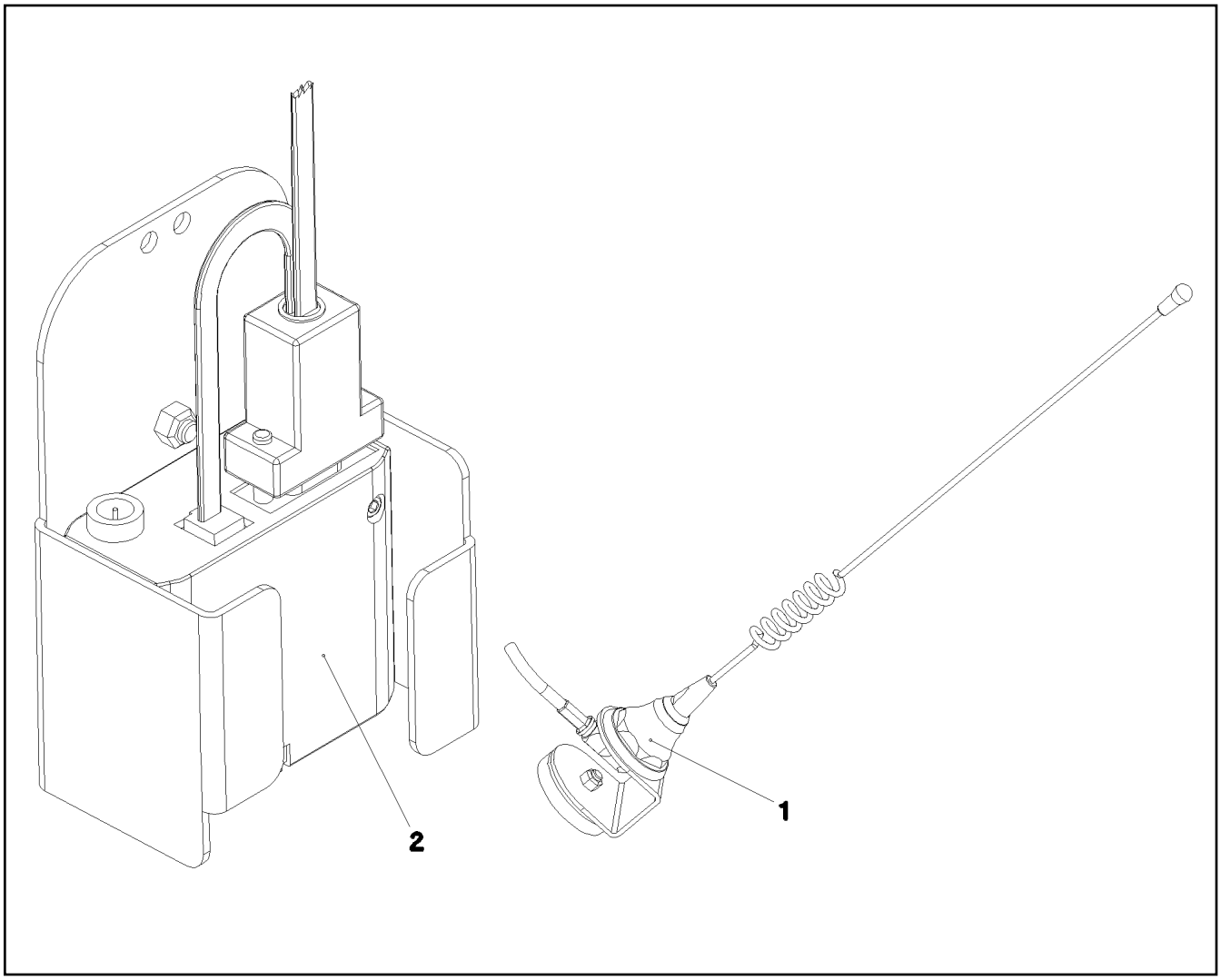

Pos.	Item	Quantity	Description	Bezeichnung	Serie	K
1	96 24 498 08	1	RADIO ANTENNA PRE-ASS. ⇨ 2 780 851 96 24 498 08	FUNKANTENNE VORM.		
2	96 24 845 08	1	GSM-MODULE PRE-ASS.LICCON 1 ⇨ 2 780 852 96 24 845 08	GSM-MODUL VORM.LICCON 1		
3	89 96 346 08	1	TELEDIAGNOSIS MODULE HANDBUCH PAP	LICCON-FERNDIAGNOSE		

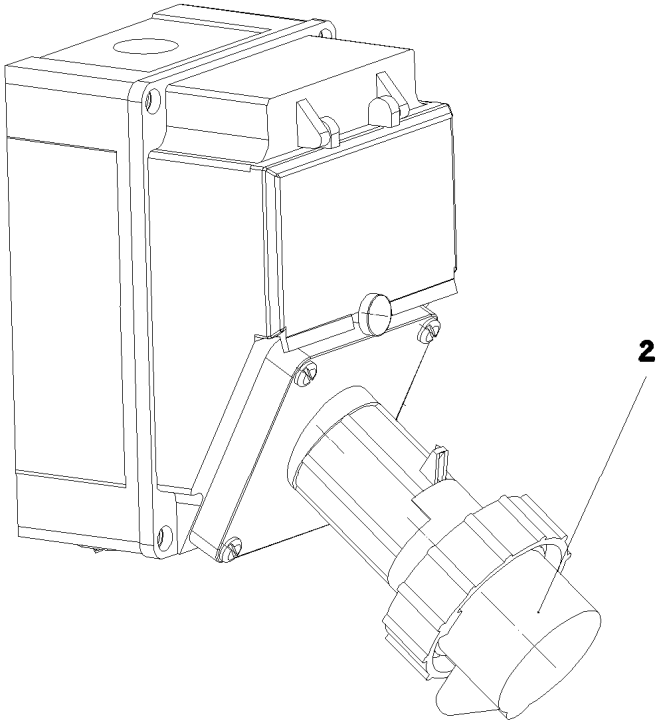

Pos. 3

Pos.	Item	Quantity	Description	Bezeichnung	Serie	K
2	96 48 377 08	1	ADD-ON PARTS EXTERNAL FEED ⇨ 2 780 915 96 48 377 08	ANBAUTEILE FREMDEINSPEIS		
3	96 48 376 08	1	CABLE LIST MAINS SUPPLY	KABELLISTE FREMDEINSPEIS		
(1)	96 51 119 08	1	WIRING HARNESS W693	KABELSTRANG		

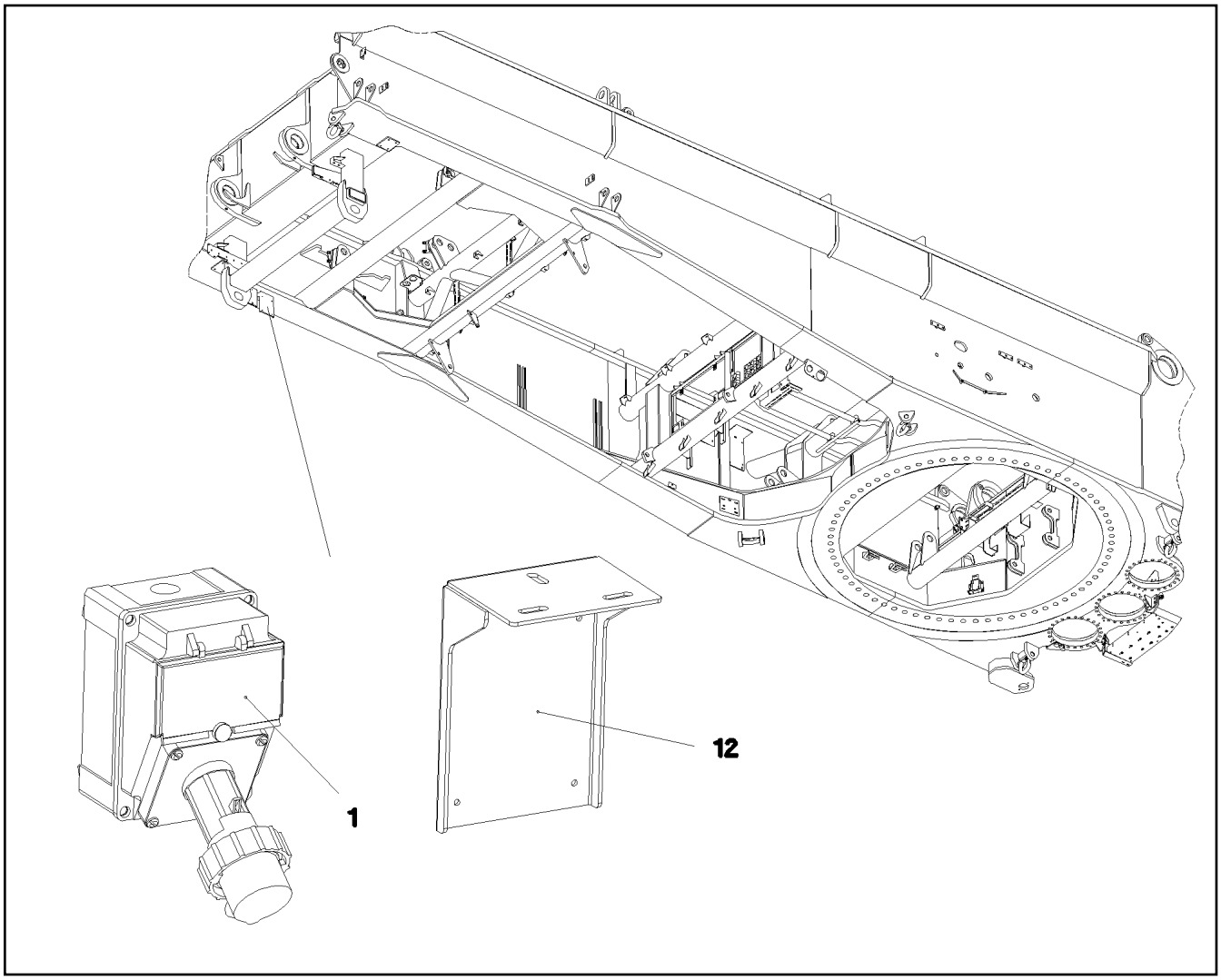

Pos.	Item	Quantity	Description	Bezeichnung	Serie	K
1	60 52 157 08	1	SOCKET COMBINATION 16A MENNEKES	STECKDOSENKOMBINATION		
2	42 00 008 08	4	WASHER DIN 125 A 5.3 VERZ.	SCHEIBE		
3	42 52 208 08	4	SERRATED LOCK WASHER DIN 6798 J 5,3	FAECHERSCHEIBE		
4	40 01 034 08	4	SCREW DIN 84 M5X16 4.8 VERZ.	SCHRAUBE		
6	77 25 885 08	1	LABEL	SCHILD		
7	60 50 127 08	1	COUPLING SOCKET	KUPPLUNGSDOSE		
8	41 15 148 08	4	NUT DIN 934 M5 8 VERZ.	MUTTER		
11	60 24 417 01	2	THREADED CABLE GLAND M16X1,5 POLYA	KABELVERSCHRAUBUNG		
12	97 79 627 08	1	PLATE 3X270X308	BLECH		
15	10 04 464 8	2	REDUCER M25X1,5 M16X1,5 POLYAMID	REDUZIERUNG		
20	10 04 269 6	2	LOCK NUT M25X1,5 POLYAMID	GEGENMUTTER		

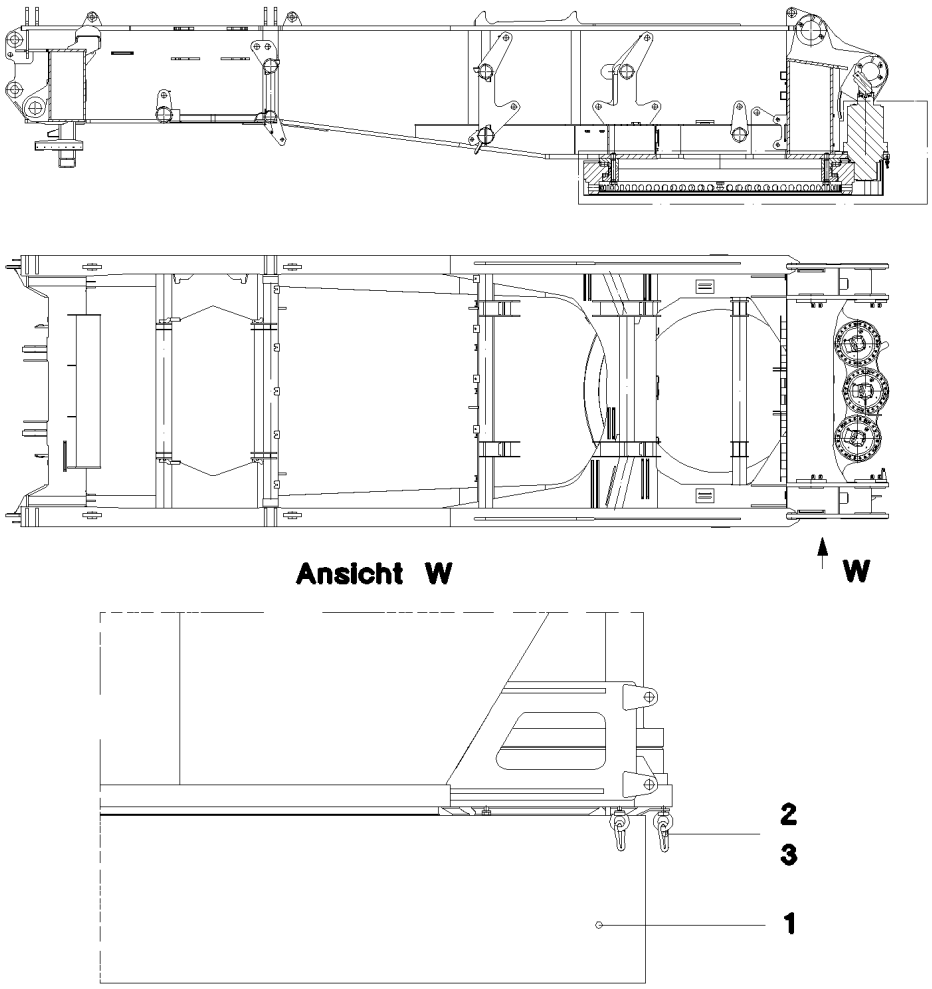

Pos.	Item	Quantity	Description	Bezeichnung	Serie	K
1	97 38 049 08	1	COVER QC UPPER BAND LR 1750	ABDECKUNG QC OBERRING		
2	40 26 002 08	3	RING BOLT DIN 580 M10 C15E A2K	RINGSCHRAUBE		
3	74 40 100 08	3	SNAP HOOK DIN 5299 70X7 ST VERZ.	KARABINERHAKEN		

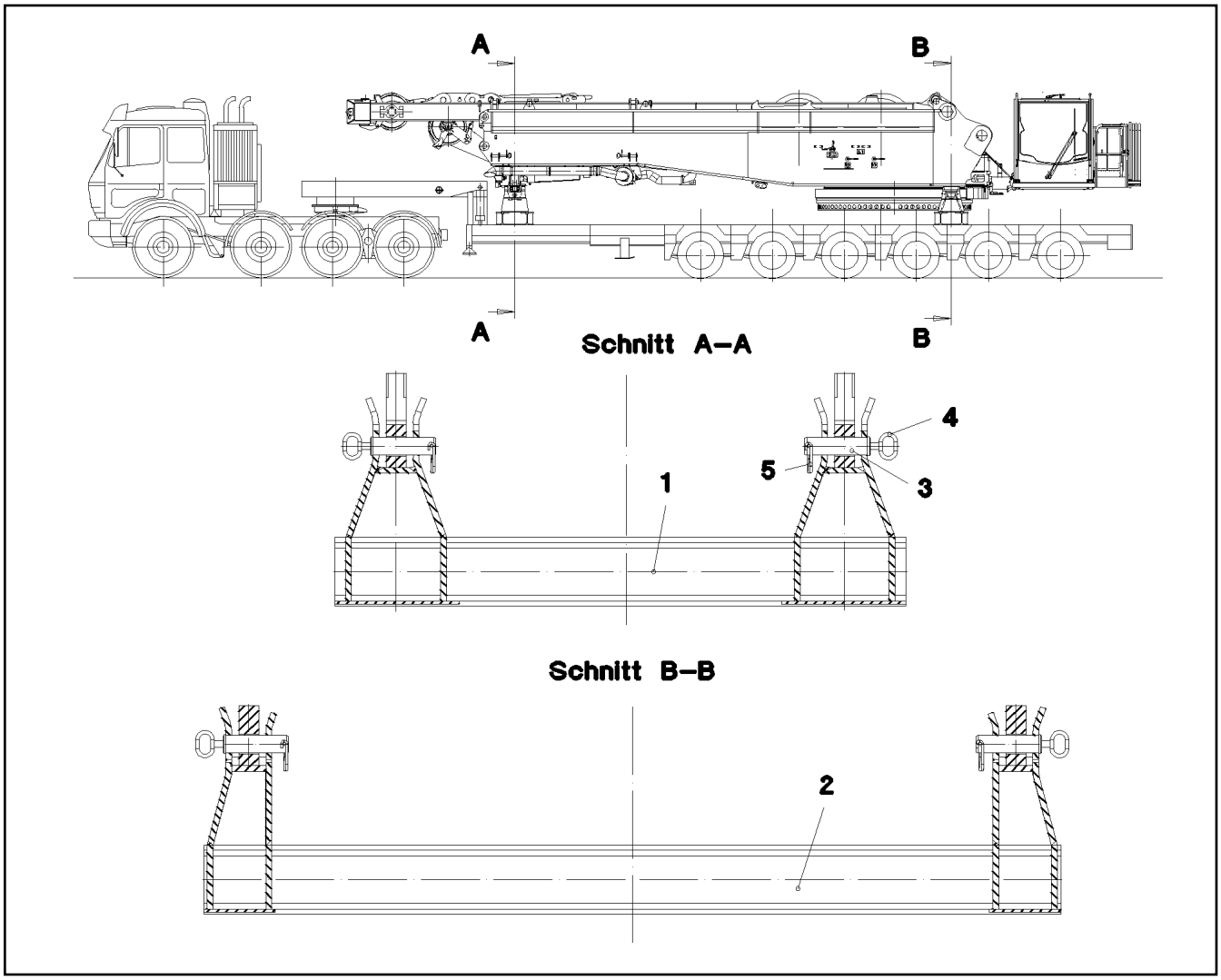

Pos.	Item	Quantity	Description	Bezeichnung	Serie	K
1	96 52 910 08	1	BRACKET WELDED CONST. HINTEN	KONSOLE SCHWK.		
2	96 52 911 08	1	BRACKET WELDED CONST. VORN	KONSOLE SCHWK.		
3	93 73 829 08	4	PIN RD60X220	BOLZEN		
4	92 10 795 08	4	HANDLE WELD.CONST.	GRIFF SCHWK.		
5	43 31 052 08	4	RETAINING SPRING 8 VERZ.	SICHERUNGSFEDER		

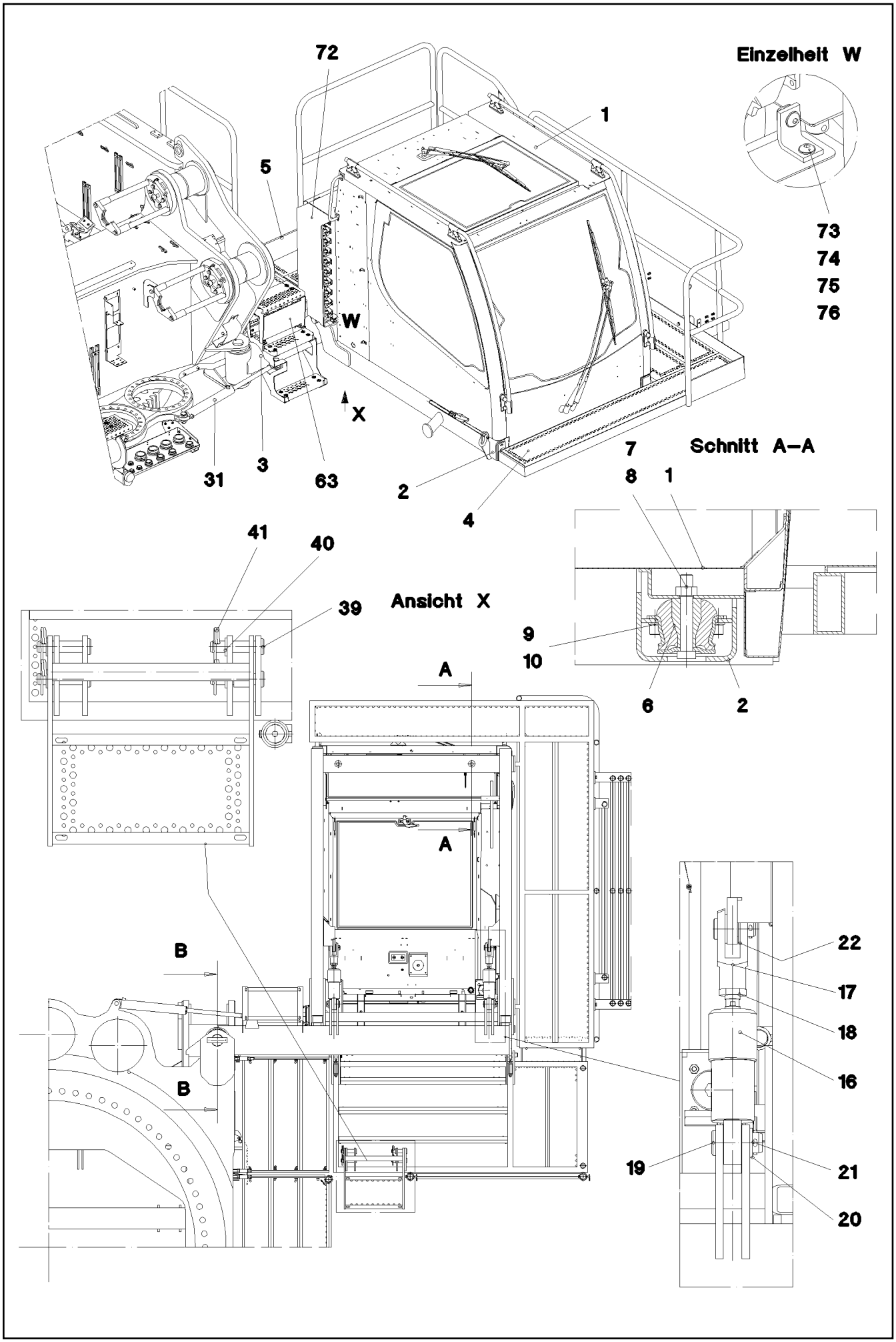
Einzelheit W
72
1
5
73
74
75
76
W
X
31
3
63
2
4
Schnitt A–A
7
8
1
9
10
6
2
41
40
39
Ansicht X
A
A
B
B
22
17
18
16
19
21
20

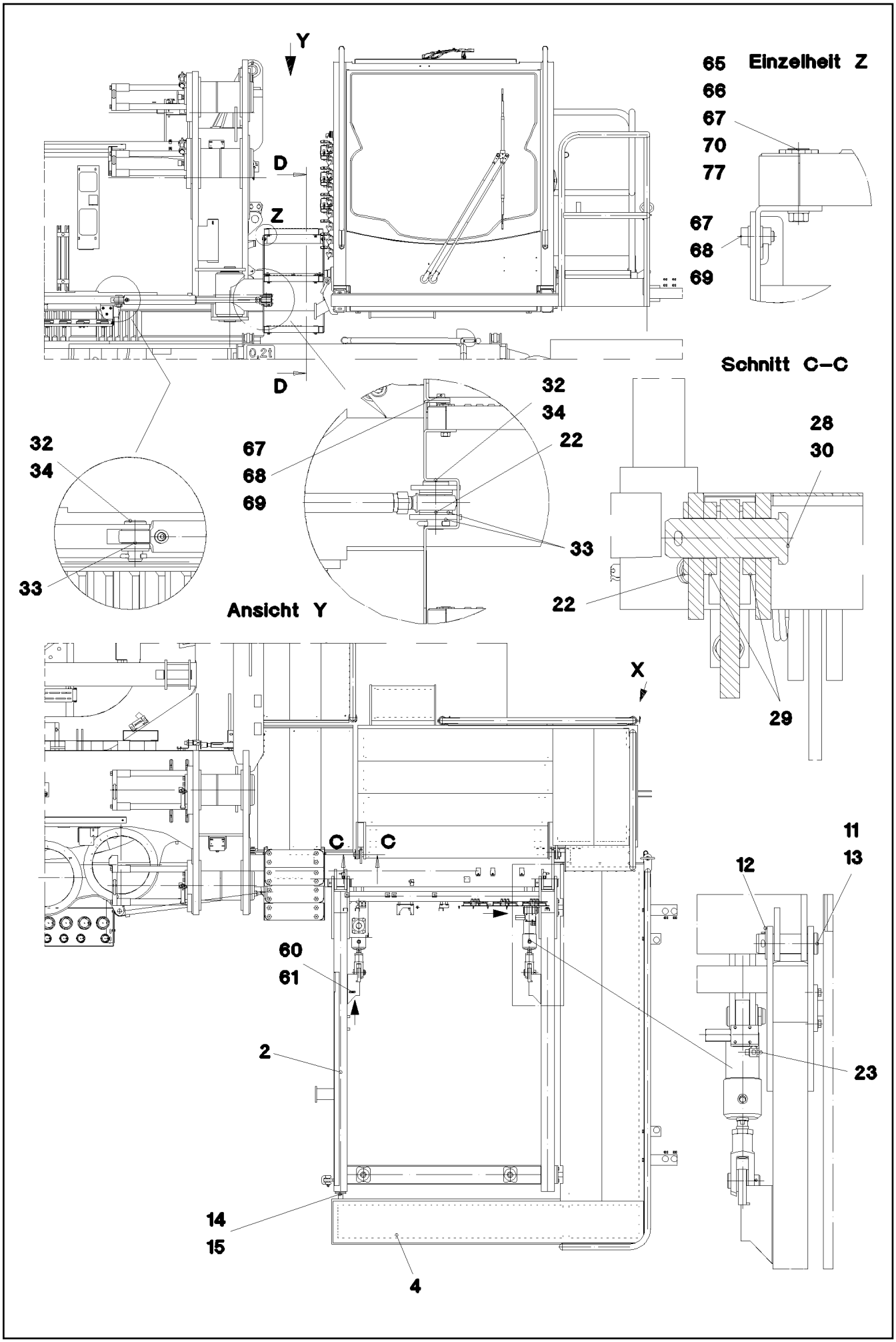
Y
D
Z
D
Einzelheit Z
65
66
67
70
77
67
68
69
Schnitt C–C
32
34
67
68
69
32
34
22
33
28
30
33
22
Ansicht Y
29
X
C
C
11
13
12
60
61
2
23
14
15
4

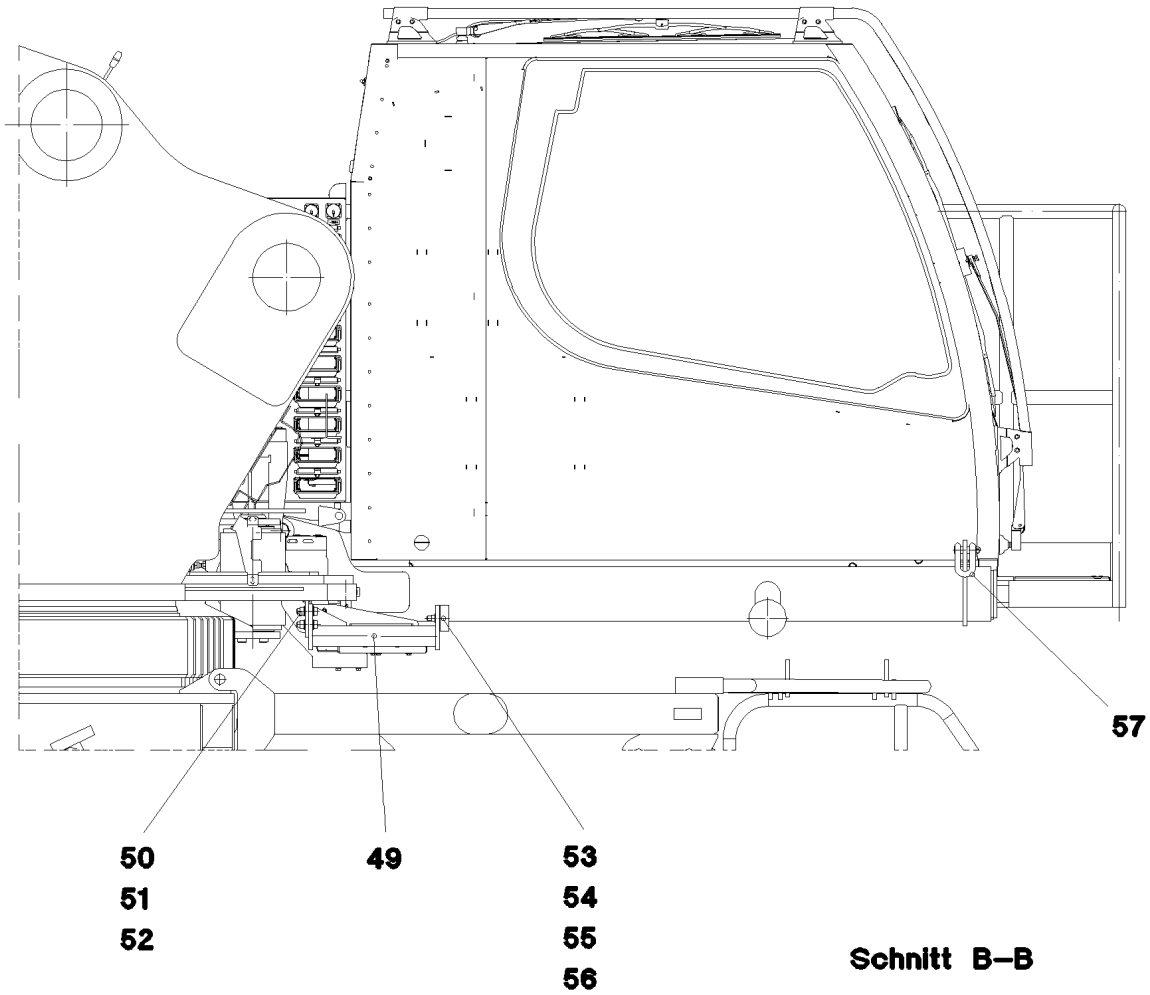
57
50
51
52
49
53
54
55
56
Schnitt B–B

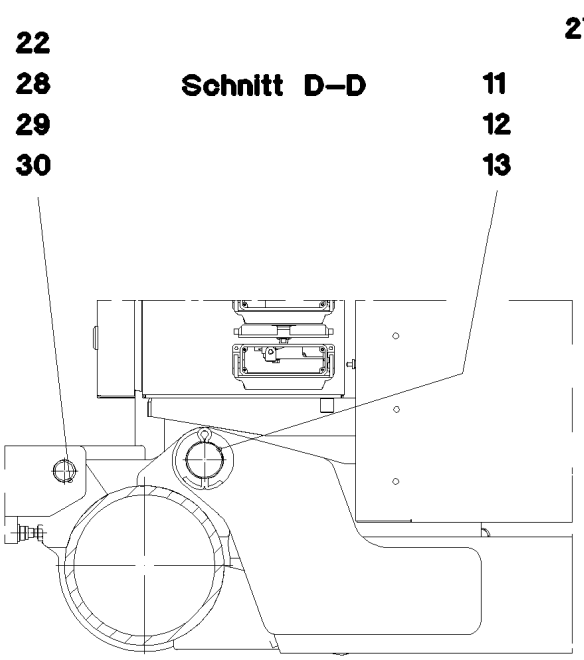
22
28
29
30
Schnitt D–D
11
12
13

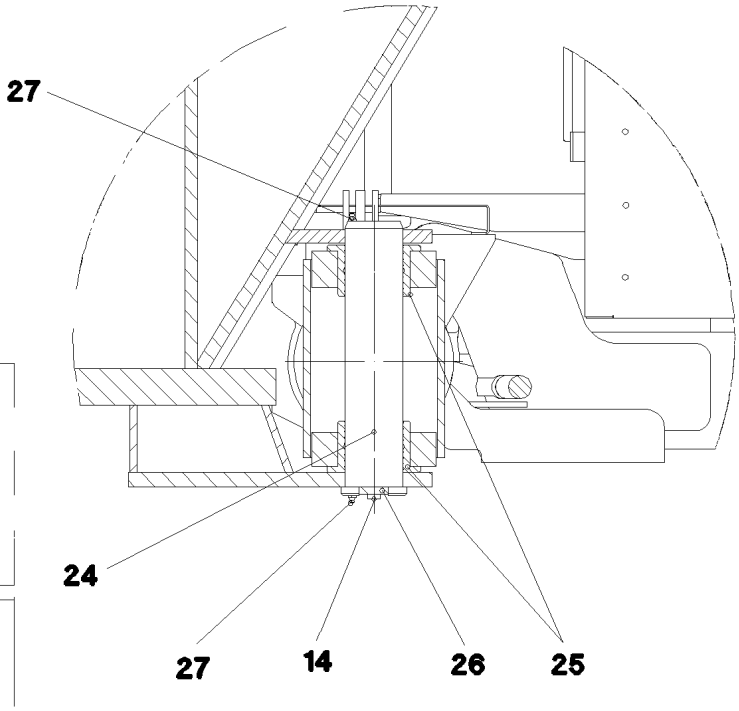
27
24
27
14
26
25

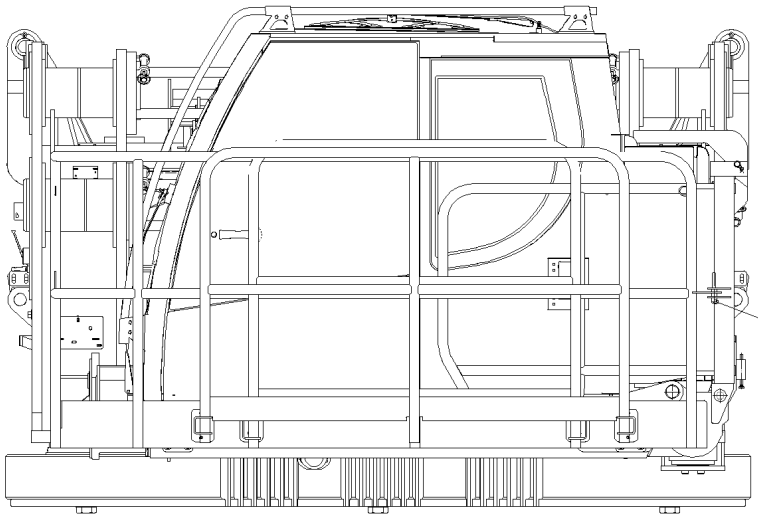
37
38

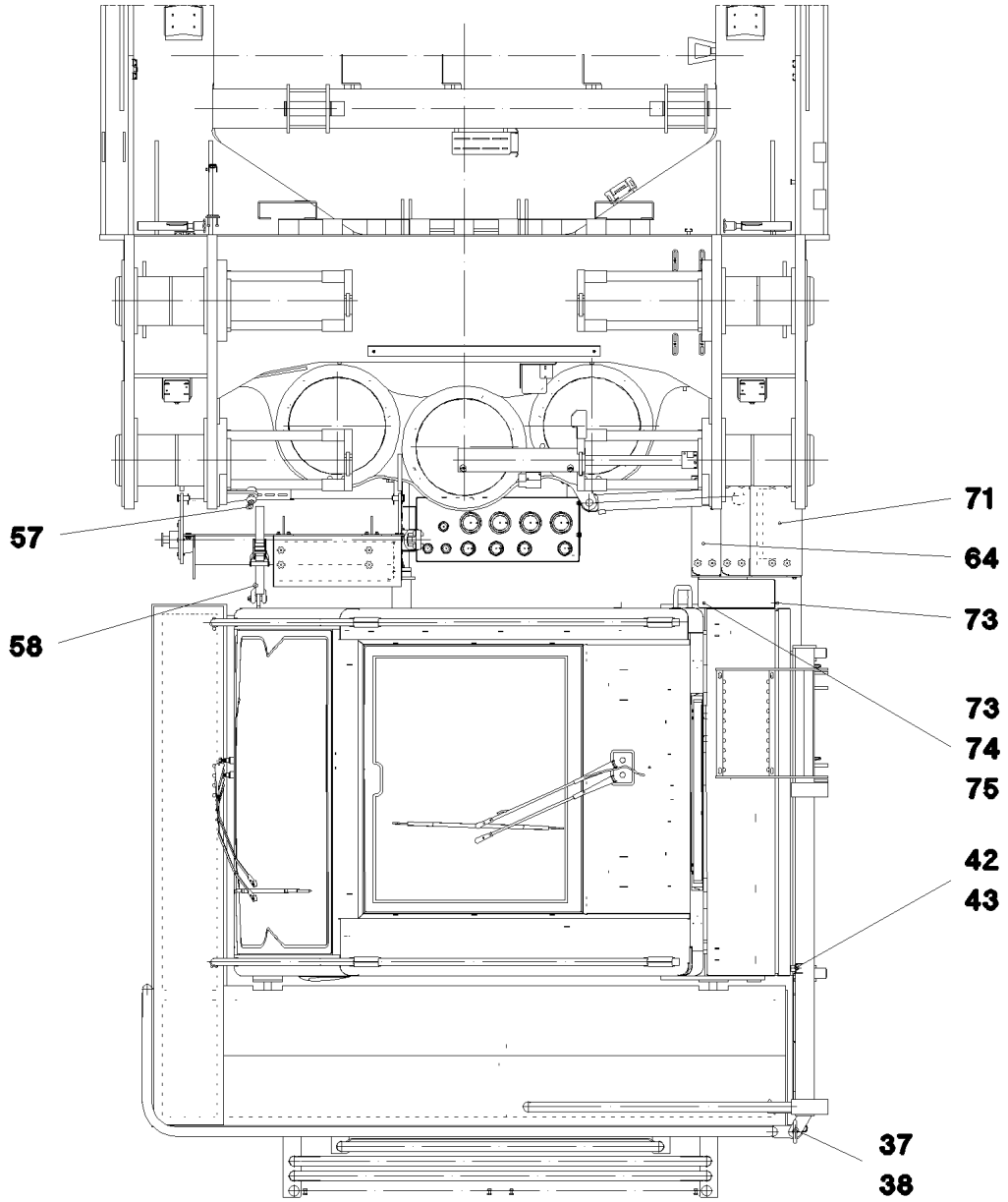
57
58
71
64
73
73
74
75
42
43
37
38

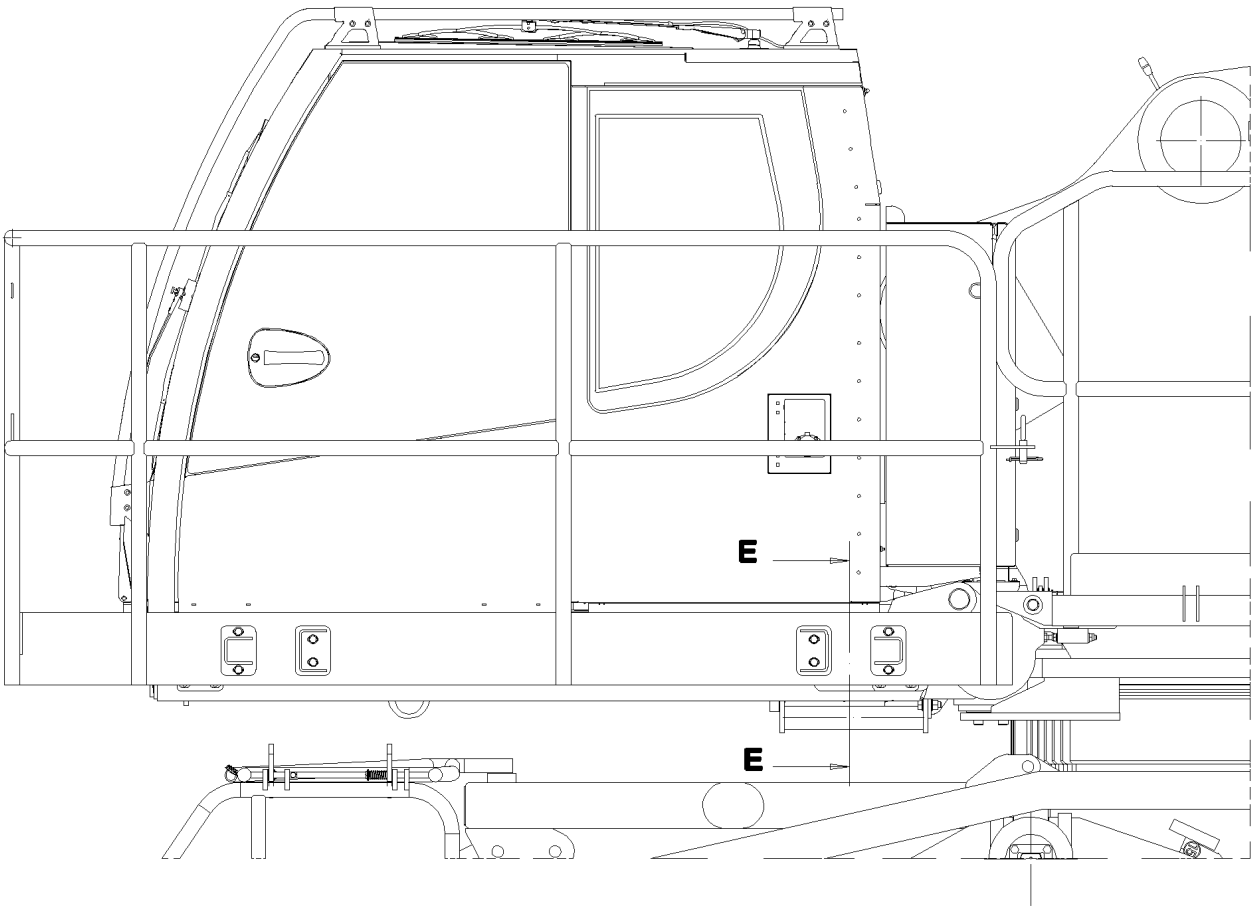

Schnitt E–E

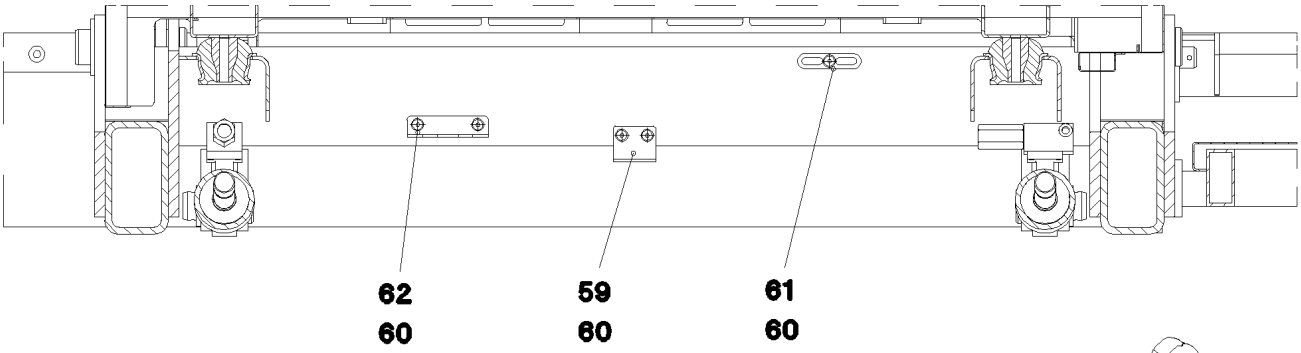

Ansicht X

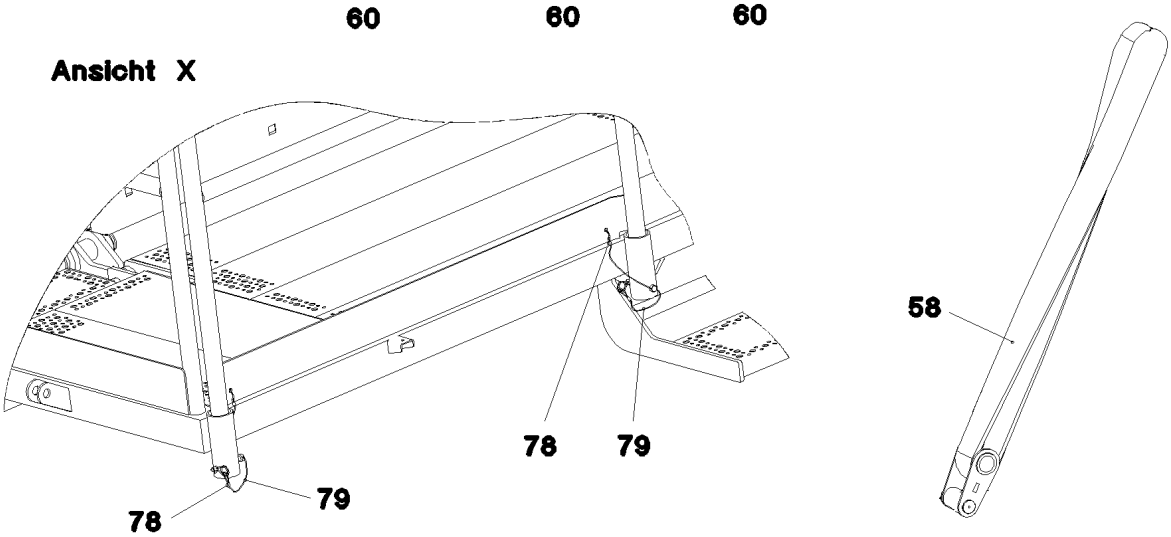

Pos.	Item	Quantity	Description	Bezeichnung	Serie	K
1	96 43 597 08	1	CRANE DRIVER'S CABIN,PRE-ASSY. ⇨ 2 810 001 96 43 597 08	KRANFUEHRERKABINE VORM.		
2	96 46 382 08	1	FRAME WELDED	RAHMEN SCHWK.		
3	96 46 383 08	1	SWIVEL ARM WELDED	SCHWENKARM SCHWK.		
4	96 46 384 08	1	PLATFORM VORN	PODEST		
5	96 47 414 08	1	PLATFORM HINTEN	PODEST		
6	10 29 198 9	4	CONICAL BEARING 70NR11	KONUSLAGER		
7	46 00 038	4	HEX BOLT ISO 4014 M16X100 8.8 A3C	SECHSKANTSCHRAUBE		
8	10 29 198 8	4	LIMIT STOP RING ST	ANSCHLAGSCHEIBE		
9	40 01 696	16	HEX BOLT ISO 4017 M10X20 10.9 A3C	SECHSKANTSCHRAUBE		
10	41 19 011 08	16	NUT DIN 985 M10 10 VERZ.	MUTTER		
11	93 92 498 08	2	PIN 55.0X15 8	BOLZEN		
12	94 95 827 08	2	WASHER RD80X5	SCHEIBE		
13	43 30 103 08	2	SPLIT PIN DIN 94 10X80 ST VERZ.	SPLINT		
14	40 65 164	12	HEX BOLT ISO 4017 M10X25 8.8 A3C	SECHSKANTSCHRAUBE		
15	50 09 175 08	18	WASHER DIN 125 A 10.5 A2	SCHEIBE		
16	10 32 632 3	2	HYDRO CYLINDER 75/30-100 SPF	HYDROZYLINDER		
17	72 51 010 05	2	FORKED LINK DIN 71752 30X60	GABELGELENK		
18	41 17 011 08	2	NUT DIN 936 M30 8 VERZ.	MUTTER		
19	93 35 587 08	2	PIN RD40X92	BOLZEN		
20	42 12 024 08	2	WASHER DIN 1441 41 ST VERZ.	SCHEIBE		
21	43 30 090 08	2	SPLIT PIN DIN 94 8X63 ST VERZ.	SPLINT		
22	42 00 028 08	10	WASHER ISO 7089 A 31 A3C	SCHEIBE		
23	47 32 306 08	2	SCREW FITTING RSWS6-SR-WD A3P	VERSCHRAUBUNG		
24	95 56 299 08	1	PIN RD80X365	BOLZEN		
25	70 43 346 08	2	BUSH 80X100X70 GZ-CUZN25AL5	BUCHSE		
26	94 18 461 08	1	PLATE 10X40X150	BLECH		
27	77 43 040 08	2	GREASE NIPPLE DIN 71412 A M10X1	SCHMIERNIPPEL		
28	97 13 432 08	2	PIN 40.0X95 42CRMO4+QT	BOLZEN		
29	42 11 026 08	4	WASHER DIN 1440 32 ST VERZ.	SCHEIBE		
30	43 30 078 08	2	SPLIT PIN DIN 94 6,3X50 ST VERZ.	SPLINT		
31	51 23 497 08	1	HYDRO CYLINDER 55/32-400 SPF	HYDROZYLINDER		
(4)	57 15 052 08	2	PIVOT BEARING 30	GELENKLAGER		
(5)	70 08 450 23	2	SPRING RING SB 47X1,5	SPRENGRING		
32	45 30 320 08	2	PIN DIN 1444 30H11X75X65 30CRNIMO8 GA	BOLZEN		
33	42 50 518 08	4	SPRING WASHER DIN 137 B 30 A3C	FEDERSCHEIBE		
34	43 30 088 08	2	SPLIT PIN DIN 94 8X50 ST VERZ.	SPLINT		
37	92 47 131 08	1	PLUG	STECKER		
38	43 31 028 08	1	RETAINING SPRING 3 VERZ.	SICHERUNGSFEDER		
39	45 12 272 08	4	PIN DIN 1435 25H11X110X100 42CRMO4 GA	BOLZEN		
40	42 12 016 08	4	WASHER DIN 1441 26 ST VERZ.	SCHEIBE		
41	43 32 063 08	4	SPRING PLUG 5 VERZ.	FEDERSTECKER		
42	72 66 122 08	1	MEGI BUFFER	MEGIPUFFER		
48	26 21 040 08	0.8	EDGE PROTECTION	KANTENSCHUTZ		
49	96 51 181 08	1	SUPPORT BRACKET WELDED	ABSTUETZKONSOLE SCHWK.		
50	46 00 189	4	HEX BOLT ISO 4017 M16X50 8.8 A3C	SECHSKANTSCHRAUBE		
51	42 00 019 08	8	WASHER DIN 125 A 17 VERZ.	SCHEIBE		
52	41 15 145 08	4	NUT DIN 934 M16 8 VERZ.	MUTTER		
53	97 80 257 08	2	PLATE 2X75X75 FE//ZN20//C	BLECH		
54	72 66 113 08	1	MEGI BUFFER	MEGIPUFFER		
55	42 00 016 08	1	WASHER ISO 7089 A 13 ST A3C	SCHEIBE		
56	41 15 143 08	1	NUT DIN 934 M12 8 VERZ.	MUTTER		
57	77 39 334 08	2	SHACKLE DIN 82101 1,6T NG 1,6 ST VERZ.	SCHAEKEL		
58	77 90 347 08	1	LASHING STRAP EN 12195-2 6M 35MM	ZURRGURT		
59	97 80 640 08	1	PLATE 3X60X70	BLECH		
60	10 41 285 4	7	OVAL HEAD FLAT SCREW AEHNL.ISO7380	LINSENFLACHKOPFSCHRAUBE		
61	95 36 500 08	3	CABLE HOLDER 2X22X90	KABELHALTER		
62	97 12 764 08	1	PLATE 4X115X98	BLECH		
63	97 85 691 08	1	PLATE 4X529X368	BLECH		
64	78 89 017 08	2	TREAD 2X40X400X120 AL SPF	AUFSTIEGSTRITT		

Pos.	Item	Quantity	Description	Bezeichnung	Serie	K
65	40 86 049 08	12	SCREW DIN 7991 M8X70 8.8 A2C	SCHRAUBE		
66	41 15 046 08	12	NUT DIN 934 M8 10 VERZ.	MUTTER		
67	42 00 012 08	20	WASHER DIN 125 A8X16 ST VERZ.	SCHEIBE		
68	49 00 089	4	HEX BOLT ISO 4017 M8X20 8.8 A2C	SECHSKANTSCHRAUBE		
69	41 15 141 08	4	NUT DIN 934 M8 8 A2C	MUTTER		
70	78 89 018 08	12	FIXING OR FASTENING PART KUNSTSTOF	BEFESTIGUNGSSTUECK		
71	10 47 603 1	1	TREAD 400X210X40 AL ELOXIERT SPF	AUFSTIEGSTRITT		
72	97 85 999 08	1	PLATE 1.5X1132X447	BLECH		
73	10 41 285 1	6	OVAL HEAD FLAT SCREW AEHNL. ISO 7380	LINSENFLACHKOPFSCHRAUBE		
74	42 18 017 08	3	WASHER ISO 7093 A 6.4 A2	SCHEIBE		
75	41 15 140 08	5	NUT DIN 934 M6 8 VERZ.	MUTTER		
76	95 05 969 08	1	ANGLE 4X20X57	WINKEL		
77	97 88 595 08	12	TUBE 20.0X33	ROHR		
78	77 39 200 08	4	WIRE ROPE CLAMP DIN 3093 2 AL	PRESSKLEMME		
79	77 34 003 08	1	ROPE DIN 3055 2MM 2,3KN FE	SEIL		

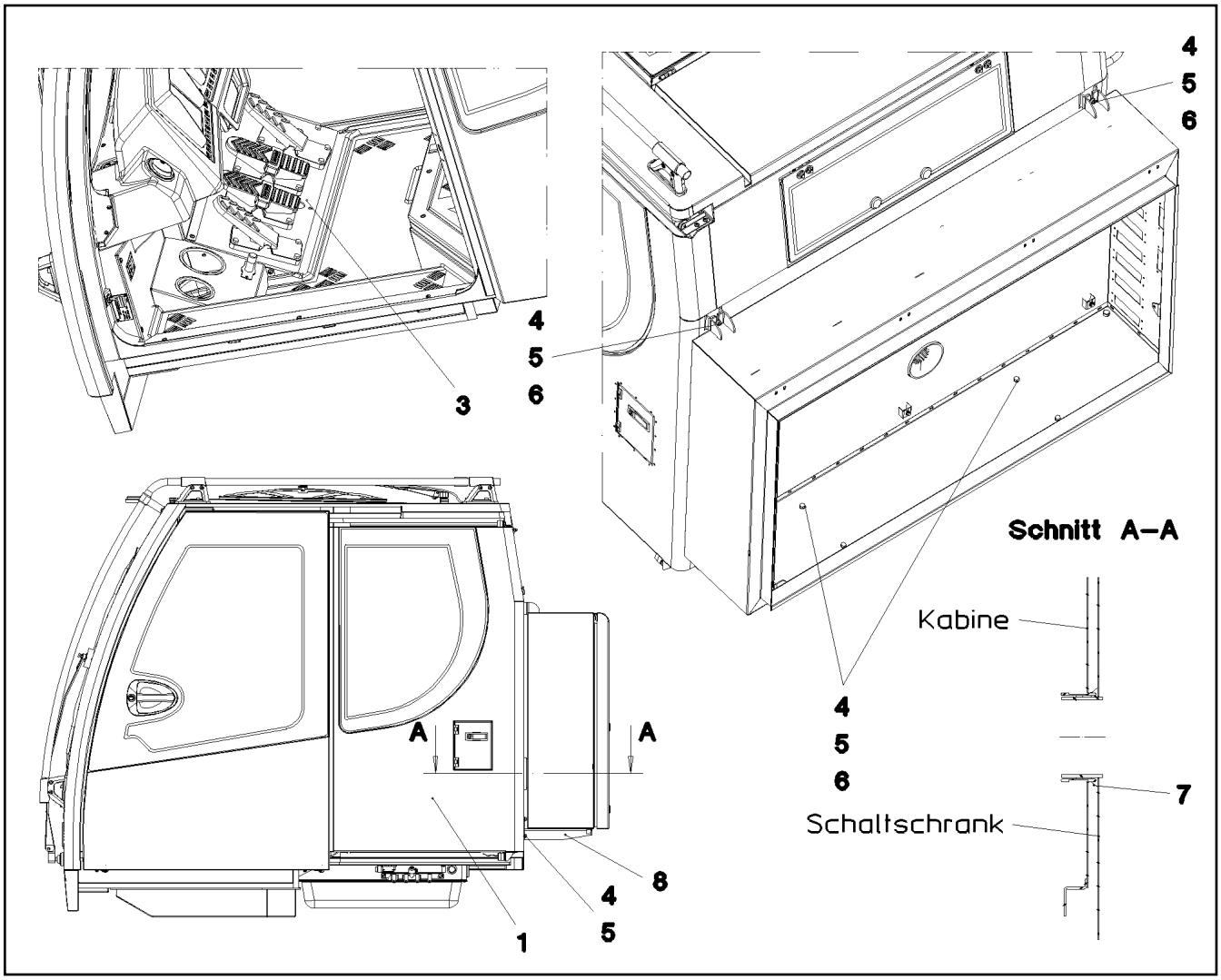

Pos.	Item	Quantity	Description	Bezeichnung	Serie	K
1	91 53 061 08	1	CABIN, GLAZED ⇨ 2 520 91 53 061 08	KABINE VERGLAST		
3	96 47 204 08	1	PEDAL CANTILEVER INSTALLATION ⇨ 2 810 037 96 47 204 08	PEDALTRAEGER EINBAU		
4	50 26 189 08	12	HEX BOLT ISO 4017 M8X22 8.8	SECHSKANTSCHRAUBE		
5	42 00 012 08	18	WASHER DIN 125 A8X16 ST VERZ.	SCHEIBE		
6	41 19 005 08	6	NUT DIN 985 M8 8 VERZ.	MUTTER		
7	87 00 018 08	1	SEALING AND FILLING AGENT 100G	DICHT-UND FUELLMASSE		
8	96 54 709 08	2	CARRIER	TRAEGER SCHWK.		

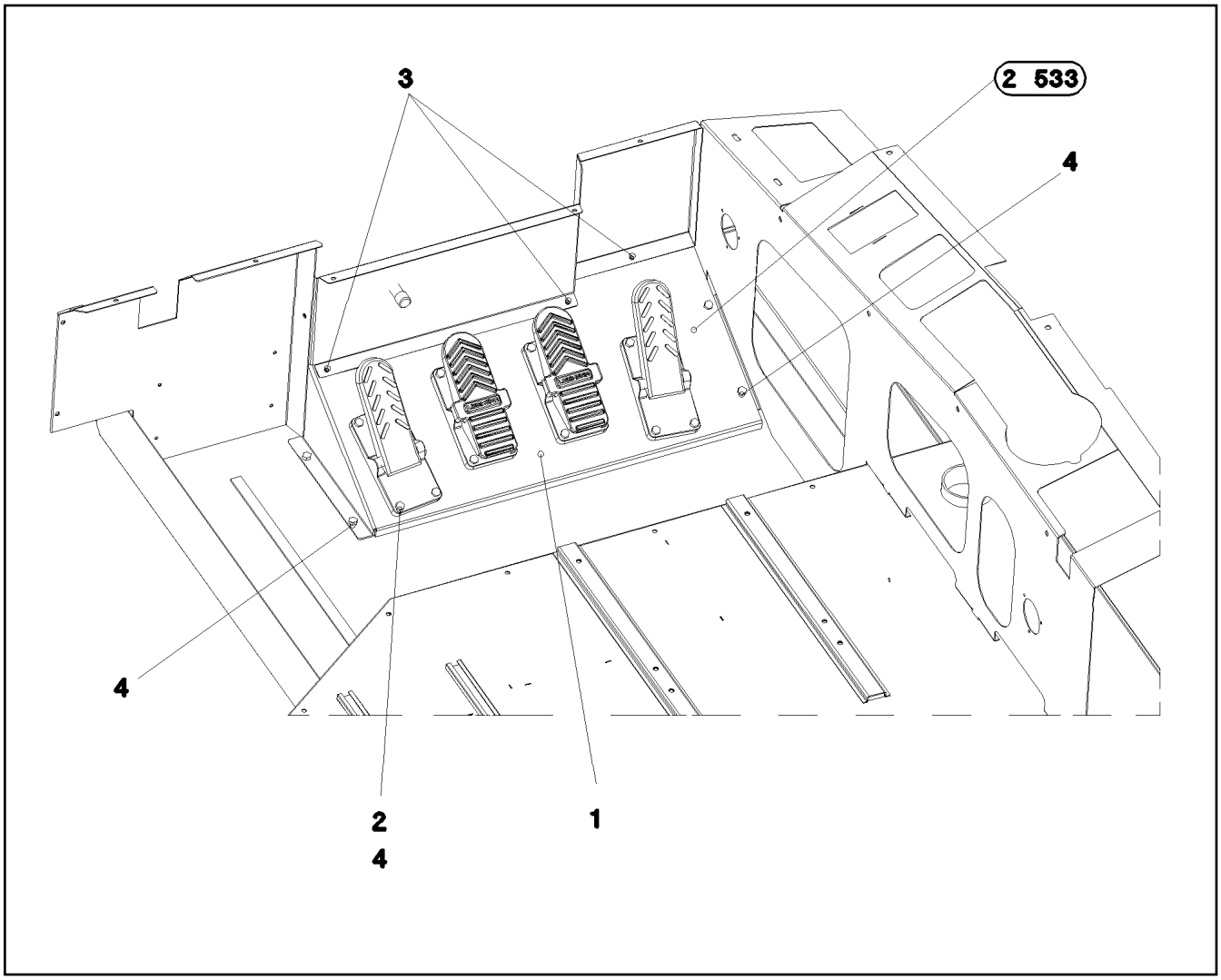

Pos.	Item	Quantity	Description	Bezeichnung	Serie	K
1	97 71 793 08	1	PLATE 3X892X382	BLECH		
2	41 30 065 08	12	BLIND RIVET NUT M 8	BLINDNIETMUTTER		
3	10 04 259 3	5	BLIND RIVET NUT M6 ST VERZ.	BLINDNIETMUTTER		
4	49 00 128	20	HEX BOLT ISO 4017 M8X25 8.8 A2C	SECHSKANTSCHRAUBE		
5	60 27 013 08	2	TRANSMISSION SPOUT	DURCHFUEHRUNGSTUELLE		

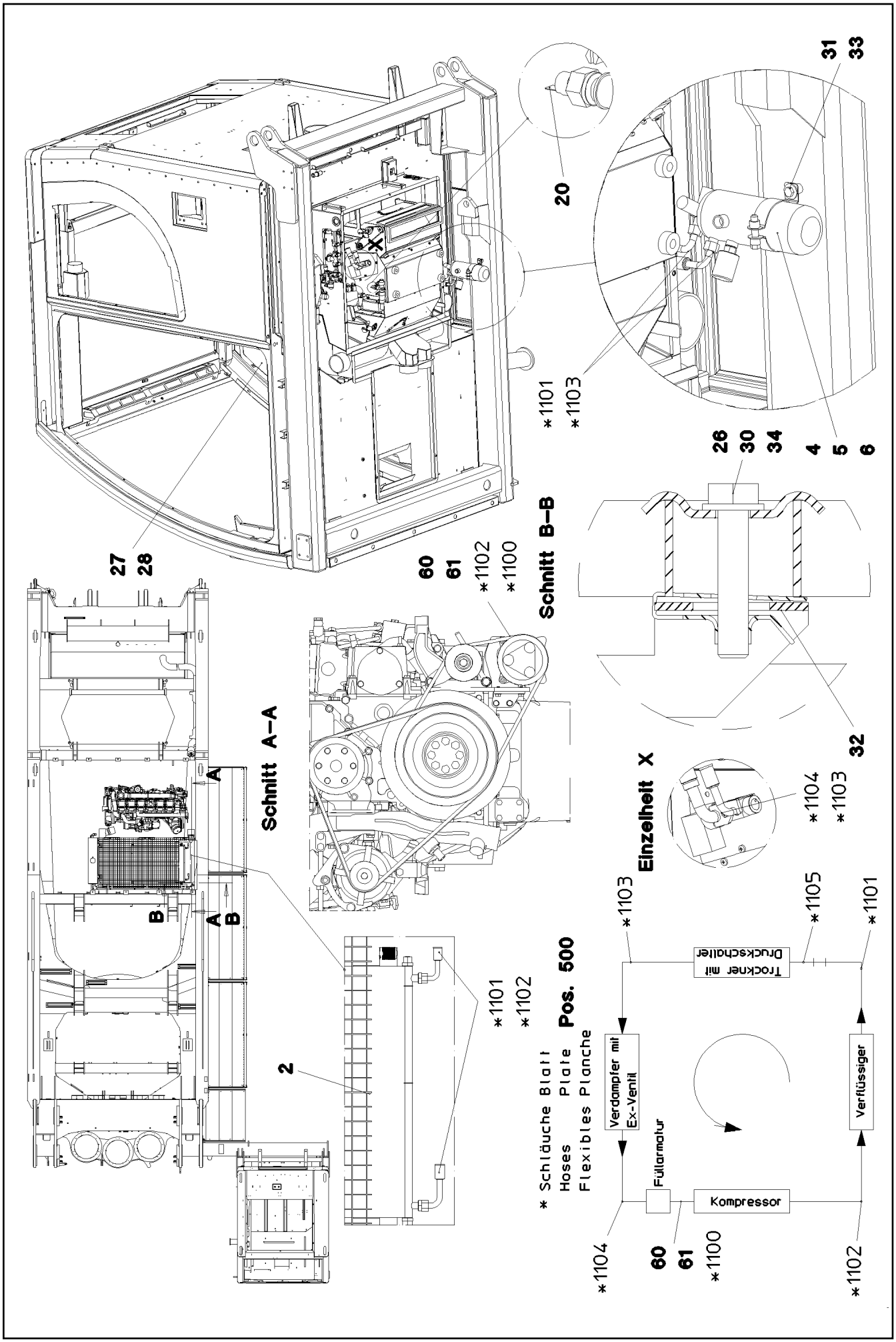
20
31
33
*1101
*1103
26
30
34
4
5
6
27
28
60
61
*1102
*1100
Schnitt B–B
32
Schnitt A–A
A
B
A
B
Einzelheit X
*1104
*1103
*1103
*1105
*1101
Trockner mit Druckschalter
*1101
*1102
Pos. 500
2
* Schläuche Blatt
Hoses Plate
Flexibles Planche
Verdampfer mit Ex-Ventil
Füllarmatur
Kompressor
Verflüssiger
*1104
60
61
*1100
*1102

Pos.	Item	Quantity	Description	Bezeichnung	Serie	K
2	10 11 371 2	1	LIQUEFIER AL	VERFLUESSIGER		
4	57 14 890 08	1	DRYER	TROCKNER		
5	77 42 097 08	1	RETAINER CLIP 75/25	SPANNSCHELLE		
6	57 14 891 08	1	PRESSURE SWITCH	DRUCKSCHALTER		
8	86 16 012 08	2.2	COOLING AGENT R 134 A	KAELTEMITTEL		
20	55 30 310 08	1	LABEL	SCHILD		
26	72 58 100 08	4	UPPER FASTENING 52x26x3	BEFESTIGUNGSOBERTEIL		
27	97 69 555 08	1	LABEL 75X45 ALUMINIUM	SCHILD		
28	70 42 127 08	2	BLIND RIVET 3,2X4,3-5,9	BLINDNIET		
30	49 00 614	4	HEX BOLT ISO 4017 M8X40 8.8 A2C	SECHSKANTSCHRAUBE		
31	42 18 009 08	4	WASHER DIN 9021 A 8.4 VERZ.	SCHEIBE		
32	41 30 070 08	4	SHEET METAL NUT M8	BLECHMUTTER		
33	40 65 136	2	HEX BOLT ISO 4017 M8X12 8.8 A2C	SECHSKANTSCHRAUBE		
34	42 00 012 08	4	WASHER DIN 125 A8X16 ST VERZ.	SCHEIBE		
60	10 21 652 9	1	BRACKET ST	BUEGEL		
61	10 21 653 4	2	CLIP 23 ST	CLIP		
500	96 54 368 08	1	HOSES AIR CONDITIONING LR1600-2	SCHLAUCHLEITUNGEN KLIMA O		
(1)	60 27 601 08	6	NAME PLATE 25,4X101,6	BEZEICHNUNGSSCHILD		
(1100)	96 54 321 08	1	HOSE ASS CPL. GH134 8,0M	SCHLAUCH KPL.		
(1101)	96 54 322 08	1	HOSE ASS CPL. GH134 8,1M	SCHLAUCH KPL.		
(1102)	96 54 323 08	1	HOSE ASS CPL. GH134 2,8M	SCHLAUCH KPL.		
(1103)	96 51 902 08	1	HOSE ASS CPL. GH134 1,9M	SCHLAUCH KPL.		
(1104)	96 54 324 08	1	HOSE ASS CPL. GH134 2,7M	SCHLAUCH KPL.		
(1105)	96 54 325 08	1	HOSE ASS CPL. GH134 3,6M	SCHLAUCH KPL.		

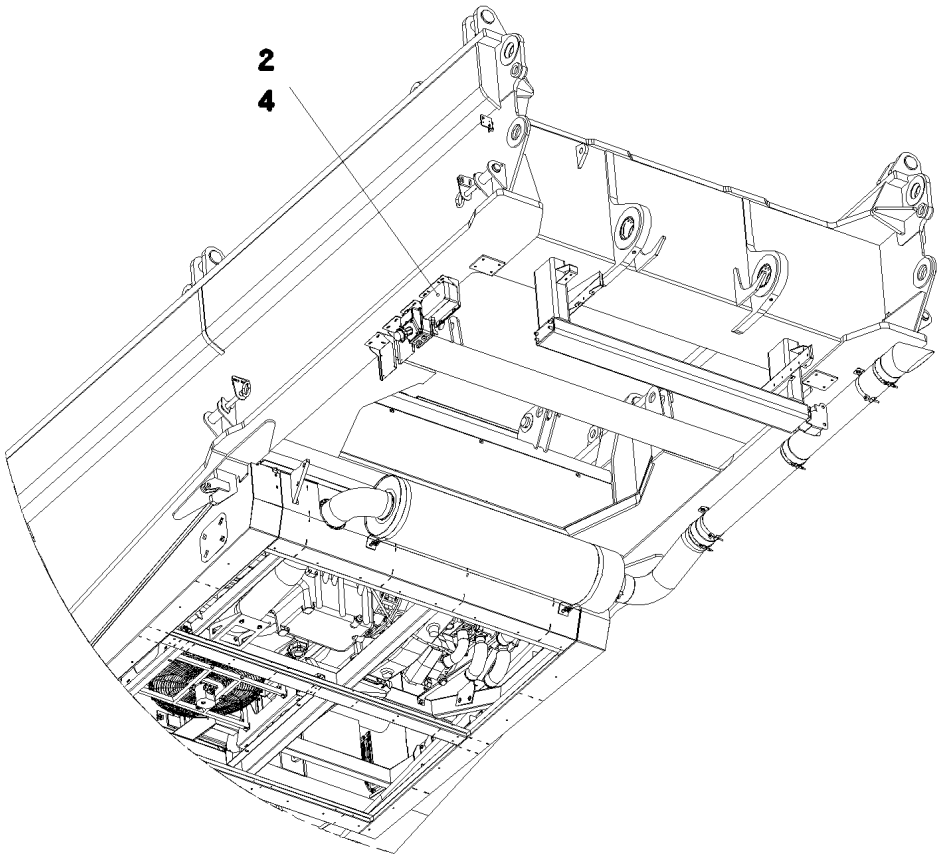

Pos. 3

Pos.	Item	Quantity	Description	Bezeichnung	Serie	K
2	61 33 018 08	1	CHARGER 230VAC/24VDC-8A SPF	LADEGERAET		
3	96 48 378 08	1	EL.CHARGER F.BATTERY	ELEKTRIK BATTERIELADEGER		
(10)	96 51 039 08	1	WIRING HARNESS W621	KABELSTRANG		
(20)	96 51 040 08	1	WIRING HARNESS W620	KABELSTRANG		
4	96 48 379 08	1	ADD-ON PARTS LADEGERAET ⇨ 2 835 002 96 48 379 08	ANBAUTEILE		

Pos.	Item	Quantity	Description	Bezeichnung	Serie	K
21	42 52 210 08	4	SERRATED LOCK WASHER DIN 6798 J 6,4	FAECHERSCHEIBE		
22	41 15 140 08	8	NUT DIN 934 M6 8 VERZ.	MUTTER		
23	42 00 009 08	12	WASHER ISO 7089 A 6.4 VERZ.	SCHEIBE		
24	49 00 539	4	HEX BOLT ISO 4017 M6X25 8.8 A3C	SECHSKANTSCHRAUBE		
31	40 73 501 08	1	HEX BOLT EN 1665 M5X16 10.9 A2C	SECHSKANTSCHRAUBE		
32	42 52 208 08	1	SERRATED LOCK WASHER DIN 6798 J 5,3	FAECHERSCHEIBE		
33	42 00 008 08	2	WASHER DIN 125 A 5.3 VERZ.	SCHEIBE		
34	41 15 148 08	2	NUT DIN 934 M5 8 VERZ.	MUTTER		

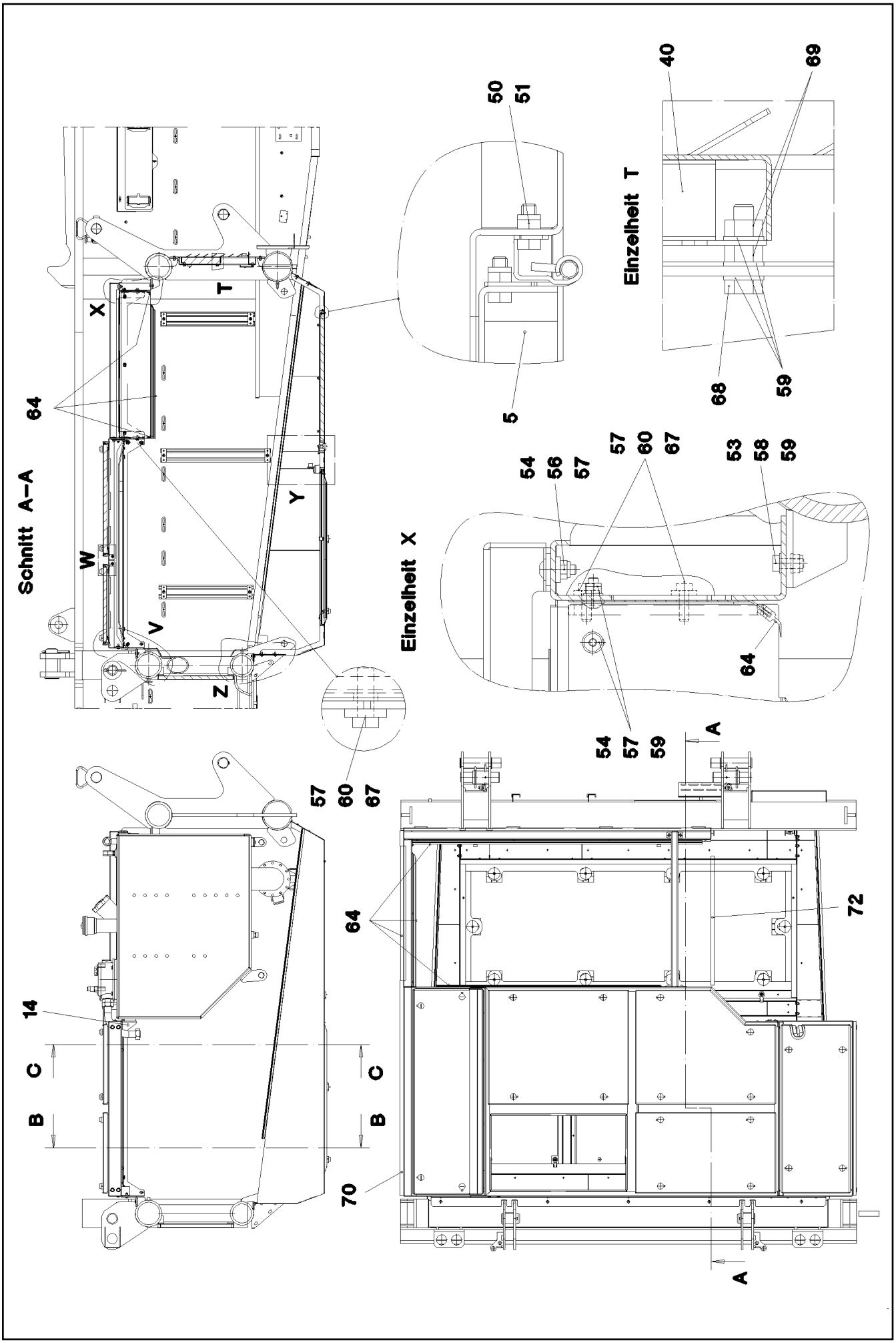

26.8.2008 053014 LIEBHERR	etk_en_de_074509_LR_1600_2 SOUND INSULATION GERAEUSCHDAEMMUNG	241 (1/6) 2 859 91 52 809 08

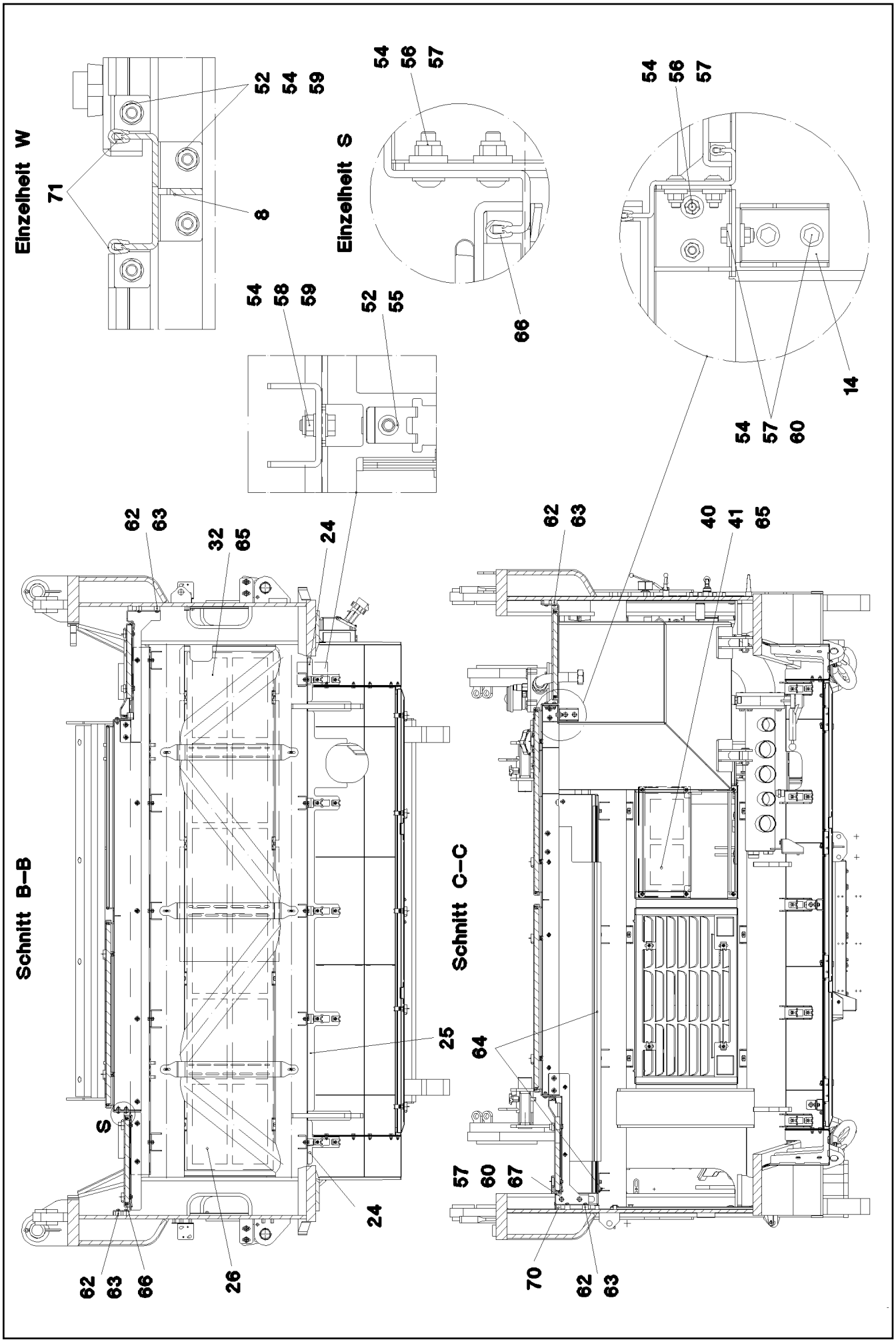
Einzelheit W
71
52
54
59
8
Einzelheit S
54
56
57
66
54
58
59
52
55
54
56
57
14
54
57
60
Schnitt B–B
62
63
32
65
24
25
S
24
62
63
66
26
Schnitt C–C
62
63
40
41
65
64
57
60
67
70
62
63

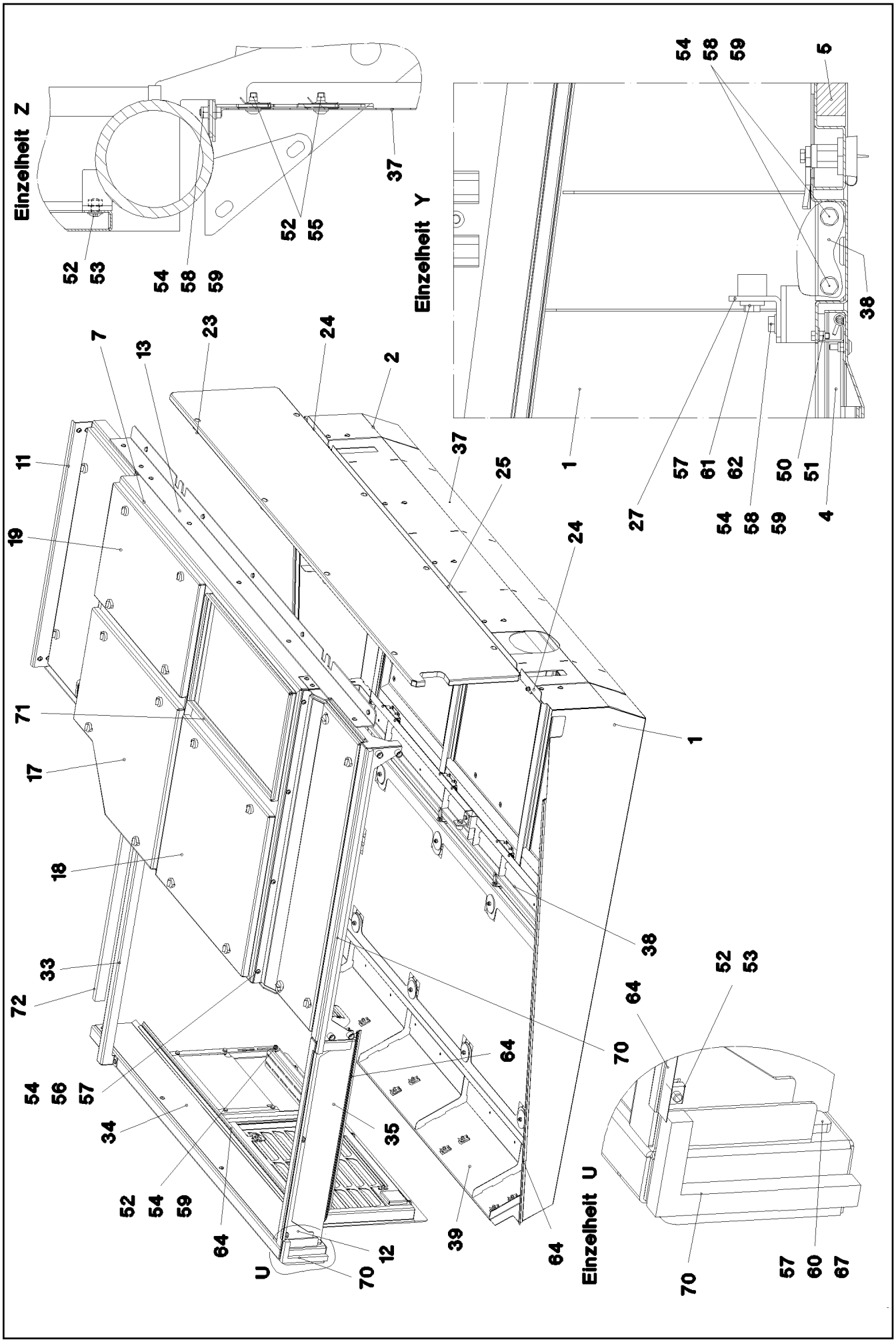

26.8.2008 053016 LIEBHERR	etk_en_de_074509_LR_1600_2 SOUND INSULATION GERAEUSCHDAEMMUNG	243 (3/6) 2 859 91 52 809 08

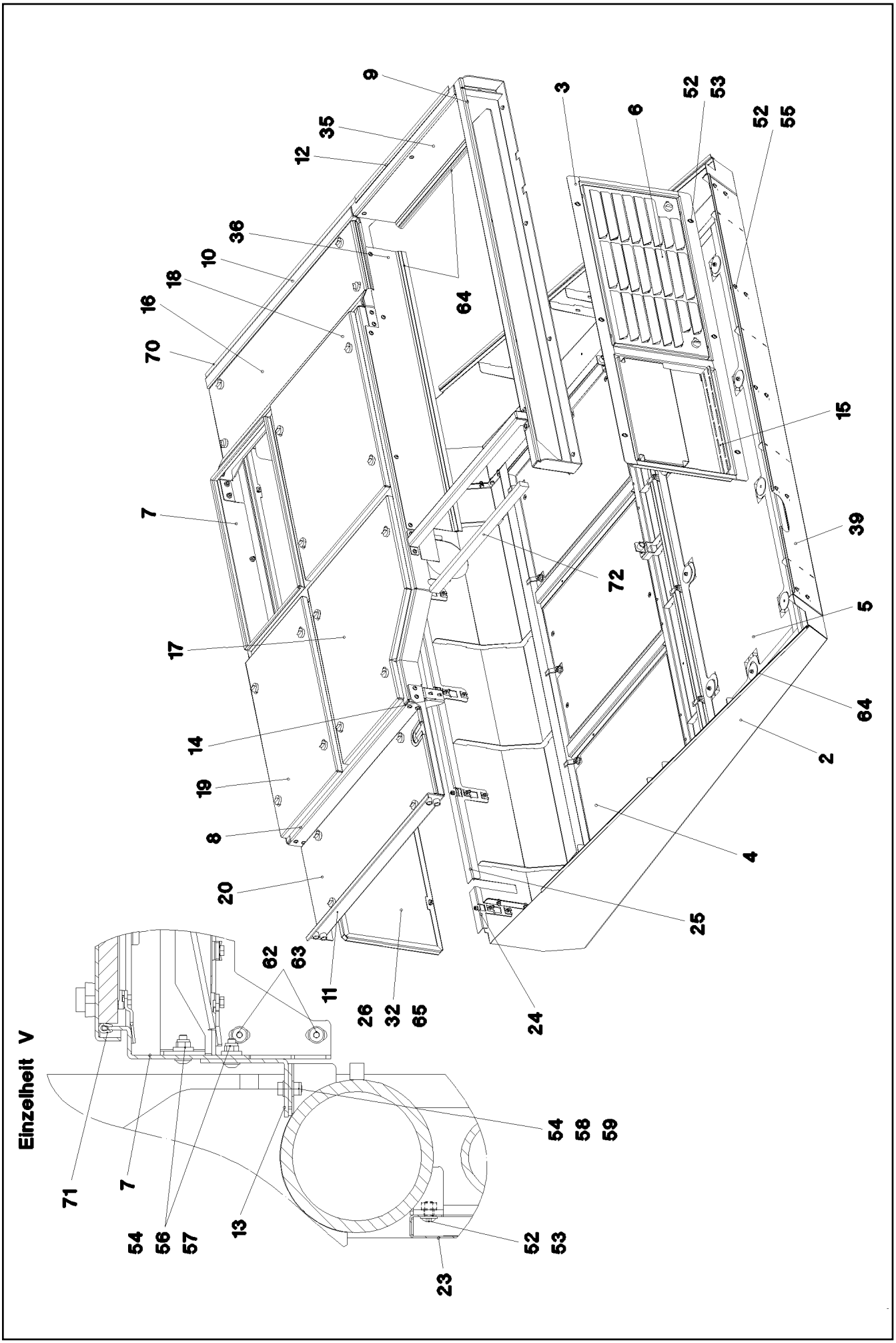

26.8.2008 053017 LIEBHERR	etk_en_de_074509_LR_1600_2 SOUND INSULATION GERAEUSCHDAEMMUNG	244 (4/6) ⇨ 2 859 91 52 809 08

Pos.	Item	Quantity	Description	Bezeichnung	Serie	K
1	96 46 753 08	1	PLATE WELDED	BLECH SCHWK.		
2	96 46 754 08	1	PLATE WELDED	BLECH SCHWK.		
3	96 46 755 08	1	FRAME	RAHMEN		
4	96 46 756 08	1	FLAP PRE-ASS. ➪ 2 859 005 96 46 756 08	KLAPPE VORM.		
5	96 46 757 08	1	GRIDIRON PRE-ASS. ➪ 2 859 025 96 46 757 08	GITTERROST VORM.		
6	96 46 758 08	1	COVER COMPL. ➪ 2 859 030 96 46 758 08	DECKEL KPL.		
7	96 46 759 08	1	FRAME	RAHMEN		
8	96 46 760 08	1	FRAME	RAHMEN		
9	96 46 761 08	1	FRAME	RAHMEN		
10	96 48 159 08	1	FRAME	RAHMEN		
11	97 70 775 08	1	FRAME 4X1150X608	RAHMEN		
12	97 70 784 08	1	FRAME 4X1029X189	RAHMEN		
13	97 70 786 08	1	PLATE 4X2346X144	BLECH		
14	97 70 790 08	1	PLATE 4X155X134	BLECH		
15	97 70 792 08	1	PLATE 4X492X101	BLECH		
16	96 46 775 08	1	COVER COMPL. ➪ 2 859 007 96 46 775 08	DECKEL KPL.		
17	96 46 776 08	1	COVER COMPL. ➪ 2 859 026 96 46 776 08	DECKEL KPL.		
18	96 46 777 08	1	COVER COMPL. ➪ 2 859 027 96 46 777 08	DECKEL KPL.		
19	96 46 778 08	1	COVER COMPL. ➪ 2 859 028 96 46 778 08	DECKEL KPL.		
20	96 46 779 08	1	COVER COMPL. ➪ 2 859 029 96 46 779 08	DECKEL KPL.		
23	97 70 793 08	1	PLATE 2X2444X554	BLECH		
24	97 70 794 08	2	PLATE 3X196X184	BLECH		
25	97 70 795 08	1	PLATE 3X1779X219	BLECH		
26	97 70 796 08	1	INSULATING MAT 20X953X442	DAEMMMATTE		
27	97 70 797 08	2	PLATE 4X40X78	BLECH		
32	97 70 809 08	1	INSULATING MAT 20X1400X442	DAEMMMATTE		
33	97 70 810 08	1	PLATE 4X1001X183	BLECH		
34	97 70 811 08	1	PLATE 1.5X1770X169	BLECH		
35	97 70 813 08	1	PLATE 1.5X872X194	BLECH		
36	97 70 814 08	1	PLATE 1.5X1489X232	BLECH		
37	96 48 276 08	1	PLATE WELDED	BLECH SCHWK.		
38	96 48 277 08	1	PLATE WELDED	BLECH SCHWK.		
39	96 48 278 08	1	PLATE WELDED	BLECH SCHWK.		
40	97 81 124 08	1	PLATE 2X648X321	BLECH		
41	97 70 907 08	1	INSULATING MAT 40X482X228	DAEMMMATTE		
50	40 00 417	16	HEX BOLT ISO 4017 M5X12 8.8 A2C	SECHSKANTSCHRAUBE		
51	41 19 003 08	16	NUT DIN 985 M5 8 VERZ.	MUTTER		
52	40 97 041 08	48	OVAL HEAD FLAT SCREW M8X20	LINSENFLACHKOPFSCHRAUBE		
53	41 30 032 08	21	CAGE NUT M8	KAEFIGMUTTER		
54	41 19 005 08	77	NUT DIN 985 M8 8 VERZ.	MUTTER		
55	41 30 070 08	24	SHEET METAL NUT M8	BLECHMUTTER		
56	10 41 286 1	25	OVAL HEAD FLAT SCREW AEHNL.ISO7380	LINSENFLACHKOPFSCHRAUBE		
57	42 16 005 08	35	WASHER DIN 7349 8,4 ST VERZ.	SCHEIBE		
58	49 00 089	40	HEX BOLT ISO 4017 M8X20 8.8 A2C	SECHSKANTSCHRAUBE		
59	42 00 012 08	104	WASHER DIN 125 A8X16 ST VERZ.	SCHEIBE		
60	49 00 128	5	HEX BOLT ISO 4017 M8X25 8.8 A2C	SECHSKANTSCHRAUBE		
61	49 00 188	4	HEX BOLT ISO 4017 M8X16 8.8 A2C	SECHSKANTSCHRAUBE		
62	95 38 734 08	10	SLEEVE 25.0X19 S355J2G3	HUELSE		
63	10 41 285 7	16	OVAL HEAD FLAT SCREW AEHNL.ISO7380	LINSENFLACHKOPFSCHRAUBE		
64	26 21 053 08	9.6	EDGE PROTECTION	KANTENSCHUTZ		
65	80 21 020 08	10.8	ADHESIVE INSULATING STRIP 25MM PS18	PILZKOPFBAND		
66	26 21 040 08	1.6	EDGE PROTECTION	KANTENSCHUTZ		

Pos.	Item	Quantity	Description	Bezeichnung	Serie	K
67	95 32 809 08	2	PLATE 8X25X160	BLECH		
68	49 00 111	4	HEX BOLT ISO 4017 M8X30 8.8 A2C	SECHSKANTSCHRAUBE		
69	41 15 141 08	8	NUT DIN 934 M8 8 A2C	MUTTER		
70	10 42 540 9	1.5	INSULATING MATERIAL 20X20X2000	DAEMMSTOFF		
71	26 21 067 08	10	SEALING PROFILE GUMMI	ABDICHTPROFIL		
72	28 39 057 08	1	INSULATING MATERIAL 40X40X2000	DAEMMSTOFF		

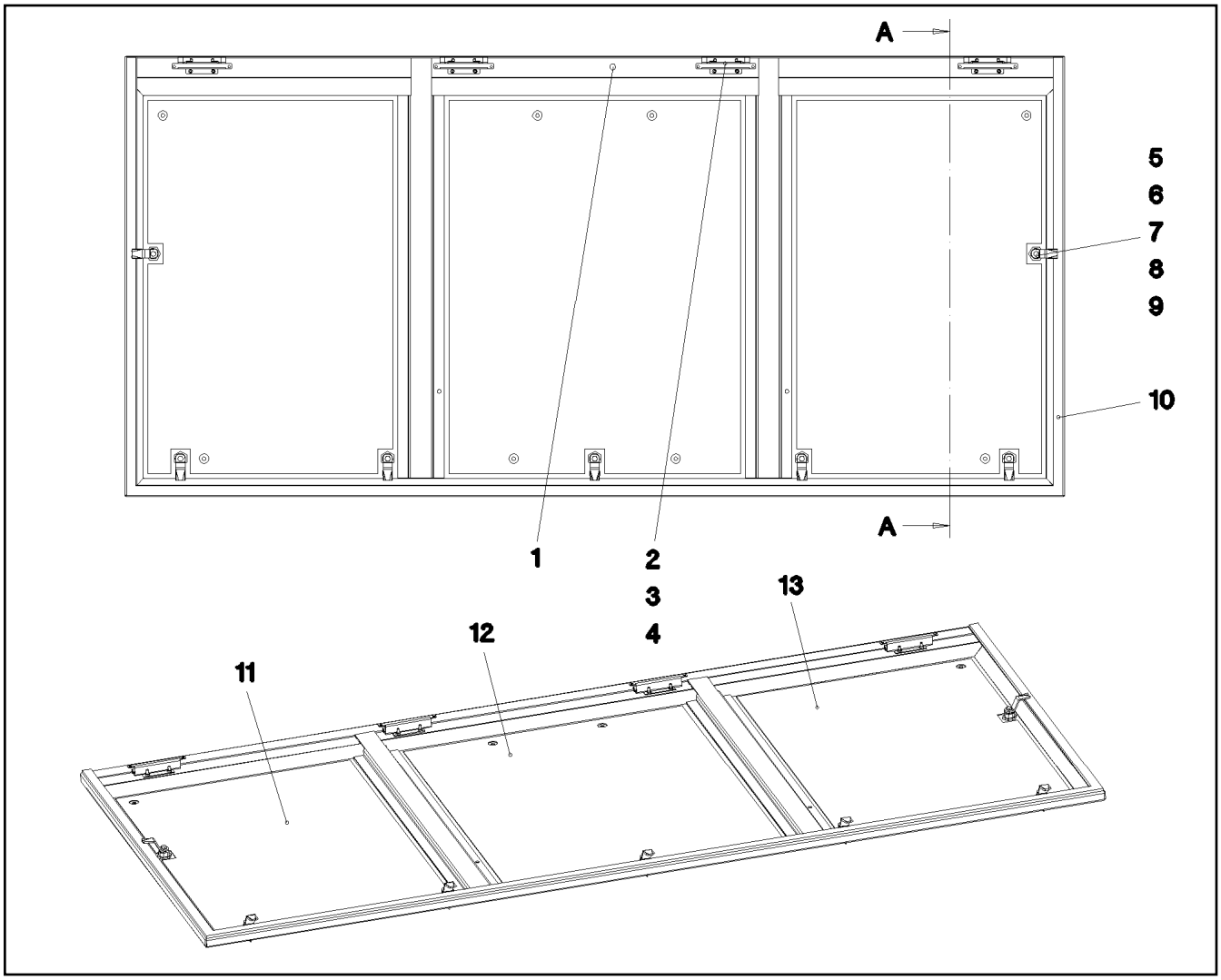

Pos.	Item	Quantity	Description	Bezeichnung	Serie	K
1	96 46 809 08	1	FLAP GLUED SPF	KLAPPE GEKLEBT		
2	70 42 619 08	4	HINGE F6-3 STAHL	SCHARNIER		
3	10 02 823 7	8	OVAL HEAD FLAT SCREW M5X16 A2	LINSENFLACHKOPFSCHRAUBE		
4	41 19 003 08	8	NUT DIN 985 M5 8 VERZ.	MUTTER		
5	70 42 533 08	7	HOUSING	GEHAEUSE		
6	70 42 534 08	7	ACTUATION SPIKE	BETAETIGUNGSDORN		
7	70 42 548 08	7	DUST CAP	STAUBKAPPE		
8	70 42 553 08	7	TONGUE	ZUNGE		
9	70 42 748 08	7	O-RING 12X2 NBR70	O-RING		
10	26 21 010 08	3.91	CELL RUBBER 20X8	ZELLGUMMI		
11	97 79 354 08	1	HEAVY FOIL MATTING 2X783X515	SCHWERFOLIENMATTE		
12	97 79 355 08	1	HEAVY FOIL MATTING 2X783X613	SCHWERFOLIENMATTE		
13	97 79 356 08	1	HEAVY FOIL MATTING 2X783X515	SCHWERFOLIENMATTE		

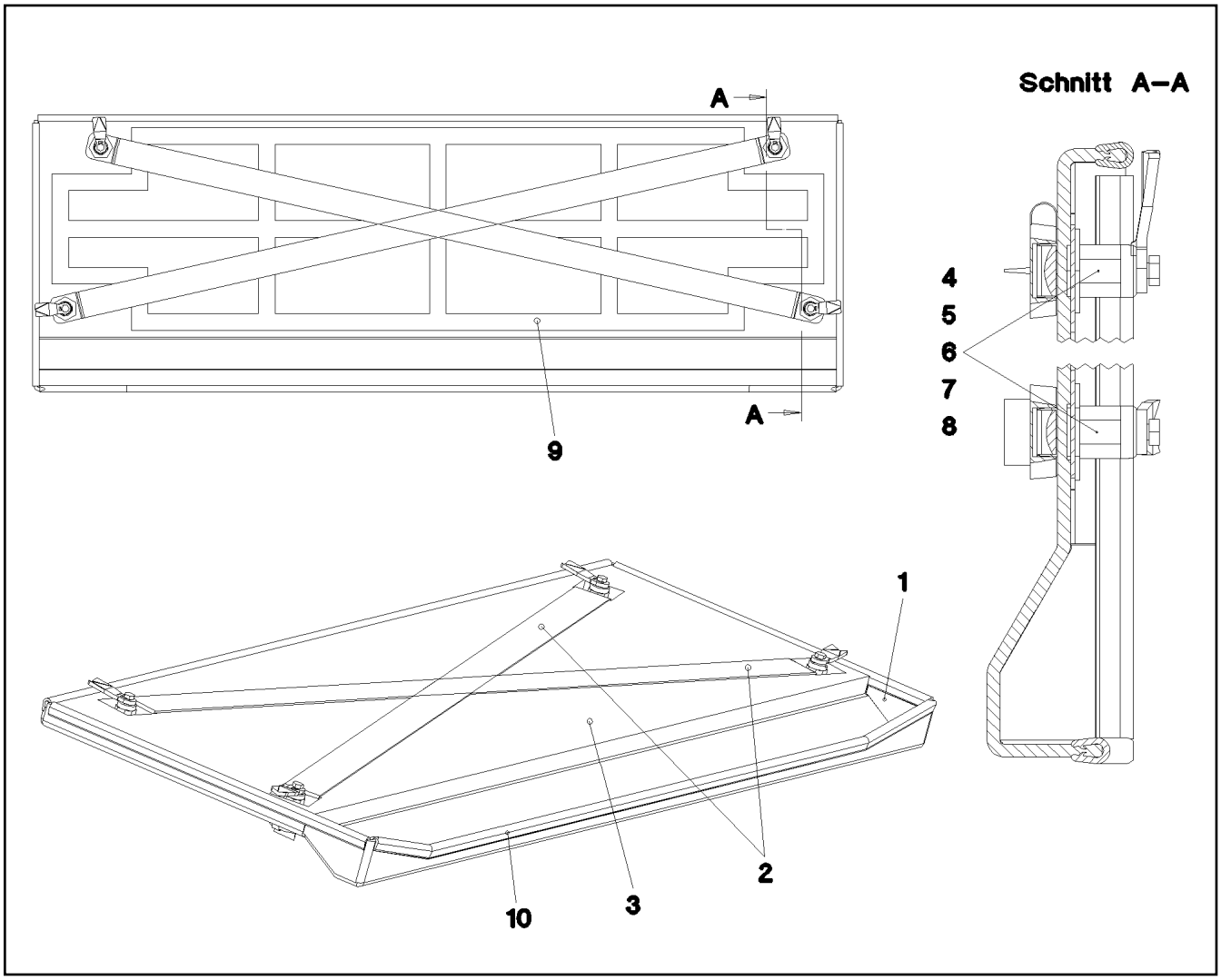

Pos.	Item	Quantity	Description	Bezeichnung	Serie	K
1	97 70 935 08	1	NIPPLE PLATE 5X1372X491	WARZENBLECH		
2	97 70 936 08	2	PLATE 1.5X326X40	BLECH		
3	97 70 937 08	1	INSULATING MAT 20X1206X326	DAEMMMATTE		
4	70 42 566 08	4	HOUSING	GEHAEUSE		
5	70 42 534 08	4	ACTUATION SPIKE	BETAETIGUNGSDORN		
6	70 42 748 08	4	O-RING 12X2 NBR70	O-RING		
7	70 42 548 08	4	DUST CAP	STAUBKAPPE		
8	70 42 540 08	4	TONGUE	ZUNGE		
9	80 21 020 08	3.7	ADHESIVE INSULATING STRIP 25MM PS18	PILZKOPFBAND		
10	26 21 040 08	3.27	EDGE PROTECTION	KANTENSCHUTZ		

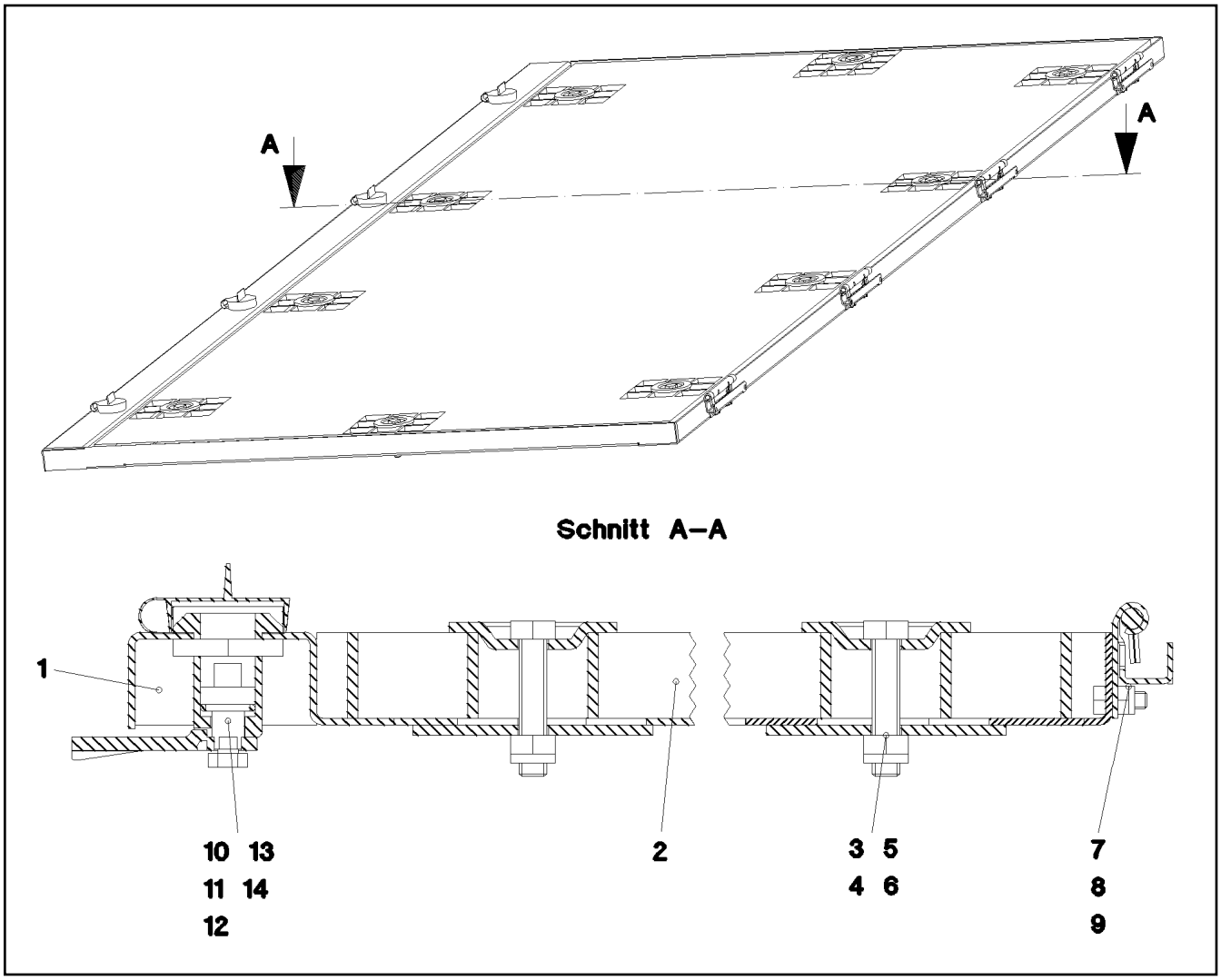

Pos.	Item	Quantity	Description	Bezeichnung	Serie	K
1	96 46 810 08	1	GRATING-FRAME WELDED	GITTERROSTRAHMEN SCHWK.		
2	97 70 899 08	1	GRATING T1950X738X25/3 ALMGSI0.5 SPF	GITTERROST		
3	10 10 062 1	10	DISH MOUNTING	TELLERBEFESTIGUNG		
4	49 00 614	10	HEX BOLT ISO 4017 M8X40 8.8 A2C	SECHSKANTSCHRAUBE		
5	94 11 381 08	10	WASHER 70X3	SCHEIBE		
6	41 19 005 08	10	NUT DIN 985 M8 8 VERZ.	MUTTER		
7	70 42 637 08	4	HINGE F6-1 STAHL	SCHARNIER		
8	40 00 417	8	HEX BOLT ISO 4017 M5X12 8.8 A2C	SECHSKANTSCHRAUBE		
9	41 19 003 08	8	NUT DIN 985 M5 8 VERZ.	MUTTER		
10	70 42 566 08	4	HOUSING	GEHAEUSE		
11	70 42 534 08	4	ACTUATION SPIKE	BETAETIGUNGSDORN		
12	70 42 748 08	4	O-RING 12X2 NBR70	O-RING		
13	70 42 548 08	4	DUST CAP	STAUBKAPPE		
14	70 42 590 08	4	TONGUE	ZUNGE		

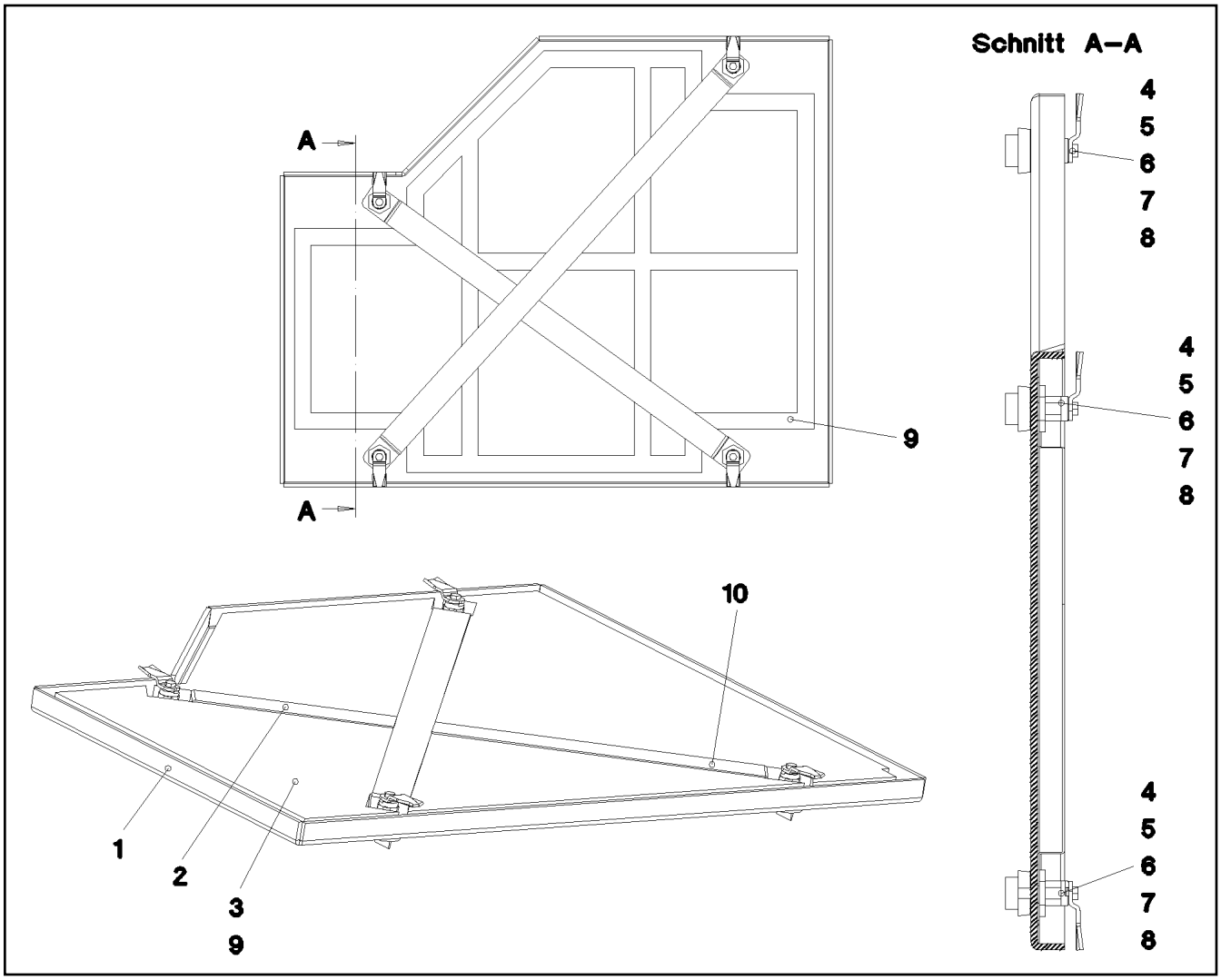

Pos.	Item	Quantity	Description	Bezeichnung	Serie	K
1	97 70 951 08	1	NIPPLE PLATE 5X878X723	WARZENBLECH		
2	97 70 952 08	1	PLATE 1.5X739X40	BLECH		
3	97 70 953 08	1	INSULATING MAT 20X798X643	DAEMMMATTE		
4	70 42 566 08	4	HOUSING	GEHAEUSE		
5	70 42 534 08	4	ACTUATION SPIKE	BETAETIGUNGSDORN		
6	70 42 748 08	4	O-RING 12X2 NBR70	O-RING		
7	70 42 548 08	4	DUST CAP	STAUBKAPPE		
8	70 42 567 08	4	TONGUE	ZUNGE		
9	80 21 020 08	5	ADHESIVE INSULATING STRIP 25MM PS18	PILZKOPFBAND		
10	97 70 983 08	1	PLATE 1.5X872X40 DC01	BLECH		

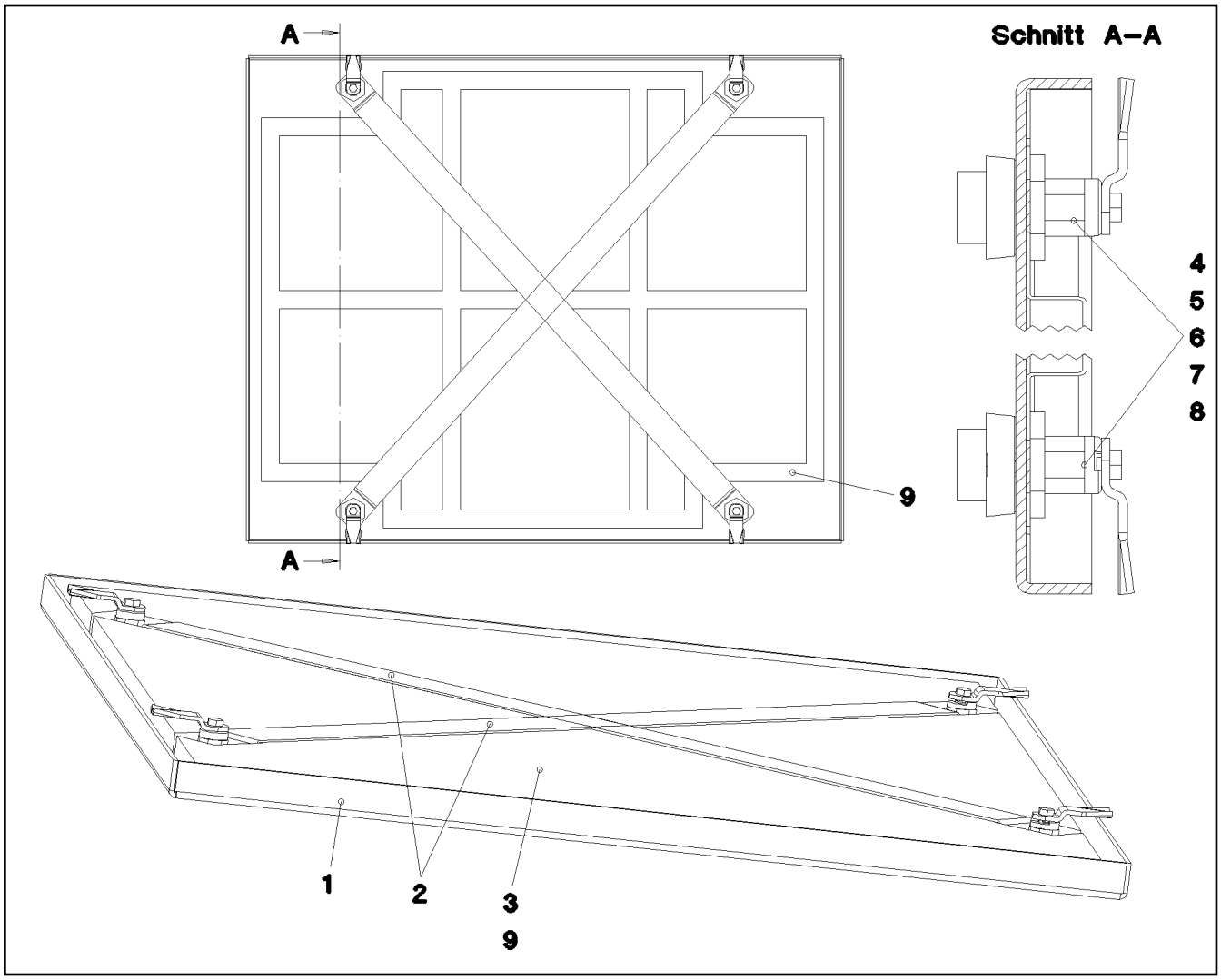

Pos.	Item	Quantity	Description	Bezeichnung	Serie	K
1	97 00 223 08	1	NIPPLE PLATE 3.5x721x876 ALMG3 SPF	WARZENBLECH		
2	97 70 983 08	2	PLATE 1.5X872X40 DC01	BLECH		
3	97 70 984 08	1	INSULATING MAT 20X793X635	DAEMMMATTE		
4	70 42 566 08	4	HOUSING	GEHAEUSE		
5	70 42 534 08	4	ACTUATION SPIKE	BETAETIGUNGSDORN		
6	70 42 748 08	4	O-RING 12X2 NBR70	O-RING		
7	70 42 548 08	4	DUST CAP	STAUBKAPPE		
8	70 42 567 08	4	TONGUE	ZUNGE		
9	80 21 020 08	5.7	ADHESIVE INSULATING STRIP 25MM PS18	PILZKOPFBAND		

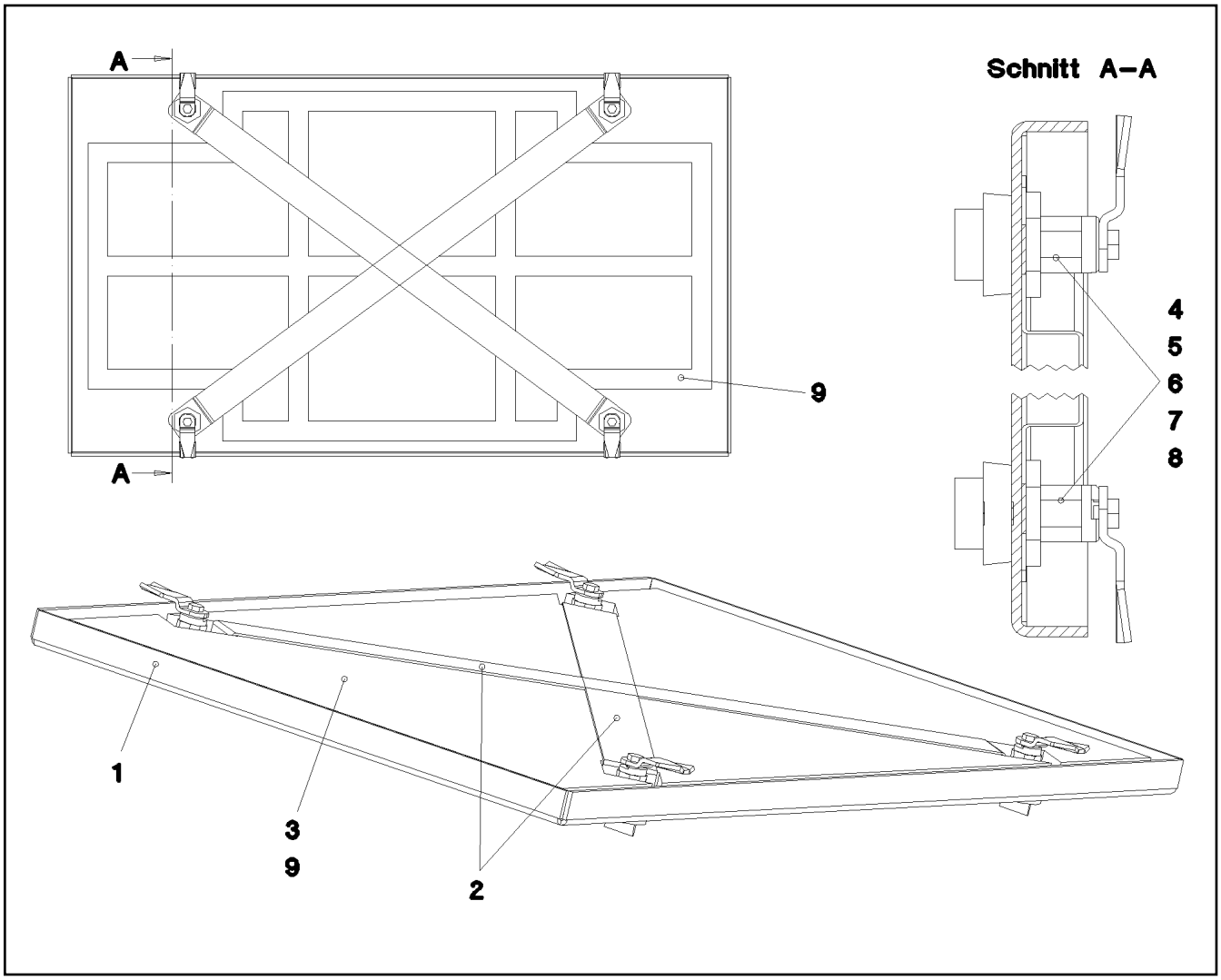

Pos.	Item	Quantity	Description	Bezeichnung	Serie	K
1	97 00 272 08	1	NIPPLE PLATE 3.5x521x876 ALMG3 SPF	WARZENBLECH		
2	97 70 985 08	2	PLATE 1.5X740X40	BLECH		
3	97 70 986 08	1	INSULATING MAT 20X798X443	DAEMMMATTE		
4	70 42 566 08	4	HOUSING	GEHAEUSE		
5	70 42 534 08	4	ACTUATION SPIKE	BETAETIGUNGSDORN		
6	70 42 748 08	4	O-RING 12X2 NBR70	O-RING		
7	70 42 548 08	4	DUST CAP	STAUBKAPPE		
8	70 42 567 08	4	TONGUE	ZUNGE		
9	80 21 020 08	4	ADHESIVE INSULATING STRIP 25MM PS18	PILZKOPFBAND		

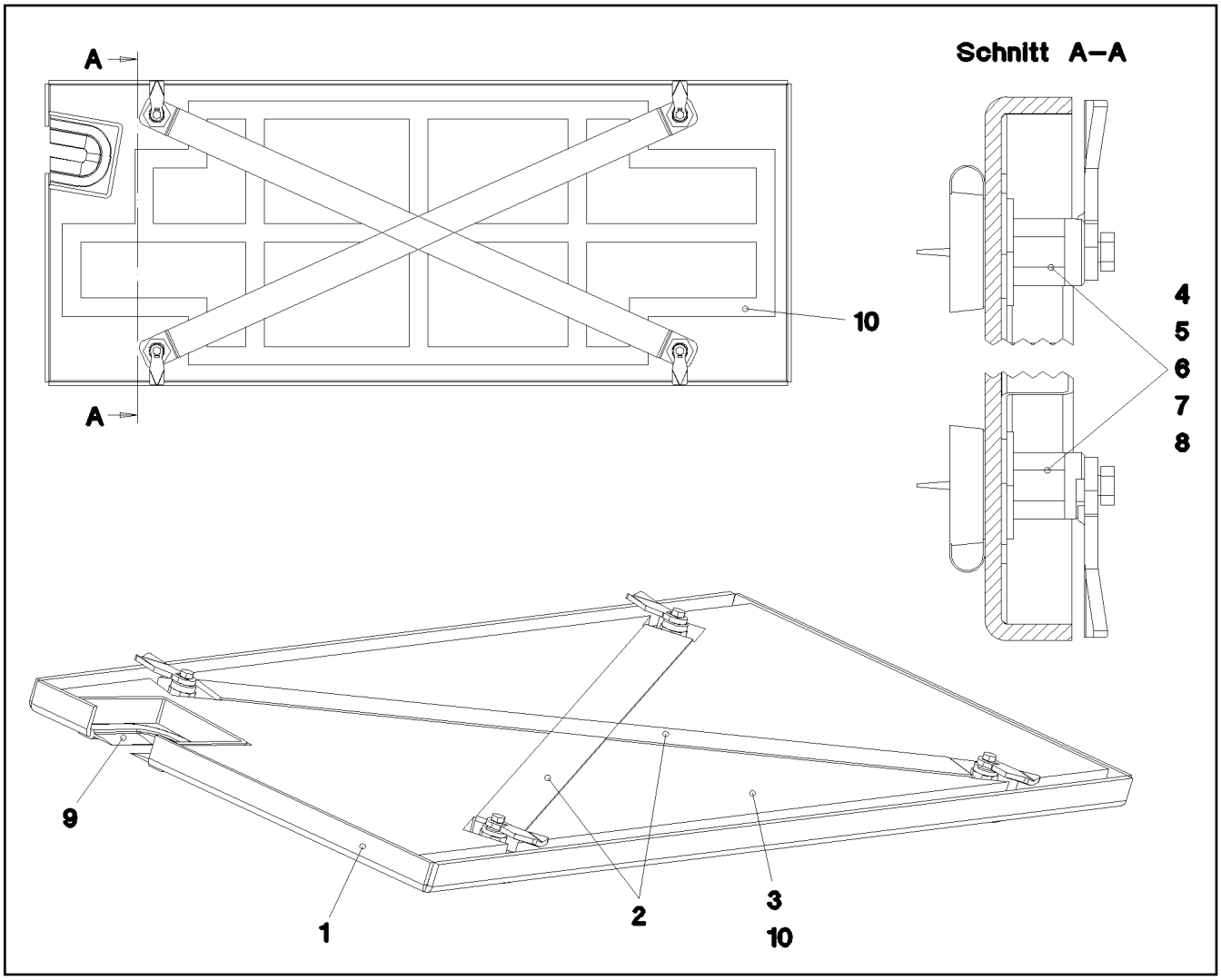

Pos.	Item	Quantity	Description	Bezeichnung	Serie	K
1	96 46 922 08	1	COVER WELDED	DECKEL SCHWK.		
2	97 70 997 08	2	PLATE 1.5X848X40	BLECH		
3	97 70 998 08	1	INSULATING MAT 20X989X365	DAEMMMATTE		
4	70 42 566 08	4	HOUSING	GEHAEUSE		
5	70 42 534 08	4	ACTUATION SPIKE	BETAETIGUNGSDORN		
6	70 42 748 08	4	O-RING 12X2 NBR70	O-RING		
7	70 42 548 08	4	DUST CAP	STAUBKAPPE		
8	70 42 551 08	4	TONGUE	ZUNGE		
9	26 21 053 08	0.16	EDGE PROTECTION	KANTENSCHUTZ		
10	80 21 020 08	4.3	ADHESIVE INSULATING STRIP 25MM PS18	PILZKOPFBAND		

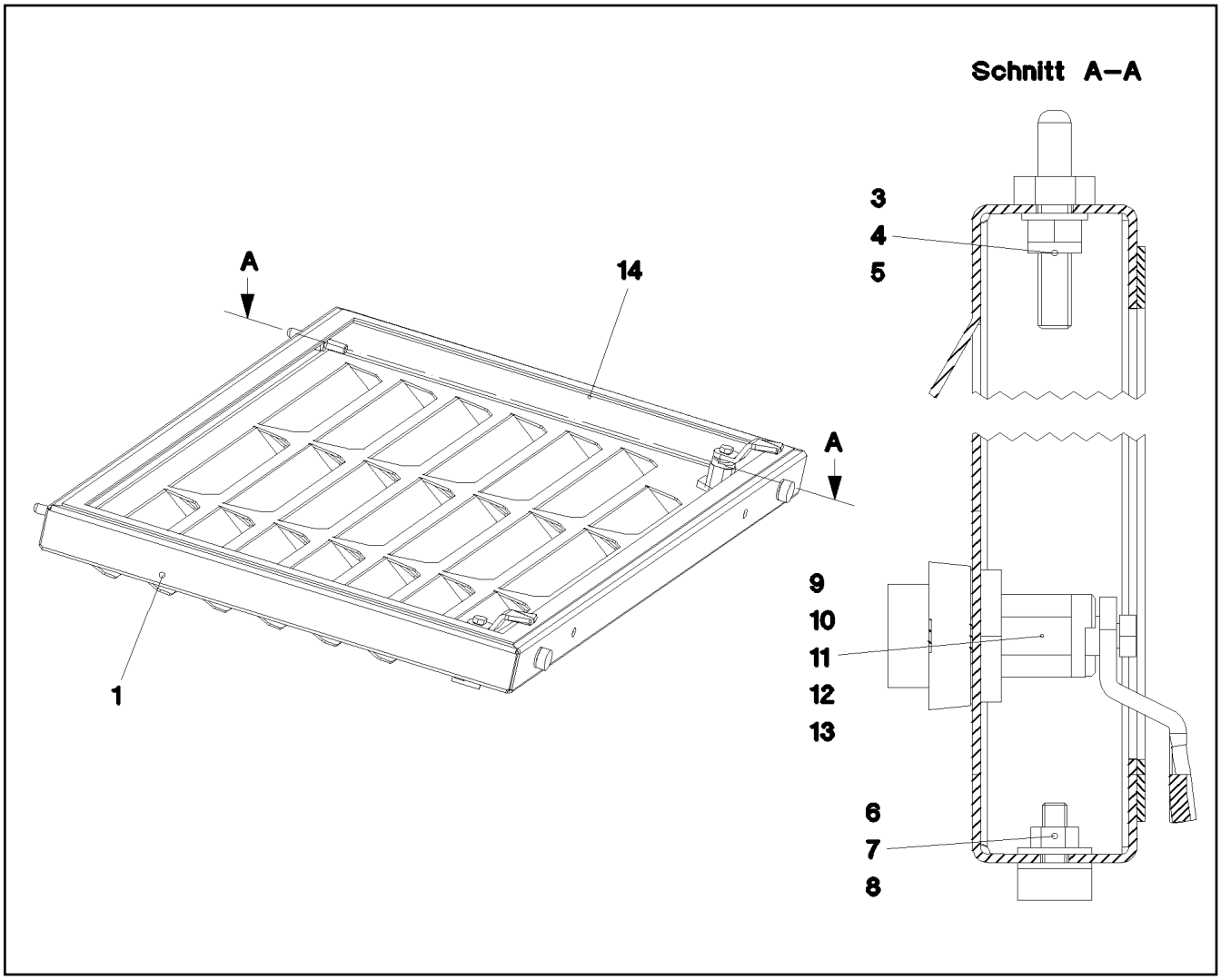

Pos.	Item	Quantity	Description	Bezeichnung	Serie	K
1	97 70 906 08	1	PLATE 2X875X546	BLECH		
3	40 97 109 08	2	CARRYING BOLT M8	STUETZSCHRAUBE		
4	42 00 012 08	2	WASHER DIN 125 A8X16 ST VERZ.	SCHEIBE		
5	41 19 005 08	2	NUT DIN 985 M8 8 VERZ.	MUTTER		
6	72 66 167 08	2	MEGI BUFFER 18X7,5	MEGIPUFFER		
7	42 18 007 08	4	WASHER DIN 9021 A 6.4 VERZ.	SCHEIBE		
8	41 15 140 08	2	NUT DIN 934 M6 8 VERZ.	MUTTER		
9	70 42 566 08	2	HOUSING	GEHAEUSE		
10	70 42 534 08	2	ACTUATION SPIKE	BETAETIGUNGSDORN		
11	70 42 748 08	2	O-RING 12X2 NBR70	O-RING		
12	70 42 548 08	2	DUST CAP	STAUBKAPPE		
13	70 42 562 08	2	TONGUE	ZUNGE		
14	26 21 051 08	2.24	FOAM RUBBER BAND 15X5	ZELLGUMMIBAND		

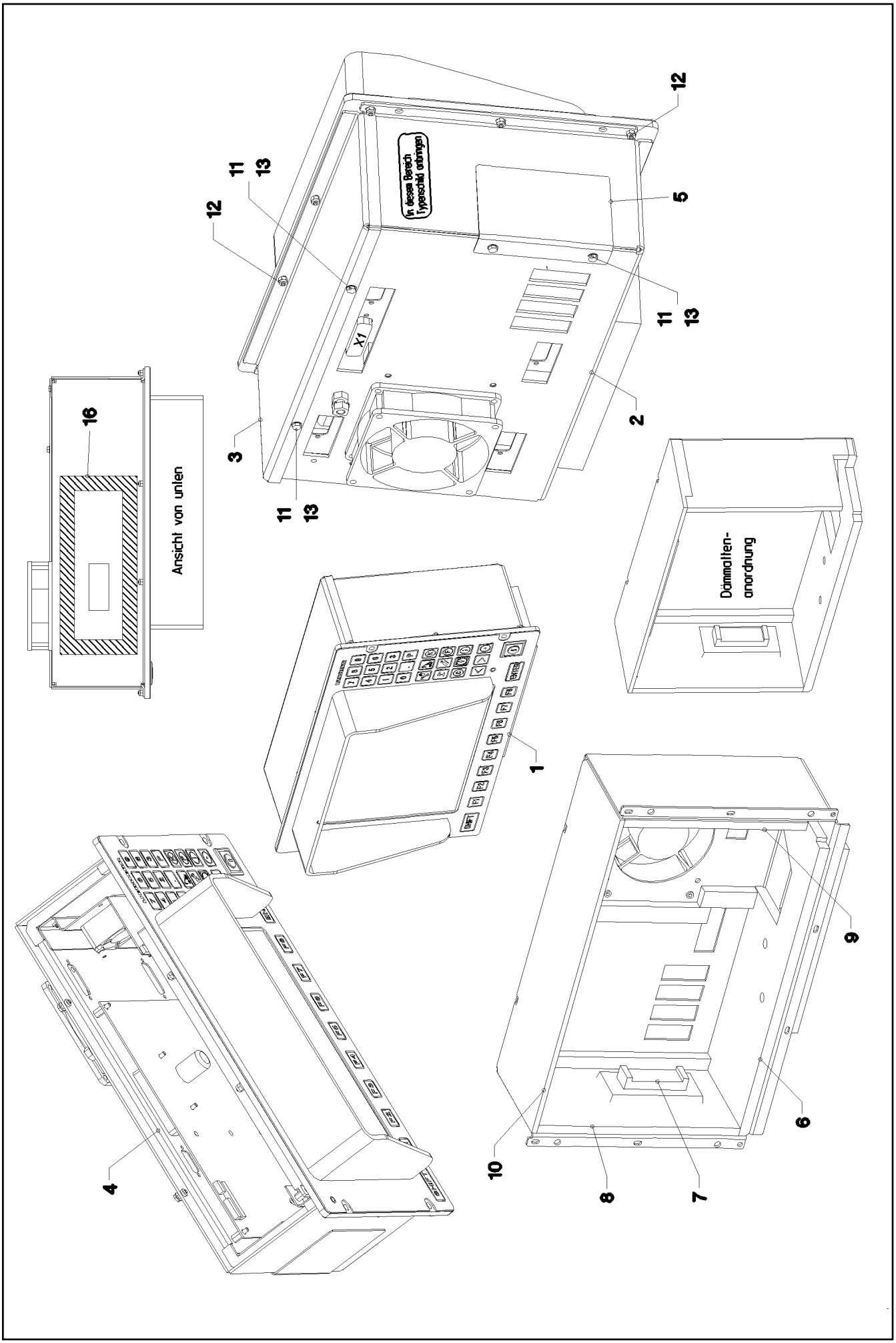

26.8.2008 033730 LIEBHERR	etk_en_de_074509_LR_1600_2 LICCON CONSOLE LCD2 LICCON KONSOLE LCD2	❑ 255 (1/2) ⇨ 2 913 91 32 850 08

Pos.	Item	Quantity	Description	Bezeichnung	Serie	K
1	96 20 599 08	1	FOIL KEYPAD PRE-ASS. ⇨ 2 913 003 96 20 599 08	FOLIENTASTATUR VORM.		
2	96 20 460 08	1	HOUSING PRE-ASSEMBLED ⇨ 2 913 004 96 20 460 08	GEHAEUSE VORM.		
3	97 17 070 08	1	LID 2X341X116 ALMG3	DECKEL		
4	96 28 696 08	1	INTERIOR HOUSING PRE-ASS. ⇨ 2 913 005 96 28 696 08	INNENGEHAEUSE VORM.		
5	97 09 808 08	1	PLATE 1X95X78 ALMG3 H111	BLECH		
6	97 18 507 08	1	INSULATING MAT BOTTOM 9X97X315	DAEMMMATTE UNTEN		
7	97 18 511 08	1	INSULATING MAT-LOCK 21X36X84	DAEMMMATTE VERSCHLUSS		
8	97 18 512 08	1	LEFT-HAND INSULATING MAT 19X94X183	DAEMMMATTE LINKS		
9	97 18 513 08	1	INSULATION MAT RIGHT 19X94X183	DAEMMMATTE RECHTS		
10	97 18 514 08	1	INSULATING MAT TOP 11.5X94X315	DAEMMMATTE OBEN		
11	40 65 000 08	4	HEX BOLT ISO 4017 M3X8 8.8 A2C	SECHSKANTSCHRAUBE		
12	41 19 001 08	10	NUT DIN 985 M3 8 A3C	MUTTER		
13	42 52 205 08	4	SERRATED LOCK WASHER DIN 6798 J 3,2	FAECHERSCHEIBE		
16	97 36 626 08	1	SEALING FRAME	DICHTRAHMEN		
19	10 27 921 0	1	ANTIDAZZLE 242X171X55 SCHWARZ RAL9	BLENDENSCHUTZ		

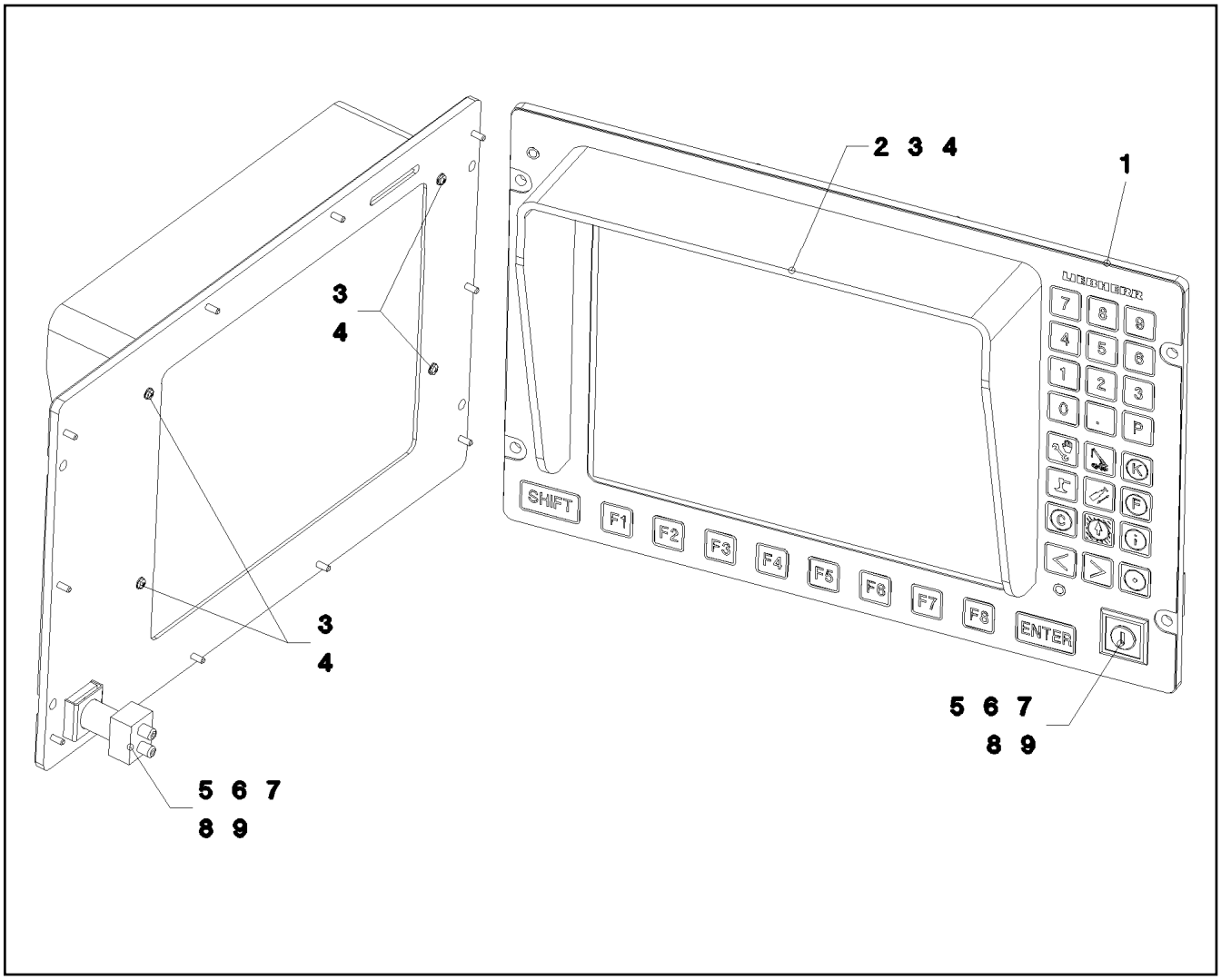

Pos.	Item	Quantity	Description	Bezeichnung	Serie	K
1	69 18 849 08	1	KEY PAD	FOLIENTASTATUR		
2	97 09 807 08	1	GLARE SHIELD 4X567X55 ALMG3	BLENDSCHUTZ		
3	42 51 004 08	4	TOOTH LOCK WASHER DIN 6797 A 2,7	ZAHNSCHEIBE		
4	40 83 112 08	4	SCREW ISO 7045 M2,5X12 4.8 A2C	SCHRAUBE		
5	61 10 022 08	1	PLATE 1X35X22 ALMG3	BLECH		
6	69 27 013 08	1	TURNING KNOB	DREHKNOPF		
7	69 27 014 08	1	SWITCHING ELEMENT	SCHALTELEMENT		
8	69 26 004 08	1	FRONT FRAME	FRONTRAHMEN		
9	96 20 750 08	1	WIRING HARNESS W648	KABELSTRANG		

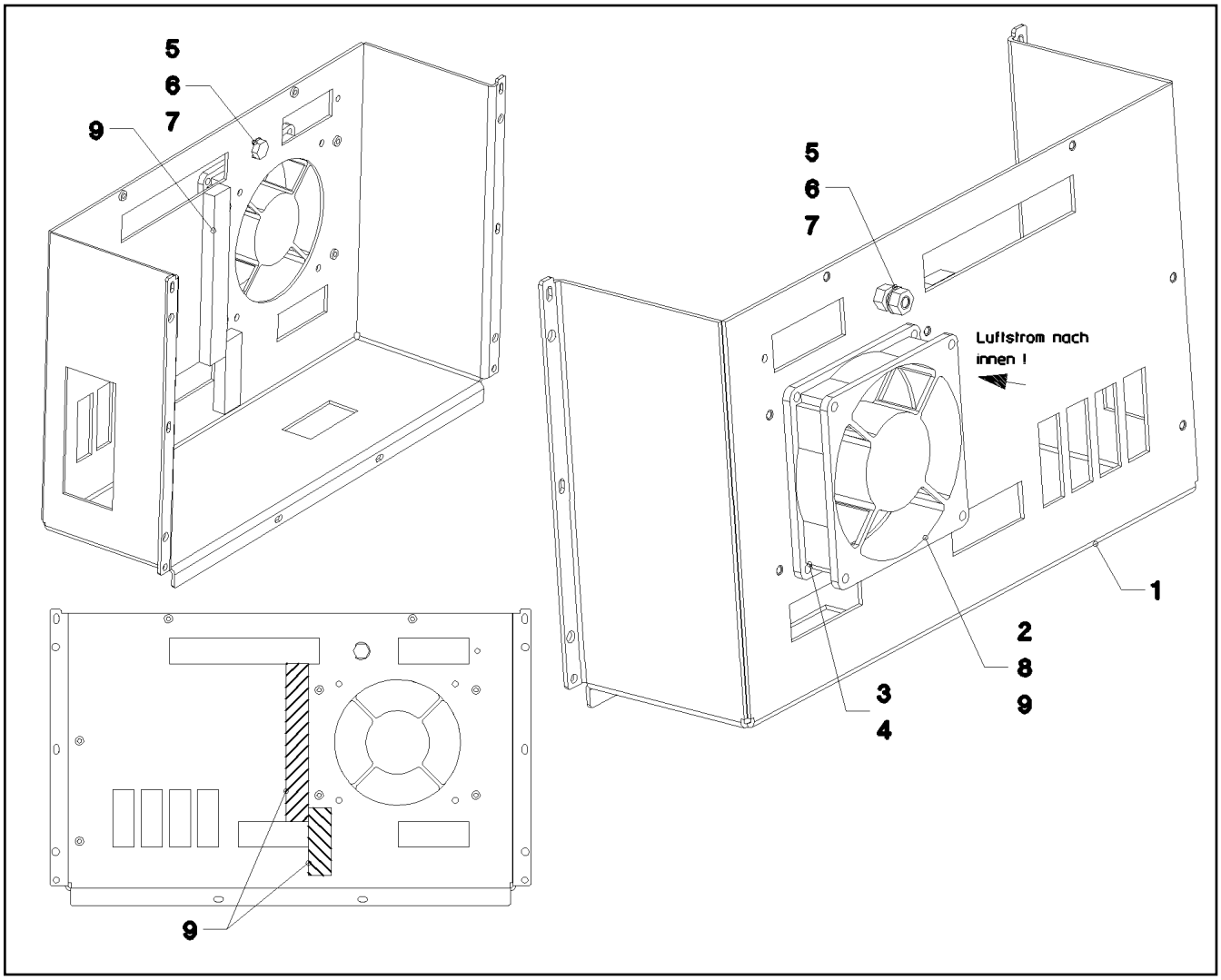

Pos.	Item	Quantity	Description	Bezeichnung	Serie	K
1	92 99 369 08	1	HOUSING	GEHAEUSE		
2	61 07 145 08	1	FAN / BLOWER	LUEFTER		
3	70 42 076 08	4	MANDRIL RIVET 4X10,3	DORNNIET		
4	42 00 007 08	4	WASHER DIN 125 A 4.3 ST VERZ.	SCHEIBE		
5	40 65 099	1	HEX BOLT ISO 4017 M6X16 8.8 A2C	SECHSKANTSCHRAUBE		
6	41 15 140 08	2	NUT DIN 934 M6 8 VERZ.	MUTTER		
7	42 52 210 08	2	SERRATED LOCK WASHER DIN 6798 J 6,4	FAECHERSCHEIBE		
8	60 32 022 08	2	CABLE TIE 2,5X102	KABELBINDER		
9	10 02 810 7	0.16	CELL RUBBER 16X8 ZELLKAUTSCHU	ZELLGUMMI		

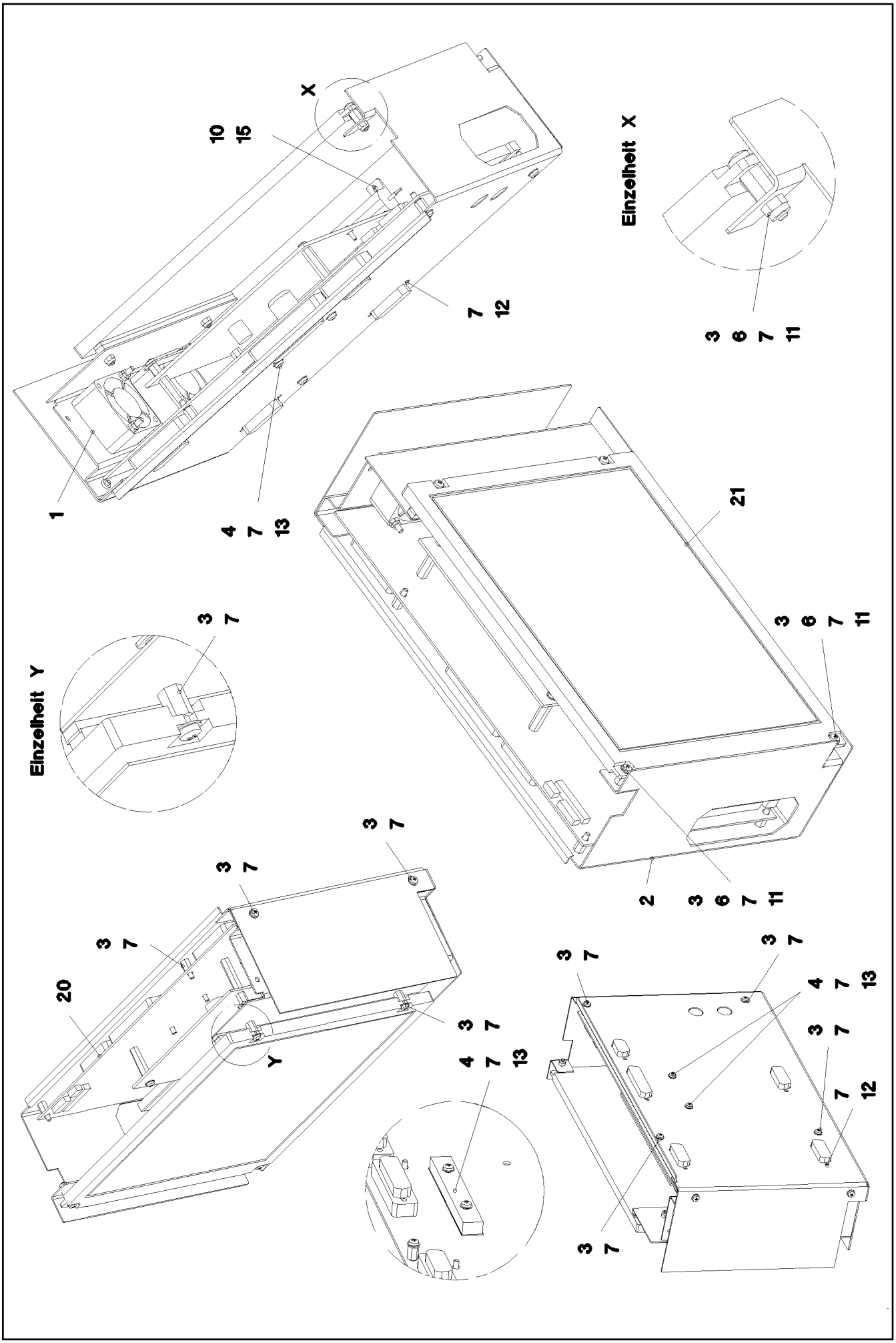

26.8.2008 038073 LIEBHERR	etk_en_de_074509_LR_1600_2 INTERIOR HOUSING PRE-ASS. INNENGEHAEUSE VORM.	259 (1/2) ⇨ 2 913 005 96 20 731 08

Pos.	Item	Quantity	Description	Bezeichnung	Serie	K
1	96 20 732 08	1	FAN PLATE PRE-ASS. ⇨ 2 913 006 96 20 732 08	LUEFTERBLECH VORM.		
2	97 17 132 08	1	PLATE 1X467X259 ALMG3 H111	BLECH		
3	40 83 115 08	8	SCREW ISO 7045 M3X6 5.8	SCHRAUBE		
4	40 84 007 01	2	SCREW ISO 7045 M3X16 4.8 A2B	SCHRAUBE		
6	41 19 001 08	2	NUT DIN 985 M3 8 A3C	MUTTER		
7	42 52 205 08	20	SERRATED LOCK WASHER DIN 6798 J 3,2	FAECHERSCHEIBE		
10	70 42 121 08	2	BLIND RIVET 3,0X3,2-5,0	BLINDNIET		
11	10 00 924 4	2	STANDOFF M3X8 STAHL VERZ.	ABSTANDSBOLZEN		
12	10 03 021 0	10	STANDOFF M3X4,7 STAHL VERZ. SPF	ABSTANDSBOLZEN		
13	10 00 812 5	1	COOLING BODY 84X12X7,7 ALU	KUEHLKOERPER		
15	63 50 576 08	1	RESISTOR 15R 5% 50W	WIDERSTAND		
20	96 20 763 08	1	CONTROLLER UNIT BSE-LSB ⇨ 2 913 007 96 20 763 08	CONTROLLEREINHEIT		
21	96 20 762 08	1	DISPLAY TFT PRE-ASS. TFT	DISPLAY VORM.		

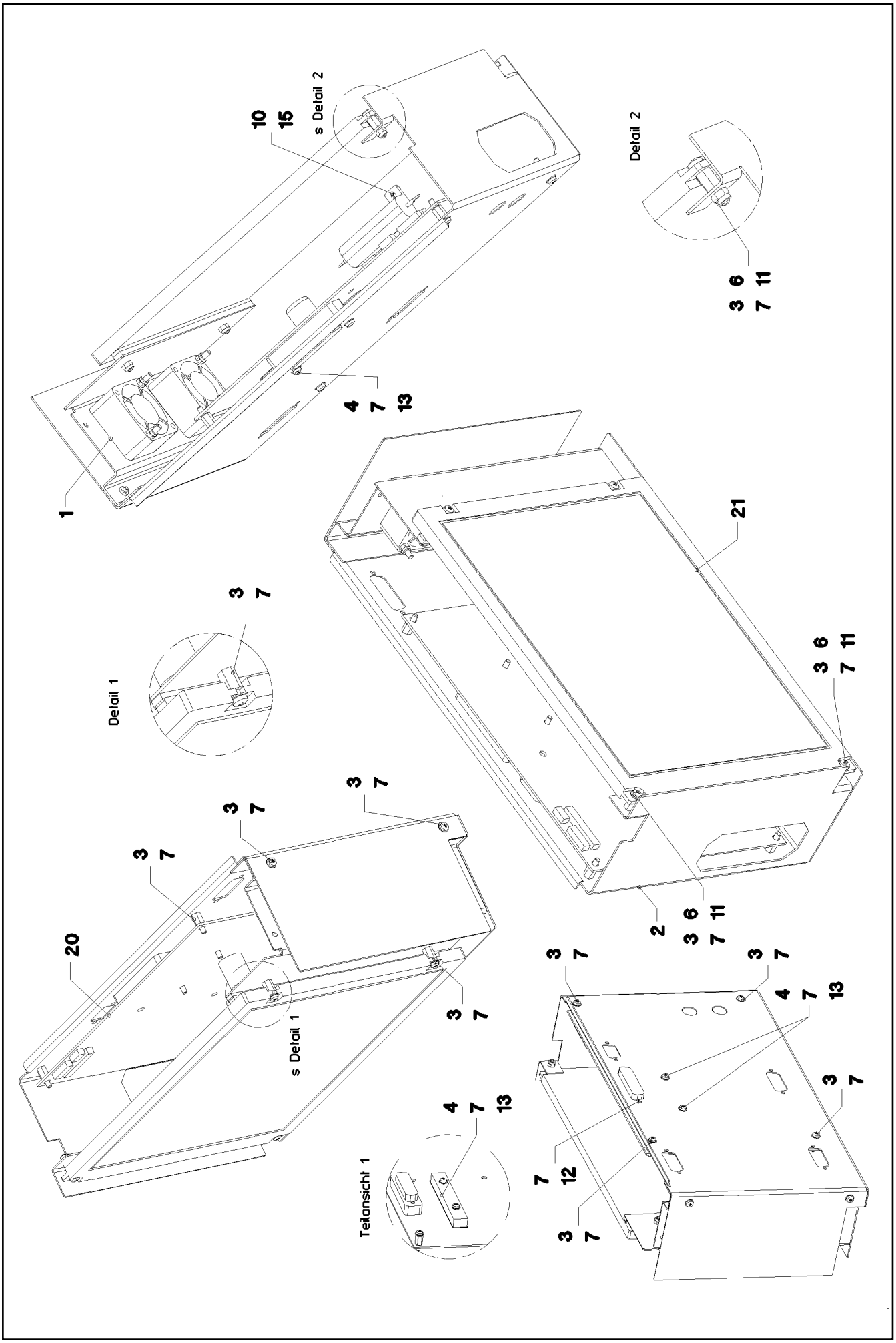

26.8.2008 033733 LIEBHERR	etk_en_de_074509_LR_1600_2 INTERIOR HOUSING PRE-ASS. INNENGEHAEUSE VORM.	261 (1/2) ⇨ 2 913 005 96 28 696 08

Pos.	Item	Quantity	Description	Bezeichnung	Serie	K
1	96 20 732 08	1	FAN PLATE PRE-ASS. ⇨ 2 913 006 96 20 732 08	LUEFTERBLECH VORM.		
2	97 17 132 08	1	PLATE 1X467X259 ALMG3 H111	BLECH		
3	40 83 115 08	8	SCREW ISO 7045 M3X6 5.8	SCHRAUBE		
4	40 84 007 01	2	SCREW ISO 7045 M3X16 4.8 A2B	SCHRAUBE		
6	41 19 001 08	2	NUT DIN 985 M3 8 A3C	MUTTER		
7	42 52 205 08	12	SERRATED LOCK WASHER DIN 6798 J 3,2	FAECHERSCHEIBE		
10	70 42 121 08	2	BLIND RIVET 3,0X3,2-5,0	BLINDNIET		
11	10 00 924 4	2	STANDOFF M3X8 STAHL VERZ.	ABSTANDSBOLZEN		
12	10 03 021 0	2	STANDOFF M3X4,7 STAHL VERZ. SPF	ABSTANDSBOLZEN		
13	10 00 812 5	1	COOLING BODY 84X12X7,7 ALU	KUEHLKOERPER		
15	63 50 576 08	1	RESISTOR 15R 5% 50W	WIDERSTAND		
20	10 04 375 9	1	CONTROLLER BOARD KOMP.	CONTROLLERBOARD		
21	96 20 762 08	1	DISPLAY TFT PRE-ASS. TFT	DISPLAY VORM.		

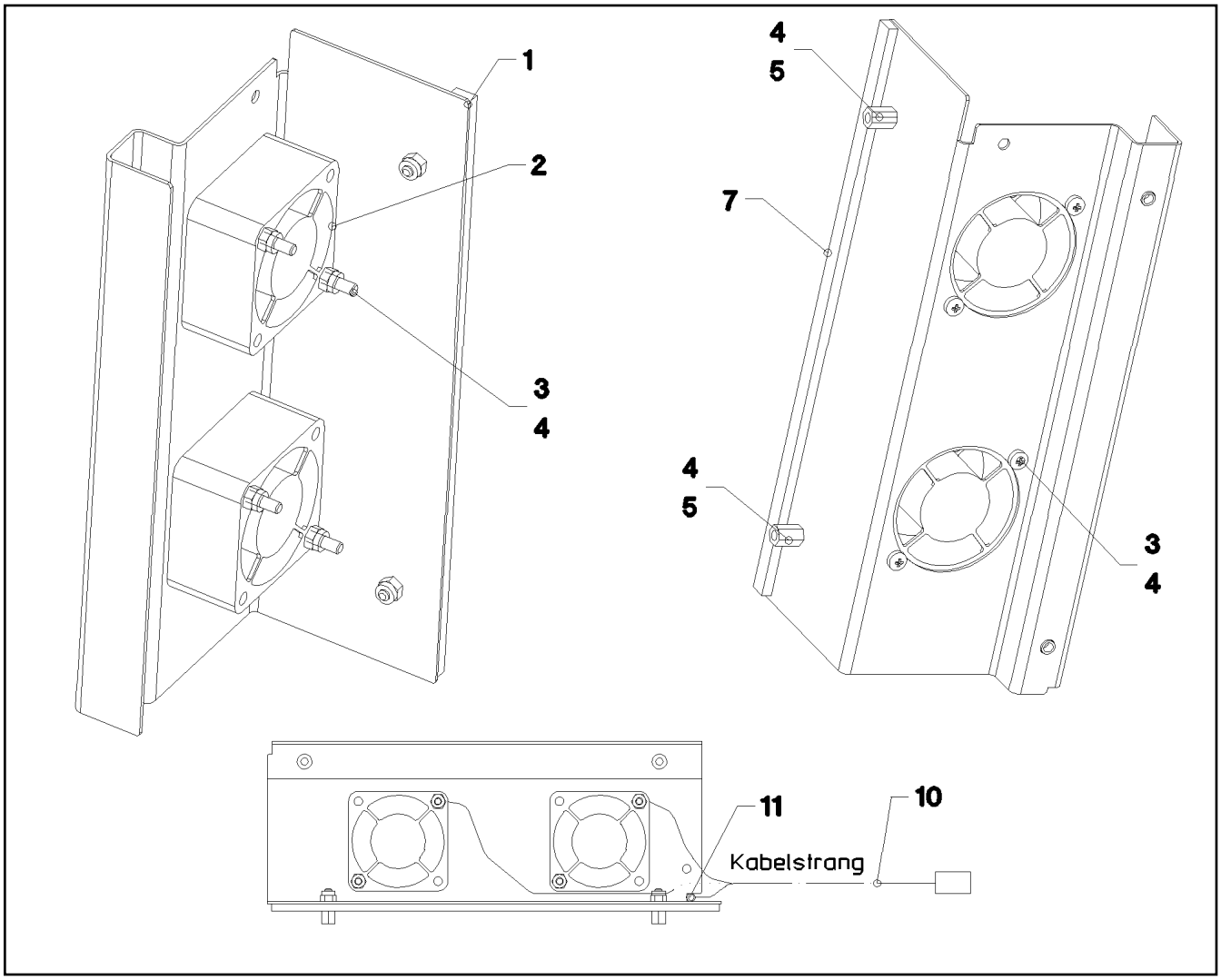

Pos.	Item	Quantity	Description	Bezeichnung	Serie	K
1	92 99 370 08	1	FAN PLATE	LUEFTERBLECH		
2	61 07 146 08	2	FAN / BLOWER	LUEFTER		
3	40 83 114 08	4	PAN-HEAD SCREW ISO 7045 M3X30 4.8 A2	FLACHKOPFSCHRAUBE		
4	41 19 001 08	6	NUT DIN 985 M3 8 A3C	MUTTER		
5	10 00 924 4	2	STANDOFF M3X8 STAHL VERZ.	ABSTANDSBOLZEN		
7	26 21 089 08	0.18	CELL RUBBER 3X6X10M	ZELLGUMMI		
10	96 20 761 08	1	WIRING HARNESS W647	KABELSTRANG		
11	60 32 022 08	1	CABLE TIE 2,5X102	KABELBINDER		

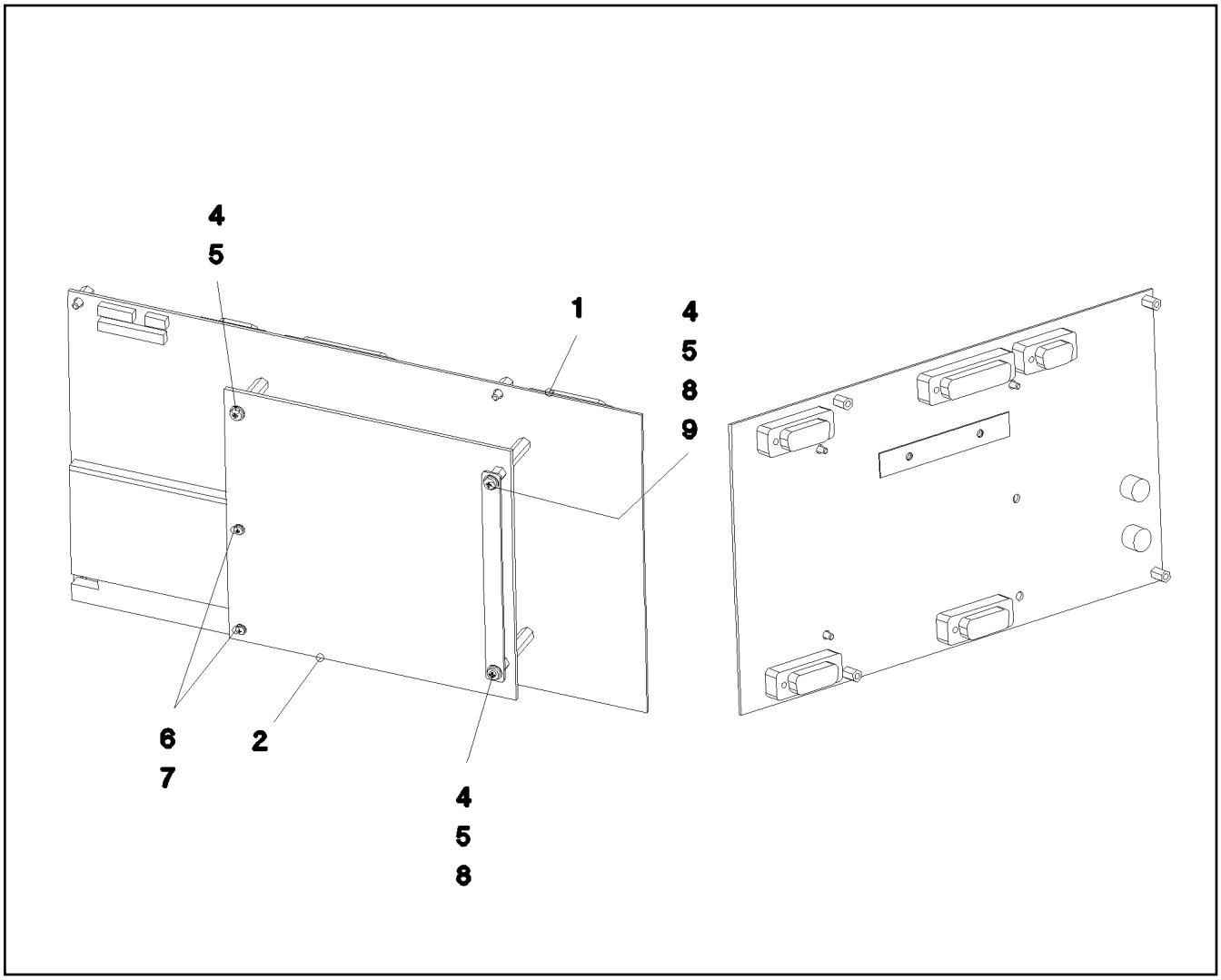

Pos.	Item	Quantity	Description	Bezeichnung	Serie	K
1	10 04 375 7	1	CONTROLLER BOARD LSB-BSE	CONTROLLERBOARD		
2	10 04 376 0	1	CONTROLLER BOARD LSB-CPU	CONTROLLERBOARD		
4	40 83 115 08	3	SCREW ISO 7045 M3X6 5.8	SCHRAUBE		
5	42 52 205 08	3	SERRATED LOCK WASHER DIN 6798 J 3,2	FAECHERSCHEIBE		
6	10 03 064 2	2	PAN-HEAD SCREW ISO 7045 M2X8 4.8 A2B	FLACHKOPFSCHRAUBE		
7	10 03 064 0	2	CIRCLIP DIN 128 2 FST A2B	FEDERRING		
8	10 00 924 4	2	STANDOFF M3X8 STAHL VERZ.	ABSTANDSBOLZEN		
9	97 32 671 08	1	PLATE 1X108X9 ALMG3 H111	BLECH		

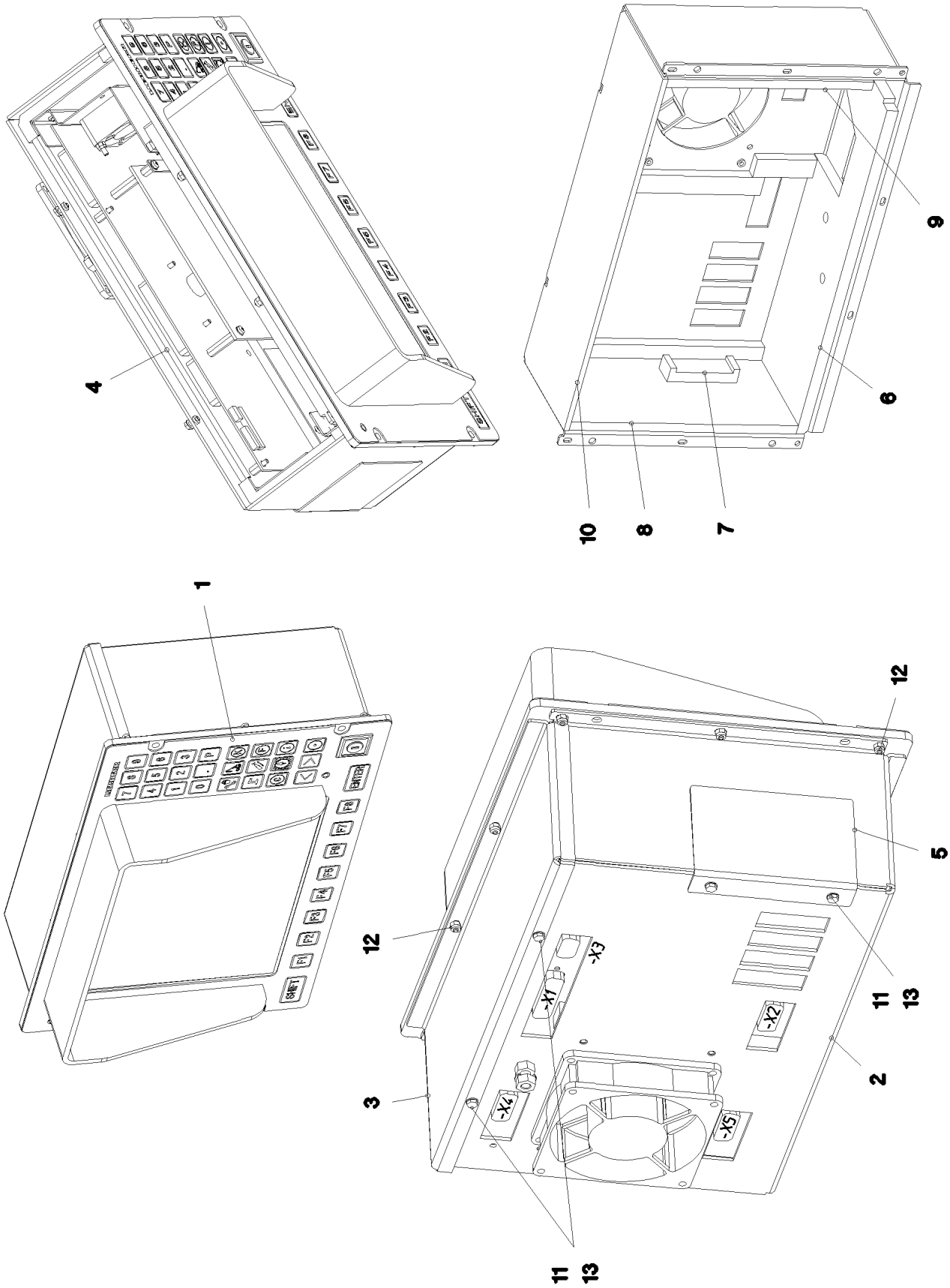

26.8.2008 038072 LIEBHERR	**etk_en_de_074509_LR_1600_2** **LICCON CONSOLE LCD3** **LICCON KONSOLE LCD3**	❑ 265 (1/2) ⇨ **2 913 009** **91 04 705 08**

Pos.	Item	Quantity	Description	Bezeichnung	Serie	K
1	96 20 599 08	1	FOIL KEYPAD PRE-ASS. ⇨ 2 913 003 96 20 599 08	FOLIENTASTATUR VORM.		
2	96 20 460 08	1	HOUSING PRE-ASSEMBLED ⇨ 2 913 004 96 20 460 08	GEHAEUSE VORM.		
3	97 17 070 08	1	LID 2X341X116 ALMG3	DECKEL		
4	96 20 731 08	1	INTERIOR HOUSING PRE-ASS. ⇨ 2 913 005 96 20 731 08	INNENGEHAEUSE VORM.		
5	97 09 808 08	1	PLATE 1X95X78 ALMG3 H111	BLECH		
6	97 18 507 08	1	INSULATING MAT BOTTOM 9X97X315	DAEMMMATTE UNTEN		
7	97 18 511 08	1	INSULATING MAT-LOCK 21X36X84	DAEMMMATTE VERSCHLUSS		
8	97 18 512 08	1	LEFT-HAND INSULATING MAT 19X94X183	DAEMMMATTE LINKS		
9	97 18 513 08	1	INSULATION MAT RIGHT 19X94X183	DAEMMMATTE RECHTS		
10	97 18 514 08	1	INSULATING MAT TOP 11.5X94X315	DAEMMMATTE OBEN		
11	40 65 000 08	4	HEX BOLT ISO 4017 M3X8 8.8 A2C	SECHSKANTSCHRAUBE		
12	41 19 001 08	10	NUT DIN 985 M3 8 A3C	MUTTER		
13	42 52 205 08	4	SERRATED LOCK WASHER DIN 6798 J 3,2	FAECHERSCHEIBE		

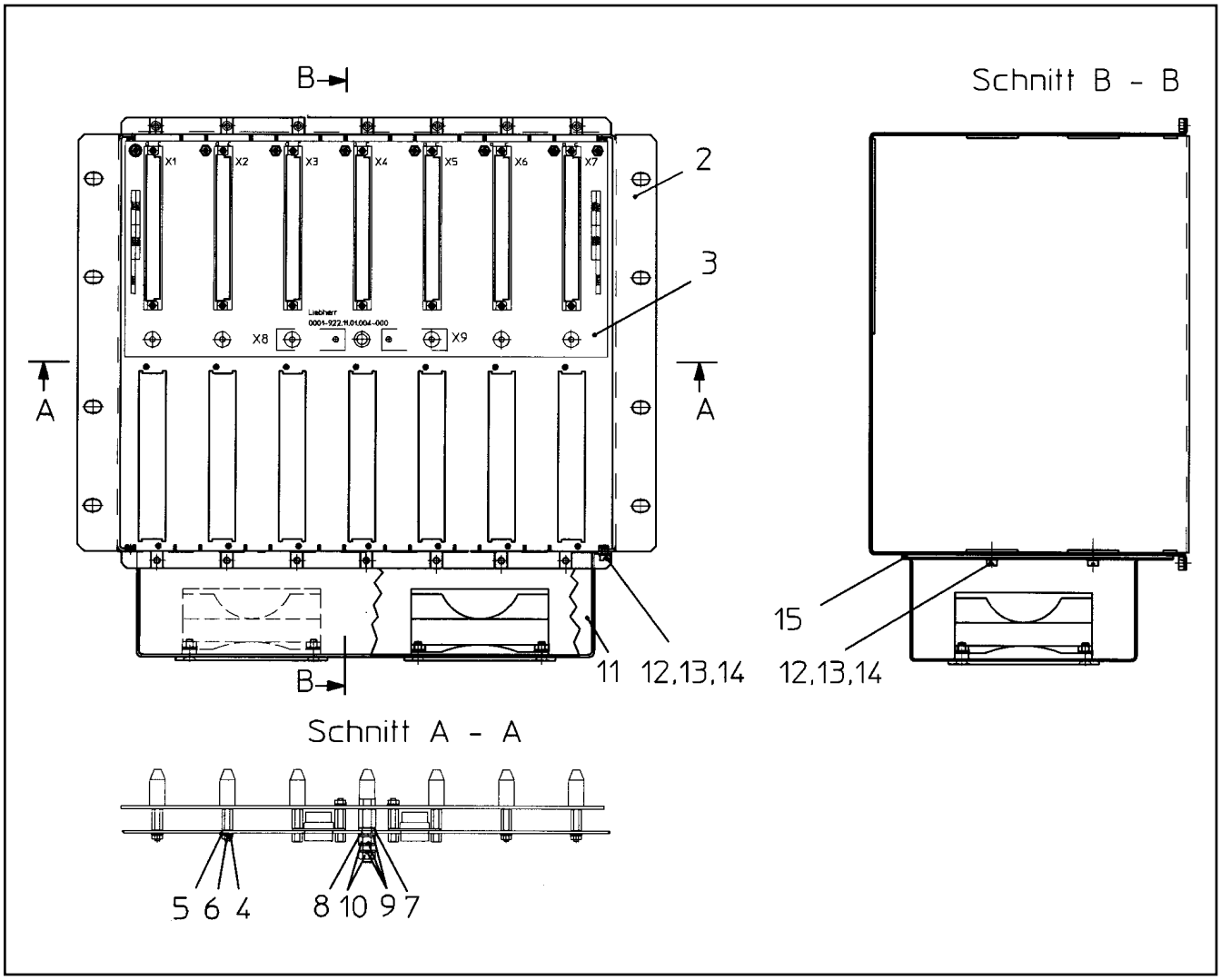

Pos.	Item	Quantity	Description	Bezeichnung	Serie	K
2	61 10 011 08	1	EMPTY CASING 56 TE	LEERGEHAEUSE		
3	92 84 311 08	1	BUS PCB	BUSPLATINE		
			⇨ 2 922 001 92 84 311 08			
4	51 45 994 08	12	SCREW DIN 7985 M3X8 8.8 A2C	SCHRAUBE		
5	51 45 819 08	12	WASHER DIN 125 A 3.2 ST VERZ.	SCHEIBE		
6	42 51 005 08	12	TOOTH LOCK WASHER DIN 6797 A 3,2	ZAHNSCHEIBE		
7	66 00 430 08	1	INSULATING BUSH KUNSTSTOFF SPF	ISOLIERBUCHSE		
8	66 00 414 08	1	WASHER M5 KUNSTSTOFF SPF	SCHEIBE		
9	42 00 008 08	3	WASHER DIN 125 A 5.3 VERZ.	SCHEIBE		
10	41 15 148 08	2	NUT DIN 934 M5 8 VERZ.	MUTTER		
11	92 32 870 08	1	FAN UNIT	LUEFTEREINHEIT		
			⇨ 2 913 102 92 32 870 08			
12	55 31 619 08	4	SCREW DIN 7985 M4X6 4.8 A2C	SCHRAUBE		
13	42 00 007 08	4	WASHER DIN 125 A 4.3 ST VERZ.	SCHEIBE		
14	42 51 007 08	4	TOOTH LOCK WASHER DIN 6797 A 4,3	ZAHNSCHEIBE		
15	28 81 799 08	1	FAN SCREEN 1X173X286 PENATUR	LUEFTERMASKE		

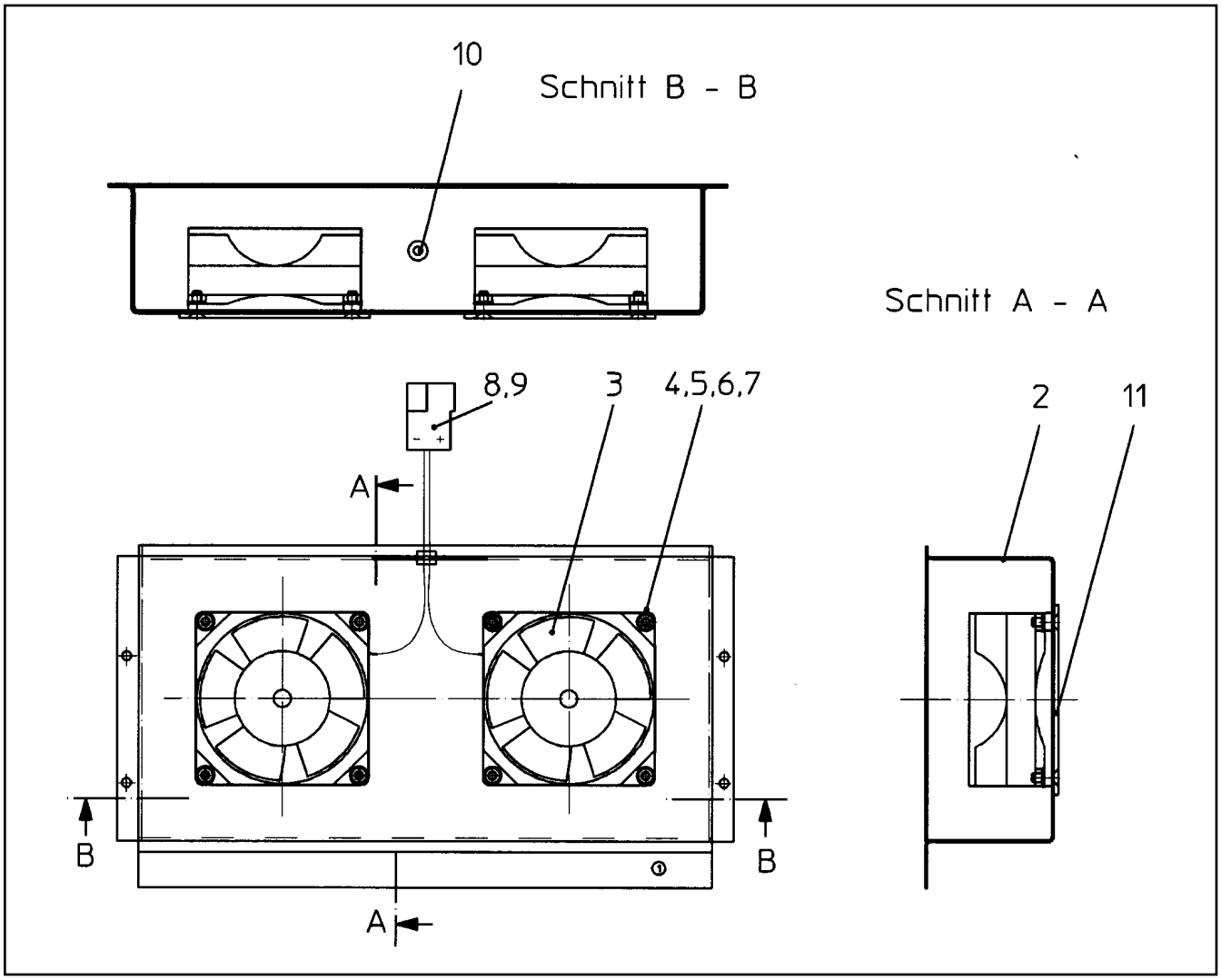

Pos.	Item	Quantity	Description	Bezeichnung	Serie	K
2	61 10 012 08	1	HOUSING 1X400X273 DC01-A-M	GEHAEUSE		
3	61 03 886 14	2	FAN / BLOWER 80X80X25	LUEFTER		
4	40 70 608 08	8	SCREW ISO 7046-1 M4X14 4.8 A2E	SCHRAUBE		
5	42 00 007 08	8	WASHER DIN 125 A 4.3 ST VERZ.	SCHEIBE		
6	42 51 007 08	8	TOOTH LOCK WASHER DIN 6797 A 4,3	ZAHNSCHEIBE		
7	41 15 142 08	8	NUT DIN 934 M4 8 A3C	MUTTER		
8	60 23 059 08	1	FLAT PLUG HOUSING 2POL	FLACHSTECKERGEHAEUSE		
9	60 23 048 08	2	FLAT PLUG 6,3 - 2,5 MS	FLACHSTECKER		
10	60 27 024 08	1	TRANSMISSION SPOUT	DURCHFUEHRUNGSTUELLE		
11	61 04 133 08	2	PROTECTIVE GRATING	SCHUTZGITTER		

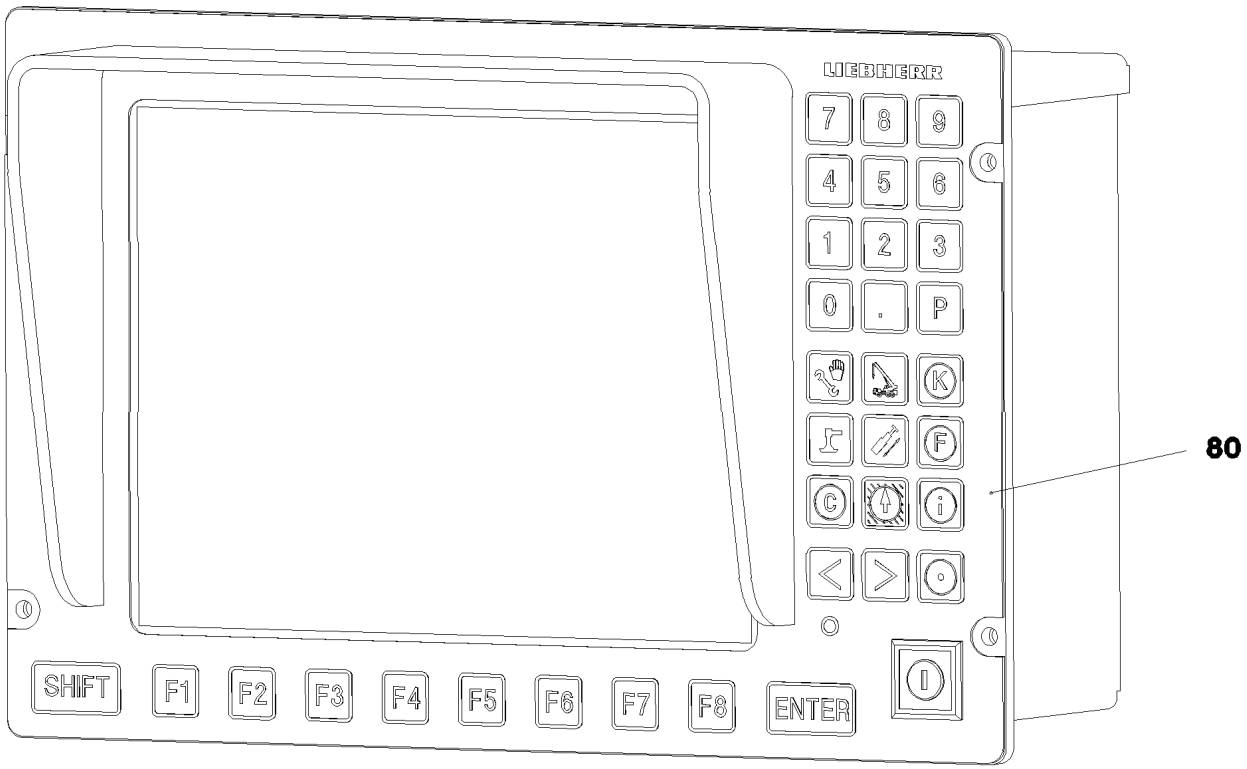

Pos. 980

Pos.	Item	Quantity	Description	Bezeichnung	Serie	K
80	91 04 705 08	1	LICCON CONSOLE LCD3 LSB-BSE SPF ⇨ 2 913 009 91 04 705 08	LICCON KONSOLE LCD3		
980	10 28 812 1	1	NAME PLATE 70X40 POLYESTER SPF	BEZEICHNUNGSSCHILD		

Pos.	Item	Quantity	Description	Bezeichnung	Serie	K
8	96 47 914 08	1	LIMIT SWITCH AND SENSOR GENERA ➪ 2 920 559 96 47 914 08	ENDSCHALTER U.GEBER ALLG		
10	96 48 318 08	1	ELECTRIC F. AGGREGATE ➪ 2 920 535 96 48 318 08	ELEKTRIK AGGREGAT		
15	96 52 614 08	1	WIRING LIST F.SLEWING PLATFORM ➪ 2 920 288 96 52 614 08	KABELLISTE DREHBUEHNE		
20	96 54 236 08	1	TERMINAL BOX ELECTRICS SP ➪ 2 920 443 96 54 236 08	ELEKTRIK KLEMMKASTEN DB		
28	96 51 136 08	1	CONTROL DESK DB ➪ 2 920 637 96 51 136 08	BEDIENPULT		
40	96 48 328 08	1	FIXING PARTS ELECTRIC	BEFESTIGUNGSTEILE ELEKTRI		
(1)	95 56 681 08	4	PLATE X0	BLECH		
(3)	97 02 854 08	1	PLATE 3X200X150	BLECH		
(5)	10 41 285 4	28	OVAL HEAD FLAT SCREW AEHNL.ISO7380	LINSENFLACHKOPFSCHRAUBE		

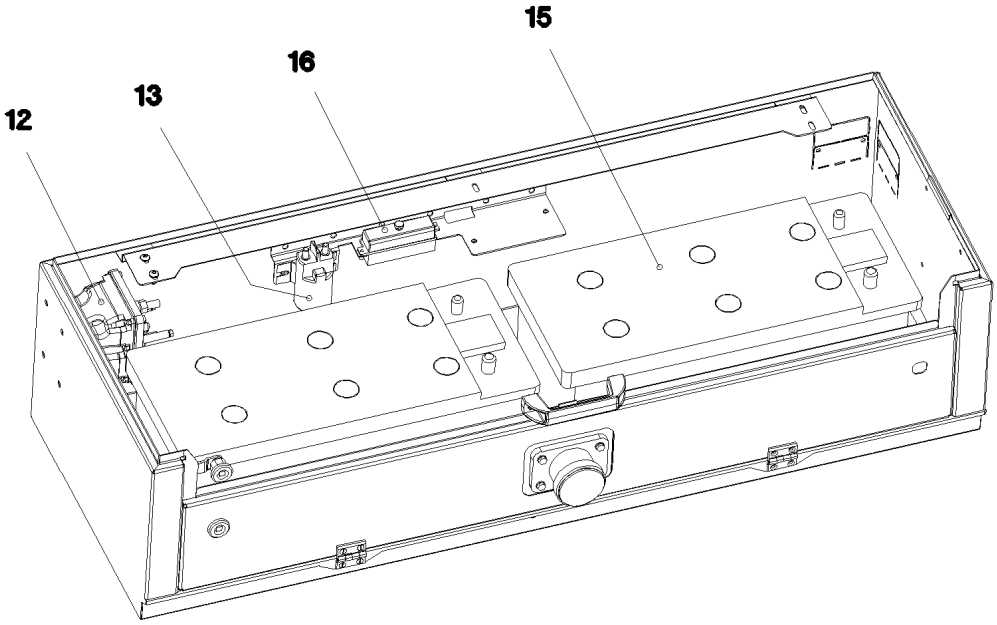

Pos. 10
Pos. 18
Pos. 19

Pos.	Item	Quantity	Description	Bezeichnung	Serie	K
10	96 49 300 08	1	WIRING LIST BATTERY BOX ⇨ 2 920 815 96 49 300 08	KABELLISTE BATTERIEKASTEN		
12	63 01 036 08	1	CUTOFF RELAY 24V	TRENNSCHALTRELAIS		
13	10 01 737 4	1	RELAY	RELAIS		
15	10 11 258 4	2	BATTERY EN 50342 12V 170AH 600/1000A	BATTERIE		
16	60 45 016 08	1	FUSE BOX SMALL 6POL 24V	SICHERUNGSDOSE		
18	61 32 065 08	2	BATTERY TERMINAL CLAMP PLUS VERZINN	BATTERIEKLEMME		
19	61 32 066 08	2	BATTERY TERMINAL CLAMP MINUS VERZI	BATTERIEKLEMME		
30	40 01 034 08	5	SCREW DIN 84 M5X16 4.8 VERZ.	SCHRAUBE		
31	40 01 033 08	2	SCREW DIN 84 M5X12 5.8 VERZ.	SCHRAUBE		
32	41 15 148 08	7	NUT DIN 934 M5 8 VERZ.	MUTTER		
33	42 40 004 08	7	CIRCLIP DIN 128 A 5 VERZ.	FEDERRING		
34	42 00 008 08	7	WASHER DIN 125 A 5.3 VERZ.	SCHEIBE		

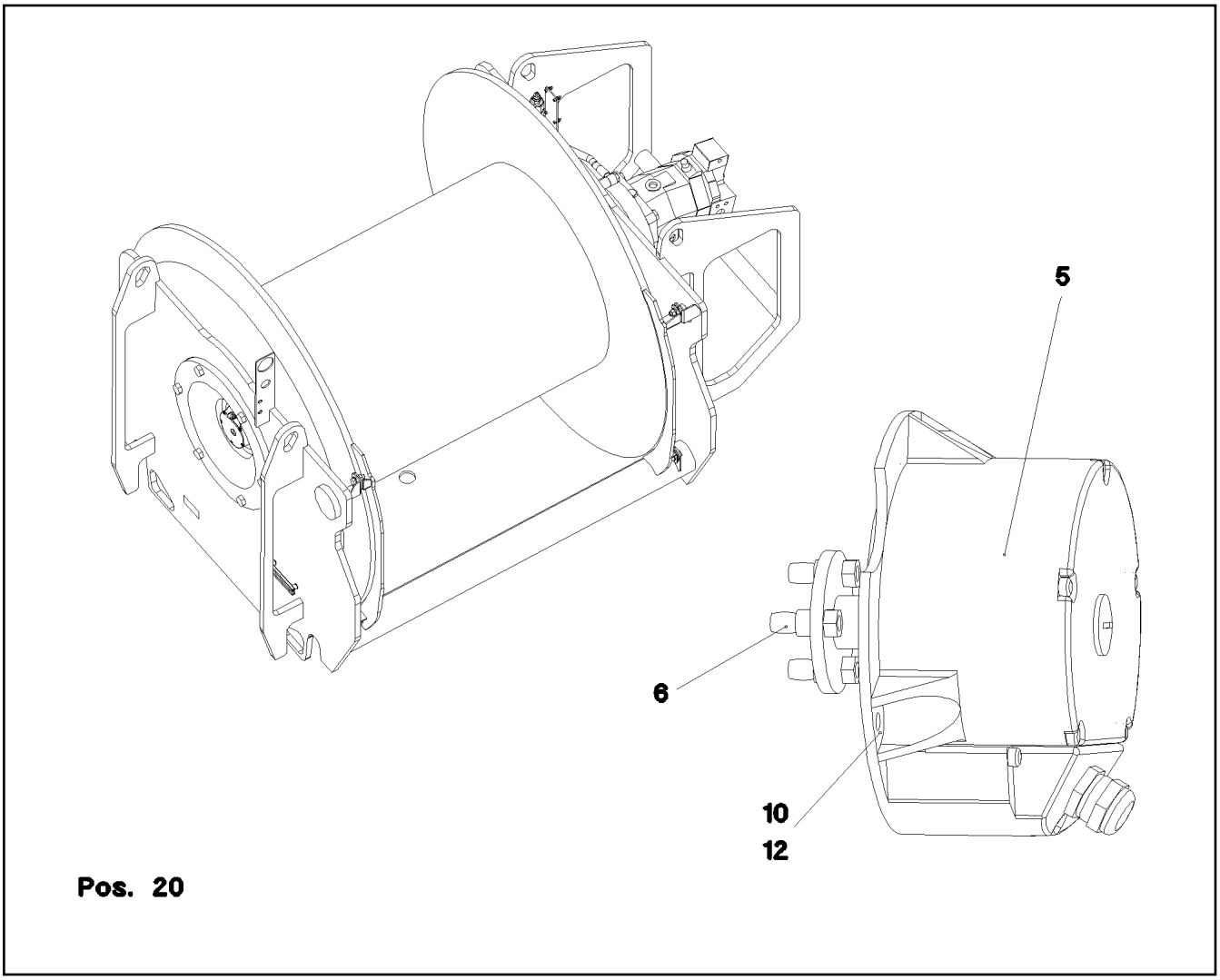

Pos.	Item	Quantity	Description	Bezeichnung	Serie	K
5	10 04 047 7	1	WINCH REVOLUTION TRANSDUCER SPF	WINDENDREHGEBER		
6	60 60 126 08	1	DRIVE FLANGE	ANTRIEBSFLANSCH		
10	40 65 099	3	HEX BOLT ISO 4017 M6X16 8.8 A2C	SECHSKANTSCHRAUBE		
12	42 40 005 08	3	CIRCLIP DIN 127 A 6 VERZ.	FEDERRING		
20	96 44 545 08	1	WIRING HARNESS W521	KABELSTRANG		

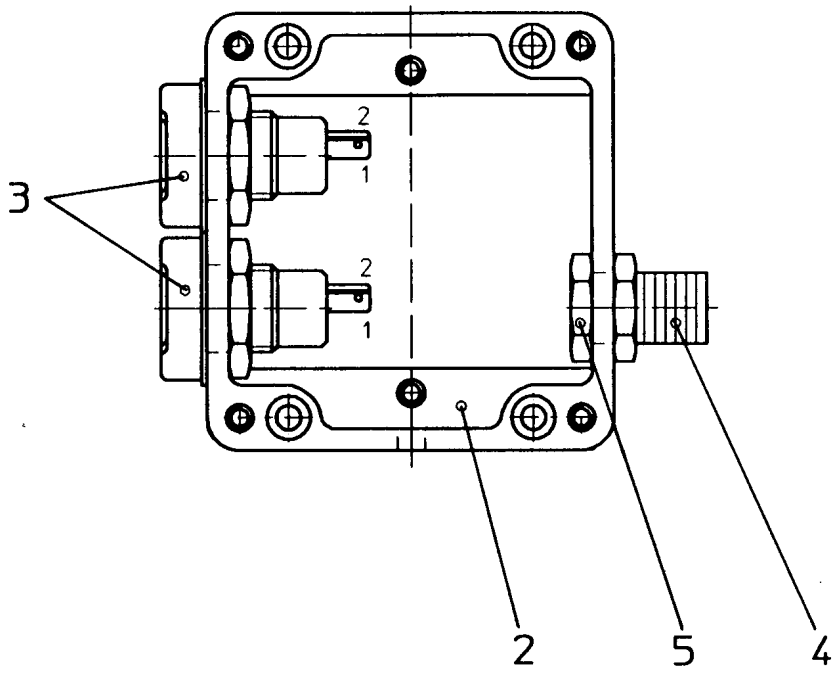

Pos.	Item	Quantity	Description	Bezeichnung	Serie	K
2	94 98 250 08	1	EMPTY CASING	LEERGEHAEUSE		
3	60 52 039 08	2	BUILT-IN SOCKET 2POL 16A	EINBAUSTECKDOSE		
4	60 24 400 08	1	HOSE CLAMP SCREW CONNECTION	SCHLAUCHSCHELLEN-VERSC		
5	60 25 019 08	1	LOCK NUT PG9 MS	GEGENMUTTER		

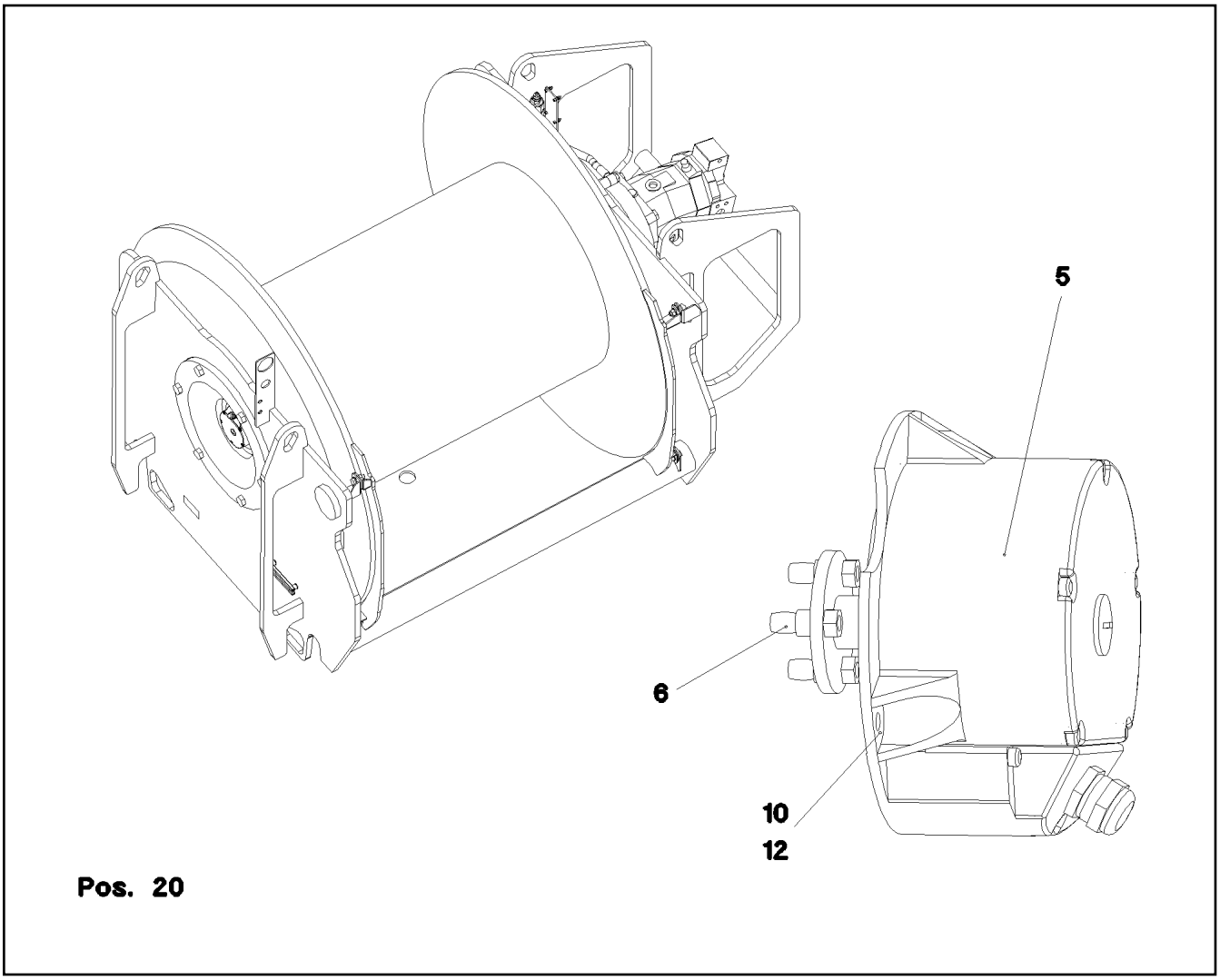

Pos.	Item	Quantity	Description	Bezeichnung	Serie	K
5	10 04 047 7	1	WINCH REVOLUTION TRANSDUCER SPF	WINDENDREHGEBER		
6	60 60 126 08	1	DRIVE FLANGE	ANTRIEBSFLANSCH		
10	40 65 099	3	HEX BOLT ISO 4017 M6X16 8.8 A2C	SECHSKANTSCHRAUBE		
12	42 40 005 08	3	CIRCLIP DIN 127 A 6 VERZ.	FEDERRING		
20	96 44 546 08	1	WIRING HARNESS W522	KABELSTRANG		

Pos.	Item	Quantity	Description	Bezeichnung	Serie	K
5	96 52 651 08	1	WIRING HARNESS W500 ⇨ 2 920 633 96 52 651 08	KABELSTRANG		
10	96 52 929 08	1	LEAD W330	LEITUNG		
11	96 52 930 08	1	LEAD W331	LEITUNG		
12	96 52 931 08	1	LEAD W332	LEITUNG		
13	96 52 932 08	1	LEAD W333	LEITUNG		
14	96 52 933 08	1	LEAD W334	LEITUNG		
15	96 52 934 08	1	LEAD W540	LEITUNG		
16	96 52 935 08	1	LEAD W560	LEITUNG		
18	96 52 936 08	1	LEAD W571	LEITUNG		
19	96 55 952 08	1	WIRING HARNESS W390	KABELSTRANG		
(57)	60 23 114 08	2	CABLE LUG DIN 46234 8 - 16	KABELSCHUH		
(98)	60 27 101 08	2	SOCKET	TUELLE		
(329)	60 04 916 08	2.6	BATTERY CABLE 16	BATTERIEKABEL		
(500)	92 35 122 08	2	CABLE MARKING	KABELMARKIERUNG		

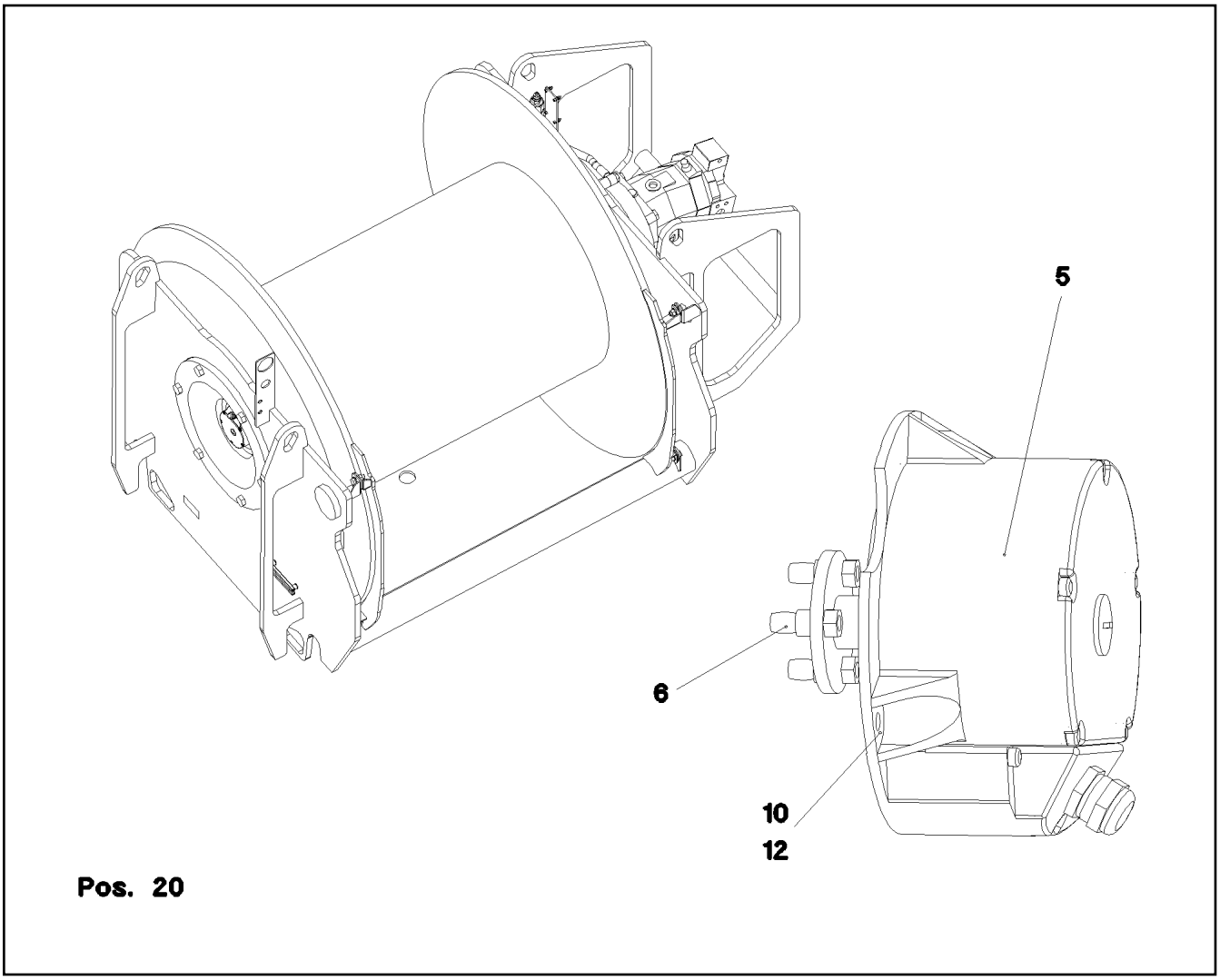

Pos.	Item	Quantity	Description	Bezeichnung	Serie	K
5	10 04 047 7	1	WINCH REVOLUTION TRANSDUCER SPF	WINDENDREHGEBER		
6	60 60 126 08	1	DRIVE FLANGE	ANTRIEBSFLANSCH		
10	40 65 099	3	HEX BOLT ISO 4017 M6X16 8.8 A2C	SECHSKANTSCHRAUBE		
12	42 40 005 08	3	CIRCLIP DIN 127 A 6 VERZ.	FEDERRING		
20	96 44 548 08	1	WIRING HARNESS W524	KABELSTRANG		

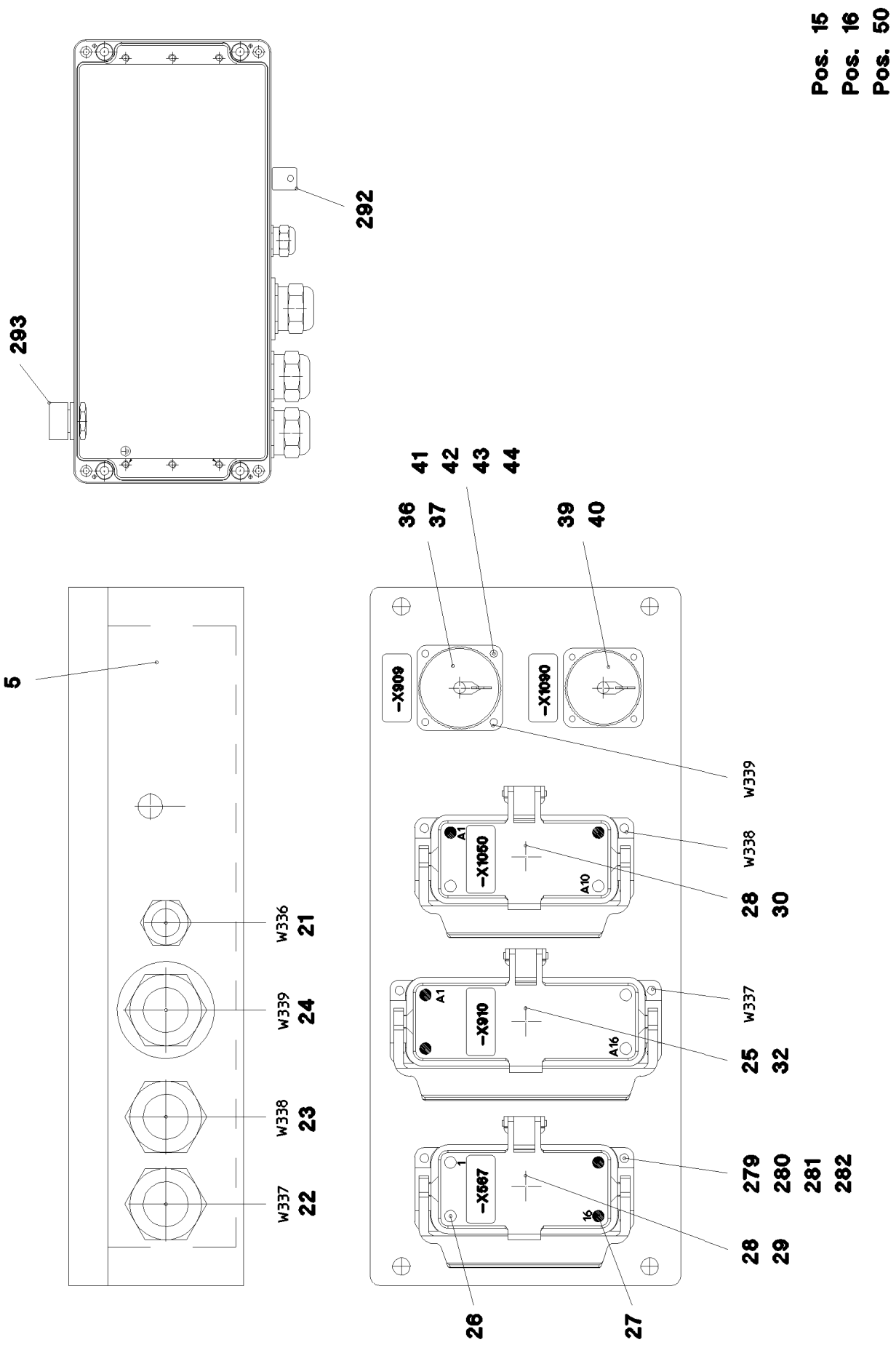

26.8.2008 054195 LIEBHERR	etk_en_de_074509_LR_1600_2 TERMINAL BOX CPL. KLEMMKASTEN KPL.	277 (1/3) ⇨ 2 920 369 96 54 235 08

Pos.	Item	Quantity	Description	Bezeichnung	Serie	K
5	97 85 479 08	1	EMPTY CASING 160X360X90X0	LEERGEHAEUSE		
15	96 56 665 08	1	BLANK PLUG W909BS	BLINDSTECKER		
(151)	60 56 090 08	1	PIN INSERT 64POL	STIFTEINSATZ		
(152)	40 01 020 08	1	SCREW DIN 84 M4X20 4.8 VERZ.	SCHRAUBE		
(153)	41 15 142 08	2	NUT DIN 934 M4 8 A3C	MUTTER		
(154)	42 00 007 08	4	WASHER DIN 125 A 4.3 ST VERZ.	SCHEIBE		
(155)	42 52 207 08	1	SERRATED LOCK WASHER DIN 6798 J 4,3	FAECHERSCHEIBE		
(156)	60 56 099 08	2	GUIDING BUSH	FUEHRUNGSBUCHSE		
(157)	60 56 100 08	2	PILOT PIN	FUEHRUNGSSTIFT		
(158)	60 56 176 08	1	SOCKET SHELL 24POL.	TUELLENGEHAEUSE		
(159)	60 24 251 08	1	SCREW PLUG M25X1,5 MS	VERSCHLUSSSCHRAUBE		
(160)	97 85 630 08	1	LABEL	SCHILD		
(266)	74 00 008 08	0.2	KNOTTED-LINK CHAIN DIN 5686 1,8X25	KNOTENKETTE		
(345)	60 04 140 08	0.32	ELECTR.CABLE 0,75Q PVC SPF	KFZ-LEITUNG		
(500)	92 35 122 08	1	CABLE MARKING	KABELMARKIERUNG		
(602)	60 56 023 08	4	CRIMPING CONTACT	CRIMPKONTAKT		
16	96 56 664 08	1	BLANK PLUG W1050BS	BLINDSTECKER		
(151)	60 56 022 08	1	PLUG INSERT 40POL	STECKEREINSATZ		
(152)	40 01 020 08	1	SCREW DIN 84 M4X20 4.8 VERZ.	SCHRAUBE		
(153)	41 15 142 08	2	NUT DIN 934 M4 8 A3C	MUTTER		
(154)	42 00 007 08	4	WASHER DIN 125 A 4.3 ST VERZ.	SCHEIBE		
(155)	42 52 207 08	1	SERRATED LOCK WASHER DIN 6798 J 4,3	FAECHERSCHEIBE		
(156)	60 56 099 08	2	GUIDING BUSH	FUEHRUNGSBUCHSE		
(157)	60 56 100 08	2	PILOT PIN	FUEHRUNGSSTIFT		
(158)	97 85 631 08	1	LABEL	SCHILD		
(159)	60 56 174 08	1	SOCKET SHELL 16POL	TUELLENGEHAEUSE		
(160)	60 24 251 08	1	SCREW PLUG M25X1,5 MS	VERSCHLUSSSCHRAUBE		
(266)	74 00 008 08	0.2	KNOTTED-LINK CHAIN DIN 5686 1,8X25	KNOTENKETTE		
(345)	60 04 140 08	0.32	ELECTR.CABLE 0,75Q PVC SPF	KFZ-LEITUNG		
(500)	92 35 122 08	1	CABLE MARKING	KABELMARKIERUNG		
(602)	60 56 023 08	4	CRIMPING CONTACT	CRIMPKONTAKT		
17	96 55 366 08	1	BLANK PLUG W909BS	BLINDSTECKER		
(151)	10 44 366 0	1	PLUG 24POL 22A	STECKER		
(152)	69 24 000 08	1	DUST CAP METALL	STAUBKAPPE		
(153)	40 01 405 08	1	SCREW DIN 84 M3X6 MS VERNICKELT	SCHRAUBE		
(154)	60 24 252 08	1	SCREW PLUG M32X1,5 MS	VERSCHLUSSSCHRAUBE		
(266)	74 00 008 08	0.2	KNOTTED-LINK CHAIN DIN 5686 1,8X25	KNOTENKETTE		
(344)	60 04 121 08	0.96	ELECTR.CABLE DIN 72551 0,5 SPF	KFZ-LEITUNG		
(500)	92 35 122 08	1	CABLE MARKING	KABELMARKIERUNG		
(708)	10 47 304 8	7	CABLE SLEEVE 2,4-3,0 SILIKON	KABELTUELLE		
18	96 55 363 08	1	WIRING HARNESS W339A	KABELSTRANG		
(124)	60 23 235 08	10	FLAT PLUG 2,8	FLACHSTECKER		
(125)	60 23 003 08	14	CONTACT 0,5 - 1,0	KONTAKT		
(151)	69 24 016 08	1	BUILD-IN SOCKET 24POL BU	EINBAUDOSE		
(152)	60 23 360 08	1	HOUSING 14POL	GEHAEUSE		
(153)	10 02 156 8	1	PLUG SHELL 14POL	STECKERGEHAEUSE		
(305)	60 04 341 08	3.84	ELECTR.CABLE DIN 72551 1 SPF	KFZ-LEITUNG		
(500)	92 35 122 08	3	CABLE MARKING	KABELMARKIERUNG		
(708)	10 47 304 8	24	CABLE SLEEVE 2,4-3,0 SILIKON	KABELTUELLE		
19	96 55 364 08	1	WIRING HARNESS W339B	KABELSTRANG		
(124)	60 23 235 08	7	FLAT PLUG 2,8	FLACHSTECKER		
(125)	60 23 003 08	9	CONTACT 0,5 - 1,0	KONTAKT		
(151)	69 18 092 08	1	APPLIANCE SOCKET	GERAETESTECKDOSE		
(152)	60 23 328 08	1	HOUSING 10POL	GEHAEUSE		
(153)	10 02 156 7	1	PLUG SHELL 10-POL	STECKERGEHAEUSE		
(305)	60 04 341 08	2.56	ELECTR.CABLE DIN 72551 1 SPF	KFZ-LEITUNG		
(500)	92 35 122 08	3	CABLE MARKING	KABELMARKIERUNG		
(708)	10 47 304 8	16	CABLE SLEEVE 2,4-3,0 SILIKON	KABELTUELLE		
21	96 54 268 08	1	LEAD W336	LEITUNG		
22	96 54 269 08	1	LEAD W337	LEITUNG		

Pos.	Item	Quantity	Description	Bezeichnung	Serie	K
23	96 54 270 08	1	LEAD W338	LEITUNG		
24	96 54 271 08	1	LEAD W339	LEITUNG		
25	60 56 088 08	1	BUSH INSERT 64POL	BUCHSENEINSATZ		
26	60 56 099 08	6	GUIDING BUSH	FUEHRUNGSBUCHSE		
27	60 56 100 08	6	PILOT PIN	FUEHRUNGSSTIFT		
28	60 56 171 08	2	ADD-ON HOUSING 16POL.	ANBAUGEHAEUSE		
29	60 56 086 08	1	BUSH INSERT 16POL	BUCHSENEINSATZ		
30	60 56 021 08	1	SOCKET INSERT 40POL	STECKDOSENEINSATZ		
31	60 23 061 08	2	CABLE LUG 4/2,5mm² VERZ.	KABELSCHUH		
32	60 56 172 08	1	ADD-ON HOUSING 24POL.	ANBAUGEHAEUSE		
34	60 22 179 08	2	CABLE LUG DIN 46237 6 - 2,5	KABELSCHUH		
36	69 21 000 08	1	SEAL	DICHTUNG		
37	69 18 998 08	1	DUST CAP METALL	STAUBKAPPE		
39	69 18 129 08	1	PROTECTING CAP MS	SCHUTZKAPPE		
40	69 18 222 08	1	SEAL	DICHTUNG		
41	40 01 006 08	8	SCREW DIN 84 M3X16 5.8 A3C	SCHRAUBE		
42	42 51 005 08	8	TOOTH LOCK WASHER DIN 6797 A 3,2	ZAHNSCHEIBE		
43	42 00 006 08	8	WASHER DIN 125 A 3.7 ST VERZ.	SCHEIBE		
44	41 19 001 08	8	NUT DIN 985 M3 8 A3C	MUTTER		
50	55 30 108 08	0.9	PLASTIC SPIRAL HOSE NW50 KUNSTSTOF	SPIRALSCHLAUCH		
279	42 00 007 08	16	WASHER DIN 125 A 4.3 ST VERZ.	SCHEIBE		
280	40 01 020 08	12	SCREW DIN 84 M4X20 4.8 VERZ.	SCHRAUBE		
281	41 15 142 08	14	NUT DIN 934 M4 8 A3C	MUTTER		
282	42 51 007 08	12	TOOTH LOCK WASHER DIN 6797 A 4,3	ZAHNSCHEIBE		
292	60 25 012 08	1	WATER DRAIN PLUG PA6G SPF	ENTWAESSERUNGSSTOPFEN		
293	60 25 013 08	1	VENTILATION SCREW G1/2"X30 POLYAMID	ENTLUEFTUNGSSCHRAUBE		
310	60 04 042 08	0.3	ELECTR.CABLE DIN 72551 2,5	KFZ-LEITUNG		

Pos.	Item	Quantity	Description	Bezeichnung	Serie	K
1	96 48 794 08	1	TERMINAL BOX CPL. S10 ➪ 2 920 448 96 48 794 08	KLEMMKASTEN KPL.		
2	96 54 235 08	1	TERMINAL BOX CPL. S11 ➪ 2 920 369 96 54 235 08	KLEMMKASTEN KPL.		

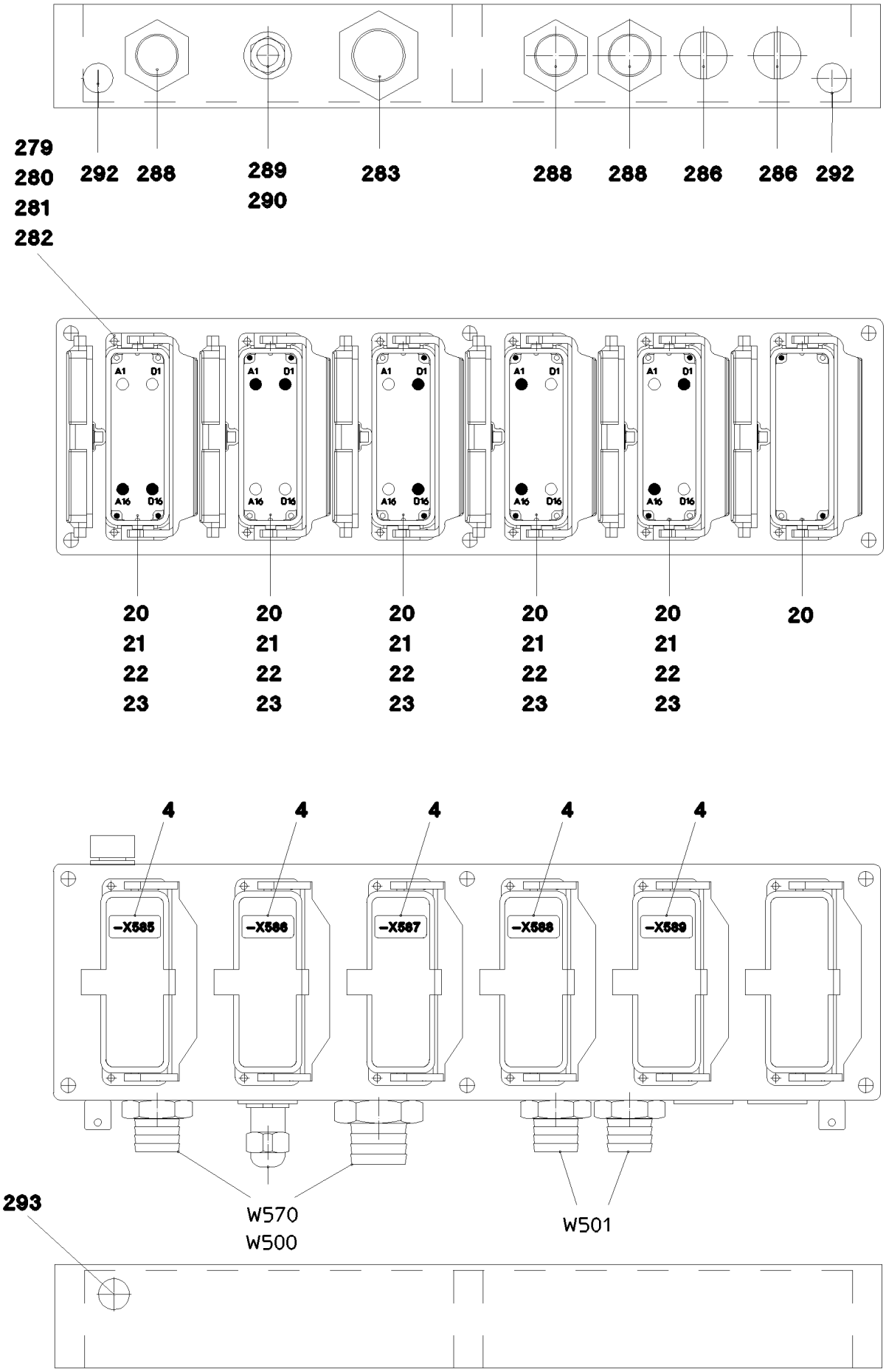

26.8.2008 052634 LIEBHERR	etk_en_de_074509_LR_1600_2 TERMINAL BOX CPL. KLEMMKASTEN KPL.	❑ 281 (1/2) ➪ 2 920 448 96 48 794 08

Pos.	Item	Quantity	Description	Bezeichnung	Serie	K
4	96 48 795 08	1	TAGS - TERMINAL BOX S10	SCHILDER KLEMMKASTEN		
(1)	97 75 168 08	1	LABEL	SCHILD		
(2)	97 75 169 08	1	LABEL 35X15 LEXEDGE II	SCHILD		
(3)	97 75 170 08	1	LABEL 35X15 LEXEDGE II	SCHILD		
(4)	97 75 171 08	1	LABEL 35X15 LEXEDGE II	SCHILD		
(5)	97 75 172 08	1	LABEL 35X15 LEXEDGE II	SCHILD		
5	97 51 876 08	1	EMPTY CASING 160X560X90X0	LEERGEHAEUSE		
20	60 56 172 08	6	ADD-ON HOUSING 24POL.	ANBAUGEHAEUSE		
21	60 56 090 08	5	PIN INSERT 64POL	STIFTEINSATZ		
22	60 56 099 08	10	GUIDING BUSH	FUEHRUNGSBUCHSE		
23	60 56 100 08	10	PILOT PIN	FUEHRUNGSSTIFT		
31	60 23 061 08	2	CABLE LUG 4/2,5mm² VERZ.	KABELSCHUH		
34	60 22 179 08	2	CABLE LUG DIN 46237 6 - 2,5	KABELSCHUH		
279	42 00 007 08	28	WASHER DIN 125 A 4.3 ST VERZ.	SCHEIBE		
280	40 01 020 08	24	SCREW DIN 84 M4X20 4.8 VERZ.	SCHRAUBE		
281	41 15 142 08	26	NUT DIN 934 M4 8 A3C	MUTTER		
282	42 51 007 08	24	TOOTH LOCK WASHER DIN 6797 A 4,3	ZAHNSCHEIBE		
283	60 24 413 08	1	HOSE UNION JOINT M50X1,5 MS	SCHLAUCHVERSCHRAUBUNG		
286	60 24 252 08	2	SCREW PLUG M32X1,5 MS	VERSCHLUSSSCHRAUBE		
288	60 24 412 08	3	HOSE UNION JOINT M40X1,5 MS	SCHLAUCHVERSCHRAUBUNG		
289	60 26 065 08	1	REDUCTION M32X1,5/M20X1,5 MS	REDUKTION		
290	60 24 242 08	1	THREADED CABLE GLAND M20X1,5 MS	KABELVERSCHRAUBUNG		
292	60 25 012 08	2	WATER DRAIN PLUG PA6G SPF	ENTWAESSERUNGSSTOPFEN		
293	60 25 013 08	1	VENTILATION SCREW G1/2"X30 POLYAMID	ENTLUEFTUNGSSCHRAUBE		
310	60 04 042 08	0.3	ELECTR.CABLE DIN 72551 2,5	KFZ-LEITUNG		

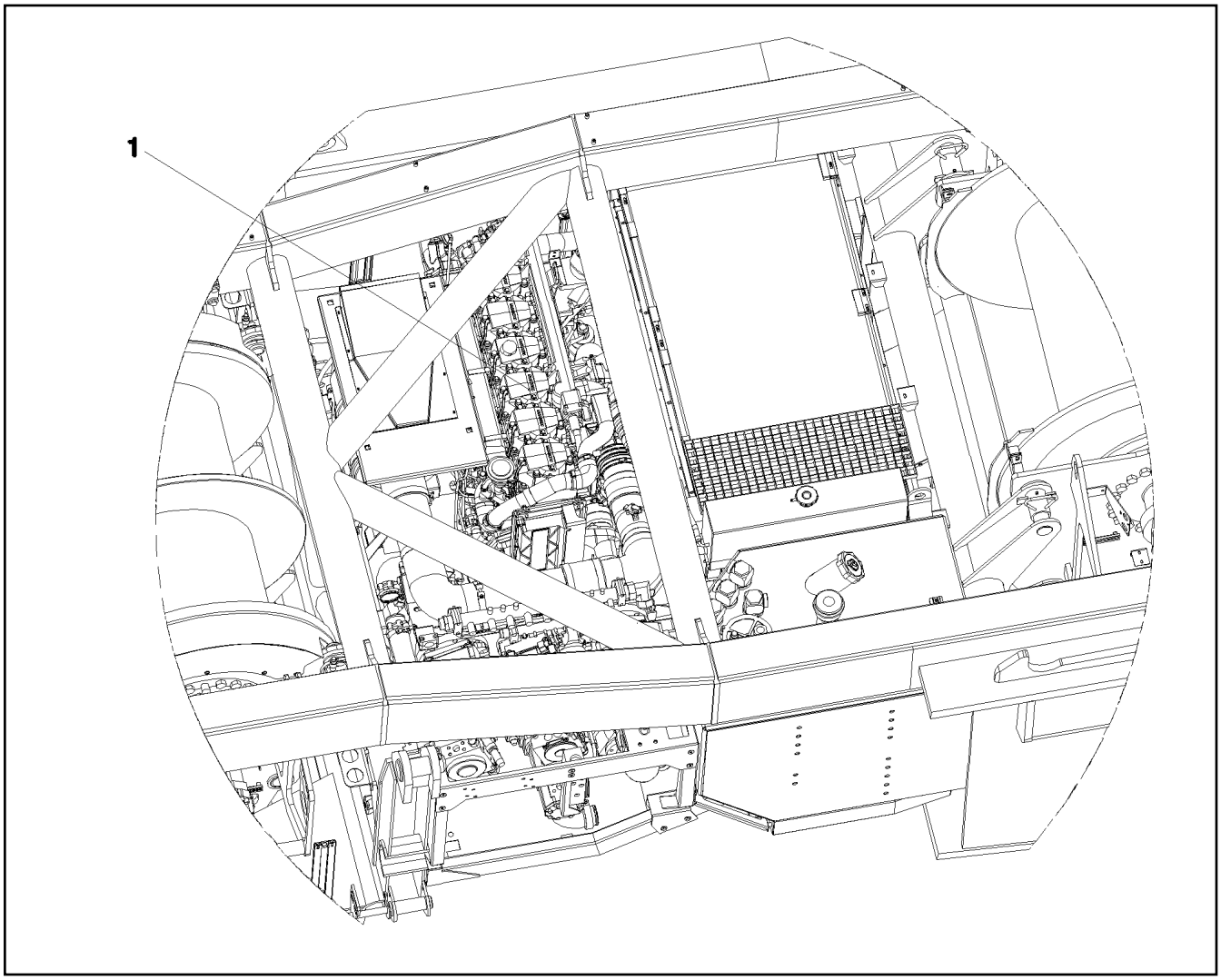

Pos.	Item	Quantity	Description	Bezeichnung	Serie	K
10	96 48 317 08	1	WIRING LIST F.ELECTR.AGGREGATE ⇨ 2 920 536 96 48 317 08	KABELLISTE ELEKTRIK AGGRE		
15	60 20 043 08	1	FASTENING CLAMP 15,9	BEFESTIGUNGSSCHELLE		

Pos.	Item	Quantity	Description	Bezeichnung	Serie	K
15	96 50 161 08	1	WIRING HARNESS W501	KABELSTRANG		
16	96 51 118 08	1	WIRING HARNESS W587	KABELSTRANG		
(80)	60 23 010 08	1	CABLE LUG DIN 46235 10 - 95	KABELSCHUH		
(333)	60 04 918 08	11	BATTERY CABLE DIN 72551 95 SPF	BATTERIEKABEL		
(500)	92 35 122 08	2	CABLE MARKING	KABELMARKIERUNG		
(648)	60 22 221 08	1	ANGLE SOCKET 12-95	WINKELKABELSCHUH		
(712)	10 47 305 2	2	CABLE SLEEVE 15-19 SILIKON	KABELTUELLE		
18	96 51 126 08	1	WIRING HARNESS W589	KABELSTRANG		
19	96 51 127 08	1	WIRING HARNESS W590	KABELSTRANG		
(99)	60 23 011 08	2	CABLE LUG 12 - 95	KABELSCHUH		
(333)	60 04 918 08	1	BATTERY CABLE DIN 72551 95 SPF	BATTERIEKABEL		
(500)	92 35 122 08	2	CABLE MARKING	KABELMARKIERUNG		
(712)	10 47 305 2	2	CABLE SLEEVE 15-19 SILIKON	KABELTUELLE		

Pos.	Item	Quantity	Description	Bezeichnung	Serie	K
2	96 17 565 08	1	INDUCT. SENSOR BT ASSEMBLED	INDUKTIVSENSOR BW MONTIER		
(1)	69 23 087 08	2	INDUCTIVE SENSOR SPF	INDUKTIVSENSOR		
8	96 21 541 08	1	SIGNAL BELL LMB	SIGNALWECKER LMB		
(5)	61 40 047 08	1	ALARM 24V DC	SIGNALWECKER		
(6)	60 26 062 08	1	REDUCTION M20X1,5/M16X1,5 MS	REDUKTION		
(7)	60 24 408 08	1	HOSE UNION JOINT M16X1,5 MS	SCHLAUCHVERSCHRAUBUNG		

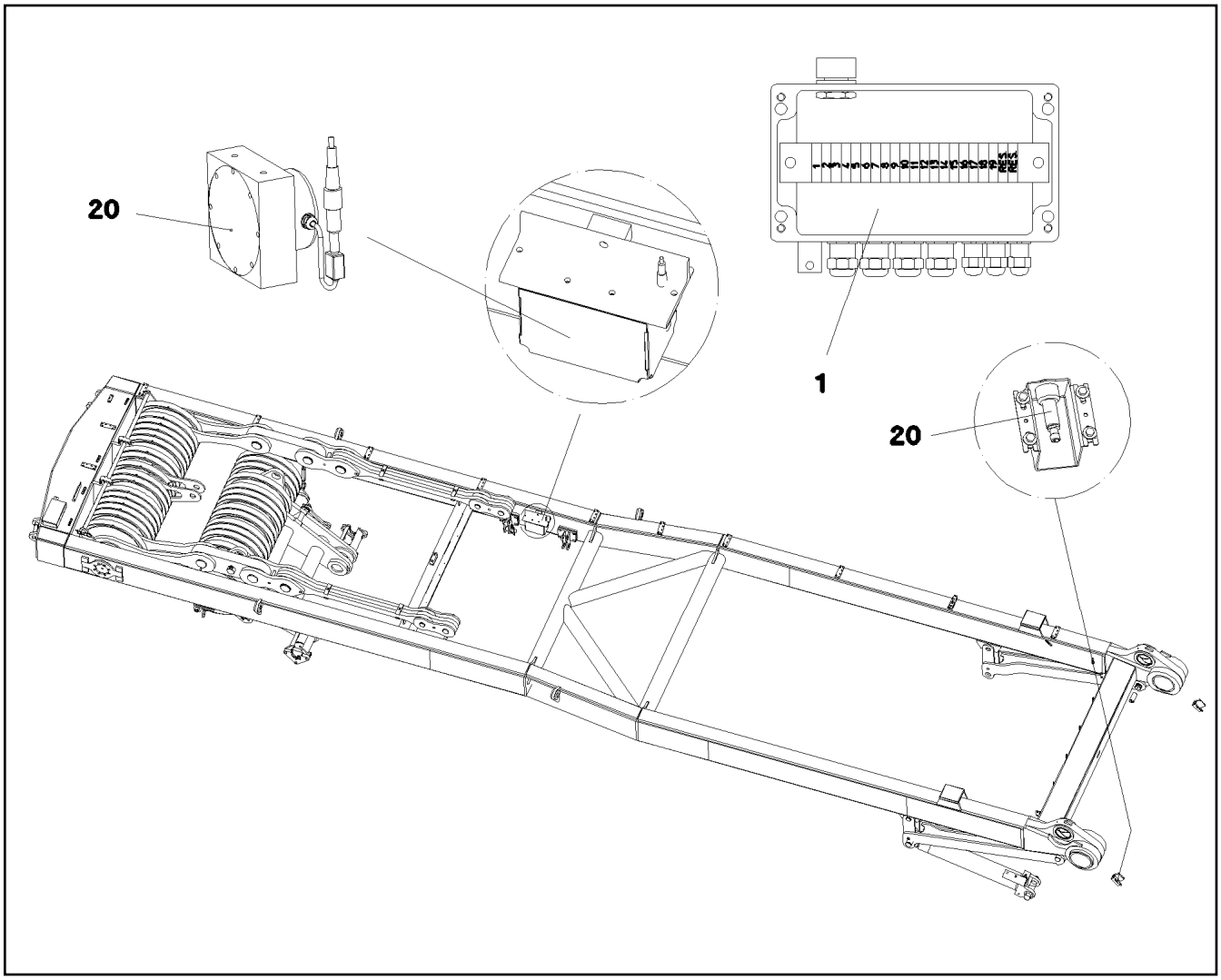

Pos.	Item	Quantity	Description	Bezeichnung	Serie	K
1	96 54 405 08	1	TERMINAL BOX WINCH PRE-ASSY.W. S109 ⇨ 2 920 581 96 54 405 08	KLEMMKASTEN SA-BOCK VORM		
20	96 37 244 08	1	SENSOR ASSEMBLY SA-STAND ⇨ 2 930 000 96 37 244 08	GEBERANBAU SA-BOCK		

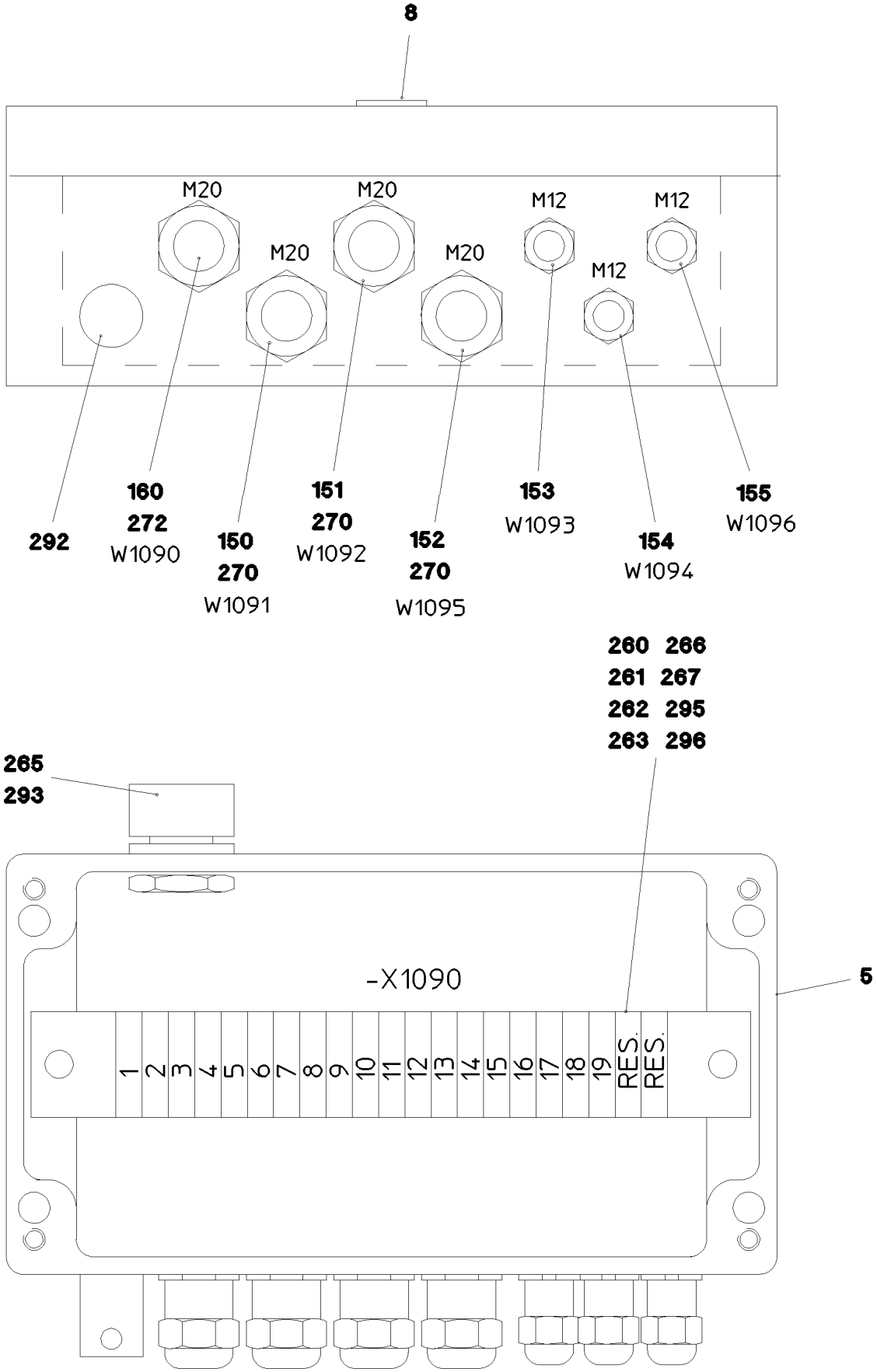
8
M20
M20
M20
M20
M12
M12
M12
292
160
272
W1090
150
270
W1091
151
270
W1092
152
270
W1095
153
W1093
154
W1094
155
W1096
260 266
261 267
262 295
263 296
265
293
-X1090
5
1 2 3 4 5 6 7 8 9 10 11 12 13 14 15 16 17 18 19 RES. RES.

Pos.	Item	Quantity	Description	Bezeichnung	Serie	K
5	97 14 228 08	1	EMPTY CASING	LEERGEHAEUSE		
8	97 80 964 08	1	LABEL +S1090 ALU	SCHILD		
150	96 51 848 08	1	LEAD W1091	LEITUNG		
151	96 51 850 08	1	LEAD W1092	LEITUNG		
152	96 51 854 08	1	LEAD W1095	LEITUNG		
			⇨ 2 920 636 96 51 854 08			
153	96 51 855 08	1	LEAD W1093	LEITUNG		
(5)	68 00 017 08	1	COUPLING SOCKET GERADE PVC SPF	KUPPLUNGSDOSE		
(63)	60 22 037 08	3	RECEPTACLE FOR TABS 6,3 0,3 - 1,5	FLACHSTECKHUELSE		
(151)	60 24 240 08	1	THREADED CABLE GLAND M12X1,5 MS	KABELVERSCHRAUBUNG		
(500)	92 35 122 08	2	CABLE MARKING	KABELMARKIERUNG		
154	96 51 856 08	1	LEAD W1094	LEITUNG		
(5)	68 00 017 08	1	COUPLING SOCKET GERADE PVC SPF	KUPPLUNGSDOSE		
(63)	60 22 037 08	3	RECEPTACLE FOR TABS 6,3 0,3 - 1,5	FLACHSTECKHUELSE		
(151)	60 24 240 08	1	THREADED CABLE GLAND M12X1,5 MS	KABELVERSCHRAUBUNG		
(500)	92 35 122 08	2	CABLE MARKING	KABELMARKIERUNG		
155	96 51 857 08	1	LEAD W1096	LEITUNG		
(5)	68 00 008 08	1	COUPLING SOCKET 90GR SPF	KUPPLUNGSDOSE		
(63)	60 22 037 08	3	RECEPTACLE FOR TABS 6,3 0,3 - 1,5	FLACHSTECKHUELSE		
(151)	60 24 240 08	1	THREADED CABLE GLAND M12X1,5 MS	KABELVERSCHRAUBUNG		
(500)	92 35 122 08	1	CABLE MARKING	KABELMARKIERUNG		
160	96 54 407 08	1	LEAD W1090	LEITUNG		
(5)	60 04 640 08	14.86	CONTROL LEAD 19X0,5 SPF	STEUERLEITUNG		
(63)	60 22 037 08	19	RECEPTACLE FOR TABS 6,3 0,3 - 1,5	FLACHSTECKHUELSE		
(151)	10 44 366 4	1	PLUG 19-POL 22A	STECKER		
(152)	69 18 128 08	1	PROTECTING CAP MS	SCHUTZKAPPE		
(153)	40 01 405 08	1	SCREW DIN 84 M3X6 MS VERNICKELT	SCHRAUBE		
(154)	60 24 242 08	2	THREADED CABLE GLAND M20X1,5 MS	KABELVERSCHRAUBUNG		
(155)	60 26 065 08	1	REDUCTION M32X1,5/M20X1,5 MS	REDUKTION		
(242)	60 30 167 08	0.03	HEATSHRINK SLEEVING 19-6,0	SCHRUMPFSCHLAUCH		
(500)	92 35 122 08	1	CABLE MARKING	KABELMARKIERUNG		
(707)	10 47 304 7	19	CABLE SLEEVE 1,9-2,5 SILIKON	KABELTUELLE		
260	10 28 635 4	21	TERMINAL/CLAMP	KLEMME		
261	60 27 360 08	2	SUPPORT TRESTLE	AUFLAGEBOCK		
262	60 21 067 08	0.205	TOP HAT RAIL 35X27X7,3X1	HUTSCHIENE		
263	60 27 437 08	1	IDENTIFICATION STRIP 1 - 250	KENNZEICHNUNGSKARTEN		
266	10 28 635 3	1	LID	DECKEL		
267	60 27 946 08	2	END ANGLE	ENDWINKEL		
270	60 24 257 08	3	THREADED CABLE GLAND M20X1,5 MS	KABELVERSCHRAUBUNG		
272	60 24 242 08	1	THREADED CABLE GLAND M20X1,5 MS	KABELVERSCHRAUBUNG		
292	60 25 012 08	1	WATER DRAIN PLUG PA6G SPF	ENTWAESSERUNGSSTOPFEN		
293	60 25 013 08	1	VENTILATION SCREW G1/2"X30 POLYAMID	ENTLUEFTUNGSSCHRAUBE		
295	40 82 010 08	2	SHEET-METAL SCREW DIN 7971 4,8X19-C S	BLECHSCHRAUBE		
296	42 18 006 08	2	WASHER DIN 9021 A 5,3 ST VERZ.	SCHEIBE		

Pos.	Item	Quantity	Description	Bezeichnung	Serie	K
5	60 04 640 08	3.1	CONTROL LEAD 19X0,5 SPF	STEUERLEITUNG		
6	60 04 640 08	2.7	CONTROL LEAD 19X0,5 SPF	STEUERLEITUNG		
7	60 04 640 08	5.9	CONTROL LEAD 19X0,5 SPF	STEUERLEITUNG		
8	68 00 017 08	1	COUPLING SOCKET GERADE PVC SPF	KUPPLUNGSDOSE		
9	68 00 017 08	1	COUPLING SOCKET GERADE PVC SPF	KUPPLUNGSDOSE		
10	68 00 017 08	1	COUPLING SOCKET GERADE PVC SPF	KUPPLUNGSDOSE		
11	68 00 017 08	1	COUPLING SOCKET GERADE PVC SPF	KUPPLUNGSDOSE		
14	60 04 425 08	6.95	DATA LINE 2X1 SPF	DATENLEITUNG		
15	60 03 673 08	8.43	LEAD 2X1,5	LEITUNG		
16	60 03 673 08	1.6	LEAD 2X1,5	LEITUNG		
17	60 03 673 08	10.23	LEAD 2X1,5	LEITUNG		
18	60 03 673 08	1.6	LEAD 2X1,5	LEITUNG		
19	60 03 673 08	8.47	LEAD 2X1,5	LEITUNG		
72	60 22 034 08	8	FLAG RECEPTACLE	STECKHUELSE		
86	60 23 077 08	42	WIRED END FERRULE DIN 46228 1 - 6	ADERENDHUELSE		
95	60 52 129 08	2	PIN	STIFT		
96	60 52 130 08	2	BUSH	BUCHSE		
97	60 27 100 08	2	SOCKET	TUELLE		
104	60 23 085 08	1	WIRED END FERRULE DIN 46228 A16 - 12	ADERENDHUELSE		
105	60 23 084 08	3	WIRED END FERRULE DIN 46228 A10 - 12	ADERENDHUELSE		
112	60 22 184 08	3	ANNULAR CABLE LUG DIN 46237 0,25 - 1,5	RINGKABELSCHUH		
114	60 23 078 08	3	WIRED END FERRULE DIN 46228 0,5 - 6	ADERENDHUELSE		
126	60 56 045 08	51	CRIMPING CONTACT 0,5	CRIMPKONTAKT		
130	60 56 017 08	6	CONTACT PIN	KONTAKTSTIFT		
134	60 23 033 08	8	RECEPTACLE FOR TABS 6,3 1,0	FLACHSTECKHUELSE		
151	60 52 516 08	1	PLUG SOCKET BODY 4POL SS4R AL	STECKDOSENKOERPER		
152	60 52 128 08	1	MOULDING	FORMTEIL		
153	60 52 155 08	1	CLAMP	KLAMMER		
154	92 79 963 08	2	PLUG	STECKER		
155	60 50 079 08	3	APPLIANCE SOCKET	GERAETESTECKDOSE		
156	60 56 016 08	3	INSULATING BODY	ISOLIERKOERPER		
157	60 52 106 08	15	APPLIANCE SOCKET DIN 43650 SPF	GERAETESTECKDOSE		
158	60 22 097 08	2	ATTACHABLE SLEEVE HOUSING 2POL	STECKHUELSENGEHAEUSE		
159	60 50 066 08	1	DEVICE PLUG DIN 43650	GERAETESTECKER		
160	69 24 067 08	1	PLUG DIN 72585 7POL POLYBUTOLEN SPF	STECKER		
161	69 24 062 08	1	TERMINAL HOUSING DIN 72585 8,5MM PO	ENDGEHAEUSE		
162	92 03 811 08	1	PLUG	STECKER		
163	60 45 265 08	2	BUSH SUPPORT M1 E-6S	BUCHSENTRAEGER		
164	60 45 094 08	4	CABLE SLEEVE	KABELTUELLE		
165	60 45 121 08	2	SEALING PLUG M1-D	VERSCHLUSSKAPPE		
166	60 45 055 08	2	CABLE SOCKET	KABELDOSE		
167	60 56 015 08	3	INSULATING BODY	ISOLIERKOERPER		
168	60 45 266 08	2	PIN CARRIER	STIFTTRAEGER		
169	60 45 085 08	2	SEALING PLUG M 1-K	VERSCHLUSSKAPPE		
170	60 45 086 08	2	PLUG	STECKER		
171	10 32 483 0	1	CABLE PLUG 4POL 4A	KABELSTECKER		
172	60 56 185 08	3	BS HOUSING 24POL.	SOCKELGEHAEUSE		
173	60 24 251 08	6	SCREW PLUG M25X1,5 MS	VERSCHLUSSSCHRAUBE		
174	60 24 242 08	3	THREADED CABLE GLAND M20X1,5 MS	KABELVERSCHRAUBUNG		
175	60 26 064 08	3	REDUCTION M25X1,5/M20X1,5 MS	REDUKTION		
176	60 56 176 08	3	SOCKET SHELL 24POL.	TUELLENGEHAEUSE		
177	92 78 689 08	1	TERMINAL BOX LIGHTING HOIST.GE ➪ 2 920 257 92 78 689 08	KLEMMKASTEN BELEUCHTUNG		
202	60 30 002 08	31.06	INSULATING TUBE 6	ISOLIERSCHLAUCH		
203	60 30 003 08	15.42	INSULATING TUBE 8	ISOLIERSCHLAUCH		
204	60 30 004 08	0.92	INSULATING TUBE 10	ISOLIERSCHLAUCH		
205	60 30 005 08	0.4	INSULATING TUBE 12	ISOLIERSCHLAUCH		
222	60 30 251 08	3.83	CABLE CONDUIT	KABELSCHLAUCH		
225	60 30 247 08	2.13	CABLE CONDUIT	KABELSCHLAUCH		
226	60 30 252 08	4.66	CABLE CONDUIT	KABELSCHLAUCH		

Pos.	Item	Quantity	Description	Bezeichnung	Serie	K
227	60 30 249 08	2.03	CABLE CONDUIT	KABELSCHLAUCH		
228	60 30 250 08	3.03	CABLE CONDUIT	KABELSCHLAUCH		
229	60 30 253 08	3.3	CABLE CONDUIT	KABELSCHLAUCH		
261	60 32 003 08	1	CABLE TIE 3,6X150	KABELBINDER		
305	60 04 341 08	446	ELECTR.CABLE DIN 72551 1 SPF	KFZ-LEITUNG		
371	60 03 452 08	2.05	BUS LINE 4X1,0 SPF	BUSLEITUNG		
372	68 00 017 08	1	COUPLING SOCKET GERADE PVC SPF	KUPPLUNGSDOSE		
373	68 00 017 08	1	COUPLING SOCKET GERADE PVC SPF	KUPPLUNGSDOSE		
374	68 00 014 08	1	COUPLING SOCKET SPF	KUPPLUNGSDOSE		
500	92 35 122 08	54	CABLE MARKING	KABELMARKIERUNG		
601	60 56 101 08	54	CRIMPING CONTACT 0,5	CRIMPKONTAKT		
602	60 56 023 08	52	CRIMPING CONTACT	CRIMPKONTAKT		
603	60 56 102 08	6	CRIMPING CONTACT 1,5	CRIMPKONTAKT		
636	60 45 188 08	4	SLEEVE CONTACT	BUCHSENKONTAKT		
637	60 45 191 08	4	PIN CONTACT	STIFTKONTAKT		
647	60 23 395 08	4	SLEEVE CONTACT DIN 72585 0,5-1,5MM² VE	BUCHSENKONTAKT		
702	60 56 114 08	14	CRIMPING CONTACT 0,14 - 0,37	CRIMPKONTAKT		
708	10 47 304 8	2	CABLE SLEEVE 2,4-3,0 SILIKON	KABELTUELLE		
812	60 45 189 08	20	STOPPER PLUG 1,58	BLINDSTOPFEN		
813	60 56 197 08	19	SINGLE STRAND SEALING 2POL	EINZELADERABDICHTUNG		
820	60 56 200 08	4	SINGLE STRAND SEALING DIN 72585 1,4-2,	EINZELADERABDICHTUNG		
822	69 24 057 08	3	STOPPER PLUG DIN 72585 7POL SPF	BLINDSTOPFEN		

Pos.	Item	Quantity	Description	Bezeichnung	Serie	K
5	60 04 604 08	6.95	CONTROL LEAD 4X0,5 SPF	STEUERLEITUNG		
63	60 22 037 08	3	RECEPTACLE FOR TABS 6,3 0,3 - 1,5	FLACHSTECKHUELSE		
95	60 52 129 08	1	PIN	STIFT		
96	60 52 130 08	2	BUSH	BUCHSE		
151	60 52 516 08	1	PLUG SOCKET BODY 4POL SS4R AL	STECKDOSENKOERPER		
152	60 52 128 08	1	MOULDING	FORMTEIL		
153	60 52 155 08	1	CLAMP	KLAMMER		
261	60 32 003 08	1	CABLE TIE 3,6X150	KABELBINDER		
500	92 35 122 08	3	CABLE MARKING	KABELMARKIERUNG		
811	69 24 049 08	1	STOPPER PLUG	BLINDSTOPFEN		

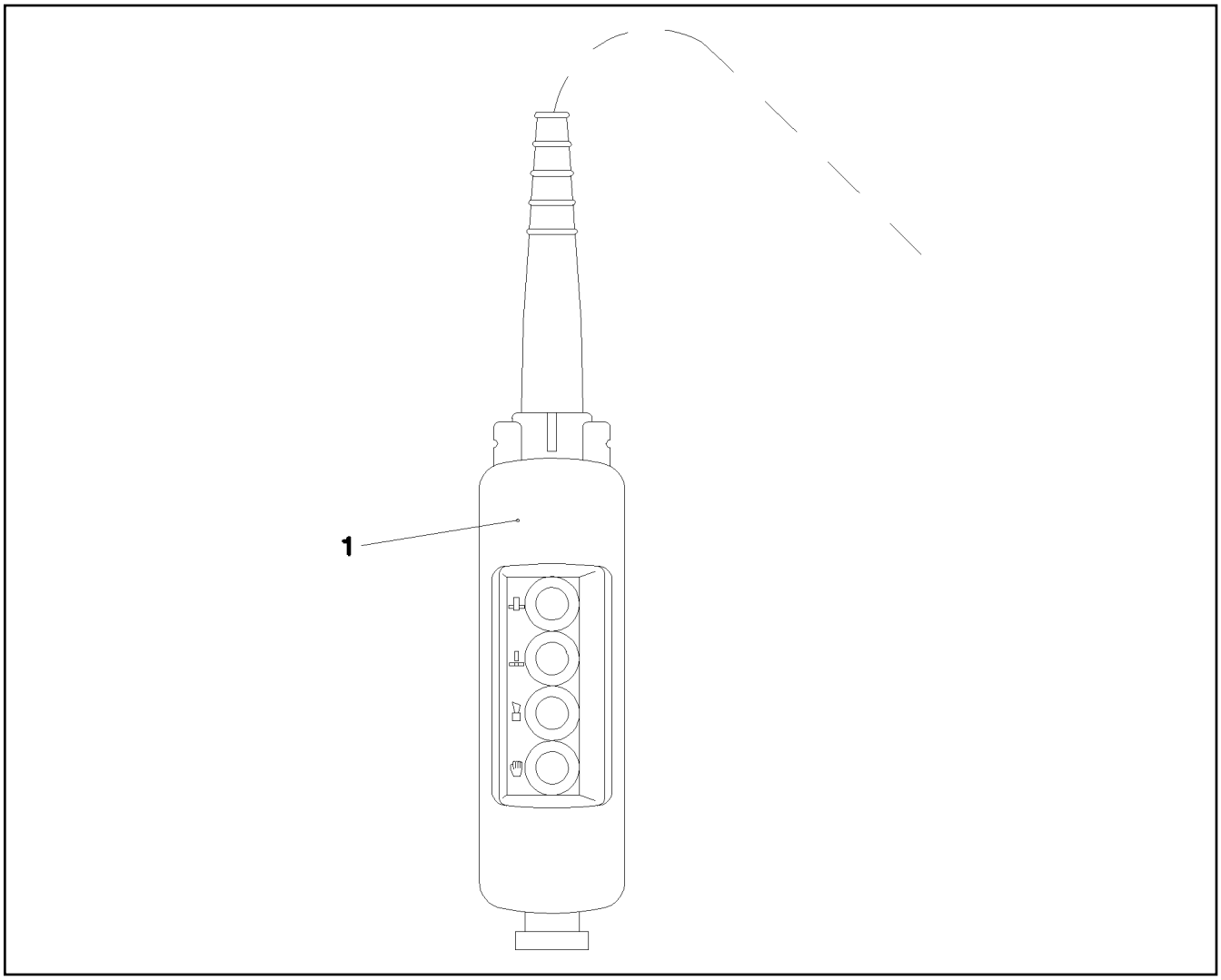

Pos.	Item	Quantity	Description	Bezeichnung	Serie	K
1	96 51 138 08	1	CONTROL DESK A570 ⇨ 2 920 638 96 51 138 08	BEDIENPULT		

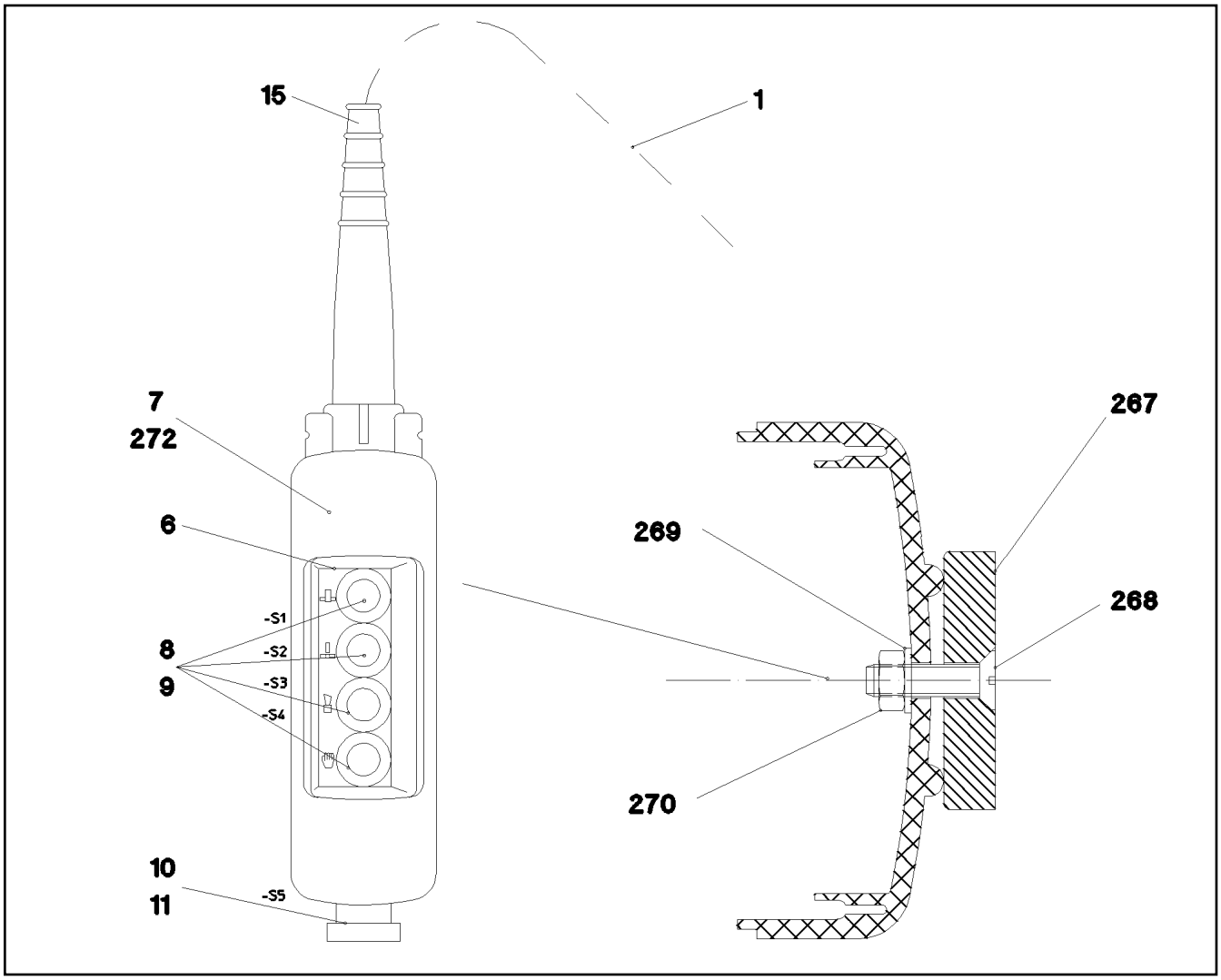

Pos.	Item	Quantity	Description	Bezeichnung	Serie	K
1	96 51 115 08	1	WIRING HARNESS W570	KABELSTRANG		
6	97 79 945 08	1	BOARD CONTROL PANEL 40X120 AL-BL 1M	SCHILD BEDIENPULT		
7	60 66 523 08	1	SUSPENDED PUSH-BUTTON	HAENGETASTER		
8	60 66 525 08	4	FRONT ELEMENT	FRONTELEMENT		
9	60 66 532 08	4	AUXILIARY SWITCH UNIT	HILFSSCHALTERBLOCK		
10	60 66 614 08	1	AUXILIARY SWITCH UNIT	HILFSSCHALTERBLOCK		
11	60 66 526 08	1	MUSHROOM PUSH-BUTTON	PILZTASTE		
15	55 08 496 08	1	HOSE CLAMP 11-20	SCHLAUCHSCHELLE		
267	61 70 001 08	2	PERMANENT MAGNET	DAUERMAGNET		
268	40 06 035 08	2	SCREW DIN 964 M5X18 MS	SCHRAUBE		
269	42 40 004 08	2	CIRCLIP DIN 128 A 5 VERZ.	FEDERRING		
270	41 15 148 08	2	NUT DIN 934 M5 8 VERZ.	MUTTER		
272	80 10 029 08	1	FOIL 0,2X3000 PE	FOLIE		

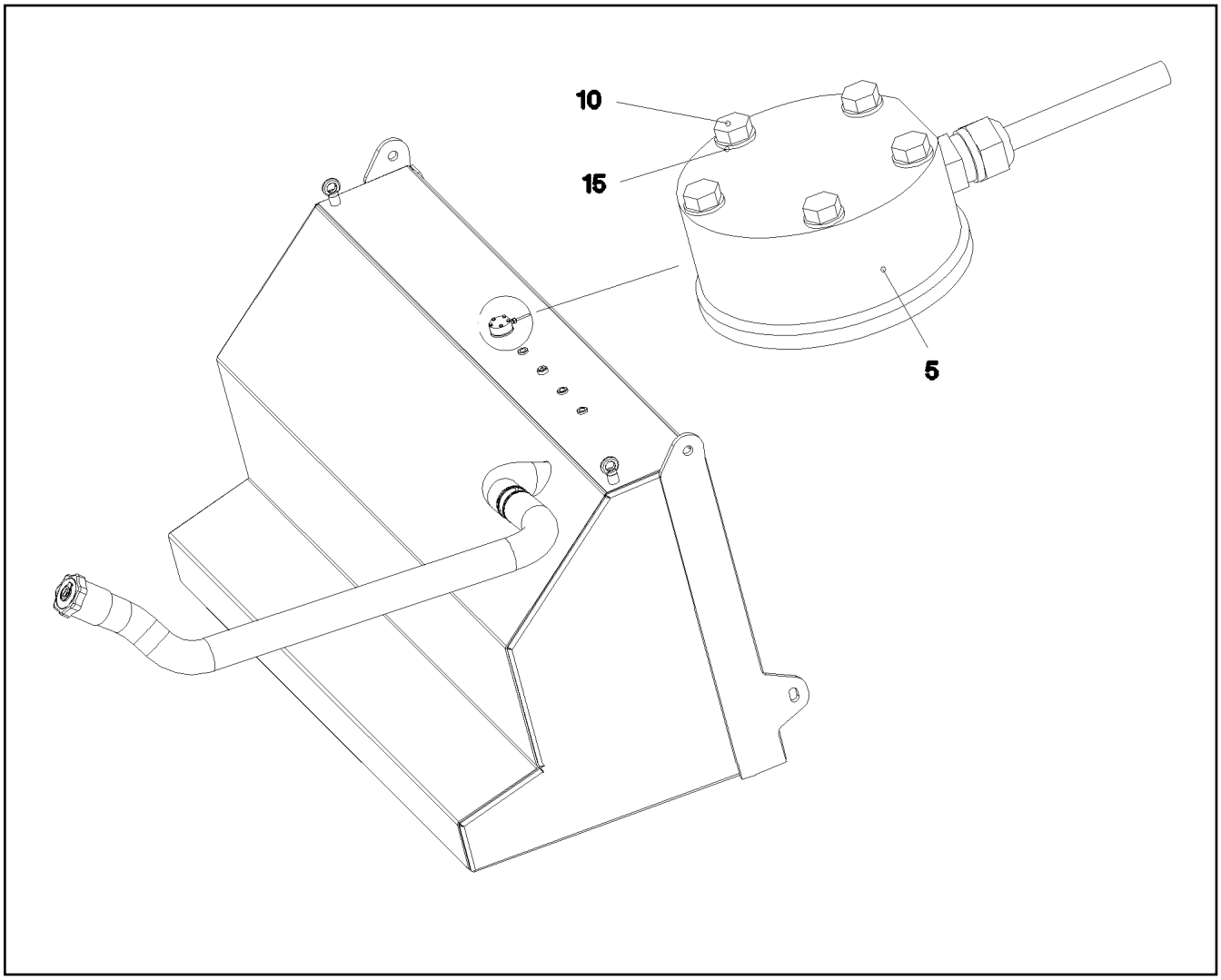

Pos.	Item	Quantity	Description	Bezeichnung	Serie	K
5	78 90 151 08	1	TANK SENSOR L=1000 SPF	TANKSENSOR		
(5)	10 34 693 8	1	FLANGE SEALING	FLANSCHDICHTUNG		
10	46 01 213	5	HEX BOLT ISO 4017 M5X35 8.8 A2C	SECHSKANTSCHRAUBE		
15	42 00 008 08	5	WASHER DIN 125 A 5.3 VERZ.	SCHEIBE		

Pos.	Item	Quantity	Description	Bezeichnung	Serie	K
11	96 48 799 08	1	WIRING HARNESS W591	KABELSTRANG		
(80)	60 23 010 08	2	CABLE LUG DIN 46235 10 - 95	KABELSCHUH		
(333)	60 04 918 08	0.9	BATTERY CABLE DIN 72551 95 SPF	BATTERIEKABEL		
(500)	92 35 122 08	2	CABLE MARKING	KABELMARKIERUNG		
(712)	10 47 305 2	2	CABLE SLEEVE 15-19 SILIKON	KABELTUELLE		
12	96 51 129 08	1	WIRING HARNESS W592	KABELSTRANG		
(80)	60 23 010 08	1	CABLE LUG DIN 46235 10 - 95	KABELSCHUH		
(98)	60 27 101 08	2	SOCKET	TUELLE		
(99)	60 23 011 08	1	CABLE LUG 12 - 95	KABELSCHUH		
(333)	60 04 918 08	2	BATTERY CABLE DIN 72551 95 SPF	BATTERIEKABEL		
(500)	92 35 122 08	2	CABLE MARKING	KABELMARKIERUNG		
13	96 51 130 08	1	WIRING HARNESS W593	KABELSTRANG		
(80)	60 23 010 08	2	CABLE LUG DIN 46235 10 - 95	KABELSCHUH		
(98)	60 27 101 08	2	SOCKET	TUELLE		
(333)	60 04 918 08	0.16	BATTERY CABLE DIN 72551 95 SPF	BATTERIEKABEL		
(500)	92 35 122 08	2	CABLE MARKING	KABELMARKIERUNG		
14	96 51 131 08	1	WIRING HARNESS W596	KABELSTRANG		
(98)	60 27 101 08	2	SOCKET	TUELLE		
(103)	60 22 082 08	2	CABLE LUG DIN 46234 10-50 VERZINNT	KABELSCHUH		
(151)	60 52 082 08	1	SOCKET 2POL	STECKDOSE		
(331)	60 04 912 08	1.4	BATTERY CABLE 50	BATTERIEKABEL		
(500)	92 35 122 08	3	CABLE MARKING	KABELMARKIERUNG		

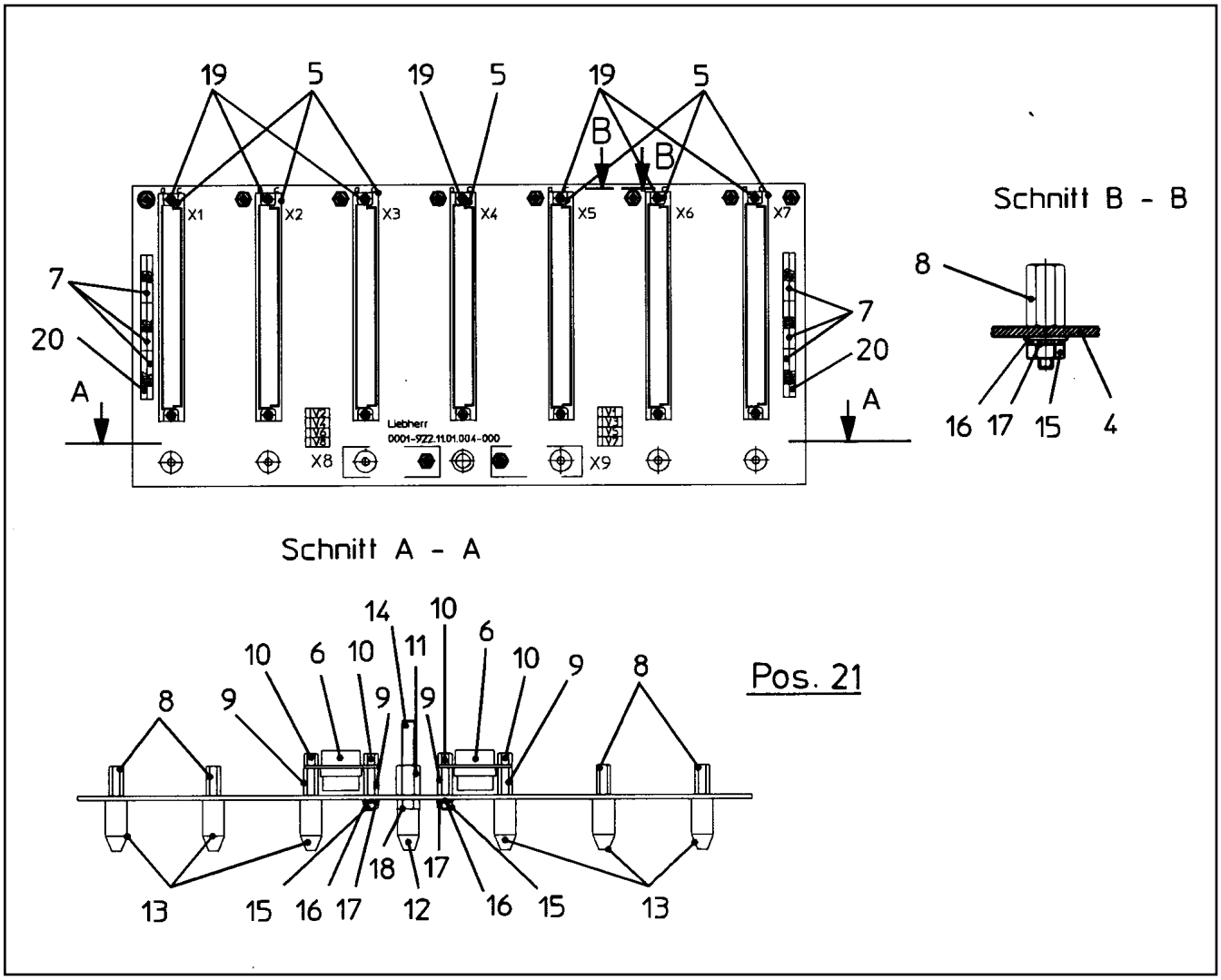

Pos.	Item	Quantity	Description	Bezeichnung	Serie	K
4	66 10 179 08	1	PRINTED CIRCUIT BOARD SPF	LEITERPLATTE		
5	60 23 212 08	7	MULTIPLE PLUG SOCKET B 64POL C SPF	STECKERLEISTE		
6	60 23 219 08	2	SOCKET TERMINAL STRIP 9POL SPF	BUCHSENLEISTE		
7	63 50 842 08	10	MAINS RESISTOR 22K 10% 8X 9SIL	WIDERSTAND NW		
8	66 00 460 08	12	STANDOFF M3X13 ST SPF	ABSTANDSBOLZEN		
9	66 00 428 08	4	STANDOFF M3X6X12 ST SPF	ABSTANDSBOLZEN		
10	66 00 422 08	4	STANDOFF M3X5 ST SPF	ABSTANDSBOLZEN		
11	66 00 429 08	1	STANDOFF M5X12 ST SPF	ABSTANDSBOLZEN		
12	66 00 419 08	1	GUIDING CONE M5 PA6G SPF	FUEHRUNGSKONUS		
13	66 00 420 08	6	GUIDING CONE M3 MS SPF	FUEHRUNGSKONUS		
14	66 00 416 08	1	THREADED BOLT DIN 976 B M5X45 SPF	GEWINDEBOLZEN		
15	41 15 157 08	10	NUT DIN 934 M3 8 A3C	MUTTER		
16	42 00 006 08	10	WASHER DIN 125 A 3.7 ST VERZ.	SCHEIBE		
17	42 51 005 08	10	TOOTH LOCK WASHER DIN 6797 A 3,2	ZAHNSCHEIBE		
18	41 15 148 08	1	NUT DIN 934 M5 8 VERZ.	MUTTER		
19	44 33 003 08	14	TUBULAR RIVET DIN 7340 B2,5X0,3X5 MS	ROHRNIET		
20	63 50 855 08	2	MAINS RESISTOR 1K 5% 8X 9SIL SPF	WIDERSTAND NW		
21	66 03 006 08	8	DIODE S 30V 0A2 DO-35 SPF	DIODE		

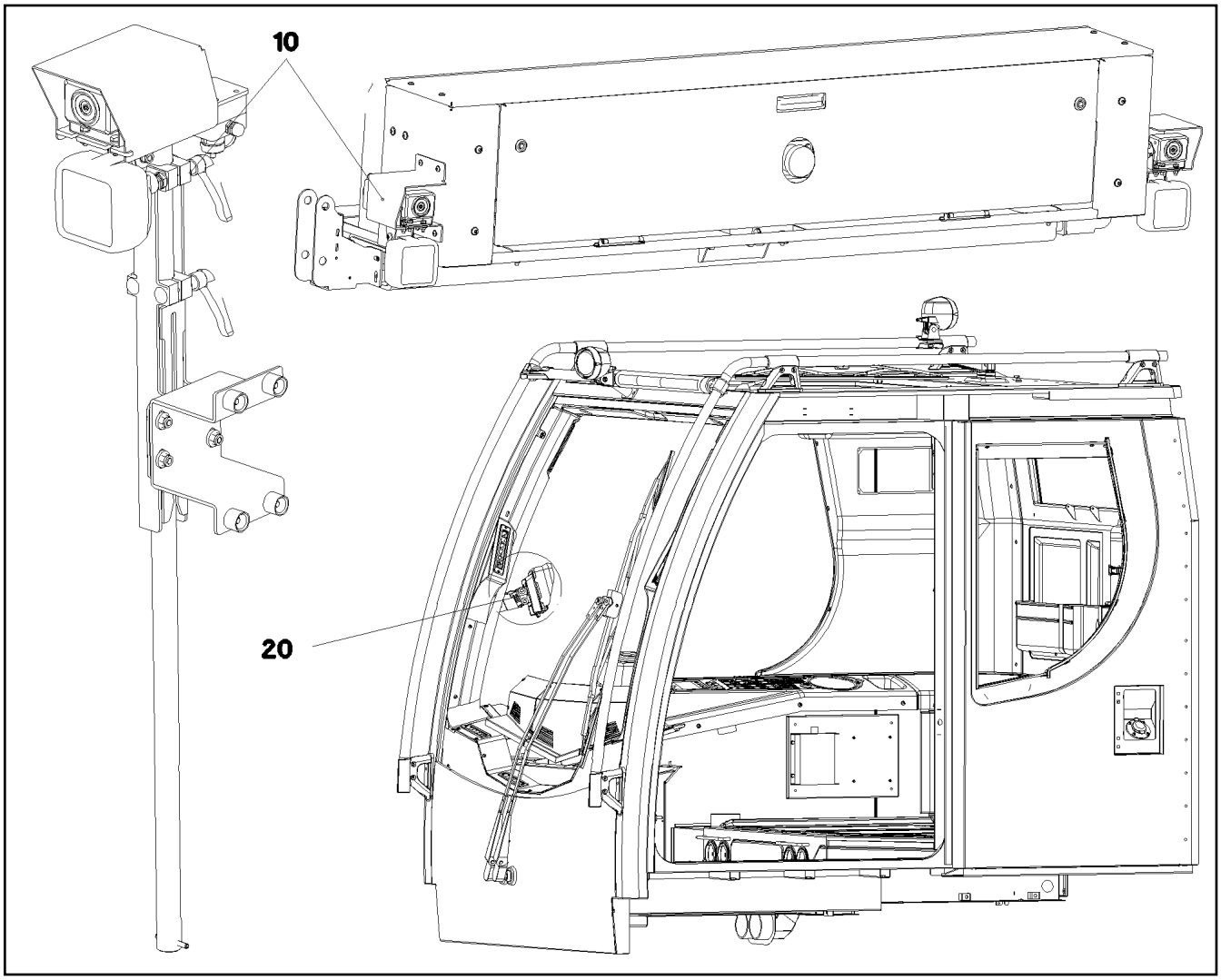

Pos.	Item	Quantity	Description	Bezeichnung	Serie	K
10	96 48 396 08	1	EQUIPMENT CAMERA SUPERSTRUCTUR ⇨ 2 925 401 96 48 396 08	AUSRUESTUNG KAMERA DRE		
20	96 48 397 08	1	EQUIPMENT CAMERA CAB ⇨ 2 925 405 96 48 397 08	AUSRUESTUNG KAMERA KABIN		

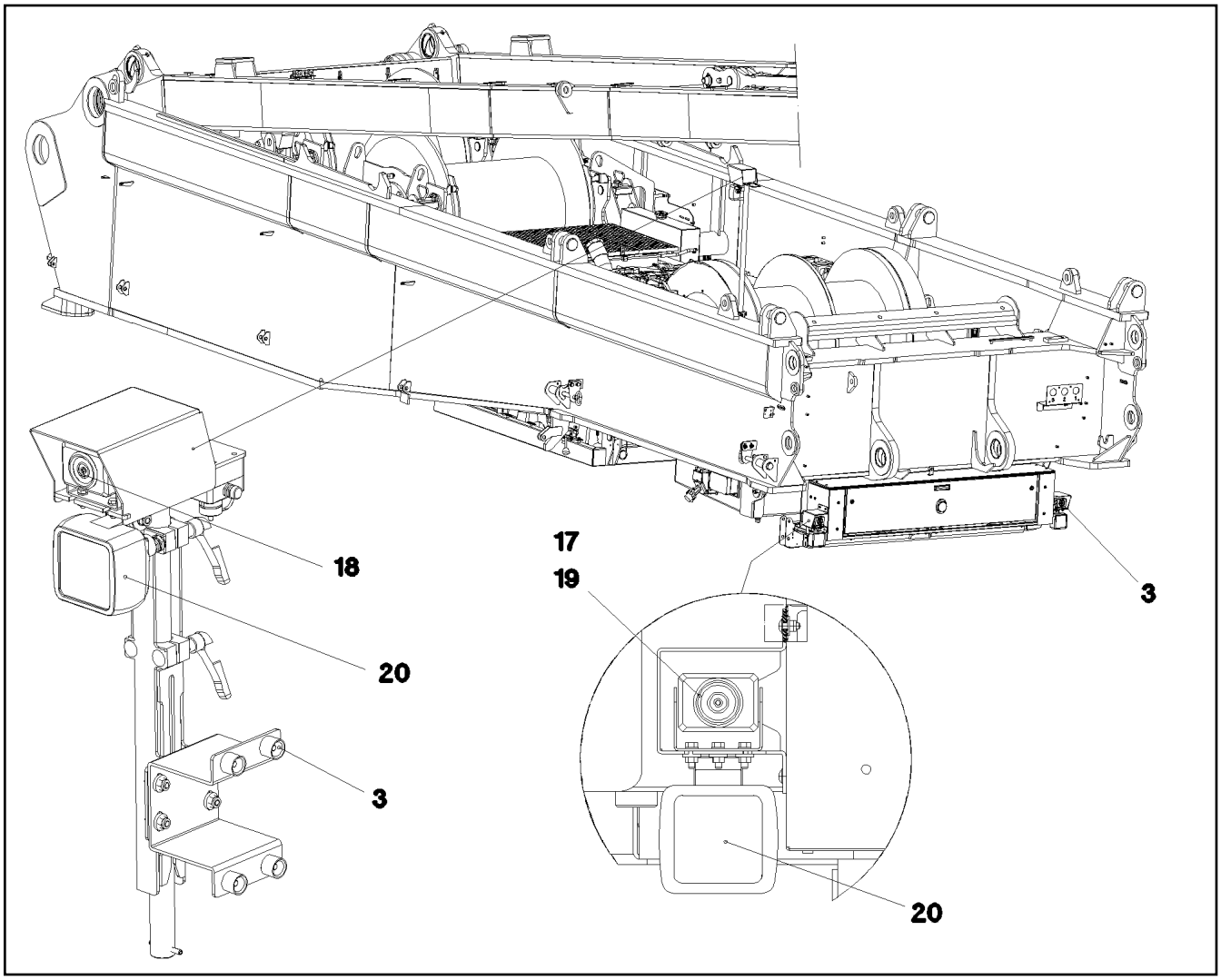

Pos.	Item	Quantity	Description	Bezeichnung	Serie	K
3	96 51 405 08	1	CAMERA EQUIPMENT SLEWING PLATF ⇨ 2 925 402 96 51 405 08	KAMERAANBAU DREHBUEHNE		
10	10 33 264 0	1	CONTROL BOX MB 618	STEUERBOX		
11	61 40 376 08	1	CABLE 12M	KABEL		
12	61 40 418 08	2	CABLE 9M	KABEL		
13	61 40 458 08	2	CABLE 6M	KABEL		
15	10 45 542 1	1	CONNECTING CABLE 8 X 0,37	VERBINDUNGSKABEL		
17	61 40 436 08	2	CAMERA SPF	KAMERA		
(1)	10 02 527 8	1	CABLE PLUG KSB693/7P	KABELSTECKER		
18	10 02 895 4	1	CCD CAMERA 20GRAD	CCD-KAMERA		
19	10 04 105 3	2	PROTECTIVE HOOD V2A	SCHUTZHAUBE		
20	60 71 509 08	3	WORK FLOODLIGHT	ARBEITSSCHEINWERFER		
21	60 70 211 08	3	LIGHT BULB DIN 72601 70W 24V	GLUEHLAMPE		

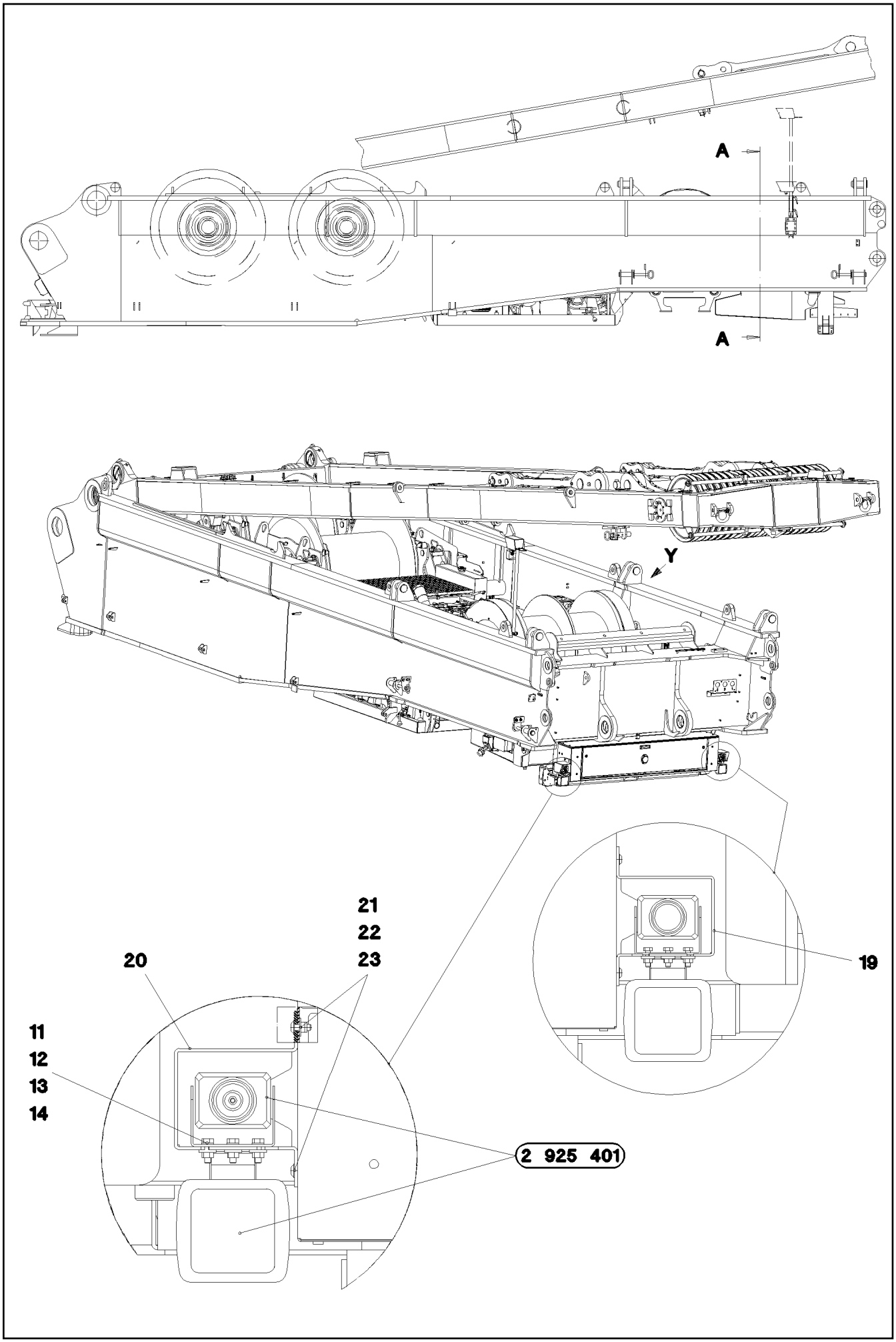
A
A
Y
21
22
23
20
11
12
13
14
19
2 925 401

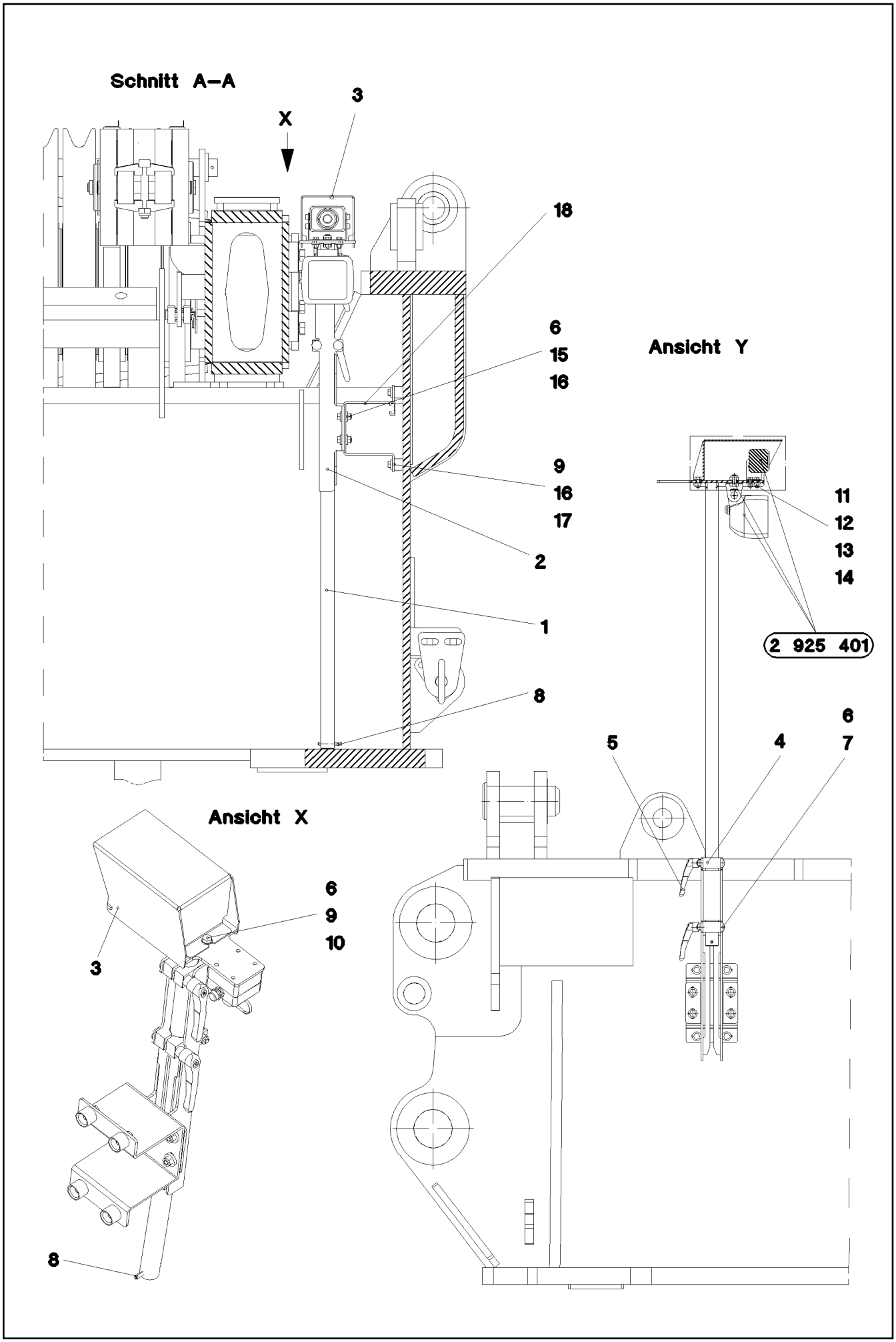
Schnitt A–A
X
3
18
6
15
16
9
16
17
2
1
8
Ansicht Y
11
12
13
14
2 925 401
6
5
4
7
Ansicht X
6
9
10
3
8

Pos.	Item	Quantity	Description	Bezeichnung	Serie	K
1	96 51 406 08	1	CLAMP T ZN O	STATIV SCHWK.		
2	96 51 407 08	1	BRIDE DE BLOCAGE	KLEMMKONSOLE		
3	97 80 592 08	1	HOOD 2X298X327 FE//ZN20//C	HAUBE		
4	97 68 737 08	2	CLAMPING PIECE PA6G+OEL	KLEMMSTUECK		
5	10 01 719 2	2	CLAMPING LEVER STAHL 5.8	KLEMMHEBEL		
6	41 19 005 08	7	NUT DIN 985 M8 8 VERZ.	MUTTER		
7	40 28 026 14	4	CHEESE HEAD SCREW DIN 603 M8X60 4.6	FLACHRUNDSCHRAUBE		
8	43 20 067 08	1	DOWEL PIN ISO 8752 6X50 A2	SPANNSTIFT		
9	49 00 089	5	HEX BOLT ISO 4017 M8X20 8.8 A2C	SECHSKANTSCHRAUBE		
10	42 00 012 08	2	WASHER DIN 125 A8X16 ST VERZ.	SCHEIBE		
11	40 00 829	9	HEX BOLT ISO 4017 M6X20 8.8 A2C	SECHSKANTSCHRAUBE		
12	42 00 009 08	9	WASHER ISO 7089 A 6.4 VERZ.	SCHEIBE		
13	42 16 004 08	9	WASHER DIN 7349 6,4 ST VERZ.	SCHEIBE		
14	41 15 140 08	9	NUT DIN 934 M6 8 VERZ.	MUTTER		
15	49 00 128	4	HEX BOLT ISO 4017 M8X25 8.8 A2C	SECHSKANTSCHRAUBE		
16	42 16 005 08	12	WASHER DIN 7349 8,4 ST VERZ.	SCHEIBE		
17	95 38 734 08	4	SLEEVE 25.0X19 S355J2G3	HUELSE		
18	97 80 593 08	1	PLATE 4X382X120	BLECH		
19	97 82 080 08	1	PLATE 3X404X241	BLECH		
20	97 82 081 08	1	PLATE 3X404X241	BLECH		
21	10 41 285 1	8	OVAL HEAD FLAT SCREW AEHNL. ISO 7380	LINSENFLACHKOPFSCHRAUBE		
22	41 19 030 08	8	NUT ISO 10511 M6 A2-70	MUTTER		
23	42 18 007 08	8	WASHER DIN 9021 A 6.4 VERZ.	SCHEIBE		

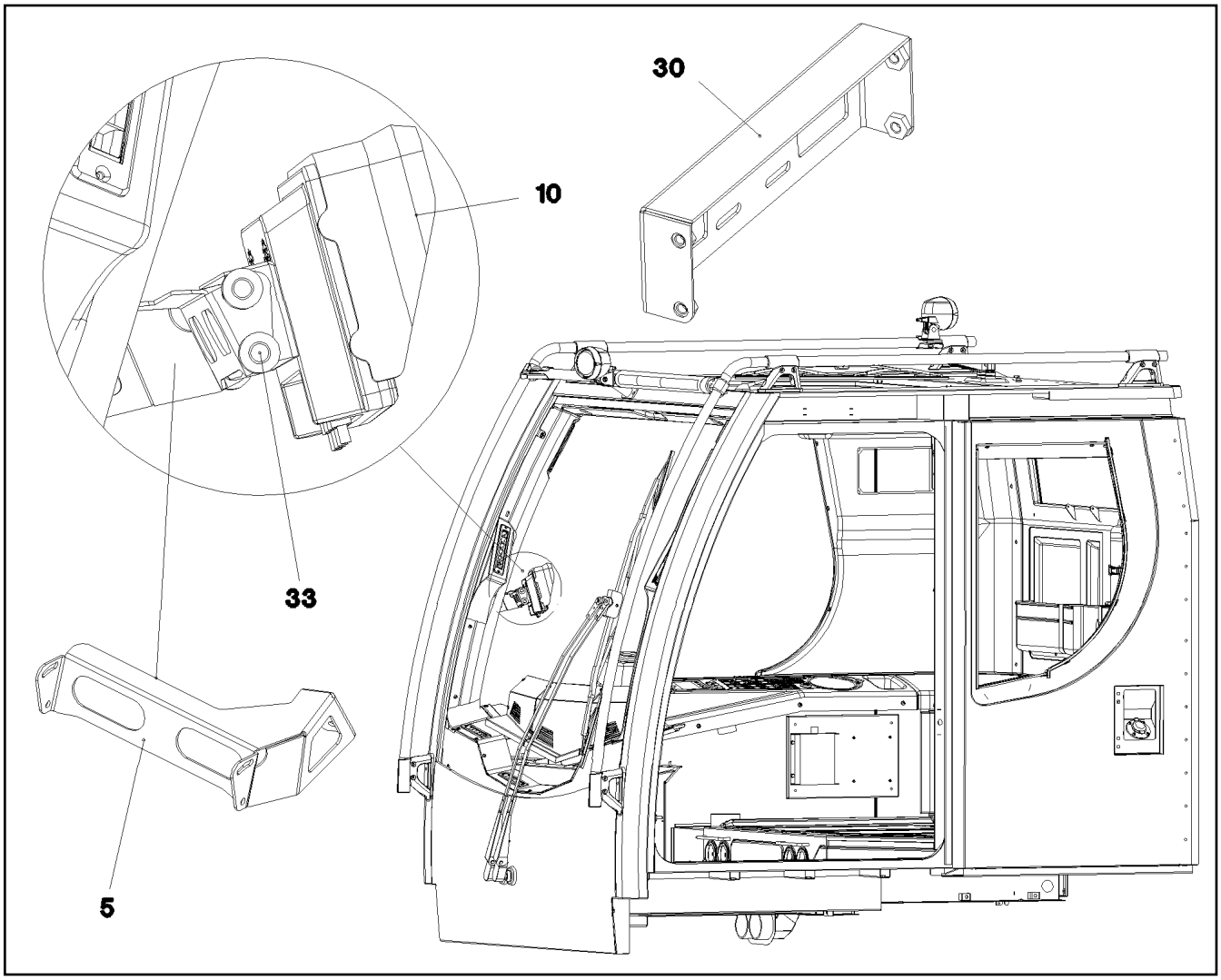

Pos.	Item	Quantity	Description	Bezeichnung	Serie	K
5	97 73 426 08	1	PLATE 2X287X171	BLECH		
7	40 97 043 08	2	OVAL HEAD FLAT SCREW M6X16 SCHWAR	LINSENFLACHKOPFSCHRAUBE		
10	10 45 478 2	1	DISPLAY MD3072A-QUAD	DISPLAY		
11	10 45 478 3	1	CONNECTION CABLE 10 X 0,14	ANSCHLUSSKABEL		
20	10 43 030 5	1	CABLE MK307.4,5	KABEL		
30	96 51 859 08	1	ADAPTOR	ADAPTER		
31	40 65 002 14	4	HEX BOLT ISO 4017 M4X8 8.8 A2C	SECHSKANTSCHRAUBE		
32	42 18 005 08	4	WASHER DIN 9021 A 4.3 ST VERZ.	SCHEIBE		
33	10 44 966 4	4	KNURLED SCREW M5X10 PA6	RAENDELSCHRAUBE		

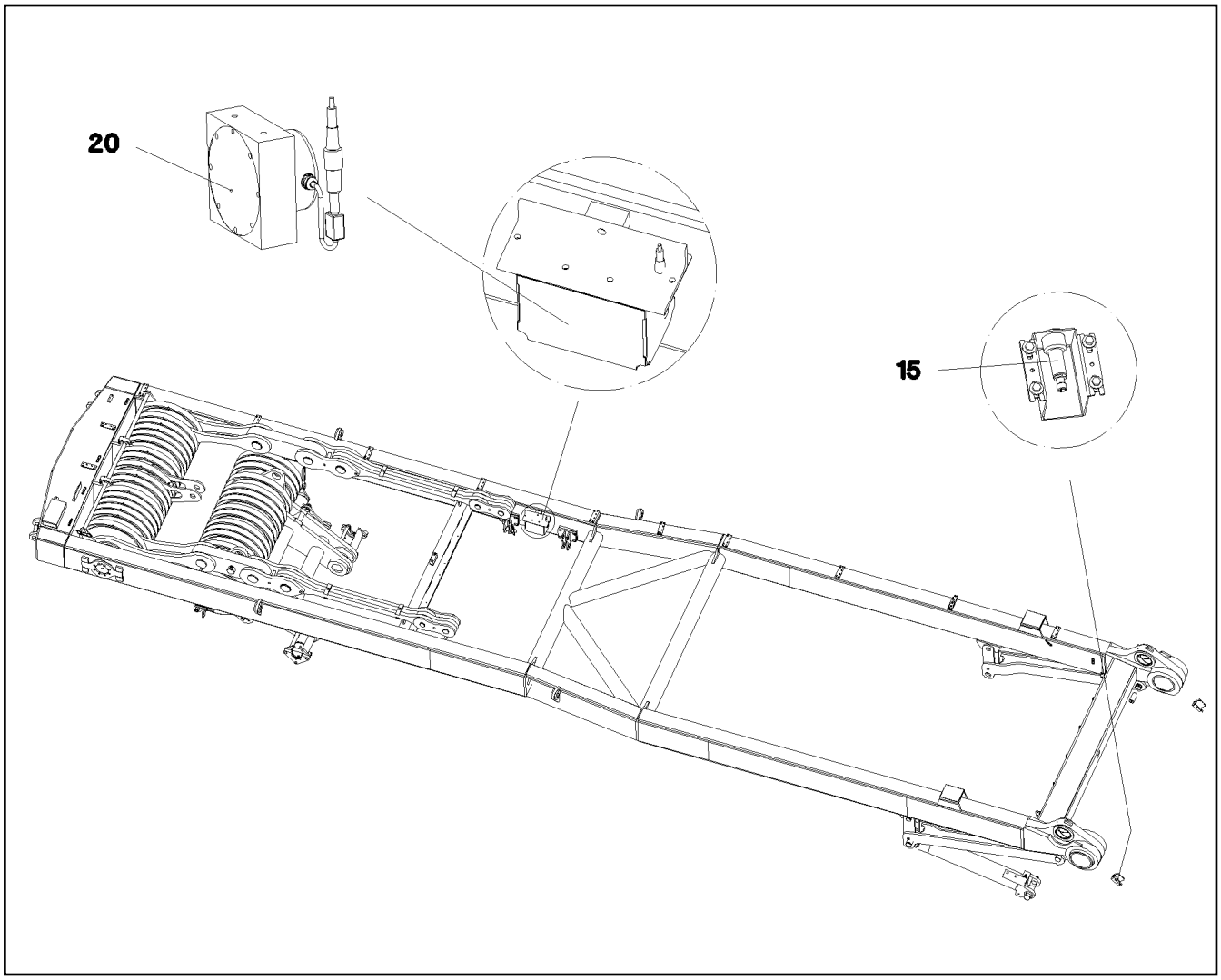

Pos.	Item	Quantity	Description	Bezeichnung	Serie	K
15	69 23 087 08	2	INDUCTIVE SENSOR SPF	INDUKTIVSENSOR		
20	69 23 100 08	1	ANGLE TRANSMITTER 360° SPF	WINKELGEBER		

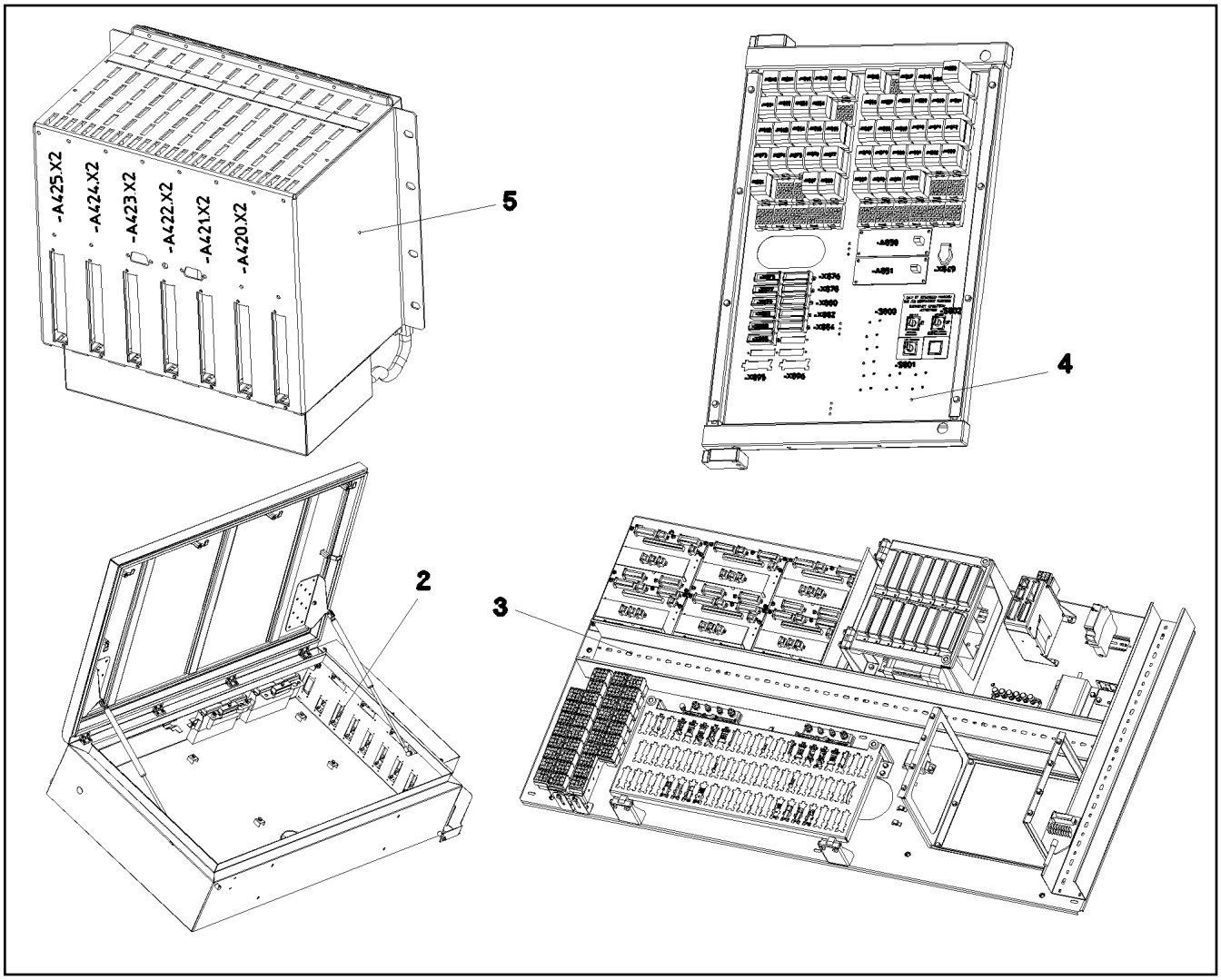

Pos.	Item	Quantity	Description	Bezeichnung	Serie	K
2	96 54 385 08	1	SWITCH CABINET ⇨ 2 932 160 96 54 385 08	SCHALTSCHRANK MECH.		
3	96 54 387 08	1	ASSEMBLY PARTS MOUNTING PANEL ⇨ 2 932 082 96 54 387 08	AUFBAUTEILE MONTAGETAFEL		
4	96 45 393 08	1	RELAY CONTROL SYSTEM ⇨ 2 932 001 96 45 393 08	RELAISSTEUERUNG		
5	96 45 394 08	1	LICCON ASSEMBLY UNIT ⇨ 2 932 122 96 45 394 08	LICCON MONTAGEEINHEIT		

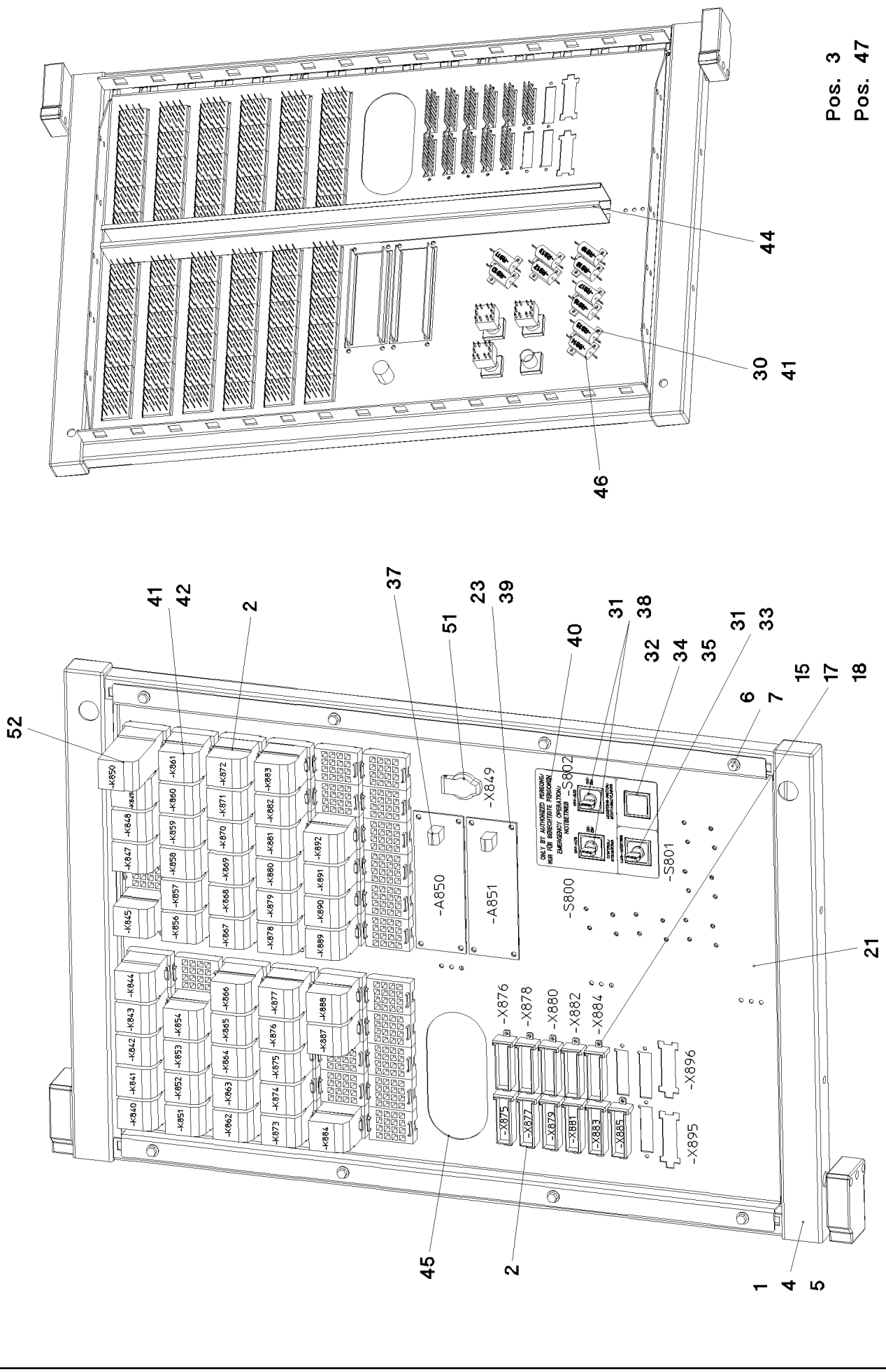

26.8.2008 053006	etk_en_de_074509_LR_1600_2	305 (1/2)
LIEBHERR	RELAY CONTROL SYSTEM RELAISSTEUERUNG	⇨ 2 932 001 96 45 393 08

Pos.	Item	Quantity	Description	Bezeichnung	Serie	K
1	61 10 470 08	1	HINGED FRAME 15HE VERZ.	SCHWENKRAHMEN		
2	96 49 211 08	1	WIRES CPL. S2	DRAEHTE KPL.		
(2)	96 49 212 08	1	WIRES PRE-ASS. S2	DRAEHTE VORM.		
(151)	63 01 023 08	55	LAMPHOLDER	FASSUNG		
(152)	60 23 250 08	12	PLUG 18POL SPF	STECKER		
3	96 48 313 08	1	WIRES CPL. S3	DRAEHTE KPL.		
(2)	96 49 209 08	1	WIRES PRE-ASS. S3	DRAEHTE VORM.		
(151)	60 23 233 08	2	PLUG SHELL 18-POL	STECKERGEHAEUSE		
(152)	60 22 097 08	1	ATTACHABLE SLEEVE HOUSING 2POL	STECKHUELSENGEHAEUSE		
(153)	60 23 370 08	3	CONNECTOR PLUG A	ANSCHLUSSSTECKER		
4	10 02 217 1	1	BUILT-IN KIT	EINBAUSATZ		
5	10 02 217 7	1	SEALING INSERT 8MM VIERKANT	VERSCHLUSSEINSATZ		
6	41 30 038 08	8	CAGE NUT M5	KAEFIGMUTTER		
7	40 73 500 08	8	HEX BOLT EN 1665 M5X10 10.9 A2C	SECHSKANTSCHRAUBE		
15	40 01 004 08	28	SCREW DIN 84 M3X10 5.8 VERZ.	SCHRAUBE		
17	42 52 205 08	28	SERRATED LOCK WASHER DIN 6798 J 3,2	FAECHERSCHEIBE		
18	41 15 157 08	28	NUT DIN 934 M3 8 A3C	MUTTER		
21	97 68 157 08	1	RELAY SUPPORT 1.5X725X518	RELAISTRAEGER		
22	61 10 461 08	36	WIRE CLIP	DRAHTHALTER		
23	70 42 076 08	8	MANDRIL RIVET 4X10,3	DORNNIET		
30	42 00 006 08	20	WASHER DIN 125 A 3.7 ST VERZ.	SCHEIBE		
31	60 61 446 08	3	TOUCH CONTACT TRANSMITTER 2OE + 2S	TASTKONTAKTGEBER		
32	60 20 422 08	1	RETAINING NUT M16X1	BEFESTIGUNGSMUTTER		
33	60 61 433 08	1	ROTARY LOCK	DREHSCHLOSS		
34	60 61 440 08	1	SPHERICAL CAP	KALOTTE		
35	60 61 435 08	1	SIGNAL LAMP	LEUCHTMELDER		
37	66 01 015 08	2	DIODE VARISTOR MODULE SPF	DIODEN VARISTORENMODUL		
38	60 61 449 08	2	TURNLOCK ACTUATOR	DREHSCHLOSSBETAETIGER		
39	42 00 007 08	8	WASHER DIN 125 A 4.3 ST VERZ.	SCHEIBE		
40	97 66 929 08	1	LABEL	SCHILD		
41	70 42 121 08	50	BLIND RIVET 3,0X3,2-5,0	BLINDNIET		
42	63 01 021 08	51	RELAY 18-32V	RELAIS		
44	60 14 058 08	0.63	CABLE CHANNEL	KABELKANAL		
45	26 21 039 08	0.33	EDGE PROTECTION	KANTENSCHUTZ		
46	63 50 170 08	10	RESISTOR 47R 10% 25W	WIDERSTAND		
47	60 21 710 08	90	ADHESIVE LABELS	HAFTETIKETT		
50	60 32 022 08	25	CABLE TIE 2,5X102	KABELBINDER		
51	60 52 039 08	1	BUILT-IN SOCKET 2POL 16A	EINBAUSTECKDOSE		
52	63 01 022 08	1	BEAM RELAY 18 - 32V	KIPPRELAIS		

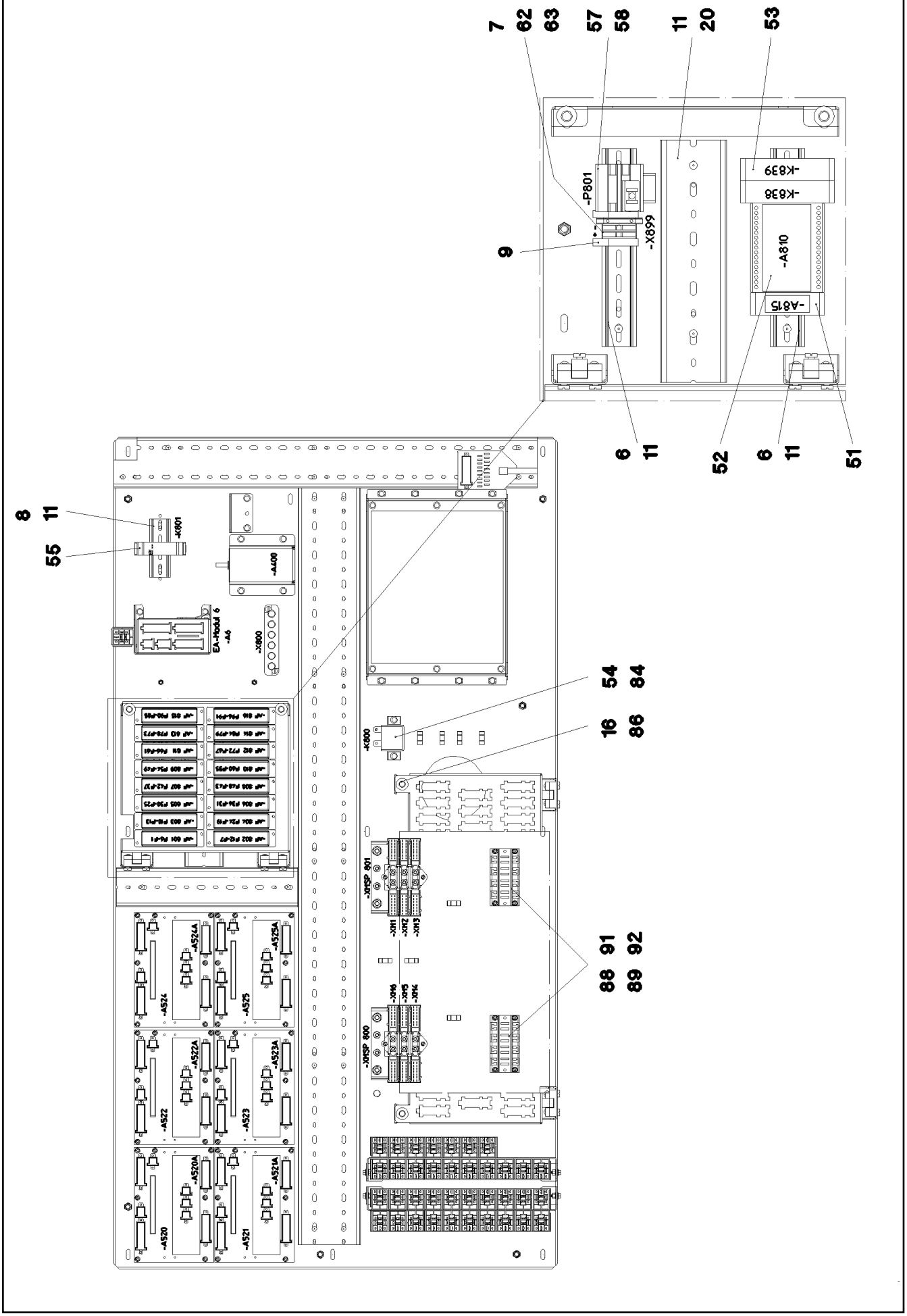

26.8.2008 053696	etk_en_de_074509_LR_1600_2	307 (1/4)
LIEBHERR	ASSEMBLY PARTS MOUNTING PANEL AUFBAUTEILE MONTAGETAFEL	⇨ 2 932 082 96 54 387 08

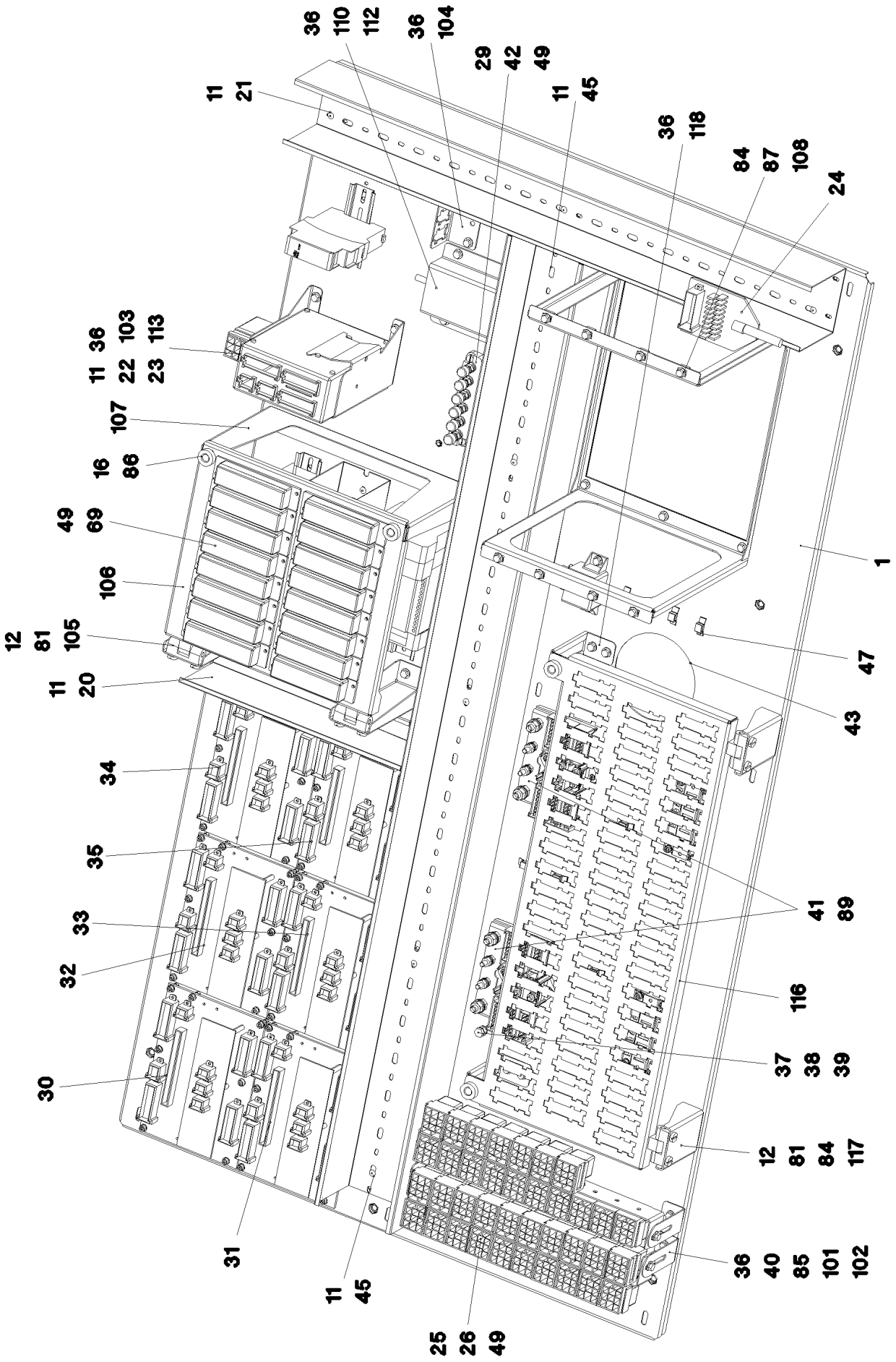

26.8.2008 053697 LIEBHERR	etk_en_de_074509_LR_1600_2 ASSEMBLY PARTS MOUNTING PANEL AUFBAUTEILE MONTAGETAFEL	308 (2/4) ⇨ 2 932 082 96 54 387 08

Pos.	Item	Quantity	Description	Bezeichnung	Serie	K
1	96 48 552 08	1	PLATE PRE-ASS.	PLATTE VORM.		
5	96 54 388 08	1	CABLING MOUNTING PLATE S1 ➪ 2 932 116 96 54 388 08	VERKABELUNG MONTAGETAFE		
6	60 21 067 08	0.4	TOP HAT RAIL 35X27X7,3X1	HUTSCHIENE		
7	60 27 616 08	1	TERMINAL MARKER	MESSERTRENNKLEMME		
8	60 21 067 08	0.1	TOP HAT RAIL 35X27X7,3X1	HUTSCHIENE		
9	60 21 101 08	5	END HOLDER	ENDHALTER		
11	70 42 323 08	30	BLIND RIVET 4,0X10,5	BLINDNIET		
12	40 01 054 08	12	SCREW DIN 84 M6X8 5.8 A3C	SCHRAUBE		
16	10 44 966 4	4	KNURLED SCREW M5X10 PA6	RAENDELSCHRAUBE		
19	60 27 629 08	1	IDENTIFICATION STRIPS	BEZEICHNUNGSSTREIFEN		
20	63 81 092 01	0.62	WIRING DUCT 80X60/83,5X66/20 HART-PVC	VERDRAHTUNGSKANAL		
21	60 14 139 08	0.725	CABLE CHANNEL	KABELKANAL		
22	10 02 485 7	1	RESISTANCE MODULE PBTG-GF20 SPF	WIDERSTANDSMODUL		
24	66 00 245 08	1	ADAPTOR 18POL SPF	ADAPTER		
25	63 01 051 08	3	RELAY 24V S=40A 26X26X24MM SPF	RELAIS		
26	63 01 215 08	24	RELAY 24V S=20A OE=10A 26X26X24MM SP	RELAIS		
29	40 01 036 08	2	SCREW DIN 84 M5X20 5.8 VERZ.	SCHRAUBE		
30	96 48 329 08	1	INPUT BOARD CPL. EP0	EINGANGSPLATINE KPL.		
31	96 48 330 08	1	INPUT BOARD CPL. EP1	EINGANGSPLATINE KPL.		
32	96 48 331 08	1	INPUT BOARD CPL. EP2	EINGANGSPLATINE KPL.		
33	96 48 332 08	1	INPUT BOARD CPL. EP3	EINGANGSPLATINE KPL.		
34	96 48 333 08	1	INPUT BOARD CPL. EP4	EINGANGSPLATINE KPL.		
35	96 48 334 08	1	INPUT BOARD CPL. EP5	EINGANGSPLATINE KPL.		
36	40 73 500 08	18	HEX BOLT EN 1665 M5X10 10.9 A2C	SECHSKANTSCHRAUBE		
37	40 00 829	1	HEX BOLT ISO 4017 M6X20 8.8 A2C	SECHSKANTSCHRAUBE		
38	41 15 140 08	1	NUT DIN 934 M6 8 VERZ.	MUTTER		
39	42 52 210 08	1	SERRATED LOCK WASHER DIN 6798 J 6,4	FAECHERSCHEIBE		
40	42 52 208 08	4	SERRATED LOCK WASHER DIN 6798 J 5,3	FAECHERSCHEIBE		
41	92 68 911 08	2	GROUND RAIL ➪ 2 932 166 92 68 911 08	VERTEILER MASSE		
42	92 26 483 08	1	TERMINAL BOARD PRE-ASS. ➪ 1 830 102 92 26 483 08	KLEMMBRETT VORM.		
43	26 21 039 08	2	EDGE PROTECTION	KANTENSCHUTZ		
45	60 14 142 08	1.295	CABLE CHANNEL	KABELKANAL		
47	60 20 611 08	8	CABLE CLIP HOLDER	KABELBINDERHALTER		
49	70 42 076 08	42	MANDRIL RIVET 4X10,3	DORNNIET		
51	96 45 911 08	1	INSERTION MODULE ➪ 2 932 515 96 45 911 08	BESTUECKUNGSMODUL		
52	66 03 016 08	1	DIODE MODULE	DIODENMODUL		
53	63 01 013 08	2	TIME RELAY SPF	ZEITRELAIS		
54	63 01 201 08	1	CUTOFF RELAY	TRENNRELAIS		
55	10 47 515 0	1	EMERGENCY SHUT-DOWN DEVICE 24V/DC	NOT-AUS SCHALTGERAET		
57	69 18 022 08	1	SERVICE HOUR METER 12 - 24V	BETRIEBSSTUNDENZAEHLER		
58	97 12 910 08	1	PLATE OPER. HOUR METER TRAVELL	SCHILD BETRIEBSSTUNDENZ.		
62	60 27 617 08	1	LID	DECKEL		
63	60 27 416 08	2	BAND CLAMP 8-2,8-0,8	BANDKLEMME		
69	60 45 016 08	16	FUSE BOX SMALL 6POL 24V	SICHERUNGSDOSE		
70	60 27 355 08	50	INSERTION BRIDGE	EINLEGEBRUECKE		
72	60 40 077 08	6	FLAT FUSE LINK 3A	FLACHSICHERUNGSEINSATZ		
73	60 40 069 08	5	FLAT FUSE LINK 5A	FLACHSICHERUNGSEINSATZ		
74	60 40 070 08	20	FLAT FUSE LINK 7,5A	FLACHSICHERUNGSEINSATZ		
75	60 40 071 08	23	FLAT FUSE LINK 10A	FLACHSICHERUNGSEINSATZ		
76	60 40 072 08	6	FLAT FUSE LINK 15A	FLACHSICHERUNGSEINSATZ		
77	60 40 073 08	4	FLAT FUSE LINK 20A	FLACHSICHERUNGSEINSATZ		
78	60 40 076 08	1	FLAT FUSE LINK 25A	FLACHSICHERUNGSEINSATZ		
81	70 42 559 08	4	HINGE	SCHARNIER		
84	40 73 501 08	32	HEX BOLT EN 1665 M5X16 10.9 A2C	SECHSKANTSCHRAUBE		
85	41 15 148 08	4	NUT DIN 934 M5 8 VERZ.	MUTTER		
86	10 04 259 2	6	BLIND RIVET NUT M5 ST VERZ.	BLINDNIETMUTTER		

Pos.	Item	Quantity	Description	Bezeichnung	Serie	K
87	41 30 026 08	8	CAGE NUT M5	KAEFIGMUTTER		
88	42 52 207 08	50	SERRATED LOCK WASHER DIN 6798 J 4,3	FAECHERSCHEIBE		
89	46 00 387	54	CYLINDER SCREW ISO 4762 M4X12 8.8 A2C	ZYLINDERSCHRAUBE		
91	60 20 426 08	2	UMBRELLA RAIL	SCHIRMSCHIENE		
92	42 00 007 08	8	WASHER DIN 125 A 4.3 ST VERZ.	SCHEIBE		
101	97 75 662 08	2	PLATE 1.5X399X35	BLECH		
102	97 29 400 08	4	PLATE 1.5X112X30	BLECH		
103	97 29 623 08	1	PLATE 1.5X158X338	BLECH		
104	97 74 908 08	1	PLATE 1.5X79X67 FE//ZN20//C	BLECH		
105	97 26 606 08	2	PLATE 1.5X191X111	BLECH		
106	97 75 696 08	1	PLATE 1.5X283X325	BLECH		
107	97 73 925 08	1	PLATE 1.5X212X345	BLECH		
108	97 14 053 08	1	PLATE 1.5X272X796	BLECH		
110	97 65 362 08	1	PLATE 2X162X142 ALMG3 H111	BLECH		
112	10 34 043 8	1	DATALOGGER 24V LDL2 SPF	DATENLOGGER		
113	66 01 020 08	1	E/A-MODULE A SPF	E/A-MODUL		
115	26 21 010 08	0.36	CELL RUBBER 20X8	ZELLGUMMI		
116	97 86 281 08	1	PLATE 1.5X635X271 FE//ZN20//C	BLECH		
117	97 75 843 08	2	PLATE 2X110X109	BLECH		
118	97 86 272 08	2	ANGLE 1.5X151X54 FE//ZN20//C	WINKEL		

Pos.	Item	Quantity	Description	Bezeichnung	Serie	K
2	96 54 389 08	1	CABLES MOUNTING PANEL CPL. S1 ⇨ 2 932 224 96 54 389 08	DRAEHTE MONTAGETAFEL KPL		
6	92 17 061 08	1	LEAD W635X1800	LEITUNG		
8	92 17 086 08	4	LEAD W635X1600	LEITUNG		
9	92 12 113 08	1	LEAD W635X1250	LEITUNG		
10	91 05 061 08	1	LSB SENSOR TEST ADAPTER	LSB-SENSOR PRUEFADAPTER		
(5)	96 17 101 08	1	LEAD W649	LEITUNG		
201	60 30 003 08	4	INSULATING TUBE 8	ISOLIERSCHLAUCH		
202	60 30 126 08	3.2	INSULATING TUBE 14 -50°C.- 250° SPF	ISOLIERSCHLAUCH		
261	60 32 003 08	100	CABLE TIE 3,6X150	KABELBINDER		
267	60 32 004 08	100	CABLE TIE 3,6X200	KABELBINDER		
268	60 32 022 08	100	CABLE TIE 2,5X102	KABELBINDER		

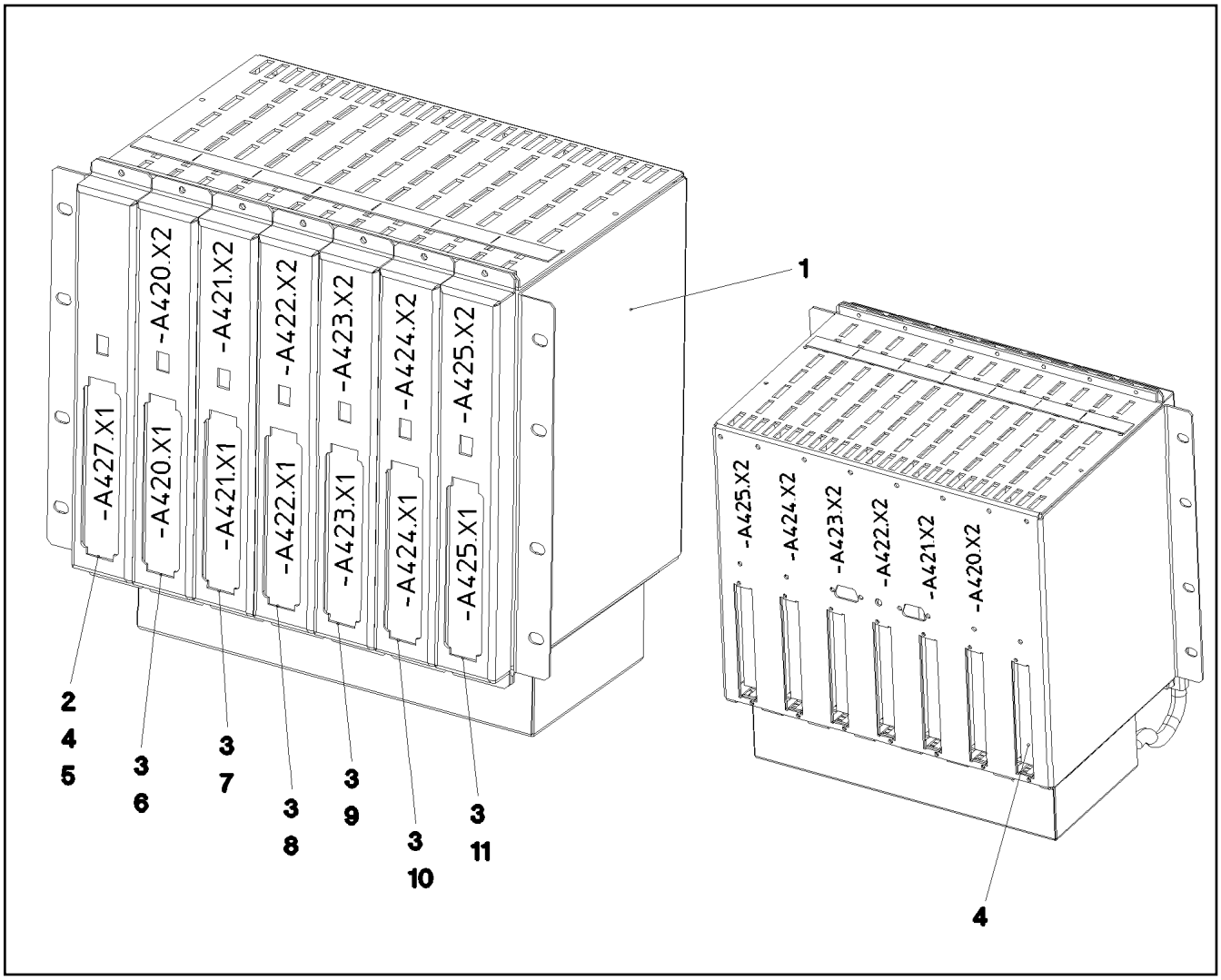

Pos.	Item	Quantity	Description	Bezeichnung	Serie	K
1	91 23 538 08	1	SUB-ASSEMBLY CARRIER 56TE ⇨ 2 913 100 91 23 538 08	BAUGRUPPENTRAEGER		
2	91 07 635 08	1	POWER UNIT 4 GEPRUEFT	NETZTEIL 4		
3	91 44 006 08	6	CENTRAL UNIT C1 8X2A GEPRUEFT	ZENTRALEINHEIT C1		
4	61 10 017 08	1	SCREEN 1,5X19,5X111	BLENDE		
5	92 16 203 08	1	PLUG-IN CARD G0 COMM.SP.4 PROG.	EINSCHUBKARTE G0		
6	91 54 570 08	1	PLUG-IN CARD G0Z0 PROG-SP.11 PROG.	EINSCHUBKARTE G0Z0		
7	91 42 856 08	1	PLUG-IN CARD G0Z1 PRPG.SP.6 PROG.	EINSCHUBKARTE G0Z1		
8	91 42 857 08	1	PLUG-IN CARD G0Z2 PROG-SP.6 PROG.	EINSCHUBKARTE G0Z2		
9	91 42 858 08	1	PLUG-IN CARD G0Z3 PROG-SP.6 PROG.	EINSCHUBKARTE G0Z3		
10	91 42 859 08	1	PLUG-IN CARD G0Z4 PROG-SP.6 PROG.	EINSCHUBKARTE G0Z4		
11	91 42 860 08	1	PLUG-IN CARD G0Z5 PROG-SP.6 PROG.	EINSCHUBKARTE G0Z5		

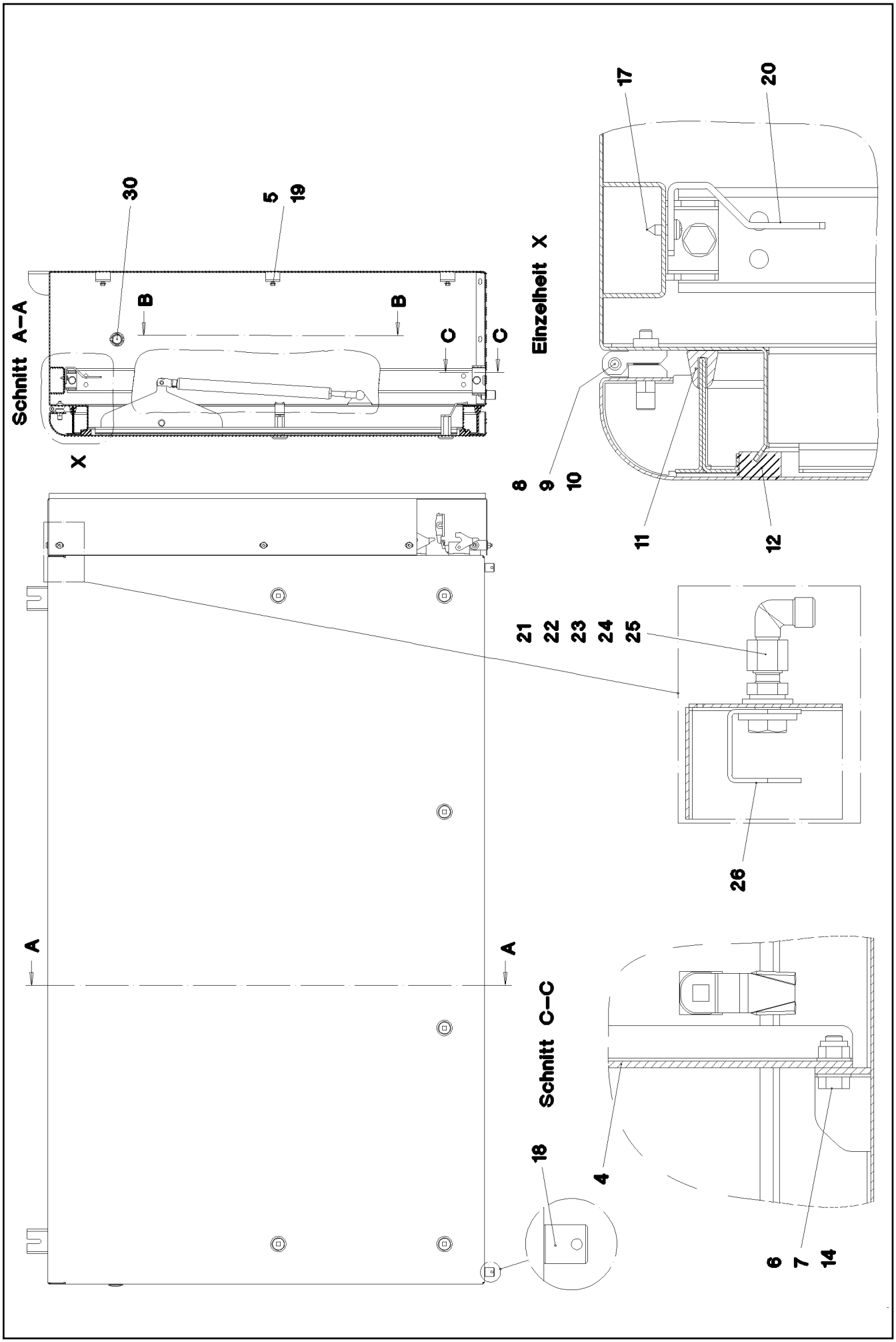

26.8.2008 053700 LIEBHERR	etk_en_de_074509_LR_1600_2 SWITCH CABINET SCHALTSCHRANK MECH.	313 (1/4) ⇨ 2 932 160 96 54 385 08

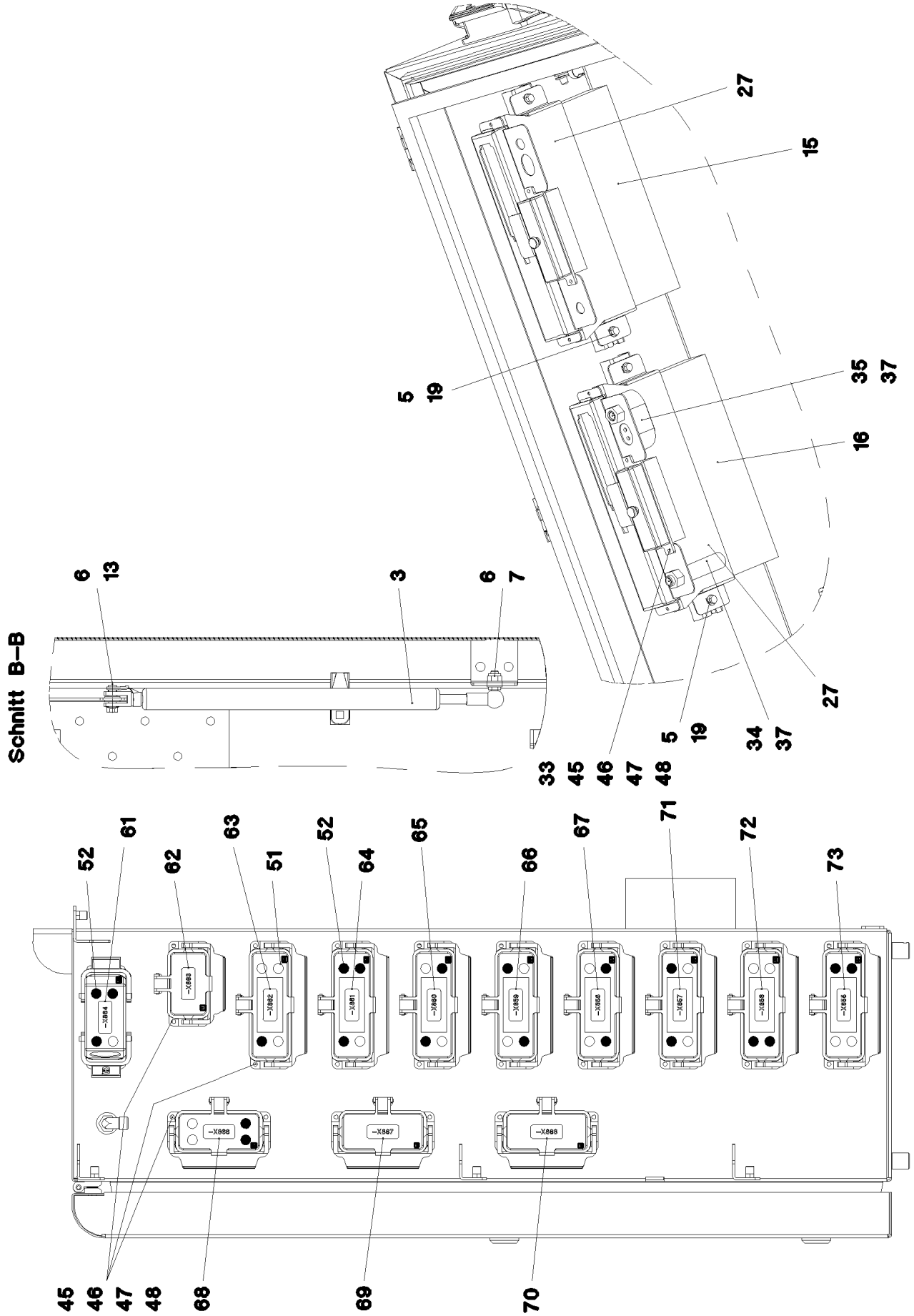
Schnitt B–B
27
15
5
19
35
37
16
6
13
3
6
7
27
5
19
34
37
33
45
46
47
48
52
61
62
63
51
52
64
65
66
67
71
72
73
=X864
=X863
=X862
=X861
=X860
=X859
=X858
=X857
=X856
=X855
=X866
=X867
=X865
45
46
47
48
68
69
70

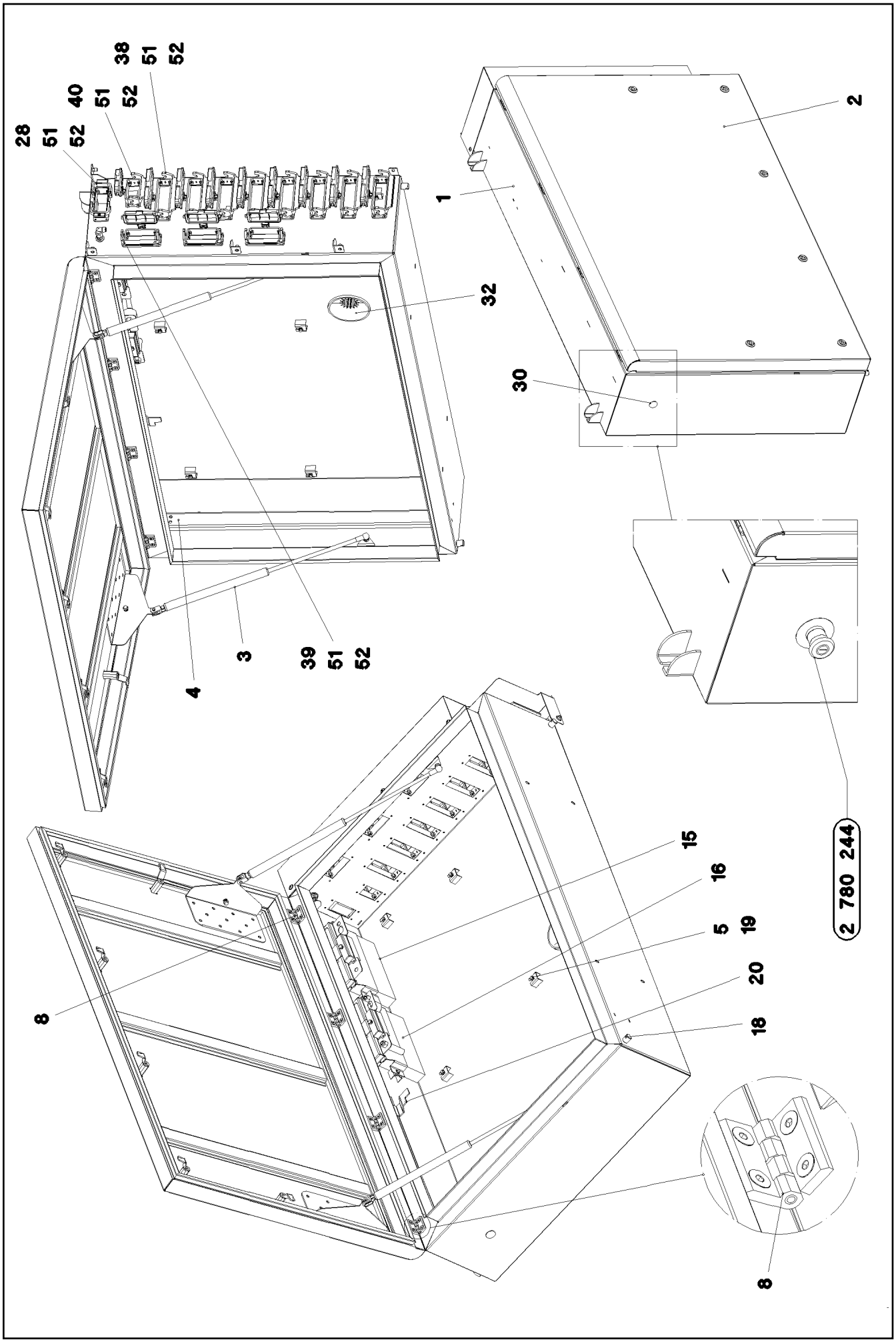

26.8.2008 053702 LIEBHERR	**etk_en_de_074509_LR_1600_2** **SWITCH CABINET** **SCHALTSCHRANK MECH.**	315 (3/4) **2 932 160** **96 54 385 08**

Pos.	Item	Quantity	Description	Bezeichnung	Serie	K
1	96 54 384 08	1	SWITCH CABINET WELDED	SCHALTSCHRANK SCHWK.		
2	96 48 167 08	1	COVER COMPL.	DECKEL KPL.		
			⇨ 2 932 168 96 48 167 08			
3	10 47 202 8	2	GAS SPRING 23X270 350N	GASFEDER		
4	97 73 500 08	1	PLATE 3X853X80	BLECH		
5	40 73 501 08	13	HEX BOLT EN 1665 M5X16 10.9 A2C	SECHSKANTSCHRAUBE		
6	42 00 012 08	12	WASHER DIN 125 A8X16 ST VERZ.	SCHEIBE		
7	41 19 005 08	4	NUT DIN 985 M8 8 VERZ.	MUTTER		
8	70 42 012 08	4	SCREW-ON HINGE	ANSCHRAUBSCHARNIER		
9	94 99 977 08	4	PLATE 4X90X12	BLECH		
10	40 86 002 08	16	SCREW DIN 7991 M6X16 8.8 A2C	SCHRAUBE		
11	97 75 057 08	1	SEALING PROFILE 0 GUMMI 55°	ABDICHTPROFIL		
12	26 21 043 08	4.6	CELL RUBBER 20X12	ZELLGUMMI		
13	72 51 118 08	2	ES PIN 8X16 VERZ.	ES BOLZEN		
14	49 00 089	2	HEX BOLT ISO 4017 M8X20 8.8 A2C	SECHSKANTSCHRAUBE		
15	91 07 635 08	1	POWER UNIT 4 GEPRUEFT	NETZTEIL 4		
16	91 44 006 08	1	CENTRAL UNIT C1 8X2A GEPRUEFT	ZENTRALEINHEIT C1		
17	55 31 687 08	2	SHEET-METAL SCREW DIN 7981 4,8X13-F-H	BLECHSCHRAUBE		
18	60 25 012 08	2	WATER DRAIN PLUG PA6G SPF	ENTWAESSERUNGSSTOPFEN		
19	41 30 038 08	13	CAGE NUT M5	KAEFIGMUTTER		
20	97 80 496 08	1	ANGLE 3X40X112 FE//ZN20//C	WINKEL		
21	47 10 321 08	1	SCREW FITTING XGE6-SR-ED A3P	VERSCHRAUBUNG		
22	47 25 315 08	1	SCREW FITTING EWSD6-S A3P	VERSCHRAUBUNG		
23	41 01 500 08	1	UNION NUT DIN 431 A-G1/4" 14 H VERZ.	ROHRMUTTER		
24	42 11 013 08	1	WASHER DIN 1440 14 ST VERZ.	SCHEIBE		
25	42 00 016 08	1	WASHER ISO 7089 A 13 ST A3C	SCHEIBE		
26	97 66 066 08	1	PLATE 2X98X32 SPF	BLECH		
27	97 28 092 08	2	PLATE 1.5X336X134	BLECH		
28	10 47 566 6	1	ADD-ON HOUSING ALU/ZINK	ANBAUGEHAEUSE		
30	26 47 366 02	1	STOPPER PLUG	BLINDSTOPFEN		
32	97 75 102 08	2	SEAL 0 PE	DICHTUNG		
33	60 45 016 08	2	FUSE BOX SMALL 6POL 24V	SICHERUNGSDOSE		
34	69 23 087 08	1	INDUCTIVE SENSOR SPF	INDUKTIVSENSOR		
35	69 23 127 08	1	INDUCTIVE SENSOR SPF	INDUKTIVSENSOR		
37	41 15 197 08	2	NUT DIN 934 M12X1 6 BLANK	MUTTER		
38	60 56 172 08	8	ADD-ON HOUSING 24POL.	ANBAUGEHAEUSE		
39	60 56 171 08	3	ADD-ON HOUSING 16POL.	ANBAUGEHAEUSE		
40	69 31 498 14	1	ADD-ON HOUSING HAN 10 B	ANBAUGEHAEUSE		
45	41 19 002 08	56	NUT DIN 985 M4 8 VERZ.	MUTTER		
46	42 51 007 08	56	TOOTH LOCK WASHER DIN 6797 A 4,3	ZAHNSCHEIBE		
47	42 00 007 08	56	WASHER DIN 125 A 4.3 ST VERZ.	SCHEIBE		
48	40 01 018 08	56	SCREW DIN 84 M4X16 4.8 VERZ.	SCHRAUBE		
51	60 56 099 08	19	GUIDING BUSH	FUEHRUNGSBUCHSE		
52	60 56 100 08	21	PILOT PIN	FUEHRUNGSSTIFT		
61	97 75 395 08	1	LABEL	SCHILD		
62	97 75 396 08	1	LABEL 35X15 LEXEDGE II	SCHILD		
63	97 75 397 08	1	LABEL	SCHILD		
64	97 75 398 08	1	LABEL 35X15 LEXEDGE II	SCHILD		
65	97 75 399 08	1	LABEL 35X15 LEXEDGE II	SCHILD		
66	97 75 400 08	1	LABEL 35X15 LEXEDGE II	SCHILD		
67	97 75 401 08	1	LABEL 35X15 LEXEDGE II	SCHILD		
68	97 75 402 08	1	LABEL	SCHILD		
69	97 75 403 08	1	LABEL	SCHILD		
70	97 75 404 08	1	LABEL 35X15 LEXEDGE II	SCHILD		
71	97 75 405 08	1	LABEL 35X15 LEXEDGE II	SCHILD		
72	97 75 406 08	1	LABEL 35X15 LEXEDGE II	SCHILD		
73	97 75 407 08	1	LABEL	SCHILD		

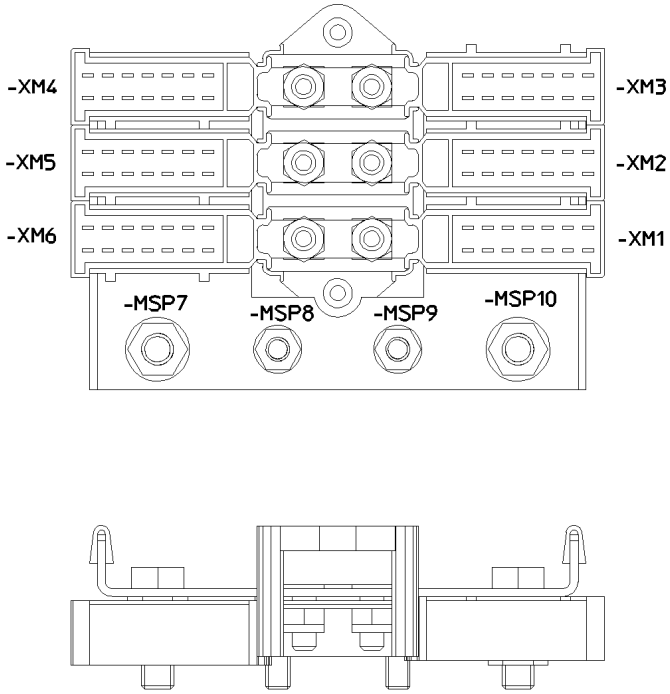

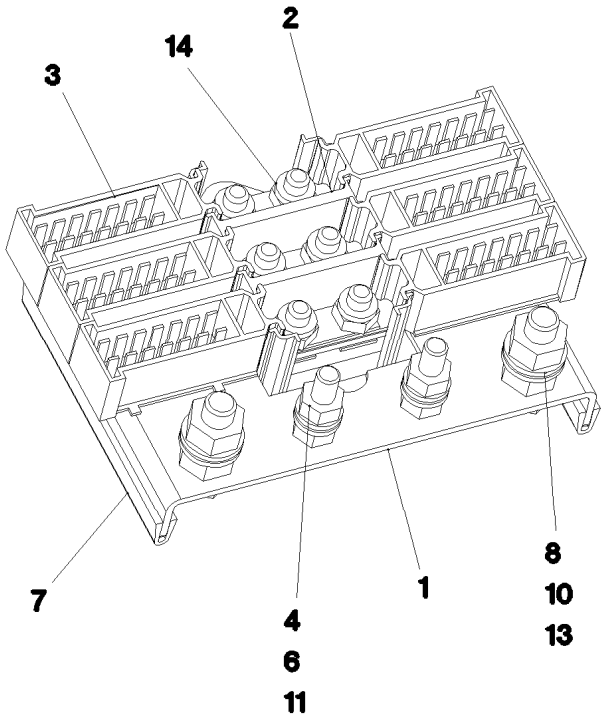

Pos. 12

Pos.	Item	Quantity	Description	Bezeichnung	Serie	K
1	95 63 963 08	1	PLATE 2X144X80 ST12.03	BLECH		
2	60 23 364 08	1	CABLE CONNECTOR	KABELVERBINDER		
3	60 23 365 08	6	PLUG SHELL 14POL	STECKERGEHAEUSE		
4	42 00 009 08	4	WASHER ISO 7089 A 6.4 VERZ.	SCHEIBE		
6	41 15 140 08	4	NUT DIN 934 M6 8 VERZ.	MUTTER		
7	26 21 039 08	0.16	EDGE PROTECTION	KANTENSCHUTZ		
8	49 00 128	2	HEX BOLT ISO 4017 M8X25 8.8 A2C	SECHSKANTSCHRAUBE		
10	41 15 046 08	4	NUT DIN 934 M8 10 VERZ.	MUTTER		
11	49 00 539	2	HEX BOLT ISO 4017 M6X25 8.8 A3C	SECHSKANTSCHRAUBE		
12	60 27 614 08	10	NAME PLATE 20X8	BEZEICHNUNGSSCHILD		
13	42 00 012 08	4	WASHER DIN 125 A8X16 ST VERZ.	SCHEIBE		
14	41 19 004 08	6	NUT DIN 985 M6 8 VERZ.	MUTTER		

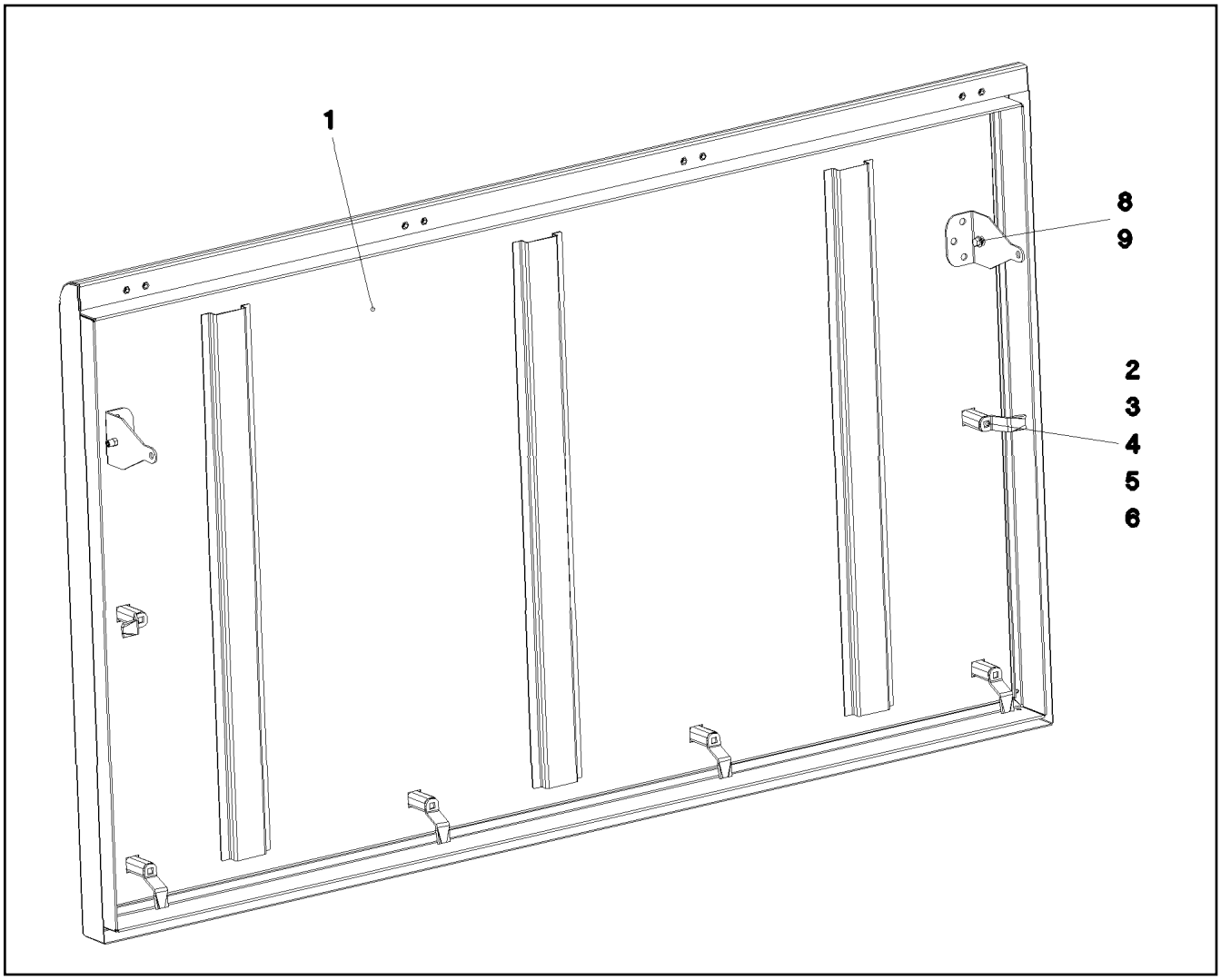

Pos.	Item	Quantity	Description	Bezeichnung	Serie	K
1	96 48 168 08	1	COVER GLUED	DECKEL GEKLEBT		
2	70 42 534 08	6	ACTUATION SPIKE	BETAETIGUNGSDORN		
3	70 42 747 08	6	HOUSING	GEHAEUSE		
4	70 42 553 08	6	TONGUE	ZUNGE		
5	70 42 749 08	6	FLAT GASKET	FLACHDICHTUNG		
6	70 42 748 08	6	O-RING 12X2 NBR70	O-RING		
8	42 00 009 08	4	WASHER ISO 7089 A 6.4 VERZ.	SCHEIBE		
9	40 73 502 08	2	SCREW EN 1665 M6X16 8.8 A3C	SCHRAUBE		

Pos.	Item	Quantity	Description	Bezeichnung	Serie	K
2	96 54 390 08	1	CABLES MOUNTING PLATES,PRE-ASS S1	DRAEHTE MONTAGETAFEL VO		
151	10 04 699 9	15	PLUG 8POL 24V	STECKER		
152	60 23 002 08	36	PLUG SHELL 18-POL	STECKERGEHAEUSE		
153	60 23 233 08	34	PLUG SHELL 18-POL	STECKERGEHAEUSE		
154	60 56 021 08	2	SOCKET INSERT 40POL	STECKDOSENEINSATZ		
155	63 01 229 08	41	PLUG BASE 9-POL	RELAISSTECKSOCKEL		
156	10 04 700 0	12	PLUG 8POL 24V	STECKER		
157	60 23 360 08	12	HOUSING 14POL	GEHAEUSE		
158	60 56 088 08	8	BUSH INSERT 64POL	BUCHSENEINSATZ		
159	10 04 700 1	15	PLUG 8POL 24V	STECKER		
160	10 09 986 3	1	HOUSING 15POL	GEHAEUSE		
161	10 09 986 7	1	CONTACT RETAINING PIN 15POL	KONTAKTSICHERUNGSSTIFT		
162	60 23 256 08	6	FLAT PLUG HOUSING 6POL	FLACHSTECKERGEHAEUSE		
163	60 23 313 08	13	HOUSING 4POL	GEHAEUSE		
164	60 23 223 08	7	HOUSING 25POL SPF	GEHAEUSE		
165	60 23 014 08	1	HOUSING 8POL	GEHAEUSE		
166	10 09 985 6	2	HOUSING 21 POL BRAUN	GEHAEUSE		
167	10 09 986 8	2	CONTACT RETAINING PIN 21 POL BRAUN	KONTAKTSICHERUNGSSTIFT		
168	60 56 086 08	1	BUSH INSERT 16POL	BUCHSENEINSATZ		
169	60 22 097 08	2	ATTACHABLE SLEEVE HOUSING 2POL	STECKHUELSENGEHAEUSE		
170	60 23 255 08	2	HOUSING 6POL	GEHAEUSE		
171	63 61 079 01	2	TERMINAL/CLAMP	KLEMME		
172	10 00 727 2	1	PIN INSERT 4/2POL -40°C	STIFTEINSATZ		
173	60 23 359 08	1	PLUG SHELL 4POL	STECKERGEHAEUSE		

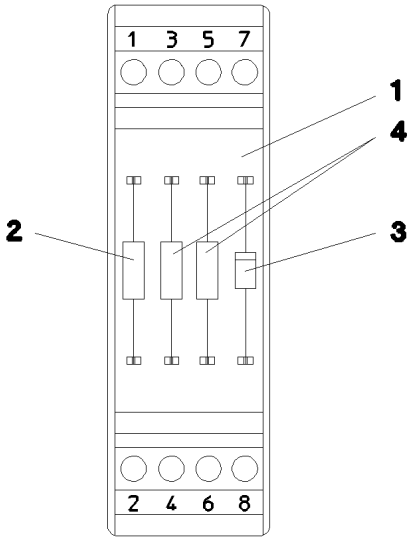

Pos.	Item	Quantity	Description	Bezeichnung	Serie	K
1	60 27 923 08	1	INSERTION MODULE	BESTUECKUNGSMODUL		
2	63 50 585 08	1	RESISTOR 1K 5% 3W 75PPM/K SPF	WIDERSTAND		
3	66 00 331 08	1	DIODE 1000V 1A DO-41 SPF	DIODE		
4	63 50 515 08	2	RESISTOR 500R 0%1 2W5 SPF	WIDERSTAND		

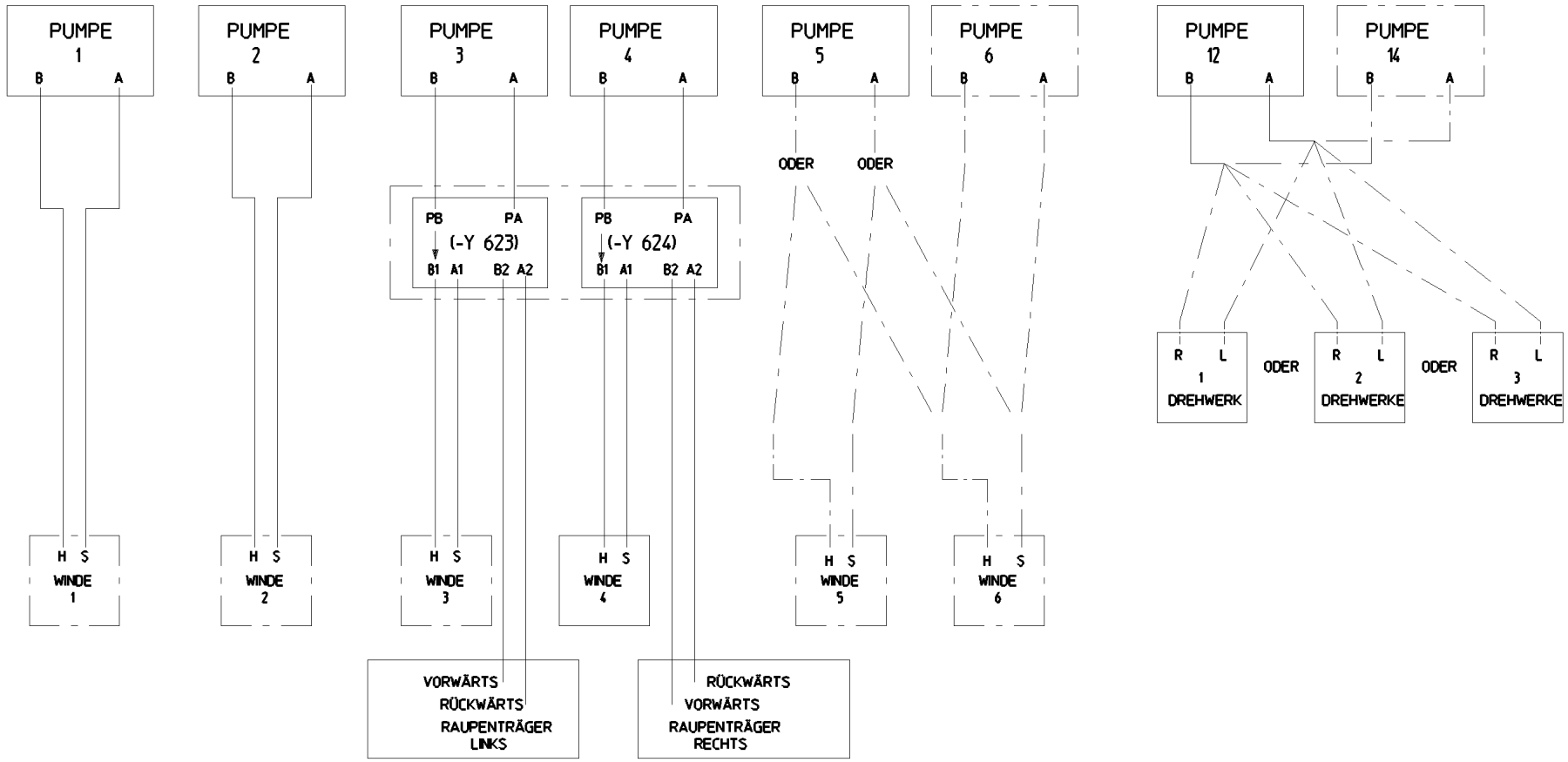

* Schläuche Blatt
Hoses Plate 2 997
Flexibles Planche

** Rohre Blatt
Pipes Plate 2 998
Tuyaux Planche

Pos. 152
Pos. 156

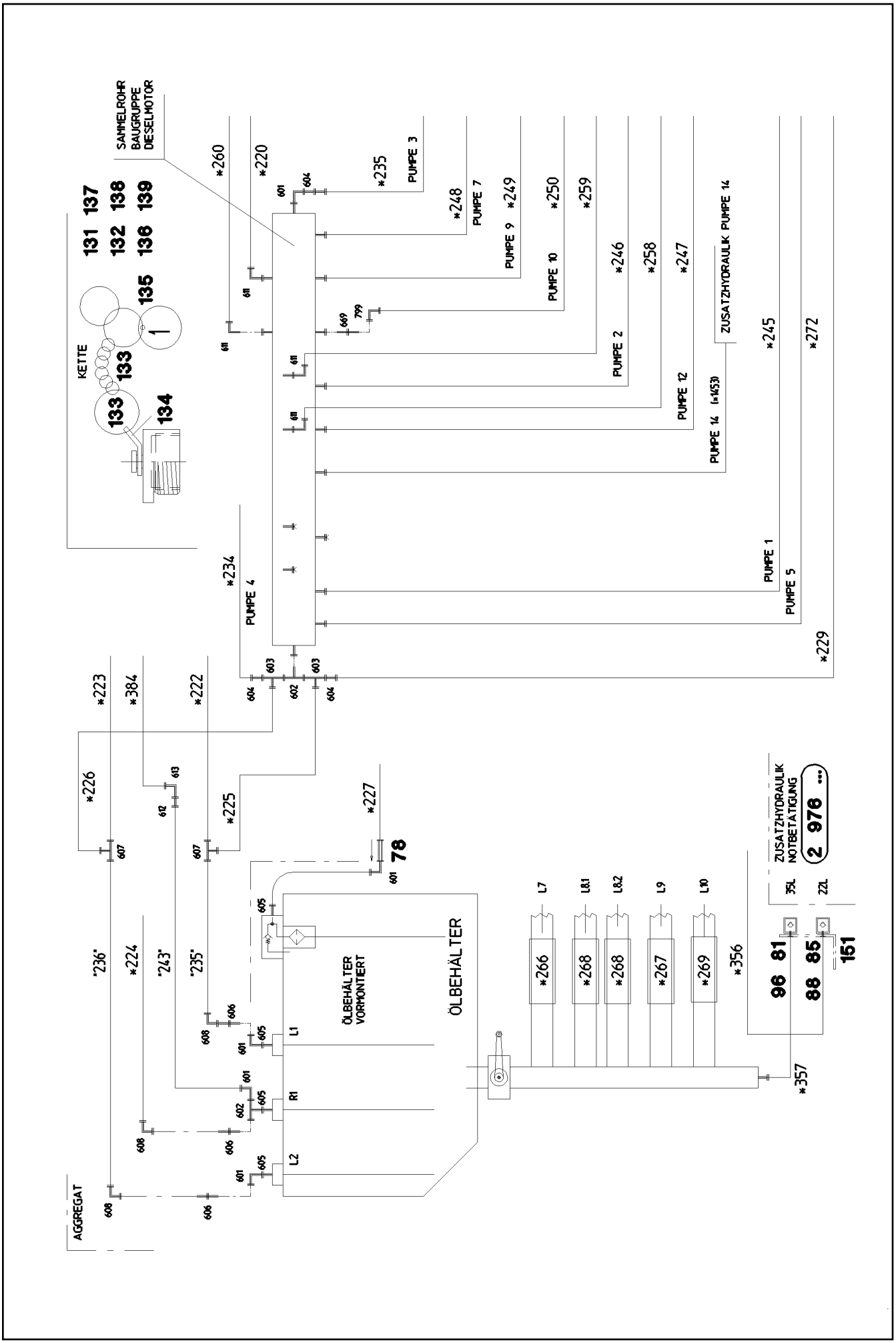
SAMMELROHR
BAUGRUPPE
DIESELMOTOR
KETTE
PUMPE 3
PUMPE 7
PUMPE 9
PUMPE 10
PUMPE 2
PUMPE 12
PUMPE 14 (*1453)
ZUSATZHYDRAULIK PUMPE 14
PUMPE 1
PUMPE 5
PUMPE 4
ÖLBEHÄLTER VORMONTIERT
ÖLBEHÄLTER
ZUSATZHYDRAULIK NOTBETÄTIGUNG
AGGREGAT

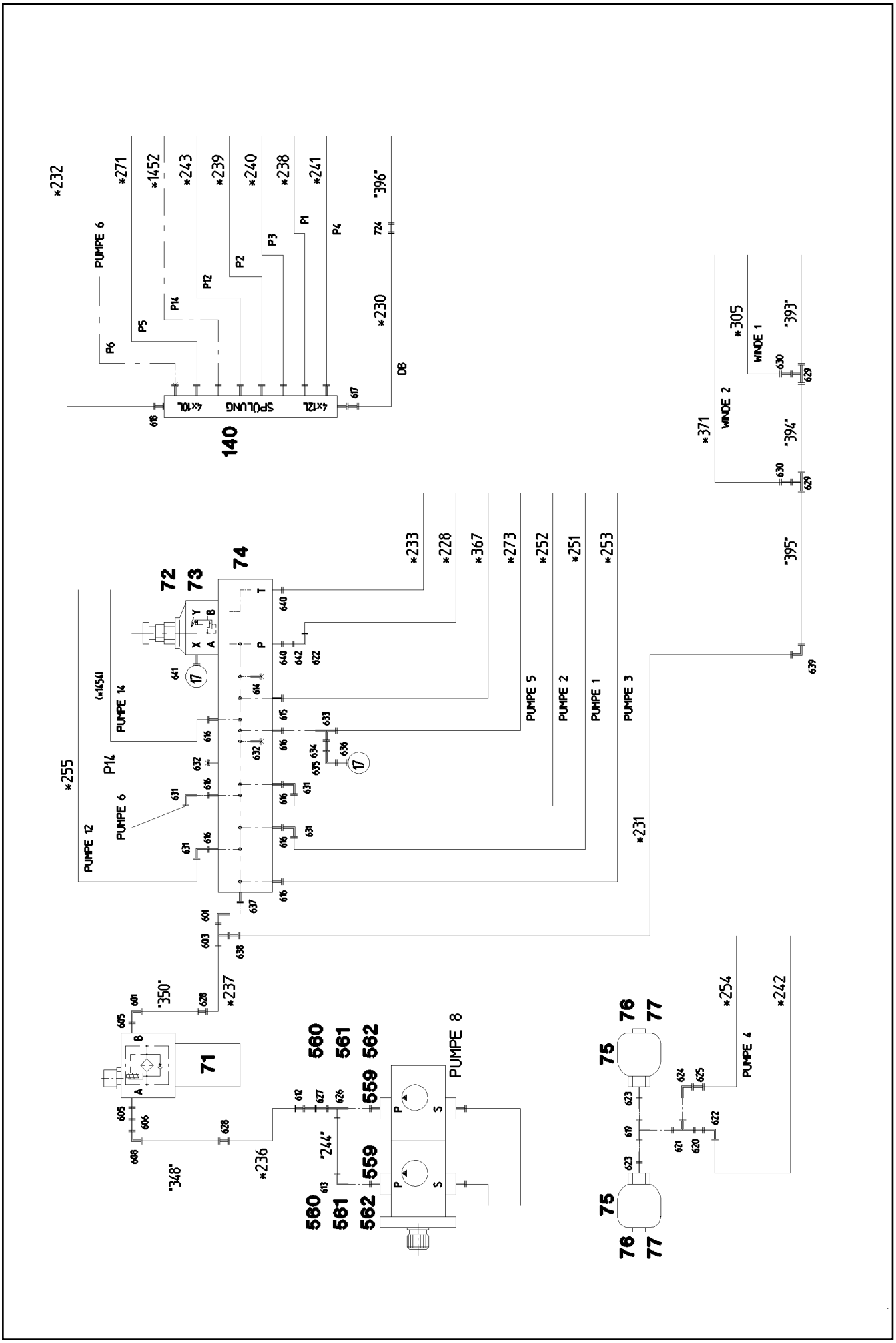
*232
*271
*1452
*243
*239
*240
*238
*241
"396"
PUMPE 6
P6
P5
P14
P12
P2
P3
P1
P4
*230
D8
4x10L
SPÜLUNG
4x12L
140
*305
WINDE 1
"393"
*371
WINDE 2
"394"
"395"
*233
*228
*367
*273
*252
*251
*253
PUMPE 5
PUMPE 2
PUMPE 1
PUMPE 3
*231
72
73
74
*255
PUMPE 12
PUMPE 6
P14
PUMPE 14
(*1454)
"350"
*237
71
"348"
*236
"244"
560
561
562
559
PUMPE 8
75
76
77
*254
*242
PUMPE 4

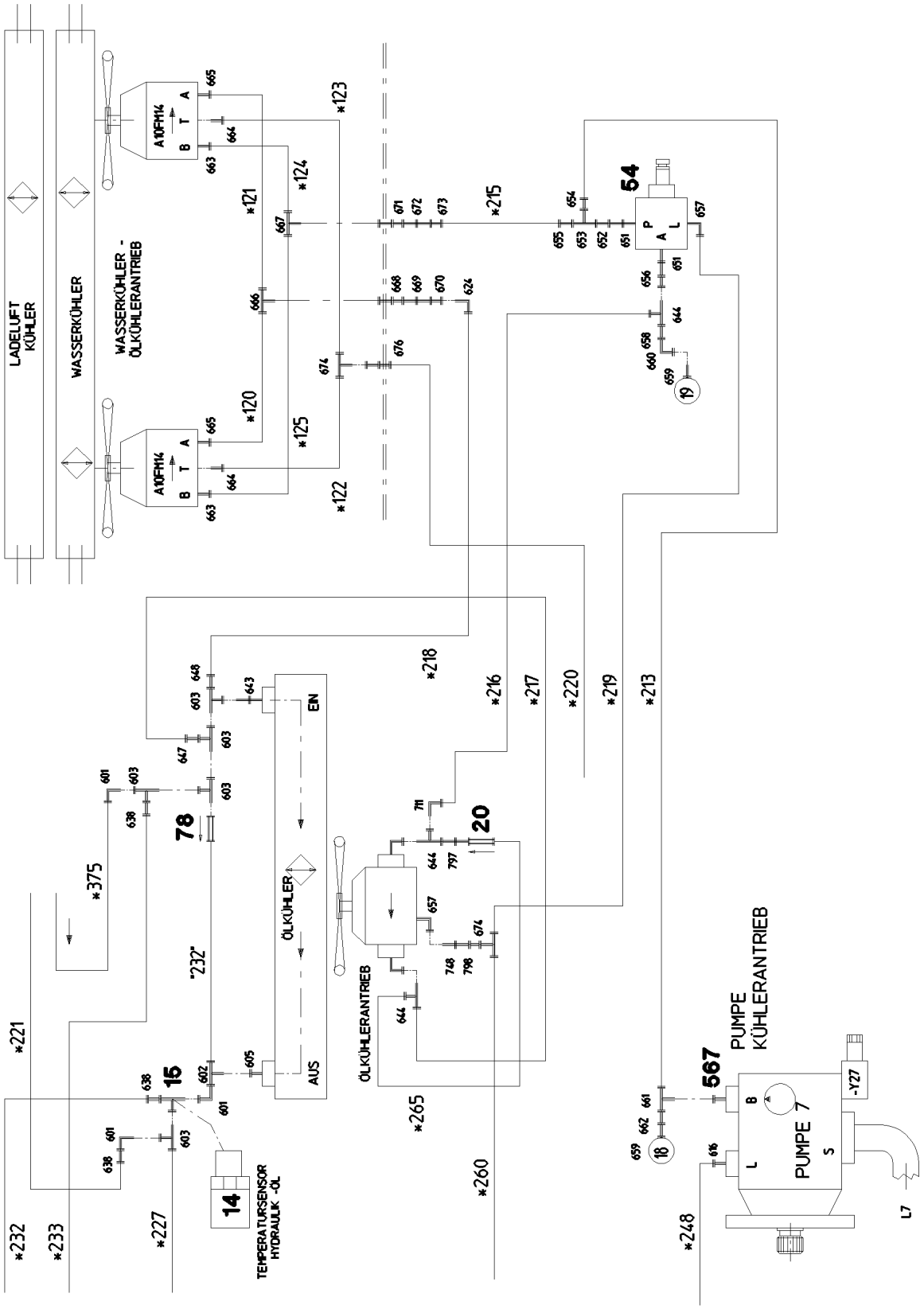
LADELUFT KÜHLER
WASSERKÜHLER
WASSERKÜHLER - ÖLKÜHLERANTRIEB
A10FM14
B T A
54
P A L
19
20
78
15
14
TEMPERATURSENSOR HYDRAULIK -ÖL
ÖLKÜHLER
EN
AUS
ÖLKÜHLERANTRIEB
PUMPE KÜHLERANTRIEB
567
PUMPE 7
B L S
-Y27
18
L7
*120
*121
*122
*123
*124
*125
*213
*215
*216
*217
*218
*219
*220
*221
*227
*232
*233
*248
*260
*265
*375
"232"

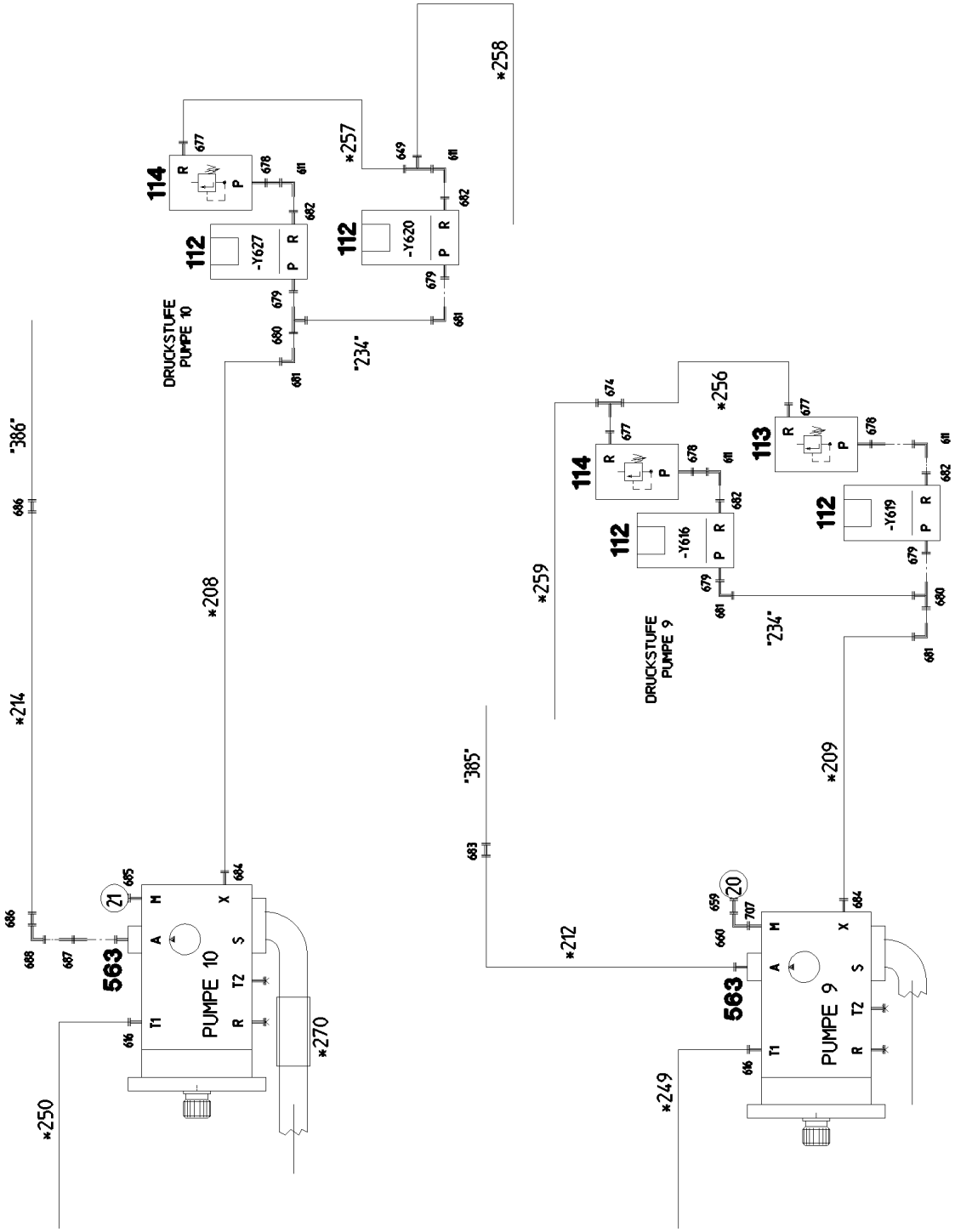
114
112
-Y627
112
-Y620
DRUCKSTUFE PUMPE 10
*257
*258
"234"
"386"
*208
*214
*250
*270
563
PUMPE 10
114
112
-Y616
113
112
-Y619
DRUCKSTUFE PUMPE 9
*256
*259
"234"
"385"
*209
*212
*249
563
PUMPE 9

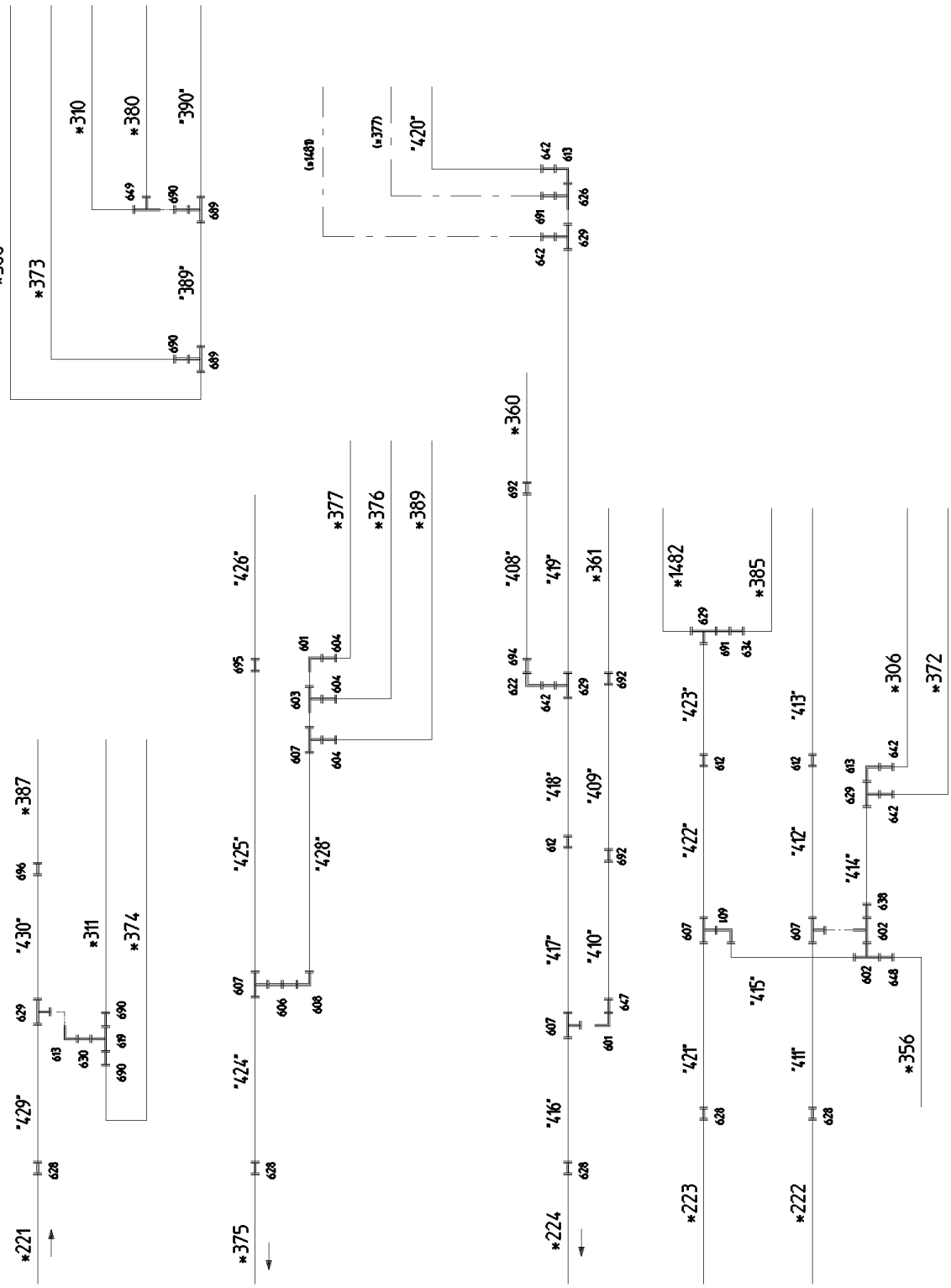
*388
*373
*310
*380
"390"
"389"
(*1480)
(*377)
"420"
*360
"408"
"419"
*361
"409"
"410"
"418"
"417"
"416"
*224
*1482
*385
"423"
"422"
"421"
*223
"415"
"413"
"412"
"411"
*222
*306
*372
"414"
*356
*377
*376
*389
"426"
"425"
"428"
"424"
*375
*387
"430"
*311
*374
"429"
*221

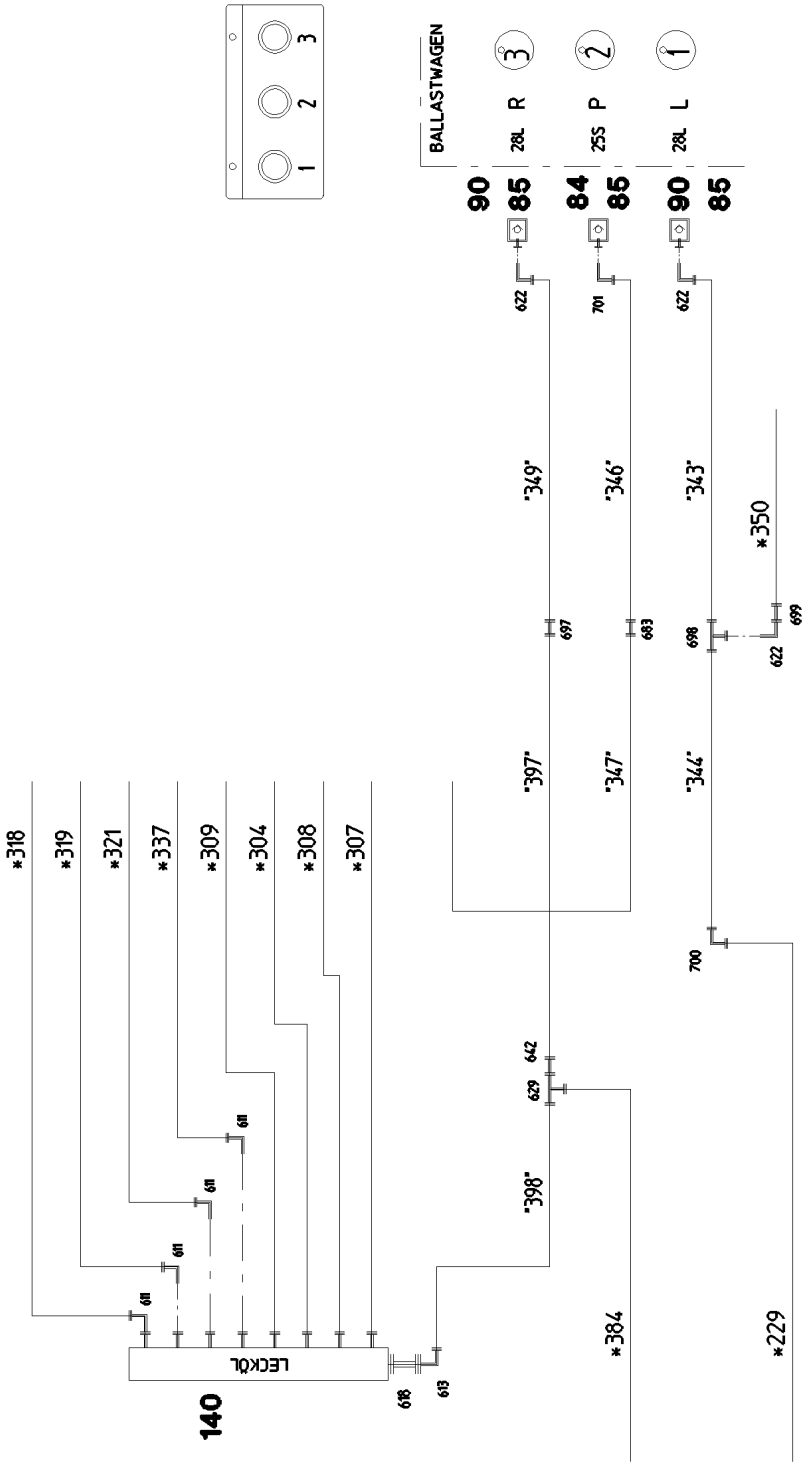
BALLASTWAGEN
3
2
1
R
P
L
28L
25S
28L
90
85
84
85
90
85
622
701
622
349
346
343
*350
697
683
698
699
622
397
347
344
*318
*319
*321
*337
*309
*304
*308
*307
700
642
629
611
611
611
611
398
*384
*229
LECKÖL
140
618
613

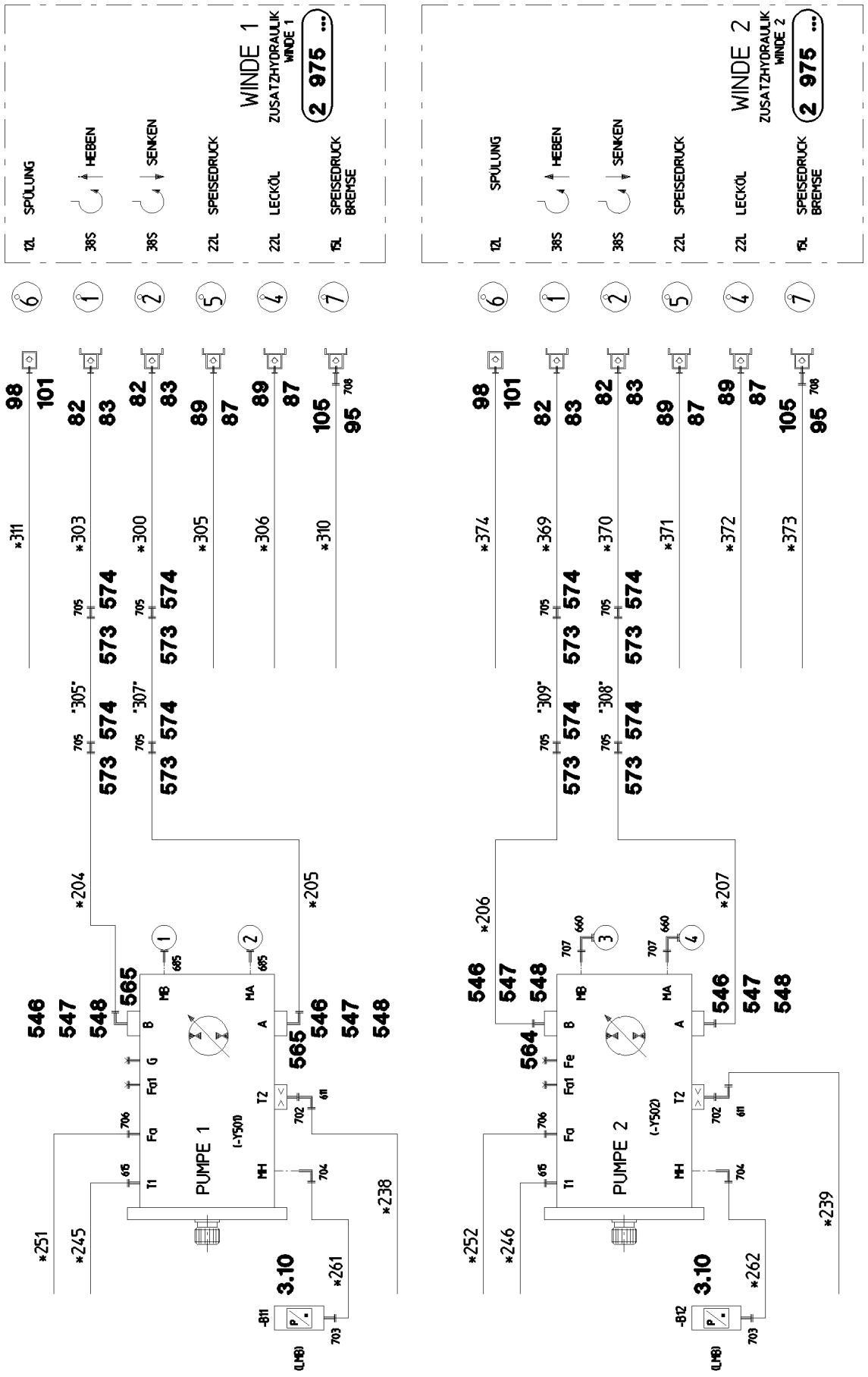
WINDE 1
ZUSATZHYDRAULIK WINDE 1
2 975 ...
SPÜLUNG
HEBEN
SENKEN
SPEISEDRUCK
LECKÖL
SPEISEDRUCK BREMSE
WINDE 2
ZUSATZHYDRAULIK WINDE 2
2 975 ...
PUMPE 1
(-Y501)
PUMPE 2
(-Y502)
3.10
-B11
-B12

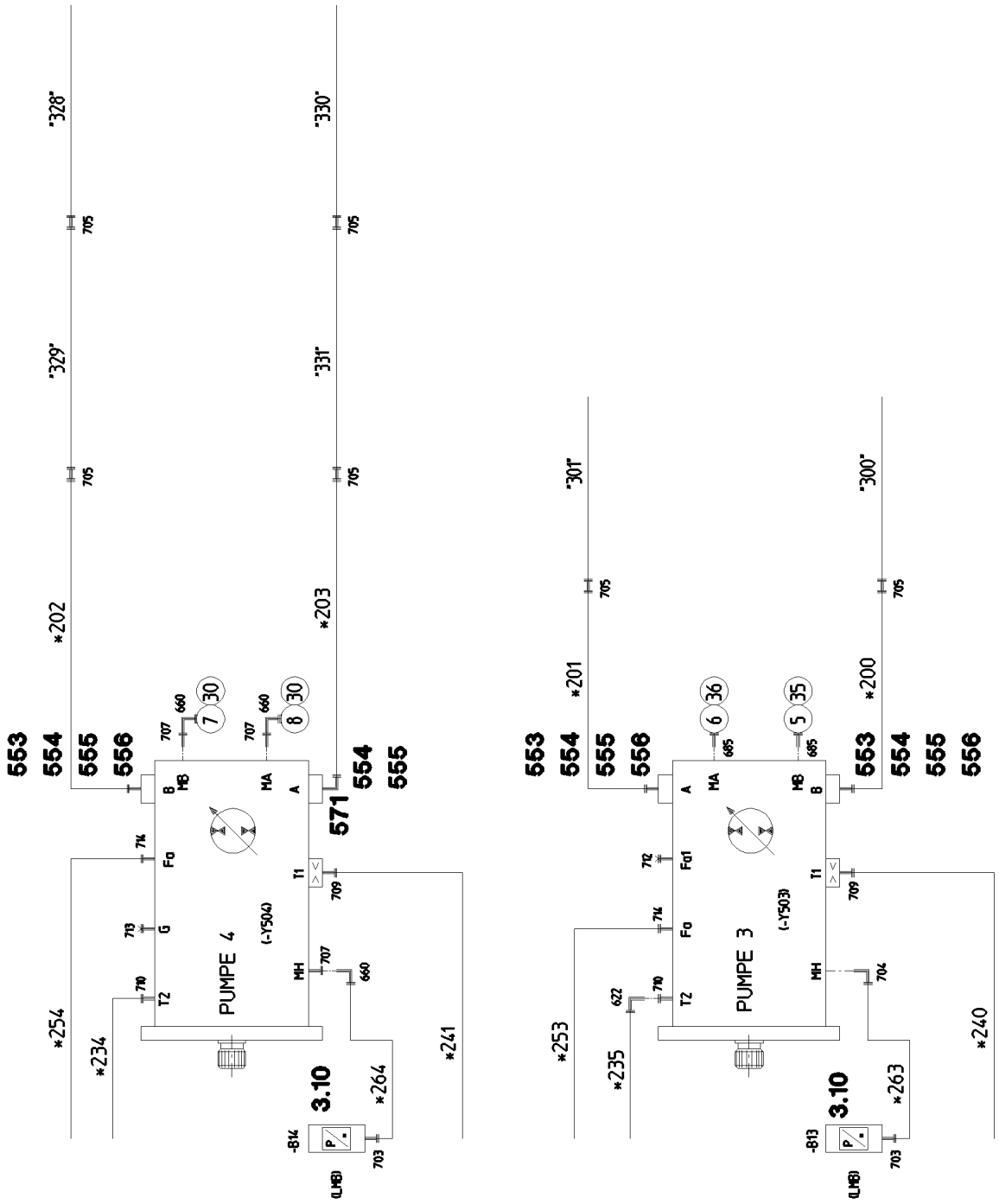
PUMPE 4
(-Y504)
PUMPE 3
(-Y503)
3.10
3.10
553
554
555
556
571
*200
*201
*202
*203
*234
*235
*240
*241
*253
*254
*263
*264
"300"
"301"
"328"
"329"
"330"
"331"
705
703
704
707
709
710
712
713
714
622
660
685
-813
-814
(LMB)
A
B
MA
MB
MH
T1
T2
Fd1
Fd
G
5
6
7
8
35
36
30

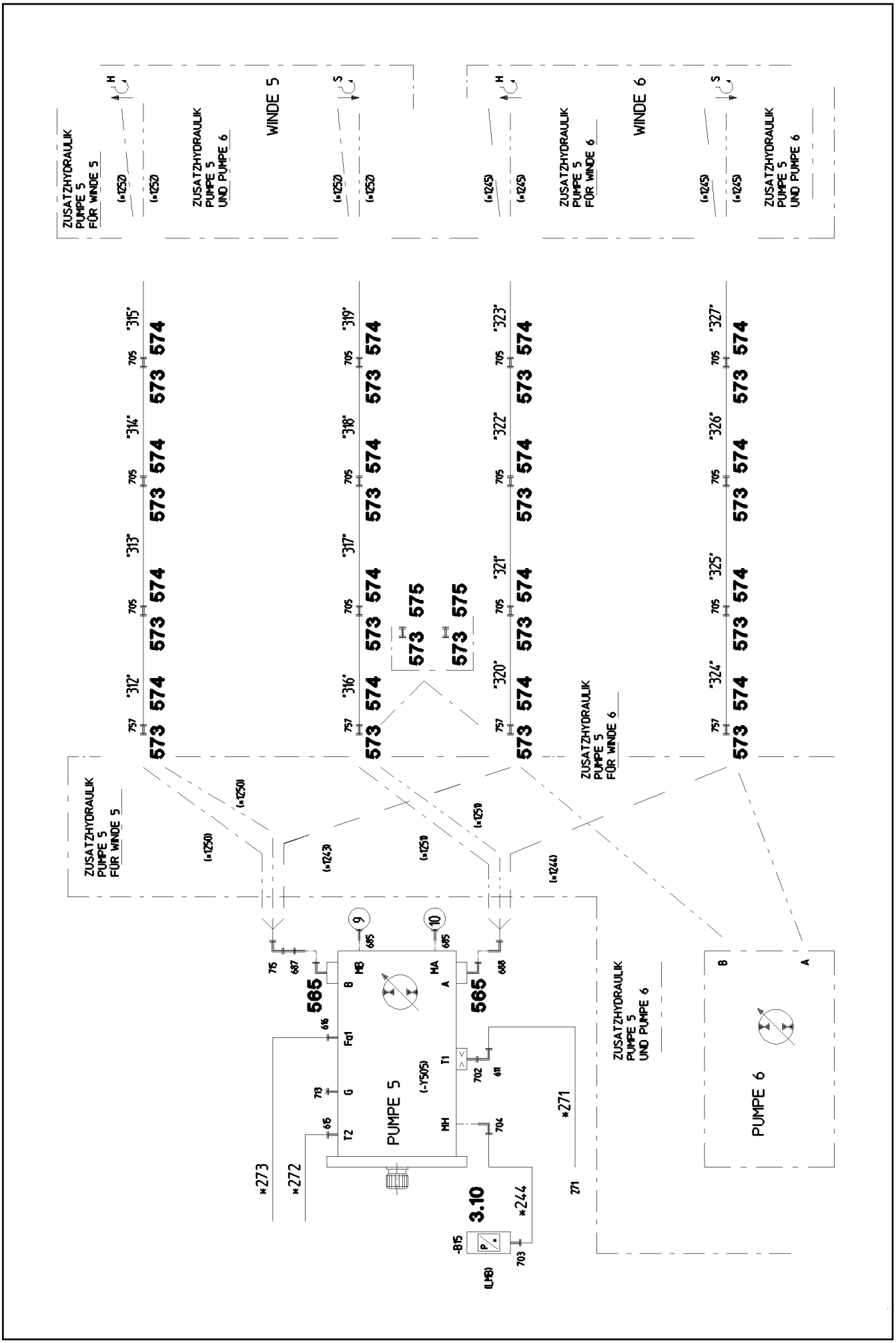
ZUSATZHYDRAULIK PUMPE 5 FÜR WINDE 5
ZUSATZHYDRAULIK PUMPE 5 UND PUMPE 6
WINDE 5
ZUSATZHYDRAULIK PUMPE 5 FÜR WINDE 6
WINDE 6
ZUSATZHYDRAULIK PUMPE 5 UND PUMPE 6
PUMPE 5
PUMPE 6
3.10
565
573
574
575

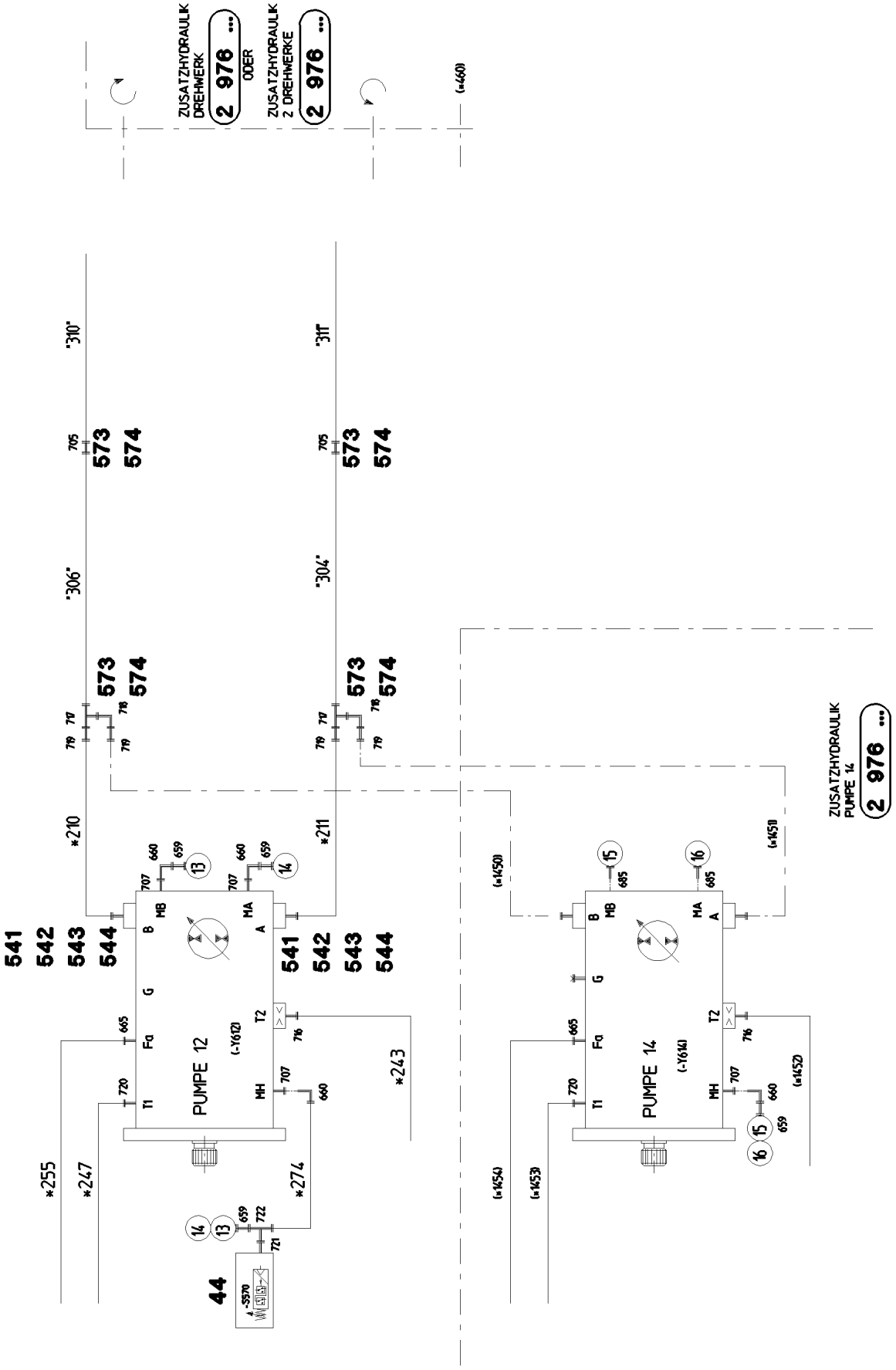
ZUSATZHYDRAULIK DREHWERK
2 976 ...
ODER
ZUSATZHYDRAULIK 2 DREHWERKE
2 976 ...
(=450)
"310"
"311"
"306"
"304"
573
574
705
717
718
719
*210
*211
541
542
543
544
660
659
707
MB
MA
B
A
G
Fq
T1
T2
MH
665
720
716
722
721
PUMPE 12
(-Y612)
*243
*255
*247
*274
44
-S570
13
14
15
16
685
PUMPE 14
(-Y614)
(=450)
(=451)
(=452)
(=453)
(=454)
ZUSATZHYDRAULIK PUMPE 14
2 976 ...

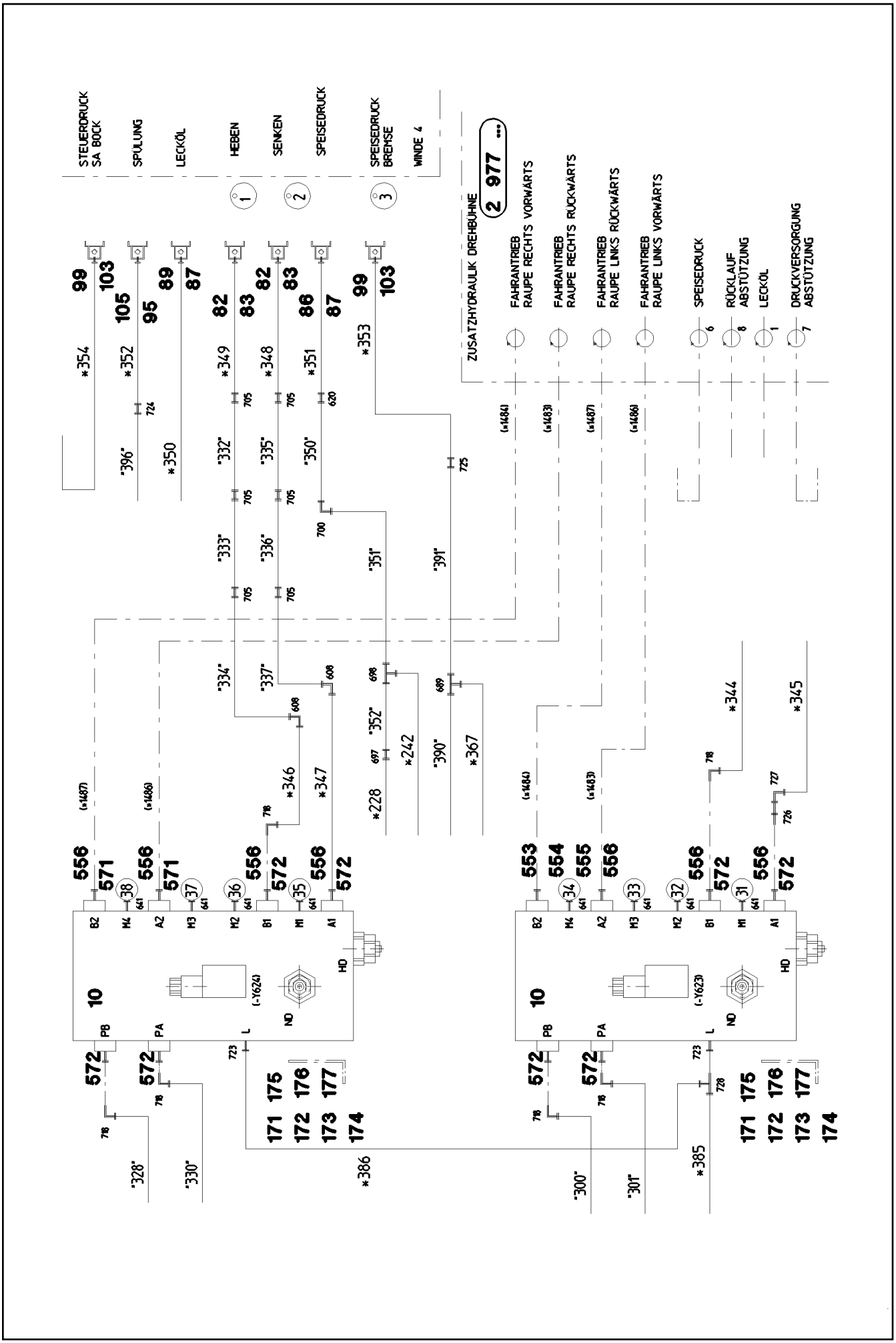
STEUERDRUCK SA BOCK
SPÜLUNG
LECKÖL
HEBEN
SENKEN
SPEISEDRUCK
SPEISEDRUCK BREMSE
WINDE 4
ZUSATZHYDRAULIK DREHBÜHNE
2 977 ...
FAHRANTRIEB RAUPE RECHTS VORWÄRTS
FAHRANTRIEB RAUPE RECHTS RÜCKWÄRTS
FAHRANTRIEB RAUPE LINKS RÜCKWÄRTS
FAHRANTRIEB RAUPE LINKS VORWÄRTS
SPEISEDRUCK
RÜCKLAUF ABSTÜTZUNG
LECKÖL
DRUCKVERSORGUNG ABSTÜTZUNG
(-Y624)
(-Y623)

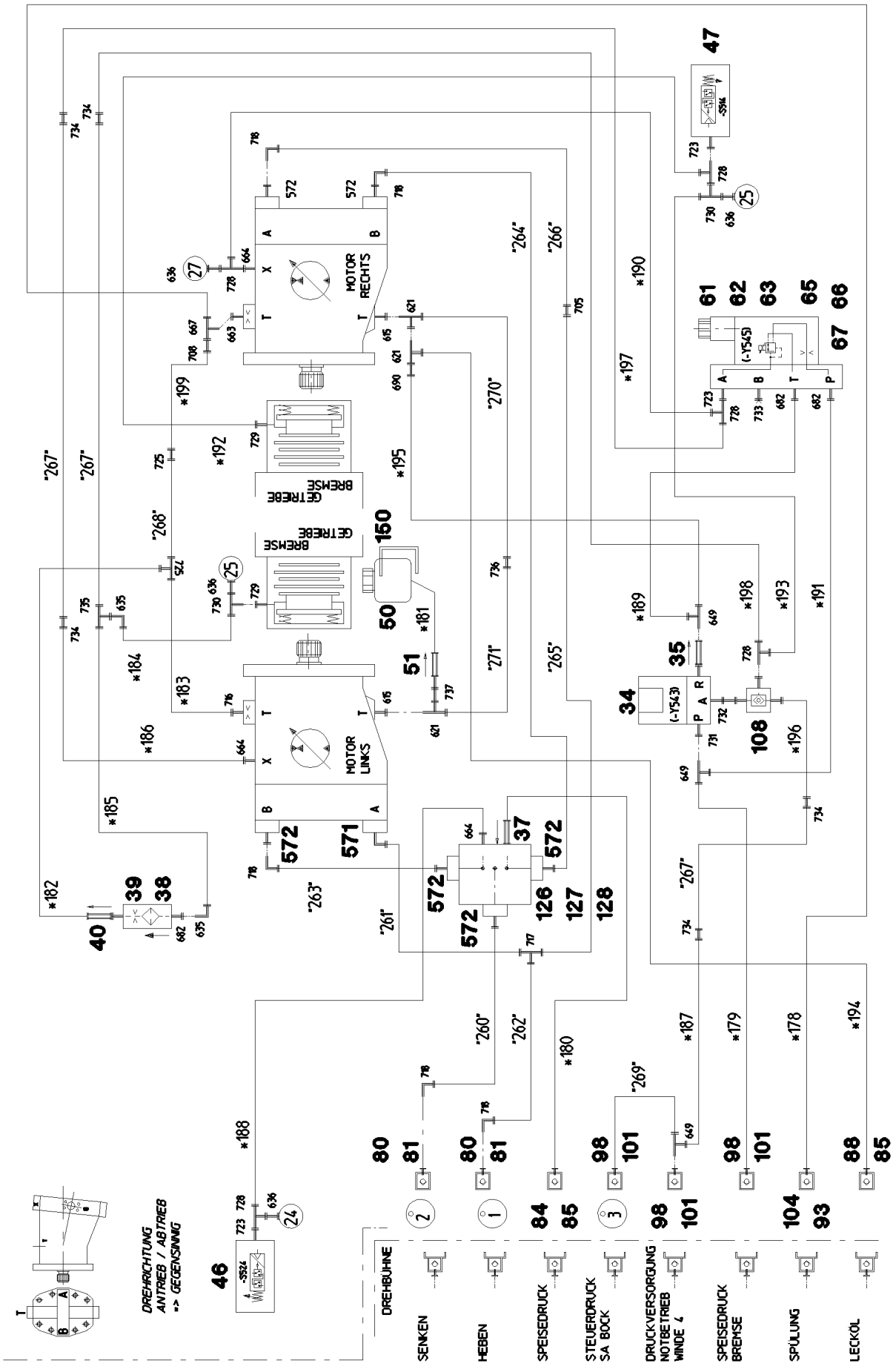
MOTOR RECHTS
MOTOR LINKS
GETRIEBE BREMSE
DREHRICHTUNG ANTRIEB / ABTRIEB -> GEGENSINNIG
DREHBÜHNE
SENKEN
HEBEN
SPEISEDRUCK
STEUERDRUCK SA BOCK
DRUCKVERSORGUNG NOTBETRIEB WINDE 4
SPEISEDRUCK BREMSE
SPÜLUNG
LECKÖL

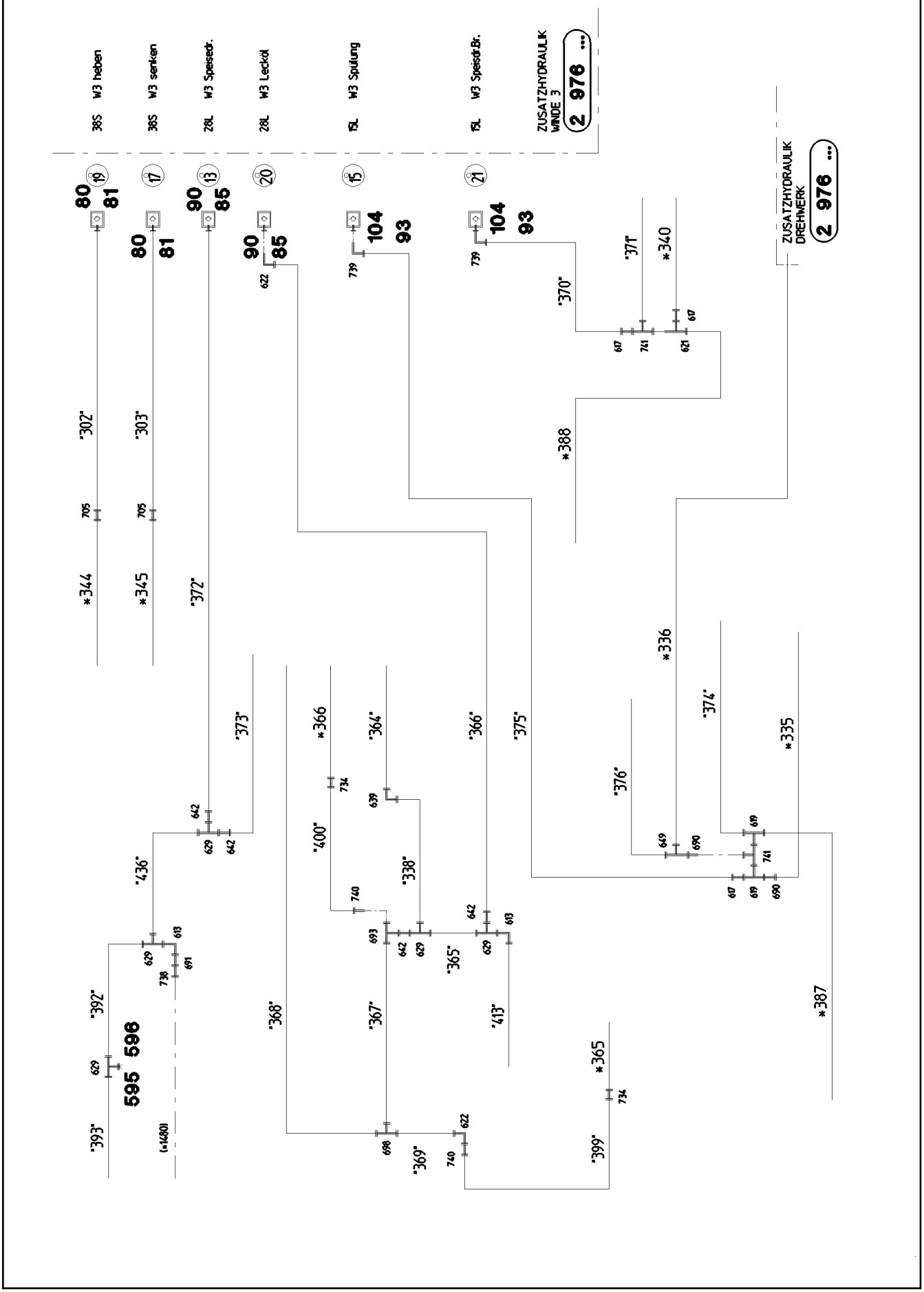
38S W3 heben
38S W3 senken
28L W3 Speisedr.
28L W3 Leckół
f5L W3 Spülung
f5L W3 Speisdr.Br.
ZUSATZHYDRAULIK WINDE 3
2 976 ...
ZUSATZHYDRAULIK DREHWERK
2 976 ...
80 81 19
80 81 17
90 85 13
90 85 20
104 93 15
104 93 21
"302"
"303"
*344
*345
"372"
"373"
"436"
"392"
"393"
595 596
(*1400)
*366
"364"
"400"
"338"
"368"
"367"
"369"
"365"
"413"
"366"
"375"
"370"
"371"
*340
*388
*336
"374"
"376"
*335
*387
*365
"399"

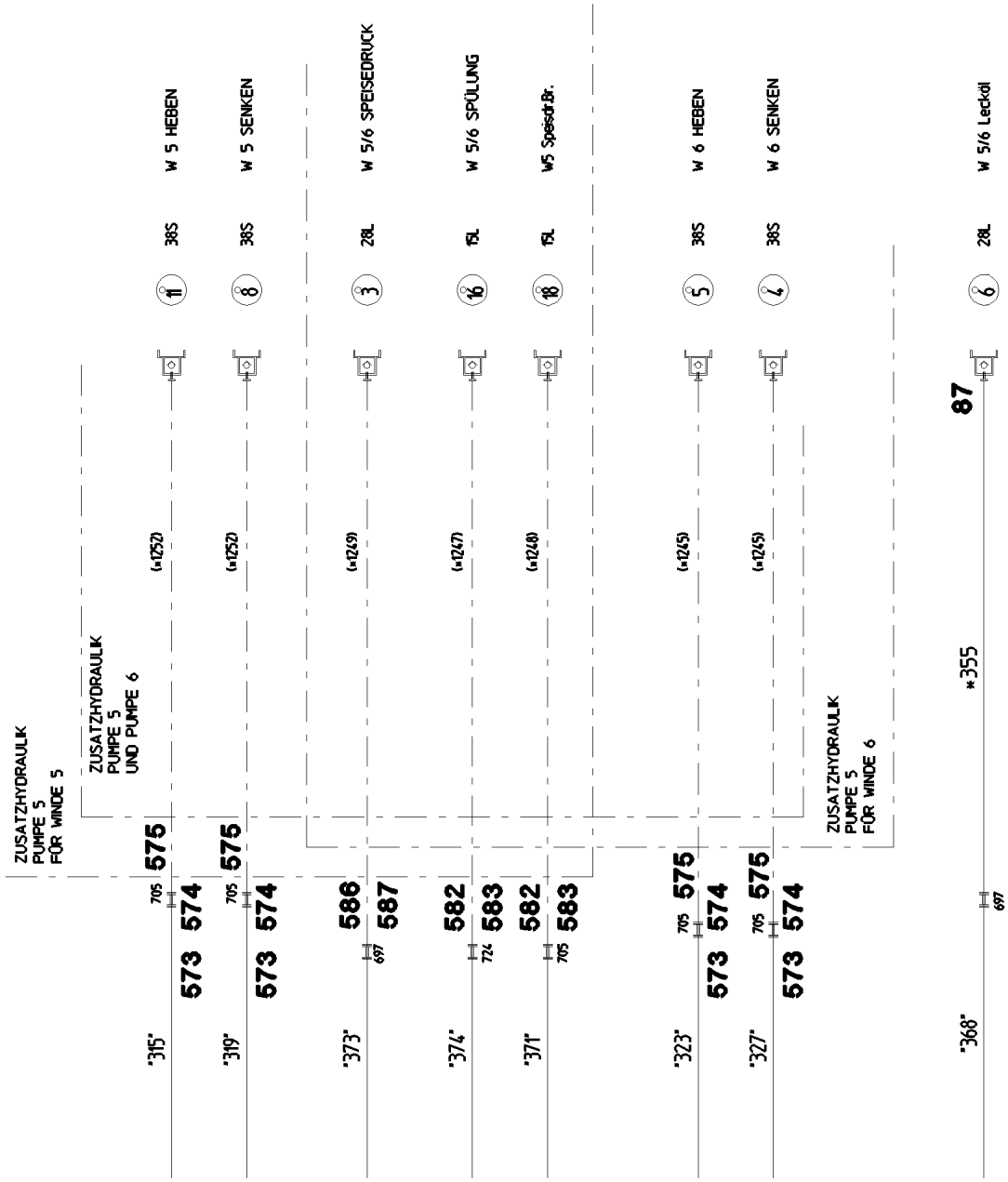
ZUSATZHYDRAULIK
PUMPE 5
FÜR WINDE 5
ZUSATZHYDRAULIK
PUMPE 5
UND PUMPE 6
W 5 HEBEN
W 5 SENKEN
W 5/6 SPEISEDRUCK
W 5/6 SPÜLUNG
W5 Speisd.Dr.
W 6 HEBEN
W 6 SENKEN
W 5/6 Lecköl
38S
28L
15L
(*1252)
(*1249)
(*1247)
(*1248)
(*1245)
87
*355
575
574
573
586
587
582
583
705
697
724
"315"
"319"
"373"
"374"
"371"
"323"
"327"
"368"
ZUSATZHYDRAULIK
PUMPE 5
FÜR WINDE 6

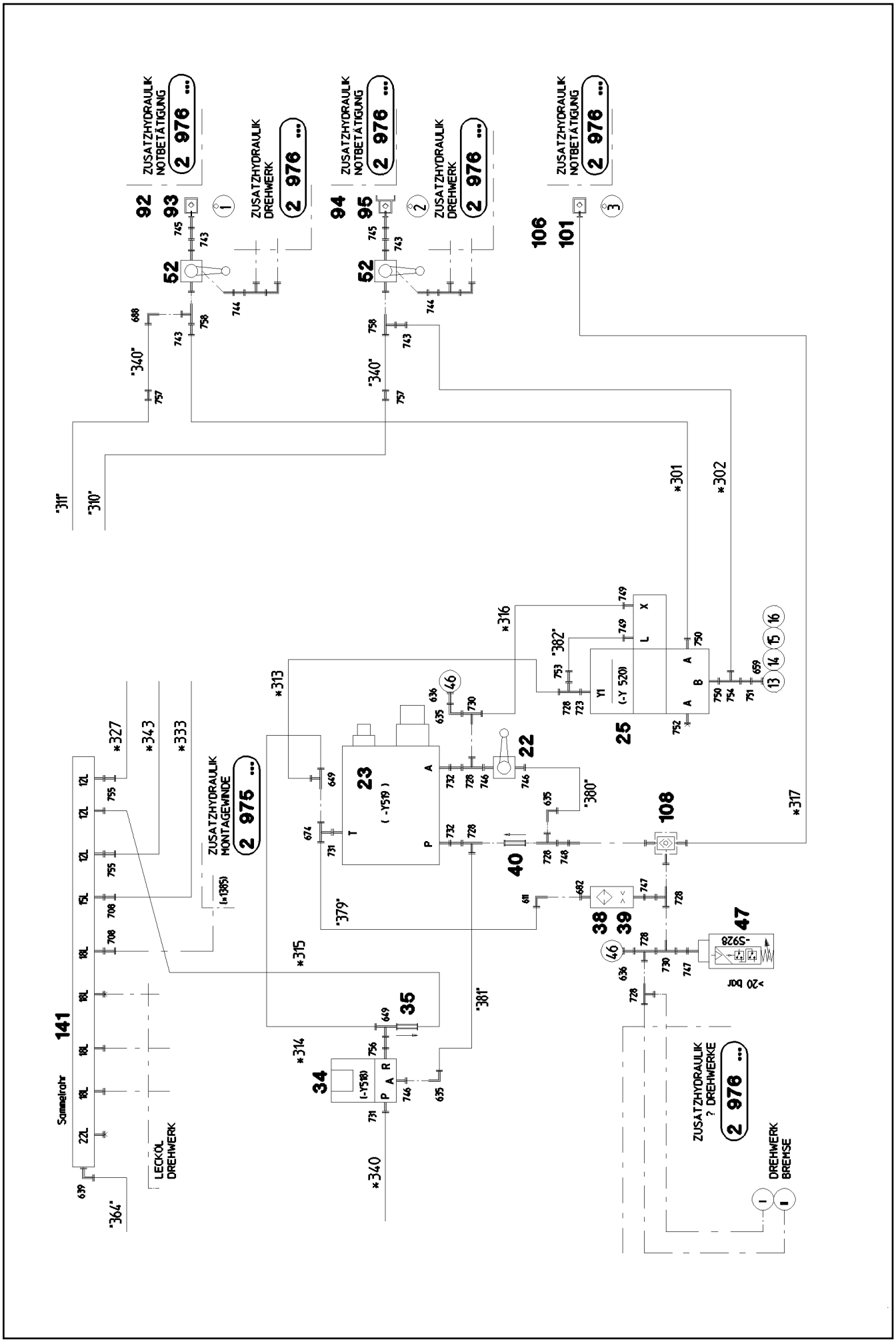
ZUSATZHYDRAULIK NOTBETÄTIGUNG
2 976 ...
ZUSATZHYDRAULIK DREHWERK
2 976 ...
ZUSATZHYDRAULIK MONTAGEWINDE
2 975 ...
ZUSATZHYDRAULIK ? DREHWERKE
2 976 ...
Sammelrohr
LECKÖL DREHWERK
DREHWERK BREMSE
>20 bar
(-Y 520)
(-Y519)
(-Y518)
-S928
(*1385)
92
93
94
95
52
101
106
108
141
22
23
25
34
35
38
39
40
46
47
'311'
'310'
'340'
*301
*302
*316
'382'
*313
'380'
*317
*327
*343
*333
'379'
*315
'381'
*314
*340
'364'

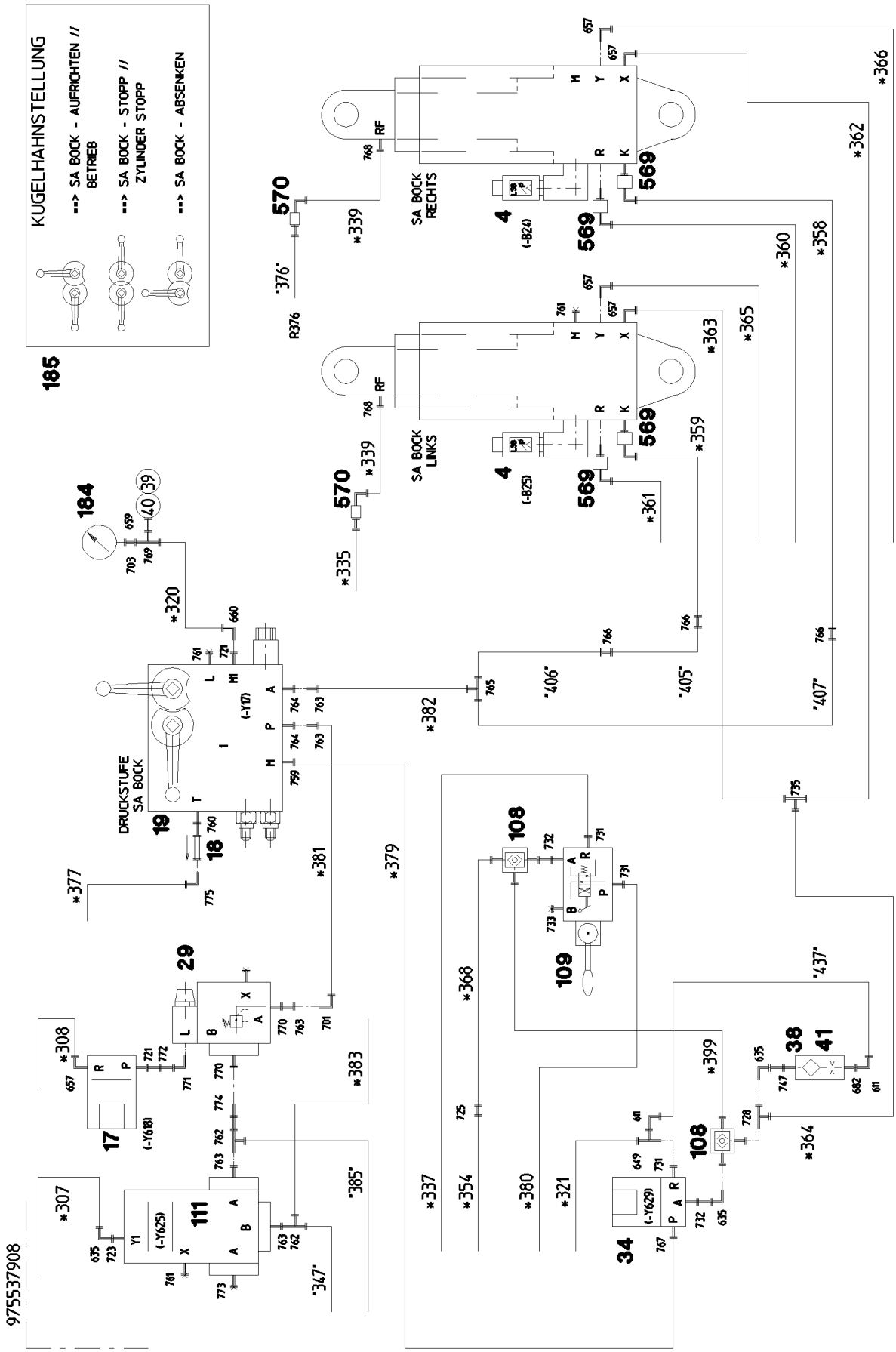
KUGELHAHNSTELLUNG
--> SA BOCK - AUFRICHTEN // BETRIEB
--> SA BOCK - STOPP // ZYLINDER STOPP
--> SA BOCK - ABSENKEN
185
SA BOCK RECHTS
SA BOCK LINKS
DRUCKSTUFE SA BOCK
(-Y17)
(-Y625)
(-Y629)
(-Y618)
(-824)
(-825)
97553790 8

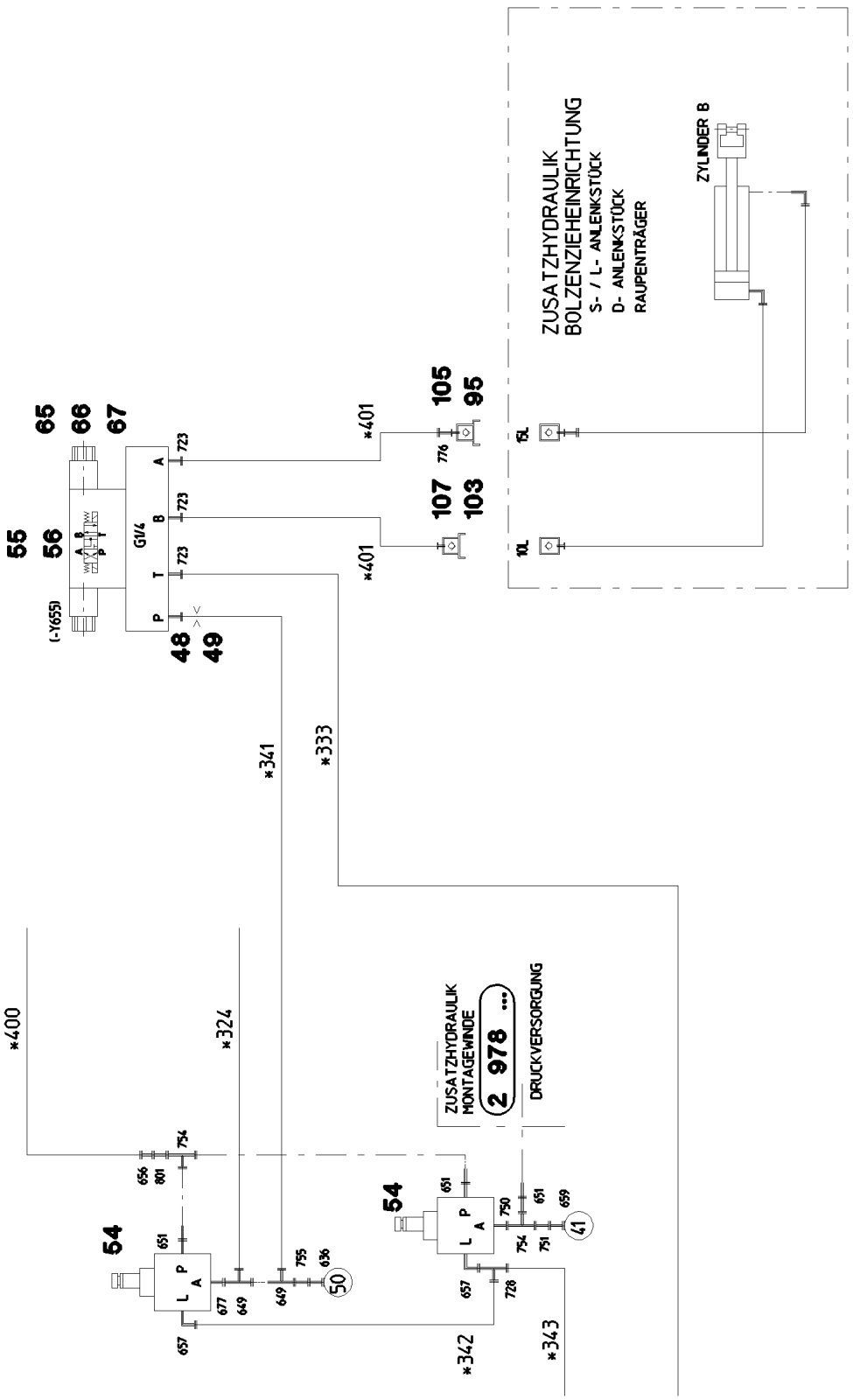
ZUSATZHYDRAULIK
BOLZENZIEHEINRICHTUNG
S- / L- ANLENKSTÜCK
D- ANLENKSTÜCK
RAUPENTRÄGER
ZYLINDER B
ZUSATZHYDRAULIK
MONTAGEWINDE
2 978 ...
DRUCKVERSORGUNG
G14
(-Y655)
*400
*401
*324
*341
*333
*342
*343
105
95
107
103
65
66
67
55
56
48
49
54
50
41

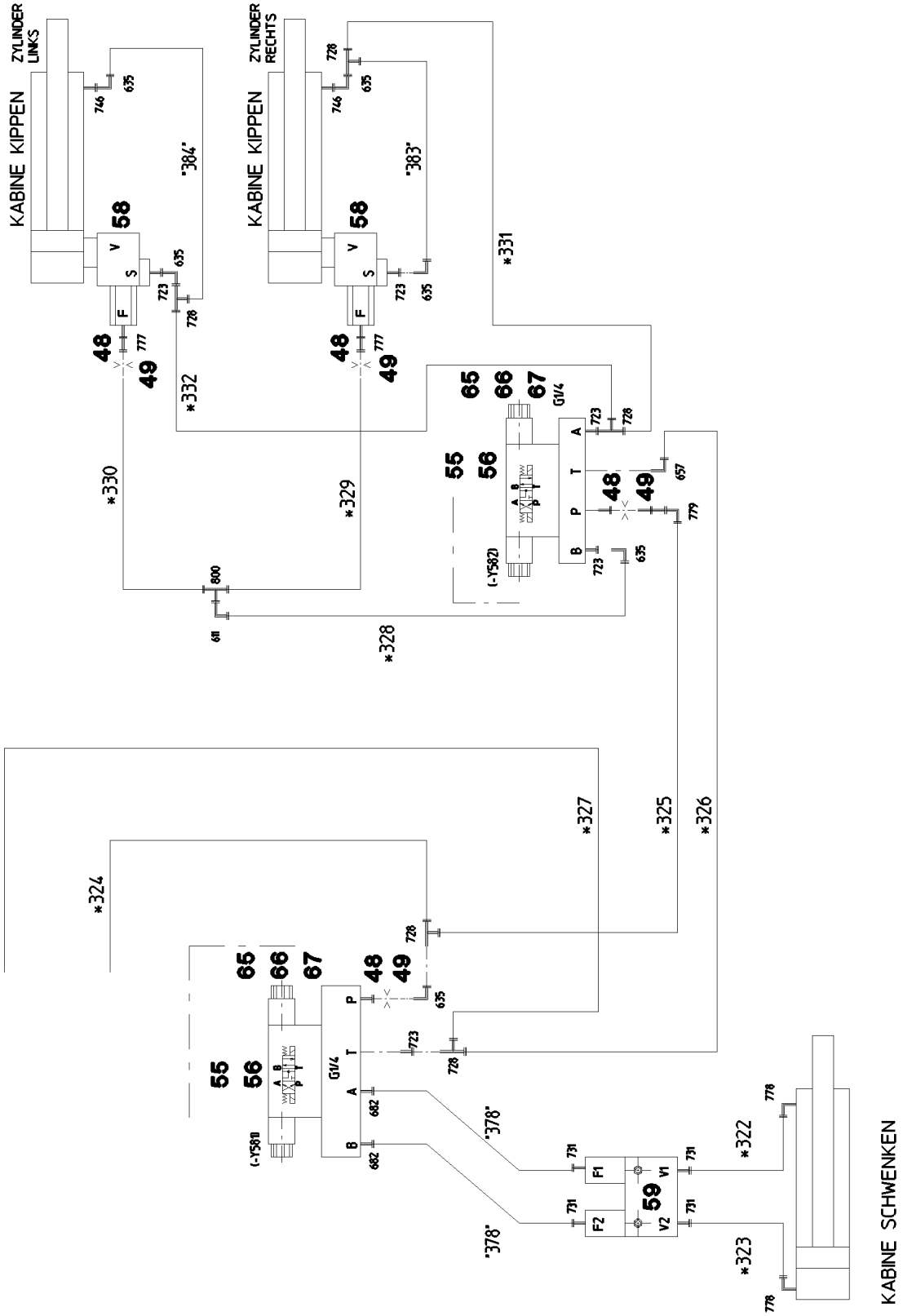
KABINE KIPPEN
ZYLINDER LINKS
KABINE KIPPEN
ZYLINDER RECHTS
KABINE SCHWENKEN
*324
*325
*326
*327
*328
*329
*330
*331
*332
"378"
"378"
*322
*323
"384"
"383"
(-Y581)
(-Y582)
G1/4
G1/4
58
59
55
56
65
66
67
48
49

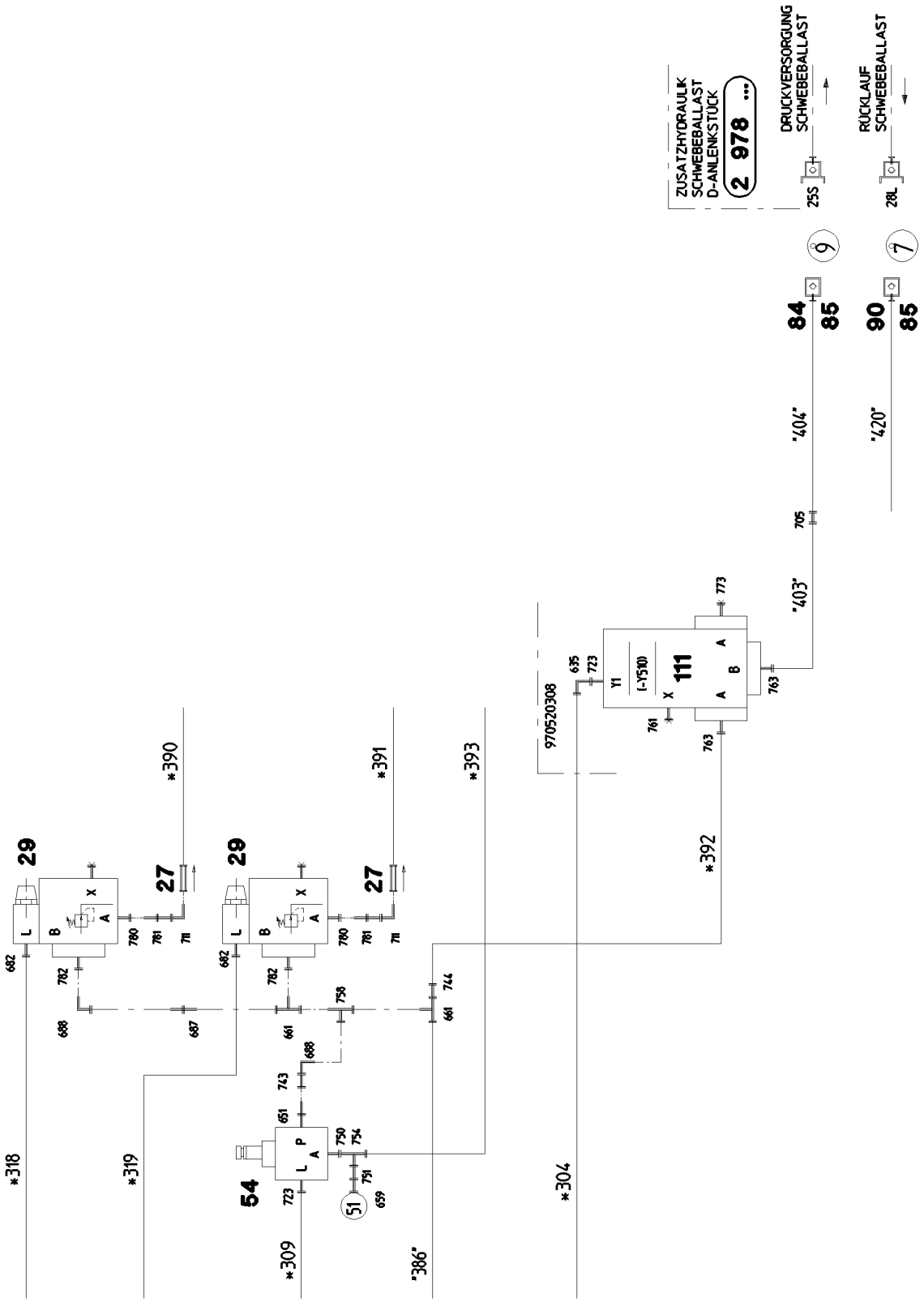
ZUSATZHYDRAULK
SCHWEBEBALLAST
D-ANLENKSTÜCK
2 978 ...
DRUCKVERSORGUNG
SCHWEBEBALLAST
RÜCKLAUF
SCHWEBEBALLAST
25S
28L
9
7
84
85
90
85
"404"
"420"
705
"403"
773
763
111
(-Y500)
Y1
X
A
B
635
723
761
970520308
*390
*391
*393
*392
*318
*319
*309
*304
"386"
29
27
54
51
L
P
682
702
780
711
688
687
661
744
758
743
651
750
754
751
659

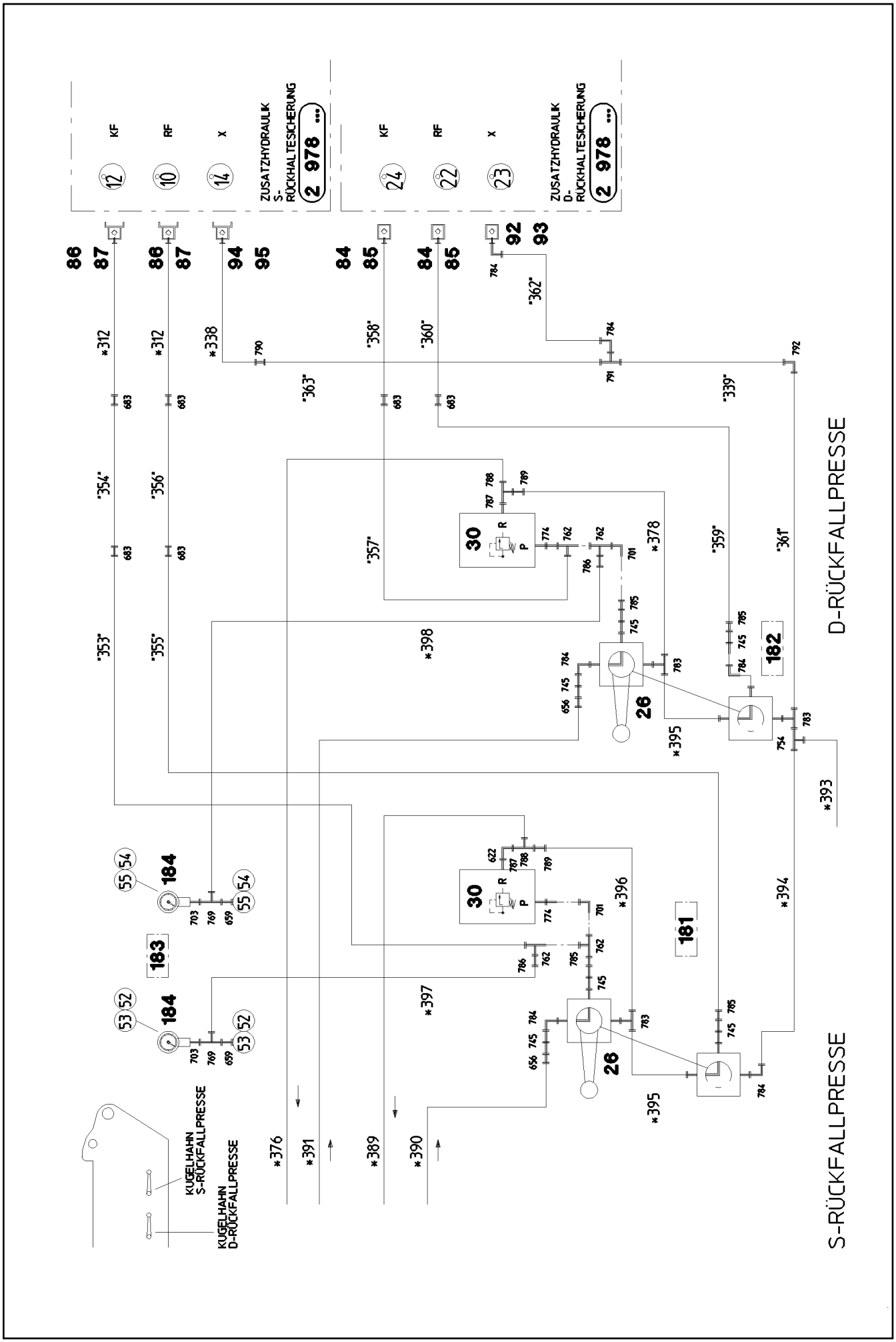
ZUSATZHYDRAULIK S-RÜCKHALTESCHERUNG
2 978 ...
ZUSATZHYDRAULIK D-RÜCKHALTESCHERUNG
2 978 ...
KF
RF
X
D-RÜCKFALLPRESSE
S-RÜCKFALLPRESSE
KUGELHAHN S-RÜCKFALLPRESSE
KUGELHAHN D-RÜCKFALLPRESSE

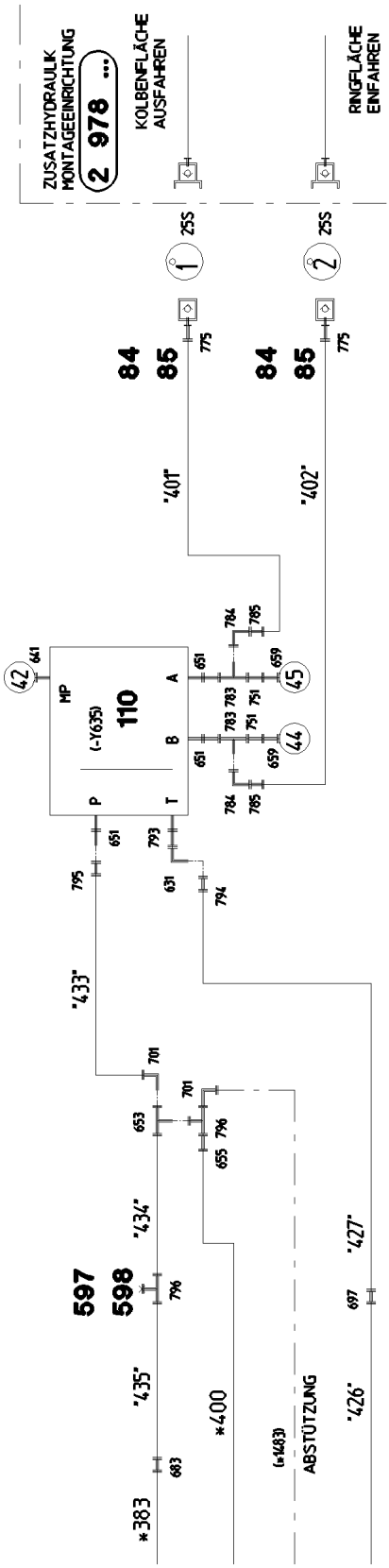
ZUSATZHYDRAULIK
MONTAGEEINRICHTUNG
2 978 ...
KOLBENFLÄCHE
AUSFAHREN
RINGFLÄCHE
EINFAHREN
25S
25S
775
775
84
85
84
85
'401'
'402'
784
785
651
659
783
751
783
751
651
659
784
785
42
641
MP
(-Y635)
110
A
B
P
T
45
44
651
795
793
631
794
'433'
701
701
653
796
655
'434'
597
598
796
'435'
683
*383
*400
(*483)
ABSTÜTZUNG
'427'
697
'426'

Pos.	Item	Quantity	Description	Bezeichnung	Serie	K
3	96 47 915 08	1	PRESSURE SENSORS PUMPS P1-5	DRUCKGEBER PUMPEN		
(1)	69 23 128 08	5	PRESSURE SENSOR 750/750BAR SPF	DRUCKAUFNEHMER		
4	96 47 918 08	1	PRESSURE SENS.RETAINING RAMS	DRUCKGEBER SA-RUECKFALLP		
(1)	69 23 126 08	2	PRESSURE SENSOR 400/400BAR SPF	DRUCKAUFNEHMER		
10	10 28 786 3	2	CHANGE-OVER BLOCK SPF	UMSCHALTBLOCK		
14	96 47 922 08	1	TEMPER. SENSOR HYDRAULIC OIL	TEMPERATURGEBER HYDRAUL		
(1)	69 11 831 08	1	TEMPERATURE SENSOR 2-9VDC SPF	TEMPERATURGEBER		
15	47 23 320 08	1	SCREW FITTING ELSD42-L A3P SPF	VERSCHRAUBUNG		
17	51 14 943 08	1	DIRECTIONAL CONTROL VALVE	WEGEVENTIL		
18	51 14 769 08	1	NON-RETURN VALVE	RUECKSCHLAGVENTIL		
19	10 42 440 2	1	CONTROL BLOCK 350 BAR SPF ➪ X10424402 10 42 440 2	STEUERBLOCK		
20	51 04 121 08	1	NON-RETURN VALVE	RUECKSCHLAGVENTIL		
22	51 06 820 08	1	BALL VALVE BKH3/8" A3C GAL VERZ	KUGELHAHN		
23	51 13 005 08	1	CONTROL BLOCK ➪ 5 113 005 08 51 13 005 08	STEUERBLOCK		
25	51 14 988 08	1	DIRECTIONAL SEAT VALVE	WEGESITZVENTIL		
(1)	10 35 393 0	4	SCREW 3/8"-24NFX7 1/4" 12.9	SCHRAUBE		
(10)	57 16 137 08	1	MAGNET 24V	MAGNET		
(999)	10 42 478 6	1	SEAL KIT DIRECTIONAL VALVE	DS WEGEVENTIL		
26	10 42 471 6	2	BALL VALVE COMBINATION DN13-DK 16S	KUGELHAHNKOMBINATION		
27	51 14 820 08	2	NON-RETURN VALVE	RUECKSCHLAGVENTIL		
29	51 14 853 08	3	PRESSURE CONTROL VALVE	DRUCKREGELVENTIL		
30	51 14 568 08	2	PRESSURE LIMITING VALVE	DRUCKBEGRENZUNGSVENTIL		
34	51 14 444 08	3	DIRECTIONAL CONTROL VALVE ➪ 5 114 444 08 51 14 444 08	WEGEVENTIL		
35	51 14 535 08	3	NON-RETURN VALVE	RUECKSCHLAGVENTIL		
37	51 04 087 08	1	NON-RETURN VALVE	RUECKSCHLAGVENTIL		
38	51 06 711 08	4	FILTER CARTRIDGE	FILTERPATRONE		
39	51 07 460 08	3	NOZZLE 0,6	DUESE		
40	51 04 124 08	2	NON-RETURN VALVE	RUECKSCHLAGVENTIL		
41	51 10 487 08	1	NOZZLE 0,4 MS	DUESE		
44	51 06 769 08	1	PRESSURE SWITCH	DRUCKSCHALTER		
46	10 22 093 3	1	PRESSURE SWITCH 8BAR SPF	DRUCKSCHALTER		
47	10 28 953 6	2	PRESSURE SWITCH 20BAR SPF	DRUCKSCHALTER		
48	94 79 067 08	5	SCREW-ON CONNECTION	EINSCHRAUBSTUTZEN		
49	57 08 188 08	5	NOZZLE 0,6 10.9	DUESE		
50	50 28 073 08	1	EQUALIZING RESERVOIR	AUSGLEICHSBEHAELTER		
51	51 14 815 08	1	NON-RETURN VALVE	RUECKSCHLAGVENTIL		
52	51 10 634 08	2	BALL VALVE BK3-30S A3C GAL VERZ SPF	KUGELHAHN		
54	51 14 975 08	4	PRESSURE RELIEF VALVE	DRUCKMINDERVENTIL		
55	51 13 022 08	3	DIRECTIONAL CONTROL VALVE ➪ 5 113 022 08 51 13 022 08	WEGEVENTIL		
56	51 06 318 08	3	TERMINAL BOARD	ANSCHLUSSPLATTE		
58	10 21 831 0	2	LOAD HOLDING VALVE 280BAR 10L/MIN SP	LASTHALTEVENTIL		
(1)	51 07 461 08	1	O-RING ARP 568 12,37X2,62 NBR90	O-RING		
59	51 14 716 08	1	LOAD HOLDING VALVE	LASTHALTEVENTIL		
61	10 34 282 3	1	PRESSURE CONTROL VALVE SPF	DRUCKREGELVENTIL		
62	40 42 026 01	4	CYLINDER SCREW ISO 4762 M5X40 8.8 A2C	ZYLINDERSCHRAUBE		
63	51 06 295 08	1	TERMINAL BOARD	ANSCHLUSSPLATTE		
65	49 00 605	10	HEX BOLT ISO 4017 M6X12 8.8 A2C	SECHSKANTSCHRAUBE		
66	42 40 005 08	10	CIRCLIP DIN 127 A 6 VERZ.	FEDERRING		
67	41 15 140 08	10	NUT DIN 934 M6 8 VERZ.	MUTTER		
71	51 06 715 08	1	PRESSURE FILTER	DRUCKFILTER		
(1)	10 03 762 3	1	FILTER INSERT	FILTEREINSATZ		
(3)	10 10 138 4	1	RS PRESSURE FILTER DF...330FG 1.0	RS DRUCKFILTER		
(4)	57 13 561 08	1	CLOGGING INDICATOR	VERSCHMUTZUNGSANZEIGE		
72	51 14 572 08	1	PRESSURE LIMITING VALVE	DRUCKBEGRENZUNGSVENTIL		
73	46 00 017	4	CYLINDER SCREW ISO 4762 M16X45 8.8 A3	ZYLINDERSCHRAUBE		
74	51 10 603 08	1	DISTRIBUTOR BLOCK ALZNMGCU 0,5	VERTEILERBLOCK		

Pos.	Item	Quantity	Description	Bezeichnung	Serie	K
75	51 06 425 08	2	DIAPHRAGM ACCUMULATOR	MEMBRANSPEICHER		
76	77 42 157 08	2	CONSOLE	KONSOLE		
77	77 42 119 08	2	HOSE CLAMP 158-166 ST	SCHLAUCHSCHELLE		
78	51 14 351 08	2	NON-RETURN VALVE	RUECKSCHLAGVENTIL		
80	51 15 122 08	4	COUPLING SLEEVE 38-S	KUPPLUNGSMUFFE		
81	51 05 456 08	5	HEX CAP NUT	VERSCHLUSSMUTTER		
82	51 15 123 08	6	COUPLING PLUG 38-S	KUPPLUNGSSTECKER		
83	51 05 455 08	6	SCREW PLUG	VERSCHLUSSSCHRAUBE		
84	51 05 996 08	6	COUPLING SLEEVE 25-S	KUPPLUNGSMUFFE		
85	51 05 458 08	12	HEX CAP NUT	VERSCHLUSSMUTTER		
86	51 05 997 08	3	COUPLING PLUG 25-S	KUPPLUNGSSTECKER		
87	51 05 459 08	8	SCREW PLUG	VERSCHLUSSSCHRAUBE		
88	51 15 082 08	3	COUPLING SLEEVE 22-L	KUPPLUNGSMUFFE		
89	51 15 081 08	5	COUPLING PLUG 22-L	KUPPLUNGSSTECKER		
90	51 15 010 08	3	COUPLING SLEEVE 28-L	KUPPLUNGSMUFFE		
92	51 15 059 08	2	COUPLING SLEEVE 16-S	KUPPLUNGSMUFFE		
93	51 05 453 08	5	HEX CAP NUT	VERSCHLUSSMUTTER		
94	51 15 086 08	2	COUPLING PLUG 16-S	KUPPLUNGSSTECKER		
95	51 05 454 08	6	SCREW PLUG	VERSCHLUSSSCHRAUBE		
96	51 15 184 08	1	COUPLING SLEEVE	KUPPLUNGSMUFFE		
98	51 15 058 08	5	COUPLING SLEEVE 12-L	KUPPLUNGSMUFFE		
99	51 15 096 08	2	COUPLING PLUG 12-L	KUPPLUNGSSTECKER		
101	51 15 040 08	6	HEX CAP NUT	VERSCHLUSSMUTTER		
103	51 15 014 08	3	SCREW PLUG	VERSCHLUSSSCHRAUBE		
104	51 15 005 08	3	COUPLING SLEEVE 15-L	KUPPLUNGSMUFFE		
105	51 15 004 08	4	COUPLING PLUG 15-L	KUPPLUNGSSTECKER		
106	51 15 084 08	1	COUPLING SLEEVE 10-L	KUPPLUNGSMUFFE		
107	51 15 083 08	1	COUPLING PLUG 10-L	KUPPLUNGSSTECKER		
108	51 14 689 08	4	SHUTTLE VALVE	WECHSELVENTIL		
109	51 13 225 08	1	DIRECTIONAL CTRL. VALVE SPF	WEGESCHIEBER		
110	51 13 086 08	1	PROPORTIONAL VALVE NG12 ⇨ 5 113 086 08 51 13 086 08	PROPORTIONALVENTIL		
111	51 13 087 08	2	DIRECTIONAL SEAT VALVE	WEGESITZVENTIL		
112	51 14 445 08	4	DIRECTIONAL CONTROL VALVE ⇨ 5 114 445 08 51 14 445 08	WEGEVENTIL		
113	51 14 176 08	1	PRESSURE LIMITING VALVE ⇨ 5 114 176 08 51 14 176 08	DRUCKBEGRENZUNGSVENTIL		
114	51 14 177 08	2	PRESSURE LIMITING VALVE ⇨ 5 114 177 08 51 14 177 08	DRUCKBEGRENZUNGSVENTIL		
115	40 86 002 08	8	SCREW DIN 7991 M6X16 8.8 A2C	SCHRAUBE		
116	41 19 004 08	8	NUT DIN 985 M6 8 VERZ.	MUTTER		
117	43 20 053 08	6	DOWEL PIN ISO 8752 6X14	SPANNSTIFT		
126	51 10 624 08	1	CONNECTION FLANGE 85X85X85	ANSCHLUSSFLANSCH		
127	51 05 867 08	4	O-RING ARP 568 37,69X3,53 NBR90	O-RING		
128	40 42 153 01	12	CYLINDER SCREW ISO 4762 M14X50 8.8 A3	ZYLINDERSCHRAUBE		
129	40 65 166	2	HEX BOLT ISO 4017 M10X20 8.8 A3C	SECHSKANTSCHRAUBE		
130	40 00 828	2	HEX BOLT ISO 4017 M10X30 8.8 A3C	SECHSKANTSCHRAUBE		
131	71 01 077 08	10	SEALING RING DIN 7603 A 52X60X2,5 CU	DICHTRING		
132	71 01 076 08	2	SEALING RING DIN 7603 A 48X55X2 CU	DICHTRING		
133	70 42 141 08	60	KEY RING 25	SCHLUESSELRING		
134	95 05 568 08	30	TRAILERS 25X2	ANHAENGER		
135	97 59 516 08	20	PLATE 1X20X60	BLECH		
136	71 01 075 08	3	SEALING RING DIN 7603 A 42X49X2 CU	DICHTRING		
137	71 01 072 08	20	SEALING RING DIN 7603 A 38X44X2 CU	DICHTRING		
138	71 01 070 08	10	SEALING RING DIN 7603 A 33X39X2 CU	DICHTRING		
139	71 01 059 08	10	SEALING RING DIN 7603 A 27X32X2 CU	DICHTRING		
140	92 79 826 08	2	COLLECTING PIPE	SAMMELROHR		
141	92 15 428 08	1	COLLECTING PIPE WELDED	SAMMELROHR SCHWK.		
150	97 67 363 08	1	PLATE 3X85X210 FE//ZN20//C	BLECH		
151	97 12 903 08	1	PLATE 4X156X220	BLECH		

Pos.	Item	Quantity	Description	Bezeichnung	Serie	K
152	40 97 070 08	2	HAMMER HEAD BOLT M8X20 4.6 A2K SPF	HAMMERKOPFSCHRAUBE		
153	42 00 012 08	2	WASHER DIN 125 A8X16 ST VERZ.	SCHEIBE		
154	41 19 005 08	2	NUT DIN 985 M8 8 VERZ.	MUTTER		
155	46 00 051	2	CYLINDER SCREW ISO 4762 M8X16 8.8 A2C	ZYLINDERSCHRAUBE		
156	95 41 173 08	1	CARRIER RAIL 140	TRAGSCHIENE		
171	95 51 017 08	2	PLATE 6X128X166	BLECH		
172	95 40 177 08	2	PLATE 6X90X123	BLECH		
173	49 00 161	8	HEX BOLT ISO 4017 M12X30 8.8 A3C	SECHSKANTSCHRAUBE		
174	49 00 153	8	HEX BOLT ISO 4017 M16X40 8.8 A3C	SECHSKANTSCHRAUBE		
175	42 00 019 08	16	WASHER DIN 125 A 17 VERZ.	SCHEIBE		
176	42 00 016 08	16	WASHER ISO 7089 A 13 ST A3C	SCHEIBE		
177	41 15 143 08	8	NUT DIN 934 M12 8 VERZ.	MUTTER		
181	97 03 208 08	1	LABEL	SCHILD		
182	97 03 200 08	1	LABEL	SCHILD		
183	97 05 729 08	1	LABEL	SCHILD		
184	75 00 024 08	3	PRESSURE GAUGE 63	MANOMETER		
185	97 57 167 08	1	LABEL 100X200 AL-BL 1MM	SCHILD		
541	51 05 875 08	4	FLANGE HALF A3P	FLANSCHHAELFTE		
542	46 00 132	6	CYLINDER SCREW ISO 4762 M10X35 8.8 A3	ZYLINDERSCHRAUBE		
543	51 05 878 08	2	O-RING ARP 568 24,99X3,53 NBR90	O-RING		
544	49 00 112	2	HEX BOLT ISO 4017 M10X35 8.8 A3C	SECHSKANTSCHRAUBE		
545	51 05 869 08	8	FLANGE HALF 1" A3P	FLANSCHHAELFTE		
546	40 42 118 01	12	CYLINDER SCREW ISO 4762 M12X35 8.8 A3	ZYLINDERSCHRAUBE		
547	51 05 870 08	4	O-RING ARP 568 32,92X3,53 NBR90	O-RING		
548	49 00 204	4	HEX BOLT ISO 4017 M12X35 8.8 A3C	SECHSKANTSCHRAUBE		
553	51 05 866 08	16	FLANGE HALF A3P	FLANSCHHAELFTE		
554	51 05 867 08	20	O-RING ARP 568 37,69X3,53 NBR90	O-RING		
555	40 42 152 08	28	SCREW DIN 912 M14X45 8.8 A3C	SCHRAUBE		
556	40 65 145 01	4	HEX BOLT ISO 4017 M14X45 8.8 A3C	SECHSKANTSCHRAUBE		
559	47 49 071 08	2	SAE FLANGE CONNECTION	SAE-FLANSCHVERBINDUNG		
560	51 05 867 08	2	O-RING ARP 568 37,69X3,53 NBR90	O-RING		
561	51 15 162 08	4	SAE-FLANGE HALF 11/4" A3P	SAE-FLANSCHHAELFTE		
562	40 97 513 08	8	SCREW 7/16"X30 8.8 A3F	SCHRAUBE		
563	47 49 075 08	2	SAE FLANGE CONNECTION WFS63/25-S A3	SAE-FLANSCHVERBINDUNG		
564	47 49 019 08	1	SAE FLANGE CONNECTION GFS64/30-S A3	SAE-FLANSCHVERBINDUNG		
(1)	51 05 870 08	1	O-RING ARP 568 32,92X3,53 NBR90	O-RING		
565	47 49 069 08	4	SAE FLANGE CONNECTION WFS64/30-S A3	SAE-FLANSCHVERBINDUNG		
567	47 49 014 08	1	SAE FLANGE CONNECTION GFS34/30-S	SAE-FLANSCHVERBINDUNG		
(1)	51 05 870 08	1	O-RING ARP 568 32,92X3,53 NBR90	O-RING		
(2)	46 00 132	4	CYLINDER SCREW ISO 4762 M10X35 8.8 A3	ZYLINDERSCHRAUBE		
569	10 45 537 2	4	SWIVEL SCREW JOINT 76K 20S ST VERZ.	DREHVERSCHRAUBUNG		
570	51 05 521 08	2	SWIVEL SCREW JOINT DG10812-PS	DREHVERSCHRAUBUNG		
(1)	51 03 178 08	1	SEAL KIT	DICHTUNGSSATZ		
571	51 15 177 08	4	FLANGE STUB PIPE 38-S	FLANSCHSTUTZEN		
572	51 15 178 08	12	FLANGE STUB PIPE 38-S	FLANSCHSTUTZEN		
573	47 74 010 08	10	BOX NUT DIN 3870 AS38	UEBERWURFMUTTER		
574	71 02 004 08	30	SOFT GASKET PERBUNAN	WEICHDICHTUNG		
575	47 77 015 08	2	BUTZEN 25-S A3P	BUTZEN		
582	47 74 012 08	2	BOX NUT DIN 3870 AL15 A3P	UEBERWURFMUTTER		
583	47 77 006 08	2	BUTZEN 15-L A3P	BUTZEN		
584	47 74 026 08	2	BOX NUT DIN 3870 AL22 A3P	UEBERWURFMUTTER		
585	47 77 002 08	2	BUTZEN 22-L A3P	BUTZEN		
586	47 74 017 08	2	BOX NUT DIN 3870 AL28 A3P	UEBERWURFMUTTER		
587	47 77 008 08	2	BUTZEN 28-L A3P	BUTZEN		
588	47 74 019 08	2	BOX NUT DIN 3870 AL42 A3P	UEBERWURFMUTTER		
589	47 77 009 08	2	BUTZEN 42-L A3P	BUTZEN		
590	73 81 225 23	2	SEALING RING DIN 7603 A 14X20X2,5 CU	DICHTRING		
591	47 74 024 08	1	BOX NUT DIN 3870 AL18 A3P	UEBERWURFMUTTER		
592	47 77 001 08	1	BUTZEN 18-L A3P	BUTZEN		
593	47 74 016 08	1	BOX NUT DIN 3870 AL12 A3P	UEBERWURFMUTTER		

Pos.	Item	Quantity	Description	Bezeichnung	Serie	K
594	47 77 005 08	1	BUTZEN 12-L/S A3P	BUTZEN		
595	47 74 018 08	1	BOX NUT DIN 3870 AL35 A3P	UEBERWURFMUTTER		
596	47 77 007 08	1	BUTZEN 35-L A3P	BUTZEN		
597	47 74 008 08	1	BOX NUT DIN 3870 AS25 A3P	UEBERWURFMUTTER		
598	47 77 015 08	1	BUTZEN 25-S A3P	BUTZEN		
601	47 25 310 08	13	SCREW FITTING EWSD42-L A3P	VERSCHRAUBUNG		
602	47 24 311 08	5	SCREW FITTING ETSD42-L A3P	VERSCHRAUBUNG		
603	47 23 311 08	10	SCREW FITTING ELSD42-L A3P	VERSCHRAUBUNG		
604	47 54 313 08	6	SCREW FITTING REDSDN42/28-L A3P	VERSCHRAUBUNG		
605	47 10 347 08	7	SCREW FITTING XGE42-LR-ED A3P	VERSCHRAUBUNG		
606	47 00 114 08	5	SCREW FITTING SNV42-L A3P	VERSCHRAUBUNG		
607	47 04 314 08	7	SCREW FITTING XT42-L A3P	VERSCHRAUBUNG		
608	47 02 314 08	7	SCREW FITTING XW42-L A3P	VERSCHRAUBUNG		
611	47 25 305 08	19	SCREW FITTING EWSD12-L A3P	VERSCHRAUBUNG		
612	47 50 319 08	5	SCREW FITTING XGR42/35-L A3P	VERSCHRAUBUNG		
613	47 25 309 08	8	SCREW FITTING EWSD35-L A3P	VERSCHRAUBUNG		
614	47 77 045 08	1	PLUG VSTIM22X1,5ED A3P	STOPFEN		
615	47 10 313 08	6	SCREW FITTING XGE22-LM-ED A3P	VERSCHRAUBUNG		
616	47 10 311 08	11	SCREW FITTING XGE18-LM-ED A3P	VERSCHRAUBUNG		
617	47 54 355 08	4	SCREW FITTING REDSD22/15-L A3P	VERSCHRAUBUNG		
618	47 00 332 08	2	SCREW FITTING XG35-L A3P	VERSCHRAUBUNG		
619	47 24 306 08	4	SCREW FITTING ETSD22-L A3P	VERSCHRAUBUNG		
620	47 50 318 08	2	SCREW FITTING XGR28/22-L A3P	VERSCHRAUBUNG		
621	47 23 306 08	5	SCREW FITTING ELSD22-L A3P	VERSCHRAUBUNG		
622	47 25 303 08	10	SCREW FITTING EWSD28-L A3P	VERSCHRAUBUNG		
623	47 19 014 08	2	SCREW FITTING EGESD22-LR-WD A3P	VERSCHRAUBUNG		
624	47 25 306 08	2	SCREW FITTING EWSD22-L A3P	VERSCHRAUBUNG		
625	47 54 360 08	1	SCREW FITTING REDSD22/18-L A3P	VERSCHRAUBUNG		
626	47 23 308 08	2	SCREW FITTING ELSD35-L A3P	VERSCHRAUBUNG		
627	49 11 008 14	1	SCREW FITTING GZ 35L CR6-FREI	VERSCHRAUBUNG		
628	47 00 309 08	7	SCREW FITTING XG42-L A3P	VERSCHRAUBUNG		
629	47 04 315 08	13	SCREW FITTING XT35-L A3P	VERSCHRAUBUNG		
630	47 54 315 08	3	SCREW FITTING REDSD35/22-L A3P	VERSCHRAUBUNG		
631	47 25 304 08	5	SCREW FITTING EWSD18-L A3P	VERSCHRAUBUNG		
632	47 77 056 08	2	PLUG VSTIM27X2ED A3P	STOPFEN		
633	47 23 305 08	1	SCREW FITTING ELSD18-L A3P	VERSCHRAUBUNG		
634	47 54 303 08	2	SCREW FITTING REDSD18/10-L A3P	VERSCHRAUBUNG		
635	47 25 302 08	16	SCREW FITTING EWSD10-L A3P	VERSCHRAUBUNG		
636	51 06 290 08	8	MEASURMENT FITTING 10-L DKO	MESSTUTZEN		
637	47 10 319 08	1	SCREW FITTING XGE42-LM-ED A3P	VERSCHRAUBUNG		
638	47 54 367 08	5	SCREW FITTING REDSD42/35-L A3P	VERSCHRAUBUNG		
639	47 02 311 08	3	SCREW FITTING XW35-L A3P	VERSCHRAUBUNG		
640	47 10 318 08	2	SCREW FITTING XGE35-LM-ED A3P	VERSCHRAUBUNG		
641	47 56 026 08	10	MEASURING CONNECTION EMA3 1/4 CF	MESSANSCHLUSS		
642	47 54 304 08	11	SCREW FITTING REDSD35/28-L A3P	VERSCHRAUBUNG		
643	47 19 036 08	1	SCREW FITTING EGESD42-LR-WD A3P	VERSCHRAUBUNG		
644	47 23 316 08	3	SCREW FITTING ELSD20-S A3P	VERSCHRAUBUNG		
647	47 54 317 08	2	SCREW FITTING REDSD42/18-L A3P	VERSCHRAUBUNG		
648	47 54 316 08	2	SCREW FITTING REDSD42/22-L A3P	VERSCHRAUBUNG		
649	47 23 303 08	11	SCREW FITTING ELSD12-L A3P	VERSCHRAUBUNG		
651	47 19 006 08	9	SCREW FITTING EGESD16-SR-WD A3P	VERSCHRAUBUNG		
652	47 54 328 08	1	SCREW FITTING REDSD25/16-S A3P	VERSCHRAUBUNG		
653	47 24 317 08	2	SCREW FITTING ETSD25-S A3P	VERSCHRAUBUNG		
654	47 50 329 08	1	SCREW FITTING XGR30/25-S A3P	VERSCHRAUBUNG		
655	47 54 323 08	2	SCREW FITTING REDSDN25/20-S A3P	VERSCHRAUBUNG		
656	47 50 336 08	4	SCREW FITTING XGR20/16-S A3P	VERSCHRAUBUNG		
657	47 32 305 08	10	SCREW FITTING RSWS10-LR-WD A3P	VERSCHRAUBUNG		
658	47 54 324 08	1	SCREW FITTING REDSDN20/6-S A3P	VERSCHRAUBUNG		
659	47 56 015 08	15	MEASURING CONNECTION 6-S	MESSANSCHLUSS		
660	47 25 315 08	12	SCREW FITTING EWSD6-S A3P	VERSCHRAUBUNG		

Pos.	Item	Quantity	Description	Bezeichnung	Serie	K
661	47 24 318 08	3	SCREW FITTING ETSD30-S A3P	VERSCHRAUBUNG		
662	47 54 341 08	1	SCREW FITTING REDSDN30/6-S A3P	VERSCHRAUBUNG		
663	47 10 309 08	3	SCREW FITTING XGE15-LM-ED A3P	VERSCHRAUBUNG		
664	47 10 305 08	5	SCREW FITTING XGE10-LM-ED A3P	VERSCHRAUBUNG		
665	47 10 370 08	4	SCREW FITTING XGE18-LM-ED A3P	VERSCHRAUBUNG		
666	47 24 305 08	1	SCREW FITTING ETSD18-L A3P	VERSCHRAUBUNG		
667	47 24 304 08	2	SCREW FITTING ETSD15-L A3P	VERSCHRAUBUNG		
668	47 40 307 08	1	SCREW FITTING XSV18-L A3P	VERSCHRAUBUNG		
669	47 00 104 08	2	SCREW FITTING SNV18-L A3P	VERSCHRAUBUNG		
670	47 50 307 08	1	SCREW FITTING XGR22/18-L A3P	VERSCHRAUBUNG		
671	47 40 305 08	1	SCREW FITTING XSV15-L A3P	VERSCHRAUBUNG		
672	47 00 112 08	1	SCREW FITTING SNV15-L A3P	VERSCHRAUBUNG		
673	47 50 302 08	1	SCREW FITTING XGR18/15-L A3P	VERSCHRAUBUNG		
674	47 24 302 08	4	SCREW FITTING ETSD12-L A3P	VERSCHRAUBUNG		
676	47 40 303 08	1	SCREW FITTING XSV10-L A3P	VERSCHRAUBUNG		
677	47 10 348 08	4	SCREW FITTING XGE12-LR-ED1/2" A3P	VERSCHRAUBUNG		
678	47 19 038 08	3	SCREW FITTING EGESD12-LR-WD A3P	VERSCHRAUBUNG		
679	47 10 323 08	4	SCREW FITTING XGE8-SR-ED A3P	VERSCHRAUBUNG		
680	47 23 300 08	2	SCREW FITTING ELSD8-S A3P	VERSCHRAUBUNG		
681	47 25 319 08	4	SCREW FITTING EWSD8-S A3P	VERSCHRAUBUNG		
682	47 10 353 08	13	SCREW FITTING XGE12-LR-ED1/4" A3P	VERSCHRAUBUNG		
683	47 00 329 08	9	SCREW FITTING XG25-S A3P	VERSCHRAUBUNG		
684	47 10 322 08	2	SCREW FITTING XGE8-SM-ED A3P	VERSCHRAUBUNG		
685	47 56 032 08	9	MEASURING CONNECTION M12X1,5ED	MESSANSCHLUSS		
686	47 00 330 08	2	SCREW FITTING XG30-S A3P	VERSCHRAUBUNG		
687	47 00 111 08	3	SCREW FITTING SNV30-S A3P	VERSCHRAUBUNG		
688	47 25 316 08	5	SCREW FITTING EWSD30-S A3P	VERSCHRAUBUNG		
689	47 04 307 08	3	SCREW FITTING XT22-L A3P	VERSCHRAUBUNG		
690	47 54 361 08	7	SCREW FITTING REDSD22/12-L A3P	VERSCHRAUBUNG		
691	47 54 312 08	3	SCREW FITTING REDSD35/18-L A3P	VERSCHRAUBUNG		
692	47 00 306 08	3	SCREW FITTING XG18-L A3P	VERSCHRAUBUNG		
693	47 24 307 08	1	SCREW FITTING ETSD28-L A3P	VERSCHRAUBUNG		
694	47 54 309 08	1	SCREW FITTING REDSD28/18-L A3P	VERSCHRAUBUNG		
695	47 50 310 08	1	SCREW FITTING XGR42/28-L A3P	VERSCHRAUBUNG		
696	47 50 312 08	1	SCREW FITTING XGR35/22-L A3C	VERSCHRAUBUNG		
697	47 00 308 08	5	SCREW FITTING XG28-L A3P	VERSCHRAUBUNG		
698	47 04 308 08	3	SCREW FITTING XT28-L A3P	VERSCHRAUBUNG		
699	47 54 305 08	1	SCREW FITTING REDSD28/22-L A3P	VERSCHRAUBUNG		
700	47 02 308 08	2	SCREW FITTING XW28-L A3P	VERSCHRAUBUNG		
701	47 25 317 08	6	SCREW FITTING EWSD25-S A3P	VERSCHRAUBUNG		
702	47 10 394 08	3	SCREW FITTING XGE12-LM-ED A3P	VERSCHRAUBUNG		
703	47 07 002 08	8	SCREW FITTING XGAI6-SR A3P	VERSCHRAUBUNG		
704	47 32 303 08	4	SCREW FITTING RSWS6-SM-WD A3P	VERSCHRAUBUNG		
705	47 00 331 08	43	SCREW FITTING XG38-S A3P	VERSCHRAUBUNG		
706	47 66 078 08	2	SCREW FITTING XGE18-LM-ED A3P	VERSCHRAUBUNG		
707	47 10 302 08	10	SCREW FITTING XGE6-SM-ED A3P	VERSCHRAUBUNG		
708	47 54 318 08	5	SCREW FITTING REDSD15/12-L A3P	VERSCHRAUBUNG		
709	47 10 399 08	2	SCREW FITTING XGE12-LM-ED A3P	VERSCHRAUBUNG		
710	47 10 315 08	2	SCREW FITTING XGE28-LM-ED A3P	VERSCHRAUBUNG		
711	47 25 314 08	3	SCREW FITTING EWSD20-S A3P	VERSCHRAUBUNG		
712	47 77 058 08	1	PLUG VSTIM26X1,5ED A3P	STOPFEN		
713	47 77 052 08	2	PLUG VSTIM33X2ED A3P	STOPFEN		
714	47 10 343 08	2	SCREW FITTING XGE20-SM-ED A3P	VERSCHRAUBUNG		
715	47 02 330 08	1	SCREW FITTING XW30-S A3P	VERSCHRAUBUNG		
716	47 10 307 08	3	SCREW FITTING XGE12-LM-ED A3P	VERSCHRAUBUNG		
717	47 04 330 08	3	SCREW FITTING XT38-S A3P	VERSCHRAUBUNG		
718	47 25 318 08	13	SCREW FITTING EWSD38-S A3P	VERSCHRAUBUNG		
719	47 54 343 08	4	SCREW FITTING REDSDN38/25-S A3P	VERSCHRAUBUNG		
720	10 03 689 6	2	SCREW FITTING XGE22-LM-ED A3P	VERSCHRAUBUNG		
721	47 10 321 08	3	SCREW FITTING XGE6-SR-ED A3P	VERSCHRAUBUNG		

Pos.	Item	Quantity	Description	Bezeichnung	Serie	K
722	47 24 312 08	1	SCREW FITTING ETSD6-S A3P	VERSCHRAUBUNG		
723	47 10 306 08	17	SCREW FITTING XGE10-LR-ED A3P	VERSCHRAUBUNG		
724	47 00 305 08	3	SCREW FITTING XG15-L A3P	VERSCHRAUBUNG		
725	47 00 304 08	4	SCREW FITTING XG12-L A3P	VERSCHRAUBUNG		
726	47 00 107 08	1	SCREW FITTING SNV38-S A3P	VERSCHRAUBUNG		
727	47 02 334 08	1	SCREW FITTING XW38-S A3P	VERSCHRAUBUNG		
728	47 23 302 08	20	SCREW FITTING ELSD10-L A3P	VERSCHRAUBUNG		
729	47 10 397 08	2	SCREW FITTING XGE10-LM-ED A3P	VERSCHRAUBUNG		
730	47 24 303 08	4	SCREW FITTING ETSD10-L A3P	VERSCHRAUBUNG		
731	47 10 308 08	10	SCREW FITTING XGE12-LR-ED A3P	VERSCHRAUBUNG		
732	47 19 043 08	5	SCREW FITTING EGESD10-LR-WD A3P	VERSCHRAUBUNG		
733	47 77 041 08	2	PLUG VSTI3/8"ED A3P	STOPFEN		
734	47 00 303 08	7	SCREW FITTING XG10-L A3P	VERSCHRAUBUNG		
735	47 04 303 08	2	SCREW FITTING XT10-L A3P	VERSCHRAUBUNG		
736	47 00 307 08	1	SCREW FITTING XG22-L A3P	VERSCHRAUBUNG		
737	47 00 113 08	1	SCREW FITTING SNV12-L A3P	VERSCHRAUBUNG		
738	47 54 356 08	1	SCREW FITTING REDSD18/15-L A3P	VERSCHRAUBUNG		
739	47 25 307 08	2	SCREW FITTING EWSD15-L A3P	VERSCHRAUBUNG		
740	47 54 354 08	2	SCREW FITTING REDSDN28/10-L A3P	VERSCHRAUBUNG		
741	47 51 334 08	2	SCREW FITTING XTR22/15/22-L A3P	VERSCHRAUBUNG		
743	47 54 325 08	5	SCREW FITTING REDSDN30/16-S A3P	VERSCHRAUBUNG		
744	47 54 327 08	3	SCREW FITTING REDSDN30/25-S A3P	VERSCHRAUBUNG		
745	47 00 108 08	8	SCREW FITTING SNV16-S A3P	VERSCHRAUBUNG		
746	47 10 396 08	5	SCREW FITTING XGE10-LR-ED3/8" A3P	VERSCHRAUBUNG		
747	47 19 011 08	3	SCREW FITTING EGESD10-LR-WD A3P	VERSCHRAUBUNG		
748	47 00 101 08	2	SCREW FITTING SNV10-L A3P	VERSCHRAUBUNG		
749	47 10 300 08	2	SCREW FITTING XGE6-LR-ED A3P	VERSCHRAUBUNG		
750	47 10 332 08	4	SCREW FITTING XGE16-SR-ED A3P	VERSCHRAUBUNG		
751	47 54 331 08	5	SCREW FITTING REDSD16/6-S A3P	VERSCHRAUBUNG		
752	47 77 042 08	1	PLUG VSTI1/2"ED A3P	STOPFEN		
753	47 54 310 08	1	SCREW FITTING REDSD10/6-L A3P	VERSCHRAUBUNG		
754	47 23 315 08	5	SCREW FITTING ELSD16-S A3P	VERSCHRAUBUNG		
755	47 54 314 08	3	SCREW FITTING REDSD12/10-L A3P	VERSCHRAUBUNG		
756	47 19 012 08	1	SCREW FITTING EGESD12-LR-WD A3P	VERSCHRAUBUNG		
757	47 50 339 08	6	SCREW FITTING XGR38/30-S A3P	VERSCHRAUBUNG		
758	47 23 318 08	3	SCREW FITTING ELSD30-S A3P	VERSCHRAUBUNG		
759	47 10 045 14	1	SCREW FITTING XGE10-SR-ED1/4" A3P	VERSCHRAUBUNG		
760	47 19 015 08	1	SCREW FITTING EGESD28-LR-WD A3P	VERSCHRAUBUNG		
761	47 77 040 08	4	PLUG VSTI1/4"ED A3P	STOPFEN		
762	47 23 317 08	6	SCREW FITTING ELSD25-S A3P	VERSCHRAUBUNG		
763	47 10 336 08	7	SCREW FITTING XGE25-SR-ED A3P	VERSCHRAUBUNG		
764	47 55 020 08	2	ADAPTOR RI3/4-EDX1 A3P	ADAPTER		
765	47 51 349 08	1	SCREW FITTING XTR20/25/20-S A3P	VERSCHRAUBUNG		
766	47 00 328 08	3	SCREW FITTING XG20-S A3P	VERSCHRAUBUNG		
767	47 10 328 08	1	SCREW FITTING XGE10-SR-ED A3P	VERSCHRAUBUNG		
768	47 10 310 08	2	SCREW FITTING XGE15-LR-ED A3P	VERSCHRAUBUNG		
769	47 23 312 08	3	SCREW FITTING ELSD6-S A3P	VERSCHRAUBUNG		
770	47 55 018 08	2	ADAPTOR RI11/4-EDX1 A3P	ADAPTER		
771	47 32 306 08	1	SCREW FITTING RSWS6-SR-WD A3P	VERSCHRAUBUNG		
772	47 00 115 08	1	SCREW FITTING SNV6-S A3P	VERSCHRAUBUNG		
773	47 77 046 08	2	PLUG VSTI1"ED A3P	STOPFEN		
774	47 19 008 08	3	SCREW FITTING EGESD25-SR-WD A3P	VERSCHRAUBUNG		
775	10 42 477 0	3	SCREW FITTING EV 25S M36X2 CR6-FREI	VERSCHRAUBUNG		
776	47 54 301 08	1	SCREW FITTING REDSD15/10-L A3P	VERSCHRAUBUNG		
777	47 55 004 08	2	ADAPTOR RI1/2-EDX1/4 A3P	ADAPTER		
778	47 66 303 08	2	SCREW FITTING RSWS12-SM-WD A3P	VERSCHRAUBUNG		
779	47 02 303 08	1	SCREW FITTING XW10-L A3P	VERSCHRAUBUNG		
780	47 55 014 08	2	ADAPTOR RI11/4-EDX3/4 A3P	ADAPTER		
781	47 19 007 08	2	SCREW FITTING EGESD20-SR-WD A3P	VERSCHRAUBUNG		
782	47 10 338 08	2	SCREW FITTING XGEV30-SR-WD A3P	VERSCHRAUBUNG		

Pos.	Item	Quantity	Description	Bezeichnung	Serie	K
783	47 24 315 08	5	SCREW FITTING ETSD16-S A3P	VERSCHRAUBUNG		
784	47 25 313 08	8	SCREW FITTING EWSD16-S A3P	VERSCHRAUBUNG		
785	47 50 328 08	6	SCREW FITTING XGR25/16-S A3P	VERSCHRAUBUNG		
786	47 54 337 08	2	SCREW FITTING REDSDN25/6-S A3P	VERSCHRAUBUNG		
787	47 10 316 08	2	SCREW FITTING XGE28-LR-ED A3P	VERSCHRAUBUNG		
788	47 23 307 08	2	SCREW FITTING ELSD28-L A3P	VERSCHRAUBUNG		
789	47 54 345 08	2	SCREW FITTING REDSDN28/15-L A3P	VERSCHRAUBUNG		
790	47 00 327 08	1	SCREW FITTING XG16-S A3P	VERSCHRAUBUNG		
791	47 04 325 08	1	SCREW FITTING XT16-S A3P	VERSCHRAUBUNG		
792	47 02 326 08	1	SCREW FITTING XW16-S A3P	VERSCHRAUBUNG		
793	47 19 013 08	1	SCREW FITTING EGESD18-LR-WD A3P	VERSCHRAUBUNG		
794	47 50 311 08	1	SCREW FITTING XGR28/18-L A3P	VERSCHRAUBUNG		
795	47 50 337 08	1	SCREW FITTING XGR30/16-S A3P	VERSCHRAUBUNG		
796	47 04 327 08	2	SCREW FITTING XT25-S A3P	VERSCHRAUBUNG		
797	47 00 105 08	1	SCREW FITTING SNV20-S A3P	VERSCHRAUBUNG		
798	47 50 315 08	1	SCREW FITTING XGR12/10-L A3P	VERSCHRAUBUNG		
799	47 02 306 08	1	SCREW FITTING XW18-L A3P	VERSCHRAUBUNG		
800	47 04 304 08	1	SCREW FITTING XT12-L A3P	VERSCHRAUBUNG		
801	10 41 077 0	1	SCREW FITTING EV16S A3C	VERSCHRAUBUNG		

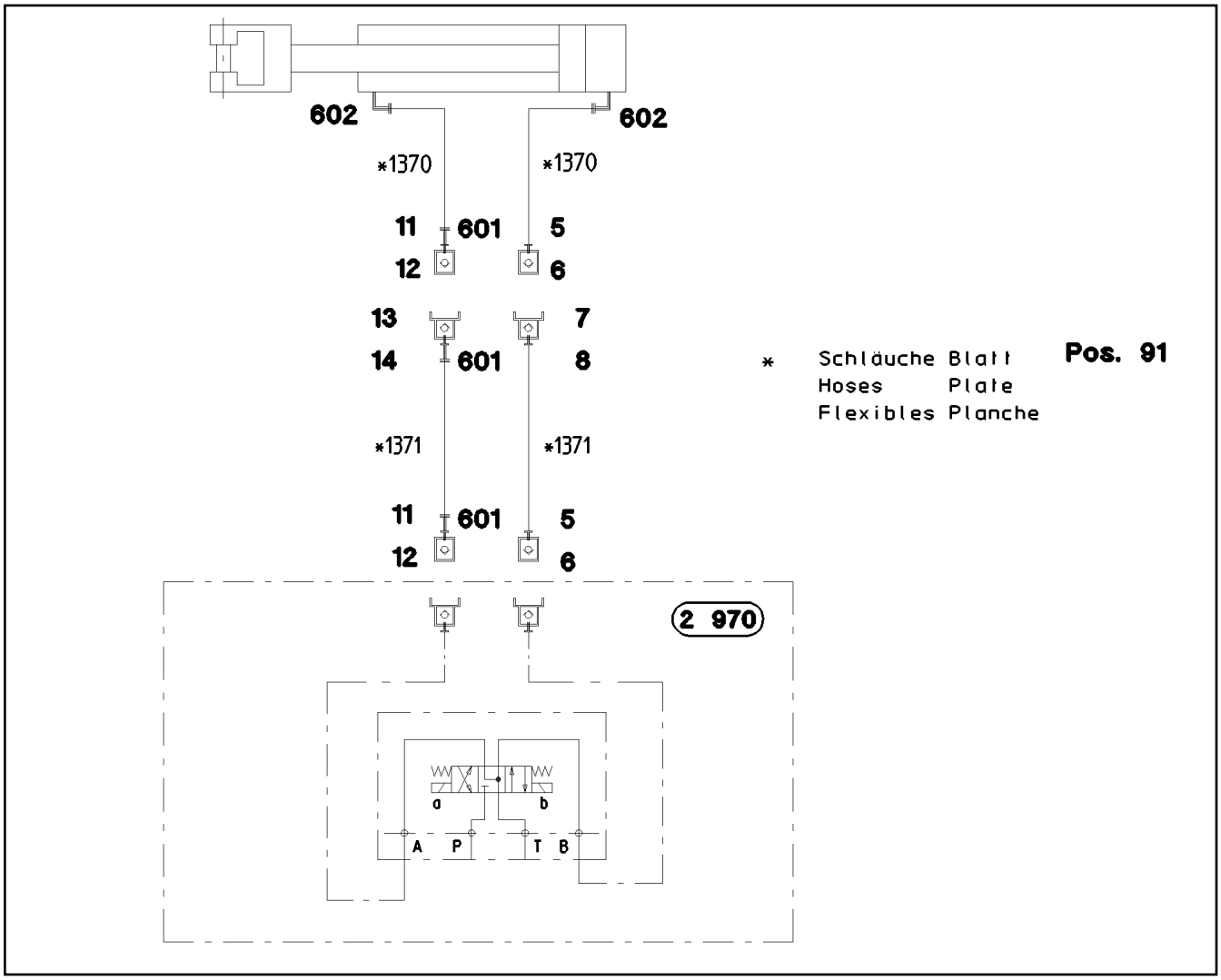

Pos.	Item	Quantity	Description	Bezeichnung	Serie	K
5	51 15 084 08	2	COUPLING SLEEVE 10-L	KUPPLUNGSMUFFE		
6	51 15 040 08	2	HEX CAP NUT	VERSCHLUSSMUTTER		
7	51 15 083 08	1	COUPLING PLUG 10-L	KUPPLUNGSSTECKER		
8	51 15 014 08	1	SCREW PLUG	VERSCHLUSSSCHRAUBE		
11	51 15 005 08	2	COUPLING SLEEVE 15-L	KUPPLUNGSMUFFE		
12	51 05 453 08	2	HEX CAP NUT	VERSCHLUSSMUTTER		
13	51 15 004 08	1	COUPLING PLUG 15-L	KUPPLUNGSSTECKER		
14	51 05 454 08	1	SCREW PLUG	VERSCHLUSSSCHRAUBE		
91	96 52 635 08	1	HOSE LINES BOLT EXTRACTION 9647200	SCHLAUCHLEITUNGEN BOLZEN		
(1)	60 27 601 08	4	NAME PLATE 25,4X101,6	BEZEICHNUNGSSCHILD		
(1370)	92 84 646 08	2	HOSE ASS CPL. 2SN 3,0M	SCHLAUCH KPL.		
(1371)	96 51 586 08	2	HOSE ASS CPL. 2SN 15,0M	SCHLAUCH KPL.		
601	47 54 301 08	3	SCREW FITTING REDSD15/10-L A3P	VERSCHRAUBUNG		
602	47 32 310 08	2	SCREW FITTING RSWS10-SR-WD A3P	VERSCHRAUBUNG		

*1380	Schläuche Blatt	Pos. 91
-	Hoses Plate	
*1385	Flexibles Planche	
"377"	Rohre Blatt	Pos. 93
	Pipes Plate	
	Tuyaux Planche	

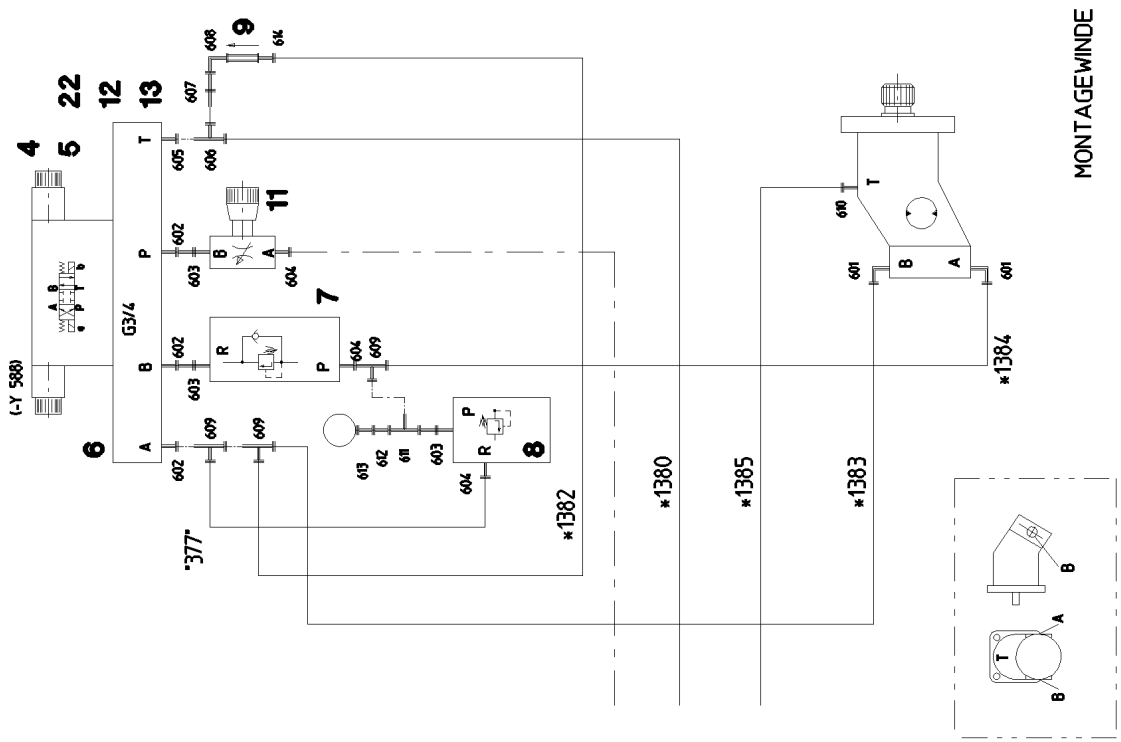

Pos.	Item	Quantity	Description	Bezeichnung	Serie	K
4	10 42 393 8	1	DIRECTIONAL CONTROL VALVE SPF	WEGEVENTIL		
5	40 43 601 08	4	SCREW DIN 912 M6X40 12.9	SCHRAUBE		
6	51 10 583 08	1	TERMINAL BOARD	ANSCHLUSSPLATTE		
7	51 14 320 08	1	PRETENSIONING VALVE ➪ 5 114 320 08 51 14 320 08	VORSPANNVENTIL		
8	51 14 333 08	1	PRESSURE LIMITING VALVE	DRUCKBEGRENZUNGSVENTIL		
9	51 14 469 08	1	NON-RETURN VALVE FE/ZN12 CR6-FREI	RUECKSCHLAGVENTIL		
11	51 14 277 08	1	RESTRICTOR VALVE	DROSSELVENTIL		
12	40 61 056	2	HEX BOLT ISO 4014 M10X40 8.8 A3C	SECHSKANTSCHRAUBE		
13	41 15 144 08	2	NUT DIN 934 M10 8 VERZ.	MUTTER		
22	95 60 933 08	1	PLATE 5X98X140	BLECH		
91	96 48 196 08	1	HOSE LINES MOUNTING JACK ➪ 2 975 191 96 48 196 08	SCHLAUCHLEITUNGEN MONT		
93	96 47 540 08	1	PIPELINES ERECTION WINCH	ROHRLEITUNGEN MONTAGEWI		
(377)	96 51 670 08	1	PIPE COMPL. 16X2X294	ROHR KPL.		
601	47 66 114 08	2	SCREW FITTING RSWS16-SM-WD A3P	VERSCHRAUBUNG		
602	47 10 331 08	3	SCREW FITTING XGE16-SR-ED3/4" A3P	VERSCHRAUBUNG		
603	47 19 006 08	3	SCREW FITTING EGESD16-SR-WD A3P	VERSCHRAUBUNG		
604	47 10 332 08	3	SCREW FITTING XGE16-SR-ED A3P	VERSCHRAUBUNG		
605	47 10 375 08	1	SCREW FITTING XGE18-LR-ED3/4" A3P	VERSCHRAUBUNG		
606	47 23 305 08	1	SCREW FITTING ELSD18-L A3P	VERSCHRAUBUNG		
607	47 00 104 08	1	SCREW FITTING SNV18-L A3P	VERSCHRAUBUNG		
608	47 25 304 08	1	SCREW FITTING EWSD18-L A3P	VERSCHRAUBUNG		
609	47 23 315 08	3	SCREW FITTING ELSD16-S A3P	VERSCHRAUBUNG		
610	47 10 397 08	1	SCREW FITTING XGE10-LM-ED A3P	VERSCHRAUBUNG		
611	47 24 315 08	1	SCREW FITTING ETSD16-S A3P	VERSCHRAUBUNG		
612	47 54 331 08	1	SCREW FITTING REDSD16/6-S A3P	VERSCHRAUBUNG		
613	47 56 015 08	1	MEASURING CONNECTION 6-S	MESSANSCHLUSS		
614	47 54 356 08	1	SCREW FITTING REDSD18/15-L A3P	VERSCHRAUBUNG		

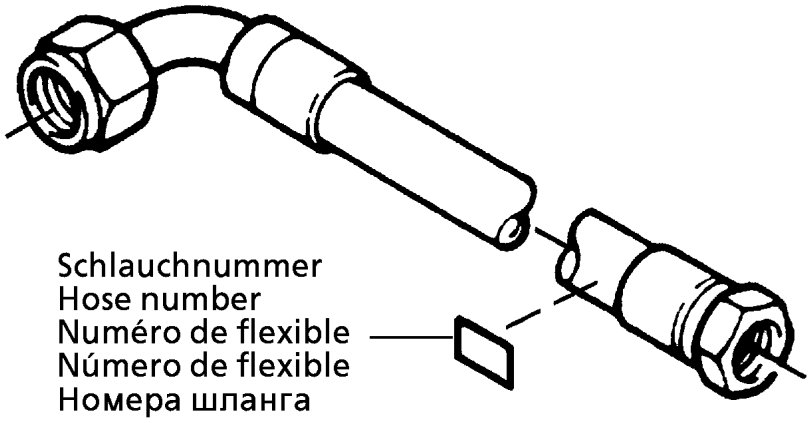

Die Schlauchnummern auf den Schläuchen entsprechen den Positionen in der Schlauchliste.

The hose numbers.from the hoses are in accordance with the items in the hose list.

Les numéros indiqués sur les flexibles correspondent aux repères de la nomenclature des flexibles.

Los números indicados en los flexibles corresponden a las posiciones de la lista de flexibles.

Нанесенные на шлангах номера соответствуют позициям в перечне.

Pos.	Item	Quantity	Description	Bezeichnung	Serie	K
1	60 27 601 08	9	NAME PLATE 25,4X101,6	BEZEICHNUNGSSCHILD		
1401	92 27 451 08	1	HOSE ASS CPL. 2SN 0,8M	SCHLAUCH KPL.		
1402	96 51 589 08	1	HOSE ASS CPL. 2SN 0,41M	SCHLAUCH KPL.		
1403	96 51 590 08	1	HOSE ASS CPL. 2SN 0,64M	SCHLAUCH KPL.		
1404	92 76 161 08	1	HOSE ASS CPL. 2SN 0,35M	SCHLAUCH KPL.		
1405	92 76 973 08	1	HOSE ASS CPL. 2SN 0,25M	SCHLAUCH KPL.		
1406	92 76 379 08	1	HOSE ASS CPL. 1SC 0,3M	SCHLAUCH KPL.		
1407	92 76 407 08	1	HOSE ASS CPL. 2TE 0,32M	SCHLAUCH KPL.		
1408	96 33 352 08	1	HOSE ASS CPL. 2TE 0,43M	SCHLAUCH KPL.		
1409	92 76 109 08	1	HOSE ASS CPL. 2TE 0,45M	SCHLAUCH KPL.		

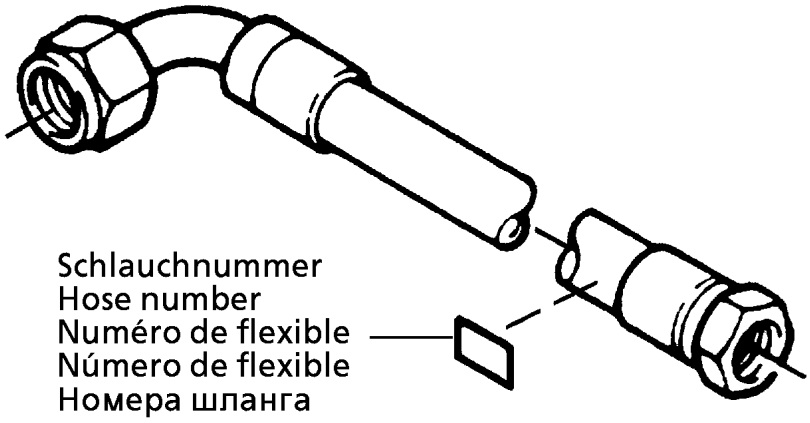

Die Schlauchnummern auf den Schläuchen entsprechen den Positionen in der Schlauchliste.

The hose numbers.from the hoses are in accordance with the items in the hose list.

Les numéros indiqués sur les flexibles correspondent aux repères de la nomenclature des flexibles.

Los números indicados en los flexibles corresponden a las posiciones de la lista de flexibles.

Нанесенные на шлангах номера соответствуют позициям в перечне.

Pos.	Item	Quantity	Description	Bezeichnung	Serie	K
1	60 27 601 08	9	NAME PLATE 25,4X101,6	BEZEICHNUNGSSCHILD		
1401	92 27 451 08	1	HOSE ASS CPL. 2SN 0,8M	SCHLAUCH KPL.		
1402	96 51 589 08	1	HOSE ASS CPL. 2SN 0,41M	SCHLAUCH KPL.		
1403	96 51 590 08	1	HOSE ASS CPL. 2SN 0,64M	SCHLAUCH KPL.		
1404	92 76 161 08	1	HOSE ASS CPL. 2SN 0,35M	SCHLAUCH KPL.		
1405	92 76 973 08	1	HOSE ASS CPL. 2SN 0,25M	SCHLAUCH KPL.		
1406	92 76 379 08	1	HOSE ASS CPL. 1SC 0,3M	SCHLAUCH KPL.		
1407	92 76 407 08	1	HOSE ASS CPL. 2TE 0,32M	SCHLAUCH KPL.		
1408	96 33 352 08	1	HOSE ASS CPL. 2TE 0,43M	SCHLAUCH KPL.		
1409	92 76 109 08	1	HOSE ASS CPL. 2TE 0,45M	SCHLAUCH KPL.		

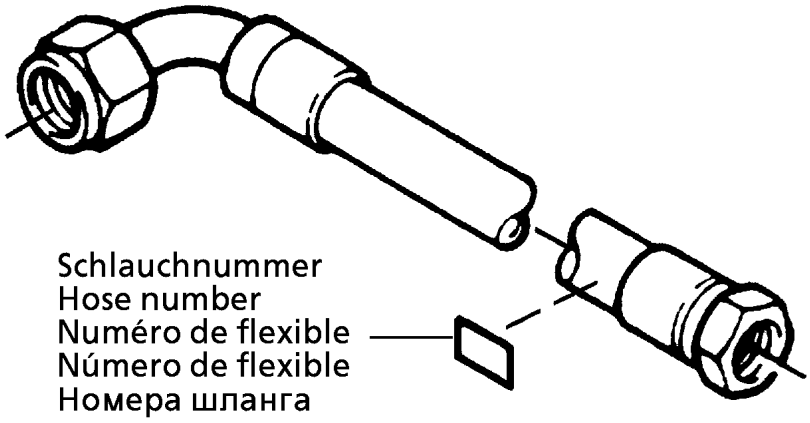

Die Schlauchnummern auf den Schläuchen entsprechen den Positionen in der Schlauchliste.

The hose numbers.from the hoses are in accordance with the items in the hose list.

Les numéros indiqués sur les flexibles correspondent aux repères de la nomenclature des flexibles.

Los números indicados en los flexibles corresponden a las posiciones de la lista de flexibles.

Нанесенные на шлангах номера соответствуют позициям в перечне.

Pos.	Item	Quantity	Description	Bezeichnung	Serie	K
1	60 27 601 08	4	NAME PLATE 25,4X101,6	BEZEICHNUNGSSCHILD		
2	60 27 603 08	1	NAME PLATE 25,4X165,1	BEZEICHNUNGSSCHILD		
1380	92 61 388 08	1	HOSE ASS CPL. 2TE 2,4M	SCHLAUCH KPL.		
1382	92 76 147 08	1	HOSE ASS CPL. 2SN 0,4M	SCHLAUCH KPL.		
1383	92 80 300 08	1	HOSE ASS CPL. 2SN 1,0M	SCHLAUCH KPL.		
1384	92 76 838 08	1	HOSE ASS CPL. 2SN 0,78M	SCHLAUCH KPL.		
1385	96 17 986 08	1	HOSE ASS CPL. 1SC 2,3M	SCHLAUCH KPL.		

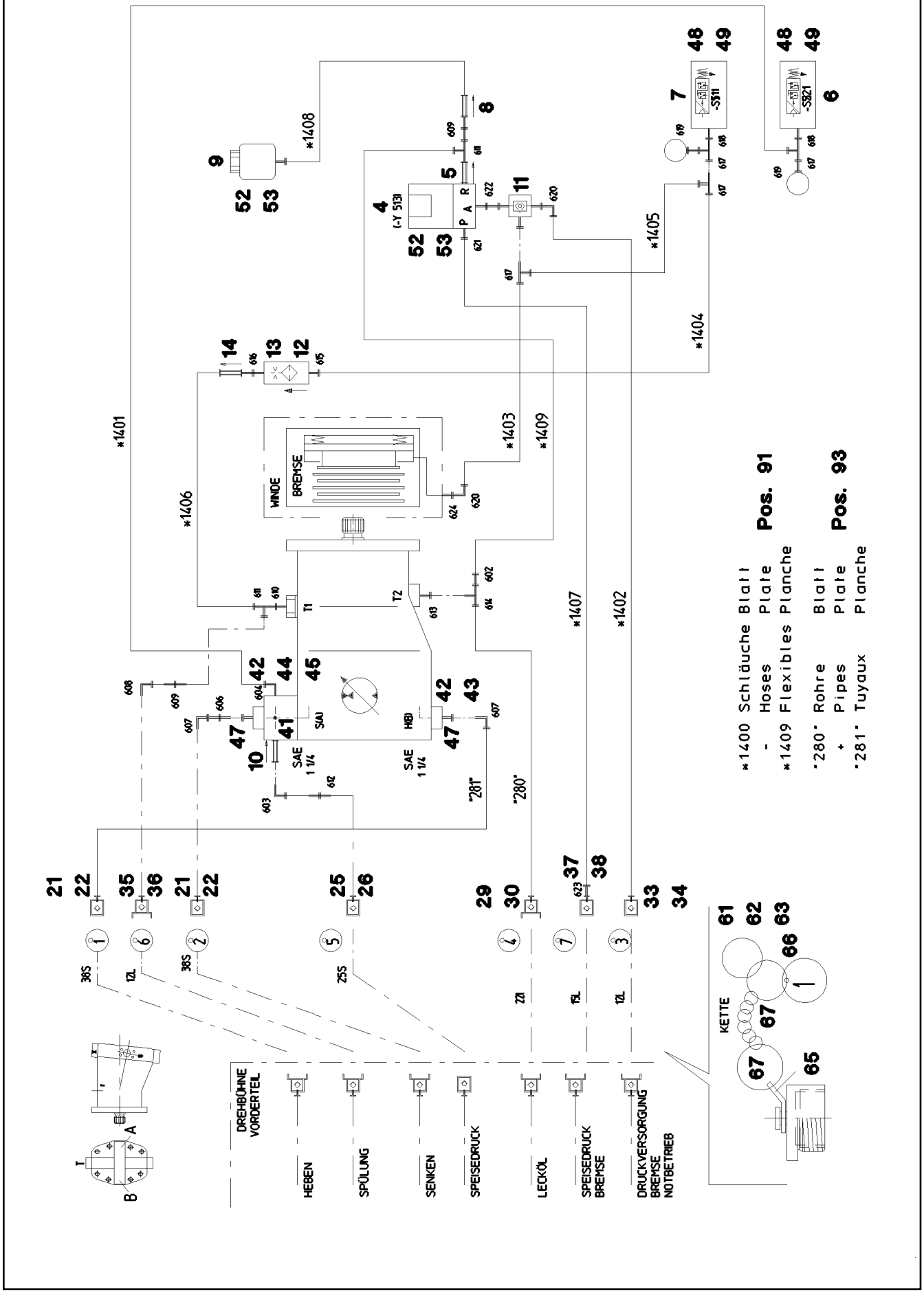
WINDE
BREMSE
SAE 1 1/4
SAE 1 1/4
KETTE
DREHBÜHNE VORDERTEIL
HEBEN
SPÜLUNG
SENKEN
SPEISEDRUCK
LECKÖL
SPEISEDRUCK BREMSE
DRUCKVERSORGUNG BREMSE NOTBETRIEB
*1400 Schläuche Blatt Pos. 91
- Hoses Plate
*1409 Flexibles Planche
"280" Rohre Blatt Pos. 93
+ Pipes Plate
"281" Tuyaux Planche

Pos.	Item	Quantity	Description	Bezeichnung	Serie	K
4	51 14 444 08	1	DIRECTIONAL CONTROL VALVE ➪ 5 114 444 08 51 14 444 08	WEGEVENTIL		
5	51 14 606 08	1	NON-RETURN VALVE	RUECKSCHLAGVENTIL		
6	10 22 093 3	1	PRESSURE SWITCH 8BAR SPF	DRUCKSCHALTER		
7	10 28 953 6	1	PRESSURE SWITCH 20BAR SPF	DRUCKSCHALTER		
8	51 14 815 08	1	NON-RETURN VALVE	RUECKSCHLAGVENTIL		
9	50 28 073 08	1	EQUALIZING RESERVOIR	AUSGLEICHSBEHAELTER		
10	51 04 087 08	1	NON-RETURN VALVE	RUECKSCHLAGVENTIL		
11	51 14 689 08	1	SHUTTLE VALVE	WECHSELVENTIL		
12	51 06 711 08	1	FILTER CARTRIDGE	FILTERPATRONE		
13	51 07 460 08	1	NOZZLE 0,6	DUESE		
14	51 04 124 08	1	NON-RETURN VALVE	RUECKSCHLAGVENTIL		
21	51 15 122 08	2	COUPLING SLEEVE 38-S	KUPPLUNGSMUFFE		
22	51 05 456 08	2	HEX CAP NUT	VERSCHLUSSMUTTER		
25	51 05 996 08	1	COUPLING SLEEVE 25-S	KUPPLUNGSMUFFE		
26	51 05 458 08	1	HEX CAP NUT	VERSCHLUSSMUTTER		
29	51 15 081 08	1	COUPLING PLUG 22-L	KUPPLUNGSSTECKER		
30	51 05 459 08	1	SCREW PLUG	VERSCHLUSSSCHRAUBE		
33	51 15 058 08	1	COUPLING SLEEVE 12-L	KUPPLUNGSMUFFE		
34	51 15 040 08	1	HEX CAP NUT	VERSCHLUSSMUTTER		
35	51 15 096 08	1	COUPLING PLUG 12-L	KUPPLUNGSSTECKER		
36	51 15 014 08	1	SCREW PLUG	VERSCHLUSSSCHRAUBE		
37	51 15 005 08	1	COUPLING SLEEVE 15-L	KUPPLUNGSMUFFE		
38	51 05 453 08	1	HEX CAP NUT	VERSCHLUSSMUTTER		
41	51 10 561 08	1	CONNECTION FLANGE	ANSCHLUSSFLANSCH		
42	51 05 867 08	3	O-RING ARP 568 37,69X3,53 NBR90	O-RING		
43	40 42 153 01	4	CYLINDER SCREW ISO 4762 M14X50 8.8 A3	ZYLINDERSCHRAUBE		
44	40 43 161 01	4	CYLINDER SCREW ISO 4762 M14X100 10.9	ZYLINDERSCHRAUBE		
45	47 77 052 08	1	PLUG VSTIM33X2ED A3P	STOPFEN		
47	51 15 178 08	2	FLANGE STUB PIPE 38-S	FLANSCHSTUTZEN		
48	40 01 521	4	CYLINDER SCREW ISO 4762 M5X10 8.8 A2C	ZYLINDERSCHRAUBE		
49	42 18 006 08	4	WASHER DIN 9021 A 5,3 ST VERZ.	SCHEIBE		
52	49 00 605	4	HEX BOLT ISO 4017 M6X12 8.8 A2C	SECHSKANTSCHRAUBE		
53	42 40 005 08	4	CIRCLIP DIN 127 A 6 VERZ.	FEDERRING		
61	71 01 072 08	1	SEALING RING DIN 7603 A 38X44X2 CU	DICHTRING		
62	71 01 070 08	1	SEALING RING DIN 7603 A 33X39X2 CU	DICHTRING		
63	71 01 077 08	2	SEALING RING DIN 7603 A 52X60X2,5 CU	DICHTRING		
65	97 59 516 08	7	PLATE 1X20X60	BLECH		
66	95 05 568 08	7	TRAILERS 25X2	ANHAENGER		
67	70 42 141 08	14	KEY RING 25	SCHLUESSELRING		
91	96 47 201 08	1	HOSES WINCH 2 ➪ 2 975 061 96 47 201 08	SCHLAUCHLEITUNGEN WINDE		
93	96 51 219 08	1	PIPELINE WINCH I+II	ROHRLEITUNGEN WINDE		
602	47 54 361 08	1	SCREW FITTING REDSD22/12-L A3P	VERSCHRAUBUNG		
603	47 25 317 08	1	SCREW FITTING EWSD25-S A3P	VERSCHRAUBUNG		
604	47 66 102 08	1	SCREW FITTING RSWS10-LM-WD A3P	VERSCHRAUBUNG		
605	47 10 307 08	1	SCREW FITTING XGE12-LM-ED A3P	VERSCHRAUBUNG		
606	47 00 107 08	1	SCREW FITTING SNV38-S A3P	VERSCHRAUBUNG		
607	47 25 318 08	2	SCREW FITTING EWSD38-S A3P	VERSCHRAUBUNG		
608	47 25 305 08	1	SCREW FITTING EWSD12-L A3P	VERSCHRAUBUNG		
609	47 00 113 08	2	SCREW FITTING SNV12-L A3P	VERSCHRAUBUNG		
610	47 10 394 08	1	SCREW FITTING XGE12-LM-ED A3P	VERSCHRAUBUNG		
611	47 23 303 08	2	SCREW FITTING ELSD12-L A3P	VERSCHRAUBUNG		
612	47 00 110 08	1	SCREW FITTING SNV25-S A3P	VERSCHRAUBUNG		
613	47 10 313 08	1	SCREW FITTING XGE22-LM-ED A3P	VERSCHRAUBUNG		
614	47 24 306 08	1	SCREW FITTING ETSD22-L A3P	VERSCHRAUBUNG		
615	47 10 353 08	1	SCREW FITTING XGE12-LR-ED1/4" A3P	VERSCHRAUBUNG		
616	47 19 011 08	1	SCREW FITTING EGESD10-LR-WD A3P	VERSCHRAUBUNG		
617	47 23 302 08	4	SCREW FITTING ELSD10-L A3P	VERSCHRAUBUNG		
618	47 10 306 08	2	SCREW FITTING XGE10-LR-ED A3P	VERSCHRAUBUNG		

Pos.	Item	Quantity	Description	Bezeichnung	Serie	K
619	51 06 290 08	2	MEASURMENT FITTING 10-L DKO	MESSTUTZEN		
620	47 25 302 08	1	SCREW FITTING EWSD10-L A3P	VERSCHRAUBUNG		
621	47 10 308 08	1	SCREW FITTING XGE12-LR-ED A3P	VERSCHRAUBUNG		
622	47 19 043 08	1	SCREW FITTING EGESD10-LR-WD A3P	VERSCHRAUBUNG		
623	47 54 318 08	1	SCREW FITTING REDSD15/12-L A3P	VERSCHRAUBUNG		
624	47 10 397 08	1	SCREW FITTING XGE10-LM-ED A3P	VERSCHRAUBUNG		

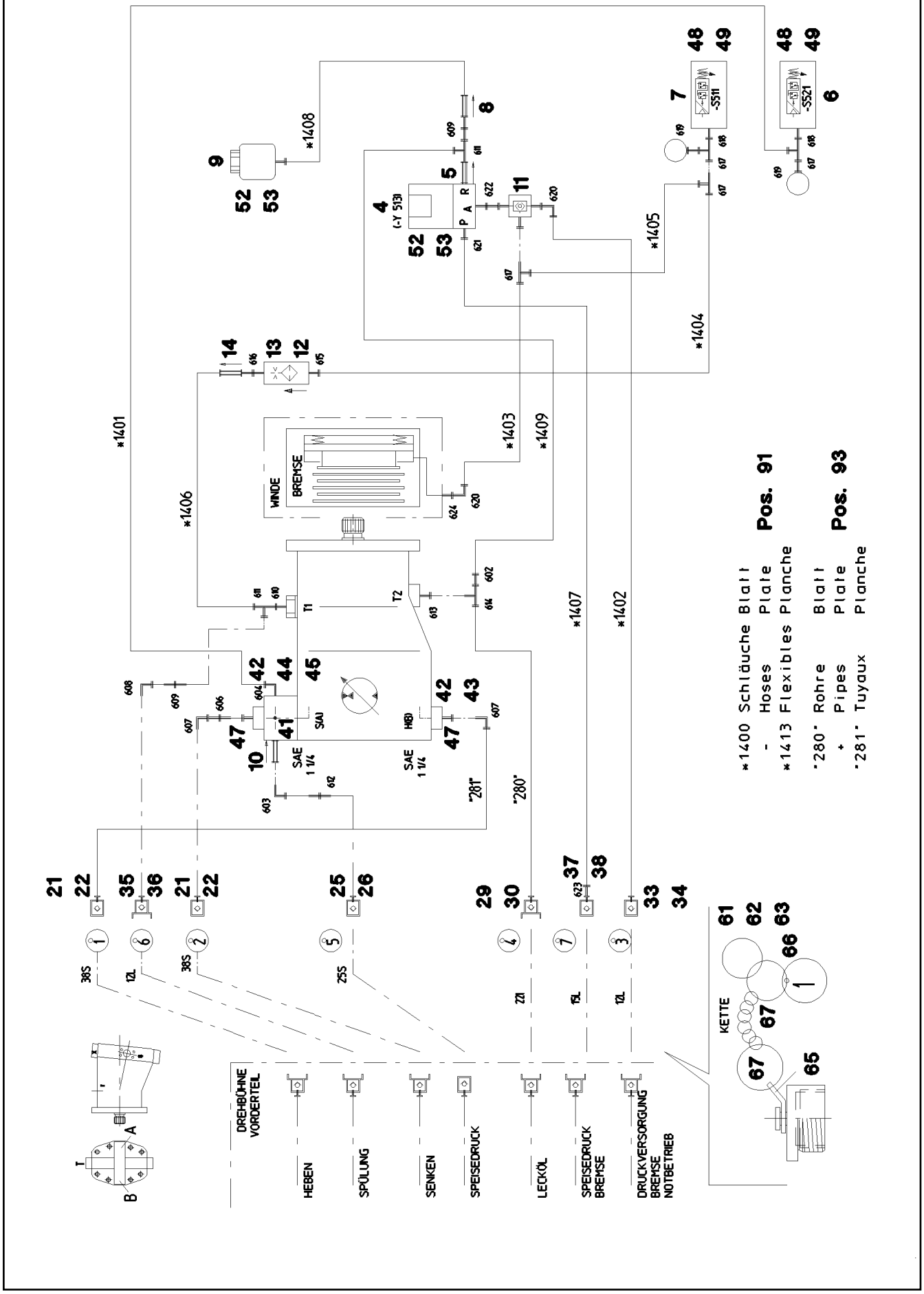
WINDE
BREMSE
SAE 1 1/4
SAE 1 1/4
DREHBÜHNE VORDERTEIL
HEBEN
SPÜLUNG
SENKEN
SPEISEDRUCK
LECKÖL
SPEISEDRUCK BREMSE
DRUCKVERSORGUNG BREMSE NOTBETRIEB
KETTE
*1400 Schläuche Blatt Pos. 91
- Hoses Plate
*1413 Flexibles Planche
"280" Rohre Blatt Pos. 93
+ Pipes Plate
"281" Tuyaux Planche

Pos.	Item	Quantity	Description	Bezeichnung	Serie	K
4	51 14 444 08	1	DIRECTIONAL CONTROL VALVE ➪ 5 114 444 08 51 14 444 08	WEGEVENTIL		
5	51 14 606 08	1	NON-RETURN VALVE	RUECKSCHLAGVENTIL		
6	10 22 093 3	1	PRESSURE SWITCH 8BAR SPF	DRUCKSCHALTER		
7	10 28 953 6	1	PRESSURE SWITCH 20BAR SPF	DRUCKSCHALTER		
8	51 14 815 08	1	NON-RETURN VALVE	RUECKSCHLAGVENTIL		
9	50 28 073 08	1	EQUALIZING RESERVOIR	AUSGLEICHSBEHAELTER		
10	51 04 087 08	1	NON-RETURN VALVE	RUECKSCHLAGVENTIL		
11	51 14 689 08	1	SHUTTLE VALVE	WECHSELVENTIL		
12	51 06 711 08	1	FILTER CARTRIDGE	FILTERPATRONE		
13	51 07 460 08	1	NOZZLE 0,6	DUESE		
14	51 04 124 08	1	NON-RETURN VALVE	RUECKSCHLAGVENTIL		
21	51 15 122 08	2	COUPLING SLEEVE 38-S	KUPPLUNGSMUFFE		
22	51 05 456 08	2	HEX CAP NUT	VERSCHLUSSMUTTER		
25	51 05 996 08	1	COUPLING SLEEVE 25-S	KUPPLUNGSMUFFE		
(1)	57 10 768 08	1	VALVE	VENTIL		
(2)	57 10 769 08	1	O-RING 32X3 FPM70	O-RING		
(3)	57 10 770 08	1	SUPPORTING RING	STUETZRING		
(4)	57 10 771 08	1	O-RING 40X3 FPM70	O-RING		
(5)	57 10 772 08	1	NUT	MUTTER		
26	51 05 458 08	1	HEX CAP NUT	VERSCHLUSSMUTTER		
29	51 15 081 08	1	COUPLING PLUG 22-L	KUPPLUNGSSTECKER		
30	51 05 459 08	1	SCREW PLUG	VERSCHLUSSSCHRAUBE		
33	51 15 058 08	1	COUPLING SLEEVE 12-L	KUPPLUNGSMUFFE		
34	51 15 040 08	1	HEX CAP NUT	VERSCHLUSSMUTTER		
35	51 15 096 08	1	COUPLING PLUG 12-L	KUPPLUNGSSTECKER		
36	51 15 014 08	1	SCREW PLUG	VERSCHLUSSSCHRAUBE		
37	51 15 005 08	1	COUPLING SLEEVE 15-L	KUPPLUNGSMUFFE		
38	51 05 453 08	1	HEX CAP NUT	VERSCHLUSSMUTTER		
41	51 10 561 08	1	CONNECTION FLANGE	ANSCHLUSSFLANSCH		
42	51 05 867 08	3	O-RING ARP 568 37,69X3,53 NBR90	O-RING		
43	40 42 153 01	4	CYLINDER SCREW ISO 4762 M14X50 8.8 A3	ZYLINDERSCHRAUBE		
44	40 43 161 01	4	CYLINDER SCREW ISO 4762 M14X100 10.9	ZYLINDERSCHRAUBE		
45	47 77 052 08	1	PLUG VSTIM33X2ED A3P	STOPFEN		
47	51 15 178 08	2	FLANGE STUB PIPE 38-S	FLANSCHSTUTZEN		
48	40 01 521	4	CYLINDER SCREW ISO 4762 M5X10 8.8 A2C	ZYLINDERSCHRAUBE		
49	42 18 006 08	4	WASHER DIN 9021 A 5,3 ST VERZ.	SCHEIBE		
52	49 00 605	4	HEX BOLT ISO 4017 M6X12 8.8 A2C	SECHSKANTSCHRAUBE		
53	42 40 005 08	4	CIRCLIP DIN 127 A 6 VERZ.	FEDERRING		
61	71 01 072 08	1	SEALING RING DIN 7603 A 38X44X2 CU	DICHTRING		
62	71 01 070 08	1	SEALING RING DIN 7603 A 33X39X2 CU	DICHTRING		
63	71 01 077 08	2	SEALING RING DIN 7603 A 52X60X2,5 CU	DICHTRING		
65	97 59 516 08	7	PLATE 1X20X60	BLECH		
66	95 05 568 08	7	TRAILERS 25X2	ANHAENGER		
67	70 42 141 08	14	KEY RING 25	SCHLUESSELRING		
91	96 47 200 08	1	HOSES WINCH 1 ➪ 2 975 118 96 47 200 08	SCHLAUCHLEITUNGEN WINDE		
93	96 51 219 08	1	PIPELINE WINCH I+II	ROHRLEITUNGEN WINDE		
(280)	96 51 350 08	1	PIPE COMPL. 38X4X1013	ROHR KPL.		
(281)	96 51 490 08	1	PIPE COMPL. 22X2,5X269	ROHR KPL.		
602	47 54 361 08	1	SCREW FITTING REDSD22/12-L A3P	VERSCHRAUBUNG		
603	47 25 317 08	1	SCREW FITTING EWSD25-S A3P	VERSCHRAUBUNG		
604	47 66 102 08	1	SCREW FITTING RSWS10-LM-WD A3P	VERSCHRAUBUNG		
605	47 10 307 08	1	SCREW FITTING XGE12-LM-ED A3P	VERSCHRAUBUNG		
606	47 00 107 08	1	SCREW FITTING SNV38-S A3P	VERSCHRAUBUNG		
607	47 25 318 08	2	SCREW FITTING EWSD38-S A3P	VERSCHRAUBUNG		
608	47 25 305 08	1	SCREW FITTING EWSD12-L A3P	VERSCHRAUBUNG		
609	47 00 113 08	2	SCREW FITTING SNV12-L A3P	VERSCHRAUBUNG		
610	47 10 394 08	1	SCREW FITTING XGE12-LM-ED A3P	VERSCHRAUBUNG		
611	47 23 303 08	2	SCREW FITTING ELSD12-L A3P	VERSCHRAUBUNG		

Pos.	Item	Quantity	Description	Bezeichnung	Serie	K
612	47 00 110 08	1	SCREW FITTING SNV25-S A3P	VERSCHRAUBUNG		
613	47 10 313 08	1	SCREW FITTING XGE22-LM-ED A3P	VERSCHRAUBUNG		
614	47 24 306 08	1	SCREW FITTING ETSD22-L A3P	VERSCHRAUBUNG		
615	47 10 353 08	1	SCREW FITTING XGE12-LR-ED1/4" A3P	VERSCHRAUBUNG		
616	47 19 011 08	1	SCREW FITTING EGESD10-LR-WD A3P	VERSCHRAUBUNG		
617	47 23 302 08	4	SCREW FITTING ELSD10-L A3P	VERSCHRAUBUNG		
618	47 10 306 08	2	SCREW FITTING XGE10-LR-ED A3P	VERSCHRAUBUNG		
619	51 06 290 08	2	MEASURMENT FITTING 10-L DKO	MESSTUTZEN		
620	47 25 302 08	1	SCREW FITTING EWSD10-L A3P	VERSCHRAUBUNG		
621	47 10 308 08	1	SCREW FITTING XGE12-LR-ED A3P	VERSCHRAUBUNG		
622	47 19 043 08	1	SCREW FITTING EGESD10-LR-WD A3P	VERSCHRAUBUNG		
623	47 54 318 08	1	SCREW FITTING REDSD15/12-L A3P	VERSCHRAUBUNG		
624	47 10 397 08	1	SCREW FITTING XGE10-LM-ED A3P	VERSCHRAUBUNG		

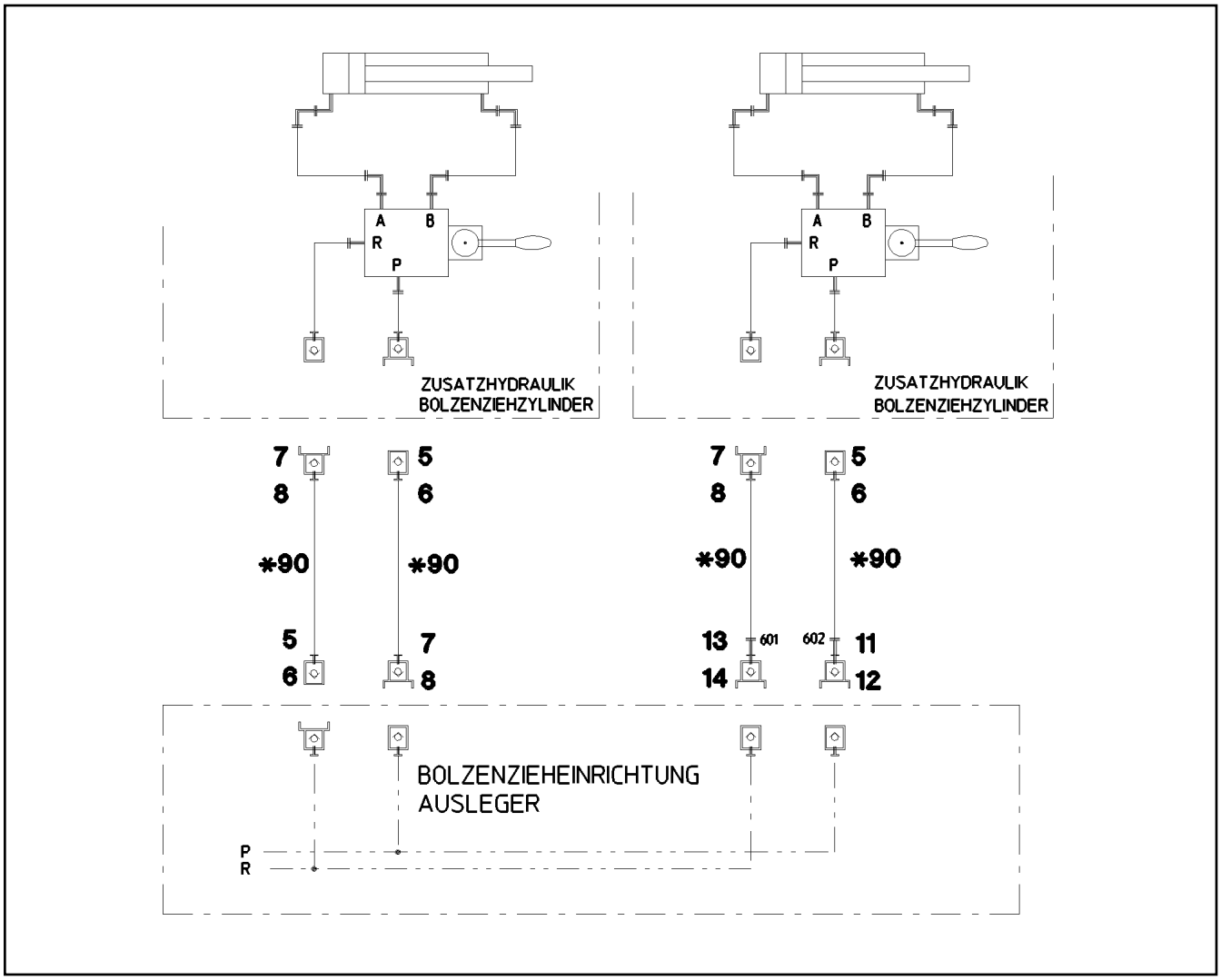

Pos.	Item	Quantity	Description	Bezeichnung	Serie	K
5	51 15 058 08	3	COUPLING SLEEVE 12-L	KUPPLUNGSMUFFE		
6	51 15 040 08	3	HEX CAP NUT	VERSCHLUSSMUTTER		
7	51 15 096 08	3	COUPLING PLUG 12-L	KUPPLUNGSSTECKER		
8	51 15 014 08	3	SCREW PLUG	VERSCHLUSSSCHRAUBE		
11	51 15 004 08	1	COUPLING PLUG 15-L	KUPPLUNGSSTECKER		
12	51 05 454 08	1	SCREW PLUG	VERSCHLUSSSCHRAUBE		
13	57 05 048 08	1	COUPLING PLUG 18-L	KUPPLUNGSSTECKER		
14	51 05 459 08	1	SCREW PLUG	VERSCHLUSSSCHRAUBE		
90	92 87 559 08	4	HOSE ASS CPL. 2SN 15,0M	SCHLAUCH KPL.		
601	47 54 363 08	1	SCREW FITTING REDSD18/12-L A3P	VERSCHRAUBUNG		
602	47 54 318 08	1	SCREW FITTING REDSD15/12-L A3P	VERSCHRAUBUNG		

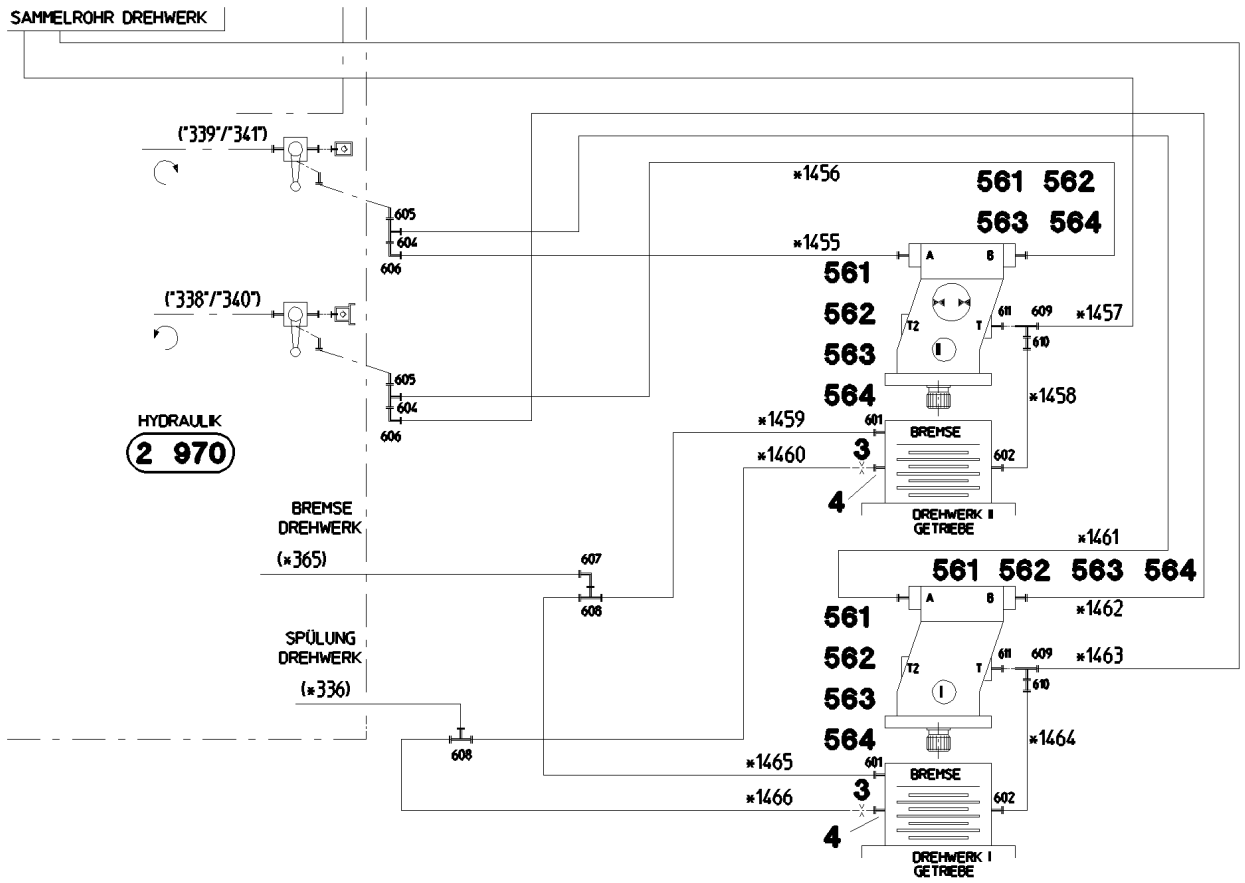

*1455 Schläuche Blatt
- Hoses Plate **Pos. 91**
*1466 Flexibles Planche

Pos.	Item	Quantity	Description	Bezeichnung	Serie	K
3	51 10 575 08	2	NOZZLE D 1,5 M8X8 MS	DUESE		
4	93 75 014 08	2	SCREW FITTING ELEMENT XGE10-SM-EDX3	VERSCHRAUBUNGSKOERPER		
91	96 47 202 08	1	HOSE LINES 2 SLEWING GEAR ⇨ 2 976 204 96 47 202 08	SCHLAUCHLEITUNGEN 2 DREH		
561	51 05 875 08	12	FLANGE HALF A3P	FLANSCHHAELFTE		
562	51 05 878 08	6	O-RING ARP 568 24,99X3,53 NBR90	O-RING		
563	46 00 132	20	CYLINDER SCREW ISO 4762 M10X35 8.8 A3	ZYLINDERSCHRAUBE		
564	49 00 112	4	HEX BOLT ISO 4017 M10X35 8.8 A3C	SECHSKANTSCHRAUBE		
601	47 10 397 08	2	SCREW FITTING XGE10-LM-ED A3P	VERSCHRAUBUNG		
602	47 10 307 08	2	SCREW FITTING XGE12-LM-ED A3P	VERSCHRAUBUNG		
604	47 23 317 08	2	SCREW FITTING ELSD25-S A3P	VERSCHRAUBUNG		
605	47 54 327 08	2	SCREW FITTING REDSDN30/25-S A3P	VERSCHRAUBUNG		
606	47 25 317 08	2	SCREW FITTING EWSD25-S A3P	VERSCHRAUBUNG		
607	47 25 305 08	1	SCREW FITTING EWSD12-L A3P	VERSCHRAUBUNG		
608	47 04 304 08	2	SCREW FITTING XT12-L A3P	VERSCHRAUBUNG		
609	47 23 305 08	2	SCREW FITTING ELSD18-L A3P	VERSCHRAUBUNG		
610	47 54 363 08	2	SCREW FITTING REDSD18/12-L A3P	VERSCHRAUBUNG		
611	47 10 370 08	2	SCREW FITTING XGE18-LM-ED A3P	VERSCHRAUBUNG		

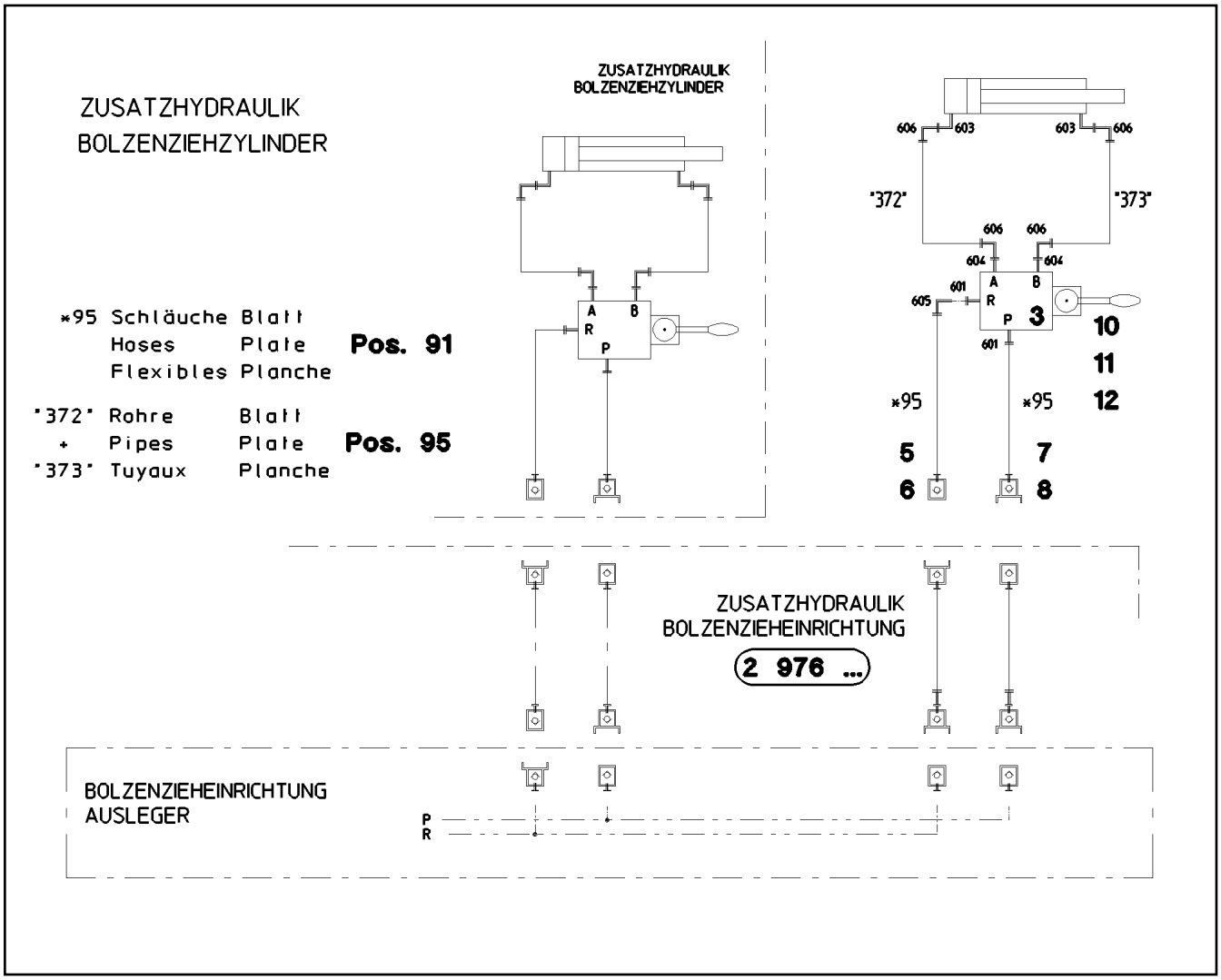

Pos.	Item	Quantity	Description	Bezeichnung	Serie	K
3	51 13 045 08	1	DIRECTIONAL CTRL. VALVE	WEGESCHIEBER		
5	51 15 058 08	1	COUPLING SLEEVE 12-L	KUPPLUNGSMUFFE		
6	51 15 040 08	1	HEX CAP NUT	VERSCHLUSSMUTTER		
7	51 15 096 08	1	COUPLING PLUG 12-L	KUPPLUNGSSTECKER		
8	51 15 014 08	1	SCREW PLUG	VERSCHLUSSSCHRAUBE		
10	46 00 023	2	HEX BOLT ISO 4014 M6X50 8.8 A2C	SECHSKANTSCHRAUBE		
11	41 15 140 08	2	NUT DIN 934 M6 8 VERZ.	MUTTER		
12	42 00 009 08	2	WASHER ISO 7089 A 6.4 VERZ.	SCHEIBE		
90	96 46 081 08	1	PIPELINE PIN PULLING CYLINDER	ROHRLEITUNGEN BOLZENZIE		
(372)	92 09 706 08	1	PIPE COMPL. 10X1,5X190	ROHR KPL.		
(373)	96 18 464 08	1	PIPE COMPL. 10X1,5X175	ROHR KPL.		
91	96 46 080 08	1	HOSE LINES BOLT EXTRACTION	SCHLAUCHLEITUNGEN BOLZEN		
(1)	60 27 601 08	2	NAME PLATE 25,4X101,6	BEZEICHNUNGSSCHILD		
(95)	92 65 600 08	2	HOSE ASS CPL. 2SN 0,7M	SCHLAUCH KPL.		
601	47 10 308 08	2	SCREW FITTING XGE12-LR-ED A3P	VERSCHRAUBUNG		
603	47 32 310 08	2	SCREW FITTING RSWS10-SR-WD A3P	VERSCHRAUBUNG		
604	47 10 328 08	2	SCREW FITTING XGE10-SR-ED A3P	VERSCHRAUBUNG		
605	47 25 305 08	1	SCREW FITTING EWSD12-L A3P	VERSCHRAUBUNG		
606	47 25 311 08	4	SCREW FITTING EWSD10-S A3P	VERSCHRAUBUNG		

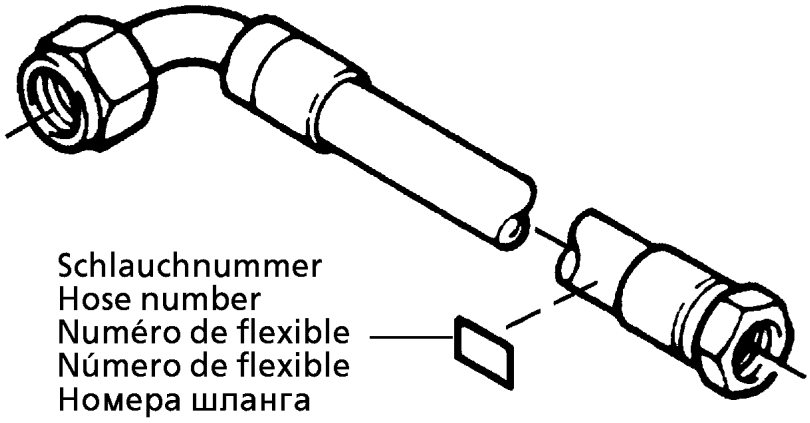

Die Schlauchnummern auf den Schläuchen entsprechen den Positionen in der Schlauchliste.

The hose numbers.from the hoses are in accordance with the items in the hose list.

Les numéros indiqués sur les flexibles correspondent aux repères de la nomenclature des flexibles.

Los números indicados en los flexibles corresponden a las posiciones de la lista de flexibles.

Нанесенные на шлангах номера соответствуют позициям в перечне.

Pos.	Item	Quantity	Description	Bezeichnung	Serie	K
1	60 27 601 08	6	NAME PLATE 25,4X101,6	BEZEICHNUNGSSCHILD		
2	60 27 603 08	6	NAME PLATE 25,4X165,1	BEZEICHNUNGSSCHILD		
1455	92 61 208 08	1	HOSE ASS CPL. 2755 2,05M	SCHLAUCH KPL.		
1456	92 19 240 08	1	HOSE ASS CPL. 2755 2,35M	SCHLAUCH KPL.		
1457	92 61 473 08	1	HOSE ASS CPL. 2TE 2,1M	SCHLAUCH KPL.		
1458	92 87 646 08	1	HOSE ASS CPL. 2TE 0,34M	SCHLAUCH KPL.		
1459	92 60 981 08	1	HOSE ASS CPL. 1SC 0,5M	SCHLAUCH KPL.		
1460	92 32 713 08	1	HOSE ASS CPL. 1SC 1,2M	SCHLAUCH KPL.		
1461	96 51 591 08	1	HOSE ASS CPL. 2755 0,74M	SCHLAUCH KPL.		
1462	92 96 166 08	1	HOSE ASS CPL. 2755 1,02M	SCHLAUCH KPL.		
1463	96 40 959 08	1	HOSE ASS CPL. 2TE 0,68M	SCHLAUCH KPL.		
1464	92 87 646 08	1	HOSE ASS CPL. 2TE 0,34M	SCHLAUCH KPL.		
1465	92 87 596 08	1	HOSE ASS CPL. 2SN 1,4M	SCHLAUCH KPL.		
1466	96 42 753 08	1	HOSE ASS CPL. 1SC 0,72M	SCHLAUCH KPL.		

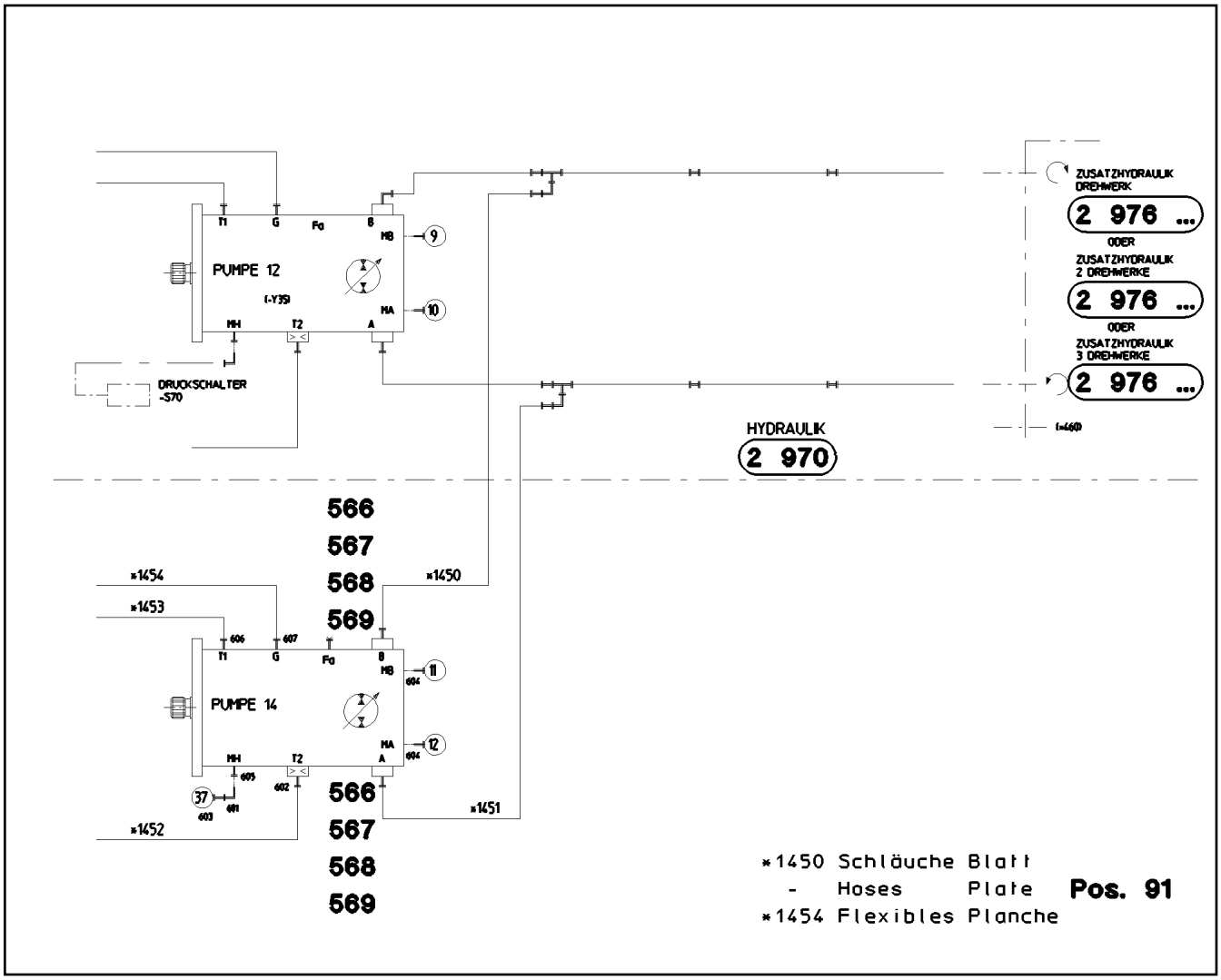

Pos.	Item	Quantity	Description	Bezeichnung	Serie	K
91	96 47 196 08	1	HOSE LINES PUMP 12 ⇨ 2 976 701 96 47 196 08	SCHLAUCHLEITUNGEN PUMPE		
566	51 05 875 08	4	FLANGE HALF A3P	FLANSCHHAELFTE		
567	51 05 878 08	4	O-RING ARP 568 24,99X3,53 NBR90	O-RING		
568	46 00 132	8	CYLINDER SCREW ISO 4762 M10X35 8.8 A3	ZYLINDERSCHRAUBE		
569	49 00 112	4	HEX BOLT ISO 4017 M10X35 8.8 A3C	SECHSKANTSCHRAUBE		
601	47 25 315 08	1	SCREW FITTING EWSD6-S A3P	VERSCHRAUBUNG		
602	47 10 307 08	1	SCREW FITTING XGE12-LM-ED A3P	VERSCHRAUBUNG		
603	47 56 015 08	1	MEASURING CONNECTION 6-S	MESSANSCHLUSS		
604	47 56 032 08	2	MEASURING CONNECTION M12X1,5ED	MESSANSCHLUSS		
605	47 10 302 08	1	SCREW FITTING XGE6-SM-ED A3P	VERSCHRAUBUNG		
606	47 10 313 08	1	SCREW FITTING XGE22-LM-ED A3P	VERSCHRAUBUNG		
607	47 10 370 08	1	SCREW FITTING XGE18-LM-ED A3P	VERSCHRAUBUNG		

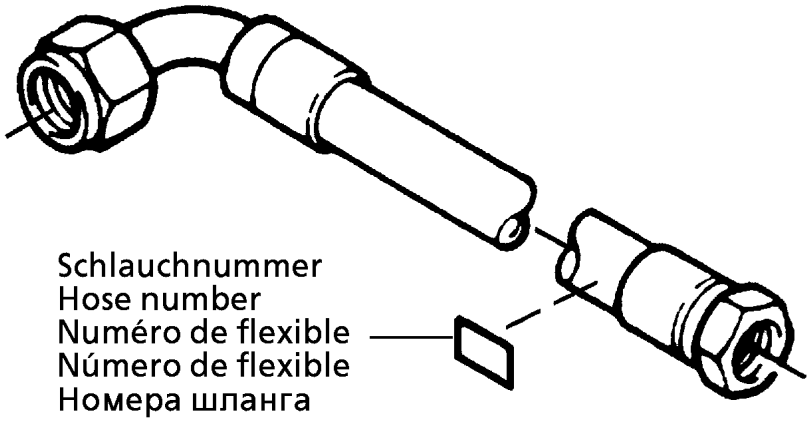

Die Schlauchnummern auf den Schläuchen entsprechen den Positionen in der Schlauchliste.

The hose numbers.from the hoses are in accordance with the items in the hose list.

Les numéros indiqués sur les flexibles correspondent aux repères de la nomenclature des flexibles.

Los números indicados en los flexibles corresponden a las posiciones de la lista de flexibles.

Нанесенные на шлангах номера соответствуют позициям в перечне.

Pos.	Item	Quantity	Description	Bezeichnung	Serie	K
1	60 27 601 08	1	NAME PLATE 25,4X101,6	BEZEICHNUNGSSCHILD		
2	60 27 603 08	4	NAME PLATE 25,4X165,1	BEZEICHNUNGSSCHILD		
1450	96 51 572 08	1	HOSE ASS CPL. 2755 0,8M	SCHLAUCH KPL.		
1451	96 51 573 08	1	HOSE ASS CPL. 2755 0,84M	SCHLAUCH KPL.		
1452	92 97 592 08	1	HOSE ASS CPL. 1SC 0,66M	SCHLAUCH KPL.		
1453	92 87 641 08	1	HOSE ASS CPL. 2TE 0,56M	SCHLAUCH KPL.		
1454	92 80 172 08	1	HOSE ASS CPL. 2TE 0,47M	SCHLAUCH KPL.		

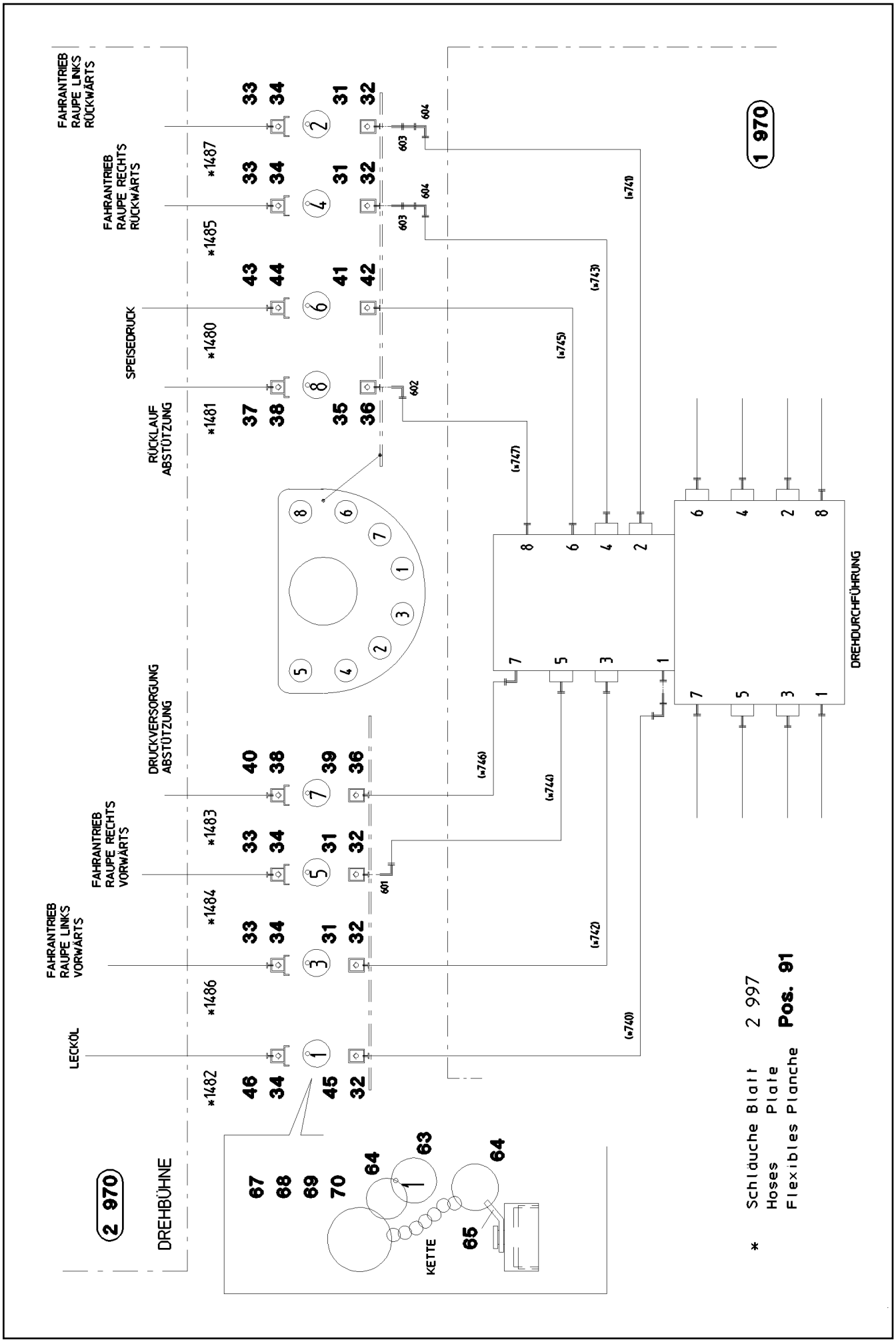
FAHRANTRIEB RAUPE LINKS RÜCKWÄRTS
FAHRANTRIEB RAUPE RECHTS RÜCKWÄRTS
SPEISEDRUCK
RÜCKLAUF ABSTÜTZUNG
DRUCKVERSORGUNG ABSTÜTZUNG
FAHRANTRIEB RAUPE RECHTS VORWÄRTS
FAHRANTRIEB RAUPE LINKS VORWÄRTS
LECKÖL
DREHBÜHNE
2 970
1 970
DREHDURCHFÜHRUNG
KETTE
*1482
*1483
*1484
*1485
*1486
*1487
*1480
*1481
(*740)
(*742)
(*743)
(*744)
(*745)
(*746)
(*747)
(*749)
601
602
603
604
Schläuche Blatt 2 997
Hoses Plate
Flexibles Planche Pos. 91

Pos.	Item	Quantity	Description	Bezeichnung	Serie	K
31	51 15 122 08	4	COUPLING SLEEVE 38-S	KUPPLUNGSMUFFE		
32	51 05 456 08	5	HEX CAP NUT	VERSCHLUSSMUTTER		
33	51 15 123 08	4	COUPLING PLUG 38-S	KUPPLUNGSSTECKER		
34	51 05 455 08	5	SCREW PLUG	VERSCHLUSSSCHRAUBE		
35	51 15 010 08	1	COUPLING SLEEVE 28-L	KUPPLUNGSMUFFE		
36	51 05 458 08	2	HEX CAP NUT	VERSCHLUSSMUTTER		
37	51 15 011 08	1	COUPLING PLUG 28-L	KUPPLUNGSSTECKER		
38	51 05 459 08	2	SCREW PLUG	VERSCHLUSSSCHRAUBE		
39	51 15 007 08	1	COUPLING SLEEVE 20-S	KUPPLUNGSMUFFE		
40	51 05 997 08	1	COUPLING PLUG 25-S	KUPPLUNGSSTECKER		
41	51 15 086 08	1	COUPLING PLUG 16-S	KUPPLUNGSSTECKER		
42	51 05 453 08	1	HEX CAP NUT	VERSCHLUSSMUTTER		
43	51 15 086 08	1	COUPLING PLUG 16-S	KUPPLUNGSSTECKER		
44	51 05 454 08	1	SCREW PLUG	VERSCHLUSSSCHRAUBE		
45	51 15 184 08	1	COUPLING SLEEVE	KUPPLUNGSMUFFE		
46	51 15 185 08	1	COUPLING PLUG BGR.8 35-L	KUPPLUNGSSTECKER		
63	95 05 568 08	16	TRAILERS 25X2	ANHAENGER		
64	70 42 141 08	16	KEY RING 25	SCHLUESSELRING		
65	97 59 516 08	8	PLATE 1X20X60	BLECH		
67	71 01 077 08	4	SEALING RING DIN 7603 A 52X60X2,5 CU	DICHTRING		
68	71 01 076 08	1	SEALING RING DIN 7603 A 48X55X2 CU	DICHTRING		
69	71 01 072 08	2	SEALING RING DIN 7603 A 38X44X2 CU	DICHTRING		
70	71 01 059 08	1	SEALING RING DIN 7603 A 27X32X2 CU	DICHTRING		
91	96 48 195 08	1	HOSE LINES ADD HYDR	SCHLAUCHLEITUNGEN ZUSATZ		
			⇨ 2 977 005 96 48 195 08			
601	47 25 318 08	1	SCREW FITTING EWSD38-S A3P	VERSCHRAUBUNG		
602	47 25 303 08	1	SCREW FITTING EWSD28-L A3P	VERSCHRAUBUNG		
603	47 00 107 08	2	SCREW FITTING SNV38-S A3P	VERSCHRAUBUNG		
604	47 02 334 08	2	SCREW FITTING XW38-S A3P	VERSCHRAUBUNG		

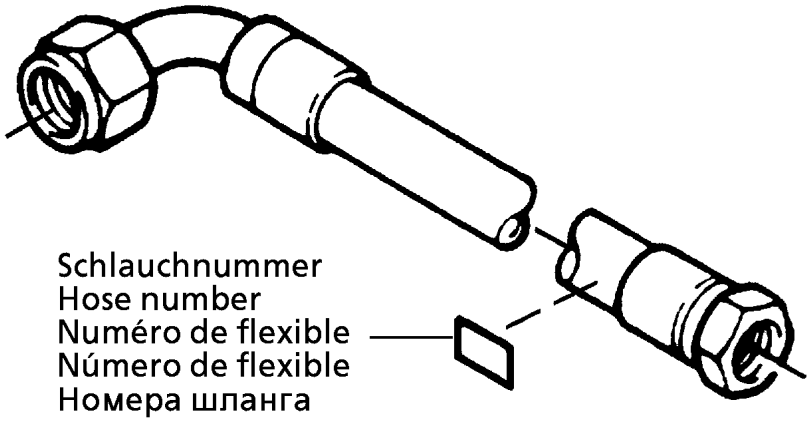

Die Schlauchnummern auf den Schläuchen entsprechen den Positionen in der Schlauchliste.

The hose numbers.from the hoses are in accordance with the items in the hose list.

Les numéros indiqués sur les flexibles correspondent aux repères de la nomenclature des flexibles.

Los números indicados en los flexibles corresponden a las posiciones de la lista de flexibles.

Нанесенные на шлангах номера соответствуют позициям в перечне.

Pos.	Item	Quantity	Description	Bezeichnung	Serie	K
1	60 27 601 08	1	NAME PLATE 25,4X101,6	BEZEICHNUNGSSCHILD		
2	60 27 603 08	7	NAME PLATE 25,4X165,1	BEZEICHNUNGSSCHILD		
1480	92 35 237 08	1	HOSE ASS CPL. 2TE 1,1M	SCHLAUCH KPL.		
1481	96 54 781 08	1	HOSE ASS CPL. 1SN 0,84M	SCHLAUCH KPL.		
1482	96 54 337 08	1	HOSE ASS CPL. 1SN 1,5M	SCHLAUCH KPL.		
1483	92 27 352 08	1	HOSE ASS CPL. 2755 1,04M	SCHLAUCH KPL.		
1484	96 51 905 08	1	HOSE ASS CPL. GH466 1,02M	SCHLAUCH KPL.		
1485	96 23 356 08	1	HOSE ASS CPL. GH466 1,1M	SCHLAUCH KPL.		
1486	96 51 906 08	1	HOSE ASS CPL. GH466 0,92M	SCHLAUCH KPL.		
1487	96 49 548 08	1	HOSE ASS CPL. GH466 1,12M	SCHLAUCH KPL.		

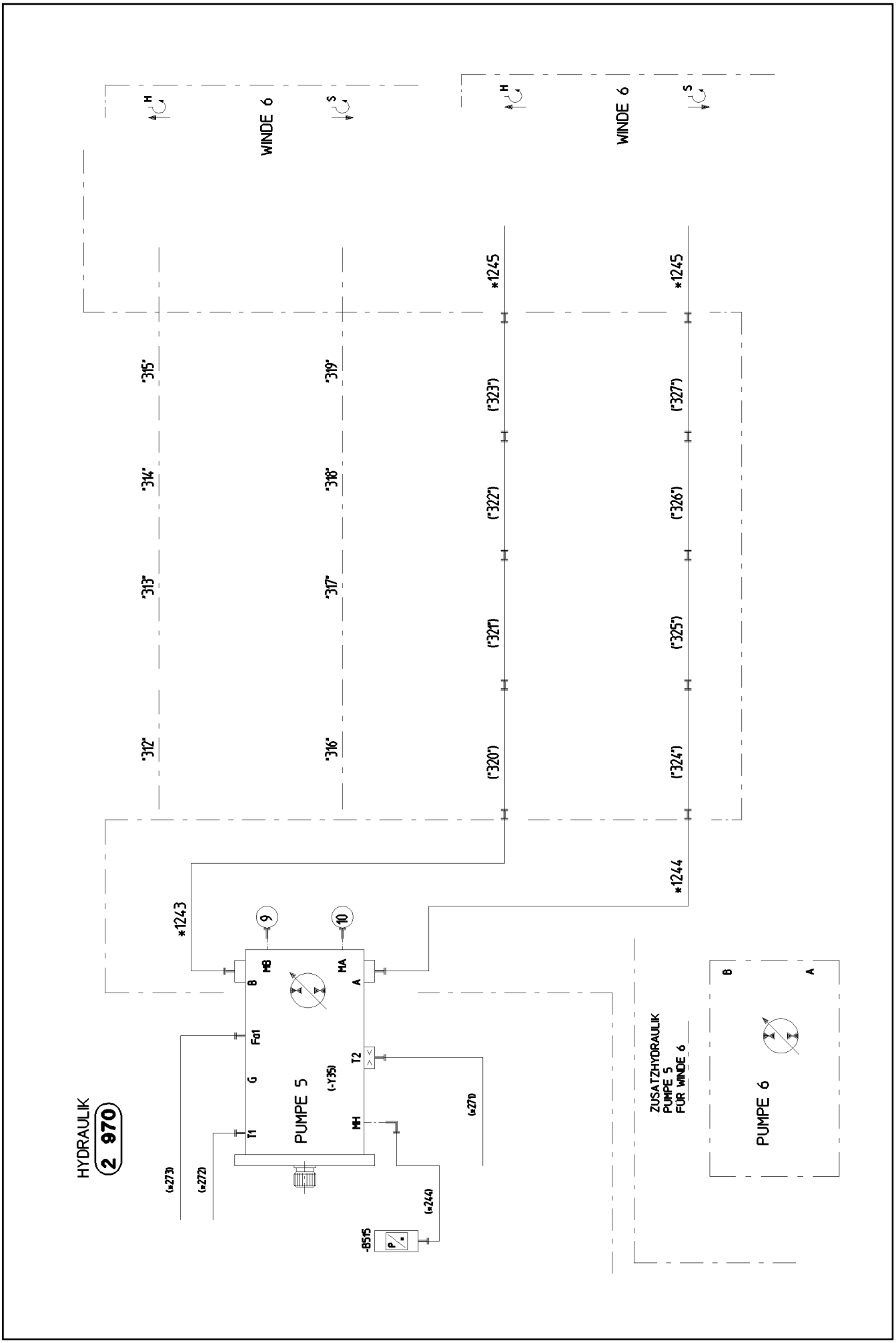
WINDE 6
WINDE 6
H
S
H
S
*1245
*1245
*1244
*1243
"315"
"314"
"313"
"312"
"319"
"318"
"317"
"316"
("323")
("322")
("321")
("320")
("327")
("326")
("325")
("324")
9
10
MB
MA
B
A
Fa1
G
T1
T2
MH
PUMPE 5
(-Y35)
(=270)
(=273)
(=272)
(=244)
-B515
HYDRAULIK
2 970
ZUSATZHYDRAULIK
PUMPE 5
FÜR WINDE 6
B
A
PUMPE 6

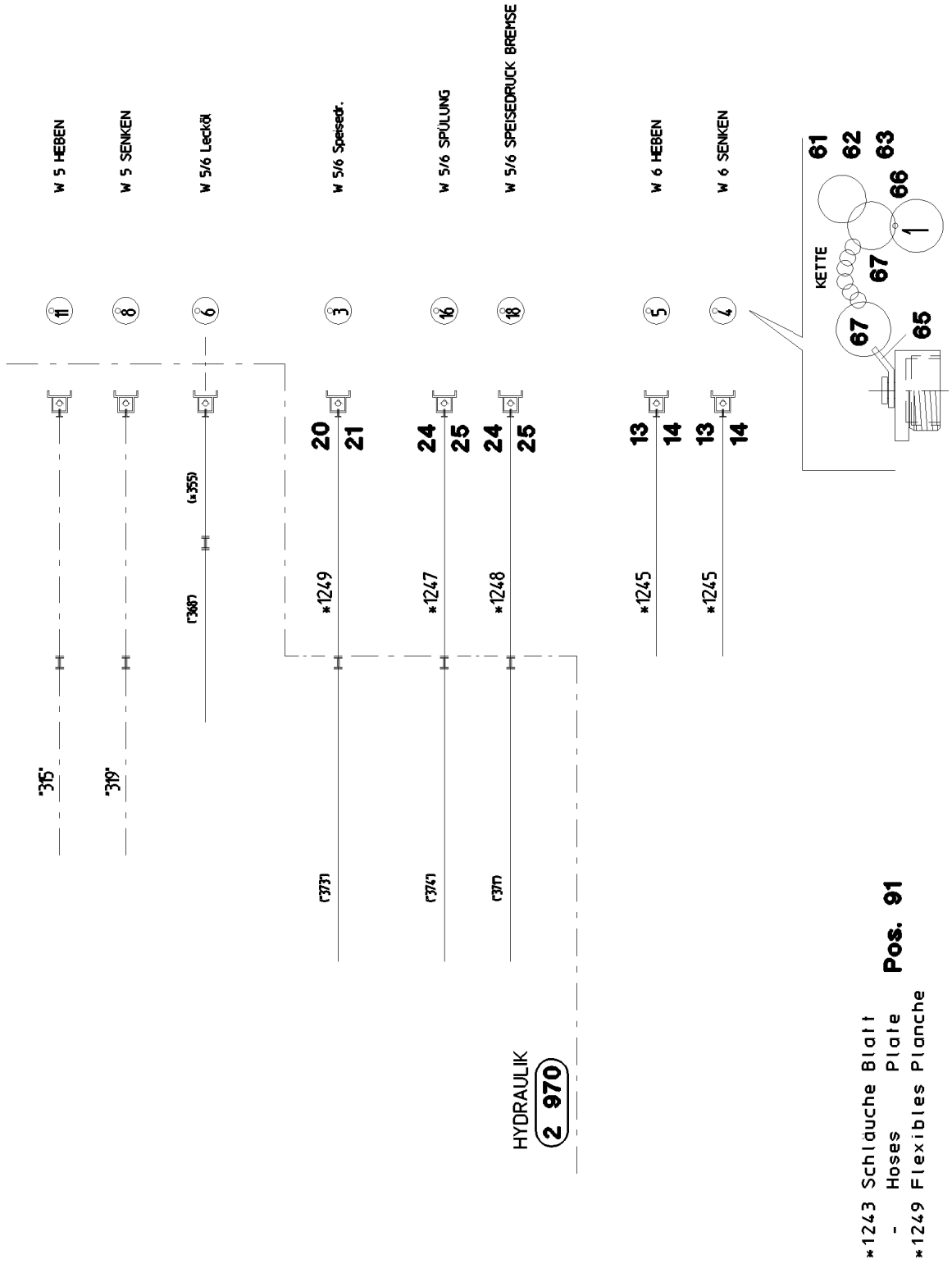
W 5 HEBEN
W 5 SENKEN
W 5/6 Leckö
W 5/6 Speised.
W 5/6 SPÜLUNG
W 5/6 SPEISEDRUCK BREMSE
W 6 HEBEN
W 6 SENKEN
11
8
6
3
16
18
5
4
20
21
24
25
24
25
13
14
13
14
KETTE
61
62
63
66
1
67
67
65
"315"
"319"
(3355)
(3367)
*1249
*1247
*1248
*1245
*1245
(3737)
(3747)
(3717)
HYDRAULIK
2 970
*1243 Schläuche Blatt
- Hoses Plate
*1249 Flexibles Planche
Pos. 91

Pos.	Item	Quantity	Description	Bezeichnung	Serie	K
13	51 15 123 08	2	COUPLING PLUG 38-S	KUPPLUNGSSTECKER		
14	51 05 455 08	2	SCREW PLUG	VERSCHLUSSSCHRAUBE		
20	51 15 011 08	1	COUPLING PLUG 28-L	KUPPLUNGSSTECKER		
21	51 05 459 08	1	SCREW PLUG	VERSCHLUSSSCHRAUBE		
24	51 15 004 08	2	COUPLING PLUG 15-L	KUPPLUNGSSTECKER		
25	51 05 454 08	2	SCREW PLUG	VERSCHLUSSSCHRAUBE		
61	71 01 072 08	1	SEALING RING DIN 7603 A 38X44X2 CU	DICHTRING		
62	71 01 070 08	1	SEALING RING DIN 7603 A 33X39X2 CU	DICHTRING		
63	71 01 077 08	2	SEALING RING DIN 7603 A 52X60X2,5 CU	DICHTRING		
65	97 59 516 08	7	PLATE 1X20X60	BLECH		
66	95 05 568 08	5	TRAILERS 25X2	ANHAENGER		
67	70 42 141 08	10	KEY RING 25	SCHLUESSELRING		
91	96 48 618 08	1	HOSES PUMP 6	SCHLAUCHLEITUNGEN PUMPE		
			⇨ 2 977 201 96 48 618 08			

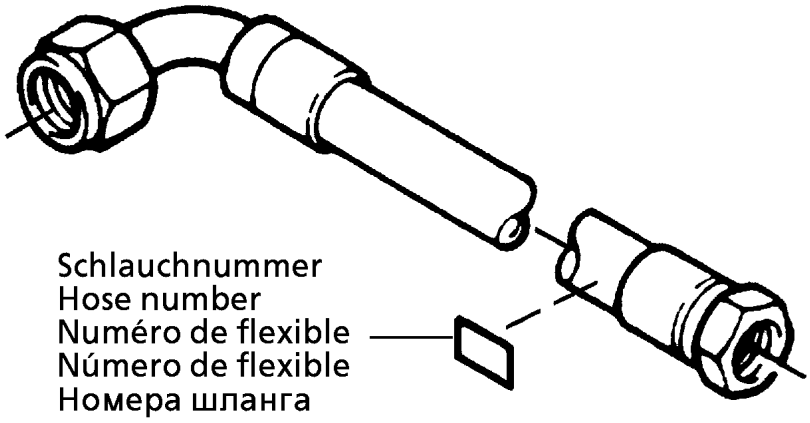

Die Schlauchnummern auf den Schläuchen entsprechen den Positionen in der Schlauchliste.

The hose numbers.from the hoses are in accordance with the items in the hose list.

Les numéros indiqués sur les flexibles correspondent aux repères de la nomenclature des flexibles.

Los números indicados en los flexibles corresponden a las posiciones de la lista de flexibles.

Нанесенные на шлангах номера соответствуют позициям в перечне.

Pos.	Item	Quantity	Description	Bezeichnung	Serie	K
1	60 27 601 08	2	NAME PLATE 25,4X101,6	BEZEICHNUNGSSCHILD		
2	60 27 603 08	5	NAME PLATE 25,4X165,1	BEZEICHNUNGSSCHILD		
1243	96 51 908 08	1	HOSE ASS CPL. GH506 0,74M	SCHLAUCH KPL.		
1244	96 51 909 08	1	HOSE ASS CPL. GH506 0,62M	SCHLAUCH KPL.		
1245	96 51 907 08	2	HOSE ASS CPL. GH466 1,6M	SCHLAUCH KPL.		
1247	92 76 030 08	1	HOSE ASS CPL. 2SN 1,85M	SCHLAUCH KPL.		
1248	92 76 030 08	1	HOSE ASS CPL. 2SN 1,85M	SCHLAUCH KPL.		
1249	92 75 706 08	1	HOSE ASS CPL. 1SN 1,7M	SCHLAUCH KPL.		

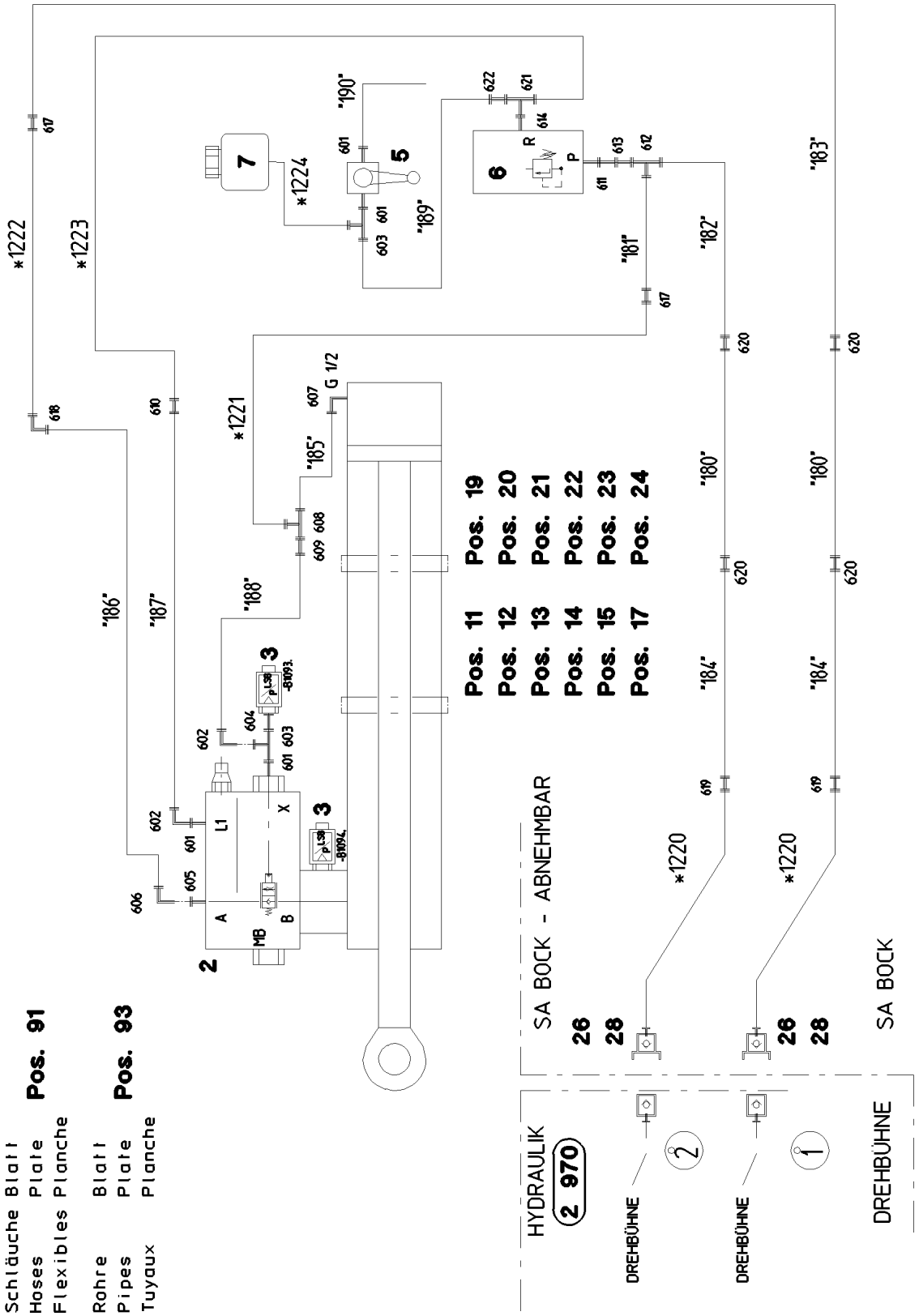

26.8.2008 052819	etk_en_de_074509_LR_1600_2	375 (1/2)
LIEBHERR	ADDNL.HYDR.ERECTION DEVICE ZUSATZHYDR.MONTAGEEINRICHTUNG	⇨ 2 978 100 91 52 796 08

Pos.	Item	Quantity	Description	Bezeichnung	Serie	K
2	10 21 769 5	1	LOWERING BRAKE VALVE 420BAR 60L/MIN	SENKBREMSVENTIL		
3	96 47 919 08	1	PRESSURE SENSOR ERECT. DEVICE	DRUCKGEBER MONTAGEEINR		
(1)	69 23 125 08	2	PRESSURE SENSOR SPF	DRUCKAUFNEHMER		
5	51 06 960 08	1	BALL VALVE DN8-1/4" MS	KUGELHAHN		
6	51 14 177 08	1	PRESSURE LIMITING VALVE ➪ 5 114 177 08 51 14 177 08	DRUCKBEGRENZUNGSVENTIL		
7	50 28 065 08	1	EQUALIZING RESERVOIR ➪ 5 028 065 08 50 28 065 08	AUSGLEICHSBEHAELTER		
11	77 42 283 08	2	HOSE CLAMP 176-184 ST	SCHLAUCHSCHELLE		
12	77 42 157 08	4	CONSOLE	KONSOLE		
13	95 41 173 08	4	CARRIER RAIL 140	TRAGSCHIENE		
14	10 41 285 4	8	OVAL HEAD FLAT SCREW AEHNL.ISO7380	LINSENFLACHKOPFSCHRAUBE		
15	41 15 141 08	8	NUT DIN 934 M8 8 A2C	MUTTER		
17	60 20 180 08	8	NUT M6 VERZ.	MUTTER		
19	73 62 946	6	CLAMP-HALF DIN 3015-1 L 2 R 16 PP SW	KLEMMHAELFTE		
20	40 42 003	6	CYLINDER SCREW ISO 4762 M6X25 8.8 A2C	ZYLINDERSCHRAUBE		
21	73 65 090	2	CLAMP-HALF DIN 3015-1 L 0 R 12 PP SW	KLEMMHAELFTE		
22	40 42 002	2	CYLINDER SCREW ISO 4762 M6X20 8.8 A2C	ZYLINDERSCHRAUBE		
23	60 20 089 08	40	CLAMP-HALF DIN 3015-1 L 4 R 30 PP SW	KLEMMHAELFTE		
24	40 42 107	40	CYLINDER SCREW ISO 4762 M6X35 8.8 A2C	ZYLINDERSCHRAUBE		
26	51 05 997 08	2	COUPLING PLUG 25-S	KUPPLUNGSSTECKER		
28	51 05 459 08	2	SCREW PLUG	VERSCHLUSSSCHRAUBE		
91	96 47 912 08	1	HOSE LINES MOUNTING INSTAL. ➪ 2 978 101 96 47 912 08	SCHLAUCHLEITUNGEN MONT		
93	96 47 913 08	1	PIPELINES MOUNTING DEVICE ➪ 2 978 102 96 47 913 08	ROHRLEITUNGEN MONTAGEEIN		
601	47 10 306 08	4	SCREW FITTING XGE10-LR-ED A3P	VERSCHRAUBUNG		
602	47 25 302 08	2	SCREW FITTING EWSD10-L A3P	VERSCHRAUBUNG		
603	47 23 302 08	2	SCREW FITTING ELSD10-L A3P	VERSCHRAUBUNG		
604	47 09 005 08	1	PRESSURE GAUGE CONNECTION A3P	MANOMETERANSCHLUSS		
605	47 10 332 08	1	SCREW FITTING XGE16-SR-ED A3P	VERSCHRAUBUNG		
606	47 25 313 08	1	SCREW FITTING EWSD16-S A3P	VERSCHRAUBUNG		
607	47 32 312 08	1	SCREW FITTING RSWS16-SR-WD A3P	VERSCHRAUBUNG		
608	47 04 325 08	1	SCREW FITTING XT16-S A3P	VERSCHRAUBUNG		
609	47 54 335 08	1	SCREW FITTING REDSD16/10-S A3P	VERSCHRAUBUNG		
610	47 00 303 08	1	SCREW FITTING XG10-L A3P	VERSCHRAUBUNG		
611	47 19 018 08	1	SCREW FITTING EGESD12-SR-WD A3P	VERSCHRAUBUNG		
612	47 04 329 08	1	SCREW FITTING XT30-S A3P	VERSCHRAUBUNG		
613	47 54 340 08	1	SCREW FITTING REDSDN30/12-S A3P	VERSCHRAUBUNG		
614	47 10 348 08	1	SCREW FITTING XGE12-LR-ED1/2" A3P	VERSCHRAUBUNG		
617	47 50 337 08	2	SCREW FITTING XGR30/16-S A3P	VERSCHRAUBUNG		
618	47 02 326 08	1	SCREW FITTING XW16-S A3P	VERSCHRAUBUNG		
619	47 50 329 08	2	SCREW FITTING XGR30/25-S A3P	VERSCHRAUBUNG		
620	47 00 330 08	4	SCREW FITTING XG30-S A3P	VERSCHRAUBUNG		
621	47 24 302 08	1	SCREW FITTING ETSD12-L A3P	VERSCHRAUBUNG		
622	47 54 314 08	1	SCREW FITTING REDSD12/10-L A3P	VERSCHRAUBUNG		

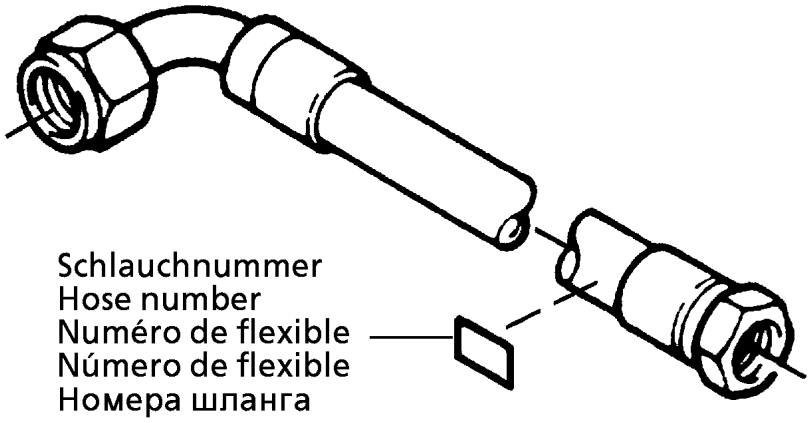

Die Schlauchnummern auf den Schläuchen entsprechen den Positionen in der Schlauchliste.

The hose numbers.from the hoses are in accordance with the items in the hose list.

Les numéros indiqués sur les flexibles correspondent aux repères de la nomenclature des flexibles.

Los números indicados en los flexibles corresponden a las posiciones de la lista de flexibles.

Нанесенные на шлангах номера соответствуют позициям в перечне.

Pos.	Item	Quantity	Description	Bezeichnung	Serie	K
1	60 27 601 08	2	NAME PLATE 25,4X101,6	BEZEICHNUNGSSCHILD		
2	60 27 603 08	4	NAME PLATE 25,4X165,1	BEZEICHNUNGSSCHILD		
1220	92 80 222 08	2	HOSE ASS CPL. 2755 1,42M	SCHLAUCH KPL.		
1221	92 56 341 08	1	HOSE ASS CPL. 2755 1,12M	SCHLAUCH KPL.		
1222	92 45 280 08	1	HOSE ASS CPL. 2755 0,96M	SCHLAUCH KPL.		
1223	96 24 770 08	1	HOSE ASS CPL. 1SC 2,0M	SCHLAUCH KPL.		
1224	96 49 567 08	1	HOSE ASS CPL. 2TE 0,22M	SCHLAUCH KPL.		

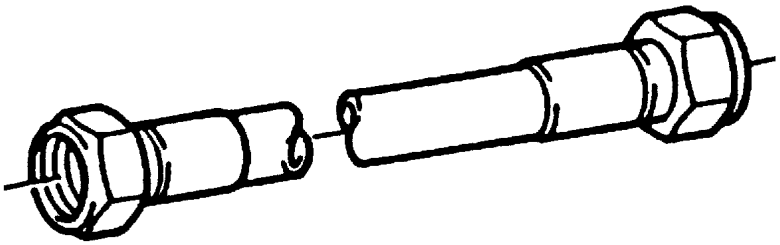

Die Positionsnummern der Rohre auf den Bildtafeln entsprechen den Positionen in der Rohrliste.

The pipe numbers.from the illustrations are in accordance with the items in the pipe list.

Les numéros des tuyaux sur les illustrations correspondent aux repères de la nomenclature des tuyaux.

Los números de tubos en las ilustraciones corresponden a las posiciones de la lista de tubos.

Номера позиций труб на таблицах с картинами соответствуют позициям в перечне труб.

Pos.	Item	Quantity	Description	Bezeichnung	Serie	K
180	96 51 731 08	2	PIPE COMPL. 30X4X3500	ROHR KPL.		
181	96 51 732 08	1	PIPE COMPL. 30X4X654	ROHR KPL.		
182	96 51 733 08	1	PIPE COMPL. 30X4X1733	ROHR KPL.		
183	96 51 734 08	1	PIPE COMPL. 30X4X3221	ROHR KPL.		
184	96 51 735 08	2	PIPE COMPL. 30X4X5473	ROHR KPL.		
185	96 51 736 08	1	PIPE COMPL. 16X2X495	ROHR KPL.		
186	96 51 737 08	1	PIPE COMPL. 16X2X2228	ROHR KPL.		
187	96 51 738 08	1	PIPE COMPL. 10X1,5X2021	ROHR KPL.		
188	96 51 739 08	1	PIPE COMPL. 10X1,5X1681	ROHR KPL.		
189	96 51 740 08	1	PIPE COMPL. 10X1,5X768	ROHR KPL.		
190	96 51 741 08	1	PIPE COMPL. 10X1,5X166	ROHR KPL.		

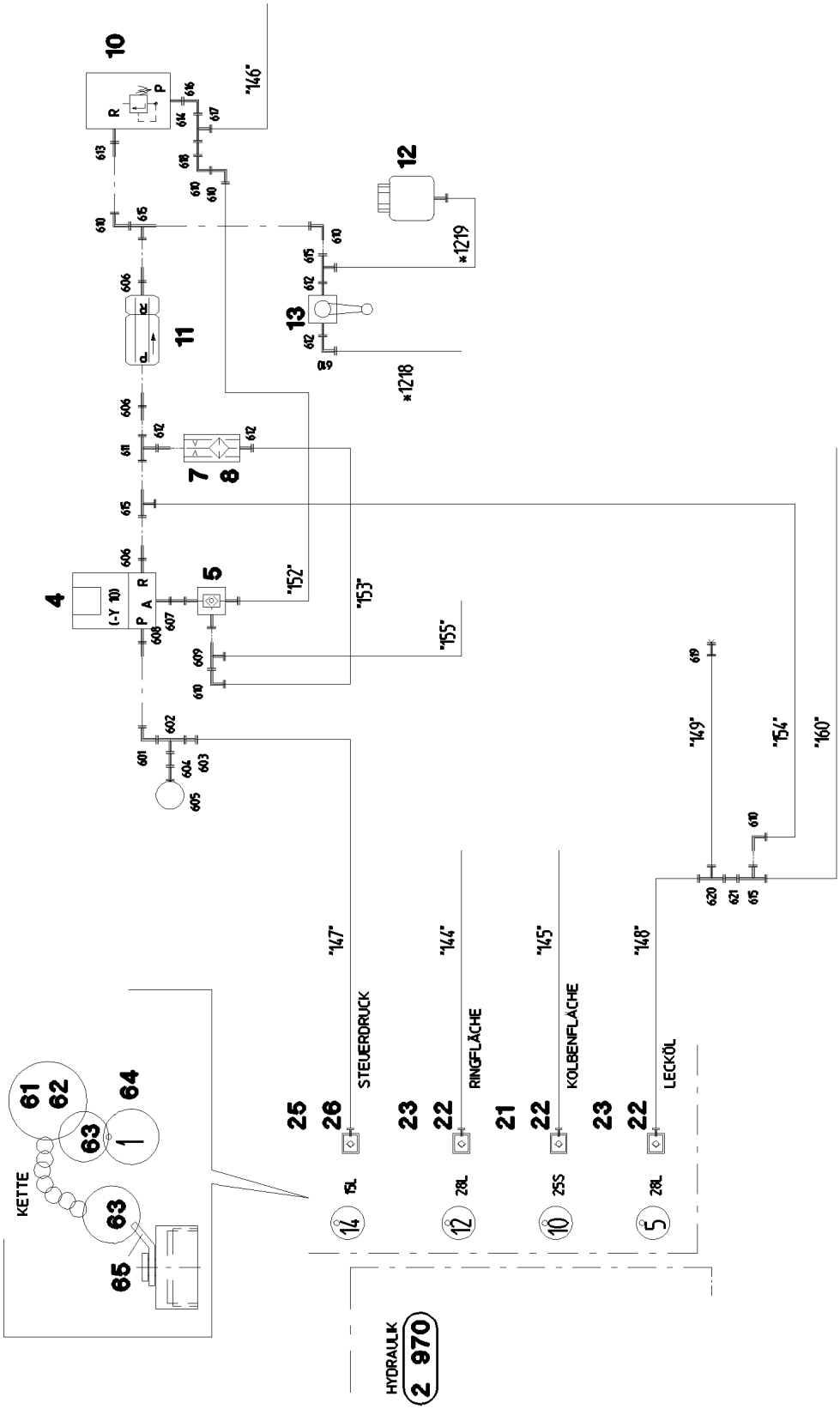
STEUERDRUCK
RINGFLÄCHE
KOLBENFLÄCHE
LECKÖL
KETTE
HYDRAULK
2 970
*1260 Schläuche Blatt
- Hoses Plate
*1272 Flexibles Planche
Pos. 91
"260" Rohre Blatt
- Pipes Plate
"284" Tuyaux Planche
Pos. 93

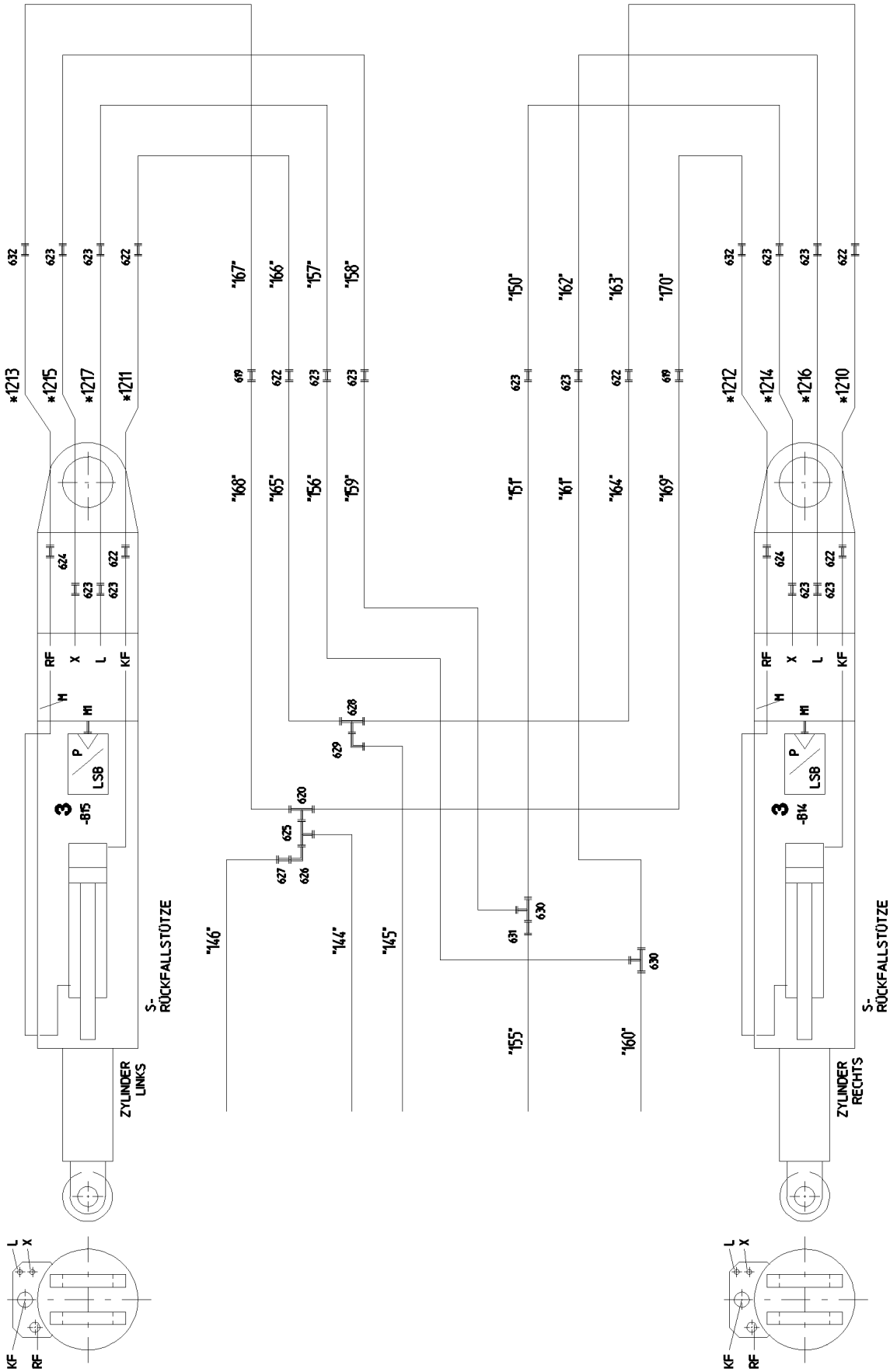

26.8.2008 052768 LIEBHERR	etk_en_de_074509_LR_1600_2 ADD.HYDR.S_RETAINING RAM ZUSATZHYDR.S-RUECKHALTESICH.	380 (2/4) ⇨ 2 978 200 91 54 843 08

Pos.	Item	Quantity	Description	Bezeichnung	Serie	K
3	96 47 917 08	1	PRESSURE SENS.RETAINING RAMS	DRUCKGEBER S-RUECKFALLPR		
(1)	69 23 126 08	2	PRESSURE SENSOR 400/400BAR SPF	DRUCKAUFNEHMER		
4	51 14 444 08	1	DIRECTIONAL CONTROL VALVE ➪ 5 114 444 08 51 14 444 08	WEGEVENTIL		
5	51 14 689 08	1	SHUTTLE VALVE	WECHSELVENTIL		
7	51 06 711 08	1	FILTER CARTRIDGE	FILTERPATRONE		
8	51 10 487 08	1	NOZZLE 0,4 MS	DUESE		
10	51 14 177 08	1	PRESSURE LIMITING VALVE ➪ 5 114 177 08 51 14 177 08	DRUCKBEGRENZUNGSVENTIL		
11	51 13 082 08	1	PRETENSIONING VALVE 30BAR	VORSPANNVENTIL		
12	50 28 065 08	1	EQUALIZING RESERVOIR ➪ 5 028 065 08 50 28 065 08	AUSGLEICHSBEHAELTER		
13	51 06 960 08	1	BALL VALVE DN8-1/4" MS	KUGELHAHN		
15	95 51 525 08	1	PLATE 4X60X103	BLECH		
16	10 41 285 7	2	OVAL HEAD FLAT SCREW AEHNL.ISO7380	LINSENFLACHKOPFSCHRAUBE		
17	41 15 141 08	2	NUT DIN 934 M8 8 A2C	MUTTER		
18	40 65 103	4	HEX BOLT ISO 4017 M6X10 8.8 A2C	SECHSKANTSCHRAUBE		
19	42 18 017 08	4	WASHER ISO 7093 A 6.4 A2	SCHEIBE		
20	41 15 140 08	2	NUT DIN 934 M6 8 VERZ.	MUTTER		
21	51 05 996 08	1	COUPLING SLEEVE 25-S	KUPPLUNGSMUFFE		
22	51 05 458 08	3	HEX CAP NUT	VERSCHLUSSMUTTER		
23	51 15 010 08	2	COUPLING SLEEVE 28-L	KUPPLUNGSMUFFE		
25	51 15 086 08	1	COUPLING PLUG 16-S	KUPPLUNGSSTECKER		
26	51 05 453 08	1	HEX CAP NUT	VERSCHLUSSMUTTER		
61	71 01 075 08	3	SEALING RING DIN 7603 A 42X49X2 CU	DICHTRING		
62	71 01 059 08	1	SEALING RING DIN 7603 A 27X32X2 CU	DICHTRING		
63	70 42 141 08	8	KEY RING 25	SCHLUESSELRING		
64	95 05 568 08	4	TRAILERS 25X2	ANHAENGER		
65	97 59 516 08	4	PLATE 1X20X60	BLECH		
91	96 47 114 08	1	HOSE LINES ➪ 2 978 204 96 47 114 08	SCHLAUCHLEITUNGEN S-RUEC		
93	96 47 115 08	1	PIPELINE S OVERRUN PROTECTION ➪ 2 978 205 96 47 115 08	ROHRLEITUNGEN S-RUECKHAL		
598	47 74 017 08	1	BOX NUT DIN 3870 AL28 A3P	UEBERWURFMUTTER		
599	47 77 008 08	1	BUTZEN 28-L A3P	BUTZEN		
601	47 25 312 08	1	SCREW FITTING EWSD12-S A3P	VERSCHRAUBUNG		
602	47 23 314 08	1	SCREW FITTING ELSD12-S A3P	VERSCHRAUBUNG		
603	47 50 325 08	1	SCREW FITTING XGR16/12-S A3P	VERSCHRAUBUNG		
604	47 54 329 08	1	SCREW FITTING REDSD12/6-S A3P	VERSCHRAUBUNG		
605	47 56 015 08	1	MEASURING CONNECTION 6-S	MESSANSCHLUSS		
606	47 19 012 08	3	SCREW FITTING EGESD12-LR-WD A3P	VERSCHRAUBUNG		
607	47 19 043 08	1	SCREW FITTING EGESD10-LR-WD A3P	VERSCHRAUBUNG		
608	47 19 005 08	1	SCREW FITTING EGESD12-SR-WD A3P	VERSCHRAUBUNG		
609	47 23 302 08	1	SCREW FITTING ELSD10-L A3P	VERSCHRAUBUNG		
610	47 25 305 08	4	SCREW FITTING EWSD12-L A3P	VERSCHRAUBUNG		
611	47 24 302 08	2	SCREW FITTING ETSD12-L A3P	VERSCHRAUBUNG		
612	47 10 353 08	3	SCREW FITTING XGE12-LR-ED1/4" A3P	VERSCHRAUBUNG		
613	47 19 038 08	1	SCREW FITTING EGESD12-LR-WD A3P	VERSCHRAUBUNG		
614	47 10 312 08	1	SCREW FITTING XGE18-LR-ED A3P	VERSCHRAUBUNG		
615	47 23 303 08	4	SCREW FITTING ELSD12-L A3P	VERSCHRAUBUNG		
616	47 25 304 08	1	SCREW FITTING EWSD18-L A3P	VERSCHRAUBUNG		
617	47 23 305 08	1	SCREW FITTING ELSD18-L A3P	VERSCHRAUBUNG		
619	47 00 308 08	3	SCREW FITTING XG28-L A3P	VERSCHRAUBUNG		
620	47 04 308 08	2	SCREW FITTING XT28-L A3P	VERSCHRAUBUNG		
621	47 54 357 08	1	SCREW FITTING REDSDN28/12-L A3P	VERSCHRAUBUNG		
622	47 00 329 08	6	SCREW FITTING XG25-S A3P	VERSCHRAUBUNG		
623	47 00 304 08	12	SCREW FITTING XG12-L A3P	VERSCHRAUBUNG		
624	47 00 307 08	2	SCREW FITTING XG22-L A3P	VERSCHRAUBUNG		
625	47 23 307 08	1	SCREW FITTING ELSD28-L A3P	VERSCHRAUBUNG		
626	47 25 303 08	1	SCREW FITTING EWSD28-L A3P	VERSCHRAUBUNG		

Pos.	Item	Quantity	Description	Bezeichnung	Serie	K
627	47 54 309 08	1	SCREW FITTING REDSD28/18-L A3P	VERSCHRAUBUNG		
628	47 04 327 08	1	SCREW FITTING XT25-S A3P	VERSCHRAUBUNG		
629	47 25 317 08	1	SCREW FITTING EWSD25-S A3P	VERSCHRAUBUNG		
630	47 04 304 08	2	SCREW FITTING XT12-L A3P	VERSCHRAUBUNG		
631	47 54 314 08	2	SCREW FITTING REDSD12/10-L A3P	VERSCHRAUBUNG		
632	47 50 318 08	2	SCREW FITTING XGR28/22-L A3P	VERSCHRAUBUNG		
633	51 06 290 08	1	MEASURMENT FITTING 10-L DKO	MESSTUTZEN		
634	47 10 306 08	1	SCREW FITTING XGE10-LR-ED A3P	VERSCHRAUBUNG		
635	47 25 302 08	1	SCREW FITTING EWSD10-L A3P	VERSCHRAUBUNG		
636	47 54 303 08	1	SCREW FITTING REDSD18/10-L A3P	VERSCHRAUBUNG		

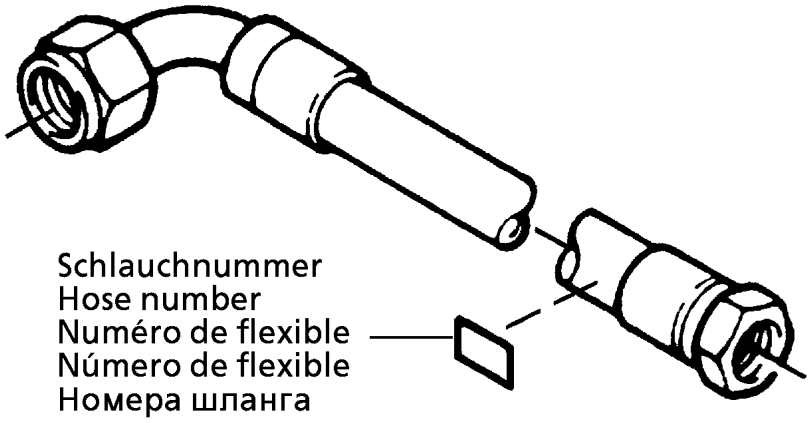

Die Schlauchnummern auf den Schläuchen entsprechen den Positionen in der Schlauchliste.

The hose numbers.from the hoses are in accordance with the items in the hose list.

Les numéros indiqués sur les flexibles correspondent aux repères de la nomenclature des flexibles.

Los números indicados en los flexibles corresponden a las posiciones de la lista de flexibles.

Нанесенные на шлангах номера соответствуют позициям в перечне.

Pos.	Item	Quantity	Description	Bezeichnung	Serie	K
1	60 27 601 08	6	NAME PLATE 25,4X101,6	BEZEICHNUNGSSCHILD		
2	60 27 603 08	4	NAME PLATE 25,4X165,1	BEZEICHNUNGSSCHILD		
1210	96 49 579 08	1	HOSE ASS CPL. 2755 0,46M	SCHLAUCH KPL.		
1211	92 87 114 08	1	HOSE ASS CPL. 2755 0,54M	SCHLAUCH KPL.		
1212	96 54 722 08	1	HOSE ASS CPL. 2SN 0,58M	SCHLAUCH KPL.		
1213	92 99 231 08	1	HOSE ASS CPL. 2SN 0,48M	SCHLAUCH KPL.		
1214	92 93 119 08	1	HOSE ASS CPL. 2SN 0,51M	SCHLAUCH KPL.		
1215	96 51 914 08	1	HOSE ASS CPL. 2SN 0,62M	SCHLAUCH KPL.		
1216	96 22 558 08	1	HOSE ASS CPL. 2SN 0,48M	SCHLAUCH KPL.		
1217	96 51 914 08	1	HOSE ASS CPL. 2SN 0,62M	SCHLAUCH KPL.		
1218	96 27 578 08	1	HOSE ASS CPL. 2TE 0,15M	SCHLAUCH KPL.		
1219	92 26 702 08	1	HOSE ASS CPL. 2TE 0,3M	SCHLAUCH KPL.		

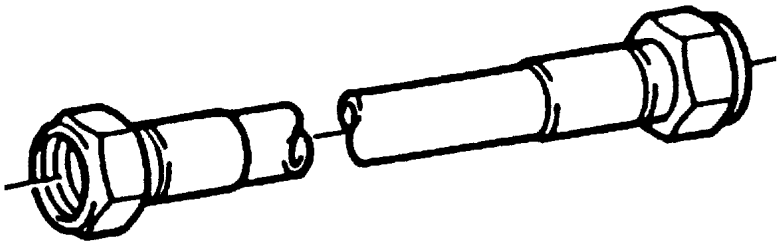

Die Positionsnummern der Rohre auf den Bildtafeln entsprechen den Positionen in der Rohrliste.

The pipe numbers.from the illustrations are in accordance with the items in the pipe list.

Les numéros des tuyaux sur les illustrations correspondent aux repères de la nomenclature des tuyaux.

Los números de tubos en las ilustraciones corresponden a las posiciones de la lista de tubos.

Номера позиций труб на таблицах с картинами соответствуют позициям в перечне труб.

Pos.	Item	Quantity	Description	Bezeichnung	Serie	K
144	96 51 750 08	1	PIPE COMPL. 28X2X137	ROHR KPL.		
145	96 51 751 08	1	PIPE COMPL. 25X3X200	ROHR KPL.		
146	96 51 752 08	1	PIPE COMPL. 18X1,5X1383	ROHR KPL.		
147	96 51 753 08	1	PIPE COMPL. 16X2X1919	ROHR KPL.		
148	96 51 754 08	1	PIPE COMPL. 28X2X1570	ROHR KPL.		
149	96 51 755 08	1	PIPE COMPL. 28X2X1315	ROHR KPL.		
150	96 51 756 08	1	PIPE COMPL. 12X1,5X447	ROHR KPL.		
151	96 51 757 08	1	PIPE COMPL. 12X1,5X2259	ROHR KPL.		
152	96 51 758 08	1	PIPE COMPL. 10X1,5X289	ROHR KPL.		
153	96 51 759 08	1	PIPE COMPL. 10X1,5X376	ROHR KPL.		
154	96 51 760 08	1	PIPE COMPL. 12X1,5X829	ROHR KPL.		
155	96 52 296 08	1	PIPE COMPL. 10X1,5X860	ROHR KPL.		
156	96 52 297 08	1	PIPE COMPL. 12X1,5X3267	ROHR KPL.		
157	96 52 298 08	1	PIPE COMPL. 12X1,5X4100	ROHR KPL.		
158	96 52 299 08	1	PIPE COMPL. 12X1,5X4111	ROHR KPL.		
159	96 52 300 08	1	PIPE COMPL. 12X1,5X3172	ROHR KPL.		
160	96 52 301 08	1	PIPE COMPL. 12X1,5X2169	ROHR KPL.		
161	96 52 302 08	1	PIPE COMPL. 12X1,5X2329	ROHR KPL.		
162	96 52 303 08	1	PIPE COMPL. 12X1,5X2215	ROHR KPL.		
163	96 52 304 08	1	PIPE COMPL. 25X3X2160	ROHR KPL.		
164	96 52 305 08	1	PIPE COMPL. 25X3X3544	ROHR KPL.		
165	96 52 306 08	1	PIPE COMPL. 25X3X3014	ROHR KPL.		
166	96 52 307 08	1	PIPE COMPL. 25X3X2664	ROHR KPL.		
167	96 52 308 08	1	PIPE COMPL. 28X2X2917	ROHR KPL.		
168	96 52 309 08	1	PIPE COMPL. 28X2X2896	ROHR KPL.		
169	96 52 310 08	1	PIPE COMPL. 28X2X3255	ROHR KPL.		
170	96 52 311 08	1	PIPE COMPL. 28X2X2498	ROHR KPL.		

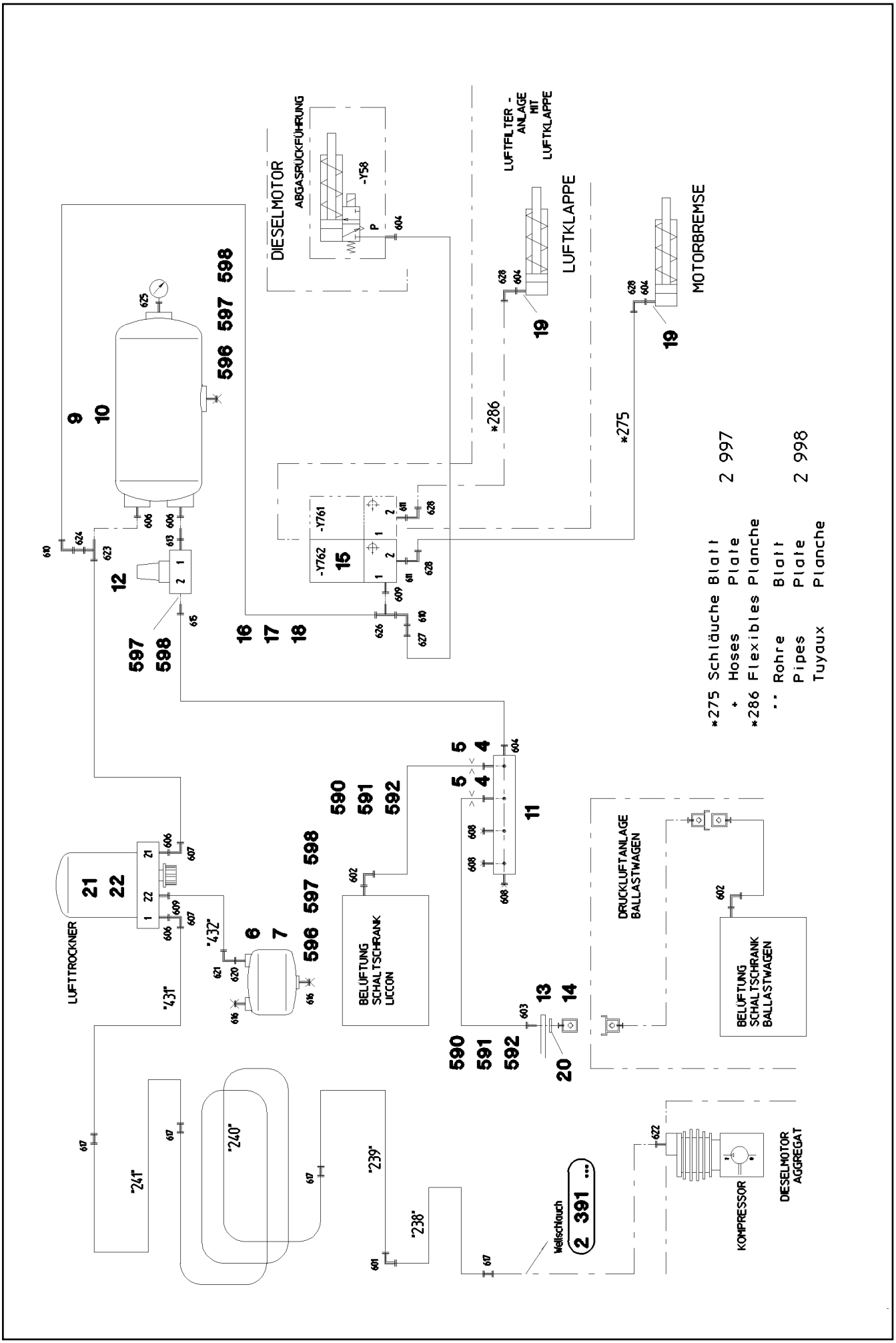

26.8.2008 055227	etk_en_de_074509_LR_1600_2	386 (1/2)
LIEBHERR	COMPRESSED AIR PLANT DRUCKLUFTANLAGE	⇨ 2 990 91 59 244 08

Pos.	Item	Quantity	Description	Bezeichnung	Serie	K
4	95 62 043 08	2	SCREW FITTING X0	VERSCHRAUBUNG		
5	51 07 543 08	2	NOZZLE 0,4	DUESE		
6	50 29 871 08	1	AIR BOTTLE DIN 74281 4.5L 15.5BAR ST	LUFTBEHAELTER		
7	77 42 113 08	1	TIGTENING STRAP ST	SPANNBAND		
9	50 26 558 08	1	AIR BOTTLE 39,8L 10BAR ST	LUFTBEHAELTER		
10	77 42 105 08	2	TIGTENING STRAP ST	SPANNBAND		
11	77 43 837 08	1	DISTRIBUTION STRIP	VERTEILERLEISTE		
12	50 26 628 08	1	OVERFLOW VALVE	UEBERSTROEMVENTIL		
13	51 15 062 08	1	CLOSING NIPPLE	VERSCHLUSSNIPPEL		
14	51 15 066 08	1	DUST CAP	STAUBKAPPE		
15	50 26 596 08	1	SOLENOID VALVE	MAGNETVENTIL		
16	40 00 970	2	HEX BOLT ISO 4014 M6X90 8.8 A2C	SECHSKANTSCHRAUBE		
17	41 15 141 08	2	NUT DIN 934 M8 8 A2C	MUTTER		
18	42 18 007 08	6	WASHER DIN 9021 A 6.4 VERZ.	SCHEIBE		
19	71 01 018 08	4	SEALING RING DIN 7603 A 12X17X1,5 CU	DICHTRING		
20	71 01 060 08	1	SEALING RING DIN 7603 A 26X32X2 CU	DICHTRING		
21	50 26 573 08	1	AIR DRYER ⇨ 5 026 573 08 50 26 573 08	LUFTTROCKNER		
22	50 26 616 08	1	SILENCER	GERAEUSCHDAEMPFER		
590	47 74 001 08	2	BOX NUT DIN 3870 AS6 A3P	UEBERWURFMUTTER		
591	47 71 014 08	2	PROFILE RING PR6-S/L A3P	PROFILRING		
592	77 20 022 08	2	PLUG-IN SLEEVE E6-4	EINSTECKHUELSE		
593	47 74 015 08	1	BOX NUT DIN 3870 AL10 A3P	UEBERWURFMUTTER		
594	47 71 003 08	1	PROFILE RING PR10-S/L A3P	PROFILRING		
595	77 20 023 08	1	PLUG-IN SLEEVE E10-8	EINSTECKHUELSE		
596	50 29 401 08	2	SCREW PLUG M22X1,5 A3P	VERSCHLUSSSCHRAUBE		
597	50 29 329 08	4	O-RING 20,3X2,4 NBR70	O-RING		
598	50 29 325 08	4	COMPRESSION RING DR/R22X27	DRUCKRING		
601	47 02 306 08	1	SCREW FITTING XW18-L A3P	VERSCHRAUBUNG		
602	47 25 315 08	2	SCREW FITTING EWSD6-S A3P	VERSCHRAUBUNG		
603	47 10 321 08	1	SCREW FITTING XGE6-SR-ED A3P	VERSCHRAUBUNG		
604	47 10 301 08	4	SCREW FITTING XGE6-LM-ED A3P	VERSCHRAUBUNG		
605	95 62 043 08	1	SCREW FITTING X0	VERSCHRAUBUNG		
606	47 10 311 08	4	SCREW FITTING XGE18-LM-ED A3P	VERSCHRAUBUNG		
607	47 25 304 08	2	SCREW FITTING EWSD18-L A3P	VERSCHRAUBUNG		
608	47 77 055 08	3	PLUG VSTIM10X1ED A3P	STOPFEN		
609	47 10 397 08	2	SCREW FITTING XGE10-LM-ED A3P	VERSCHRAUBUNG		
610	47 25 302 08	4	SCREW FITTING EWSD10-L A3P	VERSCHRAUBUNG		
611	47 10 302 08	2	SCREW FITTING XGE6-SM-ED A3P	VERSCHRAUBUNG		
613	47 19 023 08	1	SCREW FITTING EGESD18-LM-WD A3P	VERSCHRAUBUNG		
615	50 29 461 08	1	SCREW FITTING GA6-LM22X1,5 A3P	VERSCHRAUBUNG		
616	47 77 045 08	2	PLUG VSTIM22X1,5ED A3P	STOPFEN		
617	47 00 306 08	4	SCREW FITTING XG18-L A3P	VERSCHRAUBUNG		
620	47 10 398 08	1	SCREW FITTING XGE10-LM-ED A3P	VERSCHRAUBUNG		
622	47 66 076 08	1	SCREW FITTING XGE18-LM A3P	VERSCHRAUBUNG		
623	47 23 305 08	1	SCREW FITTING ELSD18-L A3P	VERSCHRAUBUNG		
624	47 54 303 08	1	SCREW FITTING REDSD18/10-L A3P	VERSCHRAUBUNG		
625	50 29 214 08	1	TEST CONNECTION A3P	PRUEFANSCHLUSS		
626	47 24 303 08	1	SCREW FITTING ETSD10-L A3P	VERSCHRAUBUNG		
627	47 54 310 08	1	SCREW FITTING REDSD10/6-L A3P	VERSCHRAUBUNG		
628	47 25 300 08	4	SCREW FITTING EWSD6-L A3P	VERSCHRAUBUNG		

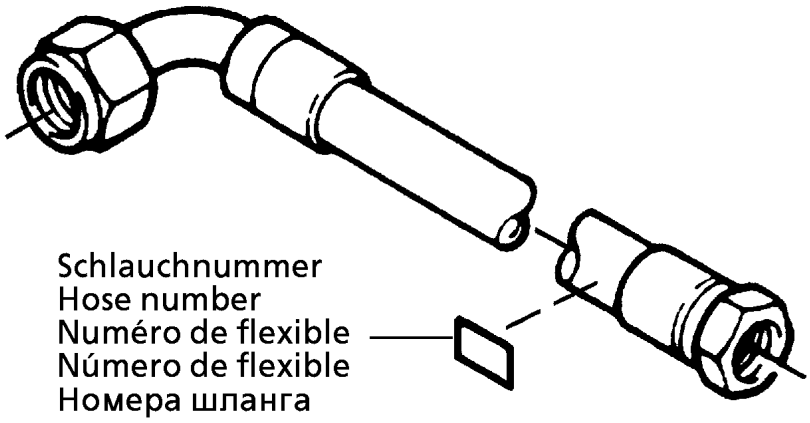

Die Schlauchnummern auf den Schläuchen entsprechen den Positionen in der Schlauchliste.

The hose numbers.from the hoses are in accordance with the items in the hose list.

Les numéros indiqués sur les flexibles correspondent aux repères de la nomenclature des flexibles.

Los números indicados en los flexibles corresponden a las posiciones de la lista de flexibles.

Нанесенные на шлангах номера соответствуют позициям в перечне.

Pos.	Item	Quantity	Description	Bezeichnung	Serie	K
1	60 27 601 08	119	NAME PLATE 25,4X101,6	BEZEICHNUNGSSCHILD		
2	60 27 603 08	117	NAME PLATE 25,4X165,1	BEZEICHNUNGSSCHILD		
120	92 87 508 08	1	HOSE ASS CPL. 2TE 0,38M	SCHLAUCH KPL.		
121	92 76 825 08	1	HOSE ASS CPL. 2TE 0,64M	SCHLAUCH KPL.		
122	96 52 045 08	1	HOSE ASS CPL. 2SN 0,24M	SCHLAUCH KPL.		
123	96 52 046 08	1	HOSE ASS CPL. 2SN 0,92M	SCHLAUCH KPL.		
124	92 84 715 08	1	HOSE ASS CPL. 2SN 0,4M	SCHLAUCH KPL.		
125	92 76 164 08	1	HOSE ASS CPL. 2SN 0,62M	SCHLAUCH KPL.		
178	92 80 398 08	1	HOSE ASS CPL. 2TE 0,34M	SCHLAUCH KPL.		
179	92 88 722 08	1	HOSE ASS CPL. 2TE 0,62M	SCHLAUCH KPL.		
180	92 64 932 08	1	HOSE ASS CPL. 2TE 0,86M	SCHLAUCH KPL.		
181	96 31 691 08	1	HOSE ASS CPL. 2TE 0,47M	SCHLAUCH KPL.		
182	92 96 492 08	1	HOSE ASS CPL. 1SC 0,6M	SCHLAUCH KPL.		
183	92 66 066 08	1	HOSE ASS CPL. 2TE 0,8M	SCHLAUCH KPL.		
184	92 76 428 08	1	HOSE ASS CPL. 2SN 0,78M	SCHLAUCH KPL.		
185	92 80 057 08	1	HOSE ASS CPL. 2SN 0,2M	SCHLAUCH KPL.		
186	92 60 582 08	1	HOSE ASS CPL. 1SC 1,0M	SCHLAUCH KPL.		
187	96 51 587 08	1	HOSE ASS CPL. 2SN 0,66M	SCHLAUCH KPL.		
188	92 66 576 08	1	HOSE ASS CPL. 2SN 0,35M	SCHLAUCH KPL.		
189	96 37 039 08	1	HOSE ASS CPL. 2TE 0,26M	SCHLAUCH KPL.		
190	92 84 682 08	1	HOSE ASS CPL. 1SC 0,58M	SCHLAUCH KPL.		
191	92 87 642 08	1	HOSE ASS CPL. 2TE 0,43M	SCHLAUCH KPL.		
192	92 66 576 08	1	HOSE ASS CPL. 2SN 0,35M	SCHLAUCH KPL.		
193	92 32 286 08	1	HOSE ASS CPL. 2SN 0,33M	SCHLAUCH KPL.		
194	92 96 377 08	1	HOSE ASS CPL. 2TE 0,3M	SCHLAUCH KPL.		
195	92 87 646 08	1	HOSE ASS CPL. 2TE 0,34M	SCHLAUCH KPL.		
196	96 51 588 08	1	HOSE ASS CPL. 2SN 0,48M	SCHLAUCH KPL.		
197	92 67 113 08	1	HOSE ASS CPL. 1SC 0,34M	SCHLAUCH KPL.		
198	92 80 056 08	1	HOSE ASS CPL. 2SN 0,42M	SCHLAUCH KPL.		
199	96 38 237 08	1	HOSE ASS CPL. 2TE 0,74M	SCHLAUCH KPL.		
200	96 49 600 08	1	HOSE ASS CPL. GH466 1,32M	SCHLAUCH KPL.		
201	96 33 350 08	1	HOSE ASS CPL. GH466 1,15M	SCHLAUCH KPL.		
202	96 51 553 08	1	HOSE ASS CPL. GH466 1,5M	SCHLAUCH KPL.		
203	96 51 554 08	1	HOSE ASS CPL. GH466 1,75M	SCHLAUCH KPL.		
204	96 36 987 08	1	HOSE ASS CPL. GH506 0,62M	SCHLAUCH KPL.		
205	96 51 557 08	1	HOSE ASS CPL. GH506 0,7M	SCHLAUCH KPL.		
206	96 51 556 08	1	HOSE ASS CPL. GH506 1,44M	SCHLAUCH KPL.		
207	96 52 047 08	1	HOSE ASS CPL. GH506 1,44M	SCHLAUCH KPL.		
208	96 51 559 08	1	HOSE ASS CPL. 2SN 1,5M	SCHLAUCH KPL.		
209	96 51 560 08	1	HOSE ASS CPL. 2SN 1,1M	SCHLAUCH KPL.		
210	96 52 066 08	1	HOSE ASS CPL. 2755 0,9M	SCHLAUCH KPL.		
211	96 52 067 08	1	HOSE ASS CPL. 2755 0,88M	SCHLAUCH KPL.		
212	96 51 561 08	1	HOSE ASS CPL. 2755 1,2M	SCHLAUCH KPL.		
213	96 51 562 08	1	HOSE ASS CPL. 2755 1,55M	SCHLAUCH KPL.		
214	96 28 576 08	1	HOSE ASS CPL. GH506 1,65M	SCHLAUCH KPL.		
215	96 29 580 08	1	HOSE ASS CPL. 2SN 0,54M	SCHLAUCH KPL.		
216	92 84 567 08	1	HOSE ASS CPL. 2SN 0,56M	SCHLAUCH KPL.		
219	96 25 348 08	1	HOSE ASS CPL. 1SC 0,8M	SCHLAUCH KPL.		
220	92 60 246 08	1	HOSE ASS CPL. 2TE 2,05M	SCHLAUCH KPL.		
221	92 26 313 08	1	HOSE ASS CPL. 1SN 0,86M	SCHLAUCH KPL.		
222	96 49 594 08	1	HOSE ASS CPL. 1SN 1,44M	SCHLAUCH KPL.		
223	96 49 595 08	1	HOSE ASS CPL. 1SN 1,34M	SCHLAUCH KPL.		
224	92 74 292 08	1	HOSE ASS CPL. 1SN 1,6M	SCHLAUCH KPL.		
225	96 49 596 08	1	HOSE ASS CPL. 1SN 0,8M	SCHLAUCH KPL.		
226	92 97 527 08	1	HOSE ASS CPL. 1SN 0,96M	SCHLAUCH KPL.		
227	96 26 895 08	1	HOSE ASS CPL. 1SN 0,98M	SCHLAUCH KPL.		
228	96 52 068 08	1	HOSE ASS CPL. 1SN 0,82M	SCHLAUCH KPL.		
229	92 61 308 08	1	HOSE ASS CPL. 1SN 0,7M	SCHLAUCH KPL.		
230	96 49 597 08	1	HOSE ASS CPL. 2TE 1,04M	SCHLAUCH KPL.		
231	92 15 391 08	1	HOSE ASS CPL. 1SN 0,5M	SCHLAUCH KPL.		

Pos.	Item	Quantity	Description	Bezeichnung	Serie	K
232	96 49 598 08	1	HOSE ASS CPL. 1SN 0,94M	SCHLAUCH KPL.		
233	92 68 364 08	1	HOSE ASS CPL. 1SN 3,0M	SCHLAUCH KPL.		
234	92 97 467 08	1	HOSE ASS CPL. 1SN 1,0M	SCHLAUCH KPL.		
235	96 49 599 08	1	HOSE ASS CPL. 1SN 0,8M	SCHLAUCH KPL.		
236	96 46 874 08	1	HOSE ASS CPL. 1SN 1,55M	SCHLAUCH KPL.		
237	92 96 216 08	1	HOSE ASS CPL. 1SN 2,05M	SCHLAUCH KPL.		
238	96 47 719 08	1	HOSE ASS CPL. 2TE 0,88M	SCHLAUCH KPL.		
239	92 65 663 08	1	HOSE ASS CPL. 2TE 0,46M	SCHLAUCH KPL.		
240	96 47 719 08	1	HOSE ASS CPL. 2TE 0,88M	SCHLAUCH KPL.		
241	92 99 224 08	1	HOSE ASS CPL. 2TE 2,0M	SCHLAUCH KPL.		
242	92 06 036 08	1	HOSE ASS CPL. 1SN 1,36M	SCHLAUCH KPL.		
243	92 68 546 08	1	HOSE ASS CPL. 1SC 0,64M	SCHLAUCH KPL.		
244	92 09 958 08	1	HOSE ASS CPL. 2SN 1,85M	SCHLAUCH KPL.		
245	92 96 106 08	1	HOSE ASS CPL. 2TE 0,52M	SCHLAUCH KPL.		
246	92 97 535 08	1	HOSE ASS CPL. 2TE 0,96M	SCHLAUCH KPL.		
247	92 26 284 08	1	HOSE ASS CPL. 2TE 0,76M	SCHLAUCH KPL.		
248	92 30 874 08	1	HOSE ASS CPL. 2TE 0,5M	SCHLAUCH KPL.		
249	92 87 176 08	1	HOSE ASS CPL. 2TE 0,92M	SCHLAUCH KPL.		
250	92 60 962 08	1	HOSE ASS CPL. 2TE 1,85M	SCHLAUCH KPL.		
251	96 40 959 08	1	HOSE ASS CPL. 2TE 0,68M	SCHLAUCH KPL.		
252	92 76 825 08	1	HOSE ASS CPL. 2TE 0,64M	SCHLAUCH KPL.		
253	96 51 567 08	1	HOSE ASS CPL. 2TE 1,55M	SCHLAUCH KPL.		
254	96 49 593 08	1	HOSE ASS CPL. 2TE 0,5M	SCHLAUCH KPL.		
255	92 72 931 08	1	HOSE ASS CPL. 2TE 0,58M	SCHLAUCH KPL.		
256	92 60 417 08	1	HOSE ASS CPL. 2TE 0,5M	SCHLAUCH KPL.		
257	92 60 954 08	1	HOSE ASS CPL. 2TE 0,4M	SCHLAUCH KPL.		
258	92 64 954 08	1	HOSE ASS CPL. 2TE 1,36M	SCHLAUCH KPL.		
259	96 42 737 08	1	HOSE ASS CPL. 2TE 0,74M	SCHLAUCH KPL.		
260	92 61 392 08	1	HOSE ASS CPL. 2TE 1,7M	SCHLAUCH KPL.		
261	92 09 806 08	1	HOSE ASS CPL. 2SN 1,75M	SCHLAUCH KPL.		
262	92 74 187 08	1	HOSE ASS CPL. 2SN 1,7M	SCHLAUCH KPL.		
263	96 22 426 08	1	HOSE ASS CPL. 2SN 1,55M	SCHLAUCH KPL.		
264	92 24 554 08	1	HOSE ASS CPL. 2SN 0,4M	SCHLAUCH KPL.		
265	92 68 659 08	1	HOSE ASS CPL. 2SN 0,5M	SCHLAUCH KPL.		
266	10 04 167 5	1.1	SIPHON PIPE NW60X6,5 NBR SPF	SAUGSCHLAUCH		
267	10 04 167 5	1.2	SIPHON PIPE NW60X6,5 NBR SPF	SAUGSCHLAUCH		
268	10 34 353 0	2.4	SIPHON PIPE 76X6 NBR SPF	SAUGSCHLAUCH		
269	10 34 353 0	1.6	SIPHON PIPE 76X6 NBR SPF	SAUGSCHLAUCH		
270	10 34 353 0	0.22	SIPHON PIPE 76X6 NBR SPF	SAUGSCHLAUCH		
271	92 76 122 08	1	HOSE ASS CPL. 1SC 1,46M	SCHLAUCH KPL.		
272	96 24 526 08	1	HOSE ASS CPL. 2TE 0,82M	SCHLAUCH KPL.		
273	92 65 763 08	1	HOSE ASS CPL. 2TE 1,46M	SCHLAUCH KPL.		
274	92 68 678 08	1	HOSE ASS CPL. 2SN 0,7M	SCHLAUCH KPL.		
275	92 12 619 08	1	HOSE ASS CPL. TFS 1,0M	SCHLAUCH KPL.		
300	96 51 609 08	1	HOSE ASS CPL. GH466 1,34M	SCHLAUCH KPL.		
301	92 29 002 08	1	HOSE ASS CPL. 2755 1,75M	SCHLAUCH KPL.		
302	92 40 284 08	1	HOSE ASS CPL. 2755 1,7M	SCHLAUCH KPL.		
303	96 51 607 08	1	HOSE ASS CPL. GH466 1,46M	SCHLAUCH KPL.		
304	92 80 465 08	1	HOSE ASS CPL. 1SC 1,26M	SCHLAUCH KPL.		
305	92 64 194 08	1	HOSE ASS CPL. 2TE 1,34M	SCHLAUCH KPL.		
306	96 28 615 08	1	HOSE ASS CPL. 2TE 3,2M	SCHLAUCH KPL.		
307	92 61 198 08	1	HOSE ASS CPL. 1SC 0,66M	SCHLAUCH KPL.		
308	92 75 502 08	1	HOSE ASS CPL. 1SC 0,88M	SCHLAUCH KPL.		
309	92 88 791 08	1	HOSE ASS CPL. 1SC 0,48M	SCHLAUCH KPL.		
310	92 70 110 08	1	HOSE ASS CPL. 2TE 1,26M	SCHLAUCH KPL.		
311	92 61 496 08	1	HOSE ASS CPL. 2TE 3,3M	SCHLAUCH KPL.		
312	92 20 800 08	2	HOSE ASS CPL. 2755 1,65M	SCHLAUCH KPL.		
313	96 51 592 08	1	HOSE ASS CPL. 1SC 0,22M	SCHLAUCH KPL.		
314	92 66 122 08	1	HOSE ASS CPL. 2TE 0,32M	SCHLAUCH KPL.		
315	92 65 761 08	1	HOSE ASS CPL. 2TE 1,1M	SCHLAUCH KPL.		

Pos.	Item	Quantity	Description	Bezeichnung	Serie	K
316	96 51 593 08	1	HOSE ASS CPL. 2SN 0,46M	SCHLAUCH KPL.		
317	92 09 849 08	1	HOSE ASS CPL. 2SN 2,0M	SCHLAUCH KPL.		
318	92 93 122 08	1	HOSE ASS CPL. 2TE 1,55M	SCHLAUCH KPL.		
319	96 25 943 08	1	HOSE ASS CPL. 2TE 1,46M	SCHLAUCH KPL.		
320	96 51 917 08	1	HOSE ASS CPL. 2SN 0,86M	SCHLAUCH KPL.		
321	92 66 066 08	1	HOSE ASS CPL. 2TE 0,8M	SCHLAUCH KPL.		
322	96 52 071 08	1	HOSE ASS CPL. 2SN 0,8M	SCHLAUCH KPL.		
323	96 52 072 08	1	HOSE ASS CPL. 2SN 0,9M	SCHLAUCH KPL.		
324	96 51 595 08	1	HOSE ASS CPL. 2SN 2,55M	SCHLAUCH KPL.		
325	96 52 073 08	1	HOSE ASS CPL. 2SN 2,7M	SCHLAUCH KPL.		
326	92 76 383 08	1	HOSE ASS CPL. 1SC 2,7M	SCHLAUCH KPL.		
327	92 61 225 08	1	HOSE ASS CPL. 1SC 1,46M	SCHLAUCH KPL.		
328	92 74 496 08	1	HOSE ASS CPL. 2SN 0,23M	SCHLAUCH KPL.		
329	96 51 596 08	1	HOSE ASS CPL. 2SN 0,43M	SCHLAUCH KPL.		
330	96 51 596 08	1	HOSE ASS CPL. 2SN 0,43M	SCHLAUCH KPL.		
331	92 80 060 08	1	HOSE ASS CPL. 2SN 0,4M	SCHLAUCH KPL.		
332	92 80 363 08	1	HOSE ASS CPL. 2SN 0,94M	SCHLAUCH KPL.		
333	92 63 790 08	1	HOSE ASS CPL. 1SC 0,82M	SCHLAUCH KPL.		
334	92 80 170 08	1	HOSE ASS CPL. 2TE 1,0M	SCHLAUCH KPL.		
335	96 18 625 08	1	HOSE ASS CPL. 2TE 1,6M	SCHLAUCH KPL.		
336	92 88 607 08	1	HOSE ASS CPL. 2TE 2,3M	SCHLAUCH KPL.		
337	92 76 814 08	1	HOSE ASS CPL. 2TE 0,9M	SCHLAUCH KPL.		
338	92 87 626 08	1	HOSE ASS CPL. 2SN 1,85M	SCHLAUCH KPL.		
339	92 97 568 08	2	HOSE ASS CPL. 2SN 2,5M	SCHLAUCH KPL.		
340	96 52 074 08	1	HOSE ASS CPL. 2TE 2,7M	SCHLAUCH KPL.		
341	96 33 357 08	1	HOSE ASS CPL. 2SN 0,7M	SCHLAUCH KPL.		
342	92 60 254 08	1	HOSE ASS CPL. 1SC 0,4M	SCHLAUCH KPL.		
343	96 52 075 08	1	HOSE ASS CPL. 1SC 1,3M	SCHLAUCH KPL.		
344	96 51 598 08	1	HOSE ASS CPL. GH466 0,62M	SCHLAUCH KPL.		
345	96 51 599 08	1	HOSE ASS CPL. GH466 0,74M	SCHLAUCH KPL.		
346	96 51 600 08	1	HOSE ASS CPL. GH466 0,48M	SCHLAUCH KPL.		
347	96 51 601 08	1	HOSE ASS CPL. GH466 0,62M	SCHLAUCH KPL.		
348	96 51 602 08	1	HOSE ASS CPL. GH466 1,0M	SCHLAUCH KPL.		
349	96 51 603 08	1	HOSE ASS CPL. GH466 1,08M	SCHLAUCH KPL.		
350	92 69 710 08	1	HOSE ASS CPL. 2TE 0,5M	SCHLAUCH KPL.		
351	96 51 604 08	1	HOSE ASS CPL. 2TE 0,52M	SCHLAUCH KPL.		
352	96 28 573 08	1	HOSE ASS CPL. 2TE 0,54M	SCHLAUCH KPL.		
353	92 69 908 08	1	HOSE ASS CPL. 2TE 0,58M	SCHLAUCH KPL.		
354	92 88 897 08	1	HOSE ASS CPL. 2SN 0,6M	SCHLAUCH KPL.		
355	92 75 706 08	1	HOSE ASS CPL. 1SN 1,7M	SCHLAUCH KPL.		
356	92 97 535 08	1	HOSE ASS CPL. 2TE 0,96M	SCHLAUCH KPL.		
357	92 87 633 08	1	HOSE ASS CPL. 1SN 1,7M	SCHLAUCH KPL.		
358	92 60 732 08	1	HOSE ASS CPL. 2755 0,78M	SCHLAUCH KPL.		
359	92 22 817 08	1	HOSE ASS CPL. 2755 0,6M	SCHLAUCH KPL.		
360	96 49 576 08	1	HOSE ASS CPL. 2SN 0,86M	SCHLAUCH KPL.		
361	96 41 931 08	1	HOSE ASS CPL. 2SN 0,72M	SCHLAUCH KPL.		
362	92 27 451 08	1	HOSE ASS CPL. 2SN 0,8M	SCHLAUCH KPL.		
363	92 10 438 08	1	HOSE ASS CPL. 2SN 2,7M	SCHLAUCH KPL.		
364	92 12 548 08	1	HOSE ASS CPL. 2SN 3,6M	SCHLAUCH KPL.		
365	96 24 385 08	1	HOSE ASS CPL. 2SN 0,54M	SCHLAUCH KPL.		
366	92 80 058 08	1	HOSE ASS CPL. 2SN 0,6M	SCHLAUCH KPL.		
367	92 84 719 08	1	HOSE ASS CPL. 2TE 0,9M	SCHLAUCH KPL.		
368	96 51 606 08	1	HOSE ASS CPL. 2SN 7,9M	SCHLAUCH KPL.		
369	96 51 607 08	1	HOSE ASS CPL. GH466 1,46M	SCHLAUCH KPL.		
370	96 51 608 08	1	HOSE ASS CPL. GH466 1,4M	SCHLAUCH KPL.		
371	96 49 589 08	1	HOSE ASS CPL. 2TE 1,18M	SCHLAUCH KPL.		
372	92 96 119 08	1	HOSE ASS CPL. 2TE 1,3M	SCHLAUCH KPL.		
373	92 76 775 08	1	HOSE ASS CPL. 2TE 1,15M	SCHLAUCH KPL.		
374	92 76 918 08	1	HOSE ASS CPL. 2TE 2,55M	SCHLAUCH KPL.		
375	92 87 111 08	1	HOSE ASS CPL. 1SN 0,56M	SCHLAUCH KPL.		

Pos.	Item	Quantity	Description	Bezeichnung	Serie	K
376	92 97 579 08	1	HOSE ASS CPL. 1SN 1,2M	SCHLAUCH KPL.		
377	92 76 051 08	1	HOSE ASS CPL. 1SN 1,0M	SCHLAUCH KPL.		
378	96 51 610 08	1	HOSE ASS CPL. 2TE 1,0M	SCHLAUCH KPL.		
379	92 16 071 08	1	HOSE ASS CPL. 2SN 0,5M	SCHLAUCH KPL.		
380	96 39 296 08	1	HOSE ASS CPL. 2TE 0,64M	SCHLAUCH KPL.		
381	96 51 896 08	1	HOSE ASS CPL. 2755 0,86M	SCHLAUCH KPL.		
382	92 28 969 08	1	HOSE ASS CPL. 2755 0,7M	SCHLAUCH KPL.		
383	92 44 585 08	1	HOSE ASS CPL. 2755 1,06M	SCHLAUCH KPL.		
384	92 13 504 08	1	HOSE ASS CPL. 1SN 0,56M	SCHLAUCH KPL.		
385	92 93 776 08	1	HOSE ASS CPL. 1SC 1,04M	SCHLAUCH KPL.		
386	92 76 816 08	1	HOSE ASS CPL. 1SC 0,72M	SCHLAUCH KPL.		
387	96 54 282 08	1	HOSE ASS CPL. 2TE 3,3M	SCHLAUCH KPL.		
388	92 88 763 08	1	HOSE ASS CPL. 2TE 2,3M	SCHLAUCH KPL.		
389	96 27 618 08	1	HOSE ASS CPL. 1SN 1,55M	SCHLAUCH KPL.		
390	92 48 756 08	1	HOSE ASS CPL. 2755 1,9M	SCHLAUCH KPL.		
391	92 18 495 08	1	HOSE ASS CPL. 2755 0,62M	SCHLAUCH KPL.		
392	96 43 235 08	1	HOSE ASS CPL. 2755 0,76M	SCHLAUCH KPL.		
393	92 76 776 08	1	HOSE ASS CPL. 2SN 0,92M	SCHLAUCH KPL.		
394	92 87 660 08	1	HOSE ASS CPL. 2SN 0,35M	SCHLAUCH KPL.		
395	92 87 505 08	2	HOSE ASS CPL. 2TE 0,48M	SCHLAUCH KPL.		
396	96 54 283 08	1	HOSE ASS CPL. 2TE 0,28M	SCHLAUCH KPL.		
397	92 24 554 08	1	HOSE ASS CPL. 2SN 0,4M	SCHLAUCH KPL.		
398	92 09 765 08	1	HOSE ASS CPL. 2SN 0,33M	SCHLAUCH KPL.		
399	92 80 058 08	1	HOSE ASS CPL. 2SN 0,6M	SCHLAUCH KPL.		
400	92 64 556 08	1	HOSE ASS CPL. 2755 1,8M	SCHLAUCH KPL.		
401	92 93 259 08	2	HOSE ASS CPL. 2SN 0,32M	SCHLAUCH KPL.		
430	92 61 458 08	1	HOSE ASS CPL. 2TE 5,0M	SCHLAUCH KPL.		
431	92 97 516 08	1	HOSE ASS CPL. 2TE 4,7M	SCHLAUCH KPL.		
432	92 99 240 08	1	HOSE ASS CPL. 2TE 0,66M	SCHLAUCH KPL.		
450	96 38 619 08	1	HOSE ASS CPL. HPC 2,9M	SCHLAUCH KPL.		
451	96 51 947 08	1	HOSE ASS CPL. HPC 0,22M	SCHLAUCH KPL.		
452	96 51 948 08	1	HOSE ASS CPL. HPC 1,06M	SCHLAUCH KPL.		
453	96 52 070 08	1	HOSE ASS CPL. HPC 2,7M	SCHLAUCH KPL.		
454	96 38 619 08	1	HOSE ASS CPL. HPC 2,9M	SCHLAUCH KPL.		
455	96 54 779 08	1	HOSE ASS CPL. HPC 12,3M	SCHLAUCH KPL.		

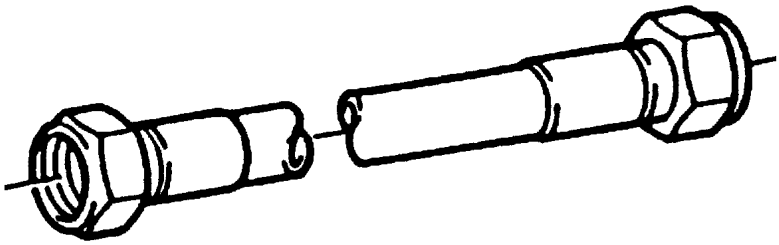

Die Positionsnummern der Rohre auf den Bildtafeln entsprechen den Positionen in der Rohrliste.

The pipe numbers.from the illustrations are in accordance with the items in the pipe list.

Les numéros des tuyaux sur les illustrations correspondent aux repères de la nomenclature des tuyaux.

Los números de tubos en las ilustraciones corresponden a las posiciones de la lista de tubos.

Номера позиций труб на таблицах с картинами соответствуют позициям в перечне труб.

Pos.	Item	Quantity	Description	Bezeichnung	Serie	K
232	96 51 341 08	1	PIPE COMPL. 42X3X1020	ROHR KPL.		
233	97 84 036 08	1	TUBE 10X1,5X1558	ROHR		
234	96 51 342 08	2	PIPE COMPL. 8X1X318	ROHR KPL.		
235	96 51 343 08	1	PIPE COMPL. 42X3X200	ROHR KPL.		
236	96 51 344 08	1	PIPE COMPL. 42X3X150	ROHR KPL.		
237	96 51 345 08	1	PIPE COMPL. 18X1,5X384	ROHR KPL.		
238	96 51 346 08	1	PIPE COMPL. 18X1,5X1095	ROHR KPL.		
239	96 51 347 08	1	PIPE COMPL. 18X1,5X865	ROHR KPL.		
240	96 47 355 08	1	PIPE COMPL. 18X1,5X3196	ROHR KPL.		
241	96 51 348 08	1	PIPE COMPL. 18X1,5X859	ROHR KPL.		
243	96 54 087 08	1	PIPE COMPL. 42X3X796	ROHR KPL.		
244	96 54 086 08	1	PIPE COMPL. 35X2X85	ROHR KPL.		
260	96 51 329 08	1	PIPE COMPL. 38X4X779	ROHR KPL.		
261	96 51 330 08	1	PIPE COMPL. 38X4X564	ROHR KPL.		
262	96 51 331 08	1	PIPE COMPL. 38X4X572	ROHR KPL.		
263	96 51 332 08	1	PIPE COMPL. 38X4X495	ROHR KPL.		
264	96 51 333 08	1	PIPE COMPL. 38X4X2411	ROHR KPL.		
265	96 51 334 08	1	PIPE COMPL. 38X4X1369	ROHR KPL.		
266	96 51 336 08	1	PIPE COMPL. 38X4X1133	ROHR KPL.		
267	96 51 335 08	3	PIPE COMPL. 10X1,5X1885	ROHR KPL.		
268	96 51 337 08	1	PIPE COMPL. 12X1,5X1875	ROHR KPL.		
269	96 51 338 08	1	PIPE COMPL. 12X1,5X261	ROHR KPL.		
270	96 51 339 08	1	PIPE COMPL. 22X2,5X1009	ROHR KPL.		
271	96 51 340 08	1	PIPE COMPL. 22X2,5X1599	ROHR KPL.		
300	96 51 491 08	1	PIPE COMPL. 38X4X2025	ROHR KPL.		
301	96 51 492 08	1	PIPE COMPL. 38X4X2062	ROHR KPL.		
302	96 55 147 08	1	PIPE COMPL. 38X4X2409	ROHR KPL.		
303	96 55 148 08	1	PIPE COMPL. 38X4X2609	ROHR KPL.		
304	96 51 495 08	1	PIPE COMPL. 38X4X3974	ROHR KPL.		
305	96 51 496 08	1	PIPE COMPL. 38X4X3240	ROHR KPL.		
306	96 51 497 08	1	PIPE COMPL. 38X4X3645	ROHR KPL.		
307	96 51 498 08	1	PIPE COMPL. 38X4X3213	ROHR KPL.		
308	96 51 499 08	1	PIPE COMPL. 38X4X914	ROHR KPL.		
309	96 51 500 08	1	PIPE COMPL. 38X4X681	ROHR KPL.		
310	96 53 041 08	1	PIPE COMPL. 38X4X2030	ROHR KPL.		
311	96 53 042 08	1	PIPE COMPL. 38X4X1752	ROHR KPL.		
312	96 53 043 08	1	PIPE COMPL. 38X4X3302	ROHR KPL.		
313	96 53 044 08	1	PIPE COMPL. 38X4X1726	ROHR KPL.		
314	96 51 506 08	1	PIPE COMPL. 38X4X1213	ROHR KPL.		
315	96 51 507 08	1	PIPE COMPL. 38X4X2010	ROHR KPL.		
316	96 53 045 08	1	PIPE COMPL. 38X4X3272	ROHR KPL.		
317	96 53 046 08	1	PIPE COMPL. 38X4X1745	ROHR KPL.		
318	96 51 510 08	1	PIPE COMPL. 38X4X1632	ROHR KPL.		
319	96 51 511 08	1	PIPE COMPL. 38X4X1670	ROHR KPL.		
320	96 53 047 08	1	PIPE COMPL. 38X4X4004	ROHR KPL.		
321	96 53 048 08	1	PIPE COMPL. 38X4X1608	ROHR KPL.		
322	96 51 514 08	1	PIPE COMPL. 38X4X2184	ROHR KPL.		
323	96 51 515 08	1	PIPE COMPL. 38X4X1232	ROHR KPL.		
324	96 53 049 08	1	PIPE COMPL. 38X4X4000	ROHR KPL.		
325	96 53 050 08	1	PIPE COMPL. 38X4X1595	ROHR KPL.		
326	96 51 518 08	1	PIPE COMPL. 38X4X2326	ROHR KPL.		
327	96 51 519 08	1	PIPE COMPL. 38X4X1141	ROHR KPL.		
328	96 51 520 08	1	PIPE COMPL. 38X4X1264	ROHR KPL.		
329	96 51 521 08	1	PIPE COMPL. 38X4X2737	ROHR KPL.		
330	96 51 522 08	1	PIPE COMPL. 38X4X1243	ROHR KPL.		
331	96 51 523 08	1	PIPE COMPL. 38X4X2571	ROHR KPL.		
332	96 51 524 08	1	PIPE COMPL. 38X4X1761	ROHR KPL.		
333	96 51 525 08	1	PIPE COMPL. 38X4X2763	ROHR KPL.		
334	96 51 526 08	1	PIPE COMPL. 38X4X1648	ROHR KPL.		
335	96 51 527 08	1	PIPE COMPL. 38X4X1602	ROHR KPL.		

Pos.	Item	Quantity	Description	Bezeichnung	Serie	K
336	96 51 528 08	1	PIPE COMPL. 38X4X2843	ROHR KPL.		
337	96 51 529 08	1	PIPE COMPL. 38X4X2308	ROHR KPL.		
338	96 54 088 08	1	PIPE COMPL. 35X2X914	ROHR KPL.		
339	96 53 053 08	1	PIPE COMPL. 16X2X421	ROHR KPL.		
340	96 53 054 08	2	PIPE COMPL. 30X4X115	ROHR KPL.		
342	96 51 534 08	1	PIPE COMPL. 28X2X778	ROHR KPL.		
343	96 54 089 08	1	PIPE COMPL. 28X2X1888	ROHR KPL.		
344	96 54 094 08	1	PIPE COMPL. 28X2X1115	ROHR KPL.		
345	96 51 537 08	1	PIPE COMPL. 25X3X939	ROHR KPL.		
346	96 54 090 08	1	PIPE COMPL. 25X3X2240	ROHR KPL.		
347	96 54 091 08	1	PIPE COMPL. 25X3X3800	ROHR KPL.		
348	96 54 092 08	1	PIPE COMPL. 42X3X345	ROHR KPL.		
349	96 54 093 08	1	PIPE COMPL. 28X2X2191	ROHR KPL.		
350	96 54 095 08	1	PIPE COMPL. 42X3X1279	ROHR KPL.		
351	96 54 096 08	1	PIPE COMPL. 28X2X1920	ROHR KPL.		
352	96 51 544 08	1	PIPE COMPL. 28X2X1216	ROHR KPL.		
353	96 53 064 08	1	PIPE COMPL. 25X3X2133	ROHR KPL.		
354	96 53 055 08	1	PIPE COMPL. 25X3X1681	ROHR KPL.		
355	96 53 058 08	1	PIPE COMPL. 25X3X2790	ROHR KPL.		
356	96 53 056 08	1	PIPE COMPL. 25X3X1471	ROHR KPL.		
357	96 53 063 08	1	PIPE COMPL. 25X3X2435	ROHR KPL.		
358	96 53 065 08	1	PIPE COMPL. 25X3X636	ROHR KPL.		
359	96 53 060 08	1	PIPE COMPL. 25X3X2489	ROHR KPL.		
360	96 53 062 08	1	PIPE COMPL. 25X3X551	ROHR KPL.		
361	96 53 059 08	1	PIPE COMPL. 16X2X3017	ROHR KPL.		
362	96 51 655 08	1	PIPE COMPL. 16X2X535	ROHR KPL.		
363	96 51 656 08	1	PIPE COMPL. 16X2X1122	ROHR KPL.		
364	96 53 051 08	1	PIPE COMPL. 35X2X483	ROHR KPL.		
365	96 53 052 08	1	PIPE COMPL. 35X2X95	ROHR KPL.		
366	96 54 097 08	1	PIPE COMPL. 28X2X829	ROHR KPL.		
367	96 53 066 08	1	PIPE COMPL. 28X2X945	ROHR KPL.		
368	96 51 661 08	1	PIPE COMPL. 28X2X513	ROHR KPL.		
369	96 51 662 08	1	PIPE COMPL. 28X2X160	ROHR KPL.		
370	96 51 663 08	1	PIPE COMPL. 15X1,5X520	ROHR KPL.		
371	96 51 664 08	1	PIPE COMPL. 15X1,5X835	ROHR KPL.		
372	96 51 665 08	1	PIPE COMPL. 28X2X1186	ROHR KPL.		
373	96 54 098 08	1	PIPE COMPL. 28X2X1725	ROHR KPL.		
374	96 54 099 08	1	PIPE COMPL. 15X1,5X682	ROHR KPL.		
375	96 51 668 08	1	PIPE COMPL. 15X1,5X540	ROHR KPL.		
378	96 51 671 08	2	PIPE COMPL. 12X1,5X168	ROHR KPL.		
379	96 51 672 08	1	PIPE COMPL. 12X1,5X309	ROHR KPL.		
380	96 51 673 08	1	PIPE COMPL. 10X1,5X187	ROHR KPL.		
381	96 51 674 08	1	PIPE COMPL. 10X1,5X156	ROHR KPL.		
382	96 51 675 08	1	PIPE COMPL. 6X1X316	ROHR KPL.		
383	96 51 676 08	1	PIPE COMPL. 10X1,5X300	ROHR KPL.		
384	96 51 677 08	1	PIPE COMPL. 10X1,5X259	ROHR KPL.		
385	96 51 678 08	1	PIPE COMPL. 25X3X2414	ROHR KPL.		
386	96 54 121 08	1	PIPE COMPL. 30X4X3030	ROHR KPL.		
389	96 51 680 08	1	PIPE COMPL. 22X2,5X1509	ROHR KPL.		
390	96 51 681 08	1	PIPE COMPL. 22X2,5X1685	ROHR KPL.		
391	96 54 100 08	1	PIPE COMPL. 12X1,5X1548	ROHR KPL.		
392	96 54 101 08	1	PIPE COMPL. 35X2X828	ROHR KPL.		
393	96 51 684 08	1	PIPE COMPL. 35X2X1149	ROHR KPL.		
394	96 51 685 08	1	PIPE COMPL. 35X2X1409	ROHR KPL.		
395	96 51 686 08	1	PIPE COMPL. 35X2X1518	ROHR KPL.		
396	96 54 102 08	1	PIPE COMPL. 15X1,5X1120	ROHR KPL.		
397	96 54 103 08	1	PIPE COMPL. 28X2X3108	ROHR KPL.		
398	96 51 689 08	1	PIPE COMPL. 35X2X720	ROHR KPL.		
399	96 54 104 08	1	PIPE COMPL. 10X1,5X621	ROHR KPL.		
400	96 53 057 08	1	PIPE COMPL. 10X1,5X966	ROHR KPL.		

Pos.	Item	Quantity	Description	Bezeichnung	Serie	K
401	96 51 692 08	1	PIPE COMPL. 25X3X778	ROHR KPL.		
402	96 51 693 08	1	PIPE COMPL. 25X3X748	ROHR KPL.		
403	96 51 694 08	1	PIPE COMPL. 25X3X2068	ROHR KPL.		
404	96 51 695 08	1	PIPE COMPL. 25X3X1218	ROHR KPL.		
405	96 51 696 08	1	PIPE COMPL. 20X2,5X2296	ROHR KPL.		
406	96 51 697 08	1	PIPE COMPL. 20X2,5X1553	ROHR KPL.		
407	96 51 698 08	1	PIPE COMPL. 20X2,5X1039	ROHR KPL.		
408	96 54 105 08	1	PIPE COMPL. 18X1,5X482	ROHR KPL.		
409	96 51 700 08	1	PIPE COMPL. 18X1,5X2036	ROHR KPL.		
410	96 51 701 08	1	PIPE COMPL. 18X1,5X1195	ROHR KPL.		
411	96 51 702 08	1	PIPE COMPL. 42X3X625	ROHR KPL.		
412	96 51 703 08	1	PIPE COMPL. 42X3X1109	ROHR KPL.		
413	96 53 067 08	1	PIPE COMPL. 35X2X1900	ROHR KPL.		
414	96 51 705 08	1	PIPE COMPL. 35X2X939	ROHR KPL.		
415	96 54 106 08	1	PIPE COMPL. 42X3X115	ROHR KPL.		
416	96 51 707 08	1	PIPE COMPL. 42X3X1033	ROHR KPL.		
417	96 51 708 08	1	PIPE COMPL. 42X3X508	ROHR KPL.		
418	96 51 709 08	1	PIPE COMPL. 35X2X1749	ROHR KPL.		
419	96 53 061 08	1	PIPE COMPL. 35X2X652	ROHR KPL.		
420	96 51 711 08	1	PIPE COMPL. 28X2X1805	ROHR KPL.		
421	96 51 712 08	1	PIPE COMPL. 42X3X791	ROHR KPL.		
422	96 51 713 08	1	PIPE COMPL. 42X3X911	ROHR KPL.		
423	96 51 714 08	1	PIPE COMPL. 35X2X699	ROHR KPL.		
424	96 51 715 08	1	PIPE COMPL. 42X3X935	ROHR KPL.		
425	96 51 716 08	1	PIPE COMPL. 42X3X732	ROHR KPL.		
426	96 51 717 08	1	PIPE COMPL. 28X2X1466	ROHR KPL.		
427	96 51 718 08	1	PIPE COMPL. 28X2X880	ROHR KPL.		
428	96 51 719 08	1	PIPE COMPL. 42X3X1555	ROHR KPL.		
429	96 51 720 08	1	PIPE COMPL. 35X2X765	ROHR KPL.		
430	96 51 721 08	1	PIPE COMPL. 35X2X990	ROHR KPL.		
431	96 51 722 08	1	PIPE COMPL. 18X1,5X1518	ROHR KPL.		
432	96 51 723 08	1	PIPE COMPL. 10X1,5X604	ROHR KPL.		
433	96 54 107 08	1	PIPE COMPL. 25X3X1585	ROHR KPL.		
434	96 51 725 08	1	PIPE COMPL. 25X3X495	ROHR KPL.		
435	96 54 108 08	1	PIPE COMPL. 25X3X1162	ROHR KPL.		
436	96 51 727 08	1	PIPE COMPL. 35X2X549	ROHR KPL.		
437	96 52 313 08	1	PIPE COMPL. 12X1,5X291	ROHR KPL.		

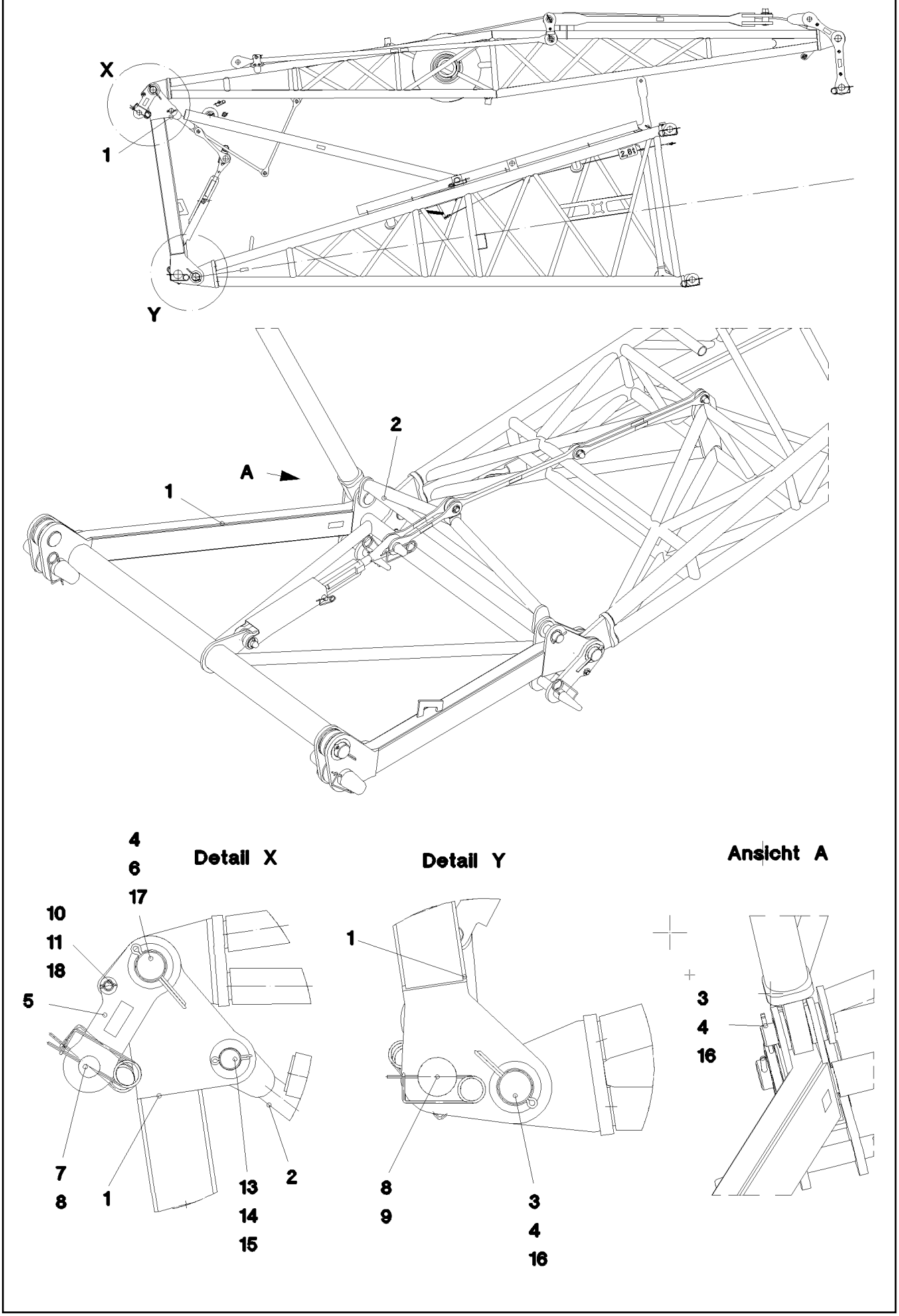
X
1
Y
2.81
2
A
1
Detail X
4
6
17
10
11
18
5
7
8
1
13
14
15
2
Detail Y
1
8
9
3
4
16
Ansicht A
3
4
16

Pos.	Item	Quantity	Description	Bezeichnung	Serie	K
1	96 47 500 08	1	FRAME WELDED	RAHMEN SCHWK.		
2	96 47 596 08	1	DISTANCE PIECE	ABSTANDSHALTER		
3	97 73 608 08	2	PIN 85.0X150 SPF	BOLZEN		
4	43 30 115 08	4	SPLIT PIN DIN 94 13X160 ST VERZ.	SPLINT		
5	96 47 562 08	2	BUTT STRAP	LASCHE		
6	97 72 368 08	2	PIN 75.0X195 SPF	BOLZEN		
7	97 72 887 08	2	PIN 55.0X542 SPF	BOLZEN		
8	43 31 050 08	8	RETAINING SPRING 6 A3C	SICHERUNGSFEDER		
9	97 72 369 08	2	PIN 100.0X390 SPF	BOLZEN		
10	45 30 221 08	2	PIN DIN 1444 20H11X170X162 30CRNIMO8	BOLZEN		
11	43 30 063 08	2	SPLIT PIN DIN 94 5X28 ST VERZ.	SPLINT		
13	42 00 040 08	2	WASHER DIN 125 B 52 ST VERZ.	SCHEIBE		
14	43 30 101 08	2	SPLIT PIN DIN 94 10X71 ST VERZ.	SPLINT		
15	45 30 448 08	2	PIN DIN 1444 50H11X162X150 30CRNIMO8	BOLZEN		
16	95 36 382 08	2	PLATE RD120X2	BLECH		
17	97 04 902 08	2	PLATE 2X105X105 DC01-A-M	BLECH		
18	95 57 168 08	2	PLATE RD40X1	BLECH		

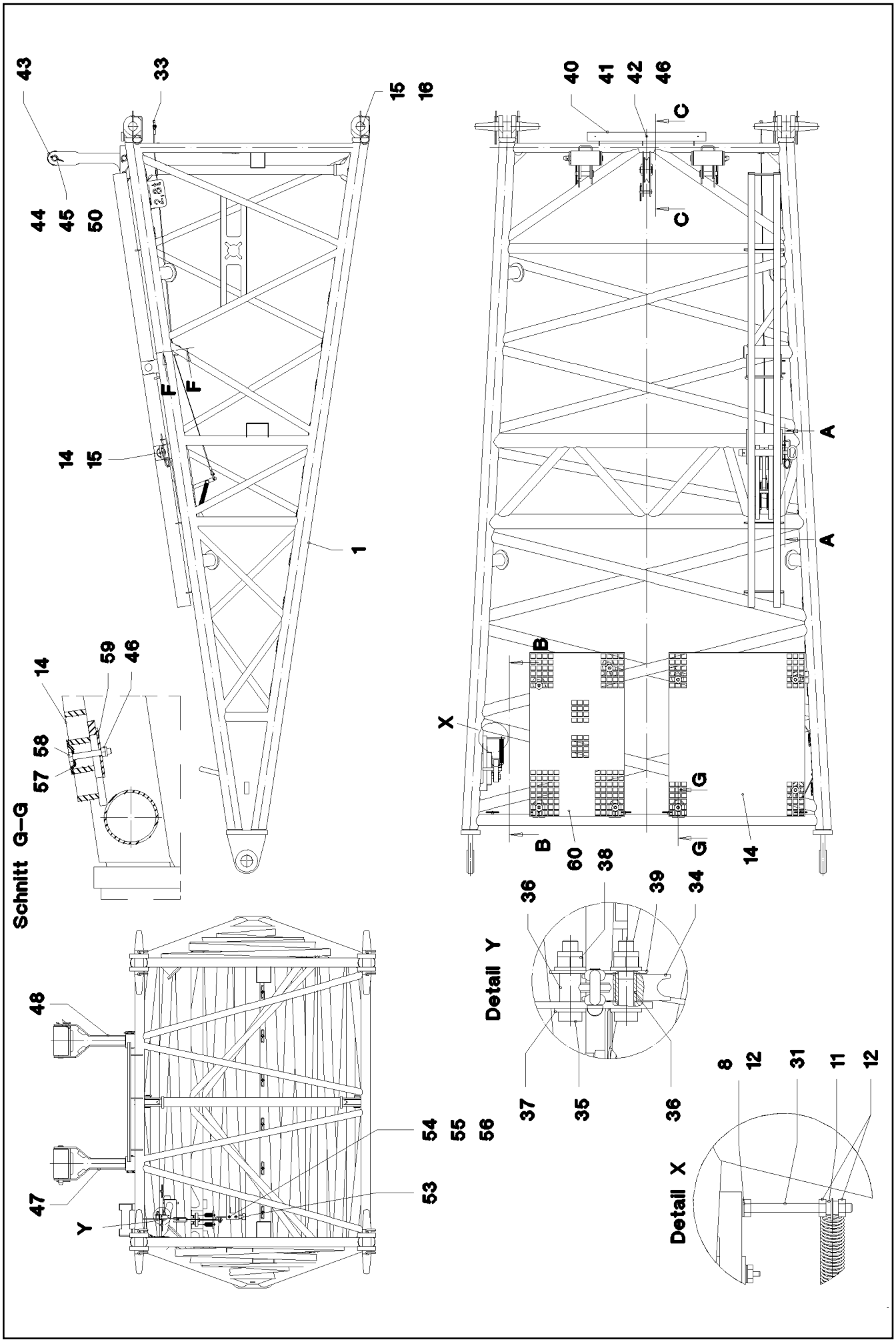

26.8.2008 052918 LIEBHERR	etk_en_de_074509_LR_1600_2 PIVOT SECTION F-ANLENKSTUECK	399 (1/4) 3 206 91 52 881 08

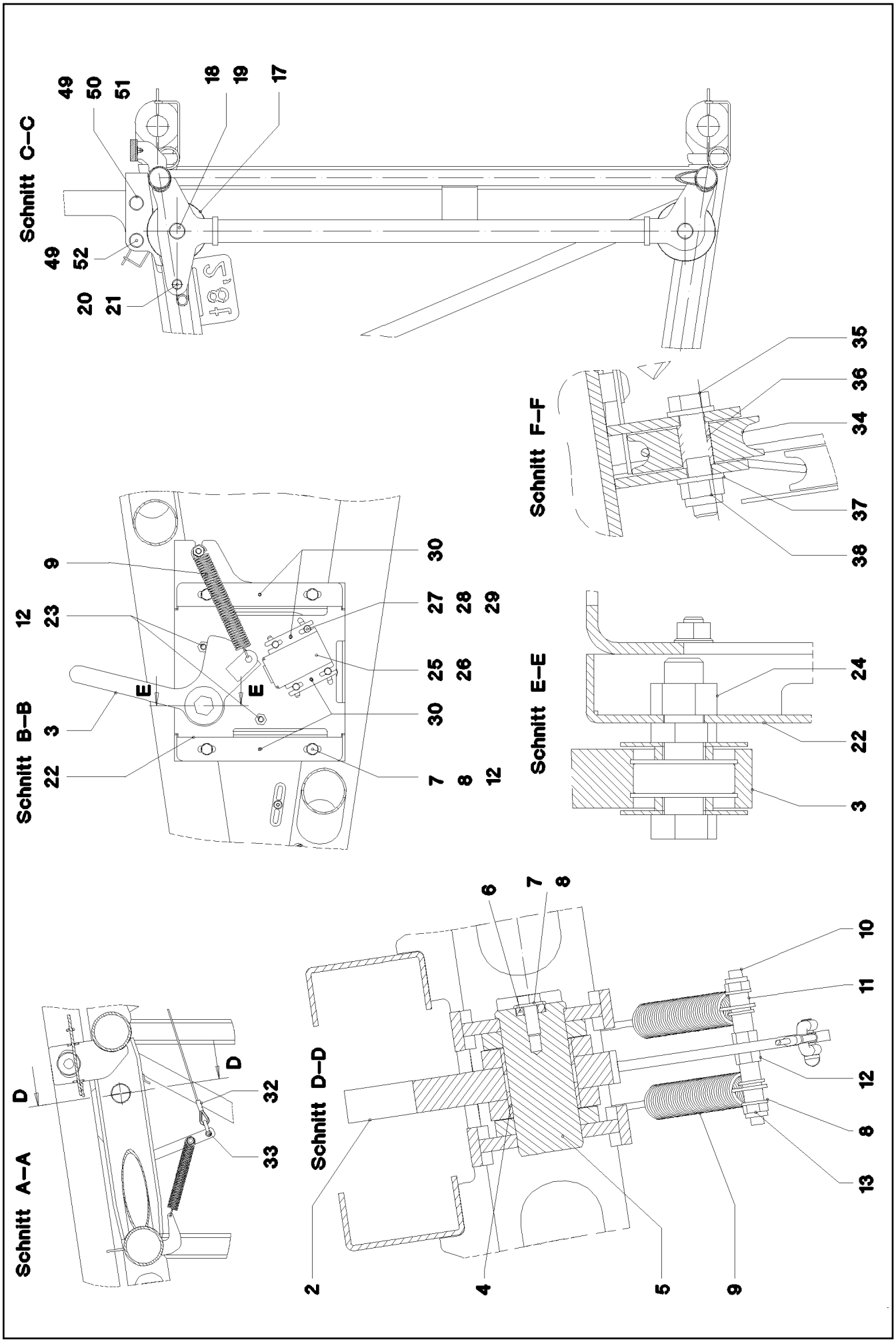

26.8.2008 052919 LIEBHERR	etk_en_de_074509_LR_1600_2 PIVOT SECTION F-ANLENKSTUECK	400 (2/4) 3 206 91 52 881 08

Pos.	Item	Quantity	Description	Bezeichnung	Serie	K
1	96 46 767 08	1	F BASE SECTION WELDMENT	F-ANLENKSTUECK SCHWK.		
2	96 47 951 08	1	KLAPPE SCHWK.	KLAPPE SCHWK.		
3	96 47 960 08	1	LEVER COMPL. ➪ 3 206 002 96 47 960 08	HEBEL KPL.		
4	70 80 101 08	2	DU BUSH	DU-BUCHSE		
5	97 73 189 08	1	PIN 55.0X113 SPF	BOLZEN		
6	97 18 723 08	1	PLATE 6X90X22	BLECH		
7	40 65 164	5	HEX BOLT ISO 4017 M10X25 8.8 A3C	SECHSKANTSCHRAUBE		
8	42 00 013 08	14	WASHER ISO 7089 A 10.5 A3C	SCHEIBE		
9	72 01 091 08	3	TENSION SPRING	ZUGFEDER		
10	95 45 915 08	1	THREADED ROD M10X120	GEWINDESTANGE		
11	95 30 759 08	5	TUBE 15X1,5X14	ROHR		
12	41 15 144 08	11	NUT DIN 934 M10 8 VERZ.	MUTTER		
13	41 19 006 08	2	NUT DIN 985 M10 8 VERZ.	MUTTER		
14	97 86 922 08	1	GRATING 1127X927X30 GFK	GITTERROST		
15	43 31 050 08	9	RETAINING SPRING 6 A3C	SICHERUNGSFEDER		
16	97 62 324 08	4	PIN 65.0X435 35NICRMOV125 SPF	BOLZEN		
17	96 20 920 08	2	ROPE PULLEY CPL. ➪ 3 206 001 96 20 920 08	SEILROLLE KPL.		
18	95 60 974 08	2	PIN RD40X75	BOLZEN		
19	43 30 090 08	2	SPLIT PIN DIN 94 8X63 ST VERZ.	SPLINT		
20	10 42 572 5	1	PIN ISO 2341 B18H11X75X68 30CRNIMO8	BOLZEN		
21	43 31 012 08	1	RETAINING SPRING 4X68 VERZ.	SICHERUNGSFEDER		
22	97 25 209 08	1	PLATE 4X352X345	BLECH		
23	46 00 122	2	HEX BOLT ISO 4017 M10X40 8.8 A3C	SECHSKANTSCHRAUBE		
24	41 15 147 08	1	NUT DIN 934 M20 8 VERZ.	MUTTER		
25	92 35 704 08	1	HOLDER X12CrNiS188	HALTER		
26	97 25 222 08	1	PLATE 2X90X110	BLECH		
27	40 00 829	4	HEX BOLT ISO 4017 M6X20 8.8 A2C	SECHSKANTSCHRAUBE		
28	42 00 009 08	4	WASHER ISO 7089 A 6.4 VERZ.	SCHEIBE		
29	41 19 004 08	4	NUT DIN 985 M6 8 VERZ.	MUTTER		
30	43 20 039 08	4	DOWEL PIN ISO 8752 5X20	SPANNSTIFT		
31	24 02 184 02	1	HEX BOLT ISO 4017 M10X130 8.8 A3C	SECHSKANTSCHRAUBE		
32	97 73 190 08	1	ROPE 4X2416	SEIL		
33	77 39 335 08	2	SHACKLE DIN 82101 A 0,25 0,25T ST VERZ.	SCHAEKEL		
34	28 30 961 08	2	ROLLER RD68X20 PA6G	ROLLE		
35	46 00 047	3	HEX BOLT ISO 4014 M12X55 8.8 A3C	SECHSKANTSCHRAUBE		
36	97 18 575 08	3	TUBE 16.0X22	ROHR		
37	42 00 016 08	6	WASHER ISO 7089 A 13 ST A3C	SCHEIBE		
38	41 19 007 08	11	NUT DIN 985 M12 8 A3C	MUTTER		
39	97 18 510 08	1	PLATE 2X50X75	BLECH		
40	97 64 327 08	1	BEARING PLATE 15 X 60 X 810 PA6G	LAGERPLATTE		
41	40 86 007 08	3	COUNTERSUNK SCREW DIN 7991 M8X30 8.	SENKSCHRAUBE		
42	42 18 009 08	3	WASHER DIN 9021 A 8.4 VERZ.	SCHEIBE		
43	93 24 583 08	2	ROLLER RD100X200 PA6G	ROLLE		
44	94 04 740 08	2	PIN RD30X255	BOLZEN		
45	43 30 085 08	2	SPLIT PIN DIN 94 6,3X90 ST VERZ.	SPLINT		
46	41 19 005 08	11	NUT DIN 985 M8 8 VERZ.	MUTTER		
47	96 48 347 08	2	SUPPORT FRAME WELDED STRUCTURE	ABSTUETZBOCK SCHWK.		
48	96 48 349 08	1	PIN W. HANDLE	BOLZEN MIT GRIFF		
49	10 47 124 9	4	PIN ISO 2341 B 30X115X105 30CRNIMO8+Q	BOLZEN		
50	93 94 608 08	4	WASHER RD44X2	SCHEIBE		
51	43 30 079 08	2	SPLIT PIN DIN 94 6,3X56 ST VERZ.	SPLINT		
52	43 31 009 08	2	RETAINING SPRING 4,5 VERZ.	SICHERUNGSFEDER		
53	70 42 624 08	1	CLOSURE	HAKENVERSCHLUSS		
54	40 65 099	2	HEX BOLT ISO 4017 M6X16 8.8 A2C	SECHSKANTSCHRAUBE		
55	42 18 007 08	2	WASHER DIN 9021 A 6.4 VERZ.	SCHEIBE		
56	41 15 140 08	2	NUT DIN 934 M6 8 VERZ.	MUTTER		
57	10 10 062 1	8	DISH MOUNTING	TELLERBEFESTIGUNG		
58	40 61 024	8	HEX BOLT ISO 4014 M8X55 8.8 A2C	SECHSKANTSCHRAUBE		

Pos.	Item	Quantity	Description	Bezeichnung	Serie	K
59	94 11 381 08	8	WASHER 70X3	SCHEIBE		
60	97 79 207 08	1	GRATING 1127X647X30 GFK SPF	GITTERROST		
500	96 48 374 08	1	ELECTRICS F BASE SECTION ⇨ 3 930 731 96 48 374 08	ELEKTRIK F-ANLENKSTUECK		

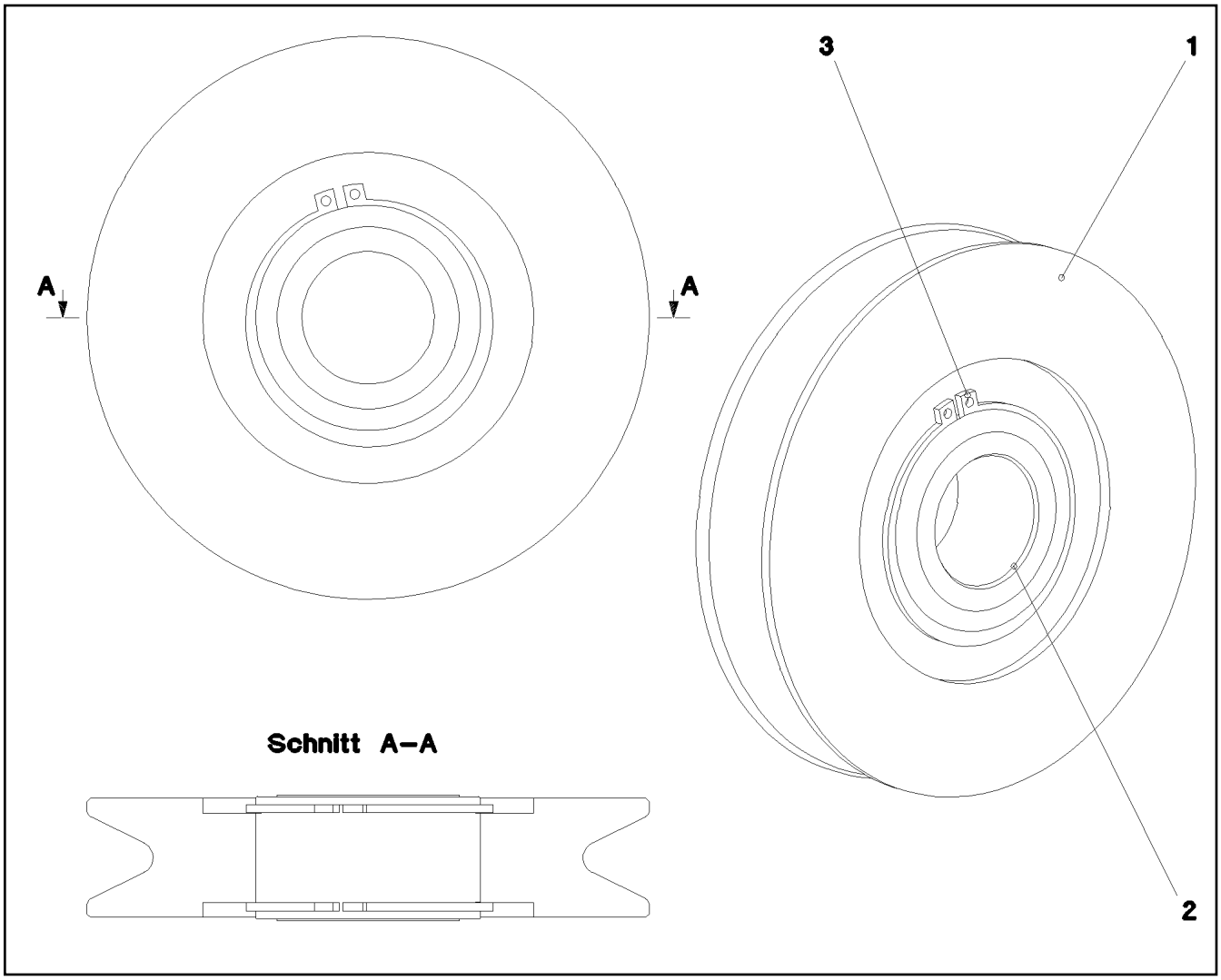

Pos.	Item	Quantity	Description	Bezeichnung	Serie	K
1	97 18 725 08	1	ROPE PULLEY / SHEAVE SPF	SEILROLLE		
2	74 59 008 08	1	ROLLER BEARING 68X40X38	WAELZLAGER		
3	42 80 055 08	2	LOCKING RING DIN 471 68X2,5	SICHERUNGSRING		

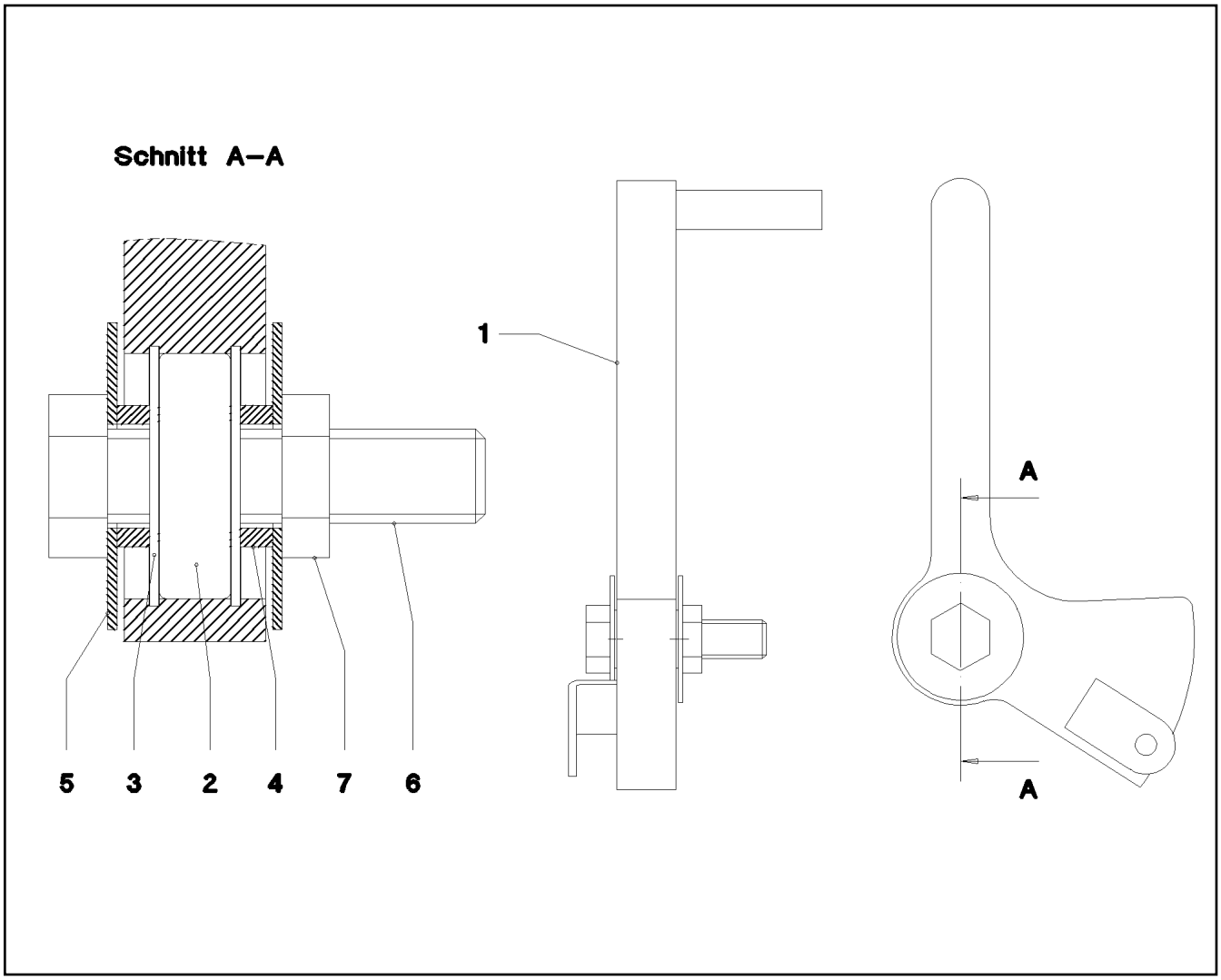

Pos.	Item	Quantity	Description	Bezeichnung	Serie	K
1	96 47 983 08	1	LEVER WELDED	HEBEL SCHWK.		
2	74 51 684 08	1	DEEP GROOVE BALL BEARING DIN 625 630	RILLENKUGELLAGER		
3	42 81 013 08	2	LOCKING RING DIN 472 52X2	SICHERUNGSRING		
4	94 70 655 08	2	TUBE 30X4X9	ROHR		
5	95 41 978 08	2	PLATE RD2X65	BLECH		
6	40 65 215 01	1	HEX BOLT ISO 4017 M20X80 8.8 A3C	SECHSKANTSCHRAUBE		
7	41 01 012 08	1	NUT DIN 439 B M20 4 VERZ.	MUTTER		

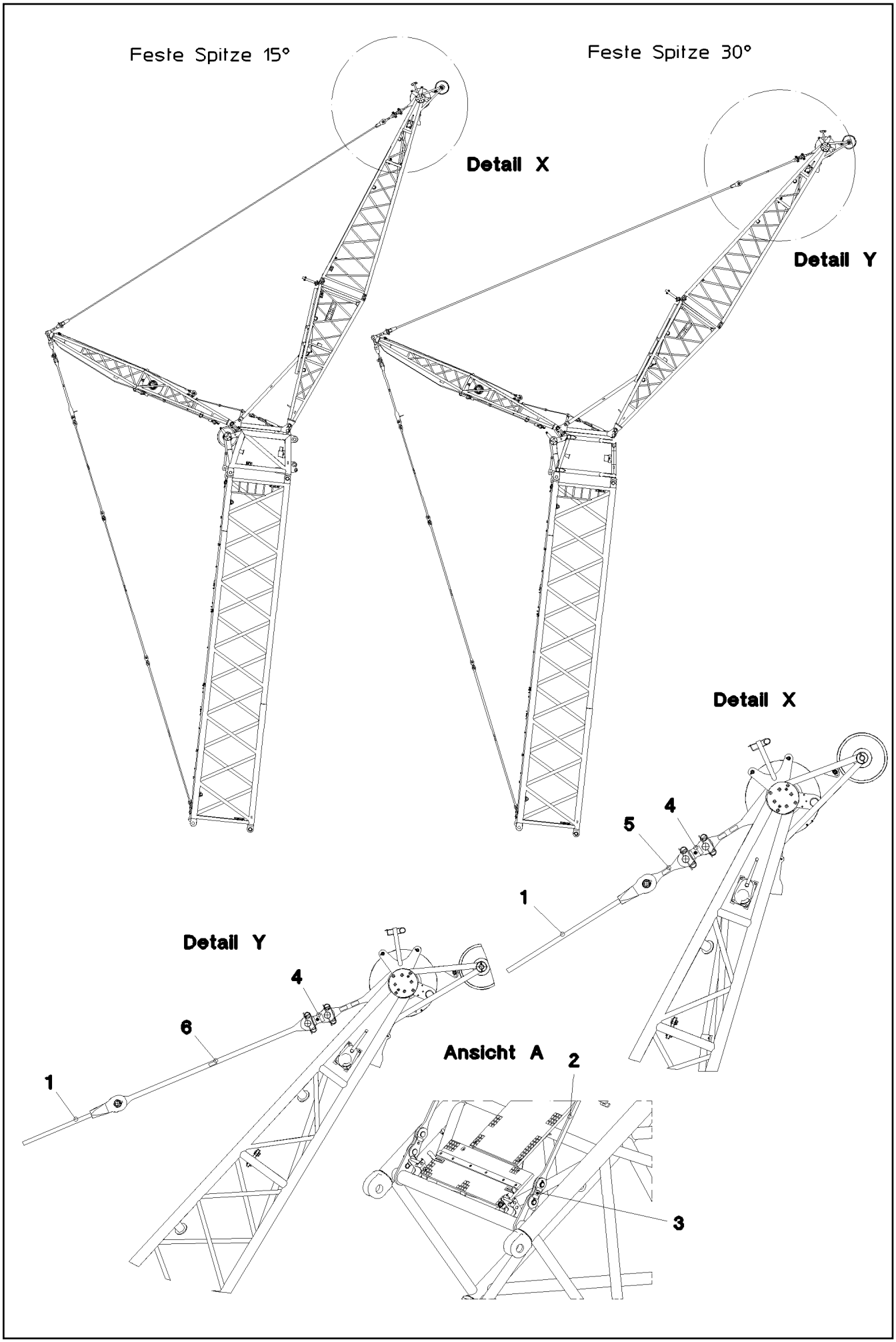
Feste Spitze 15°
Feste Spitze 30°
Detail X
Detail Y
Detail X
4
5
1
Detail Y
4
6
1
Ansicht A
2
3

Pos.	Item	Quantity	Description	Bezeichnung	Serie	K
1	97 69 999 08	2	TENSIONING ROPE 13M	ABSPANNSEIL		
2	96 48 259 08	4	ROD CPL. 5.15M ⇨ 3 207 003 96 48 259 08	STANGE KPL.		
3	96 48 261 08	2	BRACKET COMPL. ⇨ 3 207 100 96 48 261 08	LASCHE KPL.		
4	96 48 292 08	2	BRACKET COMPL. ⇨ 3 207 101 96 48 292 08	LASCHE KPL.		
5	96 48 310 08	2	ROD WITH BOARD 0.43M	STANGE MIT SCHILD		
6	96 48 354 08	2	ROD WITH BOARD 2.13M	STANGE MIT SCHILD		

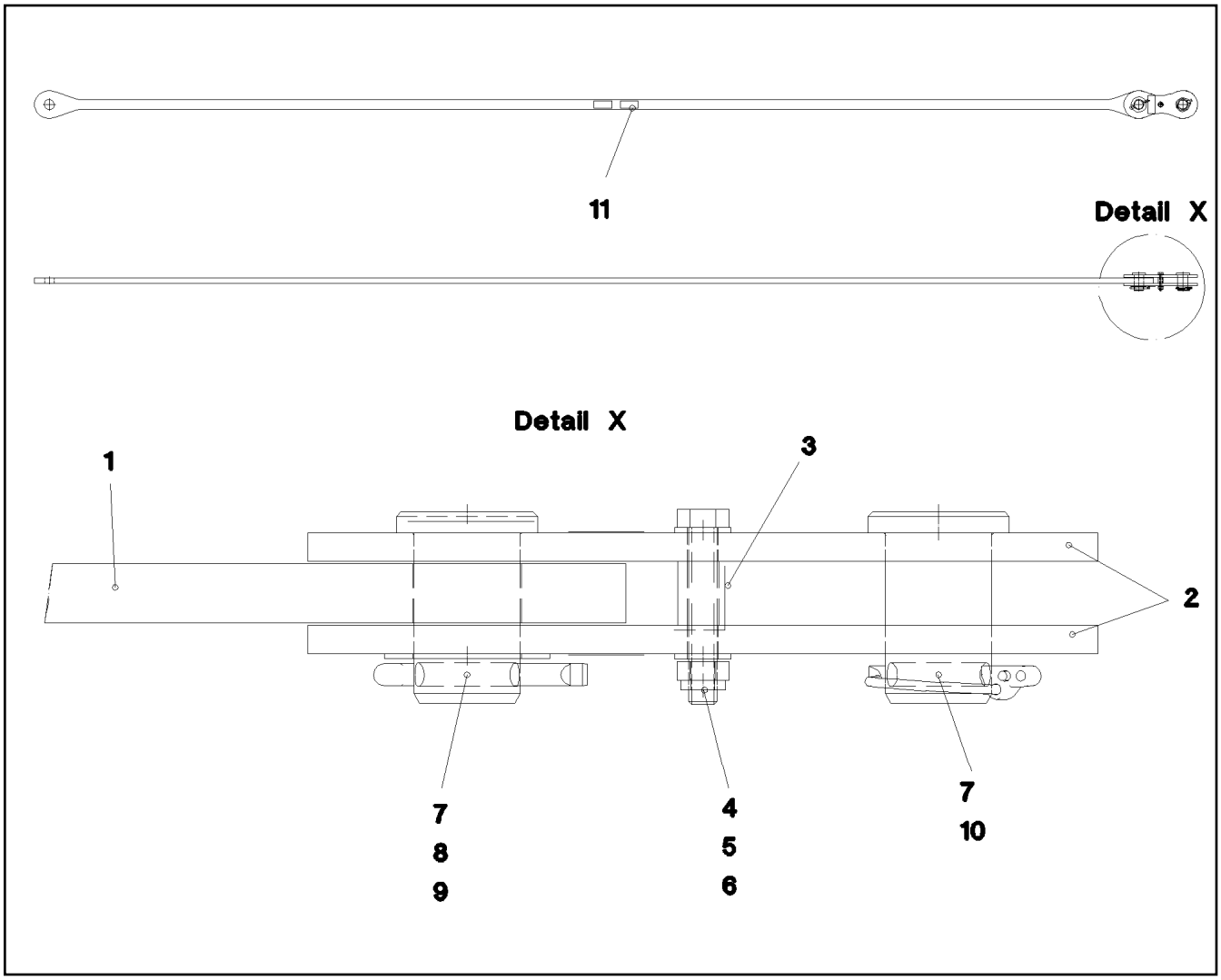

Pos.	Item	Quantity	Description	Bezeichnung	Serie	K
1	96 48 260 08	1	ROD WITH BOARD 4950	STANGE MIT SCHILD		
2	96 45 290 08	2	BRACKET WITH BOARD 200	LASCHE MIT SCHILD		
3	97 71 899 08	1	SPACER SLEEVE 21.3X27	DISTANZHUELSE		
4	46 00 245	1	HEX BOLT ISO 4014 M12X75 8.8 A3C	SECHSKANTSCHRAUBE		
5	42 00 016 08	2	WASHER ISO 7089 A 13 ST A3C	SCHEIBE		
6	41 19 007 08	1	NUT DIN 985 M12 8 A3C	MUTTER		
7	45 30 328 08	2	PIN DIN 1444 45H11X72X60 35NICRMOV125	BOLZEN		
8	43 30 101 08	1	SPLIT PIN DIN 94 10X71 ST VERZ.	SPLINT		
9	94 90 229 08	1	PLATE RD70X2	BLECH		
10	43 32 004 08	1	HINGED CONNECTOR 9,5X77 VERZ.	KLAPPSTECKER		
11	97 35 919 08	1	PLATE ASSEMBLY BG-NR. PVC-SILBER SP	SCHILD BAUGRUPPE		

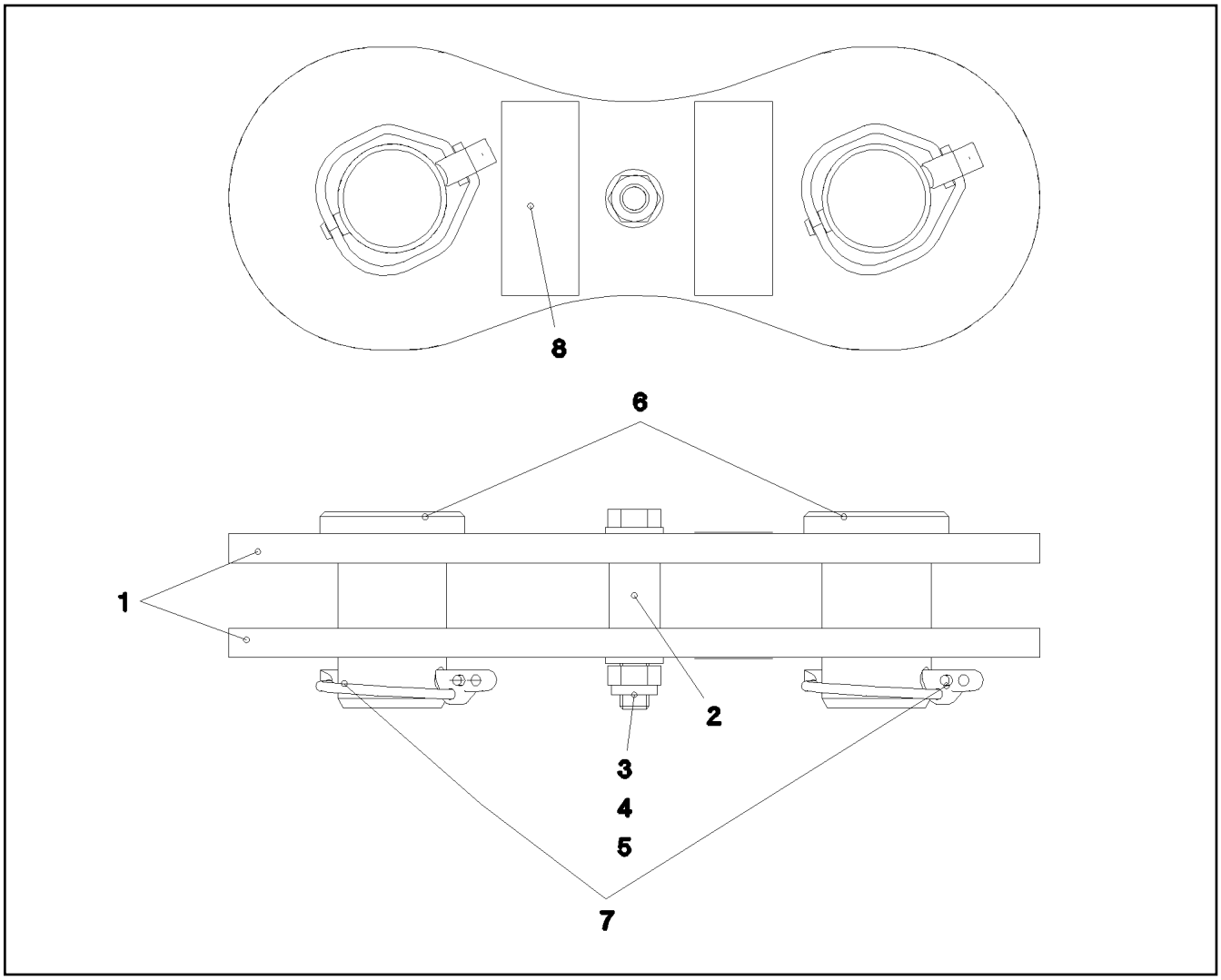

Pos.	Item	Quantity	Description	Bezeichnung	Serie	K
1	96 45 290 08	2	BRACKET WITH BOARD 200	LASCHE MIT SCHILD		
2	97 71 899 08	1	SPACER SLEEVE 21.3X27	DISTANZHUELSE		
3	46 00 245	1	HEX BOLT ISO 4014 M12X75 8.8 A3C	SECHSKANTSCHRAUBE		
4	42 00 016 08	2	WASHER ISO 7089 A 13 ST A3C	SCHEIBE		
5	41 19 007 08	1	NUT DIN 985 M12 8 A3C	MUTTER		
6	45 30 328 08	2	PIN DIN 1444 45H11X72X60 35NICRMOV125	BOLZEN		
7	43 32 004 08	2	HINGED CONNECTOR 9,5X77 VERZ.	KLAPPSTECKER		
8	97 35 919 08	1	PLATE ASSEMBLY BG-NR. PVC-SILBER SP	SCHILD BAUGRUPPE		

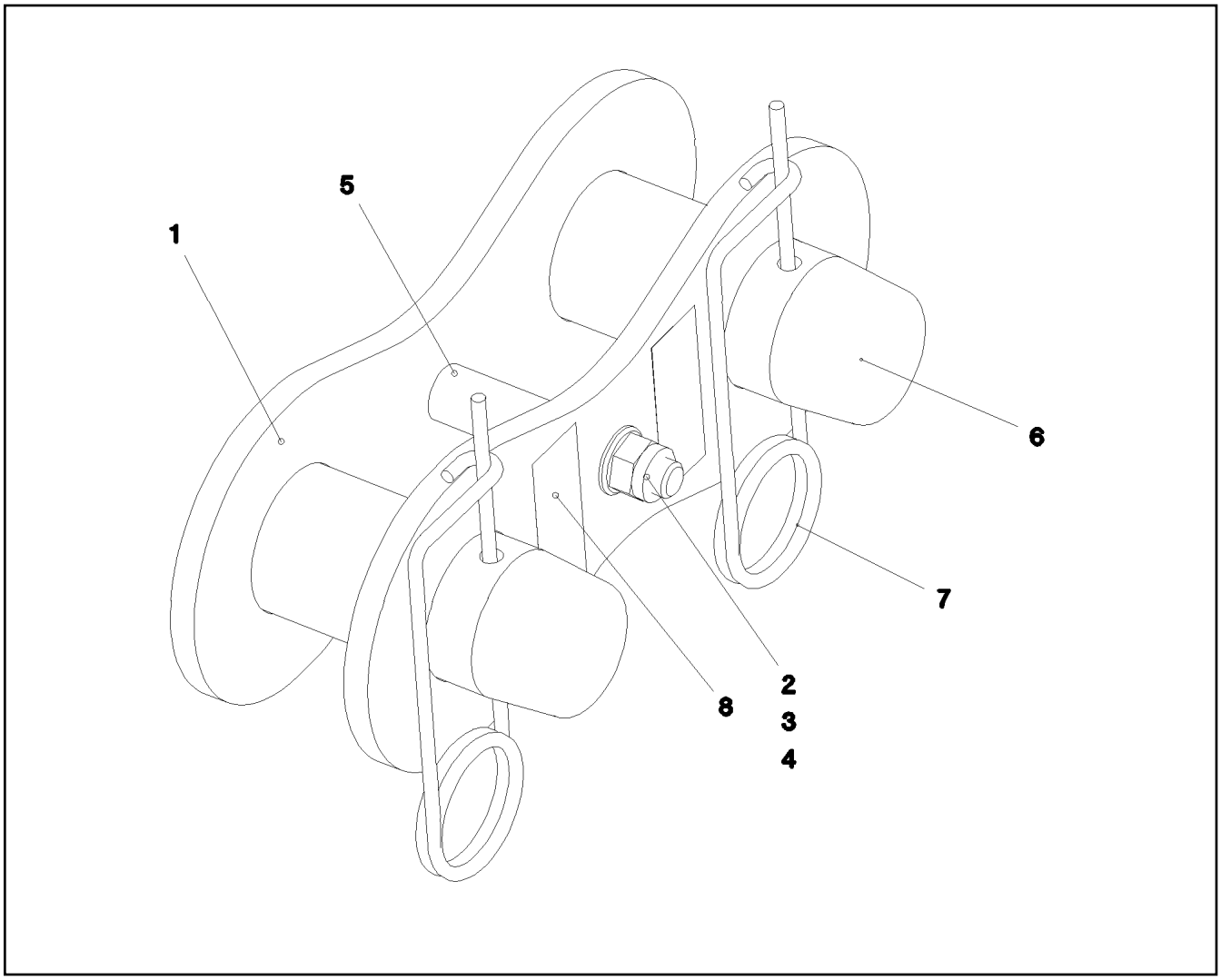

Pos.	Item	Quantity	Description	Bezeichnung	Serie	K
1	96 48 337 08	2	BRACKET WITH BOARD	LASCHE MIT SCHILD		
2	40 61 179 01	1	HEX BOLT ISO 4014 M16X130 8.8 A3C	SECHSKANTSCHRAUBE		
3	41 19 009 08	1	NUT DIN 985 M16 8 VERZ.	MUTTER		
4	42 00 019 08	2	WASHER DIN 125 A 17 VERZ.	SCHEIBE		
5	97 71 883 08	1	SPACER SLEEVE 25.0X75	DISTANZHUELSE		
6	97 20 177 08	2	PIN 70.0X17 0	BOLZEN		
7	43 31 050 08	2	RETAINING SPRING 6 A3C	SICHERUNGSFEDER		
8	97 35 919 08	1	PLATE ASSEMBLY BG-NR. PVC-SILBER SP	SCHILD BAUGRUPPE		

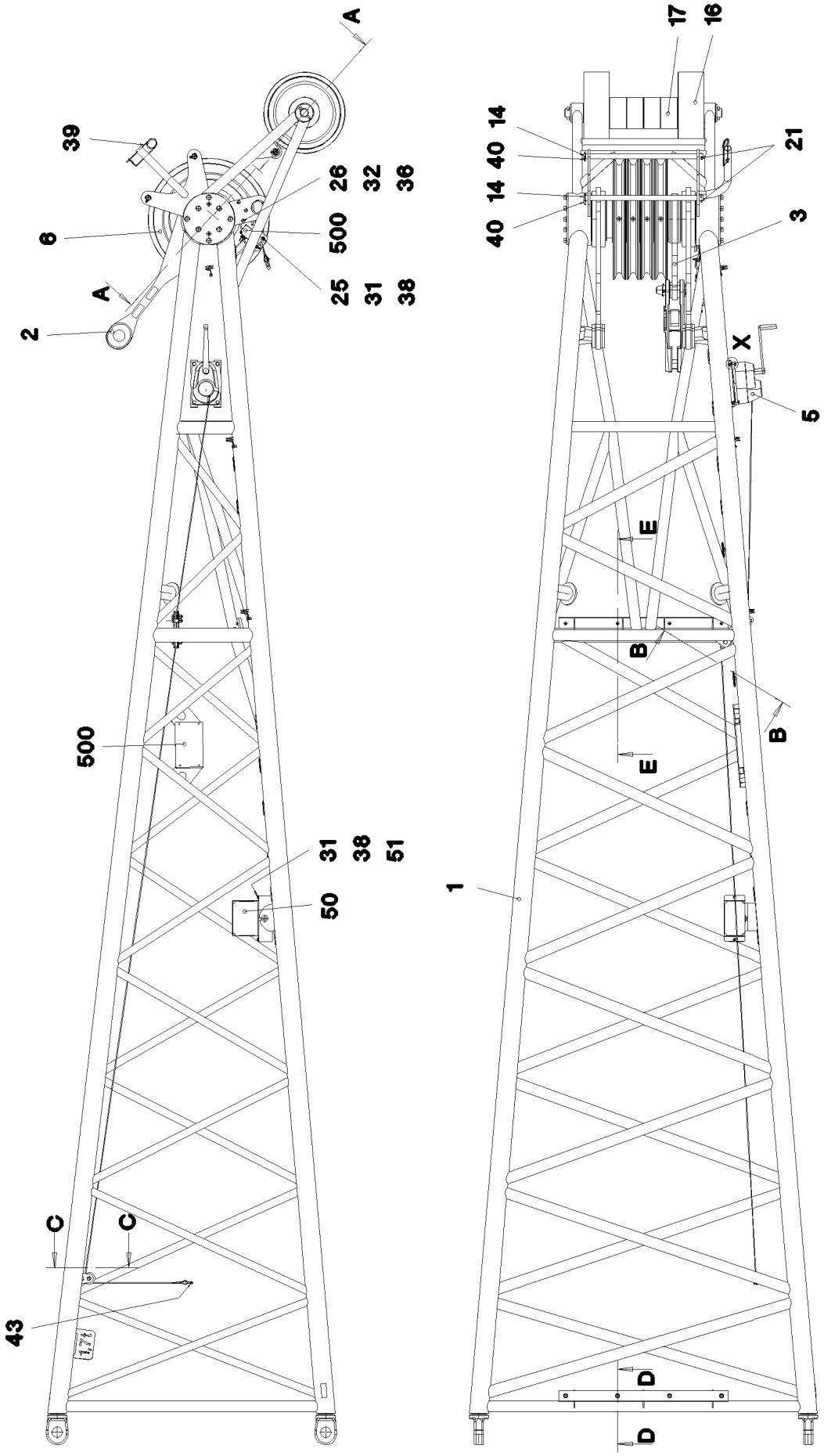

26.8.2008 052934 LIEBHERR	etk_en_de_074509_LR_1600_2 F-HEAD SECTION F-KOPFSTUECK	410 (1/3) 3 208 001 91 52 883 08

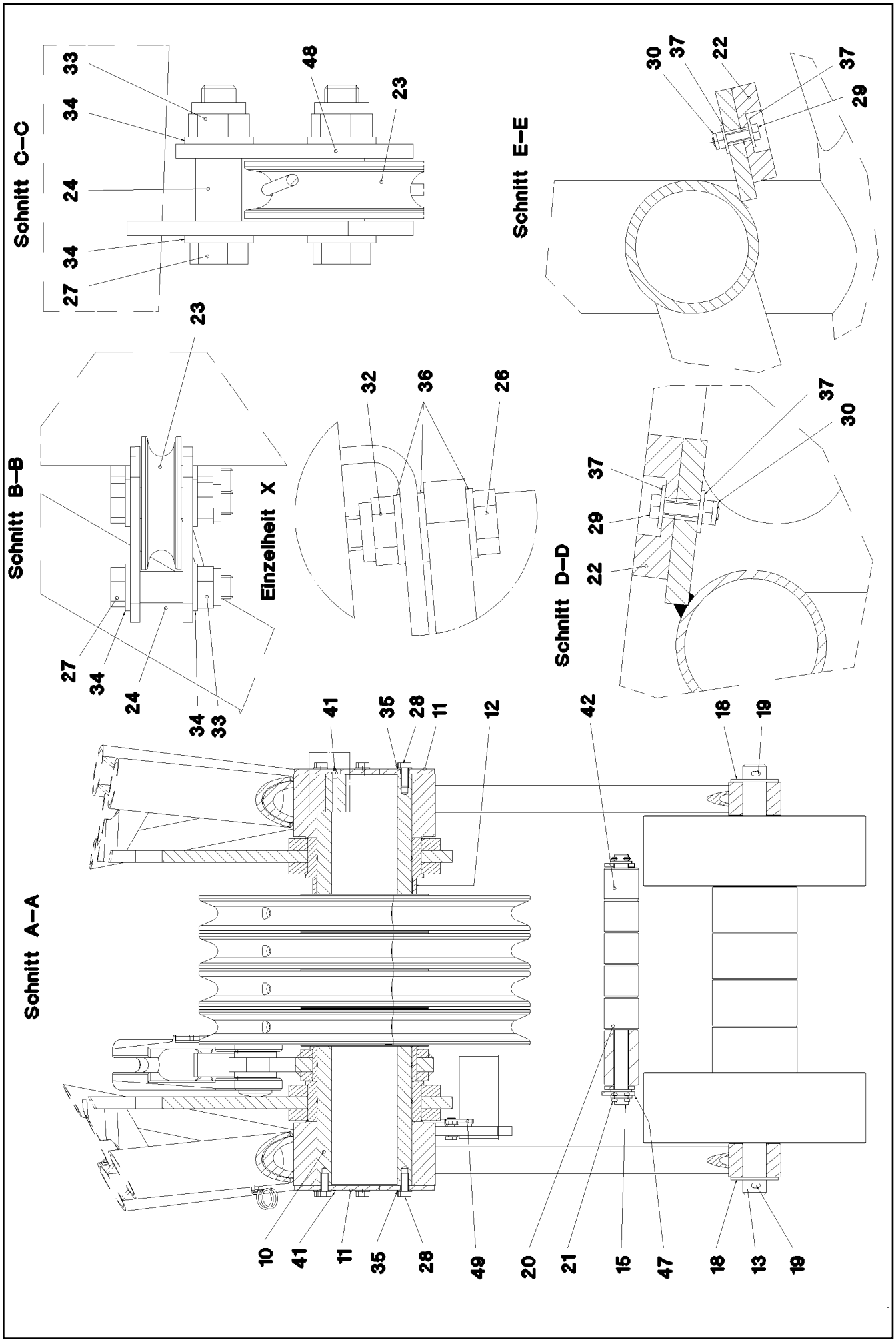
Schnitt C–C
33
34
24
34
27
48
23
Schnitt E–E
30
37
22
37
29
Schnitt B–B
23
27
34
24
34
33
Einzelheit X
32
36
26
Schnitt D–D
37
30
37
29
22
Schnitt A–A
41
35
28
11
12
42
18
19
10
41
11
35
28
49
20
21
15
47
18
13
19

Pos.	Item	Quantity	Description	Bezeichnung	Serie	K
1	96 47 129 08	1	F-HEAD SECTION WELDM.	F-KOPFSTUECK SCHWK.		
2	96 47 187 08	2	BRACKET COMPL. 0	LASCHE KPL.		
3	96 47 218 08	1	BRACKET COMPL.	LASCHE KPL.		
5	54 00 569 08	1	ROPE WINCH	SEILWINDE		
6	92 68 928 08	4	ROPE PULLEY CPL. SPF ⇨ 2 652 007 92 68 928 08	SEILROLLE KPL.		
10	97 71 893 08	1	AXLE 219.1X870 SPF	ACHSE		
11	97 71 943 08	2	PLATE 10X296X296	BLECH		
12	97 71 946 08	1	WASHER 219.1X34	SCHEIBE		
13	97 71 953 08	1	AXLE 50.0X910	ACHSE		
14	97 71 958 08	2	TUBE 30.0X690 ST37.0	ROHR		
15	97 71 968 08	1	AXLE 30.0X530 ST37.0	ACHSE		
16	97 71 970 08	2	ROLLER 470X140 PA6GZAEHHART	ROLLE		
17	93 99 680 08	4	ROLLER RD180X98 PA6G	ROLLE		
18	93 97 916 08	2	WASHER RD100X6	SCHEIBE		
19	43 30 101 08	2	SPLIT PIN DIN 94 10X71 ST VERZ.	SPLINT		
20	93 89 752 08	1	ROLLER RD75X120 PA6G	ROLLE		
21	43 30 077 08	4	SPLIT PIN DIN 94 6,3X45 ST VERZ.	SPLINT		
22	28 81 926 08	2	SUPPORT PLATE 15X60X980 PA6G	AUFLAGE		
23	28 30 961 08	3	ROLLER RD68X20 PA6G	ROLLE		
24	97 18 575 08	6	TUBE 16.0X22	ROHR		
25	40 01 461	2	HEX BOLT ISO 4014 M8X50 8.8 A2C	SECHSKANTSCHRAUBE		
26	40 62 011 08	7	HEX BOLT ISO 4014 M10X40 10.9 FLZN SPF	SECHSKANTSCHRAUBE		
27	46 00 047	6	HEX BOLT ISO 4014 M12X55 8.8 A3C	SECHSKANTSCHRAUBE		
28	40 66 030 08	16	HEX BOLT ISO 4017 M16X40 10.9 FLZN SPF	SECHSKANTSCHRAUBE		
29	49 00 539	8	HEX BOLT ISO 4017 M6X25 8.8 A3C	SECHSKANTSCHRAUBE		
30	41 19 004 08	8	NUT DIN 985 M6 8 VERZ.	MUTTER		
31	41 19 005 08	4	NUT DIN 985 M8 8 VERZ.	MUTTER		
32	41 19 006 08	7	NUT DIN 985 M10 8 VERZ.	MUTTER		
33	41 19 007 08	6	NUT DIN 985 M12 8 A3C	MUTTER		
34	42 00 016 08	12	WASHER ISO 7089 A 13 ST A3C	SCHEIBE		
35	42 00 019 08	16	WASHER DIN 125 A 17 VERZ.	SCHEIBE		
36	42 00 507 08	18	WASHER DIN 125 A 10,5 MS	SCHEIBE		
37	42 18 007 08	16	WASHER DIN 9021 A 6.4 VERZ.	SCHEIBE		
38	42 00 012 08	8	WASHER DIN 125 A8X16 ST VERZ.	SCHEIBE		
39	43 31 025 08	1	RETAINING SPRING 5 VERZ.	SICHERUNGSFEDER		
40	43 32 002 08	2	HINGED CONNECTOR DIN 11023 6X42 VERZ	KLAPPSTECKER		
41	77 43 040 08	3	GREASE NIPPLE DIN 71412 A M10X1	SCHMIERNIPPEL		
42	93 26 439 08	5	ROLLER RD75X70 PA6G	ROLLE		
43	77 39 335 08	1	SHACKLE DIN 82101 A 0,25 0,25T ST VERZ.	SCHAEKEL		
47	42 12 019 08	2	WASHER DIN 1441 31 ST VERZ.	SCHEIBE		
48	97 71 697 08	1	PLATE 5X82X50	BLECH		
49	97 71 705 08	1	PLATE 3X283X216	BLECH		
50	97 29 088 08	1	HOOD 1.5X411X555	HAUBE		
51	49 00 128	2	HEX BOLT ISO 4017 M8X25 8.8 A2C	SECHSKANTSCHRAUBE		
500	96 48 375 08	1	ELECTR. F-HEAD SECTION ⇨ 3 930 546 96 48 375 08	ELEKTRIK F-KOPFSTUECK		

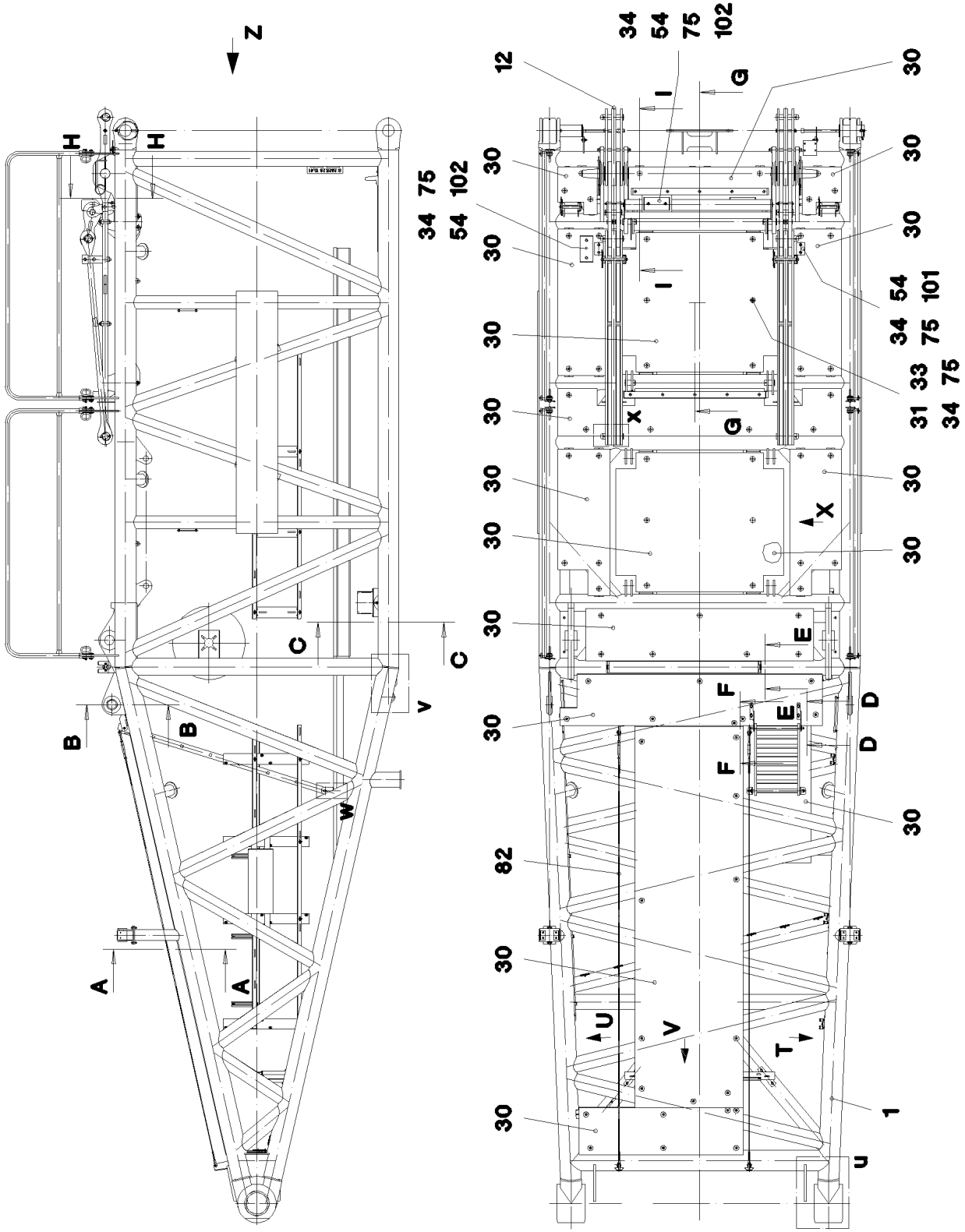

Pos. 500

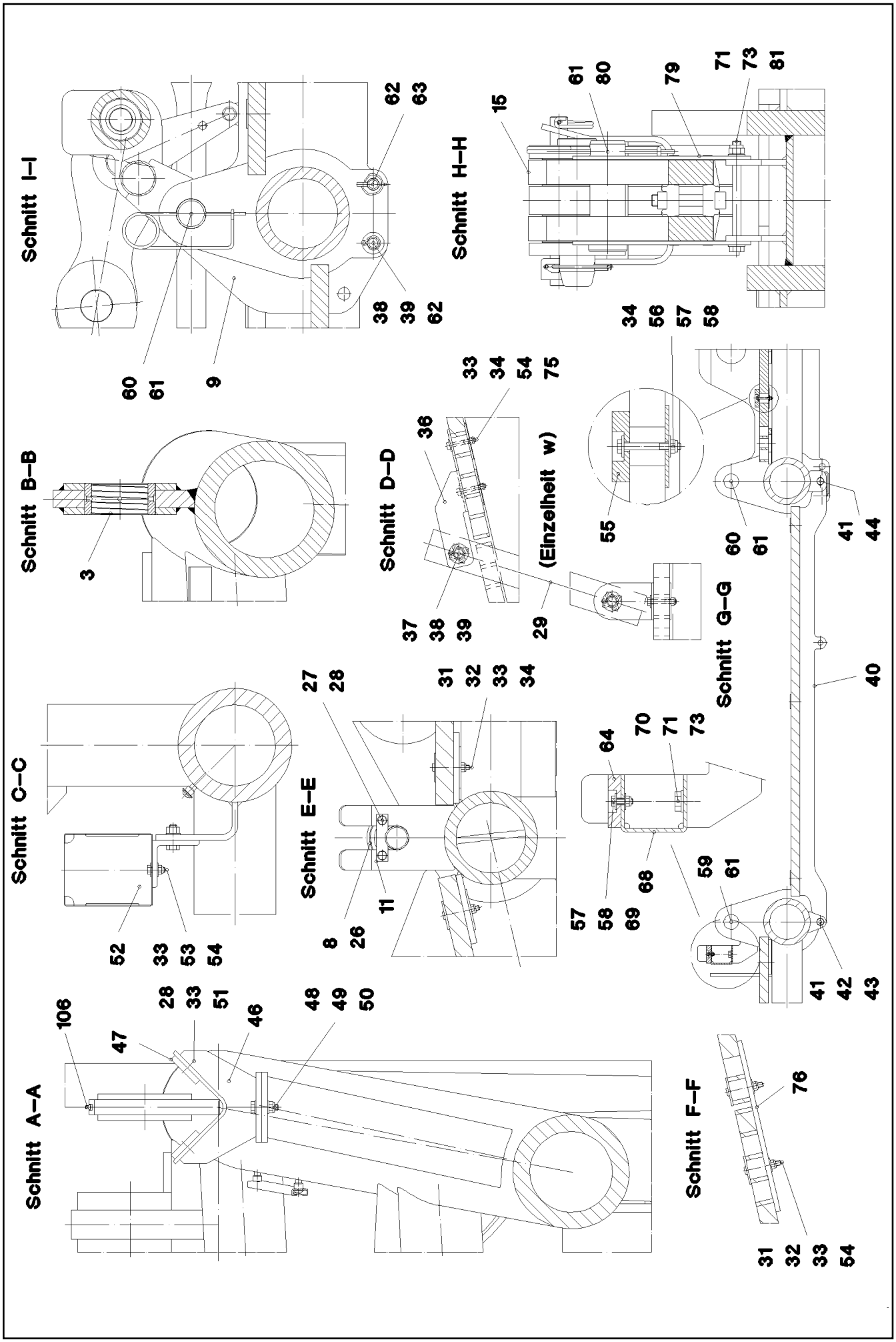
Schnitt I–I
60 61 9 38 39 62 62 63
Schnitt H–H
15 61 80 79 71 73 81 34 56 57 58
Schnitt B–B
3
Schnitt D–D
36 33 34 54 75 37 38 39 29
(Einzelheit w)
55
Schnitt G–G
60 61 41 44 40
Schnitt C–C
52 33 53 54
Schnitt E–E
27 28 31 32 33 34 8 26 11
64 70 71 73 68 57 58 69 59 61 41 42 43
Schnitt A–A
106 47 28 33 51 46 48 49 50
Schnitt F–F
76 31 32 33 54

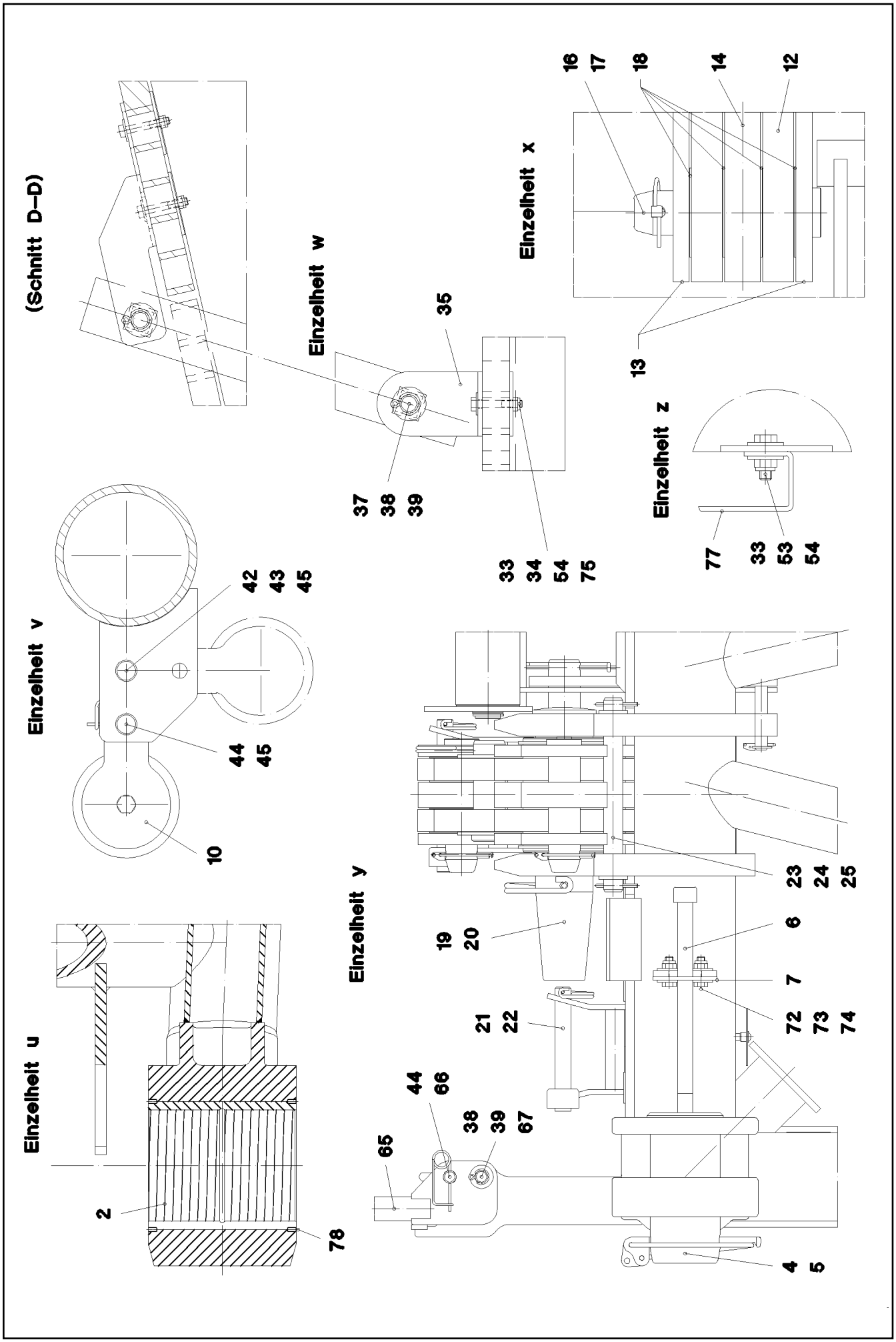
(Schnitt D–D)
Einzelheit w
Einzelheit x
Einzelheit z
Einzelheit v
Einzelheit u
Einzelheit y
16
17
18
14
12
13
35
37
38
39
33
34
54
75
77
33
53
54
42
43
45
44
45
10
2
78
23
24
25
19
20
6
7
21
22
72
73
74
44
66
38
39
67
65
4
5

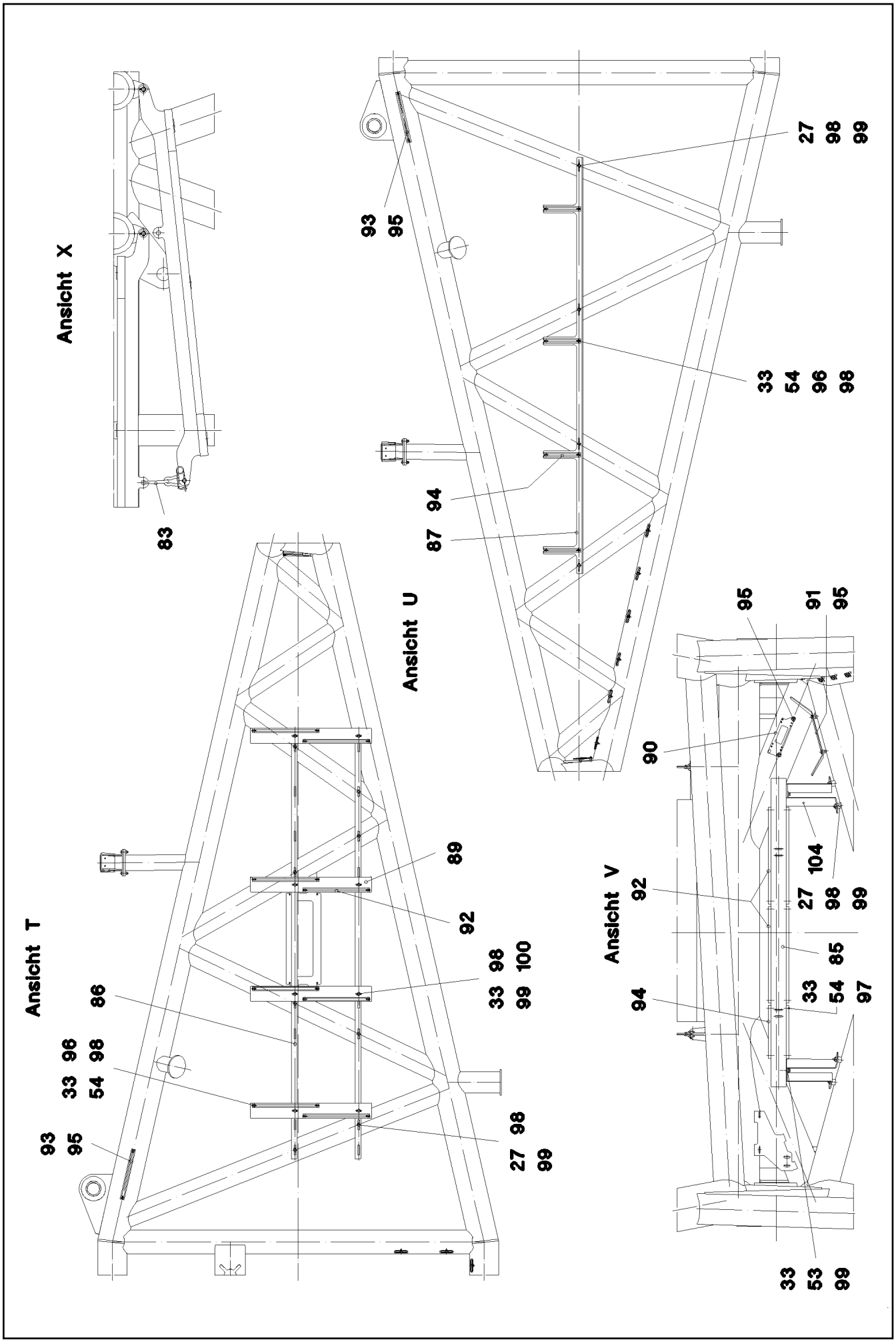

26.8.2008 054189 LIEBHERR	etk_en_de_074509_LR_1600_2 S PIVOT SECTION S-ANLENKSTUECK	416 (4/7) 3 211 91 57 748 08

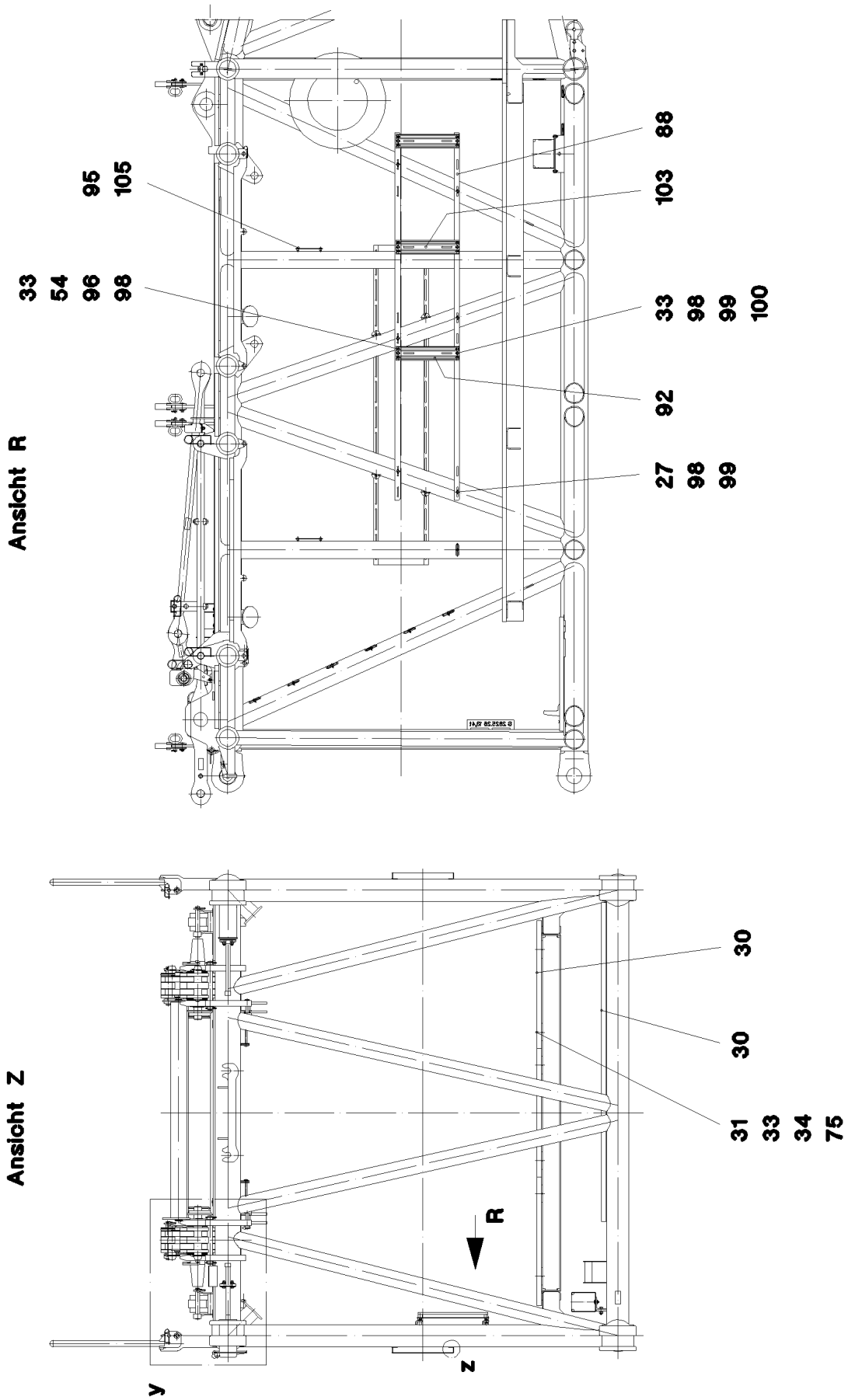
Ansicht R
33
54
96
98
95
105
88
103
33
98
99
100
92
27
98
99
Ansicht Z
30
30
31
33
34
75
R
y
z

Pos.	Item	Quantity	Description	Bezeichnung	Serie	K
1	96 45 098 08	1	S PIVOT SECTION, WELD.CONSTR. 10M	S-ANLENKSTUECK SCHWK.		
2	97 69 084 08	2	BUSH 230X200X266 GZ-CUZN25AL5	BUCHSE		
3	97 88 106 08	2	BUSH RD100X45 GZ-CUZN25AL5	BUCHSE		
4	97 64 994 08	2	PIN 120.0X237 SPF	BOLZEN		
5	10 41 062 2	2	HINGED CONNECTOR 20X175 A3C	KLAPPSTECKER		
6	40 43 263 08	2	SCREW DIN 912 M24X360 10.9 A3C	SCHRAUBE		
7	95 50 518 08	2	PLATE 5X104X140	BLECH		
8	96 46 978 08	1	SAFETY ROLLER CPL.	SCHUTZWALZE KPL.		
			⇨ 3 211 008 96 46 978 08			
9	96 46 979 08	1	SAFETY ROLLER CPL.	SCHUTZWALZE KPL.		
			⇨ 3 211 009 96 46 979 08			
10	92 88 302 08	1	SAFETY ROLLER CPL.	SCHUTZWALZE KPL.		
			⇨ 3 211 002 92 88 302 08			
11	94 13 244 08	2	AXLE HOLDER 6X20X80	ACHSHALTER		
12	96 46 986 08	2	ROD CPL. 2.975M	STANGE KPL.		
			⇨ 3 211 003 96 46 986 08			
13	96 46 998 08	4	ROD WITH BOARD 1.85M	STANGE MIT SCHILD		
14	96 46 999 08	2	ROD WITH BOARD 1.85M	STANGE MIT SCHILD		
15	96 47 000 08	4	BRACKET WITH BOARD 0.25M	LASCHE MIT SCHILD		
16	95 28 920 08	4	PIN 55.0X210 SPF	BOLZEN		
17	43 32 005 08	4	HINGED CONNECTOR 11,5X96 VERZ.	KLAPPSTECKER		
18	97 18 386 08	16	WASHER 2X100X100	SCHEIBE		
19	97 71 117 08	2	PIN 100.0X430 SPF	BOLZEN		
20	43 31 052 08	2	RETAINING SPRING 8 VERZ.	SICHERUNGSFEDER		
21	96 43 771 08	2	CONNECTING PIN WELDED	ABSTECKBOLZEN SCHWK.		
22	43 31 009 08	2	RETAINING SPRING 4,5 VERZ.	SICHERUNGSFEDER		
23	45 00 333 08	2	PIN AEHN. ISO 2340 30X305X 285 S235JRC	BOLZEN		
24	42 12 019 08	4	WASHER DIN 1441 31 ST VERZ.	SCHEIBE		
25	43 30 078 08	4	SPLIT PIN DIN 94 6,3X50 ST VERZ.	SPLINT		
26	95 00 775 08	2	SPACER RING RD48X2	DISTANZRING		
27	49 00 188	28	HEX BOLT ISO 4017 M8X16 8.8 A2C	SECHSKANTSCHRAUBE		
28	42 00 012 08	12	WASHER DIN 125 A8X16 ST VERZ.	SCHEIBE		
29	78 89 054 08	1	LADDER 2,08M AL	LEITER		
30	96 47 004 08	1	GRATINGS	GITTERROSTE		
			⇨ 3 211 006 96 47 004 08			
31	10 10 062 1	112	DISH MOUNTING	TELLERBEFESTIGUNG		
32	40 42 072 08	78	SCREW DIN 912 M8X55 8.8 A2C	SCHRAUBE		
33	41 19 005 08	174	NUT DIN 985 M8 8 VERZ.	MUTTER		
34	94 11 381 08	62	WASHER 70X3	SCHEIBE		
35	97 05 395 08	2	ANGLE 5x154x70	WINKEL		
36	97 46 733 08	2	PLATE 4X260X93	BLECH		
37	45 00 232 08	2	PIN ISO 2340 20X500X485 ST.50K FE//ZN20//	BOLZEN		
38	42 00 021 08	14	WASHER ISO 7089 A 21 ST A3C	SCHEIBE		
39	43 30 065 08	14	SPLIT PIN DIN 94 5X40 ST VERZ.	SPLINT		
40	97 71 157 08	4	PLATE 4X1540X297	BLECH		
41	45 30 093 08	8	PIN DIN 1444 16H11X152X146 ST.50-2K VE	BOLZEN		
42	42 00 019 08	6	WASHER DIN 125 A 17 VERZ.	SCHEIBE		
43	43 30 050 08	6	SPLIT PIN DIN 94 4X25 ST VERZ.	SPLINT		
44	43 31 028 08	14	RETAINING SPRING 3 VERZ.	SICHERUNGSFEDER		
45	45 12 412 08	4	PIN DIN 1435 16H11X40X35 ST.50K VERZ.	BOLZEN		
46	92 85 715 08	2	SUPPORT WELDED	AUFLAGE SCHWK.		
47	93 22 470 08	4	BEARING PLATE 10X60X90 PA6G	LAGERPLATTE		
48	46 00 122	4	HEX BOLT ISO 4017 M10X40 8.8 A3C	SECHSKANTSCHRAUBE		
49	41 19 006 08	4	NUT DIN 985 M10 8 VERZ.	MUTTER		
50	42 00 013 08	8	WASHER ISO 7089 A 10.5 A3C	SCHEIBE		
51	40 86 005 08	8	SCREW DIN 7991 M8X25 8.8 A2C	SCHRAUBE		
52	97 29 088 08	1	HOOD 1.5X411X555	HAUBE		
53	49 00 128	8	HEX BOLT ISO 4017 M8X25 8.8 A2C	SECHSKANTSCHRAUBE		
54	42 18 009 08	46	WASHER DIN 9021 A 8.4 VERZ.	SCHEIBE		
55	28 81 537 08	1	SUPPORT PLATE 15X60X1280 PA6G	AUFLAGE		

Pos.	Item	Quantity	Description	Bezeichnung	Serie	K
56	46 00 023	5	HEX BOLT ISO 4014 M6X50 8.8 A2C	SECHSKANTSCHRAUBE		
57	41 19 004 08	10	NUT DIN 985 M6 8 VERZ.	MUTTER		
58	42 18 007 08	20	WASHER DIN 9021 A 6.4 VERZ.	SCHEIBE		
59	95 54 699 08	2	PIN RD50X90	BOLZEN		
60	94 57 205 08	2	PIN RD50X120	BOLZEN		
61	43 31 025 08	6	RETAINING SPRING 5 VERZ.	SICHERUNGSFEDER		
62	45 30 209 08	4	PIN DIN 1444 20H11X115X107 ST.50-2K VE	BOLZEN		
63	43 32 001 08	2	HINGED CONNECTOR DIN 11023 5X32 VERZ	KLAPPSTECKER		
64	28 81 766 08	1	SUPPORT PLATE 15X60X1318 PA6G	AUFLAGE		
65	96 47 099 08	4	HAND RAIL WELDED STRUCTURE	GELAENDER SCHWK.		
66	92 47 131 08	8	PLUG	STECKER		
67	45 10 012 08	8	PIN DIN 1434 20H11X55X46 30CRNIMO8 GA	BOLZEN		
68	97 71 636 08	1	PLATE 4X1445X192	BLECH		
69	40 00 829	5	HEX BOLT ISO 4017 M6X20 8.8 A2C	SECHSKANTSCHRAUBE		
70	49 00 161	2	HEX BOLT ISO 4017 M12X30 8.8 A3C	SECHSKANTSCHRAUBE		
71	42 00 016 08	8	WASHER ISO 7089 A 13 ST A3C	SCHEIBE		
72	49 00 100	4	HEX BOLT ISO 4017 M12X40 8.8 A3C	SECHSKANTSCHRAUBE		
73	41 19 007 08	8	NUT DIN 985 M12 8 A3C	MUTTER		
74	42 18 011 08	8	WASHER ISO 7093-1 A 13 ST A3C	SCHEIBE		
75	40 01 461	44	HEX BOLT ISO 4014 M8X50 8.8 A2C	SECHSKANTSCHRAUBE		
76	95 54 048 08	2	PLATE 8X300X50	BLECH		
77	97 32 004 08	2	PLATE 3X2260X511	BLECH		
78	40 44 011 08	16	GRUB SCREW DIN 913 M8X16 45 H A3C	GEWINDESTIFT		
79	95 66 430 08	4	PLATE 5X100X270	BLECH		
80	93 92 498 08	2	PIN 55.0X15 8	BOLZEN		
81	40 61 076	2	HEX BOLT ISO 4014 M12X150 8.8 A3C	SECHSKANTSCHRAUBE		
82	10 44 963 0	2	ROUND STRAND ROPE 8MM 4,130M EDEL	RUNDLITZENSEIL		
83	74 40 104 08	4	SNAP HOOK DIN 5299 100X10 ST VERZ.	KARABINERHAKEN		
84	97 80 936 08	1	PLATE 4X581X113	BLECH		
85	97 80 937 08	1	PLATE 4X1400X207	BLECH		
86	97 81 550 08	2	PLATE 4X2834X53	BLECH		
87	97 81 551 08	1	PLATE 4X2744X273	BLECH		
88	97 86 531 08	2	PLATE 4X2600X53	BLECH		
89	97 55 895 08	4	PLATE 4X800X100	BLECH		
90	95 56 681 08	1	PLATE X0	BLECH		
91	95 37 411 08	1	PLATE 4X20X500	BLECH		
92	97 03 448 08	18	CARRIER RAIL	TRAGSCHIENE		
93	95 41 175 08	2	CARRIER RAIL 340	TRAGSCHIENE		
94	95 41 174 08	6	CARRIER RAIL 240	TRAGSCHIENE		
95	10 41 285 4	12	OVAL HEAD FLAT SCREW AEHNL.ISO7380	LINSENFLACHKOPFSCHRAUBE		
96	40 97 059 08	36	OVAL HEAD FLAT SCREW M8X35 A2K	LINSENFLACHKOPFSCHRAUBE		
97	40 97 041 08	12	OVAL HEAD FLAT SCREW M8X20	LINSENFLACHKOPFSCHRAUBE		
98	95 38 734 08	72	SLEEVE 25.0X19 S355J2G3	HUELSE		
99	42 16 005 08	55	WASHER DIN 7349 8,4 ST VERZ.	SCHEIBE		
100	40 01 466	14	HEX BOLT ISO 4014 M8X45 8.8 A2C	SECHSKANTSCHRAUBE		
101	97 81 823 08	2	PLATE 3X280X80	BLECH		
102	97 81 896 08	2	PLATE 4X487X120	BLECH		
103	97 57 447 08	3	PLATE 4X450X100	BLECH		
104	97 86 533 08	1	PLATE 4X581X113	BLECH		
105	97 15 627 08	2	PLATE 3X190X60	BLECH		
106	77 43 040 08	2	GREASE NIPPLE DIN 71412 A M10X1	SCHMIERNIPPEL		
500	96 54 377 08	1	ELECTRIC FOR S-PIVOT SECTION	ELEKTRIK S-ANLENKSTUECK		
			➪ 3 930 138 96 54 377 08			

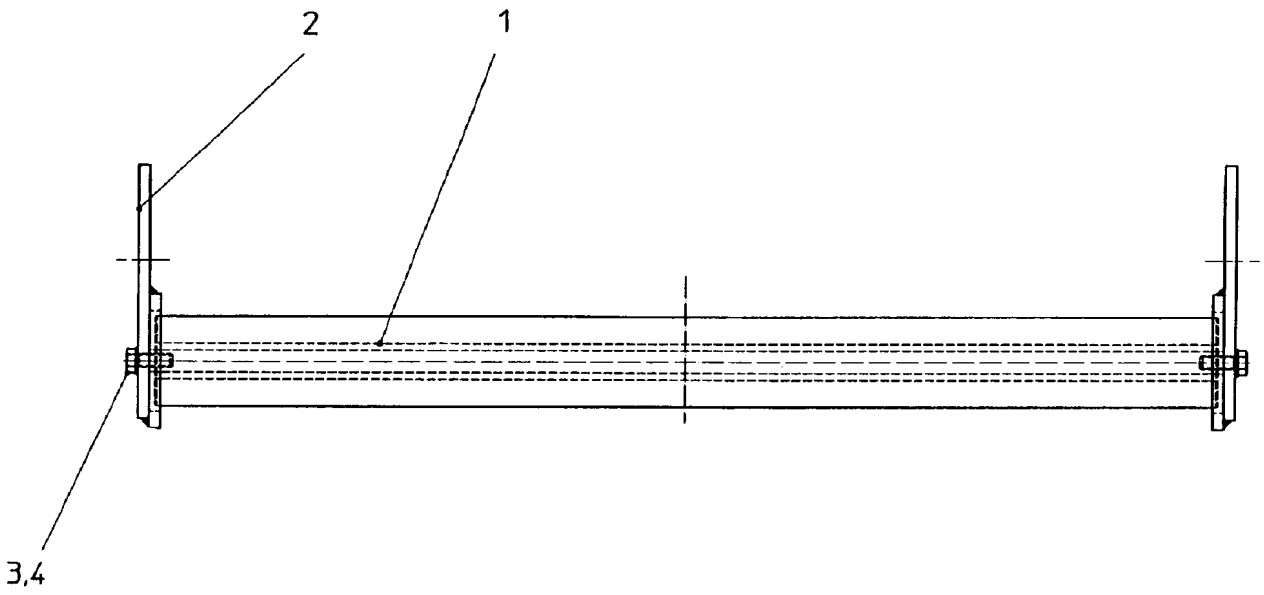

Pos.	Item	Quantity	Description	Bezeichnung	Serie	K
1	74 90 102 08	1	CARRYING ROLLER 80/5/20X950 ST.52 GAL	TRAGROLLE		
2	92 88 304 08	2	BRACKET COMPL.	LASCHE KPL.		
3	49 00 204	2	HEX BOLT ISO 4017 M12X35 8.8 A3C	SECHSKANTSCHRAUBE		
4	42 40 009 08	2	CIRCLIP DIN 127 A 12 VERZ.	FEDERRING		

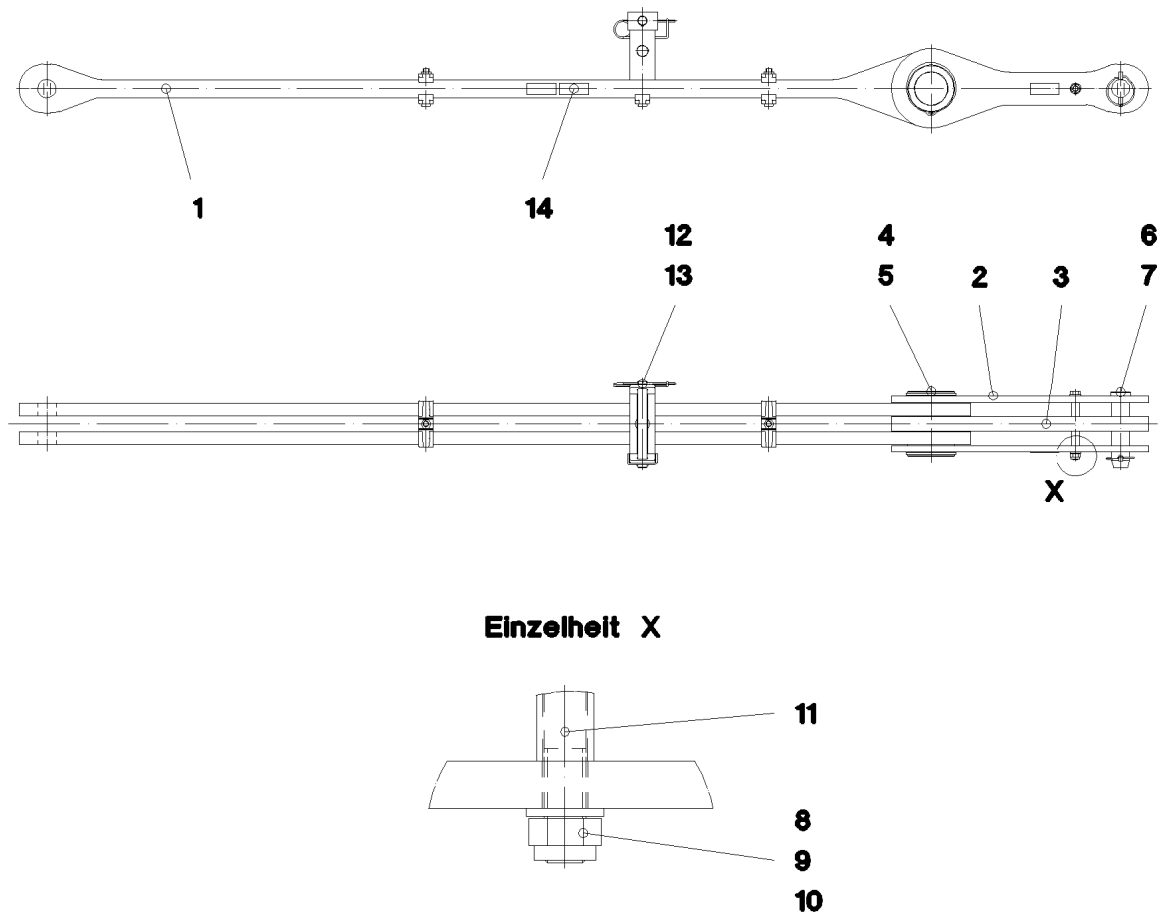

Pos.	Item	Quantity	Description	Bezeichnung	Serie	K
1	96 47 008 08	1	ROD 2.45M	STANGE VORM.		
2	96 47 009 08	2	ROD WITH BOARD 0.525M	STANGE MIT SCHILD		
3	96 47 010 08	1	ROD WITH BOARD 0.525M	STANGE MIT SCHILD		
4	97 71 198 08	1	AXLE 140.0X180 SPF	ACHSE		
5	42 80 076 08	2	LOCKING RING DIN 4 130X4	SICHERUNGSRING		
6	95 28 920 08	1	PIN 55.0X210 SPF	BOLZEN		
7	43 32 005 08	1	HINGED CONNECTOR 11,5X96 VERZ.	KLAPPSTECKER		
8	40 61 186 01	1	HEX BOLT ISO 4014 M16X180 8.8 A3C	SECHSKANTSCHRAUBE		
9	41 19 009 08	1	NUT DIN 985 M16 8 VERZ.	MUTTER		
10	42 00 019 08	2	WASHER DIN 125 A 17 VERZ.	SCHEIBE		
11	93 92 551 08	2	TUBE 22X2,5X40	ROHR		
12	96 47 595 08	1	CONNECTING PIN WELDED FE//ZN20//C	ABSTECKBOLZEN SCHWK.		
13	43 31 009 08	1	RETAINING SPRING 4,5 VERZ.	SICHERUNGSFEDER		
14	97 35 919 08	1	PLATE ASSEMBLY BG-NR. PVC-SILBER SP	SCHILD BAUGRUPPE		

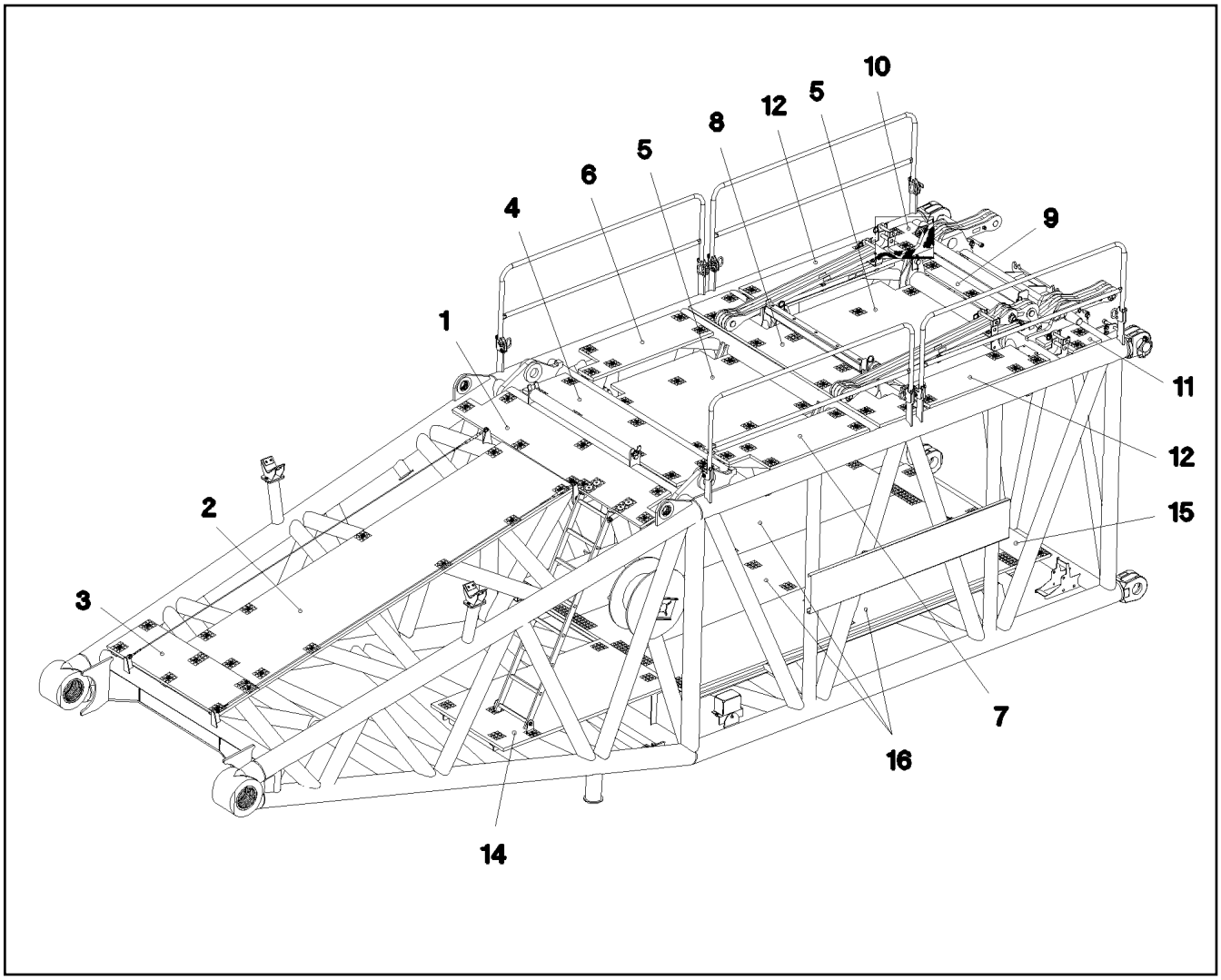

Pos.	Item	Quantity	Description	Bezeichnung	Serie	K
1	97 72 097 08	1	GRATING 2447X487X30 GFK SPF	GITTERROST		
2	97 72 098 08	1	GRATING 3647X1007X30 GFK SPF	GITTERROST		
3	97 72 730 08	1	GRATING 1527X447X30 GFK SPF	GITTERROST		
4	97 72 733 08	1	GRATING 2127X487X30 GFK SPF	GITTERROST		
5	97 72 734 08	2	GRATING 1565X1299X30 GFK SPF	GITTERROST		
6	97 72 735 08	1	GRATING 1367X487X30 GFK SPF	GITTERROST		
7	97 72 736 08	1	GRATING 1367X487X30 GFK SPF	GITTERROST		
8	97 72 737 08	1	GRATING 2647X447X30 GFK SPF	GITTERROST		
9	97 72 738 08	1	GRATING 1327X447X30 GFK SPF	GITTERROST		
10	97 72 739 08	1	GRATING 447X367X30 GFK SPF	GITTERROST		
11	97 72 740 08	1	GRATING 447X367X30 GFK SPF	GITTERROST		
12	97 72 741 08	2	GRATING 1367X487X30 GFK SPF	GITTERROST		
14	97 72 743 08	1	GRATING 1927X1007X30 GFK SPF	GITTERROST		
15	97 72 744 08	1	GRATING 2007X807X30 GFK SPF	GITTERROST		
16	97 72 745 08	3	GRATING 3807X807X30 GFK SPF	GITTERROST		

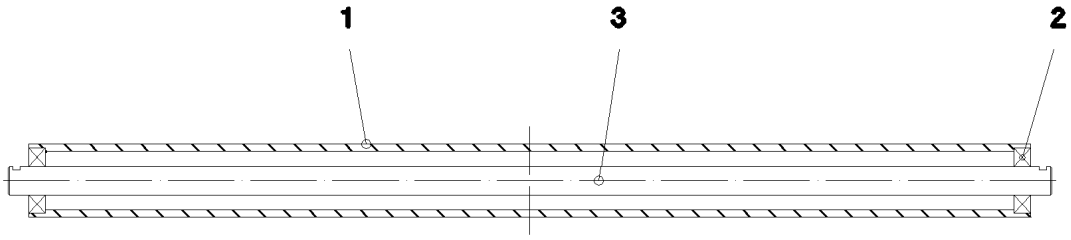

Pos.	Item	Quantity	Description	Bezeichnung	Serie	K
1	95 66 948 08	1	TUBE RD101,6X10X1388	ROHR		
2	74 51 688 08	2	DEEP GROOVE BALL BEARING DIN 625 630	RILLENKUGELLAGER		
3	97 71 244 08	1	AXLE 40.0X1446	ACHSE		

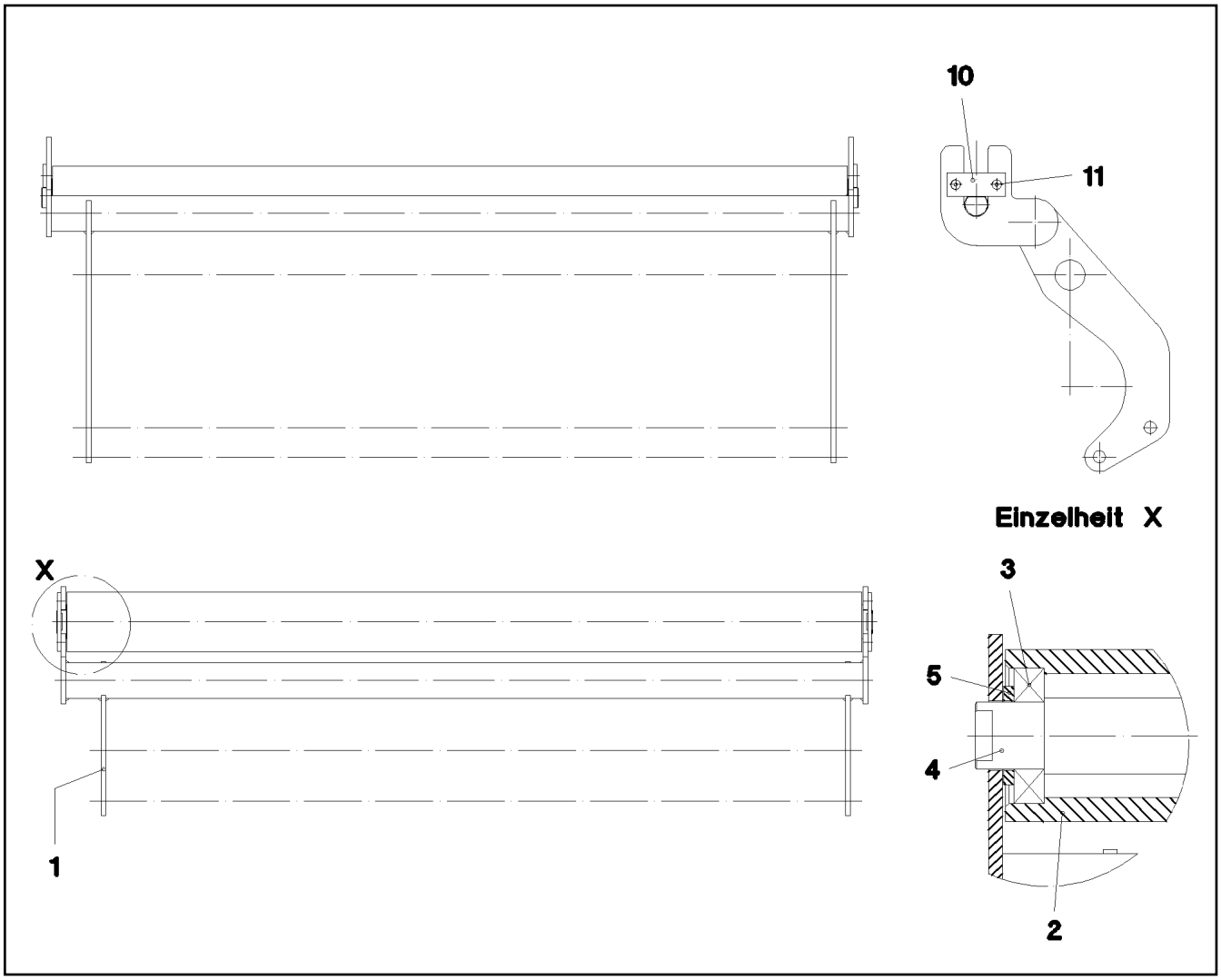

Pos.	Item	Quantity	Description	Bezeichnung	Serie	K
1	96 47 021 08	1	MOUNTING WELDED	HALTERUNG SCHWK.		
2	97 71 247 08	1	TUBE 101.6X1356	ROHR		
3	74 51 488 08	2	DEEP GROOVE BALL BEARING DIN 625 620	RILLENKUGELLAGER		
4	97 71 246 08	1	AXLE 45.0X1392 FE//ZN20//C	ACHSE		
5	42 12 024 08	2	WASHER DIN 1441 41 ST VERZ.	SCHEIBE		
10	99 70 411 01	2	AXLE HOLDER 6X40X100 S235JR+AR VERZ	ACHSHALTER		
11	40 86 043 08	4	SCREW DIN 7991 M8X12 8.8 A2C	SCHRAUBE		

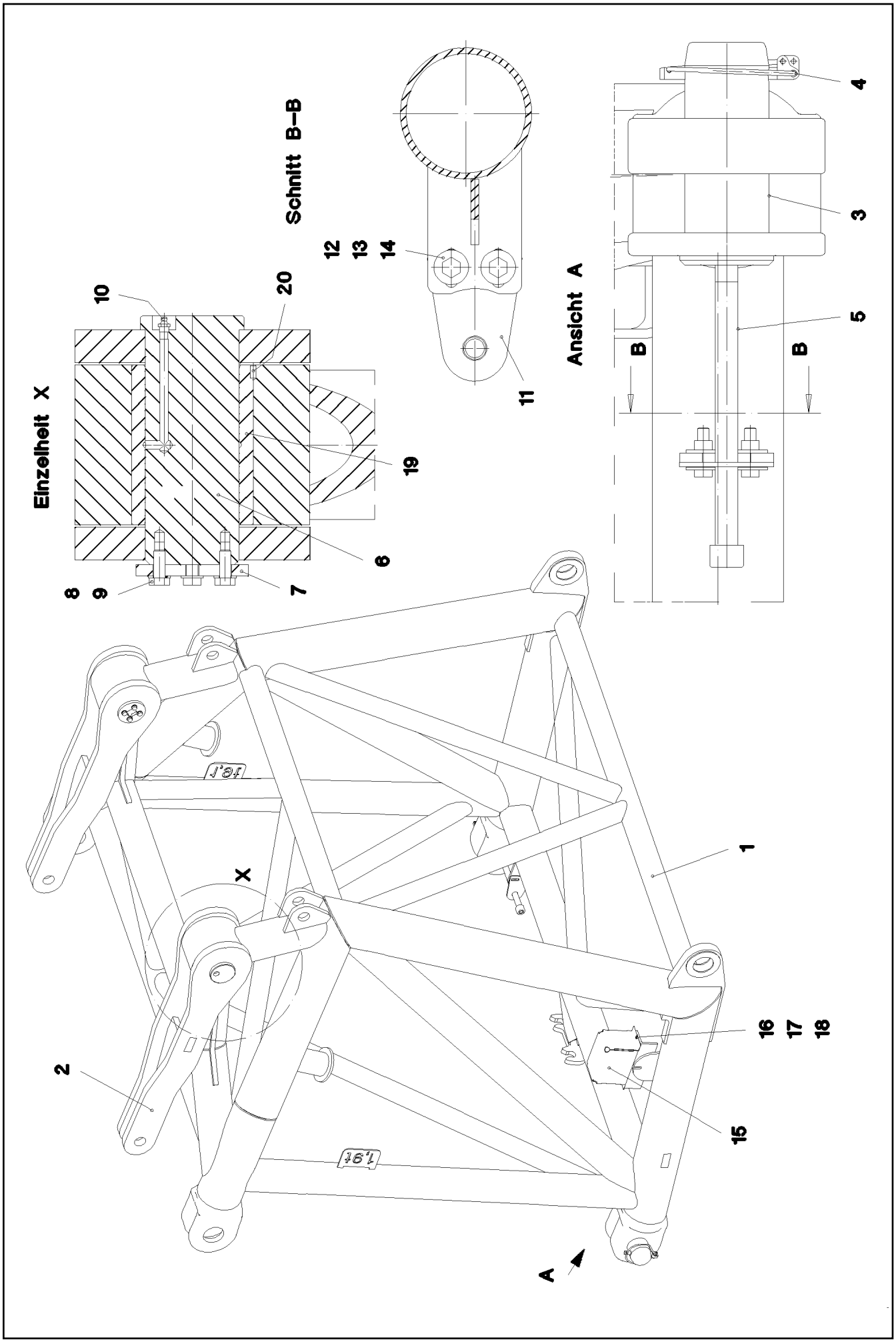

26.8.2008 052746 LIEBHERR	etk_en_de_074509_LR_1600_2 F-CONNECTING HEAD F-ANSCHLUSSKOPF	❑ 425 (1/2) ⇨ 3 213 91 52 842 08

Pos.	Item	Quantity	Description	Bezeichnung	Serie	K
1	96 46 750 08	1	F-CONNECTING HEAD WELDED	F-ANSCHLUSSKOPF SCHWK.		
2	96 46 787 08	2	ROD	STANGE SCHWK.		
3	97 68 649 08	2	PIN 100.0X237 35NICRMOV125 SPF	BOLZEN		
4	43 32 015 08	2	HINGED CONNECTOR 17X125 VERZ.	KLAPPSTECKER		
5	46 30 212	2	CYLINDER SCREW ISO 4762 M24X340 10.9	ZYLINDERSCHRAUBE		
6	97 70 828 08	2	PIN 110.0X265 SPF	BOLZEN		
7	97 70 829 08	2	PLATE 12X120X120 SPF	BLECH		
8	49 00 161	8	HEX BOLT ISO 4017 M12X30 8.8 A3C	SECHSKANTSCHRAUBE		
9	42 00 508 08	8	WASHER DIN 125 A 13 MS	SCHEIBE		
10	77 43 040 08	2	GREASE NIPPLE DIN 71412 A M10X1	SCHMIERNIPPEL		
11	95 50 518 08	2	PLATE 5X104X140	BLECH		
12	46 00 158	4	HEX BOLT ISO 4017 M12X45 8.8 A3C	SECHSKANTSCHRAUBE		
13	41 15 143 08	4	NUT DIN 934 M12 8 VERZ.	MUTTER		
14	42 18 011 08	8	WASHER ISO 7093-1 A 13 ST A3C	SCHEIBE		
15	97 29 088 08	1	HOOD 1.5X411X555	HAUBE		
16	49 00 128	2	HEX BOLT ISO 4017 M8X25 8.8 A2C	SECHSKANTSCHRAUBE		
17	41 19 005 08	2	NUT DIN 985 M8 8 VERZ.	MUTTER		
18	42 00 012 08	4	WASHER DIN 125 A8X16 ST VERZ.	SCHEIBE		
19	97 70 818 08	2	BUSH 100X130X170 GZ-CUZN25AL5	BUCHSE		
20	40 46 005 08	2	GRUB SCREW DIN 914 M6X16 45 H VERZ.	GEWINDESTIFT		
500	96 48 380 08	1	EL.F-CONNECTING HEAD ⇨ 3 930 575 96 48 380 08	EL.F-ANSCHLUSS KOPFSTUEC		

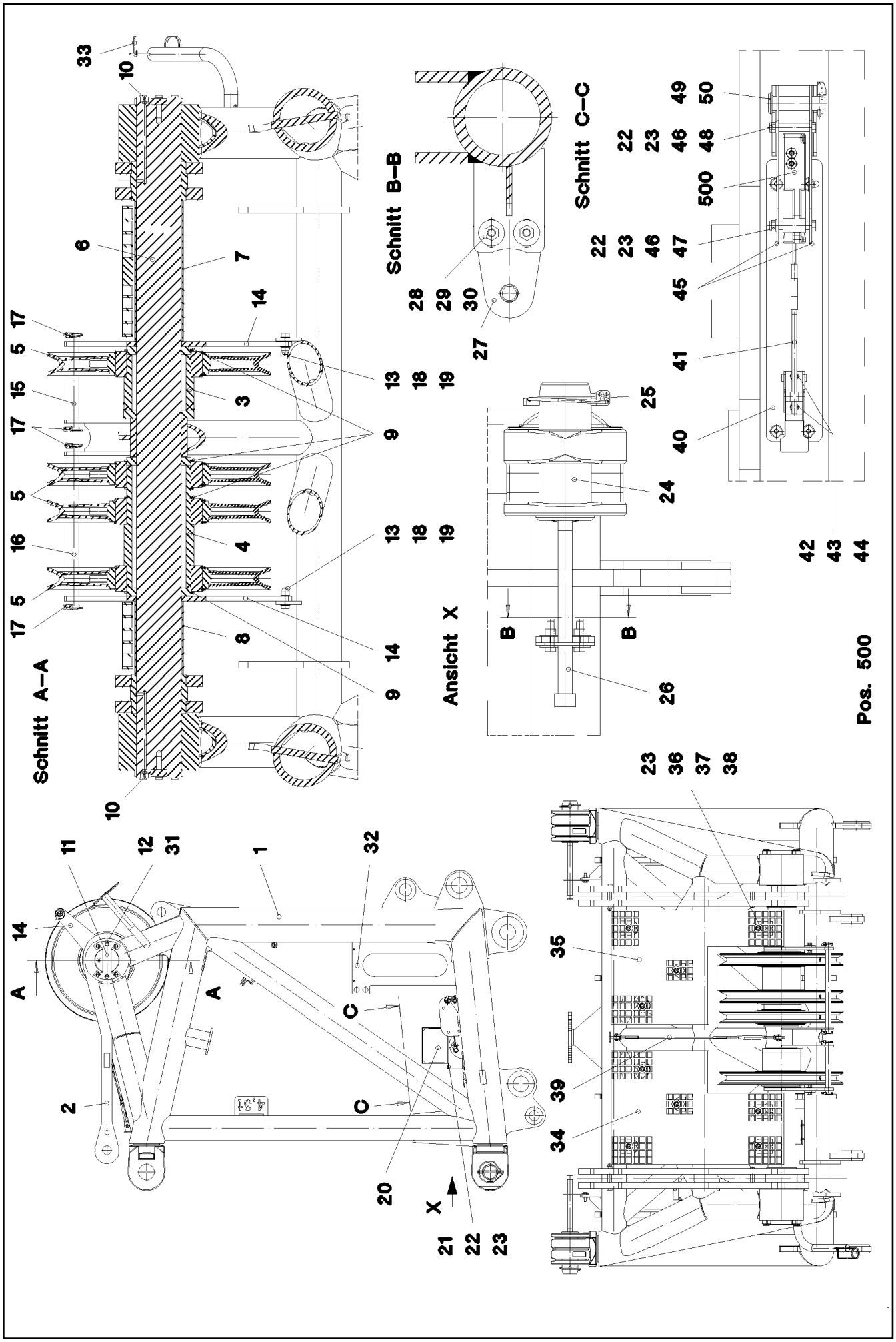

26.8.2008 052748 LIEBHERR	etk_en_de_074509_LR_1600_2 SW HEAD SECTION SW-KOPFSTUECK	427 (1/2) 3 214 91 52 843 08

Pos.	Item	Quantity	Description	Bezeichnung	Serie	K
1	96 46 991 08	1	SW HEAD SECTION WELDMENT	SW-KOPFSTUECK SCHWK.		
2	96 49 042 08	2	ROD CPL. 1.075M	STANGE KPL.		
3	96 49 043 08	1	BEARING LEFT	LAGERUNG LI.		
4	96 49 044 08	1	BEARING RIGHT	LAGERUNG RE.		
5	96 46 246 08	4	ROPE PULLEY CPL. SPF ➪ 2 550 003 96 46 246 08	SEILROLLE KPL.		
6	97 75 240 08	1	AXLE 150.0X2123 SPF	ACHSE		
7	96 51 173 08	1	TUBE CPL.LEFT	ROHR KPL.LI.		
8	96 51 174 08	1	TUBE CPL. RIGHT	ROHR KPL.RE.		
9	42 80 093 08	5	LOCKING RING DIN 471 200X4	SICHERUNGSRING		
10	77 43 040 08	2	GREASE NIPPLE DIN 71412 A M10X1	SCHMIERNIPPEL		
11	97 76 161 08	2	AXLE HOLDER 20X220X150 S960QL	ACHSHALTER		
12	46 00 366	12	HEX BOLT ISO 4017 M12X40 10.9 A3C	SECHSKANTSCHRAUBE		
13	42 00 019 08	4	WASHER DIN 125 A 17 VERZ.	SCHEIBE		
14	97 75 244 08	2	PLATE 15X578X490	BLECH		
15	97 75 245 08	1	PIN 30.0X305 FE//ZN20//C	BOLZEN		
16	97 75 246 08	1	PIN 30.0X515 FE//ZN20//C	BOLZEN		
17	43 32 014 08	4	HINGED CONNECTOR 8X42 VERZ.	KLAPPSTECKER		
18	46 00 044	2	HEX BOLT ISO 4017 M16X55 8.8 A3C	SECHSKANTSCHRAUBE		
19	41 19 009 08	2	NUT DIN 985 M16 8 VERZ.	MUTTER		
20	97 29 088 08	1	HOOD 1.5X411X555	HAUBE		
21	49 00 128	2	HEX BOLT ISO 4017 M8X25 8.8 A2C	SECHSKANTSCHRAUBE		
22	42 00 012 08	10	WASHER DIN 125 A8X16 ST VERZ.	SCHEIBE		
23	41 19 005 08	17	NUT DIN 985 M8 8 VERZ.	MUTTER		
24	97 68 649 08	2	PIN 100.0X237 35NICRMOV125 SPF	BOLZEN		
25	43 32 015 08	2	HINGED CONNECTOR 17X125 VERZ.	KLAPPSTECKER		
26	46 30 212	2	CYLINDER SCREW ISO 4762 M24X340 10.9	ZYLINDERSCHRAUBE		
27	95 50 518 08	2	PLATE 5X104X140	BLECH		
28	46 00 158	4	HEX BOLT ISO 4017 M12X45 8.8 A3C	SECHSKANTSCHRAUBE		
29	42 18 011 08	8	WASHER ISO 7093-1 A 13 ST A3C	SCHEIBE		
30	41 15 143 08	4	NUT DIN 934 M12 8 VERZ.	MUTTER		
31	42 00 016 08	12	WASHER ISO 7089 A 13 ST A3C	SCHEIBE		
32	97 15 345 08	1	PLATE 4X650X443	BLECH		
33	43 31 025 08	1	RETAINING SPRING 5 VERZ.	SICHERUNGSFEDER		
34	97 80 165 08	1	GRATING 1007X647X30 GFK SPF	GITTERROST		
35	97 80 166 08	1	GRATING 1007X647X30 GFK SPF	GITTERROST		
36	40 61 024	9	HEX BOLT ISO 4014 M8X55 8.8 A2C	SECHSKANTSCHRAUBE		
37	10 10 062 1	9	DISH MOUNTING	TELLERBEFESTIGUNG		
38	94 11 381 08	9	WASHER 70X3	SCHEIBE		
39	10 45 040 6	1	ROUND STRAND ROPE 8MM 0,950M EDEL	RUNDLITZENSEIL		
40	97 49 296 08	2	PLATE 4X505X168	BLECH		
41	70 42 624 08	2	CLOSURE	HAKENVERSCHLUSS		
42	40 65 099	4	HEX BOLT ISO 4017 M6X16 8.8 A2C	SECHSKANTSCHRAUBE		
43	42 00 009 08	8	WASHER ISO 7089 A 6.4 VERZ.	SCHEIBE		
44	41 19 004 08	4	NUT DIN 985 M6 8 VERZ.	MUTTER		
45	97 81 184 08	4	PLATE 3X224X121 FE//ZN20//C	BLECH		
46	46 00 386	6	HEX BOLT ISO 4017 M8X60 8.8 A2C	SECHSKANTSCHRAUBE		
47	95 12 474 08	8	TUBE 12X1,5X6	ROHR		
48	97 49 575 08	2	TUBE 12.0X44	ROHR		
49	45 12 225 08	4	PIN DIN 1435 20H11X75X66 ST.50	BOLZEN		
50	43 32 001 08	4	HINGED CONNECTOR DIN 11023 5X32 VERZ	KLAPPSTECKER		
500	96 48 381 08	1	EL.EQUIPMENT SW HEAD SECTION ➪ 3 930 576 96 48 381 08	ELEKTRIK SW-KOPFSTUECK		

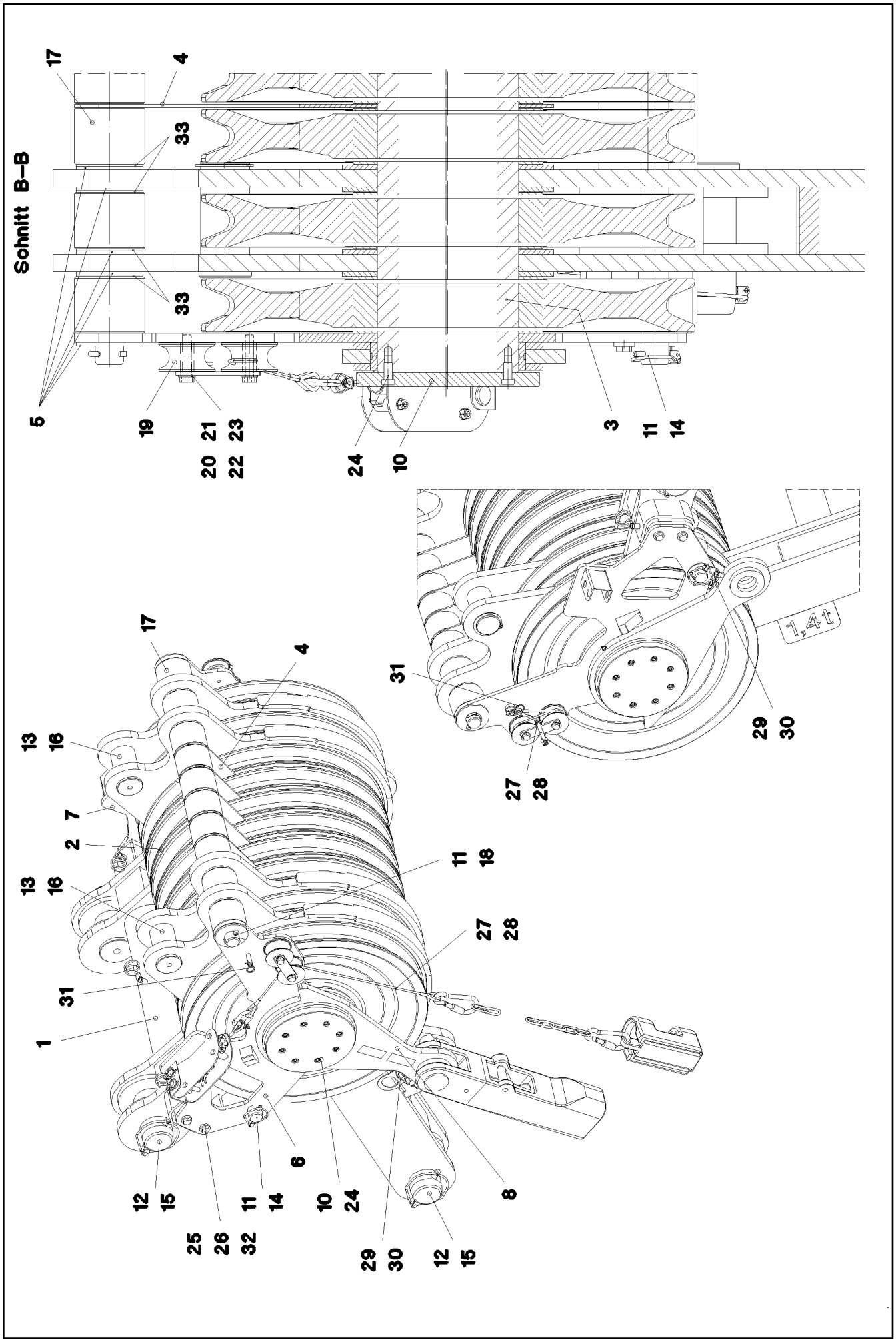

26.8.2008 052751 LIEBHERR	etk_en_de_074509_LR_1600_2 ROLLER SET ROLLENSATZ	429 (1/3) 3 215 005 91 52 846 08

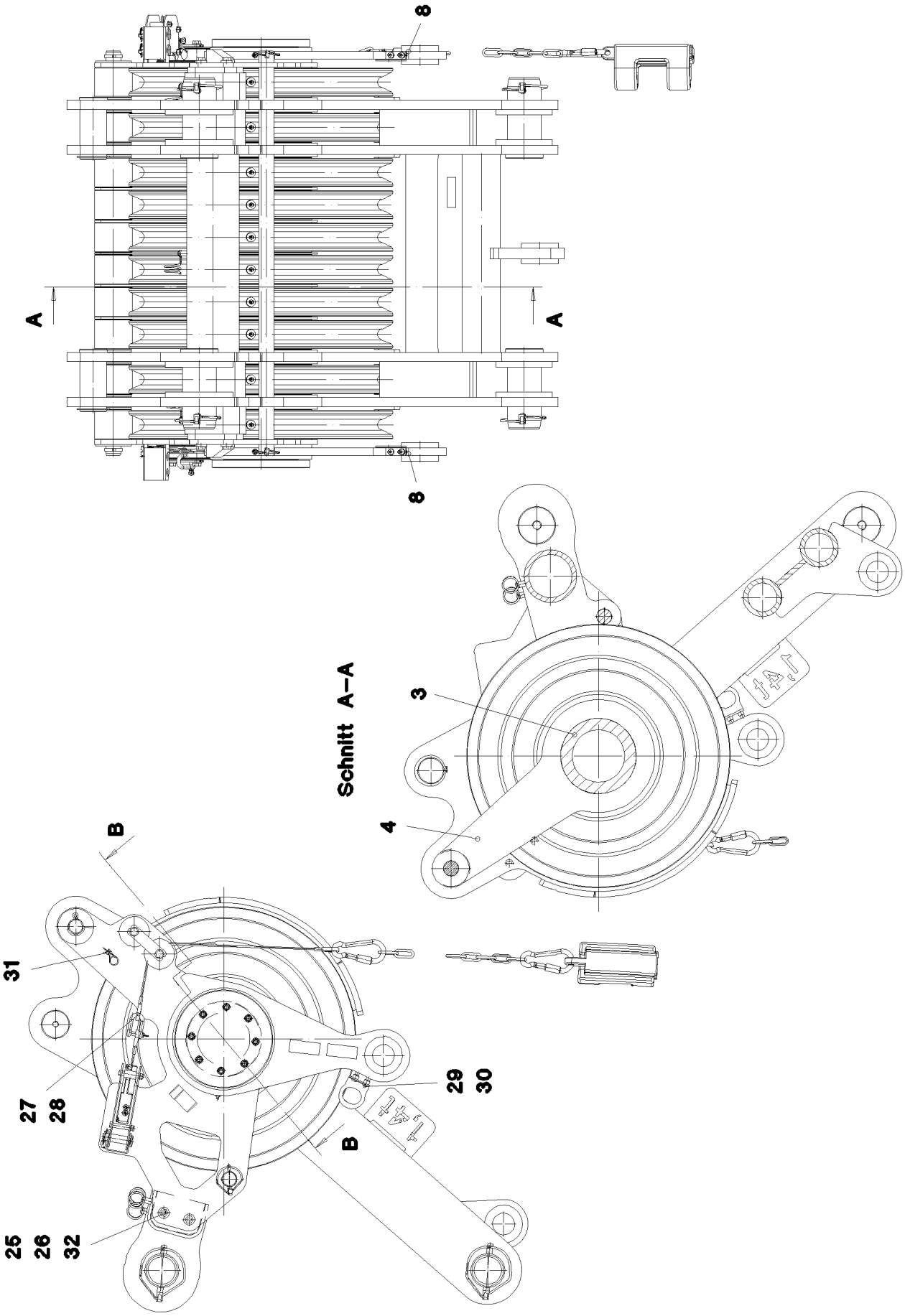

26.8.2008 052752 LIEBHERR	etk_en_de_074509_LR_1600_2 ROLLER SET ROLLENSATZ	430 (2/3) 3 215 005 91 52 846 08

Pos.	Item	Quantity	Description	Bezeichnung	Serie	K
1	96 48 667 08	1	ROLLER SET WELDED 300T	ROLLENSATZ SCHWK.		
2	92 68 928 08	10	ROPE PULLEY CPL. SPF ➪ 2 652 007 92 68 928 08	SEILROLLE KPL.		
3	97 74 962 08	1	AXLE 219.1X1100 SPF	ACHSE		
4	97 74 820 08	5	PLATE 5X691X300	BLECH		
5	97 74 824 08	10	PLATE 5X95X95	BLECH		
6	96 48 607 08	1	PLATE WELDED	BLECH SCHWK.		
7	96 48 608 08	1	PLATE WELDED	BLECH SCHWK.		
8	96 48 609 08	2	FIXATION POINT	FESTPUNKT		
10	97 74 857 08	2	PLATE 20X260X260	BLECH		
11	45 25 485 08	2	PIN ISO 2340 B40X1075X1045 ST	BOLZEN		
12	97 74 861 08	4	PIN 100.0X215 SPF	BOLZEN		
13	97 74 862 08	2	PIN 75.0X166 SPF	BOLZEN		
14	43 32 008 08	2	HINGED CONNECTOR DIN 11023 8X60 VERZ	KLAPPSTECKER		
15	43 32 015 08	4	HINGED CONNECTOR 17X125 VERZ.	KLAPPSTECKER		
16	42 80 056 08	2	LOCKING RING DIN 471 70X2,5	SICHERUNGSRING		
17	94 37 683 08	10	ROLLER RD100X80 PA6G	ROLLE		
18	43 30 090 08	2	SPLIT PIN DIN 94 8X63 ST VERZ.	SPLINT		
19	93 01 339 08	4	ROLLER RD80X40 PA6G	ROLLE		
20	97 06 963 08	4	TUBE 20x3,6x42	ROHR		
21	97 62 431 08	2	PLATE 5X120X30	BLECH		
22	40 61 065	4	HEX BOLT ISO 4014 M12X60 8.8 A3C	SECHSKANTSCHRAUBE		
23	42 00 016 08	4	WASHER ISO 7089 A 13 ST A3C	SCHEIBE		
24	40 72 046 08	16	SCREW DIN 6912 M12X25 10.9 VERZ.	SCHRAUBE		
25	42 16 007 08	8	WASHER DIN 7349 13 ST VERZ.	SCHEIBE		
26	46 00 047	4	HEX BOLT ISO 4014 M12X55 8.8 A3C	SECHSKANTSCHRAUBE		
27	97 06 965 08	2	ROPE 5x750	SEIL		
28	77 39 300 08	2	SHACKLE DIN 82101 A 10 0,4T EDELSTAHL	SCHAEKEL		
29	97 82 921 08	2	PLATE 3X70X101	BLECH		
30	10 41 285 4	4	OVAL HEAD FLAT SCREW AEHNL.ISO7380	LINSENFLACHKOPFSCHRAUBE		
31	43 32 060 08	2	SPRING PLUG DIN 11024 B 2,5 VERZ.	FEDERSTECKER		
32	41 19 007 08	4	NUT DIN 985 M12 8 A3C	MUTTER		
33	97 88 785 08	10	PLATE 2X95X95	BLECH		

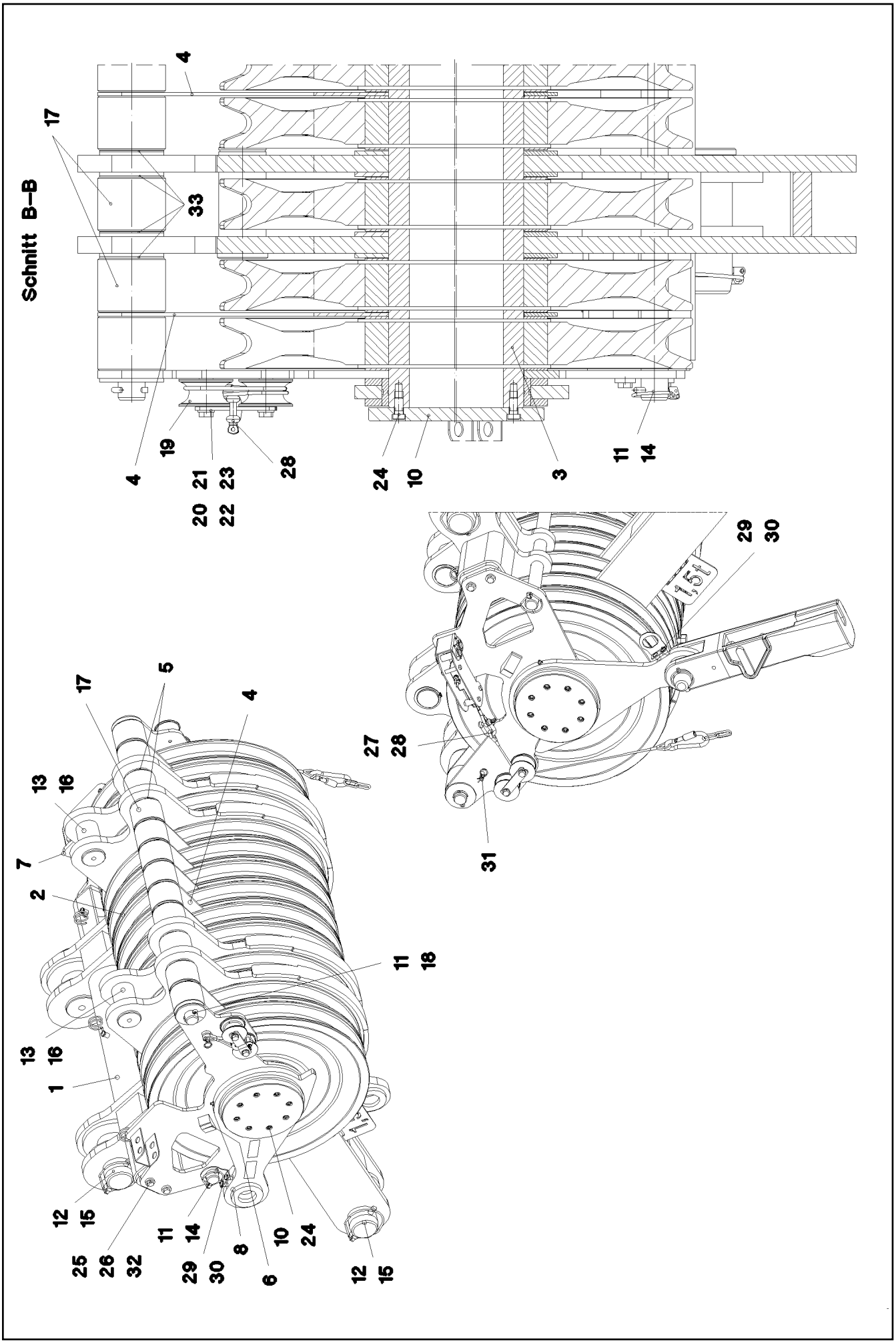

26.8.2008 052753 LIEBHERR	etk_en_de_074509_LR_1600_2 ROLLER SET ROLLENSATZ	432 (1/3) 3 215 006 91 52 847 08

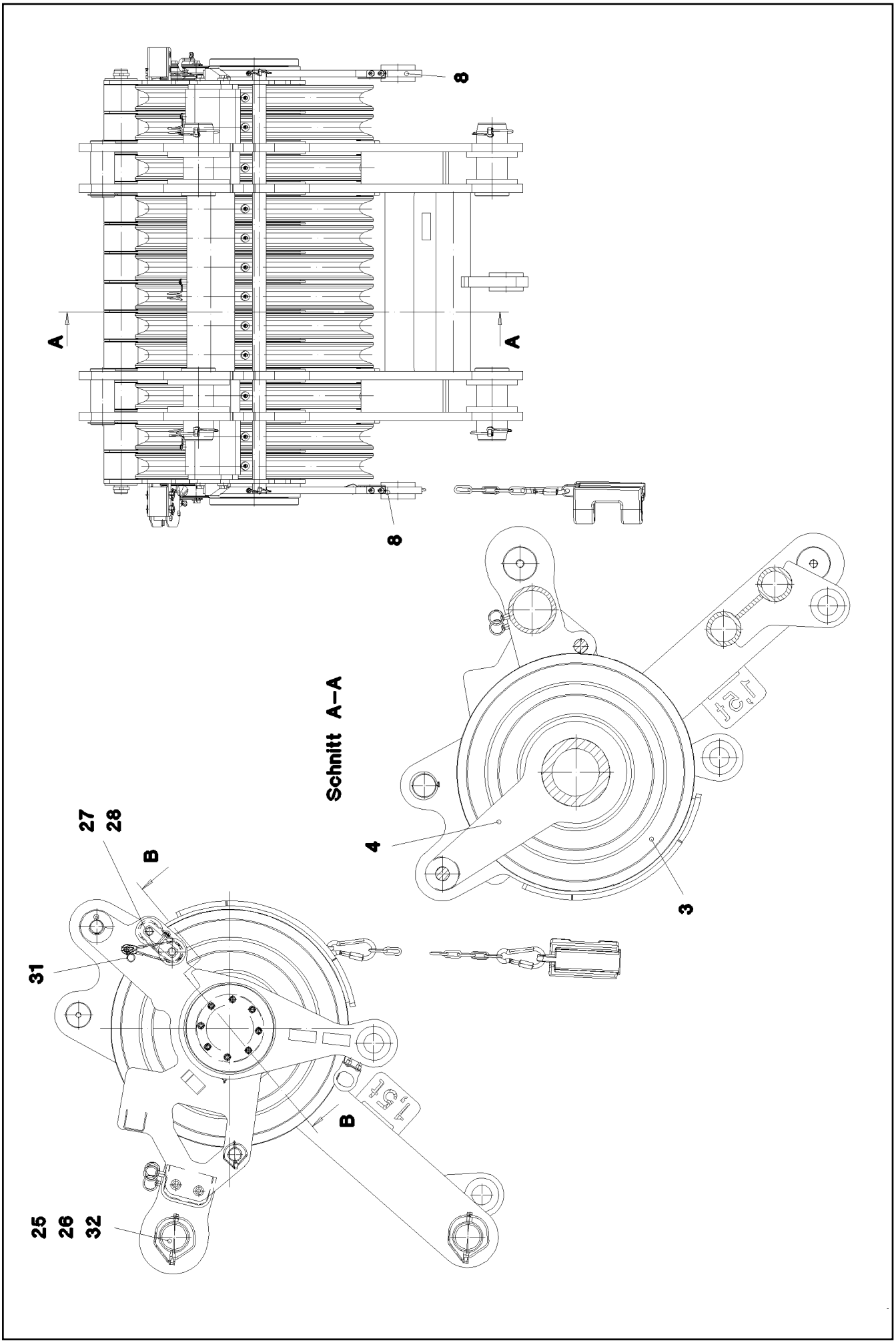

26.8.2008 052754 LIEBHERR	etk_en_de_074509_LR_1600_2 ROLLER SET ROLLENSATZ	433 (2/3) 3 215 006 91 52 847 08

Pos.	Item	Quantity	Description	Bezeichnung	Serie	K
1	96 48 526 08	1	ROLLER SET WELDED 320T	ROLLENSATZ SCHWK.		
2	92 68 928 08	12	ROPE PULLEY CPL. SPF ⇨ 2 652 007 92 68 928 08	SEILROLLE KPL.		
3	97 74 817 08	1	AXLE 219.1X1272 SPF	ACHSE		
4	97 74 820 08	7	PLATE 5X691X300	BLECH		
5	97 74 824 08	10	PLATE 5X95X95	BLECH		
6	96 48 607 08	1	PLATE WELDED	BLECH SCHWK.		
7	96 48 608 08	1	PLATE WELDED	BLECH SCHWK.		
8	96 48 609 08	2	FIXATION POINT	FESTPUNKT		
10	97 74 857 08	2	PLATE 20X260X260	BLECH		
11	97 74 860 08	2	AXLE 40.0X1247	ACHSE		
12	97 74 861 08	4	PIN 100.0X215 SPF	BOLZEN		
13	97 74 862 08	2	PIN 75.0X166 SPF	BOLZEN		
14	43 32 008 08	2	HINGED CONNECTOR DIN 11023 8X60 VERZ	KLAPPSTECKER		
15	43 32 015 08	4	HINGED CONNECTOR 17X125 VERZ.	KLAPPSTECKER		
16	42 80 056 08	2	LOCKING RING DIN 471 70X2,5	SICHERUNGSRING		
17	94 37 683 08	12	ROLLER RD100X80 PA6G	ROLLE		
18	43 30 090 08	2	SPLIT PIN DIN 94 8X63 ST VERZ.	SPLINT		
19	93 01 339 08	4	ROLLER RD80X40 PA6G	ROLLE		
20	97 06 963 08	4	TUBE 20x3,6x42	ROHR		
21	97 62 431 08	2	PLATE 5X120X30	BLECH		
22	40 61 065	4	HEX BOLT ISO 4014 M12X60 8.8 A3C	SECHSKANTSCHRAUBE		
23	42 00 016 08	4	WASHER ISO 7089 A 13 ST A3C	SCHEIBE		
24	40 72 046 08	16	SCREW DIN 6912 M12X25 10.9 VERZ.	SCHRAUBE		
25	42 16 007 08	8	WASHER DIN 7349 13 ST VERZ.	SCHEIBE		
26	46 00 047	4	HEX BOLT ISO 4014 M12X55 8.8 A3C	SECHSKANTSCHRAUBE		
27	97 06 965 08	2	ROPE 5x750	SEIL		
28	77 39 300 08	2	SHACKLE DIN 82101 A 10 0,4T EDELSTAHL	SCHAEKEL		
29	97 82 921 08	2	PLATE 3X70X101	BLECH		
30	10 41 285 4	4	OVAL HEAD FLAT SCREW AEHNL.ISO7380	LINSENFLACHKOPFSCHRAUBE		
31	43 32 060 08	2	SPRING PLUG DIN 11024 B 2,5 VERZ.	FEDERSTECKER		
32	41 19 007 08	4	NUT DIN 985 M12 8 A3C	MUTTER		
33	97 88 785 08	10	PLATE 2X95X95	BLECH		

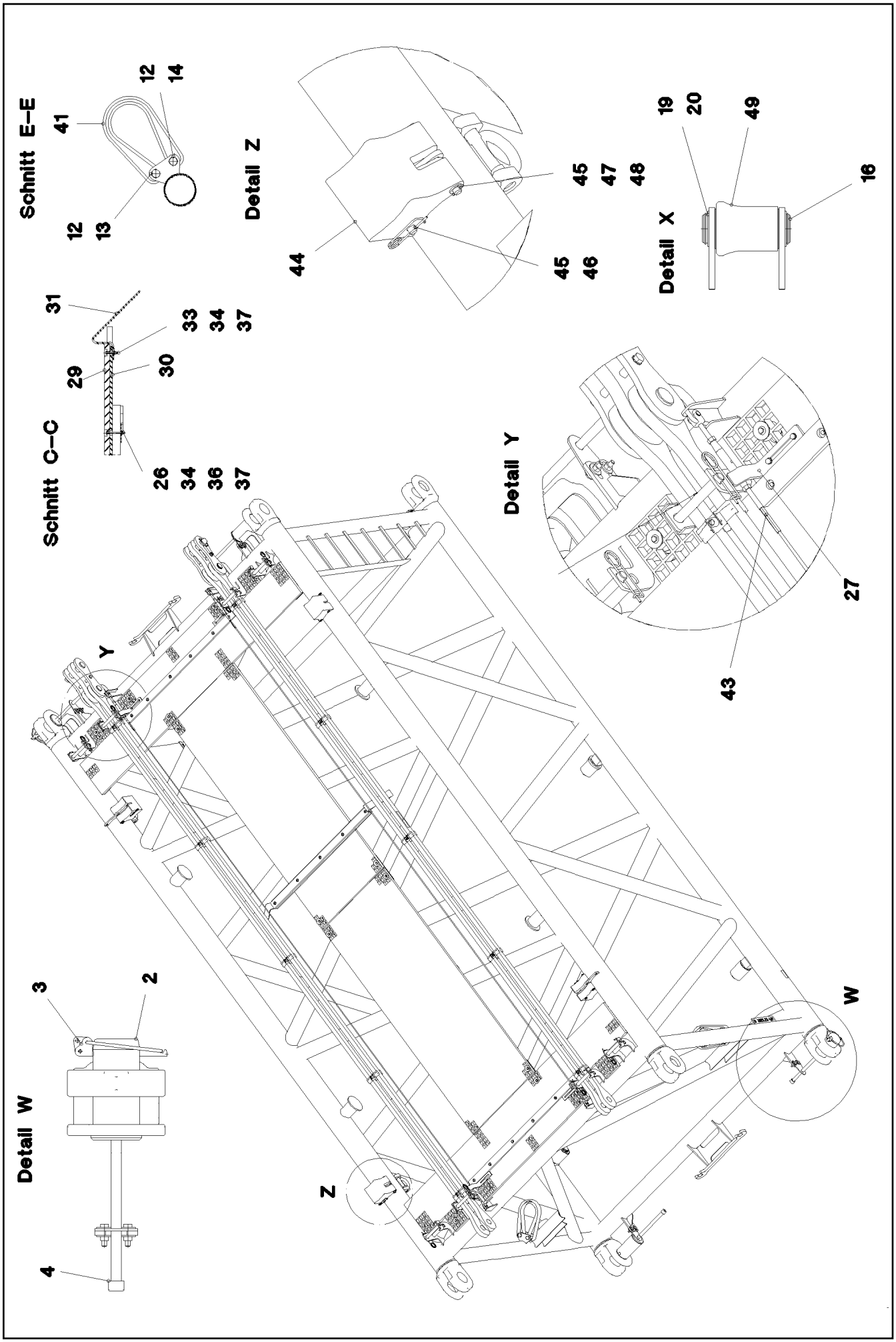

26.8.2008 052900 LIEBHERR	etk_en_de_074509_LR_1600_2 S INTERMEDIATE SECTION S-ZWISCHENSTUECK	435 (1/3) 3 220 500 91 52 849 08

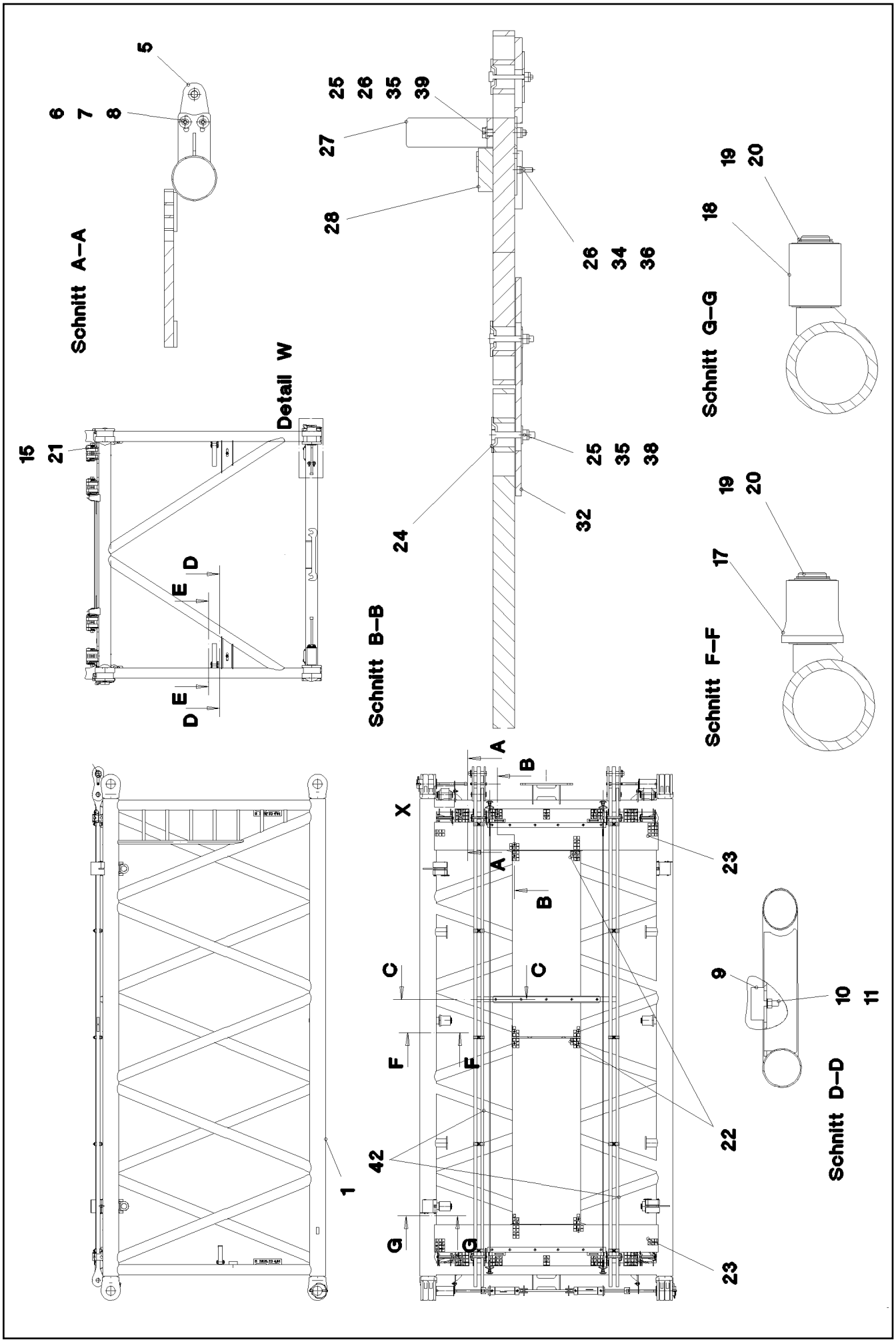
Schnitt A–A
5
6
7
8
Detail W
15
21
D
E
Schnitt B–B
25
26
35
39
27
28
26
34
36
25
35
38
24
32
Schnitt G–G
19
20
18
Schnitt F–F
19
20
17
1
X
A
B
C
F
G
42
23
22
Schnitt D–D
9
10
11

Pos.	Item	Quantity	Description	Bezeichnung	Serie	K
1	96 43 376 08	1	S INTERMED.SECTION WELD.CONSTR 282	S-ZWISCHENSTUECK SCHWK.		
2	97 64 994 08	4	PIN 120.0X237 SPF	BOLZEN		
3	10 41 062 2	4	HINGED CONNECTOR 20X175 A3C	KLAPPSTECKER		
4	40 43 263 08	4	SCREW DIN 912 M24X360 10.9 A3C	SCHRAUBE		
5	95 50 518 08	4	PLATE 5X104X140	BLECH		
6	46 00 158	8	HEX BOLT ISO 4017 M12X45 8.8 A3C	SECHSKANTSCHRAUBE		
7	42 18 011 08	16	WASHER ISO 7093-1 A 13 ST A3C	SCHEIBE		
8	41 15 143 08	8	NUT DIN 934 M12 8 VERZ.	MUTTER		
9	72 66 160 08	2	MEGI BUFFER	MEGIPUFFER		
10	42 00 019 08	2	WASHER DIN 125 A 17 VERZ.	SCHEIBE		
11	41 15 050 08	2	NUT DIN 934 M16 10 VERZ.	MUTTER		
12	45 14 223 08	4	PIN DIN 1436 20H11X85X78 30CRNIMO8 SP	BOLZEN		
13	43 32 001 08	2	HINGED CONNECTOR DIN 11023 5X32 VERZ	KLAPPSTECKER		
14	43 30 078 08	2	SPLIT PIN DIN 94 6,3X50 ST VERZ.	SPLINT		
15	96 43 771 08	8	CONNECTING PIN WELDED	ABSTECKBOLZEN SCHWK.		
16	97 66 499 08	2	PIN 65.0X187 SPF	BOLZEN		
17	97 66 500 08	2	ROLLER PA6G	ROLLE		
18	97 66 501 08	2	ROLLER	ROLLE		
19	51 45 410 08	8	SUPPORTING RING DIN 988 S 63X80X3	STUETZSCHEIBE		
20	42 80 049 08	8	LOCKING RING DIN 471 60X2	SICHERUNGSRING		
21	43 31 009 08	8	RETAINING SPRING 4,5 VERZ.	SICHERUNGSFEDER		
22	97 71 971 08	2	GRATING 2207X807X30 GFK SPF	GITTERROST		
23	97 66 514 08	2	GRATING 2647X487X30 GFK SPF	GITTERROST		
24	10 10 062 1	37	DISH MOUNTING	TELLERBEFESTIGUNG		
25	40 61 024	45	HEX BOLT ISO 4014 M8X55 8.8 A2C	SECHSKANTSCHRAUBE		
26	94 11 381 08	55	WASHER 70X3	SCHEIBE		
27	97 08 336 08	4	PLATE 8x40x276	BLECH		
28	97 66 612 08	2	SUPPORT PLATE 1400X60 PA6G	AUFLAGE		
29	97 41 439 08	1	SUPPORT PLATE 60X1270 PA6G	AUFLAGE		
30	97 41 440 08	1	PLATE 10X1250X80	BLECH		
31	95 64 428 08	2	PLATE 5X393X60 S380MC	BLECH		
32	95 54 048 08	4	PLATE 8X300X50	BLECH		
33	40 01 928	2	HEX BOLT ISO 4014 M6X40 8.8 A2C	SECHSKANTSCHRAUBE		
34	41 19 004 08	17	NUT DIN 985 M6 8 VERZ.	MUTTER		
35	41 19 005 08	41	NUT DIN 985 M8 8 VERZ.	MUTTER		
36	46 00 356	15	HEX BOLT ISO 4014 M6X65 8.8 A2C	SECHSKANTSCHRAUBE		
37	42 18 007 08	17	WASHER DIN 9021 A 6.4 VERZ.	SCHEIBE		
38	42 18 009 08	8	WASHER DIN 9021 A 8.4 VERZ.	SCHEIBE		
39	42 00 012 08	8	WASHER DIN 125 A8X16 ST VERZ.	SCHEIBE		
41	10 28 562 6	2	ROUND SLING DIN EN 1492-2 3T-0,75M PO	RUNDSCHLINGE		
42	96 43 440 08	2	ROD CPL. 6 M	STANGE KPL.		
			⇨ 3 220 501 96 43 440 08			
43	10 42 982 6	2	ROUND STRAND ROPE 8MM 5,54M EDELST	RUNDLITZENSEIL		
44	97 76 196 08	4	BEARING BLOCK PA6G	LAGERKLOTZ		
45	45 30 083 08	8	PIN DIN 1444 16H11X162X157 30CRNIMO8	BOLZEN		
46	43 31 028 08	4	RETAINING SPRING 3 VERZ.	SICHERUNGSFEDER		
47	43 30 036 08	4	SPLIT PIN DIN 94 3,2X25 ST VERZ.	SPLINT		
48	55 31 248 08	4	WASHER DIN 433 17 ST	SCHEIBE		
49	97 80 631 08	2	ROLLER PA6G	ROLLE		

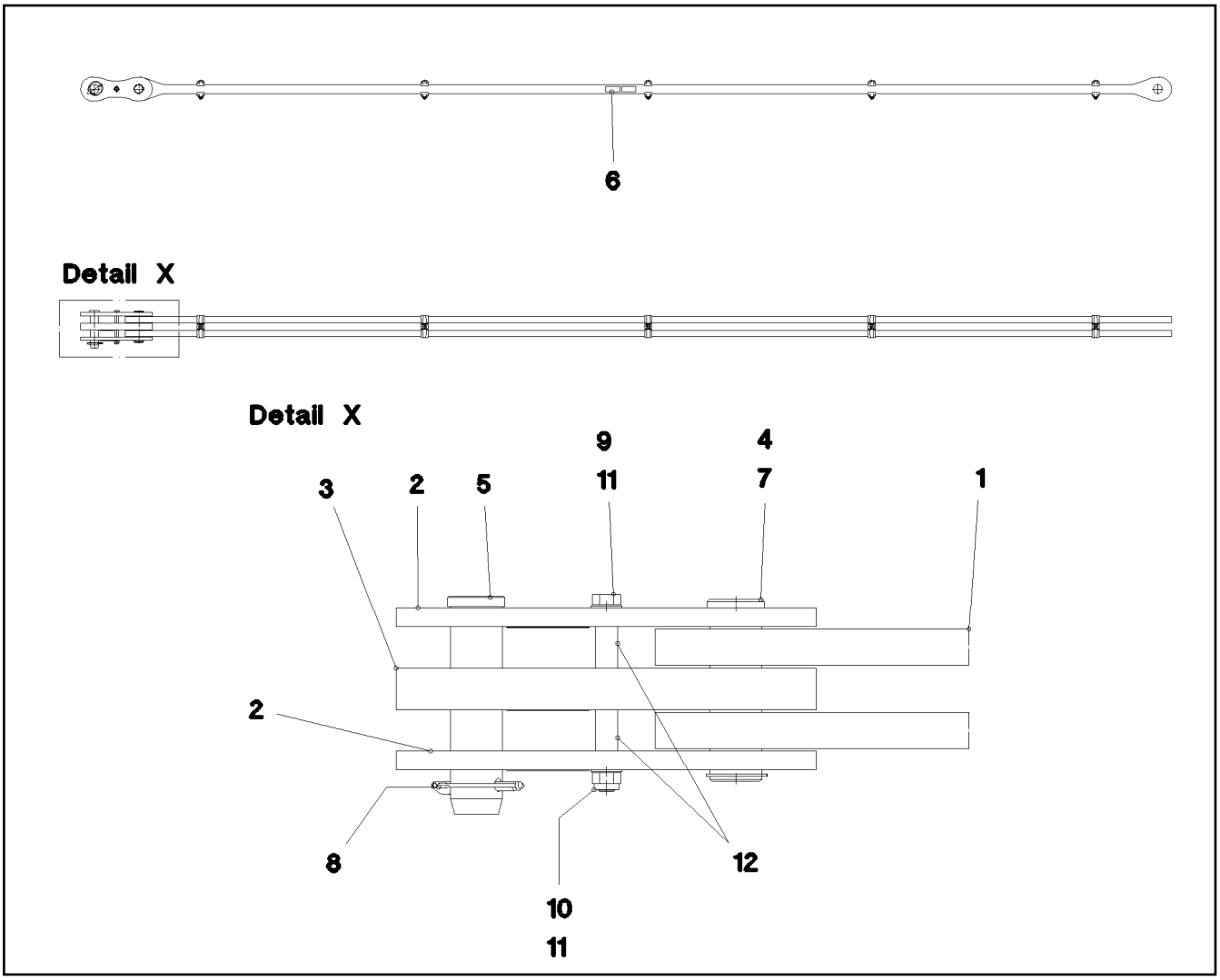

Pos.	Item	Quantity	Description	Bezeichnung	Serie	K
1	96 45 249 08	1	ROD 5.75 M	STANGE VORM.		
2	96 45 231 08	2	BRACKET WITH BOARD 0.25 M	LASCHE MIT SCHILD		
3	96 45 232 08	1	BRACKET WITH BOARD 0.25 M	LASCHE MIT SCHILD		
4	97 67 727 08	1	PIN 55.0X175	BOLZEN		
5	95 28 920 08	1	PIN 55.0X210 SPF	BOLZEN		
6	97 35 919 08	1	PLATE ASSEMBLY BG-NR. PVC-SILBER SP	SCHILD BAUGRUPPE		
7	42 80 042 08	1	LOCKING RING DIN 471 50X2	SICHERUNGSRING		
8	43 32 005 08	1	HINGED CONNECTOR 11,5X96 VERZ.	KLAPPSTECKER		
9	40 61 186 01	1	HEX BOLT ISO 4014 M16X180 8.8 A3C	SECHSKANTSCHRAUBE		
10	41 19 009 08	1	NUT DIN 985 M16 8 VERZ.	MUTTER		
11	42 00 019 08	2	WASHER DIN 125 A 17 VERZ.	SCHEIBE		
12	93 92 551 08	2	TUBE 22X2,5X40	ROHR		

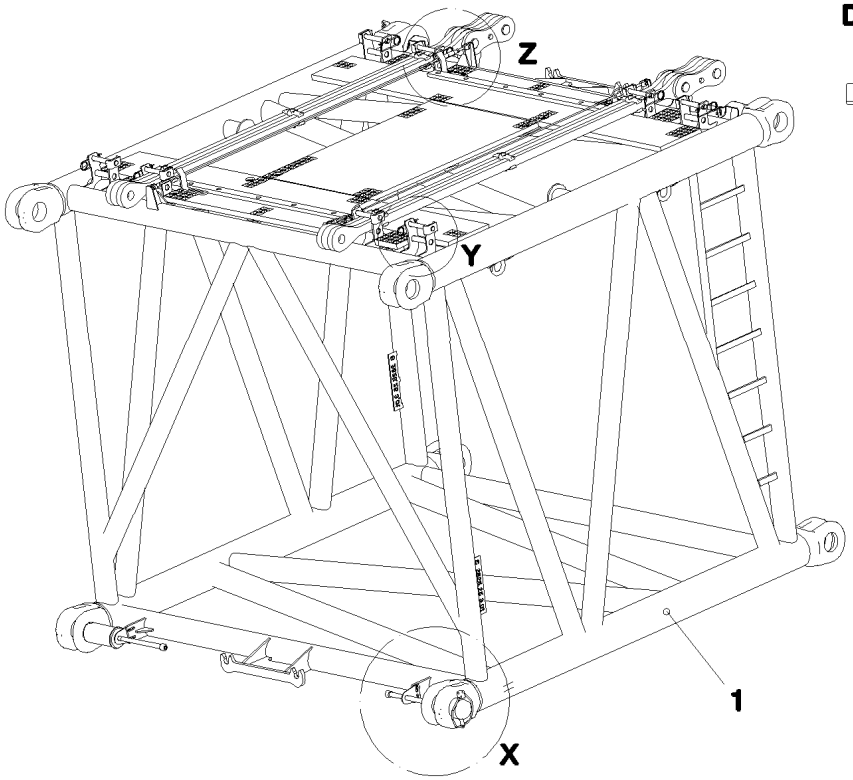

Detail X

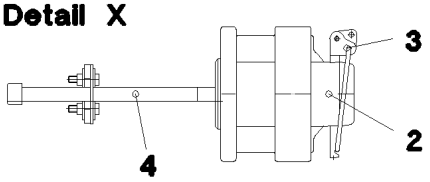

Detail Y

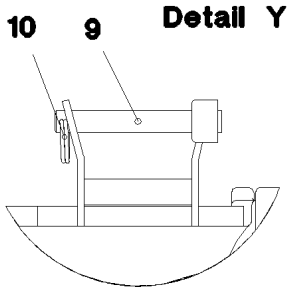

Detail Z

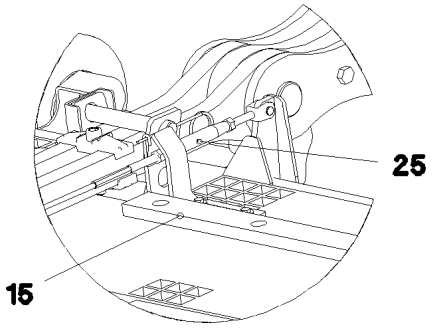

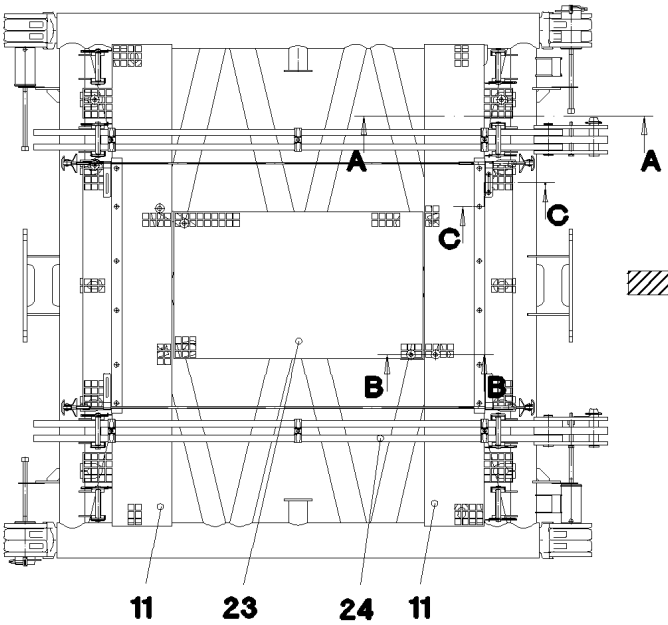

Schnitt A–A

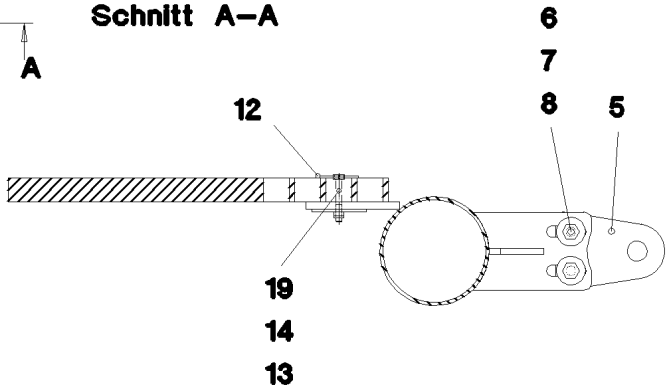

Schnitt B–B

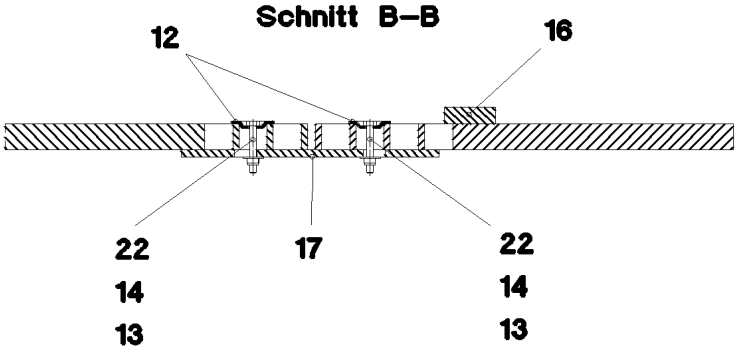

Schnitt C–C

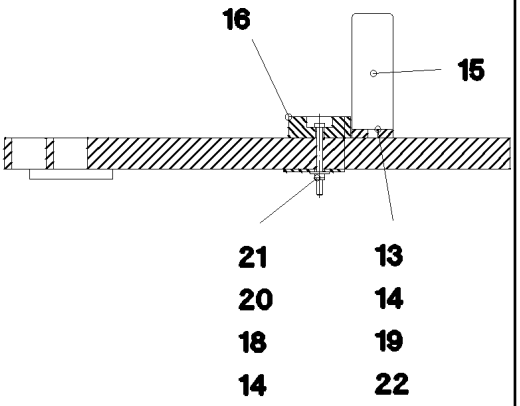

Pos.	Item	Quantity	Description	Bezeichnung	Serie	K
1	96 47 979 08	1	S INTERMED.SECTION WELD.CONSTR 3 M	S-ZWISCHENSTUECK SCHWK.		
2	97 64 994 08	4	PIN 120.0X237 SPF	BOLZEN		
3	10 41 062 2	4	HINGED CONNECTOR 20X175 A3C	KLAPPSTECKER		
4	40 43 263 08	4	SCREW DIN 912 M24X360 10.9 A3C	SCHRAUBE		
5	95 50 518 08	4	PLATE 5X104X140	BLECH		
6	46 00 158	8	HEX BOLT ISO 4017 M12X45 8.8 A3C	SECHSKANTSCHRAUBE		
7	42 18 011 08	16	WASHER ISO 7093-1 A 13 ST A3C	SCHEIBE		
8	41 15 143 08	8	NUT DIN 934 M12 8 VERZ.	MUTTER		
9	96 43 771 08	8	CONNECTING PIN WELDED	ABSTECKBOLZEN SCHWK.		
10	43 31 009 08	8	RETAINING SPRING 4,5 VERZ.	SICHERUNGSFEDER		
11	97 66 514 08	2	GRATING 2647X487X30 GFK SPF	GITTERROST		
12	10 10 062 1	24	DISH MOUNTING	TELLERBEFESTIGUNG		
13	40 61 024	36	HEX BOLT ISO 4014 M8X55 8.8 A2C	SECHSKANTSCHRAUBE		
14	94 11 381 08	44	WASHER 70X3	SCHEIBE		
15	97 08 336 08	4	PLATE 8x40x276	BLECH		
16	97 66 612 08	2	SUPPORT PLATE 1400X60 PA6G	AUFLAGE		
17	95 54 048 08	2	PLATE 8X300X50	BLECH		
18	41 19 004 08	12	NUT DIN 985 M6 8 VERZ.	MUTTER		
19	41 19 005 08	36	NUT DIN 985 M8 8 VERZ.	MUTTER		
20	46 00 356	12	HEX BOLT ISO 4014 M6X65 8.8 A2C	SECHSKANTSCHRAUBE		
21	42 18 007 08	12	WASHER DIN 9021 A 6.4 VERZ.	SCHEIBE		
22	42 18 009 08	12	WASHER DIN 9021 A 8.4 VERZ.	SCHEIBE		
23	97 73 275 08	1	GRATING 1367X807X30 GFK SPF	GITTERROST		
24	96 47 984 08	2	ROD CPL. 3 M	STANGE KPL.		
			⇨ 3 221 200 96 47 984 08			
25	10 44 055 9	2	ROUND STRAND ROPE 8MM 2,54M EDELST	RUNDLITZENSEIL		

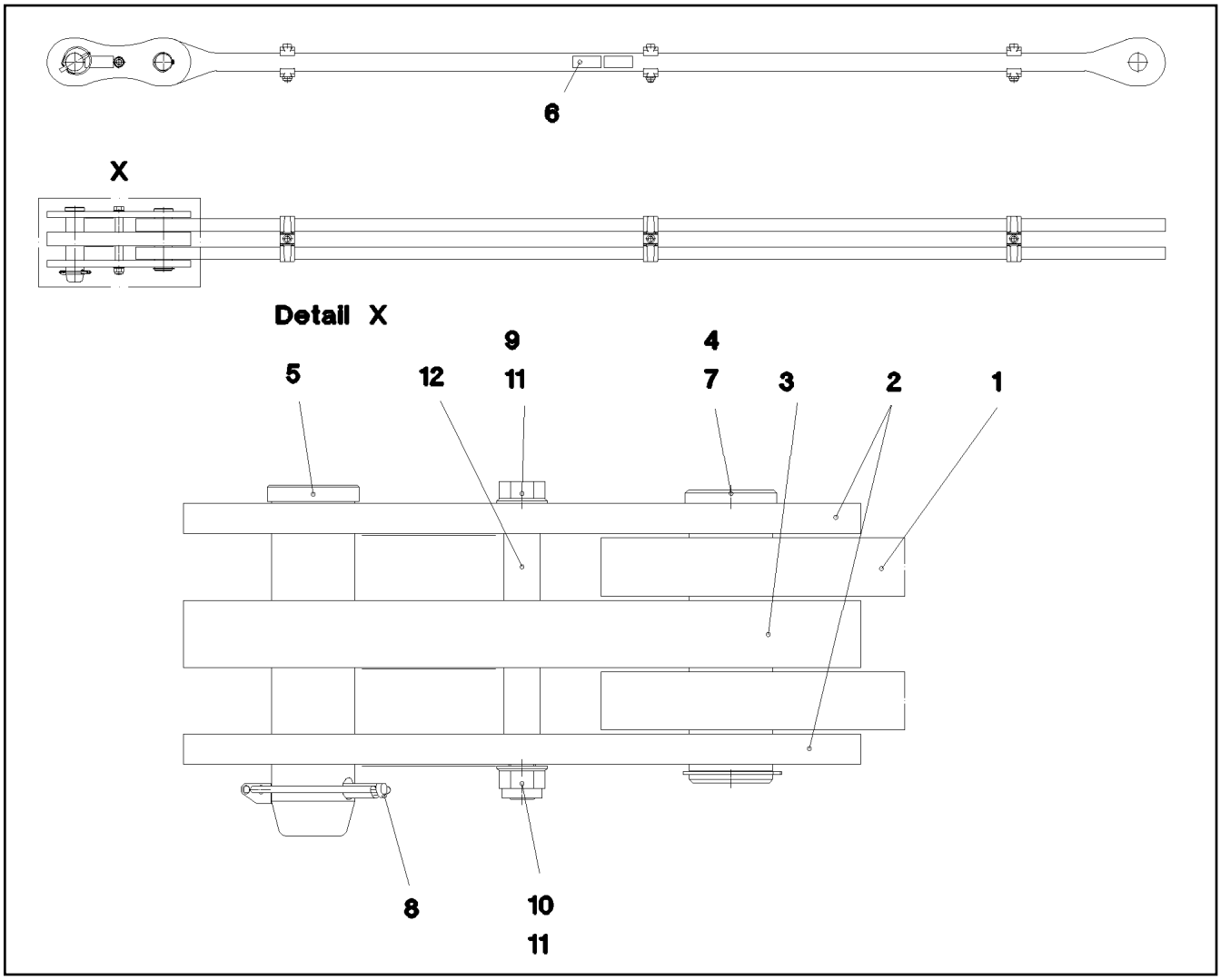

Pos.	Item	Quantity	Description	Bezeichnung	Serie	K
1	96 47 985 08	1	ROD 2.75 M	STANGE VORM.		
2	96 45 231 08	2	BRACKET WITH BOARD 0.25 M	LASCHE MIT SCHILD		
3	96 45 232 08	1	BRACKET WITH BOARD 0.25 M	LASCHE MIT SCHILD		
4	97 67 727 08	1	PIN 55.0X175	BOLZEN		
5	95 28 920 08	1	PIN 55.0X210 SPF	BOLZEN		
6	97 35 919 08	1	PLATE ASSEMBLY BG-NR. PVC-SILBER SP	SCHILD BAUGRUPPE		
7	42 80 042 08	1	LOCKING RING DIN 471 50X2	SICHERUNGSRING		
8	43 32 005 08	1	HINGED CONNECTOR 11,5X96 VERZ.	KLAPPSTECKER		
9	40 61 186 01	1	HEX BOLT ISO 4014 M16X180 8.8 A3C	SECHSKANTSCHRAUBE		
10	41 19 009 08	1	NUT DIN 985 M16 8 VERZ.	MUTTER		
11	42 00 019 08	2	WASHER DIN 125 A 17 VERZ.	SCHEIBE		
12	93 92 551 08	2	TUBE 22X2,5X40	ROHR		

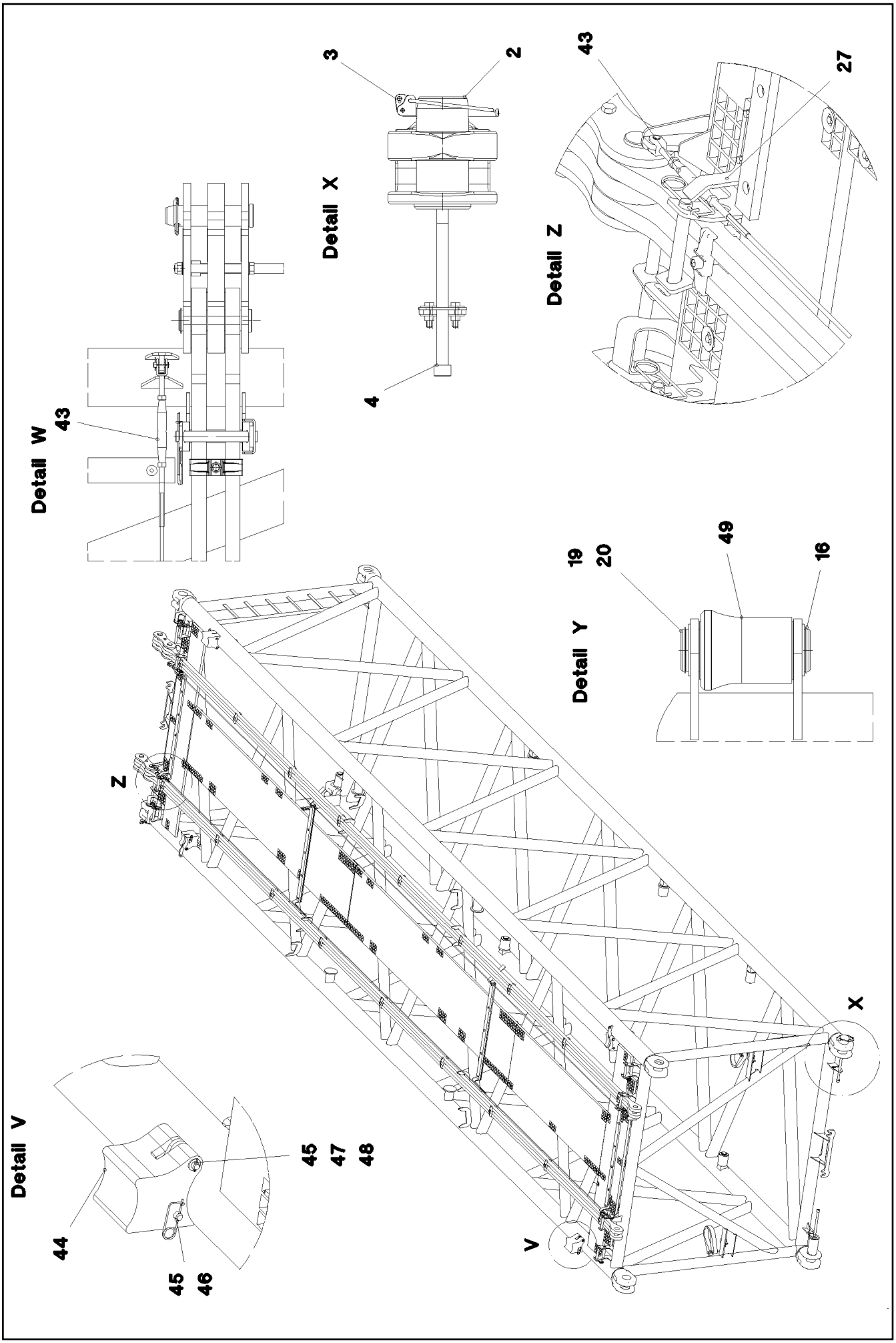

26.8.2008 052902 LIEBHERR	etk_en_de_074509_LR_1600_2 S INTERMEDIATE SECTION S-ZWISCHENSTUECK	442 (1/4) 3 223 91 52 852 08

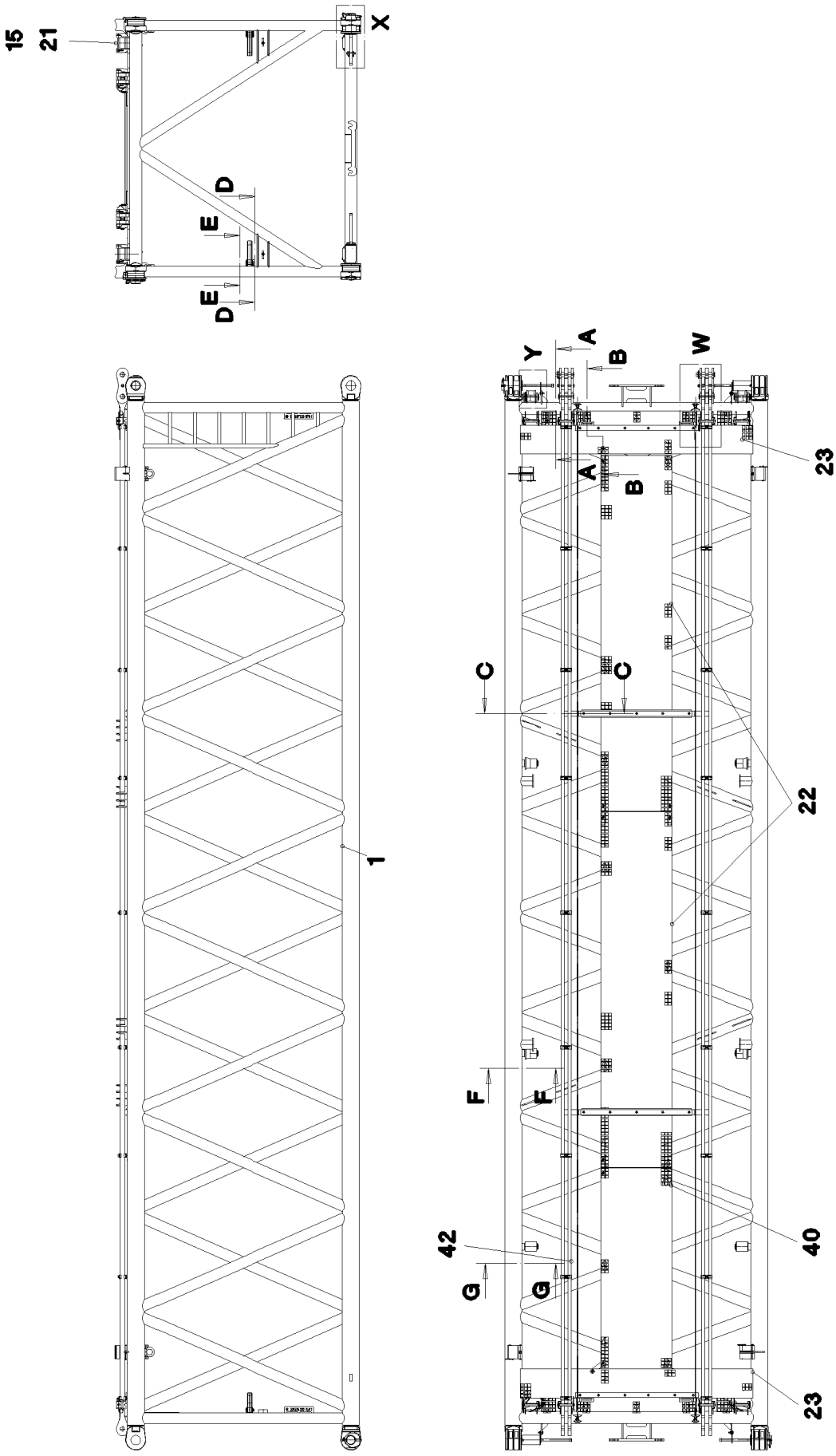

26.8.2008 052903 LIEBHERR	**etk_en_de_074509_LR_1600_2** **S INTERMEDIATE SECTION** **S-ZWISCHENSTUECK**	443 (2/4) **3 223** **91 52 852 08**

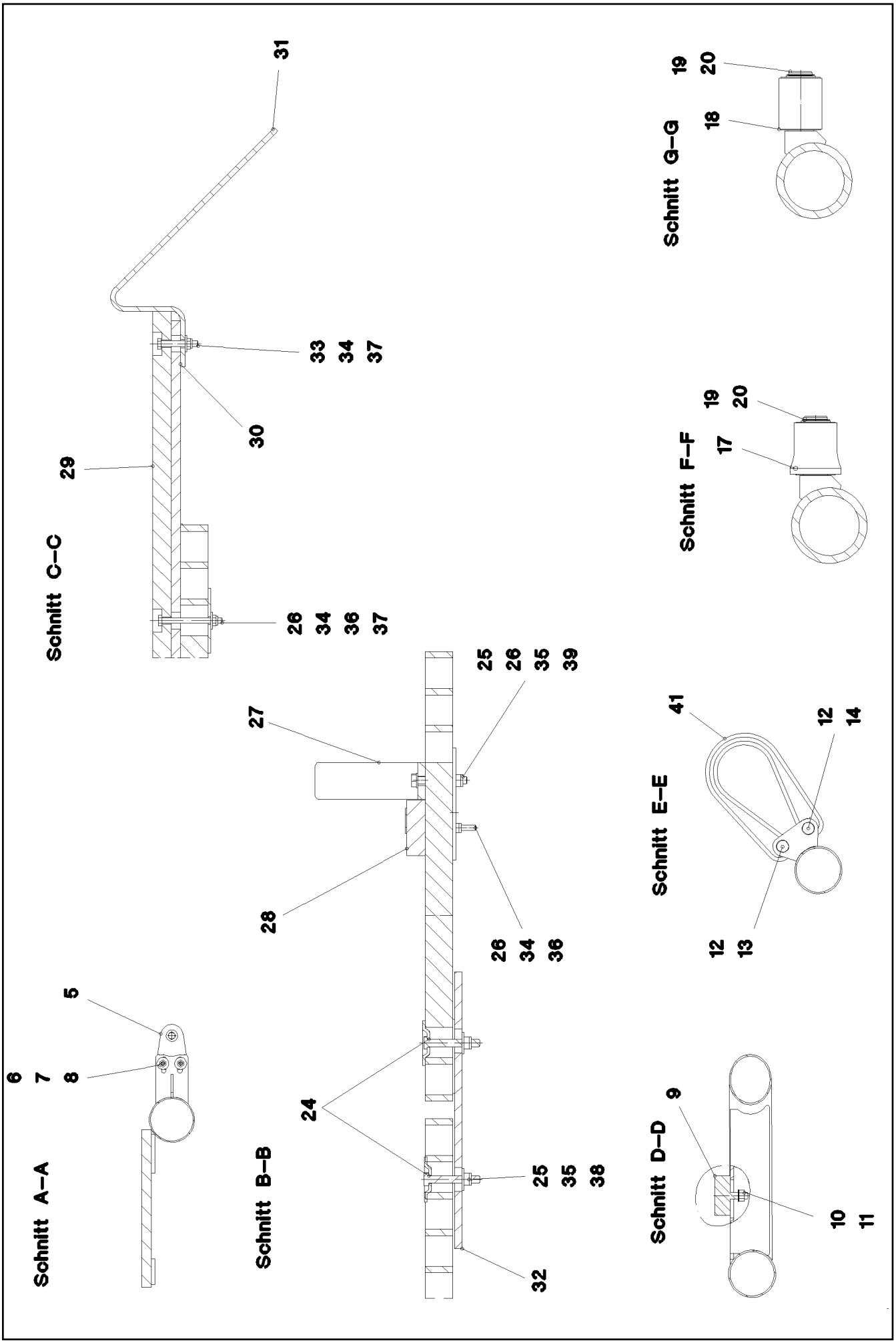
Schnitt A–A
6
7
8
5
Schnitt B–B
24
25
35
38
32
27
28
26
34
36
25
26
35
39
Schnitt C–C
29
30
33
34
37
26
34
36
37
31
Schnitt D–D
9
10
11
Schnitt E–E
41
12
14
12
13
Schnitt F–F
19
20
17
Schnitt G–G
19
20
18

Pos.	Item	Quantity	Description	Bezeichnung	Serie	K
1	96 44 096 08	1	S INTERMED.SECTION WELD.CONSTR 2825	S-ZWISCHENSTUECK SCHWK.		
2	97 64 994 08	4	PIN 120.0X237 SPF	BOLZEN		
3	10 41 062 2	4	HINGED CONNECTOR 20X175 A3C	KLAPPSTECKER		
4	40 43 263 08	4	SCREW DIN 912 M24X360 10.9 A3C	SCHRAUBE		
5	95 50 518 08	4	PLATE 5X104X140	BLECH		
6	46 00 158	8	HEX BOLT ISO 4017 M12X45 8.8 A3C	SECHSKANTSCHRAUBE		
7	42 18 011 08	16	WASHER ISO 7093-1 A 13 ST A3C	SCHEIBE		
8	41 15 143 08	8	NUT DIN 934 M12 8 VERZ.	MUTTER		
9	72 66 160 08	2	MEGI BUFFER	MEGIPUFFER		
10	42 00 019 08	2	WASHER DIN 125 A 17 VERZ.	SCHEIBE		
11	41 15 050 08	2	NUT DIN 934 M16 10 VERZ.	MUTTER		
12	45 14 223 08	4	PIN DIN 1436 20H11X85X78 30CRNIMO8 SP	BOLZEN		
13	43 32 001 08	2	HINGED CONNECTOR DIN 11023 5X32 VERZ	KLAPPSTECKER		
14	43 30 078 08	2	SPLIT PIN DIN 94 6,3X50 ST VERZ.	SPLINT		
15	96 43 771 08	8	CONNECTING PIN WELDED	ABSTECKBOLZEN SCHWK.		
16	97 66 499 08	2	PIN 65.0X187 SPF	BOLZEN		
17	97 66 500 08	4	ROLLER PA6G	ROLLE		
18	97 66 501 08	2	ROLLER	ROLLE		
19	51 45 410 08	10	SUPPORTING RING DIN 988 S 63X80X3	STUETZSCHEIBE		
20	42 80 049 08	10	LOCKING RING DIN 471 60X2	SICHERUNGSRING		
21	43 31 009 08	8	RETAINING SPRING 4,5 VERZ.	SICHERUNGSFEDER		
22	97 71 763 08	2	GRATING 4047X807X30 GFK SPF	GITTERROST		
23	97 66 514 08	2	GRATING 2647X487X30 GFK SPF	GITTERROST		
24	10 10 062 1	49	DISH MOUNTING	TELLERBEFESTIGUNG		
25	40 61 024	49	HEX BOLT ISO 4014 M8X55 8.8 A2C	SECHSKANTSCHRAUBE		
26	94 11 381 08	56	WASHER 70X3	SCHEIBE		
27	97 08 336 08	4	PLATE 8x40x276	BLECH		
28	97 66 612 08	2	SUPPORT PLATE 1400X60 PA6G	AUFLAGE		
29	97 41 439 08	2	SUPPORT PLATE 60X1270 PA6G	AUFLAGE		
30	97 41 440 08	2	PLATE 10X1250X80	BLECH		
31	95 64 428 08	4	PLATE 5X393X60 S380MC	BLECH		
32	95 54 048 08	5	PLATE 8X300X50	BLECH		
33	40 01 928	4	HEX BOLT ISO 4014 M6X40 8.8 A2C	SECHSKANTSCHRAUBE		
34	41 19 004 08	22	NUT DIN 985 M6 8 VERZ.	MUTTER		
35	41 19 005 08	51	NUT DIN 985 M8 8 VERZ.	MUTTER		
36	46 00 356	18	HEX BOLT ISO 4014 M6X65 8.8 A2C	SECHSKANTSCHRAUBE		
37	42 18 007 08	22	WASHER DIN 9021 A 6.4 VERZ.	SCHEIBE		
38	42 18 009 08	40	WASHER DIN 9021 A 8.4 VERZ.	SCHEIBE		
39	42 00 012 08	8	WASHER DIN 125 A8X16 ST VERZ.	SCHEIBE		
40	97 71 942 08	1	GRATING 2287X807X30 GFK SPF	GITTERROST		
41	10 28 562 6	2	ROUND SLING DIN EN 1492-2 3T-0,75M PO	RUNDSCHLINGE		
42	96 45 222 08	2	ROD CPL. 12 M ⇨ 3 561 003 96 45 222 08	STANGE KPL.		
43	10 33 098 7	2	ROUND STRAND ROPE 8MM 11,54M EDEL	RUNDLITZENSEIL		
44	97 76 196 08	4	BEARING BLOCK PA6G	LAGERKLOTZ		
45	45 30 083 08	8	PIN DIN 1444 16H11X162X157 30CRNIMO8	BOLZEN		
46	43 31 028 08	4	RETAINING SPRING 3 VERZ.	SICHERUNGSFEDER		
47	43 30 036 08	4	SPLIT PIN DIN 94 3,2X25 ST VERZ.	SPLINT		
48	55 31 248 08	4	WASHER DIN 433 17 ST	SCHEIBE		
49	97 80 631 08	2	ROLLER PA6G	ROLLE		

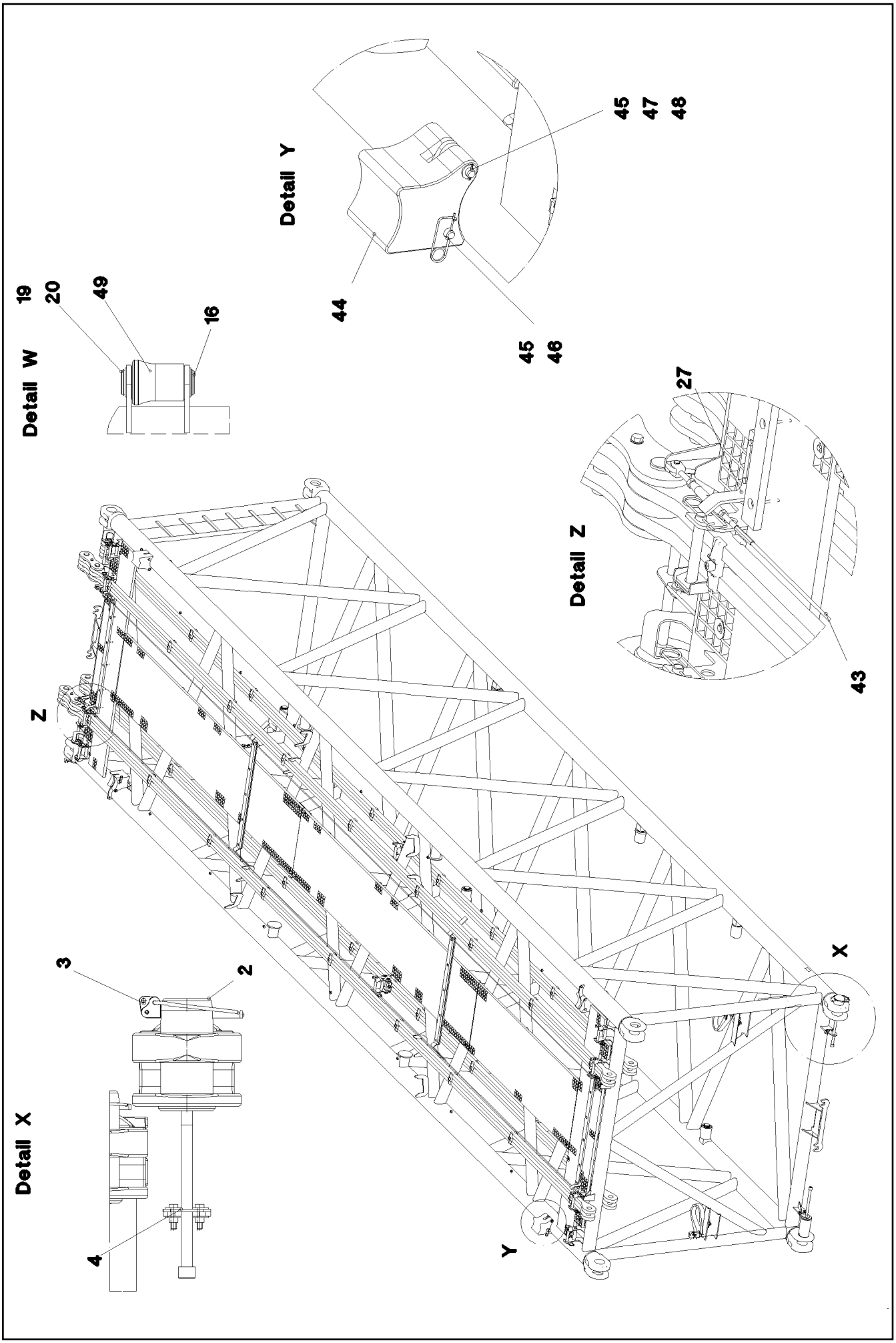

26.8.2008 052905 LIEBHERR	etk_en_de_074509_LR_1600_2 S INTERMEDIATE SECTION S-ZWISCHENSTUECK	446 (1/4) 3 223 010 91 52 853 08

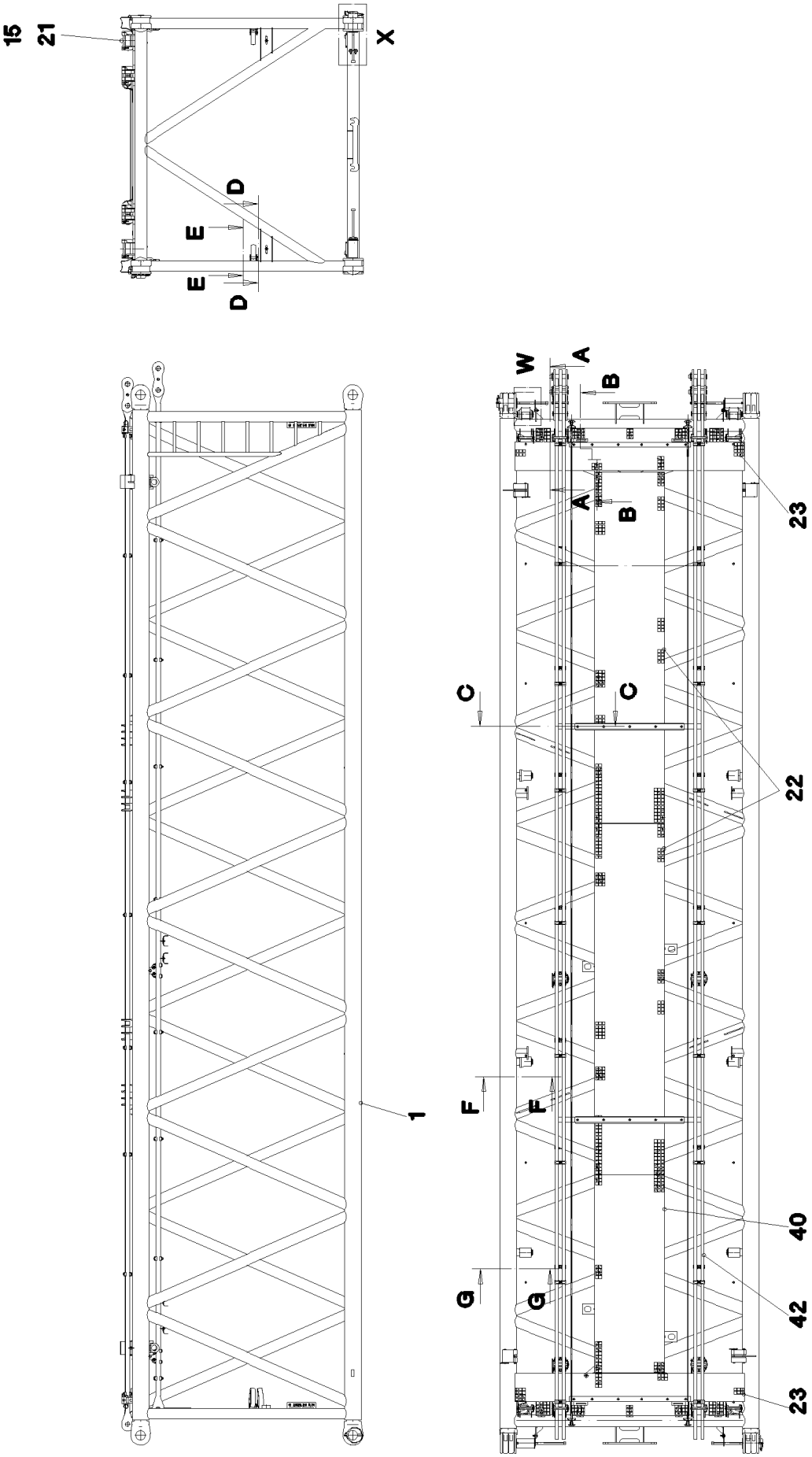

26.8.2008 052906 LIEBHERR	etk_en_de_074509_LR_1600_2 S INTERMEDIATE SECTION S-ZWISCHENSTUECK	447 (2/4) 3 223 010 91 52 853 08

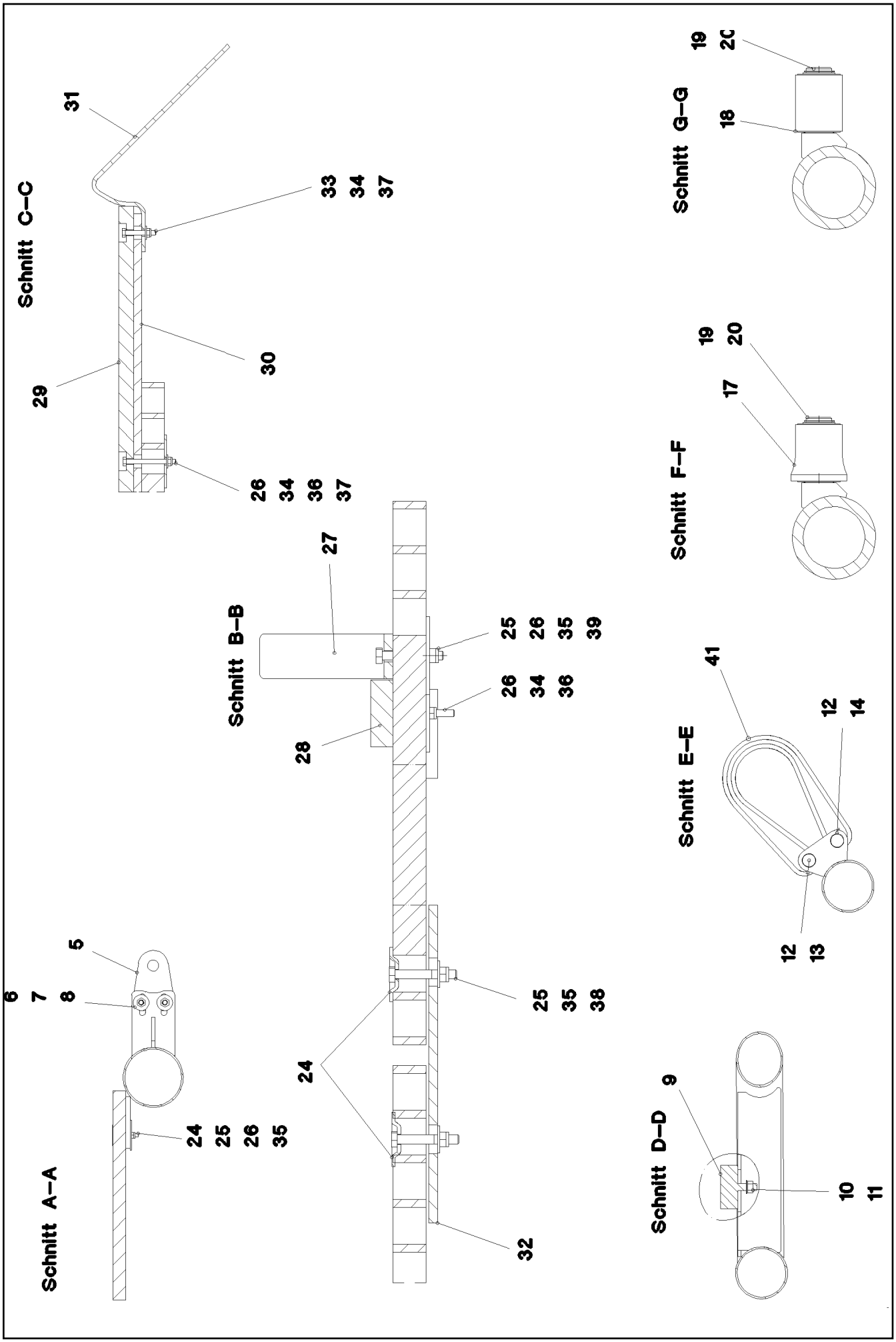

26.8.2008 052907 LIEBHERR	etk_en_de_074509_LR_1600_2 S INTERMEDIATE SECTION S-ZWISCHENSTUECK	448 (3/4) 3 223 010 91 52 853 08

Pos.	Item	Quantity	Description	Bezeichnung	Serie	K
1	96 45 126 08	1	S INTERMED.SECTION WELD.CONSTR 2825	S-ZWISCHENSTUECK SCHWK.		
2	97 64 994 08	4	PIN 120.0X237 SPF	BOLZEN		
3	10 41 062 2	4	HINGED CONNECTOR 20X175 A3C	KLAPPSTECKER		
4	40 43 263 08	4	SCREW DIN 912 M24X360 10.9 A3C	SCHRAUBE		
5	95 50 518 08	4	PLATE 5X104X140	BLECH		
6	46 00 158	8	HEX BOLT ISO 4017 M12X45 8.8 A3C	SECHSKANTSCHRAUBE		
7	42 18 011 08	16	WASHER ISO 7093-1 A 13 ST A3C	SCHEIBE		
8	41 15 143 08	8	NUT DIN 934 M12 8 VERZ.	MUTTER		
9	72 66 160 08	2	MEGI BUFFER	MEGIPUFFER		
10	42 00 019 08	2	WASHER DIN 125 A 17 VERZ.	SCHEIBE		
11	41 15 050 08	2	NUT DIN 934 M16 10 VERZ.	MUTTER		
12	45 14 223 08	4	PIN DIN 1436 20H11X85X78 30CRNIMO8 SP	BOLZEN		
13	43 32 001 08	2	HINGED CONNECTOR DIN 11023 5X32 VERZ	KLAPPSTECKER		
14	43 30 078 08	2	SPLIT PIN DIN 94 6,3X50 ST VERZ.	SPLINT		
15	96 43 771 08	8	CONNECTING PIN WELDED	ABSTECKBOLZEN SCHWK.		
16	97 66 499 08	2	PIN 65.0X187 SPF	BOLZEN		
17	97 66 500 08	4	ROLLER PA6G	ROLLE		
18	97 66 501 08	2	ROLLER	ROLLE		
19	51 45 410 08	10	SUPPORTING RING DIN 988 S 63X80X3	STUETZSCHEIBE		
20	42 80 049 08	10	LOCKING RING DIN 471 60X2	SICHERUNGSRING		
21	43 31 009 08	8	RETAINING SPRING 4,5 VERZ.	SICHERUNGSFEDER		
22	97 71 763 08	2	GRATING 4047X807X30 GFK SPF	GITTERROST		
23	97 66 514 08	2	GRATING 2647X487X30 GFK SPF	GITTERROST		
24	10 10 062 1	49	DISH MOUNTING	TELLERBEFESTIGUNG		
25	40 61 024	49	HEX BOLT ISO 4014 M8X55 8.8 A2C	SECHSKANTSCHRAUBE		
26	94 11 381 08	56	WASHER 70X3	SCHEIBE		
27	97 08 336 08	4	PLATE 8x40x276	BLECH		
28	97 66 612 08	2	SUPPORT PLATE 1400X60 PA6G	AUFLAGE		
29	97 41 439 08	2	SUPPORT PLATE 60X1270 PA6G	AUFLAGE		
30	97 41 440 08	2	PLATE 10X1250X80	BLECH		
31	97 75 617 08	4	PLATE 5X60X388 FE//ZN20//C	BLECH		
32	95 54 048 08	5	PLATE 8X300X50	BLECH		
33	40 01 928	4	HEX BOLT ISO 4014 M6X40 8.8 A2C	SECHSKANTSCHRAUBE		
34	41 19 004 08	22	NUT DIN 985 M6 8 VERZ.	MUTTER		
35	41 19 005 08	51	NUT DIN 985 M8 8 VERZ.	MUTTER		
36	46 00 356	18	HEX BOLT ISO 4014 M6X65 8.8 A2C	SECHSKANTSCHRAUBE		
37	42 18 007 08	22	WASHER DIN 9021 A 6.4 VERZ.	SCHEIBE		
38	42 18 009 08	40	WASHER DIN 9021 A 8.4 VERZ.	SCHEIBE		
39	42 00 012 08	8	WASHER DIN 125 A8X16 ST VERZ.	SCHEIBE		
40	97 71 942 08	1	GRATING 2287X807X30 GFK SPF	GITTERROST		
41	10 28 562 6	2	ROUND SLING DIN EN 1492-2 3T-0,75M PO	RUNDSCHLINGE		
42	96 45 222 08	2	ROD CPL. 12 M ⇨ 3 561 003 96 45 222 08	STANGE KPL.		
43	10 33 098 7	2	ROUND STRAND ROPE 8MM 11,54M EDEL	RUNDLITZENSEIL		
44	97 76 196 08	4	BEARING BLOCK PA6G	LAGERKLOTZ		
45	45 30 083 08	8	PIN DIN 1444 16H11X162X157 30CRNIMO8	BOLZEN		
46	43 31 028 08	4	RETAINING SPRING 3 VERZ.	SICHERUNGSFEDER		
47	43 30 036 08	4	SPLIT PIN DIN 94 3,2X25 ST VERZ.	SPLINT		
48	55 31 248 08	4	WASHER DIN 433 17 ST	SCHEIBE		
49	97 80 631 08	2	ROLLER PA6G	ROLLE		

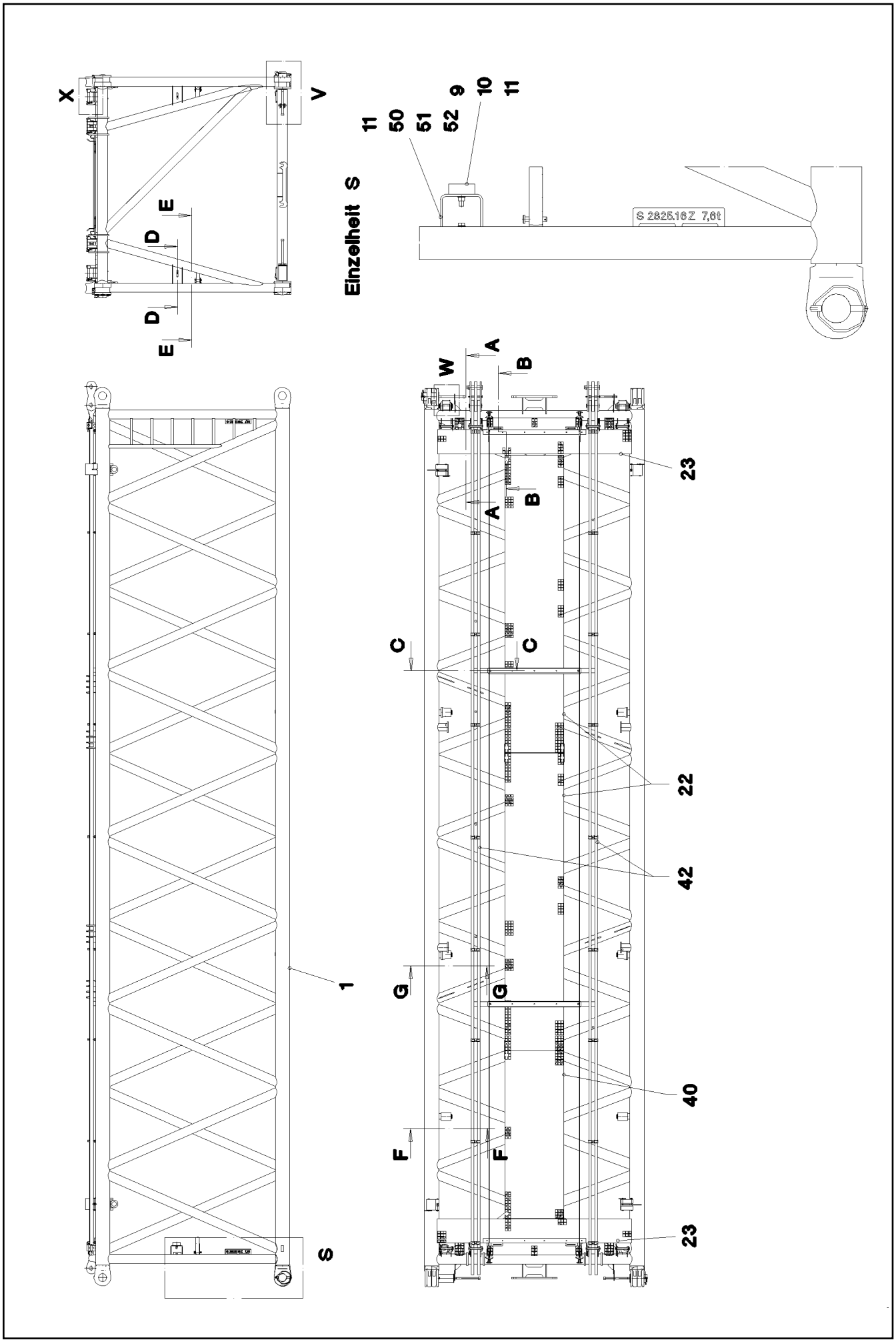

26.8.2008 052909 LIEBHERR	etk_en_de_074509_LR_1600_2 S INTERMEDIATE SECTION S-ZWISCHENSTUECK	450 (1/4) 3 223 100 91 55 327 08

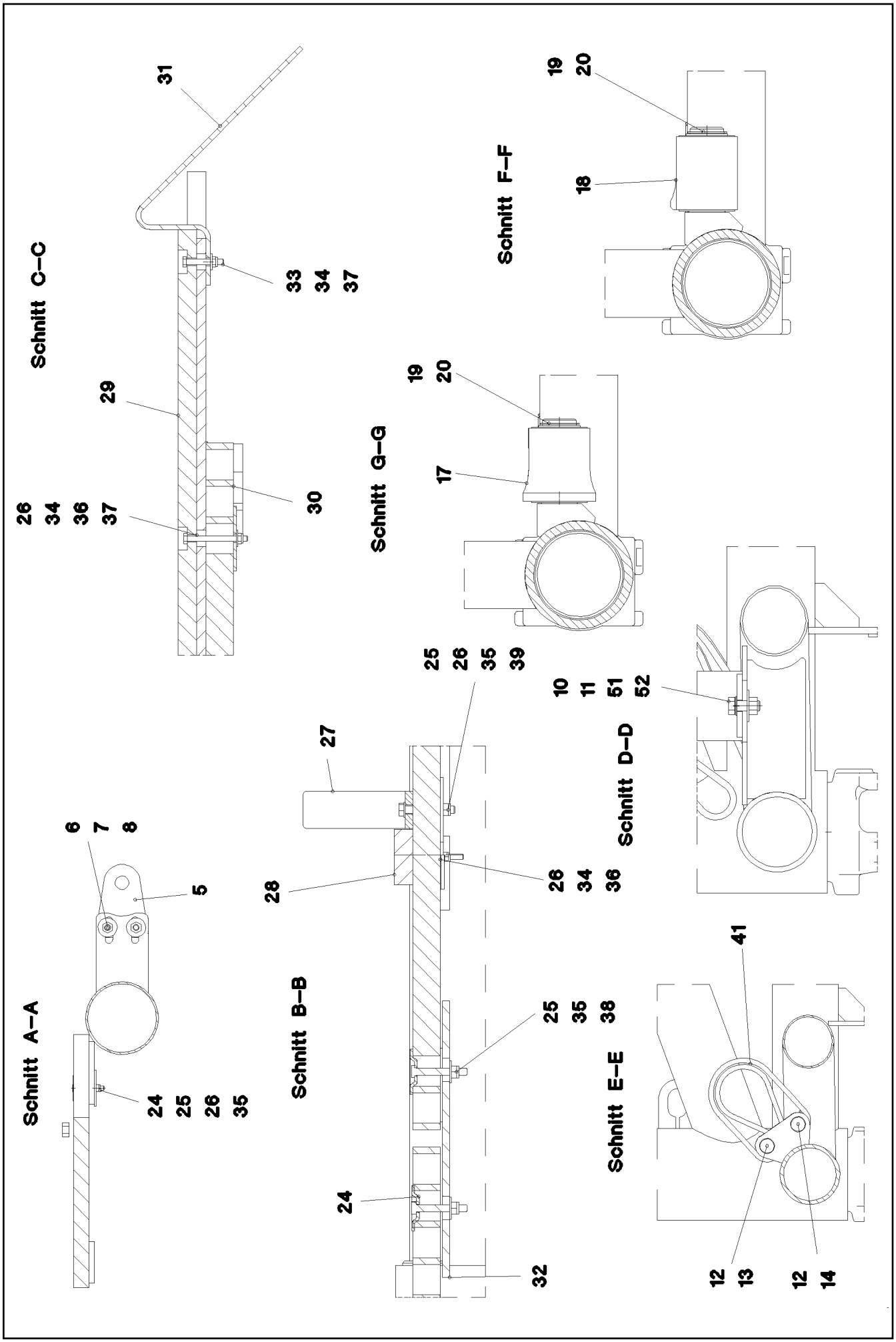

26.8.2008 052910 LIEBHERR	etk_en_de_074509_LR_1600_2 S INTERMEDIATE SECTION S-ZWISCHENSTUECK	451 (2/4) 3 223 100 91 55 327 08

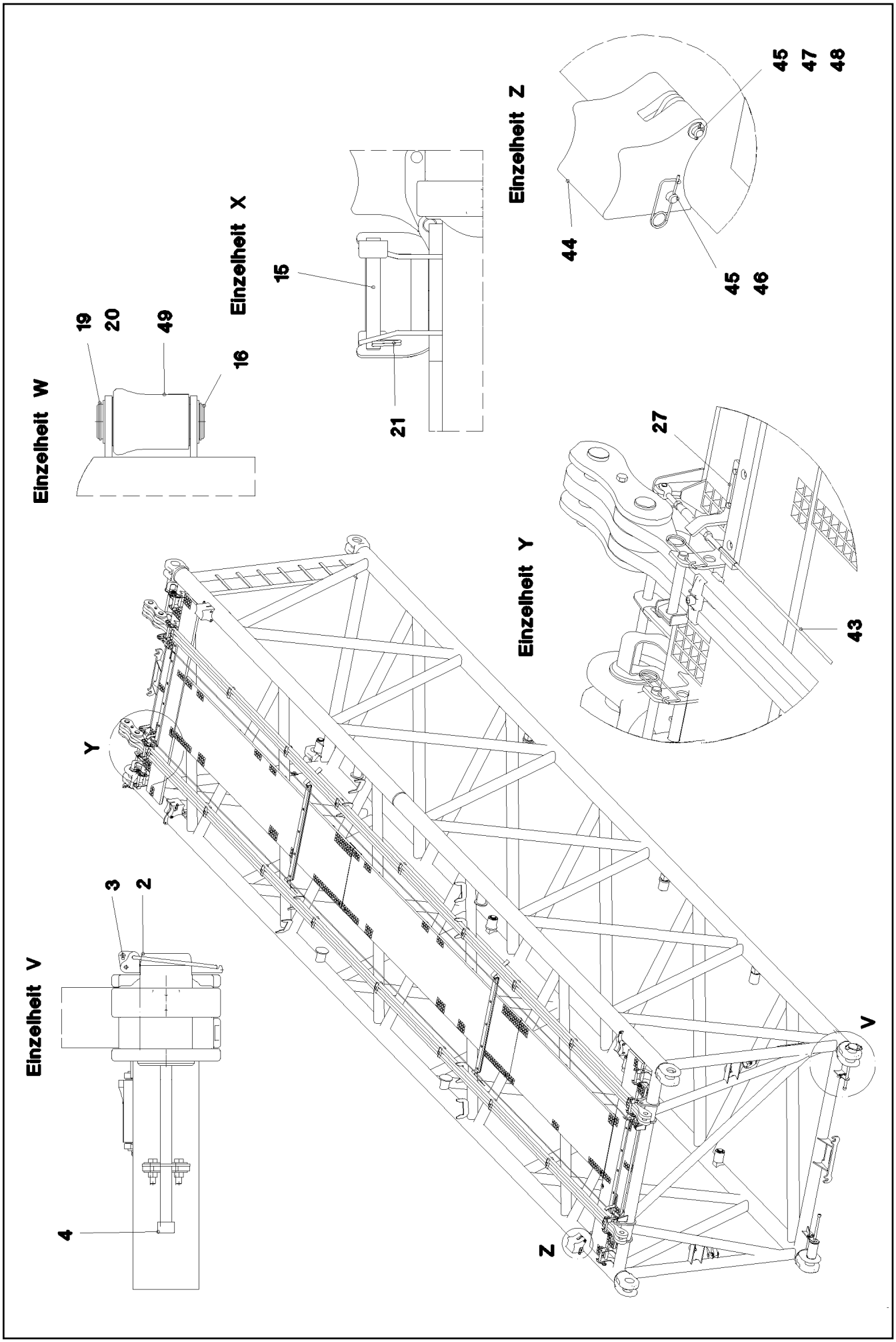
Einzelheit W
19
20
49
16
Einzelheit X
15
21
Einzelheit Z
45
47
48
44
45
46
Einzelheit Y
27
43
Y
Einzelheit V
3
2
4
Z
V

Pos.	Item	Quantity	Description	Bezeichnung	Serie	K
1	96 48 482 08	1	S INTERMED.SECTION WELD.CONSTR 12 M	S-ZWISCHENSTUECK SCHWK.		
2	97 64 994 08	4	PIN 120.0X237 SPF	BOLZEN		
3	10 41 062 2	4	HINGED CONNECTOR 20X175 A3C	KLAPPSTECKER		
4	40 43 263 08	4	SCREW DIN 912 M24X360 10.9 A3C	SCHRAUBE		
5	95 50 518 08	4	PLATE 5X104X140	BLECH		
6	46 00 158	8	HEX BOLT ISO 4017 M12X45 8.8 A3C	SECHSKANTSCHRAUBE		
7	42 18 011 08	16	WASHER ISO 7093-1 A 13 ST A3C	SCHEIBE		
8	41 15 143 08	8	NUT DIN 934 M12 8 VERZ.	MUTTER		
9	72 66 160 08	2	MEGI BUFFER	MEGIPUFFER		
10	42 00 019 08	4	WASHER DIN 125 A 17 VERZ.	SCHEIBE		
11	41 15 050 08	4	NUT DIN 934 M16 10 VERZ.	MUTTER		
12	45 14 223 08	4	PIN DIN 1436 20H11X85X78 30CRNIMO8 SP	BOLZEN		
13	43 32 001 08	2	HINGED CONNECTOR DIN 11023 5X32 VERZ	KLAPPSTECKER		
14	43 30 078 08	2	SPLIT PIN DIN 94 6,3X50 ST VERZ.	SPLINT		
15	96 43 771 08	8	CONNECTING PIN WELDED	ABSTECKBOLZEN SCHWK.		
16	97 66 499 08	2	PIN 65.0X187 SPF	BOLZEN		
17	97 66 500 08	4	ROLLER PA6G	ROLLE		
18	97 66 501 08	2	ROLLER	ROLLE		
19	51 45 410 08	10	SUPPORTING RING DIN 988 S 63X80X3	STUETZSCHEIBE		
20	42 80 049 08	10	LOCKING RING DIN 471 60X2	SICHERUNGSRING		
21	43 31 009 08	8	RETAINING SPRING 4,5 VERZ.	SICHERUNGSFEDER		
22	97 71 763 08	2	GRATING 4047X807X30 GFK SPF	GITTERROST		
23	97 74 648 08	2	GRATING 2647X487X30 GFK SPF	GITTERROST		
24	10 10 062 1	49	DISH MOUNTING	TELLERBEFESTIGUNG		
25	40 61 024	49	HEX BOLT ISO 4014 M8X55 8.8 A2C	SECHSKANTSCHRAUBE		
26	94 11 381 08	56	WASHER 70X3	SCHEIBE		
27	97 08 336 08	4	PLATE 8x40x276	BLECH		
28	97 66 612 08	2	SUPPORT PLATE 1400X60 PA6G	AUFLAGE		
29	97 41 439 08	2	SUPPORT PLATE 60X1270 PA6G	AUFLAGE		
30	97 41 440 08	2	PLATE 10X1250X80	BLECH		
31	95 64 428 08	4	PLATE 5X393X60 S380MC	BLECH		
32	95 54 048 08	5	PLATE 8X300X50	BLECH		
33	40 01 928	4	HEX BOLT ISO 4014 M6X40 8.8 A2C	SECHSKANTSCHRAUBE		
34	41 19 004 08	22	NUT DIN 985 M6 8 VERZ.	MUTTER		
35	41 19 005 08	51	NUT DIN 985 M8 8 VERZ.	MUTTER		
36	46 00 356	18	HEX BOLT ISO 4014 M6X65 8.8 A2C	SECHSKANTSCHRAUBE		
37	42 18 007 08	22	WASHER DIN 9021 A 6.4 VERZ.	SCHEIBE		
38	42 18 009 08	40	WASHER DIN 9021 A 8.4 VERZ.	SCHEIBE		
39	42 00 012 08	8	WASHER DIN 125 A8X16 ST VERZ.	SCHEIBE		
40	97 71 942 08	1	GRATING 2287X807X30 GFK SPF	GITTERROST		
41	10 28 562 6	2	ROUND SLING DIN EN 1492-2 3T-0,75M PO	RUNDSCHLINGE		
42	96 45 222 08	2	ROD CPL. 12 M ➪ 3 561 003 96 45 222 08	STANGE KPL.		
43	10 33 098 7	2	ROUND STRAND ROPE 8MM 11,54M EDEL	RUNDLITZENSEIL		
44	97 76 196 08	4	BEARING BLOCK PA6G	LAGERKLOTZ		
45	45 30 083 08	8	PIN DIN 1444 16H11X162X157 30CRNIMO8	BOLZEN		
46	43 31 028 08	4	RETAINING SPRING 3 VERZ.	SICHERUNGSFEDER		
47	43 30 036 08	4	SPLIT PIN DIN 94 3,2X25 ST VERZ.	SPLINT		
48	55 31 248 08	4	WASHER DIN 433 17 ST	SCHEIBE		
49	97 80 631 08	2	ROLLER PA6G	ROLLE		
50	96 56 719 08	2	CONSOLE	KONSOLE		
51	49 00 153	2	HEX BOLT ISO 4017 M16X40 8.8 A3C	SECHSKANTSCHRAUBE		
52	42 18 013 08	2	WASHER DIN 9021 A 17 ST VERZ.	SCHEIBE		

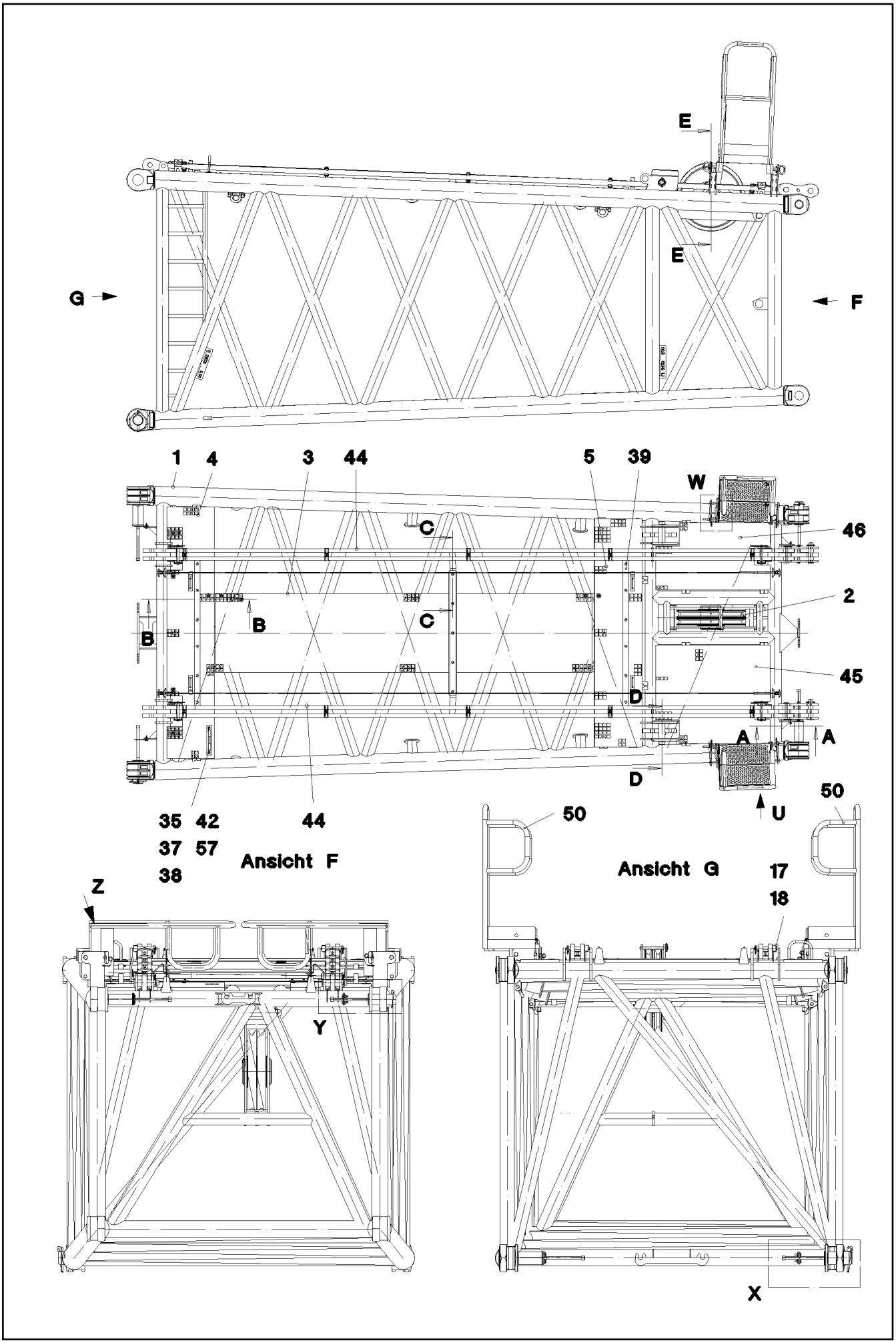
E
E
G
F
1
4
3
44
5
39
W
46
C
C
2
B
B
45
D
A
A
D
U
35
42
37
57
38
44
Ansicht F
50
50
Ansicht G
17
18
Z
Y
X

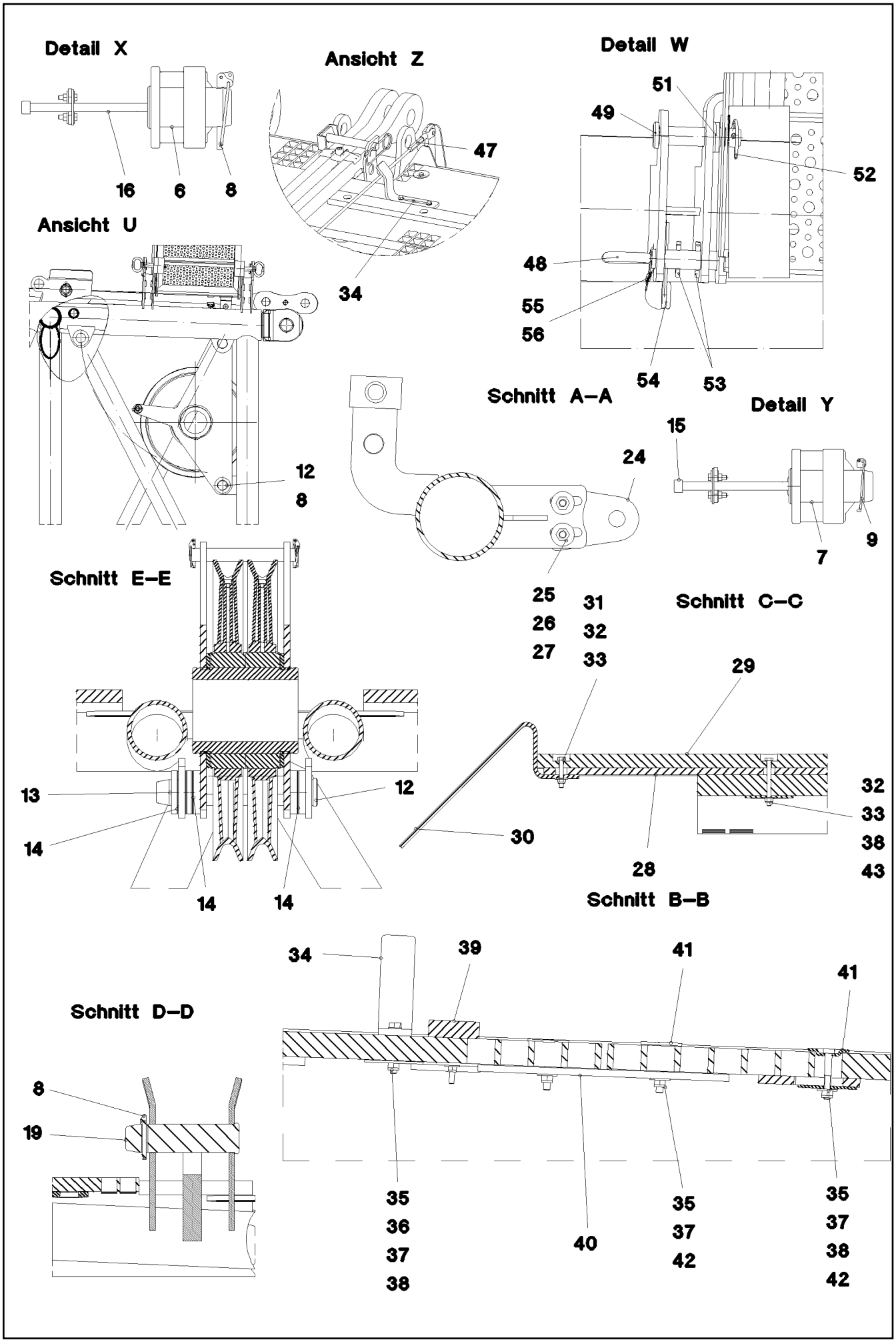
Detail X
16
6
8
Ansicht Z
47
34
Detail W
51
49
52
48
55
56
54
53
Ansicht U
12
8
Schnitt A–A
24
25
26
27
Detail Y
15
7
9
Schnitt E–E
13
14
12
14
14
Schnitt C–C
31
32
33
29
30
28
32
33
38
43
Schnitt B–B
34
39
41
41
Schnitt D–D
8
19
35
36
37
38
40
35
37
42
35
37
38
42

Pos.	Item	Quantity	Description	Bezeichnung	Serie	K
1	96 46 385 08	1	LI INTERMEDIATE SECTION 6.75 M	SL-REDUZIERSTUECK SCHWK.		
2	96 48 582 08	1	BEARING CPL	LAGERUNG KPL.		
			⇨ 3 225 100 96 48 582 08			
3	97 74 743 08	1	GRATING 3847X807X30 GFK SPF	GITTERROST		
4	97 74 744 08	1	GRATING 2567X487X30 GFK SPF	GITTERROST		
5	97 74 745 08	1	GRATING 2327X487X30 GFK SPF	GITTERROST		
6	97 64 994 08	2	PIN 120.0X237 SPF	BOLZEN		
7	97 68 649 08	2	PIN 100.0X237 35NICRMOV125 SPF	BOLZEN		
8	10 41 062 2	2	HINGED CONNECTOR 20X175 A3C	KLAPPSTECKER		
9	43 32 015 08	2	HINGED CONNECTOR 17X125 VERZ.	KLAPPSTECKER		
12	97 74 903 08	2	PIN 65.0X375 SPF	BOLZEN		
13	43 30 103 08	1	SPLIT PIN DIN 94 10X80 ST VERZ.	SPLINT		
14	93 97 306 08	7	SPACER WASHER 100X1,5	DISTANZSCHEIBE		
15	46 30 212	2	CYLINDER SCREW ISO 4762 M24X340 10.9	ZYLINDERSCHRAUBE		
16	40 43 263 08	2	SCREW DIN 912 M24X360 10.9 A3C	SCHRAUBE		
17	96 43 771 08	4	CONNECTING PIN WELDED	ABSTECKBOLZEN SCHWK.		
18	43 31 009 08	4	RETAINING SPRING 4,5 VERZ.	SICHERUNGSFEDER		
19	97 09 155 08	2	PIN 65.0X240 SPF	BOLZEN		
20	43 32 005 08	3	HINGED CONNECTOR 11,5X96 VERZ.	KLAPPSTECKER		
24	95 50 518 08	4	PLATE 5X104X140	BLECH		
25	46 00 158	8	HEX BOLT ISO 4017 M12X45 8.8 A3C	SECHSKANTSCHRAUBE		
26	41 15 143 08	8	NUT DIN 934 M12 8 VERZ.	MUTTER		
27	42 18 011 08	16	WASHER ISO 7093-1 A 13 ST A3C	SCHEIBE		
28	97 41 440 08	1	PLATE 10X1250X80	BLECH		
29	97 41 439 08	1	SUPPORT PLATE 60X1270 PA6G	AUFLAGE		
30	95 64 428 08	2	PLATE 5X393X60 S380MC	BLECH		
31	40 01 928	2	HEX BOLT ISO 4014 M6X40 8.8 A2C	SECHSKANTSCHRAUBE		
32	41 19 004 08	17	NUT DIN 985 M6 8 VERZ.	MUTTER		
33	42 18 007 08	17	WASHER DIN 9021 A 6.4 VERZ.	SCHEIBE		
34	97 08 336 08	4	PLATE 8x40x276	BLECH		
35	40 61 024	47	HEX BOLT ISO 4014 M8X55 8.8 A2C	SECHSKANTSCHRAUBE		
36	42 00 012 08	31	WASHER DIN 125 A8X16 ST VERZ.	SCHEIBE		
37	41 19 005 08	47	NUT DIN 985 M8 8 VERZ.	MUTTER		
38	94 11 381 08	53	WASHER 70X3	SCHEIBE		
39	97 41 438 08	2	SUPPORT PLATE 60X1520 PA6G	AUFLAGE		
40	95 54 048 08	2	PLATE 8X300X50	BLECH		
41	10 10 062 1	37	DISH MOUNTING	TELLERBEFESTIGUNG		
42	42 18 009 08	43	WASHER DIN 9021 A 8.4 VERZ.	SCHEIBE		
43	46 00 356	15	HEX BOLT ISO 4014 M6X65 8.8 A2C	SECHSKANTSCHRAUBE		
44	96 48 679 08	2	ROD CPL. 6.75M	STANGE KPL.		
			⇨ 3 225 200 96 48 679 08			
45	97 75 015 08	1	GRATING 1167X1007X30 GFK SPF	GITTERROST		
46	97 75 016 08	1	GRATING 1167X687X30 GFK SPF	GITTERROST		
47	10 44 056 1	2	ROUND STRAND ROPE 8MM 6,3M EDELST	RUNDLITZENSEIL		
48	96 54 983 08	4	GRIP BOLT	GRIFFBOLZEN		
49	45 12 272 08	4	PIN DIN 1435 25H11X110X100 42CRMO4 GA	BOLZEN		
50	96 54 984 08	2	PLATFORM	PODEST		
51	42 11 022 08	8	WASHER DIN 1440 26 ST VERZ.	SCHEIBE		
52	43 32 002 08	4	HINGED CONNECTOR DIN 11023 6X42 VERZ	KLAPPSTECKER		
53	43 30 075 08	8	SPLIT PIN DIN 94 6,3X32 ST VERZ.	SPLINT		
54	43 32 064 08	4	SPRING PLUG 6 VERZ.	FEDERSTECKER		
55	77 34 003 08	1	ROPE DIN 3055 2MM 2,3KN FE	SEIL		
56	77 39 200 08	8	WIRE ROPE CLAMP DIN 3093 2 AL	PRESSKLEMME		
57	96 27 295 08	1	HANDLE WELD.CONST.	GRIFF SCHWK.		

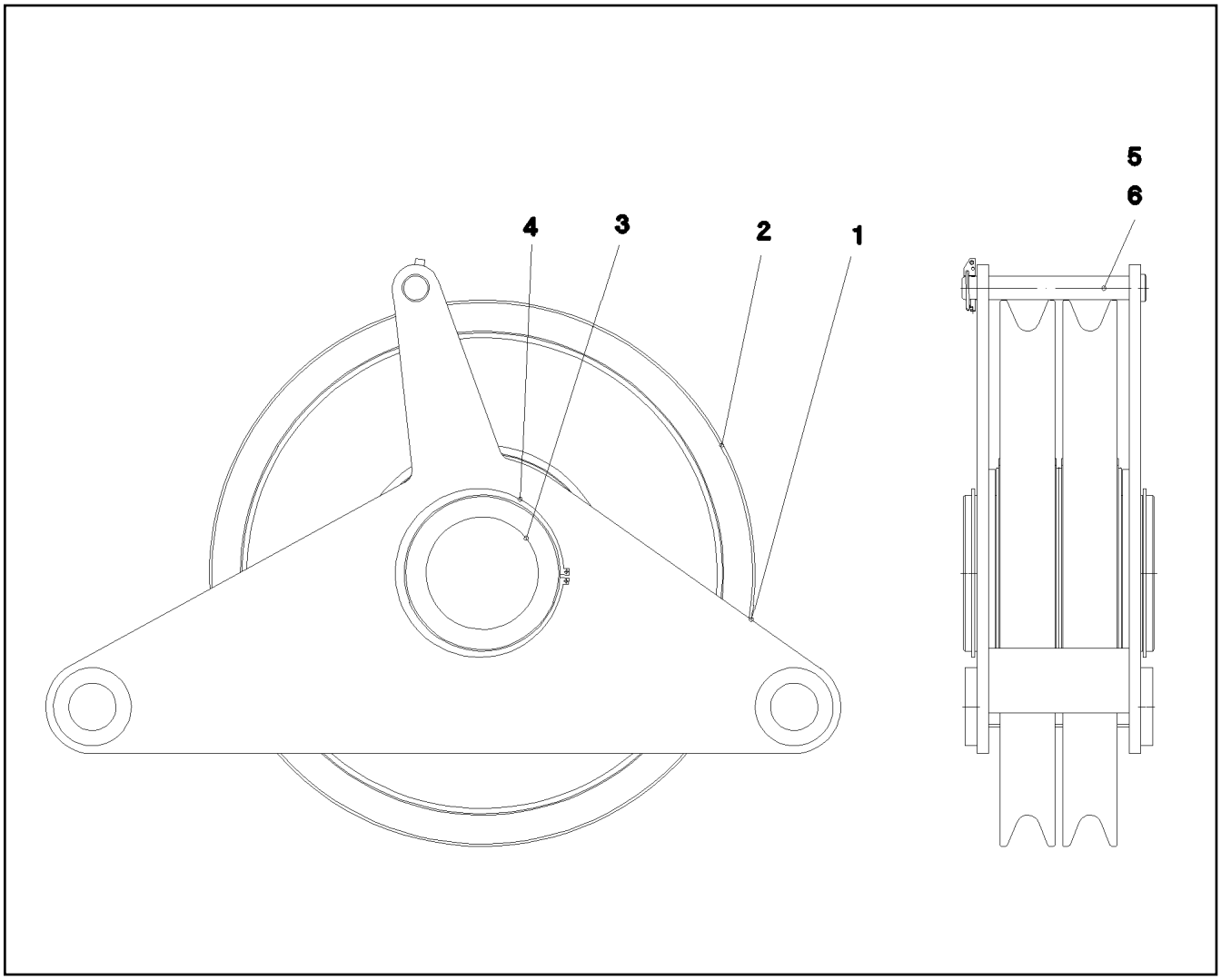

Pos.	Item	Quantity	Description	Bezeichnung	Serie	K
1	96 48 584 08	1	BEARING WELDED	LAGERUNG SCHWK.		
2	96 46 246 08	2	ROPE PULLEY CPL. SPF ⇨ 2 550 003 96 46 246 08	SEILROLLE KPL.		
3	95 66 984 08	1	AXLE 219,1X40X245 SPF	ACHSE		
4	42 80 093 08	2	LOCKING RING DIN 471 200X4	SICHERUNGSRING		
5	97 83 727 08	1	PIN 35.0X236 SPF	BOLZEN		
6	43 32 014 08	1	HINGED CONNECTOR 8X42 VERZ.	KLAPPSTECKER		

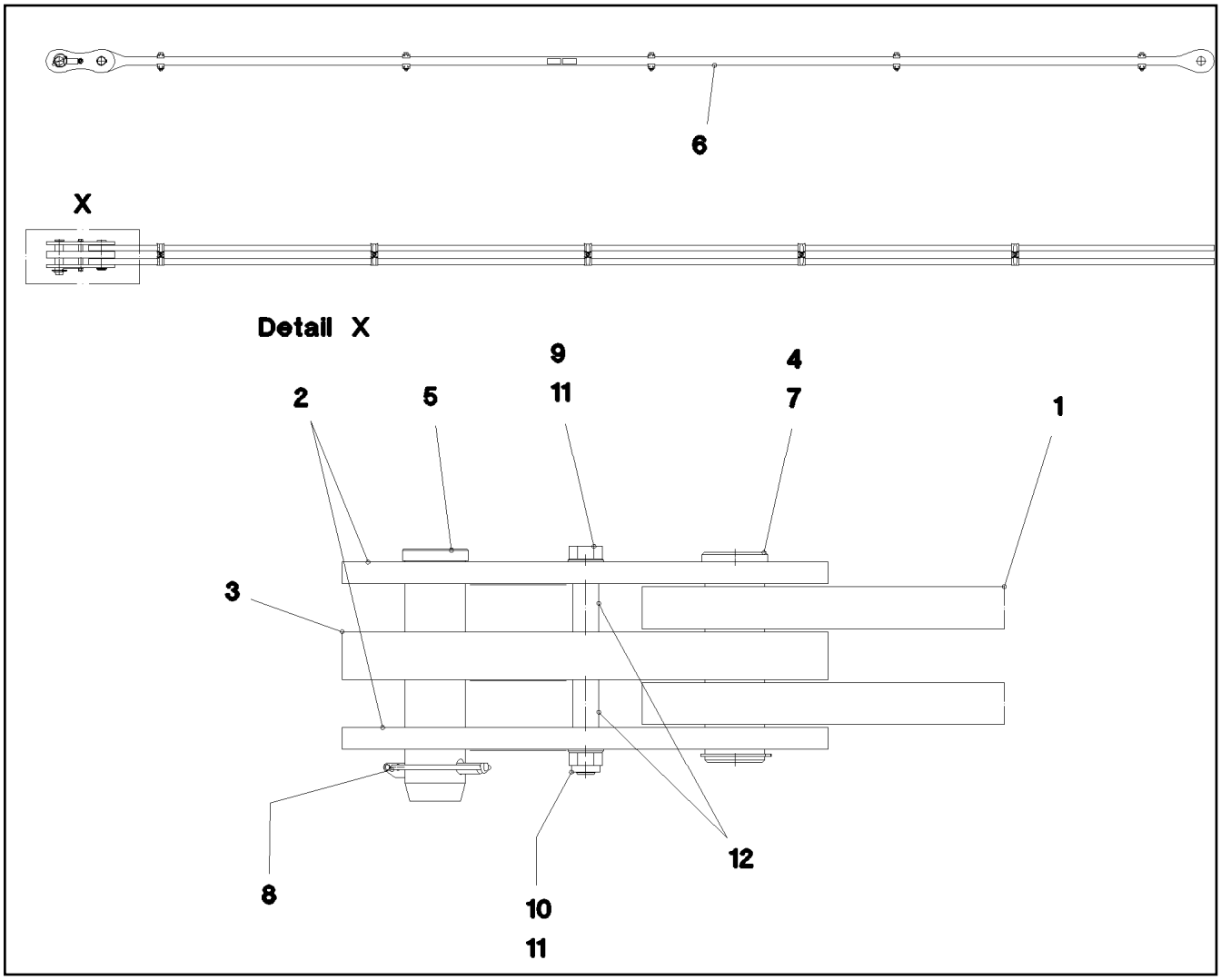

Pos.	Item	Quantity	Description	Bezeichnung	Serie	K
1	96 48 680 08	1	ROD	STANGE VORM.		
2	96 45 231 08	2	BRACKET WITH BOARD 0.25 M	LASCHE MIT SCHILD		
3	96 45 232 08	1	BRACKET WITH BOARD 0.25 M	LASCHE MIT SCHILD		
4	97 67 727 08	1	PIN 55.0X175	BOLZEN		
5	95 28 920 08	1	PIN 55.0X210 SPF	BOLZEN		
6	97 35 919 08	1	PLATE ASSEMBLY BG-NR. PVC-SILBER SP	SCHILD BAUGRUPPE		
7	42 80 042 08	1	LOCKING RING DIN 471 50X2	SICHERUNGSRING		
8	43 32 005 08	1	HINGED CONNECTOR 11,5X96 VERZ.	KLAPPSTECKER		
9	40 61 186 01	1	HEX BOLT ISO 4014 M16X180 8.8 A3C	SECHSKANTSCHRAUBE		
10	41 19 009 08	1	NUT DIN 985 M16 8 VERZ.	MUTTER		
11	42 00 019 08	2	WASHER DIN 125 A 17 VERZ.	SCHEIBE		
12	93 92 551 08	2	TUBE 22X2,5X40	ROHR		

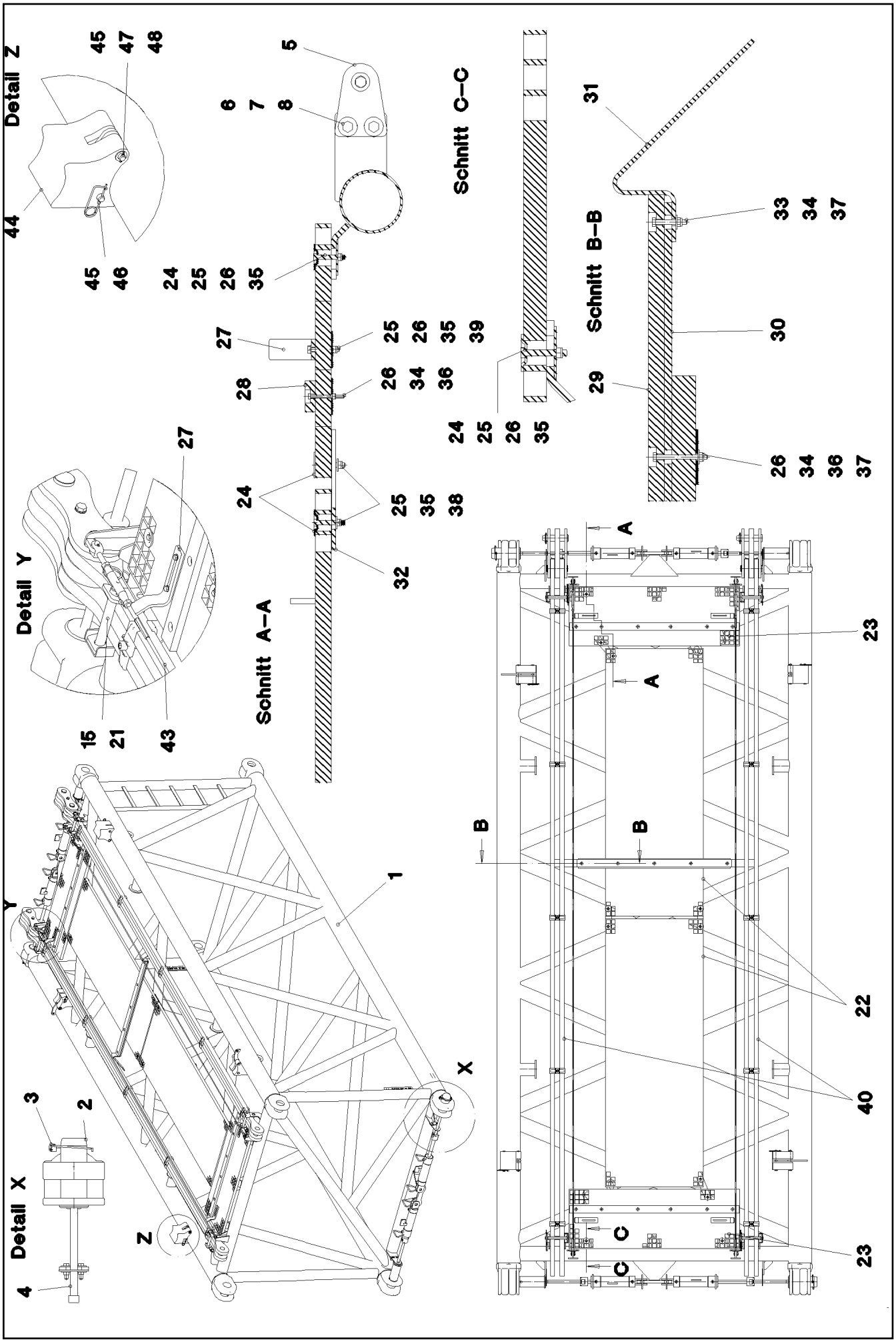

26.8.2008 052914	etk_en_de_074509_LR_1600_2	459 (1/2)
LIEBHERR	L INTERMEDIATE SECTION LI-ZWISCHENSTUECK	⇨ 3 226 91 52 870 08

Pos.	Item	Quantity	Description	Bezeichnung	Serie	K
1	96 43 434 08	1	LI INTERMEDIATE SECT.WELD.CONS 2420.	LI-ZWISCHENSTUECK SCHWK.		
2	97 68 649 08	4	PIN 100.0X237 35NICRMOV125 SPF	BOLZEN		
3	43 32 015 08	4	HINGED CONNECTOR 17X125 VERZ.	KLAPPSTECKER		
4	46 30 212	4	CYLINDER SCREW ISO 4762 M24X340 10.9	ZYLINDERSCHRAUBE		
5	95 50 518 08	4	PLATE 5X104X140	BLECH		
6	46 00 158	8	HEX BOLT ISO 4017 M12X45 8.8 A3C	SECHSKANTSCHRAUBE		
7	42 18 011 08	16	WASHER ISO 7093-1 A 13 ST A3C	SCHEIBE		
8	41 15 143 08	8	NUT DIN 934 M12 8 VERZ.	MUTTER		
15	96 43 771 08	4	CONNECTING PIN WELDED	ABSTECKBOLZEN SCHWK.		
21	43 31 009 08	4	RETAINING SPRING 4,5 VERZ.	SICHERUNGSFEDER		
22	97 71 971 08	2	GRATING 2207X807X30 GFK SPF	GITTERROST		
23	97 66 610 08	2	GRATING 1407X487X30 GFK SPF	GITTERROST		
24	10 10 062 1	25	DISH MOUNTING	TELLERBEFESTIGUNG		
25	40 61 024	34	HEX BOLT ISO 4014 M8X55 8.8 A2C	SECHSKANTSCHRAUBE		
26	94 11 381 08	40	WASHER 70X3	SCHEIBE		
27	97 73 817 08	4	PLATE 8X40X246	BLECH		
28	97 66 612 08	2	SUPPORT PLATE 1400X60 PA6G	AUFLAGE		
29	97 41 439 08	1	SUPPORT PLATE 60X1270 PA6G	AUFLAGE		
30	97 41 440 08	1	PLATE 10X1250X80	BLECH		
31	95 64 428 08	2	PLATE 5X393X60 S380MC	BLECH		
32	95 54 048 08	4	PLATE 8X300X50	BLECH		
33	40 01 928	2	HEX BOLT ISO 4014 M6X40 8.8 A2C	SECHSKANTSCHRAUBE		
34	41 19 004 08	17	NUT DIN 985 M6 8 VERZ.	MUTTER		
35	41 19 005 08	34	NUT DIN 985 M8 8 VERZ.	MUTTER		
36	46 00 356	15	HEX BOLT ISO 4014 M6X65 8.8 A2C	SECHSKANTSCHRAUBE		
37	42 18 007 08	17	WASHER DIN 9021 A 6.4 VERZ.	SCHEIBE		
38	42 18 009 08	8	WASHER DIN 9021 A 8.4 VERZ.	SCHEIBE		
39	42 00 012 08	8	WASHER DIN 125 A8X16 ST VERZ.	SCHEIBE		
40	96 43 440 08	2	ROD CPL. 6 M	STANGE KPL.		
			⇨ 3 220 501 96 43 440 08			
43	10 42 982 6	2	ROUND STRAND ROPE 8MM 5,54M EDELST	RUNDLITZENSEIL		
44	97 76 196 08	4	BEARING BLOCK PA6G	LAGERKLOTZ		
45	45 30 083 08	8	PIN DIN 1444 16H11X162X157 30CRNIMO8	BOLZEN		
46	43 31 028 08	4	RETAINING SPRING 3 VERZ.	SICHERUNGSFEDER		
47	43 30 036 08	4	SPLIT PIN DIN 94 3,2X25 ST VERZ.	SPLINT		
48	55 31 248 08	4	WASHER DIN 433 17 ST	SCHEIBE		

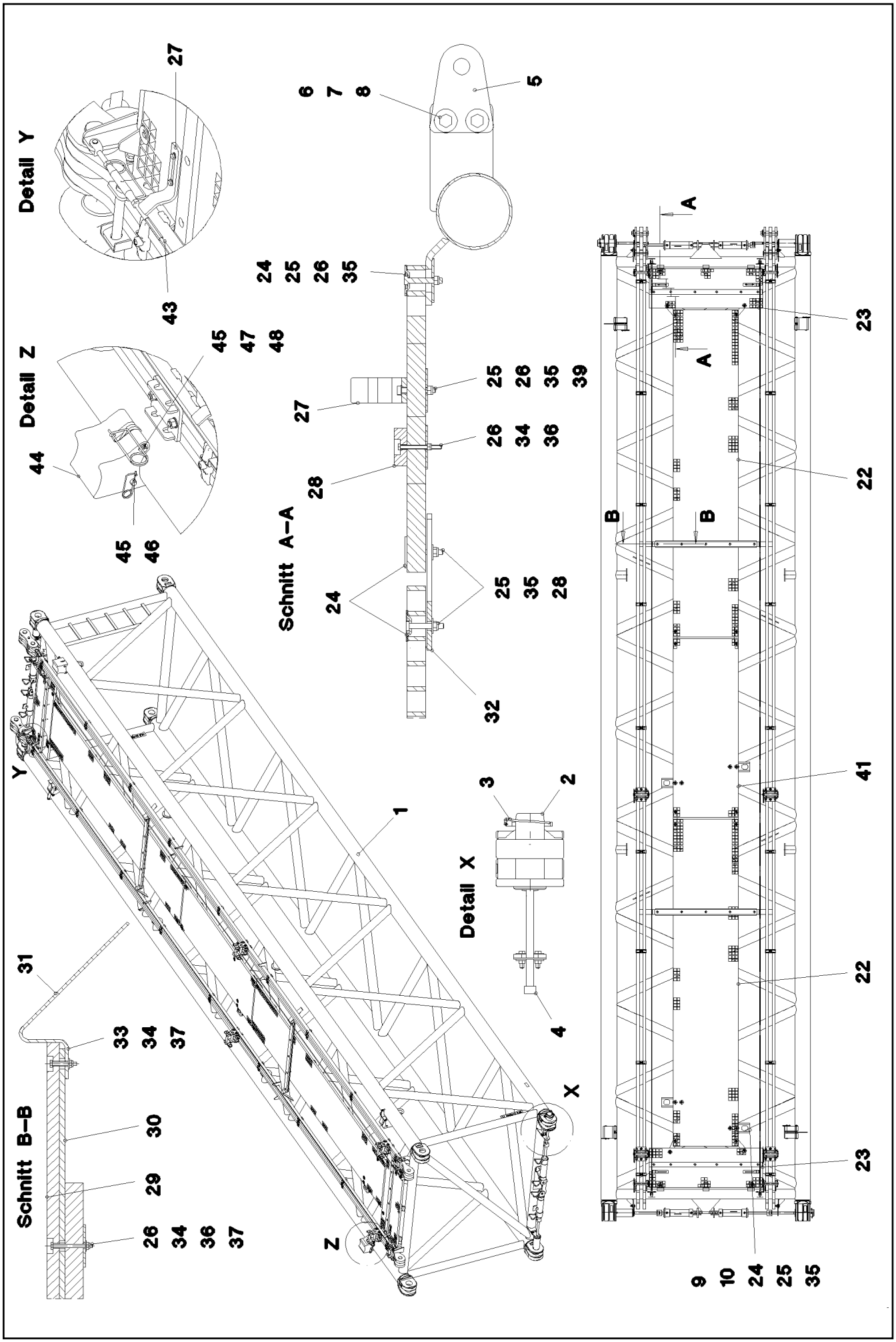

26.8.2008 052916 LIEBHERR	etk_en_de_074509_LR_1600_2 L INTERMEDIATE SECTION LI-ZWISCHENSTUECK	461 (1/2) 3 227 91 52 873 08

Pos.	Item	Quantity	Description	Bezeichnung	Serie	K
1	96 46 294 08	1	LI INTERMEDIATE SECT.WELD.CONS 2420.1	LI-ZWISCHENSTUECK SCHWK.		
2	97 68 649 08	4	PIN 100.0X237 35NICRMOV125 SPF	BOLZEN		
3	43 32 015 08	4	HINGED CONNECTOR 17X125 VERZ.	KLAPPSTECKER		
4	46 30 212	4	CYLINDER SCREW ISO 4762 M24X340 10.9	ZYLINDERSCHRAUBE		
5	95 50 518 08	4	PLATE 5X104X140	BLECH		
6	46 00 158	8	HEX BOLT ISO 4017 M12X45 8.8 A3C	SECHSKANTSCHRAUBE		
7	42 18 011 08	16	WASHER ISO 7093-1 A 13 ST A3C	SCHEIBE		
8	41 15 143 08	8	NUT DIN 934 M12 8 VERZ.	MUTTER		
9	97 78 526 08	4	PLATE 4X209X275 FE//ZN20//C	BLECH		
10	94 10 097 08	8	WASHER RD60X5	SCHEIBE		
15	96 43 771 08	8	CONNECTING PIN WELDED	ABSTECKBOLZEN SCHWK.		
21	43 31 009 08	4	RETAINING SPRING 4,5 VERZ.	SICHERUNGSFEDER		
22	97 71 763 08	2	GRATING 4047X807X30 GFK SPF	GITTERROST		
23	97 66 610 08	2	GRATING 1407X487X30 GFK SPF	GITTERROST		
24	10 10 062 1	40	DISH MOUNTING	TELLERBEFESTIGUNG		
25	40 61 024	48	HEX BOLT ISO 4014 M8X55 8.8 A2C	SECHSKANTSCHRAUBE		
26	94 11 381 08	49	WASHER 70X3	SCHEIBE		
27	97 73 817 08	4	PLATE 8X40X246	BLECH		
28	97 66 612 08	2	SUPPORT PLATE 1400X60 PA6G	AUFLAGE		
29	97 41 439 08	2	SUPPORT PLATE 60X1270 PA6G	AUFLAGE		
30	97 41 440 08	2	PLATE 10X1250X80	BLECH		
31	95 64 428 08	4	PLATE 5X393X60 S380MC	BLECH		
32	95 54 048 08	5	PLATE 8X300X50	BLECH		
33	40 01 928	4	HEX BOLT ISO 4014 M6X40 8.8 A2C	SECHSKANTSCHRAUBE		
34	41 19 004 08	22	NUT DIN 985 M6 8 VERZ.	MUTTER		
35	41 19 005 08	39	NUT DIN 985 M8 8 VERZ.	MUTTER		
36	46 00 356	18	HEX BOLT ISO 4014 M6X65 8.8 A2C	SECHSKANTSCHRAUBE		
37	42 18 007 08	22	WASHER DIN 9021 A 6.4 VERZ.	SCHEIBE		
38	42 18 009 08	24	WASHER DIN 9021 A 8.4 VERZ.	SCHEIBE		
39	42 00 012 08	8	WASHER DIN 125 A8X16 ST VERZ.	SCHEIBE		
40	96 50 498 08	2	ROD CPL. 12 M ⇨ 3 227 002 96 50 498 08	STANGE KPL.		
41	97 71 971 08	1	GRATING 2207X807X30 GFK SPF	GITTERROST		
43	10 33 098 7	2	ROUND STRAND ROPE 8MM 11,54M EDEL	RUNDLITZENSEIL		
44	97 76 196 08	4	BEARING BLOCK PA6G	LAGERKLOTZ		
45	45 30 083 08	8	PIN DIN 1444 16H11X162X157 30CRNIMO8	BOLZEN		
46	43 31 028 08	4	RETAINING SPRING 3 VERZ.	SICHERUNGSFEDER		
47	43 30 036 08	4	SPLIT PIN DIN 94 3,2X25 ST VERZ.	SPLINT		
48	55 31 248 08	4	WASHER DIN 433 17 ST	SCHEIBE		

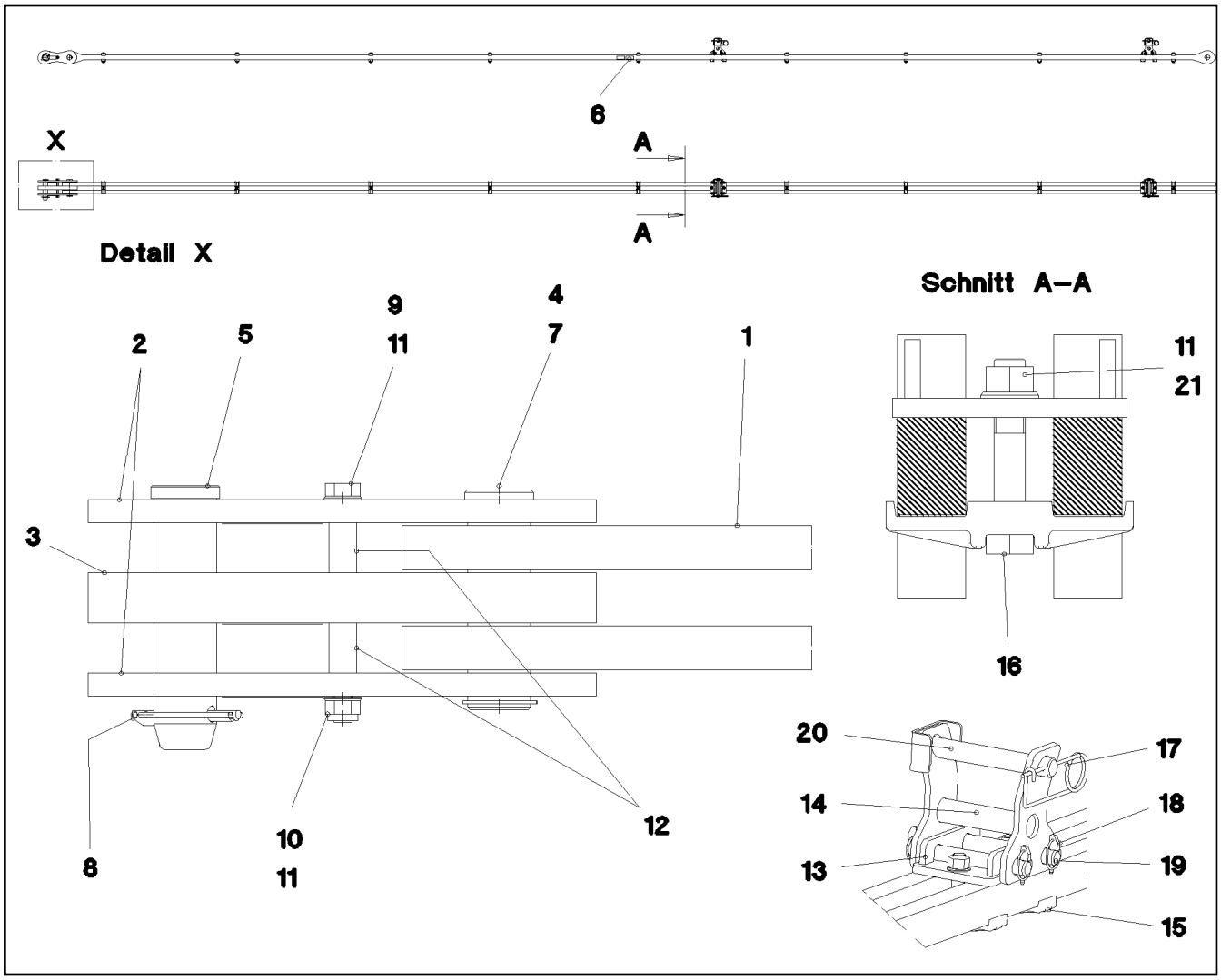

Pos.	Item	Quantity	Description	Bezeichnung	Serie	K
1	96 45 230 08	1	ROD 11.75M	STANGE VORM.		
2	96 45 231 08	2	BRACKET WITH BOARD 0.25 M	LASCHE MIT SCHILD		
3	96 45 232 08	1	BRACKET WITH BOARD 0.25 M	LASCHE MIT SCHILD		
4	97 67 727 08	1	PIN 55.0X175	BOLZEN		
5	95 28 920 08	1	PIN 55.0X210 SPF	BOLZEN		
6	97 35 919 08	1	PLATE ASSEMBLY BG-NR. PVC-SILBER SP	SCHILD BAUGRUPPE		
7	42 80 042 08	1	LOCKING RING DIN 471 50X2	SICHERUNGSRING		
8	43 32 005 08	1	HINGED CONNECTOR 11,5X96 VERZ.	KLAPPSTECKER		
9	40 61 186 01	1	HEX BOLT ISO 4014 M16X180 8.8 A3C	SECHSKANTSCHRAUBE		
10	41 19 009 08	1	NUT DIN 985 M16 8 VERZ.	MUTTER		
11	42 00 019 08	4	WASHER DIN 125 A 17 VERZ.	SCHEIBE		
12	93 92 551 08	2	TUBE 22X2,5X40	ROHR		
13	96 50 492 08	2	BRACKET WELDED CONST. FE//ZN20//C	KONSOLE SCHWK.		
14	96 50 494 08	2	REST WELDED FE//ZN20//C	ABLAGE SCHWK.		
15	38 00 707 08	4	CLAMP G21MN5V SPF	KLAMMER		
16	40 62 044 08	4	HEX BOLT ISO 4014 M16X90 10.9 FLZN SPF	SECHSKANTSCHRAUBE		
17	43 31 009 08	2	RETAINING SPRING 4,5 VERZ.	SICHERUNGSFEDER		
18	43 32 013 08	8	HINGED CONNECTOR 5X32 VERZ.	KLAPPSTECKER		
19	45 00 239 08	4	PIN DIN 1433 20X175X160 ST.50K FE//ZN20//	BOLZEN		
20	96 43 771 08	2	CONNECTING PIN WELDED	ABSTECKBOLZEN SCHWK.		
21	41 15 050 08	4	NUT DIN 934 M16 10 VERZ.	MUTTER		

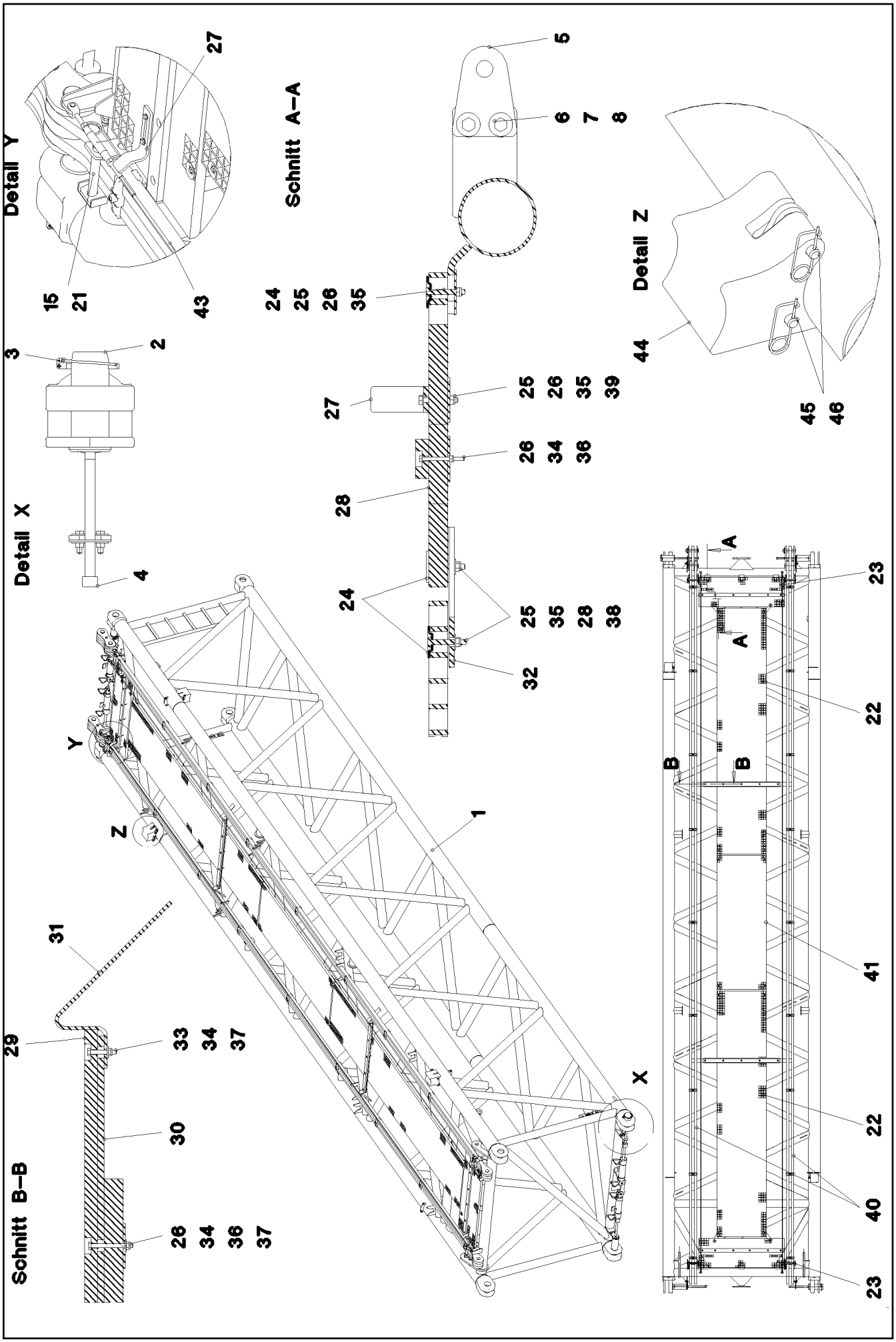

26.8.2008 052915 LIEBHERR	etk_en_de_074509_LR_1600_2 LI INTERMEDIATE SECT. F-GUYING LI-ZWISCHENSTUECK F-ABSPANNUNG	464 (1/2) 3 227 200 91 53 519 08

Pos.	Item	Quantity	Description	Bezeichnung	Serie	K
1	96 46 324 08	1	LI INTERMEDIATE SECT.WELD.CONS 12 M 2	LI-ZWISCHENSTUECK SCHWK.		
2	97 68 649 08	4	PIN 100.0X237 35NICRMOV125 SPF	BOLZEN		
3	43 32 015 08	4	HINGED CONNECTOR 17X125 VERZ.	KLAPPSTECKER		
4	46 30 212	4	CYLINDER SCREW ISO 4762 M24X340 10.9	ZYLINDERSCHRAUBE		
5	95 50 518 08	4	PLATE 5X104X140	BLECH		
6	46 00 158	8	HEX BOLT ISO 4017 M12X45 8.8 A3C	SECHSKANTSCHRAUBE		
7	42 18 011 08	16	WASHER ISO 7093-1 A 13 ST A3C	SCHEIBE		
8	41 15 143 08	8	NUT DIN 934 M12 8 VERZ.	MUTTER		
15	96 43 771 08	8	CONNECTING PIN WELDED	ABSTECKBOLZEN SCHWK.		
21	43 31 009 08	4	RETAINING SPRING 4,5 VERZ.	SICHERUNGSFEDER		
22	97 71 763 08	2	GRATING 4047X807X30 GFK SPF	GITTERROST		
23	97 66 610 08	2	GRATING 1407X487X30 GFK SPF	GITTERROST		
24	10 10 062 1	41	DISH MOUNTING	TELLERBEFESTIGUNG		
25	40 61 024	49	HEX BOLT ISO 4014 M8X55 8.8 A2C	SECHSKANTSCHRAUBE		
26	94 11 381 08	49	WASHER 70X3	SCHEIBE		
27	97 73 817 08	4	PLATE 8X40X246	BLECH		
28	97 66 612 08	2	SUPPORT PLATE 1400X60 PA6G	AUFLAGE		
29	97 41 439 08	2	SUPPORT PLATE 60X1270 PA6G	AUFLAGE		
30	97 41 440 08	2	PLATE 10X1250X80	BLECH		
31	95 64 428 08	4	PLATE 5X393X60 S380MC	BLECH		
32	95 54 048 08	8	PLATE 8X300X50	BLECH		
33	40 01 928	4	HEX BOLT ISO 4014 M6X40 8.8 A2C	SECHSKANTSCHRAUBE		
34	41 19 004 08	22	NUT DIN 985 M6 8 VERZ.	MUTTER		
35	41 19 005 08	49	NUT DIN 985 M8 8 VERZ.	MUTTER		
36	46 00 356	18	HEX BOLT ISO 4014 M6X65 8.8 A2C	SECHSKANTSCHRAUBE		
37	42 18 007 08	22	WASHER DIN 9021 A 6.4 VERZ.	SCHEIBE		
38	42 18 009 08	10	WASHER DIN 9021 A 8.4 VERZ.	SCHEIBE		
39	42 00 012 08	8	WASHER DIN 125 A8X16 ST VERZ.	SCHEIBE		
40	96 45 222 08	2	ROD CPL. 12 M	STANGE KPL.		
			⇨ 3 561 003 96 45 222 08			
41	97 71 971 08	1	GRATING 2207X807X30 GFK SPF	GITTERROST		
43	10 33 098 7	2	ROUND STRAND ROPE 8MM 11,54M EDEL	RUNDLITZENSEIL		
44	97 76 196 08	4	BEARING BLOCK PA6G	LAGERKLOTZ		
45	45 30 083 08	8	PIN DIN 1444 16H11X162X157 30CRNIMO8	BOLZEN		
46	43 31 028 08	8	RETAINING SPRING 3 VERZ.	SICHERUNGSFEDER		

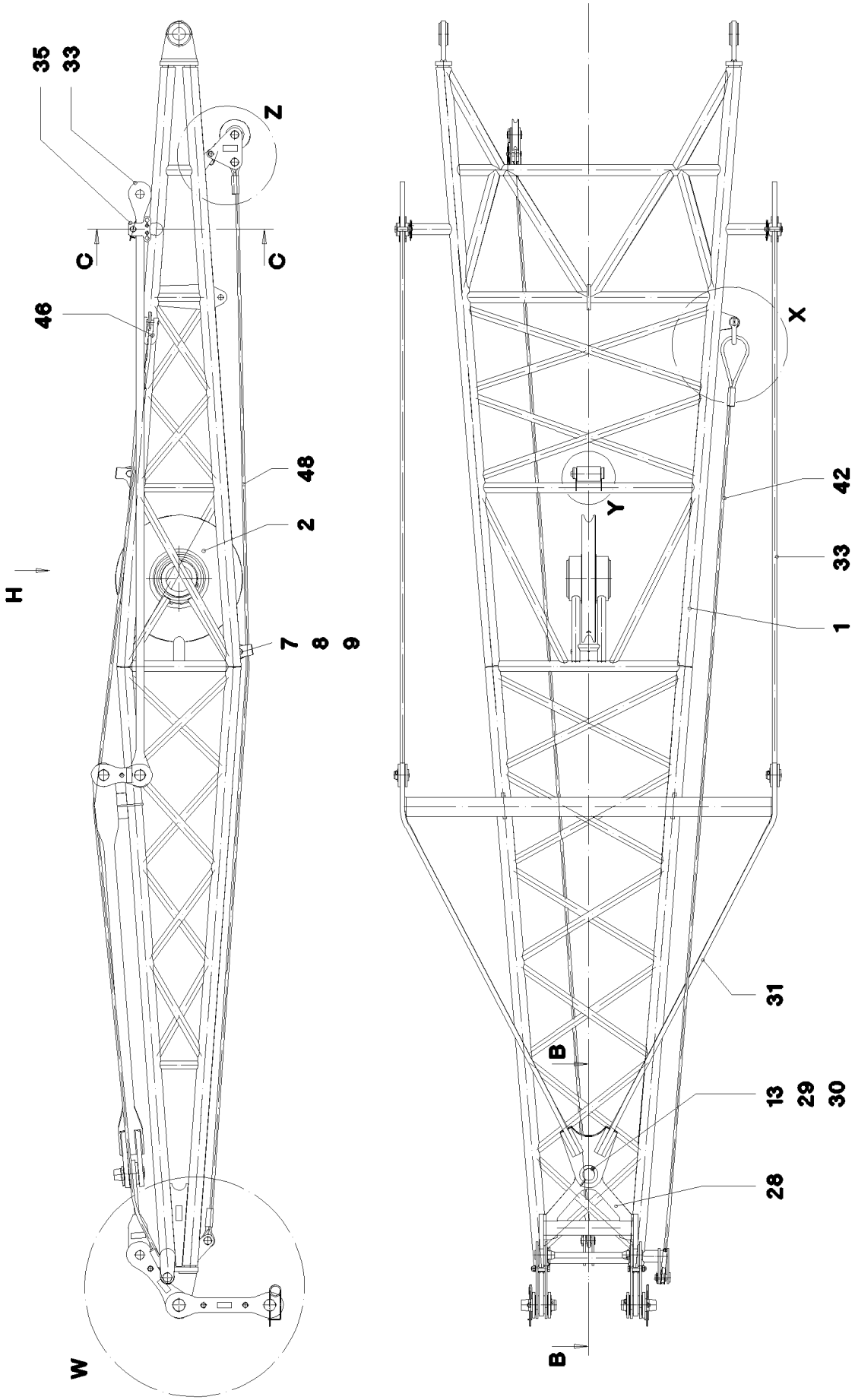

26.8.2008 052773 LIEBHERR	etk_en_de_074509_LR_1600_2 ERECTION FRAME FA-BOCK	466 (1/4) 3 281 91 52 896 08

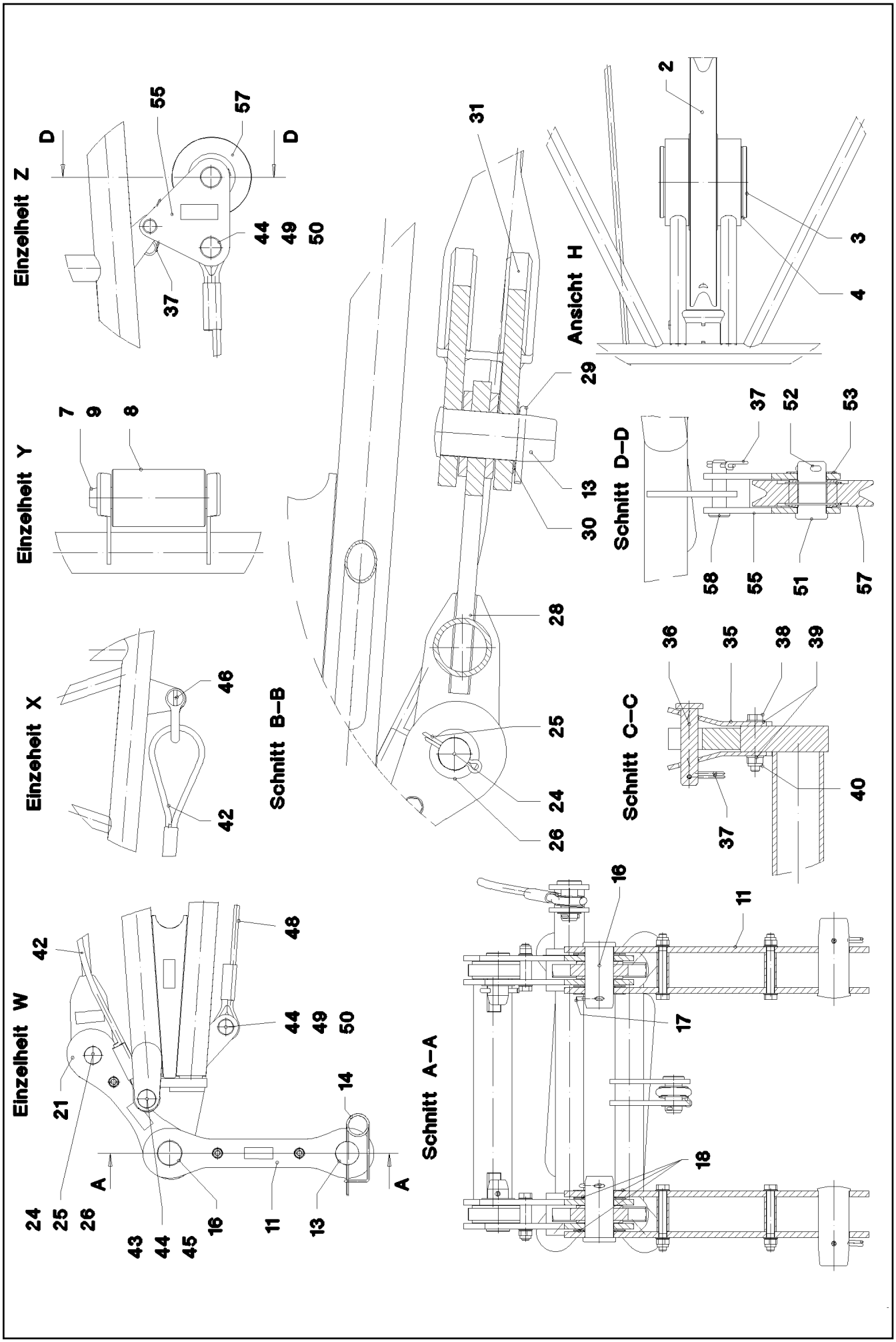
Einzelheit Z
D
D
55
57
44
49
50
37
Einzelheit Y
7
9
8
Einzeheit X
46
42
Einzelheit W
42
48
44
49
50
21
14
24
25
26
43
44
45
16
11
13
A
A
Schnitt B–B
31
29
13
30
28
25
24
26
Schnitt A–A
16
11
17
18
Ansicht H
2
3
4
Schnitt D–D
37
52
53
58
55
51
57
Schnitt C–C
36
35
38
39
40
37

Pos.	Item	Quantity	Description	Bezeichnung	Serie	K
1	96 46 996 08	1	FA FRAME WELDMENT	FA-BOCK SCHWK.		
2	92 68 928 08	1	ROPE PULLEY CPL. SPF ➪ 2 652 007 92 68 928 08	SEILROLLE KPL.		
3	95 66 984 08	1	AXLE 219,1X40X245 SPF	ACHSE		
4	42 80 093 08	2	LOCKING RING DIN 471 200X4	SICHERUNGSRING		
7	97 04 625 08	2	PIN 35x178	BOLZEN		
8	97 71 335 08	2	RUNNING ROLLER PA6G	LAUFROLLE		
9	43 30 077 08	2	SPLIT PIN DIN 94 6,3X45 ST VERZ.	SPLINT		
11	96 48 024 08	2	BRACKET COMPL.	LASCHE KPL.		
(1)	96 47 237 08	2	BRACKET WITH BOARD 350	LASCHE MIT SCHILD		
(2)	97 71 883 08	2	SPACER SLEEVE 25.0X75	DISTANZHUELSE		
(3)	40 61 179 01	2	HEX BOLT ISO 4014 M16X130 8.8 A3C	SECHSKANTSCHRAUBE		
(4)	42 00 019 08	4	WASHER DIN 125 A 17 VERZ.	SCHEIBE		
(5)	41 19 009 08	2	NUT DIN 985 M16 8 VERZ.	MUTTER		
(6)	97 35 919 08	1	PLATE ASSEMBLY BG-NR. PVC-SILBER SP	SCHILD BAUGRUPPE		
13	97 20 177 08	3	PIN 70.0X17 0	BOLZEN		
14	43 31 050 08	2	RETAINING SPRING 6 A3C	SICHERUNGSFEDER		
16	94 65 146 08	2	PIN 70x140	BOLZEN		
17	43 30 094 08	2	SPLIT PIN DIN 94 8X80 ST VERZ.	SPLINT		
18	94 59 385 08	6	WASHER 2X110X110 DC01-A-M	SCHEIBE		
21	96 48 027 08	2	BRACKET COMPL.	LASCHE KPL.		
(1)	96 47 239 08	2	BRACKET WITH BOARD 350	LASCHE MIT SCHILD		
(2)	97 71 884 08	1	SPACER SLEEVE 25.0X39	DISTANZHUELSE		
(3)	46 00 332	1	HEX BOLT ISO 4014 M16X90 8.8 A3C	SECHSKANTSCHRAUBE		
(4)	42 00 019 08	2	WASHER DIN 125 A 17 VERZ.	SCHEIBE		
(5)	41 19 009 08	1	NUT DIN 985 M16 8 VERZ.	MUTTER		
(6)	97 35 919 08	1	PLATE ASSEMBLY BG-NR. PVC-SILBER SP	SCHILD BAUGRUPPE		
24	97 72 671 08	2	PIN 50.0X110 SPF	BOLZEN		
25	43 30 101 08	2	SPLIT PIN DIN 94 10X71 ST VERZ.	SPLINT		
26	94 90 229 08	2	PLATE RD70X2	BLECH		
28	96 47 240 08	1	ROCKER WELDED	SCHWINGE SCHWK.		
29	43 30 105 08	1	SPLIT PIN DIN 94 10X90 ST VERZ.	SPLINT		
30	94 33 992 08	1	WASHER 100X2	SCHEIBE		
31	96 47 241 08	1	ROCKER WELDED	SCHWINGE SCHWK.		
33	96 45 288 08	2	ROD CPL. 3.2M	STANGE KPL.		
(1)	96 45 289 08	1	ROD WITH BOARD 3200	STANGE MIT SCHILD		
(2)	96 45 290 08	2	BRACKET WITH BOARD 200	LASCHE MIT SCHILD		
(3)	97 71 899 08	1	SPACER SLEEVE 21.3X27	DISTANZHUELSE		
(4)	46 00 245	1	HEX BOLT ISO 4014 M12X75 8.8 A3C	SECHSKANTSCHRAUBE		
(5)	42 00 016 08	2	WASHER ISO 7089 A 13 ST A3C	SCHEIBE		
(6)	41 19 007 08	1	NUT DIN 985 M12 8 A3C	MUTTER		
(7)	45 30 328 08	2	PIN DIN 1444 45H11X72X60 35NICRMOV125	BOLZEN		
(8)	43 30 101 08	2	SPLIT PIN DIN 94 10X71 ST VERZ.	SPLINT		
(9)	94 90 229 08	2	PLATE RD70X2	BLECH		
(11)	97 35 919 08	1	PLATE ASSEMBLY BG-NR. PVC-SILBER SP	SCHILD BAUGRUPPE		
35	97 17 862 08	4	PLATE 5X140X180	BLECH		
36	45 14 220 08	2	PIN DIN 1436 20H11X90X80 ST.50-2K VERZ.	BOLZEN		
37	43 31 012 08	3	RETAINING SPRING 4X68 VERZ.	SICHERUNGSFEDER		
38	49 01 053	4	HEX BOLT ISO 4014 M10X60 8.8 A3C	SECHSKANTSCHRAUBE		
39	42 00 013 08	8	WASHER ISO 7089 A 10.5 A3C	SCHEIBE		
40	41 19 006 08	4	NUT DIN 985 M10 8 VERZ.	MUTTER		
42	77 34 609 08	1	SLING ROPE DIN 3088 2,24T-6M	ANSCHLAGSEIL		
43	45 14 321 08	1	PIN DIN 1436 35F8X77X67 30CRNIMO8V GA	BOLZEN		
44	95 51 616 08	3	WASHER RD50X2	SCHEIBE		
45	43 30 088 08	1	SPLIT PIN DIN 94 8X50 ST VERZ.	SPLINT		
46	77 39 458 08	1	SHACKLE DIN 82101 3T NG 3 ST VERZ.	SCHAEKEL		
48	10 43 004 8	1	SLING ROPE EN 13414 2,7T-6M VERZINKT	ANSCHLAGSEIL		
49	93 59 891 08	2	PIN RD35X72	BOLZEN		
50	43 30 078 08	2	SPLIT PIN DIN 94 6,3X50 ST VERZ.	SPLINT		
51	95 60 974 08	1	PIN RD40X75	BOLZEN		

Pos.	Item	Quantity	Description	Bezeichnung	Serie	K
52	43 30 090 08	1	SPLIT PIN DIN 94 8X63 ST VERZ.	SPLINT		
53	94 91 885 08	1	WASHER RD70X2	SCHEIBE		
55	96 52 291 08	1	ROPE PULLEY ATTACHM. WELDM.	SEILROLLENHALTERUNG SCH		
57	96 20 920 08	1	ROPE PULLEY CPL.	SEILROLLE KPL.		
			⇨ 3 206 001 96 20 920 08			
58	45 12 225 08	1	PIN DIN 1435 20H11X75X66 ST.50	BOLZEN		

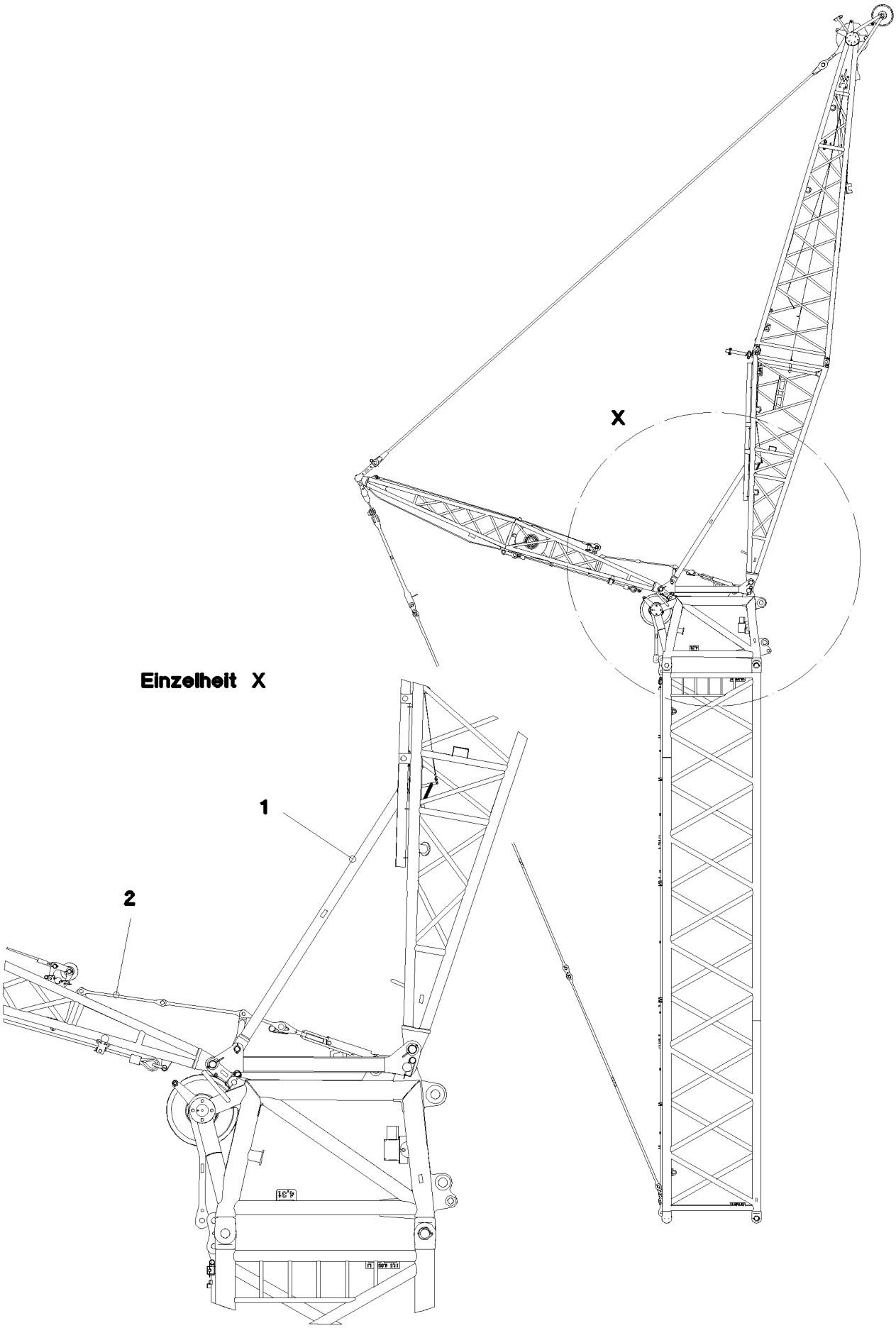
X
Einzelheit X
1
2

Pos.	Item	Quantity	Description		Bezeichnung	Serie	K
1	96 47 888 08	1	F-STAY COMPL.		F-STUETZE KPL.		
			⇨ 3 282 001	96 47 888 08			
2	96 47 890 08	1	FAB-STAY		FAB-STUETZE		
			⇨ 3 282 002	96 47 890 08			

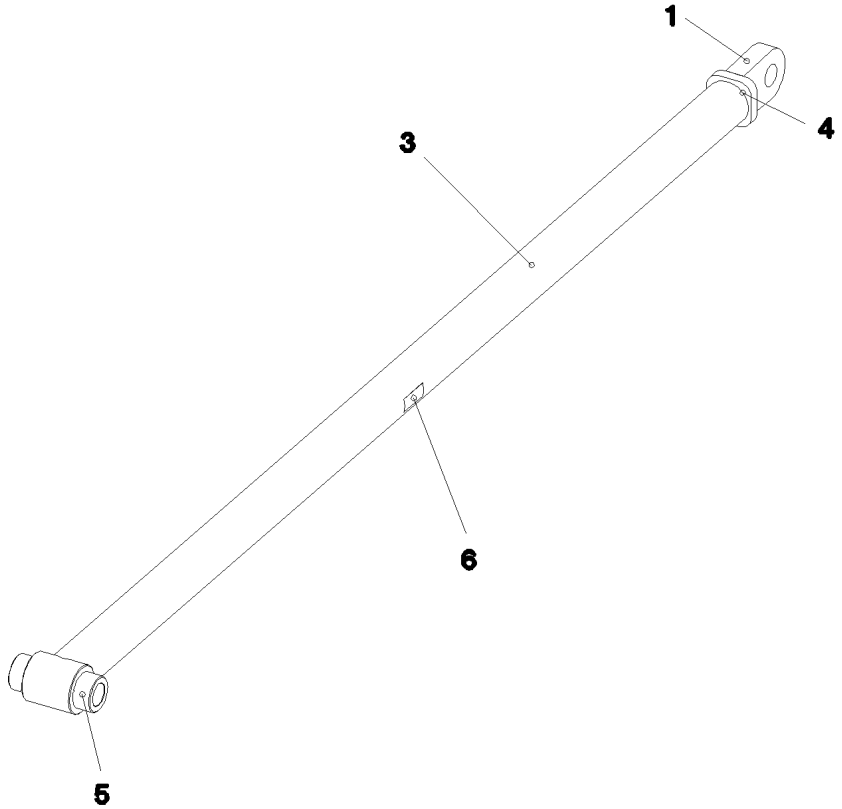

Pos.	Item	Quantity	Description	Bezeichnung	Serie	K
1	96 49 669 08	1	BEARING WELDED	LAGER SCHWK.		
3	97 73 249 08	1	TUBE 101.6X2799	ROHR		
4	93 87 145 08	1	RING RD84X23	RING		
5	97 73 250 08	1	BEARING STUB SHAFT 110.0X200	LAGERZAPFEN		
6	97 35 676 08	1	PLATE IDENTIFICATION NUMBER IDENT-NR	SCHILD IDENTNR.		

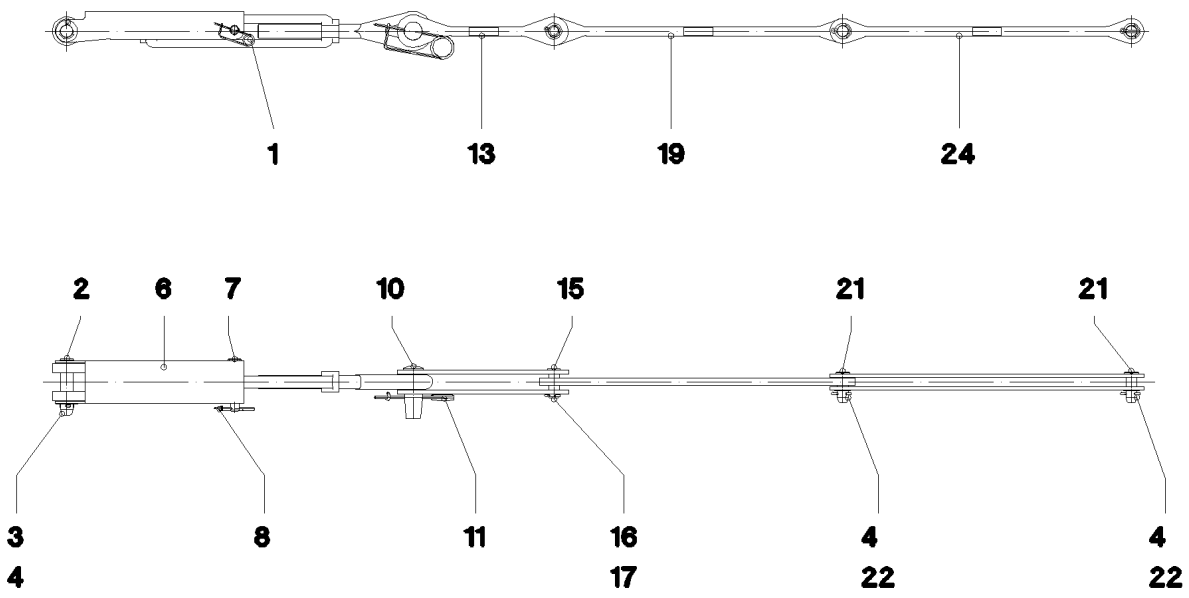

Pos.	Item	Quantity	Description	Bezeichnung	Serie	K
1	10 42 540 8	1	TURNBUCKLE VERZ.	SPANNSCHLOSS		
2	97 73 264 08	1	PIN 45.0X155 SPF	BOLZEN		
3	94 87 177 08	1	WASHER RD60X2	SCHEIBE		
4	43 30 088 08	3	SPLIT PIN DIN 94 8X50 ST VERZ.	SPLINT		
6	97 73 267 08	1	LOCKING PLATE 5X522X269	SICHERUNGSBLECH		
7	10 02 966 6	1	PIN ISO 2341 B24H11X140X131 30CRNIMO8	BOLZEN		
8	43 31 012 08	1	RETAINING SPRING 4X68 VERZ.	SICHERUNGSFEDER		
10	95 36 201 08	1	PIN RD50X135 30CRNIMO8+QT	BOLZEN		
11	43 31 050 08	1	RETAINING SPRING 6 A3C	SICHERUNGSFEDER		
13	96 47 889 08	2	BRACKET WITH BOARD 390	LASCHE MIT SCHILD		
15	94 28 899 08	1	PIN 35.0X82	BOLZEN		
16	43 30 077 08	1	SPLIT PIN DIN 94 6,3X45 ST VERZ.	SPLINT		
17	42 20 015 08	1	SHIM RING DIN 988 32X45X1	PASSSCHEIBE		
19	96 47 989 08	1	ROD WITH BOARD 800	STANGE MIT SCHILD		
21	97 73 270 08	2	PIN 35.0X85 SPF	BOLZEN		
22	42 00 028 08	2	WASHER ISO 7089 A 31 A3C	SCHEIBE		
24	96 47 990 08	2	ROD WITH BOARD 800	STANGE MIT SCHILD		

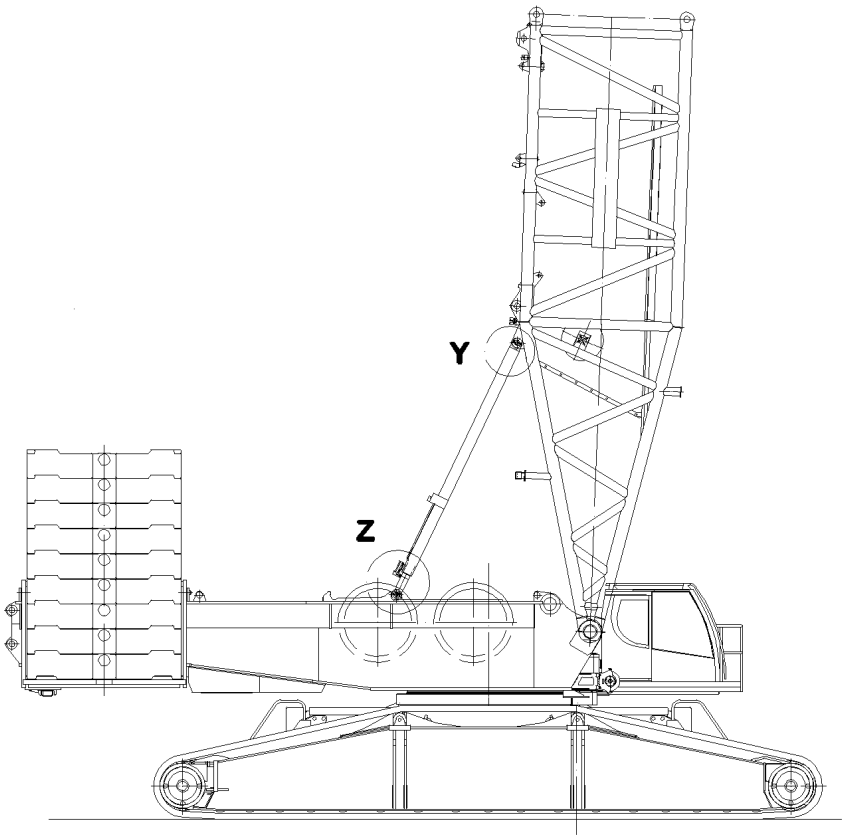
Y
Z

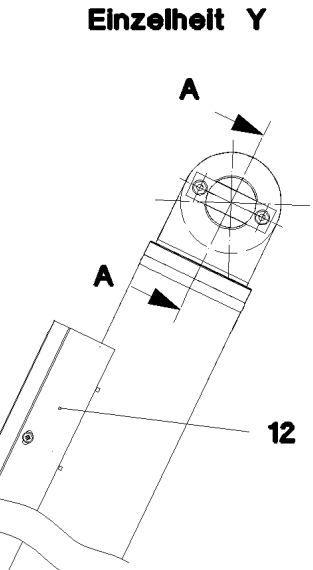
Einzelheit Y
A
A
12

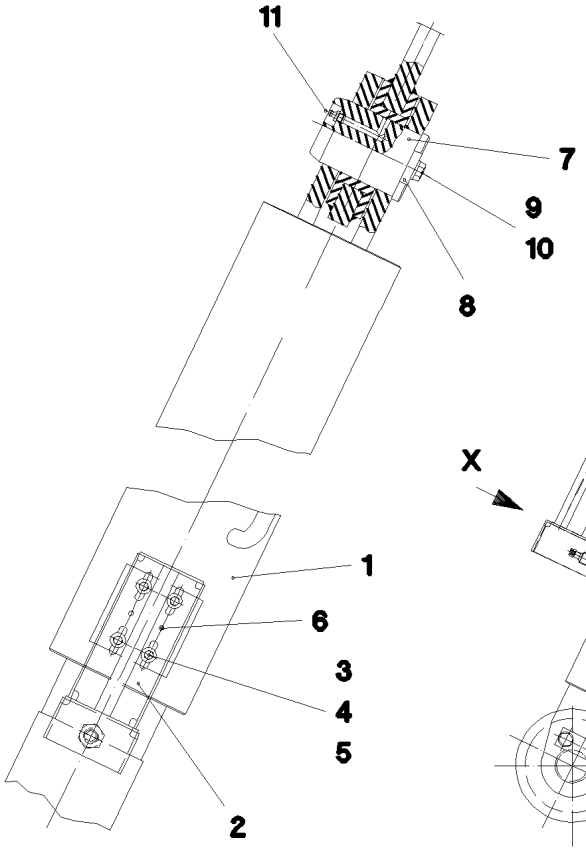
Schnitt A–A
11
7
9
10
8
1
6
3
4
5
2
Ansicht X

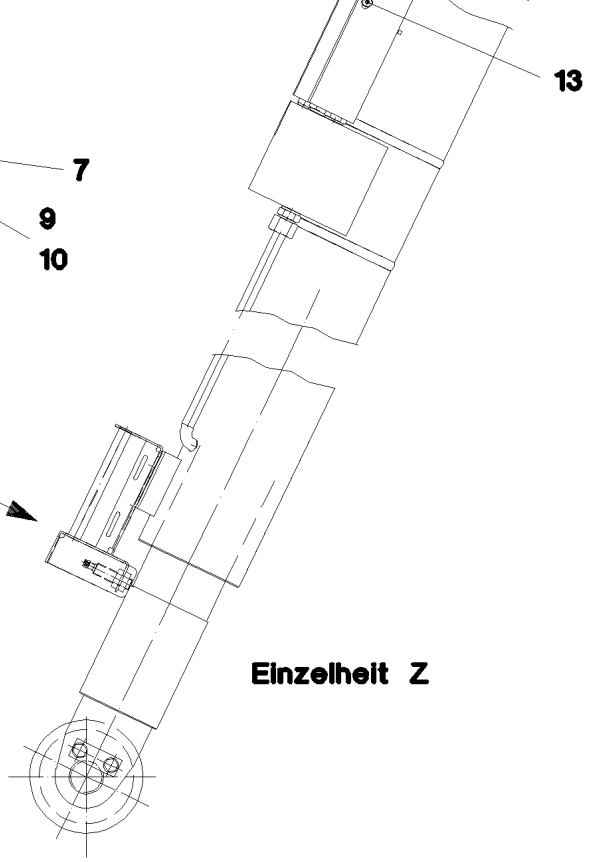
13
X
Einzelheit Z

Pos.	Item	Quantity	Description	Bezeichnung	Serie	K
1	10 41 101 5	2	TILTING-BACK SUPPORT 150/130-1000 SPF	RUECKFALLSTUETZE		
2	96 17 503 08	2	BRACKET WELDED CONST.	KONSOLE SCHWK.		
3	49 00 128	8	HEX BOLT ISO 4017 M8X25 8.8 A2C	SECHSKANTSCHRAUBE		
4	41 19 005 08	8	NUT DIN 985 M8 8 VERZ.	MUTTER		
5	42 18 007 08	16	WASHER DIN 9021 A 6.4 VERZ.	SCHEIBE		
6	43 11 037 08	4	CLOSE TOLERANCE GROOVED PIN ISO 874	PASSKERBSTIFT		
7	10 49 005 7	2	FORCE MEASURING AXLE DRUCK 0-700KN	KRAFTMESSACHSE		
9	49 00 161	4	HEX BOLT ISO 4017 M12X30 8.8 A3C	SECHSKANTSCHRAUBE		
10	42 00 016 08	4	WASHER ISO 7089 A 13 ST A3C	SCHEIBE		
12	97 86 100 08	2	PLATE 2X2400X356	BLECH		
13	10 41 285 7	12	OVAL HEAD FLAT SCREW AEHNL.ISO7380	LINSENFLACHKOPFSCHRAUBE		
500	92 95 070 08	1	EL.EQUIPMENT SAFETY RETAINER	ELEKTRIK S-RUECKHALTESIC		
			⇨ 3 930 713 92 95 070 08			

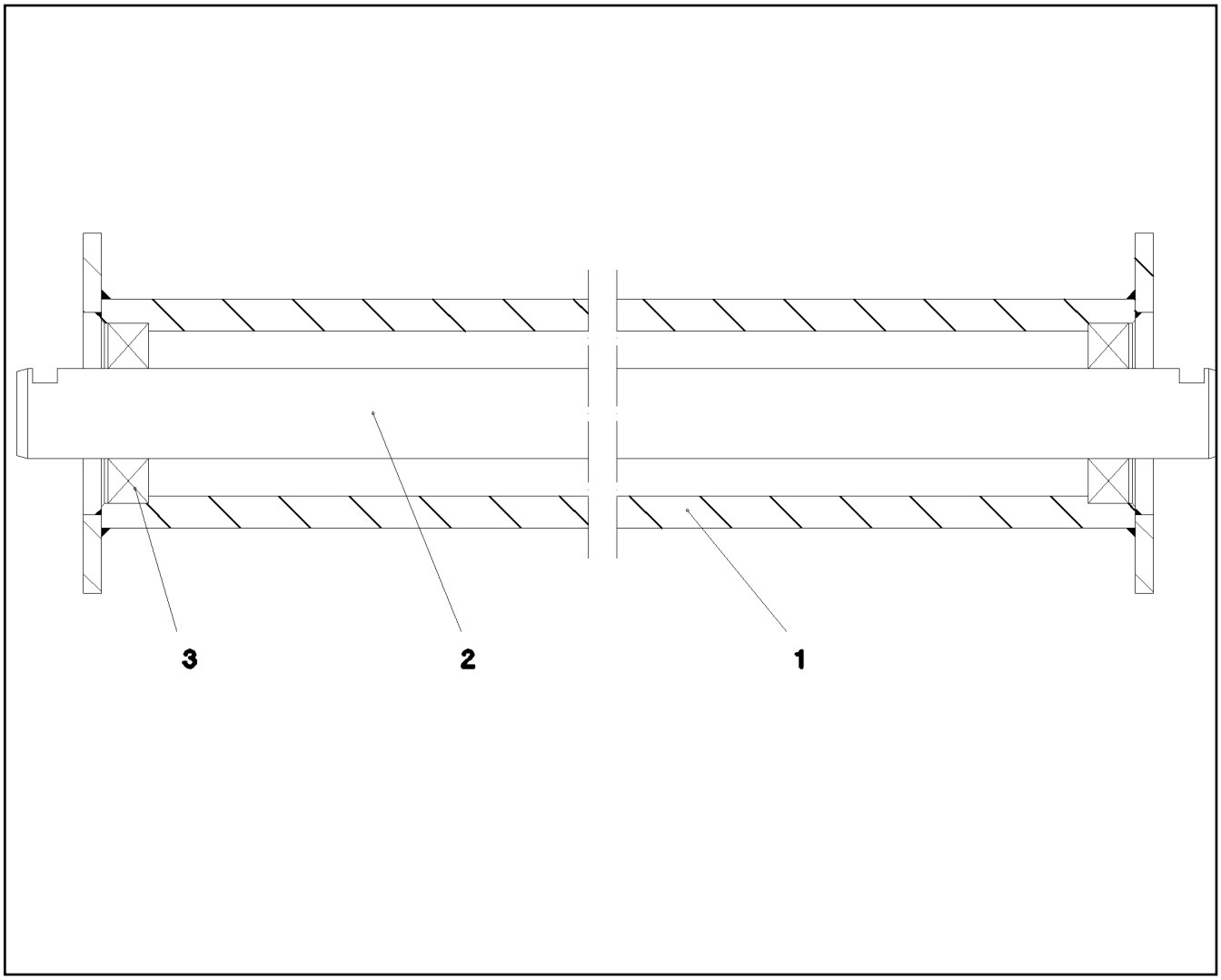

Pos.	Item	Quantity	Description	Bezeichnung	Serie	K
1	92 70 643 08	1	ROLLER WELDED CONSTR.	ROLLE SCHWK.		
2	93 72 521 08	1	SHAFT 40.0x18 54	WELLE		
3	74 51 488 08	2	DEEP GROOVE BALL BEARING DIN 625 620	RILLENKUGELLAGER		

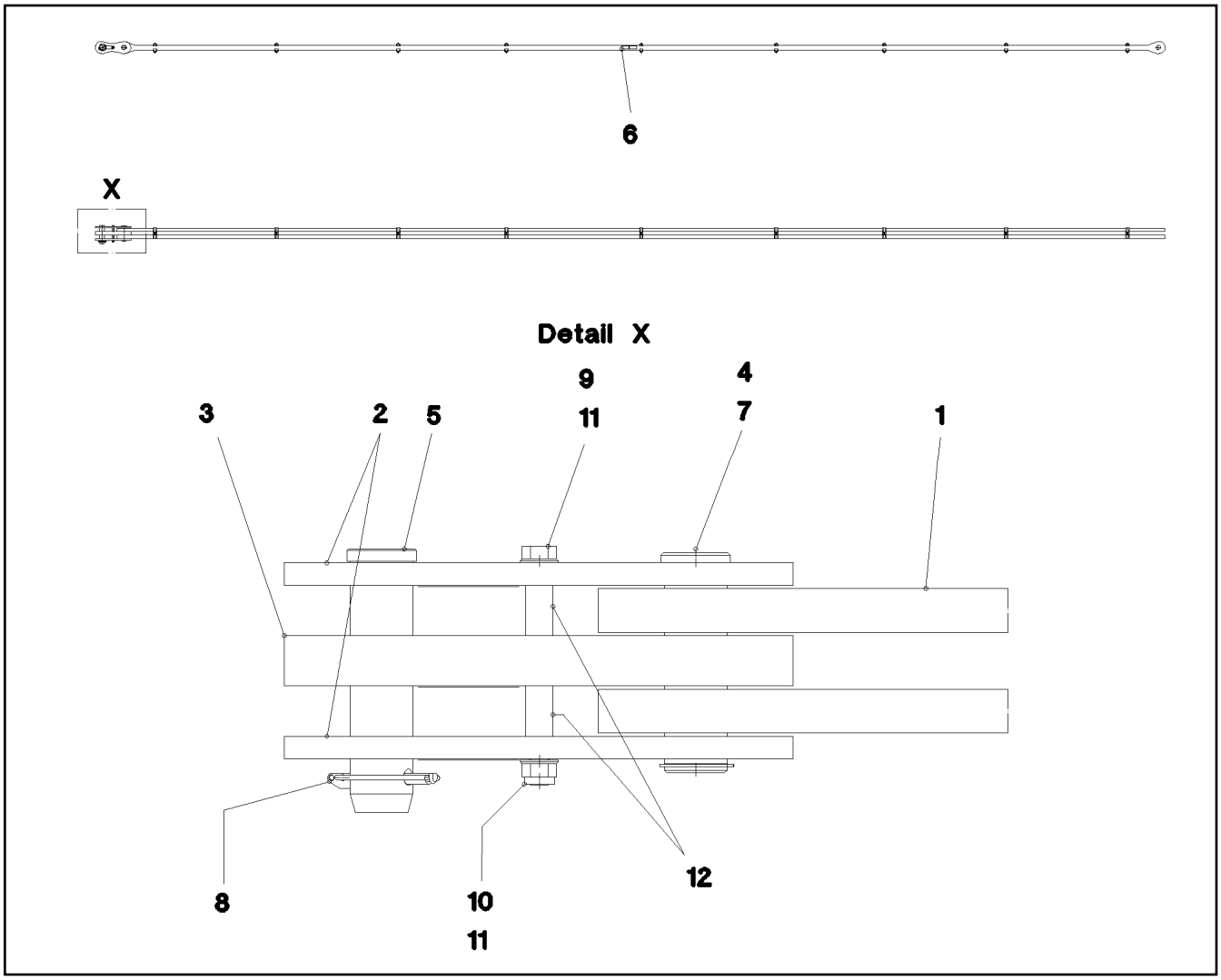

Pos.	Item	Quantity	Description	Bezeichnung	Serie	K
1	96 45 230 08	1	ROD 11.75M	STANGE VORM.		
2	96 45 231 08	2	BRACKET WITH BOARD 0.25 M	LASCHE MIT SCHILD		
3	96 45 232 08	1	BRACKET WITH BOARD 0.25 M	LASCHE MIT SCHILD		
4	97 67 727 08	1	PIN 55.0X175	BOLZEN		
5	95 28 920 08	1	PIN 55.0X210 SPF	BOLZEN		
6	97 35 919 08	1	PLATE ASSEMBLY BG-NR. PVC-SILBER SP	SCHILD BAUGRUPPE		
7	42 80 042 08	1	LOCKING RING DIN 471 50X2	SICHERUNGSRING		
8	43 32 005 08	1	HINGED CONNECTOR 11,5X96 VERZ.	KLAPPSTECKER		
9	40 61 186 01	1	HEX BOLT ISO 4014 M16X180 8.8 A3C	SECHSKANTSCHRAUBE		
10	41 19 009 08	1	NUT DIN 985 M16 8 VERZ.	MUTTER		
11	42 00 019 08	2	WASHER DIN 125 A 17 VERZ.	SCHEIBE		
12	93 92 551 08	2	TUBE 22X2,5X40	ROHR		

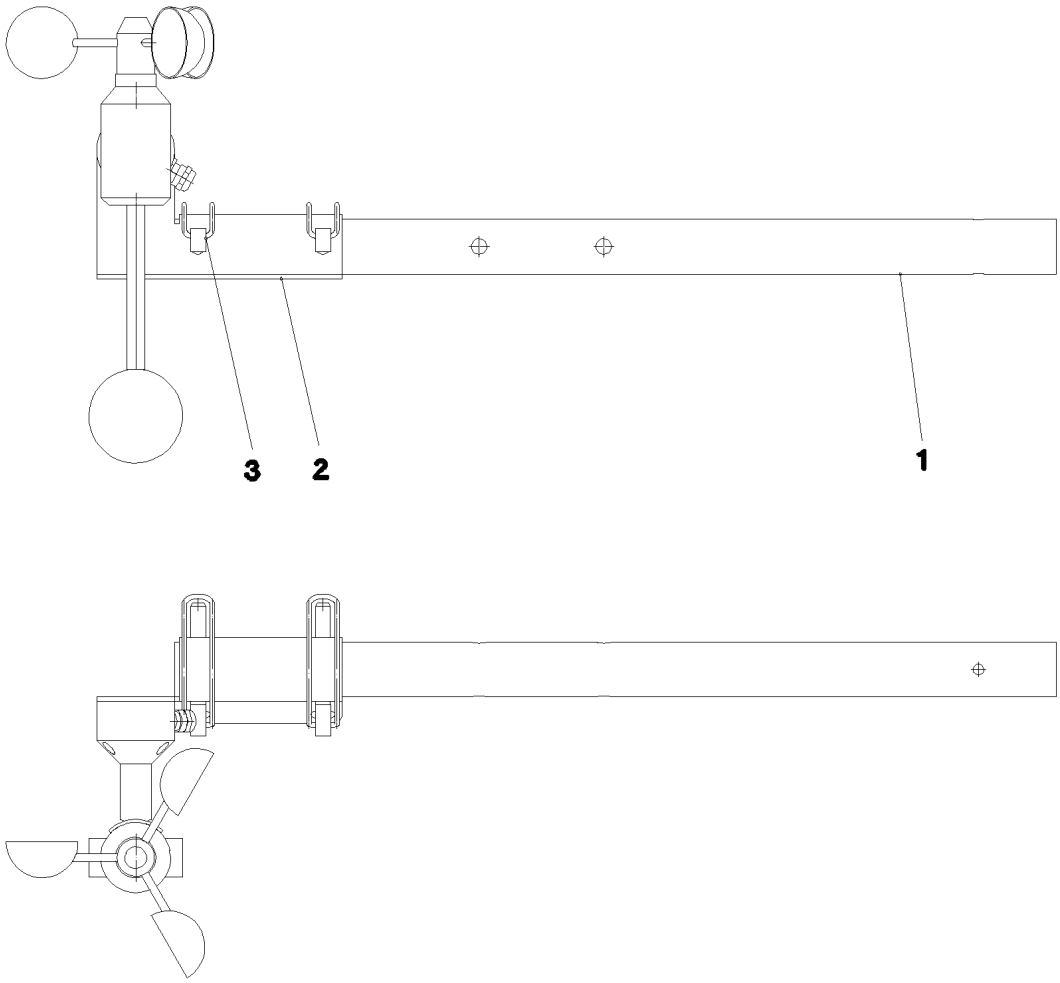

Pos.	Item	Quantity	Description	Bezeichnung	Serie	K
1	95 70 053 08	1	TUBE 35X2X665 X5CRNI1810	ROHR		
2	95 70 054 08	1	PLATE 3X157X156	BLECH		
3	43 32 010 08	2	FORMCLIP AEHNL.DIN 11023 10X65 ST VE	FORMCLIP		
11	40 00 996	3	CYLINDER SCREW ISO 4762 M4X10 8.8 A2C	ZYLINDERSCHRAUBE		
12	41 19 002 08	3	NUT DIN 985 M4 8 VERZ.	MUTTER		

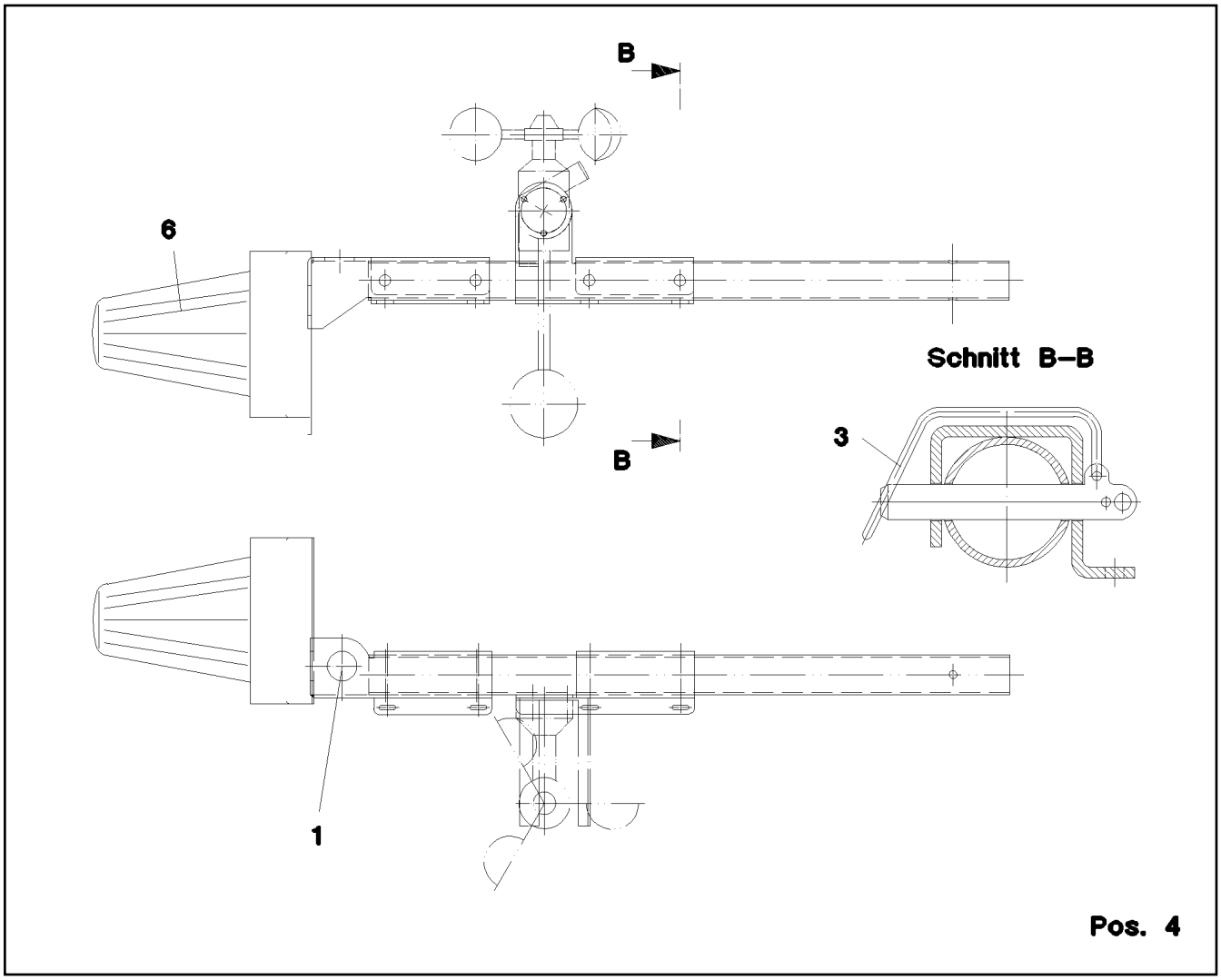

Pos.	Item	Quantity	Description	Bezeichnung	Serie	K
1	96 56 483 08	1	MOUNTING PARTS	BEFESTIGUNGSMATERIAL		
(1)	97 44 917 08	1	PLATE 3X353X300	BLECH		
(2)	40 01 034 08	3	SCREW DIN 84 M5X16 4.8 VERZ.	SCHRAUBE		
(3)	41 19 003 08	3	NUT DIN 985 M5 8 VERZ.	MUTTER		
(4)	42 18 006 08	3	WASHER DIN 9021 A 5,3 ST VERZ.	SCHEIBE		
(5)	42 00 008 08	3	WASHER DIN 125 A 5.3 VERZ.	SCHEIBE		
(6)	40 42 002	3	CYLINDER SCREW ISO 4762 M6X20 8.8 A2C	ZYLINDERSCHRAUBE		
(7)	41 19 004 08	3	NUT DIN 985 M6 8 VERZ.	MUTTER		
3	43 32 010 08	2	FORMCLIP AEHNL.DIN 11023 10X65 ST VE	FORMCLIP		
4	96 51 045 08	1	LEAD WL934	LEITUNG		
6	10 01 646 5	1	SIGNAL LAMP 24V DC ROT	SIGNALLEUCHTE		

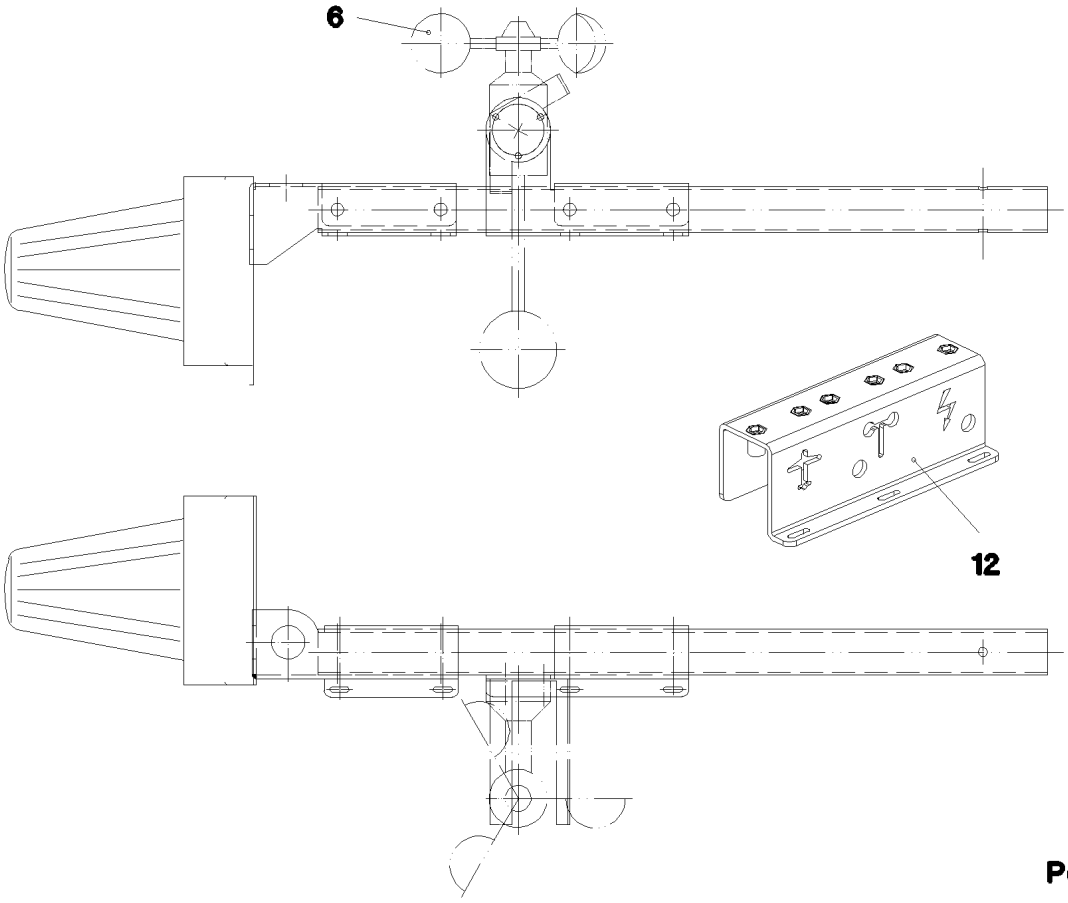

Pos. 5
Pos. 11

Pos.	Item	Quantity	Description	Bezeichnung	Serie	K
5	96 54 370 08	1	ELECTRIC WIND WARNING TELE ⇨ 3 780 200 96 54 370 08	ELEKTRIK WINDWARNUNG TEL		
6	10 42 954 9	1	WIND VELOCITY TRANSMITTER MAGN. 0-50 ⇨ X10429549 10 42 954 9	WINDGESCHWINDIGKEITSGEBE		
8	96 52 546 08	1	LEAD W985Y	LEITUNG		
11	96 56 482 08	1	ELECTRIC AIRCRAFT PROTECTION ⇨ 3 780 258 96 56 482 08	ELEKTRIK FLUGWARNSICHER		
12	96 48 533 08	1	PLATE PRE-ASS.	BLECH VORM.		
15	46 00 532	2	HEX BOLT ISO 4017 M6X50 8.8 A2C	SECHSKANTSCHRAUBE		
16	41 19 004 08	2	NUT DIN 985 M6 8 VERZ.	MUTTER		
17	42 00 009 08	6	WASHER ISO 7089 A 6.4 VERZ.	SCHEIBE		
18	70 05 052	12	CLAMP-HALF DIN 3015-1 L 3 R 25 PP SW	KLEMMHAELFTE		
20	46 00 384	6	CYLINDER SCREW ISO 4762 M6X40 8.8 A2C	ZYLINDERSCHRAUBE		

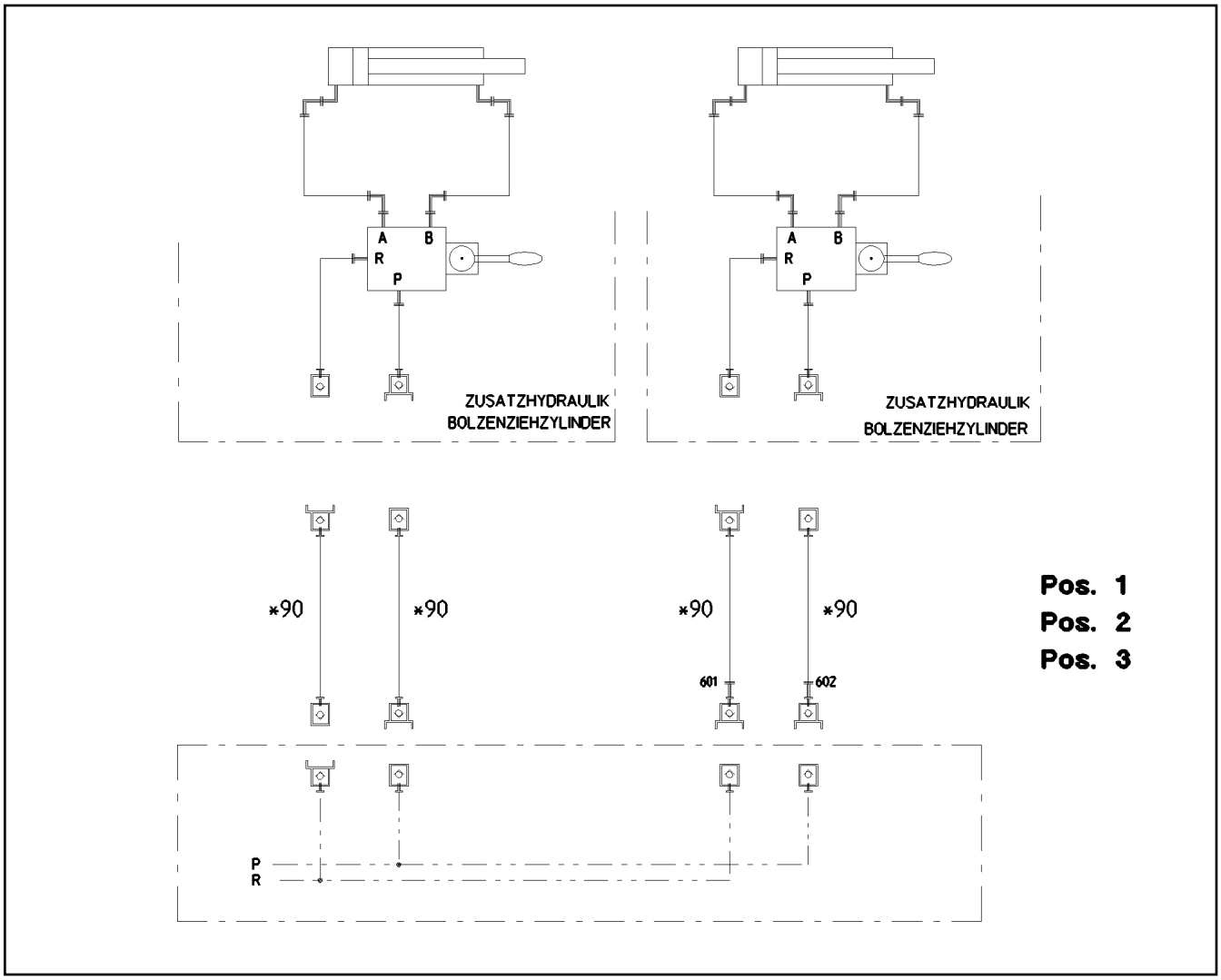

Pos.	Item	Quantity	Description	Bezeichnung	Serie	K
1	96 19 989 08	1	PIN PULLING CYLINDER CPL. ⇨ 3 790 006 96 19 989 08	BOLZENZIEHZYLINDER KPL.		
2	91 44 034 08	1	AUX.HYDR.PIN EXTRACTION DEVICE ⇨ 2 976 200 91 44 034 08	ZUS.HYDR.BOLZENZIEHEINRI		
3	96 19 990 08	1	PIN PULLING CYLINDER CPL. ⇨ 3 790 007 96 19 990 08	BOLZENZIEHZYLINDER KPL.		

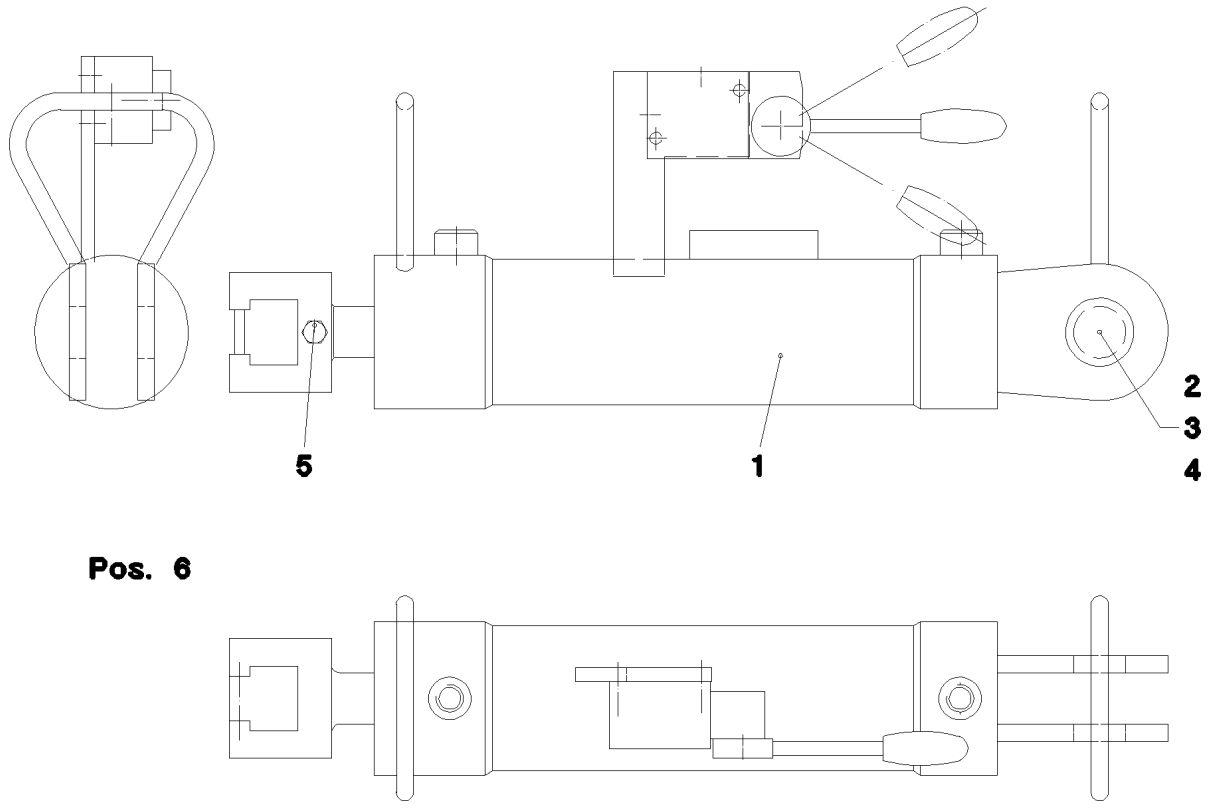

Pos.	Item	Quantity	Description	Bezeichnung	Serie	K
1	51 23 943 08	1	HYDRO CYLINDER 75/30-260 -40°C SPF	HYDROZYLINDER		
(999)	10 10 103 9	1	DS HYDRO CYLINDER	DS HYDROZYLINDER		
2	45 12 305 08	1	PIN DIN EN 22341 30H11X85X70 30CRNIMO8	BOLZEN		
3	42 12 019 08	1	WASHER DIN 1441 31 ST VERZ.	SCHEIBE		
4	43 30 088 08	1	SPLIT PIN DIN 94 8X50 ST VERZ.	SPLINT		
5	46 00 578	1	CYLINDER SCREW ISO 4762 M8X70 8.8 A2C	ZYLINDERSCHRAUBE		
6	92 27 489 08	1	ADDL.HYDR.F.PIN PULLING DEVICE ⇨ 2 976 203 92 27 489 08	ZUSATZHYDR.BOLZENZIEHZYL		

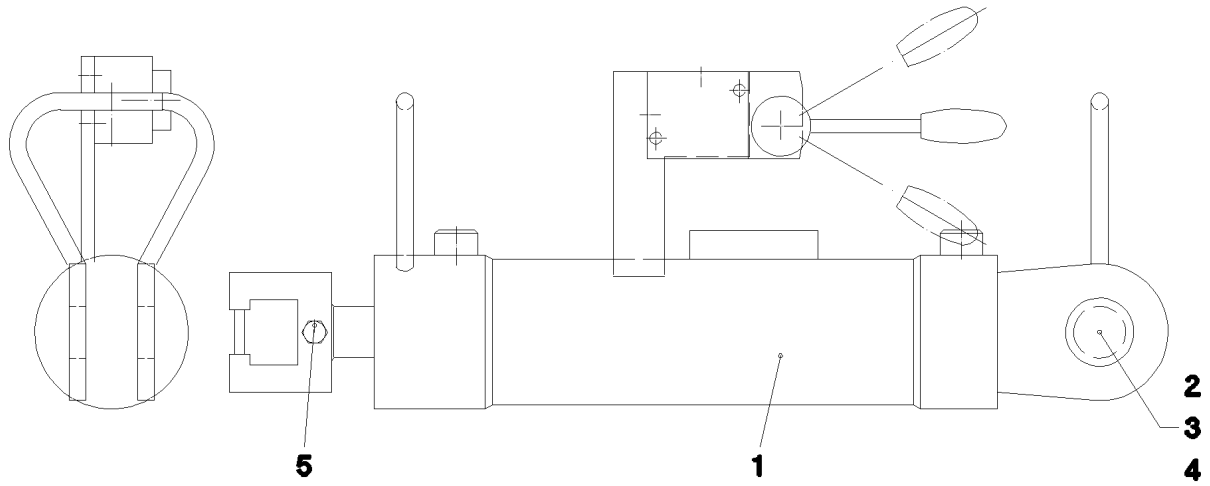

Pos. 6

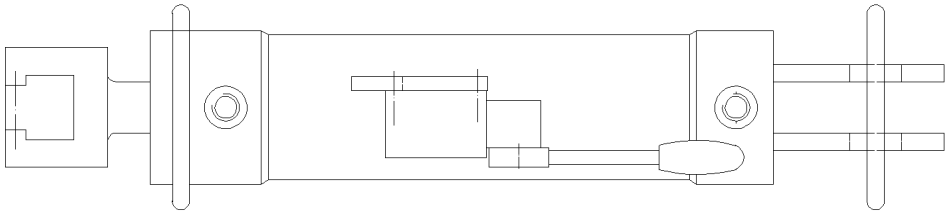

Pos.	Item	Quantity	Description	Bezeichnung	Serie	K
1	51 23 944 08	1	HYDRO CYLINDER 75/30-260 -40°C SPF	HYDROZYLINDER		
(999)	10 10 103 8	1	DS HYDRO CYLINDER	DS HYDROZYLINDER		
2	45 12 305 08	1	PIN DIN EN 22341 30H11X85X70 30CRNIMO8	BOLZEN		
3	42 12 019 08	1	WASHER DIN 1441 31 ST VERZ.	SCHEIBE		
4	43 30 088 08	1	SPLIT PIN DIN 94 8X50 ST VERZ.	SPLINT		
5	46 00 578	1	CYLINDER SCREW ISO 4762 M8X70 8.8 A2C	ZYLINDERSCHRAUBE		
6	92 27 489 08	1	ADDL.HYDR.F.PIN PULLING DEVICE	ZUSATZHYDR.BOLZENZIEHZYL		
			⇨ 2 976 203 92 27 489 08			

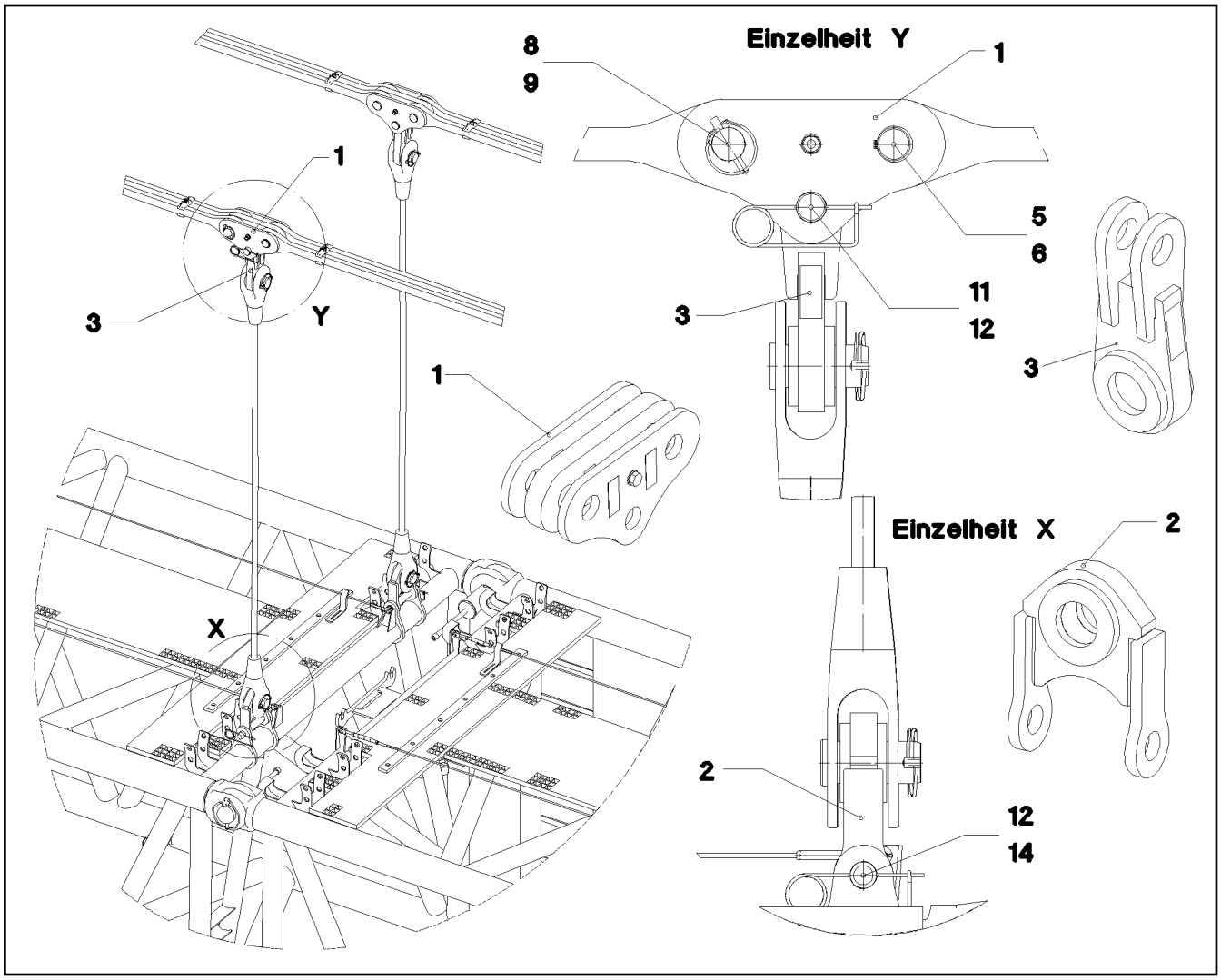

Pos.	Item	Quantity	Description	Bezeichnung	Serie	K
1	96 48 638 08	2	CONNECTING LINK PRE-ASS. 0.25M	LASCHE VORM.		
2	96 48 640 08	2	CROSS CONNECTING LINK WELDED	KREUZLASCHE SCHWK.		
3	96 48 639 08	2	CROSS CONNECTING LINK WELDED	KREUZLASCHE SCHWK.		
5	97 67 727 08	2	PIN 55.0X175	BOLZEN		
6	42 80 042 08	2	LOCKING RING DIN 471 50X2	SICHERUNGSRING		
8	95 28 920 08	2	PIN 55.0X210 SPF	BOLZEN		
9	43 32 005 08	2	HINGED CONNECTOR 11,5X96 VERZ.	KLAPPSTECKER		
11	94 99 163 08	2	PIN RD45X177	BOLZEN		
12	43 31 025 08	4	RETAINING SPRING 5 VERZ.	SICHERUNGSFEDER		
14	97 19 655 08	2	PIN 45.0X29 0	BOLZEN		

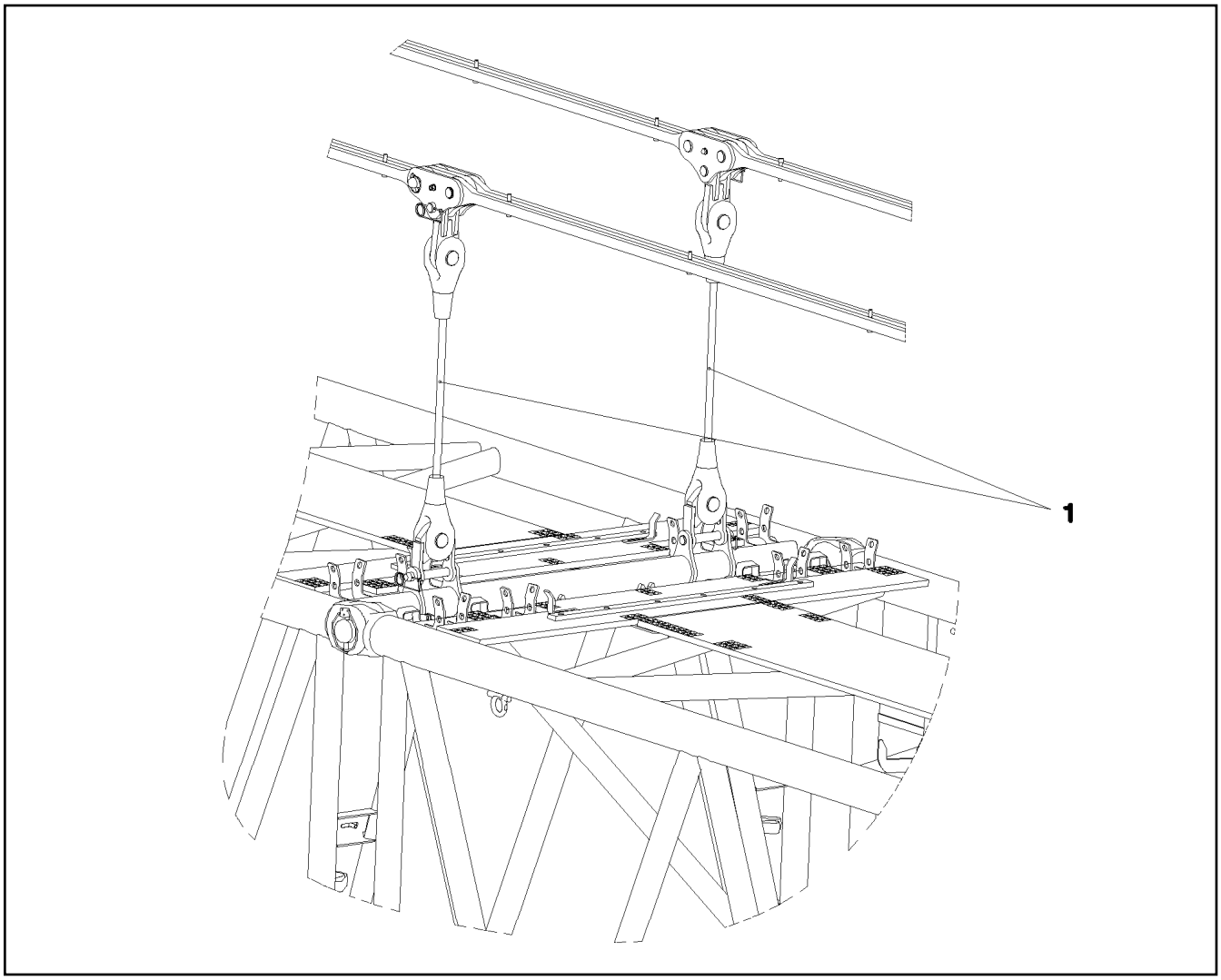

Pos.	Item	Quantity	Description	Bezeichnung	Serie	K
1	97 75 537 08	2	ROPE 34MM 1.525M	SEIL		

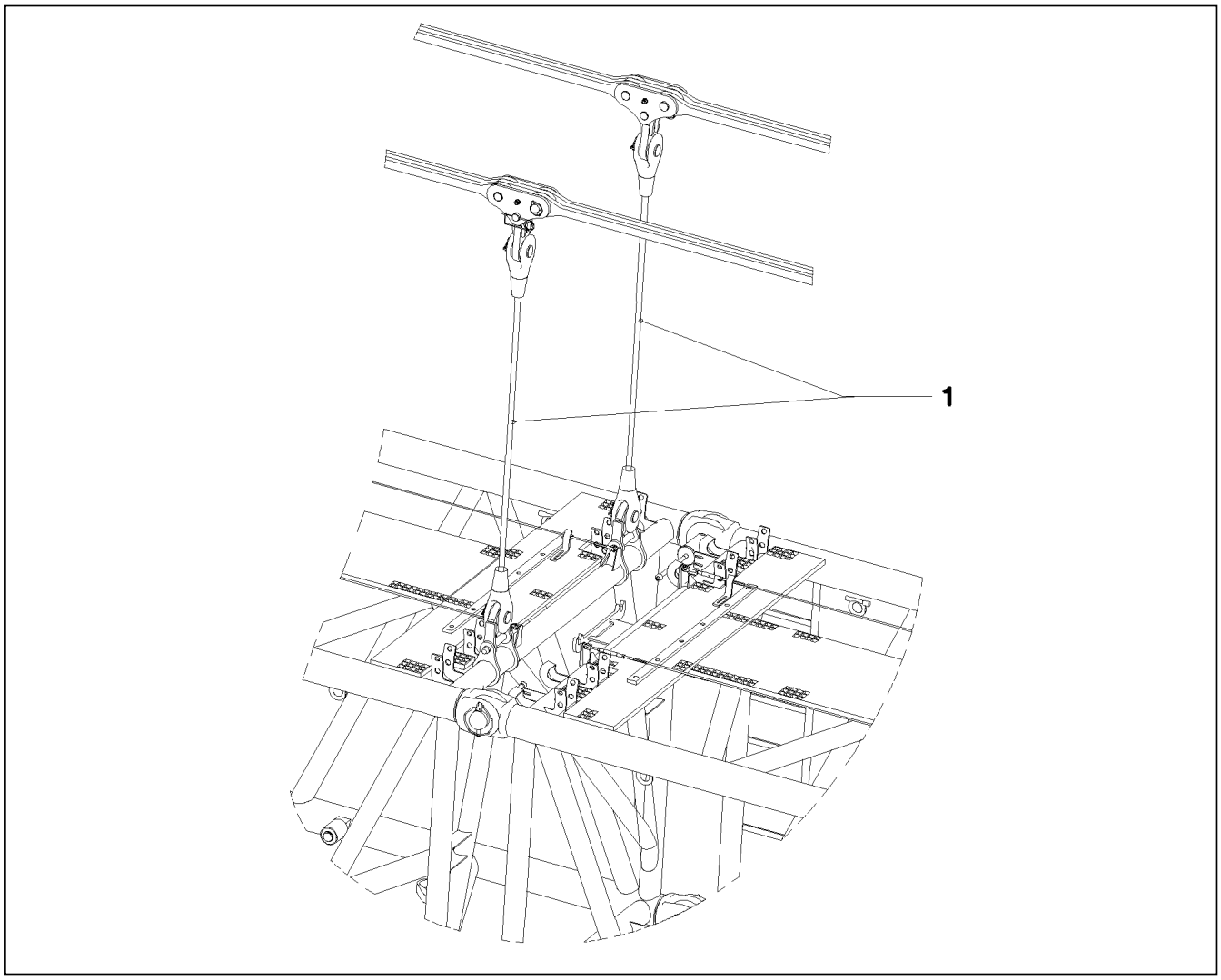

Pos.	Item	Quantity	Description	Bezeichnung	Serie	K
1	97 75 541 08	2	ROPE 34MM 2.525M	SEIL		

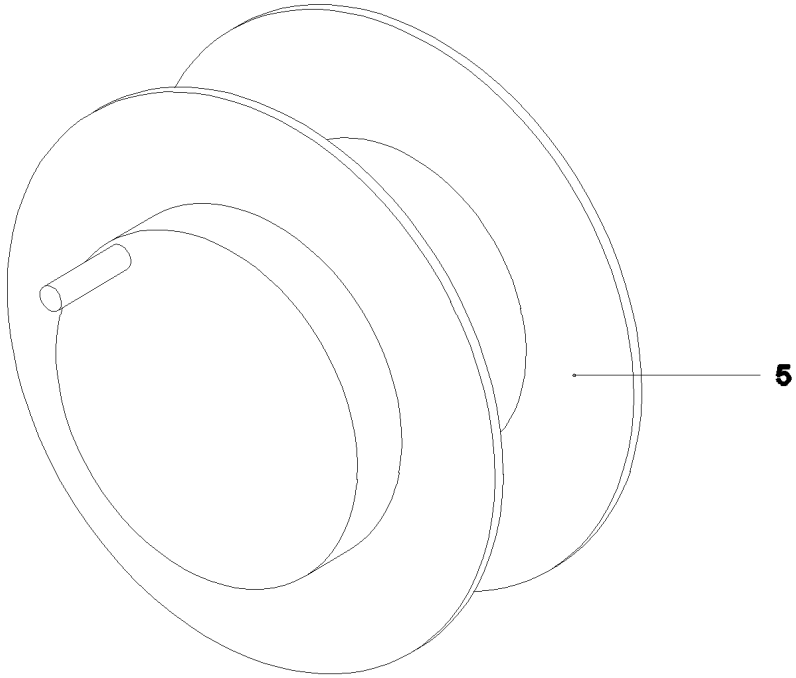

Pos.	Item	Quantity	Description	Bezeichnung	Serie	K
5	97 22 660 08	1	CABLE DRUM	KABELTROMMEL		
6	96 50 575 08	1	LEAD W1001A ⇨ 3 930 732 96 50 575 08	LEITUNG		
32	60 22 060 08	1	CABLE LUG DIN 46237 3,5 - 2,5	KABELSCHUH		
34	60 22 061 08	1	CABLE LUG DIN 46237 6 - 2,5	KABELSCHUH		
152	69 18 998 08	1	DUST CAP METALL	STAUBKAPPE		
155	69 21 000 08	1	SEAL	DICHTUNG		
164	60 27 040 08	1	CABLE SLEEVE	KABELTUELLE		
266	40 01 701 08	4	SCREW DIN 84 M3X15 MS	SCHRAUBE		
267	41 15 157 08	4	NUT DIN 934 M3 8 A3C	MUTTER		
268	42 00 501 08	4	WASHER DIN 125 A 3.2 MS	SCHEIBE		
269	42 52 205 08	4	SERRATED LOCK WASHER DIN 6798 J 3,2	FAECHERSCHEIBE		
342	60 01 313 08	1	WIRE BRAID 0,5	LITZE		

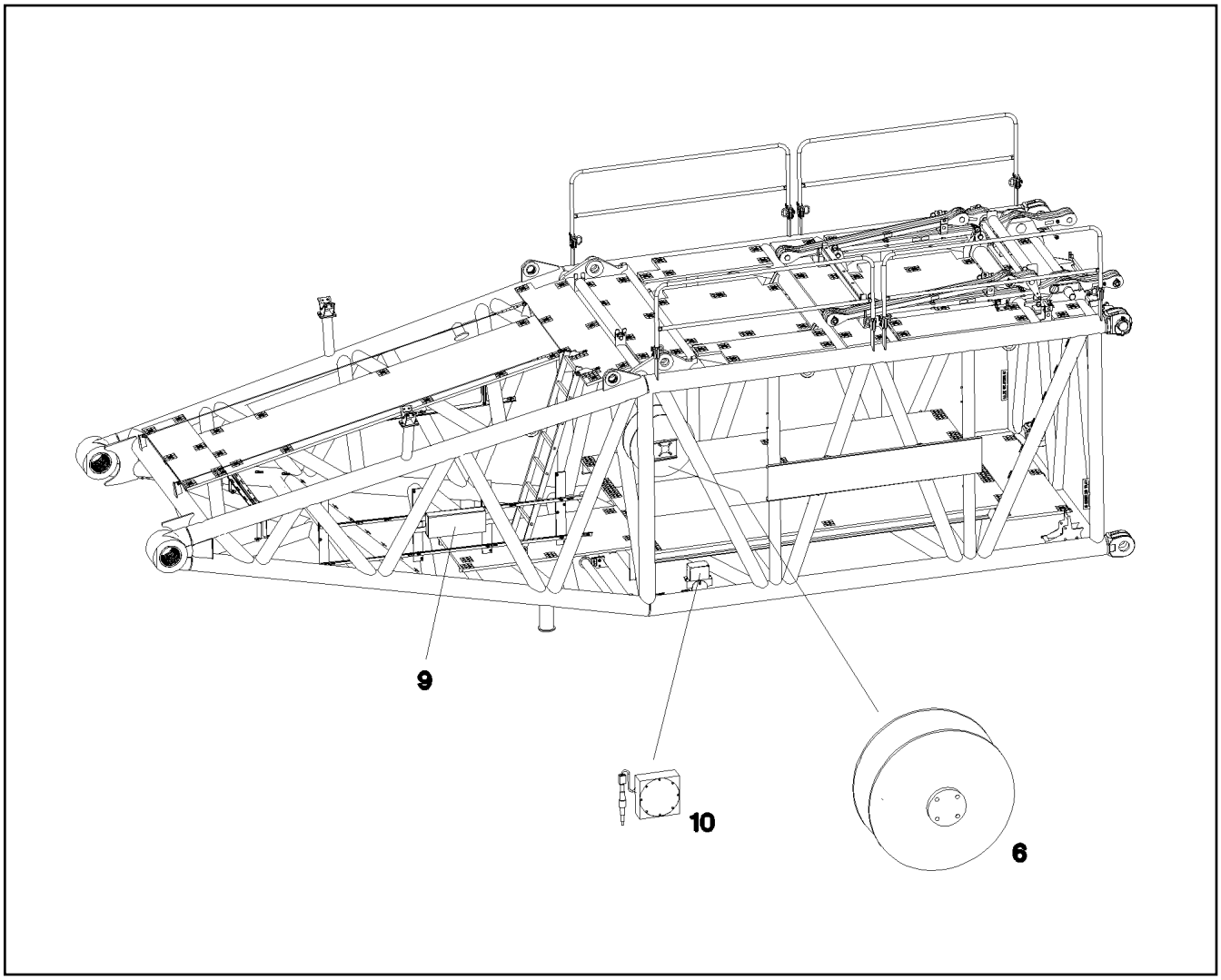

Pos.	Item	Quantity	Description	Bezeichnung	Serie	K
6	96 48 489 08	1	CABLE DRUM COMPL.	LEITUNGSTROMMEL KPL.		
(6)	96 49 011 08	1	LINE WITH PLUG W911A	LEITUNG M.STECKER		
(97)	60 27 100 08	25	SOCKET	TUELLE		
(151)	61 60 249 08	1	CABLE DRUM M25X1,5 SPF	KABELTROMMEL		
(154)	42 00 501 08	1	WASHER DIN 125 A 3.2 MS	SCHEIBE		
(155)	42 52 207 08	1	SERRATED LOCK WASHER DIN 6798 J 4,3	FAECHERSCHEIBE		
(170)	10 44 365 9	1	WALL OUTLET 24-POL 22A SPF	WANDSTECKDOSE		
(171)	69 21 000 08	1	SEAL	DICHTUNG		
(172)	69 18 998 08	1	DUST CAP METALL	STAUBKAPPE		
(265)	87 00 028 08	0.01	SEALING MATERIAL A80MR HYLOMAR	DICHTUNGSMITTEL		
(266)	41 15 157 08	4	NUT DIN 934 M3 8 A3C	MUTTER		
(267)	42 51 005 08	4	TOOTH LOCK WASHER DIN 6797 A 3,2	ZAHNSCHEIBE		
(268)	40 01 701 08	4	SCREW DIN 84 M3X15 MS	SCHRAUBE		
(269)	60 24 243 08	1	THREADED CABLE GLAND M25X1,5 MS	KABELVERSCHRAUBUNG		
9	96 54 398 08	1	TERMINAL BOX CPL. S910 ⇨ 3 930 730 96 54 398 08	KLEMMKASTEN KPL.		
10	96 19 877 08	1	SENSOR FITTING ANGLE SENSOR	GEBERANBAU WINKELGEBER		
(152)	69 23 100 08	1	ANGLE TRANSMITTER 360° SPF	WINKELGEBER		

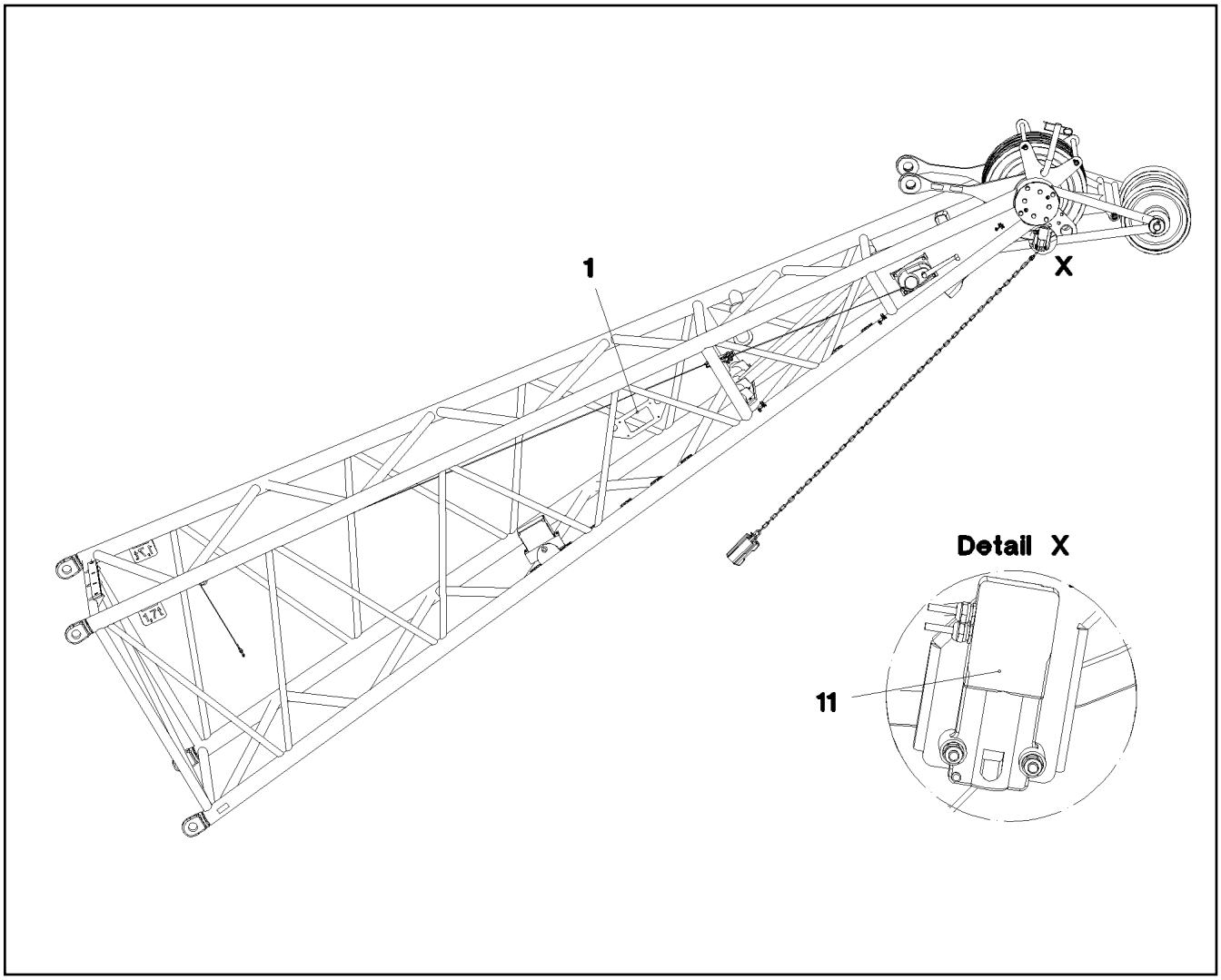

Pos.	Item	Quantity	Description	Bezeichnung	Serie	K
1	96 50 599 08	1	TERMINAL BOX CPL. S1020 ⇨ 3 930 730 96 50 599 08	KLEMMKASTEN KPL.		
11	96 20 219 08	1	SENSOR LIFT TOP LIMIT SWITCH MIT M12	GEBER HUB OBEN ENDSCHAL		
(7)	60 60 533 08	1	LIMIT SWITCH HUB-OBEN SPF	ENDSCHALTER		

Pos.	Item	Quantity	Description	Bezeichnung	Serie	K
1	96 50 481 08	1	TERMINAL BOX CPL. S1000 ⇨ 3 930 640 96 50 481 08	KLEMMKASTEN KPL.		
10	96 19 877 08	1	SENSOR FITTING ANGLE SENSOR	GEBERANBAU WINKELGEBER		

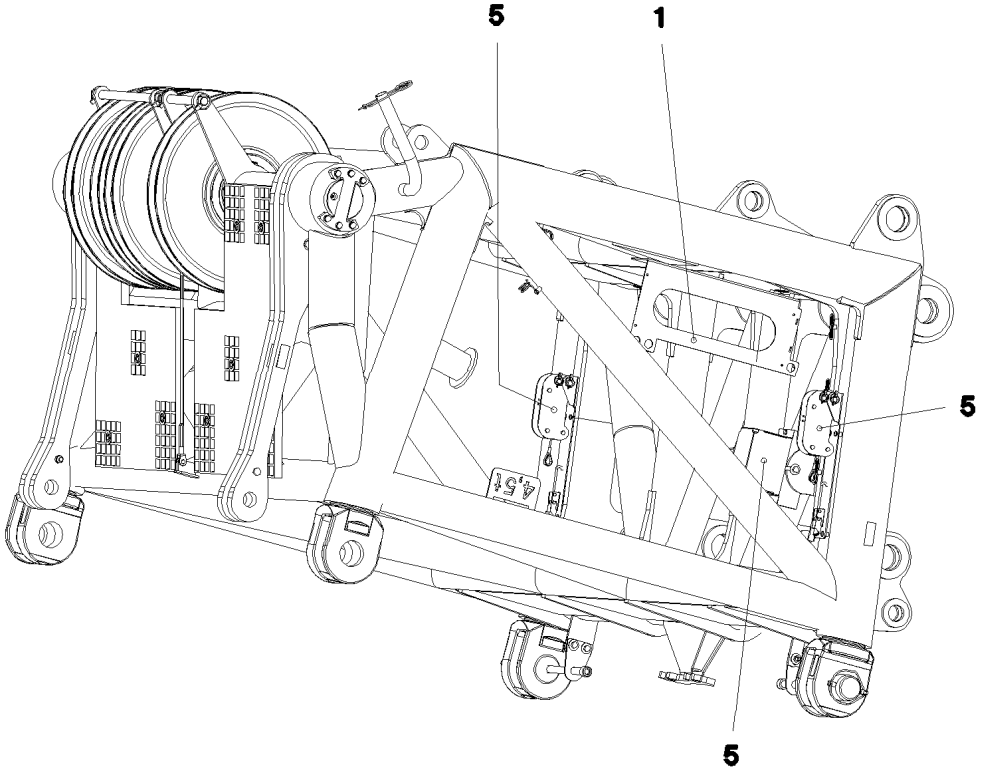

Pos.	Item	Quantity	Description	Bezeichnung	Serie	K
1	96 51 624 08	1	TERMINAL BOX S980 ⇨ 3 930 638 96 51 624 08	KLEMMKASTEN		
5	96 37 685 08	1	SENSOR ASSEMBLY S-HEAD	GEBERANBAU S-KOPF		
(5)	69 23 100 08	1	ANGLE TRANSMITTER 360° SPF	WINKELGEBER		
(7)	60 60 533 08	2	LIMIT SWITCH HUB-OBEN SPF	ENDSCHALTER		

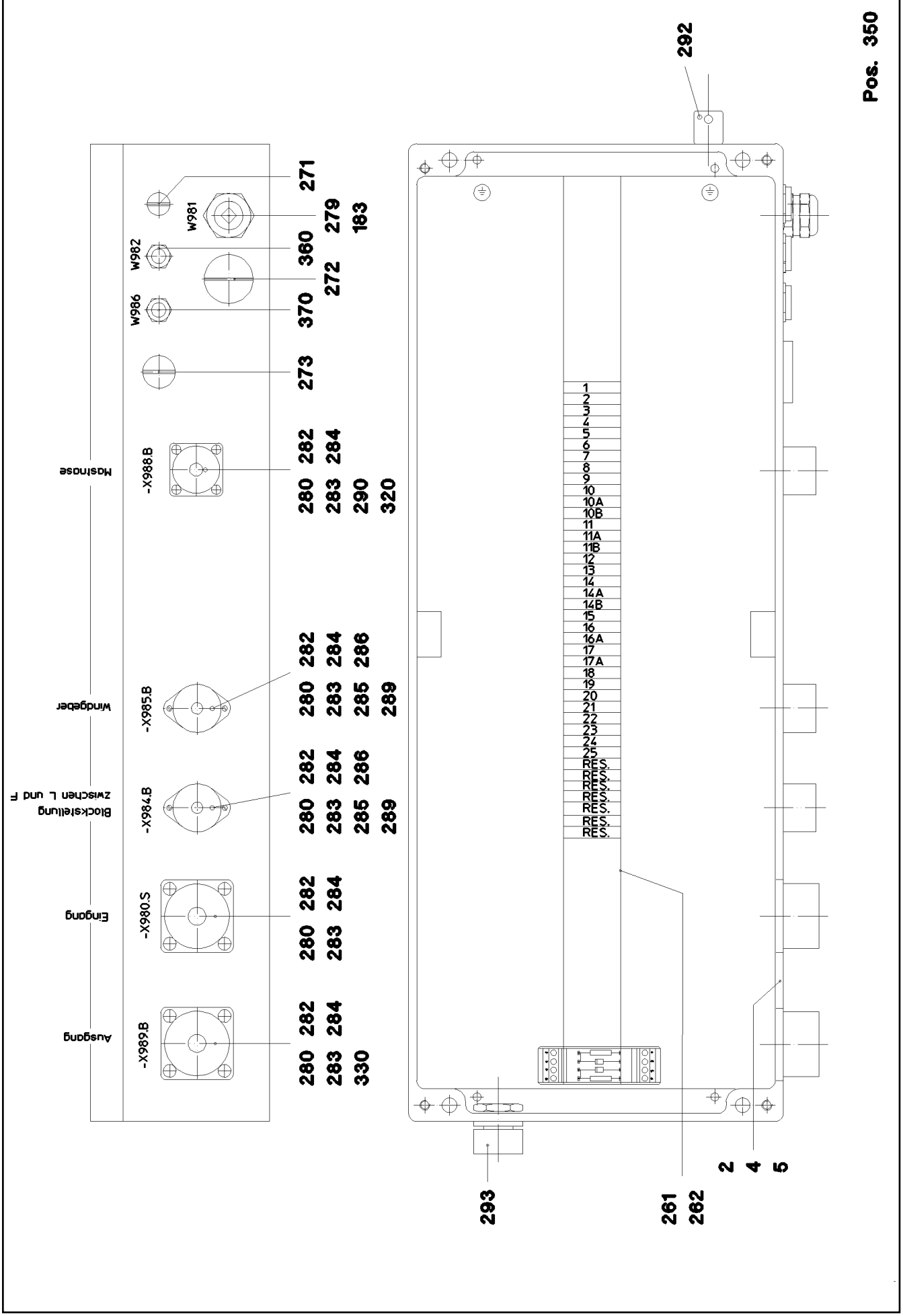
Pos. 350
292
271
279
183
360
272
370
273
W981
W982
W986
-X988.B
Maschinase
282
284
280
283
290
320
-X985.B
Windgeber
286
285
289
-X984.B
Blockstellung
zwischen L und F
-X980.S
Eingang
-X989.B
Ausgang
330
1
2
3
4
5
6
7
8
9
10
10A
10B
11
11A
11B
12
13
14
14A
14B
15
16
16A
17
17A
18
19
20
21
22
23
24
25
RES.
293
261
262
2
4
5

Pos.	Item	Quantity	Description	Bezeichnung	Serie	K
2	96 50 132 08	1	WIRES TERMINAL BOX CPL. S980 ⇨ 3 930 639 96 50 132 08	DRAEHTE KLEMMKASTEN KPL.		
4	97 80 749 08	1	EMPTY CASING 230X600X110X0	LEERGEHAEUSE		
5	97 80 757 08	1	LABEL +S980 ALU	SCHILD		
183	60 26 064 08	1	REDUCTION M25X1,5/M20X1,5 MS	REDUKTION		
261	60 21 067 08	0.58	TOP HAT RAIL 35X27X7,3X1	HUTSCHIENE		
262	10 28 635 3	1	LID	DECKEL		
271	60 24 255 08	1	SCREW PLUG M12X1,2 MS	VERSCHLUSSSCHRAUBE		
272	60 24 251 08	1	SCREW PLUG M25X1,5 MS	VERSCHLUSSSCHRAUBE		
273	60 24 249 08	1	SCREW PLUG M16X1,5 MS	VERSCHLUSSSCHRAUBE		
279	60 24 257 08	1	THREADED CABLE GLAND M20X1,5 MS	KABELVERSCHRAUBUNG		
280	40 01 701 08	16	SCREW DIN 84 M3X15 MS	SCHRAUBE		
282	42 00 006 08	16	WASHER DIN 125 A 3.7 ST VERZ.	SCHEIBE		
283	42 51 005 08	16	TOOTH LOCK WASHER DIN 6797 A 3,2	ZAHNSCHEIBE		
284	41 15 157 08	16	NUT DIN 934 M3 8 A3C	MUTTER		
285	60 45 081 08	2	OUTLET M13	DOSE		
286	60 45 121 08	2	SEALING PLUG M1-D	VERSCHLUSSKAPPE		
289	69 18 998 08	2	DUST CAP METALL	STAUBKAPPE		
290	69 18 129 08	1	PROTECTING CAP MS	SCHUTZKAPPE		
292	60 25 012 08	1	WATER DRAIN PLUG PA6G SPF	ENTWAESSERUNGSSTOPFEN		
293	10 48 866 2	1	VENTILATION SCREW M20X1,5 POLYAMID	ENTLUEFTUNGSSCHRAUBE		
320	96 52 267 08	1	BLANK PLUG W988BS	BLINDSTECKER		
330	96 52 272 08	1	BLANK PLUG W989BS	BLINDSTECKER		
350	96 50 233 08	1	LEAD W981	LEITUNG		
360	96 50 235 08	1	LEAD W982	LEITUNG		
370	96 50 237 08	1	LEAD W983	LEITUNG		

Pos.	Item	Quantity	Description	Bezeichnung	Serie	K
2	96 50 045 08	1	WIRES PRE-ASS. -S980	DRAEHTE VORM.		
151	69 24 016 08	1	BUILD-IN SOCKET 24POL BU	EINBAUDOSE		
152	10 28 635 4	36	TERMINAL/CLAMP	KLEMME		
153	69 18 092 08	1	APPLIANCE SOCKET	GERAETESTECKDOSE		
154	69 18 996 08	1	BUILD-IN SOCKET 24POL STI	EINBAUDOSE		
155	60 45 265 08	2	BUSH SUPPORT M1 E-6S	BUCHSENTRAEGER		
156	96 48 302 08	1	CUSTOM CIRCUIT MODULE 2	BESTUECKUNGSMODUL 2		

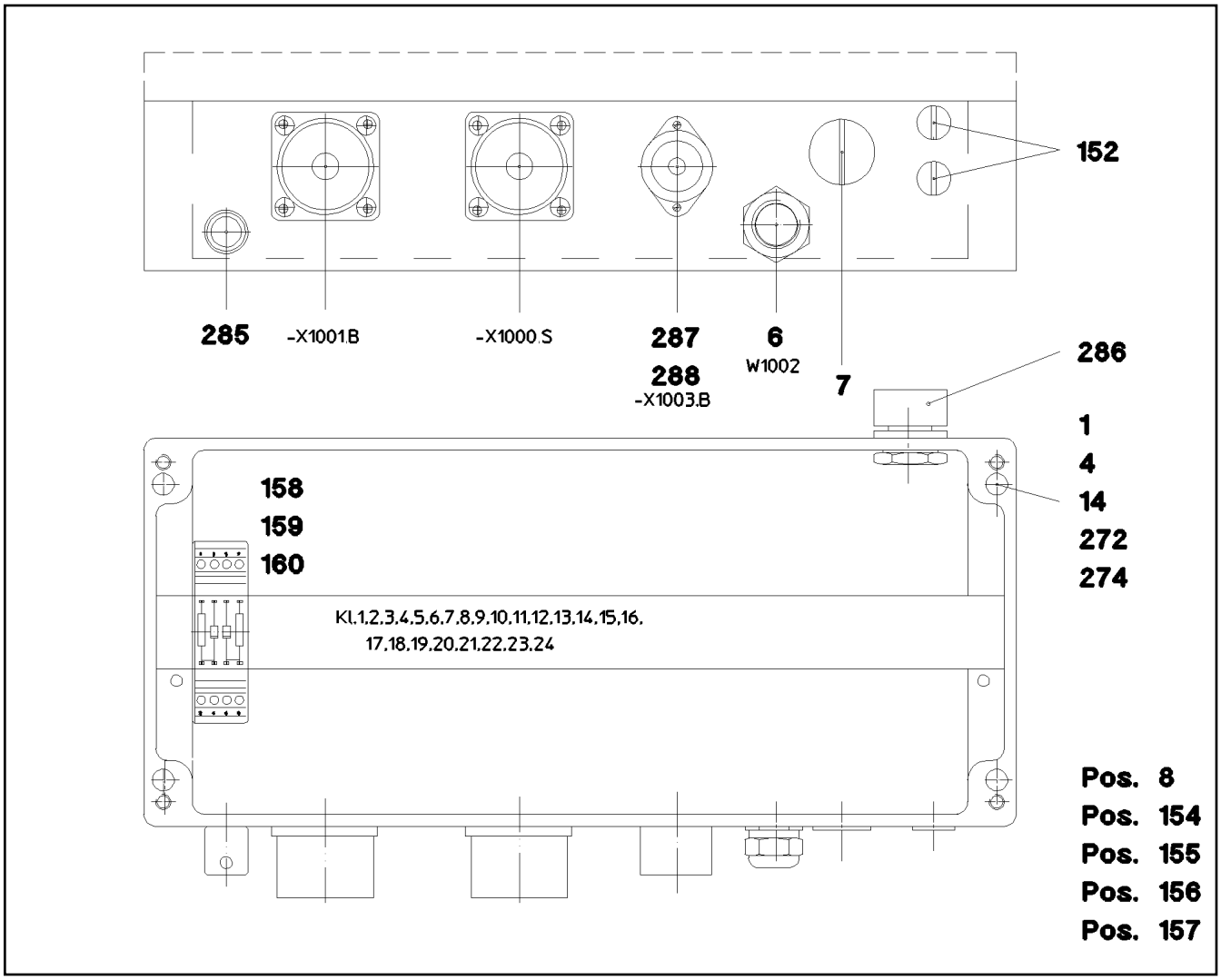

Pos.	Item	Quantity	Description	Bezeichnung	Serie	K
1	97 79 690 08	1	LABEL S1000	SCHILD		
4	97 79 684 08	1	EMPTY CASING 160X360X90X0	LEERGEHAEUSE		
6	96 50 478 08	1	LEAD W1002	LEITUNG		
7	60 24 250 08	1	SCREW PLUG M20X1,5 MS	VERSCHLUSSSCHRAUBE		
8	96 50 482 08	1	WIRES TERMINAL BOX CPL. S1000	DRAEHTE KLEMMKASTEN KPL.		
(2)	96 50 483 08	1	WIRES PRE-ASS. -S1000	DRAEHTE VORM.		
(151)	69 24 016 08	1	BUILD-IN SOCKET 24POL BU	EINBAUDOSE		
(152)	10 28 635 4	24	TERMINAL/CLAMP	KLEMME		
(153)	69 18 996 08	1	BUILD-IN SOCKET 24POL STI	EINBAUDOSE		
(154)	60 45 265 08	1	BUSH SUPPORT M1 E-6S	BUCHSENTRAEGER		
(155)	60 45 121 08	1	SEALING PLUG M1-D	VERSCHLUSSKAPPE		
(156)	96 48 302 08	1	CUSTOM CIRCUIT MODULE 2	BESTUECKUNGSMODUL 2		
14	60 27 426 08	0.1	IDENTIFICATION STRIP	KENNZEICHNUNGSKARTEN		
152	60 24 255 08	2	SCREW PLUG M12X1,2 MS	VERSCHLUSSSCHRAUBE		
154	40 01 701 08	10	SCREW DIN 84 M3X15 MS	SCHRAUBE		
155	41 15 157 08	10	NUT DIN 934 M3 8 A3C	MUTTER		
156	42 00 501 08	10	WASHER DIN 125 A 3.2 MS	SCHEIBE		
157	42 52 205 08	10	SERRATED LOCK WASHER DIN 6798 J 3,2	FAECHERSCHEIBE		
158	60 27 360 08	2	SUPPORT TRESTLE	AUFLAGEBOCK		
159	55 31 687 08	2	SHEET-METAL SCREW DIN 7981 4,8X13-F-H	BLECHSCHRAUBE		
160	42 18 006 08	2	WASHER DIN 9021 A 5,3 ST VERZ.	SCHEIBE		
272	60 21 067 08	0.35	TOP HAT RAIL 35X27X7,3X1	HUTSCHIENE		
274	60 27 417 08	12	CRAMP	KRAMPE		
285	60 25 012 08	1	WATER DRAIN PLUG PA6G SPF	ENTWAESSERUNGSSTOPFEN		
286	60 25 013 08	1	VENTILATION SCREW G1/2"X30 POLYAMID	ENTLUEFTUNGSSCHRAUBE		
287	60 45 081 08	1	OUTLET M13	DOSE		

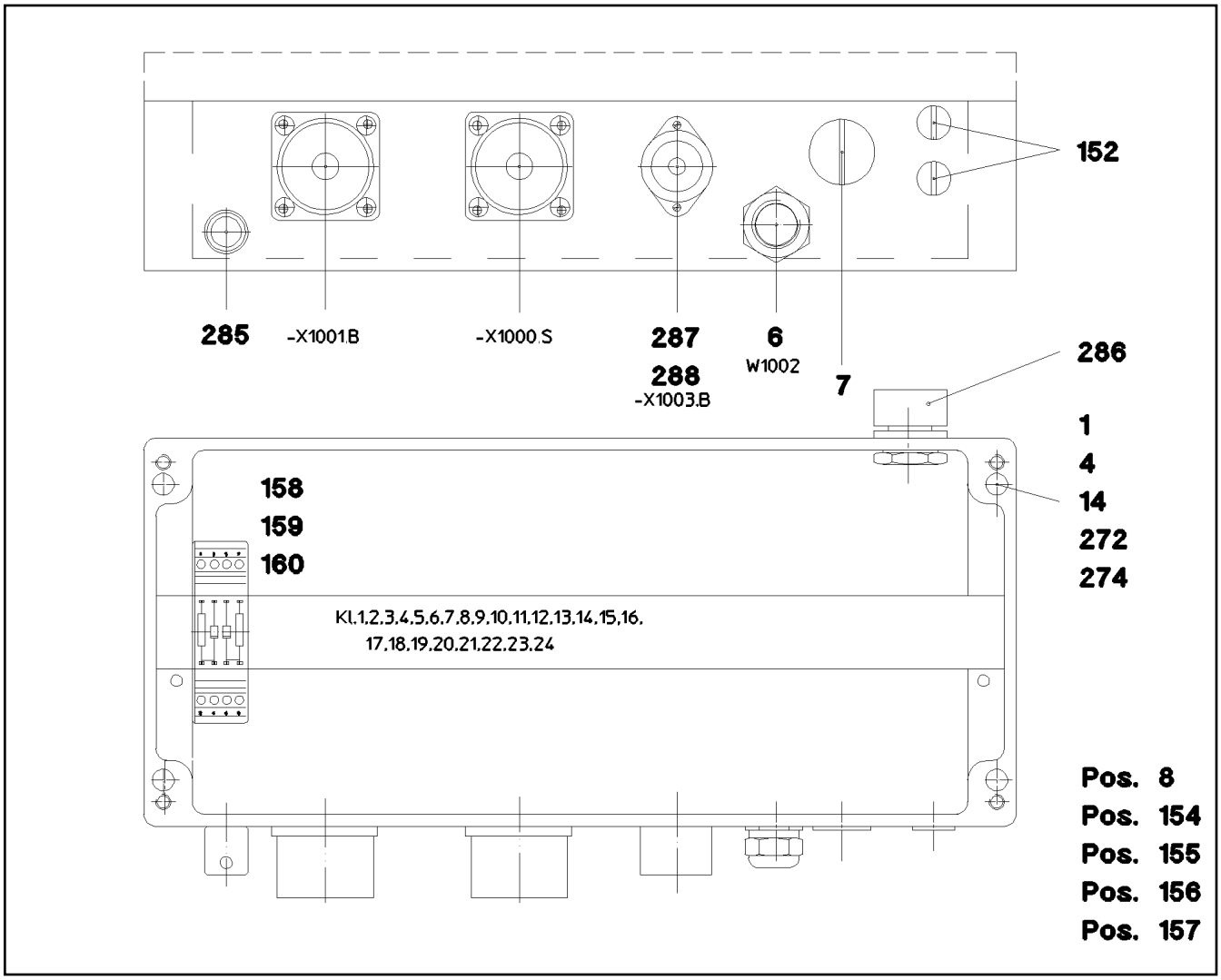

Pos.	Item	Quantity	Description	Bezeichnung	Serie	K
288	60 45 121 08	1	SEALING PLUG M1-D	VERSCHLUSSKAPPE		

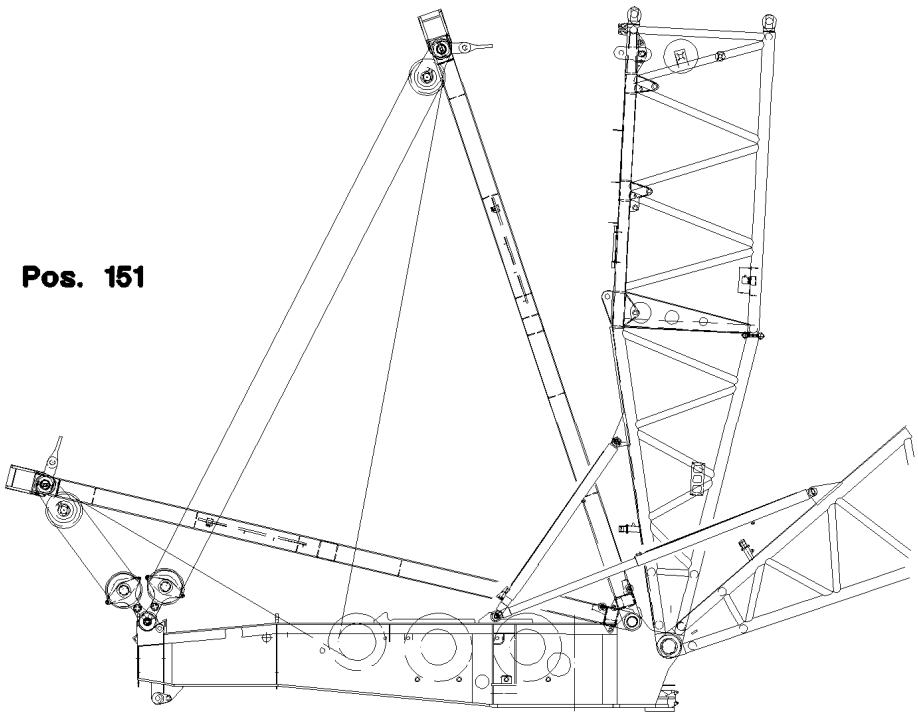

Pos.	Item	Quantity	Description	Bezeichnung	Serie	K
151	69 23 087 08	2	INDUCTIVE SENSOR SPF	INDUKTIVSENSOR		

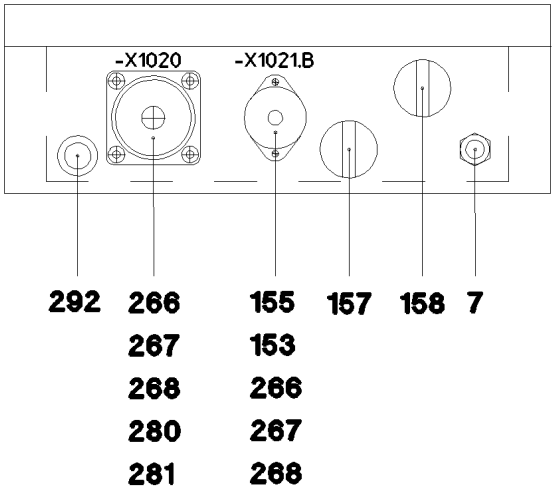

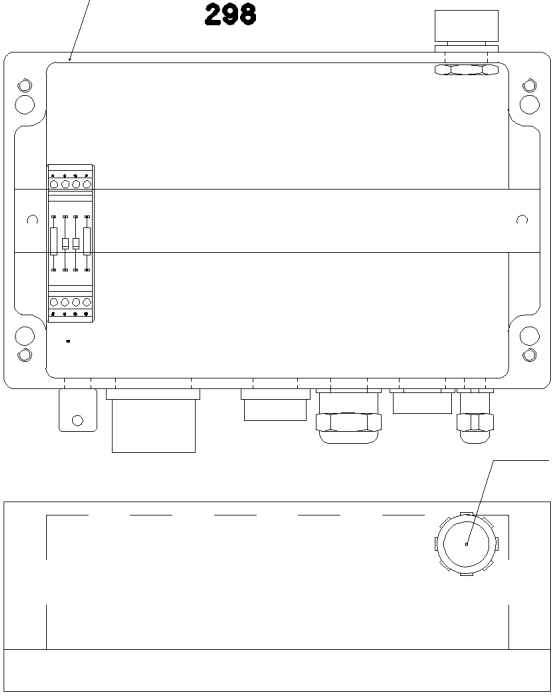

Pos.	Item	Quantity	Description	Bezeichnung	Serie	K
1	97 79 111 08	1	EMPTY CASING 160X260X90X0	LEERGEHAEUSE		
4	97 78 943 08	1	LABEL +S1020 ALU	SCHILD		
7	96 50 641 08	1	LEAD W1023	LEITUNG		
8	96 50 642 08	1	WIRES TERMINAL BOX CPL. S1020	DRAEHTE KLEMMKASTEN KPL.		
(2)	96 50 643 08	1	WIRES PRE-ASS. -S1020	DRAEHTE VORM.		
(151)	69 18 996 08	1	BUILD-IN SOCKET 24POL STI	EINBAUDOSE		
(152)	10 28 635 4	28	TERMINAL/CLAMP	KLEMME		
(153)	60 45 265 08	1	BUSH SUPPORT M1 E-6S	BUCHSENTRAEGER		
(154)	96 48 302 08	1	CUSTOM CIRCUIT MODULE 2	BESTUECKUNGSMODUL 2		
153	60 45 121 08	1	SEALING PLUG M1-D	VERSCHLUSSKAPPE		
155	60 45 081 08	1	OUTLET M13	DOSE		
157	60 24 251 08	1	SCREW PLUG M25X1,5 MS	VERSCHLUSSSCHRAUBE		
158	60 24 251 08	1	SCREW PLUG M25X1,5 MS	VERSCHLUSSSCHRAUBE		
266	40 01 701 08	6	SCREW DIN 84 M3X15 MS	SCHRAUBE		
267	41 15 157 08	6	NUT DIN 934 M3 8 A3C	MUTTER		
268	42 00 501 08	6	WASHER DIN 125 A 3.2 MS	SCHEIBE		
271	60 27 360 08	2	SUPPORT TRESTLE	AUFLAGEBOCK		
272	55 31 687 08	2	SHEET-METAL SCREW DIN 7981 4,8X13-F-H	BLECHSCHRAUBE		
273	42 18 006 08	2	WASHER DIN 9021 A 5,3 ST VERZ.	SCHEIBE		
280	69 18 998 08	1	DUST CAP METALL	STAUBKAPPE		
281	69 21 000 08	1	SEAL	DICHTUNG		
289	87 00 028 08	0.1	SEALING MATERIAL A80MR HYLOMAR	DICHTUNGSMITTEL		
292	60 25 012 08	1	WATER DRAIN PLUG PA6G SPF	ENTWAESSERUNGSSTOPFEN		
293	60 25 013 08	1	VENTILATION SCREW G1/2"X30 POLYAMID	ENTLUEFTUNGSSCHRAUBE		
296	60 27 417 08	10	CRAMP	KRAMPE		
298	60 21 067 08	0.245	TOP HAT RAIL 35X27X7,3X1	HUTSCHIENE		

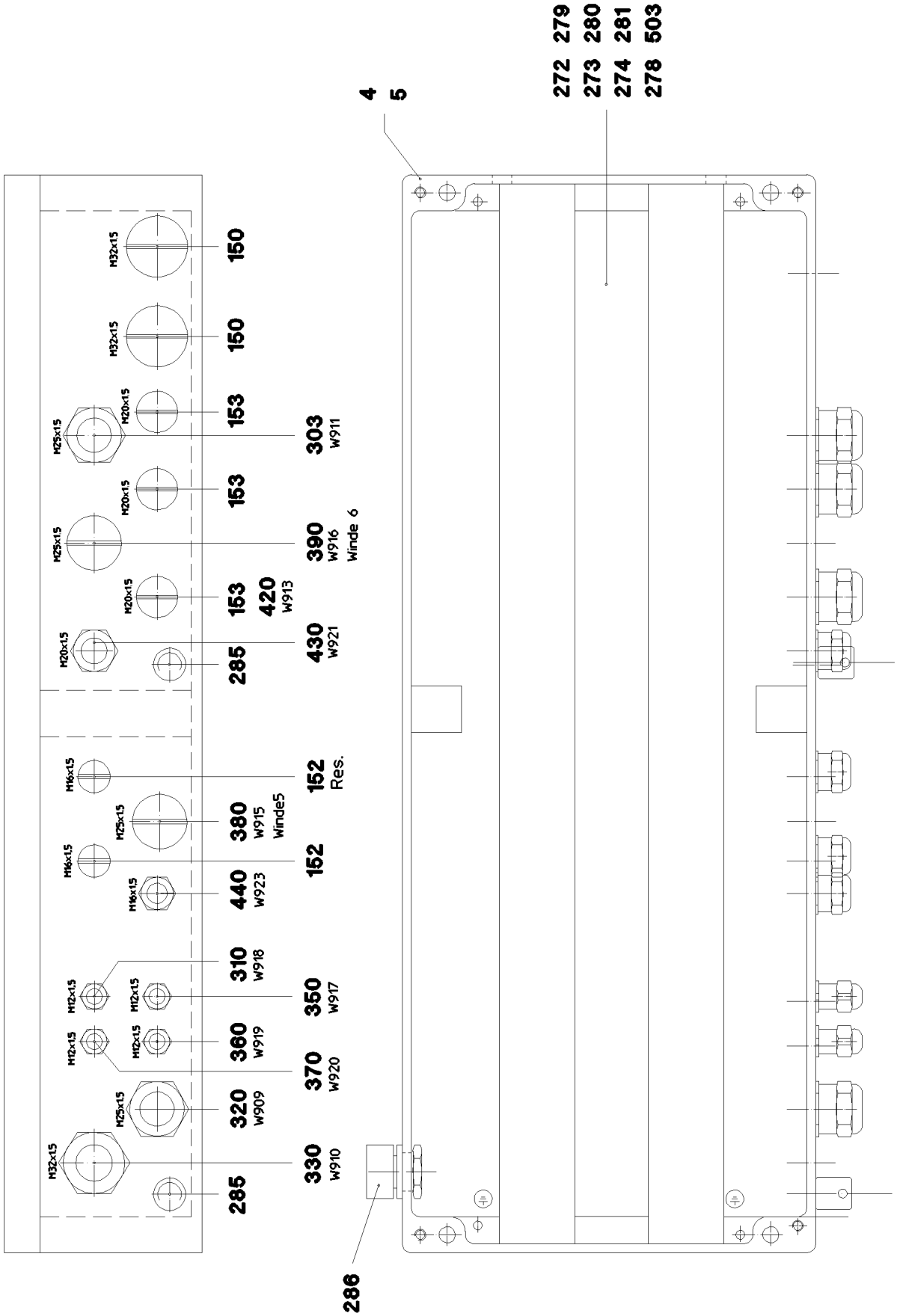

26.8.2008 054269 LIEBHERR	etk_en_de_074509_LR_1600_2 TERMINAL BOX CPL. KLEMMKASTEN KPL.	499 (1/2) ⇨ 3 930 730 96 54 398 08

Pos.	Item	Quantity	Description	Bezeichnung	Serie	K
4	97 73 509 08	1	LABEL S910 LEXAN-SCHILD	SCHILD		
5	97 52 217 08	1	EMPTY CASING 230X600X110X0	LEERGEHAEUSE		
150	60 24 252 08	2	SCREW PLUG M32X1,5 MS	VERSCHLUSSSCHRAUBE		
152	60 24 249 08	2	SCREW PLUG M16X1,5 MS	VERSCHLUSSSCHRAUBE		
153	60 24 250 08	3	SCREW PLUG M20X1,5 MS	VERSCHLUSSSCHRAUBE		
272	42 00 008 08	2	WASHER DIN 125 A 5.3 VERZ.	SCHEIBE		
273	40 82 010 08	2	SHEET-METAL SCREW DIN 7971 4,8X19-C S	BLECHSCHRAUBE		
274	60 27 360 08	2	SUPPORT TRESTLE	AUFLAGEBOCK		
278	60 21 067 08	1.16	TOP HAT RAIL 35X27X7,3X1	HUTSCHIENE		
279	10 28 635 4	88	TERMINAL/CLAMP	KLEMME		
280	10 28 635 3	2	LID	DECKEL		
281	60 27 946 08	4	END ANGLE	ENDWINKEL		
285	60 25 012 08	2	WATER DRAIN PLUG PA6G SPF	ENTWAESSERUNGSSTOPFEN		
286	60 25 013 08	1	VENTILATION SCREW G1/2"X30 POLYAMID	ENTLUEFTUNGSSCHRAUBE		
303	96 49 064 08	1	LEAD W911	LEITUNG		
310	96 49 052 08	1	LEAD W918	LEITUNG		
320	96 54 399 08	1	LEAD W909	LEITUNG		
330	96 54 400 08	1	LEAD W910	LEITUNG		
350	96 49 053 08	1	LEAD W917	LEITUNG		
360	96 49 041 08	1	LEAD W919	LEITUNG		
370	96 49 047 08	1	LEAD W920	LEITUNG		
380	96 49 026 08	1	LEAD W915	LEITUNG		
390	96 49 027 08	1	LEAD W916	LEITUNG		
420	96 49 055 08	1	LEAD W913	LEITUNG		
430	96 49 056 08	1	LEAD W921	LEITUNG		
440	96 50 211 08	1	LEAD W923	LEITUNG		
503	60 27 426 08	0.56	IDENTIFICATION STRIP	KENNZEICHNUNGSKARTEN		

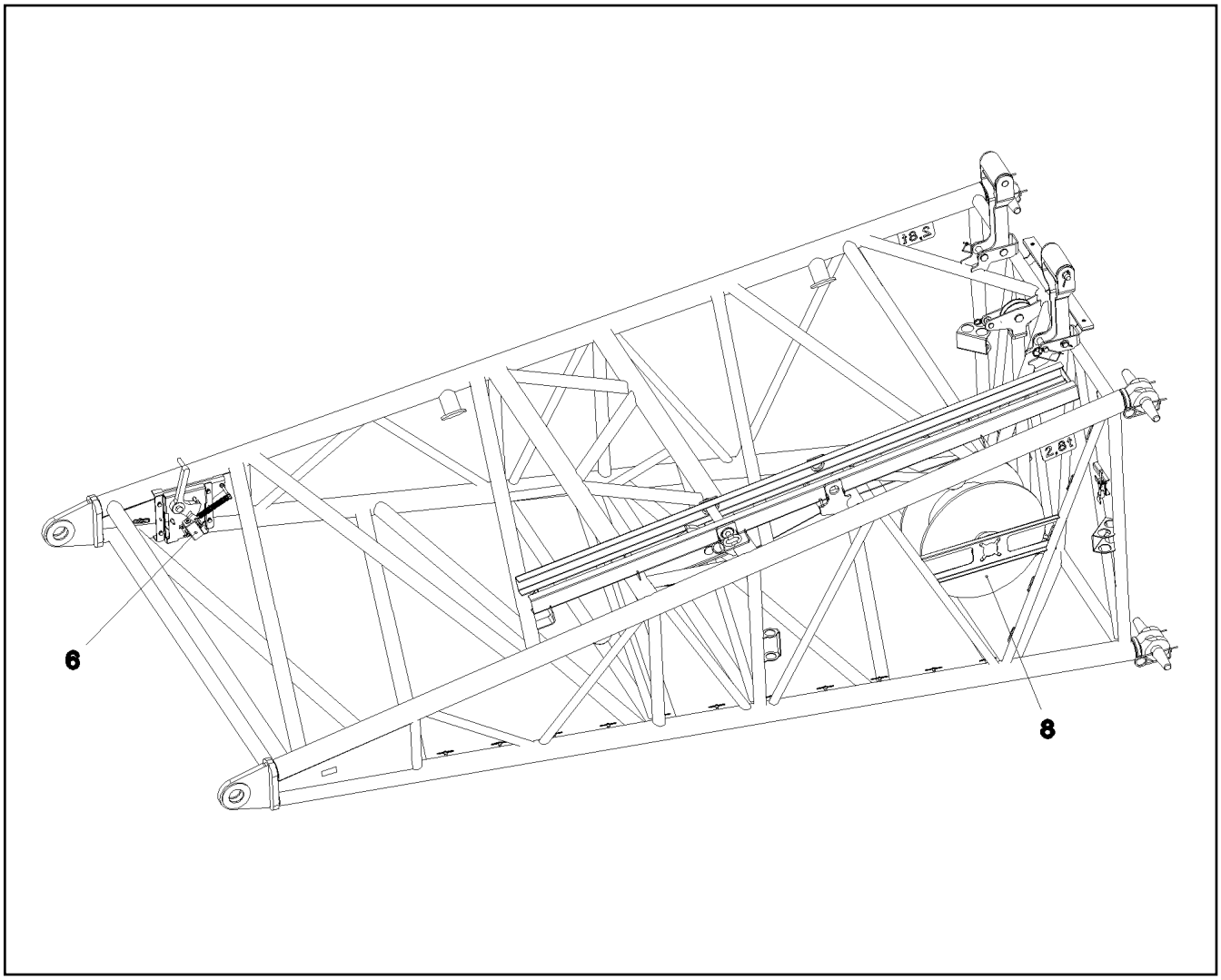

Pos.	Item	Quantity	Description	Bezeichnung	Serie	K
6	96 24 232 08	1	SENSOR ASSEMBLY	GEBERANBAU ANLENKSTUECK		
(151)	69 23 087 08	1	INDUCTIVE SENSOR SPF	INDUKTIVSENSOR		
7	96 50 572 08	1	LEAD W1003	LEITUNG		
8	96 50 573 08	1	CABLE DRUM COMPL. ⇨ 3 930 009 96 50 573 08	LEITUNGSTROMMEL KPL.		
9	96 50 574 08	1	LEAD W1001	LEITUNG		

Pos.	Item	Quantity	Description	Bezeichnung	Serie	K
5	60 04 407 08	39.12	CONTROL LEAD 8X0,5C+16X0,75 SPF	STEUERLEITUNG		
97	60 27 100 08	4	SOCKET	TUELLE		
151	10 44 365 9	1	WALL OUTLET 24-POL 22A SPF	WANDSTECKDOSE		
152	10 44 365 8	1	PLUG 24POL 22A	STECKER		
153	60 27 073 08	1	CABLE SOCK 8 - 15 700	KABELSTRUMPF		
154	74 40 101 08	1	SNAP HOOK DIN 5299 80X8 ST VERZ.	KARABINERHAKEN		
155	74 00 006 08	1	KNOTTED-LINK CHAIN 2,8 GALV.VERZ.	KNOTENKETTE		
156	60 24 258 08	1	THREADED CABLE GLAND M25X1,5 MS	KABELVERSCHRAUBUNG		
157	60 26 066 08	1	REDUCTION M32X1,5/M25X1,5 MS	REDUKTION		
341	60 01 312 08	0.32	WIRE BRAID 0,5	LITZE		
500	92 35 122 08	9	CABLE MARKING	KABELMARKIERUNG		
707	10 47 304 7	18	CABLE SLEEVE 1,9-2,5 SILIKON	KABELTUELLE		
708	10 47 304 8	28	CABLE SLEEVE 2,4-3,0 SILIKON	KABELTUELLE		

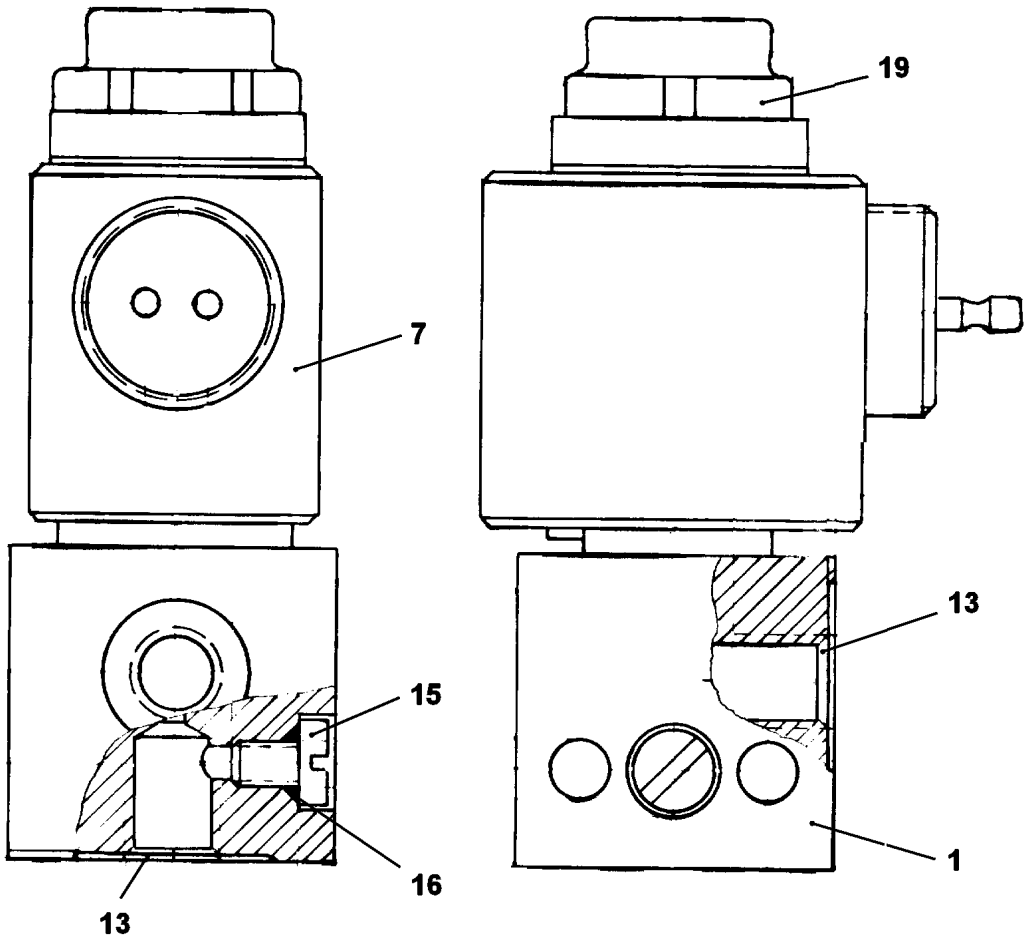

Pos. 3
Pos. 4
Pos. 5
Pos. 8
Pos. 9
Pos. 12
Pos. 14
Pos. 18
Pos. 19
Pos. 20

Pos.	Item	Quantity	Description	Bezeichnung	Serie	K
1	57 00 092 08	1	HOUSING	GEHAEUSE		
3	51 10 492 08	1	O-RING ARP 568 2,9X1,78 NBR90	O-RING		
4	57 00 101 08	1	O-RING 14X1,1 NBR70	O-RING		
5	57 00 093 08	1	MAGNETIC LOCKING SLEEVE	MAGNETSCHLUSSHUELSE		
7	57 00 094 08	1	MAGNET 24V	MAGNET		
8	57 00 095 08	1	PRESSURE SPRING	DRUCKFEDER		
9	57 00 096 08	1	SOLENOID ARMATURE	MAGNETANKER		
12	57 00 097 08	1	SHEET	PLATTE		
13	51 07 461 08	2	O-RING ARP 568 12,37X2,62 NBR90	O-RING		
14	57 00 098 08	1	VALVE SEAT	VENTILSITZ		
15	40 01 054 08	2	SCREW DIN 84 M6X8 5.8 A3C	SCHRAUBE		
16	57 00 102 08	2	SEALING RING DIN 7603 A 6,5X11X1 AL	DICHTRING		
18	57 00 103 08	4	SCREW DIN 7500 M4X10	SCHRAUBE		
19	57 00 099 08	1	NUT	MUTTER		
20	57 00 100 08	1	LOCKING PLATE	SICHERUNGSBLECH		

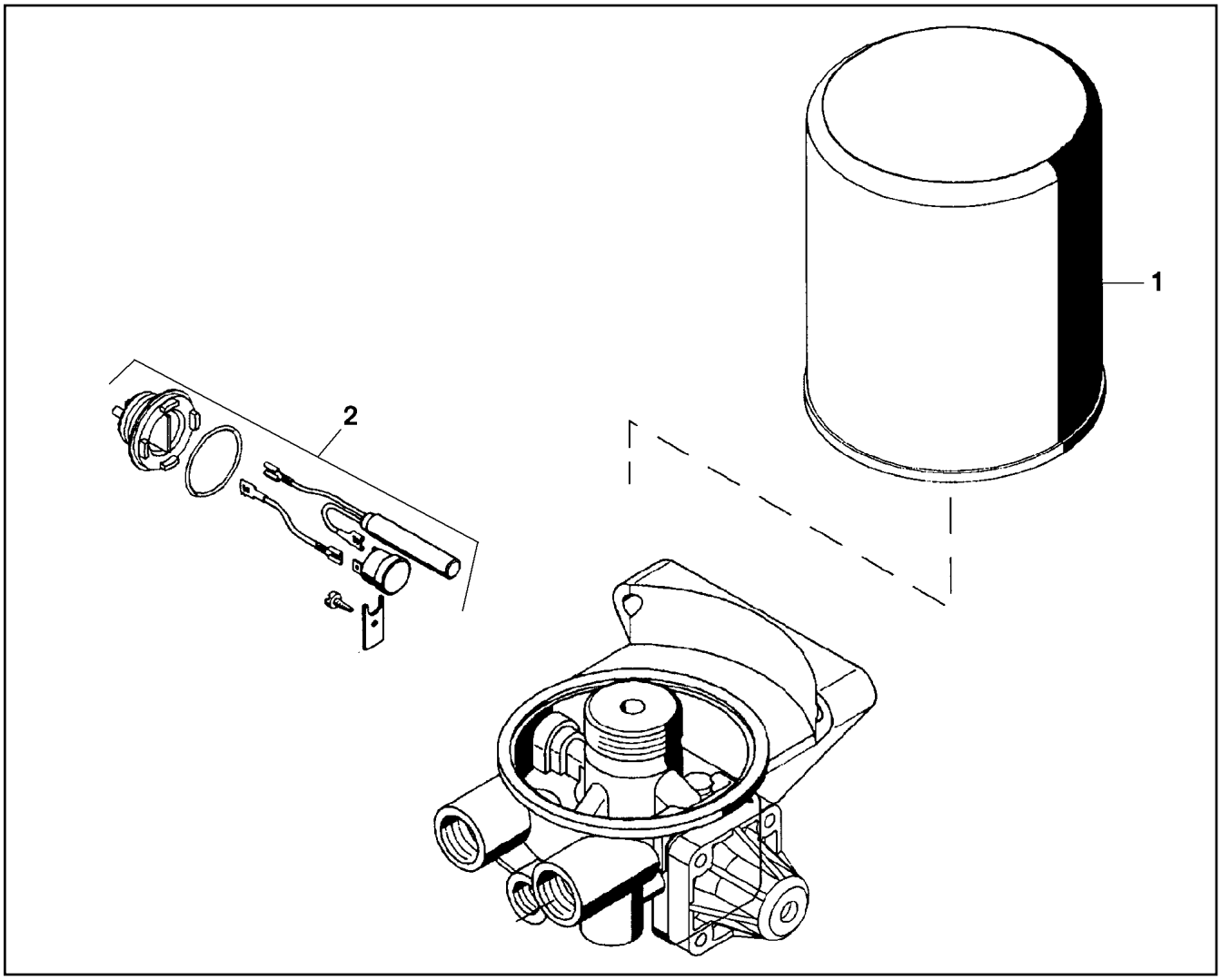

Pos.	Item	Quantity	Description	Bezeichnung	Serie	K
1	57 13 523 08	1	CARTOUCHE	KARTUSCHE		
2	50 26 514 08	1	HEATING SYSTEM	HEIZUNG		

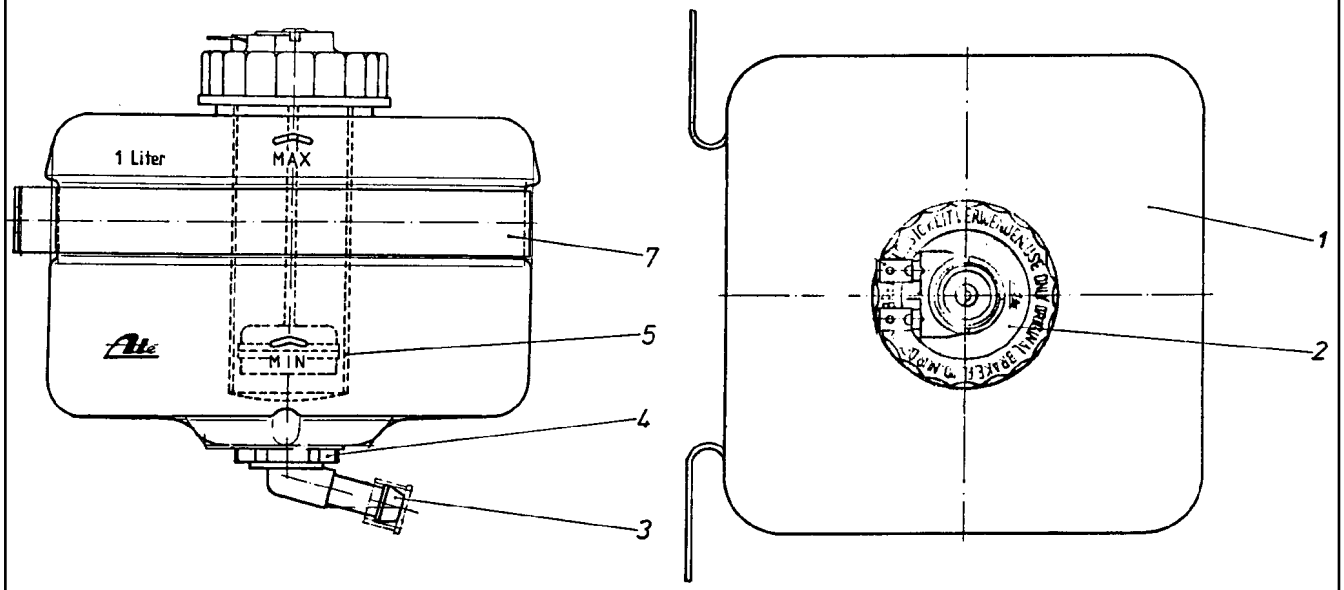

Pos.	Item	Quantity	Description	Bezeichnung	Serie	K
1	57 00 659 08	1	EQUALIZING RESERVOIR	AUSGLEICHSBEHAELTER		
2	57 00 660 08	1	SCREW FITTING	VERSCHRAUBUNG		
3	57 00 661 08	1	PIPE ELBOW	KNIESTUECK		
4	57 00 662 08	1	CONTAINER PLUG	BEHAELTERSTOPFEN		
5	57 00 663 08	1	SIEVE SLEEVE	SIEBHUELSE		
7	57 00 664 08	1	FASTENING CLAMP	BEFESTIGUNGSSCHELLE		

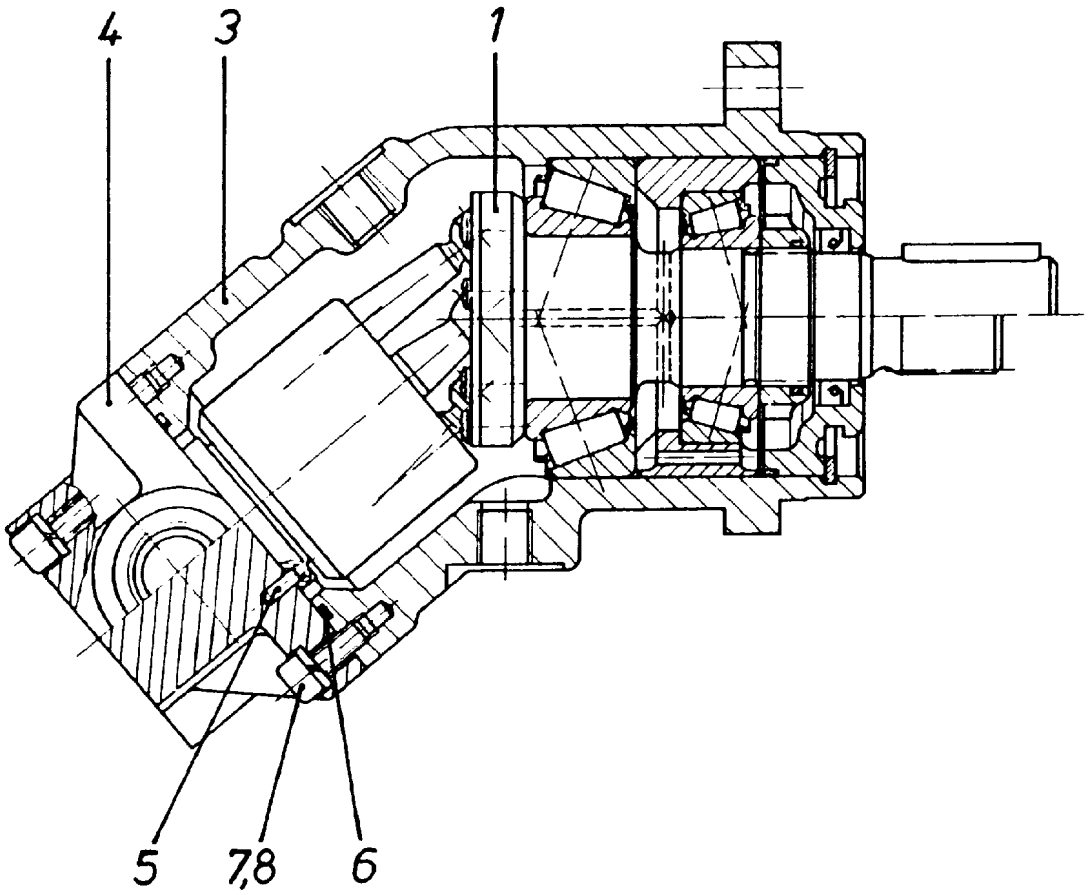

Pos.	Item	Quantity	Description	Bezeichnung	Serie	K
1	57 01 129 08	1	DRIVING GEAR ⇨ 5 701 129 08 57 01 129 08	TRIEBWERK		
3	57 01 130 08	1	HOUSING	GEHAEUSE		
4	57 07 719 08	1	TERMINAL BOARD	ANSCHLUSSPLATTE		
5	57 01 132 08	1	PARALLEL PIN DIN 7 3M6X10 ST	ZYLINDERSTIFT		
6	72 64 265 08	1	O-RING ARP 568 52,07X2,62 NBR90	O-RING		
7	46 00 048	6	CYLINDER SCREW ISO 4762 M6X16 8.8 A2C	ZYLINDERSCHRAUBE		
8	42 41 006 08	6	CIRCLIP DIN 7980 6 VERZ.	FEDERRING		

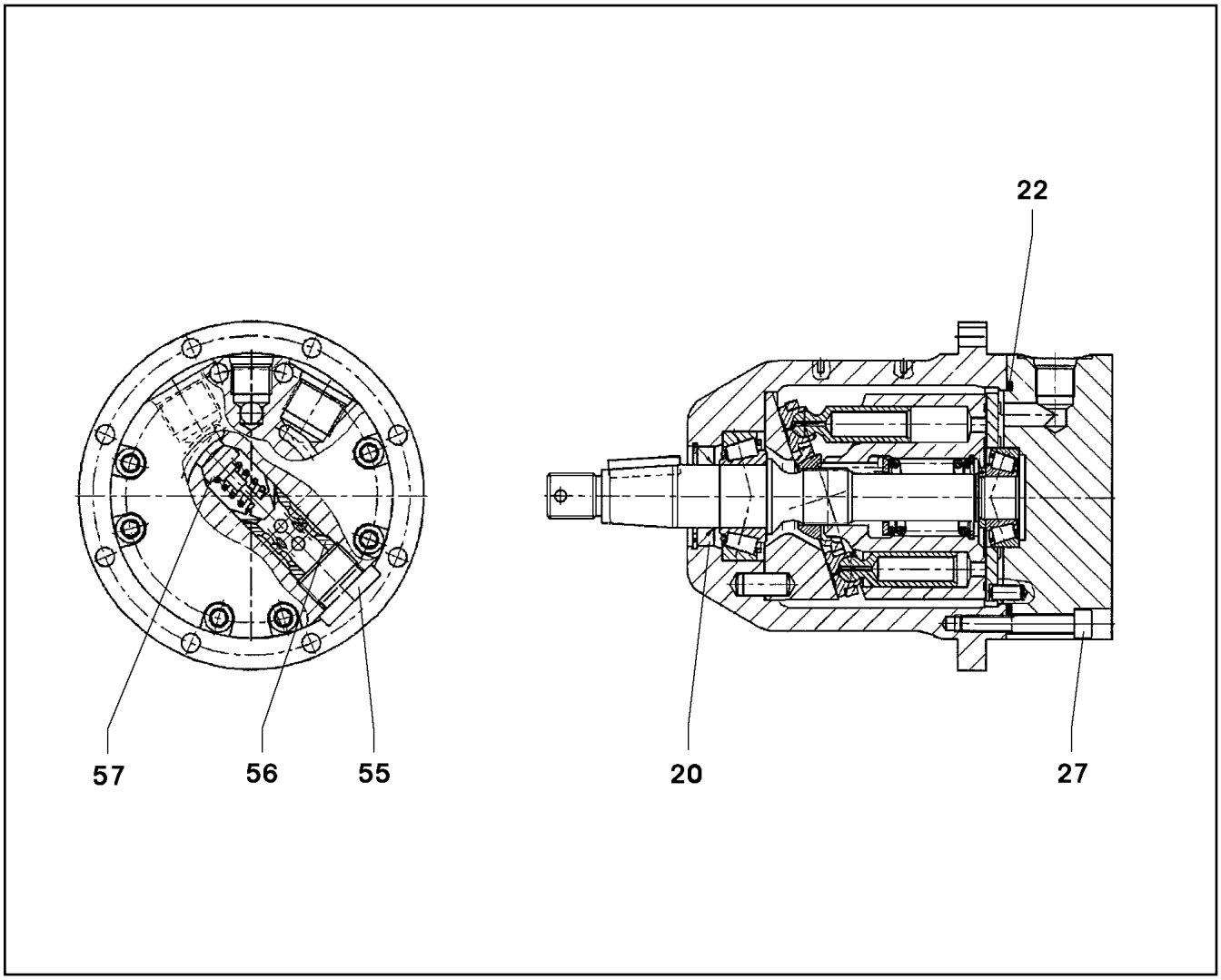

Pos.	Item	Quantity	Description	Bezeichnung	Serie	K
20	57 15 168 08	1	SHAFT SEAL 22X35X6	WELLENDICHTRING		
22	52 12 028 08	1	O-RING 75X2,5 NBR70	O-RING		
27	46 00 340	8	CYLINDER SCREW ISO 4762 M6X40 10.9 A2	ZYLINDERSCHRAUBE		
55	57 17 778 08	1	SCREW PLUG	VERSCHLUSSSCHRAUBE		
56	57 17 779 08	1	VALVE SEAT SLEEVE	VENTILSITZHUELSE		
57	57 17 780 08	1	VALVE INSERT	VENTILEINSATZ		

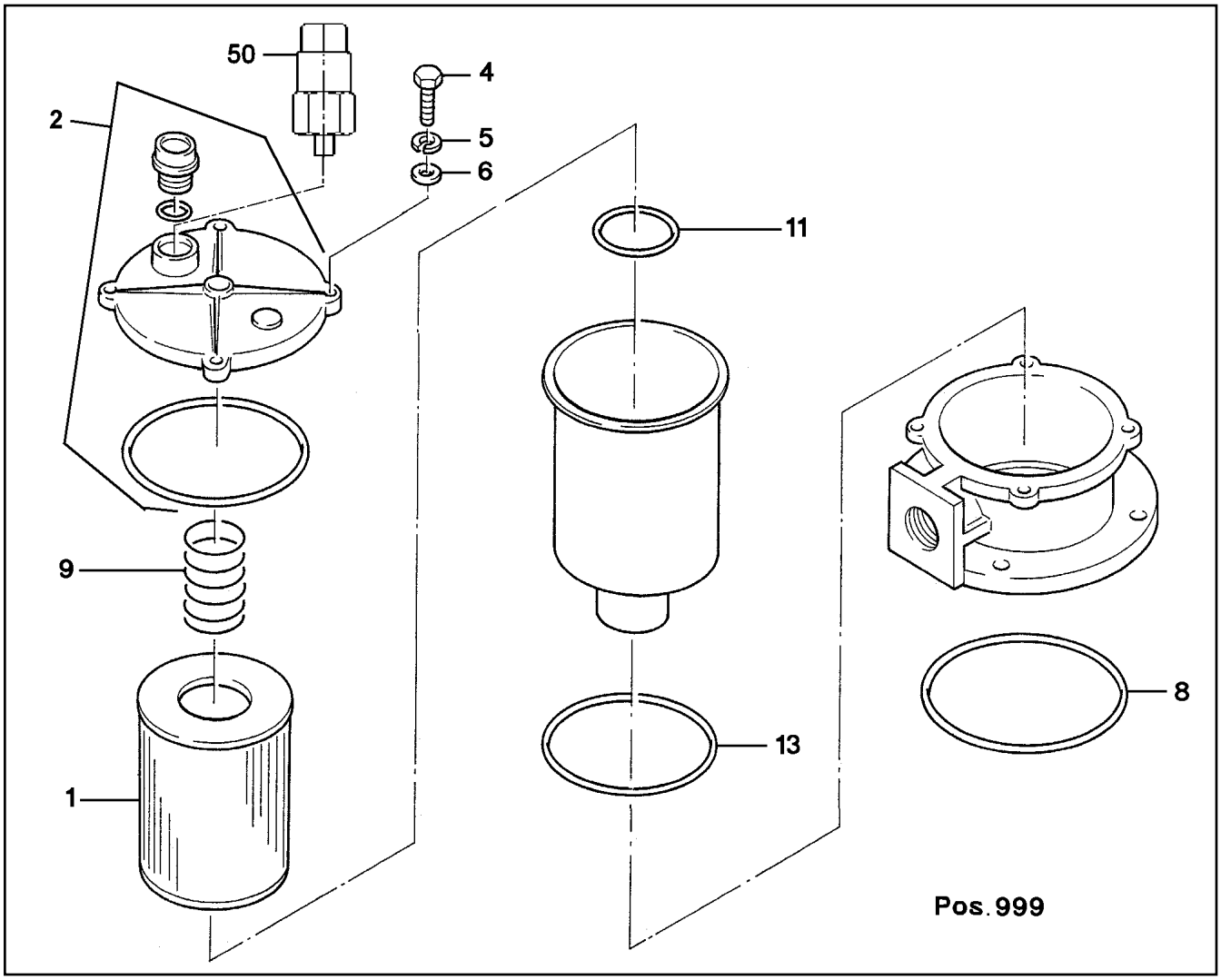

Pos.	Item	Quantity	Description	Bezeichnung	Serie	K
1	51 06 692 08	1	FILTER INSERT	FILTEREINSATZ		
2	57 08 320 08	1	FILTER COVER ⇨ 5 708 320 08 57 08 320 08	FILTERDECKEL		
4	49 00 111	4	HEX BOLT ISO 4017 M8X30 8.8 A2C	SECHSKANTSCHRAUBE		
5	42 40 007 08	4	CIRCLIP DIN 127 A 8 VERZ.	FEDERRING		
6	42 00 012 08	4	WASHER DIN 125 A8X16 ST VERZ.	SCHEIBE		
8	57 05 883 08	1	O-RING ARP 568 170,82X7 NBR70	O-RING		
9	57 08 310 08	1	SPRING	FEDER		
11	57 05 888 08	1	O-RING ARP 568 63,09X3,53 NBR70	O-RING		
13	51 45 275 08	1	O-RING ARP 568 148,49X5,33 NBR70	O-RING		
50	51 06 693 08	1	CLOGGING INDICATOR	VERSCHMUTZUNGSANZEIGE		
999	57 05 881 08	1	SEAL KIT	DICHTUNGSSATZ		

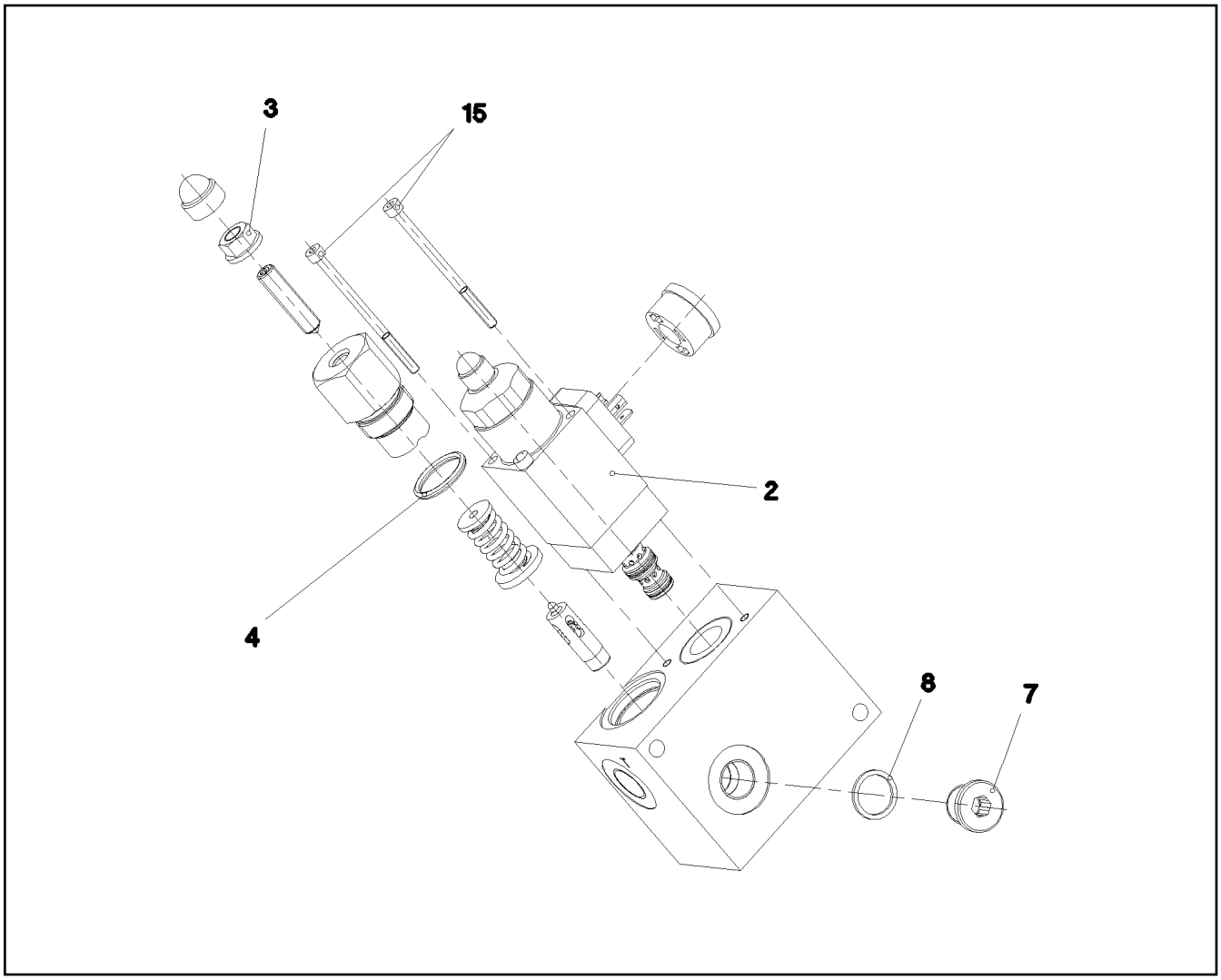

Pos.	Item	Quantity	Description	Bezeichnung	Serie	K
2	10 48 973 4	1	PRESSURE LIMITING VALVE ⇨ X10489734 10 48 973 4	DRUCKBEGRENZUNGSVENTIL		
4	72 64 202 08	1	O-RING ARP 568 20,29X2,62 NBR70	O-RING		
7	40 41 001 08	1	SCREW PLUG DIN 908 M16X1,5 ST A2C	VERSCHLUSSSCHRAUBE		
8	71 01 034 08	1	SEALING RING DIN 7603 A 16X20X1,5 CU	DICHTRING		
15	46 00 338	2	CYLINDER SCREW ISO 4762 M4X65 8.8 A2C	ZYLINDERSCHRAUBE		
25	57 06 523 08	1	O-RING ARP 568 23,52X1,78 N903890SHOR	O-RING		
26	51 07 190 08	1	O-RING ARP 568 9,25X1,78 NBR75	O-RING		
27	51 07 181 08	1	O-RING ARP 568 10,82X1,78 NBR75	O-RING		

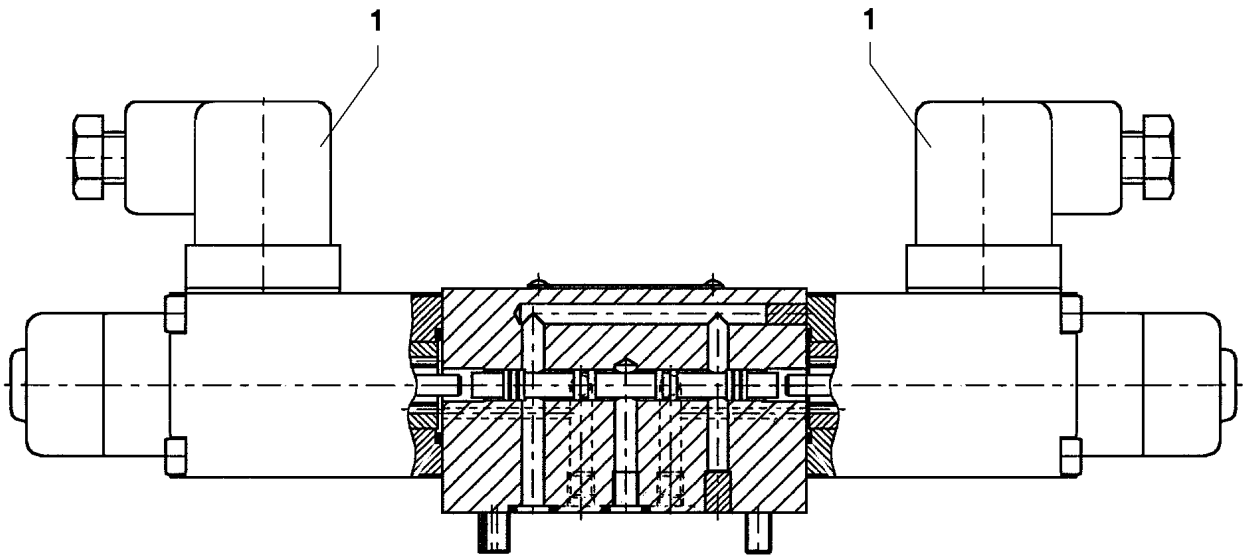

Pos.	Item	Quantity	Description	Bezeichnung	Serie	K
1	57 17 127 08	2	MAGNET COIL 24VDC 1,25A	MAGNETSPULE		

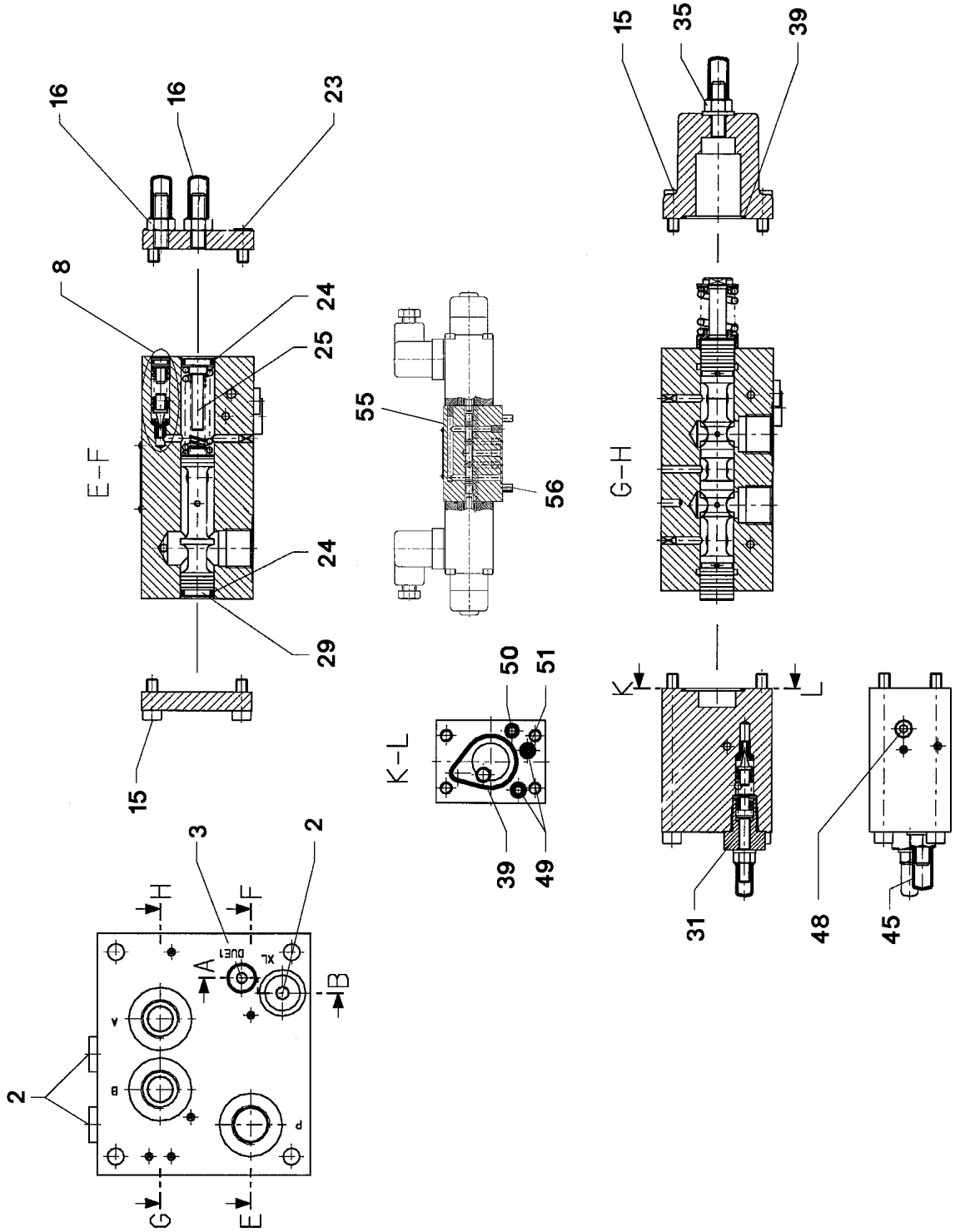

26.8.2008 026100 LIEBHERR	etk_en_de_074509_LR_1600_2 PROPORTIONAL VALVE PROPORTIONALVENTIL	511 (1/2) ⇨ 5 113 086 08 51 13 086 08

Pos.	Item	Quantity	Description	Bezeichnung	Serie	K
2	47 77 040 08	3	PLUG VSTI1/4"ED A3P	STOPFEN		
3	51 07 415 08	1	PLUG VSTI1/8"ED ST A3C	STOPFEN		
8	57 15 296 08	1	PRESSURE VALVE ➪ 5 715 296 08 57 15 296 08	DRUCKVENTIL		
15	51 07 466 08	8	SCREW DIN 912 M6X16 12.9	SCHRAUBE		
16	57 15 610 08	2	CHECK SCREW	STELLSCHRAUBE		
23	40 02 601	4	CYLINDER SCREW ISO 4762 M6X12 12.9	ZYLINDERSCHRAUBE		
24	51 07 461 08	2	O-RING ARP 568 12,37X2,62 NBR90	O-RING		
25	57 06 903 08	1	SPACER PIECE	DISTANZSTUECK		
29	51 07 457 08	1	LIMIT STOP	ANSCHLAG		
31	57 11 301 08	1	PRESSURE LIMITING VALVE ➪ 5 711 301 08 57 11 301 08	DRUCKBEGRENZUNGSVENTIL		
35	57 18 141 08	1	CHECK SCREW	STELLSCHRAUBE		
39	51 07 478 08	2	O-RING ARP 568 29,87X1,78 NBR90	O-RING		
45	57 19 037 08	1	CHECK SCREW	STELLSCHRAUBE		
48	57 19 038 08	1	NON-RETURN VALVE	RUECKSCHLAGVENTIL		
49	72 64 266 08	2	O-RING ARP 568 5,28X1,78 NBR90	O-RING		
50	51 31 192 08	1	O-RING ARP 568 4,47X1,78 NBR90	O-RING		
51	57 19 039 08	1	NOZZLE D=1,2	DUESE		
55	57 13 626 08	1	PILOT VALVE ➪ 5 713 626 08 57 13 626 08	VORSTEUERVENTIL		
56	40 43 612 08	4	SCREW DIN 912 M5X45 12.9	SCHRAUBE		

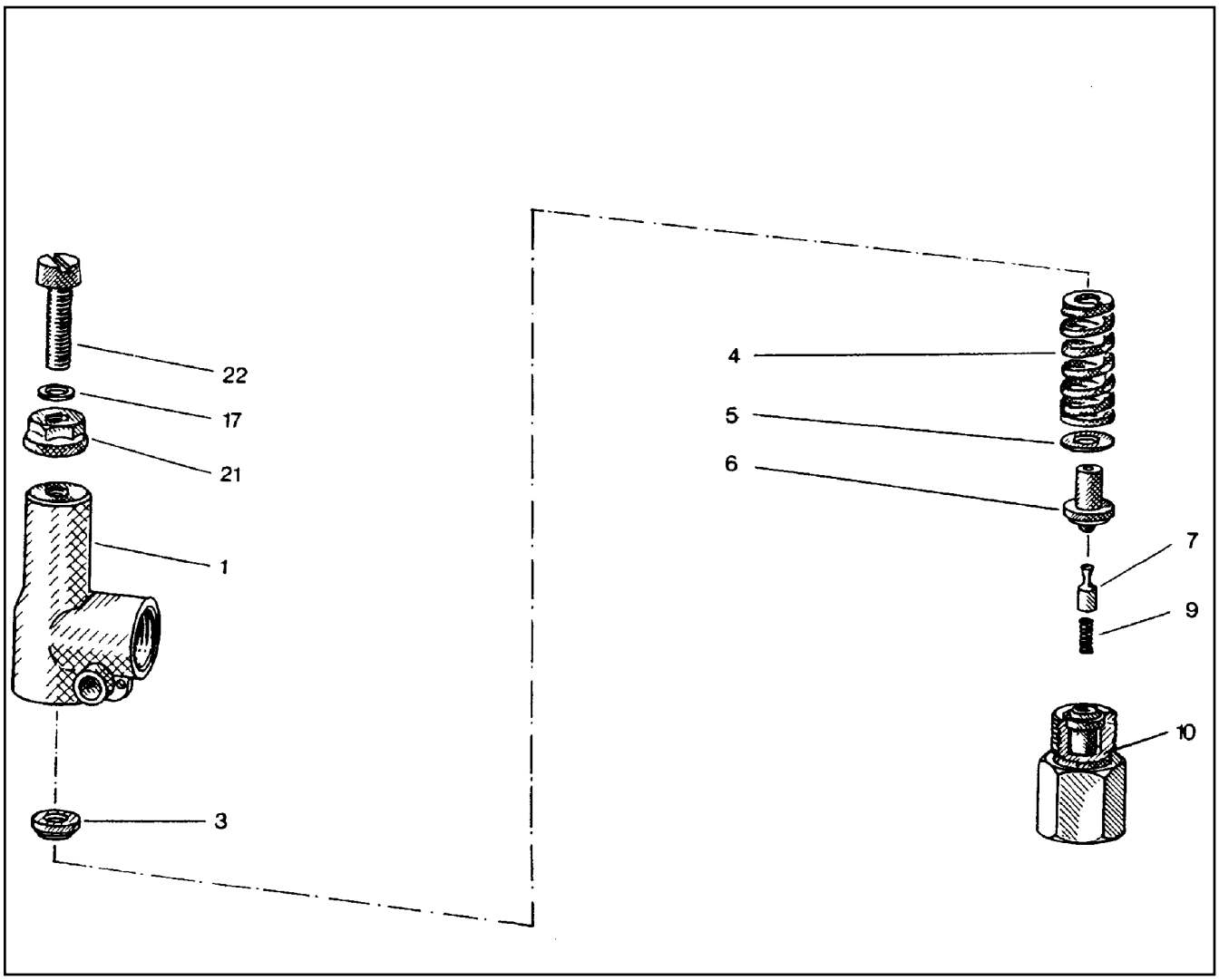

Pos.	Item	Quantity	Description	Bezeichnung	Serie	K
1	51 07 969 08	1	HOUSING	GEHAEUSE		
3	51 07 970 08	1	SPRING CUP	FEDERTELLER		
4	51 07 971 08	1	PRESSURE SPRING	DRUCKFEDER		
5	51 07 972 08	1	WASHER	SCHEIBE		
6	51 07 973 08	1	SPRING PIN	FEDERBOLZEN		
7	51 07 974 08	1	DAMPING PISTON	DAEMPFUNGSKOLBEN		
9	51 07 975 08	1	PRESSURE SPRING	DRUCKFEDER		
10	51 07 976 08	1	VALVE SEAT	VENTILSITZ		
17	51 07 832 08	1	SHIM	AUSGLEICHSCHEIBE		
21	51 07 417 08	1	SEALING NUT M8	DICHTMUTTER		
22	51 07 977 08	1	SCREW DIN 84 M8X35 5.8	SCHRAUBE		

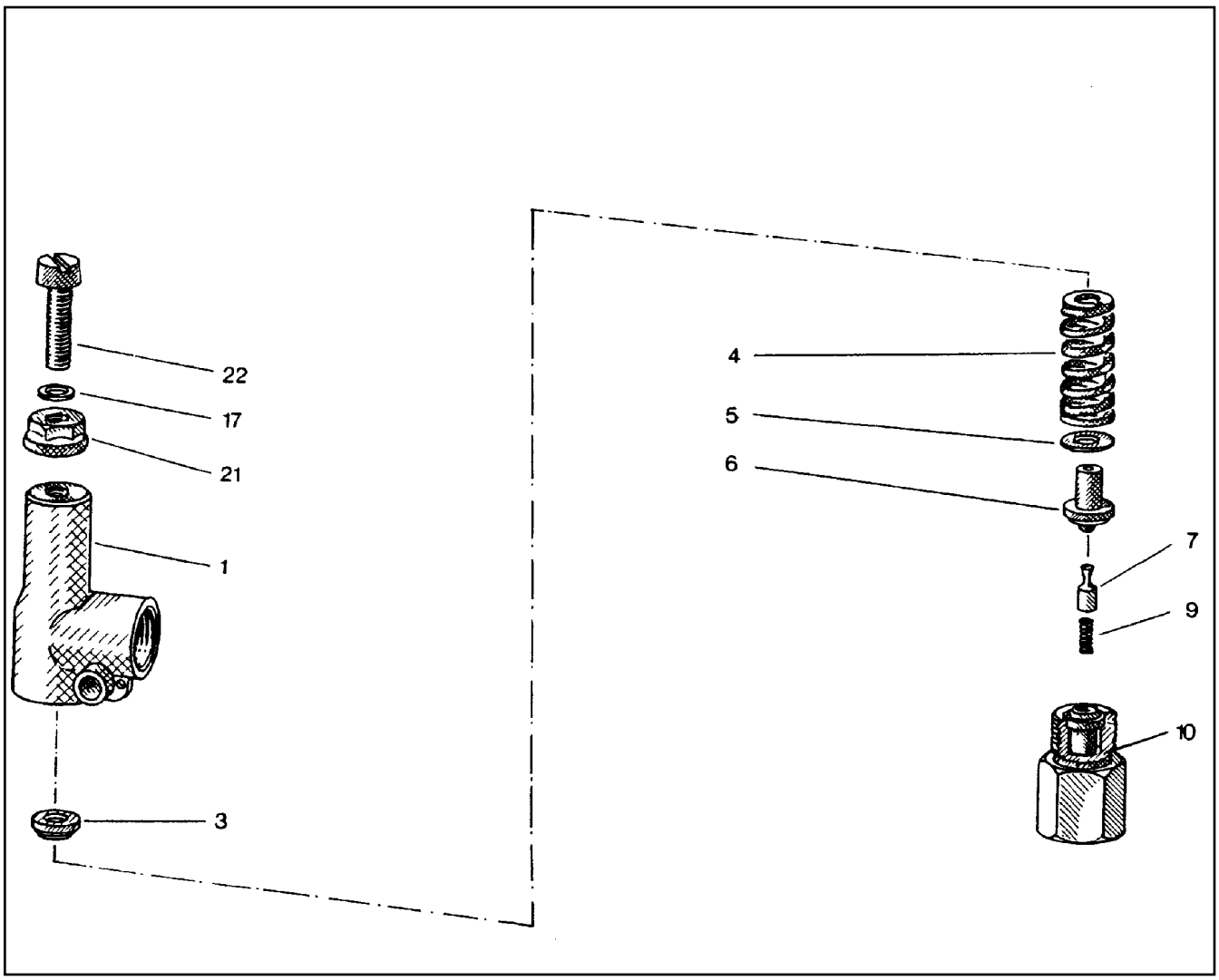

Pos.	Item	Quantity	Description	Bezeichnung	Serie	K
1	51 07 969 08	1	HOUSING	GEHAEUSE		
3	51 07 970 08	1	SPRING CUP	FEDERTELLER		
4	51 10 151 08	1	PRESSURE SPRING	DRUCKFEDER		
5	51 07 972 08	1	WASHER	SCHEIBE		
6	51 07 973 08	1	SPRING PIN	FEDERBOLZEN		
7	51 07 974 08	1	DAMPING PISTON	DAEMPFUNGSKOLBEN		
9	51 07 975 08	1	PRESSURE SPRING	DRUCKFEDER		
10	51 07 976 08	1	VALVE SEAT	VENTILSITZ		
17	51 07 832 08	1	SHIM	AUSGLEICHSCHEIBE		
21	51 07 417 08	1	SEALING NUT M8	DICHTMUTTER		
22	51 07 977 08	1	SCREW DIN 84 M8X35 5.8	SCHRAUBE		

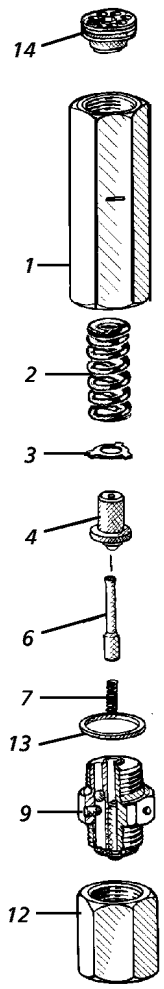

Pos.	Item	Quantity	Description	Bezeichnung	Serie	K
1	57 00 728 08	1	HOUSING	GEHAEUSE		
2	51 07 971 08	1	PRESSURE SPRING	DRUCKFEDER		
3	57 00 729 08	1	WASHER	SCHEIBE		
4	51 07 973 08	1	SPRING PIN	FEDERBOLZEN		
6	51 07 974 08	1	DAMPING PISTON	DAEMPFUNGSKOLBEN		
7	51 07 975 08	1	PRESSURE SPRING	DRUCKFEDER		
9	57 00 731 08	1	VALVE SCREW	VENTILSCHRAUBE		
12	57 00 734 08	1	CONNECTION PIECE	ANSCHLUSSSTUECK		
13	71 01 044 08	1	SEALING RING DIN 7603 A 21X26X1,5 CU	DICHTRING		
14	51 10 072 08	1	THREADED DISK	GEWINDESCHEIBE		

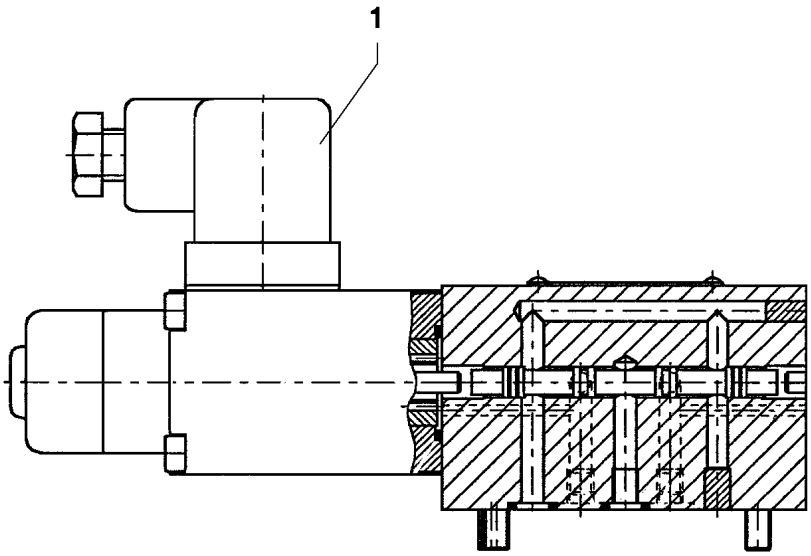

Pos.	Item	Quantity	Description	Bezeichnung	Serie	K
1	57 08 278 08	1	MAGNET 24V DC	MAGNET		

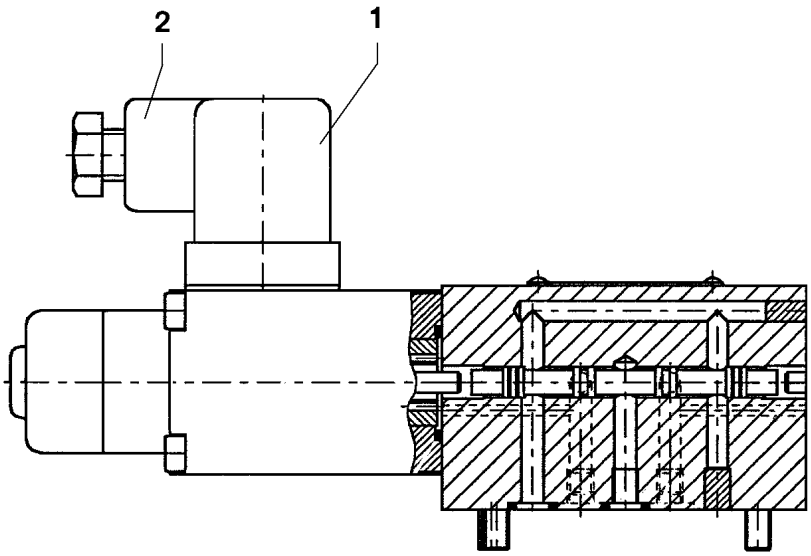

Pos.	Item	Quantity	Description	Bezeichnung	Serie	K
1	57 06 338 08	1	MAGNET 24V	MAGNET		
(1)	57 06 810 08	1	O-RING 27,5X2,5 FPM70	O-RING		
2	60 50 066 08	1	DEVICE PLUG DIN 43650	GERAETESTECKER		

OHNE BILD

WITHOUT ILLUSTRATION

SANS ILLUSTRATION

SIN ILUSTRACION

БЕЗ ИЭОБРАЖЕНИЯ

Pos.	Item	Quantity	Description	Bezeichnung	Serie	K
1	57 17 080 08	1	HANDPUMP ZPH1A/5PN500	HANDPUMPE		
2	57 17 120 08	1	HOSE DN6,3	SCHLAUCH		
3	57 17 230 08	1	CONNECTING NIPPLE G 1/4" M14X1,5	ANSCHLUSSNIPPEL		
4	57 17 231 08	1	QUICK COUPLING FEMALE	STECKKUPPLUNGSMUFFE		
5	57 19 135 08	1	CYLINDER 50/25-165	ZYLINDER		
(10)	57 19 136 08	1	DS ASSEMBLY CYLINDER	DS MONTAGEZYLINDER		

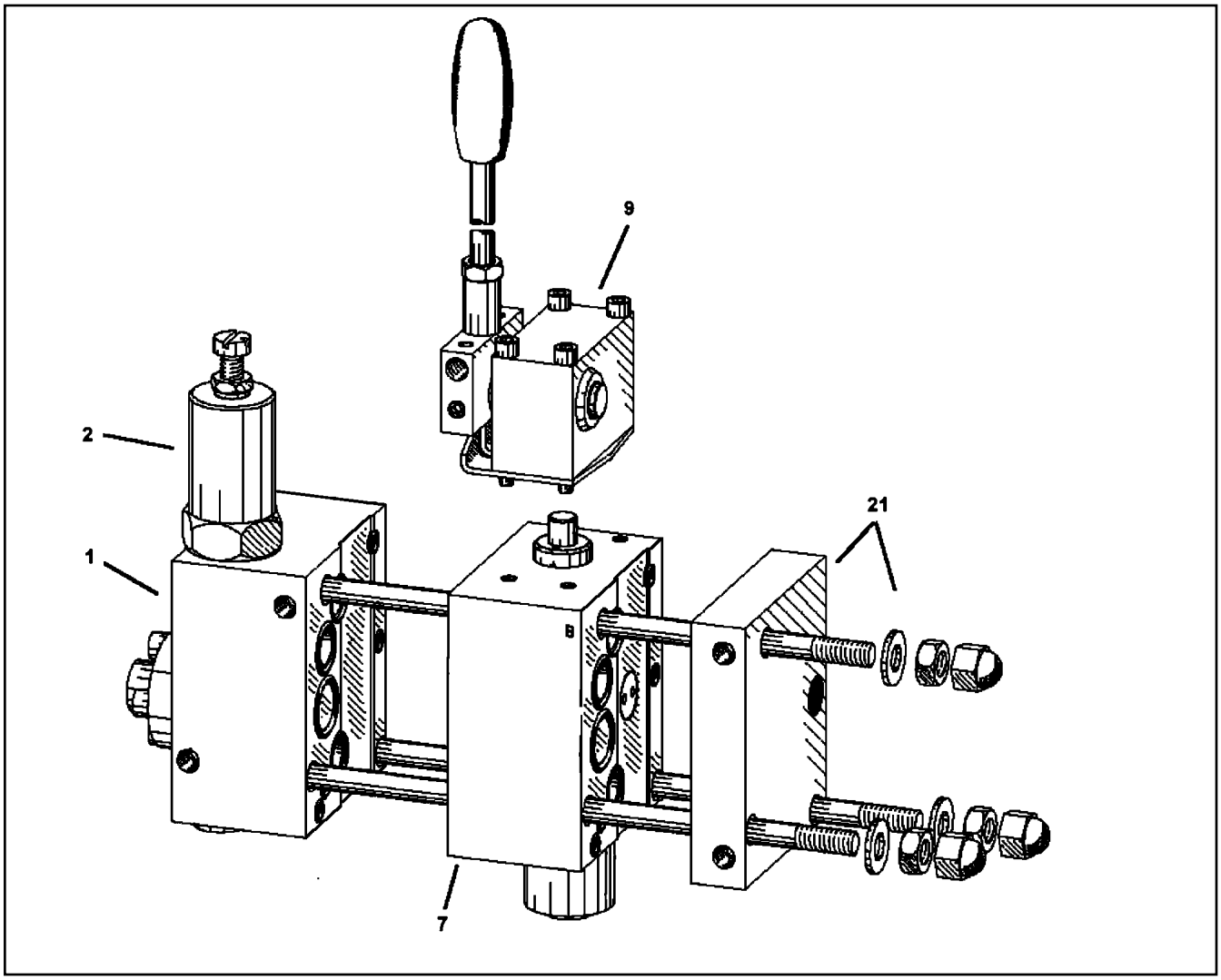

Pos.	Item	Quantity	Description	Bezeichnung	Serie	K
1	96 40 276 08	1	CONNECTION BLOCK PSV4 ⇨ 9 640 276 08 96 40 276 08	ANSCHLUSSBLOCK		
2	10 41 267 5	1	PRESSURE LIMITING VALVE ⇨ X10412675 10 41 267 5	DRUCKBEGRENZUNGSVENTIL		
7	96 40 277 08	1	DIRECTIONAL CTRL. VALVE SL3-41 ⇨ 9 640 277 08 96 40 277 08	WEGESCHIEBER		
9	10 41 267 7	1	MANUAL ACTUATION ⇨ X10412677 10 41 267 7	HANDBETAETIGUNG		
21	10 41 267 8	1	END PLATE ⇨ X10412678 10 41 267 8	ENDPLATTE		

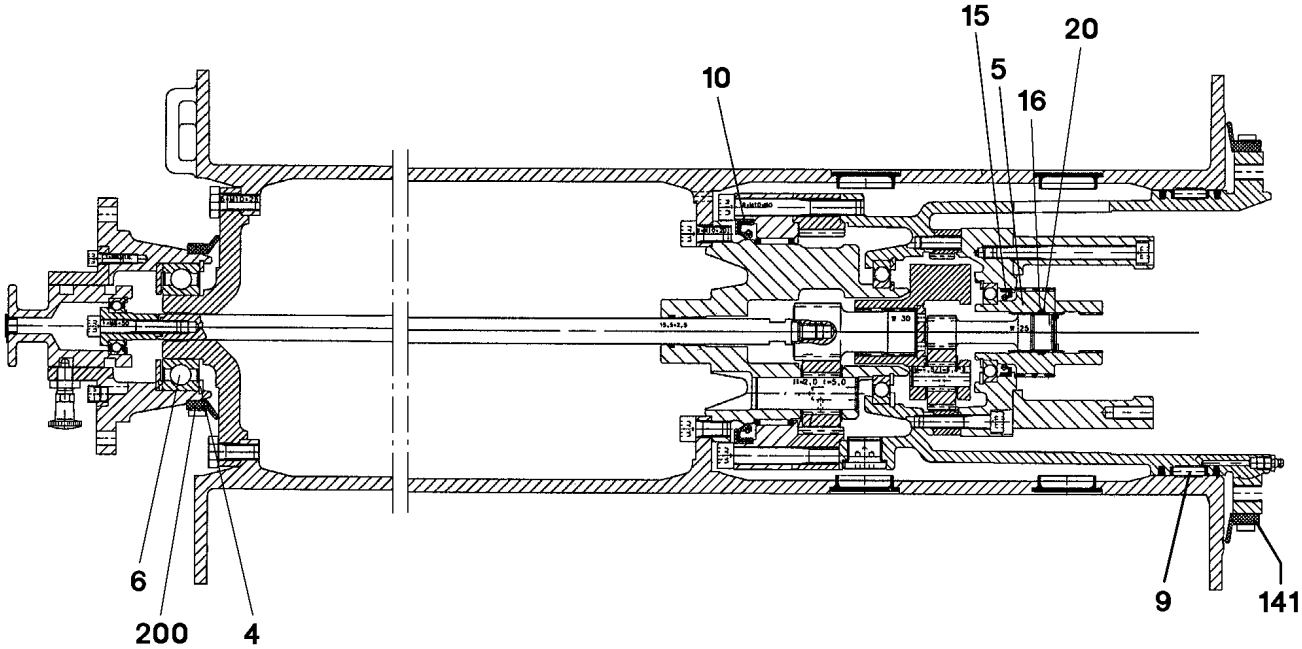

Pos.	Item	Quantity	Description	Bezeichnung	Serie	K
4	42 81 025 08	1	LOCKING RING DIN 472 80X2,5	SICHERUNGSRING		
5	57 17 272 08	1	DRIVE SLEEVE	ANTRIEBSHUELSE		
6	57 17 273 08	1	DEEP GROOVE BALL BEARING	RILLENKUGELLAGER		
9	50 15 271 08	1	FLAT CAGE BEARING	FLACHKAEFIG		
10	71 00 312 08	1	SHAFT SEAL DIN 3760 A 115X140X12 NBR	WELLENDICHTRING		
15	57 01 519 08	1	SHAFT SEAL DIN 3760 A 40X55X7 FPM	WELLENDICHTRING		
16	54 01 843 08	1	O-RING 22,2X3 NBR70	O-RING		
20	54 01 844 08	1	SPIRAL BACK-UP RING	SPIRALBACKRING		
141	54 01 323 08	1	SEALING RUBBER	ABDICHTGUMMI		
200	54 01 323 08	1	SEALING RUBBER	ABDICHTGUMMI		

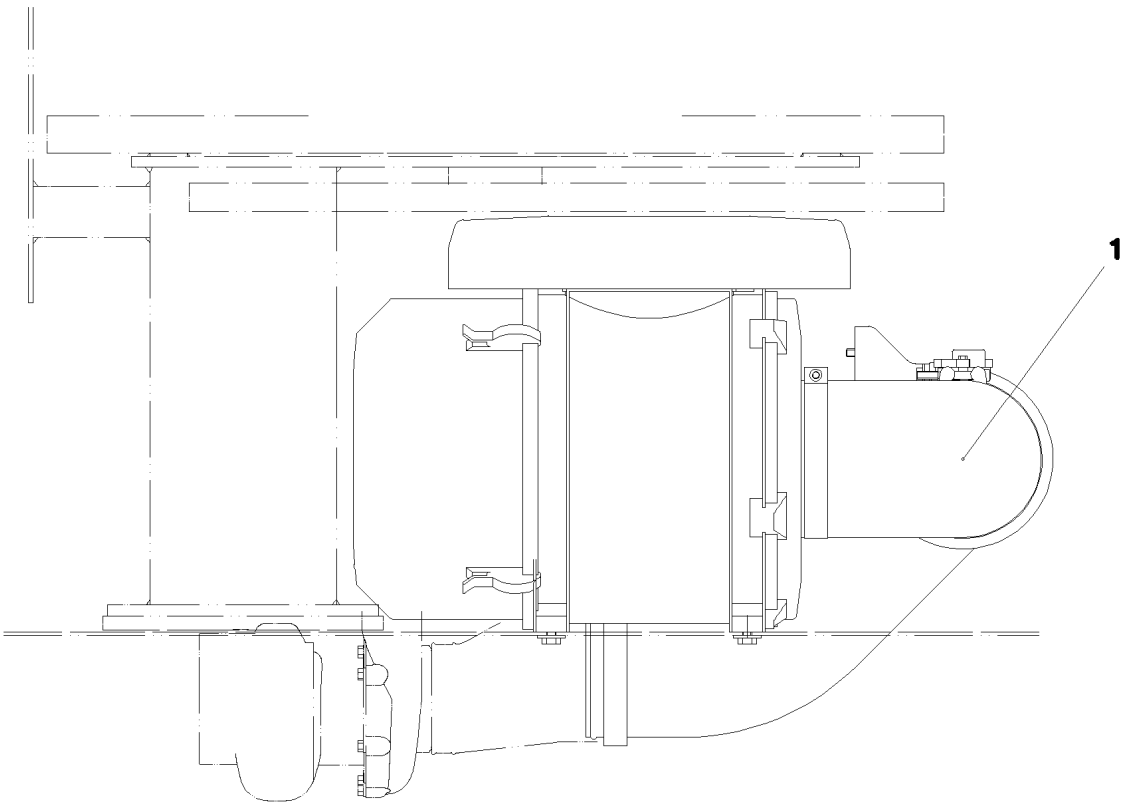

Pos.	Item	Quantity	Description	Bezeichnung	Serie	K
1	57 17 556 08	1	FILTER INSERT	FILTEREINSATZ		
2	10 27 991 9	1	POT	TOPF		

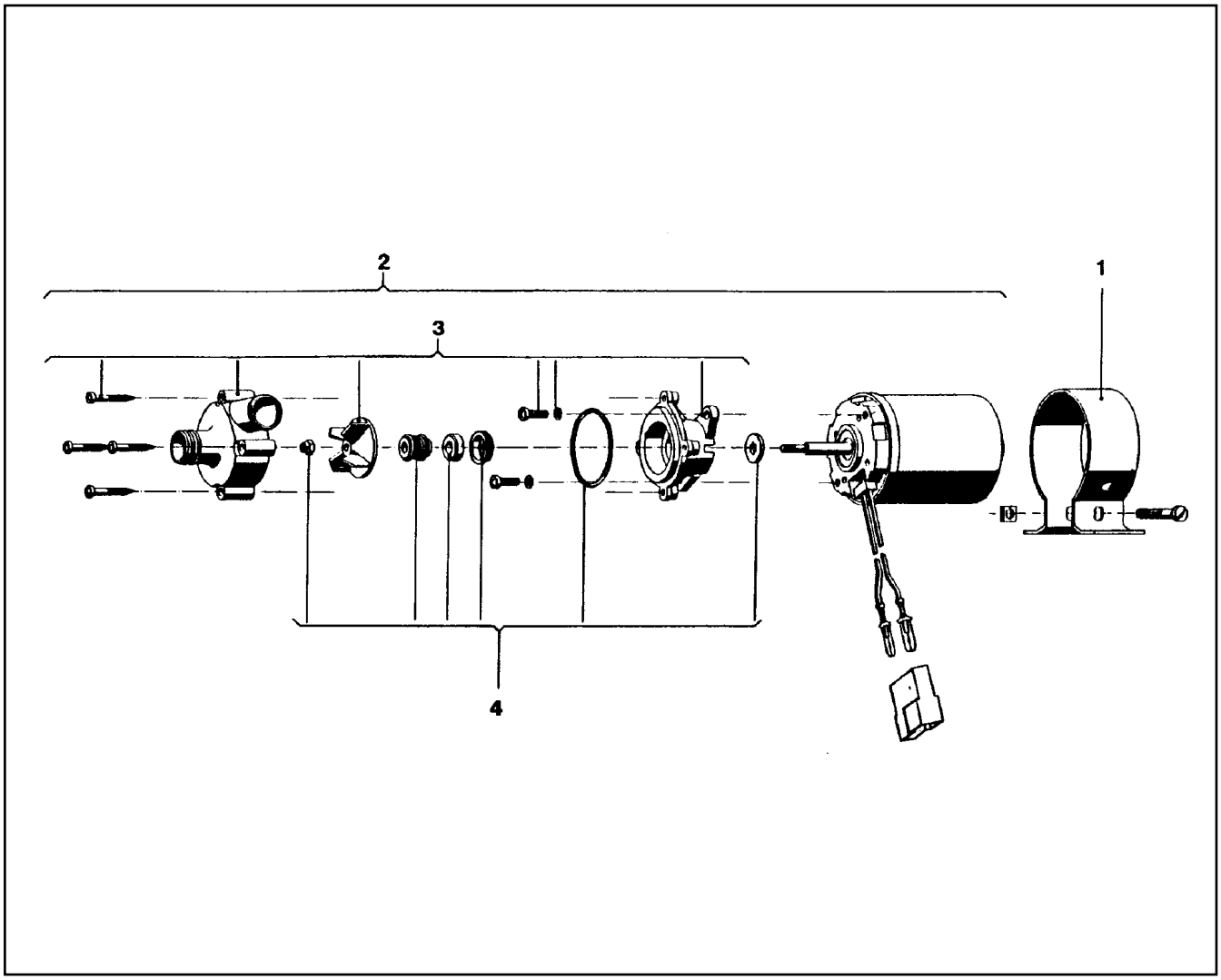

Pos.	Item	Quantity	Description	Bezeichnung	Serie	K
1	55 31 352 08	1	FASTENING CLAMP	BEFESTIGUNGSSCHELLE		
2	55 31 353 08	1	CIRCULATING PUMP	UMWAELZPUMPE		
3	55 31 354 08	1	SET OF BRUSHES	TEILESATZ		
4	55 31 355 08	1	SEAL KIT	DICHTSATZ		

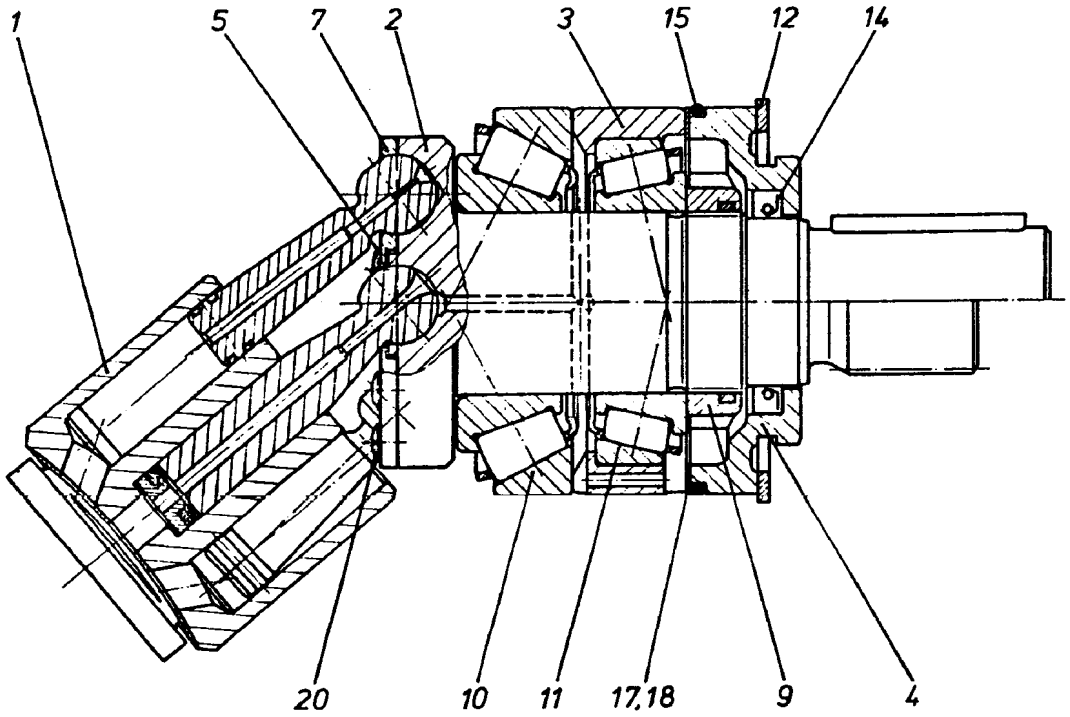

Pos.	Item	Quantity	Description	Bezeichnung	Serie	K
1	57 01 133 08	1	DRIVING GEAR ⇨ 5 701 133 08 57 01 133 08	TRIEBWERK		
2	57 01 134 08	1	DRIVING SHAFT	TRIEBWELLE		
3	57 01 135 08	1	BEARING RING	LAGERRING		
4	57 01 136 08	1	CLOSING RING	VERSCHLUSSRING		
5	57 01 137 08	1	WASHER	SCHEIBE		
7	57 01 138 08	1	PULL-BACK PLATE	RUECKZUGPLATTE		
9	57 01 139 08	1	SLOTTED NUT M30X1,5	NUTMUTTER		
10	57 01 140 08	1	TAPERED ROLLER BEARING	KEGELROLLENLAGER		
11	74 62 216 08	1	TAPERED ROLLER BEARING DIN 720 32006	KEGELROLLENLAGER		
12	42 81 022 08	1	LOCKING RING DIN 472 70X2,5	SICHERUNGSRING		
14	57 01 141 08	1	SHAFT SEAL 28X40X6 NBR	WELLENDICHTRING		
15	51 57 051 08	1	O-RING ARP 568 64,77X2,62 NBR70	O-RING		
17	57 01 142 08	2	SHIM RING 58X70X0,1	PASSSCHEIBE		
18	57 01 143 08	1	SHIM RING 58X70X0,3	PASSSCHEIBE		
20	51 45 994 08	7	SCREW DIN 7985 M3X8 8.8 A2C	SCHRAUBE		

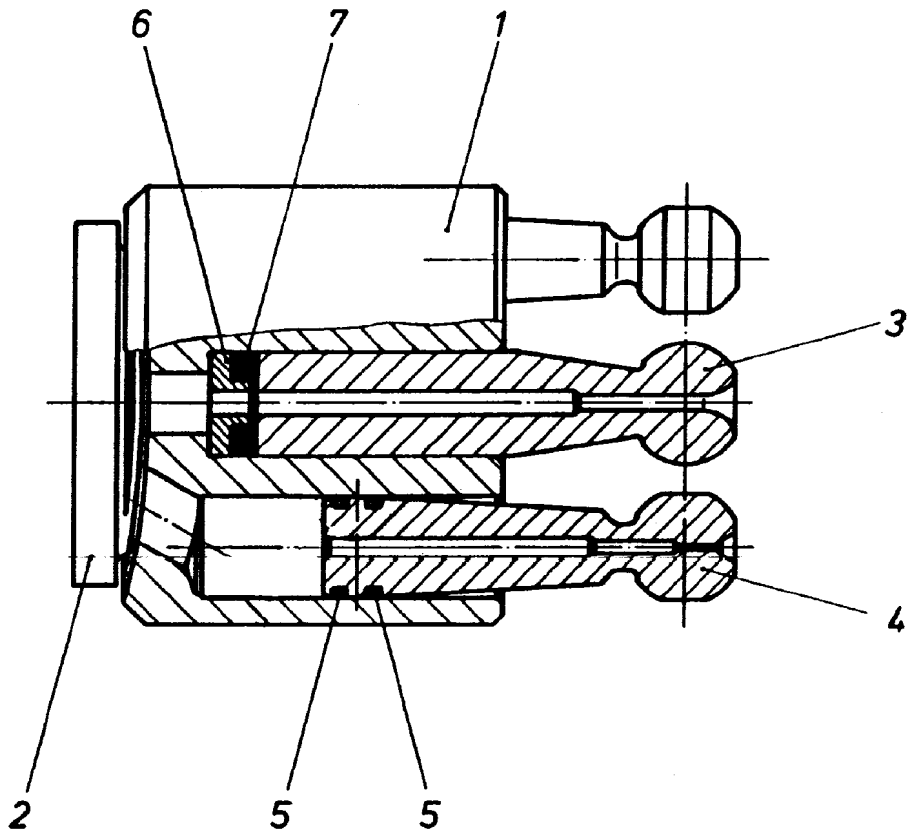

Pos.	Item	Quantity	Description	Bezeichnung	Serie	K
1	57 01 144 08	1	CYLINDER	ZYLINDER		
2	57 01 145 08	1	GUIDE PLATE	STEUERPLATTE		
3	57 01 146 08	1	CENTER STUD	MITTELZAPFEN		
4	57 01 147 08	7	PISTON	KOLBEN		
5	57 01 148 08	14	RING	RING		
6	57 01 149 08	1	SPRING CUP	FEDERTELLER		
7	57 01 150 08	4	DISC SPRING	TELLERFEDER		

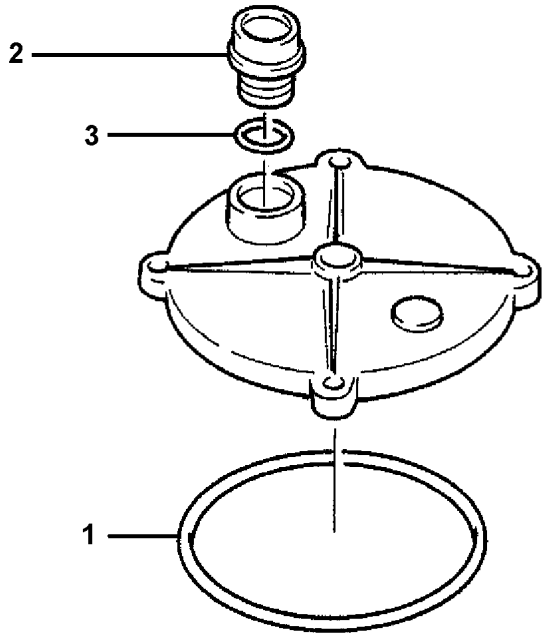

Pos.	Item	Quantity	Description	Bezeichnung	Serie	K
1	57 05 883 08	1	O-RING ARP 568 170,82X7 NBR70	O-RING		
2	51 06 623 08	1	SCREW CAP	SCHRAUBKAPPE		
3	57 05 889 08	1	O-RING 39,7X3,5 NBR70	O-RING		

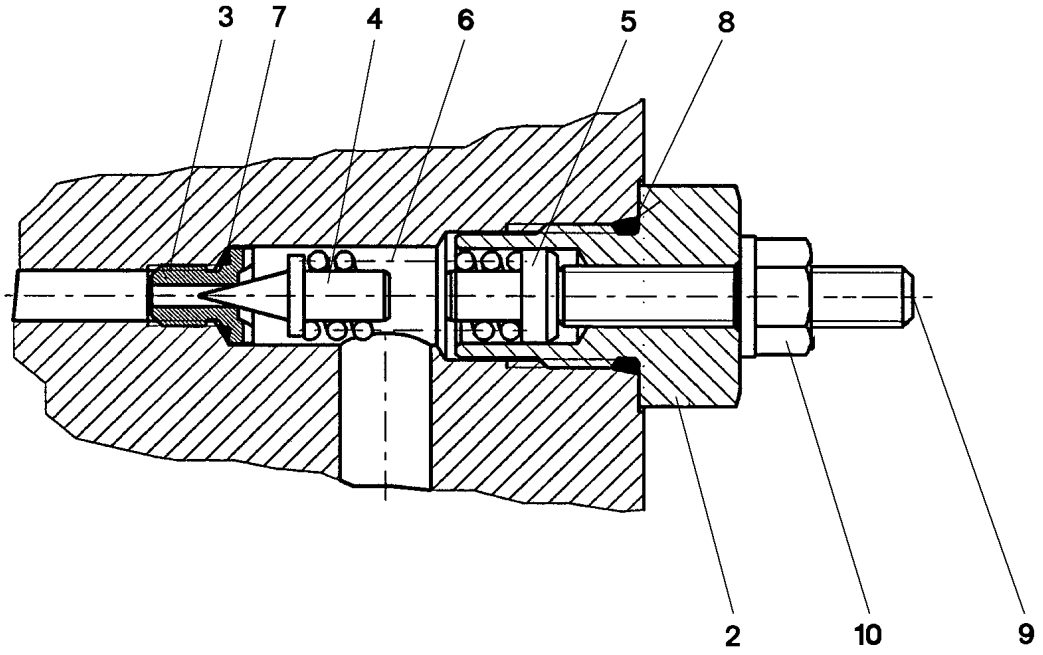

Pos.	Item	Quantity	Description	Bezeichnung	Serie	K
2	57 11 303 08	1	SLEEVE	HUELSE		
3	57 06 475 08	1	VALVE SEAT	VENTILSITZ		
4	51 07 921 08	1	TAPER	KEGEL		
5	57 11 304 08	1	SPACER PIECE	DISTANZSTUECK		
6	51 07 359 08	1	PRESSURE SPRING 1,9X6,9X21,5	DRUCKFEDER		
7	57 06 906 08	1	O-RING 6X1 NBR90	O-RING		
8	57 11 305 08	1	O-RING ARP 568 11,89X1,98 N903890SHOR	O-RING		
9	51 07 533 08	1	GRUB SCREW DIN 913 M6X35 45 H	GEWINDESTIFT		
10	51 07 534 08	1	SEALING NUT M6	DICHTMUTTER		

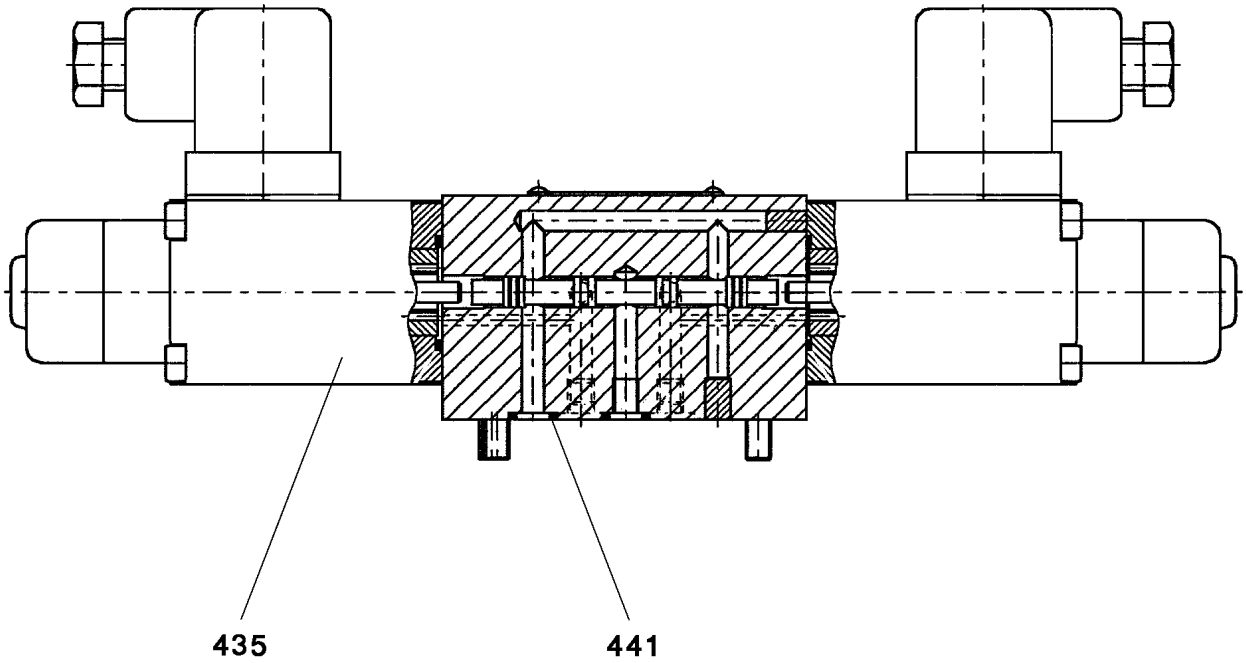

Pos.	Item	Quantity	Description	Bezeichnung	Serie	K
435	57 19 101 08	2	MAGNET COIL	MAGNETSPULE		
441	51 07 384 08	4	O-RING ARP 568 6,07X1,78 NBR90	O-RING		

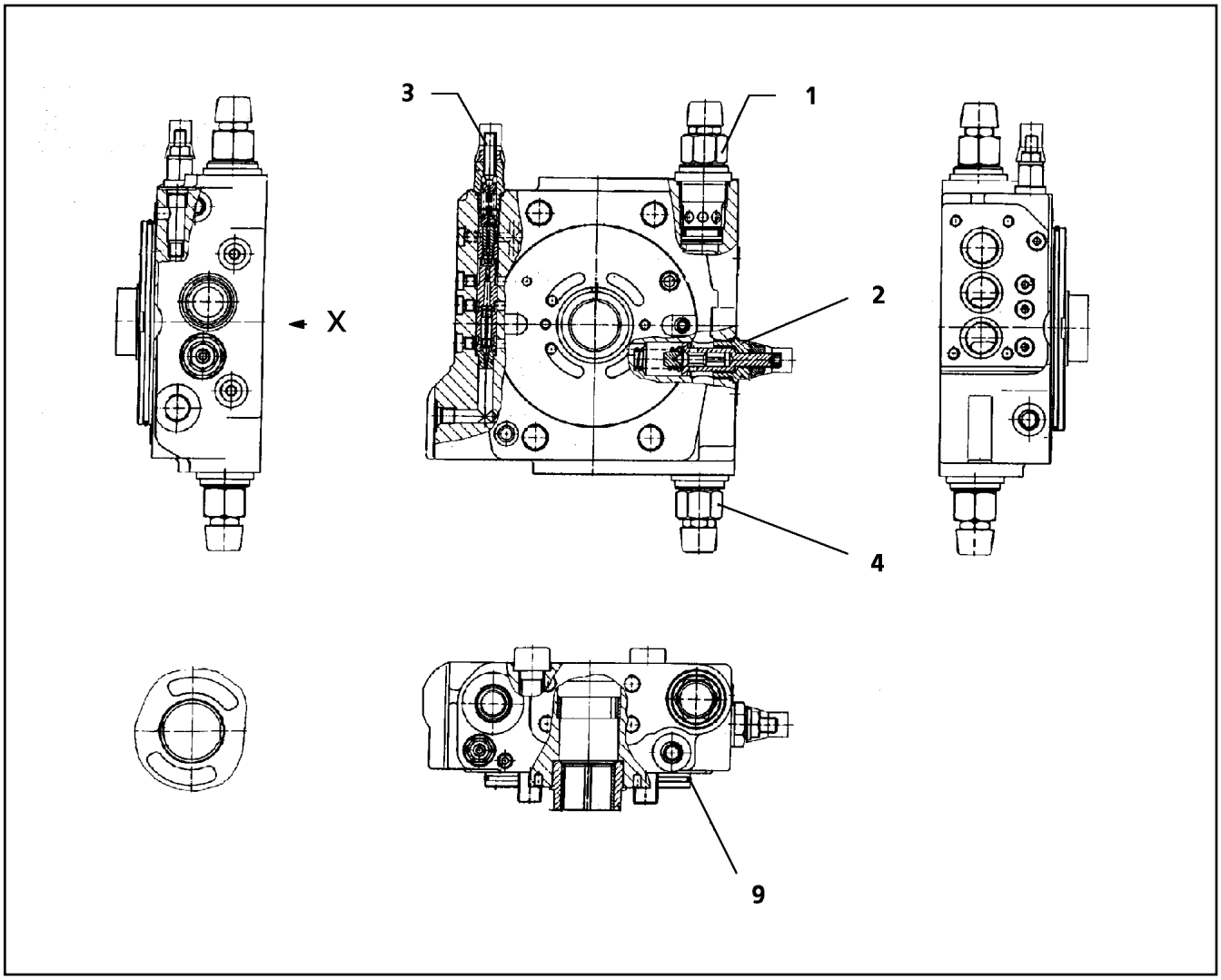

Pos.	Item	Quantity	Description	Bezeichnung	Serie	K
1	57 15 145 08	1	PRESSURE LIMITING VALVE	DRUCKBEGRENZUNGSVENTIL		
2	57 12 395 08	1	PRESSURE LIMITING VALVE	DRUCKBEGRENZUNGSVENTIL		
3	57 15 146 08	1	SHUTDOWN VALVE	ABSCHALTVENTIL		
4	57 15 147 08	1	PRESSURE LIMITING VALVE	DRUCKBEGRENZUNGSVENTIL		
9	57 07 108 08	1	O-RING ARP 568 133,02X2,62 NBR90	O-RING		
26	51 45 915 08	2	O-RING ARP 568 12,42X1,78 NBR90	O-RING		

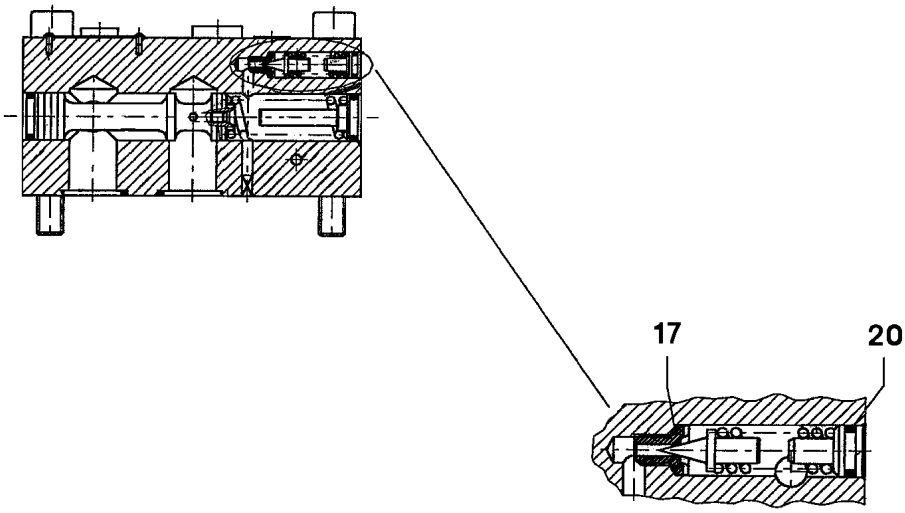

Pos.	Item	Quantity	Description	Bezeichnung	Serie	K
17	57 06 906 08	1	O-RING 6X1 NBR90	O-RING		
20	72 64 196 08	1	O-RING ARP 568 6,07X1,78 NBR70	O-RING		

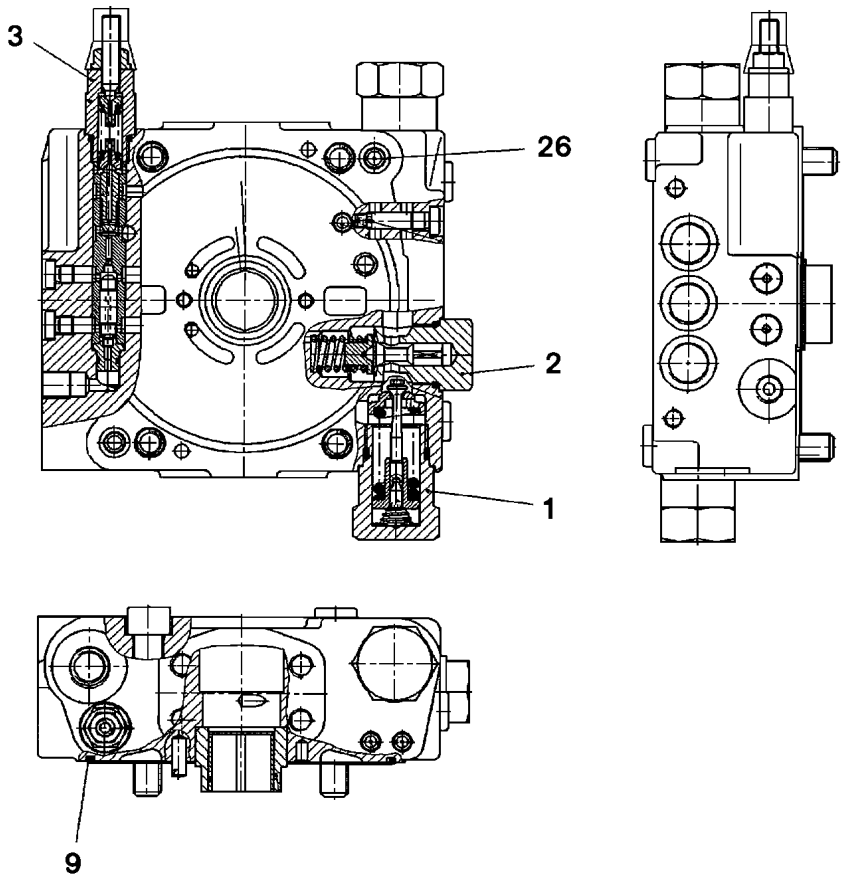

Pos.	Item	Quantity	Description	Bezeichnung	Serie	K
1	57 18 994 08	2	PRESSURE LIMITING VALVE	DRUCKBEGRENZUNGSVENTIL		
2	57 12 325 08	1	PRESSURE LIMITING VALVE	DRUCKBEGRENZUNGSVENTIL		
3	57 18 995 08	1	SHUTDOWN VALVE	ABSCHALTVENTIL		
9	57 06 662 08	1	O-RING ARP 568 139,37X2,62 NBR70	O-RING		
26	51 07 386 08	2	O-RING ARP 568 9,25X1,78 NBR90	O-RING		

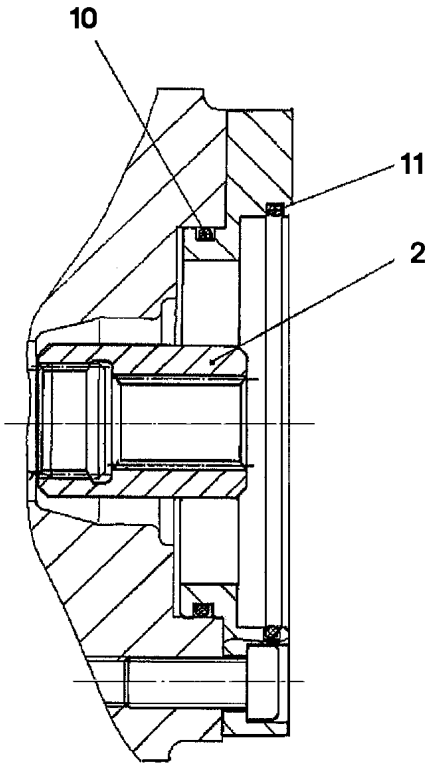

Pos.	Item	Quantity	Description	Bezeichnung	Serie	K
2	57 19 010 08	1	HUB	NABE		
10	51 45 304 08	1	O-RING ARP 568 75,87X2,62 NBR90	O-RING		
11	51 31 150 08	1	O-RING ARP 568 101,19X3,53 NBR90	O-RING		

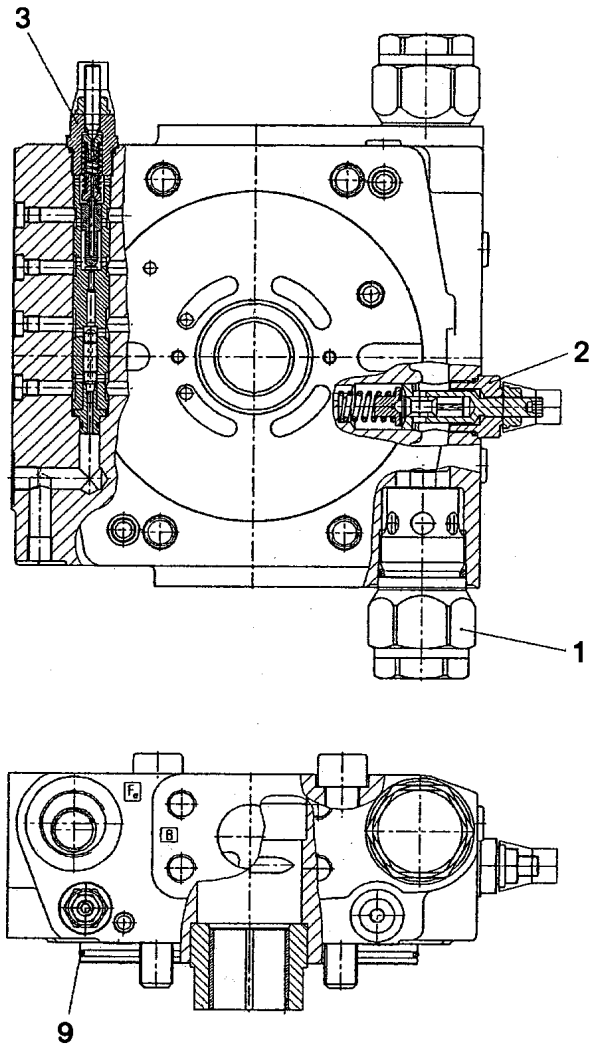

Pos.	Item	Quantity	Description	Bezeichnung	Serie	K
1	57 19 033 08	2	PRESSURE LIMITING VALVE	DRUCKBEGRENZUNGSVENTIL		
2	57 12 395 08	1	PRESSURE LIMITING VALVE	DRUCKBEGRENZUNGSVENTIL		
9	57 12 398 08	1	O-RING ARP 568 158,42X2,62 NBR90	O-RING		

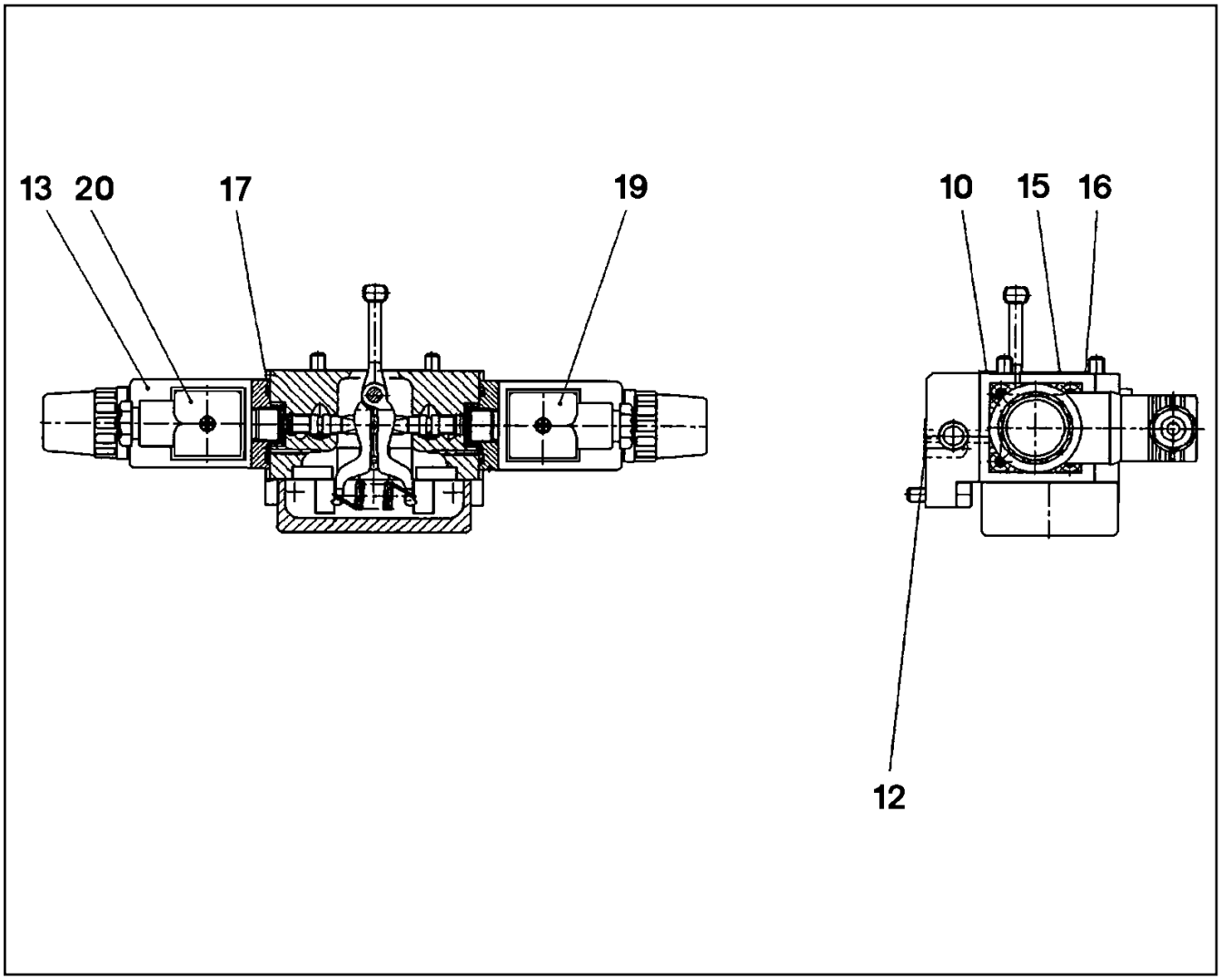

Pos.	Item	Quantity	Description	Bezeichnung	Serie	K
10	51 07 478 08	1	O-RING ARP 568 29,87X1,78 NBR90	O-RING		
12	51 07 181 08	3	O-RING ARP 568 10,82X1,78 NBR75	O-RING		
13	57 19 117 08	2	PROPORTIONAL MAGNET 24V	PROPORTIONALMAGNET		
15	51 45 915 08	2	O-RING ARP 568 12,42X1,78 NBR90	O-RING		
16	51 07 384 08	1	O-RING ARP 568 6,07X1,78 NBR90	O-RING		
17	57 00 488 08	2	O-RING ARP 568 26,64X2,62 NBR90	O-RING		
19	51 45 948 08	1	SOCKET	STECKDOSE		
20	51 45 947 08	1	SOCKET	STECKDOSE		

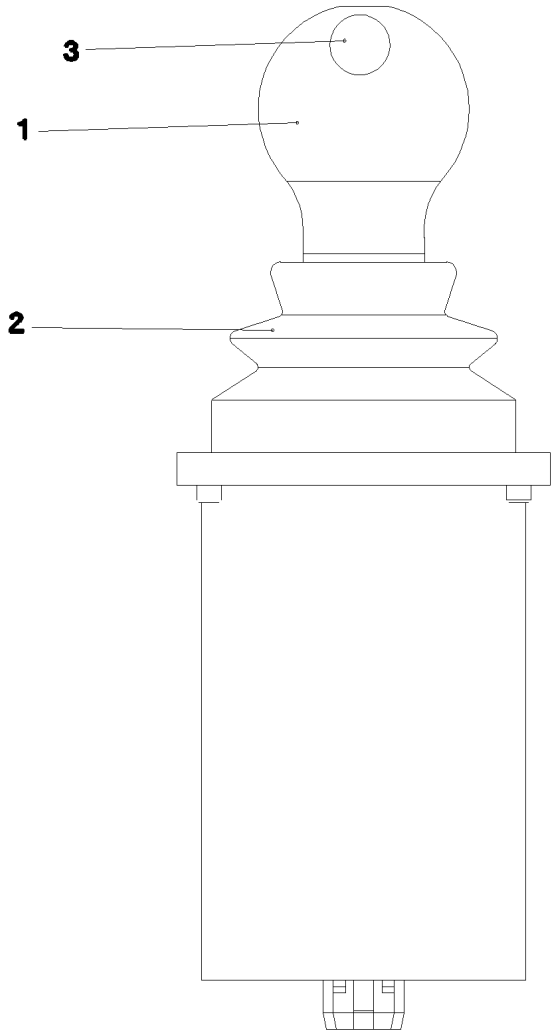

Pos.	Item	Quantity	Description	Bezeichnung	Serie	K
1	57 18 247 08	1	HANDLE CAP	GRIFFKAPPE		
2	57 19 123 08	1	RUBBER BELLOWS	FALTENBALG		
3	10 33 559 6	4	MICRO SWITCH	MIKROSCHALTER		

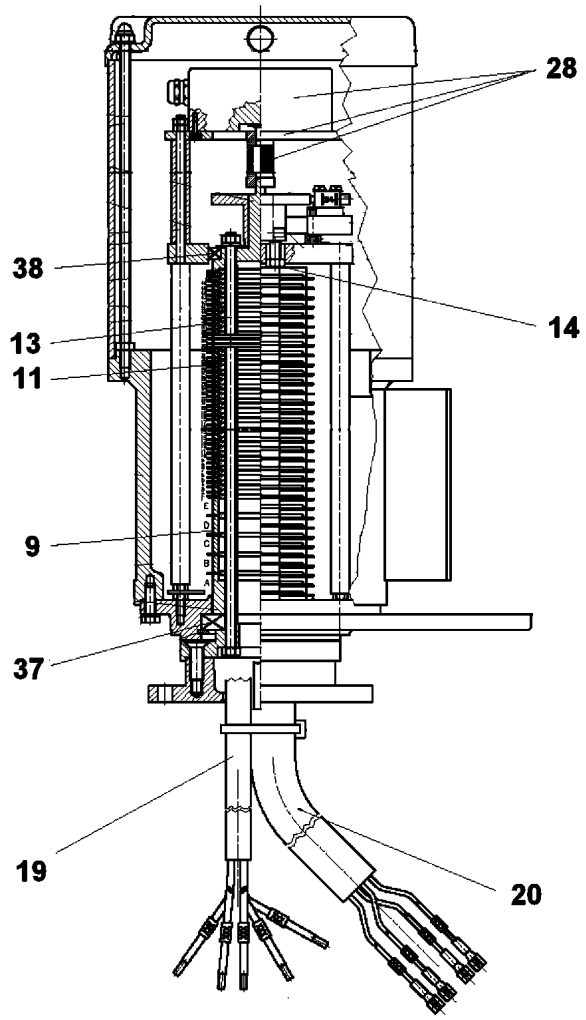

Pos.	Item	Quantity	Description	Bezeichnung	Serie	K
9	57 14 224 08	4	SLIP RING	SCHLEIFRING		
11	10 11 484 3	46	SLIP RING 60X2 2,5MM²	SCHLEIFRING		
13	69 10 417 08	52	INSULATING RING	ISOLIERRING		
14	69 10 431 08	68	HOLDER	HALTER		
19	10 46 727 4	1	LEAD W75	LEITUNG		
20	10 46 727 5	1	LEAD W50	LEITUNG		
28	69 23 091 08	1	ROTARY ENCODER OPTISCH 360° SPF	DREHGEBER		
(60)	57 18 705 08	1	BELLOWS COUPLING	FALTENBALGKUPPLUNG		
37	54 05 073 08	1	DEEP GROOVE BALL BEARING DIN 625 16	RILLENKUGELLAGER		
38	10 11 483 8	1	DEEP GROOVE BALL BEARING 50X65X7	RILLENKUGELLAGER		

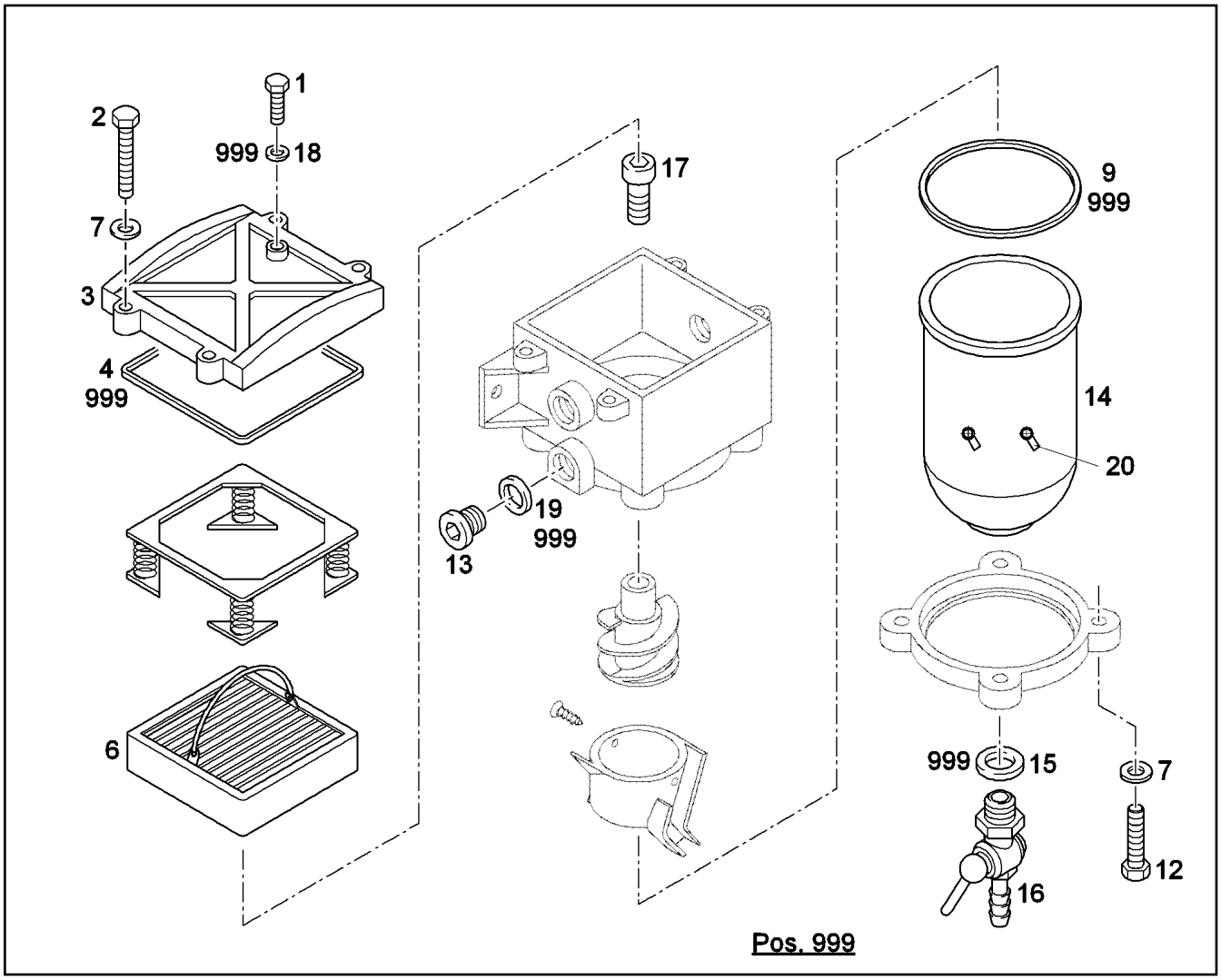

Pos.	Item	Quantity	Description	Bezeichnung	Serie	K
1	74 12 942	1	VENTILATION SCREW	ENTLUEFTUNGSSCHRAUBE		
2	46 00 102	4	HEX BOLT ISO 4017 M6X30 8.8 A2C	SECHSKANTSCHRAUBE		
3	70 27 755	1	LID GK-ALSI12CU	DECKEL		
4	10 29 417 1	1	LID SEAL HNBR	DECKELDICHTUNG		
6	70 27 479	1	FILTER INSERT KRAFTSTOFF	FILTEREINSATZ		
7	42 00 009 08	8	WASHER ISO 7089 A 6.4 VERZ.	SCHEIBE		
9	10 29 417 0	1	BOWLEN SEALING HNBR	BOWLENDICHTUNG		
12	49 00 539	4	HEX BOLT ISO 4017 M6X25 8.8 A3C	SECHSKANTSCHRAUBE		
13	10 34 023 6	2	SCREW PLUG M22X1,5	VERSCHLUSSSCHRAUBE		
14	70 30 235	1	BOWL	BOWLE		
15	74 12 937	1	O-RING 12X2,5 HNBR	O-RING		
16	74 12 936	1	DRAIN TAP	ABLASSHAHN		
17	40 83 023 08	1	SCREW DIN 7984 M10X16 8.8 VERZ.	SCHRAUBE		
18	51 45 080 08	1	USIT RING U 6,7X10X1	USIT-RING		
19	10 34 022 6	2	O-RING 19,4X2,5 HNBR	O-RING		
20	10 34 675 2	2	WATER SOUND WASSER	WASSERSONDE		
999	70 27 982	1	SEAL KIT HNBR70	DICHTSATZ		

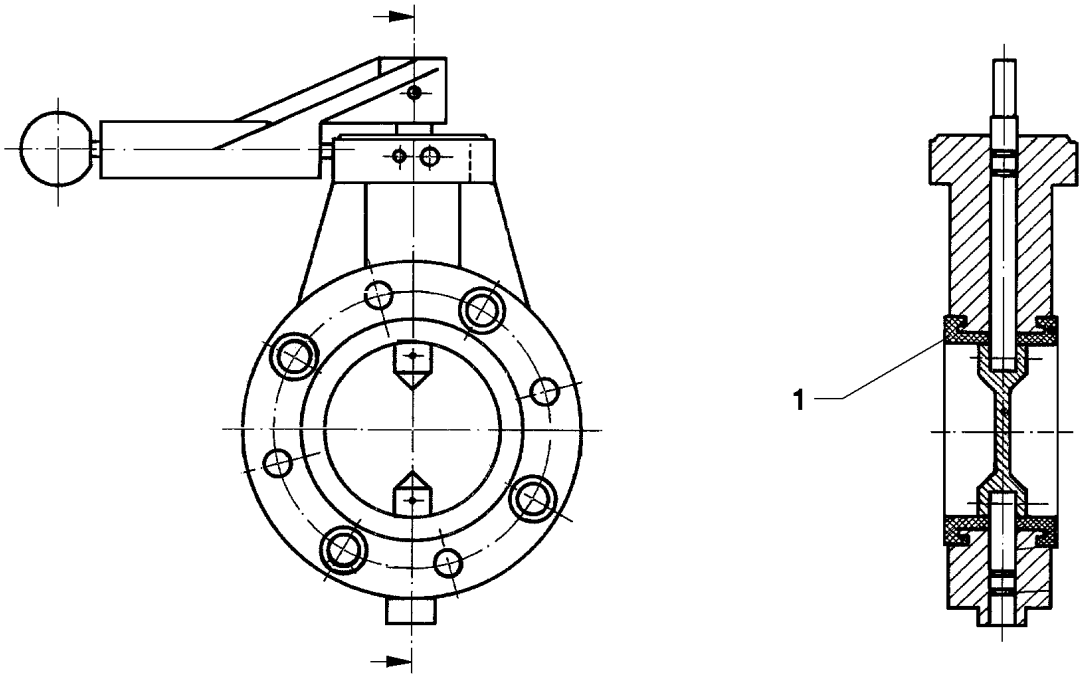

Pos.	Item	Quantity	Description	Bezeichnung	Serie	K
1	57 13 378 08	1	REPAIR KIT	REPARATURSATZ		

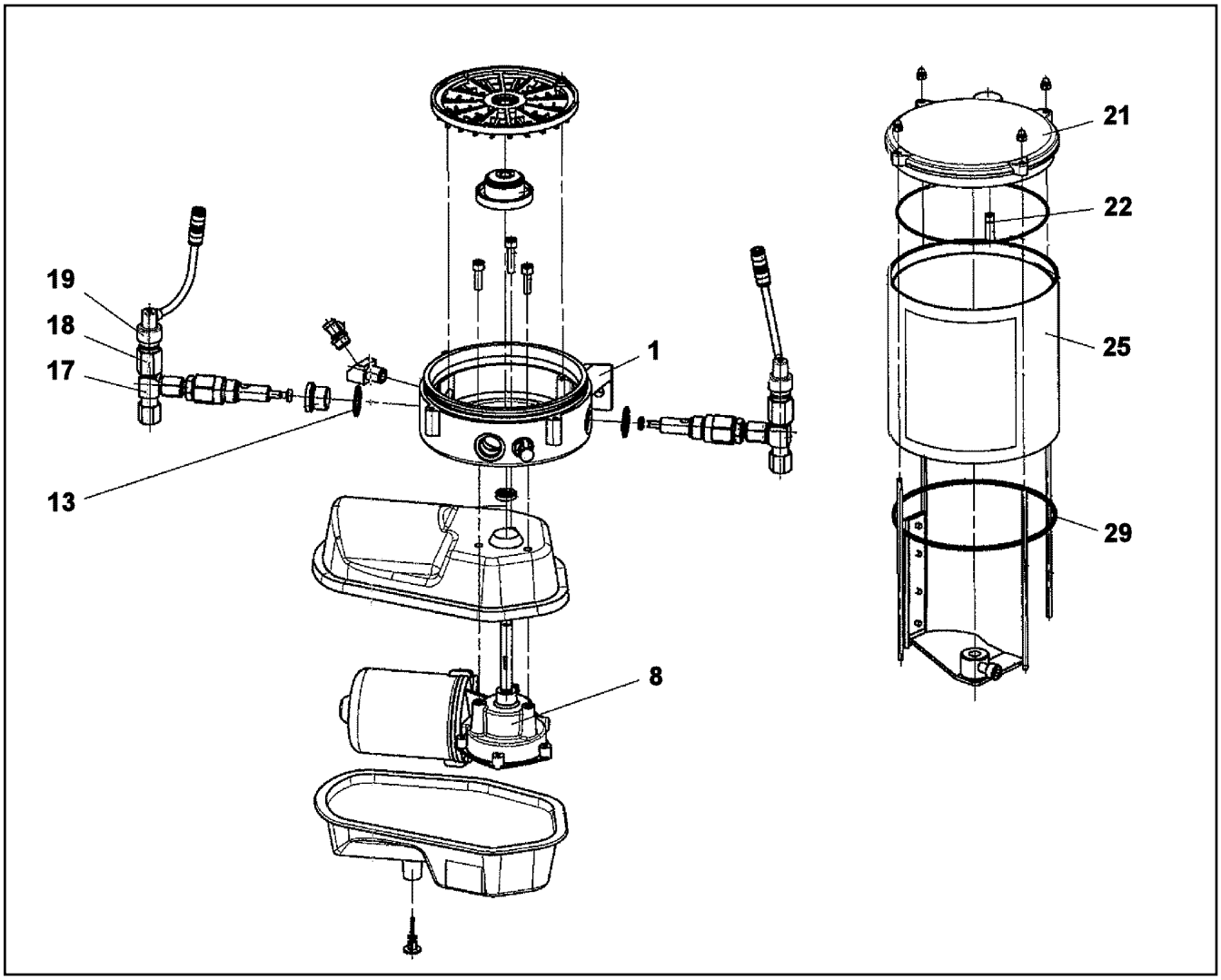

Pos.	Item	Quantity	Description	Bezeichnung	Serie	K
1	10 01 469 3	1	PUMP HOUSING	PUMPENGEHAEUSE		
8	10 01 469 1	1	DIRECT-CURRENT MOTOR 24V	GLEICHSTROMMOTOR		
13	71 01 044 08	3	SEALING RING DIN 7603 A 21X26X1,5 CU	DICHTRING		
17	10 03 827 2	2	PUMP ELEMENT	PUMPENELEMENT		
18	10 03 827 4	2	OVERPRESSURE VALVE 280BAR	UEBERDRUCKVENTIL		
19	10 42 995 2	2	FAULT INDICATOR	STOERANZEIGE		
21	10 40 981 7	1	CONTAINER COVER	BEHAELTERABDECKKAPPE		
22	57 06 906 08	1	O-RING 6X1 NBR90	O-RING		
25	10 03 827 1	1	CONTAINER 2,5 KG	BEHAELTER		
29	72 64 528 01	1	O-RING 135X3 NBR70	O-RING		

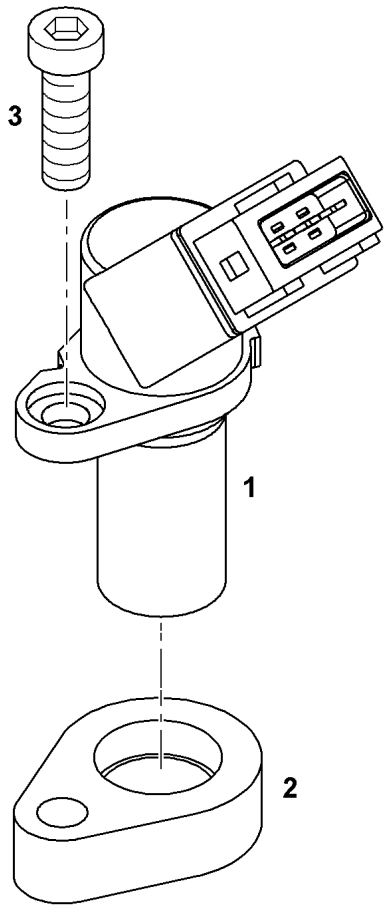

Pos.	Item	Quantity	Description	Bezeichnung	Serie	K
1	10 11 789 8	1	TACHOMETER HALL 0,3-16000HZ	DREHZAHLGEBER		
2	90 80 533	1	SPACER RING	DISTANZRING		
3	40 42 003	1	CYLINDER SCREW ISO 4762 M6X25 8.8 A2C	ZYLINDERSCHRAUBE		

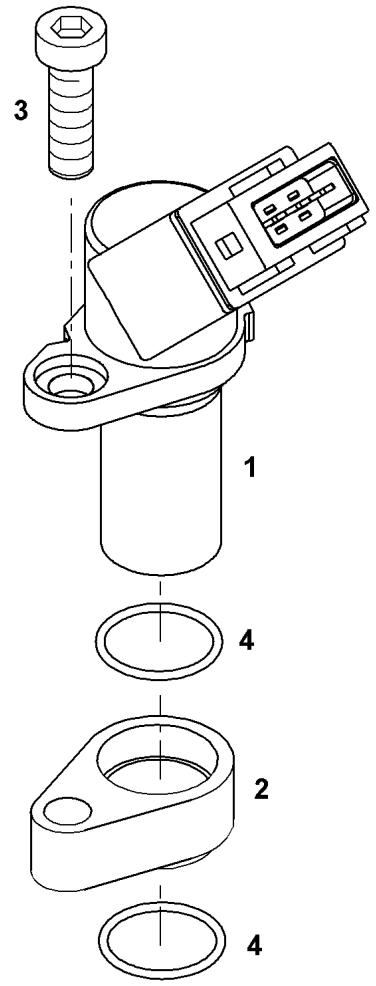

Pos.	Item	Quantity	Description	Bezeichnung	Serie	K
1	10 11 789 8	1	TACHOMETER HALL 0,3-16000HZ	DREHZAHLGEBER		
2	90 80 288	1	SPACER RING	DISTANZRING		
3	40 42 003	1	CYLINDER SCREW ISO 4762 M6X25 8.8 A2C	ZYLINDERSCHRAUBE		
4	73 81 103	2	O-RING DIN 3771 17,17X1,78 FPM70 SHORE	O-RING		

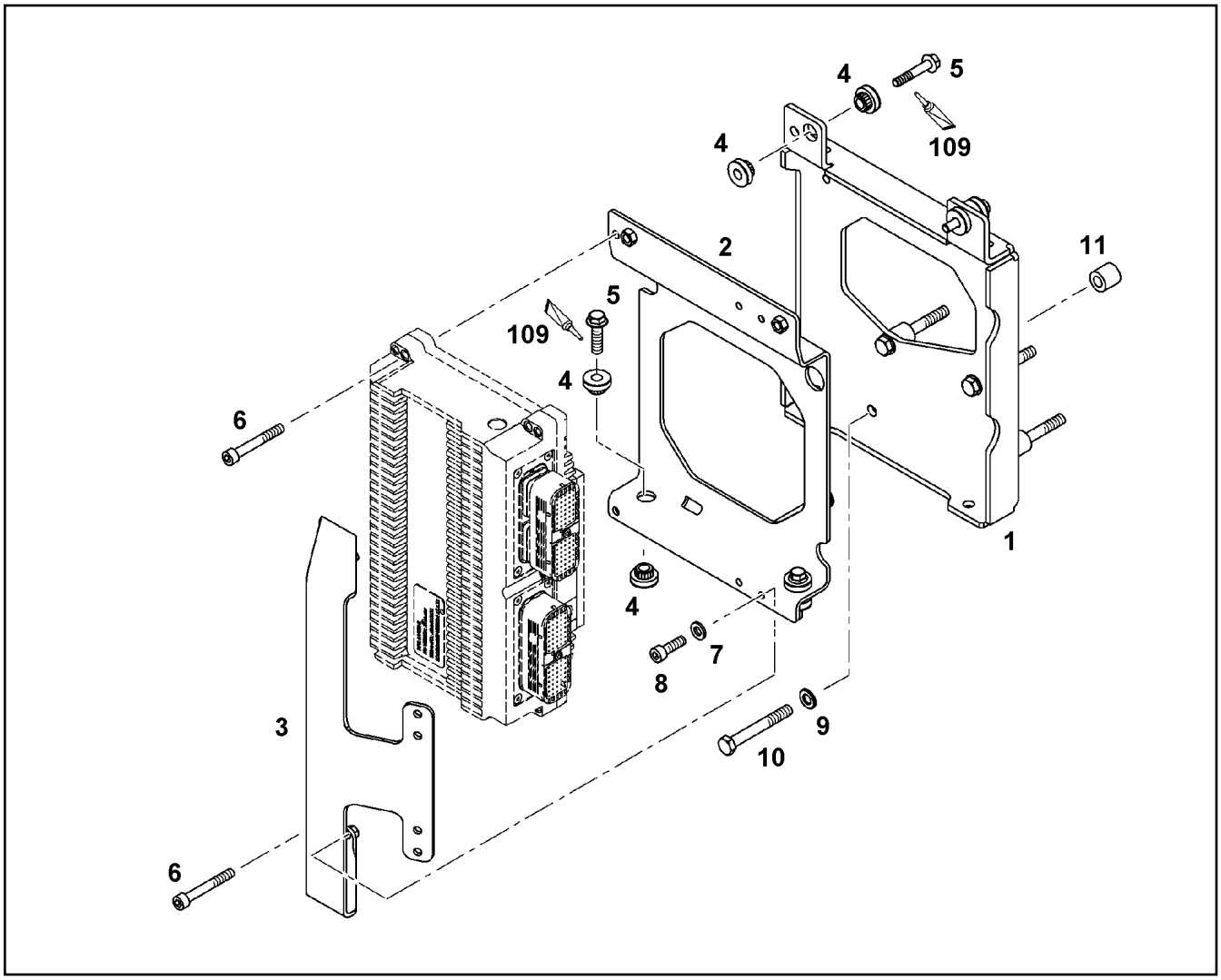

Pos.	Item	Quantity	Description	Bezeichnung	Serie	K
1	90 80 704	1	HOLDER	HALTER		
2	90 80 706	1	HOLDER	HALTER		
3	10 11 880 5	1	RETAINER CPL. S235JR	HALTER KPL.		
4	10 11 627 4	8	SOCKET HD.SCREW 3X26X8,3X17,8 30VM	ZYLINDERFEDER		
5	10 01 690 7	4	HEX BOLT EN 1665 M8X45 8.8 A3C	SECHSKANTSCHRAUBE		
6	40 42 109	4	CYLINDER SCREW ISO 4762 M6X45 8.8 A2C	ZYLINDERSCHRAUBE		
7	42 00 009 08	2	WASHER ISO 7089 A 6.4 VERZ.	SCHEIBE		
8	46 00 048	2	CYLINDER SCREW ISO 4762 M6X16 8.8 A2C	ZYLINDERSCHRAUBE		
9	42 00 013 08	4	WASHER ISO 7089 A 10.5 A3C	SCHEIBE		
10	10 00 613 0	4	HEX BOLT ISO 4014 M10X80 12.9	SECHSKANTSCHRAUBE		
11	98 82 075	4	SPACER SLEEVE 11X21X20	DISTANZHUELSE		
109	86 55 016	1	FUS 10ML	SCHRAUBENSICHERUNG		

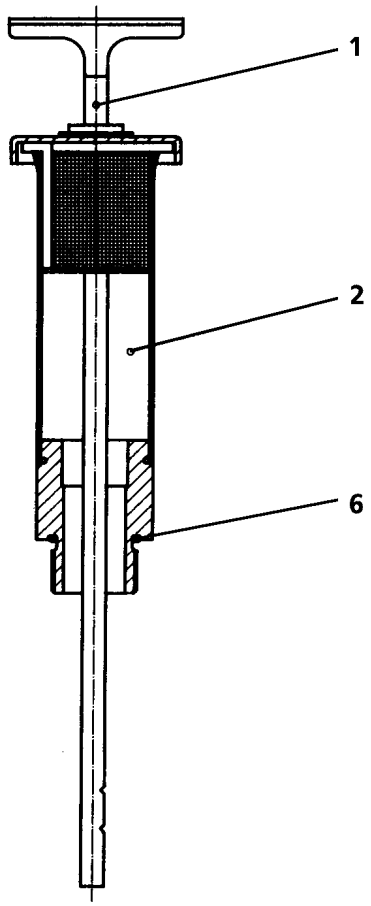

Pos.	Item	Quantity	Description	Bezeichnung	Serie	K
1	92 75 544 01	1	OIL-LEVEL GAUGE 11/8"	OELMESSSTAB		
2	92 75 019 01	1	VENTILATION CONNECTING PIECE	ENTLUEFTUNGSSTUTZEN		
6	76 10 225 03	1	SEALING RING 19,6X24,3X1,5 NBR 85	DICHTRING		

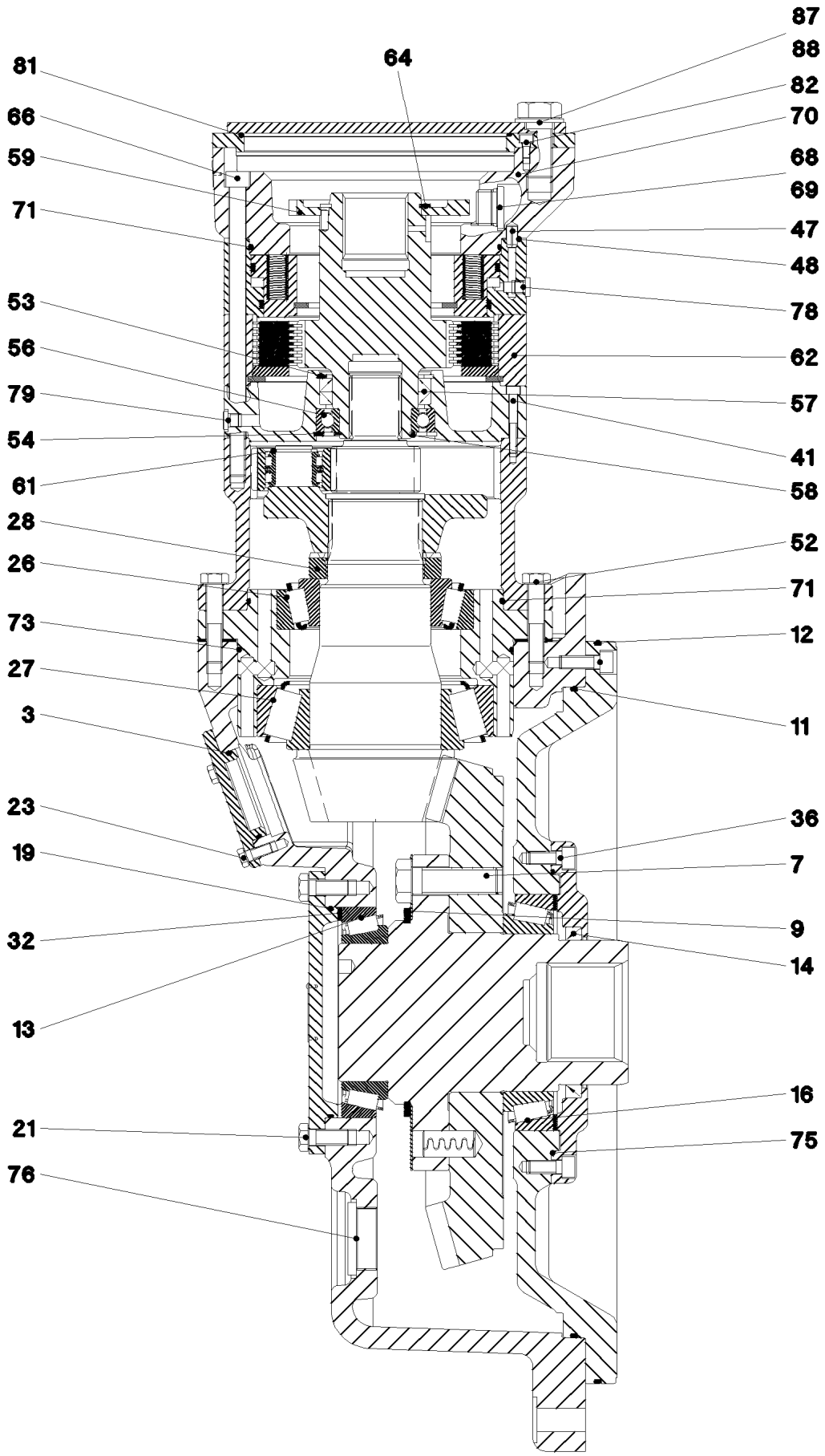
87
88
82
70
68
69
47
48
78
62
57
41
58
52
71
12
11
36
7
9
14
16
75
81
66
59
71
53
56
79
54
61
28
26
73
27
3
23
19
32
13
21
76
64

Pos.	Item	Quantity	Description	Bezeichnung	Serie	K
3	10 35 375 3	1	O-RING 64X3 FPM70	O-RING		
7	40 66 042 01	8	HEX BOLT ISO 4017 M20X65 10.9 A3C	SECHSKANTSCHRAUBE		
9	42 80 081 01	1	LOCKING RING DIN 471 140	SICHERUNGSRING		
11	76 10 323 03	1	O-RING 480X4 NBR 70	O-RING		
12	76 10 333 03	1	O-RING 550X4 NBR 70	O-RING		
13	74 62 221 01	1	TAPERED ROLLER BEARING DIN 720 320 2	KEGELROLLENLAGER		
14	71 00 302 01	1	ROTARY SHAFT LIP SEAL DIN 3760 NBR 70	RADIALWELLENDICHTRING		
16	74 62 228 08	1	TAPERED ROLLER BEARING DIN 720 32024	KEGELROLLENLAGER		
19	51 85 781 08	1	O-RING 150X3 NBR70	O-RING		
21	40 66 124	12	HEX BOLT ISO 4017 M12X30 10.9 A3C	SECHSKANTSCHRAUBE		
23	49 00 089	3	HEX BOLT ISO 4017 M8X20 8.8 A2C	SECHSKANTSCHRAUBE		
26	74 62 311 08	1	TAPERED ROLLER BEARING DIN 720 32217	KEGELROLLENLAGER		
27	10 10 197 4	1	TAPERED ROLLER BEARING DIN 720 32220	KEGELROLLENLAGER		
28	53 06 720 08	1	SLOTTED NUT M75X2	NUTMUTTER		
36	40 43 124	12	CYLINDER SCREW ISO 4762 M10X25 10.9	ZYLINDERSCHRAUBE		
41	40 42 109	4	CYLINDER SCREW ISO 4762 M6X45 8.8 A2C	ZYLINDERSCHRAUBE		
47	43 20 079 08	2	DOWEL PIN ISO 8752 A 8X16	SPANNSTIFT		
48	52 11 965 08	2	O-RING 9X1,5 NBR90	O-RING		
52	40 62 020 08	12	HEX BOLT ISO 4014 M12X60 10.9 FLZN SPF	SECHSKANTSCHRAUBE		
53	42 81 027 08	1	LOCKING RING DIN 472 85X3	SICHERUNGSRING		
54	42 81 028 01	1	LOCKING RING DIN 472 90	SICHERUNGSRING		
56	74 51 211 08	1	DEEP GROOVE BALL BEARING DIN 625 601	RILLENKUGELLAGER		
57	71 00 234 08	2	SHAFT SEAL DIN 3760 A 65X85X10 NBR	WELLENDICHTRING		
58	42 80 045 01	1	LOCKING RING DIN 471 55	SICHERUNGSRING		
61	46 30 001 03	5	LOCKING RING DIN 471 28X2	SICHERUNGSRING		
62	50 20 417 01	1	SPRING LOADED BRAKE	FEDERDRUCKBREMSE		
64	42 80 056 08	1	LOCKING RING DIN 471 70X2,5	SICHERUNGSRING		
66	10 03 225 8	12	CYLINDER SCREW ISO 4762 M12X220 10.9	ZYLINDERSCHRAUBE		
68	54 01 843 08	4	O-RING 22,2X3 NBR70	O-RING		
69	47 77 056 08	4	PLUG VSTIM27X2ED A3P	STOPFEN		
71	76 10 359 03	2	O-RING 185X3 FPM70	O-RING		
73	72 64 215 01	1	O-RING 200X3 NBR70	O-RING		
75	51 85 561 08	1	O-RING 210X3 NBR70	O-RING		
76	47 77 057 08	3	PLUG VSTIM48X2ED A3P	STOPFEN		
78	47 77 055 08	9	PLUG VSTIM10X1ED A3P	STOPFEN		
81	76 10 217 03	1	O-RING 195X3 NBR70	O-RING		
82	46 00 049	4	CYLINDER SCREW ISO 4762 M6X12 8.8 A2C	ZYLINDERSCHRAUBE		
87	46 00 020	2	HEX BOLT ISO 4017 M20X45 8.8 A3C	SECHSKANTSCHRAUBE		
88	42 00 021 01	2	WASHER ISO 7089 20 ST VERZ.	SCHEIBE		

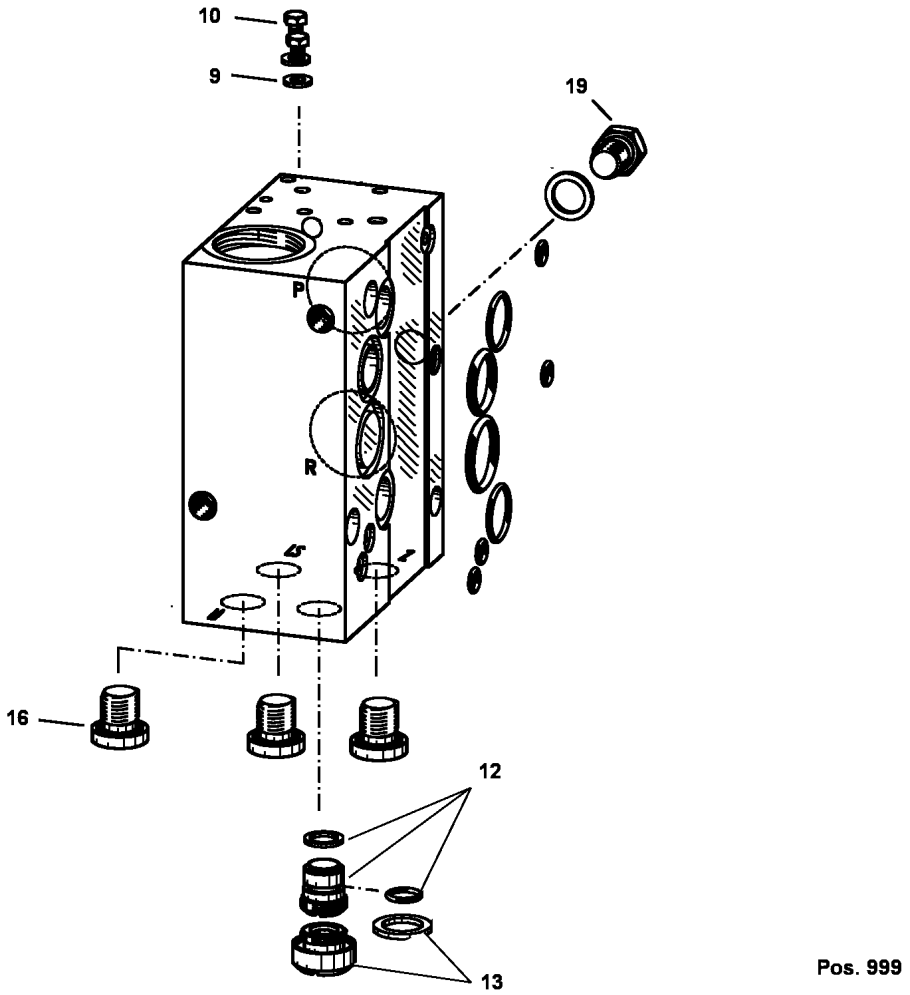

Pos.	Item	Quantity	Description	Bezeichnung	Serie	K
9	51 10 089 08	2	SEALING RING DIN 7603 A 4X8X1 CU	DICHTRING		
10	40 65 002 01	2	HEX BOLT ISO 4017 M4X6 8.8 A2C	SECHSKANTSCHRAUBE		
12	10 41 274 0	1	SLEEVE CPL.	HUELSE KPL.		
13	10 41 274 6	1	BOLT CPL.	SCHRAUBE KPL.		
16	47 77 054 08	3	PLUG VSTI11/4"ED A3P	STOPFEN		
19	10 41 274 8	1	SCREW PLUG	VERSCHLUSSSCHRAUBE		
999	10 41 275 1	1	SEAL KIT CONNECTING BLOCK	DS ANSCHLUSSBLOCK		

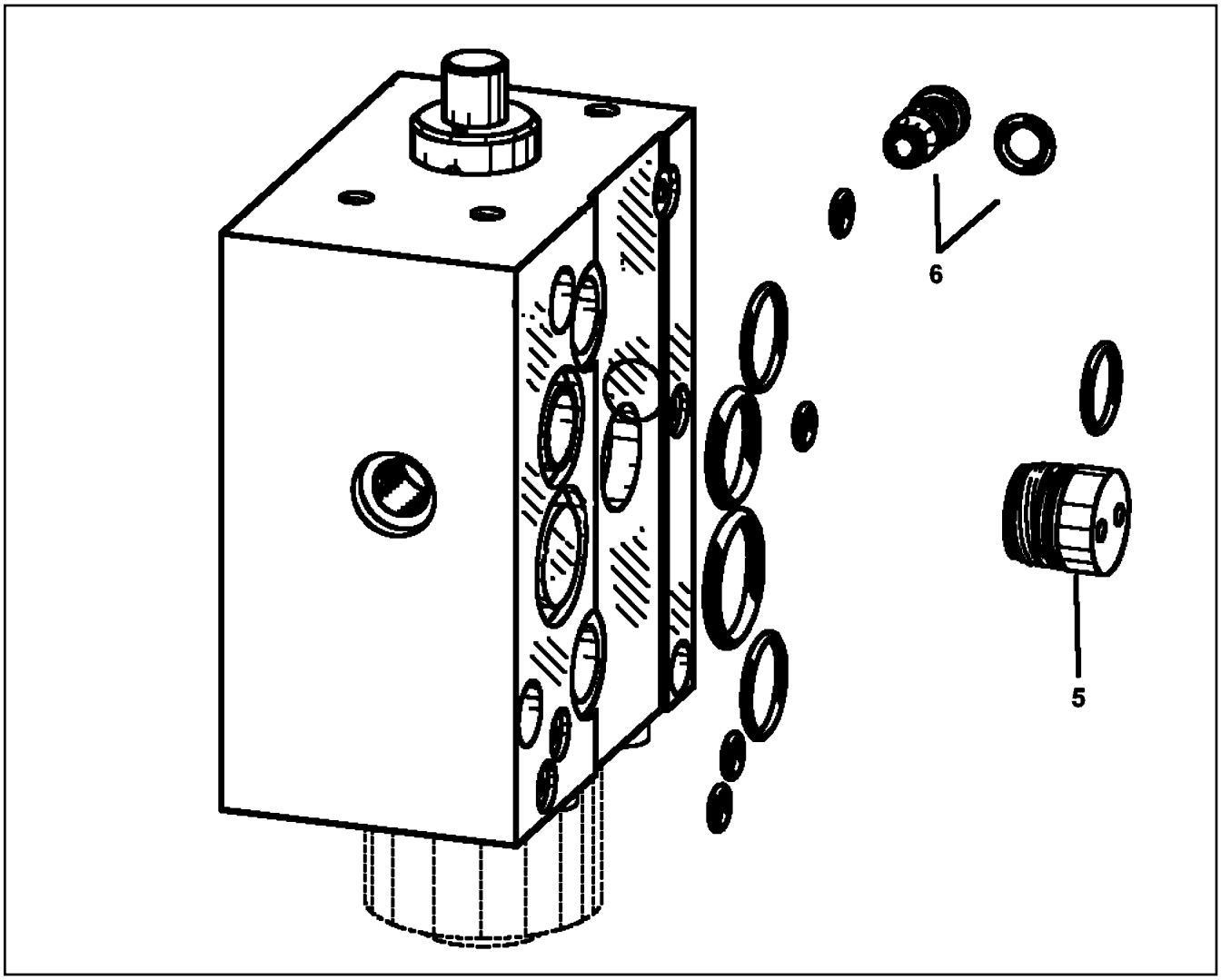

Pos.	Item	Quantity	Description	Bezeichnung	Serie	K
5	10 41 275 3	1	SCREW PLUG	SCHRAUBSTOPFEN		
6	10 41 276 3	1	SHUTTLE VALVE	WECHSELVENTIL		
999	10 41 278 1	1	SEAL KIT WEGESCHIEBER	DICHTSATZ		

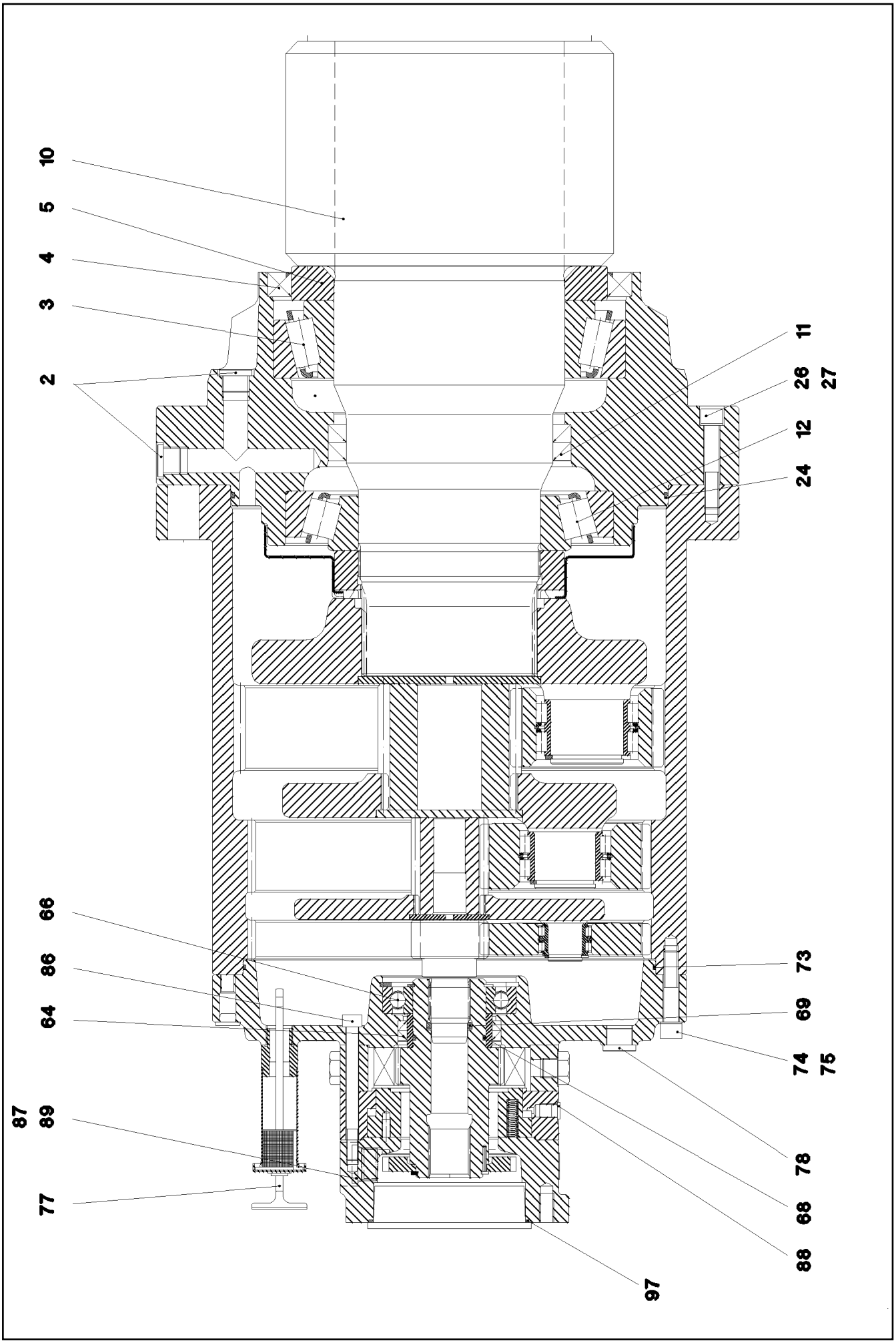

26.8.2008 049295 LIEBHERR	etk_en_de_074509_LR_1600_2 SLEWING GEAR DREHWERK	547 (1/2) ⇨ 9 697 916 01 96 97 916 01

Pos.	Item	Quantity	Description	Bezeichnung	Serie	K
2	47 75 104 01	7	SCREW PLUG VSTI M22X1,5 CF	VERSCHLUSSSCHRAUBE		
3	74 62 237 01	1	TAPERED ROLLER BEARING DIN 720 320 3	KEGELROLLENLAGER		
4	71 00 630 01	1	ROTARY SHAFT LIP SEAL DIN 3760 AS 260X	RADIALWELLENDICHTRING		
5	92 76 333 01	1	WASHER	SCHEIBE		
10	92 76 334 01	1	OUTPUT SHAFT	ABTRIEBSWELLE		
11	71 00 341 08	2	SHAFT SEAL DIN 3761 C 170X200X15 NBR	WELLENDICHTRING		
12	74 62 026 01	1	TAPERED ROLLER BEARING DIN 720 302 3	KEGELROLLENLAGER		
24	76 10 341 03	1	O-RING 340X4 72 NBR 872	O-RING		
26	40 43 126 08	8	SCREW DIN 912 M12X70 10.9 SPF	SCHRAUBE		
27	42 39 112 01	8	LOCK WASHER VS 12 VERZ.	SICHERUNGSSCHEIBE		
64	71 00 241 08	2	SHAFT SEAL DIN 3761 A 70X85X8 NBR	WELLENDICHTRING		
66	50 15 339 08	1	DEEP GROOVE BALL BEARING DIN 625 621	RILLENKUGELLAGER		
68	72 64 055 08	1	O-RING 54X3 NBR70	O-RING		
69	72 64 538 01	1	O-RING 29X4,5 NBR70	O-RING		
73	76 10 203 03	1	O-RING 320X3 NBR70	O-RING		
74	40 42 124 01	12	CYLINDER SCREW ISO 4762 M12X60 8.8 A3	ZYLINDERSCHRAUBE		
75	42 39 112 01	12	LOCK WASHER VS 12 VERZ.	SICHERUNGSSCHEIBE		
77	92 75 543 01	1	VENTILATION CONNECTING PIECE ➪ 9 275 543 01 92 75 543 01	ENTLUEFTUNGSSTUTZEN		
78	47 75 104 01	3	SCREW PLUG VSTI M22X1,5 CF	VERSCHLUSSSCHRAUBE		
86	40 42 104 01	12	CYLINDER SCREW ISO 4762 M10X110 8.8	ZYLINDERSCHRAUBE		
88	77 90 162 01	1	BLANKING PLUG	VERSCHLUSSSTOPFEN		
89	47 77 056 08	1	PLUG VSTIM27X2ED A3P	STOPFEN		
97	72 62 030 08	1	O-RING 120X3 NBR70	O-RING		

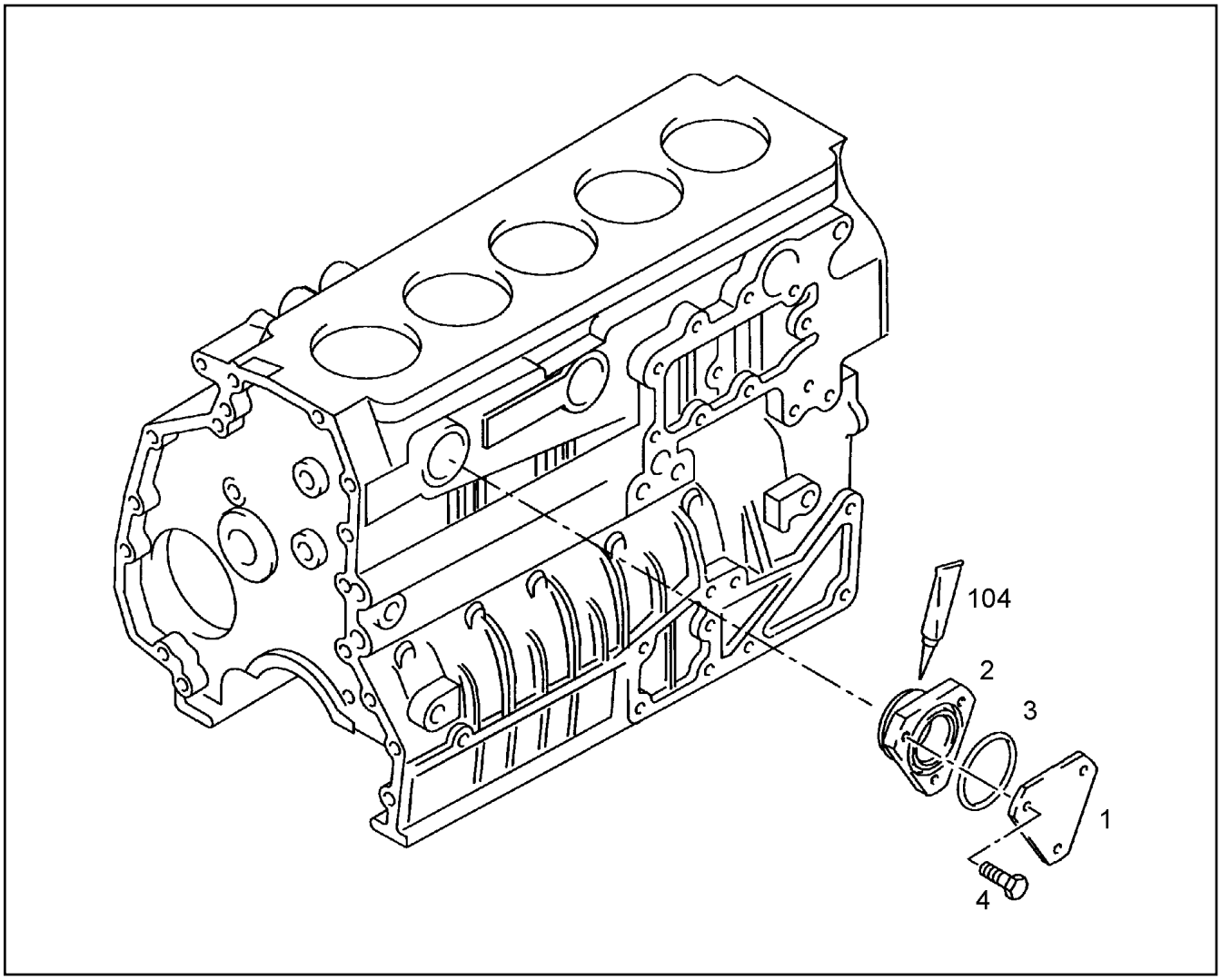

Pos.	Item	Quantity	Description	Bezeichnung	Serie	K
1	97 39 036	1	SCREW CAP SJ 355	VERSCHLUSSDECKEL		
2	10 01 271 5	1	FLANGE	FLANSCH		
3	10 01 185 5	1	O RING 59X3 B-FPM1-70	RUNDDICHTRING		
4	10 01 136 0	3	SCREW M8X16 8.8	SCHRAUBE		
104	86 55 023 23	1	GLUE 250ML	KLEBSTOFF		

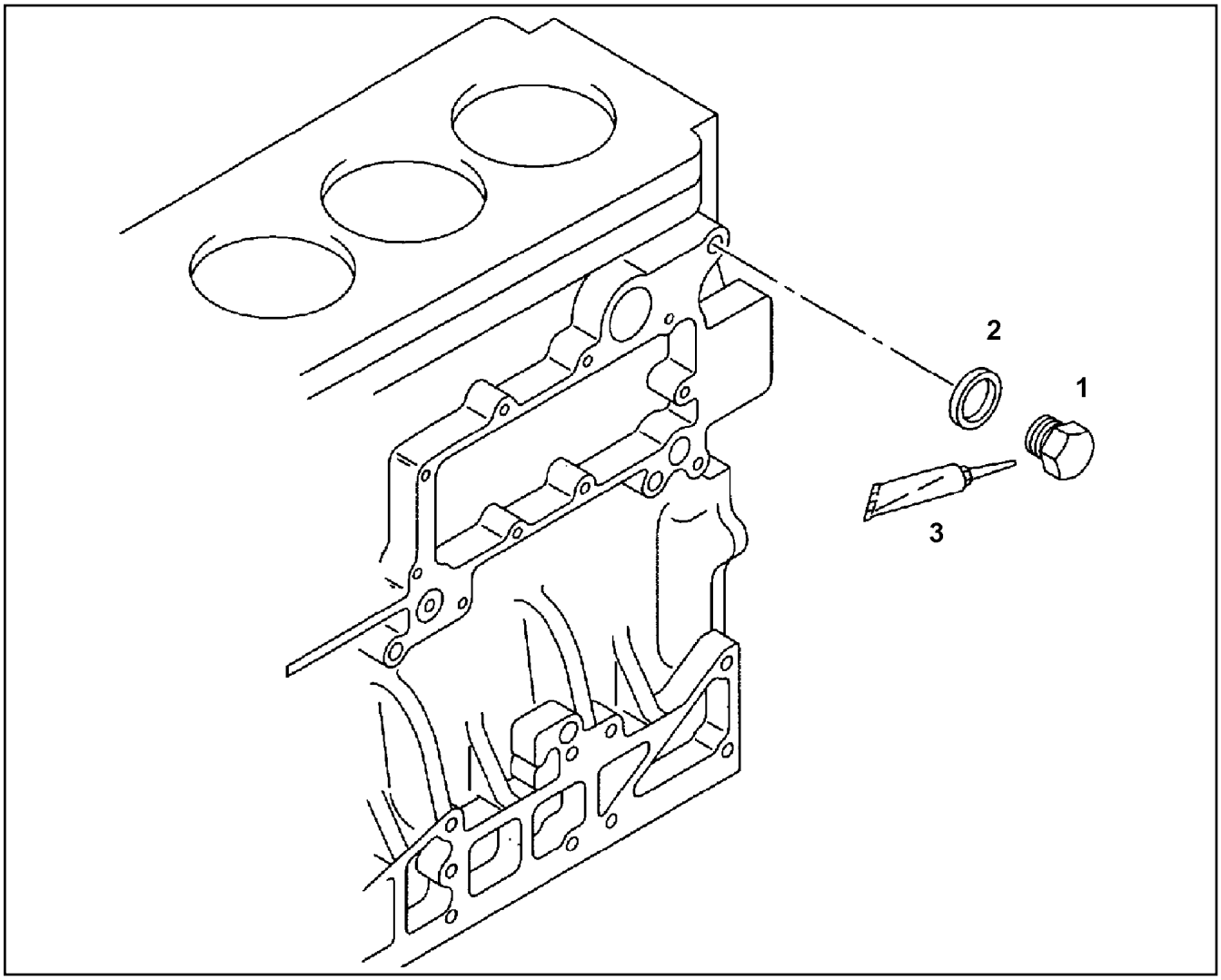

Pos.	Item	Quantity	Description	Bezeichnung	Serie	K
1	10 01 252 2	1	SCREW PLUG M16X15 9SMNPB28K	VERSCHLUSSSCHRAUBE		
2	10 01 186 7	1	SEALING RING 16,7X24X1,5 ST/FPM1-80	DICHTRING		
3	81 12 059 08	1	GLUE 50ML	KLEBSTOFF		

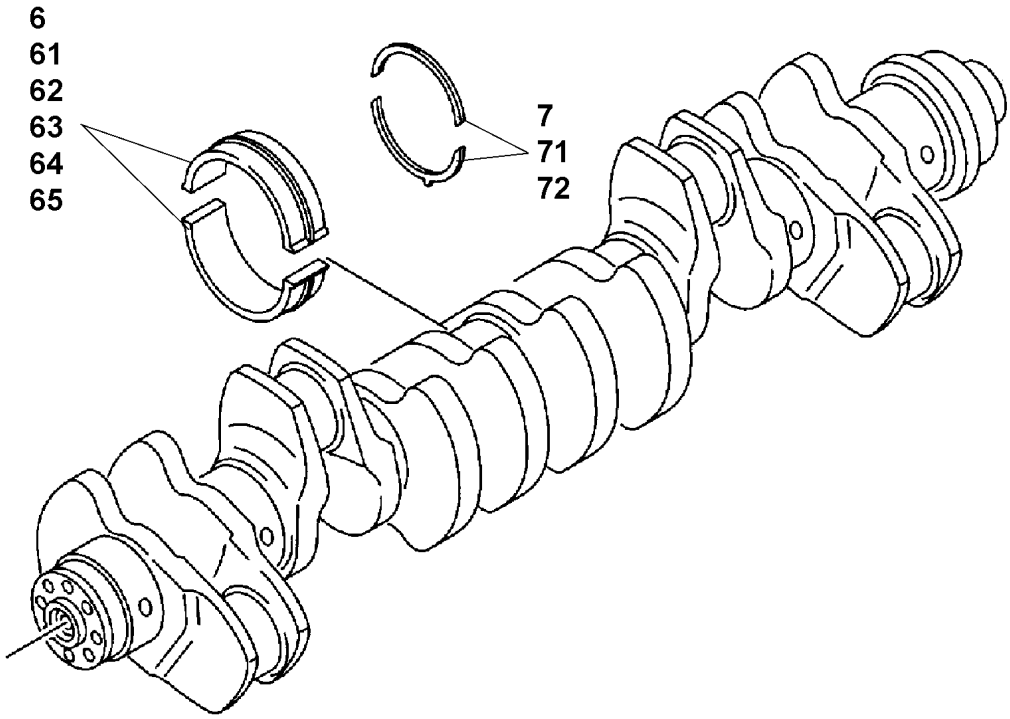

Pos.	Item	Quantity	Description	Bezeichnung	Serie	K
6	10 01 208 3	7	MAIN BEARING	HAUPTLAGER		
7	10 01 211 7	2	THRUST WASHER	ANLAUFSCHEIBE		
61	10 01 210 7	7	MAIN BEARING D= -0,10MM	HAUPTLAGER		
62	10 01 208 8	7	MAIN BEARING R-MOTORXD2876	HAUPTLAGER		
63	10 01 210 9	7	MAIN BEARING D= -0,50MM	HAUPTLAGER		
64	10 01 211 0	7	MAIN BEARING D= -0,75MM	HAUPTLAGER		
65	10 01 211 2	7	MAIN BEARING D= -1,00MM	HAUPTLAGER		
71	10 01 211 8	2	THRUST WASHER	ANLAUFSCHEIBE		
72	10 01 212 0	2	THRUST WASHER	ANLAUFSCHEIBE		

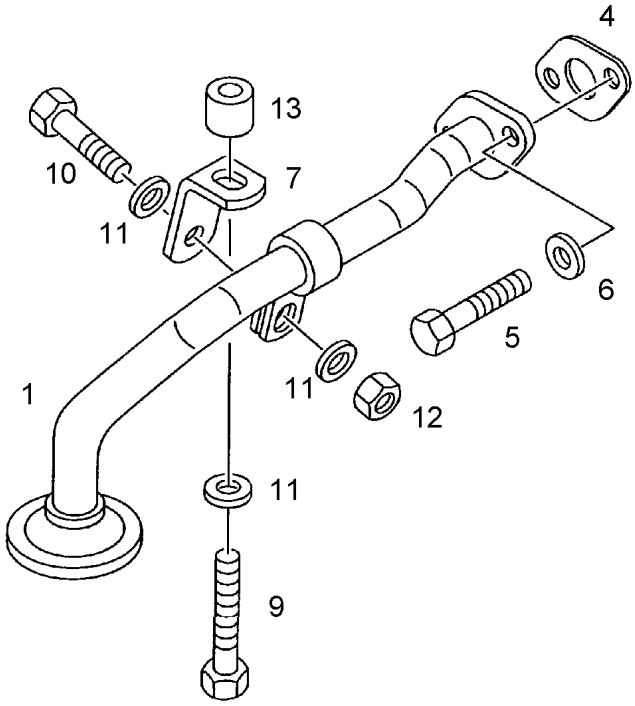

Pos.	Item	Quantity	Description	Bezeichnung	Serie	K
1	10 01 229 0	1	SUCTION LINE JOINING	SAUGLEITUNG		
4	10 01 184 7	1	SEAL	DICHTUNG		
5	10 01 132 7	2	SCREW M8X50 8.8	SCHRAUBE		
6	10 01 165 4	2	WASHER A 8,4X16X1,6 200HV	SCHEIBE		
7	10 01 229 5	1	HOLDER	HALTER		
9	10 01 125 3	1	SCREW M8X40 8.8	SCHRAUBE		
10	10 01 121 4	1	SCREW M8X28 8.8 A2C	SCHRAUBE		
11	10 03 288 2	3	WASHER 9X19X3	SCHEIBE		
12	10 01 163 7	1	LOCK NUT BM8-8	SICHERUNGSMUTTER		
13	10 03 239 2	1	BUSH	BUCHSE		

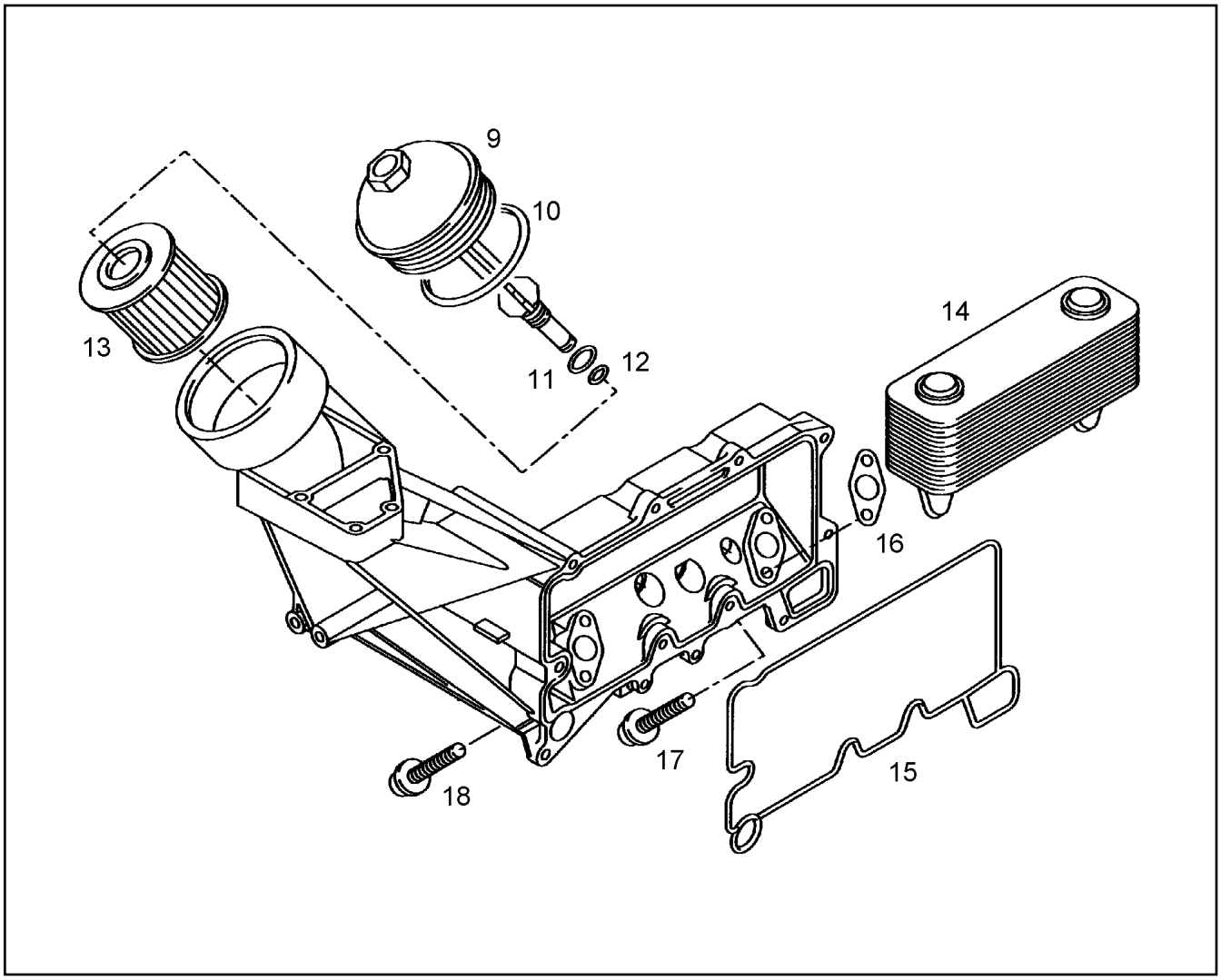

Pos.	Item	Quantity	Description	Bezeichnung	Serie	K
9	10 01 228 8	1	LID	DECKEL		
10	10 01 263 8	1	O RING 130X4 ACM1-60	RUNDDICHTRING		
11	10 01 263 7	1	O RING 12X2 ACM1-60	RUNDDICHTRING		
12	10 01 263 6	1	O RING 8X2 ACM1-60	RUNDDICHTRING		
13	10 01 228 7	1	MOTOR OIL FILTER	MOTOROELFILTER		
14	10 01 228 9	1	OIL COOLER	OELKUEHLER		
15	10 01 229 8	1	SEAL	DICHTUNG		
16	10 01 184 5	2	SEAL	DICHTUNG		
17	10 01 254 7	2	FLANGED BOLT M8X40,5 AK 8.8 FE//ZN12//C	BUNDSCHRAUBE		
18	10 01 254 9	2	FLANGED BOLT M8X65,5 AK 8.8 FE//ZN12//C	BUNDSCHRAUBE		

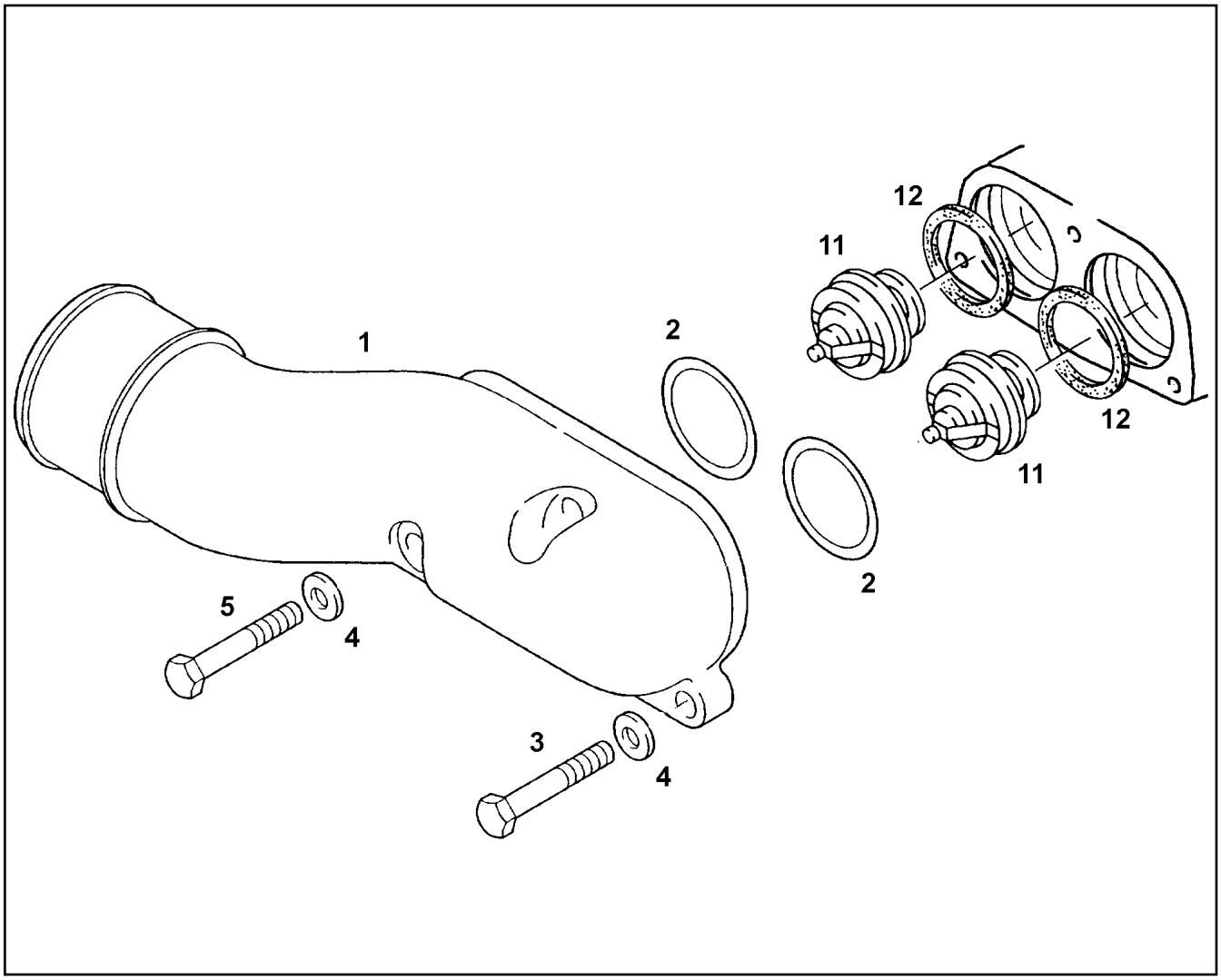

Pos.	Item	Quantity	Description	Bezeichnung	Serie	K
1	10 01 230 1	1	ELBOW	KRUEMMER		
2	10 01 185 3	2	O RING 60X4 B-NBR3-60	RUNDDICHTRING		
3	10 01 132 8	2	SCREW M8X55 8.8	SCHRAUBE		
4	10 01 165 4	3	WASHER A 8,4X16X1,6 200HV	SCHEIBE		
5	10 01 122 5	1	SCREW M8X65 8.8 A2C	SCHRAUBE		
11	10 01 232 0	2	THERMOSTAT	THERMOSTAT		
12	10 01 234 5	2	SEAL	DICHTUNG		

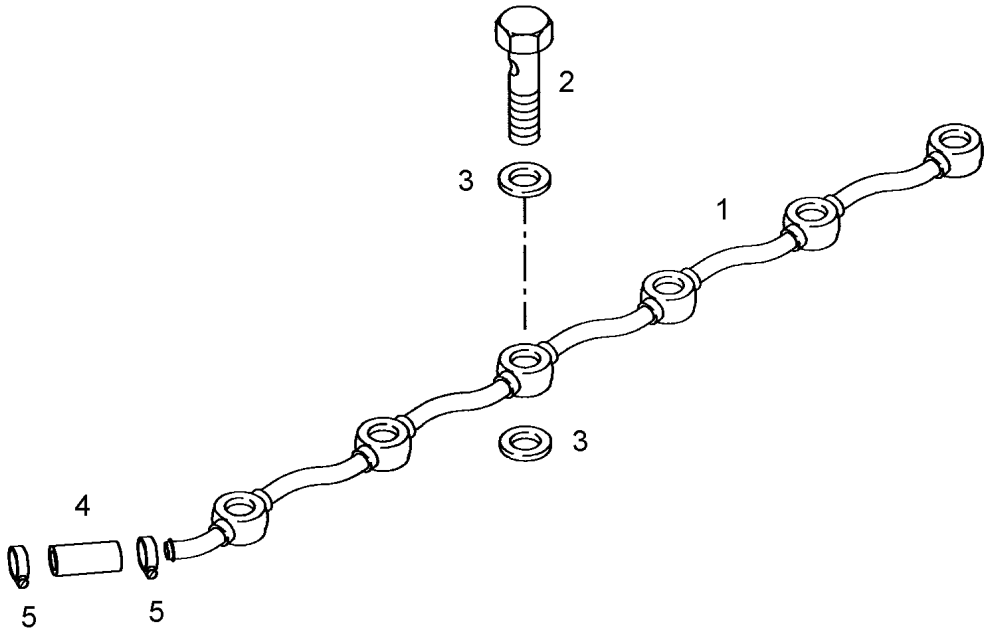

Pos.	Item	Quantity	Description	Bezeichnung	Serie	K
1	10 01 231 4	1	COOLING WATER LINE	KUEHLWASSERLEITUNG		
2	10 01 272 8	6	HOLLOW SCREW	HOHLSCHRAUBE		
3	10 01 186 6	12	SEALING RING 14,7X22X1,5 ST/FPM1-80	DICHTRING		
4	10 01 872 9	1	HOSE	SCHLAUCH		
5	10 02 307 6	2	STRIP CLIP 19X12	BANDSCHELLE		

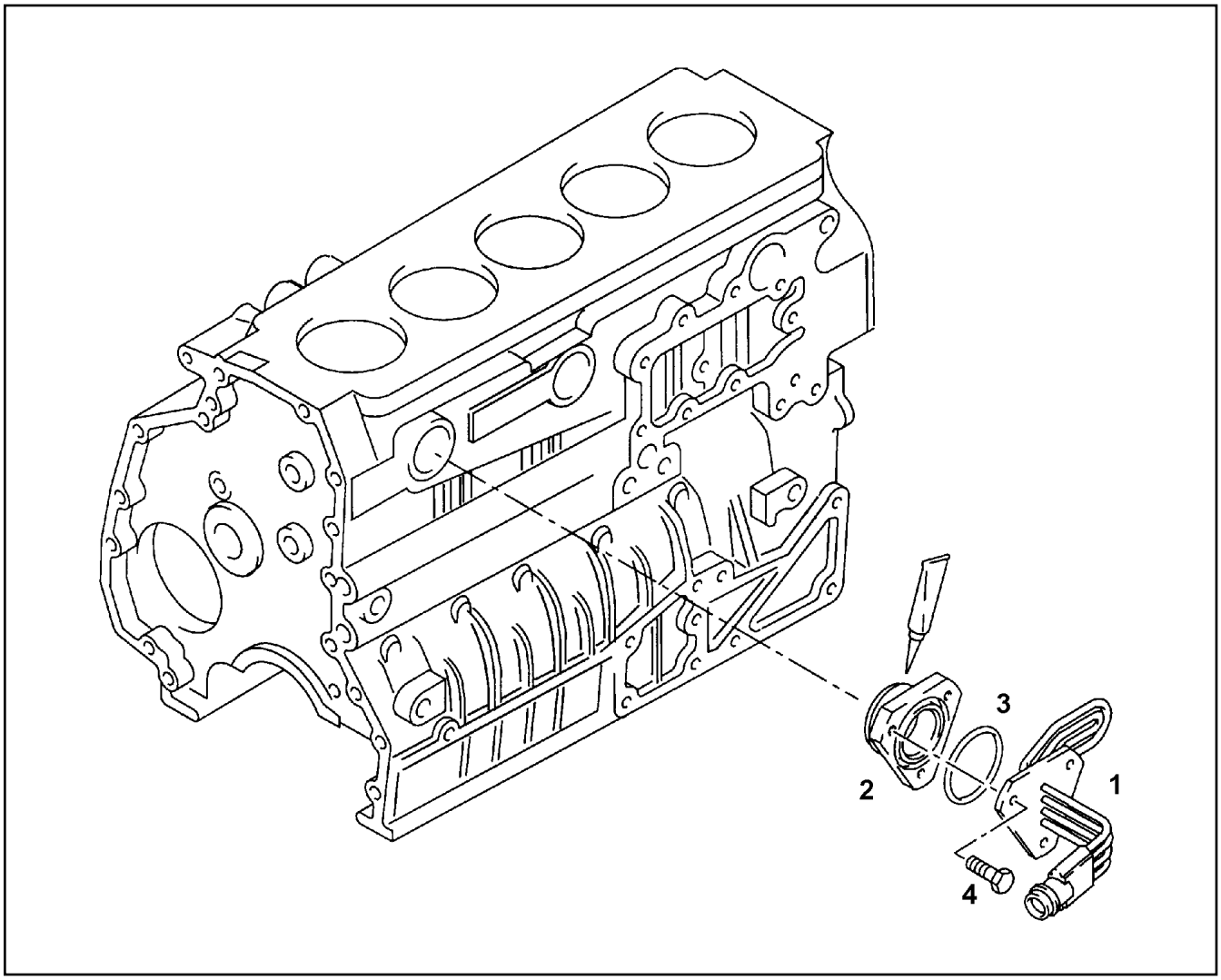

Pos.	Item	Quantity	Description	Bezeichnung	Serie	K
1	10 01 234 3	1	COOLING WATER PREHEATING	KUEHLWASSERVORWAERMUN		
2	10 01 271 5	1	FLANGE	FLANSCH		
3	10 01 185 5	1	O RING 59X3 B-FPM1-70	RUNDDICHTRING		
4	10 01 136 0	3	SCREW M8X16 8.8	SCHRAUBE		
6	81 12 017 08	1	ADHESIVE 50ML	KLEBER		

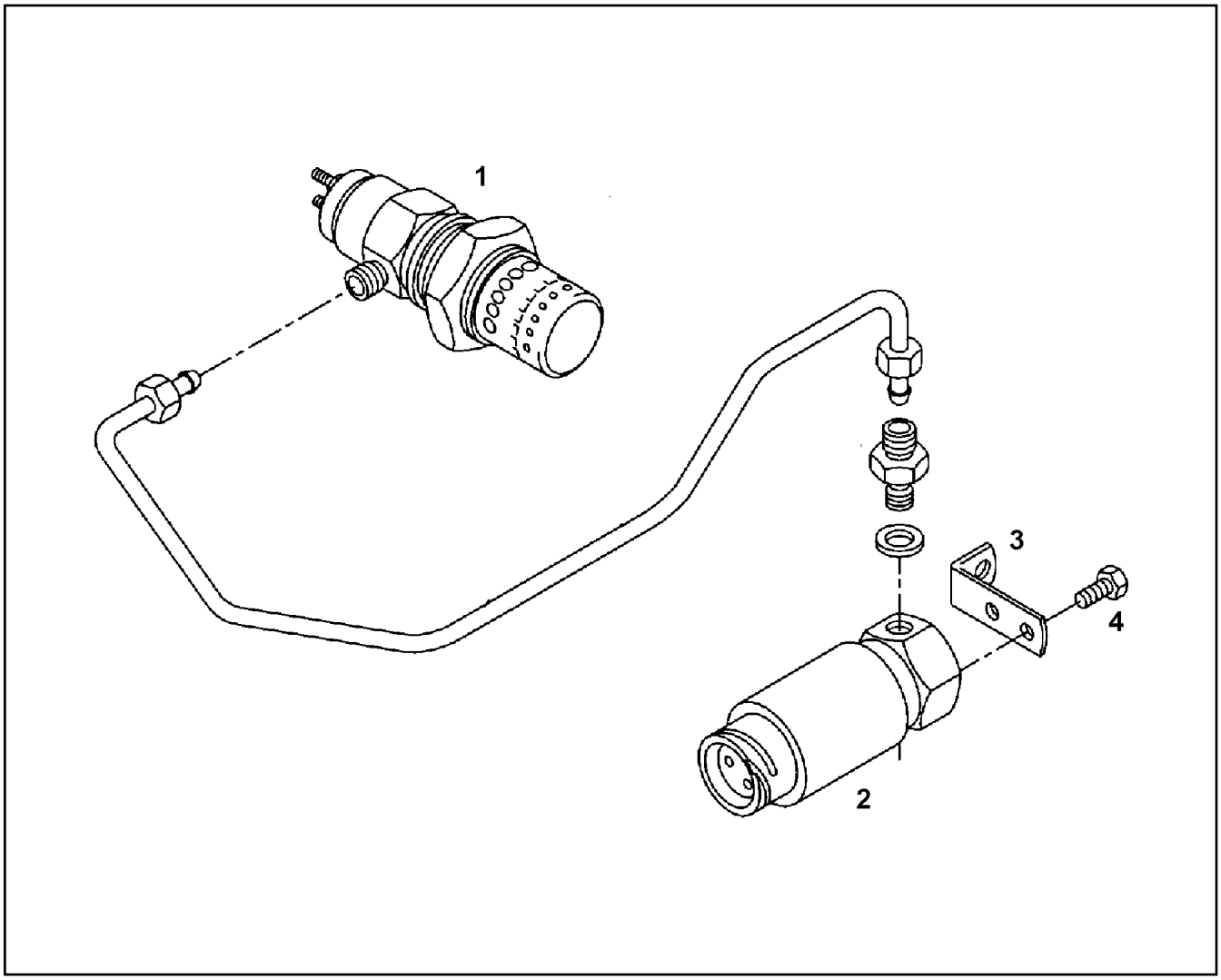

Pos.	Item	Quantity	Description	Bezeichnung	Serie	K
1	10 01 246 3	1	FLAME GLOW PLUG	FLAMMGLUEHKERZE		
2	10 01 245 8	1	SOLENOID VALVE	MAGNETVENTIL		
3	10 01 268 5	1	HOLDER	HALTER		
4	10 01 135 8	2	HEX BOLT M6X12 8.8 MAN183-A2C	SECHSKANTSCHRAUBE		

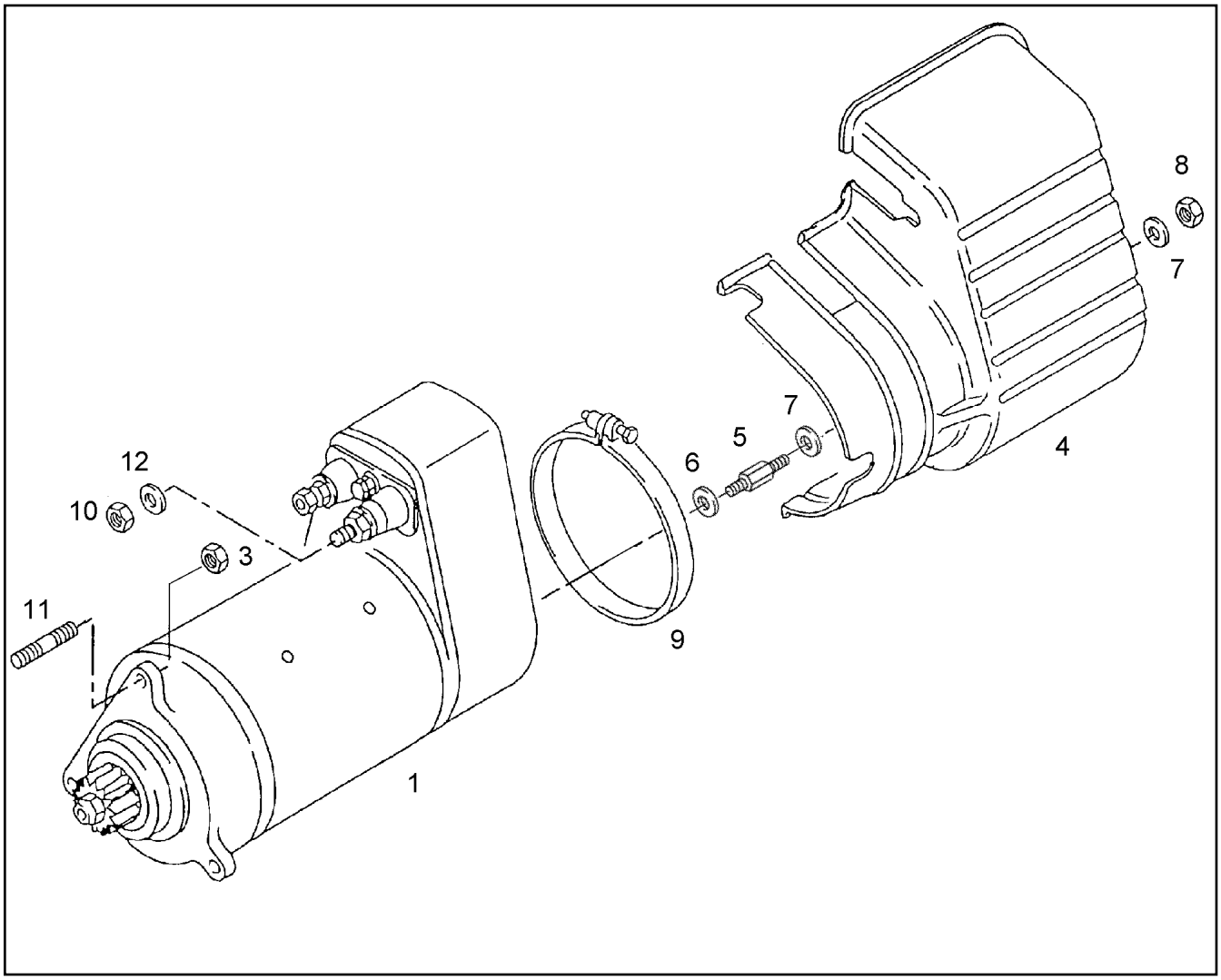

Pos.	Item	Quantity	Description	Bezeichnung	Serie	K
1	10 01 246 1	1	STARTER KB24V 6,6KW	STARTER		
3	10 01 163 2	3	NUT M12X1,5 8	MUTTER		
4	10 01 246 2	1	PROTECTION PLATE	SCHUTZBLECH		
5	10 01 253 1	1	SPACER BOLT B M6XM6X10 9SMNPB28K	DISTANZBOLZEN		
6	10 01 256 5	1	WASHER CU	SCHEIBE		
7	10 01 165 3	2	WASHER A 6,4X12X1,6 200HV	SCHEIBE		
8	10 01 162 9	1	NUT M6 8	MUTTER		
9	10 01 268 1	1	FASTENING CLAMP 125X15 W1-2	HALTERUNGSSCHELLE		
10	10 01 427 8	1	NUT M10 -8 A3C	MUTTER		
11	10 01 159 6	3	DOUBLE-ENDED STUD M12X1,5X30 8.8	STIFTSCHRAUBE		
12	10 01 165 8	2	WASHER A 10,5X20X2,0 200HV	SCHEIBE		

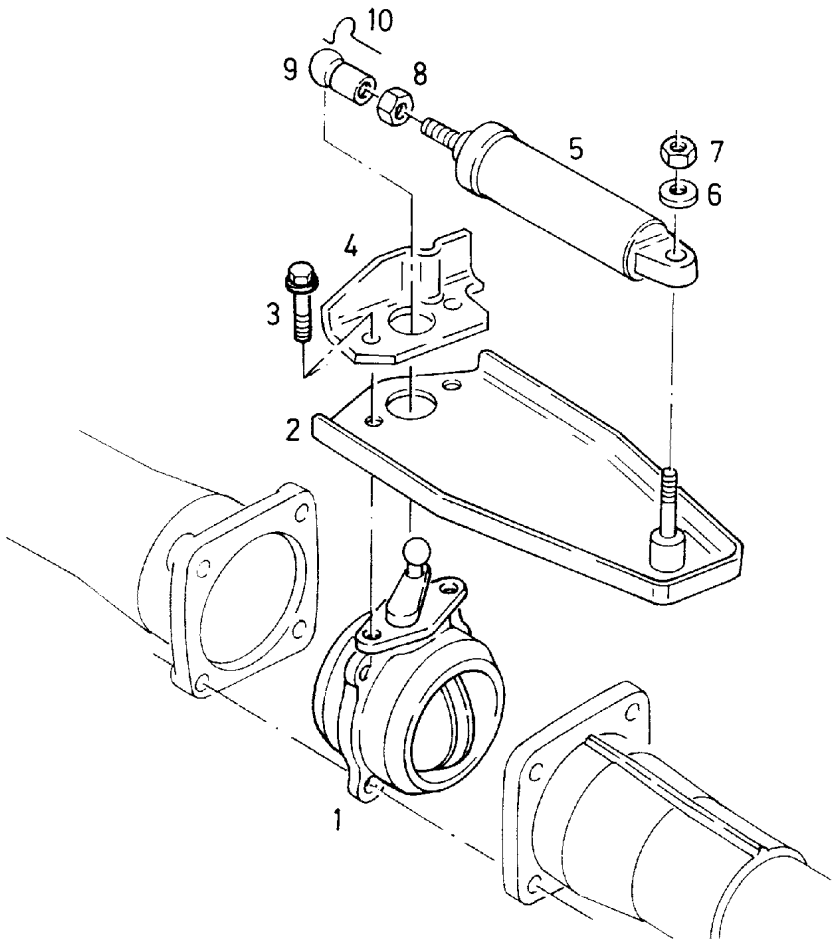

Pos.	Item	Quantity	Description	Bezeichnung	Serie	K
1	10 01 754 4	1	RESTRICTOR CAP	DROSSELKLAPPE		
2	10 01 749 3	1	CONSOLE	KONSOLE		
3	10 01 752 6	2	LOCKING SCREW M8X20 10.9 SP	SICHERUNGSSCHRAUBE		
4	10 01 752 9	1	LIMIT STOP ANGLE	ANSCHLAGWINKEL		
5	10 01 752 1	1	COMPRESSED-AIR CYLINDER	DRUCKLUFTZYLINDER		
6	10 01 165 4	1	WASHER A 8,4X16X1,6 200HV	SCHEIBE		
7	10 01 751 7	1	LOCK NUT AM8-10	SICHERUNGSMUTTER		
8	10 01 427 8	1	NUT M10 -8 A3C	MUTTER		
9	10 01 186 3	1	BALL SOCKET	KUGELPFANNE		
10	10 01 751 3	1	SAFETY STIRRUP S16 A3C	SICHERUNGSBUEGEL		

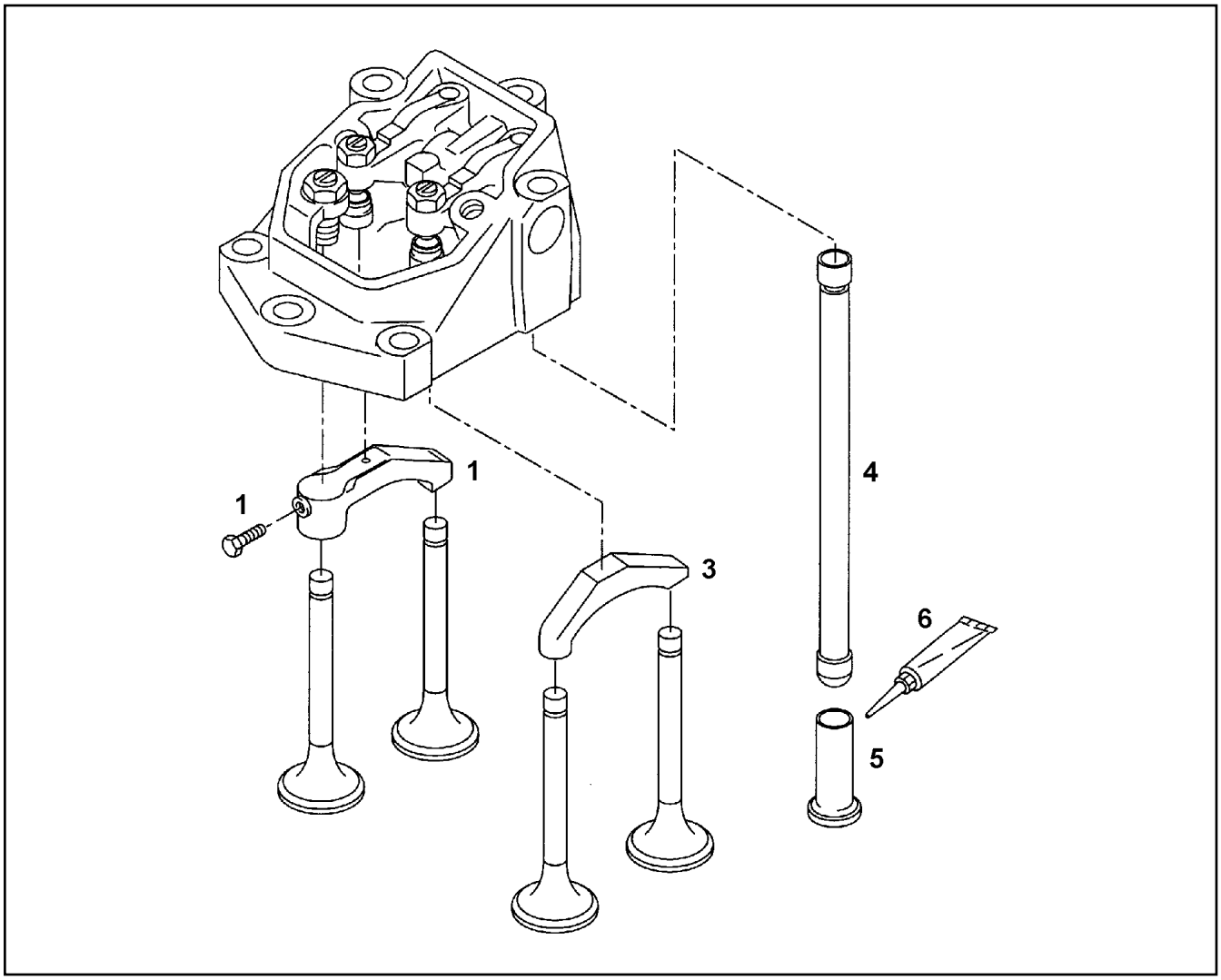

Pos.	Item	Quantity	Description	Bezeichnung	Serie	K
1	10 01 706 2	1	VALVE BRIDGE	VENTILBRUECKE		
3	10 01 706 4	1	VALVE BRIDGE	VENTILBRUECKE		
4	10 01 707 9	2	TAPPET PUSH ROD	STOESSELSTANGE		
5	10 01 711 0	2	VALVE LIFTER	VENTILSTOESSEL		
6	10 01 732 5	1	LUBRICATION	SCHMIERSTOFF		

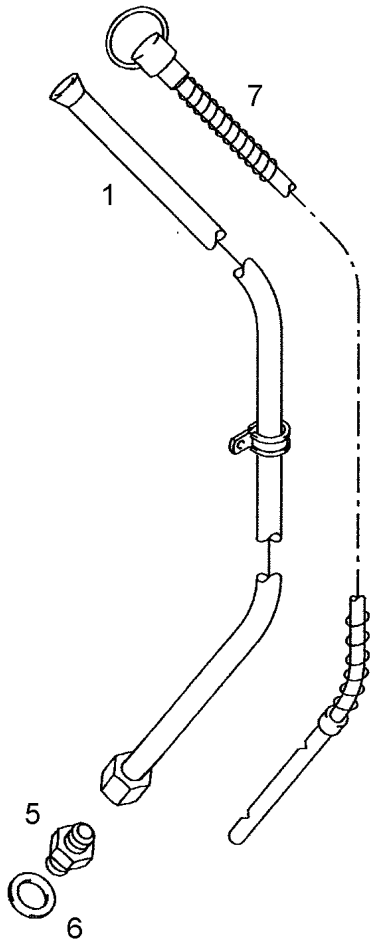

Pos.	Item	Quantity	Description	Bezeichnung	Serie	K
1	10 02 919 1	1	GUIDING PIPE	FUEHRUNGSROHR		
5	10 01 199 8	1	SCREW-ON CONNECTION L10 A-M ST	EINSCHRAUBSTUTZEN		
6	10 01 186 6	1	SEALING RING 14,7X22X1,5 ST/FPM1-80	DICHTRING		
7	10 01 745 0	1	OIL-LEVEL GAUGE	OELMESSSTAB		

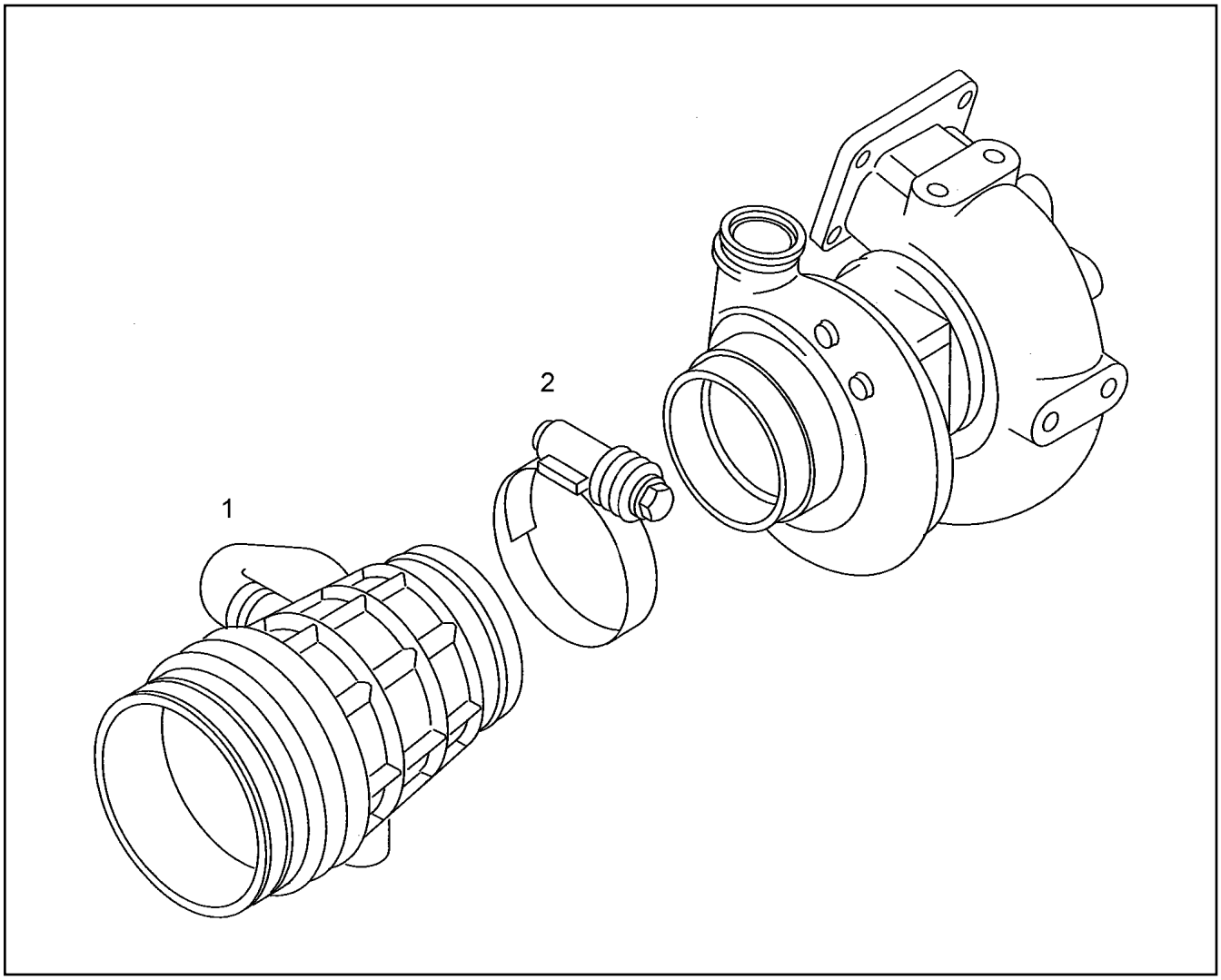

Pos.	Item	Quantity	Description	Bezeichnung	Serie	K
1	10 03 716 3	1	SUCTION NOZZLE D 2876	ANSAUGSTUTZEN		
2	10 03 717 1	1	HOSE CLAMP 100X120 12-W2	SCHLAUCHSCHELLE		

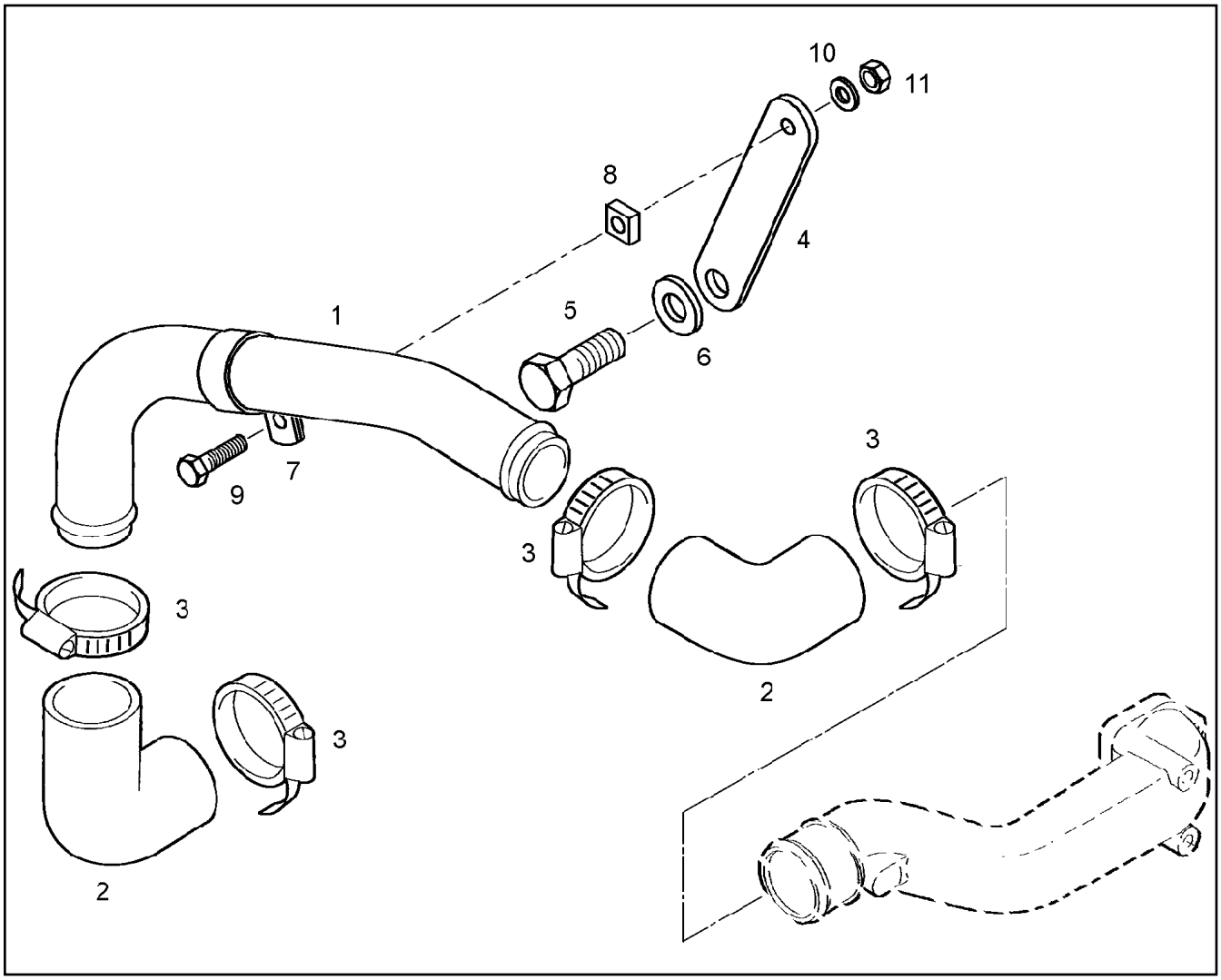

Pos.	Item	Quantity	Description	Bezeichnung	Serie	K
1	10 03 716 9	1	LIQUID COOLING PIPELINE	KUEHLMITTELLEITUNG		
2	10 03 717 3	2	HOSE BEND 90°	SCHLAUCHBOGEN		
3	10 03 717 6	4	HOSE CLAMP 60X80 12-W2	SCHLAUCHSCHELLE		
4	10 03 718 2	1	HOLDER	HALTER		
5	10 03 719 1	1	HEX BOLT M16X30 8.8	SECHSKANTSCHRAUBE		
6	10 03 722 6	1	WASHER A 17,0 200HV A3C	SCHEIBE		
7	10 03 723 0	1	PIPE CLAMP DIN 71555 60,5	ROHRSCHELLE		
8	10 03 723 6	1	SQUARE WASHER	VIERKANTSCHEIBE		
9	10 01 136 2	1	SCREW M8X25 8.8	SCHRAUBE		
10	10 01 165 4	1	WASHER A 8,4X16X1,6 200HV	SCHEIBE		
11	10 01 163 1	1	NUT M8 8	MUTTER		

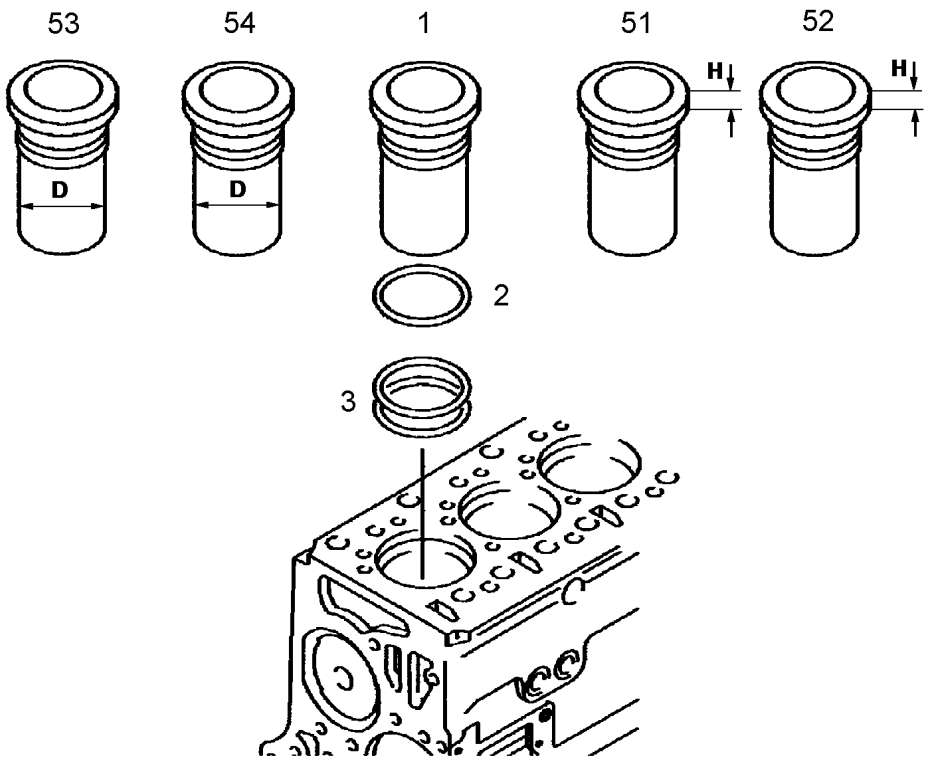

Pos.	Item	Quantity	Description	Bezeichnung	Serie	K
1	10 22 231 7	1	CYLINDER BUSH	ZYLINDERLAUFBUCHSE		
2	10 03 234 8	1	PROFILE PACKING	PROFILDICHTRING		
3	10 01 264 1	2	O RING 144X4 FPM2-70	RUNDDICHTRING		
51	10 22 231 9	6	CYLINDER BUSH	ZYLINDERLAUFBUCHSE		
52	10 22 232 1	6	CYLINDER BUSH	ZYLINDERLAUFBUCHSE		
53	10 22 232 0	6	CYLINDER BUSH	ZYLINDERLAUFBUCHSE		
54	10 22 231 8	6	CYLINDER BUSH	ZYLINDERLAUFBUCHSE		

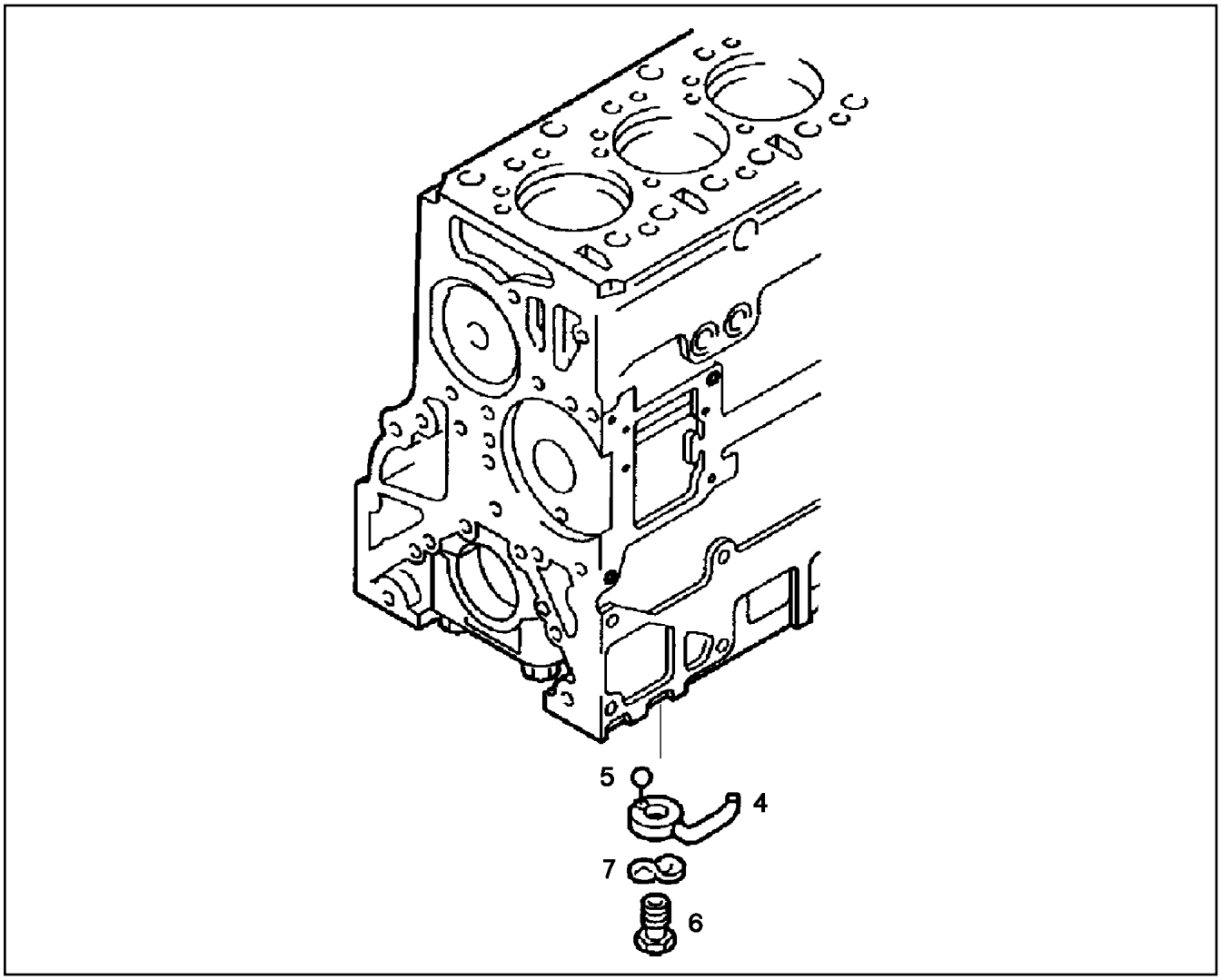

Pos.	Item	Quantity	Description	Bezeichnung	Serie	K
4	10 22 232 2	1	NOZZLE	OELSPRITZDUESE		
5	10 01 183 1	2	BALL 3	KUGEL		
6	10 22 232 3	1	HOLLOW SCREW	HOHLSCHRAUBE		
7	10 01 171 0	1	SPRING WASHER B 14 FST A3C	FEDERSCHEIBE		

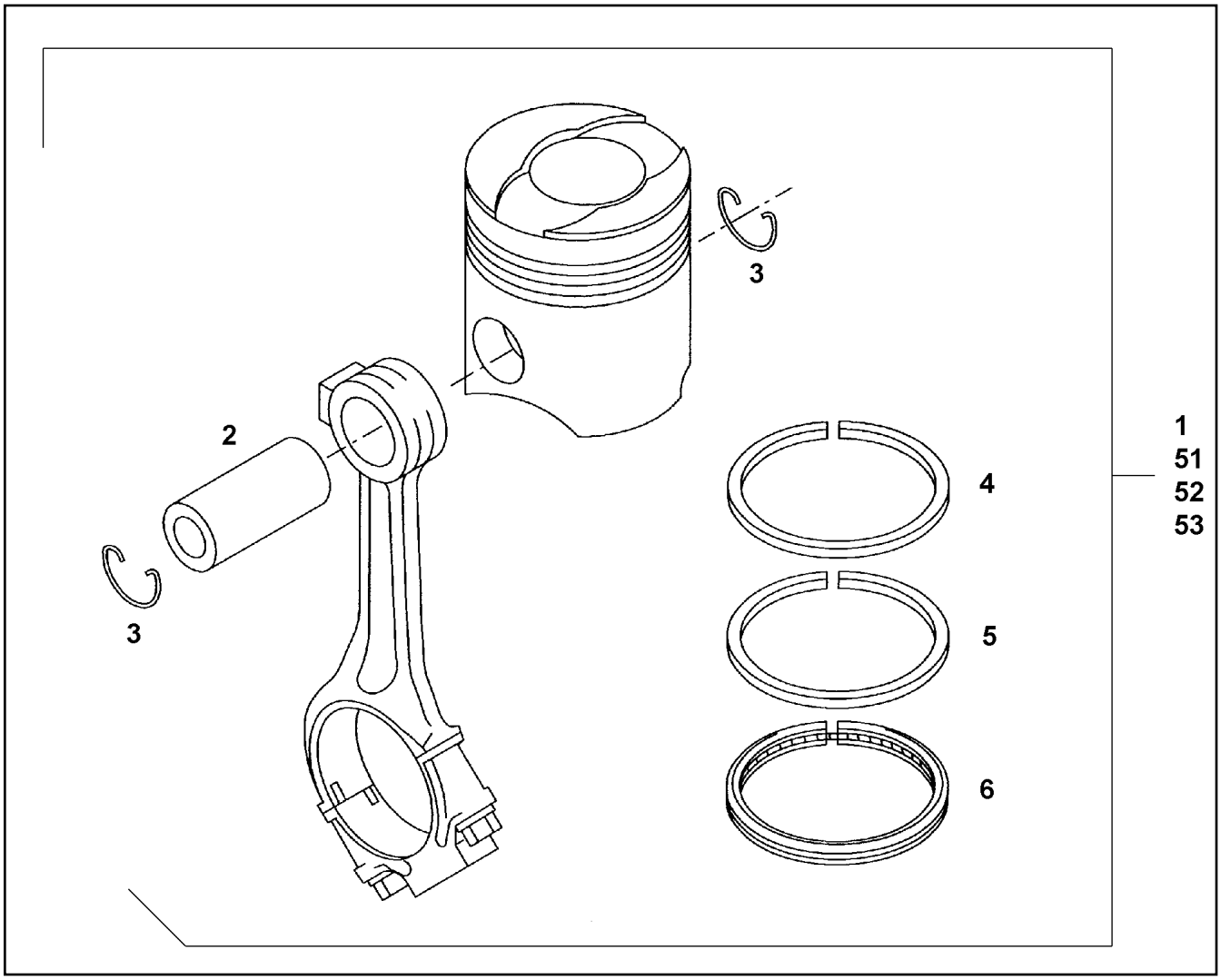

Pos.	Item	Quantity	Description	Bezeichnung	Serie	K
1	10 22 233 3	1	PISTON	KOLBEN		
2	10 22 233 5	1	PISTON BOLT	KOLBENBOLZEN		
3	10 22 233 6	2	SPRING RING	SPRENGRING		
4	10 01 216 0	1	TRAPEZOIDAL RING	TRAPEZRING		
5	10 01 215 7	1	MINUTE RING	MINUTENRING		
6	10 01 215 9	1	CHAMFERED RING	DACHFASENRING		
51	10 22 233 2	1	PISTON	KOLBEN		
52	10 22 233 4	1	PISTON	KOLBEN		
53	10 22 233 1	1	PISTON	KOLBEN		

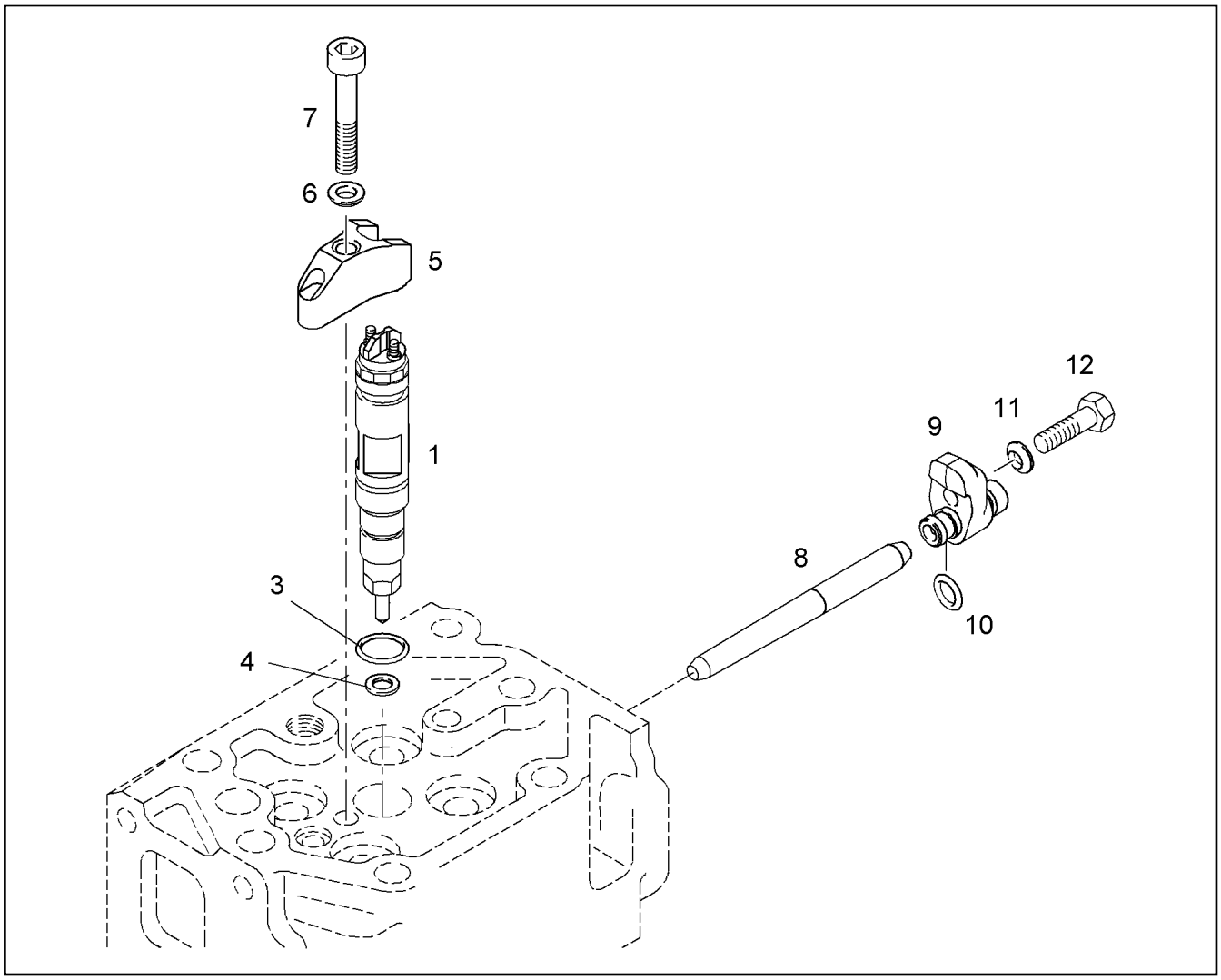

Pos.	Item	Quantity	Description	Bezeichnung	Serie	K
1	10 22 019 8	1	INJECTOR ASSY	INJEKTOR		
3	10 22 273 5	1	O RING	RUNDDICHTRING		
4	10 22 273 6	1	SEALING RING	DICHTRING		
5	90 78 321	1	CLAW SINT-D39	PRATZE		
6	10 01 173 8	1	SPHERICAL WASHER DIN 6319 C 8.4 ST A2	KUGELSCHEIBE		
7	10 22 273 7	1	FLANGED BOLT	BUNDSCHRAUBE		
8	10 01 242 4	1	PIPE SOCKET	ROHRSTUTZEN		
9	10 22 273 8	1	FASTENING	BEFESTIGUNG		
10	10 01 191 9	1	O RING 9X3 N-FPM1-70-GN	RUNDDICHTRING		
11	10 01 173 6	1	SPHERICAL WASHER C 10,5	KUGELSCHEIBE		
12	10 01 133 1	1	SCREW M10X35 8.8	SCHRAUBE		

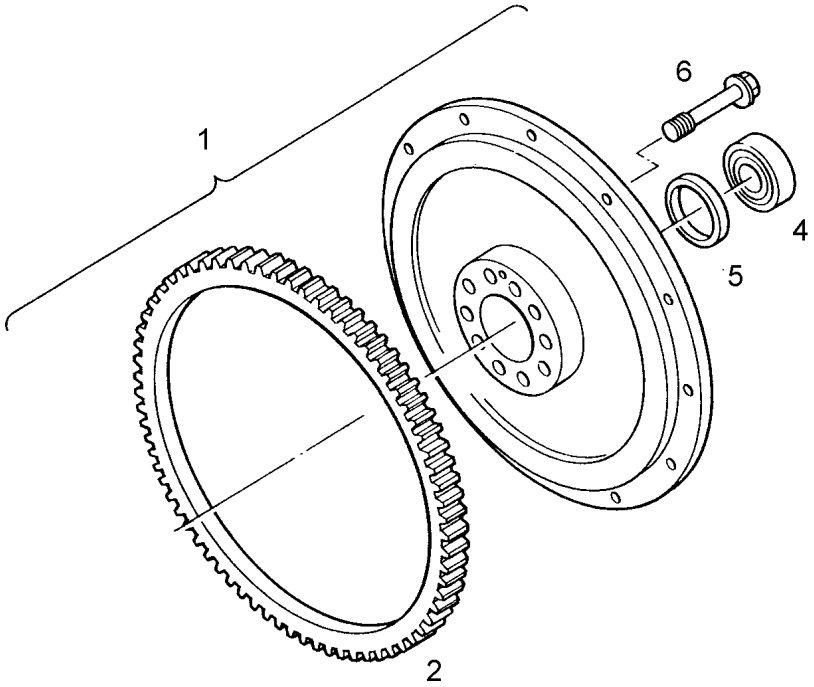

Pos.	Item	Quantity	Description	Bezeichnung	Serie	K
1	10 22 233 9	1	FLYWHEEL	SCHWUNGRAD		
2	10 01 219 1	1	CROWN GEAR	ZAHNKRANZ		
4	10 01 262 3	1	DEEP GROOVE BALL BEARING	RILLENKUGELLAGER		
5	10 01 261 7	1	SPACER RING	DISTANZRING		
6	10 01 250 5	10	SCREW M16X1,5X75 12.9	SCHRAUBE		

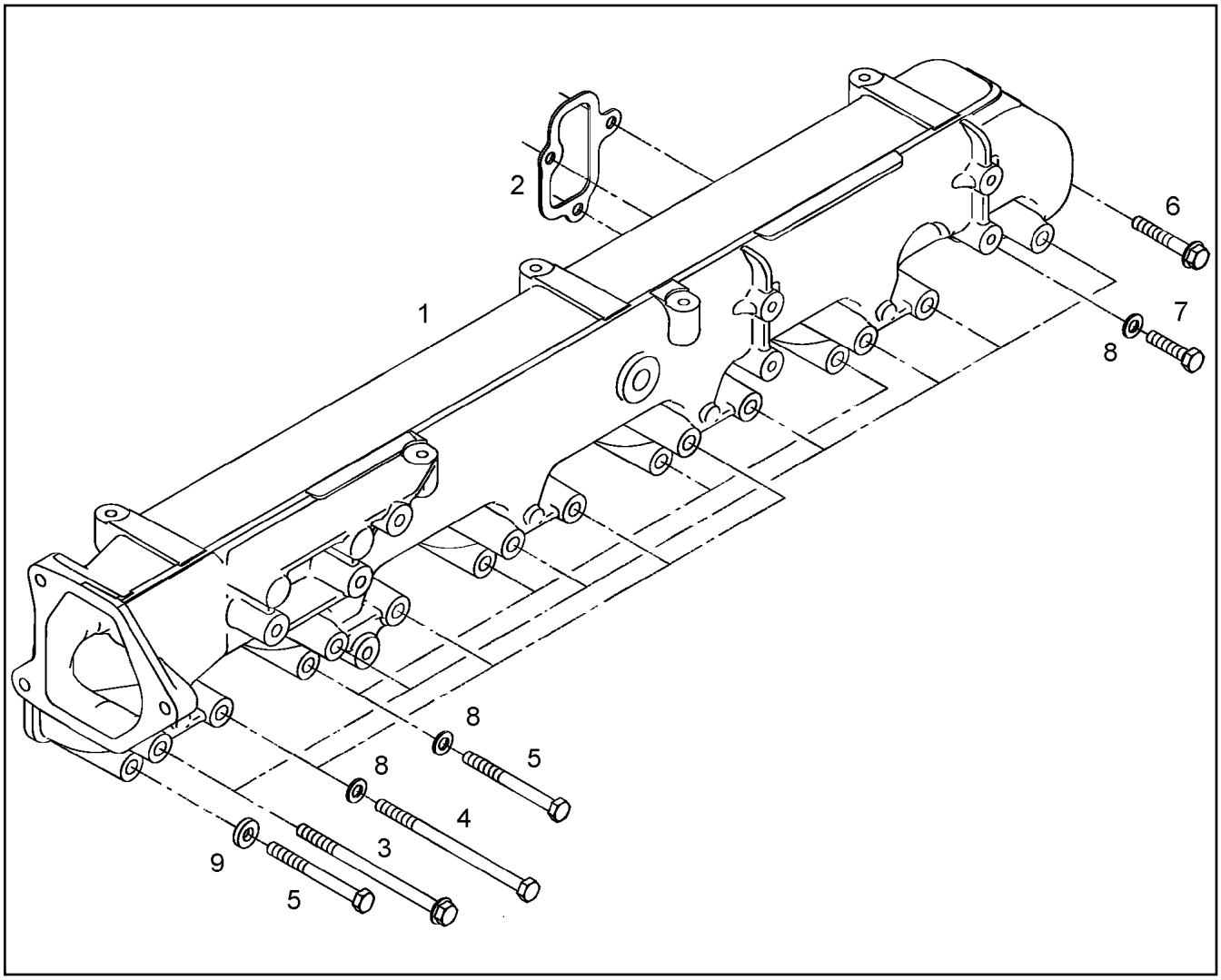

Pos.	Item	Quantity	Description	Bezeichnung	Serie	K
1	10 22 272 6	1	AIR DISTRIBUTOR	LUFTVERTEILER		
2	10 22 272 7	6	SEAL	DICHTUNG		
3	10 22 272 8	7	FLANGED BOLT	BUNDSCHRAUBE		
4	10 01 126 7	4	SCREW M8X130 10.9	SCHRAUBE		
5	10 22 272 9	4	HEX BOLT M8X80 10.9 MAN183-PHR	SECHSKANTSCHRAUBE		
6	10 22 236 1	1	FLANGED BOLT	BUNDSCHRAUBE		
7	10 01 133 9	1	SCREW M8X35 10.9	SCHRAUBE		
8	10 01 165 4	9	WASHER A 8,4X16X1,6 200HV	SCHEIBE		
9	10 01 256 8	1	WASHER 8,4X19X4 C45K	SCHEIBE		

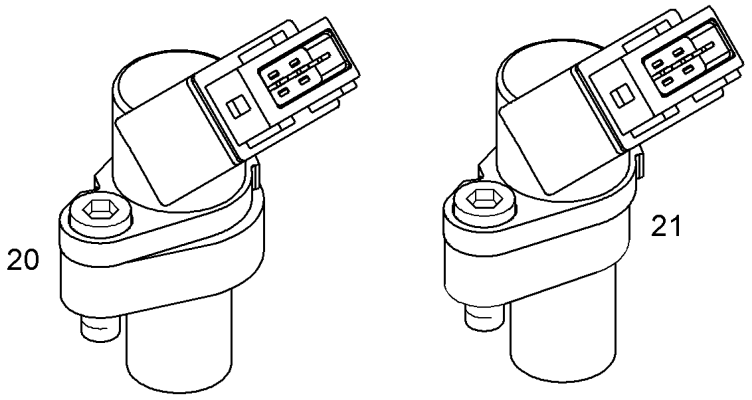

Pos.	Item	Quantity	Description		Bezeichnung	Serie	K
20	90 79 185	1	TACHOMETER ⇨ 9 079 185	90 79 185	DREHZAHLGEBER		
21	90 79 186	1	TACHOMETER ⇨ 9 079 186	90 79 186	DREHZAHLGEBER		

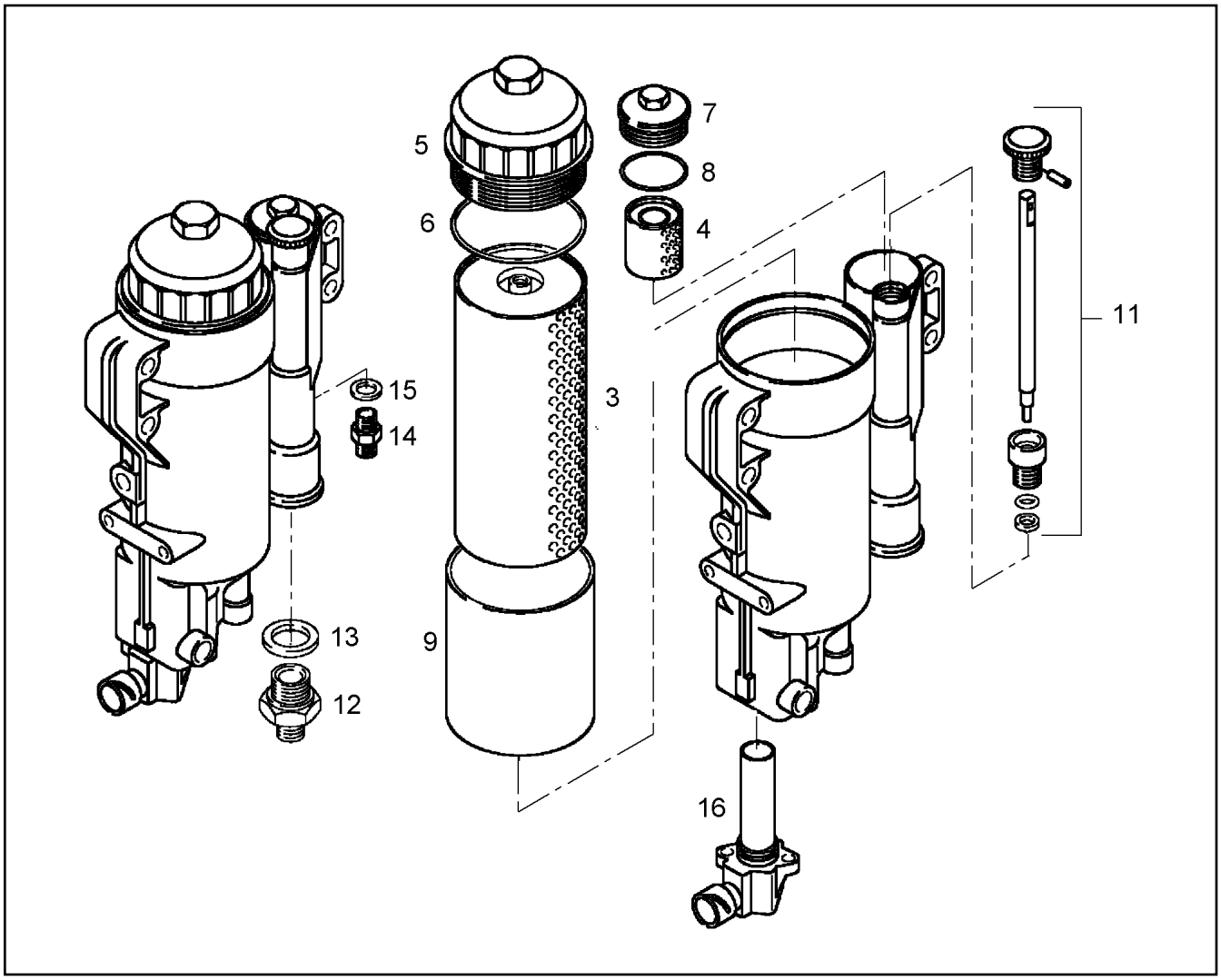

Pos.	Item	Quantity	Description	Bezeichnung	Serie	K
3	10 22 275 7	1	FUEL FILTER ELEMENT	KRAFTSTOFFFILTEREINSATZ		
4	10 01 245 0	1	STRAINER FILTER	SIEBFILTER		
5	10 01 245 1	1	LID	DECKEL		
6	10 01 191 6	1	O RING 91X4 N-NBR3-70	RUNDDICHTRING		
7	10 01 245 2	1	LID	DECKEL		
8	10 01 185 2	1	O RING 48X3 B-NBR3-70	RUNDDICHTRING		
9	10 22 275 8	1	HOUSING	GEHAEUSE		
11	10 01 243 7	1	SET OF BRUSHES	TEILESATZ		
12	10 01 271 8	1	SCREW-ON CONNECTION	EINSCHRAUBSTUTZEN		
13	10 01 186 9	1	SEALING RING 22,7X30X2 ST/FPM1-80	DICHTRING		
14	10 01 200 4	1	SCREW-ON CONNECTION L12 A M14X1,5 S	EINSCHRAUBSTUTZEN		
15	10 01 186 6	1	SEALING RING 14,7X22X1,5 ST/FPM1-80	DICHTRING		
16	10 01 245 3	1	FUEL HEATING	KRAFTSTOFFHEIZUNG		

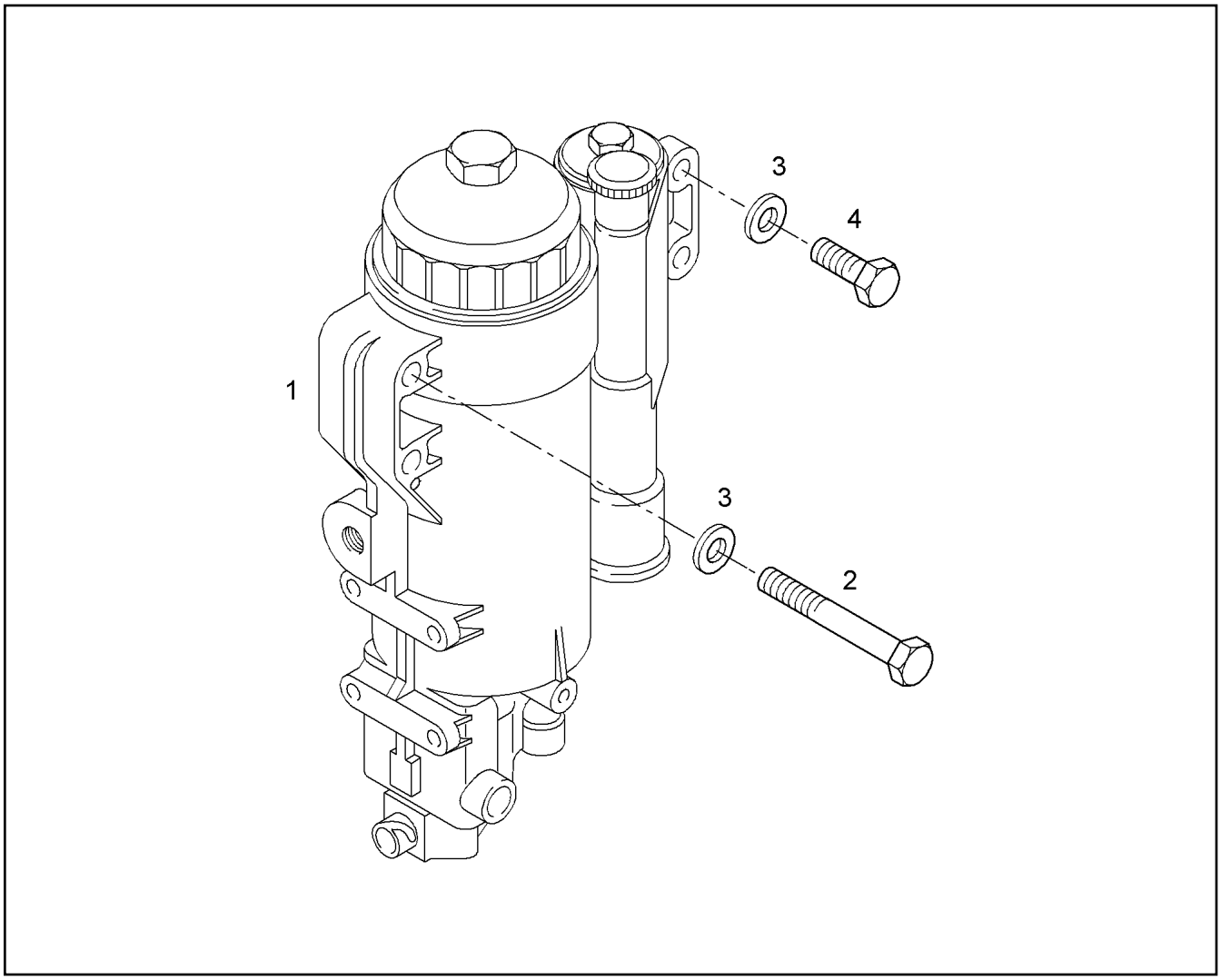

Pos.	Item	Quantity	Description	Bezeichnung	Serie	K
1	97 39 258	1	FUEL FILTER ⇨ 9 739 258 97 39 258	KRAFTSTOFFFILTER		
2	10 01 126 2	2	SCREW M8X90 8.8	SCHRAUBE		
3	10 01 165 4	2	WASHER A 8,4X16X1,6 200HV	SCHEIBE		
4	10 01 132 6	2	SCREW M8X45 8.8	SCHRAUBE		

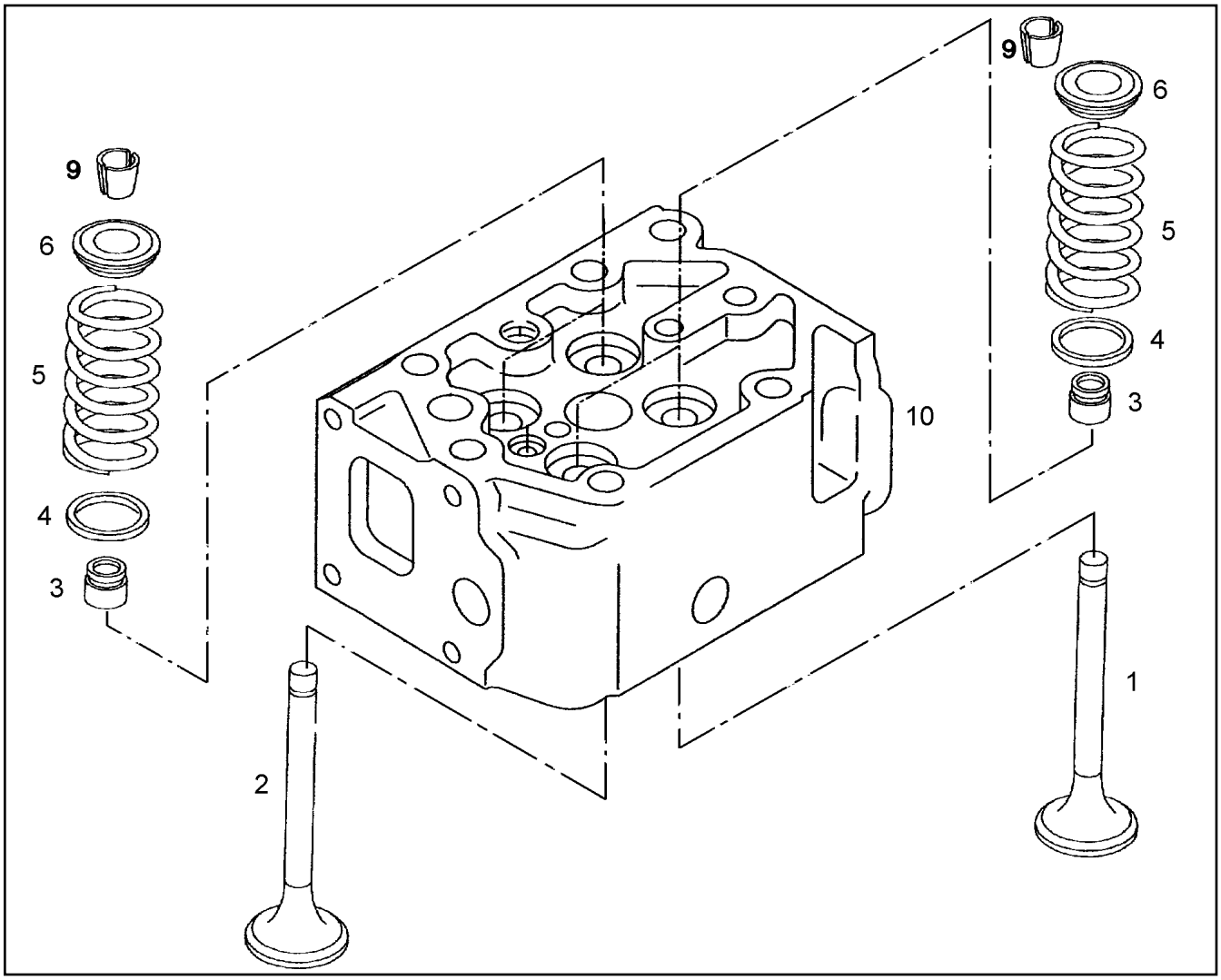

Pos.	Item	Quantity	Description	Bezeichnung	Serie	K
1	10 22 234 7	2	ADMISSION VALVE	EINLASSVENTIL		
2	10 22 234 8	2	OUTLET VALVE	AUSLASSVENTIL		
3	10 01 224 7	4	VALVE STEM SEAL	VENTILSCHAFTDICHTUNG		
4	10 01 256 3	4	WASHER 15,5X34X0,5 CK67V	SCHEIBE		
5	10 01 221 0	4	VALVE SPRING 4,25X28,35X63,32 SICR	VENTILFEDER		
6	90 78 515	4	SPRING CUP 16MNCR5	FEDERTELLER		
9	10 10 164 9	8	VALVE COLLET	VENTILKEGELSTUECK		
10	97 39 260	1	CYLINDER HEAD R-MOTOR	ZYLINDERKOPF		

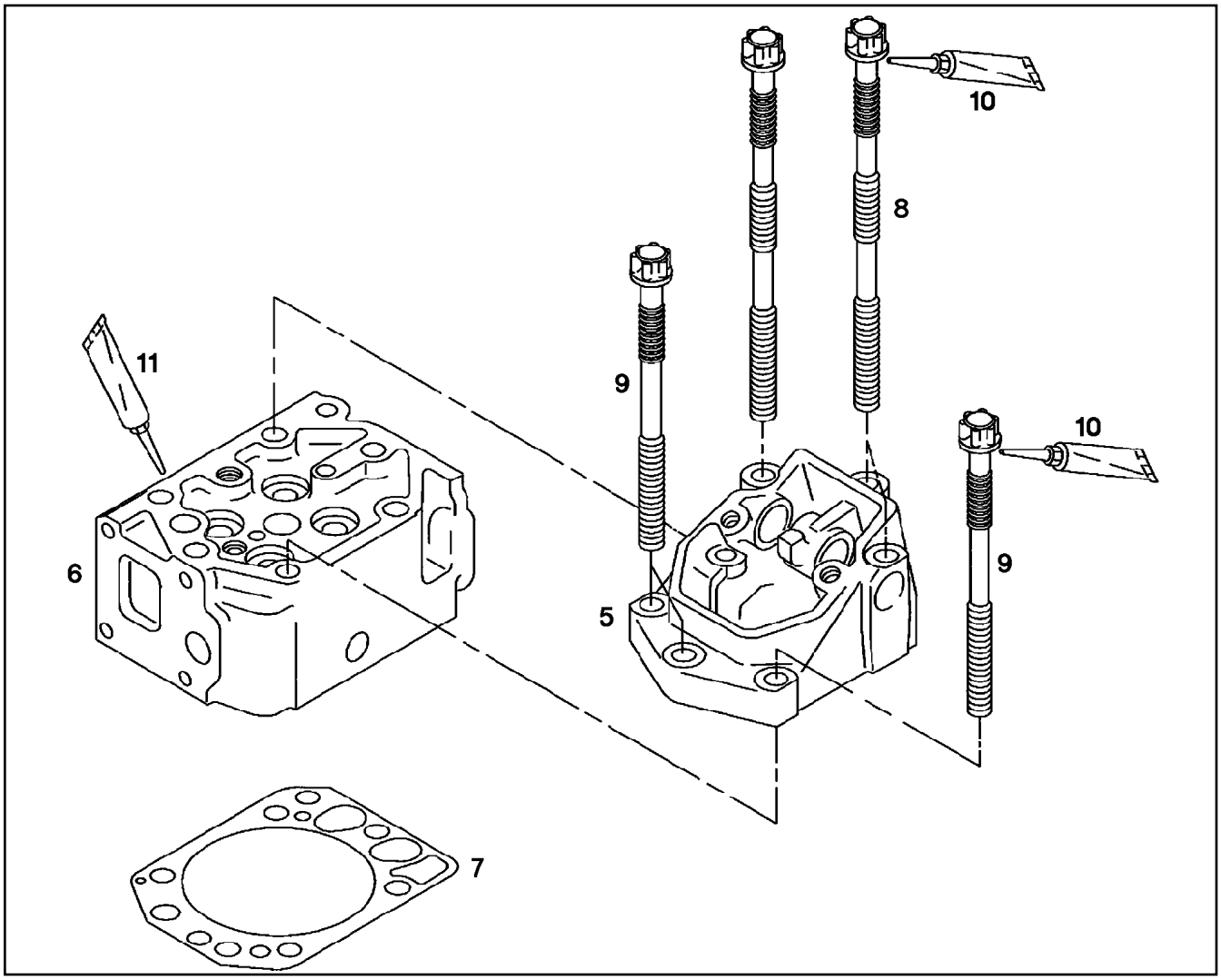

Pos.	Item	Quantity	Description	Bezeichnung	Serie	K
5	97 39 263	1	ROCKER ARM BEARING HOUSING ⇨ 9 739 263 97 39 263	KIPPHEBELLAGERGEHAEUSE		
6	97 39 261	1	CYLINDER HEAD ⇨ 9 739 261 97 39 261	ZYLINDERKOPF		
7	10 03 231 8	1	CYLINDER HEAD GASKET	ZYLINDERKOPFDICHTUNG		
8	10 22 234 3	3	FILLISTER SOCKET HEAD SCREW M16X2X	ZYLINDERKOPFSCHRAUBE		
9	10 22 234 4	3	FILLISTER SOCKET HEAD SCREW M16X2X	ZYLINDERKOPFSCHRAUBE		
10	86 13 009 08	1	SPECIAL GREASE 100G TUBE	SPEZIALFETT		
11	10 01 117 2	1	SEALANT	DICHTMITTEL		

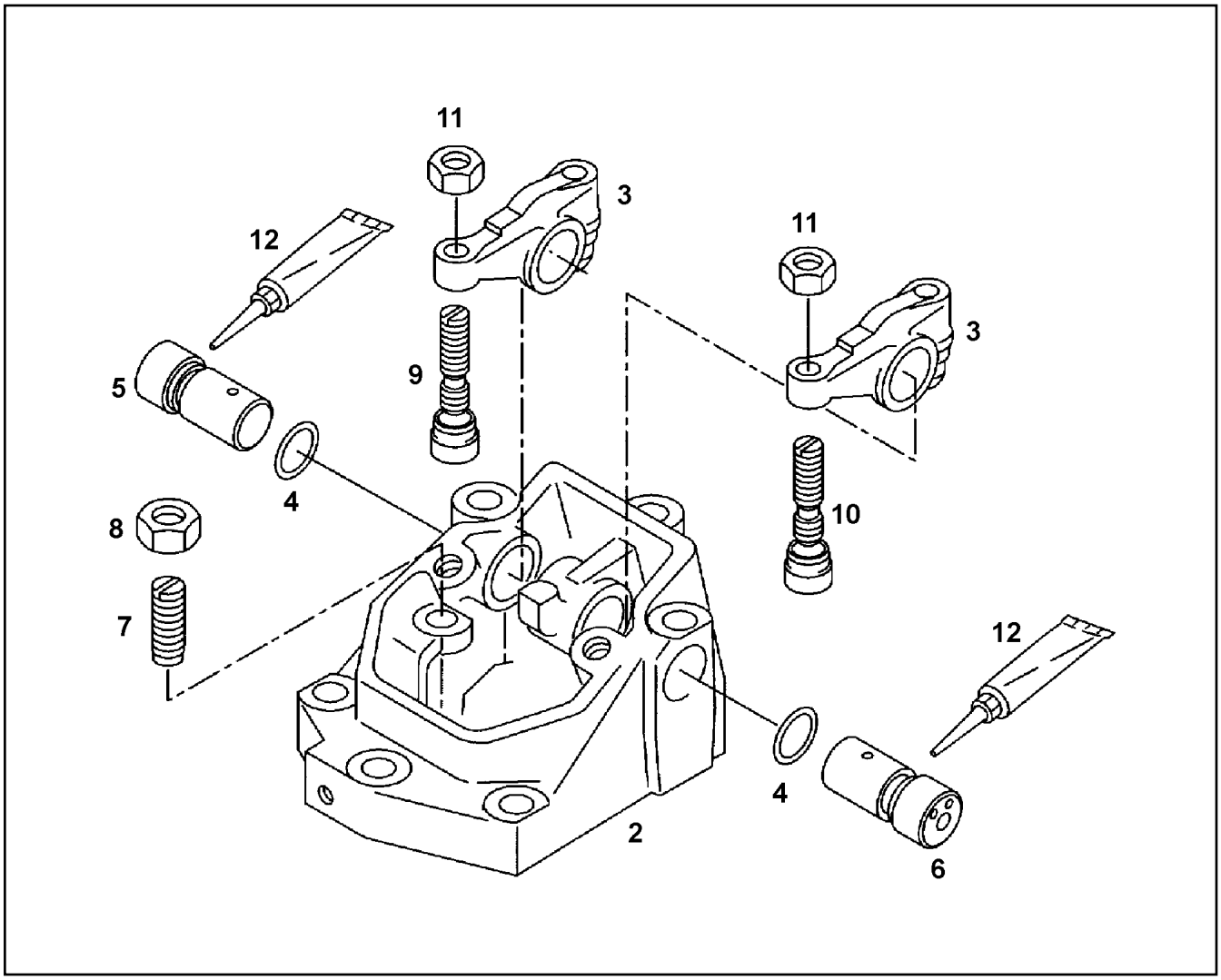

Pos.	Item	Quantity	Description	Bezeichnung	Serie	K
2	10 22 235 1	1	ROCKER ARM BEARING HOUSING	KIPPHEBELLAGERGEHAEUSE		
3	10 01 221 3	2	ROCKER LEVER	KIPPHEBEL		
4	10 01 192 0	2	O RING 23X2,5 FPM1-70-GN	RUNDDICHTRING		
5	10 22 234 9	1	ROCKER AXLE	KIPPHEBELACHSE		
6	10 22 235 0	1	ROCKER AXLE	KIPPHEBELACHSE		
7	10 01 222 0	1	ADJUSTING SCREW M14X1X35	EINSTELLSCHRAUBE		
8	10 01 256 0	1	HEX NUT M14X1	SECHSKANTMUTTER		
9	10 01 222 1	1	ADJUSTING SCREW M10X1X41,1	EINSTELLSCHRAUBE		
10	10 01 222 5	1	ADJUSTING SCREW M10X1X41,1	EINSTELLSCHRAUBE		
11	10 01 255 7	2	HEX NUT M10X1 -8	SECHSKANTMUTTER		
12	86 13 009 08	1	SPECIAL GREASE 100G TUBE	SPEZIALFETT		

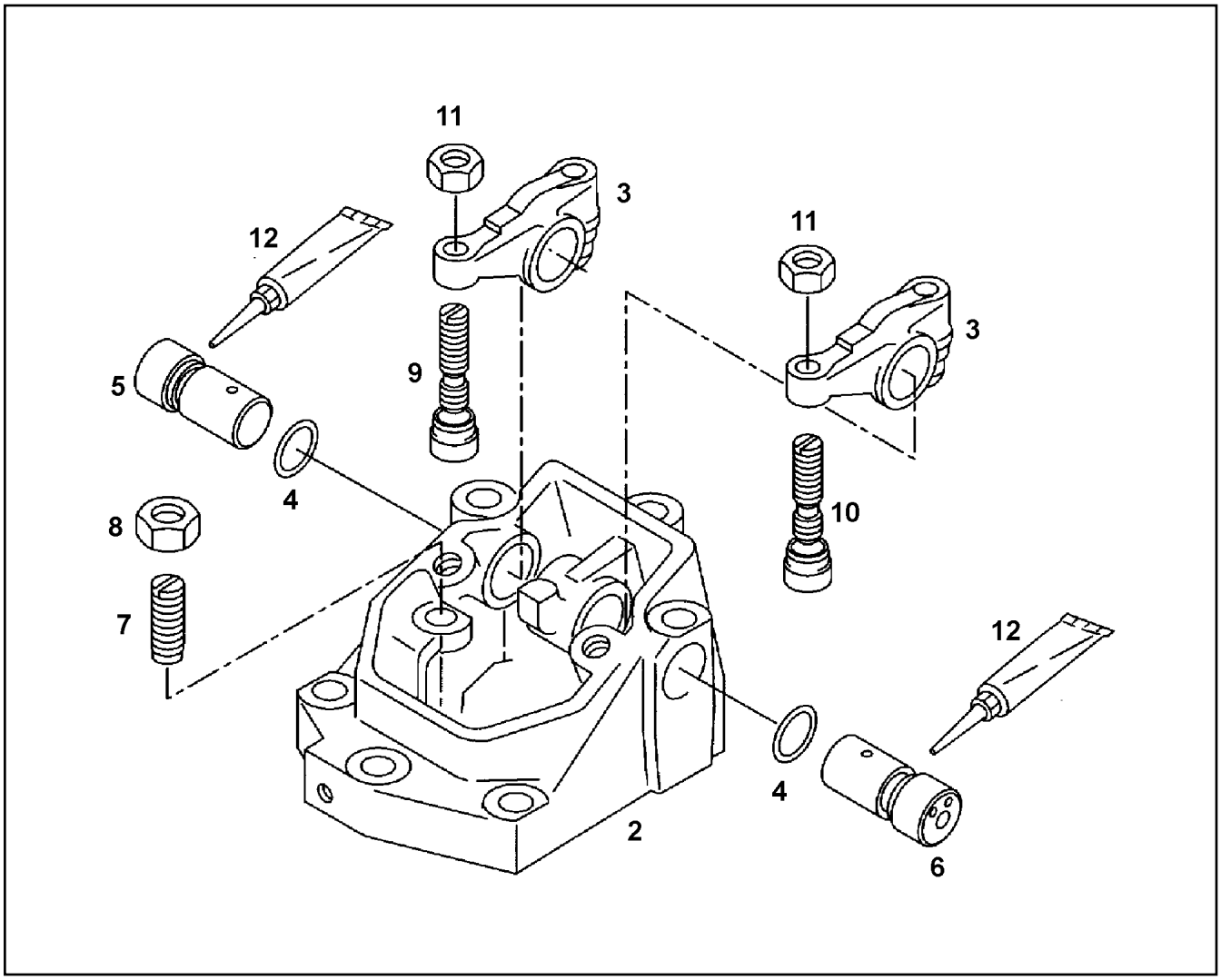

Pos.	Item	Quantity	Description	Bezeichnung	Serie	K
2	10 22 235 2	1	ROCKER ARM BEARING HOUSING	KIPPHEBELLAGERGEHAEUSE		
3	10 01 221 3	2	ROCKER LEVER	KIPPHEBEL		
4	10 01 192 0	2	O RING 23X2,5 FPM1-70-GN	RUNDDICHTRING		
5	10 22 234 9	1	ROCKER AXLE	KIPPHEBELACHSE		
6	10 22 235 0	1	ROCKER AXLE	KIPPHEBELACHSE		
7	10 01 222 0	1	ADJUSTING SCREW M14X1X35	EINSTELLSCHRAUBE		
8	10 01 256 0	1	HEX NUT M14X1	SECHSKANTMUTTER		
9	10 01 222 1	1	ADJUSTING SCREW M10X1X41,1	EINSTELLSCHRAUBE		
10	10 01 222 5	1	ADJUSTING SCREW M10X1X41,1	EINSTELLSCHRAUBE		
11	10 01 255 7	2	HEX NUT M10X1 -8	SECHSKANTMUTTER		
12	86 13 009 08	1	SPECIAL GREASE 100G TUBE	SPEZIALFETT		

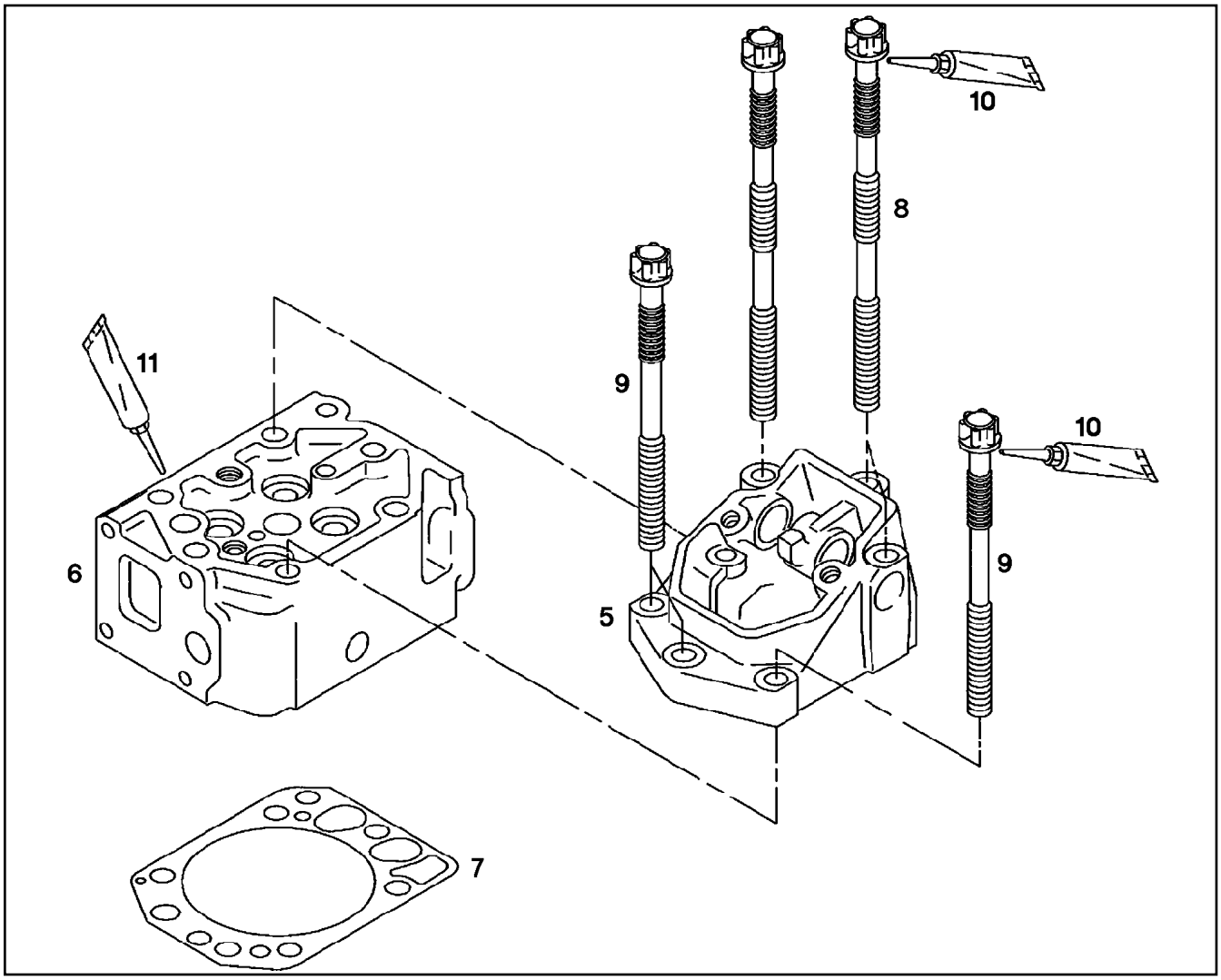

Pos.	Item	Quantity	Description	Bezeichnung	Serie	K
5	97 39 264	1	ROCKER ARM BEARING HOUSING ⇨ 9 739 264 97 39 264	KIPPHEBELLAGERGEHAEUSE		
6	97 39 261	1	CYLINDER HEAD ⇨ 9 739 261 97 39 261	ZYLINDERKOPF		
7	10 03 231 8	1	CYLINDER HEAD GASKET	ZYLINDERKOPFDICHTUNG		
8	10 22 234 3	3	FILLISTER SOCKET HEAD SCREW M16X2X	ZYLINDERKOPFSCHRAUBE		
9	10 22 234 4	3	FILLISTER SOCKET HEAD SCREW M16X2X	ZYLINDERKOPFSCHRAUBE		
10	86 13 009 08	1	SPECIAL GREASE 100G TUBE	SPEZIALFETT		
11	10 01 117 2	1	SEALANT	DICHTMITTEL		

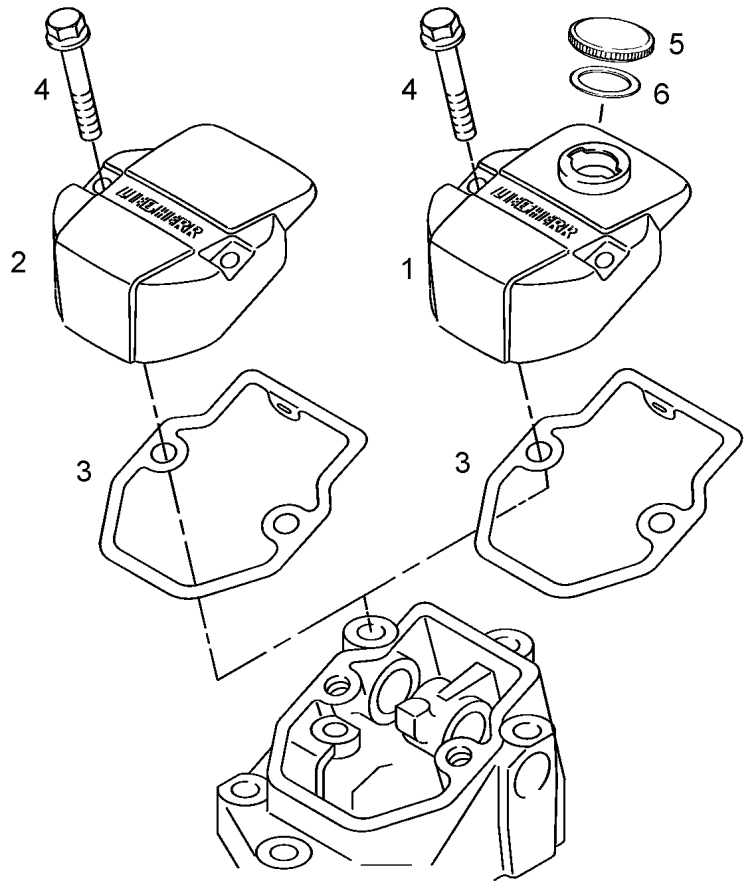

Pos.	Item	Quantity	Description	Bezeichnung	Serie	K
1	10 01 333 5	1	CYLINDER HEAD COVER	ZYLINDERKOPFDECKEL		
2	10 01 219 8	5	CYLINDER HEAD COVER	ZYLINDERKOPFDECKEL		
3	10 22 234 5	6	SEAL	DICHTUNG		
4	10 01 250 7	12	HEX BOLT M8X43,5 8.8 A2C	SECHSKANTSCHRAUBE		
5	10 01 333 6	1	SCREW CAP	VERSCHLUSSDECKEL		
6	10 01 333 7	1	SEAL	DICHTUNG		

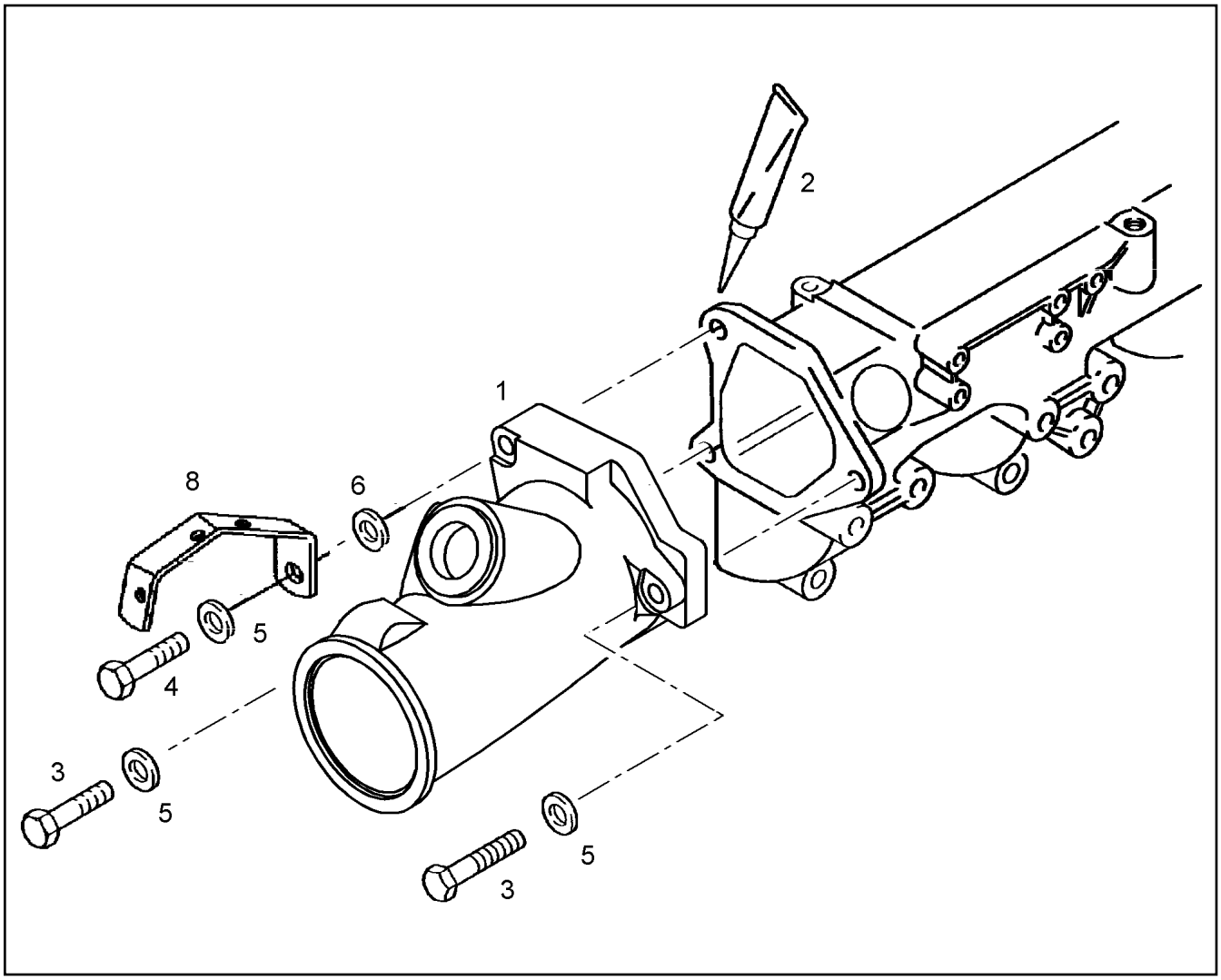

Pos.	Item	Quantity	Description	Bezeichnung	Serie	K
1	10 22 273 0	1	AIR ELBOW	LADELUFTKRUEMMER		
2	10 01 117 2	1	SEALANT	DICHTMITTEL		
3	10 01 133 4	2	SCREW M8X55 8.8	SCHRAUBE		
4	10 01 133 7	1	SCREW M10X65 10.9 A3C	SCHRAUBE		
5	10 01 165 8	3	WASHER A 10,5X20X2,0 200HV	SCHEIBE		
6	10 01 256 6	1	WASHER 11X22X5 9SMNPB28	SCHEIBE		
8	10 02 091 7	1	HOLDER	HALTER		

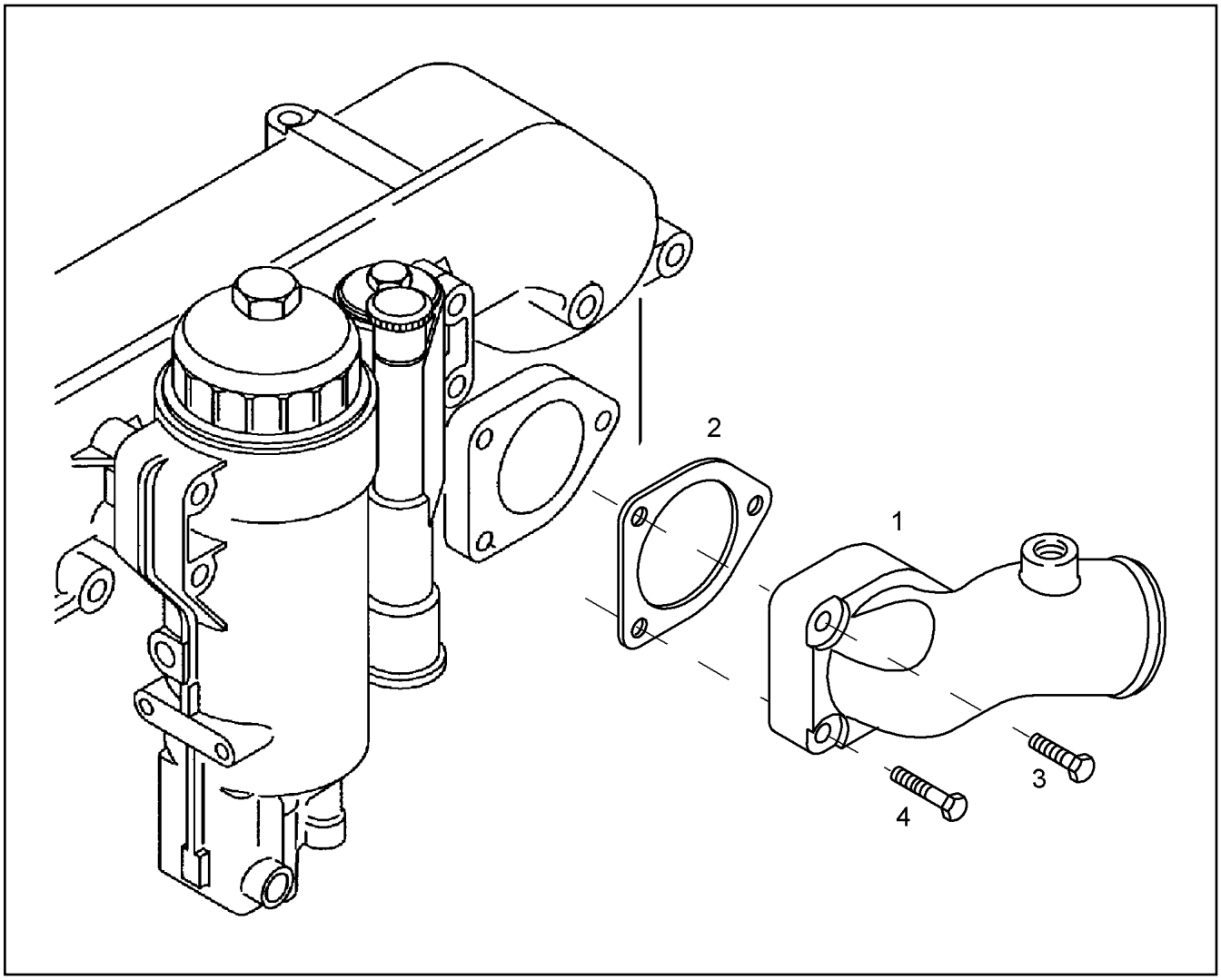

Pos.	Item	Quantity	Description	Bezeichnung	Serie	K
1	10 22 237 4	1	ELBOW	KRUEMMER		
2	10 01 234 6	1	SEAL	DICHTUNG		
3	10 01 132 6	2	SCREW M8X45 8.8	SCHRAUBE		
4	10 01 132 8	1	SCREW M8X55 8.8	SCHRAUBE		

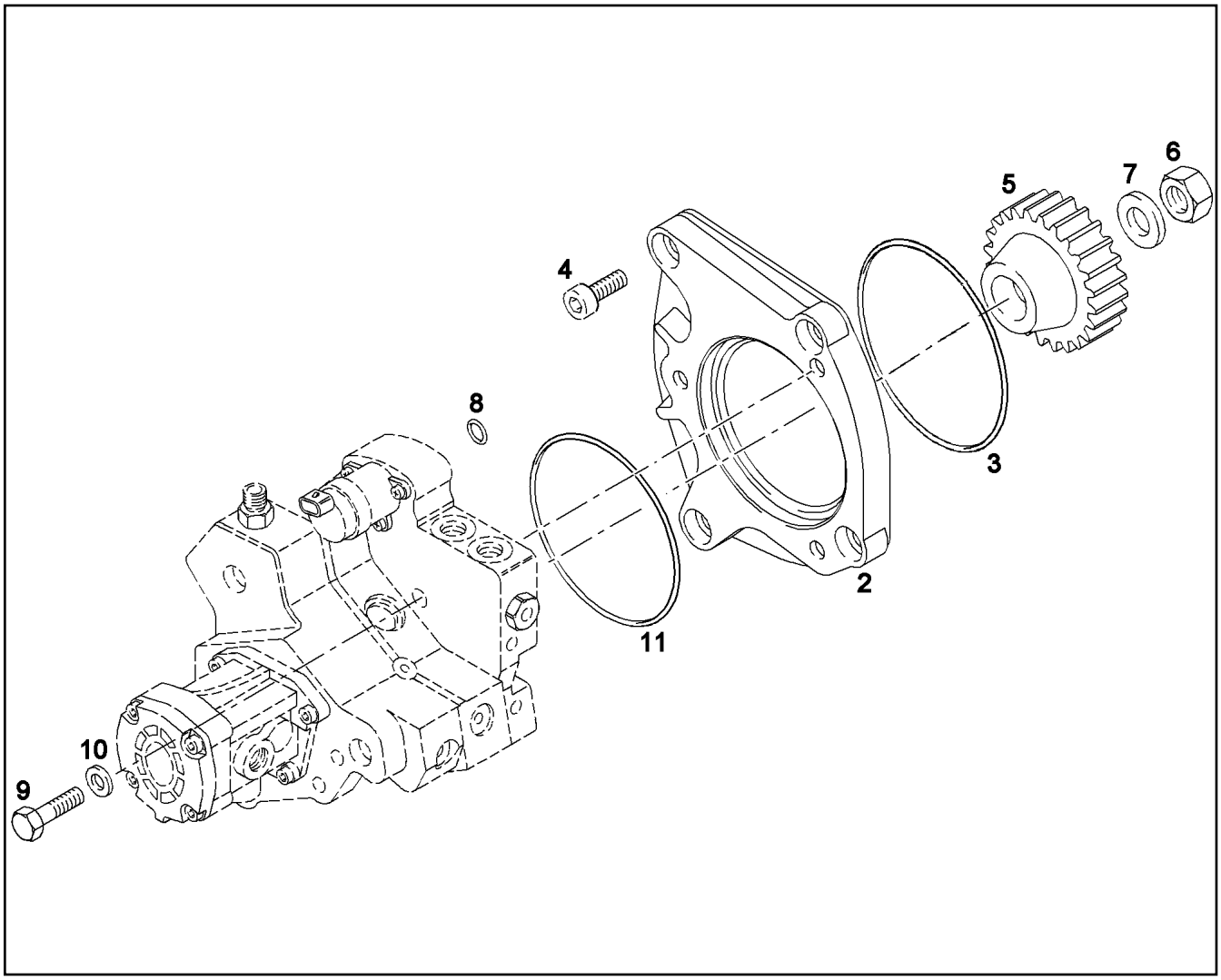

Pos.	Item	Quantity	Description	Bezeichnung	Serie	K
2	10 22 275 1	1	FLANGE	FLANSCH		
3	10 01 263 5	1	O RING 138X3,5 FPM1-70-GN	RUNDDICHTRING		
4	10 01 122 8	4	CYLINDER SCREW M10X25 8.8 A3C	ZYLINDERSCHRAUBE		
5	10 22 275 2	1	DRIVE WHEEL	ANTRIEBSRAD		
6	10 22 275 3	1	HEX NUT BM18X1,5 ZNPHR3F	SECHSKANTMUTTER		
7	10 22 275 4	1	WASHER	SCHEIBE		
8	10 01 192 5	1	O RING 10X3 FPM1-80-GN	RUNDDICHTRING		
9	10 29 431 8	3	CYLINDER SCREW M10X40 8.8 A3C	ZYLINDERSCHRAUBE		
10	10 01 165 8	3	WASHER A 10,5X20X2,0 200HV	SCHEIBE		
11	10 33 210 8	1	O RING 100X3 N-FPM1-70	RUNDDICHTRING		

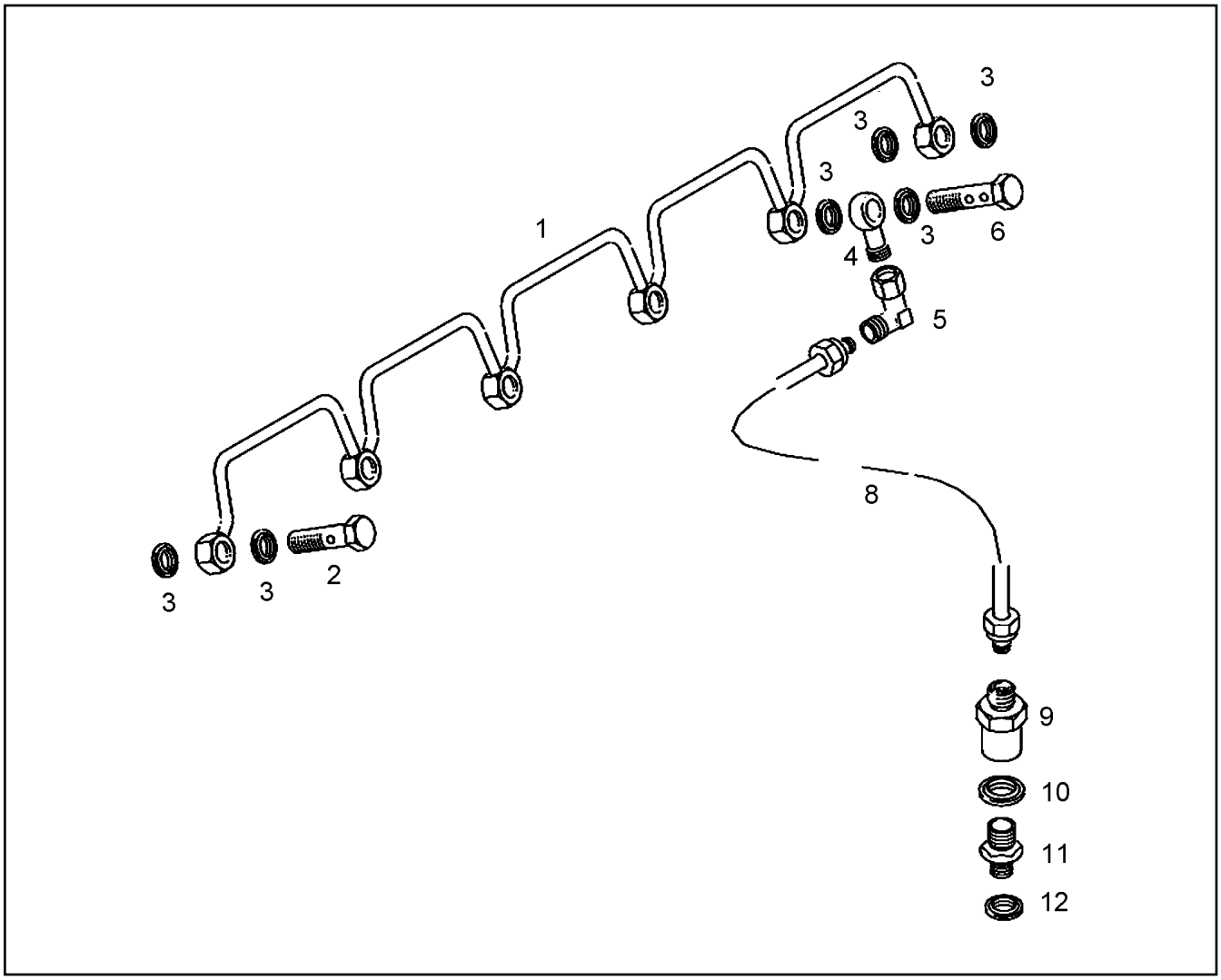

Pos.	Item	Quantity	Description	Bezeichnung	Serie	K
1	10 22 275 9	1	OVERFLOW-OIL LINE	LECKOELLEITUNG		
2	10 22 276 0	5	HOLLOW SCREW	HOHLSCHRAUBE		
3	10 01 187 1	12	SEALING RING 8,7X14X1 ST/FPM1-80	DICHTRING		
4	10 22 276 1	1	RING	RING		
5	10 22 276 2	1	LUG L-8 WVE	STUTZEN		
6	10 22 276 3	1	HOLLOW SCREW	HOHLSCHRAUBE		
8	10 22 276 4	1	OVERFLOW-OIL LINE	LECKOELLEITUNG		
9	10 27 976 0	1	OVERFLOW VALVE	UEBERSTROEMVENTIL		
10	10 01 186 7	1	SEALING RING 16,7X24X1,5 ST/FPM1-80	DICHTRING		
11	10 22 276 5	1	THREADED CONNECTION	GEWINDESTUTZEN		
12	10 01 186 6	1	SEALING RING 14,7X22X1,5 ST/FPM1-80	DICHTRING		

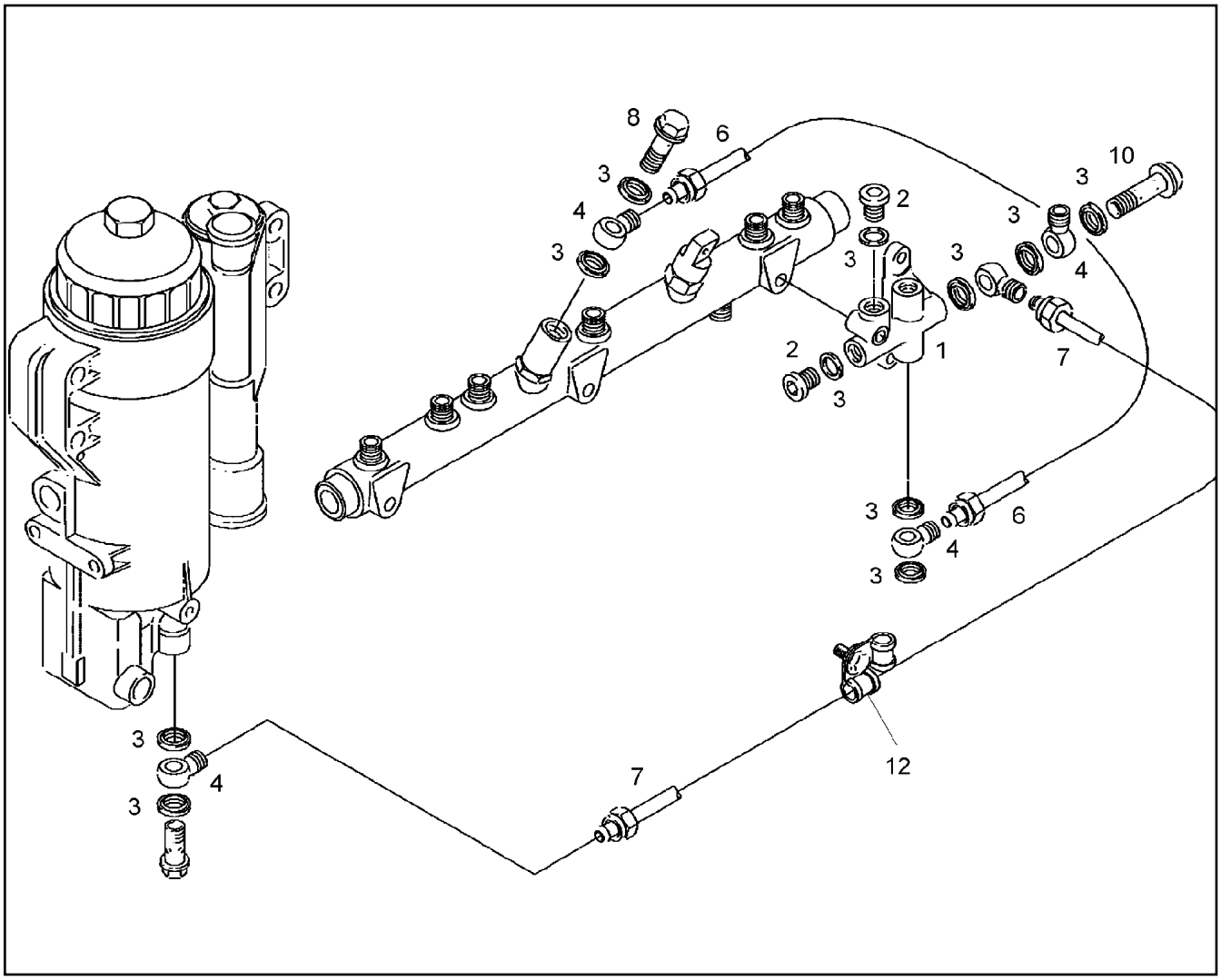

Pos.	Item	Quantity	Description	Bezeichnung	Serie	K
1	10 22 277 2	1	CONNECTION PIECE	ANSCHLUSSSTUECK		
2	10 01 161 2	2	SCREW PLUG M14X1,5 ST A3C	VERSCHLUSSSCHRAUBE		
3	10 01 186 6	11	SEALING RING 14,7X22X1,5 ST/FPM1-80	DICHTRING		
4	10 01 271 0	5	RING ADAPTER	RINGSTUTZEN		
6	10 22 277 3	1	FUEL LINE	KRAFTSTOFFLEITUNG		
7	10 22 277 4	1	FUEL LINE	KRAFTSTOFFLEITUNG		
8	10 01 273 0	2	HOLLOW SCREW	HOHLSCHRAUBE		
10	10 22 277 0	1	HOLLOW SCREW M14X1,5X41,5	HOHLSCHRAUBE		
12	10 01 198 9	1	FASTENING CLAMP D1-10X15 W1-EPDM-2	HALTERUNGSSCHELLE		

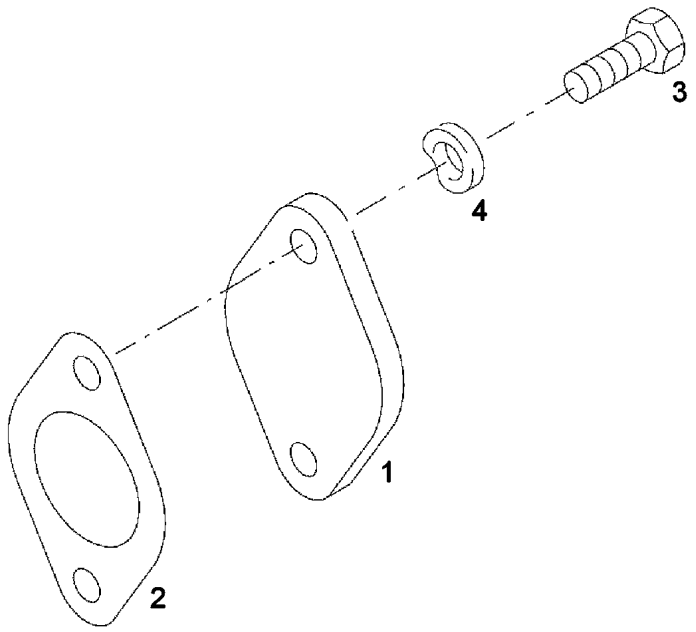

Pos.	Item	Quantity	Description	Bezeichnung	Serie	K
1	10 28 030 8	1	FLANGE	FLANSCH		
2	10 28 030 9	1	SEAL	DICHTUNG		
3	10 01 133 0	2	SCREW M10X30 8.8	SCHRAUBE		
4	10 01 165 8	2	WASHER A 10,5X20X2,0 200HV	SCHEIBE		

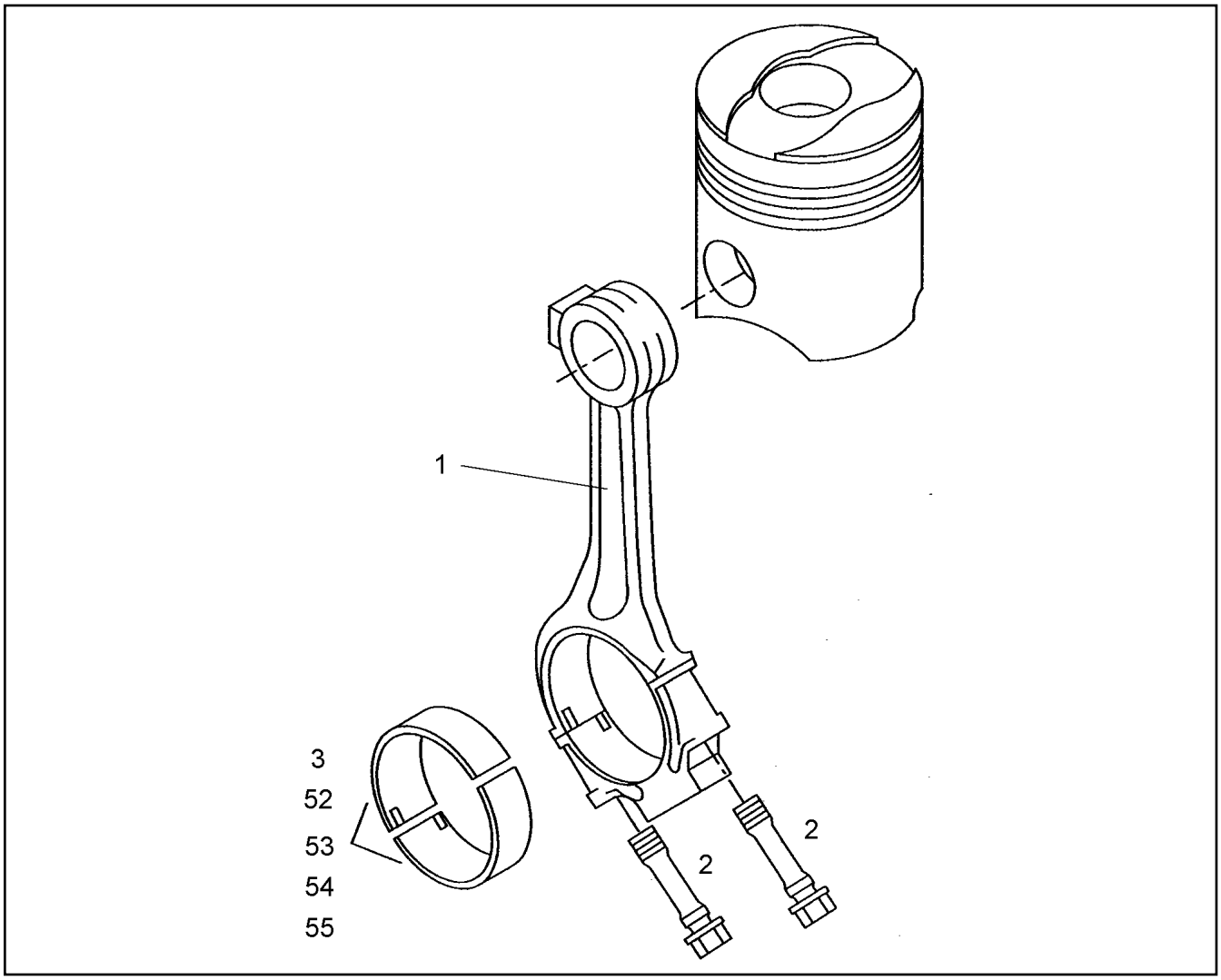

Pos.	Item	Quantity	Description	Bezeichnung	Serie	K
1	10 22 233 7	1	MAIN ROD	PLEUELSTANGE		
2	90 77 199	2	BEARING CAP BOLT M14X1,5 10.9	PLEUELSCHRAUBE		
3	10 01 215 0	1	CONNECTING ROD BEARING	PLEUELLAGER		
52	10 01 215 2	1	CONNECTING ROD BEARING	PLEUELLAGER		
53	10 01 215 3	1	CONNECTING ROD BEARING	PLEUELLAGER		
54	10 01 215 4	1	CONNECTING ROD BEARING	PLEUELLAGER		
55	10 01 215 5	1	CONNECTING ROD BEARING	PLEUELLAGER		

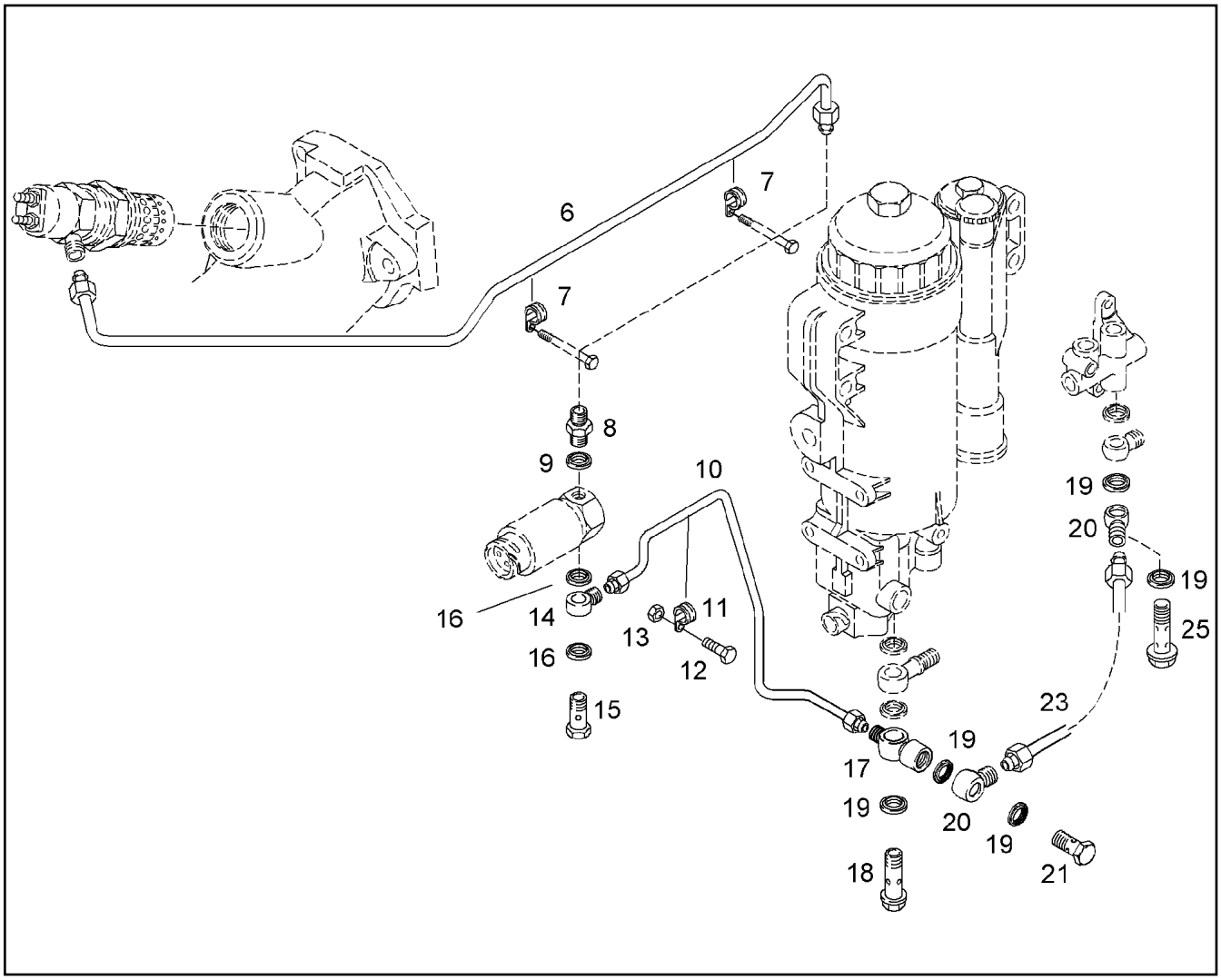

Pos.	Item	Quantity	Description	Bezeichnung	Serie	K
6	10 03 574 7	1	FUEL LINE	KRAFTSTOFFLEITUNG		
7	10 01 256 6	2	WASHER 11X22X5 9SMNPB28	SCHEIBE		
8	10 02 919 5	1	TRANSITION CONNECTION PIECE	UEBERGANGSSTUTZEN		
9	10 01 187 2	1	SEALING RING 32,7X40X2 ST/FPM1-80	DICHTRING		
10	10 28 515 3	1	FUEL LINE	KRAFTSTOFFLEITUNG		
11	10 01 265 5	1	PIPE CLAMP	ROHRSCHELLE		
12	10 22 274 4	1	HEX BOLT	SECHSKANTSCHRAUBE		
13	10 01 162 9	1	NUT M6 8	MUTTER		
14	10 01 271 1	1	RING ADAPTER	RINGSTUTZEN		
15	10 01 272 6	1	HOLLOW SCREW M10X1X19E 9SMNPB28K	HOHLSCHRAUBE		
16	10 01 186 4	2	SEALING RING 10,7X16X1,5 ST/FPM1-80	DICHTRING		
17	10 28 515 5	1	RING ADAPTER	RINGSTUTZEN		
18	10 28 515 6	1	HOLLOW SCREW	HOHLSCHRAUBE		
19	10 01 186 6	5	SEALING RING 14,7X22X1,5 ST/FPM1-80	DICHTRING		
20	10 01 271 3	2	RING ADAPTER 14MM	RINGSTUTZEN		
21	10 28 517 0	1	OVERFLOW VALVE	UEBERSTROEMVENTIL		
23	10 28 515 7	1	OVERFLOW-OIL LINE	LECKOELLEITUNG		
25	10 01 273 0	1	HOLLOW SCREW	HOHLSCHRAUBE		

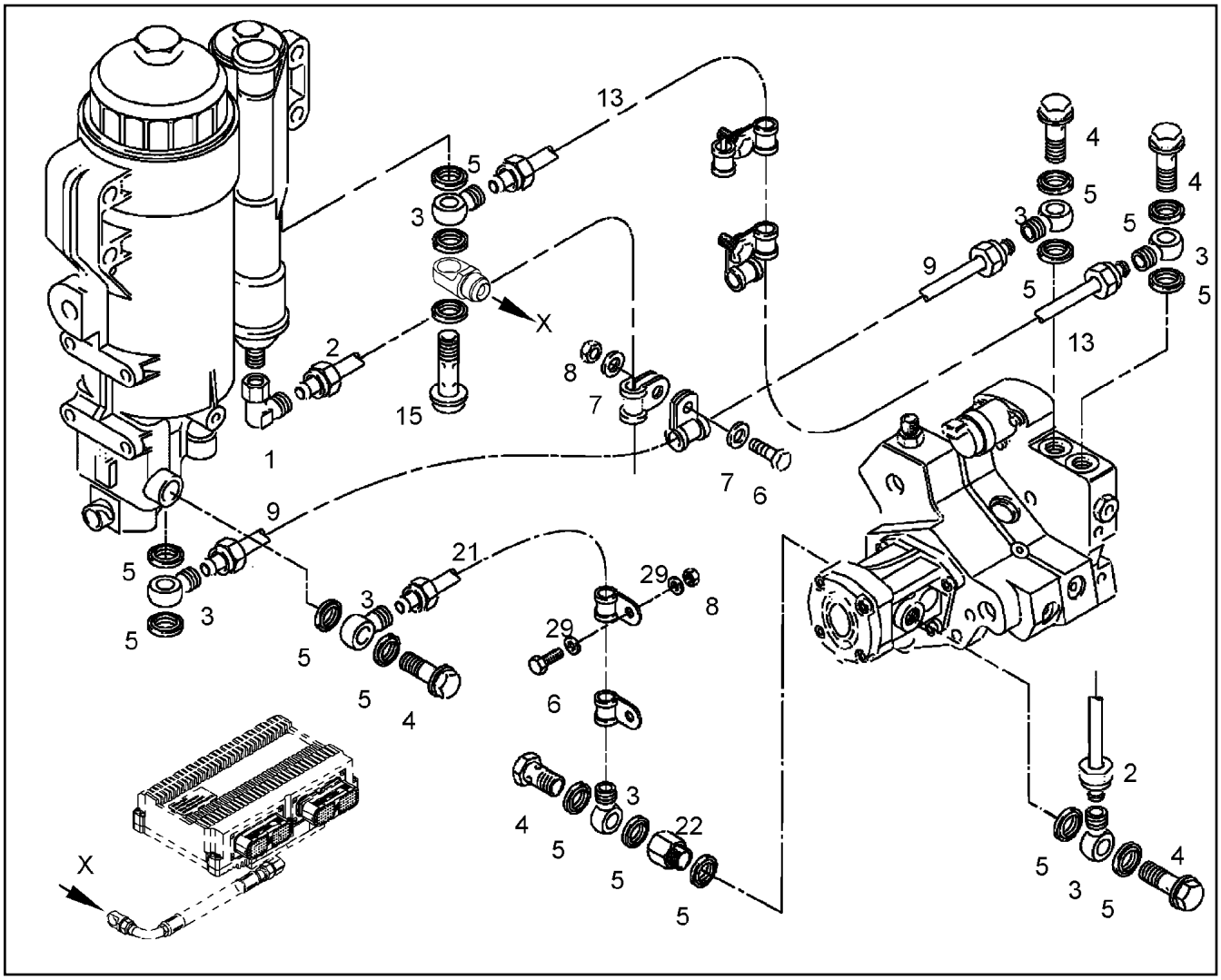

Pos.	Item	Quantity	Description	Bezeichnung	Serie	K
1	10 22 276 6	1	LUG L-10 WVE	STUTZEN		
2	10 22 276 7	1	FUEL LINE	KRAFTSTOFFLEITUNG		
3	10 01 271 0	7	RING ADAPTER	RINGSTUTZEN		
4	10 01 273 0	6	HOLLOW SCREW	HOHLSCHRAUBE		
5	10 01 186 6	14	SEALING RING 14,7X22X1,5 ST/FPM1-80	DICHTRING		
6	10 01 124 8	4	SCREW M6X22 8.8	SCHRAUBE		
7	10 01 165 3	2	WASHER A 6,4X12X1,6 200HV	SCHEIBE		
8	10 01 162 9	4	NUT M6 8	MUTTER		
9	10 22 276 8	1	FUEL LINE	KRAFTSTOFFLEITUNG		
13	10 22 276 9	1	FUEL LINE	KRAFTSTOFFLEITUNG		
15	10 22 277 0	1	HOLLOW SCREW M14X1,5X41,5	HOHLSCHRAUBE		
21	10 22 277 5	1	FUEL LINE	KRAFTSTOFFLEITUNG		
22	10 22 277 6	1	SPACER PIECE	DISTANZSTUECK		
29	10 01 165 3	6	WASHER A 6,4X12X1,6 200HV	SCHEIBE		

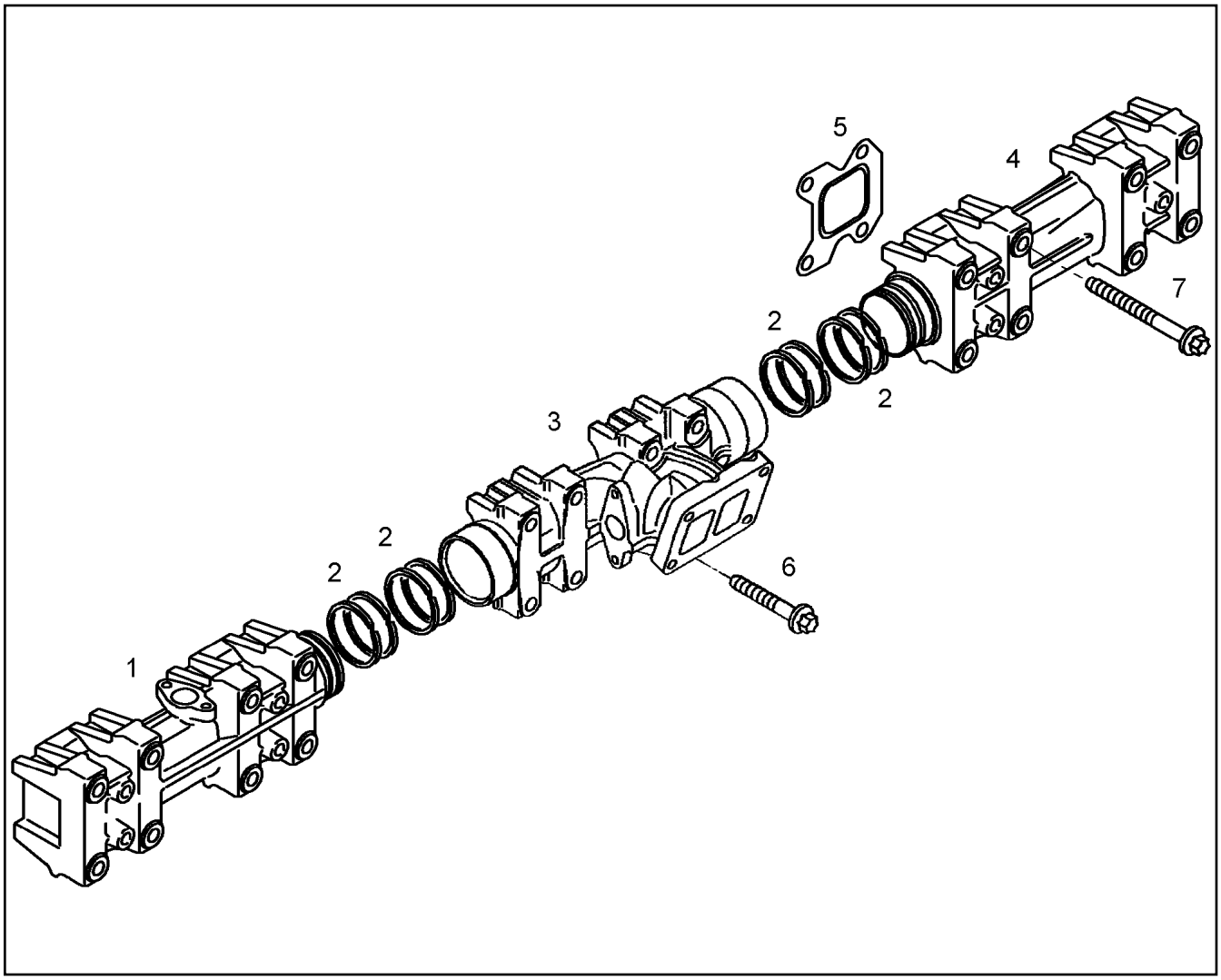

Pos.	Item	Quantity	Description	Bezeichnung	Serie	K
1	10 22 237 7	1	EXHAUST PIPE	ABGASROHR		
2	10 01 273 4	8	LEAF RING	LAMELLENRING		
3	10 28 710 2	1	EXHAUST PIPE	ABGASROHR		
4	10 22 271 7	1	EXHAUST PIPE	ABGASROHR		
5	10 22 271 8	6	SEAL	DICHTUNG		
6	10 03 034 6	2	FLANGED BOLT M10X55 X5NICRTI26-1	BUNDSCHRAUBE		
7	10 01 255 0	22	FLANGED BOLT M10X95	BUNDSCHRAUBE		

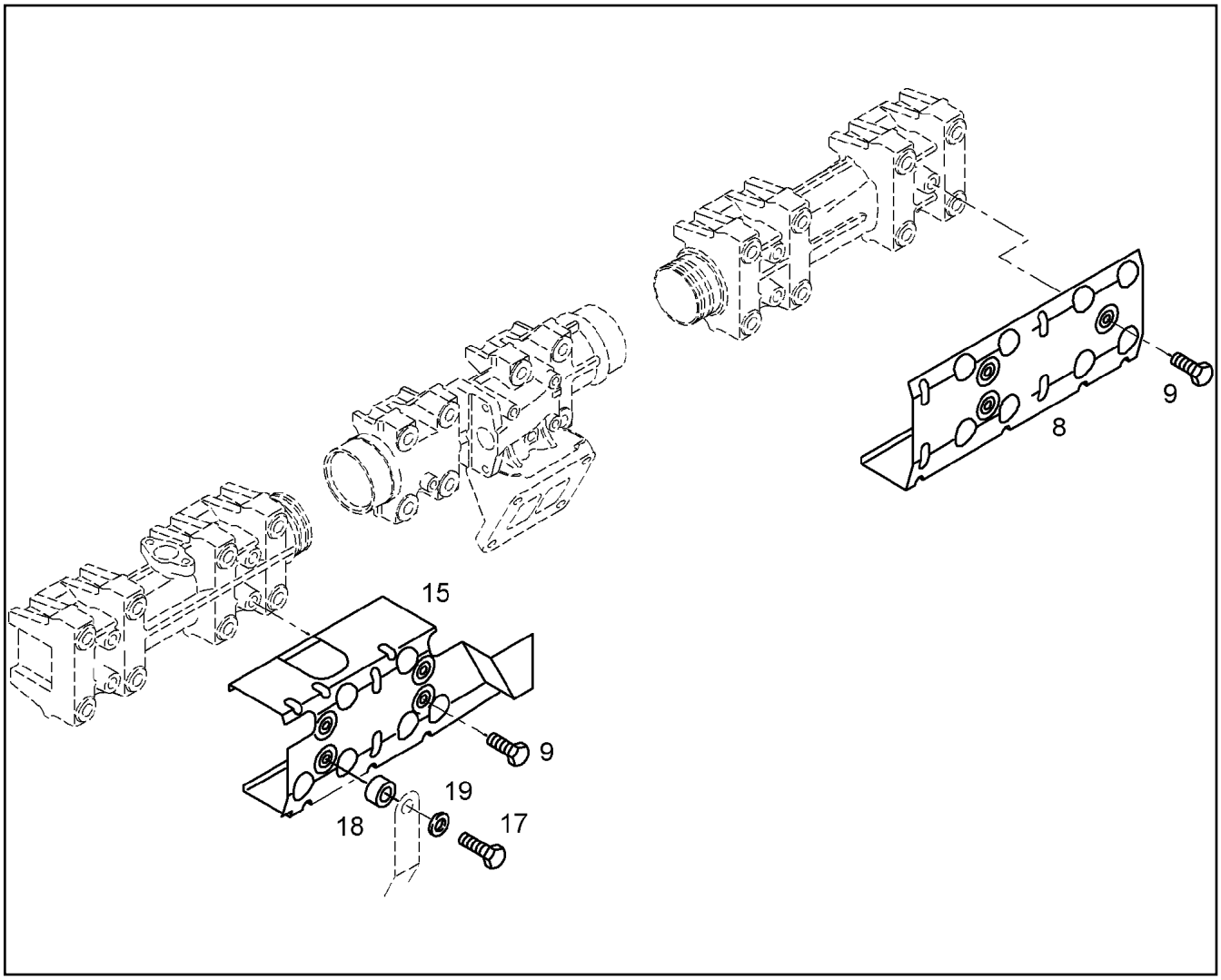

Pos.	Item	Quantity	Description	Bezeichnung	Serie	K
8	10 22 271 9	1	HEAT INSULATION PLATE	WAERMESCHUTZBLECH		
9	10 01 135 1	6	SCREW M8X12 8.8	SCHRAUBE		
15	10 22 272 3	1	HEAT INSULATION PLATE	WAERMESCHUTZBLECH		
17	10 01 134 9	1	SCREW M8X20 8.8	SCHRAUBE		
18	10 01 256 8	1	WASHER 8,4X19X4 C45K	SCHEIBE		
19	10 01 165 4	1	WASHER A 8,4X16X1,6 200HV	SCHEIBE		

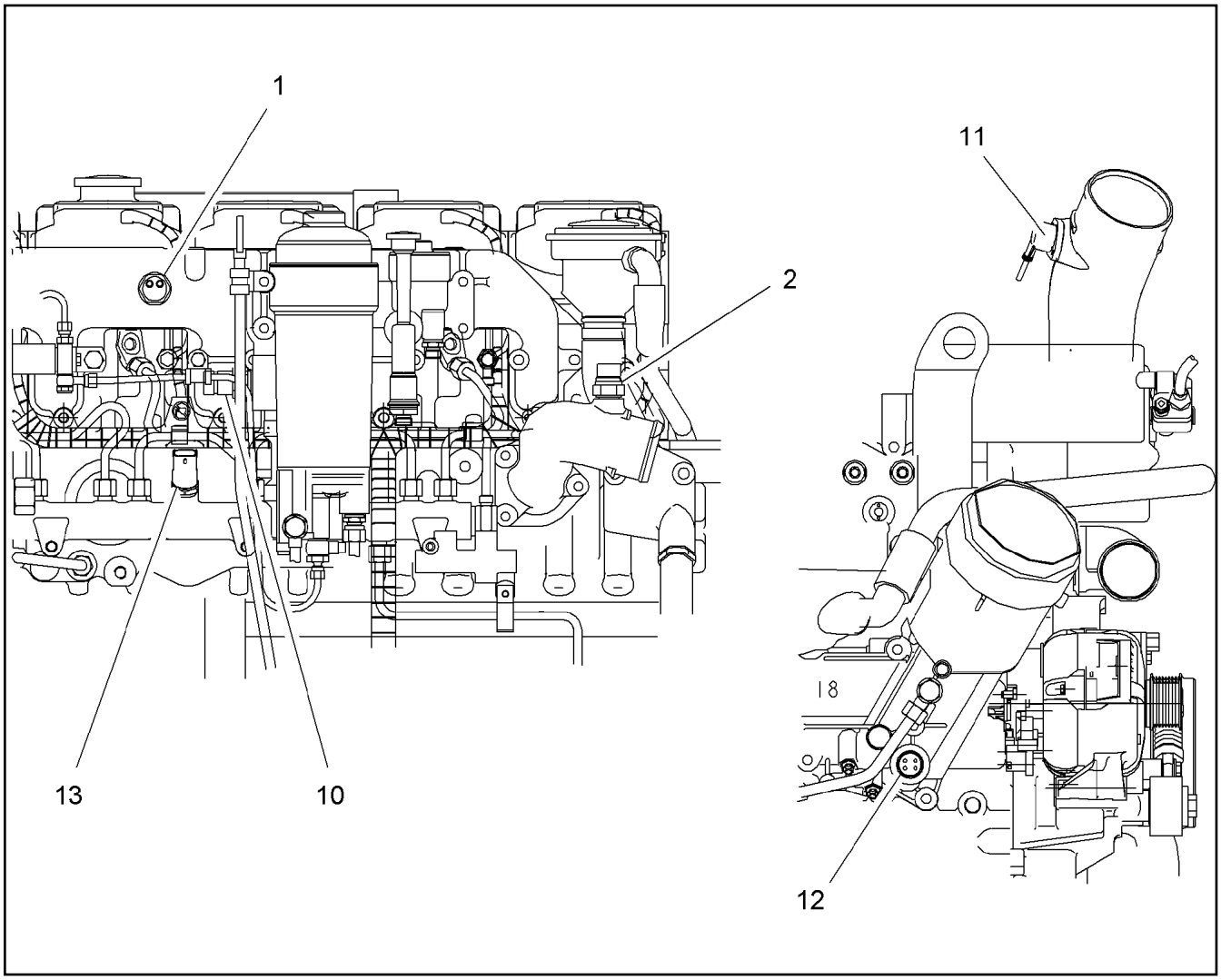

Pos.	Item	Quantity	Description	Bezeichnung	Serie	K
1	10 11 740 5	1	TEMPERATURE TEST	TEMPERATURSENSOR		
(1)	10 01 246 7	1	TEMPERATURE SENSOR	TEMPERATURGEBER		
(2)	10 01 186 7	1	SEALING RING 16,7X24X1,5 ST/FPM1-80	DICHTRING		
2	10 11 740 6	1	TEMPERATURE TEST	TEMPERATURSENSOR		
(1)	10 01 246 6	1	TEMPERATURE SENSOR	TEMPERATURFUEHLER		
(2)	10 01 186 7	1	SEALING RING 16,7X24X1,5 ST/FPM1-80	DICHTRING		
10	10 11 740 4	1	PRESSURE TRANSMITTER CPL. M18X1,5 0-	DRUCKGEBER KPL.		
(1)	10 22 021 8	1	SENSOR	SENSOR		
(2)	10 01 186 8	1	SEALING RING 18,7X26X1,5 ST/FPM1-80	DICHTRING		
11	10 11 740 7	1	PRESSURE TRANSMITTER CPL.	DRUCKGEBER KPL.		
(1)	10 01 247 0	1	PRESSURE SENSOR	DRUCKFUEHLER		
(2)	10 01 159 4	2	DOUBLE-ENDED STUD M6X16 8.8 A2C	STIFTSCHRAUBE		
(3)	10 01 699 2	2	WASHER 6,3X10,8X6 9SMNPB28K	SCHEIBE		
(4)	10 01 165 3	2	WASHER A 6,4X12X1,6 200HV	SCHEIBE		
(5)	10 01 162 9	2	NUT M6 8	MUTTER		
12	10 11 740 9	1	PRESSURE TRANSMITTER CPL.	DRUCKGEBER KPL.		
(1)	10 01 274 0	1	PRESSURE TRANSMITTER 0-5BAR	DRUCKGEBER		
(2)	10 01 186 8	1	SEALING RING 18,7X26X1,5 ST/FPM1-80	DICHTRING		
13	10 22 274 1	1	PRESSURE TRANSMITTER	DRUCKGEBER		

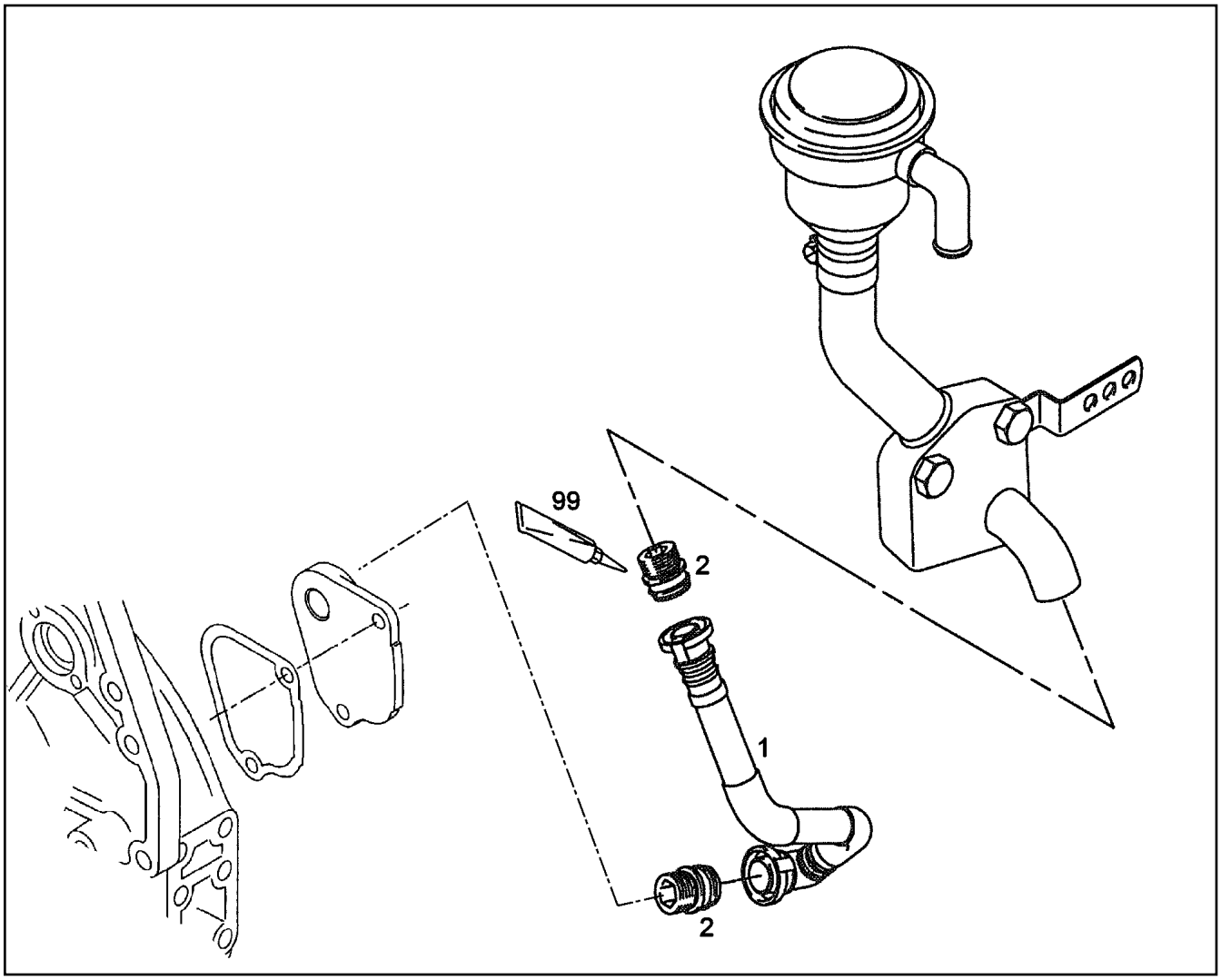

Pos.	Item	Quantity	Description	Bezeichnung	Serie	K
1	10 29 720 3	1	VENTILATION LINE	ENTLUEFTUNGSLEITUNG		
2	10 29 720 4	2	SCREW-ON CONNECTION	EINSCHRAUBSTUTZEN		
99	81 12 073 01	1	GLUE 10ML	KLEBSTOFF		

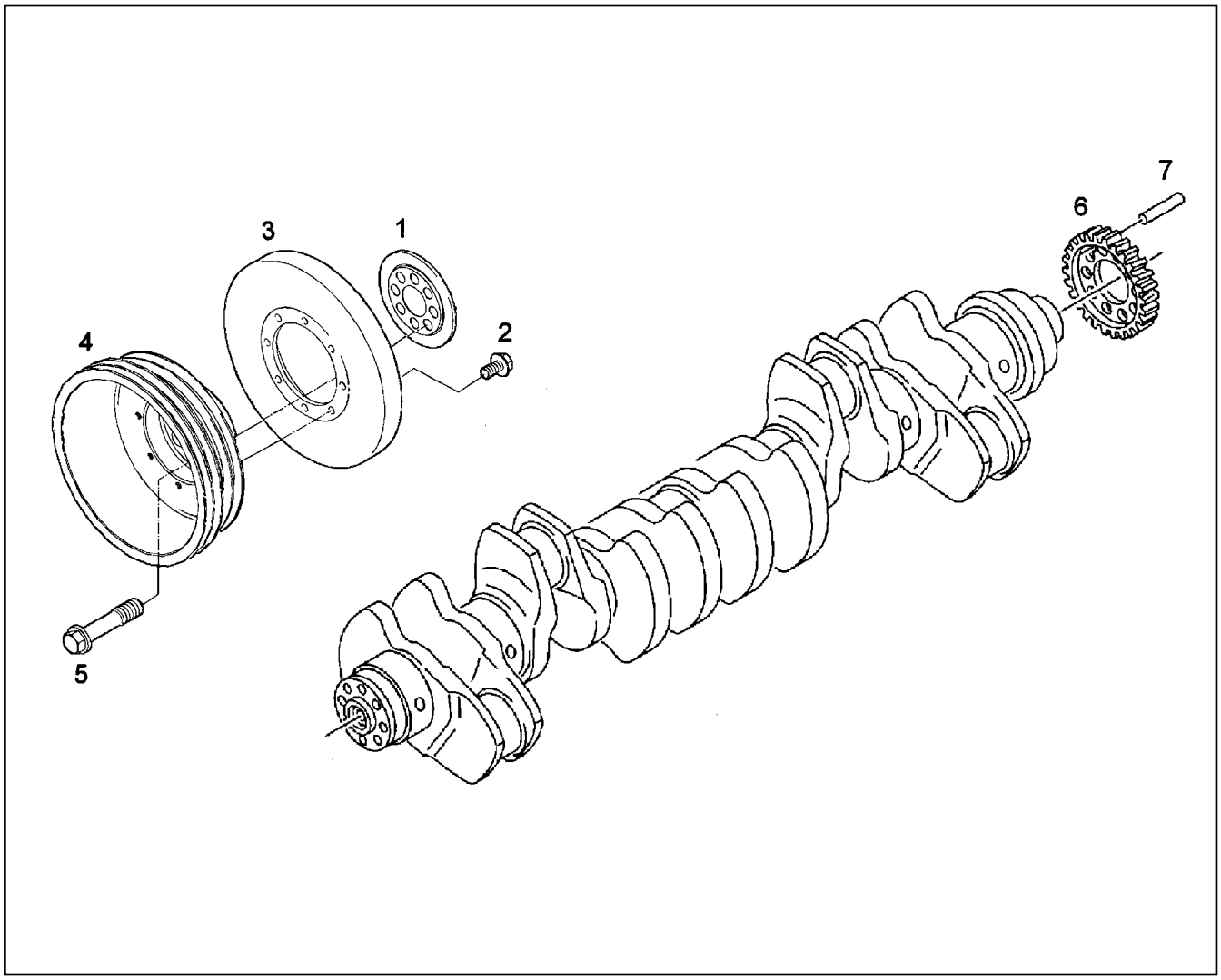

Pos.	Item	Quantity	Description	Bezeichnung	Serie	K
1	10 34 283 6	1	OIL SPLASH RING	SPRITZRING		
2	10 04 535 6	8	HEX BOLT EN 1665 M10X20 10.9 A3C	SECHSKANTSCHRAUBE		
3	10 34 283 9	1	VIBRATION DAMPER	SCHWINGUNGSDAEMPFER		
4	10 34 284 0	1	V-BELT PULLEY	KEILRIEMENSCHEIBE		
5	10 34 318 6	8	HEX BOLT M16X45 10.9 ZNPHR3F	SECHSKANTSCHRAUBE		
6	10 01 214 2	1	CRANKSHAFT WHEEL	KURBELWELLENRAD		
7	10 47 688 3	1	DOWEL PIN 8X40 ST	SPANNSTIFT		

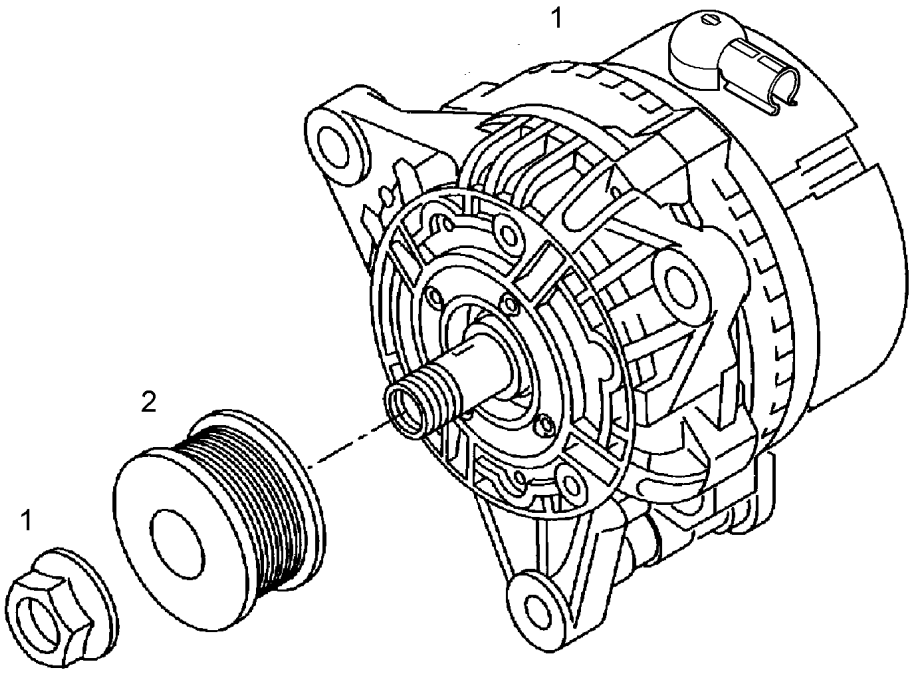

Pos.	Item	Quantity	Description	Bezeichnung	Serie	K
1	10 03 240 2	1	THREE PHASE CURRENT GENERATOR 28V	DREHSTROMGENERATOR		
(1)	10 47 599 4	1	REGULATOR	REGLER		
2	10 34 313 1	1	V-BELT PULLEY	KEILRIEMENSCHEIBE		

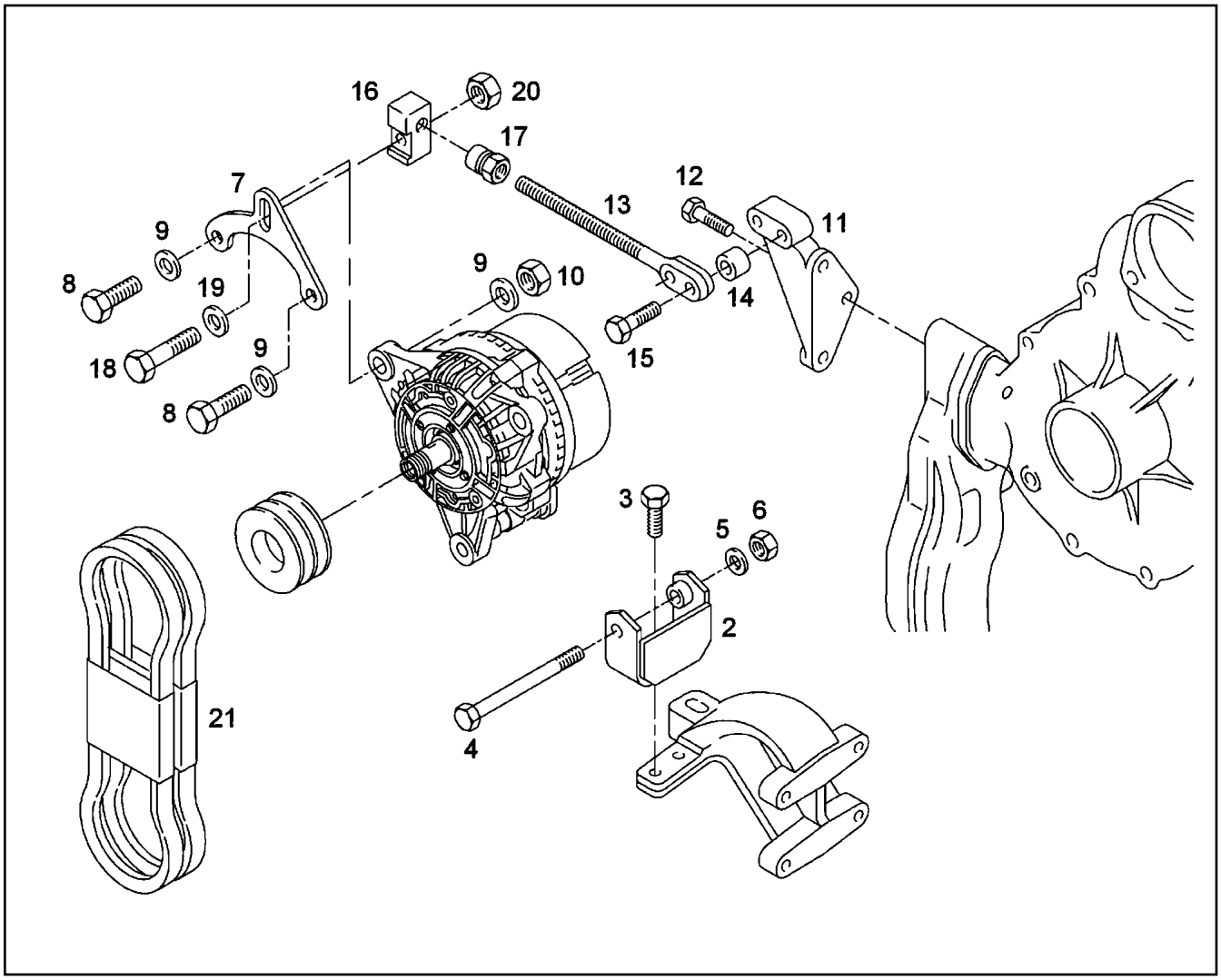

Pos.	Item	Quantity	Description	Bezeichnung	Serie	K
2	10 34 310 4	1	HOLDER	HALTER		
3	10 04 535 6	2	HEX BOLT EN 1665 M10X20 10.9 A3C	SECHSKANTSCHRAUBE		
4	10 01 127 2	1	SCREW M10X130 8.8 A3C	SCHRAUBE		
5	10 01 165 8	1	WASHER A 10,5X20X2,0 200HV	SCHEIBE		
6	10 01 427 8	1	NUT M10 -8 A3C	MUTTER		
7	10 34 310 7	1	RETAINING PLATE	HALTEBLECH		
8	10 01 134 5	2	SCREW M12X40 8.8 A3C	SCHRAUBE		
9	10 01 165 9	2	WASHER A 13X24X2,5 200HV	SCHEIBE		
10	10 02 092 2	2	NUT M12 8	MUTTER		
11	10 34 310 6	1	HOLDER	HALTER		
12	10 01 133 0	1	SCREW M10X30 8.8	SCHRAUBE		
13	10 34 328 8	1	EYE BOLT DIN 444 M12X188 6.8 A3C	AUGENSCHRAUBE		
14	10 34 329 9	2	BUSH DIN 444 11X20X11,5 ST35NBK	BUCHSE		
15	10 01 134 3	2	SCREW M10X40 8.8 A3C	SCHRAUBE		
16	10 34 311 0	1	GUIDING PIECE	FUEHRUNGSSTUECK		
17	10 34 329 6	1	CHECKING NUT DIN 444 B M12 9SMNPB28K	STELLMUTTER		
18	10 34 318 3	1	HEX BOLT M12X50 8.8 A3C	SECHSKANTSCHRAUBE		
19	10 01 256 7	1	WASHER 12,5X24X4 C45K	SCHEIBE		
20	10 02 092 2	1	NUT M12 8	MUTTER		
21	10 34 342 2	1	V-BELT 10 2AVX 1500 LA	KEILRIEMEN		

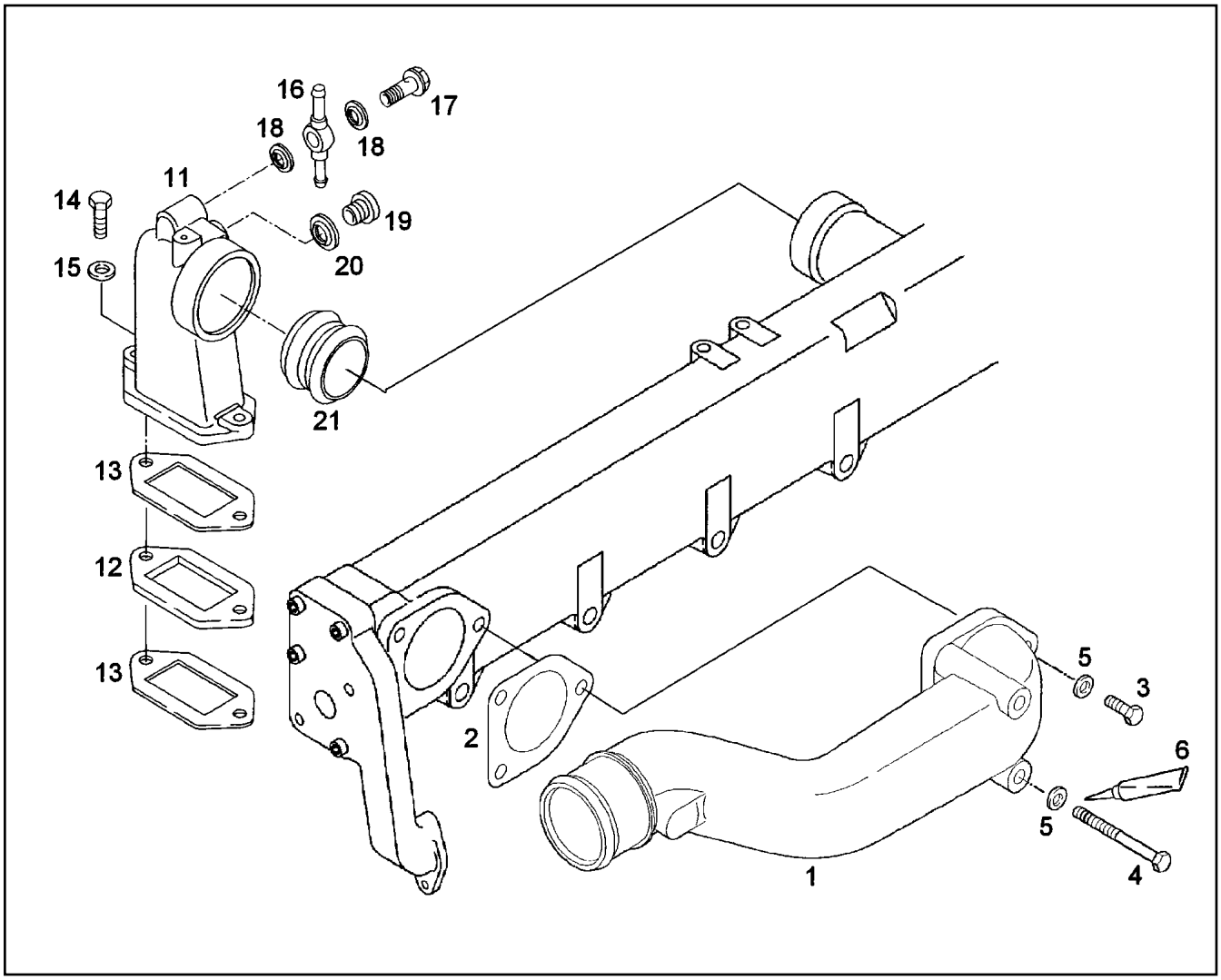

Pos.	Item	Quantity	Description	Bezeichnung	Serie	K
1	10 01 230 2	1	ELBOW	KRUEMMER		
2	10 01 234 6	1	SEAL	DICHTUNG		
3	10 01 125 2	1	SCREW M8X35 8.8	SCHRAUBE		
4	10 01 126 1	2	SCREW M8X105 8.8 A2C	SCHRAUBE		
5	10 01 165 4	5	WASHER A 8,4X16X1,6 200HV	SCHEIBE		
6	81 12 017 08	1	ADHESIVE 50ML	KLEBER		
11	10 34 286 8	1	COOLANT PIPE BEND	KUEHLMITTELKRUEMMER		
12	10 34 334 0	1	FLANGE	FLANSCH		
13	10 34 287 9	2	SEAL	DICHTUNG		
14	10 01 125 2	1	SCREW M8X35 8.8	SCHRAUBE		
15	10 01 165 4	1	WASHER A 8,4X16X1,6 200HV	SCHEIBE		
16	10 01 696 0	1	RING ADAPTER	RINGSTUTZEN		
17	10 01 272 4	1	HOLLOW SCREW 10S	HOHLSCHRAUBE		
18	10 01 186 6	2	SEALING RING 14,7X22X1,5 ST/FPM1-80	DICHTRING		
19	10 01 696 8	1	SCREW PLUG AM16X1,5 ST A3C	VERSCHLUSSSCHRAUBE		
20	10 01 186 7	1	SEALING RING 16,7X24X1,5 ST/FPM1-80	DICHTRING		
21	10 01 273 3	1	PLUG-IN PIPE	STECKROHR		

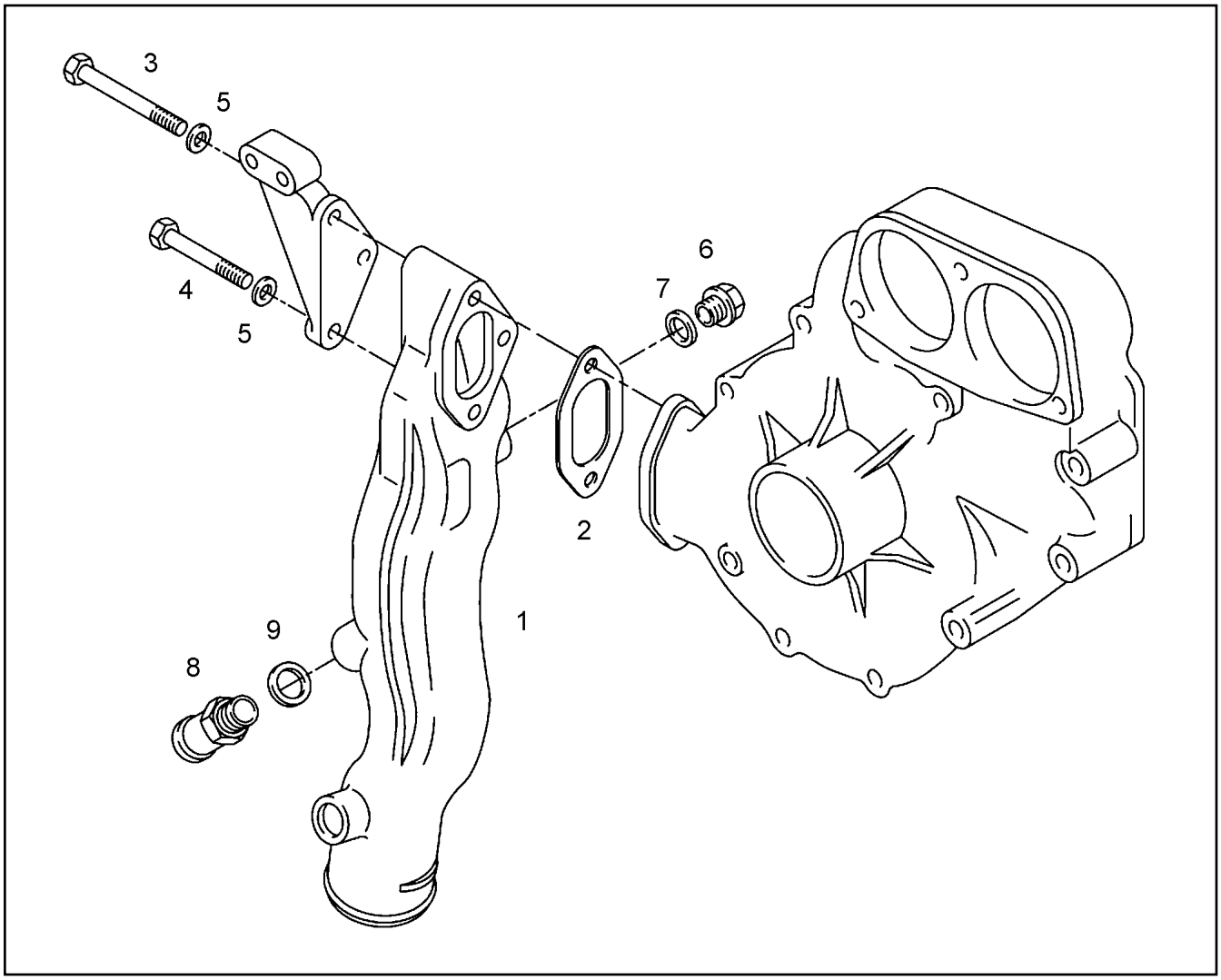

Pos.	Item	Quantity	Description	Bezeichnung	Serie	K
1	97 39 383	1	LIQUID COOLING PIPELINE	KUEHLMITTELLEITUNG		
2	10 34 287 8	1	SEAL	DICHTUNG		
3	10 34 225 4	1	HEX BOLT M10X100 8.8 A3C	SECHSKANTSCHRAUBE		
4	10 34 225 9	1	HEX BOLT M10X75 8.8 MAN183-A3C	SECHSKANTSCHRAUBE		
5	10 01 165 8	2	WASHER A 10,5X20X2,0 200HV	SCHEIBE		
6	10 34 227 2	1	SCREW PLUG M22 5.8 ZNPHR3F	VERSCHLUSSSCHRAUBE		
7	10 01 186 9	1	SEALING RING 22,7X30X2 ST/FPM1-80	DICHTRING		
8	10 34 334 3	1	HOSE UNION 18 M24X 1,5 ST	SCHLAUCHSTUTZEN		
9	10 01 184 2	1	SEALING RING 24,7X32X2 ST/FPM1-80	DICHTRING		

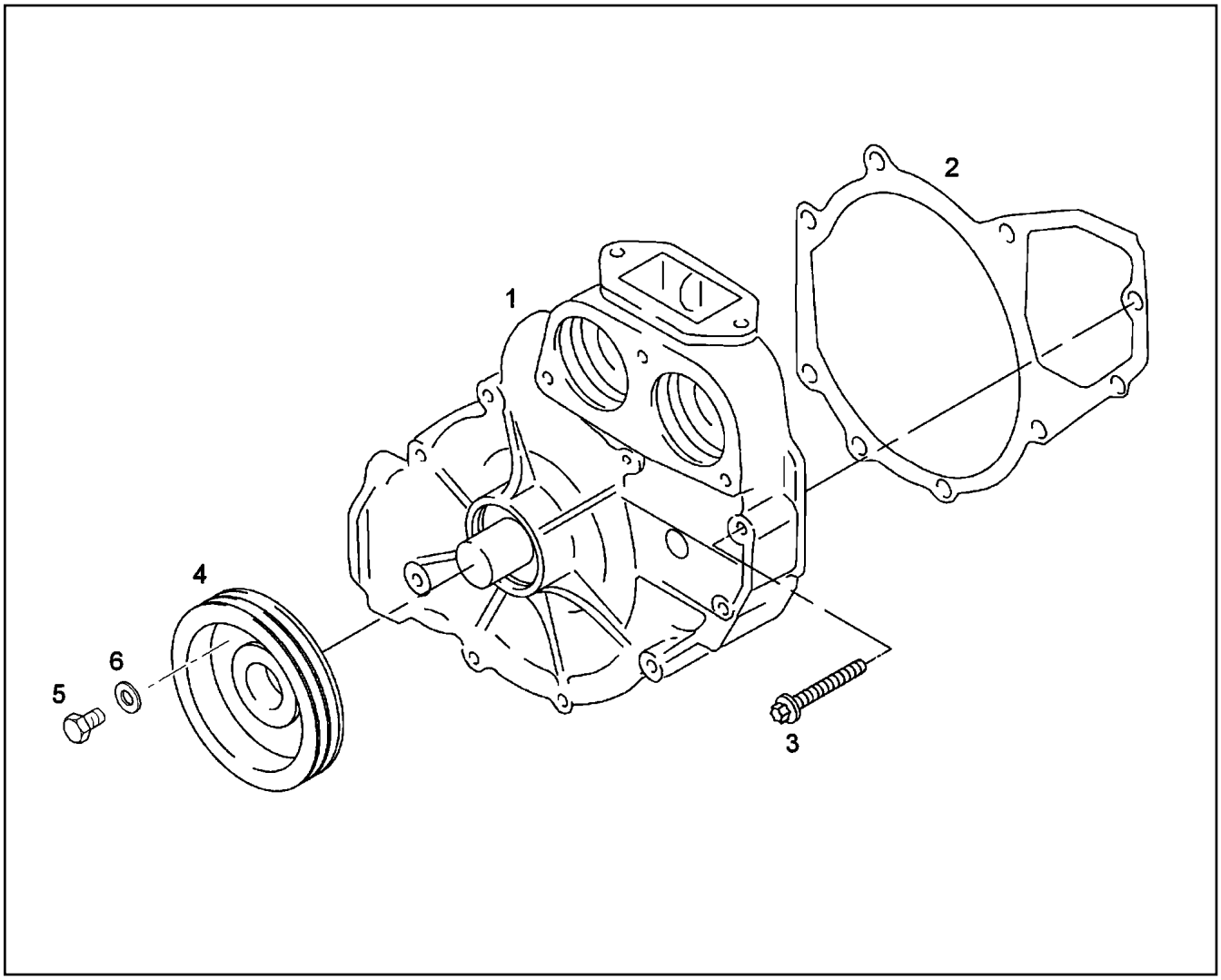

Pos.	Item	Quantity	Description	Bezeichnung	Serie	K
1	10 34 287 1	1	COOLANT PUMP	KUEHLMITTELPUMPE		
2	10 34 288 0	1	SEAL	DICHTUNG		
3	10 34 226 9	9	HEXALOBULAR HEAD SCREW M8X55 8.8 M	SECHSRUNDSCHRAUBE		
4	10 41 013 0	1	V-BELT PULLEY	KEILRIEMENSCHEIBE		
5	10 01 124 9	6	SCREW M8X18 8.8	SCHRAUBE		
6	10 01 165 4	6	WASHER A 8,4X16X1,6 200HV	SCHEIBE		

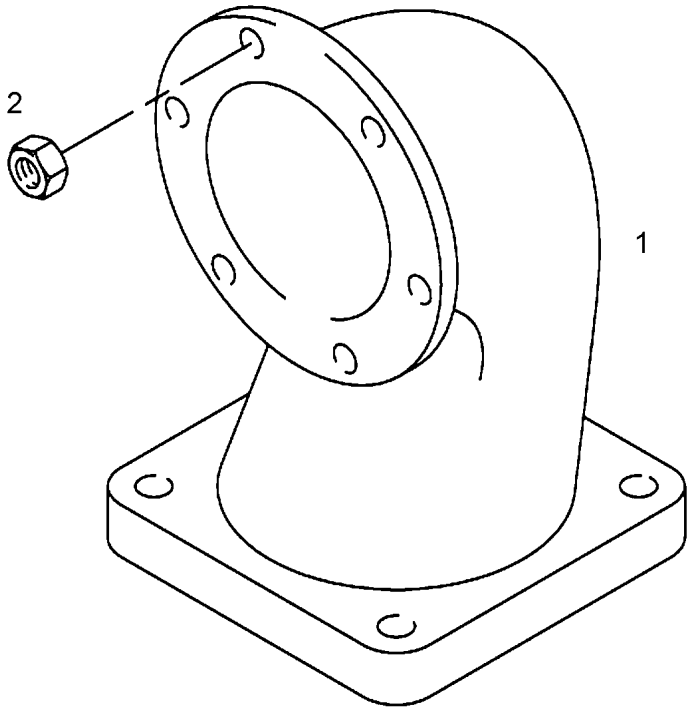

Pos.	Item	Quantity	Description	Bezeichnung	Serie	K
1	10 34 334 8	1	OUTLET MANIFOLD	ABGASKRUEMMER		
2	10 04 443 0	6	RIBBED HEX NUT M10 KL.10 ZN	SECHSKANTRIPPENMUTTER		

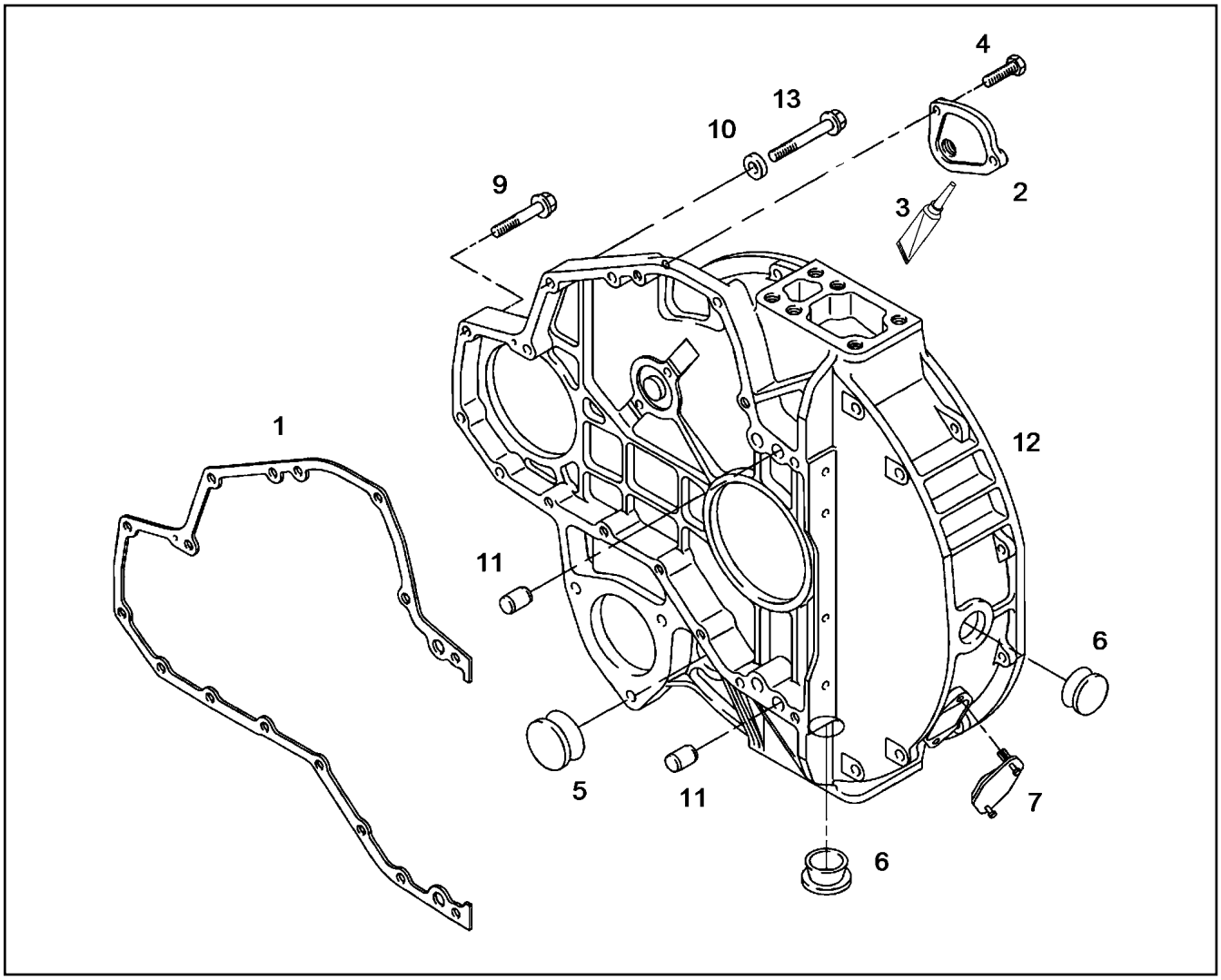

Pos.	Item	Quantity	Description	Bezeichnung	Serie	K
1	10 01 213 9	1	SEAL	DICHTUNG		
2	10 01 212 9	1	SCREW CAP	VERSCHLUSSDECKEL		
3	10 01 213 8	1	SEALING MATERIAL 50ML TUBE	DICHTUNGSMITTEL		
4	10 01 125 0	2	SCREW M8X22 8.8	SCHRAUBE		
5	10 01 263 0	1	PLUG 46/38X19-59/51 CR2-70	STOPFEN		
6	10 01 262 8	2	BLANKING PLUG	VERSCHLUSSSTOPFEN		
7	10 01 260 2	1	SCREW CAP	VERSCHLUSSDECKEL		
9	10 01 250 3	13	SCREW M10X54 12.9	SCHRAUBE		
10	10 01 694 9	3	WASHER 11X23X6 9SMNPB28K	SCHEIBE		
11	10 01 177 8	2	PARALLEL PIN 16H8X24 ST.50-2K	ZYLINDERSTIFT		
12	10 34 283 2	1	FLYWHEEL HOUSING	SCHWUNGRADGEHAEUSE		
13	10 01 250 0	3	SCREW M10X70 10.9	SCHRAUBE		

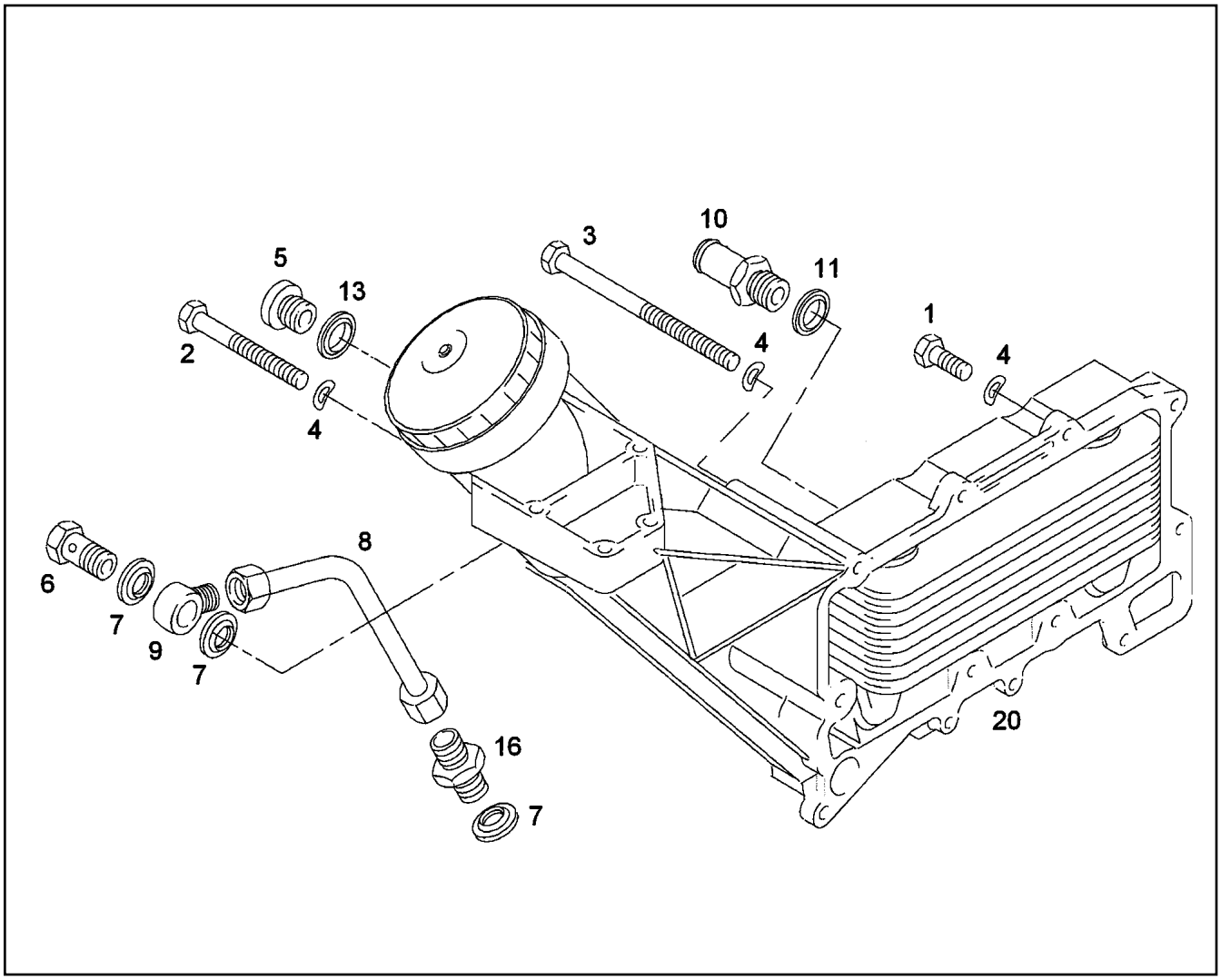

Pos.	Item	Quantity	Description	Bezeichnung	Serie	K
1	10 01 133 1	8	SCREW M10X35 8.8	SCHRAUBE		
2	10 01 127 1	1	SCREW M10X145 8.8 A3C	SCHRAUBE		
3	10 01 127 4	1	SCREW M10X170 8.8 A3C	SCHRAUBE		
4	10 01 170 9	10	SPRING WASHER B 10 FST A3C	FEDERSCHEIBE		
5	10 01 161 5	1	SCREW PLUG M18 ST A3C	VERSCHLUSSSCHRAUBE		
6	10 01 200 7	1	HOLLOW SCREW 12 A4D	HOHLSCHRAUBE		
7	10 01 186 7	3	SEALING RING 16,7X24X1,5 ST/FPM1-80	DICHTRING		
8	10 22 236 5	1	HYDT.TUBE	OELRUECKLAUFLEITUNG		
9	10 22 236 6	1	RING ADAPTER	RINGSTUTZEN		
10	10 01 272 5	1	HOSE UNION 22-M26X1,5 ST	SCHLAUCHSTUTZEN		
11	10 01 187 0	1	SEALING RING 26,7X34,93X2 ST/FPM1-80	DICHTRING		
13	10 01 186 8	1	SEALING RING 18,7X26X1,5 ST/FPM1-80	DICHTRING		
16	10 01 199 9	1	SCREW-ON CONNECTION L12A-M ST	EINSCHRAUBSTUTZEN		
20	97 39 122	1	OIL COOLER	OELKUEHLER		
			⇨ 9 739 122 97 39 122			

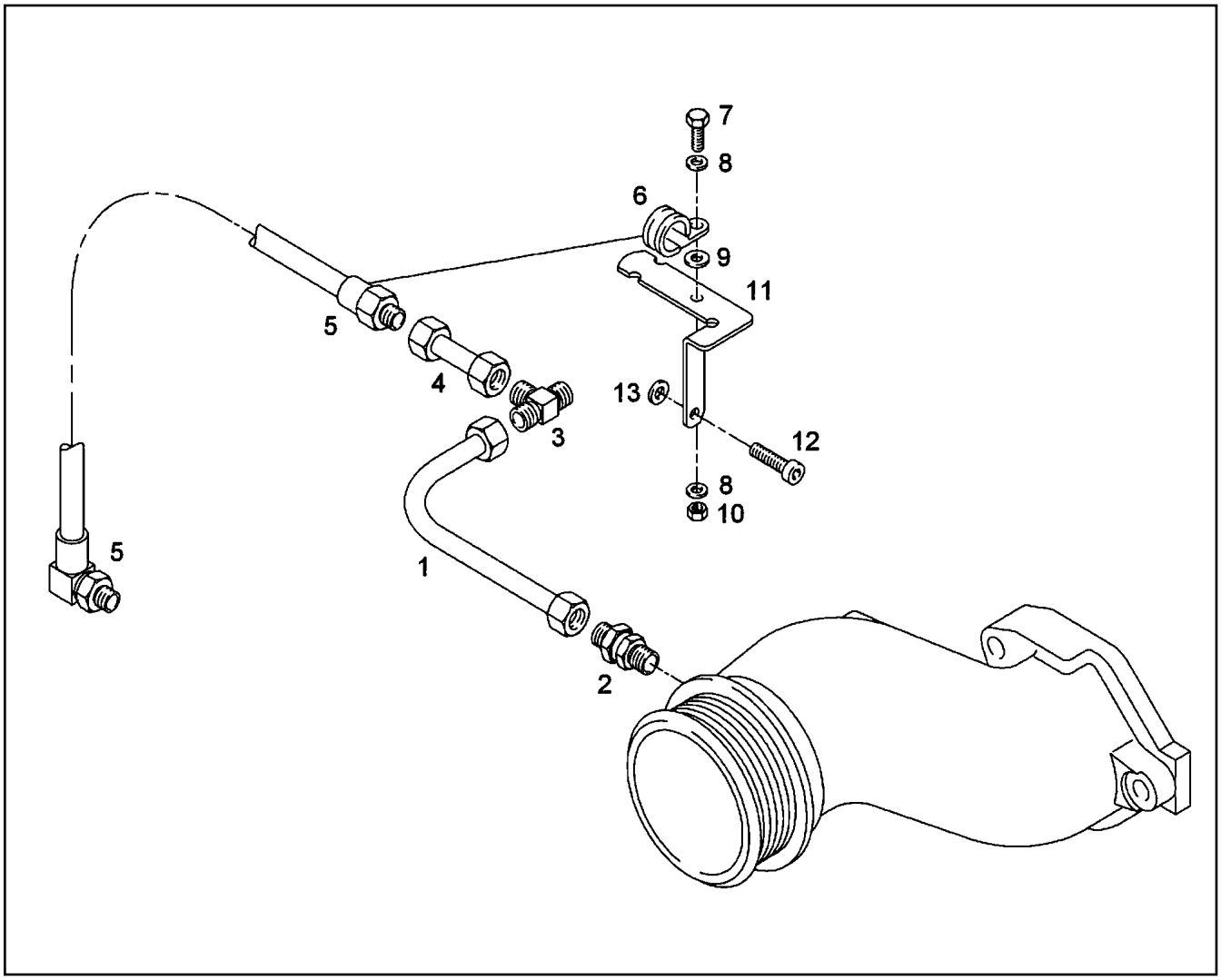

Pos.	Item	Quantity	Description	Bezeichnung	Serie	K
1	10 34 309 2	1	PRESSURE LINE	DRUCKLEITUNG		
2	10 34 334 2	1	NON-RETURN VALVE	RUECKSCHLAGVENTIL		
3	10 34 230 2	1	REDUCING STUD ST MAN272	REDUZIERSTUTZEN		
4	10 34 309 3	1	PRESSURE LINE	DRUCKLEITUNG		
5	10 34 342 0	1	HOSE LINE	SCHLAUCHLEITUNG		
6	10 34 229 7	1	FASTENING CLAMP DIN 3016-1 6 W1-EPDM-	SCHELLE		
7	10 34 225 7	1	HEX BOLT M6X16 10.9 MAN183-PHR	SECHSKANTSCHRAUBE		
8	10 22 279 4	2	WASHER A 5.3 ST MAN183-B1	SCHEIBE		
9	10 34 375 2	1	WASHER 6,4X17X3 ST MAN183-B1	SCHEIBE		
10	10 01 162 9	1	NUT M6 8	MUTTER		
11	10 28 507 0	1	HOLDER	HALTER		
12	10 34 226 5	1	CYLINDER SCREW M8X30 8.8 A2C	ZYLINDERSCHRAUBE		
13	10 01 165 4	1	WASHER A 8,4X16X1,6 200HV	SCHEIBE		

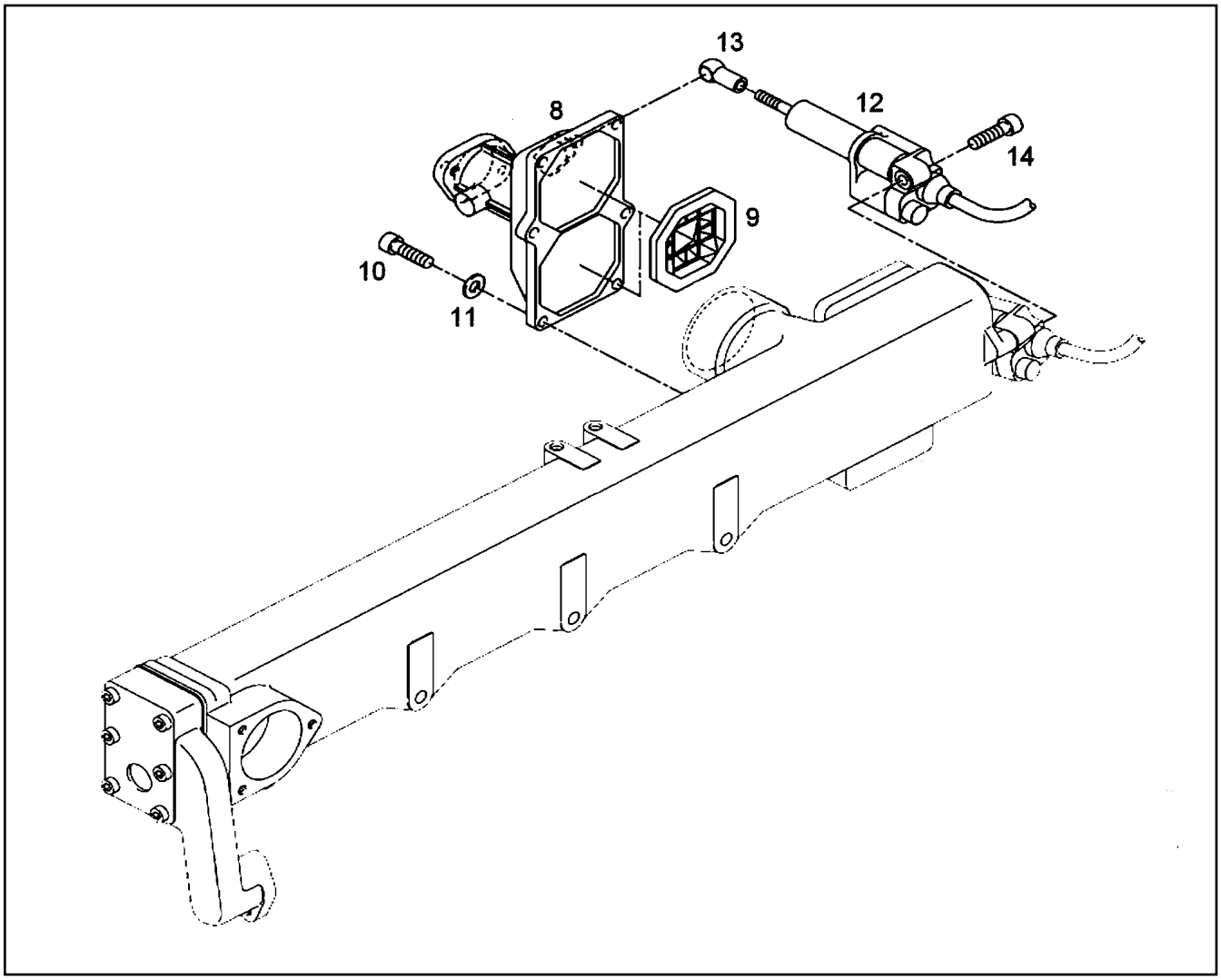

Pos.	Item	Quantity	Description	Bezeichnung	Serie	K
8	10 01 239 4	1	FLAP	KLAPPE		
9	10 01 239 5	2	NON-RETURN VALVE	RUECKSCHLAGVENTIL		
10	10 22 272 5	6	CYLINDER SCREW M8X25 10.9 MAN183-A2	ZYLINDERSCHRAUBE		
11	10 01 165 4	6	WASHER A 8,4X16X1,6 200HV	SCHEIBE		
12	10 33 276 5	1	COMPRESSED-AIR CYLINDER	DRUCKLUFTZYLINDER		
13	72 50 066 08	1	ANGLE JOINT DIN 71802 CS 13-M8 GELB V	WINKELGELENK		
14	10 01 148 8	1	SCREW M8X40 8.8 A2C	SCHRAUBE		

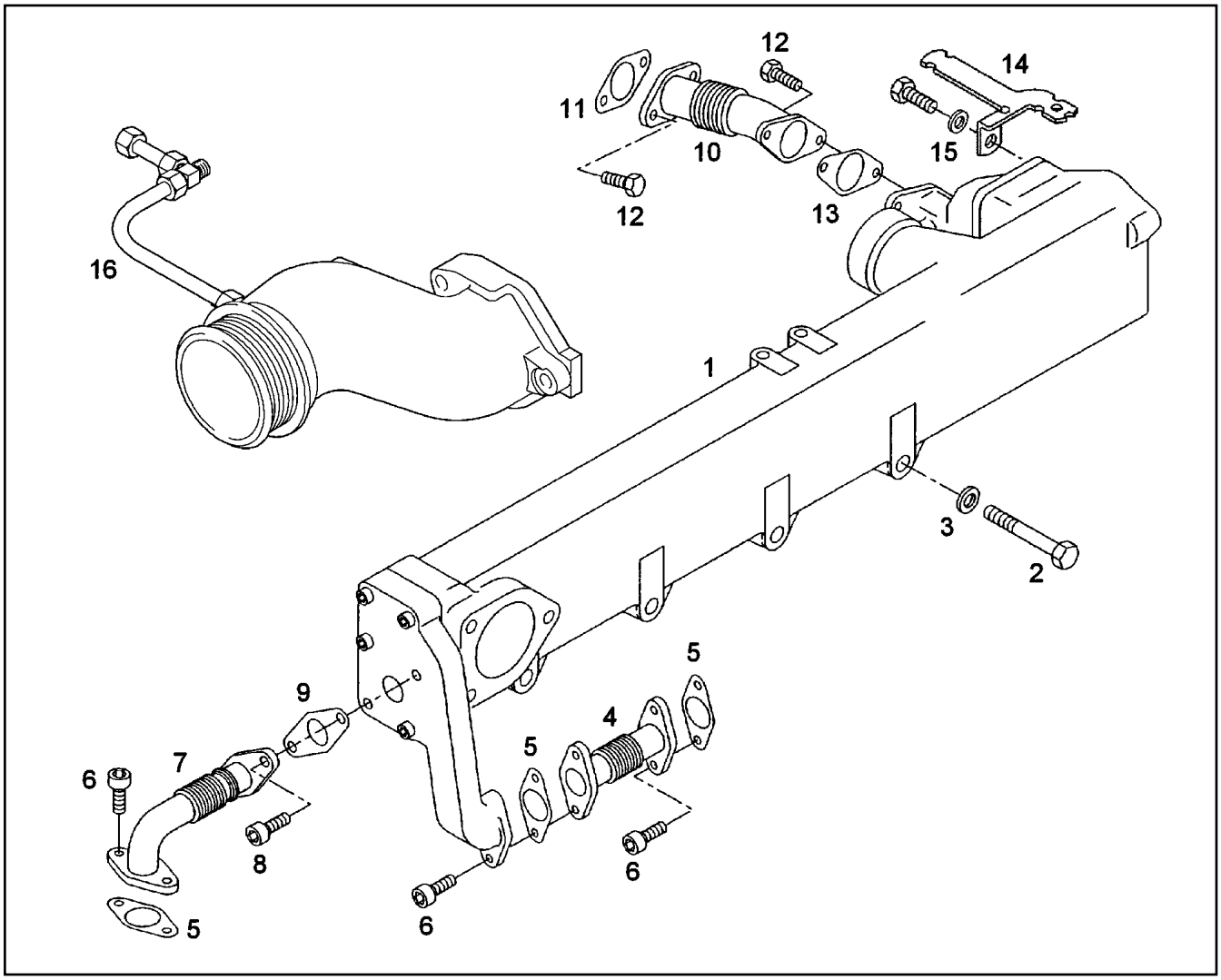

Pos.	Item	Quantity	Description	Bezeichnung	Serie	K
1	97 39 357	1	EXHAUST GAS RECIRCUL.PRE-ASS. ⇨ 9 739 357 97 39 357	ABGASRUECKFUEHRUNG VO		
2	10 01 134 7	4	SCREW M10X85 8.8 A3C	SCHRAUBE		
3	10 01 165 8	4	WASHER A 10,5X20X2,0 200HV	SCHEIBE		
4	10 22 237 3	1	EXHAUST DUCT	ABGASLEITUNG		
5	10 01 241 1	3	SEAL	DICHTUNG		
6	10 01 251 3	6	CYLINDER SCREW M8X20 GA C3J	ZYLINDERSCHRAUBE		
7	10 01 240 0	1	EXHAUST DUCT	ABGASLEITUNG		
8	10 01 251 4	2	CYLINDER SCREW M8X58 GA	ZYLINDERSCHRAUBE		
9	10 01 240 8	1	SEAL	DICHTUNG		
10	10 22 237 6	1	EXHAUST DUCT	ABGASLEITUNG		
11	10 01 240 9	1	SEAL	DICHTUNG		
12	10 01 125 0	4	SCREW M8X22 8.8	SCHRAUBE		
13	10 01 241 3	1	SEAL	DICHTUNG		
14	10 02 091 8	1	HOLDER	HALTER		
15	10 01 256 8	1	WASHER 8,4X19X4 C45K	SCHEIBE		
16	97 39 356	1	PIPELINE INSTALLATION ⇨ 9 739 356 97 39 356	ROHRLEITUNG ANBAU		

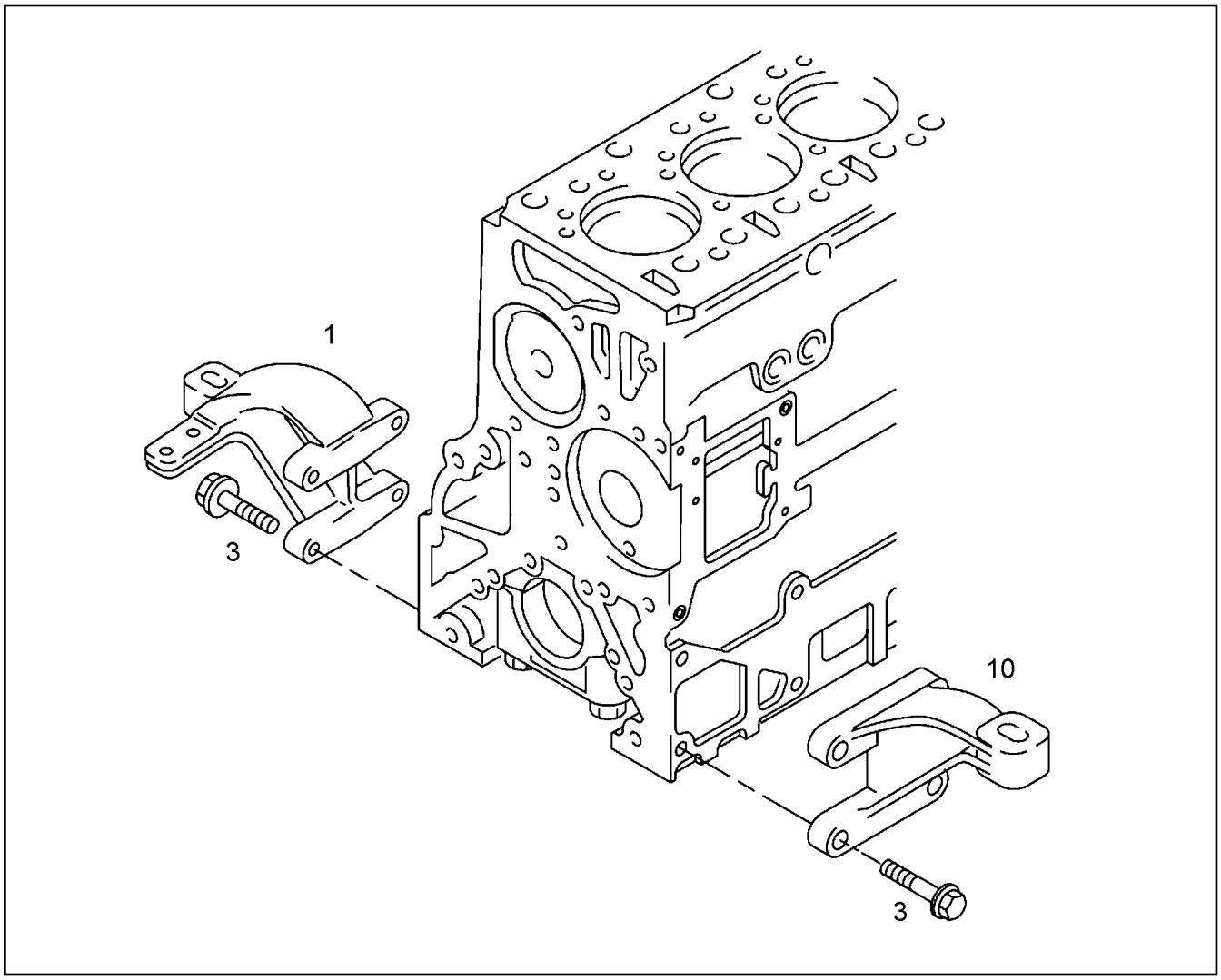

Pos.	Item	Quantity	Description	Bezeichnung	Serie	K
1	10 34 317 4	1	CONSOLE	KONSOLE		
3	10 34 226 6	8	LOCKING SCREW M14X45 12.9 MAN183-PH	SICHERUNGSSCHRAUBE		
10	10 34 317 6	1	CONSOLE	KONSOLE		

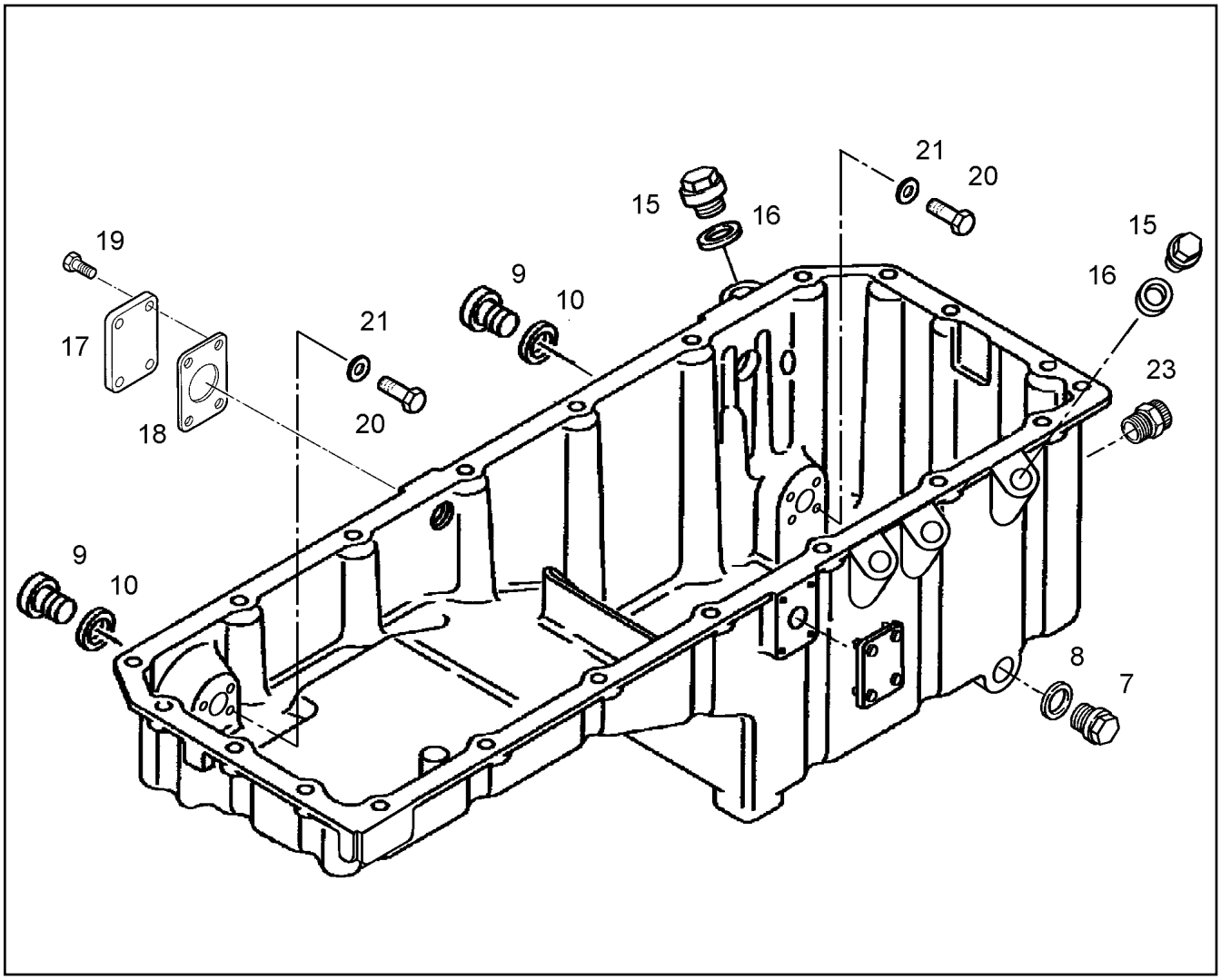

Pos.	Item	Quantity	Description	Bezeichnung	Serie	K
7	10 01 252 6	1	SCREW PLUG M25X1,5X20 9SMNPB28K	VERSCHLUSSSCHRAUBE		
8	10 01 264 3	1	SEAL	DICHTUNG		
9	10 01 161 9	2	SCREW PLUG M26X1,5 ST A3C	VERSCHLUSSSCHRAUBE		
10	10 01 187 0	2	SEALING RING 26,7X34,93X2 ST/FPM1-80	DICHTRING		
15	10 01 161 2	2	SCREW PLUG M14X1,5 ST A3C	VERSCHLUSSSCHRAUBE		
16	10 01 186 6	2	SEALING RING 14,7X22X1,5 ST/FPM1-80	DICHTRING		
17	10 01 271 4	2	FLANGE	FLANSCH		
18	10 01 214 0	2	SEAL	DICHTUNG		
19	10 03 730 4	8	HEX BOLT M8X20 8.8	SECHSKANTSCHRAUBE		
20	10 03 291 2	8	HEX BOLT ISO 4017 M8X12 8.8	SECHSKANTSCHRAUBE		
21	10 01 165 4	8	WASHER A 8,4X16X1,6 200HV	SCHEIBE		
23	10 03 290 6	1	DRAIN VALVE	ABLASSVENTIL		

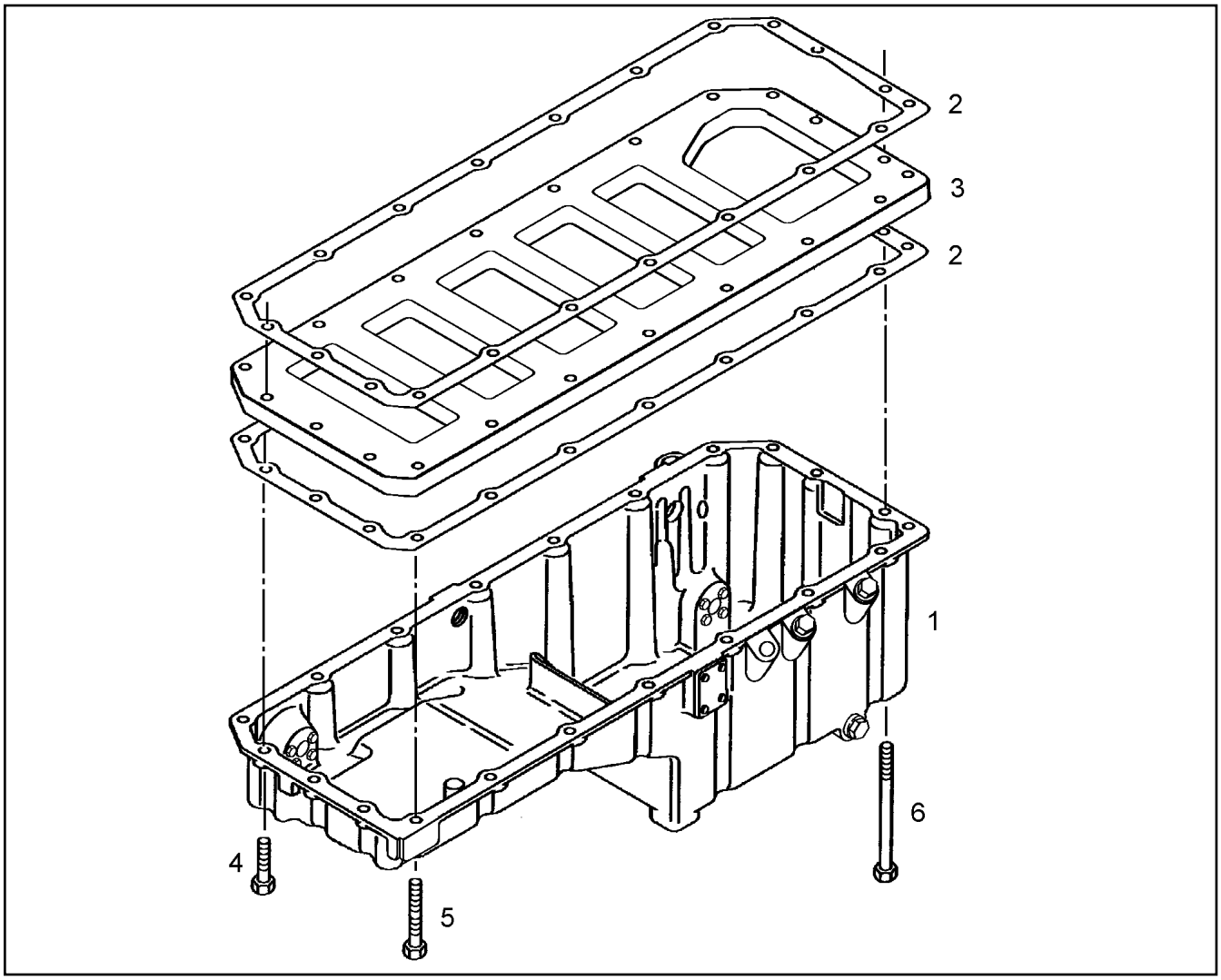

Pos.	Item	Quantity	Description	Bezeichnung	Serie	K
1	97 39 361	1	OIL SUMP R-MOTORXD846 A7 ⇨ 9 739 361 97 39 361	OELWANNE		
2	10 01 229 9	2	SEAL	DICHTUNG		
3	10 02 918 8	1	STIFFENING PLATE	VERSTEIFUNGSBLECH		
4	10 34 226 7	19	HEX HEAD SCREW WITH FLANGE M8X45 1	SECHSKANTSCHRAUBE MIT FL		
5	10 34 226 8	1	HEX HEAD SCREW WITH FLANGE M8X90 1	SECHSKANTSCHRAUBE MIT FL		
6	10 03 731 0	1	HEX BOLT EN 1665 M8X140 10.9 A3C	SECHSKANTSCHRAUBE		

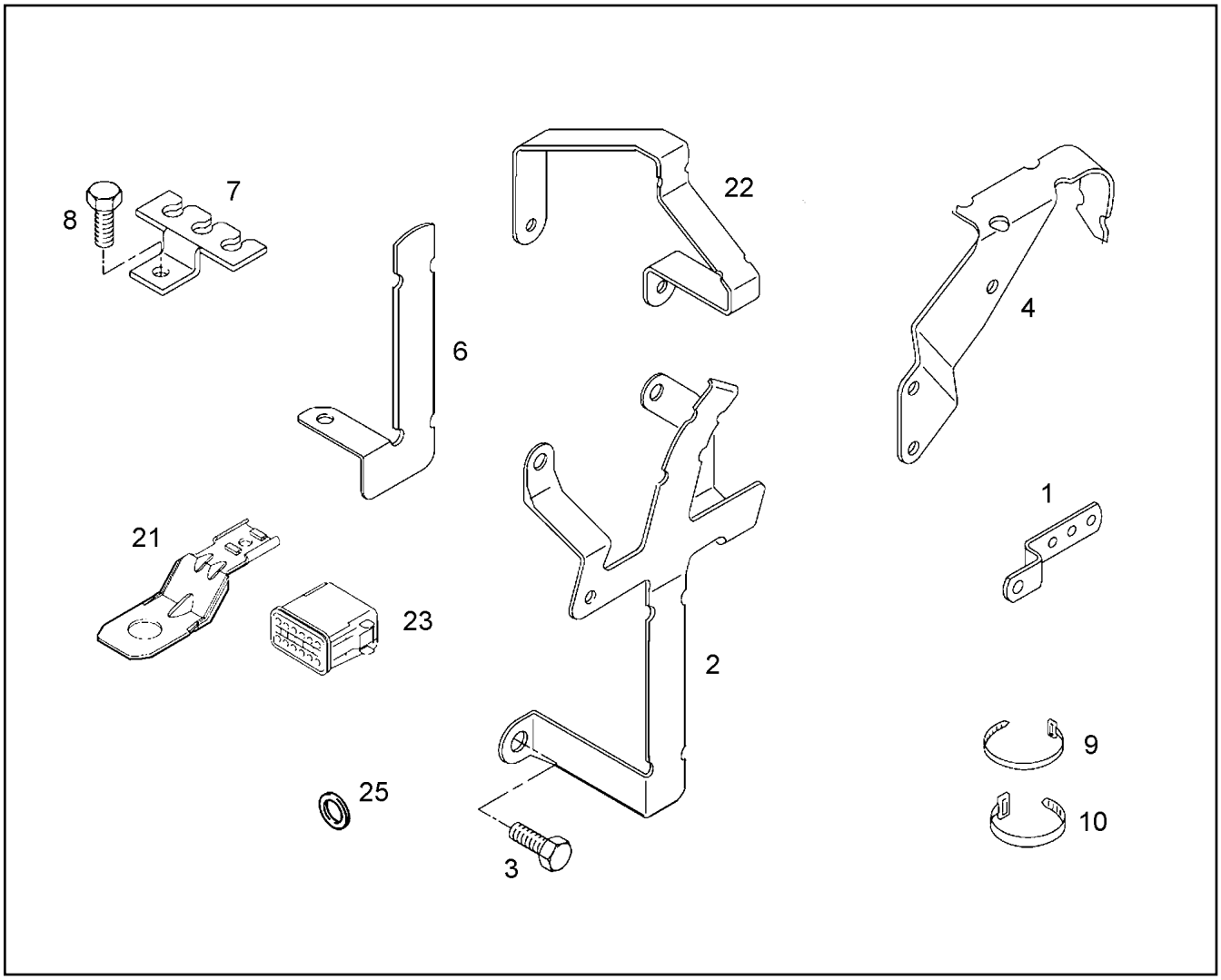

Pos.	Item	Quantity	Description	Bezeichnung	Serie	K
1	10 02 092 1	1	HOLDER	HALTER		
2	10 28 506 8	1	HOLDER	HALTER		
3	10 01 134 4	1	SCREW M12X16 8.8 A3C	SCHRAUBE		
4	10 28 506 9	1	HOLDER	HALTER		
6	10 28 507 0	1	HOLDER	HALTER		
7	10 02 095 5	4	HOLDER	HALTER		
8	10 01 136 0	5	SCREW M8X16 8.8	SCHRAUBE		
9	10 34 342 4	5	CABLE TIE 3,5X150XSCHWARZ PA6.6 SW	KABELBINDER		
10	10 02 093 1	3	CABLE TIE 4,6X385 PA6.6-SW	KABELBINDER		
21	10 34 312 6	1	HOLDER	HALTER		
22	10 34 312 8	1	HOLDER	HALTER		
23	10 34 312 1	1	PLUG 12-POL	STECKER		
25	10 01 165 4	3	WASHER A 8,4X16X1,6 200HV	SCHEIBE		

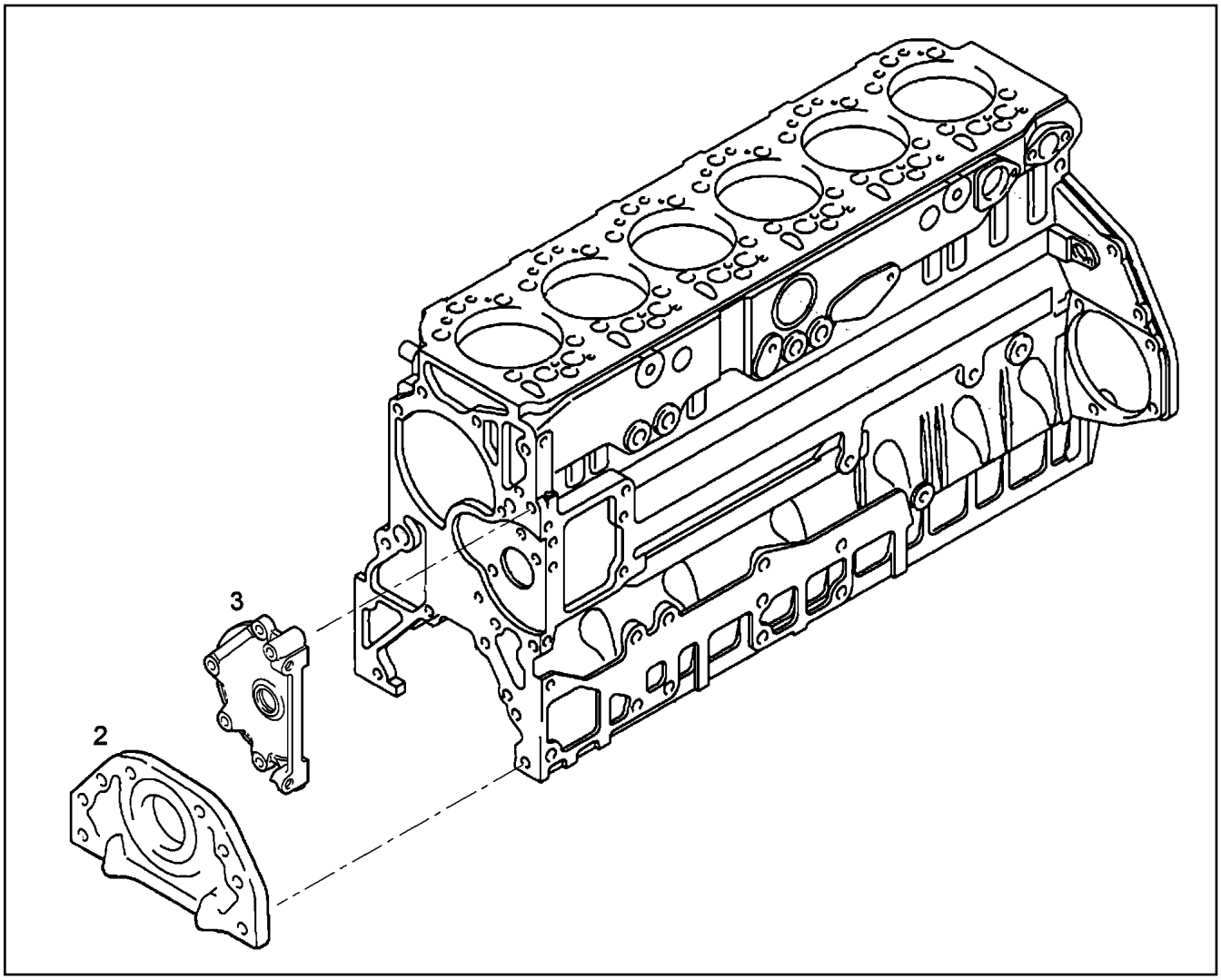

Pos.	Item	Quantity	Description	Bezeichnung	Serie	K
2	97 39 367	1	SCREW CAP	VERSCHLUSSDECKEL		
3	97 39 365	1	SCREW CAP	VERSCHLUSSDECKEL		

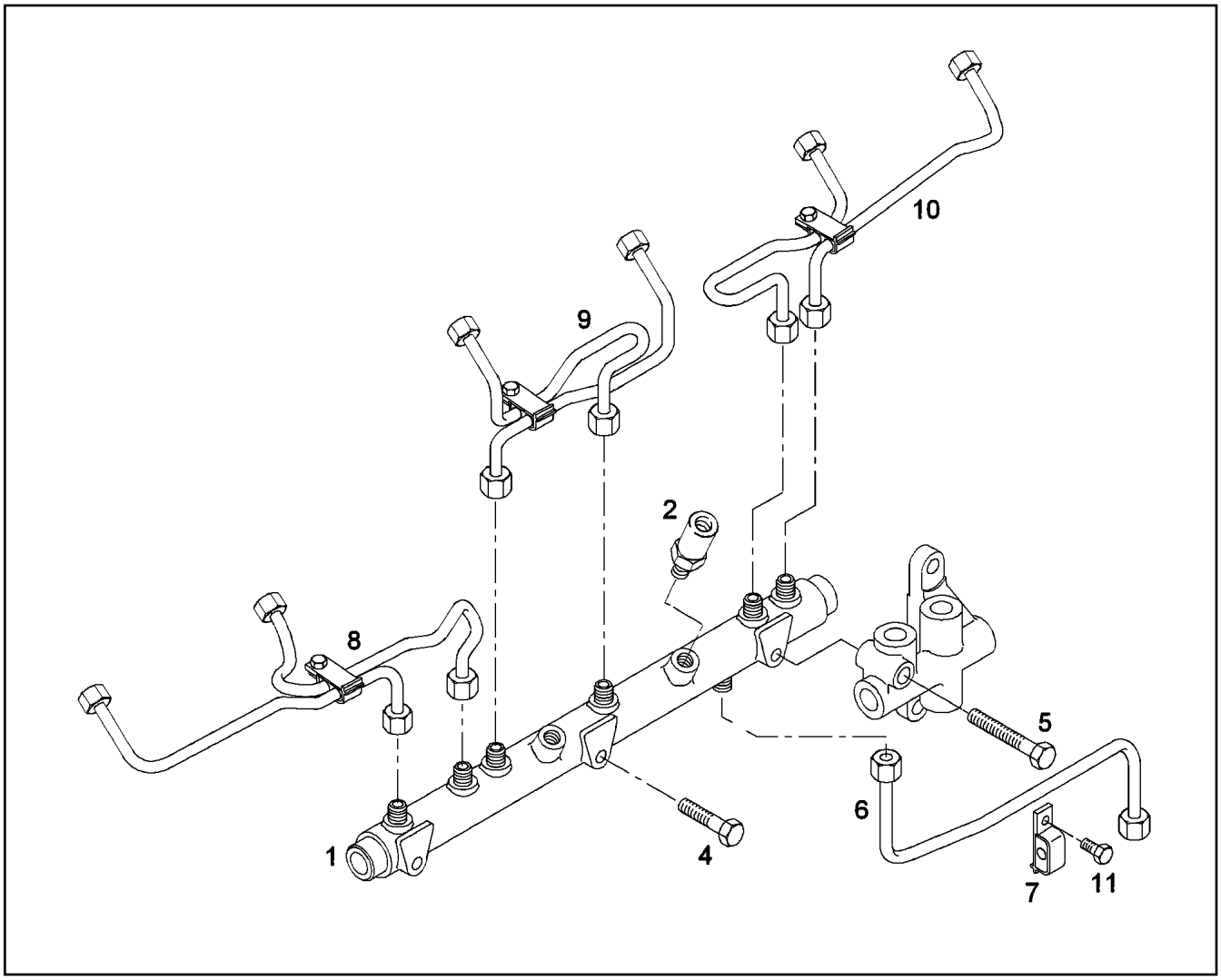

Pos.	Item	Quantity	Description	Bezeichnung	Serie	K
1	10 22 273 9	1	PRESSURE PIPE	DRUCKROHR		
2	10 22 274 0	1	PRESSURE LIMITING VALVE	DRUCKBEGRENZUNGSVENTIL		
4	10 01 122 5	2	SCREW M8X65 8.8 A2C	SCHRAUBE		
5	10 02 919 3	1	SCREW M8X95 8.8	SCHRAUBE		
6	10 34 309 5	1	PRESSURE LINE	DRUCKLEITUNG		
7	10 22 274 3	1	PIPE CLAMP	ROHRSCHELLE		
8	10 22 274 5	1	INJECTION LINE	EINSPRITZLEITUNG		
9	10 22 274 6	1	INJECTION LINE	EINSPRITZLEITUNG		
10	10 22 274 7	1	INJECTION LINE	EINSPRITZLEITUNG		
11	10 22 274 4	1	HEX BOLT	SECHSKANTSCHRAUBE		

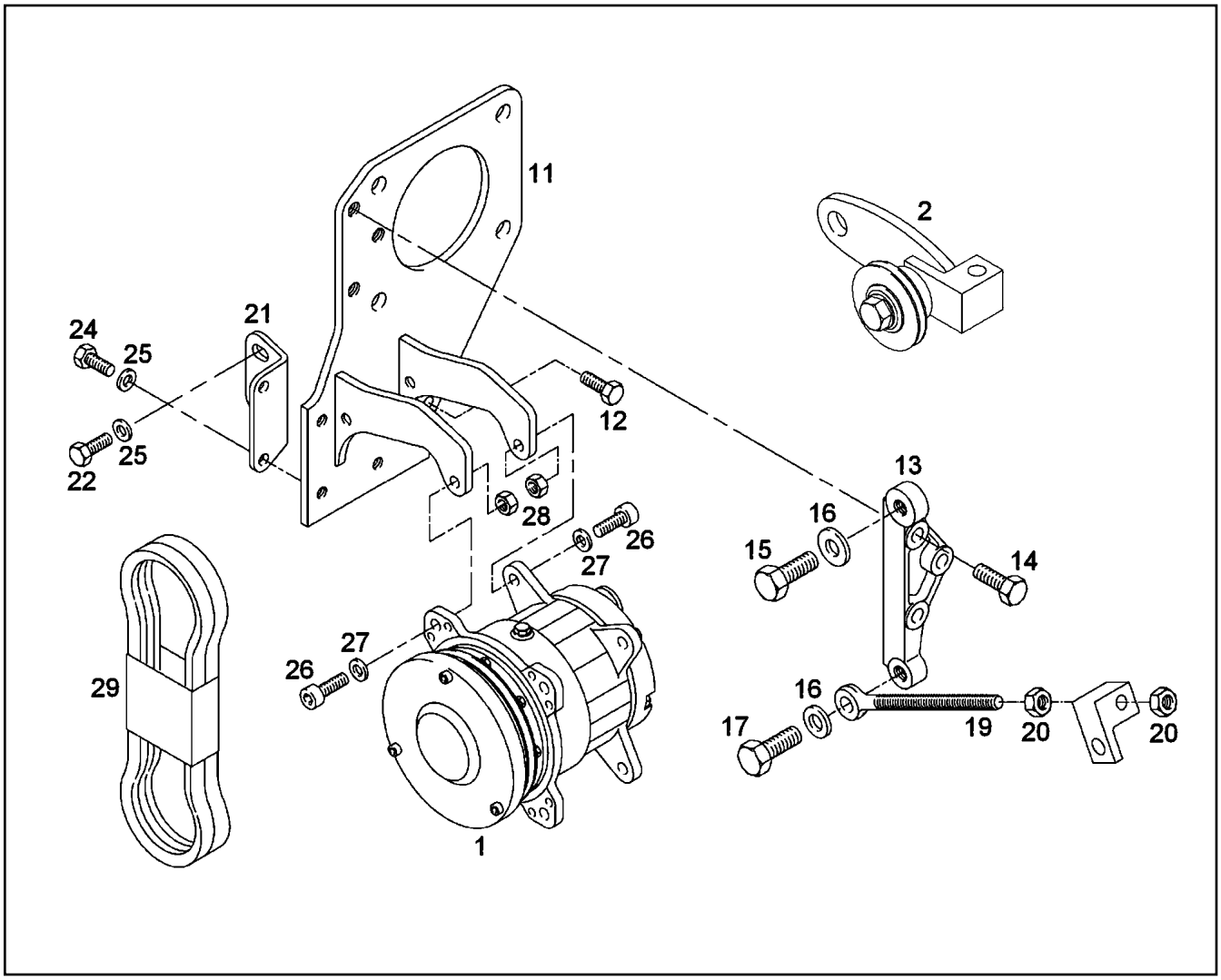

Pos.	Item	Quantity	Description	Bezeichnung	Serie	K
1	10 29 994 8	1	AIR CONDITIONING COMPRESSOR	KLIMAKOMPRESSOR		
2	10 34 330 9	1	TIGHTENING ROLLER	SPANNROLLE		
11	10 34 310 5	1	BEAM	TRAEGER		
12	10 01 136 2	1	SCREW M8X25 8.8	SCHRAUBE		
13	10 34 331 8	1	CONSOLE	KONSOLE		
14	10 01 133 1	1	SCREW M10X35 8.8	SCHRAUBE		
15	10 34 226 2	1	FITTED SCREW M12X32 8.8	PASSSCHRAUBE		
16	10 01 165 9	2	WASHER A 13X24X2,5 200HV	SCHEIBE		
17	10 01 134 5	1	SCREW M12X40 8.8 A3C	SCHRAUBE		
19	10 34 328 5	1	EYE BOLT DIN 444 M12X150 6.8	AUGENSCHRAUBE		
20	10 34 227 9	2	HEX NUT M12 04 A3C	SECHSKANTMUTTER		
21	10 34 310 3	1	HOLDER	HALTER		
22	10 01 125 0	2	SCREW M8X22 8.8	SCHRAUBE		
23	10 01 165 4	4	WASHER A 8,4X16X1,6 200HV	SCHEIBE		
24	10 03 730 4	2	HEX BOLT M8X20 8.8	SECHSKANTSCHRAUBE		
26	10 01 148 8	4	SCREW M8X40 8.8 A2C	SCHRAUBE		
27	10 01 256 8	4	WASHER 8,4X19X4 C45K	SCHEIBE		
28	10 01 163 7	4	LOCK NUT BM8-8	SICHERUNGSMUTTER		
29	10 34 229 2	1	V-BELT SET 2C 1325	KEILRIEMENSATZ		

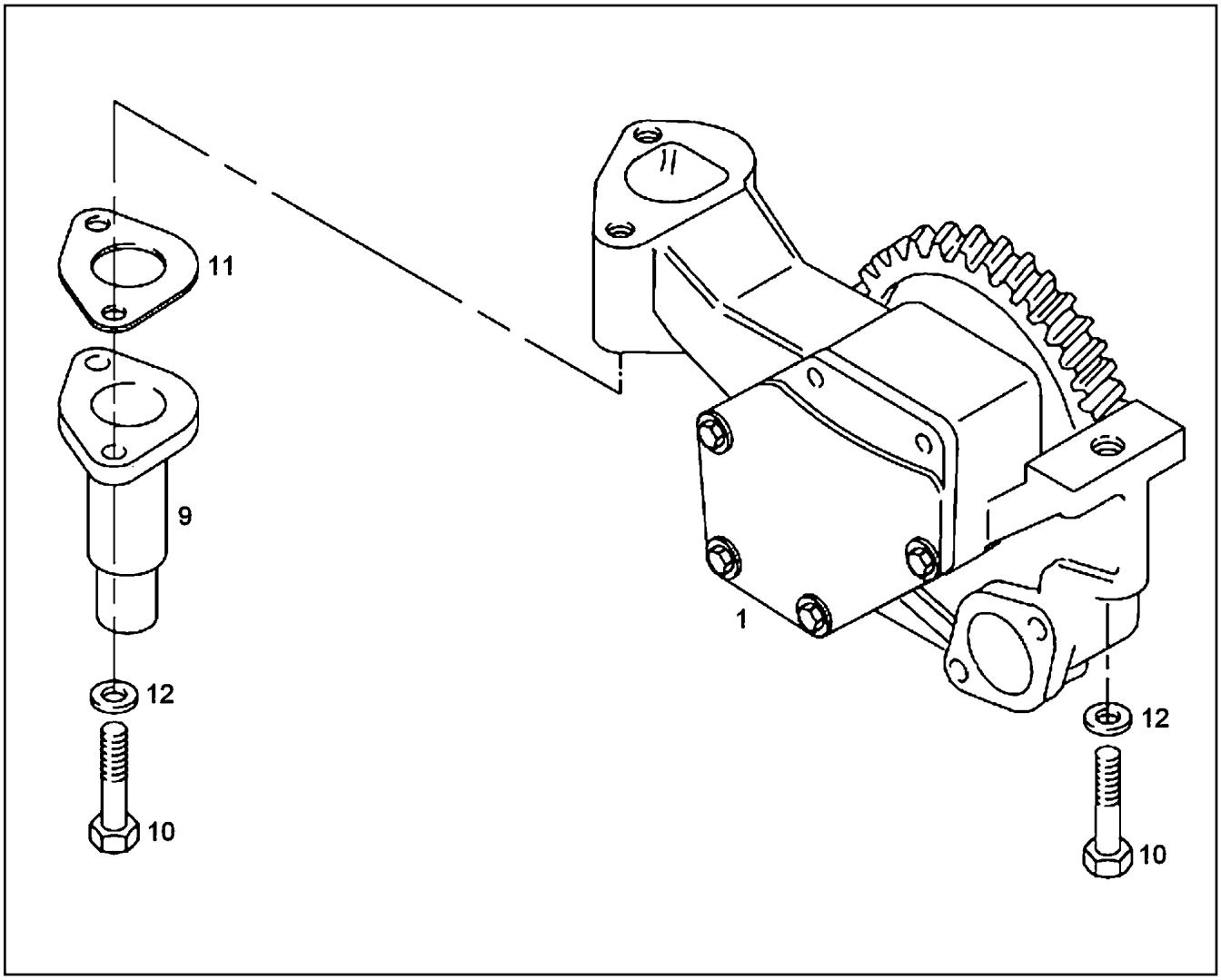

Pos.	Item	Quantity	Description	Bezeichnung	Serie	K
1	10 02 919 2	1	LUBRICATING OIL PUMP	SCHMIEROELPUMPE		
9	10 01 228 3	1	OVERPRESSURE VALVE	UEBERDRUCKVENTIL		
10	10 01 132 8	3	SCREW M8X55 8.8	SCHRAUBE		
11	10 34 286 4	1	FLANGE	FLANSCH		
12	10 01 165 4	3	WASHER A 8,4X16X1,6 200HV	SCHEIBE		

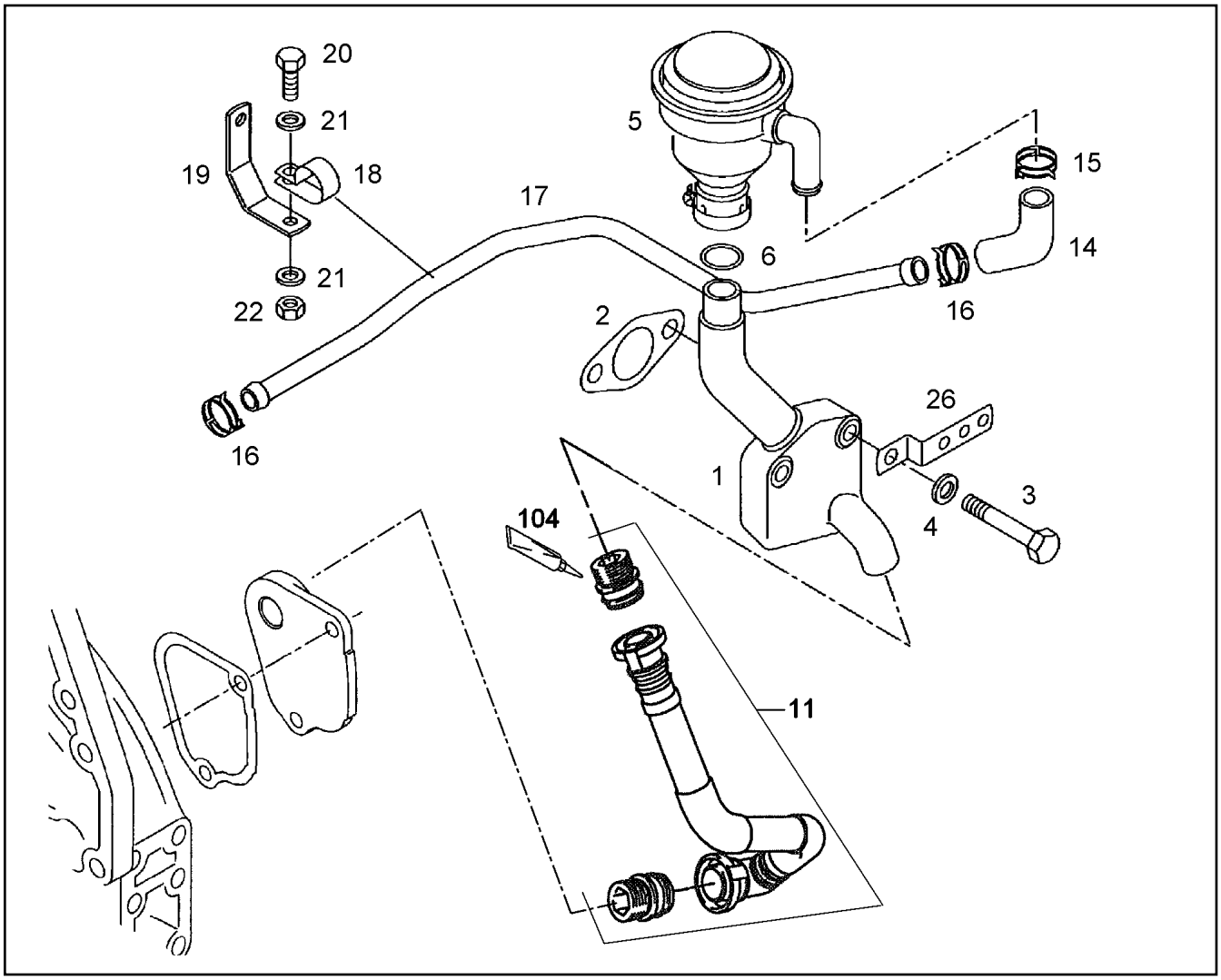

Pos.	Item	Quantity	Description	Bezeichnung	Serie	K
1	10 01 219 0	1	ELBOW	KRUEMMER		
2	10 01 184 6	1	SEAL	DICHTUNG		
3	10 01 126 4	2	SCREW M10X70 8.8	SCHRAUBE		
4	10 01 165 8	2	WASHER A 10,5X20X2,0 200HV	SCHEIBE		
5	10 01 213 6	1	OIL SEPARATOR	OELABSCHEIDER		
6	10 01 263 4	1	O RING 30X3,5 N-NBR3-70	RUNDDICHTRING		
11	97 39 322	1	REPAIR KIT PIPE LINE ⇨ 9 739 322 97 39 322	RS ROHRLEITUNG		
14	10 01 263 1	1	FORM HOSE	FORMSCHLAUCH		
15	10 01 266 8	1	HOSE CLAMP 29 CK75	SCHLAUCHSCHELLE		
16	10 01 267 1	2	HOSE CLAMP 26 CK75	SCHLAUCHSCHELLE		
17	10 03 733 9	1	VENTILATION LINE	ENTLUEFTUNGSLEITUNG		
18	10 47 687 9	1	PIPE CLAMP 18 A4C	ROHRSCHELLE		
19	10 01 268 4	1	HOLDER	HALTER		
20	10 01 124 9	1	SCREW M8X18 8.8	SCHRAUBE		
21	10 01 165 4	2	WASHER A 8,4X16X1,6 200HV	SCHEIBE		
22	10 01 163 1	1	NUT M8 8	MUTTER		
26	10 02 092 1	1	HOLDER	HALTER		
104	81 12 073 01	1	GLUE 10ML	KLEBSTOFF		

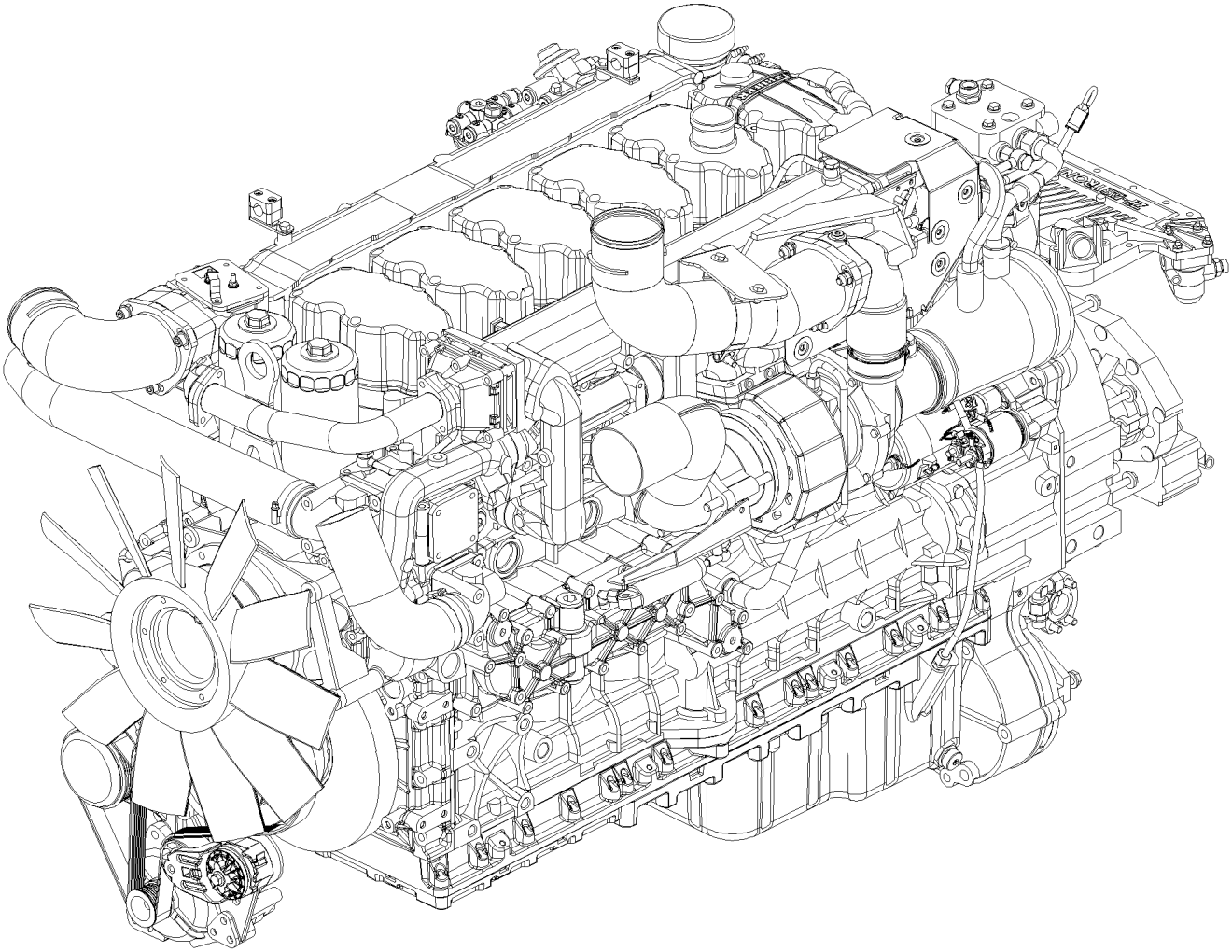

Pos.	Item	Quantity	Description	Bezeichnung	Serie	K
1	10 12 059 0	1	DIESEL ENGINE D2876 LE131 ➪ X10120590 10 12 059 0	DIESELMOTOR		
49	97 39 082	1	INFORMATION LABEL PVC 2	HINWEISSCHILD		
71	97 39 403	1	MOTOR CONTROL DEVICE LH-ECU-UP/CR	MOTORSTEUERGERAET		
72	90 80 702	1	CONTROL GEAR ➪ 9 080 702 90 80 702	STEUERGERAET		
97	10 11 614 1	1	FUEL HOSE ➪ X10116141 10 11 614 1	KRAFTSTOFFSCHLAUCH		
230	97 39 326	1	CABLE BOOM MOUNTING	KABELBAUM ANBAU		
(1)	10 11 922 6	1	LOOM	KABELBAUM		
231	97 39 257	1	ENGINE CONTROL SENSORS ➪ 9 739 257 97 39 257	MOTORREGELUNGSENSORIK		
277	90 77 248	1	BEAM	TRAEGER		
282	97 39 035	1	LOCKING PIECES ➪ 9 739 035 97 39 035	VERSCHLUSSTEIL		
330	97 39 186	1	MOTOR BRAKE ➪ 9 739 186 97 39 186	MOTORBREMSE		
492	10 22 281 7	6	SEAL KIT CYLINDER HEAD ➪ X10222817 10 22 281 7	DS ZYLINDERKOPF		

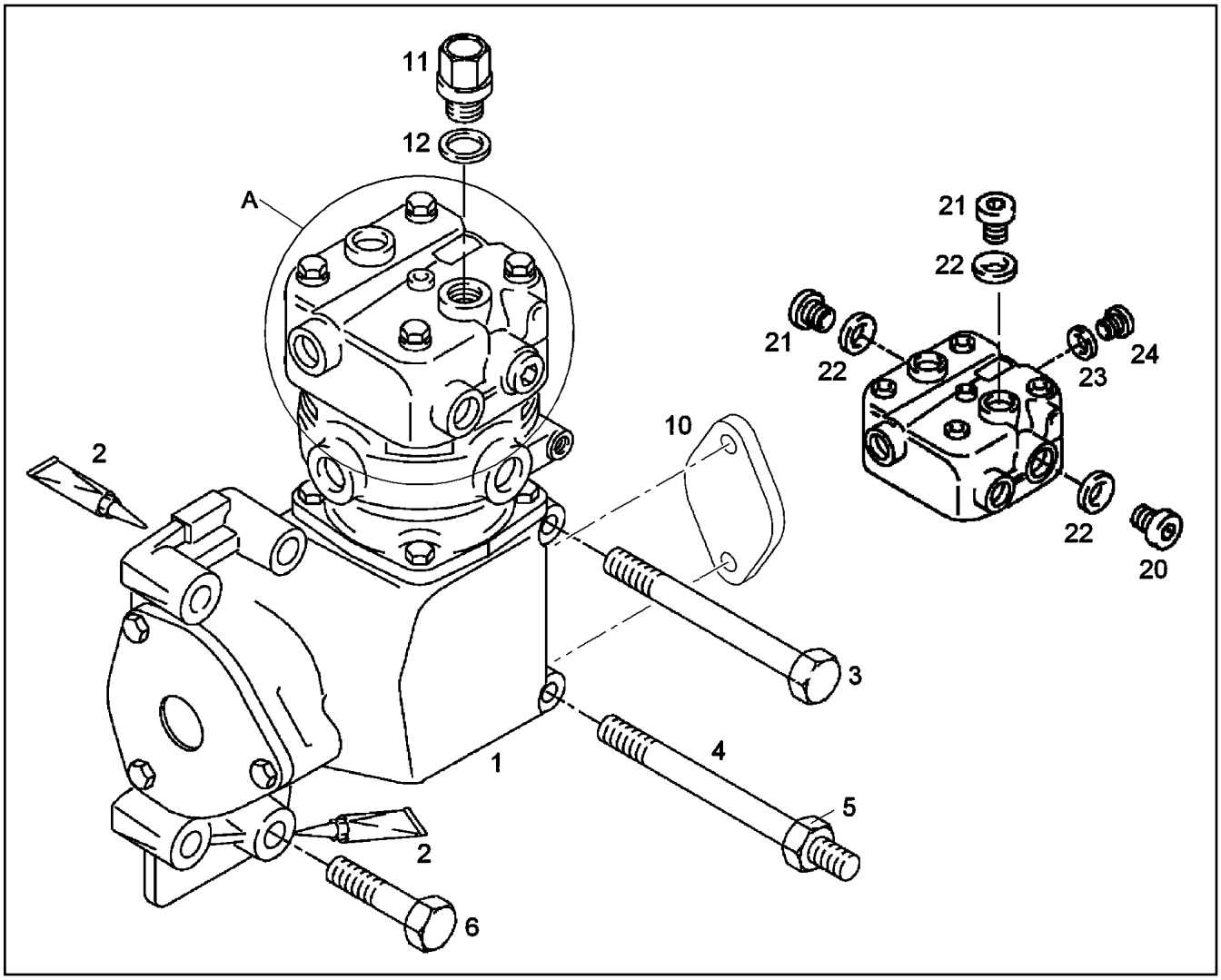

Pos.	Item	Quantity	Description	Bezeichnung	Serie	K
1	10 47 688 5	1	AIR COMPRESSOR	LUFTPRESSER		
2	10 01 117 2	1	SEALANT	DICHTMITTEL		
3	10 47 688 8	1	HEX HEAD SCREW WITH FLANGE M8X140 1	SECHSKANTSCHRAUBE MIT FL		
4	10 47 689 0	1	DOUBLE-ENDED STUD M8X150 10.9 MAN18	STIFTSCHRAUBE		
5	10 47 690 5	1	HEX NUT M8X10 MAN183-B1	SECHSKANTMUTTER		
6	10 22 273 7	4	FLANGED BOLT	BUNDSCHRAUBE		
10	97 39 286	1	SCREW CAP ⇨ 9 739 286 97 39 286	VERSCHLUSSDECKEL		
11	10 01 248 1	1	SAFETY VALVE 17BAR	SICHERHEITSVENTIL		
12	10 01 187 0	1	SEALING RING 26,7X34,93X2 ST/FPM1-80	DICHTRING		
20	10 22 280 4	1	LUG GE LL 16M26X1,5 ST A4C	STUTZEN		
21	10 01 161 9	2	SCREW PLUG M26X1,5 ST A3C	VERSCHLUSSSCHRAUBE		
22	10 03 730 5	3	SEALING RING A26X34 CU	DICHTRING		
23	10 01 184 1	1	SEALING RING A22X27 CU	DICHTRING		
24	40 41 016 08	1	SCREW PLUG DIN 908 M22X1,5 ST A2C	VERSCHLUSSSCHRAUBE		

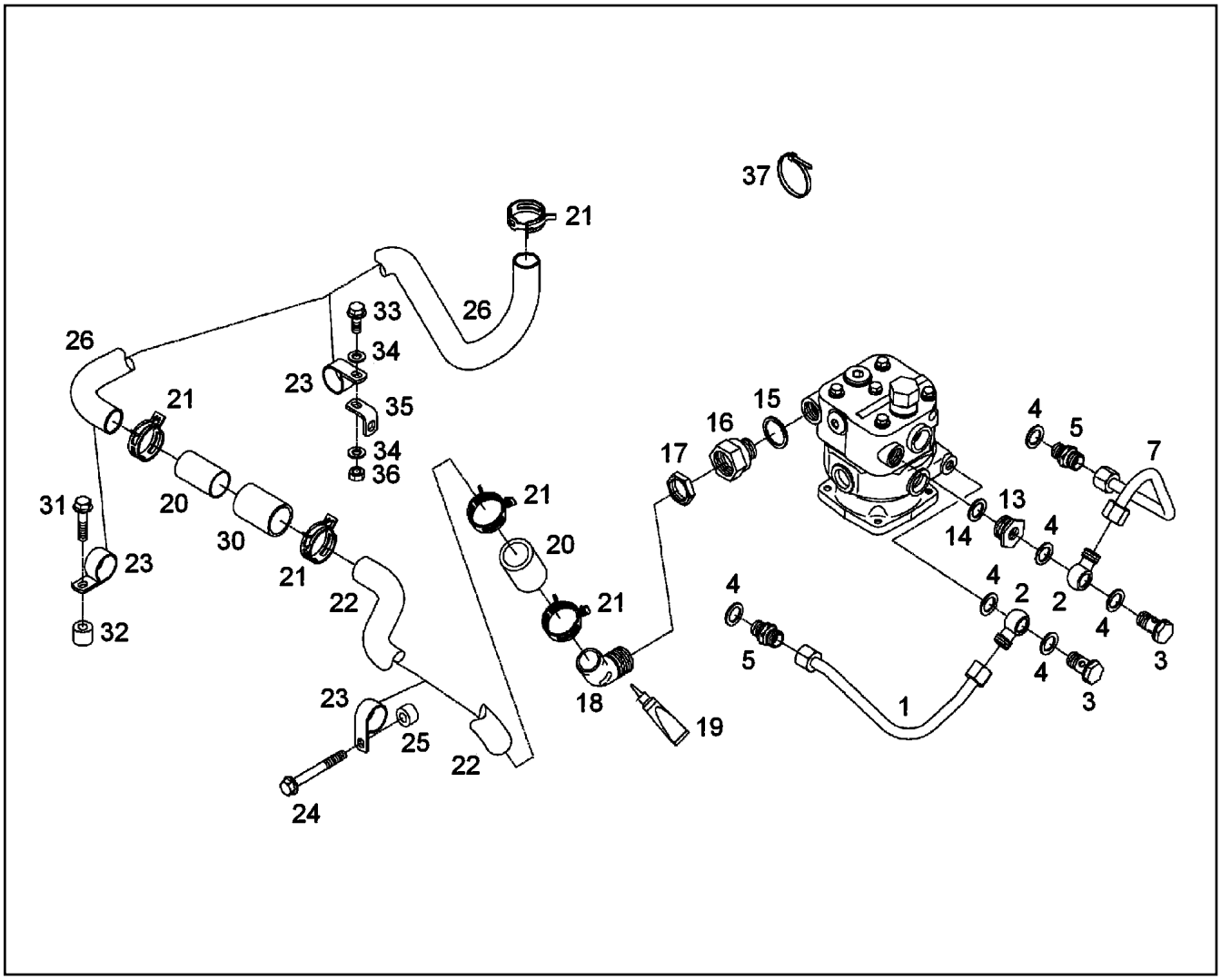

Pos.	Item	Quantity	Description	Bezeichnung	Serie	K
1	10 47 689 5	1	LIQUID COOLING PIPELINE	KUEHLMITTELLEITUNG		
2	10 01 271 0	2	RING ADAPTER	RINGSTUTZEN		
3	10 01 273 0	2	HOLLOW SCREW	HOHLSCHRAUBE		
4	10 01 186 6	6	SEALING RING 14,7X22X1,5 ST/FPM1-80	DICHTRING		
5	10 01 199 8	2	SCREW-ON CONNECTION L10 A-M ST	EINSCHRAUBSTUTZEN		
7	10 47 690 7	1	LIQUID COOLING PIPELINE	KUEHLMITTELLEITUNG		
13	10 02 919 5	1	TRANSITION CONNECTION PIECE	UEBERGANGSSTUTZEN		
14	10 01 186 9	1	SEALING RING 22,7X30X2 ST/FPM1-80	DICHTRING		
15	10 01 187 2	2	SEALING RING 32,7X40X2 ST/FPM1-80	DICHTRING		
16	10 01 272 1	1	SCREW-ON CONNECTION M26X1,5/M32X1 9	EINSCHRAUBSTUTZEN		
17	10 01 255 9	1	HEX NUT M32X1,5 8	SECHSKANTMUTTER		
18	10 01 247 7	1	SUCTION BEND	SAUGKRUEMMER		
19	10 01 117 6	1	SEALANT	DICHTMITTEL		
20	10 01 120 0	2	HOSE N1-32	SCHLAUCH		
21	10 01 267 4	5	HOSE CLAMP 44 CK75	SCHLAUCHSCHELLE		
22	10 47 691 2	1	SUCTION LINE JOINING	SAUGLEITUNG		
23	10 01 265 3	3	PIPE CLAMP 32.2 UST37-2	ROHRSCHELLE		
24	10 44 335 6	1	HEX BOLT M8X70 10.9 MAN183-B1	SECHSKANTSCHRAUBE		
25	10 48 693 4	1	BUSH 9X18X11	BUCHSE		
26	10 48 691 6	1	SUCTION LINE JOINING	SAUGLEITUNG		
30	10 48 691 7	1	INSULATING TUBE GF/AL	ISOLIERSCHLAUCH		
31	10 44 336 5	1	HEX BOLT M8X35 10.9 MAN183-B1	SECHSKANTSCHRAUBE		
32	10 48 694 0	1	BUSH 9X18X15 ST35NBK	BUCHSE		
33	10 44 335 2	1	HEX BOLT M8X20 10.9 MAN183-B1	SECHSKANTSCHRAUBE		
34	10 01 165 4	2	WASHER A 8,4X16X1,6 200HV	SCHEIBE		
35	10 48 693 3	1	HOLDER	HALTER		

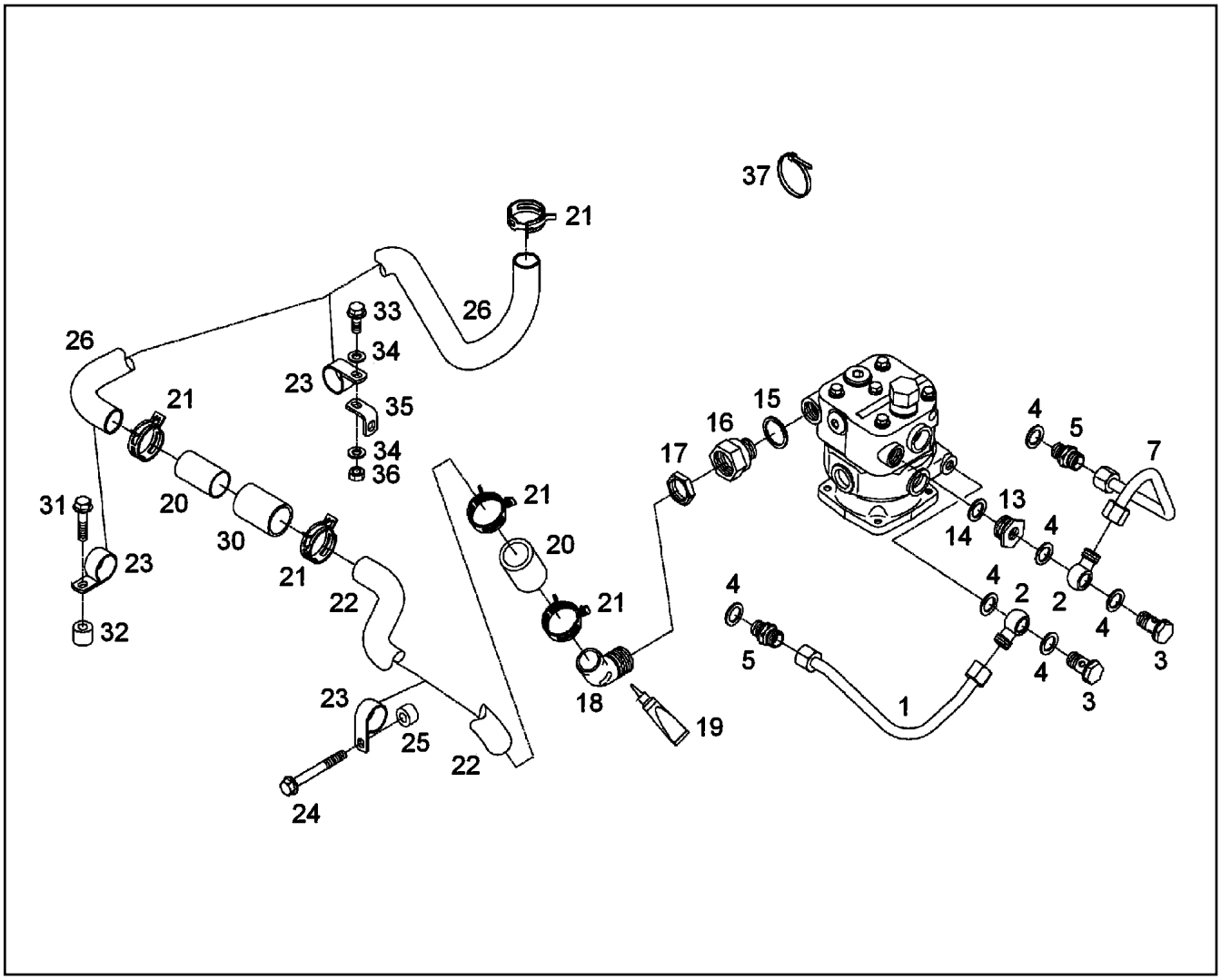

Pos.	Item	Quantity	Description	Bezeichnung	Serie	K
36	10 01 163 1	1	NUT M8 8	MUTTER		
37	10 02 093 1	2	CABLE TIE 4,6X385 PA6.6-SW	KABELBINDER		

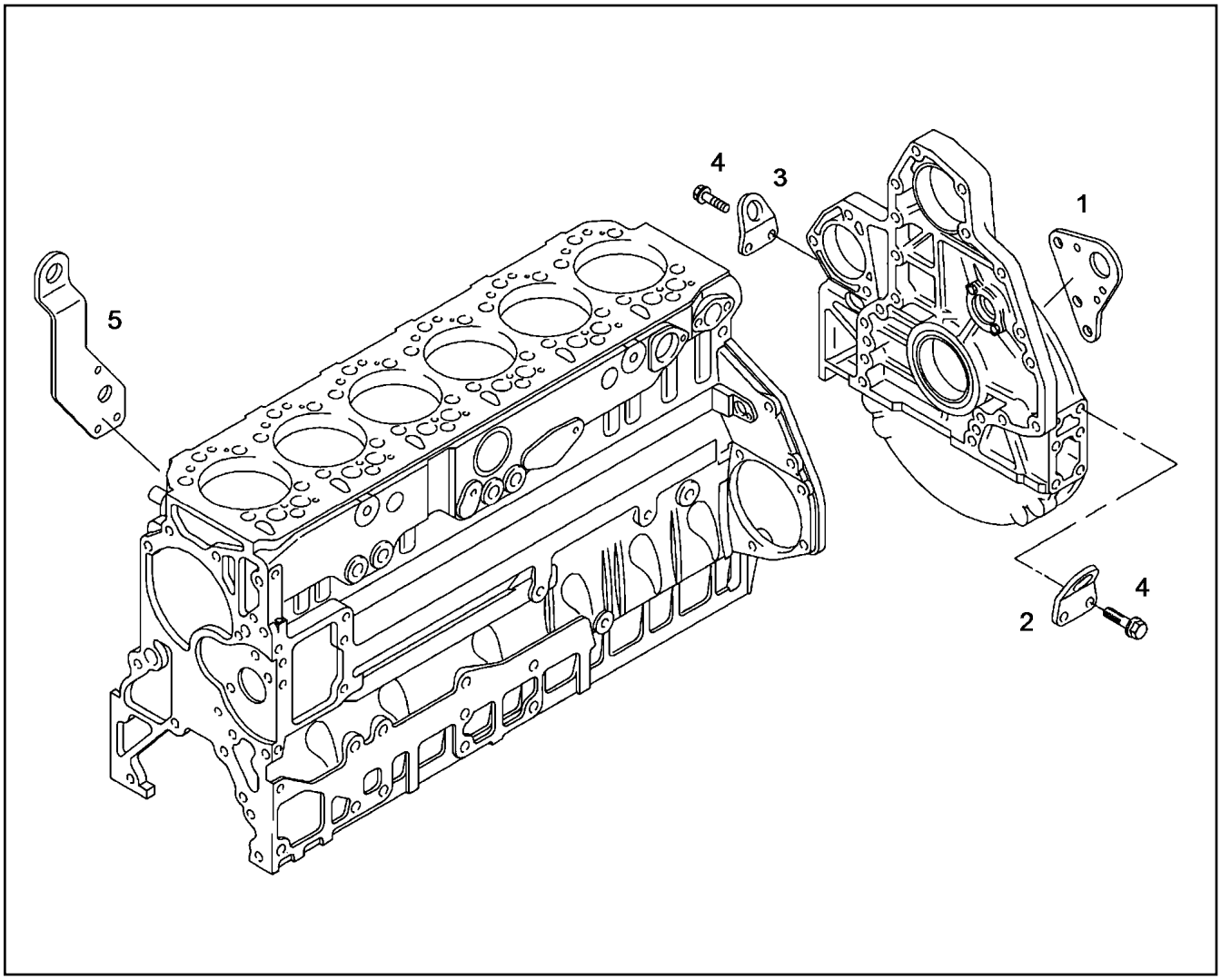

Pos.	Item	Quantity	Description	Bezeichnung	Serie	K
1	10 01 245 6	1	SUSPENSION RING	AUFHAENGOESE		
2	10 29 431 6	1	SUSPENSION EYE	AUFHAENGEOESE		
3	10 01 734 7	1	SUSPENSION RING	AUFHAENGOESE		
4	10 01 133 5	4	SCREW M16X35 8.8	SCHRAUBE		
5	10 47 688 4	1	SUSPENSION EYE	AUFHAENGEOESE		

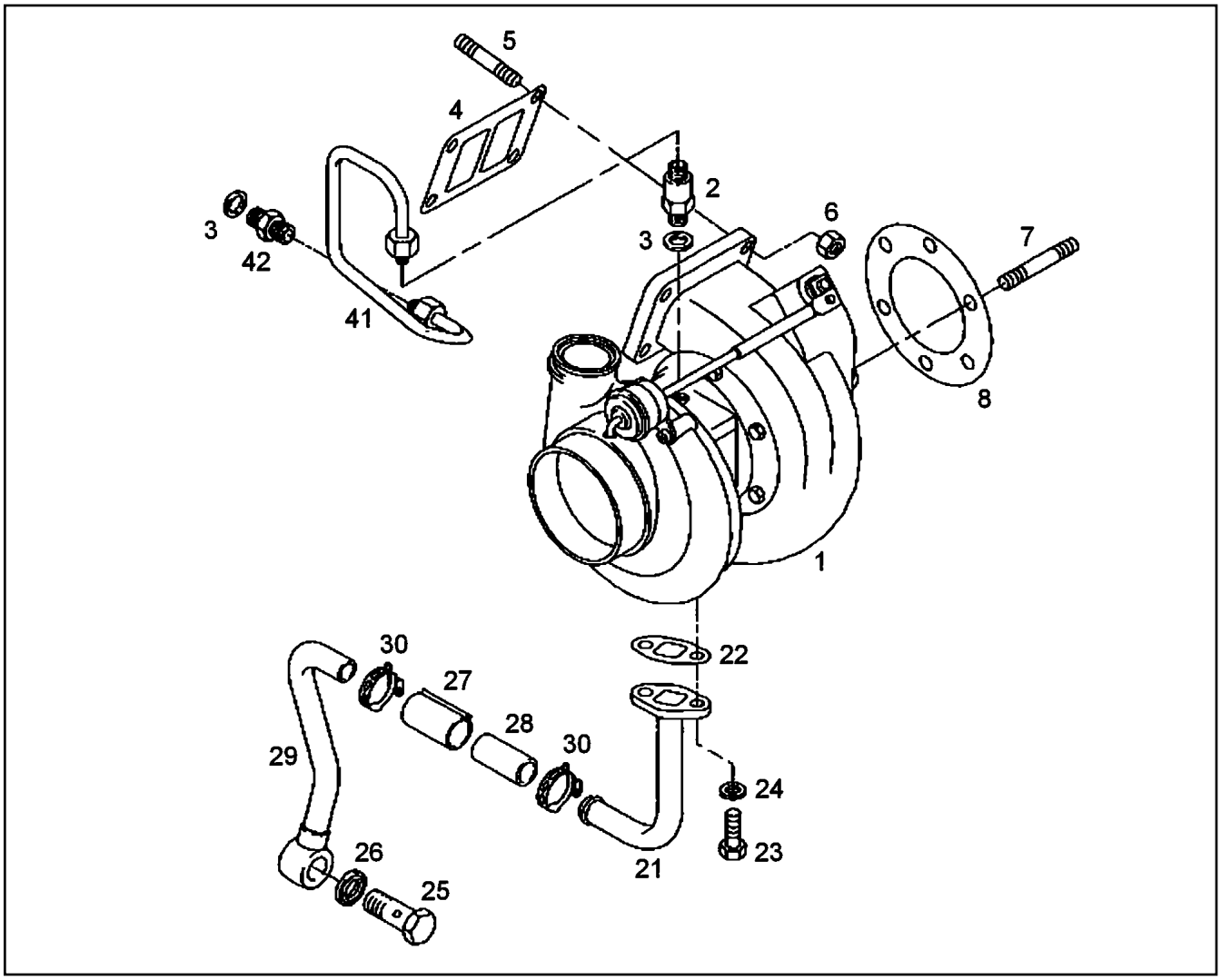

Pos.	Item	Quantity	Description	Bezeichnung	Serie	K
1	10 47 688 6	1	EXHAUST GAS TURBOCHARGER	ABGASTURBOLADER		
2	10 01 272 2	1	SCREW-ON CONNECTION	EINSCHRAUBSTUTZEN		
3	10 01 186 7	2	SEALING RING 16,7X24X1,5 ST/FPM1-80	DICHTRING		
4	10 22 081 3	1	SEAL	DICHTUNG		
5	10 28 710 4	4	DOUBLE-ENDED STUD M10X35	STIFTSCHRAUBE		
6	10 22 273 2	4	HEX COLLAR NUT	SECHSKANTBUNDMUTTER		
7	10 03 729 8	6	DOUBLE-ENDED STUD M10X25	STIFTSCHRAUBE		
8	10 01 245 4	1	SEAL	DICHTUNG		
21	10 28 710 5	1	HYDT.TUBE	OELRUECKLAUFLEITUNG		
22	10 01 265 1	1	SEAL	DICHTUNG		
23	10 03 730 4	2	HEX BOLT M8X20 8.8	SECHSKANTSCHRAUBE		
24	10 01 165 4	2	WASHER A 8,4X16X1,6 200HV	SCHEIBE		
25	10 28 710 8	1	HOLLOW SCREW	HOHLSCHRAUBE		
26	10 01 187 0	2	SEALING RING 26,7X34,93X2 ST/FPM1-80	DICHTRING		
27	10 28 710 6	1	INSULATING TUBE	ISOLIERSCHLAUCH		
28	10 01 263 2	1	HOSE 22X65 -1	SCHLAUCH		
29	10 28 710 7	1	HYDT.TUBE	OELRUECKLAUFLEITUNG		
30	10 28 505 2	2	HOSE CLAMP 29	SCHLAUCHSCHELLE		
41	10 03 730 0	1	PRESSURE LINE	DRUCKLEITUNG		
42	10 01 199 9	1	SCREW-ON CONNECTION L12A-M ST	EINSCHRAUBSTUTZEN		

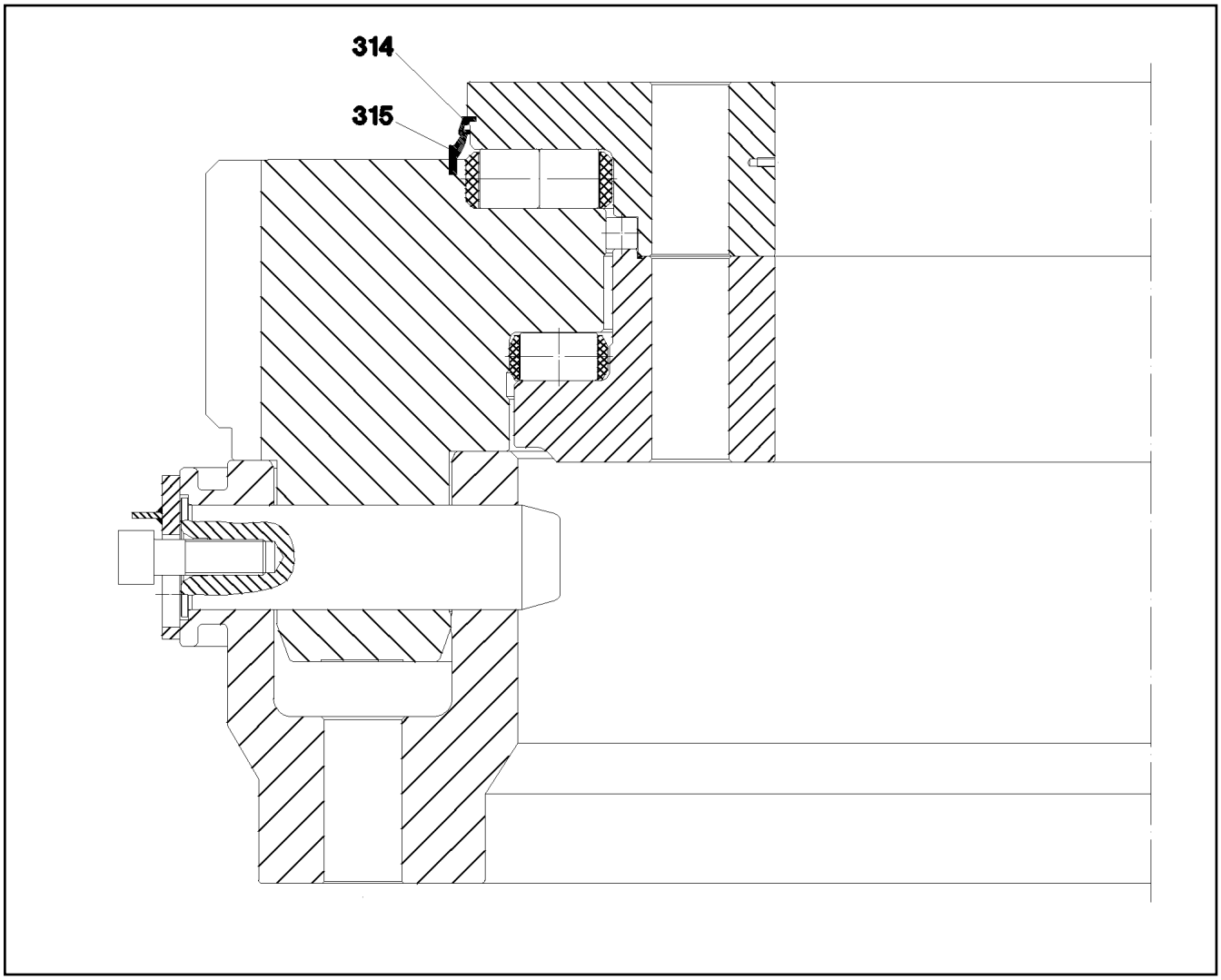

Pos.	Item	Quantity	Description	Bezeichnung	Serie	K
314	26 21 835 01	8.31	SEALING PROFILE	DICHTPROFIL		
315	26 21 821 01	8.36	SEALING PROFILE	DICHTPROFIL		

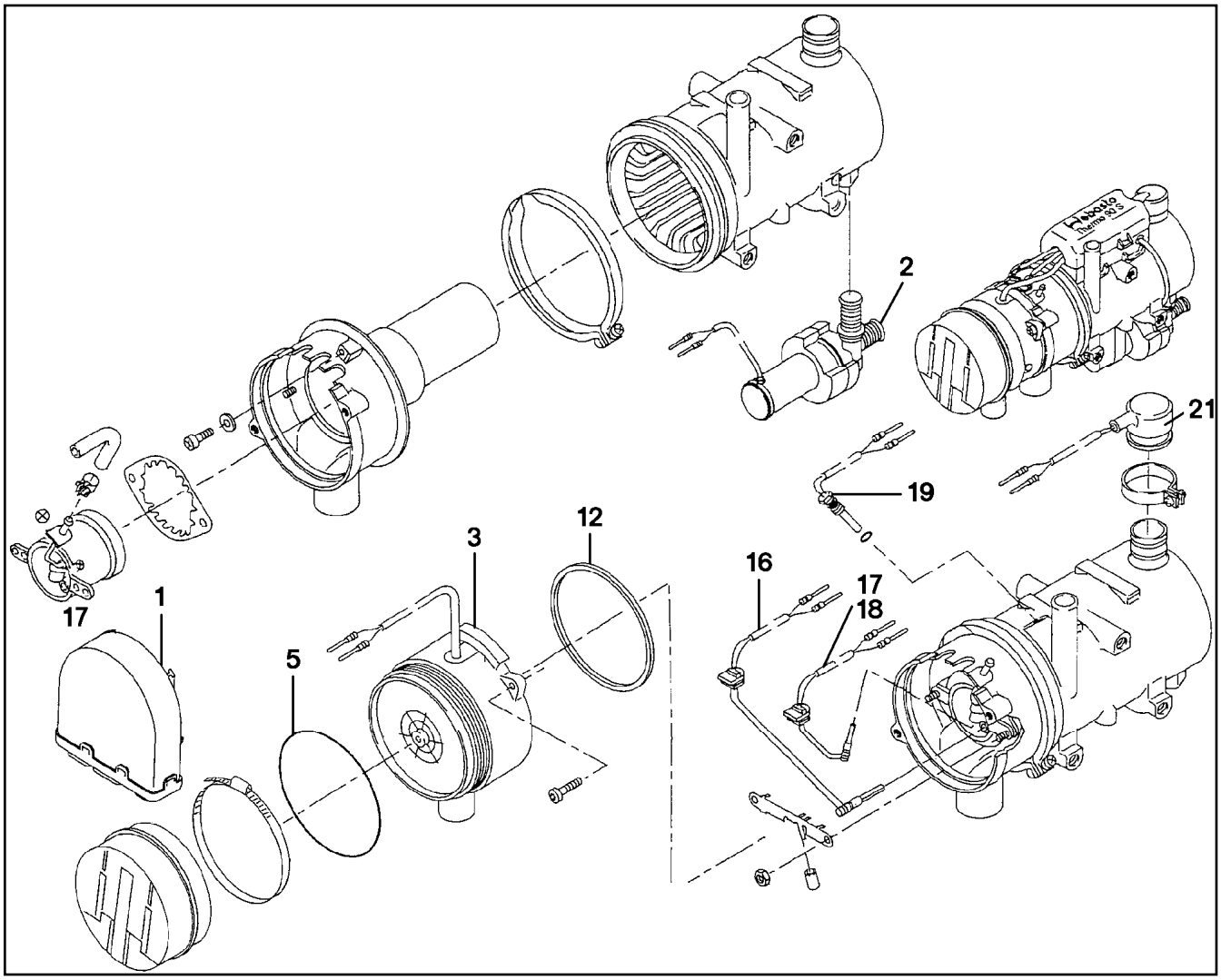

Pos.	Item	Quantity	Description	Bezeichnung	Serie	K
1	10 27 869 8	1	CONTROL GEAR 24V	STEUERGERAET		
2	10 29 012 1	1	CIRCULATING PUMP	UMWAELZPUMPE		
3	10 29 012 2	1	FAN 24V	GEBLAESE		
5	72 64 234 01	1	O-RING 110X2 NBR70	O-RING		
12	10 02 119 1	1	SEALING RING 109X113X3	DICHTRING		
16	10 29 012 3	1	FLAME DETECTOR	FLAMMWAECHTER		
17	10 29 012 4	1	BURNER	BRENNER		
18	10 29 012 5	1	PENCIL-TYPE GLOW PLUG	GLUEHSTIFT		
19	10 29 012 6	1	TEMPERATURE SENSOR	TEMPERATURFUEHLER		
21	10 29 012 7	1	OVERHEAT PROTECTION	UEBERHITZUNGSSCHUTZ		

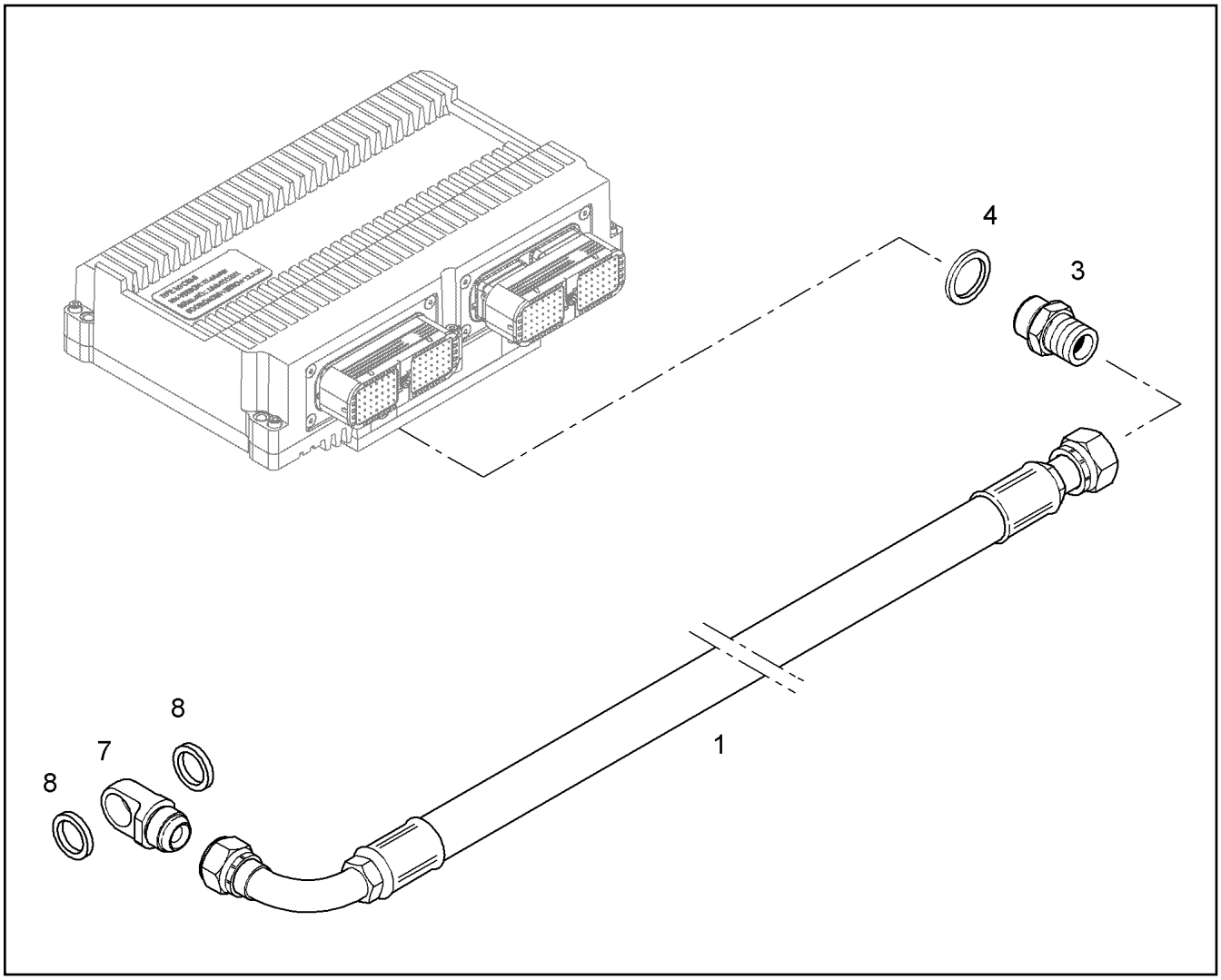

Pos.	Item	Quantity	Description	Bezeichnung	Serie	K
1	10 11 573 5	1	HOSE LINE DN10 1200	SCHLAUCHLEITUNG		
3	24 72 399 02	1	REDUCING SCREW GR 12/10L CF	REDUZIERVERSCHRAUBUNG		
4	71 01 037 08	1	SEALING RING DIN 7603 A 16X22X1,5 CU	DICHTRING		
7	10 11 610 9	1	RING ADAPTER	RINGSTUTZEN		
8	71 01 030 08	2	SEALING RING DIN 7603 A 14X20X1,5 CU	DICHTRING		

Pos.	Item	Quantity	Description	Bezeichnung	Serie	K
1	97 39 368	1	CRANKCASE CPL. R-MOTORXD846 A7 ➪ 9 739 368 97 39 368	KURBELGEHAEUSE KPL.		
2	97 39 096	1	SCREW PLUG ➪ 9 739 096 97 39 096	VERSCHLUSSSCHRAUBE		
9	97 39 243	6	PISTON COOLING ➪ 9 739 243 97 39 243	KOLBENKUEHLUNG		
11	97 39 386	1	CRANKCASE BREATHER ➪ 9 739 386 97 39 386	KURBELGEHAEUSEENTLUEFT		
16	97 39 362	1	OIL SUMP R-MOTORXD846 A7 ➪ 9 739 362 97 39 362	OELWANNE		
18	97 39 188	1	OIL-LEVEL GAUGE ➪ 9 739 188 97 39 188	OELMESSSTAB		
26	97 39 242	6	CYLINDER BUSH ➪ 9 739 242 97 39 242	ZYLINDERLAUFBUCHSE		
28	97 39 101	1	CRANKSHAFT	KURBELWELLE		
29	97 39 102	1	CRANKSHAFT BEARINGS ➪ 9 739 102 97 39 102	KURBELWELLENLAGERUNG		
31	97 39 341	1	DRIVING PARTS ➪ 9 739 341 97 39 341	ANTRIEBSTEILE M.SCHWINGU		
38	97 39 287	6	MAIN ROD ➪ 9 739 287 97 39 287	PLEUELSTANGE		
40	97 39 246	6	PISTON ➪ 9 739 246 97 39 246	KOLBEN		
41	97 39 262	4	CYLINDER HEAD R-MOTOR ➪ 9 739 262 97 39 262	ZYLINDERKOPF		
42	97 39 266	2	CYLINDER HEAD R-MOTOR ➪ 9 739 266 97 39 266	ZYLINDERKOPF		
43	97 39 267	1	CYLINDER FAIRING ➪ 9 739 267 97 39 267	ZYLINDERKOPFHAUBE		
44	10 34 284 2	1	CAMS SHAFT R-MOTORXD 2876	NOCKENWELLE		
46	97 39 187	6	CONTROL PARTS ➪ 9 739 187 97 39 187	STEUERUNGSTEILE		
50	97 39 355	1	OIL COOLER ADD-ON ➪ 9 739 355 97 39 355	OELKUEHLER ANBAU		
56	97 39 372	1	LUBRICATING OIL PUMP ➪ 9 739 372 97 39 372	SCHMIEROELPUMPE		
65	97 39 118	1	OIL LINE ➪ 9 739 118 97 39 118	OELLEITUNG		
70	10 34 309 6	1	HIGH PRESSURE PUMP ➪ X10343096 10 34 309 6	HOCHDRUCKPUMPE		
73	97 39 278	1	ADD-ON PARTS ➪ 9 739 278 97 39 278	ANBAUTEILE		
90	97 39 248	6	INJECTOR ➪ 9 739 248 97 39 248	EINSPRITZDUESE		
93	97 39 259	1	FUEL FILTER ➪ 9 739 259 97 39 259	KRAFTSTOFFFILTER		
97	97 39 292	1	FUEL LINE ➪ 9 739 292 97 39 292	KRAFTSTOFFLEITUNG		
101	97 39 369	1	PRESSURE PIPE ➪ 9 739 369 97 39 369	DRUCKROHR		
105	97 39 281	1	OVERFLOW-OIL LINE ➪ 9 739 281 97 39 281	LECKOELLEITUNG		
107	97 39 282	1	OVERFLOW-OIL LINE ➪ 9 739 282 97 39 282	LECKOELLEITUNG		
110	97 39 256	1	AIR SUCTION PIPE ➪ 9 739 256 97 39 256	LUFTANSAUGROHR		
112	97 39 209	1	SUCTION NOZZLE D 2876 ➪ 9 739 209 97 39 209	ANSAUGSTUTZEN		
115	97 39 358	1	EXHAUST GAS RECIRCUL.ATTACHM. ➪ 9 739 358 97 39 358	ABGASRUECKFUEHRUNG ANBA		

Pos.	Item	Quantity	Description	Bezeichnung	Serie	K
126	97 39 271	1	CONNECTING LINE ⇨ 9 739 271 97 39 271	VERBINDUNGSLEITUNG		
130	97 39 140	1	FLAME STARTING SYSTEM ⇨ 9 739 140 97 39 140	FLAMMSTARTANLAGE		
131	97 39 288	1	FUEL LINE ⇨ 9 739 288 97 39 288	KRAFTSTOFFLEITUNG		
140	97 39 491	1	INSTALLATION BRAKE COMPRESSOR ⇨ 9 739 491 97 39 491	LUFTPRESSER ANBAU		
143	97 39 492	1	PIPELINE INSTALLATION ⇨ 9 739 492 97 39 492	ROHRLEITUNG ANBAU		
150	97 39 371	1	AIR COND. COMPRESSOR ADD-ON ⇨ 9 739 371 97 39 371	KLIMAKOMPRESSOR ANBAU		
165	97 39 352	1	AT-WATER PUMP WITH FASTENING R-MO ⇨ 9 739 352 97 39 352	WASSERPUMPE MIT BEFEST.		
166	97 39 351	1	COOLING MEDIUM PIPELINE ⇨ 9 739 351 97 39 351	KUEHLMITTELLEITUNG ANBAU		
169	97 39 349	1	CONNECTION F.WATER PIPE ⇨ 9 739 349 97 39 349	WASSERLEITUNGSANSCHLUE		
170	97 39 127	1	WATER BLEEDER PIPELINE ⇨ 9 739 127 97 39 127	WASSERENTLUEFTUNGSLEIT		
171	97 39 210	1	LIQUID COOLING PIPELINE ⇨ 9 739 210 97 39 210	KUEHLMITTELLEITUNG		
172	97 39 126	1	THERMOSTAT HOUSING ⇨ 9 739 126 97 39 126	THERMOSTATGEHAEUSE		
173	97 39 276	1	WATER CONNECTION ⇨ 9 739 276 97 39 276	WASSERANSCHLUSS		
180	97 39 295	1	EXHAUST PIPE ⇨ 9 739 295 97 39 295	ABGASROHR		
181	97 39 296	1	HEAT PROTECTION ⇨ 9 739 296 97 39 296	HITZESCHUTZ		
190	97 39 494	1	ATL ATTACHMENT ⇨ 9 739 494 97 39 494	ATL-ANBAU		
192	97 39 353	1	EXHAUST NOZZLE ⇨ 9 739 353 97 39 353	ABGASSTUTZEN		
195	97 39 343	1	GENERATOR, PRE-ASSEMBLED ⇨ 9 739 343 97 39 343	GENERATOR VORM.		
200	97 39 344	1	GENERATOR, PRE-ASSEMBLED ⇨ 9 739 344 97 39 344	GENERATOR VORM.		
205	97 39 159	1	STARTER 6,6KW ⇨ 9 739 159 97 39 159	STARTER		
208	97 39 360	1	MOTOR SUPPORT ⇨ 9 739 360 97 39 360	MOTORLAGERUNG		
210	97 39 493	1	TRANSPORT DEVICE ⇨ 9 739 493 97 39 493	TRANSPORTVORRICHTUNG		
229	97 39 366	1	FASTENING PIECES ASSEMBLY ⇨ 9 739 366 97 39 366	BEFESTIGUNGSTEILE ANBAU		
230	10 22 067 0	1	WIRING HARNESS FOR INJECTOR	INJEKTORKABELBAUM		
231	97 39 318	1	SENSOR ELEMENT ⇨ 9 739 318 97 39 318	SENSORIK		
240	97 39 354	1	FLYWHEEL HOUSING MOUNTING ⇨ 9 739 354 97 39 354	SCHWUNGRADGEHAEUSE AN		
250	97 39 250	1	FLYWHEEL ⇨ 9 739 250 97 39 250	SCHWUNGRAD		
282	97 39 129	1	COOLANT PREHEATING ⇨ 9 739 129 97 39 129	KUEHLMITTELVORWAERMUNG		

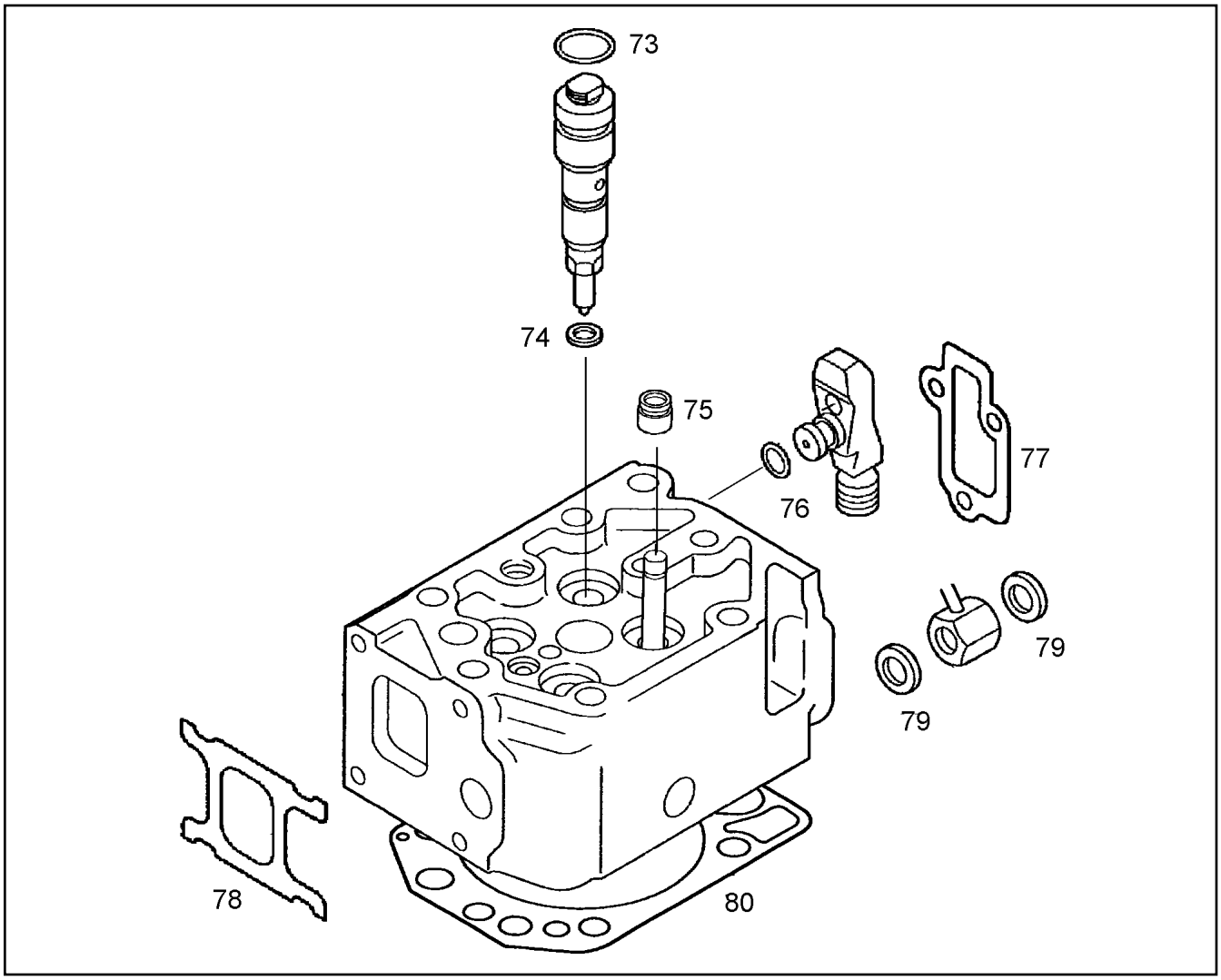

Pos.	Item	Quantity	Description	Bezeichnung	Serie	K
73	10 22 273 5	1	O RING	RUNDDICHTRING		
74	10 22 273 6	1	SEALING RING	DICHTRING		
75	10 01 224 7	4	VALVE STEM SEAL	VENTILSCHAFTDICHTUNG		
76	10 01 191 9	1	O RING 9X3 N-FPM1-70-GN	RUNDDICHTRING		
77	10 22 272 7	1	SEAL	DICHTUNG		
78	10 22 271 8	1	SEAL	DICHTUNG		
79	10 01 187 1	2	SEALING RING 8,7X14X1 ST/FPM1-80	DICHTRING		
80	10 03 231 8	1	CYLINDER HEAD GASKET	ZYLINDERKOPFDICHTUNG		

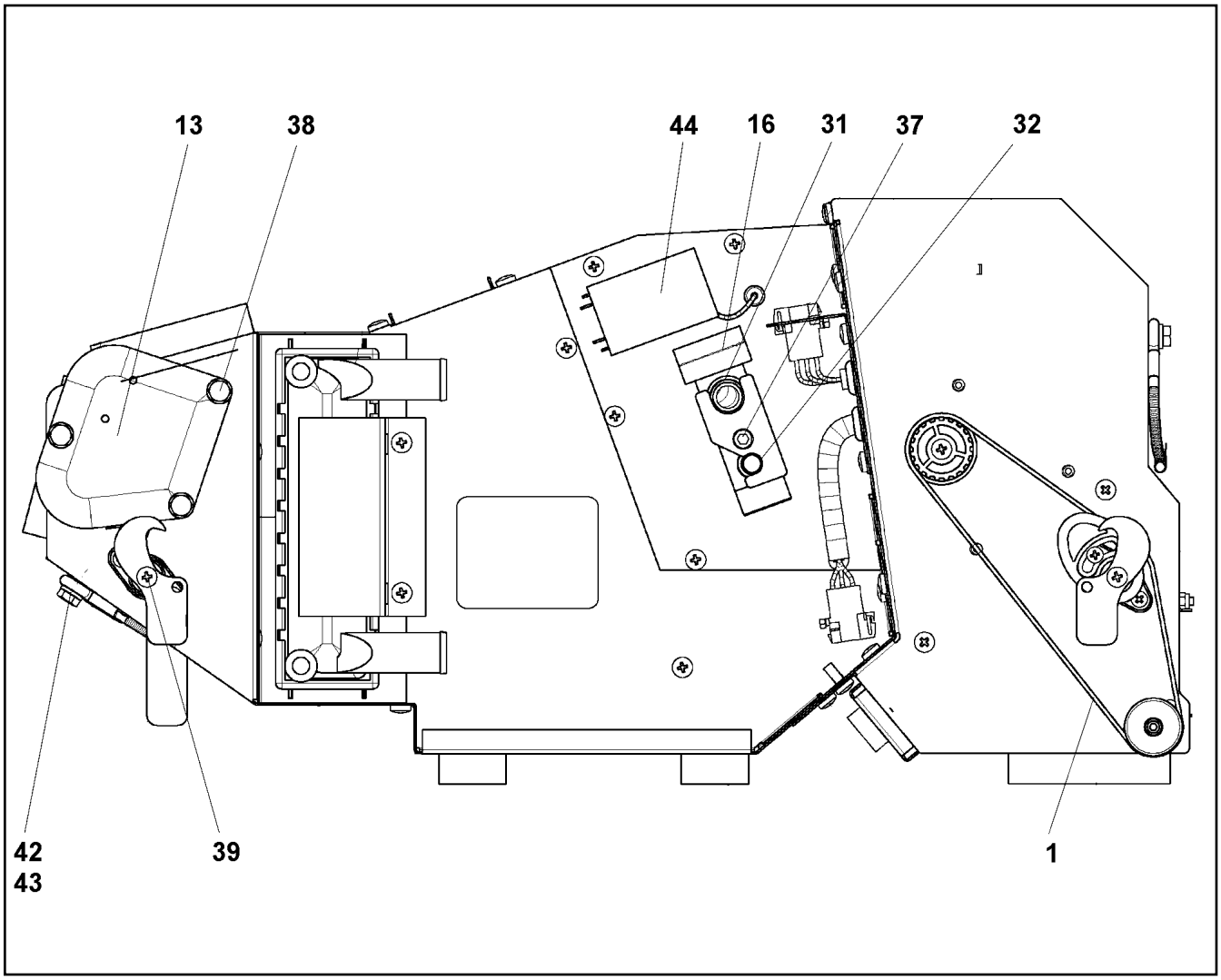

Pos.	Item	Quantity	Description	Bezeichnung	Serie	K
1	10 48 983 6	1	TOOTHED BELT 12T5 445	ZAHNRIEMEN		
13	10 28 730 1	1	SERVOMOTOR	STELLMOTOR		
16	76 22 478	1	VALVE	VENTIL		
31	51 57 106 08	1	O-RING ARP 568 14X1,78 NBR90	O-RING		
32	51 07 604 08	1	O-RING ARP 568 10,82X1,78 NBR90	O-RING		
37	40 42 026 01	2	CYLINDER SCREW ISO 4762 M5X40 8.8 A2C	ZYLINDERSCHRAUBE		
38	46 00 091	3	CYLINDER SCREW ISO 4762 M6X50 8.8 A2C	ZYLINDERSCHRAUBE		
39	55 31 699 08	4	SCREW DIN 7985 M4X10 4.8 SCHWARZ VE	SCHRAUBE		
42	40 00 829	1	HEX BOLT ISO 4017 M6X20 8.8 A2C	SECHSKANTSCHRAUBE		
43	42 00 009 08	2	WASHER ISO 7089 A 6.4 VERZ.	SCHEIBE		
44	57 18 677 08	1	THERMOSTAT	THERMOSTAT		

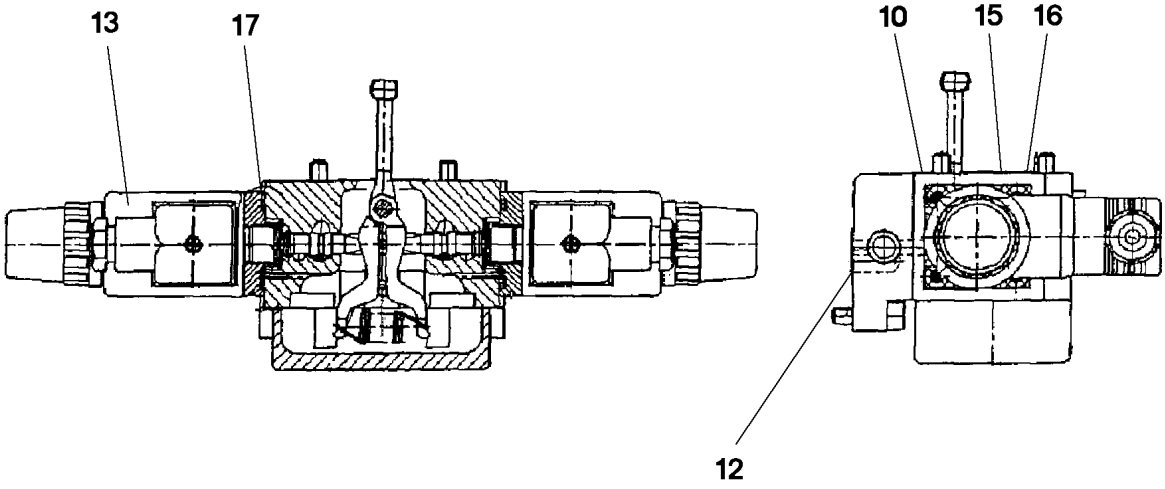

Pos.	Item	Quantity	Description	Bezeichnung	Serie	K
10	51 07 478 08	1	O-RING ARP 568 29,87X1,78 NBR90	O-RING		
12	51 07 181 08	3	O-RING ARP 568 10,82X1,78 NBR75	O-RING		
13	57 19 117 08	2	PROPORTIONAL MAGNET 24V	PROPORTIONALMAGNET		
15	51 45 915 08	2	O-RING ARP 568 12,42X1,78 NBR90	O-RING		
16	51 07 384 08	1	O-RING ARP 568 6,07X1,78 NBR90	O-RING		
17	57 00 488 08	2	O-RING ARP 568 26,64X2,62 NBR90	O-RING		

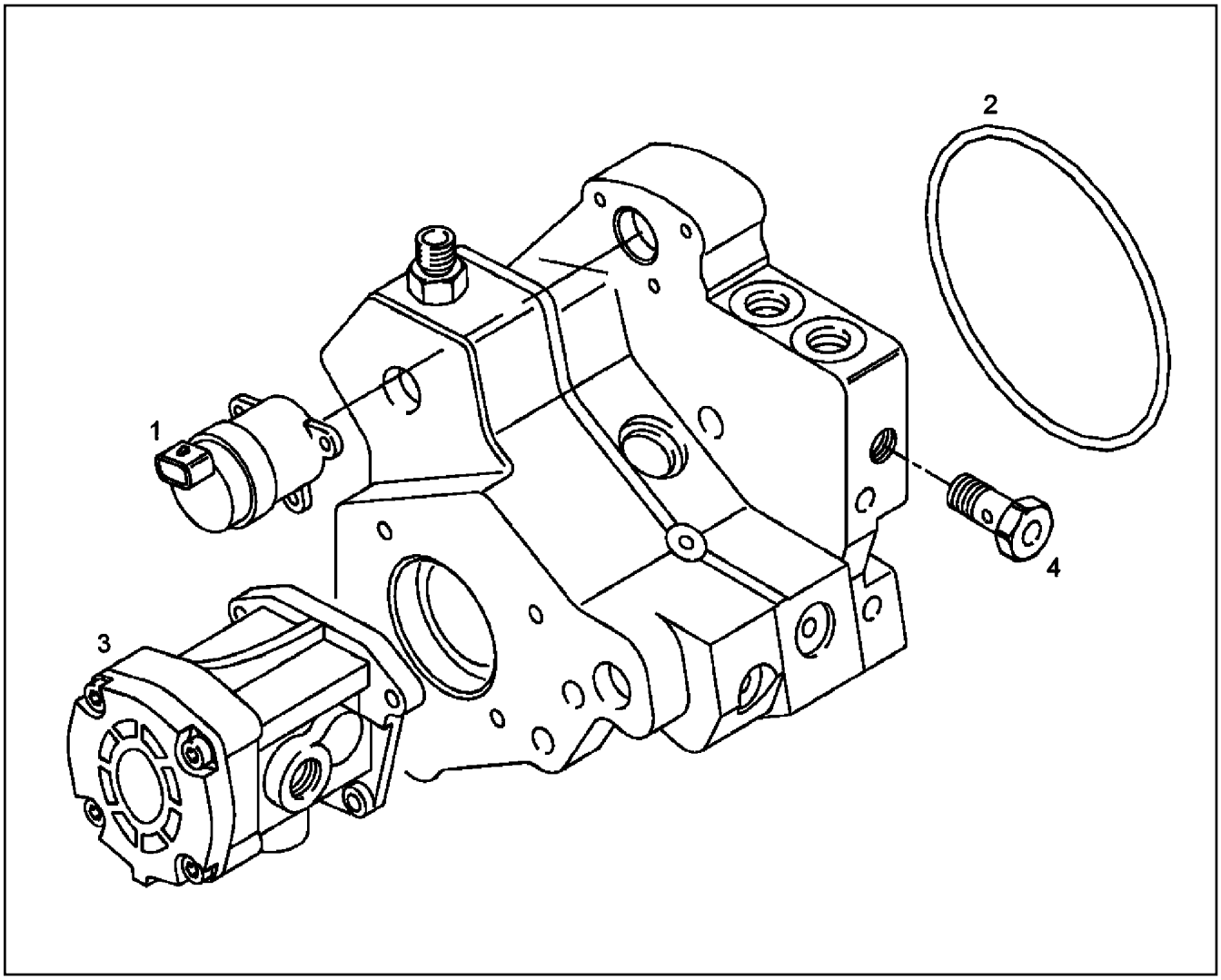

Pos.	Item	Quantity	Description	Bezeichnung	Serie	K
1	10 30 300 5	1	DOSING VALVE	ZUMESSVENTIL		
2	10 33 210 8	1	O RING 100X3 N-FPM1-70	RUNDDICHTRING		
3	10 22 274 8	1	FUEL FEED PUMP	KRAFTSTOFFOERDERPUMPE		
4	10 34 310 0	1	OVERFLOW VALVE	UEBERSTROEMVENTIL		

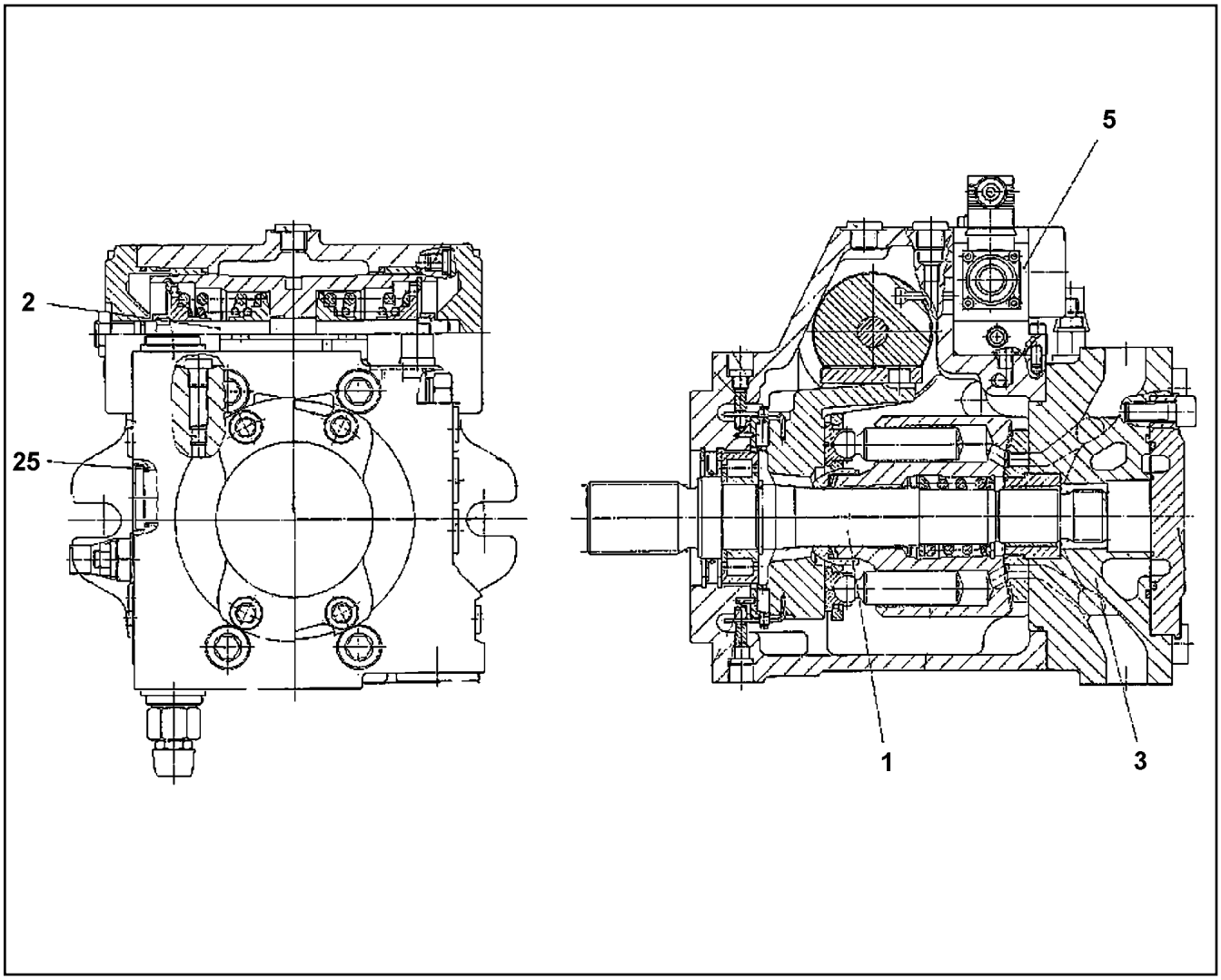

Pos.	Item	Quantity	Description	Bezeichnung	Serie	K
1	10 33 104 7	1	DRIVING GEAR	TRIEBWERK		
(98)	10 33 111 6	1	RADIAL PACKING SET DRIVE SHAFT	DS TRIEBWELLE		
2	10 33 104 8	1	ADJUSTMENT	VERSTELLUNG		
(98)	10 33 111 7	1	SEAL KIT ADJUSTMENT	DS VERSTELLUNG		
3	57 15 142 08	1	TERMINAL BOARD ⇨ 5 715 142 08 57 15 142 08	ANSCHLUSSPLATTE		
5	57 19 113 08	1	CONTROL UNIT ⇨ 5 719 113 08 57 19 113 08	ANSTEUERGERAET		
25	51 86 135 08	1	O-RING ARP 568 29,82X2,62 NBR90	O-RING		

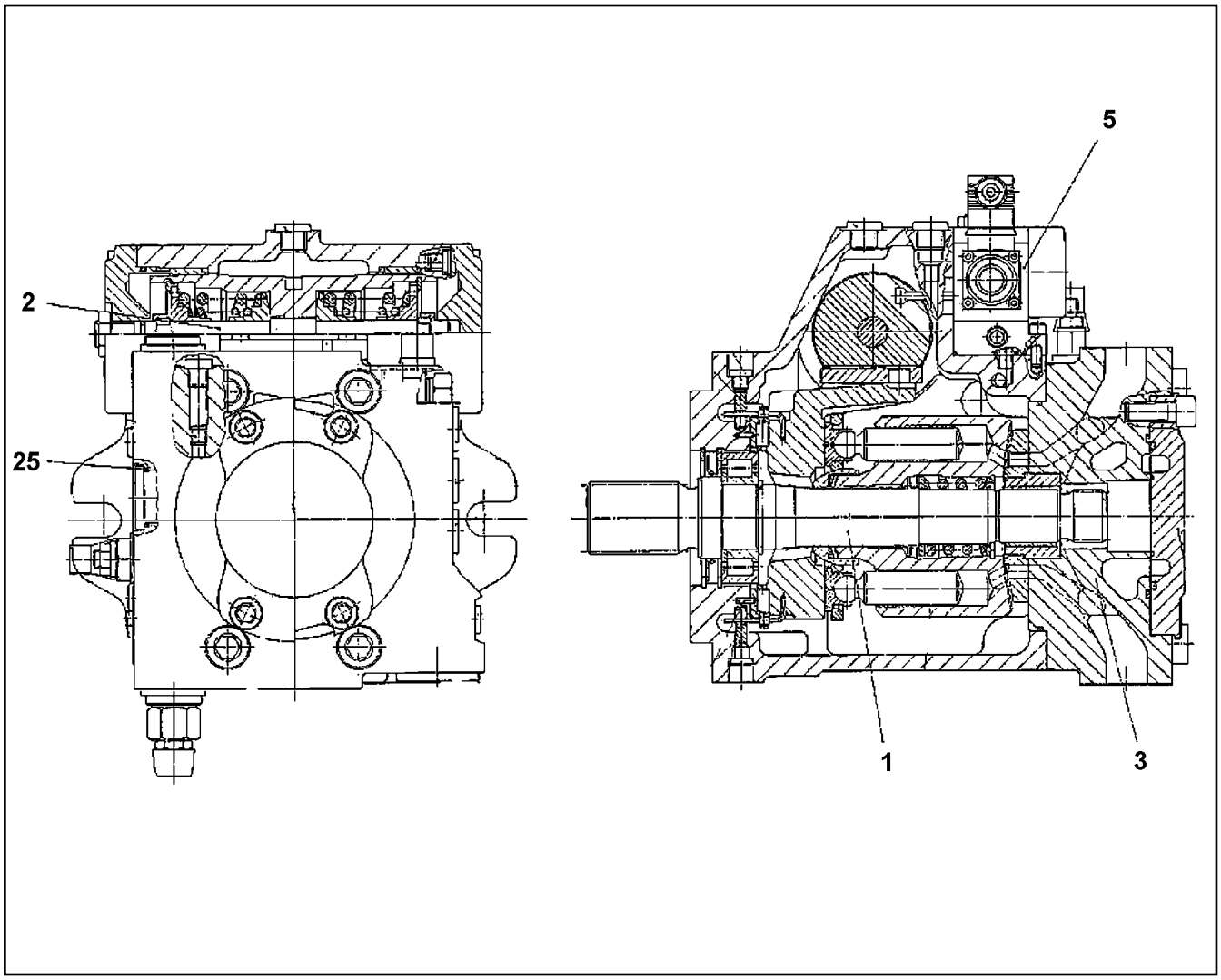

Pos.	Item	Quantity	Description	Bezeichnung	Serie	K
1	10 33 104 7	1	DRIVING GEAR	TRIEBWERK		
2	10 33 104 8	1	ADJUSTMENT	VERSTELLUNG		
3	57 15 142 08	1	TERMINAL BOARD ⇨ 5 715 142 08 57 15 142 08	ANSCHLUSSPLATTE		
5	57 19 113 08	1	CONTROL UNIT ⇨ 5 719 113 08 57 19 113 08	ANSTEUERGERAET		
25	51 86 135 08	1	O-RING ARP 568 29,82X2,62 NBR90	O-RING		

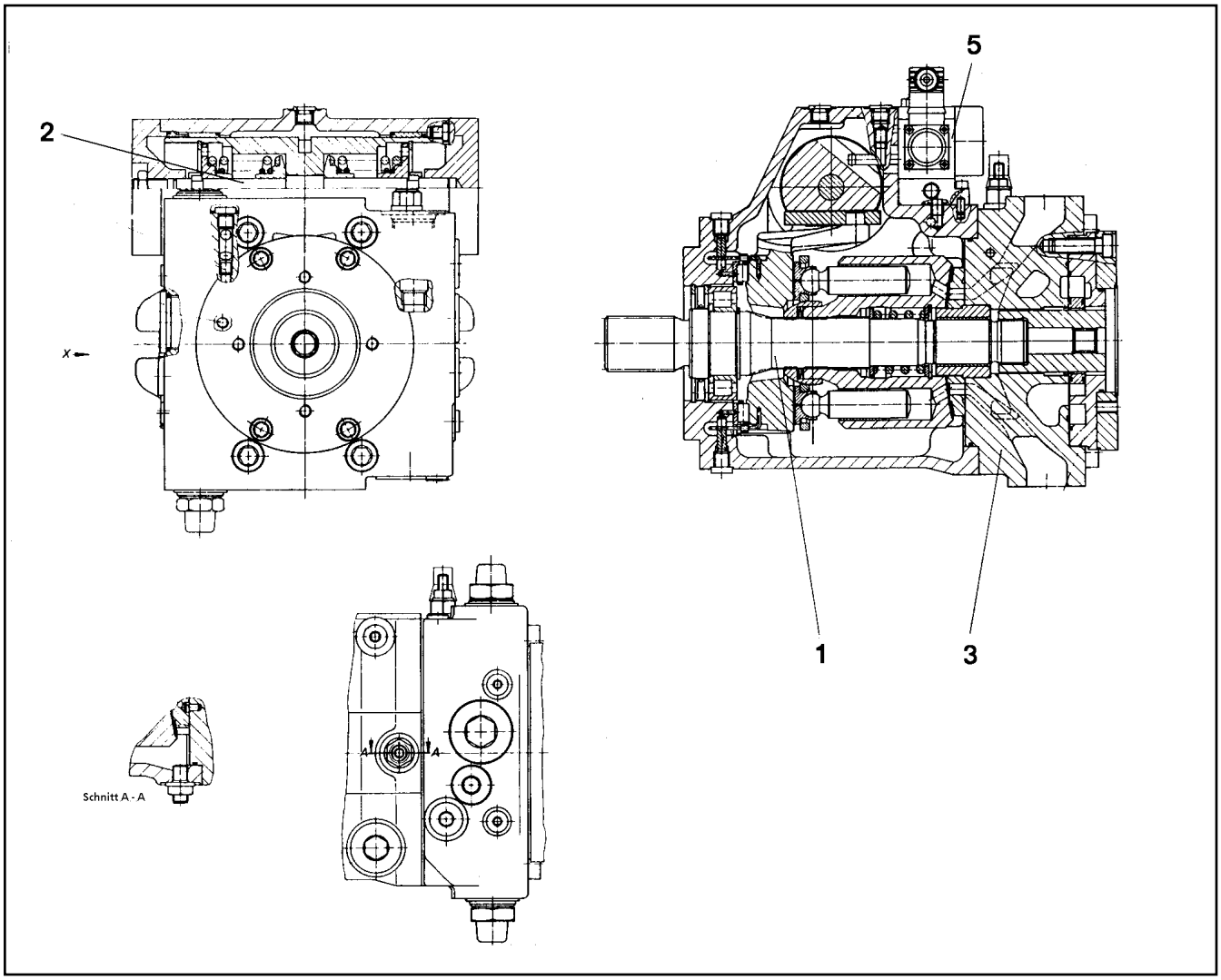

Pos.	Item	Quantity	Description	Bezeichnung	Serie	K
1	10 47 137 0	1	DRIVING GEAR	TRIEBWERK		
2	10 47 137 1	1	ADJUSTMENT	VERSTELLUNG		
(999)	10 30 092 5	1	SEAL KIT	DICHTSATZ		
3	57 19 030 08	1	TERMINAL BOARD ⇨ 5 719 030 08 57 19 030 08	ANSCHLUSSPLATTE		
5	10 29 184 0	1	CONTROL UNIT ⇨ X10291840 10 29 184 0	ANSTEUERGERAET		
25	72 64 191 08	1	O-RING ARP 568 39,34X2,62 NBR90	O-RING		

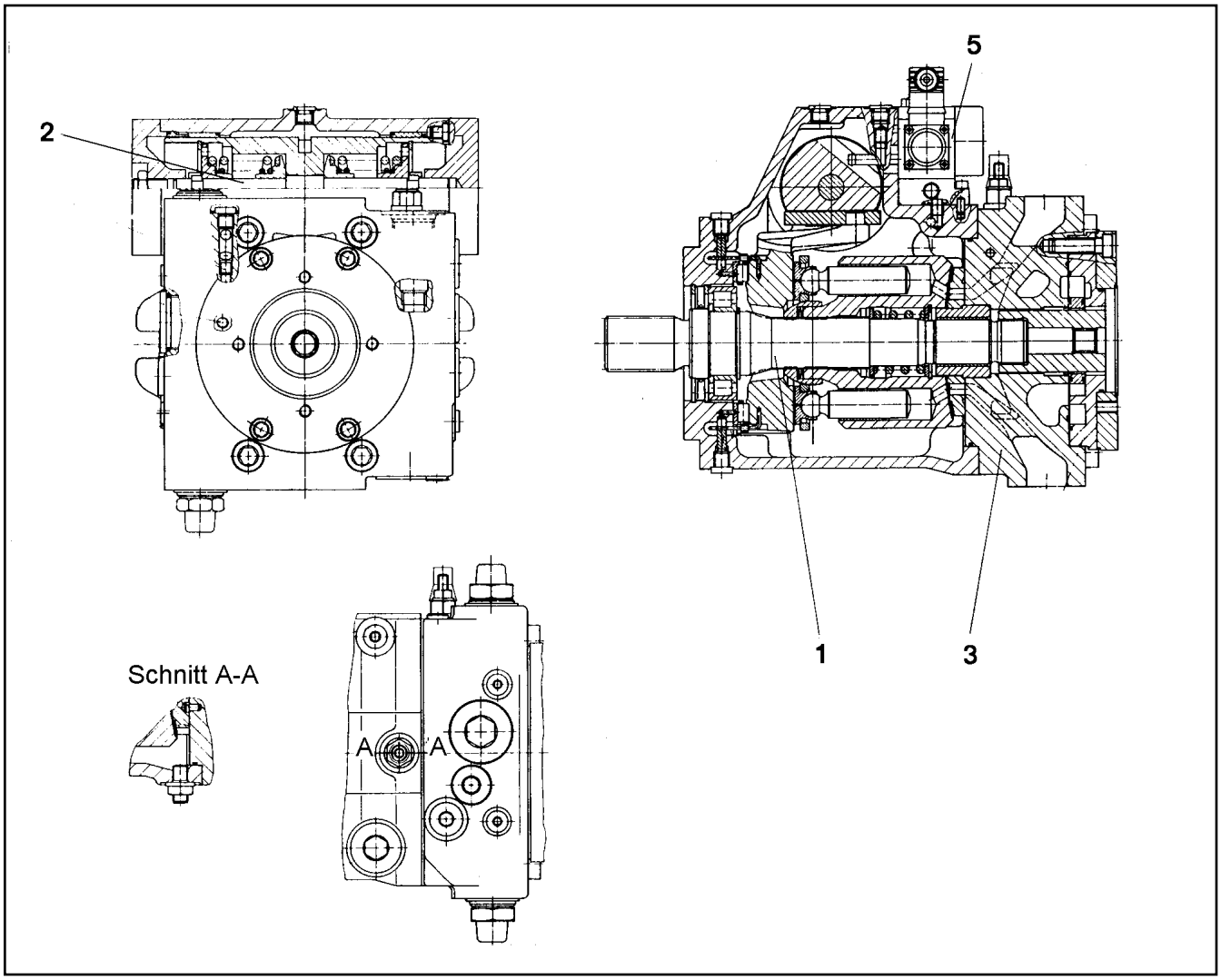

Pos.	Item	Quantity	Description	Bezeichnung	Serie	K
1	10 47 138 0	1	DRIVING GEAR	TRIEBWERK		
2	10 47 137 1	1	ADJUSTMENT	VERSTELLUNG		
3	57 19 030 08	1	TERMINAL BOARD ⇨ 5 719 030 08 57 19 030 08	ANSCHLUSSPLATTE		
5	10 29 184 0	1	CONTROL UNIT ⇨ X10291840 10 29 184 0	ANSTEUERGERAET		
25	72 64 191 08	1	O-RING ARP 568 39,34X2,62 NBR90	O-RING		

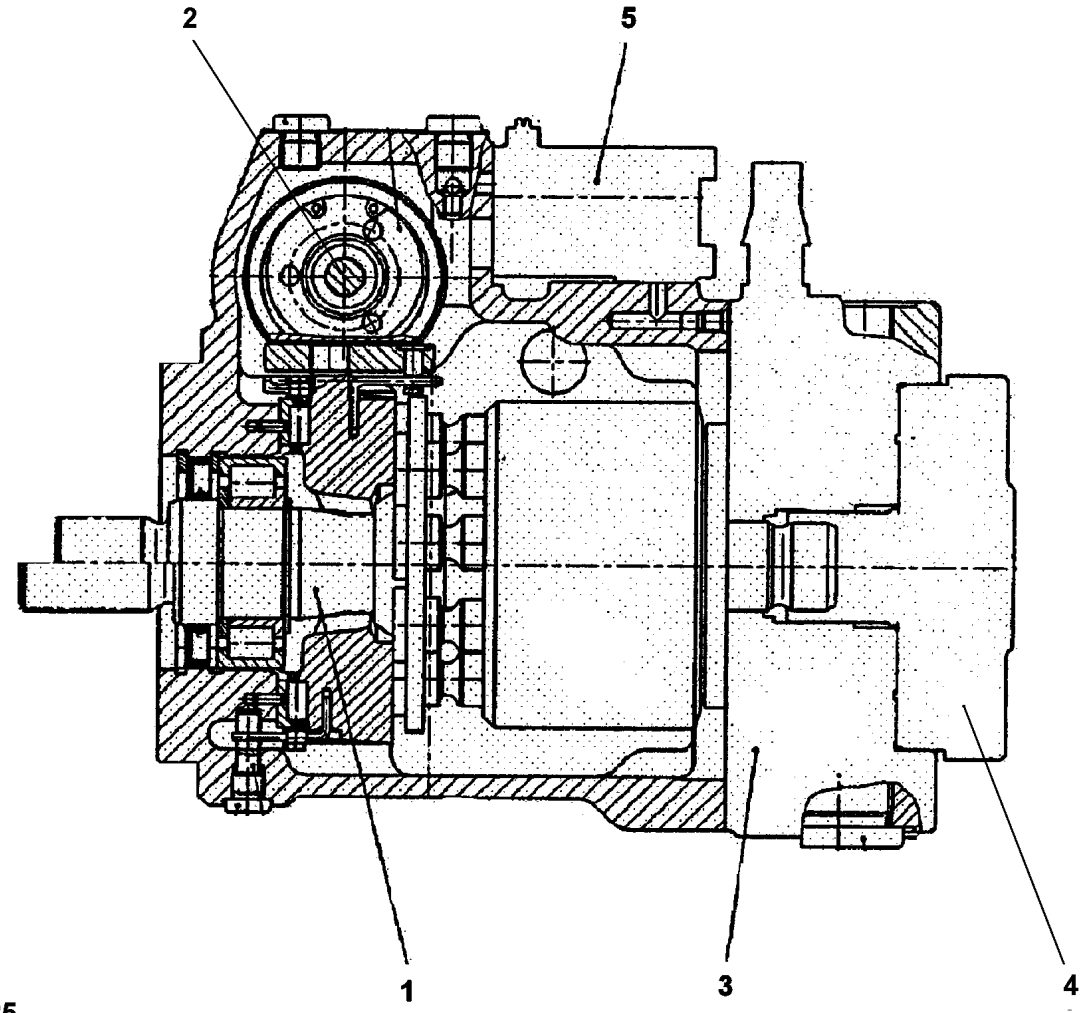

Pos. 25

Pos.	Item	Quantity	Description	Bezeichnung	Serie	K
1	10 32 692 4	1	DRIVING GEAR	TRIEBWERK		
2	10 32 692 5	1	ADJUSTMENT	VERSTELLUNG		
3	57 18 989 08	1	TERMINAL BOARD ⇨ 5 718 989 08 57 18 989 08	ANSCHLUSSPLATTE		
4	10 32 692 6	1	PUMP SUPPORT	PUMPENTRAEGER		
5	10 47 138 4	1	CONTROL UNIT	ANSTEUERGERAET		
(2)	10 47 143 7	1	PROPORTIONAL MAGNET 24V	PROPORTIONALMAGNET		
(98)	10 47 143 9	1	SEALING SET CONTROL UNITS	DS ANSTEUERGERAET		
25	51 86 135 08	1	O-RING ARP 568 29,82X2,62 NBR90	O-RING		

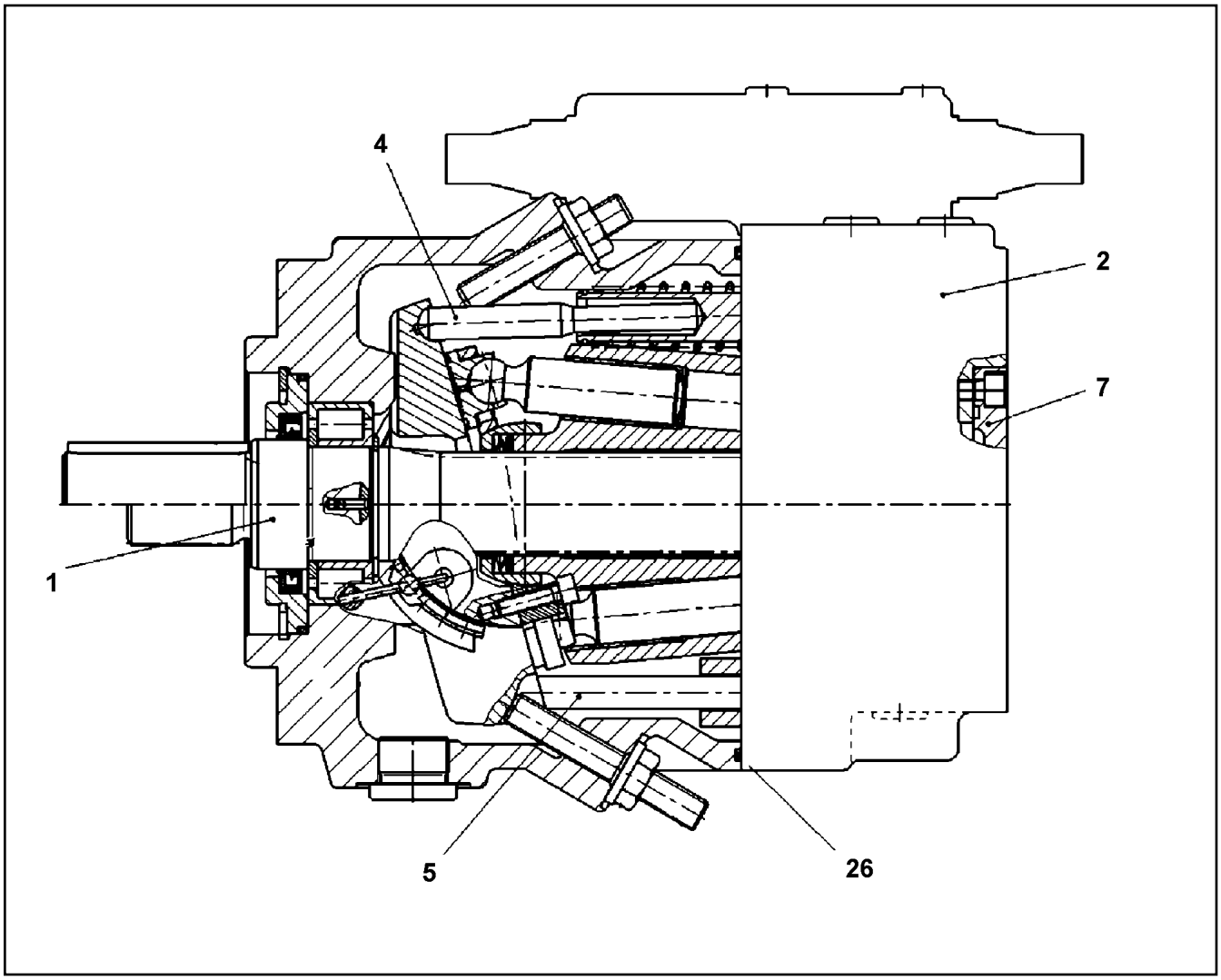

Pos.	Item	Quantity	Description	Bezeichnung	Serie	K
1	10 47 218 5	1	DRIVING GEAR	TRIEBWERK		
2	57 19 004 08	1	TERMINAL BOARD	ANSCHLUSSPLATTE		
3	10 47 219 6	1	REGULATOR ⇨ X10472196 10 47 219 6	REGLER		
4	10 33 323 8	1	HYDRAULIC ADJUSTMENT	HYDRAULIKVERSTELLUNG		
5	10 47 220 0	1	ADJUSTMENT	VERSTELLUNG		
7	57 19 006 08	1	PUMP SUPPORT ⇨ 5 719 006 08 57 19 006 08	PUMPENTRAEGER		
26	51 85 009 08	1	O-RING ARP 568 145,72X2,62 NBR70	O-RING		

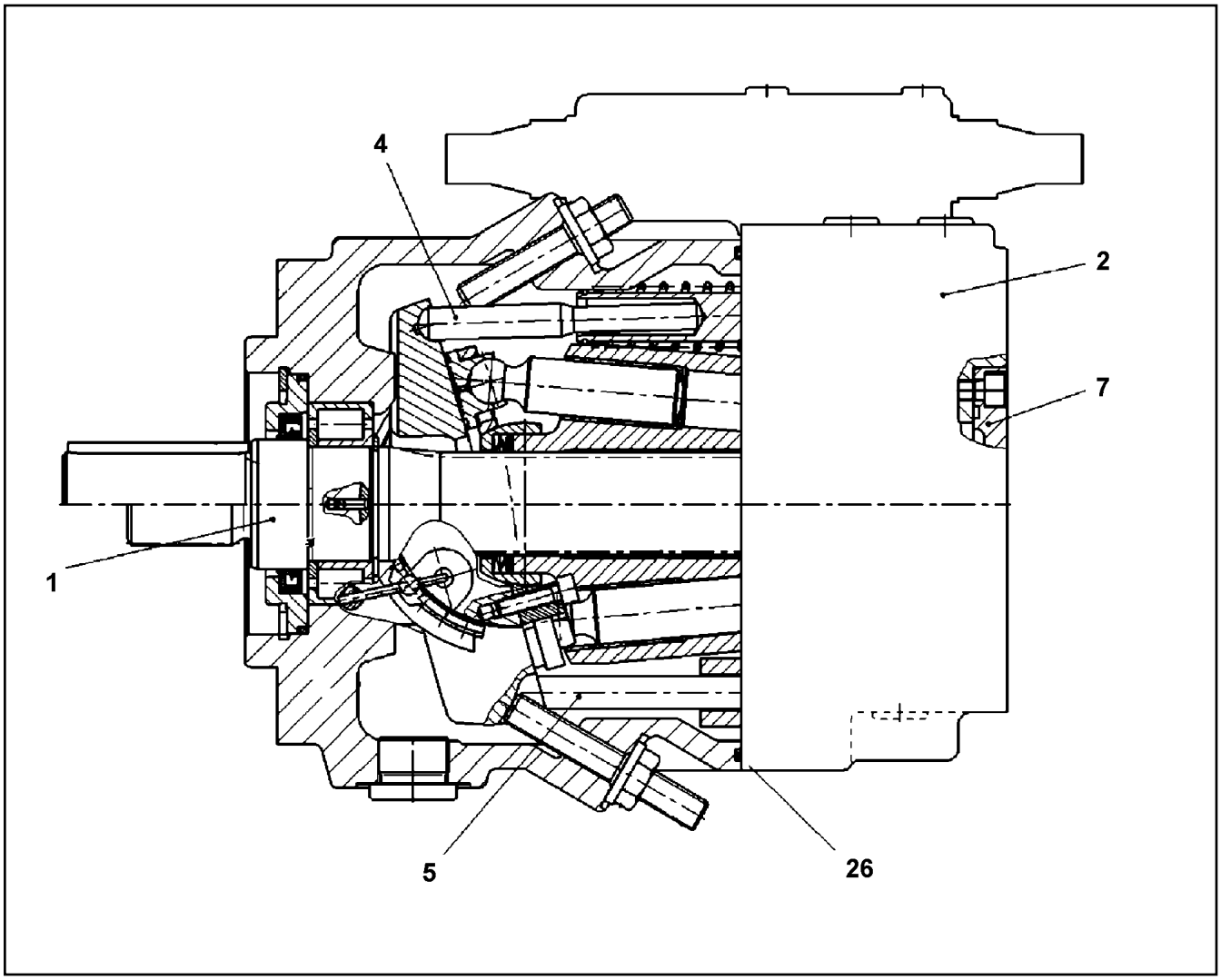

Pos.	Item	Quantity	Description	Bezeichnung	Serie	K
1	10 47 220 4	1	DRIVING GEAR	TRIEBWERK		
2	70 23 640	1	TERMINAL BOARD	ANSCHLUSSPLATTE		
(98)	10 47 221 9	1	GASKET KIT INT.FLANGE LPVD	DS ANSCHLUSSPLATTE		
3	10 47 219 6	1	REGULATOR	REGLER		
			⇨ X10472196 10 47 219 6			
4	10 47 220 8	1	ADJUSTMENT	VERSTELLUNG		
5	70 23 643	1	ADJUSTMENT	VERSTELLUNG		
7	70 23 645	1	LID	DECKEL		
(5)	51 45 042 08	1	O-RING ARP 568 66,34X2,62 NBR70	O-RING		
26	57 12 398 08	1	O-RING ARP 568 158,42X2,62 NBR90	O-RING		

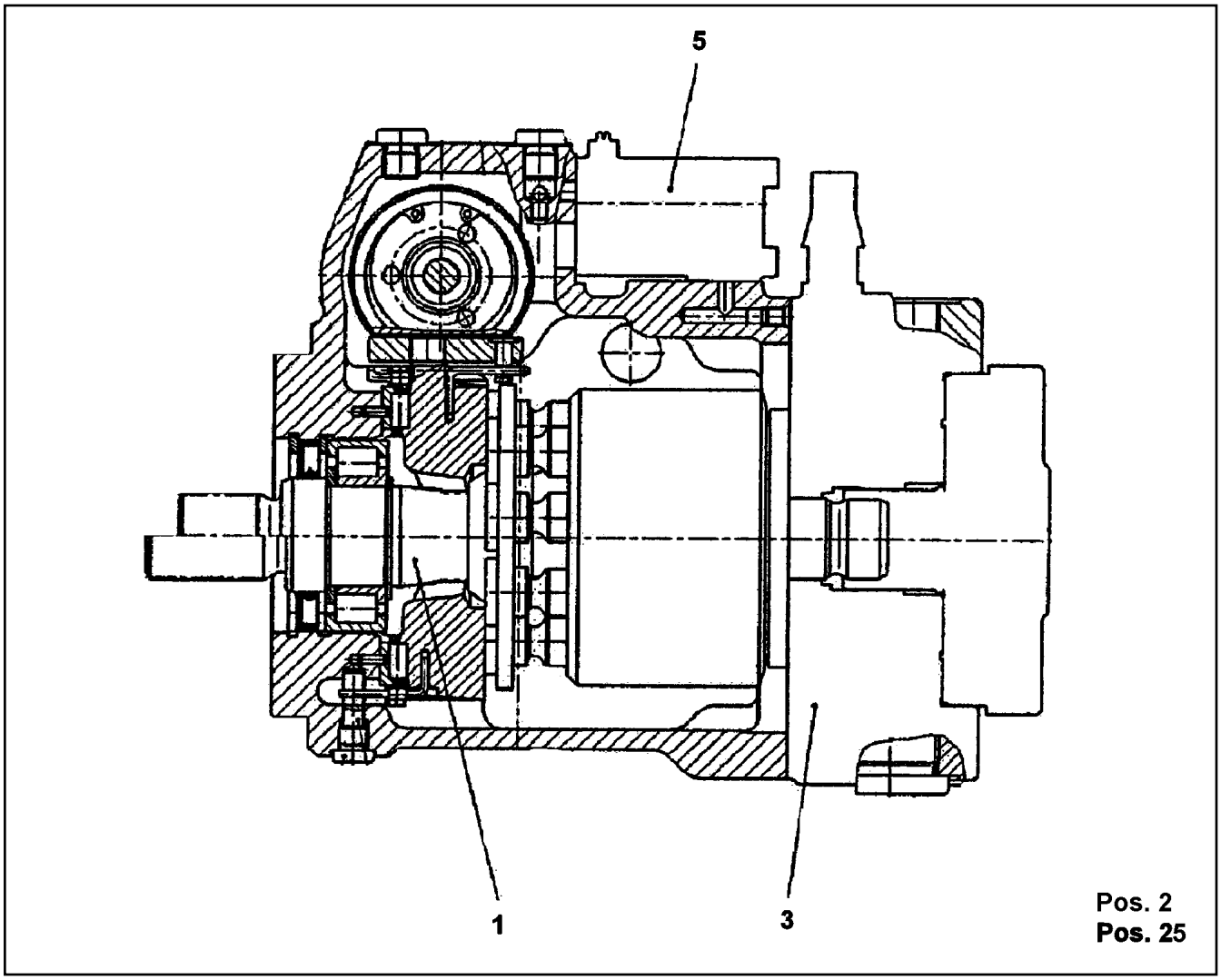

Pos.	Item	Quantity	Description	Bezeichnung	Serie	K
1	10 33 104 7	1	DRIVING GEAR	TRIEBWERK		
2	10 33 104 8	1	ADJUSTMENT	VERSTELLUNG		
3	57 15 142 08	1	TERMINAL BOARD ⇨ 5 715 142 08 57 15 142 08	ANSCHLUSSPLATTE		
5	57 19 133 08	1	NRS CHECK VALVE	NRS RUECKSCHLAGVENTIL		
25	51 86 135 08	1	O-RING ARP 568 29,82X2,62 NBR90	O-RING		

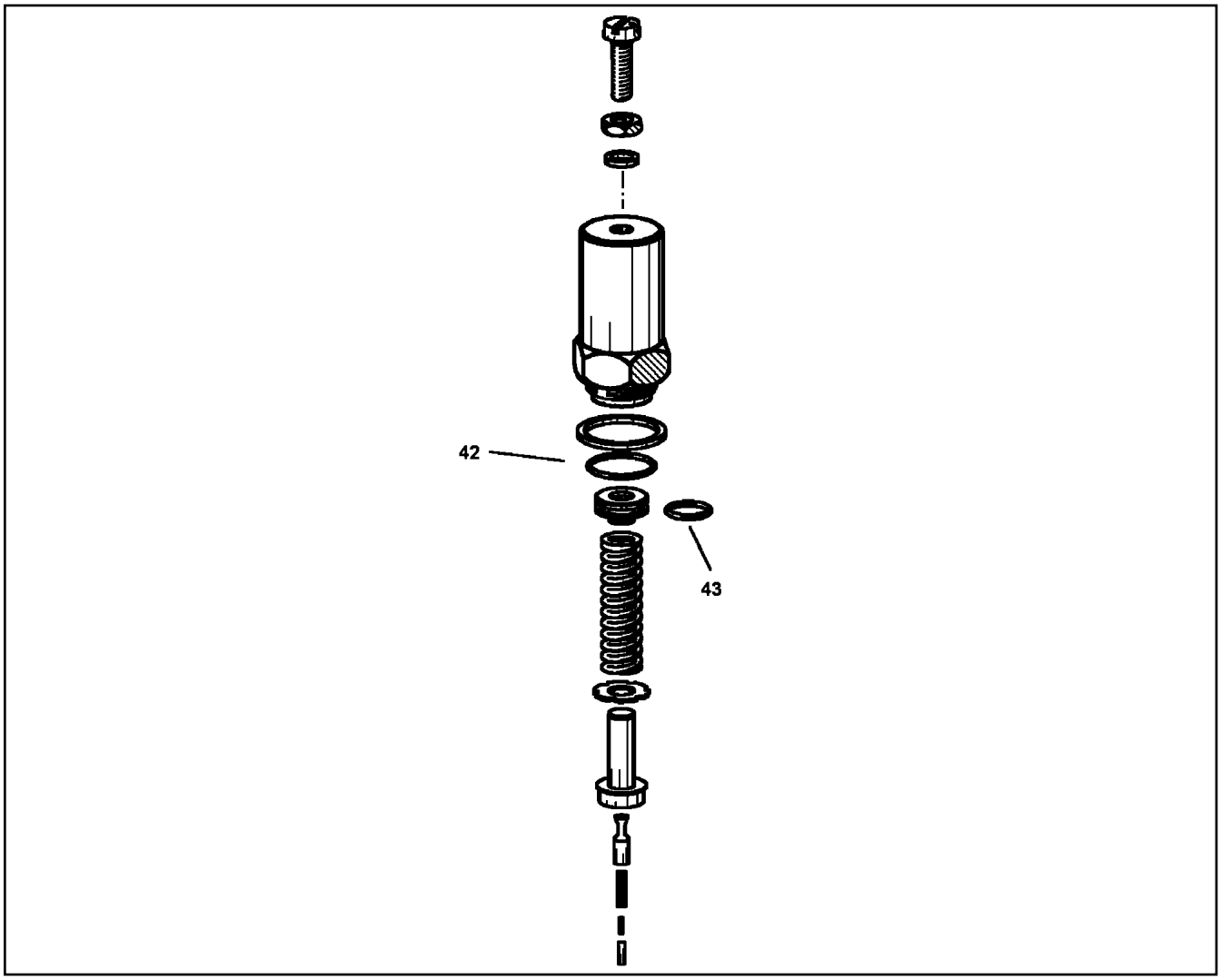

Pos.	Item	Quantity	Description	Bezeichnung	Serie	K
42	51 45 495 08	1	O-RING ARP 568 23,4X3,53 NBR90	O-RING		
43	51 45 424 08	1	O-RING 15X2 NBR90	O-RING		

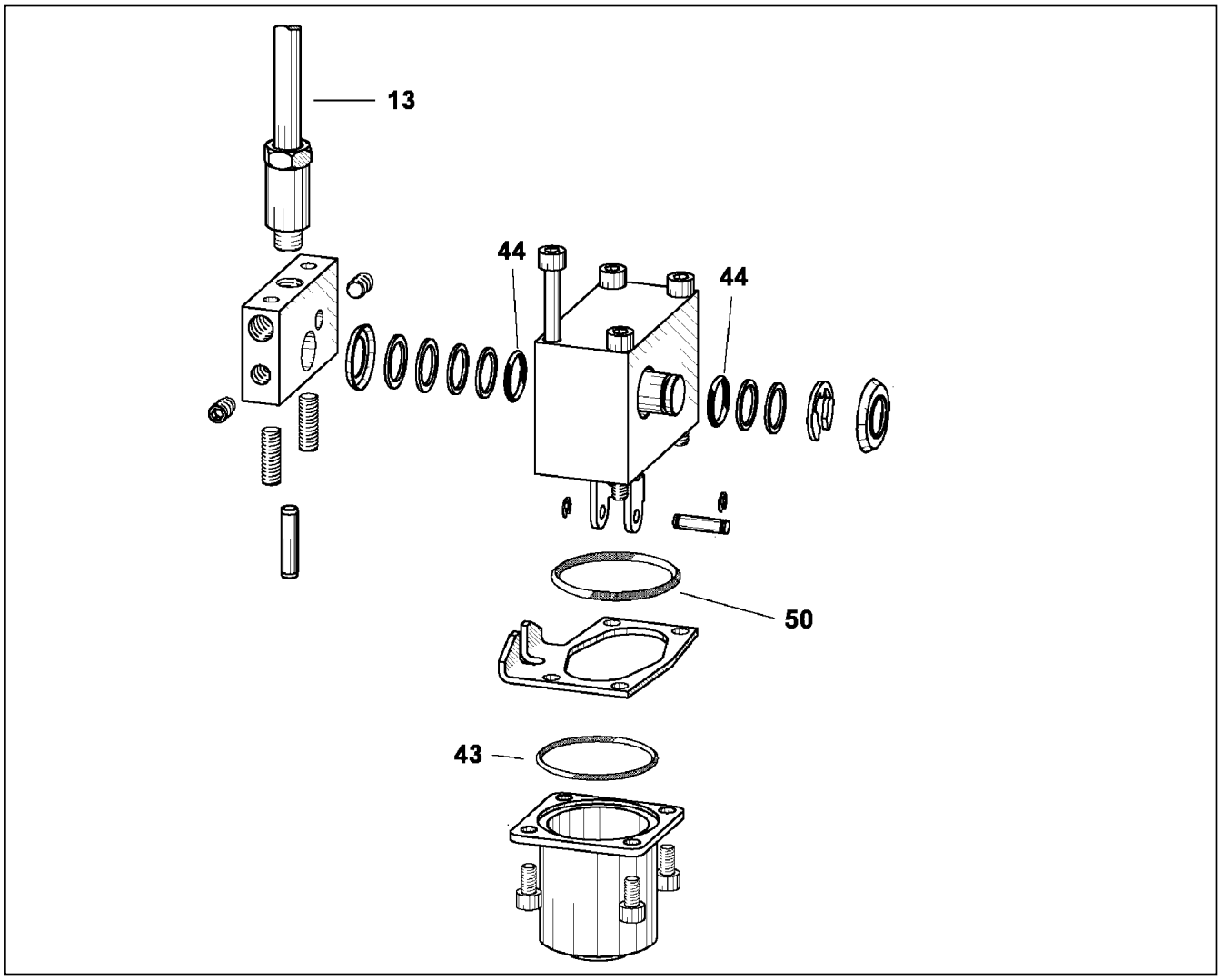

Pos.	Item	Quantity	Description	Bezeichnung	Serie	K
13	10 41 278 8	1	LEVER ARM	HEBELSTANGE		
43	51 07 399 08	1	O-RING ARP 568 34,65X1,78 NBR90	O-RING		
44	51 45 915 08	1	O-RING ARP 568 12,42X1,78 NBR90	O-RING		
50	72 64 252 08	1	O-RING ARP 568 36,17X2,62 NBR90	O-RING		

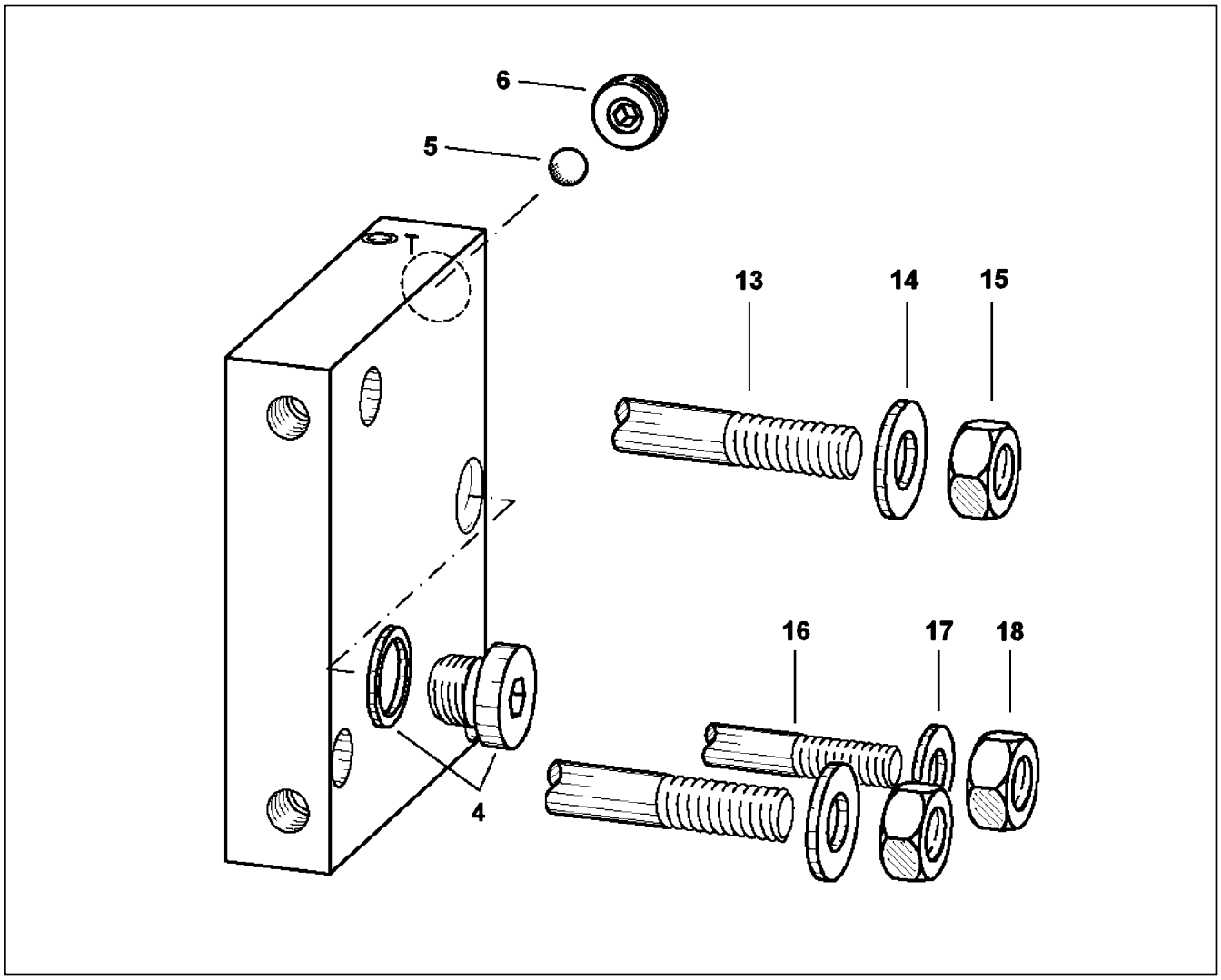

Pos.	Item	Quantity	Description	Bezeichnung	Serie	K
4	47 77 054 08	1	PLUG VSTI11/4"ED A3P	STOPFEN		
5	57 08 621 08	1	BALL DIN 5401 7	KUGEL		
6	10 41 278 9	1	THREADED DISK	GEWINDESCHEIBE		
13	10 35 370 5	2	CYLINDER SCREW ISO 4762 M10X80 A2-70	ZYLINDERSCHRAUBE		
14	42 00 013 08	2	WASHER ISO 7089 A 10.5 A3C	SCHEIBE		
15	41 15 031 03	2	HEX NUT ISO 4032 M10 8 A2E	SECHSKANTMUTTER		
16	46 00 179	1	CYLINDER SCREW ISO 4762 M8X80 8.8 A2C	ZYLINDERSCHRAUBE		
17	46 00 373 03	1	WASHER ISO 7089 A8.4X16 ST A3C	SCHEIBE		
18	51 07 374 08	1	NUT ISO 4032 M8 A2-70	MUTTER		

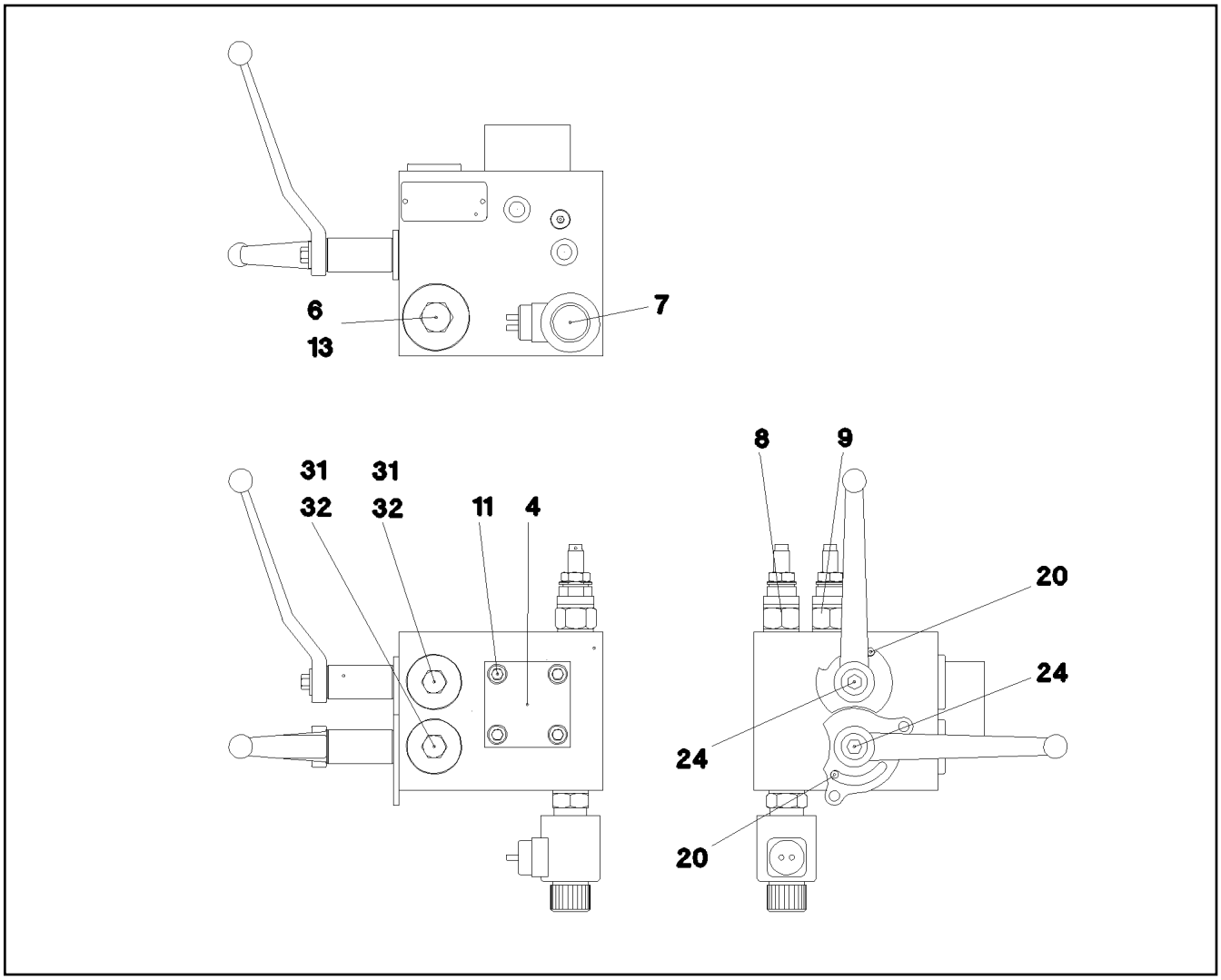

Pos.	Item	Quantity	Description	Bezeichnung	Serie	K
4	10 47 082 9	1	DIRECTIONAL CONTROL VALVE	WEGEVENTIL		
6	10 45 104 8	1	NON-RETURN VALVE	RUECKSCHLAGVENTIL		
7	10 45 104 9	1	DIRECTIONAL CONTROL VALVE	WEGEVENTIL		
8	57 16 910 08	1	PRESSURE LIMITING VALVE	DRUCKBEGRENZUNGSVENTIL		
(21)	72 64 241 08	2	O-RING 19X2,5 NBR70	O-RING		
(22)	72 64 065 08	1	O-RING 10X2 NBR70	O-RING		
9	10 45 106 0	1	PRESSURE LIMITING VALVE 100BAR	DRUCKBEGRENZUNGSVENTIL		
11	24 01 920 02	4	CYLINDER SCREW ISO 4762 M8X35 12.9	ZYLINDERSCHRAUBE		
13	47 77 048 08	1	PLUG VSTIM42X2ED A3P	STOPFEN		
15	47 77 049 08	1	PLUG VSTIM14X1,5ED A3P	STOPFEN		
20	51 45 349 08	2	PARALLEL PIN DIN 7 6M6X16 ST	ZYLINDERSTIFT		
24	40 65 055 08	2	HEX BOLT ISO 4017 M6X60 8.8 A2C	SECHSKANTSCHRAUBE		
31	53 00 732 08	2	O-RING 29X3 NBR70	O-RING		
32	72 64 306 08	2	O-RING 24X2 NBR70	O-RING		

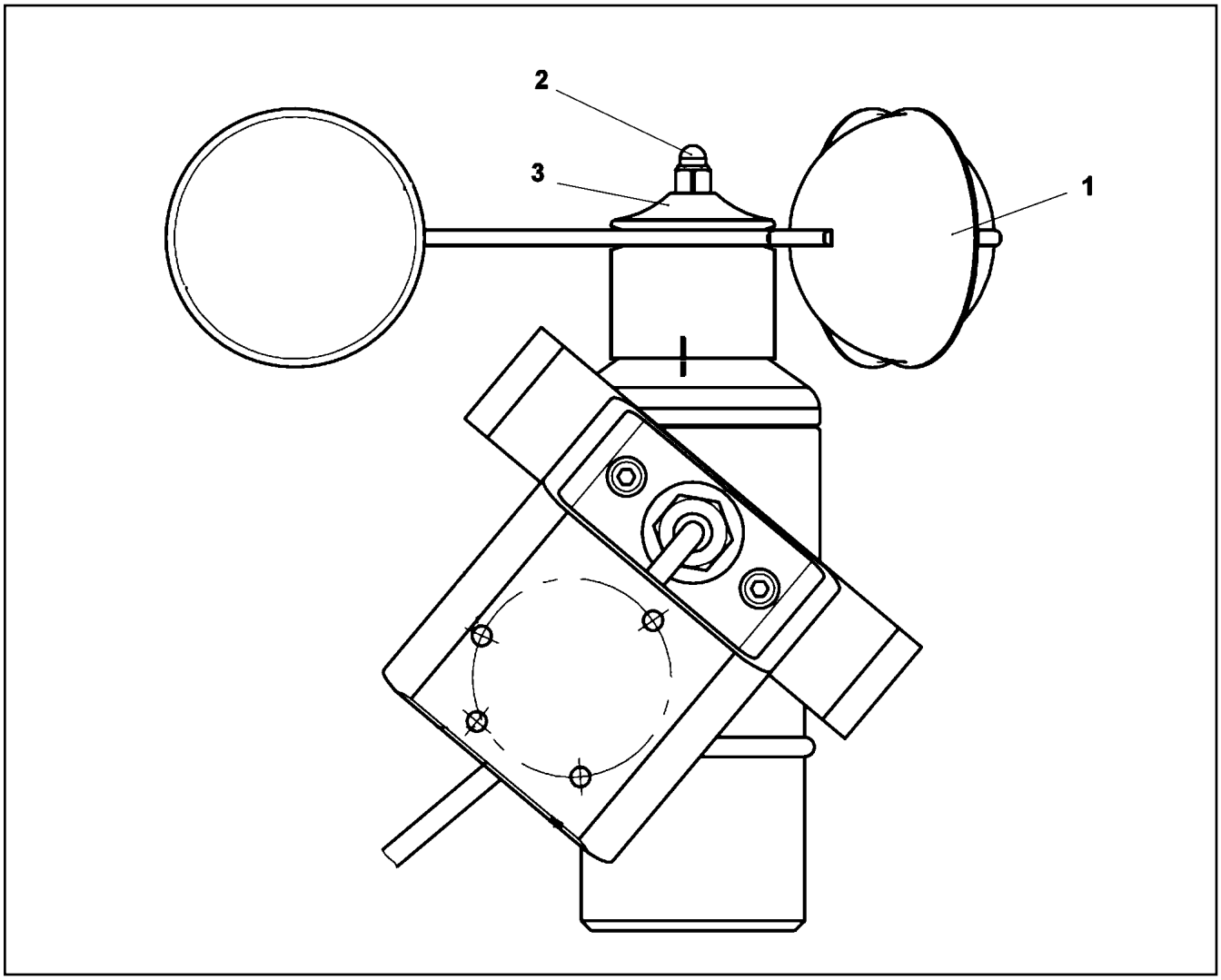

Pos.	Item	Quantity	Description	Bezeichnung	Serie	K
1	10 47 043 3	1	ANEMOMETER	WINDSTERN		
2	40 02 886	1	ECROU HEXAGONAL AUTOFREINE DIN 986	SECHSKANTHUTMUTTER M.KLE		
3	10 47 043 4	1	CLAMPING DISK	KLEMMSCHEIBE		

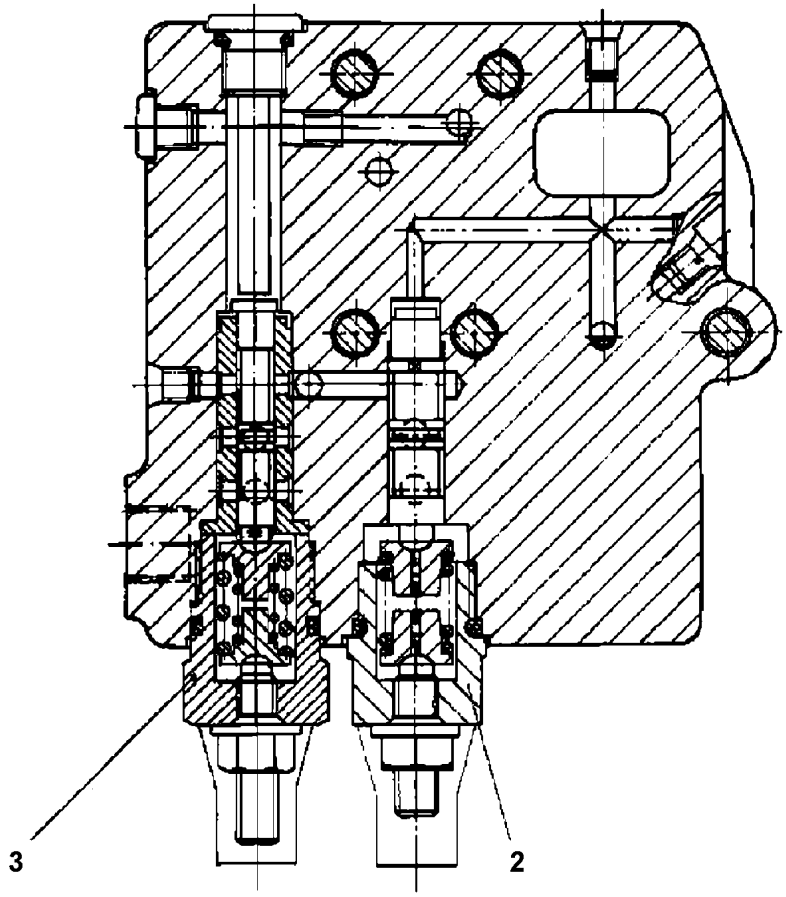

Pos. 98

Pos.	Item	Quantity	Description	Bezeichnung	Serie	K
2	57 19 008 08	1	REGULATOR ELEMENT	REGLERELEMENT		
3	10 47 220 2	1	REGULATOR ELEMENT	REGLERELEMENT		
98	10 44 097 6	1	SEAL KIT F.REGULATOR	DS REGLER		

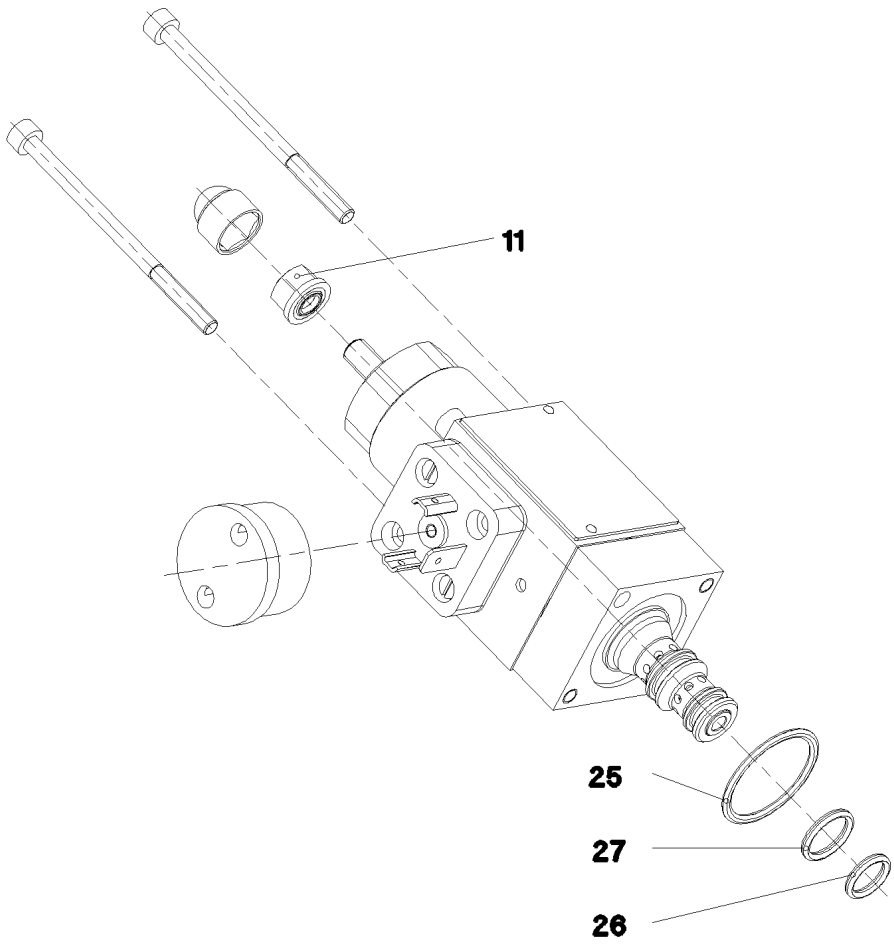

Pos.	Item	Quantity	Description	Bezeichnung	Serie	K
11	51 07 534 08	1	SEALING NUT M6	DICHTMUTTER		
25	57 06 523 08	1	O-RING ARP 568 23,52X1,78 N903890SHOR	O-RING		
26	51 07 190 08	1	O-RING ARP 568 9,25X1,78 NBR75	O-RING		
27	51 07 181 08	1	O-RING ARP 568 10,82X1,78 NBR75	O-RING		

Item	Page	Assembly	Pos.	Quantity
10 00 613 0	9 080 702	90 80 702	10	4
10 00 727 2	2 932 224	96 54 389 08	172	1
10 00 812 5	2 913 005	96 20 731 08	13	1
10 00 812 5	2 913 005	96 28 696 08	13	1
10 00 924 4	2 913 005	96 20 731 08	11	2
10 00 924 4	2 913 005	96 28 696 08	11	2
10 00 924 4	2 913 006	96 20 732 08	5	2
10 00 924 4	2 913 007	96 20 763 08	8	2
10 01 117 2	9 739 262	97 39 262	11	1
10 01 117 2	9 739 266	97 39 266	11	1
10 01 117 2	9 739 271	97 39 271	2	1
10 01 117 2	9 739 491	97 39 491	2	1
10 01 117 6	9 739 492	97 39 492	19	1
10 01 120 0	9 739 492	97 39 492	20	2
10 01 121 4	9 739 118	97 39 118	10	1
10 01 122 5	9 739 126	97 39 126	5	1
10 01 122 5	9 739 369	97 39 369	4	2
10 01 122 8	9 739 278	97 39 278	4	4
10 01 124 8	9 739 292	97 39 292	6	4
10 01 124 9	9 739 352	97 39 352	5	6
10 01 124 9	9 739 386	97 39 386	20	1
10 01 125 0	9 739 354	97 39 354	4	2
10 01 125 0	9 739 358	97 39 358	12	4
10 01 125 0	9 739 371	97 39 371	22	2
10 01 125 2	9 739 349	97 39 349	3	1
10 01 125 2	9 739 349	97 39 349	14	1
10 01 125 3	9 739 118	97 39 118	9	1
10 01 126 1	9 739 349	97 39 349	4	2
10 01 126 2	9 739 259	97 39 259	2	2
10 01 126 4	9 739 386	97 39 386	3	2
10 01 126 7	9 739 256	97 39 256	4	4
10 01 127 1	9 739 355	97 39 355	2	1
10 01 127 2	9 739 344	97 39 344	4	1
10 01 127 4	9 739 355	97 39 355	3	1
10 01 132 6	9 739 259	97 39 259	4	2
10 01 132 6	9 739 276	97 39 276	3	2
10 01 132 7	9 739 118	97 39 118	5	2
10 01 132 8	9 739 126	97 39 126	3	2
10 01 132 8	9 739 276	97 39 276	4	1
10 01 132 8	9 739 372	97 39 372	10	3
10 01 133 0	9 739 286	97 39 286	3	2
10 01 133 0	9 739 344	97 39 344	12	1
10 01 133 1	9 739 248	97 39 248	12	1
10 01 133 1	9 739 355	97 39 355	1	8
10 01 133 1	9 739 371	97 39 371	14	1
10 01 133 4	9 739 271	97 39 271	3	2
10 01 133 5	9 739 493	97 39 493	4	4
10 01 133 7	9 739 271	97 39 271	4	1
10 01 133 9	9 739 256	97 39 256	7	1
10 01 134 3	9 739 344	97 39 344	15	2
10 01 134 4	9 739 366	97 39 366	3	1
10 01 134 5	9 739 344	97 39 344	8	2
10 01 134 5	9 739 371	97 39 371	17	1
10 01 134 7	9 739 358	97 39 358	2	4
10 01 134 9	9 739 296	97 39 296	17	1
10 01 135 1	9 739 296	97 39 296	9	6
10 01 135 8	9 739 140	97 39 140	4	2
10 01 136 0	9 739 035	97 39 035	4	3
10 01 136 0	9 739 129	97 39 129	4	3
10 01 136 0	9 739 366	97 39 366	8	5

Item	Page	Assembly	Pos.	Quantity
10 01 136 2	9 739 210	97 39 210	9	1
10 01 136 2	9 739 371	97 39 371	12	1
10 01 148 8	9 739 357	97 39 357	14	1
10 01 148 8	9 739 371	97 39 371	26	4
10 01 159 4	9 739 318	97 39 318	(2)	2
10 01 159 6	9 739 159	97 39 159	11	3
10 01 161 2	9 739 282	97 39 282	2	2
10 01 161 2	9 739 361	97 39 361	15	2
10 01 161 5	9 739 355	97 39 355	5	1
10 01 161 9	9 739 361	97 39 361	9	2
10 01 161 9	9 739 491	97 39 491	21	2
10 01 162 9	9 739 159	97 39 159	8	1
10 01 162 9	9 739 288	97 39 288	13	1
10 01 162 9	9 739 292	97 39 292	8	4
10 01 162 9	9 739 318	97 39 318	(5)	2
10 01 162 9	9 739 356	97 39 356	10	1
10 01 163 1	9 739 210	97 39 210	11	1
10 01 163 1	9 739 386	97 39 386	22	1
10 01 163 1	9 739 492	97 39 492	36	1
10 01 163 2	9 739 159	97 39 159	3	3
10 01 163 7	9 739 118	97 39 118	12	1
10 01 163 7	9 739 371	97 39 371	28	4
10 01 165 3	9 739 159	97 39 159	7	2
10 01 165 3	9 739 292	97 39 292	7	2
10 01 165 3	9 739 292	97 39 292	29	6
10 01 165 3	9 739 318	97 39 318	(4)	2
10 01 165 4	9 739 118	97 39 118	6	2
10 01 165 4	9 739 126	97 39 126	4	3
10 01 165 4	9 739 186	97 39 186	6	1
10 01 165 4	9 739 210	97 39 210	10	1
10 01 165 4	9 739 256	97 39 256	8	9
10 01 165 4	9 739 259	97 39 259	3	2
10 01 165 4	9 739 296	97 39 296	19	1
10 01 165 4	9 739 349	97 39 349	5	5
10 01 165 4	9 739 349	97 39 349	15	1
10 01 165 4	9 739 352	97 39 352	6	6
10 01 165 4	9 739 356	97 39 356	13	1
10 01 165 4	9 739 357	97 39 357	11	6
10 01 165 4	9 739 361	97 39 361	21	8
10 01 165 4	9 739 366	97 39 366	25	3
10 01 165 4	9 739 371	97 39 371	23	4
10 01 165 4	9 739 372	97 39 372	12	3
10 01 165 4	9 739 386	97 39 386	21	2
10 01 165 4	9 739 492	97 39 492	34	2
10 01 165 4	9 739 494	97 39 494	24	2
10 01 165 8	9 739 159	97 39 159	12	2
10 01 165 8	9 739 271	97 39 271	5	3
10 01 165 8	9 739 278	97 39 278	10	3
10 01 165 8	9 739 286	97 39 286	4	2
10 01 165 8	9 739 344	97 39 344	5	1
10 01 165 8	9 739 351	97 39 351	5	2
10 01 165 8	9 739 358	97 39 358	3	4
10 01 165 8	9 739 386	97 39 386	4	2
10 01 165 9	9 739 344	97 39 344	9	2
10 01 165 9	9 739 371	97 39 371	16	2
10 01 170 9	9 739 355	97 39 355	4	10
10 01 171 0	9 739 243	97 39 243	7	1
10 01 173 6	9 739 248	97 39 248	11	1
10 01 173 8	9 739 248	97 39 248	6	1
10 01 177 8	9 739 354	97 39 354	11	2

Item	Page	Assembly	Pos.	Quantity
10 01 183 1	9 739 243	97 39 243	5	2
10 01 184 1	9 739 491	97 39 491	23	1
10 01 184 2	9 739 351	97 39 351	9	1
10 01 184 5	9 739 122	97 39 122	16	2
10 01 184 6	9 739 386	97 39 386	2	1
10 01 184 7	9 739 118	97 39 118	4	1
10 01 185 2	9 739 258	97 39 258	8	1
10 01 185 3	9 739 126	97 39 126	2	2
10 01 185 5	9 739 035	97 39 035	3	1
10 01 185 5	9 739 129	97 39 129	3	1
10 01 186 3	9 739 186	97 39 186	9	1
10 01 186 4	9 739 288	97 39 288	16	2
10 01 186 6	9 739 127	97 39 127	3	12
10 01 186 6	9 739 188	97 39 188	6	1
10 01 186 6	9 739 258	97 39 258	15	1
10 01 186 6	9 739 281	97 39 281	12	1
10 01 186 6	9 739 282	97 39 282	3	11
10 01 186 6	9 739 288	97 39 288	19	5
10 01 186 6	9 739 292	97 39 292	5	14
10 01 186 6	9 739 349	97 39 349	18	2
10 01 186 6	9 739 361	97 39 361	16	2
10 01 186 6	9 739 492	97 39 492	4	6
10 01 186 7	9 739 096	97 39 096	2	1
10 01 186 7	9 739 281	97 39 281	10	1
10 01 186 7	9 739 318	97 39 318	(2)	1
10 01 186 7	9 739 318	97 39 318	(2)	1
10 01 186 7	9 739 349	97 39 349	20	1
10 01 186 7	9 739 355	97 39 355	7	3
10 01 186 7	9 739 494	97 39 494	3	2
10 01 186 8	9 739 318	97 39 318	(2)	1
10 01 186 8	9 739 318	97 39 318	(2)	1
10 01 186 8	9 739 355	97 39 355	13	1
10 01 186 9	9 739 258	97 39 258	13	1
10 01 186 9	9 739 351	97 39 351	7	1
10 01 186 9	9 739 492	97 39 492	14	1
10 01 187 0	9 739 355	97 39 355	11	1
10 01 187 0	9 739 361	97 39 361	10	2
10 01 187 0	9 739 491	97 39 491	12	1
10 01 187 0	9 739 494	97 39 494	26	2
10 01 187 1	9 739 281	97 39 281	3	12
10 01 187 1	X1022281	10 22 281 7	79	2
10 01 187 2	9 739 288	97 39 288	9	1
10 01 187 2	9 739 492	97 39 492	15	2
10 01 191 6	9 739 258	97 39 258	6	1
10 01 191 9	9 739 248	97 39 248	10	1
10 01 191 9	X1022281	10 22 281 7	76	1
10 01 192 0	9 739 263	97 39 263	4	2
10 01 192 0	9 739 264	97 39 264	4	2
10 01 192 1	2 391 001	96 45 719 08	125	1
10 01 192 5	9 739 278	97 39 278	8	1
10 01 198 9	9 739 282	97 39 282	12	1
10 01 199 8	9 739 188	97 39 188	5	1
10 01 199 8	9 739 492	97 39 492	5	2
10 01 199 9	9 739 355	97 39 355	16	1
10 01 199 9	9 739 494	97 39 494	42	1
10 01 200 4	9 739 258	97 39 258	14	1
10 01 200 7	9 739 355	97 39 355	6	1
10 01 208 3	9 739 102	97 39 102	6	7
10 01 208 8	9 739 102	97 39 102	62	7
10 01 210 7	9 739 102	97 39 102	61	7
10 01 210 9	9 739 102	97 39 102	63	7
10 01 211 0	9 739 102	97 39 102	64	7
10 01 211 2	9 739 102	97 39 102	65	7
10 01 211 7	9 739 102	97 39 102	7	2
10 01 211 8	9 739 102	97 39 102	71	2
10 01 212 0	9 739 102	97 39 102	72	2
10 01 212 9	9 739 354	97 39 354	2	1
10 01 213 6	9 739 386	97 39 386	5	1
10 01 213 8	9 739 354	97 39 354	3	1
10 01 213 9	9 739 354	97 39 354	1	1
10 01 214 0	9 739 361	97 39 361	18	2
10 01 214 2	9 739 341	97 39 341	6	1
10 01 215 0	9 739 287	97 39 287	3	1
10 01 215 2	9 739 287	97 39 287	52	1
10 01 215 3	9 739 287	97 39 287	53	1
10 01 215 4	9 739 287	97 39 287	54	1
10 01 215 5	9 739 287	97 39 287	55	1
10 01 215 7	9 739 246	97 39 246	5	1
10 01 215 9	9 739 246	97 39 246	6	1
10 01 216 0	9 739 246	97 39 246	4	1
10 01 219 0	9 739 386	97 39 386	1	1
10 01 219 1	9 739 250	97 39 250	2	1
10 01 219 8	9 739 267	97 39 267	2	5
10 01 221 0	9 739 261	97 39 261	5	4
10 01 221 3	9 739 263	97 39 263	3	2
10 01 221 3	9 739 264	97 39 264	3	2
10 01 222 0	9 739 263	97 39 263	7	1
10 01 222 0	9 739 264	97 39 264	7	1
10 01 222 1	9 739 263	97 39 263	9	1
10 01 222 1	9 739 264	97 39 264	9	1
10 01 222 5	9 739 263	97 39 263	10	1
10 01 222 5	9 739 264	97 39 264	10	1
10 01 224 7	9 739 261	97 39 261	3	4
10 01 224 7	X1022281	10 22 281 7	75	4
10 01 228 3	9 739 372	97 39 372	9	1
10 01 228 7	9 739 122	97 39 122	13	1
10 01 228 8	9 739 122	97 39 122	9	1
10 01 228 9	9 739 122	97 39 122	14	1
10 01 229 0	9 739 118	97 39 118	1	1
10 01 229 5	9 739 118	97 39 118	7	1
10 01 229 8	9 739 122	97 39 122	15	1
10 01 229 9	9 739 362	97 39 362	2	2
10 01 230 1	9 739 126	97 39 126	1	1
10 01 230 2	9 739 349	97 39 349	1	1
10 01 231 4	9 739 127	97 39 127	1	1
10 01 232 0	9 739 126	97 39 126	11	2
10 01 234 3	9 739 129	97 39 129	1	1
10 01 234 5	9 739 126	97 39 126	12	2
10 01 234 6	9 739 276	97 39 276	2	1
10 01 234 6	9 739 349	97 39 349	2	1
10 01 239 4	9 739 357	97 39 357	8	1
10 01 239 5	9 739 357	97 39 357	9	2
10 01 240 0	9 739 358	97 39 358	7	1
10 01 240 8	9 739 358	97 39 358	9	1
10 01 240 9	9 739 358	97 39 358	11	1
10 01 241 1	9 739 358	97 39 358	5	3
10 01 241 3	9 739 358	97 39 358	13	1
10 01 242 0	2 391 001	96 45 719 08	202	1
10 01 242 4	9 739 248	97 39 248	8	1
10 01 243 7	9 739 258	97 39 258	11	1

Item	Page	Assembly	Pos.	Quantity
10 01 245 0	9 739 258	97 39 258	4	1
10 01 245 1	9 739 258	97 39 258	5	1
10 01 245 2	9 739 258	97 39 258	7	1
10 01 245 3	9 739 258	97 39 258	16	1
10 01 245 4	9 739 494	97 39 494	8	1
10 01 245 6	9 739 493	97 39 493	1	1
10 01 245 8	9 739 140	97 39 140	2	1
10 01 246 1	9 739 159	97 39 159	1	1
10 01 246 2	9 739 159	97 39 159	4	1
10 01 246 3	9 739 140	97 39 140	1	1
10 01 246 6	9 739 318	97 39 318	(1)	1
10 01 246 7	9 739 318	97 39 318	(1)	1
10 01 247 0	9 739 318	97 39 318	(1)	1
10 01 247 7	9 739 492	97 39 492	18	1
10 01 248 1	9 739 491	97 39 491	11	1
10 01 250 0	9 739 354	97 39 354	13	3
10 01 250 3	9 739 354	97 39 354	9	13
10 01 250 5	9 739 250	97 39 250	6	10
10 01 250 7	9 739 267	97 39 267	4	12
10 01 251 3	9 739 358	97 39 358	6	6
10 01 251 4	9 739 358	97 39 358	8	2
10 01 252 2	9 739 096	97 39 096	1	1
10 01 252 6	9 739 361	97 39 361	7	1
10 01 253 1	9 739 159	97 39 159	5	1
10 01 254 7	9 739 122	97 39 122	17	2
10 01 254 9	9 739 122	97 39 122	18	2
10 01 255 0	9 739 295	97 39 295	7	22
10 01 255 7	9 739 263	97 39 263	11	2
10 01 255 7	9 739 264	97 39 264	11	2
10 01 255 9	9 739 492	97 39 492	17	1
10 01 256 0	9 739 263	97 39 263	8	1
10 01 256 0	9 739 264	97 39 264	8	1
10 01 256 3	9 739 261	97 39 261	4	4
10 01 256 5	9 739 159	97 39 159	6	1
10 01 256 6	9 739 271	97 39 271	6	1
10 01 256 6	9 739 288	97 39 288	7	2
10 01 256 7	9 739 344	97 39 344	19	1
10 01 256 8	9 739 256	97 39 256	9	1
10 01 256 8	9 739 296	97 39 296	18	1
10 01 256 8	9 739 358	97 39 358	15	1
10 01 256 8	9 739 371	97 39 371	27	4
10 01 260 2	9 739 354	97 39 354	7	1
10 01 261 7	9 739 250	97 39 250	5	1
10 01 262 3	9 739 250	97 39 250	4	1
10 01 262 8	9 739 354	97 39 354	6	2
10 01 263 0	9 739 354	97 39 354	5	1
10 01 263 1	9 739 386	97 39 386	14	1
10 01 263 2	9 739 494	97 39 494	28	1
10 01 263 4	9 739 386	97 39 386	6	1
10 01 263 5	9 739 278	97 39 278	3	1
10 01 263 6	9 739 122	97 39 122	12	1
10 01 263 7	9 739 122	97 39 122	11	1
10 01 263 8	9 739 122	97 39 122	10	1
10 01 264 1	9 739 242	97 39 242	3	2
10 01 264 3	9 739 361	97 39 361	8	1
10 01 265 1	9 739 494	97 39 494	22	1
10 01 265 3	9 739 492	97 39 492	23	3
10 01 265 5	9 739 288	97 39 288	11	1
10 01 266 8	9 739 386	97 39 386	15	1
10 01 267 1	9 739 386	97 39 386	16	2
10 01 267 4	9 739 492	97 39 492	21	5
10 01 268 1	9 739 159	97 39 159	9	1
10 01 268 4	9 739 386	97 39 386	19	1
10 01 268 5	9 739 140	97 39 140	3	1
10 01 271 0	9 739 282	97 39 282	4	5
10 01 271 0	9 739 292	97 39 292	3	7
10 01 271 0	9 739 492	97 39 492	2	2
10 01 271 1	9 739 288	97 39 288	14	1
10 01 271 3	9 739 288	97 39 288	20	2
10 01 271 4	9 739 361	97 39 361	17	2
10 01 271 5	9 739 035	97 39 035	2	1
10 01 271 5	9 739 129	97 39 129	2	1
10 01 271 8	9 739 258	97 39 258	12	1
10 01 272 1	9 739 492	97 39 492	16	1
10 01 272 2	9 739 494	97 39 494	2	1
10 01 272 4	9 739 349	97 39 349	17	1
10 01 272 5	9 739 355	97 39 355	10	1
10 01 272 6	9 739 288	97 39 288	15	1
10 01 272 8	9 739 127	97 39 127	2	6
10 01 273 0	9 739 282	97 39 282	8	2
10 01 273 0	9 739 288	97 39 288	25	1
10 01 273 0	9 739 292	97 39 292	4	6
10 01 273 0	9 739 492	97 39 492	3	2
10 01 273 3	9 739 349	97 39 349	21	1
10 01 273 4	9 739 295	97 39 295	2	8
10 01 274 0	9 739 318	97 39 318	(1)	1
10 01 333 5	9 739 267	97 39 267	1	1
10 01 333 6	9 739 267	97 39 267	5	1
10 01 333 7	9 739 267	97 39 267	6	1
10 01 427 8	9 739 159	97 39 159	10	1
10 01 427 8	9 739 186	97 39 186	8	1
10 01 427 8	9 739 344	97 39 344	6	1
10 01 469 1	7 743 566	77 43 566 08	8	1
10 01 469 3	7 743 566	77 43 566 08	1	1
10 01 646 5	3 780 258	96 56 482 08	6	1
10 01 690 7	9 080 702	90 80 702	5	4
10 01 694 9	9 739 354	97 39 354	10	3
10 01 696 0	9 739 349	97 39 349	16	1
10 01 696 8	9 739 349	97 39 349	19	1
10 01 699 2	9 739 318	97 39 318	(3)	2
10 01 706 2	9 739 187	97 39 187	1	1
10 01 706 4	9 739 187	97 39 187	3	1
10 01 707 9	9 739 187	97 39 187	4	2
10 01 711 0	9 739 187	97 39 187	5	2
10 01 719 2	2 925 402	96 51 405 08	5	2
10 01 732 5	9 739 187	97 39 187	6	1
10 01 734 7	9 739 493	97 39 493	3	1
10 01 737 4	2 920 083	96 48 319 08	13	1
10 01 745 0	9 739 188	97 39 188	7	1
10 01 749 3	9 739 186	97 39 186	2	1
10 01 751 3	9 739 186	97 39 186	10	1
10 01 751 7	9 739 186	97 39 186	7	1
10 01 752 1	9 739 186	97 39 186	5	1
10 01 752 6	9 739 186	97 39 186	3	2
10 01 752 9	9 739 186	97 39 186	4	1
10 01 754 4	9 739 186	97 39 186	1	1
10 01 872 9	9 739 127	97 39 127	4	1
10 01 904 0	2 502	91 55 939 08	29	8
10 01 904 0	2 540	91 53 253 08	5	4
10 01 904 0	2 541	91 52 790 08	4	4

Item	Page	Assembly	Pos.	Quantity
10 02 091 7	9 739 271	97 39 271	8	1
10 02 091 8	9 739 358	97 39 358	14	1
10 02 092 1	9 739 366	97 39 366	1	1
10 02 092 1	9 739 386	97 39 386	26	1
10 02 092 2	9 739 344	97 39 344	10	2
10 02 092 2	9 739 344	97 39 344	20	1
10 02 093 1	9 739 366	97 39 366	10	3
10 02 093 1	9 739 492	97 39 492	37	2
10 02 095 5	9 739 366	97 39 366	7	4
10 02 119 1	X1004204	10 04 204 3	12	1
10 02 156 7	2 920 369	96 54 235 08	(153)	1
10 02 156 8	2 920 369	96 54 235 08	(153)	1
10 02 217 1	2 932 001	96 45 393 08	4	1
10 02 217 7	2 932 001	96 45 393 08	5	1
10 02 307 6	9 739 127	97 39 127	5	2
10 02 326 6	2 393	91 52 787 08	5	1
10 02 485 7	2 932 082	96 54 387 08	22	1
10 02 527 8	2 925 401	96 48 396 08	(1)	1
10 02 810 7	2 913 004	96 20 460 08	9	0.16
10 02 823 7	2 391 001	96 45 719 08	356	8
10 02 823 7	2 859 005	96 46 756 08	3	8
10 02 895 4	2 925 401	96 48 396 08	18	1
10 02 918 8	9 739 362	97 39 362	3	1
10 02 919 1	9 739 188	97 39 188	1	1
10 02 919 2	9 739 372	97 39 372	1	1
10 02 919 3	9 739 369	97 39 369	5	1
10 02 919 5	9 739 288	97 39 288	8	1
10 02 919 5	9 739 492	97 39 492	13	1
10 02 966 6	3 282 002	96 47 890 08	7	1
10 03 021 0	2 913 005	96 20 731 08	12	10
10 03 021 0	2 913 005	96 28 696 08	12	2
10 03 034 6	9 739 295	97 39 295	6	2
10 03 051 7	2 393	91 52 787 08	14	1
10 03 064 0	2 913 007	96 20 763 08	7	2
10 03 064 2	2 913 007	96 20 763 08	6	2
10 03 225 8	9 327 101	93 27 101 01	66	12
10 03 229 7	1 750	91 52 394 08	41	1
10 03 231 8	9 739 262	97 39 262	7	1
10 03 231 8	9 739 266	97 39 266	7	1
10 03 231 8	X1022281	10 22 281 7	80	1
10 03 234 8	9 739 242	97 39 242	2	1
10 03 239 2	9 739 118	97 39 118	13	1
10 03 240 2	9 739 343	97 39 343	1	1
10 03 288 2	9 739 118	97 39 118	11	3
10 03 290 6	9 739 361	97 39 361	23	1
10 03 291 2	9 739 361	97 39 361	20	8
10 03 574 7	9 739 288	97 39 288	6	1
10 03 689 6	2 970	91 56 537 08	720	2
10 03 697 4	2 520 032	96 45 980 08	11	1
10 03 697 7	2 520 032	96 45 980 08	10	1
10 03 716 3	9 739 209	97 39 209	1	1
10 03 716 9	9 739 210	97 39 210	1	1
10 03 717 1	9 739 209	97 39 209	2	1
10 03 717 3	9 739 210	97 39 210	2	2
10 03 717 6	9 739 210	97 39 210	3	4
10 03 718 2	9 739 210	97 39 210	4	1
10 03 719 1	9 739 210	97 39 210	5	1
10 03 722 6	9 739 210	97 39 210	6	1
10 03 723 0	9 739 210	97 39 210	7	1
10 03 723 6	9 739 210	97 39 210	8	1

Item	Page	Assembly	Pos.	Quantity
10 03 726 1	2 502	91 55 939 08	28	6
10 03 726 1	2 520 034	96 45 984 08	44	46
10 03 726 1	2 522	91 54 115 08	5	27
10 03 726 1	2 533 070	96 48 363 08	3	7
10 03 729 8	9 739 494	97 39 494	7	6
10 03 730 0	9 739 494	97 39 494	41	1
10 03 730 4	9 739 361	97 39 361	19	8
10 03 730 4	9 739 371	97 39 371	24	2
10 03 730 4	9 739 494	97 39 494	23	2
10 03 730 5	9 739 491	97 39 491	22	3
10 03 731 0	9 739 362	97 39 362	6	1
10 03 733 9	9 739 386	97 39 386	17	1
10 03 762 3	2 970	91 56 537 08	(1)	1
10 03 825 9	2 372	91 33 648 08	1	1
10 03 827 1	7 743 566	77 43 566 08	25	1
10 03 827 2	7 743 566	77 43 566 08	17	2
10 03 827 4	7 743 566	77 43 566 08	18	2
10 04 047 7	2 920 200	96 44 536 08	5	1
10 04 047 7	2 920 260	96 44 537 08	5	1
10 04 047 7	2 920 350	96 44 539 08	5	1
10 04 097 9	1 400	91 56 853 08	55	35
10 04 097 9	1 410 300	91 56 855 08	55	35
10 04 105 3	2 925 401	96 48 396 08	19	2
10 04 126 0	2 670	91 52 797 08	12	2
10 04 160 5	2 392	91 52 785 08	19	2
10 04 167 5	2 997	91 56 539 08	266	1.1
10 04 167 5	2 997	91 56 539 08	267	1.2
10 04 204 3	2 541 001	96 49 651 08	2	1
10 04 259 2	2 520	91 53 061 08	31	29
10 04 259 2	2 522	91 54 115 08	4	23
10 04 259 2	2 533 070	96 48 363 08	36	8
10 04 259 2	2 932 082	96 54 387 08	86	6
10 04 259 3	2 520	91 53 061 08	32	74
10 04 259 3	2 520 030	96 45 609 08	5	6
10 04 259 3	2 533 066	96 48 365 08	14	1
10 04 259 3	2 810 037	96 47 204 08	3	5
10 04 262 0	1 991	91 52 510 08	1	1
10 04 269 6	2 780 915	96 48 377 08	20	2
10 04 375 7	2 913 007	96 20 763 08	1	1
10 04 375 9	2 913 005	96 28 696 08	20	1
10 04 376 0	2 913 007	96 20 763 08	2	1
10 04 443 0	9 739 353	97 39 353	2	6
10 04 464 8	2 780 915	96 48 377 08	15	2
10 04 535 6	9 739 341	97 39 341	2	8
10 04 535 6	9 739 344	97 39 344	3	2
10 04 699 9	2 932 224	96 54 389 08	151	15
10 04 700 0	2 932 224	96 54 389 08	156	12
10 04 700 1	2 932 224	96 54 389 08	159	15
10 09 749 6	2 391 023	96 45 720 08	9	4
10 09 985 6	2 932 224	96 54 389 08	166	2
10 09 986 3	2 932 224	96 54 389 08	160	1
10 09 986 7	2 932 224	96 54 389 08	161	1
10 09 986 8	2 932 224	96 54 389 08	167	2
10 10 062 1	1 620	91 52 386 08	6	4
10 10 062 1	1 631 100	91 52 388 08	9	48
10 10 062 1	2 859 025	96 46 757 08	3	10
10 10 062 1	3 206	91 52 881 08	57	8
10 10 062 1	3 211	91 57 748 08	31	112
10 10 062 1	3 214	91 52 843 08	37	9
10 10 062 1	3 220 500	91 52 849 08	24	37

Item	Page	Assembly	Pos.	Quantity
10 10 062 1	3 221	91 54 668 08	12	24
10 10 062 1	3 223	91 52 852 08	24	49
10 10 062 1	3 223 010	91 52 853 08	24	49
10 10 062 1	3 223 100	91 55 327 08	24	49
10 10 062 1	3 225	91 52 854 08	41	37
10 10 062 1	3 226	91 52 870 08	24	25
10 10 062 1	3 227	91 52 873 08	24	40
10 10 062 1	3 227 200	91 53 519 08	24	41
10 10 075 2	2 391 001	96 45 719 08	157	2.2
10 10 103 8	3 790 007	96 19 990 08	(999)	1
10 10 103 9	3 790 006	96 19 989 08	(999)	1
10 10 138 4	2 970	91 56 537 08	(3)	1
10 10 164 9	9 739 261	97 39 261	9	8
10 10 197 4	9 327 101	93 27 101 01	27	1
10 11 258 4	2 920 083	96 48 319 08	15	2
10 11 371 2	2 831	91 57 754 08	2	1
10 11 483 8	6 909 010	69 09 010 08	38	1
10 11 484 3	6 909 010	69 09 010 08	11	46
10 11 573 5	X1011614	10 11 614 1	1	1
10 11 610 9	X1011614	10 11 614 1	7	1
10 11 614 1	9 739 400	97 39 400	97	1
10 11 627 4	9 080 702	90 80 702	4	8
10 11 740 4	9 739 318	97 39 318	10	1
10 11 740 5	9 739 318	97 39 318	1	1
10 11 740 6	9 739 318	97 39 318	2	1
10 11 740 7	9 739 318	97 39 318	11	1
10 11 740 9	9 739 318	97 39 318	12	1
10 11 789 8	9 079 185	90 79 185	1	1
10 11 789 8	9 079 186	90 79 186	1	1
10 11 880 5	9 080 702	90 80 702	3	1
10 11 922 6	9 739 400	97 39 400	(1)	1
10 12 059 0	9 739 400	97 39 400	1	1
10 12 438 50	2 533 066	96 48 365 08	17	4
10 21 652 9	2 831	91 57 754 08	60	1
10 21 653 4	2 831	91 57 754 08	61	2
10 21 769 5	2 978 100	91 52 796 08	2	1
10 21 831 0	2 970	91 56 537 08	58	2
10 21 947 7	2 533 067	96 50 385 08	4	1
10 22 019 8	9 739 248	97 39 248	1	1
10 22 021 8	9 739 318	97 39 318	(1)	1
10 22 067 0	X1012059	10 12 059 0	230	1
10 22 081 3	9 739 494	97 39 494	4	1
10 22 093 3	2 970	91 56 537 08	46	1
10 22 093 3	2 975 200	91 52 775 08	6	1
10 22 093 3	2 975 700	91 52 774 08	6	1
10 22 231 7	9 739 242	97 39 242	1	1
10 22 231 8	9 739 242	97 39 242	54	6
10 22 231 9	9 739 242	97 39 242	51	6
10 22 232 0	9 739 242	97 39 242	53	6
10 22 232 1	9 739 242	97 39 242	52	6
10 22 232 2	9 739 243	97 39 243	4	1
10 22 232 3	9 739 243	97 39 243	6	1
10 22 233 1	9 739 246	97 39 246	53	1
10 22 233 2	9 739 246	97 39 246	51	1
10 22 233 3	9 739 246	97 39 246	1	1
10 22 233 4	9 739 246	97 39 246	52	1
10 22 233 5	9 739 246	97 39 246	2	1
10 22 233 6	9 739 246	97 39 246	3	2
10 22 233 7	9 739 287	97 39 287	1	1
10 22 233 9	9 739 250	97 39 250	1	1
10 22 234 3	9 739 262	97 39 262	8	3
10 22 234 3	9 739 266	97 39 266	8	3
10 22 234 4	9 739 262	97 39 262	9	3
10 22 234 4	9 739 266	97 39 266	9	3
10 22 234 5	9 739 267	97 39 267	3	6
10 22 234 7	9 739 261	97 39 261	1	2
10 22 234 8	9 739 261	97 39 261	2	2
10 22 234 9	9 739 263	97 39 263	5	1
10 22 234 9	9 739 264	97 39 264	5	1
10 22 235 0	9 739 263	97 39 263	6	1
10 22 235 0	9 739 264	97 39 264	6	1
10 22 235 1	9 739 263	97 39 263	2	1
10 22 235 2	9 739 264	97 39 264	2	1
10 22 236 1	9 739 256	97 39 256	6	1
10 22 236 5	9 739 355	97 39 355	8	1
10 22 236 6	9 739 355	97 39 355	9	1
10 22 237 3	9 739 358	97 39 358	4	1
10 22 237 4	9 739 276	97 39 276	1	1
10 22 237 6	9 739 358	97 39 358	10	1
10 22 237 7	9 739 295	97 39 295	1	1
10 22 271 7	9 739 295	97 39 295	4	1
10 22 271 8	9 739 295	97 39 295	5	6
10 22 271 8	X1022281	10 22 281 7	78	1
10 22 271 9	9 739 296	97 39 296	8	1
10 22 272 3	9 739 296	97 39 296	15	1
10 22 272 5	9 739 357	97 39 357	10	6
10 22 272 6	9 739 256	97 39 256	1	1
10 22 272 7	9 739 256	97 39 256	2	6
10 22 272 7	X1022281	10 22 281 7	77	1
10 22 272 8	9 739 256	97 39 256	3	7
10 22 272 9	9 739 256	97 39 256	5	4
10 22 273 0	9 739 271	97 39 271	1	1
10 22 273 2	9 739 494	97 39 494	6	4
10 22 273 5	9 739 248	97 39 248	3	1
10 22 273 5	X1022281	10 22 281 7	73	1
10 22 273 6	9 739 248	97 39 248	4	1
10 22 273 6	X1022281	10 22 281 7	74	1
10 22 273 7	9 739 248	97 39 248	7	1
10 22 273 7	9 739 491	97 39 491	6	4
10 22 273 8	9 739 248	97 39 248	9	1
10 22 273 9	9 739 369	97 39 369	1	1
10 22 274 0	9 739 369	97 39 369	2	1
10 22 274 1	9 739 318	97 39 318	13	1
10 22 274 3	9 739 369	97 39 369	7	1
10 22 274 4	9 739 288	97 39 288	12	1
10 22 274 4	9 739 369	97 39 369	11	1
10 22 274 5	9 739 369	97 39 369	8	1
10 22 274 6	9 739 369	97 39 369	9	1
10 22 274 7	9 739 369	97 39 369	10	1
10 22 274 8	X1034309	10 34 309 6	3	1
10 22 275 1	9 739 278	97 39 278	2	1
10 22 275 2	9 739 278	97 39 278	5	1
10 22 275 3	9 739 278	97 39 278	6	1
10 22 275 4	9 739 278	97 39 278	7	1
10 22 275 7	9 739 258	97 39 258	3	1
10 22 275 8	9 739 258	97 39 258	9	1
10 22 275 9	9 739 281	97 39 281	1	1
10 22 276 0	9 739 281	97 39 281	2	5
10 22 276 1	9 739 281	97 39 281	4	1
10 22 276 2	9 739 281	97 39 281	5	1

Item	Page	Assembly	Pos.	Quantity
10 22 276 3	9 739 281	97 39 281	6	1
10 22 276 4	9 739 281	97 39 281	8	1
10 22 276 5	9 739 281	97 39 281	11	1
10 22 276 6	9 739 292	97 39 292	1	1
10 22 276 7	9 739 292	97 39 292	2	1
10 22 276 8	9 739 292	97 39 292	9	1
10 22 276 9	9 739 292	97 39 292	13	1
10 22 277 0	9 739 282	97 39 282	10	1
10 22 277 0	9 739 292	97 39 292	15	1
10 22 277 2	9 739 282	97 39 282	1	1
10 22 277 3	9 739 282	97 39 282	6	1
10 22 277 4	9 739 282	97 39 282	7	1
10 22 277 5	9 739 292	97 39 292	21	1
10 22 277 6	9 739 292	97 39 292	22	1
10 22 279 4	9 739 356	97 39 356	8	2
10 22 280 4	9 739 491	97 39 491	20	1
10 22 281 7	9 739 400	97 39 400	492	6
10 22 566 6	2 391 001	96 45 719 08	127	1
10 22 811 2	2 540	91 53 253 08	1	1
10 22 814 3	2 391 023	96 45 720 08	8	1
10 27 869 8	X1004204	10 04 204 3	1	1
10 27 921 0	2 913	91 32 850 08	19	1
10 27 976 0	9 739 281	97 39 281	9	1
10 27 991 9	5 517 203	55 17 203 08	2	1
10 28 030 8	9 739 286	97 39 286	1	1
10 28 030 9	9 739 286	97 39 286	2	1
10 28 505 2	9 739 494	97 39 494	30	2
10 28 506 8	9 739 366	97 39 366	2	1
10 28 506 9	9 739 366	97 39 366	4	1
10 28 507 0	9 739 356	97 39 356	11	1
10 28 507 0	9 739 366	97 39 366	6	1
10 28 515 3	9 739 288	97 39 288	10	1
10 28 515 5	9 739 288	97 39 288	17	1
10 28 515 6	9 739 288	97 39 288	18	1
10 28 515 7	9 739 288	97 39 288	23	1
10 28 517 0	9 739 288	97 39 288	21	1
10 28 562 6	3 220 500	91 52 849 08	41	2
10 28 562 6	3 223	91 52 852 08	41	2
10 28 562 6	3 223 010	91 52 853 08	41	2
10 28 562 6	3 223 100	91 55 327 08	41	2
10 28 570 1	2 520	91 53 061 08	48	2
10 28 570 1	2 533 066	96 48 365 08	4	2
10 28 635 3	1 920 418	96 48 687 08	11	1
10 28 635 3	2 920 581	96 54 405 08	266	1
10 28 635 3	3 930 638	96 51 624 08	262	1
10 28 635 3	3 930 730	96 54 398 08	280	2
10 28 635 4	1 920 418	96 48 687 08	(151)	47
10 28 635 4	2 920 581	96 54 405 08	260	21
10 28 635 4	3 930 639	96 50 132 08	152	36
10 28 635 4	3 930 640	96 50 481 08	(152)	24
10 28 635 4	3 930 730	96 50 599 08	(152)	28
10 28 635 4	3 930 730	96 54 398 08	279	88
10 28 710 2	9 739 295	97 39 295	3	1
10 28 710 4	9 739 494	97 39 494	5	4
10 28 710 5	9 739 494	97 39 494	21	1
10 28 710 6	9 739 494	97 39 494	27	1
10 28 710 7	9 739 494	97 39 494	29	1
10 28 710 8	9 739 494	97 39 494	25	1
10 28 730 1	X1022811	10 22 811 2	13	1
10 28 786 3	2 970	91 56 537 08	10	2

Item	Page	Assembly	Pos.	Quantity
10 28 812 1	2 913 200	96 47 216 08	980	1
10 28 953 6	2 970	91 56 537 08	47	2
10 28 953 6	2 975 200	91 52 775 08	7	1
10 28 953 6	2 975 700	91 52 774 08	7	1
10 28 963 1	2 780 851	96 24 498 08	2	1
10 29 012 1	X1004204	10 04 204 3	2	1
10 29 012 2	X1004204	10 04 204 3	3	1
10 29 012 3	X1004204	10 04 204 3	16	1
10 29 012 4	X1004204	10 04 204 3	17	1
10 29 012 5	X1004204	10 04 204 3	18	1
10 29 012 6	X1004204	10 04 204 3	19	1
10 29 012 7	X1004204	10 04 204 3	21	1
10 29 184 0	X1035924	10 35 924 3	5	1
10 29 184 0	X1035924	10 35 924 4	5	1
10 29 198 8	2 810	91 52 806 08	8	4
10 29 198 9	2 810	91 52 806 08	6	4
10 29 199 7	2 520 034	96 45 984 08	33	1
10 29 200 0	2 520	91 53 061 08	19	2
10 29 200 4	2 502	91 55 939 08	1	1
10 29 201 3	2 520 034	96 45 984 08	35	10
10 29 201 4	2 520 032	96 45 980 08	8	1
10 29 201 6	2 520 032	96 45 980 08	9	1
10 29 201 7	2 520 032	96 45 980 08	6	1
10 29 202 1	2 520 032	96 45 980 08	1	2
10 29 202 3	2 520 031	96 45 610 08	2	1
10 29 417 0	7 027 481	70 27 481 03	9	1
10 29 417 1	7 027 481	70 27 481 03	4	1
10 29 431 6	9 739 493	97 39 493	2	1
10 29 431 8	9 739 278	97 39 278	9	3
10 29 669 1	2 533 070	96 48 363 08	(2)	1
10 29 720 3	9 739 322	97 39 322	1	1
10 29 720 4	9 739 322	97 39 322	2	2
10 29 730 9	2 533 050	96 48 359 08	10	2
10 29 731 0	2 533 050	96 48 359 08	11	2
10 29 994 8	9 739 371	97 39 371	1	1
10 30 060 0	2 522	91 54 115 08	13	4.5
10 30 060 5	2 520	91 53 061 08	17	3.88
10 30 060 5	2 520	91 53 061 08	18	2.1
10 30 092 5	X1035924	10 35 924 3	(999)	1
10 30 300 5	X1034309	10 34 309 6	1	1
10 32 351 7	2 533 051	96 48 360 08	2	1
10 32 483 0	2 920 633	96 52 651 08	171	1
10 32 483 4	2 631	91 56 817 08	37	5
10 32 632 3	2 810	91 52 806 08	16	2
10 32 683 8	2 533 070	96 48 363 08	27	1
10 32 684 4	2 533 070	96 48 363 08	28	1
10 32 692 4	X1035924	10 35 924 6	1	1
10 32 692 5	X1035924	10 35 924 6	2	1
10 32 692 6	X1035924	10 35 924 6	4	1
10 32 716 7	2 711	91 52 800 08	1	1
10 33 098 7	3 223	91 52 852 08	43	2
10 33 098 7	3 223 010	91 52 853 08	43	2
10 33 098 7	3 223 100	91 55 327 08	43	2
10 33 098 7	3 227	91 52 873 08	43	2
10 33 098 7	3 227 200	91 53 519 08	43	2
10 33 104 7	X1035924	10 35 924 1	1	1
10 33 104 7	X1035924	10 35 924 2	1	1
10 33 104 7	X1035925	10 35 925 0	1	1
10 33 104 8	X1035924	10 35 924 1	2	1
10 33 104 8	X1035924	10 35 924 2	2	1

Item	Page	Assembly	Pos.	Quantity
10 33 104 8	X1035925	10 35 925 0	2	1
10 33 111 6	X1035924	10 35 924 1	(98)	1
10 33 111 7	X1035924	10 35 924 1	(98)	1
10 33 210 8	9 739 278	97 39 278	11	1
10 33 210 8	X1034309	10 34 309 6	2	1
10 33 216 1	2 372	91 33 648 08	2	2
10 33 264 0	2 925 401	96 48 396 08	10	1
10 33 276 5	9 739 357	97 39 357	12	1
10 33 323 8	X1035924	10 35 924 7	4	1
10 33 421 5	2 391 102	96 56 360 08	1	1
10 33 555 7	2 533 070	96 48 363 08	4	1
10 33 559 6	6 060 950	60 60 950 08	3	4
10 33 615 7	2 391 040	96 53 645 08	20	6
10 34 010 5	2 533 066	96 48 365 08	5	1
10 34 022 6	7 027 481	70 27 481 03	19	2
10 34 023 6	7 027 481	70 27 481 03	13	2
10 34 043 8	2 932 082	96 54 387 08	112	1
10 34 225 4	9 739 351	97 39 351	3	1
10 34 225 7	9 739 356	97 39 356	7	1
10 34 225 9	9 739 351	97 39 351	4	1
10 34 226 2	9 739 371	97 39 371	15	1
10 34 226 5	9 739 356	97 39 356	12	1
10 34 226 6	9 739 360	97 39 360	3	8
10 34 226 7	9 739 362	97 39 362	4	19
10 34 226 8	9 739 362	97 39 362	5	1
10 34 226 9	9 739 352	97 39 352	3	9
10 34 227 2	9 739 351	97 39 351	6	1
10 34 227 9	9 739 371	97 39 371	20	2
10 34 229 2	9 739 371	97 39 371	29	1
10 34 229 7	9 739 356	97 39 356	6	1
10 34 230 2	9 739 356	97 39 356	3	1
10 34 246 3	2 522 011	96 45 602 08	4	1
10 34 246 9	2 522 011	96 45 602 08	1	1
10 34 282 3	2 970	91 56 537 08	61	1
10 34 283 2	9 739 354	97 39 354	12	1
10 34 283 6	9 739 341	97 39 341	1	1
10 34 283 9	9 739 341	97 39 341	3	1
10 34 284 0	9 739 341	97 39 341	4	1
10 34 284 2	X1012059	10 12 059 0	44	1
10 34 285 4	2 533 066	96 48 365 08	8	2
10 34 286 4	9 739 372	97 39 372	11	1
10 34 286 8	9 739 349	97 39 349	11	1
10 34 287 1	9 739 352	97 39 352	1	1
10 34 287 8	9 739 351	97 39 351	2	1
10 34 287 9	9 739 349	97 39 349	13	2
10 34 288 0	9 739 352	97 39 352	2	1
10 34 300 3	2 540	91 53 253 08	4	1
10 34 300 3	2 541	91 52 790 08	3	1
10 34 309 2	9 739 356	97 39 356	1	1
10 34 309 3	9 739 356	97 39 356	4	1
10 34 309 5	9 739 369	97 39 369	6	1
10 34 309 6	X1012059	10 12 059 0	70	1
10 34 310 0	X1034309	10 34 309 6	4	1
10 34 310 3	9 739 371	97 39 371	21	1
10 34 310 4	9 739 344	97 39 344	2	1
10 34 310 5	9 739 371	97 39 371	11	1
10 34 310 6	9 739 344	97 39 344	11	1
10 34 310 7	9 739 344	97 39 344	7	1
10 34 311 0	9 739 344	97 39 344	16	1
10 34 312 1	9 739 366	97 39 366	23	1
10 34 312 6	9 739 366	97 39 366	21	1
10 34 312 8	9 739 366	97 39 366	22	1
10 34 313 1	9 739 343	97 39 343	2	1
10 34 317 4	9 739 360	97 39 360	1	1
10 34 317 6	9 739 360	97 39 360	10	1
10 34 318 3	9 739 344	97 39 344	18	1
10 34 318 6	9 739 341	97 39 341	5	8
10 34 328 5	9 739 371	97 39 371	19	1
10 34 328 8	9 739 344	97 39 344	13	1
10 34 329 6	9 739 344	97 39 344	17	1
10 34 329 9	9 739 344	97 39 344	14	2
10 34 330 9	9 739 371	97 39 371	2	1
10 34 331 8	9 739 371	97 39 371	13	1
10 34 334 0	9 739 349	97 39 349	12	1
10 34 334 2	9 739 356	97 39 356	2	1
10 34 334 3	9 739 351	97 39 351	8	1
10 34 334 8	9 739 353	97 39 353	1	1
10 34 342 0	9 739 356	97 39 356	5	1
10 34 342 2	9 739 344	97 39 344	21	1
10 34 342 4	9 739 366	97 39 366	9	5
10 34 353 0	2 391 001	96 45 719 08	155	4
10 34 353 0	2 997	91 56 539 08	268	2.4
10 34 353 0	2 997	91 56 539 08	269	1.6
10 34 353 0	2 997	91 56 539 08	270	0.22
10 34 375 2	9 739 356	97 39 356	9	1
10 34 675 2	7 027 481	70 27 481 03	20	2
10 34 693 8	2 920 814	96 45 717 08	(5)	1
10 35 370 5	X1041267	10 41 267 8	13	2
10 35 375 3	9 327 101	93 27 101 01	3	1
10 35 393 0	2 970	91 56 537 08	(1)	4
10 35 411 4	2 310	91 52 503 08	2	1
10 35 411 4	2 320	91 52 504 08	2	1
10 35 433 2	2 340	91 52 776 08	1	1
10 35 469 6	2 550	91 57 751 08	501	2
10 35 482 8	2 310	91 52 503 08	3	1
10 35 482 8	2 320	91 52 504 08	3	1
10 35 519 6	2 391 038	96 47 931 08	1	1
10 35 526 6	2 520 034	96 45 984 08	43	1
10 35 659 9	2 391 001	96 45 719 08	102	1
10 35 924 1	2 391 001	96 45 719 08	103	1
10 35 924 2	2 391 001	96 45 719 08	104	1
10 35 924 3	2 391 001	96 45 719 08	105	1
10 35 924 4	2 391 001	96 45 719 08	106	1
10 35 924 6	2 391 001	96 45 719 08	108	1
10 35 924 7	2 391 001	96 45 719 08	110	1
10 35 924 8	2 391 001	96 45 719 08	111	1
10 35 924 9	2 212	91 54 561 08	1	1
10 35 925 0	2 391 001	96 45 719 08	107	1
10 35 925 1	2 391 001	96 45 719 08	109	1
10 40 975 0	2 780 852	96 24 845 08	(10)	1
10 40 981 7	7 743 566	77 43 566 08	21	1
10 41 013 0	9 739 352	97 39 352	4	1
10 41 062 2	3 211	91 57 748 08	5	2
10 41 062 2	3 220 500	91 52 849 08	3	4
10 41 062 2	3 221	91 54 668 08	3	4
10 41 062 2	3 223	91 52 852 08	3	4
10 41 062 2	3 223 010	91 52 853 08	3	4
10 41 062 2	3 223 100	91 55 327 08	3	4
10 41 062 2	3 225	91 52 854 08	8	2
10 41 077 0	2 970	91 56 537 08	801	1

Item	Page	Assembly	Pos.	Quantity
10 41 080 3	1 630	91 52 387 08	4	4
10 41 082 0	2 311	91 52 834 08	1	1
10 41 082 0	2 312	91 52 835 08	1	1
10 41 082 9	2 314	91 52 837 08	1	1
10 41 101 5	3 291	91 52 831 08	1	2
10 41 101 9	2 550	91 57 751 08	34	2
10 41 102 1	2 657	91 57 656 08	2	1
10 41 102 2	2 125	91 52 773 08	1	1
10 41 235 8	2 260	91 53 057 08	7	2
10 41 267 5	5 133 090	51 13 090 08	2	1
10 41 267 7	5 133 090	51 13 090 08	9	1
10 41 267 8	5 133 090	51 13 090 08	21	1
10 41 274 0	9 640 276	96 40 276 08	12	1
10 41 274 6	9 640 276	96 40 276 08	13	1
10 41 274 8	9 640 276	96 40 276 08	19	1
10 41 275 1	9 640 276	96 40 276 08	999	1
10 41 275 3	9 640 277	96 40 277 08	5	1
10 41 276 3	9 640 277	96 40 277 08	6	1
10 41 278 1	9 640 277	96 40 277 08	999	1
10 41 278 8	X1041267	10 41 267 7	13	1
10 41 278 9	X1041267	10 41 267 8	6	1
10 41 285 1	2 260	91 53 057 08	27	5
10 41 285 1	2 260 006	96 46 501 08	23	2
10 41 285 1	2 391 036	96 23 055 08	4	5
10 41 285 1	2 810	91 52 806 08	73	6
10 41 285 1	2 925 402	96 51 405 08	21	8
10 41 285 2	2 393 002	96 46 782 08	14	8
10 41 285 2	2 522 013	96 45 883 08	15	10
10 41 285 2	2 711	91 52 800 08	39	4
10 41 285 3	2 522 011	96 45 602 08	12	1
10 41 285 4	1 620	91 52 386 08	11	4
10 41 285 4	1 970	91 56 958 08	62	8
10 41 285 4	1 970	91 56 958 08	76	40
10 41 285 4	2 310	91 52 503 08	13	28
10 41 285 4	2 320	91 52 504 08	13	28
10 41 285 4	2 340	91 52 776 08	20	47
10 41 285 4	2 391 001	96 45 719 08	353	8
10 41 285 4	2 391 040	96 53 645 08	44	4
10 41 285 4	2 540	91 53 253 08	3	4
10 41 285 4	2 550	91 57 751 08	(6)	5
10 41 285 4	2 550	91 57 751 08	23	40
10 41 285 4	2 550 008	96 47 628 08	12	2
10 41 285 4	2 550 009	96 47 645 08	12	2
10 41 285 4	2 670	91 52 797 08	7	4
10 41 285 4	2 671	91 52 798 08	18	2
10 41 285 4	2 671 004	96 46 305 08	24	2
10 41 285 4	2 810	91 52 806 08	60	7
10 41 285 4	2 920	91 56 833 08	(5)	28
10 41 285 4	2 978 100	91 52 796 08	14	8
10 41 285 4	3 211	91 57 748 08	95	12
10 41 285 4	3 215 005	91 52 846 08	30	4
10 41 285 4	3 215 006	91 52 847 08	30	4
10 41 285 7	2 520	91 53 061 08	85	2
10 41 285 7	2 541	91 52 790 08	19	4
10 41 285 7	2 541 001	96 49 651 08	11	4
10 41 285 7	2 631	91 56 817 08	53	4
10 41 285 7	2 859	91 52 809 08	63	16
10 41 285 7	2 978 200	91 54 843 08	16	2
10 41 285 7	3 291	91 52 831 08	13	12
10 41 286 1	2 391 001	96 45 719 08	331	4

Item	Page	Assembly	Pos.	Quantity
10 41 286 1	2 520	91 53 061 08	79	2
10 41 286 1	2 520 034	96 45 984 08	51	2
10 41 286 1	2 541 001	96 49 651 08	10	1
10 41 286 1	2 859	91 52 809 08	56	25
10 41 287 1	2 520 030	96 45 609 08	6	2
10 41 287 9	2 520 032	96 45 980 08	7	1
10 41 288 0	2 520 032	96 45 980 08	2	1
10 41 288 1	2 520 032	96 45 980 08	5	1
10 41 289 2	1 400	91 56 853 08	56	35
10 41 289 2	1 410 300	91 56 855 08	56	35
10 41 290 3	2 391 023	96 45 720 08	1	1
10 41 336 1	2 520	91 53 061 08	37	1
10 41 336 2	2 520	91 53 061 08	38	1
10 41 336 4	2 520	91 53 061 08	39	1
10 42 393 8	2 975 000	91 57 881 08	4	1
10 42 402 5	2 670	91 52 797 08	(1)	0.12
10 42 440 2	2 970	91 56 537 08	19	1
10 42 448 9	2 522 013	96 45 883 08	7	4
10 42 458 1	2 522 011	96 45 602 08	18	1
10 42 458 2	2 522 011	96 45 602 08	2	1
10 42 471 6	2 970	91 56 537 08	26	2
10 42 477 0	2 970	91 56 537 08	775	3
10 42 478 5	2 520 034	96 45 984 08	37	2
10 42 478 6	2 970	91 56 537 08	(999)	1
10 42 527 1	2 533 066	96 48 365 08	6	2
10 42 540 8	3 282 002	96 47 890 08	1	1
10 42 540 9	2 859	91 52 809 08	70	1.5
10 42 558 8	2 520	91 53 061 08	55	0.12
10 42 558 8	2 520	91 53 061 08	56	0.18
10 42 558 8	2 520 034	96 45 984 08	41	0.4
10 42 572 5	3 206	91 52 881 08	20	1
10 42 823 9	2 391 001	96 45 719 08	128	1
10 42 876 6	2 340	91 52 776 08	2	2
10 42 876 8	1 400	91 56 853 08	8	2
10 42 876 8	1 410 300	91 56 855 08	8	2
10 42 905 7	2 533 067	96 50 385 08	5	1
10 42 905 7	2 533 068	96 49 314 08	2	1
10 42 905 8	2 533 050	96 48 359 08	20	1
10 42 953 2	1 970	91 56 958 08	(5)	1
10 42 954 9	3 780 751	91 52 952 08	6	1
10 42 982 6	3 220 500	91 52 849 08	43	2
10 42 982 6	3 226	91 52 870 08	43	2
10 42 995 2	7 743 566	77 43 566 08	19	2
10 43 004 8	3 281	91 52 896 08	48	1
10 43 030 5	2 925 405	96 48 397 08	20	1
10 43 036 9	2 392	91 52 785 08	7	1
10 43 037 0	2 392	91 52 785 08	4	1
10 43 037 1	2 392	91 52 785 08	6	2
10 43 037 2	2 392	91 52 785 08	5	1
10 44 054 2	2 392	91 52 785 08	3	1
10 44 054 3	2 392	91 52 785 08	1	1
10 44 054 4	2 392	91 52 785 08	2	1
10 44 055 9	3 221	91 54 668 08	25	2
10 44 056 1	3 225	91 52 854 08	47	2
10 44 097 6	X1047219	10 47 219 6	98	1
10 44 099 0	2 520	91 53 061 08	49	1
10 44 130 5	2 533 070	96 48 363 08	26	4
10 44 330 9	2 522	91 54 115 08	19	1
10 44 335 2	9 739 492	97 39 492	33	1
10 44 335 6	9 739 492	97 39 492	24	1

Item	Page	Assembly	Pos.	Quantity
10 44 336 5	9 739 492	97 39 492	31	1
10 44 362 5	2 502	91 55 939 08	24	2
10 44 365 8	3 930 732	96 50 575 08	152	1
10 44 365 9	3 930 138	96 54 377 08	(170)	1
10 44 365 9	3 930 732	96 50 575 08	151	1
10 44 366 0	2 920 369	96 54 235 08	(151)	1
10 44 366 4	2 920 581	96 54 405 08	(151)	1
10 44 376 9	2 522 011	96 45 602 08	24	2
10 44 951 6	2 533 066	96 48 365 08	2	3
10 44 963 0	3 211	91 57 748 08	82	2
10 44 966 4	2 925 405	96 48 397 08	33	4
10 44 966 4	2 932 082	96 54 387 08	16	4
10 45 040 6	3 214	91 52 843 08	39	1
10 45 067 1	1 630	91 52 387 08	23	4
10 45 069 3	2 520	91 53 061 08	80	6
10 45 069 3	2 520 033	96 50 633 08	3	11
10 45 069 3	2 520 034	96 45 984 08	25	4
10 45 104 8	X1042440	10 42 440 2	6	1
10 45 104 9	X1042440	10 42 440 2	7	1
10 45 106 0	X1042440	10 42 440 2	9	1
10 45 120 6	2 391 001	96 45 719 08	115	1
10 45 165 0	2 340	91 52 776 08	38	4
10 45 478 2	2 925 405	96 48 397 08	10	1
10 45 478 3	2 925 405	96 48 397 08	11	1
10 45 528 1	2 502	91 55 939 08	27	6
10 45 537 2	2 970	91 56 537 08	569	4
10 45 542 1	2 925 401	96 48 396 08	15	1
10 46 727 4	6 909 010	69 09 010 08	19	1
10 46 727 5	6 909 010	69 09 010 08	20	1
10 46 740 3	2 533 050	96 48 359 08	5	1
10 46 788 6	1 975 006	91 52 509 08	19	4
10 47 036 6	2 711	91 52 800 08	6	1
10 47 036 7	2 711	91 52 800 08	4	1
10 47 036 8	1 711	91 52 392 08	3	2
10 47 037 0	1 711	91 52 392 08	2	2
10 47 043 3	X1042954	10 42 954 9	1	1
10 47 043 4	X1042954	10 42 954 9	3	1
10 47 082 9	X1042440	10 42 440 2	4	1
10 47 124 9	3 206	91 52 881 08	49	4
10 47 137 0	X1035924	10 35 924 3	1	1
10 47 137 1	X1035924	10 35 924 3	2	1
10 47 137 1	X1035924	10 35 924 4	2	1
10 47 138 0	X1035924	10 35 924 4	1	1
10 47 138 4	X1035924	10 35 924 6	5	1
10 47 141 2	2 533 070	96 48 363 08	32	1
10 47 143 7	X1035924	10 35 924 6	(2)	1
10 47 143 9	X1035924	10 35 924 6	(98)	1
10 47 202 8	2 932 160	96 54 385 08	3	2
10 47 218 5	X1035924	10 35 924 7	1	1
10 47 219 6	X1035924	10 35 924 7	3	1
10 47 219 6	X1035924	10 35 924 8	3	1
10 47 220 0	X1035924	10 35 924 7	5	1
10 47 220 2	X1047219	10 47 219 6	3	1
10 47 220 4	X1035924	10 35 924 8	1	1
10 47 220 8	X1035924	10 35 924 8	4	1
10 47 221 9	X1035924	10 35 924 8	(98)	1
10 47 289 0	2 520	91 53 061 08	84	2
10 47 304 0	2 311 001	96 25 639 08	3	2
10 47 304 7	2 920 581	96 54 405 08	(707)	19
10 47 304 7	3 930 732	96 50 575 08	707	18
10 47 304 8	2 920 369	96 54 235 08	(708)	7
10 47 304 8	2 920 369	96 54 235 08	(708)	24
10 47 304 8	2 920 369	96 54 235 08	(708)	16
10 47 304 8	2 920 633	96 52 651 08	708	2
10 47 304 8	3 930 732	96 50 575 08	708	28
10 47 305 2	2 920 536	96 48 317 08	(712)	2
10 47 305 2	2 920 536	96 48 317 08	(712)	2
10 47 305 2	2 920 815	96 49 300 08	(712)	2
10 47 515 0	2 932 082	96 54 387 08	55	1
10 47 515 7	2 750 100	91 57 283 08	1	2
10 47 561 7	2 780 244	91 52 951 08	2	1
10 47 561 9	2 780 244	91 52 951 08	3	1
10 47 566 6	2 932 160	96 54 385 08	28	1
10 47 599 4	9 739 343	97 39 343	(1)	1
10 47 603 1	2 810	91 52 806 08	71	1
10 47 609 8	2 550	91 57 751 08	82	2
10 47 687 9	9 739 386	97 39 386	18	1
10 47 688 3	9 739 341	97 39 341	7	1
10 47 688 4	9 739 493	97 39 493	5	1
10 47 688 5	9 739 491	97 39 491	1	1
10 47 688 6	9 739 494	97 39 494	1	1
10 47 688 8	9 739 491	97 39 491	3	1
10 47 689 0	9 739 491	97 39 491	4	1
10 47 689 5	9 739 492	97 39 492	1	1
10 47 690 5	9 739 491	97 39 491	5	1
10 47 690 7	9 739 492	97 39 492	7	1
10 47 691 2	9 739 492	97 39 492	22	1
10 48 691 6	9 739 492	97 39 492	26	1
10 48 691 7	9 739 492	97 39 492	30	1
10 48 693 3	9 739 492	97 39 492	35	1
10 48 693 4	9 739 492	97 39 492	25	1
10 48 694 0	9 739 492	97 39 492	32	1
10 48 800 2	2 711	91 52 800 08	(1)	1
10 48 800 3	2 711	91 52 800 08	(1)	1
10 48 866 2	3 930 638	96 51 624 08	293	1
10 48 901 1	2 533 066	96 48 365 08	10	2
10 48 973 4	5 113 005	51 13 005 08	2	1
10 48 983 6	X1022811	10 22 811 2	1	1
10 49 005 7	3 291	91 52 831 08	7	2
24 00 465 02	2 520 032	96 45 980 08	23	4
24 01 915 02	2 391 040	96 53 645 08	15	1
24 01 920 02	X1042440	10 42 440 2	11	4
24 02 184 02	3 206	91 52 881 08	31	1
24 72 399 02	X1011614	10 11 614 1	3	1
26 21 010 08	2 859 005	96 46 756 08	10	3.91
26 21 010 08	2 932 082	96 54 387 08	115	0.36
26 21 031 08	2 502	91 55 939 08	30	0.064
26 21 039 08	2 260 006	96 46 501 08	11	3.6
26 21 039 08	2 391	91 52 784 08	9	1.75
26 21 039 08	2 520 034	96 45 984 08	42	1.3
26 21 039 08	2 932 001	96 45 393 08	45	0.33
26 21 039 08	2 932 082	96 54 387 08	43	2
26 21 039 08	2 932 166	92 68 911 08	7	0.16
26 21 040 08	2 631	91 56 817 08	44	0.8
26 21 040 08	2 670	91 52 797 08	19	0.23
26 21 040 08	2 810	91 52 806 08	48	0.8
26 21 040 08	2 859	91 52 809 08	66	1.6
26 21 040 08	2 859 007	96 46 775 08	10	3.27
26 21 043 08	2 932 160	96 54 385 08	12	4.6
26 21 047 08	2 391 001	96 45 719 08	154	0.85

Item	Page	Assembly	Pos.	Quantity
26 21 047 08	2 393 002	96 46 782 08	18	0.69
26 21 047 08	2 510	91 52 788 08	13	4.46
26 21 051 08	2 393 002	96 46 782 08	13	1.76
26 21 051 08	2 510	91 52 788 08	11	0.78
26 21 051 08	2 859 030	96 46 758 08	14	2.24
26 21 053 08	2 859	91 52 809 08	64	9.6
26 21 053 08	2 859 029	96 46 779 08	9	0.16
26 21 067 08	2 859	91 52 809 08	71	10
26 21 078 14	2 520	91 53 061 08	52	6
26 21 089 08	2 670	91 52 797 08	20	0.36
26 21 089 08	2 913 006	96 20 732 08	7	0.18
26 21 091 08	2 520 030	96 45 609 08	9	3.7
26 21 821 01	9 907 151	99 07 151 01	315	8.36
26 21 835 01	9 907 151	99 07 151 01	314	8.31
26 47 366 02	2 932 160	96 54 385 08	30	1
28 30 209 08	2 550	91 57 751 08	52	1
28 30 961 08	3 206	91 52 881 08	34	2
28 30 961 08	3 208 001	91 52 883 08	23	3
28 39 057 08	2 391 023	96 45 720 08	29	1
28 39 057 08	2 859	91 52 809 08	72	1
28 81 537 08	3 211	91 57 748 08	55	1
28 81 762 08	1 920 305	92 15 300 08	12	1
28 81 766 08	3 211	91 57 748 08	64	1
28 81 799 08	2 913 100	91 23 538 08	15	1
28 81 831 08	2 520 031	96 45 610 08	6	6
28 81 926 08	3 208 001	91 52 883 08	22	2
28 81 951 08	2 550	91 57 751 08	71	2
28 81 999 08	2 652 007	92 68 928 08	1	1
38 00 707 08	3 227 002	96 50 498 08	15	4
38 82 792 08	2 740	91 52 770 08	2	6
38 82 831 08	2 311 001	96 25 639 08	2	1
38 82 832 08	2 311 001	96 25 639 08	1	1
40 00 417	2 502	91 55 939 08	37	8
40 00 417	2 859	91 52 809 08	50	16
40 00 417	2 859 025	96 46 757 08	8	8
40 00 472	2 391 038	96 47 931 08	11	8
40 00 828	1 400	91 56 853 08	67	12
40 00 828	1 410 300	91 56 855 08	67	12
40 00 828	2 391 001	96 45 719 08	345	2
40 00 828	2 631	91 56 817 08	35	24
40 00 828	2 970	91 56 537 08	130	2
40 00 829	1 970	91 56 958 08	66	8
40 00 829	2 260	91 53 057 08	20	8
40 00 829	2 260 006	96 46 501 08	22	4
40 00 829	2 370	91 52 782 08	22	8
40 00 829	2 391 023	96 45 720 08	13	2
40 00 829	2 391 039	96 50 616 08	4	4
40 00 829	2 391 040	96 53 645 08	32	1
40 00 829	2 510	91 52 788 08	7	4
40 00 829	2 522	91 54 115 08	15	8
40 00 829	2 540	91 53 253 08	7	2
40 00 829	2 550	91 57 751 08	57	14
40 00 829	2 925 402	96 51 405 08	11	9
40 00 829	2 932 082	96 54 387 08	37	1
40 00 829	3 206	91 52 881 08	27	4
40 00 829	3 211	91 57 748 08	69	5
40 00 829	X1022811	10 22 811 2	42	1
40 00 878	2 631	91 56 817 08	38	10
40 00 899	2 520	91 53 061 08	34	6
40 00 970	2 990	91 59 244 08	16	2

Item	Page	Assembly	Pos.	Quantity
40 00 973	2 392	91 52 785 08	23	2
40 00 996	2 502	91 55 939 08	36	8
40 00 996	3 780 200	96 54 370 08	11	3
40 01 004 08	2 932 001	96 45 393 08	15	28
40 01 006 08	2 920 369	96 54 235 08	41	8
40 01 018 08	2 932 160	96 54 385 08	48	56
40 01 020 08	2 920 369	96 54 235 08	(152)	1
40 01 020 08	2 920 369	96 54 235 08	(152)	1
40 01 020 08	2 920 369	96 54 235 08	280	12
40 01 020 08	2 920 448	96 48 794 08	280	24
40 01 033 08	2 260	91 53 057 08	28	4
40 01 033 08	2 260 009	96 46 972 08	4	4
40 01 033 08	2 920 083	96 48 319 08	31	2
40 01 034 08	2 780 915	96 48 377 08	4	4
40 01 034 08	2 920 083	96 48 319 08	30	5
40 01 034 08	3 780 258	96 56 482 08	(2)	3
40 01 036 08	2 932 082	96 54 387 08	29	2
40 01 041 08	1 100	91 52 375 08	6	3
40 01 054 08	2 932 082	96 54 387 08	12	12
40 01 054 08	5 026 126	50 26 126 08	15	2
40 01 308	2 502	91 55 939 08	34	24
40 01 308	2 540	91 53 253 08	18	2
40 01 405 08	2 920 369	96 54 235 08	(153)	1
40 01 405 08	2 920 581	96 54 405 08	(153)	1
40 01 461	1 620	91 52 386 08	7	4
40 01 461	3 208 001	91 52 883 08	25	2
40 01 461	3 211	91 57 748 08	75	44
40 01 466	3 211	91 57 748 08	100	14
40 01 521	2 522	91 54 115 08	23	1
40 01 521	2 975 200	91 52 775 08	48	4
40 01 521	2 975 700	91 52 774 08	48	4
40 01 696	2 810	91 52 806 08	9	16
40 01 701 08	3 930 009	96 50 573 08	266	4
40 01 701 08	3 930 138	96 54 377 08	(268)	4
40 01 701 08	3 930 638	96 51 624 08	280	16
40 01 701 08	3 930 640	96 50 481 08	154	10
40 01 701 08	3 930 730	96 50 599 08	266	6
40 01 928	3 220 500	91 52 849 08	33	2
40 01 928	3 223	91 52 852 08	33	4
40 01 928	3 223 010	91 52 853 08	33	4
40 01 928	3 223 100	91 55 327 08	33	4
40 01 928	3 225	91 52 854 08	31	2
40 01 928	3 226	91 52 870 08	33	2
40 01 928	3 227	91 52 873 08	33	4
40 01 928	3 227 200	91 53 519 08	33	4
40 02 418	2 391 001	96 45 719 08	351	8
40 02 601	5 113 086	51 13 086 08	23	4
40 02 886	X1042954	10 42 954 9	2	1
40 04 016 08	2 260 006	96 46 501 08	17	8
40 06 034 08	2 671 004	96 46 305 08	21	6
40 06 035 08	2 920 638	96 51 138 08	268	2
40 26 002 08	2 790 451	91 57 016 08	2	3
40 26 003 08	2 670 002	96 45 352 08	5	2
40 26 003 08	2 671 004	96 46 305 08	17	2
40 26 007 08	1 632	91 52 389 08	6	4
40 28 026 14	2 925 402	96 51 405 08	7	4
40 41 001 08	5 113 005	51 13 005 08	7	1
40 41 016 08	9 739 491	97 39 491	24	1
40 42 002	2 502	91 55 939 08	41	4
40 42 002	2 978 100	91 52 796 08	22	2

Item	Page	Assembly	Pos.	Quantity
40 42 002	3 780 258	96 56 482 08	(6)	3
40 42 002 08	2 780 852	96 24 845 08	11	2
40 42 003	2 550 008	96 47 628 08	11	6
40 42 003	2 550 009	96 47 645 08	11	6
40 42 003	2 978 100	91 52 796 08	20	6
40 42 003	9 079 185	90 79 185	3	1
40 42 003	9 079 186	90 79 186	3	1
40 42 022 01	2 520	91 53 061 08	35	2
40 42 025 08	1 711	91 52 392 08	5	8
40 42 025 08	2 711	91 52 800 08	7	10
40 42 026 01	2 970	91 56 537 08	62	4
40 42 026 01	X1022811	10 22 811 2	37	2
40 42 035	2 671 004	96 46 305 08	20	4
40 42 072 08	2 522	91 54 115 08	21	2
40 42 072 08	3 211	91 57 748 08	32	78
40 42 104 01	9 697 916	96 97 916 01	86	12
40 42 107	2 978 100	91 52 796 08	24	40
40 42 109	2 520	91 53 061 08	66	2
40 42 109	9 080 702	90 80 702	6	4
40 42 109	9 327 101	93 27 101 01	41	4
40 42 111	2 520 034	96 45 984 08	55	4
40 42 118 01	2 970	91 56 537 08	546	12
40 42 120 08	2 350	91 52 778 08	7	8
40 42 120 08	2 391 001	96 45 719 08	342	12
40 42 124 01	9 697 916	96 97 916 01	74	12
40 42 143 05	2 125	91 52 773 08	7	4
40 42 152 08	1 970	91 56 958 08	56	32
40 42 152 08	1 970 161	96 50 706 08	56	8
40 42 152 08	2 970	91 56 537 08	555	28
40 42 153 01	2 970	91 56 537 08	128	12
40 42 153 01	2 975 200	91 52 775 08	43	4
40 42 153 01	2 975 700	91 52 774 08	43	4
40 42 175 01	2 652	91 52 794 08	22	6
40 42 181 01	2 550 010	96 45 685 08	3	2
40 42 242 08	1 400	91 56 853 08	46	2
40 42 242 08	1 410 300	91 56 855 08	46	2
40 42 242 08	2 652	91 52 794 08	8	2
40 43 028 08	1 970	91 56 958 08	65	16
40 43 124	9 327 101	93 27 101 01	36	12
40 43 126 08	9 697 916	96 97 916 01	26	8
40 43 161 01	2 975 200	91 52 775 08	44	4
40 43 161 01	2 975 700	91 52 774 08	44	4
40 43 263 08	3 211	91 57 748 08	6	2
40 43 263 08	3 220 500	91 52 849 08	4	4
40 43 263 08	3 221	91 54 668 08	4	4
40 43 263 08	3 223	91 52 852 08	4	4
40 43 263 08	3 223 010	91 52 853 08	4	4
40 43 263 08	3 223 100	91 55 327 08	4	4
40 43 263 08	3 225	91 52 854 08	16	2
40 43 601 08	2 975 000	91 57 881 08	5	4
40 43 612 08	5 113 086	51 13 086 08	56	4
40 44 005 08	2 522	91 54 115 08	27	2
40 44 011 08	3 211	91 57 748 08	78	16
40 44 031 08	2 502 007	96 22 822 08	4	1
40 44 031 08	2 502 008	96 22 823 08	4	1
40 46 005 08	3 213	91 52 842 08	20	2
40 46 047 08	1 632	91 52 389 08	12	2
40 48 003 08	2 550	91 57 751 08	(4)	8
40 48 003 08	2 550	91 57 751 08	(5)	6
40 48 003 08	2 550	91 57 751 08	39	8
40 61 024	1 631 100	91 52 388 08	10	48
40 61 024	3 206	91 52 881 08	58	8
40 61 024	3 214	91 52 843 08	36	9
40 61 024	3 220 500	91 52 849 08	25	45
40 61 024	3 221	91 54 668 08	13	36
40 61 024	3 223	91 52 852 08	25	49
40 61 024	3 223 010	91 52 853 08	25	49
40 61 024	3 223 100	91 55 327 08	25	49
40 61 024	3 225	91 52 854 08	35	47
40 61 024	3 226	91 52 870 08	25	34
40 61 024	3 227	91 52 873 08	25	48
40 61 024	3 227 200	91 53 519 08	25	49
40 61 056	2 975 000	91 57 881 08	12	2
40 61 065	3 215 005	91 52 846 08	22	4
40 61 065	3 215 006	91 52 847 08	22	4
40 61 076	3 211	91 57 748 08	81	2
40 61 179 01	2 730	91 52 802 08	4	4
40 61 179 01	3 207 101	96 48 292 08	2	1
40 61 179 01	3 281	91 52 896 08	(3)	2
40 61 184 01	2 657	91 57 656 08	11	1
40 61 186 01	3 211 003	96 46 986 08	8	1
40 61 186 01	3 220 501	96 43 440 08	9	1
40 61 186 01	3 221 200	96 47 984 08	9	1
40 61 186 01	3 225 200	96 48 679 08	9	1
40 61 186 01	3 227 002	96 50 498 08	9	1
40 61 186 01	3 561 003	96 45 222 08	9	1
40 61 244 01	2 550 005	96 45 680 08	16	1
40 61 246 01	1 632 032	96 20 093 08	2	1
40 61 246 01	2 550 005	96 45 680 08	8	2
40 62 011 08	3 208 001	91 52 883 08	26	7
40 62 020 08	9 327 101	93 27 101 01	52	12
40 62 044 08	3 227 002	96 50 498 08	16	4
40 62 049 08	2 391 001	96 45 719 08	333	4
40 62 051 08	1 400	91 56 853 08	49	13
40 62 051 08	1 410 300	91 56 855 08	49	13
40 62 181 08	1 400	91 56 853 08	45	13
40 62 181 08	1 410 300	91 56 855 08	45	13
40 65 000 08	2 913	91 32 850 08	11	4
40 65 000 08	2 913 009	91 04 705 08	11	4
40 65 002 01	9 640 276	96 40 276 08	10	2
40 65 002 14	2 533 070	96 48 363 08	35	4
40 65 002 14	2 925 405	96 48 397 08	31	4
40 65 055 08	X1042440	10 42 440 2	24	2
40 65 060	2 260	91 53 057 08	23	28
40 65 063 08	2 520 032	96 45 980 08	20	6
40 65 086 05	2 631	91 56 817 08	49	2
40 65 093 08	2 670	91 52 797 08	6	8
40 65 099	2 260 006	96 46 501 08	19	2
40 65 099	2 533 066	96 48 365 08	16	1
40 65 099	2 913 004	96 20 460 08	5	1
40 65 099	2 920 200	96 44 536 08	10	3
40 65 099	2 920 260	96 44 537 08	10	3
40 65 099	2 920 350	96 44 539 08	10	3
40 65 099	3 206	91 52 881 08	54	2
40 65 099	3 214	91 52 843 08	42	4
40 65 103	2 978 200	91 54 843 08	18	4
40 65 136	1 970	91 56 958 08	8	2
40 65 136	1 970	91 56 958 08	63	8
40 65 136	1 970	91 56 958 08	81	4
40 65 136	2 391 102	96 56 360 08	15	4

Item	Page	Assembly	Pos.	Quantity
40 65 136	2 393	91 52 787 08	22	2
40 65 136	2 831	91 57 754 08	33	2
40 65 140 05	2 340	91 52 776 08	15	2
40 65 145 01	1 970	91 56 958 08	57	8
40 65 145 01	1 970 161	96 50 706 08	57	8
40 65 145 01	2 970	91 56 537 08	556	4
40 65 156 08	2 393	91 52 787 08	23	4
40 65 164	2 350	91 52 778 08	5	6
40 65 164	2 370	91 52 782 08	7	12
40 65 164	2 391 001	96 45 719 08	344	4
40 65 164	2 393	91 52 787 08	20	4
40 65 164	2 631	91 56 817 08	19	4
40 65 164	2 652	91 52 794 08	31	6
40 65 164	2 671 004	96 46 305 08	8	4
40 65 164	2 810	91 52 806 08	14	12
40 65 164	3 206	91 52 881 08	7	5
40 65 166	2 671	91 52 798 08	7	4
40 65 166	2 730	91 52 802 08	12	8
40 65 166	2 970	91 56 537 08	129	2
40 65 211 01	2 310	91 52 503 08	11	4
40 65 211 01	2 320	91 52 504 08	11	4
40 65 215 01	3 206 002	96 47 960 08	6	1
40 65 232 01	1 400	91 56 853 08	51	34
40 65 232 01	1 410 300	91 56 855 08	51	34
40 65 293 08	2 550	91 57 751 08	7	10
40 65 304 08	2 550	91 57 751 08	42	28
40 66 005 08	2 392	91 52 785 08	17	8
40 66 030 08	1 400	91 56 853 08	47	8
40 66 030 08	1 410 300	91 56 855 08	47	8
40 66 030 08	2 652	91 52 794 08	7	26
40 66 030 08	3 208 001	91 52 883 08	28	16
40 66 042	2 350	91 52 778 08	17	4
40 66 042 01	9 327 101	93 27 101 01	7	8
40 66 043 08	1 400	91 56 853 08	48	8
40 66 043 08	1 410 300	91 56 855 08	48	8
40 66 056 08	2 340	91 52 776 08	9	44
40 66 057 08	2 310	91 52 503 08	9	22
40 66 057 08	2 320	91 52 504 08	9	22
40 66 124	9 327 101	93 27 101 01	21	12
40 70 317 08	2 550	91 57 751 08	81	2
40 70 608 08	2 913 102	92 32 870 08	4	8
40 72 046 08	3 215 005	91 52 846 08	24	16
40 72 046 08	3 215 006	91 52 847 08	24	16
40 73 500 08	2 932 001	96 45 393 08	7	8
40 73 500 08	2 932 082	96 54 387 08	36	18
40 73 501 08	2 533 070	96 48 363 08	37	4
40 73 501 08	2 835 002	96 48 379 08	31	1
40 73 501 08	2 932 082	96 54 387 08	84	32
40 73 501 08	2 932 160	96 54 385 08	5	13
40 73 502 08	2 520	91 53 061 08	40	2
40 73 502 08	2 932 168	96 48 167 08	9	2
40 82 010 08	2 920 581	96 54 405 08	295	2
40 82 010 08	3 930 730	96 54 398 08	273	2
40 83 023 08	7 027 481	70 27 481 03	17	1
40 83 110 08	2 520 034	96 45 984 08	60	8
40 83 112 08	2 913 003	96 20 599 08	4	4
40 83 114 08	2 913 006	96 20 732 08	3	4
40 83 115 08	2 913 005	96 20 731 08	3	8
40 83 115 08	2 913 005	96 28 696 08	3	8
40 83 115 08	2 913 007	96 20 763 08	4	3
40 84 007 01	2 913 005	96 20 731 08	4	2
40 84 007 01	2 913 005	96 28 696 08	4	2
40 86 002 08	2 510	91 52 788 08	5	8
40 86 002 08	2 510 040	96 49 183 08	4	4
40 86 002 08	2 510 059	96 49 184 08	4	4
40 86 002 08	2 522 011	96 45 602 08	25	4
40 86 002 08	2 932 160	96 54 385 08	10	16
40 86 002 08	2 970	91 56 537 08	115	8
40 86 005 08	3 211	91 57 748 08	51	8
40 86 007 08	3 206	91 52 881 08	41	3
40 86 008 08	2 550	91 57 751 08	53	2
40 86 010 08	2 502	91 55 939 08	20	4
40 86 013 08	2 550	91 57 751 08	98	9
40 86 035 08	2 502	91 55 939 08	33	4
40 86 035 08	2 520	91 53 061 08	30	2
40 86 035 08	2 533 070	96 48 363 08	34	2
40 86 036 08	2 522	91 54 115 08	25	1
40 86 040 08	2 631	91 56 817 08	57	2
40 86 040 08	2 780 851	96 24 498 08	4	1
40 86 040 08	2 780 852	96 24 845 08	8	1
40 86 041 08	2 502	91 55 939 08	45	4
40 86 041 08	2 520	91 53 061 08	29	10
40 86 041 08	2 520 030	96 45 609 08	8	6
40 86 041 08	2 520 031	96 45 610 08	5	4
40 86 042 08	2 391 040	96 53 645 08	41	4
40 86 043 08	3 211 009	96 46 979 08	11	4
40 86 049 08	2 370	91 52 782 08	20	4
40 86 049 08	2 810	91 52 806 08	65	12
40 86 062 08	2 391 001	96 45 719 08	346	2
40 86 506 08	2 711	91 52 800 08	38	11
40 93 609 08	2 520 030	96 45 609 08	7	2
40 97 041 08	2 260	91 53 057 08	26	8
40 97 041 08	2 859	91 52 809 08	52	48
40 97 041 08	3 211	91 57 748 08	97	12
40 97 043 08	2 393 002	96 46 782 08	17	4
40 97 043 08	2 520	91 53 061 08	76	13
40 97 043 08	2 520 032	96 45 980 08	21	6
40 97 043 08	2 520 034	96 45 984 08	45	93
40 97 043 08	2 533 051	96 48 360 08	5	4
40 97 043 08	2 533 068	96 49 314 08	3	4
40 97 043 08	2 925 405	96 48 397 08	7	2
40 97 053 08	2 502	91 55 939 08	43	4
40 97 053 08	2 520	91 53 061 08	78	2
40 97 053 08	2 520 034	96 45 984 08	46	6
40 97 059 08	2 391 040	96 53 645 08	19	2
40 97 059 08	3 211	91 57 748 08	96	36
40 97 066 08	2 391 102	96 56 360 08	14	2
40 97 069 08	2 503 100	91 55 873 08	2	4
40 97 070 08	2 310	91 52 503 08	32	2
40 97 070 08	2 320	91 52 504 08	32	2
40 97 070 08	2 970	91 56 537 08	152	2
40 97 109 08	2 859 030	96 46 758 08	3	2
40 97 513 08	2 970	91 56 537 08	562	8
40 97 516 08	2 391 001	96 45 719 08	343	8
40 98 296 08	1 620	91 52 386 08	1	72
40 98 312 08	2 631 003	96 54 406 08	3	4
41 01 012 08	3 206 002	96 47 960 08	7	1
41 01 203 08	2 522 011	96 45 602 08	17	2
41 01 500 08	2 932 160	96 54 385 08	23	1
41 15 031 03	X1041267	10 41 267 8	15	2

Item	Page	Assembly	Pos.	Quantity
41 15 046 08	2 370	91 52 782 08	21	4
41 15 046 08	2 810	91 52 806 08	66	12
41 15 046 08	2 932 166	92 68 911 08	10	4
41 15 050 08	2 652	91 52 794 08	34	2
41 15 050 08	3 220 500	91 52 849 08	11	2
41 15 050 08	3 223	91 52 852 08	11	2
41 15 050 08	3 223 010	91 52 853 08	11	2
41 15 050 08	3 223 100	91 55 327 08	11	4
41 15 050 08	3 227 002	96 50 498 08	21	4
41 15 083 08	1 630	91 52 387 08	29	16
41 15 083 08	2 631	91 56 817 08	50	2
41 15 140 08	1 830 102	92 26 483 08	5	12
41 15 140 08	1 970	91 56 958 08	67	8
41 15 140 08	1 970	91 56 958 08	75	8
41 15 140 08	1 991	91 52 510 08	18	2
41 15 140 08	2 370	91 52 782 08	24	8
41 15 140 08	2 510	91 52 788 08	9	12
41 15 140 08	2 711	91 52 800 08	40	4
41 15 140 08	2 810	91 52 806 08	75	5
41 15 140 08	2 835 002	96 48 379 08	22	8
41 15 140 08	2 859 030	96 46 758 08	8	2
41 15 140 08	2 913 004	96 20 460 08	6	2
41 15 140 08	2 925 402	96 51 405 08	14	9
41 15 140 08	2 932 082	96 54 387 08	38	1
41 15 140 08	2 932 166	92 68 911 08	6	4
41 15 140 08	2 970	91 56 537 08	67	10
41 15 140 08	2 976 203	92 27 489 08	11	2
41 15 140 08	2 978 200	91 54 843 08	20	2
41 15 140 08	3 206	91 52 881 08	56	2
41 15 141 08	1 630	91 52 387 08	26	12
41 15 141 08	2 260	91 53 057 08	19	33
41 15 141 08	2 260 006	96 46 501 08	25	8
41 15 141 08	2 310	91 52 503 08	34	2
41 15 141 08	2 320	91 52 504 08	34	2
41 15 141 08	2 350	91 52 778 08	19	12
41 15 141 08	2 370	91 52 782 08	18	4
41 15 141 08	2 391 001	96 45 719 08	371	10
41 15 141 08	2 391 040	96 53 645 08	26	2
41 15 141 08	2 391 102	96 56 360 08	11	12
41 15 141 08	2 392	91 52 785 08	20	2
41 15 141 08	2 393	91 52 787 08	31	12
41 15 141 08	2 631	91 56 817 08	48	13
41 15 141 08	2 670	91 52 797 08	11	4
41 15 141 08	2 810	91 52 806 08	69	4
41 15 141 08	2 859	91 52 809 08	69	8
41 15 141 08	2 978 100	91 52 796 08	15	8
41 15 141 08	2 978 200	91 54 843 08	17	2
41 15 141 08	2 990	91 59 244 08	17	2
41 15 142 08	2 522 011	96 45 602 08	26	2
41 15 142 08	2 913 102	92 32 870 08	7	8
41 15 142 08	2 920 369	96 54 235 08	(153)	2
41 15 142 08	2 920 369	96 54 235 08	(153)	2
41 15 142 08	2 920 369	96 54 235 08	281	14
41 15 142 08	2 920 448	96 48 794 08	281	26
41 15 143 08	1 991	91 52 510 08	16	1
41 15 143 08	2 310	91 52 503 08	22	4
41 15 143 08	2 320	91 52 504 08	22	4
41 15 143 08	2 391	91 52 784 08	5	8
41 15 143 08	2 550 008	96 47 628 08	13	1
41 15 143 08	2 550 009	96 47 645 08	13	1
41 15 143 08	2 810	91 52 806 08	56	1
41 15 143 08	2 970	91 56 537 08	177	8
41 15 143 08	3 213	91 52 842 08	13	4
41 15 143 08	3 214	91 52 843 08	30	4
41 15 143 08	3 220 500	91 52 849 08	8	8
41 15 143 08	3 221	91 54 668 08	8	8
41 15 143 08	3 223	91 52 852 08	8	8
41 15 143 08	3 223 010	91 52 853 08	8	8
41 15 143 08	3 223 100	91 55 327 08	8	8
41 15 143 08	3 225	91 52 854 08	26	8
41 15 143 08	3 226	91 52 870 08	8	8
41 15 143 08	3 227	91 52 873 08	8	8
41 15 143 08	3 227 200	91 53 519 08	8	8
41 15 144 08	2 391 001	96 45 719 08	370	4
41 15 144 08	2 391 038	96 47 931 08	12	12
41 15 144 08	2 391 040	96 53 645 08	24	2
41 15 144 08	2 502	91 55 939 08	32	2
41 15 144 08	2 711	91 52 800 08	36	2
41 15 144 08	2 975 000	91 57 881 08	13	2
41 15 144 08	3 206	91 52 881 08	12	11
41 15 145 08	1 631 100	91 52 388 08	7	12
41 15 145 08	1 991	91 52 510 08	11	6
41 15 145 08	2 652	91 52 794 08	23	6
41 15 145 08	2 730	91 52 802 08	5	4
41 15 145 08	2 810	91 52 806 08	52	4
41 15 147 08	1 632 032	96 20 093 08	4	1
41 15 147 08	3 206	91 52 881 08	24	1
41 15 148 08	1 100	91 52 375 08	7	9
41 15 148 08	1 711	91 52 392 08	15	8
41 15 148 08	2 260 006	96 46 501 08	18	8
41 15 148 08	2 711	91 52 800 08	8	10
41 15 148 08	2 780 915	96 48 377 08	8	4
41 15 148 08	2 835 002	96 48 379 08	34	2
41 15 148 08	2 913 100	91 23 538 08	10	2
41 15 148 08	2 920 083	96 48 319 08	32	7
41 15 148 08	2 920 638	96 51 138 08	270	2
41 15 148 08	2 922 001	92 84 311 08	18	1
41 15 148 08	2 932 082	96 54 387 08	85	4
41 15 149 08	2 340	91 52 776 08	16	2
41 15 157 08	2 922 001	92 84 311 08	15	10
41 15 157 08	2 932 001	96 45 393 08	18	28
41 15 157 08	3 930 009	96 50 573 08	267	4
41 15 157 08	3 930 138	96 54 377 08	(266)	4
41 15 157 08	3 930 638	96 51 624 08	284	16
41 15 157 08	3 930 640	96 50 481 08	155	10
41 15 157 08	3 930 730	96 50 599 08	267	6
41 15 197 08	2 932 160	96 54 385 08	37	2
41 17 003 08	2 652	91 52 794 08	33	6
41 17 010 08	2 391 040	96 53 645 08	23	1
41 17 011 08	2 810	91 52 806 08	18	2
41 17 209 08	1 630	91 52 387 08	33	4
41 19 001 08	2 533 070	96 48 363 08	29	4
41 19 001 08	2 780 852	96 24 845 08	12	2
41 19 001 08	2 913	91 32 850 08	12	10
41 19 001 08	2 913 005	96 20 731 08	6	2
41 19 001 08	2 913 005	96 28 696 08	6	2
41 19 001 08	2 913 006	96 20 732 08	4	6
41 19 001 08	2 913 009	91 04 705 08	12	10
41 19 001 08	2 920 369	96 54 235 08	44	8
41 19 002 08	2 631	91 56 817 08	40	10

Item	Page	Assembly	Pos.	Quantity
41 19 002 08	2 932 160	96 54 385 08	45	56
41 19 002 08	3 780 200	96 54 370 08	12	3
41 19 003 08	2 260	91 53 057 08	29	4
41 19 003 08	2 260 009	96 46 972 08	5	4
41 19 003 08	2 391 040	96 53 645 08	43	4
41 19 003 08	2 533 070	96 48 363 08	33	2
41 19 003 08	2 631	91 56 817 08	58	2
41 19 003 08	2 780 851	96 24 498 08	5	1
41 19 003 08	2 780 852	96 24 845 08	9	1
41 19 003 08	2 859	91 52 809 08	51	16
41 19 003 08	2 859 005	96 46 756 08	4	8
41 19 003 08	2 859 025	96 46 757 08	9	8
41 19 003 08	3 780 258	96 56 482 08	(3)	3
41 19 004 08	2 260	91 53 057 08	22	13
41 19 004 08	2 260 006	96 46 501 08	21	4
41 19 004 08	2 391 023	96 45 720 08	18	16
41 19 004 08	2 391 036	96 23 055 08	5	5
41 19 004 08	2 391 039	96 50 616 08	5	4
41 19 004 08	2 391 040	96 53 645 08	33	1
41 19 004 08	2 393 002	96 46 782 08	16	12
41 19 004 08	2 550	91 57 751 08	59	14
41 19 004 08	2 932 166	92 68 911 08	14	6
41 19 004 08	2 970	91 56 537 08	116	8
41 19 004 08	3 206	91 52 881 08	29	4
41 19 004 08	3 208 001	91 52 883 08	30	8
41 19 004 08	3 211	91 57 748 08	57	10
41 19 004 08	3 214	91 52 843 08	44	4
41 19 004 08	3 220 500	91 52 849 08	34	17
41 19 004 08	3 221	91 54 668 08	18	12
41 19 004 08	3 223	91 52 852 08	34	22
41 19 004 08	3 223 010	91 52 853 08	34	22
41 19 004 08	3 223 100	91 55 327 08	34	22
41 19 004 08	3 225	91 52 854 08	32	17
41 19 004 08	3 226	91 52 870 08	34	17
41 19 004 08	3 227	91 52 873 08	34	22
41 19 004 08	3 227 200	91 53 519 08	34	22
41 19 004 08	3 780 258	96 56 482 08	(7)	3
41 19 004 08	3 780 751	91 52 952 08	16	2
41 19 005 08	1 400	91 56 853 08	62	2
41 19 005 08	1 410 300	91 56 855 08	62	2
41 19 005 08	1 620	91 52 386 08	8	4
41 19 005 08	1 631 100	91 52 388 08	12	48
41 19 005 08	2 350	91 52 778 08	12	3
41 19 005 08	2 391 023	96 45 720 08	16	12
41 19 005 08	2 503 100	91 55 873 08	3	4
41 19 005 08	2 522 013	96 45 883 08	10	2
41 19 005 08	2 541 001	96 49 651 08	13	1
41 19 005 08	2 550	91 57 751 08	21	4
41 19 005 08	2 631 003	96 54 406 08	4	4
41 19 005 08	2 671	91 52 798 08	17	2
41 19 005 08	2 810 001	96 43 597 08	6	6
41 19 005 08	2 859	91 52 809 08	54	77
41 19 005 08	2 859 025	96 46 757 08	6	10
41 19 005 08	2 859 030	96 46 758 08	5	2
41 19 005 08	2 925 402	96 51 405 08	6	7
41 19 005 08	2 932 160	96 54 385 08	7	4
41 19 005 08	2 970	91 56 537 08	154	2
41 19 005 08	3 206	91 52 881 08	46	11
41 19 005 08	3 208 001	91 52 883 08	31	4
41 19 005 08	3 211	91 57 748 08	33	174

Item	Page	Assembly	Pos.	Quantity
41 19 005 08	3 213	91 52 842 08	17	2
41 19 005 08	3 214	91 52 843 08	23	17
41 19 005 08	3 220 500	91 52 849 08	35	41
41 19 005 08	3 221	91 54 668 08	19	36
41 19 005 08	3 223	91 52 852 08	35	51
41 19 005 08	3 223 010	91 52 853 08	35	51
41 19 005 08	3 223 100	91 55 327 08	35	51
41 19 005 08	3 225	91 52 854 08	37	47
41 19 005 08	3 226	91 52 870 08	35	34
41 19 005 08	3 227	91 52 873 08	35	39
41 19 005 08	3 227 200	91 53 519 08	35	49
41 19 005 08	3 291	91 52 831 08	4	8
41 19 006 08	1 400	91 56 853 08	69	12
41 19 006 08	1 410 300	91 56 855 08	69	12
41 19 006 08	2 550	91 57 751 08	100	9
41 19 006 08	2 730	91 52 802 08	11	4
41 19 006 08	3 206	91 52 881 08	13	2
41 19 006 08	3 208 001	91 52 883 08	32	7
41 19 006 08	3 211	91 57 748 08	49	4
41 19 006 08	3 281	91 52 896 08	40	4
41 19 007 08	2 340	91 52 776 08	14	2
41 19 007 08	2 391 001	96 45 719 08	361	8
41 19 007 08	2 391 023	96 45 720 08	12	4
41 19 007 08	3 206	91 52 881 08	38	11
41 19 007 08	3 207 003	96 48 259 08	6	1
41 19 007 08	3 207 100	96 48 261 08	5	1
41 19 007 08	3 208 001	91 52 883 08	33	6
41 19 007 08	3 211	91 57 748 08	73	8
41 19 007 08	3 215 005	91 52 846 08	32	4
41 19 007 08	3 215 006	91 52 847 08	32	4
41 19 007 08	3 281	91 52 896 08	(6)	1
41 19 009 08	1 300 011	96 52 493 08	4	162
41 19 009 08	2 391 040	96 53 645 08	25	1
41 19 009 08	2 550 010	96 45 685 08	4	2
41 19 009 08	2 657	91 57 656 08	13	1
41 19 009 08	3 207 101	96 48 292 08	3	1
41 19 009 08	3 211 003	96 46 986 08	9	1
41 19 009 08	3 214	91 52 843 08	19	2
41 19 009 08	3 220 501	96 43 440 08	10	1
41 19 009 08	3 221 200	96 47 984 08	10	1
41 19 009 08	3 225 200	96 48 679 08	10	1
41 19 009 08	3 227 002	96 50 498 08	10	1
41 19 009 08	3 281	91 52 896 08	(5)	2
41 19 009 08	3 281	91 52 896 08	(5)	1
41 19 009 08	3 561 003	96 45 222 08	10	1
41 19 010 08	2 260	91 53 057 08	30	8
41 19 010 08	2 520	91 53 061 08	74	13
41 19 011 08	2 810	91 52 806 08	10	16
41 19 014 08	2 391 001	96 45 719 08	362	4
41 19 024 08	2 550 005	96 45 680 08	11	2
41 19 030 08	2 925 402	96 51 405 08	22	8
41 21 001 08	2 520 031	96 45 610 08	8	6
41 30 026 08	2 932 082	96 54 387 08	87	8
41 30 027 08	2 502	91 55 939 08	44	4
41 30 028 08	2 520 034	96 45 984 08	57	1
41 30 029 08	2 391 001	96 45 719 08	373	12
41 30 031 08	2 520 033	96 50 633 08	4	1
41 30 032 08	1 400	91 56 853 08	61	12
41 30 032 08	1 410 300	91 56 855 08	61	12
41 30 032 08	2 859	91 52 809 08	53	21

Item	Page	Assembly	Pos.	Quantity
41 30 038 08	2 932 001	96 45 393 08	6	8
41 30 038 08	2 932 160	96 54 385 08	19	13
41 30 065 08	2 520	91 53 061 08	24	5
41 30 065 08	2 522	91 54 115 08	18	2
41 30 065 08	2 810 037	96 47 204 08	2	12
41 30 070 08	2 391 023	96 45 720 08	19	2
41 30 070 08	2 831	91 57 754 08	32	4
41 30 070 08	2 859	91 52 809 08	55	24
42 00 006 08	2 920 369	96 54 235 08	43	8
42 00 006 08	2 922 001	92 84 311 08	16	10
42 00 006 08	2 932 001	96 45 393 08	30	20
42 00 006 08	3 930 638	96 51 624 08	282	16
42 00 007 08	2 913 004	96 20 460 08	4	4
42 00 007 08	2 913 100	91 23 538 08	13	4
42 00 007 08	2 913 102	92 32 870 08	5	8
42 00 007 08	2 920 369	96 54 235 08	(154)	4
42 00 007 08	2 920 369	96 54 235 08	(154)	4
42 00 007 08	2 920 369	96 54 235 08	279	16
42 00 007 08	2 920 448	96 48 794 08	279	28
42 00 007 08	2 932 001	96 45 393 08	39	8
42 00 007 08	2 932 082	96 54 387 08	92	8
42 00 007 08	2 932 160	96 54 385 08	47	56
42 00 008 08	1 711	91 52 392 08	16	8
42 00 008 08	2 260 006	96 46 501 08	16	8
42 00 008 08	2 391 040	96 53 645 08	42	4
42 00 008 08	2 502	91 55 939 08	35	8
42 00 008 08	2 522	91 54 115 08	24	1
42 00 008 08	2 711	91 52 800 08	9	10
42 00 008 08	2 780 915	96 48 377 08	2	4
42 00 008 08	2 835 002	96 48 379 08	33	2
42 00 008 08	2 913 100	91 23 538 08	9	3
42 00 008 08	2 920 083	96 48 319 08	34	7
42 00 008 08	2 920 814	96 45 717 08	15	5
42 00 008 08	3 780 258	96 56 482 08	(5)	3
42 00 008 08	3 930 730	96 54 398 08	272	2
42 00 009 08	1 830 102	92 26 483 08	3	6
42 00 009 08	1 970	91 56 958 08	74	8
42 00 009 08	1 991	91 52 510 08	19	2
42 00 009 08	2 260	91 53 057 08	21	24
42 00 009 08	2 260 006	96 46 501 08	20	6
42 00 009 08	2 260 009	96 46 972 08	6	8
42 00 009 08	2 370	91 52 782 08	23	16
42 00 009 08	2 391 039	96 50 616 08	6	8
42 00 009 08	2 393 002	96 46 782 08	15	12
42 00 009 08	2 502	91 55 939 08	42	4
42 00 009 08	2 520 034	96 45 984 08	56	4
42 00 009 08	2 522	91 54 115 08	9	2
42 00 009 08	2 522 011	96 45 602 08	16	3
42 00 009 08	2 540	91 53 253 08	9	2
42 00 009 08	2 711	91 52 800 08	41	4
42 00 009 08	2 835 002	96 48 379 08	23	12
42 00 009 08	2 925 402	96 51 405 08	12	9
42 00 009 08	2 932 166	92 68 911 08	4	4
42 00 009 08	2 932 168	96 48 167 08	8	4
42 00 009 08	2 976 203	92 27 489 08	12	2
42 00 009 08	3 206	91 52 881 08	28	4
42 00 009 08	3 214	91 52 843 08	43	8
42 00 009 08	3 780 751	91 52 952 08	17	6
42 00 009 08	7 027 481	70 27 481 03	7	8
42 00 009 08	9 080 702	90 80 702	7	2

Item	Page	Assembly	Pos.	Quantity
42 00 009 08	X1022811	10 22 811 2	43	2
42 00 012 08	1 400	91 56 853 08	39	18
42 00 012 08	1 410 300	91 56 855 08	39	18
42 00 012 08	1 630	91 52 387 08	25	24
42 00 012 08	1 970	91 56 958 08	64	8
42 00 012 08	1 970	91 56 958 08	82	4
42 00 012 08	1 991	91 52 510 08	22	4
42 00 012 08	2 260	91 53 057 08	18	57
42 00 012 08	2 260 006	96 46 501 08	24	2
42 00 012 08	2 310	91 52 503 08	33	2
42 00 012 08	2 320	91 52 504 08	33	2
42 00 012 08	2 350	91 52 778 08	20	24
42 00 012 08	2 370	91 52 782 08	17	12
42 00 012 08	2 391 038	96 47 931 08	15	10
42 00 012 08	2 391 102	96 56 360 08	12	12
42 00 012 08	2 503 100	91 55 873 08	4	4
42 00 012 08	2 522	91 54 115 08	20	2
42 00 012 08	2 522 012	96 45 884 08	8	4
42 00 012 08	2 522 013	96 45 883 08	9	2
42 00 012 08	2 540	91 53 253 08	8	2
42 00 012 08	2 541 001	96 49 651 08	14	1
42 00 012 08	2 550	91 57 751 08	20	6
42 00 012 08	2 631	91 56 817 08	43	40
42 00 012 08	2 631 003	96 54 406 08	5	4
42 00 012 08	2 670	91 52 797 08	10	8
42 00 012 08	2 810	91 52 806 08	67	20
42 00 012 08	2 810 001	96 43 597 08	5	18
42 00 012 08	2 831	91 57 754 08	34	4
42 00 012 08	2 859	91 52 809 08	59	104
42 00 012 08	2 859 030	96 46 758 08	4	2
42 00 012 08	2 925 402	96 51 405 08	10	2
42 00 012 08	2 932 160	96 54 385 08	6	12
42 00 012 08	2 932 166	92 68 911 08	13	4
42 00 012 08	2 970	91 56 537 08	153	2
42 00 012 08	3 208 001	91 52 883 08	38	8
42 00 012 08	3 211	91 57 748 08	28	12
42 00 012 08	3 213	91 52 842 08	18	4
42 00 012 08	3 214	91 52 843 08	22	10
42 00 012 08	3 220 500	91 52 849 08	39	8
42 00 012 08	3 223	91 52 852 08	39	8
42 00 012 08	3 223 010	91 52 853 08	39	8
42 00 012 08	3 223 100	91 55 327 08	39	8
42 00 012 08	3 225	91 52 854 08	36	31
42 00 012 08	3 226	91 52 870 08	39	8
42 00 012 08	3 227	91 52 873 08	39	8
42 00 012 08	3 227 200	91 53 519 08	39	8
42 00 012 08	5 106 691	51 06 691 08	6	4
42 00 013 08	1 620	91 52 386 08	4	16
42 00 013 08	2 391 040	96 53 645 08	27	2
42 00 013 08	2 550	91 57 751 08	99	9
42 00 013 08	2 631	91 56 817 08	20	4
42 00 013 08	2 671 004	96 46 305 08	7	4
42 00 013 08	3 206	91 52 881 08	8	14
42 00 013 08	3 211	91 57 748 08	50	8
42 00 013 08	3 281	91 52 896 08	39	8
42 00 013 08	9 080 702	90 80 702	9	4
42 00 013 08	X1041267	10 41 267 8	14	2
42 00 016 08	1 630	91 52 387 08	34	8
42 00 016 08	2 310	91 52 503 08	21	8
42 00 016 08	2 320	91 52 504 08	21	8

Item	Page	Assembly	Pos.	Quantity
42 00 016 08	2 340	91 52 776 08	13	2
42 00 016 08	2 392	91 52 785 08	13	16
42 00 016 08	2 671	91 52 798 08	10	4
42 00 016 08	2 810	91 52 806 08	55	1
42 00 016 08	2 932 160	96 54 385 08	25	1
42 00 016 08	2 970	91 56 537 08	176	16
42 00 016 08	3 206	91 52 881 08	37	6
42 00 016 08	3 207 003	96 48 259 08	5	2
42 00 016 08	3 207 100	96 48 261 08	4	2
42 00 016 08	3 208 001	91 52 883 08	34	12
42 00 016 08	3 211	91 57 748 08	71	8
42 00 016 08	3 214	91 52 843 08	31	12
42 00 016 08	3 215 005	91 52 846 08	23	4
42 00 016 08	3 215 006	91 52 847 08	23	4
42 00 016 08	3 281	91 52 896 08	(5)	2
42 00 016 08	3 291	91 52 831 08	10	4
42 00 018 08	2 631	91 56 817 08	51	4
42 00 019 08	1 641 014	92 53 053 08	5	4
42 00 019 08	1 991	91 52 510 08	12	6
42 00 019 08	2 125	91 52 773 08	9	24
42 00 019 08	2 391 040	96 53 645 08	29	2
42 00 019 08	2 393	91 52 787 08	44	4
42 00 019 08	2 550	91 57 751 08	6	26
42 00 019 08	2 631	91 56 817 08	22	6
42 00 019 08	2 652	91 52 794 08	11	29
42 00 019 08	2 657	91 57 656 08	14	2
42 00 019 08	2 730	91 52 802 08	6	4
42 00 019 08	2 810	91 52 806 08	51	8
42 00 019 08	2 970	91 56 537 08	175	16
42 00 019 08	3 207 101	96 48 292 08	4	2
42 00 019 08	3 208 001	91 52 883 08	35	16
42 00 019 08	3 211	91 57 748 08	42	6
42 00 019 08	3 211 003	96 46 986 08	10	2
42 00 019 08	3 214	91 52 843 08	13	4
42 00 019 08	3 220 500	91 52 849 08	10	2
42 00 019 08	3 220 501	96 43 440 08	11	2
42 00 019 08	3 221 200	96 47 984 08	11	2
42 00 019 08	3 223	91 52 852 08	10	2
42 00 019 08	3 223 010	91 52 853 08	10	2
42 00 019 08	3 223 100	91 55 327 08	10	4
42 00 019 08	3 225 200	96 48 679 08	11	2
42 00 019 08	3 227 002	96 50 498 08	11	4
42 00 019 08	3 281	91 52 896 08	(4)	4
42 00 019 08	3 281	91 52 896 08	(4)	2
42 00 019 08	3 561 003	96 45 222 08	11	2
42 00 020 08	1 631 100	91 52 388 08	8	60
42 00 020 08	2 652	91 52 794 08	24	6
42 00 021 01	9 327 101	93 27 101 01	88	2
42 00 021 08	1 400	91 56 853 08	41	4
42 00 021 08	1 410 300	91 56 855 08	41	4
42 00 021 08	1 632 032	96 20 093 08	3	2
42 00 021 08	1 991	91 52 510 08	14	8
42 00 021 08	2 550 005	96 45 680 08	10	4
42 00 021 08	2 620	91 52 793 08	9	1
42 00 021 08	2 631	91 56 817 08	27	12
42 00 021 08	3 211	91 57 748 08	38	14
42 00 024 08	1 400	91 56 853 08	40	34
42 00 024 08	1 410 300	91 56 855 08	40	34
42 00 024 08	2 631	91 56 817 08	32	14
42 00 024 08	2 730	91 52 802 08	14	8

Item	Page	Assembly	Pos.	Quantity
42 00 028 08	2 620	91 52 793 08	12	1
42 00 028 08	2 810	91 52 806 08	22	10
42 00 028 08	3 282 002	96 47 890 08	22	2
42 00 040 08	3 205	91 52 880 08	13	2
42 00 501 08	3 930 009	96 50 573 08	268	4
42 00 501 08	3 930 138	96 54 377 08	(154)	1
42 00 501 08	3 930 640	96 50 481 08	156	10
42 00 501 08	3 930 730	96 50 599 08	268	6
42 00 506 08	2 711	91 52 800 08	37	4
42 00 507 08	2 391 038	96 47 931 08	13	8
42 00 507 08	2 652	91 52 794 08	32	12
42 00 507 08	3 208 001	91 52 883 08	36	18
42 00 508 08	3 213	91 52 842 08	9	8
42 06 042 08	2 260	91 53 057 08	31	8
42 06 042 08	2 393	91 52 787 08	43	2
42 11 013 08	2 932 160	96 54 385 08	24	1
42 11 022 08	3 225	91 52 854 08	51	8
42 11 026 08	2 810	91 52 806 08	29	4
42 11 027 08	2 652	91 52 794 08	19	3
42 11 032 08	2 550	91 57 751 08	8	2
42 11 032 08	2 652	91 52 794 08	12	2
42 12 013 08	2 631	91 56 817 08	30	2
42 12 013 08	2 652	91 52 794 08	29	16
42 12 016 08	2 550	91 57 751 08	30	2
42 12 016 08	2 671	91 52 798 08	19	6
42 12 016 08	2 810	91 52 806 08	40	4
42 12 019 08	3 208 001	91 52 883 08	47	2
42 12 019 08	3 211	91 57 748 08	24	4
42 12 019 08	3 790 006	96 19 989 08	3	1
42 12 019 08	3 790 007	96 19 990 08	3	1
42 12 024 08	2 550	91 57 751 08	66	4
42 12 024 08	2 550	91 57 751 08	91	3
42 12 024 08	2 810	91 52 806 08	20	2
42 12 024 08	3 211 009	96 46 979 08	5	2
42 15 000 08	2 391 001	96 45 719 08	391	2
42 15 002 08	1 400	91 56 853 08	42	26
42 15 002 08	1 410 300	91 56 855 08	42	26
42 15 002 08	2 391 001	96 45 719 08	381	12
42 15 003 08	2 391 001	96 45 719 08	389	4
42 15 004 08	1 400	91 56 853 08	43	70
42 15 004 08	1 410 300	91 56 855 08	43	70
42 16 004 08	2 260	91 53 057 08	32	5
42 16 004 08	2 391 036	96 23 055 08	6	5
42 16 004 08	2 925 402	96 51 405 08	13	9
42 16 005 08	2 260	91 53 057 08	33	12
42 16 005 08	2 260 006	96 46 501 08	10	3
42 16 005 08	2 391 001	96 45 719 08	392	6
42 16 005 08	2 392	91 52 785 08	18	8
42 16 005 08	2 510	91 52 788 08	15	8
42 16 005 08	2 859	91 52 809 08	57	35
42 16 005 08	2 925 402	96 51 405 08	16	12
42 16 005 08	3 211	91 57 748 08	99	55
42 16 006 08	2 631	91 56 817 08	36	24
42 16 007 08	2 212	91 54 561 08	3	2
42 16 007 08	2 391 001	96 45 719 08	384	10
42 16 007 08	3 215 005	91 52 846 08	25	8
42 16 007 08	3 215 006	91 52 847 08	25	8
42 16 009 08	2 391 001	96 45 719 08	385	2
42 16 009 08	2 391 040	96 53 645 08	36	1
42 16 009 08	2 550	91 57 751 08	43	28

Item	Page	Assembly	Pos.	Quantity
42 17 005 08	2 541 001	96 49 651 08	12	4
42 17 006 08	2 620	91 52 793 08	6	1
42 18 005 08	2 631	91 56 817 08	39	10
42 18 005 08	2 925 405	96 48 397 08	32	4
42 18 006 08	2 260	91 53 057 08	24	28
42 18 006 08	2 391 001	96 45 719 08	395	8
42 18 006 08	2 522 011	96 45 602 08	11	1
42 18 006 08	2 631	91 56 817 08	59	2
42 18 006 08	2 920 581	96 54 405 08	296	2
42 18 006 08	2 975 200	91 52 775 08	49	4
42 18 006 08	2 975 700	91 52 774 08	49	4
42 18 006 08	3 780 258	96 56 482 08	(4)	3
42 18 006 08	3 930 640	96 50 481 08	160	2
42 18 006 08	3 930 730	96 50 599 08	273	2
42 18 007 08	2 391 040	96 53 645 08	34	2
42 18 007 08	2 510	91 52 788 08	8	8
42 18 007 08	2 520 031	96 45 610 08	7	6
42 18 007 08	2 522	91 54 115 08	16	8
42 18 007 08	2 533 066	96 48 365 08	15	1
42 18 007 08	2 550	91 57 751 08	58	28
42 18 007 08	2 859 030	96 46 758 08	7	4
42 18 007 08	2 925 402	96 51 405 08	23	8
42 18 007 08	2 990	91 59 244 08	18	6
42 18 007 08	3 206	91 52 881 08	55	2
42 18 007 08	3 208 001	91 52 883 08	37	16
42 18 007 08	3 211	91 57 748 08	58	20
42 18 007 08	3 220 500	91 52 849 08	37	17
42 18 007 08	3 221	91 54 668 08	21	12
42 18 007 08	3 223	91 52 852 08	37	22
42 18 007 08	3 223 010	91 52 853 08	37	22
42 18 007 08	3 223 100	91 55 327 08	37	22
42 18 007 08	3 225	91 52 854 08	33	17
42 18 007 08	3 226	91 52 870 08	37	17
42 18 007 08	3 227	91 52 873 08	37	22
42 18 007 08	3 227 200	91 53 519 08	37	22
42 18 007 08	3 291	91 52 831 08	5	16
42 18 009 08	1 400	91 56 853 08	63	2
42 18 009 08	1 410 300	91 56 855 08	63	2
42 18 009 08	2 350	91 52 778 08	10	3
42 18 009 08	2 350	91 52 778 08	21	4
42 18 009 08	2 391 001	96 45 719 08	387	22
42 18 009 08	2 391 040	96 53 645 08	28	4
42 18 009 08	2 391 102	96 56 360 08	13	14
42 18 009 08	2 392	91 52 785 08	22	4
42 18 009 08	2 393	91 52 787 08	42	26
42 18 009 08	2 520	91 53 061 08	75	7
42 18 009 08	2 631	91 56 817 08	54	4
42 18 009 08	2 831	91 57 754 08	31	4
42 18 009 08	3 206	91 52 881 08	42	3
42 18 009 08	3 211	91 57 748 08	54	46
42 18 009 08	3 220 500	91 52 849 08	38	8
42 18 009 08	3 221	91 54 668 08	22	12
42 18 009 08	3 223	91 52 852 08	38	40
42 18 009 08	3 223 010	91 52 853 08	38	40
42 18 009 08	3 223 100	91 55 327 08	38	40
42 18 009 08	3 225	91 52 854 08	42	43
42 18 009 08	3 226	91 52 870 08	38	8
42 18 009 08	3 227	91 52 873 08	38	24
42 18 009 08	3 227 200	91 53 519 08	38	10
42 18 010 08	2 391 001	96 45 719 08	390	12
42 18 010 08	2 391 038	96 47 931 08	14	12
42 18 010 08	2 393	91 52 787 08	41	4
42 18 011 08	2 310	91 52 503 08	23	8
42 18 011 08	2 320	91 52 504 08	23	8
42 18 011 08	2 391	91 52 784 08	386	4
42 18 011 08	2 391 001	96 45 719 08	386	4
42 18 011 08	2 391 023	96 45 720 08	11	12
42 18 011 08	3 211	91 57 748 08	74	8
42 18 011 08	3 213	91 52 842 08	14	8
42 18 011 08	3 214	91 52 843 08	29	8
42 18 011 08	3 220 500	91 52 849 08	7	16
42 18 011 08	3 221	91 54 668 08	7	16
42 18 011 08	3 223	91 52 852 08	7	16
42 18 011 08	3 223 010	91 52 853 08	7	16
42 18 011 08	3 223 100	91 55 327 08	7	16
42 18 011 08	3 225	91 52 854 08	27	16
42 18 011 08	3 226	91 52 870 08	7	16
42 18 011 08	3 227	91 52 873 08	7	16
42 18 011 08	3 227 200	91 53 519 08	7	16
42 18 013 08	1 400	91 56 853 08	64	4
42 18 013 08	1 410 300	91 56 855 08	64	4
42 18 013 08	3 223 100	91 55 327 08	52	2
42 18 017 08	2 550 008	96 47 628 08	14	6
42 18 017 08	2 550 009	96 47 645 08	14	6
42 18 017 08	2 810	91 52 806 08	74	3
42 18 017 08	2 978 200	91 54 843 08	19	4
42 20 015 08	3 282 002	96 47 890 08	17	1
42 39 112 01	9 697 916	96 97 916 01	27	8
42 39 112 01	9 697 916	96 97 916 01	75	12
42 40 004 08	2 920 083	96 48 319 08	33	7
42 40 004 08	2 920 638	96 51 138 08	269	2
42 40 005 08	2 920 200	96 44 536 08	12	3
42 40 005 08	2 920 260	96 44 537 08	12	3
42 40 005 08	2 920 350	96 44 539 08	12	3
42 40 005 08	2 970	91 56 537 08	66	10
42 40 005 08	2 975 200	91 52 775 08	53	4
42 40 005 08	2 975 700	91 52 774 08	53	4
42 40 007 08	1 970	91 56 958 08	9	2
42 40 007 08	5 106 691	51 06 691 08	5	4
42 40 008 08	2 550	91 57 751 08	70	4
42 40 009 08	3 211 002	92 88 302 08	4	2
42 41 006 08	5 102 306	51 02 306 08	8	6
42 50 518 08	2 810	91 52 806 08	33	4
42 51 004 08	2 913 003	96 20 599 08	3	4
42 51 005 08	2 913 100	91 23 538 08	6	12
42 51 005 08	2 920 369	96 54 235 08	42	8
42 51 005 08	2 922 001	92 84 311 08	17	10
42 51 005 08	3 930 138	96 54 377 08	(267)	4
42 51 005 08	3 930 638	96 51 624 08	283	16
42 51 007 08	2 913 100	91 23 538 08	14	4
42 51 007 08	2 913 102	92 32 870 08	6	8
42 51 007 08	2 920 369	96 54 235 08	282	12
42 51 007 08	2 920 448	96 48 794 08	282	24
42 51 007 08	2 932 160	96 54 385 08	46	56
42 52 205 08	2 913	91 32 850 08	13	4
42 52 205 08	2 913 005	96 20 731 08	7	20
42 52 205 08	2 913 005	96 28 696 08	7	12
42 52 205 08	2 913 007	96 20 763 08	5	3
42 52 205 08	2 913 009	91 04 705 08	13	4
42 52 205 08	2 932 001	96 45 393 08	17	28

Item	Page	Assembly	Pos.	Quantity
42 52 205 08	3 930 009	96 50 573 08	269	4
42 52 205 08	3 930 640	96 50 481 08	157	10
42 52 207 08	2 920 369	96 54 235 08	(155)	1
42 52 207 08	2 920 369	96 54 235 08	(155)	1
42 52 207 08	2 932 082	96 54 387 08	88	50
42 52 207 08	3 930 138	96 54 377 08	(155)	1
42 52 208 08	2 780 915	96 48 377 08	3	4
42 52 208 08	2 835 002	96 48 379 08	32	1
42 52 208 08	2 932 082	96 54 387 08	40	4
42 52 210 08	1 830 102	92 26 483 08	4	12
42 52 210 08	2 835 002	96 48 379 08	21	4
42 52 210 08	2 913 004	96 20 460 08	7	2
42 52 210 08	2 932 082	96 54 387 08	39	1
42 80 002 08	2 391 040	96 53 645 08	14	6
42 80 002 08	2 522 012	96 45 884 08	6	2
42 80 002 08	2 522 013	96 45 883 08	8	8
42 80 021 08	2 550	91 57 751 08	29	2
42 80 021 08	2 550 005	96 45 680 08	13	2
42 80 042 08	2 550	91 57 751 08	26	2
42 80 042 08	3 220 501	96 43 440 08	7	1
42 80 042 08	3 221 200	96 47 984 08	7	1
42 80 042 08	3 225 200	96 48 679 08	7	1
42 80 042 08	3 227 002	96 50 498 08	7	1
42 80 042 08	3 561 003	96 45 222 08	7	1
42 80 042 08	3 830	91 55 535 08	6	2
42 80 045 01	9 327 101	93 27 101 01	58	1
42 80 049 08	2 550	91 57 751 08	33	6
42 80 049 08	2 657	91 57 656 08	4	2
42 80 049 08	3 220 500	91 52 849 08	20	8
42 80 049 08	3 223	91 52 852 08	20	10
42 80 049 08	3 223 010	91 52 853 08	20	10
42 80 049 08	3 223 100	91 55 327 08	20	10
42 80 055 08	3 206 001	96 20 920 08	3	2
42 80 056 08	3 215 005	91 52 846 08	16	2
42 80 056 08	3 215 006	91 52 847 08	16	2
42 80 056 08	9 327 101	93 27 101 01	64	1
42 80 067 08	2 550	91 57 751 08	14	4
42 80 067 08	2 550 005	96 45 680 08	7	1
42 80 076 08	3 211 003	96 46 986 08	5	2
42 80 081 01	9 327 101	93 27 101 01	9	1
42 80 085 08	1 400	91 56 853 08	59	2
42 80 085 08	1 410 300	91 56 855 08	59	2
42 80 093 08	3 214	91 52 843 08	9	5
42 80 093 08	3 225 100	96 48 582 08	4	2
42 80 093 08	3 281	91 52 896 08	4	2
42 80 103 08	2 550 003	96 46 246 08	3	2
42 80 103 08	2 652 007	92 68 928 08	3	2
42 81 006 08	2 522 013	96 45 883 08	17	4
42 81 013 08	3 206 002	96 47 960 08	3	2
42 81 022 08	5 701 129	57 01 129 08	12	1
42 81 025 08	5 400 565	54 00 565 08	4	1
42 81 027 08	9 327 101	93 27 101 01	53	1
42 81 028 01	9 327 101	93 27 101 01	54	1
43 06 047 08	2 522 011	96 45 602 08	7	1
43 11 037 08	3 291	91 52 831 08	6	4
43 20 025 08	1 641 014	92 53 053 08	4	4
43 20 034 08	2 522 011	96 45 602 08	28	1
43 20 039 08	3 206	91 52 881 08	30	4
43 20 045 08	2 522 013	96 45 883 08	14	2
43 20 048 08	2 550 008	96 47 628 08	5	1

Item	Page	Assembly	Pos.	Quantity
43 20 048 08	2 550 009	96 47 645 08	5	1
43 20 053 08	2 550	91 57 751 08	56	4
43 20 053 08	2 970	91 56 537 08	117	6
43 20 057 08	2 391 040	96 53 645 08	13	2
43 20 067 08	2 925 402	96 51 405 08	8	1
43 20 079 08	9 327 101	93 27 101 01	47	2
43 20 089 01	2 550	91 57 751 08	86	2
43 30 036 08	3 220 500	91 52 849 08	47	4
43 30 036 08	3 223	91 52 852 08	47	4
43 30 036 08	3 223 010	91 52 853 08	47	4
43 30 036 08	3 223 100	91 55 327 08	47	4
43 30 036 08	3 226	91 52 870 08	47	4
43 30 036 08	3 227	91 52 873 08	47	4
43 30 050 08	1 630	91 52 387 08	27	8
43 30 050 08	2 631	91 56 817 08	23	2
43 30 050 08	3 211	91 57 748 08	43	6
43 30 052 08	2 370	91 52 782 08	5	4
43 30 052 08	2 550	91 57 751 08	62	2
43 30 063 08	2 631	91 56 817 08	28	12
43 30 063 08	3 205	91 52 880 08	11	2
43 30 065 08	3 211	91 57 748 08	39	14
43 30 075 08	2 631	91 56 817 08	33	4
43 30 075 08	2 652	91 52 794 08	30	16
43 30 075 08	2 730	91 52 802 08	15	4
43 30 075 08	3 225	91 52 854 08	53	8
43 30 076 08	2 620	91 52 793 08	7	1
43 30 076 08	2 671	91 52 798 08	3	4
43 30 077 08	2 670	91 52 797 08	14	4
43 30 077 08	3 208 001	91 52 883 08	21	4
43 30 077 08	3 281	91 52 896 08	9	2
43 30 077 08	3 282 002	96 47 890 08	16	1
43 30 078 08	2 810	91 52 806 08	30	2
43 30 078 08	3 211	91 57 748 08	25	4
43 30 078 08	3 220 500	91 52 849 08	14	2
43 30 078 08	3 223	91 52 852 08	14	2
43 30 078 08	3 223 010	91 52 853 08	14	2
43 30 078 08	3 223 100	91 55 327 08	14	2
43 30 078 08	3 281	91 52 896 08	50	2
43 30 079 08	3 206	91 52 881 08	51	2
43 30 085 08	3 206	91 52 881 08	45	2
43 30 088 08	1 630	91 52 387 08	17	8
43 30 088 08	2 810	91 52 806 08	34	2
43 30 088 08	3 281	91 52 896 08	45	1
43 30 088 08	3 282 002	96 47 890 08	4	3
43 30 088 08	3 790 006	96 19 989 08	4	1
43 30 088 08	3 790 007	96 19 990 08	4	1
43 30 090 08	1 991	91 52 510 08	8	4
43 30 090 08	2 550	91 57 751 08	47	4
43 30 090 08	2 550 011	96 47 007 08	4	1
43 30 090 08	2 652	91 52 794 08	20	2
43 30 090 08	2 810	91 52 806 08	21	2
43 30 090 08	3 206	91 52 881 08	19	2
43 30 090 08	3 215 005	91 52 846 08	18	2
43 30 090 08	3 215 006	91 52 847 08	18	2
43 30 090 08	3 281	91 52 896 08	52	1
43 30 094 08	3 281	91 52 896 08	17	2
43 30 097 08	1 630	91 52 387 08	16	4
43 30 097 08	2 657	91 57 656 08	8	1
43 30 101 08	2 550	91 57 751 08	90	1
43 30 101 08	2 652	91 52 794 08	10	2

Item	Page	Assembly	Pos.	Quantity
43 30 101 08	3 205	91 52 880 08	14	2
43 30 101 08	3 207 003	96 48 259 08	8	1
43 30 101 08	3 208 001	91 52 883 08	19	2
43 30 101 08	3 281	91 52 896 08	25	2
43 30 101 08	3 281	91 52 896 08	(8)	2
43 30 103 08	2 810	91 52 806 08	13	2
43 30 103 08	3 225	91 52 854 08	13	1
43 30 105 08	3 281	91 52 896 08	29	1
43 30 106 08	1 400	91 56 853 08	78	2
43 30 106 08	1 410 300	91 56 855 08	78	2
43 30 115 08	3 205	91 52 880 08	4	4
43 31 009 08	1 630	91 52 387 08	13	4
43 31 009 08	2 550	91 57 751 08	9	8
43 31 009 08	2 550 011	96 47 007 08	3	1
43 31 009 08	3 206	91 52 881 08	52	2
43 31 009 08	3 211	91 57 748 08	22	2
43 31 009 08	3 211 003	96 46 986 08	13	1
43 31 009 08	3 220 500	91 52 849 08	21	8
43 31 009 08	3 221	91 54 668 08	10	8
43 31 009 08	3 223	91 52 852 08	21	8
43 31 009 08	3 223 010	91 52 853 08	21	8
43 31 009 08	3 223 100	91 55 327 08	21	8
43 31 009 08	3 225	91 52 854 08	18	4
43 31 009 08	3 226	91 52 870 08	21	4
43 31 009 08	3 227	91 52 873 08	21	4
43 31 009 08	3 227 002	96 50 498 08	17	2
43 31 009 08	3 227 200	91 53 519 08	21	4
43 31 012 08	1 400	91 56 853 08	60	12
43 31 012 08	1 410 300	91 56 855 08	60	12
43 31 012 08	1 632	91 52 389 08	10	4
43 31 012 08	1 991	91 52 510 08	9	1
43 31 012 08	3 206	91 52 881 08	21	1
43 31 012 08	3 281	91 52 896 08	37	3
43 31 012 08	3 282 002	96 47 890 08	8	1
43 31 025 08	2 391	91 52 784 08	3	4
43 31 025 08	3 208 001	91 52 883 08	39	1
43 31 025 08	3 211	91 57 748 08	61	6
43 31 025 08	3 214	91 52 843 08	33	1
43 31 025 08	3 830	91 55 535 08	12	4
43 31 028 08	1 630	91 52 387 08	19	8
43 31 028 08	2 550	91 57 751 08	64	2
43 31 028 08	2 810	91 52 806 08	38	1
43 31 028 08	3 211	91 57 748 08	44	14
43 31 028 08	3 220 500	91 52 849 08	46	4
43 31 028 08	3 223	91 52 852 08	46	4
43 31 028 08	3 223 010	91 52 853 08	46	4
43 31 028 08	3 223 100	91 55 327 08	46	4
43 31 028 08	3 226	91 52 870 08	46	4
43 31 028 08	3 227	91 52 873 08	46	4
43 31 028 08	3 227 200	91 53 519 08	46	8
43 31 050 08	1 632	91 52 389 08	11	4
43 31 050 08	3 205	91 52 880 08	8	8
43 31 050 08	3 206	91 52 881 08	15	9
43 31 050 08	3 207 101	96 48 292 08	7	2
43 31 050 08	3 281	91 52 896 08	14	2
43 31 050 08	3 282 002	96 47 890 08	11	1
43 31 052 08	2 790 455	91 57 005 08	5	4
43 31 052 08	3 211	91 57 748 08	20	2
43 32 001 08	2 550	91 57 751 08	93	1
43 32 001 08	2 631	91 56 817 08	16	8
43 32 001 08	2 730	91 52 802 08	16	4
43 32 001 08	3 211	91 57 748 08	63	2
43 32 001 08	3 214	91 52 843 08	50	4
43 32 001 08	3 220 500	91 52 849 08	13	2
43 32 001 08	3 223	91 52 852 08	13	2
43 32 001 08	3 223 010	91 52 853 08	13	2
43 32 001 08	3 223 100	91 55 327 08	13	2
43 32 002 08	1 631 100	91 52 388 08	5	20
43 32 002 08	2 125	91 52 773 08	12	4
43 32 002 08	2 550	91 57 751 08	84	2
43 32 002 08	3 208 001	91 52 883 08	40	2
43 32 002 08	3 225	91 52 854 08	52	4
43 32 003 08	1 400	91 56 853 08	79	2
43 32 003 08	1 410 300	91 56 855 08	79	2
43 32 003 08	2 652	91 52 794 08	15	3
43 32 004 08	1 742	91 53 021 08	3	4
43 32 004 08	2 631	91 56 817 08	18	4
43 32 004 08	3 207 003	96 48 259 08	10	1
43 32 004 08	3 207 100	96 48 261 08	7	2
43 32 005 08	2 550 005	96 45 680 08	19	1
43 32 005 08	2 657	91 57 656 08	10	2
43 32 005 08	3 211	91 57 748 08	17	4
43 32 005 08	3 211 003	96 46 986 08	7	1
43 32 005 08	3 220 501	96 43 440 08	8	1
43 32 005 08	3 221 200	96 47 984 08	8	1
43 32 005 08	3 225	91 52 854 08	20	3
43 32 005 08	3 225 200	96 48 679 08	8	1
43 32 005 08	3 227 002	96 50 498 08	8	1
43 32 005 08	3 561 003	96 45 222 08	8	1
43 32 005 08	3 830	91 55 535 08	9	2
43 32 008 08	3 215 005	91 52 846 08	14	2
43 32 008 08	3 215 006	91 52 847 08	14	2
43 32 010 08	3 780 200	96 54 370 08	3	2
43 32 010 08	3 780 258	96 56 482 08	3	2
43 32 011 08	1 400	91 56 853 08	58	6
43 32 011 08	1 410 300	91 56 855 08	58	6
43 32 011 08	1 630	91 52 387 08	30	4
43 32 013 08	3 227 002	96 50 498 08	18	8
43 32 014 08	3 214	91 52 843 08	17	4
43 32 014 08	3 225 100	96 48 582 08	6	1
43 32 015 08	3 213	91 52 842 08	4	2
43 32 015 08	3 214	91 52 843 08	25	2
43 32 015 08	3 215 005	91 52 846 08	15	4
43 32 015 08	3 215 006	91 52 847 08	15	4
43 32 015 08	3 225	91 52 854 08	9	2
43 32 015 08	3 226	91 52 870 08	3	4
43 32 015 08	3 227	91 52 873 08	3	4
43 32 015 08	3 227 200	91 53 519 08	3	4
43 32 060 08	3 215 005	91 52 846 08	31	2
43 32 060 08	3 215 006	91 52 847 08	31	2
43 32 062 08	1 632 032	96 20 093 08	8	1
43 32 063 08	2 620	91 52 793 08	10	1
43 32 063 08	2 810	91 52 806 08	41	4
43 32 064 08	2 620	91 52 793 08	13	1
43 32 064 08	3 225	91 52 854 08	54	4
44 33 003 08	2 922 001	92 84 311 08	19	14
45 00 191 08	1 641 014	92 53 053 08	3	2
45 00 232 08	3 211	91 57 748 08	37	2
45 00 239 08	3 227 002	96 50 498 08	19	4
45 00 333 08	3 211	91 57 748 08	23	2

Item	Page	Assembly	Pos.	Quantity
45 10 011 08	2 631	91 56 817 08	21	2
45 10 012 08	3 211	91 57 748 08	67	8
45 12 144 08	2 550	91 57 751 08	61	4
45 12 222 08	2 370	91 52 782 08	4	4
45 12 222 08	2 631	91 56 817 08	29	12
45 12 225 08	3 214	91 52 843 08	49	4
45 12 225 08	3 281	91 52 896 08	58	1
45 12 264 08	2 670	91 52 797 08	13	2
45 12 269 08	2 671	91 52 798 08	2	4
45 12 272 08	2 810	91 52 806 08	39	4
45 12 272 08	3 225	91 52 854 08	49	4
45 12 273 08	2 550	91 57 751 08	83	2
45 12 305 08	3 790 006	96 19 989 08	2	1
45 12 305 08	3 790 007	96 19 990 08	2	1
45 12 372 08	1 991	91 52 510 08	6	4
45 12 375 08	1 991	91 52 510 08	7	1
45 12 412 08	3 211	91 57 748 08	45	4
45 14 220 08	3 281	91 52 896 08	36	2
45 14 223 08	3 220 500	91 52 849 08	12	4
45 14 223 08	3 223	91 52 852 08	12	4
45 14 223 08	3 223 010	91 52 853 08	12	4
45 14 223 08	3 223 100	91 55 327 08	12	4
45 14 269 08	2 620	91 52 793 08	5	1
45 14 308 08	1 631 100	91 52 388 08	4	20
45 14 321 08	3 281	91 52 896 08	43	1
45 25 485 08	3 215 005	91 52 846 08	11	2
45 30 083 08	3 220 500	91 52 849 08	45	8
45 30 083 08	3 223	91 52 852 08	45	8
45 30 083 08	3 223 010	91 52 853 08	45	8
45 30 083 08	3 223 100	91 55 327 08	45	8
45 30 083 08	3 226	91 52 870 08	45	8
45 30 083 08	3 227	91 52 873 08	45	8
45 30 083 08	3 227 200	91 53 519 08	45	8
45 30 093 08	3 211	91 57 748 08	41	8
45 30 209 08	2 631	91 56 817 08	26	6
45 30 209 08	3 211	91 57 748 08	62	4
45 30 213 08	1 632	91 52 389 08	9	4
45 30 220 08	2 631	91 56 817 08	31	2
45 30 220 08	2 730	91 52 802 08	13	4
45 30 221 08	3 205	91 52 880 08	10	2
45 30 223 08	2 631	91 56 817 08	34	2
45 30 300 08	1 400	91 56 853 08	76	2
45 30 300 08	1 410 300	91 56 855 08	76	2
45 30 300 08	2 652	91 52 794 08	9	2
45 30 318 08	1 630	91 52 387 08	9	8
45 30 320 08	2 810	91 52 806 08	32	2
45 30 327 08	2 652	91 52 794 08	17	2
45 30 328 08	3 207 003	96 48 259 08	7	2
45 30 328 08	3 207 100	96 48 261 08	6	2
45 30 328 08	3 281	91 52 896 08	(7)	2
45 30 448 08	3 205	91 52 880 08	15	2
46 00 016	1 991	91 52 510 08	10	6
46 00 016	2 391 001	96 45 719 08	332	4
46 00 017	2 970	91 56 537 08	73	4
46 00 020	1 991	91 52 510 08	13	8
46 00 020	2 310	91 52 503 08	10	6
46 00 020	2 320	91 52 504 08	10	6
46 00 020	9 327 101	93 27 101 01	87	2
46 00 023	2 976 203	92 27 489 08	10	2
46 00 023	3 211	91 57 748 08	56	5

Item	Page	Assembly	Pos.	Quantity
46 00 038	2 391 001	96 45 719 08	336	8
46 00 038	2 810	91 52 806 08	7	4
46 00 044	3 214	91 52 843 08	18	2
46 00 047	3 206	91 52 881 08	35	3
46 00 047	3 208 001	91 52 883 08	27	6
46 00 047	3 215 005	91 52 846 08	26	4
46 00 047	3 215 006	91 52 847 08	26	4
46 00 048	2 391 040	96 53 645 08	30	8
46 00 048	5 102 306	51 02 306 08	7	6
46 00 048	9 080 702	90 80 702	8	2
46 00 049	2 522	91 54 115 08	8	2
46 00 049	2 522 011	96 45 602 08	15	3
46 00 049	9 327 101	93 27 101 01	82	4
46 00 051	2 502	91 55 939 08	38	6
46 00 051	2 970	91 56 537 08	155	2
46 00 056	2 391 040	96 53 645 08	21	1
46 00 079	2 670	91 52 797 08	9	4
46 00 091	2 671 004	96 46 305 08	27	2
46 00 091	X1022811	10 22 811 2	38	3
46 00 097	1 400	91 56 853 08	50	6
46 00 097	1 410 300	91 56 855 08	50	6
46 00 097	2 391 001	96 45 719 08	341	20
46 00 102	7 027 481	70 27 481 03	2	4
46 00 122	2 391 001	96 45 719 08	339	12
46 00 122	3 206	91 52 881 08	23	2
46 00 122	3 211	91 57 748 08	48	4
46 00 132	2 970	91 56 537 08	542	6
46 00 132	2 970	91 56 537 08	(2)	4
46 00 132	2 976 200	91 52 780 08	563	20
46 00 132	2 976 700	91 54 795 08	568	8
46 00 156	2 391	91 52 784 08	4	8
46 00 158	1 991	91 52 510 08	15	1
46 00 158	2 340	91 52 776 08	12	2
46 00 158	2 391 001	96 45 719 08	337	8
46 00 158	3 213	91 52 842 08	12	4
46 00 158	3 214	91 52 843 08	28	4
46 00 158	3 220 500	91 52 849 08	6	8
46 00 158	3 221	91 54 668 08	6	8
46 00 158	3 223	91 52 852 08	6	8
46 00 158	3 223 010	91 52 853 08	6	8
46 00 158	3 223 100	91 55 327 08	6	8
46 00 158	3 225	91 52 854 08	25	8
46 00 158	3 226	91 52 870 08	6	8
46 00 158	3 227	91 52 873 08	6	8
46 00 158	3 227 200	91 53 519 08	6	8
46 00 175	2 520	91 53 061 08	73	24
46 00 179	X1041267	10 41 267 8	16	1
46 00 189	1 631 100	91 52 388 08	6	12
46 00 189	2 391 001	96 45 719 08	334	4
46 00 189	2 810	91 52 806 08	50	4
46 00 206	2 125	91 52 773 08	10	8
46 00 237	2 340	91 52 776 08	10	8
46 00 245	2 671	91 52 798 08	11	4
46 00 245	3 207 003	96 48 259 08	4	1
46 00 245	3 207 100	96 48 261 08	3	1
46 00 245	3 281	91 52 896 08	(4)	1
46 00 247	2 392	91 52 785 08	11	4
46 00 310	2 350	91 52 778 08	9	3
46 00 312	2 391 001	96 45 719 08	340	6
46 00 331	2 392	91 52 785 08	14	4

Item	Page	Assembly	Pos.	Quantity
46 00 332	3 281	91 52 896 08	(3)	1
46 00 334	2 260	91 53 057 08	17	24
46 00 338	5 113 005	51 13 005 08	15	2
46 00 340	5 102 380	51 02 380 08	27	8
46 00 355	2 502	91 55 939 08	31	2
46 00 356	3 220 500	91 52 849 08	36	15
46 00 356	3 221	91 54 668 08	20	12
46 00 356	3 223	91 52 852 08	36	18
46 00 356	3 223 010	91 52 853 08	36	18
46 00 356	3 223 100	91 55 327 08	36	18
46 00 356	3 225	91 52 854 08	43	15
46 00 356	3 226	91 52 870 08	36	15
46 00 356	3 227	91 52 873 08	36	18
46 00 356	3 227 200	91 53 519 08	36	18
46 00 366	3 214	91 52 843 08	12	12
46 00 373 03	X1041267	10 41 267 8	17	1
46 00 384	2 502	91 55 939 08	50	2
46 00 384	3 780 751	91 52 952 08	20	6
46 00 386	2 391 001	96 45 719 08	354	4
46 00 386	3 214	91 52 843 08	46	6
46 00 387	2 932 082	96 54 387 08	89	54
46 00 532	1 991	91 52 510 08	17	2
46 00 532	3 780 751	91 52 952 08	15	2
46 00 578	3 790 006	96 19 989 08	5	1
46 00 578	3 790 007	96 19 990 08	5	1
46 00 887	2 550 008	96 47 628 08	10	1
46 00 887	2 550 009	96 47 645 08	10	1
46 01 213	2 920 814	96 45 717 08	10	5
46 01 349	1 630	91 52 387 08	28	8
46 30 001 03	9 327 101	93 27 101 01	61	5
46 30 212	3 213	91 52 842 08	5	2
46 30 212	3 214	91 52 843 08	26	2
46 30 212	3 225	91 52 854 08	15	2
46 30 212	3 226	91 52 870 08	4	4
46 30 212	3 227	91 52 873 08	4	4
46 30 212	3 227 200	91 53 519 08	4	4
47 00 101 08	2 970	91 56 537 08	748	2
47 00 103 08	1 970	91 56 958 08	629	1
47 00 104 08	2 970	91 56 537 08	669	2
47 00 104 08	2 975 000	91 57 881 08	607	1
47 00 105 08	2 970	91 56 537 08	797	1
47 00 107 08	2 970	91 56 537 08	726	1
47 00 107 08	2 975 200	91 52 775 08	606	1
47 00 107 08	2 975 700	91 52 774 08	606	1
47 00 107 08	2 977	91 57 756 08	603	2
47 00 108 08	1 970	91 56 958 08	675	2
47 00 108 08	2 970	91 56 537 08	745	8
47 00 110 08	2 975 200	91 52 775 08	612	1
47 00 110 08	2 975 700	91 52 774 08	612	1
47 00 111 08	2 970	91 56 537 08	687	3
47 00 112 08	2 970	91 56 537 08	672	1
47 00 113 08	1 970	91 56 958 08	633	2
47 00 113 08	2 970	91 56 537 08	737	1
47 00 113 08	2 975 200	91 52 775 08	609	2
47 00 113 08	2 975 700	91 52 774 08	609	2
47 00 114 08	2 970	91 56 537 08	606	5
47 00 115 08	2 970	91 56 537 08	772	1
47 00 303 08	2 970	91 56 537 08	734	7
47 00 303 08	2 978 100	91 52 796 08	610	1
47 00 304 08	2 970	91 56 537 08	725	4
47 00 304 08	2 978 200	91 54 843 08	623	12
47 00 305 08	2 970	91 56 537 08	724	3
47 00 306 08	2 970	91 56 537 08	692	3
47 00 306 08	2 990	91 59 244 08	617	4
47 00 307 08	2 970	91 56 537 08	736	1
47 00 307 08	2 978 200	91 54 843 08	624	2
47 00 308 08	1 970	91 56 958 08	626	6
47 00 308 08	2 970	91 56 537 08	697	5
47 00 308 08	2 978 200	91 54 843 08	619	3
47 00 309 08	2 970	91 56 537 08	628	7
47 00 310 08	1 970	91 56 958 08	661	1
47 00 327 08	1 970	91 56 958 08	620	10
47 00 327 08	2 970	91 56 537 08	790	1
47 00 328 08	1 970	91 56 958 08	628	1
47 00 328 08	2 970	91 56 537 08	766	3
47 00 329 08	2 970	91 56 537 08	683	9
47 00 329 08	2 978 200	91 54 843 08	622	6
47 00 330 08	2 970	91 56 537 08	686	2
47 00 330 08	2 978 100	91 52 796 08	620	4
47 00 331 08	1 970	91 56 958 08	601	12
47 00 331 08	2 970	91 56 537 08	705	43
47 00 332 08	2 970	91 56 537 08	618	2
47 02 303 08	2 970	91 56 537 08	779	1
47 02 306 08	2 970	91 56 537 08	799	1
47 02 306 08	2 990	91 59 244 08	601	1
47 02 307 08	1 970	91 56 958 08	678	1
47 02 308 08	2 970	91 56 537 08	700	2
47 02 311 08	2 970	91 56 537 08	639	3
47 02 314 08	2 970	91 56 537 08	608	7
47 02 326 08	1 970	91 56 958 08	676	2
47 02 326 08	2 970	91 56 537 08	792	1
47 02 326 08	2 978 100	91 52 796 08	618	1
47 02 330 08	2 970	91 56 537 08	715	1
47 02 334 08	2 970	91 56 537 08	727	1
47 02 334 08	2 977	91 57 756 08	604	2
47 04 303 08	2 970	91 56 537 08	735	2
47 04 304 08	2 970	91 56 537 08	800	1
47 04 304 08	2 976 200	91 52 780 08	608	2
47 04 304 08	2 978 200	91 54 843 08	630	2
47 04 307 08	2 970	91 56 537 08	689	3
47 04 308 08	1 970	91 56 958 08	651	2
47 04 308 08	2 970	91 56 537 08	698	3
47 04 308 08	2 978 200	91 54 843 08	620	2
47 04 314 08	2 970	91 56 537 08	607	7
47 04 315 08	2 970	91 56 537 08	629	13
47 04 325 08	1 970	91 56 958 08	652	2
47 04 325 08	2 970	91 56 537 08	791	1
47 04 325 08	2 978 100	91 52 796 08	608	1
47 04 327 08	2 970	91 56 537 08	796	2
47 04 327 08	2 978 200	91 54 843 08	628	1
47 04 329 08	2 978 100	91 52 796 08	612	1
47 04 330 08	1 970	91 56 958 08	650	4
47 04 330 08	2 970	91 56 537 08	717	3
47 07 002 08	2 970	91 56 537 08	703	8
47 09 005 08	2 978 100	91 52 796 08	604	1
47 09 008 08	1 750	91 52 394 08	32	3
47 09 018 08	1 750	91 52 394 08	33	3
47 09 019 08	1 750	91 52 394 08	34	2
47 10 045 14	2 970	91 56 537 08	759	1
47 10 300 08	2 711	91 52 800 08	19	31

Item	Page	Assembly	Pos.	Quantity
47 10 300 08	2 970	91 56 537 08	749	2
47 10 301 08	2 990	91 59 244 08	604	4
47 10 302 08	2 970	91 56 537 08	707	10
47 10 302 08	2 976 700	91 54 795 08	605	1
47 10 302 08	2 990	91 59 244 08	611	2
47 10 305 08	2 391 023	96 45 720 08	23	2
47 10 305 08	2 970	91 56 537 08	664	5
47 10 306 08	2 970	91 56 537 08	723	17
47 10 306 08	2 975 200	91 52 775 08	618	2
47 10 306 08	2 975 700	91 52 774 08	618	2
47 10 306 08	2 978 100	91 52 796 08	601	4
47 10 306 08	2 978 200	91 54 843 08	634	1
47 10 307 08	2 970	91 56 537 08	716	3
47 10 307 08	2 975 200	91 52 775 08	605	1
47 10 307 08	2 975 700	91 52 774 08	605	1
47 10 307 08	2 976 200	91 52 780 08	602	2
47 10 307 08	2 976 700	91 54 795 08	602	1
47 10 308 08	2 970	91 56 537 08	731	10
47 10 308 08	2 975 200	91 52 775 08	621	1
47 10 308 08	2 975 700	91 52 774 08	621	1
47 10 308 08	2 976 203	92 27 489 08	601	2
47 10 309 08	2 391 023	96 45 720 08	24	2
47 10 309 08	2 670 002	96 45 352 08	6	1
47 10 309 08	2 970	91 56 537 08	663	3
47 10 310 08	1 750	91 52 394 08	27	1
47 10 310 08	2 970	91 56 537 08	768	2
47 10 311 08	2 970	91 56 537 08	616	11
47 10 311 08	2 990	91 59 244 08	606	4
47 10 312 08	1 970	91 56 958 08	614	1
47 10 312 08	2 978 200	91 54 843 08	614	1
47 10 313 08	1 970	91 56 958 08	643	2
47 10 313 08	1 970 161	96 50 706 08	601	2
47 10 313 08	2 970	91 56 537 08	615	6
47 10 313 08	2 975 200	91 52 775 08	613	1
47 10 313 08	2 975 700	91 52 774 08	613	1
47 10 313 08	2 976 700	91 54 795 08	606	1
47 10 315 08	2 970	91 56 537 08	710	2
47 10 316 08	1 970	91 56 958 08	606	2
47 10 316 08	2 970	91 56 537 08	787	2
47 10 318 08	2 970	91 56 537 08	640	2
47 10 319 08	2 671 004	96 46 305 08	13	1
47 10 319 08	2 970	91 56 537 08	637	1
47 10 321 08	1 970	91 56 958 08	663	1
47 10 321 08	2 932 160	96 54 385 08	21	1
47 10 321 08	2 970	91 56 537 08	721	3
47 10 321 08	2 990	91 59 244 08	603	1
47 10 322 08	2 970	91 56 537 08	684	2
47 10 323 08	2 970	91 56 537 08	679	4
47 10 326 08	1 975 006	91 52 509 08	603	4
47 10 328 08	2 970	91 56 537 08	767	1
47 10 328 08	2 976 203	92 27 489 08	604	2
47 10 331 08	1 970	91 56 958 08	657	6
47 10 331 08	2 975 000	91 57 881 08	602	3
47 10 332 08	1 970	91 56 958 08	604	4
47 10 332 08	2 970	91 56 537 08	750	4
47 10 332 08	2 975 000	91 57 881 08	604	3
47 10 332 08	2 978 100	91 52 796 08	605	1
47 10 334 08	1 970	91 56 958 08	656	3
47 10 336 08	2 970	91 56 537 08	763	7
47 10 338 08	2 970	91 56 537 08	782	2

Item	Page	Assembly	Pos.	Quantity
47 10 343 08	2 970	91 56 537 08	714	2
47 10 347 08	1 970	91 56 958 08	602	2
47 10 347 08	2 970	91 56 537 08	605	7
47 10 348 08	2 970	91 56 537 08	677	4
47 10 348 08	2 978 100	91 52 796 08	614	1
47 10 353 08	2 391 038	96 47 931 08	18	1
47 10 353 08	2 970	91 56 537 08	682	13
47 10 353 08	2 975 200	91 52 775 08	615	1
47 10 353 08	2 975 700	91 52 774 08	615	1
47 10 353 08	2 978 200	91 54 843 08	612	3
47 10 370 08	2 391 023	96 45 720 08	25	2
47 10 370 08	2 670 002	96 45 352 08	10	1
47 10 370 08	2 970	91 56 537 08	665	4
47 10 370 08	2 976 200	91 52 780 08	611	2
47 10 370 08	2 976 700	91 54 795 08	607	1
47 10 375 08	2 975 000	91 57 881 08	605	1
47 10 394 08	2 970	91 56 537 08	702	3
47 10 394 08	2 975 200	91 52 775 08	610	1
47 10 394 08	2 975 700	91 52 774 08	610	1
47 10 396 08	2 970	91 56 537 08	746	5
47 10 397 08	2 970	91 56 537 08	729	2
47 10 397 08	2 975 000	91 57 881 08	610	1
47 10 397 08	2 975 200	91 52 775 08	624	1
47 10 397 08	2 975 700	91 52 774 08	624	1
47 10 397 08	2 976 200	91 52 780 08	601	2
47 10 397 08	2 990	91 59 244 08	609	2
47 10 398 08	2 990	91 59 244 08	620	1
47 10 399 08	2 970	91 56 537 08	709	2
47 10 503 08	2 391	91 52 784 08	401	2
47 19 003 08	2 711	91 52 800 08	42	1
47 19 005 08	2 978 200	91 54 843 08	608	1
47 19 006 08	2 970	91 56 537 08	651	9
47 19 006 08	2 975 000	91 57 881 08	603	3
47 19 007 08	1 970	91 56 958 08	621	1
47 19 007 08	2 970	91 56 537 08	781	2
47 19 008 08	2 970	91 56 537 08	774	3
47 19 011 08	2 970	91 56 537 08	747	3
47 19 011 08	2 975 200	91 52 775 08	616	1
47 19 011 08	2 975 700	91 52 774 08	616	1
47 19 012 08	2 970	91 56 537 08	756	1
47 19 012 08	2 978 200	91 54 843 08	606	3
47 19 013 08	2 970	91 56 537 08	793	1
47 19 014 08	2 970	91 56 537 08	623	2
47 19 015 08	2 970	91 56 537 08	760	1
47 19 018 08	1 975 006	91 52 509 08	601	4
47 19 018 08	2 978 100	91 52 796 08	611	1
47 19 019 08	1 970	91 56 958 08	658	2
47 19 020 08	1 970	91 56 958 08	645	2
47 19 020 08	1 970 161	96 50 706 08	603	2
47 19 023 08	2 990	91 59 244 08	613	1
47 19 036 08	2 970	91 56 537 08	643	1
47 19 038 08	2 970	91 56 537 08	678	3
47 19 038 08	2 978 200	91 54 843 08	613	1
47 19 042 08	2 670 002	96 45 352 08	8	1
47 19 043 08	2 970	91 56 537 08	732	5
47 19 043 08	2 975 200	91 52 775 08	622	1
47 19 043 08	2 975 700	91 52 774 08	622	1
47 19 043 08	2 978 200	91 54 843 08	607	1
47 20 323 08	1 970	91 56 958 08	647	3
47 23 300 08	2 970	91 56 537 08	680	2

Item	Page	Assembly	Pos.	Quantity
47 23 302 08	2 970	91 56 537 08	728	20
47 23 302 08	2 975 200	91 52 775 08	617	4
47 23 302 08	2 975 700	91 52 774 08	617	4
47 23 302 08	2 978 100	91 52 796 08	603	2
47 23 302 08	2 978 200	91 54 843 08	609	1
47 23 303 08	2 970	91 56 537 08	649	11
47 23 303 08	2 975 200	91 52 775 08	611	2
47 23 303 08	2 975 700	91 52 774 08	611	2
47 23 303 08	2 978 200	91 54 843 08	615	4
47 23 305 08	1 970	91 56 958 08	610	1
47 23 305 08	2 970	91 56 537 08	633	1
47 23 305 08	2 975 000	91 57 881 08	606	1
47 23 305 08	2 976 200	91 52 780 08	609	2
47 23 305 08	2 978 200	91 54 843 08	617	1
47 23 305 08	2 990	91 59 244 08	623	1
47 23 306 08	1 970	91 56 958 08	665	1
47 23 306 08	2 970	91 56 537 08	621	5
47 23 307 08	2 970	91 56 537 08	788	2
47 23 307 08	2 978 200	91 54 843 08	625	1
47 23 308 08	2 970	91 56 537 08	626	2
47 23 311 08	1 970	91 56 958 08	608	1
47 23 311 08	2 970	91 56 537 08	603	10
47 23 312 08	2 711	91 52 800 08	34	1
47 23 312 08	2 970	91 56 537 08	769	3
47 23 314 08	1 975 006	91 52 509 08	606	4
47 23 314 08	2 978 200	91 54 843 08	602	1
47 23 315 08	2 970	91 56 537 08	754	5
47 23 315 08	2 975 000	91 57 881 08	609	3
47 23 316 08	1 970	91 56 958 08	640	1
47 23 316 08	2 970	91 56 537 08	644	3
47 23 317 08	2 970	91 56 537 08	762	6
47 23 317 08	2 976 200	91 52 780 08	604	2
47 23 318 08	2 970	91 56 537 08	758	3
47 23 320 08	2 970	91 56 537 08	15	1
47 24 302 08	2 970	91 56 537 08	674	4
47 24 302 08	2 978 100	91 52 796 08	621	1
47 24 302 08	2 978 200	91 54 843 08	611	2
47 24 303 08	2 970	91 56 537 08	730	4
47 24 303 08	2 990	91 59 244 08	626	1
47 24 304 08	2 970	91 56 537 08	667	2
47 24 305 08	2 970	91 56 537 08	666	1
47 24 306 08	2 970	91 56 537 08	619	4
47 24 306 08	2 975 200	91 52 775 08	614	1
47 24 306 08	2 975 700	91 52 774 08	614	1
47 24 307 08	1 970	91 56 958 08	649	2
47 24 307 08	2 970	91 56 537 08	693	1
47 24 311 08	1 970	91 56 958 08	624	1
47 24 311 08	2 970	91 56 537 08	602	5
47 24 312 08	2 711	91 52 800 08	33	1
47 24 312 08	2 970	91 56 537 08	722	1
47 24 315 08	1 970	91 56 958 08	615	2
47 24 315 08	2 970	91 56 537 08	783	5
47 24 315 08	2 975 000	91 57 881 08	611	1
47 24 317 08	2 970	91 56 537 08	653	2
47 24 318 08	2 970	91 56 537 08	661	3
47 25 300 08	1 970 161	96 50 706 08	605	2
47 25 300 08	2 393	91 52 787 08	46	2
47 25 300 08	2 990	91 59 244 08	628	4
47 25 302 08	2 970	91 56 537 08	635	16
47 25 302 08	2 975 200	91 52 775 08	620	1

Item	Page	Assembly	Pos.	Quantity
47 25 302 08	2 975 700	91 52 774 08	620	1
47 25 302 08	2 978 100	91 52 796 08	602	2
47 25 302 08	2 978 200	91 54 843 08	635	1
47 25 302 08	2 990	91 59 244 08	610	4
47 25 303 08	2 970	91 56 537 08	622	10
47 25 303 08	2 977	91 57 756 08	602	1
47 25 303 08	2 978 200	91 54 843 08	626	1
47 25 304 08	1 970	91 56 958 08	612	1
47 25 304 08	2 391	91 52 784 08	402	2
47 25 304 08	2 670 002	96 45 352 08	11	1
47 25 304 08	2 970	91 56 537 08	631	5
47 25 304 08	2 975 000	91 57 881 08	608	1
47 25 304 08	2 978 200	91 54 843 08	616	1
47 25 304 08	2 990	91 59 244 08	607	2
47 25 305 08	2 970	91 56 537 08	611	19
47 25 305 08	2 975 200	91 52 775 08	608	1
47 25 305 08	2 975 700	91 52 774 08	608	1
47 25 305 08	2 976 200	91 52 780 08	607	1
47 25 305 08	2 976 203	92 27 489 08	605	1
47 25 305 08	2 978 200	91 54 843 08	610	4
47 25 306 08	2 970	91 56 537 08	624	2
47 25 307 08	2 670 002	96 45 352 08	7	2
47 25 307 08	2 970	91 56 537 08	739	2
47 25 309 08	1 970	91 56 958 08	679	1
47 25 309 08	2 970	91 56 537 08	613	8
47 25 310 08	2 970	91 56 537 08	601	13
47 25 311 08	2 976 203	92 27 489 08	606	4
47 25 312 08	1 975 006	91 52 509 08	604	12
47 25 312 08	2 978 200	91 54 843 08	601	1
47 25 313 08	1 970	91 56 958 08	616	3
47 25 313 08	2 970	91 56 537 08	784	8
47 25 313 08	2 978 100	91 52 796 08	606	1
47 25 314 08	1 970	91 56 958 08	639	2
47 25 314 08	2 970	91 56 537 08	711	3
47 25 315 08	2 711	91 52 800 08	31	5
47 25 315 08	2 932 160	96 54 385 08	22	1
47 25 315 08	2 970	91 56 537 08	660	12
47 25 315 08	2 976 700	91 54 795 08	601	1
47 25 315 08	2 990	91 59 244 08	602	2
47 25 316 08	2 970	91 56 537 08	688	5
47 25 317 08	2 970	91 56 537 08	701	6
47 25 317 08	2 975 200	91 52 775 08	603	1
47 25 317 08	2 975 700	91 52 774 08	603	1
47 25 317 08	2 976 200	91 52 780 08	606	2
47 25 317 08	2 978 200	91 54 843 08	629	1
47 25 318 08	1 970	91 56 958 08	607	8
47 25 318 08	2 970	91 56 537 08	718	13
47 25 318 08	2 975 200	91 52 775 08	607	2
47 25 318 08	2 975 700	91 52 774 08	607	2
47 25 318 08	2 977	91 57 756 08	601	1
47 25 319 08	2 970	91 56 537 08	681	4
47 32 303 08	2 970	91 56 537 08	704	4
47 32 305 08	1 970	91 56 958 08	655	1
47 32 305 08	2 970	91 56 537 08	657	10
47 32 306 08	1 975 006	91 52 509 08	608	4
47 32 306 08	2 711	91 52 800 08	22	2
47 32 306 08	2 810	91 52 806 08	23	2
47 32 306 08	2 970	91 56 537 08	771	1
47 32 310 08	2 970 081	96 50 495 08	602	2
47 32 310 08	2 976 203	92 27 489 08	603	2

Item	Page	Assembly	Pos.	Quantity
47 32 312 08	2 978 100	91 52 796 08	607	1
47 32 314 08	1 970	91 56 958 08	605	1
47 32 327 08	2 671 004	96 46 305 08	2	4
47 33 002 08	1 970	91 56 958 08	666	1
47 40 303 08	2 970	91 56 537 08	676	1
47 40 305 08	2 970	91 56 537 08	671	1
47 40 307 08	2 970	91 56 537 08	668	1
47 40 326 08	1 970	91 56 958 08	677	4
47 40 326 08	1 975 006	91 52 509 08	616	4
47 42 021 08	2 711	91 52 800 08	32	1
47 49 014 08	2 970	91 56 537 08	567	1
47 49 019 08	2 970	91 56 537 08	564	1
47 49 069 08	2 970	91 56 537 08	565	4
47 49 071 08	2 970	91 56 537 08	559	2
47 49 075 08	2 970	91 56 537 08	563	2
47 50 302 08	2 970	91 56 537 08	673	1
47 50 303 08	1 970	91 56 958 08	646	2
47 50 303 08	1 970 161	96 50 706 08	604	3
47 50 307 08	2 970	91 56 537 08	670	1
47 50 310 08	2 970	91 56 537 08	695	1
47 50 311 08	2 970	91 56 537 08	794	1
47 50 312 08	2 970	91 56 537 08	696	1
47 50 315 08	2 970	91 56 537 08	798	1
47 50 318 08	1 970	91 56 958 08	653	3
47 50 318 08	2 970	91 56 537 08	620	2
47 50 318 08	2 978 200	91 54 843 08	632	2
47 50 319 08	2 970	91 56 537 08	612	5
47 50 322 08	2 670 002	96 45 352 08	9	1
47 50 325 08	1 975 006	91 52 509 08	605	8
47 50 325 08	2 978 200	91 54 843 08	603	1
47 50 328 08	2 970	91 56 537 08	785	6
47 50 329 08	2 970	91 56 537 08	654	1
47 50 329 08	2 978 100	91 52 796 08	619	2
47 50 336 08	2 970	91 56 537 08	656	4
47 50 337 08	2 970	91 56 537 08	795	1
47 50 337 08	2 978 100	91 52 796 08	617	2
47 50 339 08	2 970	91 56 537 08	757	6
47 51 334 08	2 970	91 56 537 08	741	2
47 51 349 08	2 970	91 56 537 08	765	1
47 54 301 08	2 970	91 56 537 08	776	1
47 54 301 08	2 970 081	96 50 495 08	601	3
47 54 303 08	1 970	91 56 958 08	611	1
47 54 303 08	2 970	91 56 537 08	634	2
47 54 303 08	2 978 200	91 54 843 08	636	1
47 54 303 08	2 990	91 59 244 08	624	1
47 54 304 08	2 970	91 56 537 08	642	11
47 54 305 08	1 970	91 56 958 08	674	2
47 54 305 08	2 970	91 56 537 08	699	1
47 54 309 08	2 970	91 56 537 08	694	1
47 54 309 08	2 978 200	91 54 843 08	627	1
47 54 310 08	2 970	91 56 537 08	753	1
47 54 310 08	2 990	91 59 244 08	627	1
47 54 312 08	2 970	91 56 537 08	691	3
47 54 313 08	1 970	91 56 958 08	625	2
47 54 313 08	2 970	91 56 537 08	604	6
47 54 314 08	2 970	91 56 537 08	755	3
47 54 314 08	2 978 100	91 52 796 08	622	1
47 54 314 08	2 978 200	91 54 843 08	631	2
47 54 315 08	2 970	91 56 537 08	630	3
47 54 316 08	2 970	91 56 537 08	648	2

Item	Page	Assembly	Pos.	Quantity
47 54 317 08	1 970	91 56 958 08	609	1
47 54 317 08	2 970	91 56 537 08	647	2
47 54 318 08	2 970	91 56 537 08	708	5
47 54 318 08	2 975 200	91 52 775 08	623	1
47 54 318 08	2 975 700	91 52 774 08	623	1
47 54 318 08	2 976 200	91 44 034 08	602	1
47 54 323 08	2 970	91 56 537 08	655	2
47 54 324 08	2 970	91 56 537 08	658	1
47 54 325 08	2 970	91 56 537 08	743	5
47 54 327 08	2 970	91 56 537 08	744	3
47 54 327 08	2 976 200	91 52 780 08	605	2
47 54 328 08	2 970	91 56 537 08	652	1
47 54 329 08	1 975 006	91 52 509 08	607	4
47 54 329 08	2 978 200	91 54 843 08	604	1
47 54 331 08	1 970	91 56 958 08	618	1
47 54 331 08	2 970	91 56 537 08	751	5
47 54 331 08	2 975 000	91 57 881 08	612	1
47 54 335 08	2 978 100	91 52 796 08	609	1
47 54 337 08	2 970	91 56 537 08	786	2
47 54 340 08	2 978 100	91 52 796 08	613	1
47 54 341 08	2 970	91 56 537 08	662	1
47 54 343 08	2 970	91 56 537 08	719	4
47 54 345 08	2 970	91 56 537 08	789	2
47 54 348 08	1 970	91 56 958 08	641	1
47 54 354 08	2 970	91 56 537 08	740	2
47 54 355 08	2 970	91 56 537 08	617	4
47 54 356 08	2 391	91 52 784 08	403	1
47 54 356 08	2 970	91 56 537 08	738	1
47 54 356 08	2 975 000	91 57 881 08	614	1
47 54 357 08	1 970	91 56 958 08	623	2
47 54 357 08	2 978 200	91 54 843 08	621	1
47 54 360 08	2 970	91 56 537 08	625	1
47 54 361 08	1 970	91 56 958 08	659	1
47 54 361 08	2 970	91 56 537 08	690	7
47 54 361 08	2 975 200	91 52 775 08	602	1
47 54 361 08	2 975 700	91 52 774 08	602	1
47 54 363 08	2 976 200	91 44 034 08	601	1
47 54 363 08	2 976 200	91 52 780 08	610	2
47 54 367 08	1 970	91 56 958 08	603	1
47 54 367 08	2 970	91 56 537 08	638	5
47 55 004 08	2 970	91 56 537 08	777	2
47 55 014 08	2 970	91 56 537 08	780	2
47 55 018 08	2 970	91 56 537 08	770	2
47 55 020 08	2 970	91 56 537 08	764	2
47 56 014 08	1 970	91 56 958 08	648	2
47 56 015 08	1 970	91 56 958 08	619	2
47 56 015 08	2 970	91 56 537 08	659	15
47 56 015 08	2 975 000	91 57 881 08	613	1
47 56 015 08	2 976 700	91 54 795 08	603	1
47 56 015 08	2 978 200	91 54 843 08	605	1
47 56 026 08	2 970	91 56 537 08	641	10
47 56 032 08	2 970	91 56 537 08	685	9
47 56 032 08	2 976 700	91 54 795 08	604	2
47 56 034 08	1 970	91 56 958 08	627	4
47 66 076 08	2 391 001	96 45 719 08	403	2
47 66 076 08	2 990	91 59 244 08	622	1
47 66 077 08	2 393	91 52 787 08	45	2
47 66 078 08	2 970	91 56 537 08	706	2
47 66 102 08	2 975 200	91 52 775 08	604	1
47 66 102 08	2 975 700	91 52 774 08	604	1

Item	Page	Assembly	Pos.	Quantity
47 66 114 08	2 975 000	91 57 881 08	601	2
47 66 115 08	1 975 006	91 52 509 08	602	8
47 66 303 08	2 970	91 56 537 08	778	2
47 71 003 08	2 990	91 59 244 08	594	1
47 71 004 08	2 391 038	96 47 931 08	21	1
47 71 014 08	2 990	91 59 244 08	591	2
47 74 001 08	2 990	91 59 244 08	590	2
47 74 008 08	2 970	91 56 537 08	597	1
47 74 010 08	1 970	91 56 958 08	60	4
47 74 010 08	2 970	91 56 537 08	573	10
47 74 012 08	2 970	91 56 537 08	582	2
47 74 015 08	2 990	91 59 244 08	593	1
47 74 016 08	2 391 038	96 47 931 08	20	1
47 74 016 08	2 970	91 56 537 08	593	1
47 74 017 08	2 970	91 56 537 08	586	2
47 74 017 08	2 978 200	91 54 843 08	598	1
47 74 018 08	2 970	91 56 537 08	595	1
47 74 019 08	2 970	91 56 537 08	588	2
47 74 024 08	2 970	91 56 537 08	591	1
47 74 026 08	2 970	91 56 537 08	584	2
47 75 104 01	9 697 916	96 97 916 01	2	7
47 75 104 01	9 697 916	96 97 916 01	78	3
47 77 001 08	2 970	91 56 537 08	592	1
47 77 002 08	2 970	91 56 537 08	585	2
47 77 005 08	2 970	91 56 537 08	594	1
47 77 006 08	2 970	91 56 537 08	583	2
47 77 007 08	2 970	91 56 537 08	596	1
47 77 008 08	2 970	91 56 537 08	587	2
47 77 008 08	2 978 200	91 54 843 08	599	1
47 77 009 08	2 970	91 56 537 08	589	2
47 77 015 08	2 970	91 56 537 08	575	2
47 77 015 08	2 970	91 56 537 08	598	1
47 77 040 08	1 970	91 56 958 08	664	1
47 77 040 08	2 970	91 56 537 08	761	4
47 77 040 08	5 113 086	51 13 086 08	2	3
47 77 041 08	2 970	91 56 537 08	733	2
47 77 042 08	2 970	91 56 537 08	752	1
47 77 043 08	2 393	91 52 787 08	51	1
47 77 045 08	2 970	91 56 537 08	614	1
47 77 045 08	2 990	91 59 244 08	616	2
47 77 046 08	2 970	91 56 537 08	773	2
47 77 048 08	X1042440	10 42 440 2	13	1
47 77 049 08	X1042440	10 42 440 2	15	1
47 77 051 08	1 970	91 56 958 08	644	2
47 77 051 08	1 970 161	96 50 706 08	602	2
47 77 051 08	2 670 002	96 45 352 08	4	1
47 77 052 08	2 970	91 56 537 08	713	2
47 77 052 08	2 975 200	91 52 775 08	45	1
47 77 052 08	2 975 700	91 52 774 08	45	1
47 77 054 08	9 640 276	96 40 276 08	16	3
47 77 054 08	X1041267	10 41 267 8	4	1
47 77 055 08	2 990	91 59 244 08	608	3
47 77 055 08	9 327 101	93 27 101 01	78	9
47 77 056 08	2 970	91 56 537 08	632	2
47 77 056 08	9 327 101	93 27 101 01	69	4
47 77 056 08	9 697 916	96 97 916 01	89	1
47 77 057 08	9 327 101	93 27 101 01	76	3
47 77 058 08	2 970	91 56 537 08	712	1
49 00 089	2 350	91 52 778 08	18	8
49 00 089	2 370	91 52 782 08	16	4

Item	Page	Assembly	Pos.	Quantity
49 00 089	2 391 001	96 45 719 08	349	4
49 00 089	2 391 023	96 45 720 08	15	12
49 00 089	2 392	91 52 785 08	21	2
49 00 089	2 393	91 52 787 08	24	4
49 00 089	2 631	91 56 817 08	47	13
49 00 089	2 810	91 52 806 08	68	4
49 00 089	2 859	91 52 809 08	58	40
49 00 089	2 925 402	96 51 405 08	9	5
49 00 089	2 932 160	96 54 385 08	14	2
49 00 089	9 327 101	93 27 101 01	23	3
49 00 090	1 620	91 52 386 08	3	16
49 00 090	2 550	91 57 751 08	69	4
49 00 100	2 391 001	96 45 719 08	347	2
49 00 100	2 392	91 52 785 08	24	2
49 00 100	3 211	91 57 748 08	72	4
49 00 111	2 391 038	96 47 931 08	9	4
49 00 111	2 522 013	96 45 883 08	13	2
49 00 111	2 859	91 52 809 08	68	4
49 00 111	5 106 691	51 06 691 08	4	4
49 00 112	2 730	91 52 802 08	9	4
49 00 112	2 970	91 56 537 08	544	2
49 00 112	2 976 200	91 52 780 08	564	4
49 00 112	2 976 700	91 54 795 08	569	4
49 00 120	1 630	91 52 387 08	10	8
49 00 120	2 391	91 52 784 08	357	4
49 00 123	1 400	91 56 853 08	54	4
49 00 123	1 410 300	91 56 855 08	54	4
49 00 128	1 400	91 56 853 08	57	2
49 00 128	1 410 300	91 56 855 08	57	2
49 00 128	1 630	91 52 387 08	24	12
49 00 128	1 991	91 52 510 08	21	4
49 00 128	2 260	91 53 057 08	25	10
49 00 128	2 260 006	96 46 501 08	9	3
49 00 128	2 370	91 52 782 08	6	10
49 00 128	2 391 001	96 45 719 08	350	10
49 00 128	2 391 040	96 53 645 08	22	2
49 00 128	2 391 102	96 56 360 08	10	8
49 00 128	2 393	91 52 787 08	21	8
49 00 128	2 550	91 57 751 08	19	2
49 00 128	2 711	91 52 800 08	35	4
49 00 128	2 810 037	96 47 204 08	4	20
49 00 128	2 859	91 52 809 08	60	5
49 00 128	2 925 402	96 51 405 08	15	4
49 00 128	2 932 166	92 68 911 08	8	2
49 00 128	3 208 001	91 52 883 08	51	2
49 00 128	3 211	91 57 748 08	53	8
49 00 128	3 213	91 52 842 08	16	2
49 00 128	3 214	91 52 843 08	21	2
49 00 128	3 291	91 52 831 08	3	8
49 00 152	1 300 011	96 52 493 08	3	162
49 00 152	2 391 001	96 45 719 08	355	2
49 00 152	2 391 040	96 53 645 08	35	1
49 00 153	2 125	91 52 773 08	8	16
49 00 153	2 550	91 57 751 08	5	16
49 00 153	2 970	91 56 537 08	174	8
49 00 153	3 223 100	91 55 327 08	51	2
49 00 161	1 400	91 56 853 08	52	8
49 00 161	1 410 300	91 56 855 08	52	8
49 00 161	2 970	91 56 537 08	173	8
49 00 161	3 211	91 57 748 08	70	2

Item	Page	Assembly	Pos.	Quantity
49 00 161	3 213	91 52 842 08	8	8
49 00 161	3 291	91 52 831 08	9	4
49 00 188	1 400	91 56 853 08	53	18
49 00 188	1 410 300	91 56 855 08	53	18
49 00 188	2 391 001	96 45 719 08	348	4
49 00 188	2 510	91 52 788 08	16	8
49 00 188	2 520	91 53 061 08	44	6
49 00 188	2 522 012	96 45 884 08	7	4
49 00 188	2 631	91 56 817 08	42	14
49 00 188	2 859	91 52 809 08	61	4
49 00 188	3 211	91 57 748 08	27	28
49 00 195	2 391 001	96 45 719 08	338	12
49 00 204	2 212	91 54 561 08	2	2
49 00 204	2 310	91 52 503 08	20	4
49 00 204	2 320	91 52 504 08	20	4
49 00 204	2 391 001	96 45 719 08	335	10
49 00 204	2 970	91 56 537 08	548	4
49 00 204	3 211 002	92 88 302 08	3	2
49 00 539	2 391 023	96 45 720 08	17	16
49 00 539	2 835 002	96 48 379 08	24	4
49 00 539	2 932 166	92 68 911 08	11	2
49 00 539	3 208 001	91 52 883 08	29	8
49 00 539	7 027 481	70 27 481 03	12	4
49 00 595	2 522	91 54 115 08	26	1
49 00 605	1 970	91 56 958 08	73	8
49 00 605	2 970	91 56 537 08	65	10
49 00 605	2 975 200	91 52 775 08	52	4
49 00 605	2 975 700	91 52 774 08	52	4
49 00 614	2 831	91 57 754 08	30	4
49 00 614	2 859 025	96 46 757 08	4	10
49 00 626	2 502	91 55 939 08	48	4
49 01 053	3 281	91 52 896 08	38	4
49 01 057	2 391 023	96 45 720 08	10	4
49 01 989	2 350	91 52 778 08	3	48
49 11 008 14	2 970	91 56 537 08	627	1
50 09 175 08	1 400	91 56 853 08	68	24
50 09 175 08	1 410 300	91 56 855 08	68	24
50 09 175 08	2 350	91 52 778 08	6	6
50 09 175 08	2 670	91 52 797 08	5	8
50 09 175 08	2 671	91 52 798 08	6	4
50 09 175 08	2 730	91 52 802 08	10	12
50 09 175 08	2 810	91 52 806 08	15	18
50 15 271 08	5 400 565	54 00 565 08	9	1
50 15 339 08	9 697 916	96 97 916 01	66	1
50 20 417 01	9 327 101	93 27 101 01	62	1
50 26 088 08	2 393	91 52 787 08	50	1
50 26 126 08	2 393	91 52 787 08	9	1
50 26 189 08	2 522 012	96 45 884 08	9	2
50 26 189 08	2 671	91 52 798 08	15	2
50 26 189 08	2 810 001	96 43 597 08	4	12
50 26 514 08	5 026 573	50 26 573 08	2	1
50 26 558 08	2 990	91 59 244 08	9	1
50 26 573 08	2 990	91 59 244 08	21	1
50 26 596 08	2 990	91 59 244 08	15	1
50 26 616 08	2 990	91 59 244 08	22	1
50 26 628 08	2 990	91 59 244 08	12	1
50 28 065 08	2 978 100	91 52 796 08	7	1
50 28 065 08	2 978 200	91 54 843 08	12	1
50 28 073 08	1 970	91 56 958 08	12	2
50 28 073 08	2 970	91 56 537 08	50	1
50 28 073 08	2 975 200	91 52 775 08	9	1
50 28 073 08	2 975 700	91 52 774 08	9	1
50 29 214 08	2 990	91 59 244 08	625	1
50 29 325 08	2 990	91 59 244 08	598	4
50 29 326 08	2 393	91 52 787 08	48	1
50 29 328 08	2 391 001	96 45 719 08	404	2
50 29 329 08	2 990	91 59 244 08	597	4
50 29 332 08	2 393	91 52 787 08	47	1
50 29 401 08	2 990	91 59 244 08	596	2
50 29 461 08	2 990	91 59 244 08	615	1
50 29 871 08	2 990	91 59 244 08	6	1
51 01 416 08	2 391 038	96 47 931 08	19	1
51 01 417 08	2 391 038	96 47 931 08	17	1
51 02 306 08	2 370	91 52 782 08	2	1
51 02 354 08	2 350	91 52 778 08	2	2
51 02 373 08	2 391 038	96 47 931 08	2	1
51 02 380 08	2 391 023	96 45 720 08	2	2
51 03 178 08	2 970	91 56 537 08	(1)	1
51 04 087 08	2 970	91 56 537 08	37	1
51 04 087 08	2 975 200	91 52 775 08	10	1
51 04 087 08	2 975 700	91 52 774 08	10	1
51 04 121 08	1 970	91 56 958 08	18	1
51 04 121 08	2 970	91 56 537 08	20	1
51 04 124 08	2 970	91 56 537 08	40	2
51 04 124 08	2 975 200	91 52 775 08	14	1
51 04 124 08	2 975 700	91 52 774 08	14	1
51 04 129 08	1 970	91 56 958 08	19	1
51 05 010 08	2 391 001	96 45 719 08	121	1
51 05 453 08	1 970	91 56 958 08	40	2
51 05 453 08	2 970	91 56 537 08	93	5
51 05 453 08	2 970 081	96 50 495 08	12	2
51 05 453 08	2 975 200	91 52 775 08	38	1
51 05 453 08	2 975 700	91 52 774 08	38	1
51 05 453 08	2 977	91 57 756 08	42	1
51 05 453 08	2 978 200	91 54 843 08	26	1
51 05 454 08	1 970	91 56 958 08	42	2
51 05 454 08	2 970	91 56 537 08	95	6
51 05 454 08	2 970 081	96 50 495 08	14	1
51 05 454 08	2 976 200	91 44 034 08	12	1
51 05 454 08	2 977	91 57 756 08	44	1
51 05 454 08	2 977 200	91 55 149 08	25	2
51 05 455 08	1 970	91 56 958 08	34	4
51 05 455 08	2 970	91 56 537 08	83	6
51 05 455 08	2 977	91 57 756 08	34	5
51 05 455 08	2 977 200	91 55 149 08	14	2
51 05 456 08	1 970	91 56 958 08	32	4
51 05 456 08	2 970	91 56 537 08	81	5
51 05 456 08	2 975 200	91 52 775 08	22	2
51 05 456 08	2 975 700	91 52 774 08	22	2
51 05 456 08	2 977	91 57 756 08	32	5
51 05 458 08	1 970	91 56 958 08	36	2
51 05 458 08	2 970	91 56 537 08	85	12
51 05 458 08	2 975 200	91 52 775 08	26	1
51 05 458 08	2 975 700	91 52 774 08	26	1
51 05 458 08	2 977	91 57 756 08	36	2
51 05 458 08	2 978 200	91 54 843 08	22	3
51 05 459 08	1 970	91 56 958 08	38	2
51 05 459 08	2 970	91 56 537 08	87	8
51 05 459 08	2 975 200	91 52 775 08	30	1
51 05 459 08	2 975 700	91 52 774 08	30	1

Item	Page	Assembly	Pos.	Quantity
51 05 459 08	2 976 200	91 44 034 08	14	1
51 05 459 08	2 977	91 57 756 08	38	2
51 05 459 08	2 977 200	91 55 149 08	21	1
51 05 459 08	2 978 100	91 52 796 08	28	2
51 05 521 08	2 970	91 56 537 08	570	2
51 05 696 08	1 750	91 52 394 08	26	1
51 05 866 08	1 970	91 56 958 08	58	16
51 05 866 08	1 970 161	96 50 706 08	58	8
51 05 866 08	2 970	91 56 537 08	553	16
51 05 867 08	1 970	91 56 958 08	53	12
51 05 867 08	1 970 161	96 50 706 08	53	4
51 05 867 08	2 970	91 56 537 08	127	4
51 05 867 08	2 970	91 56 537 08	554	20
51 05 867 08	2 970	91 56 537 08	560	2
51 05 867 08	2 975 200	91 52 775 08	42	3
51 05 867 08	2 975 700	91 52 774 08	42	3
51 05 869 08	2 970	91 56 537 08	545	8
51 05 870 08	2 970	91 56 537 08	547	4
51 05 870 08	2 970	91 56 537 08	(1)	1
51 05 870 08	2 970	91 56 537 08	(1)	1
51 05 875 08	2 970	91 56 537 08	541	4
51 05 875 08	2 976 200	91 52 780 08	561	12
51 05 875 08	2 976 700	91 54 795 08	566	4
51 05 878 08	2 970	91 56 537 08	543	2
51 05 878 08	2 976 200	91 52 780 08	562	6
51 05 878 08	2 976 700	91 54 795 08	567	4
51 05 879 08	2 391 001	96 45 719 08	43	3
51 05 993 08	2 391 001	96 45 719 08	60	1
51 05 996 08	2 970	91 56 537 08	84	6
51 05 996 08	2 975 200	91 52 775 08	25	1
51 05 996 08	2 975 700	91 52 774 08	25	1
51 05 996 08	2 978 200	91 54 843 08	21	1
51 05 997 08	2 970	91 56 537 08	86	3
51 05 997 08	2 977	91 57 756 08	40	1
51 05 997 08	2 978 100	91 52 796 08	26	2
51 06 290 08	2 970	91 56 537 08	636	8
51 06 290 08	2 975 200	91 52 775 08	619	2
51 06 290 08	2 975 700	91 52 774 08	619	2
51 06 290 08	2 978 200	91 54 843 08	633	1
51 06 295 08	2 970	91 56 537 08	63	1
51 06 318 08	2 970	91 56 537 08	56	3
51 06 425 08	2 970	91 56 537 08	75	2
51 06 623 08	5 708 320	57 08 320 08	2	1
51 06 673 08	2 671 004	96 46 305 08	3	1
51 06 691 08	2 671 004	96 46 305 08	9	1
51 06 692 08	5 106 691	51 06 691 08	1	1
51 06 693 08	2 671 004	96 46 305 08	10	1
51 06 693 08	5 106 691	51 06 691 08	50	1
51 06 711 08	2 970	91 56 537 08	38	4
51 06 711 08	2 975 200	91 52 775 08	12	1
51 06 711 08	2 975 700	91 52 774 08	12	1
51 06 711 08	2 978 200	91 54 843 08	7	1
51 06 715 08	2 970	91 56 537 08	71	1
51 06 718 08	2 671 004	96 46 305 08	(1)	1
51 06 769 08	2 970	91 56 537 08	44	1
51 06 820 08	2 970	91 56 537 08	22	1
51 06 923 08	1 970	91 56 958 08	20	1
51 06 960 08	2 978 100	91 52 796 08	5	1
51 06 960 08	2 978 200	91 54 843 08	13	1
51 07 181 08	5 113 005	51 13 005 08	27	1

Item	Page	Assembly	Pos.	Quantity
51 07 181 08	5 719 113	57 19 113 08	12	3
51 07 181 08	X1029184	10 29 184 0	12	3
51 07 181 08	X1048973	10 48 973 4	27	1
51 07 190 08	5 113 005	51 13 005 08	26	1
51 07 190 08	X1048973	10 48 973 4	26	1
51 07 359 08	5 711 301	57 11 301 08	6	1
51 07 374 08	X1041267	10 41 267 8	18	1
51 07 384 08	5 713 626	57 13 626 08	441	4
51 07 384 08	5 719 113	57 19 113 08	16	1
51 07 384 08	X1029184	10 29 184 0	16	1
51 07 386 08	5 718 989	57 18 989 08	26	2
51 07 399 08	X1041267	10 41 267 7	43	1
51 07 415 08	5 113 086	51 13 086 08	3	1
51 07 417 08	5 114 176	51 14 176 08	21	1
51 07 417 08	5 114 177	51 14 177 08	21	1
51 07 457 08	5 113 086	51 13 086 08	29	1
51 07 460 08	2 970	91 56 537 08	39	3
51 07 460 08	2 975 200	91 52 775 08	13	1
51 07 460 08	2 975 700	91 52 774 08	13	1
51 07 461 08	2 970	91 56 537 08	(1)	1
51 07 461 08	5 026 126	50 26 126 08	13	2
51 07 461 08	5 113 086	51 13 086 08	24	2
51 07 466 08	5 113 086	51 13 086 08	15	8
51 07 478 08	5 113 086	51 13 086 08	39	2
51 07 478 08	5 719 113	57 19 113 08	10	1
51 07 478 08	X1029184	10 29 184 0	10	1
51 07 533 08	5 711 301	57 11 301 08	9	1
51 07 534 08	5 711 301	57 11 301 08	10	1
51 07 534 08	X1048973	10 48 973 4	11	1
51 07 543 08	2 990	91 59 244 08	5	2
51 07 604 08	X1022811	10 22 811 2	32	1
51 07 832 08	5 114 176	51 14 176 08	17	1
51 07 832 08	5 114 177	51 14 177 08	17	1
51 07 921 08	5 711 301	57 11 301 08	4	1
51 07 969 08	5 114 176	51 14 176 08	1	1
51 07 969 08	5 114 177	51 14 177 08	1	1
51 07 970 08	5 114 176	51 14 176 08	3	1
51 07 970 08	5 114 177	51 14 177 08	3	1
51 07 971 08	5 114 176	51 14 176 08	4	1
51 07 971 08	5 114 320	51 14 320 08	2	1
51 07 972 08	5 114 176	51 14 176 08	5	1
51 07 972 08	5 114 177	51 14 177 08	5	1
51 07 973 08	5 114 176	51 14 176 08	6	1
51 07 973 08	5 114 177	51 14 177 08	6	1
51 07 973 08	5 114 320	51 14 320 08	4	1
51 07 974 08	5 114 176	51 14 176 08	7	1
51 07 974 08	5 114 177	51 14 177 08	7	1
51 07 974 08	5 114 320	51 14 320 08	6	1
51 07 975 08	5 114 176	51 14 176 08	9	1
51 07 975 08	5 114 177	51 14 177 08	9	1
51 07 975 08	5 114 320	51 14 320 08	7	1
51 07 976 08	5 114 176	51 14 176 08	10	1
51 07 976 08	5 114 177	51 14 177 08	10	1
51 07 977 08	5 114 176	51 14 176 08	22	1
51 07 977 08	5 114 177	51 14 177 08	22	1
51 10 017 08	2 540	91 53 253 08	19	2
51 10 072 08	5 114 320	51 14 320 08	14	1
51 10 089 08	9 640 276	96 40 276 08	9	2
51 10 151 08	5 114 177	51 14 177 08	4	1
51 10 487 08	2 970	91 56 537 08	41	1

Item	Page	Assembly	Pos.	Quantity
51 10 487 08	2 978 200	91 54 843 08	8	1
51 10 492 08	5 026 126	50 26 126 08	3	1
51 10 561 08	2 975 200	91 52 775 08	41	1
51 10 561 08	2 975 700	91 52 774 08	41	1
51 10 575 08	2 976 200	91 52 780 08	3	2
51 10 583 08	2 975 000	91 57 881 08	6	1
51 10 603 08	2 970	91 56 537 08	74	1
51 10 624 08	2 970	91 56 537 08	126	1
51 10 634 08	2 970	91 56 537 08	52	2
51 13 005 08	2 970	91 56 537 08	23	1
51 13 022 08	2 970	91 56 537 08	55	3
51 13 045 08	2 976 203	92 27 489 08	3	1
51 13 082 08	2 978 200	91 54 843 08	11	1
51 13 086 08	2 970	91 56 537 08	110	1
51 13 087 08	2 970	91 56 537 08	111	2
51 13 090 08	1 970	91 56 958 08	16	1
51 13 225 08	2 970	91 56 537 08	109	1
51 14 176 08	2 970	91 56 537 08	113	1
51 14 177 08	2 970	91 56 537 08	114	2
51 14 177 08	2 978 100	91 52 796 08	6	1
51 14 177 08	2 978 200	91 54 843 08	10	1
51 14 277 08	2 975 000	91 57 881 08	11	1
51 14 320 08	2 975 000	91 57 881 08	7	1
51 14 333 08	2 975 000	91 57 881 08	8	1
51 14 351 08	2 970	91 56 537 08	78	2
51 14 444 08	2 970	91 56 537 08	34	3
51 14 444 08	2 975 200	91 52 775 08	4	1
51 14 444 08	2 975 700	91 52 774 08	4	1
51 14 444 08	2 978 200	91 54 843 08	4	1
51 14 445 08	2 970	91 56 537 08	112	4
51 14 469 08	2 975 000	91 57 881 08	9	1
51 14 535 08	2 970	91 56 537 08	35	3
51 14 568 08	2 970	91 56 537 08	30	2
51 14 572 08	2 970	91 56 537 08	72	1
51 14 606 08	2 975 200	91 52 775 08	5	1
51 14 606 08	2 975 700	91 52 774 08	5	1
51 14 651 08	1 970	91 56 958 08	10	1
51 14 689 08	2 970	91 56 537 08	108	4
51 14 689 08	2 975 200	91 52 775 08	11	1
51 14 689 08	2 975 700	91 52 774 08	11	1
51 14 689 08	2 978 200	91 54 843 08	5	1
51 14 716 08	2 970	91 56 537 08	59	1
51 14 769 08	2 970	91 56 537 08	18	1
51 14 815 08	1 970	91 56 958 08	11	2
51 14 815 08	2 970	91 56 537 08	51	1
51 14 815 08	2 975 200	91 52 775 08	8	1
51 14 815 08	2 975 700	91 52 774 08	8	1
51 14 820 08	2 970	91 56 537 08	27	2
51 14 853 08	2 970	91 56 537 08	29	3
51 14 943 08	2 970	91 56 537 08	17	1
51 14 975 08	2 970	91 56 537 08	54	4
51 14 988 08	2 970	91 56 537 08	25	1
51 15 004 08	2 970	91 56 537 08	105	4
51 15 004 08	2 970 081	96 50 495 08	13	1
51 15 004 08	2 976 200	91 44 034 08	11	1
51 15 004 08	2 977 200	91 55 149 08	24	2
51 15 005 08	2 970	91 56 537 08	104	3
51 15 005 08	2 970 081	96 50 495 08	11	2
51 15 005 08	2 975 200	91 52 775 08	37	1
51 15 005 08	2 975 700	91 52 774 08	37	1
51 15 007 08	2 977	91 57 756 08	39	1
51 15 010 08	1 970	91 56 958 08	35	2
51 15 010 08	2 970	91 56 537 08	90	3
51 15 010 08	2 977	91 57 756 08	35	1
51 15 010 08	2 978 200	91 54 843 08	23	2
51 15 011 08	1 970	91 56 958 08	37	2
51 15 011 08	2 977	91 57 756 08	37	1
51 15 011 08	2 977 200	91 55 149 08	20	1
51 15 013 08	1 970	91 56 958 08	23	1
51 15 014 08	1 970	91 56 958 08	24	1
51 15 014 08	2 970	91 56 537 08	103	3
51 15 014 08	2 970 081	96 50 495 08	8	1
51 15 014 08	2 975 200	91 52 775 08	36	1
51 15 014 08	2 975 700	91 52 774 08	36	1
51 15 014 08	2 976 200	91 44 034 08	8	3
51 15 014 08	2 976 203	92 27 489 08	8	1
51 15 026 08	2 391 001	96 45 719 08	42	6
51 15 040 08	1 970	91 56 958 08	22	1
51 15 040 08	2 970	91 56 537 08	101	6
51 15 040 08	2 970 081	96 50 495 08	6	2
51 15 040 08	2 975 200	91 52 775 08	34	1
51 15 040 08	2 975 700	91 52 774 08	34	1
51 15 040 08	2 976 200	91 44 034 08	6	3
51 15 040 08	2 976 203	92 27 489 08	6	1
51 15 058 08	1 970	91 56 958 08	27	1
51 15 058 08	2 970	91 56 537 08	98	5
51 15 058 08	2 975 200	91 52 775 08	33	1
51 15 058 08	2 975 700	91 52 774 08	33	1
51 15 058 08	2 976 200	91 44 034 08	5	3
51 15 058 08	2 976 203	92 27 489 08	5	1
51 15 059 08	1 970	91 56 958 08	39	2
51 15 059 08	2 970	91 56 537 08	92	2
51 15 062 08	2 990	91 59 244 08	13	1
51 15 066 08	2 990	91 59 244 08	14	1
51 15 081 08	2 970	91 56 537 08	89	5
51 15 081 08	2 975 200	91 52 775 08	29	1
51 15 081 08	2 975 700	91 52 774 08	29	1
51 15 082 08	2 970	91 56 537 08	88	3
51 15 083 08	2 970	91 56 537 08	107	1
51 15 083 08	2 970 081	96 50 495 08	7	1
51 15 084 08	2 970	91 56 537 08	106	1
51 15 084 08	2 970 081	96 50 495 08	5	2
51 15 086 08	1 970	91 56 958 08	41	2
51 15 086 08	2 970	91 56 537 08	94	2
51 15 086 08	2 977	91 57 756 08	41	1
51 15 086 08	2 977	91 57 756 08	43	1
51 15 086 08	2 978 200	91 54 843 08	25	1
51 15 096 08	2 970	91 56 537 08	99	2
51 15 096 08	2 975 200	91 52 775 08	35	1
51 15 096 08	2 975 700	91 52 774 08	35	1
51 15 096 08	2 976 200	91 44 034 08	7	3
51 15 096 08	2 976 203	92 27 489 08	7	1
51 15 122 08	1 970	91 56 958 08	31	4
51 15 122 08	2 970	91 56 537 08	80	4
51 15 122 08	2 975 200	91 52 775 08	21	2
51 15 122 08	2 975 700	91 52 774 08	21	2
51 15 122 08	2 977	91 57 756 08	31	4
51 15 123 08	1 970	91 56 958 08	33	4
51 15 123 08	2 970	91 56 537 08	82	6
51 15 123 08	2 977	91 57 756 08	33	4

Item	Page	Assembly	Pos.	Quantity
51 15 123 08	2 977 200	91 55 149 08	13	2
51 15 125 08	2 391 038	96 47 931 08	3	2
51 15 162 08	2 970	91 56 537 08	561	4
51 15 167 08	2 391 001	96 45 719 08	41	4
51 15 177 08	2 970	91 56 537 08	571	4
51 15 178 08	1 970	91 56 958 08	52	4
51 15 178 08	2 970	91 56 537 08	572	12
51 15 178 08	2 975 200	91 52 775 08	47	2
51 15 178 08	2 975 700	91 52 774 08	47	2
51 15 184 08	2 970	91 56 537 08	96	1
51 15 184 08	2 977	91 57 756 08	45	1
51 15 185 08	2 977	91 57 756 08	46	1
51 21 370 08	2 391 001	96 45 719 08	114	1
51 23 497 08	2 810	91 52 806 08	31	1
51 23 682 08	1 410 300	91 56 855 08	11	1
51 23 943 08	3 790 006	96 19 989 08	1	1
51 23 944 08	3 790 007	96 19 990 08	1	1
51 31 150 08	5 719 006	57 19 006 08	11	1
51 31 192 08	5 113 086	51 13 086 08	50	1
51 45 042 08	X1035924	10 35 924 8	(5)	1
51 45 080 08	7 027 481	70 27 481 03	18	1
51 45 275 08	5 106 691	51 06 691 08	13	1
51 45 304 08	5 719 006	57 19 006 08	10	1
51 45 349 08	X1042440	10 42 440 2	20	2
51 45 410 08	3 220 500	91 52 849 08	19	8
51 45 410 08	3 223	91 52 852 08	19	10
51 45 410 08	3 223 010	91 52 853 08	19	10
51 45 410 08	3 223 100	91 55 327 08	19	10
51 45 424 08	X1041267	10 41 267 5	43	1
51 45 495 08	X1041267	10 41 267 5	42	1
51 45 819 08	2 913 100	91 23 538 08	5	12
51 45 915 08	5 715 142	57 15 142 08	26	2
51 45 915 08	5 719 113	57 19 113 08	15	2
51 45 915 08	X1029184	10 29 184 0	15	2
51 45 915 08	X1041267	10 41 267 7	44	1
51 45 947 08	5 719 113	57 19 113 08	20	1
51 45 948 08	5 719 113	57 19 113 08	19	1
51 45 994 08	2 913 100	91 23 538 08	4	12
51 45 994 08	5 701 129	57 01 129 08	20	7
51 57 051 08	5 701 129	57 01 129 08	15	1
51 57 106 08	X1022811	10 22 811 2	31	1
51 85 009 08	X1035924	10 35 924 7	26	1
51 85 561 08	9 327 101	93 27 101 01	75	1
51 85 781 08	2 391 001	96 45 719 08	142	5
51 85 781 08	9 327 101	93 27 101 01	19	1
51 86 135 08	X1035924	10 35 924 1	25	1
51 86 135 08	X1035924	10 35 924 2	25	1
51 86 135 08	X1035924	10 35 924 6	25	1
51 86 135 08	X1035925	10 35 925 0	25	1
52 11 965 08	9 327 101	93 27 101 01	48	2
52 12 028 08	5 102 380	51 02 380 08	22	1
53 00 631 08	2 550	91 57 751 08	32	4
53 00 732 08	X1042440	10 42 440 2	31	2
53 01 333 08	2 550 005	96 45 680 08	15	1
53 06 720 08	9 327 101	93 27 101 01	28	1
54 00 018 08	1 630	91 52 387 08	7	4
54 00 565 08	2 370	91 52 782 08	1	1
54 00 569 08	3 208 001	91 52 883 08	5	1
54 01 323 08	5 400 565	54 00 565 08	141	1
54 01 323 08	5 400 565	54 00 565 08	200	1

Item	Page	Assembly	Pos.	Quantity
54 01 843 08	5 400 565	54 00 565 08	16	1
54 01 843 08	9 327 101	93 27 101 01	68	4
54 01 844 08	5 400 565	54 00 565 08	20	1
54 05 073 08	6 909 010	69 09 010 08	37	1
55 04 515 08	2 391 001	96 45 719 08	122	2
55 04 516 08	2 391 001	96 45 719 08	123	2
55 06 395 08	2 391 023	96 45 720 08	3	2
55 07 726 08	2 393	91 52 787 08	2	2
55 08 380 08	2 520 034	96 45 984 08	52	4
55 08 494 08	2 391 001	96 45 719 08	132	8
55 08 494 08	2 391 023	96 45 720 08	6	2
55 08 494 08	2 670	91 52 797 08	16	4
55 08 495 08	2 391 001	96 45 719 08	134	2
55 08 496 08	2 920 638	96 51 138 08	15	1
55 08 984 08	2 391 001	96 45 719 08	200	1
55 08 998 08	2 391 001	96 45 719 08	388	12
55 17 025 08	2 391 001	96 45 719 08	124	2
55 17 068 08	2 393	91 52 787 08	3	1
55 17 166 08	2 391 023	96 45 720 08	22	2
55 17 203 08	2 393	91 52 787 08	1	1
55 20 022 08	2 392	91 52 785 08	12	8
55 20 506 08	2 391 001	96 45 719 08	126	4
55 20 669 08	2 392	91 52 785 08	9	2
55 20 709 08	2 392	91 52 785 08	8	5
55 30 108 08	2 920 369	96 54 235 08	50	0.9
55 30 182 08	2 520	91 53 061 08	59	0.16
55 30 182 08	2 520	91 53 061 08	60	0.3
55 30 182 08	2 520	91 53 061 08	61	0.13
55 30 182 08	2 520	91 53 061 08	62	0.26
55 30 182 08	2 520	91 53 061 08	63	1.62
55 30 187 08	2 541	91 52 790 08	12	10
55 30 187 08	2 541	91 52 790 08	13	2
55 30 278 08	2 520	91 53 061 08	51	2
55 30 278 08	2 520 033	96 50 633 08	5	2
55 30 278 08	2 540	91 53 253 08	12	4
55 30 310 08	2 831	91 57 754 08	20	1
55 30 541 08	2 541	91 52 790 08	6	2
55 30 541 08	2 541 001	96 49 651 08	9	0.5
55 30 542 08	2 541 001	96 49 651 08	8	3
55 30 545 08	2 540	91 53 253 08	6	1
55 31 023 08	2 541	91 52 790 08	15	6
55 31 248 08	3 220 500	91 52 849 08	48	4
55 31 248 08	3 223	91 52 852 08	48	4
55 31 248 08	3 223 010	91 52 853 08	48	4
55 31 248 08	3 223 100	91 55 327 08	48	4
55 31 248 08	3 226	91 52 870 08	48	4
55 31 248 08	3 227	91 52 873 08	48	4
55 31 281 08	2 540	91 53 253 08	11	1
55 31 281 08	2 541	91 52 790 08	10	1
55 31 352 08	5 530 545	55 30 545 08	1	1
55 31 353 08	5 530 545	55 30 545 08	2	1
55 31 354 08	5 530 545	55 30 545 08	3	1
55 31 355 08	5 530 545	55 30 545 08	4	1
55 31 594 08	2 541 001	96 49 651 08	3	0.33
55 31 619 08	2 913 100	91 23 538 08	12	4
55 31 684 08	2 520 032	96 45 980 08	15	2
55 31 687 08	2 932 160	96 54 385 08	17	2
55 31 687 08	3 930 640	96 50 481 08	159	2
55 31 687 08	3 930 730	96 50 599 08	272	2
55 31 699 08	X1022811	10 22 811 2	39	4

Item	Page	Assembly	Pos.	Quantity
55 31 730 08	2 540	91 53 253 08	16	2
55 31 731 08	2 540	91 53 253 08	14	2
55 31 731 08	2 541	91 52 790 08	8	2
55 31 738 08	2 540	91 53 253 08	15	1
55 31 738 08	2 541	91 52 790 08	11	1
55 31 740 08	2 541	91 52 790 08	(1)	1
55 31 741 08	2 541	91 52 790 08	7	1
55 31 761 08	2 540	91 53 253 08	17	1
55 31 761 08	2 541	91 52 790 08	9	1
55 31 811 08	2 541 001	96 49 651 08	4	1
55 31 812 08	2 520	91 53 061 08	57	1.7
55 31 812 08	2 520	91 53 061 08	58	1.9
55 31 868 08	2 541	91 52 790 08	5	1
55 31 869 08	2 533 065	96 48 364 08	50	1
55 31 872 08	2 541 001	96 49 651 08	7	1
55 31 911 08	2 541	91 52 790 08	14	0.15
55 31 932 08	2 520 034	96 45 984 08	36	9
56 00 192 08	2 522 011	96 45 602 08	6	1
57 00 092 08	5 026 126	50 26 126 08	1	1
57 00 093 08	5 026 126	50 26 126 08	5	1
57 00 094 08	5 026 126	50 26 126 08	7	1
57 00 095 08	5 026 126	50 26 126 08	8	1
57 00 096 08	5 026 126	50 26 126 08	9	1
57 00 097 08	5 026 126	50 26 126 08	12	1
57 00 098 08	5 026 126	50 26 126 08	14	1
57 00 099 08	5 026 126	50 26 126 08	19	1
57 00 100 08	5 026 126	50 26 126 08	20	1
57 00 101 08	5 026 126	50 26 126 08	4	1
57 00 102 08	5 026 126	50 26 126 08	16	2
57 00 103 08	5 026 126	50 26 126 08	18	4
57 00 488 08	5 719 113	57 19 113 08	17	2
57 00 488 08	X1029184	10 29 184 0	17	2
57 00 659 08	5 028 065	50 28 065 08	1	1
57 00 660 08	5 028 065	50 28 065 08	2	1
57 00 661 08	5 028 065	50 28 065 08	3	1
57 00 662 08	5 028 065	50 28 065 08	4	1
57 00 663 08	5 028 065	50 28 065 08	5	1
57 00 664 08	5 028 065	50 28 065 08	7	1
57 00 728 08	5 114 320	51 14 320 08	1	1
57 00 729 08	5 114 320	51 14 320 08	3	1
57 00 731 08	5 114 320	51 14 320 08	9	1
57 00 734 08	5 114 320	51 14 320 08	12	1
57 01 129 08	5 102 306	51 02 306 08	1	1
57 01 130 08	5 102 306	51 02 306 08	3	1
57 01 132 08	5 102 306	51 02 306 08	5	1
57 01 133 08	5 701 129	57 01 129 08	1	1
57 01 134 08	5 701 129	57 01 129 08	2	1
57 01 135 08	5 701 129	57 01 129 08	3	1
57 01 136 08	5 701 129	57 01 129 08	4	1
57 01 137 08	5 701 129	57 01 129 08	5	1
57 01 138 08	5 701 129	57 01 129 08	7	1
57 01 139 08	5 701 129	57 01 129 08	9	1
57 01 140 08	5 701 129	57 01 129 08	10	1
57 01 141 08	5 701 129	57 01 129 08	14	1
57 01 142 08	5 701 129	57 01 129 08	17	2
57 01 143 08	5 701 129	57 01 129 08	18	1
57 01 144 08	5 701 133	57 01 133 08	1	1
57 01 145 08	5 701 133	57 01 133 08	2	1
57 01 146 08	5 701 133	57 01 133 08	3	1
57 01 147 08	5 701 133	57 01 133 08	4	7
57 01 148 08	5 701 133	57 01 133 08	5	14
57 01 149 08	5 701 133	57 01 133 08	6	1
57 01 150 08	5 701 133	57 01 133 08	7	4
57 01 519 08	5 400 565	54 00 565 08	15	1
57 04 059 08	1 750	91 52 394 08	(1)	1
57 05 048 08	2 976 200	91 44 034 08	13	1
57 05 881 08	5 106 691	51 06 691 08	999	1
57 05 883 08	5 106 691	51 06 691 08	8	1
57 05 883 08	5 708 320	57 08 320 08	1	1
57 05 888 08	5 106 691	51 06 691 08	11	1
57 05 889 08	5 708 320	57 08 320 08	3	1
57 06 304 08	2 550 008	96 47 628 08	4	1
57 06 304 08	2 550 009	96 47 645 08	4	1
57 06 338 08	5 114 445	51 14 445 08	1	1
57 06 475 08	5 711 301	57 11 301 08	3	1
57 06 523 08	5 113 005	51 13 005 08	25	1
57 06 523 08	X1048973	10 48 973 4	25	1
57 06 662 08	5 718 989	57 18 989 08	9	1
57 06 810 08	5 114 445	51 14 445 08	(1)	1
57 06 903 08	5 113 086	51 13 086 08	25	1
57 06 906 08	5 711 301	57 11 301 08	7	1
57 06 906 08	5 715 296	57 15 296 08	17	1
57 06 906 08	7 743 566	77 43 566 08	22	1
57 07 108 08	5 715 142	57 15 142 08	9	1
57 07 719 08	5 102 306	51 02 306 08	4	1
57 08 188 08	2 970	91 56 537 08	49	5
57 08 278 08	5 114 444	51 14 444 08	1	1
57 08 310 08	5 106 691	51 06 691 08	9	1
57 08 320 08	5 106 691	51 06 691 08	2	1
57 08 621 08	X1041267	10 41 267 8	5	1
57 10 768 08	2 975 700	91 52 774 08	(1)	1
57 10 769 08	2 975 700	91 52 774 08	(2)	1
57 10 770 08	2 975 700	91 52 774 08	(3)	1
57 10 771 08	2 975 700	91 52 774 08	(4)	1
57 10 772 08	2 975 700	91 52 774 08	(5)	1
57 10 819 08	1 970	91 56 958 08	(1)	1
57 10 820 08	1 970	91 56 958 08	(2)	1
57 10 820 08	1 970	91 56 958 08	(2)	1
57 10 821 08	1 970	91 56 958 08	(3)	1
57 10 822 08	1 970	91 56 958 08	(4)	1
57 10 822 08	1 970	91 56 958 08	(3)	1
57 10 823 08	1 970	91 56 958 08	(5)	1
57 10 824 08	1 970	91 56 958 08	(1)	1
57 10 826 08	1 970	91 56 958 08	(2)	1
57 10 828 08	1 970	91 56 958 08	(3)	1
57 10 830 08	1 970	91 56 958 08	(1)	1
57 11 301 08	5 113 086	51 13 086 08	31	1
57 11 303 08	5 711 301	57 11 301 08	2	1
57 11 304 08	5 711 301	57 11 301 08	5	1
57 11 305 08	5 711 301	57 11 301 08	8	1
57 12 325 08	5 718 989	57 18 989 08	2	1
57 12 395 08	5 715 142	57 15 142 08	2	1
57 12 395 08	5 719 030	57 19 030 08	2	1
57 12 398 08	5 719 030	57 19 030 08	9	1
57 12 398 08	X1035924	10 35 924 8	26	1
57 13 378 08	7 300 043	73 00 043 08	1	1
57 13 523 08	5 026 573	50 26 573 08	1	1
57 13 561 08	2 970	91 56 537 08	(4)	1
57 13 626 08	5 113 086	51 13 086 08	55	1
57 14 224 08	6 909 010	69 09 010 08	9	4

Item	Page	Assembly	Pos.	Quantity
57 14 890 08	2 831	91 57 754 08	4	1
57 14 891 08	2 831	91 57 754 08	6	1
57 15 052 08	2 810	91 52 806 08	(4)	2
57 15 142 08	X1035924	10 35 924 1	3	1
57 15 142 08	X1035924	10 35 924 2	3	1
57 15 142 08	X1035925	10 35 925 0	3	1
57 15 145 08	5 715 142	57 15 142 08	1	1
57 15 146 08	5 715 142	57 15 142 08	3	1
57 15 147 08	5 715 142	57 15 142 08	4	1
57 15 168 08	5 102 380	51 02 380 08	20	1
57 15 296 08	5 113 086	51 13 086 08	8	1
57 15 610 08	5 113 086	51 13 086 08	16	2
57 15 786 08	1 711	91 52 392 08	(1)	1
57 16 137 08	2 970	91 56 537 08	(10)	1
57 16 910 08	X1042440	10 42 440 2	8	1
57 17 080 08	5 123 682	51 23 682 08	1	1
57 17 120 08	5 123 682	51 23 682 08	2	1
57 17 127 08	5 113 022	51 13 022 08	1	2
57 17 230 08	5 123 682	51 23 682 08	3	1
57 17 231 08	5 123 682	51 23 682 08	4	1
57 17 272 08	5 400 565	54 00 565 08	5	1
57 17 273 08	5 400 565	54 00 565 08	6	1
57 17 556 08	5 517 203	55 17 203 08	1	1
57 17 778 08	5 102 380	51 02 380 08	55	1
57 17 779 08	5 102 380	51 02 380 08	56	1
57 17 780 08	5 102 380	51 02 380 08	57	1
57 18 141 08	5 113 086	51 13 086 08	35	1
57 18 247 08	6 060 950	60 60 950 08	1	1
57 18 677 08	X1022811	10 22 811 2	44	1
57 18 705 08	6 909 010	69 09 010 08	(60)	1
57 18 989 08	X1035924	10 35 924 6	3	1
57 18 994 08	5 718 989	57 18 989 08	1	2
57 18 995 08	5 718 989	57 18 989 08	3	1
57 19 004 08	X1035924	10 35 924 7	2	1
57 19 006 08	X1035924	10 35 924 7	7	1
57 19 008 08	X1047219	10 47 219 6	2	1
57 19 010 08	5 719 006	57 19 006 08	2	1
57 19 030 08	X1035924	10 35 924 3	3	1
57 19 030 08	X1035924	10 35 924 4	3	1
57 19 033 08	5 719 030	57 19 030 08	1	2
57 19 037 08	5 113 086	51 13 086 08	45	1
57 19 038 08	5 113 086	51 13 086 08	48	1
57 19 039 08	5 113 086	51 13 086 08	51	1
57 19 055 08	2 212	91 54 561 08	4	1
57 19 101 08	5 713 626	57 13 626 08	435	2
57 19 113 08	X1035924	10 35 924 1	5	1
57 19 113 08	X1035924	10 35 924 2	5	1
57 19 117 08	5 719 113	57 19 113 08	13	2
57 19 117 08	X1029184	10 29 184 0	13	2
57 19 123 08	6 060 950	60 60 950 08	2	1
57 19 133 08	X1035925	10 35 925 0	5	1
57 19 135 08	5 123 682	51 23 682 08	5	1
57 19 136 08	5 123 682	51 23 682 08	(10)	1
59 10 053 08	2 520 032	96 45 980 08	14	10
59 10 059 08	2 520 034	96 45 984 08	47	20
59 10 083 08	2 671	91 52 798 08	16	4
59 10 501 08	2 520 034	96 45 984 08	32	2
59 10 554 08	2 520 032	96 45 980 08	12	1
59 10 555 08	2 520 032	96 45 980 08	13	1
59 10 556 08	2 520 032	96 45 980 08	16	1

Item	Page	Assembly	Pos.	Quantity
59 10 589 08	2 522 011	96 45 602 08	21	1
59 10 668 08	2 520 030	96 45 609 08	3	1
59 10 670 08	2 502	91 55 939 08	23	1
59 15 078 08	2 510	91 52 788 08	12	4
59 15 592 08	2 533 066	96 48 365 08	3	3
59 15 709 08	2 520	91 53 061 08	77	2
60 01 312 08	3 930 732	96 50 575 08	341	0.32
60 01 313 08	3 930 009	96 50 573 08	342	1
60 03 452 08	2 920 633	96 52 651 08	371	2.05
60 03 673 08	2 920 633	96 52 651 08	15	8.43
60 03 673 08	2 920 633	96 52 651 08	16	1.6
60 03 673 08	2 920 633	96 52 651 08	17	10.23
60 03 673 08	2 920 633	96 52 651 08	18	1.6
60 03 673 08	2 920 633	96 52 651 08	19	8.47
60 04 042 08	2 920 369	96 54 235 08	310	0.3
60 04 042 08	2 920 448	96 48 794 08	310	0.3
60 04 121 08	2 920 369	96 54 235 08	(344)	0.96
60 04 140 08	2 920 369	96 54 235 08	(345)	0.32
60 04 140 08	2 920 369	96 54 235 08	(345)	0.32
60 04 341 08	2 920 369	96 54 235 08	(305)	3.84
60 04 341 08	2 920 369	96 54 235 08	(305)	2.56
60 04 341 08	2 920 633	96 52 651 08	305	446
60 04 407 08	3 930 732	96 50 575 08	5	39.12
60 04 425 08	2 920 633	96 52 651 08	14	6.95
60 04 604 08	2 920 636	96 51 854 08	5	6.95
60 04 640 08	2 920 581	96 54 405 08	(5)	14.86
60 04 640 08	2 920 633	96 52 651 08	5	3.1
60 04 640 08	2 920 633	96 52 651 08	6	2.7
60 04 640 08	2 920 633	96 52 651 08	7	5.9
60 04 912 08	2 920 815	96 49 300 08	(331)	1.4
60 04 916 08	2 920 288	96 52 614 08	(329)	2.6
60 04 918 08	2 920 536	96 48 317 08	(333)	11
60 04 918 08	2 920 536	96 48 317 08	(333)	1
60 04 918 08	2 920 815	96 49 300 08	(333)	0.9
60 04 918 08	2 920 815	96 49 300 08	(333)	2
60 04 918 08	2 920 815	96 49 300 08	(333)	0.16
60 14 058 08	2 932 001	96 45 393 08	44	0.63
60 14 139 08	2 932 082	96 54 387 08	21	0.725
60 14 142 08	2 932 082	96 54 387 08	45	1.295
60 20 014 08	2 391 001	96 45 719 08	146	4
60 20 015 08	2 391 001	96 45 719 08	147	2
60 20 022 08	2 391 001	96 45 719 08	139	4
60 20 043 08	2 920 535	96 48 318 08	15	1
60 20 078 08	2 391 001	96 45 719 08	156	2
60 20 081 08	2 502	91 55 939 08	49	2
60 20 083 08	2 550 008	96 47 628 08	9	6
60 20 083 08	2 550 009	96 47 645 08	9	6
60 20 089 08	2 978 100	91 52 796 08	23	40
60 20 091 08	2 391 001	96 45 719 08	116	4
60 20 094 08	2 391 001	96 45 719 08	145	1
60 20 094 08	2 671 004	96 46 305 08	26	2
60 20 178 08	2 522 011	96 45 602 08	23	1
60 20 180 08	2 671 004	96 46 305 08	25	2
60 20 180 08	2 978 100	91 52 796 08	17	8
60 20 422 08	2 533 070	96 48 363 08	18	4
60 20 422 08	2 932 001	96 45 393 08	32	1
60 20 426 08	2 932 082	96 54 387 08	91	2
60 20 611 08	2 520 033	96 50 633 08	6	7
60 20 611 08	2 932 082	96 54 387 08	47	8
60 21 067 08	1 920 403	96 48 707 08	273	0.15

Item	Page	Assembly	Pos.	Quantity
60 21 067 08	1 920 417	96 48 703 08	273	0.15
60 21 067 08	1 920 418	96 48 687 08	10	0.585
60 21 067 08	2 920 581	96 54 405 08	262	0.205
60 21 067 08	2 932 082	96 54 387 08	6	0.4
60 21 067 08	2 932 082	96 54 387 08	8	0.1
60 21 067 08	3 930 638	96 51 624 08	261	0.58
60 21 067 08	3 930 640	96 50 481 08	272	0.35
60 21 067 08	3 930 730	96 50 599 08	298	0.245
60 21 067 08	3 930 730	96 54 398 08	278	1.16
60 21 101 08	2 932 082	96 54 387 08	9	5
60 21 160 08	2 520 034	96 45 984 08	50	4
60 21 710 08	2 932 001	96 45 393 08	47	90
60 22 034 08	2 920 633	96 52 651 08	72	8
60 22 037 08	2 920 581	96 54 405 08	(63)	3
60 22 037 08	2 920 581	96 54 405 08	(63)	3
60 22 037 08	2 920 581	96 54 405 08	(63)	3
60 22 037 08	2 920 581	96 54 405 08	(63)	19
60 22 037 08	2 920 636	96 51 854 08	63	3
60 22 060 08	3 930 009	96 50 573 08	32	1
60 22 061 08	3 930 009	96 50 573 08	34	1
60 22 082 08	2 920 815	96 49 300 08	(103)	2
60 22 097 08	2 920 633	96 52 651 08	158	2
60 22 097 08	2 932 001	96 45 393 08	(152)	1
60 22 097 08	2 932 224	96 54 389 08	169	2
60 22 179 08	2 920 369	96 54 235 08	34	2
60 22 179 08	2 920 448	96 48 794 08	34	2
60 22 184 08	2 920 633	96 52 651 08	112	3
60 22 221 08	2 920 536	96 48 317 08	(648)	1
60 23 002 08	2 932 224	96 54 389 08	152	36
60 23 003 08	2 920 369	96 54 235 08	(125)	14
60 23 003 08	2 920 369	96 54 235 08	(125)	9
60 23 010 08	2 920 536	96 48 317 08	(80)	1
60 23 010 08	2 920 815	96 49 300 08	(80)	2
60 23 010 08	2 920 815	96 49 300 08	(80)	1
60 23 010 08	2 920 815	96 49 300 08	(80)	2
60 23 011 08	2 920 536	96 48 317 08	(99)	2
60 23 011 08	2 920 815	96 49 300 08	(99)	1
60 23 014 08	2 932 224	96 54 389 08	165	1
60 23 033 08	2 920 633	96 52 651 08	134	8
60 23 048 08	2 913 102	92 32 870 08	9	2
60 23 059 08	2 913 102	92 32 870 08	8	1
60 23 061 08	2 920 369	96 54 235 08	31	2
60 23 061 08	2 920 448	96 48 794 08	31	2
60 23 077 08	2 920 633	96 52 651 08	86	42
60 23 078 08	2 920 633	96 52 651 08	114	3
60 23 084 08	2 920 633	96 52 651 08	105	3
60 23 085 08	2 920 633	96 52 651 08	104	1
60 23 114 08	2 920 288	96 52 614 08	(57)	2
60 23 212 08	2 922 001	92 84 311 08	5	7
60 23 219 08	2 922 001	92 84 311 08	6	2
60 23 223 08	2 932 224	96 54 389 08	164	7
60 23 233 08	2 932 001	96 45 393 08	(151)	2
60 23 233 08	2 932 224	96 54 389 08	153	34
60 23 235 08	2 920 369	96 54 235 08	(124)	10
60 23 235 08	2 920 369	96 54 235 08	(124)	7
60 23 250 08	2 932 001	96 45 393 08	(152)	12
60 23 255 08	2 932 224	96 54 389 08	170	2
60 23 256 08	2 932 224	96 54 389 08	162	6
60 23 313 08	2 932 224	96 54 389 08	163	13
60 23 328 08	2 920 369	96 54 235 08	(152)	1

Item	Page	Assembly	Pos.	Quantity
60 23 359 08	2 932 224	96 54 389 08	173	1
60 23 360 08	2 920 369	96 54 235 08	(152)	1
60 23 360 08	2 932 224	96 54 389 08	157	12
60 23 364 08	2 932 166	92 68 911 08	2	1
60 23 365 08	2 932 166	92 68 911 08	3	6
60 23 370 08	2 932 001	96 45 393 08	(153)	3
60 23 395 08	2 920 633	96 52 651 08	647	4
60 24 240 08	2 920 581	96 54 405 08	(151)	1
60 24 240 08	2 920 581	96 54 405 08	(151)	1
60 24 240 08	2 920 581	96 54 405 08	(151)	1
60 24 241 08	1 920 403	96 48 707 08	267	2
60 24 241 08	1 920 417	96 48 703 08	267	2
60 24 241 08	2 520	91 53 061 08	72	3
60 24 242 08	2 920 448	96 48 794 08	290	1
60 24 242 08	2 920 581	96 54 405 08	(154)	2
60 24 242 08	2 920 581	96 54 405 08	272	1
60 24 242 08	2 920 633	96 52 651 08	174	3
60 24 243 08	1 920 403	96 48 707 08	270	1
60 24 243 08	1 920 417	96 48 703 08	270	1
60 24 243 08	3 930 138	96 54 377 08	(269)	1
60 24 246 08	1 920 418	96 48 687 08	18	1
60 24 249 08	1 920 403	96 48 707 08	269	1
60 24 249 08	1 920 417	96 48 703 08	269	1
60 24 249 08	3 930 638	96 51 624 08	273	1
60 24 249 08	3 930 730	96 54 398 08	152	2
60 24 250 08	1 920 403	96 48 707 08	268	1
60 24 250 08	1 920 417	96 48 703 08	268	1
60 24 250 08	3 930 640	96 50 481 08	7	1
60 24 250 08	3 930 730	96 54 398 08	153	3
60 24 251 08	1 920 418	96 48 687 08	19	3
60 24 251 08	2 920 369	96 54 235 08	(159)	1
60 24 251 08	2 920 369	96 54 235 08	(160)	1
60 24 251 08	2 920 633	96 52 651 08	173	6
60 24 251 08	3 930 638	96 51 624 08	272	1
60 24 251 08	3 930 730	96 50 599 08	157	1
60 24 251 08	3 930 730	96 50 599 08	158	1
60 24 252 08	2 920 369	96 54 235 08	(154)	1
60 24 252 08	2 920 448	96 48 794 08	286	2
60 24 252 08	3 930 730	96 54 398 08	150	2
60 24 255 08	3 930 638	96 51 624 08	271	1
60 24 255 08	3 930 640	96 50 481 08	152	2
60 24 257 08	2 920 581	96 54 405 08	270	3
60 24 257 08	3 930 638	96 51 624 08	279	1
60 24 258 08	3 930 732	96 50 575 08	156	1
60 24 400 08	2 920 257	92 78 689 08	4	1
60 24 408 08	2 920 559	96 47 914 08	(7)	1
60 24 412 08	2 920 448	96 48 794 08	288	3
60 24 413 08	1 920 418	96 48 687 08	17	1
60 24 413 08	2 920 448	96 48 794 08	283	1
60 24 414 08	1 920 403	96 48 707 08	271	1
60 24 414 08	1 920 417	96 48 703 08	271	1
60 24 417 01	2 780 915	96 48 377 08	11	2
60 25 012 08	1 920 403	96 48 707 08	292	1
60 25 012 08	1 920 417	96 48 703 08	292	1
60 25 012 08	1 920 418	96 48 687 08	292	2
60 25 012 08	2 920 369	96 54 235 08	292	1
60 25 012 08	2 920 448	96 48 794 08	292	2
60 25 012 08	2 920 581	96 54 405 08	292	1
60 25 012 08	2 932 160	96 54 385 08	18	2
60 25 012 08	3 930 638	96 51 624 08	292	1

Item	Page	Assembly	Pos.	Quantity
60 25 012 08	3 930 640	96 50 481 08	285	1
60 25 012 08	3 930 730	96 50 599 08	292	1
60 25 012 08	3 930 730	96 54 398 08	285	2
60 25 013 08	1 920 403	96 48 707 08	293	1
60 25 013 08	1 920 417	96 48 703 08	293	1
60 25 013 08	1 920 418	96 48 687 08	293	1
60 25 013 08	2 920 369	96 54 235 08	293	1
60 25 013 08	2 920 448	96 48 794 08	293	1
60 25 013 08	2 920 581	96 54 405 08	293	1
60 25 013 08	3 930 640	96 50 481 08	286	1
60 25 013 08	3 930 730	96 50 599 08	293	1
60 25 013 08	3 930 730	96 54 398 08	286	1
60 25 019 08	2 920 257	92 78 689 08	5	1
60 26 062 08	2 920 559	96 47 914 08	(6)	1
60 26 064 08	2 920 633	96 52 651 08	175	3
60 26 064 08	3 930 638	96 51 624 08	183	1
60 26 065 08	2 920 448	96 48 794 08	289	1
60 26 065 08	2 920 581	96 54 405 08	(155)	1
60 26 066 08	3 930 732	96 50 575 08	157	1
60 27 011 08	1 750	91 52 394 08	28	1
60 27 013 08	2 810 037	96 47 204 08	5	2
60 27 024 08	2 913 102	92 32 870 08	10	1
60 27 040 08	3 930 009	96 50 573 08	164	1
60 27 073 08	3 930 732	96 50 575 08	153	1
60 27 099 08	1 750	91 52 394 08	29	1
60 27 100 08	2 920 633	96 52 651 08	97	2
60 27 100 08	3 930 138	96 54 377 08	(97)	25
60 27 100 08	3 930 732	96 50 575 08	97	4
60 27 101 08	2 920 288	96 52 614 08	(98)	2
60 27 101 08	2 920 815	96 49 300 08	(98)	2
60 27 101 08	2 920 815	96 49 300 08	(98)	2
60 27 101 08	2 920 815	96 49 300 08	(98)	2
60 27 355 08	2 932 082	96 54 387 08	70	50
60 27 360 08	2 920 581	96 54 405 08	261	2
60 27 360 08	3 930 640	96 50 481 08	158	2
60 27 360 08	3 930 730	96 50 599 08	271	2
60 27 360 08	3 930 730	96 54 398 08	274	2
60 27 416 08	1 920 403	96 48 707 08	274	12
60 27 416 08	1 920 417	96 48 703 08	274	12
60 27 416 08	2 932 082	96 54 387 08	63	2
60 27 417 08	1 920 403	96 48 707 08	275	6
60 27 417 08	1 920 417	96 48 703 08	275	6
60 27 417 08	3 930 640	96 50 481 08	274	12
60 27 417 08	3 930 730	96 50 599 08	296	10
60 27 426 08	3 930 640	96 50 481 08	14	0.1
60 27 426 08	3 930 730	96 54 398 08	503	0.56
60 27 437 08	2 920 581	96 54 405 08	263	1
60 27 601 08	1 970 161	96 50 706 08	(1)	2
60 27 601 08	1 997	91 52 512 08	1	15
60 27 601 08	2 393	91 52 787 08	(1)	1
60 27 601 08	2 831	91 57 754 08	(1)	6
60 27 601 08	2 970 081	96 50 495 08	(1)	4
60 27 601 08	2 975 061	96 47 201 08	1	9
60 27 601 08	2 975 118	96 47 200 08	1	9
60 27 601 08	2 975 191	96 48 196 08	1	4
60 27 601 08	2 976 203	92 27 489 08	(1)	2
60 27 601 08	2 976 204	96 47 202 08	1	6
60 27 601 08	2 976 701	96 47 196 08	1	1
60 27 601 08	2 977 005	96 48 195 08	1	1
60 27 601 08	2 977 201	96 48 618 08	1	2

Item	Page	Assembly	Pos.	Quantity
60 27 601 08	2 978 101	96 47 912 08	1	2
60 27 601 08	2 978 204	96 47 114 08	1	6
60 27 601 08	2 997	91 56 539 08	1	119
60 27 603 08	1 970 161	96 50 706 08	(2)	6
60 27 603 08	1 975 006	91 52 509 08	(1)	8
60 27 603 08	1 997	91 52 512 08	2	33
60 27 603 08	2 975 191	96 48 196 08	2	1
60 27 603 08	2 976 204	96 47 202 08	2	6
60 27 603 08	2 976 701	96 47 196 08	2	4
60 27 603 08	2 977 005	96 48 195 08	2	7
60 27 603 08	2 977 201	96 48 618 08	2	5
60 27 603 08	2 978 101	96 47 912 08	2	4
60 27 603 08	2 978 204	96 47 114 08	2	4
60 27 603 08	2 997	91 56 539 08	2	117
60 27 614 08	2 932 166	92 68 911 08	12	10
60 27 616 08	2 932 082	96 54 387 08	7	1
60 27 617 08	2 932 082	96 54 387 08	62	1
60 27 623 08	2 533 070	96 48 363 08	(980)	2
60 27 629 08	2 932 082	96 54 387 08	19	1
60 27 923 08	2 932 515	96 45 911 08	1	1
60 27 946 08	1 920 418	96 48 687 08	12	2
60 27 946 08	2 920 581	96 54 405 08	267	2
60 27 946 08	3 930 730	96 54 398 08	281	4
60 30 002 08	2 920 633	96 52 651 08	202	31.06
60 30 003 08	2 920 633	96 52 651 08	203	15.42
60 30 003 08	2 932 116	96 54 388 08	201	4
60 30 004 08	2 920 633	96 52 651 08	204	0.92
60 30 005 08	2 920 633	96 52 651 08	205	0.4
60 30 126 08	2 932 116	96 54 388 08	202	3.2
60 30 167 08	2 920 581	96 54 405 08	(242)	0.03
60 30 247 08	2 920 633	96 52 651 08	225	2.13
60 30 249 08	2 920 633	96 52 651 08	227	2.03
60 30 250 08	2 920 633	96 52 651 08	228	3.03
60 30 251 08	2 920 633	96 52 651 08	222	3.83
60 30 252 08	2 920 633	96 52 651 08	226	4.66
60 30 253 08	2 920 633	96 52 651 08	229	3.3
60 32 003 08	1 920 418	96 48 687 08	261	10
60 32 003 08	2 920 633	96 52 651 08	261	1
60 32 003 08	2 920 636	96 51 854 08	261	1
60 32 003 08	2 932 116	96 54 388 08	261	100
60 32 004 08	2 932 116	96 54 388 08	267	100
60 32 022 08	2 780 852	96 24 845 08	13	2
60 32 022 08	2 913 004	96 20 460 08	8	2
60 32 022 08	2 913 006	96 20 732 08	11	1
60 32 022 08	2 932 001	96 45 393 08	50	25
60 32 022 08	2 932 116	96 54 388 08	268	100
60 40 069 08	2 932 082	96 54 387 08	73	5
60 40 070 08	2 932 082	96 54 387 08	74	20
60 40 071 08	2 932 082	96 54 387 08	75	23
60 40 072 08	2 932 082	96 54 387 08	76	6
60 40 073 08	2 932 082	96 54 387 08	77	4
60 40 076 08	2 932 082	96 54 387 08	78	1
60 40 077 08	2 932 082	96 54 387 08	72	6
60 44 124 08	1 830 102	92 26 483 08	1	1
60 45 016 08	2 920 083	96 48 319 08	16	1
60 45 016 08	2 932 082	96 54 387 08	69	16
60 45 016 08	2 932 160	96 54 385 08	33	2
60 45 055 08	2 920 633	96 52 651 08	166	2
60 45 081 08	3 930 638	96 51 624 08	285	2
60 45 081 08	3 930 640	96 50 481 08	287	1

Item	Page	Assembly	Pos.	Quantity
60 45 081 08	3 930 730	96 50 599 08	155	1
60 45 085 08	2 920 633	96 52 651 08	169	2
60 45 086 08	2 920 633	96 52 651 08	170	2
60 45 094 08	2 920 633	96 52 651 08	164	4
60 45 121 08	2 920 633	96 52 651 08	165	2
60 45 121 08	3 930 638	96 51 624 08	286	2
60 45 121 08	3 930 640	96 50 481 08	(155)	1
60 45 121 08	3 930 640	96 50 481 08	288	1
60 45 121 08	3 930 730	96 50 599 08	153	1
60 45 188 08	2 920 633	96 52 651 08	636	4
60 45 189 08	2 920 633	96 52 651 08	812	20
60 45 191 08	2 920 633	96 52 651 08	637	4
60 45 265 08	2 920 633	96 52 651 08	163	2
60 45 265 08	3 930 639	96 50 132 08	155	2
60 45 265 08	3 930 640	96 50 481 08	(154)	1
60 45 265 08	3 930 730	96 50 599 08	(153)	1
60 45 266 08	2 920 633	96 52 651 08	168	2
60 50 066 08	2 920 633	96 52 651 08	159	1
60 50 066 08	5 114 445	51 14 445 08	2	1
60 50 079 08	2 920 633	96 52 651 08	155	3
60 50 127 08	2 780 915	96 48 377 08	7	1
60 52 039 08	2 533 067	96 50 385 08	2	1
60 52 039 08	2 920 257	92 78 689 08	3	2
60 52 039 08	2 932 001	96 45 393 08	51	1
60 52 082 08	2 920 815	96 49 300 08	(151)	1
60 52 106 08	2 920 633	96 52 651 08	157	15
60 52 128 08	2 920 633	96 52 651 08	152	1
60 52 128 08	2 920 636	96 51 854 08	152	1
60 52 129 08	2 920 633	96 52 651 08	95	2
60 52 129 08	2 920 636	96 51 854 08	95	1
60 52 130 08	2 920 633	96 52 651 08	96	2
60 52 130 08	2 920 636	96 51 854 08	96	2
60 52 155 08	2 920 633	96 52 651 08	153	1
60 52 155 08	2 920 636	96 51 854 08	153	1
60 52 157 08	2 780 915	96 48 377 08	1	1
60 52 516 08	2 920 633	96 52 651 08	151	1
60 52 516 08	2 920 636	96 51 854 08	151	1
60 56 015 08	2 920 633	96 52 651 08	167	3
60 56 016 08	2 920 633	96 52 651 08	156	3
60 56 017 08	2 920 633	96 52 651 08	130	6
60 56 021 08	2 920 369	96 54 235 08	30	1
60 56 021 08	2 932 224	96 54 389 08	154	2
60 56 022 08	2 920 369	96 54 235 08	(151)	1
60 56 023 08	2 920 369	96 54 235 08	(602)	4
60 56 023 08	2 920 369	96 54 235 08	(602)	4
60 56 023 08	2 920 633	96 52 651 08	602	52
60 56 045 08	2 920 633	96 52 651 08	126	51
60 56 086 08	2 920 369	96 54 235 08	29	1
60 56 086 08	2 932 224	96 54 389 08	168	1
60 56 088 08	2 920 369	96 54 235 08	25	1
60 56 088 08	2 932 224	96 54 389 08	158	8
60 56 090 08	2 920 369	96 54 235 08	(151)	1
60 56 090 08	2 920 448	96 48 794 08	21	5
60 56 099 08	2 920 369	96 54 235 08	(156)	2
60 56 099 08	2 920 369	96 54 235 08	(156)	2
60 56 099 08	2 920 369	96 54 235 08	26	6
60 56 099 08	2 920 448	96 48 794 08	22	10
60 56 099 08	2 932 160	96 54 385 08	51	19
60 56 100 08	2 920 369	96 54 235 08	(157)	2
60 56 100 08	2 920 369	96 54 235 08	(157)	2
60 56 100 08	2 920 369	96 54 235 08	27	6
60 56 100 08	2 920 448	96 48 794 08	23	10
60 56 100 08	2 932 160	96 54 385 08	52	21
60 56 101 08	2 920 633	96 52 651 08	601	54
60 56 102 08	2 920 633	96 52 651 08	603	6
60 56 114 08	2 920 633	96 52 651 08	702	14
60 56 171 08	2 920 369	96 54 235 08	28	2
60 56 171 08	2 932 160	96 54 385 08	39	3
60 56 172 08	2 920 369	96 54 235 08	32	1
60 56 172 08	2 920 448	96 48 794 08	20	6
60 56 172 08	2 932 160	96 54 385 08	38	8
60 56 174 08	2 920 369	96 54 235 08	(159)	1
60 56 176 08	2 920 369	96 54 235 08	(158)	1
60 56 176 08	2 920 633	96 52 651 08	176	3
60 56 185 08	2 920 633	96 52 651 08	172	3
60 56 197 08	2 920 633	96 52 651 08	813	19
60 56 200 08	2 920 633	96 52 651 08	820	4
60 60 126 08	2 920 200	96 44 536 08	6	1
60 60 126 08	2 920 260	96 44 537 08	6	1
60 60 126 08	2 920 350	96 44 539 08	6	1
60 60 207 08	2 533 066	96 48 365 08	12	1
60 60 533 08	3 930 546	96 48 375 08	(7)	1
60 60 533 08	3 930 576	96 48 381 08	(7)	2
60 60 950 08	2 533 060	96 48 368 08	5	1
60 60 950 08	2 533 062	96 48 369 08	5	1
60 60 950 08	2 533 069	96 48 372 08	5	1
60 61 430 08	2 533 061	96 48 370 08	6	7
60 61 430 08	2 533 063	96 48 371 08	6	7
60 61 430 08	2 533 070	96 48 363 08	14	23
60 61 431 08	2 533 061	96 48 370 08	5	1
60 61 431 08	2 533 070	96 48 363 08	15	2
60 61 433 08	2 533 070	96 48 363 08	19	2
60 61 433 08	2 932 001	96 45 393 08	33	1
60 61 434 08	2 533 061	96 48 370 08	12	3
60 61 434 08	2 533 070	96 48 363 08	20	2
60 61 435 08	2 533 061	96 48 370 08	16	3
60 61 435 08	2 533 063	96 48 371 08	7	1
60 61 435 08	2 533 070	96 48 363 08	7	15
60 61 435 08	2 932 001	96 45 393 08	35	1
60 61 437 08	2 533 070	96 48 363 08	24	7
60 61 438 08	2 533 051	96 48 360 08	(3)	1
60 61 439 08	2 533 061	96 48 370 08	13	4
60 61 439 08	2 533 063	96 48 371 08	13	1
60 61 439 08	2 533 070	96 48 363 08	9	17
60 61 440 08	2 533 061	96 48 370 08	17	3
60 61 440 08	2 533 063	96 48 371 08	8	1
60 61 440 08	2 533 070	96 48 363 08	8	13
60 61 440 08	2 932 001	96 45 393 08	34	1
60 61 441 08	2 533 051	96 48 360 08	(2)	1
60 61 443 08	2 533 070	96 48 363 08	22	1
60 61 444 08	2 533 061	96 48 370 08	7	2
60 61 444 08	2 533 063	96 48 371 08	5	6
60 61 444 08	2 533 070	96 48 363 08	12	4
60 61 445 08	2 533 070	96 48 363 08	21	2
60 61 446 08	2 533 063	96 48 371 08	12	6
60 61 446 08	2 533 070	96 48 363 08	16	12
60 61 446 08	2 932 001	96 45 393 08	31	3
60 61 447 08	2 533 061	96 48 370 08	11	4
60 61 447 08	2 533 063	96 48 371 08	11	1
60 61 447 08	2 533 070	96 48 363 08	10	4

Item	Page	Assembly	Pos.	Quantity
60 61 448 08	2 533 070	96 48 363 08	25	1
60 61 449 08	2 932 001	96 45 393 08	38	2
60 66 035 08	2 533 050	96 48 359 08	15	1
60 66 523 08	2 920 638	96 51 138 08	7	1
60 66 525 08	2 920 638	96 51 138 08	8	4
60 66 526 08	2 920 638	96 51 138 08	11	1
60 66 532 08	2 920 638	96 51 138 08	9	4
60 66 614 08	2 920 638	96 51 138 08	10	1
60 66 620 08	2 780 244	91 52 951 08	1	1
60 70 087 08	2 533 061	96 48 370 08	10	4
60 70 087 08	2 533 063	96 48 371 08	10	1
60 70 087 08	2 533 070	96 48 363 08	17	12
60 70 091 08	1 933 100	91 25 249 08	11	1
60 70 117 08	2 533 070	96 48 363 08	23	1
60 70 211 08	2 925 401	96 48 396 08	21	3
60 71 040 08	1 750	91 52 394 08	24	1
60 71 318 08	1 933 100	91 25 249 08	10	1
60 71 509 08	2 925 401	96 48 396 08	20	3
61 03 886 14	2 913 102	92 32 870 08	3	2
61 04 133 08	2 913 102	92 32 870 08	11	2
61 07 145 08	2 913 004	96 20 460 08	2	1
61 07 146 08	2 913 006	96 20 732 08	2	2
61 10 011 08	2 913 100	91 23 538 08	2	1
61 10 012 08	2 913 102	92 32 870 08	2	1
61 10 017 08	2 932 122	96 45 394 08	4	1
61 10 022 08	2 913 003	96 20 599 08	5	1
61 10 461 08	2 932 001	96 45 393 08	22	36
61 10 470 08	2 932 001	96 45 393 08	1	1
61 32 065 08	2 920 083	96 48 319 08	18	2
61 32 066 08	2 920 083	96 48 319 08	19	2
61 33 018 08	2 835	91 52 807 08	2	1
61 40 031 08	2 533 066	96 48 365 08	9	1
61 40 047 08	2 920 559	96 47 914 08	(5)	1
61 40 205 08	2 533 070	96 48 363 08	11	1
61 40 376 08	2 925 401	96 48 396 08	11	1
61 40 418 08	2 925 401	96 48 396 08	12	2
61 40 436 08	2 925 401	96 48 396 08	17	2
61 40 458 08	2 925 401	96 48 396 08	13	2
61 60 249 08	3 930 138	96 54 377 08	(151)	1
61 70 000 08	1 933 100	91 25 249 08	12	1
61 70 001 08	2 780 851	96 24 498 08	3	1
61 70 001 08	2 780 852	96 24 845 08	7	1
61 70 001 08	2 920 638	96 51 138 08	267	2
63 01 013 08	2 932 082	96 54 387 08	53	2
63 01 021 08	2 932 001	96 45 393 08	42	51
63 01 022 08	2 932 001	96 45 393 08	52	1
63 01 023 08	2 932 001	96 45 393 08	(151)	55
63 01 036 08	2 920 083	96 48 319 08	12	1
63 01 051 08	2 932 082	96 54 387 08	25	3
63 01 201 08	2 932 082	96 54 387 08	54	1
63 01 215 08	2 932 082	96 54 387 08	26	24
63 01 229 08	2 932 224	96 54 389 08	155	41
63 50 170 08	2 932 001	96 45 393 08	46	10
63 50 515 08	2 932 515	96 45 911 08	4	2
63 50 576 08	2 913 005	96 20 731 08	15	1
63 50 576 08	2 913 005	96 28 696 08	15	1
63 50 585 08	2 932 515	96 45 911 08	2	1
63 50 842 08	2 922 001	92 84 311 08	7	10
63 50 855 08	2 922 001	92 84 311 08	20	2
63 61 079 01	2 932 224	96 54 389 08	171	2

Item	Page	Assembly	Pos.	Quantity
63 81 092 01	2 932 082	96 54 387 08	20	0.62
66 00 245 08	2 932 082	96 54 387 08	24	1
66 00 331 08	2 932 515	96 45 911 08	3	1
66 00 414 08	2 913 100	91 23 538 08	8	1
66 00 416 08	2 922 001	92 84 311 08	14	1
66 00 419 08	2 922 001	92 84 311 08	12	1
66 00 420 08	2 922 001	92 84 311 08	13	6
66 00 422 08	2 922 001	92 84 311 08	10	4
66 00 428 08	2 922 001	92 84 311 08	9	4
66 00 429 08	2 922 001	92 84 311 08	11	1
66 00 430 08	2 913 100	91 23 538 08	7	1
66 00 447 08	2 522	91 54 115 08	17	1
66 00 460 08	2 922 001	92 84 311 08	8	12
66 01 015 08	2 932 001	96 45 393 08	37	2
66 01 020 08	2 932 082	96 54 387 08	113	1
66 03 006 08	2 922 001	92 84 311 08	21	8
66 03 016 08	2 932 082	96 54 387 08	52	1
66 10 179 08	2 922 001	92 84 311 08	4	1
68 00 008 08	2 920 581	96 54 405 08	(5)	1
68 00 014 08	2 920 633	96 52 651 08	374	1
68 00 017 08	2 920 581	96 54 405 08	(5)	1
68 00 017 08	2 920 581	96 54 405 08	(5)	1
68 00 017 08	2 920 633	96 52 651 08	8	1
68 00 017 08	2 920 633	96 52 651 08	9	1
68 00 017 08	2 920 633	96 52 651 08	10	1
68 00 017 08	2 920 633	96 52 651 08	11	1
68 00 017 08	2 920 633	96 52 651 08	372	1
68 00 017 08	2 920 633	96 52 651 08	373	1
69 09 010 08	1 920 305	92 15 300 08	10	1
69 10 417 08	6 909 010	69 09 010 08	13	52
69 10 431 08	6 909 010	69 09 010 08	14	68
69 11 831 08	2 970	91 56 537 08	(1)	1
69 11 832 08	2 391 102	96 56 360 08	(2)	1
69 17 985 08	2 533 067	96 50 385 08	3	1
69 18 022 08	2 932 082	96 54 387 08	57	1
69 18 092 08	2 920 369	96 54 235 08	(151)	1
69 18 092 08	3 930 639	96 50 132 08	153	1
69 18 128 08	2 920 581	96 54 405 08	(152)	1
69 18 129 08	2 920 369	96 54 235 08	39	1
69 18 129 08	3 930 638	96 51 624 08	290	1
69 18 222 08	2 920 369	96 54 235 08	40	1
69 18 849 08	2 913 003	96 20 599 08	1	1
69 18 996 08	3 930 639	96 50 132 08	154	1
69 18 996 08	3 930 640	96 50 481 08	(153)	1
69 18 996 08	3 930 730	96 50 599 08	(151)	1
69 18 998 08	2 920 369	96 54 235 08	37	1
69 18 998 08	3 930 009	96 50 573 08	152	1
69 18 998 08	3 930 138	96 54 377 08	(172)	1
69 18 998 08	3 930 638	96 51 624 08	289	2
69 18 998 08	3 930 730	96 50 599 08	280	1
69 21 000 08	2 920 369	96 54 235 08	36	1
69 21 000 08	3 930 009	96 50 573 08	155	1
69 21 000 08	3 930 138	96 54 377 08	(171)	1
69 21 000 08	3 930 730	96 50 599 08	281	1
69 23 081 08	1 920 307	96 48 383 08	10	1
69 23 083 08	2 393	91 52 787 08	15	1
69 23 087 08	2 920 559	96 47 914 08	(1)	2
69 23 087 08	2 930 000	96 37 244 08	15	2
69 23 087 08	2 932 160	96 54 385 08	34	1
69 23 087 08	3 930 713	92 95 070 08	151	2

Item	Page	Assembly	Pos.	Quantity
69 23 087 08	3 930 731	96 48 374 08	(151)	1
69 23 091 08	1 920 305	92 15 300 08	11	1
69 23 091 08	6 909 010	69 09 010 08	28	1
69 23 100 08	2 930 000	96 37 244 08	20	1
69 23 100 08	3 930 138	96 54 377 08	(152)	1
69 23 100 08	3 930 576	96 48 381 08	(5)	1
69 23 125 08	2 978 100	91 52 796 08	(1)	2
69 23 126 08	2 970	91 56 537 08	(1)	2
69 23 126 08	2 978 200	91 54 843 08	(1)	2
69 23 127 08	2 932 160	96 54 385 08	35	1
69 23 128 08	2 970	91 56 537 08	(1)	5
69 24 000 08	2 920 369	96 54 235 08	(152)	1
69 24 016 08	2 920 369	96 54 235 08	(151)	1
69 24 016 08	3 930 639	96 50 132 08	151	1
69 24 016 08	3 930 640	96 50 481 08	(151)	1
69 24 049 08	2 920 636	96 51 854 08	811	1
69 24 057 08	2 920 633	96 52 651 08	822	3
69 24 062 08	2 920 633	96 52 651 08	161	1
69 24 067 08	2 920 633	96 52 651 08	160	1
69 26 004 08	2 913 003	96 20 599 08	8	1
69 27 013 08	2 913 003	96 20 599 08	6	1
69 27 014 08	2 913 003	96 20 599 08	7	1
69 27 015 08	1 920 308	96 48 384 08	5	2
69 27 015 08	1 920 309	96 48 385 08	5	2
69 27 015 08	2 350	91 52 778 08	(1)	2
69 31 498 14	2 932 160	96 54 385 08	40	1
70 05 052	2 391 001	96 45 719 08	138	10
70 05 052	3 780 751	91 52 952 08	18	12
70 08 450 23	2 810	91 52 806 08	(5)	2
70 23 640	X1035924	10 35 924 8	2	1
70 23 643	X1035924	10 35 924 8	5	1
70 23 645	X1035924	10 35 924 8	7	1
70 27 479	7 027 481	70 27 481 03	6	1
70 27 481 03	2 391	91 52 784 08	7	1
70 27 755	7 027 481	70 27 481 03	3	1
70 27 982	7 027 481	70 27 481 03	999	1
70 30 031 01	2 522 011	96 45 602 08	20	1
70 30 235	7 027 481	70 27 481 03	14	1
70 42 012 08	2 520 030	96 45 609 08	4	3
70 42 012 08	2 520 031	96 45 610 08	3	2
70 42 012 08	2 932 160	96 54 385 08	8	4
70 42 076 08	2 913 004	96 20 460 08	3	4
70 42 076 08	2 932 001	96 45 393 08	23	8
70 42 076 08	2 932 082	96 54 387 08	49	42
70 42 089 08	2 260	91 53 057 08	9	2
70 42 121 08	2 913 005	96 20 731 08	10	2
70 42 121 08	2 913 005	96 28 696 08	10	2
70 42 121 08	2 932 001	96 45 393 08	41	50
70 42 127 08	2 831	91 57 754 08	28	2
70 42 141 08	2 970	91 56 537 08	133	60
70 42 141 08	2 975 200	91 52 775 08	67	14
70 42 141 08	2 975 700	91 52 774 08	67	14
70 42 141 08	2 977	91 57 756 08	64	16
70 42 141 08	2 977 200	91 55 149 08	67	10
70 42 141 08	2 978 200	91 54 843 08	63	8
70 42 185 08	2 391 040	96 53 645 08	39	2
70 42 185 08	2 631	91 56 817 08	56	1
70 42 213 08	2 520 034	96 45 984 08	29	1
70 42 281 08	2 510 040	96 49 183 08	2	2
70 42 281 08	2 510 059	96 49 184 08	2	2

Item	Page	Assembly	Pos.	Quantity
70 42 288 08	2 510 059	96 49 184 08	5	2
70 42 288 08	2 520	91 53 061 08	41	1
70 42 323 08	2 932 082	96 54 387 08	11	30
70 42 326 08	1 630	91 52 387 08	32	4
70 42 533 08	2 260 006	96 46 501 08	14	4
70 42 533 08	2 859 005	96 46 756 08	5	7
70 42 534 08	2 260 006	96 46 501 08	15	4
70 42 534 08	2 393 002	96 46 782 08	5	4
70 42 534 08	2 859 005	96 46 756 08	6	7
70 42 534 08	2 859 007	96 46 775 08	5	4
70 42 534 08	2 859 025	96 46 757 08	11	4
70 42 534 08	2 859 026	96 46 776 08	5	4
70 42 534 08	2 859 027	96 46 777 08	5	4
70 42 534 08	2 859 028	96 46 778 08	5	4
70 42 534 08	2 859 029	96 46 779 08	5	4
70 42 534 08	2 859 030	96 46 758 08	10	2
70 42 534 08	2 932 168	96 48 167 08	2	6
70 42 535 08	2 260 006	96 46 501 08	13	4
70 42 540 08	2 859 007	96 46 775 08	8	4
70 42 545 08	2 260 006	96 46 501 08	8	1
70 42 548 08	2 393 002	96 46 782 08	7	4
70 42 548 08	2 859 005	96 46 756 08	7	7
70 42 548 08	2 859 007	96 46 775 08	7	4
70 42 548 08	2 859 025	96 46 757 08	13	4
70 42 548 08	2 859 026	96 46 776 08	7	4
70 42 548 08	2 859 027	96 46 777 08	7	4
70 42 548 08	2 859 028	96 46 778 08	7	4
70 42 548 08	2 859 029	96 46 779 08	7	4
70 42 548 08	2 859 030	96 46 758 08	12	2
70 42 551 08	2 393 002	96 46 782 08	8	4
70 42 551 08	2 859 029	96 46 779 08	8	4
70 42 553 08	2 859 005	96 46 756 08	8	7
70 42 553 08	2 932 168	96 48 167 08	4	6
70 42 559 08	2 932 082	96 54 387 08	81	4
70 42 562 08	2 859 030	96 46 758 08	13	2
70 42 566 08	2 393 002	96 46 782 08	4	4
70 42 566 08	2 859 007	96 46 775 08	4	4
70 42 566 08	2 859 025	96 46 757 08	10	4
70 42 566 08	2 859 026	96 46 776 08	4	4
70 42 566 08	2 859 027	96 46 777 08	4	4
70 42 566 08	2 859 028	96 46 778 08	4	4
70 42 566 08	2 859 029	96 46 779 08	4	4
70 42 566 08	2 859 030	96 46 758 08	9	2
70 42 567 08	2 859 026	96 46 776 08	8	4
70 42 567 08	2 859 027	96 46 777 08	8	4
70 42 567 08	2 859 028	96 46 778 08	8	4
70 42 582 08	2 260 006	96 46 501 08	12	2
70 42 590 08	2 859 025	96 46 757 08	14	4
70 42 598 08	2 520	91 53 061 08	42	2
70 42 619 08	2 859 005	96 46 756 08	2	4
70 42 624 08	3 206	91 52 881 08	53	1
70 42 624 08	3 214	91 52 843 08	41	2
70 42 637 08	2 260 009	96 46 972 08	3	2
70 42 637 08	2 859 025	96 46 757 08	7	4
70 42 710 08	2 260 009	96 46 972 08	2	2
70 42 747 08	2 932 168	96 48 167 08	3	6
70 42 748 08	2 393 002	96 46 782 08	6	4
70 42 748 08	2 859 005	96 46 756 08	9	7
70 42 748 08	2 859 007	96 46 775 08	6	4
70 42 748 08	2 859 025	96 46 757 08	12	4

Item	Page	Assembly	Pos.	Quantity
70 42 748 08	2 859 026	96 46 776 08	6	4
70 42 748 08	2 859 027	96 46 777 08	6	4
70 42 748 08	2 859 028	96 46 778 08	6	4
70 42 748 08	2 859 029	96 46 779 08	6	4
70 42 748 08	2 859 030	96 46 758 08	11	2
70 42 748 08	2 932 168	96 48 167 08	6	6
70 42 749 08	2 260 006	96 46 501 08	26	4
70 42 749 08	2 260 006	96 46 501 08	27	4
70 42 749 08	2 932 168	96 48 167 08	5	6
70 42 797 08	2 522 011	96 45 602 08	9	3
70 42 805 08	2 522 011	96 45 602 08	19	3
70 43 316 08	1 400 017	92 51 976 08	2	1
70 43 346 08	2 810	91 52 806 08	25	2
70 80 101 08	3 206	91 52 881 08	4	2
71 00 234 08	9 327 101	93 27 101 01	57	2
71 00 241 08	9 697 916	96 97 916 01	64	2
71 00 302 01	9 327 101	93 27 101 01	14	1
71 00 312 08	5 400 565	54 00 565 08	10	1
71 00 341 08	9 697 916	96 97 916 01	11	2
71 00 630 01	9 697 916	96 97 916 01	4	1
71 01 018 08	2 990	91 59 244 08	19	4
71 01 020 08	2 393	91 52 787 08	49	1
71 01 023 08	2 391 102	96 56 360 08	(3)	1
71 01 030 08	X1011614	10 11 614 1	8	2
71 01 034 08	5 113 005	51 13 005 08	8	1
71 01 037 08	X1011614	10 11 614 1	4	1
71 01 044 08	5 114 320	51 14 320 08	13	1
71 01 044 08	7 743 566	77 43 566 08	13	3
71 01 059 08	2 970	91 56 537 08	139	10
71 01 059 08	2 977	91 57 756 08	70	1
71 01 059 08	2 978 200	91 54 843 08	62	1
71 01 060 08	2 990	91 59 244 08	20	1
71 01 061 08	2 671	91 52 798 08	12	1
71 01 070 08	2 970	91 56 537 08	138	10
71 01 070 08	2 975 200	91 52 775 08	62	1
71 01 070 08	2 975 700	91 52 774 08	62	1
71 01 070 08	2 977 200	91 55 149 08	62	1
71 01 072 08	2 970	91 56 537 08	137	20
71 01 072 08	2 975 200	91 52 775 08	61	1
71 01 072 08	2 975 700	91 52 774 08	61	1
71 01 072 08	2 977	91 57 756 08	69	2
71 01 072 08	2 977 200	91 55 149 08	61	1
71 01 075 08	2 970	91 56 537 08	136	3
71 01 075 08	2 978 200	91 54 843 08	61	3
71 01 076 08	2 970	91 56 537 08	132	2
71 01 076 08	2 977	91 57 756 08	68	1
71 01 077 08	2 970	91 56 537 08	131	10
71 01 077 08	2 975 200	91 52 775 08	63	2
71 01 077 08	2 975 700	91 52 774 08	63	2
71 01 077 08	2 977	91 57 756 08	67	4
71 01 077 08	2 977 200	91 55 149 08	63	2
71 02 004 08	1 970	91 56 958 08	59	4
71 02 004 08	2 970	91 56 537 08	574	30
71 40 008 08	1 100	91 52 375 08	5	1
72 01 091 08	3 206	91 52 881 08	9	3
72 08 002 08	2 502	91 55 939 08	25	4
72 50 066 08	9 739 357	97 39 357	13	1
72 50 069 08	2 391 040	96 53 645 08	16	2
72 51 010 05	2 810	91 52 806 08	17	2
72 51 118 08	2 932 160	96 54 385 08	13	2

Item	Page	Assembly	Pos.	Quantity
72 58 067 08	1 620	91 52 386 08	5	2
72 58 100 08	2 831	91 57 754 08	26	4
72 58 549 08	1 631 100	91 52 388 08	2	4
72 62 030 08	9 697 916	96 97 916 01	97	1
72 64 055 08	9 697 916	96 97 916 01	68	1
72 64 065 08	X1042440	10 42 440 2	(22)	1
72 64 069 08	2 391 038	96 47 931 08	(1)	1
72 64 191 08	X1035924	10 35 924 3	25	1
72 64 191 08	X1035924	10 35 924 4	25	1
72 64 196 08	5 715 296	57 15 296 08	20	1
72 64 202 08	5 113 005	51 13 005 08	4	1
72 64 212 08	2 520 032	96 45 980 08	19	1
72 64 215 01	9 327 101	93 27 101 01	73	1
72 64 216 08	2 391 001	96 45 719 08	40	2
72 64 223 08	2 391 001	96 45 719 08	405	2
72 64 234 01	X1004204	10 04 204 3	5	1
72 64 241 08	X1042440	10 42 440 2	(21)	2
72 64 252 08	X1041267	10 41 267 7	50	1
72 64 260 08	2 391 001	96 45 719 08	143	2
72 64 265 08	5 102 306	51 02 306 08	6	1
72 64 266 08	5 113 086	51 13 086 08	49	2
72 64 306 08	X1042440	10 42 440 2	32	2
72 64 351 08	2 391 001	96 45 719 08	144	1
72 64 528 01	7 743 566	77 43 566 08	29	1
72 64 538 01	9 697 916	96 97 916 01	69	1
72 66 113 08	2 810	91 52 806 08	54	1
72 66 122 08	2 810	91 52 806 08	42	1
72 66 156 08	2 391 102	96 56 360 08	2	4
72 66 158 08	2 260	91 53 057 08	8	2
72 66 160 08	3 220 500	91 52 849 08	9	2
72 66 160 08	3 223	91 52 852 08	9	2
72 66 160 08	3 223 010	91 52 853 08	9	2
72 66 160 08	3 223 100	91 55 327 08	9	2
72 66 167 08	2 510	91 52 788 08	10	4
72 66 167 08	2 859 030	96 46 758 08	6	2
72 69 042 08	2 391 038	96 47 931 08	5	4
73 00 009 08	2 391 001	96 45 719 08	74	1
73 00 043 08	2 671 004	96 46 305 08	19	1
73 62 946	2 978 100	91 52 796 08	19	6
73 65 090	2 978 100	91 52 796 08	21	2
73 81 103	9 079 186	90 79 186	4	2
73 81 225 23	2 970	91 56 537 08	590	2
74 00 002 08	2 311 001	96 25 639 08	4	2
74 00 006 08	3 930 732	96 50 575 08	155	1
74 00 008 08	1 632 032	96 20 093 08	7	0.25
74 00 008 08	2 920 369	96 54 235 08	(266)	0.2
74 00 008 08	2 920 369	96 54 235 08	(266)	0.2
74 00 008 08	2 920 369	96 54 235 08	(266)	0.2
74 00 026 08	2 372	91 33 648 08	4	2
74 00 219 08	2 730	91 52 802 08	2	2
74 00 244 08	1 400	91 56 853 08	12	4
74 00 244 08	1 410 300	91 56 855 08	12	4
74 03 000 08	2 520 034	96 45 984 08	28	1
74 12 936	7 027 481	70 27 481 03	16	1
74 12 937	7 027 481	70 27 481 03	15	1
74 12 942	7 027 481	70 27 481 03	1	1
74 13 103	2 391 001	96 45 719 08	117	4
74 40 100 08	2 790 451	91 57 016 08	3	3
74 40 101 08	3 930 732	96 50 575 08	154	1
74 40 104 08	3 211	91 57 748 08	83	4

Item	Page	Assembly	Pos.	Quantity
74 51 211 08	9 327 101	93 27 101 01	56	1
74 51 295 01	2 522 012	96 45 884 08	4	2
74 51 295 01	2 522 013	96 45 883 08	5	8
74 51 488 08	3 211 009	96 46 979 08	3	2
74 51 488 08	3 350 001	92 70 642 08	3	2
74 51 684 08	3 206 002	96 47 960 08	2	1
74 51 688 08	3 211 008	96 46 978 08	2	2
74 59 008 08	3 206 001	96 20 920 08	2	1
74 62 026 01	9 697 916	96 97 916 01	12	1
74 62 216 08	5 701 129	57 01 129 08	11	1
74 62 221 01	9 327 101	93 27 101 01	13	1
74 62 228 08	9 327 101	93 27 101 01	16	1
74 62 237 01	9 697 916	96 97 916 01	3	1
74 62 311 08	9 327 101	93 27 101 01	26	1
74 65 067 08	2 550 003	96 46 246 08	2	1
74 65 067 08	2 652 007	92 68 928 08	2	1
74 90 102 08	3 211 002	92 88 302 08	1	1
75 00 011 08	1 750	91 52 394 08	30	1
75 00 018 08	1 750	91 52 394 08	31	2
75 00 024 08	2 970	91 56 537 08	184	3
76 10 203 03	9 697 916	96 97 916 01	73	1
76 10 217 03	9 327 101	93 27 101 01	81	1
76 10 225 03	9 275 543	92 75 543 01	6	1
76 10 323 03	9 327 101	93 27 101 01	11	1
76 10 333 03	9 327 101	93 27 101 01	12	1
76 10 341 03	9 697 916	96 97 916 01	24	1
76 10 359 03	9 327 101	93 27 101 01	71	2
76 22 478	X1022811	10 22 811 2	16	1
76 24 428	2 533 066	96 48 365 08	11	1
77 20 022 08	2 990	91 59 244 08	592	2
77 20 023 08	2 990	91 59 244 08	595	1
77 25 885 08	2 780 915	96 48 377 08	6	1
77 33 137 08	1 750	91 52 394 08	39	4
77 34 003 08	2 631	91 56 817 08	64	3
77 34 003 08	2 810	91 52 806 08	79	1
77 34 003 08	3 225	91 52 854 08	55	1
77 34 609 08	3 281	91 52 896 08	42	1
77 39 091 08	1 750	91 52 394 08	37	1
77 39 118 08	1 750	91 52 394 08	38	1
77 39 132 08	1 750	91 52 394 08	45	1
77 39 170 08	2 550	91 57 751 08	63	2
77 39 200 08	2 631	91 56 817 08	63	18
77 39 200 08	2 810	91 52 806 08	78	4
77 39 200 08	3 225	91 52 854 08	56	8
77 39 284 08	1 750	91 52 394 08	35	4
77 39 300 08	3 215 005	91 52 846 08	28	2
77 39 300 08	3 215 006	91 52 847 08	28	2
77 39 305 08	2 750 100	91 57 283 08	2	2
77 39 334 08	2 810	91 52 806 08	57	2
77 39 335 08	1 630	91 52 387 08	14	4
77 39 335 08	3 206	91 52 881 08	33	2
77 39 335 08	3 208 001	91 52 883 08	43	1
77 39 399 08	2 311	91 52 834 08	2	1
77 39 399 08	2 312	91 52 835 08	2	1
77 39 401 08	1 750	91 52 394 08	44	1
77 39 458 08	3 281	91 52 896 08	46	1
77 39 466 08	2 372	91 33 648 08	3	1
77 41 197 08	2 502 007	96 22 822 08	1	1
77 41 198 08	2 502 008	96 22 823 08	1	1
77 42 040 08	2 541 001	96 49 651 08	5	1

Item	Page	Assembly	Pos.	Quantity
77 42 086 08	2 391 001	96 45 719 08	153	2
77 42 086 08	2 540	91 53 253 08	13	17
77 42 086 08	2 541	91 52 790 08	16	12
77 42 097 08	2 831	91 57 754 08	5	1
77 42 099 08	2 393	91 52 787 08	10	2
77 42 105 08	2 990	91 59 244 08	10	2
77 42 113 08	2 990	91 59 244 08	7	1
77 42 118 08	2 393	91 52 787 08	11	1
77 42 119 08	2 970	91 56 537 08	77	2
77 42 139 08	2 671 004	96 46 305 08	12	1
77 42 143 08	2 391 001	96 45 719 08	136	8
77 42 143 08	2 391 023	96 45 720 08	7	2
77 42 157 08	2 970	91 56 537 08	76	2
77 42 157 08	2 978 100	91 52 796 08	12	4
77 42 217 08	2 541	91 52 790 08	18	3
77 42 229 08	2 391 001	96 45 719 08	137	1
77 42 237 08	2 670	91 52 797 08	8	2
77 42 250 08	2 541 001	96 49 651 08	6	1
77 42 251 08	2 391 001	96 45 719 08	135	6
77 42 279 08	2 391 001	96 45 719 08	148	8
77 42 283 08	2 978 100	91 52 796 08	11	2
77 42 306 08	2 391 001	96 45 719 08	250	2
77 42 307 08	2 391 001	96 45 719 08	133	2
77 42 329 08	2 540	91 53 253 08	20	20
77 42 329 08	2 541	91 52 790 08	17	10
77 42 830 08	2 393	91 52 787 08	12	3
77 42 831 08	2 392	91 52 785 08	10	3
77 42 831 08	2 393	91 52 787 08	13	2
77 42 856 08	2 391 001	96 45 719 08	119	1
77 43 009 08	2 550 008	96 47 628 08	6	1
77 43 009 08	2 550 009	96 47 645 08	6	1
77 43 040 08	2 125	91 52 773 08	13	4
77 43 040 08	2 550 003	96 46 246 08	4	1
77 43 040 08	2 652 007	92 68 928 08	4	1
77 43 040 08	2 810	91 52 806 08	27	2
77 43 040 08	3 208 001	91 52 883 08	41	3
77 43 040 08	3 211	91 57 748 08	106	2
77 43 040 08	3 213	91 52 842 08	10	2
77 43 040 08	3 214	91 52 843 08	10	2
77 43 201 08	2 671 004	96 46 305 08	4	1
77 43 566 08	1 711	91 52 392 08	4	2
77 43 726 08	2 711	91 52 800 08	18	14
77 43 727 08	2 711	91 52 800 08	17	24
77 43 728 08	1 711	91 52 392 08	1	2
77 43 728 08	2 711	91 52 800 08	10	1
77 43 734 08	1 711	91 52 392 08	7	46
77 43 735 08	2 711	91 52 800 08	14	8
77 43 737 08	1 711	91 52 392 08	9	120
77 43 737 08	2 711	91 52 800 08	20	100
77 43 738 08	1 711	91 52 392 08	8	50
77 43 738 08	2 711	91 52 800 08	12	22
77 43 738 08	2 711	91 52 800 08	15	1
77 43 748 08	2 711	91 52 800 08	13	2
77 43 748 08	2 711	91 52 800 08	23	1
77 43 750 08	2 711	91 52 800 08	16	4
77 43 751 08	1 711	91 52 392 08	6	4
77 43 751 08	2 711	91 52 800 08	11	2
77 43 752 08	1 711	91 52 392 08	14	4
77 43 758 08	2 711	91 52 800 08	21	2
77 43 765 08	1 711	91 52 392 08	11	8

Item	Page	Assembly	Pos.	Quantity
77 43 832 08	1 711	91 52 392 08	17	8
77 43 835 08	1 711	91 52 392 08	10	14
77 43 837 08	2 990	91 59 244 08	11	1
77 43 859 08	2 711	91 52 800 08	2	1
77 43 860 08	2 711	91 52 800 08	3	1
77 43 862 08	2 711	91 52 800 08	5	1
77 90 162 01	9 697 916	96 97 916 01	88	1
77 90 201 08	1 830 102	92 26 483 08	2	6
77 90 347 08	2 810	91 52 806 08	58	1
78 89 017 08	2 810	91 52 806 08	64	2
78 89 018 08	2 370	91 52 782 08	19	4
78 89 018 08	2 810	91 52 806 08	70	12
78 89 054 08	3 211	91 57 748 08	29	1
78 89 058 08	2 631 003	96 54 406 08	2	1
78 90 119 08	2 670 002	96 45 352 08	3	1
78 90 119 08	2 671	91 52 798 08	13	1
78 90 119 08	2 671 004	96 46 305 08	5	1
78 90 151 08	2 920 814	96 45 717 08	5	1
79 00 039 08	1 750	91 52 394 08	4	1
79 00 046 08	1 750	91 52 394 08	6	1
79 00 079 08	1 750	91 52 394 08	3	1
79 00 126 08	1 750	91 52 394 08	7	1
79 00 236 08	1 750	91 52 394 08	8	1
79 00 249 08	1 750	91 52 394 08	17	1
79 00 301 08	1 750	91 52 394 08	10	1
79 00 303 08	1 750	91 52 394 08	9	1
79 00 315 08	1 750	91 52 394 08	12	1
79 00 320 08	1 750	91 52 394 08	13	1
79 00 323 08	1 750	91 52 394 08	15	1
79 00 420 08	1 750	91 52 394 08	18	1
79 00 429 08	1 750	91 52 394 08	19	1
79 00 444 08	1 750	91 52 394 08	16	1
80 10 029 08	2 920 638	96 51 138 08	272	1
80 21 020 08	2 393 002	96 46 782 08	12	2.8
80 21 020 08	2 859	91 52 809 08	65	10.8
80 21 020 08	2 859 007	96 46 775 08	9	3.7
80 21 020 08	2 859 026	96 46 776 08	9	5
80 21 020 08	2 859 027	96 46 777 08	9	5.7
80 21 020 08	2 859 028	96 46 778 08	9	4
80 21 020 08	2 859 029	96 46 779 08	10	4.3
81 00 354 08	1 750	91 52 394 08	46	1
81 12 017 08	9 739 129	97 39 129	6	1
81 12 017 08	9 739 349	97 39 349	6	1
81 12 059 08	9 739 096	97 39 096	3	1
81 12 073 01	9 739 322	97 39 322	99	1
81 12 073 01	9 739 386	97 39 386	104	1
86 13 009 08	9 739 262	97 39 262	10	1
86 13 009 08	9 739 263	97 39 263	12	1
86 13 009 08	9 739 264	97 39 264	12	1
86 13 009 08	9 739 266	97 39 266	10	1
86 16 012 08	2 831	91 57 754 08	8	2.2
86 55 016	9 080 702	90 80 702	109	1
86 55 023 23	9 739 035	97 39 035	104	1
87 00 018 08	2 810 001	96 43 597 08	7	1
87 00 028 08	3 930 138	96 54 377 08	(265)	0.01
87 00 028 08	3 930 730	96 50 599 08	289	0.1
88 50 341 08	1 750	91 52 394 08	11	1
88 50 422 08	2 520 034	96 45 984 08	58	1
88 50 423 08	2 520 034	96 45 984 08	59	1
88 51 322 08	1 750	91 52 394 08	5	1
88 51 828 08	1 750	91 52 394 08	40	1
88 52 004 08	1 750	91 52 394 08	14	1
88 52 515 08	2 391 040	96 53 645 08	31	1
89 01 014 08	2 520 034	96 45 984 08	31	1
89 96 346 08	2 780 854	96 37 908 08	3	1
90 77 199	9 739 287	97 39 287	2	2
90 77 248	9 739 400	97 39 400	277	1
90 78 321	9 739 248	97 39 248	5	1
90 78 515	9 739 261	97 39 261	6	4
90 79 185	9 739 257	97 39 257	20	1
90 79 186	9 739 257	97 39 257	21	1
90 80 288	9 079 186	90 79 186	2	1
90 80 533	9 079 185	90 79 185	2	1
90 80 702	9 739 400	97 39 400	72	1
90 80 704	9 080 702	90 80 702	1	1
90 80 706	9 080 702	90 80 702	2	1
91 04 705 08	2 913 200	96 47 216 08	80	1
91 05 061 08	2 932 116	96 54 388 08	10	1
91 07 635 08	2 932 122	96 45 394 08	2	1
91 07 635 08	2 932 160	96 54 385 08	15	1
91 08 481 08		LR 1600-2-0	344	1
91 11 097 08	2 391 102	96 56 360 08	6	1
91 23 538 08	2 932 122	96 45 394 08	1	1
91 24 097 08		LR 1600-2-0	354	1
91 25 249 08	1 750	91 52 394 08	42	1
91 32 850 08	2 533 050	96 48 359 08	2	2
91 33 648 08		LR 1600-2-0	198	1
91 42 856 08	2 932 122	96 45 394 08	7	1
91 42 857 08	2 932 122	96 45 394 08	8	1
91 42 858 08	2 932 122	96 45 394 08	9	1
91 42 859 08	2 932 122	96 45 394 08	10	1
91 42 860 08	2 932 122	96 45 394 08	11	1
91 44 006 08	2 932 122	96 45 394 08	3	6
91 44 006 08	2 932 160	96 54 385 08	16	1
91 44 034 08	3 790	91 08 481 08	2	1
91 52 375 08		LR 1600-2-0	2	1
91 52 386 08		LR 1600-2-0	13	1
91 52 387 08		LR 1600-2-0	15	1
91 52 388 08		LR 1600-2-0	16	1
91 52 389 08		LR 1600-2-0	17	1
91 52 392 08		LR 1600-2-0	20	1
91 52 394 08		LR 1600-2-0	25	1
91 52 503 08		LR 1600-2-0	103	1
91 52 504 08		LR 1600-2-0	104	1
91 52 505 08		LR 1600-2-0	28	1
91 52 509 08		LR 1600-2-0	32	1
91 52 510 08		LR 1600-2-0	33	1
91 52 512 08		LR 1600-2-0	35	1
91 52 513 08		LR 1600-2-0	37	1
91 52 768 08		LR 1600-2-0	6	2
91 52 770 08		LR 1600-2-0	152	1
91 52 773 08		LR 1600-2-0	102	1
91 52 774 08		LR 1600-2-0	106	1
91 52 775 08		LR 1600-2-0	108	1
91 52 776 08		LR 1600-2-0	111	1
91 52 778 08		LR 1600-2-0	117	1
91 52 780 08		LR 1600-2-0	118	1
91 52 782 08		LR 1600-2-0	119	1
91 52 784 08		LR 1600-2-0	121	1
91 52 785 08		LR 1600-2-0	124	1

Item	Page	Assembly	Pos.	Quantity
91 52 787 08		LR 1600-2-0	125	1
91 52 788 08		LR 1600-2-0	131	1
91 52 789 08		LR 1600-2-0	133	1
91 52 790 08		LR 1600-2-0	134	1
91 52 793 08		LR 1600-2-0	137	1
91 52 794 08		LR 1600-2-0	138	1
91 52 796 08		LR 1600-2-0	142	1
91 52 797 08		LR 1600-2-0	143	1
91 52 798 08		LR 1600-2-0	144	1
91 52 800 08		LR 1600-2-0	147	1
91 52 802 08		LR 1600-2-0	150	1
91 52 806 08		LR 1600-2-0	153	1
91 52 807 08		LR 1600-2-0	156	1
91 52 809 08		LR 1600-2-0	159	1
91 52 831 08		LR 1600-2-0	183	1
91 52 834 08		LR 1600-2-0	190	1
91 52 835 08		LR 1600-2-0	191	1
91 52 837 08		LR 1600-2-0	193	1
91 52 842 08		LR 1600-2-0	202	1
91 52 843 08		LR 1600-2-0	203	1
91 52 846 08		LR 1600-2-0	204	1
91 52 847 08		LR 1600-2-0	205	1
91 52 849 08		LR 1600-2-0	207	1
91 52 852 08		LR 1600-2-0	210	2
91 52 853 08		LR 1600-2-0	211	1
91 52 854 08		LR 1600-2-0	214	1
91 52 870 08		LR 1600-2-0	268	2
91 52 873 08		LR 1600-2-0	273	1
91 52 880 08		LR 1600-2-0	282	1
91 52 881 08		LR 1600-2-0	284	1
91 52 883 08		LR 1600-2-0	288	1
91 52 896 08		LR 1600-2-0	294	1
91 52 897 08		LR 1600-2-0	296	1
91 52 938 08		LR 1600-2-0	322	1
91 52 951 08		LR 1600-2-0	352	1
91 52 952 08		LR 1600-2-0	362	1
91 52 958 08		LR 1600-2-0	414	1
91 53 020 08		LR 1600-2-0	22	1
91 53 021 08		LR 1600-2-0	23	1
91 53 057 08		LR 1600-2-0	126	1
91 53 061 08	2 810 001	96 43 597 08	1	1
91 53 253 08	2 520	91 53 061 08	10	1
91 53 433 08		LR 1600-2-0	286	1
91 53 519 08		LR 1600-2-0	271	1
91 54 115 08	2 520	91 53 061 08	2	1
91 54 561 08		LR 1600-2-0	123	1
91 54 570 08	2 932 122	96 45 394 08	6	1
91 54 668 08		LR 1600-2-0	212	1
91 54 795 08		LR 1600-2-0	176	1
91 54 843 08		LR 1600-2-0	184	1
91 55 149 08		LR 1600-2-0	174	1
91 55 303 08	2 520	91 53 061 08	71	1
91 55 327 08		LR 1600-2-0	213	1
91 55 527 08		LR 1600-2-0	317	4
91 55 528 08		LR 1600-2-0	314	1
91 55 535 08		LR 1600-2-0	450	1
91 55 536 08		LR 1600-2-0	451	1
91 55 537 08		LR 1600-2-0	452	1
91 55 873 08		LR 1600-2-0	130	1
91 55 939 08		LR 1600-2-0	129	1

Item	Page	Assembly	Pos.	Quantity
91 56 537 08		LR 1600-2-0	169	1
91 56 539 08		LR 1600-2-0	179	1
91 56 540 08		LR 1600-2-0	181	1
91 56 817 08		LR 1600-2-0	132	1
91 56 833 08		LR 1600-2-0	163	1
91 56 853 08		LR 1600-2-0	10	1
91 56 855 08		LR 1600-2-0	11	1
91 56 958 08		LR 1600-2-0	31	1
91 57 005 08		LR 1600-2-0	427	1
91 57 016 08		LR 1600-2-0	429	1
91 57 017 08		LR 1600-2-0	430	1
91 57 283 08		LR 1600-2-0	148	1
91 57 656 08		LR 1600-2-0	139	1
91 57 748 08		LR 1600-2-0	201	1
91 57 750 08		LR 1600-2-0	165	1
91 57 751 08		LR 1600-2-0	135	1
91 57 754 08		LR 1600-2-0	320	1
91 57 756 08		LR 1600-2-0	173	1
91 57 881 08		LR 1600-2-0	120	1
91 59 244 08		LR 1600-2-0	177	1
91 70 454 14	2 533 071	96 52 556 08	10	1
92 01 005 08	2 631	91 56 817 08	15	2
92 03 811 08	2 920 633	96 52 651 08	162	1
92 06 036 08	2 997	91 56 539 08	242	1
92 09 034 08	1 997	91 52 512 08	870	2
92 09 706 08	2 976 203	92 27 489 08	(372)	1
92 09 765 08	2 997	91 56 539 08	398	1
92 09 806 08	2 997	91 56 539 08	261	1
92 09 849 08	2 997	91 56 539 08	317	1
92 09 958 08	2 997	91 56 539 08	244	1
92 10 438 08	2 997	91 56 539 08	363	1
92 10 795 08	2 550 011	96 47 007 08	5	1
92 10 795 08	2 790 455	91 57 005 08	4	4
92 12 113 08	2 932 116	96 54 388 08	9	1
92 12 548 08	2 997	91 56 539 08	364	1
92 12 619 08	2 997	91 56 539 08	275	1
92 13 504 08	2 997	91 56 539 08	384	1
92 15 300 08	1 991	91 52 510 08	2	1
92 15 391 08	2 997	91 56 539 08	231	1
92 15 428 08	2 970	91 56 537 08	141	1
92 15 736 08	1 997	91 52 512 08	747	1
92 16 071 08	2 997	91 56 539 08	379	1
92 16 203 08	2 932 122	96 45 394 08	5	1
92 17 061 08	2 932 116	96 54 388 08	6	1
92 17 086 08	2 932 116	96 54 388 08	8	4
92 18 495 08	2 997	91 56 539 08	391	1
92 18 746 08	1 997	91 52 512 08	812	1
92 19 240 08	2 976 204	96 47 202 08	1456	1
92 20 800 08	2 997	91 56 539 08	312	2
92 22 817 08	2 997	91 56 539 08	359	1
92 24 554 08	2 997	91 56 539 08	264	1
92 24 554 08	2 997	91 56 539 08	397	1
92 26 284 08	2 997	91 56 539 08	247	1
92 26 313 08	2 997	91 56 539 08	221	1
92 26 483 08	2 932 082	96 54 387 08	42	1
92 26 702 08	2 978 204	96 47 114 08	1219	1
92 27 352 08	2 977 005	96 48 195 08	1483	1
92 27 451 08	2 975 061	96 47 201 08	1401	1
92 27 451 08	2 975 118	96 47 200 08	1401	1
92 27 451 08	2 997	91 56 539 08	362	1

Item	Page	Assembly	Pos.	Quantity
92 27 489 08	3 790 006	96 19 989 08	6	1
92 27 489 08	3 790 007	96 19 990 08	6	1
92 28 969 08	2 997	91 56 539 08	382	1
92 29 002 08	2 997	91 56 539 08	301	1
92 30 874 08	2 997	91 56 539 08	248	1
92 32 286 08	2 997	91 56 539 08	193	1
92 32 713 08	2 976 204	96 47 202 08	1460	1
92 32 870 08	2 913 100	91 23 538 08	11	1
92 35 122 08	2 920 288	96 52 614 08	(500)	2
92 35 122 08	2 920 369	96 54 235 08	(500)	1
92 35 122 08	2 920 369	96 54 235 08	(500)	1
92 35 122 08	2 920 369	96 54 235 08	(500)	1
92 35 122 08	2 920 369	96 54 235 08	(500)	3
92 35 122 08	2 920 369	96 54 235 08	(500)	3
92 35 122 08	2 920 536	96 48 317 08	(500)	2
92 35 122 08	2 920 536	96 48 317 08	(500)	2
92 35 122 08	2 920 581	96 54 405 08	(500)	2
92 35 122 08	2 920 581	96 54 405 08	(500)	2
92 35 122 08	2 920 581	96 54 405 08	(500)	1
92 35 122 08	2 920 581	96 54 405 08	(500)	1
92 35 122 08	2 920 633	96 52 651 08	500	54
92 35 122 08	2 920 636	96 51 854 08	500	3
92 35 122 08	2 920 815	96 49 300 08	(500)	2
92 35 122 08	2 920 815	96 49 300 08	(500)	2
92 35 122 08	2 920 815	96 49 300 08	(500)	2
92 35 122 08	2 920 815	96 49 300 08	(500)	3
92 35 122 08	3 930 732	96 50 575 08	500	9
92 35 237 08	2 977 005	96 48 195 08	1480	1
92 35 694 08	2 550	91 57 751 08	55	2
92 35 704 08	3 206	91 52 881 08	25	1
92 40 284 08	2 997	91 56 539 08	302	1
92 40 956 08	1 997	91 52 512 08	746	1
92 44 585 08	2 997	91 56 539 08	383	1
92 45 280 08	2 978 101	96 47 912 08	1222	1
92 47 131 08	2 810	91 52 806 08	37	1
92 47 131 08	3 211	91 57 748 08	66	8
92 48 756 08	2 997	91 56 539 08	390	1
92 51 224 08	1 991	91 52 510 08	5	1
92 51 941 08	2 620	91 52 793 08	3	1
92 51 944 08	2 620	91 52 793 08	4	1
92 51 976 08	1 400	91 56 853 08	10	4
92 51 976 08	1 410 300	91 56 855 08	10	4
92 53 053 08	1 630	91 52 387 08	5	4
92 53 054 08	1 641 014	92 53 053 08	1	1
92 56 341 08	2 978 101	96 47 912 08	1221	1
92 57 933 08	2 391 001	96 45 719 08	62	1
92 60 246 08	2 997	91 56 539 08	220	1
92 60 254 08	2 997	91 56 539 08	342	1
92 60 417 08	2 997	91 56 539 08	256	1
92 60 465 08	1 997	91 52 512 08	804	1
92 60 582 08	2 997	91 56 539 08	186	1
92 60 732 08	2 997	91 56 539 08	358	1
92 60 954 08	2 997	91 56 539 08	257	1
92 60 962 08	2 997	91 56 539 08	250	1
92 60 981 08	2 976 204	96 47 202 08	1459	1
92 61 198 08	2 997	91 56 539 08	307	1
92 61 208 08	2 976 204	96 47 202 08	1455	1
92 61 222 08	1 997	91 52 512 08	832	2
92 61 225 08	2 997	91 56 539 08	327	1
92 61 308 08	2 997	91 56 539 08	229	1
92 61 388 08	2 975 191	96 48 196 08	1380	1
92 61 392 08	2 997	91 56 539 08	260	1
92 61 458 08	2 997	91 56 539 08	430	1
92 61 473 08	2 976 204	96 47 202 08	1457	1
92 61 496 08	2 997	91 56 539 08	311	1
92 63 790 08	2 997	91 56 539 08	333	1
92 63 791 08	1 997	91 52 512 08	807	1
92 64 194 08	2 997	91 56 539 08	305	1
92 64 556 08	2 997	91 56 539 08	400	1
92 64 932 08	2 997	91 56 539 08	180	1
92 64 954 08	2 997	91 56 539 08	258	1
92 65 600 08	2 976 203	92 27 489 08	(95)	2
92 65 663 08	2 997	91 56 539 08	239	1
92 65 761 08	2 997	91 56 539 08	315	1
92 65 763 08	2 997	91 56 539 08	273	1
92 66 066 08	2 997	91 56 539 08	183	1
92 66 066 08	2 997	91 56 539 08	321	1
92 66 115 08	1 997	91 52 512 08	809	1
92 66 122 08	2 997	91 56 539 08	314	1
92 66 576 08	2 997	91 56 539 08	188	1
92 66 576 08	2 997	91 56 539 08	192	1
92 67 113 08	2 997	91 56 539 08	197	1
92 68 364 08	2 997	91 56 539 08	233	1
92 68 546 08	2 997	91 56 539 08	243	1
92 68 659 08	2 997	91 56 539 08	265	1
92 68 678 08	2 997	91 56 539 08	274	1
92 68 911 08	2 932 082	96 54 387 08	41	2
92 68 928 08	3 208 001	91 52 883 08	6	4
92 68 928 08	3 215 005	91 52 846 08	2	10
92 68 928 08	3 215 006	91 52 847 08	2	12
92 68 928 08	3 281	91 52 896 08	2	1
92 69 710 08	2 997	91 56 539 08	350	1
92 69 908 08	2 997	91 56 539 08	353	1
92 69 930 08	1 933 100	91 25 249 08	1	1
92 70 110 08	2 997	91 56 539 08	310	1
92 70 642 08	2 550	91 57 751 08	65	1
92 70 643 08	3 350 001	92 70 642 08	1	1
92 71 131 08	1 970 161	96 50 706 08	(1843)	2
92 72 931 08	2 997	91 56 539 08	255	1
92 74 187 08	2 997	91 56 539 08	262	1
92 74 292 08	2 997	91 56 539 08	224	1
92 74 496 08	2 997	91 56 539 08	328	1
92 75 019 01	9 275 543	92 75 543 01	2	1
92 75 502 08	2 997	91 56 539 08	308	1
92 75 543 01	9 697 916	96 97 916 01	77	1
92 75 544 01	9 275 543	92 75 543 01	1	1
92 75 706 08	2 977 201	96 48 618 08	1249	1
92 75 706 08	2 997	91 56 539 08	355	1
92 75 709 08	1 997	91 52 512 08	837	2
92 76 030 08	2 977 201	96 48 618 08	1247	1
92 76 030 08	2 977 201	96 48 618 08	1248	1
92 76 051 08	2 997	91 56 539 08	377	1
92 76 109 08	2 975 061	96 47 201 08	1409	1
92 76 109 08	2 975 118	96 47 200 08	1409	1
92 76 122 08	2 997	91 56 539 08	271	1
92 76 147 08	2 975 191	96 48 196 08	1382	1
92 76 161 08	2 975 061	96 47 201 08	1404	1
92 76 161 08	2 975 118	96 47 200 08	1404	1
92 76 164 08	2 997	91 56 539 08	125	1
92 76 333 01	9 697 916	96 97 916 01	5	1

Item	Page	Assembly	Pos.	Quantity
92 76 334 01	9 697 916	96 97 916 01	10	1
92 76 379 08	2 975 061	96 47 201 08	1406	1
92 76 379 08	2 975 118	96 47 200 08	1406	1
92 76 383 08	2 997	91 56 539 08	326	1
92 76 407 08	2 975 061	96 47 201 08	1407	1
92 76 407 08	2 975 118	96 47 200 08	1407	1
92 76 428 08	2 997	91 56 539 08	184	1
92 76 750 08	1 997	91 52 512 08	806	1
92 76 775 08	2 997	91 56 539 08	373	1
92 76 776 08	2 997	91 56 539 08	393	1
92 76 814 08	2 997	91 56 539 08	337	1
92 76 816 08	2 997	91 56 539 08	386	1
92 76 825 08	2 997	91 56 539 08	121	1
92 76 825 08	2 997	91 56 539 08	252	1
92 76 838 08	2 975 191	96 48 196 08	1384	1
92 76 918 08	2 997	91 56 539 08	374	1
92 76 973 08	2 975 061	96 47 201 08	1405	1
92 76 973 08	2 975 118	96 47 200 08	1405	1
92 76 977 08	1 997	91 52 512 08	803	1
92 78 689 08	2 920 633	96 52 651 08	177	1
92 79 826 08	2 391 001	96 45 719 08	61	1
92 79 826 08	2 970	91 56 537 08	140	2
92 79 963 08	2 920 633	96 52 651 08	154	2
92 80 056 08	2 997	91 56 539 08	198	1
92 80 057 08	2 997	91 56 539 08	185	1
92 80 058 08	2 997	91 56 539 08	366	1
92 80 058 08	2 997	91 56 539 08	399	1
92 80 060 08	2 997	91 56 539 08	331	1
92 80 170 08	2 997	91 56 539 08	334	1
92 80 172 08	2 976 701	96 47 196 08	1454	1
92 80 222 08	2 978 101	96 47 912 08	1220	2
92 80 300 08	2 975 191	96 48 196 08	1383	1
92 80 363 08	2 997	91 56 539 08	332	1
92 80 398 08	2 997	91 56 539 08	178	1
92 80 465 08	2 997	91 56 539 08	304	1
92 84 311 08	2 913 100	91 23 538 08	3	1
92 84 567 08	2 997	91 56 539 08	216	1
92 84 646 08	2 970 081	96 50 495 08	(1370)	2
92 84 682 08	2 997	91 56 539 08	190	1
92 84 715 08	2 997	91 56 539 08	124	1
92 84 719 08	2 997	91 56 539 08	367	1
92 85 715 08	3 211	91 57 748 08	46	2
92 87 111 08	2 997	91 56 539 08	375	1
92 87 114 08	2 978 204	96 47 114 08	1211	1
92 87 176 08	2 997	91 56 539 08	249	1
92 87 505 08	1 997	91 52 512 08	745	1
92 87 505 08	2 997	91 56 539 08	395	2
92 87 508 08	2 997	91 56 539 08	120	1
92 87 559 08	2 976 200	91 44 034 08	90	4
92 87 562 08	1 975 006	91 52 509 08	(1880)	8
92 87 596 08	2 976 204	96 47 202 08	1465	1
92 87 626 08	2 997	91 56 539 08	338	1
92 87 633 08	2 997	91 56 539 08	357	1
92 87 641 08	2 976 701	96 47 196 08	1453	1
92 87 642 08	2 997	91 56 539 08	191	1
92 87 646 08	2 976 204	96 47 202 08	1458	1
92 87 646 08	2 976 204	96 47 202 08	1464	1
92 87 646 08	2 997	91 56 539 08	195	1
92 87 660 08	2 997	91 56 539 08	394	1
92 88 302 08	3 211	91 57 748 08	10	1

Item	Page	Assembly	Pos.	Quantity
92 88 304 08	3 211 002	92 88 302 08	2	2
92 88 607 08	2 997	91 56 539 08	336	1
92 88 722 08	2 997	91 56 539 08	179	1
92 88 763 08	2 997	91 56 539 08	388	1
92 88 791 08	2 997	91 56 539 08	309	1
92 88 897 08	2 997	91 56 539 08	354	1
92 90 527 08	1 991	91 52 510 08	3	1
92 93 119 08	2 978 204	96 47 114 08	1214	1
92 93 122 08	2 997	91 56 539 08	318	1
92 93 167 08	1 970 161	96 50 706 08	(1842)	2
92 93 211 08	1 997	91 52 512 08	871	2
92 93 259 08	2 997	91 56 539 08	401	2
92 93 381 08	1 997	91 52 512 08	740	1
92 93 776 08	2 997	91 56 539 08	385	1
92 95 070 08	3 291	91 52 831 08	500	1
92 96 106 08	1 997	91 52 512 08	808	1
92 96 106 08	2 997	91 56 539 08	245	1
92 96 119 08	2 997	91 56 539 08	372	1
92 96 166 08	2 976 204	96 47 202 08	1462	1
92 96 216 08	2 997	91 56 539 08	237	1
92 96 377 08	2 997	91 56 539 08	194	1
92 96 492 08	2 997	91 56 539 08	182	1
92 97 467 08	1 997	91 52 512 08	813	2
92 97 467 08	2 997	91 56 539 08	234	1
92 97 516 08	2 997	91 56 539 08	431	1
92 97 527 08	2 997	91 56 539 08	226	1
92 97 535 08	2 997	91 56 539 08	246	1
92 97 535 08	2 997	91 56 539 08	356	1
92 97 568 08	2 997	91 56 539 08	339	2
92 97 579 08	2 997	91 56 539 08	376	1
92 97 592 08	2 976 701	96 47 196 08	1452	1
92 99 224 08	2 997	91 56 539 08	241	1
92 99 231 08	2 978 204	96 47 114 08	1213	1
92 99 240 08	2 997	91 56 539 08	432	1
92 99 369 08	2 913 004	96 20 460 08	1	1
92 99 370 08	2 913 006	96 20 732 08	1	1
93 01 339 08	3 215 005	91 52 846 08	19	4
93 01 339 08	3 215 006	91 52 847 08	19	4
93 02 752 08	2 550	91 57 751 08	92	1
93 03 581 08	1 632 032	96 20 093 08	5	1
93 06 259 08	1 632 032	96 20 093 08	6	2
93 14 640 08	1 630	91 52 387 08	15	4
93 22 268 08	1 400	91 56 853 08	13	4
93 22 268 08	1 410 300	91 56 855 08	13	4
93 22 470 08	3 211	91 57 748 08	47	4
93 24 583 08	3 206	91 52 881 08	43	2
93 26 439 08	3 208 001	91 52 883 08	42	5
93 27 101 01	1 400	91 56 853 08	4	2
93 27 101 01	1 410 300	91 56 855 08	4	2
93 27 102 01	1 400	91 56 853 08	3	2
93 27 102 01	1 410 300	91 56 855 08	3	2
93 33 460 08	1 630	91 52 387 08	11	8
93 35 587 08	2 810	91 52 806 08	19	2
93 56 795 08	2 550 005	96 45 680 08	9	1
93 58 827 08	2 652	91 52 794 08	13	2
93 59 891 08	3 281	91 52 896 08	49	2
93 72 005 08	2 550	91 57 751 08	97	3
93 72 521 08	3 350 001	92 70 642 08	2	1
93 73 829 08	2 790 455	91 57 005 08	3	4
93 75 014 08	2 976 200	91 52 780 08	4	2

Item	Page	Assembly	Pos.	Quantity
93 81 367 08	1 632	91 52 389 08	2	2
93 82 940 08	2 620	91 52 793 08	8	1
93 83 160 08	2 550	91 57 751 08	72	4
93 87 145 08	3 282 001	96 47 888 08	4	1
93 89 752 08	3 208 001	91 52 883 08	20	1
93 92 498 08	2 810	91 52 806 08	11	2
93 92 498 08	3 211	91 57 748 08	80	2
93 92 551 08	3 211 003	96 46 986 08	11	2
93 92 551 08	3 220 501	96 43 440 08	12	2
93 92 551 08	3 221 200	96 47 984 08	12	2
93 92 551 08	3 225 200	96 48 679 08	12	2
93 92 551 08	3 227 002	96 50 498 08	12	2
93 92 551 08	3 561 003	96 45 222 08	12	2
93 94 608 08	2 670	91 52 797 08	15	10
93 94 608 08	3 206	91 52 881 08	50	4
93 95 668 01	1 400	91 56 853 08	5	1
93 95 668 01	1 410 300	91 56 855 08	5	1
93 95 675 01	1 400	91 56 853 08	6	1
93 95 675 01	1 410 300	91 56 855 08	6	1
93 97 306 08	3 225	91 52 854 08	14	7
93 97 916 08	3 208 001	91 52 883 08	18	2
93 99 680 08	3 208 001	91 52 883 08	17	4
94 00 689 08	2 620	91 52 793 08	11	1
94 00 689 08	2 652	91 52 794 08	18	1
94 00 692 08	2 550	91 57 751 08	89	1
94 01 070 08	2 657	91 57 656 08	12	1
94 04 740 08	3 206	91 52 881 08	44	2
94 10 097 08	3 227	91 52 873 08	10	8
94 11 381 08	1 620	91 52 386 08	9	4
94 11 381 08	1 631 100	91 52 388 08	11	48
94 11 381 08	2 350	91 52 778 08	11	3
94 11 381 08	2 859 025	96 46 757 08	5	10
94 11 381 08	3 206	91 52 881 08	59	8
94 11 381 08	3 211	91 57 748 08	34	62
94 11 381 08	3 214	91 52 843 08	38	9
94 11 381 08	3 220 500	91 52 849 08	26	55
94 11 381 08	3 221	91 54 668 08	14	44
94 11 381 08	3 223	91 52 852 08	26	56
94 11 381 08	3 223 010	91 52 853 08	26	56
94 11 381 08	3 223 100	91 55 327 08	26	56
94 11 381 08	3 225	91 52 854 08	38	53
94 11 381 08	3 226	91 52 870 08	26	40
94 11 381 08	3 227	91 52 873 08	26	49
94 11 381 08	3 227 200	91 53 519 08	26	49
94 12 040 08	2 550 005	96 45 680 08	17	2
94 13 244 08	3 211	91 57 748 08	11	2
94 18 461 08	2 810	91 52 806 08	26	1
94 26 890 08	2 550	91 57 751 08	31	2
94 26 891 08	2 550	91 57 751 08	28	2
94 26 891 08	2 550 005	96 45 680 08	12	1
94 28 899 08	3 282 002	96 47 890 08	15	1
94 33 992 08	1 400	91 56 853 08	77	2
94 33 992 08	1 410 300	91 56 855 08	77	2
94 33 992 08	3 281	91 52 896 08	30	1
94 37 683 08	3 215 005	91 52 846 08	17	10
94 37 683 08	3 215 006	91 52 847 08	17	12
94 51 057 08	2 391	91 52 784 08	2	4
94 54 958 08	1 641 014	92 53 053 08	2	2
94 56 112 08	1 630	91 52 387 08	12	8
94 57 205 08	3 211	91 57 748 08	60	2

Item	Page	Assembly	Pos.	Quantity
94 59 385 08	3 281	91 52 896 08	18	6
94 65 146 08	3 281	91 52 896 08	16	2
94 66 007 08	2 550	91 57 751 08	68	2
94 67 863 08	2 550	91 57 751 08	17	4
94 70 655 08	3 206 002	96 47 960 08	4	2
94 73 392 08	2 391 001	96 45 719 08	55	1
94 78 115 08	2 391 001	96 45 719 08	45	2
94 79 067 08	2 970	91 56 537 08	48	5
94 83 965 08	1 400	91 56 853 08	23	17
94 83 965 08	1 410 300	91 56 855 08	23	17
94 87 177 08	3 282 002	96 47 890 08	3	1
94 90 229 08	3 207 003	96 48 259 08	9	1
94 90 229 08	3 281	91 52 896 08	26	2
94 90 229 08	3 281	91 52 896 08	(9)	2
94 91 885 08	2 631	91 56 817 08	17	4
94 91 885 08	3 281	91 52 896 08	53	1
94 95 827 08	2 810	91 52 806 08	12	2
94 96 354 08	2 657	91 57 656 08	7	1
94 98 250 08	2 920 257	92 78 689 08	2	1
94 99 163 08	1 742	91 53 021 08	2	4
94 99 163 08	3 830	91 55 535 08	11	2
94 99 872 08	2 391 001	96 45 719 08	36	4
94 99 977 08	2 932 160	96 54 385 08	9	4
95 00 775 08	3 211	91 57 748 08	26	2
95 05 282 08	1 970	91 56 958 08	7	1
95 05 568 08	2 970	91 56 537 08	134	30
95 05 568 08	2 975 200	91 52 775 08	66	7
95 05 568 08	2 975 700	91 52 774 08	66	7
95 05 568 08	2 977	91 57 756 08	63	16
95 05 568 08	2 977 200	91 55 149 08	66	5
95 05 568 08	2 978 200	91 54 843 08	64	4
95 05 969 08	2 810	91 52 806 08	76	1
95 12 474 08	3 214	91 52 843 08	47	8
95 14 733 08	2 391 001	96 45 719 08	58	7
95 19 655 08	1 400	91 56 853 08	14	2
95 19 655 08	1 410 300	91 56 855 08	14	2
95 27 424 08	2 730	91 52 802 08	3	4
95 27 658 08	1 400	91 56 853 08	22	4
95 27 658 08	1 410 300	91 56 855 08	22	4
95 28 598 08	2 391 001	96 45 719 08	66	3
95 28 920 08	3 211	91 57 748 08	16	4
95 28 920 08	3 211 003	96 46 986 08	6	1
95 28 920 08	3 220 501	96 43 440 08	5	1
95 28 920 08	3 221 200	96 47 984 08	5	1
95 28 920 08	3 225 200	96 48 679 08	5	1
95 28 920 08	3 227 002	96 50 498 08	5	1
95 28 920 08	3 561 003	96 45 222 08	5	1
95 28 920 08	3 830	91 55 535 08	8	2
95 28 924 08	1 632	91 52 389 08	8	2
95 30 759 08	3 206	91 52 881 08	11	5
95 32 809 08	2 859	91 52 809 08	67	2
95 35 616 08	1 630	91 52 387 08	22	40
95 36 201 08	3 282 002	96 47 890 08	10	1
95 36 317 08	2 391 023	96 45 720 08	14	2
95 36 382 08	3 205	91 52 880 08	16	2
95 36 392 08	2 657	91 57 656 08	3	1
95 36 500 08	2 310	91 52 503 08	31	8
95 36 500 08	2 320	91 52 504 08	31	8
95 36 500 08	2 391 001	96 45 719 08	152	2
95 36 500 08	2 550	91 57 751 08	(5)	5

Item	Page	Assembly	Pos.	Quantity
95 36 500 08	2 550	91 57 751 08	50	19
95 36 500 08	2 810	91 52 806 08	61	3
95 36 953 08	2 510	91 52 788 08	4	4
95 36 953 08	2 510 040	96 49 183 08	3	2
95 36 953 08	2 510 059	96 49 184 08	3	2
95 36 969 08	2 550	91 57 751 08	48	1
95 36 969 08	2 711	91 52 800 08	28	2
95 37 411 08	3 211	91 57 748 08	91	1
95 37 609 08	2 310	91 52 503 08	4	1
95 37 609 08	2 320	91 52 504 08	4	1
95 38 734 08	2 260	91 53 057 08	12	5
95 38 734 08	2 340	91 52 776 08	28	10
95 38 734 08	2 391	91 52 784 08	10	4
95 38 734 08	2 391 001	96 45 719 08	30	11
95 38 734 08	2 510	91 52 788 08	14	8
95 38 734 08	2 550	91 57 751 08	80	6
95 38 734 08	2 631	91 56 817 08	41	18
95 38 734 08	2 711	91 52 800 08	26	2
95 38 734 08	2 859	91 52 809 08	62	10
95 38 734 08	2 925 402	96 51 405 08	17	4
95 38 734 08	3 211	91 57 748 08	98	72
95 40 177 08	2 970	91 56 537 08	172	2
95 41 137 08	2 510	91 52 788 08	6	2
95 41 173 08	2 310	91 52 503 08	7	1
95 41 173 08	2 320	91 52 504 08	7	1
95 41 173 08	2 970	91 56 537 08	156	1
95 41 173 08	2 978 100	91 52 796 08	13	4
95 41 174 08	2 310	91 52 503 08	30	2
95 41 174 08	2 320	91 52 504 08	30	2
95 41 174 08	2 391 001	96 45 719 08	151	1
95 41 174 08	3 211	91 57 748 08	94	6
95 41 175 08	2 310	91 52 503 08	29	1
95 41 175 08	2 320	91 52 504 08	29	1
95 41 175 08	2 340	91 52 776 08	33	2
95 41 175 08	3 211	91 57 748 08	93	2
95 41 286 08	2 671 004	96 46 305 08	23	1
95 41 978 08	3 206 002	96 47 960 08	5	2
95 44 254 08	1 400	91 56 853 08	21	2
95 44 254 08	1 410 300	91 56 855 08	21	2
95 44 255 08	1 400 017	92 51 976 08	1	1
95 44 447 08	2 657	91 57 656 08	6	1
95 44 783 08	1 400	91 56 853 08	24	2
95 44 783 08	1 410 300	91 56 855 08	24	2
95 44 784 08	1 400	91 56 853 08	20	6
95 44 784 08	1 410 300	91 56 855 08	20	6
95 44 785 08	1 400	91 56 853 08	35	2
95 44 785 08	1 410 300	91 56 855 08	35	2
95 45 849 08	1 300 011	96 52 493 08	2	162
95 45 915 08	2 391 040	96 53 645 08	11	1
95 45 915 08	3 206	91 52 881 08	10	1
95 46 242 08	2 540	91 53 253 08	10	1
95 50 518 08	3 211	91 57 748 08	7	2
95 50 518 08	3 213	91 52 842 08	11	2
95 50 518 08	3 214	91 52 843 08	27	2
95 50 518 08	3 220 500	91 52 849 08	5	4
95 50 518 08	3 221	91 54 668 08	5	4
95 50 518 08	3 223	91 52 852 08	5	4
95 50 518 08	3 223 010	91 52 853 08	5	4
95 50 518 08	3 223 100	91 55 327 08	5	4
95 50 518 08	3 225	91 52 854 08	24	4
95 50 518 08	3 226	91 52 870 08	5	4
95 50 518 08	3 227	91 52 873 08	5	4
95 50 518 08	3 227 200	91 53 519 08	5	4
95 50 681 08	1 400	91 56 853 08	75	2
95 50 681 08	1 410 300	91 56 855 08	75	2
95 51 017 08	2 970	91 56 537 08	171	2
95 51 525 08	2 340	91 52 776 08	35	1
95 51 525 08	2 978 200	91 54 843 08	15	1
95 51 616 08	3 281	91 52 896 08	44	3
95 54 048 08	3 211	91 57 748 08	76	2
95 54 048 08	3 220 500	91 52 849 08	32	4
95 54 048 08	3 221	91 54 668 08	17	2
95 54 048 08	3 223	91 52 852 08	32	5
95 54 048 08	3 223 010	91 52 853 08	32	5
95 54 048 08	3 223 100	91 55 327 08	32	5
95 54 048 08	3 225	91 52 854 08	40	2
95 54 048 08	3 226	91 52 870 08	32	4
95 54 048 08	3 227	91 52 873 08	32	5
95 54 048 08	3 227 200	91 53 519 08	32	8
95 54 699 08	3 211	91 57 748 08	59	2
95 56 299 08	2 810	91 52 806 08	24	1
95 56 681 08	2 310	91 52 503 08	26	1
95 56 681 08	2 320	91 52 504 08	26	1
95 56 681 08	2 340	91 52 776 08	36	1
95 56 681 08	2 920	91 56 833 08	(1)	4
95 56 681 08	3 211	91 57 748 08	90	1
95 57 168 08	3 205	91 52 880 08	18	2
95 57 495 08	1 920 308	96 48 384 08	20	1
95 57 495 08	1 920 309	96 48 385 08	20	1
95 58 181 08	2 393	91 52 787 08	4	1
95 60 933 08	2 975 000	91 57 881 08	22	1
95 60 974 08	3 206	91 52 881 08	18	2
95 60 974 08	3 281	91 52 896 08	51	1
95 62 043 08	2 990	91 59 244 08	4	2
95 62 043 08	2 990	91 59 244 08	605	1
95 62 979 08	1 100	91 52 375 08	1	2
95 62 980 08	1 100	91 52 375 08	2	2
95 62 981 08	1 100	91 52 375 08	3	2
95 62 982 08	1 100	91 52 375 08	4	2
95 63 963 08	2 932 166	92 68 911 08	1	1
95 64 428 08	3 220 500	91 52 849 08	31	2
95 64 428 08	3 223	91 52 852 08	31	4
95 64 428 08	3 223 100	91 55 327 08	31	4
95 64 428 08	3 225	91 52 854 08	30	2
95 64 428 08	3 226	91 52 870 08	31	2
95 64 428 08	3 227	91 52 873 08	31	4
95 64 428 08	3 227 200	91 53 519 08	31	4
95 66 430 08	3 211	91 57 748 08	79	4
95 66 948 08	3 211 008	96 46 978 08	1	1
95 66 984 08	3 225 100	96 48 582 08	3	1
95 66 984 08	3 281	91 52 896 08	3	1
95 70 053 08	3 780 200	96 54 370 08	1	1
95 70 054 08	3 780 200	96 54 370 08	2	1
95 70 394 08	2 550 010	96 45 685 08	2	4
95 70 439 08	2 711	91 52 800 08	24	1
95 70 468 08	2 391 023	96 45 720 08	4	2
96 17 101 08	2 932 116	96 54 388 08	(5)	1
96 17 203 08	1 997	91 52 512 08	834	2
96 17 270 08	1 991	91 52 510 08	4	1
96 17 503 08	3 291	91 52 831 08	2	2

Item	Page	Assembly	Pos.	Quantity
96 17 565 08	2 920 559	96 47 914 08	2	1
96 17 591 08	2 391 001	96 45 719 08	39	2
96 17 986 08	2 975 191	96 48 196 08	1385	1
96 18 464 08	2 976 203	92 27 489 08	(373)	1
96 18 625 08	2 997	91 56 539 08	335	1
96 19 877 08	3 930 138	96 54 377 08	10	1
96 19 877 08	3 930 575	96 48 380 08	10	1
96 19 989 08	3 790	91 08 481 08	1	1
96 19 990 08	3 790	91 08 481 08	3	1
96 20 093 08	1 632	91 52 389 08	5	2
96 20 102 08	1 632 032	96 20 093 08	1	1
96 20 219 08	3 930 546	96 48 375 08	11	1
96 20 460 08	2 913	91 32 850 08	2	1
96 20 460 08	2 913 009	91 04 705 08	2	1
96 20 599 08	2 913	91 32 850 08	1	1
96 20 599 08	2 913 009	91 04 705 08	1	1
96 20 654 08	1 997	91 52 512 08	802	4
96 20 731 08	2 913 009	91 04 705 08	4	1
96 20 732 08	2 913 005	96 20 731 08	1	1
96 20 732 08	2 913 005	96 28 696 08	1	1
96 20 750 08	2 913 003	96 20 599 08	9	1
96 20 761 08	2 913 006	96 20 732 08	10	1
96 20 762 08	2 913 005	96 20 731 08	21	1
96 20 762 08	2 913 005	96 28 696 08	21	1
96 20 763 08	2 913 005	96 20 731 08	20	1
96 20 920 08	3 206	91 52 881 08	17	2
96 20 920 08	3 281	91 52 896 08	57	1
96 21 541 08	2 920 559	96 47 914 08	8	1
96 22 426 08	2 997	91 56 539 08	263	1
96 22 558 08	2 978 204	96 47 114 08	1216	1
96 22 822 08	2 502	91 55 939 08	5	1
96 22 823 08	2 502	91 55 939 08	6	1
96 23 055 08	2 260 006	96 46 501 08	2	1
96 23 354 08	2 393	91 52 787 08	(1366)	1
96 23 356 08	2 977 005	96 48 195 08	1485	1
96 24 232 08	3 930 731	96 48 374 08	6	1
96 24 385 08	2 997	91 56 539 08	365	1
96 24 498 08	2 780 854	96 37 908 08	1	1
96 24 499 08	2 780 852	96 24 845 08	6	1
96 24 526 08	2 997	91 56 539 08	272	1
96 24 770 08	2 978 101	96 47 912 08	1223	1
96 24 845 08	2 780 854	96 37 908 08	2	1
96 25 348 08	2 997	91 56 539 08	219	1
96 25 639 08	2 311	91 52 834 08	3	1
96 25 639 08	2 312	91 52 835 08	3	1
96 25 943 08	2 997	91 56 539 08	319	1
96 26 895 08	2 997	91 56 539 08	227	1
96 27 295 08	3 225	91 52 854 08	57	1
96 27 578 08	2 978 204	96 47 114 08	1218	1
96 27 618 08	2 997	91 56 539 08	389	1
96 28 573 08	2 997	91 56 539 08	352	1
96 28 576 08	2 997	91 56 539 08	214	1
96 28 615 08	2 997	91 56 539 08	306	1
96 28 688 08	2 780 852	96 24 845 08	4	1
96 28 696 08	2 913	91 32 850 08	4	1
96 29 580 08	2 997	91 56 539 08	215	1
96 31 691 08	2 997	91 56 539 08	181	1
96 31 973 08	1 997	91 52 512 08	836	2
96 32 001 08	1 997	91 52 512 08	838	2
96 33 350 08	2 997	91 56 539 08	201	1
96 33 352 08	2 975 061	96 47 201 08	1408	1
96 33 352 08	2 975 118	96 47 200 08	1408	1
96 33 357 08	2 997	91 56 539 08	341	1
96 34 249 08	2 260 006	96 46 501 08	1	1
96 36 000 08	1 997	91 52 512 08	742	1
96 36 987 08	2 997	91 56 539 08	204	1
96 37 039 08	2 997	91 56 539 08	189	1
96 37 244 08	2 920 578	96 54 379 08	20	1
96 37 685 08	3 930 576	96 48 381 08	5	1
96 37 908 08	2 780 850	91 24 097 08	1	1
96 38 237 08	2 997	91 56 539 08	199	1
96 38 619 08	2 997	91 56 539 08	450	1
96 38 619 08	2 997	91 56 539 08	454	1
96 39 243 08	1 997	91 52 512 08	835	2
96 39 296 08	2 997	91 56 539 08	380	1
96 40 276 08	5 133 090	51 13 090 08	1	1
96 40 277 08	5 133 090	51 13 090 08	7	1
96 40 959 08	2 976 204	96 47 202 08	1463	1
96 40 959 08	2 997	91 56 539 08	251	1
96 41 461 08	2 533 051	96 48 360 08	4	1
96 41 931 08	2 997	91 56 539 08	361	1
96 42 737 08	2 997	91 56 539 08	259	1
96 42 753 08	2 976 204	96 47 202 08	1466	1
96 42 805 08	2 670	91 52 797 08	2	2
96 43 235 08	2 997	91 56 539 08	392	1
96 43 376 08	3 220 500	91 52 849 08	1	1
96 43 434 08	3 226	91 52 870 08	1	1
96 43 440 08	3 220 500	91 52 849 08	42	2
96 43 440 08	3 226	91 52 870 08	40	2
96 43 477 08	2 391 001	96 45 719 08	8	2
96 43 597 08	2 810	91 52 806 08	1	1
96 43 771 08	3 211	91 57 748 08	21	2
96 43 771 08	3 220 500	91 52 849 08	15	8
96 43 771 08	3 221	91 54 668 08	9	8
96 43 771 08	3 223	91 52 852 08	15	8
96 43 771 08	3 223 010	91 52 853 08	15	8
96 43 771 08	3 223 100	91 55 327 08	15	8
96 43 771 08	3 225	91 52 854 08	17	4
96 43 771 08	3 226	91 52 870 08	15	4
96 43 771 08	3 227	91 52 873 08	15	8
96 43 771 08	3 227 002	96 50 498 08	20	2
96 43 771 08	3 227 200	91 53 519 08	15	8
96 43 852 08	2 310	91 52 503 08	1	1
96 43 852 08	2 320	91 52 504 08	1	1
96 44 096 08	3 223	91 52 852 08	1	1
96 44 241 08	2 310	91 52 503 08	18	1
96 44 241 08	2 320	91 52 504 08	18	1
96 44 242 08	2 310	91 52 503 08	19	1
96 44 242 08	2 320	91 52 504 08	19	1
96 44 536 08	2 310	91 52 503 08	500	1
96 44 537 08	2 320	91 52 504 08	500	1
96 44 539 08	2 340	91 52 776 08	500	1
96 44 545 08	2 920 200	96 44 536 08	20	1
96 44 546 08	2 920 260	96 44 537 08	20	1
96 44 548 08	2 920 350	96 44 539 08	20	1
96 44 562 08	2 340	91 52 776 08	3	1
96 44 563 08	2 340	91 52 776 08	4	1
96 44 583 08	2 340	91 52 776 08	5	2
96 44 626 08	2 730	91 52 802 08	1	2
96 44 763 08	1 997	91 52 512 08	816	1

Item	Page	Assembly	Pos.	Quantity
96 44 950 08	1 632	91 52 389 08	1	2
96 45 098 08	3 211	91 57 748 08	1	1
96 45 126 08	3 223 010	91 52 853 08	1	1
96 45 222 08	3 223	91 52 852 08	42	2
96 45 222 08	3 223 010	91 52 853 08	42	2
96 45 222 08	3 223 100	91 55 327 08	42	2
96 45 222 08	3 227 200	91 53 519 08	40	2
96 45 230 08	3 227 002	96 50 498 08	1	1
96 45 230 08	3 561 003	96 45 222 08	1	1
96 45 231 08	3 220 501	96 43 440 08	2	2
96 45 231 08	3 221 200	96 47 984 08	2	2
96 45 231 08	3 225 200	96 48 679 08	2	2
96 45 231 08	3 227 002	96 50 498 08	2	2
96 45 231 08	3 561 003	96 45 222 08	2	2
96 45 232 08	3 220 501	96 43 440 08	3	1
96 45 232 08	3 221 200	96 47 984 08	3	1
96 45 232 08	3 225 200	96 48 679 08	3	1
96 45 232 08	3 227 002	96 50 498 08	3	1
96 45 232 08	3 561 003	96 45 222 08	3	1
96 45 249 08	3 220 501	96 43 440 08	1	1
96 45 287 08	1 400	91 56 853 08	9	34
96 45 287 08	1 410 300	91 56 855 08	9	34
96 45 288 08	3 281	91 52 896 08	33	2
96 45 289 08	3 281	91 52 896 08	(1)	1
96 45 290 08	3 207 003	96 48 259 08	2	2
96 45 290 08	3 207 100	96 48 261 08	1	2
96 45 290 08	3 281	91 52 896 08	(2)	2
96 45 308 08	2 550	91 57 751 08	1	1
96 45 352 08	2 670	91 52 797 08	1	1
96 45 354 08	2 670 002	96 45 352 08	1	1
96 45 393 08	2 932	91 57 750 08	4	1
96 45 394 08	2 932	91 57 750 08	5	1
96 45 400 08	1 400	91 56 853 08	2	1
96 45 401 08	1 410 300	91 56 855 08	2	1
96 45 456 08	2 550	91 57 751 08	11	4
96 45 458 08	2 550	91 57 751 08	(1)	1
96 45 602 08	2 522	91 54 115 08	10	1
96 45 603 08	2 550	91 57 751 08	10	2
96 45 609 08	2 520	91 53 061 08	6	1
96 45 610 08	2 520	91 53 061 08	7	1
96 45 611 08	2 550	91 57 751 08	(1)	1
96 45 680 08	2 550	91 57 751 08	12	2
96 45 685 08	2 550 005	96 45 680 08	1	1
96 45 686 08	2 550 005	96 45 680 08	2	2
96 45 687 08	2 550 005	96 45 680 08	3	2
96 45 688 08	2 550 005	96 45 680 08	4	1
96 45 705 08	2 522	91 54 115 08	2	1
96 45 717 08	2 670 002	96 45 352 08	2	1
96 45 719 08	2 391	91 52 784 08	1	1
96 45 720 08	2 391 001	96 45 719 08	120	1
96 45 748 08	1 742	91 53 021 08	1	2
96 45 803 08	2 522 012	96 45 884 08	3	1
96 45 817 08	1 630	91 52 387 08	1	2
96 45 818 08	1 630	91 52 387 08	2	2
96 45 819 08	1 630	91 52 387 08	3	4
96 45 883 08	2 520	91 53 061 08	27	1
96 45 884 08	2 520	91 53 061 08	26	1
96 45 911 08	2 932 082	96 54 387 08	51	1
96 45 980 08	2 520	91 53 061 08	8	1
96 45 983 08	2 520 032	96 45 980 08	3	1

Item	Page	Assembly	Pos.	Quantity
96 45 984 08	2 520	91 53 061 08	11	1
96 46 046 08	2 522 013	96 45 883 08	4	1
96 46 080 08	2 976 203	92 27 489 08	91	1
96 46 081 08	2 976 203	92 27 489 08	90	1
96 46 246 08	2 550	91 57 751 08	3	17
96 46 246 08	2 652	91 52 794 08	4	16
96 46 246 08	3 214	91 52 843 08	5	4
96 46 246 08	3 225 100	96 48 582 08	2	2
96 46 294 08	3 227	91 52 873 08	1	1
96 46 299 08	2 652	91 52 794 08	1	1
96 46 304 08	2 652	91 52 794 08	2	1
96 46 305 08	2 671	91 52 798 08	1	1
96 46 306 08	2 671 004	96 46 305 08	1	1
96 46 307 08	2 652	91 52 794 08	14	1
96 46 324 08	3 227 200	91 53 519 08	1	1
96 46 382 08	2 810	91 52 806 08	2	1
96 46 383 08	2 810	91 52 806 08	3	1
96 46 384 08	2 810	91 52 806 08	4	1
96 46 385 08	3 225	91 52 854 08	1	1
96 46 388 08	2 550	91 57 751 08	54	4
96 46 501 08	2 260	91 53 057 08	1	1
96 46 505 08	2 533 070	96 48 363 08	2	1
96 46 540 08	1 631 100	91 52 388 08	1	4
96 46 563 08	2 391 001	96 45 719 08	50	1
96 46 750 08	3 213	91 52 842 08	1	1
96 46 753 08	2 859	91 52 809 08	1	1
96 46 754 08	2 859	91 52 809 08	2	1
96 46 755 08	2 859	91 52 809 08	3	1
96 46 756 08	2 859	91 52 809 08	4	1
96 46 757 08	2 859	91 52 809 08	5	1
96 46 758 08	2 859	91 52 809 08	6	1
96 46 759 08	2 859	91 52 809 08	7	1
96 46 760 08	2 859	91 52 809 08	8	1
96 46 761 08	2 859	91 52 809 08	9	1
96 46 767 08	3 206	91 52 881 08	1	1
96 46 775 08	2 859	91 52 809 08	16	1
96 46 776 08	2 859	91 52 809 08	17	1
96 46 777 08	2 859	91 52 809 08	18	1
96 46 778 08	2 859	91 52 809 08	19	1
96 46 779 08	2 859	91 52 809 08	20	1
96 46 782 08	2 393	91 52 787 08	6	1
96 46 787 08	3 213	91 52 842 08	2	2
96 46 809 08	2 859 005	96 46 756 08	1	1
96 46 810 08	2 859 025	96 46 757 08	1	1
96 46 874 08	2 997	91 56 539 08	236	1
96 46 922 08	2 859 029	96 46 779 08	1	1
96 46 971 08	2 260	91 53 057 08	2	1
96 46 972 08	2 260	91 53 057 08	3	1
96 46 978 08	3 211	91 57 748 08	8	1
96 46 979 08	3 211	91 57 748 08	9	1
96 46 980 08	2 520 030	96 45 609 08	1	1
96 46 985 08	2 550 011	96 47 007 08	1	1
96 46 986 08	3 211	91 57 748 08	12	2
96 46 991 08	3 214	91 52 843 08	1	1
96 46 996 08	3 281	91 52 896 08	1	1
96 46 998 08	3 211	91 57 748 08	13	4
96 46 999 08	3 211	91 57 748 08	14	2
96 47 000 08	3 211	91 57 748 08	15	4
96 47 004 08	3 211	91 57 748 08	30	1
96 47 007 08	2 550	91 57 751 08	60	2

Item	Page	Assembly	Pos.	Quantity
96 47 008 08	3 211 003	96 46 986 08	1	1
96 47 009 08	3 211 003	96 46 986 08	2	2
96 47 010 08	3 211 003	96 46 986 08	3	1
96 47 021 08	3 211 009	96 46 979 08	1	1
96 47 099 08	3 211	91 57 748 08	65	4
96 47 103 08	2 550	91 57 751 08	41	1
96 47 114 08	2 978 200	91 54 843 08	91	1
96 47 115 08	2 978 200	91 54 843 08	93	1
96 47 129 08	3 208 001	91 52 883 08	1	1
96 47 187 08	3 208 001	91 52 883 08	2	2
96 47 196 08	2 976 700	91 54 795 08	91	1
96 47 200 08	2 975 700	91 52 774 08	91	1
96 47 201 08	2 975 200	91 52 775 08	91	1
96 47 202 08	2 976 200	91 52 780 08	91	1
96 47 204 08	2 810 001	96 43 597 08	3	1
96 47 216 08	2 533 050	96 48 359 08	3	1
96 47 218 08	3 208 001	91 52 883 08	3	1
96 47 237 08	3 281	91 52 896 08	(1)	2
96 47 239 08	3 281	91 52 896 08	(1)	2
96 47 240 08	3 281	91 52 896 08	28	1
96 47 241 08	3 281	91 52 896 08	31	1
96 47 355 08	2 998	91 56 540 08	240	1
96 47 414 08	2 810	91 52 806 08	5	1
96 47 474 08	2 350	91 52 778 08	500	1
96 47 491 08	2 550	91 57 751 08	27	2
96 47 493 08	2 550 008	96 47 628 08	1	1
96 47 500 08	3 205	91 52 880 08	1	1
96 47 504 08	1 975 006	91 52 509 08	91	1
96 47 505 08	1 975 006	91 52 509 08	93	1
96 47 506 08	2 671	91 52 798 08	4	2
96 47 510 08	2 671	91 52 798 08	9	1
96 47 540 08	2 975 000	91 57 881 08	93	1
96 47 562 08	3 205	91 52 880 08	5	2
96 47 595 08	3 211 003	96 46 986 08	12	1
96 47 596 08	3 205	91 52 880 08	2	1
96 47 628 08	2 550	91 57 751 08	37	1
96 47 644 08	2 550 009	96 47 645 08	1	1
96 47 645 08	2 550	91 57 751 08	36	1
96 47 719 08	2 997	91 56 539 08	238	1
96 47 719 08	2 997	91 56 539 08	240	1
96 47 854 08	2 671 004	96 46 305 08	22	1
96 47 880 08	2 522 013	96 45 883 08	3	2
96 47 888 08	3 282	91 52 897 08	1	1
96 47 889 08	3 282 002	96 47 890 08	13	2
96 47 890 08	3 282	91 52 897 08	2	1
96 47 912 08	2 978 100	91 52 796 08	91	1
96 47 913 08	2 978 100	91 52 796 08	93	1
96 47 914 08	2 920	91 56 833 08	8	1
96 47 915 08	2 970	91 56 537 08	3	1
96 47 917 08	2 978 200	91 54 843 08	3	1
96 47 918 08	2 970	91 56 537 08	4	1
96 47 919 08	2 978 100	91 52 796 08	3	1
96 47 922 08	2 970	91 56 537 08	14	1
96 47 931 08	2 391 001	96 45 719 08	130	1
96 47 951 08	3 206	91 52 881 08	2	1
96 47 960 08	3 206	91 52 881 08	3	1
96 47 979 08	3 221	91 54 668 08	1	1
96 47 983 08	3 206 002	96 47 960 08	1	1
96 47 984 08	3 221	91 54 668 08	24	2
96 47 985 08	3 221 200	96 47 984 08	1	1

Item	Page	Assembly	Pos.	Quantity
96 47 989 08	3 282 002	96 47 890 08	19	1
96 47 990 08	3 282 002	96 47 890 08	24	2
96 48 024 08	3 281	91 52 896 08	11	2
96 48 027 08	3 281	91 52 896 08	21	2
96 48 159 08	2 859	91 52 809 08	10	1
96 48 167 08	2 932 160	96 54 385 08	2	1
96 48 168 08	2 932 168	96 48 167 08	1	1
96 48 170 08	2 391 001	96 45 719 08	6	1
96 48 195 08	2 977	91 57 756 08	91	1
96 48 196 08	2 975 000	91 57 881 08	91	1
96 48 259 08	3 207	91 53 433 08	2	4
96 48 260 08	3 207 003	96 48 259 08	1	1
96 48 261 08	3 207	91 53 433 08	3	2
96 48 276 08	2 859	91 52 809 08	37	1
96 48 277 08	2 859	91 52 809 08	38	1
96 48 278 08	2 859	91 52 809 08	39	1
96 48 292 08	3 207	91 53 433 08	4	2
96 48 302 08	1 920 418	96 48 687 08	(152)	1
96 48 302 08	3 930 639	96 50 132 08	156	1
96 48 302 08	3 930 640	96 50 481 08	(156)	1
96 48 302 08	3 930 730	96 50 599 08	(154)	1
96 48 310 08	3 207	91 53 433 08	5	2
96 48 313 08	2 932 001	96 45 393 08	3	1
96 48 317 08	2 920 535	96 48 318 08	10	1
96 48 318 08	2 920	91 56 833 08	10	1
96 48 319 08	2 260 006	96 46 501 08	5	1
96 48 328 08	2 920	91 56 833 08	40	1
96 48 329 08	2 932 082	96 54 387 08	30	1
96 48 330 08	2 932 082	96 54 387 08	31	1
96 48 331 08	2 932 082	96 54 387 08	32	1
96 48 332 08	2 932 082	96 54 387 08	33	1
96 48 333 08	2 932 082	96 54 387 08	34	1
96 48 334 08	2 932 082	96 54 387 08	35	1
96 48 337 08	3 207 101	96 48 292 08	1	2
96 48 347 08	3 206	91 52 881 08	47	2
96 48 349 08	3 206	91 52 881 08	48	1
96 48 354 08	3 207	91 53 433 08	6	2
96 48 359 08	2 533	91 52 789 08	2	1
96 48 360 08	2 533	91 52 789 08	3	1
96 48 361 08	2 393	91 52 787 08	7	1
96 48 362 08	2 393	91 52 787 08	8	1
96 48 363 08	2 533	91 52 789 08	5	1
96 48 364 08	2 533	91 52 789 08	6	1
96 48 365 08	2 533	91 52 789 08	7	1
96 48 366 08	2 533	91 52 789 08	4	1
96 48 367 08	2 533 070	96 48 363 08	30	1
96 48 368 08	2 533 054	96 48 366 08	1	1
96 48 369 08	2 533 054	96 48 366 08	2	1
96 48 370 08	2 533 060	96 48 368 08	1	1
96 48 371 08	2 533 062	96 48 369 08	1	1
96 48 372 08	2 533 054	96 48 366 08	3	1
96 48 374 08	3 206	91 52 881 08	500	1
96 48 375 08	3 208 001	91 52 883 08	500	1
96 48 376 08	2 780 908	91 52 958 08	3	1
96 48 377 08	2 780 908	91 52 958 08	2	1
96 48 378 08	2 835	91 52 807 08	3	1
96 48 379 08	2 835	91 52 807 08	4	1
96 48 380 08	3 213	91 52 842 08	500	1
96 48 381 08	3 214	91 52 843 08	500	1
96 48 383 08	1 920 300	91 52 505 08	2	1

Item	Page	Assembly	Pos.	Quantity
96 48 384 08	1 920 300	91 52 505 08	3	1
96 48 385 08	1 920 300	91 52 505 08	4	1
96 48 390 08	2 780 244	91 52 951 08	10	1
96 48 396 08	2 925 400	91 52 938 08	10	1
96 48 397 08	2 925 400	91 52 938 08	20	1
96 48 426 08	2 502	91 55 939 08	7	1
96 48 427 08	2 502	91 55 939 08	8	1
96 48 428 08	2 502	91 55 939 08	9	1
96 48 437 08	2 502	91 55 939 08	12	2
96 48 438 08	2 502	91 55 939 08	13	1
96 48 439 08	2 502	91 55 939 08	14	1
96 48 449 08	2 391 001	96 45 719 08	4	1
96 48 457 08	2 391 001	96 45 719 08	3	1
96 48 468 08	2 391 001	96 45 719 08	2	1
96 48 482 08	3 223 100	91 55 327 08	1	1
96 48 489 08	3 930 138	96 54 377 08	6	1
96 48 491 08	2 391 001	96 45 719 08	1	1
96 48 500 08	2 391 001	96 45 719 08	25	1
96 48 501 08	2 391 001	96 45 719 08	26	1
96 48 526 08	3 215 006	91 52 847 08	1	1
96 48 528 08	2 391 001	96 45 719 08	29	1
96 48 533 08	3 780 751	91 52 952 08	12	1
96 48 552 08	2 932 082	96 54 387 08	1	1
96 48 582 08	3 225	91 52 854 08	2	1
96 48 584 08	3 225 100	96 48 582 08	1	1
96 48 606 08	2 391 001	96 45 719 08	31	1
96 48 607 08	3 215 005	91 52 846 08	6	1
96 48 607 08	3 215 006	91 52 847 08	6	1
96 48 608 08	3 215 005	91 52 846 08	7	1
96 48 608 08	3 215 006	91 52 847 08	7	1
96 48 609 08	3 215 005	91 52 846 08	8	2
96 48 609 08	3 215 006	91 52 847 08	8	2
96 48 618 08	2 977 200	91 55 149 08	91	1
96 48 626 08	2 503 100	91 55 873 08	1	1
96 48 638 08	3 830	91 55 535 08	1	2
96 48 639 08	3 830	91 55 535 08	3	2
96 48 640 08	3 830	91 55 535 08	2	2
96 48 667 08	3 215 005	91 52 846 08	1	1
96 48 679 08	3 225	91 52 854 08	44	2
96 48 680 08	3 225 200	96 48 679 08	1	1
96 48 687 08	1 920 307	96 48 383 08	2	1
96 48 688 08	1 920 418	96 48 687 08	2	1
96 48 693 08	1 920 418	96 48 687 08	1	1
96 48 703 08	1 920 308	96 48 384 08	10	1
96 48 707 08	1 920 309	96 48 385 08	10	1
96 48 718 08	1 920 417	96 48 703 08	10	1
96 48 719 08	1 920 403	96 48 707 08	10	1
96 48 733 08	2 520	91 53 061 08	46	1
96 48 747 08	1 920 417	96 48 703 08	2	1
96 48 748 08	1 920 417	96 48 703 08	3	1
96 48 749 08	1 920 403	96 48 707 08	2	1
96 48 750 08	1 920 403	96 48 707 08	3	1
96 48 794 08	2 920 443	96 54 236 08	1	1
96 48 795 08	2 920 448	96 48 794 08	4	1
96 48 799 08	2 920 815	96 49 300 08	11	1
96 48 896 08	1 975 006	91 52 509 08	(760)	4
96 48 897 08	1 975 006	91 52 509 08	(761)	4
96 48 898 08	1 975 006	91 52 509 08	(762)	4
96 48 907 08	1 998	91 52 513 08	730	2
96 48 908 08	1 998	91 52 513 08	731	2

Item	Page	Assembly	Pos.	Quantity
96 48 909 08	1 998	91 52 513 08	732	2
96 48 910 08	1 998	91 52 513 08	733	2
96 48 911 08	1 998	91 52 513 08	734	2
96 48 912 08	1 998	91 52 513 08	735	2
96 48 913 08	1 998	91 52 513 08	736	2
96 48 914 08	1 998	91 52 513 08	737	2
96 48 922 08	1 998	91 52 513 08	700	2
96 48 923 08	1 998	91 52 513 08	701	2
96 48 924 08	1 998	91 52 513 08	702	2
96 48 925 08	1 998	91 52 513 08	703	2
96 48 926 08	1 998	91 52 513 08	704	2
96 48 927 08	1 998	91 52 513 08	705	2
96 48 931 08	1 998	91 52 513 08	706	2
96 48 932 08	1 998	91 52 513 08	707	2
96 48 933 08	1 998	91 52 513 08	708	1
96 48 934 08	1 998	91 52 513 08	709	1
96 48 935 08	1 998	91 52 513 08	710	1
96 48 936 08	1 998	91 52 513 08	711	1
96 48 938 08	1 998	91 52 513 08	713	1
96 48 939 08	1 998	91 52 513 08	714	1
96 49 011 08	3 930 138	96 54 377 08	(6)	1
96 49 026 08	3 930 730	96 54 398 08	380	1
96 49 027 08	3 930 730	96 54 398 08	390	1
96 49 030 08	2 533 065	96 48 364 08	15	1
96 49 041 08	3 930 730	96 54 398 08	360	1
96 49 042 08	3 214	91 52 843 08	2	2
96 49 043 08	3 214	91 52 843 08	3	1
96 49 044 08	3 214	91 52 843 08	4	1
96 49 047 08	3 930 730	96 54 398 08	370	1
96 49 052 08	3 930 730	96 54 398 08	310	1
96 49 053 08	3 930 730	96 54 398 08	350	1
96 49 055 08	3 930 730	96 54 398 08	420	1
96 49 056 08	3 930 730	96 54 398 08	430	1
96 49 064 08	3 930 730	96 54 398 08	303	1
96 49 083 08	2 520	91 53 061 08	68	1
96 49 100 08	2 533 065	96 48 364 08	10	1
96 49 101 08	2 533 065	96 48 364 08	11	1
96 49 102 08	2 533 065	96 48 364 08	12	1
96 49 103 08	2 533 065	96 48 364 08	13	1
96 49 105 08	2 533 065	96 48 364 08	16	1
96 49 106 08	2 533 065	96 48 364 08	17	1
96 49 120 08	1 920 417	96 48 703 08	1	1
96 49 121 08	1 920 403	96 48 707 08	1	1
96 49 125 08	2 520	91 53 061 08	69	1
96 49 134 08	2 391 001	96 45 719 08	38	1
96 49 182 08	2 510	91 52 788 08	1	1
96 49 183 08	2 510	91 52 788 08	2	1
96 49 184 08	2 510	91 52 788 08	3	1
96 49 196 08	2 392	91 52 785 08	16	2
96 49 209 08	2 932 001	96 45 393 08	(2)	1
96 49 211 08	2 932 001	96 45 393 08	2	1
96 49 212 08	2 932 001	96 45 393 08	(2)	1
96 49 300 08	2 920 083	96 48 319 08	10	1
96 49 314 08	2 533 066	96 48 365 08	13	1
96 49 441 08	2 520 034	96 45 984 08	19	1
96 49 535 08	1 997	91 52 512 08	805	1
96 49 541 08	1 997	91 52 512 08	833	2
96 49 545 08	1 997	91 52 512 08	744	1
96 49 546 08	1 997	91 52 512 08	814	1
96 49 547 08	1 997	91 52 512 08	815	1

Item	Page	Assembly	Pos.	Quantity
96 49 548 08	1 997	91 52 512 08	817	1
96 49 548 08	2 977 005	96 48 195 08	1487	1
96 49 549 08	1 997	91 52 512 08	830	2
96 49 550 08	1 997	91 52 512 08	831	2
96 49 551 08	1 970 161	96 50 706 08	(1840)	2
96 49 553 08	1 970 161	96 50 706 08	(1841)	2
96 49 567 08	2 978 101	96 47 912 08	1224	1
96 49 576 08	2 997	91 56 539 08	360	1
96 49 579 08	2 978 204	96 47 114 08	1210	1
96 49 589 08	2 997	91 56 539 08	371	1
96 49 593 08	2 997	91 56 539 08	254	1
96 49 594 08	2 997	91 56 539 08	222	1
96 49 595 08	2 997	91 56 539 08	223	1
96 49 596 08	2 997	91 56 539 08	225	1
96 49 597 08	2 997	91 56 539 08	230	1
96 49 598 08	2 997	91 56 539 08	232	1
96 49 599 08	2 997	91 56 539 08	235	1
96 49 600 08	2 997	91 56 539 08	200	1
96 49 651 08	2 541	91 52 790 08	1	1
96 49 669 08	3 282 001	96 47 888 08	1	1
96 49 841 08	2 502	91 55 939 08	26	2
96 49 873 08	2 520 033	96 50 633 08	2	1
96 49 935 08	2 391 001	96 45 719 08	44	1
96 50 045 08	3 930 639	96 50 132 08	2	1
96 50 132 08	3 930 638	96 51 624 08	2	1
96 50 143 08	2 533 050	96 48 359 08	4	1
96 50 161 08	2 920 536	96 48 317 08	15	1
96 50 211 08	3 930 730	96 54 398 08	440	1
96 50 215 08	2 502	91 55 939 08	46	2
96 50 233 08	3 930 638	96 51 624 08	350	1
96 50 235 08	3 930 638	96 51 624 08	360	1
96 50 237 08	3 930 638	96 51 624 08	370	1
96 50 385 08	2 533 051	96 48 360 08	1	1
96 50 478 08	3 930 640	96 50 481 08	6	1
96 50 481 08	3 930 575	96 48 380 08	1	1
96 50 482 08	3 930 640	96 50 481 08	8	1
96 50 483 08	3 930 640	96 50 481 08	(2)	1
96 50 492 08	3 227 002	96 50 498 08	13	2
96 50 494 08	3 227 002	96 50 498 08	14	2
96 50 495 08	2 125	91 52 773 08	14	1
96 50 498 08	3 227	91 52 873 08	40	2
96 50 514 08	2 391 001	96 45 719 08	47	1
96 50 520 08	2 391 001	96 45 719 08	48	1
96 50 546 08	2 391 001	96 45 719 08	51	1
96 50 572 08	3 930 731	96 48 374 08	7	1
96 50 573 08	3 930 731	96 48 374 08	8	1
96 50 574 08	3 930 731	96 48 374 08	9	1
96 50 575 08	3 930 009	96 50 573 08	6	1
96 50 599 08	3 930 546	96 48 375 08	1	1
96 50 603 08	2 340	91 52 776 08	22	4
96 50 606 08	2 391	91 52 784 08	8	1
96 50 616 08	2 391	91 52 784 08	6	1
96 50 633 08	2 520	91 53 061 08	9	1
96 50 641 08	3 930 730	96 50 599 08	7	1
96 50 642 08	3 930 730	96 50 599 08	8	1
96 50 643 08	3 930 730	96 50 599 08	(2)	1
96 50 706 08	1 970	91 56 958 08	2	1
96 50 707 08	1 970 161	96 50 706 08	91	1
96 50 778 08	2 340	91 52 776 08	31	1
96 50 779 08	2 340	91 52 776 08	32	1

Item	Page	Assembly	Pos.	Quantity
96 51 039 08	2 835	91 52 807 08	(10)	1
96 51 040 08	2 835	91 52 807 08	(20)	1
96 51 045 08	3 780 258	96 56 482 08	4	1
96 51 071 08	2 391 001	96 45 719 08	56	1
96 51 072 08	1 920 418	96 48 687 08	(2)	1
96 51 115 08	2 920 638	96 51 138 08	1	1
96 51 118 08	2 920 536	96 48 317 08	16	1
96 51 119 08	2 780 908	91 52 958 08	(1)	1
96 51 126 08	2 920 536	96 48 317 08	18	1
96 51 127 08	2 920 536	96 48 317 08	19	1
96 51 129 08	2 920 815	96 49 300 08	12	1
96 51 130 08	2 920 815	96 49 300 08	13	1
96 51 131 08	2 920 815	96 49 300 08	14	1
96 51 136 08	2 920	91 56 833 08	28	1
96 51 138 08	2 920 637	96 51 136 08	1	1
96 51 173 08	3 214	91 52 843 08	7	1
96 51 174 08	3 214	91 52 843 08	8	1
96 51 181 08	2 810	91 52 806 08	49	1
96 51 219 08	2 975 200	91 52 775 08	93	1
96 51 219 08	2 975 700	91 52 774 08	93	1
96 51 329 08	2 998	91 56 540 08	260	1
96 51 330 08	2 998	91 56 540 08	261	1
96 51 331 08	2 998	91 56 540 08	262	1
96 51 332 08	2 998	91 56 540 08	263	1
96 51 333 08	2 998	91 56 540 08	264	1
96 51 334 08	2 998	91 56 540 08	265	1
96 51 335 08	2 998	91 56 540 08	267	3
96 51 336 08	2 998	91 56 540 08	266	1
96 51 337 08	2 998	91 56 540 08	268	1
96 51 338 08	2 998	91 56 540 08	269	1
96 51 339 08	2 998	91 56 540 08	270	1
96 51 340 08	2 998	91 56 540 08	271	1
96 51 341 08	2 998	91 56 540 08	232	1
96 51 342 08	2 998	91 56 540 08	234	2
96 51 343 08	2 998	91 56 540 08	235	1
96 51 344 08	2 998	91 56 540 08	236	1
96 51 345 08	2 998	91 56 540 08	237	1
96 51 346 08	2 998	91 56 540 08	238	1
96 51 347 08	2 998	91 56 540 08	239	1
96 51 348 08	2 998	91 56 540 08	241	1
96 51 350 08	2 975 700	91 52 774 08	(280)	1
96 51 405 08	2 925 401	96 48 396 08	3	1
96 51 406 08	2 925 402	96 51 405 08	1	1
96 51 407 08	2 925 402	96 51 405 08	2	1
96 51 452 08	2 391 023	96 45 720 08	27	3
96 51 459 08	2 391 023	96 45 720 08	28	3
96 51 490 08	2 975 700	91 52 774 08	(281)	1
96 51 491 08	2 998	91 56 540 08	300	1
96 51 492 08	2 998	91 56 540 08	301	1
96 51 495 08	2 998	91 56 540 08	304	1
96 51 496 08	2 998	91 56 540 08	305	1
96 51 497 08	2 998	91 56 540 08	306	1
96 51 498 08	2 998	91 56 540 08	307	1
96 51 499 08	2 998	91 56 540 08	308	1
96 51 500 08	2 998	91 56 540 08	309	1
96 51 506 08	2 998	91 56 540 08	314	1
96 51 507 08	2 998	91 56 540 08	315	1
96 51 510 08	2 998	91 56 540 08	318	1
96 51 511 08	2 998	91 56 540 08	319	1
96 51 514 08	2 998	91 56 540 08	322	1

Item	Page	Assembly	Pos.	Quantity
96 51 515 08	2 998	91 56 540 08	323	1
96 51 518 08	2 998	91 56 540 08	326	1
96 51 519 08	2 998	91 56 540 08	327	1
96 51 520 08	2 998	91 56 540 08	328	1
96 51 521 08	2 998	91 56 540 08	329	1
96 51 522 08	2 998	91 56 540 08	330	1
96 51 523 08	2 998	91 56 540 08	331	1
96 51 524 08	2 998	91 56 540 08	332	1
96 51 525 08	2 998	91 56 540 08	333	1
96 51 526 08	2 998	91 56 540 08	334	1
96 51 527 08	2 998	91 56 540 08	335	1
96 51 528 08	2 998	91 56 540 08	336	1
96 51 529 08	2 998	91 56 540 08	337	1
96 51 534 08	2 998	91 56 540 08	342	1
96 51 537 08	2 998	91 56 540 08	345	1
96 51 544 08	2 998	91 56 540 08	352	1
96 51 553 08	2 997	91 56 539 08	202	1
96 51 554 08	2 997	91 56 539 08	203	1
96 51 556 08	2 997	91 56 539 08	206	1
96 51 557 08	2 997	91 56 539 08	205	1
96 51 559 08	2 997	91 56 539 08	208	1
96 51 560 08	2 997	91 56 539 08	209	1
96 51 561 08	2 997	91 56 539 08	212	1
96 51 562 08	2 997	91 56 539 08	213	1
96 51 567 08	2 997	91 56 539 08	253	1
96 51 572 08	2 976 701	96 47 196 08	1450	1
96 51 573 08	2 976 701	96 47 196 08	1451	1
96 51 586 08	2 970 081	96 50 495 08	(1371)	2
96 51 587 08	2 997	91 56 539 08	187	1
96 51 588 08	2 997	91 56 539 08	196	1
96 51 589 08	2 975 061	96 47 201 08	1402	1
96 51 589 08	2 975 118	96 47 200 08	1402	1
96 51 590 08	2 975 061	96 47 201 08	1403	1
96 51 590 08	2 975 118	96 47 200 08	1403	1
96 51 591 08	2 976 204	96 47 202 08	1461	1
96 51 592 08	2 997	91 56 539 08	313	1
96 51 593 08	2 997	91 56 539 08	316	1
96 51 595 08	2 997	91 56 539 08	324	1
96 51 596 08	2 997	91 56 539 08	329	1
96 51 596 08	2 997	91 56 539 08	330	1
96 51 598 08	2 997	91 56 539 08	344	1
96 51 599 08	2 997	91 56 539 08	345	1
96 51 600 08	2 997	91 56 539 08	346	1
96 51 601 08	2 997	91 56 539 08	347	1
96 51 602 08	2 997	91 56 539 08	348	1
96 51 603 08	2 997	91 56 539 08	349	1
96 51 604 08	2 997	91 56 539 08	351	1
96 51 606 08	2 997	91 56 539 08	368	1
96 51 607 08	2 997	91 56 539 08	303	1
96 51 607 08	2 997	91 56 539 08	369	1
96 51 608 08	2 997	91 56 539 08	370	1
96 51 609 08	2 997	91 56 539 08	300	1
96 51 610 08	2 997	91 56 539 08	378	1
96 51 624 08	3 930 576	96 48 381 08	1	1
96 51 655 08	2 998	91 56 540 08	362	1
96 51 656 08	2 998	91 56 540 08	363	1
96 51 661 08	2 998	91 56 540 08	368	1
96 51 662 08	2 998	91 56 540 08	369	1
96 51 663 08	2 998	91 56 540 08	370	1
96 51 664 08	2 998	91 56 540 08	371	1

Item	Page	Assembly	Pos.	Quantity
96 51 665 08	2 998	91 56 540 08	372	1
96 51 668 08	2 998	91 56 540 08	375	1
96 51 670 08	2 975 000	91 57 881 08	(377)	1
96 51 671 08	2 998	91 56 540 08	378	2
96 51 672 08	2 998	91 56 540 08	379	1
96 51 673 08	2 998	91 56 540 08	380	1
96 51 674 08	2 998	91 56 540 08	381	1
96 51 675 08	2 998	91 56 540 08	382	1
96 51 676 08	2 998	91 56 540 08	383	1
96 51 677 08	2 998	91 56 540 08	384	1
96 51 678 08	2 998	91 56 540 08	385	1
96 51 680 08	2 998	91 56 540 08	389	1
96 51 681 08	2 998	91 56 540 08	390	1
96 51 684 08	2 998	91 56 540 08	393	1
96 51 685 08	2 998	91 56 540 08	394	1
96 51 686 08	2 998	91 56 540 08	395	1
96 51 689 08	2 998	91 56 540 08	398	1
96 51 692 08	2 998	91 56 540 08	401	1
96 51 693 08	2 998	91 56 540 08	402	1
96 51 694 08	2 998	91 56 540 08	403	1
96 51 695 08	2 998	91 56 540 08	404	1
96 51 696 08	2 998	91 56 540 08	405	1
96 51 697 08	2 998	91 56 540 08	406	1
96 51 698 08	2 998	91 56 540 08	407	1
96 51 700 08	2 998	91 56 540 08	409	1
96 51 701 08	2 998	91 56 540 08	410	1
96 51 702 08	2 998	91 56 540 08	411	1
96 51 703 08	2 998	91 56 540 08	412	1
96 51 705 08	2 998	91 56 540 08	414	1
96 51 707 08	2 998	91 56 540 08	416	1
96 51 708 08	2 998	91 56 540 08	417	1
96 51 709 08	2 998	91 56 540 08	418	1
96 51 711 08	2 998	91 56 540 08	420	1
96 51 712 08	2 998	91 56 540 08	421	1
96 51 713 08	2 998	91 56 540 08	422	1
96 51 714 08	2 998	91 56 540 08	423	1
96 51 715 08	2 998	91 56 540 08	424	1
96 51 716 08	2 998	91 56 540 08	425	1
96 51 717 08	2 998	91 56 540 08	426	1
96 51 718 08	2 998	91 56 540 08	427	1
96 51 719 08	2 998	91 56 540 08	428	1
96 51 720 08	2 998	91 56 540 08	429	1
96 51 721 08	2 998	91 56 540 08	430	1
96 51 722 08	2 998	91 56 540 08	431	1
96 51 723 08	2 998	91 56 540 08	432	1
96 51 725 08	2 998	91 56 540 08	434	1
96 51 727 08	2 998	91 56 540 08	436	1
96 51 731 08	2 978 102	96 47 913 08	180	2
96 51 732 08	2 978 102	96 47 913 08	181	1
96 51 733 08	2 978 102	96 47 913 08	182	1
96 51 734 08	2 978 102	96 47 913 08	183	1
96 51 735 08	2 978 102	96 47 913 08	184	2
96 51 736 08	2 978 102	96 47 913 08	185	1
96 51 737 08	2 978 102	96 47 913 08	186	1
96 51 738 08	2 978 102	96 47 913 08	187	1
96 51 739 08	2 978 102	96 47 913 08	188	1
96 51 740 08	2 978 102	96 47 913 08	189	1
96 51 741 08	2 978 102	96 47 913 08	190	1
96 51 750 08	2 978 205	96 47 115 08	144	1
96 51 751 08	2 978 205	96 47 115 08	145	1

Item	Page	Assembly	Pos.	Quantity
96 51 752 08	2 978 205	96 47 115 08	146	1
96 51 753 08	2 978 205	96 47 115 08	147	1
96 51 754 08	2 978 205	96 47 115 08	148	1
96 51 755 08	2 978 205	96 47 115 08	149	1
96 51 756 08	2 978 205	96 47 115 08	150	1
96 51 757 08	2 978 205	96 47 115 08	151	1
96 51 758 08	2 978 205	96 47 115 08	152	1
96 51 759 08	2 978 205	96 47 115 08	153	1
96 51 760 08	2 978 205	96 47 115 08	154	1
96 51 810 08	2 652	91 52 794 08	25	1
96 51 811 08	2 652	91 52 794 08	26	1
96 51 812 08	2 652	91 52 794 08	27	2
96 51 813 08	2 652	91 52 794 08	28	1
96 51 848 08	2 920 581	96 54 405 08	150	1
96 51 850 08	2 920 581	96 54 405 08	151	1
96 51 854 08	2 920 581	96 54 405 08	152	1
96 51 855 08	2 920 581	96 54 405 08	153	1
96 51 856 08	2 920 581	96 54 405 08	154	1
96 51 857 08	2 920 581	96 54 405 08	155	1
96 51 859 08	2 925 405	96 48 397 08	30	1
96 51 896 08	2 997	91 56 539 08	381	1
96 51 902 08	2 831	91 57 754 08	(1103)	1
96 51 905 08	2 977 005	96 48 195 08	1484	1
96 51 906 08	2 977 005	96 48 195 08	1486	1
96 51 907 08	2 977 201	96 48 618 08	1245	2
96 51 908 08	2 977 201	96 48 618 08	1243	1
96 51 909 08	2 977 201	96 48 618 08	1244	1
96 51 914 08	2 978 204	96 47 114 08	1215	1
96 51 914 08	2 978 204	96 47 114 08	1217	1
96 51 917 08	2 997	91 56 539 08	320	1
96 51 947 08	2 997	91 56 539 08	451	1
96 51 948 08	2 997	91 56 539 08	452	1
96 52 045 08	2 997	91 56 539 08	122	1
96 52 046 08	2 997	91 56 539 08	123	1
96 52 047 08	2 997	91 56 539 08	207	1
96 52 049 08	1 997	91 52 512 08	741	1
96 52 049 08	1 997	91 52 512 08	743	1
96 52 066 08	2 997	91 56 539 08	210	1
96 52 067 08	2 997	91 56 539 08	211	1
96 52 068 08	2 997	91 56 539 08	228	1
96 52 070 08	2 997	91 56 539 08	453	1
96 52 071 08	2 997	91 56 539 08	322	1
96 52 072 08	2 997	91 56 539 08	323	1
96 52 073 08	2 997	91 56 539 08	325	1
96 52 074 08	2 997	91 56 539 08	340	1
96 52 075 08	2 997	91 56 539 08	343	1
96 52 267 08	3 930 638	96 51 624 08	320	1
96 52 272 08	3 930 638	96 51 624 08	330	1
96 52 291 08	3 281	91 52 896 08	55	1
96 52 296 08	2 978 205	96 47 115 08	155	1
96 52 297 08	2 978 205	96 47 115 08	156	1
96 52 298 08	2 978 205	96 47 115 08	157	1
96 52 299 08	2 978 205	96 47 115 08	158	1
96 52 300 08	2 978 205	96 47 115 08	159	1
96 52 301 08	2 978 205	96 47 115 08	160	1
96 52 302 08	2 978 205	96 47 115 08	161	1
96 52 303 08	2 978 205	96 47 115 08	162	1
96 52 304 08	2 978 205	96 47 115 08	163	1
96 52 305 08	2 978 205	96 47 115 08	164	1
96 52 306 08	2 978 205	96 47 115 08	165	1

Item	Page	Assembly	Pos.	Quantity
96 52 307 08	2 978 205	96 47 115 08	166	1
96 52 308 08	2 978 205	96 47 115 08	167	1
96 52 309 08	2 978 205	96 47 115 08	168	1
96 52 310 08	2 978 205	96 47 115 08	169	1
96 52 311 08	2 978 205	96 47 115 08	170	1
96 52 313 08	2 998	91 56 540 08	437	1
96 52 448 08	2 391 001	96 45 719 08	73	1
96 52 493 08	1 300	91 52 768 08	1	1
96 52 546 08	3 780 751	91 52 952 08	8	1
96 52 556 08	2 533	91 52 789 08	8	1
96 52 559 08	2 533 071	96 52 556 08	11	1
96 52 560 08	2 533 071	96 52 556 08	12	1
96 52 614 08	2 920	91 56 833 08	15	1
96 52 635 08	2 970 081	96 50 495 08	91	1
96 52 651 08	2 920 288	96 52 614 08	5	1
96 52 910 08	2 790 455	91 57 005 08	1	1
96 52 911 08	2 790 455	91 57 005 08	2	1
96 52 917 08	2 520	91 53 061 08	81	1
96 52 929 08	2 920 288	96 52 614 08	10	1
96 52 930 08	2 920 288	96 52 614 08	11	1
96 52 931 08	2 920 288	96 52 614 08	12	1
96 52 932 08	2 920 288	96 52 614 08	13	1
96 52 933 08	2 920 288	96 52 614 08	14	1
96 52 934 08	2 920 288	96 52 614 08	15	1
96 52 935 08	2 920 288	96 52 614 08	16	1
96 52 936 08	2 920 288	96 52 614 08	18	1
96 53 041 08	2 998	91 56 540 08	310	1
96 53 042 08	2 998	91 56 540 08	311	1
96 53 043 08	2 998	91 56 540 08	312	1
96 53 044 08	2 998	91 56 540 08	313	1
96 53 045 08	2 998	91 56 540 08	316	1
96 53 046 08	2 998	91 56 540 08	317	1
96 53 047 08	2 998	91 56 540 08	320	1
96 53 048 08	2 998	91 56 540 08	321	1
96 53 049 08	2 998	91 56 540 08	324	1
96 53 050 08	2 998	91 56 540 08	325	1
96 53 051 08	2 998	91 56 540 08	364	1
96 53 052 08	2 998	91 56 540 08	365	1
96 53 053 08	2 998	91 56 540 08	339	1
96 53 054 08	2 998	91 56 540 08	340	2
96 53 055 08	2 998	91 56 540 08	354	1
96 53 056 08	2 998	91 56 540 08	356	1
96 53 057 08	2 998	91 56 540 08	400	1
96 53 058 08	2 998	91 56 540 08	355	1
96 53 059 08	2 998	91 56 540 08	361	1
96 53 060 08	2 998	91 56 540 08	359	1
96 53 061 08	2 998	91 56 540 08	419	1
96 53 062 08	2 998	91 56 540 08	360	1
96 53 063 08	2 998	91 56 540 08	357	1
96 53 064 08	2 998	91 56 540 08	353	1
96 53 065 08	2 998	91 56 540 08	358	1
96 53 066 08	2 998	91 56 540 08	367	1
96 53 067 08	2 998	91 56 540 08	413	1
96 53 086 08	2 631	91 56 817 08	1	3
96 53 087 08	2 631	91 56 817 08	2	1
96 53 088 08	2 631	91 56 817 08	3	1
96 53 089 08	2 631	91 56 817 08	4	1
96 53 090 08	2 631	91 56 817 08	5	1
96 53 091 08	2 631	91 56 817 08	6	6
96 53 092 08	2 631	91 56 817 08	7	1

Item	Page	Assembly	Pos.	Quantity
96 53 093 08	2 631	91 56 817 08	8	6
96 53 121 08	2 730	91 52 802 08	7	1
96 53 131 08	2 520	91 53 061 08	82	1
96 53 234 08	1 400	91 56 853 08	1	1
96 53 235 08	1 400	91 56 853 08	(1)	1
96 53 255 08	2 391 040	96 53 645 08	1	1
96 53 258 08	1 410 300	91 56 855 08	1	1
96 53 259 08	1 410 300	91 56 855 08	(1)	1
96 53 262 08	1 400	91 56 853 08	70	1
96 53 262 08	1 410 300	91 56 855 08	70	1
96 53 263 08	1 400	91 56 853 08	71	1
96 53 263 08	1 410 300	91 56 855 08	71	1
96 53 645 08	2 391 001	96 45 719 08	13	1
96 53 678 08	2 391 040	96 53 645 08	10	1
96 53 864 08	2 550	91 57 751 08	88	1
96 54 041 08	2 393	91 52 787 08	500	1
96 54 086 08	2 998	91 56 540 08	244	1
96 54 087 08	2 998	91 56 540 08	243	1
96 54 088 08	2 998	91 56 540 08	338	1
96 54 089 08	2 998	91 56 540 08	343	1
96 54 090 08	2 998	91 56 540 08	346	1
96 54 091 08	2 998	91 56 540 08	347	1
96 54 092 08	2 998	91 56 540 08	348	1
96 54 093 08	2 998	91 56 540 08	349	1
96 54 094 08	2 998	91 56 540 08	344	1
96 54 095 08	2 998	91 56 540 08	350	1
96 54 096 08	2 998	91 56 540 08	351	1
96 54 097 08	2 998	91 56 540 08	366	1
96 54 098 08	2 998	91 56 540 08	373	1
96 54 099 08	2 998	91 56 540 08	374	1
96 54 100 08	2 998	91 56 540 08	391	1
96 54 101 08	2 998	91 56 540 08	392	1
96 54 102 08	2 998	91 56 540 08	396	1
96 54 103 08	2 998	91 56 540 08	397	1
96 54 104 08	2 998	91 56 540 08	399	1
96 54 105 08	2 998	91 56 540 08	408	1
96 54 106 08	2 998	91 56 540 08	415	1
96 54 107 08	2 998	91 56 540 08	433	1
96 54 108 08	2 998	91 56 540 08	435	1
96 54 121 08	2 998	91 56 540 08	386	1
96 54 179 08	2 657	91 57 656 08	1	2
96 54 193 08	2 520	91 53 061 08	28	1
96 54 235 08	2 920 443	96 54 236 08	2	1
96 54 236 08	2 920	91 56 833 08	20	1
96 54 268 08	2 920 369	96 54 235 08	21	1
96 54 269 08	2 920 369	96 54 235 08	22	1
96 54 270 08	2 920 369	96 54 235 08	23	1
96 54 271 08	2 920 369	96 54 235 08	24	1
96 54 282 08	2 997	91 56 539 08	387	1
96 54 283 08	2 997	91 56 539 08	396	1
96 54 321 08	2 831	91 57 754 08	(1100)	1
96 54 322 08	2 831	91 57 754 08	(1101)	1
96 54 323 08	2 831	91 57 754 08	(1102)	1
96 54 324 08	2 831	91 57 754 08	(1104)	1
96 54 325 08	2 831	91 57 754 08	(1105)	1
96 54 337 08	2 977 005	96 48 195 08	1482	1
96 54 367 08	2 631	91 56 817 08	45	1
96 54 368 08	2 831	91 57 754 08	500	1
96 54 370 08	3 780 751	91 52 952 08	5	1
96 54 377 08	3 211	91 57 748 08	500	1

Item	Page	Assembly	Pos.	Quantity
96 54 379 08	2 550	91 57 751 08	500	1
96 54 384 08	2 932 160	96 54 385 08	1	1
96 54 385 08	2 932	91 57 750 08	2	1
96 54 387 08	2 932	91 57 750 08	3	1
96 54 388 08	2 932 082	96 54 387 08	5	1
96 54 389 08	2 932 116	96 54 388 08	2	1
96 54 390 08	2 932 224	96 54 389 08	2	1
96 54 398 08	3 930 138	96 54 377 08	9	1
96 54 399 08	3 930 730	96 54 398 08	320	1
96 54 400 08	3 930 730	96 54 398 08	330	1
96 54 405 08	2 920 578	96 54 379 08	1	1
96 54 406 08	2 631	91 56 817 08	52	1
96 54 407 08	2 920 581	96 54 405 08	160	1
96 54 448 08	2 370	91 52 782 08	3	1
96 54 670 08	2 730	91 52 802 08	8	2
96 54 709 08	2 810 001	96 43 597 08	8	2
96 54 722 08	2 978 204	96 47 114 08	1212	1
96 54 779 08	2 997	91 56 539 08	455	1
96 54 781 08	2 977 005	96 48 195 08	1481	1
96 54 826 08	2 730	91 52 802 08	18	4
96 54 983 08	3 225	91 52 854 08	48	4
96 54 984 08	3 225	91 52 854 08	50	2
96 55 027 08	1 631 100	91 52 388 08	14	2
96 55 147 08	2 998	91 56 540 08	302	1
96 55 148 08	2 998	91 56 540 08	303	1
96 55 363 08	2 920 369	96 54 235 08	18	1
96 55 364 08	2 920 369	96 54 235 08	19	1
96 55 366 08	2 920 369	96 54 235 08	17	1
96 55 460 08	2 391 040	96 53 645 08	40	1
96 55 952 08	2 920 288	96 52 614 08	19	1
96 56 155 08	2 550	91 57 751 08	94	2
96 56 165 08	2 550	91 57 751 08	95	2
96 56 171 08	2 550	91 57 751 08	96	1
96 56 268 08	2 730	91 52 802 08	19	1
96 56 360 08	2 391	91 52 784 08	11	1
96 56 482 08	3 780 751	91 52 952 08	11	1
96 56 483 08	3 780 258	96 56 482 08	1	1
96 56 664 08	2 920 369	96 54 235 08	16	1
96 56 665 08	2 920 369	96 54 235 08	15	1
96 56 719 08	3 223 100	91 55 327 08	50	2
96 89 130 01	2 340	91 52 776 08	17	1
96 97 916 01	2 350	91 52 778 08	1	2
97 00 223 08	2 859 027	96 46 777 08	1	1
97 00 272 08	2 859 028	96 46 778 08	1	1
97 02 119 08	2 260 006	96 46 501 08	3	2
97 02 120 08	2 260 006	96 46 501 08	4	1
97 02 204 08	2 340	91 52 776 08	40	1
97 02 665 08	2 550	91 57 751 08	67	2
97 02 854 08	2 920	91 56 833 08	(3)	1
97 03 200 08	2 970	91 56 537 08	182	1
97 03 208 08	2 970	91 56 537 08	181	1
97 03 448 08	2 391 001	96 45 719 08	149	1
97 03 448 08	3 211	91 57 748 08	92	18
97 03 501 08	2 310	91 52 503 08	28	1
97 03 501 08	2 320	91 52 504 08	28	1
97 03 501 08	2 711	91 52 800 08	27	5
97 03 502 08	2 550	91 57 751 08	79	2
97 03 502 08	2 711	91 52 800 08	25	2
97 04 309 08	1 920 307	96 48 383 08	8	2
97 04 625 08	3 281	91 52 896 08	7	2

Item	Page	Assembly	Pos.	Quantity
97 04 902 08	3 205	91 52 880 08	17	2
97 05 395 08	3 211	91 57 748 08	35	2
97 05 729 08	2 970	91 56 537 08	183	1
97 06 963 08	3 215 005	91 52 846 08	20	4
97 06 963 08	3 215 006	91 52 847 08	20	4
97 06 965 08	3 215 005	91 52 846 08	27	2
97 06 965 08	3 215 006	91 52 847 08	27	2
97 07 173 08	2 550	91 57 751 08	(4)	4
97 07 719 08	2 391 001	96 45 719 08	72	1
97 08 045 08	1 970	91 56 958 08	13	1
97 08 336 08	3 220 500	91 52 849 08	27	4
97 08 336 08	3 221	91 54 668 08	15	4
97 08 336 08	3 223	91 52 852 08	27	4
97 08 336 08	3 223 010	91 52 853 08	27	4
97 08 336 08	3 223 100	91 55 327 08	27	4
97 08 336 08	3 225	91 52 854 08	34	4
97 08 391 08	1 970	91 56 958 08	14	1
97 09 048 08	1 991	91 52 510 08	20	10
97 09 155 08	3 225	91 52 854 08	19	2
97 09 807 08	2 913 003	96 20 599 08	2	1
97 09 808 08	2 913	91 32 850 08	5	1
97 09 808 08	2 913 009	91 04 705 08	5	1
97 10 255 08	1 620	91 52 386 08	2	4
97 10 780 08	2 125	91 52 773 08	11	4
97 11 958 08	1 400	91 56 853 08	7	2
97 11 958 08	1 410 300	91 56 855 08	7	2
97 12 071 08	1 400	91 56 853 08	25	8
97 12 071 08	1 410 300	91 56 855 08	25	8
97 12 764 08	2 810	91 52 806 08	62	1
97 12 903 08	2 970	91 56 537 08	151	1
97 12 910 08	2 932 082	96 54 387 08	58	1
97 13 432 08	2 810	91 52 806 08	28	2
97 13 661 08	1 920 418	96 48 687 08	3	1
97 14 053 08	2 932 082	96 54 387 08	108	1
97 14 073 08	1 920 403	96 48 707 08	4	1
97 14 073 08	1 920 417	96 48 703 08	4	1
97 14 228 08	2 920 581	96 54 405 08	5	1
97 14 450 08	1 400	91 56 853 08	26	1
97 14 596 08	1 410 300	91 56 855 08	26	1
97 15 061 08	2 310	91 52 503 08	6	1
97 15 061 08	2 320	91 52 504 08	6	1
97 15 345 08	3 214	91 52 843 08	32	1
97 15 435 08	1 920 307	96 48 383 08	9	1
97 15 521 08	2 550	91 57 751 08	49	1
97 15 627 08	3 211	91 57 748 08	105	2
97 16 366 08	2 502 007	96 22 822 08	2	1
97 16 366 08	2 502 008	96 22 823 08	2	1
97 17 070 08	2 913	91 32 850 08	3	1
97 17 070 08	2 913 009	91 04 705 08	3	1
97 17 087 08	1 632	91 52 389 08	3	2
97 17 132 08	2 913 005	96 20 731 08	2	1
97 17 132 08	2 913 005	96 28 696 08	2	1
97 17 777 08	1 400	91 56 853 08	27	1
97 17 862 08	3 281	91 52 896 08	35	4
97 17 950 08	1 410 300	91 56 855 08	27	1
97 18 057 08	2 502	91 55 939 08	19	4
97 18 386 08	3 211	91 57 748 08	18	16
97 18 507 08	2 913	91 32 850 08	6	1
97 18 507 08	2 913 009	91 04 705 08	6	1
97 18 510 08	3 206	91 52 881 08	39	1
97 18 511 08	2 913	91 32 850 08	7	1
97 18 511 08	2 913 009	91 04 705 08	7	1
97 18 512 08	2 913	91 32 850 08	8	1
97 18 512 08	2 913 009	91 04 705 08	8	1
97 18 513 08	2 913	91 32 850 08	9	1
97 18 513 08	2 913 009	91 04 705 08	9	1
97 18 514 08	2 913	91 32 850 08	10	1
97 18 514 08	2 913 009	91 04 705 08	10	1
97 18 575 08	3 206	91 52 881 08	36	3
97 18 575 08	3 208 001	91 52 883 08	24	6
97 18 723 08	3 206	91 52 881 08	6	1
97 18 725 08	3 206 001	96 20 920 08	1	1
97 19 159 08	2 391 023	96 45 720 08	5	1
97 19 655 08	3 830	91 55 535 08	14	2
97 19 736 08	2 502 007	96 22 822 08	3	1
97 19 736 08	2 502 008	96 22 823 08	3	1
97 19 741 08	2 502	91 55 939 08	21	4
97 19 742 08	2 502	91 55 939 08	22	2
97 20 177 08	3 207 101	96 48 292 08	6	2
97 20 177 08	3 281	91 52 896 08	13	3
97 22 660 08	3 930 009	96 50 573 08	5	1
97 23 263 08	2 391 036	96 23 055 08	1	1
97 23 317 08	2 260 006	96 46 501 08	6	1
97 23 319 08	2 260 006	96 46 501 08	7	1
97 23 411 08	2 502	91 55 939 08	3	1
97 23 412 08	2 502	91 55 939 08	4	1
97 25 170 08	2 391 001	96 45 719 08	27	1
97 25 209 08	3 206	91 52 881 08	22	1
97 25 222 08	3 206	91 52 881 08	26	1
97 25 613 08	2 520 034	96 45 984 08	38	10
97 25 615 08	2 520 034	96 45 984 08	39	3
97 26 310 08	2 780 851	96 24 498 08	1	1
97 26 606 08	2 932 082	96 54 387 08	105	2
97 28 092 08	2 932 160	96 54 385 08	27	2
97 28 594 08	2 730	91 52 802 08	17	2
97 28 766 08	2 391 036	96 23 055 08	3	1
97 29 088 08	2 550	91 57 751 08	18	1
97 29 088 08	3 208 001	91 52 883 08	50	1
97 29 088 08	3 211	91 57 748 08	52	1
97 29 088 08	3 213	91 52 842 08	15	1
97 29 088 08	3 214	91 52 843 08	20	1
97 29 400 08	2 932 082	96 54 387 08	102	4
97 29 623 08	2 932 082	96 54 387 08	103	1
97 32 004 08	3 211	91 57 748 08	77	2
97 32 671 08	2 913 007	96 20 763 08	9	1
97 35 676 08	2 550 010	96 45 685 08	5	1
97 35 676 08	3 282 001	96 47 888 08	6	1
97 35 919 08	2 550	91 57 751 08	(3)	1
97 35 919 08	2 550	91 57 751 08	(3)	1
97 35 919 08	2 550 005	96 45 680 08	5	1
97 35 919 08	3 207 003	96 48 259 08	11	1
97 35 919 08	3 207 100	96 48 261 08	8	1
97 35 919 08	3 207 101	96 48 292 08	8	1
97 35 919 08	3 211 003	96 46 986 08	14	1
97 35 919 08	3 220 501	96 43 440 08	6	1
97 35 919 08	3 221 200	96 47 984 08	6	1
97 35 919 08	3 225 200	96 48 679 08	6	1
97 35 919 08	3 227 002	96 50 498 08	6	1
97 35 919 08	3 281	91 52 896 08	(6)	1
97 35 919 08	3 281	91 52 896 08	(6)	1

Item	Page	Assembly	Pos.	Quantity
97 35 919 08	3 281	91 52 896 08	(11)	1
97 35 919 08	3 561 003	96 45 222 08	6	1
97 36 626 08	2 913	91 32 850 08	16	1
97 38 043 08	1 790 503	91 57 017 08	1	1
97 38 049 08	2 790 451	91 57 016 08	1	1
97 39 035	9 739 400	97 39 400	282	1
97 39 036	9 739 035	97 39 035	1	1
97 39 082	9 739 400	97 39 400	49	1
97 39 096	X1012059	10 12 059 0	2	1
97 39 101	X1012059	10 12 059 0	28	1
97 39 102	X1012059	10 12 059 0	29	1
97 39 118	X1012059	10 12 059 0	65	1
97 39 122	9 739 355	97 39 355	20	1
97 39 126	X1012059	10 12 059 0	172	1
97 39 127	X1012059	10 12 059 0	170	1
97 39 129	X1012059	10 12 059 0	282	1
97 39 140	X1012059	10 12 059 0	130	1
97 39 159	X1012059	10 12 059 0	205	1
97 39 186	9 739 400	97 39 400	330	1
97 39 187	X1012059	10 12 059 0	46	6
97 39 188	X1012059	10 12 059 0	18	1
97 39 209	X1012059	10 12 059 0	112	1
97 39 210	X1012059	10 12 059 0	171	1
97 39 242	X1012059	10 12 059 0	26	6
97 39 243	X1012059	10 12 059 0	9	6
97 39 246	X1012059	10 12 059 0	40	6
97 39 248	X1012059	10 12 059 0	90	6
97 39 250	X1012059	10 12 059 0	250	1
97 39 256	X1012059	10 12 059 0	110	1
97 39 257	9 739 400	97 39 400	231	1
97 39 258	9 739 259	97 39 259	1	1
97 39 259	X1012059	10 12 059 0	93	1
97 39 260	9 739 261	97 39 261	10	1
97 39 261	9 739 262	97 39 262	6	1
97 39 261	9 739 266	97 39 266	6	1
97 39 262	X1012059	10 12 059 0	41	4
97 39 263	9 739 262	97 39 262	5	1
97 39 264	9 739 266	97 39 266	5	1
97 39 266	X1012059	10 12 059 0	42	2
97 39 267	X1012059	10 12 059 0	43	1
97 39 271	X1012059	10 12 059 0	126	1
97 39 276	X1012059	10 12 059 0	173	1
97 39 278	X1012059	10 12 059 0	73	1
97 39 281	X1012059	10 12 059 0	105	1
97 39 282	X1012059	10 12 059 0	107	1
97 39 286	9 739 491	97 39 491	10	1
97 39 287	X1012059	10 12 059 0	38	6
97 39 288	X1012059	10 12 059 0	131	1
97 39 292	X1012059	10 12 059 0	97	1
97 39 295	X1012059	10 12 059 0	180	1
97 39 296	X1012059	10 12 059 0	181	1
97 39 318	X1012059	10 12 059 0	231	1
97 39 322	9 739 386	97 39 386	11	1
97 39 326	9 739 400	97 39 400	230	1
97 39 341	X1012059	10 12 059 0	31	1
97 39 343	X1012059	10 12 059 0	195	1
97 39 344	X1012059	10 12 059 0	200	1
97 39 349	X1012059	10 12 059 0	169	1
97 39 351	X1012059	10 12 059 0	166	1
97 39 352	X1012059	10 12 059 0	165	1
97 39 353	X1012059	10 12 059 0	192	1
97 39 354	X1012059	10 12 059 0	240	1
97 39 355	X1012059	10 12 059 0	50	1
97 39 356	9 739 358	97 39 358	16	1
97 39 357	9 739 358	97 39 358	1	1
97 39 358	X1012059	10 12 059 0	115	1
97 39 360	X1012059	10 12 059 0	208	1
97 39 361	9 739 362	97 39 362	1	1
97 39 362	X1012059	10 12 059 0	16	1
97 39 365	9 739 368	97 39 368	3	1
97 39 366	X1012059	10 12 059 0	229	1
97 39 367	9 739 368	97 39 368	2	1
97 39 368	X1012059	10 12 059 0	1	1
97 39 369	X1012059	10 12 059 0	101	1
97 39 371	X1012059	10 12 059 0	150	1
97 39 372	X1012059	10 12 059 0	56	1
97 39 383	9 739 351	97 39 351	1	1
97 39 386	X1012059	10 12 059 0	11	1
97 39 400	2 391 001	96 45 719 08	101	1
97 39 403	9 739 400	97 39 400	71	1
97 39 491	X1012059	10 12 059 0	140	1
97 39 492	X1012059	10 12 059 0	143	1
97 39 493	X1012059	10 12 059 0	210	1
97 39 494	X1012059	10 12 059 0	190	1
97 41 438 08	3 225	91 52 854 08	39	2
97 41 439 08	3 220 500	91 52 849 08	29	1
97 41 439 08	3 223	91 52 852 08	29	2
97 41 439 08	3 223 010	91 52 853 08	29	2
97 41 439 08	3 223 100	91 55 327 08	29	2
97 41 439 08	3 225	91 52 854 08	29	1
97 41 439 08	3 226	91 52 870 08	29	1
97 41 439 08	3 227	91 52 873 08	29	2
97 41 439 08	3 227 200	91 53 519 08	29	2
97 41 440 08	3 220 500	91 52 849 08	30	1
97 41 440 08	3 223	91 52 852 08	30	2
97 41 440 08	3 223 010	91 52 853 08	30	2
97 41 440 08	3 223 100	91 55 327 08	30	2
97 41 440 08	3 225	91 52 854 08	28	1
97 41 440 08	3 226	91 52 870 08	30	1
97 41 440 08	3 227	91 52 873 08	30	2
97 41 440 08	3 227 200	91 53 519 08	30	2
97 41 664 08	1 632	91 52 389 08	7	1
97 42 123 08	1 631 100	91 52 388 08	13	6
97 44 917 08	3 780 258	96 56 482 08	(1)	1
97 46 733 08	3 211	91 57 748 08	36	2
97 47 409 08	2 780 852	96 24 845 08	3	1
97 47 495 08	2 391 001	96 45 719 08	118	1
97 47 495 08	2 391 023	96 45 720 08	26	1
97 48 729 08	1 400	91 56 853 08	28	2
97 48 729 08	1 410 300	91 56 855 08	28	2
97 48 730 08	1 400	91 56 853 08	18	2
97 48 730 08	1 410 300	91 56 855 08	18	2
97 49 296 08	3 214	91 52 843 08	40	2
97 49 575 08	3 214	91 52 843 08	48	2
97 49 680 08	2 340	91 52 776 08	41	4
97 51 876 08	2 920 448	96 48 794 08	5	1
97 52 147 08	2 260	91 53 057 08	4	1
97 52 186 08	2 520	91 53 061 08	20	6
97 52 216 08	2 520 031	96 45 610 08	4	2
97 52 217 08	3 930 730	96 54 398 08	5	1

Item	Page	Assembly	Pos.	Quantity
97 53 845 08	2 520	91 53 061 08	21	6
97 55 008 08	2 310	91 52 503 08	27	1
97 55 008 08	2 320	91 52 504 08	27	1
97 55 008 08	2 340	91 52 776 08	34	2
97 55 895 08	3 211	91 57 748 08	89	4
97 57 167 08	2 970	91 56 537 08	185	1
97 57 447 08	3 211	91 57 748 08	103	3
97 57 731 08	2 533 071	96 52 556 08	1	1
97 58 507 08	2 520	91 53 061 08	50	1
97 59 503 08	2 550	91 57 751 08	77	1
97 59 516 08	2 970	91 56 537 08	135	20
97 59 516 08	2 975 200	91 52 775 08	65	7
97 59 516 08	2 975 700	91 52 774 08	65	7
97 59 516 08	2 977	91 57 756 08	65	8
97 59 516 08	2 977 200	91 55 149 08	65	7
97 59 516 08	2 978 200	91 54 843 08	65	4
97 60 772 08	2 520	91 53 061 08	64	2
97 60 941 08	2 520 034	96 45 984 08	53	1
97 60 943 08	2 520 034	96 45 984 08	54	1
97 61 821 08	2 391 001	96 45 719 08	69	4
97 61 932 08	2 520	91 53 061 08	65	1
97 62 324 08	3 206	91 52 881 08	16	4
97 62 431 08	3 215 005	91 52 846 08	21	2
97 62 431 08	3 215 006	91 52 847 08	21	2
97 64 327 08	3 206	91 52 881 08	40	1
97 64 835 08	2 391 001	96 45 719 08	35	4
97 64 994 08	3 211	91 57 748 08	4	2
97 64 994 08	3 220 500	91 52 849 08	2	4
97 64 994 08	3 221	91 54 668 08	2	4
97 64 994 08	3 223	91 52 852 08	2	4
97 64 994 08	3 223 010	91 52 853 08	2	4
97 64 994 08	3 223 100	91 55 327 08	2	4
97 64 994 08	3 225	91 52 854 08	6	2
97 65 176 08	2 540	91 53 253 08	2	1
97 65 362 08	2 932 082	96 54 387 08	110	1
97 65 557 08	2 350	91 52 778 08	4	2
97 65 584 08	2 620	91 52 793 08	2	72
97 66 066 08	2 932 160	96 54 385 08	26	1
97 66 383 08	2 350	91 52 778 08	8	1
97 66 499 08	3 220 500	91 52 849 08	16	2
97 66 499 08	3 223	91 52 852 08	16	2
97 66 499 08	3 223 010	91 52 853 08	16	2
97 66 499 08	3 223 100	91 55 327 08	16	2
97 66 500 08	3 220 500	91 52 849 08	17	2
97 66 500 08	3 223	91 52 852 08	17	4
97 66 500 08	3 223 010	91 52 853 08	17	4
97 66 500 08	3 223 100	91 55 327 08	17	4
97 66 501 08	3 220 500	91 52 849 08	18	2
97 66 501 08	3 223	91 52 852 08	18	2
97 66 501 08	3 223 010	91 52 853 08	18	2
97 66 501 08	3 223 100	91 55 327 08	18	2
97 66 514 08	3 220 500	91 52 849 08	23	2
97 66 514 08	3 221	91 54 668 08	11	2
97 66 514 08	3 223	91 52 852 08	23	2
97 66 514 08	3 223 010	91 52 853 08	23	2
97 66 574 08	2 391 001	96 45 719 08	28	1
97 66 580 08	1 740	91 53 020 08	1	8
97 66 580 08	2 740	91 52 770 08	1	16
97 66 610 08	3 226	91 52 870 08	23	2
97 66 610 08	3 227	91 52 873 08	23	2
97 66 610 08	3 227 200	91 53 519 08	23	2
97 66 612 08	3 220 500	91 52 849 08	28	2
97 66 612 08	3 221	91 54 668 08	16	2
97 66 612 08	3 223	91 52 852 08	28	2
97 66 612 08	3 223 010	91 52 853 08	28	2
97 66 612 08	3 223 100	91 55 327 08	28	2
97 66 612 08	3 226	91 52 870 08	28	2
97 66 612 08	3 227	91 52 873 08	28	2
97 66 612 08	3 227 200	91 53 519 08	28	2
97 66 746 08	2 340	91 52 776 08	11	1
97 66 929 08	2 932 001	96 45 393 08	40	1
97 67 363 08	2 970	91 56 537 08	150	1
97 67 727 08	3 220 501	96 43 440 08	4	1
97 67 727 08	3 221 200	96 47 984 08	4	1
97 67 727 08	3 225 200	96 48 679 08	4	1
97 67 727 08	3 227 002	96 50 498 08	4	1
97 67 727 08	3 561 003	96 45 222 08	4	1
97 67 727 08	3 830	91 55 535 08	5	2
97 67 848 08	1 400 016	96 45 287 08	1	1
97 67 849 08	1 400 016	96 45 287 08	2	1
97 67 972 08	2 550	91 57 751 08	2	1
97 68 035 08	1 400	91 56 853 08	19	17
97 68 035 08	1 410 300	91 56 855 08	19	17
97 68 042 08	1 400	91 56 853 08	44	34
97 68 042 08	1 410 300	91 56 855 08	44	34
97 68 157 08	2 932 001	96 45 393 08	21	1
97 68 284 08	2 550	91 57 751 08	(2)	1
97 68 329 08	2 520 034	96 45 984 08	21	1
97 68 331 08	2 520 034	96 45 984 08	20	1
97 68 377 08	2 520	91 53 061 08	3	1
97 68 378 08	2 520	91 53 061 08	4	1
97 68 379 08	2 520	91 53 061 08	5	1
97 68 380 08	2 520 030	96 45 609 08	2	1
97 68 381 08	2 520 031	96 45 610 08	1	1
97 68 423 08	2 533 051	96 48 360 08	3	1
97 68 530 08	2 550 010	96 45 685 08	1	2
97 68 580 08	2 550	91 57 751 08	15	2
97 68 580 08	2 550 005	96 45 680 08	6	1
97 68 581 08	2 550 005	96 45 680 08	14	1
97 68 599 08	2 550	91 57 751 08	13	2
97 68 611 08	2 522	91 54 115 08	6	4
97 68 612 08	2 522	91 54 115 08	7	1
97 68 649 08	3 213	91 52 842 08	3	2
97 68 649 08	3 214	91 52 843 08	24	2
97 68 649 08	3 225	91 52 854 08	7	2
97 68 649 08	3 226	91 52 870 08	2	4
97 68 649 08	3 227	91 52 873 08	2	4
97 68 649 08	3 227 200	91 53 519 08	2	4
97 68 660 08	2 522 011	96 45 602 08	3	1
97 68 662 08	2 522 011	96 45 602 08	5	1
97 68 665 08	2 522 011	96 45 602 08	8	1
97 68 666 08	2 502	91 55 939 08	47	4
97 68 666 08	2 522 011	96 45 602 08	10	1
97 68 667 08	1 632	91 52 389 08	4	4
97 68 722 08	2 522 011	96 45 602 08	13	1
97 68 724 08	2 522 011	96 45 602 08	14	1
97 68 730 08	2 522	91 54 115 08	11	1
97 68 734 08	2 522	91 54 115 08	12	1
97 68 737 08	2 925 402	96 51 405 08	4	2
97 68 851 08	2 522	91 54 115 08	14	1

Item	Page	Assembly	Pos.	Quantity
97 68 872 08	2 550	91 57 751 08	44	2
97 68 883 08	2 522 013	96 45 883 08	11	2
97 68 888 08	2 522 012	96 45 884 08	5	2
97 68 888 08	2 522 013	96 45 883 08	6	4
97 69 084 08	3 211	91 57 748 08	2	2
97 69 484 08	1 400	91 56 853 08	15	2
97 69 484 08	1 410 300	91 56 855 08	15	2
97 69 485 08	1 400	91 56 853 08	16	2
97 69 485 08	1 410 300	91 56 855 08	16	2
97 69 487 08	1 400	91 56 853 08	29	1
97 69 487 08	1 410 300	91 56 855 08	29	1
97 69 488 08	1 400	91 56 853 08	30	1
97 69 488 08	1 410 300	91 56 855 08	30	1
97 69 489 08	1 400	91 56 853 08	31	4
97 69 489 08	1 410 300	91 56 855 08	31	4
97 69 490 08	1 400	91 56 853 08	32	1
97 69 490 08	1 410 300	91 56 855 08	32	1
97 69 491 08	1 410 300	91 56 855 08	33	1
97 69 492 08	1 400	91 56 853 08	34	1
97 69 492 08	1 410 300	91 56 855 08	34	1
97 69 494 08	1 410 300	91 56 855 08	36	1
97 69 495 08	1 400	91 56 853 08	37	1
97 69 495 08	1 410 300	91 56 855 08	37	1
97 69 550 08	2 520	91 53 061 08	12	1
97 69 551 08	2 520	91 53 061 08	13	1
97 69 555 08	2 831	91 57 754 08	27	1
97 69 564 08	2 670	91 52 797 08	3	1
97 69 565 08	2 670	91 52 797 08	4	1
97 69 586 08	1 400	91 56 853 08	38	2
97 69 586 08	1 410 300	91 56 855 08	38	2
97 69 588 08	2 520 032	96 45 980 08	4	1
97 69 656 08	2 520 034	96 45 984 08	1	1
97 69 657 08	2 520 034	96 45 984 08	2	1
97 69 672 08	2 520	91 53 061 08	14	1
97 69 673 08	2 520	91 53 061 08	15	1
97 69 683 08	2 550 003	96 46 246 08	1	1
97 69 692 08	1 400	91 56 853 08	33	1
97 69 693 08	1 400	91 56 853 08	36	1
97 69 697 08	1 630	91 52 387 08	6	4
97 69 807 08	2 652	91 52 794 08	3	1
97 69 808 08	2 652	91 52 794 08	5	1
97 69 809 08	2 652	91 52 794 08	6	2
97 69 824 08	2 520 034	96 45 984 08	10	1
97 69 825 08	2 520 034	96 45 984 08	11	1
97 69 826 08	2 520 034	96 45 984 08	12	1
97 69 827 08	2 520 034	96 45 984 08	13	1
97 69 855 08	1 630	91 52 387 08	8	8
97 69 890 08	2 520 034	96 45 984 08	3	1
97 69 891 08	2 520 034	96 45 984 08	4	1
97 69 892 08	2 520 034	96 45 984 08	5	1
97 69 902 08	1 630	91 52 387 08	18	16
97 69 999 08	3 207	91 53 433 08	1	2
97 70 466 08	2 520	91 53 061 08	22	2
97 70 505 08	2 260	91 53 057 08	5	2
97 70 506 08	2 260	91 53 057 08	6	2
97 70 589 08	1 631 100	91 52 388 08	3	2
97 70 673 08	2 520	91 53 061 08	23	1
97 70 775 08	2 859	91 52 809 08	11	1
97 70 784 08	2 859	91 52 809 08	12	1
97 70 786 08	2 859	91 52 809 08	13	1
97 70 790 08	2 859	91 52 809 08	14	1
97 70 792 08	2 859	91 52 809 08	15	1
97 70 793 08	2 859	91 52 809 08	23	1
97 70 794 08	2 859	91 52 809 08	24	2
97 70 795 08	2 859	91 52 809 08	25	1
97 70 796 08	2 859	91 52 809 08	26	1
97 70 797 08	2 859	91 52 809 08	27	2
97 70 804 08	2 520 034	96 45 984 08	14	1
97 70 806 08	2 520 034	96 45 984 08	15	1
97 70 807 08	2 520 034	96 45 984 08	16	1
97 70 809 08	2 859	91 52 809 08	32	1
97 70 810 08	2 859	91 52 809 08	33	1
97 70 811 08	2 859	91 52 809 08	34	1
97 70 813 08	2 859	91 52 809 08	35	1
97 70 814 08	2 859	91 52 809 08	36	1
97 70 815 08	2 393 002	96 46 782 08	1	1
97 70 818 08	3 213	91 52 842 08	19	2
97 70 828 08	3 213	91 52 842 08	6	2
97 70 829 08	3 213	91 52 842 08	7	2
97 70 899 08	2 859 025	96 46 757 08	2	1
97 70 906 08	2 859 030	96 46 758 08	1	1
97 70 907 08	2 859	91 52 809 08	41	1
97 70 935 08	2 859 007	96 46 775 08	1	1
97 70 936 08	2 859 007	96 46 775 08	2	2
97 70 937 08	2 859 007	96 46 775 08	3	1
97 70 951 08	2 859 026	96 46 776 08	1	1
97 70 952 08	2 859 026	96 46 776 08	2	1
97 70 953 08	2 859 026	96 46 776 08	3	1
97 70 983 08	2 859 026	96 46 776 08	10	1
97 70 983 08	2 859 027	96 46 777 08	2	2
97 70 984 08	2 859 027	96 46 777 08	3	1
97 70 985 08	2 859 028	96 46 778 08	2	2
97 70 986 08	2 859 028	96 46 778 08	3	1
97 70 997 08	2 859 029	96 46 779 08	2	2
97 70 998 08	2 859 029	96 46 779 08	3	1
97 71 040 08	2 520 034	96 45 984 08	17	1
97 71 093 08	2 260 009	96 46 972 08	1	1
97 71 095 08	2 260	91 53 057 08	10	1
97 71 096 08	2 260	91 53 057 08	11	1
97 71 098 08	2 260	91 53 057 08	13	2
97 71 099 08	2 260	91 53 057 08	14	1
97 71 100 08	2 260	91 53 057 08	15	1
97 71 117 08	3 211	91 57 748 08	19	2
97 71 149 08	2 550 011	96 47 007 08	2	1
97 71 157 08	3 211	91 57 748 08	40	4
97 71 198 08	3 211 003	96 46 986 08	4	1
97 71 244 08	3 211 008	96 46 978 08	3	1
97 71 246 08	3 211 009	96 46 979 08	4	1
97 71 247 08	3 211 009	96 46 979 08	2	1
97 71 335 08	3 281	91 52 896 08	8	2
97 71 451 08	2 520 034	96 45 984 08	6	1
97 71 452 08	2 520 034	96 45 984 08	7	1
97 71 453 08	2 520 034	96 45 984 08	8	1
97 71 454 08	2 520 034	96 45 984 08	9	1
97 71 455 08	2 520 034	96 45 984 08	18	1
97 71 634 08	2 393 002	96 46 782 08	2	2
97 71 635 08	2 393 002	96 46 782 08	3	1
97 71 636 08	3 211	91 57 748 08	68	1
97 71 697 08	3 208 001	91 52 883 08	48	1
97 71 698 08	1 300 011	96 52 493 08	1	81

Item	Page	Assembly	Pos.	Quantity
97 71 705 08	3 208 001	91 52 883 08	49	1
97 71 763 08	3 223	91 52 852 08	22	2
97 71 763 08	3 223 010	91 52 853 08	22	2
97 71 763 08	3 223 100	91 55 327 08	22	2
97 71 763 08	3 227	91 52 873 08	22	2
97 71 763 08	3 227 200	91 53 519 08	22	2
97 71 765 08	2 520	91 53 061 08	16	2
97 71 793 08	2 810 037	96 47 204 08	1	1
97 71 797 08	2 393 002	96 46 782 08	9	1
97 71 798 08	2 393 002	96 46 782 08	10	1
97 71 799 08	2 393 002	96 46 782 08	11	1
97 71 831 08	2 522 012	96 45 884 08	1	1
97 71 833 08	2 522 013	96 45 883 08	1	1
97 71 883 08	3 207 101	96 48 292 08	5	1
97 71 883 08	3 281	91 52 896 08	(2)	2
97 71 884 08	3 281	91 52 896 08	(2)	1
97 71 893 08	3 208 001	91 52 883 08	10	1
97 71 899 08	3 207 003	96 48 259 08	3	1
97 71 899 08	3 207 100	96 48 261 08	2	1
97 71 899 08	3 281	91 52 896 08	(3)	1
97 71 942 08	3 223	91 52 852 08	40	1
97 71 942 08	3 223 010	91 52 853 08	40	1
97 71 942 08	3 223 100	91 55 327 08	40	1
97 71 943 08	3 208 001	91 52 883 08	11	2
97 71 946 08	3 208 001	91 52 883 08	12	1
97 71 953 08	3 208 001	91 52 883 08	13	1
97 71 958 08	3 208 001	91 52 883 08	14	2
97 71 968 08	3 208 001	91 52 883 08	15	1
97 71 970 08	3 208 001	91 52 883 08	16	2
97 71 971 08	3 220 500	91 52 849 08	22	2
97 71 971 08	3 226	91 52 870 08	22	2
97 71 971 08	3 227	91 52 873 08	41	1
97 71 971 08	3 227 200	91 53 519 08	41	1
97 72 070 08	2 520	91 53 061 08	33	1
97 72 097 08	3 211 006	96 47 004 08	1	1
97 72 098 08	3 211 006	96 47 004 08	2	1
97 72 148 08	2 671 004	96 46 305 08	11	1
97 72 181 08	2 550	91 57 751 08	25	2
97 72 200 08	2 652	91 52 794 08	16	3
97 72 215 08	2 671	91 52 798 08	5	6
97 72 220 08	2 671	91 52 798 08	14	1
97 72 246 08	2 520 034	96 45 984 08	22	1
97 72 289 08	2 520 034	96 45 984 08	24	1
97 72 368 08	3 205	91 52 880 08	6	2
97 72 369 08	3 205	91 52 880 08	9	2
97 72 405 08	2 550 008	96 47 628 08	2	1
97 72 405 08	2 550 009	96 47 645 08	2	1
97 72 637 08	2 550	91 57 751 08	4	2
97 72 671 08	3 281	91 52 896 08	24	2
97 72 730 08	3 211 006	96 47 004 08	3	1
97 72 733 08	3 211 006	96 47 004 08	4	1
97 72 734 08	3 211 006	96 47 004 08	5	2
97 72 735 08	3 211 006	96 47 004 08	6	1
97 72 736 08	3 211 006	96 47 004 08	7	1
97 72 737 08	3 211 006	96 47 004 08	8	1
97 72 738 08	3 211 006	96 47 004 08	9	1
97 72 739 08	3 211 006	96 47 004 08	10	1
97 72 740 08	3 211 006	96 47 004 08	11	1
97 72 741 08	3 211 006	96 47 004 08	12	2
97 72 743 08	3 211 006	96 47 004 08	14	1
97 72 744 08	3 211 006	96 47 004 08	15	1
97 72 745 08	3 211 006	96 47 004 08	16	3
97 72 794 08	2 522 013	96 45 883 08	2	1
97 72 887 08	3 205	91 52 880 08	7	2
97 73 189 08	3 206	91 52 881 08	5	1
97 73 190 08	3 206	91 52 881 08	32	1
97 73 245 08	2 391 038	96 47 931 08	4	2
97 73 249 08	3 282 001	96 47 888 08	3	1
97 73 250 08	3 282 001	96 47 888 08	5	1
97 73 251 08	2 550	91 57 751 08	(2)	1
97 73 264 08	3 282 002	96 47 890 08	2	1
97 73 267 08	3 282 002	96 47 890 08	6	1
97 73 270 08	3 282 002	96 47 890 08	21	2
97 73 275 08	3 221	91 54 668 08	23	1
97 73 314 08	2 550	91 57 751 08	38	2
97 73 315 08	2 550	91 57 751 08	40	2
97 73 326 08	2 522	91 54 115 08	3	1
97 73 355 08	2 711	91 52 800 08	30	1
97 73 392 08	2 391 001	96 45 719 08	5	1
97 73 394 08	2 391 001	96 45 719 08	7	2
97 73 395 08	2 391 001	96 45 719 08	9	1
97 73 396 08	2 391 001	96 45 719 08	10	1
97 73 397 08	2 391 001	96 45 719 08	11	1
97 73 398 08	2 391 001	96 45 719 08	12	1
97 73 402 08	2 125	91 52 773 08	2	2
97 73 403 08	2 125	91 52 773 08	3	2
97 73 406 08	2 125	91 52 773 08	4	8
97 73 409 08	2 125	91 52 773 08	5	4
97 73 410 08	2 125	91 52 773 08	6	4
97 73 421 08	2 391 001	96 45 719 08	15	1
97 73 423 08	2 391 001	96 45 719 08	17	1
97 73 424 08	2 391 001	96 45 719 08	18	1
97 73 425 08	2 391 001	96 45 719 08	19	1
97 73 426 08	2 925 405	96 48 397 08	5	1
97 73 500 08	2 932 160	96 54 385 08	4	1
97 73 509 08	3 930 730	96 54 398 08	4	1
97 73 532 08	2 391 001	96 45 719 08	20	1
97 73 582 08	2 520	91 53 061 08	25	1
97 73 608 08	3 205	91 52 880 08	3	2
97 73 817 08	3 226	91 52 870 08	27	4
97 73 817 08	3 227	91 52 873 08	27	4
97 73 817 08	3 227 200	91 53 519 08	27	4
97 73 925 08	2 932 082	96 54 387 08	107	1
97 73 929 08	2 522 012	96 45 884 08	2	1
97 74 147 08	2 550	91 57 751 08	35	2
97 74 253 08	2 393	91 52 787 08	16	1
97 74 257 08	2 393	91 52 787 08	17	1
97 74 258 08	2 393	91 52 787 08	18	1
97 74 259 08	2 393	91 52 787 08	19	1
97 74 304 08	2 502	91 55 939 08	10	2
97 74 350 08	2 522	91 54 115 08	22	1
97 74 376 08	2 520 032	96 45 980 08	17	1
97 74 378 08	2 520 032	96 45 980 08	18	1
97 74 440 08	2 502	91 55 939 08	15	1
97 74 441 08	2 502	91 55 939 08	16	1
97 74 443 08	2 502	91 55 939 08	17	1
97 74 444 08	2 502	91 55 939 08	18	1
97 74 575 08	2 533 061	96 48 370 08	1	1
97 74 576 08	2 533 063	96 48 371 08	1	1
97 74 648 08	3 223 100	91 55 327 08	23	2

Item	Page	Assembly	Pos.	Quantity
97 74 743 08	3 225	91 52 854 08	3	1
97 74 744 08	3 225	91 52 854 08	4	1
97 74 745 08	3 225	91 52 854 08	5	1
97 74 800 08	2 550 005	96 45 680 08	18	1
97 74 817 08	3 215 006	91 52 847 08	3	1
97 74 820 08	3 215 005	91 52 846 08	4	5
97 74 820 08	3 215 006	91 52 847 08	4	7
97 74 824 08	3 215 005	91 52 846 08	5	10
97 74 824 08	3 215 006	91 52 847 08	5	10
97 74 833 08	2 502	91 55 939 08	2	2
97 74 857 08	3 215 005	91 52 846 08	10	2
97 74 857 08	3 215 006	91 52 847 08	10	2
97 74 860 08	3 215 006	91 52 847 08	11	2
97 74 861 08	3 215 005	91 52 846 08	12	4
97 74 861 08	3 215 006	91 52 847 08	12	4
97 74 862 08	3 215 005	91 52 846 08	13	2
97 74 862 08	3 215 006	91 52 847 08	13	2
97 74 903 08	3 225	91 52 854 08	12	2
97 74 908 08	2 932 082	96 54 387 08	104	1
97 74 929 08	2 391 001	96 45 719 08	32	1
97 74 962 08	3 215 005	91 52 846 08	3	1
97 74 996 08	1 920 418	96 48 687 08	5	1
97 75 000 08	2 391 001	96 45 719 08	33	2
97 75 001 08	2 391 001	96 45 719 08	34	1
97 75 008 08	1 920 417	96 48 703 08	5	1
97 75 015 08	3 225	91 52 854 08	45	1
97 75 016 08	3 225	91 52 854 08	46	1
97 75 036 08	2 520	91 53 061 08	47	1
97 75 057 08	2 932 160	96 54 385 08	11	1
97 75 070 08	1 920 403	96 48 707 08	5	1
97 75 102 08	2 932 160	96 54 385 08	32	2
97 75 126 08	2 520	91 53 061 08	67	1
97 75 148 08	2 533 067	96 50 385 08	1	1
97 75 168 08	2 920 448	96 48 794 08	(1)	1
97 75 169 08	2 920 448	96 48 794 08	(2)	1
97 75 170 08	2 920 448	96 48 794 08	(3)	1
97 75 171 08	2 920 448	96 48 794 08	(4)	1
97 75 172 08	2 920 448	96 48 794 08	(5)	1
97 75 240 08	3 214	91 52 843 08	6	1
97 75 244 08	3 214	91 52 843 08	14	2
97 75 245 08	3 214	91 52 843 08	15	1
97 75 246 08	3 214	91 52 843 08	16	1
97 75 395 08	2 932 160	96 54 385 08	61	1
97 75 396 08	2 932 160	96 54 385 08	62	1
97 75 397 08	2 932 160	96 54 385 08	63	1
97 75 398 08	2 932 160	96 54 385 08	64	1
97 75 399 08	2 932 160	96 54 385 08	65	1
97 75 400 08	2 932 160	96 54 385 08	66	1
97 75 401 08	2 932 160	96 54 385 08	67	1
97 75 402 08	2 932 160	96 54 385 08	68	1
97 75 403 08	2 932 160	96 54 385 08	69	1
97 75 404 08	2 932 160	96 54 385 08	70	1
97 75 405 08	2 932 160	96 54 385 08	71	1
97 75 406 08	2 932 160	96 54 385 08	72	1
97 75 407 08	2 932 160	96 54 385 08	73	1
97 75 410 08	1 400	91 56 853 08	65	1
97 75 411 08	1 410 300	91 56 855 08	65	1
97 75 537 08	3 832	91 55 536 08	1	2
97 75 541 08	3 832 001	91 55 537 08	1	2
97 75 553 08	2 503 101	96 48 626 08	1	1
97 75 557 08	2 503 101	96 48 626 08	2	1
97 75 558 08	2 503 101	96 48 626 08	3	1
97 75 565 08	2 503 101	96 48 626 08	4	1
97 75 567 08	2 503 101	96 48 626 08	5	1
97 75 617 08	3 223 010	91 52 853 08	31	4
97 75 662 08	2 932 082	96 54 387 08	101	2
97 75 668 08	2 510 040	96 49 183 08	1	1
97 75 669 08	2 510 059	96 49 184 08	1	1
97 75 696 08	2 932 082	96 54 387 08	106	1
97 75 707 08	2 392	91 52 785 08	15	1
97 75 796 08	2 520	91 53 061 08	70	1
97 75 843 08	2 932 082	96 54 387 08	117	2
97 75 937 08	2 533 068	96 49 314 08	1	1
97 76 153 08	2 520 034	96 45 984 08	40	4
97 76 161 08	3 214	91 52 843 08	11	2
97 76 164 08	2 520 034	96 45 984 08	49	1
97 76 196 08	3 220 500	91 52 849 08	44	4
97 76 196 08	3 223	91 52 852 08	44	4
97 76 196 08	3 223 010	91 52 853 08	44	4
97 76 196 08	3 223 100	91 55 327 08	44	4
97 76 196 08	3 226	91 52 870 08	44	4
97 76 196 08	3 227	91 52 873 08	44	4
97 76 196 08	3 227 200	91 53 519 08	44	4
97 76 486 08	2 541 001	96 49 651 08	1	1
97 76 581 08	2 520 035	96 49 125 08	1	1
97 76 582 08	2 520 035	96 49 125 08	2	1
97 76 583 08	2 520 035	96 49 125 08	3	1
97 76 584 08	2 520 035	96 49 125 08	4	1
97 76 585 08	2 520 035	96 49 125 08	5	1
97 76 586 08	2 520 035	96 49 125 08	6	1
97 76 587 08	2 520 035	96 49 125 08	7	1
97 76 588 08	2 520 035	96 49 125 08	8	1
97 76 589 08	2 520 035	96 49 125 08	9	1
97 76 590 08	2 520 035	96 49 125 08	10	1
97 76 591 08	2 520 035	96 49 125 08	11	1
97 76 592 08	2 520 035	96 49 125 08	12	1
97 76 593 08	2 520 035	96 49 125 08	13	1
97 76 595 08	2 541	91 52 790 08	2	1
97 76 596 08	1 400	91 56 853 08	66	6
97 76 596 08	1 410 300	91 56 855 08	66	6
97 76 699 08	2 533 070	96 48 363 08	6	1
97 76 743 08	2 533 066	96 48 365 08	7	2
97 76 920 08	2 502	91 55 939 08	40	4
97 77 117 08	2 502	91 55 939 08	39	2
97 77 221 08	2 520 031	96 45 610 08	9	1
97 77 244 08	2 522 011	96 45 602 08	22	1
97 77 539 08	2 391 001	96 45 719 08	46	1
97 78 350 08	2 260	91 53 057 08	34	2
97 78 351 08	2 260	91 53 057 08	35	1
97 78 526 08	3 227	91 52 873 08	9	4
97 78 727 08	2 391 001	96 45 719 08	49	2
97 78 744 08	2 391 039	96 50 616 08	1	1
97 78 745 08	2 391 039	96 50 616 08	2	1
97 78 746 08	2 522 011	96 45 602 08	27	1
97 78 751 08	2 391 001	96 45 719 08	54	4
97 78 941 08	2 340	91 52 776 08	21	4
97 78 943 08	3 930 730	96 50 599 08	4	1
97 78 986 08	2 125	91 52 773 08	15	8
97 79 033 08	2 520 033	96 50 633 08	1	1
97 79 111 08	3 930 730	96 50 599 08	1	1

Item	Page	Assembly	Pos.	Quantity
97 79 157 08	2 520	91 53 061 08	53	1
97 79 158 08	2 520	91 53 061 08	54	1
97 79 207 08	3 206	91 52 881 08	60	1
97 79 216 08	2 711	91 52 800 08	29	2
97 79 246 08	1 630	91 52 387 08	20	4
97 79 264 08	2 340	91 52 776 08	25	4
97 79 271 08	1 631 100	91 52 388 08	15	2
97 79 296 08	2 340	91 52 776 08	26	1
97 79 305 08	2 550 008	96 47 628 08	8	1
97 79 305 08	2 550 009	96 47 645 08	8	1
97 79 331 08	2 340	91 52 776 08	29	1
97 79 332 08	2 340	91 52 776 08	30	1
97 79 354 08	2 859 005	96 46 756 08	11	1
97 79 355 08	2 859 005	96 46 756 08	12	1
97 79 356 08	2 859 005	96 46 756 08	13	1
97 79 357 08	1 630	91 52 387 08	21	8
97 79 371 08	1 630	91 52 387 08	31	8
97 79 627 08	2 780 915	96 48 377 08	12	1
97 79 659 08	2 550 008	96 47 628 08	3	1
97 79 659 08	2 550 009	96 47 645 08	3	1
97 79 684 08	3 930 640	96 50 481 08	4	1
97 79 690 08	3 930 640	96 50 481 08	1	1
97 79 824 08	2 391 001	96 45 719 08	52	1
97 79 826 08	2 391 001	96 45 719 08	53	1
97 79 878 08	2 391 001	96 45 719 08	57	1
97 79 887 08	2 340	91 52 776 08	37	2
97 79 903 08	2 652	91 52 794 08	21	2
97 79 945 08	2 920 638	96 51 138 08	6	1
97 80 165 08	3 214	91 52 843 08	34	1
97 80 166 08	3 214	91 52 843 08	35	1
97 80 168 08	2 391 001	96 45 719 08	59	1
97 80 169 08	2 391 001	96 45 719 08	63	1
97 80 226 08	2 550 008	96 47 628 08	7	1
97 80 226 08	2 550 009	96 47 645 08	7	1
97 80 256 08	2 391 001	96 45 719 08	64	1
97 80 257 08	2 810	91 52 806 08	53	2
97 80 349 08	2 310	91 52 503 08	25	1
97 80 349 08	2 320	91 52 504 08	25	1
97 80 496 08	2 932 160	96 54 385 08	20	1
97 80 530 08	1 400	91 56 853 08	17	2
97 80 530 08	1 410 300	91 56 855 08	17	2
97 80 592 08	2 925 402	96 51 405 08	3	1
97 80 593 08	2 925 402	96 51 405 08	18	1
97 80 625 08	2 550	91 57 751 08	73	4
97 80 626 08	2 550	91 57 751 08	74	8
97 80 631 08	3 220 500	91 52 849 08	49	2
97 80 631 08	3 223	91 52 852 08	49	2
97 80 631 08	3 223 010	91 52 853 08	49	2
97 80 631 08	3 223 100	91 55 327 08	49	2
97 80 640 08	2 810	91 52 806 08	59	1
97 80 641 08	2 391 023	96 45 720 08	21	2
97 80 749 08	3 930 638	96 51 624 08	4	1
97 80 757 08	3 930 638	96 51 624 08	5	1
97 80 893 08	2 670	91 52 797 08	17	1
97 80 936 08	3 211	91 57 748 08	84	1
97 80 937 08	3 211	91 57 748 08	85	1
97 80 964 08	2 920 581	96 54 405 08	8	1
97 81 003 08	2 522 013	96 45 883 08	16	4
97 81 060 08	2 391 001	96 45 719 08	67	1
97 81 069 08	2 550	91 57 751 08	75	2
97 81 077 08	2 550	91 57 751 08	76	1
97 81 106 08	2 533 069	96 48 372 08	6	1
97 81 124 08	2 859	91 52 809 08	40	1
97 81 184 08	3 214	91 52 843 08	45	4
97 81 204 08	2 550	91 57 751 08	78	12
97 81 550 08	3 211	91 57 748 08	86	2
97 81 551 08	3 211	91 57 748 08	87	1
97 81 710 08	2 550	91 57 751 08	16	8
97 81 823 08	3 211	91 57 748 08	101	2
97 81 837 08	1 300	91 52 768 08	2	2
97 81 896 08	3 211	91 57 748 08	102	2
97 82 080 08	2 925 402	96 51 405 08	19	1
97 82 081 08	2 925 402	96 51 405 08	20	1
97 82 921 08	3 215 005	91 52 846 08	29	2
97 82 921 08	3 215 006	91 52 847 08	29	2
97 83 084 08	2 631	91 56 817 08	9	2
97 83 085 08	2 631	91 56 817 08	10	5
97 83 086 08	2 631	91 56 817 08	11	6
97 83 114 08	2 631	91 56 817 08	12	2
97 83 115 08	2 631	91 56 817 08	13	2
97 83 116 08	2 631	91 56 817 08	14	2
97 83 458 08	2 657	91 57 656 08	5	1
97 83 610 08	2 391 040	96 53 645 08	2	2
97 83 611 08	2 391 040	96 53 645 08	3	1
97 83 612 08	2 391 040	96 53 645 08	4	1
97 83 613 08	2 391 040	96 53 645 08	5	1
97 83 624 08	2 502	91 55 939 08	51	1
97 83 633 08	1 400	91 56 853 08	73	10
97 83 633 08	1 410 300	91 56 855 08	73	10
97 83 634 08	1 400	91 56 853 08	74	12
97 83 634 08	1 410 300	91 56 855 08	74	12
97 83 643 08	2 391 040	96 53 645 08	17	2
97 83 644 08	2 391 040	96 53 645 08	18	1
97 83 727 08	3 225 100	96 48 582 08	5	1
97 83 897 08	1 400	91 56 853 08	72	1
97 83 897 08	1 410 300	91 56 855 08	72	1
97 83 924 08	2 391 040	96 53 645 08	6	1
97 83 925 08	2 391 040	96 53 645 08	7	1
97 83 926 08	2 391 040	96 53 645 08	8	1
97 83 927 08	2 391 040	96 53 645 08	9	1
97 84 036 08	2 998	91 56 540 08	233	1
97 84 521 08	2 391	91 52 784 08	75	1
97 84 522 08	2 391 040	96 53 645 08	37	4
97 84 867 08	2 520	91 53 061 08	83	1
97 85 175 08	2 391 001	96 45 719 08	77	2
97 85 235 08	2 657	91 57 656 08	9	2
97 85 357 08	2 391 001	96 45 719 08	78	1
97 85 358 08	2 391 001	96 45 719 08	79	1
97 85 479 08	2 920 369	96 54 235 08	5	1
97 85 605 08	2 370	91 52 782 08	9	1
97 85 607 08	2 350	91 52 778 08	13	1
97 85 630 08	2 920 369	96 54 235 08	(160)	1
97 85 631 08	2 920 369	96 54 235 08	(158)	1
97 85 691 08	2 810	91 52 806 08	63	1
97 85 704 08	2 631 003	96 54 406 08	1	1
97 85 716 08	2 350	91 52 778 08	14	1
97 85 717 08	2 350	91 52 778 08	15	1
97 85 718 08	2 350	91 52 778 08	16	2
97 85 767 08	2 631	91 56 817 08	46	1
97 85 781 08	2 370	91 52 782 08	11	2

Item	Page	Assembly	Pos.	Quantity	Item	Page	Assembly	Pos.	Quantity
97 85 872 08	2 370	91 52 782 08	12	1					
97 85 873 08	2 370	91 52 782 08	13	1					
97 85 874 08	2 370	91 52 782 08	14	1					
97 85 875 08	2 370	91 52 782 08	15	1					
97 85 999 08	2 810	91 52 806 08	72	1					
97 86 100 08	3 291	91 52 831 08	12	2					
97 86 272 08	2 932 082	96 54 387 08	118	2					
97 86 281 08	2 932 082	96 54 387 08	116	1					
97 86 328 08	1 620	91 52 386 08	10	2					
97 86 531 08	3 211	91 57 748 08	88	2					
97 86 533 08	3 211	91 57 748 08	104	1					
97 86 675 08	2 520 034	96 45 984 08	23	1					
97 86 711 08	2 310	91 52 503 08	35	1					
97 86 711 08	2 320	91 52 504 08	35	1					
97 86 742 08	1 631 100	91 52 388 08	16	2					
97 86 827 08	2 631	91 56 817 08	55	1					
97 86 922 08	3 206	91 52 881 08	14	1					
97 87 054 08	2 391 040	96 53 645 08	38	2					
97 88 106 08	3 211	91 57 748 08	3	2					
97 88 595 08	2 370	91 52 782 08	25	4					
97 88 595 08	2 810	91 52 806 08	77	12					
97 88 785 08	3 215 005	91 52 846 08	33	10					
97 88 785 08	3 215 006	91 52 847 08	33	10					
97 88 842 08	2 550	91 57 751 08	85	2					
97 89 189 08	2 391 102	96 56 360 08	3	1					
97 89 190 08	2 391 102	96 56 360 08	4	1					
97 89 191 08	2 391 102	96 56 360 08	5	1					
98 82 075	9 080 702	90 80 702	11	4					
99 07 151 01	2 620	91 52 793 08	1	1					
99 70 411 01	3 211 009	96 46 979 08	10	2					

Description	Item	Pos.	Quantity	Page	Assembly	Description
	93 27 101 01	4	2	1 400	91 56 853 08	CRAWLER TRACK CARRIER LE
	93 27 101 01	4	2	1 410 300	91 56 855 08	CRAWLER CARRIER RIGHT CP
	96 43 477 08	8	2	2 391 001	96 45 719 08	DIESEL ENGINE, PRE-ASSEMB
OVAL 130X70X12 S355J2G3 G	10 47 304 0	3	2	2 311 001	96 25 639 08	HOIST LIM.SWITCH PLUMMET
A COLUMN CLADDING LEFT	97 69 656 08	1	1	2 520 034	96 45 984 08	INTERNAL LINING
A COLUMN CLADDING RIGHT	97 69 657 08	2	1	2 520 034	96 45 984 08	INTERNAL LINING
ACCESS ALUMINIUM	97 70 589 08	3	2	1 631 100	91 52 388 08	CATWALK CRAW.TRACK TRA
ACCESS LADDER PRE-ASS.	96 54 406 08	52	1	2 631	91 56 817 08	SLEWING PLATFORM CATWAL
ACTUATION SPIKE	70 42 534 08	15	4	2 260 006	96 46 501 08	BATTERY BOX, PRE-ASSEMB
ACTUATION SPIKE	70 42 534 08	5	4	2 393 002	96 46 782 08	COVER COMPL.
ACTUATION SPIKE	70 42 534 08	6	7	2 859 005	96 46 756 08	FLAP PRE-ASS.
ACTUATION SPIKE	70 42 534 08	5	4	2 859 007	96 46 775 08	COVER COMPL.
ACTUATION SPIKE	70 42 534 08	11	4	2 859 025	96 46 757 08	GRIDIRON PRE-ASS.
ACTUATION SPIKE	70 42 534 08	5	4	2 859 026	96 46 776 08	COVER COMPL.
ACTUATION SPIKE	70 42 534 08	5	4	2 859 027	96 46 777 08	COVER COMPL.
ACTUATION SPIKE	70 42 534 08	5	4	2 859 028	96 46 778 08	COVER COMPL.
ACTUATION SPIKE	70 42 534 08	5	4	2 859 029	96 46 779 08	COVER COMPL.
ACTUATION SPIKE	70 42 534 08	10	2	2 859 030	96 46 758 08	COVER COMPL.
ACTUATION SPIKE	70 42 534 08	2	6	2 932 168	96 48 167 08	COVER COMPL.
ACTUATOR WELDED	92 90 527 08	3	1	1 991	91 52 510 08	ROTARY FEED THROUGH
ADAPTER BOARD CF-PCMCIA	10 46 740 3	5	1	2 533 050	96 48 359 08	EL.EQUIPMENT CABIN
ADAPTOR	96 51 859 08	30	1	2 925 405	96 48 397 08	EQUIPMENT CAMERA CAB
ADAPTOR 18POL SPF	66 00 245 08	24	1	2 932 082	96 54 387 08	ASSEMBLY PARTS MOUNTIN
ADAPTOR KUNSSTOFF	10 03 697 4	11	1	2 520 032	96 45 980 08	WINDSHIELD WASHER INSTAL
ADAPTOR RI1/2-EDX1/4 A3P	47 55 004 08	777	2	2 970	91 56 537 08	HYDR
ADAPTOR RI11/4-EDX1 A3P	47 55 018 08	770	2	2 970	91 56 537 08	HYDR
ADAPTOR RI11/4-EDX3/4 A3P	47 55 014 08	780	2	2 970	91 56 537 08	HYDR
ADAPTOR RI3/4-EDX1 A3P	47 55 020 08	764	2	2 970	91 56 537 08	HYDR
ADD HEATING SUPERSTRUCT	91 52 790 08	134	1		LR 1600-2-0	
ADD WEIGHT 1TO SPF	91 55 527 08	317	4		LR 1600-2-0	
ADD-ON HOUSING 16POL.	60 56 171 08	28	2	2 920 369	96 54 235 08	TERMINAL BOX CPL.
ADD-ON HOUSING 16POL.	60 56 171 08	39	3	2 932 160	96 54 385 08	SWITCH CABINET
ADD-ON HOUSING 24POL.	60 56 172 08	32	1	2 920 369	96 54 235 08	TERMINAL BOX CPL.
ADD-ON HOUSING 24POL.	60 56 172 08	20	6	2 920 448	96 48 794 08	TERMINAL BOX CPL.
ADD-ON HOUSING 24POL.	60 56 172 08	38	8	2 932 160	96 54 385 08	SWITCH CABINET
ADD-ON HOUSING ALU/ZINK	10 47 566 6	28	1	2 932 160	96 54 385 08	SWITCH CABINET
ADD-ON HOUSING HAN 10 B	69 31 498 14	40	1	2 932 160	96 54 385 08	SWITCH CABINET
ADD-ON PARTS	97 39 278	73	1	X1012059	10 12 059 0	DIESEL ENGINE
ADD-ON PARTS EXTERNAL F	96 48 377 08	2	1	2 780 908	91 52 958 08	EXTERNAL FEED
ADD-ON PARTS LADEGERAET	96 48 379 08	4	1	2 835	91 52 807 08	BATTERY CHARGER
ADD. HYDR. SUPPORTING RA	91 52 509 08	32	1		LR 1600-2-0	
ADD.HYDR.S_RETAINING RAM	91 54 843 08	184	1		LR 1600-2-0	
ADDITIONAL HYDR.PUMP/WI	91 55 149 08	174	1		LR 1600-2-0	
ADDITIONAL HYDR.SLEWING P	91 57 756 08	173	1		LR 1600-2-0	
ADDITIONAL HYDRAULICS 2 D	91 52 780 08	118	1		LR 1600-2-0	
ADDITIONAL HYDRAULICS PU	91 54 795 08	176	1		LR 1600-2-0	
ADDITIONAL HYDRAULICS WI	91 52 775 08	108	1		LR 1600-2-0	
ADDITIONAL HYDRAULICS WI	91 52 774 08	106	1		LR 1600-2-0	
ADDL.HYDR.F.PIN PULLING D	92 27 489 08	6	1	3 790 006	96 19 989 08	PIN PULLING CYLINDER CPL.
ADDL.HYDR.F.PIN PULLING D	92 27 489 08	6	1	3 790 007	96 19 990 08	PIN PULLING CYLINDER CPL.
ADDL.HYDR.F.PIN PULLING D	96 50 495 08	14	1	2 125	91 52 773 08	PIN F.S-PIVOT SECTION SA F
ADDNL. HYDR. F. ERECTING	91 57 881 08	120	1		LR 1600-2-0	
ADDNL.HEATING, PRE-ASSE	96 49 651 08	1	1	2 541	91 52 790 08	ADD HEATING SUPERSTRUCT
ADDNL.HYDR.ERECTION DEV	91 52 796 08	142	1		LR 1600-2-0	
ADHESIVE 50ML	81 12 017 08	6	1	9 739 129	97 39 129	COOLANT PREHEATING
ADHESIVE 50ML	81 12 017 08	6	1	9 739 349	97 39 349	CONNECTION F.WATER PIPE
ADHESIVE INSULATING STRIP	80 21 020 08	12	2.8	2 393 002	96 46 782 08	COVER COMPL.
ADHESIVE INSULATING STRIP	80 21 020 08	65	10.8	2 859	91 52 809 08	SOUND INSULATION
ADHESIVE INSULATING STRIP	80 21 020 08	9	3.7	2 859 007	96 46 775 08	COVER COMPL.
ADHESIVE INSULATING STRIP	80 21 020 08	9	5	2 859 026	96 46 776 08	COVER COMPL.

Description	Item	Pos.	Quantity	Page	Assembly	Description
ADHESIVE INSULATING STRIP	80 21 020 08	9	5.7	2 859 027	96 46 777 08	COVER COMPL.
ADHESIVE INSULATING STRIP	80 21 020 08	9	4	2 859 028	96 46 778 08	COVER COMPL.
ADHESIVE INSULATING STRIP	80 21 020 08	10	4.3	2 859 029	96 46 779 08	COVER COMPL.
ADHESIVE LABELS	60 21 710 08	47	90	2 932 001	96 45 393 08	RELAY CONTROL SYSTEM
ADJUSTING SCREW M10X1X4	10 01 222 1	9	1	9 739 263	97 39 263	ROCKER ARM BEARING HOUS
ADJUSTING SCREW M10X1X4	10 01 222 1	9	1	9 739 264	97 39 264	ROCKER ARM BEARING HOUS
ADJUSTING SCREW M10X1X4	10 01 222 5	10	1	9 739 263	97 39 263	ROCKER ARM BEARING HOUS
ADJUSTING SCREW M10X1X4	10 01 222 5	10	1	9 739 264	97 39 264	ROCKER ARM BEARING HOUS
ADJUSTING SCREW M14X1X3	10 01 222 0	7	1	9 739 263	97 39 263	ROCKER ARM BEARING HOUS
ADJUSTING SCREW M14X1X3	10 01 222 0	7	1	9 739 264	97 39 264	ROCKER ARM BEARING HOUS
ADJUSTMENT	10 32 692 5	2	1	X1035924	10 35 924 6	VARIABLE PUMP
ADJUSTMENT	10 33 104 8	2	1	X1035924	10 35 924 1	VARIABLE PUMP
ADJUSTMENT	10 33 104 8	2	1	X1035924	10 35 924 2	VARIABLE PUMP
ADJUSTMENT	10 33 104 8	2	1	X1035925	10 35 925 0	VARIABLE PUMP
ADJUSTMENT	10 47 137 1	2	1	X1035924	10 35 924 3	VARIABLE PUMP
ADJUSTMENT	10 47 137 1	2	1	X1035924	10 35 924 4	VARIABLE PUMP
ADJUSTMENT	10 47 220 0	5	1	X1035924	10 35 924 7	VARIABLE PUMP
ADJUSTMENT	10 47 220 8	4	1	X1035924	10 35 924 8	VARIABLE PUMP
ADJUSTMENT	70 23 643	5	1	X1035924	10 35 924 8	VARIABLE PUMP
ADMISSION VALVE	10 22 234 7	1	2	9 739 261	97 39 261	CYLINDER HEAD
AERATION FILTER	51 06 673 08	3	1	2 671 004	96 46 305 08	OIL TANK PRE-ASS.
AIR BOTTLE 39,8L 10BAR ST	50 26 558 08	9	1	2 990	91 59 244 08	COMPRESSED AIR PLANT
AIR BOTTLE DIN 74281 4.5L 15.	50 29 871 08	6	1	2 990	91 59 244 08	COMPRESSED AIR PLANT
AIR COMPRESSOR	10 47 688 5	1	1	9 739 491	97 39 491	INSTALLATION BRAKE COMPR
AIR COND. COMPRESSOR A	97 39 371	150	1	X1012059	10 12 059 0	DIESEL ENGINE
AIR COND. UNIT SUPERSTRUC	91 57 754 08	320	1		LR 1600-2-0	
AIR CONDITIONING COMPRES	10 29 994 8	1	1	9 739 371	97 39 371	AIR COND. COMPRESSOR A
AIR CONDITIONING UNIT	10 22 811 2	1	1	2 540	91 53 253 08	CLIMA-HEATING INSTALLATIO
AIR DISTRIBUTOR	10 22 272 6	1	1	9 739 256	97 39 256	AIR SUCTION PIPE
AIR DRYER	50 26 573 08	21	1	2 990	91 59 244 08	COMPRESSED AIR PLANT
AIR DUCT PP SPF	97 71 765 08	16	2	2 520	91 53 061 08	CABIN, GLAZED
AIR ELBOW	10 01 242 0	202	1	2 391 001	96 45 719 08	DIESEL ENGINE, PRE-ASSEMB
AIR ELBOW	10 22 273 0	1	1	9 739 271	97 39 271	CONNECTING LINE
AIR FILTER PICO	55 17 203 08	1	1	2 393	91 52 787 08	AIR FILTER UNIT CPL.
AIR FILTER UNIT CPL.	91 52 787 08	125	1		LR 1600-2-0	
AIR GUIDE L PP SPF	97 69 550 08	12	1	2 520	91 53 061 08	CABIN, GLAZED
AIR GUIDE L PP SPF	97 69 672 08	14	1	2 520	91 53 061 08	CABIN, GLAZED
AIR GUIDE R PP SPF	97 69 551 08	13	1	2 520	91 53 061 08	CABIN, GLAZED
AIR GUIDE R PP SPF	97 69 673 08	15	1	2 520	91 53 061 08	CABIN, GLAZED
AIR INTAKE	96 17 591 08	39	2	2 391 001	96 45 719 08	DIESEL ENGINE, PRE-ASSEMB
AIR SUCTION PIPE	97 39 256	110	1	X1012059	10 12 059 0	DIESEL ENGINE
AIR SUCTION PIPE SPF	96 48 361 08	7	1	2 393	91 52 787 08	AIR FILTER UNIT CPL.
AIR SUCTION PIPE SPF	96 48 362 08	8	1	2 393	91 52 787 08	AIR FILTER UNIT CPL.
AIR-CRAFT & WIND WARNING	91 52 952 08	362	1		LR 1600-2-0	
ALARM 24V DC	61 40 047 08	(5)	1	2 920 559	96 47 914 08	LIMIT SWITCH AND SENSOR
ANEMOMETER	10 47 043 3	1	1	X1042954	10 42 954 9	WIND VELOCITY TRANSMITTE
ANGLE 1.5X151X54 FE//ZN20//	97 86 272 08	118	2	2 932 082	96 54 387 08	ASSEMBLY PARTS MOUNTIN
ANGLE 3X40X112 FE//ZN20//C	97 80 496 08	20	1	2 932 160	96 54 385 08	SWITCH CABINET
ANGLE 3X40X94	94 73 392 08	55	1	2 391 001	96 45 719 08	DIESEL ENGINE, PRE-ASSEMB
ANGLE 3X85X30	97 78 351 08	35	1	2 260	91 53 057 08	CUP SPRING CLUSTER
ANGLE 4X20X57	95 05 969 08	76	1	2 810	91 52 806 08	CRANE DRIVER'S CABIN CPL.
ANGLE 5x154x70	97 05 395 08	35	2	3 211	91 57 748 08	S PIVOT SECTION
ANGLE JOINT DIN 71802 CS 13	72 50 066 08	13	1	9 739 357	97 39 357	EXHAUST GAS RECIRCUL.PRE
ANGLE JOINT DIN 71802 CS 16	72 50 069 08	16	2	2 391 040	96 53 645 08	CLUTCH ACTUATOR
ANGLE SCREW DRIVER GR.3	81 00 354 08	46	1	1 750	91 52 394 08	TOOL
ANGLE SOCKET 12-95	60 22 221 08	(648)	1	2 920 536	96 48 317 08	WIRING LIST F.ELECTR.AGG
ANGLE TRANSMITTER 360° SP	69 23 100 08	20	1	2 930 000	96 37 244 08	SENSOR ASSEMBLY SA-STAN
ANGLE TRANSMITTER 360° SP	69 23 100 08	(152)	1	3 930 138	96 54 377 08	ELECTRIC FOR S-PIVOT SECT
ANGLE TRANSMITTER 360° SP	69 23 100 08	(5)	1	3 930 576	96 48 381 08	EL.EQUIPMENT SW HEAD SE
ANNULAR CABLE LUG DIN 462	60 22 184 08	112	3	2 920 633	96 52 651 08	WIRING HARNESS

Description	Item	Pos.	Quantity	Page	Assembly	Description
ANTENNA	10 28 963 1	2	1	2 780 851	96 24 498 08	RADIO ANTENNA PRE-ASS.
ANTENNA 145MM	76 24 428	11	1	2 533 066	96 48 365 08	ELECTRIC ADD-ON PARTS CA
ANTI-SLIP SURFACE 150X300	97 28 594 08	17	2	2 730	91 52 802 08	BASE PLATE SLEWING PLATF
ANTIDAZZLE 242X171X55 SC	10 27 921 0	19	1	2 913	91 32 850 08	LICCON CONSOLE LCD2
APPLIANCE SOCKET	60 50 079 08	155	3	2 920 633	96 52 651 08	WIRING HARNESS
APPLIANCE SOCKET	69 18 092 08	(151)	1	2 920 369	96 54 235 08	TERMINAL BOX CPL.
APPLIANCE SOCKET	69 18 092 08	153	1	3 930 639	96 50 132 08	WIRES TERMINAL BOX CPL.
APPLIANCE SOCKET DIN 4365	60 52 106 08	157	15	2 920 633	96 52 651 08	WIRING HARNESS
ARM REST 310ERGO	77 41 197 08	1	1	2 502 007	96 22 822 08	ARM REST LEFT
ARM REST 310ERGO	77 41 198 08	1	1	2 502 008	96 22 823 08	ARM REST RIGHT
ARM REST LEFT	96 22 822 08	5	1	2 502	91 55 939 08	CONTROL STAND
ARM REST RIGHT	96 22 823 08	6	1	2 502	91 55 939 08	CONTROL STAND
ARM REST SUPPORT	97 16 366 08	2	1	2 502 007	96 22 822 08	ARM REST LEFT
ARM REST SUPPORT	97 16 366 08	2	1	2 502 008	96 22 823 08	ARM REST RIGHT
ASH TRAY KUNSTSTOFF	10 29 199 7	33	1	2 520 034	96 45 984 08	INTERNAL LINING
ASSEMBLY PARTS MOUNTIN	96 54 387 08	3	1	2 932	91 57 750 08	BUILT-IN PARTS SWITCH BOX
AT-WATER PUMP WITH FAST	97 39 352	165	1	X1012059	10 12 059 0	DIESEL ENGINE
ATL ATTACHMENT	97 39 494	190	1	X1012059	10 12 059 0	DIESEL ENGINE
ATTACHABLE SLEEVE HOUSI	60 22 097 08	158	2	2 920 633	96 52 651 08	WIRING HARNESS
ATTACHABLE SLEEVE HOUSI	60 22 097 08	(152)	1	2 932 001	96 45 393 08	RELAY CONTROL SYSTEM
ATTACHABLE SLEEVE HOUSI	60 22 097 08	169	2	2 932 224	96 54 389 08	CABLES MOUNTING PANEL C
ATTACHMENT CHAIN 0,85M 3	74 00 244 08	12	4	1 400	91 56 853 08	CRAWLER TRACK CARRIER LE
ATTACHMENT CHAIN 0,85M 3	74 00 244 08	12	4	1 410 300	91 56 855 08	CRAWLER CARRIER RIGHT CP
AUX.HYDR.CR.TRACK CARR.4	96 50 706 08	2	1	1 970	91 56 958 08	CRAWLER TRACK HYDRAULI
AUX.HYDR.PIN EXTRACTION D	91 44 034 08	2	1	3 790	91 08 481 08	BOLT EXTRACTION ATTACHM
AUXILIARY SWITCH UNIT	60 66 532 08	9	4	2 920 638	96 51 138 08	CONTROL DESK
AUXILIARY SWITCH UNIT	60 66 614 08	10	1	2 920 638	96 51 138 08	CONTROL DESK
AXLE 140.0X180 SPF	97 71 198 08	4	1	3 211 003	96 46 986 08	ROD CPL.
AXLE 150.0X2123 SPF	97 75 240 08	6	1	3 214	91 52 843 08	SW HEAD SECTION
AXLE 150.0X445 35NICRMOV12	97 68 035 08	19	17	1 400	91 56 853 08	CRAWLER TRACK CARRIER LE
AXLE 150.0X445 35NICRMOV12	97 68 035 08	19	17	1 410 300	91 56 855 08	CRAWLER CARRIER RIGHT CP
AXLE 16.0X76 FE//ZN20//C	97 79 659 08	3	1	2 550 008	96 47 628 08	RETAINER CPL.
AXLE 16.0X76 FE//ZN20//C	97 79 659 08	3	1	2 550 009	96 47 645 08	RETAINER CPL.
AXLE 219,1X40X245 SPF	95 66 984 08	3	1	3 225 100	96 48 582 08	BEARING CPL
AXLE 219,1X40X245 SPF	95 66 984 08	3	1	3 281	91 52 896 08	ERECTION FRAME
AXLE 219.1X1100 SPF	97 74 962 08	3	1	3 215 005	91 52 846 08	ROLLER SET
AXLE 219.1X1272 SPF	97 74 817 08	3	1	3 215 006	91 52 847 08	ROLLER SET
AXLE 219.1X1612	97 69 807 08	3	1	2 652	91 52 794 08	ROLLER BEARING
AXLE 219.1X870 SPF	97 71 893 08	10	1	3 208 001	91 52 883 08	F-HEAD SECTION
AXLE 220.0X2231 SPF	97 67 972 08	2	1	2 550	91 57 751 08	SA FRAME
AXLE 30.0X530 ST37.0	97 71 968 08	15	1	3 208 001	91 52 883 08	F-HEAD SECTION
AXLE 40.0X1247	97 74 860 08	11	2	3 215 006	91 52 847 08	ROLLER SET
AXLE 40.0X1446	97 71 244 08	3	1	3 211 008	96 46 978 08	SAFETY ROLLER CPL.
AXLE 45.0X1392 FE//ZN20//C	97 71 246 08	4	1	3 211 009	96 46 979 08	SAFETY ROLLER CPL.
AXLE 50.0X100 SPF	97 80 226 08	7	1	2 550 008	96 47 628 08	RETAINER CPL.
AXLE 50.0X100 SPF	97 80 226 08	7	1	2 550 009	96 47 645 08	RETAINER CPL.
AXLE 50.0X910	97 71 953 08	13	1	3 208 001	91 52 883 08	F-HEAD SECTION
AXLE 55.0X29 2 SPF	97 48 730 08	18	2	1 400	91 56 853 08	CRAWLER TRACK CARRIER LE
AXLE 55.0X29 2 SPF	97 48 730 08	18	2	1 410 300	91 56 855 08	CRAWLER CARRIER RIGHT CP
AXLE HOLDER 20X220X150 S	97 76 161 08	11	2	3 214	91 52 843 08	SW HEAD SECTION
AXLE HOLDER 25X50X290	94 83 965 08	23	17	1 400	91 56 853 08	CRAWLER TRACK CARRIER LE
AXLE HOLDER 25X50X290	94 83 965 08	23	17	1 410 300	91 56 855 08	CRAWLER CARRIER RIGHT CP
AXLE HOLDER 6X20X80	94 13 244 08	11	2	3 211	91 57 748 08	S PIVOT SECTION
AXLE HOLDER 6X40X100 S235	99 70 411 01	10	2	3 211 009	96 46 979 08	SAFETY ROLLER CPL.
BALL 3	10 01 183 1	5	2	9 739 243	97 39 243	PISTON COOLING
BALL DIN 5401 7	57 08 621 08	5	1	X1041267	10 41 267 8	END PLATE
BALL SOCKET	10 01 186 3	9	1	9 739 186	97 39 186	MOTOR BRAKE
BALL VALVE BK3-30S A3C GAL	51 10 634 08	52	2	2 970	91 56 537 08	HYDR
BALL VALVE BKH3/4" A3C GAL	51 06 923 08	20	1	1 970	91 56 958 08	CRAWLER TRACK HYDRAULI
BALL VALVE BKH3/8" A3C GAL	51 06 820 08	22	1	2 970	91 56 537 08	HYDR

Description	Item	Pos.	Quantity	Page	Assembly	Description
BALL VALVE COMBINATION	10 42 471 6	26	2	2 970	91 56 537 08	HYDR
BALL VALVE DN8-1/4" MS	51 06 960 08	5	1	2 978 100	91 52 796 08	ADDNL.HYDR.ERECTION DEV
BALL VALVE DN8-1/4" MS	51 06 960 08	13	1	2 978 200	91 54 843 08	ADD.HYDR.S_RETAINING RAM
BAND CLAMP 8-2,8-0,8	60 27 416 08	274	12	1 920 403	96 48 707 08	TERMINAL BOX CPL.
BAND CLAMP 8-2,8-0,8	60 27 416 08	274	12	1 920 417	96 48 703 08	TERMINAL BOX CPL.
BAND CLAMP 8-2,8-0,8	60 27 416 08	63	2	2 932 082	96 54 387 08	ASSEMBLY PARTS MOUNTIN
BAR LINKAGE CLIP	70 42 797 08	9	3	2 522 011	96 45 602 08	CLOSING DEVICE
BASE PART	60 66 620 08	1	1	2 780 244	91 52 951 08	EMERGENCY CUT-OFF CRAN
BASE PLATE SLEWING PLAT	91 52 802 08	150	1		LR 1600-2-0	
BATTERY BOX WELDED SPF	96 34 249 08	1	1	2 260 006	96 46 501 08	BATTERY BOX, PRE-ASSEMB
BATTERY BOX, PRE-ASSEMB	96 46 501 08	1	1	2 260	91 53 057 08	CUP SPRING CLUSTER
BATTERY CABLE 16	60 04 916 08	(329)	2.6	2 920 288	96 52 614 08	WIRING LIST F.SLEWING PLAT
BATTERY CABLE 50	60 04 912 08	(331)	1.4	2 920 815	96 49 300 08	WIRING LIST BATTERY BOX
BATTERY CABLE DIN 72551 95	60 04 918 08	(333)	11	2 920 536	96 48 317 08	WIRING LIST F.ELECTR.AGG
BATTERY CABLE DIN 72551 95	60 04 918 08	(333)	1	2 920 536	96 48 317 08	WIRING LIST F.ELECTR.AGG
BATTERY CABLE DIN 72551 95	60 04 918 08	(333)	0.9	2 920 815	96 49 300 08	WIRING LIST BATTERY BOX
BATTERY CABLE DIN 72551 95	60 04 918 08	(333)	2	2 920 815	96 49 300 08	WIRING LIST BATTERY BOX
BATTERY CABLE DIN 72551 95	60 04 918 08	(333)	0.16	2 920 815	96 49 300 08	WIRING LIST BATTERY BOX
BATTERY CHARGER 230V	91 52 807 08	156	1		LR 1600-2-0	
BATTERY EN 50342 12V 170A	10 11 258 4	15	2	2 920 083	96 48 319 08	ELECTRIC FOR BATTERY BOX
BATTERY TERMINAL CLAMP M	61 32 066 08	19	2	2 920 083	96 48 319 08	ELECTRIC FOR BATTERY BOX
BATTERY TERMINAL CLAMP	61 32 065 08	18	2	2 920 083	96 48 319 08	ELECTRIC FOR BATTERY BOX
BEAM	10 34 310 5	11	1	9 739 371	97 39 371	AIR COND. COMPRESSOR A
BEAM	90 77 248	277	1	9 739 400	97 39 400	DIESEL ENGINE
BEAM RELAY 18 - 32V	63 01 022 08	52	1	2 932 001	96 45 393 08	RELAY CONTROL SYSTEM
BEARING	93 95 668 01	5	1	1 400	91 56 853 08	CRAWLER TRACK CARRIER LE
BEARING	93 95 668 01	5	1	1 410 300	91 56 855 08	CRAWLER CARRIER RIGHT CP
BEARING	93 95 675 01	6	1	1 400	91 56 853 08	CRAWLER TRACK CARRIER LE
BEARING	93 95 675 01	6	1	1 410 300	91 56 855 08	CRAWLER CARRIER RIGHT CP
BEARING 48X50 GUMMI 64CR	10 09 749 6	9	4	2 391 023	96 45 720 08	RADIATOR, PRE-ASSEMBLED
BEARING BLOCK PA6G	97 76 196 08	44	4	3 220 500	91 52 849 08	S INTERMEDIATE SECTION
BEARING BLOCK PA6G	97 76 196 08	44	4	3 223	91 52 852 08	S INTERMEDIATE SECTION
BEARING BLOCK PA6G	97 76 196 08	44	4	3 223 010	91 52 853 08	S INTERMEDIATE SECTION
BEARING BLOCK PA6G	97 76 196 08	44	4	3 223 100	91 55 327 08	S INTERMEDIATE SECTION
BEARING BLOCK PA6G	97 76 196 08	44	4	3 226	91 52 870 08	L INTERMEDIATE SECTION
BEARING BLOCK PA6G	97 76 196 08	44	4	3 227	91 52 873 08	L INTERMEDIATE SECTION
BEARING BLOCK PA6G	97 76 196 08	44	4	3 227 200	91 53 519 08	LI INTERMEDIATE SECT. F-GU
BEARING BUSH 150X170X110	97 73 314 08	38	2	2 550	91 57 751 08	SA FRAME
BEARING BUSH 200X220X35 G	97 73 251 08	(2)	1	2 550	91 57 751 08	SA FRAME
BEARING BUSH 200X220X58 G	97 68 284 08	(2)	1	2 550	91 57 751 08	SA FRAME
BEARING BUSH 210X250X259	97 73 315 08	40	2	2 550	91 57 751 08	SA FRAME
BEARING CAP BOLT M14X1,5 1	90 77 199	2	2	9 739 287	97 39 287	MAIN ROD
BEARING CPL	96 45 603 08	10	2	2 550	91 57 751 08	SA FRAME
BEARING CPL	96 48 582 08	2	1	3 225	91 52 854 08	SL REDUCING SECTION
BEARING LEFT	96 49 043 08	3	1	3 214	91 52 843 08	SW HEAD SECTION
BEARING PLATE	28 30 209 08	52	1	2 550	91 57 751 08	SA FRAME
BEARING PLATE 10X60X90 P	93 22 470 08	47	4	3 211	91 57 748 08	S PIVOT SECTION
BEARING PLATE 15 X 60 X 810	97 64 327 08	40	1	3 206	91 52 881 08	PIVOT SECTION
BEARING RIGHT	96 49 044 08	4	1	3 214	91 52 843 08	SW HEAD SECTION
BEARING RING	57 01 135 08	3	1	5 701 129	57 01 129 08	DRIVING GEAR
BEARING STUB SHAFT 110.0X	97 73 250 08	5	1	3 282 001	96 47 888 08	F-STAY COMPL.
BEARING WELDED	96 45 611 08	(1)	1	2 550	91 57 751 08	SA FRAME
BEARING WELDED	96 48 584 08	1	1	3 225 100	96 48 582 08	BEARING CPL
BEARING WELDED	96 49 669 08	1	1	3 282 001	96 47 888 08	F-STAY COMPL.
BEARING WELDED	96 54 448 08	3	1	2 370	91 52 782 08	ERECTING WINCH
BELLOWS COUPLING	57 18 705 08	(60)	1	6 909 010	69 09 010 08	COLLECTING RING
BLANK PLUG W1050BS	96 56 664 08	16	1	2 920 369	96 54 235 08	TERMINAL BOX CPL.
BLANK PLUG W909BS	96 55 366 08	17	1	2 920 369	96 54 235 08	TERMINAL BOX CPL.
BLANK PLUG W909BS	96 56 665 08	15	1	2 920 369	96 54 235 08	TERMINAL BOX CPL.
BLANK PLUG W988BS	96 52 267 08	320	1	3 930 638	96 51 624 08	TERMINAL BOX

Description	Item	Pos.	Quantity	Page	Assembly	Description
BLANK PLUG W989BS	96 52 272 08	330	1	3 930 638	96 51 624 08	TERMINAL BOX
BLANKING PLUG	10 01 262 8	6	2	9 739 354	97 39 354	FLYWHEEL HOUSING MOUNT
BLANKING PLUG	77 90 162 01	88	1	9 697 916	96 97 916 01	SLEWING GEAR
BLIND	10 41 336 1	37	1	2 520	91 53 061 08	CABIN, GLAZED
BLIND	10 41 336 2	38	1	2 520	91 53 061 08	CABIN, GLAZED
BLIND	10 41 336 4	39	1	2 520	91 53 061 08	CABIN, GLAZED
BLIND RIVET 3,0X3,2-5,0	70 42 121 08	10	2	2 913 005	96 20 731 08	INTERIOR HOUSING PRE-ASS.
BLIND RIVET 3,0X3,2-5,0	70 42 121 08	10	2	2 913 005	96 28 696 08	INTERIOR HOUSING PRE-ASS.
BLIND RIVET 3,0X3,2-5,0	70 42 121 08	41	50	2 932 001	96 45 393 08	RELAY CONTROL SYSTEM
BLIND RIVET 3,2X4,3-5,9	70 42 127 08	28	2	2 831	91 57 754 08	AIR COND. UNIT SUPERSTRU
BLIND RIVET 4,0X10,5	70 42 323 08	11	30	2 932 082	96 54 387 08	ASSEMBLY PARTS MOUNTIN
BLIND RIVET NUT M 8	41 30 065 08	24	5	2 520	91 53 061 08	CABIN, GLAZED
BLIND RIVET NUT M 8	41 30 065 08	18	2	2 522	91 54 115 08	SLIDING DOOR CPL.
BLIND RIVET NUT M 8	41 30 065 08	2	12	2 810 037	96 47 204 08	PEDAL CANTILEVER INSTALL
BLIND RIVET NUT M5 ST VERZ	10 04 259 2	31	29	2 520	91 53 061 08	CABIN, GLAZED
BLIND RIVET NUT M5 ST VERZ	10 04 259 2	4	23	2 522	91 54 115 08	SLIDING DOOR CPL.
BLIND RIVET NUT M5 ST VERZ	10 04 259 2	36	8	2 533 070	96 48 363 08	CONTROLS AND FITTINGS RI
BLIND RIVET NUT M5 ST VERZ	10 04 259 2	86	6	2 932 082	96 54 387 08	ASSEMBLY PARTS MOUNTIN
BLIND RIVET NUT M6 ST VERZ	10 04 259 3	32	74	2 520	91 53 061 08	CABIN, GLAZED
BLIND RIVET NUT M6 ST VERZ	10 04 259 3	5	6	2 520 030	96 45 609 08	ROOF WINDOW PRE-ASS.
BLIND RIVET NUT M6 ST VERZ	10 04 259 3	14	1	2 533 066	96 48 365 08	ELECTRIC ADD-ON PARTS CA
BLIND RIVET NUT M6 ST VERZ	10 04 259 3	3	5	2 810 037	96 47 204 08	PEDAL CANTILEVER INSTALL
BOARD CONTROL PANEL 40X	97 79 945 08	6	1	2 920 638	96 51 138 08	CONTROL DESK
BOLT CPL.	10 41 274 6	13	1	9 640 276	96 40 276 08	CONNECTION BLOCK
BOLT EXTRACTION ATTACHM	91 08 481 08	344	1		LR 1600-2-0	
BOWDEN PULL SYSTEM L=130	10 42 458 1	18	1	2 522 011	96 45 602 08	CLOSING DEVICE
BOWL	70 30 235	14	1	7 027 481	70 27 481 03	WATER SEPARATOR
BOWLEN SEALING HNBR	10 29 417 0	9	1	7 027 481	70 27 481 03	WATER SEPARATOR
BOX NUT DIN 3870 AL10 A3P	47 74 015 08	593	1	2 990	91 59 244 08	COMPRESSED AIR PLANT
BOX NUT DIN 3870 AL12 A3P	47 74 016 08	20	1	2 391 038	96 47 931 08	OIL COOLER, PRE-ASSEMBLE
BOX NUT DIN 3870 AL12 A3P	47 74 016 08	593	1	2 970	91 56 537 08	HYDR
BOX NUT DIN 3870 AL15 A3P	47 74 012 08	582	2	2 970	91 56 537 08	HYDR
BOX NUT DIN 3870 AL18 A3P	47 74 024 08	591	1	2 970	91 56 537 08	HYDR
BOX NUT DIN 3870 AL22 A3P	47 74 026 08	584	2	2 970	91 56 537 08	HYDR
BOX NUT DIN 3870 AL28 A3P	47 74 017 08	586	2	2 970	91 56 537 08	HYDR
BOX NUT DIN 3870 AL28 A3P	47 74 017 08	598	1	2 978 200	91 54 843 08	ADD.HYDR.S_RETAINING RAM
BOX NUT DIN 3870 AL35 A3P	47 74 018 08	595	1	2 970	91 56 537 08	HYDR
BOX NUT DIN 3870 AL42 A3P	47 74 019 08	588	2	2 970	91 56 537 08	HYDR
BOX NUT DIN 3870 AS25 A3P	47 74 008 08	597	1	2 970	91 56 537 08	HYDR
BOX NUT DIN 3870 AS38	47 74 010 08	60	4	1 970	91 56 958 08	CRAWLER TRACK HYDRAULI
BOX NUT DIN 3870 AS38	47 74 010 08	573	10	2 970	91 56 537 08	HYDR
BOX NUT DIN 3870 AS6 A3P	47 74 001 08	590	2	2 990	91 59 244 08	COMPRESSED AIR PLANT
BRACE PLATE	92 53 054 08	1	1	1 641 014	92 53 053 08	SUPPORT PLATE COMPL.
BRACKET	96 51 811 08	26	1	2 652	91 52 794 08	ROLLER BEARING
BRACKET COMPL.	92 88 304 08	2	2	3 211 002	92 88 302 08	SAFETY ROLLER CPL.
BRACKET COMPL.	96 47 218 08	3	1	3 208 001	91 52 883 08	F-HEAD SECTION
BRACKET COMPL.	96 48 024 08	11	2	3 281	91 52 896 08	ERECTION FRAME
BRACKET COMPL.	96 48 027 08	21	2	3 281	91 52 896 08	ERECTION FRAME
BRACKET COMPL.	96 48 261 08	3	2	3 207	91 53 433 08	F-GUYING
BRACKET COMPL.	96 48 292 08	4	2	3 207	91 53 433 08	F-GUYING
BRACKET COMPL. 0	96 47 187 08	2	2	3 208 001	91 52 883 08	F-HEAD SECTION
BRACKET LEFT	97 75 565 08	4	1	2 503 101	96 48 626 08	SEAT
BRACKET LEFT SPF	97 23 411 08	3	1	2 502	91 55 939 08	CONTROL STAND
BRACKET RIGHT	97 75 567 08	5	1	2 503 101	96 48 626 08	SEAT
BRACKET RIGHT SPF	97 23 412 08	4	1	2 502	91 55 939 08	CONTROL STAND
BRACKET ST	10 21 652 9	60	1	2 831	91 57 754 08	AIR COND. UNIT SUPERSTRU
BRACKET WELDED	92 51 944 08	4	1	2 620	91 52 793 08	ROLLER SLEWING RING
BRACKET WELDED CONST.	92 51 941 08	3	1	2 620	91 52 793 08	ROLLER SLEWING RING
BRACKET WELDED CONST.	96 17 503 08	2	2	3 291	91 52 831 08	S OVERRUN PROTECTION
BRACKET WELDED CONST.	96 42 805 08	2	2	2 670	91 52 797 08	FUEL TANK CPL.

Description	Item	Pos.	Quantity	Page	Assembly	Description
BRACKET WELDED CONST.	96 44 626 08	1	2	2 730	91 52 802 08	BASE PLATE SLEWING PLATF
BRACKET WELDED CONST.	96 45 748 08	1	2	1 742	91 53 021 08	FIXAGE DU CONTREPOIDS CE
BRACKET WELDED CONST.	96 45 983 08	3	1	2 520 032	96 45 980 08	WINDSHIELD WASHER INSTAL
BRACKET WELDED CONST.	96 46 985 08	1	1	2 550 011	96 47 007 08	CONSOLE COMPL.
BRACKET WELDED CONST.	96 47 506 08	4	2	2 671	91 52 798 08	OIL RESERVOIR, COMPLETE
BRACKET WELDED CONST.	96 48 426 08	7	1	2 502	91 55 939 08	CONTROL STAND
BRACKET WELDED CONST.	96 48 437 08	12	2	2 502	91 55 939 08	CONTROL STAND
BRACKET WELDED CONST.	96 49 196 08	16	2	2 392	91 52 785 08	MUFFLER UNIT
BRACKET WELDED CONST.	96 53 678 08	10	1	2 391 040	96 53 645 08	CLUTCH ACTUATOR
BRACKET WELDED CONST. FE	96 50 492 08	13	2	3 227 002	96 50 498 08	ROD CPL.
BRACKET WELDED CONST. H	96 52 910 08	1	1	2 790 455	91 57 005 08	TRANSPORT KEEPER
BRACKET WELDED CONST. T	96 53 093 08	8	6	2 631	91 56 817 08	SLEWING PLATFORM CATWAL
BRACKET WELDED CONST. V	96 52 911 08	2	1	2 790 455	91 57 005 08	TRANSPORT KEEPER
BRACKET WELDED IN FRONT	96 51 810 08	25	1	2 652	91 52 794 08	ROLLER BEARING
BRACKET WITH BOARD	96 45 686 08	2	2	2 550 005	96 45 680 08	ROD CPL.
BRACKET WITH BOARD	96 45 687 08	3	2	2 550 005	96 45 680 08	ROD CPL.
BRACKET WITH BOARD	96 45 688 08	4	1	2 550 005	96 45 680 08	ROD CPL.
BRACKET WITH BOARD	96 48 337 08	1	2	3 207 101	96 48 292 08	BRACKET COMPL.
BRACKET WITH BOARD 0.25	96 45 231 08	2	2	3 220 501	96 43 440 08	ROD CPL.
BRACKET WITH BOARD 0.25	96 45 231 08	2	2	3 221 200	96 47 984 08	ROD CPL.
BRACKET WITH BOARD 0.25	96 45 231 08	2	2	3 225 200	96 48 679 08	ROD CPL.
BRACKET WITH BOARD 0.25	96 45 231 08	2	2	3 227 002	96 50 498 08	ROD CPL.
BRACKET WITH BOARD 0.25	96 45 231 08	2	2	3 561 003	96 45 222 08	ROD CPL.
BRACKET WITH BOARD 0.25	96 45 232 08	3	1	3 220 501	96 43 440 08	ROD CPL.
BRACKET WITH BOARD 0.25	96 45 232 08	3	1	3 221 200	96 47 984 08	ROD CPL.
BRACKET WITH BOARD 0.25	96 45 232 08	3	1	3 225 200	96 48 679 08	ROD CPL.
BRACKET WITH BOARD 0.25	96 45 232 08	3	1	3 227 002	96 50 498 08	ROD CPL.
BRACKET WITH BOARD 0.25	96 45 232 08	3	1	3 561 003	96 45 222 08	ROD CPL.
BRACKET WITH BOARD 0.25M	96 47 000 08	15	4	3 211	91 57 748 08	S PIVOT SECTION
BRACKET WITH BOARD 0.34	96 53 262 08	70	1	1 400	91 56 853 08	CRAWLER TRACK CARRIER LE
BRACKET WITH BOARD 0.34	96 53 262 08	70	1	1 410 300	91 56 855 08	CRAWLER CARRIER RIGHT CP
BRACKET WITH BOARD 0.34	96 53 263 08	71	1	1 400	91 56 853 08	CRAWLER TRACK CARRIER LE
BRACKET WITH BOARD 0.34	96 53 263 08	71	1	1 410 300	91 56 855 08	CRAWLER CARRIER RIGHT CP
BRACKET WITH BOARD 200	96 45 290 08	2	2	3 207 003	96 48 259 08	ROD CPL.
BRACKET WITH BOARD 200	96 45 290 08	1	2	3 207 100	96 48 261 08	BRACKET COMPL.
BRACKET WITH BOARD 200	96 45 290 08	(2)	2	3 281	91 52 896 08	ERECTION FRAME
BRACKET WITH BOARD 350	96 47 237 08	(1)	2	3 281	91 52 896 08	ERECTION FRAME
BRACKET WITH BOARD 350	96 47 239 08	(1)	2	3 281	91 52 896 08	ERECTION FRAME
BRACKET WITH BOARD 390	96 47 889 08	13	2	3 282 002	96 47 890 08	FAB-STAY
BRACKET,LEFT WELDED	96 48 438 08	13	1	2 502	91 55 939 08	CONTROL STAND
BRACKET,LEFT WELDED FE//	96 48 427 08	8	1	2 502	91 55 939 08	CONTROL STAND
BRACKET,RIGHT WELDED	96 48 439 08	14	1	2 502	91 55 939 08	CONTROL STAND
BRACKET,RIGHT WELDED FE//	96 48 428 08	9	1	2 502	91 55 939 08	CONTROL STAND
BRIDE DE BLOCAGE	96 51 407 08	2	1	2 925 402	96 51 405 08	CAMERA EQUIPMENT SLEWI
BS HOUSING 24POL.	60 56 185 08	172	3	2 920 633	96 52 651 08	WIRING HARNESS
BUILD-IN SOCKET 24POL BU	69 24 016 08	(151)	1	2 920 369	96 54 235 08	TERMINAL BOX CPL.
BUILD-IN SOCKET 24POL BU	69 24 016 08	151	1	3 930 639	96 50 132 08	WIRES TERMINAL BOX CPL.
BUILD-IN SOCKET 24POL BU	69 24 016 08	(151)	1	3 930 640	96 50 481 08	TERMINAL BOX CPL.
BUILD-IN SOCKET 24POL STI	69 18 996 08	154	1	3 930 639	96 50 132 08	WIRES TERMINAL BOX CPL.
BUILD-IN SOCKET 24POL STI	69 18 996 08	(153)	1	3 930 640	96 50 481 08	TERMINAL BOX CPL.
BUILD-IN SOCKET 24POL STI	69 18 996 08	(151)	1	3 930 730	96 50 599 08	TERMINAL BOX CPL.
BUILT-IN KIT	10 02 217 1	4	1	2 932 001	96 45 393 08	RELAY CONTROL SYSTEM
BUILT-IN PARTS SWITCH BOX	91 57 750 08	165	1		LR 1600-2-0	
BUILT-IN SOCKET 2POL 16A	60 52 039 08	2	1	2 533 067	96 50 385 08	PLATE PRE-ASS.
BUILT-IN SOCKET 2POL 16A	60 52 039 08	3	2	2 920 257	92 78 689 08	TERMINAL BOX LIGHTING HO
BUILT-IN SOCKET 2POL 16A	60 52 039 08	51	1	2 932 001	96 45 393 08	RELAY CONTROL SYSTEM
BURNER	10 29 012 4	17	1	X1004204	10 04 204 3	WATER HEATING SYSTEM
BUS LINE 4X1,0 SPF	60 03 452 08	371	2.05	2 920 633	96 52 651 08	WIRING HARNESS
BUS PCB	92 84 311 08	3	1	2 913 100	91 23 538 08	SUB-ASSEMBLY CARRIER
BUSH	10 03 239 2	13	1	9 739 118	97 39 118	OIL LINE

Description	Item	Pos.	Quantity	Page	Assembly	Description
BUSH	60 52 130 08	96	2	2 920 633	96 52 651 08	WIRING HARNESS
BUSH	60 52 130 08	96	2	2 920 636	96 51 854 08	LEAD
BUSH 100X130X170 GZ-CUZN	97 70 818 08	19	2	3 213	91 52 842 08	F-CONNECTING HEAD
BUSH 16.0X12 S355J2G3C+C	97 68 666 08	47	4	2 502	91 55 939 08	CONTROL STAND
BUSH 16.0X12 S355J2G3C+C	97 68 666 08	10	1	2 522 011	96 45 602 08	CLOSING DEVICE
BUSH 230X200X266 GZ-CUZN	97 69 084 08	2	2	3 211	91 57 748 08	S PIVOT SECTION
BUSH 80X100X70 GZ-CUZN25	70 43 346 08	25	2	2 810	91 52 806 08	CRANE DRIVER'S CABIN CPL.
BUSH 9X18X11	10 48 693 4	25	1	9 739 492	97 39 492	PIPELINE INSTALLATION
BUSH 9X18X15 ST35NBK	10 48 694 0	32	1	9 739 492	97 39 492	PIPELINE INSTALLATION
BUSH DIN 444 11X20X11,5 ST	10 34 329 9	14	2	9 739 344	97 39 344	GENERATOR, PRE-ASSEMBLE
BUSH INSERT 16POL	60 56 086 08	29	1	2 920 369	96 54 235 08	TERMINAL BOX CPL.
BUSH INSERT 16POL	60 56 086 08	168	1	2 932 224	96 54 389 08	CABLES MOUNTING PANEL C
BUSH INSERT 64POL	60 56 088 08	25	1	2 920 369	96 54 235 08	TERMINAL BOX CPL.
BUSH INSERT 64POL	60 56 088 08	158	8	2 932 224	96 54 389 08	CABLES MOUNTING PANEL C
BUSH RD100X45 GZ-CUZN25	97 88 106 08	3	2	3 211	91 57 748 08	S PIVOT SECTION
BUSH SUPPORT M1 E-6S	60 45 265 08	163	2	2 920 633	96 52 651 08	WIRING HARNESS
BUSH SUPPORT M1 E-6S	60 45 265 08	155	2	3 930 639	96 50 132 08	WIRES TERMINAL BOX CPL.
BUSH SUPPORT M1 E-6S	60 45 265 08	(154)	1	3 930 640	96 50 481 08	TERMINAL BOX CPL.
BUSH SUPPORT M1 E-6S	60 45 265 08	(153)	1	3 930 730	96 50 599 08	TERMINAL BOX CPL.
BUSHING SLEEVE 165X156 G	97 67 849 08	2	1	1 400 016	96 45 287 08	ROLLER BODY HALF CPL.
BUSHING SLEEVE RD70X68 G	70 43 316 08	2	1	1 400 017	92 51 976 08	ROLLER BODY HALF CPL.
BUTT STRAP	96 47 562 08	5	2	3 205	91 52 880 08	F-ASSEMBLY UNIT
BUTT STRAP 4X40X20	97 83 610 08	2	2	2 391 040	96 53 645 08	CLUTCH ACTUATOR
BUTT STRAP 8X113X108	97 83 611 08	3	1	2 391 040	96 53 645 08	CLUTCH ACTUATOR
BUTZEN 12-L/S A3P	47 77 005 08	594	1	2 970	91 56 537 08	HYDR
BUTZEN 15-L A3P	47 77 006 08	583	2	2 970	91 56 537 08	HYDR
BUTZEN 18-L A3P	47 77 001 08	592	1	2 970	91 56 537 08	HYDR
BUTZEN 22-L A3P	47 77 002 08	585	2	2 970	91 56 537 08	HYDR
BUTZEN 25-S A3P	47 77 015 08	575	2	2 970	91 56 537 08	HYDR
BUTZEN 25-S A3P	47 77 015 08	598	1	2 970	91 56 537 08	HYDR
BUTZEN 28-L A3P	47 77 008 08	587	2	2 970	91 56 537 08	HYDR
BUTZEN 28-L A3P	47 77 008 08	599	1	2 978 200	91 54 843 08	ADD.HYDR.S_RETAINING RAM
BUTZEN 35-L A3P	47 77 007 08	596	1	2 970	91 56 537 08	HYDR
BUTZEN 42-L A3P	47 77 009 08	589	2	2 970	91 56 537 08	HYDR
CABIN SHEET METAL SECTI	91 55 303 08	71	1	2 520	91 53 061 08	CABIN, GLAZED
CABIN, GLAZED	91 53 061 08	1	1	2 810 001	96 43 597 08	CRANE DRIVER'S CABIN,PRE
CABLE 12M	61 40 376 08	11	1	2 925 401	96 48 396 08	EQUIPMENT CAMERA SUPER
CABLE 6M	61 40 458 08	13	2	2 925 401	96 48 396 08	EQUIPMENT CAMERA SUPER
CABLE 9M	61 40 418 08	12	2	2 925 401	96 48 396 08	EQUIPMENT CAMERA SUPER
CABLE BOOM MOUNTING	97 39 326	230	1	9 739 400	97 39 400	DIESEL ENGINE
CABLE CHANNEL	60 14 058 08	44	0.63	2 932 001	96 45 393 08	RELAY CONTROL SYSTEM
CABLE CHANNEL	60 14 139 08	21	0.725	2 932 082	96 54 387 08	ASSEMBLY PARTS MOUNTIN
CABLE CHANNEL	60 14 142 08	45	1.295	2 932 082	96 54 387 08	ASSEMBLY PARTS MOUNTIN
CABLE CLAMP 6,5MM POLYA	70 42 805 08	19	3	2 522 011	96 45 602 08	CLOSING DEVICE
CABLE CLIP HOLDER	60 20 611 08	6	7	2 520 033	96 50 633 08	MONITOR CONSOLE
CABLE CLIP HOLDER	60 20 611 08	47	8	2 932 082	96 54 387 08	ASSEMBLY PARTS MOUNTIN
CABLE CONDUIT	60 30 247 08	225	2.13	2 920 633	96 52 651 08	WIRING HARNESS
CABLE CONDUIT	60 30 249 08	227	2.03	2 920 633	96 52 651 08	WIRING HARNESS
CABLE CONDUIT	60 30 250 08	228	3.03	2 920 633	96 52 651 08	WIRING HARNESS
CABLE CONDUIT	60 30 251 08	222	3.83	2 920 633	96 52 651 08	WIRING HARNESS
CABLE CONDUIT	60 30 252 08	226	4.66	2 920 633	96 52 651 08	WIRING HARNESS
CABLE CONDUIT	60 30 253 08	229	3.3	2 920 633	96 52 651 08	WIRING HARNESS
CABLE CONNECTOR	60 23 364 08	2	1	2 932 166	92 68 911 08	GROUND RAIL
CABLE DRUM	97 22 660 08	5	1	3 930 009	96 50 573 08	CABLE DRUM COMPL.
CABLE DRUM COMPL.	96 48 489 08	6	1	3 930 138	96 54 377 08	ELECTRIC FOR S-PIVOT SECT
CABLE DRUM COMPL.	96 50 573 08	8	1	3 930 731	96 48 374 08	ELECTRICS F BASE SECTION
CABLE DRUM M25X1,5 SPF	61 60 249 08	(151)	1	3 930 138	96 54 377 08	ELECTRIC FOR S-PIVOT SECT
CABLE HOLDER 2X22X90	95 36 500 08	31	8	2 310	91 52 503 08	WINCH 1
CABLE HOLDER 2X22X90	95 36 500 08	31	8	2 320	91 52 504 08	WINCH 2
CABLE HOLDER 2X22X90	95 36 500 08	152	2	2 391 001	96 45 719 08	DIESEL ENGINE, PRE-ASSEMB

Description	Item	Pos.	Quantity	Page	Assembly	Description
CABLE HOLDER 2X22X90	95 36 500 08	(5)	5	2 550	91 57 751 08	SA FRAME
CABLE HOLDER 2X22X90	95 36 500 08	50	19	2 550	91 57 751 08	SA FRAME
CABLE HOLDER 2X22X90	95 36 500 08	61	3	2 810	91 52 806 08	CRANE DRIVER'S CABIN CPL.
CABLE LIST DRIVER'S CABIN	96 48 364 08	6	1	2 533	91 52 789 08	EL.INSTRUMENTS F.CRANE D
CABLE LIST MAINS SUPPLY	96 48 376 08	3	1	2 780 908	91 52 958 08	EXTERNAL FEED
CABLE LUG 12 - 95	60 23 011 08	(99)	2	2 920 536	96 48 317 08	WIRING LIST F.ELECTR.AGG
CABLE LUG 12 - 95	60 23 011 08	(99)	1	2 920 815	96 49 300 08	WIRING LIST BATTERY BOX
CABLE LUG 4/2,5mm² VERZ.	60 23 061 08	31	2	2 920 369	96 54 235 08	TERMINAL BOX CPL.
CABLE LUG 4/2,5mm² VERZ.	60 23 061 08	31	2	2 920 448	96 48 794 08	TERMINAL BOX CPL.
CABLE LUG DIN 46234 10-50 V	60 22 082 08	(103)	2	2 920 815	96 49 300 08	WIRING LIST BATTERY BOX
CABLE LUG DIN 46234 8 - 16	60 23 114 08	(57)	2	2 920 288	96 52 614 08	WIRING LIST F.SLEWING PLAT
CABLE LUG DIN 46235 10 - 95	60 23 010 08	(80)	1	2 920 536	96 48 317 08	WIRING LIST F.ELECTR.AGG
CABLE LUG DIN 46235 10 - 95	60 23 010 08	(80)	2	2 920 815	96 49 300 08	WIRING LIST BATTERY BOX
CABLE LUG DIN 46235 10 - 95	60 23 010 08	(80)	1	2 920 815	96 49 300 08	WIRING LIST BATTERY BOX
CABLE LUG DIN 46235 10 - 95	60 23 010 08	(80)	2	2 920 815	96 49 300 08	WIRING LIST BATTERY BOX
CABLE LUG DIN 46237 3,5 - 2,5	60 22 060 08	32	1	3 930 009	96 50 573 08	CABLE DRUM COMPL.
CABLE LUG DIN 46237 6 - 2,5	60 22 061 08	34	1	3 930 009	96 50 573 08	CABLE DRUM COMPL.
CABLE LUG DIN 46237 6 - 2,5	60 22 179 08	34	2	2 920 369	96 54 235 08	TERMINAL BOX CPL.
CABLE LUG DIN 46237 6 - 2,5	60 22 179 08	34	2	2 920 448	96 48 794 08	TERMINAL BOX CPL.
CABLE MARKING	92 35 122 08	(500)	2	2 920 288	96 52 614 08	WIRING LIST F.SLEWING PLAT
CABLE MARKING	92 35 122 08	(500)	1	2 920 369	96 54 235 08	TERMINAL BOX CPL.
CABLE MARKING	92 35 122 08	(500)	1	2 920 369	96 54 235 08	TERMINAL BOX CPL.
CABLE MARKING	92 35 122 08	(500)	1	2 920 369	96 54 235 08	TERMINAL BOX CPL.
CABLE MARKING	92 35 122 08	(500)	3	2 920 369	96 54 235 08	TERMINAL BOX CPL.
CABLE MARKING	92 35 122 08	(500)	3	2 920 369	96 54 235 08	TERMINAL BOX CPL.
CABLE MARKING	92 35 122 08	(500)	2	2 920 536	96 48 317 08	WIRING LIST F.ELECTR.AGG
CABLE MARKING	92 35 122 08	(500)	2	2 920 536	96 48 317 08	WIRING LIST F.ELECTR.AGG
CABLE MARKING	92 35 122 08	(500)	2	2 920 581	96 54 405 08	TERMINAL BOX WINCH PRE-A
CABLE MARKING	92 35 122 08	(500)	2	2 920 581	96 54 405 08	TERMINAL BOX WINCH PRE-A
CABLE MARKING	92 35 122 08	(500)	1	2 920 581	96 54 405 08	TERMINAL BOX WINCH PRE-A
CABLE MARKING	92 35 122 08	(500)	1	2 920 581	96 54 405 08	TERMINAL BOX WINCH PRE-A
CABLE MARKING	92 35 122 08	500	54	2 920 633	96 52 651 08	WIRING HARNESS
CABLE MARKING	92 35 122 08	500	3	2 920 636	96 51 854 08	LEAD
CABLE MARKING	92 35 122 08	(500)	2	2 920 815	96 49 300 08	WIRING LIST BATTERY BOX
CABLE MARKING	92 35 122 08	(500)	2	2 920 815	96 49 300 08	WIRING LIST BATTERY BOX
CABLE MARKING	92 35 122 08	(500)	2	2 920 815	96 49 300 08	WIRING LIST BATTERY BOX
CABLE MARKING	92 35 122 08	(500)	3	2 920 815	96 49 300 08	WIRING LIST BATTERY BOX
CABLE MARKING	92 35 122 08	500	9	3 930 732	96 50 575 08	LEAD
CABLE MK307.4,5	10 43 030 5	20	1	2 925 405	96 48 397 08	EQUIPMENT CAMERA CAB
CABLE PLUG 4POL 4A	10 32 483 0	171	1	2 920 633	96 52 651 08	WIRING HARNESS
CABLE PLUG KSB693/7P	10 02 527 8	(1)	1	2 925 401	96 48 396 08	EQUIPMENT CAMERA SUPER
CABLE SLEEVE	60 27 040 08	164	1	3 930 009	96 50 573 08	CABLE DRUM COMPL.
CABLE SLEEVE	60 45 094 08	164	4	2 920 633	96 52 651 08	WIRING HARNESS
CABLE SLEEVE 1,9-2,5 SILIKO	10 47 304 7	(707)	19	2 920 581	96 54 405 08	TERMINAL BOX WINCH PRE-A
CABLE SLEEVE 1,9-2,5 SILIKO	10 47 304 7	707	18	3 930 732	96 50 575 08	LEAD
CABLE SLEEVE 15-19 SILIKON	10 47 305 2	(712)	2	2 920 536	96 48 317 08	WIRING LIST F.ELECTR.AGG
CABLE SLEEVE 15-19 SILIKON	10 47 305 2	(712)	2	2 920 536	96 48 317 08	WIRING LIST F.ELECTR.AGG
CABLE SLEEVE 15-19 SILIKON	10 47 305 2	(712)	2	2 920 815	96 49 300 08	WIRING LIST BATTERY BOX
CABLE SLEEVE 2,4-3,0 SILIKO	10 47 304 8	(708)	7	2 920 369	96 54 235 08	TERMINAL BOX CPL.
CABLE SLEEVE 2,4-3,0 SILIKO	10 47 304 8	(708)	24	2 920 369	96 54 235 08	TERMINAL BOX CPL.
CABLE SLEEVE 2,4-3,0 SILIKO	10 47 304 8	(708)	16	2 920 369	96 54 235 08	TERMINAL BOX CPL.
CABLE SLEEVE 2,4-3,0 SILIKO	10 47 304 8	708	2	2 920 633	96 52 651 08	WIRING HARNESS
CABLE SLEEVE 2,4-3,0 SILIKO	10 47 304 8	708	28	3 930 732	96 50 575 08	LEAD
CABLE SOCK 25	60 27 011 08	28	1	1 750	91 52 394 08	TOOL
CABLE SOCK 30	60 27 099 08	29	1	1 750	91 52 394 08	TOOL
CABLE SOCK 8 - 15 700	60 27 073 08	153	1	3 930 732	96 50 575 08	LEAD
CABLE SOCKET	60 45 055 08	166	2	2 920 633	96 52 651 08	WIRING HARNESS
CABLE TIE 2,5X102	60 32 022 08	13	2	2 780 852	96 24 845 08	GSM-MODULE PRE-ASS.LICCO
CABLE TIE 2,5X102	60 32 022 08	8	2	2 913 004	96 20 460 08	HOUSING PRE-ASSEMBLED
CABLE TIE 2,5X102	60 32 022 08	11	1	2 913 006	96 20 732 08	FAN PLATE PRE-ASS.

Description	Item	Pos.	Quantity	Page	Assembly	Description
CABLE TIE 2,5X102	60 32 022 08	50	25	2 932 001	96 45 393 08	RELAY CONTROL SYSTEM
CABLE TIE 2,5X102	60 32 022 08	268	100	2 932 116	96 54 388 08	CABLING MOUNTING PLATE
CABLE TIE 3,5X150XSCHWARZ	10 34 342 4	9	5	9 739 366	97 39 366	FASTENING PIECES ASSEMBL
CABLE TIE 3,6X150	60 32 003 08	261	10	1 920 418	96 48 687 08	TERMINAL BOX CPL.
CABLE TIE 3,6X150	60 32 003 08	261	1	2 920 633	96 52 651 08	WIRING HARNESS
CABLE TIE 3,6X150	60 32 003 08	261	1	2 920 636	96 51 854 08	LEAD
CABLE TIE 3,6X150	60 32 003 08	261	100	2 932 116	96 54 388 08	CABLING MOUNTING PLATE
CABLE TIE 3,6X200	60 32 004 08	267	100	2 932 116	96 54 388 08	CABLING MOUNTING PLATE
CABLE TIE 4,6X385 PA6.6-SW	10 02 093 1	10	3	9 739 366	97 39 366	FASTENING PIECES ASSEMBL
CABLE TIE 4,6X385 PA6.6-SW	10 02 093 1	37	2	9 739 492	97 39 492	PIPELINE INSTALLATION
CABLES MOUNTING PANEL CP	96 54 389 08	2	1	2 932 116	96 54 388 08	CABLING MOUNTING PLATE
CABLES MOUNTING PLATES,P	96 54 390 08	2	1	2 932 224	96 54 389 08	CABLES MOUNTING PANEL C
CABLING MOUNTING PLATE S	96 54 388 08	5	1	2 932 082	96 54 387 08	ASSEMBLY PARTS MOUNTIN
CAGE NUT M5	41 30 026 08	87	8	2 932 082	96 54 387 08	ASSEMBLY PARTS MOUNTIN
CAGE NUT M5	41 30 038 08	6	8	2 932 001	96 45 393 08	RELAY CONTROL SYSTEM
CAGE NUT M5	41 30 038 08	19	13	2 932 160	96 54 385 08	SWITCH CABINET
CAGE NUT M5 ST	10 45 528 1	27	6	2 502	91 55 939 08	CONTROL STAND
CAGE NUT M6	41 30 027 08	44	4	2 502	91 55 939 08	CONTROL STAND
CAGE NUT M6	41 30 028 08	57	1	2 520 034	96 45 984 08	INTERNAL LINING
CAGE NUT M6	41 30 029 08	373	12	2 391 001	96 45 719 08	DIESEL ENGINE, PRE-ASSEMB
CAGE NUT M8	41 30 031 08	4	1	2 520 033	96 50 633 08	MONITOR CONSOLE
CAGE NUT M8	41 30 032 08	61	12	1 400	91 56 853 08	CRAWLER TRACK CARRIER LE
CAGE NUT M8	41 30 032 08	61	12	1 410 300	91 56 855 08	CRAWLER CARRIER RIGHT CP
CAGE NUT M8	41 30 032 08	53	21	2 859	91 52 809 08	SOUND INSULATION
CAMERA EQUIPMENT SLEWIN	96 51 405 08	3	1	2 925 401	96 48 396 08	EQUIPMENT CAMERA SUPER
CAMERA MONITORING DB	91 52 938 08	322	1		LR 1600-2-0	
CAMERA SPF	61 40 436 08	17	2	2 925 401	96 48 396 08	EQUIPMENT CAMERA SUPER
CAMS SHAFT R-MOTORXD 287	10 34 284 2	44	1	X1012059	10 12 059 0	DIESEL ENGINE
CAP NUT DIN 1587 M6 6 A2C	41 21 001 08	8	6	2 520 031	96 45 610 08	REAR WINDOW PRE-ASS.
CARRIER	96 54 709 08	8	2	2 810 001	96 43 597 08	CRANE DRIVER'S CABIN,PRE
CARRIER RAIL	97 03 448 08	149	1	2 391 001	96 45 719 08	DIESEL ENGINE, PRE-ASSEMB
CARRIER RAIL	97 03 448 08	92	18	3 211	91 57 748 08	S PIVOT SECTION
CARRIER RAIL 140	95 41 173 08	7	1	2 310	91 52 503 08	WINCH 1
CARRIER RAIL 140	95 41 173 08	7	1	2 320	91 52 504 08	WINCH 2
CARRIER RAIL 140	95 41 173 08	156	1	2 970	91 56 537 08	HYDR
CARRIER RAIL 140	95 41 173 08	13	4	2 978 100	91 52 796 08	ADDNL.HYDR.ERECTION DEV
CARRIER RAIL 190	95 41 286 08	23	1	2 671 004	96 46 305 08	OIL TANK PRE-ASS.
CARRIER RAIL 240	95 41 174 08	30	2	2 310	91 52 503 08	WINCH 1
CARRIER RAIL 240	95 41 174 08	30	2	2 320	91 52 504 08	WINCH 2
CARRIER RAIL 240	95 41 174 08	151	1	2 391 001	96 45 719 08	DIESEL ENGINE, PRE-ASSEMB
CARRIER RAIL 240	95 41 174 08	94	6	3 211	91 57 748 08	S PIVOT SECTION
CARRIER RAIL 340	95 41 175 08	29	1	2 310	91 52 503 08	WINCH 1
CARRIER RAIL 340	95 41 175 08	29	1	2 320	91 52 504 08	WINCH 2
CARRIER RAIL 340	95 41 175 08	33	2	2 340	91 52 776 08	WINCH 4 LUFFING GEAR
CARRIER RAIL 340	95 41 175 08	93	2	3 211	91 57 748 08	S PIVOT SECTION
CARRYING BOLT M8	40 97 109 08	3	2	2 859 030	96 46 758 08	COVER COMPL.
CARRYING ROLLER 80/5/20X9	74 90 102 08	1	1	3 211 002	92 88 302 08	SAFETY ROLLER CPL.
CARTOUCHE	57 13 523 08	1	1	5 026 573	50 26 573 08	AIR DRYER
CATWALK CRAW.TRACK TRAV	91 52 388 08	16	1		LR 1600-2-0	
CCD CAMERA 20GRAD	10 02 895 4	18	1	2 925 401	96 48 396 08	EQUIPMENT CAMERA SUPER
CELL RUBBER 16X8 ZELLKAU	10 02 810 7	9	0.16	2 913 004	96 20 460 08	HOUSING PRE-ASSEMBLED
CELL RUBBER 20X12	26 21 043 08	12	4.6	2 932 160	96 54 385 08	SWITCH CABINET
CELL RUBBER 20X8	26 21 010 08	10	3.91	2 859 005	96 46 756 08	FLAP PRE-ASS.
CELL RUBBER 20X8	26 21 010 08	115	0.36	2 932 082	96 54 387 08	ASSEMBLY PARTS MOUNTIN
CELL RUBBER 25X4 NEOPREN	26 21 078 14	52	6	2 520	91 53 061 08	CABIN, GLAZED
CELL RUBBER 3X6X10M	26 21 089 08	20	0.36	2 670	91 52 797 08	FUEL TANK CPL.
CELL RUBBER 3X6X10M	26 21 089 08	7	0.18	2 913 006	96 20 732 08	FAN PLATE PRE-ASS.
CELL RUBBER 8X10	26 21 091 08	9	3.7	2 520 030	96 45 609 08	ROOF WINDOW PRE-ASS.
CENT. LUBRIC. SYSTEM SUP	91 52 800 08	147	1		LR 1600-2-0	
CENTER STUD	57 01 146 08	3	1	5 701 133	57 01 133 08	DRIVING GEAR

Description	Item	Pos.	Quantity	Page	Assembly	Description
CENTRAL COUNTERWEIGHT 8	91 53 020 08	22	1		LR 1600-2-0	
CENTRAL UNIT C1 8X2A GEP	91 44 006 08	3	6	2 932 122	96 45 394 08	LICCON ASSEMBLY UNIT
CENTRAL UNIT C1 8X2A GEP	91 44 006 08	16	1	2 932 160	96 54 385 08	SWITCH CABINET
CENTRALIZED LUBRICATION S	91 52 392 08	20	1		LR 1600-2-0	
CHAIN DIN 763 6X42 BUND50	74 00 002 08	4	2	2 311 001	96 25 639 08	HOIST LIM.SWITCH PLUMMET
CHAIN SUSPENSION	74 00 219 08	2	2	2 730	91 52 802 08	BASE PLATE SLEWING PLATF
CHAIR BACK	97 75 558 08	3	1	2 503 101	96 48 626 08	SEAT
CHAMFERED RING	10 01 215 9	6	1	9 739 246	97 39 246	PISTON
CHANGE-OVER BLOCK SPF	10 28 786 3	10	2	2 970	91 56 537 08	HYDR
CHARGE AIR CORRUGATED H	55 17 025 08	124	2	2 391 001	96 45 719 08	DIESEL ENGINE, PRE-ASSEMB
CHARGE AIR PIPE SPF	96 48 500 08	25	1	2 391 001	96 45 719 08	DIESEL ENGINE, PRE-ASSEMB
CHARGE AIR PIPE SPF	96 48 501 08	26	1	2 391 001	96 45 719 08	DIESEL ENGINE, PRE-ASSEMB
CHARGED AIR TUBE BEND SP	97 25 170 08	27	1	2 391 001	96 45 719 08	DIESEL ENGINE, PRE-ASSEMB
CHARGER 230VAC/24VDC-8A	61 33 018 08	2	1	2 835	91 52 807 08	BATTERY CHARGER
CHECK SCREW	57 15 610 08	16	2	5 113 086	51 13 086 08	PROPORTIONAL VALVE
CHECK SCREW	57 18 141 08	35	1	5 113 086	51 13 086 08	PROPORTIONAL VALVE
CHECK SCREW	57 19 037 08	45	1	5 113 086	51 13 086 08	PROPORTIONAL VALVE
CHECKING NUT DIN 444 B M1	10 34 329 6	17	1	9 739 344	97 39 344	GENERATOR, PRE-ASSEMBLE
CHEESE HEAD SCREW DIN 60	40 28 026 14	7	4	2 925 402	96 51 405 08	CAMERA EQUIPMENT SLEWI
CIGARETTE LIGHTER	10 42 905 8	20	1	2 533 050	96 48 359 08	EL.EQUIPMENT CABIN
CIRCLIP DIN 127 A 10 VERZ.	42 40 008 08	70	4	2 550	91 57 751 08	SA FRAME
CIRCLIP DIN 127 A 12 VERZ.	42 40 009 08	4	2	3 211 002	92 88 302 08	SAFETY ROLLER CPL.
CIRCLIP DIN 127 A 6 VERZ.	42 40 005 08	12	3	2 920 200	96 44 536 08	ELECTRIC FOR WINCH 1
CIRCLIP DIN 127 A 6 VERZ.	42 40 005 08	12	3	2 920 260	96 44 537 08	ELECTRIC FOR WINCH 2
CIRCLIP DIN 127 A 6 VERZ.	42 40 005 08	12	3	2 920 350	96 44 539 08	ELECTRIC FOR WINCH 4
CIRCLIP DIN 127 A 6 VERZ.	42 40 005 08	66	10	2 970	91 56 537 08	HYDR
CIRCLIP DIN 127 A 6 VERZ.	42 40 005 08	53	4	2 975 200	91 52 775 08	ADDITIONAL HYDRAULICS WI
CIRCLIP DIN 127 A 6 VERZ.	42 40 005 08	53	4	2 975 700	91 52 774 08	ADDITIONAL HYDRAULICS WI
CIRCLIP DIN 127 A 8 VERZ.	42 40 007 08	9	2	1 970	91 56 958 08	CRAWLER TRACK HYDRAULI
CIRCLIP DIN 127 A 8 VERZ.	42 40 007 08	5	4	5 106 691	51 06 691 08	RETURN FILTER
CIRCLIP DIN 128 2 FST A2B	10 03 064 0	7	2	2 913 007	96 20 763 08	CONTROLLER UNIT
CIRCLIP DIN 128 A 5 VERZ.	42 40 004 08	33	7	2 920 083	96 48 319 08	ELECTRIC FOR BATTERY BOX
CIRCLIP DIN 128 A 5 VERZ.	42 40 004 08	269	2	2 920 638	96 51 138 08	CONTROL DESK
CIRCLIP DIN 7980 6 VERZ.	42 41 006 08	8	6	5 102 306	51 02 306 08	HYDRO MOTOR
CIRCULAR BEARING B40X30X	72 69 042 08	5	4	2 391 038	96 47 931 08	OIL COOLER, PRE-ASSEMBLE
CIRCULATING PUMP	10 29 012 1	2	1	X1004204	10 04 204 3	WATER HEATING SYSTEM
CIRCULATING PUMP	55 31 353 08	2	1	5 530 545	55 30 545 08	CIRCULATING PUMP
CIRCULATING PUMP U4846	55 30 545 08	6	1	2 540	91 53 253 08	CLIMA-HEATING INSTALLATIO
CLADDING REAR PANEL	97 70 807 08	16	1	2 520 034	96 45 984 08	INTERNAL LINING
CLAMP	60 52 155 08	153	1	2 920 633	96 52 651 08	WIRING HARNESS
CLAMP	60 52 155 08	153	1	2 920 636	96 51 854 08	LEAD
CLAMP 40x127x24	95 70 394 08	2	4	2 550 010	96 45 685 08	ROD
CLAMP G21MN5V SPF	38 00 707 08	15	4	3 227 002	96 50 498 08	ROD CPL.
CLAMP T ZN O	96 51 406 08	1	1	2 925 402	96 51 405 08	CAMERA EQUIPMENT SLEWI
CLAMP WELDED CONST.	96 45 803 08	3	1	2 522 012	96 45 884 08	GUIDE PRE-ASS.
CLAMP WELDED CONST.	96 46 046 08	4	1	2 522 013	96 45 883 08	GUIDE PRE-ASS.
CLAMP WELDED CONST.	96 46 388 08	54	4	2 550	91 57 751 08	SA FRAME
CLAMP WELDED CONST.	96 47 493 08	1	1	2 550 008	96 47 628 08	RETAINER CPL.
CLAMP WELDED CONST.	96 47 644 08	1	1	2 550 009	96 47 645 08	RETAINER CPL.
CLAMP WELDED CONST.	96 48 733 08	46	1	2 520	91 53 061 08	CABIN, GLAZED
CLAMP WELDED CONST.	96 53 255 08	1	1	2 391 040	96 53 645 08	CLUTCH ACTUATOR
CLAMP-HALF 4X18	60 20 014 08	146	4	2 391 001	96 45 719 08	DIESEL ENGINE, PRE-ASSEMB
CLAMP-HALF DIN 3015-1 10 PP	60 20 078 08	156	2	2 391 001	96 45 719 08	DIESEL ENGINE, PRE-ASSEMB
CLAMP-HALF DIN 3015-1 15 PP	60 20 081 08	49	2	2 502	91 55 939 08	CONTROL STAND
CLAMP-HALF DIN 3015-1 18 AL	60 20 022 08	139	4	2 391 001	96 45 719 08	DIESEL ENGINE, PRE-ASSEMB
CLAMP-HALF DIN 3015-1 18 PP	60 20 083 08	9	6	2 550 008	96 47 628 08	RETAINER CPL.
CLAMP-HALF DIN 3015-1 18 PP	60 20 083 08	9	6	2 550 009	96 47 645 08	RETAINER CPL.
CLAMP-HALF DIN 3015-1 L 0 R	73 65 090	21	2	2 978 100	91 52 796 08	ADDNL.HYDR.ERECTION DEV
CLAMP-HALF DIN 3015-1 L 2 R	73 62 946	19	6	2 978 100	91 52 796 08	ADDNL.HYDR.ERECTION DEV
CLAMP-HALF DIN 3015-1 L 3 R	70 05 052	138	10	2 391 001	96 45 719 08	DIESEL ENGINE, PRE-ASSEMB

Description	Item	Pos.	Quantity	Page	Assembly	Description
CLAMP-HALF DIN 3015-1 L 3 R	70 05 052	18	12	3 780 751	91 52 952 08	AIR-CRAFT & WIND WARNING
CLAMP-HALF DIN 3015-1 L 4 R	60 20 089 08	23	40	2 978 100	91 52 796 08	ADDNL.HYDR.ERECTION DEV
CLAMP-HALF DIN 3015-1 L 5 R	60 20 091 08	116	4	2 391 001	96 45 719 08	DIESEL ENGINE, PRE-ASSEMB
CLAMP-HALF DIN 3015-1 L5R 4	60 20 094 08	145	1	2 391 001	96 45 719 08	DIESEL ENGINE, PRE-ASSEMB
CLAMP-HALF DIN 3015-1 L5R 4	60 20 094 08	26	2	2 671 004	96 46 305 08	OIL TANK PRE-ASS.
CLAMP-HALF DIN 3015-1 L6R 5	74 13 103	117	4	2 391 001	96 45 719 08	DIESEL ENGINE, PRE-ASSEMB
CLAMPING BOARD 6XM6	60 44 124 08	1	1	1 830 102	92 26 483 08	TERMINAL BOARD PRE-ASS.
CLAMPING DISK	10 47 043 4	3	1	X1042954	10 42 954 9	WIND VELOCITY TRANSMITTE
CLAMPING LEVER STAHL 5.8	10 01 719 2	5	2	2 925 402	96 51 405 08	CAMERA EQUIPMENT SLEWI
CLAMPING PIECE PA6G+OEL	97 68 737 08	4	2	2 925 402	96 51 405 08	CAMERA EQUIPMENT SLEWI
CLAMPING PROFILE EPDM	10 30 060 5	17	3.88	2 520	91 53 061 08	CABIN, GLAZED
CLAMPING PROFILE EPDM	10 30 060 5	18	2.1	2 520	91 53 061 08	CABIN, GLAZED
CLAMPING PROFILE EPDM/M	10 30 060 0	13	4.5	2 522	91 54 115 08	SLIDING DOOR CPL.
CLAW SINT-D39	90 78 321	5	1	9 739 248	97 39 248	INJECTOR
CLIMA-HEATING INSTALLATIO	91 53 253 08	10	1	2 520	91 53 061 08	CABIN, GLAZED
CLIP 23 ST	10 21 653 4	61	2	2 831	91 57 754 08	AIR COND. UNIT SUPERSTRU
CLOGGING INDICATOR	51 06 693 08	10	1	2 671 004	96 46 305 08	OIL TANK PRE-ASS.
CLOGGING INDICATOR	51 06 693 08	50	1	5 106 691	51 06 691 08	RETURN FILTER
CLOGGING INDICATOR	57 13 561 08	(4)	1	2 970	91 56 537 08	HYDR
CLOSE TOLERANCE GROOV	43 11 037 08	6	4	3 291	91 52 831 08	S OVERRUN PROTECTION
CLOSING DEVICE SCHIEBET	96 45 602 08	10	1	2 522	91 54 115 08	SLIDING DOOR CPL.
CLOSING NIPPLE	51 15 062 08	13	1	2 990	91 59 244 08	COMPRESSED AIR PLANT
CLOSING PIN ST	10 34 246 3	4	1	2 522 011	96 45 602 08	CLOSING DEVICE
CLOSING RING	57 01 136 08	4	1	5 701 129	57 01 129 08	DRIVING GEAR
CLOSURE	70 42 624 08	53	1	3 206	91 52 881 08	PIVOT SECTION
CLOSURE	70 42 624 08	41	2	3 214	91 52 843 08	SW HEAD SECTION
CLUTCH ACTUATOR	96 53 645 08	13	1	2 391 001	96 45 719 08	DIESEL ENGINE, PRE-ASSEMB
COAT HOOK	59 10 501 08	32	2	2 520 034	96 45 984 08	INTERNAL LINING
COLLECTING PIPE	92 79 826 08	61	1	2 391 001	96 45 719 08	DIESEL ENGINE, PRE-ASSEMB
COLLECTING PIPE	92 79 826 08	140	2	2 970	91 56 537 08	HYDR
COLLECTING PIPE WELDED	92 15 428 08	141	1	2 970	91 56 537 08	HYDR
COLLECTING PIPE WELDED	92 57 933 08	62	1	2 391 001	96 45 719 08	DIESEL ENGINE, PRE-ASSEMB
COLLECTING RING 24V SPF	69 09 010 08	10	1	1 920 305	92 15 300 08	INSTALLAT.ROTOR+SLIPRING
COMBI PLIERS DIN 5244 180	79 00 315 08	12	1	1 750	91 52 394 08	TOOL
COMPRESSED AIR PLANT	91 59 244 08	177	1		LR 1600-2-0	
COMPRESSED-AIR CYLINDER	10 01 752 1	5	1	9 739 186	97 39 186	MOTOR BRAKE
COMPRESSED-AIR CYLINDER	10 33 276 5	12	1	9 739 357	97 39 357	EXHAUST GAS RECIRCUL.PRE
COMPRESSION PAD	24 01 915 02	15	1	2 391 040	96 53 645 08	CLUTCH ACTUATOR
COMPRESSION PAD	70 30 031 01	20	1	2 522 011	96 45 602 08	CLOSING DEVICE
COMPRESSION RING	50 29 326 08	48	1	2 393	91 52 787 08	AIR FILTER UNIT CPL.
COMPRESSION RING DR/R22	50 29 325 08	598	4	2 990	91 59 244 08	COMPRESSED AIR PLANT
COMPRESSION RING DR/R26	50 29 328 08	404	2	2 391 001	96 45 719 08	DIESEL ENGINE, PRE-ASSEMB
CONICAL BEARING 70NR11	10 29 198 9	6	4	2 810	91 52 806 08	CRANE DRIVER'S CABIN CPL.
CONNECTING CABLE 8 X 0,37	10 45 542 1	15	1	2 925 401	96 48 396 08	EQUIPMENT CAMERA SUPER
CONNECTING ELEMENT SPF	10 33 216 1	2	2	2 372	91 33 648 08	ROPE WITH ACCESSORIES
CONNECTING LINE	97 39 271	126	1	X1012059	10 12 059 0	DIESEL ENGINE
CONNECTING LINK PRE-ASS.	96 48 638 08	1	2	3 830	91 55 535 08	SUPPLEMENTARY GUYING D
CONNECTING NIPPLE G 1/4"	57 17 230 08	3	1	5 123 682	51 23 682 08	MOUNTING - PISTON W. PUM
CONNECTING PIN WELDED	96 43 771 08	21	2	3 211	91 57 748 08	S PIVOT SECTION
CONNECTING PIN WELDED	96 43 771 08	15	8	3 220 500	91 52 849 08	S INTERMEDIATE SECTION
CONNECTING PIN WELDED	96 43 771 08	9	8	3 221	91 54 668 08	S INTERMEDIATE SECTION
CONNECTING PIN WELDED	96 43 771 08	15	8	3 223	91 52 852 08	S INTERMEDIATE SECTION
CONNECTING PIN WELDED	96 43 771 08	15	8	3 223 010	91 52 853 08	S INTERMEDIATE SECTION
CONNECTING PIN WELDED	96 43 771 08	15	8	3 223 100	91 55 327 08	S INTERMEDIATE SECTION
CONNECTING PIN WELDED	96 43 771 08	17	4	3 225	91 52 854 08	SL REDUCING SECTION
CONNECTING PIN WELDED	96 43 771 08	15	4	3 226	91 52 870 08	L INTERMEDIATE SECTION
CONNECTING PIN WELDED	96 43 771 08	15	8	3 227	91 52 873 08	L INTERMEDIATE SECTION
CONNECTING PIN WELDED	96 43 771 08	20	2	3 227 002	96 50 498 08	ROD CPL.
CONNECTING PIN WELDED	96 43 771 08	15	8	3 227 200	91 53 519 08	LI INTERMEDIATE SECT. F-GU
CONNECTING PIN WELDED FE	96 47 595 08	12	1	3 211 003	96 46 986 08	ROD CPL.

Description	Item	Pos.	Quantity	Page	Assembly	Description
CONNECTING ROD BEARING	10 01 215 0	3	1	9 739 287	97 39 287	MAIN ROD
CONNECTING ROD BEARING	10 01 215 2	52	1	9 739 287	97 39 287	MAIN ROD
CONNECTING ROD BEARING	10 01 215 3	53	1	9 739 287	97 39 287	MAIN ROD
CONNECTING ROD BEARING	10 01 215 4	54	1	9 739 287	97 39 287	MAIN ROD
CONNECTING ROD BEARING	10 01 215 5	55	1	9 739 287	97 39 287	MAIN ROD
CONNECTION BLOCK PSV4	96 40 276 08	1	1	5 133 090	51 13 090 08	SLIDE VALVE BLOCK
CONNECTION CABLE 10 X 0,1	10 45 478 3	11	1	2 925 405	96 48 397 08	EQUIPMENT CAMERA CAB
CONNECTION F.WATER PIPE	97 39 349	169	1	X1012059	10 12 059 0	DIESEL ENGINE
CONNECTION FLANGE	51 10 561 08	41	1	2 975 200	91 52 775 08	ADDITIONAL HYDRAULICS WI
CONNECTION FLANGE	51 10 561 08	41	1	2 975 700	91 52 774 08	ADDITIONAL HYDRAULICS WI
CONNECTION FLANGE 85X85	51 10 624 08	126	1	2 970	91 56 537 08	HYDR
CONNECTION PIECE	10 22 277 2	1	1	9 739 282	97 39 282	OVERFLOW-OIL LINE
CONNECTION PIECE	57 00 734 08	12	1	5 114 320	51 14 320 08	PRETENSIONING VALVE
CONNECTION PIECE M14X1,5/	77 43 832 08	17	8	1 711	91 52 392 08	CENTRALIZED LUBRICATION
CONNECTOR PLUG A	60 23 370 08	(153)	3	2 932 001	96 45 393 08	RELAY CONTROL SYSTEM
CONSOLE	10 01 749 3	2	1	9 739 186	97 39 186	MOTOR BRAKE
CONSOLE	10 34 317 4	1	1	9 739 360	97 39 360	MOTOR SUPPORT
CONSOLE	10 34 317 6	10	1	9 739 360	97 39 360	MOTOR SUPPORT
CONSOLE	10 34 331 8	13	1	9 739 371	97 39 371	AIR COND. COMPRESSOR A
CONSOLE	77 42 157 08	76	2	2 970	91 56 537 08	HYDR
CONSOLE	77 42 157 08	12	4	2 978 100	91 52 796 08	ADDNL.HYDR.ERECTION DEV
CONSOLE	96 56 719 08	50	2	3 223 100	91 55 327 08	S INTERMEDIATE SECTION
CONSOLE COMPL.	96 47 007 08	60	2	2 550	91 57 751 08	SA FRAME
CONTACT 0,5 - 1,0	60 23 003 08	(125)	14	2 920 369	96 54 235 08	TERMINAL BOX CPL.
CONTACT 0,5 - 1,0	60 23 003 08	(125)	9	2 920 369	96 54 235 08	TERMINAL BOX CPL.
CONTACT PIN	60 56 017 08	130	6	2 920 633	96 52 651 08	WIRING HARNESS
CONTACT RETAINING PIN 15	10 09 986 7	161	1	2 932 224	96 54 389 08	CABLES MOUNTING PANEL C
CONTACT RETAINING PIN 21	10 09 986 8	167	2	2 932 224	96 54 389 08	CABLES MOUNTING PANEL C
CONTAINER 2,5 KG	10 03 827 1	25	1	7 743 566	77 43 566 08	ELECTRIC PUMP
CONTAINER COVER	10 40 981 7	21	1	7 743 566	77 43 566 08	ELECTRIC PUMP
CONTAINER PLUG	57 00 662 08	4	1	5 028 065	50 28 065 08	EQUALIZING RESERVOIR
CONTROL BLOCK	51 13 005 08	23	1	2 970	91 56 537 08	HYDR
CONTROL BLOCK 350 BAR SP	10 42 440 2	19	1	2 970	91 56 537 08	HYDR
CONTROL BOX MB 618	10 33 264 0	10	1	2 925 401	96 48 396 08	EQUIPMENT CAMERA SUPER
CONTROL DESK A570	96 51 138 08	1	1	2 920 637	96 51 136 08	CONTROL DESK
CONTROL DESK DB	96 51 136 08	28	1	2 920	91 56 833 08	ELECTR. SYSTEM F.SLEWING
CONTROL GEAR	90 80 702	72	1	9 739 400	97 39 400	DIESEL ENGINE
CONTROL GEAR 24V	10 27 869 8	1	1	X1004204	10 04 204 3	WATER HEATING SYSTEM
CONTROL LEAD 19X0,5 SPF	60 04 640 08	(5)	14.86	2 920 581	96 54 405 08	TERMINAL BOX WINCH PRE-A
CONTROL LEAD 19X0,5 SPF	60 04 640 08	5	3.1	2 920 633	96 52 651 08	WIRING HARNESS
CONTROL LEAD 19X0,5 SPF	60 04 640 08	6	2.7	2 920 633	96 52 651 08	WIRING HARNESS
CONTROL LEAD 19X0,5 SPF	60 04 640 08	7	5.9	2 920 633	96 52 651 08	WIRING HARNESS
CONTROL LEAD 4X0,5 SPF	60 04 604 08	5	6.95	2 920 636	96 51 854 08	LEAD
CONTROL LEAD 8X0,5C+16X0	60 04 407 08	5	39.12	3 930 732	96 50 575 08	LEAD
CONTROL PARTS	97 39 187	46	6	X1012059	10 12 059 0	DIESEL ENGINE
CONTROL STAND	91 55 939 08	129	1		LR 1600-2-0	
CONTROL UNIT	10 29 184 0	5	1	X1035924	10 35 924 3	VARIABLE PUMP
CONTROL UNIT	10 29 184 0	5	1	X1035924	10 35 924 4	VARIABLE PUMP
CONTROL UNIT	10 47 138 4	5	1	X1035924	10 35 924 6	VARIABLE PUMP
CONTROL UNIT	57 19 113 08	5	1	X1035924	10 35 924 1	VARIABLE PUMP
CONTROL UNIT	57 19 113 08	5	1	X1035924	10 35 924 2	VARIABLE PUMP
CONTROLLER BOARD KOMP.	10 04 375 9	20	1	2 913 005	96 28 696 08	INTERIOR HOUSING PRE-ASS.
CONTROLLER BOARD LSB-BS	10 04 375 7	1	1	2 913 007	96 20 763 08	CONTROLLER UNIT
CONTROLLER BOARD LSB-CP	10 04 376 0	2	1	2 913 007	96 20 763 08	CONTROLLER UNIT
CONTROLLER UNIT BSE-LSB	96 20 763 08	20	1	2 913 005	96 20 731 08	INTERIOR HOUSING PRE-ASS.
CONTROLS AND FITTINGS RI	96 48 363 08	5	1	2 533	91 52 789 08	EL.INSTRUMENTS F.CRANE D
CONVERTOR TTY-RS232	91 70 454 14	10	1	2 533 071	96 52 556 08	CONVERTOR
CONVERTOR TTY-RS232	96 52 556 08	8	1	2 533	91 52 789 08	EL.INSTRUMENTS F.CRANE D
COOLANT PIPE BEND	10 34 286 8	11	1	9 739 349	97 39 349	CONNECTION F.WATER PIPE
COOLANT PREHEATING	97 39 129	282	1	X1012059	10 12 059 0	DIESEL ENGINE

Description	Item	Pos.	Quantity	Page	Assembly	Description
COOLANT PUMP	10 34 287 1	1	1	9 739 352	97 39 352	AT-WATER PUMP WITH FAST
COOLING AGENT R 134 A	86 16 012 08	8	2.2	2 831	91 57 754 08	AIR COND. UNIT SUPERSTRU
COOLING BODY 84X12X7,7 AL	10 00 812 5	13	1	2 913 005	96 20 731 08	INTERIOR HOUSING PRE-ASS.
COOLING BODY 84X12X7,7 AL	10 00 812 5	13	1	2 913 005	96 28 696 08	INTERIOR HOUSING PRE-ASS.
COOLING MEDIUM PIPELINE	97 39 351	166	1	X1012059	10 12 059 0	DIESEL ENGINE
COOLING WATER HOSE 10X4,	77 42 306 08	250	2	2 391 001	96 45 719 08	DIESEL ENGINE, PRE-ASSEMB
COOLING WATER HOSE 18X3,	77 42 329 08	20	20	2 540	91 53 253 08	CLIMA-HEATING INSTALLATIO
COOLING WATER HOSE 18X3,	77 42 329 08	17	10	2 541	91 52 790 08	ADD HEATING SUPERSTRUCT
COOLING WATER HOSE DN32	77 42 307 08	133	2	2 391 001	96 45 719 08	DIESEL ENGINE, PRE-ASSEMB
COOLING WATER LINE	10 01 231 4	1	1	9 739 127	97 39 127	WATER BLEEDER PIPELINE
COOLING WATER PREHEATIN	10 01 234 3	1	1	9 739 129	97 39 129	COOLANT PREHEATING
COUNTERSUNK SCREW DIN 7	40 86 007 08	41	3	3 206	91 52 881 08	PIVOT SECTION
COUNTERWEIGHT 16X7.5T +	91 52 770 08	152	1		LR 1600-2-0	
COUNTERWEIGHT SPF	38 82 792 08	2	6	2 740	91 52 770 08	COUNTERWEIGHT
COUNTERWEIGHT SPF	97 66 580 08	1	8	1 740	91 53 020 08	CENTRAL COUNTERWEIGHT
COUNTERWEIGHT SPF	97 66 580 08	1	16	2 740	91 52 770 08	COUNTERWEIGHT
COUPLING PLUG	77 43 727 08	17	24	2 711	91 52 800 08	CENT. LUBRIC. SYSTEM SUP
COUPLING PLUG 10-L	51 15 083 08	107	1	2 970	91 56 537 08	HYDR
COUPLING PLUG 10-L	51 15 083 08	7	1	2 970 081	96 50 495 08	ADDL.HYDR.F.PIN PULLING DE
COUPLING PLUG 12-L	51 15 096 08	99	2	2 970	91 56 537 08	HYDR
COUPLING PLUG 12-L	51 15 096 08	35	1	2 975 200	91 52 775 08	ADDITIONAL HYDRAULICS WI
COUPLING PLUG 12-L	51 15 096 08	35	1	2 975 700	91 52 774 08	ADDITIONAL HYDRAULICS WI
COUPLING PLUG 12-L	51 15 096 08	7	3	2 976 200	91 44 034 08	AUX.HYDR.PIN EXTRACTION
COUPLING PLUG 12-L	51 15 096 08	7	1	2 976 203	92 27 489 08	ADDL.HYDR.F.PIN PULLING DE
COUPLING PLUG 12-S	51 15 013 08	23	1	1 970	91 56 958 08	CRAWLER TRACK HYDRAULI
COUPLING PLUG 15-L	51 15 004 08	105	4	2 970	91 56 537 08	HYDR
COUPLING PLUG 15-L	51 15 004 08	13	1	2 970 081	96 50 495 08	ADDL.HYDR.F.PIN PULLING DE
COUPLING PLUG 15-L	51 15 004 08	11	1	2 976 200	91 44 034 08	AUX.HYDR.PIN EXTRACTION
COUPLING PLUG 15-L	51 15 004 08	24	2	2 977 200	91 55 149 08	ADDITIONAL HYDR.PUMP/WI
COUPLING PLUG 16-S	51 15 086 08	41	2	1 970	91 56 958 08	CRAWLER TRACK HYDRAULI
COUPLING PLUG 16-S	51 15 086 08	94	2	2 970	91 56 537 08	HYDR
COUPLING PLUG 16-S	51 15 086 08	41	1	2 977	91 57 756 08	ADDITIONAL HYDR.SLEWING
COUPLING PLUG 16-S	51 15 086 08	43	1	2 977	91 57 756 08	ADDITIONAL HYDR.SLEWING
COUPLING PLUG 16-S	51 15 086 08	25	1	2 978 200	91 54 843 08	ADD.HYDR.S_RETAINING RAM
COUPLING PLUG 18-L	57 05 048 08	13	1	2 976 200	91 44 034 08	AUX.HYDR.PIN EXTRACTION
COUPLING PLUG 22-L	51 15 081 08	89	5	2 970	91 56 537 08	HYDR
COUPLING PLUG 22-L	51 15 081 08	29	1	2 975 200	91 52 775 08	ADDITIONAL HYDRAULICS WI
COUPLING PLUG 22-L	51 15 081 08	29	1	2 975 700	91 52 774 08	ADDITIONAL HYDRAULICS WI
COUPLING PLUG 25-S	51 05 997 08	86	3	2 970	91 56 537 08	HYDR
COUPLING PLUG 25-S	51 05 997 08	40	1	2 977	91 57 756 08	ADDITIONAL HYDR.SLEWING
COUPLING PLUG 25-S	51 05 997 08	26	2	2 978 100	91 52 796 08	ADDNL.HYDR.ERECTION DEV
COUPLING PLUG 28-L	51 15 011 08	37	2	1 970	91 56 958 08	CRAWLER TRACK HYDRAULI
COUPLING PLUG 28-L	51 15 011 08	37	1	2 977	91 57 756 08	ADDITIONAL HYDR.SLEWING
COUPLING PLUG 28-L	51 15 011 08	20	1	2 977 200	91 55 149 08	ADDITIONAL HYDR.PUMP/WI
COUPLING PLUG 38-S	51 15 123 08	33	4	1 970	91 56 958 08	CRAWLER TRACK HYDRAULI
COUPLING PLUG 38-S	51 15 123 08	82	6	2 970	91 56 537 08	HYDR
COUPLING PLUG 38-S	51 15 123 08	33	4	2 977	91 57 756 08	ADDITIONAL HYDR.SLEWING
COUPLING PLUG 38-S	51 15 123 08	13	2	2 977 200	91 55 149 08	ADDITIONAL HYDR.PUMP/WI
COUPLING PLUG BGR.8 35-L	51 15 185 08	46	1	2 977	91 57 756 08	ADDITIONAL HYDR.SLEWING
COUPLING SILIKON 60SH	10 42 823 9	128	1	2 391 001	96 45 719 08	DIESEL ENGINE, PRE-ASSEMB
COUPLING SLEEVE	51 15 184 08	96	1	2 970	91 56 537 08	HYDR
COUPLING SLEEVE	51 15 184 08	45	1	2 977	91 57 756 08	ADDITIONAL HYDR.SLEWING
COUPLING SLEEVE	77 43 726 08	18	14	2 711	91 52 800 08	CENT. LUBRIC. SYSTEM SUP
COUPLING SLEEVE 10-L	51 15 084 08	106	1	2 970	91 56 537 08	HYDR
COUPLING SLEEVE 10-L	51 15 084 08	5	2	2 970 081	96 50 495 08	ADDL.HYDR.F.PIN PULLING DE
COUPLING SLEEVE 12-L	51 15 058 08	27	1	1 970	91 56 958 08	CRAWLER TRACK HYDRAULI
COUPLING SLEEVE 12-L	51 15 058 08	98	5	2 970	91 56 537 08	HYDR
COUPLING SLEEVE 12-L	51 15 058 08	33	1	2 975 200	91 52 775 08	ADDITIONAL HYDRAULICS WI
COUPLING SLEEVE 12-L	51 15 058 08	33	1	2 975 700	91 52 774 08	ADDITIONAL HYDRAULICS WI
COUPLING SLEEVE 12-L	51 15 058 08	5	3	2 976 200	91 44 034 08	AUX.HYDR.PIN EXTRACTION

Description	Item	Pos.	Quantity	Page	Assembly	Description
COUPLING SLEEVE 12-L	51 15 058 08	5	1	2 976 203	92 27 489 08	ADDL.HYDR.F.PIN PULLING DE
COUPLING SLEEVE 15-L	51 15 005 08	104	3	2 970	91 56 537 08	HYDR
COUPLING SLEEVE 15-L	51 15 005 08	11	2	2 970 081	96 50 495 08	ADDL.HYDR.F.PIN PULLING DE
COUPLING SLEEVE 15-L	51 15 005 08	37	1	2 975 200	91 52 775 08	ADDITIONAL HYDRAULICS WI
COUPLING SLEEVE 15-L	51 15 005 08	37	1	2 975 700	91 52 774 08	ADDITIONAL HYDRAULICS WI
COUPLING SLEEVE 16-S	51 15 059 08	39	2	1 970	91 56 958 08	CRAWLER TRACK HYDRAULI
COUPLING SLEEVE 16-S	51 15 059 08	92	2	2 970	91 56 537 08	HYDR
COUPLING SLEEVE 20-S	51 15 007 08	39	1	2 977	91 57 756 08	ADDITIONAL HYDR.SLEWING
COUPLING SLEEVE 22-L	51 15 082 08	88	3	2 970	91 56 537 08	HYDR
COUPLING SLEEVE 25-S	51 05 996 08	84	6	2 970	91 56 537 08	HYDR
COUPLING SLEEVE 25-S	51 05 996 08	25	1	2 975 200	91 52 775 08	ADDITIONAL HYDRAULICS WI
COUPLING SLEEVE 25-S	51 05 996 08	25	1	2 975 700	91 52 774 08	ADDITIONAL HYDRAULICS WI
COUPLING SLEEVE 25-S	51 05 996 08	21	1	2 978 200	91 54 843 08	ADD.HYDR.S_RETAINING RAM
COUPLING SLEEVE 28-L	51 15 010 08	35	2	1 970	91 56 958 08	CRAWLER TRACK HYDRAULI
COUPLING SLEEVE 28-L	51 15 010 08	90	3	2 970	91 56 537 08	HYDR
COUPLING SLEEVE 28-L	51 15 010 08	35	1	2 977	91 57 756 08	ADDITIONAL HYDR.SLEWING
COUPLING SLEEVE 28-L	51 15 010 08	23	2	2 978 200	91 54 843 08	ADD.HYDR.S_RETAINING RAM
COUPLING SLEEVE 38-S	51 15 122 08	31	4	1 970	91 56 958 08	CRAWLER TRACK HYDRAULI
COUPLING SLEEVE 38-S	51 15 122 08	80	4	2 970	91 56 537 08	HYDR
COUPLING SLEEVE 38-S	51 15 122 08	21	2	2 975 200	91 52 775 08	ADDITIONAL HYDRAULICS WI
COUPLING SLEEVE 38-S	51 15 122 08	21	2	2 975 700	91 52 774 08	ADDITIONAL HYDRAULICS WI
COUPLING SLEEVE 38-S	51 15 122 08	31	4	2 977	91 57 756 08	ADDITIONAL HYDR.SLEWING
COUPLING SOCKET	60 50 127 08	7	1	2 780 915	96 48 377 08	ADD-ON PARTS EXTERNAL F
COUPLING SOCKET 90GR SP	68 00 008 08	(5)	1	2 920 581	96 54 405 08	TERMINAL BOX WINCH PRE-A
COUPLING SOCKET GERADE	68 00 017 08	(5)	1	2 920 581	96 54 405 08	TERMINAL BOX WINCH PRE-A
COUPLING SOCKET GERADE	68 00 017 08	(5)	1	2 920 581	96 54 405 08	TERMINAL BOX WINCH PRE-A
COUPLING SOCKET GERADE	68 00 017 08	8	1	2 920 633	96 52 651 08	WIRING HARNESS
COUPLING SOCKET GERADE	68 00 017 08	9	1	2 920 633	96 52 651 08	WIRING HARNESS
COUPLING SOCKET GERADE	68 00 017 08	10	1	2 920 633	96 52 651 08	WIRING HARNESS
COUPLING SOCKET GERADE	68 00 017 08	11	1	2 920 633	96 52 651 08	WIRING HARNESS
COUPLING SOCKET GERADE	68 00 017 08	372	1	2 920 633	96 52 651 08	WIRING HARNESS
COUPLING SOCKET GERADE	68 00 017 08	373	1	2 920 633	96 52 651 08	WIRING HARNESS
COUPLING SOCKET SPF	68 00 014 08	374	1	2 920 633	96 52 651 08	WIRING HARNESS
COVER COMPL.	96 46 758 08	6	1	2 859	91 52 809 08	SOUND INSULATION
COVER COMPL.	96 46 775 08	16	1	2 859	91 52 809 08	SOUND INSULATION
COVER COMPL.	96 46 776 08	17	1	2 859	91 52 809 08	SOUND INSULATION
COVER COMPL.	96 46 777 08	18	1	2 859	91 52 809 08	SOUND INSULATION
COVER COMPL.	96 46 778 08	19	1	2 859	91 52 809 08	SOUND INSULATION
COVER COMPL.	96 46 779 08	20	1	2 859	91 52 809 08	SOUND INSULATION
COVER COMPL.	96 46 782 08	6	1	2 393	91 52 787 08	AIR FILTER UNIT CPL.
COVER COMPL.	96 48 167 08	2	1	2 932 160	96 54 385 08	SWITCH CABINET
COVER CPL	96 50 546 08	51	1	2 391 001	96 45 719 08	DIESEL ENGINE, PRE-ASSEMB
COVER CPL	96 50 616 08	6	1	2 391	91 52 784 08	DIESEL ENGINE CPL.
COVER GLUED	96 48 168 08	1	1	2 932 168	96 48 167 08	COVER COMPL.
COVER LID 28X30	59 15 709 08	77	2	2 520	91 53 061 08	CABIN, GLAZED
COVER PLATE WELDED	96 50 215 08	46	2	2 502	91 55 939 08	CONTROL STAND
COVER QC LOWER BAND LR 1	97 38 043 08	1	1	1 790 503	91 57 017 08	COVER
COVER QC OBERRING	91 57 016 08	429	1		LR 1600-2-0	
COVER QC UNTERRING	91 57 017 08	430	1		LR 1600-2-0	
COVER QC UPPER BAND LR 1	97 38 049 08	1	1	2 790 451	91 57 016 08	COVER
COVER WELDED	96 46 922 08	1	1	2 859 029	96 46 779 08	COVER COMPL.
COVER WELDED	96 49 083 08	68	1	2 520	91 53 061 08	CABIN, GLAZED
COVER/LID/CAP, PRE-ASSEMB	96 23 055 08	2	1	2 260 006	96 46 501 08	BATTERY BOX, PRE-ASSEMB
COVERING LEFT BOTTOM	97 69 824 08	10	1	2 520 034	96 45 984 08	INTERNAL LINING
COVERING RIGHT BOTTOM	97 69 825 08	11	1	2 520 034	96 45 984 08	INTERNAL LINING
COVERING WELDED	96 49 873 08	2	1	2 520 033	96 50 633 08	MONITOR CONSOLE
CRAMP	60 27 417 08	275	6	1 920 403	96 48 707 08	TERMINAL BOX CPL.
CRAMP	60 27 417 08	275	6	1 920 417	96 48 703 08	TERMINAL BOX CPL.
CRAMP	60 27 417 08	274	12	3 930 640	96 50 481 08	TERMINAL BOX CPL.
CRAMP	60 27 417 08	296	10	3 930 730	96 50 599 08	TERMINAL BOX CPL.

Description	Item	Pos.	Quantity	Page	Assembly	Description
CRANE DRIVER'S CABIN CPL.	91 52 806 08	153	1		LR 1600-2-0	
CRANE DRIVER'S CABIN,PRE-	96 43 597 08	1	1	2 810	91 52 806 08	CRANE DRIVER'S CABIN CPL.
CRANKCASE BREATHER	97 39 386	11	1	X1012059	10 12 059 0	DIESEL ENGINE
CRANKCASE CPL. R-MOTORX	97 39 368	1	1	X1012059	10 12 059 0	DIESEL ENGINE
CRANKSHAFT	97 39 101	28	1	X1012059	10 12 059 0	DIESEL ENGINE
CRANKSHAFT BEARINGS	97 39 102	29	1	X1012059	10 12 059 0	DIESEL ENGINE
CRANKSHAFT WHEEL	10 01 214 2	6	1	9 739 341	97 39 341	DRIVING PARTS
CRAWLER CARRIER RIGHT CP	91 56 855 08	11	1		LR 1600-2-0	
CRAWLER TRACK CARRIER L	96 53 235 08	(1)	1	1 400	91 56 853 08	CRAWLER TRACK CARRIER LE
CRAWLER TRACK CARRIER L	91 56 853 08	10	1		LR 1600-2-0	
CRAWLER TRACK CARRIER, L	96 53 234 08	1	1	1 400	91 56 853 08	CRAWLER TRACK CARRIER LE
CRAWLER TRACK CARRIER,	96 53 258 08	1	1	1 410 300	91 56 855 08	CRAWLER CARRIER RIGHT CP
CRAWLER TRACK CARRIER,	96 53 259 08	(1)	1	1 410 300	91 56 855 08	CRAWLER CARRIER RIGHT CP
CRAWLER TRACK HYDRAULI	91 56 958 08	31	1		LR 1600-2-0	
CRAWLER TRACK TRAVEL GE	91 52 375 08	2	1		LR 1600-2-0	
CRIMPING CONTACT	60 56 023 08	(602)	4	2 920 369	96 54 235 08	TERMINAL BOX CPL.
CRIMPING CONTACT	60 56 023 08	(602)	4	2 920 369	96 54 235 08	TERMINAL BOX CPL.
CRIMPING CONTACT	60 56 023 08	602	52	2 920 633	96 52 651 08	WIRING HARNESS
CRIMPING CONTACT 0,14 - 0,3	60 56 114 08	702	14	2 920 633	96 52 651 08	WIRING HARNESS
CRIMPING CONTACT 0,5	60 56 045 08	126	51	2 920 633	96 52 651 08	WIRING HARNESS
CRIMPING CONTACT 0,5	60 56 101 08	601	54	2 920 633	96 52 651 08	WIRING HARNESS
CRIMPING CONTACT 1,5	60 56 102 08	603	6	2 920 633	96 52 651 08	WIRING HARNESS
CROSS CONNECTING LINK W	96 48 639 08	3	2	3 830	91 55 535 08	SUPPLEMENTARY GUYING D
CROSS CONNECTING LINK W	96 48 640 08	2	2	3 830	91 55 535 08	SUPPLEMENTARY GUYING D
CROSS PIECE 30/30/30/30 G-A	10 44 099 0	49	1	2 520	91 53 061 08	CABIN, GLAZED
CROWN GEAR	10 01 219 1	2	1	9 739 250	97 39 250	FLYWHEEL
CUP SPRING CLUSTER	91 53 057 08	126	1		LR 1600-2-0	
CUSTOM CIRCUIT MODULE 2	96 48 302 08	(152)	1	1 920 418	96 48 687 08	TERMINAL BOX CPL.
CUSTOM CIRCUIT MODULE 2	96 48 302 08	156	1	3 930 639	96 50 132 08	WIRES TERMINAL BOX CPL.
CUSTOM CIRCUIT MODULE 2	96 48 302 08	(156)	1	3 930 640	96 50 481 08	TERMINAL BOX CPL.
CUSTOM CIRCUIT MODULE 2	96 48 302 08	(154)	1	3 930 730	96 50 599 08	TERMINAL BOX CPL.
CUTOFF RELAY	63 01 201 08	54	1	2 932 082	96 54 387 08	ASSEMBLY PARTS MOUNTIN
CUTOFF RELAY 24V	63 01 036 08	12	1	2 920 083	96 48 319 08	ELECTRIC FOR BATTERY BOX
CYLINDER	57 01 144 08	1	1	5 701 133	57 01 133 08	DRIVING GEAR
CYLINDER 50/25-165	57 19 135 08	5	1	5 123 682	51 23 682 08	MOUNTING - PISTON W. PUM
CYLINDER BUSH	10 22 231 7	1	1	9 739 242	97 39 242	CYLINDER BUSH
CYLINDER BUSH	10 22 231 8	54	6	9 739 242	97 39 242	CYLINDER BUSH
CYLINDER BUSH	10 22 231 9	51	6	9 739 242	97 39 242	CYLINDER BUSH
CYLINDER BUSH	10 22 232 0	53	6	9 739 242	97 39 242	CYLINDER BUSH
CYLINDER BUSH	10 22 232 1	52	6	9 739 242	97 39 242	CYLINDER BUSH
CYLINDER BUSH	97 39 242	26	6	X1012059	10 12 059 0	DIESEL ENGINE
CYLINDER FAIRING	97 39 267	43	1	X1012059	10 12 059 0	DIESEL ENGINE
CYLINDER HEAD	97 39 261	6	1	9 739 262	97 39 262	CYLINDER HEAD
CYLINDER HEAD	97 39 261	6	1	9 739 266	97 39 266	CYLINDER HEAD
CYLINDER HEAD COVER	10 01 219 8	2	5	9 739 267	97 39 267	CYLINDER FAIRING
CYLINDER HEAD COVER	10 01 333 5	1	1	9 739 267	97 39 267	CYLINDER FAIRING
CYLINDER HEAD GASKET	10 03 231 8	7	1	9 739 262	97 39 262	CYLINDER HEAD
CYLINDER HEAD GASKET	10 03 231 8	7	1	9 739 266	97 39 266	CYLINDER HEAD
CYLINDER HEAD GASKET	10 03 231 8	80	1	X1022281	10 22 281 7	SEAL KIT CYLINDER HEAD
CYLINDER HEAD R-MOTOR	97 39 260	10	1	9 739 261	97 39 261	CYLINDER HEAD
CYLINDER HEAD R-MOTOR	97 39 262	41	4	X1012059	10 12 059 0	DIESEL ENGINE
CYLINDER HEAD R-MOTOR	97 39 266	42	2	X1012059	10 12 059 0	DIESEL ENGINE
CYLINDER SCREW ISO 4762	40 42 104 01	86	12	9 697 916	96 97 916 01	SLEWING GEAR
CYLINDER SCREW ISO 4762	40 43 124	36	12	9 327 101	93 27 101 01	
CYLINDER SCREW ISO 4762 M	46 00 132	542	6	2 970	91 56 537 08	HYDR
CYLINDER SCREW ISO 4762 M	46 00 132	(2)	4	2 970	91 56 537 08	HYDR
CYLINDER SCREW ISO 4762 M	46 00 132	563	20	2 976 200	91 52 780 08	ADDITIONAL HYDRAULICS
CYLINDER SCREW ISO 4762 M	46 00 132	568	8	2 976 700	91 54 795 08	ADDITIONAL HYDRAULICS P
CYLINDER SCREW ISO 4762 M	49 00 195	338	12	2 391 001	96 45 719 08	DIESEL ENGINE, PRE-ASSEMB
CYLINDER SCREW ISO 4762 M	46 00 331	14	4	2 392	91 52 785 08	MUFFLER UNIT

Description	Item	Pos.	Quantity	Page	Assembly	Description
CYLINDER SCREW ISO 4762 M	10 35 370 5	13	2	X1041267	10 41 267 8	END PLATE
CYLINDER SCREW ISO 4762 M	10 03 225 8	66	12	9 327 101	93 27 101 01	
CYLINDER SCREW ISO 4762 M	40 42 118 01	546	12	2 970	91 56 537 08	HYDR
CYLINDER SCREW ISO 4762 M	40 42 035	20	4	2 671 004	96 46 305 08	OIL TANK PRE-ASS.
CYLINDER SCREW ISO 4762 M	40 42 124 01	74	12	9 697 916	96 97 916 01	SLEWING GEAR
CYLINDER SCREW ISO 4762 M	40 43 161 01	44	4	2 975 200	91 52 775 08	ADDITIONAL HYDRAULICS WI
CYLINDER SCREW ISO 4762 M	40 43 161 01	44	4	2 975 700	91 52 774 08	ADDITIONAL HYDRAULICS WI
CYLINDER SCREW ISO 4762 M	40 42 153 01	128	12	2 970	91 56 537 08	HYDR
CYLINDER SCREW ISO 4762 M	40 42 153 01	43	4	2 975 200	91 52 775 08	ADDITIONAL HYDRAULICS WI
CYLINDER SCREW ISO 4762 M	40 42 153 01	43	4	2 975 700	91 52 774 08	ADDITIONAL HYDRAULICS WI
CYLINDER SCREW ISO 4762	40 42 181 01	3	2	2 550 010	96 45 685 08	ROD
CYLINDER SCREW ISO 4762 M	46 00 017	73	4	2 970	91 56 537 08	HYDR
CYLINDER SCREW ISO 4762 M	46 00 237	10	8	2 340	91 52 776 08	WINCH 4 LUFFING GEAR
CYLINDER SCREW ISO 4762 M	40 42 175 01	22	6	2 652	91 52 794 08	ROLLER BEARING
CYLINDER SCREW ISO 4762 M	49 01 989	3	48	2 350	91 52 778 08	SLEWING GEAR
CYLINDER SCREW ISO 4762 M	46 30 212	5	2	3 213	91 52 842 08	F-CONNECTING HEAD
CYLINDER SCREW ISO 4762 M	46 30 212	26	2	3 214	91 52 843 08	SW HEAD SECTION
CYLINDER SCREW ISO 4762 M	46 30 212	15	2	3 225	91 52 854 08	SL REDUCING SECTION
CYLINDER SCREW ISO 4762 M	46 30 212	4	4	3 226	91 52 870 08	L INTERMEDIATE SECTION
CYLINDER SCREW ISO 4762 M	46 30 212	4	4	3 227	91 52 873 08	L INTERMEDIATE SECTION
CYLINDER SCREW ISO 4762 M	46 30 212	4	4	3 227 200	91 53 519 08	LI INTERMEDIATE SECT. F-GU
CYLINDER SCREW ISO 4762 M	40 42 143 05	7	4	2 125	91 52 773 08	PIN F.S-PIVOT SECTION SA F
CYLINDER SCREW ISO 4762	10 12 438 50	17	4	2 533 066	96 48 365 08	ELECTRIC ADD-ON PARTS CA
CYLINDER SCREW ISO 4762	40 00 996	36	8	2 502	91 55 939 08	CONTROL STAND
CYLINDER SCREW ISO 4762	40 00 996	11	3	3 780 200	96 54 370 08	ELECTRIC WIND WARNING T
CYLINDER SCREW ISO 4762	46 00 387	89	54	2 932 082	96 54 387 08	ASSEMBLY PARTS MOUNTIN
CYLINDER SCREW ISO 4762	46 00 338	15	2	5 113 005	51 13 005 08	CONTROL BLOCK
CYLINDER SCREW ISO 4762	40 01 521	23	1	2 522	91 54 115 08	SLIDING DOOR CPL.
CYLINDER SCREW ISO 4762	40 01 521	48	4	2 975 200	91 52 775 08	ADDITIONAL HYDRAULICS WI
CYLINDER SCREW ISO 4762	40 01 521	48	4	2 975 700	91 52 774 08	ADDITIONAL HYDRAULICS WI
CYLINDER SCREW ISO 4762	40 01 308	34	24	2 502	91 55 939 08	CONTROL STAND
CYLINDER SCREW ISO 4762	40 01 308	18	2	2 540	91 53 253 08	CLIMA-HEATING INSTALLATIO
CYLINDER SCREW ISO 4762	24 00 465 02	23	4	2 520 032	96 45 980 08	WINDSHIELD WASHER INSTAL
CYLINDER SCREW ISO 4762	40 42 022 01	35	2	2 520	91 53 061 08	CABIN, GLAZED
CYLINDER SCREW ISO 4762	40 00 899	34	6	2 520	91 53 061 08	CABIN, GLAZED
CYLINDER SCREW ISO 4762	40 42 026 01	62	4	2 970	91 56 537 08	HYDR
CYLINDER SCREW ISO 4762	40 42 026 01	37	2	X1022811	10 22 811 2	AIR CONDITIONING UNIT
CYLINDER SCREW ISO 4762	49 00 626	48	4	2 502	91 55 939 08	CONTROL STAND
CYLINDER SCREW ISO 4762 M	40 02 601	23	4	5 113 086	51 13 086 08	PROPORTIONAL VALVE
CYLINDER SCREW ISO 4762	46 00 049	8	2	2 522	91 54 115 08	SLIDING DOOR CPL.
CYLINDER SCREW ISO 4762	46 00 049	15	3	2 522 011	96 45 602 08	CLOSING DEVICE
CYLINDER SCREW ISO 4762	46 00 049	82	4	9 327 101	93 27 101 01	
CYLINDER SCREW ISO 4762	46 00 048	30	8	2 391 040	96 53 645 08	CLUTCH ACTUATOR
CYLINDER SCREW ISO 4762	46 00 048	7	6	5 102 306	51 02 306 08	HYDRO MOTOR
CYLINDER SCREW ISO 4762	46 00 048	8	2	9 080 702	90 80 702	CONTROL GEAR
CYLINDER SCREW ISO 4762	40 42 002	41	4	2 502	91 55 939 08	CONTROL STAND
CYLINDER SCREW ISO 4762	40 42 002	22	2	2 978 100	91 52 796 08	ADDNL.HYDR.ERECTION DEV
CYLINDER SCREW ISO 4762	40 42 002	(6)	3	3 780 258	96 56 482 08	ELECTRIC AIRCRAFT PROTE
CYLINDER SCREW ISO 4762	40 42 003	11	6	2 550 008	96 47 628 08	RETAINER CPL.
CYLINDER SCREW ISO 4762	40 42 003	11	6	2 550 009	96 47 645 08	RETAINER CPL.
CYLINDER SCREW ISO 4762	40 42 003	20	6	2 978 100	91 52 796 08	ADDNL.HYDR.ERECTION DEV
CYLINDER SCREW ISO 4762	40 42 003	3	1	9 079 185	90 79 185	TACHOMETER
CYLINDER SCREW ISO 4762	40 42 003	3	1	9 079 186	90 79 186	TACHOMETER
CYLINDER SCREW ISO 4762	40 42 107	24	40	2 978 100	91 52 796 08	ADDNL.HYDR.ERECTION DEV
CYLINDER SCREW ISO 4762 M	46 00 340	27	8	5 102 380	51 02 380 08	HYDRO MOTOR
CYLINDER SCREW ISO 4762	46 00 384	50	2	2 502	91 55 939 08	CONTROL STAND
CYLINDER SCREW ISO 4762	46 00 384	20	6	3 780 751	91 52 952 08	AIR-CRAFT & WIND WARNING
CYLINDER SCREW ISO 4762	40 42 109	66	2	2 520	91 53 061 08	CABIN, GLAZED
CYLINDER SCREW ISO 4762	40 42 109	6	4	9 080 702	90 80 702	CONTROL GEAR
CYLINDER SCREW ISO 4762	40 42 109	41	4	9 327 101	93 27 101 01	

Description	Item	Pos.	Quantity	Page	Assembly	Description
CYLINDER SCREW ISO 4762	46 00 091	27	2	2 671 004	96 46 305 08	OIL TANK PRE-ASS.
CYLINDER SCREW ISO 4762	46 00 091	38	3	X1022811	10 22 811 2	AIR CONDITIONING UNIT
CYLINDER SCREW ISO 4762	40 42 111	55	4	2 520 034	96 45 984 08	INTERNAL LINING
CYLINDER SCREW ISO 4762	40 02 418	351	8	2 391 001	96 45 719 08	DIESEL ENGINE, PRE-ASSEMB
CYLINDER SCREW ISO 4762	46 00 051	38	6	2 502	91 55 939 08	CONTROL STAND
CYLINDER SCREW ISO 4762	46 00 051	155	2	2 970	91 56 537 08	HYDR
CYLINDER SCREW ISO 4762	46 00 079	9	4	2 670	91 52 797 08	FUEL TANK CPL.
CYLINDER SCREW ISO 4762	46 00 175	73	24	2 520	91 53 061 08	CABIN, GLAZED
CYLINDER SCREW ISO 4762 M	24 01 920 02	11	4	X1042440	10 42 440 2	CONTROL BLOCK
CYLINDER SCREW ISO 4762	46 00 578	5	1	3 790 006	96 19 989 08	PIN PULLING CYLINDER CPL.
CYLINDER SCREW ISO 4762	46 00 578	5	1	3 790 007	96 19 990 08	PIN PULLING CYLINDER CPL.
CYLINDER SCREW ISO 4762	46 00 179	16	1	X1041267	10 41 267 8	END PLATE
CYLINDER SCREW M10X25 8.	10 01 122 8	4	4	9 739 278	97 39 278	ADD-ON PARTS
CYLINDER SCREW M10X40 8.	10 29 431 8	9	3	9 739 278	97 39 278	ADD-ON PARTS
CYLINDER SCREW M8X20 GA	10 01 251 3	6	6	9 739 358	97 39 358	EXHAUST GAS RECIRCUL.ATT
CYLINDER SCREW M8X25 10.9	10 22 272 5	10	6	9 739 357	97 39 357	EXHAUST GAS RECIRCUL.PRE
CYLINDER SCREW M8X30 8.8	10 34 226 5	12	1	9 739 356	97 39 356	PIPELINE INSTALLATION
CYLINDER SCREW M8X58 GA	10 01 251 4	8	2	9 739 358	97 39 358	EXHAUST GAS RECIRCUL.ATT
DAMPING PISTON	51 07 974 08	7	1	5 114 176	51 14 176 08	PRESSURE LIMITING VALVE
DAMPING PISTON	51 07 974 08	7	1	5 114 177	51 14 177 08	PRESSURE LIMITING VALVE
DAMPING PISTON	51 07 974 08	6	1	5 114 320	51 14 320 08	PRETENSIONING VALVE
DASH BORD ARM REST LEFT	96 48 370 08	1	1	2 533 060	96 48 368 08	ELECTRIC FOR ARMREST LEF
DASH BORD ARM REST RIGH	96 48 371 08	1	1	2 533 062	96 48 369 08	ELECTRIC FOR ARMREST RI
DASHBOARD LINKS	97 74 575 08	1	1	2 533 061	96 48 370 08	DASH BORD ARM REST LEFT
DASHBOARD RECHTS	97 74 576 08	1	1	2 533 063	96 48 371 08	DASH BORD ARM REST RIGH
DATA LINE 2X1 SPF	60 04 425 08	14	6.95	2 920 633	96 52 651 08	WIRING HARNESS
DATALOGGER 24V LDL2 SPF	10 34 043 8	112	1	2 932 082	96 54 387 08	ASSEMBLY PARTS MOUNTIN
DEEP GROOVE BALL BEARIN	10 01 262 3	4	1	9 739 250	97 39 250	FLYWHEEL
DEEP GROOVE BALL BEARIN	57 17 273 08	6	1	5 400 565	54 00 565 08	ROPE WINCH
DEEP GROOVE BALL BEARIN	10 11 483 8	38	1	6 909 010	69 09 010 08	COLLECTING RING
DEEP GROOVE BALL BEARIN	54 05 073 08	37	1	6 909 010	69 09 010 08	COLLECTING RING
DEEP GROOVE BALL BEARING	74 51 211 08	56	1	9 327 101	93 27 101 01	
DEEP GROOVE BALL BEARIN	74 51 295 01	4	2	2 522 012	96 45 884 08	GUIDE PRE-ASS.
DEEP GROOVE BALL BEARIN	74 51 295 01	5	8	2 522 013	96 45 883 08	GUIDE PRE-ASS.
DEEP GROOVE BALL BEARING	74 51 488 08	3	2	3 211 009	96 46 979 08	SAFETY ROLLER CPL.
DEEP GROOVE BALL BEARING	74 51 488 08	3	2	3 350 001	92 70 642 08	SAFETY ROLLER CPL.
DEEP GROOVE BALL BEARING	50 15 339 08	66	1	9 697 916	96 97 916 01	SLEWING GEAR
DEEP GROOVE BALL BEARING	74 51 684 08	2	1	3 206 002	96 47 960 08	LEVER COMPL.
DEEP GROOVE BALL BEARING	74 51 688 08	2	2	3 211 008	96 46 978 08	SAFETY ROLLER CPL.
DEVICE PLUG DIN 43650	60 50 066 08	159	1	2 920 633	96 52 651 08	WIRING HARNESS
DEVICE PLUG DIN 43650	60 50 066 08	2	1	5 114 445	51 14 445 08	DIRECTIONAL CONTROL VALV
DIAPHRAGM ACCUMULATOR	51 06 425 08	75	2	2 970	91 56 537 08	HYDR
DIAPHRAGM SOCKET	55 30 278 08	51	2	2 520	91 53 061 08	CABIN, GLAZED
DIAPHRAGM SOCKET	55 30 278 08	5	2	2 520 033	96 50 633 08	MONITOR CONSOLE
DIAPHRAGM SOCKET	55 30 278 08	12	4	2 540	91 53 253 08	CLIMA-HEATING INSTALLATIO
DIESEL ENGINE CPL.	91 52 784 08	121	1		LR 1600-2-0	
DIESEL ENGINE D2876 LE131	10 12 059 0	1	1	9 739 400	97 39 400	DIESEL ENGINE
DIESEL ENGINE D846 A7	97 39 400	101	1	2 391 001	96 45 719 08	DIESEL ENGINE, PRE-ASSEMB
DIESEL ENGINE, PRE-ASSEMB	96 45 719 08	1	1	2 391	91 52 784 08	DIESEL ENGINE CPL.
DIODE 1000V 1A DO-41 SPF	66 00 331 08	3	1	2 932 515	96 45 911 08	INSERTION MODULE
DIODE MODULE	66 03 016 08	52	1	2 932 082	96 54 387 08	ASSEMBLY PARTS MOUNTIN
DIODE S 30V 0A2 DO-35 SPF	66 03 006 08	21	8	2 922 001	92 84 311 08	BUS PCB
DIODE VARISTOR MODULE SP	66 01 015 08	37	2	2 932 001	96 45 393 08	RELAY CONTROL SYSTEM
DIRECT-CURRENT MOTOR 24	10 01 469 1	8	1	7 743 566	77 43 566 08	ELECTRIC PUMP
DIRECTIONAL CONTROL VALV	10 45 104 9	7	1	X1042440	10 42 440 2	CONTROL BLOCK
DIRECTIONAL CONTROL VALV	10 47 082 9	4	1	X1042440	10 42 440 2	CONTROL BLOCK
DIRECTIONAL CONTROL VALV	51 13 022 08	55	3	2 970	91 56 537 08	HYDR
DIRECTIONAL CONTROL VALV	51 14 444 08	34	3	2 970	91 56 537 08	HYDR
DIRECTIONAL CONTROL VALV	51 14 444 08	4	1	2 975 200	91 52 775 08	ADDITIONAL HYDRAULICS WI
DIRECTIONAL CONTROL VALV	51 14 444 08	4	1	2 975 700	91 52 774 08	ADDITIONAL HYDRAULICS WI

Description	Item	Pos.	Quantity	Page	Assembly	Description
DIRECTIONAL CONTROL VALV	51 14 444 08	4	1	2 978 200	91 54 843 08	ADD.HYDR.S_RETAINING RAM
DIRECTIONAL CONTROL VALV	51 14 445 08	112	4	2 970	91 56 537 08	HYDR
DIRECTIONAL CONTROL VALV	51 14 651 08	10	1	1 970	91 56 958 08	CRAWLER TRACK HYDRAULI
DIRECTIONAL CONTROL VALV	51 14 943 08	17	1	2 970	91 56 537 08	HYDR
DIRECTIONAL CONTROL VALV	10 42 393 8	4	1	2 975 000	91 57 881 08	ADDNL. HYDR. F. ERECTING W
DIRECTIONAL CTRL. VALVE	51 13 045 08	3	1	2 976 203	92 27 489 08	ADDL.HYDR.F.PIN PULLING DE
DIRECTIONAL CTRL. VALVE S	96 40 277 08	7	1	5 133 090	51 13 090 08	SLIDE VALVE BLOCK
DIRECTIONAL CTRL. VALVE	51 13 225 08	109	1	2 970	91 56 537 08	HYDR
DIRECTIONAL SEAT VALVE	51 13 087 08	111	2	2 970	91 56 537 08	HYDR
DIRECTIONAL SEAT VALVE	51 14 988 08	25	1	2 970	91 56 537 08	HYDR
DISC SPRING	57 01 150 08	7	4	5 701 133	57 01 133 08	DRIVING GEAR
DISC SPRING DIN 2093 34X16,	72 08 002 08	25	4	2 502	91 55 939 08	CONTROL STAND
DISH MOUNTING	10 10 062 1	6	4	1 620	91 52 386 08	FIXING PARTS SLEWING RING
DISH MOUNTING	10 10 062 1	9	48	1 631 100	91 52 388 08	CATWALK CRAW.TRACK TRA
DISH MOUNTING	10 10 062 1	3	10	2 859 025	96 46 757 08	GRIDIRON PRE-ASS.
DISH MOUNTING	10 10 062 1	57	8	3 206	91 52 881 08	PIVOT SECTION
DISH MOUNTING	10 10 062 1	31	112	3 211	91 57 748 08	S PIVOT SECTION
DISH MOUNTING	10 10 062 1	37	9	3 214	91 52 843 08	SW HEAD SECTION
DISH MOUNTING	10 10 062 1	24	37	3 220 500	91 52 849 08	S INTERMEDIATE SECTION
DISH MOUNTING	10 10 062 1	12	24	3 221	91 54 668 08	S INTERMEDIATE SECTION
DISH MOUNTING	10 10 062 1	24	49	3 223	91 52 852 08	S INTERMEDIATE SECTION
DISH MOUNTING	10 10 062 1	24	49	3 223 010	91 52 853 08	S INTERMEDIATE SECTION
DISH MOUNTING	10 10 062 1	24	49	3 223 100	91 55 327 08	S INTERMEDIATE SECTION
DISH MOUNTING	10 10 062 1	41	37	3 225	91 52 854 08	SL REDUCING SECTION
DISH MOUNTING	10 10 062 1	24	25	3 226	91 52 870 08	L INTERMEDIATE SECTION
DISH MOUNTING	10 10 062 1	24	40	3 227	91 52 873 08	L INTERMEDIATE SECTION
DISH MOUNTING	10 10 062 1	24	41	3 227 200	91 53 519 08	LI INTERMEDIATE SECT. F-GU
DISPLAY MD3072A-QUAD	10 45 478 2	10	1	2 925 405	96 48 397 08	EQUIPMENT CAMERA CAB
DISPLAY TFT PRE-ASS. TFT	96 20 762 08	21	1	2 913 005	96 20 731 08	INTERIOR HOUSING PRE-ASS.
DISPLAY TFT PRE-ASS. TFT	96 20 762 08	21	1	2 913 005	96 28 696 08	INTERIOR HOUSING PRE-ASS.
DISTANCE PIECE	96 47 596 08	2	1	3 205	91 52 880 08	F-ASSEMBLY UNIT
DISTRIBUTION BLOCK 3/4	77 43 859 08	2	1	2 711	91 52 800 08	CENT. LUBRIC. SYSTEM SUP
DISTRIBUTION BLOCK 3/6	10 47 036 7	4	1	2 711	91 52 800 08	CENT. LUBRIC. SYSTEM SUP
DISTRIBUTION BLOCK 4/3	77 43 860 08	3	1	2 711	91 52 800 08	CENT. LUBRIC. SYSTEM SUP
DISTRIBUTION BLOCK 4/8	77 43 862 08	5	1	2 711	91 52 800 08	CENT. LUBRIC. SYSTEM SUP
DISTRIBUTION BLOCK 7/12	10 47 036 8	3	2	1 711	91 52 392 08	CENTRALIZED LUBRICATION
DISTRIBUTION BLOCK 8/11	10 47 036 6	6	1	2 711	91 52 800 08	CENT. LUBRIC. SYSTEM SUP
DISTRIBUTION BLOCK 8/13	10 47 037 0	2	2	1 711	91 52 392 08	CENTRALIZED LUBRICATION
DISTRIBUTION STRIP	77 43 837 08	11	1	2 990	91 59 244 08	COMPRESSED AIR PLANT
DISTRIBUTOR BLOCK ALZNM	51 10 603 08	74	1	2 970	91 56 537 08	HYDR
DISTRIBUTOR GEARBOX SPF	10 35 659 9	102	1	2 391 001	96 45 719 08	DIESEL ENGINE, PRE-ASSEMB
DOOR COMPL.	96 49 183 08	2	1	2 510	91 52 788 08	TURNTABLE PANELLING
DOOR COMPL.	96 49 184 08	3	1	2 510	91 52 788 08	TURNTABLE PANELLING
DOOR CONTACT SWITCH	60 60 207 08	12	1	2 533 066	96 48 365 08	ELECTRIC ADD-ON PARTS CA
DOOR PANE ESG-GLAS SPF	97 68 851 08	14	1	2 522	91 54 115 08	SLIDING DOOR CPL.
DOSING PUMP	55 31 868 08	5	1	2 541	91 52 790 08	ADD HEATING SUPERSTRUCT
DOSING VALVE	10 30 300 5	1	1	X1034309	10 34 309 6	HIGH PRESSURE PUMP
DOUBLE ENDED RING SPAN	79 00 126 08	7	1	1 750	91 52 394 08	TOOL
DOUBLE GEAR PUMP SPF	51 21 370 08	114	1	2 391 001	96 45 719 08	DIESEL ENGINE, PRE-ASSEMB
DOUBLE NIPPLE R1/4"-M10X1	77 43 750 08	16	4	2 711	91 52 800 08	CENT. LUBRIC. SYSTEM SUP
DOUBLE-ENDED STUD M10X2	10 03 729 8	7	6	9 739 494	97 39 494	ATL ATTACHMENT
DOUBLE-ENDED STUD M10X3	10 28 710 4	5	4	9 739 494	97 39 494	ATL ATTACHMENT
DOUBLE-ENDED STUD M12X1	10 01 159 6	11	3	9 739 159	97 39 159	STARTER
DOUBLE-ENDED STUD M6X16	10 01 159 4	(2)	2	9 739 318	97 39 318	SENSOR ELEMENT
DOUBLE-ENDED STUD M8X15	10 47 689 0	4	1	9 739 491	97 39 491	INSTALLATION BRAKE COMPR
DOWEL PIN 8X40 ST	10 47 688 3	7	1	9 739 341	97 39 341	DRIVING PARTS
DOWEL PIN ISO 8752 4X28	43 20 025 08	4	4	1 641 014	92 53 053 08	SUPPORT PLATE COMPL.
DOWEL PIN ISO 8752 5X12	43 20 034 08	28	1	2 522 011	96 45 602 08	CLOSING DEVICE
DOWEL PIN ISO 8752 5X20	43 20 039 08	30	4	3 206	91 52 881 08	PIVOT SECTION
DOWEL PIN ISO 8752 5X32	43 20 045 08	14	2	2 522 013	96 45 883 08	GUIDE PRE-ASS.

Description	Item	Pos.	Quantity	Page	Assembly	Description
DOWEL PIN ISO 8752 5X45	43 20 048 08	5	1	2 550 008	96 47 628 08	RETAINER CPL.
DOWEL PIN ISO 8752 5X45	43 20 048 08	5	1	2 550 009	96 47 645 08	RETAINER CPL.
DOWEL PIN ISO 8752 6X14	43 20 053 08	56	4	2 550	91 57 751 08	SA FRAME
DOWEL PIN ISO 8752 6X14	43 20 053 08	117	6	2 970	91 56 537 08	HYDR
DOWEL PIN ISO 8752 6X20	43 20 057 08	13	2	2 391 040	96 53 645 08	CLUTCH ACTUATOR
DOWEL PIN ISO 8752 6X50 A2	43 20 067 08	8	1	2 925 402	96 51 405 08	CAMERA EQUIPMENT SLEWI
DOWEL PIN ISO 8752 8X60 ST	43 20 089 01	86	2	2 550	91 57 751 08	SA FRAME
DOWEL PIN ISO 8752 A 8X16	43 20 079 08	47	2	9 327 101	93 27 101 01	
DRAIN TAP	74 12 936	16	1	7 027 481	70 27 481 03	WATER SEPARATOR
DRAIN VALVE	10 03 290 6	23	1	9 739 361	97 39 361	OIL SUMP
DRAW CYLINDER 150/60-2300	10 41 102 1	2	1	2 657	91 57 656 08	MOUNTING EQUIPMENT CRAW
DRAWBAR WELDED	92 51 224 08	5	1	1 991	91 52 510 08	ROTARY FEED THROUGH
DRAWBAR WELDED	96 17 270 08	4	1	1 991	91 52 510 08	ROTARY FEED THROUGH
DRIVE FLANGE	60 60 126 08	6	1	2 920 200	96 44 536 08	ELECTRIC FOR WINCH 1
DRIVE FLANGE	60 60 126 08	6	1	2 920 260	96 44 537 08	ELECTRIC FOR WINCH 2
DRIVE FLANGE	60 60 126 08	6	1	2 920 350	96 44 539 08	ELECTRIC FOR WINCH 4
DRIVE SLEEVE	57 17 272 08	5	1	5 400 565	54 00 565 08	ROPE WINCH
DRIVE WHEEL	10 22 275 2	5	1	9 739 278	97 39 278	ADD-ON PARTS
DRIVERS SEAT	10 29 200 4	1	1	2 502	91 55 939 08	CONTROL STAND
DRIVING GEAR	10 32 692 4	1	1	X1035924	10 35 924 6	VARIABLE PUMP
DRIVING GEAR	10 33 104 7	1	1	X1035924	10 35 924 1	VARIABLE PUMP
DRIVING GEAR	10 33 104 7	1	1	X1035924	10 35 924 2	VARIABLE PUMP
DRIVING GEAR	10 33 104 7	1	1	X1035925	10 35 925 0	VARIABLE PUMP
DRIVING GEAR	10 47 137 0	1	1	X1035924	10 35 924 3	VARIABLE PUMP
DRIVING GEAR	10 47 138 0	1	1	X1035924	10 35 924 4	VARIABLE PUMP
DRIVING GEAR	10 47 218 5	1	1	X1035924	10 35 924 7	VARIABLE PUMP
DRIVING GEAR	10 47 220 4	1	1	X1035924	10 35 924 8	VARIABLE PUMP
DRIVING GEAR	57 01 129 08	1	1	5 102 306	51 02 306 08	HYDRO MOTOR
DRIVING GEAR	57 01 133 08	1	1	5 701 129	57 01 129 08	DRIVING GEAR
DRIVING PARTS	97 39 341	31	1	X1012059	10 12 059 0	DIESEL ENGINE
DRIVING SHAFT	57 01 134 08	2	1	5 701 129	57 01 129 08	DRIVING GEAR
DRYER	57 14 890 08	4	1	2 831	91 57 754 08	AIR COND. UNIT SUPERSTRU
DS ASSEMBLY CYLINDER	57 19 136 08	(10)	1	5 123 682	51 23 682 08	MOUNTING - PISTON W. PUM
DS HYDRO CYLINDER	10 10 103 8	(999)	1	3 790 007	96 19 990 08	PIN PULLING CYLINDER CPL.
DS HYDRO CYLINDER	10 10 103 9	(999)	1	3 790 006	96 19 989 08	PIN PULLING CYLINDER CPL.
DU BUSH	70 80 101 08	4	2	3 206	91 52 881 08	PIVOT SECTION
DUST CAP	10 48 800 3	(1)	1	2 711	91 52 800 08	CENT. LUBRIC. SYSTEM SUP
DUST CAP	51 15 066 08	14	1	2 990	91 59 244 08	COMPRESSED AIR PLANT
DUST CAP	70 42 548 08	7	4	2 393 002	96 46 782 08	COVER COMPL.
DUST CAP	70 42 548 08	7	7	2 859 005	96 46 756 08	FLAP PRE-ASS.
DUST CAP	70 42 548 08	7	4	2 859 007	96 46 775 08	COVER COMPL.
DUST CAP	70 42 548 08	13	4	2 859 025	96 46 757 08	GRIDIRON PRE-ASS.
DUST CAP	70 42 548 08	7	4	2 859 026	96 46 776 08	COVER COMPL.
DUST CAP	70 42 548 08	7	4	2 859 027	96 46 777 08	COVER COMPL.
DUST CAP	70 42 548 08	7	4	2 859 028	96 46 778 08	COVER COMPL.
DUST CAP	70 42 548 08	7	4	2 859 029	96 46 779 08	COVER COMPL.
DUST CAP	70 42 548 08	12	2	2 859 030	96 46 758 08	COVER COMPL.
DUST CAP METALL	69 18 998 08	37	1	2 920 369	96 54 235 08	TERMINAL BOX CPL.
DUST CAP METALL	69 18 998 08	152	1	3 930 009	96 50 573 08	CABLE DRUM COMPL.
DUST CAP METALL	69 18 998 08	(172)	1	3 930 138	96 54 377 08	ELECTRIC FOR S-PIVOT SECT
DUST CAP METALL	69 18 998 08	289	2	3 930 638	96 51 624 08	TERMINAL BOX
DUST CAP METALL	69 18 998 08	280	1	3 930 730	96 50 599 08	TERMINAL BOX CPL.
DUST CAP METALL	69 24 000 08	(152)	1	2 920 369	96 54 235 08	TERMINAL BOX CPL.
DUST PLUG	10 48 800 2	(1)	1	2 711	91 52 800 08	CENT. LUBRIC. SYSTEM SUP
E/A-MODULE A SPF	66 01 020 08	113	1	2 932 082	96 54 387 08	ASSEMBLY PARTS MOUNTIN
ECROU HEXAGONAL AUTOFR	40 02 886	2	1	X1042954	10 42 954 9	WIND VELOCITY TRANSMITTE
EDGE PROTECTION	26 21 039 08	11	3.6	2 260 006	96 46 501 08	BATTERY BOX, PRE-ASSEMB
EDGE PROTECTION	26 21 039 08	9	1.75	2 391	91 52 784 08	DIESEL ENGINE CPL.
EDGE PROTECTION	26 21 039 08	42	1.3	2 520 034	96 45 984 08	INTERNAL LINING
EDGE PROTECTION	26 21 039 08	45	0.33	2 932 001	96 45 393 08	RELAY CONTROL SYSTEM

Description	Item	Pos.	Quantity	Page	Assembly	Description
EDGE PROTECTION	26 21 039 08	43	2	2 932 082	96 54 387 08	ASSEMBLY PARTS MOUNTIN
EDGE PROTECTION	26 21 039 08	7	0.16	2 932 166	92 68 911 08	GROUND RAIL
EDGE PROTECTION	26 21 040 08	44	0.8	2 631	91 56 817 08	SLEWING PLATFORM CATWAL
EDGE PROTECTION	26 21 040 08	19	0.23	2 670	91 52 797 08	FUEL TANK CPL.
EDGE PROTECTION	26 21 040 08	48	0.8	2 810	91 52 806 08	CRANE DRIVER'S CABIN CPL.
EDGE PROTECTION	26 21 040 08	66	1.6	2 859	91 52 809 08	SOUND INSULATION
EDGE PROTECTION	26 21 040 08	10	3.27	2 859 007	96 46 775 08	COVER COMPL.
EDGE PROTECTION	26 21 053 08	64	9.6	2 859	91 52 809 08	SOUND INSULATION
EDGE PROTECTION	26 21 053 08	9	0.16	2 859 029	96 46 779 08	COVER COMPL.
EL.CHARGER F.BATTERY	96 48 378 08	3	1	2 835	91 52 807 08	BATTERY CHARGER
EL.EQUIPMENT CABIN DACH	96 48 360 08	3	1	2 533	91 52 789 08	EL.INSTRUMENTS F.CRANE D
EL.EQUIPMENT CABIN FRONT	96 48 359 08	2	1	2 533	91 52 789 08	EL.INSTRUMENTS F.CRANE D
EL.EQUIPMENT SAFETY RETAI	92 95 070 08	500	1	3 291	91 52 831 08	S OVERRUN PROTECTION
EL.EQUIPMENT SW HEAD SE	96 48 381 08	500	1	3 214	91 52 843 08	SW HEAD SECTION
EL.F-CONNECTING HEAD	96 48 380 08	500	1	3 213	91 52 842 08	F-CONNECTING HEAD
EL.INSTRUMENTS F.CRANE	91 52 789 08	133	1		LR 1600-2-0	
ELBOW	10 01 219 0	1	1	9 739 386	97 39 386	CRANKCASE BREATHER
ELBOW	10 01 230 1	1	1	9 739 126	97 39 126	THERMOSTAT HOUSING
ELBOW	10 01 230 2	1	1	9 739 349	97 39 349	CONNECTION F.WATER PIPE
ELBOW	10 22 237 4	1	1	9 739 276	97 39 276	WATER CONNECTION
ELBOW DN60 GUMMI	55 08 984 08	200	1	2 391 001	96 45 719 08	DIESEL ENGINE, PRE-ASSEMB
ELECT.EQUIPMENT THREAD	96 48 372 08	3	1	2 533 054	96 48 366 08	ELECTR. FOR CONTROL STAN
ELECTR. F-HEAD SECTION	96 48 375 08	500	1	3 208 001	91 52 883 08	F-HEAD SECTION
ELECTR. FOR CONTROL STAN	96 48 366 08	4	1	2 533	91 52 789 08	EL.INSTRUMENTS F.CRANE D
ELECTR. SYSTEM F.SLEWING	91 56 833 08	163	1		LR 1600-2-0	
ELECTR.CABLE 0,75Q PVC SP	60 04 140 08	(345)	0.32	2 920 369	96 54 235 08	TERMINAL BOX CPL.
ELECTR.CABLE 0,75Q PVC SP	60 04 140 08	(345)	0.32	2 920 369	96 54 235 08	TERMINAL BOX CPL.
ELECTR.CABLE DIN 72551 0,5	60 04 121 08	(344)	0.96	2 920 369	96 54 235 08	TERMINAL BOX CPL.
ELECTR.CABLE DIN 72551 1	60 04 341 08	(305)	3.84	2 920 369	96 54 235 08	TERMINAL BOX CPL.
ELECTR.CABLE DIN 72551 1	60 04 341 08	(305)	2.56	2 920 369	96 54 235 08	TERMINAL BOX CPL.
ELECTR.CABLE DIN 72551 1	60 04 341 08	305	446	2 920 633	96 52 651 08	WIRING HARNESS
ELECTR.CABLE DIN 72551 2,5	60 04 042 08	310	0.3	2 920 369	96 54 235 08	TERMINAL BOX CPL.
ELECTR.CABLE DIN 72551 2,5	60 04 042 08	310	0.3	2 920 448	96 48 794 08	TERMINAL BOX CPL.
ELECTR.CRAWLER SUPPORT	96 48 384 08	3	1	1 920 300	91 52 505 08	ELECTR.FOR CRAWLER CARR
ELECTR.CRAWLER SUPPORT	96 48 385 08	4	1	1 920 300	91 52 505 08	ELECTR.FOR CRAWLER CARR
ELECTR.F.FUEL TANK	96 45 717 08	2	1	2 670 002	96 45 352 08	FUEL TANK, PRE-ASSEMBLED
ELECTR.FOR CENTER SECTIO	96 48 383 08	2	1	1 920 300	91 52 505 08	ELECTR.FOR CRAWLER CARR
ELECTR.FOR CRAWLER CARR	91 52 505 08	28	1		LR 1600-2-0	
ELECTR.FOR SLEWING GEAR	96 47 474 08	500	1	2 350	91 52 778 08	SLEWING GEAR
ELECTRIC ADD-ON PARTS CA	96 48 365 08	7	1	2 533	91 52 789 08	EL.INSTRUMENTS F.CRANE D
ELECTRIC AIRCRAFT PROTE	96 56 482 08	11	1	3 780 751	91 52 952 08	AIR-CRAFT & WIND WARNING
ELECTRIC F. AGGREGATE	96 48 318 08	10	1	2 920	91 56 833 08	ELECTR. SYSTEM F.SLEWING
ELECTRIC FOR ARMREST LEF	96 48 368 08	1	1	2 533 054	96 48 366 08	ELECTR. FOR CONTROL STAN
ELECTRIC FOR ARMREST RI	96 48 369 08	2	1	2 533 054	96 48 366 08	ELECTR. FOR CONTROL STAN
ELECTRIC FOR BATTERY BOX	96 48 319 08	5	1	2 260 006	96 46 501 08	BATTERY BOX, PRE-ASSEMB
ELECTRIC FOR OIL COOLER	91 11 097 08	6	1	2 391 102	96 56 360 08	RADIATOR
ELECTRIC FOR S-PIVOT SECT	96 54 377 08	500	1	3 211	91 57 748 08	S PIVOT SECTION
ELECTRIC FOR SA - FRAME	96 54 379 08	500	1	2 550	91 57 751 08	SA FRAME
ELECTRIC FOR WINCH 1	96 44 536 08	500	1	2 310	91 52 503 08	WINCH 1
ELECTRIC FOR WINCH 2	96 44 537 08	500	1	2 320	91 52 504 08	WINCH 2
ELECTRIC FOR WINCH 4	96 44 539 08	500	1	2 340	91 52 776 08	WINCH 4 LUFFING GEAR
ELECTRIC PUMP	77 43 566 08	4	2	1 711	91 52 392 08	CENTRALIZED LUBRICATION
ELECTRIC PUMP S-EP4	10 32 716 7	1	1	2 711	91 52 800 08	CENT. LUBRIC. SYSTEM SUP
ELECTRIC WIND WARNING T	96 54 370 08	5	1	3 780 751	91 52 952 08	AIR-CRAFT & WIND WARNING
ELECTRICS F BASE SECTION	96 48 374 08	500	1	3 206	91 52 881 08	PIVOT SECTION
EMERGENCY CUT-OFF CRANE	91 52 951 08	352	1		LR 1600-2-0	
EMERGENCY CUT-OFF CRANE	96 41 461 08	4	1	2 533 051	96 48 360 08	EL.EQUIPMENT CABIN
EMERGENCY HAMMER	88 50 422 08	58	1	2 520 034	96 45 984 08	INTERNAL LINING
EMERGENCY SEAT	91 55 873 08	130	1		LR 1600-2-0	
EMERGENCY SHUT-DOWN D	10 47 515 0	55	1	2 932 082	96 54 387 08	ASSEMBLY PARTS MOUNTIN

Description	Item	Pos.	Quantity	Page	Assembly	Description
EMERGENCY STOP	60 61 441 08	(2)	1	2 533 051	96 48 360 08	EL.EQUIPMENT CABIN
EMPTY CASING	94 98 250 08	2	1	2 920 257	92 78 689 08	TERMINAL BOX LIGHTING HO
EMPTY CASING	97 14 228 08	5	1	2 920 581	96 54 405 08	TERMINAL BOX WINCH PRE-A
EMPTY CASING 160X160X90X	97 14 073 08	4	1	1 920 403	96 48 707 08	TERMINAL BOX CPL.
EMPTY CASING 160X160X90X	97 14 073 08	4	1	1 920 417	96 48 703 08	TERMINAL BOX CPL.
EMPTY CASING 160X260X90X	97 79 111 08	1	1	3 930 730	96 50 599 08	TERMINAL BOX CPL.
EMPTY CASING 160X360X90X	97 79 684 08	4	1	3 930 640	96 50 481 08	TERMINAL BOX CPL.
EMPTY CASING 160X360X90X	97 85 479 08	5	1	2 920 369	96 54 235 08	TERMINAL BOX CPL.
EMPTY CASING 160X560X90X	97 51 876 08	5	1	2 920 448	96 48 794 08	TERMINAL BOX CPL.
EMPTY CASING 230X600X110X	97 52 217 08	5	1	3 930 730	96 54 398 08	TERMINAL BOX CPL.
EMPTY CASING 230X600X110X	97 80 749 08	4	1	3 930 638	96 51 624 08	TERMINAL BOX
EMPTY CASING 56 TE	61 10 011 08	2	1	2 913 100	91 23 538 08	SUB-ASSEMBLY CARRIER
EMPTY CASING 75 110X55X0	97 57 731 08	1	1	2 533 071	96 52 556 08	CONVERTOR
EMPTY CASING DRILLED 230	97 13 661 08	3	1	1 920 418	96 48 687 08	TERMINAL BOX CPL.
END ANGLE	60 27 946 08	12	2	1 920 418	96 48 687 08	TERMINAL BOX CPL.
END ANGLE	60 27 946 08	267	2	2 920 581	96 54 405 08	TERMINAL BOX WINCH PRE-A
END ANGLE	60 27 946 08	281	4	3 930 730	96 54 398 08	TERMINAL BOX CPL.
END CAP 34	55 31 811 08	4	1	2 541 001	96 49 651 08	ADDNL.HEATING, PRE-ASSE
END CAP 42,3	55 31 741 08	7	1	2 541	91 52 790 08	ADD HEATING SUPERSTRUCT
END HOLDER	60 21 101 08	9	5	2 932 082	96 54 387 08	ASSEMBLY PARTS MOUNTIN
END PLATE	10 41 267 8	21	1	5 133 090	51 13 090 08	SLIDE VALVE BLOCK
ENGINE BRACKET LEFT	96 48 468 08	2	1	2 391 001	96 45 719 08	DIESEL ENGINE, PRE-ASSEMB
ENGINE BRACKET RIGHT	96 48 457 08	3	1	2 391 001	96 45 719 08	DIESEL ENGINE, PRE-ASSEMB
ENGINE CONTROL SENSORS	97 39 257	231	1	9 739 400	97 39 400	DIESEL ENGINE
EQUALIZING RESERVOIR	50 28 065 08	7	1	2 978 100	91 52 796 08	ADDNL.HYDR.ERECTION DEV
EQUALIZING RESERVOIR	50 28 065 08	12	1	2 978 200	91 54 843 08	ADD.HYDR.S_RETAINING RAM
EQUALIZING RESERVOIR	50 28 073 08	12	2	1 970	91 56 958 08	CRAWLER TRACK HYDRAULI
EQUALIZING RESERVOIR	50 28 073 08	50	1	2 970	91 56 537 08	HYDR
EQUALIZING RESERVOIR	50 28 073 08	9	1	2 975 200	91 52 775 08	ADDITIONAL HYDRAULICS WI
EQUALIZING RESERVOIR	50 28 073 08	9	1	2 975 700	91 52 774 08	ADDITIONAL HYDRAULICS WI
EQUALIZING RESERVOIR	57 00 659 08	1	1	5 028 065	50 28 065 08	EQUALIZING RESERVOIR
EQUIPMENT CAMERA CAB	96 48 397 08	20	1	2 925 400	91 52 938 08	CAMERA MONITORING
EQUIPMENT CAMERA SUPERS	96 48 396 08	10	1	2 925 400	91 52 938 08	CAMERA MONITORING
EQUIPMENT CARRIER WELDE	96 46 563 08	50	1	2 391 001	96 45 719 08	DIESEL ENGINE, PRE-ASSEMB
EQUIPMENT MOUNTING 35MM	10 32 483 4	37	5	2 631	91 56 817 08	SLEWING PLATFORM CATWAL
ERECTING WINCH	91 52 782 08	119	1		LR 1600-2-0	
ERECTION FRAME	91 52 896 08	294	1		LR 1600-2-0	
ES PIN 8X16 VERZ.	72 51 118 08	13	2	2 932 160	96 54 385 08	SWITCH CABINET
EXHAUST DUCT	10 01 240 0	7	1	9 739 358	97 39 358	EXHAUST GAS RECIRCUL.ATT
EXHAUST DUCT	10 22 237 3	4	1	9 739 358	97 39 358	EXHAUST GAS RECIRCUL.ATT
EXHAUST DUCT	10 22 237 6	10	1	9 739 358	97 39 358	EXHAUST GAS RECIRCUL.ATT
EXHAUST FLANGE ST	10 44 054 4	2	1	2 392	91 52 785 08	MUFFLER UNIT
EXHAUST GAS RECIRCUL.ATT	97 39 358	115	1	X1012059	10 12 059 0	DIESEL ENGINE
EXHAUST GAS RECIRCUL.PRE	97 39 357	1	1	9 739 358	97 39 358	EXHAUST GAS RECIRCUL.ATT
EXHAUST GAS TURBOCHAR	10 47 688 6	1	1	9 739 494	97 39 494	ATL ATTACHMENT
EXHAUST HOSE 38	55 30 541 08	6	2	2 541	91 52 790 08	ADD HEATING SUPERSTRUCT
EXHAUST HOSE 38	55 30 541 08	9	0.5	2 541 001	96 49 651 08	ADDNL.HEATING, PRE-ASSE
EXHAUST MUFFLER	55 31 872 08	7	1	2 541 001	96 49 651 08	ADDNL.HEATING, PRE-ASSE
EXHAUST NOZZLE	97 39 353	192	1	X1012059	10 12 059 0	DIESEL ENGINE
EXHAUST PIPE	10 22 237 7	1	1	9 739 295	97 39 295	EXHAUST PIPE
EXHAUST PIPE	10 22 271 7	4	1	9 739 295	97 39 295	EXHAUST PIPE
EXHAUST PIPE	10 28 710 2	3	1	9 739 295	97 39 295	EXHAUST PIPE
EXHAUST PIPE	97 39 295	180	1	X1012059	10 12 059 0	DIESEL ENGINE
EXHAUST PIPE EDELSTAHL	10 43 037 0	4	1	2 392	91 52 785 08	MUFFLER UNIT
EXHAUST PIPE EDELSTAHL	10 43 037 1	6	2	2 392	91 52 785 08	MUFFLER UNIT
EXHAUST PIPE EDELSTAHL	10 43 037 2	5	1	2 392	91 52 785 08	MUFFLER UNIT
EXHAUST SILENCER 350X150	10 44 054 3	1	1	2 392	91 52 785 08	MUFFLER UNIT
EXHAUST TAIL PIPE EDELST	10 43 036 9	7	1	2 392	91 52 785 08	MUFFLER UNIT
EXPANSION BOLT 10.9 SPF	97 65 584 08	2	72	2 620	91 52 793 08	ROLLER SLEWING RING
EXPANSION BOLT M48X170 30	40 98 296 08	1	72	1 620	91 52 386 08	FIXING PARTS SLEWING RING

Description	Item	Pos.	Quantity	Page	Assembly	Description
EXTENSION 35	77 43 735 08	14	8	2 711	91 52 800 08	CENT. LUBRIC. SYSTEM SUP
EXTENSION M10X1	77 43 734 08	7	46	1 711	91 52 392 08	CENTRALIZED LUBRICATION
EXTERNAL FEED 230V-110V	91 52 958 08	414	1		LR 1600-2-0	
EYE BOLT DIN 444 M12X150 6.	10 34 328 5	19	1	9 739 371	97 39 371	AIR COND. COMPRESSOR A
EYE BOLT DIN 444 M12X188 6.	10 34 328 8	13	1	9 739 344	97 39 344	GENERATOR, PRE-ASSEMBLE
F BASE SECTION WELDMENT	96 46 767 08	1	1	3 206	91 52 881 08	PIVOT SECTION
F-ASSEMBLY UNIT	91 52 880 08	282	1		LR 1600-2-0	
F-CONNECTING HEAD	91 52 842 08	202	1		LR 1600-2-0	
F-CONNECTING HEAD WELDE	96 46 750 08	1	1	3 213	91 52 842 08	F-CONNECTING HEAD
F-GUYING	91 53 433 08	286	1		LR 1600-2-0	
F-HEAD SECTION	91 52 883 08	288	1		LR 1600-2-0	
F-HEAD SECTION WELDM.	96 47 129 08	1	1	3 208 001	91 52 883 08	F-HEAD SECTION
F-STAY COMPL.	96 47 888 08	1	1	3 282	91 52 897 08	OVERRUN PROTECTION
FA FRAME WELDMENT	96 46 996 08	1	1	3 281	91 52 896 08	ERECTION FRAME
FAB-STAY	96 47 890 08	2	1	3 282	91 52 897 08	OVERRUN PROTECTION
FAN / BLOWER	61 07 145 08	2	1	2 913 004	96 20 460 08	HOUSING PRE-ASSEMBLED
FAN / BLOWER	61 07 146 08	2	2	2 913 006	96 20 732 08	FAN PLATE PRE-ASS.
FAN / BLOWER 80X80X25	61 03 886 14	3	2	2 913 102	92 32 870 08	FAN UNIT
FAN 24V	10 29 012 2	3	1	X1004204	10 04 204 3	WATER HEATING SYSTEM
FAN HUB D=168	95 70 468 08	4	2	2 391 023	96 45 720 08	RADIATOR, PRE-ASSEMBLED
FAN PLATE	92 99 370 08	1	1	2 913 006	96 20 732 08	FAN PLATE PRE-ASS.
FAN PLATE PRE-ASS.	96 20 732 08	1	1	2 913 005	96 20 731 08	INTERIOR HOUSING PRE-ASS.
FAN PLATE PRE-ASS.	96 20 732 08	1	1	2 913 005	96 28 696 08	INTERIOR HOUSING PRE-ASS.
FAN SCREEN 1X173X286 PENA	28 81 799 08	15	1	2 913 100	91 23 538 08	SUB-ASSEMBLY CARRIER
FAN UNIT	92 32 870 08	11	1	2 913 100	91 23 538 08	SUB-ASSEMBLY CARRIER
FASTENER	88 50 423 08	59	1	2 520 034	96 45 984 08	INTERNAL LINING
FASTENING	10 22 273 8	9	1	9 739 248	97 39 248	INJECTOR
FASTENING CLAMP	55 31 352 08	1	1	5 530 545	55 30 545 08	CIRCULATING PUMP
FASTENING CLAMP	57 00 664 08	7	1	5 028 065	50 28 065 08	EQUALIZING RESERVOIR
FASTENING CLAMP 125X15 W	10 01 268 1	9	1	9 739 159	97 39 159	STARTER
FASTENING CLAMP 15,9	60 20 043 08	15	1	2 920 535	96 48 318 08	ELECTRIC F. AGGREGATE
FASTENING CLAMP D1-10X15	10 01 198 9	12	1	9 739 282	97 39 282	OVERFLOW-OIL LINE
FASTENING CLAMP DIN 3016-	10 34 229 7	6	1	9 739 356	97 39 356	PIPELINE INSTALLATION
FASTENING PIECES ASSEMBL	97 39 366	229	1	X1012059	10 12 059 0	DIESEL ENGINE
FAULT INDICATOR	10 42 995 2	19	2	7 743 566	77 43 566 08	ELECTRIC PUMP
FERRIMAGNET FERRIT	61 70 000 08	12	1	1 933 100	91 25 249 08	MAGNETIC LAMP
FILLISTER SOCKET HEAD SC	10 22 234 4	9	3	9 739 262	97 39 262	CYLINDER HEAD
FILLISTER SOCKET HEAD SC	10 22 234 4	9	3	9 739 266	97 39 266	CYLINDER HEAD
FILLISTER SOCKET HEAD SC	10 22 234 3	8	3	9 739 262	97 39 262	CYLINDER HEAD
FILLISTER SOCKET HEAD SC	10 22 234 3	8	3	9 739 266	97 39 266	CYLINDER HEAD
FILTER CARTRIDGE	51 06 711 08	38	4	2 970	91 56 537 08	HYDR
FILTER CARTRIDGE	51 06 711 08	12	1	2 975 200	91 52 775 08	ADDITIONAL HYDRAULICS WI
FILTER CARTRIDGE	51 06 711 08	12	1	2 975 700	91 52 774 08	ADDITIONAL HYDRAULICS WI
FILTER CARTRIDGE	51 06 711 08	7	1	2 978 200	91 54 843 08	ADD.HYDR.S_RETAINING RAM
FILTER COVER	57 08 320 08	2	1	5 106 691	51 06 691 08	RETURN FILTER
FILTER INSERT	10 03 762 3	(1)	1	2 970	91 56 537 08	HYDR
FILTER INSERT	51 06 692 08	1	1	5 106 691	51 06 691 08	RETURN FILTER
FILTER INSERT	51 06 718 08	(1)	1	2 671 004	96 46 305 08	OIL TANK PRE-ASS.
FILTER INSERT	57 17 556 08	1	1	5 517 203	55 17 203 08	AIR FILTER
FILTER INSERT KRAFTSTOFF	70 27 479	6	1	7 027 481	70 27 481 03	WATER SEPARATOR
FINGER WELDED	96 47 491 08	27	2	2 550	91 57 751 08	SA FRAME
FITTED SCREW M12X32 8.8	10 34 226 2	15	1	9 739 371	97 39 371	AIR COND. COMPRESSOR A
FIXAGE DU CONTREPOIDS CE	91 53 021 08	23	1		LR 1600-2-0	
FIXATION POINT	96 48 609 08	8	2	3 215 005	91 52 846 08	ROLLER SET
FIXATION POINT	96 48 609 08	8	2	3 215 006	91 52 847 08	ROLLER SET
FIXING OR FASTENING PART	78 89 018 08	19	4	2 370	91 52 782 08	ERECTING WINCH
FIXING OR FASTENING PART	78 89 018 08	70	12	2 810	91 52 806 08	CRANE DRIVER'S CABIN CPL.
FIXING PARTS ELECTRIC	96 48 328 08	40	1	2 920	91 56 833 08	ELECTR. SYSTEM F.SLEWING
FIXING PARTS SLEWING RING	91 52 386 08	13	1		LR 1600-2-0	
FLAG RECEPTACLE	60 22 034 08	72	8	2 920 633	96 52 651 08	WIRING HARNESS

Description	Item	Pos.	Quantity	Page	Assembly	Description
FLAME DETECTOR	10 29 012 3	16	1	X1004204	10 04 204 3	WATER HEATING SYSTEM
FLAME GLOW PLUG	10 01 246 3	1	1	9 739 140	97 39 140	FLAME STARTING SYSTEM
FLAME STARTING SYSTEM	97 39 140	130	1	X1012059	10 12 059 0	DIESEL ENGINE
FLANGE	10 01 271 4	17	2	9 739 361	97 39 361	OIL SUMP
FLANGE	10 01 271 5	2	1	9 739 035	97 39 035	LOCKING PIECES
FLANGE	10 01 271 5	2	1	9 739 129	97 39 129	COOLANT PREHEATING
FLANGE	10 22 275 1	2	1	9 739 278	97 39 278	ADD-ON PARTS
FLANGE	10 28 030 8	1	1	9 739 286	97 39 286	SCREW CAP
FLANGE	10 34 286 4	11	1	9 739 372	97 39 372	LUBRICATING OIL PUMP
FLANGE	10 34 334 0	12	1	9 739 349	97 39 349	CONNECTION F.WATER PIPE
FLANGE 10X137X137	97 83 612 08	4	1	2 391 040	96 53 645 08	CLUTCH ACTUATOR
FLANGE FITTING A3P	51 01 416 08	19	1	2 391 038	96 47 931 08	OIL COOLER, PRE-ASSEMBLE
FLANGE FITTING A3P	51 01 417 08	17	1	2 391 038	96 47 931 08	OIL COOLER, PRE-ASSEMBLE
FLANGE HALF 1" A3P	51 05 869 08	545	8	2 970	91 56 537 08	HYDR
FLANGE HALF 2"	51 15 167 08	41	4	2 391 001	96 45 719 08	DIESEL ENGINE, PRE-ASSEMB
FLANGE HALF A3P	51 05 866 08	58	16	1 970	91 56 958 08	CRAWLER TRACK HYDRAULI
FLANGE HALF A3P	51 05 866 08	58	8	1 970 161	96 50 706 08	AUX.HYDR.CR.TRACK CARR.4
FLANGE HALF A3P	51 05 866 08	553	16	2 970	91 56 537 08	HYDR
FLANGE HALF A3P	51 05 875 08	541	4	2 970	91 56 537 08	HYDR
FLANGE HALF A3P	51 05 875 08	561	12	2 976 200	91 52 780 08	ADDITIONAL HYDRAULICS
FLANGE HALF A3P	51 05 875 08	566	4	2 976 700	91 54 795 08	ADDITIONAL HYDRAULICS P
FLANGE POM	97 74 378 08	18	1	2 520 032	96 45 980 08	WINDSHIELD WASHER INSTAL
FLANGE SEALING	10 34 693 8	(5)	1	2 920 814	96 45 717 08	ELECTR.F.FUEL TANK
FLANGE SLEEVE 18X12X12 S	10 42 448 9	7	4	2 522 013	96 45 883 08	GUIDE PRE-ASS.
FLANGE STUB PIPE 38-S	51 15 177 08	571	4	2 970	91 56 537 08	HYDR
FLANGE STUB PIPE 38-S	51 15 178 08	52	4	1 970	91 56 958 08	CRAWLER TRACK HYDRAULI
FLANGE STUB PIPE 38-S	51 15 178 08	572	12	2 970	91 56 537 08	HYDR
FLANGE STUB PIPE 38-S	51 15 178 08	47	2	2 975 200	91 52 775 08	ADDITIONAL HYDRAULICS WI
FLANGE STUB PIPE 38-S	51 15 178 08	47	2	2 975 700	91 52 774 08	ADDITIONAL HYDRAULICS WI
FLANGED BOLT	10 22 236 1	6	1	9 739 256	97 39 256	AIR SUCTION PIPE
FLANGED BOLT	10 22 272 8	3	7	9 739 256	97 39 256	AIR SUCTION PIPE
FLANGED BOLT	10 22 273 7	7	1	9 739 248	97 39 248	INJECTOR
FLANGED BOLT	10 22 273 7	6	4	9 739 491	97 39 491	INSTALLATION BRAKE COMPR
FLANGED BOLT M10X55 X5NIC	10 03 034 6	6	2	9 739 295	97 39 295	EXHAUST PIPE
FLANGED BOLT M10X95	10 01 255 0	7	22	9 739 295	97 39 295	EXHAUST PIPE
FLANGED BOLT M8X40,5 AK 8	10 01 254 7	17	2	9 739 122	97 39 122	OIL COOLER
FLANGED BOLT M8X65,5 AK 8	10 01 254 9	18	2	9 739 122	97 39 122	OIL COOLER
FLAP	10 01 239 4	8	1	9 739 357	97 39 357	EXHAUST GAS RECIRCUL.PRE
FLAP GLUED SPF	96 46 809 08	1	1	2 859 005	96 46 756 08	FLAP PRE-ASS.
FLAP PRE-ASS.	96 46 756 08	4	1	2 859	91 52 809 08	SOUND INSULATION
FLAP PRE-ASS.	96 46 972 08	3	1	2 260	91 53 057 08	CUP SPRING CLUSTER
FLAT CAGE BEARING	50 15 271 08	9	1	5 400 565	54 00 565 08	ROPE WINCH
FLAT FUSE LINK 10A	60 40 071 08	75	23	2 932 082	96 54 387 08	ASSEMBLY PARTS MOUNTIN
FLAT FUSE LINK 15A	60 40 072 08	76	6	2 932 082	96 54 387 08	ASSEMBLY PARTS MOUNTIN
FLAT FUSE LINK 20A	60 40 073 08	77	4	2 932 082	96 54 387 08	ASSEMBLY PARTS MOUNTIN
FLAT FUSE LINK 25A	60 40 076 08	78	1	2 932 082	96 54 387 08	ASSEMBLY PARTS MOUNTIN
FLAT FUSE LINK 3A	60 40 077 08	72	6	2 932 082	96 54 387 08	ASSEMBLY PARTS MOUNTIN
FLAT FUSE LINK 5A	60 40 069 08	73	5	2 932 082	96 54 387 08	ASSEMBLY PARTS MOUNTIN
FLAT FUSE LINK 7,5A	60 40 070 08	74	20	2 932 082	96 54 387 08	ASSEMBLY PARTS MOUNTIN
FLAT GASKET	70 42 749 08	26	4	2 260 006	96 46 501 08	BATTERY BOX, PRE-ASSEMB
FLAT GASKET	70 42 749 08	27	4	2 260 006	96 46 501 08	BATTERY BOX, PRE-ASSEMB
FLAT GASKET	70 42 749 08	5	6	2 932 168	96 48 167 08	COVER COMPL.
FLAT PLUG 2,8	60 23 235 08	(124)	10	2 920 369	96 54 235 08	TERMINAL BOX CPL.
FLAT PLUG 2,8	60 23 235 08	(124)	7	2 920 369	96 54 235 08	TERMINAL BOX CPL.
FLAT PLUG 6,3 - 2,5 MS	60 23 048 08	9	2	2 913 102	92 32 870 08	FAN UNIT
FLAT PLUG HOUSING 2POL	60 23 059 08	8	1	2 913 102	92 32 870 08	FAN UNIT
FLAT PLUG HOUSING 6POL	60 23 256 08	162	6	2 932 224	96 54 389 08	CABLES MOUNTING PANEL C
FLOOR MAT 1188X829X28 PU	97 71 454 08	9	1	2 520 034	96 45 984 08	INTERNAL LINING
FLOOR MAT 1214X894X209 PU	97 71 453 08	8	1	2 520 034	96 45 984 08	INTERNAL LINING
FLOOR PLATE 2.0 M GS-18NI	97 71 698 08	1	81	1 300 011	96 52 493 08	FLOOR PLATES PRE-ASS.

Description	Item	Pos.	Quantity	Page	Assembly	Description
FLOOR PLATES PRE-ASS.	96 52 493 08	1	1	1 300	91 52 768 08	FLOOR SHEET COMPL.
FLOOR SHEET COMPL. 2.0 M	91 52 768 08	6	2		LR 1600-2-0	
FLYWHEEL	10 22 233 9	1	1	9 739 250	97 39 250	FLYWHEEL
FLYWHEEL	97 39 250	250	1	X1012059	10 12 059 0	DIESEL ENGINE
FLYWHEEL HOUSING	10 34 283 2	12	1	9 739 354	97 39 354	FLYWHEEL HOUSING MOUNT
FLYWHEEL HOUSING MOUNT	97 39 354	240	1	X1012059	10 12 059 0	DIESEL ENGINE
FOAM RUBBER BAND 15X5	26 21 051 08	13	1.76	2 393 002	96 46 782 08	COVER COMPL.
FOAM RUBBER BAND 15X5	26 21 051 08	11	0.78	2 510	91 52 788 08	TURNTABLE PANELLING
FOAM RUBBER BAND 15X5	26 21 051 08	14	2.24	2 859 030	96 46 758 08	COVER COMPL.
FOIL 0,2X3000 PE	80 10 029 08	272	1	2 920 638	96 51 138 08	CONTROL DESK
FOIL KEYPAD PRE-ASS.	96 20 599 08	1	1	2 913	91 32 850 08	LICCON CONSOLE LCD2
FOIL KEYPAD PRE-ASS.	96 20 599 08	1	1	2 913 009	91 04 705 08	LICCON CONSOLE LCD3
FOOT ROCKER SPF	10 29 731 0	11	2	2 533 050	96 48 359 08	EL.EQUIPMENT CABIN
FOOT SWITCH	60 66 035 08	15	1	2 533 050	96 48 359 08	EL.EQUIPMENT CABIN
FORCE MEASURING AXLE D	10 49 005 7	7	2	3 291	91 52 831 08	S OVERRUN PROTECTION
FORKED LINK DIN 71752 30X6	72 51 010 05	17	2	2 810	91 52 806 08	CRANE DRIVER'S CABIN CPL.
FORM HOSE	10 01 263 1	14	1	9 739 386	97 39 386	CRANKCASE BREATHER
FORM HOSE DN18X90°	55 31 731 08	14	2	2 540	91 53 253 08	CLIMA-HEATING INSTALLATIO
FORM HOSE DN18X90°	55 31 731 08	8	2	2 541	91 52 790 08	ADD HEATING SUPERSTRUCT
FORM HOSE DN18X90°	55 31 738 08	15	1	2 540	91 53 253 08	CLIMA-HEATING INSTALLATIO
FORM HOSE DN18X90°	55 31 738 08	11	1	2 541	91 52 790 08	ADD HEATING SUPERSTRUCT
FORM HOSE NW60X30GRAD	97 47 495 08	118	1	2 391 001	96 45 719 08	DIESEL ENGINE, PRE-ASSEMB
FORM HOSE NW60X30GRAD	97 47 495 08	26	1	2 391 023	96 45 720 08	RADIATOR, PRE-ASSEMBLED
FORM HOSE NW60X90° SPF	97 19 159 08	5	1	2 391 023	96 45 720 08	RADIATOR, PRE-ASSEMBLED
FORMCLIP AEHNL.DIN 11023 1	43 32 010 08	3	2	3 780 200	96 54 370 08	ELECTRIC WIND WARNING T
FORMCLIP AEHNL.DIN 11023 1	43 32 010 08	3	2	3 780 258	96 56 482 08	ELECTRIC AIRCRAFT PROTE
FRAME	96 46 755 08	3	1	2 859	91 52 809 08	SOUND INSULATION
FRAME	96 46 759 08	7	1	2 859	91 52 809 08	SOUND INSULATION
FRAME	96 46 760 08	8	1	2 859	91 52 809 08	SOUND INSULATION
FRAME	96 46 761 08	9	1	2 859	91 52 809 08	SOUND INSULATION
FRAME	96 48 159 08	10	1	2 859	91 52 809 08	SOUND INSULATION
FRAME 4X1029X189	97 70 784 08	12	1	2 859	91 52 809 08	SOUND INSULATION
FRAME 4X1150X608	97 70 775 08	11	1	2 859	91 52 809 08	SOUND INSULATION
FRAME WELDED	96 46 382 08	2	1	2 810	91 52 806 08	CRANE DRIVER'S CABIN CPL.
FRAME WELDED	96 46 971 08	2	1	2 260	91 53 057 08	CUP SPRING CLUSTER
FRAME WELDED	96 46 980 08	1	1	2 520 030	96 45 609 08	ROOF WINDOW PRE-ASS.
FRAME WELDED	96 47 500 08	1	1	3 205	91 52 880 08	F-ASSEMBLY UNIT
FRAME WELDED	96 49 182 08	1	1	2 510	91 52 788 08	TURNTABLE PANELLING
FRAME WELDED	96 50 606 08	8	1	2 391	91 52 784 08	DIESEL ENGINE CPL.
FRAME WELDED T ZN O	96 46 540 08	1	4	1 631 100	91 52 388 08	CATWALK CRAW.TRACK TRA
FRAME WELDED T ZN O	96 55 027 08	14	2	1 631 100	91 52 388 08	CATWALK CRAW.TRACK TRA
FRONT ELEMENT	60 66 525 08	8	4	2 920 638	96 51 138 08	CONTROL DESK
FRONT FRAME	69 26 004 08	8	1	2 913 003	96 20 599 08	FOIL KEYPAD PRE-ASS.
FRONT WINDOW ESG-GLAS	97 68 377 08	3	1	2 520	91 53 061 08	CABIN, GLAZED
FUEL FEED PUMP	10 22 274 8	3	1	X1034309	10 34 309 6	HIGH PRESSURE PUMP
FUEL FILTER	55 31 740 08	(1)	1	2 541	91 52 790 08	ADD HEATING SUPERSTRUCT
FUEL FILTER	97 39 258	1	1	9 739 259	97 39 259	FUEL FILTER
FUEL FILTER	97 39 259	93	1	X1012059	10 12 059 0	DIESEL ENGINE
FUEL FILTER ELEMENT	10 22 275 7	3	1	9 739 258	97 39 258	FUEL FILTER
FUEL HEATING	10 01 245 3	16	1	9 739 258	97 39 258	FUEL FILTER
FUEL HOSE	10 11 614 1	97	1	9 739 400	97 39 400	DIESEL ENGINE
FUEL HOSE	97 80 893 08	17	1	2 670	91 52 797 08	FUEL TANK CPL.
FUEL HOSE DI=4,5/DA=10,5	55 31 911 08	14	0.15	2 541	91 52 790 08	ADD HEATING SUPERSTRUCT
FUEL HOSE DN100	10 42 402 5	(1)	0.12	2 670	91 52 797 08	FUEL TANK CPL.
FUEL LINE	10 03 574 7	6	1	9 739 288	97 39 288	FUEL LINE
FUEL LINE	10 22 276 7	2	1	9 739 292	97 39 292	FUEL LINE
FUEL LINE	10 22 276 8	9	1	9 739 292	97 39 292	FUEL LINE
FUEL LINE	10 22 276 9	13	1	9 739 292	97 39 292	FUEL LINE
FUEL LINE	10 22 277 3	6	1	9 739 282	97 39 282	OVERFLOW-OIL LINE
FUEL LINE	10 22 277 4	7	1	9 739 282	97 39 282	OVERFLOW-OIL LINE

Description	Item	Pos.	Quantity	Page	Assembly	Description
FUEL LINE	10 22 277 5	21	1	9 739 292	97 39 292	FUEL LINE
FUEL LINE	10 28 515 3	10	1	9 739 288	97 39 288	FUEL LINE
FUEL LINE	97 39 288	131	1	X1012059	10 12 059 0	DIESEL ENGINE
FUEL LINE	97 39 292	97	1	X1012059	10 12 059 0	DIESEL ENGINE
FUEL TANK CPL.	91 52 797 08	143	1		LR 1600-2-0	
FUEL TANK WELDED CONSTR	96 45 354 08	1	1	2 670 002	96 45 352 08	FUEL TANK, PRE-ASSEMBLED
FUEL TANK, PRE-ASSEMBLED	96 45 352 08	1	1	2 670	91 52 797 08	FUEL TANK CPL.
FUNNEL RD200 WEISSBLECH	79 00 444 08	16	1	1 750	91 52 394 08	TOOL
FUS 10ML	86 55 016	109	1	9 080 702	90 80 702	CONTROL GEAR
FUSE BOX SMALL 6POL 24V	60 45 016 08	16	1	2 920 083	96 48 319 08	ELECTRIC FOR BATTERY BOX
FUSE BOX SMALL 6POL 24V	60 45 016 08	69	16	2 932 082	96 54 387 08	ASSEMBLY PARTS MOUNTIN
FUSE BOX SMALL 6POL 24V	60 45 016 08	33	2	2 932 160	96 54 385 08	SWITCH CABINET
GAS SPRING	59 10 670 08	23	1	2 502	91 55 939 08	CONTROL STAND
GAS SPRING 12X50 130N	10 41 287 1	6	2	2 520 030	96 45 609 08	ROOF WINDOW PRE-ASS.
GAS SPRING 23X270 350N	10 47 202 8	3	2	2 932 160	96 54 385 08	SWITCH CABINET
GASKET KIT INT.FLANGE LPV	10 47 221 9	(98)	1	X1035924	10 35 924 8	VARIABLE PUMP
GEAR WHEEL MOTOR	51 02 373 08	2	1	2 391 038	96 47 931 08	OIL COOLER, PRE-ASSEMBLE
GENERATOR, PRE-ASSEMBLE	97 39 343	195	1	X1012059	10 12 059 0	DIESEL ENGINE
GENERATOR, PRE-ASSEMBLE	97 39 344	200	1	X1012059	10 12 059 0	DIESEL ENGINE
GLARE SHIELD 4X567X55 AL	97 09 807 08	2	1	2 913 003	96 20 599 08	FOIL KEYPAD PRE-ASS.
GLUE 10ML	81 12 073 01	99	1	9 739 322	97 39 322	REPAIR KIT PIPE LINE
GLUE 10ML	81 12 073 01	104	1	9 739 386	97 39 386	CRANKCASE BREATHER
GLUE 250ML	86 55 023 23	104	1	9 739 035	97 39 035	LOCKING PIECES
GLUE 50ML	81 12 059 08	3	1	9 739 096	97 39 096	SCREW PLUG
GRATING 1007X647X30 GFK	97 80 165 08	34	1	3 214	91 52 843 08	SW HEAD SECTION
GRATING 1007X647X30 GFK	97 80 166 08	35	1	3 214	91 52 843 08	SW HEAD SECTION
GRATING 1127X647X30 GFK	97 79 207 08	60	1	3 206	91 52 881 08	PIVOT SECTION
GRATING 1127X927X30 GFK	97 86 922 08	14	1	3 206	91 52 881 08	PIVOT SECTION
GRATING 1167X1007X30 GFK	97 75 015 08	45	1	3 225	91 52 854 08	SL REDUCING SECTION
GRATING 1167X687X30 GFK	97 75 016 08	46	1	3 225	91 52 854 08	SL REDUCING SECTION
GRATING 1327X447X30 GFK	97 72 738 08	9	1	3 211 006	96 47 004 08	GRATINGS
GRATING 1367X487X30 GFK	97 72 735 08	6	1	3 211 006	96 47 004 08	GRATINGS
GRATING 1367X487X30 GFK	97 72 736 08	7	1	3 211 006	96 47 004 08	GRATINGS
GRATING 1367X487X30 GFK	97 72 741 08	12	2	3 211 006	96 47 004 08	GRATINGS
GRATING 1367X807X30 GFK	97 73 275 08	23	1	3 221	91 54 668 08	S INTERMEDIATE SECTION
GRATING 1407X487X30 GFK	97 66 610 08	23	2	3 226	91 52 870 08	L INTERMEDIATE SECTION
GRATING 1407X487X30 GFK	97 66 610 08	23	2	3 227	91 52 873 08	L INTERMEDIATE SECTION
GRATING 1407X487X30 GFK	97 66 610 08	23	2	3 227 200	91 53 519 08	LI INTERMEDIATE SECT. F-GU
GRATING 1527X447X30 GFK	97 72 730 08	3	1	3 211 006	96 47 004 08	GRATINGS
GRATING 1565X1299X30 GFK	97 72 734 08	5	2	3 211 006	96 47 004 08	GRATINGS
GRATING 1927X1007X30 GFK	97 72 743 08	14	1	3 211 006	96 47 004 08	GRATINGS
GRATING 2007X807X30 GFK	97 72 744 08	15	1	3 211 006	96 47 004 08	GRATINGS
GRATING 2127X487X30 GFK	97 72 733 08	4	1	3 211 006	96 47 004 08	GRATINGS
GRATING 2207X807X30 GFK	97 71 971 08	22	2	3 220 500	91 52 849 08	S INTERMEDIATE SECTION
GRATING 2207X807X30 GFK	97 71 971 08	22	2	3 226	91 52 870 08	L INTERMEDIATE SECTION
GRATING 2207X807X30 GFK	97 71 971 08	41	1	3 227	91 52 873 08	L INTERMEDIATE SECTION
GRATING 2207X807X30 GFK	97 71 971 08	41	1	3 227 200	91 53 519 08	LI INTERMEDIATE SECT. F-GU
GRATING 2287X807X30 GFK	97 71 942 08	40	1	3 223	91 52 852 08	S INTERMEDIATE SECTION
GRATING 2287X807X30 GFK	97 71 942 08	40	1	3 223 010	91 52 853 08	S INTERMEDIATE SECTION
GRATING 2287X807X30 GFK	97 71 942 08	40	1	3 223 100	91 55 327 08	S INTERMEDIATE SECTION
GRATING 2327X487X30 GFK	97 74 745 08	5	1	3 225	91 52 854 08	SL REDUCING SECTION
GRATING 2447X487X30 GFK	97 72 097 08	1	1	3 211 006	96 47 004 08	GRATINGS
GRATING 2567X487X30 GFK	97 74 744 08	4	1	3 225	91 52 854 08	SL REDUCING SECTION
GRATING 2647X447X30 GFK	97 72 737 08	8	1	3 211 006	96 47 004 08	GRATINGS
GRATING 2647X487X30 GFK	97 66 514 08	23	2	3 220 500	91 52 849 08	S INTERMEDIATE SECTION
GRATING 2647X487X30 GFK	97 66 514 08	11	2	3 221	91 54 668 08	S INTERMEDIATE SECTION
GRATING 2647X487X30 GFK	97 66 514 08	23	2	3 223	91 52 852 08	S INTERMEDIATE SECTION
GRATING 2647X487X30 GFK	97 66 514 08	23	2	3 223 010	91 52 853 08	S INTERMEDIATE SECTION
GRATING 2647X487X30 GFK	97 74 648 08	23	2	3 223 100	91 55 327 08	S INTERMEDIATE SECTION
GRATING 3647X1007X30 GFK	97 72 098 08	2	1	3 211 006	96 47 004 08	GRATINGS

Description	Item	Pos.	Quantity	Page	Assembly	Description
GRATING 3807X807X30 GFK	97 72 745 08	16	3	3 211 006	96 47 004 08	GRATINGS
GRATING 3847X807X30 GFK	97 74 743 08	3	1	3 225	91 52 854 08	SL REDUCING SECTION
GRATING 4047X807X30 GFK	97 71 763 08	22	2	3 223	91 52 852 08	S INTERMEDIATE SECTION
GRATING 4047X807X30 GFK	97 71 763 08	22	2	3 223 010	91 52 853 08	S INTERMEDIATE SECTION
GRATING 4047X807X30 GFK	97 71 763 08	22	2	3 223 100	91 55 327 08	S INTERMEDIATE SECTION
GRATING 4047X807X30 GFK	97 71 763 08	22	2	3 227	91 52 873 08	L INTERMEDIATE SECTION
GRATING 4047X807X30 GFK	97 71 763 08	22	2	3 227 200	91 53 519 08	LI INTERMEDIATE SECT. F-GU
GRATING 447X367X30 GFK SP	97 72 739 08	10	1	3 211 006	96 47 004 08	GRATINGS
GRATING 447X367X30 GFK SP	97 72 740 08	11	1	3 211 006	96 47 004 08	GRATINGS
GRATING T1950X738X25/3 AL	97 70 899 08	2	1	2 859 025	96 46 757 08	GRIDIRON PRE-ASS.
GRATING-FRAME WELDED	96 46 810 08	1	1	2 859 025	96 46 757 08	GRIDIRON PRE-ASS.
GRATINGS	96 47 004 08	30	1	3 211	91 57 748 08	S PIVOT SECTION
GREASE NIPPLE	57 15 786 08	(1)	1	1 711	91 52 392 08	CENTRALIZED LUBRICATION
GREASE NIPPLE DIN 71412 A	77 43 040 08	13	4	2 125	91 52 773 08	PIN F.S-PIVOT SECTION SA F
GREASE NIPPLE DIN 71412 A	77 43 040 08	4	1	2 550 003	96 46 246 08	ROPE PULLEY CPL.
GREASE NIPPLE DIN 71412 A	77 43 040 08	4	1	2 652 007	92 68 928 08	ROPE PULLEY CPL.
GREASE NIPPLE DIN 71412 A	77 43 040 08	27	2	2 810	91 52 806 08	CRANE DRIVER'S CABIN CPL.
GREASE NIPPLE DIN 71412 A	77 43 040 08	41	3	3 208 001	91 52 883 08	F-HEAD SECTION
GREASE NIPPLE DIN 71412 A	77 43 040 08	106	2	3 211	91 57 748 08	S PIVOT SECTION
GREASE NIPPLE DIN 71412 A	77 43 040 08	10	2	3 213	91 52 842 08	F-CONNECTING HEAD
GREASE NIPPLE DIN 71412 A	77 43 040 08	10	2	3 214	91 52 843 08	SW HEAD SECTION
GREASE NIPPLE DIN 71412 A	77 43 009 08	6	1	2 550 008	96 47 628 08	RETAINER CPL.
GREASE NIPPLE DIN 71412 A	77 43 009 08	6	1	2 550 009	96 47 645 08	RETAINER CPL.
GRIDIRON CARRIER LEFT ESG	97 68 379 08	5	1	2 520	91 53 061 08	CABIN, GLAZED
GRIDIRON CARRIER RIGHT E	97 68 378 08	4	1	2 520	91 53 061 08	CABIN, GLAZED
GRIDIRON PRE-ASS.	96 46 757 08	5	1	2 859	91 52 809 08	SOUND INSULATION
GRIDIRON T1020X240X30/2 S	72 58 067 08	5	2	1 620	91 52 386 08	FIXING PARTS SLEWING RING
GRIDIRON T1140X1260X30/2 S	97 79 271 08	15	2	1 631 100	91 52 388 08	CATWALK CRAW.TRACK TRA
GRIDIRON T1140X1260X30/2 S	97 86 742 08	16	2	1 631 100	91 52 388 08	CATWALK CRAW.TRACK TRA
GRIDIRON T1595X1260X30/2 S	72 58 549 08	2	4	1 631 100	91 52 388 08	CATWALK CRAW.TRACK TRA
GRIP 10.0X750 S235JRG2 FE//	97 83 897 08	72	1	1 400	91 56 853 08	CRAWLER TRACK CARRIER LE
GRIP 10.0X750 S235JRG2 FE//	97 83 897 08	72	1	1 410 300	91 56 855 08	CRAWLER CARRIER RIGHT CP
GRIP BOLT	96 54 983 08	48	4	3 225	91 52 854 08	SL REDUCING SECTION
GRIP KUNSTSTOFF	70 42 545 08	8	1	2 260 006	96 46 501 08	BATTERY BOX, PRE-ASSEMB
GROUND RAIL	92 68 911 08	41	2	2 932 082	96 54 387 08	ASSEMBLY PARTS MOUNTIN
GRUB SCREW DIN 913 M10X40	40 44 031 08	4	1	2 502 007	96 22 822 08	ARM REST LEFT
GRUB SCREW DIN 913 M10X40	40 44 031 08	4	1	2 502 008	96 22 823 08	ARM REST RIGHT
GRUB SCREW DIN 913 M6X25	40 44 005 08	27	2	2 522	91 54 115 08	SLIDING DOOR CPL.
GRUB SCREW DIN 913 M6X35	51 07 533 08	9	1	5 711 301	57 11 301 08	PRESSURE LIMITING VALVE
GRUB SCREW DIN 913 M8X16	40 44 011 08	78	16	3 211	91 57 748 08	S PIVOT SECTION
GRUB SCREW DIN 914 M12X30	40 46 047 08	12	2	1 632	91 52 389 08	MECHANICAL SUPPORT
GRUB SCREW DIN 914 M6X16	40 46 005 08	20	2	3 213	91 52 842 08	F-CONNECTING HEAD
GRUB SCREW DIN 915 M8X20	40 48 003 08	(4)	8	2 550	91 57 751 08	SA FRAME
GRUB SCREW DIN 915 M8X20	40 48 003 08	(5)	6	2 550	91 57 751 08	SA FRAME
GRUB SCREW DIN 915 M8X20	40 48 003 08	39	8	2 550	91 57 751 08	SA FRAME
GRUB SCREW M4	77 43 752 08	14	4	1 711	91 52 392 08	CENTRALIZED LUBRICATION
GSM MODULE LICCON 1	96 37 908 08	1	1	2 780 850	91 24 097 08	TELEDIAGNOSIS MODULE
GSM MODULE M1 TC63 QUAD	10 40 975 0	(10)	1	2 780 852	96 24 845 08	GSM-MODULE PRE-ASS.LICCO
GSM-MODULE PRE-ASS.LICCO	96 24 845 08	2	1	2 780 854	96 37 908 08	GSM MODULE LICCON 1
GSM-MODULE PROG. SPF	96 28 688 08	4	1	2 780 852	96 24 845 08	GSM-MODULE PRE-ASS.LICCO
GUIDE	97 71 833 08	1	1	2 522 013	96 45 883 08	GUIDE PRE-ASS.
GUIDE	97 72 794 08	2	1	2 522 013	96 45 883 08	GUIDE PRE-ASS.
GUIDE 306X48X37 ENAW6060-	97 74 304 08	10	2	2 502	91 55 939 08	CONTROL STAND
GUIDE G-ALSI10MG	97 71 831 08	1	1	2 522 012	96 45 884 08	GUIDE PRE-ASS.
GUIDE PLATE	57 01 145 08	2	1	5 701 133	57 01 133 08	DRIVING GEAR
GUIDE PRE-ASS. OBEN	96 45 884 08	26	1	2 520	91 53 061 08	CABIN, GLAZED
GUIDE PRE-ASS. UNTEN	96 45 883 08	27	1	2 520	91 53 061 08	CABIN, GLAZED
GUIDING BUSH	60 56 099 08	(156)	2	2 920 369	96 54 235 08	TERMINAL BOX CPL.
GUIDING BUSH	60 56 099 08	(156)	2	2 920 369	96 54 235 08	TERMINAL BOX CPL.
GUIDING BUSH	60 56 099 08	26	6	2 920 369	96 54 235 08	TERMINAL BOX CPL.

Description	Item	Pos.	Quantity	Page	Assembly	Description
GUIDING BUSH	60 56 099 08	22	10	2 920 448	96 48 794 08	TERMINAL BOX CPL.
GUIDING BUSH	60 56 099 08	51	19	2 932 160	96 54 385 08	SWITCH CABINET
GUIDING CONE M3 MS SPF	66 00 420 08	13	6	2 922 001	92 84 311 08	BUS PCB
GUIDING CONE M5 PA6G SPF	66 00 419 08	12	1	2 922 001	92 84 311 08	BUS PCB
GUIDING PIECE	10 34 311 0	16	1	9 739 344	97 39 344	GENERATOR, PRE-ASSEMBLE
GUIDING PIPE	10 02 919 1	1	1	9 739 188	97 39 188	OIL-LEVEL GAUGE
HAMMER HEAD BOLT M8X15 4.	40 97 069 08	2	4	2 503 100	91 55 873 08	EMERGENCY SEAT
HAMMER HEAD BOLT M8X20 4.	40 97 070 08	32	2	2 310	91 52 503 08	WINCH 1
HAMMER HEAD BOLT M8X20 4.	40 97 070 08	32	2	2 320	91 52 504 08	WINCH 2
HAMMER HEAD BOLT M8X20 4.	40 97 070 08	152	2	2 970	91 56 537 08	HYDR
HAMMER HEAD BOLT M8X25 4.	40 97 066 08	14	2	2 391 102	96 56 360 08	RADIATOR
HAND GRIP	59 10 668 08	3	1	2 520 030	96 45 609 08	ROOF WINDOW PRE-ASS.
HAND GRIP WELDED	96 54 193 08	28	1	2 520	91 53 061 08	CABIN, GLAZED
HAND HAMMER 500G	79 00 303 08	9	1	1 750	91 52 394 08	TOOL
HAND HAMMER DIN 1041 1500	79 00 301 08	10	1	1 750	91 52 394 08	TOOL
HAND LEVER PRESS VERZ.	79 00 420 08	18	1	1 750	91 52 394 08	TOOL
HAND RAIL WELDED STRUCT	96 47 099 08	65	4	3 211	91 57 748 08	S PIVOT SECTION
HANDGRIP 215X25X59,2X169	10 44 330 9	19	1	2 522	91 54 115 08	SLIDING DOOR CPL.
HANDLE CAP	57 18 247 08	1	1	6 060 950	60 60 950 08	MASTER SWITCH
HANDLE WELD.CONST.	92 10 795 08	5	1	2 550 011	96 47 007 08	CONSOLE COMPL.
HANDLE WELD.CONST.	92 10 795 08	4	4	2 790 455	91 57 005 08	TRANSPORT KEEPER
HANDLE WELD.CONST.	96 27 295 08	57	1	3 225	91 52 854 08	SL REDUCING SECTION
HANDLE WELD.CONST.	96 50 603 08	22	4	2 340	91 52 776 08	WINCH 4 LUFFING GEAR
HANDLE WELD.CONST. TZNO	96 53 092 08	7	1	2 631	91 56 817 08	SLEWING PLATFORM CATWAL
HANDPUMP ZPH1A/5PN500	57 17 080 08	1	1	5 123 682	51 23 682 08	MOUNTING - PISTON W. PUM
HEAT INSULATION PLATE	10 22 271 9	8	1	9 739 296	97 39 296	HEAT PROTECTION
HEAT INSULATION PLATE	10 22 272 3	15	1	9 739 296	97 39 296	HEAT PROTECTION
HEAT PROTECTION	97 39 296	181	1	X1012059	10 12 059 0	DIESEL ENGINE
HEATING HOSE 70	55 31 812 08	57	1.7	2 520	91 53 061 08	CABIN, GLAZED
HEATING HOSE 70	55 31 812 08	58	1.9	2 520	91 53 061 08	CABIN, GLAZED
HEATING HOSE 89 Rolle40m	55 30 182 08	59	0.16	2 520	91 53 061 08	CABIN, GLAZED
HEATING HOSE 89 Rolle40m	55 30 182 08	60	0.3	2 520	91 53 061 08	CABIN, GLAZED
HEATING HOSE 89 Rolle40m	55 30 182 08	61	0.13	2 520	91 53 061 08	CABIN, GLAZED
HEATING HOSE 89 Rolle40m	55 30 182 08	62	0.26	2 520	91 53 061 08	CABIN, GLAZED
HEATING HOSE 89 Rolle40m	55 30 182 08	63	1.62	2 520	91 53 061 08	CABIN, GLAZED
HEATING SYSTEM	50 26 514 08	2	1	5 026 573	50 26 573 08	AIR DRYER
HEATSHRINK SLEEVING 19-6,	60 30 167 08	(242)	0.03	2 920 581	96 54 405 08	TERMINAL BOX WINCH PRE-A
HEAVY FOIL MATTING 2X783X	97 79 354 08	11	1	2 859 005	96 46 756 08	FLAP PRE-ASS.
HEAVY FOIL MATTING 2X783X	97 79 356 08	13	1	2 859 005	96 46 756 08	FLAP PRE-ASS.
HEAVY FOIL MATTING 2X783X	97 79 355 08	12	1	2 859 005	96 46 756 08	FLAP PRE-ASS.
HEX BOLT	10 22 274 4	12	1	9 739 288	97 39 288	FUEL LINE
HEX BOLT	10 22 274 4	11	1	9 739 369	97 39 369	PRESSURE PIPE
HEX BOLT EN 1665 M10X20 10.	10 04 535 6	2	8	9 739 341	97 39 341	DRIVING PARTS
HEX BOLT EN 1665 M10X20 10.	10 04 535 6	3	2	9 739 344	97 39 344	GENERATOR, PRE-ASSEMBLE
HEX BOLT EN 1665 M5X10 10.	40 73 500 08	7	8	2 932 001	96 45 393 08	RELAY CONTROL SYSTEM
HEX BOLT EN 1665 M5X10 10.	40 73 500 08	36	18	2 932 082	96 54 387 08	ASSEMBLY PARTS MOUNTIN
HEX BOLT EN 1665 M5X16 10.	40 73 501 08	37	4	2 533 070	96 48 363 08	CONTROLS AND FITTINGS RI
HEX BOLT EN 1665 M5X16 10.	40 73 501 08	31	1	2 835 002	96 48 379 08	ADD-ON PARTS
HEX BOLT EN 1665 M5X16 10.	40 73 501 08	84	32	2 932 082	96 54 387 08	ASSEMBLY PARTS MOUNTIN
HEX BOLT EN 1665 M5X16 10.	40 73 501 08	5	13	2 932 160	96 54 385 08	SWITCH CABINET
HEX BOLT EN 1665 M8X140 10.	10 03 731 0	6	1	9 739 362	97 39 362	OIL SUMP
HEX BOLT EN 1665 M8X45 8.8	10 01 690 7	5	4	9 080 702	90 80 702	CONTROL GEAR
HEX BOLT ISO 4014 M10X40 10	40 62 011 08	26	7	3 208 001	91 52 883 08	F-HEAD SECTION
HEX BOLT ISO 4014 M10X40 8.	40 61 056	12	2	2 975 000	91 57 881 08	ADDNL. HYDR. F. ERECTING W
HEX BOLT ISO 4014 M10X50 8.	40 00 472	11	8	2 391 038	96 47 931 08	OIL COOLER, PRE-ASSEMBLE
HEX BOLT ISO 4014 M10X60 8.	49 01 053	38	4	3 281	91 52 896 08	ERECTION FRAME
HEX BOLT ISO 4014 M10X80 1	10 00 613 0	10	4	9 080 702	90 80 702	CONTROL GEAR
HEX BOLT ISO 4014 M12X120	46 00 247	11	4	2 392	91 52 785 08	MUFFLER UNIT
HEX BOLT ISO 4014 M12X150	40 61 076	81	2	3 211	91 57 748 08	S PIVOT SECTION
HEX BOLT ISO 4014 M12X200	46 00 887	10	1	2 550 008	96 47 628 08	RETAINER CPL.

Description	Item	Pos.	Quantity	Page	Assembly	Description
HEX BOLT ISO 4014 M12X200	46 00 887	10	1	2 550 009	96 47 645 08	RETAINER CPL.
HEX BOLT ISO 4014 M12X50 8.	40 00 973	23	2	2 392	91 52 785 08	MUFFLER UNIT
HEX BOLT ISO 4014 M12X55 8.	46 00 047	35	3	3 206	91 52 881 08	PIVOT SECTION
HEX BOLT ISO 4014 M12X55 8.	46 00 047	27	6	3 208 001	91 52 883 08	F-HEAD SECTION
HEX BOLT ISO 4014 M12X55 8.	46 00 047	26	4	3 215 005	91 52 846 08	ROLLER SET
HEX BOLT ISO 4014 M12X55 8.	46 00 047	26	4	3 215 006	91 52 847 08	ROLLER SET
HEX BOLT ISO 4014 M12X60 10	40 62 020 08	52	12	9 327 101	93 27 101 01	
HEX BOLT ISO 4014 M12X60 8.	40 61 065	22	4	3 215 005	91 52 846 08	ROLLER SET
HEX BOLT ISO 4014 M12X60 8.	40 61 065	22	4	3 215 006	91 52 847 08	ROLLER SET
HEX BOLT ISO 4014 M12X75 8.	46 00 245	11	4	2 671	91 52 798 08	OIL RESERVOIR, COMPLETE
HEX BOLT ISO 4014 M12X75 8.	46 00 245	4	1	3 207 003	96 48 259 08	ROD CPL.
HEX BOLT ISO 4014 M12X75 8.	46 00 245	3	1	3 207 100	96 48 261 08	BRACKET COMPL.
HEX BOLT ISO 4014 M12X75 8.	46 00 245	(4)	1	3 281	91 52 896 08	ERECTION FRAME
HEX BOLT ISO 4014 M12X80 8.	49 01 057	10	4	2 391 023	96 45 720 08	RADIATOR, PRE-ASSEMBLED
HEX BOLT ISO 4014 M16X100	46 00 038	336	8	2 391 001	96 45 719 08	DIESEL ENGINE, PRE-ASSEMB
HEX BOLT ISO 4014 M16X100	46 00 038	7	4	2 810	91 52 806 08	CRANE DRIVER'S CABIN CPL.
HEX BOLT ISO 4014 M16X130	40 61 179 01	4	4	2 730	91 52 802 08	BASE PLATE SLEWING PLATF
HEX BOLT ISO 4014 M16X130	40 61 179 01	2	1	3 207 101	96 48 292 08	BRACKET COMPL.
HEX BOLT ISO 4014 M16X130	40 61 179 01	(3)	2	3 281	91 52 896 08	ERECTION FRAME
HEX BOLT ISO 4014 M16X150	40 62 049 08	333	4	2 391 001	96 45 719 08	DIESEL ENGINE, PRE-ASSEMB
HEX BOLT ISO 4014 M16X160	40 62 051 08	49	13	1 400	91 56 853 08	CRAWLER TRACK CARRIER LE
HEX BOLT ISO 4014 M16X160	40 62 051 08	49	13	1 410 300	91 56 855 08	CRAWLER CARRIER RIGHT CP
HEX BOLT ISO 4014 M16X170	40 61 184 01	11	1	2 657	91 57 656 08	MOUNTING EQUIPMENT CRAW
HEX BOLT ISO 4014 M16X180	40 61 186 01	8	1	3 211 003	96 46 986 08	ROD CPL.
HEX BOLT ISO 4014 M16X180	40 61 186 01	9	1	3 220 501	96 43 440 08	ROD CPL.
HEX BOLT ISO 4014 M16X180	40 61 186 01	9	1	3 221 200	96 47 984 08	ROD CPL.
HEX BOLT ISO 4014 M16X180	40 61 186 01	9	1	3 225 200	96 48 679 08	ROD CPL.
HEX BOLT ISO 4014 M16X180	40 61 186 01	9	1	3 227 002	96 50 498 08	ROD CPL.
HEX BOLT ISO 4014 M16X180	40 61 186 01	9	1	3 561 003	96 45 222 08	ROD CPL.
HEX BOLT ISO 4014 M16X70 8.	46 00 056	21	1	2 391 040	96 53 645 08	CLUTCH ACTUATOR
HEX BOLT ISO 4014 M16X90 10	40 62 044 08	16	4	3 227 002	96 50 498 08	ROD CPL.
HEX BOLT ISO 4014 M16X90 8.	46 00 332	(3)	1	3 281	91 52 896 08	ERECTION FRAME
HEX BOLT ISO 4014 M20X200	40 61 244 01	16	1	2 550 005	96 45 680 08	ROD CPL.
HEX BOLT ISO 4014 M20X220	40 61 246 01	2	1	1 632 032	96 20 093 08	SUPPORT PLATE COMPL.
HEX BOLT ISO 4014 M20X220	40 61 246 01	8	2	2 550 005	96 45 680 08	ROD CPL.
HEX BOLT ISO 4014 M24X370	10 04 097 9	55	35	1 400	91 56 853 08	CRAWLER TRACK CARRIER LE
HEX BOLT ISO 4014 M24X370	10 04 097 9	55	35	1 410 300	91 56 855 08	CRAWLER CARRIER RIGHT CP
HEX BOLT ISO 4014 M24X400	10 41 289 2	56	35	1 400	91 56 853 08	CRAWLER TRACK CARRIER LE
HEX BOLT ISO 4014 M24X400	10 41 289 2	56	35	1 410 300	91 56 855 08	CRAWLER CARRIER RIGHT CP
HEX BOLT ISO 4014 M6X40 8.8	40 01 928	33	2	3 220 500	91 52 849 08	S INTERMEDIATE SECTION
HEX BOLT ISO 4014 M6X40 8.8	40 01 928	33	4	3 223	91 52 852 08	S INTERMEDIATE SECTION
HEX BOLT ISO 4014 M6X40 8.8	40 01 928	33	4	3 223 010	91 52 853 08	S INTERMEDIATE SECTION
HEX BOLT ISO 4014 M6X40 8.8	40 01 928	33	4	3 223 100	91 55 327 08	S INTERMEDIATE SECTION
HEX BOLT ISO 4014 M6X40 8.8	40 01 928	31	2	3 225	91 52 854 08	SL REDUCING SECTION
HEX BOLT ISO 4014 M6X40 8.8	40 01 928	33	2	3 226	91 52 870 08	L INTERMEDIATE SECTION
HEX BOLT ISO 4014 M6X40 8.8	40 01 928	33	4	3 227	91 52 873 08	L INTERMEDIATE SECTION
HEX BOLT ISO 4014 M6X40 8.8	40 01 928	33	4	3 227 200	91 53 519 08	LI INTERMEDIATE SECT. F-GU
HEX BOLT ISO 4014 M6X50 8.8	46 00 023	10	2	2 976 203	92 27 489 08	ADDL.HYDR.F.PIN PULLING DE
HEX BOLT ISO 4014 M6X50 8.8	46 00 023	56	5	3 211	91 57 748 08	S PIVOT SECTION
HEX BOLT ISO 4014 M6X65 8.8	46 00 356	36	15	3 220 500	91 52 849 08	S INTERMEDIATE SECTION
HEX BOLT ISO 4014 M6X65 8.8	46 00 356	20	12	3 221	91 54 668 08	S INTERMEDIATE SECTION
HEX BOLT ISO 4014 M6X65 8.8	46 00 356	36	18	3 223	91 52 852 08	S INTERMEDIATE SECTION
HEX BOLT ISO 4014 M6X65 8.8	46 00 356	36	18	3 223 010	91 52 853 08	S INTERMEDIATE SECTION
HEX BOLT ISO 4014 M6X65 8.8	46 00 356	36	18	3 223 100	91 55 327 08	S INTERMEDIATE SECTION
HEX BOLT ISO 4014 M6X65 8.8	46 00 356	43	15	3 225	91 52 854 08	SL REDUCING SECTION
HEX BOLT ISO 4014 M6X65 8.8	46 00 356	36	15	3 226	91 52 870 08	L INTERMEDIATE SECTION
HEX BOLT ISO 4014 M6X65 8.8	46 00 356	36	18	3 227	91 52 873 08	L INTERMEDIATE SECTION
HEX BOLT ISO 4014 M6X65 8.8	46 00 356	36	18	3 227 200	91 53 519 08	LI INTERMEDIATE SECT. F-GU
HEX BOLT ISO 4014 M6X90 8.8	40 00 970	16	2	2 990	91 59 244 08	COMPRESSED AIR PLANT
HEX BOLT ISO 4014 M8X100 8.	46 00 310	9	3	2 350	91 52 778 08	SLEWING GEAR

Description	Item	Pos.	Quantity	Page	Assembly	Description
HEX BOLT ISO 4014 M8X45 8.8	40 01 466	100	14	3 211	91 57 748 08	S PIVOT SECTION
HEX BOLT ISO 4014 M8X50 8.8	40 01 461	7	4	1 620	91 52 386 08	FIXING PARTS SLEWING RING
HEX BOLT ISO 4014 M8X50 8.8	40 01 461	25	2	3 208 001	91 52 883 08	F-HEAD SECTION
HEX BOLT ISO 4014 M8X50 8.8	40 01 461	75	44	3 211	91 57 748 08	S PIVOT SECTION
HEX BOLT ISO 4014 M8X55 8.8	40 61 024	10	48	1 631 100	91 52 388 08	CATWALK CRAW.TRACK TRA
HEX BOLT ISO 4014 M8X55 8.8	40 61 024	58	8	3 206	91 52 881 08	PIVOT SECTION
HEX BOLT ISO 4014 M8X55 8.8	40 61 024	36	9	3 214	91 52 843 08	SW HEAD SECTION
HEX BOLT ISO 4014 M8X55 8.8	40 61 024	25	45	3 220 500	91 52 849 08	S INTERMEDIATE SECTION
HEX BOLT ISO 4014 M8X55 8.8	40 61 024	13	36	3 221	91 54 668 08	S INTERMEDIATE SECTION
HEX BOLT ISO 4014 M8X55 8.8	40 61 024	25	49	3 223	91 52 852 08	S INTERMEDIATE SECTION
HEX BOLT ISO 4014 M8X55 8.8	40 61 024	25	49	3 223 010	91 52 853 08	S INTERMEDIATE SECTION
HEX BOLT ISO 4014 M8X55 8.8	40 61 024	25	49	3 223 100	91 55 327 08	S INTERMEDIATE SECTION
HEX BOLT ISO 4014 M8X55 8.8	40 61 024	35	47	3 225	91 52 854 08	SL REDUCING SECTION
HEX BOLT ISO 4014 M8X55 8.8	40 61 024	25	34	3 226	91 52 870 08	L INTERMEDIATE SECTION
HEX BOLT ISO 4014 M8X55 8.8	40 61 024	25	48	3 227	91 52 873 08	L INTERMEDIATE SECTION
HEX BOLT ISO 4014 M8X55 8.8	40 61 024	25	49	3 227 200	91 53 519 08	LI INTERMEDIATE SECT. F-GU
HEX BOLT ISO 4017 M10X130	24 02 184 02	31	1	3 206	91 52 881 08	PIVOT SECTION
HEX BOLT ISO 4017 M10X16 8.	49 00 090	3	16	1 620	91 52 386 08	FIXING PARTS SLEWING RING
HEX BOLT ISO 4017 M10X16 8.	49 00 090	69	4	2 550	91 57 751 08	SA FRAME
HEX BOLT ISO 4017 M10X20 1	40 01 696	9	16	2 810	91 52 806 08	CRANE DRIVER'S CABIN CPL.
HEX BOLT ISO 4017 M10X20 8.	40 65 166	7	4	2 671	91 52 798 08	OIL RESERVOIR, COMPLETE
HEX BOLT ISO 4017 M10X20 8.	40 65 166	12	8	2 730	91 52 802 08	BASE PLATE SLEWING PLATF
HEX BOLT ISO 4017 M10X20 8.	40 65 166	129	2	2 970	91 56 537 08	HYDR
HEX BOLT ISO 4017 M10X20 8.	40 65 093 08	6	8	2 670	91 52 797 08	FUEL TANK CPL.
HEX BOLT ISO 4017 M10X25 8.	40 65 164	5	6	2 350	91 52 778 08	SLEWING GEAR
HEX BOLT ISO 4017 M10X25 8.	40 65 164	7	12	2 370	91 52 782 08	ERECTING WINCH
HEX BOLT ISO 4017 M10X25 8.	40 65 164	344	4	2 391 001	96 45 719 08	DIESEL ENGINE, PRE-ASSEMB
HEX BOLT ISO 4017 M10X25 8.	40 65 164	20	4	2 393	91 52 787 08	AIR FILTER UNIT CPL.
HEX BOLT ISO 4017 M10X25 8.	40 65 164	19	4	2 631	91 56 817 08	SLEWING PLATFORM CATWAL
HEX BOLT ISO 4017 M10X25 8.	40 65 164	31	6	2 652	91 52 794 08	ROLLER BEARING
HEX BOLT ISO 4017 M10X25 8.	40 65 164	8	4	2 671 004	96 46 305 08	OIL TANK PRE-ASS.
HEX BOLT ISO 4017 M10X25 8.	40 65 164	14	12	2 810	91 52 806 08	CRANE DRIVER'S CABIN CPL.
HEX BOLT ISO 4017 M10X25 8.	40 65 164	7	5	3 206	91 52 881 08	PIVOT SECTION
HEX BOLT ISO 4017 M10X30 8.	40 00 828	67	12	1 400	91 56 853 08	CRAWLER TRACK CARRIER LE
HEX BOLT ISO 4017 M10X30 8.	40 00 828	67	12	1 410 300	91 56 855 08	CRAWLER CARRIER RIGHT CP
HEX BOLT ISO 4017 M10X30 8.	40 00 828	345	2	2 391 001	96 45 719 08	DIESEL ENGINE, PRE-ASSEMB
HEX BOLT ISO 4017 M10X30 8.	40 00 828	35	24	2 631	91 56 817 08	SLEWING PLATFORM CATWAL
HEX BOLT ISO 4017 M10X30 8.	40 00 828	130	2	2 970	91 56 537 08	HYDR
HEX BOLT ISO 4017 M10X35 8.	49 00 112	9	4	2 730	91 52 802 08	BASE PLATE SLEWING PLATF
HEX BOLT ISO 4017 M10X35 8.	49 00 112	544	2	2 970	91 56 537 08	HYDR
HEX BOLT ISO 4017 M10X35 8.	49 00 112	564	4	2 976 200	91 52 780 08	ADDITIONAL HYDRAULICS
HEX BOLT ISO 4017 M10X35 8.	49 00 112	569	4	2 976 700	91 54 795 08	ADDITIONAL HYDRAULICS P
HEX BOLT ISO 4017 M10X40 8.	46 00 122	339	12	2 391 001	96 45 719 08	DIESEL ENGINE, PRE-ASSEMB
HEX BOLT ISO 4017 M10X40 8.	46 00 122	23	2	3 206	91 52 881 08	PIVOT SECTION
HEX BOLT ISO 4017 M10X40 8.	46 00 122	48	4	3 211	91 57 748 08	S PIVOT SECTION
HEX BOLT ISO 4017 M10X45 8.	46 00 355	31	2	2 502	91 55 939 08	CONTROL STAND
HEX BOLT ISO 4017 M12X20 8.	49 00 120	10	8	1 630	91 52 387 08	HYDRAULIC SUPPORT
HEX BOLT ISO 4017 M12X20 8.	49 00 120	357	4	2 391	91 52 784 08	DIESEL ENGINE CPL.
HEX BOLT ISO 4017 M12X30 1	40 66 124	21	12	9 327 101	93 27 101 01	
HEX BOLT ISO 4017 M12X30 8.	49 00 161	52	8	1 400	91 56 853 08	CRAWLER TRACK CARRIER LE
HEX BOLT ISO 4017 M12X30 8.	49 00 161	52	8	1 410 300	91 56 855 08	CRAWLER CARRIER RIGHT CP
HEX BOLT ISO 4017 M12X30 8.	49 00 161	173	8	2 970	91 56 537 08	HYDR
HEX BOLT ISO 4017 M12X30 8.	49 00 161	70	2	3 211	91 57 748 08	S PIVOT SECTION
HEX BOLT ISO 4017 M12X30 8.	49 00 161	8	8	3 213	91 52 842 08	F-CONNECTING HEAD
HEX BOLT ISO 4017 M12X30 8.	49 00 161	9	4	3 291	91 52 831 08	S OVERRUN PROTECTION
HEX BOLT ISO 4017 M12X35 8.	49 00 204	2	2	2 212	91 54 561 08	PUMP F.SLEWING GEAR
HEX BOLT ISO 4017 M12X35 8.	49 00 204	20	4	2 310	91 52 503 08	WINCH 1
HEX BOLT ISO 4017 M12X35 8.	49 00 204	20	4	2 320	91 52 504 08	WINCH 2
HEX BOLT ISO 4017 M12X35 8.	49 00 204	335	10	2 391 001	96 45 719 08	DIESEL ENGINE, PRE-ASSEMB
HEX BOLT ISO 4017 M12X35 8.	49 00 204	548	4	2 970	91 56 537 08	HYDR

Description	Item	Pos.	Quantity	Page	Assembly	Description
HEX BOLT ISO 4017 M12X35 8.	49 00 204	3	2	3 211 002	92 88 302 08	SAFETY ROLLER CPL.
HEX BOLT ISO 4017 M12X40 1	46 00 366	12	12	3 214	91 52 843 08	SW HEAD SECTION
HEX BOLT ISO 4017 M12X40 8.	49 00 100	347	2	2 391 001	96 45 719 08	DIESEL ENGINE, PRE-ASSEMB
HEX BOLT ISO 4017 M12X40 8.	49 00 100	24	2	2 392	91 52 785 08	MUFFLER UNIT
HEX BOLT ISO 4017 M12X40 8.	49 00 100	72	4	3 211	91 57 748 08	S PIVOT SECTION
HEX BOLT ISO 4017 M12X45 8.	46 00 158	15	1	1 991	91 52 510 08	ROTARY FEED THROUGH
HEX BOLT ISO 4017 M12X45 8.	46 00 158	12	2	2 340	91 52 776 08	WINCH 4 LUFFING GEAR
HEX BOLT ISO 4017 M12X45 8.	46 00 158	337	8	2 391 001	96 45 719 08	DIESEL ENGINE, PRE-ASSEMB
HEX BOLT ISO 4017 M12X45 8.	46 00 158	12	4	3 213	91 52 842 08	F-CONNECTING HEAD
HEX BOLT ISO 4017 M12X45 8.	46 00 158	28	4	3 214	91 52 843 08	SW HEAD SECTION
HEX BOLT ISO 4017 M12X45 8.	46 00 158	6	8	3 220 500	91 52 849 08	S INTERMEDIATE SECTION
HEX BOLT ISO 4017 M12X45 8.	46 00 158	6	8	3 221	91 54 668 08	S INTERMEDIATE SECTION
HEX BOLT ISO 4017 M12X45 8.	46 00 158	6	8	3 223	91 52 852 08	S INTERMEDIATE SECTION
HEX BOLT ISO 4017 M12X45 8.	46 00 158	6	8	3 223 010	91 52 853 08	S INTERMEDIATE SECTION
HEX BOLT ISO 4017 M12X45 8.	46 00 158	6	8	3 223 100	91 55 327 08	S INTERMEDIATE SECTION
HEX BOLT ISO 4017 M12X45 8.	46 00 158	25	8	3 225	91 52 854 08	SL REDUCING SECTION
HEX BOLT ISO 4017 M12X45 8.	46 00 158	6	8	3 226	91 52 870 08	L INTERMEDIATE SECTION
HEX BOLT ISO 4017 M12X45 8.	46 00 158	6	8	3 227	91 52 873 08	L INTERMEDIATE SECTION
HEX BOLT ISO 4017 M12X45 8.	46 00 158	6	8	3 227 200	91 53 519 08	LI INTERMEDIATE SECT. F-GU
HEX BOLT ISO 4017 M12X50 8.	46 00 156	4	8	2 391	91 52 784 08	DIESEL ENGINE CPL.
HEX BOLT ISO 4017 M12X55 8.	46 00 312	340	6	2 391 001	96 45 719 08	DIESEL ENGINE, PRE-ASSEMB
HEX BOLT ISO 4017 M14X40 8.	40 65 086 05	49	2	2 631	91 56 817 08	SLEWING PLATFORM CATWAL
HEX BOLT ISO 4017 M14X45 8.	40 65 145 01	57	8	1 970	91 56 958 08	CRAWLER TRACK HYDRAULI
HEX BOLT ISO 4017 M14X45 8.	40 65 145 01	57	8	1 970 161	96 50 706 08	AUX.HYDR.CR.TRACK CARR.4
HEX BOLT ISO 4017 M14X45 8.	40 65 145 01	556	4	2 970	91 56 537 08	HYDR
HEX BOLT ISO 4017 M14X65 1	46 01 349	28	8	1 630	91 52 387 08	HYDRAULIC SUPPORT
HEX BOLT ISO 4017 M16X20 8.	40 65 156 08	23	4	2 393	91 52 787 08	AIR FILTER UNIT CPL.
HEX BOLT ISO 4017 M16X30 8.	40 65 293 08	7	10	2 550	91 57 751 08	SA FRAME
HEX BOLT ISO 4017 M16X30 8.	49 00 152	3	162	1 300 011	96 52 493 08	FLOOR PLATES PRE-ASS.
HEX BOLT ISO 4017 M16X30 8.	49 00 152	355	2	2 391 001	96 45 719 08	DIESEL ENGINE, PRE-ASSEMB
HEX BOLT ISO 4017 M16X30 8.	49 00 152	35	1	2 391 040	96 53 645 08	CLUTCH ACTUATOR
HEX BOLT ISO 4017 M16X35 8.	49 00 123	54	4	1 400	91 56 853 08	CRAWLER TRACK CARRIER LE
HEX BOLT ISO 4017 M16X35 8.	49 00 123	54	4	1 410 300	91 56 855 08	CRAWLER CARRIER RIGHT CP
HEX BOLT ISO 4017 M16X40 10	40 66 030 08	47	8	1 400	91 56 853 08	CRAWLER TRACK CARRIER LE
HEX BOLT ISO 4017 M16X40 10	40 66 030 08	47	8	1 410 300	91 56 855 08	CRAWLER CARRIER RIGHT CP
HEX BOLT ISO 4017 M16X40 10	40 66 030 08	7	26	2 652	91 52 794 08	ROLLER BEARING
HEX BOLT ISO 4017 M16X40 10	40 66 030 08	28	16	3 208 001	91 52 883 08	F-HEAD SECTION
HEX BOLT ISO 4017 M16X40 8.	40 65 304 08	42	28	2 550	91 57 751 08	SA FRAME
HEX BOLT ISO 4017 M16X40 8.	49 00 153	8	16	2 125	91 52 773 08	PIN F.S-PIVOT SECTION SA F
HEX BOLT ISO 4017 M16X40 8.	49 00 153	5	16	2 550	91 57 751 08	SA FRAME
HEX BOLT ISO 4017 M16X40 8.	49 00 153	174	8	2 970	91 56 537 08	HYDR
HEX BOLT ISO 4017 M16X40 8.	49 00 153	51	2	3 223 100	91 55 327 08	S INTERMEDIATE SECTION
HEX BOLT ISO 4017 M16X45 8.	46 00 016	10	6	1 991	91 52 510 08	ROTARY FEED THROUGH
HEX BOLT ISO 4017 M16X45 8.	46 00 016	332	4	2 391 001	96 45 719 08	DIESEL ENGINE, PRE-ASSEMB
HEX BOLT ISO 4017 M16X50 8.	46 00 189	6	12	1 631 100	91 52 388 08	CATWALK CRAW.TRACK TRA
HEX BOLT ISO 4017 M16X50 8.	46 00 189	334	4	2 391 001	96 45 719 08	DIESEL ENGINE, PRE-ASSEMB
HEX BOLT ISO 4017 M16X50 8.	46 00 189	50	4	2 810	91 52 806 08	CRANE DRIVER'S CABIN CPL.
HEX BOLT ISO 4017 M16X55 8.	46 00 044	18	2	3 214	91 52 843 08	SW HEAD SECTION
HEX BOLT ISO 4017 M16X60 8.	46 00 206	10	8	2 125	91 52 773 08	PIN F.S-PIVOT SECTION SA F
HEX BOLT ISO 4017 M20X45 8.	46 00 020	13	8	1 991	91 52 510 08	ROTARY FEED THROUGH
HEX BOLT ISO 4017 M20X45 8.	46 00 020	10	6	2 310	91 52 503 08	WINCH 1
HEX BOLT ISO 4017 M20X45 8.	46 00 020	10	6	2 320	91 52 504 08	WINCH 2
HEX BOLT ISO 4017 M20X45 8.	46 00 020	87	2	9 327 101	93 27 101 01	
HEX BOLT ISO 4017 M20X55 8.	46 00 097	50	6	1 400	91 56 853 08	CRAWLER TRACK CARRIER LE
HEX BOLT ISO 4017 M20X55 8.	46 00 097	50	6	1 410 300	91 56 855 08	CRAWLER CARRIER RIGHT CP
HEX BOLT ISO 4017 M20X55 8.	46 00 097	341	20	2 391 001	96 45 719 08	DIESEL ENGINE, PRE-ASSEMB
HEX BOLT ISO 4017 M20X60 8.	40 65 211 01	11	4	2 310	91 52 503 08	WINCH 1
HEX BOLT ISO 4017 M20X60 8.	40 65 211 01	11	4	2 320	91 52 504 08	WINCH 2
HEX BOLT ISO 4017 M20X65 1	40 66 042 01	7	8	9 327 101	93 27 101 01	
HEX BOLT ISO 4017 M20X70 1	40 66 043 08	48	8	1 400	91 56 853 08	CRAWLER TRACK CARRIER LE

Description	Item	Pos.	Quantity	Page	Assembly	Description
HEX BOLT ISO 4017 M20X70 1	40 66 043 08	48	8	1 410 300	91 56 855 08	CRAWLER CARRIER RIGHT CP
HEX BOLT ISO 4017 M20X80 8.	40 65 215 01	6	1	3 206 002	96 47 960 08	LEVER COMPL.
HEX BOLT ISO 4017 M24X100	40 65 140 05	15	2	2 340	91 52 776 08	WINCH 4 LUFFING GEAR
HEX BOLT ISO 4017 M24X45 10	40 66 056 08	9	44	2 340	91 52 776 08	WINCH 4 LUFFING GEAR
HEX BOLT ISO 4017 M24X50 1	40 66 057 08	9	22	2 310	91 52 503 08	WINCH 1
HEX BOLT ISO 4017 M24X50 1	40 66 057 08	9	22	2 320	91 52 504 08	WINCH 2
HEX BOLT ISO 4017 M24X55 8.	40 65 232 01	51	34	1 400	91 56 853 08	CRAWLER TRACK CARRIER LE
HEX BOLT ISO 4017 M24X55 8.	40 65 232 01	51	34	1 410 300	91 56 855 08	CRAWLER CARRIER RIGHT CP
HEX BOLT ISO 4017 M3X8 8.8	40 65 000 08	11	4	2 913	91 32 850 08	LICCON CONSOLE LCD2
HEX BOLT ISO 4017 M3X8 8.8	40 65 000 08	11	4	2 913 009	91 04 705 08	LICCON CONSOLE LCD3
HEX BOLT ISO 4017 M4X12 8.8	40 00 878	38	10	2 631	91 56 817 08	SLEWING PLATFORM CATWAL
HEX BOLT ISO 4017 M4X6 8.8	40 65 002 01	10	2	9 640 276	96 40 276 08	CONNECTION BLOCK
HEX BOLT ISO 4017 M4X8 8.8	40 65 002 14	35	4	2 533 070	96 48 363 08	CONTROLS AND FITTINGS RI
HEX BOLT ISO 4017 M4X8 8.8	40 65 002 14	31	4	2 925 405	96 48 397 08	EQUIPMENT CAMERA CAB
HEX BOLT ISO 4017 M5X10 8.8	40 65 060	23	28	2 260	91 53 057 08	CUP SPRING CLUSTER
HEX BOLT ISO 4017 M5X12 8.8	40 00 417	37	8	2 502	91 55 939 08	CONTROL STAND
HEX BOLT ISO 4017 M5X12 8.8	40 00 417	50	16	2 859	91 52 809 08	SOUND INSULATION
HEX BOLT ISO 4017 M5X12 8.8	40 00 417	8	8	2 859 025	96 46 757 08	GRIDIRON PRE-ASS.
HEX BOLT ISO 4017 M5X35 8.8	46 01 213	10	5	2 920 814	96 45 717 08	ELECTR.F.FUEL TANK
HEX BOLT ISO 4017 M6X10 8.8	40 65 103	18	4	2 978 200	91 54 843 08	ADD.HYDR.S_RETAINING RAM
HEX BOLT ISO 4017 M6X12 8.8	49 00 605	73	8	1 970	91 56 958 08	CRAWLER TRACK HYDRAULI
HEX BOLT ISO 4017 M6X12 8.8	49 00 605	65	10	2 970	91 56 537 08	HYDR
HEX BOLT ISO 4017 M6X12 8.8	49 00 605	52	4	2 975 200	91 52 775 08	ADDITIONAL HYDRAULICS WI
HEX BOLT ISO 4017 M6X12 8.8	49 00 605	52	4	2 975 700	91 52 774 08	ADDITIONAL HYDRAULICS WI
HEX BOLT ISO 4017 M6X16 8.8	40 65 099	19	2	2 260 006	96 46 501 08	BATTERY BOX, PRE-ASSEMB
HEX BOLT ISO 4017 M6X16 8.8	40 65 099	16	1	2 533 066	96 48 365 08	ELECTRIC ADD-ON PARTS CA
HEX BOLT ISO 4017 M6X16 8.8	40 65 099	5	1	2 913 004	96 20 460 08	HOUSING PRE-ASSEMBLED
HEX BOLT ISO 4017 M6X16 8.8	40 65 099	10	3	2 920 200	96 44 536 08	ELECTRIC FOR WINCH 1
HEX BOLT ISO 4017 M6X16 8.8	40 65 099	10	3	2 920 260	96 44 537 08	ELECTRIC FOR WINCH 2
HEX BOLT ISO 4017 M6X16 8.8	40 65 099	10	3	2 920 350	96 44 539 08	ELECTRIC FOR WINCH 4
HEX BOLT ISO 4017 M6X16 8.8	40 65 099	54	2	3 206	91 52 881 08	PIVOT SECTION
HEX BOLT ISO 4017 M6X16 8.8	40 65 099	42	4	3 214	91 52 843 08	SW HEAD SECTION
HEX BOLT ISO 4017 M6X20 8.8	40 00 829	66	8	1 970	91 56 958 08	CRAWLER TRACK HYDRAULI
HEX BOLT ISO 4017 M6X20 8.8	40 00 829	20	8	2 260	91 53 057 08	CUP SPRING CLUSTER
HEX BOLT ISO 4017 M6X20 8.8	40 00 829	22	4	2 260 006	96 46 501 08	BATTERY BOX, PRE-ASSEMB
HEX BOLT ISO 4017 M6X20 8.8	40 00 829	22	8	2 370	91 52 782 08	ERECTING WINCH
HEX BOLT ISO 4017 M6X20 8.8	40 00 829	13	2	2 391 023	96 45 720 08	RADIATOR, PRE-ASSEMBLED
HEX BOLT ISO 4017 M6X20 8.8	40 00 829	4	4	2 391 039	96 50 616 08	COVER CPL
HEX BOLT ISO 4017 M6X20 8.8	40 00 829	32	1	2 391 040	96 53 645 08	CLUTCH ACTUATOR
HEX BOLT ISO 4017 M6X20 8.8	40 00 829	7	4	2 510	91 52 788 08	TURNTABLE PANELLING
HEX BOLT ISO 4017 M6X20 8.8	40 00 829	15	8	2 522	91 54 115 08	SLIDING DOOR CPL.
HEX BOLT ISO 4017 M6X20 8.8	40 00 829	7	2	2 540	91 53 253 08	CLIMA-HEATING INSTALLATIO
HEX BOLT ISO 4017 M6X20 8.8	40 00 829	57	14	2 550	91 57 751 08	SA FRAME
HEX BOLT ISO 4017 M6X20 8.8	40 00 829	11	9	2 925 402	96 51 405 08	CAMERA EQUIPMENT SLEWI
HEX BOLT ISO 4017 M6X20 8.8	40 00 829	37	1	2 932 082	96 54 387 08	ASSEMBLY PARTS MOUNTIN
HEX BOLT ISO 4017 M6X20 8.8	40 00 829	27	4	3 206	91 52 881 08	PIVOT SECTION
HEX BOLT ISO 4017 M6X20 8.8	40 00 829	69	5	3 211	91 57 748 08	S PIVOT SECTION
HEX BOLT ISO 4017 M6X20 8.8	40 00 829	42	1	X1022811	10 22 811 2	AIR CONDITIONING UNIT
HEX BOLT ISO 4017 M6X25 8.8	49 00 539	17	16	2 391 023	96 45 720 08	RADIATOR, PRE-ASSEMBLED
HEX BOLT ISO 4017 M6X25 8.8	49 00 539	24	4	2 835 002	96 48 379 08	ADD-ON PARTS
HEX BOLT ISO 4017 M6X25 8.8	49 00 539	11	2	2 932 166	92 68 911 08	GROUND RAIL
HEX BOLT ISO 4017 M6X25 8.8	49 00 539	29	8	3 208 001	91 52 883 08	F-HEAD SECTION
HEX BOLT ISO 4017 M6X25 8.8	49 00 539	12	4	7 027 481	70 27 481 03	WATER SEPARATOR
HEX BOLT ISO 4017 M6X30 8.8	46 00 102	2	4	7 027 481	70 27 481 03	WATER SEPARATOR
HEX BOLT ISO 4017 M6X35 8.8	49 00 595	26	1	2 522	91 54 115 08	SLIDING DOOR CPL.
HEX BOLT ISO 4017 M6X50 8.8	46 00 532	17	2	1 991	91 52 510 08	ROTARY FEED THROUGH
HEX BOLT ISO 4017 M6X50 8.8	46 00 532	15	2	3 780 751	91 52 952 08	AIR-CRAFT & WIND WARNING
HEX BOLT ISO 4017 M6X60 8.8	40 65 055 08	24	2	X1042440	10 42 440 2	CONTROL BLOCK
HEX BOLT ISO 4017 M8X12 8.8	10 03 291 2	20	8	9 739 361	97 39 361	OIL SUMP
HEX BOLT ISO 4017 M8X12 8.8	40 65 136	8	2	1 970	91 56 958 08	CRAWLER TRACK HYDRAULI

Description	Item	Pos.	Quantity	Page	Assembly	Description
HEX BOLT ISO 4017 M8X12 8.8	40 65 136	63	8	1 970	91 56 958 08	CRAWLER TRACK HYDRAULI
HEX BOLT ISO 4017 M8X12 8.8	40 65 136	81	4	1 970	91 56 958 08	CRAWLER TRACK HYDRAULI
HEX BOLT ISO 4017 M8X12 8.8	40 65 136	15	4	2 391 102	96 56 360 08	RADIATOR
HEX BOLT ISO 4017 M8X12 8.8	40 65 136	22	2	2 393	91 52 787 08	AIR FILTER UNIT CPL.
HEX BOLT ISO 4017 M8X12 8.8	40 65 136	33	2	2 831	91 57 754 08	AIR COND. UNIT SUPERSTRU
HEX BOLT ISO 4017 M8X15 10.	40 66 005 08	17	8	2 392	91 52 785 08	MUFFLER UNIT
HEX BOLT ISO 4017 M8X16 8.8	49 00 188	53	18	1 400	91 56 853 08	CRAWLER TRACK CARRIER LE
HEX BOLT ISO 4017 M8X16 8.8	49 00 188	53	18	1 410 300	91 56 855 08	CRAWLER CARRIER RIGHT CP
HEX BOLT ISO 4017 M8X16 8.8	49 00 188	348	4	2 391 001	96 45 719 08	DIESEL ENGINE, PRE-ASSEMB
HEX BOLT ISO 4017 M8X16 8.8	49 00 188	16	8	2 510	91 52 788 08	TURNTABLE PANELLING
HEX BOLT ISO 4017 M8X16 8.8	49 00 188	44	6	2 520	91 53 061 08	CABIN, GLAZED
HEX BOLT ISO 4017 M8X16 8.8	49 00 188	7	4	2 522 012	96 45 884 08	GUIDE PRE-ASS.
HEX BOLT ISO 4017 M8X16 8.8	49 00 188	42	14	2 631	91 56 817 08	SLEWING PLATFORM CATWAL
HEX BOLT ISO 4017 M8X16 8.8	49 00 188	61	4	2 859	91 52 809 08	SOUND INSULATION
HEX BOLT ISO 4017 M8X16 8.8	49 00 188	27	28	3 211	91 57 748 08	S PIVOT SECTION
HEX BOLT ISO 4017 M8X16 8.8	40 65 063 08	20	6	2 520 032	96 45 980 08	WINDSHIELD WASHER INSTAL
HEX BOLT ISO 4017 M8X18 8.8	46 00 334	17	24	2 260	91 53 057 08	CUP SPRING CLUSTER
HEX BOLT ISO 4017 M8X20 8.8	49 00 089	18	8	2 350	91 52 778 08	SLEWING GEAR
HEX BOLT ISO 4017 M8X20 8.8	49 00 089	16	4	2 370	91 52 782 08	ERECTING WINCH
HEX BOLT ISO 4017 M8X20 8.8	49 00 089	349	4	2 391 001	96 45 719 08	DIESEL ENGINE, PRE-ASSEMB
HEX BOLT ISO 4017 M8X20 8.8	49 00 089	15	12	2 391 023	96 45 720 08	RADIATOR, PRE-ASSEMBLED
HEX BOLT ISO 4017 M8X20 8.8	49 00 089	21	2	2 392	91 52 785 08	MUFFLER UNIT
HEX BOLT ISO 4017 M8X20 8.8	49 00 089	24	4	2 393	91 52 787 08	AIR FILTER UNIT CPL.
HEX BOLT ISO 4017 M8X20 8.8	49 00 089	47	13	2 631	91 56 817 08	SLEWING PLATFORM CATWAL
HEX BOLT ISO 4017 M8X20 8.8	49 00 089	68	4	2 810	91 52 806 08	CRANE DRIVER'S CABIN CPL.
HEX BOLT ISO 4017 M8X20 8.8	49 00 089	58	40	2 859	91 52 809 08	SOUND INSULATION
HEX BOLT ISO 4017 M8X20 8.8	49 00 089	9	5	2 925 402	96 51 405 08	CAMERA EQUIPMENT SLEWI
HEX BOLT ISO 4017 M8X20 8.8	49 00 089	14	2	2 932 160	96 54 385 08	SWITCH CABINET
HEX BOLT ISO 4017 M8X20 8.8	49 00 089	23	3	9 327 101	93 27 101 01	
HEX BOLT ISO 4017 M8X22 8.8	50 26 189 08	9	2	2 522 012	96 45 884 08	GUIDE PRE-ASS.
HEX BOLT ISO 4017 M8X22 8.8	50 26 189 08	15	2	2 671	91 52 798 08	OIL RESERVOIR, COMPLETE
HEX BOLT ISO 4017 M8X22 8.8	50 26 189 08	4	12	2 810 001	96 43 597 08	CRANE DRIVER'S CABIN,PRE
HEX BOLT ISO 4017 M8X25 10.	40 66 042	17	4	2 350	91 52 778 08	SLEWING GEAR
HEX BOLT ISO 4017 M8X25 8.8	49 00 128	57	2	1 400	91 56 853 08	CRAWLER TRACK CARRIER LE
HEX BOLT ISO 4017 M8X25 8.8	49 00 128	57	2	1 410 300	91 56 855 08	CRAWLER CARRIER RIGHT CP
HEX BOLT ISO 4017 M8X25 8.8	49 00 128	24	12	1 630	91 52 387 08	HYDRAULIC SUPPORT
HEX BOLT ISO 4017 M8X25 8.8	49 00 128	21	4	1 991	91 52 510 08	ROTARY FEED THROUGH
HEX BOLT ISO 4017 M8X25 8.8	49 00 128	25	10	2 260	91 53 057 08	CUP SPRING CLUSTER
HEX BOLT ISO 4017 M8X25 8.8	49 00 128	9	3	2 260 006	96 46 501 08	BATTERY BOX, PRE-ASSEMB
HEX BOLT ISO 4017 M8X25 8.8	49 00 128	6	10	2 370	91 52 782 08	ERECTING WINCH
HEX BOLT ISO 4017 M8X25 8.8	49 00 128	350	10	2 391 001	96 45 719 08	DIESEL ENGINE, PRE-ASSEMB
HEX BOLT ISO 4017 M8X25 8.8	49 00 128	22	2	2 391 040	96 53 645 08	CLUTCH ACTUATOR
HEX BOLT ISO 4017 M8X25 8.8	49 00 128	10	8	2 391 102	96 56 360 08	RADIATOR
HEX BOLT ISO 4017 M8X25 8.8	49 00 128	21	8	2 393	91 52 787 08	AIR FILTER UNIT CPL.
HEX BOLT ISO 4017 M8X25 8.8	49 00 128	19	2	2 550	91 57 751 08	SA FRAME
HEX BOLT ISO 4017 M8X25 8.8	49 00 128	35	4	2 711	91 52 800 08	CENT. LUBRIC. SYSTEM SUP
HEX BOLT ISO 4017 M8X25 8.8	49 00 128	4	20	2 810 037	96 47 204 08	PEDAL CANTILEVER INSTALL
HEX BOLT ISO 4017 M8X25 8.8	49 00 128	60	5	2 859	91 52 809 08	SOUND INSULATION
HEX BOLT ISO 4017 M8X25 8.8	49 00 128	15	4	2 925 402	96 51 405 08	CAMERA EQUIPMENT SLEWI
HEX BOLT ISO 4017 M8X25 8.8	49 00 128	8	2	2 932 166	92 68 911 08	GROUND RAIL
HEX BOLT ISO 4017 M8X25 8.8	49 00 128	51	2	3 208 001	91 52 883 08	F-HEAD SECTION
HEX BOLT ISO 4017 M8X25 8.8	49 00 128	53	8	3 211	91 57 748 08	S PIVOT SECTION
HEX BOLT ISO 4017 M8X25 8.8	49 00 128	16	2	3 213	91 52 842 08	F-CONNECTING HEAD
HEX BOLT ISO 4017 M8X25 8.8	49 00 128	21	2	3 214	91 52 843 08	SW HEAD SECTION
HEX BOLT ISO 4017 M8X25 8.8	49 00 128	3	8	3 291	91 52 831 08	S OVERRUN PROTECTION
HEX BOLT ISO 4017 M8X30 8.8	49 00 111	9	4	2 391 038	96 47 931 08	OIL COOLER, PRE-ASSEMBLE
HEX BOLT ISO 4017 M8X30 8.8	49 00 111	13	2	2 522 013	96 45 883 08	GUIDE PRE-ASS.
HEX BOLT ISO 4017 M8X30 8.8	49 00 111	68	4	2 859	91 52 809 08	SOUND INSULATION
HEX BOLT ISO 4017 M8X30 8.8	49 00 111	4	4	5 106 691	51 06 691 08	RETURN FILTER
HEX BOLT ISO 4017 M8X40 8.8	49 00 614	30	4	2 831	91 57 754 08	AIR COND. UNIT SUPERSTRU

Description	Item	Pos.	Quantity	Page	Assembly	Description
HEX BOLT ISO 4017 M8X40 8.8	49 00 614	4	10	2 859 025	96 46 757 08	GRIDIRON PRE-ASS.
HEX BOLT ISO 4017 M8X60 8.8	46 00 386	354	4	2 391 001	96 45 719 08	DIESEL ENGINE, PRE-ASSEMB
HEX BOLT ISO 4017 M8X60 8.8	46 00 386	46	6	3 214	91 52 843 08	SW HEAD SECTION
HEX BOLT M10X100 8.8 A3C	10 34 225 4	3	1	9 739 351	97 39 351	COOLING MEDIUM PIPELINE
HEX BOLT M10X75 8.8 MAN18	10 34 225 9	4	1	9 739 351	97 39 351	COOLING MEDIUM PIPELINE
HEX BOLT M12X50 8.8 A3C	10 34 318 3	18	1	9 739 344	97 39 344	GENERATOR, PRE-ASSEMBLE
HEX BOLT M16X30 8.8	10 03 719 1	5	1	9 739 210	97 39 210	LIQUID COOLING PIPELINE
HEX BOLT M16X45 10.9 ZNPH	10 34 318 6	5	8	9 739 341	97 39 341	DRIVING PARTS
HEX BOLT M6X12 8.8 MAN183-	10 01 135 8	4	2	9 739 140	97 39 140	FLAME STARTING SYSTEM
HEX BOLT M6X16 10.9 MAN18	10 34 225 7	7	1	9 739 356	97 39 356	PIPELINE INSTALLATION
HEX BOLT M8X20 10.9 MAN183	10 44 335 2	33	1	9 739 492	97 39 492	PIPELINE INSTALLATION
HEX BOLT M8X20 8.8	10 03 730 4	19	8	9 739 361	97 39 361	OIL SUMP
HEX BOLT M8X20 8.8	10 03 730 4	24	2	9 739 371	97 39 371	AIR COND. COMPRESSOR A
HEX BOLT M8X20 8.8	10 03 730 4	23	2	9 739 494	97 39 494	ATL ATTACHMENT
HEX BOLT M8X35 10.9 MAN183	10 44 336 5	31	1	9 739 492	97 39 492	PIPELINE INSTALLATION
HEX BOLT M8X43,5 8.8 A2C	10 01 250 7	4	12	9 739 267	97 39 267	CYLINDER FAIRING
HEX BOLT M8X70 10.9 MAN183	10 44 335 6	24	1	9 739 492	97 39 492	PIPELINE INSTALLATION
HEX BOLT M8X80 10.9 MAN18	10 22 272 9	5	4	9 739 256	97 39 256	AIR SUCTION PIPE
HEX CAP NUT	51 05 453 08	40	2	1 970	91 56 958 08	CRAWLER TRACK HYDRAULI
HEX CAP NUT	51 05 453 08	93	5	2 970	91 56 537 08	HYDR
HEX CAP NUT	51 05 453 08	12	2	2 970 081	96 50 495 08	ADDL.HYDR.F.PIN PULLING DE
HEX CAP NUT	51 05 453 08	38	1	2 975 200	91 52 775 08	ADDITIONAL HYDRAULICS WI
HEX CAP NUT	51 05 453 08	38	1	2 975 700	91 52 774 08	ADDITIONAL HYDRAULICS WI
HEX CAP NUT	51 05 453 08	42	1	2 977	91 57 756 08	ADDITIONAL HYDR.SLEWING
HEX CAP NUT	51 05 453 08	26	1	2 978 200	91 54 843 08	ADD.HYDR.S_RETAINING RAM
HEX CAP NUT	51 05 456 08	32	4	1 970	91 56 958 08	CRAWLER TRACK HYDRAULI
HEX CAP NUT	51 05 456 08	81	5	2 970	91 56 537 08	HYDR
HEX CAP NUT	51 05 456 08	22	2	2 975 200	91 52 775 08	ADDITIONAL HYDRAULICS WI
HEX CAP NUT	51 05 456 08	22	2	2 975 700	91 52 774 08	ADDITIONAL HYDRAULICS WI
HEX CAP NUT	51 05 456 08	32	5	2 977	91 57 756 08	ADDITIONAL HYDR.SLEWING
HEX CAP NUT	51 05 458 08	36	2	1 970	91 56 958 08	CRAWLER TRACK HYDRAULI
HEX CAP NUT	51 05 458 08	85	12	2 970	91 56 537 08	HYDR
HEX CAP NUT	51 05 458 08	26	1	2 975 200	91 52 775 08	ADDITIONAL HYDRAULICS WI
HEX CAP NUT	51 05 458 08	26	1	2 975 700	91 52 774 08	ADDITIONAL HYDRAULICS WI
HEX CAP NUT	51 05 458 08	36	2	2 977	91 57 756 08	ADDITIONAL HYDR.SLEWING
HEX CAP NUT	51 05 458 08	22	3	2 978 200	91 54 843 08	ADD.HYDR.S_RETAINING RAM
HEX CAP NUT	51 15 040 08	22	1	1 970	91 56 958 08	CRAWLER TRACK HYDRAULI
HEX CAP NUT	51 15 040 08	101	6	2 970	91 56 537 08	HYDR
HEX CAP NUT	51 15 040 08	6	2	2 970 081	96 50 495 08	ADDL.HYDR.F.PIN PULLING DE
HEX CAP NUT	51 15 040 08	34	1	2 975 200	91 52 775 08	ADDITIONAL HYDRAULICS WI
HEX CAP NUT	51 15 040 08	34	1	2 975 700	91 52 774 08	ADDITIONAL HYDRAULICS WI
HEX CAP NUT	51 15 040 08	6	3	2 976 200	91 44 034 08	AUX.HYDR.PIN EXTRACTION
HEX CAP NUT	51 15 040 08	6	1	2 976 203	92 27 489 08	ADDL.HYDR.F.PIN PULLING DE
HEX COLLAR NUT	10 22 273 2	6	4	9 739 494	97 39 494	ATL ATTACHMENT
HEX HEAD SCREW WITH FLA	10 47 688 8	3	1	9 739 491	97 39 491	INSTALLATION BRAKE COMPR
HEX HEAD SCREW WITH FLAN	10 34 226 7	4	19	9 739 362	97 39 362	OIL SUMP
HEX HEAD SCREW WITH FLAN	10 34 226 8	5	1	9 739 362	97 39 362	OIL SUMP
HEX NUT BM18X1,5 ZNPHR3F	10 22 275 3	6	1	9 739 278	97 39 278	ADD-ON PARTS
HEX NUT ISO 4032 M10 8 A2E	41 15 031 03	15	2	X1041267	10 41 267 8	END PLATE
HEX NUT ISO 4035 M8 04 VERZ	41 01 203 08	17	2	2 522 011	96 45 602 08	CLOSING DEVICE
HEX NUT M10X1 -8	10 01 255 7	11	2	9 739 263	97 39 263	ROCKER ARM BEARING HOUS
HEX NUT M10X1 -8	10 01 255 7	11	2	9 739 264	97 39 264	ROCKER ARM BEARING HOUS
HEX NUT M12 04 A3C	10 34 227 9	20	2	9 739 371	97 39 371	AIR COND. COMPRESSOR A
HEX NUT M14X1	10 01 256 0	8	1	9 739 263	97 39 263	ROCKER ARM BEARING HOUS
HEX NUT M14X1	10 01 256 0	8	1	9 739 264	97 39 264	ROCKER ARM BEARING HOUS
HEX NUT M32X1,5 8	10 01 255 9	17	1	9 739 492	97 39 492	PIPELINE INSTALLATION
HEX NUT M8X10 MAN183-B1	10 47 690 5	5	1	9 739 491	97 39 491	INSTALLATION BRAKE COMPR
HEXAGON SOCKET SCREW	79 00 236 08	8	1	1 750	91 52 394 08	TOOL
HEXALOBULAR HEAD SCREW	10 34 226 9	3	9	9 739 352	97 39 352	AT-WATER PUMP WITH FAST
HIGH PRESSURE PUMP	10 34 309 6	70	1	X1012059	10 12 059 0	DIESEL ENGINE

Description	Item	Pos.	Quantity	Page	Assembly	Description
HINGE	70 42 281 08	2	2	2 510 040	96 49 183 08	DOOR COMPL.
HINGE	70 42 281 08	2	2	2 510 059	96 49 184 08	DOOR COMPL.
HINGE	70 42 559 08	81	4	2 932 082	96 54 387 08	ASSEMBLY PARTS MOUNTIN
HINGE	70 42 582 08	12	2	2 260 006	96 46 501 08	BATTERY BOX, PRE-ASSEMB
HINGE	70 42 598 08	42	2	2 520	91 53 061 08	CABIN, GLAZED
HINGE F6-1 STAHL	70 42 637 08	3	2	2 260 009	96 46 972 08	FLAP PRE-ASS.
HINGE F6-1 STAHL	70 42 637 08	7	4	2 859 025	96 46 757 08	GRIDIRON PRE-ASS.
HINGE F6-3 STAHL	70 42 619 08	2	4	2 859 005	96 46 756 08	FLAP PRE-ASS.
HINGED CONNECTOR 10,5X70	43 32 011 08	58	6	1 400	91 56 853 08	CRAWLER TRACK CARRIER LE
HINGED CONNECTOR 10,5X70	43 32 011 08	58	6	1 410 300	91 56 855 08	CRAWLER CARRIER RIGHT CP
HINGED CONNECTOR 10,5X70	43 32 011 08	30	4	1 630	91 52 387 08	HYDRAULIC SUPPORT
HINGED CONNECTOR 11,5X96	43 32 005 08	19	1	2 550 005	96 45 680 08	ROD CPL.
HINGED CONNECTOR 11,5X96	43 32 005 08	10	2	2 657	91 57 656 08	MOUNTING EQUIPMENT CRAW
HINGED CONNECTOR 11,5X96	43 32 005 08	17	4	3 211	91 57 748 08	S PIVOT SECTION
HINGED CONNECTOR 11,5X96	43 32 005 08	7	1	3 211 003	96 46 986 08	ROD CPL.
HINGED CONNECTOR 11,5X96	43 32 005 08	8	1	3 220 501	96 43 440 08	ROD CPL.
HINGED CONNECTOR 11,5X96	43 32 005 08	8	1	3 221 200	96 47 984 08	ROD CPL.
HINGED CONNECTOR 11,5X96	43 32 005 08	20	3	3 225	91 52 854 08	SL REDUCING SECTION
HINGED CONNECTOR 11,5X96	43 32 005 08	8	1	3 225 200	96 48 679 08	ROD CPL.
HINGED CONNECTOR 11,5X96	43 32 005 08	8	1	3 227 002	96 50 498 08	ROD CPL.
HINGED CONNECTOR 11,5X96	43 32 005 08	8	1	3 561 003	96 45 222 08	ROD CPL.
HINGED CONNECTOR 11,5X96	43 32 005 08	9	2	3 830	91 55 535 08	SUPPLEMENTARY GUYING D
HINGED CONNECTOR 17X125	43 32 015 08	4	2	3 213	91 52 842 08	F-CONNECTING HEAD
HINGED CONNECTOR 17X125	43 32 015 08	25	2	3 214	91 52 843 08	SW HEAD SECTION
HINGED CONNECTOR 17X125	43 32 015 08	15	4	3 215 005	91 52 846 08	ROLLER SET
HINGED CONNECTOR 17X125	43 32 015 08	15	4	3 215 006	91 52 847 08	ROLLER SET
HINGED CONNECTOR 17X125	43 32 015 08	9	2	3 225	91 52 854 08	SL REDUCING SECTION
HINGED CONNECTOR 17X125	43 32 015 08	3	4	3 226	91 52 870 08	L INTERMEDIATE SECTION
HINGED CONNECTOR 17X125	43 32 015 08	3	4	3 227	91 52 873 08	L INTERMEDIATE SECTION
HINGED CONNECTOR 17X125	43 32 015 08	3	4	3 227 200	91 53 519 08	LI INTERMEDIATE SECT. F-GU
HINGED CONNECTOR 20X175	10 41 062 2	5	2	3 211	91 57 748 08	S PIVOT SECTION
HINGED CONNECTOR 20X175	10 41 062 2	3	4	3 220 500	91 52 849 08	S INTERMEDIATE SECTION
HINGED CONNECTOR 20X175	10 41 062 2	3	4	3 221	91 54 668 08	S INTERMEDIATE SECTION
HINGED CONNECTOR 20X175	10 41 062 2	3	4	3 223	91 52 852 08	S INTERMEDIATE SECTION
HINGED CONNECTOR 20X175	10 41 062 2	3	4	3 223 010	91 52 853 08	S INTERMEDIATE SECTION
HINGED CONNECTOR 20X175	10 41 062 2	3	4	3 223 100	91 55 327 08	S INTERMEDIATE SECTION
HINGED CONNECTOR 20X175	10 41 062 2	8	2	3 225	91 52 854 08	SL REDUCING SECTION
HINGED CONNECTOR 5X32 VE	43 32 013 08	18	8	3 227 002	96 50 498 08	ROD CPL.
HINGED CONNECTOR 8X42 VE	43 32 014 08	17	4	3 214	91 52 843 08	SW HEAD SECTION
HINGED CONNECTOR 8X42 VE	43 32 014 08	6	1	3 225 100	96 48 582 08	BEARING CPL
HINGED CONNECTOR 9,5X77	43 32 004 08	3	4	1 742	91 53 021 08	FIXAGE DU CONTREPOIDS CE
HINGED CONNECTOR 9,5X77	43 32 004 08	18	4	2 631	91 56 817 08	SLEWING PLATFORM CATWAL
HINGED CONNECTOR 9,5X77	43 32 004 08	10	1	3 207 003	96 48 259 08	ROD CPL.
HINGED CONNECTOR 9,5X77	43 32 004 08	7	2	3 207 100	96 48 261 08	BRACKET COMPL.
HINGED CONNECTOR DIN 110	43 32 001 08	93	1	2 550	91 57 751 08	SA FRAME
HINGED CONNECTOR DIN 110	43 32 001 08	16	8	2 631	91 56 817 08	SLEWING PLATFORM CATWAL
HINGED CONNECTOR DIN 110	43 32 001 08	16	4	2 730	91 52 802 08	BASE PLATE SLEWING PLATF
HINGED CONNECTOR DIN 110	43 32 001 08	63	2	3 211	91 57 748 08	S PIVOT SECTION
HINGED CONNECTOR DIN 110	43 32 001 08	50	4	3 214	91 52 843 08	SW HEAD SECTION
HINGED CONNECTOR DIN 110	43 32 001 08	13	2	3 220 500	91 52 849 08	S INTERMEDIATE SECTION
HINGED CONNECTOR DIN 110	43 32 001 08	13	2	3 223	91 52 852 08	S INTERMEDIATE SECTION
HINGED CONNECTOR DIN 110	43 32 001 08	13	2	3 223 010	91 52 853 08	S INTERMEDIATE SECTION
HINGED CONNECTOR DIN 110	43 32 001 08	13	2	3 223 100	91 55 327 08	S INTERMEDIATE SECTION
HINGED CONNECTOR DIN 110	43 32 002 08	5	20	1 631 100	91 52 388 08	CATWALK CRAW.TRACK TRA
HINGED CONNECTOR DIN 110	43 32 002 08	12	4	2 125	91 52 773 08	PIN F.S-PIVOT SECTION SA F
HINGED CONNECTOR DIN 110	43 32 002 08	84	2	2 550	91 57 751 08	SA FRAME
HINGED CONNECTOR DIN 110	43 32 002 08	40	2	3 208 001	91 52 883 08	F-HEAD SECTION
HINGED CONNECTOR DIN 110	43 32 002 08	52	4	3 225	91 52 854 08	SL REDUCING SECTION
HINGED CONNECTOR DIN 110	43 32 003 08	79	2	1 400	91 56 853 08	CRAWLER TRACK CARRIER LE
HINGED CONNECTOR DIN 110	43 32 003 08	79	2	1 410 300	91 56 855 08	CRAWLER CARRIER RIGHT CP

Description	Item	Pos.	Quantity	Page	Assembly	Description
HINGED CONNECTOR DIN 110	43 32 003 08	15	3	2 652	91 52 794 08	ROLLER BEARING
HINGED CONNECTOR DIN 110	43 32 008 08	14	2	3 215 005	91 52 846 08	ROLLER SET
HINGED CONNECTOR DIN 110	43 32 008 08	14	2	3 215 006	91 52 847 08	ROLLER SET
HINGED FRAME 15HE VERZ.	61 10 470 08	1	1	2 932 001	96 45 393 08	RELAY CONTROL SYSTEM
HINGED HANDLE KUNSTSTOF	10 29 202 3	2	1	2 520 031	96 45 610 08	REAR WINDOW PRE-ASS.
HOIST LIM.SWITCH PLUMMET	96 25 639 08	3	1	2 311	91 52 834 08	ROPE WITH ACCESSORIES 1
HOIST LIM.SWITCH PLUMMET	96 25 639 08	3	1	2 312	91 52 835 08	ROPE WITH ACCESSORIES 2
HOISTING WINCH ZHP 4.29 SP	10 35 411 4	2	1	2 310	91 52 503 08	WINCH 1
HOISTING WINCH ZHP 4.29 SP	10 35 411 4	2	1	2 320	91 52 504 08	WINCH 2
HOLDER	10 01 229 5	7	1	9 739 118	97 39 118	OIL LINE
HOLDER	10 01 268 4	19	1	9 739 386	97 39 386	CRANKCASE BREATHER
HOLDER	10 01 268 5	3	1	9 739 140	97 39 140	FLAME STARTING SYSTEM
HOLDER	10 02 091 7	8	1	9 739 271	97 39 271	CONNECTING LINE
HOLDER	10 02 091 8	14	1	9 739 358	97 39 358	EXHAUST GAS RECIRCUL.ATT
HOLDER	10 02 092 1	1	1	9 739 366	97 39 366	FASTENING PIECES ASSEMBL
HOLDER	10 02 092 1	26	1	9 739 386	97 39 386	CRANKCASE BREATHER
HOLDER	10 02 095 5	7	4	9 739 366	97 39 366	FASTENING PIECES ASSEMBL
HOLDER	10 03 718 2	4	1	9 739 210	97 39 210	LIQUID COOLING PIPELINE
HOLDER	10 28 506 8	2	1	9 739 366	97 39 366	FASTENING PIECES ASSEMBL
HOLDER	10 28 506 9	4	1	9 739 366	97 39 366	FASTENING PIECES ASSEMBL
HOLDER	10 28 507 0	11	1	9 739 356	97 39 356	PIPELINE INSTALLATION
HOLDER	10 28 507 0	6	1	9 739 366	97 39 366	FASTENING PIECES ASSEMBL
HOLDER	10 34 310 3	21	1	9 739 371	97 39 371	AIR COND. COMPRESSOR A
HOLDER	10 34 310 4	2	1	9 739 344	97 39 344	GENERATOR, PRE-ASSEMBLE
HOLDER	10 34 310 6	11	1	9 739 344	97 39 344	GENERATOR, PRE-ASSEMBLE
HOLDER	10 34 312 6	21	1	9 739 366	97 39 366	FASTENING PIECES ASSEMBL
HOLDER	10 34 312 8	22	1	9 739 366	97 39 366	FASTENING PIECES ASSEMBL
HOLDER	10 48 693 3	35	1	9 739 492	97 39 492	PIPELINE INSTALLATION
HOLDER	69 10 431 08	14	68	6 909 010	69 09 010 08	COLLECTING RING
HOLDER	89 01 014 08	31	1	2 520 034	96 45 984 08	INTERNAL LINING
HOLDER	90 80 704	1	1	9 080 702	90 80 702	CONTROL GEAR
HOLDER	90 80 706	2	1	9 080 702	90 80 702	CONTROL GEAR
HOLDER	97 52 186 08	20	6	2 520	91 53 061 08	CABIN, GLAZED
HOLDER	97 53 845 08	21	6	2 520	91 53 061 08	CABIN, GLAZED
HOLDER 4X20X80	94 66 007 08	68	2	2 550	91 57 751 08	SA FRAME
HOLDER 4X30X95	95 14 733 08	58	7	2 391 001	96 45 719 08	DIESEL ENGINE, PRE-ASSEMB
HOLDER ST	70 42 213 08	29	1	2 520 034	96 45 984 08	INTERNAL LINING
HOLDER X12CrNiS188	92 35 694 08	55	2	2 550	91 57 751 08	SA FRAME
HOLDER X12CrNiS188	92 35 704 08	25	1	3 206	91 52 881 08	PIVOT SECTION
HOLDING ANGLE 2X190X112	97 81 077 08	76	1	2 550	91 57 751 08	SA FRAME
HOLDING PLATE 4X155X50	97 81 204 08	78	12	2 550	91 57 751 08	SA FRAME
HOLLOW SCREW	10 01 272 8	2	6	9 739 127	97 39 127	WATER BLEEDER PIPELINE
HOLLOW SCREW	10 01 273 0	8	2	9 739 282	97 39 282	OVERFLOW-OIL LINE
HOLLOW SCREW	10 01 273 0	25	1	9 739 288	97 39 288	FUEL LINE
HOLLOW SCREW	10 01 273 0	4	6	9 739 292	97 39 292	FUEL LINE
HOLLOW SCREW	10 01 273 0	3	2	9 739 492	97 39 492	PIPELINE INSTALLATION
HOLLOW SCREW	10 22 232 3	6	1	9 739 243	97 39 243	PISTON COOLING
HOLLOW SCREW	10 22 276 0	2	5	9 739 281	97 39 281	OVERFLOW-OIL LINE
HOLLOW SCREW	10 22 276 3	6	1	9 739 281	97 39 281	OVERFLOW-OIL LINE
HOLLOW SCREW	10 28 515 6	18	1	9 739 288	97 39 288	FUEL LINE
HOLLOW SCREW	10 28 710 8	25	1	9 739 494	97 39 494	ATL ATTACHMENT
HOLLOW SCREW 10S	10 01 272 4	17	1	9 739 349	97 39 349	CONNECTION F.WATER PIPE
HOLLOW SCREW 12 A4D	10 01 200 7	6	1	9 739 355	97 39 355	OIL COOLER ADD-ON
HOLLOW SCREW M10X1X19E	10 01 272 6	15	1	9 739 288	97 39 288	FUEL LINE
HOLLOW SCREW M14X1,5X41,	10 22 277 0	10	1	9 739 282	97 39 282	OVERFLOW-OIL LINE
HOLLOW SCREW M14X1,5X41,	10 22 277 0	15	1	9 739 292	97 39 292	FUEL LINE
HOOD 1.5X411X555	97 29 088 08	18	1	2 550	91 57 751 08	SA FRAME
HOOD 1.5X411X555	97 29 088 08	50	1	3 208 001	91 52 883 08	F-HEAD SECTION
HOOD 1.5X411X555	97 29 088 08	52	1	3 211	91 57 748 08	S PIVOT SECTION
HOOD 1.5X411X555	97 29 088 08	15	1	3 213	91 52 842 08	F-CONNECTING HEAD

Description	Item	Pos.	Quantity	Page	Assembly	Description
HOOD 1.5X411X555	97 29 088 08	20	1	3 214	91 52 843 08	SW HEAD SECTION
HOOD 2X298X327 FE//ZN20//C	97 80 592 08	3	1	2 925 402	96 51 405 08	CAMERA EQUIPMENT SLEWI
HOOK BLOCK 125 DM SPF	91 55 528 08	314	1		LR 1600-2-0	
HOOK WRENCH 155/8	88 51 828 08	40	1	1 750	91 52 394 08	TOOL
HORN 335HZ 24V	61 40 031 08	9	1	2 533 066	96 48 365 08	ELECTRIC ADD-ON PARTS CA
HOSE	10 01 872 9	4	1	9 739 127	97 39 127	WATER BLEEDER PIPELINE
HOSE	51 05 010 08	121	1	2 391 001	96 45 719 08	DIESEL ENGINE, PRE-ASSEMB
HOSE 1000	47 09 018 08	33	3	1 750	91 52 394 08	TOOL
HOSE 2000	47 09 019 08	34	2	1 750	91 52 394 08	TOOL
HOSE 22X65 -1	10 01 263 2	28	1	9 739 494	97 39 494	ATL ATTACHMENT
HOSE 4	59 10 053 08	14	10	2 520 032	96 45 980 08	WINDSHIELD WASHER INSTAL
HOSE ASS CPL. 1SC 0,22M	96 51 592 08	313	1	2 997	91 56 539 08	HOSE LINES SUPERSTRUCT
HOSE ASS CPL. 1SC 0,34M	92 67 113 08	197	1	2 997	91 56 539 08	HOSE LINES SUPERSTRUCT
HOSE ASS CPL. 1SC 0,3M	92 76 379 08	1406	1	2 975 061	96 47 201 08	HOSES WINCH 2
HOSE ASS CPL. 1SC 0,3M	92 76 379 08	1406	1	2 975 118	96 47 200 08	HOSES WINCH 1
HOSE ASS CPL. 1SC 0,48M	92 88 791 08	309	1	2 997	91 56 539 08	HOSE LINES SUPERSTRUCT
HOSE ASS CPL. 1SC 0,4M	92 60 254 08	342	1	2 997	91 56 539 08	HOSE LINES SUPERSTRUCT
HOSE ASS CPL. 1SC 0,58M	92 84 682 08	190	1	2 997	91 56 539 08	HOSE LINES SUPERSTRUCT
HOSE ASS CPL. 1SC 0,5M	92 60 981 08	1459	1	2 976 204	96 47 202 08	HOSE LINES 2 SLEWING GEA
HOSE ASS CPL. 1SC 0,64M	92 68 546 08	243	1	2 997	91 56 539 08	HOSE LINES SUPERSTRUCT
HOSE ASS CPL. 1SC 0,66M	92 61 198 08	307	1	2 997	91 56 539 08	HOSE LINES SUPERSTRUCT
HOSE ASS CPL. 1SC 0,66M	92 97 592 08	1452	1	2 976 701	96 47 196 08	HOSE LINES PUMP 12
HOSE ASS CPL. 1SC 0,6M	92 96 492 08	182	1	2 997	91 56 539 08	HOSE LINES SUPERSTRUCT
HOSE ASS CPL. 1SC 0,72M	92 76 816 08	386	1	2 997	91 56 539 08	HOSE LINES SUPERSTRUCT
HOSE ASS CPL. 1SC 0,72M	96 42 753 08	1466	1	2 976 204	96 47 202 08	HOSE LINES 2 SLEWING GEA
HOSE ASS CPL. 1SC 0,82M	92 63 790 08	333	1	2 997	91 56 539 08	HOSE LINES SUPERSTRUCT
HOSE ASS CPL. 1SC 0,88M	92 75 502 08	308	1	2 997	91 56 539 08	HOSE LINES SUPERSTRUCT
HOSE ASS CPL. 1SC 0,8M	96 25 348 08	219	1	2 997	91 56 539 08	HOSE LINES SUPERSTRUCT
HOSE ASS CPL. 1SC 0,96M	92 63 791 08	807	1	1 997	91 52 512 08	HOSE LINES CRAWLER
HOSE ASS CPL. 1SC 1,04M	92 93 776 08	385	1	2 997	91 56 539 08	HOSE LINES SUPERSTRUCT
HOSE ASS CPL. 1SC 1,0M	92 60 582 08	186	1	2 997	91 56 539 08	HOSE LINES SUPERSTRUCT
HOSE ASS CPL. 1SC 1,26M	92 80 465 08	304	1	2 997	91 56 539 08	HOSE LINES SUPERSTRUCT
HOSE ASS CPL. 1SC 1,2M	92 32 713 08	1460	1	2 976 204	96 47 202 08	HOSE LINES 2 SLEWING GEA
HOSE ASS CPL. 1SC 1,3M	96 52 075 08	343	1	2 997	91 56 539 08	HOSE LINES SUPERSTRUCT
HOSE ASS CPL. 1SC 1,46M	92 61 225 08	327	1	2 997	91 56 539 08	HOSE LINES SUPERSTRUCT
HOSE ASS CPL. 1SC 1,46M	92 76 122 08	271	1	2 997	91 56 539 08	HOSE LINES SUPERSTRUCT
HOSE ASS CPL. 1SC 2,0M	96 24 770 08	1223	1	2 978 101	96 47 912 08	HOSE LINES MOUNTING INST
HOSE ASS CPL. 1SC 2,3M	96 17 986 08	1385	1	2 975 191	96 48 196 08	HOSE LINES MOUNTING JACK
HOSE ASS CPL. 1SC 2,7M	92 76 383 08	326	1	2 997	91 56 539 08	HOSE LINES SUPERSTRUCT
HOSE ASS CPL. 1SN 0,2M	92 15 736 08	747	1	1 997	91 52 512 08	HOSE LINES CRAWLER
HOSE ASS CPL. 1SN 0,56M	92 13 504 08	384	1	2 997	91 56 539 08	HOSE LINES SUPERSTRUCT
HOSE ASS CPL. 1SN 0,56M	92 87 111 08	375	1	2 997	91 56 539 08	HOSE LINES SUPERSTRUCT
HOSE ASS CPL. 1SN 0,5M	92 15 391 08	231	1	2 997	91 56 539 08	HOSE LINES SUPERSTRUCT
HOSE ASS CPL. 1SN 0,7M	92 61 308 08	229	1	2 997	91 56 539 08	HOSE LINES SUPERSTRUCT
HOSE ASS CPL. 1SN 0,82M	96 52 068 08	228	1	2 997	91 56 539 08	HOSE LINES SUPERSTRUCT
HOSE ASS CPL. 1SN 0,84M	96 54 781 08	1481	1	2 977 005	96 48 195 08	HOSE LINES ADD HYDR
HOSE ASS CPL. 1SN 0,86M	92 26 313 08	221	1	2 997	91 56 539 08	HOSE LINES SUPERSTRUCT
HOSE ASS CPL. 1SN 0,8M	96 49 596 08	225	1	2 997	91 56 539 08	HOSE LINES SUPERSTRUCT
HOSE ASS CPL. 1SN 0,8M	96 49 599 08	235	1	2 997	91 56 539 08	HOSE LINES SUPERSTRUCT
HOSE ASS CPL. 1SN 0,94M	96 49 598 08	232	1	2 997	91 56 539 08	HOSE LINES SUPERSTRUCT
HOSE ASS CPL. 1SN 0,96M	92 97 527 08	226	1	2 997	91 56 539 08	HOSE LINES SUPERSTRUCT
HOSE ASS CPL. 1SN 0,98M	96 26 895 08	227	1	2 997	91 56 539 08	HOSE LINES SUPERSTRUCT
HOSE ASS CPL. 1SN 1,0M	92 76 051 08	377	1	2 997	91 56 539 08	HOSE LINES SUPERSTRUCT
HOSE ASS CPL. 1SN 1,0M	92 97 467 08	813	2	1 997	91 52 512 08	HOSE LINES CRAWLER
HOSE ASS CPL. 1SN 1,0M	92 97 467 08	234	1	2 997	91 56 539 08	HOSE LINES SUPERSTRUCT
HOSE ASS CPL. 1SN 1,2M	92 97 579 08	376	1	2 997	91 56 539 08	HOSE LINES SUPERSTRUCT
HOSE ASS CPL. 1SN 1,34M	96 49 595 08	223	1	2 997	91 56 539 08	HOSE LINES SUPERSTRUCT
HOSE ASS CPL. 1SN 1,36M	92 06 036 08	242	1	2 997	91 56 539 08	HOSE LINES SUPERSTRUCT
HOSE ASS CPL. 1SN 1,44M	96 49 594 08	222	1	2 997	91 56 539 08	HOSE LINES SUPERSTRUCT
HOSE ASS CPL. 1SN 1,55M	92 93 381 08	740	1	1 997	91 52 512 08	HOSE LINES CRAWLER

Description	Item	Pos.	Quantity	Page	Assembly	Description
HOSE ASS CPL. 1SN 1,55M	96 27 618 08	389	1	2 997	91 56 539 08	HOSE LINES SUPERSTRUCT
HOSE ASS CPL. 1SN 1,55M	96 46 874 08	236	1	2 997	91 56 539 08	HOSE LINES SUPERSTRUCT
HOSE ASS CPL. 1SN 1,5M	96 54 337 08	1482	1	2 977 005	96 48 195 08	HOSE LINES ADD HYDR
HOSE ASS CPL. 1SN 1,6M	92 74 292 08	224	1	2 997	91 56 539 08	HOSE LINES SUPERSTRUCT
HOSE ASS CPL. 1SN 1,7M	92 75 706 08	1249	1	2 977 201	96 48 618 08	HOSES PUMP 6
HOSE ASS CPL. 1SN 1,7M	92 75 706 08	355	1	2 997	91 56 539 08	HOSE LINES SUPERSTRUCT
HOSE ASS CPL. 1SN 1,7M	92 87 633 08	357	1	2 997	91 56 539 08	HOSE LINES SUPERSTRUCT
HOSE ASS CPL. 1SN 2,05M	92 96 216 08	237	1	2 997	91 56 539 08	HOSE LINES SUPERSTRUCT
HOSE ASS CPL. 1SN 2,1M	92 66 115 08	809	1	1 997	91 52 512 08	HOSE LINES CRAWLER
HOSE ASS CPL. 1SN 2,6M	92 75 709 08	837	2	1 997	91 52 512 08	HOSE LINES CRAWLER
HOSE ASS CPL. 1SN 3,0M	92 68 364 08	233	1	2 997	91 56 539 08	HOSE LINES SUPERSTRUCT
HOSE ASS CPL. 2755 0,46M	96 49 579 08	1210	1	2 978 204	96 47 114 08	HOSE LINES
HOSE ASS CPL. 2755 0,54M	92 87 114 08	1211	1	2 978 204	96 47 114 08	HOSE LINES
HOSE ASS CPL. 2755 0,62M	92 18 495 08	391	1	2 997	91 56 539 08	HOSE LINES SUPERSTRUCT
HOSE ASS CPL. 2755 0,6M	92 22 817 08	359	1	2 997	91 56 539 08	HOSE LINES SUPERSTRUCT
HOSE ASS CPL. 2755 0,74M	96 51 591 08	1461	1	2 976 204	96 47 202 08	HOSE LINES 2 SLEWING GEA
HOSE ASS CPL. 2755 0,76M	96 43 235 08	392	1	2 997	91 56 539 08	HOSE LINES SUPERSTRUCT
HOSE ASS CPL. 2755 0,78M	92 60 732 08	358	1	2 997	91 56 539 08	HOSE LINES SUPERSTRUCT
HOSE ASS CPL. 2755 0,7M	92 28 969 08	382	1	2 997	91 56 539 08	HOSE LINES SUPERSTRUCT
HOSE ASS CPL. 2755 0,84M	96 51 573 08	1451	1	2 976 701	96 47 196 08	HOSE LINES PUMP 12
HOSE ASS CPL. 2755 0,86M	96 51 896 08	381	1	2 997	91 56 539 08	HOSE LINES SUPERSTRUCT
HOSE ASS CPL. 2755 0,88M	96 52 067 08	211	1	2 997	91 56 539 08	HOSE LINES SUPERSTRUCT
HOSE ASS CPL. 2755 0,8M	96 51 572 08	1450	1	2 976 701	96 47 196 08	HOSE LINES PUMP 12
HOSE ASS CPL. 2755 0,96M	92 45 280 08	1222	1	2 978 101	96 47 912 08	HOSE LINES MOUNTING INST
HOSE ASS CPL. 2755 0,9M	96 52 066 08	210	1	2 997	91 56 539 08	HOSE LINES SUPERSTRUCT
HOSE ASS CPL. 2755 1,02M	92 96 166 08	1462	1	2 976 204	96 47 202 08	HOSE LINES 2 SLEWING GEA
HOSE ASS CPL. 2755 1,04M	92 27 352 08	1483	1	2 977 005	96 48 195 08	HOSE LINES ADD HYDR
HOSE ASS CPL. 2755 1,06M	92 44 585 08	383	1	2 997	91 56 539 08	HOSE LINES SUPERSTRUCT
HOSE ASS CPL. 2755 1,12M	92 56 341 08	1221	1	2 978 101	96 47 912 08	HOSE LINES MOUNTING INST
HOSE ASS CPL. 2755 1,2M	96 51 561 08	212	1	2 997	91 56 539 08	HOSE LINES SUPERSTRUCT
HOSE ASS CPL. 2755 1,3M	92 40 956 08	746	1	1 997	91 52 512 08	HOSE LINES CRAWLER
HOSE ASS CPL. 2755 1,42M	92 80 222 08	1220	2	2 978 101	96 47 912 08	HOSE LINES MOUNTING INST
HOSE ASS CPL. 2755 1,55M	96 51 562 08	213	1	2 997	91 56 539 08	HOSE LINES SUPERSTRUCT
HOSE ASS CPL. 2755 1,65M	92 20 800 08	312	2	2 997	91 56 539 08	HOSE LINES SUPERSTRUCT
HOSE ASS CPL. 2755 1,75M	92 29 002 08	301	1	2 997	91 56 539 08	HOSE LINES SUPERSTRUCT
HOSE ASS CPL. 2755 1,7M	92 40 284 08	302	1	2 997	91 56 539 08	HOSE LINES SUPERSTRUCT
HOSE ASS CPL. 2755 1,8M	92 64 556 08	400	1	2 997	91 56 539 08	HOSE LINES SUPERSTRUCT
HOSE ASS CPL. 2755 1,9M	92 48 756 08	390	1	2 997	91 56 539 08	HOSE LINES SUPERSTRUCT
HOSE ASS CPL. 2755 2,05M	92 61 208 08	1455	1	2 976 204	96 47 202 08	HOSE LINES 2 SLEWING GEA
HOSE ASS CPL. 2755 2,2M	92 18 746 08	812	1	1 997	91 52 512 08	HOSE LINES CRAWLER
HOSE ASS CPL. 2755 2,35M	92 19 240 08	1456	1	2 976 204	96 47 202 08	HOSE LINES 2 SLEWING GEA
HOSE ASS CPL. 2755 3,4M	96 20 654 08	802	4	1 997	91 52 512 08	HOSE LINES CRAWLER
HOSE ASS CPL. 2755 3,8M	92 87 562 08	(1880)	8	1 975 006	91 52 509 08	ADD. HYDR. SUPPORTING RA
HOSE ASS CPL. 2SN 0,23M	92 74 496 08	328	1	2 997	91 56 539 08	HOSE LINES SUPERSTRUCT
HOSE ASS CPL. 2SN 0,24M	96 52 045 08	122	1	2 997	91 56 539 08	HOSE LINES SUPERSTRUCT
HOSE ASS CPL. 2SN 0,25M	92 76 973 08	1405	1	2 975 061	96 47 201 08	HOSES WINCH 2
HOSE ASS CPL. 2SN 0,25M	92 76 973 08	1405	1	2 975 118	96 47 200 08	HOSES WINCH 1
HOSE ASS CPL. 2SN 0,2M	92 80 057 08	185	1	2 997	91 56 539 08	HOSE LINES SUPERSTRUCT
HOSE ASS CPL. 2SN 0,32M	92 93 259 08	401	2	2 997	91 56 539 08	HOSE LINES SUPERSTRUCT
HOSE ASS CPL. 2SN 0,33M	92 09 765 08	398	1	2 997	91 56 539 08	HOSE LINES SUPERSTRUCT
HOSE ASS CPL. 2SN 0,33M	92 32 286 08	193	1	2 997	91 56 539 08	HOSE LINES SUPERSTRUCT
HOSE ASS CPL. 2SN 0,35M	92 66 576 08	188	1	2 997	91 56 539 08	HOSE LINES SUPERSTRUCT
HOSE ASS CPL. 2SN 0,35M	92 66 576 08	192	1	2 997	91 56 539 08	HOSE LINES SUPERSTRUCT
HOSE ASS CPL. 2SN 0,35M	92 76 161 08	1404	1	2 975 061	96 47 201 08	HOSES WINCH 2
HOSE ASS CPL. 2SN 0,35M	92 76 161 08	1404	1	2 975 118	96 47 200 08	HOSES WINCH 1
HOSE ASS CPL. 2SN 0,35M	92 87 660 08	394	1	2 997	91 56 539 08	HOSE LINES SUPERSTRUCT
HOSE ASS CPL. 2SN 0,41M	96 51 589 08	1402	1	2 975 061	96 47 201 08	HOSES WINCH 2
HOSE ASS CPL. 2SN 0,41M	96 51 589 08	1402	1	2 975 118	96 47 200 08	HOSES WINCH 1
HOSE ASS CPL. 2SN 0,42M	92 80 056 08	198	1	2 997	91 56 539 08	HOSE LINES SUPERSTRUCT
HOSE ASS CPL. 2SN 0,43M	96 51 596 08	329	1	2 997	91 56 539 08	HOSE LINES SUPERSTRUCT

Description	Item	Pos.	Quantity	Page	Assembly	Description
HOSE ASS CPL. 2SN 0,43M	96 51 596 08	330	1	2 997	91 56 539 08	HOSE LINES SUPERSTRUCT
HOSE ASS CPL. 2SN 0,46M	96 51 593 08	316	1	2 997	91 56 539 08	HOSE LINES SUPERSTRUCT
HOSE ASS CPL. 2SN 0,48M	92 99 231 08	1213	1	2 978 204	96 47 114 08	HOSE LINES
HOSE ASS CPL. 2SN 0,48M	96 22 558 08	1216	1	2 978 204	96 47 114 08	HOSE LINES
HOSE ASS CPL. 2SN 0,48M	96 51 588 08	196	1	2 997	91 56 539 08	HOSE LINES SUPERSTRUCT
HOSE ASS CPL. 2SN 0,4M	92 24 554 08	264	1	2 997	91 56 539 08	HOSE LINES SUPERSTRUCT
HOSE ASS CPL. 2SN 0,4M	92 24 554 08	397	1	2 997	91 56 539 08	HOSE LINES SUPERSTRUCT
HOSE ASS CPL. 2SN 0,4M	92 76 147 08	1382	1	2 975 191	96 48 196 08	HOSE LINES MOUNTING JACK
HOSE ASS CPL. 2SN 0,4M	92 80 060 08	331	1	2 997	91 56 539 08	HOSE LINES SUPERSTRUCT
HOSE ASS CPL. 2SN 0,4M	92 84 715 08	124	1	2 997	91 56 539 08	HOSE LINES SUPERSTRUCT
HOSE ASS CPL. 2SN 0,51M	92 93 119 08	1214	1	2 978 204	96 47 114 08	HOSE LINES
HOSE ASS CPL. 2SN 0,54M	96 24 385 08	365	1	2 997	91 56 539 08	HOSE LINES SUPERSTRUCT
HOSE ASS CPL. 2SN 0,54M	96 29 580 08	215	1	2 997	91 56 539 08	HOSE LINES SUPERSTRUCT
HOSE ASS CPL. 2SN 0,56M	92 84 567 08	216	1	2 997	91 56 539 08	HOSE LINES SUPERSTRUCT
HOSE ASS CPL. 2SN 0,58M	96 54 722 08	1212	1	2 978 204	96 47 114 08	HOSE LINES
HOSE ASS CPL. 2SN 0,5M	92 16 071 08	379	1	2 997	91 56 539 08	HOSE LINES SUPERSTRUCT
HOSE ASS CPL. 2SN 0,5M	92 68 659 08	265	1	2 997	91 56 539 08	HOSE LINES SUPERSTRUCT
HOSE ASS CPL. 2SN 0,62M	92 76 164 08	125	1	2 997	91 56 539 08	HOSE LINES SUPERSTRUCT
HOSE ASS CPL. 2SN 0,62M	96 51 914 08	1215	1	2 978 204	96 47 114 08	HOSE LINES
HOSE ASS CPL. 2SN 0,62M	96 51 914 08	1217	1	2 978 204	96 47 114 08	HOSE LINES
HOSE ASS CPL. 2SN 0,64M	96 51 590 08	1403	1	2 975 061	96 47 201 08	HOSES WINCH 2
HOSE ASS CPL. 2SN 0,64M	96 51 590 08	1403	1	2 975 118	96 47 200 08	HOSES WINCH 1
HOSE ASS CPL. 2SN 0,66M	96 51 587 08	187	1	2 997	91 56 539 08	HOSE LINES SUPERSTRUCT
HOSE ASS CPL. 2SN 0,6M	92 80 058 08	366	1	2 997	91 56 539 08	HOSE LINES SUPERSTRUCT
HOSE ASS CPL. 2SN 0,6M	92 80 058 08	399	1	2 997	91 56 539 08	HOSE LINES SUPERSTRUCT
HOSE ASS CPL. 2SN 0,6M	92 88 897 08	354	1	2 997	91 56 539 08	HOSE LINES SUPERSTRUCT
HOSE ASS CPL. 2SN 0,72M	96 41 931 08	361	1	2 997	91 56 539 08	HOSE LINES SUPERSTRUCT
HOSE ASS CPL. 2SN 0,78M	92 76 428 08	184	1	2 997	91 56 539 08	HOSE LINES SUPERSTRUCT
HOSE ASS CPL. 2SN 0,78M	92 76 838 08	1384	1	2 975 191	96 48 196 08	HOSE LINES MOUNTING JACK
HOSE ASS CPL. 2SN 0,7M	92 65 600 08	(95)	2	2 976 203	92 27 489 08	ADDL.HYDR.F.PIN PULLING DE
HOSE ASS CPL. 2SN 0,7M	92 68 678 08	274	1	2 997	91 56 539 08	HOSE LINES SUPERSTRUCT
HOSE ASS CPL. 2SN 0,7M	96 33 357 08	341	1	2 997	91 56 539 08	HOSE LINES SUPERSTRUCT
HOSE ASS CPL. 2SN 0,86M	96 49 576 08	360	1	2 997	91 56 539 08	HOSE LINES SUPERSTRUCT
HOSE ASS CPL. 2SN 0,86M	96 51 917 08	320	1	2 997	91 56 539 08	HOSE LINES SUPERSTRUCT
HOSE ASS CPL. 2SN 0,8M	92 27 451 08	1401	1	2 975 061	96 47 201 08	HOSES WINCH 2
HOSE ASS CPL. 2SN 0,8M	92 27 451 08	1401	1	2 975 118	96 47 200 08	HOSES WINCH 1
HOSE ASS CPL. 2SN 0,8M	92 27 451 08	362	1	2 997	91 56 539 08	HOSE LINES SUPERSTRUCT
HOSE ASS CPL. 2SN 0,8M	96 52 071 08	322	1	2 997	91 56 539 08	HOSE LINES SUPERSTRUCT
HOSE ASS CPL. 2SN 0,92M	92 76 776 08	393	1	2 997	91 56 539 08	HOSE LINES SUPERSTRUCT
HOSE ASS CPL. 2SN 0,92M	96 52 046 08	123	1	2 997	91 56 539 08	HOSE LINES SUPERSTRUCT
HOSE ASS CPL. 2SN 0,94M	92 80 363 08	332	1	2 997	91 56 539 08	HOSE LINES SUPERSTRUCT
HOSE ASS CPL. 2SN 0,9M	96 52 072 08	323	1	2 997	91 56 539 08	HOSE LINES SUPERSTRUCT
HOSE ASS CPL. 2SN 1,0M	92 80 300 08	1383	1	2 975 191	96 48 196 08	HOSE LINES MOUNTING JACK
HOSE ASS CPL. 2SN 1,1M	96 51 560 08	209	1	2 997	91 56 539 08	HOSE LINES SUPERSTRUCT
HOSE ASS CPL. 2SN 1,4M	92 87 596 08	1465	1	2 976 204	96 47 202 08	HOSE LINES 2 SLEWING GEA
HOSE ASS CPL. 2SN 1,55M	96 22 426 08	263	1	2 997	91 56 539 08	HOSE LINES SUPERSTRUCT
HOSE ASS CPL. 2SN 1,5M	96 51 559 08	208	1	2 997	91 56 539 08	HOSE LINES SUPERSTRUCT
HOSE ASS CPL. 2SN 1,75M	92 09 806 08	261	1	2 997	91 56 539 08	HOSE LINES SUPERSTRUCT
HOSE ASS CPL. 2SN 1,7M	92 74 187 08	262	1	2 997	91 56 539 08	HOSE LINES SUPERSTRUCT
HOSE ASS CPL. 2SN 1,85M	92 09 958 08	244	1	2 997	91 56 539 08	HOSE LINES SUPERSTRUCT
HOSE ASS CPL. 2SN 1,85M	92 76 030 08	1247	1	2 977 201	96 48 618 08	HOSES PUMP 6
HOSE ASS CPL. 2SN 1,85M	92 76 030 08	1248	1	2 977 201	96 48 618 08	HOSES PUMP 6
HOSE ASS CPL. 2SN 1,85M	92 87 626 08	338	1	2 997	91 56 539 08	HOSE LINES SUPERSTRUCT
HOSE ASS CPL. 2SN 15,0M	92 87 559 08	90	4	2 976 200	91 44 034 08	AUX.HYDR.PIN EXTRACTION
HOSE ASS CPL. 2SN 15,0M	96 51 586 08	(1371)	2	2 970 081	96 50 495 08	ADDL.HYDR.F.PIN PULLING DE
HOSE ASS CPL. 2SN 2,0M	92 09 849 08	317	1	2 997	91 56 539 08	HOSE LINES SUPERSTRUCT
HOSE ASS CPL. 2SN 2,55M	96 51 595 08	324	1	2 997	91 56 539 08	HOSE LINES SUPERSTRUCT
HOSE ASS CPL. 2SN 2,5M	92 97 568 08	339	2	2 997	91 56 539 08	HOSE LINES SUPERSTRUCT
HOSE ASS CPL. 2SN 2,65M	96 32 001 08	838	2	1 997	91 52 512 08	HOSE LINES CRAWLER
HOSE ASS CPL. 2SN 2,7M	92 10 438 08	363	1	2 997	91 56 539 08	HOSE LINES SUPERSTRUCT

Description	Item	Pos.	Quantity	Page	Assembly	Description
HOSE ASS CPL. 2SN 2,7M	96 52 073 08	325	1	2 997	91 56 539 08	HOSE LINES SUPERSTRUCT
HOSE ASS CPL. 2SN 3,0M	92 84 646 08	(1370)	2	2 970 081	96 50 495 08	ADDL.HYDR.F.PIN PULLING DE
HOSE ASS CPL. 2SN 3,6M	92 12 548 08	364	1	2 997	91 56 539 08	HOSE LINES SUPERSTRUCT
HOSE ASS CPL. 2SN 7,9M	96 51 606 08	368	1	2 997	91 56 539 08	HOSE LINES SUPERSTRUCT
HOSE ASS CPL. 2TE 0,15M	96 27 578 08	1218	1	2 978 204	96 47 114 08	HOSE LINES
HOSE ASS CPL. 2TE 0,22M	96 49 567 08	1224	1	2 978 101	96 47 912 08	HOSE LINES MOUNTING INST
HOSE ASS CPL. 2TE 0,26M	96 37 039 08	189	1	2 997	91 56 539 08	HOSE LINES SUPERSTRUCT
HOSE ASS CPL. 2TE 0,28M	96 54 283 08	396	1	2 997	91 56 539 08	HOSE LINES SUPERSTRUCT
HOSE ASS CPL. 2TE 0,32M	92 66 122 08	314	1	2 997	91 56 539 08	HOSE LINES SUPERSTRUCT
HOSE ASS CPL. 2TE 0,32M	92 76 407 08	1407	1	2 975 061	96 47 201 08	HOSES WINCH 2
HOSE ASS CPL. 2TE 0,32M	92 76 407 08	1407	1	2 975 118	96 47 200 08	HOSES WINCH 1
HOSE ASS CPL. 2TE 0,34M	92 80 398 08	178	1	2 997	91 56 539 08	HOSE LINES SUPERSTRUCT
HOSE ASS CPL. 2TE 0,34M	92 87 646 08	1458	1	2 976 204	96 47 202 08	HOSE LINES 2 SLEWING GEA
HOSE ASS CPL. 2TE 0,34M	92 87 646 08	1464	1	2 976 204	96 47 202 08	HOSE LINES 2 SLEWING GEA
HOSE ASS CPL. 2TE 0,34M	92 87 646 08	195	1	2 997	91 56 539 08	HOSE LINES SUPERSTRUCT
HOSE ASS CPL. 2TE 0,38M	92 87 508 08	120	1	2 997	91 56 539 08	HOSE LINES SUPERSTRUCT
HOSE ASS CPL. 2TE 0,3M	92 26 702 08	1219	1	2 978 204	96 47 114 08	HOSE LINES
HOSE ASS CPL. 2TE 0,3M	92 96 377 08	194	1	2 997	91 56 539 08	HOSE LINES SUPERSTRUCT
HOSE ASS CPL. 2TE 0,43M	92 87 642 08	191	1	2 997	91 56 539 08	HOSE LINES SUPERSTRUCT
HOSE ASS CPL. 2TE 0,43M	96 33 352 08	1408	1	2 975 061	96 47 201 08	HOSES WINCH 2
HOSE ASS CPL. 2TE 0,43M	96 33 352 08	1408	1	2 975 118	96 47 200 08	HOSES WINCH 1
HOSE ASS CPL. 2TE 0,45M	92 76 109 08	1409	1	2 975 061	96 47 201 08	HOSES WINCH 2
HOSE ASS CPL. 2TE 0,45M	92 76 109 08	1409	1	2 975 118	96 47 200 08	HOSES WINCH 1
HOSE ASS CPL. 2TE 0,46M	92 65 663 08	239	1	2 997	91 56 539 08	HOSE LINES SUPERSTRUCT
HOSE ASS CPL. 2TE 0,47M	92 80 172 08	1454	1	2 976 701	96 47 196 08	HOSE LINES PUMP 12
HOSE ASS CPL. 2TE 0,47M	96 31 691 08	181	1	2 997	91 56 539 08	HOSE LINES SUPERSTRUCT
HOSE ASS CPL. 2TE 0,48M	92 87 505 08	745	1	1 997	91 52 512 08	HOSE LINES CRAWLER
HOSE ASS CPL. 2TE 0,48M	92 87 505 08	395	2	2 997	91 56 539 08	HOSE LINES SUPERSTRUCT
HOSE ASS CPL. 2TE 0,4M	92 60 954 08	257	1	2 997	91 56 539 08	HOSE LINES SUPERSTRUCT
HOSE ASS CPL. 2TE 0,4M	96 49 535 08	805	1	1 997	91 52 512 08	HOSE LINES CRAWLER
HOSE ASS CPL. 2TE 0,52M	92 96 106 08	808	1	1 997	91 52 512 08	HOSE LINES CRAWLER
HOSE ASS CPL. 2TE 0,52M	92 96 106 08	245	1	2 997	91 56 539 08	HOSE LINES SUPERSTRUCT
HOSE ASS CPL. 2TE 0,52M	96 51 604 08	351	1	2 997	91 56 539 08	HOSE LINES SUPERSTRUCT
HOSE ASS CPL. 2TE 0,54M	96 28 573 08	352	1	2 997	91 56 539 08	HOSE LINES SUPERSTRUCT
HOSE ASS CPL. 2TE 0,56M	92 87 641 08	1453	1	2 976 701	96 47 196 08	HOSE LINES PUMP 12
HOSE ASS CPL. 2TE 0,58M	92 69 908 08	353	1	2 997	91 56 539 08	HOSE LINES SUPERSTRUCT
HOSE ASS CPL. 2TE 0,58M	92 72 931 08	255	1	2 997	91 56 539 08	HOSE LINES SUPERSTRUCT
HOSE ASS CPL. 2TE 0,5M	92 30 874 08	248	1	2 997	91 56 539 08	HOSE LINES SUPERSTRUCT
HOSE ASS CPL. 2TE 0,5M	92 60 417 08	256	1	2 997	91 56 539 08	HOSE LINES SUPERSTRUCT
HOSE ASS CPL. 2TE 0,5M	92 69 710 08	350	1	2 997	91 56 539 08	HOSE LINES SUPERSTRUCT
HOSE ASS CPL. 2TE 0,5M	96 49 593 08	254	1	2 997	91 56 539 08	HOSE LINES SUPERSTRUCT
HOSE ASS CPL. 2TE 0,62M	92 88 722 08	179	1	2 997	91 56 539 08	HOSE LINES SUPERSTRUCT
HOSE ASS CPL. 2TE 0,64M	92 76 825 08	121	1	2 997	91 56 539 08	HOSE LINES SUPERSTRUCT
HOSE ASS CPL. 2TE 0,64M	92 76 825 08	252	1	2 997	91 56 539 08	HOSE LINES SUPERSTRUCT
HOSE ASS CPL. 2TE 0,64M	96 39 296 08	380	1	2 997	91 56 539 08	HOSE LINES SUPERSTRUCT
HOSE ASS CPL. 2TE 0,66M	92 99 240 08	432	1	2 997	91 56 539 08	HOSE LINES SUPERSTRUCT
HOSE ASS CPL. 2TE 0,68M	96 40 959 08	1463	1	2 976 204	96 47 202 08	HOSE LINES 2 SLEWING GEA
HOSE ASS CPL. 2TE 0,68M	96 40 959 08	251	1	2 997	91 56 539 08	HOSE LINES SUPERSTRUCT
HOSE ASS CPL. 2TE 0,74M	96 38 237 08	199	1	2 997	91 56 539 08	HOSE LINES SUPERSTRUCT
HOSE ASS CPL. 2TE 0,74M	96 42 737 08	259	1	2 997	91 56 539 08	HOSE LINES SUPERSTRUCT
HOSE ASS CPL. 2TE 0,76M	92 26 284 08	247	1	2 997	91 56 539 08	HOSE LINES SUPERSTRUCT
HOSE ASS CPL. 2TE 0,82M	96 24 526 08	272	1	2 997	91 56 539 08	HOSE LINES SUPERSTRUCT
HOSE ASS CPL. 2TE 0,86M	92 64 932 08	180	1	2 997	91 56 539 08	HOSE LINES SUPERSTRUCT
HOSE ASS CPL. 2TE 0,86M	96 17 203 08	834	2	1 997	91 52 512 08	HOSE LINES CRAWLER
HOSE ASS CPL. 2TE 0,88M	96 47 719 08	238	1	2 997	91 56 539 08	HOSE LINES SUPERSTRUCT
HOSE ASS CPL. 2TE 0,88M	96 47 719 08	240	1	2 997	91 56 539 08	HOSE LINES SUPERSTRUCT
HOSE ASS CPL. 2TE 0,8M	92 66 066 08	183	1	2 997	91 56 539 08	HOSE LINES SUPERSTRUCT
HOSE ASS CPL. 2TE 0,8M	92 66 066 08	321	1	2 997	91 56 539 08	HOSE LINES SUPERSTRUCT
HOSE ASS CPL. 2TE 0,92M	92 87 176 08	249	1	2 997	91 56 539 08	HOSE LINES SUPERSTRUCT
HOSE ASS CPL. 2TE 0,96M	92 97 535 08	246	1	2 997	91 56 539 08	HOSE LINES SUPERSTRUCT

Description	Item	Pos.	Quantity	Page	Assembly	Description
HOSE ASS CPL. 2TE 0,96M	92 97 535 08	356	1	2 997	91 56 539 08	HOSE LINES SUPERSTRUCT
HOSE ASS CPL. 2TE 0,9M	92 76 814 08	337	1	2 997	91 56 539 08	HOSE LINES SUPERSTRUCT
HOSE ASS CPL. 2TE 0,9M	92 84 719 08	367	1	2 997	91 56 539 08	HOSE LINES SUPERSTRUCT
HOSE ASS CPL. 2TE 1,04M	96 49 597 08	230	1	2 997	91 56 539 08	HOSE LINES SUPERSTRUCT
HOSE ASS CPL. 2TE 1,0M	92 80 170 08	334	1	2 997	91 56 539 08	HOSE LINES SUPERSTRUCT
HOSE ASS CPL. 2TE 1,0M	96 51 610 08	378	1	2 997	91 56 539 08	HOSE LINES SUPERSTRUCT
HOSE ASS CPL. 2TE 1,15M	92 76 775 08	373	1	2 997	91 56 539 08	HOSE LINES SUPERSTRUCT
HOSE ASS CPL. 2TE 1,18M	96 49 589 08	371	1	2 997	91 56 539 08	HOSE LINES SUPERSTRUCT
HOSE ASS CPL. 2TE 1,1M	92 35 237 08	1480	1	2 977 005	96 48 195 08	HOSE LINES ADD HYDR
HOSE ASS CPL. 2TE 1,1M	92 65 761 08	315	1	2 997	91 56 539 08	HOSE LINES SUPERSTRUCT
HOSE ASS CPL. 2TE 1,26M	92 70 110 08	310	1	2 997	91 56 539 08	HOSE LINES SUPERSTRUCT
HOSE ASS CPL. 2TE 1,34M	92 64 194 08	305	1	2 997	91 56 539 08	HOSE LINES SUPERSTRUCT
HOSE ASS CPL. 2TE 1,36M	92 64 954 08	258	1	2 997	91 56 539 08	HOSE LINES SUPERSTRUCT
HOSE ASS CPL. 2TE 1,3M	92 60 465 08	804	1	1 997	91 52 512 08	HOSE LINES CRAWLER
HOSE ASS CPL. 2TE 1,3M	92 76 977 08	803	1	1 997	91 52 512 08	HOSE LINES CRAWLER
HOSE ASS CPL. 2TE 1,3M	92 96 119 08	372	1	2 997	91 56 539 08	HOSE LINES SUPERSTRUCT
HOSE ASS CPL. 2TE 1,46M	92 65 763 08	273	1	2 997	91 56 539 08	HOSE LINES SUPERSTRUCT
HOSE ASS CPL. 2TE 1,46M	96 25 943 08	319	1	2 997	91 56 539 08	HOSE LINES SUPERSTRUCT
HOSE ASS CPL. 2TE 1,55M	92 93 122 08	318	1	2 997	91 56 539 08	HOSE LINES SUPERSTRUCT
HOSE ASS CPL. 2TE 1,55M	96 51 567 08	253	1	2 997	91 56 539 08	HOSE LINES SUPERSTRUCT
HOSE ASS CPL. 2TE 1,6M	96 18 625 08	335	1	2 997	91 56 539 08	HOSE LINES SUPERSTRUCT
HOSE ASS CPL. 2TE 1,7M	92 61 392 08	260	1	2 997	91 56 539 08	HOSE LINES SUPERSTRUCT
HOSE ASS CPL. 2TE 1,85M	92 60 962 08	250	1	2 997	91 56 539 08	HOSE LINES SUPERSTRUCT
HOSE ASS CPL. 2TE 1,85M	92 76 750 08	806	1	1 997	91 52 512 08	HOSE LINES CRAWLER
HOSE ASS CPL. 2TE 2,05M	92 60 246 08	220	1	2 997	91 56 539 08	HOSE LINES SUPERSTRUCT
HOSE ASS CPL. 2TE 2,0M	92 99 224 08	241	1	2 997	91 56 539 08	HOSE LINES SUPERSTRUCT
HOSE ASS CPL. 2TE 2,15M	92 61 222 08	832	2	1 997	91 52 512 08	HOSE LINES CRAWLER
HOSE ASS CPL. 2TE 2,1M	92 61 473 08	1457	1	2 976 204	96 47 202 08	HOSE LINES 2 SLEWING GEA
HOSE ASS CPL. 2TE 2,3M	92 88 607 08	336	1	2 997	91 56 539 08	HOSE LINES SUPERSTRUCT
HOSE ASS CPL. 2TE 2,3M	92 88 763 08	388	1	2 997	91 56 539 08	HOSE LINES SUPERSTRUCT
HOSE ASS CPL. 2TE 2,4M	92 61 388 08	1380	1	2 975 191	96 48 196 08	HOSE LINES MOUNTING JACK
HOSE ASS CPL. 2TE 2,55M	92 76 918 08	374	1	2 997	91 56 539 08	HOSE LINES SUPERSTRUCT
HOSE ASS CPL. 2TE 2,5M	96 49 541 08	833	2	1 997	91 52 512 08	HOSE LINES CRAWLER
HOSE ASS CPL. 2TE 2,6M	92 93 167 08	(1842)	2	1 970 161	96 50 706 08	AUX.HYDR.CR.TRACK CARR.4
HOSE ASS CPL. 2TE 2,7M	96 52 074 08	340	1	2 997	91 56 539 08	HOSE LINES SUPERSTRUCT
HOSE ASS CPL. 2TE 2,8M	92 71 131 08	(1843)	2	1 970 161	96 50 706 08	AUX.HYDR.CR.TRACK CARR.4
HOSE ASS CPL. 2TE 3,2M	96 28 615 08	306	1	2 997	91 56 539 08	HOSE LINES SUPERSTRUCT
HOSE ASS CPL. 2TE 3,3M	92 61 496 08	311	1	2 997	91 56 539 08	HOSE LINES SUPERSTRUCT
HOSE ASS CPL. 2TE 3,3M	96 54 282 08	387	1	2 997	91 56 539 08	HOSE LINES SUPERSTRUCT
HOSE ASS CPL. 2TE 4,7M	92 97 516 08	431	1	2 997	91 56 539 08	HOSE LINES SUPERSTRUCT
HOSE ASS CPL. 2TE 5,0M	92 61 458 08	430	1	2 997	91 56 539 08	HOSE LINES SUPERSTRUCT
HOSE ASS CPL. GH134 1,9M	96 51 902 08	(1103)	1	2 831	91 57 754 08	AIR COND. UNIT SUPERSTRU
HOSE ASS CPL. GH134 2,7M	96 54 324 08	(1104)	1	2 831	91 57 754 08	AIR COND. UNIT SUPERSTRU
HOSE ASS CPL. GH134 2,8M	96 54 323 08	(1102)	1	2 831	91 57 754 08	AIR COND. UNIT SUPERSTRU
HOSE ASS CPL. GH134 3,6M	96 54 325 08	(1105)	1	2 831	91 57 754 08	AIR COND. UNIT SUPERSTRU
HOSE ASS CPL. GH134 8,0M	96 54 321 08	(1100)	1	2 831	91 57 754 08	AIR COND. UNIT SUPERSTRU
HOSE ASS CPL. GH134 8,1M	96 54 322 08	(1101)	1	2 831	91 57 754 08	AIR COND. UNIT SUPERSTRU
HOSE ASS CPL. GH466 0,48M	96 51 600 08	346	1	2 997	91 56 539 08	HOSE LINES SUPERSTRUCT
HOSE ASS CPL. GH466 0,62M	96 51 598 08	344	1	2 997	91 56 539 08	HOSE LINES SUPERSTRUCT
HOSE ASS CPL. GH466 0,62M	96 51 601 08	347	1	2 997	91 56 539 08	HOSE LINES SUPERSTRUCT
HOSE ASS CPL. GH466 0,74M	96 51 599 08	345	1	2 997	91 56 539 08	HOSE LINES SUPERSTRUCT
HOSE ASS CPL. GH466 0,78M	96 44 763 08	816	1	1 997	91 52 512 08	HOSE LINES CRAWLER
HOSE ASS CPL. GH466 0,88M	96 52 049 08	741	1	1 997	91 52 512 08	HOSE LINES CRAWLER
HOSE ASS CPL. GH466 0,88M	96 52 049 08	743	1	1 997	91 52 512 08	HOSE LINES CRAWLER
HOSE ASS CPL. GH466 0,92M	96 51 906 08	1486	1	2 977 005	96 48 195 08	HOSE LINES ADD HYDR
HOSE ASS CPL. GH466 1,02M	96 51 905 08	1484	1	2 977 005	96 48 195 08	HOSE LINES ADD HYDR
HOSE ASS CPL. GH466 1,08M	96 51 603 08	349	1	2 997	91 56 539 08	HOSE LINES SUPERSTRUCT
HOSE ASS CPL. GH466 1,0M	96 49 546 08	814	1	1 997	91 52 512 08	HOSE LINES CRAWLER
HOSE ASS CPL. GH466 1,0M	96 51 602 08	348	1	2 997	91 56 539 08	HOSE LINES SUPERSTRUCT
HOSE ASS CPL. GH466 1,12M	96 49 548 08	817	1	1 997	91 52 512 08	HOSE LINES CRAWLER

Description	Item	Pos.	Quantity	Page	Assembly	Description
HOSE ASS CPL. GH466 1,12M	96 49 548 08	1487	1	2 977 005	96 48 195 08	HOSE LINES ADD HYDR
HOSE ASS CPL. GH466 1,15M	96 33 350 08	201	1	2 997	91 56 539 08	HOSE LINES SUPERSTRUCT
HOSE ASS CPL. GH466 1,1M	96 23 356 08	1485	1	2 977 005	96 48 195 08	HOSE LINES ADD HYDR
HOSE ASS CPL. GH466 1,32M	96 49 600 08	200	1	2 997	91 56 539 08	HOSE LINES SUPERSTRUCT
HOSE ASS CPL. GH466 1,34M	96 51 609 08	300	1	2 997	91 56 539 08	HOSE LINES SUPERSTRUCT
HOSE ASS CPL. GH466 1,36M	96 49 547 08	815	1	1 997	91 52 512 08	HOSE LINES CRAWLER
HOSE ASS CPL. GH466 1,46M	96 51 607 08	303	1	2 997	91 56 539 08	HOSE LINES SUPERSTRUCT
HOSE ASS CPL. GH466 1,46M	96 51 607 08	369	1	2 997	91 56 539 08	HOSE LINES SUPERSTRUCT
HOSE ASS CPL. GH466 1,4M	96 51 608 08	370	1	2 997	91 56 539 08	HOSE LINES SUPERSTRUCT
HOSE ASS CPL. GH466 1,5M	96 49 549 08	830	2	1 997	91 52 512 08	HOSE LINES CRAWLER
HOSE ASS CPL. GH466 1,5M	96 51 553 08	202	1	2 997	91 56 539 08	HOSE LINES SUPERSTRUCT
HOSE ASS CPL. GH466 1,6M	96 51 907 08	1245	2	2 977 201	96 48 618 08	HOSES PUMP 6
HOSE ASS CPL. GH466 1,75M	96 36 000 08	742	1	1 997	91 52 512 08	HOSE LINES CRAWLER
HOSE ASS CPL. GH466 1,75M	96 51 554 08	203	1	2 997	91 56 539 08	HOSE LINES SUPERSTRUCT
HOSE ASS CPL. GH466 1,7M	96 49 550 08	831	2	1 997	91 52 512 08	HOSE LINES CRAWLER
HOSE ASS CPL. GH466 1,85M	96 49 545 08	744	1	1 997	91 52 512 08	HOSE LINES CRAWLER
HOSE ASS CPL. GH466 1,8M	96 49 551 08	(1840)	2	1 970 161	96 50 706 08	AUX.HYDR.CR.TRACK CARR.4
HOSE ASS CPL. GH466 2,05M	96 39 243 08	835	2	1 997	91 52 512 08	HOSE LINES CRAWLER
HOSE ASS CPL. GH466 2,0M	96 49 553 08	(1841)	2	1 970 161	96 50 706 08	AUX.HYDR.CR.TRACK CARR.4
HOSE ASS CPL. GH466 2,35M	96 31 973 08	836	2	1 997	91 52 512 08	HOSE LINES CRAWLER
HOSE ASS CPL. GH506 0,62M	96 36 987 08	204	1	2 997	91 56 539 08	HOSE LINES SUPERSTRUCT
HOSE ASS CPL. GH506 0,62M	96 51 909 08	1244	1	2 977 201	96 48 618 08	HOSES PUMP 6
HOSE ASS CPL. GH506 0,74M	96 51 908 08	1243	1	2 977 201	96 48 618 08	HOSES PUMP 6
HOSE ASS CPL. GH506 0,7M	96 51 557 08	205	1	2 997	91 56 539 08	HOSE LINES SUPERSTRUCT
HOSE ASS CPL. GH506 1,44M	96 51 556 08	206	1	2 997	91 56 539 08	HOSE LINES SUPERSTRUCT
HOSE ASS CPL. GH506 1,44M	96 52 047 08	207	1	2 997	91 56 539 08	HOSE LINES SUPERSTRUCT
HOSE ASS CPL. GH506 1,65M	96 28 576 08	214	1	2 997	91 56 539 08	HOSE LINES SUPERSTRUCT
HOSE ASS CPL. HPC 0,22M	96 51 947 08	451	1	2 997	91 56 539 08	HOSE LINES SUPERSTRUCT
HOSE ASS CPL. HPC 1,06M	96 51 948 08	452	1	2 997	91 56 539 08	HOSE LINES SUPERSTRUCT
HOSE ASS CPL. HPC 12,3M	96 54 779 08	455	1	2 997	91 56 539 08	HOSE LINES SUPERSTRUCT
HOSE ASS CPL. HPC 2,5M	92 93 211 08	871	2	1 997	91 52 512 08	HOSE LINES CRAWLER
HOSE ASS CPL. HPC 2,7M	96 52 070 08	453	1	2 997	91 56 539 08	HOSE LINES SUPERSTRUCT
HOSE ASS CPL. HPC 2,9M	96 38 619 08	450	1	2 997	91 56 539 08	HOSE LINES SUPERSTRUCT
HOSE ASS CPL. HPC 2,9M	96 38 619 08	454	1	2 997	91 56 539 08	HOSE LINES SUPERSTRUCT
HOSE ASS CPL. HPC 5,9M	92 09 034 08	870	2	1 997	91 52 512 08	HOSE LINES CRAWLER
HOSE ASS CPL. TFS 1,0M	92 12 619 08	275	1	2 997	91 56 539 08	HOSE LINES SUPERSTRUCT
HOSE ASS CPL. TFS 1,5M	96 23 354 08	(1366)	1	2 393	91 52 787 08	AIR FILTER UNIT CPL.
HOSE BEND 90°	10 03 717 3	2	2	9 739 210	97 39 210	LIQUID COOLING PIPELINE
HOSE CLAMP	55 31 023 08	15	6	2 541	91 52 790 08	ADD HEATING SUPERSTRUCT
HOSE CLAMP 100-104 ST	77 42 237 08	8	2	2 670	91 52 797 08	FUEL TANK CPL.
HOSE CLAMP 100-120 W3	55 08 494 08	132	8	2 391 001	96 45 719 08	DIESEL ENGINE, PRE-ASSEMB
HOSE CLAMP 100-120 W3	55 08 494 08	6	2	2 391 023	96 45 720 08	RADIATOR, PRE-ASSEMBLED
HOSE CLAMP 100-120 W3	55 08 494 08	16	4	2 670	91 52 797 08	FUEL TANK CPL.
HOSE CLAMP 100X120 12-W2	10 03 717 1	2	1	9 739 209	97 39 209	SUCTION NOZZLE
HOSE CLAMP 11-20	55 08 496 08	15	1	2 920 638	96 51 138 08	CONTROL DESK
HOSE CLAMP 130-150 W3	77 42 099 08	10	2	2 393	91 52 787 08	AIR FILTER UNIT CPL.
HOSE CLAMP 140-148 ST	77 42 118 08	11	1	2 393	91 52 787 08	AIR FILTER UNIT CPL.
HOSE CLAMP 158-166 ST	77 42 119 08	77	2	2 970	91 56 537 08	HYDR
HOSE CLAMP 160-180/12 W3	10 03 051 7	14	1	2 393	91 52 787 08	AIR FILTER UNIT CPL.
HOSE CLAMP 176-184 ST	77 42 283 08	11	2	2 978 100	91 52 796 08	ADDNL.HYDR.ERECTION DEV
HOSE CLAMP 24-38	77 42 040 08	5	1	2 541 001	96 49 651 08	ADDNL.HEATING, PRE-ASSE
HOSE CLAMP 26 CK75	10 01 267 1	16	2	9 739 386	97 39 386	CRANKCASE BREATHER
HOSE CLAMP 29	10 28 505 2	30	2	9 739 494	97 39 494	ATL ATTACHMENT
HOSE CLAMP 29 CK75	10 01 266 8	15	1	9 739 386	97 39 386	CRANKCASE BREATHER
HOSE CLAMP 32-50 W3	55 08 495 08	134	2	2 391 001	96 45 719 08	DIESEL ENGINE, PRE-ASSEMB
HOSE CLAMP 40-60 W3	55 08 380 08	52	4	2 520 034	96 45 984 08	INTERNAL LINING
HOSE CLAMP 44 CK75	10 01 267 4	21	5	9 739 492	97 39 492	PIPELINE INSTALLATION
HOSE CLAMP 60-80 W3	77 42 143 08	136	8	2 391 001	96 45 719 08	DIESEL ENGINE, PRE-ASSEMB
HOSE CLAMP 60-80 W3	77 42 143 08	7	2	2 391 023	96 45 720 08	RADIATOR, PRE-ASSEMBLED
HOSE CLAMP 60X80 12-W2	10 03 717 6	3	4	9 739 210	97 39 210	LIQUID COOLING PIPELINE

Description	Item	Pos.	Quantity	Page	Assembly	Description
HOSE CLAMP 72X20	77 42 139 08	12	1	2 671 004	96 46 305 08	OIL TANK PRE-ASS.
HOSE CLAMP 74-79X25 ST	77 42 251 08	135	6	2 391 001	96 45 719 08	DIESEL ENGINE, PRE-ASSEMB
HOSE CLAMP 86-91X25 ST	77 42 279 08	148	8	2 391 001	96 45 719 08	DIESEL ENGINE, PRE-ASSEMB
HOSE CLAMP DIN 3017 A 32/50	55 31 684 08	15	2	2 520 032	96 45 980 08	WINDSHIELD WASHER INSTAL
HOSE CLAMP DIN 3017-1 21,5/	77 42 086 08	153	2	2 391 001	96 45 719 08	DIESEL ENGINE, PRE-ASSEMB
HOSE CLAMP DIN 3017-1 21,5/	77 42 086 08	13	17	2 540	91 53 253 08	CLIMA-HEATING INSTALLATIO
HOSE CLAMP DIN 3017-1 21,5/	77 42 086 08	16	12	2 541	91 52 790 08	ADD HEATING SUPERSTRUCT
HOSE CLAMP HRGB ST	77 42 830 08	12	3	2 393	91 52 787 08	AIR FILTER UNIT CPL.
HOSE CLAMP SCREW CONNE	60 24 400 08	4	1	2 920 257	92 78 689 08	TERMINAL BOX LIGHTING HO
HOSE DI=2/DA=5	55 30 187 08	12	10	2 541	91 52 790 08	ADD HEATING SUPERSTRUCT
HOSE DI=2/DA=5	55 30 187 08	13	2	2 541	91 52 790 08	ADD HEATING SUPERSTRUCT
HOSE DN130X100	95 58 181 08	4	1	2 393	91 52 787 08	AIR FILTER UNIT CPL.
HOSE DN18X2200	55 31 761 08	17	1	2 540	91 53 253 08	CLIMA-HEATING INSTALLATIO
HOSE DN18X2200	55 31 761 08	9	1	2 541	91 52 790 08	ADD HEATING SUPERSTRUCT
HOSE DN6,3	57 17 120 08	2	1	5 123 682	51 23 682 08	MOUNTING - PISTON W. PUM
HOSE DN65X5X450	97 72 148 08	11	1	2 671 004	96 46 305 08	OIL TANK PRE-ASS.
HOSE GUARD SPIRAL 26,5 ST	10 10 075 2	157	2.2	2 391 001	96 45 719 08	DIESEL ENGINE, PRE-ASSEMB
HOSE GUMMI	55 07 726 08	2	2	2 393	91 52 787 08	AIR FILTER UNIT CPL.
HOSE LINE	10 34 342 0	5	1	9 739 356	97 39 356	PIPELINE INSTALLATION
HOSE LINE DN10 1200	10 11 573 5	1	1	X1011614	10 11 614 1	FUEL HOSE
HOSE LINES	96 47 114 08	91	1	2 978 200	91 54 843 08	ADD.HYDR.S_RETAINING RAM
HOSE LINES 2 SLEWING GEA	96 47 202 08	91	1	2 976 200	91 52 780 08	ADDITIONAL HYDRAULICS
HOSE LINES ADD HYDR	96 48 195 08	91	1	2 977	91 57 756 08	ADDITIONAL HYDR.SLEWING
HOSE LINES AIR FLAP	96 54 041 08	500	1	2 393	91 52 787 08	AIR FILTER UNIT CPL.
HOSE LINES BOLT EXTRACTIO	96 46 080 08	91	1	2 976 203	92 27 489 08	ADDL.HYDR.F.PIN PULLING DE
HOSE LINES BOLT EXTRACTIO	96 52 635 08	91	1	2 970 081	96 50 495 08	ADDL.HYDR.F.PIN PULLING DE
HOSE LINES CRAWLER	91 52 512 08	35	1		LR 1600-2-0	
HOSE LINES MOUNTING INST	96 47 912 08	91	1	2 978 100	91 52 796 08	ADDNL.HYDR.ERECTION DEV
HOSE LINES MOUNTING JACK	96 48 196 08	91	1	2 975 000	91 57 881 08	ADDNL. HYDR. F. ERECTING W
HOSE LINES PUMP 12	96 47 196 08	91	1	2 976 700	91 54 795 08	ADDITIONAL HYDRAULICS P
HOSE LINES SUPERSTRUCT	91 56 539 08	179	1		LR 1600-2-0	
HOSE LINES SUPPORTING RA	96 47 504 08	91	1	1 975 006	91 52 509 08	ADD. HYDR. SUPPORTING RA
HOSE N1-32	10 01 120 0	20	2	9 739 492	97 39 492	PIPELINE INSTALLATION
HOSE SLEEVE DN100X110	55 17 166 08	22	2	2 391 023	96 45 720 08	RADIATOR, PRE-ASSEMBLED
HOSE UNION 18 M24X 1,5 ST	10 34 334 3	8	1	9 739 351	97 39 351	COOLING MEDIUM PIPELINE
HOSE UNION 22-M26X1,5 ST	10 01 272 5	10	1	9 739 355	97 39 355	OIL COOLER ADD-ON
HOSE UNION JOINT M16X1,5 M	60 24 408 08	(7)	1	2 920 559	96 47 914 08	LIMIT SWITCH AND SENSOR
HOSE UNION JOINT M20X1,5 M	60 24 414 08	271	1	1 920 403	96 48 707 08	TERMINAL BOX CPL.
HOSE UNION JOINT M20X1,5 M	60 24 414 08	271	1	1 920 417	96 48 703 08	TERMINAL BOX CPL.
HOSE UNION JOINT M40X1,5 M	60 24 412 08	288	3	2 920 448	96 48 794 08	TERMINAL BOX CPL.
HOSE UNION JOINT M50X1,5 M	60 24 413 08	17	1	1 920 418	96 48 687 08	TERMINAL BOX CPL.
HOSE UNION JOINT M50X1,5 M	60 24 413 08	283	1	2 920 448	96 48 794 08	TERMINAL BOX CPL.
HOSES AIR CONDITIONING L	96 54 368 08	500	1	2 831	91 57 754 08	AIR COND. UNIT SUPERSTRU
HOSES CRAWLER 4 DRIVES	96 50 707 08	91	1	1 970 161	96 50 706 08	AUX.HYDR.CR.TRACK CARR.4
HOSES PUMP 6	96 48 618 08	91	1	2 977 200	91 55 149 08	ADDITIONAL HYDR.PUMP/WI
HOSES WINCH 1	96 47 200 08	91	1	2 975 700	91 52 774 08	ADDITIONAL HYDRAULICS WI
HOSES WINCH 2	96 47 201 08	91	1	2 975 200	91 52 775 08	ADDITIONAL HYDRAULICS WI
HOUSING	10 22 275 8	9	1	9 739 258	97 39 258	FUEL FILTER
HOUSING	51 07 969 08	1	1	5 114 176	51 14 176 08	PRESSURE LIMITING VALVE
HOUSING	51 07 969 08	1	1	5 114 177	51 14 177 08	PRESSURE LIMITING VALVE
HOUSING	57 00 092 08	1	1	5 026 126	50 26 126 08	SOLENOID VALVE
HOUSING	57 00 728 08	1	1	5 114 320	51 14 320 08	PRETENSIONING VALVE
HOUSING	57 01 130 08	3	1	5 102 306	51 02 306 08	HYDRO MOTOR
HOUSING	70 42 533 08	14	4	2 260 006	96 46 501 08	BATTERY BOX, PRE-ASSEMB
HOUSING	70 42 533 08	5	7	2 859 005	96 46 756 08	FLAP PRE-ASS.
HOUSING	70 42 566 08	4	4	2 393 002	96 46 782 08	COVER COMPL.
HOUSING	70 42 566 08	4	4	2 859 007	96 46 775 08	COVER COMPL.
HOUSING	70 42 566 08	10	4	2 859 025	96 46 757 08	GRIDIRON PRE-ASS.
HOUSING	70 42 566 08	4	4	2 859 026	96 46 776 08	COVER COMPL.
HOUSING	70 42 566 08	4	4	2 859 027	96 46 777 08	COVER COMPL.

Description	Item	Pos.	Quantity	Page	Assembly	Description
HOUSING	70 42 566 08	4	4	2 859 028	96 46 778 08	COVER COMPL.
HOUSING	70 42 566 08	4	4	2 859 029	96 46 779 08	COVER COMPL.
HOUSING	70 42 566 08	9	2	2 859 030	96 46 758 08	COVER COMPL.
HOUSING	70 42 747 08	3	6	2 932 168	96 48 167 08	COVER COMPL.
HOUSING	92 99 369 08	1	1	2 913 004	96 20 460 08	HOUSING PRE-ASSEMBLED
HOUSING 10POL	60 23 328 08	(152)	1	2 920 369	96 54 235 08	TERMINAL BOX CPL.
HOUSING 14POL	60 23 360 08	(152)	1	2 920 369	96 54 235 08	TERMINAL BOX CPL.
HOUSING 14POL	60 23 360 08	157	12	2 932 224	96 54 389 08	CABLES MOUNTING PANEL C
HOUSING 15POL	10 09 986 3	160	1	2 932 224	96 54 389 08	CABLES MOUNTING PANEL C
HOUSING 1X400X273 DC01-A-	61 10 012 08	2	1	2 913 102	92 32 870 08	FAN UNIT
HOUSING 21 POL BRAUN	10 09 985 6	166	2	2 932 224	96 54 389 08	CABLES MOUNTING PANEL C
HOUSING 25POL SPF	60 23 223 08	164	7	2 932 224	96 54 389 08	CABLES MOUNTING PANEL C
HOUSING 4POL	60 23 313 08	163	13	2 932 224	96 54 389 08	CABLES MOUNTING PANEL C
HOUSING 6POL	60 23 255 08	170	2	2 932 224	96 54 389 08	CABLES MOUNTING PANEL C
HOUSING 8POL	60 23 014 08	165	1	2 932 224	96 54 389 08	CABLES MOUNTING PANEL C
HOUSING PRE-ASSEMBLED	96 20 460 08	2	1	2 913	91 32 850 08	LICCON CONSOLE LCD2
HOUSING PRE-ASSEMBLED	96 20 460 08	2	1	2 913 009	91 04 705 08	LICCON CONSOLE LCD3
HOUSING SPF	97 58 507 08	50	1	2 520	91 53 061 08	CABIN, GLAZED
HUB	57 19 010 08	2	1	5 719 006	57 19 006 08	PUMP SUPPORT
HUB	57 19 055 08	4	1	2 212	91 54 561 08	PUMP F.SLEWING GEAR
HYDR	91 56 537 08	169	1		LR 1600-2-0	
HYDR. SUPPORT WELDMENT	96 45 817 08	1	2	1 630	91 52 387 08	HYDRAULIC SUPPORT
HYDR. SUPPORT WELDMENT	96 45 818 08	2	2	1 630	91 52 387 08	HYDRAULIC SUPPORT
HYDRAULIC ADJUSTMENT	10 33 323 8	4	1	X1035924	10 35 924 7	VARIABLE PUMP
HYDRAULIC SUPPORT	91 52 387 08	15	1		LR 1600-2-0	
HYDRO CYLINDER 150/140-161	10 41 101 9	34	2	2 550	91 57 751 08	SA FRAME
HYDRO CYLINDER 55/32-400	51 23 497 08	31	1	2 810	91 52 806 08	CRANE DRIVER'S CABIN CPL.
HYDRO CYLINDER 75/30-100	10 32 632 3	16	2	2 810	91 52 806 08	CRANE DRIVER'S CABIN CPL.
HYDRO CYLINDER 75/30-260 -4	51 23 943 08	1	1	3 790 006	96 19 989 08	PIN PULLING CYLINDER CPL.
HYDRO CYLINDER 75/30-260 -4	51 23 944 08	1	1	3 790 007	96 19 990 08	PIN PULLING CYLINDER CPL.
HYDRO CYLINDER 80/40-400	10 41 102 2	1	1	2 125	91 52 773 08	PIN F.S-PIVOT SECTION SA F
HYDRO MOTOR SPF	51 02 306 08	2	1	2 370	91 52 782 08	ERECTING WINCH
HYDRO MOTOR SPF	51 02 354 08	2	2	2 350	91 52 778 08	SLEWING GEAR
HYDRO MOTOR SPF	51 02 380 08	2	2	2 391 023	96 45 720 08	RADIATOR, PRE-ASSEMBLED
HYDT.TUBE	10 22 236 5	8	1	9 739 355	97 39 355	OIL COOLER ADD-ON
HYDT.TUBE	10 28 710 5	21	1	9 739 494	97 39 494	ATL ATTACHMENT
HYDT.TUBE	10 28 710 7	29	1	9 739 494	97 39 494	ATL ATTACHMENT
IDENTIFICATION STRIP	60 27 426 08	14	0.1	3 930 640	96 50 481 08	TERMINAL BOX CPL.
IDENTIFICATION STRIP	60 27 426 08	503	0.56	3 930 730	96 54 398 08	TERMINAL BOX CPL.
IDENTIFICATION STRIP 1 - 250	60 27 437 08	263	1	2 920 581	96 54 405 08	TERMINAL BOX WINCH PRE-A
IDENTIFICATION STRIPS	60 27 629 08	19	1	2 932 082	96 54 387 08	ASSEMBLY PARTS MOUNTIN
IGNITION STARTER SWITCH	10 33 555 7	4	1	2 533 070	96 48 363 08	CONTROLS AND FITTINGS RI
INCLINATION TRANSMITTER	69 23 081 08	10	1	1 920 307	96 48 383 08	ELECTR.FOR CENTER SECTIO
INDUCT. SENSOR BT ASSEMB	96 17 565 08	2	1	2 920 559	96 47 914 08	LIMIT SWITCH AND SENSOR
INDUCTIVE SENSOR SPF	69 23 087 08	(1)	2	2 920 559	96 47 914 08	LIMIT SWITCH AND SENSOR
INDUCTIVE SENSOR SPF	69 23 087 08	15	2	2 930 000	96 37 244 08	SENSOR ASSEMBLY SA-STAN
INDUCTIVE SENSOR SPF	69 23 087 08	34	1	2 932 160	96 54 385 08	SWITCH CABINET
INDUCTIVE SENSOR SPF	69 23 087 08	151	2	3 930 713	92 95 070 08	EL.EQUIPMENT SAFETY RETAI
INDUCTIVE SENSOR SPF	69 23 087 08	(151)	1	3 930 731	96 48 374 08	ELECTRICS F BASE SECTION
INDUCTIVE SENSOR SPF	69 23 127 08	35	1	2 932 160	96 54 385 08	SWITCH CABINET
INFORMATION LABEL PVC 2	97 39 082	49	1	9 739 400	97 39 400	DIESEL ENGINE
INJECTION LINE	10 22 274 5	8	1	9 739 369	97 39 369	PRESSURE PIPE
INJECTION LINE	10 22 274 6	9	1	9 739 369	97 39 369	PRESSURE PIPE
INJECTION LINE	10 22 274 7	10	1	9 739 369	97 39 369	PRESSURE PIPE
INJECTOR	97 39 248	90	6	X1012059	10 12 059 0	DIESEL ENGINE
INJECTOR ASSY	10 22 019 8	1	1	9 739 248	97 39 248	INJECTOR
INPUT BOARD CPL. EP0	96 48 329 08	30	1	2 932 082	96 54 387 08	ASSEMBLY PARTS MOUNTIN
INPUT BOARD CPL. EP1	96 48 330 08	31	1	2 932 082	96 54 387 08	ASSEMBLY PARTS MOUNTIN
INPUT BOARD CPL. EP2	96 48 331 08	32	1	2 932 082	96 54 387 08	ASSEMBLY PARTS MOUNTIN
INPUT BOARD CPL. EP3	96 48 332 08	33	1	2 932 082	96 54 387 08	ASSEMBLY PARTS MOUNTIN

Description	Item	Pos.	Quantity	Page	Assembly	Description
INPUT BOARD CPL. EP4	96 48 333 08	34	1	2 932 082	96 54 387 08	ASSEMBLY PARTS MOUNTIN
INPUT BOARD CPL. EP5	96 48 334 08	35	1	2 932 082	96 54 387 08	ASSEMBLY PARTS MOUNTIN
INSERTION BRIDGE	60 27 355 08	70	50	2 932 082	96 54 387 08	ASSEMBLY PARTS MOUNTIN
INSERTION MODULE	60 27 923 08	1	1	2 932 515	96 45 911 08	INSERTION MODULE
INSERTION MODULE	96 45 911 08	51	1	2 932 082	96 54 387 08	ASSEMBLY PARTS MOUNTIN
INSTALLAT.ROTOR+SLIPRING	92 15 300 08	2	1	1 991	91 52 510 08	ROTARY FEED THROUGH
INSTALLATION BRAKE COMPR	97 39 491	140	1	X1012059	10 12 059 0	DIESEL ENGINE
INSULANT FLOOR PLATE	96 49 125 08	69	1	2 520	91 53 061 08	CABIN, GLAZED
INSULATING BODY	60 56 015 08	167	3	2 920 633	96 52 651 08	WIRING HARNESS
INSULATING BODY	60 56 016 08	156	3	2 920 633	96 52 651 08	WIRING HARNESS
INSULATING BUSH KUNSTST	66 00 430 08	7	1	2 913 100	91 23 538 08	SUB-ASSEMBLY CARRIER
INSULATING MAT 20X100X274	97 76 591 08	11	1	2 520 035	96 49 125 08	INSULANT FLOOR PLATE
INSULATING MAT 20X1206X32	97 70 937 08	3	1	2 859 007	96 46 775 08	COVER COMPL.
INSULATING MAT 20X123X288	97 76 590 08	10	1	2 520 035	96 49 125 08	INSULANT FLOOR PLATE
INSULATING MAT 20X1400X44	97 70 809 08	32	1	2 859	91 52 809 08	SOUND INSULATION
INSULATING MAT 20X155X429	97 76 582 08	2	1	2 520 035	96 49 125 08	INSULANT FLOOR PLATE
INSULATING MAT 20X182X747	97 76 588 08	8	1	2 520 035	96 49 125 08	INSULANT FLOOR PLATE
INSULATING MAT 20X195X747	97 76 585 08	5	1	2 520 035	96 49 125 08	INSULANT FLOOR PLATE
INSULATING MAT 20X213X280	97 76 592 08	12	1	2 520 035	96 49 125 08	INSULANT FLOOR PLATE
INSULATING MAT 20X215X451	97 76 593 08	13	1	2 520 035	96 49 125 08	INSULANT FLOOR PLATE
INSULATING MAT 20X229X810	97 76 584 08	4	1	2 520 035	96 49 125 08	INSULANT FLOOR PLATE
INSULATING MAT 20X229X810	97 76 586 08	6	1	2 520 035	96 49 125 08	INSULANT FLOOR PLATE
INSULATING MAT 20X294X986	97 76 587 08	7	1	2 520 035	96 49 125 08	INSULANT FLOOR PLATE
INSULATING MAT 20X348X786	97 76 581 08	1	1	2 520 035	96 49 125 08	INSULANT FLOOR PLATE
INSULATING MAT 20X380X894	97 76 583 08	3	1	2 520 035	96 49 125 08	INSULANT FLOOR PLATE
INSULATING MAT 20X451X986	97 76 589 08	9	1	2 520 035	96 49 125 08	INSULANT FLOOR PLATE
INSULATING MAT 20X793X635	97 70 984 08	3	1	2 859 027	96 46 777 08	COVER COMPL.
INSULATING MAT 20X798X443	97 70 986 08	3	1	2 859 028	96 46 778 08	COVER COMPL.
INSULATING MAT 20X798X445	97 71 635 08	3	1	2 393 002	96 46 782 08	COVER COMPL.
INSULATING MAT 20X798X643	97 70 953 08	3	1	2 859 026	96 46 776 08	COVER COMPL.
INSULATING MAT 20X953X442	97 70 796 08	26	1	2 859	91 52 809 08	SOUND INSULATION
INSULATING MAT 20X989X365	97 70 998 08	3	1	2 859 029	96 46 779 08	COVER COMPL.
INSULATING MAT 40X482X228	97 70 907 08	41	1	2 859	91 52 809 08	SOUND INSULATION
INSULATING MAT BOTTOM 9	97 18 507 08	6	1	2 913	91 32 850 08	LICCON CONSOLE LCD2
INSULATING MAT BOTTOM 9	97 18 507 08	6	1	2 913 009	91 04 705 08	LICCON CONSOLE LCD3
INSULATING MAT TOP 11.5X9	97 18 514 08	10	1	2 913	91 32 850 08	LICCON CONSOLE LCD2
INSULATING MAT TOP 11.5X9	97 18 514 08	10	1	2 913 009	91 04 705 08	LICCON CONSOLE LCD3
INSULATING MAT-LOCK 21X36	97 18 511 08	7	1	2 913	91 32 850 08	LICCON CONSOLE LCD2
INSULATING MAT-LOCK 21X36	97 18 511 08	7	1	2 913 009	91 04 705 08	LICCON CONSOLE LCD3
INSULATING MATERIAL 20X20	10 42 540 9	70	1.5	2 859	91 52 809 08	SOUND INSULATION
INSULATING MATERIAL 40X40	28 39 057 08	29	1	2 391 023	96 45 720 08	RADIATOR, PRE-ASSEMBLED
INSULATING MATERIAL 40X40	28 39 057 08	72	1	2 859	91 52 809 08	SOUND INSULATION
INSULATING RING	69 10 417 08	13	52	6 909 010	69 09 010 08	COLLECTING RING
INSULATING TUBE	10 28 710 6	27	1	9 739 494	97 39 494	ATL ATTACHMENT
INSULATING TUBE 10	60 30 004 08	204	0.92	2 920 633	96 52 651 08	WIRING HARNESS
INSULATING TUBE 12	60 30 005 08	205	0.4	2 920 633	96 52 651 08	WIRING HARNESS
INSULATING TUBE 14 -50°C.- 2	60 30 126 08	202	3.2	2 932 116	96 54 388 08	CABLING MOUNTING PLATE
INSULATING TUBE 6	60 30 002 08	202	31.06	2 920 633	96 52 651 08	WIRING HARNESS
INSULATING TUBE 8	60 30 003 08	203	15.42	2 920 633	96 52 651 08	WIRING HARNESS
INSULATING TUBE 8	60 30 003 08	201	4	2 932 116	96 54 388 08	CABLING MOUNTING PLATE
INSULATING TUBE GF/AL	10 48 691 7	30	1	9 739 492	97 39 492	PIPELINE INSTALLATION
INSULATION MAT RIGHT 19X9	97 18 513 08	9	1	2 913	91 32 850 08	LICCON CONSOLE LCD2
INSULATION MAT RIGHT 19X9	97 18 513 08	9	1	2 913 009	91 04 705 08	LICCON CONSOLE LCD3
INTERIOR HOUSING PRE-ASS.	96 20 731 08	4	1	2 913 009	91 04 705 08	LICCON CONSOLE LCD3
INTERIOR HOUSING PRE-ASS.	96 28 696 08	4	1	2 913	91 32 850 08	LICCON CONSOLE LCD2
INTERNAL LIGHT 13V LED	10 34 285 4	8	2	2 533 066	96 48 365 08	ELECTRIC ADD-ON PARTS CA
INTERNAL LINING	96 45 984 08	11	1	2 520	91 53 061 08	CABIN, GLAZED
KEY PAD	69 18 849 08	1	1	2 913 003	96 20 599 08	FOIL KEYPAD PRE-ASS.
KEY RING 25	70 42 141 08	133	60	2 970	91 56 537 08	HYDR
KEY RING 25	70 42 141 08	67	14	2 975 200	91 52 775 08	ADDITIONAL HYDRAULICS WI

Description	Item	Pos.	Quantity	Page	Assembly	Description
KEY RING 25	70 42 141 08	67	14	2 975 700	91 52 774 08	ADDITIONAL HYDRAULICS WI
KEY RING 25	70 42 141 08	64	16	2 977	91 57 756 08	ADDITIONAL HYDR.SLEWING
KEY RING 25	70 42 141 08	67	10	2 977 200	91 55 149 08	ADDITIONAL HYDR.PUMP/WI
KEY RING 25	70 42 141 08	63	8	2 978 200	91 54 843 08	ADD.HYDR.S_RETAINING RAM
KEYBOARD UNIT LSB-BKE SP	10 32 351 7	2	1	2 533 051	96 48 360 08	EL.EQUIPMENT CABIN
KEYBOARD UNIT LSB-TE PR	96 48 367 08	30	1	2 533 070	96 48 363 08	CONTROLS AND FITTINGS RI
KEYBOARD UNIT LSB-TE SPF	10 29 669 1	(2)	1	2 533 070	96 48 363 08	CONTROLS AND FITTINGS RI
KLAPPE SCHWK.	96 47 951 08	2	1	3 206	91 52 881 08	PIVOT SECTION
KNOTTED-LINK CHAIN 2,8 GAL	74 00 006 08	155	1	3 930 732	96 50 575 08	LEAD
KNOTTED-LINK CHAIN DIN 56	74 00 008 08	7	0.25	1 632 032	96 20 093 08	SUPPORT PLATE COMPL.
KNOTTED-LINK CHAIN DIN 56	74 00 008 08	(266)	0.2	2 920 369	96 54 235 08	TERMINAL BOX CPL.
KNOTTED-LINK CHAIN DIN 56	74 00 008 08	(266)	0.2	2 920 369	96 54 235 08	TERMINAL BOX CPL.
KNOTTED-LINK CHAIN DIN 56	74 00 008 08	(266)	0.2	2 920 369	96 54 235 08	TERMINAL BOX CPL.
KNURLED SCREW M5X10 PA6	10 44 966 4	33	4	2 925 405	96 48 397 08	EQUIPMENT CAMERA CAB
KNURLED SCREW M5X10 PA6	10 44 966 4	16	4	2 932 082	96 54 387 08	ASSEMBLY PARTS MOUNTIN
L INTERMEDIATE SECTION 242	91 52 870 08	268	2		LR 1600-2-0	
L INTERMEDIATE SECTION 24	91 52 873 08	273	1		LR 1600-2-0	
LABEL	10 47 561 9	3	1	2 780 244	91 52 951 08	EMERGENCY CUT-OFF CRAN
LABEL	55 30 310 08	20	1	2 831	91 57 754 08	AIR COND. UNIT SUPERSTRU
LABEL	77 25 885 08	6	1	2 780 915	96 48 377 08	ADD-ON PARTS EXTERNAL F
LABEL	97 03 200 08	182	1	2 970	91 56 537 08	HYDR
LABEL	97 03 208 08	181	1	2 970	91 56 537 08	HYDR
LABEL	97 05 729 08	183	1	2 970	91 56 537 08	HYDR
LABEL	97 08 045 08	13	1	1 970	91 56 958 08	CRAWLER TRACK HYDRAULI
LABEL	97 08 391 08	14	1	1 970	91 56 958 08	CRAWLER TRACK HYDRAULI
LABEL	97 66 929 08	40	1	2 932 001	96 45 393 08	RELAY CONTROL SYSTEM
LABEL	97 75 168 08	(1)	1	2 920 448	96 48 794 08	TERMINAL BOX CPL.
LABEL	97 75 395 08	61	1	2 932 160	96 54 385 08	SWITCH CABINET
LABEL	97 75 397 08	63	1	2 932 160	96 54 385 08	SWITCH CABINET
LABEL	97 75 402 08	68	1	2 932 160	96 54 385 08	SWITCH CABINET
LABEL	97 75 403 08	69	1	2 932 160	96 54 385 08	SWITCH CABINET
LABEL	97 75 407 08	73	1	2 932 160	96 54 385 08	SWITCH CABINET
LABEL	97 85 630 08	(160)	1	2 920 369	96 54 235 08	TERMINAL BOX CPL.
LABEL	97 85 631 08	(158)	1	2 920 369	96 54 235 08	TERMINAL BOX CPL.
LABEL +S1020 ALU	97 78 943 08	4	1	3 930 730	96 50 599 08	TERMINAL BOX CPL.
LABEL +S1090 ALU	97 80 964 08	8	1	2 920 581	96 54 405 08	TERMINAL BOX WINCH PRE-A
LABEL +S980 ALU	97 80 757 08	5	1	3 930 638	96 51 624 08	TERMINAL BOX
LABEL 100X200 AL-BL 1MM	97 57 167 08	185	1	2 970	91 56 537 08	HYDR
LABEL 110X70 LEXEDGE II	97 81 106 08	6	1	2 533 069	96 48 372 08	ELECT.EQUIPMENT THREAD
LABEL 2X190X100	97 42 123 08	13	6	1 631 100	91 52 388 08	CATWALK CRAW.TRACK TRA
LABEL 2X208X120	97 81 837 08	2	2	1 300	91 52 768 08	FLOOR SHEET COMPL.
LABEL 35X15 LEXEDGE II	97 75 169 08	(2)	1	2 920 448	96 48 794 08	TERMINAL BOX CPL.
LABEL 35X15 LEXEDGE II	97 75 170 08	(3)	1	2 920 448	96 48 794 08	TERMINAL BOX CPL.
LABEL 35X15 LEXEDGE II	97 75 171 08	(4)	1	2 920 448	96 48 794 08	TERMINAL BOX CPL.
LABEL 35X15 LEXEDGE II	97 75 172 08	(5)	1	2 920 448	96 48 794 08	TERMINAL BOX CPL.
LABEL 35X15 LEXEDGE II	97 75 396 08	62	1	2 932 160	96 54 385 08	SWITCH CABINET
LABEL 35X15 LEXEDGE II	97 75 398 08	64	1	2 932 160	96 54 385 08	SWITCH CABINET
LABEL 35X15 LEXEDGE II	97 75 399 08	65	1	2 932 160	96 54 385 08	SWITCH CABINET
LABEL 35X15 LEXEDGE II	97 75 400 08	66	1	2 932 160	96 54 385 08	SWITCH CABINET
LABEL 35X15 LEXEDGE II	97 75 401 08	67	1	2 932 160	96 54 385 08	SWITCH CABINET
LABEL 35X15 LEXEDGE II	97 75 404 08	70	1	2 932 160	96 54 385 08	SWITCH CABINET
LABEL 35X15 LEXEDGE II	97 75 405 08	71	1	2 932 160	96 54 385 08	SWITCH CABINET
LABEL 35X15 LEXEDGE II	97 75 406 08	72	1	2 932 160	96 54 385 08	SWITCH CABINET
LABEL 75X45 ALUMINIUM	97 69 555 08	27	1	2 831	91 57 754 08	AIR COND. UNIT SUPERSTRU
LABEL S1000	97 79 690 08	1	1	3 930 640	96 50 481 08	TERMINAL BOX CPL.
LABEL S200 LEXAN	97 74 996 08	5	1	1 920 418	96 48 687 08	TERMINAL BOX CPL.
LABEL S220 LEXAN	97 75 070 08	5	1	1 920 403	96 48 707 08	TERMINAL BOX CPL.
LABEL S240 LEXAN	97 75 008 08	5	1	1 920 417	96 48 703 08	TERMINAL BOX CPL.
LABEL S910 LEXAN-SCHILD	97 73 509 08	4	1	3 930 730	96 54 398 08	TERMINAL BOX CPL.
LADDER 2,08M AL	78 89 054 08	29	1	3 211	91 57 748 08	S PIVOT SECTION

Description	Item	Pos.	Quantity	Page	Assembly	Description
LADDER WELDED T ZN O	96 54 670 08	8	2	2 730	91 52 802 08	BASE PLATE SLEWING PLATF
LADDER WELDED TZNO	96 53 090 08	5	1	2 631	91 56 817 08	SLEWING PLATFORM CATWAL
LAMP SOCKET	60 61 445 08	21	2	2 533 070	96 48 363 08	CONTROLS AND FITTINGS RI
LAMPHOLDER	63 01 023 08	(151)	55	2 932 001	96 45 393 08	RELAY CONTROL SYSTEM
LASHING STRAP EN 12195-2	77 90 347 08	58	1	2 810	91 52 806 08	CRANE DRIVER'S CABIN CPL.
LATCH CLAMP	60 21 160 08	50	4	2 520 034	96 45 984 08	INTERNAL LINING
LEAD 2X1,5	60 03 673 08	15	8.43	2 920 633	96 52 651 08	WIRING HARNESS
LEAD 2X1,5	60 03 673 08	16	1.6	2 920 633	96 52 651 08	WIRING HARNESS
LEAD 2X1,5	60 03 673 08	17	10.23	2 920 633	96 52 651 08	WIRING HARNESS
LEAD 2X1,5	60 03 673 08	18	1.6	2 920 633	96 52 651 08	WIRING HARNESS
LEAD 2X1,5	60 03 673 08	19	8.47	2 920 633	96 52 651 08	WIRING HARNESS
LEAD 8 X	10 32 684 4	28	1	2 533 070	96 48 363 08	CONTROLS AND FITTINGS RI
LEAD W1001	96 50 574 08	9	1	3 930 731	96 48 374 08	ELECTRICS F BASE SECTION
LEAD W1001A	96 50 575 08	6	1	3 930 009	96 50 573 08	CABLE DRUM COMPL.
LEAD W1002	96 50 478 08	6	1	3 930 640	96 50 481 08	TERMINAL BOX CPL.
LEAD W1003	96 50 572 08	7	1	3 930 731	96 48 374 08	ELECTRICS F BASE SECTION
LEAD W1023	96 50 641 08	7	1	3 930 730	96 50 599 08	TERMINAL BOX CPL.
LEAD W1090	96 54 407 08	160	1	2 920 581	96 54 405 08	TERMINAL BOX WINCH PRE-A
LEAD W1091	96 51 848 08	150	1	2 920 581	96 54 405 08	TERMINAL BOX WINCH PRE-A
LEAD W1092	96 51 850 08	151	1	2 920 581	96 54 405 08	TERMINAL BOX WINCH PRE-A
LEAD W1093	96 51 855 08	153	1	2 920 581	96 54 405 08	TERMINAL BOX WINCH PRE-A
LEAD W1094	96 51 856 08	154	1	2 920 581	96 54 405 08	TERMINAL BOX WINCH PRE-A
LEAD W1095	96 51 854 08	152	1	2 920 581	96 54 405 08	TERMINAL BOX WINCH PRE-A
LEAD W1096	96 51 857 08	155	1	2 920 581	96 54 405 08	TERMINAL BOX WINCH PRE-A
LEAD W163	92 69 930 08	1	1	1 933 100	91 25 249 08	MAGNETIC LAMP
LEAD W221	96 48 719 08	10	1	1 920 403	96 48 707 08	TERMINAL BOX CPL.
LEAD W241	96 48 718 08	10	1	1 920 417	96 48 703 08	TERMINAL BOX CPL.
LEAD W319	96 52 559 08	11	1	2 533 071	96 52 556 08	CONVERTOR
LEAD W320	96 52 560 08	12	1	2 533 071	96 52 556 08	CONVERTOR
LEAD W330	96 52 929 08	10	1	2 920 288	96 52 614 08	WIRING LIST F.SLEWING PLAT
LEAD W331	96 52 930 08	11	1	2 920 288	96 52 614 08	WIRING LIST F.SLEWING PLAT
LEAD W332	96 52 931 08	12	1	2 920 288	96 52 614 08	WIRING LIST F.SLEWING PLAT
LEAD W333	96 52 932 08	13	1	2 920 288	96 52 614 08	WIRING LIST F.SLEWING PLAT
LEAD W334	96 52 933 08	14	1	2 920 288	96 52 614 08	WIRING LIST F.SLEWING PLAT
LEAD W336	96 54 268 08	21	1	2 920 369	96 54 235 08	TERMINAL BOX CPL.
LEAD W337	96 54 269 08	22	1	2 920 369	96 54 235 08	TERMINAL BOX CPL.
LEAD W338	96 54 270 08	23	1	2 920 369	96 54 235 08	TERMINAL BOX CPL.
LEAD W339	96 54 271 08	24	1	2 920 369	96 54 235 08	TERMINAL BOX CPL.
LEAD W50	10 46 727 5	20	1	6 909 010	69 09 010 08	COLLECTING RING
LEAD W540	96 52 934 08	15	1	2 920 288	96 52 614 08	WIRING LIST F.SLEWING PLAT
LEAD W560	96 52 935 08	16	1	2 920 288	96 52 614 08	WIRING LIST F.SLEWING PLAT
LEAD W571	96 52 936 08	18	1	2 920 288	96 52 614 08	WIRING LIST F.SLEWING PLAT
LEAD W634	96 24 499 08	6	1	2 780 852	96 24 845 08	GSM-MODULE PRE-ASS.LICCO
LEAD W635X1250	92 12 113 08	9	1	2 932 116	96 54 388 08	CABLING MOUNTING PLATE
LEAD W635X1600	92 17 086 08	8	4	2 932 116	96 54 388 08	CABLING MOUNTING PLATE
LEAD W635X1800	92 17 061 08	6	1	2 932 116	96 54 388 08	CABLING MOUNTING PLATE
LEAD W649	96 17 101 08	(5)	1	2 932 116	96 54 388 08	CABLING MOUNTING PLATE
LEAD W75	10 46 727 4	19	1	6 909 010	69 09 010 08	COLLECTING RING
LEAD W909	96 54 399 08	320	1	3 930 730	96 54 398 08	TERMINAL BOX CPL.
LEAD W910	96 54 400 08	330	1	3 930 730	96 54 398 08	TERMINAL BOX CPL.
LEAD W911	96 49 064 08	303	1	3 930 730	96 54 398 08	TERMINAL BOX CPL.
LEAD W913	96 49 055 08	420	1	3 930 730	96 54 398 08	TERMINAL BOX CPL.
LEAD W915	96 49 026 08	380	1	3 930 730	96 54 398 08	TERMINAL BOX CPL.
LEAD W916	96 49 027 08	390	1	3 930 730	96 54 398 08	TERMINAL BOX CPL.
LEAD W917	96 49 053 08	350	1	3 930 730	96 54 398 08	TERMINAL BOX CPL.
LEAD W918	96 49 052 08	310	1	3 930 730	96 54 398 08	TERMINAL BOX CPL.
LEAD W919	96 49 041 08	360	1	3 930 730	96 54 398 08	TERMINAL BOX CPL.
LEAD W920	96 49 047 08	370	1	3 930 730	96 54 398 08	TERMINAL BOX CPL.
LEAD W921	96 49 056 08	430	1	3 930 730	96 54 398 08	TERMINAL BOX CPL.
LEAD W923	96 50 211 08	440	1	3 930 730	96 54 398 08	TERMINAL BOX CPL.

Description	Item	Pos.	Quantity	Page	Assembly	Description
LEAD W981	96 50 233 08	350	1	3 930 638	96 51 624 08	TERMINAL BOX
LEAD W982	96 50 235 08	360	1	3 930 638	96 51 624 08	TERMINAL BOX
LEAD W983	96 50 237 08	370	1	3 930 638	96 51 624 08	TERMINAL BOX
LEAD W985Y	96 52 546 08	8	1	3 780 751	91 52 952 08	AIR-CRAFT & WIND WARNING
LEAD WL934	96 51 045 08	4	1	3 780 258	96 56 482 08	ELECTRIC AIRCRAFT PROTE
LEAF RING	10 01 273 4	2	8	9 739 295	97 39 295	EXHAUST PIPE
LEFT-HAND INSULATING MAT	97 18 512 08	8	1	2 913	91 32 850 08	LICCON CONSOLE LCD2
LEFT-HAND INSULATING MAT	97 18 512 08	8	1	2 913 009	91 04 705 08	LICCON CONSOLE LCD3
LEVER ARM	10 41 278 8	13	1	X1041267	10 41 267 7	MANUAL ACTUATION
LEVER COMPL.	96 47 960 08	3	1	3 206	91 52 881 08	PIVOT SECTION
LEVER COMPL.	96 55 460 08	40	1	2 391 040	96 53 645 08	CLUTCH ACTUATOR
LEVER FASTENER	70 42 288 08	5	2	2 510 059	96 49 184 08	DOOR COMPL.
LEVER FASTENER	70 42 288 08	41	1	2 520	91 53 061 08	CABIN, GLAZED
LEVER WELDED	96 47 983 08	1	1	3 206 002	96 47 960 08	LEVER COMPL.
LI INTERMEDIATE SECT. F-GU	91 53 519 08	271	1		LR 1600-2-0	
LI INTERMEDIATE SECT.WELD	96 46 324 08	1	1	3 227 200	91 53 519 08	LI INTERMEDIATE SECT. F-GU
LI INTERMEDIATE SECT.WELD.	96 43 434 08	1	1	3 226	91 52 870 08	L INTERMEDIATE SECTION
LI INTERMEDIATE SECT.WELD	96 46 294 08	1	1	3 227	91 52 873 08	L INTERMEDIATE SECTION
LI INTERMEDIATE SECTION 6.7	96 46 385 08	1	1	3 225	91 52 854 08	SL REDUCING SECTION
LICCON ASSEMBLY UNIT	96 45 394 08	5	1	2 932	91 57 750 08	BUILT-IN PARTS SWITCH BOX
LICCON CONSOLE LCD2 KO	91 32 850 08	2	2	2 533 050	96 48 359 08	EL.EQUIPMENT CABIN
LICCON CONSOLE LCD3 KRA	96 47 216 08	3	1	2 533 050	96 48 359 08	EL.EQUIPMENT CABIN
LICCON CONSOLE LCD3 LSB-	91 04 705 08	80	1	2 913 200	96 47 216 08	LICCON CONSOLE LCD3
LID	10 01 228 8	9	1	9 739 122	97 39 122	OIL COOLER
LID	10 01 245 1	5	1	9 739 258	97 39 258	FUEL FILTER
LID	10 01 245 2	7	1	9 739 258	97 39 258	FUEL FILTER
LID	10 28 635 3	11	1	1 920 418	96 48 687 08	TERMINAL BOX CPL.
LID	10 28 635 3	266	1	2 920 581	96 54 405 08	TERMINAL BOX WINCH PRE-A
LID	10 28 635 3	262	1	3 930 638	96 51 624 08	TERMINAL BOX
LID	10 28 635 3	280	2	3 930 730	96 54 398 08	TERMINAL BOX CPL.
LID	60 27 617 08	62	1	2 932 082	96 54 387 08	ASSEMBLY PARTS MOUNTIN
LID	70 23 645	7	1	X1035924	10 35 924 8	VARIABLE PUMP
LID 1.5X954X977	97 75 796 08	70	1	2 520	91 53 061 08	CABIN, GLAZED
LID 2X341X116 ALMG3	97 17 070 08	3	1	2 913	91 32 850 08	LICCON CONSOLE LCD2
LID 2X341X116 ALMG3	97 17 070 08	3	1	2 913 009	91 04 705 08	LICCON CONSOLE LCD3
LID 5X490X490	97 66 383 08	8	1	2 350	91 52 778 08	SLEWING GEAR
LID ABS SPF	97 73 582 08	25	1	2 520	91 53 061 08	CABIN, GLAZED
LID GK-ALSI12CU	70 27 755	3	1	7 027 481	70 27 481 03	WATER SEPARATOR
LID PLATE 30X5X178/2 ST D9	60 20 015 08	147	2	2 391 001	96 45 719 08	DIESEL ENGINE, PRE-ASSEMB
LID SAE-B	10 22 566 6	127	1	2 391 001	96 45 719 08	DIESEL ENGINE, PRE-ASSEMB
LID SEAL HNBR	10 29 417 1	4	1	7 027 481	70 27 481 03	WATER SEPARATOR
LIGHT BULB 1,2W 30V	60 70 087 08	10	4	2 533 061	96 48 370 08	DASH BORD ARM REST LEFT
LIGHT BULB 1,2W 30V	60 70 087 08	10	1	2 533 063	96 48 371 08	DASH BORD ARM REST RIGH
LIGHT BULB 1,2W 30V	60 70 087 08	17	12	2 533 070	96 48 363 08	CONTROLS AND FITTINGS RI
LIGHT BULB 1,2W 48V	60 70 117 08	23	1	2 533 070	96 48 363 08	CONTROLS AND FITTINGS RI
LIGHT BULB 35W 24V	60 70 091 08	11	1	1 933 100	91 25 249 08	MAGNETIC LAMP
LIGHT BULB DIN 72601 70W 24	60 70 211 08	21	3	2 925 401	96 48 396 08	EQUIPMENT CAMERA SUPER
LIMIT STOP	51 07 457 08	29	1	5 113 086	51 13 086 08	PROPORTIONAL VALVE
LIMIT STOP ANGLE	10 01 752 9	4	1	9 739 186	97 39 186	MOTOR BRAKE
LIMIT STOP RING ST	10 29 198 8	8	4	2 810	91 52 806 08	CRANE DRIVER'S CABIN CPL.
LIMIT SWITCH AND SENSOR G	96 47 914 08	8	1	2 920	91 56 833 08	ELECTR. SYSTEM F.SLEWING
LIMIT SWITCH HUB-OBEN SPF	60 60 533 08	(7)	1	3 930 546	96 48 375 08	ELECTR. F-HEAD SECTION
LIMIT SWITCH HUB-OBEN SPF	60 60 533 08	(7)	2	3 930 576	96 48 381 08	EL.EQUIPMENT SW HEAD SE
LINE WITH PLUG W911A	96 49 011 08	(6)	1	3 930 138	96 54 377 08	ELECTRIC FOR S-PIVOT SECT
LINKAGE 4.0X106 ST	97 77 244 08	22	1	2 522 011	96 45 602 08	CLOSING DEVICE
LINKAGE 4.0X58 ST	97 68 662 08	5	1	2 522 011	96 45 602 08	CLOSING DEVICE
LINKAGE 4.0X72 ST	97 68 665 08	8	1	2 522 011	96 45 602 08	CLOSING DEVICE
LIQUEFIER AL	10 11 371 2	2	1	2 831	91 57 754 08	AIR COND. UNIT SUPERSTRU
LIQUID COOLING PIPELINE	10 03 716 9	1	1	9 739 210	97 39 210	LIQUID COOLING PIPELINE
LIQUID COOLING PIPELINE	10 47 689 5	1	1	9 739 492	97 39 492	PIPELINE INSTALLATION

Description	Item	Pos.	Quantity	Page	Assembly	Description
LIQUID COOLING PIPELINE	10 47 690 7	7	1	9 739 492	97 39 492	PIPELINE INSTALLATION
LIQUID COOLING PIPELINE	97 39 210	171	1	X1012059	10 12 059 0	DIESEL ENGINE
LIQUID COOLING PIPELINE	97 39 383	1	1	9 739 351	97 39 351	COOLING MEDIUM PIPELINE
LOAD HOLDING VALVE	51 14 716 08	59	1	2 970	91 56 537 08	HYDR
LOAD HOLDING VALVE 280BA	10 21 831 0	58	2	2 970	91 56 537 08	HYDR
LOADING SHELL KUNSTSTOF	10 47 141 2	32	1	2 533 070	96 48 363 08	CONTROLS AND FITTINGS RI
LOCK BEARING	70 42 185 08	39	2	2 391 040	96 53 645 08	CLUTCH ACTUATOR
LOCK BEARING	70 42 185 08	56	1	2 631	91 56 817 08	SLEWING PLATFORM CATWAL
LOCK NUT AM8-10	10 01 751 7	7	1	9 739 186	97 39 186	MOTOR BRAKE
LOCK NUT BM8-8	10 01 163 7	12	1	9 739 118	97 39 118	OIL LINE
LOCK NUT BM8-8	10 01 163 7	28	4	9 739 371	97 39 371	AIR COND. COMPRESSOR A
LOCK NUT M25X1,5 POLYAMI	10 04 269 6	20	2	2 780 915	96 48 377 08	ADD-ON PARTS EXTERNAL F
LOCK NUT PG9 MS	60 25 019 08	5	1	2 920 257	92 78 689 08	TERMINAL BOX LIGHTING HO
LOCK WASHER VS 12 VERZ.	42 39 112 01	27	8	9 697 916	96 97 916 01	SLEWING GEAR
LOCK WASHER VS 12 VERZ.	42 39 112 01	75	12	9 697 916	96 97 916 01	SLEWING GEAR
LOCK WITH FALLING LATCH	10 34 246 9	1	1	2 522 011	96 45 602 08	CLOSING DEVICE
LOCKING BAR 20X46X169	94 54 958 08	2	2	1 641 014	92 53 053 08	SUPPORT PLATE COMPL.
LOCKING PIECES	97 39 035	282	1	9 739 400	97 39 400	DIESEL ENGINE
LOCKING PLATE	57 00 100 08	20	1	5 026 126	50 26 126 08	SOLENOID VALVE
LOCKING PLATE 5X522X269	97 73 267 08	6	1	3 282 002	96 47 890 08	FAB-STAY
LOCKING RING DIN 4 130X4	42 80 076 08	5	2	3 211 003	96 46 986 08	ROD CPL.
LOCKING RING DIN 471 100X3	42 80 067 08	14	4	2 550	91 57 751 08	SA FRAME
LOCKING RING DIN 471 100X3	42 80 067 08	7	1	2 550 005	96 45 680 08	ROD CPL.
LOCKING RING DIN 471 140	42 80 081 01	9	1	9 327 101	93 27 101 01	
LOCKING RING DIN 471 160X4	42 80 085 08	59	2	1 400	91 56 853 08	CRAWLER TRACK CARRIER LE
LOCKING RING DIN 471 160X4	42 80 085 08	59	2	1 410 300	91 56 855 08	CRAWLER CARRIER RIGHT CP
LOCKING RING DIN 471 200X4	42 80 093 08	9	5	3 214	91 52 843 08	SW HEAD SECTION
LOCKING RING DIN 471 200X4	42 80 093 08	4	2	3 225 100	96 48 582 08	BEARING CPL
LOCKING RING DIN 471 200X4	42 80 093 08	4	2	3 281	91 52 896 08	ERECTION FRAME
LOCKING RING DIN 471 25X1,2	42 80 021 08	29	2	2 550	91 57 751 08	SA FRAME
LOCKING RING DIN 471 25X1,2	42 80 021 08	13	2	2 550 005	96 45 680 08	ROD CPL.
LOCKING RING DIN 471 270X5	42 80 103 08	3	2	2 550 003	96 46 246 08	ROPE PULLEY CPL.
LOCKING RING DIN 471 270X5	42 80 103 08	3	2	2 652 007	92 68 928 08	ROPE PULLEY CPL.
LOCKING RING DIN 471 28X2	46 30 001 03	61	5	9 327 101	93 27 101 01	
LOCKING RING DIN 471 50X2	42 80 042 08	26	2	2 550	91 57 751 08	SA FRAME
LOCKING RING DIN 471 50X2	42 80 042 08	7	1	3 220 501	96 43 440 08	ROD CPL.
LOCKING RING DIN 471 50X2	42 80 042 08	7	1	3 221 200	96 47 984 08	ROD CPL.
LOCKING RING DIN 471 50X2	42 80 042 08	7	1	3 225 200	96 48 679 08	ROD CPL.
LOCKING RING DIN 471 50X2	42 80 042 08	7	1	3 227 002	96 50 498 08	ROD CPL.
LOCKING RING DIN 471 50X2	42 80 042 08	7	1	3 561 003	96 45 222 08	ROD CPL.
LOCKING RING DIN 471 50X2	42 80 042 08	6	2	3 830	91 55 535 08	SUPPLEMENTARY GUYING D
LOCKING RING DIN 471 55	42 80 045 01	58	1	9 327 101	93 27 101 01	
LOCKING RING DIN 471 55X3	53 01 333 08	15	1	2 550 005	96 45 680 08	ROD CPL.
LOCKING RING DIN 471 60X2	42 80 049 08	33	6	2 550	91 57 751 08	SA FRAME
LOCKING RING DIN 471 60X2	42 80 049 08	4	2	2 657	91 57 656 08	MOUNTING EQUIPMENT CRAW
LOCKING RING DIN 471 60X2	42 80 049 08	20	8	3 220 500	91 52 849 08	S INTERMEDIATE SECTION
LOCKING RING DIN 471 60X2	42 80 049 08	20	10	3 223	91 52 852 08	S INTERMEDIATE SECTION
LOCKING RING DIN 471 60X2	42 80 049 08	20	10	3 223 010	91 52 853 08	S INTERMEDIATE SECTION
LOCKING RING DIN 471 60X2	42 80 049 08	20	10	3 223 100	91 55 327 08	S INTERMEDIATE SECTION
LOCKING RING DIN 471 68X2,5	42 80 055 08	3	2	3 206 001	96 20 920 08	ROPE PULLEY CPL.
LOCKING RING DIN 471 70X2,5	42 80 056 08	16	2	3 215 005	91 52 846 08	ROLLER SET
LOCKING RING DIN 471 70X2,5	42 80 056 08	16	2	3 215 006	91 52 847 08	ROLLER SET
LOCKING RING DIN 471 70X2,5	42 80 056 08	64	1	9 327 101	93 27 101 01	
LOCKING RING DIN 471 8X0,8	42 80 002 08	14	6	2 391 040	96 53 645 08	CLUTCH ACTUATOR
LOCKING RING DIN 471 8X0,8	42 80 002 08	6	2	2 522 012	96 45 884 08	GUIDE PRE-ASS.
LOCKING RING DIN 471 8X0,8	42 80 002 08	8	8	2 522 013	96 45 883 08	GUIDE PRE-ASS.
LOCKING RING DIN 472 22X1	42 81 006 08	17	4	2 522 013	96 45 883 08	GUIDE PRE-ASS.
LOCKING RING DIN 472 52X2	42 81 013 08	3	2	3 206 002	96 47 960 08	LEVER COMPL.
LOCKING RING DIN 472 70X2,5	42 81 022 08	12	1	5 701 129	57 01 129 08	DRIVING GEAR
LOCKING RING DIN 472 80X2,5	42 81 025 08	4	1	5 400 565	54 00 565 08	ROPE WINCH

Description	Item	Pos.	Quantity	Page	Assembly	Description
LOCKING RING DIN 472 85X3	42 81 027 08	53	1	9 327 101	93 27 101 01	
LOCKING RING DIN 472 90	42 81 028 01	54	1	9 327 101	93 27 101 01	
LOCKING SCREW M14X45 12.9	10 34 226 6	3	8	9 739 360	97 39 360	MOTOR SUPPORT
LOCKING SCREW M8X20 10.9	10 01 752 6	3	2	9 739 186	97 39 186	MOTOR BRAKE
LOOM	10 11 922 6	(1)	1	9 739 400	97 39 400	DIESEL ENGINE
LOOM 3300MM	55 31 869 08	50	1	2 533 065	96 48 364 08	CABLE LIST DRIVER'S CABIN
LOUDSPEAKER 2,77V 86DBA	10 48 901 1	10	2	2 533 066	96 48 365 08	ELECTRIC ADD-ON PARTS CA
LOWERING BRAKE VALVE 420	10 21 769 5	2	1	2 978 100	91 52 796 08	ADDNL.HYDR.ERECTION DEV
LSB SENSOR TEST ADAPTER	91 05 061 08	10	1	2 932 116	96 54 388 08	CABLING MOUNTING PLATE
LUBRICATING OIL PUMP	10 02 919 2	1	1	9 739 372	97 39 372	LUBRICATING OIL PUMP
LUBRICATING OIL PUMP	97 39 372	56	1	X1012059	10 12 059 0	DIESEL ENGINE
LUBRICATION	10 01 732 5	6	1	9 739 187	97 39 187	CONTROL PARTS
LUG GE LL 16M26X1,5 ST A4C	10 22 280 4	20	1	9 739 491	97 39 491	INSTALLATION BRAKE COMPR
LUG L-10 WVE	10 22 276 6	1	1	9 739 292	97 39 292	FUEL LINE
LUG L-8 WVE	10 22 276 2	5	1	9 739 281	97 39 281	OVERFLOW-OIL LINE
LUMINOUS PUSH BUTTON C	60 61 437 08	24	7	2 533 070	96 48 363 08	CONTROLS AND FITTINGS RI
LUMINOUS SWITCH CONTACT	60 61 447 08	11	4	2 533 061	96 48 370 08	DASH BORD ARM REST LEFT
LUMINOUS SWITCH CONTACT	60 61 447 08	11	1	2 533 063	96 48 371 08	DASH BORD ARM REST RIGH
LUMINOUS SWITCH CONTACT	60 61 447 08	10	4	2 533 070	96 48 363 08	CONTROLS AND FITTINGS RI
MAGNET 24V	57 00 094 08	7	1	5 026 126	50 26 126 08	SOLENOID VALVE
MAGNET 24V	57 06 338 08	1	1	5 114 445	51 14 445 08	DIRECTIONAL CONTROL VALV
MAGNET 24V	57 16 137 08	(10)	1	2 970	91 56 537 08	HYDR
MAGNET 24V DC	10 42 953 2	(5)	1	1 970	91 56 958 08	CRAWLER TRACK HYDRAULI
MAGNET 24V DC	57 08 278 08	1	1	5 114 444	51 14 444 08	DIRECTIONAL CONTROL VALV
MAGNET COIL	57 19 101 08	435	2	5 713 626	57 13 626 08	PILOT VALVE
MAGNET COIL 24VDC 1,25A	57 17 127 08	1	2	5 113 022	51 13 022 08	DIRECTIONAL CONTROL VALV
MAGNETIC LAMP	91 25 249 08	42	1	1 750	91 52 394 08	TOOL
MAGNETIC LOCKING SLEEVE	57 00 093 08	5	1	5 026 126	50 26 126 08	SOLENOID VALVE
MAIN BEARING	10 01 208 3	6	7	9 739 102	97 39 102	CRANKSHAFT BEARINGS
MAIN BEARING D= -0,10MM	10 01 210 7	61	7	9 739 102	97 39 102	CRANKSHAFT BEARINGS
MAIN BEARING D= -0,50MM	10 01 210 9	63	7	9 739 102	97 39 102	CRANKSHAFT BEARINGS
MAIN BEARING D= -0,75MM	10 01 211 0	64	7	9 739 102	97 39 102	CRANKSHAFT BEARINGS
MAIN BEARING D= -1,00MM	10 01 211 2	65	7	9 739 102	97 39 102	CRANKSHAFT BEARINGS
MAIN BEARING R-MOTORXD2	10 01 208 8	62	7	9 739 102	97 39 102	CRANKSHAFT BEARINGS
MAIN ROD	10 22 233 7	1	1	9 739 287	97 39 287	MAIN ROD
MAIN ROD	97 39 287	38	6	X1012059	10 12 059 0	DIESEL ENGINE
MAINS RESISTOR 1K 5% 8X 9	63 50 855 08	20	2	2 922 001	92 84 311 08	BUS PCB
MAINS RESISTOR 22K 10% 8X	63 50 842 08	7	10	2 922 001	92 84 311 08	BUS PCB
MANDRIL RIVET 4X10,3	70 42 076 08	3	4	2 913 004	96 20 460 08	HOUSING PRE-ASSEMBLED
MANDRIL RIVET 4X10,3	70 42 076 08	23	8	2 932 001	96 45 393 08	RELAY CONTROL SYSTEM
MANDRIL RIVET 4X10,3	70 42 076 08	49	42	2 932 082	96 54 387 08	ASSEMBLY PARTS MOUNTIN
MANUAL ACTUATION	10 41 267 7	9	1	5 133 090	51 13 090 08	SLIDE VALVE BLOCK
MARKING STRIP	97 68 423 08	3	1	2 533 051	96 48 360 08	EL.EQUIPMENT CABIN
MASTER SWITCH SPF	60 60 950 08	5	1	2 533 060	96 48 368 08	ELECTRIC FOR ARMREST LEF
MASTER SWITCH SPF	60 60 950 08	5	1	2 533 062	96 48 369 08	ELECTRIC FOR ARMREST RI
MASTER SWITCH SPF	60 60 950 08	5	1	2 533 069	96 48 372 08	ELECT.EQUIPMENT THREAD
MEASURING CONNECTION 6-	47 56 014 08	648	2	1 970	91 56 958 08	CRAWLER TRACK HYDRAULI
MEASURING CONNECTION 6-	47 56 015 08	619	2	1 970	91 56 958 08	CRAWLER TRACK HYDRAULI
MEASURING CONNECTION 6-	47 56 015 08	659	15	2 970	91 56 537 08	HYDR
MEASURING CONNECTION 6-	47 56 015 08	613	1	2 975 000	91 57 881 08	ADDNL. HYDR. F. ERECTING W
MEASURING CONNECTION 6-	47 56 015 08	603	1	2 976 700	91 54 795 08	ADDITIONAL HYDRAULICS P
MEASURING CONNECTION 6-	47 56 015 08	605	1	2 978 200	91 54 843 08	ADD.HYDR.S_RETAINING RAM
MEASURING CONNECTION A3	47 56 034 08	627	4	1 970	91 56 958 08	CRAWLER TRACK HYDRAULI
MEASURING CONNECTION EM	47 56 026 08	641	10	2 970	91 56 537 08	HYDR
MEASURING CONNECTION M1	47 56 032 08	685	9	2 970	91 56 537 08	HYDR
MEASURING CONNECTION M1	47 56 032 08	604	2	2 976 700	91 54 795 08	ADDITIONAL HYDRAULICS P
MEASURMENT FITTING 10-L	51 06 290 08	636	8	2 970	91 56 537 08	HYDR
MEASURMENT FITTING 10-L	51 06 290 08	619	2	2 975 200	91 52 775 08	ADDITIONAL HYDRAULICS WI
MEASURMENT FITTING 10-L	51 06 290 08	619	2	2 975 700	91 52 774 08	ADDITIONAL HYDRAULICS WI
MEASURMENT FITTING 10-L	51 06 290 08	633	1	2 978 200	91 54 843 08	ADD.HYDR.S_RETAINING RAM

Description	Item	Pos.	Quantity	Page	Assembly	Description
MECHANIC ADDITIONAL SUPP	96 44 950 08	1	2	1 632	91 52 389 08	MECHANICAL SUPPORT
MECHANICAL SUPPORT	91 52 389 08	17	1		LR 1600-2-0	
MEGI BUFFER	72 66 113 08	54	1	2 810	91 52 806 08	CRANE DRIVER'S CABIN CPL.
MEGI BUFFER	72 66 122 08	42	1	2 810	91 52 806 08	CRANE DRIVER'S CABIN CPL.
MEGI BUFFER	72 66 160 08	9	2	3 220 500	91 52 849 08	S INTERMEDIATE SECTION
MEGI BUFFER	72 66 160 08	9	2	3 223	91 52 852 08	S INTERMEDIATE SECTION
MEGI BUFFER	72 66 160 08	9	2	3 223 010	91 52 853 08	S INTERMEDIATE SECTION
MEGI BUFFER	72 66 160 08	9	2	3 223 100	91 55 327 08	S INTERMEDIATE SECTION
MEGI BUFFER 18X7,5	72 66 167 08	10	4	2 510	91 52 788 08	TURNTABLE PANELLING
MEGI BUFFER 18X7,5	72 66 167 08	6	2	2 859 030	96 46 758 08	COVER COMPL.
MEGI BUFFER 30X20X M8 60	72 66 156 08	2	4	2 391 102	96 56 360 08	RADIATOR
MEMORY CARD BSE 2GB CF-C	96 50 143 08	4	1	2 533 050	96 48 359 08	EL.EQUIPMENT CABIN
MICRO SWITCH	10 33 559 6	3	4	6 060 950	60 60 950 08	MASTER SWITCH
MINUTE RING	10 01 215 7	5	1	9 739 246	97 39 246	PISTON
MONITOR CONSOLE	96 50 633 08	9	1	2 520	91 53 061 08	CABIN, GLAZED
MONITOR CONSOLE PU SPF	97 79 033 08	1	1	2 520 033	96 50 633 08	MONITOR CONSOLE
MOTOR BRACKET	96 48 449 08	4	1	2 391 001	96 45 719 08	DIESEL ENGINE, PRE-ASSEMB
MOTOR BRACKET	96 49 935 08	44	1	2 391 001	96 45 719 08	DIESEL ENGINE, PRE-ASSEMB
MOTOR BRAKE	97 39 186	330	1	9 739 400	97 39 400	DIESEL ENGINE
MOTOR CONTROL DEVICE LH-	97 39 403	71	1	9 739 400	97 39 400	DIESEL ENGINE
MOTOR OIL FILTER	10 01 228 7	13	1	9 739 122	97 39 122	OIL COOLER
MOTOR SUPPORT	97 39 360	208	1	X1012059	10 12 059 0	DIESEL ENGINE
MOULDING	60 52 128 08	152	1	2 920 633	96 52 651 08	WIRING HARNESS
MOULDING	60 52 128 08	152	1	2 920 636	96 51 854 08	LEAD
MOUNTING - PISTON W. PUM	51 23 682 08	11	1	1 410 300	91 56 855 08	CRAWLER CARRIER RIGHT CP
MOUNTING EQUIPMENT CRAW	91 57 656 08	139	1		LR 1600-2-0	
MOUNTING PARTS	96 56 483 08	1	1	3 780 258	96 56 482 08	ELECTRIC AIRCRAFT PROTE
MOUNTING WELDED	96 46 304 08	2	1	2 652	91 52 794 08	ROLLER BEARING
MOUNTING WELDED	96 46 307 08	14	1	2 652	91 52 794 08	ROLLER BEARING
MOUNTING WELDED	96 47 021 08	1	1	3 211 009	96 46 979 08	SAFETY ROLLER CPL.
MOUSE SUBSTITUTE	10 32 683 8	27	1	2 533 070	96 48 363 08	CONTROLS AND FITTINGS RI
MUFFLER UNIT	91 52 785 08	124	1		LR 1600-2-0	
MULTIPLE PLUG SOCKET B 64	60 23 212 08	5	7	2 922 001	92 84 311 08	BUS PCB
MUSHROOM PUSH-BUTTON	60 66 526 08	11	1	2 920 638	96 51 138 08	CONTROL DESK
NAME PLATE 20X8	60 27 614 08	12	10	2 932 166	92 68 911 08	GROUND RAIL
NAME PLATE 25,4X101,6	60 27 601 08	(1)	2	1 970 161	96 50 706 08	AUX.HYDR.CR.TRACK CARR.4
NAME PLATE 25,4X101,6	60 27 601 08	1	15	1 997	91 52 512 08	HOSE LINES CRAWLER
NAME PLATE 25,4X101,6	60 27 601 08	(1)	1	2 393	91 52 787 08	AIR FILTER UNIT CPL.
NAME PLATE 25,4X101,6	60 27 601 08	(1)	6	2 831	91 57 754 08	AIR COND. UNIT SUPERSTRU
NAME PLATE 25,4X101,6	60 27 601 08	(1)	4	2 970 081	96 50 495 08	ADDL.HYDR.F.PIN PULLING DE
NAME PLATE 25,4X101,6	60 27 601 08	1	9	2 975 061	96 47 201 08	HOSES WINCH 2
NAME PLATE 25,4X101,6	60 27 601 08	1	9	2 975 118	96 47 200 08	HOSES WINCH 1
NAME PLATE 25,4X101,6	60 27 601 08	1	4	2 975 191	96 48 196 08	HOSE LINES MOUNTING JACK
NAME PLATE 25,4X101,6	60 27 601 08	(1)	2	2 976 203	92 27 489 08	ADDL.HYDR.F.PIN PULLING DE
NAME PLATE 25,4X101,6	60 27 601 08	1	6	2 976 204	96 47 202 08	HOSE LINES 2 SLEWING GEA
NAME PLATE 25,4X101,6	60 27 601 08	1	1	2 976 701	96 47 196 08	HOSE LINES PUMP 12
NAME PLATE 25,4X101,6	60 27 601 08	1	1	2 977 005	96 48 195 08	HOSE LINES ADD HYDR
NAME PLATE 25,4X101,6	60 27 601 08	1	2	2 977 201	96 48 618 08	HOSES PUMP 6
NAME PLATE 25,4X101,6	60 27 601 08	1	2	2 978 101	96 47 912 08	HOSE LINES MOUNTING INST
NAME PLATE 25,4X101,6	60 27 601 08	1	6	2 978 204	96 47 114 08	HOSE LINES
NAME PLATE 25,4X101,6	60 27 601 08	1	119	2 997	91 56 539 08	HOSE LINES SUPERSTRUCT
NAME PLATE 25,4X12,7	60 27 623 08	(980)	2	2 533 070	96 48 363 08	CONTROLS AND FITTINGS RI
NAME PLATE 25,4X165,1	60 27 603 08	(2)	6	1 970 161	96 50 706 08	AUX.HYDR.CR.TRACK CARR.4
NAME PLATE 25,4X165,1	60 27 603 08	(1)	8	1 975 006	91 52 509 08	ADD. HYDR. SUPPORTING RA
NAME PLATE 25,4X165,1	60 27 603 08	2	33	1 997	91 52 512 08	HOSE LINES CRAWLER
NAME PLATE 25,4X165,1	60 27 603 08	2	1	2 975 191	96 48 196 08	HOSE LINES MOUNTING JACK
NAME PLATE 25,4X165,1	60 27 603 08	2	6	2 976 204	96 47 202 08	HOSE LINES 2 SLEWING GEA
NAME PLATE 25,4X165,1	60 27 603 08	2	4	2 976 701	96 47 196 08	HOSE LINES PUMP 12
NAME PLATE 25,4X165,1	60 27 603 08	2	7	2 977 005	96 48 195 08	HOSE LINES ADD HYDR
NAME PLATE 25,4X165,1	60 27 603 08	2	5	2 977 201	96 48 618 08	HOSES PUMP 6

Description	Item	Pos.	Quantity	Page	Assembly	Description
NAME PLATE 25,4X165,1	60 27 603 08	2	4	2 978 101	96 47 912 08	HOSE LINES MOUNTING INST
NAME PLATE 25,4X165,1	60 27 603 08	2	4	2 978 204	96 47 114 08	HOSE LINES
NAME PLATE 25,4X165,1	60 27 603 08	2	117	2 997	91 56 539 08	HOSE LINES SUPERSTRUCT
NAME PLATE 70X40 POLYES	10 28 812 1	980	1	2 913 200	96 47 216 08	LICCON CONSOLE LCD3
NIPPLE PLATE 3.5x521x876 AL	97 00 272 08	1	1	2 859 028	96 46 778 08	COVER COMPL.
NIPPLE PLATE 3.5x721x876 AL	97 00 223 08	1	1	2 859 027	96 46 777 08	COVER COMPL.
NIPPLE PLATE 5X1372X491	97 70 935 08	1	1	2 859 007	96 46 775 08	COVER COMPL.
NIPPLE PLATE 5X878X723	97 70 951 08	1	1	2 859 026	96 46 776 08	COVER COMPL.
NON-RETURN VALVE	10 01 239 5	9	2	9 739 357	97 39 357	EXHAUST GAS RECIRCUL.PRE
NON-RETURN VALVE	10 34 334 2	2	1	9 739 356	97 39 356	PIPELINE INSTALLATION
NON-RETURN VALVE	10 45 104 8	6	1	X1042440	10 42 440 2	CONTROL BLOCK
NON-RETURN VALVE	51 04 087 08	37	1	2 970	91 56 537 08	HYDR
NON-RETURN VALVE	51 04 087 08	10	1	2 975 200	91 52 775 08	ADDITIONAL HYDRAULICS WI
NON-RETURN VALVE	51 04 087 08	10	1	2 975 700	91 52 774 08	ADDITIONAL HYDRAULICS WI
NON-RETURN VALVE	51 04 121 08	18	1	1 970	91 56 958 08	CRAWLER TRACK HYDRAULI
NON-RETURN VALVE	51 04 121 08	20	1	2 970	91 56 537 08	HYDR
NON-RETURN VALVE	51 04 124 08	40	2	2 970	91 56 537 08	HYDR
NON-RETURN VALVE	51 04 124 08	14	1	2 975 200	91 52 775 08	ADDITIONAL HYDRAULICS WI
NON-RETURN VALVE	51 04 124 08	14	1	2 975 700	91 52 774 08	ADDITIONAL HYDRAULICS WI
NON-RETURN VALVE	51 04 129 08	19	1	1 970	91 56 958 08	CRAWLER TRACK HYDRAULI
NON-RETURN VALVE	51 14 351 08	78	2	2 970	91 56 537 08	HYDR
NON-RETURN VALVE	51 14 535 08	35	3	2 970	91 56 537 08	HYDR
NON-RETURN VALVE	51 14 606 08	5	1	2 975 200	91 52 775 08	ADDITIONAL HYDRAULICS WI
NON-RETURN VALVE	51 14 606 08	5	1	2 975 700	91 52 774 08	ADDITIONAL HYDRAULICS WI
NON-RETURN VALVE	51 14 769 08	18	1	2 970	91 56 537 08	HYDR
NON-RETURN VALVE	51 14 815 08	11	2	1 970	91 56 958 08	CRAWLER TRACK HYDRAULI
NON-RETURN VALVE	51 14 815 08	51	1	2 970	91 56 537 08	HYDR
NON-RETURN VALVE	51 14 815 08	8	1	2 975 200	91 52 775 08	ADDITIONAL HYDRAULICS WI
NON-RETURN VALVE	51 14 815 08	8	1	2 975 700	91 52 774 08	ADDITIONAL HYDRAULICS WI
NON-RETURN VALVE	51 14 820 08	27	2	2 970	91 56 537 08	HYDR
NON-RETURN VALVE	57 19 038 08	48	1	5 113 086	51 13 086 08	PROPORTIONAL VALVE
NON-RETURN VALVE	59 10 556 08	16	1	2 520 032	96 45 980 08	WINDSHIELD WASHER INSTAL
NON-RETURN VALVE FE/ZN12	51 14 469 08	9	1	2 975 000	91 57 881 08	ADDNL. HYDR. F. ERECTING W
NOZZLE	10 22 232 2	4	1	9 739 243	97 39 243	PISTON COOLING
NOZZLE 0,4	51 07 543 08	5	2	2 990	91 59 244 08	COMPRESSED AIR PLANT
NOZZLE 0,4 MS	51 10 487 08	41	1	2 970	91 56 537 08	HYDR
NOZZLE 0,4 MS	51 10 487 08	8	1	2 978 200	91 54 843 08	ADD.HYDR.S_RETAINING RAM
NOZZLE 0,6	51 07 460 08	39	3	2 970	91 56 537 08	HYDR
NOZZLE 0,6	51 07 460 08	13	1	2 975 200	91 52 775 08	ADDITIONAL HYDRAULICS WI
NOZZLE 0,6	51 07 460 08	13	1	2 975 700	91 52 774 08	ADDITIONAL HYDRAULICS WI
NOZZLE 0,6 10.9	57 08 188 08	49	5	2 970	91 56 537 08	HYDR
NOZZLE D 1,5 M8X8 MS	51 10 575 08	3	2	2 976 200	91 52 780 08	ADDITIONAL HYDRAULICS
NOZZLE D=1,2	57 19 039 08	51	1	5 113 086	51 13 086 08	PROPORTIONAL VALVE
NRS CHECK VALVE	57 19 133 08	5	1	X1035925	10 35 925 0	VARIABLE PUMP
NUT	57 00 099 08	19	1	5 026 126	50 26 126 08	SOLENOID VALVE
NUT	57 10 772 08	(5)	1	2 975 700	91 52 774 08	ADDITIONAL HYDRAULICS WI
NUT	57 10 823 08	(5)	1	1 970	91 56 958 08	CRAWLER TRACK HYDRAULI
NUT DIN 439 B M20 4 VERZ.	41 01 012 08	7	1	3 206 002	96 47 960 08	LEVER COMPL.
NUT DIN 439 B M5 4	51 10 017 08	19	2	2 540	91 53 253 08	CLIMA-HEATING INSTALLATIO
NUT DIN 439 BM12X1 04 VERZ	59 15 592 08	3	3	2 533 066	96 48 365 08	ELECTRIC ADD-ON PARTS CA
NUT DIN 934 M10 8 VERZ.	41 15 144 08	370	4	2 391 001	96 45 719 08	DIESEL ENGINE, PRE-ASSEMB
NUT DIN 934 M10 8 VERZ.	41 15 144 08	12	12	2 391 038	96 47 931 08	OIL COOLER, PRE-ASSEMBLE
NUT DIN 934 M10 8 VERZ.	41 15 144 08	24	2	2 391 040	96 53 645 08	CLUTCH ACTUATOR
NUT DIN 934 M10 8 VERZ.	41 15 144 08	32	2	2 502	91 55 939 08	CONTROL STAND
NUT DIN 934 M10 8 VERZ.	41 15 144 08	36	2	2 711	91 52 800 08	CENT. LUBRIC. SYSTEM SUP
NUT DIN 934 M10 8 VERZ.	41 15 144 08	13	2	2 975 000	91 57 881 08	ADDNL. HYDR. F. ERECTING W
NUT DIN 934 M10 8 VERZ.	41 15 144 08	12	11	3 206	91 52 881 08	PIVOT SECTION
NUT DIN 934 M12 8 VERZ.	41 15 143 08	16	1	1 991	91 52 510 08	ROTARY FEED THROUGH
NUT DIN 934 M12 8 VERZ.	41 15 143 08	22	4	2 310	91 52 503 08	WINCH 1
NUT DIN 934 M12 8 VERZ.	41 15 143 08	22	4	2 320	91 52 504 08	WINCH 2

Description	Item	Pos.	Quantity	Page	Assembly	Description
NUT DIN 934 M12 8 VERZ.	41 15 143 08	5	8	2 391	91 52 784 08	DIESEL ENGINE CPL.
NUT DIN 934 M12 8 VERZ.	41 15 143 08	13	1	2 550 008	96 47 628 08	RETAINER CPL.
NUT DIN 934 M12 8 VERZ.	41 15 143 08	13	1	2 550 009	96 47 645 08	RETAINER CPL.
NUT DIN 934 M12 8 VERZ.	41 15 143 08	56	1	2 810	91 52 806 08	CRANE DRIVER'S CABIN CPL.
NUT DIN 934 M12 8 VERZ.	41 15 143 08	177	8	2 970	91 56 537 08	HYDR
NUT DIN 934 M12 8 VERZ.	41 15 143 08	13	4	3 213	91 52 842 08	F-CONNECTING HEAD
NUT DIN 934 M12 8 VERZ.	41 15 143 08	30	4	3 214	91 52 843 08	SW HEAD SECTION
NUT DIN 934 M12 8 VERZ.	41 15 143 08	8	8	3 220 500	91 52 849 08	S INTERMEDIATE SECTION
NUT DIN 934 M12 8 VERZ.	41 15 143 08	8	8	3 221	91 54 668 08	S INTERMEDIATE SECTION
NUT DIN 934 M12 8 VERZ.	41 15 143 08	8	8	3 223	91 52 852 08	S INTERMEDIATE SECTION
NUT DIN 934 M12 8 VERZ.	41 15 143 08	8	8	3 223 010	91 52 853 08	S INTERMEDIATE SECTION
NUT DIN 934 M12 8 VERZ.	41 15 143 08	8	8	3 223 100	91 55 327 08	S INTERMEDIATE SECTION
NUT DIN 934 M12 8 VERZ.	41 15 143 08	26	8	3 225	91 52 854 08	SL REDUCING SECTION
NUT DIN 934 M12 8 VERZ.	41 15 143 08	8	8	3 226	91 52 870 08	L INTERMEDIATE SECTION
NUT DIN 934 M12 8 VERZ.	41 15 143 08	8	8	3 227	91 52 873 08	L INTERMEDIATE SECTION
NUT DIN 934 M12 8 VERZ.	41 15 143 08	8	8	3 227 200	91 53 519 08	LI INTERMEDIATE SECT. F-GU
NUT DIN 934 M12X1 6 BLANK	41 15 197 08	37	2	2 932 160	96 54 385 08	SWITCH CABINET
NUT DIN 934 M14 8 VERZ.	41 15 083 08	29	16	1 630	91 52 387 08	HYDRAULIC SUPPORT
NUT DIN 934 M14 8 VERZ.	41 15 083 08	50	2	2 631	91 56 817 08	SLEWING PLATFORM CATWAL
NUT DIN 934 M16 10 VERZ.	41 15 050 08	34	2	2 652	91 52 794 08	ROLLER BEARING
NUT DIN 934 M16 10 VERZ.	41 15 050 08	11	2	3 220 500	91 52 849 08	S INTERMEDIATE SECTION
NUT DIN 934 M16 10 VERZ.	41 15 050 08	11	2	3 223	91 52 852 08	S INTERMEDIATE SECTION
NUT DIN 934 M16 10 VERZ.	41 15 050 08	11	2	3 223 010	91 52 853 08	S INTERMEDIATE SECTION
NUT DIN 934 M16 10 VERZ.	41 15 050 08	11	4	3 223 100	91 55 327 08	S INTERMEDIATE SECTION
NUT DIN 934 M16 10 VERZ.	41 15 050 08	21	4	3 227 002	96 50 498 08	ROD CPL.
NUT DIN 934 M16 8 VERZ.	41 15 145 08	7	12	1 631 100	91 52 388 08	CATWALK CRAW.TRACK TRA
NUT DIN 934 M16 8 VERZ.	41 15 145 08	11	6	1 991	91 52 510 08	ROTARY FEED THROUGH
NUT DIN 934 M16 8 VERZ.	41 15 145 08	23	6	2 652	91 52 794 08	ROLLER BEARING
NUT DIN 934 M16 8 VERZ.	41 15 145 08	5	4	2 730	91 52 802 08	BASE PLATE SLEWING PLATF
NUT DIN 934 M16 8 VERZ.	41 15 145 08	52	4	2 810	91 52 806 08	CRANE DRIVER'S CABIN CPL.
NUT DIN 934 M20 8 VERZ.	41 15 147 08	4	1	1 632 032	96 20 093 08	SUPPORT PLATE COMPL.
NUT DIN 934 M20 8 VERZ.	41 15 147 08	24	1	3 206	91 52 881 08	PIVOT SECTION
NUT DIN 934 M24 8 A3C	41 15 149 08	16	2	2 340	91 52 776 08	WINCH 4 LUFFING GEAR
NUT DIN 934 M3 8 A3C	41 15 157 08	15	10	2 922 001	92 84 311 08	BUS PCB
NUT DIN 934 M3 8 A3C	41 15 157 08	18	28	2 932 001	96 45 393 08	RELAY CONTROL SYSTEM
NUT DIN 934 M3 8 A3C	41 15 157 08	267	4	3 930 009	96 50 573 08	CABLE DRUM COMPL.
NUT DIN 934 M3 8 A3C	41 15 157 08	(266)	4	3 930 138	96 54 377 08	ELECTRIC FOR S-PIVOT SECT
NUT DIN 934 M3 8 A3C	41 15 157 08	284	16	3 930 638	96 51 624 08	TERMINAL BOX
NUT DIN 934 M3 8 A3C	41 15 157 08	155	10	3 930 640	96 50 481 08	TERMINAL BOX CPL.
NUT DIN 934 M3 8 A3C	41 15 157 08	267	6	3 930 730	96 50 599 08	TERMINAL BOX CPL.
NUT DIN 934 M4 8 A3C	41 15 142 08	26	2	2 522 011	96 45 602 08	CLOSING DEVICE
NUT DIN 934 M4 8 A3C	41 15 142 08	7	8	2 913 102	92 32 870 08	FAN UNIT
NUT DIN 934 M4 8 A3C	41 15 142 08	(153)	2	2 920 369	96 54 235 08	TERMINAL BOX CPL.
NUT DIN 934 M4 8 A3C	41 15 142 08	(153)	2	2 920 369	96 54 235 08	TERMINAL BOX CPL.
NUT DIN 934 M4 8 A3C	41 15 142 08	281	14	2 920 369	96 54 235 08	TERMINAL BOX CPL.
NUT DIN 934 M4 8 A3C	41 15 142 08	281	26	2 920 448	96 48 794 08	TERMINAL BOX CPL.
NUT DIN 934 M5 8 VERZ.	41 15 148 08	7	9	1 100	91 52 375 08	CRAWLER TRACK TRAVEL G
NUT DIN 934 M5 8 VERZ.	41 15 148 08	15	8	1 711	91 52 392 08	CENTRALIZED LUBRICATION
NUT DIN 934 M5 8 VERZ.	41 15 148 08	18	8	2 260 006	96 46 501 08	BATTERY BOX, PRE-ASSEMB
NUT DIN 934 M5 8 VERZ.	41 15 148 08	8	10	2 711	91 52 800 08	CENT. LUBRIC. SYSTEM SUP
NUT DIN 934 M5 8 VERZ.	41 15 148 08	8	4	2 780 915	96 48 377 08	ADD-ON PARTS EXTERNAL F
NUT DIN 934 M5 8 VERZ.	41 15 148 08	34	2	2 835 002	96 48 379 08	ADD-ON PARTS
NUT DIN 934 M5 8 VERZ.	41 15 148 08	10	2	2 913 100	91 23 538 08	SUB-ASSEMBLY CARRIER
NUT DIN 934 M5 8 VERZ.	41 15 148 08	32	7	2 920 083	96 48 319 08	ELECTRIC FOR BATTERY BOX
NUT DIN 934 M5 8 VERZ.	41 15 148 08	270	2	2 920 638	96 51 138 08	CONTROL DESK
NUT DIN 934 M5 8 VERZ.	41 15 148 08	18	1	2 922 001	92 84 311 08	BUS PCB
NUT DIN 934 M5 8 VERZ.	41 15 148 08	85	4	2 932 082	96 54 387 08	ASSEMBLY PARTS MOUNTIN
NUT DIN 934 M6 8 VERZ.	41 15 140 08	5	12	1 830 102	92 26 483 08	TERMINAL BOARD PRE-ASS.
NUT DIN 934 M6 8 VERZ.	41 15 140 08	67	8	1 970	91 56 958 08	CRAWLER TRACK HYDRAULI
NUT DIN 934 M6 8 VERZ.	41 15 140 08	75	8	1 970	91 56 958 08	CRAWLER TRACK HYDRAULI

Description	Item	Pos.	Quantity	Page	Assembly	Description
NUT DIN 934 M6 8 VERZ.	41 15 140 08	18	2	1 991	91 52 510 08	ROTARY FEED THROUGH
NUT DIN 934 M6 8 VERZ.	41 15 140 08	24	8	2 370	91 52 782 08	ERECTING WINCH
NUT DIN 934 M6 8 VERZ.	41 15 140 08	9	12	2 510	91 52 788 08	TURNTABLE PANELLING
NUT DIN 934 M6 8 VERZ.	41 15 140 08	40	4	2 711	91 52 800 08	CENT. LUBRIC. SYSTEM SUP
NUT DIN 934 M6 8 VERZ.	41 15 140 08	75	5	2 810	91 52 806 08	CRANE DRIVER'S CABIN CPL.
NUT DIN 934 M6 8 VERZ.	41 15 140 08	22	8	2 835 002	96 48 379 08	ADD-ON PARTS
NUT DIN 934 M6 8 VERZ.	41 15 140 08	8	2	2 859 030	96 46 758 08	COVER COMPL.
NUT DIN 934 M6 8 VERZ.	41 15 140 08	6	2	2 913 004	96 20 460 08	HOUSING PRE-ASSEMBLED
NUT DIN 934 M6 8 VERZ.	41 15 140 08	14	9	2 925 402	96 51 405 08	CAMERA EQUIPMENT SLEWI
NUT DIN 934 M6 8 VERZ.	41 15 140 08	38	1	2 932 082	96 54 387 08	ASSEMBLY PARTS MOUNTIN
NUT DIN 934 M6 8 VERZ.	41 15 140 08	6	4	2 932 166	92 68 911 08	GROUND RAIL
NUT DIN 934 M6 8 VERZ.	41 15 140 08	67	10	2 970	91 56 537 08	HYDR
NUT DIN 934 M6 8 VERZ.	41 15 140 08	11	2	2 976 203	92 27 489 08	ADDL.HYDR.F.PIN PULLING DE
NUT DIN 934 M6 8 VERZ.	41 15 140 08	20	2	2 978 200	91 54 843 08	ADD.HYDR.S_RETAINING RAM
NUT DIN 934 M6 8 VERZ.	41 15 140 08	56	2	3 206	91 52 881 08	PIVOT SECTION
NUT DIN 934 M8 10 VERZ.	41 15 046 08	21	4	2 370	91 52 782 08	ERECTING WINCH
NUT DIN 934 M8 10 VERZ.	41 15 046 08	66	12	2 810	91 52 806 08	CRANE DRIVER'S CABIN CPL.
NUT DIN 934 M8 10 VERZ.	41 15 046 08	10	4	2 932 166	92 68 911 08	GROUND RAIL
NUT DIN 934 M8 8 A2C	41 15 141 08	26	12	1 630	91 52 387 08	HYDRAULIC SUPPORT
NUT DIN 934 M8 8 A2C	41 15 141 08	19	33	2 260	91 53 057 08	CUP SPRING CLUSTER
NUT DIN 934 M8 8 A2C	41 15 141 08	25	8	2 260 006	96 46 501 08	BATTERY BOX, PRE-ASSEMB
NUT DIN 934 M8 8 A2C	41 15 141 08	34	2	2 310	91 52 503 08	WINCH 1
NUT DIN 934 M8 8 A2C	41 15 141 08	34	2	2 320	91 52 504 08	WINCH 2
NUT DIN 934 M8 8 A2C	41 15 141 08	19	12	2 350	91 52 778 08	SLEWING GEAR
NUT DIN 934 M8 8 A2C	41 15 141 08	18	4	2 370	91 52 782 08	ERECTING WINCH
NUT DIN 934 M8 8 A2C	41 15 141 08	371	10	2 391 001	96 45 719 08	DIESEL ENGINE, PRE-ASSEMB
NUT DIN 934 M8 8 A2C	41 15 141 08	26	2	2 391 040	96 53 645 08	CLUTCH ACTUATOR
NUT DIN 934 M8 8 A2C	41 15 141 08	11	12	2 391 102	96 56 360 08	RADIATOR
NUT DIN 934 M8 8 A2C	41 15 141 08	20	2	2 392	91 52 785 08	MUFFLER UNIT
NUT DIN 934 M8 8 A2C	41 15 141 08	31	12	2 393	91 52 787 08	AIR FILTER UNIT CPL.
NUT DIN 934 M8 8 A2C	41 15 141 08	48	13	2 631	91 56 817 08	SLEWING PLATFORM CATWAL
NUT DIN 934 M8 8 A2C	41 15 141 08	11	4	2 670	91 52 797 08	FUEL TANK CPL.
NUT DIN 934 M8 8 A2C	41 15 141 08	69	4	2 810	91 52 806 08	CRANE DRIVER'S CABIN CPL.
NUT DIN 934 M8 8 A2C	41 15 141 08	69	8	2 859	91 52 809 08	SOUND INSULATION
NUT DIN 934 M8 8 A2C	41 15 141 08	15	8	2 978 100	91 52 796 08	ADDNL.HYDR.ERECTION DEV
NUT DIN 934 M8 8 A2C	41 15 141 08	17	2	2 978 200	91 54 843 08	ADD.HYDR.S_RETAINING RAM
NUT DIN 934 M8 8 A2C	41 15 141 08	17	2	2 990	91 59 244 08	COMPRESSED AIR PLANT
NUT DIN 936 M10 8 VERZ.	41 17 003 08	33	6	2 652	91 52 794 08	ROLLER BEARING
NUT DIN 936 M20X1,5 8 VERZ.	41 17 209 08	33	4	1 630	91 52 387 08	HYDRAULIC SUPPORT
NUT DIN 936 M24 8 VERZ.	41 17 010 08	23	1	2 391 040	96 53 645 08	CLUTCH ACTUATOR
NUT DIN 936 M30 8 VERZ.	41 17 011 08	18	2	2 810	91 52 806 08	CRANE DRIVER'S CABIN CPL.
NUT DIN 985 M10 10 VERZ.	41 19 011 08	10	16	2 810	91 52 806 08	CRANE DRIVER'S CABIN CPL.
NUT DIN 985 M10 8 VERZ.	41 19 006 08	69	12	1 400	91 56 853 08	CRAWLER TRACK CARRIER LE
NUT DIN 985 M10 8 VERZ.	41 19 006 08	69	12	1 410 300	91 56 855 08	CRAWLER CARRIER RIGHT CP
NUT DIN 985 M10 8 VERZ.	41 19 006 08	100	9	2 550	91 57 751 08	SA FRAME
NUT DIN 985 M10 8 VERZ.	41 19 006 08	11	4	2 730	91 52 802 08	BASE PLATE SLEWING PLATF
NUT DIN 985 M10 8 VERZ.	41 19 006 08	13	2	3 206	91 52 881 08	PIVOT SECTION
NUT DIN 985 M10 8 VERZ.	41 19 006 08	32	7	3 208 001	91 52 883 08	F-HEAD SECTION
NUT DIN 985 M10 8 VERZ.	41 19 006 08	49	4	3 211	91 57 748 08	S PIVOT SECTION
NUT DIN 985 M10 8 VERZ.	41 19 006 08	40	4	3 281	91 52 896 08	ERECTION FRAME
NUT DIN 985 M12 8 A3C	41 19 007 08	14	2	2 340	91 52 776 08	WINCH 4 LUFFING GEAR
NUT DIN 985 M12 8 A3C	41 19 007 08	361	8	2 391 001	96 45 719 08	DIESEL ENGINE, PRE-ASSEMB
NUT DIN 985 M12 8 A3C	41 19 007 08	12	4	2 391 023	96 45 720 08	RADIATOR, PRE-ASSEMBLED
NUT DIN 985 M12 8 A3C	41 19 007 08	38	11	3 206	91 52 881 08	PIVOT SECTION
NUT DIN 985 M12 8 A3C	41 19 007 08	6	1	3 207 003	96 48 259 08	ROD CPL.
NUT DIN 985 M12 8 A3C	41 19 007 08	5	1	3 207 100	96 48 261 08	BRACKET COMPL.
NUT DIN 985 M12 8 A3C	41 19 007 08	33	6	3 208 001	91 52 883 08	F-HEAD SECTION
NUT DIN 985 M12 8 A3C	41 19 007 08	73	8	3 211	91 57 748 08	S PIVOT SECTION
NUT DIN 985 M12 8 A3C	41 19 007 08	32	4	3 215 005	91 52 846 08	ROLLER SET
NUT DIN 985 M12 8 A3C	41 19 007 08	32	4	3 215 006	91 52 847 08	ROLLER SET

Description	Item	Pos.	Quantity	Page	Assembly	Description
NUT DIN 985 M12 8 A3C	41 19 007 08	(6)	1	3 281	91 52 896 08	ERECTION FRAME
NUT DIN 985 M16 10 VERZ.	41 19 014 08	362	4	2 391 001	96 45 719 08	DIESEL ENGINE, PRE-ASSEMB
NUT DIN 985 M16 8 VERZ.	41 19 009 08	4	162	1 300 011	96 52 493 08	FLOOR PLATES PRE-ASS.
NUT DIN 985 M16 8 VERZ.	41 19 009 08	25	1	2 391 040	96 53 645 08	CLUTCH ACTUATOR
NUT DIN 985 M16 8 VERZ.	41 19 009 08	4	2	2 550 010	96 45 685 08	ROD
NUT DIN 985 M16 8 VERZ.	41 19 009 08	13	1	2 657	91 57 656 08	MOUNTING EQUIPMENT CRAW
NUT DIN 985 M16 8 VERZ.	41 19 009 08	3	1	3 207 101	96 48 292 08	BRACKET COMPL.
NUT DIN 985 M16 8 VERZ.	41 19 009 08	9	1	3 211 003	96 46 986 08	ROD CPL.
NUT DIN 985 M16 8 VERZ.	41 19 009 08	19	2	3 214	91 52 843 08	SW HEAD SECTION
NUT DIN 985 M16 8 VERZ.	41 19 009 08	10	1	3 220 501	96 43 440 08	ROD CPL.
NUT DIN 985 M16 8 VERZ.	41 19 009 08	10	1	3 221 200	96 47 984 08	ROD CPL.
NUT DIN 985 M16 8 VERZ.	41 19 009 08	10	1	3 225 200	96 48 679 08	ROD CPL.
NUT DIN 985 M16 8 VERZ.	41 19 009 08	10	1	3 227 002	96 50 498 08	ROD CPL.
NUT DIN 985 M16 8 VERZ.	41 19 009 08	(5)	2	3 281	91 52 896 08	ERECTION FRAME
NUT DIN 985 M16 8 VERZ.	41 19 009 08	(5)	1	3 281	91 52 896 08	ERECTION FRAME
NUT DIN 985 M16 8 VERZ.	41 19 009 08	10	1	3 561 003	96 45 222 08	ROD CPL.
NUT DIN 985 M20 10 A3C	41 19 024 08	11	2	2 550 005	96 45 680 08	ROD CPL.
NUT DIN 985 M3 8 A3C	41 19 001 08	29	4	2 533 070	96 48 363 08	CONTROLS AND FITTINGS RI
NUT DIN 985 M3 8 A3C	41 19 001 08	12	2	2 780 852	96 24 845 08	GSM-MODULE PRE-ASS.LICCO
NUT DIN 985 M3 8 A3C	41 19 001 08	12	10	2 913	91 32 850 08	LICCON CONSOLE LCD2
NUT DIN 985 M3 8 A3C	41 19 001 08	6	2	2 913 005	96 20 731 08	INTERIOR HOUSING PRE-ASS.
NUT DIN 985 M3 8 A3C	41 19 001 08	6	2	2 913 005	96 28 696 08	INTERIOR HOUSING PRE-ASS.
NUT DIN 985 M3 8 A3C	41 19 001 08	4	6	2 913 006	96 20 732 08	FAN PLATE PRE-ASS.
NUT DIN 985 M3 8 A3C	41 19 001 08	12	10	2 913 009	91 04 705 08	LICCON CONSOLE LCD3
NUT DIN 985 M3 8 A3C	41 19 001 08	44	8	2 920 369	96 54 235 08	TERMINAL BOX CPL.
NUT DIN 985 M4 8 VERZ.	41 19 002 08	40	10	2 631	91 56 817 08	SLEWING PLATFORM CATWAL
NUT DIN 985 M4 8 VERZ.	41 19 002 08	45	56	2 932 160	96 54 385 08	SWITCH CABINET
NUT DIN 985 M4 8 VERZ.	41 19 002 08	12	3	3 780 200	96 54 370 08	ELECTRIC WIND WARNING T
NUT DIN 985 M5 8 VERZ.	41 19 003 08	29	4	2 260	91 53 057 08	CUP SPRING CLUSTER
NUT DIN 985 M5 8 VERZ.	41 19 003 08	5	4	2 260 009	96 46 972 08	FLAP PRE-ASS.
NUT DIN 985 M5 8 VERZ.	41 19 003 08	43	4	2 391 040	96 53 645 08	CLUTCH ACTUATOR
NUT DIN 985 M5 8 VERZ.	41 19 003 08	33	2	2 533 070	96 48 363 08	CONTROLS AND FITTINGS RI
NUT DIN 985 M5 8 VERZ.	41 19 003 08	58	2	2 631	91 56 817 08	SLEWING PLATFORM CATWAL
NUT DIN 985 M5 8 VERZ.	41 19 003 08	5	1	2 780 851	96 24 498 08	RADIO ANTENNA PRE-ASS.
NUT DIN 985 M5 8 VERZ.	41 19 003 08	9	1	2 780 852	96 24 845 08	GSM-MODULE PRE-ASS.LICCO
NUT DIN 985 M5 8 VERZ.	41 19 003 08	51	16	2 859	91 52 809 08	SOUND INSULATION
NUT DIN 985 M5 8 VERZ.	41 19 003 08	4	8	2 859 005	96 46 756 08	FLAP PRE-ASS.
NUT DIN 985 M5 8 VERZ.	41 19 003 08	9	8	2 859 025	96 46 757 08	GRIDIRON PRE-ASS.
NUT DIN 985 M5 8 VERZ.	41 19 003 08	(3)	3	3 780 258	96 56 482 08	ELECTRIC AIRCRAFT PROTE
NUT DIN 985 M6 8 VERZ.	41 19 004 08	22	13	2 260	91 53 057 08	CUP SPRING CLUSTER
NUT DIN 985 M6 8 VERZ.	41 19 004 08	21	4	2 260 006	96 46 501 08	BATTERY BOX, PRE-ASSEMB
NUT DIN 985 M6 8 VERZ.	41 19 004 08	18	16	2 391 023	96 45 720 08	RADIATOR, PRE-ASSEMBLED
NUT DIN 985 M6 8 VERZ.	41 19 004 08	5	5	2 391 036	96 23 055 08	COVER/LID/CAP, PRE-ASSEMB
NUT DIN 985 M6 8 VERZ.	41 19 004 08	5	4	2 391 039	96 50 616 08	COVER CPL
NUT DIN 985 M6 8 VERZ.	41 19 004 08	33	1	2 391 040	96 53 645 08	CLUTCH ACTUATOR
NUT DIN 985 M6 8 VERZ.	41 19 004 08	16	12	2 393 002	96 46 782 08	COVER COMPL.
NUT DIN 985 M6 8 VERZ.	41 19 004 08	59	14	2 550	91 57 751 08	SA FRAME
NUT DIN 985 M6 8 VERZ.	41 19 004 08	14	6	2 932 166	92 68 911 08	GROUND RAIL
NUT DIN 985 M6 8 VERZ.	41 19 004 08	116	8	2 970	91 56 537 08	HYDR
NUT DIN 985 M6 8 VERZ.	41 19 004 08	29	4	3 206	91 52 881 08	PIVOT SECTION
NUT DIN 985 M6 8 VERZ.	41 19 004 08	30	8	3 208 001	91 52 883 08	F-HEAD SECTION
NUT DIN 985 M6 8 VERZ.	41 19 004 08	57	10	3 211	91 57 748 08	S PIVOT SECTION
NUT DIN 985 M6 8 VERZ.	41 19 004 08	44	4	3 214	91 52 843 08	SW HEAD SECTION
NUT DIN 985 M6 8 VERZ.	41 19 004 08	34	17	3 220 500	91 52 849 08	S INTERMEDIATE SECTION
NUT DIN 985 M6 8 VERZ.	41 19 004 08	18	12	3 221	91 54 668 08	S INTERMEDIATE SECTION
NUT DIN 985 M6 8 VERZ.	41 19 004 08	34	22	3 223	91 52 852 08	S INTERMEDIATE SECTION
NUT DIN 985 M6 8 VERZ.	41 19 004 08	34	22	3 223 010	91 52 853 08	S INTERMEDIATE SECTION
NUT DIN 985 M6 8 VERZ.	41 19 004 08	34	22	3 223 100	91 55 327 08	S INTERMEDIATE SECTION
NUT DIN 985 M6 8 VERZ.	41 19 004 08	32	17	3 225	91 52 854 08	SL REDUCING SECTION
NUT DIN 985 M6 8 VERZ.	41 19 004 08	34	17	3 226	91 52 870 08	L INTERMEDIATE SECTION

Description	Item	Pos.	Quantity	Page	Assembly	Description
NUT DIN 985 M6 8 VERZ.	41 19 004 08	34	22	3 227	91 52 873 08	L INTERMEDIATE SECTION
NUT DIN 985 M6 8 VERZ.	41 19 004 08	34	22	3 227 200	91 53 519 08	LI INTERMEDIATE SECT. F-GU
NUT DIN 985 M6 8 VERZ.	41 19 004 08	(7)	3	3 780 258	96 56 482 08	ELECTRIC AIRCRAFT PROTE
NUT DIN 985 M6 8 VERZ.	41 19 004 08	16	2	3 780 751	91 52 952 08	AIR-CRAFT & WIND WARNING
NUT DIN 985 M8 10 VERZ.	41 19 010 08	30	8	2 260	91 53 057 08	CUP SPRING CLUSTER
NUT DIN 985 M8 10 VERZ.	41 19 010 08	74	13	2 520	91 53 061 08	CABIN, GLAZED
NUT DIN 985 M8 8 VERZ.	41 19 005 08	62	2	1 400	91 56 853 08	CRAWLER TRACK CARRIER LE
NUT DIN 985 M8 8 VERZ.	41 19 005 08	62	2	1 410 300	91 56 855 08	CRAWLER CARRIER RIGHT CP
NUT DIN 985 M8 8 VERZ.	41 19 005 08	8	4	1 620	91 52 386 08	FIXING PARTS SLEWING RING
NUT DIN 985 M8 8 VERZ.	41 19 005 08	12	48	1 631 100	91 52 388 08	CATWALK CRAW.TRACK TRA
NUT DIN 985 M8 8 VERZ.	41 19 005 08	12	3	2 350	91 52 778 08	SLEWING GEAR
NUT DIN 985 M8 8 VERZ.	41 19 005 08	16	12	2 391 023	96 45 720 08	RADIATOR, PRE-ASSEMBLED
NUT DIN 985 M8 8 VERZ.	41 19 005 08	3	4	2 503 100	91 55 873 08	EMERGENCY SEAT
NUT DIN 985 M8 8 VERZ.	41 19 005 08	10	2	2 522 013	96 45 883 08	GUIDE PRE-ASS.
NUT DIN 985 M8 8 VERZ.	41 19 005 08	13	1	2 541 001	96 49 651 08	ADDNL.HEATING, PRE-ASSE
NUT DIN 985 M8 8 VERZ.	41 19 005 08	21	4	2 550	91 57 751 08	SA FRAME
NUT DIN 985 M8 8 VERZ.	41 19 005 08	4	4	2 631 003	96 54 406 08	ACCESS LADDER PRE-ASS.
NUT DIN 985 M8 8 VERZ.	41 19 005 08	17	2	2 671	91 52 798 08	OIL RESERVOIR, COMPLETE
NUT DIN 985 M8 8 VERZ.	41 19 005 08	6	6	2 810 001	96 43 597 08	CRANE DRIVER'S CABIN,PRE
NUT DIN 985 M8 8 VERZ.	41 19 005 08	54	77	2 859	91 52 809 08	SOUND INSULATION
NUT DIN 985 M8 8 VERZ.	41 19 005 08	6	10	2 859 025	96 46 757 08	GRIDIRON PRE-ASS.
NUT DIN 985 M8 8 VERZ.	41 19 005 08	5	2	2 859 030	96 46 758 08	COVER COMPL.
NUT DIN 985 M8 8 VERZ.	41 19 005 08	6	7	2 925 402	96 51 405 08	CAMERA EQUIPMENT SLEWI
NUT DIN 985 M8 8 VERZ.	41 19 005 08	7	4	2 932 160	96 54 385 08	SWITCH CABINET
NUT DIN 985 M8 8 VERZ.	41 19 005 08	154	2	2 970	91 56 537 08	HYDR
NUT DIN 985 M8 8 VERZ.	41 19 005 08	46	11	3 206	91 52 881 08	PIVOT SECTION
NUT DIN 985 M8 8 VERZ.	41 19 005 08	31	4	3 208 001	91 52 883 08	F-HEAD SECTION
NUT DIN 985 M8 8 VERZ.	41 19 005 08	33	174	3 211	91 57 748 08	S PIVOT SECTION
NUT DIN 985 M8 8 VERZ.	41 19 005 08	17	2	3 213	91 52 842 08	F-CONNECTING HEAD
NUT DIN 985 M8 8 VERZ.	41 19 005 08	23	17	3 214	91 52 843 08	SW HEAD SECTION
NUT DIN 985 M8 8 VERZ.	41 19 005 08	35	41	3 220 500	91 52 849 08	S INTERMEDIATE SECTION
NUT DIN 985 M8 8 VERZ.	41 19 005 08	19	36	3 221	91 54 668 08	S INTERMEDIATE SECTION
NUT DIN 985 M8 8 VERZ.	41 19 005 08	35	51	3 223	91 52 852 08	S INTERMEDIATE SECTION
NUT DIN 985 M8 8 VERZ.	41 19 005 08	35	51	3 223 010	91 52 853 08	S INTERMEDIATE SECTION
NUT DIN 985 M8 8 VERZ.	41 19 005 08	35	51	3 223 100	91 55 327 08	S INTERMEDIATE SECTION
NUT DIN 985 M8 8 VERZ.	41 19 005 08	37	47	3 225	91 52 854 08	SL REDUCING SECTION
NUT DIN 985 M8 8 VERZ.	41 19 005 08	35	34	3 226	91 52 870 08	L INTERMEDIATE SECTION
NUT DIN 985 M8 8 VERZ.	41 19 005 08	35	39	3 227	91 52 873 08	L INTERMEDIATE SECTION
NUT DIN 985 M8 8 VERZ.	41 19 005 08	35	49	3 227 200	91 53 519 08	LI INTERMEDIATE SECT. F-GU
NUT DIN 985 M8 8 VERZ.	41 19 005 08	4	8	3 291	91 52 831 08	S OVERRUN PROTECTION
NUT ISO 10511 M6 A2-70	41 19 030 08	22	8	2 925 402	96 51 405 08	CAMERA EQUIPMENT SLEWI
NUT ISO 4032 M8 A2-70	51 07 374 08	18	1	X1041267	10 41 267 8	END PLATE
NUT M10 -8 A3C	10 01 427 8	10	1	9 739 159	97 39 159	STARTER
NUT M10 -8 A3C	10 01 427 8	8	1	9 739 186	97 39 186	MOTOR BRAKE
NUT M10 -8 A3C	10 01 427 8	6	1	9 739 344	97 39 344	GENERATOR, PRE-ASSEMBLE
NUT M12 8	10 02 092 2	10	2	9 739 344	97 39 344	GENERATOR, PRE-ASSEMBLE
NUT M12 8	10 02 092 2	20	1	9 739 344	97 39 344	GENERATOR, PRE-ASSEMBLE
NUT M12 CU	55 20 022 08	12	8	2 392	91 52 785 08	MUFFLER UNIT
NUT M12X1,5 8	10 01 163 2	3	3	9 739 159	97 39 159	STARTER
NUT M6 8	10 01 162 9	8	1	9 739 159	97 39 159	STARTER
NUT M6 8	10 01 162 9	13	1	9 739 288	97 39 288	FUEL LINE
NUT M6 8	10 01 162 9	8	4	9 739 292	97 39 292	FUEL LINE
NUT M6 8	10 01 162 9	(5)	2	9 739 318	97 39 318	SENSOR ELEMENT
NUT M6 8	10 01 162 9	10	1	9 739 356	97 39 356	PIPELINE INSTALLATION
NUT M6 VERZ.	60 20 180 08	25	2	2 671 004	96 46 305 08	OIL TANK PRE-ASS.
NUT M6 VERZ.	60 20 180 08	17	8	2 978 100	91 52 796 08	ADDNL.HYDR.ERECTION DEV
NUT M8 8	10 01 163 1	11	1	9 739 210	97 39 210	LIQUID COOLING PIPELINE
NUT M8 8	10 01 163 1	22	1	9 739 386	97 39 386	CRANKCASE BREATHER
NUT M8 8	10 01 163 1	36	1	9 739 492	97 39 492	PIPELINE INSTALLATION
O RING	10 22 273 5	3	1	9 739 248	97 39 248	INJECTOR

Description	Item	Pos.	Quantity	Page	Assembly	Description
O RING	10 22 273 5	73	1	X1022281	10 22 281 7	SEAL KIT CYLINDER HEAD
O RING 100X3 N-FPM1-70	10 33 210 8	11	1	9 739 278	97 39 278	ADD-ON PARTS
O RING 100X3 N-FPM1-70	10 33 210 8	2	1	X1034309	10 34 309 6	HIGH PRESSURE PUMP
O RING 10X3 FPM1-80-GN	10 01 192 5	8	1	9 739 278	97 39 278	ADD-ON PARTS
O RING 12X2 ACM1-60	10 01 263 7	11	1	9 739 122	97 39 122	OIL COOLER
O RING 130X4 ACM1-60	10 01 263 8	10	1	9 739 122	97 39 122	OIL COOLER
O RING 138X3,5 FPM1-70-GN	10 01 263 5	3	1	9 739 278	97 39 278	ADD-ON PARTS
O RING 144X4 FPM2-70	10 01 264 1	3	2	9 739 242	97 39 242	CYLINDER BUSH
O RING 23X2,5 FPM1-70-GN	10 01 192 0	4	2	9 739 263	97 39 263	ROCKER ARM BEARING HOUS
O RING 23X2,5 FPM1-70-GN	10 01 192 0	4	2	9 739 264	97 39 264	ROCKER ARM BEARING HOUS
O RING 30X3,5 N-NBR3-70	10 01 263 4	6	1	9 739 386	97 39 386	CRANKCASE BREATHER
O RING 48X3 B-NBR3-70	10 01 185 2	8	1	9 739 258	97 39 258	FUEL FILTER
O RING 59X3 B-FPM1-70	10 01 185 5	3	1	9 739 035	97 39 035	LOCKING PIECES
O RING 59X3 B-FPM1-70	10 01 185 5	3	1	9 739 129	97 39 129	COOLANT PREHEATING
O RING 60X4 B-NBR3-60	10 01 185 3	2	2	9 739 126	97 39 126	THERMOSTAT HOUSING
O RING 63X2,5 FPM1-70-GN	10 01 192 1	125	1	2 391 001	96 45 719 08	DIESEL ENGINE, PRE-ASSEMB
O RING 8X2 ACM1-60	10 01 263 6	12	1	9 739 122	97 39 122	OIL COOLER
O RING 91X4 N-NBR3-70	10 01 191 6	6	1	9 739 258	97 39 258	FUEL FILTER
O RING 9X3 N-FPM1-70-GN	10 01 191 9	10	1	9 739 248	97 39 248	INJECTOR
O RING 9X3 N-FPM1-70-GN	10 01 191 9	76	1	X1022281	10 22 281 7	SEAL KIT CYLINDER HEAD
O-RING 100X2,5 NBR70	72 64 351 08	144	1	2 391 001	96 45 719 08	DIESEL ENGINE, PRE-ASSEMB
O-RING 10X2 NBR70	72 64 065 08	(22)	1	X1042440	10 42 440 2	CONTROL BLOCK
O-RING 10X2,2 NBR70	50 29 332 08	47	1	2 393	91 52 787 08	AIR FILTER UNIT CPL.
O-RING 110X2 NBR70	72 64 234 01	5	1	X1004204	10 04 204 3	WATER HEATING SYSTEM
O-RING 120X3 NBR70	72 62 030 08	97	1	9 697 916	96 97 916 01	SLEWING GEAR
O-RING 125X3 NBR70	72 64 260 08	143	2	2 391 001	96 45 719 08	DIESEL ENGINE, PRE-ASSEMB
O-RING 12X2 NBR70	70 42 748 08	6	4	2 393 002	96 46 782 08	COVER COMPL.
O-RING 12X2 NBR70	70 42 748 08	9	7	2 859 005	96 46 756 08	FLAP PRE-ASS.
O-RING 12X2 NBR70	70 42 748 08	6	4	2 859 007	96 46 775 08	COVER COMPL.
O-RING 12X2 NBR70	70 42 748 08	12	4	2 859 025	96 46 757 08	GRIDIRON PRE-ASS.
O-RING 12X2 NBR70	70 42 748 08	6	4	2 859 026	96 46 776 08	COVER COMPL.
O-RING 12X2 NBR70	70 42 748 08	6	4	2 859 027	96 46 777 08	COVER COMPL.
O-RING 12X2 NBR70	70 42 748 08	6	4	2 859 028	96 46 778 08	COVER COMPL.
O-RING 12X2 NBR70	70 42 748 08	6	4	2 859 029	96 46 779 08	COVER COMPL.
O-RING 12X2 NBR70	70 42 748 08	11	2	2 859 030	96 46 758 08	COVER COMPL.
O-RING 12X2 NBR70	70 42 748 08	6	6	2 932 168	96 48 167 08	COVER COMPL.
O-RING 12X2,5 HNBR	74 12 937	15	1	7 027 481	70 27 481 03	WATER SEPARATOR
O-RING 135X3 NBR70	72 64 528 01	29	1	7 743 566	77 43 566 08	ELECTRIC PUMP
O-RING 14X1,1 NBR70	57 00 101 08	4	1	5 026 126	50 26 126 08	SOLENOID VALVE
O-RING 150X3 NBR70	51 85 781 08	142	5	2 391 001	96 45 719 08	DIESEL ENGINE, PRE-ASSEMB
O-RING 150X3 NBR70	51 85 781 08	19	1	9 327 101	93 27 101 01	
O-RING 15X2 NBR90	51 45 424 08	43	1	X1041267	10 41 267 5	PRESSURE LIMITING VALVE
O-RING 17X2 FPM70	57 10 826 08	(2)	1	1 970	91 56 958 08	CRAWLER TRACK HYDRAULI
O-RING 185X3 FPM70	76 10 359 03	71	2	9 327 101	93 27 101 01	
O-RING 18X2,5 NBR70	72 64 069 08	(1)	1	2 391 038	96 47 931 08	OIL COOLER, PRE-ASSEMBLE
O-RING 19,4X2,5 HNBR	10 34 022 6	19	2	7 027 481	70 27 481 03	WATER SEPARATOR
O-RING 195X3 NBR70	76 10 217 03	81	1	9 327 101	93 27 101 01	
O-RING 19X2,5 NBR70	72 64 241 08	(21)	2	X1042440	10 42 440 2	CONTROL BLOCK
O-RING 20,3X2,4 NBR70	50 29 329 08	597	4	2 990	91 59 244 08	COMPRESSED AIR PLANT
O-RING 200X3 NBR70	72 64 215 01	73	1	9 327 101	93 27 101 01	
O-RING 20X2 FPM70	57 10 820 08	(2)	1	1 970	91 56 958 08	CRAWLER TRACK HYDRAULI
O-RING 20X2 FPM70	57 10 820 08	(2)	1	1 970	91 56 958 08	CRAWLER TRACK HYDRAULI
O-RING 210X3 NBR70	51 85 561 08	75	1	9 327 101	93 27 101 01	
O-RING 22,2X3 NBR70	54 01 843 08	16	1	5 400 565	54 00 565 08	ROPE WINCH
O-RING 22,2X3 NBR70	54 01 843 08	68	4	9 327 101	93 27 101 01	
O-RING 24X2 NBR70	72 64 306 08	32	2	X1042440	10 42 440 2	CONTROL BLOCK
O-RING 26X1,5 FPM70	57 10 821 08	(3)	1	1 970	91 56 958 08	CRAWLER TRACK HYDRAULI
O-RING 27,5X2,5 FPM70	57 06 810 08	(1)	1	5 114 445	51 14 445 08	DIRECTIONAL CONTROL VALV
O-RING 29X3 NBR70	53 00 732 08	31	2	X1042440	10 42 440 2	CONTROL BLOCK
O-RING 29X4,5 NBR70	72 64 538 01	69	1	9 697 916	96 97 916 01	SLEWING GEAR

Description	Item	Pos.	Quantity	Page	Assembly	Description
O-RING 320X3 NBR70	76 10 203 03	73	1	9 697 916	96 97 916 01	SLEWING GEAR
O-RING 32X3 FPM70	57 10 769 08	(2)	1	2 975 700	91 52 774 08	ADDITIONAL HYDRAULICS WI
O-RING 340X4 72 NBR 872	76 10 341 03	24	1	9 697 916	96 97 916 01	SLEWING GEAR
O-RING 39,7X3,5 NBR70	57 05 889 08	3	1	5 708 320	57 08 320 08	FILTER COVER
O-RING 40X3 FPM70	57 10 771 08	(4)	1	2 975 700	91 52 774 08	ADDITIONAL HYDRAULICS WI
O-RING 42X3 NBR90	72 64 212 08	19	1	2 520 032	96 45 980 08	WINDSHIELD WASHER INSTAL
O-RING 480X4 NBR 70	76 10 323 03	11	1	9 327 101	93 27 101 01	
O-RING 54X3 NBR70	72 64 055 08	68	1	9 697 916	96 97 916 01	SLEWING GEAR
O-RING 550X4 NBR 70	76 10 333 03	12	1	9 327 101	93 27 101 01	
O-RING 64X3 FPM70	10 35 375 3	3	1	9 327 101	93 27 101 01	
O-RING 6X1 NBR90	57 06 906 08	7	1	5 711 301	57 11 301 08	PRESSURE LIMITING VALVE
O-RING 6X1 NBR90	57 06 906 08	17	1	5 715 296	57 15 296 08	PRESSURE VALVE
O-RING 6X1 NBR90	57 06 906 08	22	1	7 743 566	77 43 566 08	ELECTRIC PUMP
O-RING 75X2,5 NBR70	52 12 028 08	22	1	5 102 380	51 02 380 08	HYDRO MOTOR
O-RING 9X1,5 NBR90	52 11 965 08	48	2	9 327 101	93 27 101 01	
O-RING ARP 568 10,82X1,78 NB	51 07 181 08	27	1	5 113 005	51 13 005 08	CONTROL BLOCK
O-RING ARP 568 10,82X1,78 NB	51 07 181 08	12	3	5 719 113	57 19 113 08	CONTROL UNIT
O-RING ARP 568 10,82X1,78 NB	51 07 181 08	12	3	X1029184	10 29 184 0	CONTROL UNIT
O-RING ARP 568 10,82X1,78 NB	51 07 181 08	27	1	X1048973	10 48 973 4	PRESSURE LIMITING VALVE
O-RING ARP 568 10,82X1,78 NB	51 07 604 08	32	1	X1022811	10 22 811 2	AIR CONDITIONING UNIT
O-RING ARP 568 101,19X3,53	51 31 150 08	11	1	5 719 006	57 19 006 08	PUMP SUPPORT
O-RING ARP 568 11,89X1,98 N	57 11 305 08	8	1	5 711 301	57 11 301 08	PRESSURE LIMITING VALVE
O-RING ARP 568 12,37X2,62 NB	51 07 461 08	(1)	1	2 970	91 56 537 08	HYDR
O-RING ARP 568 12,37X2,62 NB	51 07 461 08	13	2	5 026 126	50 26 126 08	SOLENOID VALVE
O-RING ARP 568 12,37X2,62 NB	51 07 461 08	24	2	5 113 086	51 13 086 08	PROPORTIONAL VALVE
O-RING ARP 568 12,42X1,78 NB	51 45 915 08	26	2	5 715 142	57 15 142 08	TERMINAL BOARD
O-RING ARP 568 12,42X1,78 NB	51 45 915 08	15	2	5 719 113	57 19 113 08	CONTROL UNIT
O-RING ARP 568 12,42X1,78 NB	51 45 915 08	15	2	X1029184	10 29 184 0	CONTROL UNIT
O-RING ARP 568 12,42X1,78 NB	51 45 915 08	44	1	X1041267	10 41 267 7	MANUAL ACTUATION
O-RING ARP 568 133,02X2,62	57 07 108 08	9	1	5 715 142	57 15 142 08	TERMINAL BOARD
O-RING ARP 568 139,37X2,62	57 06 662 08	9	1	5 718 989	57 18 989 08	TERMINAL BOARD
O-RING ARP 568 145,72X2,62	51 85 009 08	26	1	X1035924	10 35 924 7	VARIABLE PUMP
O-RING ARP 568 148,49X5,33	51 45 275 08	13	1	5 106 691	51 06 691 08	RETURN FILTER
O-RING ARP 568 14X1,78 NBR9	51 57 106 08	31	1	X1022811	10 22 811 2	AIR CONDITIONING UNIT
O-RING ARP 568 158,42X2,62	57 12 398 08	9	1	5 719 030	57 19 030 08	TERMINAL BOARD
O-RING ARP 568 158,42X2,62	57 12 398 08	26	1	X1035924	10 35 924 8	VARIABLE PUMP
O-RING ARP 568 170,82X7 NB	57 05 883 08	8	1	5 106 691	51 06 691 08	RETURN FILTER
O-RING ARP 568 170,82X7 NB	57 05 883 08	1	1	5 708 320	57 08 320 08	FILTER COVER
O-RING ARP 568 2,9X1,78 NB	51 10 492 08	3	1	5 026 126	50 26 126 08	SOLENOID VALVE
O-RING ARP 568 20,29X2,62 NB	72 64 202 08	4	1	5 113 005	51 13 005 08	CONTROL BLOCK
O-RING ARP 568 23,4X3,53 NB	51 45 495 08	42	1	X1041267	10 41 267 5	PRESSURE LIMITING VALVE
O-RING ARP 568 23,52X1,78 N	57 06 523 08	25	1	5 113 005	51 13 005 08	CONTROL BLOCK
O-RING ARP 568 23,52X1,78 N	57 06 523 08	25	1	X1048973	10 48 973 4	PRESSURE LIMITING VALVE
O-RING ARP 568 24,99X3,53 NB	51 05 878 08	543	2	2 970	91 56 537 08	HYDR
O-RING ARP 568 24,99X3,53 NB	51 05 878 08	562	6	2 976 200	91 52 780 08	ADDITIONAL HYDRAULICS
O-RING ARP 568 24,99X3,53 NB	51 05 878 08	567	4	2 976 700	91 54 795 08	ADDITIONAL HYDRAULICS P
O-RING ARP 568 26,64X2,62 NB	57 00 488 08	17	2	5 719 113	57 19 113 08	CONTROL UNIT
O-RING ARP 568 26,64X2,62 NB	57 00 488 08	17	2	X1029184	10 29 184 0	CONTROL UNIT
O-RING ARP 568 29,82X2,62 NB	51 86 135 08	25	1	X1035924	10 35 924 1	VARIABLE PUMP
O-RING ARP 568 29,82X2,62 NB	51 86 135 08	25	1	X1035924	10 35 924 2	VARIABLE PUMP
O-RING ARP 568 29,82X2,62 NB	51 86 135 08	25	1	X1035924	10 35 924 6	VARIABLE PUMP
O-RING ARP 568 29,82X2,62 NB	51 86 135 08	25	1	X1035925	10 35 925 0	VARIABLE PUMP
O-RING ARP 568 29,87X1,78 NB	51 07 478 08	39	2	5 113 086	51 13 086 08	PROPORTIONAL VALVE
O-RING ARP 568 29,87X1,78 NB	51 07 478 08	10	1	5 719 113	57 19 113 08	CONTROL UNIT
O-RING ARP 568 29,87X1,78 NB	51 07 478 08	10	1	X1029184	10 29 184 0	CONTROL UNIT
O-RING ARP 568 32,92X3,53 NB	51 05 870 08	547	4	2 970	91 56 537 08	HYDR
O-RING ARP 568 32,92X3,53 NB	51 05 870 08	(1)	1	2 970	91 56 537 08	HYDR
O-RING ARP 568 32,92X3,53 NB	51 05 870 08	(1)	1	2 970	91 56 537 08	HYDR
O-RING ARP 568 34,65X1,78 NB	51 07 399 08	43	1	X1041267	10 41 267 7	MANUAL ACTUATION
O-RING ARP 568 36,17X2,62 NB	72 64 252 08	50	1	X1041267	10 41 267 7	MANUAL ACTUATION

Description	Item	Pos.	Quantity	Page	Assembly	Description
O-RING ARP 568 37,69X3,53 NB	51 05 867 08	53	12	1 970	91 56 958 08	CRAWLER TRACK HYDRAULI
O-RING ARP 568 37,69X3,53 NB	51 05 867 08	53	4	1 970 161	96 50 706 08	AUX.HYDR.CR.TRACK CARR.4
O-RING ARP 568 37,69X3,53 NB	51 05 867 08	127	4	2 970	91 56 537 08	HYDR
O-RING ARP 568 37,69X3,53 NB	51 05 867 08	554	20	2 970	91 56 537 08	HYDR
O-RING ARP 568 37,69X3,53 NB	51 05 867 08	560	2	2 970	91 56 537 08	HYDR
O-RING ARP 568 37,69X3,53 NB	51 05 867 08	42	3	2 975 200	91 52 775 08	ADDITIONAL HYDRAULICS WI
O-RING ARP 568 37,69X3,53 NB	51 05 867 08	42	3	2 975 700	91 52 774 08	ADDITIONAL HYDRAULICS WI
O-RING ARP 568 39,34X2,62 NB	72 64 191 08	25	1	X1035924	10 35 924 3	VARIABLE PUMP
O-RING ARP 568 39,34X2,62 NB	72 64 191 08	25	1	X1035924	10 35 924 4	VARIABLE PUMP
O-RING ARP 568 4,47X1,78 NB	51 31 192 08	50	1	5 113 086	51 13 086 08	PROPORTIONAL VALVE
O-RING ARP 568 47,22X3,53 NB	51 05 879 08	43	3	2 391 001	96 45 719 08	DIESEL ENGINE, PRE-ASSEMB
O-RING ARP 568 5,28X1,78 NB	72 64 266 08	49	2	5 113 086	51 13 086 08	PROPORTIONAL VALVE
O-RING ARP 568 52,07X2,62 NB	72 64 265 08	6	1	5 102 306	51 02 306 08	HYDRO MOTOR
O-RING ARP 568 56,74X3,53 NB	72 64 216 08	40	2	2 391 001	96 45 719 08	DIESEL ENGINE, PRE-ASSEMB
O-RING ARP 568 6,07X1,78 NB	72 64 196 08	20	1	5 715 296	57 15 296 08	PRESSURE VALVE
O-RING ARP 568 6,07X1,78 NB	51 07 384 08	441	4	5 713 626	57 13 626 08	PILOT VALVE
O-RING ARP 568 6,07X1,78 NB	51 07 384 08	16	1	5 719 113	57 19 113 08	CONTROL UNIT
O-RING ARP 568 6,07X1,78 NB	51 07 384 08	16	1	X1029184	10 29 184 0	CONTROL UNIT
O-RING ARP 568 63,09X3,53 NB	57 05 888 08	11	1	5 106 691	51 06 691 08	RETURN FILTER
O-RING ARP 568 64,77X2,62 NB	51 57 051 08	15	1	5 701 129	57 01 129 08	DRIVING GEAR
O-RING ARP 568 66,34X2,62 NB	51 45 042 08	(5)	1	X1035924	10 35 924 8	VARIABLE PUMP
O-RING ARP 568 75,87X2,62 NB	51 45 304 08	10	1	5 719 006	57 19 006 08	PUMP SUPPORT
O-RING ARP 568 85,32X3,53 NB	51 05 993 08	60	1	2 391 001	96 45 719 08	DIESEL ENGINE, PRE-ASSEMB
O-RING ARP 568 9,25X1,78 NB	51 07 190 08	26	1	5 113 005	51 13 005 08	CONTROL BLOCK
O-RING ARP 568 9,25X1,78 NB	51 07 190 08	26	1	X1048973	10 48 973 4	PRESSURE LIMITING VALVE
O-RING ARP 568 9,25X1,78 NB	51 07 386 08	26	2	5 718 989	57 18 989 08	TERMINAL BOARD
O-RING DIN 3770 25X2,5 FPM7	72 64 223 08	405	2	2 391 001	96 45 719 08	DIESEL ENGINE, PRE-ASSEMB
O-RING DIN 3771 17,17X1,78	73 81 103	4	2	9 079 186	90 79 186	TACHOMETER
OIL AIR COOLER	10 33 421 5	1	1	2 391 102	96 56 360 08	RADIATOR
OIL AIR COOLER 75KW	10 35 519 6	1	1	2 391 038	96 47 931 08	OIL COOLER, PRE-ASSEMBLE
OIL COOLER	10 01 228 9	14	1	9 739 122	97 39 122	OIL COOLER
OIL COOLER	97 39 122	20	1	9 739 355	97 39 355	OIL COOLER ADD-ON
OIL COOLER ADD-ON	97 39 355	50	1	X1012059	10 12 059 0	DIESEL ENGINE
OIL COOLER, PRE-ASSEMBLE	96 47 931 08	130	1	2 391 001	96 45 719 08	DIESEL ENGINE, PRE-ASSEMB
OIL DRAIN PLUG M26X1,5	78 90 119 08	3	1	2 670 002	96 45 352 08	FUEL TANK, PRE-ASSEMBLED
OIL DRAIN PLUG M26X1,5	78 90 119 08	13	1	2 671	91 52 798 08	OIL RESERVOIR, COMPLETE
OIL DRAIN PLUG M26X1,5	78 90 119 08	5	1	2 671 004	96 46 305 08	OIL TANK PRE-ASS.
OIL DRAINING HOSE COMPL. 1	10 03 229 7	41	1	1 750	91 52 394 08	TOOL
OIL LINE	97 39 118	65	1	X1012059	10 12 059 0	DIESEL ENGINE
OIL RESERVOIR, COMPLETE	91 52 798 08	144	1		LR 1600-2-0	
OIL SEPARATOR	10 01 213 6	5	1	9 739 386	97 39 386	CRANKCASE BREATHER
OIL SIGHT GLASS R1"	77 43 201 08	4	1	2 671 004	96 46 305 08	OIL TANK PRE-ASS.
OIL SPLASH RING	10 34 283 6	1	1	9 739 341	97 39 341	DRIVING PARTS
OIL SUMP R-MOTORXD846 A7	97 39 361	1	1	9 739 362	97 39 362	OIL SUMP
OIL SUMP R-MOTORXD846 A7	97 39 362	16	1	X1012059	10 12 059 0	DIESEL ENGINE
OIL TANK PRE-ASS.	96 46 305 08	1	1	2 671	91 52 798 08	OIL RESERVOIR, COMPLETE
OIL TANK WELDED 600L - 564	96 46 306 08	1	1	2 671 004	96 46 305 08	OIL TANK PRE-ASS.
OIL-LEVEL GAUGE	10 01 745 0	7	1	9 739 188	97 39 188	OIL-LEVEL GAUGE
OIL-LEVEL GAUGE	97 39 188	18	1	X1012059	10 12 059 0	DIESEL ENGINE
OIL-LEVEL GAUGE 11/8"	92 75 544 01	1	1	9 275 543	92 75 543 01	VENTILATION CONNECTING PI
OPERATING PANEL	96 46 505 08	2	1	2 533 070	96 48 363 08	CONTROLS AND FITTINGS RI
OUTLET JET D=82MM T=5 PA	55 31 932 08	36	9	2 520 034	96 45 984 08	INTERNAL LINING
OUTLET M13	60 45 081 08	285	2	3 930 638	96 51 624 08	TERMINAL BOX
OUTLET M13	60 45 081 08	287	1	3 930 640	96 50 481 08	TERMINAL BOX CPL.
OUTLET M13	60 45 081 08	155	1	3 930 730	96 50 599 08	TERMINAL BOX CPL.
OUTLET MANIFOLD	10 34 334 8	1	1	9 739 353	97 39 353	EXHAUST NOZZLE
OUTLET VALVE	10 22 234 8	2	2	9 739 261	97 39 261	CYLINDER HEAD
OUTPUT SHAFT	92 76 334 01	10	1	9 697 916	96 97 916 01	SLEWING GEAR
OUTSIDE HANDLE	10 42 458 2	2	1	2 522 011	96 45 602 08	CLOSING DEVICE
OVAL HEAD FLAT SCREW AE	10 41 285 1	27	5	2 260	91 53 057 08	CUP SPRING CLUSTER

Description	Item	Pos.	Quantity	Page	Assembly	Description
OVAL HEAD FLAT SCREW AE	10 41 285 1	23	2	2 260 006	96 46 501 08	BATTERY BOX, PRE-ASSEMB
OVAL HEAD FLAT SCREW AE	10 41 285 1	4	5	2 391 036	96 23 055 08	COVER/LID/CAP, PRE-ASSEMB
OVAL HEAD FLAT SCREW AE	10 41 285 1	73	6	2 810	91 52 806 08	CRANE DRIVER'S CABIN CPL.
OVAL HEAD FLAT SCREW AE	10 41 285 1	21	8	2 925 402	96 51 405 08	CAMERA EQUIPMENT SLEWI
OVAL HEAD FLAT SCREW AE	10 41 285 2	14	8	2 393 002	96 46 782 08	COVER COMPL.
OVAL HEAD FLAT SCREW AE	10 41 285 2	15	10	2 522 013	96 45 883 08	GUIDE PRE-ASS.
OVAL HEAD FLAT SCREW AE	10 41 285 2	39	4	2 711	91 52 800 08	CENT. LUBRIC. SYSTEM SUP
OVAL HEAD FLAT SCREW AE	10 41 285 3	12	1	2 522 011	96 45 602 08	CLOSING DEVICE
OVAL HEAD FLAT SCREW AE	10 44 130 5	26	4	2 533 070	96 48 363 08	CONTROLS AND FITTINGS RI
OVAL HEAD FLAT SCREW AE	10 03 726 1	28	6	2 502	91 55 939 08	CONTROL STAND
OVAL HEAD FLAT SCREW AE	10 03 726 1	44	46	2 520 034	96 45 984 08	INTERNAL LINING
OVAL HEAD FLAT SCREW AE	10 03 726 1	5	27	2 522	91 54 115 08	SLIDING DOOR CPL.
OVAL HEAD FLAT SCREW AE	10 03 726 1	3	7	2 533 070	96 48 363 08	CONTROLS AND FITTINGS RI
OVAL HEAD FLAT SCREW AEH	40 97 053 08	43	4	2 502	91 55 939 08	CONTROL STAND
OVAL HEAD FLAT SCREW AEH	40 97 053 08	78	2	2 520	91 53 061 08	CABIN, GLAZED
OVAL HEAD FLAT SCREW AEH	40 97 053 08	46	6	2 520 034	96 45 984 08	INTERNAL LINING
OVAL HEAD FLAT SCREW AE	10 41 285 4	11	4	1 620	91 52 386 08	FIXING PARTS SLEWING RING
OVAL HEAD FLAT SCREW AE	10 41 285 4	62	8	1 970	91 56 958 08	CRAWLER TRACK HYDRAULI
OVAL HEAD FLAT SCREW AE	10 41 285 4	76	40	1 970	91 56 958 08	CRAWLER TRACK HYDRAULI
OVAL HEAD FLAT SCREW AE	10 41 285 4	13	28	2 310	91 52 503 08	WINCH 1
OVAL HEAD FLAT SCREW AE	10 41 285 4	13	28	2 320	91 52 504 08	WINCH 2
OVAL HEAD FLAT SCREW AE	10 41 285 4	20	47	2 340	91 52 776 08	WINCH 4 LUFFING GEAR
OVAL HEAD FLAT SCREW AE	10 41 285 4	353	8	2 391 001	96 45 719 08	DIESEL ENGINE, PRE-ASSEMB
OVAL HEAD FLAT SCREW AE	10 41 285 4	44	4	2 391 040	96 53 645 08	CLUTCH ACTUATOR
OVAL HEAD FLAT SCREW AE	10 41 285 4	3	4	2 540	91 53 253 08	CLIMA-HEATING INSTALLATIO
OVAL HEAD FLAT SCREW AE	10 41 285 4	(6)	5	2 550	91 57 751 08	SA FRAME
OVAL HEAD FLAT SCREW AE	10 41 285 4	23	40	2 550	91 57 751 08	SA FRAME
OVAL HEAD FLAT SCREW AE	10 41 285 4	12	2	2 550 008	96 47 628 08	RETAINER CPL.
OVAL HEAD FLAT SCREW AE	10 41 285 4	12	2	2 550 009	96 47 645 08	RETAINER CPL.
OVAL HEAD FLAT SCREW AE	10 41 285 4	7	4	2 670	91 52 797 08	FUEL TANK CPL.
OVAL HEAD FLAT SCREW AE	10 41 285 4	18	2	2 671	91 52 798 08	OIL RESERVOIR, COMPLETE
OVAL HEAD FLAT SCREW AE	10 41 285 4	24	2	2 671 004	96 46 305 08	OIL TANK PRE-ASS.
OVAL HEAD FLAT SCREW AE	10 41 285 4	60	7	2 810	91 52 806 08	CRANE DRIVER'S CABIN CPL.
OVAL HEAD FLAT SCREW AE	10 41 285 4	(5)	28	2 920	91 56 833 08	ELECTR. SYSTEM F.SLEWING
OVAL HEAD FLAT SCREW AE	10 41 285 4	14	8	2 978 100	91 52 796 08	ADDNL.HYDR.ERECTION DEV
OVAL HEAD FLAT SCREW AE	10 41 285 4	95	12	3 211	91 57 748 08	S PIVOT SECTION
OVAL HEAD FLAT SCREW AE	10 41 285 4	30	4	3 215 005	91 52 846 08	ROLLER SET
OVAL HEAD FLAT SCREW AE	10 41 285 4	30	4	3 215 006	91 52 847 08	ROLLER SET
OVAL HEAD FLAT SCREW AEH	10 41 285 7	85	2	2 520	91 53 061 08	CABIN, GLAZED
OVAL HEAD FLAT SCREW AEH	10 41 285 7	19	4	2 541	91 52 790 08	ADD HEATING SUPERSTRUCT
OVAL HEAD FLAT SCREW AEH	10 41 285 7	11	4	2 541 001	96 49 651 08	ADDNL.HEATING, PRE-ASSE
OVAL HEAD FLAT SCREW AEH	10 41 285 7	53	4	2 631	91 56 817 08	SLEWING PLATFORM CATWAL
OVAL HEAD FLAT SCREW AEH	10 41 285 7	63	16	2 859	91 52 809 08	SOUND INSULATION
OVAL HEAD FLAT SCREW AEH	10 41 285 7	16	2	2 978 200	91 54 843 08	ADD.HYDR.S_RETAINING RAM
OVAL HEAD FLAT SCREW AEH	10 41 285 7	13	12	3 291	91 52 831 08	S OVERRUN PROTECTION
OVAL HEAD FLAT SCREW AEH	10 41 286 1	331	4	2 391 001	96 45 719 08	DIESEL ENGINE, PRE-ASSEMB
OVAL HEAD FLAT SCREW AEH	10 41 286 1	79	2	2 520	91 53 061 08	CABIN, GLAZED
OVAL HEAD FLAT SCREW AEH	10 41 286 1	51	2	2 520 034	96 45 984 08	INTERNAL LINING
OVAL HEAD FLAT SCREW AEH	10 41 286 1	10	1	2 541 001	96 49 651 08	ADDNL.HEATING, PRE-ASSE
OVAL HEAD FLAT SCREW AEH	10 41 286 1	56	25	2 859	91 52 809 08	SOUND INSULATION
OVAL HEAD FLAT SCREW ISO	10 45 069 3	80	6	2 520	91 53 061 08	CABIN, GLAZED
OVAL HEAD FLAT SCREW ISO	10 45 069 3	3	11	2 520 033	96 50 633 08	MONITOR CONSOLE
OVAL HEAD FLAT SCREW ISO	10 45 069 3	25	4	2 520 034	96 45 984 08	INTERNAL LINING
OVAL HEAD FLAT SCREW M5X	10 02 823 7	356	8	2 391 001	96 45 719 08	DIESEL ENGINE, PRE-ASSEMB
OVAL HEAD FLAT SCREW M5X	10 02 823 7	3	8	2 859 005	96 46 756 08	FLAP PRE-ASS.
OVAL HEAD FLAT SCREW M6	40 97 043 08	17	4	2 393 002	96 46 782 08	COVER COMPL.
OVAL HEAD FLAT SCREW M6	40 97 043 08	76	13	2 520	91 53 061 08	CABIN, GLAZED
OVAL HEAD FLAT SCREW M6	40 97 043 08	21	6	2 520 032	96 45 980 08	WINDSHIELD WASHER INSTAL
OVAL HEAD FLAT SCREW M6	40 97 043 08	45	93	2 520 034	96 45 984 08	INTERNAL LINING
OVAL HEAD FLAT SCREW M6	40 97 043 08	5	4	2 533 051	96 48 360 08	EL.EQUIPMENT CABIN

Description	Item	Pos.	Quantity	Page	Assembly	Description
OVAL HEAD FLAT SCREW M6	40 97 043 08	3	4	2 533 068	96 49 314 08	PREMOUNTED PLUG SOCKET
OVAL HEAD FLAT SCREW M6	40 97 043 08	7	2	2 925 405	96 48 397 08	EQUIPMENT CAMERA CAB
OVAL HEAD FLAT SCREW M8	40 97 041 08	26	8	2 260	91 53 057 08	CUP SPRING CLUSTER
OVAL HEAD FLAT SCREW M8	40 97 041 08	52	48	2 859	91 52 809 08	SOUND INSULATION
OVAL HEAD FLAT SCREW M8	40 97 041 08	97	12	3 211	91 57 748 08	S PIVOT SECTION
OVAL HEAD FLAT SCREW M8	40 97 059 08	19	2	2 391 040	96 53 645 08	CLUTCH ACTUATOR
OVAL HEAD FLAT SCREW M8	40 97 059 08	96	36	3 211	91 57 748 08	S PIVOT SECTION
OVAL SCREW M6X12 10.9	10 33 615 7	20	6	2 391 040	96 53 645 08	CLUTCH ACTUATOR
OVERFLOW VALVE	10 27 976 0	9	1	9 739 281	97 39 281	OVERFLOW-OIL LINE
OVERFLOW VALVE	10 28 517 0	21	1	9 739 288	97 39 288	FUEL LINE
OVERFLOW VALVE	10 34 310 0	4	1	X1034309	10 34 309 6	HIGH PRESSURE PUMP
OVERFLOW VALVE	50 26 628 08	12	1	2 990	91 59 244 08	COMPRESSED AIR PLANT
OVERFLOW-OIL LINE	10 22 275 9	1	1	9 739 281	97 39 281	OVERFLOW-OIL LINE
OVERFLOW-OIL LINE	10 22 276 4	8	1	9 739 281	97 39 281	OVERFLOW-OIL LINE
OVERFLOW-OIL LINE	10 28 515 7	23	1	9 739 288	97 39 288	FUEL LINE
OVERFLOW-OIL LINE	97 39 281	105	1	X1012059	10 12 059 0	DIESEL ENGINE
OVERFLOW-OIL LINE	97 39 282	107	1	X1012059	10 12 059 0	DIESEL ENGINE
OVERHEAT PROTECTION	10 29 012 7	21	1	X1004204	10 04 204 3	WATER HEATING SYSTEM
OVERPRESSURE VALVE	10 01 228 3	9	1	9 739 372	97 39 372	LUBRICATING OIL PUMP
OVERPRESSURE VALVE 280	10 03 827 4	18	2	7 743 566	77 43 566 08	ELECTRIC PUMP
OVERRUN PROTECTION	91 52 897 08	296	1		LR 1600-2-0	
PADLOCK ABUS 62/40	88 52 515 08	31	1	2 391 040	96 53 645 08	CLUTCH ACTUATOR
PAN-HEAD SCREW ISO 7045 M	10 03 064 2	6	2	2 913 007	96 20 763 08	CONTROLLER UNIT
PAN-HEAD SCREW ISO 7045	40 83 114 08	3	4	2 913 006	96 20 732 08	FAN PLATE PRE-ASS.
PANELLING	97 69 826 08	12	1	2 520 034	96 45 984 08	INTERNAL LINING
PANELLING ABS-TPU SPF	97 68 730 08	11	1	2 522	91 54 115 08	SLIDING DOOR CPL.
PANELLING ABS-TPU SPF	97 68 734 08	12	1	2 522	91 54 115 08	SLIDING DOOR CPL.
PANELLING REST SPF	97 69 890 08	3	1	2 520 034	96 45 984 08	INTERNAL LINING
PANELLING REST SPF	97 69 891 08	4	1	2 520 034	96 45 984 08	INTERNAL LINING
PANELLING ROLLER BLIND SP	97 71 455 08	18	1	2 520 034	96 45 984 08	INTERNAL LINING
PANELLING ROOF SPF	97 71 040 08	17	1	2 520 034	96 45 984 08	INTERNAL LINING
PANELLING SPF	97 69 892 08	5	1	2 520 034	96 45 984 08	INTERNAL LINING
PANELLING,LEFT	97 70 806 08	15	1	2 520 034	96 45 984 08	INTERNAL LINING
PANELLING,LEFT SPF	97 69 827 08	13	1	2 520 034	96 45 984 08	INTERNAL LINING
PANELLING,RIGHT	97 70 804 08	14	1	2 520 034	96 45 984 08	INTERNAL LINING
PANELLING,STRUT LEFT SPF	97 71 451 08	6	1	2 520 034	96 45 984 08	INTERNAL LINING
PARALLEL PIN 16H8X24 ST.50	10 01 177 8	11	2	9 739 354	97 39 354	FLYWHEEL HOUSING MOUNT
PARALLEL PIN DIN 7 3M6X10 S	57 01 132 08	5	1	5 102 306	51 02 306 08	HYDRO MOTOR
PARALLEL PIN DIN 7 6M6X16 S	51 45 349 08	20	2	X1042440	10 42 440 2	CONTROL BLOCK
PARALLEL PIN DIN 7 6M6X32 S	43 06 047 08	7	1	2 522 011	96 45 602 08	CLOSING DEVICE
PASSAGE NIPPLE BLOCK	77 43 751 08	6	4	1 711	91 52 392 08	CENTRALIZED LUBRICATION
PASSAGE NIPPLE BLOCK	77 43 751 08	11	2	2 711	91 52 800 08	CENT. LUBRIC. SYSTEM SUP
PEDAL CANTILEVER INSTALL	96 47 204 08	3	1	2 810 001	96 43 597 08	CRANE DRIVER'S CABIN,PRE
PEDAL TRANSDUCER SPF	10 29 730 9	10	2	2 533 050	96 48 359 08	EL.EQUIPMENT CABIN
PENCIL-TYPE GLOW PLUG	10 29 012 5	18	1	X1004204	10 04 204 3	WATER HEATING SYSTEM
PERMANENT MAGNET	61 70 001 08	3	1	2 780 851	96 24 498 08	RADIO ANTENNA PRE-ASS.
PERMANENT MAGNET	61 70 001 08	7	1	2 780 852	96 24 845 08	GSM-MODULE PRE-ASS.LICCO
PERMANENT MAGNET	61 70 001 08	267	2	2 920 638	96 51 138 08	CONTROL DESK
PILOT PIN	60 56 100 08	(157)	2	2 920 369	96 54 235 08	TERMINAL BOX CPL.
PILOT PIN	60 56 100 08	(157)	2	2 920 369	96 54 235 08	TERMINAL BOX CPL.
PILOT PIN	60 56 100 08	27	6	2 920 369	96 54 235 08	TERMINAL BOX CPL.
PILOT PIN	60 56 100 08	23	10	2 920 448	96 48 794 08	TERMINAL BOX CPL.
PILOT PIN	60 56 100 08	52	21	2 932 160	96 54 385 08	SWITCH CABINET
PILOT VALVE	57 13 626 08	55	1	5 113 086	51 13 086 08	PROPORTIONAL VALVE
PIN	57 04 059 08	(1)	1	1 750	91 52 394 08	TOOL
PIN	60 52 129 08	95	2	2 920 633	96 52 651 08	WIRING HARNESS
PIN	60 52 129 08	95	1	2 920 636	96 51 854 08	LEAD
PIN 100.0X215 SPF	97 74 861 08	12	4	3 215 005	91 52 846 08	ROLLER SET
PIN 100.0X215 SPF	97 74 861 08	12	4	3 215 006	91 52 847 08	ROLLER SET
PIN 100.0X237 35NICRMOV125	97 68 649 08	3	2	3 213	91 52 842 08	F-CONNECTING HEAD

Description	Item	Pos.	Quantity	Page	Assembly	Description
PIN 100.0X237 35NICRMOV125	97 68 649 08	24	2	3 214	91 52 843 08	SW HEAD SECTION
PIN 100.0X237 35NICRMOV125	97 68 649 08	7	2	3 225	91 52 854 08	SL REDUCING SECTION
PIN 100.0X237 35NICRMOV125	97 68 649 08	2	4	3 226	91 52 870 08	L INTERMEDIATE SECTION
PIN 100.0X237 35NICRMOV125	97 68 649 08	2	4	3 227	91 52 873 08	L INTERMEDIATE SECTION
PIN 100.0X237 35NICRMOV125	97 68 649 08	2	4	3 227 200	91 53 519 08	LI INTERMEDIATE SECT. F-GU
PIN 100.0X390 SPF	97 72 369 08	9	2	3 205	91 52 880 08	F-ASSEMBLY UNIT
PIN 100.0X430 SPF	97 71 117 08	19	2	3 211	91 57 748 08	S PIVOT SECTION
PIN 110.0X196 SPF	97 68 599 08	13	2	2 550	91 57 751 08	SA FRAME
PIN 110.0X214 SPF	97 68 580 08	15	2	2 550	91 57 751 08	SA FRAME
PIN 110.0X214 SPF	97 68 580 08	6	1	2 550 005	96 45 680 08	ROD CPL.
PIN 110.0X265 SPF	97 70 828 08	6	2	3 213	91 52 842 08	F-CONNECTING HEAD
PIN 120.0X222 SPF	97 69 855 08	8	8	1 630	91 52 387 08	HYDRAULIC SUPPORT
PIN 120.0X237 SPF	97 64 994 08	4	2	3 211	91 57 748 08	S PIVOT SECTION
PIN 120.0X237 SPF	97 64 994 08	2	4	3 220 500	91 52 849 08	S INTERMEDIATE SECTION
PIN 120.0X237 SPF	97 64 994 08	2	4	3 221	91 54 668 08	S INTERMEDIATE SECTION
PIN 120.0X237 SPF	97 64 994 08	2	4	3 223	91 52 852 08	S INTERMEDIATE SECTION
PIN 120.0X237 SPF	97 64 994 08	2	4	3 223 010	91 52 853 08	S INTERMEDIATE SECTION
PIN 120.0X237 SPF	97 64 994 08	2	4	3 223 100	91 55 327 08	S INTERMEDIATE SECTION
PIN 120.0X237 SPF	97 64 994 08	6	2	3 225	91 52 854 08	SL REDUCING SECTION
PIN 130.0X190 SPF	97 68 667 08	4	4	1 632	91 52 389 08	MECHANICAL SUPPORT
PIN 130.0X233 SPF	97 69 809 08	6	2	2 652	91 52 794 08	ROLLER BEARING
PIN 170.0X260 SPF	97 69 484 08	15	2	1 400	91 56 853 08	CRAWLER TRACK CARRIER LE
PIN 170.0X260 SPF	97 69 484 08	15	2	1 410 300	91 56 855 08	CRAWLER CARRIER RIGHT CP
PIN 170.0X260 SPF	97 69 485 08	16	2	1 400	91 56 853 08	CRAWLER TRACK CARRIER LE
PIN 170.0X260 SPF	97 69 485 08	16	2	1 410 300	91 56 855 08	CRAWLER CARRIER RIGHT CP
PIN 19.0X76 FE//ZN20//C	97 68 883 08	11	2	2 522 013	96 45 883 08	GUIDE PRE-ASS.
PIN 20.0X255 T ZN O	97 79 357 08	21	8	1 630	91 52 387 08	HYDRAULIC SUPPORT
PIN 20.0X304	93 82 940 08	8	1	2 620	91 52 793 08	ROLLER SLEWING RING
PIN 220.0X455 SPF	97 73 402 08	2	2	2 125	91 52 773 08	PIN F.S-PIVOT SECTION SA F
PIN 220.0X455 SPF	97 73 403 08	3	2	2 125	91 52 773 08	PIN F.S-PIVOT SECTION SA F
PIN 25.0X204 T ZN O	94 26 891 08	28	2	2 550	91 57 751 08	SA FRAME
PIN 25.0X204 T ZN O	94 26 891 08	12	1	2 550 005	96 45 680 08	ROD CPL.
PIN 25.0X52	97 19 736 08	3	1	2 502 007	96 22 822 08	ARM REST LEFT
PIN 25.0X52	97 19 736 08	3	1	2 502 008	96 22 823 08	ARM REST RIGHT
PIN 30.0X305 FE//ZN20//C	97 75 245 08	15	1	3 214	91 52 843 08	SW HEAD SECTION
PIN 30.0X515 FE//ZN20//C	97 75 246 08	16	1	3 214	91 52 843 08	SW HEAD SECTION
PIN 35.0X14 0 30CRNIMO8+QT	97 10 780 08	11	4	2 125	91 52 773 08	PIN F.S-PIVOT SECTION SA F
PIN 35.0X236 SPF	97 83 727 08	5	1	3 225 100	96 48 582 08	BEARING CPL
PIN 35.0X320 FE//ZN20//C	97 80 530 08	17	2	1 400	91 56 853 08	CRAWLER TRACK CARRIER LE
PIN 35.0X320 FE//ZN20//C	97 80 530 08	17	2	1 410 300	91 56 855 08	CRAWLER CARRIER RIGHT CP
PIN 35.0X82	94 28 899 08	15	1	3 282 002	96 47 890 08	FAB-STAY
PIN 35.0X85 SPF	97 73 270 08	21	2	3 282 002	96 47 890 08	FAB-STAY
PIN 35x178	97 04 625 08	7	2	3 281	91 52 896 08	ERECTION FRAME
PIN 40.0X95 42CRMO4+QT	97 13 432 08	28	2	2 810	91 52 806 08	CRANE DRIVER'S CABIN CPL.
PIN 45.0X155 SPF	97 73 264 08	2	1	3 282 002	96 47 890 08	FAB-STAY
PIN 45.0X29 0	97 19 655 08	14	2	3 830	91 55 535 08	SUPPLEMENTARY GUYING D
PIN 45X158 SPF	94 00 692 08	89	1	2 550	91 57 751 08	SA FRAME
PIN 50.0X110 SPF	97 72 671 08	24	2	3 281	91 52 896 08	ERECTION FRAME
PIN 50.0X215 SPF	97 71 149 08	2	1	2 550 011	96 47 007 08	CONSOLE COMPL.
PIN 55.0X113 SPF	97 73 189 08	5	1	3 206	91 52 881 08	PIVOT SECTION
PIN 55.0X15 8	93 92 498 08	11	2	2 810	91 52 806 08	CRANE DRIVER'S CABIN CPL.
PIN 55.0X15 8	93 92 498 08	80	2	3 211	91 57 748 08	S PIVOT SECTION
PIN 55.0X160 SPF	97 72 181 08	25	2	2 550	91 57 751 08	SA FRAME
PIN 55.0X175	97 67 727 08	4	1	3 220 501	96 43 440 08	ROD CPL.
PIN 55.0X175	97 67 727 08	4	1	3 221 200	96 47 984 08	ROD CPL.
PIN 55.0X175	97 67 727 08	4	1	3 225 200	96 48 679 08	ROD CPL.
PIN 55.0X175	97 67 727 08	4	1	3 227 002	96 50 498 08	ROD CPL.
PIN 55.0X175	97 67 727 08	4	1	3 561 003	96 45 222 08	ROD CPL.
PIN 55.0X175	97 67 727 08	5	2	3 830	91 55 535 08	SUPPLEMENTARY GUYING D
PIN 55.0X210 SPF	95 28 920 08	16	4	3 211	91 57 748 08	S PIVOT SECTION

Description	Item	Pos.	Quantity	Page	Assembly	Description
PIN 55.0X210 SPF	95 28 920 08	6	1	3 211 003	96 46 986 08	ROD CPL.
PIN 55.0X210 SPF	95 28 920 08	5	1	3 220 501	96 43 440 08	ROD CPL.
PIN 55.0X210 SPF	95 28 920 08	5	1	3 221 200	96 47 984 08	ROD CPL.
PIN 55.0X210 SPF	95 28 920 08	5	1	3 225 200	96 48 679 08	ROD CPL.
PIN 55.0X210 SPF	95 28 920 08	5	1	3 227 002	96 50 498 08	ROD CPL.
PIN 55.0X210 SPF	95 28 920 08	5	1	3 561 003	96 45 222 08	ROD CPL.
PIN 55.0X210 SPF	95 28 920 08	8	2	3 830	91 55 535 08	SUPPLEMENTARY GUYING D
PIN 55.0X542 SPF	97 72 887 08	7	2	3 205	91 52 880 08	F-ASSEMBLY UNIT
PIN 65.0X171 SPF	97 68 581 08	14	1	2 550 005	96 45 680 08	ROD CPL.
PIN 65.0X182 SPF	97 85 235 08	9	2	2 657	91 57 656 08	MOUNTING EQUIPMENT CRAW
PIN 65.0X187 SPF	97 66 499 08	16	2	3 220 500	91 52 849 08	S INTERMEDIATE SECTION
PIN 65.0X187 SPF	97 66 499 08	16	2	3 223	91 52 852 08	S INTERMEDIATE SECTION
PIN 65.0X187 SPF	97 66 499 08	16	2	3 223 010	91 52 853 08	S INTERMEDIATE SECTION
PIN 65.0X187 SPF	97 66 499 08	16	2	3 223 100	91 55 327 08	S INTERMEDIATE SECTION
PIN 65.0X189 SPF	97 72 405 08	2	1	2 550 008	96 47 628 08	RETAINER CPL.
PIN 65.0X189 SPF	97 72 405 08	2	1	2 550 009	96 47 645 08	RETAINER CPL.
PIN 65.0X210 SPF	94 26 890 08	31	2	2 550	91 57 751 08	SA FRAME
PIN 65.0X220 SPF	97 74 800 08	18	1	2 550 005	96 45 680 08	ROD CPL.
PIN 65.0X240 SPF	97 09 155 08	19	2	3 225	91 52 854 08	SL REDUCING SECTION
PIN 65.0X258 SPF	97 74 147 08	35	2	2 550	91 57 751 08	SA FRAME
PIN 65.0X375 SPF	97 74 903 08	12	2	3 225	91 52 854 08	SL REDUCING SECTION
PIN 65.0X435 35NICRMOV125	97 62 324 08	16	4	3 206	91 52 881 08	PIVOT SECTION
PIN 70.0X17 0	97 20 177 08	6	2	3 207 101	96 48 292 08	BRACKET COMPL.
PIN 70.0X17 0	97 20 177 08	13	3	3 281	91 52 896 08	ERECTION FRAME
PIN 70.0X97 SPF	97 78 941 08	21	4	2 340	91 52 776 08	WINCH 4 LUFFING GEAR
PIN 70x140	94 65 146 08	16	2	3 281	91 52 896 08	ERECTION FRAME
PIN 75.0X166 SPF	97 74 862 08	13	2	3 215 005	91 52 846 08	ROLLER SET
PIN 75.0X166 SPF	97 74 862 08	13	2	3 215 006	91 52 847 08	ROLLER SET
PIN 75.0X195 SPF	97 72 368 08	6	2	3 205	91 52 880 08	F-ASSEMBLY UNIT
PIN 8.0X16	97 83 643 08	17	2	2 391 040	96 53 645 08	CLUTCH ACTUATOR
PIN 8.0X34	97 83 644 08	18	1	2 391 040	96 53 645 08	CLUTCH ACTUATOR
PIN 80.0X328 SPF	93 33 460 08	11	8	1 630	91 52 387 08	HYDRAULIC SUPPORT
PIN 85.0X150 SPF	97 73 608 08	3	2	3 205	91 52 880 08	F-ASSEMBLY UNIT
PIN AEHN. ISO 2340 30X305X	45 00 333 08	23	2	3 211	91 57 748 08	S PIVOT SECTION
PIN CARRIER	60 45 266 08	168	2	2 920 633	96 52 651 08	WIRING HARNESS
PIN CONTACT	60 45 191 08	637	4	2 920 633	96 52 651 08	WIRING HARNESS
PIN DIN 1433 16X60X50 ST.50	45 00 191 08	3	2	1 641 014	92 53 053 08	SUPPORT PLATE COMPL.
PIN DIN 1433 20X175X160 ST.	45 00 239 08	19	4	3 227 002	96 50 498 08	ROD CPL.
PIN DIN 1434 16H11X60X51 30	45 10 011 08	21	2	2 631	91 56 817 08	SLEWING PLATFORM CATWAL
PIN DIN 1434 20H11X55X46 30	45 10 012 08	67	8	3 211	91 57 748 08	S PIVOT SECTION
PIN DIN 1435 12H11X60X53 ST	45 12 144 08	61	4	2 550	91 57 751 08	SA FRAME
PIN DIN 1435 16H11X40X35 ST.	45 12 412 08	45	4	3 211	91 57 748 08	S PIVOT SECTION
PIN DIN 1435 20H11X45X38 ST	45 12 222 08	4	4	2 370	91 52 782 08	ERECTING WINCH
PIN DIN 1435 20H11X45X38 ST	45 12 222 08	29	12	2 631	91 56 817 08	SLEWING PLATFORM CATWAL
PIN DIN 1435 20H11X75X66 ST	45 12 225 08	49	4	3 214	91 52 843 08	SW HEAD SECTION
PIN DIN 1435 20H11X75X66 ST	45 12 225 08	58	1	3 281	91 52 896 08	ERECTION FRAME
PIN DIN 1435 25H11X100X92 42	45 12 273 08	83	2	2 550	91 57 751 08	SA FRAME
PIN DIN 1435 25H11X110X100	45 12 272 08	39	4	2 810	91 52 806 08	CRANE DRIVER'S CABIN CPL.
PIN DIN 1435 25H11X110X100	45 12 272 08	49	4	3 225	91 52 854 08	SL REDUCING SECTION
PIN DIN 1435 25H11X70X60 ST	45 12 269 08	2	4	2 671	91 52 798 08	OIL RESERVOIR, COMPLETE
PIN DIN 1435 25H11X75X65 ST	45 12 264 08	13	2	2 670	91 52 797 08	FUEL TANK CPL.
PIN DIN 1435 40D10X80X68 ST.	45 12 375 08	7	1	1 991	91 52 510 08	ROTARY FEED THROUGH
PIN DIN 1435 40H11X60X50 ST.	45 12 372 08	6	4	1 991	91 52 510 08	ROTARY FEED THROUGH
PIN DIN 1436 20H11X85X78 30	45 14 223 08	12	4	3 220 500	91 52 849 08	S INTERMEDIATE SECTION
PIN DIN 1436 20H11X85X78 30	45 14 223 08	12	4	3 223	91 52 852 08	S INTERMEDIATE SECTION
PIN DIN 1436 20H11X85X78 30	45 14 223 08	12	4	3 223 010	91 52 853 08	S INTERMEDIATE SECTION
PIN DIN 1436 20H11X85X78 30	45 14 223 08	12	4	3 223 100	91 55 327 08	S INTERMEDIATE SECTION
PIN DIN 1436 20H11X90X80 ST.	45 14 220 08	36	2	3 281	91 52 896 08	ERECTION FRAME
PIN DIN 1436 25H11X200X192	45 14 269 08	5	1	2 620	91 52 793 08	ROLLER SLEWING RING
PIN DIN 1436 30H11X105X97 30	45 14 308 08	4	20	1 631 100	91 52 388 08	CATWALK CRAW.TRACK TRA

Description	Item	Pos.	Quantity	Page	Assembly	Description
PIN DIN 1436 35F8X77X67 30C	45 14 321 08	43	1	3 281	91 52 896 08	ERECTION FRAME
PIN DIN 1444 16H11X152X146	45 30 093 08	41	8	3 211	91 57 748 08	S PIVOT SECTION
PIN DIN 1444 16H11X162X157	45 30 083 08	45	8	3 220 500	91 52 849 08	S INTERMEDIATE SECTION
PIN DIN 1444 16H11X162X157	45 30 083 08	45	8	3 223	91 52 852 08	S INTERMEDIATE SECTION
PIN DIN 1444 16H11X162X157	45 30 083 08	45	8	3 223 010	91 52 853 08	S INTERMEDIATE SECTION
PIN DIN 1444 16H11X162X157	45 30 083 08	45	8	3 223 100	91 55 327 08	S INTERMEDIATE SECTION
PIN DIN 1444 16H11X162X157	45 30 083 08	45	8	3 226	91 52 870 08	L INTERMEDIATE SECTION
PIN DIN 1444 16H11X162X157	45 30 083 08	45	8	3 227	91 52 873 08	L INTERMEDIATE SECTION
PIN DIN 1444 16H11X162X157	45 30 083 08	45	8	3 227 200	91 53 519 08	LI INTERMEDIATE SECT. F-GU
PIN DIN 1444 20H11X115X107	45 30 209 08	26	6	2 631	91 56 817 08	SLEWING PLATFORM CATWAL
PIN DIN 1444 20H11X115X107	45 30 209 08	62	4	3 211	91 57 748 08	S PIVOT SECTION
PIN DIN 1444 20H11X140X132	93 02 752 08	92	1	2 550	91 57 751 08	SA FRAME
PIN DIN 1444 20H11X170X162	45 30 221 08	10	2	3 205	91 52 880 08	F-ASSEMBLY UNIT
PIN DIN 1444 20H11X200X192	45 30 213 08	9	4	1 632	91 52 389 08	MECHANICAL SUPPORT
PIN DIN 1444 24H11X60X50 42	45 30 220 08	31	2	2 631	91 56 817 08	SLEWING PLATFORM CATWAL
PIN DIN 1444 24H11X60X50 42	45 30 220 08	13	4	2 730	91 52 802 08	BASE PLATE SLEWING PLATF
PIN DIN 1444 24H11X91X82 30	45 30 223 08	34	2	2 631	91 56 817 08	SLEWING PLATFORM CATWAL
PIN DIN 1444 30H11X220X210	45 30 300 08	76	2	1 400	91 56 853 08	CRAWLER TRACK CARRIER LE
PIN DIN 1444 30H11X220X210	45 30 300 08	76	2	1 410 300	91 56 855 08	CRAWLER CARRIER RIGHT CP
PIN DIN 1444 30H11X220X210	45 30 300 08	9	2	2 652	91 52 794 08	ROLLER BEARING
PIN DIN 1444 30H11X260X250	45 30 318 08	9	8	1 630	91 52 387 08	HYDRAULIC SUPPORT
PIN DIN 1444 30H11X70X58 30	94 00 689 08	11	1	2 620	91 52 793 08	ROLLER SLEWING RING
PIN DIN 1444 30H11X70X58 30	94 00 689 08	18	1	2 652	91 52 794 08	ROLLER BEARING
PIN DIN 1444 30H11X75X65 30	45 30 320 08	32	2	2 810	91 52 806 08	CRANE DRIVER'S CABIN CPL.
PIN DIN 1444 30H11X95X85 3	45 30 327 08	17	2	2 652	91 52 794 08	ROLLER BEARING
PIN DIN 1444 45H11X72X60 3	45 30 328 08	7	2	3 207 003	96 48 259 08	ROD CPL.
PIN DIN 1444 45H11X72X60 3	45 30 328 08	6	2	3 207 100	96 48 261 08	BRACKET COMPL.
PIN DIN 1444 45H11X72X60 3	45 30 328 08	(7)	2	3 281	91 52 896 08	ERECTION FRAME
PIN DIN 1444 50H11X162X150	45 30 448 08	15	2	3 205	91 52 880 08	F-ASSEMBLY UNIT
PIN DIN EN 22341 30H11X85X	45 12 305 08	2	1	3 790 006	96 19 989 08	PIN PULLING CYLINDER CPL.
PIN DIN EN 22341 30H11X85X	45 12 305 08	2	1	3 790 007	96 19 990 08	PIN PULLING CYLINDER CPL.
PIN F.S-PIVOT SECTION SA FR	91 52 773 08	102	1		LR 1600-2-0	
PIN INSERT 4/2POL -40°C	10 00 727 2	172	1	2 932 224	96 54 389 08	CABLES MOUNTING PANEL C
PIN INSERT 64POL	60 56 090 08	(151)	1	2 920 369	96 54 235 08	TERMINAL BOX CPL.
PIN INSERT 64POL	60 56 090 08	21	5	2 920 448	96 48 794 08	TERMINAL BOX CPL.
PIN ISO 2340 20X500X485 ST.	45 00 232 08	37	2	3 211	91 57 748 08	S PIVOT SECTION
PIN ISO 2340 B40X1075X1045 S	45 25 485 08	11	2	3 215 005	91 52 846 08	ROLLER SET
PIN ISO 2341 30X120X6,3X110	10 04 126 0	12	2	2 670	91 52 797 08	FUEL TANK CPL.
PIN ISO 2341 B 30X115X105 3	10 47 124 9	49	4	3 206	91 52 881 08	PIVOT SECTION
PIN ISO 2341 B18H11X75X68	10 42 572 5	20	1	3 206	91 52 881 08	PIVOT SECTION
PIN ISO 2341 B24H11X140X131	10 02 966 6	7	1	3 282 002	96 47 890 08	FAB-STAY
PIN PULLING CYLINDER CPL.	96 19 989 08	1	1	3 790	91 08 481 08	BOLT EXTRACTION ATTACHM
PIN PULLING CYLINDER CPL.	96 19 990 08	3	1	3 790	91 08 481 08	BOLT EXTRACTION ATTACHM
PIN RD30X255	94 04 740 08	44	2	3 206	91 52 881 08	PIVOT SECTION
PIN RD35X105 42CR	94 51 057 08	2	4	2 391	91 52 784 08	DIESEL ENGINE CPL.
PIN RD35X72	93 59 891 08	49	2	3 281	91 52 896 08	ERECTION FRAME
PIN RD35X85	94 56 112 08	12	8	1 630	91 52 387 08	HYDRAULIC SUPPORT
PIN RD40X105 30CRNIMO8+Q	93 22 268 08	13	4	1 400	91 56 853 08	CRAWLER TRACK CARRIER LE
PIN RD40X105 30CRNIMO8+Q	93 22 268 08	13	4	1 410 300	91 56 855 08	CRAWLER CARRIER RIGHT CP
PIN RD40X120	93 83 160 08	72	4	2 550	91 57 751 08	SA FRAME
PIN RD40X130 30CRNIMO8+Q	95 19 655 08	14	2	1 400	91 56 853 08	CRAWLER TRACK CARRIER LE
PIN RD40X130 30CRNIMO8+Q	95 19 655 08	14	2	1 410 300	91 56 855 08	CRAWLER CARRIER RIGHT CP
PIN RD40X75	95 60 974 08	18	2	3 206	91 52 881 08	PIVOT SECTION
PIN RD40X75	95 60 974 08	51	1	3 281	91 52 896 08	ERECTION FRAME
PIN RD40X92	93 35 587 08	19	2	2 810	91 52 806 08	CRANE DRIVER'S CABIN CPL.
PIN RD45X177	94 99 163 08	2	4	1 742	91 53 021 08	FIXAGE DU CONTREPOIDS CE
PIN RD45X177	94 99 163 08	11	2	3 830	91 55 535 08	SUPPLEMENTARY GUYING D
PIN RD50X120	94 57 205 08	60	2	3 211	91 57 748 08	S PIVOT SECTION
PIN RD50X135 30CRNIMO8+Q	95 36 201 08	10	1	3 282 002	96 47 890 08	FAB-STAY
PIN RD50X300	95 28 924 08	8	2	1 632	91 52 389 08	MECHANICAL SUPPORT

Description	Item	Pos.	Quantity	Page	Assembly	Description
PIN RD50X90	95 54 699 08	59	2	3 211	91 57 748 08	S PIVOT SECTION
PIN RD60X170	95 36 392 08	3	1	2 657	91 57 656 08	MOUNTING EQUIPMENT CRAW
PIN RD60X220	93 73 829 08	3	4	2 790 455	91 57 005 08	TRANSPORT KEEPER
PIN RD65X232	95 50 681 08	75	2	1 400	91 56 853 08	CRAWLER TRACK CARRIER LE
PIN RD65X232	95 50 681 08	75	2	1 410 300	91 56 855 08	CRAWLER CARRIER RIGHT CP
PIN RD75X165 35NI	95 44 447 08	6	1	2 657	91 57 656 08	MOUNTING EQUIPMENT CRAW
PIN RD80X365	95 56 299 08	24	1	2 810	91 52 806 08	CRANE DRIVER'S CABIN CPL.
PIN W. HANDLE	96 48 349 08	48	1	3 206	91 52 881 08	PIVOT SECTION
PIN WELDED FE//ZN20//C	96 54 826 08	18	4	2 730	91 52 802 08	BASE PLATE SLEWING PLATF
PIPE 127MM EDELSTAHL	10 44 054 2	3	1	2 392	91 52 785 08	MUFFLER UNIT
PIPE CLAMP	10 01 265 5	11	1	9 739 288	97 39 288	FUEL LINE
PIPE CLAMP	10 22 274 3	7	1	9 739 369	97 39 369	PRESSURE PIPE
PIPE CLAMP 18 A4C	10 47 687 9	18	1	9 739 386	97 39 386	CRANKCASE BREATHER
PIPE CLAMP 32.2 UST37-2	10 01 265 3	23	3	9 739 492	97 39 492	PIPELINE INSTALLATION
PIPE CLAMP 33/20	77 42 250 08	6	1	2 541 001	96 49 651 08	ADDNL.HEATING, PRE-ASSE
PIPE CLAMP 43/20	77 42 217 08	18	3	2 541	91 52 790 08	ADD HEATING SUPERSTRUCT
PIPE CLAMP DIN 71555 60,5	10 03 723 0	7	1	9 739 210	97 39 210	LIQUID COOLING PIPELINE
PIPE CLAMP DIN 71555 60,5 A3	55 20 506 08	126	4	2 391 001	96 45 719 08	DIESEL ENGINE, PRE-ASSEMB
PIPE COMPL. 10X1,5X156	96 51 674 08	381	1	2 998	91 56 540 08	PIPELINES SUPERSTRUCTUR
PIPE COMPL. 10X1,5X166	96 51 741 08	190	1	2 978 102	96 47 913 08	PIPELINES MOUNTING DEVIC
PIPE COMPL. 10X1,5X1681	96 51 739 08	188	1	2 978 102	96 47 913 08	PIPELINES MOUNTING DEVIC
PIPE COMPL. 10X1,5X175	96 18 464 08	(373)	1	2 976 203	92 27 489 08	ADDL.HYDR.F.PIN PULLING DE
PIPE COMPL. 10X1,5X187	96 51 673 08	380	1	2 998	91 56 540 08	PIPELINES SUPERSTRUCTUR
PIPE COMPL. 10X1,5X1885	96 51 335 08	267	3	2 998	91 56 540 08	PIPELINES SUPERSTRUCTUR
PIPE COMPL. 10X1,5X190	92 09 706 08	(372)	1	2 976 203	92 27 489 08	ADDL.HYDR.F.PIN PULLING DE
PIPE COMPL. 10X1,5X2021	96 51 738 08	187	1	2 978 102	96 47 913 08	PIPELINES MOUNTING DEVIC
PIPE COMPL. 10X1,5X259	96 51 677 08	384	1	2 998	91 56 540 08	PIPELINES SUPERSTRUCTUR
PIPE COMPL. 10X1,5X289	96 51 758 08	152	1	2 978 205	96 47 115 08	PIPELINE S OVERRUN PROTE
PIPE COMPL. 10X1,5X300	96 51 676 08	383	1	2 998	91 56 540 08	PIPELINES SUPERSTRUCTUR
PIPE COMPL. 10X1,5X376	96 51 759 08	153	1	2 978 205	96 47 115 08	PIPELINE S OVERRUN PROTE
PIPE COMPL. 10X1,5X604	96 51 723 08	432	1	2 998	91 56 540 08	PIPELINES SUPERSTRUCTUR
PIPE COMPL. 10X1,5X621	96 54 104 08	399	1	2 998	91 56 540 08	PIPELINES SUPERSTRUCTUR
PIPE COMPL. 10X1,5X768	96 51 740 08	189	1	2 978 102	96 47 913 08	PIPELINES MOUNTING DEVIC
PIPE COMPL. 10X1,5X860	96 52 296 08	155	1	2 978 205	96 47 115 08	PIPELINE S OVERRUN PROTE
PIPE COMPL. 10X1,5X966	96 53 057 08	400	1	2 998	91 56 540 08	PIPELINES SUPERSTRUCTUR
PIPE COMPL. 12X1,5X103	96 48 897 08	(761)	4	1 975 006	91 52 509 08	ADD. HYDR. SUPPORTING RA
PIPE COMPL. 12X1,5X1548	96 54 100 08	391	1	2 998	91 56 540 08	PIPELINES SUPERSTRUCTUR
PIPE COMPL. 12X1,5X168	96 51 671 08	378	2	2 998	91 56 540 08	PIPELINES SUPERSTRUCTUR
PIPE COMPL. 12X1,5X1875	96 51 337 08	268	1	2 998	91 56 540 08	PIPELINES SUPERSTRUCTUR
PIPE COMPL. 12X1,5X2169	96 52 301 08	160	1	2 978 205	96 47 115 08	PIPELINE S OVERRUN PROTE
PIPE COMPL. 12X1,5X2215	96 52 303 08	162	1	2 978 205	96 47 115 08	PIPELINE S OVERRUN PROTE
PIPE COMPL. 12X1,5X2259	96 51 757 08	151	1	2 978 205	96 47 115 08	PIPELINE S OVERRUN PROTE
PIPE COMPL. 12X1,5X2329	96 52 302 08	161	1	2 978 205	96 47 115 08	PIPELINE S OVERRUN PROTE
PIPE COMPL. 12X1,5X261	96 51 338 08	269	1	2 998	91 56 540 08	PIPELINES SUPERSTRUCTUR
PIPE COMPL. 12X1,5X291	96 52 313 08	437	1	2 998	91 56 540 08	PIPELINES SUPERSTRUCTUR
PIPE COMPL. 12X1,5X309	96 51 672 08	379	1	2 998	91 56 540 08	PIPELINES SUPERSTRUCTUR
PIPE COMPL. 12X1,5X3172	96 52 300 08	159	1	2 978 205	96 47 115 08	PIPELINE S OVERRUN PROTE
PIPE COMPL. 12X1,5X3267	96 52 297 08	156	1	2 978 205	96 47 115 08	PIPELINE S OVERRUN PROTE
PIPE COMPL. 12X1,5X4100	96 52 298 08	157	1	2 978 205	96 47 115 08	PIPELINE S OVERRUN PROTE
PIPE COMPL. 12X1,5X4111	96 52 299 08	158	1	2 978 205	96 47 115 08	PIPELINE S OVERRUN PROTE
PIPE COMPL. 12X1,5X447	96 51 756 08	150	1	2 978 205	96 47 115 08	PIPELINE S OVERRUN PROTE
PIPE COMPL. 12X1,5X451	96 48 939 08	714	1	1 998	91 52 513 08	PIPELINES CRAWLER TYPE U
PIPE COMPL. 12X1,5X596	96 48 936 08	711	1	1 998	91 52 513 08	PIPELINES CRAWLER TYPE U
PIPE COMPL. 12X1,5X622	96 48 896 08	(760)	4	1 975 006	91 52 509 08	ADD. HYDR. SUPPORTING RA
PIPE COMPL. 12X1,5X829	96 51 760 08	154	1	2 978 205	96 47 115 08	PIPELINE S OVERRUN PROTE
PIPE COMPL. 15X1,5X1120	96 54 102 08	396	1	2 998	91 56 540 08	PIPELINES SUPERSTRUCTUR
PIPE COMPL. 15X1,5X520	96 51 663 08	370	1	2 998	91 56 540 08	PIPELINES SUPERSTRUCTUR
PIPE COMPL. 15X1,5X540	96 51 668 08	375	1	2 998	91 56 540 08	PIPELINES SUPERSTRUCTUR
PIPE COMPL. 15X1,5X682	96 54 099 08	374	1	2 998	91 56 540 08	PIPELINES SUPERSTRUCTUR
PIPE COMPL. 15X1,5X835	96 51 664 08	371	1	2 998	91 56 540 08	PIPELINES SUPERSTRUCTUR

Description	Item	Pos.	Quantity	Page	Assembly	Description
PIPE COMPL. 16X2X1058	96 48 931 08	706	2	1 998	91 52 513 08	PIPELINES CRAWLER TYPE U
PIPE COMPL. 16X2X1122	96 51 656 08	363	1	2 998	91 56 540 08	PIPELINES SUPERSTRUCTUR
PIPE COMPL. 16X2X1919	96 51 753 08	147	1	2 978 205	96 47 115 08	PIPELINE S OVERRUN PROTE
PIPE COMPL. 16X2X2014	96 48 913 08	736	2	1 998	91 52 513 08	PIPELINES CRAWLER TYPE U
PIPE COMPL. 16X2X2228	96 51 737 08	186	1	2 978 102	96 47 913 08	PIPELINES MOUNTING DEVIC
PIPE COMPL. 16X2X2265	96 48 914 08	737	2	1 998	91 52 513 08	PIPELINES CRAWLER TYPE U
PIPE COMPL. 16X2X2909	96 48 932 08	707	2	1 998	91 52 513 08	PIPELINES CRAWLER TYPE U
PIPE COMPL. 16X2X294	96 51 670 08	(377)	1	2 975 000	91 57 881 08	ADDNL. HYDR. F. ERECTING W
PIPE COMPL. 16X2X3017	96 53 059 08	361	1	2 998	91 56 540 08	PIPELINES SUPERSTRUCTUR
PIPE COMPL. 16X2X421	96 53 053 08	339	1	2 998	91 56 540 08	PIPELINES SUPERSTRUCTUR
PIPE COMPL. 16X2X495	96 51 736 08	185	1	2 978 102	96 47 913 08	PIPELINES MOUNTING DEVIC
PIPE COMPL. 16X2X535	96 51 655 08	362	1	2 998	91 56 540 08	PIPELINES SUPERSTRUCTUR
PIPE COMPL. 18X1,5X1095	96 51 346 08	238	1	2 998	91 56 540 08	PIPELINES SUPERSTRUCTUR
PIPE COMPL. 18X1,5X1195	96 51 701 08	410	1	2 998	91 56 540 08	PIPELINES SUPERSTRUCTUR
PIPE COMPL. 18X1,5X1383	96 51 752 08	146	1	2 978 205	96 47 115 08	PIPELINE S OVERRUN PROTE
PIPE COMPL. 18X1,5X1518	96 51 722 08	431	1	2 998	91 56 540 08	PIPELINES SUPERSTRUCTUR
PIPE COMPL. 18X1,5X2036	96 51 700 08	409	1	2 998	91 56 540 08	PIPELINES SUPERSTRUCTUR
PIPE COMPL. 18X1,5X3196	96 47 355 08	240	1	2 998	91 56 540 08	PIPELINES SUPERSTRUCTUR
PIPE COMPL. 18X1,5X384	96 51 345 08	237	1	2 998	91 56 540 08	PIPELINES SUPERSTRUCTUR
PIPE COMPL. 18X1,5X482	96 54 105 08	408	1	2 998	91 56 540 08	PIPELINES SUPERSTRUCTUR
PIPE COMPL. 18X1,5X859	96 51 348 08	241	1	2 998	91 56 540 08	PIPELINES SUPERSTRUCTUR
PIPE COMPL. 18X1,5X865	96 51 347 08	239	1	2 998	91 56 540 08	PIPELINES SUPERSTRUCTUR
PIPE COMPL. 20X2,5X1039	96 51 698 08	407	1	2 998	91 56 540 08	PIPELINES SUPERSTRUCTUR
PIPE COMPL. 20X2,5X1072	96 48 935 08	710	1	1 998	91 52 513 08	PIPELINES CRAWLER TYPE U
PIPE COMPL. 20X2,5X1553	96 51 697 08	406	1	2 998	91 56 540 08	PIPELINES SUPERSTRUCTUR
PIPE COMPL. 20X2,5X2296	96 51 696 08	405	1	2 998	91 56 540 08	PIPELINES SUPERSTRUCTUR
PIPE COMPL. 20X2,5X302	96 48 934 08	709	1	1 998	91 52 513 08	PIPELINES CRAWLER TYPE U
PIPE COMPL. 22X2,5X1009	96 51 339 08	270	1	2 998	91 56 540 08	PIPELINES SUPERSTRUCTUR
PIPE COMPL. 22X2,5X1509	96 51 680 08	389	1	2 998	91 56 540 08	PIPELINES SUPERSTRUCTUR
PIPE COMPL. 22X2,5X1599	96 51 340 08	271	1	2 998	91 56 540 08	PIPELINES SUPERSTRUCTUR
PIPE COMPL. 22X2,5X1685	96 51 681 08	390	1	2 998	91 56 540 08	PIPELINES SUPERSTRUCTUR
PIPE COMPL. 22X2,5X269	96 51 490 08	(281)	1	2 975 700	91 52 774 08	ADDITIONAL HYDRAULICS WI
PIPE COMPL. 22X2,5X904	96 48 938 08	713	1	1 998	91 52 513 08	PIPELINES CRAWLER TYPE U
PIPE COMPL. 25X3X1162	96 54 108 08	435	1	2 998	91 56 540 08	PIPELINES SUPERSTRUCTUR
PIPE COMPL. 25X3X1218	96 51 695 08	404	1	2 998	91 56 540 08	PIPELINES SUPERSTRUCTUR
PIPE COMPL. 25X3X1471	96 53 056 08	356	1	2 998	91 56 540 08	PIPELINES SUPERSTRUCTUR
PIPE COMPL. 25X3X1585	96 54 107 08	433	1	2 998	91 56 540 08	PIPELINES SUPERSTRUCTUR
PIPE COMPL. 25X3X1681	96 53 055 08	354	1	2 998	91 56 540 08	PIPELINES SUPERSTRUCTUR
PIPE COMPL. 25X3X200	96 51 751 08	145	1	2 978 205	96 47 115 08	PIPELINE S OVERRUN PROTE
PIPE COMPL. 25X3X2068	96 51 694 08	403	1	2 998	91 56 540 08	PIPELINES SUPERSTRUCTUR
PIPE COMPL. 25X3X2133	96 53 064 08	353	1	2 998	91 56 540 08	PIPELINES SUPERSTRUCTUR
PIPE COMPL. 25X3X2160	96 52 304 08	163	1	2 978 205	96 47 115 08	PIPELINE S OVERRUN PROTE
PIPE COMPL. 25X3X2240	96 54 090 08	346	1	2 998	91 56 540 08	PIPELINES SUPERSTRUCTUR
PIPE COMPL. 25X3X2414	96 51 678 08	385	1	2 998	91 56 540 08	PIPELINES SUPERSTRUCTUR
PIPE COMPL. 25X3X2435	96 53 063 08	357	1	2 998	91 56 540 08	PIPELINES SUPERSTRUCTUR
PIPE COMPL. 25X3X2489	96 53 060 08	359	1	2 998	91 56 540 08	PIPELINES SUPERSTRUCTUR
PIPE COMPL. 25X3X2664	96 52 307 08	166	1	2 978 205	96 47 115 08	PIPELINE S OVERRUN PROTE
PIPE COMPL. 25X3X2790	96 53 058 08	355	1	2 998	91 56 540 08	PIPELINES SUPERSTRUCTUR
PIPE COMPL. 25X3X3014	96 52 306 08	165	1	2 978 205	96 47 115 08	PIPELINE S OVERRUN PROTE
PIPE COMPL. 25X3X3544	96 52 305 08	164	1	2 978 205	96 47 115 08	PIPELINE S OVERRUN PROTE
PIPE COMPL. 25X3X3800	96 54 091 08	347	1	2 998	91 56 540 08	PIPELINES SUPERSTRUCTUR
PIPE COMPL. 25X3X495	96 51 725 08	434	1	2 998	91 56 540 08	PIPELINES SUPERSTRUCTUR
PIPE COMPL. 25X3X551	96 53 062 08	360	1	2 998	91 56 540 08	PIPELINES SUPERSTRUCTUR
PIPE COMPL. 25X3X636	96 53 065 08	358	1	2 998	91 56 540 08	PIPELINES SUPERSTRUCTUR
PIPE COMPL. 25X3X748	96 51 693 08	402	1	2 998	91 56 540 08	PIPELINES SUPERSTRUCTUR
PIPE COMPL. 25X3X778	96 51 692 08	401	1	2 998	91 56 540 08	PIPELINES SUPERSTRUCTUR
PIPE COMPL. 25X3X939	96 51 537 08	345	1	2 998	91 56 540 08	PIPELINES SUPERSTRUCTUR
PIPE COMPL. 28X2X1115	96 54 094 08	344	1	2 998	91 56 540 08	PIPELINES SUPERSTRUCTUR
PIPE COMPL. 28X2X1186	96 51 665 08	372	1	2 998	91 56 540 08	PIPELINES SUPERSTRUCTUR
PIPE COMPL. 28X2X1216	96 51 544 08	352	1	2 998	91 56 540 08	PIPELINES SUPERSTRUCTUR

Description	Item	Pos.	Quantity	Page	Assembly	Description
PIPE COMPL. 28X2X1315	96 51 755 08	149	1	2 978 205	96 47 115 08	PIPELINE S OVERRUN PROTE
PIPE COMPL. 28X2X137	96 51 750 08	144	1	2 978 205	96 47 115 08	PIPELINE S OVERRUN PROTE
PIPE COMPL. 28X2X1466	96 51 717 08	426	1	2 998	91 56 540 08	PIPELINES SUPERSTRUCTUR
PIPE COMPL. 28X2X1570	96 51 754 08	148	1	2 978 205	96 47 115 08	PIPELINE S OVERRUN PROTE
PIPE COMPL. 28X2X160	96 51 662 08	369	1	2 998	91 56 540 08	PIPELINES SUPERSTRUCTUR
PIPE COMPL. 28X2X1725	96 54 098 08	373	1	2 998	91 56 540 08	PIPELINES SUPERSTRUCTUR
PIPE COMPL. 28X2X1805	96 51 711 08	420	1	2 998	91 56 540 08	PIPELINES SUPERSTRUCTUR
PIPE COMPL. 28X2X1888	96 54 089 08	343	1	2 998	91 56 540 08	PIPELINES SUPERSTRUCTUR
PIPE COMPL. 28X2X1920	96 54 096 08	351	1	2 998	91 56 540 08	PIPELINES SUPERSTRUCTUR
PIPE COMPL. 28X2X2015	96 48 912 08	735	2	1 998	91 52 513 08	PIPELINES CRAWLER TYPE U
PIPE COMPL. 28X2X2191	96 54 093 08	349	1	2 998	91 56 540 08	PIPELINES SUPERSTRUCTUR
PIPE COMPL. 28X2X2256	96 48 911 08	734	2	1 998	91 52 513 08	PIPELINES CRAWLER TYPE U
PIPE COMPL. 28X2X2498	96 52 311 08	170	1	2 978 205	96 47 115 08	PIPELINE S OVERRUN PROTE
PIPE COMPL. 28X2X2896	96 52 309 08	168	1	2 978 205	96 47 115 08	PIPELINE S OVERRUN PROTE
PIPE COMPL. 28X2X2897	96 48 927 08	705	2	1 998	91 52 513 08	PIPELINES CRAWLER TYPE U
PIPE COMPL. 28X2X2917	96 52 308 08	167	1	2 978 205	96 47 115 08	PIPELINE S OVERRUN PROTE
PIPE COMPL. 28X2X3108	96 54 103 08	397	1	2 998	91 56 540 08	PIPELINES SUPERSTRUCTUR
PIPE COMPL. 28X2X3255	96 52 310 08	169	1	2 978 205	96 47 115 08	PIPELINE S OVERRUN PROTE
PIPE COMPL. 28X2X513	96 51 661 08	368	1	2 998	91 56 540 08	PIPELINES SUPERSTRUCTUR
PIPE COMPL. 28X2X778	96 51 534 08	342	1	2 998	91 56 540 08	PIPELINES SUPERSTRUCTUR
PIPE COMPL. 28X2X829	96 54 097 08	366	1	2 998	91 56 540 08	PIPELINES SUPERSTRUCTUR
PIPE COMPL. 28X2X880	96 51 718 08	427	1	2 998	91 56 540 08	PIPELINES SUPERSTRUCTUR
PIPE COMPL. 28X2X945	96 53 066 08	367	1	2 998	91 56 540 08	PIPELINES SUPERSTRUCTUR
PIPE COMPL. 28X2X946	96 48 926 08	704	2	1 998	91 52 513 08	PIPELINES CRAWLER TYPE U
PIPE COMPL. 30X4X115	96 53 054 08	340	2	2 998	91 56 540 08	PIPELINES SUPERSTRUCTUR
PIPE COMPL. 30X4X1733	96 51 733 08	182	1	2 978 102	96 47 913 08	PIPELINES MOUNTING DEVIC
PIPE COMPL. 30X4X3030	96 54 121 08	386	1	2 998	91 56 540 08	PIPELINES SUPERSTRUCTUR
PIPE COMPL. 30X4X3221	96 51 734 08	183	1	2 978 102	96 47 913 08	PIPELINES MOUNTING DEVIC
PIPE COMPL. 30X4X3500	96 51 731 08	180	2	2 978 102	96 47 913 08	PIPELINES MOUNTING DEVIC
PIPE COMPL. 30X4X5473	96 51 735 08	184	2	2 978 102	96 47 913 08	PIPELINES MOUNTING DEVIC
PIPE COMPL. 30X4X654	96 51 732 08	181	1	2 978 102	96 47 913 08	PIPELINES MOUNTING DEVIC
PIPE COMPL. 35X2X1149	96 51 684 08	393	1	2 998	91 56 540 08	PIPELINES SUPERSTRUCTUR
PIPE COMPL. 35X2X1409	96 51 685 08	394	1	2 998	91 56 540 08	PIPELINES SUPERSTRUCTUR
PIPE COMPL. 35X2X1518	96 51 686 08	395	1	2 998	91 56 540 08	PIPELINES SUPERSTRUCTUR
PIPE COMPL. 35X2X1749	96 51 709 08	418	1	2 998	91 56 540 08	PIPELINES SUPERSTRUCTUR
PIPE COMPL. 35X2X1900	96 53 067 08	413	1	2 998	91 56 540 08	PIPELINES SUPERSTRUCTUR
PIPE COMPL. 35X2X483	96 53 051 08	364	1	2 998	91 56 540 08	PIPELINES SUPERSTRUCTUR
PIPE COMPL. 35X2X549	96 51 727 08	436	1	2 998	91 56 540 08	PIPELINES SUPERSTRUCTUR
PIPE COMPL. 35X2X652	96 53 061 08	419	1	2 998	91 56 540 08	PIPELINES SUPERSTRUCTUR
PIPE COMPL. 35X2X699	96 51 714 08	423	1	2 998	91 56 540 08	PIPELINES SUPERSTRUCTUR
PIPE COMPL. 35X2X720	96 51 689 08	398	1	2 998	91 56 540 08	PIPELINES SUPERSTRUCTUR
PIPE COMPL. 35X2X765	96 51 720 08	429	1	2 998	91 56 540 08	PIPELINES SUPERSTRUCTUR
PIPE COMPL. 35X2X828	96 54 101 08	392	1	2 998	91 56 540 08	PIPELINES SUPERSTRUCTUR
PIPE COMPL. 35X2X85	96 54 086 08	244	1	2 998	91 56 540 08	PIPELINES SUPERSTRUCTUR
PIPE COMPL. 35X2X914	96 54 088 08	338	1	2 998	91 56 540 08	PIPELINES SUPERSTRUCTUR
PIPE COMPL. 35X2X939	96 51 705 08	414	1	2 998	91 56 540 08	PIPELINES SUPERSTRUCTUR
PIPE COMPL. 35X2X95	96 53 052 08	365	1	2 998	91 56 540 08	PIPELINES SUPERSTRUCTUR
PIPE COMPL. 35X2X990	96 51 721 08	430	1	2 998	91 56 540 08	PIPELINES SUPERSTRUCTUR
PIPE COMPL. 38X4X1013	96 51 350 08	(280)	1	2 975 700	91 52 774 08	ADDITIONAL HYDRAULICS WI
PIPE COMPL. 38X4X1049	96 48 922 08	700	2	1 998	91 52 513 08	PIPELINES CRAWLER TYPE U
PIPE COMPL. 38X4X1050	96 48 924 08	702	2	1 998	91 52 513 08	PIPELINES CRAWLER TYPE U
PIPE COMPL. 38X4X1133	96 51 336 08	266	1	2 998	91 56 540 08	PIPELINES SUPERSTRUCTUR
PIPE COMPL. 38X4X1141	96 51 519 08	327	1	2 998	91 56 540 08	PIPELINES SUPERSTRUCTUR
PIPE COMPL. 38X4X1213	96 51 506 08	314	1	2 998	91 56 540 08	PIPELINES SUPERSTRUCTUR
PIPE COMPL. 38X4X1232	96 51 515 08	323	1	2 998	91 56 540 08	PIPELINES SUPERSTRUCTUR
PIPE COMPL. 38X4X1243	96 51 522 08	330	1	2 998	91 56 540 08	PIPELINES SUPERSTRUCTUR
PIPE COMPL. 38X4X1264	96 51 520 08	328	1	2 998	91 56 540 08	PIPELINES SUPERSTRUCTUR
PIPE COMPL. 38X4X1369	96 51 334 08	265	1	2 998	91 56 540 08	PIPELINES SUPERSTRUCTUR
PIPE COMPL. 38X4X1595	96 53 050 08	325	1	2 998	91 56 540 08	PIPELINES SUPERSTRUCTUR
PIPE COMPL. 38X4X1602	96 51 527 08	335	1	2 998	91 56 540 08	PIPELINES SUPERSTRUCTUR

Description	Item	Pos.	Quantity	Page	Assembly	Description
PIPE COMPL. 38X4X1608	96 53 048 08	321	1	2 998	91 56 540 08	PIPELINES SUPERSTRUCTUR
PIPE COMPL. 38X4X1632	96 51 510 08	318	1	2 998	91 56 540 08	PIPELINES SUPERSTRUCTUR
PIPE COMPL. 38X4X1648	96 51 526 08	334	1	2 998	91 56 540 08	PIPELINES SUPERSTRUCTUR
PIPE COMPL. 38X4X1670	96 51 511 08	319	1	2 998	91 56 540 08	PIPELINES SUPERSTRUCTUR
PIPE COMPL. 38X4X1726	96 53 044 08	313	1	2 998	91 56 540 08	PIPELINES SUPERSTRUCTUR
PIPE COMPL. 38X4X1745	96 53 046 08	317	1	2 998	91 56 540 08	PIPELINES SUPERSTRUCTUR
PIPE COMPL. 38X4X1752	96 53 042 08	311	1	2 998	91 56 540 08	PIPELINES SUPERSTRUCTUR
PIPE COMPL. 38X4X1761	96 51 524 08	332	1	2 998	91 56 540 08	PIPELINES SUPERSTRUCTUR
PIPE COMPL. 38X4X2010	96 51 507 08	315	1	2 998	91 56 540 08	PIPELINES SUPERSTRUCTUR
PIPE COMPL. 38X4X2025	96 51 491 08	300	1	2 998	91 56 540 08	PIPELINES SUPERSTRUCTUR
PIPE COMPL. 38X4X2030	96 53 041 08	310	1	2 998	91 56 540 08	PIPELINES SUPERSTRUCTUR
PIPE COMPL. 38X4X2035	96 48 909 08	732	2	1 998	91 52 513 08	PIPELINES CRAWLER TYPE U
PIPE COMPL. 38X4X2062	96 51 492 08	301	1	2 998	91 56 540 08	PIPELINES SUPERSTRUCTUR
PIPE COMPL. 38X4X2184	96 51 514 08	322	1	2 998	91 56 540 08	PIPELINES SUPERSTRUCTUR
PIPE COMPL. 38X4X2224	96 48 908 08	731	2	1 998	91 52 513 08	PIPELINES CRAWLER TYPE U
PIPE COMPL. 38X4X2308	96 48 910 08	733	2	1 998	91 52 513 08	PIPELINES CRAWLER TYPE U
PIPE COMPL. 38X4X2308	96 51 529 08	337	1	2 998	91 56 540 08	PIPELINES SUPERSTRUCTUR
PIPE COMPL. 38X4X2326	96 51 518 08	326	1	2 998	91 56 540 08	PIPELINES SUPERSTRUCTUR
PIPE COMPL. 38X4X2409	96 55 147 08	302	1	2 998	91 56 540 08	PIPELINES SUPERSTRUCTUR
PIPE COMPL. 38X4X2411	96 51 333 08	264	1	2 998	91 56 540 08	PIPELINES SUPERSTRUCTUR
PIPE COMPL. 38X4X2447	96 48 907 08	730	2	1 998	91 52 513 08	PIPELINES CRAWLER TYPE U
PIPE COMPL. 38X4X2571	96 51 523 08	331	1	2 998	91 56 540 08	PIPELINES SUPERSTRUCTUR
PIPE COMPL. 38X4X2609	96 55 148 08	303	1	2 998	91 56 540 08	PIPELINES SUPERSTRUCTUR
PIPE COMPL. 38X4X2737	96 51 521 08	329	1	2 998	91 56 540 08	PIPELINES SUPERSTRUCTUR
PIPE COMPL. 38X4X2763	96 51 525 08	333	1	2 998	91 56 540 08	PIPELINES SUPERSTRUCTUR
PIPE COMPL. 38X4X2794	96 48 923 08	701	2	1 998	91 52 513 08	PIPELINES CRAWLER TYPE U
PIPE COMPL. 38X4X2798	96 48 925 08	703	2	1 998	91 52 513 08	PIPELINES CRAWLER TYPE U
PIPE COMPL. 38X4X2843	96 51 528 08	336	1	2 998	91 56 540 08	PIPELINES SUPERSTRUCTUR
PIPE COMPL. 38X4X3213	96 51 498 08	307	1	2 998	91 56 540 08	PIPELINES SUPERSTRUCTUR
PIPE COMPL. 38X4X3240	96 51 496 08	305	1	2 998	91 56 540 08	PIPELINES SUPERSTRUCTUR
PIPE COMPL. 38X4X3272	96 53 045 08	316	1	2 998	91 56 540 08	PIPELINES SUPERSTRUCTUR
PIPE COMPL. 38X4X3302	96 53 043 08	312	1	2 998	91 56 540 08	PIPELINES SUPERSTRUCTUR
PIPE COMPL. 38X4X3645	96 51 497 08	306	1	2 998	91 56 540 08	PIPELINES SUPERSTRUCTUR
PIPE COMPL. 38X4X3974	96 51 495 08	304	1	2 998	91 56 540 08	PIPELINES SUPERSTRUCTUR
PIPE COMPL. 38X4X4000	96 53 049 08	324	1	2 998	91 56 540 08	PIPELINES SUPERSTRUCTUR
PIPE COMPL. 38X4X4004	96 53 047 08	320	1	2 998	91 56 540 08	PIPELINES SUPERSTRUCTUR
PIPE COMPL. 38X4X495	96 51 332 08	263	1	2 998	91 56 540 08	PIPELINES SUPERSTRUCTUR
PIPE COMPL. 38X4X564	96 51 330 08	261	1	2 998	91 56 540 08	PIPELINES SUPERSTRUCTUR
PIPE COMPL. 38X4X572	96 51 331 08	262	1	2 998	91 56 540 08	PIPELINES SUPERSTRUCTUR
PIPE COMPL. 38X4X681	96 51 500 08	309	1	2 998	91 56 540 08	PIPELINES SUPERSTRUCTUR
PIPE COMPL. 38X4X779	96 51 329 08	260	1	2 998	91 56 540 08	PIPELINES SUPERSTRUCTUR
PIPE COMPL. 38X4X914	96 51 499 08	308	1	2 998	91 56 540 08	PIPELINES SUPERSTRUCTUR
PIPE COMPL. 42X3X1020	96 51 341 08	232	1	2 998	91 56 540 08	PIPELINES SUPERSTRUCTUR
PIPE COMPL. 42X3X1033	96 51 707 08	416	1	2 998	91 56 540 08	PIPELINES SUPERSTRUCTUR
PIPE COMPL. 42X3X1109	96 51 703 08	412	1	2 998	91 56 540 08	PIPELINES SUPERSTRUCTUR
PIPE COMPL. 42X3X115	96 54 106 08	415	1	2 998	91 56 540 08	PIPELINES SUPERSTRUCTUR
PIPE COMPL. 42X3X1279	96 54 095 08	350	1	2 998	91 56 540 08	PIPELINES SUPERSTRUCTUR
PIPE COMPL. 42X3X150	96 51 344 08	236	1	2 998	91 56 540 08	PIPELINES SUPERSTRUCTUR
PIPE COMPL. 42X3X1555	96 51 719 08	428	1	2 998	91 56 540 08	PIPELINES SUPERSTRUCTUR
PIPE COMPL. 42X3X200	96 51 343 08	235	1	2 998	91 56 540 08	PIPELINES SUPERSTRUCTUR
PIPE COMPL. 42X3X345	96 54 092 08	348	1	2 998	91 56 540 08	PIPELINES SUPERSTRUCTUR
PIPE COMPL. 42X3X508	96 51 708 08	417	1	2 998	91 56 540 08	PIPELINES SUPERSTRUCTUR
PIPE COMPL. 42X3X625	96 51 702 08	411	1	2 998	91 56 540 08	PIPELINES SUPERSTRUCTUR
PIPE COMPL. 42X3X732	96 51 716 08	425	1	2 998	91 56 540 08	PIPELINES SUPERSTRUCTUR
PIPE COMPL. 42X3X791	96 51 712 08	421	1	2 998	91 56 540 08	PIPELINES SUPERSTRUCTUR
PIPE COMPL. 42X3X796	96 54 087 08	243	1	2 998	91 56 540 08	PIPELINES SUPERSTRUCTUR
PIPE COMPL. 42X3X911	96 51 713 08	422	1	2 998	91 56 540 08	PIPELINES SUPERSTRUCTUR
PIPE COMPL. 42X3X935	96 51 715 08	424	1	2 998	91 56 540 08	PIPELINES SUPERSTRUCTUR
PIPE COMPL. 6X1X216	96 48 933 08	708	1	1 998	91 52 513 08	PIPELINES CRAWLER TYPE U
PIPE COMPL. 6X1X316	96 51 675 08	382	1	2 998	91 56 540 08	PIPELINES SUPERSTRUCTUR

Description	Item	Pos.	Quantity	Page	Assembly	Description
PIPE COMPL. 6X1X773	96 48 898 08	(762)	4	1 975 006	91 52 509 08	ADD. HYDR. SUPPORTING RA
PIPE COMPL. 8X1X318	96 51 342 08	234	2	2 998	91 56 540 08	PIPELINES SUPERSTRUCTUR
PIPE ELBOW	57 00 661 08	3	1	5 028 065	50 28 065 08	EQUALIZING RESERVOIR
PIPE PRE-ASS.	96 47 854 08	22	1	2 671 004	96 46 305 08	OIL TANK PRE-ASS.
PIPE SOCKET	10 01 242 4	8	1	9 739 248	97 39 248	INJECTOR
PIPE SOCKET GSCK45	95 46 242 08	10	1	2 540	91 53 253 08	CLIMA-HEATING INSTALLATIO
PIPE WELDED	96 44 583 08	5	2	2 340	91 52 776 08	WINCH 4 LUFFING GEAR
PIPE WELDED	96 45 705 08	2	1	2 522	91 54 115 08	SLIDING DOOR CPL.
PIPE WELDED	96 48 606 08	31	1	2 391 001	96 45 719 08	DIESEL ENGINE, PRE-ASSEMB
PIPELINE INSTALLATION	97 39 356	16	1	9 739 358	97 39 358	EXHAUST GAS RECIRCUL.ATT
PIPELINE INSTALLATION	97 39 492	143	1	X1012059	10 12 059 0	DIESEL ENGINE
PIPELINE PIN PULLING CYLIN	96 46 081 08	90	1	2 976 203	92 27 489 08	ADDL.HYDR.F.PIN PULLING DE
PIPELINE S OVERRUN PROTE	96 47 115 08	93	1	2 978 200	91 54 843 08	ADD.HYDR.S_RETAINING RAM
PIPELINE WINCH I+II	96 51 219 08	93	1	2 975 200	91 52 775 08	ADDITIONAL HYDRAULICS WI
PIPELINE WINCH I+II	96 51 219 08	93	1	2 975 700	91 52 774 08	ADDITIONAL HYDRAULICS WI
PIPELINES CRAWLER TYPE U	91 52 513 08	37	1		LR 1600-2-0	
PIPELINES ERECTION WINCH	96 47 540 08	93	1	2 975 000	91 57 881 08	ADDNL. HYDR. F. ERECTING W
PIPELINES MOUNTING DEVIC	96 47 913 08	93	1	2 978 100	91 52 796 08	ADDNL.HYDR.ERECTION DEV
PIPELINES SUPERSTRUCTUR	91 56 540 08	181	1		LR 1600-2-0	
PIPELINES SUPPORTING RAM	96 47 505 08	93	1	1 975 006	91 52 509 08	ADD. HYDR. SUPPORTING RA
PISTON	10 22 233 1	53	1	9 739 246	97 39 246	PISTON
PISTON	10 22 233 2	51	1	9 739 246	97 39 246	PISTON
PISTON	10 22 233 3	1	1	9 739 246	97 39 246	PISTON
PISTON	10 22 233 4	52	1	9 739 246	97 39 246	PISTON
PISTON	57 01 147 08	4	7	5 701 133	57 01 133 08	DRIVING GEAR
PISTON	97 39 246	40	6	X1012059	10 12 059 0	DIESEL ENGINE
PISTON BOLT	10 22 233 5	2	1	9 739 246	97 39 246	PISTON
PISTON COOLING	97 39 243	9	6	X1012059	10 12 059 0	DIESEL ENGINE
PIVOT BEARING 30	57 15 052 08	(4)	2	2 810	91 52 806 08	CRANE DRIVER'S CABIN CPL.
PIVOT SECTION	91 52 881 08	284	1		LR 1600-2-0	
PLANETARY GEAR	93 27 102 01	3	2	1 400	91 56 853 08	CRAWLER TRACK CARRIER LE
PLANETARY GEAR	93 27 102 01	3	2	1 410 300	91 56 855 08	CRAWLER CARRIER RIGHT CP
PLASTIC SPIRAL HOSE NW50	55 30 108 08	50	0.9	2 920 369	96 54 235 08	TERMINAL BOX CPL.
PLASTIC STRIP 13X45X710 P	93 72 005 08	97	3	2 550	91 57 751 08	SA FRAME
PLATE 1.5X112X30	97 29 400 08	102	4	2 932 082	96 54 387 08	ASSEMBLY PARTS MOUNTIN
PLATE 1.5X1132X447	97 85 999 08	72	1	2 810	91 52 806 08	CRANE DRIVER'S CABIN CPL.
PLATE 1.5X1140X231	97 23 317 08	6	1	2 260 006	96 46 501 08	BATTERY BOX, PRE-ASSEMB
PLATE 1.5X1216X544 SPF	97 23 263 08	1	1	2 391 036	96 23 055 08	COVER/LID/CAP, PRE-ASSEMB
PLATE 1.5X131X10	97 73 326 08	3	1	2 522	91 54 115 08	SLIDING DOOR CPL.
PLATE 1.5X1489X232	97 70 814 08	36	1	2 859	91 52 809 08	SOUND INSULATION
PLATE 1.5X1577X366	97 71 093 08	1	1	2 260 009	96 46 972 08	FLAP PRE-ASS.
PLATE 1.5X158X338	97 29 623 08	103	1	2 932 082	96 54 387 08	ASSEMBLY PARTS MOUNTIN
PLATE 1.5X175X115	97 60 941 08	53	1	2 520 034	96 45 984 08	INTERNAL LINING
PLATE 1.5X1770X169	97 70 811 08	34	1	2 859	91 52 809 08	SOUND INSULATION
PLATE 1.5X1812X294	97 71 096 08	11	1	2 260	91 53 057 08	CUP SPRING CLUSTER
PLATE 1.5X191X111	97 26 606 08	105	2	2 932 082	96 54 387 08	ASSEMBLY PARTS MOUNTIN
PLATE 1.5X212X345	97 73 925 08	107	1	2 932 082	96 54 387 08	ASSEMBLY PARTS MOUNTIN
PLATE 1.5X219X84	97 75 001 08	34	1	2 391 001	96 45 719 08	DIESEL ENGINE, PRE-ASSEMB
PLATE 1.5X219X84	97 77 539 08	46	1	2 391 001	96 45 719 08	DIESEL ENGINE, PRE-ASSEMB
PLATE 1.5X240X140	97 75 937 08	1	1	2 533 068	96 49 314 08	PREMOUNTED PLUG SOCKET
PLATE 1.5X2576X755	97 71 095 08	10	1	2 260	91 53 057 08	CUP SPRING CLUSTER
PLATE 1.5X272X796	97 14 053 08	108	1	2 932 082	96 54 387 08	ASSEMBLY PARTS MOUNTIN
PLATE 1.5X283X325	97 75 696 08	106	1	2 932 082	96 54 387 08	ASSEMBLY PARTS MOUNTIN
PLATE 1.5X287X160	97 75 148 08	1	1	2 533 067	96 50 385 08	PLATE PRE-ASS.
PLATE 1.5X326X40	97 70 936 08	2	2	2 859 007	96 46 775 08	COVER COMPL.
PLATE 1.5X336X134	97 28 092 08	27	2	2 932 160	96 54 385 08	SWITCH CABINET
PLATE 1.5X389X269	97 76 699 08	6	1	2 533 070	96 48 363 08	CONTROLS AND FITTINGS RI
PLATE 1.5X399X35	97 75 662 08	101	2	2 932 082	96 54 387 08	ASSEMBLY PARTS MOUNTIN
PLATE 1.5X471X90	97 71 634 08	2	2	2 393 002	96 46 782 08	COVER COMPL.
PLATE 1.5X477X403	97 72 289 08	24	1	2 520 034	96 45 984 08	INTERNAL LINING

Description	Item	Pos.	Quantity	Page	Assembly	Description
PLATE 1.5X486X140	97 76 595 08	2	1	2 541	91 52 790 08	ADD HEATING SUPERSTRUCT
PLATE 1.5X500X111	97 68 612 08	7	1	2 522	91 54 115 08	SLIDING DOOR CPL.
PLATE 1.5X60X39	97 74 350 08	22	1	2 522	91 54 115 08	SLIDING DOOR CPL.
PLATE 1.5X635X271 FE//ZN20//	97 86 281 08	116	1	2 932 082	96 54 387 08	ASSEMBLY PARTS MOUNTIN
PLATE 1.5X739X40	97 70 952 08	2	1	2 859 026	96 46 776 08	COVER COMPL.
PLATE 1.5X740X40	97 70 985 08	2	2	2 859 028	96 46 778 08	COVER COMPL.
PLATE 1.5X75X75	97 75 126 08	67	1	2 520	91 53 061 08	CABIN, GLAZED
PLATE 1.5X773X420	97 78 744 08	1	1	2 391 039	96 50 616 08	COVER CPL
PLATE 1.5X79X67 FE//ZN20//C	97 74 908 08	104	1	2 932 082	96 54 387 08	ASSEMBLY PARTS MOUNTIN
PLATE 1.5X813X326	97 68 329 08	21	1	2 520 034	96 45 984 08	INTERNAL LINING
PLATE 1.5X817X297	97 77 221 08	9	1	2 520 031	96 45 610 08	REAR WINDOW PRE-ASS.
PLATE 1.5X848X40	97 70 997 08	2	2	2 859 029	96 46 779 08	COVER COMPL.
PLATE 1.5X85X54	97 86 675 08	23	1	2 520 034	96 45 984 08	INTERNAL LINING
PLATE 1.5X872X194	97 70 813 08	35	1	2 859	91 52 809 08	SOUND INSULATION
PLATE 1.5X872X40 DC01	97 70 983 08	10	1	2 859 026	96 46 776 08	COVER COMPL.
PLATE 1.5X872X40 DC01	97 70 983 08	2	2	2 859 027	96 46 777 08	COVER COMPL.
PLATE 1.5X872X70	97 76 164 08	49	1	2 520 034	96 45 984 08	INTERNAL LINING
PLATE 1.5X949X398	97 78 745 08	2	1	2 391 039	96 50 616 08	COVER CPL
PLATE 1.5x60x47	97 07 173 08	(4)	4	2 550	91 57 751 08	SA FRAME
PLATE 10X100X163 FE//ZN20//	97 83 086 08	11	6	2 631	91 56 817 08	SLEWING PLATFORM CATWAL
PLATE 10X1250X80	97 41 440 08	30	1	3 220 500	91 52 849 08	S INTERMEDIATE SECTION
PLATE 10X1250X80	97 41 440 08	30	2	3 223	91 52 852 08	S INTERMEDIATE SECTION
PLATE 10X1250X80	97 41 440 08	30	2	3 223 010	91 52 853 08	S INTERMEDIATE SECTION
PLATE 10X1250X80	97 41 440 08	30	2	3 223 100	91 55 327 08	S INTERMEDIATE SECTION
PLATE 10X1250X80	97 41 440 08	28	1	3 225	91 52 854 08	SL REDUCING SECTION
PLATE 10X1250X80	97 41 440 08	30	1	3 226	91 52 870 08	L INTERMEDIATE SECTION
PLATE 10X1250X80	97 41 440 08	30	2	3 227	91 52 873 08	L INTERMEDIATE SECTION
PLATE 10X1250X80	97 41 440 08	30	2	3 227 200	91 53 519 08	LI INTERMEDIATE SECT. F-GU
PLATE 10X296X296	97 71 943 08	11	2	3 208 001	91 52 883 08	F-HEAD SECTION
PLATE 10X40X150	94 18 461 08	26	1	2 810	91 52 806 08	CRANE DRIVER'S CABIN CPL.
PLATE 10x100x100	97 02 204 08	40	1	2 340	91 52 776 08	WINCH 4 LUFFING GEAR
PLATE 12X111X76	97 48 729 08	28	2	1 400	91 56 853 08	CRAWLER TRACK CARRIER LE
PLATE 12X111X76	97 48 729 08	28	2	1 410 300	91 56 855 08	CRAWLER CARRIER RIGHT CP
PLATE 12X120X120 SPF	97 70 829 08	7	2	3 213	91 52 842 08	F-CONNECTING HEAD
PLATE 15.0X113	97 77 117 08	39	2	2 502	91 55 939 08	CONTROL STAND
PLATE 15X257X235	97 73 410 08	6	4	2 125	91 52 773 08	PIN F.S-PIVOT SECTION SA F
PLATE 15X303X246	97 69 586 08	38	2	1 400	91 56 853 08	CRAWLER TRACK CARRIER LE
PLATE 15X303X246	97 69 586 08	38	2	1 410 300	91 56 855 08	CRAWLER CARRIER RIGHT CP
PLATE 15X430X250	97 72 637 08	4	2	2 550	91 57 751 08	SA FRAME
PLATE 15X578X490	97 75 244 08	14	2	3 214	91 52 843 08	SW HEAD SECTION
PLATE 15X90X60	97 83 613 08	5	1	2 391 040	96 53 645 08	CLUTCH ACTUATOR
PLATE 15X930X362	97 66 746 08	11	1	2 340	91 52 776 08	WINCH 4 LUFFING GEAR
PLATE 1X108X9 ALMG3 H111	97 32 671 08	9	1	2 913 007	96 20 763 08	CONTROLLER UNIT
PLATE 1X142X55	97 72 215 08	5	6	2 671	91 52 798 08	OIL RESERVOIR, COMPLETE
PLATE 1X160X160	97 79 371 08	31	8	1 630	91 52 387 08	HYDRAULIC SUPPORT
PLATE 1X20X60	97 59 516 08	135	20	2 970	91 56 537 08	HYDR
PLATE 1X20X60	97 59 516 08	65	7	2 975 200	91 52 775 08	ADDITIONAL HYDRAULICS WI
PLATE 1X20X60	97 59 516 08	65	7	2 975 700	91 52 774 08	ADDITIONAL HYDRAULICS WI
PLATE 1X20X60	97 59 516 08	65	8	2 977	91 57 756 08	ADDITIONAL HYDR.SLEWING
PLATE 1X20X60	97 59 516 08	65	7	2 977 200	91 55 149 08	ADDITIONAL HYDR.PUMP/WI
PLATE 1X20X60	97 59 516 08	65	4	2 978 200	91 54 843 08	ADD.HYDR.S_RETAINING RAM
PLATE 1X285X126	97 74 443 08	17	1	2 502	91 55 939 08	CONTROL STAND
PLATE 1X285X126	97 74 444 08	18	1	2 502	91 55 939 08	CONTROL STAND
PLATE 1X350X136	97 71 799 08	11	1	2 393 002	96 46 782 08	COVER COMPL.
PLATE 1X35X22 ALMG3	61 10 022 08	5	1	2 913 003	96 20 599 08	FOIL KEYPAD PRE-ASS.
PLATE 1X467X259 ALMG3 H11	97 17 132 08	2	1	2 913 005	96 20 731 08	INTERIOR HOUSING PRE-ASS.
PLATE 1X467X259 ALMG3 H11	97 17 132 08	2	1	2 913 005	96 28 696 08	INTERIOR HOUSING PRE-ASS.
PLATE 1X80X110	97 09 048 08	20	10	1 991	91 52 510 08	ROTARY FEED THROUGH
PLATE 1X95X78 ALMG3 H111	97 09 808 08	5	1	2 913	91 32 850 08	LICCON CONSOLE LCD2
PLATE 1X95X78 ALMG3 H111	97 09 808 08	5	1	2 913 009	91 04 705 08	LICCON CONSOLE LCD3

Description	Item	Pos.	Quantity	Page	Assembly	Description
PLATE 2.5X199X102	97 80 641 08	21	2	2 391 023	96 45 720 08	RADIATOR, PRE-ASSEMBLED
PLATE 2.5X80X48	97 78 751 08	54	4	2 391 001	96 45 719 08	DIESEL ENGINE, PRE-ASSEMB
PLATE 2.5X86X86	97 76 153 08	40	4	2 520 034	96 45 984 08	INTERNAL LINING
PLATE 20X160X290	95 44 785 08	35	2	1 400	91 56 853 08	CRAWLER TRACK CARRIER LE
PLATE 20X160X290	95 44 785 08	35	2	1 410 300	91 56 855 08	CRAWLER CARRIER RIGHT CP
PLATE 20X260X260	97 74 857 08	10	2	3 215 005	91 52 846 08	ROLLER SET
PLATE 20X260X260	97 74 857 08	10	2	3 215 006	91 52 847 08	ROLLER SET
PLATE 20X311X106	97 83 633 08	73	10	1 400	91 56 853 08	CRAWLER TRACK CARRIER LE
PLATE 20X311X106	97 83 633 08	73	10	1 410 300	91 56 855 08	CRAWLER CARRIER RIGHT CP
PLATE 20X512X62	97 12 071 08	25	8	1 400	91 56 853 08	CRAWLER TRACK CARRIER LE
PLATE 20X512X62	97 12 071 08	25	8	1 410 300	91 56 855 08	CRAWLER CARRIER RIGHT CP
PLATE 20X61X358	97 72 200 08	16	3	2 652	91 52 794 08	ROLLER BEARING
PLATE 20X68X60	97 88 842 08	85	2	2 550	91 57 751 08	SA FRAME
PLATE 2X100X100	95 62 979 08	1	2	1 100	91 52 375 08	CRAWLER TRACK TRAVEL G
PLATE 2X100X100	95 62 980 08	2	2	1 100	91 52 375 08	CRAWLER TRACK TRAVEL G
PLATE 2X100X100	95 62 981 08	3	2	1 100	91 52 375 08	CRAWLER TRACK TRAVEL G
PLATE 2X100X100	95 62 982 08	4	2	1 100	91 52 375 08	CRAWLER TRACK TRAVEL G
PLATE 2X1010X924	97 75 668 08	1	1	2 510 040	96 49 183 08	DOOR COMPL.
PLATE 2X103X117	97 60 772 08	64	2	2 520	91 53 061 08	CABIN, GLAZED
PLATE 2X103X40	97 26 310 08	1	1	2 780 851	96 24 498 08	RADIO ANTENNA PRE-ASS.
PLATE 2X105X105 DC01-A-M	97 04 902 08	17	2	3 205	91 52 880 08	F-ASSEMBLY UNIT
PLATE 2X110X109	97 75 843 08	117	2	2 932 082	96 54 387 08	ASSEMBLY PARTS MOUNTIN
PLATE 2X144X80 ST12.03	95 63 963 08	1	1	2 932 166	92 68 911 08	GROUND RAIL
PLATE 2X160X160	97 69 902 08	18	16	1 630	91 52 387 08	HYDRAULIC SUPPORT
PLATE 2X162X142 ALMG3 H11	97 65 362 08	110	1	2 932 082	96 54 387 08	ASSEMBLY PARTS MOUNTIN
PLATE 2X190X140	97 80 626 08	74	8	2 550	91 57 751 08	SA FRAME
PLATE 2X196X238	97 72 070 08	33	1	2 520	91 53 061 08	CABIN, GLAZED
PLATE 2X201X127 FE//ZN20//C	97 79 157 08	53	1	2 520	91 53 061 08	CABIN, GLAZED
PLATE 2X201X128 FE//ZN20//C	97 79 158 08	54	1	2 520	91 53 061 08	CABIN, GLAZED
PLATE 2X214X142 ALMG3 H11	97 47 409 08	3	1	2 780 852	96 24 845 08	GSM-MODULE PRE-ASS.LICCO
PLATE 2X215X100 FE//ZN20//C	97 86 328 08	10	2	1 620	91 52 386 08	FIXING PARTS SLEWING RING
PLATE 2X227X73	97 76 743 08	7	2	2 533 066	96 48 365 08	ELECTRIC ADD-ON PARTS CA
PLATE 2X228X100	97 86 711 08	35	1	2 310	91 52 503 08	WINCH 1
PLATE 2X228X100	97 86 711 08	35	1	2 320	91 52 504 08	WINCH 2
PLATE 2X2400X356	97 86 100 08	12	2	3 291	91 52 831 08	S OVERRUN PROTECTION
PLATE 2X2444X554	97 70 793 08	23	1	2 859	91 52 809 08	SOUND INSULATION
PLATE 2X251X134	97 65 176 08	2	1	2 540	91 53 253 08	CLIMA-HEATING INSTALLATIO
PLATE 2X287X171	97 73 426 08	5	1	2 925 405	96 48 397 08	EQUIPMENT CAMERA CAB
PLATE 2X50X75	97 18 510 08	39	1	3 206	91 52 881 08	PIVOT SECTION
PLATE 2X517X477	97 68 331 08	20	1	2 520 034	96 45 984 08	INTERNAL LINING
PLATE 2X55X21 FE//ZN20//C	97 68 660 08	3	1	2 522 011	96 45 602 08	CLOSING DEVICE
PLATE 2X616X222	97 76 486 08	1	1	2 541 001	96 49 651 08	ADDNL.HEATING, PRE-ASSE
PLATE 2X648X321	97 81 124 08	40	1	2 859	91 52 809 08	SOUND INSULATION
PLATE 2X661X530	97 71 798 08	10	1	2 393 002	96 46 782 08	COVER COMPL.
PLATE 2X67X47	97 78 746 08	27	1	2 522 011	96 45 602 08	CLOSING DEVICE
PLATE 2X719X599	97 71 797 08	9	1	2 393 002	96 46 782 08	COVER COMPL.
PLATE 2X75X75 FE//ZN20//C	97 80 257 08	53	2	2 810	91 52 806 08	CRANE DRIVER'S CABIN CPL.
PLATE 2X77X20	97 83 927 08	9	1	2 391 040	96 53 645 08	CLUTCH ACTUATOR
PLATE 2X784X924	97 75 669 08	1	1	2 510 059	96 49 184 08	DOOR COMPL.
PLATE 2X817X486	97 70 673 08	23	1	2 520	91 53 061 08	CABIN, GLAZED
PLATE 2X875X546	97 70 906 08	1	1	2 859 030	96 46 758 08	COVER COMPL.
PLATE 2X90X110	97 25 222 08	26	1	3 206	91 52 881 08	PIVOT SECTION
PLATE 2X95X95	97 88 785 08	33	10	3 215 005	91 52 846 08	ROLLER SET
PLATE 2X95X95	97 88 785 08	33	10	3 215 006	91 52 847 08	ROLLER SET
PLATE 2X98X32 SPF	97 66 066 08	26	1	2 932 160	96 54 385 08	SWITCH CABINET
PLATE 2X990X104 SPF	97 28 766 08	3	1	2 391 036	96 23 055 08	COVER/LID/CAP, PRE-ASSEMB
PLATE 30X150X100	97 69 697 08	6	4	1 630	91 52 387 08	HYDRAULIC SUPPORT
PLATE 30X180X290	95 44 783 08	24	2	1 400	91 56 853 08	CRAWLER TRACK CARRIER LE
PLATE 30X180X290	95 44 783 08	24	2	1 410 300	91 56 855 08	CRAWLER CARRIER RIGHT CP
PLATE 30X270X160	97 79 903 08	21	2	2 652	91 52 794 08	ROLLER BEARING

Description	Item	Pos.	Quantity	Page	Assembly	Description
PLATE 30X310X119	97 73 409 08	5	4	2 125	91 52 773 08	PIN F.S-PIVOT SECTION SA F
PLATE 35X1689X254	97 68 530 08	1	2	2 550 010	96 45 685 08	ROD
PLATE 3X100X110	97 87 054 08	38	2	2 391 040	96 53 645 08	CLUTCH ACTUATOR
PLATE 3X100X90	97 85 358 08	79	1	2 391 001	96 45 719 08	DIESEL ENGINE, PRE-ASSEMB
PLATE 3X101X70	97 83 116 08	14	2	2 631	91 56 817 08	SLEWING PLATFORM CATWAL
PLATE 3X106X42	97 59 503 08	77	1	2 550	91 57 751 08	SA FRAME
PLATE 3X110X93	97 79 878 08	57	1	2 391 001	96 45 719 08	DIESEL ENGINE, PRE-ASSEMB
PLATE 3X121X79	97 71 098 08	13	2	2 260	91 53 057 08	CUP SPRING CLUSTER
PLATE 3X144X80	97 07 719 08	72	1	2 391 001	96 45 719 08	DIESEL ENGINE, PRE-ASSEMB
PLATE 3X150X40	97 55 008 08	27	1	2 310	91 52 503 08	WINCH 1
PLATE 3X150X40	97 55 008 08	27	1	2 320	91 52 504 08	WINCH 2
PLATE 3X150X40	97 55 008 08	34	2	2 340	91 52 776 08	WINCH 4 LUFFING GEAR
PLATE 3X151X136	97 69 588 08	4	1	2 520 032	96 45 980 08	WINDSHIELD WASHER INSTAL
PLATE 3X157X156	95 70 054 08	2	1	3 780 200	96 54 370 08	ELECTRIC WIND WARNING T
PLATE 3X159X113	97 75 000 08	33	2	2 391 001	96 45 719 08	DIESEL ENGINE, PRE-ASSEMB
PLATE 3X1779X219	97 70 795 08	25	1	2 859	91 52 809 08	SOUND INSULATION
PLATE 3X190X60	97 15 627 08	105	2	3 211	91 57 748 08	S PIVOT SECTION
PLATE 3X192X187	97 23 319 08	7	1	2 260 006	96 46 501 08	BATTERY BOX, PRE-ASSEMB
PLATE 3X196X184	97 70 794 08	24	2	2 859	91 52 809 08	SOUND INSULATION
PLATE 3X200X150	97 02 854 08	(3)	1	2 920	91 56 833 08	ELECTR. SYSTEM F.SLEWING
PLATE 3X207X105	97 78 727 08	49	2	2 391 001	96 45 719 08	DIESEL ENGINE, PRE-ASSEMB
PLATE 3X212X34	97 79 305 08	8	1	2 550 008	96 47 628 08	RETAINER CPL.
PLATE 3X212X34	97 79 305 08	8	1	2 550 009	96 47 645 08	RETAINER CPL.
PLATE 3X224X121 FE//ZN20//C	97 81 184 08	45	4	3 214	91 52 843 08	SW HEAD SECTION
PLATE 3X2260X511	97 32 004 08	77	2	3 211	91 57 748 08	S PIVOT SECTION
PLATE 3X235X155	97 71 100 08	15	1	2 260	91 53 057 08	CUP SPRING CLUSTER
PLATE 3X26X26	97 19 742 08	22	2	2 502	91 55 939 08	CONTROL STAND
PLATE 3X270X308	97 79 627 08	12	1	2 780 915	96 48 377 08	ADD-ON PARTS EXTERNAL F
PLATE 3X280X154	97 15 521 08	49	1	2 550	91 57 751 08	SA FRAME
PLATE 3X280X170	97 72 246 08	22	1	2 520 034	96 45 984 08	INTERNAL LINING
PLATE 3X280X80	97 81 823 08	101	2	3 211	91 57 748 08	S PIVOT SECTION
PLATE 3X283X216	97 71 705 08	49	1	3 208 001	91 52 883 08	F-HEAD SECTION
PLATE 3X287X452 FE//ZN20//C	97 83 458 08	5	1	2 657	91 57 656 08	MOUNTING EQUIPMENT CRAW
PLATE 3X330X95	97 83 924 08	6	1	2 391 040	96 53 645 08	CLUTCH ACTUATOR
PLATE 3X353X300	97 44 917 08	(1)	1	3 780 258	96 56 482 08	ELECTRIC AIRCRAFT PROTE
PLATE 3X366X104	97 74 440 08	15	1	2 502	91 55 939 08	CONTROL STAND
PLATE 3X366X104	97 74 441 08	16	1	2 502	91 55 939 08	CONTROL STAND
PLATE 3X380X225	97 73 394 08	7	2	2 391 001	96 45 719 08	DIESEL ENGINE, PRE-ASSEMB
PLATE 3X390X380	97 75 707 08	15	1	2 392	91 52 785 08	MUFFLER UNIT
PLATE 3X404X241	97 82 080 08	19	1	2 925 402	96 51 405 08	CAMERA EQUIPMENT SLEWI
PLATE 3X404X241	97 82 081 08	20	1	2 925 402	96 51 405 08	CAMERA EQUIPMENT SLEWI
PLATE 3X40X40 ST12.03	97 19 741 08	21	4	2 502	91 55 939 08	CONTROL STAND
PLATE 3X437X272	97 71 099 08	14	1	2 260	91 53 057 08	CUP SPRING CLUSTER
PLATE 3X450X252	97 80 168 08	59	1	2 391 001	96 45 719 08	DIESEL ENGINE, PRE-ASSEMB
PLATE 3X45X120	95 37 609 08	4	1	2 310	91 52 503 08	WINCH 1
PLATE 3X45X120	95 37 609 08	4	1	2 320	91 52 504 08	WINCH 2
PLATE 3X46X20 FE//ZN20//F	97 83 624 08	51	1	2 502	91 55 939 08	CONTROL STAND
PLATE 3X489X273	97 85 704 08	1	1	2 631 003	96 54 406 08	ACCESS LADDER PRE-ASS.
PLATE 3X60X70	97 80 640 08	59	1	2 810	91 52 806 08	CRANE DRIVER'S CABIN CPL.
PLATE 3X70X101	97 82 921 08	29	2	3 215 005	91 52 846 08	ROLLER SET
PLATE 3X70X101	97 82 921 08	29	2	3 215 006	91 52 847 08	ROLLER SET
PLATE 3X70X45	97 73 355 08	30	1	2 711	91 52 800 08	CENT. LUBRIC. SYSTEM SUP
PLATE 3X718X278	97 74 257 08	17	1	2 393	91 52 787 08	AIR FILTER UNIT CPL.
PLATE 3X853X80	97 73 500 08	4	1	2 932 160	96 54 385 08	SWITCH CABINET
PLATE 3X85X210 FE//ZN20//C	97 67 363 08	150	1	2 970	91 56 537 08	HYDR
PLATE 3X892X382	97 71 793 08	1	1	2 810 037	96 47 204 08	PEDAL CANTILEVER INSTALL
PLATE 3X90X103	97 85 357 08	78	1	2 391 001	96 45 719 08	DIESEL ENGINE, PRE-ASSEMB
PLATE 3X95X70	97 83 115 08	13	2	2 631	91 56 817 08	SLEWING PLATFORM CATWAL
PLATE 3x48x75	97 04 309 08	8	2	1 920 307	96 48 383 08	ELECTR.FOR CENTER SECTIO
PLATE 40X200X180	95 27 424 08	3	4	2 730	91 52 802 08	BASE PLATE SLEWING PLATF

Description	Item	Pos.	Quantity	Page	Assembly	Description
PLATE 4X1001X183	97 70 810 08	33	1	2 859	91 52 809 08	SOUND INSULATION
PLATE 4X100X145	97 73 425 08	19	1	2 391 001	96 45 719 08	DIESEL ENGINE, PRE-ASSEMB
PLATE 4X1010X384	97 73 398 08	12	1	2 391 001	96 45 719 08	DIESEL ENGINE, PRE-ASSEMB
PLATE 4X102X77	97 85 874 08	14	1	2 370	91 52 782 08	ERECTING WINCH
PLATE 4X103X20 S235JRG2	95 28 598 08	66	3	2 391 001	96 45 719 08	DIESEL ENGINE, PRE-ASSEMB
PLATE 4X1087X134	97 73 423 08	17	1	2 391 001	96 45 719 08	DIESEL ENGINE, PRE-ASSEMB
PLATE 4X1087X134	97 73 424 08	18	1	2 391 001	96 45 719 08	DIESEL ENGINE, PRE-ASSEMB
PLATE 4X110X80	97 03 502 08	79	2	2 550	91 57 751 08	SA FRAME
PLATE 4X110X80	97 03 502 08	25	2	2 711	91 52 800 08	CENT. LUBRIC. SYSTEM SUP
PLATE 4X110X89	97 66 574 08	28	1	2 391 001	96 45 719 08	DIESEL ENGINE, PRE-ASSEMB
PLATE 4X115X98	97 12 764 08	62	1	2 810	91 52 806 08	CRANE DRIVER'S CABIN CPL.
PLATE 4X1177X360	97 74 258 08	18	1	2 393	91 52 787 08	AIR FILTER UNIT CPL.
PLATE 4X119X70	97 86 827 08	55	1	2 631	91 56 817 08	SLEWING PLATFORM CATWAL
PLATE 4X120X187	97 69 564 08	3	1	2 670	91 52 797 08	FUEL TANK CPL.
PLATE 4X1320X547	97 69 693 08	36	1	1 400	91 56 853 08	CRAWLER TRACK CARRIER LE
PLATE 4X1322X547	97 69 494 08	36	1	1 410 300	91 56 855 08	CRAWLER CARRIER RIGHT CP
PLATE 4X1322X633	97 69 491 08	33	1	1 410 300	91 56 855 08	CRAWLER CARRIER RIGHT CP
PLATE 4X1322X633	97 69 692 08	33	1	1 400	91 56 853 08	CRAWLER TRACK CARRIER LE
PLATE 4X133X225	97 83 114 08	12	2	2 631	91 56 817 08	SLEWING PLATFORM CATWAL
PLATE 4X1390X487	97 52 147 08	4	1	2 260	91 53 057 08	CUP SPRING CLUSTER
PLATE 4X1400X207	97 80 937 08	85	1	3 211	91 57 748 08	S PIVOT SECTION
PLATE 4X140X30	97 79 264 08	25	4	2 340	91 52 776 08	WINCH 4 LUFFING GEAR
PLATE 4X140X30	97 80 169 08	63	1	2 391 001	96 45 719 08	DIESEL ENGINE, PRE-ASSEMB
PLATE 4X1445X192	97 71 636 08	68	1	3 211	91 57 748 08	S PIVOT SECTION
PLATE 4X148X85	97 83 926 08	8	1	2 391 040	96 53 645 08	CLUTCH ACTUATOR
PLATE 4X1540X297	97 71 157 08	40	4	3 211	91 57 748 08	S PIVOT SECTION
PLATE 4X155X134	97 70 790 08	14	1	2 859	91 52 809 08	SOUND INSULATION
PLATE 4X156X220	97 12 903 08	151	1	2 970	91 56 537 08	HYDR
PLATE 4X165X225	95 57 495 08	20	1	1 920 308	96 48 384 08	ELECTR.CRAWLER SUPPORT
PLATE 4X165X225	95 57 495 08	20	1	1 920 309	96 48 385 08	ELECTR.CRAWLER SUPPORT
PLATE 4X170X157	95 70 439 08	24	1	2 711	91 52 800 08	CENT. LUBRIC. SYSTEM SUP
PLATE 4X173X102	97 85 767 08	46	1	2 631	91 56 817 08	SLEWING PLATFORM CATWAL
PLATE 4X174X191 FE//ZN20//C	97 83 085 08	10	5	2 631	91 56 817 08	SLEWING PLATFORM CATWAL
PLATE 4X174X72	97 02 120 08	4	1	2 260 006	96 46 501 08	BATTERY BOX, PRE-ASSEMB
PLATE 4X174X74	97 02 119 08	3	2	2 260 006	96 46 501 08	BATTERY BOX, PRE-ASSEMB
PLATE 4X178X30	97 85 175 08	77	2	2 391 001	96 45 719 08	DIESEL ENGINE, PRE-ASSEMB
PLATE 4X178X358	97 69 565 08	4	1	2 670	91 52 797 08	FUEL TANK CPL.
PLATE 4X189X430	97 80 256 08	64	1	2 391 001	96 45 719 08	DIESEL ENGINE, PRE-ASSEMB
PLATE 4X190X140	97 80 625 08	73	4	2 550	91 57 751 08	SA FRAME
PLATE 4X194X101	97 74 259 08	19	1	2 393	91 52 787 08	AIR FILTER UNIT CPL.
PLATE 4X209X189 FE//ZN20//C	97 83 084 08	9	2	2 631	91 56 817 08	SLEWING PLATFORM CATWAL
PLATE 4X209X275 FE//ZN20//C	97 78 526 08	9	4	3 227	91 52 873 08	L INTERMEDIATE SECTION
PLATE 4X20X500	95 37 411 08	91	1	3 211	91 57 748 08	S PIVOT SECTION
PLATE 4X215X167	97 79 246 08	20	4	1 630	91 52 387 08	HYDRAULIC SUPPORT
PLATE 4X219X1068	97 73 397 08	11	1	2 391 001	96 45 719 08	DIESEL ENGINE, PRE-ASSEMB
PLATE 4X2346X144	97 70 786 08	13	1	2 859	91 52 809 08	SOUND INSULATION
PLATE 4X235X202	97 73 532 08	20	1	2 391 001	96 45 719 08	DIESEL ENGINE, PRE-ASSEMB
PLATE 4X243X155	97 72 220 08	14	1	2 671	91 52 798 08	OIL RESERVOIR, COMPLETE
PLATE 4X254X126	97 70 506 08	6	2	2 260	91 53 057 08	CUP SPRING CLUSTER
PLATE 4X256X130	97 80 349 08	25	1	2 310	91 52 503 08	WINCH 1
PLATE 4X256X130	97 80 349 08	25	1	2 320	91 52 504 08	WINCH 2
PLATE 4X2600X53	97 86 531 08	88	2	3 211	91 57 748 08	S PIVOT SECTION
PLATE 4X260X93	97 46 733 08	36	2	3 211	91 57 748 08	S PIVOT SECTION
PLATE 4X260X98	97 79 826 08	53	1	2 391 001	96 45 719 08	DIESEL ENGINE, PRE-ASSEMB
PLATE 4X2744X273	97 81 551 08	87	1	3 211	91 57 748 08	S PIVOT SECTION
PLATE 4X2834X53	97 81 550 08	86	2	3 211	91 57 748 08	S PIVOT SECTION
PLATE 4X283X127	97 85 781 08	11	2	2 370	91 52 782 08	ERECTING WINCH
PLATE 4X290X130	97 79 331 08	29	1	2 340	91 52 776 08	WINCH 4 LUFFING GEAR
PLATE 4X290X130	97 79 332 08	30	1	2 340	91 52 776 08	WINCH 4 LUFFING GEAR
PLATE 4X293X96	97 73 929 08	2	1	2 522 012	96 45 884 08	GUIDE PRE-ASS.

Description	Item	Pos.	Quantity	Page	Assembly	Description
PLATE 4X30X105	95 36 969 08	48	1	2 550	91 57 751 08	SA FRAME
PLATE 4X30X105	95 36 969 08	28	2	2 711	91 52 800 08	CENT. LUBRIC. SYSTEM SUP
PLATE 4X335X109	97 81 060 08	67	1	2 391 001	96 45 719 08	DIESEL ENGINE, PRE-ASSEMB
PLATE 4X352X345	97 25 209 08	22	1	3 206	91 52 881 08	PIVOT SECTION
PLATE 4X358X405	97 14 450 08	26	1	1 400	91 56 853 08	CRAWLER TRACK CARRIER LE
PLATE 4X358X405	97 14 596 08	26	1	1 410 300	91 56 855 08	CRAWLER CARRIER RIGHT CP
PLATE 4X369X224	97 10 255 08	2	4	1 620	91 52 386 08	FIXING PARTS SLEWING RING
PLATE 4X369X509	97 17 777 08	27	1	1 400	91 56 853 08	CRAWLER TRACK CARRIER LE
PLATE 4X369X509	97 17 950 08	27	1	1 410 300	91 56 855 08	CRAWLER CARRIER RIGHT CP
PLATE 4X382X120	97 80 593 08	18	1	2 925 402	96 51 405 08	CAMERA EQUIPMENT SLEWI
PLATE 4X389X287	97 69 492 08	34	1	1 400	91 56 853 08	CRAWLER TRACK CARRIER LE
PLATE 4X389X287	97 69 492 08	34	1	1 410 300	91 56 855 08	CRAWLER CARRIER RIGHT CP
PLATE 4X389X287	97 69 495 08	37	1	1 400	91 56 853 08	CRAWLER TRACK CARRIER LE
PLATE 4X389X287	97 69 495 08	37	1	1 410 300	91 56 855 08	CRAWLER CARRIER RIGHT CP
PLATE 4X40X35	97 61 821 08	69	4	2 391 001	96 45 719 08	DIESEL ENGINE, PRE-ASSEMB
PLATE 4X40X78	97 70 797 08	27	2	2 859	91 52 809 08	SOUND INSULATION
PLATE 4X419X242 S315MC	97 75 410 08	65	1	1 400	91 56 853 08	CRAWLER TRACK CARRIER LE
PLATE 4X419X242 S315MC	97 75 411 08	65	1	1 410 300	91 56 855 08	CRAWLER CARRIER RIGHT CP
PLATE 4X450X100	97 57 447 08	103	3	3 211	91 57 748 08	S PIVOT SECTION
PLATE 4X453X40	97 79 216 08	29	2	2 711	91 52 800 08	CENT. LUBRIC. SYSTEM SUP
PLATE 4X470X271	97 79 824 08	52	1	2 391 001	96 45 719 08	DIESEL ENGINE, PRE-ASSEMB
PLATE 4X487X120	97 81 896 08	102	2	3 211	91 57 748 08	S PIVOT SECTION
PLATE 4X492X101	97 70 792 08	15	1	2 859	91 52 809 08	SOUND INSULATION
PLATE 4X492X116	97 79 887 08	37	2	2 340	91 52 776 08	WINCH 4 LUFFING GEAR
PLATE 4X498X192	97 74 929 08	32	1	2 391 001	96 45 719 08	DIESEL ENGINE, PRE-ASSEMB
PLATE 4X505X168	97 49 296 08	40	2	3 214	91 52 843 08	SW HEAD SECTION
PLATE 4X50X95	95 05 282 08	7	1	1 970	91 56 958 08	CRAWLER TRACK HYDRAULI
PLATE 4X529X368	97 85 691 08	63	1	2 810	91 52 806 08	CRANE DRIVER'S CABIN CPL.
PLATE 4X555X617	97 84 521 08	75	1	2 391	91 52 784 08	DIESEL ENGINE CPL.
PLATE 4X581X113	97 80 936 08	84	1	3 211	91 57 748 08	S PIVOT SECTION
PLATE 4X581X113	97 86 533 08	104	1	3 211	91 57 748 08	S PIVOT SECTION
PLATE 4X60X103	95 51 525 08	35	1	2 340	91 52 776 08	WINCH 4 LUFFING GEAR
PLATE 4X60X103	95 51 525 08	15	1	2 978 200	91 54 843 08	ADD.HYDR.S_RETAINING RAM
PLATE 4X60X103	97 15 061 08	6	1	2 310	91 52 503 08	WINCH 1
PLATE 4X60X103	97 15 061 08	6	1	2 320	91 52 504 08	WINCH 2
PLATE 4X60X224	97 81 069 08	75	2	2 550	91 57 751 08	SA FRAME
PLATE 4X611X119	97 70 505 08	5	2	2 260	91 53 057 08	CUP SPRING CLUSTER
PLATE 4X611X322	97 73 245 08	4	2	2 391 038	96 47 931 08	OIL COOLER, PRE-ASSEMBLE
PLATE 4X618X343	97 73 396 08	10	1	2 391 001	96 45 719 08	DIESEL ENGINE, PRE-ASSEMB
PLATE 4X650X443	97 15 345 08	32	1	3 214	91 52 843 08	SW HEAD SECTION
PLATE 4X650X479	97 74 253 08	16	1	2 393	91 52 787 08	AIR FILTER UNIT CPL.
PLATE 4X653X578	97 89 189 08	3	1	2 391 102	96 56 360 08	RADIATOR
PLATE 4X680X383	97 15 435 08	9	1	1 920 307	96 48 383 08	ELECTR.FOR CENTER SECTIO
PLATE 4X711X637	97 89 190 08	4	1	2 391 102	96 56 360 08	RADIATOR
PLATE 4X800X100	97 55 895 08	89	4	3 211	91 57 748 08	S PIVOT SECTION
PLATE 4X842X428	97 89 191 08	5	1	2 391 102	96 56 360 08	RADIATOR
PLATE 4X85X60	97 85 873 08	13	1	2 370	91 52 782 08	ERECTING WINCH
PLATE 4X86X60	97 85 872 08	12	1	2 370	91 52 782 08	ERECTING WINCH
PLATE 4X883X130	97 85 718 08	16	2	2 350	91 52 778 08	SLEWING GEAR
PLATE 4X90X12	94 99 977 08	9	4	2 932 160	96 54 385 08	SWITCH CABINET
PLATE 4X97X65	97 85 875 08	15	1	2 370	91 52 782 08	ERECTING WINCH
PLATE 4X98X115	97 79 296 08	26	1	2 340	91 52 776 08	WINCH 4 LUFFING GEAR
PLATE 4x63x90 S235JRG2	95 41 137 08	6	2	2 510	91 52 788 08	TURNTABLE PANELLING
PLATE 4x73x30	97 03 501 08	28	1	2 310	91 52 503 08	WINCH 1
PLATE 4x73x30	97 03 501 08	28	1	2 320	91 52 504 08	WINCH 2
PLATE 4x73x30	97 03 501 08	27	5	2 711	91 52 800 08	CENT. LUBRIC. SYSTEM SUP
PLATE 5X100X270	95 66 430 08	79	4	3 211	91 57 748 08	S PIVOT SECTION
PLATE 5X104X140	95 50 518 08	7	2	3 211	91 57 748 08	S PIVOT SECTION
PLATE 5X104X140	95 50 518 08	11	2	3 213	91 52 842 08	F-CONNECTING HEAD
PLATE 5X104X140	95 50 518 08	27	2	3 214	91 52 843 08	SW HEAD SECTION

Description	Item	Pos.	Quantity	Page	Assembly	Description
PLATE 5X104X140	95 50 518 08	5	4	3 220 500	91 52 849 08	S INTERMEDIATE SECTION
PLATE 5X104X140	95 50 518 08	5	4	3 221	91 54 668 08	S INTERMEDIATE SECTION
PLATE 5X104X140	95 50 518 08	5	4	3 223	91 52 852 08	S INTERMEDIATE SECTION
PLATE 5X104X140	95 50 518 08	5	4	3 223 010	91 52 853 08	S INTERMEDIATE SECTION
PLATE 5X104X140	95 50 518 08	5	4	3 223 100	91 55 327 08	S INTERMEDIATE SECTION
PLATE 5X104X140	95 50 518 08	24	4	3 225	91 52 854 08	SL REDUCING SECTION
PLATE 5X104X140	95 50 518 08	5	4	3 226	91 52 870 08	L INTERMEDIATE SECTION
PLATE 5X104X140	95 50 518 08	5	4	3 227	91 52 873 08	L INTERMEDIATE SECTION
PLATE 5X104X140	95 50 518 08	5	4	3 227 200	91 53 519 08	LI INTERMEDIATE SECT. F-GU
PLATE 5X110X20	97 68 611 08	6	4	2 522	91 54 115 08	SLIDING DOOR CPL.
PLATE 5X1183X338	97 73 421 08	15	1	2 391 001	96 45 719 08	DIESEL ENGINE, PRE-ASSEMB
PLATE 5X120X30	97 62 431 08	21	2	3 215 005	91 52 846 08	ROLLER SET
PLATE 5X120X30	97 62 431 08	21	2	3 215 006	91 52 847 08	ROLLER SET
PLATE 5X140X180	97 17 862 08	35	4	3 281	91 52 896 08	ERECTION FRAME
PLATE 5X1762X282	97 73 395 08	9	1	2 391 001	96 45 719 08	DIESEL ENGINE, PRE-ASSEMB
PLATE 5X1799X963	97 73 392 08	5	1	2 391 001	96 45 719 08	DIESEL ENGINE, PRE-ASSEMB
PLATE 5X2668X259	97 69 490 08	32	1	1 400	91 56 853 08	CRAWLER TRACK CARRIER LE
PLATE 5X2668X259	97 69 490 08	32	1	1 410 300	91 56 855 08	CRAWLER CARRIER RIGHT CP
PLATE 5X3017X259	97 69 487 08	29	1	1 400	91 56 853 08	CRAWLER TRACK CARRIER LE
PLATE 5X3017X259	97 69 487 08	29	1	1 410 300	91 56 855 08	CRAWLER CARRIER RIGHT CP
PLATE 5X3017X259	97 69 488 08	30	1	1 400	91 56 853 08	CRAWLER TRACK CARRIER LE
PLATE 5X3017X259	97 69 488 08	30	1	1 410 300	91 56 855 08	CRAWLER CARRIER RIGHT CP
PLATE 5X311X106	97 83 634 08	74	12	1 400	91 56 853 08	CRAWLER TRACK CARRIER LE
PLATE 5X311X106	97 83 634 08	74	12	1 410 300	91 56 855 08	CRAWLER CARRIER RIGHT CP
PLATE 5X393X60 S380MC	95 64 428 08	31	2	3 220 500	91 52 849 08	S INTERMEDIATE SECTION
PLATE 5X393X60 S380MC	95 64 428 08	31	4	3 223	91 52 852 08	S INTERMEDIATE SECTION
PLATE 5X393X60 S380MC	95 64 428 08	31	4	3 223 100	91 55 327 08	S INTERMEDIATE SECTION
PLATE 5X393X60 S380MC	95 64 428 08	30	2	3 225	91 52 854 08	SL REDUCING SECTION
PLATE 5X393X60 S380MC	95 64 428 08	31	2	3 226	91 52 870 08	L INTERMEDIATE SECTION
PLATE 5X393X60 S380MC	95 64 428 08	31	4	3 227	91 52 873 08	L INTERMEDIATE SECTION
PLATE 5X393X60 S380MC	95 64 428 08	31	4	3 227 200	91 53 519 08	LI INTERMEDIATE SECT. F-GU
PLATE 5X410X41	97 78 350 08	34	2	2 260	91 53 057 08	CUP SPRING CLUSTER
PLATE 5X512X62	97 69 489 08	31	4	1 400	91 56 853 08	CRAWLER TRACK CARRIER LE
PLATE 5X512X62	97 69 489 08	31	4	1 410 300	91 56 855 08	CRAWLER CARRIER RIGHT CP
PLATE 5X60X388 FE//ZN20//C	97 75 617 08	31	4	3 223 010	91 52 853 08	S INTERMEDIATE SECTION
PLATE 5X691X300	97 74 820 08	4	5	3 215 005	91 52 846 08	ROLLER SET
PLATE 5X691X300	97 74 820 08	4	7	3 215 006	91 52 847 08	ROLLER SET
PLATE 5X82X50	97 71 697 08	48	1	3 208 001	91 52 883 08	F-HEAD SECTION
PLATE 5X878X523	97 70 815 08	1	1	2 393 002	96 46 782 08	COVER COMPL.
PLATE 5X90X57	97 76 596 08	66	6	1 400	91 56 853 08	CRAWLER TRACK CARRIER LE
PLATE 5X90X57	97 76 596 08	66	6	1 410 300	91 56 855 08	CRAWLER CARRIER RIGHT CP
PLATE 5X95X95	97 74 824 08	5	10	3 215 005	91 52 846 08	ROLLER SET
PLATE 5X95X95	97 74 824 08	5	10	3 215 006	91 52 847 08	ROLLER SET
PLATE 5X98X140	95 60 933 08	22	1	2 975 000	91 57 881 08	ADDNL. HYDR. F. ERECTING W
PLATE 6X128X166	95 51 017 08	171	2	2 970	91 56 537 08	HYDR
PLATE 6X90X123	95 40 177 08	172	2	2 970	91 56 537 08	HYDR
PLATE 6X90X22	97 18 723 08	6	1	3 206	91 52 881 08	PIVOT SECTION
PLATE 8X125X515	97 83 925 08	7	1	2 391 040	96 53 645 08	CLUTCH ACTUATOR
PLATE 8X25X160	95 32 809 08	67	2	2 859	91 52 809 08	SOUND INSULATION
PLATE 8X300X50	95 54 048 08	76	2	3 211	91 57 748 08	S PIVOT SECTION
PLATE 8X300X50	95 54 048 08	32	4	3 220 500	91 52 849 08	S INTERMEDIATE SECTION
PLATE 8X300X50	95 54 048 08	17	2	3 221	91 54 668 08	S INTERMEDIATE SECTION
PLATE 8X300X50	95 54 048 08	32	5	3 223	91 52 852 08	S INTERMEDIATE SECTION
PLATE 8X300X50	95 54 048 08	32	5	3 223 010	91 52 853 08	S INTERMEDIATE SECTION
PLATE 8X300X50	95 54 048 08	32	5	3 223 100	91 55 327 08	S INTERMEDIATE SECTION
PLATE 8X300X50	95 54 048 08	40	2	3 225	91 52 854 08	SL REDUCING SECTION
PLATE 8X300X50	95 54 048 08	32	4	3 226	91 52 870 08	L INTERMEDIATE SECTION
PLATE 8X300X50	95 54 048 08	32	5	3 227	91 52 873 08	L INTERMEDIATE SECTION
PLATE 8X300X50	95 54 048 08	32	8	3 227 200	91 53 519 08	LI INTERMEDIATE SECT. F-GU
PLATE 8X369X382	97 85 716 08	14	1	2 350	91 52 778 08	SLEWING GEAR

Description	Item	Pos.	Quantity	Page	Assembly	Description
PLATE 8X369X382	97 85 717 08	15	1	2 350	91 52 778 08	SLEWING GEAR
PLATE 8X40X246	97 73 817 08	27	4	3 226	91 52 870 08	L INTERMEDIATE SECTION
PLATE 8X40X246	97 73 817 08	27	4	3 227	91 52 873 08	L INTERMEDIATE SECTION
PLATE 8X40X246	97 73 817 08	27	4	3 227 200	91 53 519 08	LI INTERMEDIATE SECT. F-GU
PLATE 8X83X83	97 64 835 08	35	4	2 391 001	96 45 719 08	DIESEL ENGINE, PRE-ASSEMB
PLATE 8x40x276	97 08 336 08	27	4	3 220 500	91 52 849 08	S INTERMEDIATE SECTION
PLATE 8x40x276	97 08 336 08	15	4	3 221	91 54 668 08	S INTERMEDIATE SECTION
PLATE 8x40x276	97 08 336 08	27	4	3 223	91 52 852 08	S INTERMEDIATE SECTION
PLATE 8x40x276	97 08 336 08	27	4	3 223 010	91 52 853 08	S INTERMEDIATE SECTION
PLATE 8x40x276	97 08 336 08	27	4	3 223 100	91 55 327 08	S INTERMEDIATE SECTION
PLATE 8x40x276	97 08 336 08	34	4	3 225	91 52 854 08	SL REDUCING SECTION
PLATE ASSEMBLY BG-NR. PVC	97 35 919 08	(3)	1	2 550	91 57 751 08	SA FRAME
PLATE ASSEMBLY BG-NR. PVC	97 35 919 08	(3)	1	2 550	91 57 751 08	SA FRAME
PLATE ASSEMBLY BG-NR. PVC	97 35 919 08	5	1	2 550 005	96 45 680 08	ROD CPL.
PLATE ASSEMBLY BG-NR. PVC	97 35 919 08	11	1	3 207 003	96 48 259 08	ROD CPL.
PLATE ASSEMBLY BG-NR. PVC	97 35 919 08	8	1	3 207 100	96 48 261 08	BRACKET COMPL.
PLATE ASSEMBLY BG-NR. PVC	97 35 919 08	8	1	3 207 101	96 48 292 08	BRACKET COMPL.
PLATE ASSEMBLY BG-NR. PVC	97 35 919 08	14	1	3 211 003	96 46 986 08	ROD CPL.
PLATE ASSEMBLY BG-NR. PVC	97 35 919 08	6	1	3 220 501	96 43 440 08	ROD CPL.
PLATE ASSEMBLY BG-NR. PVC	97 35 919 08	6	1	3 221 200	96 47 984 08	ROD CPL.
PLATE ASSEMBLY BG-NR. PVC	97 35 919 08	6	1	3 225 200	96 48 679 08	ROD CPL.
PLATE ASSEMBLY BG-NR. PVC	97 35 919 08	6	1	3 227 002	96 50 498 08	ROD CPL.
PLATE ASSEMBLY BG-NR. PVC	97 35 919 08	(6)	1	3 281	91 52 896 08	ERECTION FRAME
PLATE ASSEMBLY BG-NR. PVC	97 35 919 08	(6)	1	3 281	91 52 896 08	ERECTION FRAME
PLATE ASSEMBLY BG-NR. PVC	97 35 919 08	(11)	1	3 281	91 52 896 08	ERECTION FRAME
PLATE ASSEMBLY BG-NR. PVC	97 35 919 08	6	1	3 561 003	96 45 222 08	ROD CPL.
PLATE IDENTIFICATION NUM	97 35 676 08	5	1	2 550 010	96 45 685 08	ROD
PLATE IDENTIFICATION NUM	97 35 676 08	6	1	3 282 001	96 47 888 08	F-STAY COMPL.
PLATE OPER. HOUR METER	97 12 910 08	58	1	2 932 082	96 54 387 08	ASSEMBLY PARTS MOUNTIN
PLATE PRE-ASS.	96 48 533 08	12	1	3 780 751	91 52 952 08	AIR-CRAFT & WIND WARNING
PLATE PRE-ASS.	96 48 552 08	1	1	2 932 082	96 54 387 08	ASSEMBLY PARTS MOUNTIN
PLATE PRE-ASS. DACH	96 50 385 08	1	1	2 533 051	96 48 360 08	EL.EQUIPMENT CABIN
PLATE RD120X2	95 36 382 08	16	2	3 205	91 52 880 08	F-ASSEMBLY UNIT
PLATE RD2X65	95 41 978 08	5	2	3 206 002	96 47 960 08	LEVER COMPL.
PLATE RD40X1	95 57 168 08	18	2	3 205	91 52 880 08	F-ASSEMBLY UNIT
PLATE RD70X2	94 90 229 08	9	1	3 207 003	96 48 259 08	ROD CPL.
PLATE RD70X2	94 90 229 08	26	2	3 281	91 52 896 08	ERECTION FRAME
PLATE RD70X2	94 90 229 08	(9)	2	3 281	91 52 896 08	ERECTION FRAME
PLATE WELDED	96 46 753 08	1	1	2 859	91 52 809 08	SOUND INSULATION
PLATE WELDED	96 46 754 08	2	1	2 859	91 52 809 08	SOUND INSULATION
PLATE WELDED	96 48 276 08	37	1	2 859	91 52 809 08	SOUND INSULATION
PLATE WELDED	96 48 277 08	38	1	2 859	91 52 809 08	SOUND INSULATION
PLATE WELDED	96 48 278 08	39	1	2 859	91 52 809 08	SOUND INSULATION
PLATE WELDED	96 48 607 08	6	1	3 215 005	91 52 846 08	ROLLER SET
PLATE WELDED	96 48 607 08	6	1	3 215 006	91 52 847 08	ROLLER SET
PLATE WELDED	96 48 608 08	7	1	3 215 005	91 52 846 08	ROLLER SET
PLATE WELDED	96 48 608 08	7	1	3 215 006	91 52 847 08	ROLLER SET
PLATE WELDED	96 52 917 08	81	1	2 520	91 53 061 08	CABIN, GLAZED
PLATE WELDED	96 53 131 08	82	1	2 520	91 53 061 08	CABIN, GLAZED
PLATE WELDED	96 54 179 08	1	2	2 657	91 57 656 08	MOUNTING EQUIPMENT CRAW
PLATE X0	95 56 681 08	26	1	2 310	91 52 503 08	WINCH 1
PLATE X0	95 56 681 08	26	1	2 320	91 52 504 08	WINCH 2
PLATE X0	95 56 681 08	36	1	2 340	91 52 776 08	WINCH 4 LUFFING GEAR
PLATE X0	95 56 681 08	(1)	4	2 920	91 56 833 08	ELECTR. SYSTEM F.SLEWING
PLATE X0	95 56 681 08	90	1	3 211	91 57 748 08	S PIVOT SECTION
PLATFORM	96 54 984 08	50	2	3 225	91 52 854 08	SL REDUCING SECTION
PLATFORM	96 56 268 08	19	1	2 730	91 52 802 08	BASE PLATE SLEWING PLATF
PLATFORM GROSS	96 53 086 08	1	3	2 631	91 56 817 08	SLEWING PLATFORM CATWAL
PLATFORM HINTEN	96 47 414 08	5	1	2 810	91 52 806 08	CRANE DRIVER'S CABIN CPL.
PLATFORM KLEIN	96 53 087 08	2	1	2 631	91 56 817 08	SLEWING PLATFORM CATWAL

Description	Item	Pos.	Quantity	Page	Assembly	Description
PLATFORM T ZN O	96 53 121 08	7	1	2 730	91 52 802 08	BASE PLATE SLEWING PLATF
PLATFORM VORN	96 46 384 08	4	1	2 810	91 52 806 08	CRANE DRIVER'S CABIN CPL.
PLUG	60 45 086 08	170	2	2 920 633	96 52 651 08	WIRING HARNESS
PLUG	92 03 811 08	162	1	2 920 633	96 52 651 08	WIRING HARNESS
PLUG	92 47 131 08	37	1	2 810	91 52 806 08	CRANE DRIVER'S CABIN CPL.
PLUG	92 47 131 08	66	8	3 211	91 57 748 08	S PIVOT SECTION
PLUG	92 79 963 08	154	2	2 920 633	96 52 651 08	WIRING HARNESS
PLUG 12-POL	10 34 312 1	23	1	9 739 366	97 39 366	FASTENING PIECES ASSEMBL
PLUG 18POL SPF	60 23 250 08	(152)	12	2 932 001	96 45 393 08	RELAY CONTROL SYSTEM
PLUG 19-POL 22A	10 44 366 4	(151)	1	2 920 581	96 54 405 08	TERMINAL BOX WINCH PRE-A
PLUG 24POL 22A	10 44 365 8	152	1	3 930 732	96 50 575 08	LEAD
PLUG 24POL 22A	10 44 366 0	(151)	1	2 920 369	96 54 235 08	TERMINAL BOX CPL.
PLUG 46/38X19-59/51 CR2-70	10 01 263 0	5	1	9 739 354	97 39 354	FLYWHEEL HOUSING MOUNT
PLUG 8POL 24V	10 04 699 9	151	15	2 932 224	96 54 389 08	CABLES MOUNTING PANEL C
PLUG 8POL 24V	10 04 700 0	156	12	2 932 224	96 54 389 08	CABLES MOUNTING PANEL C
PLUG 8POL 24V	10 04 700 1	159	15	2 932 224	96 54 389 08	CABLES MOUNTING PANEL C
PLUG BASE 9-POL	63 01 229 08	155	41	2 932 224	96 54 389 08	CABLES MOUNTING PANEL C
PLUG CONTACT CPL.	92 01 005 08	15	2	2 631	91 56 817 08	SLEWING PLATFORM CATWAL
PLUG DIN 72585 7POL POLYBU	69 24 067 08	160	1	2 920 633	96 52 651 08	WIRING HARNESS
PLUG INSERT 40POL	60 56 022 08	(151)	1	2 920 369	96 54 235 08	TERMINAL BOX CPL.
PLUG RD20X378	93 03 581 08	5	1	1 632 032	96 20 093 08	SUPPORT PLATE COMPL.
PLUG SHELL 10-POL	10 02 156 7	(153)	1	2 920 369	96 54 235 08	TERMINAL BOX CPL.
PLUG SHELL 14POL	10 02 156 8	(153)	1	2 920 369	96 54 235 08	TERMINAL BOX CPL.
PLUG SHELL 14POL	60 23 365 08	3	6	2 932 166	92 68 911 08	GROUND RAIL
PLUG SHELL 18-POL	60 23 002 08	152	36	2 932 224	96 54 389 08	CABLES MOUNTING PANEL C
PLUG SHELL 18-POL	60 23 233 08	(151)	2	2 932 001	96 45 393 08	RELAY CONTROL SYSTEM
PLUG SHELL 18-POL	60 23 233 08	153	34	2 932 224	96 54 389 08	CABLES MOUNTING PANEL C
PLUG SHELL 4POL	60 23 359 08	173	1	2 932 224	96 54 389 08	CABLES MOUNTING PANEL C
PLUG SOCKET	51 05 696 08	26	1	1 750	91 52 394 08	TOOL
PLUG SOCKET BODY 4POL SS	60 52 516 08	151	1	2 920 633	96 52 651 08	WIRING HARNESS
PLUG SOCKET BODY 4POL SS	60 52 516 08	151	1	2 920 636	96 51 854 08	LEAD
PLUG VSTI1"ED A3P	47 77 046 08	773	2	2 970	91 56 537 08	HYDR
PLUG VSTI1/2"ED A3P	47 77 042 08	752	1	2 970	91 56 537 08	HYDR
PLUG VSTI1/4"ED A3P	47 77 040 08	664	1	1 970	91 56 958 08	CRAWLER TRACK HYDRAULI
PLUG VSTI1/4"ED A3P	47 77 040 08	761	4	2 970	91 56 537 08	HYDR
PLUG VSTI1/4"ED A3P	47 77 040 08	2	3	5 113 086	51 13 086 08	PROPORTIONAL VALVE
PLUG VSTI1/8"ED ST A3C	51 07 415 08	3	1	5 113 086	51 13 086 08	PROPORTIONAL VALVE
PLUG VSTI11/4"ED A3P	47 77 054 08	16	3	9 640 276	96 40 276 08	CONNECTION BLOCK
PLUG VSTI11/4"ED A3P	47 77 054 08	4	1	X1041267	10 41 267 8	END PLATE
PLUG VSTI3/8"ED A3P	47 77 041 08	733	2	2 970	91 56 537 08	HYDR
PLUG VSTIM10X1ED A3P	47 77 055 08	608	3	2 990	91 59 244 08	COMPRESSED AIR PLANT
PLUG VSTIM10X1ED A3P	47 77 055 08	78	9	9 327 101	93 27 101 01	
PLUG VSTIM12X1,5ED A3P	47 77 043 08	51	1	2 393	91 52 787 08	AIR FILTER UNIT CPL.
PLUG VSTIM14X1,5ED A3P	47 77 049 08	15	1	X1042440	10 42 440 2	CONTROL BLOCK
PLUG VSTIM18X1,5ED A3P	47 77 051 08	644	2	1 970	91 56 958 08	CRAWLER TRACK HYDRAULI
PLUG VSTIM18X1,5ED A3P	47 77 051 08	602	2	1 970 161	96 50 706 08	AUX.HYDR.CR.TRACK CARR.4
PLUG VSTIM18X1,5ED A3P	47 77 051 08	4	1	2 670 002	96 45 352 08	FUEL TANK, PRE-ASSEMBLED
PLUG VSTIM22X1,5ED A3P	47 77 045 08	614	1	2 970	91 56 537 08	HYDR
PLUG VSTIM22X1,5ED A3P	47 77 045 08	616	2	2 990	91 59 244 08	COMPRESSED AIR PLANT
PLUG VSTIM26X1,5ED A3P	47 77 058 08	712	1	2 970	91 56 537 08	HYDR
PLUG VSTIM27X2ED A3P	47 77 056 08	632	2	2 970	91 56 537 08	HYDR
PLUG VSTIM27X2ED A3P	47 77 056 08	69	4	9 327 101	93 27 101 01	
PLUG VSTIM27X2ED A3P	47 77 056 08	89	1	9 697 916	96 97 916 01	SLEWING GEAR
PLUG VSTIM33X2ED A3P	47 77 052 08	713	2	2 970	91 56 537 08	HYDR
PLUG VSTIM33X2ED A3P	47 77 052 08	45	1	2 975 200	91 52 775 08	ADDITIONAL HYDRAULICS WI
PLUG VSTIM33X2ED A3P	47 77 052 08	45	1	2 975 700	91 52 774 08	ADDITIONAL HYDRAULICS WI
PLUG VSTIM42X2ED A3P	47 77 048 08	13	1	X1042440	10 42 440 2	CONTROL BLOCK
PLUG VSTIM48X2ED A3P	47 77 057 08	76	3	9 327 101	93 27 101 01	
PLUG-IN CARD G0 COMM.SP.4	92 16 203 08	5	1	2 932 122	96 45 394 08	LICCON ASSEMBLY UNIT
PLUG-IN CARD G0Z0 PROG-SP	91 54 570 08	6	1	2 932 122	96 45 394 08	LICCON ASSEMBLY UNIT

Description	Item	Pos.	Quantity	Page	Assembly	Description
PLUG-IN CARD G0Z1 PRPG.SP.	91 42 856 08	7	1	2 932 122	96 45 394 08	LICCON ASSEMBLY UNIT
PLUG-IN CARD G0Z2 PROG-S	91 42 857 08	8	1	2 932 122	96 45 394 08	LICCON ASSEMBLY UNIT
PLUG-IN CARD G0Z3 PROG-S	91 42 858 08	9	1	2 932 122	96 45 394 08	LICCON ASSEMBLY UNIT
PLUG-IN CARD G0Z4 PROG-S	91 42 859 08	10	1	2 932 122	96 45 394 08	LICCON ASSEMBLY UNIT
PLUG-IN CARD G0Z5 PROG-S	91 42 860 08	11	1	2 932 122	96 45 394 08	LICCON ASSEMBLY UNIT
PLUG-IN PIPE	10 01 273 3	21	1	9 739 349	97 39 349	CONNECTION F.WATER PIPE
PLUG-IN SLEEVE E10-8	77 20 023 08	595	1	2 990	91 59 244 08	COMPRESSED AIR PLANT
PLUG-IN SLEEVE E6-4	77 20 022 08	592	2	2 990	91 59 244 08	COMPRESSED AIR PLANT
POCKET KUNSTSTOFF	74 03 000 08	28	1	2 520 034	96 45 984 08	INTERNAL LINING
POCKET LOCK 27-29 SPF	77 39 399 08	2	1	2 311	91 52 834 08	ROPE WITH ACCESSORIES 1
POCKET LOCK 27-29 SPF	77 39 399 08	2	1	2 312	91 52 835 08	ROPE WITH ACCESSORIES 2
POT	10 27 991 9	2	1	5 517 203	55 17 203 08	AIR FILTER
POWER UNIT 4 GEPRUEFT	91 07 635 08	2	1	2 932 122	96 45 394 08	LICCON ASSEMBLY UNIT
POWER UNIT 4 GEPRUEFT	91 07 635 08	15	1	2 932 160	96 54 385 08	SWITCH CABINET
PRECISION RESISTOR NTC -40	10 44 951 6	2	3	2 533 066	96 48 365 08	ELECTRIC ADD-ON PARTS CA
PREMOUNTED PLUG SOCKET	96 49 314 08	13	1	2 533 066	96 48 365 08	ELECTRIC ADD-ON PARTS CA
PRESSURE CONTROL VALVE	51 14 853 08	29	3	2 970	91 56 537 08	HYDR
PRESSURE CONTROL VALVE	10 34 282 3	61	1	2 970	91 56 537 08	HYDR
PRESSURE FILTER	51 06 715 08	71	1	2 970	91 56 537 08	HYDR
PRESSURE GAUGE 63	75 00 011 08	30	1	1 750	91 52 394 08	TOOL
PRESSURE GAUGE 63	75 00 018 08	31	2	1 750	91 52 394 08	TOOL
PRESSURE GAUGE 63	75 00 024 08	184	3	2 970	91 56 537 08	HYDR
PRESSURE GAUGE CONNECT	47 09 005 08	604	1	2 978 100	91 52 796 08	ADDNL.HYDR.ERECTION DEV
PRESSURE GAUGE CONNECT	47 09 008 08	32	3	1 750	91 52 394 08	TOOL
PRESSURE LIMITING VALVE	10 22 274 0	2	1	9 739 369	97 39 369	PRESSURE PIPE
PRESSURE LIMITING VALVE	10 41 267 5	2	1	5 133 090	51 13 090 08	SLIDE VALVE BLOCK
PRESSURE LIMITING VALVE	10 48 973 4	2	1	5 113 005	51 13 005 08	CONTROL BLOCK
PRESSURE LIMITING VALVE	51 14 176 08	113	1	2 970	91 56 537 08	HYDR
PRESSURE LIMITING VALVE	51 14 177 08	114	2	2 970	91 56 537 08	HYDR
PRESSURE LIMITING VALVE	51 14 177 08	6	1	2 978 100	91 52 796 08	ADDNL.HYDR.ERECTION DEV
PRESSURE LIMITING VALVE	51 14 177 08	10	1	2 978 200	91 54 843 08	ADD.HYDR.S_RETAINING RAM
PRESSURE LIMITING VALVE	51 14 333 08	8	1	2 975 000	91 57 881 08	ADDNL. HYDR. F. ERECTING W
PRESSURE LIMITING VALVE	51 14 568 08	30	2	2 970	91 56 537 08	HYDR
PRESSURE LIMITING VALVE	51 14 572 08	72	1	2 970	91 56 537 08	HYDR
PRESSURE LIMITING VALVE	57 11 301 08	31	1	5 113 086	51 13 086 08	PROPORTIONAL VALVE
PRESSURE LIMITING VALVE	57 12 325 08	2	1	5 718 989	57 18 989 08	TERMINAL BOARD
PRESSURE LIMITING VALVE	57 12 395 08	2	1	5 715 142	57 15 142 08	TERMINAL BOARD
PRESSURE LIMITING VALVE	57 12 395 08	2	1	5 719 030	57 19 030 08	TERMINAL BOARD
PRESSURE LIMITING VALVE	57 15 145 08	1	1	5 715 142	57 15 142 08	TERMINAL BOARD
PRESSURE LIMITING VALVE	57 15 147 08	4	1	5 715 142	57 15 142 08	TERMINAL BOARD
PRESSURE LIMITING VALVE	57 16 910 08	8	1	X1042440	10 42 440 2	CONTROL BLOCK
PRESSURE LIMITING VALVE	57 18 994 08	1	2	5 718 989	57 18 989 08	TERMINAL BOARD
PRESSURE LIMITING VALVE	57 19 033 08	1	2	5 719 030	57 19 030 08	TERMINAL BOARD
PRESSURE LIMITING VALVE 1	10 45 106 0	9	1	X1042440	10 42 440 2	CONTROL BLOCK
PRESSURE LINE	10 03 730 0	41	1	9 739 494	97 39 494	ATL ATTACHMENT
PRESSURE LINE	10 34 309 2	1	1	9 739 356	97 39 356	PIPELINE INSTALLATION
PRESSURE LINE	10 34 309 3	4	1	9 739 356	97 39 356	PIPELINE INSTALLATION
PRESSURE LINE	10 34 309 5	6	1	9 739 369	97 39 369	PRESSURE PIPE
PRESSURE PIPE	10 22 273 9	1	1	9 739 369	97 39 369	PRESSURE PIPE
PRESSURE PIPE	97 39 369	101	1	X1012059	10 12 059 0	DIESEL ENGINE
PRESSURE RELIEF VALVE	51 14 975 08	54	4	2 970	91 56 537 08	HYDR
PRESSURE SENS.RETAINING	96 47 917 08	3	1	2 978 200	91 54 843 08	ADD.HYDR.S_RETAINING RAM
PRESSURE SENS.RETAINING	96 47 918 08	4	1	2 970	91 56 537 08	HYDR
PRESSURE SENSOR	10 01 247 0	(1)	1	9 739 318	97 39 318	SENSOR ELEMENT
PRESSURE SENSOR	69 23 083 08	15	1	2 393	91 52 787 08	AIR FILTER UNIT CPL.
PRESSURE SENSOR 400/400	69 23 126 08	(1)	2	2 970	91 56 537 08	HYDR
PRESSURE SENSOR 400/400	69 23 126 08	(1)	2	2 978 200	91 54 843 08	ADD.HYDR.S_RETAINING RAM
PRESSURE SENSOR 750/750	69 23 128 08	(1)	5	2 970	91 56 537 08	HYDR
PRESSURE SENSOR ERECT. D	96 47 919 08	3	1	2 978 100	91 52 796 08	ADDNL.HYDR.ERECTION DEV
PRESSURE SENSOR SPF	69 23 125 08	(1)	2	2 978 100	91 52 796 08	ADDNL.HYDR.ERECTION DEV

Description	Item	Pos.	Quantity	Page	Assembly	Description
PRESSURE SENSORS PUMPS	96 47 915 08	3	1	2 970	91 56 537 08	HYDR
PRESSURE SPRING	51 07 971 08	4	1	5 114 176	51 14 176 08	PRESSURE LIMITING VALVE
PRESSURE SPRING	51 07 971 08	2	1	5 114 320	51 14 320 08	PRETENSIONING VALVE
PRESSURE SPRING	51 07 975 08	9	1	5 114 176	51 14 176 08	PRESSURE LIMITING VALVE
PRESSURE SPRING	51 07 975 08	9	1	5 114 177	51 14 177 08	PRESSURE LIMITING VALVE
PRESSURE SPRING	51 07 975 08	7	1	5 114 320	51 14 320 08	PRETENSIONING VALVE
PRESSURE SPRING	51 10 151 08	4	1	5 114 177	51 14 177 08	PRESSURE LIMITING VALVE
PRESSURE SPRING	56 00 192 08	6	1	2 522 011	96 45 602 08	CLOSING DEVICE
PRESSURE SPRING	57 00 095 08	8	1	5 026 126	50 26 126 08	SOLENOID VALVE
PRESSURE SPRING	57 06 304 08	4	1	2 550 008	96 47 628 08	RETAINER CPL.
PRESSURE SPRING	57 06 304 08	4	1	2 550 009	96 47 645 08	RETAINER CPL.
PRESSURE SPRING 1,9X6,9X2	51 07 359 08	6	1	5 711 301	57 11 301 08	PRESSURE LIMITING VALVE
PRESSURE SWITCH	51 06 769 08	44	1	2 970	91 56 537 08	HYDR
PRESSURE SWITCH	57 14 891 08	6	1	2 831	91 57 754 08	AIR COND. UNIT SUPERSTRU
PRESSURE SWITCH 20BAR SP	10 28 953 6	47	2	2 970	91 56 537 08	HYDR
PRESSURE SWITCH 20BAR SP	10 28 953 6	7	1	2 975 200	91 52 775 08	ADDITIONAL HYDRAULICS WI
PRESSURE SWITCH 20BAR SP	10 28 953 6	7	1	2 975 700	91 52 774 08	ADDITIONAL HYDRAULICS WI
PRESSURE SWITCH 8BAR SP	10 22 093 3	46	1	2 970	91 56 537 08	HYDR
PRESSURE SWITCH 8BAR SP	10 22 093 3	6	1	2 975 200	91 52 775 08	ADDITIONAL HYDRAULICS WI
PRESSURE SWITCH 8BAR SP	10 22 093 3	6	1	2 975 700	91 52 774 08	ADDITIONAL HYDRAULICS WI
PRESSURE TRANSMITTER	10 22 274 1	13	1	9 739 318	97 39 318	SENSOR ELEMENT
PRESSURE TRANSMITTER 0-5	10 01 274 0	(1)	1	9 739 318	97 39 318	SENSOR ELEMENT
PRESSURE TRANSMITTER C	10 11 740 7	11	1	9 739 318	97 39 318	SENSOR ELEMENT
PRESSURE TRANSMITTER C	10 11 740 9	12	1	9 739 318	97 39 318	SENSOR ELEMENT
PRESSURE TRANSMITTER C	10 11 740 4	10	1	9 739 318	97 39 318	SENSOR ELEMENT
PRESSURE VALVE	57 15 296 08	8	1	5 113 086	51 13 086 08	PROPORTIONAL VALVE
PRETENSIONING VALVE	51 14 320 08	7	1	2 975 000	91 57 881 08	ADDNL. HYDR. F. ERECTING W
PRETENSIONING VALVE 30BA	51 13 082 08	11	1	2 978 200	91 54 843 08	ADD.HYDR.S_RETAINING RAM
PRETENSIONING VALVE 30BA	10 46 788 6	19	4	1 975 006	91 52 509 08	ADD. HYDR. SUPPORTING RA
PRINTED CIRCUIT BOARD SP	66 10 179 08	4	1	2 922 001	92 84 311 08	BUS PCB
PROFIL CLAMP 108/25 A2-70	10 45 120 6	115	1	2 391 001	96 45 719 08	DIESEL ENGINE, PRE-ASSEMB
PROFILE PACKING	10 03 234 8	2	1	9 739 242	97 39 242	CYLINDER BUSH
PROFILE RING PR10-S/L A3P	47 71 003 08	594	1	2 990	91 59 244 08	COMPRESSED AIR PLANT
PROFILE RING PR12-S/L A3P	47 71 004 08	21	1	2 391 038	96 47 931 08	OIL COOLER, PRE-ASSEMBLE
PROFILE RING PR6-S/L A3P	47 71 014 08	591	2	2 990	91 59 244 08	COMPRESSED AIR PLANT
PROPORTIONAL MAGNET 24V	10 47 143 7	(2)	1	X1035924	10 35 924 6	VARIABLE PUMP
PROPORTIONAL MAGNET 24V	57 19 117 08	13	2	5 719 113	57 19 113 08	CONTROL UNIT
PROPORTIONAL MAGNET 24V	57 19 117 08	13	2	X1029184	10 29 184 0	CONTROL UNIT
PROPORTIONAL VALVE NG12	51 13 086 08	110	1	2 970	91 56 537 08	HYDR
PROTECTING CAP	77 90 201 08	2	6	1 830 102	92 26 483 08	TERMINAL BOARD PRE-ASS.
PROTECTING CAP MS	69 18 128 08	(152)	1	2 920 581	96 54 405 08	TERMINAL BOX WINCH PRE-A
PROTECTING CAP MS	69 18 129 08	39	1	2 920 369	96 54 235 08	TERMINAL BOX CPL.
PROTECTING CAP MS	69 18 129 08	290	1	3 930 638	96 51 624 08	TERMINAL BOX
PROTECTION PLATE	10 01 246 2	4	1	9 739 159	97 39 159	STARTER
PROTECTION PLATE 4X307X77	97 65 557 08	4	2	2 350	91 52 778 08	SLEWING GEAR
PROTECTION PLATE WELDED	96 44 241 08	18	1	2 310	91 52 503 08	WINCH 1
PROTECTION PLATE WELDED	96 44 241 08	18	1	2 320	91 52 504 08	WINCH 2
PROTECTION PLATE WELDED	96 44 242 08	19	1	2 310	91 52 503 08	WINCH 1
PROTECTION PLATE WELDED	96 44 242 08	19	1	2 320	91 52 504 08	WINCH 2
PROTECTION PLATE WELDED	96 50 779 08	32	1	2 340	91 52 776 08	WINCH 4 LUFFING GEAR
PROTECTION PLATE WELDED	96 50 778 08	31	1	2 340	91 52 776 08	WINCH 4 LUFFING GEAR
PROTECTIVE GRATING	61 04 133 08	11	2	2 913 102	92 32 870 08	FAN UNIT
PROTECTIVE HOOD V2A	10 04 105 3	19	2	2 925 401	96 48 396 08	EQUIPMENT CAMERA SUPER
PROXIMITY SWITCH INDUKTIV	69 27 015 08	5	2	1 920 308	96 48 384 08	ELECTR.CRAWLER SUPPORT
PROXIMITY SWITCH INDUKTIV	69 27 015 08	5	2	1 920 309	96 48 385 08	ELECTR.CRAWLER SUPPORT
PROXIMITY SWITCH INDUKTIV	69 27 015 08	(1)	2	2 350	91 52 778 08	SLEWING GEAR
PULL-BACK PLATE	57 01 138 08	7	1	5 701 129	57 01 129 08	DRIVING GEAR
PUMP	59 10 554 08	12	1	2 520 032	96 45 980 08	WINDSHIELD WASHER INSTAL
PUMP ELEMENT	10 03 827 2	17	2	7 743 566	77 43 566 08	ELECTRIC PUMP
PUMP F.SLEWING GEAR	91 54 561 08	123	1		LR 1600-2-0	

Description	Item	Pos.	Quantity	Page	Assembly	Description
PUMP HOUSING	10 01 469 3	1	1	7 743 566	77 43 566 08	ELECTRIC PUMP
PUMP RETURN FLOW	77 43 728 08	1	2	1 711	91 52 392 08	CENTRALIZED LUBRICATION
PUMP RETURN FLOW	77 43 728 08	10	1	2 711	91 52 800 08	CENT. LUBRIC. SYSTEM SUP
PUMP SUPPORT	10 32 692 6	4	1	X1035924	10 35 924 6	VARIABLE PUMP
PUMP SUPPORT	57 19 006 08	7	1	X1035924	10 35 924 7	VARIABLE PUMP
PUSH BUTTON	10 47 561 7	2	1	2 780 244	91 52 951 08	EMERGENCY CUT-OFF CRAN
PUSH-BUTTON CAP FLACH G	60 61 439 08	13	4	2 533 061	96 48 370 08	DASH BORD ARM REST LEFT
PUSH-BUTTON CAP FLACH G	60 61 439 08	13	1	2 533 063	96 48 371 08	DASH BORD ARM REST RIGH
PUSH-BUTTON CAP FLACH G	60 61 439 08	9	17	2 533 070	96 48 363 08	CONTROLS AND FITTINGS RI
PUSH-BUTTON CAP FLACH K	60 61 444 08	7	2	2 533 061	96 48 370 08	DASH BORD ARM REST LEFT
PUSH-BUTTON CAP FLACH K	60 61 444 08	5	6	2 533 063	96 48 371 08	DASH BORD ARM REST RIGH
PUSH-BUTTON CAP FLACH K	60 61 444 08	12	4	2 533 070	96 48 363 08	CONTROLS AND FITTINGS RI
PUSH-BUTTON CAP FLACH RO	60 61 431 08	5	1	2 533 061	96 48 370 08	DASH BORD ARM REST LEFT
PUSH-BUTTON CAP FLACH RO	60 61 431 08	15	2	2 533 070	96 48 363 08	CONTROLS AND FITTINGS RI
PUSHER 25X25	60 61 430 08	6	7	2 533 061	96 48 370 08	DASH BORD ARM REST LEFT
PUSHER 25X25	60 61 430 08	6	7	2 533 063	96 48 371 08	DASH BORD ARM REST RIGH
PUSHER 25X25	60 61 430 08	14	23	2 533 070	96 48 363 08	CONTROLS AND FITTINGS RI
QUICK COUPLING FEMALE	57 17 231 08	4	1	5 123 682	51 23 682 08	MOUNTING - PISTON W. PUM
QUICK RELEASE PIN 20X100	10 45 165 0	38	4	2 340	91 52 776 08	WINCH 4 LUFFING GEAR
RADIAL PACKING SET DRIVE	10 33 111 6	(98)	1	X1035924	10 35 924 1	VARIABLE PUMP
RADIATOR	96 56 360 08	11	1	2 391	91 52 784 08	DIESEL ENGINE CPL.
RADIATOR UNIT AL	10 41 290 3	1	1	2 391 023	96 45 720 08	RADIATOR, PRE-ASSEMBLED
RADIATOR, PRE-ASSEMBLED	96 45 720 08	120	1	2 391 001	96 45 719 08	DIESEL ENGINE, PRE-ASSEMB
RADIO ANTENNA PRE-ASS.	96 24 498 08	1	1	2 780 854	96 37 908 08	GSM MODULE LICCON 1
RAILING	96 53 088 08	3	1	2 631	91 56 817 08	SLEWING PLATFORM CATWAL
RAILING	96 53 089 08	4	1	2 631	91 56 817 08	SLEWING PLATFORM CATWAL
REAR WINDOW ESG-GLAS SP	97 68 381 08	1	1	2 520 031	96 45 610 08	REAR WINDOW PRE-ASS.
REAR WINDOW PRE-ASS.	96 45 610 08	7	1	2 520	91 53 061 08	CABIN, GLAZED
RECEPTACLE FOR TABS 6,3 0,	60 22 037 08	(63)	3	2 920 581	96 54 405 08	TERMINAL BOX WINCH PRE-A
RECEPTACLE FOR TABS 6,3 0,	60 22 037 08	(63)	3	2 920 581	96 54 405 08	TERMINAL BOX WINCH PRE-A
RECEPTACLE FOR TABS 6,3 0,	60 22 037 08	(63)	3	2 920 581	96 54 405 08	TERMINAL BOX WINCH PRE-A
RECEPTACLE FOR TABS 6,3 0,	60 22 037 08	(63)	19	2 920 581	96 54 405 08	TERMINAL BOX WINCH PRE-A
RECEPTACLE FOR TABS 6,3 0,	60 22 037 08	63	3	2 920 636	96 51 854 08	LEAD
RECEPTACLE FOR TABS 6,3 1,	60 23 033 08	134	8	2 920 633	96 52 651 08	WIRING HARNESS
REDUCER M25X1,5 M16X1,5 P	10 04 464 8	15	2	2 780 915	96 48 377 08	ADD-ON PARTS EXTERNAL F
REDUCING PIECE 81,5/53,5 P	10 42 478 5	37	2	2 520 034	96 45 984 08	INTERNAL LINING
REDUCING SCREW GR 12/10L	24 72 399 02	3	1	X1011614	10 11 614 1	FUEL HOSE
REDUCING STUD ST MAN272	10 34 230 2	3	1	9 739 356	97 39 356	PIPELINE INSTALLATION
REDUCTION M20X1,5/M16X1,5	60 26 062 08	(6)	1	2 920 559	96 47 914 08	LIMIT SWITCH AND SENSOR
REDUCTION M25X1,5/M20X1,5	60 26 064 08	175	3	2 920 633	96 52 651 08	WIRING HARNESS
REDUCTION M25X1,5/M20X1,5	60 26 064 08	183	1	3 930 638	96 51 624 08	TERMINAL BOX
REDUCTION M32X1,5/M20X1,5	60 26 065 08	289	1	2 920 448	96 48 794 08	TERMINAL BOX CPL.
REDUCTION M32X1,5/M20X1,5	60 26 065 08	(155)	1	2 920 581	96 54 405 08	TERMINAL BOX WINCH PRE-A
REDUCTION M32X1,5/M25X1,5	60 26 066 08	157	1	3 930 732	96 50 575 08	LEAD
REGULATOR	10 47 219 6	3	1	X1035924	10 35 924 7	VARIABLE PUMP
REGULATOR	10 47 219 6	3	1	X1035924	10 35 924 8	VARIABLE PUMP
REGULATOR	10 47 599 4	(1)	1	9 739 343	97 39 343	GENERATOR, PRE-ASSEMBLE
REGULATOR ELEMENT	10 47 220 2	3	1	X1047219	10 47 219 6	REGULATOR
REGULATOR ELEMENT	57 19 008 08	2	1	X1047219	10 47 219 6	REGULATOR
REINFORCED RUBBER HOSE	79 00 429 08	19	1	1 750	91 52 394 08	TOOL
RELAY	10 01 737 4	13	1	2 920 083	96 48 319 08	ELECTRIC FOR BATTERY BOX
RELAY 18-32V	63 01 021 08	42	51	2 932 001	96 45 393 08	RELAY CONTROL SYSTEM
RELAY 24V S=20A OE=10A 26X	63 01 215 08	26	24	2 932 082	96 54 387 08	ASSEMBLY PARTS MOUNTIN
RELAY 24V S=40A 26X26X24M	63 01 051 08	25	3	2 932 082	96 54 387 08	ASSEMBLY PARTS MOUNTIN
RELAY CONTROL SYSTEM	96 45 393 08	4	1	2 932	91 57 750 08	BUILT-IN PARTS SWITCH BOX
RELAY SUPPORT 1.5X725X51	97 68 157 08	21	1	2 932 001	96 45 393 08	RELAY CONTROL SYSTEM
REPAIR KIT	57 13 378 08	1	1	7 300 043	73 00 043 08	SHUT OFF DEVICE
REPAIR KIT PIPE LINE	97 39 322	11	1	9 739 386	97 39 386	CRANKCASE BREATHER
RESISTANCE MODULE PBTG	10 02 485 7	22	1	2 932 082	96 54 387 08	ASSEMBLY PARTS MOUNTIN
RESISTOR 15R 5% 50W	63 50 576 08	15	1	2 913 005	96 20 731 08	INTERIOR HOUSING PRE-ASS.

Description	Item	Pos.	Quantity	Page	Assembly	Description
RESISTOR 15R 5% 50W	63 50 576 08	15	1	2 913 005	96 28 696 08	INTERIOR HOUSING PRE-ASS.
RESISTOR 1K 5% 3W 75PPM/K	63 50 585 08	2	1	2 932 515	96 45 911 08	INSERTION MODULE
RESISTOR 47R 10% 25W	63 50 170 08	46	10	2 932 001	96 45 393 08	RELAY CONTROL SYSTEM
RESISTOR 500R 0%1 2W5 SPF	63 50 515 08	4	2	2 932 515	96 45 911 08	INSERTION MODULE
REST WELDED FE//ZN20//C	96 50 494 08	14	2	3 227 002	96 50 498 08	ROD CPL.
RESTRICTOR CAP	10 01 754 4	1	1	9 739 186	97 39 186	MOTOR BRAKE
RESTRICTOR CAP 130	55 17 068 08	3	1	2 393	91 52 787 08	AIR FILTER UNIT CPL.
RESTRICTOR VALVE	51 14 277 08	11	1	2 975 000	91 57 881 08	ADDNL. HYDR. F. ERECTING W
RETAINER CLIP 102-100 ST	77 42 229 08	137	1	2 391 001	96 45 719 08	DIESEL ENGINE, PRE-ASSEMB
RETAINER CLIP 128-136 ST	10 02 326 6	5	1	2 393	91 52 787 08	AIR FILTER UNIT CPL.
RETAINER CLIP 146-154 ST	77 42 831 08	10	3	2 392	91 52 785 08	MUFFLER UNIT
RETAINER CLIP 146-154 ST	77 42 831 08	13	2	2 393	91 52 787 08	AIR FILTER UNIT CPL.
RETAINER CLIP 75/25	77 42 097 08	5	1	2 831	91 57 754 08	AIR COND. UNIT SUPERSTRU
RETAINER CLIP 77/20 ST	77 42 856 08	119	1	2 391 001	96 45 719 08	DIESEL ENGINE, PRE-ASSEMB
RETAINER CPL.	96 47 628 08	37	1	2 550	91 57 751 08	SA FRAME
RETAINER CPL.	96 47 645 08	36	1	2 550	91 57 751 08	SA FRAME
RETAINER CPL. S235JR	10 11 880 5	3	1	9 080 702	90 80 702	CONTROL GEAR
RETAINING NUT M16X1	60 20 422 08	18	4	2 533 070	96 48 363 08	CONTROLS AND FITTINGS RI
RETAINING NUT M16X1	60 20 422 08	32	1	2 932 001	96 45 393 08	RELAY CONTROL SYSTEM
RETAINING PLATE	10 34 310 7	7	1	9 739 344	97 39 344	GENERATOR, PRE-ASSEMBLE
RETAINING SPRING 3 VERZ.	43 31 028 08	19	8	1 630	91 52 387 08	HYDRAULIC SUPPORT
RETAINING SPRING 3 VERZ.	43 31 028 08	64	2	2 550	91 57 751 08	SA FRAME
RETAINING SPRING 3 VERZ.	43 31 028 08	38	1	2 810	91 52 806 08	CRANE DRIVER'S CABIN CPL.
RETAINING SPRING 3 VERZ.	43 31 028 08	44	14	3 211	91 57 748 08	S PIVOT SECTION
RETAINING SPRING 3 VERZ.	43 31 028 08	46	4	3 220 500	91 52 849 08	S INTERMEDIATE SECTION
RETAINING SPRING 3 VERZ.	43 31 028 08	46	4	3 223	91 52 852 08	S INTERMEDIATE SECTION
RETAINING SPRING 3 VERZ.	43 31 028 08	46	4	3 223 010	91 52 853 08	S INTERMEDIATE SECTION
RETAINING SPRING 3 VERZ.	43 31 028 08	46	4	3 223 100	91 55 327 08	S INTERMEDIATE SECTION
RETAINING SPRING 3 VERZ.	43 31 028 08	46	4	3 226	91 52 870 08	L INTERMEDIATE SECTION
RETAINING SPRING 3 VERZ.	43 31 028 08	46	4	3 227	91 52 873 08	L INTERMEDIATE SECTION
RETAINING SPRING 3 VERZ.	43 31 028 08	46	8	3 227 200	91 53 519 08	LI INTERMEDIATE SECT. F-GU
RETAINING SPRING 4,5 VERZ.	43 31 009 08	13	4	1 630	91 52 387 08	HYDRAULIC SUPPORT
RETAINING SPRING 4,5 VERZ.	43 31 009 08	9	8	2 550	91 57 751 08	SA FRAME
RETAINING SPRING 4,5 VERZ.	43 31 009 08	3	1	2 550 011	96 47 007 08	CONSOLE COMPL.
RETAINING SPRING 4,5 VERZ.	43 31 009 08	52	2	3 206	91 52 881 08	PIVOT SECTION
RETAINING SPRING 4,5 VERZ.	43 31 009 08	22	2	3 211	91 57 748 08	S PIVOT SECTION
RETAINING SPRING 4,5 VERZ.	43 31 009 08	13	1	3 211 003	96 46 986 08	ROD CPL.
RETAINING SPRING 4,5 VERZ.	43 31 009 08	21	8	3 220 500	91 52 849 08	S INTERMEDIATE SECTION
RETAINING SPRING 4,5 VERZ.	43 31 009 08	10	8	3 221	91 54 668 08	S INTERMEDIATE SECTION
RETAINING SPRING 4,5 VERZ.	43 31 009 08	21	8	3 223	91 52 852 08	S INTERMEDIATE SECTION
RETAINING SPRING 4,5 VERZ.	43 31 009 08	21	8	3 223 010	91 52 853 08	S INTERMEDIATE SECTION
RETAINING SPRING 4,5 VERZ.	43 31 009 08	21	8	3 223 100	91 55 327 08	S INTERMEDIATE SECTION
RETAINING SPRING 4,5 VERZ.	43 31 009 08	18	4	3 225	91 52 854 08	SL REDUCING SECTION
RETAINING SPRING 4,5 VERZ.	43 31 009 08	21	4	3 226	91 52 870 08	L INTERMEDIATE SECTION
RETAINING SPRING 4,5 VERZ.	43 31 009 08	21	4	3 227	91 52 873 08	L INTERMEDIATE SECTION
RETAINING SPRING 4,5 VERZ.	43 31 009 08	17	2	3 227 002	96 50 498 08	ROD CPL.
RETAINING SPRING 4,5 VERZ.	43 31 009 08	21	4	3 227 200	91 53 519 08	LI INTERMEDIATE SECT. F-GU
RETAINING SPRING 4X68 VE	43 31 012 08	60	12	1 400	91 56 853 08	CRAWLER TRACK CARRIER LE
RETAINING SPRING 4X68 VE	43 31 012 08	60	12	1 410 300	91 56 855 08	CRAWLER CARRIER RIGHT CP
RETAINING SPRING 4X68 VE	43 31 012 08	10	4	1 632	91 52 389 08	MECHANICAL SUPPORT
RETAINING SPRING 4X68 VE	43 31 012 08	9	1	1 991	91 52 510 08	ROTARY FEED THROUGH
RETAINING SPRING 4X68 VE	43 31 012 08	21	1	3 206	91 52 881 08	PIVOT SECTION
RETAINING SPRING 4X68 VE	43 31 012 08	37	3	3 281	91 52 896 08	ERECTION FRAME
RETAINING SPRING 4X68 VE	43 31 012 08	8	1	3 282 002	96 47 890 08	FAB-STAY
RETAINING SPRING 5 VERZ.	43 31 025 08	3	4	2 391	91 52 784 08	DIESEL ENGINE CPL.
RETAINING SPRING 5 VERZ.	43 31 025 08	39	1	3 208 001	91 52 883 08	F-HEAD SECTION
RETAINING SPRING 5 VERZ.	43 31 025 08	61	6	3 211	91 57 748 08	S PIVOT SECTION
RETAINING SPRING 5 VERZ.	43 31 025 08	33	1	3 214	91 52 843 08	SW HEAD SECTION
RETAINING SPRING 5 VERZ.	43 31 025 08	12	4	3 830	91 55 535 08	SUPPLEMENTARY GUYING D
RETAINING SPRING 6 A3C	43 31 050 08	11	4	1 632	91 52 389 08	MECHANICAL SUPPORT

Description	Item	Pos.	Quantity	Page	Assembly	Description
RETAINING SPRING 6 A3C	43 31 050 08	8	8	3 205	91 52 880 08	F-ASSEMBLY UNIT
RETAINING SPRING 6 A3C	43 31 050 08	15	9	3 206	91 52 881 08	PIVOT SECTION
RETAINING SPRING 6 A3C	43 31 050 08	7	2	3 207 101	96 48 292 08	BRACKET COMPL.
RETAINING SPRING 6 A3C	43 31 050 08	14	2	3 281	91 52 896 08	ERECTION FRAME
RETAINING SPRING 6 A3C	43 31 050 08	11	1	3 282 002	96 47 890 08	FAB-STAY
RETAINING SPRING 8 VERZ.	43 31 052 08	5	4	2 790 455	91 57 005 08	TRANSPORT KEEPER
RETAINING SPRING 8 VERZ.	43 31 052 08	20	2	3 211	91 57 748 08	S PIVOT SECTION
RETURN FILTER	51 06 691 08	9	1	2 671 004	96 46 305 08	OIL TANK PRE-ASS.
RETURN STRIP	77 43 758 08	21	2	2 711	91 52 800 08	CENT. LUBRIC. SYSTEM SUP
RIBBED HEX NUT M10 KL.10 Z	10 04 443 0	2	6	9 739 353	97 39 353	EXHAUST NOZZLE
RING	10 22 276 1	4	1	9 739 281	97 39 281	OVERFLOW-OIL LINE
RING	57 01 148 08	5	14	5 701 133	57 01 133 08	DRIVING GEAR
RING ADAPTER	10 01 271 0	4	5	9 739 282	97 39 282	OVERFLOW-OIL LINE
RING ADAPTER	10 01 271 0	3	7	9 739 292	97 39 292	FUEL LINE
RING ADAPTER	10 01 271 0	2	2	9 739 492	97 39 492	PIPELINE INSTALLATION
RING ADAPTER	10 01 271 1	14	1	9 739 288	97 39 288	FUEL LINE
RING ADAPTER	10 01 696 0	16	1	9 739 349	97 39 349	CONNECTION F.WATER PIPE
RING ADAPTER	10 11 610 9	7	1	X1011614	10 11 614 1	FUEL HOSE
RING ADAPTER	10 22 236 6	9	1	9 739 355	97 39 355	OIL COOLER ADD-ON
RING ADAPTER	10 28 515 5	17	1	9 739 288	97 39 288	FUEL LINE
RING ADAPTER 14MM	10 01 271 3	20	2	9 739 288	97 39 288	FUEL LINE
RING BOLT DIN 580 M10 C15E	40 26 002 08	2	3	2 790 451	91 57 016 08	COVER
RING BOLT DIN 580 M12 C15E	40 26 003 08	5	2	2 670 002	96 45 352 08	FUEL TANK, PRE-ASSEMBLED
RING BOLT DIN 580 M12 C15E	40 26 003 08	17	2	2 671 004	96 46 305 08	OIL TANK PRE-ASS.
RING BOLT DIN 580 M24 C15E	40 26 007 08	6	4	1 632	91 52 389 08	MECHANICAL SUPPORT
RING FAN D=654	55 06 395 08	3	2	2 391 023	96 45 720 08	RADIATOR, PRE-ASSEMBLED
RING RD84X23	93 87 145 08	4	1	3 282 001	96 47 888 08	F-STAY COMPL.
ROCKER ARM BEARING HOUS	10 22 235 1	2	1	9 739 263	97 39 263	ROCKER ARM BEARING HOUS
ROCKER ARM BEARING HOUS	10 22 235 2	2	1	9 739 264	97 39 264	ROCKER ARM BEARING HOUS
ROCKER ARM BEARING HOUS	97 39 263	5	1	9 739 262	97 39 262	CYLINDER HEAD
ROCKER ARM BEARING HOUS	97 39 264	5	1	9 739 266	97 39 266	CYLINDER HEAD
ROCKER AXLE	10 22 234 9	5	1	9 739 263	97 39 263	ROCKER ARM BEARING HOUS
ROCKER AXLE	10 22 234 9	5	1	9 739 264	97 39 264	ROCKER ARM BEARING HOUS
ROCKER AXLE	10 22 235 0	6	1	9 739 263	97 39 263	ROCKER ARM BEARING HOUS
ROCKER AXLE	10 22 235 0	6	1	9 739 264	97 39 264	ROCKER ARM BEARING HOUS
ROCKER LEVER	10 01 221 3	3	2	9 739 263	97 39 263	ROCKER ARM BEARING HOUS
ROCKER LEVER	10 01 221 3	3	2	9 739 264	97 39 264	ROCKER ARM BEARING HOUS
ROCKER WELDED	96 47 240 08	28	1	3 281	91 52 896 08	ERECTION FRAME
ROCKER WELDED	96 47 241 08	31	1	3 281	91 52 896 08	ERECTION FRAME
ROD	96 45 458 08	(1)	1	2 550	91 57 751 08	SA FRAME
ROD	96 45 685 08	1	1	2 550 005	96 45 680 08	ROD CPL.
ROD	96 45 819 08	3	4	1 630	91 52 387 08	HYDRAULIC SUPPORT
ROD	96 46 787 08	2	2	3 213	91 52 842 08	F-CONNECTING HEAD
ROD	96 48 680 08	1	1	3 225 200	96 48 679 08	ROD CPL.
ROD 11.75M	96 45 230 08	1	1	3 227 002	96 50 498 08	ROD CPL.
ROD 11.75M	96 45 230 08	1	1	3 561 003	96 45 222 08	ROD CPL.
ROD 2.45M	96 47 008 08	1	1	3 211 003	96 46 986 08	ROD CPL.
ROD 2.75 M	96 47 985 08	1	1	3 221 200	96 47 984 08	ROD CPL.
ROD 5.75 M	96 45 249 08	1	1	3 220 501	96 43 440 08	ROD CPL.
ROD CPL.	96 45 456 08	11	4	2 550	91 57 751 08	SA FRAME
ROD CPL.	96 45 680 08	12	2	2 550	91 57 751 08	SA FRAME
ROD CPL. 1.075M	96 49 042 08	2	2	3 214	91 52 843 08	SW HEAD SECTION
ROD CPL. 12 M	96 45 222 08	42	2	3 223	91 52 852 08	S INTERMEDIATE SECTION
ROD CPL. 12 M	96 45 222 08	42	2	3 223 010	91 52 853 08	S INTERMEDIATE SECTION
ROD CPL. 12 M	96 45 222 08	42	2	3 223 100	91 55 327 08	S INTERMEDIATE SECTION
ROD CPL. 12 M	96 45 222 08	40	2	3 227 200	91 53 519 08	LI INTERMEDIATE SECT. F-GU
ROD CPL. 12 M	96 50 498 08	40	2	3 227	91 52 873 08	L INTERMEDIATE SECTION
ROD CPL. 2.975M	96 46 986 08	12	2	3 211	91 57 748 08	S PIVOT SECTION
ROD CPL. 3 M	96 47 984 08	24	2	3 221	91 54 668 08	S INTERMEDIATE SECTION
ROD CPL. 3.2M	96 45 288 08	33	2	3 281	91 52 896 08	ERECTION FRAME

Description	Item	Pos.	Quantity	Page	Assembly	Description
ROD CPL. 5.15M	96 48 259 08	2	4	3 207	91 53 433 08	F-GUYING
ROD CPL. 6 M	96 43 440 08	42	2	3 220 500	91 52 849 08	S INTERMEDIATE SECTION
ROD CPL. 6 M	96 43 440 08	40	2	3 226	91 52 870 08	L INTERMEDIATE SECTION
ROD CPL. 6.75M	96 48 679 08	44	2	3 225	91 52 854 08	SL REDUCING SECTION
ROD WITH BOARD 0.43M	96 48 310 08	5	2	3 207	91 53 433 08	F-GUYING
ROD WITH BOARD 0.525M	96 47 009 08	2	2	3 211 003	96 46 986 08	ROD CPL.
ROD WITH BOARD 0.525M	96 47 010 08	3	1	3 211 003	96 46 986 08	ROD CPL.
ROD WITH BOARD 1.85M	96 46 998 08	13	4	3 211	91 57 748 08	S PIVOT SECTION
ROD WITH BOARD 1.85M	96 46 999 08	14	2	3 211	91 57 748 08	S PIVOT SECTION
ROD WITH BOARD 2.13M	96 48 354 08	6	2	3 207	91 53 433 08	F-GUYING
ROD WITH BOARD 3200	96 45 289 08	(1)	1	3 281	91 52 896 08	ERECTION FRAME
ROD WITH BOARD 4950	96 48 260 08	1	1	3 207 003	96 48 259 08	ROD CPL.
ROD WITH BOARD 800	96 47 989 08	19	1	3 282 002	96 47 890 08	FAB-STAY
ROD WITH BOARD 800	96 47 990 08	24	2	3 282 002	96 47 890 08	FAB-STAY
ROLLER	97 66 501 08	18	2	3 220 500	91 52 849 08	S INTERMEDIATE SECTION
ROLLER	97 66 501 08	18	2	3 223	91 52 852 08	S INTERMEDIATE SECTION
ROLLER	97 66 501 08	18	2	3 223 010	91 52 853 08	S INTERMEDIATE SECTION
ROLLER	97 66 501 08	18	2	3 223 100	91 55 327 08	S INTERMEDIATE SECTION
ROLLER 470X140 PA6GZAEHH	97 71 970 08	16	2	3 208 001	91 52 883 08	F-HEAD SECTION
ROLLER BEARING 200X270X8	74 65 067 08	2	1	2 550 003	96 46 246 08	ROPE PULLEY CPL.
ROLLER BEARING 200X270X8	74 65 067 08	2	1	2 652 007	92 68 928 08	ROPE PULLEY CPL.
ROLLER BEARING 68X40X38	74 59 008 08	2	1	3 206 001	96 20 920 08	ROPE PULLEY CPL.
ROLLER BEARING DREHBUE	91 52 794 08	138	1		LR 1600-2-0	
ROLLER BEARING WELDED	96 46 299 08	1	1	2 652	91 52 794 08	ROLLER BEARING
ROLLER BODY HALF CPL.	92 51 976 08	10	4	1 400	91 56 853 08	CRAWLER TRACK CARRIER LE
ROLLER BODY HALF CPL.	92 51 976 08	10	4	1 410 300	91 56 855 08	CRAWLER CARRIER RIGHT CP
ROLLER BODY HALF CPL.	96 45 287 08	9	34	1 400	91 56 853 08	CRAWLER TRACK CARRIER LE
ROLLER BODY HALF CPL.	96 45 287 08	9	34	1 410 300	91 56 855 08	CRAWLER CARRIER RIGHT CP
ROLLER CORE HALF 34CRNI	97 67 848 08	1	1	1 400 016	96 45 287 08	ROLLER BODY HALF CPL.
ROLLER CORE RD230X70	95 44 255 08	1	1	1 400 017	92 51 976 08	ROLLER BODY HALF CPL.
ROLLER PA6G	97 66 500 08	17	2	3 220 500	91 52 849 08	S INTERMEDIATE SECTION
ROLLER PA6G	97 66 500 08	17	4	3 223	91 52 852 08	S INTERMEDIATE SECTION
ROLLER PA6G	97 66 500 08	17	4	3 223 010	91 52 853 08	S INTERMEDIATE SECTION
ROLLER PA6G	97 66 500 08	17	4	3 223 100	91 55 327 08	S INTERMEDIATE SECTION
ROLLER PA6G	97 68 888 08	5	2	2 522 012	96 45 884 08	GUIDE PRE-ASS.
ROLLER PA6G	97 68 888 08	6	4	2 522 013	96 45 883 08	GUIDE PRE-ASS.
ROLLER PA6G	97 80 631 08	49	2	3 220 500	91 52 849 08	S INTERMEDIATE SECTION
ROLLER PA6G	97 80 631 08	49	2	3 223	91 52 852 08	S INTERMEDIATE SECTION
ROLLER PA6G	97 80 631 08	49	2	3 223 010	91 52 853 08	S INTERMEDIATE SECTION
ROLLER PA6G	97 80 631 08	49	2	3 223 100	91 55 327 08	S INTERMEDIATE SECTION
ROLLER RD100X200 PA6G	93 24 583 08	43	2	3 206	91 52 881 08	PIVOT SECTION
ROLLER RD100X80 PA6G	94 37 683 08	17	10	3 215 005	91 52 846 08	ROLLER SET
ROLLER RD100X80 PA6G	94 37 683 08	17	12	3 215 006	91 52 847 08	ROLLER SET
ROLLER RD180X98 PA6G	93 99 680 08	17	4	3 208 001	91 52 883 08	F-HEAD SECTION
ROLLER RD68X20 PA6G	28 30 961 08	34	2	3 206	91 52 881 08	PIVOT SECTION
ROLLER RD68X20 PA6G	28 30 961 08	23	3	3 208 001	91 52 883 08	F-HEAD SECTION
ROLLER RD75X120 PA6G	93 89 752 08	20	1	3 208 001	91 52 883 08	F-HEAD SECTION
ROLLER RD75X70 PA6G	93 26 439 08	42	5	3 208 001	91 52 883 08	F-HEAD SECTION
ROLLER RD80X40 PA6G	93 01 339 08	19	4	3 215 005	91 52 846 08	ROLLER SET
ROLLER RD80X40 PA6G	93 01 339 08	19	4	3 215 006	91 52 847 08	ROLLER SET
ROLLER SET 300T	91 52 846 08	204	1		LR 1600-2-0	
ROLLER SET 320T	91 52 847 08	205	1		LR 1600-2-0	
ROLLER SET WELDED 300T	96 48 667 08	1	1	3 215 005	91 52 846 08	ROLLER SET
ROLLER SET WELDED 320T	96 48 526 08	1	1	3 215 006	91 52 847 08	ROLLER SET
ROLLER SLEWING RING	91 52 793 08	137	1		LR 1600-2-0	
ROLLER SLEWING RING	99 07 151 01	1	1	2 620	91 52 793 08	ROLLER SLEWING RING
ROLLER WELDED CONSTR.	92 70 643 08	1	1	3 350 001	92 70 642 08	SAFETY ROLLER CPL.
ROLLER X20CR13 X20CR13	97 81 003 08	16	4	2 522 013	96 45 883 08	GUIDE PRE-ASS.
ROLLING NOZZLE	10 29 201 3	35	10	2 520 034	96 45 984 08	INTERNAL LINING
ROOF WINDOW PRE-ASS.	96 45 609 08	6	1	2 520	91 53 061 08	CABIN, GLAZED

Description	Item	Pos.	Quantity	Page	Assembly	Description
ROOF WINDOW SPF	97 68 380 08	2	1	2 520 030	96 45 609 08	ROOF WINDOW PRE-ASS.
ROPE 28MM 1050M -40°C SPF	10 41 082 0	1	1	2 311	91 52 834 08	ROPE WITH ACCESSORIES 1
ROPE 28MM 1050M -40°C SPF	10 41 082 0	1	1	2 312	91 52 835 08	ROPE WITH ACCESSORIES 2
ROPE 28MM 700M -40°C SPF	10 41 082 9	1	1	2 314	91 52 837 08	ROPE FOR WINCH 4
ROPE 34MM 1.525M	97 75 537 08	1	2	3 832	91 55 536 08	SUPPLEMENTARY GUYING D
ROPE 34MM 2.525M	97 75 541 08	1	2	3 832 001	91 55 537 08	SUPPLEMENTARY GUYING D
ROPE 4X2416	97 73 190 08	32	1	3 206	91 52 881 08	PIVOT SECTION
ROPE 5x750	97 06 965 08	27	2	3 215 005	91 52 846 08	ROLLER SET
ROPE 5x750	97 06 965 08	27	2	3 215 006	91 52 847 08	ROLLER SET
ROPE 8MM 400M	10 03 825 9	1	1	2 372	91 33 648 08	ROPE WITH ACCESSORIES
ROPE CLAMP 24-26 GR.1"	77 39 091 08	37	1	1 750	91 52 394 08	TOOL
ROPE CLAMP DIN 1142 S26 VE	77 39 118 08	38	1	1 750	91 52 394 08	TOOL
ROPE CLAMP DIN 1142 S30 VE	77 39 132 08	45	1	1 750	91 52 394 08	TOOL
ROPE DIN 3055 2MM 2,3KN FE	77 34 003 08	64	3	2 631	91 56 817 08	SLEWING PLATFORM CATWAL
ROPE DIN 3055 2MM 2,3KN FE	77 34 003 08	79	1	2 810	91 52 806 08	CRANE DRIVER'S CABIN CPL.
ROPE DIN 3055 2MM 2,3KN FE	77 34 003 08	55	1	3 225	91 52 854 08	SL REDUCING SECTION
ROPE DIN 3055 4MM 1,3M VER	10 45 067 1	23	4	1 630	91 52 387 08	HYDRAULIC SUPPORT
ROPE FOR WINCH 4	91 52 837 08	193	1		LR 1600-2-0	
ROPE GUARD WELDED	96 47 103 08	41	1	2 550	91 57 751 08	SA FRAME
ROPE GUARD WELDED	96 51 812 08	27	2	2 652	91 52 794 08	ROLLER BEARING
ROPE GUARD WELDED	96 51 813 08	28	1	2 652	91 52 794 08	ROLLER BEARING
ROPE GUARD WELDED	96 56 155 08	94	2	2 550	91 57 751 08	SA FRAME
ROPE GUARD WELDED	96 56 165 08	95	2	2 550	91 57 751 08	SA FRAME
ROPE GUARD WELDED	96 56 171 08	96	1	2 550	91 57 751 08	SA FRAME
ROPE LOCK 28 SPF	77 39 401 08	44	1	1 750	91 52 394 08	TOOL
ROPE PULLEY / SHEAVE D=70	28 81 999 08	1	1	2 652 007	92 68 928 08	ROPE PULLEY CPL.
ROPE PULLEY / SHEAVE SPF	97 18 725 08	1	1	3 206 001	96 20 920 08	ROPE PULLEY CPL.
ROPE PULLEY ATTACHM. WEL	96 52 291 08	55	1	3 281	91 52 896 08	ERECTION FRAME
ROPE PULLEY CPL.	96 20 920 08	17	2	3 206	91 52 881 08	PIVOT SECTION
ROPE PULLEY CPL.	96 20 920 08	57	1	3 281	91 52 896 08	ERECTION FRAME
ROPE PULLEY CPL. SPF	92 68 928 08	6	4	3 208 001	91 52 883 08	F-HEAD SECTION
ROPE PULLEY CPL. SPF	92 68 928 08	2	10	3 215 005	91 52 846 08	ROLLER SET
ROPE PULLEY CPL. SPF	92 68 928 08	2	12	3 215 006	91 52 847 08	ROLLER SET
ROPE PULLEY CPL. SPF	92 68 928 08	2	1	3 281	91 52 896 08	ERECTION FRAME
ROPE PULLEY CPL. SPF	96 46 246 08	3	17	2 550	91 57 751 08	SA FRAME
ROPE PULLEY CPL. SPF	96 46 246 08	4	16	2 652	91 52 794 08	ROLLER BEARING
ROPE PULLEY CPL. SPF	96 46 246 08	5	4	3 214	91 52 843 08	SW HEAD SECTION
ROPE PULLEY CPL. SPF	96 46 246 08	2	2	3 225 100	96 48 582 08	BEARING CPL
ROPE WINCH	54 00 018 08	7	4	1 630	91 52 387 08	HYDRAULIC SUPPORT
ROPE WINCH	54 00 569 08	5	1	3 208 001	91 52 883 08	F-HEAD SECTION
ROPE WINCH ZHP 4.13 SPF	54 00 565 08	1	1	2 370	91 52 782 08	ERECTING WINCH
ROPE WINCH ZHP 4.29 SPF	10 35 433 2	1	1	2 340	91 52 776 08	WINCH 4 LUFFING GEAR
ROPE WITH ACCESSORIES	91 33 648 08	198	1		LR 1600-2-0	
ROPE WITH ACCESSORIES 1	91 52 834 08	190	1		LR 1600-2-0	
ROPE WITH ACCESSORIES 2	91 52 835 08	191	1		LR 1600-2-0	
ROTARY ENCODER OPTISCH	69 23 091 08	11	1	1 920 305	92 15 300 08	INSTALLAT.ROTOR+SLIPRING
ROTARY ENCODER OPTISCH	69 23 091 08	28	1	6 909 010	69 09 010 08	COLLECTING RING
ROTARY FEED THROUGH	91 52 510 08	33	1		LR 1600-2-0	
ROTARY FEED THROUGH SPF	10 04 262 0	1	1	1 991	91 52 510 08	ROTARY FEED THROUGH
ROTARY LOCK	60 61 433 08	19	2	2 533 070	96 48 363 08	CONTROLS AND FITTINGS RI
ROTARY LOCK	60 61 433 08	33	1	2 932 001	96 45 393 08	RELAY CONTROL SYSTEM
ROTARY SHAFT LIP SEAL DIN	71 00 630 01	4	1	9 697 916	96 97 916 01	SLEWING GEAR
ROTARY SHAFT LIP SEAL DIN	71 00 302 01	14	1	9 327 101	93 27 101 01	
ROUND SLING DIN EN 1492-2 3	10 28 562 6	41	2	3 220 500	91 52 849 08	S INTERMEDIATE SECTION
ROUND SLING DIN EN 1492-2 3	10 28 562 6	41	2	3 223	91 52 852 08	S INTERMEDIATE SECTION
ROUND SLING DIN EN 1492-2 3	10 28 562 6	41	2	3 223 010	91 52 853 08	S INTERMEDIATE SECTION
ROUND SLING DIN EN 1492-2 3	10 28 562 6	41	2	3 223 100	91 55 327 08	S INTERMEDIATE SECTION
ROUND STEEL RD45X364	95 45 849 08	2	162	1 300 011	96 52 493 08	FLOOR PLATES PRE-ASS.
ROUND STRAND ROPE 8MM 0	10 45 040 6	39	1	3 214	91 52 843 08	SW HEAD SECTION
ROUND STRAND ROPE 8MM 1	10 33 098 7	43	2	3 223	91 52 852 08	S INTERMEDIATE SECTION

Description	Item	Pos.	Quantity	Page	Assembly	Description
ROUND STRAND ROPE 8MM 1	10 33 098 7	43	2	3 223 010	91 52 853 08	S INTERMEDIATE SECTION
ROUND STRAND ROPE 8MM 1	10 33 098 7	43	2	3 223 100	91 55 327 08	S INTERMEDIATE SECTION
ROUND STRAND ROPE 8MM 1	10 33 098 7	43	2	3 227	91 52 873 08	L INTERMEDIATE SECTION
ROUND STRAND ROPE 8MM 1	10 33 098 7	43	2	3 227 200	91 53 519 08	LI INTERMEDIATE SECT. F-GU
ROUND STRAND ROPE 8MM 2,	10 44 055 9	25	2	3 221	91 54 668 08	S INTERMEDIATE SECTION
ROUND STRAND ROPE 8MM 4	10 44 963 0	82	2	3 211	91 57 748 08	S PIVOT SECTION
ROUND STRAND ROPE 8MM 5,	10 42 982 6	43	2	3 220 500	91 52 849 08	S INTERMEDIATE SECTION
ROUND STRAND ROPE 8MM 5,	10 42 982 6	43	2	3 226	91 52 870 08	L INTERMEDIATE SECTION
ROUND STRAND ROPE 8MM 6	10 44 056 1	47	2	3 225	91 52 854 08	SL REDUCING SECTION
RS PRESSURE FILTER DF...33	10 10 138 4	(3)	1	2 970	91 56 537 08	HYDR
RUBBER BELLOWS	57 19 123 08	2	1	6 060 950	60 60 950 08	MASTER SWITCH
RUBBER BUMPER 32X32XM6	10 47 289 0	84	2	2 520	91 53 061 08	CABIN, GLAZED
RUBBER-METAL STOP BUFFE	72 66 158 08	8	2	2 260	91 53 057 08	CUP SPRING CLUSTER
RUNNING ROLLER PA6G	97 71 335 08	8	2	3 281	91 52 896 08	ERECTION FRAME
RUNNING ROLLER S355J2G3	97 69 683 08	1	1	2 550 003	96 46 246 08	ROPE PULLEY CPL.
S INTERMED.SECTION WELD	96 48 482 08	1	1	3 223 100	91 55 327 08	S INTERMEDIATE SECTION
S INTERMED.SECTION WELD	96 44 096 08	1	1	3 223	91 52 852 08	S INTERMEDIATE SECTION
S INTERMED.SECTION WELD.	96 43 376 08	1	1	3 220 500	91 52 849 08	S INTERMEDIATE SECTION
S INTERMED.SECTION WELD	96 45 126 08	1	1	3 223 010	91 52 853 08	S INTERMEDIATE SECTION
S INTERMED.SECTION WELD	96 47 979 08	1	1	3 221	91 54 668 08	S INTERMEDIATE SECTION
S INTERMEDIATE SECTION 12	91 55 327 08	213	1		LR 1600-2-0	
S INTERMEDIATE SECTION 28	91 52 852 08	210	2		LR 1600-2-0	
S INTERMEDIATE SECTION 2	91 52 849 08	207	1		LR 1600-2-0	
S INTERMEDIATE SECTION 28	91 52 853 08	211	1		LR 1600-2-0	
S INTERMEDIATE SECTION 2	91 54 668 08	212	1		LR 1600-2-0	
S OVERRUN PROTECTION	91 52 831 08	183	1		LR 1600-2-0	
S PIVOT SECTION 10M	91 57 748 08	201	1		LR 1600-2-0	
S PIVOT SECTION, WELD.CO	96 45 098 08	1	1	3 211	91 57 748 08	S PIVOT SECTION
SA FRAME	91 57 751 08	135	1		LR 1600-2-0	
SA FRAME WELDED CONSTR.	96 45 308 08	1	1	2 550	91 57 751 08	SA FRAME
SAE FLANGE 11/2"	51 15 026 08	42	6	2 391 001	96 45 719 08	DIESEL ENGINE, PRE-ASSEMB
SAE FLANGE CONNECTION	47 49 071 08	559	2	2 970	91 56 537 08	HYDR
SAE FLANGE CONNECTION G	47 49 014 08	567	1	2 970	91 56 537 08	HYDR
SAE FLANGE CONNECTION G	47 49 019 08	564	1	2 970	91 56 537 08	HYDR
SAE FLANGE CONNECTION W	47 49 075 08	563	2	2 970	91 56 537 08	HYDR
SAE FLANGE CONNECTION W	47 49 069 08	565	4	2 970	91 56 537 08	HYDR
SAE SCREW-IN FLANGE A3P	51 15 125 08	3	2	2 391 038	96 47 931 08	OIL COOLER, PRE-ASSEMBLE
SAE-FLANGE HALF 11/4" A3P	51 15 162 08	561	4	2 970	91 56 537 08	HYDR
SAFETY ROLLER CPL.	92 88 302 08	10	1	3 211	91 57 748 08	S PIVOT SECTION
SAFETY ROLLER CPL.	96 46 978 08	8	1	3 211	91 57 748 08	S PIVOT SECTION
SAFETY ROLLER CPL.	96 46 979 08	9	1	3 211	91 57 748 08	S PIVOT SECTION
SAFETY ROLLER CPL. SPF	92 70 642 08	65	1	2 550	91 57 751 08	SA FRAME
SAFETY STIRRUP S16 A3C	10 01 751 3	10	1	9 739 186	97 39 186	MOTOR BRAKE
SAFETY VALVE 17BAR	10 01 248 1	11	1	9 739 491	97 39 491	INSTALLATION BRAKE COMPR
SASH LOCK SPF	70 42 710 08	2	2	2 260 009	96 46 972 08	FLAP PRE-ASS.
SCREEN 1,5X19,5X111	61 10 017 08	4	1	2 932 122	96 45 394 08	LICCON ASSEMBLY UNIT
SCREW 3/8"-24NFX7 1/4" 12.9	10 35 393 0	(1)	4	2 970	91 56 537 08	HYDR
SCREW 4X12 ST VERZ.	10 01 904 0	29	8	2 502	91 55 939 08	CONTROL STAND
SCREW 4X12 ST VERZ.	10 01 904 0	5	4	2 540	91 53 253 08	CLIMA-HEATING INSTALLATIO
SCREW 4X12 ST VERZ.	10 01 904 0	4	4	2 541	91 52 790 08	ADD HEATING SUPERSTRUCT
SCREW 7/16"X30 8.8 A3F	40 97 513 08	562	8	2 970	91 56 537 08	HYDR
SCREW AEHNL.ISO 4017 UNC	40 97 516 08	343	8	2 391 001	96 45 719 08	DIESEL ENGINE, PRE-ASSEMB
SCREW CAP	10 01 212 9	2	1	9 739 354	97 39 354	FLYWHEEL HOUSING MOUNT
SCREW CAP	10 01 260 2	7	1	9 739 354	97 39 354	FLYWHEEL HOUSING MOUNT
SCREW CAP	10 01 333 6	5	1	9 739 267	97 39 267	CYLINDER FAIRING
SCREW CAP	51 06 623 08	2	1	5 708 320	57 08 320 08	FILTER COVER
SCREW CAP	97 39 286	10	1	9 739 491	97 39 491	INSTALLATION BRAKE COMPR
SCREW CAP	97 39 365	3	1	9 739 368	97 39 368	CRANKCASE CPL.
SCREW CAP	97 39 367	2	1	9 739 368	97 39 368	CRANKCASE CPL.
SCREW CAP SJ 355	97 39 036	1	1	9 739 035	97 39 035	LOCKING PIECES

Description	Item	Pos.	Quantity	Page	Assembly	Description
SCREW DIN 6912 M12X25 10.9	40 72 046 08	24	16	3 215 005	91 52 846 08	ROLLER SET
SCREW DIN 6912 M12X25 10.9	40 72 046 08	24	16	3 215 006	91 52 847 08	ROLLER SET
SCREW DIN 7500 M4X10	57 00 103 08	18	4	5 026 126	50 26 126 08	SOLENOID VALVE
SCREW DIN 7984 M10X16 8.8	40 83 023 08	17	1	7 027 481	70 27 481 03	WATER SEPARATOR
SCREW DIN 7984 M6X12 8.8 VE	40 93 609 08	7	2	2 520 030	96 45 609 08	ROOF WINDOW PRE-ASS.
SCREW DIN 7985 M3X8 8.8 A2	51 45 994 08	4	12	2 913 100	91 23 538 08	SUB-ASSEMBLY CARRIER
SCREW DIN 7985 M3X8 8.8 A2	51 45 994 08	20	7	5 701 129	57 01 129 08	DRIVING GEAR
SCREW DIN 7985 M4X10 4.8	55 31 699 08	39	4	X1022811	10 22 811 2	AIR CONDITIONING UNIT
SCREW DIN 7985 M4X14 4.8	40 83 110 08	60	8	2 520 034	96 45 984 08	INTERNAL LINING
SCREW DIN 7985 M4X6 4.8 A2	55 31 619 08	12	4	2 913 100	91 23 538 08	SUB-ASSEMBLY CARRIER
SCREW DIN 7991 M10X35 8.8	40 86 013 08	98	9	2 550	91 57 751 08	SA FRAME
SCREW DIN 7991 M12X20 8.8	40 86 062 08	346	2	2 391 001	96 45 719 08	DIESEL ENGINE, PRE-ASSEMB
SCREW DIN 7991 M5X10 8.8 A2	40 86 035 08	33	4	2 502	91 55 939 08	CONTROL STAND
SCREW DIN 7991 M5X10 8.8 A2	40 86 035 08	30	2	2 520	91 53 061 08	CABIN, GLAZED
SCREW DIN 7991 M5X10 8.8 A2	40 86 035 08	34	2	2 533 070	96 48 363 08	CONTROLS AND FITTINGS RI
SCREW DIN 7991 M5X12 8.8	40 86 042 08	41	4	2 391 040	96 53 645 08	CLUTCH ACTUATOR
SCREW DIN 7991 M5X16 8.8	40 86 040 08	57	2	2 631	91 56 817 08	SLEWING PLATFORM CATWAL
SCREW DIN 7991 M5X16 8.8	40 86 040 08	4	1	2 780 851	96 24 498 08	RADIO ANTENNA PRE-ASS.
SCREW DIN 7991 M5X16 8.8	40 86 040 08	8	1	2 780 852	96 24 845 08	GSM-MODULE PRE-ASS.LICCO
SCREW DIN 7991 M6X16 8.8 A2	40 86 002 08	5	8	2 510	91 52 788 08	TURNTABLE PANELLING
SCREW DIN 7991 M6X16 8.8 A2	40 86 002 08	4	4	2 510 040	96 49 183 08	DOOR COMPL.
SCREW DIN 7991 M6X16 8.8 A2	40 86 002 08	4	4	2 510 059	96 49 184 08	DOOR COMPL.
SCREW DIN 7991 M6X16 8.8 A2	40 86 002 08	25	4	2 522 011	96 45 602 08	CLOSING DEVICE
SCREW DIN 7991 M6X16 8.8 A2	40 86 002 08	10	16	2 932 160	96 54 385 08	SWITCH CABINET
SCREW DIN 7991 M6X16 8.8 A2	40 86 002 08	115	8	2 970	91 56 537 08	HYDR
SCREW DIN 7991 M6X20 8.8 A2	40 86 041 08	45	4	2 502	91 55 939 08	CONTROL STAND
SCREW DIN 7991 M6X20 8.8 A2	40 86 041 08	29	10	2 520	91 53 061 08	CABIN, GLAZED
SCREW DIN 7991 M6X20 8.8 A2	40 86 041 08	8	6	2 520 030	96 45 609 08	ROOF WINDOW PRE-ASS.
SCREW DIN 7991 M6X20 8.8 A2	40 86 041 08	5	4	2 520 031	96 45 610 08	REAR WINDOW PRE-ASS.
SCREW DIN 7991 M6X30 8.8	40 86 036 08	25	1	2 522	91 54 115 08	SLIDING DOOR CPL.
SCREW DIN 7991 M8X12 8.8 A2	40 86 043 08	11	4	3 211 009	96 46 979 08	SAFETY ROLLER CPL.
SCREW DIN 7991 M8X25 8.8 A2	40 86 005 08	51	8	3 211	91 57 748 08	S PIVOT SECTION
SCREW DIN 7991 M8X40 8.8 A2	40 86 008 08	53	2	2 550	91 57 751 08	SA FRAME
SCREW DIN 7991 M8X45 8.8 A2	40 86 010 08	20	4	2 502	91 55 939 08	CONTROL STAND
SCREW DIN 7991 M8X70 8.8 A2	40 86 049 08	20	4	2 370	91 52 782 08	ERECTING WINCH
SCREW DIN 7991 M8X70 8.8 A2	40 86 049 08	65	12	2 810	91 52 806 08	CRANE DRIVER'S CABIN CPL.
SCREW DIN 84 M3X10 5.8 VE	40 01 004 08	15	28	2 932 001	96 45 393 08	RELAY CONTROL SYSTEM
SCREW DIN 84 M3X15 MS	40 01 701 08	266	4	3 930 009	96 50 573 08	CABLE DRUM COMPL.
SCREW DIN 84 M3X15 MS	40 01 701 08	(268)	4	3 930 138	96 54 377 08	ELECTRIC FOR S-PIVOT SECT
SCREW DIN 84 M3X15 MS	40 01 701 08	280	16	3 930 638	96 51 624 08	TERMINAL BOX
SCREW DIN 84 M3X15 MS	40 01 701 08	154	10	3 930 640	96 50 481 08	TERMINAL BOX CPL.
SCREW DIN 84 M3X15 MS	40 01 701 08	266	6	3 930 730	96 50 599 08	TERMINAL BOX CPL.
SCREW DIN 84 M3X16 5.8 A3C	40 01 006 08	41	8	2 920 369	96 54 235 08	TERMINAL BOX CPL.
SCREW DIN 84 M3X6 MS VER	40 01 405 08	(153)	1	2 920 369	96 54 235 08	TERMINAL BOX CPL.
SCREW DIN 84 M3X6 MS VER	40 01 405 08	(153)	1	2 920 581	96 54 405 08	TERMINAL BOX WINCH PRE-A
SCREW DIN 84 M4X16 4.8 VE	40 01 018 08	48	56	2 932 160	96 54 385 08	SWITCH CABINET
SCREW DIN 84 M4X20 4.8 VE	40 01 020 08	(152)	1	2 920 369	96 54 235 08	TERMINAL BOX CPL.
SCREW DIN 84 M4X20 4.8 VE	40 01 020 08	(152)	1	2 920 369	96 54 235 08	TERMINAL BOX CPL.
SCREW DIN 84 M4X20 4.8 VE	40 01 020 08	280	12	2 920 369	96 54 235 08	TERMINAL BOX CPL.
SCREW DIN 84 M4X20 4.8 VE	40 01 020 08	280	24	2 920 448	96 48 794 08	TERMINAL BOX CPL.
SCREW DIN 84 M5X12 5.8 VE	40 01 033 08	28	4	2 260	91 53 057 08	CUP SPRING CLUSTER
SCREW DIN 84 M5X12 5.8 VE	40 01 033 08	4	4	2 260 009	96 46 972 08	FLAP PRE-ASS.
SCREW DIN 84 M5X12 5.8 VE	40 01 033 08	31	2	2 920 083	96 48 319 08	ELECTRIC FOR BATTERY BOX
SCREW DIN 84 M5X16 4.8 VE	40 01 034 08	4	4	2 780 915	96 48 377 08	ADD-ON PARTS EXTERNAL F
SCREW DIN 84 M5X16 4.8 VE	40 01 034 08	30	5	2 920 083	96 48 319 08	ELECTRIC FOR BATTERY BOX
SCREW DIN 84 M5X16 4.8 VE	40 01 034 08	(2)	3	3 780 258	96 56 482 08	ELECTRIC AIRCRAFT PROTE
SCREW DIN 84 M5X20 5.8 VE	40 01 036 08	29	2	2 932 082	96 54 387 08	ASSEMBLY PARTS MOUNTIN
SCREW DIN 84 M5X35 4.8 VE	40 01 041 08	6	3	1 100	91 52 375 08	CRAWLER TRACK TRAVEL G
SCREW DIN 84 M6X8 5.8 A3C	40 01 054 08	12	12	2 932 082	96 54 387 08	ASSEMBLY PARTS MOUNTIN
SCREW DIN 84 M6X8 5.8 A3C	40 01 054 08	15	2	5 026 126	50 26 126 08	SOLENOID VALVE

Description	Item	Pos.	Quantity	Page	Assembly	Description
SCREW DIN 84 M8X35 5.8	51 07 977 08	22	1	5 114 176	51 14 176 08	PRESSURE LIMITING VALVE
SCREW DIN 84 M8X35 5.8	51 07 977 08	22	1	5 114 177	51 14 177 08	PRESSURE LIMITING VALVE
SCREW DIN 912 M12X40 8.8 A3	40 42 120 08	7	8	2 350	91 52 778 08	SLEWING GEAR
SCREW DIN 912 M12X40 8.8 A3	40 42 120 08	342	12	2 391 001	96 45 719 08	DIESEL ENGINE, PRE-ASSEMB
SCREW DIN 912 M12X70 10.9	40 43 126 08	26	8	9 697 916	96 97 916 01	SLEWING GEAR
SCREW DIN 912 M14X45 8.8 A3	40 42 152 08	56	32	1 970	91 56 958 08	CRAWLER TRACK HYDRAULI
SCREW DIN 912 M14X45 8.8 A3	40 42 152 08	56	8	1 970 161	96 50 706 08	AUX.HYDR.CR.TRACK CARR.4
SCREW DIN 912 M14X45 8.8 A3	40 42 152 08	555	28	2 970	91 56 537 08	HYDR
SCREW DIN 912 M24X360 10.9	40 43 263 08	6	2	3 211	91 57 748 08	S PIVOT SECTION
SCREW DIN 912 M24X360 10.9	40 43 263 08	4	4	3 220 500	91 52 849 08	S INTERMEDIATE SECTION
SCREW DIN 912 M24X360 10.9	40 43 263 08	4	4	3 221	91 54 668 08	S INTERMEDIATE SECTION
SCREW DIN 912 M24X360 10.9	40 43 263 08	4	4	3 223	91 52 852 08	S INTERMEDIATE SECTION
SCREW DIN 912 M24X360 10.9	40 43 263 08	4	4	3 223 010	91 52 853 08	S INTERMEDIATE SECTION
SCREW DIN 912 M24X360 10.9	40 43 263 08	4	4	3 223 100	91 55 327 08	S INTERMEDIATE SECTION
SCREW DIN 912 M24X360 10.9	40 43 263 08	16	2	3 225	91 52 854 08	SL REDUCING SECTION
SCREW DIN 912 M24X45 8.8 A3	40 42 242 08	46	2	1 400	91 56 853 08	CRAWLER TRACK CARRIER LE
SCREW DIN 912 M24X45 8.8 A3	40 42 242 08	46	2	1 410 300	91 56 855 08	CRAWLER CARRIER RIGHT CP
SCREW DIN 912 M24X45 8.8 A3	40 42 242 08	8	2	2 652	91 52 794 08	ROLLER BEARING
SCREW DIN 912 M3X35 8.8 A2	40 42 002 08	11	2	2 780 852	96 24 845 08	GSM-MODULE PRE-ASS.LICCO
SCREW DIN 912 M5X35 8.8 A2	40 42 025 08	5	8	1 711	91 52 392 08	CENTRALIZED LUBRICATION
SCREW DIN 912 M5X35 8.8 A2	40 42 025 08	7	10	2 711	91 52 800 08	CENT. LUBRIC. SYSTEM SUP
SCREW DIN 912 M5X45 12.9	40 43 612 08	56	4	5 113 086	51 13 086 08	PROPORTIONAL VALVE
SCREW DIN 912 M5X50 10.9 SP	40 43 028 08	65	16	1 970	91 56 958 08	CRAWLER TRACK HYDRAULI
SCREW DIN 912 M6X16 12.9	51 07 466 08	15	8	5 113 086	51 13 086 08	PROPORTIONAL VALVE
SCREW DIN 912 M6X40 12.9	40 43 601 08	5	4	2 975 000	91 57 881 08	ADDNL. HYDR. F. ERECTING W
SCREW DIN 912 M8X55 8.8 A2	40 42 072 08	21	2	2 522	91 54 115 08	SLIDING DOOR CPL.
SCREW DIN 912 M8X55 8.8 A2	40 42 072 08	32	78	3 211	91 57 748 08	S PIVOT SECTION
SCREW DIN 963 M5X16 5.8 VE	40 04 016 08	17	8	2 260 006	96 46 501 08	BATTERY BOX, PRE-ASSEMB
SCREW DIN 963 M8X55 5.8 A3	40 70 317 08	81	2	2 550	91 57 751 08	SA FRAME
SCREW DIN 964 M5X16 5.8 VE	40 06 034 08	21	6	2 671 004	96 46 305 08	OIL TANK PRE-ASS.
SCREW DIN 964 M5X18 MS	40 06 035 08	268	2	2 920 638	96 51 138 08	CONTROL DESK
SCREW DRIVER 3,5	79 00 320 08	13	1	1 750	91 52 394 08	TOOL
SCREW DRIVER 4,5	88 52 004 08	14	1	1 750	91 52 394 08	TOOL
SCREW DRIVER 5,5	79 00 323 08	15	1	1 750	91 52 394 08	TOOL
SCREW EN 1665 M6X16 8.8 A3	40 73 502 08	40	2	2 520	91 53 061 08	CABIN, GLAZED
SCREW EN 1665 M6X16 8.8 A3	40 73 502 08	9	2	2 932 168	96 48 167 08	COVER COMPL.
SCREW FITTING	57 00 660 08	2	1	5 028 065	50 28 065 08	EQUALIZING RESERVOIR
SCREW FITTING EGESD10-LR	47 19 011 08	747	3	2 970	91 56 537 08	HYDR
SCREW FITTING EGESD10-LR	47 19 011 08	616	1	2 975 200	91 52 775 08	ADDITIONAL HYDRAULICS WI
SCREW FITTING EGESD10-LR	47 19 011 08	616	1	2 975 700	91 52 774 08	ADDITIONAL HYDRAULICS WI
SCREW FITTING EGESD10-LR	47 19 043 08	732	5	2 970	91 56 537 08	HYDR
SCREW FITTING EGESD10-LR	47 19 043 08	622	1	2 975 200	91 52 775 08	ADDITIONAL HYDRAULICS WI
SCREW FITTING EGESD10-LR	47 19 043 08	622	1	2 975 700	91 52 774 08	ADDITIONAL HYDRAULICS WI
SCREW FITTING EGESD10-LR	47 19 043 08	607	1	2 978 200	91 54 843 08	ADD.HYDR.S_RETAINING RAM
SCREW FITTING EGESD12-LR	47 19 012 08	756	1	2 970	91 56 537 08	HYDR
SCREW FITTING EGESD12-LR	47 19 012 08	606	3	2 978 200	91 54 843 08	ADD.HYDR.S_RETAINING RAM
SCREW FITTING EGESD12-LR	47 19 038 08	678	3	2 970	91 56 537 08	HYDR
SCREW FITTING EGESD12-LR	47 19 038 08	613	1	2 978 200	91 54 843 08	ADD.HYDR.S_RETAINING RAM
SCREW FITTING EGESD12-SR	47 19 005 08	608	1	2 978 200	91 54 843 08	ADD.HYDR.S_RETAINING RAM
SCREW FITTING EGESD12-SR	47 19 018 08	601	4	1 975 006	91 52 509 08	ADD. HYDR. SUPPORTING RA
SCREW FITTING EGESD12-SR	47 19 018 08	611	1	2 978 100	91 52 796 08	ADDNL.HYDR.ERECTION DEV
SCREW FITTING EGESD15-LM	47 19 042 08	8	1	2 670 002	96 45 352 08	FUEL TANK, PRE-ASSEMBLED
SCREW FITTING EGESD16-SR	47 19 006 08	651	9	2 970	91 56 537 08	HYDR
SCREW FITTING EGESD16-SR	47 19 006 08	603	3	2 975 000	91 57 881 08	ADDNL. HYDR. F. ERECTING W
SCREW FITTING EGESD16-SR	47 19 019 08	658	2	1 970	91 56 958 08	CRAWLER TRACK HYDRAULI
SCREW FITTING EGESD18-LM	47 19 023 08	613	1	2 990	91 59 244 08	COMPRESSED AIR PLANT
SCREW FITTING EGESD18-LR	47 19 013 08	793	1	2 970	91 56 537 08	HYDR
SCREW FITTING EGESD20-SR	47 19 007 08	621	1	1 970	91 56 958 08	CRAWLER TRACK HYDRAULI
SCREW FITTING EGESD20-SR	47 19 007 08	781	2	2 970	91 56 537 08	HYDR
SCREW FITTING EGESD22-LR	47 19 014 08	623	2	2 970	91 56 537 08	HYDR

Description	Item	Pos.	Quantity	Page	Assembly	Description
SCREW FITTING EGESD25-SR	47 19 008 08	774	3	2 970	91 56 537 08	HYDR
SCREW FITTING EGESD28-LR	47 19 015 08	760	1	2 970	91 56 537 08	HYDR
SCREW FITTING EGESD42-LR	47 19 036 08	643	1	2 970	91 56 537 08	HYDR
SCREW FITTING EGESD6-LM	47 19 020 08	645	2	1 970	91 56 958 08	CRAWLER TRACK HYDRAULI
SCREW FITTING EGESD6-LM	47 19 020 08	603	2	1 970 161	96 50 706 08	AUX.HYDR.CR.TRACK CARR.4
SCREW FITTING EGESD6-SR	47 19 003 08	42	1	2 711	91 52 800 08	CENT. LUBRIC. SYSTEM SUP
SCREW FITTING ELEMENT X	93 75 014 08	4	2	2 976 200	91 52 780 08	ADDITIONAL HYDRAULICS
SCREW FITTING ELSD10-L A3	47 23 302 08	728	20	2 970	91 56 537 08	HYDR
SCREW FITTING ELSD10-L A3	47 23 302 08	617	4	2 975 200	91 52 775 08	ADDITIONAL HYDRAULICS WI
SCREW FITTING ELSD10-L A3	47 23 302 08	617	4	2 975 700	91 52 774 08	ADDITIONAL HYDRAULICS WI
SCREW FITTING ELSD10-L A3	47 23 302 08	603	2	2 978 100	91 52 796 08	ADDNL.HYDR.ERECTION DEV
SCREW FITTING ELSD10-L A3	47 23 302 08	609	1	2 978 200	91 54 843 08	ADD.HYDR.S_RETAINING RAM
SCREW FITTING ELSD12-L A3	47 23 303 08	649	11	2 970	91 56 537 08	HYDR
SCREW FITTING ELSD12-L A3	47 23 303 08	611	2	2 975 200	91 52 775 08	ADDITIONAL HYDRAULICS WI
SCREW FITTING ELSD12-L A3	47 23 303 08	611	2	2 975 700	91 52 774 08	ADDITIONAL HYDRAULICS WI
SCREW FITTING ELSD12-L A3	47 23 303 08	615	4	2 978 200	91 54 843 08	ADD.HYDR.S_RETAINING RAM
SCREW FITTING ELSD12-S A3	47 23 314 08	606	4	1 975 006	91 52 509 08	ADD. HYDR. SUPPORTING RA
SCREW FITTING ELSD12-S A3	47 23 314 08	602	1	2 978 200	91 54 843 08	ADD.HYDR.S_RETAINING RAM
SCREW FITTING ELSD16-S A3	47 23 315 08	754	5	2 970	91 56 537 08	HYDR
SCREW FITTING ELSD16-S A3	47 23 315 08	609	3	2 975 000	91 57 881 08	ADDNL. HYDR. F. ERECTING W
SCREW FITTING ELSD18-L A3	47 23 305 08	610	1	1 970	91 56 958 08	CRAWLER TRACK HYDRAULI
SCREW FITTING ELSD18-L A3	47 23 305 08	633	1	2 970	91 56 537 08	HYDR
SCREW FITTING ELSD18-L A3	47 23 305 08	606	1	2 975 000	91 57 881 08	ADDNL. HYDR. F. ERECTING W
SCREW FITTING ELSD18-L A3	47 23 305 08	609	2	2 976 200	91 52 780 08	ADDITIONAL HYDRAULICS
SCREW FITTING ELSD18-L A3	47 23 305 08	617	1	2 978 200	91 54 843 08	ADD.HYDR.S_RETAINING RAM
SCREW FITTING ELSD18-L A3	47 23 305 08	623	1	2 990	91 59 244 08	COMPRESSED AIR PLANT
SCREW FITTING ELSD20-S A3	47 23 316 08	640	1	1 970	91 56 958 08	CRAWLER TRACK HYDRAULI
SCREW FITTING ELSD20-S A3	47 23 316 08	644	3	2 970	91 56 537 08	HYDR
SCREW FITTING ELSD22-L A3	47 23 306 08	665	1	1 970	91 56 958 08	CRAWLER TRACK HYDRAULI
SCREW FITTING ELSD22-L A3	47 23 306 08	621	5	2 970	91 56 537 08	HYDR
SCREW FITTING ELSD25-S A3	47 23 317 08	762	6	2 970	91 56 537 08	HYDR
SCREW FITTING ELSD25-S A3	47 23 317 08	604	2	2 976 200	91 52 780 08	ADDITIONAL HYDRAULICS
SCREW FITTING ELSD28-L A3	47 23 307 08	788	2	2 970	91 56 537 08	HYDR
SCREW FITTING ELSD28-L A3	47 23 307 08	625	1	2 978 200	91 54 843 08	ADD.HYDR.S_RETAINING RAM
SCREW FITTING ELSD30-S A3	47 23 318 08	758	3	2 970	91 56 537 08	HYDR
SCREW FITTING ELSD35-L A3	47 23 308 08	626	2	2 970	91 56 537 08	HYDR
SCREW FITTING ELSD42-L A3	47 23 311 08	608	1	1 970	91 56 958 08	CRAWLER TRACK HYDRAULI
SCREW FITTING ELSD42-L A3	47 23 311 08	603	10	2 970	91 56 537 08	HYDR
SCREW FITTING ELSD42-L A3	47 23 320 08	15	1	2 970	91 56 537 08	HYDR
SCREW FITTING ELSD6-L A3P	47 20 323 08	647	3	1 970	91 56 958 08	CRAWLER TRACK HYDRAULI
SCREW FITTING ELSD6-S A3P	47 23 312 08	34	1	2 711	91 52 800 08	CENT. LUBRIC. SYSTEM SUP
SCREW FITTING ELSD6-S A3P	47 23 312 08	769	3	2 970	91 56 537 08	HYDR
SCREW FITTING ELSD8-S A3P	47 23 300 08	680	2	2 970	91 56 537 08	HYDR
SCREW FITTING ETSD10-L A3	47 24 303 08	730	4	2 970	91 56 537 08	HYDR
SCREW FITTING ETSD10-L A3	47 24 303 08	626	1	2 990	91 59 244 08	COMPRESSED AIR PLANT
SCREW FITTING ETSD12-L A3	47 24 302 08	674	4	2 970	91 56 537 08	HYDR
SCREW FITTING ETSD12-L A3	47 24 302 08	621	1	2 978 100	91 52 796 08	ADDNL.HYDR.ERECTION DEV
SCREW FITTING ETSD12-L A3	47 24 302 08	611	2	2 978 200	91 54 843 08	ADD.HYDR.S_RETAINING RAM
SCREW FITTING ETSD15-L A3	47 24 304 08	667	2	2 970	91 56 537 08	HYDR
SCREW FITTING ETSD16-S A3	47 24 315 08	615	2	1 970	91 56 958 08	CRAWLER TRACK HYDRAULI
SCREW FITTING ETSD16-S A3	47 24 315 08	783	5	2 970	91 56 537 08	HYDR
SCREW FITTING ETSD16-S A3	47 24 315 08	611	1	2 975 000	91 57 881 08	ADDNL. HYDR. F. ERECTING W
SCREW FITTING ETSD18-L A3	47 24 305 08	666	1	2 970	91 56 537 08	HYDR
SCREW FITTING ETSD22-L A3	47 24 306 08	619	4	2 970	91 56 537 08	HYDR
SCREW FITTING ETSD22-L A3	47 24 306 08	614	1	2 975 200	91 52 775 08	ADDITIONAL HYDRAULICS WI
SCREW FITTING ETSD22-L A3	47 24 306 08	614	1	2 975 700	91 52 774 08	ADDITIONAL HYDRAULICS WI
SCREW FITTING ETSD25-S A3	47 24 317 08	653	2	2 970	91 56 537 08	HYDR
SCREW FITTING ETSD28-L A3	47 24 307 08	649	2	1 970	91 56 958 08	CRAWLER TRACK HYDRAULI
SCREW FITTING ETSD28-L A3	47 24 307 08	693	1	2 970	91 56 537 08	HYDR
SCREW FITTING ETSD30-S A3	47 24 318 08	661	3	2 970	91 56 537 08	HYDR

Description	Item	Pos.	Quantity	Page	Assembly	Description
SCREW FITTING ETSD42-L A3	47 24 311 08	624	1	1 970	91 56 958 08	CRAWLER TRACK HYDRAULI
SCREW FITTING ETSD42-L A3	47 24 311 08	602	5	2 970	91 56 537 08	HYDR
SCREW FITTING ETSD6-S A3P	47 24 312 08	33	1	2 711	91 52 800 08	CENT. LUBRIC. SYSTEM SUP
SCREW FITTING ETSD6-S A3P	47 24 312 08	722	1	2 970	91 56 537 08	HYDR
SCREW FITTING EV 25S M36	10 42 477 0	775	3	2 970	91 56 537 08	HYDR
SCREW FITTING EV16S A3C	10 41 077 0	801	1	2 970	91 56 537 08	HYDR
SCREW FITTING EWSD10-L A3	47 25 302 08	635	16	2 970	91 56 537 08	HYDR
SCREW FITTING EWSD10-L A3	47 25 302 08	620	1	2 975 200	91 52 775 08	ADDITIONAL HYDRAULICS WI
SCREW FITTING EWSD10-L A3	47 25 302 08	620	1	2 975 700	91 52 774 08	ADDITIONAL HYDRAULICS WI
SCREW FITTING EWSD10-L A3	47 25 302 08	602	2	2 978 100	91 52 796 08	ADDNL.HYDR.ERECTION DEV
SCREW FITTING EWSD10-L A3	47 25 302 08	635	1	2 978 200	91 54 843 08	ADD.HYDR.S_RETAINING RAM
SCREW FITTING EWSD10-L A3	47 25 302 08	610	4	2 990	91 59 244 08	COMPRESSED AIR PLANT
SCREW FITTING EWSD10-S A3	47 25 311 08	606	4	2 976 203	92 27 489 08	ADDL.HYDR.F.PIN PULLING DE
SCREW FITTING EWSD12-L A3	47 25 305 08	611	19	2 970	91 56 537 08	HYDR
SCREW FITTING EWSD12-L A3	47 25 305 08	608	1	2 975 200	91 52 775 08	ADDITIONAL HYDRAULICS WI
SCREW FITTING EWSD12-L A3	47 25 305 08	608	1	2 975 700	91 52 774 08	ADDITIONAL HYDRAULICS WI
SCREW FITTING EWSD12-L A3	47 25 305 08	607	1	2 976 200	91 52 780 08	ADDITIONAL HYDRAULICS
SCREW FITTING EWSD12-L A3	47 25 305 08	605	1	2 976 203	92 27 489 08	ADDL.HYDR.F.PIN PULLING DE
SCREW FITTING EWSD12-L A3	47 25 305 08	610	4	2 978 200	91 54 843 08	ADD.HYDR.S_RETAINING RAM
SCREW FITTING EWSD12-S A3	47 25 312 08	604	12	1 975 006	91 52 509 08	ADD. HYDR. SUPPORTING RA
SCREW FITTING EWSD12-S A3	47 25 312 08	601	1	2 978 200	91 54 843 08	ADD.HYDR.S_RETAINING RAM
SCREW FITTING EWSD15-L A3	47 25 307 08	7	2	2 670 002	96 45 352 08	FUEL TANK, PRE-ASSEMBLED
SCREW FITTING EWSD15-L A3	47 25 307 08	739	2	2 970	91 56 537 08	HYDR
SCREW FITTING EWSD16-S A3	47 25 313 08	616	3	1 970	91 56 958 08	CRAWLER TRACK HYDRAULI
SCREW FITTING EWSD16-S A3	47 25 313 08	784	8	2 970	91 56 537 08	HYDR
SCREW FITTING EWSD16-S A3	47 25 313 08	606	1	2 978 100	91 52 796 08	ADDNL.HYDR.ERECTION DEV
SCREW FITTING EWSD18-L A3	47 25 304 08	612	1	1 970	91 56 958 08	CRAWLER TRACK HYDRAULI
SCREW FITTING EWSD18-L A3	47 25 304 08	402	2	2 391	91 52 784 08	DIESEL ENGINE CPL.
SCREW FITTING EWSD18-L A3	47 25 304 08	11	1	2 670 002	96 45 352 08	FUEL TANK, PRE-ASSEMBLED
SCREW FITTING EWSD18-L A3	47 25 304 08	631	5	2 970	91 56 537 08	HYDR
SCREW FITTING EWSD18-L A3	47 25 304 08	608	1	2 975 000	91 57 881 08	ADDNL. HYDR. F. ERECTING W
SCREW FITTING EWSD18-L A3	47 25 304 08	616	1	2 978 200	91 54 843 08	ADD.HYDR.S_RETAINING RAM
SCREW FITTING EWSD18-L A3	47 25 304 08	607	2	2 990	91 59 244 08	COMPRESSED AIR PLANT
SCREW FITTING EWSD20-S A3	47 25 314 08	639	2	1 970	91 56 958 08	CRAWLER TRACK HYDRAULI
SCREW FITTING EWSD20-S A3	47 25 314 08	711	3	2 970	91 56 537 08	HYDR
SCREW FITTING EWSD22-L A3	47 25 306 08	624	2	2 970	91 56 537 08	HYDR
SCREW FITTING EWSD25-S A3	47 25 317 08	701	6	2 970	91 56 537 08	HYDR
SCREW FITTING EWSD25-S A3	47 25 317 08	603	1	2 975 200	91 52 775 08	ADDITIONAL HYDRAULICS WI
SCREW FITTING EWSD25-S A3	47 25 317 08	603	1	2 975 700	91 52 774 08	ADDITIONAL HYDRAULICS WI
SCREW FITTING EWSD25-S A3	47 25 317 08	606	2	2 976 200	91 52 780 08	ADDITIONAL HYDRAULICS
SCREW FITTING EWSD25-S A3	47 25 317 08	629	1	2 978 200	91 54 843 08	ADD.HYDR.S_RETAINING RAM
SCREW FITTING EWSD28-L A3	47 25 303 08	622	10	2 970	91 56 537 08	HYDR
SCREW FITTING EWSD28-L A3	47 25 303 08	602	1	2 977	91 57 756 08	ADDITIONAL HYDR.SLEWING
SCREW FITTING EWSD28-L A3	47 25 303 08	626	1	2 978 200	91 54 843 08	ADD.HYDR.S_RETAINING RAM
SCREW FITTING EWSD30-S A3	47 25 316 08	688	5	2 970	91 56 537 08	HYDR
SCREW FITTING EWSD35-L A3	47 25 309 08	679	1	1 970	91 56 958 08	CRAWLER TRACK HYDRAULI
SCREW FITTING EWSD35-L A3	47 25 309 08	613	8	2 970	91 56 537 08	HYDR
SCREW FITTING EWSD38-S A3	47 25 318 08	607	8	1 970	91 56 958 08	CRAWLER TRACK HYDRAULI
SCREW FITTING EWSD38-S A3	47 25 318 08	718	13	2 970	91 56 537 08	HYDR
SCREW FITTING EWSD38-S A3	47 25 318 08	607	2	2 975 200	91 52 775 08	ADDITIONAL HYDRAULICS WI
SCREW FITTING EWSD38-S A3	47 25 318 08	607	2	2 975 700	91 52 774 08	ADDITIONAL HYDRAULICS WI
SCREW FITTING EWSD38-S A3	47 25 318 08	601	1	2 977	91 57 756 08	ADDITIONAL HYDR.SLEWING
SCREW FITTING EWSD42-L A3	47 25 310 08	601	13	2 970	91 56 537 08	HYDR
SCREW FITTING EWSD6-L A3	47 25 300 08	605	2	1 970 161	96 50 706 08	AUX.HYDR.CR.TRACK CARR.4
SCREW FITTING EWSD6-L A3	47 25 300 08	46	2	2 393	91 52 787 08	AIR FILTER UNIT CPL.
SCREW FITTING EWSD6-L A3	47 25 300 08	628	4	2 990	91 59 244 08	COMPRESSED AIR PLANT
SCREW FITTING EWSD6-S A3	47 25 315 08	31	5	2 711	91 52 800 08	CENT. LUBRIC. SYSTEM SUP
SCREW FITTING EWSD6-S A3	47 25 315 08	22	1	2 932 160	96 54 385 08	SWITCH CABINET
SCREW FITTING EWSD6-S A3	47 25 315 08	660	12	2 970	91 56 537 08	HYDR
SCREW FITTING EWSD6-S A3	47 25 315 08	601	1	2 976 700	91 54 795 08	ADDITIONAL HYDRAULICS P

Description	Item	Pos.	Quantity	Page	Assembly	Description
SCREW FITTING EWSD6-S A3	47 25 315 08	602	2	2 990	91 59 244 08	COMPRESSED AIR PLANT
SCREW FITTING EWSD8-S A3	47 25 319 08	681	4	2 970	91 56 537 08	HYDR
SCREW FITTING GA6-LM22X1,	50 29 461 08	615	1	2 990	91 59 244 08	COMPRESSED AIR PLANT
SCREW FITTING GE6-LM12X1,	47 66 077 08	45	2	2 393	91 52 787 08	AIR FILTER UNIT CPL.
SCREW FITTING GE6-LM8X1K	77 43 748 08	13	2	2 711	91 52 800 08	CENT. LUBRIC. SYSTEM SUP
SCREW FITTING GE6-LM8X1K	77 43 748 08	23	1	2 711	91 52 800 08	CENT. LUBRIC. SYSTEM SUP
SCREW FITTING GEM10X1K	77 43 765 08	11	8	1 711	91 52 392 08	CENTRALIZED LUBRICATION
SCREW FITTING GEO18-LM A3	47 10 503 08	401	2	2 391	91 52 784 08	DIESEL ENGINE CPL.
SCREW FITTING GZ 35L CR6-F	49 11 008 14	627	1	2 970	91 56 537 08	HYDR
SCREW FITTING REDSD10/6-L	47 54 310 08	753	1	2 970	91 56 537 08	HYDR
SCREW FITTING REDSD10/6-L	47 54 310 08	627	1	2 990	91 59 244 08	COMPRESSED AIR PLANT
SCREW FITTING REDSD12/10-	47 54 314 08	755	3	2 970	91 56 537 08	HYDR
SCREW FITTING REDSD12/10-	47 54 314 08	622	1	2 978 100	91 52 796 08	ADDNL.HYDR.ERECTION DEV
SCREW FITTING REDSD12/10-	47 54 314 08	631	2	2 978 200	91 54 843 08	ADD.HYDR.S_RETAINING RAM
SCREW FITTING REDSD12/6-S	47 54 329 08	607	4	1 975 006	91 52 509 08	ADD. HYDR. SUPPORTING RA
SCREW FITTING REDSD12/6-S	47 54 329 08	604	1	2 978 200	91 54 843 08	ADD.HYDR.S_RETAINING RAM
SCREW FITTING REDSD15/10-	47 54 301 08	776	1	2 970	91 56 537 08	HYDR
SCREW FITTING REDSD15/10-	47 54 301 08	601	3	2 970 081	96 50 495 08	ADDL.HYDR.F.PIN PULLING DE
SCREW FITTING REDSD15/12-	47 54 318 08	708	5	2 970	91 56 537 08	HYDR
SCREW FITTING REDSD15/12-	47 54 318 08	623	1	2 975 200	91 52 775 08	ADDITIONAL HYDRAULICS WI
SCREW FITTING REDSD15/12-	47 54 318 08	623	1	2 975 700	91 52 774 08	ADDITIONAL HYDRAULICS WI
SCREW FITTING REDSD15/12-	47 54 318 08	602	1	2 976 200	91 44 034 08	AUX.HYDR.PIN EXTRACTION
SCREW FITTING REDSD16/10-	47 54 335 08	609	1	2 978 100	91 52 796 08	ADDNL.HYDR.ERECTION DEV
SCREW FITTING REDSD16/6-S	47 54 331 08	618	1	1 970	91 56 958 08	CRAWLER TRACK HYDRAULI
SCREW FITTING REDSD16/6-S	47 54 331 08	751	5	2 970	91 56 537 08	HYDR
SCREW FITTING REDSD16/6-S	47 54 331 08	612	1	2 975 000	91 57 881 08	ADDNL. HYDR. F. ERECTING W
SCREW FITTING REDSD18/10-	47 54 303 08	611	1	1 970	91 56 958 08	CRAWLER TRACK HYDRAULI
SCREW FITTING REDSD18/10-	47 54 303 08	634	2	2 970	91 56 537 08	HYDR
SCREW FITTING REDSD18/10-	47 54 303 08	636	1	2 978 200	91 54 843 08	ADD.HYDR.S_RETAINING RAM
SCREW FITTING REDSD18/10-	47 54 303 08	624	1	2 990	91 59 244 08	COMPRESSED AIR PLANT
SCREW FITTING REDSD18/12-	47 54 363 08	601	1	2 976 200	91 44 034 08	AUX.HYDR.PIN EXTRACTION
SCREW FITTING REDSD18/12-	47 54 363 08	610	2	2 976 200	91 52 780 08	ADDITIONAL HYDRAULICS
SCREW FITTING REDSD18/15-	47 54 356 08	403	1	2 391	91 52 784 08	DIESEL ENGINE CPL.
SCREW FITTING REDSD18/15-	47 54 356 08	738	1	2 970	91 56 537 08	HYDR
SCREW FITTING REDSD18/15-	47 54 356 08	614	1	2 975 000	91 57 881 08	ADDNL. HYDR. F. ERECTING W
SCREW FITTING REDSD20/12-	47 54 348 08	641	1	1 970	91 56 958 08	CRAWLER TRACK HYDRAULI
SCREW FITTING REDSD22/12-	47 54 361 08	659	1	1 970	91 56 958 08	CRAWLER TRACK HYDRAULI
SCREW FITTING REDSD22/12-	47 54 361 08	690	7	2 970	91 56 537 08	HYDR
SCREW FITTING REDSD22/12-	47 54 361 08	602	1	2 975 200	91 52 775 08	ADDITIONAL HYDRAULICS WI
SCREW FITTING REDSD22/12-	47 54 361 08	602	1	2 975 700	91 52 774 08	ADDITIONAL HYDRAULICS WI
SCREW FITTING REDSD22/15-	47 54 355 08	617	4	2 970	91 56 537 08	HYDR
SCREW FITTING REDSD22/18-	47 54 360 08	625	1	2 970	91 56 537 08	HYDR
SCREW FITTING REDSD25/16-	47 54 328 08	652	1	2 970	91 56 537 08	HYDR
SCREW FITTING REDSD28/18-	47 54 309 08	694	1	2 970	91 56 537 08	HYDR
SCREW FITTING REDSD28/18-	47 54 309 08	627	1	2 978 200	91 54 843 08	ADD.HYDR.S_RETAINING RAM
SCREW FITTING REDSD28/22-	47 54 305 08	674	2	1 970	91 56 958 08	CRAWLER TRACK HYDRAULI
SCREW FITTING REDSD28/22-	47 54 305 08	699	1	2 970	91 56 537 08	HYDR
SCREW FITTING REDSD35/18-	47 54 312 08	691	3	2 970	91 56 537 08	HYDR
SCREW FITTING REDSD35/22-	47 54 315 08	630	3	2 970	91 56 537 08	HYDR
SCREW FITTING REDSD35/28-	47 54 304 08	642	11	2 970	91 56 537 08	HYDR
SCREW FITTING REDSD42/18-	47 54 317 08	609	1	1 970	91 56 958 08	CRAWLER TRACK HYDRAULI
SCREW FITTING REDSD42/18-	47 54 317 08	647	2	2 970	91 56 537 08	HYDR
SCREW FITTING REDSD42/22-	47 54 316 08	648	2	2 970	91 56 537 08	HYDR
SCREW FITTING REDSD42/35-	47 54 367 08	603	1	1 970	91 56 958 08	CRAWLER TRACK HYDRAULI
SCREW FITTING REDSD42/35-	47 54 367 08	638	5	2 970	91 56 537 08	HYDR
SCREW FITTING REDSDN20/6-	47 54 324 08	658	1	2 970	91 56 537 08	HYDR
SCREW FITTING REDSDN25/2	47 54 323 08	655	2	2 970	91 56 537 08	HYDR
SCREW FITTING REDSDN25/6-	47 54 337 08	786	2	2 970	91 56 537 08	HYDR
SCREW FITTING REDSDN28/1	47 54 354 08	740	2	2 970	91 56 537 08	HYDR
SCREW FITTING REDSDN28/1	47 54 357 08	623	2	1 970	91 56 958 08	CRAWLER TRACK HYDRAULI

Description	Item	Pos.	Quantity	Page	Assembly	Description
SCREW FITTING REDSDN28/1	47 54 357 08	621	1	2 978 200	91 54 843 08	ADD.HYDR.S_RETAINING RAM
SCREW FITTING REDSDN28/1	47 54 345 08	789	2	2 970	91 56 537 08	HYDR
SCREW FITTING REDSDN30/1	47 54 340 08	613	1	2 978 100	91 52 796 08	ADDNL.HYDR.ERECTION DEV
SCREW FITTING REDSDN30/1	47 54 325 08	743	5	2 970	91 56 537 08	HYDR
SCREW FITTING REDSDN30/2	47 54 327 08	744	3	2 970	91 56 537 08	HYDR
SCREW FITTING REDSDN30/2	47 54 327 08	605	2	2 976 200	91 52 780 08	ADDITIONAL HYDRAULICS
SCREW FITTING REDSDN30/6-	47 54 341 08	662	1	2 970	91 56 537 08	HYDR
SCREW FITTING REDSDN38/2	47 54 343 08	719	4	2 970	91 56 537 08	HYDR
SCREW FITTING REDSDN42/2	47 54 313 08	625	2	1 970	91 56 958 08	CRAWLER TRACK HYDRAULI
SCREW FITTING REDSDN42/2	47 54 313 08	604	6	2 970	91 56 537 08	HYDR
SCREW FITTING RSWS10-LM	47 66 102 08	604	1	2 975 200	91 52 775 08	ADDITIONAL HYDRAULICS WI
SCREW FITTING RSWS10-LM	47 66 102 08	604	1	2 975 700	91 52 774 08	ADDITIONAL HYDRAULICS WI
SCREW FITTING RSWS10-LR	47 32 305 08	655	1	1 970	91 56 958 08	CRAWLER TRACK HYDRAULI
SCREW FITTING RSWS10-LR	47 32 305 08	657	10	2 970	91 56 537 08	HYDR
SCREW FITTING RSWS10-SR	47 32 310 08	602	2	2 970 081	96 50 495 08	ADDL.HYDR.F.PIN PULLING DE
SCREW FITTING RSWS10-SR	47 32 310 08	603	2	2 976 203	92 27 489 08	ADDL.HYDR.F.PIN PULLING DE
SCREW FITTING RSWS12-SM	47 66 303 08	778	2	2 970	91 56 537 08	HYDR
SCREW FITTING RSWS12-SR	47 66 115 08	602	8	1 975 006	91 52 509 08	ADD. HYDR. SUPPORTING RA
SCREW FITTING RSWS16-SM	47 66 114 08	601	2	2 975 000	91 57 881 08	ADDNL. HYDR. F. ERECTING W
SCREW FITTING RSWS16-SR	47 32 312 08	607	1	2 978 100	91 52 796 08	ADDNL.HYDR.ERECTION DEV
SCREW FITTING RSWS20-SR	47 32 314 08	605	1	1 970	91 56 958 08	CRAWLER TRACK HYDRAULI
SCREW FITTING RSWS22-LR	47 33 002 08	666	1	1 970	91 56 958 08	CRAWLER TRACK HYDRAULI
SCREW FITTING RSWS42-LR	47 32 327 08	2	4	2 671 004	96 46 305 08	OIL TANK PRE-ASS.
SCREW FITTING RSWS6-SM-W	47 32 303 08	704	4	2 970	91 56 537 08	HYDR
SCREW FITTING RSWS6-SR-W	47 32 306 08	608	4	1 975 006	91 52 509 08	ADD. HYDR. SUPPORTING RA
SCREW FITTING RSWS6-SR-W	47 32 306 08	22	2	2 711	91 52 800 08	CENT. LUBRIC. SYSTEM SUP
SCREW FITTING RSWS6-SR-W	47 32 306 08	23	2	2 810	91 52 806 08	CRANE DRIVER'S CABIN CPL.
SCREW FITTING RSWS6-SR-W	47 32 306 08	771	1	2 970	91 56 537 08	HYDR
SCREW FITTING SNV10-L A3P	47 00 101 08	748	2	2 970	91 56 537 08	HYDR
SCREW FITTING SNV12-L A3P	47 00 113 08	633	2	1 970	91 56 958 08	CRAWLER TRACK HYDRAULI
SCREW FITTING SNV12-L A3P	47 00 113 08	737	1	2 970	91 56 537 08	HYDR
SCREW FITTING SNV12-L A3P	47 00 113 08	609	2	2 975 200	91 52 775 08	ADDITIONAL HYDRAULICS WI
SCREW FITTING SNV12-L A3P	47 00 113 08	609	2	2 975 700	91 52 774 08	ADDITIONAL HYDRAULICS WI
SCREW FITTING SNV12-S A3P	47 00 103 08	629	1	1 970	91 56 958 08	CRAWLER TRACK HYDRAULI
SCREW FITTING SNV15-L A3P	47 00 112 08	672	1	2 970	91 56 537 08	HYDR
SCREW FITTING SNV16-S A3P	47 00 108 08	675	2	1 970	91 56 958 08	CRAWLER TRACK HYDRAULI
SCREW FITTING SNV16-S A3P	47 00 108 08	745	8	2 970	91 56 537 08	HYDR
SCREW FITTING SNV18-L A3P	47 00 104 08	669	2	2 970	91 56 537 08	HYDR
SCREW FITTING SNV18-L A3P	47 00 104 08	607	1	2 975 000	91 57 881 08	ADDNL. HYDR. F. ERECTING W
SCREW FITTING SNV20-S A3P	47 00 105 08	797	1	2 970	91 56 537 08	HYDR
SCREW FITTING SNV25-S A3P	47 00 110 08	612	1	2 975 200	91 52 775 08	ADDITIONAL HYDRAULICS WI
SCREW FITTING SNV25-S A3P	47 00 110 08	612	1	2 975 700	91 52 774 08	ADDITIONAL HYDRAULICS WI
SCREW FITTING SNV30-S A3P	47 00 111 08	687	3	2 970	91 56 537 08	HYDR
SCREW FITTING SNV38-S A3P	47 00 107 08	726	1	2 970	91 56 537 08	HYDR
SCREW FITTING SNV38-S A3P	47 00 107 08	606	1	2 975 200	91 52 775 08	ADDITIONAL HYDRAULICS WI
SCREW FITTING SNV38-S A3P	47 00 107 08	606	1	2 975 700	91 52 774 08	ADDITIONAL HYDRAULICS WI
SCREW FITTING SNV38-S A3P	47 00 107 08	603	2	2 977	91 57 756 08	ADDITIONAL HYDR.SLEWING
SCREW FITTING SNV42-L A3P	47 00 114 08	606	5	2 970	91 56 537 08	HYDR
SCREW FITTING SNV6-S A3P	47 00 115 08	772	1	2 970	91 56 537 08	HYDR
SCREW FITTING WE6-M10X1R	77 43 738 08	8	50	1 711	91 52 392 08	CENTRALIZED LUBRICATION
SCREW FITTING WE6-M10X1R	77 43 738 08	12	22	2 711	91 52 800 08	CENT. LUBRIC. SYSTEM SUP
SCREW FITTING WE6-M10X1R	77 43 738 08	15	1	2 711	91 52 800 08	CENT. LUBRIC. SYSTEM SUP
SCREW FITTING X0	95 62 043 08	4	2	2 990	91 59 244 08	COMPRESSED AIR PLANT
SCREW FITTING X0	95 62 043 08	605	1	2 990	91 59 244 08	COMPRESSED AIR PLANT
SCREW FITTING XG10-L A3P	47 00 303 08	734	7	2 970	91 56 537 08	HYDR
SCREW FITTING XG10-L A3P	47 00 303 08	610	1	2 978 100	91 52 796 08	ADDNL.HYDR.ERECTION DEV
SCREW FITTING XG12-L A3P	47 00 304 08	725	4	2 970	91 56 537 08	HYDR
SCREW FITTING XG12-L A3P	47 00 304 08	623	12	2 978 200	91 54 843 08	ADD.HYDR.S_RETAINING RAM
SCREW FITTING XG15-L A3P	47 00 305 08	724	3	2 970	91 56 537 08	HYDR
SCREW FITTING XG16-S A3P	47 00 327 08	620	10	1 970	91 56 958 08	CRAWLER TRACK HYDRAULI

Description	Item	Pos.	Quantity	Page	Assembly	Description
SCREW FITTING XG16-S A3P	47 00 327 08	790	1	2 970	91 56 537 08	HYDR
SCREW FITTING XG18-L A3P	47 00 306 08	692	3	2 970	91 56 537 08	HYDR
SCREW FITTING XG18-L A3P	47 00 306 08	617	4	2 990	91 59 244 08	COMPRESSED AIR PLANT
SCREW FITTING XG20-S A3P	47 00 328 08	628	1	1 970	91 56 958 08	CRAWLER TRACK HYDRAULI
SCREW FITTING XG20-S A3P	47 00 328 08	766	3	2 970	91 56 537 08	HYDR
SCREW FITTING XG22-L A3P	47 00 307 08	736	1	2 970	91 56 537 08	HYDR
SCREW FITTING XG22-L A3P	47 00 307 08	624	2	2 978 200	91 54 843 08	ADD.HYDR.S_RETAINING RAM
SCREW FITTING XG25-S A3P	47 00 329 08	683	9	2 970	91 56 537 08	HYDR
SCREW FITTING XG25-S A3P	47 00 329 08	622	6	2 978 200	91 54 843 08	ADD.HYDR.S_RETAINING RAM
SCREW FITTING XG28-L A3P	47 00 308 08	626	6	1 970	91 56 958 08	CRAWLER TRACK HYDRAULI
SCREW FITTING XG28-L A3P	47 00 308 08	697	5	2 970	91 56 537 08	HYDR
SCREW FITTING XG28-L A3P	47 00 308 08	619	3	2 978 200	91 54 843 08	ADD.HYDR.S_RETAINING RAM
SCREW FITTING XG30-S A3P	47 00 330 08	686	2	2 970	91 56 537 08	HYDR
SCREW FITTING XG30-S A3P	47 00 330 08	620	4	2 978 100	91 52 796 08	ADDNL.HYDR.ERECTION DEV
SCREW FITTING XG35-L A3P	47 00 332 08	618	2	2 970	91 56 537 08	HYDR
SCREW FITTING XG38-S A3P	47 00 331 08	601	12	1 970	91 56 958 08	CRAWLER TRACK HYDRAULI
SCREW FITTING XG38-S A3P	47 00 331 08	705	43	2 970	91 56 537 08	HYDR
SCREW FITTING XG42-L A3P	47 00 309 08	628	7	2 970	91 56 537 08	HYDR
SCREW FITTING XG6-S A3P	47 00 310 08	661	1	1 970	91 56 958 08	CRAWLER TRACK HYDRAULI
SCREW FITTING XGAI6-SR A3	47 07 002 08	703	8	2 970	91 56 537 08	HYDR
SCREW FITTING XGE10-LM-E	47 10 305 08	23	2	2 391 023	96 45 720 08	RADIATOR, PRE-ASSEMBLED
SCREW FITTING XGE10-LM-E	47 10 305 08	664	5	2 970	91 56 537 08	HYDR
SCREW FITTING XGE10-LM-E	47 10 397 08	729	2	2 970	91 56 537 08	HYDR
SCREW FITTING XGE10-LM-E	47 10 397 08	610	1	2 975 000	91 57 881 08	ADDNL. HYDR. F. ERECTING W
SCREW FITTING XGE10-LM-E	47 10 397 08	624	1	2 975 200	91 52 775 08	ADDITIONAL HYDRAULICS WI
SCREW FITTING XGE10-LM-E	47 10 397 08	624	1	2 975 700	91 52 774 08	ADDITIONAL HYDRAULICS WI
SCREW FITTING XGE10-LM-E	47 10 397 08	601	2	2 976 200	91 52 780 08	ADDITIONAL HYDRAULICS
SCREW FITTING XGE10-LM-E	47 10 397 08	609	2	2 990	91 59 244 08	COMPRESSED AIR PLANT
SCREW FITTING XGE10-LM-E	47 10 398 08	620	1	2 990	91 59 244 08	COMPRESSED AIR PLANT
SCREW FITTING XGE10-LR-E	47 10 306 08	723	17	2 970	91 56 537 08	HYDR
SCREW FITTING XGE10-LR-E	47 10 306 08	618	2	2 975 200	91 52 775 08	ADDITIONAL HYDRAULICS WI
SCREW FITTING XGE10-LR-E	47 10 306 08	618	2	2 975 700	91 52 774 08	ADDITIONAL HYDRAULICS WI
SCREW FITTING XGE10-LR-E	47 10 306 08	601	4	2 978 100	91 52 796 08	ADDNL.HYDR.ERECTION DEV
SCREW FITTING XGE10-LR-E	47 10 306 08	634	1	2 978 200	91 54 843 08	ADD.HYDR.S_RETAINING RAM
SCREW FITTING XGE10-LR-E	47 10 396 08	746	5	2 970	91 56 537 08	HYDR
SCREW FITTING XGE10-SR-E	47 10 328 08	767	1	2 970	91 56 537 08	HYDR
SCREW FITTING XGE10-SR-E	47 10 328 08	604	2	2 976 203	92 27 489 08	ADDL.HYDR.F.PIN PULLING DE
SCREW FITTING XGE10-SR-E	47 10 045 14	759	1	2 970	91 56 537 08	HYDR
SCREW FITTING XGE12-LM-E	47 10 307 08	716	3	2 970	91 56 537 08	HYDR
SCREW FITTING XGE12-LM-E	47 10 307 08	605	1	2 975 200	91 52 775 08	ADDITIONAL HYDRAULICS WI
SCREW FITTING XGE12-LM-E	47 10 307 08	605	1	2 975 700	91 52 774 08	ADDITIONAL HYDRAULICS WI
SCREW FITTING XGE12-LM-E	47 10 307 08	602	2	2 976 200	91 52 780 08	ADDITIONAL HYDRAULICS
SCREW FITTING XGE12-LM-E	47 10 307 08	602	1	2 976 700	91 54 795 08	ADDITIONAL HYDRAULICS P
SCREW FITTING XGE12-LM-E	47 10 394 08	702	3	2 970	91 56 537 08	HYDR
SCREW FITTING XGE12-LM-E	47 10 394 08	610	1	2 975 200	91 52 775 08	ADDITIONAL HYDRAULICS WI
SCREW FITTING XGE12-LM-E	47 10 394 08	610	1	2 975 700	91 52 774 08	ADDITIONAL HYDRAULICS WI
SCREW FITTING XGE12-LM-E	47 10 399 08	709	2	2 970	91 56 537 08	HYDR
SCREW FITTING XGE12-LR-E	47 10 308 08	731	10	2 970	91 56 537 08	HYDR
SCREW FITTING XGE12-LR-E	47 10 308 08	621	1	2 975 200	91 52 775 08	ADDITIONAL HYDRAULICS WI
SCREW FITTING XGE12-LR-E	47 10 308 08	621	1	2 975 700	91 52 774 08	ADDITIONAL HYDRAULICS WI
SCREW FITTING XGE12-LR-E	47 10 308 08	601	2	2 976 203	92 27 489 08	ADDL.HYDR.F.PIN PULLING DE
SCREW FITTING XGE12-LR-E	47 10 348 08	677	4	2 970	91 56 537 08	HYDR
SCREW FITTING XGE12-LR-E	47 10 348 08	614	1	2 978 100	91 52 796 08	ADDNL.HYDR.ERECTION DEV
SCREW FITTING XGE12-LR-E	47 10 353 08	18	1	2 391 038	96 47 931 08	OIL COOLER, PRE-ASSEMBLE
SCREW FITTING XGE12-LR-E	47 10 353 08	682	13	2 970	91 56 537 08	HYDR
SCREW FITTING XGE12-LR-E	47 10 353 08	615	1	2 975 200	91 52 775 08	ADDITIONAL HYDRAULICS WI
SCREW FITTING XGE12-LR-E	47 10 353 08	615	1	2 975 700	91 52 774 08	ADDITIONAL HYDRAULICS WI
SCREW FITTING XGE12-LR-E	47 10 353 08	612	3	2 978 200	91 54 843 08	ADD.HYDR.S_RETAINING RAM
SCREW FITTING XGE12-SR-E	47 10 326 08	603	4	1 975 006	91 52 509 08	ADD. HYDR. SUPPORTING RA
SCREW FITTING XGE15-LM-E	47 10 309 08	24	2	2 391 023	96 45 720 08	RADIATOR, PRE-ASSEMBLED

Description	Item	Pos.	Quantity	Page	Assembly	Description
SCREW FITTING XGE15-LM-E	47 10 309 08	6	1	2 670 002	96 45 352 08	FUEL TANK, PRE-ASSEMBLED
SCREW FITTING XGE15-LM-E	47 10 309 08	663	3	2 970	91 56 537 08	HYDR
SCREW FITTING XGE15-LR-E	47 10 310 08	27	1	1 750	91 52 394 08	TOOL
SCREW FITTING XGE15-LR-E	47 10 310 08	768	2	2 970	91 56 537 08	HYDR
SCREW FITTING XGE16-SR-E	47 10 332 08	604	4	1 970	91 56 958 08	CRAWLER TRACK HYDRAULI
SCREW FITTING XGE16-SR-E	47 10 332 08	750	4	2 970	91 56 537 08	HYDR
SCREW FITTING XGE16-SR-E	47 10 332 08	604	3	2 975 000	91 57 881 08	ADDNL. HYDR. F. ERECTING W
SCREW FITTING XGE16-SR-E	47 10 332 08	605	1	2 978 100	91 52 796 08	ADDNL.HYDR.ERECTION DEV
SCREW FITTING XGE16-SR-E	47 10 331 08	657	6	1 970	91 56 958 08	CRAWLER TRACK HYDRAULI
SCREW FITTING XGE16-SR-E	47 10 331 08	602	3	2 975 000	91 57 881 08	ADDNL. HYDR. F. ERECTING W
SCREW FITTING XGE18-LM A3	47 66 076 08	403	2	2 391 001	96 45 719 08	DIESEL ENGINE, PRE-ASSEMB
SCREW FITTING XGE18-LM A3	47 66 076 08	622	1	2 990	91 59 244 08	COMPRESSED AIR PLANT
SCREW FITTING XGE18-LM-E	47 10 311 08	616	11	2 970	91 56 537 08	HYDR
SCREW FITTING XGE18-LM-E	47 10 311 08	606	4	2 990	91 59 244 08	COMPRESSED AIR PLANT
SCREW FITTING XGE18-LM-E	47 10 370 08	25	2	2 391 023	96 45 720 08	RADIATOR, PRE-ASSEMBLED
SCREW FITTING XGE18-LM-E	47 10 370 08	10	1	2 670 002	96 45 352 08	FUEL TANK, PRE-ASSEMBLED
SCREW FITTING XGE18-LM-E	47 10 370 08	665	4	2 970	91 56 537 08	HYDR
SCREW FITTING XGE18-LM-E	47 10 370 08	611	2	2 976 200	91 52 780 08	ADDITIONAL HYDRAULICS
SCREW FITTING XGE18-LM-E	47 10 370 08	607	1	2 976 700	91 54 795 08	ADDITIONAL HYDRAULICS P
SCREW FITTING XGE18-LM-E	47 66 078 08	706	2	2 970	91 56 537 08	HYDR
SCREW FITTING XGE18-LR-E	47 10 312 08	614	1	1 970	91 56 958 08	CRAWLER TRACK HYDRAULI
SCREW FITTING XGE18-LR-E	47 10 312 08	614	1	2 978 200	91 54 843 08	ADD.HYDR.S_RETAINING RAM
SCREW FITTING XGE18-LR-E	47 10 375 08	605	1	2 975 000	91 57 881 08	ADDNL. HYDR. F. ERECTING W
SCREW FITTING XGE20-SM-E	47 10 343 08	714	2	2 970	91 56 537 08	HYDR
SCREW FITTING XGE20-SR-E	47 10 334 08	656	3	1 970	91 56 958 08	CRAWLER TRACK HYDRAULI
SCREW FITTING XGE22-LM-E	10 03 689 6	720	2	2 970	91 56 537 08	HYDR
SCREW FITTING XGE22-LM-E	47 10 313 08	643	2	1 970	91 56 958 08	CRAWLER TRACK HYDRAULI
SCREW FITTING XGE22-LM-E	47 10 313 08	601	2	1 970 161	96 50 706 08	AUX.HYDR.CR.TRACK CARR.4
SCREW FITTING XGE22-LM-E	47 10 313 08	615	6	2 970	91 56 537 08	HYDR
SCREW FITTING XGE22-LM-E	47 10 313 08	613	1	2 975 200	91 52 775 08	ADDITIONAL HYDRAULICS WI
SCREW FITTING XGE22-LM-E	47 10 313 08	613	1	2 975 700	91 52 774 08	ADDITIONAL HYDRAULICS WI
SCREW FITTING XGE22-LM-E	47 10 313 08	606	1	2 976 700	91 54 795 08	ADDITIONAL HYDRAULICS P
SCREW FITTING XGE25-SR-E	47 10 336 08	763	7	2 970	91 56 537 08	HYDR
SCREW FITTING XGE28-LM-E	47 10 315 08	710	2	2 970	91 56 537 08	HYDR
SCREW FITTING XGE28-LR-E	47 10 316 08	606	2	1 970	91 56 958 08	CRAWLER TRACK HYDRAULI
SCREW FITTING XGE28-LR-E	47 10 316 08	787	2	2 970	91 56 537 08	HYDR
SCREW FITTING XGE35-LM-E	47 10 318 08	640	2	2 970	91 56 537 08	HYDR
SCREW FITTING XGE42-LM-E	47 10 319 08	13	1	2 671 004	96 46 305 08	OIL TANK PRE-ASS.
SCREW FITTING XGE42-LM-E	47 10 319 08	637	1	2 970	91 56 537 08	HYDR
SCREW FITTING XGE42-LR-E	47 10 347 08	602	2	1 970	91 56 958 08	CRAWLER TRACK HYDRAULI
SCREW FITTING XGE42-LR-E	47 10 347 08	605	7	2 970	91 56 537 08	HYDR
SCREW FITTING XGE6-LM-ED	47 10 301 08	604	4	2 990	91 59 244 08	COMPRESSED AIR PLANT
SCREW FITTING XGE6-LR-ED	47 10 300 08	19	31	2 711	91 52 800 08	CENT. LUBRIC. SYSTEM SUP
SCREW FITTING XGE6-LR-ED	47 10 300 08	749	2	2 970	91 56 537 08	HYDR
SCREW FITTING XGE6-SM-ED	47 10 302 08	707	10	2 970	91 56 537 08	HYDR
SCREW FITTING XGE6-SM-ED	47 10 302 08	605	1	2 976 700	91 54 795 08	ADDITIONAL HYDRAULICS P
SCREW FITTING XGE6-SM-ED	47 10 302 08	611	2	2 990	91 59 244 08	COMPRESSED AIR PLANT
SCREW FITTING XGE6-SR-ED	47 10 321 08	663	1	1 970	91 56 958 08	CRAWLER TRACK HYDRAULI
SCREW FITTING XGE6-SR-ED	47 10 321 08	21	1	2 932 160	96 54 385 08	SWITCH CABINET
SCREW FITTING XGE6-SR-ED	47 10 321 08	721	3	2 970	91 56 537 08	HYDR
SCREW FITTING XGE6-SR-ED	47 10 321 08	603	1	2 990	91 59 244 08	COMPRESSED AIR PLANT
SCREW FITTING XGE8-SM-ED	47 10 322 08	684	2	2 970	91 56 537 08	HYDR
SCREW FITTING XGE8-SR-ED	47 10 323 08	679	4	2 970	91 56 537 08	HYDR
SCREW FITTING XGEV30-SR	47 10 338 08	782	2	2 970	91 56 537 08	HYDR
SCREW FITTING XGR12/10-L	47 50 315 08	798	1	2 970	91 56 537 08	HYDR
SCREW FITTING XGR15/6-L A3	47 50 303 08	646	2	1 970	91 56 958 08	CRAWLER TRACK HYDRAULI
SCREW FITTING XGR15/6-L A3	47 50 303 08	604	3	1 970 161	96 50 706 08	AUX.HYDR.CR.TRACK CARR.4
SCREW FITTING XGR15/8-L A3	47 50 322 08	9	1	2 670 002	96 45 352 08	FUEL TANK, PRE-ASSEMBLED
SCREW FITTING XGR16/12-S	47 50 325 08	605	8	1 975 006	91 52 509 08	ADD. HYDR. SUPPORTING RA
SCREW FITTING XGR16/12-S	47 50 325 08	603	1	2 978 200	91 54 843 08	ADD.HYDR.S_RETAINING RAM

Description	Item	Pos.	Quantity	Page	Assembly	Description
SCREW FITTING XGR18/15-L	47 50 302 08	673	1	2 970	91 56 537 08	HYDR
SCREW FITTING XGR20/16-S	47 50 336 08	656	4	2 970	91 56 537 08	HYDR
SCREW FITTING XGR22/18-L	47 50 307 08	670	1	2 970	91 56 537 08	HYDR
SCREW FITTING XGR25/16-S	47 50 328 08	785	6	2 970	91 56 537 08	HYDR
SCREW FITTING XGR28/18-L	47 50 311 08	794	1	2 970	91 56 537 08	HYDR
SCREW FITTING XGR28/22-L	47 50 318 08	653	3	1 970	91 56 958 08	CRAWLER TRACK HYDRAULI
SCREW FITTING XGR28/22-L	47 50 318 08	620	2	2 970	91 56 537 08	HYDR
SCREW FITTING XGR28/22-L	47 50 318 08	632	2	2 978 200	91 54 843 08	ADD.HYDR.S_RETAINING RAM
SCREW FITTING XGR30/16-S	47 50 337 08	795	1	2 970	91 56 537 08	HYDR
SCREW FITTING XGR30/16-S	47 50 337 08	617	2	2 978 100	91 52 796 08	ADDNL.HYDR.ERECTION DEV
SCREW FITTING XGR30/25-S	47 50 329 08	654	1	2 970	91 56 537 08	HYDR
SCREW FITTING XGR30/25-S	47 50 329 08	619	2	2 978 100	91 52 796 08	ADDNL.HYDR.ERECTION DEV
SCREW FITTING XGR35/22-L	47 50 312 08	696	1	2 970	91 56 537 08	HYDR
SCREW FITTING XGR38/30-S	47 50 339 08	757	6	2 970	91 56 537 08	HYDR
SCREW FITTING XGR42/28-L	47 50 310 08	695	1	2 970	91 56 537 08	HYDR
SCREW FITTING XGR42/35-L	47 50 319 08	612	5	2 970	91 56 537 08	HYDR
SCREW FITTING XSV10-L A3P	47 40 303 08	676	1	2 970	91 56 537 08	HYDR
SCREW FITTING XSV15-L A3P	47 40 305 08	671	1	2 970	91 56 537 08	HYDR
SCREW FITTING XSV16-S A3P	47 40 326 08	677	4	1 970	91 56 958 08	CRAWLER TRACK HYDRAULI
SCREW FITTING XSV16-S A3P	47 40 326 08	616	4	1 975 006	91 52 509 08	ADD. HYDR. SUPPORTING RA
SCREW FITTING XSV18-L A3P	47 40 307 08	668	1	2 970	91 56 537 08	HYDR
SCREW FITTING XT10-L A3P	47 04 303 08	735	2	2 970	91 56 537 08	HYDR
SCREW FITTING XT12-L A3P	47 04 304 08	800	1	2 970	91 56 537 08	HYDR
SCREW FITTING XT12-L A3P	47 04 304 08	608	2	2 976 200	91 52 780 08	ADDITIONAL HYDRAULICS
SCREW FITTING XT12-L A3P	47 04 304 08	630	2	2 978 200	91 54 843 08	ADD.HYDR.S_RETAINING RAM
SCREW FITTING XT16-S A3P	47 04 325 08	652	2	1 970	91 56 958 08	CRAWLER TRACK HYDRAULI
SCREW FITTING XT16-S A3P	47 04 325 08	791	1	2 970	91 56 537 08	HYDR
SCREW FITTING XT16-S A3P	47 04 325 08	608	1	2 978 100	91 52 796 08	ADDNL.HYDR.ERECTION DEV
SCREW FITTING XT22-L A3P	47 04 307 08	689	3	2 970	91 56 537 08	HYDR
SCREW FITTING XT25-S A3P	47 04 327 08	796	2	2 970	91 56 537 08	HYDR
SCREW FITTING XT25-S A3P	47 04 327 08	628	1	2 978 200	91 54 843 08	ADD.HYDR.S_RETAINING RAM
SCREW FITTING XT28-L A3P	47 04 308 08	651	2	1 970	91 56 958 08	CRAWLER TRACK HYDRAULI
SCREW FITTING XT28-L A3P	47 04 308 08	698	3	2 970	91 56 537 08	HYDR
SCREW FITTING XT28-L A3P	47 04 308 08	620	2	2 978 200	91 54 843 08	ADD.HYDR.S_RETAINING RAM
SCREW FITTING XT30-S A3P	47 04 329 08	612	1	2 978 100	91 52 796 08	ADDNL.HYDR.ERECTION DEV
SCREW FITTING XT35-L A3P	47 04 315 08	629	13	2 970	91 56 537 08	HYDR
SCREW FITTING XT38-S A3P	47 04 330 08	650	4	1 970	91 56 958 08	CRAWLER TRACK HYDRAULI
SCREW FITTING XT38-S A3P	47 04 330 08	717	3	2 970	91 56 537 08	HYDR
SCREW FITTING XT42-L A3P	47 04 314 08	607	7	2 970	91 56 537 08	HYDR
SCREW FITTING XTR20/25/20-	47 51 349 08	765	1	2 970	91 56 537 08	HYDR
SCREW FITTING XTR22/15/22-	47 51 334 08	741	2	2 970	91 56 537 08	HYDR
SCREW FITTING XW10-L A3P	47 02 303 08	779	1	2 970	91 56 537 08	HYDR
SCREW FITTING XW16-S A3P	47 02 326 08	676	2	1 970	91 56 958 08	CRAWLER TRACK HYDRAULI
SCREW FITTING XW16-S A3P	47 02 326 08	792	1	2 970	91 56 537 08	HYDR
SCREW FITTING XW16-S A3P	47 02 326 08	618	1	2 978 100	91 52 796 08	ADDNL.HYDR.ERECTION DEV
SCREW FITTING XW18-L A3P	47 02 306 08	799	1	2 970	91 56 537 08	HYDR
SCREW FITTING XW18-L A3P	47 02 306 08	601	1	2 990	91 59 244 08	COMPRESSED AIR PLANT
SCREW FITTING XW22-L A3P	47 02 307 08	678	1	1 970	91 56 958 08	CRAWLER TRACK HYDRAULI
SCREW FITTING XW28-L A3P	47 02 308 08	700	2	2 970	91 56 537 08	HYDR
SCREW FITTING XW30-S A3P	47 02 330 08	715	1	2 970	91 56 537 08	HYDR
SCREW FITTING XW35-L A3P	47 02 311 08	639	3	2 970	91 56 537 08	HYDR
SCREW FITTING XW38-S A3P	47 02 334 08	727	1	2 970	91 56 537 08	HYDR
SCREW FITTING XW38-S A3P	47 02 334 08	604	2	2 977	91 57 756 08	ADDITIONAL HYDR.SLEWING
SCREW FITTING XW42-L A3P	47 02 314 08	608	7	2 970	91 56 537 08	HYDR
SCREW FITTING XWSV6-S A3	47 42 021 08	32	1	2 711	91 52 800 08	CENT. LUBRIC. SYSTEM SUP
SCREW ISO 4014 M16X200 10	40 62 181 08	45	13	1 400	91 56 853 08	CRAWLER TRACK CARRIER LE
SCREW ISO 4014 M16X200 10	40 62 181 08	45	13	1 410 300	91 56 855 08	CRAWLER CARRIER RIGHT CP
SCREW ISO 7045 M2,5X12 4.8	40 83 112 08	4	4	2 913 003	96 20 599 08	FOIL KEYPAD PRE-ASS.
SCREW ISO 7045 M3X16 4.8 A2	40 84 007 01	4	2	2 913 005	96 20 731 08	INTERIOR HOUSING PRE-ASS.
SCREW ISO 7045 M3X16 4.8 A2	40 84 007 01	4	2	2 913 005	96 28 696 08	INTERIOR HOUSING PRE-ASS.

Description	Item	Pos.	Quantity	Page	Assembly	Description
SCREW ISO 7045 M3X6 5.8	40 83 115 08	3	8	2 913 005	96 20 731 08	INTERIOR HOUSING PRE-ASS.
SCREW ISO 7045 M3X6 5.8	40 83 115 08	3	8	2 913 005	96 28 696 08	INTERIOR HOUSING PRE-ASS.
SCREW ISO 7045 M3X6 5.8	40 83 115 08	4	3	2 913 007	96 20 763 08	CONTROLLER UNIT
SCREW ISO 7046-1 M4X14 4.8	40 70 608 08	4	8	2 913 102	92 32 870 08	FAN UNIT
SCREW ISO 7380 M8X20 A2-70	40 86 506 08	38	11	2 711	91 52 800 08	CENT. LUBRIC. SYSTEM SUP
SCREW M10X130 8.8 A3C	10 01 127 2	4	1	9 739 344	97 39 344	GENERATOR, PRE-ASSEMBLE
SCREW M10X145 8.8 A3C	10 01 127 1	2	1	9 739 355	97 39 355	OIL COOLER ADD-ON
SCREW M10X170 8.8 A3C	10 01 127 4	3	1	9 739 355	97 39 355	OIL COOLER ADD-ON
SCREW M10X30 8.8	10 01 133 0	3	2	9 739 286	97 39 286	SCREW CAP
SCREW M10X30 8.8	10 01 133 0	12	1	9 739 344	97 39 344	GENERATOR, PRE-ASSEMBLE
SCREW M10X35 8.8	10 01 133 1	12	1	9 739 248	97 39 248	INJECTOR
SCREW M10X35 8.8	10 01 133 1	1	8	9 739 355	97 39 355	OIL COOLER ADD-ON
SCREW M10X35 8.8	10 01 133 1	14	1	9 739 371	97 39 371	AIR COND. COMPRESSOR A
SCREW M10X40 8.8 A3C	10 01 134 3	15	2	9 739 344	97 39 344	GENERATOR, PRE-ASSEMBLE
SCREW M10X54 12.9	10 01 250 3	9	13	9 739 354	97 39 354	FLYWHEEL HOUSING MOUNT
SCREW M10X65 10.9 A3C	10 01 133 7	4	1	9 739 271	97 39 271	CONNECTING LINE
SCREW M10X70 10.9	10 01 250 0	13	3	9 739 354	97 39 354	FLYWHEEL HOUSING MOUNT
SCREW M10X70 8.8	10 01 126 4	3	2	9 739 386	97 39 386	CRANKCASE BREATHER
SCREW M10X85 8.8 A3C	10 01 134 7	2	4	9 739 358	97 39 358	EXHAUST GAS RECIRCUL.ATT
SCREW M12X16 8.8 A3C	10 01 134 4	3	1	9 739 366	97 39 366	FASTENING PIECES ASSEMBL
SCREW M12X40 8.8 A3C	10 01 134 5	8	2	9 739 344	97 39 344	GENERATOR, PRE-ASSEMBLE
SCREW M12X40 8.8 A3C	10 01 134 5	17	1	9 739 371	97 39 371	AIR COND. COMPRESSOR A
SCREW M16X1,5X75 12.9	10 01 250 5	6	10	9 739 250	97 39 250	FLYWHEEL
SCREW M16X35 8.8	10 01 133 5	4	4	9 739 493	97 39 493	TRANSPORT DEVICE
SCREW M6X22 8.8	10 01 124 8	6	4	9 739 292	97 39 292	FUEL LINE
SCREW M8X105 8.8 A2C	10 01 126 1	4	2	9 739 349	97 39 349	CONNECTION F.WATER PIPE
SCREW M8X12 8.8	10 01 135 1	9	6	9 739 296	97 39 296	HEAT PROTECTION
SCREW M8X130 10.9	10 01 126 7	4	4	9 739 256	97 39 256	AIR SUCTION PIPE
SCREW M8X15	40 98 312 08	3	4	2 631 003	96 54 406 08	ACCESS LADDER PRE-ASS.
SCREW M8X16 8.8	10 01 136 0	4	3	9 739 035	97 39 035	LOCKING PIECES
SCREW M8X16 8.8	10 01 136 0	4	3	9 739 129	97 39 129	COOLANT PREHEATING
SCREW M8X16 8.8	10 01 136 0	8	5	9 739 366	97 39 366	FASTENING PIECES ASSEMBL
SCREW M8X18 8.8	10 01 124 9	5	6	9 739 352	97 39 352	AT-WATER PUMP WITH FAST
SCREW M8X18 8.8	10 01 124 9	20	1	9 739 386	97 39 386	CRANKCASE BREATHER
SCREW M8X20 8.8	10 01 134 9	17	1	9 739 296	97 39 296	HEAT PROTECTION
SCREW M8X22 8.8	10 01 125 0	4	2	9 739 354	97 39 354	FLYWHEEL HOUSING MOUNT
SCREW M8X22 8.8	10 01 125 0	12	4	9 739 358	97 39 358	EXHAUST GAS RECIRCUL.ATT
SCREW M8X22 8.8	10 01 125 0	22	2	9 739 371	97 39 371	AIR COND. COMPRESSOR A
SCREW M8X25 8.8	10 01 136 2	9	1	9 739 210	97 39 210	LIQUID COOLING PIPELINE
SCREW M8X25 8.8	10 01 136 2	12	1	9 739 371	97 39 371	AIR COND. COMPRESSOR A
SCREW M8X28 8.8 A2C	10 01 121 4	10	1	9 739 118	97 39 118	OIL LINE
SCREW M8X35 10.9	10 01 133 9	7	1	9 739 256	97 39 256	AIR SUCTION PIPE
SCREW M8X35 8.8	10 01 125 2	3	1	9 739 349	97 39 349	CONNECTION F.WATER PIPE
SCREW M8X35 8.8	10 01 125 2	14	1	9 739 349	97 39 349	CONNECTION F.WATER PIPE
SCREW M8X40 8.8	10 01 125 3	9	1	9 739 118	97 39 118	OIL LINE
SCREW M8X40 8.8 A2C	10 01 148 8	14	1	9 739 357	97 39 357	EXHAUST GAS RECIRCUL.PRE
SCREW M8X40 8.8 A2C	10 01 148 8	26	4	9 739 371	97 39 371	AIR COND. COMPRESSOR A
SCREW M8X45 8.8	10 01 132 6	4	2	9 739 259	97 39 259	FUEL FILTER
SCREW M8X45 8.8	10 01 132 6	3	2	9 739 276	97 39 276	WATER CONNECTION
SCREW M8X50 8.8	10 01 132 7	5	2	9 739 118	97 39 118	OIL LINE
SCREW M8X55 8.8	10 01 132 8	3	2	9 739 126	97 39 126	THERMOSTAT HOUSING
SCREW M8X55 8.8	10 01 132 8	4	1	9 739 276	97 39 276	WATER CONNECTION
SCREW M8X55 8.8	10 01 132 8	10	3	9 739 372	97 39 372	LUBRICATING OIL PUMP
SCREW M8X55 8.8	10 01 133 4	3	2	9 739 271	97 39 271	CONNECTING LINE
SCREW M8X65 8.8 A2C	10 01 122 5	5	1	9 739 126	97 39 126	THERMOSTAT HOUSING
SCREW M8X65 8.8 A2C	10 01 122 5	4	2	9 739 369	97 39 369	PRESSURE PIPE
SCREW M8X90 8.8	10 01 126 2	2	2	9 739 259	97 39 259	FUEL FILTER
SCREW M8X95 8.8	10 02 919 3	5	1	9 739 369	97 39 369	PRESSURE PIPE
SCREW PLUG	10 41 274 8	19	1	9 640 276	96 40 276 08	CONNECTION BLOCK
SCREW PLUG	10 41 275 3	5	1	9 640 277	96 40 277 08	DIRECTIONAL CTRL. VALVE

Description	Item	Pos.	Quantity	Page	Assembly	Description
SCREW PLUG	51 05 454 08	42	2	1 970	91 56 958 08	CRAWLER TRACK HYDRAULI
SCREW PLUG	51 05 454 08	95	6	2 970	91 56 537 08	HYDR
SCREW PLUG	51 05 454 08	14	1	2 970 081	96 50 495 08	ADDL.HYDR.F.PIN PULLING DE
SCREW PLUG	51 05 454 08	12	1	2 976 200	91 44 034 08	AUX.HYDR.PIN EXTRACTION
SCREW PLUG	51 05 454 08	44	1	2 977	91 57 756 08	ADDITIONAL HYDR.SLEWING
SCREW PLUG	51 05 454 08	25	2	2 977 200	91 55 149 08	ADDITIONAL HYDR.PUMP/WI
SCREW PLUG	51 05 455 08	34	4	1 970	91 56 958 08	CRAWLER TRACK HYDRAULI
SCREW PLUG	51 05 455 08	83	6	2 970	91 56 537 08	HYDR
SCREW PLUG	51 05 455 08	34	5	2 977	91 57 756 08	ADDITIONAL HYDR.SLEWING
SCREW PLUG	51 05 455 08	14	2	2 977 200	91 55 149 08	ADDITIONAL HYDR.PUMP/WI
SCREW PLUG	51 05 459 08	38	2	1 970	91 56 958 08	CRAWLER TRACK HYDRAULI
SCREW PLUG	51 05 459 08	87	8	2 970	91 56 537 08	HYDR
SCREW PLUG	51 05 459 08	30	1	2 975 200	91 52 775 08	ADDITIONAL HYDRAULICS WI
SCREW PLUG	51 05 459 08	30	1	2 975 700	91 52 774 08	ADDITIONAL HYDRAULICS WI
SCREW PLUG	51 05 459 08	14	1	2 976 200	91 44 034 08	AUX.HYDR.PIN EXTRACTION
SCREW PLUG	51 05 459 08	38	2	2 977	91 57 756 08	ADDITIONAL HYDR.SLEWING
SCREW PLUG	51 05 459 08	21	1	2 977 200	91 55 149 08	ADDITIONAL HYDR.PUMP/WI
SCREW PLUG	51 05 459 08	28	2	2 978 100	91 52 796 08	ADDNL.HYDR.ERECTION DEV
SCREW PLUG	51 15 014 08	24	1	1 970	91 56 958 08	CRAWLER TRACK HYDRAULI
SCREW PLUG	51 15 014 08	103	3	2 970	91 56 537 08	HYDR
SCREW PLUG	51 15 014 08	8	1	2 970 081	96 50 495 08	ADDL.HYDR.F.PIN PULLING DE
SCREW PLUG	51 15 014 08	36	1	2 975 200	91 52 775 08	ADDITIONAL HYDRAULICS WI
SCREW PLUG	51 15 014 08	36	1	2 975 700	91 52 774 08	ADDITIONAL HYDRAULICS WI
SCREW PLUG	51 15 014 08	8	3	2 976 200	91 44 034 08	AUX.HYDR.PIN EXTRACTION
SCREW PLUG	51 15 014 08	8	1	2 976 203	92 27 489 08	ADDL.HYDR.F.PIN PULLING DE
SCREW PLUG	57 17 778 08	55	1	5 102 380	51 02 380 08	HYDRO MOTOR
SCREW PLUG	97 39 096	2	1	X1012059	10 12 059 0	DIESEL ENGINE
SCREW PLUG AM16X1,5 ST A3	10 01 696 8	19	1	9 739 349	97 39 349	CONNECTION F.WATER PIPE
SCREW PLUG DIN 908 M16X1,5	40 41 001 08	7	1	5 113 005	51 13 005 08	CONTROL BLOCK
SCREW PLUG DIN 908 M22X1,5	40 41 016 08	24	1	9 739 491	97 39 491	INSTALLATION BRAKE COMPR
SCREW PLUG M12X1,2 MS	60 24 255 08	271	1	3 930 638	96 51 624 08	TERMINAL BOX
SCREW PLUG M12X1,2 MS	60 24 255 08	152	2	3 930 640	96 50 481 08	TERMINAL BOX CPL.
SCREW PLUG M14X1,5 ST A3	10 01 161 2	2	2	9 739 282	97 39 282	OVERFLOW-OIL LINE
SCREW PLUG M14X1,5 ST A3	10 01 161 2	15	2	9 739 361	97 39 361	OIL SUMP
SCREW PLUG M16X1,5 MS	60 24 249 08	269	1	1 920 403	96 48 707 08	TERMINAL BOX CPL.
SCREW PLUG M16X1,5 MS	60 24 249 08	269	1	1 920 417	96 48 703 08	TERMINAL BOX CPL.
SCREW PLUG M16X1,5 MS	60 24 249 08	273	1	3 930 638	96 51 624 08	TERMINAL BOX
SCREW PLUG M16X1,5 MS	60 24 249 08	152	2	3 930 730	96 54 398 08	TERMINAL BOX CPL.
SCREW PLUG M16X15 9SMN	10 01 252 2	1	1	9 739 096	97 39 096	SCREW PLUG
SCREW PLUG M18 ST A3C	10 01 161 5	5	1	9 739 355	97 39 355	OIL COOLER ADD-ON
SCREW PLUG M20X1,5 MS	60 24 250 08	268	1	1 920 403	96 48 707 08	TERMINAL BOX CPL.
SCREW PLUG M20X1,5 MS	60 24 250 08	268	1	1 920 417	96 48 703 08	TERMINAL BOX CPL.
SCREW PLUG M20X1,5 MS	60 24 250 08	7	1	3 930 640	96 50 481 08	TERMINAL BOX CPL.
SCREW PLUG M20X1,5 MS	60 24 250 08	153	3	3 930 730	96 54 398 08	TERMINAL BOX CPL.
SCREW PLUG M22 5.8 ZNPHR3	10 34 227 2	6	1	9 739 351	97 39 351	COOLING MEDIUM PIPELINE
SCREW PLUG M22X1,5	10 34 023 6	13	2	7 027 481	70 27 481 03	WATER SEPARATOR
SCREW PLUG M22X1,5 A3P	50 29 401 08	596	2	2 990	91 59 244 08	COMPRESSED AIR PLANT
SCREW PLUG M25X1,5 MS	60 24 251 08	19	3	1 920 418	96 48 687 08	TERMINAL BOX CPL.
SCREW PLUG M25X1,5 MS	60 24 251 08	(159)	1	2 920 369	96 54 235 08	TERMINAL BOX CPL.
SCREW PLUG M25X1,5 MS	60 24 251 08	(160)	1	2 920 369	96 54 235 08	TERMINAL BOX CPL.
SCREW PLUG M25X1,5 MS	60 24 251 08	173	6	2 920 633	96 52 651 08	WIRING HARNESS
SCREW PLUG M25X1,5 MS	60 24 251 08	272	1	3 930 638	96 51 624 08	TERMINAL BOX
SCREW PLUG M25X1,5 MS	60 24 251 08	157	1	3 930 730	96 50 599 08	TERMINAL BOX CPL.
SCREW PLUG M25X1,5 MS	60 24 251 08	158	1	3 930 730	96 50 599 08	TERMINAL BOX CPL.
SCREW PLUG M25X1,5X20 9S	10 01 252 6	7	1	9 739 361	97 39 361	OIL SUMP
SCREW PLUG M26X1,5 ST A3	10 01 161 9	9	2	9 739 361	97 39 361	OIL SUMP
SCREW PLUG M26X1,5 ST A3	10 01 161 9	21	2	9 739 491	97 39 491	INSTALLATION BRAKE COMPR
SCREW PLUG M32X1,5 MS	60 24 252 08	(154)	1	2 920 369	96 54 235 08	TERMINAL BOX CPL.
SCREW PLUG M32X1,5 MS	60 24 252 08	286	2	2 920 448	96 48 794 08	TERMINAL BOX CPL.
SCREW PLUG M32X1,5 MS	60 24 252 08	150	2	3 930 730	96 54 398 08	TERMINAL BOX CPL.

Description	Item	Pos.	Quantity	Page	Assembly	Description
SCREW PLUG VSTI M22X1,5 C	47 75 104 01	2	7	9 697 916	96 97 916 01	SLEWING GEAR
SCREW PLUG VSTI M22X1,5 C	47 75 104 01	78	3	9 697 916	96 97 916 01	SLEWING GEAR
SCREW-ON CONNECTION	10 01 271 8	12	1	9 739 258	97 39 258	FUEL FILTER
SCREW-ON CONNECTION	10 01 272 2	2	1	9 739 494	97 39 494	ATL ATTACHMENT
SCREW-ON CONNECTION	10 29 720 4	2	2	9 739 322	97 39 322	REPAIR KIT PIPE LINE
SCREW-ON CONNECTION	94 79 067 08	48	5	2 970	91 56 537 08	HYDR
SCREW-ON CONNECTION L10	10 01 199 8	5	1	9 739 188	97 39 188	OIL-LEVEL GAUGE
SCREW-ON CONNECTION L10	10 01 199 8	5	2	9 739 492	97 39 492	PIPELINE INSTALLATION
SCREW-ON CONNECTION L12	10 01 200 4	14	1	9 739 258	97 39 258	FUEL FILTER
SCREW-ON CONNECTION L1	10 01 199 9	16	1	9 739 355	97 39 355	OIL COOLER ADD-ON
SCREW-ON CONNECTION L1	10 01 199 9	42	1	9 739 494	97 39 494	ATL ATTACHMENT
SCREW-ON CONNECTION M26	10 01 272 1	16	1	9 739 492	97 39 492	PIPELINE INSTALLATION
SCREW-ON HINGE	70 42 012 08	4	3	2 520 030	96 45 609 08	ROOF WINDOW PRE-ASS.
SCREW-ON HINGE	70 42 012 08	3	2	2 520 031	96 45 610 08	REAR WINDOW PRE-ASS.
SCREW-ON HINGE	70 42 012 08	8	4	2 932 160	96 54 385 08	SWITCH CABINET
SEAL	10 01 184 5	16	2	9 739 122	97 39 122	OIL COOLER
SEAL	10 01 184 6	2	1	9 739 386	97 39 386	CRANKCASE BREATHER
SEAL	10 01 184 7	4	1	9 739 118	97 39 118	OIL LINE
SEAL	10 01 213 9	1	1	9 739 354	97 39 354	FLYWHEEL HOUSING MOUNT
SEAL	10 01 214 0	18	2	9 739 361	97 39 361	OIL SUMP
SEAL	10 01 229 8	15	1	9 739 122	97 39 122	OIL COOLER
SEAL	10 01 229 9	2	2	9 739 362	97 39 362	OIL SUMP
SEAL	10 01 234 5	12	2	9 739 126	97 39 126	THERMOSTAT HOUSING
SEAL	10 01 234 6	2	1	9 739 276	97 39 276	WATER CONNECTION
SEAL	10 01 234 6	2	1	9 739 349	97 39 349	CONNECTION F.WATER PIPE
SEAL	10 01 240 8	9	1	9 739 358	97 39 358	EXHAUST GAS RECIRCUL.ATT
SEAL	10 01 240 9	11	1	9 739 358	97 39 358	EXHAUST GAS RECIRCUL.ATT
SEAL	10 01 241 1	5	3	9 739 358	97 39 358	EXHAUST GAS RECIRCUL.ATT
SEAL	10 01 241 3	13	1	9 739 358	97 39 358	EXHAUST GAS RECIRCUL.ATT
SEAL	10 01 245 4	8	1	9 739 494	97 39 494	ATL ATTACHMENT
SEAL	10 01 264 3	8	1	9 739 361	97 39 361	OIL SUMP
SEAL	10 01 265 1	22	1	9 739 494	97 39 494	ATL ATTACHMENT
SEAL	10 01 333 7	6	1	9 739 267	97 39 267	CYLINDER FAIRING
SEAL	10 22 081 3	4	1	9 739 494	97 39 494	ATL ATTACHMENT
SEAL	10 22 234 5	3	6	9 739 267	97 39 267	CYLINDER FAIRING
SEAL	10 22 271 8	5	6	9 739 295	97 39 295	EXHAUST PIPE
SEAL	10 22 271 8	78	1	X1022281	10 22 281 7	SEAL KIT CYLINDER HEAD
SEAL	10 22 272 7	2	6	9 739 256	97 39 256	AIR SUCTION PIPE
SEAL	10 22 272 7	77	1	X1022281	10 22 281 7	SEAL KIT CYLINDER HEAD
SEAL	10 28 030 9	2	1	9 739 286	97 39 286	SCREW CAP
SEAL	10 34 287 8	2	1	9 739 351	97 39 351	COOLING MEDIUM PIPELINE
SEAL	10 34 287 9	13	2	9 739 349	97 39 349	CONNECTION F.WATER PIPE
SEAL	10 34 288 0	2	1	9 739 352	97 39 352	AT-WATER PUMP WITH FAST
SEAL	69 18 222 08	40	1	2 920 369	96 54 235 08	TERMINAL BOX CPL.
SEAL	69 21 000 08	36	1	2 920 369	96 54 235 08	TERMINAL BOX CPL.
SEAL	69 21 000 08	155	1	3 930 009	96 50 573 08	CABLE DRUM COMPL.
SEAL	69 21 000 08	(171)	1	3 930 138	96 54 377 08	ELECTRIC FOR S-PIVOT SECT
SEAL	69 21 000 08	281	1	3 930 730	96 50 599 08	TERMINAL BOX CPL.
SEAL 0 PE	97 75 102 08	32	2	2 932 160	96 54 385 08	SWITCH CABINET
SEAL 120X60X 30	97 60 943 08	54	1	2 520 034	96 45 984 08	INTERNAL LINING
SEAL 78X64 30	97 61 932 08	65	1	2 520	91 53 061 08	CABIN, GLAZED
SEAL KIT	10 30 092 5	(999)	1	X1035924	10 35 924 3	VARIABLE PUMP
SEAL KIT	51 03 178 08	(1)	1	2 970	91 56 537 08	HYDR
SEAL KIT	55 31 355 08	4	1	5 530 545	55 30 545 08	CIRCULATING PUMP
SEAL KIT	57 05 881 08	999	1	5 106 691	51 06 691 08	RETURN FILTER
SEAL KIT ADJUSTMENT	10 33 111 7	(98)	1	X1035924	10 35 924 1	VARIABLE PUMP
SEAL KIT CONNECTING BLOC	10 41 275 1	999	1	9 640 276	96 40 276 08	CONNECTION BLOCK
SEAL KIT CYLINDER HEAD	10 22 281 7	492	6	9 739 400	97 39 400	DIESEL ENGINE
SEAL KIT DIRECTIONAL VALV	10 42 478 6	(999)	1	2 970	91 56 537 08	HYDR
SEAL KIT F.REGULATOR	10 44 097 6	98	1	X1047219	10 47 219 6	REGULATOR

Description	Item	Pos.	Quantity	Page	Assembly	Description
SEAL KIT HNBR70	70 27 982	999	1	7 027 481	70 27 481 03	WATER SEPARATOR
SEAL KIT WEGESCHIEBER	10 41 278 1	999	1	9 640 277	96 40 277 08	DIRECTIONAL CTRL. VALVE
SEALANT	10 01 117 2	11	1	9 739 262	97 39 262	CYLINDER HEAD
SEALANT	10 01 117 2	11	1	9 739 266	97 39 266	CYLINDER HEAD
SEALANT	10 01 117 2	2	1	9 739 271	97 39 271	CONNECTING LINE
SEALANT	10 01 117 2	2	1	9 739 491	97 39 491	INSTALLATION BRAKE COMPR
SEALANT	10 01 117 6	19	1	9 739 492	97 39 492	PIPELINE INSTALLATION
SEALING AND FILLING AGENT	87 00 018 08	7	1	2 810 001	96 43 597 08	CRANE DRIVER'S CABIN,PRE
SEALING FRAME	97 36 626 08	16	1	2 913	91 32 850 08	LICCON CONSOLE LCD2
SEALING FRAME 10X60X 185 P	97 25 613 08	38	10	2 520 034	96 45 984 08	INTERNAL LINING
SEALING FRAME RD92X20 DI=	97 25 615 08	39	3	2 520 034	96 45 984 08	INTERNAL LINING
SEALING INSERT 8MM VIERK	10 02 217 7	5	1	2 932 001	96 45 393 08	RELAY CONTROL SYSTEM
SEALING MATERIAL 50ML TUB	10 01 213 8	3	1	9 739 354	97 39 354	FLYWHEEL HOUSING MOUNT
SEALING MATERIAL A80MR HY	87 00 028 08	(265)	0.01	3 930 138	96 54 377 08	ELECTRIC FOR S-PIVOT SECT
SEALING MATERIAL A80MR HY	87 00 028 08	289	0.1	3 930 730	96 50 599 08	TERMINAL BOX CPL.
SEALING NUT M6	51 07 534 08	10	1	5 711 301	57 11 301 08	PRESSURE LIMITING VALVE
SEALING NUT M6	51 07 534 08	11	1	X1048973	10 48 973 4	PRESSURE LIMITING VALVE
SEALING NUT M8	51 07 417 08	21	1	5 114 176	51 14 176 08	PRESSURE LIMITING VALVE
SEALING NUT M8	51 07 417 08	21	1	5 114 177	51 14 177 08	PRESSURE LIMITING VALVE
SEALING PLUG M 1-K	60 45 085 08	169	2	2 920 633	96 52 651 08	WIRING HARNESS
SEALING PLUG M1-D	60 45 121 08	165	2	2 920 633	96 52 651 08	WIRING HARNESS
SEALING PLUG M1-D	60 45 121 08	286	2	3 930 638	96 51 624 08	TERMINAL BOX
SEALING PLUG M1-D	60 45 121 08	(155)	1	3 930 640	96 50 481 08	TERMINAL BOX CPL.
SEALING PLUG M1-D	60 45 121 08	288	1	3 930 640	96 50 481 08	TERMINAL BOX CPL.
SEALING PLUG M1-D	60 45 121 08	153	1	3 930 730	96 50 599 08	TERMINAL BOX CPL.
SEALING PROFILE	26 21 047 08	154	0.85	2 391 001	96 45 719 08	DIESEL ENGINE, PRE-ASSEMB
SEALING PROFILE	26 21 047 08	18	0.69	2 393 002	96 46 782 08	COVER COMPL.
SEALING PROFILE	26 21 047 08	13	4.46	2 510	91 52 788 08	TURNTABLE PANELLING
SEALING PROFILE	26 21 821 01	315	8.36	9 907 151	99 07 151 01	ROLLER SLEWING RING
SEALING PROFILE	26 21 835 01	314	8.31	9 907 151	99 07 151 01	ROLLER SLEWING RING
SEALING PROFILE	59 15 078 08	12	4	2 510	91 52 788 08	TURNTABLE PANELLING
SEALING PROFILE 0 GUMMI 55	97 75 057 08	11	1	2 932 160	96 54 385 08	SWITCH CABINET
SEALING PROFILE GUMMI	26 21 067 08	71	10	2 859	91 52 809 08	SOUND INSULATION
SEALING RING	10 22 273 6	4	1	9 739 248	97 39 248	INJECTOR
SEALING RING	10 22 273 6	74	1	X1022281	10 22 281 7	SEAL KIT CYLINDER HEAD
SEALING RING	50 26 088 08	50	1	2 393	91 52 787 08	AIR FILTER UNIT CPL.
SEALING RING 10,7X16X1,5 S	10 01 186 4	16	2	9 739 288	97 39 288	FUEL LINE
SEALING RING 109X113X3	10 02 119 1	12	1	X1004204	10 04 204 3	WATER HEATING SYSTEM
SEALING RING 14,7X22X1,5 S	10 01 186 6	3	12	9 739 127	97 39 127	WATER BLEEDER PIPELINE
SEALING RING 14,7X22X1,5 S	10 01 186 6	6	1	9 739 188	97 39 188	OIL-LEVEL GAUGE
SEALING RING 14,7X22X1,5 S	10 01 186 6	15	1	9 739 258	97 39 258	FUEL FILTER
SEALING RING 14,7X22X1,5 S	10 01 186 6	12	1	9 739 281	97 39 281	OVERFLOW-OIL LINE
SEALING RING 14,7X22X1,5 S	10 01 186 6	3	11	9 739 282	97 39 282	OVERFLOW-OIL LINE
SEALING RING 14,7X22X1,5 S	10 01 186 6	19	5	9 739 288	97 39 288	FUEL LINE
SEALING RING 14,7X22X1,5 S	10 01 186 6	5	14	9 739 292	97 39 292	FUEL LINE
SEALING RING 14,7X22X1,5 S	10 01 186 6	18	2	9 739 349	97 39 349	CONNECTION F.WATER PIPE
SEALING RING 14,7X22X1,5 S	10 01 186 6	16	2	9 739 361	97 39 361	OIL SUMP
SEALING RING 14,7X22X1,5 S	10 01 186 6	4	6	9 739 492	97 39 492	PIPELINE INSTALLATION
SEALING RING 16,7X24X1,5 S	10 01 186 7	2	1	9 739 096	97 39 096	SCREW PLUG
SEALING RING 16,7X24X1,5 S	10 01 186 7	10	1	9 739 281	97 39 281	OVERFLOW-OIL LINE
SEALING RING 16,7X24X1,5 S	10 01 186 7	(2)	1	9 739 318	97 39 318	SENSOR ELEMENT
SEALING RING 16,7X24X1,5 S	10 01 186 7	(2)	1	9 739 318	97 39 318	SENSOR ELEMENT
SEALING RING 16,7X24X1,5 S	10 01 186 7	20	1	9 739 349	97 39 349	CONNECTION F.WATER PIPE
SEALING RING 16,7X24X1,5 S	10 01 186 7	7	3	9 739 355	97 39 355	OIL COOLER ADD-ON
SEALING RING 16,7X24X1,5 S	10 01 186 7	3	2	9 739 494	97 39 494	ATL ATTACHMENT
SEALING RING 18,7X26X1,5 S	10 01 186 8	(2)	1	9 739 318	97 39 318	SENSOR ELEMENT
SEALING RING 18,7X26X1,5 S	10 01 186 8	(2)	1	9 739 318	97 39 318	SENSOR ELEMENT
SEALING RING 18,7X26X1,5 S	10 01 186 8	13	1	9 739 355	97 39 355	OIL COOLER ADD-ON
SEALING RING 19,6X24,3X1,5	76 10 225 03	6	1	9 275 543	92 75 543 01	VENTILATION CONNECTING PI
SEALING RING 22,7X30X2 ST/	10 01 186 9	13	1	9 739 258	97 39 258	FUEL FILTER

Description	Item	Pos.	Quantity	Page	Assembly	Description
SEALING RING 22,7X30X2 ST/	10 01 186 9	7	1	9 739 351	97 39 351	COOLING MEDIUM PIPELINE
SEALING RING 22,7X30X2 ST/	10 01 186 9	14	1	9 739 492	97 39 492	PIPELINE INSTALLATION
SEALING RING 24,7X32X2 ST/	10 01 184 2	9	1	9 739 351	97 39 351	COOLING MEDIUM PIPELINE
SEALING RING 26,7X34,93X2 S	10 01 187 0	11	1	9 739 355	97 39 355	OIL COOLER ADD-ON
SEALING RING 26,7X34,93X2 S	10 01 187 0	10	2	9 739 361	97 39 361	OIL SUMP
SEALING RING 26,7X34,93X2 S	10 01 187 0	12	1	9 739 491	97 39 491	INSTALLATION BRAKE COMPR
SEALING RING 26,7X34,93X2 S	10 01 187 0	26	2	9 739 494	97 39 494	ATL ATTACHMENT
SEALING RING 32,7X40X2 ST/	10 01 187 2	9	1	9 739 288	97 39 288	FUEL LINE
SEALING RING 32,7X40X2 ST/	10 01 187 2	15	2	9 739 492	97 39 492	PIPELINE INSTALLATION
SEALING RING 8,7X14X1 ST/FP	10 01 187 1	3	12	9 739 281	97 39 281	OVERFLOW-OIL LINE
SEALING RING 8,7X14X1 ST/FP	10 01 187 1	79	2	X1022281	10 22 281 7	SEAL KIT CYLINDER HEAD
SEALING RING A22X27 CU	10 01 184 1	23	1	9 739 491	97 39 491	INSTALLATION BRAKE COMPR
SEALING RING A26X34 CU	10 03 730 5	22	3	9 739 491	97 39 491	INSTALLATION BRAKE COMPR
SEALING RING DIN 7603 A 12X	71 01 018 08	19	4	2 990	91 59 244 08	COMPRESSED AIR PLANT
SEALING RING DIN 7603 A 12X	71 01 020 08	49	1	2 393	91 52 787 08	AIR FILTER UNIT CPL.
SEALING RING DIN 7603 A 13X	71 01 023 08	(3)	1	2 391 102	96 56 360 08	RADIATOR
SEALING RING DIN 7603 A 14X	71 01 030 08	8	2	X1011614	10 11 614 1	FUEL HOSE
SEALING RING DIN 7603 A 14X	73 81 225 23	590	2	2 970	91 56 537 08	HYDR
SEALING RING DIN 7603 A 16X	71 01 034 08	8	1	5 113 005	51 13 005 08	CONTROL BLOCK
SEALING RING DIN 7603 A 16X	71 01 037 08	4	1	X1011614	10 11 614 1	FUEL HOSE
SEALING RING DIN 7603 A 21X	71 01 044 08	13	1	5 114 320	51 14 320 08	PRETENSIONING VALVE
SEALING RING DIN 7603 A 21X	71 01 044 08	13	3	7 743 566	77 43 566 08	ELECTRIC PUMP
SEALING RING DIN 7603 A 26X	71 01 061 08	12	1	2 671	91 52 798 08	OIL RESERVOIR, COMPLETE
SEALING RING DIN 7603 A 26X	71 01 060 08	20	1	2 990	91 59 244 08	COMPRESSED AIR PLANT
SEALING RING DIN 7603 A 27X	71 01 059 08	139	10	2 970	91 56 537 08	HYDR
SEALING RING DIN 7603 A 27X	71 01 059 08	70	1	2 977	91 57 756 08	ADDITIONAL HYDR.SLEWING
SEALING RING DIN 7603 A 27X	71 01 059 08	62	1	2 978 200	91 54 843 08	ADD.HYDR.S_RETAINING RAM
SEALING RING DIN 7603 A 33X	71 01 070 08	138	10	2 970	91 56 537 08	HYDR
SEALING RING DIN 7603 A 33X	71 01 070 08	62	1	2 975 200	91 52 775 08	ADDITIONAL HYDRAULICS WI
SEALING RING DIN 7603 A 33X	71 01 070 08	62	1	2 975 700	91 52 774 08	ADDITIONAL HYDRAULICS WI
SEALING RING DIN 7603 A 33X	71 01 070 08	62	1	2 977 200	91 55 149 08	ADDITIONAL HYDR.PUMP/WI
SEALING RING DIN 7603 A 38X	71 01 072 08	137	20	2 970	91 56 537 08	HYDR
SEALING RING DIN 7603 A 38X	71 01 072 08	61	1	2 975 200	91 52 775 08	ADDITIONAL HYDRAULICS WI
SEALING RING DIN 7603 A 38X	71 01 072 08	61	1	2 975 700	91 52 774 08	ADDITIONAL HYDRAULICS WI
SEALING RING DIN 7603 A 38X	71 01 072 08	69	2	2 977	91 57 756 08	ADDITIONAL HYDR.SLEWING
SEALING RING DIN 7603 A 38X	71 01 072 08	61	1	2 977 200	91 55 149 08	ADDITIONAL HYDR.PUMP/WI
SEALING RING DIN 7603 A 42X	71 01 075 08	136	3	2 970	91 56 537 08	HYDR
SEALING RING DIN 7603 A 42X	71 01 075 08	61	3	2 978 200	91 54 843 08	ADD.HYDR.S_RETAINING RAM
SEALING RING DIN 7603 A 48X	71 01 076 08	132	2	2 970	91 56 537 08	HYDR
SEALING RING DIN 7603 A 48X	71 01 076 08	68	1	2 977	91 57 756 08	ADDITIONAL HYDR.SLEWING
SEALING RING DIN 7603 A 4X8	51 10 089 08	9	2	9 640 276	96 40 276 08	CONNECTION BLOCK
SEALING RING DIN 7603 A 52X	71 01 077 08	131	10	2 970	91 56 537 08	HYDR
SEALING RING DIN 7603 A 52X	71 01 077 08	63	2	2 975 200	91 52 775 08	ADDITIONAL HYDRAULICS WI
SEALING RING DIN 7603 A 52X	71 01 077 08	63	2	2 975 700	91 52 774 08	ADDITIONAL HYDRAULICS WI
SEALING RING DIN 7603 A 52X	71 01 077 08	67	4	2 977	91 57 756 08	ADDITIONAL HYDR.SLEWING
SEALING RING DIN 7603 A 52X	71 01 077 08	63	2	2 977 200	91 55 149 08	ADDITIONAL HYDR.PUMP/WI
SEALING RING DIN 7603 A 6,5X	57 00 102 08	16	2	5 026 126	50 26 126 08	SOLENOID VALVE
SEALING RUBBER	54 01 323 08	141	1	5 400 565	54 00 565 08	ROPE WINCH
SEALING RUBBER	54 01 323 08	200	1	5 400 565	54 00 565 08	ROPE WINCH
SEALING SET CONTROL UNIT	10 47 143 9	(98)	1	X1035924	10 35 924 6	VARIABLE PUMP
SEALING WASHER VITON	57 10 819 08	(1)	1	1 970	91 56 958 08	CRAWLER TRACK HYDRAULI
SEALING WASHER VITON	57 10 824 08	(1)	1	1 970	91 56 958 08	CRAWLER TRACK HYDRAULI
SEALING WASHER VITON	57 10 830 08	(1)	1	1 970	91 56 958 08	CRAWLER TRACK HYDRAULI
SEARCHLIGHT	60 71 318 08	10	1	1 933 100	91 25 249 08	MAGNETIC LAMP
SEAT	96 48 626 08	1	1	2 503 100	91 55 873 08	EMERGENCY SEAT
SEAT	97 75 557 08	2	1	2 503 101	96 48 626 08	SEAT
SEAT BRACKET	97 75 553 08	1	1	2 503 101	96 48 626 08	SEAT
SENSOR	10 22 021 8	(1)	1	9 739 318	97 39 318	SENSOR ELEMENT
SENSOR ASSEMBLY	96 24 232 08	6	1	3 930 731	96 48 374 08	ELECTRICS F BASE SECTION
SENSOR ASSEMBLY S-HEAD	96 37 685 08	5	1	3 930 576	96 48 381 08	EL.EQUIPMENT SW HEAD SE

Description	Item	Pos.	Quantity	Page	Assembly	Description
SENSOR ASSEMBLY SA-STAN	96 37 244 08	20	1	2 920 578	96 54 379 08	ELECTRIC FOR SA - FRAME
SENSOR ELEMENT	97 39 318	231	1	X1012059	10 12 059 0	DIESEL ENGINE
SENSOR FITTING ANGLE SEN	96 19 877 08	10	1	3 930 138	96 54 377 08	ELECTRIC FOR S-PIVOT SECT
SENSOR FITTING ANGLE SEN	96 19 877 08	10	1	3 930 575	96 48 380 08	EL.F-CONNECTING HEAD
SENSOR LIFT TOP LIMIT SWI	96 20 219 08	11	1	3 930 546	96 48 375 08	ELECTR. F-HEAD SECTION
SERRATED LOCK WASHER D	42 52 205 08	13	4	2 913	91 32 850 08	LICCON CONSOLE LCD2
SERRATED LOCK WASHER D	42 52 205 08	7	20	2 913 005	96 20 731 08	INTERIOR HOUSING PRE-ASS.
SERRATED LOCK WASHER D	42 52 205 08	7	12	2 913 005	96 28 696 08	INTERIOR HOUSING PRE-ASS.
SERRATED LOCK WASHER D	42 52 205 08	5	3	2 913 007	96 20 763 08	CONTROLLER UNIT
SERRATED LOCK WASHER D	42 52 205 08	13	4	2 913 009	91 04 705 08	LICCON CONSOLE LCD3
SERRATED LOCK WASHER D	42 52 205 08	17	28	2 932 001	96 45 393 08	RELAY CONTROL SYSTEM
SERRATED LOCK WASHER D	42 52 205 08	269	4	3 930 009	96 50 573 08	CABLE DRUM COMPL.
SERRATED LOCK WASHER D	42 52 205 08	157	10	3 930 640	96 50 481 08	TERMINAL BOX CPL.
SERRATED LOCK WASHER D	42 52 207 08	(155)	1	2 920 369	96 54 235 08	TERMINAL BOX CPL.
SERRATED LOCK WASHER D	42 52 207 08	(155)	1	2 920 369	96 54 235 08	TERMINAL BOX CPL.
SERRATED LOCK WASHER D	42 52 207 08	88	50	2 932 082	96 54 387 08	ASSEMBLY PARTS MOUNTIN
SERRATED LOCK WASHER D	42 52 207 08	(155)	1	3 930 138	96 54 377 08	ELECTRIC FOR S-PIVOT SECT
SERRATED LOCK WASHER D	42 52 208 08	3	4	2 780 915	96 48 377 08	ADD-ON PARTS EXTERNAL F
SERRATED LOCK WASHER D	42 52 208 08	32	1	2 835 002	96 48 379 08	ADD-ON PARTS
SERRATED LOCK WASHER D	42 52 208 08	40	4	2 932 082	96 54 387 08	ASSEMBLY PARTS MOUNTIN
SERRATED LOCK WASHER D	42 52 210 08	4	12	1 830 102	92 26 483 08	TERMINAL BOARD PRE-ASS.
SERRATED LOCK WASHER D	42 52 210 08	21	4	2 835 002	96 48 379 08	ADD-ON PARTS
SERRATED LOCK WASHER D	42 52 210 08	7	2	2 913 004	96 20 460 08	HOUSING PRE-ASSEMBLED
SERRATED LOCK WASHER D	42 52 210 08	39	1	2 932 082	96 54 387 08	ASSEMBLY PARTS MOUNTIN
SERVICE HOUR METER 12 - 24	69 18 022 08	57	1	2 932 082	96 54 387 08	ASSEMBLY PARTS MOUNTIN
SERVICE HOUR METER 24VD	69 17 985 08	3	1	2 533 067	96 50 385 08	PLATE PRE-ASS.
SERVOMOTOR	10 28 730 1	13	1	X1022811	10 22 811 2	AIR CONDITIONING UNIT
SET OF BRUSHES	10 01 243 7	11	1	9 739 258	97 39 258	FUEL FILTER
SET OF BRUSHES	55 31 354 08	3	1	5 530 545	55 30 545 08	CIRCULATING PUMP
SHACKLE DIN 82101 1,6T NG 1	77 39 334 08	57	2	2 810	91 52 806 08	CRANE DRIVER'S CABIN CPL.
SHACKLE DIN 82101 12T VERZ	77 39 284 08	35	4	1 750	91 52 394 08	TOOL
SHACKLE DIN 82101 25T VERZ	77 39 305 08	2	2	2 750 100	91 57 283 08	SLING GEAR ERECTION CRAW
SHACKLE DIN 82101 3T NG 3 S	77 39 458 08	46	1	3 281	91 52 896 08	ERECTION FRAME
SHACKLE DIN 82101 A 0,25 0,2	77 39 335 08	14	4	1 630	91 52 387 08	HYDRAULIC SUPPORT
SHACKLE DIN 82101 A 0,25 0,2	77 39 335 08	33	2	3 206	91 52 881 08	PIVOT SECTION
SHACKLE DIN 82101 A 0,25 0,2	77 39 335 08	43	1	3 208 001	91 52 883 08	F-HEAD SECTION
SHACKLE DIN 82101 A 10 0,4T	77 39 300 08	28	2	3 215 005	91 52 846 08	ROLLER SET
SHACKLE DIN 82101 A 10 0,4T	77 39 300 08	28	2	3 215 006	91 52 847 08	ROLLER SET
SHAFT 40.0x18 54	93 72 521 08	2	1	3 350 001	92 70 642 08	SAFETY ROLLER CPL.
SHAFT SEAL 22X35X6	57 15 168 08	20	1	5 102 380	51 02 380 08	HYDRO MOTOR
SHAFT SEAL 28X40X6 NBR	57 01 141 08	14	1	5 701 129	57 01 129 08	DRIVING GEAR
SHAFT SEAL DIN 3760 A 115X1	71 00 312 08	10	1	5 400 565	54 00 565 08	ROPE WINCH
SHAFT SEAL DIN 3760 A 40X5	57 01 519 08	15	1	5 400 565	54 00 565 08	ROPE WINCH
SHAFT SEAL DIN 3760 A 65X85	71 00 234 08	57	2	9 327 101	93 27 101 01	
SHAFT SEAL DIN 3761 A 70X8	71 00 241 08	64	2	9 697 916	96 97 916 01	SLEWING GEAR
SHAFT SEAL DIN 3761 C 170X2	71 00 341 08	11	2	9 697 916	96 97 916 01	SLEWING GEAR
SHEET	57 00 097 08	12	1	5 026 126	50 26 126 08	SOLENOID VALVE
SHEET 15X30X50 PA6G	28 81 762 08	12	1	1 920 305	92 15 300 08	INSTALLAT.ROTOR+SLIPRING
SHEET 50X20X2 PE	97 52 216 08	4	2	2 520 031	96 45 610 08	REAR WINDOW PRE-ASS.
SHEET CPL.	96 48 170 08	6	1	2 391 001	96 45 719 08	DIESEL ENGINE, PRE-ASSEMB
SHEET CPL.	96 51 071 08	56	1	2 391 001	96 45 719 08	DIESEL ENGINE, PRE-ASSEMB
SHEET CPL.	96 51 452 08	27	3	2 391 023	96 45 720 08	RADIATOR, PRE-ASSEMBLED
SHEET CPL.	96 51 459 08	28	3	2 391 023	96 45 720 08	RADIATOR, PRE-ASSEMBLED
SHEET METAL NUT M8	41 30 070 08	19	2	2 391 023	96 45 720 08	RADIATOR, PRE-ASSEMBLED
SHEET METAL NUT M8	41 30 070 08	32	4	2 831	91 57 754 08	AIR COND. UNIT SUPERSTRU
SHEET METAL NUT M8	41 30 070 08	55	24	2 859	91 52 809 08	SOUND INSULATION
SHEET-METAL SCREW DIN 797	40 82 010 08	295	2	2 920 581	96 54 405 08	TERMINAL BOX WINCH PRE-A
SHEET-METAL SCREW DIN 797	40 82 010 08	273	2	3 930 730	96 54 398 08	TERMINAL BOX CPL.
SHEET-METAL SCREW DIN 798	55 31 687 08	17	2	2 932 160	96 54 385 08	SWITCH CABINET
SHEET-METAL SCREW DIN 798	55 31 687 08	159	2	3 930 640	96 50 481 08	TERMINAL BOX CPL.

Description	Item	Pos.	Quantity	Page	Assembly	Description
SHEET-METAL SCREW DIN 798	55 31 687 08	272	2	3 930 730	96 50 599 08	TERMINAL BOX CPL.
SHEET-METAL SCREW DIN 798	59 10 059 08	47	20	2 520 034	96 45 984 08	INTERNAL LINING
SHIM	51 07 832 08	17	1	5 114 176	51 14 176 08	PRESSURE LIMITING VALVE
SHIM	51 07 832 08	17	1	5 114 177	51 14 177 08	PRESSURE LIMITING VALVE
SHIM FE//ZN20//C	96 49 841 08	26	2	2 502	91 55 939 08	CONTROL STAND
SHIM RING 58X70X0,1	57 01 142 08	17	2	5 701 129	57 01 129 08	DRIVING GEAR
SHIM RING 58X70X0,3	57 01 143 08	18	1	5 701 129	57 01 129 08	DRIVING GEAR
SHIM RING DIN 988 32X45X1	42 20 015 08	17	1	3 282 002	96 47 890 08	FAB-STAY
SHUT OFF DEVICE DN125	73 00 043 08	19	1	2 671 004	96 46 305 08	OIL TANK PRE-ASS.
SHUTDOWN VALVE	57 15 146 08	3	1	5 715 142	57 15 142 08	TERMINAL BOARD
SHUTDOWN VALVE	57 18 995 08	3	1	5 718 989	57 18 989 08	TERMINAL BOARD
SHUTTER WELDED	96 49 441 08	19	1	2 520 034	96 45 984 08	INTERNAL LINING
SHUTTLE VALVE	10 41 276 3	6	1	9 640 277	96 40 277 08	DIRECTIONAL CTRL. VALVE
SHUTTLE VALVE	51 14 689 08	108	4	2 970	91 56 537 08	HYDR
SHUTTLE VALVE	51 14 689 08	11	1	2 975 200	91 52 775 08	ADDITIONAL HYDRAULICS WI
SHUTTLE VALVE	51 14 689 08	11	1	2 975 700	91 52 774 08	ADDITIONAL HYDRAULICS WI
SHUTTLE VALVE	51 14 689 08	5	1	2 978 200	91 54 843 08	ADD.HYDR.S_RETAINING RAM
SIDE PLATE WELDED CONSTR	96 44 562 08	3	1	2 340	91 52 776 08	WINCH 4 LUFFING GEAR
SIDE PLATE WELDED CONST	96 44 563 08	4	1	2 340	91 52 776 08	WINCH 4 LUFFING GEAR
SIEVE SLEEVE	57 00 663 08	5	1	5 028 065	50 28 065 08	EQUALIZING RESERVOIR
SIGNAL BELL LMB	96 21 541 08	8	1	2 920 559	96 47 914 08	LIMIT SWITCH AND SENSOR
SIGNAL LAMP	60 61 435 08	16	3	2 533 061	96 48 370 08	DASH BORD ARM REST LEFT
SIGNAL LAMP	60 61 435 08	7	1	2 533 063	96 48 371 08	DASH BORD ARM REST RIGH
SIGNAL LAMP	60 61 435 08	7	15	2 533 070	96 48 363 08	CONTROLS AND FITTINGS RI
SIGNAL LAMP	60 61 435 08	35	1	2 932 001	96 45 393 08	RELAY CONTROL SYSTEM
SIGNAL LAMP 24V DC ROT	10 01 646 5	6	1	3 780 258	96 56 482 08	ELECTRIC AIRCRAFT PROTE
SILENCER	50 26 616 08	22	1	2 990	91 59 244 08	COMPRESSED AIR PLANT
SINGLE STRAND SEALING 2PO	60 56 197 08	813	19	2 920 633	96 52 651 08	WIRING HARNESS
SINGLE STRAND SEALING DIN	60 56 200 08	820	4	2 920 633	96 52 651 08	WIRING HARNESS
SINGLE-END SPANNER DIN 8	88 51 322 08	5	1	1 750	91 52 394 08	TOOL
SINGLE-END SPANNER DIN 8	79 00 046 08	6	1	1 750	91 52 394 08	TOOL
SIPHON PIPE 76X6 NBR SPF	10 34 353 0	155	4	2 391 001	96 45 719 08	DIESEL ENGINE, PRE-ASSEMB
SIPHON PIPE 76X6 NBR SPF	10 34 353 0	268	2.4	2 997	91 56 539 08	HOSE LINES SUPERSTRUCT
SIPHON PIPE 76X6 NBR SPF	10 34 353 0	269	1.6	2 997	91 56 539 08	HOSE LINES SUPERSTRUCT
SIPHON PIPE 76X6 NBR SPF	10 34 353 0	270	0.22	2 997	91 56 539 08	HOSE LINES SUPERSTRUCT
SIPHON PIPE NW60X6,5 NBR	10 04 167 5	266	1.1	2 997	91 56 539 08	HOSE LINES SUPERSTRUCT
SIPHON PIPE NW60X6,5 NBR	10 04 167 5	267	1.2	2 997	91 56 539 08	HOSE LINES SUPERSTRUCT
SL REDUCING SECTION 6.75	91 52 854 08	214	1		LR 1600-2-0	
SLEDGE HAMMER 5KG	88 50 341 08	11	1	1 750	91 52 394 08	TOOL
SLEEVE	57 11 303 08	2	1	5 711 301	57 11 301 08	PRESSURE LIMITING VALVE
SLEEVE 25.0X19 S355J2G3	95 38 734 08	12	5	2 260	91 53 057 08	CUP SPRING CLUSTER
SLEEVE 25.0X19 S355J2G3	95 38 734 08	28	10	2 340	91 52 776 08	WINCH 4 LUFFING GEAR
SLEEVE 25.0X19 S355J2G3	95 38 734 08	10	4	2 391	91 52 784 08	DIESEL ENGINE CPL.
SLEEVE 25.0X19 S355J2G3	95 38 734 08	30	11	2 391 001	96 45 719 08	DIESEL ENGINE, PRE-ASSEMB
SLEEVE 25.0X19 S355J2G3	95 38 734 08	14	8	2 510	91 52 788 08	TURNTABLE PANELLING
SLEEVE 25.0X19 S355J2G3	95 38 734 08	80	6	2 550	91 57 751 08	SA FRAME
SLEEVE 25.0X19 S355J2G3	95 38 734 08	41	18	2 631	91 56 817 08	SLEWING PLATFORM CATWAL
SLEEVE 25.0X19 S355J2G3	95 38 734 08	26	2	2 711	91 52 800 08	CENT. LUBRIC. SYSTEM SUP
SLEEVE 25.0X19 S355J2G3	95 38 734 08	62	10	2 859	91 52 809 08	SOUND INSULATION
SLEEVE 25.0X19 S355J2G3	95 38 734 08	17	4	2 925 402	96 51 405 08	CAMERA EQUIPMENT SLEWI
SLEEVE 25.0X19 S355J2G3	95 38 734 08	98	72	3 211	91 57 748 08	S PIVOT SECTION
SLEEVE 48X204 PA6	97 68 724 08	14	1	2 522 011	96 45 602 08	CLOSING DEVICE
SLEEVE CONTACT	60 45 188 08	636	4	2 920 633	96 52 651 08	WIRING HARNESS
SLEEVE CONTACT DIN 72585 0	60 23 395 08	647	4	2 920 633	96 52 651 08	WIRING HARNESS
SLEEVE CPL.	10 41 274 0	12	1	9 640 276	96 40 276 08	CONNECTION BLOCK
SLEIGH CPL.	96 47 880 08	3	2	2 522 013	96 45 883 08	GUIDE PRE-ASS.
SLEWING GEAR 2 DREHW.	91 52 778 08	117	1		LR 1600-2-0	
SLEWING GEAR DAT 450/1441	96 97 916 01	1	2	2 350	91 52 778 08	SLEWING GEAR
SLEWING PLATFORM CATWAL	91 56 817 08	132	1		LR 1600-2-0	
SLIDE 24.6X120 PA6	97 68 722 08	13	1	2 522 011	96 45 602 08	CLOSING DEVICE

Description	Item	Pos.	Quantity	Page	Assembly	Description
SLIDE VALVE BLOCK 4-FACH	51 13 090 08	16	1	1 970	91 56 958 08	CRAWLER TRACK HYDRAULI
SLIDING DOOR CPL.	91 54 115 08	2	1	2 520	91 53 061 08	CABIN, GLAZED
SLIDING PIECE L STEEL CONS	96 45 400 08	2	1	1 400	91 56 853 08	CRAWLER TRACK CARRIER LE
SLIDING PIECE STEEL CONS	96 45 401 08	2	1	1 410 300	91 56 855 08	CRAWLER CARRIER RIGHT CP
SLING GEAR ERECTION CRAW	91 57 283 08	148	1		LR 1600-2-0	
SLING ROPE 22.5T-12.1M VE	10 47 515 7	1	2	2 750 100	91 57 283 08	SLING GEAR ERECTION CRAW
SLING ROPE DIN 3088 2,24T-6	77 34 609 08	42	1	3 281	91 52 896 08	ERECTION FRAME
SLING ROPE DIN 3088 7,7T-12	77 33 137 08	39	4	1 750	91 52 394 08	TOOL
SLING ROPE EN 13414 2,7T-6M	10 43 004 8	48	1	3 281	91 52 896 08	ERECTION FRAME
SLIP RING	57 14 224 08	9	4	6 909 010	69 09 010 08	COLLECTING RING
SLIP RING 60X2 2,5MM²	10 11 484 3	11	46	6 909 010	69 09 010 08	COLLECTING RING
SLOTTED NUT M30X1,5	57 01 139 08	9	1	5 701 129	57 01 129 08	DRIVING GEAR
SLOTTED NUT M75X2	53 06 720 08	28	1	9 327 101	93 27 101 01	
SMALL HILL COVERING SPF	97 71 452 08	7	1	2 520 034	96 45 984 08	INTERNAL LINING
SNAP HOOK DIN 5299 100X10	74 40 104 08	83	4	3 211	91 57 748 08	S PIVOT SECTION
SNAP HOOK DIN 5299 70X7 ST	74 40 100 08	3	3	2 790 451	91 57 016 08	COVER
SNAP HOOK DIN 5299 80X8 ST	74 40 101 08	154	1	3 930 732	96 50 575 08	LEAD
SOCKET	10 21 947 7	4	1	2 533 067	96 50 385 08	PLATE PRE-ASS.
SOCKET	51 45 947 08	20	1	5 719 113	57 19 113 08	CONTROL UNIT
SOCKET	51 45 948 08	19	1	5 719 113	57 19 113 08	CONTROL UNIT
SOCKET	60 27 100 08	97	2	2 920 633	96 52 651 08	WIRING HARNESS
SOCKET	60 27 100 08	(97)	25	3 930 138	96 54 377 08	ELECTRIC FOR S-PIVOT SECT
SOCKET	60 27 100 08	97	4	3 930 732	96 50 575 08	LEAD
SOCKET	60 27 101 08	(98)	2	2 920 288	96 52 614 08	WIRING LIST F.SLEWING PLAT
SOCKET	60 27 101 08	(98)	2	2 920 815	96 49 300 08	WIRING LIST BATTERY BOX
SOCKET	60 27 101 08	(98)	2	2 920 815	96 49 300 08	WIRING LIST BATTERY BOX
SOCKET	60 27 101 08	(98)	2	2 920 815	96 49 300 08	WIRING LIST BATTERY BOX
SOCKET 20A	10 42 905 7	5	1	2 533 067	96 50 385 08	PLATE PRE-ASS.
SOCKET 20A	10 42 905 7	2	1	2 533 068	96 49 314 08	PREMOUNTED PLUG SOCKET
SOCKET 2POL	60 52 082 08	(151)	1	2 920 815	96 49 300 08	WIRING LIST BATTERY BOX
SOCKET COMBINATION 16A M	60 52 157 08	1	1	2 780 915	96 48 377 08	ADD-ON PARTS EXTERNAL F
SOCKET GUMMI	59 10 555 08	13	1	2 520 032	96 45 980 08	WINDSHIELD WASHER INSTAL
SOCKET HD.SCREW 3X26X8,3	10 11 627 4	4	8	9 080 702	90 80 702	CONTROL GEAR
SOCKET INSERT 40POL	60 56 021 08	30	1	2 920 369	96 54 235 08	TERMINAL BOX CPL.
SOCKET INSERT 40POL	60 56 021 08	154	2	2 932 224	96 54 389 08	CABLES MOUNTING PANEL C
SOCKET SHELL 16POL	60 56 174 08	(159)	1	2 920 369	96 54 235 08	TERMINAL BOX CPL.
SOCKET SHELL 24POL.	60 56 176 08	(158)	1	2 920 369	96 54 235 08	TERMINAL BOX CPL.
SOCKET SHELL 24POL.	60 56 176 08	176	3	2 920 633	96 52 651 08	WIRING HARNESS
SOCKET TERMINAL STRIP 9PO	60 23 219 08	6	2	2 922 001	92 84 311 08	BUS PCB
SOCKET WRENCH GR.11/3	79 00 249 08	17	1	1 750	91 52 394 08	TOOL
SOFT GASKET PERBUNAN	71 02 004 08	59	4	1 970	91 56 958 08	CRAWLER TRACK HYDRAULI
SOFT GASKET PERBUNAN	71 02 004 08	574	30	2 970	91 56 537 08	HYDR
SOLENOID ARMATURE	57 00 096 08	9	1	5 026 126	50 26 126 08	SOLENOID VALVE
SOLENOID VALVE	10 01 245 8	2	1	9 739 140	97 39 140	FLAME STARTING SYSTEM
SOLENOID VALVE	50 26 126 08	9	1	2 393	91 52 787 08	AIR FILTER UNIT CPL.
SOLENOID VALVE	50 26 596 08	15	1	2 990	91 59 244 08	COMPRESSED AIR PLANT
SOLENOID VALVE 24V	10 34 300 3	4	1	2 540	91 53 253 08	CLIMA-HEATING INSTALLATIO
SOLENOID VALVE 24V	10 34 300 3	3	1	2 541	91 52 790 08	ADD HEATING SUPERSTRUCT
SOUND INSULATION	91 52 809 08	159	1		LR 1600-2-0	
SPACER BOLT B M6XM6X10 9S	10 01 253 1	5	1	9 739 159	97 39 159	STARTER
SPACER PIECE	10 22 277 6	22	1	9 739 292	97 39 292	FUEL LINE
SPACER PIECE	57 06 903 08	25	1	5 113 086	51 13 086 08	PROPORTIONAL VALVE
SPACER PIECE	57 11 304 08	5	1	5 711 301	57 11 301 08	PRESSURE LIMITING VALVE
SPACER PIPE RD65X76	95 44 254 08	21	2	1 400	91 56 853 08	CRAWLER TRACK CARRIER LE
SPACER PIPE RD65X76	95 44 254 08	21	2	1 410 300	91 56 855 08	CRAWLER CARRIER RIGHT CP
SPACER PLATE 3X84X15 DC0	97 76 920 08	40	4	2 502	91 55 939 08	CONTROL STAND
SPACER RING	10 01 261 7	5	1	9 739 250	97 39 250	FLYWHEEL
SPACER RING	90 80 288	2	1	9 079 186	90 79 186	TACHOMETER
SPACER RING	90 80 533	2	1	9 079 185	90 79 185	TACHOMETER
SPACER RING RD219,1X36	93 58 827 08	13	2	2 652	91 52 794 08	ROLLER BEARING

Description	Item	Pos.	Quantity	Page	Assembly	Description
SPACER RING RD48X2	95 00 775 08	26	2	3 211	91 57 748 08	S PIVOT SECTION
SPACER SLEEVE 11X21X20	98 82 075	11	4	9 080 702	90 80 702	CONTROL GEAR
SPACER SLEEVE 21.3X27	97 71 899 08	3	1	3 207 003	96 48 259 08	ROD CPL.
SPACER SLEEVE 21.3X27	97 71 899 08	2	1	3 207 100	96 48 261 08	BRACKET COMPL.
SPACER SLEEVE 21.3X27	97 71 899 08	(3)	1	3 281	91 52 896 08	ERECTION FRAME
SPACER SLEEVE 25.0X39	97 71 884 08	(2)	1	3 281	91 52 896 08	ERECTION FRAME
SPACER SLEEVE 25.0X75	97 71 883 08	5	1	3 207 101	96 48 292 08	BRACKET COMPL.
SPACER SLEEVE 25.0X75	97 71 883 08	(2)	2	3 281	91 52 896 08	ERECTION FRAME
SPACER WASHER 100X1,5	93 97 306 08	14	7	3 225	91 52 854 08	SL REDUCING SECTION
SPANNER DIN 3110	79 00 079 08	3	1	1 750	91 52 394 08	TOOL
SPANNER DIN 3110 46X50	79 00 039 08	4	1	1 750	91 52 394 08	TOOL
SPECIAL GREASE 100G TUBE	86 13 009 08	10	1	9 739 262	97 39 262	CYLINDER HEAD
SPECIAL GREASE 100G TUBE	86 13 009 08	12	1	9 739 263	97 39 263	ROCKER ARM BEARING HOUS
SPECIAL GREASE 100G TUBE	86 13 009 08	12	1	9 739 264	97 39 264	ROCKER ARM BEARING HOUS
SPECIAL GREASE 100G TUBE	86 13 009 08	10	1	9 739 266	97 39 266	CYLINDER HEAD
SPHERICAL CAP	60 61 440 08	17	3	2 533 061	96 48 370 08	DASH BORD ARM REST LEFT
SPHERICAL CAP	60 61 440 08	8	1	2 533 063	96 48 371 08	DASH BORD ARM REST RIGH
SPHERICAL CAP	60 61 440 08	8	13	2 533 070	96 48 363 08	CONTROLS AND FITTINGS RI
SPHERICAL CAP	60 61 440 08	34	1	2 932 001	96 45 393 08	RELAY CONTROL SYSTEM
SPHERICAL CAP	60 61 443 08	22	1	2 533 070	96 48 363 08	CONTROLS AND FITTINGS RI
SPHERICAL CAP	60 61 448 08	25	1	2 533 070	96 48 363 08	CONTROLS AND FITTINGS RI
SPHERICAL WASHER C 10,5	10 01 173 6	11	1	9 739 248	97 39 248	INJECTOR
SPHERICAL WASHER DIN 6319	10 01 173 8	6	1	9 739 248	97 39 248	INJECTOR
SPINDLE 180.0X1019	97 17 087 08	3	2	1 632	91 52 389 08	MECHANICAL SUPPORT
SPIRAL BACK-UP RING	54 01 844 08	20	1	5 400 565	54 00 565 08	ROPE WINCH
SPIRIT LEVEL	71 40 008 08	5	1	1 100	91 52 375 08	CRAWLER TRACK TRAVEL G
SPLIT PIN DIN 94 10X100 ST	43 30 106 08	78	2	1 400	91 56 853 08	CRAWLER TRACK CARRIER LE
SPLIT PIN DIN 94 10X100 ST	43 30 106 08	78	2	1 410 300	91 56 855 08	CRAWLER CARRIER RIGHT CP
SPLIT PIN DIN 94 10X71 ST VE	43 30 101 08	90	1	2 550	91 57 751 08	SA FRAME
SPLIT PIN DIN 94 10X71 ST VE	43 30 101 08	10	2	2 652	91 52 794 08	ROLLER BEARING
SPLIT PIN DIN 94 10X71 ST VE	43 30 101 08	14	2	3 205	91 52 880 08	F-ASSEMBLY UNIT
SPLIT PIN DIN 94 10X71 ST VE	43 30 101 08	8	1	3 207 003	96 48 259 08	ROD CPL.
SPLIT PIN DIN 94 10X71 ST VE	43 30 101 08	19	2	3 208 001	91 52 883 08	F-HEAD SECTION
SPLIT PIN DIN 94 10X71 ST VE	43 30 101 08	25	2	3 281	91 52 896 08	ERECTION FRAME
SPLIT PIN DIN 94 10X71 ST VE	43 30 101 08	(8)	2	3 281	91 52 896 08	ERECTION FRAME
SPLIT PIN DIN 94 10X80 ST VE	43 30 103 08	13	2	2 810	91 52 806 08	CRANE DRIVER'S CABIN CPL.
SPLIT PIN DIN 94 10X80 ST VE	43 30 103 08	13	1	3 225	91 52 854 08	SL REDUCING SECTION
SPLIT PIN DIN 94 10X90 ST VE	43 30 105 08	29	1	3 281	91 52 896 08	ERECTION FRAME
SPLIT PIN DIN 94 13X160 ST	43 30 115 08	4	4	3 205	91 52 880 08	F-ASSEMBLY UNIT
SPLIT PIN DIN 94 3,2X25 ST VE	43 30 036 08	47	4	3 220 500	91 52 849 08	S INTERMEDIATE SECTION
SPLIT PIN DIN 94 3,2X25 ST VE	43 30 036 08	47	4	3 223	91 52 852 08	S INTERMEDIATE SECTION
SPLIT PIN DIN 94 3,2X25 ST VE	43 30 036 08	47	4	3 223 010	91 52 853 08	S INTERMEDIATE SECTION
SPLIT PIN DIN 94 3,2X25 ST VE	43 30 036 08	47	4	3 223 100	91 55 327 08	S INTERMEDIATE SECTION
SPLIT PIN DIN 94 3,2X25 ST VE	43 30 036 08	47	4	3 226	91 52 870 08	L INTERMEDIATE SECTION
SPLIT PIN DIN 94 3,2X25 ST VE	43 30 036 08	47	4	3 227	91 52 873 08	L INTERMEDIATE SECTION
SPLIT PIN DIN 94 4X25 ST VE	43 30 050 08	27	8	1 630	91 52 387 08	HYDRAULIC SUPPORT
SPLIT PIN DIN 94 4X25 ST VE	43 30 050 08	23	2	2 631	91 56 817 08	SLEWING PLATFORM CATWAL
SPLIT PIN DIN 94 4X25 ST VE	43 30 050 08	43	6	3 211	91 57 748 08	S PIVOT SECTION
SPLIT PIN DIN 94 4X32 ST VE	43 30 052 08	5	4	2 370	91 52 782 08	ERECTING WINCH
SPLIT PIN DIN 94 4X32 ST VE	43 30 052 08	62	2	2 550	91 57 751 08	SA FRAME
SPLIT PIN DIN 94 5X28 ST VE	43 30 063 08	28	12	2 631	91 56 817 08	SLEWING PLATFORM CATWAL
SPLIT PIN DIN 94 5X28 ST VE	43 30 063 08	11	2	3 205	91 52 880 08	F-ASSEMBLY UNIT
SPLIT PIN DIN 94 5X40 ST VE	43 30 065 08	39	14	3 211	91 57 748 08	S PIVOT SECTION
SPLIT PIN DIN 94 6,3X32 ST VE	43 30 075 08	33	4	2 631	91 56 817 08	SLEWING PLATFORM CATWAL
SPLIT PIN DIN 94 6,3X32 ST VE	43 30 075 08	30	16	2 652	91 52 794 08	ROLLER BEARING
SPLIT PIN DIN 94 6,3X32 ST VE	43 30 075 08	15	4	2 730	91 52 802 08	BASE PLATE SLEWING PLATF
SPLIT PIN DIN 94 6,3X32 ST VE	43 30 075 08	53	8	3 225	91 52 854 08	SL REDUCING SECTION
SPLIT PIN DIN 94 6,3X40 ST VE	43 30 076 08	7	1	2 620	91 52 793 08	ROLLER SLEWING RING
SPLIT PIN DIN 94 6,3X40 ST VE	43 30 076 08	3	4	2 671	91 52 798 08	OIL RESERVOIR, COMPLETE
SPLIT PIN DIN 94 6,3X45 ST VE	43 30 077 08	14	4	2 670	91 52 797 08	FUEL TANK CPL.

Description	Item	Pos.	Quantity	Page	Assembly	Description
SPLIT PIN DIN 94 6,3X45 ST VE	43 30 077 08	21	4	3 208 001	91 52 883 08	F-HEAD SECTION
SPLIT PIN DIN 94 6,3X45 ST VE	43 30 077 08	9	2	3 281	91 52 896 08	ERECTION FRAME
SPLIT PIN DIN 94 6,3X45 ST VE	43 30 077 08	16	1	3 282 002	96 47 890 08	FAB-STAY
SPLIT PIN DIN 94 6,3X50 ST VE	43 30 078 08	30	2	2 810	91 52 806 08	CRANE DRIVER'S CABIN CPL.
SPLIT PIN DIN 94 6,3X50 ST VE	43 30 078 08	25	4	3 211	91 57 748 08	S PIVOT SECTION
SPLIT PIN DIN 94 6,3X50 ST VE	43 30 078 08	14	2	3 220 500	91 52 849 08	S INTERMEDIATE SECTION
SPLIT PIN DIN 94 6,3X50 ST VE	43 30 078 08	14	2	3 223	91 52 852 08	S INTERMEDIATE SECTION
SPLIT PIN DIN 94 6,3X50 ST VE	43 30 078 08	14	2	3 223 010	91 52 853 08	S INTERMEDIATE SECTION
SPLIT PIN DIN 94 6,3X50 ST VE	43 30 078 08	14	2	3 223 100	91 55 327 08	S INTERMEDIATE SECTION
SPLIT PIN DIN 94 6,3X50 ST VE	43 30 078 08	50	2	3 281	91 52 896 08	ERECTION FRAME
SPLIT PIN DIN 94 6,3X56 ST VE	43 30 079 08	51	2	3 206	91 52 881 08	PIVOT SECTION
SPLIT PIN DIN 94 6,3X90 ST VE	43 30 085 08	45	2	3 206	91 52 881 08	PIVOT SECTION
SPLIT PIN DIN 94 8X100 ST VE	43 30 097 08	16	4	1 630	91 52 387 08	HYDRAULIC SUPPORT
SPLIT PIN DIN 94 8X100 ST VE	43 30 097 08	8	1	2 657	91 57 656 08	MOUNTING EQUIPMENT CRAW
SPLIT PIN DIN 94 8X50 ST VE	43 30 088 08	17	8	1 630	91 52 387 08	HYDRAULIC SUPPORT
SPLIT PIN DIN 94 8X50 ST VE	43 30 088 08	34	2	2 810	91 52 806 08	CRANE DRIVER'S CABIN CPL.
SPLIT PIN DIN 94 8X50 ST VE	43 30 088 08	45	1	3 281	91 52 896 08	ERECTION FRAME
SPLIT PIN DIN 94 8X50 ST VE	43 30 088 08	4	3	3 282 002	96 47 890 08	FAB-STAY
SPLIT PIN DIN 94 8X50 ST VE	43 30 088 08	4	1	3 790 006	96 19 989 08	PIN PULLING CYLINDER CPL.
SPLIT PIN DIN 94 8X50 ST VE	43 30 088 08	4	1	3 790 007	96 19 990 08	PIN PULLING CYLINDER CPL.
SPLIT PIN DIN 94 8X63 ST VE	43 30 090 08	8	4	1 991	91 52 510 08	ROTARY FEED THROUGH
SPLIT PIN DIN 94 8X63 ST VE	43 30 090 08	47	4	2 550	91 57 751 08	SA FRAME
SPLIT PIN DIN 94 8X63 ST VE	43 30 090 08	4	1	2 550 011	96 47 007 08	CONSOLE COMPL.
SPLIT PIN DIN 94 8X63 ST VE	43 30 090 08	20	2	2 652	91 52 794 08	ROLLER BEARING
SPLIT PIN DIN 94 8X63 ST VE	43 30 090 08	21	2	2 810	91 52 806 08	CRANE DRIVER'S CABIN CPL.
SPLIT PIN DIN 94 8X63 ST VE	43 30 090 08	19	2	3 206	91 52 881 08	PIVOT SECTION
SPLIT PIN DIN 94 8X63 ST VE	43 30 090 08	18	2	3 215 005	91 52 846 08	ROLLER SET
SPLIT PIN DIN 94 8X63 ST VE	43 30 090 08	18	2	3 215 006	91 52 847 08	ROLLER SET
SPLIT PIN DIN 94 8X63 ST VE	43 30 090 08	52	1	3 281	91 52 896 08	ERECTION FRAME
SPLIT PIN DIN 94 8X80 ST VE	43 30 094 08	17	2	3 281	91 52 896 08	ERECTION FRAME
SPONGE RUBBER 20X4 MOOS	26 21 031 08	30	0.064	2 502	91 55 939 08	CONTROL STAND
SPRING	57 08 310 08	9	1	5 106 691	51 06 691 08	RETURN FILTER
SPRING CUP	51 07 970 08	3	1	5 114 176	51 14 176 08	PRESSURE LIMITING VALVE
SPRING CUP	51 07 970 08	3	1	5 114 177	51 14 177 08	PRESSURE LIMITING VALVE
SPRING CUP	57 01 149 08	6	1	5 701 133	57 01 133 08	DRIVING GEAR
SPRING CUP 16MNCR5	90 78 515	6	4	9 739 261	97 39 261	CYLINDER HEAD
SPRING LOADED BRAKE	50 20 417 01	62	1	9 327 101	93 27 101 01	
SPRING PIN	51 07 973 08	6	1	5 114 176	51 14 176 08	PRESSURE LIMITING VALVE
SPRING PIN	51 07 973 08	6	1	5 114 177	51 14 177 08	PRESSURE LIMITING VALVE
SPRING PIN	51 07 973 08	4	1	5 114 320	51 14 320 08	PRETENSIONING VALVE
SPRING PLUG 4 VERZ.	43 32 062 08	8	1	1 632 032	96 20 093 08	SUPPORT PLATE COMPL.
SPRING PLUG 5 VERZ.	43 32 063 08	10	1	2 620	91 52 793 08	ROLLER SLEWING RING
SPRING PLUG 5 VERZ.	43 32 063 08	41	4	2 810	91 52 806 08	CRANE DRIVER'S CABIN CPL.
SPRING PLUG 6 VERZ.	43 32 064 08	13	1	2 620	91 52 793 08	ROLLER SLEWING RING
SPRING PLUG 6 VERZ.	43 32 064 08	54	4	3 225	91 52 854 08	SL REDUCING SECTION
SPRING PLUG DIN 11024 B 2,5	43 32 060 08	31	2	3 215 005	91 52 846 08	ROLLER SET
SPRING PLUG DIN 11024 B 2,5	43 32 060 08	31	2	3 215 006	91 52 847 08	ROLLER SET
SPRING RING	10 22 233 6	3	2	9 739 246	97 39 246	PISTON
SPRING RING SB 47X1,5	70 08 450 23	(5)	2	2 810	91 52 806 08	CRANE DRIVER'S CABIN CPL.
SPRING WASHER B 10 FST A3	10 01 170 9	4	10	9 739 355	97 39 355	OIL COOLER ADD-ON
SPRING WASHER B 14 FST A3	10 01 171 0	7	1	9 739 243	97 39 243	PISTON COOLING
SPRING WASHER DIN 137 B 3	42 50 518 08	33	4	2 810	91 52 806 08	CRANE DRIVER'S CABIN CPL.
SPRING X5CRNI18-10	97 84 867 08	83	1	2 520	91 53 061 08	CABIN, GLAZED
SPRING-LOADED LOCK VERZ.	70 42 089 08	9	2	2 260	91 53 057 08	CUP SPRING CLUSTER
SPRING-LOADED LOCK VERZ.	70 42 326 08	32	4	1 630	91 52 387 08	HYDRAULIC SUPPORT
SPUR WHEEL PA6G	96 89 130 01	17	1	2 340	91 52 776 08	WINCH 4 LUFFING GEAR
SQUARE WASHER	10 03 723 6	8	1	9 739 210	97 39 210	LIQUID COOLING PIPELINE
STAIR	96 54 367 08	45	1	2 631	91 56 817 08	SLEWING PLATFORM CATWAL
STANDOFF M3X13 ST SPF	66 00 460 08	8	12	2 922 001	92 84 311 08	BUS PCB
STANDOFF M3X4,7 STAHL VE	10 03 021 0	12	10	2 913 005	96 20 731 08	INTERIOR HOUSING PRE-ASS.

Description	Item	Pos.	Quantity	Page	Assembly	Description
STANDOFF M3X4,7 STAHL VE	10 03 021 0	12	2	2 913 005	96 28 696 08	INTERIOR HOUSING PRE-ASS.
STANDOFF M3X5 ST SPF	66 00 422 08	10	4	2 922 001	92 84 311 08	BUS PCB
STANDOFF M3X6X12 ST SPF	66 00 428 08	9	4	2 922 001	92 84 311 08	BUS PCB
STANDOFF M3X8 STAHL VERZ	10 00 924 4	11	2	2 913 005	96 20 731 08	INTERIOR HOUSING PRE-ASS.
STANDOFF M3X8 STAHL VERZ	10 00 924 4	11	2	2 913 005	96 28 696 08	INTERIOR HOUSING PRE-ASS.
STANDOFF M3X8 STAHL VERZ	10 00 924 4	5	2	2 913 006	96 20 732 08	FAN PLATE PRE-ASS.
STANDOFF M3X8 STAHL VERZ	10 00 924 4	8	2	2 913 007	96 20 763 08	CONTROLLER UNIT
STANDOFF M4X30 VERZ.	60 20 178 08	23	1	2 522 011	96 45 602 08	CLOSING DEVICE
STANDOFF M5X12 ST SPF	66 00 429 08	11	1	2 922 001	92 84 311 08	BUS PCB
STANDOFF M5X30	66 00 447 08	17	1	2 522	91 54 115 08	SLIDING DOOR CPL.
STANDOFF M6X50 ST VERZ.	10 35 526 6	43	1	2 520 034	96 45 984 08	INTERNAL LINING
STAR HANDLE SCREW	10 44 362 5	24	2	2 502	91 55 939 08	CONTROL STAND
STARTER 6,6KW	97 39 159	205	1	X1012059	10 12 059 0	DIESEL ENGINE
STARTER KB24V 6,6KW	10 01 246 1	1	1	9 739 159	97 39 159	STARTER
STIFFENING PLATE	10 02 918 8	3	1	9 739 362	97 39 362	OIL SUMP
STOPPER PLUG	26 47 366 02	30	1	2 932 160	96 54 385 08	SWITCH CABINET
STOPPER PLUG	69 24 049 08	811	1	2 920 636	96 51 854 08	LEAD
STOPPER PLUG 1,58	60 45 189 08	812	20	2 920 633	96 52 651 08	WIRING HARNESS
STOPPER PLUG DIN 72585 7	69 24 057 08	822	3	2 920 633	96 52 651 08	WIRING HARNESS
STRAINER FILTER	10 01 245 0	4	1	9 739 258	97 39 258	FUEL FILTER
STRIP CLIP 19X12	10 02 307 6	5	2	9 739 127	97 39 127	WATER BLEEDER PIPELINE
STRUT CYLINDER 190/160-850	10 41 080 3	4	4	1 630	91 52 387 08	HYDRAULIC SUPPORT
SUB-ASSEMBLY CARRIER 56T	91 23 538 08	1	1	2 932 122	96 45 394 08	LICCON ASSEMBLY UNIT
SUCTION BEND	10 01 247 7	18	1	9 739 492	97 39 492	PIPELINE INSTALLATION
SUCTION LINE JOINING	10 01 229 0	1	1	9 739 118	97 39 118	OIL LINE
SUCTION LINE JOINING	10 47 691 2	22	1	9 739 492	97 39 492	PIPELINE INSTALLATION
SUCTION LINE JOINING	10 48 691 6	26	1	9 739 492	97 39 492	PIPELINE INSTALLATION
SUCTION NOZZLE D 2876	10 03 716 3	1	1	9 739 209	97 39 209	SUCTION NOZZLE
SUCTION NOZZLE D 2876	97 39 209	112	1	X1012059	10 12 059 0	DIESEL ENGINE
SUCTION PIPE	96 47 510 08	9	1	2 671	91 52 798 08	OIL RESERVOIR, COMPLETE
SUCTION PIPE WELDED	96 50 520 08	48	1	2 391 001	96 45 719 08	DIESEL ENGINE, PRE-ASSEMB
SUCTION STUB PIPE WELDED	96 49 134 08	38	1	2 391 001	96 45 719 08	DIESEL ENGINE, PRE-ASSEMB
SUCTION STUB PIPE WELDED	96 50 514 08	47	1	2 391 001	96 45 719 08	DIESEL ENGINE, PRE-ASSEMB
SUCTION STUB PIPE WELDED	96 52 448 08	73	1	2 391 001	96 45 719 08	DIESEL ENGINE, PRE-ASSEMB
SUPPLEMENTARY GUYING DE	91 55 536 08	451	1		LR 1600-2-0	
SUPPLEMENTARY GUYING DE	91 55 537 08	452	1		LR 1600-2-0	
SUPPLEMENTARY GUYING D	91 55 535 08	450	1		LR 1600-2-0	
SUPPORT	96 48 491 08	1	1	2 391 001	96 45 719 08	DIESEL ENGINE, PRE-ASSEMB
SUPPORT	96 53 864 08	88	1	2 550	91 57 751 08	SA FRAME
SUPPORT BRACKET WELDED	96 51 181 08	49	1	2 810	91 52 806 08	CRANE DRIVER'S CABIN CPL.
SUPPORT FRAME WELDED ST	96 48 347 08	47	2	3 206	91 52 881 08	PIVOT SECTION
SUPPORT PLATE 1400X60 PA6	97 66 612 08	28	2	3 220 500	91 52 849 08	S INTERMEDIATE SECTION
SUPPORT PLATE 1400X60 PA6	97 66 612 08	16	2	3 221	91 54 668 08	S INTERMEDIATE SECTION
SUPPORT PLATE 1400X60 PA6	97 66 612 08	28	2	3 223	91 52 852 08	S INTERMEDIATE SECTION
SUPPORT PLATE 1400X60 PA6	97 66 612 08	28	2	3 223 010	91 52 853 08	S INTERMEDIATE SECTION
SUPPORT PLATE 1400X60 PA6	97 66 612 08	28	2	3 223 100	91 55 327 08	S INTERMEDIATE SECTION
SUPPORT PLATE 1400X60 PA6	97 66 612 08	28	2	3 226	91 52 870 08	L INTERMEDIATE SECTION
SUPPORT PLATE 1400X60 PA6	97 66 612 08	28	2	3 227	91 52 873 08	L INTERMEDIATE SECTION
SUPPORT PLATE 1400X60 PA6	97 66 612 08	28	2	3 227 200	91 53 519 08	LI INTERMEDIATE SECT. F-GU
SUPPORT PLATE 15X50X900 P	28 81 951 08	71	2	2 550	91 57 751 08	SA FRAME
SUPPORT PLATE 15X60X1280	28 81 537 08	55	1	3 211	91 57 748 08	S PIVOT SECTION
SUPPORT PLATE 15X60X1318	28 81 766 08	64	1	3 211	91 57 748 08	S PIVOT SECTION
SUPPORT PLATE 15X60X980 P	28 81 926 08	22	2	3 208 001	91 52 883 08	F-HEAD SECTION
SUPPORT PLATE 60X1270 PA6	97 41 439 08	29	1	3 220 500	91 52 849 08	S INTERMEDIATE SECTION
SUPPORT PLATE 60X1270 PA6	97 41 439 08	29	2	3 223	91 52 852 08	S INTERMEDIATE SECTION
SUPPORT PLATE 60X1270 PA6	97 41 439 08	29	2	3 223 010	91 52 853 08	S INTERMEDIATE SECTION
SUPPORT PLATE 60X1270 PA6	97 41 439 08	29	2	3 223 100	91 55 327 08	S INTERMEDIATE SECTION
SUPPORT PLATE 60X1270 PA6	97 41 439 08	29	1	3 225	91 52 854 08	SL REDUCING SECTION
SUPPORT PLATE 60X1270 PA6	97 41 439 08	29	1	3 226	91 52 870 08	L INTERMEDIATE SECTION
SUPPORT PLATE 60X1270 PA6	97 41 439 08	29	2	3 227	91 52 873 08	L INTERMEDIATE SECTION

Description	Item	Pos.	Quantity	Page	Assembly	Description
SUPPORT PLATE 60X1270 PA6	97 41 439 08	29	2	3 227 200	91 53 519 08	LI INTERMEDIATE SECT. F-GU
SUPPORT PLATE 60X1520 PA6	97 41 438 08	39	2	3 225	91 52 854 08	SL REDUCING SECTION
SUPPORT PLATE COMPL.	92 53 053 08	5	4	1 630	91 52 387 08	HYDRAULIC SUPPORT
SUPPORT PLATE COMPL.	96 20 093 08	5	2	1 632	91 52 389 08	MECHANICAL SUPPORT
SUPPORT PLATE WELDED	96 20 102 08	1	1	1 632 032	96 20 093 08	SUPPORT PLATE COMPL.
SUPPORT TRESTLE	60 27 360 08	261	2	2 920 581	96 54 405 08	TERMINAL BOX WINCH PRE-A
SUPPORT TRESTLE	60 27 360 08	158	2	3 930 640	96 50 481 08	TERMINAL BOX CPL.
SUPPORT TRESTLE	60 27 360 08	271	2	3 930 730	96 50 599 08	TERMINAL BOX CPL.
SUPPORT TRESTLE	60 27 360 08	274	2	3 930 730	96 54 398 08	TERMINAL BOX CPL.
SUPPORT TZNO	96 53 091 08	6	6	2 631	91 56 817 08	SLEWING PLATFORM CATWAL
SUPPORT WELDED	92 85 715 08	46	2	3 211	91 57 748 08	S PIVOT SECTION
SUPPORTING RING	57 10 770 08	(3)	1	2 975 700	91 52 774 08	ADDITIONAL HYDRAULICS WI
SUPPORTING RING	57 10 822 08	(4)	1	1 970	91 56 958 08	CRAWLER TRACK HYDRAULI
SUPPORTING RING	57 10 822 08	(3)	1	1 970	91 56 958 08	CRAWLER TRACK HYDRAULI
SUPPORTING RING	57 10 828 08	(3)	1	1 970	91 56 958 08	CRAWLER TRACK HYDRAULI
SUPPORTING RING DIN 988 S	53 00 631 08	32	4	2 550	91 57 751 08	SA FRAME
SUPPORTING RING DIN 988 S	51 45 410 08	19	8	3 220 500	91 52 849 08	S INTERMEDIATE SECTION
SUPPORTING RING DIN 988 S	51 45 410 08	19	10	3 223	91 52 852 08	S INTERMEDIATE SECTION
SUPPORTING RING DIN 988 S	51 45 410 08	19	10	3 223 010	91 52 853 08	S INTERMEDIATE SECTION
SUPPORTING RING DIN 988 S	51 45 410 08	19	10	3 223 100	91 55 327 08	S INTERMEDIATE SECTION
SUSPENDED PUSH-BUTTON	60 66 523 08	7	1	2 920 638	96 51 138 08	CONTROL DESK
SUSPENSION EYE	10 29 431 6	2	1	9 739 493	97 39 493	TRANSPORT DEVICE
SUSPENSION EYE	10 47 688 4	5	1	9 739 493	97 39 493	TRANSPORT DEVICE
SUSPENSION RING	10 01 245 6	1	1	9 739 493	97 39 493	TRANSPORT DEVICE
SUSPENSION RING	10 01 734 7	3	1	9 739 493	97 39 493	TRANSPORT DEVICE
SW HEAD SECTION	91 52 843 08	203	1		LR 1600-2-0	
SW HEAD SECTION WELDMEN	96 46 991 08	1	1	3 214	91 52 843 08	SW HEAD SECTION
SWITCH CABINET	96 54 385 08	2	1	2 932	91 57 750 08	BUILT-IN PARTS SWITCH BOX
SWITCH CABINET WELDED	96 54 384 08	1	1	2 932 160	96 54 385 08	SWITCH CABINET
SWITCHING ELEMENT	69 27 014 08	7	1	2 913 003	96 20 599 08	FOIL KEYPAD PRE-ASS.
SWIVEL ARM WELDED	96 46 383 08	3	1	2 810	91 52 806 08	CRANE DRIVER'S CABIN CPL.
SWIVEL SCREW JOINT 76K 2	10 45 537 2	569	4	2 970	91 56 537 08	HYDR
SWIVEL SCREW JOINT DG108	51 05 521 08	570	2	2 970	91 56 537 08	HYDR
T-PIECE 18/18/18	55 31 281 08	11	1	2 540	91 53 253 08	CLIMA-HEATING INSTALLATIO
T-PIECE 18/18/18	55 31 281 08	10	1	2 541	91 52 790 08	ADD HEATING SUPERSTRUCT
T-PIECE 30X30X30 G-ALMG	10 28 570 1	48	2	2 520	91 53 061 08	CABIN, GLAZED
T-PIECE 30X30X30 G-ALMG	10 28 570 1	4	2	2 533 066	96 48 365 08	ELECTRIC ADD-ON PARTS CA
TACHOMETER	90 79 185	20	1	9 739 257	97 39 257	ENGINE CONTROL SENSORS
TACHOMETER	90 79 186	21	1	9 739 257	97 39 257	ENGINE CONTROL SENSORS
TACHOMETER HALL 0,3-1600	10 11 789 8	1	1	9 079 185	90 79 185	TACHOMETER
TACHOMETER HALL 0,3-1600	10 11 789 8	1	1	9 079 186	90 79 186	TACHOMETER
TAGS - TERMINAL BOX S10	96 48 795 08	4	1	2 920 448	96 48 794 08	TERMINAL BOX CPL.
TANK SENSOR L=1000 SPF	78 90 151 08	5	1	2 920 814	96 45 717 08	ELECTR.F.FUEL TANK
TAPER	51 07 921 08	4	1	5 711 301	57 11 301 08	PRESSURE LIMITING VALVE
TAPERED ROLLER BEARING	57 01 140 08	10	1	5 701 129	57 01 129 08	DRIVING GEAR
TAPERED ROLLER BEARING D	74 62 026 01	12	1	9 697 916	96 97 916 01	SLEWING GEAR
TAPERED ROLLER BEARING D	74 62 221 01	13	1	9 327 101	93 27 101 01	
TAPERED ROLLER BEARING D	74 62 237 01	3	1	9 697 916	96 97 916 01	SLEWING GEAR
TAPERED ROLLER BEARING	74 62 216 08	11	1	5 701 129	57 01 129 08	DRIVING GEAR
TAPERED ROLLER BEARING	74 62 228 08	16	1	9 327 101	93 27 101 01	
TAPERED ROLLER BEARING	74 62 311 08	26	1	9 327 101	93 27 101 01	
TAPERED ROLLER BEARING	10 10 197 4	27	1	9 327 101	93 27 101 01	
TAPPET PUSH ROD	10 01 707 9	4	2	9 739 187	97 39 187	CONTROL PARTS
TELEDIAGNOSIS MODULE	91 24 097 08	354	1		LR 1600-2-0	
TELEDIAGNOSIS MODULE HA	89 96 346 08	3	1	2 780 854	96 37 908 08	GSM MODULE LICCON 1
TELESCOPE GUIDE RAIL 530	10 41 235 8	7	2	2 260	91 53 057 08	CUP SPRING CLUSTER
TEMPER. SENSOR HYDRAULI	96 47 922 08	14	1	2 970	91 56 537 08	HYDR
TEMPERATURE SENSOR	10 01 246 6	(1)	1	9 739 318	97 39 318	SENSOR ELEMENT
TEMPERATURE SENSOR	10 01 246 7	(1)	1	9 739 318	97 39 318	SENSOR ELEMENT
TEMPERATURE SENSOR	10 29 012 6	19	1	X1004204	10 04 204 3	WATER HEATING SYSTEM

Description	Item	Pos.	Quantity	Page	Assembly	Description
TEMPERATURE SENSOR 2-9	69 11 831 08	(1)	1	2 970	91 56 537 08	HYDR
TEMPERATURE TEST	10 11 740 5	1	1	9 739 318	97 39 318	SENSOR ELEMENT
TEMPERATURE TEST	10 11 740 6	2	1	9 739 318	97 39 318	SENSOR ELEMENT
TENSION DYNAMOMETER 0-24	10 35 469 6	501	2	2 550	91 57 751 08	SA FRAME
TENSION SPRING	72 01 091 08	9	3	3 206	91 52 881 08	PIVOT SECTION
TENSION SPRING 0,8X8X26,5	10 44 376 9	24	2	2 522 011	96 45 602 08	CLOSING DEVICE
TENSIONING ROPE 13M	97 69 999 08	1	2	3 207	91 53 433 08	F-GUYING
TERMINAL BOARD	51 06 295 08	63	1	2 970	91 56 537 08	HYDR
TERMINAL BOARD	51 06 318 08	56	3	2 970	91 56 537 08	HYDR
TERMINAL BOARD	51 10 583 08	6	1	2 975 000	91 57 881 08	ADDNL. HYDR. F. ERECTING W
TERMINAL BOARD	57 07 719 08	4	1	5 102 306	51 02 306 08	HYDRO MOTOR
TERMINAL BOARD	57 15 142 08	3	1	X1035924	10 35 924 1	VARIABLE PUMP
TERMINAL BOARD	57 15 142 08	3	1	X1035924	10 35 924 2	VARIABLE PUMP
TERMINAL BOARD	57 15 142 08	3	1	X1035925	10 35 925 0	VARIABLE PUMP
TERMINAL BOARD	57 18 989 08	3	1	X1035924	10 35 924 6	VARIABLE PUMP
TERMINAL BOARD	57 19 004 08	2	1	X1035924	10 35 924 7	VARIABLE PUMP
TERMINAL BOARD	57 19 030 08	3	1	X1035924	10 35 924 3	VARIABLE PUMP
TERMINAL BOARD	57 19 030 08	3	1	X1035924	10 35 924 4	VARIABLE PUMP
TERMINAL BOARD	70 23 640	2	1	X1035924	10 35 924 8	VARIABLE PUMP
TERMINAL BOARD PRE-ASS.	92 26 483 08	42	1	2 932 082	96 54 387 08	ASSEMBLY PARTS MOUNTIN
TERMINAL BOX CPL. S10	96 48 794 08	1	1	2 920 443	96 54 236 08	TERMINAL BOX ELECTRICS S
TERMINAL BOX CPL. S1000	96 50 481 08	1	1	3 930 575	96 48 380 08	EL.F-CONNECTING HEAD
TERMINAL BOX CPL. S1020	96 50 599 08	1	1	3 930 546	96 48 375 08	ELECTR. F-HEAD SECTION
TERMINAL BOX CPL. S11	96 54 235 08	2	1	2 920 443	96 54 236 08	TERMINAL BOX ELECTRICS S
TERMINAL BOX CPL. S200	96 48 687 08	2	1	1 920 307	96 48 383 08	ELECTR.FOR CENTER SECTIO
TERMINAL BOX CPL. S220 4X F	96 48 707 08	10	1	1 920 309	96 48 385 08	ELECTR.CRAWLER SUPPORT
TERMINAL BOX CPL. S240 4X	96 48 703 08	10	1	1 920 308	96 48 384 08	ELECTR.CRAWLER SUPPORT
TERMINAL BOX CPL. S910	96 54 398 08	9	1	3 930 138	96 54 377 08	ELECTRIC FOR S-PIVOT SECT
TERMINAL BOX ELECTRICS S	96 54 236 08	20	1	2 920	91 56 833 08	ELECTR. SYSTEM F.SLEWING
TERMINAL BOX LIGHTING HOI	92 78 689 08	177	1	2 920 633	96 52 651 08	WIRING HARNESS
TERMINAL BOX S980	96 51 624 08	1	1	3 930 576	96 48 381 08	EL.EQUIPMENT SW HEAD SE
TERMINAL BOX WINCH PRE-	96 54 405 08	1	1	2 920 578	96 54 379 08	ELECTRIC FOR SA - FRAME
TERMINAL CLIP 39-42	55 30 542 08	8	3	2 541 001	96 49 651 08	ADDNL.HEATING, PRE-ASSE
TERMINAL HOUSING DIN 7258	69 24 062 08	161	1	2 920 633	96 52 651 08	WIRING HARNESS
TERMINAL MARKER	60 27 616 08	7	1	2 932 082	96 54 387 08	ASSEMBLY PARTS MOUNTIN
TERMINAL/CLAMP	10 28 635 4	(151)	47	1 920 418	96 48 687 08	TERMINAL BOX CPL.
TERMINAL/CLAMP	10 28 635 4	260	21	2 920 581	96 54 405 08	TERMINAL BOX WINCH PRE-A
TERMINAL/CLAMP	10 28 635 4	152	36	3 930 639	96 50 132 08	WIRES TERMINAL BOX CPL.
TERMINAL/CLAMP	10 28 635 4	(152)	24	3 930 640	96 50 481 08	TERMINAL BOX CPL.
TERMINAL/CLAMP	10 28 635 4	(152)	28	3 930 730	96 50 599 08	TERMINAL BOX CPL.
TERMINAL/CLAMP	10 28 635 4	279	88	3 930 730	96 54 398 08	TERMINAL BOX CPL.
TERMINAL/CLAMP	63 61 079 01	171	2	2 932 224	96 54 389 08	CABLES MOUNTING PANEL C
TEST CONNECTION A3P	50 29 214 08	625	1	2 990	91 59 244 08	COMPRESSED AIR PLANT
THERMAL SWITCH 55-50GR.C	69 11 832 08	(2)	1	2 391 102	96 56 360 08	RADIATOR
THERMOSTAT	10 01 232 0	11	2	9 739 126	97 39 126	THERMOSTAT HOUSING
THERMOSTAT	57 18 677 08	44	1	X1022811	10 22 811 2	AIR CONDITIONING UNIT
THERMOSTAT HOUSING	97 39 126	172	1	X1012059	10 12 059 0	DIESEL ENGINE
THREADED BOLT 16F7X52X76	97 74 833 08	2	2	2 502	91 55 939 08	CONTROL STAND
THREADED BOLT 40.0X505	97 73 406 08	4	8	2 125	91 52 773 08	PIN F.S-PIVOT SECTION SA F
THREADED BOLT DIN 976 B M5	66 00 416 08	14	1	2 922 001	92 84 311 08	BUS PCB
THREADED BOLT RD30X365	95 44 784 08	20	6	1 400	91 56 853 08	CRAWLER TRACK CARRIER LE
THREADED BOLT RD30X365	95 44 784 08	20	6	1 410 300	91 56 855 08	CRAWLER CARRIER RIGHT CP
THREADED BUSH RD240X200	93 81 367 08	2	2	1 632	91 52 389 08	MECHANICAL SUPPORT
THREADED CABLE GLAND M	60 24 240 08	(151)	1	2 920 581	96 54 405 08	TERMINAL BOX WINCH PRE-A
THREADED CABLE GLAND M	60 24 240 08	(151)	1	2 920 581	96 54 405 08	TERMINAL BOX WINCH PRE-A
THREADED CABLE GLAND M	60 24 240 08	(151)	1	2 920 581	96 54 405 08	TERMINAL BOX WINCH PRE-A
THREADED CABLE GLAND M	60 24 241 08	267	2	1 920 403	96 48 707 08	TERMINAL BOX CPL.
THREADED CABLE GLAND M	60 24 241 08	267	2	1 920 417	96 48 703 08	TERMINAL BOX CPL.
THREADED CABLE GLAND M	60 24 241 08	72	3	2 520	91 53 061 08	CABIN, GLAZED
THREADED CABLE GLAND M	60 24 417 01	11	2	2 780 915	96 48 377 08	ADD-ON PARTS EXTERNAL F

Description	Item	Pos.	Quantity	Page	Assembly	Description
THREADED CABLE GLAND M	60 24 242 08	290	1	2 920 448	96 48 794 08	TERMINAL BOX CPL.
THREADED CABLE GLAND M	60 24 242 08	(154)	2	2 920 581	96 54 405 08	TERMINAL BOX WINCH PRE-A
THREADED CABLE GLAND M	60 24 242 08	272	1	2 920 581	96 54 405 08	TERMINAL BOX WINCH PRE-A
THREADED CABLE GLAND M	60 24 242 08	174	3	2 920 633	96 52 651 08	WIRING HARNESS
THREADED CABLE GLAND M	60 24 257 08	270	3	2 920 581	96 54 405 08	TERMINAL BOX WINCH PRE-A
THREADED CABLE GLAND M	60 24 257 08	279	1	3 930 638	96 51 624 08	TERMINAL BOX
THREADED CABLE GLAND M	60 24 243 08	270	1	1 920 403	96 48 707 08	TERMINAL BOX CPL.
THREADED CABLE GLAND M	60 24 243 08	270	1	1 920 417	96 48 703 08	TERMINAL BOX CPL.
THREADED CABLE GLAND M	60 24 243 08	(269)	1	3 930 138	96 54 377 08	ELECTRIC FOR S-PIVOT SECT
THREADED CABLE GLAND M	60 24 258 08	156	1	3 930 732	96 50 575 08	LEAD
THREADED CABLE GLAND M	60 24 246 08	18	1	1 920 418	96 48 687 08	TERMINAL BOX CPL.
THREADED CONNECTION	10 22 276 5	11	1	9 739 281	97 39 281	OVERFLOW-OIL LINE
THREADED DISK	10 41 278 9	6	1	X1041267	10 41 267 8	END PLATE
THREADED DISK	51 10 072 08	14	1	5 114 320	51 14 320 08	PRETENSIONING VALVE
THREADED PLATE 8X20X60	95 36 953 08	4	4	2 510	91 52 788 08	TURNTABLE PANELLING
THREADED PLATE 8X20X60	95 36 953 08	3	2	2 510 040	96 49 183 08	DOOR COMPL.
THREADED PLATE 8X20X60	95 36 953 08	3	2	2 510 059	96 49 184 08	DOOR COMPL.
THREADED ROD M10X120	95 45 915 08	11	1	2 391 040	96 53 645 08	CLUTCH ACTUATOR
THREADED ROD M10X120	95 45 915 08	10	1	3 206	91 52 881 08	PIVOT SECTION
THREE PHASE CURRENT GEN	10 03 240 2	1	1	9 739 343	97 39 343	GENERATOR, PRE-ASSEMBLE
THRUST WASHER	10 01 211 7	7	2	9 739 102	97 39 102	CRANKSHAFT BEARINGS
THRUST WASHER	10 01 211 8	71	2	9 739 102	97 39 102	CRANKSHAFT BEARINGS
THRUST WASHER	10 01 212 0	72	2	9 739 102	97 39 102	CRANKSHAFT BEARINGS
TIGHTENING ROLLER	10 34 330 9	2	1	9 739 371	97 39 371	AIR COND. COMPRESSOR A
TIGTENING STRAP 127	55 20 669 08	9	2	2 392	91 52 785 08	MUFFLER UNIT
TIGTENING STRAP 155,5//19	55 20 709 08	8	5	2 392	91 52 785 08	MUFFLER UNIT
TIGTENING STRAP 350X859X	10 04 160 5	19	2	2 392	91 52 785 08	MUFFLER UNIT
TIGTENING STRAP ST	77 42 105 08	10	2	2 990	91 59 244 08	COMPRESSED AIR PLANT
TIGTENING STRAP ST	77 42 113 08	7	1	2 990	91 59 244 08	COMPRESSED AIR PLANT
TILTING-BACK SUPPORT 150/1	10 41 101 5	1	2	3 291	91 52 831 08	S OVERRUN PROTECTION
TIME RELAY SPF	63 01 013 08	53	2	2 932 082	96 54 387 08	ASSEMBLY PARTS MOUNTIN
TONGUE	70 42 535 08	13	4	2 260 006	96 46 501 08	BATTERY BOX, PRE-ASSEMB
TONGUE	70 42 540 08	8	4	2 859 007	96 46 775 08	COVER COMPL.
TONGUE	70 42 551 08	8	4	2 393 002	96 46 782 08	COVER COMPL.
TONGUE	70 42 551 08	8	4	2 859 029	96 46 779 08	COVER COMPL.
TONGUE	70 42 553 08	8	7	2 859 005	96 46 756 08	FLAP PRE-ASS.
TONGUE	70 42 553 08	4	6	2 932 168	96 48 167 08	COVER COMPL.
TONGUE	70 42 562 08	13	2	2 859 030	96 46 758 08	COVER COMPL.
TONGUE	70 42 567 08	8	4	2 859 026	96 46 776 08	COVER COMPL.
TONGUE	70 42 567 08	8	4	2 859 027	96 46 777 08	COVER COMPL.
TONGUE	70 42 567 08	8	4	2 859 028	96 46 778 08	COVER COMPL.
TONGUE	70 42 590 08	14	4	2 859 025	96 46 757 08	GRIDIRON PRE-ASS.
TOOL	91 52 394 08	25	1		LR 1600-2-0	
TOOTH LOCK WASHER DIN 6	42 51 004 08	3	4	2 913 003	96 20 599 08	FOIL KEYPAD PRE-ASS.
TOOTH LOCK WASHER DIN 6	42 51 005 08	6	12	2 913 100	91 23 538 08	SUB-ASSEMBLY CARRIER
TOOTH LOCK WASHER DIN 6	42 51 005 08	42	8	2 920 369	96 54 235 08	TERMINAL BOX CPL.
TOOTH LOCK WASHER DIN 6	42 51 005 08	17	10	2 922 001	92 84 311 08	BUS PCB
TOOTH LOCK WASHER DIN 6	42 51 005 08	(267)	4	3 930 138	96 54 377 08	ELECTRIC FOR S-PIVOT SECT
TOOTH LOCK WASHER DIN 6	42 51 005 08	283	16	3 930 638	96 51 624 08	TERMINAL BOX
TOOTH LOCK WASHER DIN 6	42 51 007 08	14	4	2 913 100	91 23 538 08	SUB-ASSEMBLY CARRIER
TOOTH LOCK WASHER DIN 6	42 51 007 08	6	8	2 913 102	92 32 870 08	FAN UNIT
TOOTH LOCK WASHER DIN 6	42 51 007 08	282	12	2 920 369	96 54 235 08	TERMINAL BOX CPL.
TOOTH LOCK WASHER DIN 6	42 51 007 08	282	24	2 920 448	96 48 794 08	TERMINAL BOX CPL.
TOOTH LOCK WASHER DIN 6	42 51 007 08	46	56	2 932 160	96 54 385 08	SWITCH CABINET
TOOTHED BELT 12T5 445	10 48 983 6	1	1	X1022811	10 22 811 2	AIR CONDITIONING UNIT
TOP HAT RAIL 35X27X7,3X1	60 21 067 08	273	0.15	1 920 403	96 48 707 08	TERMINAL BOX CPL.
TOP HAT RAIL 35X27X7,3X1	60 21 067 08	273	0.15	1 920 417	96 48 703 08	TERMINAL BOX CPL.
TOP HAT RAIL 35X27X7,3X1	60 21 067 08	10	0.585	1 920 418	96 48 687 08	TERMINAL BOX CPL.
TOP HAT RAIL 35X27X7,3X1	60 21 067 08	262	0.205	2 920 581	96 54 405 08	TERMINAL BOX WINCH PRE-A
TOP HAT RAIL 35X27X7,3X1	60 21 067 08	6	0.4	2 932 082	96 54 387 08	ASSEMBLY PARTS MOUNTIN

Description	Item	Pos.	Quantity	Page	Assembly	Description
TOP HAT RAIL 35X27X7,3X1	60 21 067 08	8	0.1	2 932 082	96 54 387 08	ASSEMBLY PARTS MOUNTIN
TOP HAT RAIL 35X27X7,3X1	60 21 067 08	261	0.58	3 930 638	96 51 624 08	TERMINAL BOX
TOP HAT RAIL 35X27X7,3X1	60 21 067 08	272	0.35	3 930 640	96 50 481 08	TERMINAL BOX CPL.
TOP HAT RAIL 35X27X7,3X1	60 21 067 08	298	0.245	3 930 730	96 50 599 08	TERMINAL BOX CPL.
TOP HAT RAIL 35X27X7,3X1	60 21 067 08	278	1.16	3 930 730	96 54 398 08	TERMINAL BOX CPL.
TOUCH CONTACT TRANSMIT	60 61 434 08	12	3	2 533 061	96 48 370 08	DASH BORD ARM REST LEFT
TOUCH CONTACT TRANSMIT	60 61 434 08	20	2	2 533 070	96 48 363 08	CONTROLS AND FITTINGS RI
TOUCH CONTACT TRANSMITT	60 61 438 08	(3)	1	2 533 051	96 48 360 08	EL.EQUIPMENT CABIN
TOUCH CONTACT TRANSMITT	60 61 446 08	12	6	2 533 063	96 48 371 08	DASH BORD ARM REST RIGH
TOUCH CONTACT TRANSMITT	60 61 446 08	16	12	2 533 070	96 48 363 08	CONTROLS AND FITTINGS RI
TOUCH CONTACT TRANSMITT	60 61 446 08	31	3	2 932 001	96 45 393 08	RELAY CONTROL SYSTEM
TRAILERS 25X2	95 05 568 08	134	30	2 970	91 56 537 08	HYDR
TRAILERS 25X2	95 05 568 08	66	7	2 975 200	91 52 775 08	ADDITIONAL HYDRAULICS WI
TRAILERS 25X2	95 05 568 08	66	7	2 975 700	91 52 774 08	ADDITIONAL HYDRAULICS WI
TRAILERS 25X2	95 05 568 08	63	16	2 977	91 57 756 08	ADDITIONAL HYDR.SLEWING
TRAILERS 25X2	95 05 568 08	66	5	2 977 200	91 55 149 08	ADDITIONAL HYDR.PUMP/WI
TRAILERS 25X2	95 05 568 08	64	4	2 978 200	91 54 843 08	ADD.HYDR.S_RETAINING RAM
TRANSITION CONNECTION PI	10 02 919 5	8	1	9 739 288	97 39 288	FUEL LINE
TRANSITION CONNECTION PI	10 02 919 5	13	1	9 739 492	97 39 492	PIPELINE INSTALLATION
TRANSMISSION SPOUT	60 27 013 08	5	2	2 810 037	96 47 204 08	PEDAL CANTILEVER INSTALL
TRANSMISSION SPOUT	60 27 024 08	10	1	2 913 102	92 32 870 08	FAN UNIT
TRANSPORT DEVICE	97 39 493	210	1	X1012059	10 12 059 0	DIESEL ENGINE
TRANSPORT KEEPER QC	91 57 005 08	427	1		LR 1600-2-0	
TRAPEZOIDAL RING	10 01 216 0	4	1	9 739 246	97 39 246	PISTON
TREAD	97 85 605 08	9	1	2 370	91 52 782 08	ERECTING WINCH
TREAD	97 85 607 08	13	1	2 350	91 52 778 08	SLEWING GEAR
TREAD 2X40X400X120 AL SPF	78 89 017 08	64	2	2 810	91 52 806 08	CRANE DRIVER'S CABIN CPL.
TREAD 400X210X40 AL ELOXI	10 47 603 1	71	1	2 810	91 52 806 08	CRANE DRIVER'S CABIN CPL.
TUBE 101.6X1356	97 71 247 08	2	1	3 211 009	96 46 979 08	SAFETY ROLLER CPL.
TUBE 101.6X2799	97 73 249 08	3	1	3 282 001	96 47 888 08	F-STAY COMPL.
TUBE 10X1,5X1558	97 84 036 08	233	1	2 998	91 56 540 08	PIPELINES SUPERSTRUCTUR
TUBE 12.0X44	97 49 575 08	48	2	3 214	91 52 843 08	SW HEAD SECTION
TUBE 12X1,5X6	95 12 474 08	47	8	3 214	91 52 843 08	SW HEAD SECTION
TUBE 15.0X24 S355J2G3C+C	97 18 057 08	19	4	2 502	91 55 939 08	CONTROL STAND
TUBE 15X1,5X14	95 30 759 08	11	5	3 206	91 52 881 08	PIVOT SECTION
TUBE 16.0X22	97 18 575 08	36	3	3 206	91 52 881 08	PIVOT SECTION
TUBE 16.0X22	97 18 575 08	24	6	3 208 001	91 52 883 08	F-HEAD SECTION
TUBE 18 KUNSTSTOFF	55 31 730 08	16	2	2 540	91 53 253 08	CLIMA-HEATING INSTALLATIO
TUBE 20.0X33	97 88 595 08	25	4	2 370	91 52 782 08	ERECTING WINCH
TUBE 20.0X33	97 88 595 08	77	12	2 810	91 52 806 08	CRANE DRIVER'S CABIN CPL.
TUBE 20x3,6x42	97 06 963 08	20	4	3 215 005	91 52 846 08	ROLLER SET
TUBE 20x3,6x42	97 06 963 08	20	4	3 215 006	91 52 847 08	ROLLER SET
TUBE 22X2,5X110	94 01 070 08	12	1	2 657	91 57 656 08	MOUNTING EQUIPMENT CRAW
TUBE 22X2,5X40	93 92 551 08	11	2	3 211 003	96 46 986 08	ROD CPL.
TUBE 22X2,5X40	93 92 551 08	12	2	3 220 501	96 43 440 08	ROD CPL.
TUBE 22X2,5X40	93 92 551 08	12	2	3 221 200	96 47 984 08	ROD CPL.
TUBE 22X2,5X40	93 92 551 08	12	2	3 225 200	96 48 679 08	ROD CPL.
TUBE 22X2,5X40	93 92 551 08	12	2	3 227 002	96 50 498 08	ROD CPL.
TUBE 22X2,5X40	93 92 551 08	12	2	3 561 003	96 45 222 08	ROD CPL.
TUBE 25X3,2X100	94 78 115 08	45	2	2 391 001	96 45 719 08	DIESEL ENGINE, PRE-ASSEMB
TUBE 30 Rolle20m PAK	55 31 594 08	3	0.33	2 541 001	96 49 651 08	ADDNL.HEATING, PRE-ASSE
TUBE 30.0X2863 X5CRNI18-10	97 70 466 08	22	2	2 520	91 53 061 08	CABIN, GLAZED
TUBE 30.0X495	97 75 036 08	47	1	2 520	91 53 061 08	CABIN, GLAZED
TUBE 30.0X690 ST37.0	97 71 958 08	14	2	3 208 001	91 52 883 08	F-HEAD SECTION
TUBE 30X4X120	93 56 795 08	9	1	2 550 005	96 45 680 08	ROD CPL.
TUBE 30X4X40	94 12 040 08	17	2	2 550 005	96 45 680 08	ROD CPL.
TUBE 30X4X9	94 70 655 08	4	2	3 206 002	96 47 960 08	LEVER COMPL.
TUBE 33,7X8X15	94 99 872 08	36	4	2 391 001	96 45 719 08	DIESEL ENGINE, PRE-ASSEMB
TUBE 35X2X665 X5CRNI1810	95 70 053 08	1	1	3 780 200	96 54 370 08	ELECTRIC WIND WARNING T
TUBE 38.0X1716 T ZN O	97 69 808 08	5	1	2 652	91 52 794 08	ROLLER BEARING

Description	Item	Pos.	Quantity	Page	Assembly	Description
TUBE 38.0X870 ST37.0	97 68 872 08	44	2	2 550	91 57 751 08	SA FRAME
TUBE 38X2,6X105 ST.37.0	95 27 658 08	22	4	1 400	91 56 853 08	CRAWLER TRACK CARRIER LE
TUBE 38X2,6X105 ST.37.0	95 27 658 08	22	4	1 410 300	91 56 855 08	CRAWLER CARRIER RIGHT CP
TUBE 48.3X92	97 78 986 08	15	8	2 125	91 52 773 08	PIN F.S-PIVOT SECTION SA F
TUBE 60.3X10 00	97 41 664 08	7	1	1 632	91 52 389 08	MECHANICAL SUPPORT
TUBE 6X1,5 POLYAMID	77 43 737 08	9	120	1 711	91 52 392 08	CENTRALIZED LUBRICATION
TUBE 6X1,5 POLYAMID	77 43 737 08	20	100	2 711	91 52 800 08	CENT. LUBRIC. SYSTEM SUP
TUBE CPL. RIGHT	96 51 174 08	8	1	3 214	91 52 843 08	SW HEAD SECTION
TUBE CPL.LEFT	96 51 173 08	7	1	3 214	91 52 843 08	SW HEAD SECTION
TUBE EPDM	97 74 376 08	17	1	2 520 032	96 45 980 08	WINDSHIELD WASHER INSTAL
TUBE RD101,6X10X1388	95 66 948 08	1	1	3 211 008	96 46 978 08	SAFETY ROLLER CPL.
TUBING COIL	77 43 835 08	10	14	1 711	91 52 392 08	CENTRALIZED LUBRICATION
TUBULAR RIVET DIN 7340 B2,5	44 33 003 08	19	14	2 922 001	92 84 311 08	BUS PCB
TUMBLER GS18NIMOCR36	97 11 958 08	7	2	1 400	91 56 853 08	CRAWLER TRACK CARRIER LE
TUMBLER GS18NIMOCR36	97 11 958 08	7	2	1 410 300	91 56 855 08	CRAWLER CARRIER RIGHT CP
TURNBUCKLE 1,59KN	77 39 170 08	63	2	2 550	91 57 751 08	SA FRAME
TURNBUCKLE 7/8"X12 163KN	10 47 609 8	82	2	2 550	91 57 751 08	SA FRAME
TURNBUCKLE VERZ.	10 42 540 8	1	1	3 282 002	96 47 890 08	FAB-STAY
TURNING KNOB	69 27 013 08	6	1	2 913 003	96 20 599 08	FOIL KEYPAD PRE-ASS.
TURNLOCK ACTUATOR	60 61 449 08	38	2	2 932 001	96 45 393 08	RELAY CONTROL SYSTEM
TURNTABLE PANELLING	91 52 788 08	131	1		LR 1600-2-0	
TWIST STOPPER	77 39 466 08	3	1	2 372	91 33 648 08	ROPE WITH ACCESSORIES
UMBRELLA RAIL	60 20 426 08	91	2	2 932 082	96 54 387 08	ASSEMBLY PARTS MOUNTIN
UNION NUT DIN 431 A-G1/4" 14	41 01 500 08	23	1	2 932 160	96 54 385 08	SWITCH CABINET
UNIVERSAL CONNECTING LIN	74 00 026 08	4	2	2 372	91 33 648 08	ROPE WITH ACCESSORIES
UNIVERSAL PERFORMANCE 3	78 89 058 08	2	1	2 631 003	96 54 406 08	ACCESS LADDER PRE-ASS.
UPPER FASTENING 52x26x3	72 58 100 08	26	4	2 831	91 57 754 08	AIR COND. UNIT SUPERSTRU
USIT RING U 6,7X10X1	51 45 080 08	18	1	7 027 481	70 27 481 03	WATER SEPARATOR
V-BELT 10 2AVX 1500 LA	10 34 342 2	21	1	9 739 344	97 39 344	GENERATOR, PRE-ASSEMBLE
V-BELT PULLEY	10 34 284 0	4	1	9 739 341	97 39 341	DRIVING PARTS
V-BELT PULLEY	10 34 313 1	2	1	9 739 343	97 39 343	GENERATOR, PRE-ASSEMBLE
V-BELT PULLEY	10 41 013 0	4	1	9 739 352	97 39 352	AT-WATER PUMP WITH FAST
V-BELT SET 2C 1325	10 34 229 2	29	1	9 739 371	97 39 371	AIR COND. COMPRESSOR A
VALVE	57 10 768 08	(1)	1	2 975 700	91 52 774 08	ADDITIONAL HYDRAULICS WI
VALVE	76 22 478	16	1	X1022811	10 22 811 2	AIR CONDITIONING UNIT
VALVE BRIDGE	10 01 706 2	1	1	9 739 187	97 39 187	CONTROL PARTS
VALVE BRIDGE	10 01 706 4	3	1	9 739 187	97 39 187	CONTROL PARTS
VALVE COLLET	10 10 164 9	9	8	9 739 261	97 39 261	CYLINDER HEAD
VALVE DIN 71401 C M14X1,5	73 00 009 08	74	1	2 391 001	96 45 719 08	DIESEL ENGINE, PRE-ASSEMB
VALVE INSERT	57 17 780 08	57	1	5 102 380	51 02 380 08	HYDRO MOTOR
VALVE LIFTER	10 01 711 0	5	2	9 739 187	97 39 187	CONTROL PARTS
VALVE SCREW	57 00 731 08	9	1	5 114 320	51 14 320 08	PRETENSIONING VALVE
VALVE SEAT	51 07 976 08	10	1	5 114 176	51 14 176 08	PRESSURE LIMITING VALVE
VALVE SEAT	51 07 976 08	10	1	5 114 177	51 14 177 08	PRESSURE LIMITING VALVE
VALVE SEAT	57 00 098 08	14	1	5 026 126	50 26 126 08	SOLENOID VALVE
VALVE SEAT	57 06 475 08	3	1	5 711 301	57 11 301 08	PRESSURE LIMITING VALVE
VALVE SEAT SLEEVE	57 17 779 08	56	1	5 102 380	51 02 380 08	HYDRO MOTOR
VALVE SPRING 4,25X28,35X63,	10 01 221 0	5	4	9 739 261	97 39 261	CYLINDER HEAD
VALVE STEM SEAL	10 01 224 7	3	4	9 739 261	97 39 261	CYLINDER HEAD
VALVE STEM SEAL	10 01 224 7	75	4	X1022281	10 22 281 7	SEAL KIT CYLINDER HEAD
VARIABLE DISPLACEMENT MO	10 42 876 6	2	2	2 340	91 52 776 08	WINCH 4 LUFFING GEAR
VARIABLE DISPLACEMENT M	10 35 482 8	3	1	2 310	91 52 503 08	WINCH 1
VARIABLE DISPLACEMENT M	10 35 482 8	3	1	2 320	91 52 504 08	WINCH 2
VARIABLE DISPLACEMENT MO	10 42 876 8	8	2	1 400	91 56 853 08	CRAWLER TRACK CARRIER LE
VARIABLE DISPLACEMENT MO	10 42 876 8	8	2	1 410 300	91 56 855 08	CRAWLER CARRIER RIGHT CP
VARIABLE PUMP A11VO/40LI	10 35 924 7	110	1	2 391 001	96 45 719 08	DIESEL ENGINE, PRE-ASSEMB
VARIABLE PUMP A11VO/60RE	10 35 924 8	111	1	2 391 001	96 45 719 08	DIESEL ENGINE, PRE-ASSEMB
VARIABLE PUMP A4VG/125LI	10 35 924 3	105	1	2 391 001	96 45 719 08	DIESEL ENGINE, PRE-ASSEMB
VARIABLE PUMP A4VG/125RE	10 35 924 4	106	1	2 391 001	96 45 719 08	DIESEL ENGINE, PRE-ASSEMB
VARIABLE PUMP A4VG/28 LI	10 35 924 9	1	1	2 212	91 54 561 08	PUMP F.SLEWING GEAR

Description	Item	Pos.	Quantity	Page	Assembly	Description
VARIABLE PUMP A4VG/56 LI	10 35 924 6	108	1	2 391 001	96 45 719 08	DIESEL ENGINE, PRE-ASSEMB
VARIABLE PUMP A4VG/90 LI	10 35 924 1	103	1	2 391 001	96 45 719 08	DIESEL ENGINE, PRE-ASSEMB
VARIABLE PUMP A4VG/90 LI	10 35 924 2	104	1	2 391 001	96 45 719 08	DIESEL ENGINE, PRE-ASSEMB
VARIABLE PUMP A4VG/90 LI	10 35 925 0	107	1	2 391 001	96 45 719 08	DIESEL ENGINE, PRE-ASSEMB
VARIABLE PUMP PA10VO/45 L	10 35 925 1	109	1	2 391 001	96 45 719 08	DIESEL ENGINE, PRE-ASSEMB
VENTILATION	10 29 200 0	19	2	2 520	91 53 061 08	CABIN, GLAZED
VENTILATION CONNECTING PI	92 75 019 01	2	1	9 275 543	92 75 543 01	VENTILATION CONNECTING PI
VENTILATION CONNECTING PI	92 75 543 01	77	1	9 697 916	96 97 916 01	SLEWING GEAR
VENTILATION LINE	10 03 733 9	17	1	9 739 386	97 39 386	CRANKCASE BREATHER
VENTILATION LINE	10 29 720 3	1	1	9 739 322	97 39 322	REPAIR KIT PIPE LINE
VENTILATION SCREW	74 12 942	1	1	7 027 481	70 27 481 03	WATER SEPARATOR
VENTILATION SCREW G1/2"X	60 25 013 08	293	1	1 920 403	96 48 707 08	TERMINAL BOX CPL.
VENTILATION SCREW G1/2"X	60 25 013 08	293	1	1 920 417	96 48 703 08	TERMINAL BOX CPL.
VENTILATION SCREW G1/2"X	60 25 013 08	293	1	1 920 418	96 48 687 08	TERMINAL BOX CPL.
VENTILATION SCREW G1/2"X	60 25 013 08	293	1	2 920 369	96 54 235 08	TERMINAL BOX CPL.
VENTILATION SCREW G1/2"X	60 25 013 08	293	1	2 920 448	96 48 794 08	TERMINAL BOX CPL.
VENTILATION SCREW G1/2"X	60 25 013 08	293	1	2 920 581	96 54 405 08	TERMINAL BOX WINCH PRE-A
VENTILATION SCREW G1/2"X	60 25 013 08	286	1	3 930 640	96 50 481 08	TERMINAL BOX CPL.
VENTILATION SCREW G1/2"X	60 25 013 08	293	1	3 930 730	96 50 599 08	TERMINAL BOX CPL.
VENTILATION SCREW G1/2"X	60 25 013 08	286	1	3 930 730	96 54 398 08	TERMINAL BOX CPL.
VENTILATION SCREW M20X1,5	10 48 866 2	293	1	3 930 638	96 51 624 08	TERMINAL BOX
VIBRATION DAMPER	10 34 283 9	3	1	9 739 341	97 39 341	DRIVING PARTS
VIBRATION DAMPER	55 04 515 08	122	2	2 391 001	96 45 719 08	DIESEL ENGINE, PRE-ASSEMB
VIBRATION DAMPER	55 04 516 08	123	2	2 391 001	96 45 719 08	DIESEL ENGINE, PRE-ASSEMB
VOLTAGE REGULATOR 24/12D	61 40 205 08	11	1	2 533 070	96 48 363 08	CONTROLS AND FITTINGS RI
WALL OUTLET 24-POL 22A SP	10 44 365 9	(170)	1	3 930 138	96 54 377 08	ELECTRIC FOR S-PIVOT SECT
WALL OUTLET 24-POL 22A SP	10 44 365 9	151	1	3 930 732	96 50 575 08	LEAD
WARM AIR HOSE DI 55MM PA	10 42 558 8	55	0.12	2 520	91 53 061 08	CABIN, GLAZED
WARM AIR HOSE DI 55MM PA	10 42 558 8	56	0.18	2 520	91 53 061 08	CABIN, GLAZED
WARM AIR HOSE DI 55MM PA	10 42 558 8	41	0.4	2 520 034	96 45 984 08	INTERNAL LINING
WARNING LIGHT 20-36V SPF	10 34 010 5	5	1	2 533 066	96 48 365 08	ELECTRIC ADD-ON PARTS CA
WASHER	10 22 275 4	7	1	9 739 278	97 39 278	ADD-ON PARTS
WASHER	51 07 972 08	5	1	5 114 176	51 14 176 08	PRESSURE LIMITING VALVE
WASHER	51 07 972 08	5	1	5 114 177	51 14 177 08	PRESSURE LIMITING VALVE
WASHER	55 08 998 08	388	12	2 391 001	96 45 719 08	DIESEL ENGINE, PRE-ASSEMB
WASHER	57 00 729 08	3	1	5 114 320	51 14 320 08	PRETENSIONING VALVE
WASHER	57 01 137 08	5	1	5 701 129	57 01 129 08	DRIVING GEAR
WASHER	59 10 589 08	21	1	2 522 011	96 45 602 08	CLOSING DEVICE
WASHER	92 76 333 01	5	1	9 697 916	96 97 916 01	SLEWING GEAR
WASHER 1.5x58x58	97 02 665 08	67	2	2 550	91 57 751 08	SA FRAME
WASHER 100X2	94 33 992 08	77	2	1 400	91 56 853 08	CRAWLER TRACK CARRIER LE
WASHER 100X2	94 33 992 08	77	2	1 410 300	91 56 855 08	CRAWLER CARRIER RIGHT CP
WASHER 100X2	94 33 992 08	30	1	3 281	91 52 896 08	ERECTION FRAME
WASHER 11X22X5 9SMNPB28	10 01 256 6	6	1	9 739 271	97 39 271	CONNECTING LINE
WASHER 11X22X5 9SMNPB28	10 01 256 6	7	2	9 739 288	97 39 288	FUEL LINE
WASHER 11X23X6 9SMNPB28	10 01 694 9	10	3	9 739 354	97 39 354	FLYWHEEL HOUSING MOUNT
WASHER 12,5X24X4 C45K	10 01 256 7	19	1	9 739 344	97 39 344	GENERATOR, PRE-ASSEMBLE
WASHER 15,5X34X0,5 CK67V	10 01 256 3	4	4	9 739 261	97 39 261	CYLINDER HEAD
WASHER 219.1X34	97 71 946 08	12	1	3 208 001	91 52 883 08	F-HEAD SECTION
WASHER 2X100X100	97 18 386 08	18	16	3 211	91 57 748 08	S PIVOT SECTION
WASHER 2X110X110 DC01-A-	94 59 385 08	18	6	3 281	91 52 896 08	ERECTION FRAME
WASHER 3X100X100 FE//ZN20	93 14 640 08	15	4	1 630	91 52 387 08	HYDRAULIC SUPPORT
WASHER 5X120X120	97 49 680 08	41	4	2 340	91 52 776 08	WINCH 4 LUFFING GEAR
WASHER 5X200X200 TZNO	97 81 710 08	16	8	2 550	91 57 751 08	SA FRAME
WASHER 5X40X40	97 84 522 08	37	4	2 391 040	96 53 645 08	CLUTCH ACTUATOR
WASHER 6,3X10,8X6 9SMNPB	10 01 699 2	(3)	2	9 739 318	97 39 318	SENSOR ELEMENT
WASHER 6,4X17X3 ST MAN183	10 34 375 2	9	1	9 739 356	97 39 356	PIPELINE INSTALLATION
WASHER 70X3	94 11 381 08	9	4	1 620	91 52 386 08	FIXING PARTS SLEWING RING
WASHER 70X3	94 11 381 08	11	48	1 631 100	91 52 388 08	CATWALK CRAW.TRACK TRA
WASHER 70X3	94 11 381 08	11	3	2 350	91 52 778 08	SLEWING GEAR

Description	Item	Pos.	Quantity	Page	Assembly	Description
WASHER 70X3	94 11 381 08	5	10	2 859 025	96 46 757 08	GRIDIRON PRE-ASS.
WASHER 70X3	94 11 381 08	59	8	3 206	91 52 881 08	PIVOT SECTION
WASHER 70X3	94 11 381 08	34	62	3 211	91 57 748 08	S PIVOT SECTION
WASHER 70X3	94 11 381 08	38	9	3 214	91 52 843 08	SW HEAD SECTION
WASHER 70X3	94 11 381 08	26	55	3 220 500	91 52 849 08	S INTERMEDIATE SECTION
WASHER 70X3	94 11 381 08	14	44	3 221	91 54 668 08	S INTERMEDIATE SECTION
WASHER 70X3	94 11 381 08	26	56	3 223	91 52 852 08	S INTERMEDIATE SECTION
WASHER 70X3	94 11 381 08	26	56	3 223 010	91 52 853 08	S INTERMEDIATE SECTION
WASHER 70X3	94 11 381 08	26	56	3 223 100	91 55 327 08	S INTERMEDIATE SECTION
WASHER 70X3	94 11 381 08	38	53	3 225	91 52 854 08	SL REDUCING SECTION
WASHER 70X3	94 11 381 08	26	40	3 226	91 52 870 08	L INTERMEDIATE SECTION
WASHER 70X3	94 11 381 08	26	49	3 227	91 52 873 08	L INTERMEDIATE SECTION
WASHER 70X3	94 11 381 08	26	49	3 227 200	91 53 519 08	LI INTERMEDIATE SECT. F-GU
WASHER 8,4X19X4 C45K	10 01 256 8	9	1	9 739 256	97 39 256	AIR SUCTION PIPE
WASHER 8,4X19X4 C45K	10 01 256 8	18	1	9 739 296	97 39 296	HEAT PROTECTION
WASHER 8,4X19X4 C45K	10 01 256 8	15	1	9 739 358	97 39 358	EXHAUST GAS RECIRCUL.ATT
WASHER 8,4X19X4 C45K	10 01 256 8	27	4	9 739 371	97 39 371	AIR COND. COMPRESSOR A
WASHER 8X185X185	97 68 042 08	44	34	1 400	91 56 853 08	CRAWLER TRACK CARRIER LE
WASHER 8X185X185	97 68 042 08	44	34	1 410 300	91 56 855 08	CRAWLER CARRIER RIGHT CP
WASHER 9X19X3	10 03 288 2	11	3	9 739 118	97 39 118	OIL LINE
WASHER A 10,5X20X2,0 200H	10 01 165 8	12	2	9 739 159	97 39 159	STARTER
WASHER A 10,5X20X2,0 200H	10 01 165 8	5	3	9 739 271	97 39 271	CONNECTING LINE
WASHER A 10,5X20X2,0 200H	10 01 165 8	10	3	9 739 278	97 39 278	ADD-ON PARTS
WASHER A 10,5X20X2,0 200H	10 01 165 8	4	2	9 739 286	97 39 286	SCREW CAP
WASHER A 10,5X20X2,0 200H	10 01 165 8	5	1	9 739 344	97 39 344	GENERATOR, PRE-ASSEMBLE
WASHER A 10,5X20X2,0 200H	10 01 165 8	5	2	9 739 351	97 39 351	COOLING MEDIUM PIPELINE
WASHER A 10,5X20X2,0 200H	10 01 165 8	3	4	9 739 358	97 39 358	EXHAUST GAS RECIRCUL.ATT
WASHER A 10,5X20X2,0 200H	10 01 165 8	4	2	9 739 386	97 39 386	CRANKCASE BREATHER
WASHER A 13X24X2,5 200HV	10 01 165 9	9	2	9 739 344	97 39 344	GENERATOR, PRE-ASSEMBLE
WASHER A 13X24X2,5 200HV	10 01 165 9	16	2	9 739 371	97 39 371	AIR COND. COMPRESSOR A
WASHER A 17,0 200HV A3C	10 03 722 6	6	1	9 739 210	97 39 210	LIQUID COOLING PIPELINE
WASHER A 5.3 ST MAN183-B1	10 22 279 4	8	2	9 739 356	97 39 356	PIPELINE INSTALLATION
WASHER A 6,4X12X1,6 200HV	10 01 165 3	7	2	9 739 159	97 39 159	STARTER
WASHER A 6,4X12X1,6 200HV	10 01 165 3	7	2	9 739 292	97 39 292	FUEL LINE
WASHER A 6,4X12X1,6 200HV	10 01 165 3	29	6	9 739 292	97 39 292	FUEL LINE
WASHER A 6,4X12X1,6 200HV	10 01 165 3	(4)	2	9 739 318	97 39 318	SENSOR ELEMENT
WASHER A 8,4X16X1,6 200HV	10 01 165 4	6	2	9 739 118	97 39 118	OIL LINE
WASHER A 8,4X16X1,6 200HV	10 01 165 4	4	3	9 739 126	97 39 126	THERMOSTAT HOUSING
WASHER A 8,4X16X1,6 200HV	10 01 165 4	6	1	9 739 186	97 39 186	MOTOR BRAKE
WASHER A 8,4X16X1,6 200HV	10 01 165 4	10	1	9 739 210	97 39 210	LIQUID COOLING PIPELINE
WASHER A 8,4X16X1,6 200HV	10 01 165 4	8	9	9 739 256	97 39 256	AIR SUCTION PIPE
WASHER A 8,4X16X1,6 200HV	10 01 165 4	3	2	9 739 259	97 39 259	FUEL FILTER
WASHER A 8,4X16X1,6 200HV	10 01 165 4	19	1	9 739 296	97 39 296	HEAT PROTECTION
WASHER A 8,4X16X1,6 200HV	10 01 165 4	5	5	9 739 349	97 39 349	CONNECTION F.WATER PIPE
WASHER A 8,4X16X1,6 200HV	10 01 165 4	15	1	9 739 349	97 39 349	CONNECTION F.WATER PIPE
WASHER A 8,4X16X1,6 200HV	10 01 165 4	6	6	9 739 352	97 39 352	AT-WATER PUMP WITH FAST
WASHER A 8,4X16X1,6 200HV	10 01 165 4	13	1	9 739 356	97 39 356	PIPELINE INSTALLATION
WASHER A 8,4X16X1,6 200HV	10 01 165 4	11	6	9 739 357	97 39 357	EXHAUST GAS RECIRCUL.PRE
WASHER A 8,4X16X1,6 200HV	10 01 165 4	21	8	9 739 361	97 39 361	OIL SUMP
WASHER A 8,4X16X1,6 200HV	10 01 165 4	25	3	9 739 366	97 39 366	FASTENING PIECES ASSEMBL
WASHER A 8,4X16X1,6 200HV	10 01 165 4	23	4	9 739 371	97 39 371	AIR COND. COMPRESSOR A
WASHER A 8,4X16X1,6 200HV	10 01 165 4	12	3	9 739 372	97 39 372	LUBRICATING OIL PUMP
WASHER A 8,4X16X1,6 200HV	10 01 165 4	21	2	9 739 386	97 39 386	CRANKCASE BREATHER
WASHER A 8,4X16X1,6 200HV	10 01 165 4	34	2	9 739 492	97 39 492	PIPELINE INSTALLATION
WASHER A 8,4X16X1,6 200HV	10 01 165 4	24	2	9 739 494	97 39 494	ATL ATTACHMENT
WASHER CU	10 01 256 5	6	1	9 739 159	97 39 159	STARTER
WASHER DIN 125 A 10,5 MS	42 00 507 08	13	8	2 391 038	96 47 931 08	OIL COOLER, PRE-ASSEMBLE
WASHER DIN 125 A 10,5 MS	42 00 507 08	32	12	2 652	91 52 794 08	ROLLER BEARING
WASHER DIN 125 A 10,5 MS	42 00 507 08	36	18	3 208 001	91 52 883 08	F-HEAD SECTION
WASHER DIN 125 A 10.5 A2	50 09 175 08	68	24	1 400	91 56 853 08	CRAWLER TRACK CARRIER LE

Description	Item	Pos.	Quantity	Page	Assembly	Description
WASHER DIN 125 A 10.5 A2	50 09 175 08	68	24	1 410 300	91 56 855 08	CRAWLER CARRIER RIGHT CP
WASHER DIN 125 A 10.5 A2	50 09 175 08	6	6	2 350	91 52 778 08	SLEWING GEAR
WASHER DIN 125 A 10.5 A2	50 09 175 08	5	8	2 670	91 52 797 08	FUEL TANK CPL.
WASHER DIN 125 A 10.5 A2	50 09 175 08	6	4	2 671	91 52 798 08	OIL RESERVOIR, COMPLETE
WASHER DIN 125 A 10.5 A2	50 09 175 08	10	12	2 730	91 52 802 08	BASE PLATE SLEWING PLATF
WASHER DIN 125 A 10.5 A2	50 09 175 08	15	18	2 810	91 52 806 08	CRANE DRIVER'S CABIN CPL.
WASHER DIN 125 A 13 MS	42 00 508 08	9	8	3 213	91 52 842 08	F-CONNECTING HEAD
WASHER DIN 125 A 15 ST VE	42 00 018 08	51	4	2 631	91 56 817 08	SLEWING PLATFORM CATWAL
WASHER DIN 125 A 17 VERZ.	42 00 019 08	5	4	1 641 014	92 53 053 08	SUPPORT PLATE COMPL.
WASHER DIN 125 A 17 VERZ.	42 00 019 08	12	6	1 991	91 52 510 08	ROTARY FEED THROUGH
WASHER DIN 125 A 17 VERZ.	42 00 019 08	9	24	2 125	91 52 773 08	PIN F.S-PIVOT SECTION SA F
WASHER DIN 125 A 17 VERZ.	42 00 019 08	29	2	2 391 040	96 53 645 08	CLUTCH ACTUATOR
WASHER DIN 125 A 17 VERZ.	42 00 019 08	44	4	2 393	91 52 787 08	AIR FILTER UNIT CPL.
WASHER DIN 125 A 17 VERZ.	42 00 019 08	6	26	2 550	91 57 751 08	SA FRAME
WASHER DIN 125 A 17 VERZ.	42 00 019 08	22	6	2 631	91 56 817 08	SLEWING PLATFORM CATWAL
WASHER DIN 125 A 17 VERZ.	42 00 019 08	11	29	2 652	91 52 794 08	ROLLER BEARING
WASHER DIN 125 A 17 VERZ.	42 00 019 08	14	2	2 657	91 57 656 08	MOUNTING EQUIPMENT CRAW
WASHER DIN 125 A 17 VERZ.	42 00 019 08	6	4	2 730	91 52 802 08	BASE PLATE SLEWING PLATF
WASHER DIN 125 A 17 VERZ.	42 00 019 08	51	8	2 810	91 52 806 08	CRANE DRIVER'S CABIN CPL.
WASHER DIN 125 A 17 VERZ.	42 00 019 08	175	16	2 970	91 56 537 08	HYDR
WASHER DIN 125 A 17 VERZ.	42 00 019 08	4	2	3 207 101	96 48 292 08	BRACKET COMPL.
WASHER DIN 125 A 17 VERZ.	42 00 019 08	35	16	3 208 001	91 52 883 08	F-HEAD SECTION
WASHER DIN 125 A 17 VERZ.	42 00 019 08	42	6	3 211	91 57 748 08	S PIVOT SECTION
WASHER DIN 125 A 17 VERZ.	42 00 019 08	10	2	3 211 003	96 46 986 08	ROD CPL.
WASHER DIN 125 A 17 VERZ.	42 00 019 08	13	4	3 214	91 52 843 08	SW HEAD SECTION
WASHER DIN 125 A 17 VERZ.	42 00 019 08	10	2	3 220 500	91 52 849 08	S INTERMEDIATE SECTION
WASHER DIN 125 A 17 VERZ.	42 00 019 08	11	2	3 220 501	96 43 440 08	ROD CPL.
WASHER DIN 125 A 17 VERZ.	42 00 019 08	11	2	3 221 200	96 47 984 08	ROD CPL.
WASHER DIN 125 A 17 VERZ.	42 00 019 08	10	2	3 223	91 52 852 08	S INTERMEDIATE SECTION
WASHER DIN 125 A 17 VERZ.	42 00 019 08	10	2	3 223 010	91 52 853 08	S INTERMEDIATE SECTION
WASHER DIN 125 A 17 VERZ.	42 00 019 08	10	4	3 223 100	91 55 327 08	S INTERMEDIATE SECTION
WASHER DIN 125 A 17 VERZ.	42 00 019 08	11	2	3 225 200	96 48 679 08	ROD CPL.
WASHER DIN 125 A 17 VERZ.	42 00 019 08	11	4	3 227 002	96 50 498 08	ROD CPL.
WASHER DIN 125 A 17 VERZ.	42 00 019 08	(4)	4	3 281	91 52 896 08	ERECTION FRAME
WASHER DIN 125 A 17 VERZ.	42 00 019 08	(4)	2	3 281	91 52 896 08	ERECTION FRAME
WASHER DIN 125 A 17 VERZ.	42 00 019 08	11	2	3 561 003	96 45 222 08	ROD CPL.
WASHER DIN 125 A 19 ST VE	42 00 020 08	8	60	1 631 100	91 52 388 08	CATWALK CRAW.TRACK TRA
WASHER DIN 125 A 19 ST VE	42 00 020 08	24	6	2 652	91 52 794 08	ROLLER BEARING
WASHER DIN 125 A 25 ST VE	42 00 024 08	40	34	1 400	91 56 853 08	CRAWLER TRACK CARRIER LE
WASHER DIN 125 A 25 ST VE	42 00 024 08	40	34	1 410 300	91 56 855 08	CRAWLER CARRIER RIGHT CP
WASHER DIN 125 A 25 ST VE	42 00 024 08	32	14	2 631	91 56 817 08	SLEWING PLATFORM CATWAL
WASHER DIN 125 A 25 ST VE	42 00 024 08	14	8	2 730	91 52 802 08	BASE PLATE SLEWING PLATF
WASHER DIN 125 A 3.2 MS	42 00 501 08	268	4	3 930 009	96 50 573 08	CABLE DRUM COMPL.
WASHER DIN 125 A 3.2 MS	42 00 501 08	(154)	1	3 930 138	96 54 377 08	ELECTRIC FOR S-PIVOT SECT
WASHER DIN 125 A 3.2 MS	42 00 501 08	156	10	3 930 640	96 50 481 08	TERMINAL BOX CPL.
WASHER DIN 125 A 3.2 MS	42 00 501 08	268	6	3 930 730	96 50 599 08	TERMINAL BOX CPL.
WASHER DIN 125 A 3.2 ST VE	51 45 819 08	5	12	2 913 100	91 23 538 08	SUB-ASSEMBLY CARRIER
WASHER DIN 125 A 3.7 ST VE	42 00 006 08	43	8	2 920 369	96 54 235 08	TERMINAL BOX CPL.
WASHER DIN 125 A 3.7 ST VE	42 00 006 08	16	10	2 922 001	92 84 311 08	BUS PCB
WASHER DIN 125 A 3.7 ST VE	42 00 006 08	30	20	2 932 001	96 45 393 08	RELAY CONTROL SYSTEM
WASHER DIN 125 A 3.7 ST VE	42 00 006 08	282	16	3 930 638	96 51 624 08	TERMINAL BOX
WASHER DIN 125 A 4.3 ST VE	42 00 007 08	4	4	2 913 004	96 20 460 08	HOUSING PRE-ASSEMBLED
WASHER DIN 125 A 4.3 ST VE	42 00 007 08	13	4	2 913 100	91 23 538 08	SUB-ASSEMBLY CARRIER
WASHER DIN 125 A 4.3 ST VE	42 00 007 08	5	8	2 913 102	92 32 870 08	FAN UNIT
WASHER DIN 125 A 4.3 ST VE	42 00 007 08	(154)	4	2 920 369	96 54 235 08	TERMINAL BOX CPL.
WASHER DIN 125 A 4.3 ST VE	42 00 007 08	(154)	4	2 920 369	96 54 235 08	TERMINAL BOX CPL.
WASHER DIN 125 A 4.3 ST VE	42 00 007 08	279	16	2 920 369	96 54 235 08	TERMINAL BOX CPL.
WASHER DIN 125 A 4.3 ST VE	42 00 007 08	279	28	2 920 448	96 48 794 08	TERMINAL BOX CPL.
WASHER DIN 125 A 4.3 ST VE	42 00 007 08	39	8	2 932 001	96 45 393 08	RELAY CONTROL SYSTEM
WASHER DIN 125 A 4.3 ST VE	42 00 007 08	92	8	2 932 082	96 54 387 08	ASSEMBLY PARTS MOUNTIN

Description	Item	Pos.	Quantity	Page	Assembly	Description
WASHER DIN 125 A 4.3 ST VE	42 00 007 08	47	56	2 932 160	96 54 385 08	SWITCH CABINET
WASHER DIN 125 A 5.3 VERZ.	42 00 008 08	16	8	1 711	91 52 392 08	CENTRALIZED LUBRICATION
WASHER DIN 125 A 5.3 VERZ.	42 00 008 08	16	8	2 260 006	96 46 501 08	BATTERY BOX, PRE-ASSEMB
WASHER DIN 125 A 5.3 VERZ.	42 00 008 08	42	4	2 391 040	96 53 645 08	CLUTCH ACTUATOR
WASHER DIN 125 A 5.3 VERZ.	42 00 008 08	35	8	2 502	91 55 939 08	CONTROL STAND
WASHER DIN 125 A 5.3 VERZ.	42 00 008 08	24	1	2 522	91 54 115 08	SLIDING DOOR CPL.
WASHER DIN 125 A 5.3 VERZ.	42 00 008 08	9	10	2 711	91 52 800 08	CENT. LUBRIC. SYSTEM SUP
WASHER DIN 125 A 5.3 VERZ.	42 00 008 08	2	4	2 780 915	96 48 377 08	ADD-ON PARTS EXTERNAL F
WASHER DIN 125 A 5.3 VERZ.	42 00 008 08	33	2	2 835 002	96 48 379 08	ADD-ON PARTS
WASHER DIN 125 A 5.3 VERZ.	42 00 008 08	9	3	2 913 100	91 23 538 08	SUB-ASSEMBLY CARRIER
WASHER DIN 125 A 5.3 VERZ.	42 00 008 08	34	7	2 920 083	96 48 319 08	ELECTRIC FOR BATTERY BOX
WASHER DIN 125 A 5.3 VERZ.	42 00 008 08	15	5	2 920 814	96 45 717 08	ELECTR.F.FUEL TANK
WASHER DIN 125 A 5.3 VERZ.	42 00 008 08	(5)	3	3 780 258	96 56 482 08	ELECTRIC AIRCRAFT PROTE
WASHER DIN 125 A 5.3 VERZ.	42 00 008 08	272	2	3 930 730	96 54 398 08	TERMINAL BOX CPL.
WASHER DIN 125 A 8.4 A2	59 10 083 08	16	4	2 671	91 52 798 08	OIL RESERVOIR, COMPLETE
WASHER DIN 125 A 8.4 MS	42 00 506 08	37	4	2 711	91 52 800 08	CENT. LUBRIC. SYSTEM SUP
WASHER DIN 125 A8X16 ST VE	42 00 012 08	39	18	1 400	91 56 853 08	CRAWLER TRACK CARRIER LE
WASHER DIN 125 A8X16 ST VE	42 00 012 08	39	18	1 410 300	91 56 855 08	CRAWLER CARRIER RIGHT CP
WASHER DIN 125 A8X16 ST VE	42 00 012 08	25	24	1 630	91 52 387 08	HYDRAULIC SUPPORT
WASHER DIN 125 A8X16 ST VE	42 00 012 08	64	8	1 970	91 56 958 08	CRAWLER TRACK HYDRAULI
WASHER DIN 125 A8X16 ST VE	42 00 012 08	82	4	1 970	91 56 958 08	CRAWLER TRACK HYDRAULI
WASHER DIN 125 A8X16 ST VE	42 00 012 08	22	4	1 991	91 52 510 08	ROTARY FEED THROUGH
WASHER DIN 125 A8X16 ST VE	42 00 012 08	18	57	2 260	91 53 057 08	CUP SPRING CLUSTER
WASHER DIN 125 A8X16 ST VE	42 00 012 08	24	2	2 260 006	96 46 501 08	BATTERY BOX, PRE-ASSEMB
WASHER DIN 125 A8X16 ST VE	42 00 012 08	33	2	2 310	91 52 503 08	WINCH 1
WASHER DIN 125 A8X16 ST VE	42 00 012 08	33	2	2 320	91 52 504 08	WINCH 2
WASHER DIN 125 A8X16 ST VE	42 00 012 08	20	24	2 350	91 52 778 08	SLEWING GEAR
WASHER DIN 125 A8X16 ST VE	42 00 012 08	17	12	2 370	91 52 782 08	ERECTING WINCH
WASHER DIN 125 A8X16 ST VE	42 00 012 08	15	10	2 391 038	96 47 931 08	OIL COOLER, PRE-ASSEMBLE
WASHER DIN 125 A8X16 ST VE	42 00 012 08	12	12	2 391 102	96 56 360 08	RADIATOR
WASHER DIN 125 A8X16 ST VE	42 00 012 08	4	4	2 503 100	91 55 873 08	EMERGENCY SEAT
WASHER DIN 125 A8X16 ST VE	42 00 012 08	20	2	2 522	91 54 115 08	SLIDING DOOR CPL.
WASHER DIN 125 A8X16 ST VE	42 00 012 08	8	4	2 522 012	96 45 884 08	GUIDE PRE-ASS.
WASHER DIN 125 A8X16 ST VE	42 00 012 08	9	2	2 522 013	96 45 883 08	GUIDE PRE-ASS.
WASHER DIN 125 A8X16 ST VE	42 00 012 08	8	2	2 540	91 53 253 08	CLIMA-HEATING INSTALLATIO
WASHER DIN 125 A8X16 ST VE	42 00 012 08	14	1	2 541 001	96 49 651 08	ADDNL.HEATING, PRE-ASSE
WASHER DIN 125 A8X16 ST VE	42 00 012 08	20	6	2 550	91 57 751 08	SA FRAME
WASHER DIN 125 A8X16 ST VE	42 00 012 08	43	40	2 631	91 56 817 08	SLEWING PLATFORM CATWAL
WASHER DIN 125 A8X16 ST VE	42 00 012 08	5	4	2 631 003	96 54 406 08	ACCESS LADDER PRE-ASS.
WASHER DIN 125 A8X16 ST VE	42 00 012 08	10	8	2 670	91 52 797 08	FUEL TANK CPL.
WASHER DIN 125 A8X16 ST VE	42 00 012 08	67	20	2 810	91 52 806 08	CRANE DRIVER'S CABIN CPL.
WASHER DIN 125 A8X16 ST VE	42 00 012 08	5	18	2 810 001	96 43 597 08	CRANE DRIVER'S CABIN,PRE
WASHER DIN 125 A8X16 ST VE	42 00 012 08	34	4	2 831	91 57 754 08	AIR COND. UNIT SUPERSTRU
WASHER DIN 125 A8X16 ST VE	42 00 012 08	59	104	2 859	91 52 809 08	SOUND INSULATION
WASHER DIN 125 A8X16 ST VE	42 00 012 08	4	2	2 859 030	96 46 758 08	COVER COMPL.
WASHER DIN 125 A8X16 ST VE	42 00 012 08	10	2	2 925 402	96 51 405 08	CAMERA EQUIPMENT SLEWI
WASHER DIN 125 A8X16 ST VE	42 00 012 08	6	12	2 932 160	96 54 385 08	SWITCH CABINET
WASHER DIN 125 A8X16 ST VE	42 00 012 08	13	4	2 932 166	92 68 911 08	GROUND RAIL
WASHER DIN 125 A8X16 ST VE	42 00 012 08	153	2	2 970	91 56 537 08	HYDR
WASHER DIN 125 A8X16 ST VE	42 00 012 08	38	8	3 208 001	91 52 883 08	F-HEAD SECTION
WASHER DIN 125 A8X16 ST VE	42 00 012 08	28	12	3 211	91 57 748 08	S PIVOT SECTION
WASHER DIN 125 A8X16 ST VE	42 00 012 08	18	4	3 213	91 52 842 08	F-CONNECTING HEAD
WASHER DIN 125 A8X16 ST VE	42 00 012 08	22	10	3 214	91 52 843 08	SW HEAD SECTION
WASHER DIN 125 A8X16 ST VE	42 00 012 08	39	8	3 220 500	91 52 849 08	S INTERMEDIATE SECTION
WASHER DIN 125 A8X16 ST VE	42 00 012 08	39	8	3 223	91 52 852 08	S INTERMEDIATE SECTION
WASHER DIN 125 A8X16 ST VE	42 00 012 08	39	8	3 223 010	91 52 853 08	S INTERMEDIATE SECTION
WASHER DIN 125 A8X16 ST VE	42 00 012 08	39	8	3 223 100	91 55 327 08	S INTERMEDIATE SECTION
WASHER DIN 125 A8X16 ST VE	42 00 012 08	36	31	3 225	91 52 854 08	SL REDUCING SECTION
WASHER DIN 125 A8X16 ST VE	42 00 012 08	39	8	3 226	91 52 870 08	L INTERMEDIATE SECTION
WASHER DIN 125 A8X16 ST VE	42 00 012 08	39	8	3 227	91 52 873 08	L INTERMEDIATE SECTION

Description	Item	Pos.	Quantity	Page	Assembly	Description
WASHER DIN 125 A8X16 ST VE	42 00 012 08	39	8	3 227 200	91 53 519 08	LI INTERMEDIATE SECT. F-GU
WASHER DIN 125 A8X16 ST VE	42 00 012 08	6	4	5 106 691	51 06 691 08	RETURN FILTER
WASHER DIN 125 B 52 ST VE	42 00 040 08	13	2	3 205	91 52 880 08	F-ASSEMBLY UNIT
WASHER DIN 1440 14 ST VERZ	42 11 013 08	24	1	2 932 160	96 54 385 08	SWITCH CABINET
WASHER DIN 1440 26 ST VERZ	42 11 022 08	51	8	3 225	91 52 854 08	SL REDUCING SECTION
WASHER DIN 1440 32 ST VERZ	42 11 026 08	29	4	2 810	91 52 806 08	CRANE DRIVER'S CABIN CPL.
WASHER DIN 1440 33 ST VERZ	42 11 027 08	19	3	2 652	91 52 794 08	ROLLER BEARING
WASHER DIN 1440 45 ST VERZ	42 11 032 08	8	2	2 550	91 57 751 08	SA FRAME
WASHER DIN 1440 45 ST VERZ	42 11 032 08	12	2	2 652	91 52 794 08	ROLLER BEARING
WASHER DIN 1441 21 ST VERZ	42 12 013 08	30	2	2 631	91 56 817 08	SLEWING PLATFORM CATWAL
WASHER DIN 1441 21 ST VERZ	42 12 013 08	29	16	2 652	91 52 794 08	ROLLER BEARING
WASHER DIN 1441 26 ST VERZ	42 12 016 08	30	2	2 550	91 57 751 08	SA FRAME
WASHER DIN 1441 26 ST VERZ	42 12 016 08	19	6	2 671	91 52 798 08	OIL RESERVOIR, COMPLETE
WASHER DIN 1441 26 ST VERZ	42 12 016 08	40	4	2 810	91 52 806 08	CRANE DRIVER'S CABIN CPL.
WASHER DIN 1441 31 ST VERZ	42 12 019 08	47	2	3 208 001	91 52 883 08	F-HEAD SECTION
WASHER DIN 1441 31 ST VERZ	42 12 019 08	24	4	3 211	91 57 748 08	S PIVOT SECTION
WASHER DIN 1441 31 ST VERZ	42 12 019 08	3	1	3 790 006	96 19 989 08	PIN PULLING CYLINDER CPL.
WASHER DIN 1441 31 ST VERZ	42 12 019 08	3	1	3 790 007	96 19 990 08	PIN PULLING CYLINDER CPL.
WASHER DIN 1441 41 ST VERZ	42 12 024 08	66	4	2 550	91 57 751 08	SA FRAME
WASHER DIN 1441 41 ST VERZ	42 12 024 08	91	3	2 550	91 57 751 08	SA FRAME
WASHER DIN 1441 41 ST VERZ	42 12 024 08	20	2	2 810	91 52 806 08	CRANE DRIVER'S CABIN CPL.
WASHER DIN 1441 41 ST VERZ	42 12 024 08	5	2	3 211 009	96 46 979 08	SAFETY ROLLER CPL.
WASHER DIN 433 17 ST	55 31 248 08	48	4	3 220 500	91 52 849 08	S INTERMEDIATE SECTION
WASHER DIN 433 17 ST	55 31 248 08	48	4	3 223	91 52 852 08	S INTERMEDIATE SECTION
WASHER DIN 433 17 ST	55 31 248 08	48	4	3 223 010	91 52 853 08	S INTERMEDIATE SECTION
WASHER DIN 433 17 ST	55 31 248 08	48	4	3 223 100	91 55 327 08	S INTERMEDIATE SECTION
WASHER DIN 433 17 ST	55 31 248 08	48	4	3 226	91 52 870 08	L INTERMEDIATE SECTION
WASHER DIN 433 17 ST	55 31 248 08	48	4	3 227	91 52 873 08	L INTERMEDIATE SECTION
WASHER DIN 440 V 9 ST VERZ	42 06 042 08	31	8	2 260	91 53 057 08	CUP SPRING CLUSTER
WASHER DIN 440 V 9 ST VERZ	42 06 042 08	43	2	2 393	91 52 787 08	AIR FILTER UNIT CPL.
WASHER DIN 6916 13 C45 VE	42 15 000 08	391	2	2 391 001	96 45 719 08	DIESEL ENGINE, PRE-ASSEMB
WASHER DIN 6916 17 C45 VE	42 15 002 08	42	26	1 400	91 56 853 08	CRAWLER TRACK CARRIER LE
WASHER DIN 6916 17 C45 VE	42 15 002 08	42	26	1 410 300	91 56 855 08	CRAWLER CARRIER RIGHT CP
WASHER DIN 6916 17 C45 VE	42 15 002 08	381	12	2 391 001	96 45 719 08	DIESEL ENGINE, PRE-ASSEMB
WASHER DIN 6916 21 C45 VE	42 15 003 08	389	4	2 391 001	96 45 719 08	DIESEL ENGINE, PRE-ASSEMB
WASHER DIN 6916 25 C45 VE	42 15 004 08	43	70	1 400	91 56 853 08	CRAWLER TRACK CARRIER LE
WASHER DIN 6916 25 C45 VE	42 15 004 08	43	70	1 410 300	91 56 855 08	CRAWLER CARRIER RIGHT CP
WASHER DIN 7349 10,5 ST VE	42 16 006 08	36	24	2 631	91 56 817 08	SLEWING PLATFORM CATWAL
WASHER DIN 7349 13 ST VERZ	42 16 007 08	3	2	2 212	91 54 561 08	PUMP F.SLEWING GEAR
WASHER DIN 7349 13 ST VERZ	42 16 007 08	384	10	2 391 001	96 45 719 08	DIESEL ENGINE, PRE-ASSEMB
WASHER DIN 7349 13 ST VERZ	42 16 007 08	25	8	3 215 005	91 52 846 08	ROLLER SET
WASHER DIN 7349 13 ST VERZ	42 16 007 08	25	8	3 215 006	91 52 847 08	ROLLER SET
WASHER DIN 7349 17 ST VERZ	42 16 009 08	385	2	2 391 001	96 45 719 08	DIESEL ENGINE, PRE-ASSEMB
WASHER DIN 7349 17 ST VERZ	42 16 009 08	36	1	2 391 040	96 53 645 08	CLUTCH ACTUATOR
WASHER DIN 7349 17 ST VERZ	42 16 009 08	43	28	2 550	91 57 751 08	SA FRAME
WASHER DIN 7349 6,4 ST VE	42 16 004 08	32	5	2 260	91 53 057 08	CUP SPRING CLUSTER
WASHER DIN 7349 6,4 ST VE	42 16 004 08	6	5	2 391 036	96 23 055 08	COVER/LID/CAP, PRE-ASSEMB
WASHER DIN 7349 6,4 ST VE	42 16 004 08	13	9	2 925 402	96 51 405 08	CAMERA EQUIPMENT SLEWI
WASHER DIN 7349 8,4 ST VE	42 16 005 08	33	12	2 260	91 53 057 08	CUP SPRING CLUSTER
WASHER DIN 7349 8,4 ST VE	42 16 005 08	10	3	2 260 006	96 46 501 08	BATTERY BOX, PRE-ASSEMB
WASHER DIN 7349 8,4 ST VE	42 16 005 08	392	6	2 391 001	96 45 719 08	DIESEL ENGINE, PRE-ASSEMB
WASHER DIN 7349 8,4 ST VE	42 16 005 08	18	8	2 392	91 52 785 08	MUFFLER UNIT
WASHER DIN 7349 8,4 ST VE	42 16 005 08	15	8	2 510	91 52 788 08	TURNTABLE PANELLING
WASHER DIN 7349 8,4 ST VE	42 16 005 08	57	35	2 859	91 52 809 08	SOUND INSULATION
WASHER DIN 7349 8,4 ST VE	42 16 005 08	16	12	2 925 402	96 51 405 08	CAMERA EQUIPMENT SLEWI
WASHER DIN 7349 8,4 ST VE	42 16 005 08	99	55	3 211	91 57 748 08	S PIVOT SECTION
WASHER DIN 7989 A 26 ST VE	42 17 006 08	6	1	2 620	91 52 793 08	ROLLER SLEWING RING
WASHER DIN 7989 B 11 VERZ.	42 17 005 08	12	4	2 541 001	96 49 651 08	ADDNL.HEATING, PRE-ASSE
WASHER DIN 9021 A 10,5 ST	42 18 010 08	390	12	2 391 001	96 45 719 08	DIESEL ENGINE, PRE-ASSEMB
WASHER DIN 9021 A 10,5 ST	42 18 010 08	14	12	2 391 038	96 47 931 08	OIL COOLER, PRE-ASSEMBLE

Description	Item	Pos.	Quantity	Page	Assembly	Description
WASHER DIN 9021 A 10,5 ST	42 18 010 08	41	4	2 393	91 52 787 08	AIR FILTER UNIT CPL.
WASHER DIN 9021 A 17 ST VE	42 18 013 08	64	4	1 400	91 56 853 08	CRAWLER TRACK CARRIER LE
WASHER DIN 9021 A 17 ST VE	42 18 013 08	64	4	1 410 300	91 56 855 08	CRAWLER CARRIER RIGHT CP
WASHER DIN 9021 A 17 ST VE	42 18 013 08	52	2	3 223 100	91 55 327 08	S INTERMEDIATE SECTION
WASHER DIN 9021 A 4.3 ST VE	42 18 005 08	39	10	2 631	91 56 817 08	SLEWING PLATFORM CATWAL
WASHER DIN 9021 A 4.3 ST VE	42 18 005 08	32	4	2 925 405	96 48 397 08	EQUIPMENT CAMERA CAB
WASHER DIN 9021 A 5,3 ST VE	42 18 006 08	24	28	2 260	91 53 057 08	CUP SPRING CLUSTER
WASHER DIN 9021 A 5,3 ST VE	42 18 006 08	395	8	2 391 001	96 45 719 08	DIESEL ENGINE, PRE-ASSEMB
WASHER DIN 9021 A 5,3 ST VE	42 18 006 08	11	1	2 522 011	96 45 602 08	CLOSING DEVICE
WASHER DIN 9021 A 5,3 ST VE	42 18 006 08	59	2	2 631	91 56 817 08	SLEWING PLATFORM CATWAL
WASHER DIN 9021 A 5,3 ST VE	42 18 006 08	296	2	2 920 581	96 54 405 08	TERMINAL BOX WINCH PRE-A
WASHER DIN 9021 A 5,3 ST VE	42 18 006 08	49	4	2 975 200	91 52 775 08	ADDITIONAL HYDRAULICS WI
WASHER DIN 9021 A 5,3 ST VE	42 18 006 08	49	4	2 975 700	91 52 774 08	ADDITIONAL HYDRAULICS WI
WASHER DIN 9021 A 5,3 ST VE	42 18 006 08	(4)	3	3 780 258	96 56 482 08	ELECTRIC AIRCRAFT PROTE
WASHER DIN 9021 A 5,3 ST VE	42 18 006 08	160	2	3 930 640	96 50 481 08	TERMINAL BOX CPL.
WASHER DIN 9021 A 5,3 ST VE	42 18 006 08	273	2	3 930 730	96 50 599 08	TERMINAL BOX CPL.
WASHER DIN 9021 A 6.4 VERZ	42 18 007 08	34	2	2 391 040	96 53 645 08	CLUTCH ACTUATOR
WASHER DIN 9021 A 6.4 VERZ	42 18 007 08	8	8	2 510	91 52 788 08	TURNTABLE PANELLING
WASHER DIN 9021 A 6.4 VERZ	42 18 007 08	7	6	2 520 031	96 45 610 08	REAR WINDOW PRE-ASS.
WASHER DIN 9021 A 6.4 VERZ	42 18 007 08	16	8	2 522	91 54 115 08	SLIDING DOOR CPL.
WASHER DIN 9021 A 6.4 VERZ	42 18 007 08	15	1	2 533 066	96 48 365 08	ELECTRIC ADD-ON PARTS CA
WASHER DIN 9021 A 6.4 VERZ	42 18 007 08	58	28	2 550	91 57 751 08	SA FRAME
WASHER DIN 9021 A 6.4 VERZ	42 18 007 08	7	4	2 859 030	96 46 758 08	COVER COMPL.
WASHER DIN 9021 A 6.4 VERZ	42 18 007 08	23	8	2 925 402	96 51 405 08	CAMERA EQUIPMENT SLEWI
WASHER DIN 9021 A 6.4 VERZ	42 18 007 08	18	6	2 990	91 59 244 08	COMPRESSED AIR PLANT
WASHER DIN 9021 A 6.4 VERZ	42 18 007 08	55	2	3 206	91 52 881 08	PIVOT SECTION
WASHER DIN 9021 A 6.4 VERZ	42 18 007 08	37	16	3 208 001	91 52 883 08	F-HEAD SECTION
WASHER DIN 9021 A 6.4 VERZ	42 18 007 08	58	20	3 211	91 57 748 08	S PIVOT SECTION
WASHER DIN 9021 A 6.4 VERZ	42 18 007 08	37	17	3 220 500	91 52 849 08	S INTERMEDIATE SECTION
WASHER DIN 9021 A 6.4 VERZ	42 18 007 08	21	12	3 221	91 54 668 08	S INTERMEDIATE SECTION
WASHER DIN 9021 A 6.4 VERZ	42 18 007 08	37	22	3 223	91 52 852 08	S INTERMEDIATE SECTION
WASHER DIN 9021 A 6.4 VERZ	42 18 007 08	37	22	3 223 010	91 52 853 08	S INTERMEDIATE SECTION
WASHER DIN 9021 A 6.4 VERZ	42 18 007 08	37	22	3 223 100	91 55 327 08	S INTERMEDIATE SECTION
WASHER DIN 9021 A 6.4 VERZ	42 18 007 08	33	17	3 225	91 52 854 08	SL REDUCING SECTION
WASHER DIN 9021 A 6.4 VERZ	42 18 007 08	37	17	3 226	91 52 870 08	L INTERMEDIATE SECTION
WASHER DIN 9021 A 6.4 VERZ	42 18 007 08	37	22	3 227	91 52 873 08	L INTERMEDIATE SECTION
WASHER DIN 9021 A 6.4 VERZ	42 18 007 08	37	22	3 227 200	91 53 519 08	LI INTERMEDIATE SECT. F-GU
WASHER DIN 9021 A 6.4 VERZ	42 18 007 08	5	16	3 291	91 52 831 08	S OVERRUN PROTECTION
WASHER DIN 9021 A 8.4 VERZ	42 18 009 08	63	2	1 400	91 56 853 08	CRAWLER TRACK CARRIER LE
WASHER DIN 9021 A 8.4 VERZ	42 18 009 08	63	2	1 410 300	91 56 855 08	CRAWLER CARRIER RIGHT CP
WASHER DIN 9021 A 8.4 VERZ	42 18 009 08	10	3	2 350	91 52 778 08	SLEWING GEAR
WASHER DIN 9021 A 8.4 VERZ	42 18 009 08	21	4	2 350	91 52 778 08	SLEWING GEAR
WASHER DIN 9021 A 8.4 VERZ	42 18 009 08	387	22	2 391 001	96 45 719 08	DIESEL ENGINE, PRE-ASSEMB
WASHER DIN 9021 A 8.4 VERZ	42 18 009 08	28	4	2 391 040	96 53 645 08	CLUTCH ACTUATOR
WASHER DIN 9021 A 8.4 VERZ	42 18 009 08	13	14	2 391 102	96 56 360 08	RADIATOR
WASHER DIN 9021 A 8.4 VERZ	42 18 009 08	22	4	2 392	91 52 785 08	MUFFLER UNIT
WASHER DIN 9021 A 8.4 VERZ	42 18 009 08	42	26	2 393	91 52 787 08	AIR FILTER UNIT CPL.
WASHER DIN 9021 A 8.4 VERZ	42 18 009 08	75	7	2 520	91 53 061 08	CABIN, GLAZED
WASHER DIN 9021 A 8.4 VERZ	42 18 009 08	54	4	2 631	91 56 817 08	SLEWING PLATFORM CATWAL
WASHER DIN 9021 A 8.4 VERZ	42 18 009 08	31	4	2 831	91 57 754 08	AIR COND. UNIT SUPERSTRU
WASHER DIN 9021 A 8.4 VERZ	42 18 009 08	42	3	3 206	91 52 881 08	PIVOT SECTION
WASHER DIN 9021 A 8.4 VERZ	42 18 009 08	54	46	3 211	91 57 748 08	S PIVOT SECTION
WASHER DIN 9021 A 8.4 VERZ	42 18 009 08	38	8	3 220 500	91 52 849 08	S INTERMEDIATE SECTION
WASHER DIN 9021 A 8.4 VERZ	42 18 009 08	22	12	3 221	91 54 668 08	S INTERMEDIATE SECTION
WASHER DIN 9021 A 8.4 VERZ	42 18 009 08	38	40	3 223	91 52 852 08	S INTERMEDIATE SECTION
WASHER DIN 9021 A 8.4 VERZ	42 18 009 08	38	40	3 223 010	91 52 853 08	S INTERMEDIATE SECTION
WASHER DIN 9021 A 8.4 VERZ	42 18 009 08	38	40	3 223 100	91 55 327 08	S INTERMEDIATE SECTION
WASHER DIN 9021 A 8.4 VERZ	42 18 009 08	42	43	3 225	91 52 854 08	SL REDUCING SECTION
WASHER DIN 9021 A 8.4 VERZ	42 18 009 08	38	8	3 226	91 52 870 08	L INTERMEDIATE SECTION
WASHER DIN 9021 A 8.4 VERZ	42 18 009 08	38	24	3 227	91 52 873 08	L INTERMEDIATE SECTION

Description	Item	Pos.	Quantity	Page	Assembly	Description
WASHER DIN 9021 A 8.4 VERZ	42 18 009 08	38	10	3 227 200	91 53 519 08	LI INTERMEDIATE SECT. F-GU
WASHER ISO 7089 20 ST VERZ	42 00 021 01	88	2	9 327 101	93 27 101 01	
WASHER ISO 7089 A 10.5 A3C	42 00 013 08	4	16	1 620	91 52 386 08	FIXING PARTS SLEWING RING
WASHER ISO 7089 A 10.5 A3C	42 00 013 08	27	2	2 391 040	96 53 645 08	CLUTCH ACTUATOR
WASHER ISO 7089 A 10.5 A3C	42 00 013 08	99	9	2 550	91 57 751 08	SA FRAME
WASHER ISO 7089 A 10.5 A3C	42 00 013 08	20	4	2 631	91 56 817 08	SLEWING PLATFORM CATWAL
WASHER ISO 7089 A 10.5 A3C	42 00 013 08	7	4	2 671 004	96 46 305 08	OIL TANK PRE-ASS.
WASHER ISO 7089 A 10.5 A3C	42 00 013 08	8	14	3 206	91 52 881 08	PIVOT SECTION
WASHER ISO 7089 A 10.5 A3C	42 00 013 08	50	8	3 211	91 57 748 08	S PIVOT SECTION
WASHER ISO 7089 A 10.5 A3C	42 00 013 08	39	8	3 281	91 52 896 08	ERECTION FRAME
WASHER ISO 7089 A 10.5 A3C	42 00 013 08	9	4	9 080 702	90 80 702	CONTROL GEAR
WASHER ISO 7089 A 10.5 A3C	42 00 013 08	14	2	X1041267	10 41 267 8	END PLATE
WASHER ISO 7089 A 13 ST A3	42 00 016 08	34	8	1 630	91 52 387 08	HYDRAULIC SUPPORT
WASHER ISO 7089 A 13 ST A3	42 00 016 08	21	8	2 310	91 52 503 08	WINCH 1
WASHER ISO 7089 A 13 ST A3	42 00 016 08	21	8	2 320	91 52 504 08	WINCH 2
WASHER ISO 7089 A 13 ST A3	42 00 016 08	13	2	2 340	91 52 776 08	WINCH 4 LUFFING GEAR
WASHER ISO 7089 A 13 ST A3	42 00 016 08	13	16	2 392	91 52 785 08	MUFFLER UNIT
WASHER ISO 7089 A 13 ST A3	42 00 016 08	10	4	2 671	91 52 798 08	OIL RESERVOIR, COMPLETE
WASHER ISO 7089 A 13 ST A3	42 00 016 08	55	1	2 810	91 52 806 08	CRANE DRIVER'S CABIN CPL.
WASHER ISO 7089 A 13 ST A3	42 00 016 08	25	1	2 932 160	96 54 385 08	SWITCH CABINET
WASHER ISO 7089 A 13 ST A3	42 00 016 08	176	16	2 970	91 56 537 08	HYDR
WASHER ISO 7089 A 13 ST A3	42 00 016 08	37	6	3 206	91 52 881 08	PIVOT SECTION
WASHER ISO 7089 A 13 ST A3	42 00 016 08	5	2	3 207 003	96 48 259 08	ROD CPL.
WASHER ISO 7089 A 13 ST A3	42 00 016 08	4	2	3 207 100	96 48 261 08	BRACKET COMPL.
WASHER ISO 7089 A 13 ST A3	42 00 016 08	34	12	3 208 001	91 52 883 08	F-HEAD SECTION
WASHER ISO 7089 A 13 ST A3	42 00 016 08	71	8	3 211	91 57 748 08	S PIVOT SECTION
WASHER ISO 7089 A 13 ST A3	42 00 016 08	31	12	3 214	91 52 843 08	SW HEAD SECTION
WASHER ISO 7089 A 13 ST A3	42 00 016 08	23	4	3 215 005	91 52 846 08	ROLLER SET
WASHER ISO 7089 A 13 ST A3	42 00 016 08	23	4	3 215 006	91 52 847 08	ROLLER SET
WASHER ISO 7089 A 13 ST A3	42 00 016 08	(5)	2	3 281	91 52 896 08	ERECTION FRAME
WASHER ISO 7089 A 13 ST A3	42 00 016 08	10	4	3 291	91 52 831 08	S OVERRUN PROTECTION
WASHER ISO 7089 A 21 ST A3	42 00 021 08	41	4	1 400	91 56 853 08	CRAWLER TRACK CARRIER LE
WASHER ISO 7089 A 21 ST A3	42 00 021 08	41	4	1 410 300	91 56 855 08	CRAWLER CARRIER RIGHT CP
WASHER ISO 7089 A 21 ST A3	42 00 021 08	3	2	1 632 032	96 20 093 08	SUPPORT PLATE COMPL.
WASHER ISO 7089 A 21 ST A3	42 00 021 08	14	8	1 991	91 52 510 08	ROTARY FEED THROUGH
WASHER ISO 7089 A 21 ST A3	42 00 021 08	10	4	2 550 005	96 45 680 08	ROD CPL.
WASHER ISO 7089 A 21 ST A3	42 00 021 08	9	1	2 620	91 52 793 08	ROLLER SLEWING RING
WASHER ISO 7089 A 21 ST A3	42 00 021 08	27	12	2 631	91 56 817 08	SLEWING PLATFORM CATWAL
WASHER ISO 7089 A 21 ST A3	42 00 021 08	38	14	3 211	91 57 748 08	S PIVOT SECTION
WASHER ISO 7089 A 31 A3C	42 00 028 08	12	1	2 620	91 52 793 08	ROLLER SLEWING RING
WASHER ISO 7089 A 31 A3C	42 00 028 08	22	10	2 810	91 52 806 08	CRANE DRIVER'S CABIN CPL.
WASHER ISO 7089 A 31 A3C	42 00 028 08	22	2	3 282 002	96 47 890 08	FAB-STAY
WASHER ISO 7089 A 6.4 VERZ	42 00 009 08	3	6	1 830 102	92 26 483 08	TERMINAL BOARD PRE-ASS.
WASHER ISO 7089 A 6.4 VERZ	42 00 009 08	74	8	1 970	91 56 958 08	CRAWLER TRACK HYDRAULI
WASHER ISO 7089 A 6.4 VERZ	42 00 009 08	19	2	1 991	91 52 510 08	ROTARY FEED THROUGH
WASHER ISO 7089 A 6.4 VERZ	42 00 009 08	21	24	2 260	91 53 057 08	CUP SPRING CLUSTER
WASHER ISO 7089 A 6.4 VERZ	42 00 009 08	20	6	2 260 006	96 46 501 08	BATTERY BOX, PRE-ASSEMB
WASHER ISO 7089 A 6.4 VERZ	42 00 009 08	6	8	2 260 009	96 46 972 08	FLAP PRE-ASS.
WASHER ISO 7089 A 6.4 VERZ	42 00 009 08	23	16	2 370	91 52 782 08	ERECTING WINCH
WASHER ISO 7089 A 6.4 VERZ	42 00 009 08	6	8	2 391 039	96 50 616 08	COVER CPL
WASHER ISO 7089 A 6.4 VERZ	42 00 009 08	15	12	2 393 002	96 46 782 08	COVER COMPL.
WASHER ISO 7089 A 6.4 VERZ	42 00 009 08	42	4	2 502	91 55 939 08	CONTROL STAND
WASHER ISO 7089 A 6.4 VERZ	42 00 009 08	56	4	2 520 034	96 45 984 08	INTERNAL LINING
WASHER ISO 7089 A 6.4 VERZ	42 00 009 08	9	2	2 522	91 54 115 08	SLIDING DOOR CPL.
WASHER ISO 7089 A 6.4 VERZ	42 00 009 08	16	3	2 522 011	96 45 602 08	CLOSING DEVICE
WASHER ISO 7089 A 6.4 VERZ	42 00 009 08	9	2	2 540	91 53 253 08	CLIMA-HEATING INSTALLATIO
WASHER ISO 7089 A 6.4 VERZ	42 00 009 08	41	4	2 711	91 52 800 08	CENT. LUBRIC. SYSTEM SUP
WASHER ISO 7089 A 6.4 VERZ	42 00 009 08	23	12	2 835 002	96 48 379 08	ADD-ON PARTS
WASHER ISO 7089 A 6.4 VERZ	42 00 009 08	12	9	2 925 402	96 51 405 08	CAMERA EQUIPMENT SLEWI
WASHER ISO 7089 A 6.4 VERZ	42 00 009 08	4	4	2 932 166	92 68 911 08	GROUND RAIL

Description	Item	Pos.	Quantity	Page	Assembly	Description
WASHER ISO 7089 A 6.4 VERZ	42 00 009 08	8	4	2 932 168	96 48 167 08	COVER COMPL.
WASHER ISO 7089 A 6.4 VERZ	42 00 009 08	12	2	2 976 203	92 27 489 08	ADDL.HYDR.F.PIN PULLING DE
WASHER ISO 7089 A 6.4 VERZ	42 00 009 08	28	4	3 206	91 52 881 08	PIVOT SECTION
WASHER ISO 7089 A 6.4 VERZ	42 00 009 08	43	8	3 214	91 52 843 08	SW HEAD SECTION
WASHER ISO 7089 A 6.4 VERZ	42 00 009 08	17	6	3 780 751	91 52 952 08	AIR-CRAFT & WIND WARNING
WASHER ISO 7089 A 6.4 VERZ	42 00 009 08	7	8	7 027 481	70 27 481 03	WATER SEPARATOR
WASHER ISO 7089 A 6.4 VERZ	42 00 009 08	7	2	9 080 702	90 80 702	CONTROL GEAR
WASHER ISO 7089 A 6.4 VERZ	42 00 009 08	43	2	X1022811	10 22 811 2	AIR CONDITIONING UNIT
WASHER ISO 7089 A8.4X16 ST	46 00 373 03	17	1	X1041267	10 41 267 8	END PLATE
WASHER ISO 7093 A 6.4 A2	42 18 017 08	14	6	2 550 008	96 47 628 08	RETAINER CPL.
WASHER ISO 7093 A 6.4 A2	42 18 017 08	14	6	2 550 009	96 47 645 08	RETAINER CPL.
WASHER ISO 7093 A 6.4 A2	42 18 017 08	74	3	2 810	91 52 806 08	CRANE DRIVER'S CABIN CPL.
WASHER ISO 7093 A 6.4 A2	42 18 017 08	19	4	2 978 200	91 54 843 08	ADD.HYDR.S_RETAINING RAM
WASHER ISO 7093-1 A 13 ST	42 18 011 08	23	8	2 310	91 52 503 08	WINCH 1
WASHER ISO 7093-1 A 13 ST	42 18 011 08	23	8	2 320	91 52 504 08	WINCH 2
WASHER ISO 7093-1 A 13 ST	42 18 011 08	386	4	2 391	91 52 784 08	DIESEL ENGINE CPL.
WASHER ISO 7093-1 A 13 ST	42 18 011 08	386	4	2 391 001	96 45 719 08	DIESEL ENGINE, PRE-ASSEMB
WASHER ISO 7093-1 A 13 ST	42 18 011 08	11	12	2 391 023	96 45 720 08	RADIATOR, PRE-ASSEMBLED
WASHER ISO 7093-1 A 13 ST	42 18 011 08	74	8	3 211	91 57 748 08	S PIVOT SECTION
WASHER ISO 7093-1 A 13 ST	42 18 011 08	14	8	3 213	91 52 842 08	F-CONNECTING HEAD
WASHER ISO 7093-1 A 13 ST	42 18 011 08	29	8	3 214	91 52 843 08	SW HEAD SECTION
WASHER ISO 7093-1 A 13 ST	42 18 011 08	7	16	3 220 500	91 52 849 08	S INTERMEDIATE SECTION
WASHER ISO 7093-1 A 13 ST	42 18 011 08	7	16	3 221	91 54 668 08	S INTERMEDIATE SECTION
WASHER ISO 7093-1 A 13 ST	42 18 011 08	7	16	3 223	91 52 852 08	S INTERMEDIATE SECTION
WASHER ISO 7093-1 A 13 ST	42 18 011 08	7	16	3 223 010	91 52 853 08	S INTERMEDIATE SECTION
WASHER ISO 7093-1 A 13 ST	42 18 011 08	7	16	3 223 100	91 55 327 08	S INTERMEDIATE SECTION
WASHER ISO 7093-1 A 13 ST	42 18 011 08	27	16	3 225	91 52 854 08	SL REDUCING SECTION
WASHER ISO 7093-1 A 13 ST	42 18 011 08	7	16	3 226	91 52 870 08	L INTERMEDIATE SECTION
WASHER ISO 7093-1 A 13 ST	42 18 011 08	7	16	3 227	91 52 873 08	L INTERMEDIATE SECTION
WASHER ISO 7093-1 A 13 ST	42 18 011 08	7	16	3 227 200	91 53 519 08	LI INTERMEDIATE SECT. F-GU
WASHER M5 KUNSTSTOFF SP	66 00 414 08	8	1	2 913 100	91 23 538 08	SUB-ASSEMBLY CARRIER
WASHER RD100X6	93 97 916 08	18	2	3 208 001	91 52 883 08	F-HEAD SECTION
WASHER RD110X2	94 96 354 08	7	1	2 657	91 57 656 08	MOUNTING EQUIPMENT CRAW
WASHER RD150X1	94 67 863 08	17	4	2 550	91 57 751 08	SA FRAME
WASHER RD22X3	95 35 616 08	22	40	1 630	91 52 387 08	HYDRAULIC SUPPORT
WASHER RD25X6 PA6G SCHW	28 81 831 08	6	6	2 520 031	96 45 610 08	REAR WINDOW PRE-ASS.
WASHER RD40X4	95 36 317 08	14	2	2 391 023	96 45 720 08	RADIATOR, PRE-ASSEMBLED
WASHER RD44X2	93 94 608 08	15	10	2 670	91 52 797 08	FUEL TANK CPL.
WASHER RD44X2	93 94 608 08	50	4	3 206	91 52 881 08	PIVOT SECTION
WASHER RD50X2	95 51 616 08	44	3	3 281	91 52 896 08	ERECTION FRAME
WASHER RD60X2	94 87 177 08	3	1	3 282 002	96 47 890 08	FAB-STAY
WASHER RD60X5	94 10 097 08	10	8	3 227	91 52 873 08	L INTERMEDIATE SECTION
WASHER RD70X2	94 91 885 08	17	4	2 631	91 56 817 08	SLEWING PLATFORM CATWAL
WASHER RD70X2	94 91 885 08	53	1	3 281	91 52 896 08	ERECTION FRAME
WASHER RD80X5	94 95 827 08	12	2	2 810	91 52 806 08	CRANE DRIVER'S CABIN CPL.
WATER BASIN 8,0L KUNSTST	10 03 697 7	10	1	2 520 032	96 45 980 08	WINDSHIELD WASHER INSTAL
WATER BLEEDER PIPELINE	97 39 127	170	1	X1012059	10 12 059 0	DIESEL ENGINE
WATER CONNECTION	97 39 276	173	1	X1012059	10 12 059 0	DIESEL ENGINE
WATER DRAIN PLUG PA6G SP	60 25 012 08	292	1	1 920 403	96 48 707 08	TERMINAL BOX CPL.
WATER DRAIN PLUG PA6G SP	60 25 012 08	292	1	1 920 417	96 48 703 08	TERMINAL BOX CPL.
WATER DRAIN PLUG PA6G SP	60 25 012 08	292	2	1 920 418	96 48 687 08	TERMINAL BOX CPL.
WATER DRAIN PLUG PA6G SP	60 25 012 08	292	1	2 920 369	96 54 235 08	TERMINAL BOX CPL.
WATER DRAIN PLUG PA6G SP	60 25 012 08	292	2	2 920 448	96 48 794 08	TERMINAL BOX CPL.
WATER DRAIN PLUG PA6G SP	60 25 012 08	292	1	2 920 581	96 54 405 08	TERMINAL BOX WINCH PRE-A
WATER DRAIN PLUG PA6G SP	60 25 012 08	18	2	2 932 160	96 54 385 08	SWITCH CABINET
WATER DRAIN PLUG PA6G SP	60 25 012 08	292	1	3 930 638	96 51 624 08	TERMINAL BOX
WATER DRAIN PLUG PA6G SP	60 25 012 08	285	1	3 930 640	96 50 481 08	TERMINAL BOX CPL.
WATER DRAIN PLUG PA6G SP	60 25 012 08	292	1	3 930 730	96 50 599 08	TERMINAL BOX CPL.
WATER DRAIN PLUG PA6G SP	60 25 012 08	285	2	3 930 730	96 54 398 08	TERMINAL BOX CPL.
WATER HEATING SYSTEM 24	10 04 204 3	2	1	2 541 001	96 49 651 08	ADDNL.HEATING, PRE-ASSE

Description	Item	Pos.	Quantity	Page	Assembly	Description
WATER LEVEL SENSOR SPF	10 22 814 3	8	1	2 391 023	96 45 720 08	RADIATOR, PRE-ASSEMBLED
WATER PIPE	96 48 528 08	29	1	2 391 001	96 45 719 08	DIESEL ENGINE, PRE-ASSEMB
WATER SEPARATOR	70 27 481 03	7	1	2 391	91 52 784 08	DIESEL ENGINE CPL.
WATER SOUND WASSER	10 34 675 2	20	2	7 027 481	70 27 481 03	WATER SEPARATOR
WEIGHT 43X70X245 EN-GJS4	38 82 832 08	1	1	2 311 001	96 25 639 08	HOIST LIM.SWITCH PLUMMET
WEIGHT EN-GJS400-18 FE//ZN	38 82 831 08	2	1	2 311 001	96 25 639 08	HOIST LIM.SWITCH PLUMMET
WINCH 1	91 52 503 08	103	1		LR 1600-2-0	
WINCH 2	91 52 504 08	104	1		LR 1600-2-0	
WINCH 4 LUFFING GEAR	91 52 776 08	111	1		LR 1600-2-0	
WINCH BEARING	96 43 852 08	1	1	2 310	91 52 503 08	WINCH 1
WINCH BEARING	96 43 852 08	1	1	2 320	91 52 504 08	WINCH 2
WINCH REVOLUTION TRANS	10 04 047 7	5	1	2 920 200	96 44 536 08	ELECTRIC FOR WINCH 1
WINCH REVOLUTION TRANS	10 04 047 7	5	1	2 920 260	96 44 537 08	ELECTRIC FOR WINCH 2
WINCH REVOLUTION TRANS	10 04 047 7	5	1	2 920 350	96 44 539 08	ELECTRIC FOR WINCH 4
WIND VELOCITY TRANSMITTE	10 42 954 9	6	1	3 780 751	91 52 952 08	AIR-CRAFT & WIND WARNING
WINDSHIELD WASHER INSTA	96 45 980 08	8	1	2 520	91 53 061 08	CABIN, GLAZED
WIPER ARM	10 29 201 4	8	1	2 520 032	96 45 980 08	WINDSHIELD WASHER INSTAL
WIPER ARM PARALELL	10 41 288 1	5	1	2 520 032	96 45 980 08	WINDSHIELD WASHER INSTAL
WIPER BLADE 1000	10 29 201 7	6	1	2 520 032	96 45 980 08	WINDSHIELD WASHER INSTAL
WIPER BLADE 700	10 29 201 6	9	1	2 520 032	96 45 980 08	WINDSHIELD WASHER INSTAL
WIPER FRAME 10	10 41 287 9	7	1	2 520 032	96 45 980 08	WINDSHIELD WASHER INSTAL
WIPER FRAME 12	10 41 288 0	2	1	2 520 032	96 45 980 08	WINDSHIELD WASHER INSTAL
WIPER MOTOR 55NM 24V	10 29 202 1	1	2	2 520 032	96 45 980 08	WINDSHIELD WASHER INSTAL
WIRE BRAID 0,5	60 01 312 08	341	0.32	3 930 732	96 50 575 08	LEAD
WIRE BRAID 0,5	60 01 313 08	342	1	3 930 009	96 50 573 08	CABLE DRUM COMPL.
WIRE CLIP	61 10 461 08	22	36	2 932 001	96 45 393 08	RELAY CONTROL SYSTEM
WIRE RING RD30X4	93 06 259 08	6	2	1 632 032	96 20 093 08	SUPPORT PLATE COMPL.
WIRE ROPE CLAMP DIN 3093 2	77 39 200 08	63	18	2 631	91 56 817 08	SLEWING PLATFORM CATWAL
WIRE ROPE CLAMP DIN 3093 2	77 39 200 08	78	4	2 810	91 52 806 08	CRANE DRIVER'S CABIN CPL.
WIRE ROPE CLAMP DIN 3093 2	77 39 200 08	56	8	3 225	91 52 854 08	SL REDUCING SECTION
WIRED END FERRULE DIN 46	60 23 078 08	114	3	2 920 633	96 52 651 08	WIRING HARNESS
WIRED END FERRULE DIN 46	60 23 077 08	86	42	2 920 633	96 52 651 08	WIRING HARNESS
WIRED END FERRULE DIN 462	60 23 084 08	105	3	2 920 633	96 52 651 08	WIRING HARNESS
WIRED END FERRULE DIN 462	60 23 085 08	104	1	2 920 633	96 52 651 08	WIRING HARNESS
WIRES CPL. S2	96 49 211 08	2	1	2 932 001	96 45 393 08	RELAY CONTROL SYSTEM
WIRES CPL. S3	96 48 313 08	3	1	2 932 001	96 45 393 08	RELAY CONTROL SYSTEM
WIRES PRE-ASS. -S1000	96 50 483 08	(2)	1	3 930 640	96 50 481 08	TERMINAL BOX CPL.
WIRES PRE-ASS. -S1020	96 50 643 08	(2)	1	3 930 730	96 50 599 08	TERMINAL BOX CPL.
WIRES PRE-ASS. -S980	96 50 045 08	2	1	3 930 639	96 50 132 08	WIRES TERMINAL BOX CPL.
WIRES PRE-ASS. S2	96 49 212 08	(2)	1	2 932 001	96 45 393 08	RELAY CONTROL SYSTEM
WIRES PRE-ASS. S200	96 51 072 08	(2)	1	1 920 418	96 48 687 08	TERMINAL BOX CPL.
WIRES PRE-ASS. S3	96 49 209 08	(2)	1	2 932 001	96 45 393 08	RELAY CONTROL SYSTEM
WIRES TERMINAL BOX CPL.	96 50 482 08	8	1	3 930 640	96 50 481 08	TERMINAL BOX CPL.
WIRES TERMINAL BOX CPL.	96 50 642 08	8	1	3 930 730	96 50 599 08	TERMINAL BOX CPL.
WIRES TERMINAL BOX CPL. S	96 48 693 08	1	1	1 920 418	96 48 687 08	TERMINAL BOX CPL.
WIRES TERMINAL BOX CPL. S	96 50 132 08	2	1	3 930 638	96 51 624 08	TERMINAL BOX
WIRING DUCT 80X60/83,5X66/	63 81 092 01	20	0.62	2 932 082	96 54 387 08	ASSEMBLY PARTS MOUNTIN
WIRING HARNESS FOR INJEC	10 22 067 0	230	1	X1012059	10 12 059 0	DIESEL ENGINE
WIRING HARNESS W200	96 48 688 08	2	1	1 920 418	96 48 687 08	TERMINAL BOX CPL.
WIRING HARNESS W220	96 48 750 08	3	1	1 920 403	96 48 707 08	TERMINAL BOX CPL.
WIRING HARNESS W223	96 48 749 08	2	1	1 920 403	96 48 707 08	TERMINAL BOX CPL.
WIRING HARNESS W225	96 49 121 08	1	1	1 920 403	96 48 707 08	TERMINAL BOX CPL.
WIRING HARNESS W240	96 48 748 08	3	1	1 920 417	96 48 703 08	TERMINAL BOX CPL.
WIRING HARNESS W243	96 48 747 08	2	1	1 920 417	96 48 703 08	TERMINAL BOX CPL.
WIRING HARNESS W245	96 49 120 08	1	1	1 920 417	96 48 703 08	TERMINAL BOX CPL.
WIRING HARNESS W300	96 49 100 08	10	1	2 533 065	96 48 364 08	CABLE LIST DRIVER'S CABIN
WIRING HARNESS W301	96 49 101 08	11	1	2 533 065	96 48 364 08	CABLE LIST DRIVER'S CABIN
WIRING HARNESS W302	96 49 102 08	12	1	2 533 065	96 48 364 08	CABLE LIST DRIVER'S CABIN
WIRING HARNESS W305	96 49 103 08	13	1	2 533 065	96 48 364 08	CABLE LIST DRIVER'S CABIN
WIRING HARNESS W309	96 49 030 08	15	1	2 533 065	96 48 364 08	CABLE LIST DRIVER'S CABIN

Description	Item	Pos.	Quantity	Page	Assembly	Description
WIRING HARNESS W310	96 49 105 08	16	1	2 533 065	96 48 364 08	CABLE LIST DRIVER'S CABIN
WIRING HARNESS W339A	96 55 363 08	18	1	2 920 369	96 54 235 08	TERMINAL BOX CPL.
WIRING HARNESS W339B	96 55 364 08	19	1	2 920 369	96 54 235 08	TERMINAL BOX CPL.
WIRING HARNESS W360	96 49 106 08	17	1	2 533 065	96 48 364 08	CABLE LIST DRIVER'S CABIN
WIRING HARNESS W390	96 55 952 08	19	1	2 920 288	96 52 614 08	WIRING LIST F.SLEWING PLAT
WIRING HARNESS W500	96 52 651 08	5	1	2 920 288	96 52 614 08	WIRING LIST F.SLEWING PLAT
WIRING HARNESS W501	96 50 161 08	15	1	2 920 536	96 48 317 08	WIRING LIST F.ELECTR.AGG
WIRING HARNESS W521	96 44 545 08	20	1	2 920 200	96 44 536 08	ELECTRIC FOR WINCH 1
WIRING HARNESS W522	96 44 546 08	20	1	2 920 260	96 44 537 08	ELECTRIC FOR WINCH 2
WIRING HARNESS W524	96 44 548 08	20	1	2 920 350	96 44 539 08	ELECTRIC FOR WINCH 4
WIRING HARNESS W570	96 51 115 08	1	1	2 920 638	96 51 138 08	CONTROL DESK
WIRING HARNESS W587	96 51 118 08	16	1	2 920 536	96 48 317 08	WIRING LIST F.ELECTR.AGG
WIRING HARNESS W589	96 51 126 08	18	1	2 920 536	96 48 317 08	WIRING LIST F.ELECTR.AGG
WIRING HARNESS W590	96 51 127 08	19	1	2 920 536	96 48 317 08	WIRING LIST F.ELECTR.AGG
WIRING HARNESS W591	96 48 799 08	11	1	2 920 815	96 49 300 08	WIRING LIST BATTERY BOX
WIRING HARNESS W592	96 51 129 08	12	1	2 920 815	96 49 300 08	WIRING LIST BATTERY BOX
WIRING HARNESS W593	96 51 130 08	13	1	2 920 815	96 49 300 08	WIRING LIST BATTERY BOX
WIRING HARNESS W596	96 51 131 08	14	1	2 920 815	96 49 300 08	WIRING LIST BATTERY BOX
WIRING HARNESS W620	96 51 040 08	(20)	1	2 835	91 52 807 08	BATTERY CHARGER
WIRING HARNESS W621	96 51 039 08	(10)	1	2 835	91 52 807 08	BATTERY CHARGER
WIRING HARNESS W647	96 20 761 08	10	1	2 913 006	96 20 732 08	FAN PLATE PRE-ASS.
WIRING HARNESS W648	96 20 750 08	9	1	2 913 003	96 20 599 08	FOIL KEYPAD PRE-ASS.
WIRING HARNESS W693	96 51 119 08	(1)	1	2 780 908	91 52 958 08	EXTERNAL FEED
WIRING HARNESS W811	96 48 390 08	10	1	2 780 244	91 52 951 08	EMERGENCY CUT-OFF CRAN
WIRING LIST BATTERY BOX	96 49 300 08	10	1	2 920 083	96 48 319 08	ELECTRIC FOR BATTERY BOX
WIRING LIST F.ELECTR.AGGR	96 48 317 08	10	1	2 920 535	96 48 318 08	ELECTRIC F. AGGREGATE
WIRING LIST F.SLEWING PLA	96 52 614 08	15	1	2 920	91 56 833 08	ELECTR. SYSTEM F.SLEWING
WORK FLOODLIGHT	60 71 509 08	20	3	2 925 401	96 48 396 08	EQUIPMENT CAMERA SUPER
WORK FLOODLIGHT 2X70W 24	10 42 527 1	6	2	2 533 066	96 48 365 08	ELECTRIC ADD-ON PARTS CA
WORKING LAMP	60 71 040 08	24	1	1 750	91 52 394 08	TOOL

Bezeichnung	Artikel	Pos.	Menge	Seite	Baugruppe	Bezeichnung
MOTORKONSOLE SCHWK.	96 43 477 08	8	2	2 391 001	96 45 719 08	DIESELMOTOR VORM.
ABDECKBLECH SCHWK.	96 50 215 08	46	2	2 502	91 55 939 08	STEUERSTAND
ABDECKKAPPE 28X30	59 15 709 08	77	2	2 520	91 53 061 08	KABINE VERGLAST
ABDECKUNG QC OBERRING	91 57 016 08	429	1		LR 1600-2-0	LIEBHERR RAUPENKRAN LR 1
ABDECKUNG QC OBERRING	97 38 049 08	1	1	2 790 451	91 57 016 08	ABDECKUNG
ABDECKUNG QC UNTERRING	91 57 017 08	430	1		LR 1600-2-0	LIEBHERR RAUPENKRAN LR 1
ABDECKUNG QC UNTERRING	97 38 043 08	1	1	1 790 503	91 57 017 08	ABDECKUNG
ABDECKUNG SCHWK.	96 49 873 08	2	1	2 520 033	96 50 633 08	MONITORKONSOLE
ABDICHTGUMMI	54 01 323 08	141	1	5 400 565	54 00 565 08	SEILWINDE
ABDICHTGUMMI	54 01 323 08	200	1	5 400 565	54 00 565 08	SEILWINDE
ABDICHTPROFIL 0 GUMMI 55°	97 75 057 08	11	1	2 932 160	96 54 385 08	SCHALTSCHRANK MECH.
ABDICHTPROFIL GUMMI	26 21 067 08	71	10	2 859	91 52 809 08	GERAEUSCHDAEMMUNG
ABGASENDROHR EDELSTAHL	10 43 036 9	7	1	2 392	91 52 785 08	SCHALLDAEMPFERANLAGE
ABGASFLANSCH ST	10 44 054 4	2	1	2 392	91 52 785 08	SCHALLDAEMPFERANLAGE
ABGASKRUEMMER	10 34 334 8	1	1	9 739 353	97 39 353	ABGASSTUTZEN
ABGASLEITUNG	10 01 240 0	7	1	9 739 358	97 39 358	ABGASRUECKFUEHRUNG AN
ABGASLEITUNG	10 22 237 3	4	1	9 739 358	97 39 358	ABGASRUECKFUEHRUNG AN
ABGASLEITUNG	10 22 237 6	10	1	9 739 358	97 39 358	ABGASRUECKFUEHRUNG AN
ABGASROHR	10 22 237 7	1	1	9 739 295	97 39 295	ABGASROHR
ABGASROHR	10 22 271 7	4	1	9 739 295	97 39 295	ABGASROHR
ABGASROHR	10 28 710 2	3	1	9 739 295	97 39 295	ABGASROHR
ABGASROHR	97 39 295	180	1	X1012059	10 12 059 0	DIESELMOTOR
ABGASROHR EDELSTAHL	10 43 037 0	4	1	2 392	91 52 785 08	SCHALLDAEMPFERANLAGE
ABGASROHR EDELSTAHL	10 43 037 1	6	2	2 392	91 52 785 08	SCHALLDAEMPFERANLAGE
ABGASROHR EDELSTAHL	10 43 037 2	5	1	2 392	91 52 785 08	SCHALLDAEMPFERANLAGE
ABGASRUECKFUEHRUNG AN	97 39 358	115	1	X1012059	10 12 059 0	DIESELMOTOR
ABGASRUECKFUEHRUNG VO	97 39 357	1	1	9 739 358	97 39 358	ABGASRUECKFUEHRUNG AN
ABGASSCHALLDAEMPFER	55 31 872 08	7	1	2 541 001	96 49 651 08	ZUSATZHEIZUNG VORM.
ABGASSCHLAUCH 38	55 30 541 08	6	2	2 541	91 52 790 08	ZUSATZHEIZUNG OW
ABGASSCHLAUCH 38	55 30 541 08	9	0.5	2 541 001	96 49 651 08	ZUSATZHEIZUNG VORM.
ABGASSTUTZEN	97 39 353	192	1	X1012059	10 12 059 0	DIESELMOTOR
ABGASTURBOLADER	10 47 688 6	1	1	9 739 494	97 39 494	ATL-ANBAU
ABLAGE SCHWK. FE//ZN20//C	96 50 494 08	14	2	3 227 002	96 50 498 08	STANGE KPL.
ABLASSHAHN	74 12 936	16	1	7 027 481	70 27 481 03	WASSERABSCHEIDER
ABLASSVENTIL	10 03 290 6	23	1	9 739 361	97 39 361	OELWANNE
ABSCHALTVENTIL	57 15 146 08	3	1	5 715 142	57 15 142 08	ANSCHLUSSPLATTE
ABSCHALTVENTIL	57 18 995 08	3	1	5 718 989	57 18 989 08	ANSCHLUSSPLATTE
ABSPANNSEIL 13M	97 69 999 08	1	2	3 207	91 53 433 08	F-ABSPANNUNG
ABSPERRORGAN DN125	73 00 043 08	19	1	2 671 004	96 46 305 08	OELBEHAELTER VORM.
ABSTANDSBOLZEN M3X13 ST	66 00 460 08	8	12	2 922 001	92 84 311 08	BUSPLATINE
ABSTANDSBOLZEN M3X4,7 ST	10 03 021 0	12	10	2 913 005	96 20 731 08	INNENGEHAEUSE VORM.
ABSTANDSBOLZEN M3X4,7 ST	10 03 021 0	12	2	2 913 005	96 28 696 08	INNENGEHAEUSE VORM.
ABSTANDSBOLZEN M3X5 ST	66 00 422 08	10	4	2 922 001	92 84 311 08	BUSPLATINE
ABSTANDSBOLZEN M3X6X12	66 00 428 08	9	4	2 922 001	92 84 311 08	BUSPLATINE
ABSTANDSBOLZEN M3X8 ST	10 00 924 4	11	2	2 913 005	96 20 731 08	INNENGEHAEUSE VORM.
ABSTANDSBOLZEN M3X8 ST	10 00 924 4	11	2	2 913 005	96 28 696 08	INNENGEHAEUSE VORM.
ABSTANDSBOLZEN M3X8 ST	10 00 924 4	5	2	2 913 006	96 20 732 08	LUEFTERBLECH VORM.
ABSTANDSBOLZEN M3X8 ST	10 00 924 4	8	2	2 913 007	96 20 763 08	CONTROLLEREINHEIT
ABSTANDSBOLZEN M4X30 VE	60 20 178 08	23	1	2 522 011	96 45 602 08	SCHLIESSANLAGE
ABSTANDSBOLZEN M5X12 ST	66 00 429 08	11	1	2 922 001	92 84 311 08	BUSPLATINE
ABSTANDSBOLZEN M5X30	66 00 447 08	17	1	2 522	91 54 115 08	SCHIEBETUER KPL.
ABSTANDSBOLZEN M6X50 ST	10 35 526 6	43	1	2 520 034	96 45 984 08	INNENVERKLEIDUNG
ABSTANDSHALTER	96 47 596 08	2	1	3 205	91 52 880 08	F-MONTAGEEINHEIT
ABSTECKBOLZEN SCHWK.	96 43 771 08	21	2	3 211	91 57 748 08	S-ANLENKSTUECK
ABSTECKBOLZEN SCHWK.	96 43 771 08	15	8	3 220 500	91 52 849 08	S-ZWISCHENSTUECK
ABSTECKBOLZEN SCHWK.	96 43 771 08	9	8	3 221	91 54 668 08	S-ZWISCHENSTUECK
ABSTECKBOLZEN SCHWK.	96 43 771 08	15	8	3 223	91 52 852 08	S-ZWISCHENSTUECK
ABSTECKBOLZEN SCHWK.	96 43 771 08	15	8	3 223 010	91 52 853 08	S-ZWISCHENSTUECK
ABSTECKBOLZEN SCHWK.	96 43 771 08	15	8	3 223 100	91 55 327 08	S-ZWISCHENSTUECK
ABSTECKBOLZEN SCHWK.	96 43 771 08	17	4	3 225	91 52 854 08	SL-REDUZIERSTUECK

Bezeichnung	Artikel	Pos.	Menge	Seite	Baugruppe	Bezeichnung
ABSTECKBOLZEN SCHWK.	96 43 771 08	15	4	3 226	91 52 870 08	LI-ZWISCHENSTUECK
ABSTECKBOLZEN SCHWK.	96 43 771 08	15	8	3 227	91 52 873 08	LI-ZWISCHENSTUECK
ABSTECKBOLZEN SCHWK.	96 43 771 08	20	2	3 227 002	96 50 498 08	STANGE KPL.
ABSTECKBOLZEN SCHWK.	96 43 771 08	15	8	3 227 200	91 53 519 08	LI-ZWISCHENSTUECK F-ABSP
ABSTECKBOLZEN SCHWK. FE	96 47 595 08	12	1	3 211 003	96 46 986 08	STANGE KPL.
ABSTUETZBOCK SCHWK.	96 48 347 08	47	2	3 206	91 52 881 08	F-ANLENKSTUECK
ABSTUETZKONSOLE SCHWK.	96 51 181 08	49	1	2 810	91 52 806 08	KRANFUEHRERKABINE KPL.
ABSTUETZPLATTE	92 53 054 08	1	1	1 641 014	92 53 053 08	ABSTUETZPLATTE KPL.
ABSTUETZPLATTE KPL.	92 53 053 08	5	4	1 630	91 52 387 08	HYDRAULISCHE ABSTUETZUN
ABSTUETZPLATTE KPL.	96 20 093 08	5	2	1 632	91 52 389 08	MECH.ZUSATZABSTUETZUNG
ABSTUETZPLATTE SCHWK.	96 20 102 08	1	1	1 632 032	96 20 093 08	ABSTUETZPLATTE KPL.
ABSTUETZZYLINDER 190/160-	10 41 080 3	4	4	1 630	91 52 387 08	HYDRAULISCHE ABSTUETZUN
ABTRIEBSWELLE	92 76 334 01	10	1	9 697 916	96 97 916 01	DREHWERK
ACHSE 140.0X180 SPF	97 71 198 08	4	1	3 211 003	96 46 986 08	STANGE KPL.
ACHSE 150.0X2123 SPF	97 75 240 08	6	1	3 214	91 52 843 08	SW-KOPFSTUECK
ACHSE 150.0X445 35NICRMOV	97 68 035 08	19	17	1 400	91 56 853 08	RAUPENTRAEGER KPL.LI.
ACHSE 150.0X445 35NICRMOV	97 68 035 08	19	17	1 410 300	91 56 855 08	RAUPENTRAEGER KPL.RE.
ACHSE 16.0X76 FE//ZN20//C	97 79 659 08	3	1	2 550 008	96 47 628 08	HALTER KPL.
ACHSE 16.0X76 FE//ZN20//C	97 79 659 08	3	1	2 550 009	96 47 645 08	HALTER KPL.
ACHSE 219,1X40X245 SPF	95 66 984 08	3	1	3 225 100	96 48 582 08	LAGERUNG KPL.
ACHSE 219,1X40X245 SPF	95 66 984 08	3	1	3 281	91 52 896 08	FA-BOCK
ACHSE 219.1X1100 SPF	97 74 962 08	3	1	3 215 005	91 52 846 08	ROLLENSATZ
ACHSE 219.1X1272 SPF	97 74 817 08	3	1	3 215 006	91 52 847 08	ROLLENSATZ
ACHSE 219.1X1612	97 69 807 08	3	1	2 652	91 52 794 08	ROLLENLAGERUNG
ACHSE 219.1X870 SPF	97 71 893 08	10	1	3 208 001	91 52 883 08	F-KOPFSTUECK
ACHSE 220.0X2231 SPF	97 67 972 08	2	1	2 550	91 57 751 08	SA-BOCK
ACHSE 30.0X530 ST37.0	97 71 968 08	15	1	3 208 001	91 52 883 08	F-KOPFSTUECK
ACHSE 40.0X1247	97 74 860 08	11	2	3 215 006	91 52 847 08	ROLLENSATZ
ACHSE 40.0X1446	97 71 244 08	3	1	3 211 008	96 46 978 08	SCHUTZWALZE KPL.
ACHSE 45.0X1392 FE//ZN20//C	97 71 246 08	4	1	3 211 009	96 46 979 08	SCHUTZWALZE KPL.
ACHSE 50.0X100 SPF	97 80 226 08	7	1	2 550 008	96 47 628 08	HALTER KPL.
ACHSE 50.0X100 SPF	97 80 226 08	7	1	2 550 009	96 47 645 08	HALTER KPL.
ACHSE 50.0X910	97 71 953 08	13	1	3 208 001	91 52 883 08	F-KOPFSTUECK
ACHSE 55.0X29 2 SPF	97 48 730 08	18	2	1 400	91 56 853 08	RAUPENTRAEGER KPL.LI.
ACHSE 55.0X29 2 SPF	97 48 730 08	18	2	1 410 300	91 56 855 08	RAUPENTRAEGER KPL.RE.
ACHSHALTER 20X220X150 S96	97 76 161 08	11	2	3 214	91 52 843 08	SW-KOPFSTUECK
ACHSHALTER 25X50X290	94 83 965 08	23	17	1 400	91 56 853 08	RAUPENTRAEGER KPL.LI.
ACHSHALTER 25X50X290	94 83 965 08	23	17	1 410 300	91 56 855 08	RAUPENTRAEGER KPL.RE.
ACHSHALTER 6X20X80	94 13 244 08	11	2	3 211	91 57 748 08	S-ANLENKSTUECK
ACHSHALTER 6X40X100 S235	99 70 411 01	10	2	3 211 009	96 46 979 08	SCHUTZWALZE KPL.
ADAPTER	96 51 859 08	30	1	2 925 405	96 48 397 08	AUSRUESTUNG KAMERA KAB
ADAPTER 18POL SPF	66 00 245 08	24	1	2 932 082	96 54 387 08	AUFBAUTEILE MONTAGETAFE
ADAPTER KUNSSTOFF	10 03 697 4	11	1	2 520 032	96 45 980 08	SCHEIBENWISCHANLAGE EIN
ADAPTER RI1/2-EDX1/4 A3P	47 55 004 08	777	2	2 970	91 56 537 08	HYDRAULIK
ADAPTER RI11/4-EDX1 A3P	47 55 018 08	770	2	2 970	91 56 537 08	HYDRAULIK
ADAPTER RI11/4-EDX3/4 A3P	47 55 014 08	780	2	2 970	91 56 537 08	HYDRAULIK
ADAPTER RI3/4-EDX1 A3P	47 55 020 08	764	2	2 970	91 56 537 08	HYDRAULIK
ADAPTERKARTE CF-PCMCIA	10 46 740 3	5	1	2 533 050	96 48 359 08	ELEKTRIK KABINE
ADERENDHUELSE DIN 46228	60 23 078 08	114	3	2 920 633	96 52 651 08	KABELSTRANG
ADERENDHUELSE DIN 46228	60 23 077 08	86	42	2 920 633	96 52 651 08	KABELSTRANG
ADERENDHUELSE DIN 46228 A	60 23 084 08	105	3	2 920 633	96 52 651 08	KABELSTRANG
ADERENDHUELSE DIN 46228 A	60 23 085 08	104	1	2 920 633	96 52 651 08	KABELSTRANG
AGGREGATETRAEGER SCH	96 46 563 08	50	1	2 391 001	96 45 719 08	DIESELMOTOR VORM.
ANBAUGEHAEUSE 16POL.	60 56 171 08	28	2	2 920 369	96 54 235 08	KLEMMKASTEN KPL.
ANBAUGEHAEUSE 16POL.	60 56 171 08	39	3	2 932 160	96 54 385 08	SCHALTSCHRANK MECH.
ANBAUGEHAEUSE 24POL.	60 56 172 08	32	1	2 920 369	96 54 235 08	KLEMMKASTEN KPL.
ANBAUGEHAEUSE 24POL.	60 56 172 08	20	6	2 920 448	96 48 794 08	KLEMMKASTEN KPL.
ANBAUGEHAEUSE 24POL.	60 56 172 08	38	8	2 932 160	96 54 385 08	SCHALTSCHRANK MECH.
ANBAUGEHAEUSE ALU/ZINK	10 47 566 6	28	1	2 932 160	96 54 385 08	SCHALTSCHRANK MECH.
ANBAUGEHAEUSE HAN 10 B	69 31 498 14	40	1	2 932 160	96 54 385 08	SCHALTSCHRANK MECH.

Bezeichnung	Artikel	Pos.	Menge	Seite	Baugruppe	Bezeichnung
ANBAUTEILE	97 39 278	73	1	X1012059	10 12 059 0	DIESELMOTOR
ANBAUTEILE FREMDEINSPEIS	96 48 377 08	2	1	2 780 908	91 52 958 08	FREMDEINSPEISUNG
ANBAUTEILE LADEGERAET	96 48 379 08	4	1	2 835	91 52 807 08	BATTERIELADEGERAET
ANHAENGEKETTE 0,85M 3T	74 00 244 08	12	4	1 400	91 56 853 08	RAUPENTRAEGER KPL.LI.
ANHAENGEKETTE 0,85M 3T	74 00 244 08	12	4	1 410 300	91 56 855 08	RAUPENTRAEGER KPL.RE.
ANHAENGER 25X2	95 05 568 08	134	30	2 970	91 56 537 08	HYDRAULIK
ANHAENGER 25X2	95 05 568 08	66	7	2 975 200	91 52 775 08	ZUSATZHYDRAULIK WINDE 2
ANHAENGER 25X2	95 05 568 08	66	7	2 975 700	91 52 774 08	ZUSATZHYDRAULIK WINDE 1
ANHAENGER 25X2	95 05 568 08	63	16	2 977	91 57 756 08	ZUSATZHYDRAULIK DREHBUE
ANHAENGER 25X2	95 05 568 08	66	5	2 977 200	91 55 149 08	ZUSATZHYDR.PUMPE 5/WIND
ANHAENGER 25X2	95 05 568 08	64	4	2 978 200	91 54 843 08	ZUSATZHYDR.S-RUECKHALTE
ANLAUFSCHEIBE	10 01 211 7	7	2	9 739 102	97 39 102	KURBELWELLENLAGERUNG
ANLAUFSCHEIBE	10 01 211 8	71	2	9 739 102	97 39 102	KURBELWELLENLAGERUNG
ANLAUFSCHEIBE	10 01 212 0	72	2	9 739 102	97 39 102	KURBELWELLENLAGERUNG
ANSAUGROHR	96 47 510 08	9	1	2 671	91 52 798 08	OELBEHAELTER KPL.
ANSAUGSTUTZEN D 2876	10 03 716 3	1	1	9 739 209	97 39 209	ANSAUGSTUTZEN
ANSAUGSTUTZEN D 2876	97 39 209	112	1	X1012059	10 12 059 0	DIESELMOTOR
ANSCHLAG	51 07 457 08	29	1	5 113 086	51 13 086 08	PROPORTIONALVENTIL
ANSCHLAGMITTEL MONTAGE	91 57 283 08	148	1		LR 1600-2-0	LIEBHERR RAUPENKRAN LR 1
ANSCHLAGSCHEIBE ST	10 29 198 8	8	4	2 810	91 52 806 08	KRANFUEHRERKABINE KPL.
ANSCHLAGSEIL 22.5T-12.1M	10 47 515 7	1	2	2 750 100	91 57 283 08	ANSCHLAGMITTEL MONTAGE
ANSCHLAGSEIL DIN 3088 2,2	77 34 609 08	42	1	3 281	91 52 896 08	FA-BOCK
ANSCHLAGSEIL DIN 3088 7,7T-	77 33 137 08	39	4	1 750	91 52 394 08	WERKZEUG
ANSCHLAGSEIL EN 13414 2,7	10 43 004 8	48	1	3 281	91 52 896 08	FA-BOCK
ANSCHLAGWINKEL	10 01 752 9	4	1	9 739 186	97 39 186	MOTORBREMSE
ANSCHLUSSBLOCK PSV4	96 40 276 08	1	1	5 133 090	51 13 090 08	WEGESCHIEBERBLOCK
ANSCHLUSSFLANSCH	51 10 561 08	41	1	2 975 200	91 52 775 08	ZUSATZHYDRAULIK WINDE 2
ANSCHLUSSFLANSCH	51 10 561 08	41	1	2 975 700	91 52 774 08	ZUSATZHYDRAULIK WINDE 1
ANSCHLUSSFLANSCH 85X85	51 10 624 08	126	1	2 970	91 56 537 08	HYDRAULIK
ANSCHLUSSKABEL 10 X 0,14	10 45 478 3	11	1	2 925 405	96 48 397 08	AUSRUESTUNG KAMERA KAB
ANSCHLUSSNIPPEL G 1/4" M1	57 17 230 08	3	1	5 123 682	51 23 682 08	MONTAGEZYLINDER
ANSCHLUSSPLATTE	51 06 295 08	63	1	2 970	91 56 537 08	HYDRAULIK
ANSCHLUSSPLATTE	51 06 318 08	56	3	2 970	91 56 537 08	HYDRAULIK
ANSCHLUSSPLATTE	51 10 583 08	6	1	2 975 000	91 57 881 08	ZUSATZHYDRAULIK MONTAGE
ANSCHLUSSPLATTE	57 07 719 08	4	1	5 102 306	51 02 306 08	HYDROMOTOR
ANSCHLUSSPLATTE	57 15 142 08	3	1	X1035924	10 35 924 1	VERSTELLPUMPE
ANSCHLUSSPLATTE	57 15 142 08	3	1	X1035924	10 35 924 2	VERSTELLPUMPE
ANSCHLUSSPLATTE	57 15 142 08	3	1	X1035925	10 35 925 0	VERSTELLPUMPE
ANSCHLUSSPLATTE	57 18 989 08	3	1	X1035924	10 35 924 6	VERSTELLPUMPE
ANSCHLUSSPLATTE	57 19 004 08	2	1	X1035924	10 35 924 7	VERSTELLPUMPE
ANSCHLUSSPLATTE	57 19 030 08	3	1	X1035924	10 35 924 3	VERSTELLPUMPE
ANSCHLUSSPLATTE	57 19 030 08	3	1	X1035924	10 35 924 4	VERSTELLPUMPE
ANSCHLUSSPLATTE	70 23 640	2	1	X1035924	10 35 924 8	VERSTELLPUMPE
ANSCHLUSSSTECKER	60 23 370 08	(153)	3	2 932 001	96 45 393 08	RELAISSTEUERUNG
ANSCHLUSSSTUECK	10 22 277 2	1	1	9 739 282	97 39 282	LECKOELLEITUNG
ANSCHLUSSSTUECK	57 00 734 08	12	1	5 114 320	51 14 320 08	VORSPANNVENTIL
ANSCHLUSSSTUECK M14X1,5/	77 43 832 08	17	8	1 711	91 52 392 08	ZENTRALSCHMIERUNG RAUP
ANSCHRAUBSCHARNIER	70 42 012 08	4	3	2 520 030	96 45 609 08	DACHSCHEIBE VORM.
ANSCHRAUBSCHARNIER	70 42 012 08	3	2	2 520 031	96 45 610 08	HECKSCHEIBE VORM.
ANSCHRAUBSCHARNIER	70 42 012 08	8	4	2 932 160	96 54 385 08	SCHALTSCHRANK MECH.
ANSTEUERGERAET	10 29 184 0	5	1	X1035924	10 35 924 3	VERSTELLPUMPE
ANSTEUERGERAET	10 29 184 0	5	1	X1035924	10 35 924 4	VERSTELLPUMPE
ANSTEUERGERAET	10 47 138 4	5	1	X1035924	10 35 924 6	VERSTELLPUMPE
ANSTEUERGERAET	57 19 113 08	5	1	X1035924	10 35 924 1	VERSTELLPUMPE
ANSTEUERGERAET	57 19 113 08	5	1	X1035924	10 35 924 2	VERSTELLPUMPE
ANTENNE	10 28 963 1	2	1	2 780 851	96 24 498 08	FUNKANTENNE VORM.
ANTENNE 145MM	76 24 428	11	1	2 533 066	96 48 365 08	ELEKTRIK ANBAUTEILE KABIN
ANTIRUTSCHBELAG 150X300	97 28 594 08	17	2	2 730	91 52 802 08	GRUNDPLATTE DREHBUEHNE
ANTRIEBSFLANSCH	60 60 126 08	6	1	2 920 200	96 44 536 08	ELEKTRIK WINDE 1
ANTRIEBSFLANSCH	60 60 126 08	6	1	2 920 260	96 44 537 08	ELEKTRIK WINDE 2

Bezeichnung	Artikel	Pos.	Menge	Seite	Baugruppe	Bezeichnung
ANTRIEBSFLANSCH	60 60 126 08	6	1	2 920 350	96 44 539 08	ELEKTRIK WINDE 4
ANTRIEBSHUELSE	57 17 272 08	5	1	5 400 565	54 00 565 08	SEILWINDE
ANTRIEBSRAD	10 22 275 2	5	1	9 739 278	97 39 278	ANBAUTEILE
ANTRIEBSTEILE M.SCHWINGU	97 39 341	31	1	X1012059	10 12 059 0	DIESELMOTOR
ARBEITSSCHEINWERFER	60 71 509 08	20	3	2 925 401	96 48 396 08	AUSRUESTUNG KAMERA DRE
ARBEITSSCHEINWERFER 2X	10 42 527 1	6	2	2 533 066	96 48 365 08	ELEKTRIK ANBAUTEILE KABIN
ARMATUREN ARMLEHNE LI.	96 48 370 08	1	1	2 533 060	96 48 368 08	ELEKTRIK ARMLEHNE LI.
ARMATUREN ARMLEHNE RE.	96 48 371 08	1	1	2 533 062	96 48 369 08	ELEKTRIK ARMLEHNE RE.
ARMATUREN RE.	96 48 363 08	5	1	2 533	91 52 789 08	ELEKTRIK KRANFUEHRERKAB
ARMATURENBRETT LINKS	97 74 575 08	1	1	2 533 061	96 48 370 08	ARMATUREN ARMLEHNE LI.
ARMATURENBRETT RECHTS	97 74 576 08	1	1	2 533 063	96 48 371 08	ARMATUREN ARMLEHNE RE.
ARMLEHNE 310ERGO	77 41 197 08	1	1	2 502 007	96 22 822 08	ARMLEHNE LINKS
ARMLEHNE 310ERGO	77 41 198 08	1	1	2 502 008	96 22 823 08	ARMLEHNE RECHTS
ARMLEHNE LINKS	96 22 822 08	5	1	2 502	91 55 939 08	STEUERSTAND
ARMLEHNE RECHTS	96 22 823 08	6	1	2 502	91 55 939 08	STEUERSTAND
ARMLEHNENAUFLAGE	97 16 366 08	2	1	2 502 007	96 22 822 08	ARMLEHNE LINKS
ARMLEHNENAUFLAGE	97 16 366 08	2	1	2 502 008	96 22 823 08	ARMLEHNE RECHTS
ASCHENBECHER KUNSTSTOF	10 29 199 7	33	1	2 520 034	96 45 984 08	INNENVERKLEIDUNG
ATL-ANBAU	97 39 494	190	1	X1012059	10 12 059 0	DIESELMOTOR
AUFBAUTEILE MONTAGETAFE	96 54 387 08	3	1	2 932	91 57 750 08	EINBAUTEILE SCHALTSCHRAN
AUFHAENGEOESE	10 29 431 6	2	1	9 739 493	97 39 493	TRANSPORTVORRICHTUNG
AUFHAENGEOESE	10 47 688 4	5	1	9 739 493	97 39 493	TRANSPORTVORRICHTUNG
AUFHAENGOESE	10 01 245 6	1	1	9 739 493	97 39 493	TRANSPORTVORRICHTUNG
AUFHAENGOESE	10 01 734 7	3	1	9 739 493	97 39 493	TRANSPORTVORRICHTUNG
AUFLAGE 1400X60 PA6G	97 66 612 08	28	2	3 220 500	91 52 849 08	S-ZWISCHENSTUECK
AUFLAGE 1400X60 PA6G	97 66 612 08	16	2	3 221	91 54 668 08	S-ZWISCHENSTUECK
AUFLAGE 1400X60 PA6G	97 66 612 08	28	2	3 223	91 52 852 08	S-ZWISCHENSTUECK
AUFLAGE 1400X60 PA6G	97 66 612 08	28	2	3 223 010	91 52 853 08	S-ZWISCHENSTUECK
AUFLAGE 1400X60 PA6G	97 66 612 08	28	2	3 223 100	91 55 327 08	S-ZWISCHENSTUECK
AUFLAGE 1400X60 PA6G	97 66 612 08	28	2	3 226	91 52 870 08	LI-ZWISCHENSTUECK
AUFLAGE 1400X60 PA6G	97 66 612 08	28	2	3 227	91 52 873 08	LI-ZWISCHENSTUECK
AUFLAGE 1400X60 PA6G	97 66 612 08	28	2	3 227 200	91 53 519 08	LI-ZWISCHENSTUECK F-ABSP
AUFLAGE 15X50X900 PA6G	28 81 951 08	71	2	2 550	91 57 751 08	SA-BOCK
AUFLAGE 15X60X1280 PA6G	28 81 537 08	55	1	3 211	91 57 748 08	S-ANLENKSTUECK
AUFLAGE 15X60X1318 PA6G	28 81 766 08	64	1	3 211	91 57 748 08	S-ANLENKSTUECK
AUFLAGE 15X60X980 PA6G	28 81 926 08	22	2	3 208 001	91 52 883 08	F-KOPFSTUECK
AUFLAGE 60X1270 PA6G	97 41 439 08	29	1	3 220 500	91 52 849 08	S-ZWISCHENSTUECK
AUFLAGE 60X1270 PA6G	97 41 439 08	29	2	3 223	91 52 852 08	S-ZWISCHENSTUECK
AUFLAGE 60X1270 PA6G	97 41 439 08	29	2	3 223 010	91 52 853 08	S-ZWISCHENSTUECK
AUFLAGE 60X1270 PA6G	97 41 439 08	29	2	3 223 100	91 55 327 08	S-ZWISCHENSTUECK
AUFLAGE 60X1270 PA6G	97 41 439 08	29	1	3 225	91 52 854 08	SL-REDUZIERSTUECK
AUFLAGE 60X1270 PA6G	97 41 439 08	29	1	3 226	91 52 870 08	LI-ZWISCHENSTUECK
AUFLAGE 60X1270 PA6G	97 41 439 08	29	2	3 227	91 52 873 08	LI-ZWISCHENSTUECK
AUFLAGE 60X1270 PA6G	97 41 439 08	29	2	3 227 200	91 53 519 08	LI-ZWISCHENSTUECK F-ABSP
AUFLAGE 60X1520 PA6G	97 41 438 08	39	2	3 225	91 52 854 08	SL-REDUZIERSTUECK
AUFLAGE SCHWK.	92 85 715 08	46	2	3 211	91 57 748 08	S-ANLENKSTUECK
AUFLAGEBOCK	60 27 360 08	261	2	2 920 581	96 54 405 08	KLEMMKASTEN SA-BOCK VO
AUFLAGEBOCK	60 27 360 08	158	2	3 930 640	96 50 481 08	KLEMMKASTEN KPL.
AUFLAGEBOCK	60 27 360 08	271	2	3 930 730	96 50 599 08	KLEMMKASTEN KPL.
AUFLAGEBOCK	60 27 360 08	274	2	3 930 730	96 54 398 08	KLEMMKASTEN KPL.
AUFSTIEG ALUMINIUM	97 70 589 08	3	2	1 631 100	91 52 388 08	LAUFSTEG RAUPENFAHRWER
AUFSTIEG VORM.	96 54 406 08	52	1	2 631	91 56 817 08	LAUFSTEG DREHBUEHNE
AUFSTIEGSTRITT 2X40X400X1	78 89 017 08	64	2	2 810	91 52 806 08	KRANFUEHRERKABINE KPL.
AUFSTIEGSTRITT 400X210X40	10 47 603 1	71	1	2 810	91 52 806 08	KRANFUEHRERKABINE KPL.
AUGENSCHRAUBE DIN 444 M1	10 34 328 5	19	1	9 739 371	97 39 371	KLIMAKOMPRESSOR ANBAU
AUGENSCHRAUBE DIN 444 M1	10 34 328 8	13	1	9 739 344	97 39 344	GENERATOR VORM.
AUSGLEICHSBEHAELTER	50 28 065 08	7	1	2 978 100	91 52 796 08	ZUSATZHYDR.MONTAGEEINR
AUSGLEICHSBEHAELTER	50 28 065 08	12	1	2 978 200	91 54 843 08	ZUSATZHYDR.S-RUECKHALTE
AUSGLEICHSBEHAELTER	50 28 073 08	12	2	1 970	91 56 958 08	HYDRAULIK RAUPE
AUSGLEICHSBEHAELTER	50 28 073 08	50	1	2 970	91 56 537 08	HYDRAULIK

Bezeichnung	Artikel	Pos.	Menge	Seite	Baugruppe	Bezeichnung
AUSGLEICHSBEHAELTER	50 28 073 08	9	1	2 975 200	91 52 775 08	ZUSATZHYDRAULIK WINDE 2
AUSGLEICHSBEHAELTER	50 28 073 08	9	1	2 975 700	91 52 774 08	ZUSATZHYDRAULIK WINDE 1
AUSGLEICHSBEHAELTER	57 00 659 08	1	1	5 028 065	50 28 065 08	AUSGLEICHSBEHAELTER
AUSGLEICHSBLECH FE//ZN20//	96 49 841 08	26	2	2 502	91 55 939 08	STEUERSTAND
AUSGLEICHSCHEIBE	51 07 832 08	17	1	5 114 176	51 14 176 08	DRUCKBEGRENZUNGSVENTI
AUSGLEICHSCHEIBE	51 07 832 08	17	1	5 114 177	51 14 177 08	DRUCKBEGRENZUNGSVENTI
AUSLASSVENTIL	10 22 234 8	2	2	9 739 261	97 39 261	ZYLINDERKOPF
AUSLAUFSCHLAUCH DN65X5X	97 72 148 08	11	1	2 671 004	96 46 305 08	OELBEHAELTER VORM.
AUSRUESTUNG KAMERA DRE	96 48 396 08	10	1	2 925 400	91 52 938 08	KAMERAUEBERWACHUNG
AUSRUESTUNG KAMERA KAB	96 48 397 08	20	1	2 925 400	91 52 938 08	KAMERAUEBERWACHUNG
AUSSENGRIFF	10 42 458 2	2	1	2 522 011	96 45 602 08	SCHLIESSANLAGE
AUSSTELLGRIFF KUNSTSTOF	10 29 202 3	2	1	2 520 031	96 45 610 08	HECKSCHEIBE VORM.
AUSSTROEMDUESE D=82MM	55 31 932 08	36	9	2 520 034	96 45 984 08	INNENVERKLEIDUNG
BANDKLEMME 8-2,8-0,8	60 27 416 08	274	12	1 920 403	96 48 707 08	KLEMMKASTEN KPL.
BANDKLEMME 8-2,8-0,8	60 27 416 08	274	12	1 920 417	96 48 703 08	KLEMMKASTEN KPL.
BANDKLEMME 8-2,8-0,8	60 27 416 08	63	2	2 932 082	96 54 387 08	AUFBAUTEILE MONTAGETAFE
BANDSCHELLE 19X12	10 02 307 6	5	2	9 739 127	97 39 127	WASSERENTLUEFTUNGSLEIT
BATTERIE EN 50342 12V 170A	10 11 258 4	15	2	2 920 083	96 48 319 08	ELEKTRIK BATTERIEKASTEN
BATTERIEKABEL 16	60 04 916 08	(329)	2.6	2 920 288	96 52 614 08	KABELLISTE DREHBUEHNE
BATTERIEKABEL 50	60 04 912 08	(331)	1.4	2 920 815	96 49 300 08	KABELLISTE BATTERIEKASTE
BATTERIEKABEL DIN 72551 95	60 04 918 08	(333)	11	2 920 536	96 48 317 08	KABELLISTE ELEKTRIK AGG
BATTERIEKABEL DIN 72551 95	60 04 918 08	(333)	1	2 920 536	96 48 317 08	KABELLISTE ELEKTRIK AGG
BATTERIEKABEL DIN 72551 95	60 04 918 08	(333)	0.9	2 920 815	96 49 300 08	KABELLISTE BATTERIEKASTE
BATTERIEKABEL DIN 72551 95	60 04 918 08	(333)	2	2 920 815	96 49 300 08	KABELLISTE BATTERIEKASTE
BATTERIEKABEL DIN 72551 95	60 04 918 08	(333)	0.16	2 920 815	96 49 300 08	KABELLISTE BATTERIEKASTE
BATTERIEKASTEN SCHWK. SP	96 34 249 08	1	1	2 260 006	96 46 501 08	BATTERIEKASTEN VORM.
BATTERIEKASTEN VORM.	96 46 501 08	1	1	2 260	91 53 057 08	BATTERIELAGERUNG
BATTERIEKLEMME MINUS VER	61 32 066 08	19	2	2 920 083	96 48 319 08	ELEKTRIK BATTERIEKASTEN
BATTERIEKLEMME PLUS VER	61 32 065 08	18	2	2 920 083	96 48 319 08	ELEKTRIK BATTERIEKASTEN
BATTERIELADEGERAET 230V	91 52 807 08	156	1		LR 1600-2-0	LIEBHERR RAUPENKRAN LR 1
BATTERIELAGERUNG	91 53 057 08	126	1		LR 1600-2-0	LIEBHERR RAUPENKRAN LR 1
BAUGRUPPENTRAEGER 56TE	91 23 538 08	1	1	2 932 122	96 45 394 08	LICCON MONTAGEEINHEIT
BEDIENKONSOLE	96 46 505 08	2	1	2 533 070	96 48 363 08	ARMATUREN RE.
BEDIENPULT A570	96 51 138 08	1	1	2 920 637	96 51 136 08	BEDIENPULT
BEDIENPULT DB	96 51 136 08	28	1	2 920	91 56 833 08	ELEKTRIK DREHBUEHNE
BEFESTIGUNG	10 22 273 8	9	1	9 739 248	97 39 248	EINSPRITZDUESE
BEFESTIGUNGSMATERIAL	96 56 483 08	1	1	3 780 258	96 56 482 08	ELEKTRIK FLUGWARNSICHER
BEFESTIGUNGSMUTTER M16X	60 20 422 08	18	4	2 533 070	96 48 363 08	ARMATUREN RE.
BEFESTIGUNGSMUTTER M16X	60 20 422 08	32	1	2 932 001	96 45 393 08	RELAISSTEUERUNG
BEFESTIGUNGSOBERTEIL 52	72 58 100 08	26	4	2 831	91 57 754 08	KLIMAANLAGE OW
BEFESTIGUNGSSCHELLE	55 31 352 08	1	1	5 530 545	55 30 545 08	UMWAELZPUMPE
BEFESTIGUNGSSCHELLE	57 00 664 08	7	1	5 028 065	50 28 065 08	AUSGLEICHSBEHAELTER
BEFESTIGUNGSSCHELLE 15,9	60 20 043 08	15	1	2 920 535	96 48 318 08	ELEKTRIK AGGREGAT
BEFESTIGUNGSSTUECK KUN	78 89 018 08	19	4	2 370	91 52 782 08	MONTAGEWINDE
BEFESTIGUNGSSTUECK KUN	78 89 018 08	70	12	2 810	91 52 806 08	KRANFUEHRERKABINE KPL.
BEFESTIGUNGSTEILE ANBAU	97 39 366	229	1	X1012059	10 12 059 0	DIESELMOTOR
BEFESTIGUNGSTEILE DREH	91 52 386 08	13	1		LR 1600-2-0	LIEBHERR RAUPENKRAN LR 1
BEFESTIGUNGSTEILE ELEKT	96 48 328 08	40	1	2 920	91 56 833 08	ELEKTRIK DREHBUEHNE
BEHAELTER 2,5 KG	10 03 827 1	25	1	7 743 566	77 43 566 08	ELEKTROPUMPE
BEHAELTERABDECKKAPPE	10 40 981 7	21	1	7 743 566	77 43 566 08	ELEKTROPUMPE
BEHAELTERSTOPFEN	57 00 662 08	4	1	5 028 065	50 28 065 08	AUSGLEICHSBEHAELTER
BELUEFTUNGSFILTER	51 06 673 08	3	1	2 671 004	96 46 305 08	OELBEHAELTER VORM.
BESTUECKUNGSMODUL	60 27 923 08	1	1	2 932 515	96 45 911 08	BESTUECKUNGSMODUL
BESTUECKUNGSMODUL	96 45 911 08	51	1	2 932 082	96 54 387 08	AUFBAUTEILE MONTAGETAFE
BESTUECKUNGSMODUL 2	96 48 302 08	(152)	1	1 920 418	96 48 687 08	KLEMMKASTEN KPL.
BESTUECKUNGSMODUL 2	96 48 302 08	156	1	3 930 639	96 50 132 08	DRAEHTE KLEMMKASTEN KPL
BESTUECKUNGSMODUL 2	96 48 302 08	(156)	1	3 930 640	96 50 481 08	KLEMMKASTEN KPL.
BESTUECKUNGSMODUL 2	96 48 302 08	(154)	1	3 930 730	96 50 599 08	KLEMMKASTEN KPL.
BETAETIGUNGSDORN	70 42 534 08	15	4	2 260 006	96 46 501 08	BATTERIEKASTEN VORM.
BETAETIGUNGSDORN	70 42 534 08	5	4	2 393 002	96 46 782 08	DECKEL KPL.

Bezeichnung	Artikel	Pos.	Menge	Seite	Baugruppe	Bezeichnung
BETAETIGUNGSDORN	70 42 534 08	6	7	2 859 005	96 46 756 08	KLAPPE VORM.
BETAETIGUNGSDORN	70 42 534 08	5	4	2 859 007	96 46 775 08	DECKEL KPL.
BETAETIGUNGSDORN	70 42 534 08	11	4	2 859 025	96 46 757 08	GITTERROST VORM.
BETAETIGUNGSDORN	70 42 534 08	5	4	2 859 026	96 46 776 08	DECKEL KPL.
BETAETIGUNGSDORN	70 42 534 08	5	4	2 859 027	96 46 777 08	DECKEL KPL.
BETAETIGUNGSDORN	70 42 534 08	5	4	2 859 028	96 46 778 08	DECKEL KPL.
BETAETIGUNGSDORN	70 42 534 08	5	4	2 859 029	96 46 779 08	DECKEL KPL.
BETAETIGUNGSDORN	70 42 534 08	10	2	2 859 030	96 46 758 08	DECKEL KPL.
BETAETIGUNGSDORN	70 42 534 08	2	6	2 932 168	96 48 167 08	DECKEL KPL.
BETRIEBSSTUNDENZAEHLER	69 18 022 08	57	1	2 932 082	96 54 387 08	AUFBAUTEILE MONTAGETAFE
BETRIEBSSTUNDENZAEHLER	69 17 985 08	3	1	2 533 067	96 50 385 08	BLECH VORM.
BEZEICHNUNGSSCHILD 20X8	60 27 614 08	12	10	2 932 166	92 68 911 08	VERTEILER MASSE
BEZEICHNUNGSSCHILD 25,4X	60 27 601 08	(1)	2	1 970 161	96 50 706 08	ZUSATZHYDR.RAUPENTRAEG
BEZEICHNUNGSSCHILD 25,4X	60 27 601 08	1	15	1 997	91 52 512 08	SCHLAUCHLEITUNGEN RAUP
BEZEICHNUNGSSCHILD 25,4X	60 27 601 08	(1)	1	2 393	91 52 787 08	LUFTFILTERANLAGE KPL.
BEZEICHNUNGSSCHILD 25,4X	60 27 601 08	(1)	6	2 831	91 57 754 08	KLIMAANLAGE OW
BEZEICHNUNGSSCHILD 25,4X	60 27 601 08	(1)	4	2 970 081	96 50 495 08	ZUSATZHYDR.BOLZENZIEHZ
BEZEICHNUNGSSCHILD 25,4X	60 27 601 08	1	9	2 975 061	96 47 201 08	SCHLAUCHLEITUNGEN WIND
BEZEICHNUNGSSCHILD 25,4X	60 27 601 08	1	9	2 975 118	96 47 200 08	SCHLAUCHLEITUNGEN WIND
BEZEICHNUNGSSCHILD 25,4X	60 27 601 08	1	4	2 975 191	96 48 196 08	SCHLAUCHLEITUNGEN MONT
BEZEICHNUNGSSCHILD 25,4X	60 27 601 08	(1)	2	2 976 203	92 27 489 08	ZUSATZHYDR.BOLZENZIEHZ
BEZEICHNUNGSSCHILD 25,4X	60 27 601 08	1	6	2 976 204	96 47 202 08	SCHLAUCHLEITUNGEN 2 DR
BEZEICHNUNGSSCHILD 25,4X	60 27 601 08	1	1	2 976 701	96 47 196 08	SCHLAUCHLEITUNGEN PUM
BEZEICHNUNGSSCHILD 25,4X	60 27 601 08	1	1	2 977 005	96 48 195 08	SCHLAUCHLEITUNGEN ZUSA
BEZEICHNUNGSSCHILD 25,4X	60 27 601 08	1	2	2 977 201	96 48 618 08	SCHLAUCHLEITUNGEN PUMP
BEZEICHNUNGSSCHILD 25,4X	60 27 601 08	1	2	2 978 101	96 47 912 08	SCHLAUCHLEITUNGEN MONT
BEZEICHNUNGSSCHILD 25,4X	60 27 601 08	1	6	2 978 204	96 47 114 08	SCHLAUCHLEITUNGEN S-RU
BEZEICHNUNGSSCHILD 25,4X	60 27 601 08	1	119	2 997	91 56 539 08	SCHLAUCHLEITUNGEN OBER
BEZEICHNUNGSSCHILD 25,4	60 27 623 08	(980)	2	2 533 070	96 48 363 08	ARMATUREN RE.
BEZEICHNUNGSSCHILD 25,4X	60 27 603 08	(2)	6	1 970 161	96 50 706 08	ZUSATZHYDR.RAUPENTRAEG
BEZEICHNUNGSSCHILD 25,4X	60 27 603 08	(1)	8	1 975 006	91 52 509 08	ZUSATZHYDR.ABSTUETZZYL
BEZEICHNUNGSSCHILD 25,4X	60 27 603 08	2	33	1 997	91 52 512 08	SCHLAUCHLEITUNGEN RAUP
BEZEICHNUNGSSCHILD 25,4X	60 27 603 08	2	1	2 975 191	96 48 196 08	SCHLAUCHLEITUNGEN MONT
BEZEICHNUNGSSCHILD 25,4X	60 27 603 08	2	6	2 976 204	96 47 202 08	SCHLAUCHLEITUNGEN 2 DR
BEZEICHNUNGSSCHILD 25,4X	60 27 603 08	2	4	2 976 701	96 47 196 08	SCHLAUCHLEITUNGEN PUM
BEZEICHNUNGSSCHILD 25,4X	60 27 603 08	2	7	2 977 005	96 48 195 08	SCHLAUCHLEITUNGEN ZUSA
BEZEICHNUNGSSCHILD 25,4X	60 27 603 08	2	5	2 977 201	96 48 618 08	SCHLAUCHLEITUNGEN PUMP
BEZEICHNUNGSSCHILD 25,4X	60 27 603 08	2	4	2 978 101	96 47 912 08	SCHLAUCHLEITUNGEN MONT
BEZEICHNUNGSSCHILD 25,4X	60 27 603 08	2	4	2 978 204	96 47 114 08	SCHLAUCHLEITUNGEN S-RU
BEZEICHNUNGSSCHILD 25,4X	60 27 603 08	2	117	2 997	91 56 539 08	SCHLAUCHLEITUNGEN OBER
BEZEICHNUNGSSCHILD 70X4	10 28 812 1	980	1	2 913 200	96 47 216 08	LICCON KONSOLE LCD3
BEZEICHNUNGSSTREIFEN	60 27 629 08	19	1	2 932 082	96 54 387 08	AUFBAUTEILE MONTAGETAFE
BLECH 1.5X112X30	97 29 400 08	102	4	2 932 082	96 54 387 08	AUFBAUTEILE MONTAGETAFE
BLECH 1.5X1132X447	97 85 999 08	72	1	2 810	91 52 806 08	KRANFUEHRERKABINE KPL.
BLECH 1.5X1140X231	97 23 317 08	6	1	2 260 006	96 46 501 08	BATTERIEKASTEN VORM.
BLECH 1.5X1216X544 SPF	97 23 263 08	1	1	2 391 036	96 23 055 08	DECKEL VORM.
BLECH 1.5X131X10	97 73 326 08	3	1	2 522	91 54 115 08	SCHIEBETUER KPL.
BLECH 1.5X1489X232	97 70 814 08	36	1	2 859	91 52 809 08	GERAEUSCHDAEMMUNG
BLECH 1.5X1577X366	97 71 093 08	1	1	2 260 009	96 46 972 08	KLAPPE VORM.
BLECH 1.5X158X338	97 29 623 08	103	1	2 932 082	96 54 387 08	AUFBAUTEILE MONTAGETAFE
BLECH 1.5X175X115	97 60 941 08	53	1	2 520 034	96 45 984 08	INNENVERKLEIDUNG
BLECH 1.5X1770X169	97 70 811 08	34	1	2 859	91 52 809 08	GERAEUSCHDAEMMUNG
BLECH 1.5X1812X294	97 71 096 08	11	1	2 260	91 53 057 08	BATTERIELAGERUNG
BLECH 1.5X191X111	97 26 606 08	105	2	2 932 082	96 54 387 08	AUFBAUTEILE MONTAGETAFE
BLECH 1.5X212X345	97 73 925 08	107	1	2 932 082	96 54 387 08	AUFBAUTEILE MONTAGETAFE
BLECH 1.5X219X84	97 75 001 08	34	1	2 391 001	96 45 719 08	DIESELMOTOR VORM.
BLECH 1.5X219X84	97 77 539 08	46	1	2 391 001	96 45 719 08	DIESELMOTOR VORM.
BLECH 1.5X240X140	97 75 937 08	1	1	2 533 068	96 49 314 08	STECKDOSEN VORM.
BLECH 1.5X2576X755	97 71 095 08	10	1	2 260	91 53 057 08	BATTERIELAGERUNG
BLECH 1.5X272X796	97 14 053 08	108	1	2 932 082	96 54 387 08	AUFBAUTEILE MONTAGETAFE

Bezeichnung	Artikel	Pos.	Menge	Seite	Baugruppe	Bezeichnung
BLECH 1.5X283X325	97 75 696 08	106	1	2 932 082	96 54 387 08	AUFBAUTEILE MONTAGETAFE
BLECH 1.5X287X160	97 75 148 08	1	1	2 533 067	96 50 385 08	BLECH VORM.
BLECH 1.5X326X40	97 70 936 08	2	2	2 859 007	96 46 775 08	DECKEL KPL.
BLECH 1.5X336X134	97 28 092 08	27	2	2 932 160	96 54 385 08	SCHALTSCHRANK MECH.
BLECH 1.5X389X269	97 76 699 08	6	1	2 533 070	96 48 363 08	ARMATUREN RE.
BLECH 1.5X399X35	97 75 662 08	101	2	2 932 082	96 54 387 08	AUFBAUTEILE MONTAGETAFE
BLECH 1.5X471X90	97 71 634 08	2	2	2 393 002	96 46 782 08	DECKEL KPL.
BLECH 1.5X477X403	97 72 289 08	24	1	2 520 034	96 45 984 08	INNENVERKLEIDUNG
BLECH 1.5X486X140	97 76 595 08	2	1	2 541	91 52 790 08	ZUSATZHEIZUNG OW
BLECH 1.5X500X111	97 68 612 08	7	1	2 522	91 54 115 08	SCHIEBETUER KPL.
BLECH 1.5X60X39	97 74 350 08	22	1	2 522	91 54 115 08	SCHIEBETUER KPL.
BLECH 1.5X635X271 FE//ZN20//	97 86 281 08	116	1	2 932 082	96 54 387 08	AUFBAUTEILE MONTAGETAFE
BLECH 1.5X739X40	97 70 952 08	2	1	2 859 026	96 46 776 08	DECKEL KPL.
BLECH 1.5X740X40	97 70 985 08	2	2	2 859 028	96 46 778 08	DECKEL KPL.
BLECH 1.5X75X75	97 75 126 08	67	1	2 520	91 53 061 08	KABINE VERGLAST
BLECH 1.5X773X420	97 78 744 08	1	1	2 391 039	96 50 616 08	HUTZE KPL
BLECH 1.5X79X67 FE//ZN20//C	97 74 908 08	104	1	2 932 082	96 54 387 08	AUFBAUTEILE MONTAGETAFE
BLECH 1.5X813X326	97 68 329 08	21	1	2 520 034	96 45 984 08	INNENVERKLEIDUNG
BLECH 1.5X817X297	97 77 221 08	9	1	2 520 031	96 45 610 08	HECKSCHEIBE VORM.
BLECH 1.5X848X40	97 70 997 08	2	2	2 859 029	96 46 779 08	DECKEL KPL.
BLECH 1.5X85X54	97 86 675 08	23	1	2 520 034	96 45 984 08	INNENVERKLEIDUNG
BLECH 1.5X872X194	97 70 813 08	35	1	2 859	91 52 809 08	GERAEUSCHDAEMMUNG
BLECH 1.5X872X40 DC01	97 70 983 08	10	1	2 859 026	96 46 776 08	DECKEL KPL.
BLECH 1.5X872X40 DC01	97 70 983 08	2	2	2 859 027	96 46 777 08	DECKEL KPL.
BLECH 1.5X872X70	97 76 164 08	49	1	2 520 034	96 45 984 08	INNENVERKLEIDUNG
BLECH 1.5X949X398	97 78 745 08	2	1	2 391 039	96 50 616 08	HUTZE KPL
BLECH 1.5x60x47	97 07 173 08	(4)	4	2 550	91 57 751 08	SA-BOCK
BLECH 10X100X163 FE//ZN20//	97 83 086 08	11	6	2 631	91 56 817 08	LAUFSTEG DREHBUEHNE
BLECH 10X1250X80	97 41 440 08	30	1	3 220 500	91 52 849 08	S-ZWISCHENSTUECK
BLECH 10X1250X80	97 41 440 08	30	2	3 223	91 52 852 08	S-ZWISCHENSTUECK
BLECH 10X1250X80	97 41 440 08	30	2	3 223 010	91 52 853 08	S-ZWISCHENSTUECK
BLECH 10X1250X80	97 41 440 08	30	2	3 223 100	91 55 327 08	S-ZWISCHENSTUECK
BLECH 10X1250X80	97 41 440 08	28	1	3 225	91 52 854 08	SL-REDUZIERSTUECK
BLECH 10X1250X80	97 41 440 08	30	1	3 226	91 52 870 08	LI-ZWISCHENSTUECK
BLECH 10X1250X80	97 41 440 08	30	2	3 227	91 52 873 08	LI-ZWISCHENSTUECK
BLECH 10X1250X80	97 41 440 08	30	2	3 227 200	91 53 519 08	LI-ZWISCHENSTUECK F-ABSP
BLECH 10X296X296	97 71 943 08	11	2	3 208 001	91 52 883 08	F-KOPFSTUECK
BLECH 10X40X150	94 18 461 08	26	1	2 810	91 52 806 08	KRANFUEHRERKABINE KPL.
BLECH 10x100x100	97 02 204 08	40	1	2 340	91 52 776 08	WINDE 4 EINZIEHWERK
BLECH 12X111X76	97 48 729 08	28	2	1 400	91 56 853 08	RAUPENTRAEGER KPL.LI.
BLECH 12X111X76	97 48 729 08	28	2	1 410 300	91 56 855 08	RAUPENTRAEGER KPL.RE.
BLECH 12X120X120 SPF	97 70 829 08	7	2	3 213	91 52 842 08	F-ANSCHLUSSKOPF
BLECH 15.0X113	97 77 117 08	39	2	2 502	91 55 939 08	STEUERSTAND
BLECH 15X257X235	97 73 410 08	6	4	2 125	91 52 773 08	BOLZEN S-ANLENKST. UND S
BLECH 15X303X246	97 69 586 08	38	2	1 400	91 56 853 08	RAUPENTRAEGER KPL.LI.
BLECH 15X303X246	97 69 586 08	38	2	1 410 300	91 56 855 08	RAUPENTRAEGER KPL.RE.
BLECH 15X430X250	97 72 637 08	4	2	2 550	91 57 751 08	SA-BOCK
BLECH 15X578X490	97 75 244 08	14	2	3 214	91 52 843 08	SW-KOPFSTUECK
BLECH 15X90X60	97 83 613 08	5	1	2 391 040	96 53 645 08	KUPPLUNGSSTELLER
BLECH 15X930X362	97 66 746 08	11	1	2 340	91 52 776 08	WINDE 4 EINZIEHWERK
BLECH 1X108X9 ALMG3 H111	97 32 671 08	9	1	2 913 007	96 20 763 08	CONTROLLEREINHEIT
BLECH 1X142X55	97 72 215 08	5	6	2 671	91 52 798 08	OELBEHAELTER KPL.
BLECH 1X160X160	97 79 371 08	31	8	1 630	91 52 387 08	HYDRAULISCHE ABSTUETZUN
BLECH 1X20X60	97 59 516 08	135	20	2 970	91 56 537 08	HYDRAULIK
BLECH 1X20X60	97 59 516 08	65	7	2 975 200	91 52 775 08	ZUSATZHYDRAULIK WINDE 2
BLECH 1X20X60	97 59 516 08	65	7	2 975 700	91 52 774 08	ZUSATZHYDRAULIK WINDE 1
BLECH 1X20X60	97 59 516 08	65	8	2 977	91 57 756 08	ZUSATZHYDRAULIK DREHBUE
BLECH 1X20X60	97 59 516 08	65	7	2 977 200	91 55 149 08	ZUSATZHYDR.PUMPE 5/WIND
BLECH 1X20X60	97 59 516 08	65	4	2 978 200	91 54 843 08	ZUSATZHYDR.S-RUECKHALTE
BLECH 1X285X126	97 74 443 08	17	1	2 502	91 55 939 08	STEUERSTAND

Bezeichnung	Artikel	Pos.	Menge	Seite	Baugruppe	Bezeichnung
BLECH 1X285X126	97 74 444 08	18	1	2 502	91 55 939 08	STEUERSTAND
BLECH 1X350X136	97 71 799 08	11	1	2 393 002	96 46 782 08	DECKEL KPL.
BLECH 1X35X22 ALMG3	61 10 022 08	5	1	2 913 003	96 20 599 08	FOLIENTASTATUR VORM.
BLECH 1X467X259 ALMG3 H11	97 17 132 08	2	1	2 913 005	96 20 731 08	INNENGEHAEUSE VORM.
BLECH 1X467X259 ALMG3 H11	97 17 132 08	2	1	2 913 005	96 28 696 08	INNENGEHAEUSE VORM.
BLECH 1X80X110	97 09 048 08	20	10	1 991	91 52 510 08	DREHDURCHFUEHRUNG
BLECH 1X95X78 ALMG3 H111	97 09 808 08	5	1	2 913	91 32 850 08	LICCON KONSOLE LCD2
BLECH 1X95X78 ALMG3 H111	97 09 808 08	5	1	2 913 009	91 04 705 08	LICCON KONSOLE LCD3
BLECH 2.5X199X102	97 80 641 08	21	2	2 391 023	96 45 720 08	KUEHLER VORM.
BLECH 2.5X80X48	97 78 751 08	54	4	2 391 001	96 45 719 08	DIESELMOTOR VORM.
BLECH 2.5X86X86	97 76 153 08	40	4	2 520 034	96 45 984 08	INNENVERKLEIDUNG
BLECH 20X160X290	95 44 785 08	35	2	1 400	91 56 853 08	RAUPENTRAEGER KPL.LI.
BLECH 20X160X290	95 44 785 08	35	2	1 410 300	91 56 855 08	RAUPENTRAEGER KPL.RE.
BLECH 20X260X260	97 74 857 08	10	2	3 215 005	91 52 846 08	ROLLENSATZ
BLECH 20X260X260	97 74 857 08	10	2	3 215 006	91 52 847 08	ROLLENSATZ
BLECH 20X311X106	97 83 633 08	73	10	1 400	91 56 853 08	RAUPENTRAEGER KPL.LI.
BLECH 20X311X106	97 83 633 08	73	10	1 410 300	91 56 855 08	RAUPENTRAEGER KPL.RE.
BLECH 20X512X62	97 12 071 08	25	8	1 400	91 56 853 08	RAUPENTRAEGER KPL.LI.
BLECH 20X512X62	97 12 071 08	25	8	1 410 300	91 56 855 08	RAUPENTRAEGER KPL.RE.
BLECH 20X61X358	97 72 200 08	16	3	2 652	91 52 794 08	ROLLENLAGERUNG
BLECH 20X68X60	97 88 842 08	85	2	2 550	91 57 751 08	SA-BOCK
BLECH 2X100X100	95 62 979 08	1	2	1 100	91 52 375 08	RAUPENFAHRWERK KPL.
BLECH 2X100X100	95 62 980 08	2	2	1 100	91 52 375 08	RAUPENFAHRWERK KPL.
BLECH 2X100X100	95 62 981 08	3	2	1 100	91 52 375 08	RAUPENFAHRWERK KPL.
BLECH 2X100X100	95 62 982 08	4	2	1 100	91 52 375 08	RAUPENFAHRWERK KPL.
BLECH 2X1010X924	97 75 668 08	1	1	2 510 040	96 49 183 08	TUER VORM.
BLECH 2X103X117	97 60 772 08	64	2	2 520	91 53 061 08	KABINE VERGLAST
BLECH 2X103X40	97 26 310 08	1	1	2 780 851	96 24 498 08	FUNKANTENNE VORM.
BLECH 2X105X105 DC01-A-M	97 04 902 08	17	2	3 205	91 52 880 08	F-MONTAGEEINHEIT
BLECH 2X110X109	97 75 843 08	117	2	2 932 082	96 54 387 08	AUFBAUTEILE MONTAGETAFE
BLECH 2X144X80 ST12.03	95 63 963 08	1	1	2 932 166	92 68 911 08	VERTEILER MASSE
BLECH 2X160X160	97 69 902 08	18	16	1 630	91 52 387 08	HYDRAULISCHE ABSTUETZUN
BLECH 2X162X142 ALMG3 H11	97 65 362 08	110	1	2 932 082	96 54 387 08	AUFBAUTEILE MONTAGETAFE
BLECH 2X190X140	97 80 626 08	74	8	2 550	91 57 751 08	SA-BOCK
BLECH 2X196X238	97 72 070 08	33	1	2 520	91 53 061 08	KABINE VERGLAST
BLECH 2X201X127 FE//ZN20//C	97 79 157 08	53	1	2 520	91 53 061 08	KABINE VERGLAST
BLECH 2X201X128 FE//ZN20//C	97 79 158 08	54	1	2 520	91 53 061 08	KABINE VERGLAST
BLECH 2X214X142 ALMG3 H11	97 47 409 08	3	1	2 780 852	96 24 845 08	GSM-MODUL VORM.LICCON 1
BLECH 2X215X100 FE//ZN20//C	97 86 328 08	10	2	1 620	91 52 386 08	BEFESTIGUNGSTEILE DREH
BLECH 2X227X73	97 76 743 08	7	2	2 533 066	96 48 365 08	ELEKTRIK ANBAUTEILE KABIN
BLECH 2X228X100	97 86 711 08	35	1	2 310	91 52 503 08	WINDE 1
BLECH 2X228X100	97 86 711 08	35	1	2 320	91 52 504 08	WINDE 2
BLECH 2X2400X356	97 86 100 08	12	2	3 291	91 52 831 08	S-RUECKHALTESICHERUNG
BLECH 2X2444X554	97 70 793 08	23	1	2 859	91 52 809 08	GERAEUSCHDAEMMUNG
BLECH 2X251X134	97 65 176 08	2	1	2 540	91 53 253 08	HEIZKLIMAGERAET EINBAU
BLECH 2X287X171	97 73 426 08	5	1	2 925 405	96 48 397 08	AUSRUESTUNG KAMERA KAB
BLECH 2X50X75	97 18 510 08	39	1	3 206	91 52 881 08	F-ANLENKSTUECK
BLECH 2X517X477	97 68 331 08	20	1	2 520 034	96 45 984 08	INNENVERKLEIDUNG
BLECH 2X55X21 FE//ZN20//C	97 68 660 08	3	1	2 522 011	96 45 602 08	SCHLIESSANLAGE
BLECH 2X616X222	97 76 486 08	1	1	2 541 001	96 49 651 08	ZUSATZHEIZUNG VORM.
BLECH 2X648X321	97 81 124 08	40	1	2 859	91 52 809 08	GERAEUSCHDAEMMUNG
BLECH 2X661X530	97 71 798 08	10	1	2 393 002	96 46 782 08	DECKEL KPL.
BLECH 2X67X47	97 78 746 08	27	1	2 522 011	96 45 602 08	SCHLIESSANLAGE
BLECH 2X719X599	97 71 797 08	9	1	2 393 002	96 46 782 08	DECKEL KPL.
BLECH 2X75X75 FE//ZN20//C	97 80 257 08	53	2	2 810	91 52 806 08	KRANFUEHRERKABINE KPL.
BLECH 2X77X20	97 83 927 08	9	1	2 391 040	96 53 645 08	KUPPLUNGSSTELLER
BLECH 2X784X924	97 75 669 08	1	1	2 510 059	96 49 184 08	TUER VORM.
BLECH 2X817X486	97 70 673 08	23	1	2 520	91 53 061 08	KABINE VERGLAST
BLECH 2X875X546	97 70 906 08	1	1	2 859 030	96 46 758 08	DECKEL KPL.
BLECH 2X90X110	97 25 222 08	26	1	3 206	91 52 881 08	F-ANLENKSTUECK

Bezeichnung	Artikel	Pos.	Menge	Seite	Baugruppe	Bezeichnung
BLECH 2X95X95	97 88 785 08	33	10	3 215 005	91 52 846 08	ROLLENSATZ
BLECH 2X95X95	97 88 785 08	33	10	3 215 006	91 52 847 08	ROLLENSATZ
BLECH 2X98X32 SPF	97 66 066 08	26	1	2 932 160	96 54 385 08	SCHALTSCHRANK MECH.
BLECH 2X990X104 SPF	97 28 766 08	3	1	2 391 036	96 23 055 08	DECKEL VORM.
BLECH 30X150X100	97 69 697 08	6	4	1 630	91 52 387 08	HYDRAULISCHE ABSTUETZUN
BLECH 30X180X290	95 44 783 08	24	2	1 400	91 56 853 08	RAUPENTRAEGER KPL.LI.
BLECH 30X180X290	95 44 783 08	24	2	1 410 300	91 56 855 08	RAUPENTRAEGER KPL.RE.
BLECH 30X270X160	97 79 903 08	21	2	2 652	91 52 794 08	ROLLENLAGERUNG
BLECH 30X310X119	97 73 409 08	5	4	2 125	91 52 773 08	BOLZEN S-ANLENKST. UND S
BLECH 35X1689X254	97 68 530 08	1	2	2 550 010	96 45 685 08	STANGE VORM.
BLECH 3X100X110	97 87 054 08	38	2	2 391 040	96 53 645 08	KUPPLUNGSSTELLER
BLECH 3X100X90	97 85 358 08	79	1	2 391 001	96 45 719 08	DIESELMOTOR VORM.
BLECH 3X101X70	97 83 116 08	14	2	2 631	91 56 817 08	LAUFSTEG DREHBUEHNE
BLECH 3X106X42	97 59 503 08	77	1	2 550	91 57 751 08	SA-BOCK
BLECH 3X110X93	97 79 878 08	57	1	2 391 001	96 45 719 08	DIESELMOTOR VORM.
BLECH 3X121X79	97 71 098 08	13	2	2 260	91 53 057 08	BATTERIELAGERUNG
BLECH 3X144X80	97 07 719 08	72	1	2 391 001	96 45 719 08	DIESELMOTOR VORM.
BLECH 3X150X40	97 55 008 08	27	1	2 310	91 52 503 08	WINDE 1
BLECH 3X150X40	97 55 008 08	27	1	2 320	91 52 504 08	WINDE 2
BLECH 3X150X40	97 55 008 08	34	2	2 340	91 52 776 08	WINDE 4 EINZIEHWERK
BLECH 3X151X136	97 69 588 08	4	1	2 520 032	96 45 980 08	SCHEIBENWISCHANLAGE EIN
BLECH 3X157X156	95 70 054 08	2	1	3 780 200	96 54 370 08	ELEKTRIK WINDWARNUNG T
BLECH 3X159X113	97 75 000 08	33	2	2 391 001	96 45 719 08	DIESELMOTOR VORM.
BLECH 3X1779X219	97 70 795 08	25	1	2 859	91 52 809 08	GERAEUSCHDAEMMUNG
BLECH 3X190X60	97 15 627 08	105	2	3 211	91 57 748 08	S-ANLENKSTUECK
BLECH 3X192X187	97 23 319 08	7	1	2 260 006	96 46 501 08	BATTERIEKASTEN VORM.
BLECH 3X196X184	97 70 794 08	24	2	2 859	91 52 809 08	GERAEUSCHDAEMMUNG
BLECH 3X200X150	97 02 854 08	(3)	1	2 920	91 56 833 08	ELEKTRIK DREHBUEHNE
BLECH 3X207X105	97 78 727 08	49	2	2 391 001	96 45 719 08	DIESELMOTOR VORM.
BLECH 3X212X34	97 79 305 08	8	1	2 550 008	96 47 628 08	HALTER KPL.
BLECH 3X212X34	97 79 305 08	8	1	2 550 009	96 47 645 08	HALTER KPL.
BLECH 3X224X121 FE//ZN20//C	97 81 184 08	45	4	3 214	91 52 843 08	SW-KOPFSTUECK
BLECH 3X2260X511	97 32 004 08	77	2	3 211	91 57 748 08	S-ANLENKSTUECK
BLECH 3X235X155	97 71 100 08	15	1	2 260	91 53 057 08	BATTERIELAGERUNG
BLECH 3X26X26	97 19 742 08	22	2	2 502	91 55 939 08	STEUERSTAND
BLECH 3X270X308	97 79 627 08	12	1	2 780 915	96 48 377 08	ANBAUTEILE FREMDEINSPEIS
BLECH 3X280X154	97 15 521 08	49	1	2 550	91 57 751 08	SA-BOCK
BLECH 3X280X170	97 72 246 08	22	1	2 520 034	96 45 984 08	INNENVERKLEIDUNG
BLECH 3X280X80	97 81 823 08	101	2	3 211	91 57 748 08	S-ANLENKSTUECK
BLECH 3X283X216	97 71 705 08	49	1	3 208 001	91 52 883 08	F-KOPFSTUECK
BLECH 3X287X452 FE//ZN20//C	97 83 458 08	5	1	2 657	91 57 656 08	MONTAGEEINRICHTUNG RA
BLECH 3X330X95	97 83 924 08	6	1	2 391 040	96 53 645 08	KUPPLUNGSSTELLER
BLECH 3X353X300	97 44 917 08	(1)	1	3 780 258	96 56 482 08	ELEKTRIK FLUGWARNSICHER
BLECH 3X366X104	97 74 440 08	15	1	2 502	91 55 939 08	STEUERSTAND
BLECH 3X366X104	97 74 441 08	16	1	2 502	91 55 939 08	STEUERSTAND
BLECH 3X380X225	97 73 394 08	7	2	2 391 001	96 45 719 08	DIESELMOTOR VORM.
BLECH 3X390X380	97 75 707 08	15	1	2 392	91 52 785 08	SCHALLDAEMPFERANLAGE
BLECH 3X404X241	97 82 080 08	19	1	2 925 402	96 51 405 08	KAMERAANBAU DREHBUEHN
BLECH 3X404X241	97 82 081 08	20	1	2 925 402	96 51 405 08	KAMERAANBAU DREHBUEHN
BLECH 3X40X40 ST12.03	97 19 741 08	21	4	2 502	91 55 939 08	STEUERSTAND
BLECH 3X437X272	97 71 099 08	14	1	2 260	91 53 057 08	BATTERIELAGERUNG
BLECH 3X450X252	97 80 168 08	59	1	2 391 001	96 45 719 08	DIESELMOTOR VORM.
BLECH 3X45X120	95 37 609 08	4	1	2 310	91 52 503 08	WINDE 1
BLECH 3X45X120	95 37 609 08	4	1	2 320	91 52 504 08	WINDE 2
BLECH 3X46X20 FE//ZN20//F	97 83 624 08	51	1	2 502	91 55 939 08	STEUERSTAND
BLECH 3X489X273	97 85 704 08	1	1	2 631 003	96 54 406 08	AUFSTIEG VORM.
BLECH 3X60X70	97 80 640 08	59	1	2 810	91 52 806 08	KRANFUEHRERKABINE KPL.
BLECH 3X70X101	97 82 921 08	29	2	3 215 005	91 52 846 08	ROLLENSATZ
BLECH 3X70X101	97 82 921 08	29	2	3 215 006	91 52 847 08	ROLLENSATZ
BLECH 3X70X45	97 73 355 08	30	1	2 711	91 52 800 08	ZENTRALSCHMIERANLAGE O

Bezeichnung	Artikel	Pos.	Menge	Seite	Baugruppe	Bezeichnung
BLECH 3X718X278	97 74 257 08	17	1	2 393	91 52 787 08	LUFTFILTERANLAGE KPL.
BLECH 3X853X80	97 73 500 08	4	1	2 932 160	96 54 385 08	SCHALTSCHRANK MECH.
BLECH 3X85X210 FE//ZN20//C	97 67 363 08	150	1	2 970	91 56 537 08	HYDRAULIK
BLECH 3X892X382	97 71 793 08	1	1	2 810 037	96 47 204 08	PEDALTRAEGER EINBAU
BLECH 3X90X103	97 85 357 08	78	1	2 391 001	96 45 719 08	DIESELMOTOR VORM.
BLECH 3X95X70	97 83 115 08	13	2	2 631	91 56 817 08	LAUFSTEG DREHBUEHNE
BLECH 3x48x75	97 04 309 08	8	2	1 920 307	96 48 383 08	ELEKTRIK MITTELSTUECK
BLECH 40X200X180	95 27 424 08	3	4	2 730	91 52 802 08	GRUNDPLATTE DREHBUEHNE
BLECH 4X1001X183	97 70 810 08	33	1	2 859	91 52 809 08	GERAEUSCHDAEMMUNG
BLECH 4X100X145	97 73 425 08	19	1	2 391 001	96 45 719 08	DIESELMOTOR VORM.
BLECH 4X1010X384	97 73 398 08	12	1	2 391 001	96 45 719 08	DIESELMOTOR VORM.
BLECH 4X102X77	97 85 874 08	14	1	2 370	91 52 782 08	MONTAGEWINDE
BLECH 4X103X20 S235JRG2	95 28 598 08	66	3	2 391 001	96 45 719 08	DIESELMOTOR VORM.
BLECH 4X1087X134	97 73 423 08	17	1	2 391 001	96 45 719 08	DIESELMOTOR VORM.
BLECH 4X1087X134	97 73 424 08	18	1	2 391 001	96 45 719 08	DIESELMOTOR VORM.
BLECH 4X110X80	97 03 502 08	79	2	2 550	91 57 751 08	SA-BOCK
BLECH 4X110X80	97 03 502 08	25	2	2 711	91 52 800 08	ZENTRALSCHMIERANLAGE O
BLECH 4X110X89	97 66 574 08	28	1	2 391 001	96 45 719 08	DIESELMOTOR VORM.
BLECH 4X115X98	97 12 764 08	62	1	2 810	91 52 806 08	KRANFUEHRERKABINE KPL.
BLECH 4X1177X360	97 74 258 08	18	1	2 393	91 52 787 08	LUFTFILTERANLAGE KPL.
BLECH 4X119X70	97 86 827 08	55	1	2 631	91 56 817 08	LAUFSTEG DREHBUEHNE
BLECH 4X120X187	97 69 564 08	3	1	2 670	91 52 797 08	KRAFTSTOFFBEHAELTER KPL
BLECH 4X1320X547	97 69 693 08	36	1	1 400	91 56 853 08	RAUPENTRAEGER KPL.LI.
BLECH 4X1322X547	97 69 494 08	36	1	1 410 300	91 56 855 08	RAUPENTRAEGER KPL.RE.
BLECH 4X1322X633	97 69 491 08	33	1	1 410 300	91 56 855 08	RAUPENTRAEGER KPL.RE.
BLECH 4X1322X633	97 69 692 08	33	1	1 400	91 56 853 08	RAUPENTRAEGER KPL.LI.
BLECH 4X133X225	97 83 114 08	12	2	2 631	91 56 817 08	LAUFSTEG DREHBUEHNE
BLECH 4X1390X487	97 52 147 08	4	1	2 260	91 53 057 08	BATTERIELAGERUNG
BLECH 4X1400X207	97 80 937 08	85	1	3 211	91 57 748 08	S-ANLENKSTUECK
BLECH 4X140X30	97 79 264 08	25	4	2 340	91 52 776 08	WINDE 4 EINZIEHWERK
BLECH 4X140X30	97 80 169 08	63	1	2 391 001	96 45 719 08	DIESELMOTOR VORM.
BLECH 4X1445X192	97 71 636 08	68	1	3 211	91 57 748 08	S-ANLENKSTUECK
BLECH 4X148X85	97 83 926 08	8	1	2 391 040	96 53 645 08	KUPPLUNGSSTELLER
BLECH 4X1540X297	97 71 157 08	40	4	3 211	91 57 748 08	S-ANLENKSTUECK
BLECH 4X155X134	97 70 790 08	14	1	2 859	91 52 809 08	GERAEUSCHDAEMMUNG
BLECH 4X156X220	97 12 903 08	151	1	2 970	91 56 537 08	HYDRAULIK
BLECH 4X165X225	95 57 495 08	20	1	1 920 308	96 48 384 08	ELEKTRIK RAUPENTRAEGER
BLECH 4X165X225	95 57 495 08	20	1	1 920 309	96 48 385 08	ELEKTRIK RAUPENTRAEGER
BLECH 4X170X157	95 70 439 08	24	1	2 711	91 52 800 08	ZENTRALSCHMIERANLAGE O
BLECH 4X173X102	97 85 767 08	46	1	2 631	91 56 817 08	LAUFSTEG DREHBUEHNE
BLECH 4X174X191 FE//ZN20//C	97 83 085 08	10	5	2 631	91 56 817 08	LAUFSTEG DREHBUEHNE
BLECH 4X174X72	97 02 120 08	4	1	2 260 006	96 46 501 08	BATTERIEKASTEN VORM.
BLECH 4X174X74	97 02 119 08	3	2	2 260 006	96 46 501 08	BATTERIEKASTEN VORM.
BLECH 4X178X30	97 85 175 08	77	2	2 391 001	96 45 719 08	DIESELMOTOR VORM.
BLECH 4X178X358	97 69 565 08	4	1	2 670	91 52 797 08	KRAFTSTOFFBEHAELTER KPL
BLECH 4X189X430	97 80 256 08	64	1	2 391 001	96 45 719 08	DIESELMOTOR VORM.
BLECH 4X190X140	97 80 625 08	73	4	2 550	91 57 751 08	SA-BOCK
BLECH 4X194X101	97 74 259 08	19	1	2 393	91 52 787 08	LUFTFILTERANLAGE KPL.
BLECH 4X209X189 FE//ZN20//C	97 83 084 08	9	2	2 631	91 56 817 08	LAUFSTEG DREHBUEHNE
BLECH 4X209X275 FE//ZN20//C	97 78 526 08	9	4	3 227	91 52 873 08	LI-ZWISCHENSTUECK
BLECH 4X20X500	95 37 411 08	91	1	3 211	91 57 748 08	S-ANLENKSTUECK
BLECH 4X215X167	97 79 246 08	20	4	1 630	91 52 387 08	HYDRAULISCHE ABSTUETZUN
BLECH 4X219X1068	97 73 397 08	11	1	2 391 001	96 45 719 08	DIESELMOTOR VORM.
BLECH 4X2346X144	97 70 786 08	13	1	2 859	91 52 809 08	GERAEUSCHDAEMMUNG
BLECH 4X235X202	97 73 532 08	20	1	2 391 001	96 45 719 08	DIESELMOTOR VORM.
BLECH 4X243X155	97 72 220 08	14	1	2 671	91 52 798 08	OELBEHAELTER KPL.
BLECH 4X254X126	97 70 506 08	6	2	2 260	91 53 057 08	BATTERIELAGERUNG
BLECH 4X256X130	97 80 349 08	25	1	2 310	91 52 503 08	WINDE 1
BLECH 4X256X130	97 80 349 08	25	1	2 320	91 52 504 08	WINDE 2
BLECH 4X2600X53	97 86 531 08	88	2	3 211	91 57 748 08	S-ANLENKSTUECK

Bezeichnung	Artikel	Pos.	Menge	Seite	Baugruppe	Bezeichnung
BLECH 4X260X93	97 46 733 08	36	2	3 211	91 57 748 08	S-ANLENKSTUECK
BLECH 4X260X98	97 79 826 08	53	1	2 391 001	96 45 719 08	DIESELMOTOR VORM.
BLECH 4X2744X273	97 81 551 08	87	1	3 211	91 57 748 08	S-ANLENKSTUECK
BLECH 4X2834X53	97 81 550 08	86	2	3 211	91 57 748 08	S-ANLENKSTUECK
BLECH 4X283X127	97 85 781 08	11	2	2 370	91 52 782 08	MONTAGEWINDE
BLECH 4X290X130	97 79 331 08	29	1	2 340	91 52 776 08	WINDE 4 EINZIEHWERK
BLECH 4X290X130	97 79 332 08	30	1	2 340	91 52 776 08	WINDE 4 EINZIEHWERK
BLECH 4X293X96	97 73 929 08	2	1	2 522 012	96 45 884 08	FUEHRUNG VORM.
BLECH 4X30X105	95 36 969 08	48	1	2 550	91 57 751 08	SA-BOCK
BLECH 4X30X105	95 36 969 08	28	2	2 711	91 52 800 08	ZENTRALSCHMIERANLAGE O
BLECH 4X335X109	97 81 060 08	67	1	2 391 001	96 45 719 08	DIESELMOTOR VORM.
BLECH 4X352X345	97 25 209 08	22	1	3 206	91 52 881 08	F-ANLENKSTUECK
BLECH 4X358X405	97 14 450 08	26	1	1 400	91 56 853 08	RAUPENTRAEGER KPL.LI.
BLECH 4X358X405	97 14 596 08	26	1	1 410 300	91 56 855 08	RAUPENTRAEGER KPL.RE.
BLECH 4X369X224	97 10 255 08	2	4	1 620	91 52 386 08	BEFESTIGUNGSTEILE DREH
BLECH 4X369X509	97 17 777 08	27	1	1 400	91 56 853 08	RAUPENTRAEGER KPL.LI.
BLECH 4X369X509	97 17 950 08	27	1	1 410 300	91 56 855 08	RAUPENTRAEGER KPL.RE.
BLECH 4X382X120	97 80 593 08	18	1	2 925 402	96 51 405 08	KAMERAANBAU DREHBUEHN
BLECH 4X389X287	97 69 492 08	34	1	1 400	91 56 853 08	RAUPENTRAEGER KPL.LI.
BLECH 4X389X287	97 69 492 08	34	1	1 410 300	91 56 855 08	RAUPENTRAEGER KPL.RE.
BLECH 4X389X287	97 69 495 08	37	1	1 400	91 56 853 08	RAUPENTRAEGER KPL.LI.
BLECH 4X389X287	97 69 495 08	37	1	1 410 300	91 56 855 08	RAUPENTRAEGER KPL.RE.
BLECH 4X40X35	97 61 821 08	69	4	2 391 001	96 45 719 08	DIESELMOTOR VORM.
BLECH 4X40X78	97 70 797 08	27	2	2 859	91 52 809 08	GERAEUSCHDAEMMUNG
BLECH 4X419X242 S315MC	97 75 410 08	65	1	1 400	91 56 853 08	RAUPENTRAEGER KPL.LI.
BLECH 4X419X242 S315MC	97 75 411 08	65	1	1 410 300	91 56 855 08	RAUPENTRAEGER KPL.RE.
BLECH 4X450X100	97 57 447 08	103	3	3 211	91 57 748 08	S-ANLENKSTUECK
BLECH 4X453X40	97 79 216 08	29	2	2 711	91 52 800 08	ZENTRALSCHMIERANLAGE O
BLECH 4X470X271	97 79 824 08	52	1	2 391 001	96 45 719 08	DIESELMOTOR VORM.
BLECH 4X487X120	97 81 896 08	102	2	3 211	91 57 748 08	S-ANLENKSTUECK
BLECH 4X492X101	97 70 792 08	15	1	2 859	91 52 809 08	GERAEUSCHDAEMMUNG
BLECH 4X492X116	97 79 887 08	37	2	2 340	91 52 776 08	WINDE 4 EINZIEHWERK
BLECH 4X498X192	97 74 929 08	32	1	2 391 001	96 45 719 08	DIESELMOTOR VORM.
BLECH 4X505X168	97 49 296 08	40	2	3 214	91 52 843 08	SW-KOPFSTUECK
BLECH 4X50X95	95 05 282 08	7	1	1 970	91 56 958 08	HYDRAULIK RAUPE
BLECH 4X529X368	97 85 691 08	63	1	2 810	91 52 806 08	KRANFUEHRERKABINE KPL.
BLECH 4X555X617	97 84 521 08	75	1	2 391	91 52 784 08	DIESELMOTOR KPL.
BLECH 4X581X113	97 80 936 08	84	1	3 211	91 57 748 08	S-ANLENKSTUECK
BLECH 4X581X113	97 86 533 08	104	1	3 211	91 57 748 08	S-ANLENKSTUECK
BLECH 4X60X103	95 51 525 08	35	1	2 340	91 52 776 08	WINDE 4 EINZIEHWERK
BLECH 4X60X103	95 51 525 08	15	1	2 978 200	91 54 843 08	ZUSATZHYDR.S-RUECKHALTE
BLECH 4X60X103	97 15 061 08	6	1	2 310	91 52 503 08	WINDE 1
BLECH 4X60X103	97 15 061 08	6	1	2 320	91 52 504 08	WINDE 2
BLECH 4X60X224	97 81 069 08	75	2	2 550	91 57 751 08	SA-BOCK
BLECH 4X611X119	97 70 505 08	5	2	2 260	91 53 057 08	BATTERIELAGERUNG
BLECH 4X611X322	97 73 245 08	4	2	2 391 038	96 47 931 08	OELKUEHLER VORM.
BLECH 4X618X343	97 73 396 08	10	1	2 391 001	96 45 719 08	DIESELMOTOR VORM.
BLECH 4X650X443	97 15 345 08	32	1	3 214	91 52 843 08	SW-KOPFSTUECK
BLECH 4X650X479	97 74 253 08	16	1	2 393	91 52 787 08	LUFTFILTERANLAGE KPL.
BLECH 4X653X578	97 89 189 08	3	1	2 391 102	96 56 360 08	ZUSATZKUEHLER VORM.
BLECH 4X680X383	97 15 435 08	9	1	1 920 307	96 48 383 08	ELEKTRIK MITTELSTUECK
BLECH 4X711X637	97 89 190 08	4	1	2 391 102	96 56 360 08	ZUSATZKUEHLER VORM.
BLECH 4X800X100	97 55 895 08	89	4	3 211	91 57 748 08	S-ANLENKSTUECK
BLECH 4X842X428	97 89 191 08	5	1	2 391 102	96 56 360 08	ZUSATZKUEHLER VORM.
BLECH 4X85X60	97 85 873 08	13	1	2 370	91 52 782 08	MONTAGEWINDE
BLECH 4X86X60	97 85 872 08	12	1	2 370	91 52 782 08	MONTAGEWINDE
BLECH 4X883X130	97 85 718 08	16	2	2 350	91 52 778 08	DREHWERK
BLECH 4X90X12	94 99 977 08	9	4	2 932 160	96 54 385 08	SCHALTSCHRANK MECH.
BLECH 4X97X65	97 85 875 08	15	1	2 370	91 52 782 08	MONTAGEWINDE
BLECH 4X98X115	97 79 296 08	26	1	2 340	91 52 776 08	WINDE 4 EINZIEHWERK

Bezeichnung	Artikel	Pos.	Menge	Seite	Baugruppe	Bezeichnung
BLECH 4x63x90 S235JRG2	95 41 137 08	6	2	2 510	91 52 788 08	DREHBUEHNENVERKLEIDUN
BLECH 4x73x30	97 03 501 08	28	1	2 310	91 52 503 08	WINDE 1
BLECH 4x73x30	97 03 501 08	28	1	2 320	91 52 504 08	WINDE 2
BLECH 4x73x30	97 03 501 08	27	5	2 711	91 52 800 08	ZENTRALSCHMIERANLAGE O
BLECH 5X100X270	95 66 430 08	79	4	3 211	91 57 748 08	S-ANLENKSTUECK
BLECH 5X104X140	95 50 518 08	7	2	3 211	91 57 748 08	S-ANLENKSTUECK
BLECH 5X104X140	95 50 518 08	11	2	3 213	91 52 842 08	F-ANSCHLUSSKOPF
BLECH 5X104X140	95 50 518 08	27	2	3 214	91 52 843 08	SW-KOPFSTUECK
BLECH 5X104X140	95 50 518 08	5	4	3 220 500	91 52 849 08	S-ZWISCHENSTUECK
BLECH 5X104X140	95 50 518 08	5	4	3 221	91 54 668 08	S-ZWISCHENSTUECK
BLECH 5X104X140	95 50 518 08	5	4	3 223	91 52 852 08	S-ZWISCHENSTUECK
BLECH 5X104X140	95 50 518 08	5	4	3 223 010	91 52 853 08	S-ZWISCHENSTUECK
BLECH 5X104X140	95 50 518 08	5	4	3 223 100	91 55 327 08	S-ZWISCHENSTUECK
BLECH 5X104X140	95 50 518 08	24	4	3 225	91 52 854 08	SL-REDUZIERSTUECK
BLECH 5X104X140	95 50 518 08	5	4	3 226	91 52 870 08	LI-ZWISCHENSTUECK
BLECH 5X104X140	95 50 518 08	5	4	3 227	91 52 873 08	LI-ZWISCHENSTUECK
BLECH 5X104X140	95 50 518 08	5	4	3 227 200	91 53 519 08	LI-ZWISCHENSTUECK F-ABSP
BLECH 5X110X20	97 68 611 08	6	4	2 522	91 54 115 08	SCHIEBETUER KPL.
BLECH 5X1183X338	97 73 421 08	15	1	2 391 001	96 45 719 08	DIESELMOTOR VORM.
BLECH 5X120X30	97 62 431 08	21	2	3 215 005	91 52 846 08	ROLLENSATZ
BLECH 5X120X30	97 62 431 08	21	2	3 215 006	91 52 847 08	ROLLENSATZ
BLECH 5X140X180	97 17 862 08	35	4	3 281	91 52 896 08	FA-BOCK
BLECH 5X1762X282	97 73 395 08	9	1	2 391 001	96 45 719 08	DIESELMOTOR VORM.
BLECH 5X1799X963	97 73 392 08	5	1	2 391 001	96 45 719 08	DIESELMOTOR VORM.
BLECH 5X2668X259	97 69 490 08	32	1	1 400	91 56 853 08	RAUPENTRAEGER KPL.LI.
BLECH 5X2668X259	97 69 490 08	32	1	1 410 300	91 56 855 08	RAUPENTRAEGER KPL.RE.
BLECH 5X3017X259	97 69 487 08	29	1	1 400	91 56 853 08	RAUPENTRAEGER KPL.LI.
BLECH 5X3017X259	97 69 487 08	29	1	1 410 300	91 56 855 08	RAUPENTRAEGER KPL.RE.
BLECH 5X3017X259	97 69 488 08	30	1	1 400	91 56 853 08	RAUPENTRAEGER KPL.LI.
BLECH 5X3017X259	97 69 488 08	30	1	1 410 300	91 56 855 08	RAUPENTRAEGER KPL.RE.
BLECH 5X311X106	97 83 634 08	74	12	1 400	91 56 853 08	RAUPENTRAEGER KPL.LI.
BLECH 5X311X106	97 83 634 08	74	12	1 410 300	91 56 855 08	RAUPENTRAEGER KPL.RE.
BLECH 5X393X60 S380MC	95 64 428 08	31	2	3 220 500	91 52 849 08	S-ZWISCHENSTUECK
BLECH 5X393X60 S380MC	95 64 428 08	31	4	3 223	91 52 852 08	S-ZWISCHENSTUECK
BLECH 5X393X60 S380MC	95 64 428 08	31	4	3 223 100	91 55 327 08	S-ZWISCHENSTUECK
BLECH 5X393X60 S380MC	95 64 428 08	30	2	3 225	91 52 854 08	SL-REDUZIERSTUECK
BLECH 5X393X60 S380MC	95 64 428 08	31	2	3 226	91 52 870 08	LI-ZWISCHENSTUECK
BLECH 5X393X60 S380MC	95 64 428 08	31	4	3 227	91 52 873 08	LI-ZWISCHENSTUECK
BLECH 5X393X60 S380MC	95 64 428 08	31	4	3 227 200	91 53 519 08	LI-ZWISCHENSTUECK F-ABSP
BLECH 5X410X41	97 78 350 08	34	2	2 260	91 53 057 08	BATTERIELAGERUNG
BLECH 5X512X62	97 69 489 08	31	4	1 400	91 56 853 08	RAUPENTRAEGER KPL.LI.
BLECH 5X512X62	97 69 489 08	31	4	1 410 300	91 56 855 08	RAUPENTRAEGER KPL.RE.
BLECH 5X60X388 FE//ZN20//C	97 75 617 08	31	4	3 223 010	91 52 853 08	S-ZWISCHENSTUECK
BLECH 5X691X300	97 74 820 08	4	5	3 215 005	91 52 846 08	ROLLENSATZ
BLECH 5X691X300	97 74 820 08	4	7	3 215 006	91 52 847 08	ROLLENSATZ
BLECH 5X82X50	97 71 697 08	48	1	3 208 001	91 52 883 08	F-KOPFSTUECK
BLECH 5X878X523	97 70 815 08	1	1	2 393 002	96 46 782 08	DECKEL KPL.
BLECH 5X90X57	97 76 596 08	66	6	1 400	91 56 853 08	RAUPENTRAEGER KPL.LI.
BLECH 5X90X57	97 76 596 08	66	6	1 410 300	91 56 855 08	RAUPENTRAEGER KPL.RE.
BLECH 5X95X95	97 74 824 08	5	10	3 215 005	91 52 846 08	ROLLENSATZ
BLECH 5X95X95	97 74 824 08	5	10	3 215 006	91 52 847 08	ROLLENSATZ
BLECH 5X98X140	95 60 933 08	22	1	2 975 000	91 57 881 08	ZUSATZHYDRAULIK MONTAGE
BLECH 6X128X166	95 51 017 08	171	2	2 970	91 56 537 08	HYDRAULIK
BLECH 6X90X123	95 40 177 08	172	2	2 970	91 56 537 08	HYDRAULIK
BLECH 6X90X22	97 18 723 08	6	1	3 206	91 52 881 08	F-ANLENKSTUECK
BLECH 8X125X515	97 83 925 08	7	1	2 391 040	96 53 645 08	KUPPLUNGSSTELLER
BLECH 8X25X160	95 32 809 08	67	2	2 859	91 52 809 08	GERAEUSCHDAEMMUNG
BLECH 8X300X50	95 54 048 08	76	2	3 211	91 57 748 08	S-ANLENKSTUECK
BLECH 8X300X50	95 54 048 08	32	4	3 220 500	91 52 849 08	S-ZWISCHENSTUECK
BLECH 8X300X50	95 54 048 08	17	2	3 221	91 54 668 08	S-ZWISCHENSTUECK

Bezeichnung	Artikel	Pos.	Menge	Seite	Baugruppe	Bezeichnung
BLECH 8X300X50	95 54 048 08	32	5	3 223	91 52 852 08	S-ZWISCHENSTUECK
BLECH 8X300X50	95 54 048 08	32	5	3 223 010	91 52 853 08	S-ZWISCHENSTUECK
BLECH 8X300X50	95 54 048 08	32	5	3 223 100	91 55 327 08	S-ZWISCHENSTUECK
BLECH 8X300X50	95 54 048 08	40	2	3 225	91 52 854 08	SL-REDUZIERSTUECK
BLECH 8X300X50	95 54 048 08	32	4	3 226	91 52 870 08	LI-ZWISCHENSTUECK
BLECH 8X300X50	95 54 048 08	32	5	3 227	91 52 873 08	LI-ZWISCHENSTUECK
BLECH 8X300X50	95 54 048 08	32	8	3 227 200	91 53 519 08	LI-ZWISCHENSTUECK F-ABSP
BLECH 8X369X382	97 85 716 08	14	1	2 350	91 52 778 08	DREHWERK
BLECH 8X369X382	97 85 717 08	15	1	2 350	91 52 778 08	DREHWERK
BLECH 8X40X246	97 73 817 08	27	4	3 226	91 52 870 08	LI-ZWISCHENSTUECK
BLECH 8X40X246	97 73 817 08	27	4	3 227	91 52 873 08	LI-ZWISCHENSTUECK
BLECH 8X40X246	97 73 817 08	27	4	3 227 200	91 53 519 08	LI-ZWISCHENSTUECK F-ABSP
BLECH 8X83X83	97 64 835 08	35	4	2 391 001	96 45 719 08	DIESELMOTOR VORM.
BLECH 8x40x276	97 08 336 08	27	4	3 220 500	91 52 849 08	S-ZWISCHENSTUECK
BLECH 8x40x276	97 08 336 08	15	4	3 221	91 54 668 08	S-ZWISCHENSTUECK
BLECH 8x40x276	97 08 336 08	27	4	3 223	91 52 852 08	S-ZWISCHENSTUECK
BLECH 8x40x276	97 08 336 08	27	4	3 223 010	91 52 853 08	S-ZWISCHENSTUECK
BLECH 8x40x276	97 08 336 08	27	4	3 223 100	91 55 327 08	S-ZWISCHENSTUECK
BLECH 8x40x276	97 08 336 08	34	4	3 225	91 52 854 08	SL-REDUZIERSTUECK
BLECH KPL.	96 48 170 08	6	1	2 391 001	96 45 719 08	DIESELMOTOR VORM.
BLECH KPL.	96 51 071 08	56	1	2 391 001	96 45 719 08	DIESELMOTOR VORM.
BLECH KPL.	96 51 452 08	27	3	2 391 023	96 45 720 08	KUEHLER VORM.
BLECH KPL.	96 51 459 08	28	3	2 391 023	96 45 720 08	KUEHLER VORM.
BLECH RD120X2	95 36 382 08	16	2	3 205	91 52 880 08	F-MONTAGEEINHEIT
BLECH RD2X65	95 41 978 08	5	2	3 206 002	96 47 960 08	HEBEL KPL.
BLECH RD40X1	95 57 168 08	18	2	3 205	91 52 880 08	F-MONTAGEEINHEIT
BLECH RD70X2	94 90 229 08	9	1	3 207 003	96 48 259 08	STANGE KPL.
BLECH RD70X2	94 90 229 08	26	2	3 281	91 52 896 08	FA-BOCK
BLECH RD70X2	94 90 229 08	(9)	2	3 281	91 52 896 08	FA-BOCK
BLECH SCHWK.	96 46 753 08	1	1	2 859	91 52 809 08	GERAEUSCHDAEMMUNG
BLECH SCHWK.	96 46 754 08	2	1	2 859	91 52 809 08	GERAEUSCHDAEMMUNG
BLECH SCHWK.	96 48 276 08	37	1	2 859	91 52 809 08	GERAEUSCHDAEMMUNG
BLECH SCHWK.	96 48 277 08	38	1	2 859	91 52 809 08	GERAEUSCHDAEMMUNG
BLECH SCHWK.	96 48 278 08	39	1	2 859	91 52 809 08	GERAEUSCHDAEMMUNG
BLECH SCHWK.	96 48 607 08	6	1	3 215 005	91 52 846 08	ROLLENSATZ
BLECH SCHWK.	96 48 607 08	6	1	3 215 006	91 52 847 08	ROLLENSATZ
BLECH SCHWK.	96 48 608 08	7	1	3 215 005	91 52 846 08	ROLLENSATZ
BLECH SCHWK.	96 48 608 08	7	1	3 215 006	91 52 847 08	ROLLENSATZ
BLECH SCHWK.	96 52 917 08	81	1	2 520	91 53 061 08	KABINE VERGLAST
BLECH SCHWK.	96 53 131 08	82	1	2 520	91 53 061 08	KABINE VERGLAST
BLECH SCHWK.	96 54 179 08	1	2	2 657	91 57 656 08	MONTAGEEINRICHTUNG RA
BLECH VORM.	96 48 533 08	12	1	3 780 751	91 52 952 08	FLUG-U.WINDWARNUNG
BLECH VORM. DACH	96 50 385 08	1	1	2 533 051	96 48 360 08	ELEKTRIK KABINE
BLECH X0	95 56 681 08	26	1	2 310	91 52 503 08	WINDE 1
BLECH X0	95 56 681 08	26	1	2 320	91 52 504 08	WINDE 2
BLECH X0	95 56 681 08	36	1	2 340	91 52 776 08	WINDE 4 EINZIEHWERK
BLECH X0	95 56 681 08	(1)	4	2 920	91 56 833 08	ELEKTRIK DREHBUEHNE
BLECH X0	95 56 681 08	90	1	3 211	91 57 748 08	S-ANLENKSTUECK
BLECHMUTTER M8	41 30 070 08	19	2	2 391 023	96 45 720 08	KUEHLER VORM.
BLECHMUTTER M8	41 30 070 08	32	4	2 831	91 57 754 08	KLIMAANLAGE OW
BLECHMUTTER M8	41 30 070 08	55	24	2 859	91 52 809 08	GERAEUSCHDAEMMUNG
BLECHSCHRAUBE DIN 7971 4,	40 82 010 08	295	2	2 920 581	96 54 405 08	KLEMMKASTEN SA-BOCK VO
BLECHSCHRAUBE DIN 7971 4,	40 82 010 08	273	2	3 930 730	96 54 398 08	KLEMMKASTEN KPL.
BLECHSCHRAUBE DIN 7981 4,	55 31 687 08	17	2	2 932 160	96 54 385 08	SCHALTSCHRANK MECH.
BLECHSCHRAUBE DIN 7981 4,	55 31 687 08	159	2	3 930 640	96 50 481 08	KLEMMKASTEN KPL.
BLECHSCHRAUBE DIN 7981 4,	55 31 687 08	272	2	3 930 730	96 50 599 08	KLEMMKASTEN KPL.
BLECHSCHRAUBE DIN 7982 3,	59 10 059 08	47	20	2 520 034	96 45 984 08	INNENVERKLEIDUNG
BLENDE 1,5X19,5X111	61 10 017 08	4	1	2 932 122	96 45 394 08	LICCON MONTAGEEINHEIT
BLENDE SCHWK.	96 49 441 08	19	1	2 520 034	96 45 984 08	INNENVERKLEIDUNG
BLENDENSCHUTZ 242X171X5	10 27 921 0	19	1	2 913	91 32 850 08	LICCON KONSOLE LCD2

Bezeichnung	Artikel	Pos.	Menge	Seite	Baugruppe	Bezeichnung
BLENDSCHUTZ 4X567X55 AL	97 09 807 08	2	1	2 913 003	96 20 599 08	FOLIENTASTATUR VORM.
BLINDNIET 3,0X3,2-5,0	70 42 121 08	10	2	2 913 005	96 20 731 08	INNENGEHAEUSE VORM.
BLINDNIET 3,0X3,2-5,0	70 42 121 08	10	2	2 913 005	96 28 696 08	INNENGEHAEUSE VORM.
BLINDNIET 3,0X3,2-5,0	70 42 121 08	41	50	2 932 001	96 45 393 08	RELAISSTEUERUNG
BLINDNIET 3,2X4,3-5,9	70 42 127 08	28	2	2 831	91 57 754 08	KLIMAANLAGE OW
BLINDNIET 4,0X10,5	70 42 323 08	11	30	2 932 082	96 54 387 08	AUFBAUTEILE MONTAGETAFE
BLINDNIETMUTTER M 8	41 30 065 08	24	5	2 520	91 53 061 08	KABINE VERGLAST
BLINDNIETMUTTER M 8	41 30 065 08	18	2	2 522	91 54 115 08	SCHIEBETUER KPL.
BLINDNIETMUTTER M 8	41 30 065 08	2	12	2 810 037	96 47 204 08	PEDALTRAEGER EINBAU
BLINDNIETMUTTER M5 ST VE	10 04 259 2	31	29	2 520	91 53 061 08	KABINE VERGLAST
BLINDNIETMUTTER M5 ST VE	10 04 259 2	4	23	2 522	91 54 115 08	SCHIEBETUER KPL.
BLINDNIETMUTTER M5 ST VE	10 04 259 2	36	8	2 533 070	96 48 363 08	ARMATUREN RE.
BLINDNIETMUTTER M5 ST VE	10 04 259 2	86	6	2 932 082	96 54 387 08	AUFBAUTEILE MONTAGETAFE
BLINDNIETMUTTER M6 ST VE	10 04 259 3	32	74	2 520	91 53 061 08	KABINE VERGLAST
BLINDNIETMUTTER M6 ST VE	10 04 259 3	5	6	2 520 030	96 45 609 08	DACHSCHEIBE VORM.
BLINDNIETMUTTER M6 ST VE	10 04 259 3	14	1	2 533 066	96 48 365 08	ELEKTRIK ANBAUTEILE KABIN
BLINDNIETMUTTER M6 ST VE	10 04 259 3	3	5	2 810 037	96 47 204 08	PEDALTRAEGER EINBAU
BLINDSTECKER W1050BS	96 56 664 08	16	1	2 920 369	96 54 235 08	KLEMMKASTEN KPL.
BLINDSTECKER W909BS	96 55 366 08	17	1	2 920 369	96 54 235 08	KLEMMKASTEN KPL.
BLINDSTECKER W909BS	96 56 665 08	15	1	2 920 369	96 54 235 08	KLEMMKASTEN KPL.
BLINDSTECKER W988BS	96 52 267 08	320	1	3 930 638	96 51 624 08	KLEMMKASTEN
BLINDSTECKER W989BS	96 52 272 08	330	1	3 930 638	96 51 624 08	KLEMMKASTEN
BLINDSTOPFEN	26 47 366 02	30	1	2 932 160	96 54 385 08	SCHALTSCHRANK MECH.
BLINDSTOPFEN	69 24 049 08	811	1	2 920 636	96 51 854 08	LEITUNG
BLINDSTOPFEN 1,58	60 45 189 08	812	20	2 920 633	96 52 651 08	KABELSTRANG
BLINDSTOPFEN DIN 72585 7	69 24 057 08	822	3	2 920 633	96 52 651 08	KABELSTRANG
BODENMATTE 1188X829X28	97 71 454 08	9	1	2 520 034	96 45 984 08	INNENVERKLEIDUNG
BODENMATTE 1214X894X209	97 71 453 08	8	1	2 520 034	96 45 984 08	INNENVERKLEIDUNG
BODENPLATTE 2.0 M GS-18NI	97 71 698 08	1	81	1 300 011	96 52 493 08	BODENPLATTEN VORM.
BODENPLATTEN KPL. 2.0 M	91 52 768 08	6	2		LR 1600-2-0	LIEBHERR RAUPENKRAN LR 1
BODENPLATTEN VORM.	96 52 493 08	1	1	1 300	91 52 768 08	BODENPLATTEN KPL.
BOLZEN	57 04 059 08	(1)	1	1 750	91 52 394 08	WERKZEUG
BOLZEN 100.0X215 SPF	97 74 861 08	12	4	3 215 005	91 52 846 08	ROLLENSATZ
BOLZEN 100.0X215 SPF	97 74 861 08	12	4	3 215 006	91 52 847 08	ROLLENSATZ
BOLZEN 100.0X237 35NICRM	97 68 649 08	3	2	3 213	91 52 842 08	F-ANSCHLUSSKOPF
BOLZEN 100.0X237 35NICRM	97 68 649 08	24	2	3 214	91 52 843 08	SW-KOPFSTUECK
BOLZEN 100.0X237 35NICRM	97 68 649 08	7	2	3 225	91 52 854 08	SL-REDUZIERSTUECK
BOLZEN 100.0X237 35NICRM	97 68 649 08	2	4	3 226	91 52 870 08	LI-ZWISCHENSTUECK
BOLZEN 100.0X237 35NICRM	97 68 649 08	2	4	3 227	91 52 873 08	LI-ZWISCHENSTUECK
BOLZEN 100.0X237 35NICRM	97 68 649 08	2	4	3 227 200	91 53 519 08	LI-ZWISCHENSTUECK F-ABSP
BOLZEN 100.0X390 SPF	97 72 369 08	9	2	3 205	91 52 880 08	F-MONTAGEEINHEIT
BOLZEN 100.0X430 SPF	97 71 117 08	19	2	3 211	91 57 748 08	S-ANLENKSTUECK
BOLZEN 110.0X196 SPF	97 68 599 08	13	2	2 550	91 57 751 08	SA-BOCK
BOLZEN 110.0X214 SPF	97 68 580 08	15	2	2 550	91 57 751 08	SA-BOCK
BOLZEN 110.0X214 SPF	97 68 580 08	6	1	2 550 005	96 45 680 08	STANGE KPL.
BOLZEN 110.0X265 SPF	97 70 828 08	6	2	3 213	91 52 842 08	F-ANSCHLUSSKOPF
BOLZEN 120.0X222 SPF	97 69 855 08	8	8	1 630	91 52 387 08	HYDRAULISCHE ABSTUETZUN
BOLZEN 120.0X237 SPF	97 64 994 08	4	2	3 211	91 57 748 08	S-ANLENKSTUECK
BOLZEN 120.0X237 SPF	97 64 994 08	2	4	3 220 500	91 52 849 08	S-ZWISCHENSTUECK
BOLZEN 120.0X237 SPF	97 64 994 08	2	4	3 221	91 54 668 08	S-ZWISCHENSTUECK
BOLZEN 120.0X237 SPF	97 64 994 08	2	4	3 223	91 52 852 08	S-ZWISCHENSTUECK
BOLZEN 120.0X237 SPF	97 64 994 08	2	4	3 223 010	91 52 853 08	S-ZWISCHENSTUECK
BOLZEN 120.0X237 SPF	97 64 994 08	2	4	3 223 100	91 55 327 08	S-ZWISCHENSTUECK
BOLZEN 120.0X237 SPF	97 64 994 08	6	2	3 225	91 52 854 08	SL-REDUZIERSTUECK
BOLZEN 130.0X190 SPF	97 68 667 08	4	4	1 632	91 52 389 08	MECH.ZUSATZABSTUETZUNG
BOLZEN 130.0X233 SPF	97 69 809 08	6	2	2 652	91 52 794 08	ROLLENLAGERUNG
BOLZEN 170.0X260 SPF	97 69 484 08	15	2	1 400	91 56 853 08	RAUPENTRAEGER KPL.LI.
BOLZEN 170.0X260 SPF	97 69 484 08	15	2	1 410 300	91 56 855 08	RAUPENTRAEGER KPL.RE.
BOLZEN 170.0X260 SPF	97 69 485 08	16	2	1 400	91 56 853 08	RAUPENTRAEGER KPL.LI.
BOLZEN 170.0X260 SPF	97 69 485 08	16	2	1 410 300	91 56 855 08	RAUPENTRAEGER KPL.RE.

Bezeichnung	Artikel	Pos.	Menge	Seite	Baugruppe	Bezeichnung
BOLZEN 19.0X76 FE//ZN20//C	97 68 883 08	11	2	2 522 013	96 45 883 08	FUEHRUNG VORM.
BOLZEN 20.0X255 T ZN O	97 79 357 08	21	8	1 630	91 52 387 08	HYDRAULISCHE ABSTUETZUN
BOLZEN 20.0X304	93 82 940 08	8	1	2 620	91 52 793 08	ROLLENDREHVERBINDUNG
BOLZEN 220.0X455 SPF	97 73 402 08	2	2	2 125	91 52 773 08	BOLZEN S-ANLENKST. UND S
BOLZEN 220.0X455 SPF	97 73 403 08	3	2	2 125	91 52 773 08	BOLZEN S-ANLENKST. UND S
BOLZEN 25.0X204 T ZN O	94 26 891 08	28	2	2 550	91 57 751 08	SA-BOCK
BOLZEN 25.0X204 T ZN O	94 26 891 08	12	1	2 550 005	96 45 680 08	STANGE KPL.
BOLZEN 25.0X52	97 19 736 08	3	1	2 502 007	96 22 822 08	ARMLEHNE LINKS
BOLZEN 25.0X52	97 19 736 08	3	1	2 502 008	96 22 823 08	ARMLEHNE RECHTS
BOLZEN 30.0X305 FE//ZN20//C	97 75 245 08	15	1	3 214	91 52 843 08	SW-KOPFSTUECK
BOLZEN 30.0X515 FE//ZN20//C	97 75 246 08	16	1	3 214	91 52 843 08	SW-KOPFSTUECK
BOLZEN 35.0X14 0 30CRNIMO8	97 10 780 08	11	4	2 125	91 52 773 08	BOLZEN S-ANLENKST. UND S
BOLZEN 35.0X236 SPF	97 83 727 08	5	1	3 225 100	96 48 582 08	LAGERUNG KPL.
BOLZEN 35.0X320 FE//ZN20//C	97 80 530 08	17	2	1 400	91 56 853 08	RAUPENTRAEGER KPL.LI.
BOLZEN 35.0X320 FE//ZN20//C	97 80 530 08	17	2	1 410 300	91 56 855 08	RAUPENTRAEGER KPL.RE.
BOLZEN 35.0X82	94 28 899 08	15	1	3 282 002	96 47 890 08	FAB-STUETZE
BOLZEN 35.0X85 SPF	97 73 270 08	21	2	3 282 002	96 47 890 08	FAB-STUETZE
BOLZEN 35x178	97 04 625 08	7	2	3 281	91 52 896 08	FA-BOCK
BOLZEN 40.0X95 42CRMO4+Q	97 13 432 08	28	2	2 810	91 52 806 08	KRANFUEHRERKABINE KPL.
BOLZEN 45.0X155 SPF	97 73 264 08	2	1	3 282 002	96 47 890 08	FAB-STUETZE
BOLZEN 45.0X29 0	97 19 655 08	14	2	3 830	91 55 535 08	ZUSATZABSPANNUNG
BOLZEN 45X158 SPF	94 00 692 08	89	1	2 550	91 57 751 08	SA-BOCK
BOLZEN 50.0X110 SPF	97 72 671 08	24	2	3 281	91 52 896 08	FA-BOCK
BOLZEN 50.0X215 SPF	97 71 149 08	2	1	2 550 011	96 47 007 08	KONSOLE KPL.
BOLZEN 55.0X113 SPF	97 73 189 08	5	1	3 206	91 52 881 08	F-ANLENKSTUECK
BOLZEN 55.0X15 8	93 92 498 08	11	2	2 810	91 52 806 08	KRANFUEHRERKABINE KPL.
BOLZEN 55.0X15 8	93 92 498 08	80	2	3 211	91 57 748 08	S-ANLENKSTUECK
BOLZEN 55.0X160 SPF	97 72 181 08	25	2	2 550	91 57 751 08	SA-BOCK
BOLZEN 55.0X175	97 67 727 08	4	1	3 220 501	96 43 440 08	STANGE KPL.
BOLZEN 55.0X175	97 67 727 08	4	1	3 221 200	96 47 984 08	STANGE KPL.
BOLZEN 55.0X175	97 67 727 08	4	1	3 225 200	96 48 679 08	STANGE KPL.
BOLZEN 55.0X175	97 67 727 08	4	1	3 227 002	96 50 498 08	STANGE KPL.
BOLZEN 55.0X175	97 67 727 08	4	1	3 561 003	96 45 222 08	STANGE KPL.
BOLZEN 55.0X175	97 67 727 08	5	2	3 830	91 55 535 08	ZUSATZABSPANNUNG
BOLZEN 55.0X210 SPF	95 28 920 08	16	4	3 211	91 57 748 08	S-ANLENKSTUECK
BOLZEN 55.0X210 SPF	95 28 920 08	6	1	3 211 003	96 46 986 08	STANGE KPL.
BOLZEN 55.0X210 SPF	95 28 920 08	5	1	3 220 501	96 43 440 08	STANGE KPL.
BOLZEN 55.0X210 SPF	95 28 920 08	5	1	3 221 200	96 47 984 08	STANGE KPL.
BOLZEN 55.0X210 SPF	95 28 920 08	5	1	3 225 200	96 48 679 08	STANGE KPL.
BOLZEN 55.0X210 SPF	95 28 920 08	5	1	3 227 002	96 50 498 08	STANGE KPL.
BOLZEN 55.0X210 SPF	95 28 920 08	5	1	3 561 003	96 45 222 08	STANGE KPL.
BOLZEN 55.0X210 SPF	95 28 920 08	8	2	3 830	91 55 535 08	ZUSATZABSPANNUNG
BOLZEN 55.0X542 SPF	97 72 887 08	7	2	3 205	91 52 880 08	F-MONTAGEEINHEIT
BOLZEN 65.0X171 SPF	97 68 581 08	14	1	2 550 005	96 45 680 08	STANGE KPL.
BOLZEN 65.0X182 SPF	97 85 235 08	9	2	2 657	91 57 656 08	MONTAGEEINRICHTUNG RA
BOLZEN 65.0X187 SPF	97 66 499 08	16	2	3 220 500	91 52 849 08	S-ZWISCHENSTUECK
BOLZEN 65.0X187 SPF	97 66 499 08	16	2	3 223	91 52 852 08	S-ZWISCHENSTUECK
BOLZEN 65.0X187 SPF	97 66 499 08	16	2	3 223 010	91 52 853 08	S-ZWISCHENSTUECK
BOLZEN 65.0X187 SPF	97 66 499 08	16	2	3 223 100	91 55 327 08	S-ZWISCHENSTUECK
BOLZEN 65.0X189 SPF	97 72 405 08	2	1	2 550 008	96 47 628 08	HALTER KPL.
BOLZEN 65.0X189 SPF	97 72 405 08	2	1	2 550 009	96 47 645 08	HALTER KPL.
BOLZEN 65.0X210 SPF	94 26 890 08	31	2	2 550	91 57 751 08	SA-BOCK
BOLZEN 65.0X220 SPF	97 74 800 08	18	1	2 550 005	96 45 680 08	STANGE KPL.
BOLZEN 65.0X240 SPF	97 09 155 08	19	2	3 225	91 52 854 08	SL-REDUZIERSTUECK
BOLZEN 65.0X258 SPF	97 74 147 08	35	2	2 550	91 57 751 08	SA-BOCK
BOLZEN 65.0X375 SPF	97 74 903 08	12	2	3 225	91 52 854 08	SL-REDUZIERSTUECK
BOLZEN 65.0X435 35NICRMOV	97 62 324 08	16	4	3 206	91 52 881 08	F-ANLENKSTUECK
BOLZEN 70.0X17 0	97 20 177 08	6	2	3 207 101	96 48 292 08	LASCHE KPL.
BOLZEN 70.0X17 0	97 20 177 08	13	3	3 281	91 52 896 08	FA-BOCK
BOLZEN 70.0X97 SPF	97 78 941 08	21	4	2 340	91 52 776 08	WINDE 4 EINZIEHWERK

Bezeichnung	Artikel	Pos.	Menge	Seite	Baugruppe	Bezeichnung
BOLZEN 70x140	94 65 146 08	16	2	3 281	91 52 896 08	FA-BOCK
BOLZEN 75.0X166 SPF	97 74 862 08	13	2	3 215 005	91 52 846 08	ROLLENSATZ
BOLZEN 75.0X166 SPF	97 74 862 08	13	2	3 215 006	91 52 847 08	ROLLENSATZ
BOLZEN 75.0X195 SPF	97 72 368 08	6	2	3 205	91 52 880 08	F-MONTAGEEINHEIT
BOLZEN 8.0X16	97 83 643 08	17	2	2 391 040	96 53 645 08	KUPPLUNGSSTELLER
BOLZEN 8.0X34	97 83 644 08	18	1	2 391 040	96 53 645 08	KUPPLUNGSSTELLER
BOLZEN 80.0X328 SPF	93 33 460 08	11	8	1 630	91 52 387 08	HYDRAULISCHE ABSTUETZUN
BOLZEN 85.0X150 SPF	97 73 608 08	3	2	3 205	91 52 880 08	F-MONTAGEEINHEIT
BOLZEN AEHN. ISO 2340 30X3	45 00 333 08	23	2	3 211	91 57 748 08	S-ANLENKSTUECK
BOLZEN DIN 1433 16X60X50 S	45 00 191 08	3	2	1 641 014	92 53 053 08	ABSTUETZPLATTE KPL.
BOLZEN DIN 1433 20X175X160	45 00 239 08	19	4	3 227 002	96 50 498 08	STANGE KPL.
BOLZEN DIN 1434 16H11X60X5	45 10 011 08	21	2	2 631	91 56 817 08	LAUFSTEG DREHBUEHNE
BOLZEN DIN 1434 20H11X55X4	45 10 012 08	67	8	3 211	91 57 748 08	S-ANLENKSTUECK
BOLZEN DIN 1435 12H11X60X5	45 12 144 08	61	4	2 550	91 57 751 08	SA-BOCK
BOLZEN DIN 1435 16H11X40X	45 12 412 08	45	4	3 211	91 57 748 08	S-ANLENKSTUECK
BOLZEN DIN 1435 20H11X45X3	45 12 222 08	4	4	2 370	91 52 782 08	MONTAGEWINDE
BOLZEN DIN 1435 20H11X45X3	45 12 222 08	29	12	2 631	91 56 817 08	LAUFSTEG DREHBUEHNE
BOLZEN DIN 1435 20H11X75X6	45 12 225 08	49	4	3 214	91 52 843 08	SW-KOPFSTUECK
BOLZEN DIN 1435 20H11X75X6	45 12 225 08	58	1	3 281	91 52 896 08	FA-BOCK
BOLZEN DIN 1435 25H11X100	45 12 273 08	83	2	2 550	91 57 751 08	SA-BOCK
BOLZEN DIN 1435 25H11X110X	45 12 272 08	39	4	2 810	91 52 806 08	KRANFUEHRERKABINE KPL.
BOLZEN DIN 1435 25H11X110X	45 12 272 08	49	4	3 225	91 52 854 08	SL-REDUZIERSTUECK
BOLZEN DIN 1435 25H11X70X6	45 12 269 08	2	4	2 671	91 52 798 08	OELBEHAELTER KPL.
BOLZEN DIN 1435 25H11X75X6	45 12 264 08	13	2	2 670	91 52 797 08	KRAFTSTOFFBEHAELTER KPL
BOLZEN DIN 1435 40D10X80X	45 12 375 08	7	1	1 991	91 52 510 08	DREHDURCHFUEHRUNG
BOLZEN DIN 1435 40H11X60X	45 12 372 08	6	4	1 991	91 52 510 08	DREHDURCHFUEHRUNG
BOLZEN DIN 1436 20H11X85X7	45 14 223 08	12	4	3 220 500	91 52 849 08	S-ZWISCHENSTUECK
BOLZEN DIN 1436 20H11X85X7	45 14 223 08	12	4	3 223	91 52 852 08	S-ZWISCHENSTUECK
BOLZEN DIN 1436 20H11X85X7	45 14 223 08	12	4	3 223 010	91 52 853 08	S-ZWISCHENSTUECK
BOLZEN DIN 1436 20H11X85X7	45 14 223 08	12	4	3 223 100	91 55 327 08	S-ZWISCHENSTUECK
BOLZEN DIN 1436 20H11X90X	45 14 220 08	36	2	3 281	91 52 896 08	FA-BOCK
BOLZEN DIN 1436 25H11X200X	45 14 269 08	5	1	2 620	91 52 793 08	ROLLENDREHVERBINDUNG
BOLZEN DIN 1436 30H11X105	45 14 308 08	4	20	1 631 100	91 52 388 08	LAUFSTEG RAUPENFAHRWER
BOLZEN DIN 1436 35F8X77X67	45 14 321 08	43	1	3 281	91 52 896 08	FA-BOCK
BOLZEN DIN 1444 16H11X152	45 30 093 08	41	8	3 211	91 57 748 08	S-ANLENKSTUECK
BOLZEN DIN 1444 16H11X162X	45 30 083 08	45	8	3 220 500	91 52 849 08	S-ZWISCHENSTUECK
BOLZEN DIN 1444 16H11X162X	45 30 083 08	45	8	3 223	91 52 852 08	S-ZWISCHENSTUECK
BOLZEN DIN 1444 16H11X162X	45 30 083 08	45	8	3 223 010	91 52 853 08	S-ZWISCHENSTUECK
BOLZEN DIN 1444 16H11X162X	45 30 083 08	45	8	3 223 100	91 55 327 08	S-ZWISCHENSTUECK
BOLZEN DIN 1444 16H11X162X	45 30 083 08	45	8	3 226	91 52 870 08	LI-ZWISCHENSTUECK
BOLZEN DIN 1444 16H11X162X	45 30 083 08	45	8	3 227	91 52 873 08	LI-ZWISCHENSTUECK
BOLZEN DIN 1444 16H11X162X	45 30 083 08	45	8	3 227 200	91 53 519 08	LI-ZWISCHENSTUECK F-ABSP
BOLZEN DIN 1444 20H11X115	45 30 209 08	26	6	2 631	91 56 817 08	LAUFSTEG DREHBUEHNE
BOLZEN DIN 1444 20H11X115	45 30 209 08	62	4	3 211	91 57 748 08	S-ANLENKSTUECK
BOLZEN DIN 1444 20H11X140X	93 02 752 08	92	1	2 550	91 57 751 08	SA-BOCK
BOLZEN DIN 1444 20H11X170X	45 30 221 08	10	2	3 205	91 52 880 08	F-MONTAGEEINHEIT
BOLZEN DIN 1444 20H11X200X	45 30 213 08	9	4	1 632	91 52 389 08	MECH.ZUSATZABSTUETZUNG
BOLZEN DIN 1444 24H11X60X5	45 30 220 08	31	2	2 631	91 56 817 08	LAUFSTEG DREHBUEHNE
BOLZEN DIN 1444 24H11X60X5	45 30 220 08	13	4	2 730	91 52 802 08	GRUNDPLATTE DREHBUEHNE
BOLZEN DIN 1444 24H11X91X8	45 30 223 08	34	2	2 631	91 56 817 08	LAUFSTEG DREHBUEHNE
BOLZEN DIN 1444 30H11X220X	45 30 300 08	76	2	1 400	91 56 853 08	RAUPENTRAEGER KPL.LI.
BOLZEN DIN 1444 30H11X220X	45 30 300 08	76	2	1 410 300	91 56 855 08	RAUPENTRAEGER KPL.RE.
BOLZEN DIN 1444 30H11X220X	45 30 300 08	9	2	2 652	91 52 794 08	ROLLENLAGERUNG
BOLZEN DIN 1444 30H11X260X	45 30 318 08	9	8	1 630	91 52 387 08	HYDRAULISCHE ABSTUETZUN
BOLZEN DIN 1444 30H11X70X5	94 00 689 08	11	1	2 620	91 52 793 08	ROLLENDREHVERBINDUNG
BOLZEN DIN 1444 30H11X70X5	94 00 689 08	18	1	2 652	91 52 794 08	ROLLENLAGERUNG
BOLZEN DIN 1444 30H11X75X6	45 30 320 08	32	2	2 810	91 52 806 08	KRANFUEHRERKABINE KPL.
BOLZEN DIN 1444 30H11X95X	45 30 327 08	17	2	2 652	91 52 794 08	ROLLENLAGERUNG
BOLZEN DIN 1444 45H11X72X	45 30 328 08	7	2	3 207 003	96 48 259 08	STANGE KPL.
BOLZEN DIN 1444 45H11X72X	45 30 328 08	6	2	3 207 100	96 48 261 08	LASCHE KPL.

Bezeichnung	Artikel	Pos.	Menge	Seite	Baugruppe	Bezeichnung
BOLZEN DIN 1444 45H11X72X	45 30 328 08	(7)	2	3 281	91 52 896 08	FA-BOCK
BOLZEN DIN 1444 50H11X162X	45 30 448 08	15	2	3 205	91 52 880 08	F-MONTAGEEINHEIT
BOLZEN DIN EN 22341 30H11	45 12 305 08	2	1	3 790 006	96 19 989 08	BOLZENZIEHZYLINDER KPL.
BOLZEN DIN EN 22341 30H11	45 12 305 08	2	1	3 790 007	96 19 990 08	BOLZENZIEHZYLINDER KPL.
BOLZEN ISO 2340 20X500X485	45 00 232 08	37	2	3 211	91 57 748 08	S-ANLENKSTUECK
BOLZEN ISO 2340 B40X1075X	45 25 485 08	11	2	3 215 005	91 52 846 08	ROLLENSATZ
BOLZEN ISO 2341 30X120X6,3	10 04 126 0	12	2	2 670	91 52 797 08	KRAFTSTOFFBEHAELTER KPL
BOLZEN ISO 2341 B 30X115X1	10 47 124 9	49	4	3 206	91 52 881 08	F-ANLENKSTUECK
BOLZEN ISO 2341 B18H11X75	10 42 572 5	20	1	3 206	91 52 881 08	F-ANLENKSTUECK
BOLZEN ISO 2341 B24H11X140	10 02 966 6	7	1	3 282 002	96 47 890 08	FAB-STUETZE
BOLZEN MIT GRIFF	96 48 349 08	48	1	3 206	91 52 881 08	F-ANLENKSTUECK
BOLZEN RD30X255	94 04 740 08	44	2	3 206	91 52 881 08	F-ANLENKSTUECK
BOLZEN RD35X105 42CR	94 51 057 08	2	4	2 391	91 52 784 08	DIESELMOTOR KPL.
BOLZEN RD35X72	93 59 891 08	49	2	3 281	91 52 896 08	FA-BOCK
BOLZEN RD35X85	94 56 112 08	12	8	1 630	91 52 387 08	HYDRAULISCHE ABSTUETZUN
BOLZEN RD40X105 30CRNIM	93 22 268 08	13	4	1 400	91 56 853 08	RAUPENTRAEGER KPL.LI.
BOLZEN RD40X105 30CRNIM	93 22 268 08	13	4	1 410 300	91 56 855 08	RAUPENTRAEGER KPL.RE.
BOLZEN RD40X120	93 83 160 08	72	4	2 550	91 57 751 08	SA-BOCK
BOLZEN RD40X130 30CRNIM	95 19 655 08	14	2	1 400	91 56 853 08	RAUPENTRAEGER KPL.LI.
BOLZEN RD40X130 30CRNIM	95 19 655 08	14	2	1 410 300	91 56 855 08	RAUPENTRAEGER KPL.RE.
BOLZEN RD40X75	95 60 974 08	18	2	3 206	91 52 881 08	F-ANLENKSTUECK
BOLZEN RD40X75	95 60 974 08	51	1	3 281	91 52 896 08	FA-BOCK
BOLZEN RD40X92	93 35 587 08	19	2	2 810	91 52 806 08	KRANFUEHRERKABINE KPL.
BOLZEN RD45X177	94 99 163 08	2	4	1 742	91 53 021 08	ZENTRALBALLASTBEFESTIG
BOLZEN RD45X177	94 99 163 08	11	2	3 830	91 55 535 08	ZUSATZABSPANNUNG
BOLZEN RD50X120	94 57 205 08	60	2	3 211	91 57 748 08	S-ANLENKSTUECK
BOLZEN RD50X135 30CRNIM	95 36 201 08	10	1	3 282 002	96 47 890 08	FAB-STUETZE
BOLZEN RD50X300	95 28 924 08	8	2	1 632	91 52 389 08	MECH.ZUSATZABSTUETZUNG
BOLZEN RD50X90	95 54 699 08	59	2	3 211	91 57 748 08	S-ANLENKSTUECK
BOLZEN RD60X170	95 36 392 08	3	1	2 657	91 57 656 08	MONTAGEEINRICHTUNG RA
BOLZEN RD60X220	93 73 829 08	3	4	2 790 455	91 57 005 08	TRANSPORTABLAGE
BOLZEN RD65X232	95 50 681 08	75	2	1 400	91 56 853 08	RAUPENTRAEGER KPL.LI.
BOLZEN RD65X232	95 50 681 08	75	2	1 410 300	91 56 855 08	RAUPENTRAEGER KPL.RE.
BOLZEN RD75X165 35NI	95 44 447 08	6	1	2 657	91 57 656 08	MONTAGEEINRICHTUNG RA
BOLZEN RD80X365	95 56 299 08	24	1	2 810	91 52 806 08	KRANFUEHRERKABINE KPL.
BOLZEN S-ANLENKST. UND SA	91 52 773 08	102	1		LR 1600-2-0	LIEBHERR RAUPENKRAN LR 1
BOLZEN SCHWK. FE//ZN20//C	96 54 826 08	18	4	2 730	91 52 802 08	GRUNDPLATTE DREHBUEHNE
BOLZENZIEHEINRICHTUNG	91 08 481 08	344	1		LR 1600-2-0	LIEBHERR RAUPENKRAN LR 1
BOLZENZIEHZYLINDER KPL.	96 19 989 08	1	1	3 790	91 08 481 08	BOLZENZIEHEINRICHTUNG
BOLZENZIEHZYLINDER KPL.	96 19 990 08	3	1	3 790	91 08 481 08	BOLZENZIEHEINRICHTUNG
BOWDENZUG L=1300 FWK	10 42 458 1	18	1	2 522 011	96 45 602 08	SCHLIESSANLAGE
BOWLE	70 30 235	14	1	7 027 481	70 27 481 03	WASSERABSCHEIDER
BOWLENDICHTUNG HNBR	10 29 417 0	9	1	7 027 481	70 27 481 03	WASSERABSCHEIDER
BRENNER	10 29 012 4	17	1	X1004204	10 04 204 3	WASSERHEIZGERAET
BUCHSE	10 03 239 2	13	1	9 739 118	97 39 118	OELLEITUNG
BUCHSE	60 52 130 08	96	2	2 920 633	96 52 651 08	KABELSTRANG
BUCHSE	60 52 130 08	96	2	2 920 636	96 51 854 08	LEITUNG
BUCHSE 100X130X170 GZ-CU	97 70 818 08	19	2	3 213	91 52 842 08	F-ANSCHLUSSKOPF
BUCHSE 16.0X12 S355J2G3C+	97 68 666 08	47	4	2 502	91 55 939 08	STEUERSTAND
BUCHSE 16.0X12 S355J2G3C+	97 68 666 08	10	1	2 522 011	96 45 602 08	SCHLIESSANLAGE
BUCHSE 230X200X266 GZ-CU	97 69 084 08	2	2	3 211	91 57 748 08	S-ANLENKSTUECK
BUCHSE 80X100X70 GZ-CUZN	70 43 346 08	25	2	2 810	91 52 806 08	KRANFUEHRERKABINE KPL.
BUCHSE 9X18X11	10 48 693 4	25	1	9 739 492	97 39 492	ROHRLEITUNG ANBAU
BUCHSE 9X18X15 ST35NBK	10 48 694 0	32	1	9 739 492	97 39 492	ROHRLEITUNG ANBAU
BUCHSE DIN 444 11X20X11,5	10 34 329 9	14	2	9 739 344	97 39 344	GENERATOR VORM.
BUCHSE RD100X45 GZ-CUZN	97 88 106 08	3	2	3 211	91 57 748 08	S-ANLENKSTUECK
BUCHSENEINSATZ 16POL	60 56 086 08	29	1	2 920 369	96 54 235 08	KLEMMKASTEN KPL.
BUCHSENEINSATZ 16POL	60 56 086 08	168	1	2 932 224	96 54 389 08	DRAEHTE MONTAGETAFEL K
BUCHSENEINSATZ 64POL	60 56 088 08	25	1	2 920 369	96 54 235 08	KLEMMKASTEN KPL.
BUCHSENEINSATZ 64POL	60 56 088 08	158	8	2 932 224	96 54 389 08	DRAEHTE MONTAGETAFEL K

Bezeichnung	Artikel	Pos.	Menge	Seite	Baugruppe	Bezeichnung
BUCHSENKONTAKT	60 45 188 08	636	4	2 920 633	96 52 651 08	KABELSTRANG
BUCHSENKONTAKT DIN 72585	60 23 395 08	647	4	2 920 633	96 52 651 08	KABELSTRANG
BUCHSENLEISTE 9POL SPF	60 23 219 08	6	2	2 922 001	92 84 311 08	BUSPLATINE
BUCHSENTRAEGER M1 E-6S	60 45 265 08	163	2	2 920 633	96 52 651 08	KABELSTRANG
BUCHSENTRAEGER M1 E-6S	60 45 265 08	155	2	3 930 639	96 50 132 08	DRAEHTE KLEMMKASTEN KPL
BUCHSENTRAEGER M1 E-6S	60 45 265 08	(154)	1	3 930 640	96 50 481 08	KLEMMKASTEN KPL.
BUCHSENTRAEGER M1 E-6S	60 45 265 08	(153)	1	3 930 730	96 50 599 08	KLEMMKASTEN KPL.
BUEGEL SCHWK.	92 51 944 08	4	1	2 620	91 52 793 08	ROLLENDREHVERBINDUNG
BUEGEL ST	10 21 652 9	60	1	2 831	91 57 754 08	KLIMAANLAGE OW
BUNDLAGER 18X12X12 SINT	10 42 448 9	7	4	2 522 013	96 45 883 08	FUEHRUNG VORM.
BUNDSCHRAUBE	10 22 236 1	6	1	9 739 256	97 39 256	LUFTANSAUGROHR
BUNDSCHRAUBE	10 22 272 8	3	7	9 739 256	97 39 256	LUFTANSAUGROHR
BUNDSCHRAUBE	10 22 273 7	7	1	9 739 248	97 39 248	EINSPRITZDUESE
BUNDSCHRAUBE	10 22 273 7	6	4	9 739 491	97 39 491	LUFTPRESSER ANBAU
BUNDSCHRAUBE M10X55 X5N	10 03 034 6	6	2	9 739 295	97 39 295	ABGASROHR
BUNDSCHRAUBE M10X95	10 01 255 0	7	22	9 739 295	97 39 295	ABGASROHR
BUNDSCHRAUBE M8X40,5 AK	10 01 254 7	17	2	9 739 122	97 39 122	OELKUEHLER
BUNDSCHRAUBE M8X65,5 AK	10 01 254 9	18	2	9 739 122	97 39 122	OELKUEHLER
BUSLEITUNG 4X1,0 SPF	60 03 452 08	371	2.05	2 920 633	96 52 651 08	KABELSTRANG
BUSPLATINE	92 84 311 08	3	1	2 913 100	91 23 538 08	BAUGRUPPENTRAEGER
BUTZEN 12-L/S A3P	47 77 005 08	594	1	2 970	91 56 537 08	HYDRAULIK
BUTZEN 15-L A3P	47 77 006 08	583	2	2 970	91 56 537 08	HYDRAULIK
BUTZEN 18-L A3P	47 77 001 08	592	1	2 970	91 56 537 08	HYDRAULIK
BUTZEN 22-L A3P	47 77 002 08	585	2	2 970	91 56 537 08	HYDRAULIK
BUTZEN 25-S A3P	47 77 015 08	575	2	2 970	91 56 537 08	HYDRAULIK
BUTZEN 25-S A3P	47 77 015 08	598	1	2 970	91 56 537 08	HYDRAULIK
BUTZEN 28-L A3P	47 77 008 08	587	2	2 970	91 56 537 08	HYDRAULIK
BUTZEN 28-L A3P	47 77 008 08	599	1	2 978 200	91 54 843 08	ZUSATZHYDR.S-RUECKHALTE
BUTZEN 35-L A3P	47 77 007 08	596	1	2 970	91 56 537 08	HYDRAULIK
BUTZEN 42-L A3P	47 77 009 08	589	2	2 970	91 56 537 08	HYDRAULIK
CCD-KAMERA 20GRAD	10 02 895 4	18	1	2 925 401	96 48 396 08	AUSRUESTUNG KAMERA DRE
CLIP 23 ST	10 21 653 4	61	2	2 831	91 57 754 08	KLIMAANLAGE OW
CONTROLLERBOARD KOMP.	10 04 375 9	20	1	2 913 005	96 28 696 08	INNENGEHAEUSE VORM.
CONTROLLERBOARD LSB-BS	10 04 375 7	1	1	2 913 007	96 20 763 08	CONTROLLEREINHEIT
CONTROLLERBOARD LSB-CP	10 04 376 0	2	1	2 913 007	96 20 763 08	CONTROLLEREINHEIT
CONTROLLEREINHEIT BSE-LS	96 20 763 08	20	1	2 913 005	96 20 731 08	INNENGEHAEUSE VORM.
CRIMPKONTAKT	60 56 023 08	(602)	4	2 920 369	96 54 235 08	KLEMMKASTEN KPL.
CRIMPKONTAKT	60 56 023 08	(602)	4	2 920 369	96 54 235 08	KLEMMKASTEN KPL.
CRIMPKONTAKT	60 56 023 08	602	52	2 920 633	96 52 651 08	KABELSTRANG
CRIMPKONTAKT 0,14 - 0,37	60 56 114 08	702	14	2 920 633	96 52 651 08	KABELSTRANG
CRIMPKONTAKT 0,5	60 56 045 08	126	51	2 920 633	96 52 651 08	KABELSTRANG
CRIMPKONTAKT 0,5	60 56 101 08	601	54	2 920 633	96 52 651 08	KABELSTRANG
CRIMPKONTAKT 1,5	60 56 102 08	603	6	2 920 633	96 52 651 08	KABELSTRANG
DACHFASENRING	10 01 215 9	6	1	9 739 246	97 39 246	KOLBEN
DACHSCHEIBE SPF	97 68 380 08	2	1	2 520 030	96 45 609 08	DACHSCHEIBE VORM.
DACHSCHEIBE VORM.	96 45 609 08	6	1	2 520	91 53 061 08	KABINE VERGLAST
DAEMMMATTE 20X100X274 PE	97 76 591 08	11	1	2 520 035	96 49 125 08	DAEMMUNG BODENBLECH
DAEMMMATTE 20X1206X326	97 70 937 08	3	1	2 859 007	96 46 775 08	DECKEL KPL.
DAEMMMATTE 20X123X288 PE	97 76 590 08	10	1	2 520 035	96 49 125 08	DAEMMUNG BODENBLECH
DAEMMMATTE 20X1400X442	97 70 809 08	32	1	2 859	91 52 809 08	GERAEUSCHDAEMMUNG
DAEMMMATTE 20X155X429 PE	97 76 582 08	2	1	2 520 035	96 49 125 08	DAEMMUNG BODENBLECH
DAEMMMATTE 20X182X747 PE	97 76 588 08	8	1	2 520 035	96 49 125 08	DAEMMUNG BODENBLECH
DAEMMMATTE 20X195X747 PE	97 76 585 08	5	1	2 520 035	96 49 125 08	DAEMMUNG BODENBLECH
DAEMMMATTE 20X213X280 PE	97 76 592 08	12	1	2 520 035	96 49 125 08	DAEMMUNG BODENBLECH
DAEMMMATTE 20X215X451 PE	97 76 593 08	13	1	2 520 035	96 49 125 08	DAEMMUNG BODENBLECH
DAEMMMATTE 20X229X810 PE	97 76 584 08	4	1	2 520 035	96 49 125 08	DAEMMUNG BODENBLECH
DAEMMMATTE 20X229X810 PE	97 76 586 08	6	1	2 520 035	96 49 125 08	DAEMMUNG BODENBLECH
DAEMMMATTE 20X294X986 PE	97 76 587 08	7	1	2 520 035	96 49 125 08	DAEMMUNG BODENBLECH
DAEMMMATTE 20X348X786 PE	97 76 581 08	1	1	2 520 035	96 49 125 08	DAEMMUNG BODENBLECH
DAEMMMATTE 20X380X894 PE	97 76 583 08	3	1	2 520 035	96 49 125 08	DAEMMUNG BODENBLECH

Bezeichnung	Artikel	Pos.	Menge	Seite	Baugruppe	Bezeichnung
DAEMMMATTE 20X451X986 PE	97 76 589 08	9	1	2 520 035	96 49 125 08	DAEMMUNG BODENBLECH
DAEMMMATTE 20X793X635	97 70 984 08	3	1	2 859 027	96 46 777 08	DECKEL KPL.
DAEMMMATTE 20X798X443	97 70 986 08	3	1	2 859 028	96 46 778 08	DECKEL KPL.
DAEMMMATTE 20X798X445	97 71 635 08	3	1	2 393 002	96 46 782 08	DECKEL KPL.
DAEMMMATTE 20X798X643	97 70 953 08	3	1	2 859 026	96 46 776 08	DECKEL KPL.
DAEMMMATTE 20X953X442	97 70 796 08	26	1	2 859	91 52 809 08	GERAEUSCHDAEMMUNG
DAEMMMATTE 20X989X365	97 70 998 08	3	1	2 859 029	96 46 779 08	DECKEL KPL.
DAEMMMATTE 40X482X228	97 70 907 08	41	1	2 859	91 52 809 08	GERAEUSCHDAEMMUNG
DAEMMMATTE LINKS 19X94X	97 18 512 08	8	1	2 913	91 32 850 08	LICCON KONSOLE LCD2
DAEMMMATTE LINKS 19X94X	97 18 512 08	8	1	2 913 009	91 04 705 08	LICCON KONSOLE LCD3
DAEMMMATTE OBEN 11.5X94X	97 18 514 08	10	1	2 913	91 32 850 08	LICCON KONSOLE LCD2
DAEMMMATTE OBEN 11.5X94X	97 18 514 08	10	1	2 913 009	91 04 705 08	LICCON KONSOLE LCD3
DAEMMMATTE RECHTS 19X9	97 18 513 08	9	1	2 913	91 32 850 08	LICCON KONSOLE LCD2
DAEMMMATTE RECHTS 19X9	97 18 513 08	9	1	2 913 009	91 04 705 08	LICCON KONSOLE LCD3
DAEMMMATTE UNTEN 9X97X	97 18 507 08	6	1	2 913	91 32 850 08	LICCON KONSOLE LCD2
DAEMMMATTE UNTEN 9X97X	97 18 507 08	6	1	2 913 009	91 04 705 08	LICCON KONSOLE LCD3
DAEMMMATTE VERSCHLUSS	97 18 511 08	7	1	2 913	91 32 850 08	LICCON KONSOLE LCD2
DAEMMMATTE VERSCHLUSS	97 18 511 08	7	1	2 913 009	91 04 705 08	LICCON KONSOLE LCD3
DAEMMSTOFF 20X20X2000	10 42 540 9	70	1.5	2 859	91 52 809 08	GERAEUSCHDAEMMUNG
DAEMMSTOFF 40X40X2000	28 39 057 08	29	1	2 391 023	96 45 720 08	KUEHLER VORM.
DAEMMSTOFF 40X40X2000	28 39 057 08	72	1	2 859	91 52 809 08	GERAEUSCHDAEMMUNG
DAEMMUNG BODENBLECH	96 49 125 08	69	1	2 520	91 53 061 08	KABINE VERGLAST
DAEMPFUNGSKOLBEN	51 07 974 08	7	1	5 114 176	51 14 176 08	DRUCKBEGRENZUNGSVENTI
DAEMPFUNGSKOLBEN	51 07 974 08	7	1	5 114 177	51 14 177 08	DRUCKBEGRENZUNGSVENTI
DAEMPFUNGSKOLBEN	51 07 974 08	6	1	5 114 320	51 14 320 08	VORSPANNVENTIL
DATENLEITUNG 2X1 SPF	60 04 425 08	14	6.95	2 920 633	96 52 651 08	KABELSTRANG
DATENLOGGER 24V LDL2 SPF	10 34 043 8	112	1	2 932 082	96 54 387 08	AUFBAUTEILE MONTAGETAFE
DAUERMAGNET	61 70 001 08	3	1	2 780 851	96 24 498 08	FUNKANTENNE VORM.
DAUERMAGNET	61 70 001 08	7	1	2 780 852	96 24 845 08	GSM-MODUL VORM.LICCON 1
DAUERMAGNET	61 70 001 08	267	2	2 920 638	96 51 138 08	BEDIENPULT
DECKEL	10 01 228 8	9	1	9 739 122	97 39 122	OELKUEHLER
DECKEL	10 01 245 1	5	1	9 739 258	97 39 258	KRAFTSTOFFFILTER
DECKEL	10 01 245 2	7	1	9 739 258	97 39 258	KRAFTSTOFFFILTER
DECKEL	10 28 635 3	11	1	1 920 418	96 48 687 08	KLEMMKASTEN KPL.
DECKEL	10 28 635 3	266	1	2 920 581	96 54 405 08	KLEMMKASTEN SA-BOCK VO
DECKEL	10 28 635 3	262	1	3 930 638	96 51 624 08	KLEMMKASTEN
DECKEL	10 28 635 3	280	2	3 930 730	96 54 398 08	KLEMMKASTEN KPL.
DECKEL	60 27 617 08	62	1	2 932 082	96 54 387 08	AUFBAUTEILE MONTAGETAFE
DECKEL	70 23 645	7	1	X1035924	10 35 924 8	VERSTELLPUMPE
DECKEL 1.5X954X977	97 75 796 08	70	1	2 520	91 53 061 08	KABINE VERGLAST
DECKEL 2X341X116 ALMG3	97 17 070 08	3	1	2 913	91 32 850 08	LICCON KONSOLE LCD2
DECKEL 2X341X116 ALMG3	97 17 070 08	3	1	2 913 009	91 04 705 08	LICCON KONSOLE LCD3
DECKEL 5X490X490	97 66 383 08	8	1	2 350	91 52 778 08	DREHWERK
DECKEL ABS SPF	97 73 582 08	25	1	2 520	91 53 061 08	KABINE VERGLAST
DECKEL GEKLEBT	96 48 168 08	1	1	2 932 168	96 48 167 08	DECKEL KPL.
DECKEL GK-ALSI12CU	70 27 755	3	1	7 027 481	70 27 481 03	WASSERABSCHEIDER
DECKEL KPL.	96 46 758 08	6	1	2 859	91 52 809 08	GERAEUSCHDAEMMUNG
DECKEL KPL.	96 46 775 08	16	1	2 859	91 52 809 08	GERAEUSCHDAEMMUNG
DECKEL KPL.	96 46 776 08	17	1	2 859	91 52 809 08	GERAEUSCHDAEMMUNG
DECKEL KPL.	96 46 777 08	18	1	2 859	91 52 809 08	GERAEUSCHDAEMMUNG
DECKEL KPL.	96 46 778 08	19	1	2 859	91 52 809 08	GERAEUSCHDAEMMUNG
DECKEL KPL.	96 46 779 08	20	1	2 859	91 52 809 08	GERAEUSCHDAEMMUNG
DECKEL KPL.	96 46 782 08	6	1	2 393	91 52 787 08	LUFTFILTERANLAGE KPL.
DECKEL KPL.	96 48 167 08	2	1	2 932 160	96 54 385 08	SCHALTSCHRANK MECH.
DECKEL SAE-B	10 22 566 6	127	1	2 391 001	96 45 719 08	DIESELMOTOR VORM.
DECKEL SCHWK.	96 46 922 08	1	1	2 859 029	96 46 779 08	DECKEL KPL.
DECKEL SCHWK.	96 49 083 08	68	1	2 520	91 53 061 08	KABINE VERGLAST
DECKEL VORM. SPF	96 23 055 08	2	1	2 260 006	96 46 501 08	BATTERIEKASTEN VORM.
DECKELDICHTUNG HNBR	10 29 417 1	4	1	7 027 481	70 27 481 03	WASSERABSCHEIDER
DECKPLATTE 30X5X178/2 ST D	60 20 015 08	147	2	2 391 001	96 45 719 08	DIESELMOTOR VORM.

Bezeichnung	Artikel	Pos.	Menge	Seite	Baugruppe	Bezeichnung
DEHNSCHRAUBE 10.9 SPF	97 65 584 08	2	72	2 620	91 52 793 08	ROLLENDREHVERBINDUNG
DEHNSCHRAUBE M48X170 30	40 98 296 08	1	72	1 620	91 52 386 08	BEFESTIGUNGSTEILE DREH
DEICHSEL SCHWK.	92 51 224 08	5	1	1 991	91 52 510 08	DREHDURCHFUEHRUNG
DEICHSEL SCHWK.	96 17 270 08	4	1	1 991	91 52 510 08	DREHDURCHFUEHRUNG
DICHT-UND FUELLMASSE 100	87 00 018 08	7	1	2 810 001	96 43 597 08	KRANFUEHRERKABINE VORM
DICHTMITTEL	10 01 117 2	11	1	9 739 262	97 39 262	ZYLINDERKOPF
DICHTMITTEL	10 01 117 2	11	1	9 739 266	97 39 266	ZYLINDERKOPF
DICHTMITTEL	10 01 117 2	2	1	9 739 271	97 39 271	VERBINDUNGSLEITUNG
DICHTMITTEL	10 01 117 2	2	1	9 739 491	97 39 491	LUFTPRESSER ANBAU
DICHTMITTEL	10 01 117 6	19	1	9 739 492	97 39 492	ROHRLEITUNG ANBAU
DICHTMUTTER M6	51 07 534 08	10	1	5 711 301	57 11 301 08	DRUCKBEGRENZUNGSVENTI
DICHTMUTTER M6	51 07 534 08	11	1	X1048973	10 48 973 4	DRUCKBEGRENZUNGSVENTI
DICHTMUTTER M8	51 07 417 08	21	1	5 114 176	51 14 176 08	DRUCKBEGRENZUNGSVENTI
DICHTMUTTER M8	51 07 417 08	21	1	5 114 177	51 14 177 08	DRUCKBEGRENZUNGSVENTI
DICHTPROFIL	26 21 821 01	315	8.36	9 907 151	99 07 151 01	ROLLENDREHVERBINDUNG
DICHTPROFIL	26 21 835 01	314	8.31	9 907 151	99 07 151 01	ROLLENDREHVERBINDUNG
DICHTRAHMEN	97 36 626 08	16	1	2 913	91 32 850 08	LICCON KONSOLE LCD2
DICHTRAHMEN 10X60X 185 P	97 25 613 08	38	10	2 520 034	96 45 984 08	INNENVERKLEIDUNG
DICHTRAHMEN RD92X20 DI=80	97 25 615 08	39	3	2 520 034	96 45 984 08	INNENVERKLEIDUNG
DICHTRING	10 22 273 6	4	1	9 739 248	97 39 248	EINSPRITZDUESE
DICHTRING	10 22 273 6	74	1	X1022281	10 22 281 7	DS ZYLINDERKOPF
DICHTRING	50 26 088 08	50	1	2 393	91 52 787 08	LUFTFILTERANLAGE KPL.
DICHTRING 10,7X16X1,5 ST/FP	10 01 186 4	16	2	9 739 288	97 39 288	KRAFTSTOFFLEITUNG
DICHTRING 109X113X3	10 02 119 1	12	1	X1004204	10 04 204 3	WASSERHEIZGERAET
DICHTRING 14,7X22X1,5 ST/FP	10 01 186 6	3	12	9 739 127	97 39 127	WASSERENTLUEFTUNGSLEIT
DICHTRING 14,7X22X1,5 ST/FP	10 01 186 6	6	1	9 739 188	97 39 188	OELMESSSTAB
DICHTRING 14,7X22X1,5 ST/FP	10 01 186 6	15	1	9 739 258	97 39 258	KRAFTSTOFFFILTER
DICHTRING 14,7X22X1,5 ST/FP	10 01 186 6	12	1	9 739 281	97 39 281	LECKOELLEITUNG
DICHTRING 14,7X22X1,5 ST/FP	10 01 186 6	3	11	9 739 282	97 39 282	LECKOELLEITUNG
DICHTRING 14,7X22X1,5 ST/FP	10 01 186 6	19	5	9 739 288	97 39 288	KRAFTSTOFFLEITUNG
DICHTRING 14,7X22X1,5 ST/FP	10 01 186 6	5	14	9 739 292	97 39 292	KRAFTSTOFFLEITUNG
DICHTRING 14,7X22X1,5 ST/FP	10 01 186 6	18	2	9 739 349	97 39 349	WASSERLEITUNGSANSCHLUE
DICHTRING 14,7X22X1,5 ST/FP	10 01 186 6	16	2	9 739 361	97 39 361	OELWANNE
DICHTRING 14,7X22X1,5 ST/FP	10 01 186 6	4	6	9 739 492	97 39 492	ROHRLEITUNG ANBAU
DICHTRING 16,7X24X1,5 ST/FP	10 01 186 7	2	1	9 739 096	97 39 096	VERSCHLUSSSCHRAUBE
DICHTRING 16,7X24X1,5 ST/FP	10 01 186 7	10	1	9 739 281	97 39 281	LECKOELLEITUNG
DICHTRING 16,7X24X1,5 ST/FP	10 01 186 7	(2)	1	9 739 318	97 39 318	SENSORIK
DICHTRING 16,7X24X1,5 ST/FP	10 01 186 7	(2)	1	9 739 318	97 39 318	SENSORIK
DICHTRING 16,7X24X1,5 ST/FP	10 01 186 7	20	1	9 739 349	97 39 349	WASSERLEITUNGSANSCHLUE
DICHTRING 16,7X24X1,5 ST/FP	10 01 186 7	7	3	9 739 355	97 39 355	OELKUEHLER ANBAU
DICHTRING 16,7X24X1,5 ST/FP	10 01 186 7	3	2	9 739 494	97 39 494	ATL-ANBAU
DICHTRING 18,7X26X1,5 ST/FP	10 01 186 8	(2)	1	9 739 318	97 39 318	SENSORIK
DICHTRING 18,7X26X1,5 ST/FP	10 01 186 8	(2)	1	9 739 318	97 39 318	SENSORIK
DICHTRING 18,7X26X1,5 ST/FP	10 01 186 8	13	1	9 739 355	97 39 355	OELKUEHLER ANBAU
DICHTRING 19,6X24,3X1,5 NBR	76 10 225 03	6	1	9 275 543	92 75 543 01	ENTLUEFTUNGSSTUTZEN
DICHTRING 22,7X30X2 ST/FP	10 01 186 9	13	1	9 739 258	97 39 258	KRAFTSTOFFFILTER
DICHTRING 22,7X30X2 ST/FP	10 01 186 9	7	1	9 739 351	97 39 351	KUEHLMITTELLEITUNG ANBA
DICHTRING 22,7X30X2 ST/FP	10 01 186 9	14	1	9 739 492	97 39 492	ROHRLEITUNG ANBAU
DICHTRING 24,7X32X2 ST/FP	10 01 184 2	9	1	9 739 351	97 39 351	KUEHLMITTELLEITUNG ANBA
DICHTRING 26,7X34,93X2 ST/	10 01 187 0	11	1	9 739 355	97 39 355	OELKUEHLER ANBAU
DICHTRING 26,7X34,93X2 ST/	10 01 187 0	10	2	9 739 361	97 39 361	OELWANNE
DICHTRING 26,7X34,93X2 ST/	10 01 187 0	12	1	9 739 491	97 39 491	LUFTPRESSER ANBAU
DICHTRING 26,7X34,93X2 ST/	10 01 187 0	26	2	9 739 494	97 39 494	ATL-ANBAU
DICHTRING 32,7X40X2 ST/FP	10 01 187 2	9	1	9 739 288	97 39 288	KRAFTSTOFFLEITUNG
DICHTRING 32,7X40X2 ST/FP	10 01 187 2	15	2	9 739 492	97 39 492	ROHRLEITUNG ANBAU
DICHTRING 8,7X14X1 ST/FPM1	10 01 187 1	3	12	9 739 281	97 39 281	LECKOELLEITUNG
DICHTRING 8,7X14X1 ST/FPM1	10 01 187 1	79	2	X1022281	10 22 281 7	DS ZYLINDERKOPF
DICHTRING A22X27 CU	10 01 184 1	23	1	9 739 491	97 39 491	LUFTPRESSER ANBAU
DICHTRING A26X34 CU	10 03 730 5	22	3	9 739 491	97 39 491	LUFTPRESSER ANBAU
DICHTRING DIN 7603 A 12X17	71 01 018 08	19	4	2 990	91 59 244 08	DRUCKLUFTANLAGE

Bezeichnung	Artikel	Pos.	Menge	Seite	Baugruppe	Bezeichnung
DICHTRING DIN 7603 A 12X18	71 01 020 08	49	1	2 393	91 52 787 08	LUFTFILTERANLAGE KPL.
DICHTRING DIN 7603 A 13X18	71 01 023 08	(3)	1	2 391 102	96 56 360 08	ZUSATZKUEHLER VORM.
DICHTRING DIN 7603 A 14X20	71 01 030 08	8	2	X1011614	10 11 614 1	KRAFTSTOFFSCHLAUCH
DICHTRING DIN 7603 A 14X20	73 81 225 23	590	2	2 970	91 56 537 08	HYDRAULIK
DICHTRING DIN 7603 A 16X20	71 01 034 08	8	1	5 113 005	51 13 005 08	STEUERBLOCK
DICHTRING DIN 7603 A 16X22	71 01 037 08	4	1	X1011614	10 11 614 1	KRAFTSTOFFSCHLAUCH
DICHTRING DIN 7603 A 21X26	71 01 044 08	13	1	5 114 320	51 14 320 08	VORSPANNVENTIL
DICHTRING DIN 7603 A 21X26	71 01 044 08	13	3	7 743 566	77 43 566 08	ELEKTROPUMPE
DICHTRING DIN 7603 A 26X31	71 01 061 08	12	1	2 671	91 52 798 08	OELBEHAELTER KPL.
DICHTRING DIN 7603 A 26X32	71 01 060 08	20	1	2 990	91 59 244 08	DRUCKLUFTANLAGE
DICHTRING DIN 7603 A 27X32	71 01 059 08	139	10	2 970	91 56 537 08	HYDRAULIK
DICHTRING DIN 7603 A 27X32	71 01 059 08	70	1	2 977	91 57 756 08	ZUSATZHYDRAULIK DREHBUE
DICHTRING DIN 7603 A 27X32	71 01 059 08	62	1	2 978 200	91 54 843 08	ZUSATZHYDR.S-RUECKHALTE
DICHTRING DIN 7603 A 33X39	71 01 070 08	138	10	2 970	91 56 537 08	HYDRAULIK
DICHTRING DIN 7603 A 33X39	71 01 070 08	62	1	2 975 200	91 52 775 08	ZUSATZHYDRAULIK WINDE 2
DICHTRING DIN 7603 A 33X39	71 01 070 08	62	1	2 975 700	91 52 774 08	ZUSATZHYDRAULIK WINDE 1
DICHTRING DIN 7603 A 33X39	71 01 070 08	62	1	2 977 200	91 55 149 08	ZUSATZHYDR.PUMPE 5/WIND
DICHTRING DIN 7603 A 38X44	71 01 072 08	137	20	2 970	91 56 537 08	HYDRAULIK
DICHTRING DIN 7603 A 38X44	71 01 072 08	61	1	2 975 200	91 52 775 08	ZUSATZHYDRAULIK WINDE 2
DICHTRING DIN 7603 A 38X44	71 01 072 08	61	1	2 975 700	91 52 774 08	ZUSATZHYDRAULIK WINDE 1
DICHTRING DIN 7603 A 38X44	71 01 072 08	69	2	2 977	91 57 756 08	ZUSATZHYDRAULIK DREHBUE
DICHTRING DIN 7603 A 38X44	71 01 072 08	61	1	2 977 200	91 55 149 08	ZUSATZHYDR.PUMPE 5/WIND
DICHTRING DIN 7603 A 42X49	71 01 075 08	136	3	2 970	91 56 537 08	HYDRAULIK
DICHTRING DIN 7603 A 42X49	71 01 075 08	61	3	2 978 200	91 54 843 08	ZUSATZHYDR.S-RUECKHALTE
DICHTRING DIN 7603 A 48X55	71 01 076 08	132	2	2 970	91 56 537 08	HYDRAULIK
DICHTRING DIN 7603 A 48X55	71 01 076 08	68	1	2 977	91 57 756 08	ZUSATZHYDRAULIK DREHBUE
DICHTRING DIN 7603 A 4X8X1	51 10 089 08	9	2	9 640 276	96 40 276 08	ANSCHLUSSBLOCK
DICHTRING DIN 7603 A 52X60	71 01 077 08	131	10	2 970	91 56 537 08	HYDRAULIK
DICHTRING DIN 7603 A 52X60	71 01 077 08	63	2	2 975 200	91 52 775 08	ZUSATZHYDRAULIK WINDE 2
DICHTRING DIN 7603 A 52X60	71 01 077 08	63	2	2 975 700	91 52 774 08	ZUSATZHYDRAULIK WINDE 1
DICHTRING DIN 7603 A 52X60	71 01 077 08	67	4	2 977	91 57 756 08	ZUSATZHYDRAULIK DREHBUE
DICHTRING DIN 7603 A 52X60	71 01 077 08	63	2	2 977 200	91 55 149 08	ZUSATZHYDR.PUMPE 5/WIND
DICHTRING DIN 7603 A 6,5X11	57 00 102 08	16	2	5 026 126	50 26 126 08	MAGNETVENTIL
DICHTSATZ	10 30 092 5	(999)	1	X1035924	10 35 924 3	VERSTELLPUMPE
DICHTSATZ	55 31 355 08	4	1	5 530 545	55 30 545 08	UMWAELZPUMPE
DICHTSATZ HNBR70	70 27 982	999	1	7 027 481	70 27 481 03	WASSERABSCHEIDER
DICHTSATZ WEGESCHIEBER	10 41 278 1	999	1	9 640 277	96 40 277 08	WEGESCHIEBER
DICHTUNG	10 01 184 5	16	2	9 739 122	97 39 122	OELKUEHLER
DICHTUNG	10 01 184 6	2	1	9 739 386	97 39 386	KURBELGEHAEUSEENTLUEFT
DICHTUNG	10 01 184 7	4	1	9 739 118	97 39 118	OELLEITUNG
DICHTUNG	10 01 213 9	1	1	9 739 354	97 39 354	SCHWUNGRADGEHAEUSE AN
DICHTUNG	10 01 214 0	18	2	9 739 361	97 39 361	OELWANNE
DICHTUNG	10 01 229 8	15	1	9 739 122	97 39 122	OELKUEHLER
DICHTUNG	10 01 229 9	2	2	9 739 362	97 39 362	OELWANNE
DICHTUNG	10 01 234 5	12	2	9 739 126	97 39 126	THERMOSTATGEHAEUSE
DICHTUNG	10 01 234 6	2	1	9 739 276	97 39 276	WASSERANSCHLUSS
DICHTUNG	10 01 234 6	2	1	9 739 349	97 39 349	WASSERLEITUNGSANSCHLUE
DICHTUNG	10 01 240 8	9	1	9 739 358	97 39 358	ABGASRUECKFUEHRUNG AN
DICHTUNG	10 01 240 9	11	1	9 739 358	97 39 358	ABGASRUECKFUEHRUNG AN
DICHTUNG	10 01 241 1	5	3	9 739 358	97 39 358	ABGASRUECKFUEHRUNG AN
DICHTUNG	10 01 241 3	13	1	9 739 358	97 39 358	ABGASRUECKFUEHRUNG AN
DICHTUNG	10 01 245 4	8	1	9 739 494	97 39 494	ATL-ANBAU
DICHTUNG	10 01 264 3	8	1	9 739 361	97 39 361	OELWANNE
DICHTUNG	10 01 265 1	22	1	9 739 494	97 39 494	ATL-ANBAU
DICHTUNG	10 01 333 7	6	1	9 739 267	97 39 267	ZYLINDERKOPFHAUBE
DICHTUNG	10 22 081 3	4	1	9 739 494	97 39 494	ATL-ANBAU
DICHTUNG	10 22 234 5	3	6	9 739 267	97 39 267	ZYLINDERKOPFHAUBE
DICHTUNG	10 22 271 8	5	6	9 739 295	97 39 295	ABGASROHR
DICHTUNG	10 22 271 8	78	1	X1022281	10 22 281 7	DS ZYLINDERKOPF
DICHTUNG	10 22 272 7	2	6	9 739 256	97 39 256	LUFTANSAUGROHR

Bezeichnung	Artikel	Pos.	Menge	Seite	Baugruppe	Bezeichnung
DICHTUNG	10 22 272 7	77	1	X1022281	10 22 281 7	DS ZYLINDERKOPF
DICHTUNG	10 28 030 9	2	1	9 739 286	97 39 286	VERSCHLUSSDECKEL
DICHTUNG	10 34 287 8	2	1	9 739 351	97 39 351	KUEHLMITTELLEITUNG ANBA
DICHTUNG	10 34 287 9	13	2	9 739 349	97 39 349	WASSERLEITUNGSANSCHLUE
DICHTUNG	10 34 288 0	2	1	9 739 352	97 39 352	WASSERPUMPE MIT BEFEST.
DICHTUNG	69 18 222 08	40	1	2 920 369	96 54 235 08	KLEMMKASTEN KPL.
DICHTUNG	69 21 000 08	36	1	2 920 369	96 54 235 08	KLEMMKASTEN KPL.
DICHTUNG	69 21 000 08	155	1	3 930 009	96 50 573 08	LEITUNGSTROMMEL KPL.
DICHTUNG	69 21 000 08	(171)	1	3 930 138	96 54 377 08	ELEKTRIK S-ANLENKSTUECK
DICHTUNG	69 21 000 08	281	1	3 930 730	96 50 599 08	KLEMMKASTEN KPL.
DICHTUNG 0 PE	97 75 102 08	32	2	2 932 160	96 54 385 08	SCHALTSCHRANK MECH.
DICHTUNG 120X60X 30	97 60 943 08	54	1	2 520 034	96 45 984 08	INNENVERKLEIDUNG
DICHTUNG 78X64 30	97 61 932 08	65	1	2 520	91 53 061 08	KABINE VERGLAST
DICHTUNGSMITTEL 50ML TUB	10 01 213 8	3	1	9 739 354	97 39 354	SCHWUNGRADGEHAEUSE AN
DICHTUNGSMITTEL A80MR HY	87 00 028 08	(265)	0.01	3 930 138	96 54 377 08	ELEKTRIK S-ANLENKSTUECK
DICHTUNGSMITTEL A80MR HY	87 00 028 08	289	0.1	3 930 730	96 50 599 08	KLEMMKASTEN KPL.
DICHTUNGSPROFIL	26 21 047 08	154	0.85	2 391 001	96 45 719 08	DIESELMOTOR VORM.
DICHTUNGSPROFIL	26 21 047 08	18	0.69	2 393 002	96 46 782 08	DECKEL KPL.
DICHTUNGSPROFIL	26 21 047 08	13	4.46	2 510	91 52 788 08	DREHBUEHNENVERKLEIDUN
DICHTUNGSPROFIL	59 15 078 08	12	4	2 510	91 52 788 08	DREHBUEHNENVERKLEIDUN
DICHTUNGSSATZ	51 03 178 08	(1)	1	2 970	91 56 537 08	HYDRAULIK
DICHTUNGSSATZ	57 05 881 08	999	1	5 106 691	51 06 691 08	RUECKLAUFFILTER
DICHTUNGSSCHEIBE VITON	57 10 819 08	(1)	1	1 970	91 56 958 08	HYDRAULIK RAUPE
DICHTUNGSSCHEIBE VITON	57 10 824 08	(1)	1	1 970	91 56 958 08	HYDRAULIK RAUPE
DICHTUNGSSCHEIBE VITON	57 10 830 08	(1)	1	1 970	91 56 958 08	HYDRAULIK RAUPE
DIESELMOTOR D2876 LE131	10 12 059 0	1	1	9 739 400	97 39 400	DIESELMOTOR
DIESELMOTOR D846 A7	97 39 400	101	1	2 391 001	96 45 719 08	DIESELMOTOR VORM.
DIESELMOTOR KPL.	91 52 784 08	121	1		LR 1600-2-0	LIEBHERR RAUPENKRAN LR 1
DIESELMOTOR VORM.	96 45 719 08	1	1	2 391	91 52 784 08	DIESELMOTOR KPL.
DIODE 1000V 1A DO-41 SPF	66 00 331 08	3	1	2 932 515	96 45 911 08	BESTUECKUNGSMODUL
DIODE S 30V 0A2 DO-35 SPF	66 03 006 08	21	8	2 922 001	92 84 311 08	BUSPLATINE
DIODEN VARISTORENMODUL	66 01 015 08	37	2	2 932 001	96 45 393 08	RELAISSTEUERUNG
DIODENMODUL	66 03 016 08	52	1	2 932 082	96 54 387 08	AUFBAUTEILE MONTAGETAFE
DISPLAY MD3072A-QUAD	10 45 478 2	10	1	2 925 405	96 48 397 08	AUSRUESTUNG KAMERA KAB
DISPLAY VORM. TFT	96 20 762 08	21	1	2 913 005	96 20 731 08	INNENGEHAEUSE VORM.
DISPLAY VORM. TFT	96 20 762 08	21	1	2 913 005	96 28 696 08	INNENGEHAEUSE VORM.
DISTANZBLECH 3X84X15 DC0	97 76 920 08	40	4	2 502	91 55 939 08	STEUERSTAND
DISTANZBOLZEN B M6XM6X1	10 01 253 1	5	1	9 739 159	97 39 159	STARTER
DISTANZHUELSE 11X21X20	98 82 075	11	4	9 080 702	90 80 702	STEUERGERAET
DISTANZHUELSE 21.3X27	97 71 899 08	3	1	3 207 003	96 48 259 08	STANGE KPL.
DISTANZHUELSE 21.3X27	97 71 899 08	2	1	3 207 100	96 48 261 08	LASCHE KPL.
DISTANZHUELSE 21.3X27	97 71 899 08	(3)	1	3 281	91 52 896 08	FA-BOCK
DISTANZHUELSE 25.0X39	97 71 884 08	(2)	1	3 281	91 52 896 08	FA-BOCK
DISTANZHUELSE 25.0X75	97 71 883 08	5	1	3 207 101	96 48 292 08	LASCHE KPL.
DISTANZHUELSE 25.0X75	97 71 883 08	(2)	2	3 281	91 52 896 08	FA-BOCK
DISTANZRING	10 01 261 7	5	1	9 739 250	97 39 250	SCHWUNGRAD
DISTANZRING	90 80 288	2	1	9 079 186	90 79 186	DREHZAHLGEBER
DISTANZRING	90 80 533	2	1	9 079 185	90 79 185	DREHZAHLGEBER
DISTANZRING RD219,1X36	93 58 827 08	13	2	2 652	91 52 794 08	ROLLENLAGERUNG
DISTANZRING RD48X2	95 00 775 08	26	2	3 211	91 57 748 08	S-ANLENKSTUECK
DISTANZROHR RD65X76	95 44 254 08	21	2	1 400	91 56 853 08	RAUPENTRAEGER KPL.LI.
DISTANZROHR RD65X76	95 44 254 08	21	2	1 410 300	91 56 855 08	RAUPENTRAEGER KPL.RE.
DISTANZSCHEIBE 100X1,5	93 97 306 08	14	7	3 225	91 52 854 08	SL-REDUZIERSTUECK
DISTANZSTUECK	10 22 277 6	22	1	9 739 292	97 39 292	KRAFTSTOFFLEITUNG
DISTANZSTUECK	57 06 903 08	25	1	5 113 086	51 13 086 08	PROPORTIONALVENTIL
DISTANZSTUECK	57 11 304 08	5	1	5 711 301	57 11 301 08	DRUCKBEGRENZUNGSVENTI
DO.MAULSCHLUESSEL DIN 3	79 00 079 08	3	1	1 750	91 52 394 08	WERKZEUG
DO.MAULSCHLUESSEL DIN 3	79 00 039 08	4	1	1 750	91 52 394 08	WERKZEUG
DO.RINGSCHLUESSEL DIN 83	79 00 126 08	7	1	1 750	91 52 394 08	WERKZEUG
DOPPELNIPPEL R1/4"-M10X1	77 43 750 08	16	4	2 711	91 52 800 08	ZENTRALSCHMIERANLAGE O

Bezeichnung	Artikel	Pos.	Menge	Seite	Baugruppe	Bezeichnung
DOPPELZAHNRADPUMPE SPF	51 21 370 08	114	1	2 391 001	96 45 719 08	DIESELMOTOR VORM.
DORNNIET 4X10,3	70 42 076 08	3	4	2 913 004	96 20 460 08	GEHAEUSE VORM.
DORNNIET 4X10,3	70 42 076 08	23	8	2 932 001	96 45 393 08	RELAISSTEUERUNG
DORNNIET 4X10,3	70 42 076 08	49	42	2 932 082	96 54 387 08	AUFBAUTEILE MONTAGETAFE
DOSE M13	60 45 081 08	285	2	3 930 638	96 51 624 08	KLEMMKASTEN
DOSE M13	60 45 081 08	287	1	3 930 640	96 50 481 08	KLEMMKASTEN KPL.
DOSE M13	60 45 081 08	155	1	3 930 730	96 50 599 08	KLEMMKASTEN KPL.
DOSIERPUMPE	55 31 868 08	5	1	2 541	91 52 790 08	ZUSATZHEIZUNG OW
DRAEHTE KLEMMKASTEN KPL	96 50 482 08	8	1	3 930 640	96 50 481 08	KLEMMKASTEN KPL.
DRAEHTE KLEMMKASTEN KPL	96 50 642 08	8	1	3 930 730	96 50 599 08	KLEMMKASTEN KPL.
DRAEHTE KLEMMKASTEN KP	96 48 693 08	1	1	1 920 418	96 48 687 08	KLEMMKASTEN KPL.
DRAEHTE KLEMMKASTEN KP	96 50 132 08	2	1	3 930 638	96 51 624 08	KLEMMKASTEN
DRAEHTE KPL. S2	96 49 211 08	2	1	2 932 001	96 45 393 08	RELAISSTEUERUNG
DRAEHTE KPL. S3	96 48 313 08	3	1	2 932 001	96 45 393 08	RELAISSTEUERUNG
DRAEHTE MONTAGETAFEL KP	96 54 389 08	2	1	2 932 116	96 54 388 08	VERKABELUNG MONTAGETA
DRAEHTE MONTAGETAFEL V	96 54 390 08	2	1	2 932 224	96 54 389 08	DRAEHTE MONTAGETAFEL K
DRAEHTE VORM. -S1000	96 50 483 08	(2)	1	3 930 640	96 50 481 08	KLEMMKASTEN KPL.
DRAEHTE VORM. -S1020	96 50 643 08	(2)	1	3 930 730	96 50 599 08	KLEMMKASTEN KPL.
DRAEHTE VORM. -S980	96 50 045 08	2	1	3 930 639	96 50 132 08	DRAEHTE KLEMMKASTEN KPL
DRAEHTE VORM. S2	96 49 212 08	(2)	1	2 932 001	96 45 393 08	RELAISSTEUERUNG
DRAEHTE VORM. S200	96 51 072 08	(2)	1	1 920 418	96 48 687 08	KLEMMKASTEN KPL.
DRAEHTE VORM. S3	96 49 209 08	(2)	1	2 932 001	96 45 393 08	RELAISSTEUERUNG
DRAHTHALTER	61 10 461 08	22	36	2 932 001	96 45 393 08	RELAISSTEUERUNG
DRAHTRING RD30X4	93 06 259 08	6	2	1 632 032	96 20 093 08	ABSTUETZPLATTE KPL.
DRALLFAENGER	77 39 466 08	3	1	2 372	91 33 648 08	SEIL MONTAGEWINDE M.ZUB
DREHBUEHNENVERKLEIDUN	91 52 788 08	131	1		LR 1600-2-0	LIEBHERR RAUPENKRAN LR 1
DREHDURCHFUEHRUNG	91 52 510 08	33	1		LR 1600-2-0	LIEBHERR RAUPENKRAN LR 1
DREHDURCHFUEHRUNG SPF	10 04 262 0	1	1	1 991	91 52 510 08	DREHDURCHFUEHRUNG
DREHFALLENSCHLOSS	10 34 246 9	1	1	2 522 011	96 45 602 08	SCHLIESSANLAGE
DREHGEBER OPTISCH 360°	69 23 091 08	11	1	1 920 305	92 15 300 08	EINBAU SCHLEIFRINGKOERPE
DREHGEBER OPTISCH 360°	69 23 091 08	28	1	6 909 010	69 09 010 08	SCHLEIFRINGUEBERTRAEGE
DREHKNOPF	69 27 013 08	6	1	2 913 003	96 20 599 08	FOLIENTASTATUR VORM.
DREHSCHLOSS	60 61 433 08	19	2	2 533 070	96 48 363 08	ARMATUREN RE.
DREHSCHLOSS	60 61 433 08	33	1	2 932 001	96 45 393 08	RELAISSTEUERUNG
DREHSCHLOSSBETAETIGER	60 61 449 08	38	2	2 932 001	96 45 393 08	RELAISSTEUERUNG
DREHSTROMGENERATOR 28V	10 03 240 2	1	1	9 739 343	97 39 343	GENERATOR VORM.
DREHVERSCHRAUBUNG 76K 2	10 45 537 2	569	4	2 970	91 56 537 08	HYDRAULIK
DREHVERSCHRAUBUNG DG1	51 05 521 08	570	2	2 970	91 56 537 08	HYDRAULIK
DREHWERK 2 DREHW.	91 52 778 08	117	1		LR 1600-2-0	LIEBHERR RAUPENKRAN LR 1
DREHWERK DAT 450/1441	96 97 916 01	1	2	2 350	91 52 778 08	DREHWERK
DREHZAHLGEBER	90 79 185	20	1	9 739 257	97 39 257	MOTORREGELUNGSENSORIK
DREHZAHLGEBER	90 79 186	21	1	9 739 257	97 39 257	MOTORREGELUNGSENSORIK
DREHZAHLGEBER HALL 0,3-16	10 11 789 8	1	1	9 079 185	90 79 185	DREHZAHLGEBER
DREHZAHLGEBER HALL 0,3-16	10 11 789 8	1	1	9 079 186	90 79 186	DREHZAHLGEBER
DROSSELKLAPPE	10 01 754 4	1	1	9 739 186	97 39 186	MOTORBREMSE
DROSSELKLAPPE 130	55 17 068 08	3	1	2 393	91 52 787 08	LUFTFILTERANLAGE KPL.
DROSSELVENTIL	51 14 277 08	11	1	2 975 000	91 57 881 08	ZUSATZHYDRAULIK MONTAGE
DRUCKAUFNEHMER 400/400	69 23 126 08	(1)	2	2 970	91 56 537 08	HYDRAULIK
DRUCKAUFNEHMER 400/400	69 23 126 08	(1)	2	2 978 200	91 54 843 08	ZUSATZHYDR.S-RUECKHALTE
DRUCKAUFNEHMER 750/750	69 23 128 08	(1)	5	2 970	91 56 537 08	HYDRAULIK
DRUCKAUFNEHMER SPF	69 23 125 08	(1)	2	2 978 100	91 52 796 08	ZUSATZHYDR.MONTAGEEINR
DRUCKBEGRENZUNGSVENTI	10 22 274 0	2	1	9 739 369	97 39 369	DRUCKROHR
DRUCKBEGRENZUNGSVENTI	10 41 267 5	2	1	5 133 090	51 13 090 08	WEGESCHIEBERBLOCK
DRUCKBEGRENZUNGSVENTI	10 48 973 4	2	1	5 113 005	51 13 005 08	STEUERBLOCK
DRUCKBEGRENZUNGSVENTI	51 14 176 08	113	1	2 970	91 56 537 08	HYDRAULIK
DRUCKBEGRENZUNGSVENTI	51 14 177 08	114	2	2 970	91 56 537 08	HYDRAULIK
DRUCKBEGRENZUNGSVENTI	51 14 177 08	6	1	2 978 100	91 52 796 08	ZUSATZHYDR.MONTAGEEINR
DRUCKBEGRENZUNGSVENTI	51 14 177 08	10	1	2 978 200	91 54 843 08	ZUSATZHYDR.S-RUECKHALTE
DRUCKBEGRENZUNGSVENTI	51 14 333 08	8	1	2 975 000	91 57 881 08	ZUSATZHYDRAULIK MONTAGE
DRUCKBEGRENZUNGSVENTI	51 14 568 08	30	2	2 970	91 56 537 08	HYDRAULIK

Bezeichnung	Artikel	Pos.	Menge	Seite	Baugruppe	Bezeichnung
DRUCKBEGRENZUNGSVENTI	51 14 572 08	72	1	2 970	91 56 537 08	HYDRAULIK
DRUCKBEGRENZUNGSVENTI	57 11 301 08	31	1	5 113 086	51 13 086 08	PROPORTIONALVENTIL
DRUCKBEGRENZUNGSVENTI	57 12 325 08	2	1	5 718 989	57 18 989 08	ANSCHLUSSPLATTE
DRUCKBEGRENZUNGSVENTI	57 12 395 08	2	1	5 715 142	57 15 142 08	ANSCHLUSSPLATTE
DRUCKBEGRENZUNGSVENTI	57 12 395 08	2	1	5 719 030	57 19 030 08	ANSCHLUSSPLATTE
DRUCKBEGRENZUNGSVENTI	57 15 145 08	1	1	5 715 142	57 15 142 08	ANSCHLUSSPLATTE
DRUCKBEGRENZUNGSVENTI	57 15 147 08	4	1	5 715 142	57 15 142 08	ANSCHLUSSPLATTE
DRUCKBEGRENZUNGSVENTI	57 16 910 08	8	1	X1042440	10 42 440 2	STEUERBLOCK
DRUCKBEGRENZUNGSVENTI	57 18 994 08	1	2	5 718 989	57 18 989 08	ANSCHLUSSPLATTE
DRUCKBEGRENZUNGSVENTI	57 19 033 08	1	2	5 719 030	57 19 030 08	ANSCHLUSSPLATTE
DRUCKBEGRENZUNGSVENTIL	10 45 106 0	9	1	X1042440	10 42 440 2	STEUERBLOCK
DRUCKFEDER	51 07 971 08	4	1	5 114 176	51 14 176 08	DRUCKBEGRENZUNGSVENTI
DRUCKFEDER	51 07 971 08	2	1	5 114 320	51 14 320 08	VORSPANNVENTIL
DRUCKFEDER	51 07 975 08	9	1	5 114 176	51 14 176 08	DRUCKBEGRENZUNGSVENTI
DRUCKFEDER	51 07 975 08	9	1	5 114 177	51 14 177 08	DRUCKBEGRENZUNGSVENTI
DRUCKFEDER	51 07 975 08	7	1	5 114 320	51 14 320 08	VORSPANNVENTIL
DRUCKFEDER	51 10 151 08	4	1	5 114 177	51 14 177 08	DRUCKBEGRENZUNGSVENTI
DRUCKFEDER	56 00 192 08	6	1	2 522 011	96 45 602 08	SCHLIESSANLAGE
DRUCKFEDER	57 00 095 08	8	1	5 026 126	50 26 126 08	MAGNETVENTIL
DRUCKFEDER	57 06 304 08	4	1	2 550 008	96 47 628 08	HALTER KPL.
DRUCKFEDER	57 06 304 08	4	1	2 550 009	96 47 645 08	HALTER KPL.
DRUCKFEDER 1,9X6,9X21,5	51 07 359 08	6	1	5 711 301	57 11 301 08	DRUCKBEGRENZUNGSVENTI
DRUCKFILTER	51 06 715 08	71	1	2 970	91 56 537 08	HYDRAULIK
DRUCKFUEHLER	10 01 247 0	(1)	1	9 739 318	97 39 318	SENSORIK
DRUCKGEBER	10 22 274 1	13	1	9 739 318	97 39 318	SENSORIK
DRUCKGEBER 0-5BAR	10 01 274 0	(1)	1	9 739 318	97 39 318	SENSORIK
DRUCKGEBER KPL.	10 11 740 7	11	1	9 739 318	97 39 318	SENSORIK
DRUCKGEBER KPL.	10 11 740 9	12	1	9 739 318	97 39 318	SENSORIK
DRUCKGEBER KPL. M18X1,5 0-	10 11 740 4	10	1	9 739 318	97 39 318	SENSORIK
DRUCKGEBER MONTAGEEINR	96 47 919 08	3	1	2 978 100	91 52 796 08	ZUSATZHYDR.MONTAGEEINR
DRUCKGEBER PUMPEN P1-5	96 47 915 08	3	1	2 970	91 56 537 08	HYDRAULIK
DRUCKGEBER S-RUECKFALL	96 47 917 08	3	1	2 978 200	91 54 843 08	ZUSATZHYDR.S-RUECKHALTE
DRUCKGEBER SA-RUECKFALL	96 47 918 08	4	1	2 970	91 56 537 08	HYDRAULIK
DRUCKLEITUNG	10 03 730 0	41	1	9 739 494	97 39 494	ATL-ANBAU
DRUCKLEITUNG	10 34 309 2	1	1	9 739 356	97 39 356	ROHRLEITUNG ANBAU
DRUCKLEITUNG	10 34 309 3	4	1	9 739 356	97 39 356	ROHRLEITUNG ANBAU
DRUCKLEITUNG	10 34 309 5	6	1	9 739 369	97 39 369	DRUCKROHR
DRUCKLUFTANLAGE	91 59 244 08	177	1		LR 1600-2-0	LIEBHERR RAUPENKRAN LR 1
DRUCKLUFTZYLINDER	10 01 752 1	5	1	9 739 186	97 39 186	MOTORBREMSE
DRUCKLUFTZYLINDER	10 33 276 5	12	1	9 739 357	97 39 357	ABGASRUECKFUEHRUNG VO
DRUCKMINDERVENTIL	51 14 975 08	54	4	2 970	91 56 537 08	HYDRAULIK
DRUCKREGELVENTIL	51 14 853 08	29	3	2 970	91 56 537 08	HYDRAULIK
DRUCKREGELVENTIL SPF	10 34 282 3	61	1	2 970	91 56 537 08	HYDRAULIK
DRUCKRING	50 29 326 08	48	1	2 393	91 52 787 08	LUFTFILTERANLAGE KPL.
DRUCKRING DR/R22X27	50 29 325 08	598	4	2 990	91 59 244 08	DRUCKLUFTANLAGE
DRUCKRING DR/R26X31	50 29 328 08	404	2	2 391 001	96 45 719 08	DIESELMOTOR VORM.
DRUCKROHR	10 22 273 9	1	1	9 739 369	97 39 369	DRUCKROHR
DRUCKROHR	97 39 369	101	1	X1012059	10 12 059 0	DIESELMOTOR
DRUCKSCHALTER	51 06 769 08	44	1	2 970	91 56 537 08	HYDRAULIK
DRUCKSCHALTER	57 14 891 08	6	1	2 831	91 57 754 08	KLIMAANLAGE OW
DRUCKSCHALTER 20BAR SPF	10 28 953 6	47	2	2 970	91 56 537 08	HYDRAULIK
DRUCKSCHALTER 20BAR SPF	10 28 953 6	7	1	2 975 200	91 52 775 08	ZUSATZHYDRAULIK WINDE 2
DRUCKSCHALTER 20BAR SPF	10 28 953 6	7	1	2 975 700	91 52 774 08	ZUSATZHYDRAULIK WINDE 1
DRUCKSCHALTER 8BAR SPF	10 22 093 3	46	1	2 970	91 56 537 08	HYDRAULIK
DRUCKSCHALTER 8BAR SPF	10 22 093 3	6	1	2 975 200	91 52 775 08	ZUSATZHYDRAULIK WINDE 2
DRUCKSCHALTER 8BAR SPF	10 22 093 3	6	1	2 975 700	91 52 774 08	ZUSATZHYDRAULIK WINDE 1
DRUCKSENSOR	69 23 083 08	15	1	2 393	91 52 787 08	LUFTFILTERANLAGE KPL.
DRUCKSTUECK	24 01 915 02	15	1	2 391 040	96 53 645 08	KUPPLUNGSSTELLER
DRUCKSTUECK	70 30 031 01	20	1	2 522 011	96 45 602 08	SCHLIESSANLAGE
DRUCKTASTER	10 47 561 7	2	1	2 780 244	91 52 951 08	NOTAUS KRANFUEHRERKAB

Bezeichnung	Artikel	Pos.	Menge	Seite	Baugruppe	Bezeichnung
DRUCKVENTIL	57 15 296 08	8	1	5 113 086	51 13 086 08	PROPORTIONALVENTIL
DRUECKER 25X25	60 61 430 08	6	7	2 533 061	96 48 370 08	ARMATUREN ARMLEHNE LI.
DRUECKER 25X25	60 61 430 08	6	7	2 533 063	96 48 371 08	ARMATUREN ARMLEHNE RE.
DRUECKER 25X25	60 61 430 08	14	23	2 533 070	96 48 363 08	ARMATUREN RE.
DS ANSCHLUSSBLOCK	10 41 275 1	999	1	9 640 276	96 40 276 08	ANSCHLUSSBLOCK
DS ANSCHLUSSPLATTE	10 47 221 9	(98)	1	X1035924	10 35 924 8	VERSTELLPUMPE
DS ANSTEUERGERAET	10 47 143 9	(98)	1	X1035924	10 35 924 6	VERSTELLPUMPE
DS HYDROZYLINDER	10 10 103 8	(999)	1	3 790 007	96 19 990 08	BOLZENZIEHZYLINDER KPL.
DS HYDROZYLINDER	10 10 103 9	(999)	1	3 790 006	96 19 989 08	BOLZENZIEHZYLINDER KPL.
DS MONTAGEZYLINDER	57 19 136 08	(10)	1	5 123 682	51 23 682 08	MONTAGEZYLINDER
DS REGLER	10 44 097 6	98	1	X1047219	10 47 219 6	REGLER
DS TRIEBWELLE	10 33 111 6	(98)	1	X1035924	10 35 924 1	VERSTELLPUMPE
DS VERSTELLUNG	10 33 111 7	(98)	1	X1035924	10 35 924 1	VERSTELLPUMPE
DS WEGEVENTIL	10 42 478 6	(999)	1	2 970	91 56 537 08	HYDRAULIK
DS ZYLINDERKOPF	10 22 281 7	492	6	9 739 400	97 39 400	DIESELMOTOR
DU-BUCHSE	70 80 101 08	4	2	3 206	91 52 881 08	F-ANLENKSTUECK
DUESE 0,4	51 07 543 08	5	2	2 990	91 59 244 08	DRUCKLUFTANLAGE
DUESE 0,4 MS	51 10 487 08	41	1	2 970	91 56 537 08	HYDRAULIK
DUESE 0,4 MS	51 10 487 08	8	1	2 978 200	91 54 843 08	ZUSATZHYDR.S-RUECKHALTE
DUESE 0,6	51 07 460 08	39	3	2 970	91 56 537 08	HYDRAULIK
DUESE 0,6	51 07 460 08	13	1	2 975 200	91 52 775 08	ZUSATZHYDRAULIK WINDE 2
DUESE 0,6	51 07 460 08	13	1	2 975 700	91 52 774 08	ZUSATZHYDRAULIK WINDE 1
DUESE 0,6 10.9	57 08 188 08	49	5	2 970	91 56 537 08	HYDRAULIK
DUESE D 1,5 M8X8 MS	51 10 575 08	3	2	2 976 200	91 52 780 08	ZUSATZHYDRAULIK DREHWE
DUESE D=1,2	57 19 039 08	51	1	5 113 086	51 13 086 08	PROPORTIONALVENTIL
DURCHFUEHRUNGSTUELLE	60 27 013 08	5	2	2 810 037	96 47 204 08	PEDALTRAEGER EINBAU
DURCHFUEHRUNGSTUELLE	60 27 024 08	10	1	2 913 102	92 32 870 08	LUEFTEREINHEIT
DURCHGANGSNIPPELBLOCK	77 43 751 08	6	4	1 711	91 52 392 08	ZENTRALSCHMIERUNG RAUP
DURCHGANGSNIPPELBLOCK	77 43 751 08	11	2	2 711	91 52 800 08	ZENTRALSCHMIERANLAGE O
E/A-MODUL A SPF	66 01 020 08	113	1	2 932 082	96 54 387 08	AUFBAUTEILE MONTAGETAFE
EINBAU SCHLEIFRINGKOERPE	92 15 300 08	2	1	1 991	91 52 510 08	DREHDURCHFUEHRUNG
EINBAUDOSE 24POL BU	69 24 016 08	(151)	1	2 920 369	96 54 235 08	KLEMMKASTEN KPL.
EINBAUDOSE 24POL BU	69 24 016 08	151	1	3 930 639	96 50 132 08	DRAEHTE KLEMMKASTEN KPL
EINBAUDOSE 24POL BU	69 24 016 08	(151)	1	3 930 640	96 50 481 08	KLEMMKASTEN KPL.
EINBAUDOSE 24POL STI	69 18 996 08	154	1	3 930 639	96 50 132 08	DRAEHTE KLEMMKASTEN KPL
EINBAUDOSE 24POL STI	69 18 996 08	(153)	1	3 930 640	96 50 481 08	KLEMMKASTEN KPL.
EINBAUDOSE 24POL STI	69 18 996 08	(151)	1	3 930 730	96 50 599 08	KLEMMKASTEN KPL.
EINBAUSATZ	10 02 217 1	4	1	2 932 001	96 45 393 08	RELAISSTEUERUNG
EINBAUSTECKDOSE 2POL 16	60 52 039 08	2	1	2 533 067	96 50 385 08	BLECH VORM.
EINBAUSTECKDOSE 2POL 16	60 52 039 08	3	2	2 920 257	92 78 689 08	KLEMMKASTEN BELEUCHTUN
EINBAUSTECKDOSE 2POL 16	60 52 039 08	51	1	2 932 001	96 45 393 08	RELAISSTEUERUNG
EINBAUTEILE SCHALTSCHRAN	91 57 750 08	165	1		LR 1600-2-0	LIEBHERR RAUPENKRAN LR 1
EINGANGSPLATINE KPL. EP0	96 48 329 08	30	1	2 932 082	96 54 387 08	AUFBAUTEILE MONTAGETAFE
EINGANGSPLATINE KPL. EP1	96 48 330 08	31	1	2 932 082	96 54 387 08	AUFBAUTEILE MONTAGETAFE
EINGANGSPLATINE KPL. EP2	96 48 331 08	32	1	2 932 082	96 54 387 08	AUFBAUTEILE MONTAGETAFE
EINGANGSPLATINE KPL. EP3	96 48 332 08	33	1	2 932 082	96 54 387 08	AUFBAUTEILE MONTAGETAFE
EINGANGSPLATINE KPL. EP4	96 48 333 08	34	1	2 932 082	96 54 387 08	AUFBAUTEILE MONTAGETAFE
EINGANGSPLATINE KPL. EP5	96 48 334 08	35	1	2 932 082	96 54 387 08	AUFBAUTEILE MONTAGETAFE
EINLASSVENTIL	10 22 234 7	1	2	9 739 261	97 39 261	ZYLINDERKOPF
EINLEGEBRUECKE	60 27 355 08	70	50	2 932 082	96 54 387 08	AUFBAUTEILE MONTAGETAFE
EINLEGESTREIFEN	97 68 423 08	3	1	2 533 051	96 48 360 08	ELEKTRIK KABINE
EINMAULSCHLUESSEL DIN 8	88 51 322 08	5	1	1 750	91 52 394 08	WERKZEUG
EINMAULSCHLUESSEL DIN 8	79 00 046 08	6	1	1 750	91 52 394 08	WERKZEUG
EINSCHRAUBSTUTZEN	10 01 271 8	12	1	9 739 258	97 39 258	KRAFTSTOFFFILTER
EINSCHRAUBSTUTZEN	10 01 272 2	2	1	9 739 494	97 39 494	ATL-ANBAU
EINSCHRAUBSTUTZEN	10 29 720 4	2	2	9 739 322	97 39 322	RS ROHRLEITUNG
EINSCHRAUBSTUTZEN	94 79 067 08	48	5	2 970	91 56 537 08	HYDRAULIK
EINSCHRAUBSTUTZEN L10 A	10 01 199 8	5	1	9 739 188	97 39 188	OELMESSSTAB
EINSCHRAUBSTUTZEN L10 A	10 01 199 8	5	2	9 739 492	97 39 492	ROHRLEITUNG ANBAU
EINSCHRAUBSTUTZEN L12 A	10 01 200 4	14	1	9 739 258	97 39 258	KRAFTSTOFFFILTER

Bezeichnung	Artikel	Pos.	Menge	Seite	Baugruppe	Bezeichnung
EINSCHRAUBSTUTZEN L12A-M	10 01 199 9	16	1	9 739 355	97 39 355	OELKUEHLER ANBAU
EINSCHRAUBSTUTZEN L12A-M	10 01 199 9	42	1	9 739 494	97 39 494	ATL-ANBAU
EINSCHRAUBSTUTZEN M26X1	10 01 272 1	16	1	9 739 492	97 39 492	ROHRLEITUNG ANBAU
EINSCHUBKARTE G0 COMM.S	92 16 203 08	5	1	2 932 122	96 45 394 08	LICCON MONTAGEEINHEIT
EINSCHUBKARTE G0Z0 PROG-	91 54 570 08	6	1	2 932 122	96 45 394 08	LICCON MONTAGEEINHEIT
EINSCHUBKARTE G0Z1 PRPG	91 42 856 08	7	1	2 932 122	96 45 394 08	LICCON MONTAGEEINHEIT
EINSCHUBKARTE G0Z2 PROG	91 42 857 08	8	1	2 932 122	96 45 394 08	LICCON MONTAGEEINHEIT
EINSCHUBKARTE G0Z3 PROG	91 42 858 08	9	1	2 932 122	96 45 394 08	LICCON MONTAGEEINHEIT
EINSCHUBKARTE G0Z4 PROG	91 42 859 08	10	1	2 932 122	96 45 394 08	LICCON MONTAGEEINHEIT
EINSCHUBKARTE G0Z5 PROG	91 42 860 08	11	1	2 932 122	96 45 394 08	LICCON MONTAGEEINHEIT
EINSPRITZDUESE	97 39 248	90	6	X1012059	10 12 059 0	DIESELMOTOR
EINSPRITZLEITUNG	10 22 274 5	8	1	9 739 369	97 39 369	DRUCKROHR
EINSPRITZLEITUNG	10 22 274 6	9	1	9 739 369	97 39 369	DRUCKROHR
EINSPRITZLEITUNG	10 22 274 7	10	1	9 739 369	97 39 369	DRUCKROHR
EINSTECKHUELSE E10-8	77 20 023 08	595	1	2 990	91 59 244 08	DRUCKLUFTANLAGE
EINSTECKHUELSE E6-4	77 20 022 08	592	2	2 990	91 59 244 08	DRUCKLUFTANLAGE
EINSTELLSCHRAUBE M10X1X4	10 01 222 1	9	1	9 739 263	97 39 263	KIPPHEBELLAGERGEHAEUSE
EINSTELLSCHRAUBE M10X1X4	10 01 222 1	9	1	9 739 264	97 39 264	KIPPHEBELLAGERGEHAEUSE
EINSTELLSCHRAUBE M10X1X4	10 01 222 5	10	1	9 739 263	97 39 263	KIPPHEBELLAGERGEHAEUSE
EINSTELLSCHRAUBE M10X1X4	10 01 222 5	10	1	9 739 264	97 39 264	KIPPHEBELLAGERGEHAEUSE
EINSTELLSCHRAUBE M14X1X3	10 01 222 0	7	1	9 739 263	97 39 263	KIPPHEBELLAGERGEHAEUSE
EINSTELLSCHRAUBE M14X1X3	10 01 222 0	7	1	9 739 264	97 39 264	KIPPHEBELLAGERGEHAEUSE
EINZELADERABDICHTUNG 2	60 56 197 08	813	19	2 920 633	96 52 651 08	KABELSTRANG
EINZELADERABDICHTUNG DI	60 56 200 08	820	4	2 920 633	96 52 651 08	KABELSTRANG
EL.F-ANSCHLUSS KOPFSTUEC	96 48 380 08	500	1	3 213	91 52 842 08	F-ANSCHLUSSKOPF
ELEKTRIK AGGREGAT	96 48 318 08	10	1	2 920	91 56 833 08	ELEKTRIK DREHBUEHNE
ELEKTRIK ANBAUTEILE KABIN	96 48 365 08	7	1	2 533	91 52 789 08	ELEKTRIK KRANFUEHRERKAB
ELEKTRIK ARMATUR MS 3	96 48 372 08	3	1	2 533 054	96 48 366 08	ELEKTRIK STEUERSTAND
ELEKTRIK ARMLEHNE LI.	96 48 368 08	1	1	2 533 054	96 48 366 08	ELEKTRIK STEUERSTAND
ELEKTRIK ARMLEHNE RE.	96 48 369 08	2	1	2 533 054	96 48 366 08	ELEKTRIK STEUERSTAND
ELEKTRIK BATTERIEKASTEN	96 48 319 08	5	1	2 260 006	96 46 501 08	BATTERIEKASTEN VORM.
ELEKTRIK BATTERIELADEGER	96 48 378 08	3	1	2 835	91 52 807 08	BATTERIELADEGERAET
ELEKTRIK DREHBUEHNE	91 56 833 08	163	1		LR 1600-2-0	LIEBHERR RAUPENKRAN LR 1
ELEKTRIK DREHWERK	96 47 474 08	500	1	2 350	91 52 778 08	DREHWERK
ELEKTRIK F-ANLENKSTUECK	96 48 374 08	500	1	3 206	91 52 881 08	F-ANLENKSTUECK
ELEKTRIK F-KOPFSTUECK	96 48 375 08	500	1	3 208 001	91 52 883 08	F-KOPFSTUECK
ELEKTRIK FLUGWARNSICHER	96 56 482 08	11	1	3 780 751	91 52 952 08	FLUG-U.WINDWARNUNG
ELEKTRIK KABINE DACH	96 48 360 08	3	1	2 533	91 52 789 08	ELEKTRIK KRANFUEHRERKAB
ELEKTRIK KABINE FRONT	96 48 359 08	2	1	2 533	91 52 789 08	ELEKTRIK KRANFUEHRERKAB
ELEKTRIK KLEMMKASTEN DB	96 54 236 08	20	1	2 920	91 56 833 08	ELEKTRIK DREHBUEHNE
ELEKTRIK KRAFTSTOFFBEHA	96 45 717 08	2	1	2 670 002	96 45 352 08	KRAFTSTOFFBEHAELTER VO
ELEKTRIK KRANFUEHRERKAB	91 52 789 08	133	1		LR 1600-2-0	LIEBHERR RAUPENKRAN LR 1
ELEKTRIK MITTELSTUECK	96 48 383 08	2	1	1 920 300	91 52 505 08	ELEKTRIK RAUPE
ELEKTRIK OELKUEHLER	91 11 097 08	6	1	2 391 102	96 56 360 08	ZUSATZKUEHLER VORM.
ELEKTRIK RAUPE	91 52 505 08	28	1		LR 1600-2-0	LIEBHERR RAUPENKRAN LR 1
ELEKTRIK RAUPENTRAEGER	96 48 384 08	3	1	1 920 300	91 52 505 08	ELEKTRIK RAUPE
ELEKTRIK RAUPENTRAEGER	96 48 385 08	4	1	1 920 300	91 52 505 08	ELEKTRIK RAUPE
ELEKTRIK S-ANLENKSTUECK	96 54 377 08	500	1	3 211	91 57 748 08	S-ANLENKSTUECK
ELEKTRIK S-RUECKHALTESI	92 95 070 08	500	1	3 291	91 52 831 08	S-RUECKHALTESICHERUNG
ELEKTRIK SA-BOCK	96 54 379 08	500	1	2 550	91 57 751 08	SA-BOCK
ELEKTRIK STEUERSTAND	96 48 366 08	4	1	2 533	91 52 789 08	ELEKTRIK KRANFUEHRERKAB
ELEKTRIK SW-KOPFSTUECK	96 48 381 08	500	1	3 214	91 52 843 08	SW-KOPFSTUECK
ELEKTRIK WINDE 1	96 44 536 08	500	1	2 310	91 52 503 08	WINDE 1
ELEKTRIK WINDE 2	96 44 537 08	500	1	2 320	91 52 504 08	WINDE 2
ELEKTRIK WINDE 4	96 44 539 08	500	1	2 340	91 52 776 08	WINDE 4 EINZIEHWERK
ELEKTRIK WINDWARNUNG T	96 54 370 08	5	1	3 780 751	91 52 952 08	FLUG-U.WINDWARNUNG
ELEKTROPUMPE	77 43 566 08	4	2	1 711	91 52 392 08	ZENTRALSCHMIERUNG RAUP
ELEKTROPUMPE S-EP4	10 32 716 7	1	1	2 711	91 52 800 08	ZENTRALSCHMIERANLAGE O
ENDGEHAEUSE DIN 72585 8,	69 24 062 08	161	1	2 920 633	96 52 651 08	KABELSTRANG
ENDHALTER	60 21 101 08	9	5	2 932 082	96 54 387 08	AUFBAUTEILE MONTAGETAFE

Bezeichnung	Artikel	Pos.	Menge	Seite	Baugruppe	Bezeichnung
ENDKAPPE 34	55 31 811 08	4	1	2 541 001	96 49 651 08	ZUSATZHEIZUNG VORM.
ENDKAPPE 42,3	55 31 741 08	7	1	2 541	91 52 790 08	ZUSATZHEIZUNG OW
ENDPLATTE	10 41 267 8	21	1	5 133 090	51 13 090 08	WEGESCHIEBERBLOCK
ENDSCHALTER HUB-OBEN SP	60 60 533 08	(7)	1	3 930 546	96 48 375 08	ELEKTRIK F-KOPFSTUECK
ENDSCHALTER HUB-OBEN SP	60 60 533 08	(7)	2	3 930 576	96 48 381 08	ELEKTRIK SW-KOPFSTUECK
ENDSCHALTER U.GEBER AL	96 47 914 08	8	1	2 920	91 56 833 08	ELEKTRIK DREHBUEHNE
ENDWINKEL	60 27 946 08	12	2	1 920 418	96 48 687 08	KLEMMKASTEN KPL.
ENDWINKEL	60 27 946 08	267	2	2 920 581	96 54 405 08	KLEMMKASTEN SA-BOCK VO
ENDWINKEL	60 27 946 08	281	4	3 930 730	96 54 398 08	KLEMMKASTEN KPL.
ENTLUEFTUNG	10 29 200 0	19	2	2 520	91 53 061 08	KABINE VERGLAST
ENTLUEFTUNGSLEITUNG	10 03 733 9	17	1	9 739 386	97 39 386	KURBELGEHAEUSEENTLUEFT
ENTLUEFTUNGSLEITUNG	10 29 720 3	1	1	9 739 322	97 39 322	RS ROHRLEITUNG
ENTLUEFTUNGSSCHRAUBE	74 12 942	1	1	7 027 481	70 27 481 03	WASSERABSCHEIDER
ENTLUEFTUNGSSCHRAUBE	60 25 013 08	293	1	1 920 403	96 48 707 08	KLEMMKASTEN KPL.
ENTLUEFTUNGSSCHRAUBE	60 25 013 08	293	1	1 920 417	96 48 703 08	KLEMMKASTEN KPL.
ENTLUEFTUNGSSCHRAUBE	60 25 013 08	293	1	1 920 418	96 48 687 08	KLEMMKASTEN KPL.
ENTLUEFTUNGSSCHRAUBE	60 25 013 08	293	1	2 920 369	96 54 235 08	KLEMMKASTEN KPL.
ENTLUEFTUNGSSCHRAUBE	60 25 013 08	293	1	2 920 448	96 48 794 08	KLEMMKASTEN KPL.
ENTLUEFTUNGSSCHRAUBE	60 25 013 08	293	1	2 920 581	96 54 405 08	KLEMMKASTEN SA-BOCK VO
ENTLUEFTUNGSSCHRAUBE	60 25 013 08	286	1	3 930 640	96 50 481 08	KLEMMKASTEN KPL.
ENTLUEFTUNGSSCHRAUBE	60 25 013 08	293	1	3 930 730	96 50 599 08	KLEMMKASTEN KPL.
ENTLUEFTUNGSSCHRAUBE	60 25 013 08	286	1	3 930 730	96 54 398 08	KLEMMKASTEN KPL.
ENTLUEFTUNGSSCHRAUBE M	10 48 866 2	293	1	3 930 638	96 51 624 08	KLEMMKASTEN
ENTLUEFTUNGSSTUTZEN	92 75 019 01	2	1	9 275 543	92 75 543 01	ENTLUEFTUNGSSTUTZEN
ENTLUEFTUNGSSTUTZEN	92 75 543 01	77	1	9 697 916	96 97 916 01	DREHWERK
ENTWAESSERUNGSSTOPFEN	60 25 012 08	292	1	1 920 403	96 48 707 08	KLEMMKASTEN KPL.
ENTWAESSERUNGSSTOPFEN	60 25 012 08	292	1	1 920 417	96 48 703 08	KLEMMKASTEN KPL.
ENTWAESSERUNGSSTOPFEN	60 25 012 08	292	2	1 920 418	96 48 687 08	KLEMMKASTEN KPL.
ENTWAESSERUNGSSTOPFEN	60 25 012 08	292	1	2 920 369	96 54 235 08	KLEMMKASTEN KPL.
ENTWAESSERUNGSSTOPFEN	60 25 012 08	292	2	2 920 448	96 48 794 08	KLEMMKASTEN KPL.
ENTWAESSERUNGSSTOPFEN	60 25 012 08	292	1	2 920 581	96 54 405 08	KLEMMKASTEN SA-BOCK VO
ENTWAESSERUNGSSTOPFEN	60 25 012 08	18	2	2 932 160	96 54 385 08	SCHALTSCHRANK MECH.
ENTWAESSERUNGSSTOPFEN	60 25 012 08	292	1	3 930 638	96 51 624 08	KLEMMKASTEN
ENTWAESSERUNGSSTOPFEN	60 25 012 08	285	1	3 930 640	96 50 481 08	KLEMMKASTEN KPL.
ENTWAESSERUNGSSTOPFEN	60 25 012 08	292	1	3 930 730	96 50 599 08	KLEMMKASTEN KPL.
ENTWAESSERUNGSSTOPFEN	60 25 012 08	285	2	3 930 730	96 54 398 08	KLEMMKASTEN KPL.
ES BOLZEN 8X16 VERZ.	72 51 118 08	13	2	2 932 160	96 54 385 08	SCHALTSCHRANK MECH.
F-ABSPANNUNG	91 53 433 08	286	1		LR 1600-2-0	LIEBHERR RAUPENKRAN LR 1
F-ANLENKSTUECK	91 52 881 08	284	1		LR 1600-2-0	LIEBHERR RAUPENKRAN LR 1
F-ANLENKSTUECK SCHWK.	96 46 767 08	1	1	3 206	91 52 881 08	F-ANLENKSTUECK
F-ANSCHLUSSKOPF	91 52 842 08	202	1		LR 1600-2-0	LIEBHERR RAUPENKRAN LR 1
F-ANSCHLUSSKOPF SCHWK.	96 46 750 08	1	1	3 213	91 52 842 08	F-ANSCHLUSSKOPF
F-KOPFSTUECK	91 52 883 08	288	1		LR 1600-2-0	LIEBHERR RAUPENKRAN LR 1
F-KOPFSTUECK SCHWK.	96 47 129 08	1	1	3 208 001	91 52 883 08	F-KOPFSTUECK
F-MONTAGEEINHEIT	91 52 880 08	282	1		LR 1600-2-0	LIEBHERR RAUPENKRAN LR 1
F-RUECKHALTESICHERUNG	91 52 897 08	296	1		LR 1600-2-0	LIEBHERR RAUPENKRAN LR 1
F-STUETZE KPL.	96 47 888 08	1	1	3 282	91 52 897 08	F-RUECKHALTESICHERUNG
FA-BOCK	91 52 896 08	294	1		LR 1600-2-0	LIEBHERR RAUPENKRAN LR 1
FA-BOCK SCHWK.	96 46 996 08	1	1	3 281	91 52 896 08	FA-BOCK
FAB-STUETZE	96 47 890 08	2	1	3 282	91 52 897 08	F-RUECKHALTESICHERUNG
FAECHERSCHEIBE DIN 6798 J	42 52 205 08	13	4	2 913	91 32 850 08	LICCON KONSOLE LCD2
FAECHERSCHEIBE DIN 6798 J	42 52 205 08	7	20	2 913 005	96 20 731 08	INNENGEHAEUSE VORM.
FAECHERSCHEIBE DIN 6798 J	42 52 205 08	7	12	2 913 005	96 28 696 08	INNENGEHAEUSE VORM.
FAECHERSCHEIBE DIN 6798 J	42 52 205 08	5	3	2 913 007	96 20 763 08	CONTROLLEREINHEIT
FAECHERSCHEIBE DIN 6798 J	42 52 205 08	13	4	2 913 009	91 04 705 08	LICCON KONSOLE LCD3
FAECHERSCHEIBE DIN 6798 J	42 52 205 08	17	28	2 932 001	96 45 393 08	RELAISSTEUERUNG
FAECHERSCHEIBE DIN 6798 J	42 52 205 08	269	4	3 930 009	96 50 573 08	LEITUNGSTROMMEL KPL.
FAECHERSCHEIBE DIN 6798 J	42 52 205 08	157	10	3 930 640	96 50 481 08	KLEMMKASTEN KPL.
FAECHERSCHEIBE DIN 6798 J	42 52 207 08	(155)	1	2 920 369	96 54 235 08	KLEMMKASTEN KPL.
FAECHERSCHEIBE DIN 6798 J	42 52 207 08	(155)	1	2 920 369	96 54 235 08	KLEMMKASTEN KPL.

Bezeichnung	Artikel	Pos.	Menge	Seite	Baugruppe	Bezeichnung
FAECHERSCHEIBE DIN 6798 J	42 52 207 08	88	50	2 932 082	96 54 387 08	AUFBAUTEILE MONTAGETAFE
FAECHERSCHEIBE DIN 6798 J	42 52 207 08	(155)	1	3 930 138	96 54 377 08	ELEKTRIK S-ANLENKSTUECK
FAECHERSCHEIBE DIN 6798 J	42 52 208 08	3	4	2 780 915	96 48 377 08	ANBAUTEILE FREMDEINSPEIS
FAECHERSCHEIBE DIN 6798 J	42 52 208 08	32	1	2 835 002	96 48 379 08	ANBAUTEILE
FAECHERSCHEIBE DIN 6798 J	42 52 208 08	40	4	2 932 082	96 54 387 08	AUFBAUTEILE MONTAGETAFE
FAECHERSCHEIBE DIN 6798 J	42 52 210 08	4	12	1 830 102	92 26 483 08	KLEMMBRETT VORM.
FAECHERSCHEIBE DIN 6798 J	42 52 210 08	21	4	2 835 002	96 48 379 08	ANBAUTEILE
FAECHERSCHEIBE DIN 6798 J	42 52 210 08	7	2	2 913 004	96 20 460 08	GEHAEUSE VORM.
FAECHERSCHEIBE DIN 6798 J	42 52 210 08	39	1	2 932 082	96 54 387 08	AUFBAUTEILE MONTAGETAFE
FAHRERSITZ	10 29 200 4	1	1	2 502	91 55 939 08	STEUERSTAND
FALTENBALG	57 19 123 08	2	1	6 060 950	60 60 950 08	MEISTERSCHALTER
FALTENBALGKUPPLUNG	57 18 705 08	(60)	1	6 909 010	69 09 010 08	SCHLEIFRINGUEBERTRAEGE
FASSUNG	63 01 023 08	(151)	55	2 932 001	96 45 393 08	RELAISSTEUERUNG
FEDER	57 08 310 08	9	1	5 106 691	51 06 691 08	RUECKLAUFFILTER
FEDER X5CRNI18-10	97 84 867 08	83	1	2 520	91 53 061 08	KABINE VERGLAST
FEDERBOLZEN	51 07 973 08	6	1	5 114 176	51 14 176 08	DRUCKBEGRENZUNGSVENTI
FEDERBOLZEN	51 07 973 08	6	1	5 114 177	51 14 177 08	DRUCKBEGRENZUNGSVENTI
FEDERBOLZEN	51 07 973 08	4	1	5 114 320	51 14 320 08	VORSPANNVENTIL
FEDERDRUCKBREMSE	50 20 417 01	62	1	9 327 101	93 27 101 01	WINKELGETRIEBE
FEDERRIEGEL VERZ.	70 42 089 08	9	2	2 260	91 53 057 08	BATTERIELAGERUNG
FEDERRIEGEL VERZ.	70 42 326 08	32	4	1 630	91 52 387 08	HYDRAULISCHE ABSTUETZUN
FEDERRING DIN 127 A 10 VE	42 40 008 08	70	4	2 550	91 57 751 08	SA-BOCK
FEDERRING DIN 127 A 12 VE	42 40 009 08	4	2	3 211 002	92 88 302 08	SCHUTZWALZE KPL.
FEDERRING DIN 127 A 6 VERZ	42 40 005 08	12	3	2 920 200	96 44 536 08	ELEKTRIK WINDE 1
FEDERRING DIN 127 A 6 VERZ	42 40 005 08	12	3	2 920 260	96 44 537 08	ELEKTRIK WINDE 2
FEDERRING DIN 127 A 6 VERZ	42 40 005 08	12	3	2 920 350	96 44 539 08	ELEKTRIK WINDE 4
FEDERRING DIN 127 A 6 VERZ	42 40 005 08	66	10	2 970	91 56 537 08	HYDRAULIK
FEDERRING DIN 127 A 6 VERZ	42 40 005 08	53	4	2 975 200	91 52 775 08	ZUSATZHYDRAULIK WINDE 2
FEDERRING DIN 127 A 6 VERZ	42 40 005 08	53	4	2 975 700	91 52 774 08	ZUSATZHYDRAULIK WINDE 1
FEDERRING DIN 127 A 8 VERZ	42 40 007 08	9	2	1 970	91 56 958 08	HYDRAULIK RAUPE
FEDERRING DIN 127 A 8 VERZ	42 40 007 08	5	4	5 106 691	51 06 691 08	RUECKLAUFFILTER
FEDERRING DIN 128 2 FST A2	10 03 064 0	7	2	2 913 007	96 20 763 08	CONTROLLEREINHEIT
FEDERRING DIN 128 A 5 VERZ	42 40 004 08	33	7	2 920 083	96 48 319 08	ELEKTRIK BATTERIEKASTEN
FEDERRING DIN 128 A 5 VERZ	42 40 004 08	269	2	2 920 638	96 51 138 08	BEDIENPULT
FEDERRING DIN 7980 6 VERZ.	42 41 006 08	8	6	5 102 306	51 02 306 08	HYDROMOTOR
FEDERSCHEIBE B 10 FST A3C	10 01 170 9	4	10	9 739 355	97 39 355	OELKUEHLER ANBAU
FEDERSCHEIBE B 14 FST A3C	10 01 171 0	7	1	9 739 243	97 39 243	KOLBENKUEHLUNG
FEDERSCHEIBE DIN 137 B 30	42 50 518 08	33	4	2 810	91 52 806 08	KRANFUEHRERKABINE KPL.
FEDERSTECKER 4 VERZ.	43 32 062 08	8	1	1 632 032	96 20 093 08	ABSTUETZPLATTE KPL.
FEDERSTECKER 5 VERZ.	43 32 063 08	10	1	2 620	91 52 793 08	ROLLENDREHVERBINDUNG
FEDERSTECKER 5 VERZ.	43 32 063 08	41	4	2 810	91 52 806 08	KRANFUEHRERKABINE KPL.
FEDERSTECKER 6 VERZ.	43 32 064 08	13	1	2 620	91 52 793 08	ROLLENDREHVERBINDUNG
FEDERSTECKER 6 VERZ.	43 32 064 08	54	4	3 225	91 52 854 08	SL-REDUZIERSTUECK
FEDERSTECKER DIN 11024 B	43 32 060 08	31	2	3 215 005	91 52 846 08	ROLLENSATZ
FEDERSTECKER DIN 11024 B	43 32 060 08	31	2	3 215 006	91 52 847 08	ROLLENSATZ
FEDERTELLER	51 07 970 08	3	1	5 114 176	51 14 176 08	DRUCKBEGRENZUNGSVENTI
FEDERTELLER	51 07 970 08	3	1	5 114 177	51 14 177 08	DRUCKBEGRENZUNGSVENTI
FEDERTELLER	57 01 149 08	6	1	5 701 133	57 01 133 08	TRIEBWERK
FEDERTELLER 16MNCR5	90 78 515	6	4	9 739 261	97 39 261	ZYLINDERKOPF
FERNDIAGNOSE MODUL OW.	91 24 097 08	354	1		LR 1600-2-0	LIEBHERR RAUPENKRAN LR 1
FESTPUNKT	96 48 609 08	8	2	3 215 005	91 52 846 08	ROLLENSATZ
FESTPUNKT	96 48 609 08	8	2	3 215 006	91 52 847 08	ROLLENSATZ
FILTERDECKEL	57 08 320 08	2	1	5 106 691	51 06 691 08	RUECKLAUFFILTER
FILTEREINSATZ	10 03 762 3	(1)	1	2 970	91 56 537 08	HYDRAULIK
FILTEREINSATZ	51 06 692 08	1	1	5 106 691	51 06 691 08	RUECKLAUFFILTER
FILTEREINSATZ	51 06 718 08	(1)	1	2 671 004	96 46 305 08	OELBEHAELTER VORM.
FILTEREINSATZ	57 17 556 08	1	1	5 517 203	55 17 203 08	LUFTFILTER
FILTEREINSATZ KRAFTSTOFF	70 27 479	6	1	7 027 481	70 27 481 03	WASSERABSCHEIDER
FILTERPATRONE	51 06 711 08	38	4	2 970	91 56 537 08	HYDRAULIK
FILTERPATRONE	51 06 711 08	12	1	2 975 200	91 52 775 08	ZUSATZHYDRAULIK WINDE 2

Bezeichnung	Artikel	Pos.	Menge	Seite	Baugruppe	Bezeichnung
FILTERPATRONE	51 06 711 08	12	1	2 975 700	91 52 774 08	ZUSATZHYDRAULIK WINDE 1
FILTERPATRONE	51 06 711 08	7	1	2 978 200	91 54 843 08	ZUSATZHYDR.S-RUECKHALTE
FINGER SCHWK.	96 47 491 08	27	2	2 550	91 57 751 08	SA-BOCK
FLACHDICHTUNG	70 42 749 08	26	4	2 260 006	96 46 501 08	BATTERIEKASTEN VORM.
FLACHDICHTUNG	70 42 749 08	27	4	2 260 006	96 46 501 08	BATTERIEKASTEN VORM.
FLACHDICHTUNG	70 42 749 08	5	6	2 932 168	96 48 167 08	DECKEL KPL.
FLACHGREIFER FERRIT	61 70 000 08	12	1	1 933 100	91 25 249 08	MAGNETLAMPE
FLACHKAEFIG	50 15 271 08	9	1	5 400 565	54 00 565 08	SEILWINDE
FLACHKOPFSCHRAUBE ISO 70	10 03 064 2	6	2	2 913 007	96 20 763 08	CONTROLLEREINHEIT
FLACHKOPFSCHRAUBE ISO 7	40 83 114 08	3	4	2 913 006	96 20 732 08	LUEFTERBLECH VORM.
FLACHRUNDSCHRAUBE DIN	40 28 026 14	7	4	2 925 402	96 51 405 08	KAMERAANBAU DREHBUEHN
FLACHSICHERUNGSEINSATZ	60 40 071 08	75	23	2 932 082	96 54 387 08	AUFBAUTEILE MONTAGETAFE
FLACHSICHERUNGSEINSATZ	60 40 072 08	76	6	2 932 082	96 54 387 08	AUFBAUTEILE MONTAGETAFE
FLACHSICHERUNGSEINSATZ	60 40 073 08	77	4	2 932 082	96 54 387 08	AUFBAUTEILE MONTAGETAFE
FLACHSICHERUNGSEINSATZ	60 40 076 08	78	1	2 932 082	96 54 387 08	AUFBAUTEILE MONTAGETAFE
FLACHSICHERUNGSEINSATZ	60 40 077 08	72	6	2 932 082	96 54 387 08	AUFBAUTEILE MONTAGETAFE
FLACHSICHERUNGSEINSATZ	60 40 069 08	73	5	2 932 082	96 54 387 08	AUFBAUTEILE MONTAGETAFE
FLACHSICHERUNGSEINSATZ	60 40 070 08	74	20	2 932 082	96 54 387 08	AUFBAUTEILE MONTAGETAFE
FLACHSTECKER 2,8	60 23 235 08	(124)	10	2 920 369	96 54 235 08	KLEMMKASTEN KPL.
FLACHSTECKER 2,8	60 23 235 08	(124)	7	2 920 369	96 54 235 08	KLEMMKASTEN KPL.
FLACHSTECKER 6,3 - 2,5 MS	60 23 048 08	9	2	2 913 102	92 32 870 08	LUEFTEREINHEIT
FLACHSTECKERGEHAEUSE 2	60 23 059 08	8	1	2 913 102	92 32 870 08	LUEFTEREINHEIT
FLACHSTECKERGEHAEUSE 6	60 23 256 08	162	6	2 932 224	96 54 389 08	DRAEHTE MONTAGETAFEL K
FLACHSTECKHUELSE 6,3 0,3 -	60 22 037 08	(63)	3	2 920 581	96 54 405 08	KLEMMKASTEN SA-BOCK VO
FLACHSTECKHUELSE 6,3 0,3 -	60 22 037 08	(63)	3	2 920 581	96 54 405 08	KLEMMKASTEN SA-BOCK VO
FLACHSTECKHUELSE 6,3 0,3 -	60 22 037 08	(63)	3	2 920 581	96 54 405 08	KLEMMKASTEN SA-BOCK VO
FLACHSTECKHUELSE 6,3 0,3 -	60 22 037 08	(63)	19	2 920 581	96 54 405 08	KLEMMKASTEN SA-BOCK VO
FLACHSTECKHUELSE 6,3 0,3 -	60 22 037 08	63	3	2 920 636	96 51 854 08	LEITUNG
FLACHSTECKHUELSE 6,3 1,0	60 23 033 08	134	8	2 920 633	96 52 651 08	KABELSTRANG
FLAMMGLUEHKERZE	10 01 246 3	1	1	9 739 140	97 39 140	FLAMMSTARTANLAGE
FLAMMSTARTANLAGE	97 39 140	130	1	X1012059	10 12 059 0	DIESELMOTOR
FLAMMWAECHTER	10 29 012 3	16	1	X1004204	10 04 204 3	WASSERHEIZGERAET
FLANSCH	10 01 271 4	17	2	9 739 361	97 39 361	OELWANNE
FLANSCH	10 01 271 5	2	1	9 739 035	97 39 035	VERSCHLUSSTEIL
FLANSCH	10 01 271 5	2	1	9 739 129	97 39 129	KUEHLMITTELVORWAERMUN
FLANSCH	10 22 275 1	2	1	9 739 278	97 39 278	ANBAUTEILE
FLANSCH	10 28 030 8	1	1	9 739 286	97 39 286	VERSCHLUSSDECKEL
FLANSCH	10 34 286 4	11	1	9 739 372	97 39 372	SCHMIEROELPUMPE
FLANSCH	10 34 334 0	12	1	9 739 349	97 39 349	WASSERLEITUNGSANSCHLUE
FLANSCH 10X137X137	97 83 612 08	4	1	2 391 040	96 53 645 08	KUPPLUNGSSTELLER
FLANSCH POM	97 74 378 08	18	1	2 520 032	96 45 980 08	SCHEIBENWISCHANLAGE EIN
FLANSCHDICHTUNG	10 34 693 8	(5)	1	2 920 814	96 45 717 08	ELEKTRIK KRAFTSTOFFBEHA
FLANSCHHAELFTE 1" A3P	51 05 869 08	545	8	2 970	91 56 537 08	HYDRAULIK
FLANSCHHAELFTE 2"	51 15 167 08	41	4	2 391 001	96 45 719 08	DIESELMOTOR VORM.
FLANSCHHAELFTE A3P	51 05 866 08	58	16	1 970	91 56 958 08	HYDRAULIK RAUPE
FLANSCHHAELFTE A3P	51 05 866 08	58	8	1 970 161	96 50 706 08	ZUSATZHYDR.RAUPENTRAEG
FLANSCHHAELFTE A3P	51 05 866 08	553	16	2 970	91 56 537 08	HYDRAULIK
FLANSCHHAELFTE A3P	51 05 875 08	541	4	2 970	91 56 537 08	HYDRAULIK
FLANSCHHAELFTE A3P	51 05 875 08	561	12	2 976 200	91 52 780 08	ZUSATZHYDRAULIK DREHWE
FLANSCHHAELFTE A3P	51 05 875 08	566	4	2 976 700	91 54 795 08	ZUSATZHYDRAULIK PUMPE
FLANSCHSTUTZEN 38-S	51 15 177 08	571	4	2 970	91 56 537 08	HYDRAULIK
FLANSCHSTUTZEN 38-S	51 15 178 08	52	4	1 970	91 56 958 08	HYDRAULIK RAUPE
FLANSCHSTUTZEN 38-S	51 15 178 08	572	12	2 970	91 56 537 08	HYDRAULIK
FLANSCHSTUTZEN 38-S	51 15 178 08	47	2	2 975 200	91 52 775 08	ZUSATZHYDRAULIK WINDE 2
FLANSCHSTUTZEN 38-S	51 15 178 08	47	2	2 975 700	91 52 774 08	ZUSATZHYDRAULIK WINDE 1
FLANSCHVERSCHRAUBUNG	51 01 416 08	19	1	2 391 038	96 47 931 08	OELKUEHLER VORM.
FLANSCHVERSCHRAUBUNG	51 01 417 08	17	1	2 391 038	96 47 931 08	OELKUEHLER VORM.
FLUG-U.WINDWARNUNG	91 52 952 08	362	1		LR 1600-2-0	LIEBHERR RAUPENKRAN LR 1
FOLIE 0,2X3000 PE	80 10 029 08	272	1	2 920 638	96 51 138 08	BEDIENPULT
FOLIENTASTATUR	69 18 849 08	1	1	2 913 003	96 20 599 08	FOLIENTASTATUR VORM.

Bezeichnung	Artikel	Pos.	Menge	Seite	Baugruppe	Bezeichnung
FOLIENTASTATUR VORM.	96 20 599 08	1	1	2 913	91 32 850 08	LICCON KONSOLE LCD2
FOLIENTASTATUR VORM.	96 20 599 08	1	1	2 913 009	91 04 705 08	LICCON KONSOLE LCD3
FORMCLIP AEHNL.DIN 11023 1	43 32 010 08	3	2	3 780 200	96 54 370 08	ELEKTRIK WINDWARNUNG T
FORMCLIP AEHNL.DIN 11023 1	43 32 010 08	3	2	3 780 258	96 56 482 08	ELEKTRIK FLUGWARNSICHER
FORMSCHLAUCH	10 01 263 1	14	1	9 739 386	97 39 386	KURBELGEHAEUSEENTLUEFT
FORMSCHLAUCH DN18X90°	55 31 731 08	14	2	2 540	91 53 253 08	HEIZKLIMAGERAET EINBAU
FORMSCHLAUCH DN18X90°	55 31 731 08	8	2	2 541	91 52 790 08	ZUSATZHEIZUNG OW
FORMSCHLAUCH DN18X90°	55 31 738 08	15	1	2 540	91 53 253 08	HEIZKLIMAGERAET EINBAU
FORMSCHLAUCH DN18X90°	55 31 738 08	11	1	2 541	91 52 790 08	ZUSATZHEIZUNG OW
FORMSCHLAUCH NW60X30G	97 47 495 08	118	1	2 391 001	96 45 719 08	DIESELMOTOR VORM.
FORMSCHLAUCH NW60X30G	97 47 495 08	26	1	2 391 023	96 45 720 08	KUEHLER VORM.
FORMSCHLAUCH NW60X90°	97 19 159 08	5	1	2 391 023	96 45 720 08	KUEHLER VORM.
FORMTEIL	60 52 128 08	152	1	2 920 633	96 52 651 08	KABELSTRANG
FORMTEIL	60 52 128 08	152	1	2 920 636	96 51 854 08	LEITUNG
FREMDEINSPEISUNG 230V-1	91 52 958 08	414	1		LR 1600-2-0	LIEBHERR RAUPENKRAN LR 1
FRONTELEMENT	60 66 525 08	8	4	2 920 638	96 51 138 08	BEDIENPULT
FRONTRAHMEN	69 26 004 08	8	1	2 913 003	96 20 599 08	FOLIENTASTATUR VORM.
FRONTSCHEIBE ESG-GLAS SP	97 68 377 08	3	1	2 520	91 53 061 08	KABINE VERGLAST
FUEHRUNG	97 71 833 08	1	1	2 522 013	96 45 883 08	FUEHRUNG VORM.
FUEHRUNG	97 72 794 08	2	1	2 522 013	96 45 883 08	FUEHRUNG VORM.
FUEHRUNG 306X48X37 ENA	97 74 304 08	10	2	2 502	91 55 939 08	STEUERSTAND
FUEHRUNG G-ALSI10MG	97 71 831 08	1	1	2 522 012	96 45 884 08	FUEHRUNG VORM.
FUEHRUNG VORM. OBEN	96 45 884 08	26	1	2 520	91 53 061 08	KABINE VERGLAST
FUEHRUNG VORM. UNTEN	96 45 883 08	27	1	2 520	91 53 061 08	KABINE VERGLAST
FUEHRUNGSBUCHSE	60 56 099 08	(156)	2	2 920 369	96 54 235 08	KLEMMKASTEN KPL.
FUEHRUNGSBUCHSE	60 56 099 08	(156)	2	2 920 369	96 54 235 08	KLEMMKASTEN KPL.
FUEHRUNGSBUCHSE	60 56 099 08	26	6	2 920 369	96 54 235 08	KLEMMKASTEN KPL.
FUEHRUNGSBUCHSE	60 56 099 08	22	10	2 920 448	96 48 794 08	KLEMMKASTEN KPL.
FUEHRUNGSBUCHSE	60 56 099 08	51	19	2 932 160	96 54 385 08	SCHALTSCHRANK MECH.
FUEHRUNGSKONUS M3 MS SP	66 00 420 08	13	6	2 922 001	92 84 311 08	BUSPLATINE
FUEHRUNGSKONUS M5 PA6G	66 00 419 08	12	1	2 922 001	92 84 311 08	BUSPLATINE
FUEHRUNGSROHR	10 02 919 1	1	1	9 739 188	97 39 188	OELMESSSTAB
FUEHRUNGSSTIFT	60 56 100 08	(157)	2	2 920 369	96 54 235 08	KLEMMKASTEN KPL.
FUEHRUNGSSTIFT	60 56 100 08	(157)	2	2 920 369	96 54 235 08	KLEMMKASTEN KPL.
FUEHRUNGSSTIFT	60 56 100 08	27	6	2 920 369	96 54 235 08	KLEMMKASTEN KPL.
FUEHRUNGSSTIFT	60 56 100 08	23	10	2 920 448	96 48 794 08	KLEMMKASTEN KPL.
FUEHRUNGSSTIFT	60 56 100 08	52	21	2 932 160	96 54 385 08	SCHALTSCHRANK MECH.
FUEHRUNGSSTUECK	10 34 311 0	16	1	9 739 344	97 39 344	GENERATOR VORM.
FUNKANTENNE VORM.	96 24 498 08	1	1	2 780 854	96 37 908 08	GSM-MODUL KPL.LICCON 1
FUSSTASTER	60 66 035 08	15	1	2 533 050	96 48 359 08	ELEKTRIK KABINE
FUSSWIPPE SPF	10 29 731 0	11	2	2 533 050	96 48 359 08	ELEKTRIK KABINE
GABELGELENK DIN 71752 30	72 51 010 05	17	2	2 810	91 52 806 08	KRANFUEHRERKABINE KPL.
GARDEROBENHAKEN	59 10 501 08	32	2	2 520 034	96 45 984 08	INNENVERKLEIDUNG
GASFEDER	59 10 670 08	23	1	2 502	91 55 939 08	STEUERSTAND
GASFEDER 12X50 130N	10 41 287 1	6	2	2 520 030	96 45 609 08	DACHSCHEIBE VORM.
GASFEDER 23X270 350N	10 47 202 8	3	2	2 932 160	96 54 385 08	SCHALTSCHRANK MECH.
GEBER HUB OBEN ENDSCHAL	96 20 219 08	11	1	3 930 546	96 48 375 08	ELEKTRIK F-KOPFSTUECK
GEBERANBAU ANLENKSTUEC	96 24 232 08	6	1	3 930 731	96 48 374 08	ELEKTRIK F-ANLENKSTUECK
GEBERANBAU S-KOPF	96 37 685 08	5	1	3 930 576	96 48 381 08	ELEKTRIK SW-KOPFSTUECK
GEBERANBAU SA-BOCK	96 37 244 08	20	1	2 920 578	96 54 379 08	ELEKTRIK SA-BOCK
GEBERANBAU WINKELGEBER	96 19 877 08	10	1	3 930 138	96 54 377 08	ELEKTRIK S-ANLENKSTUECK
GEBERANBAU WINKELGEBER	96 19 877 08	10	1	3 930 575	96 48 380 08	EL.F-ANSCHLUSS KOPFSTUEC
GEBLAESE 24V	10 29 012 2	3	1	X1004204	10 04 204 3	WASSERHEIZGERAET
GEGENGEWICHT 16X7.5T + 6X	91 52 770 08	152	1		LR 1600-2-0	LIEBHERR RAUPENKRAN LR 1
GEGENGEWICHT SPF	38 82 792 08	2	6	2 740	91 52 770 08	GEGENGEWICHT
GEGENGEWICHT SPF	97 66 580 08	1	8	1 740	91 53 020 08	ZENTRALBALLAST
GEGENGEWICHT SPF	97 66 580 08	1	16	2 740	91 52 770 08	GEGENGEWICHT
GEGENMUTTER M25X1,5 POL	10 04 269 6	20	2	2 780 915	96 48 377 08	ANBAUTEILE FREMDEINSPEIS
GEGENMUTTER PG9 MS	60 25 019 08	5	1	2 920 257	92 78 689 08	KLEMMKASTEN BELEUCHTUN
GEHAEUSE	10 22 275 8	9	1	9 739 258	97 39 258	KRAFTSTOFFFILTER

Bezeichnung	Artikel	Pos.	Menge	Seite	Baugruppe	Bezeichnung
GEHAEUSE	51 07 969 08	1	1	5 114 176	51 14 176 08	DRUCKBEGRENZUNGSVENTI
GEHAEUSE	51 07 969 08	1	1	5 114 177	51 14 177 08	DRUCKBEGRENZUNGSVENTI
GEHAEUSE	57 00 092 08	1	1	5 026 126	50 26 126 08	MAGNETVENTIL
GEHAEUSE	57 00 728 08	1	1	5 114 320	51 14 320 08	VORSPANNVENTIL
GEHAEUSE	57 01 130 08	3	1	5 102 306	51 02 306 08	HYDROMOTOR
GEHAEUSE	70 42 533 08	14	4	2 260 006	96 46 501 08	BATTERIEKASTEN VORM.
GEHAEUSE	70 42 533 08	5	7	2 859 005	96 46 756 08	KLAPPE VORM.
GEHAEUSE	70 42 566 08	4	4	2 393 002	96 46 782 08	DECKEL KPL.
GEHAEUSE	70 42 566 08	4	4	2 859 007	96 46 775 08	DECKEL KPL.
GEHAEUSE	70 42 566 08	10	4	2 859 025	96 46 757 08	GITTERROST VORM.
GEHAEUSE	70 42 566 08	4	4	2 859 026	96 46 776 08	DECKEL KPL.
GEHAEUSE	70 42 566 08	4	4	2 859 027	96 46 777 08	DECKEL KPL.
GEHAEUSE	70 42 566 08	4	4	2 859 028	96 46 778 08	DECKEL KPL.
GEHAEUSE	70 42 566 08	4	4	2 859 029	96 46 779 08	DECKEL KPL.
GEHAEUSE	70 42 566 08	9	2	2 859 030	96 46 758 08	DECKEL KPL.
GEHAEUSE	70 42 747 08	3	6	2 932 168	96 48 167 08	DECKEL KPL.
GEHAEUSE	92 99 369 08	1	1	2 913 004	96 20 460 08	GEHAEUSE VORM.
GEHAEUSE 10POL	60 23 328 08	(152)	1	2 920 369	96 54 235 08	KLEMMKASTEN KPL.
GEHAEUSE 14POL	60 23 360 08	(152)	1	2 920 369	96 54 235 08	KLEMMKASTEN KPL.
GEHAEUSE 14POL	60 23 360 08	157	12	2 932 224	96 54 389 08	DRAEHTE MONTAGETAFEL K
GEHAEUSE 15POL	10 09 986 3	160	1	2 932 224	96 54 389 08	DRAEHTE MONTAGETAFEL K
GEHAEUSE 1X400X273 DC01-	61 10 012 08	2	1	2 913 102	92 32 870 08	LUEFTEREINHEIT
GEHAEUSE 21 POL BRAUN	10 09 985 6	166	2	2 932 224	96 54 389 08	DRAEHTE MONTAGETAFEL K
GEHAEUSE 25POL SPF	60 23 223 08	164	7	2 932 224	96 54 389 08	DRAEHTE MONTAGETAFEL K
GEHAEUSE 4POL	60 23 313 08	163	13	2 932 224	96 54 389 08	DRAEHTE MONTAGETAFEL K
GEHAEUSE 6POL	60 23 255 08	170	2	2 932 224	96 54 389 08	DRAEHTE MONTAGETAFEL K
GEHAEUSE 8POL	60 23 014 08	165	1	2 932 224	96 54 389 08	DRAEHTE MONTAGETAFEL K
GEHAEUSE SPF	97 58 507 08	50	1	2 520	91 53 061 08	KABINE VERGLAST
GEHAEUSE VORM.	96 20 460 08	2	1	2 913	91 32 850 08	LICCON KONSOLE LCD2
GEHAEUSE VORM.	96 20 460 08	2	1	2 913 009	91 04 705 08	LICCON KONSOLE LCD3
GEL.HAKENSCHL.-STIFT 155/8	88 51 828 08	40	1	1 750	91 52 394 08	WERKZEUG
GELAENDER	96 53 088 08	3	1	2 631	91 56 817 08	LAUFSTEG DREHBUEHNE
GELAENDER	96 53 089 08	4	1	2 631	91 56 817 08	LAUFSTEG DREHBUEHNE
GELAENDER SCHWK.	96 47 099 08	65	4	3 211	91 57 748 08	S-ANLENKSTUECK
GELENKLAGER 30	57 15 052 08	(4)	2	2 810	91 52 806 08	KRANFUEHRERKABINE KPL.
GENERATOR VORM.	97 39 343	195	1	X1012059	10 12 059 0	DIESELMOTOR
GENERATOR VORM.	97 39 344	200	1	X1012059	10 12 059 0	DIESELMOTOR
GERAETEHALTER 35MM FED	10 32 483 4	37	5	2 631	91 56 817 08	LAUFSTEG DREHBUEHNE
GERAETESTECKDOSE	60 50 079 08	155	3	2 920 633	96 52 651 08	KABELSTRANG
GERAETESTECKDOSE	69 18 092 08	(151)	1	2 920 369	96 54 235 08	KLEMMKASTEN KPL.
GERAETESTECKDOSE	69 18 092 08	153	1	3 930 639	96 50 132 08	DRAEHTE KLEMMKASTEN KPL
GERAETESTECKDOSE DIN 43	60 52 106 08	157	15	2 920 633	96 52 651 08	KABELSTRANG
GERAETESTECKER DIN 43650	60 50 066 08	159	1	2 920 633	96 52 651 08	KABELSTRANG
GERAETESTECKER DIN 43650	60 50 066 08	2	1	5 114 445	51 14 445 08	WEGEVENTIL
GERAEUSCHDAEMMUNG	91 52 809 08	159	1		LR 1600-2-0	LIEBHERR RAUPENKRAN LR 1
GERAEUSCHDAEMPFER	50 26 616 08	22	1	2 990	91 59 244 08	DRUCKLUFTANLAGE
GESTAENGE 4.0X106 ST	97 77 244 08	22	1	2 522 011	96 45 602 08	SCHLIESSANLAGE
GESTAENGE 4.0X58 ST	97 68 662 08	5	1	2 522 011	96 45 602 08	SCHLIESSANLAGE
GESTAENGE 4.0X72 ST	97 68 665 08	8	1	2 522 011	96 45 602 08	SCHLIESSANLAGE
GESTAENGECLIP	70 42 797 08	9	3	2 522 011	96 45 602 08	SCHLIESSANLAGE
GEWICHT 43X70X245 EN-GJS4	38 82 832 08	1	1	2 311 001	96 25 639 08	HUBENDSCHALTER GEWICHT
GEWICHT EN-GJS400-18 FE//	38 82 831 08	2	1	2 311 001	96 25 639 08	HUBENDSCHALTER GEWICHT
GEWINDEBOLZEN 16F7X52X7	97 74 833 08	2	2	2 502	91 55 939 08	STEUERSTAND
GEWINDEBOLZEN 40.0X505	97 73 406 08	4	8	2 125	91 52 773 08	BOLZEN S-ANLENKST. UND S
GEWINDEBOLZEN DIN 976 B	66 00 416 08	14	1	2 922 001	92 84 311 08	BUSPLATINE
GEWINDEBOLZEN RD30X365	95 44 784 08	20	6	1 400	91 56 853 08	RAUPENTRAEGER KPL.LI.
GEWINDEBOLZEN RD30X365	95 44 784 08	20	6	1 410 300	91 56 855 08	RAUPENTRAEGER KPL.RE.
GEWINDEBUCHSE RD240X200	93 81 367 08	2	2	1 632	91 52 389 08	MECH.ZUSATZABSTUETZUNG
GEWINDEPLATTE 8X20X60	95 36 953 08	4	4	2 510	91 52 788 08	DREHBUEHNENVERKLEIDUN
GEWINDEPLATTE 8X20X60	95 36 953 08	3	2	2 510 040	96 49 183 08	TUER VORM.

Bezeichnung	Artikel	Pos.	Menge	Seite	Baugruppe	Bezeichnung
GEWINDEPLATTE 8X20X60	95 36 953 08	3	2	2 510 059	96 49 184 08	TUER VORM.
GEWINDESCHEIBE	10 41 278 9	6	1	X1041267	10 41 267 8	ENDPLATTE
GEWINDESCHEIBE	51 10 072 08	14	1	5 114 320	51 14 320 08	VORSPANNVENTIL
GEWINDESTANGE M10X120	95 45 915 08	11	1	2 391 040	96 53 645 08	KUPPLUNGSSTELLER
GEWINDESTANGE M10X120	95 45 915 08	10	1	3 206	91 52 881 08	F-ANLENKSTUECK
GEWINDESTIFT DIN 913 M10X	40 44 031 08	4	1	2 502 007	96 22 822 08	ARMLEHNE LINKS
GEWINDESTIFT DIN 913 M10X	40 44 031 08	4	1	2 502 008	96 22 823 08	ARMLEHNE RECHTS
GEWINDESTIFT DIN 913 M6X25	40 44 005 08	27	2	2 522	91 54 115 08	SCHIEBETUER KPL.
GEWINDESTIFT DIN 913 M6X35	51 07 533 08	9	1	5 711 301	57 11 301 08	DRUCKBEGRENZUNGSVENTI
GEWINDESTIFT DIN 913 M8X16	40 44 011 08	78	16	3 211	91 57 748 08	S-ANLENKSTUECK
GEWINDESTIFT DIN 914 M12X	40 46 047 08	12	2	1 632	91 52 389 08	MECH.ZUSATZABSTUETZUNG
GEWINDESTIFT DIN 914 M6X16	40 46 005 08	20	2	3 213	91 52 842 08	F-ANSCHLUSSKOPF
GEWINDESTIFT DIN 915 M8X20	40 48 003 08	(4)	8	2 550	91 57 751 08	SA-BOCK
GEWINDESTIFT DIN 915 M8X20	40 48 003 08	(5)	6	2 550	91 57 751 08	SA-BOCK
GEWINDESTIFT DIN 915 M8X20	40 48 003 08	39	8	2 550	91 57 751 08	SA-BOCK
GEWINDESTIFT M4	77 43 752 08	14	4	1 711	91 52 392 08	ZENTRALSCHMIERUNG RAUP
GEWINDESTUTZEN	10 22 276 5	11	1	9 739 281	97 39 281	LECKOELLEITUNG
GITTERROST 1007X647X30 GF	97 80 165 08	34	1	3 214	91 52 843 08	SW-KOPFSTUECK
GITTERROST 1007X647X30 GF	97 80 166 08	35	1	3 214	91 52 843 08	SW-KOPFSTUECK
GITTERROST 1127X647X30 GF	97 79 207 08	60	1	3 206	91 52 881 08	F-ANLENKSTUECK
GITTERROST 1127X927X30 GF	97 86 922 08	14	1	3 206	91 52 881 08	F-ANLENKSTUECK
GITTERROST 1167X1007X30	97 75 015 08	45	1	3 225	91 52 854 08	SL-REDUZIERSTUECK
GITTERROST 1167X687X30 GF	97 75 016 08	46	1	3 225	91 52 854 08	SL-REDUZIERSTUECK
GITTERROST 1327X447X30 GF	97 72 738 08	9	1	3 211 006	96 47 004 08	GITTERROSTE
GITTERROST 1367X487X30 GF	97 72 735 08	6	1	3 211 006	96 47 004 08	GITTERROSTE
GITTERROST 1367X487X30 GF	97 72 736 08	7	1	3 211 006	96 47 004 08	GITTERROSTE
GITTERROST 1367X487X30 GF	97 72 741 08	12	2	3 211 006	96 47 004 08	GITTERROSTE
GITTERROST 1367X807X30 GF	97 73 275 08	23	1	3 221	91 54 668 08	S-ZWISCHENSTUECK
GITTERROST 1407X487X30 GF	97 66 610 08	23	2	3 226	91 52 870 08	LI-ZWISCHENSTUECK
GITTERROST 1407X487X30 GF	97 66 610 08	23	2	3 227	91 52 873 08	LI-ZWISCHENSTUECK
GITTERROST 1407X487X30 GF	97 66 610 08	23	2	3 227 200	91 53 519 08	LI-ZWISCHENSTUECK F-ABSP
GITTERROST 1527X447X30 GF	97 72 730 08	3	1	3 211 006	96 47 004 08	GITTERROSTE
GITTERROST 1565X1299X30	97 72 734 08	5	2	3 211 006	96 47 004 08	GITTERROSTE
GITTERROST 1927X1007X30	97 72 743 08	14	1	3 211 006	96 47 004 08	GITTERROSTE
GITTERROST 2007X807X30 GF	97 72 744 08	15	1	3 211 006	96 47 004 08	GITTERROSTE
GITTERROST 2127X487X30 GF	97 72 733 08	4	1	3 211 006	96 47 004 08	GITTERROSTE
GITTERROST 2207X807X30 GF	97 71 971 08	22	2	3 220 500	91 52 849 08	S-ZWISCHENSTUECK
GITTERROST 2207X807X30 GF	97 71 971 08	22	2	3 226	91 52 870 08	LI-ZWISCHENSTUECK
GITTERROST 2207X807X30 GF	97 71 971 08	41	1	3 227	91 52 873 08	LI-ZWISCHENSTUECK
GITTERROST 2207X807X30 GF	97 71 971 08	41	1	3 227 200	91 53 519 08	LI-ZWISCHENSTUECK F-ABSP
GITTERROST 2287X807X30 GF	97 71 942 08	40	1	3 223	91 52 852 08	S-ZWISCHENSTUECK
GITTERROST 2287X807X30 GF	97 71 942 08	40	1	3 223 010	91 52 853 08	S-ZWISCHENSTUECK
GITTERROST 2287X807X30 GF	97 71 942 08	40	1	3 223 100	91 55 327 08	S-ZWISCHENSTUECK
GITTERROST 2327X487X30 GF	97 74 745 08	5	1	3 225	91 52 854 08	SL-REDUZIERSTUECK
GITTERROST 2447X487X30 GF	97 72 097 08	1	1	3 211 006	96 47 004 08	GITTERROSTE
GITTERROST 2567X487X30 GF	97 74 744 08	4	1	3 225	91 52 854 08	SL-REDUZIERSTUECK
GITTERROST 2647X447X30 GF	97 72 737 08	8	1	3 211 006	96 47 004 08	GITTERROSTE
GITTERROST 2647X487X30 GF	97 66 514 08	23	2	3 220 500	91 52 849 08	S-ZWISCHENSTUECK
GITTERROST 2647X487X30 GF	97 66 514 08	11	2	3 221	91 54 668 08	S-ZWISCHENSTUECK
GITTERROST 2647X487X30 GF	97 66 514 08	23	2	3 223	91 52 852 08	S-ZWISCHENSTUECK
GITTERROST 2647X487X30 GF	97 66 514 08	23	2	3 223 010	91 52 853 08	S-ZWISCHENSTUECK
GITTERROST 2647X487X30 GF	97 74 648 08	23	2	3 223 100	91 55 327 08	S-ZWISCHENSTUECK
GITTERROST 3647X1007X30	97 72 098 08	2	1	3 211 006	96 47 004 08	GITTERROSTE
GITTERROST 3807X807X30 GF	97 72 745 08	16	3	3 211 006	96 47 004 08	GITTERROSTE
GITTERROST 3847X807X30 GF	97 74 743 08	3	1	3 225	91 52 854 08	SL-REDUZIERSTUECK
GITTERROST 4047X807X30 GF	97 71 763 08	22	2	3 223	91 52 852 08	S-ZWISCHENSTUECK
GITTERROST 4047X807X30 GF	97 71 763 08	22	2	3 223 010	91 52 853 08	S-ZWISCHENSTUECK
GITTERROST 4047X807X30 GF	97 71 763 08	22	2	3 223 100	91 55 327 08	S-ZWISCHENSTUECK
GITTERROST 4047X807X30 GF	97 71 763 08	22	2	3 227	91 52 873 08	LI-ZWISCHENSTUECK
GITTERROST 4047X807X30 GF	97 71 763 08	22	2	3 227 200	91 53 519 08	LI-ZWISCHENSTUECK F-ABSP

Bezeichnung	Artikel	Pos.	Menge	Seite	Baugruppe	Bezeichnung
GITTERROST 447X367X30 GF	97 72 739 08	10	1	3 211 006	96 47 004 08	GITTERROSTE
GITTERROST 447X367X30 GF	97 72 740 08	11	1	3 211 006	96 47 004 08	GITTERROSTE
GITTERROST T1950X738X25/3	97 70 899 08	2	1	2 859 025	96 46 757 08	GITTERROST VORM.
GITTERROST VORM.	96 46 757 08	5	1	2 859	91 52 809 08	GERAEUSCHDAEMMUNG
GITTERROST-P T1020X240X30	72 58 067 08	5	2	1 620	91 52 386 08	BEFESTIGUNGSTEILE DREH
GITTERROST-P T1140X1260X	97 79 271 08	15	2	1 631 100	91 52 388 08	LAUFSTEG RAUPENFAHRWER
GITTERROST-P T1140X1260X	97 86 742 08	16	2	1 631 100	91 52 388 08	LAUFSTEG RAUPENFAHRWER
GITTERROST-P T1595X1260X	72 58 549 08	2	4	1 631 100	91 52 388 08	LAUFSTEG RAUPENFAHRWER
GITTERROSTE	96 47 004 08	30	1	3 211	91 57 748 08	S-ANLENKSTUECK
GITTERROSTRAHMEN SCHWK	96 46 810 08	1	1	2 859 025	96 46 757 08	GITTERROST VORM.
GLEICHSTROMMOTOR 24V	10 01 469 1	8	1	7 743 566	77 43 566 08	ELEKTROPUMPE
GLUEHLAMPE 1,2W 30V	60 70 087 08	10	4	2 533 061	96 48 370 08	ARMATUREN ARMLEHNE LI.
GLUEHLAMPE 1,2W 30V	60 70 087 08	10	1	2 533 063	96 48 371 08	ARMATUREN ARMLEHNE RE.
GLUEHLAMPE 1,2W 30V	60 70 087 08	17	12	2 533 070	96 48 363 08	ARMATUREN RE.
GLUEHLAMPE 1,2W 48V	60 70 117 08	23	1	2 533 070	96 48 363 08	ARMATUREN RE.
GLUEHLAMPE 35W 24V	60 70 091 08	11	1	1 933 100	91 25 249 08	MAGNETLAMPE
GLUEHLAMPE DIN 72601 70W	60 70 211 08	21	3	2 925 401	96 48 396 08	AUSRUESTUNG KAMERA DRE
GLUEHSTIFT	10 29 012 5	18	1	X1004204	10 04 204 3	WASSERHEIZGERAET
GRIFF 10.0X750 S235JRG2 FE//	97 83 897 08	72	1	1 400	91 56 853 08	RAUPENTRAEGER KPL.LI.
GRIFF 10.0X750 S235JRG2 FE//	97 83 897 08	72	1	1 410 300	91 56 855 08	RAUPENTRAEGER KPL.RE.
GRIFF KUNSTSTOFF	70 42 545 08	8	1	2 260 006	96 46 501 08	BATTERIEKASTEN VORM.
GRIFF SCHWK.	92 10 795 08	5	1	2 550 011	96 47 007 08	KONSOLE KPL.
GRIFF SCHWK.	92 10 795 08	4	4	2 790 455	91 57 005 08	TRANSPORTABLAGE
GRIFF SCHWK.	96 27 295 08	57	1	3 225	91 52 854 08	SL-REDUZIERSTUECK
GRIFF SCHWK.	96 50 603 08	22	4	2 340	91 52 776 08	WINDE 4 EINZIEHWERK
GRIFF SCHWK. TZNO	96 53 092 08	7	1	2 631	91 56 817 08	LAUFSTEG DREHBUEHNE
GRIFFBOLZEN	96 54 983 08	48	4	3 225	91 52 854 08	SL-REDUZIERSTUECK
GRIFFKAPPE	57 18 247 08	1	1	6 060 950	60 60 950 08	MEISTERSCHALTER
GRUNDPLATTE DREHBUEHN	91 52 802 08	150	1		LR 1600-2-0	LIEBHERR RAUPENKRAN LR 1
GSM-MODUL KPL.LICCON 1	96 37 908 08	1	1	2 780 850	91 24 097 08	FERNDIAGNOSE MODUL OW.
GSM-MODUL PROG. SPF	96 28 688 08	4	1	2 780 852	96 24 845 08	GSM-MODUL VORM.LICCON 1
GSM-MODUL TC63 QUAD-BAN	10 40 975 0	(10)	1	2 780 852	96 24 845 08	GSM-MODUL VORM.LICCON 1
GSM-MODUL VORM.LICCON 1	96 24 845 08	2	1	2 780 854	96 37 908 08	GSM-MODUL KPL.LICCON 1
GUMMIPANZERSCHLAUCH 30	79 00 429 08	19	1	1 750	91 52 394 08	WERKZEUG
GUMMIPUFFER 32X32XM6 EL	10 47 289 0	84	2	2 520	91 53 061 08	KABINE VERGLAST
HAENGETASTER	60 66 523 08	7	1	2 920 638	96 51 138 08	BEDIENPULT
HAFTETIKETT	60 21 710 08	47	90	2 932 001	96 45 393 08	RELAISSTEUERUNG
HAKENFLASCHE 125 DM SPF	91 55 528 08	314	1		LR 1600-2-0	LIEBHERR RAUPENKRAN LR 1
HAKENVERSCHLUSS	70 42 624 08	53	1	3 206	91 52 881 08	F-ANLENKSTUECK
HAKENVERSCHLUSS	70 42 624 08	41	2	3 214	91 52 843 08	SW-KOPFSTUECK
HALTEBLECH	10 34 310 7	7	1	9 739 344	97 39 344	GENERATOR VORM.
HALTEGRIFF 215X25X59,2X16	10 44 330 9	19	1	2 522	91 54 115 08	SCHIEBETUER KPL.
HALTEGRIFF SCHWK.	96 54 193 08	28	1	2 520	91 53 061 08	KABINE VERGLAST
HALTEPLATTE 4X155X50	97 81 204 08	78	12	2 550	91 57 751 08	SA-BOCK
HALTER	10 01 229 5	7	1	9 739 118	97 39 118	OELLEITUNG
HALTER	10 01 268 4	19	1	9 739 386	97 39 386	KURBELGEHAEUSEENTLUEFT
HALTER	10 01 268 5	3	1	9 739 140	97 39 140	FLAMMSTARTANLAGE
HALTER	10 02 091 7	8	1	9 739 271	97 39 271	VERBINDUNGSLEITUNG
HALTER	10 02 091 8	14	1	9 739 358	97 39 358	ABGASRUECKFUEHRUNG AN
HALTER	10 02 092 1	1	1	9 739 366	97 39 366	BEFESTIGUNGSTEILE ANBAU
HALTER	10 02 092 1	26	1	9 739 386	97 39 386	KURBELGEHAEUSEENTLUEFT
HALTER	10 02 095 5	7	4	9 739 366	97 39 366	BEFESTIGUNGSTEILE ANBAU
HALTER	10 03 718 2	4	1	9 739 210	97 39 210	KUEHLMITTELLEITUNG
HALTER	10 28 506 8	2	1	9 739 366	97 39 366	BEFESTIGUNGSTEILE ANBAU
HALTER	10 28 506 9	4	1	9 739 366	97 39 366	BEFESTIGUNGSTEILE ANBAU
HALTER	10 28 507 0	11	1	9 739 356	97 39 356	ROHRLEITUNG ANBAU
HALTER	10 28 507 0	6	1	9 739 366	97 39 366	BEFESTIGUNGSTEILE ANBAU
HALTER	10 34 310 3	21	1	9 739 371	97 39 371	KLIMAKOMPRESSOR ANBAU
HALTER	10 34 310 4	2	1	9 739 344	97 39 344	GENERATOR VORM.
HALTER	10 34 310 6	11	1	9 739 344	97 39 344	GENERATOR VORM.

Bezeichnung	Artikel	Pos.	Menge	Seite	Baugruppe	Bezeichnung
HALTER	10 34 312 6	21	1	9 739 366	97 39 366	BEFESTIGUNGSTEILE ANBAU
HALTER	10 34 312 8	22	1	9 739 366	97 39 366	BEFESTIGUNGSTEILE ANBAU
HALTER	10 48 693 3	35	1	9 739 492	97 39 492	ROHRLEITUNG ANBAU
HALTER	69 10 431 08	14	68	6 909 010	69 09 010 08	SCHLEIFRINGUEBERTRAEGE
HALTER	89 01 014 08	31	1	2 520 034	96 45 984 08	INNENVERKLEIDUNG
HALTER	90 80 704	1	1	9 080 702	90 80 702	STEUERGERAET
HALTER	90 80 706	2	1	9 080 702	90 80 702	STEUERGERAET
HALTER	97 52 186 08	20	6	2 520	91 53 061 08	KABINE VERGLAST
HALTER	97 53 845 08	21	6	2 520	91 53 061 08	KABINE VERGLAST
HALTER 4X20X80	94 66 007 08	68	2	2 550	91 57 751 08	SA-BOCK
HALTER 4X30X95	95 14 733 08	58	7	2 391 001	96 45 719 08	DIESELMOTOR VORM.
HALTER KPL.	96 47 628 08	37	1	2 550	91 57 751 08	SA-BOCK
HALTER KPL.	96 47 645 08	36	1	2 550	91 57 751 08	SA-BOCK
HALTER KPL. S235JR	10 11 880 5	3	1	9 080 702	90 80 702	STEUERGERAET
HALTER SCHWK.	96 45 803 08	3	1	2 522 012	96 45 884 08	FUEHRUNG VORM.
HALTER SCHWK.	96 46 046 08	4	1	2 522 013	96 45 883 08	FUEHRUNG VORM.
HALTER SCHWK.	96 46 388 08	54	4	2 550	91 57 751 08	SA-BOCK
HALTER SCHWK.	96 47 493 08	1	1	2 550 008	96 47 628 08	HALTER KPL.
HALTER SCHWK.	96 47 644 08	1	1	2 550 009	96 47 645 08	HALTER KPL.
HALTER SCHWK.	96 48 733 08	46	1	2 520	91 53 061 08	KABINE VERGLAST
HALTER SCHWK.	96 53 255 08	1	1	2 391 040	96 53 645 08	KUPPLUNGSSTELLER
HALTER ST	70 42 213 08	29	1	2 520 034	96 45 984 08	INNENVERKLEIDUNG
HALTER X12CrNiS188	92 35 694 08	55	2	2 550	91 57 751 08	SA-BOCK
HALTER X12CrNiS188	92 35 704 08	25	1	3 206	91 52 881 08	F-ANLENKSTUECK
HALTERUNG	88 50 423 08	59	1	2 520 034	96 45 984 08	INNENVERKLEIDUNG
HALTERUNG SCHWK.	96 46 304 08	2	1	2 652	91 52 794 08	ROLLENLAGERUNG
HALTERUNG SCHWK.	96 46 307 08	14	1	2 652	91 52 794 08	ROLLENLAGERUNG
HALTERUNG SCHWK.	96 47 021 08	1	1	3 211 009	96 46 979 08	SCHUTZWALZE KPL.
HALTERUNGSSCHELLE 125X	10 01 268 1	9	1	9 739 159	97 39 159	STARTER
HALTERUNGSSCHELLE D1-10	10 01 198 9	12	1	9 739 282	97 39 282	LECKOELLEITUNG
HALTEWINKEL 2X190X112	97 81 077 08	76	1	2 550	91 57 751 08	SA-BOCK
HAMMERKOPFSCHRAUBE M8	40 97 069 08	2	4	2 503 100	91 55 873 08	NOTSITZ
HAMMERKOPFSCHRAUBE M8	40 97 070 08	32	2	2 310	91 52 503 08	WINDE 1
HAMMERKOPFSCHRAUBE M8	40 97 070 08	32	2	2 320	91 52 504 08	WINDE 2
HAMMERKOPFSCHRAUBE M8	40 97 070 08	152	2	2 970	91 56 537 08	HYDRAULIK
HAMMERKOPFSCHRAUBE M8	40 97 066 08	14	2	2 391 102	96 56 360 08	ZUSATZKUEHLER VORM.
HANDBETAETIGUNG	10 41 267 7	9	1	5 133 090	51 13 090 08	WEGESCHIEBERBLOCK
HANDGRIFF	59 10 668 08	3	1	2 520 030	96 45 609 08	DACHSCHEIBE VORM.
HANDHAMMER 500G	79 00 303 08	9	1	1 750	91 52 394 08	WERKZEUG
HANDHAMMER DIN 1041 1500	79 00 301 08	10	1	1 750	91 52 394 08	WERKZEUG
HANDHEBELPRESSE VERZ.	79 00 420 08	18	1	1 750	91 52 394 08	WERKZEUG
HANDPUMPE ZPH1A/5PN500	57 17 080 08	1	1	5 123 682	51 23 682 08	MONTAGEZYLINDER
HAUBE 1.5X411X555	97 29 088 08	18	1	2 550	91 57 751 08	SA-BOCK
HAUBE 1.5X411X555	97 29 088 08	50	1	3 208 001	91 52 883 08	F-KOPFSTUECK
HAUBE 1.5X411X555	97 29 088 08	52	1	3 211	91 57 748 08	S-ANLENKSTUECK
HAUBE 1.5X411X555	97 29 088 08	15	1	3 213	91 52 842 08	F-ANSCHLUSSKOPF
HAUBE 1.5X411X555	97 29 088 08	20	1	3 214	91 52 843 08	SW-KOPFSTUECK
HAUBE 2X298X327 FE//ZN20//	97 80 592 08	3	1	2 925 402	96 51 405 08	KAMERAANBAU DREHBUEHN
HAUPTLAGER	10 01 208 3	6	7	9 739 102	97 39 102	KURBELWELLENLAGERUNG
HAUPTLAGER D= -0,10MM	10 01 210 7	61	7	9 739 102	97 39 102	KURBELWELLENLAGERUNG
HAUPTLAGER D= -0,50MM	10 01 210 9	63	7	9 739 102	97 39 102	KURBELWELLENLAGERUNG
HAUPTLAGER D= -0,75MM	10 01 211 0	64	7	9 739 102	97 39 102	KURBELWELLENLAGERUNG
HAUPTLAGER D= -1,00MM	10 01 211 2	65	7	9 739 102	97 39 102	KURBELWELLENLAGERUNG
HAUPTLAGER R-MOTORXD287	10 01 208 8	62	7	9 739 102	97 39 102	KURBELWELLENLAGERUNG
HEBEL KPL.	96 47 960 08	3	1	3 206	91 52 881 08	F-ANLENKSTUECK
HEBEL KPL.	96 55 460 08	40	1	2 391 040	96 53 645 08	KUPPLUNGSSTELLER
HEBEL SCHWK.	96 47 983 08	1	1	3 206 002	96 47 960 08	HEBEL KPL.
HEBELSTANGE	10 41 278 8	13	1	X1041267	10 41 267 7	HANDBETAETIGUNG
HEBELVERSCHLUSS	70 42 288 08	5	2	2 510 059	96 49 184 08	TUER VORM.
HEBELVERSCHLUSS	70 42 288 08	41	1	2 520	91 53 061 08	KABINE VERGLAST

Bezeichnung	Artikel	Pos.	Menge	Seite	Baugruppe	Bezeichnung
HECKSCHEIBE ESG-GLAS SP	97 68 381 08	1	1	2 520 031	96 45 610 08	HECKSCHEIBE VORM.
HECKSCHEIBE VORM.	96 45 610 08	7	1	2 520	91 53 061 08	KABINE VERGLAST
HEIZKLIMAGERAET	10 22 811 2	1	1	2 540	91 53 253 08	HEIZKLIMAGERAET EINBAU
HEIZKLIMAGERAET EINBAU	91 53 253 08	10	1	2 520	91 53 061 08	KABINE VERGLAST
HEIZUNG	50 26 514 08	2	1	5 026 573	50 26 573 08	LUFTTROCKNER
HEIZUNGSSCHLAUCH 70	55 31 812 08	57	1.7	2 520	91 53 061 08	KABINE VERGLAST
HEIZUNGSSCHLAUCH 70	55 31 812 08	58	1.9	2 520	91 53 061 08	KABINE VERGLAST
HEIZUNGSSCHLAUCH 89 Rolle	55 30 182 08	59	0.16	2 520	91 53 061 08	KABINE VERGLAST
HEIZUNGSSCHLAUCH 89 Rolle	55 30 182 08	60	0.3	2 520	91 53 061 08	KABINE VERGLAST
HEIZUNGSSCHLAUCH 89 Rolle	55 30 182 08	61	0.13	2 520	91 53 061 08	KABINE VERGLAST
HEIZUNGSSCHLAUCH 89 Rolle	55 30 182 08	62	0.26	2 520	91 53 061 08	KABINE VERGLAST
HEIZUNGSSCHLAUCH 89 Rolle	55 30 182 08	63	1.62	2 520	91 53 061 08	KABINE VERGLAST
HILFSSCHALTERBLOCK	60 66 532 08	9	4	2 920 638	96 51 138 08	BEDIENPULT
HILFSSCHALTERBLOCK	60 66 614 08	10	1	2 920 638	96 51 138 08	BEDIENPULT
HINWEISSCHILD PVC 2	97 39 082	49	1	9 739 400	97 39 400	DIESELMOTOR
HITZESCHUTZ	97 39 296	181	1	X1012059	10 12 059 0	DIESELMOTOR
HOCHDRUCKPUMPE	10 34 309 6	70	1	X1012059	10 12 059 0	DIESELMOTOR
HOHLSCHRAUBE	10 01 272 8	2	6	9 739 127	97 39 127	WASSERENTLUEFTUNGSLEIT
HOHLSCHRAUBE	10 01 273 0	8	2	9 739 282	97 39 282	LECKOELLEITUNG
HOHLSCHRAUBE	10 01 273 0	25	1	9 739 288	97 39 288	KRAFTSTOFFLEITUNG
HOHLSCHRAUBE	10 01 273 0	4	6	9 739 292	97 39 292	KRAFTSTOFFLEITUNG
HOHLSCHRAUBE	10 01 273 0	3	2	9 739 492	97 39 492	ROHRLEITUNG ANBAU
HOHLSCHRAUBE	10 22 232 3	6	1	9 739 243	97 39 243	KOLBENKUEHLUNG
HOHLSCHRAUBE	10 22 276 0	2	5	9 739 281	97 39 281	LECKOELLEITUNG
HOHLSCHRAUBE	10 22 276 3	6	1	9 739 281	97 39 281	LECKOELLEITUNG
HOHLSCHRAUBE	10 28 515 6	18	1	9 739 288	97 39 288	KRAFTSTOFFLEITUNG
HOHLSCHRAUBE	10 28 710 8	25	1	9 739 494	97 39 494	ATL-ANBAU
HOHLSCHRAUBE 10S	10 01 272 4	17	1	9 739 349	97 39 349	WASSERLEITUNGSANSCHLUE
HOHLSCHRAUBE 12 A4D	10 01 200 7	6	1	9 739 355	97 39 355	OELKUEHLER ANBAU
HOHLSCHRAUBE M10X1X19E	10 01 272 6	15	1	9 739 288	97 39 288	KRAFTSTOFFLEITUNG
HOHLSCHRAUBE M14X1,5X41,	10 22 277 0	10	1	9 739 282	97 39 282	LECKOELLEITUNG
HOHLSCHRAUBE M14X1,5X41,	10 22 277 0	15	1	9 739 292	97 39 292	KRAFTSTOFFLEITUNG
HORN 335HZ 24V	61 40 031 08	9	1	2 533 066	96 48 365 08	ELEKTRIK ANBAUTEILE KABIN
HUBENDSCHALTER GEWICHT	96 25 639 08	3	1	2 311	91 52 834 08	SEIL F.WINDE 1
HUBENDSCHALTER GEWICHT	96 25 639 08	3	1	2 312	91 52 835 08	SEIL F.WINDE 2
HUBWINDE ZHP 4.29 SPF	10 35 411 4	2	1	2 310	91 52 503 08	WINDE 1
HUBWINDE ZHP 4.29 SPF	10 35 411 4	2	1	2 320	91 52 504 08	WINDE 2
HUELSE	57 11 303 08	2	1	5 711 301	57 11 301 08	DRUCKBEGRENZUNGSVENTI
HUELSE 25.0X19 S355J2G3	95 38 734 08	12	5	2 260	91 53 057 08	BATTERIELAGERUNG
HUELSE 25.0X19 S355J2G3	95 38 734 08	28	10	2 340	91 52 776 08	WINDE 4 EINZIEHWERK
HUELSE 25.0X19 S355J2G3	95 38 734 08	10	4	2 391	91 52 784 08	DIESELMOTOR KPL.
HUELSE 25.0X19 S355J2G3	95 38 734 08	30	11	2 391 001	96 45 719 08	DIESELMOTOR VORM.
HUELSE 25.0X19 S355J2G3	95 38 734 08	14	8	2 510	91 52 788 08	DREHBUEHNENVERKLEIDUN
HUELSE 25.0X19 S355J2G3	95 38 734 08	80	6	2 550	91 57 751 08	SA-BOCK
HUELSE 25.0X19 S355J2G3	95 38 734 08	41	18	2 631	91 56 817 08	LAUFSTEG DREHBUEHNE
HUELSE 25.0X19 S355J2G3	95 38 734 08	26	2	2 711	91 52 800 08	ZENTRALSCHMIERANLAGE O
HUELSE 25.0X19 S355J2G3	95 38 734 08	62	10	2 859	91 52 809 08	GERAEUSCHDAEMMUNG
HUELSE 25.0X19 S355J2G3	95 38 734 08	17	4	2 925 402	96 51 405 08	KAMERAANBAU DREHBUEHN
HUELSE 25.0X19 S355J2G3	95 38 734 08	98	72	3 211	91 57 748 08	S-ANLENKSTUECK
HUELSE 48X204 PA6	97 68 724 08	14	1	2 522 011	96 45 602 08	SCHLIESSANLAGE
HUELSE KPL.	10 41 274 0	12	1	9 640 276	96 40 276 08	ANSCHLUSSBLOCK
HUTMUTTER DIN 1587 M6 6 A2	41 21 001 08	8	6	2 520 031	96 45 610 08	HECKSCHEIBE VORM.
HUTSCHIENE 35X27X7,3X1	60 21 067 08	273	0.15	1 920 403	96 48 707 08	KLEMMKASTEN KPL.
HUTSCHIENE 35X27X7,3X1	60 21 067 08	273	0.15	1 920 417	96 48 703 08	KLEMMKASTEN KPL.
HUTSCHIENE 35X27X7,3X1	60 21 067 08	10	0.585	1 920 418	96 48 687 08	KLEMMKASTEN KPL.
HUTSCHIENE 35X27X7,3X1	60 21 067 08	262	0.205	2 920 581	96 54 405 08	KLEMMKASTEN SA-BOCK VO
HUTSCHIENE 35X27X7,3X1	60 21 067 08	6	0.4	2 932 082	96 54 387 08	AUFBAUTEILE MONTAGETAFE
HUTSCHIENE 35X27X7,3X1	60 21 067 08	8	0.1	2 932 082	96 54 387 08	AUFBAUTEILE MONTAGETAFE
HUTSCHIENE 35X27X7,3X1	60 21 067 08	261	0.58	3 930 638	96 51 624 08	KLEMMKASTEN
HUTSCHIENE 35X27X7,3X1	60 21 067 08	272	0.35	3 930 640	96 50 481 08	KLEMMKASTEN KPL.

Bezeichnung	Artikel	Pos.	Menge	Seite	Baugruppe	Bezeichnung
HUTSCHIENE 35X27X7,3X1	60 21 067 08	298	0.245	3 930 730	96 50 599 08	KLEMMKASTEN KPL.
HUTSCHIENE 35X27X7,3X1	60 21 067 08	278	1.16	3 930 730	96 54 398 08	KLEMMKASTEN KPL.
HUTZE KPL	96 50 546 08	51	1	2 391 001	96 45 719 08	DIESELMOTOR VORM.
HUTZE KPL	96 50 616 08	6	1	2 391	91 52 784 08	DIESELMOTOR KPL.
HYDRAULIK	91 56 537 08	169	1		LR 1600-2-0	LIEBHERR RAUPENKRAN LR 1
HYDRAULIK RAUPE	91 56 958 08	31	1		LR 1600-2-0	LIEBHERR RAUPENKRAN LR 1
HYDRAULIKVERSTELLUNG	10 33 323 8	4	1	X1035924	10 35 924 7	VERSTELLPUMPE
HYDRAULISCHE ABSTUETZUN	91 52 387 08	15	1		LR 1600-2-0	LIEBHERR RAUPENKRAN LR 1
HYDRAULISCHE ABSTUETZUN	96 45 817 08	1	2	1 630	91 52 387 08	HYDRAULISCHE ABSTUETZUN
HYDRAULISCHE ABSTUETZUN	96 45 818 08	2	2	1 630	91 52 387 08	HYDRAULISCHE ABSTUETZUN
HYDROMOTOR SPF	51 02 306 08	2	1	2 370	91 52 782 08	MONTAGEWINDE
HYDROMOTOR SPF	51 02 354 08	2	2	2 350	91 52 778 08	DREHWERK
HYDROMOTOR SPF	51 02 380 08	2	2	2 391 023	96 45 720 08	KUEHLER VORM.
HYDROZYLINDER 150/140-161	10 41 101 9	34	2	2 550	91 57 751 08	SA-BOCK
HYDROZYLINDER 55/32-400 SP	51 23 497 08	31	1	2 810	91 52 806 08	KRANFUEHRERKABINE KPL.
HYDROZYLINDER 75/30-100 SP	10 32 632 3	16	2	2 810	91 52 806 08	KRANFUEHRERKABINE KPL.
HYDROZYLINDER 75/30-260 -4	51 23 943 08	1	1	3 790 006	96 19 989 08	BOLZENZIEHZYLINDER KPL.
HYDROZYLINDER 75/30-260 -4	51 23 944 08	1	1	3 790 007	96 19 990 08	BOLZENZIEHZYLINDER KPL.
HYDROZYLINDER 80/40-400 SP	10 41 102 2	1	1	2 125	91 52 773 08	BOLZEN S-ANLENKST. UND S
INBUS-SCHLUESSEL DIN 911	79 00 236 08	8	1	1 750	91 52 394 08	WERKZEUG
INDUKTIVSENSOR BW MONTI	96 17 565 08	2	1	2 920 559	96 47 914 08	ENDSCHALTER U.GEBER AL
INDUKTIVSENSOR SPF	69 23 087 08	(1)	2	2 920 559	96 47 914 08	ENDSCHALTER U.GEBER AL
INDUKTIVSENSOR SPF	69 23 087 08	15	2	2 930 000	96 37 244 08	GEBERANBAU SA-BOCK
INDUKTIVSENSOR SPF	69 23 087 08	34	1	2 932 160	96 54 385 08	SCHALTSCHRANK MECH.
INDUKTIVSENSOR SPF	69 23 087 08	151	2	3 930 713	92 95 070 08	ELEKTRIK S-RUECKHALTESIC
INDUKTIVSENSOR SPF	69 23 087 08	(151)	1	3 930 731	96 48 374 08	ELEKTRIK F-ANLENKSTUECK
INDUKTIVSENSOR SPF	69 23 127 08	35	1	2 932 160	96 54 385 08	SCHALTSCHRANK MECH.
INJEKTOR	10 22 019 8	1	1	9 739 248	97 39 248	EINSPRITZDUESE
INJEKTORKABELBAUM	10 22 067 0	230	1	X1012059	10 12 059 0	DIESELMOTOR
INNENGEHAEUSE VORM.	96 20 731 08	4	1	2 913 009	91 04 705 08	LICCON KONSOLE LCD3
INNENGEHAEUSE VORM.	96 28 696 08	4	1	2 913	91 32 850 08	LICCON KONSOLE LCD2
INNENLEUCHTE 13V LED	10 34 285 4	8	2	2 533 066	96 48 365 08	ELEKTRIK ANBAUTEILE KABIN
INNENVERKLEIDUNG	96 45 984 08	11	1	2 520	91 53 061 08	KABINE VERGLAST
ISOLIERBUCHSE KUNSTSTOF	66 00 430 08	7	1	2 913 100	91 23 538 08	BAUGRUPPENTRAEGER
ISOLIERKOERPER	60 56 015 08	167	3	2 920 633	96 52 651 08	KABELSTRANG
ISOLIERKOERPER	60 56 016 08	156	3	2 920 633	96 52 651 08	KABELSTRANG
ISOLIERRING	69 10 417 08	13	52	6 909 010	69 09 010 08	SCHLEIFRINGUEBERTRAEGE
ISOLIERSCHLAUCH	10 28 710 6	27	1	9 739 494	97 39 494	ATL-ANBAU
ISOLIERSCHLAUCH 10	60 30 004 08	204	0.92	2 920 633	96 52 651 08	KABELSTRANG
ISOLIERSCHLAUCH 12	60 30 005 08	205	0.4	2 920 633	96 52 651 08	KABELSTRANG
ISOLIERSCHLAUCH 14 -50°C.-	60 30 126 08	202	3.2	2 932 116	96 54 388 08	VERKABELUNG MONTAGETA
ISOLIERSCHLAUCH 6	60 30 002 08	202	31.06	2 920 633	96 52 651 08	KABELSTRANG
ISOLIERSCHLAUCH 8	60 30 003 08	203	15.42	2 920 633	96 52 651 08	KABELSTRANG
ISOLIERSCHLAUCH 8	60 30 003 08	201	4	2 932 116	96 54 388 08	VERKABELUNG MONTAGETA
ISOLIERSCHLAUCH GF/AL	10 48 691 7	30	1	9 739 492	97 39 492	ROHRLEITUNG ANBAU
KABEL 12M	61 40 376 08	11	1	2 925 401	96 48 396 08	AUSRUESTUNG KAMERA DRE
KABEL 6M	61 40 458 08	13	2	2 925 401	96 48 396 08	AUSRUESTUNG KAMERA DRE
KABEL 9M	61 40 418 08	12	2	2 925 401	96 48 396 08	AUSRUESTUNG KAMERA DRE
KABEL MK307.4,5	10 43 030 5	20	1	2 925 405	96 48 397 08	AUSRUESTUNG KAMERA KAB
KABELBAUM	10 11 922 6	(1)	1	9 739 400	97 39 400	DIESELMOTOR
KABELBAUM 3300MM	55 31 869 08	50	1	2 533 065	96 48 364 08	KABELLISTE KRANFUEHRERK
KABELBAUM ANBAU	97 39 326	230	1	9 739 400	97 39 400	DIESELMOTOR
KABELBINDER 2,5X102	60 32 022 08	13	2	2 780 852	96 24 845 08	GSM-MODUL VORM.LICCON 1
KABELBINDER 2,5X102	60 32 022 08	8	2	2 913 004	96 20 460 08	GEHAEUSE VORM.
KABELBINDER 2,5X102	60 32 022 08	11	1	2 913 006	96 20 732 08	LUEFTERBLECH VORM.
KABELBINDER 2,5X102	60 32 022 08	50	25	2 932 001	96 45 393 08	RELAISSTEUERUNG
KABELBINDER 2,5X102	60 32 022 08	268	100	2 932 116	96 54 388 08	VERKABELUNG MONTAGETA
KABELBINDER 3,5X150XSCH	10 34 342 4	9	5	9 739 366	97 39 366	BEFESTIGUNGSTEILE ANBAU
KABELBINDER 3,6X150	60 32 003 08	261	10	1 920 418	96 48 687 08	KLEMMKASTEN KPL.
KABELBINDER 3,6X150	60 32 003 08	261	1	2 920 633	96 52 651 08	KABELSTRANG

Bezeichnung	Artikel	Pos.	Menge	Seite	Baugruppe	Bezeichnung
KABELBINDER 3,6X150	60 32 003 08	261	1	2 920 636	96 51 854 08	LEITUNG
KABELBINDER 3,6X150	60 32 003 08	261	100	2 932 116	96 54 388 08	VERKABELUNG MONTAGETA
KABELBINDER 3,6X200	60 32 004 08	267	100	2 932 116	96 54 388 08	VERKABELUNG MONTAGETA
KABELBINDER 4,6X385 PA6.6	10 02 093 1	10	3	9 739 366	97 39 366	BEFESTIGUNGSTEILE ANBAU
KABELBINDER 4,6X385 PA6.6	10 02 093 1	37	2	9 739 492	97 39 492	ROHRLEITUNG ANBAU
KABELBINDERHALTER	60 20 611 08	6	7	2 520 033	96 50 633 08	MONITORKONSOLE
KABELBINDERHALTER	60 20 611 08	47	8	2 932 082	96 54 387 08	AUFBAUTEILE MONTAGETAFE
KABELDOSE	60 45 055 08	166	2	2 920 633	96 52 651 08	KABELSTRANG
KABELHALTER 2X22X90	95 36 500 08	31	8	2 310	91 52 503 08	WINDE 1
KABELHALTER 2X22X90	95 36 500 08	31	8	2 320	91 52 504 08	WINDE 2
KABELHALTER 2X22X90	95 36 500 08	152	2	2 391 001	96 45 719 08	DIESELMOTOR VORM.
KABELHALTER 2X22X90	95 36 500 08	(5)	5	2 550	91 57 751 08	SA-BOCK
KABELHALTER 2X22X90	95 36 500 08	50	19	2 550	91 57 751 08	SA-BOCK
KABELHALTER 2X22X90	95 36 500 08	61	3	2 810	91 52 806 08	KRANFUEHRERKABINE KPL.
KABELKANAL	60 14 058 08	44	0.63	2 932 001	96 45 393 08	RELAISSTEUERUNG
KABELKANAL	60 14 139 08	21	0.725	2 932 082	96 54 387 08	AUFBAUTEILE MONTAGETAFE
KABELKANAL	60 14 142 08	45	1.295	2 932 082	96 54 387 08	AUFBAUTEILE MONTAGETAFE
KABELLISTE BATTERIEKASTE	96 49 300 08	10	1	2 920 083	96 48 319 08	ELEKTRIK BATTERIEKASTEN
KABELLISTE DREHBUEHNE	96 52 614 08	15	1	2 920	91 56 833 08	ELEKTRIK DREHBUEHNE
KABELLISTE ELEKTRIK AGG	96 48 317 08	10	1	2 920 535	96 48 318 08	ELEKTRIK AGGREGAT
KABELLISTE FREMDEINSPEIS	96 48 376 08	3	1	2 780 908	91 52 958 08	FREMDEINSPEISUNG
KABELLISTE KRANFUEHRERK	96 48 364 08	6	1	2 533	91 52 789 08	ELEKTRIK KRANFUEHRERKAB
KABELMARKIERUNG	92 35 122 08	(500)	2	2 920 288	96 52 614 08	KABELLISTE DREHBUEHNE
KABELMARKIERUNG	92 35 122 08	(500)	1	2 920 369	96 54 235 08	KLEMMKASTEN KPL.
KABELMARKIERUNG	92 35 122 08	(500)	1	2 920 369	96 54 235 08	KLEMMKASTEN KPL.
KABELMARKIERUNG	92 35 122 08	(500)	1	2 920 369	96 54 235 08	KLEMMKASTEN KPL.
KABELMARKIERUNG	92 35 122 08	(500)	3	2 920 369	96 54 235 08	KLEMMKASTEN KPL.
KABELMARKIERUNG	92 35 122 08	(500)	3	2 920 369	96 54 235 08	KLEMMKASTEN KPL.
KABELMARKIERUNG	92 35 122 08	(500)	2	2 920 536	96 48 317 08	KABELLISTE ELEKTRIK AGG
KABELMARKIERUNG	92 35 122 08	(500)	2	2 920 536	96 48 317 08	KABELLISTE ELEKTRIK AGG
KABELMARKIERUNG	92 35 122 08	(500)	2	2 920 581	96 54 405 08	KLEMMKASTEN SA-BOCK VO
KABELMARKIERUNG	92 35 122 08	(500)	2	2 920 581	96 54 405 08	KLEMMKASTEN SA-BOCK VO
KABELMARKIERUNG	92 35 122 08	(500)	1	2 920 581	96 54 405 08	KLEMMKASTEN SA-BOCK VO
KABELMARKIERUNG	92 35 122 08	(500)	1	2 920 581	96 54 405 08	KLEMMKASTEN SA-BOCK VO
KABELMARKIERUNG	92 35 122 08	500	54	2 920 633	96 52 651 08	KABELSTRANG
KABELMARKIERUNG	92 35 122 08	500	3	2 920 636	96 51 854 08	LEITUNG
KABELMARKIERUNG	92 35 122 08	(500)	2	2 920 815	96 49 300 08	KABELLISTE BATTERIEKASTE
KABELMARKIERUNG	92 35 122 08	(500)	2	2 920 815	96 49 300 08	KABELLISTE BATTERIEKASTE
KABELMARKIERUNG	92 35 122 08	(500)	2	2 920 815	96 49 300 08	KABELLISTE BATTERIEKASTE
KABELMARKIERUNG	92 35 122 08	(500)	3	2 920 815	96 49 300 08	KABELLISTE BATTERIEKASTE
KABELMARKIERUNG	92 35 122 08	500	9	3 930 732	96 50 575 08	LEITUNG
KABELSCHLAUCH	60 30 247 08	225	2.13	2 920 633	96 52 651 08	KABELSTRANG
KABELSCHLAUCH	60 30 249 08	227	2.03	2 920 633	96 52 651 08	KABELSTRANG
KABELSCHLAUCH	60 30 250 08	228	3.03	2 920 633	96 52 651 08	KABELSTRANG
KABELSCHLAUCH	60 30 251 08	222	3.83	2 920 633	96 52 651 08	KABELSTRANG
KABELSCHLAUCH	60 30 252 08	226	4.66	2 920 633	96 52 651 08	KABELSTRANG
KABELSCHLAUCH	60 30 253 08	229	3.3	2 920 633	96 52 651 08	KABELSTRANG
KABELSCHUH 12 - 95	60 23 011 08	(99)	2	2 920 536	96 48 317 08	KABELLISTE ELEKTRIK AGG
KABELSCHUH 12 - 95	60 23 011 08	(99)	1	2 920 815	96 49 300 08	KABELLISTE BATTERIEKASTE
KABELSCHUH 4/2,5mm² VERZ.	60 23 061 08	31	2	2 920 369	96 54 235 08	KLEMMKASTEN KPL.
KABELSCHUH 4/2,5mm² VERZ.	60 23 061 08	31	2	2 920 448	96 48 794 08	KLEMMKASTEN KPL.
KABELSCHUH DIN 46234 10-50	60 22 082 08	(103)	2	2 920 815	96 49 300 08	KABELLISTE BATTERIEKASTE
KABELSCHUH DIN 46234 8 - 16	60 23 114 08	(57)	2	2 920 288	96 52 614 08	KABELLISTE DREHBUEHNE
KABELSCHUH DIN 46235 10 - 9	60 23 010 08	(80)	1	2 920 536	96 48 317 08	KABELLISTE ELEKTRIK AGG
KABELSCHUH DIN 46235 10 - 9	60 23 010 08	(80)	2	2 920 815	96 49 300 08	KABELLISTE BATTERIEKASTE
KABELSCHUH DIN 46235 10 - 9	60 23 010 08	(80)	1	2 920 815	96 49 300 08	KABELLISTE BATTERIEKASTE
KABELSCHUH DIN 46235 10 - 9	60 23 010 08	(80)	2	2 920 815	96 49 300 08	KABELLISTE BATTERIEKASTE
KABELSCHUH DIN 46237 3,5 -	60 22 060 08	32	1	3 930 009	96 50 573 08	LEITUNGSTROMMEL KPL.
KABELSCHUH DIN 46237 6 - 2,	60 22 061 08	34	1	3 930 009	96 50 573 08	LEITUNGSTROMMEL KPL.
KABELSCHUH DIN 46237 6 - 2,	60 22 179 08	34	2	2 920 369	96 54 235 08	KLEMMKASTEN KPL.

Bezeichnung	Artikel	Pos.	Menge	Seite	Baugruppe	Bezeichnung
KABELSCHUH DIN 46237 6 - 2,	60 22 179 08	34	2	2 920 448	96 48 794 08	KLEMMKASTEN KPL.
KABELSTECKER 4POL 4A	10 32 483 0	171	1	2 920 633	96 52 651 08	KABELSTRANG
KABELSTECKER KSB693/7P	10 02 527 8	(1)	1	2 925 401	96 48 396 08	AUSRUESTUNG KAMERA DRE
KABELSTRANG W200	96 48 688 08	2	1	1 920 418	96 48 687 08	KLEMMKASTEN KPL.
KABELSTRANG W220	96 48 750 08	3	1	1 920 403	96 48 707 08	KLEMMKASTEN KPL.
KABELSTRANG W223	96 48 749 08	2	1	1 920 403	96 48 707 08	KLEMMKASTEN KPL.
KABELSTRANG W225	96 49 121 08	1	1	1 920 403	96 48 707 08	KLEMMKASTEN KPL.
KABELSTRANG W240	96 48 748 08	3	1	1 920 417	96 48 703 08	KLEMMKASTEN KPL.
KABELSTRANG W243	96 48 747 08	2	1	1 920 417	96 48 703 08	KLEMMKASTEN KPL.
KABELSTRANG W245	96 49 120 08	1	1	1 920 417	96 48 703 08	KLEMMKASTEN KPL.
KABELSTRANG W300	96 49 100 08	10	1	2 533 065	96 48 364 08	KABELLISTE KRANFUEHRERK
KABELSTRANG W301	96 49 101 08	11	1	2 533 065	96 48 364 08	KABELLISTE KRANFUEHRERK
KABELSTRANG W302	96 49 102 08	12	1	2 533 065	96 48 364 08	KABELLISTE KRANFUEHRERK
KABELSTRANG W305	96 49 103 08	13	1	2 533 065	96 48 364 08	KABELLISTE KRANFUEHRERK
KABELSTRANG W309	96 49 030 08	15	1	2 533 065	96 48 364 08	KABELLISTE KRANFUEHRERK
KABELSTRANG W310	96 49 105 08	16	1	2 533 065	96 48 364 08	KABELLISTE KRANFUEHRERK
KABELSTRANG W339A	96 55 363 08	18	1	2 920 369	96 54 235 08	KLEMMKASTEN KPL.
KABELSTRANG W339B	96 55 364 08	19	1	2 920 369	96 54 235 08	KLEMMKASTEN KPL.
KABELSTRANG W360	96 49 106 08	17	1	2 533 065	96 48 364 08	KABELLISTE KRANFUEHRERK
KABELSTRANG W390	96 55 952 08	19	1	2 920 288	96 52 614 08	KABELLISTE DREHBUEHNE
KABELSTRANG W500	96 52 651 08	5	1	2 920 288	96 52 614 08	KABELLISTE DREHBUEHNE
KABELSTRANG W501	96 50 161 08	15	1	2 920 536	96 48 317 08	KABELLISTE ELEKTRIK AGG
KABELSTRANG W521	96 44 545 08	20	1	2 920 200	96 44 536 08	ELEKTRIK WINDE 1
KABELSTRANG W522	96 44 546 08	20	1	2 920 260	96 44 537 08	ELEKTRIK WINDE 2
KABELSTRANG W524	96 44 548 08	20	1	2 920 350	96 44 539 08	ELEKTRIK WINDE 4
KABELSTRANG W570	96 51 115 08	1	1	2 920 638	96 51 138 08	BEDIENPULT
KABELSTRANG W587	96 51 118 08	16	1	2 920 536	96 48 317 08	KABELLISTE ELEKTRIK AGG
KABELSTRANG W589	96 51 126 08	18	1	2 920 536	96 48 317 08	KABELLISTE ELEKTRIK AGG
KABELSTRANG W590	96 51 127 08	19	1	2 920 536	96 48 317 08	KABELLISTE ELEKTRIK AGG
KABELSTRANG W591	96 48 799 08	11	1	2 920 815	96 49 300 08	KABELLISTE BATTERIEKASTE
KABELSTRANG W592	96 51 129 08	12	1	2 920 815	96 49 300 08	KABELLISTE BATTERIEKASTE
KABELSTRANG W593	96 51 130 08	13	1	2 920 815	96 49 300 08	KABELLISTE BATTERIEKASTE
KABELSTRANG W596	96 51 131 08	14	1	2 920 815	96 49 300 08	KABELLISTE BATTERIEKASTE
KABELSTRANG W620	96 51 040 08	(20)	1	2 835	91 52 807 08	BATTERIELADEGERAET
KABELSTRANG W621	96 51 039 08	(10)	1	2 835	91 52 807 08	BATTERIELADEGERAET
KABELSTRANG W647	96 20 761 08	10	1	2 913 006	96 20 732 08	LUEFTERBLECH VORM.
KABELSTRANG W648	96 20 750 08	9	1	2 913 003	96 20 599 08	FOLIENTASTATUR VORM.
KABELSTRANG W693	96 51 119 08	(1)	1	2 780 908	91 52 958 08	FREMDEINSPEISUNG
KABELSTRANG W811	96 48 390 08	10	1	2 780 244	91 52 951 08	NOTAUS KRANFUEHRERKAB
KABELSTRUMPF 25	60 27 011 08	28	1	1 750	91 52 394 08	WERKZEUG
KABELSTRUMPF 30	60 27 099 08	29	1	1 750	91 52 394 08	WERKZEUG
KABELSTRUMPF 8 - 15 700	60 27 073 08	153	1	3 930 732	96 50 575 08	LEITUNG
KABELTROMMEL	97 22 660 08	5	1	3 930 009	96 50 573 08	LEITUNGSTROMMEL KPL.
KABELTROMMEL M25X1,5 SP	61 60 249 08	(151)	1	3 930 138	96 54 377 08	ELEKTRIK S-ANLENKSTUECK
KABELTUELLE	60 27 040 08	164	1	3 930 009	96 50 573 08	LEITUNGSTROMMEL KPL.
KABELTUELLE	60 45 094 08	164	4	2 920 633	96 52 651 08	KABELSTRANG
KABELTUELLE 1,9-2,5 SILIKON	10 47 304 7	(707)	19	2 920 581	96 54 405 08	KLEMMKASTEN SA-BOCK VO
KABELTUELLE 1,9-2,5 SILIKON	10 47 304 7	707	18	3 930 732	96 50 575 08	LEITUNG
KABELTUELLE 15-19 SILIKON	10 47 305 2	(712)	2	2 920 536	96 48 317 08	KABELLISTE ELEKTRIK AGG
KABELTUELLE 15-19 SILIKON	10 47 305 2	(712)	2	2 920 536	96 48 317 08	KABELLISTE ELEKTRIK AGG
KABELTUELLE 15-19 SILIKON	10 47 305 2	(712)	2	2 920 815	96 49 300 08	KABELLISTE BATTERIEKASTE
KABELTUELLE 2,4-3,0 SILIKON	10 47 304 8	(708)	7	2 920 369	96 54 235 08	KLEMMKASTEN KPL.
KABELTUELLE 2,4-3,0 SILIKON	10 47 304 8	(708)	24	2 920 369	96 54 235 08	KLEMMKASTEN KPL.
KABELTUELLE 2,4-3,0 SILIKON	10 47 304 8	(708)	16	2 920 369	96 54 235 08	KLEMMKASTEN KPL.
KABELTUELLE 2,4-3,0 SILIKON	10 47 304 8	708	2	2 920 633	96 52 651 08	KABELSTRANG
KABELTUELLE 2,4-3,0 SILIKON	10 47 304 8	708	28	3 930 732	96 50 575 08	LEITUNG
KABELVERBINDER	60 23 364 08	2	1	2 932 166	92 68 911 08	VERTEILER MASSE
KABELVERSCHRAUBUNG M12	60 24 240 08	(151)	1	2 920 581	96 54 405 08	KLEMMKASTEN SA-BOCK VO
KABELVERSCHRAUBUNG M12	60 24 240 08	(151)	1	2 920 581	96 54 405 08	KLEMMKASTEN SA-BOCK VO
KABELVERSCHRAUBUNG M12	60 24 240 08	(151)	1	2 920 581	96 54 405 08	KLEMMKASTEN SA-BOCK VO

Bezeichnung	Artikel	Pos.	Menge	Seite	Baugruppe	Bezeichnung
KABELVERSCHRAUBUNG M16	60 24 241 08	267	2	1 920 403	96 48 707 08	KLEMMKASTEN KPL.
KABELVERSCHRAUBUNG M16	60 24 241 08	267	2	1 920 417	96 48 703 08	KLEMMKASTEN KPL.
KABELVERSCHRAUBUNG M16	60 24 241 08	72	3	2 520	91 53 061 08	KABINE VERGLAST
KABELVERSCHRAUBUNG M16	60 24 417 01	11	2	2 780 915	96 48 377 08	ANBAUTEILE FREMDEINSPEIS
KABELVERSCHRAUBUNG M20	60 24 242 08	290	1	2 920 448	96 48 794 08	KLEMMKASTEN KPL.
KABELVERSCHRAUBUNG M20	60 24 242 08	(154)	2	2 920 581	96 54 405 08	KLEMMKASTEN SA-BOCK VO
KABELVERSCHRAUBUNG M20	60 24 242 08	272	1	2 920 581	96 54 405 08	KLEMMKASTEN SA-BOCK VO
KABELVERSCHRAUBUNG M20	60 24 242 08	174	3	2 920 633	96 52 651 08	KABELSTRANG
KABELVERSCHRAUBUNG M20	60 24 257 08	270	3	2 920 581	96 54 405 08	KLEMMKASTEN SA-BOCK VO
KABELVERSCHRAUBUNG M20	60 24 257 08	279	1	3 930 638	96 51 624 08	KLEMMKASTEN
KABELVERSCHRAUBUNG M25	60 24 243 08	270	1	1 920 403	96 48 707 08	KLEMMKASTEN KPL.
KABELVERSCHRAUBUNG M25	60 24 243 08	270	1	1 920 417	96 48 703 08	KLEMMKASTEN KPL.
KABELVERSCHRAUBUNG M25	60 24 243 08	(269)	1	3 930 138	96 54 377 08	ELEKTRIK S-ANLENKSTUECK
KABELVERSCHRAUBUNG M25	60 24 258 08	156	1	3 930 732	96 50 575 08	LEITUNG
KABELVERSCHRAUBUNG M50	60 24 246 08	18	1	1 920 418	96 48 687 08	KLEMMKASTEN KPL.
KABINE BLECHTEILE	91 55 303 08	71	1	2 520	91 53 061 08	KABINE VERGLAST
KABINE VERGLAST	91 53 061 08	1	1	2 810 001	96 43 597 08	KRANFUEHRERKABINE VORM
KAEFIGMUTTER M5	41 30 026 08	87	8	2 932 082	96 54 387 08	AUFBAUTEILE MONTAGETAFE
KAEFIGMUTTER M5	41 30 038 08	6	8	2 932 001	96 45 393 08	RELAISSTEUERUNG
KAEFIGMUTTER M5	41 30 038 08	19	13	2 932 160	96 54 385 08	SCHALTSCHRANK MECH.
KAEFIGMUTTER M5 ST	10 45 528 1	27	6	2 502	91 55 939 08	STEUERSTAND
KAEFIGMUTTER M6	41 30 027 08	44	4	2 502	91 55 939 08	STEUERSTAND
KAEFIGMUTTER M6	41 30 028 08	57	1	2 520 034	96 45 984 08	INNENVERKLEIDUNG
KAEFIGMUTTER M6	41 30 029 08	373	12	2 391 001	96 45 719 08	DIESELMOTOR VORM.
KAEFIGMUTTER M8	41 30 031 08	4	1	2 520 033	96 50 633 08	MONITORKONSOLE
KAEFIGMUTTER M8	41 30 032 08	61	12	1 400	91 56 853 08	RAUPENTRAEGER KPL.LI.
KAEFIGMUTTER M8	41 30 032 08	61	12	1 410 300	91 56 855 08	RAUPENTRAEGER KPL.RE.
KAEFIGMUTTER M8	41 30 032 08	53	21	2 859	91 52 809 08	GERAEUSCHDAEMMUNG
KAELTEMITTEL R 134 A	86 16 012 08	8	2.2	2 831	91 57 754 08	KLIMAANLAGE OW
KALOTTE	60 61 440 08	17	3	2 533 061	96 48 370 08	ARMATUREN ARMLEHNE LI.
KALOTTE	60 61 440 08	8	1	2 533 063	96 48 371 08	ARMATUREN ARMLEHNE RE.
KALOTTE	60 61 440 08	8	13	2 533 070	96 48 363 08	ARMATUREN RE.
KALOTTE	60 61 440 08	34	1	2 932 001	96 45 393 08	RELAISSTEUERUNG
KALOTTE	60 61 443 08	22	1	2 533 070	96 48 363 08	ARMATUREN RE.
KALOTTE	60 61 448 08	25	1	2 533 070	96 48 363 08	ARMATUREN RE.
KAMERA SPF	61 40 436 08	17	2	2 925 401	96 48 396 08	AUSRUESTUNG KAMERA DRE
KAMERAANBAU DREHBUEHN	96 51 405 08	3	1	2 925 401	96 48 396 08	AUSRUESTUNG KAMERA DRE
KAMERAUEBERWACHUNG DB	91 52 938 08	322	1		LR 1600-2-0	LIEBHERR RAUPENKRAN LR 1
KANTENSCHUTZ	26 21 039 08	11	3.6	2 260 006	96 46 501 08	BATTERIEKASTEN VORM.
KANTENSCHUTZ	26 21 039 08	9	1.75	2 391	91 52 784 08	DIESELMOTOR KPL.
KANTENSCHUTZ	26 21 039 08	42	1.3	2 520 034	96 45 984 08	INNENVERKLEIDUNG
KANTENSCHUTZ	26 21 039 08	45	0.33	2 932 001	96 45 393 08	RELAISSTEUERUNG
KANTENSCHUTZ	26 21 039 08	43	2	2 932 082	96 54 387 08	AUFBAUTEILE MONTAGETAFE
KANTENSCHUTZ	26 21 039 08	7	0.16	2 932 166	92 68 911 08	VERTEILER MASSE
KANTENSCHUTZ	26 21 040 08	44	0.8	2 631	91 56 817 08	LAUFSTEG DREHBUEHNE
KANTENSCHUTZ	26 21 040 08	19	0.23	2 670	91 52 797 08	KRAFTSTOFFBEHAELTER KPL
KANTENSCHUTZ	26 21 040 08	48	0.8	2 810	91 52 806 08	KRANFUEHRERKABINE KPL.
KANTENSCHUTZ	26 21 040 08	66	1.6	2 859	91 52 809 08	GERAEUSCHDAEMMUNG
KANTENSCHUTZ	26 21 040 08	10	3.27	2 859 007	96 46 775 08	DECKEL KPL.
KANTENSCHUTZ	26 21 053 08	64	9.6	2 859	91 52 809 08	GERAEUSCHDAEMMUNG
KANTENSCHUTZ	26 21 053 08	9	0.16	2 859 029	96 46 779 08	DECKEL KPL.
KARABINERHAKEN DIN 5299	74 40 104 08	83	4	3 211	91 57 748 08	S-ANLENKSTUECK
KARABINERHAKEN DIN 5299	74 40 100 08	3	3	2 790 451	91 57 016 08	ABDECKUNG
KARABINERHAKEN DIN 5299	74 40 101 08	154	1	3 930 732	96 50 575 08	LEITUNG
KARTUSCHE	57 13 523 08	1	1	5 026 573	50 26 573 08	LUFTTROCKNER
KEGEL	51 07 921 08	4	1	5 711 301	57 11 301 08	DRUCKBEGRENZUNGSVENTI
KEGELROLLENLAGER	57 01 140 08	10	1	5 701 129	57 01 129 08	TRIEBWERK
KEGELROLLENLAGER DIN 720	74 62 026 01	12	1	9 697 916	96 97 916 01	DREHWERK
KEGELROLLENLAGER DIN 720	74 62 221 01	13	1	9 327 101	93 27 101 01	WINKELGETRIEBE
KEGELROLLENLAGER DIN 720	74 62 237 01	3	1	9 697 916	96 97 916 01	DREHWERK

Bezeichnung	Artikel	Pos.	Menge	Seite	Baugruppe	Bezeichnung
KEGELROLLENLAGER DIN 720	74 62 216 08	11	1	5 701 129	57 01 129 08	TRIEBWERK
KEGELROLLENLAGER DIN 720	74 62 228 08	16	1	9 327 101	93 27 101 01	WINKELGETRIEBE
KEGELROLLENLAGER DIN 720	74 62 311 08	26	1	9 327 101	93 27 101 01	WINKELGETRIEBE
KEGELROLLENLAGER DIN 720	10 10 197 4	27	1	9 327 101	93 27 101 01	WINKELGETRIEBE
KEILRIEMEN 10 2AVX 1500 LA	10 34 342 2	21	1	9 739 344	97 39 344	GENERATOR VORM.
KEILRIEMENSATZ 2C 1325	10 34 229 2	29	1	9 739 371	97 39 371	KLIMAKOMPRESSOR ANBAU
KEILRIEMENSCHEIBE	10 34 284 0	4	1	9 739 341	97 39 341	ANTRIEBSTEILE M.SCHWINGU
KEILRIEMENSCHEIBE	10 34 313 1	2	1	9 739 343	97 39 343	GENERATOR VORM.
KEILRIEMENSCHEIBE	10 41 013 0	4	1	9 739 352	97 39 352	WASSERPUMPE MIT BEFEST.
KENNZEICHNUNGSKARTEN	60 27 426 08	14	0.1	3 930 640	96 50 481 08	KLEMMKASTEN KPL.
KENNZEICHNUNGSKARTEN	60 27 426 08	503	0.56	3 930 730	96 54 398 08	KLEMMKASTEN KPL.
KENNZEICHNUNGSKARTEN 1	60 27 437 08	263	1	2 920 581	96 54 405 08	KLEMMKASTEN SA-BOCK VO
KETTE DIN 763 6X42 BUND50	74 00 002 08	4	2	2 311 001	96 25 639 08	HUBENDSCHALTER GEWICHT
KETTENGEHAENGE	74 00 219 08	2	2	2 730	91 52 802 08	GRUNDPLATTE DREHBUEHNE
KFZ-LEITUNG 0,75Q PVC SPF	60 04 140 08	(345)	0.32	2 920 369	96 54 235 08	KLEMMKASTEN KPL.
KFZ-LEITUNG 0,75Q PVC SPF	60 04 140 08	(345)	0.32	2 920 369	96 54 235 08	KLEMMKASTEN KPL.
KFZ-LEITUNG DIN 72551 0,5 SP	60 04 121 08	(344)	0.96	2 920 369	96 54 235 08	KLEMMKASTEN KPL.
KFZ-LEITUNG DIN 72551 1 SPF	60 04 341 08	(305)	3.84	2 920 369	96 54 235 08	KLEMMKASTEN KPL.
KFZ-LEITUNG DIN 72551 1 SPF	60 04 341 08	(305)	2.56	2 920 369	96 54 235 08	KLEMMKASTEN KPL.
KFZ-LEITUNG DIN 72551 1 SPF	60 04 341 08	305	446	2 920 633	96 52 651 08	KABELSTRANG
KFZ-LEITUNG DIN 72551 2,5	60 04 042 08	310	0.3	2 920 369	96 54 235 08	KLEMMKASTEN KPL.
KFZ-LEITUNG DIN 72551 2,5	60 04 042 08	310	0.3	2 920 448	96 48 794 08	KLEMMKASTEN KPL.
KIPPHEBEL	10 01 221 3	3	2	9 739 263	97 39 263	KIPPHEBELLAGERGEHAEUSE
KIPPHEBEL	10 01 221 3	3	2	9 739 264	97 39 264	KIPPHEBELLAGERGEHAEUSE
KIPPHEBELACHSE	10 22 234 9	5	1	9 739 263	97 39 263	KIPPHEBELLAGERGEHAEUSE
KIPPHEBELACHSE	10 22 234 9	5	1	9 739 264	97 39 264	KIPPHEBELLAGERGEHAEUSE
KIPPHEBELACHSE	10 22 235 0	6	1	9 739 263	97 39 263	KIPPHEBELLAGERGEHAEUSE
KIPPHEBELACHSE	10 22 235 0	6	1	9 739 264	97 39 264	KIPPHEBELLAGERGEHAEUSE
KIPPHEBELLAGERGEHAEUSE	10 22 235 1	2	1	9 739 263	97 39 263	KIPPHEBELLAGERGEHAEUSE
KIPPHEBELLAGERGEHAEUSE	10 22 235 2	2	1	9 739 264	97 39 264	KIPPHEBELLAGERGEHAEUSE
KIPPHEBELLAGERGEHAEUSE	97 39 263	5	1	9 739 262	97 39 262	ZYLINDERKOPF
KIPPHEBELLAGERGEHAEUSE	97 39 264	5	1	9 739 266	97 39 266	ZYLINDERKOPF
KIPPRELAIS 18 - 32V	63 01 022 08	52	1	2 932 001	96 45 393 08	RELAISSTEUERUNG
KLAMMER	60 52 155 08	153	1	2 920 633	96 52 651 08	KABELSTRANG
KLAMMER	60 52 155 08	153	1	2 920 636	96 51 854 08	LEITUNG
KLAMMER 40x127x24	95 70 394 08	2	4	2 550 010	96 45 685 08	STANGE VORM.
KLAMMER G21MN5V SPF	38 00 707 08	15	4	3 227 002	96 50 498 08	STANGE KPL.
KLAPPE	10 01 239 4	8	1	9 739 357	97 39 357	ABGASRUECKFUEHRUNG VO
KLAPPE GEKLEBT SPF	96 46 809 08	1	1	2 859 005	96 46 756 08	KLAPPE VORM.
KLAPPE SCHWK.	96 47 951 08	2	1	3 206	91 52 881 08	F-ANLENKSTUECK
KLAPPE VORM.	96 46 756 08	4	1	2 859	91 52 809 08	GERAEUSCHDAEMMUNG
KLAPPE VORM.	96 46 972 08	3	1	2 260	91 53 057 08	BATTERIELAGERUNG
KLAPPSTECKER 10,5X70	43 32 011 08	58	6	1 400	91 56 853 08	RAUPENTRAEGER KPL.LI.
KLAPPSTECKER 10,5X70	43 32 011 08	58	6	1 410 300	91 56 855 08	RAUPENTRAEGER KPL.RE.
KLAPPSTECKER 10,5X70	43 32 011 08	30	4	1 630	91 52 387 08	HYDRAULISCHE ABSTUETZUN
KLAPPSTECKER 11,5X96 VERZ	43 32 005 08	19	1	2 550 005	96 45 680 08	STANGE KPL.
KLAPPSTECKER 11,5X96 VERZ	43 32 005 08	10	2	2 657	91 57 656 08	MONTAGEEINRICHTUNG RA
KLAPPSTECKER 11,5X96 VERZ	43 32 005 08	17	4	3 211	91 57 748 08	S-ANLENKSTUECK
KLAPPSTECKER 11,5X96 VERZ	43 32 005 08	7	1	3 211 003	96 46 986 08	STANGE KPL.
KLAPPSTECKER 11,5X96 VERZ	43 32 005 08	8	1	3 220 501	96 43 440 08	STANGE KPL.
KLAPPSTECKER 11,5X96 VERZ	43 32 005 08	8	1	3 221 200	96 47 984 08	STANGE KPL.
KLAPPSTECKER 11,5X96 VERZ	43 32 005 08	20	3	3 225	91 52 854 08	SL-REDUZIERSTUECK
KLAPPSTECKER 11,5X96 VERZ	43 32 005 08	8	1	3 225 200	96 48 679 08	STANGE KPL.
KLAPPSTECKER 11,5X96 VERZ	43 32 005 08	8	1	3 227 002	96 50 498 08	STANGE KPL.
KLAPPSTECKER 11,5X96 VERZ	43 32 005 08	8	1	3 561 003	96 45 222 08	STANGE KPL.
KLAPPSTECKER 11,5X96 VERZ	43 32 005 08	9	2	3 830	91 55 535 08	ZUSATZABSPANNUNG
KLAPPSTECKER 17X125 VERZ	43 32 015 08	4	2	3 213	91 52 842 08	F-ANSCHLUSSKOPF
KLAPPSTECKER 17X125 VERZ	43 32 015 08	25	2	3 214	91 52 843 08	SW-KOPFSTUECK
KLAPPSTECKER 17X125 VERZ	43 32 015 08	15	4	3 215 005	91 52 846 08	ROLLENSATZ
KLAPPSTECKER 17X125 VERZ	43 32 015 08	15	4	3 215 006	91 52 847 08	ROLLENSATZ

Bezeichnung	Artikel	Pos.	Menge	Seite	Baugruppe	Bezeichnung
KLAPPSTECKER 17X125 VERZ	43 32 015 08	9	2	3 225	91 52 854 08	SL-REDUZIERSTUECK
KLAPPSTECKER 17X125 VERZ	43 32 015 08	3	4	3 226	91 52 870 08	LI-ZWISCHENSTUECK
KLAPPSTECKER 17X125 VERZ	43 32 015 08	3	4	3 227	91 52 873 08	LI-ZWISCHENSTUECK
KLAPPSTECKER 17X125 VERZ	43 32 015 08	3	4	3 227 200	91 53 519 08	LI-ZWISCHENSTUECK F-ABSP
KLAPPSTECKER 20X175 A3C	10 41 062 2	5	2	3 211	91 57 748 08	S-ANLENKSTUECK
KLAPPSTECKER 20X175 A3C	10 41 062 2	3	4	3 220 500	91 52 849 08	S-ZWISCHENSTUECK
KLAPPSTECKER 20X175 A3C	10 41 062 2	3	4	3 221	91 54 668 08	S-ZWISCHENSTUECK
KLAPPSTECKER 20X175 A3C	10 41 062 2	3	4	3 223	91 52 852 08	S-ZWISCHENSTUECK
KLAPPSTECKER 20X175 A3C	10 41 062 2	3	4	3 223 010	91 52 853 08	S-ZWISCHENSTUECK
KLAPPSTECKER 20X175 A3C	10 41 062 2	3	4	3 223 100	91 55 327 08	S-ZWISCHENSTUECK
KLAPPSTECKER 20X175 A3C	10 41 062 2	8	2	3 225	91 52 854 08	SL-REDUZIERSTUECK
KLAPPSTECKER 5X32 VERZ.	43 32 013 08	18	8	3 227 002	96 50 498 08	STANGE KPL.
KLAPPSTECKER 8X42 VERZ.	43 32 014 08	17	4	3 214	91 52 843 08	SW-KOPFSTUECK
KLAPPSTECKER 8X42 VERZ.	43 32 014 08	6	1	3 225 100	96 48 582 08	LAGERUNG KPL.
KLAPPSTECKER 9,5X77 VERZ.	43 32 004 08	3	4	1 742	91 53 021 08	ZENTRALBALLASTBEFESTIG
KLAPPSTECKER 9,5X77 VERZ.	43 32 004 08	18	4	2 631	91 56 817 08	LAUFSTEG DREHBUEHNE
KLAPPSTECKER 9,5X77 VERZ.	43 32 004 08	10	1	3 207 003	96 48 259 08	STANGE KPL.
KLAPPSTECKER 9,5X77 VERZ.	43 32 004 08	7	2	3 207 100	96 48 261 08	LASCHE KPL.
KLAPPSTECKER DIN 11023 5	43 32 001 08	93	1	2 550	91 57 751 08	SA-BOCK
KLAPPSTECKER DIN 11023 5	43 32 001 08	16	8	2 631	91 56 817 08	LAUFSTEG DREHBUEHNE
KLAPPSTECKER DIN 11023 5	43 32 001 08	16	4	2 730	91 52 802 08	GRUNDPLATTE DREHBUEHNE
KLAPPSTECKER DIN 11023 5	43 32 001 08	63	2	3 211	91 57 748 08	S-ANLENKSTUECK
KLAPPSTECKER DIN 11023 5	43 32 001 08	50	4	3 214	91 52 843 08	SW-KOPFSTUECK
KLAPPSTECKER DIN 11023 5	43 32 001 08	13	2	3 220 500	91 52 849 08	S-ZWISCHENSTUECK
KLAPPSTECKER DIN 11023 5	43 32 001 08	13	2	3 223	91 52 852 08	S-ZWISCHENSTUECK
KLAPPSTECKER DIN 11023 5	43 32 001 08	13	2	3 223 010	91 52 853 08	S-ZWISCHENSTUECK
KLAPPSTECKER DIN 11023 5	43 32 001 08	13	2	3 223 100	91 55 327 08	S-ZWISCHENSTUECK
KLAPPSTECKER DIN 11023 6	43 32 002 08	5	20	1 631 100	91 52 388 08	LAUFSTEG RAUPENFAHRWER
KLAPPSTECKER DIN 11023 6	43 32 002 08	12	4	2 125	91 52 773 08	BOLZEN S-ANLENKST. UND S
KLAPPSTECKER DIN 11023 6	43 32 002 08	84	2	2 550	91 57 751 08	SA-BOCK
KLAPPSTECKER DIN 11023 6	43 32 002 08	40	2	3 208 001	91 52 883 08	F-KOPFSTUECK
KLAPPSTECKER DIN 11023 6	43 32 002 08	52	4	3 225	91 52 854 08	SL-REDUZIERSTUECK
KLAPPSTECKER DIN 11023 8	43 32 003 08	79	2	1 400	91 56 853 08	RAUPENTRAEGER KPL.LI.
KLAPPSTECKER DIN 11023 8	43 32 003 08	79	2	1 410 300	91 56 855 08	RAUPENTRAEGER KPL.RE.
KLAPPSTECKER DIN 11023 8	43 32 003 08	15	3	2 652	91 52 794 08	ROLLENLAGERUNG
KLAPPSTECKER DIN 11023 8	43 32 008 08	14	2	3 215 005	91 52 846 08	ROLLENSATZ
KLAPPSTECKER DIN 11023 8	43 32 008 08	14	2	3 215 006	91 52 847 08	ROLLENSATZ
KLEBER 50ML	81 12 017 08	6	1	9 739 129	97 39 129	KUEHLMITTELVORWAERMUN
KLEBER 50ML	81 12 017 08	6	1	9 739 349	97 39 349	WASSERLEITUNGSANSCHLUE
KLEBSTOFF 10ML	81 12 073 01	99	1	9 739 322	97 39 322	RS ROHRLEITUNG
KLEBSTOFF 10ML	81 12 073 01	104	1	9 739 386	97 39 386	KURBELGEHAEUSEENTLUEFT
KLEBSTOFF 250ML	86 55 023 23	104	1	9 739 035	97 39 035	VERSCHLUSSTEIL
KLEBSTOFF 50ML	81 12 059 08	3	1	9 739 096	97 39 096	VERSCHLUSSSCHRAUBE
KLEMMBRETT 6XM6	60 44 124 08	1	1	1 830 102	92 26 483 08	KLEMMBRETT VORM.
KLEMMBRETT VORM.	92 26 483 08	42	1	2 932 082	96 54 387 08	AUFBAUTEILE MONTAGETAFE
KLEMME	10 28 635 4	(151)	47	1 920 418	96 48 687 08	KLEMMKASTEN KPL.
KLEMME	10 28 635 4	260	21	2 920 581	96 54 405 08	KLEMMKASTEN SA-BOCK VO
KLEMME	10 28 635 4	152	36	3 930 639	96 50 132 08	DRAEHTE KLEMMKASTEN KPL
KLEMME	10 28 635 4	(152)	24	3 930 640	96 50 481 08	KLEMMKASTEN KPL.
KLEMME	10 28 635 4	(152)	28	3 930 730	96 50 599 08	KLEMMKASTEN KPL.
KLEMME	10 28 635 4	279	88	3 930 730	96 54 398 08	KLEMMKASTEN KPL.
KLEMME	63 61 079 01	171	2	2 932 224	96 54 389 08	DRAEHTE MONTAGETAFEL K
KLEMMHAELFTE 4X18	60 20 014 08	146	4	2 391 001	96 45 719 08	DIESELMOTOR VORM.
KLEMMHAELFTE DIN 3015-1 1	60 20 078 08	156	2	2 391 001	96 45 719 08	DIESELMOTOR VORM.
KLEMMHAELFTE DIN 3015-1 1	60 20 081 08	49	2	2 502	91 55 939 08	STEUERSTAND
KLEMMHAELFTE DIN 3015-1 18	60 20 022 08	139	4	2 391 001	96 45 719 08	DIESELMOTOR VORM.
KLEMMHAELFTE DIN 3015-1 1	60 20 083 08	9	6	2 550 008	96 47 628 08	HALTER KPL.
KLEMMHAELFTE DIN 3015-1 1	60 20 083 08	9	6	2 550 009	96 47 645 08	HALTER KPL.
KLEMMHAELFTE DIN 3015-1 L	73 65 090	21	2	2 978 100	91 52 796 08	ZUSATZHYDR.MONTAGEEINR
KLEMMHAELFTE DIN 3015-1 L	73 62 946	19	6	2 978 100	91 52 796 08	ZUSATZHYDR.MONTAGEEINR

Bezeichnung	Artikel	Pos.	Menge	Seite	Baugruppe	Bezeichnung
KLEMMHAELFTE DIN 3015-1 L	70 05 052	138	10	2 391 001	96 45 719 08	DIESELMOTOR VORM.
KLEMMHAELFTE DIN 3015-1 L	70 05 052	18	12	3 780 751	91 52 952 08	FLUG-U.WINDWARNUNG
KLEMMHAELFTE DIN 3015-1 L	60 20 089 08	23	40	2 978 100	91 52 796 08	ZUSATZHYDR.MONTAGEEINR
KLEMMHAELFTE DIN 3015-1 L	60 20 091 08	116	4	2 391 001	96 45 719 08	DIESELMOTOR VORM.
KLEMMHAELFTE DIN 3015-1 L	60 20 094 08	145	1	2 391 001	96 45 719 08	DIESELMOTOR VORM.
KLEMMHAELFTE DIN 3015-1 L	60 20 094 08	26	2	2 671 004	96 46 305 08	OELBEHAELTER VORM.
KLEMMHAELFTE DIN 3015-1 L	74 13 103	117	4	2 391 001	96 45 719 08	DIESELMOTOR VORM.
KLEMMHEBEL STAHL 5.8	10 01 719 2	5	2	2 925 402	96 51 405 08	KAMERAANBAU DREHBUEHN
KLEMMKASTEN BELEUCHTUN	92 78 689 08	177	1	2 920 633	96 52 651 08	KABELSTRANG
KLEMMKASTEN KPL. S10	96 48 794 08	1	1	2 920 443	96 54 236 08	ELEKTRIK KLEMMKASTEN DB
KLEMMKASTEN KPL. S1000	96 50 481 08	1	1	3 930 575	96 48 380 08	EL.F-ANSCHLUSS KOPFSTUEC
KLEMMKASTEN KPL. S1020	96 50 599 08	1	1	3 930 546	96 48 375 08	ELEKTRIK F-KOPFSTUECK
KLEMMKASTEN KPL. S11	96 54 235 08	2	1	2 920 443	96 54 236 08	ELEKTRIK KLEMMKASTEN DB
KLEMMKASTEN KPL. S200	96 48 687 08	2	1	1 920 307	96 48 383 08	ELEKTRIK MITTELSTUECK
KLEMMKASTEN KPL. S220 4X	96 48 707 08	10	1	1 920 309	96 48 385 08	ELEKTRIK RAUPENTRAEGER
KLEMMKASTEN KPL. S240 4X	96 48 703 08	10	1	1 920 308	96 48 384 08	ELEKTRIK RAUPENTRAEGER
KLEMMKASTEN KPL. S910	96 54 398 08	9	1	3 930 138	96 54 377 08	ELEKTRIK S-ANLENKSTUECK
KLEMMKASTEN S980	96 51 624 08	1	1	3 930 576	96 48 381 08	ELEKTRIK SW-KOPFSTUECK
KLEMMKASTEN SA-BOCK VO	96 54 405 08	1	1	2 920 578	96 54 379 08	ELEKTRIK SA-BOCK
KLEMMKONSOLE	96 51 407 08	2	1	2 925 402	96 51 405 08	KAMERAANBAU DREHBUEHN
KLEMMPROFIL EPDM	10 30 060 5	17	3.88	2 520	91 53 061 08	KABINE VERGLAST
KLEMMPROFIL EPDM	10 30 060 5	18	2.1	2 520	91 53 061 08	KABINE VERGLAST
KLEMMPROFIL EPDM/MOOS	10 30 060 0	13	4.5	2 522	91 54 115 08	SCHIEBETUER KPL.
KLEMMSCHEIBE	10 47 043 4	3	1	X1042954	10 42 954 9	WINDGESCHWINDIGKEITSGE
KLEMMSCHELLE 39-42	55 30 542 08	8	3	2 541 001	96 49 651 08	ZUSATZHEIZUNG VORM.
KLEMMSTUECK PA6G+OEL	97 68 737 08	4	2	2 925 402	96 51 405 08	KAMERAANBAU DREHBUEHN
KLIMAANLAGE OW LR1600-2	91 57 754 08	320	1		LR 1600-2-0	LIEBHERR RAUPENKRAN LR 1
KLIMAKOMPRESSOR	10 29 994 8	1	1	9 739 371	97 39 371	KLIMAKOMPRESSOR ANBAU
KLIMAKOMPRESSOR ANBAU	97 39 371	150	1	X1012059	10 12 059 0	DIESELMOTOR
KNIESTUECK	57 00 661 08	3	1	5 028 065	50 28 065 08	AUSGLEICHSBEHAELTER
KNOTENKETTE 2,8 GALV.VERZ	74 00 006 08	155	1	3 930 732	96 50 575 08	LEITUNG
KNOTENKETTE DIN 5686 1,8X2	74 00 008 08	7	0.25	1 632 032	96 20 093 08	ABSTUETZPLATTE KPL.
KNOTENKETTE DIN 5686 1,8X2	74 00 008 08	(266)	0.2	2 920 369	96 54 235 08	KLEMMKASTEN KPL.
KNOTENKETTE DIN 5686 1,8X2	74 00 008 08	(266)	0.2	2 920 369	96 54 235 08	KLEMMKASTEN KPL.
KNOTENKETTE DIN 5686 1,8X2	74 00 008 08	(266)	0.2	2 920 369	96 54 235 08	KLEMMKASTEN KPL.
KOLBEN	10 22 233 1	53	1	9 739 246	97 39 246	KOLBEN
KOLBEN	10 22 233 2	51	1	9 739 246	97 39 246	KOLBEN
KOLBEN	10 22 233 3	1	1	9 739 246	97 39 246	KOLBEN
KOLBEN	10 22 233 4	52	1	9 739 246	97 39 246	KOLBEN
KOLBEN	57 01 147 08	4	7	5 701 133	57 01 133 08	TRIEBWERK
KOLBEN	97 39 246	40	6	X1012059	10 12 059 0	DIESELMOTOR
KOLBENBOLZEN	10 22 233 5	2	1	9 739 246	97 39 246	KOLBEN
KOLBENKUEHLUNG	97 39 243	9	6	X1012059	10 12 059 0	DIESELMOTOR
KOMBIZANGE DIN 5244 180	79 00 315 08	12	1	1 750	91 52 394 08	WERKZEUG
KONSOLE	10 01 749 3	2	1	9 739 186	97 39 186	MOTORBREMSE
KONSOLE	10 34 317 4	1	1	9 739 360	97 39 360	MOTORLAGERUNG
KONSOLE	10 34 317 6	10	1	9 739 360	97 39 360	MOTORLAGERUNG
KONSOLE	10 34 331 8	13	1	9 739 371	97 39 371	KLIMAKOMPRESSOR ANBAU
KONSOLE	77 42 157 08	76	2	2 970	91 56 537 08	HYDRAULIK
KONSOLE	77 42 157 08	12	4	2 978 100	91 52 796 08	ZUSATZHYDR.MONTAGEEINR
KONSOLE	96 56 719 08	50	2	3 223 100	91 55 327 08	S-ZWISCHENSTUECK
KONSOLE KPL.	96 47 007 08	60	2	2 550	91 57 751 08	SA-BOCK
KONSOLE LINKS	97 75 565 08	4	1	2 503 101	96 48 626 08	SITZ
KONSOLE LINKS SPF	97 23 411 08	3	1	2 502	91 55 939 08	STEUERSTAND
KONSOLE RECHTS	97 75 567 08	5	1	2 503 101	96 48 626 08	SITZ
KONSOLE RECHTS SPF	97 23 412 08	4	1	2 502	91 55 939 08	STEUERSTAND
KONSOLE SCHWK.	92 51 941 08	3	1	2 620	91 52 793 08	ROLLENDREHVERBINDUNG
KONSOLE SCHWK.	96 17 503 08	2	2	3 291	91 52 831 08	S-RUECKHALTESICHERUNG
KONSOLE SCHWK.	96 42 805 08	2	2	2 670	91 52 797 08	KRAFTSTOFFBEHAELTER KPL
KONSOLE SCHWK.	96 44 626 08	1	2	2 730	91 52 802 08	GRUNDPLATTE DREHBUEHNE

Bezeichnung	Artikel	Pos.	Menge	Seite	Baugruppe	Bezeichnung
KONSOLE SCHWK.	96 45 748 08	1	2	1 742	91 53 021 08	ZENTRALBALLASTBEFESTIG
KONSOLE SCHWK.	96 45 983 08	3	1	2 520 032	96 45 980 08	SCHEIBENWISCHANLAGE EIN
KONSOLE SCHWK.	96 46 985 08	1	1	2 550 011	96 47 007 08	KONSOLE KPL.
KONSOLE SCHWK.	96 47 506 08	4	2	2 671	91 52 798 08	OELBEHAELTER KPL.
KONSOLE SCHWK.	96 48 426 08	7	1	2 502	91 55 939 08	STEUERSTAND
KONSOLE SCHWK.	96 48 437 08	12	2	2 502	91 55 939 08	STEUERSTAND
KONSOLE SCHWK.	96 49 196 08	16	2	2 392	91 52 785 08	SCHALLDAEMPFERANLAGE
KONSOLE SCHWK.	96 53 678 08	10	1	2 391 040	96 53 645 08	KUPPLUNGSSTELLER
KONSOLE SCHWK. FE//ZN20//	96 50 492 08	13	2	3 227 002	96 50 498 08	STANGE KPL.
KONSOLE SCHWK. HINTEN	96 52 910 08	1	1	2 790 455	91 57 005 08	TRANSPORTABLAGE
KONSOLE SCHWK. TZNO	96 53 093 08	8	6	2 631	91 56 817 08	LAUFSTEG DREHBUEHNE
KONSOLE SCHWK. VORN	96 52 911 08	2	1	2 790 455	91 57 005 08	TRANSPORTABLAGE
KONSOLE SCHWK.HI.	96 51 811 08	26	1	2 652	91 52 794 08	ROLLENLAGERUNG
KONSOLE SCHWK.LI.	96 48 438 08	13	1	2 502	91 55 939 08	STEUERSTAND
KONSOLE SCHWK.LI. FE//ZN20	96 48 427 08	8	1	2 502	91 55 939 08	STEUERSTAND
KONSOLE SCHWK.RE.	96 48 439 08	14	1	2 502	91 55 939 08	STEUERSTAND
KONSOLE SCHWK.RE. FE//ZN	96 48 428 08	9	1	2 502	91 55 939 08	STEUERSTAND
KONSOLE SCHWK.VORN	96 51 810 08	25	1	2 652	91 52 794 08	ROLLENLAGERUNG
KONTAKT 0,5 - 1,0	60 23 003 08	(125)	14	2 920 369	96 54 235 08	KLEMMKASTEN KPL.
KONTAKT 0,5 - 1,0	60 23 003 08	(125)	9	2 920 369	96 54 235 08	KLEMMKASTEN KPL.
KONTAKTSICHERUNGSSTIFT	10 09 986 7	161	1	2 932 224	96 54 389 08	DRAEHTE MONTAGETAFEL K
KONTAKTSICHERUNGSSTIFT	10 09 986 8	167	2	2 932 224	96 54 389 08	DRAEHTE MONTAGETAFEL K
KONTAKTSTIFT	60 56 017 08	130	6	2 920 633	96 52 651 08	KABELSTRANG
KONUSLAGER 70NR11	10 29 198 9	6	4	2 810	91 52 806 08	KRANFUEHRERKABINE KPL.
KRAFTMESSACHSE DRUCK 0	10 49 005 7	7	2	3 291	91 52 831 08	S-RUECKHALTESICHERUNG
KRAFTSTOFFBEHAELTER KPL	91 52 797 08	143	1		LR 1600-2-0	LIEBHERR RAUPENKRAN LR 1
KRAFTSTOFFBEHAELTER SCH	96 45 354 08	1	1	2 670 002	96 45 352 08	KRAFTSTOFFBEHAELTER VO
KRAFTSTOFFBEHAELTER VO	96 45 352 08	1	1	2 670	91 52 797 08	KRAFTSTOFFBEHAELTER KPL
KRAFTSTOFFFILTER	55 31 740 08	(1)	1	2 541	91 52 790 08	ZUSATZHEIZUNG OW
KRAFTSTOFFFILTER	97 39 258	1	1	9 739 259	97 39 259	KRAFTSTOFFFILTER
KRAFTSTOFFFILTER	97 39 259	93	1	X1012059	10 12 059 0	DIESELMOTOR
KRAFTSTOFFFILTEREINSATZ	10 22 275 7	3	1	9 739 258	97 39 258	KRAFTSTOFFFILTER
KRAFTSTOFFHEIZUNG	10 01 245 3	16	1	9 739 258	97 39 258	KRAFTSTOFFFILTER
KRAFTSTOFFLEITUNG	10 03 574 7	6	1	9 739 288	97 39 288	KRAFTSTOFFLEITUNG
KRAFTSTOFFLEITUNG	10 22 276 7	2	1	9 739 292	97 39 292	KRAFTSTOFFLEITUNG
KRAFTSTOFFLEITUNG	10 22 276 8	9	1	9 739 292	97 39 292	KRAFTSTOFFLEITUNG
KRAFTSTOFFLEITUNG	10 22 276 9	13	1	9 739 292	97 39 292	KRAFTSTOFFLEITUNG
KRAFTSTOFFLEITUNG	10 22 277 3	6	1	9 739 282	97 39 282	LECKOELLEITUNG
KRAFTSTOFFLEITUNG	10 22 277 4	7	1	9 739 282	97 39 282	LECKOELLEITUNG
KRAFTSTOFFLEITUNG	10 22 277 5	21	1	9 739 292	97 39 292	KRAFTSTOFFLEITUNG
KRAFTSTOFFLEITUNG	10 28 515 3	10	1	9 739 288	97 39 288	KRAFTSTOFFLEITUNG
KRAFTSTOFFLEITUNG	97 39 288	131	1	X1012059	10 12 059 0	DIESELMOTOR
KRAFTSTOFFLEITUNG	97 39 292	97	1	X1012059	10 12 059 0	DIESELMOTOR
KRAFTSTOFFOERDERPUMPE	10 22 274 8	3	1	X1034309	10 34 309 6	HOCHDRUCKPUMPE
KRAFTSTOFFSCHLAUCH	10 11 614 1	97	1	9 739 400	97 39 400	DIESELMOTOR
KRAFTSTOFFSCHLAUCH	97 80 893 08	17	1	2 670	91 52 797 08	KRAFTSTOFFBEHAELTER KPL
KRAFTSTOFFSCHLAUCH DI=4,	55 31 911 08	14	0.15	2 541	91 52 790 08	ZUSATZHEIZUNG OW
KRAFTSTOFFSCHLAUCH DN10	10 42 402 5	(1)	0.12	2 670	91 52 797 08	KRAFTSTOFFBEHAELTER KPL
KRAMPE	60 27 417 08	275	6	1 920 403	96 48 707 08	KLEMMKASTEN KPL.
KRAMPE	60 27 417 08	275	6	1 920 417	96 48 703 08	KLEMMKASTEN KPL.
KRAMPE	60 27 417 08	274	12	3 930 640	96 50 481 08	KLEMMKASTEN KPL.
KRAMPE	60 27 417 08	296	10	3 930 730	96 50 599 08	KLEMMKASTEN KPL.
KRANFUEHRERKABINE KPL.	91 52 806 08	153	1		LR 1600-2-0	LIEBHERR RAUPENKRAN LR 1
KRANFUEHRERKABINE VORM	96 43 597 08	1	1	2 810	91 52 806 08	KRANFUEHRERKABINE KPL.
KREUZLASCHE SCHWK.	96 48 639 08	3	2	3 830	91 55 535 08	ZUSATZABSPANNUNG
KREUZLASCHE SCHWK.	96 48 640 08	2	2	3 830	91 55 535 08	ZUSATZABSPANNUNG
KREUZSTUECK 30/30/30/30 G	10 44 099 0	49	1	2 520	91 53 061 08	KABINE VERGLAST
KRUEMMER	10 01 219 0	1	1	9 739 386	97 39 386	KURBELGEHAEUSEENTLUEFT
KRUEMMER	10 01 230 1	1	1	9 739 126	97 39 126	THERMOSTATGEHAEUSE
KRUEMMER	10 01 230 2	1	1	9 739 349	97 39 349	WASSERLEITUNGSANSCHLUE

Bezeichnung	Artikel	Pos.	Menge	Seite	Baugruppe	Bezeichnung
KRUEMMER	10 22 237 4	1	1	9 739 276	97 39 276	WASSERANSCHLUSS
KRUEMMER DN60 GUMMI	55 08 984 08	200	1	2 391 001	96 45 719 08	DIESELMOTOR VORM.
KUEHLER VORM.	96 45 720 08	120	1	2 391 001	96 45 719 08	DIESELMOTOR VORM.
KUEHLERANLAGE AL	10 41 290 3	1	1	2 391 023	96 45 720 08	KUEHLER VORM.
KUEHLKOERPER 84X12X7,7 AL	10 00 812 5	13	1	2 913 005	96 20 731 08	INNENGEHAEUSE VORM.
KUEHLKOERPER 84X12X7,7 AL	10 00 812 5	13	1	2 913 005	96 28 696 08	INNENGEHAEUSE VORM.
KUEHLMITTELKRUEMMER	10 34 286 8	11	1	9 739 349	97 39 349	WASSERLEITUNGSANSCHLUE
KUEHLMITTELLEITUNG	10 03 716 9	1	1	9 739 210	97 39 210	KUEHLMITTELLEITUNG
KUEHLMITTELLEITUNG	10 47 689 5	1	1	9 739 492	97 39 492	ROHRLEITUNG ANBAU
KUEHLMITTELLEITUNG	10 47 690 7	7	1	9 739 492	97 39 492	ROHRLEITUNG ANBAU
KUEHLMITTELLEITUNG	97 39 210	171	1	X1012059	10 12 059 0	DIESELMOTOR
KUEHLMITTELLEITUNG	97 39 383	1	1	9 739 351	97 39 351	KUEHLMITTELLEITUNG ANBA
KUEHLMITTELLEITUNG ANBA	97 39 351	166	1	X1012059	10 12 059 0	DIESELMOTOR
KUEHLMITTELPUMPE	10 34 287 1	1	1	9 739 352	97 39 352	WASSERPUMPE MIT BEFEST.
KUEHLMITTELVORWAERMUN	97 39 129	282	1	X1012059	10 12 059 0	DIESELMOTOR
KUEHLWASSERLEITUNG	10 01 231 4	1	1	9 739 127	97 39 127	WASSERENTLUEFTUNGSLEIT
KUEHLWASSERSCHLAUCH 1	77 42 306 08	250	2	2 391 001	96 45 719 08	DIESELMOTOR VORM.
KUEHLWASSERSCHLAUCH 1	77 42 329 08	20	20	2 540	91 53 253 08	HEIZKLIMAGERAET EINBAU
KUEHLWASSERSCHLAUCH 1	77 42 329 08	17	10	2 541	91 52 790 08	ZUSATZHEIZUNG OW
KUEHLWASSERSCHLAUCH DN	77 42 307 08	133	2	2 391 001	96 45 719 08	DIESELMOTOR VORM.
KUEHLWASSERVORWAERM	10 01 234 3	1	1	9 739 129	97 39 129	KUEHLMITTELVORWAERMUN
KUGEL 3	10 01 183 1	5	2	9 739 243	97 39 243	KOLBENKUEHLUNG
KUGEL DIN 5401 7	57 08 621 08	5	1	X1041267	10 41 267 8	ENDPLATTE
KUGELHAHN BK3-30S A3C G	51 10 634 08	52	2	2 970	91 56 537 08	HYDRAULIK
KUGELHAHN BKH3/4" A3C GAL	51 06 923 08	20	1	1 970	91 56 958 08	HYDRAULIK RAUPE
KUGELHAHN BKH3/8" A3C GAL	51 06 820 08	22	1	2 970	91 56 537 08	HYDRAULIK
KUGELHAHN DN8-1/4" MS	51 06 960 08	5	1	2 978 100	91 52 796 08	ZUSATZHYDR.MONTAGEEINR
KUGELHAHN DN8-1/4" MS	51 06 960 08	13	1	2 978 200	91 54 843 08	ZUSATZHYDR.S-RUECKHALTE
KUGELHAHNKOMBINATION DN	10 42 471 6	26	2	2 970	91 56 537 08	HYDRAULIK
KUGELPFANNE	10 01 186 3	9	1	9 739 186	97 39 186	MOTORBREMSE
KUGELSCHEIBE C 10,5	10 01 173 6	11	1	9 739 248	97 39 248	EINSPRITZDUESE
KUGELSCHEIBE DIN 6319 C 8.4	10 01 173 8	6	1	9 739 248	97 39 248	EINSPRITZDUESE
KUGELSPERRBOLZEN 20X100	10 45 165 0	38	4	2 340	91 52 776 08	WINDE 4 EINZIEHWERK
KUPPLUNG SILIKON 60SH	10 42 823 9	128	1	2 391 001	96 45 719 08	DIESELMOTOR VORM.
KUPPLUNGSDOSE	60 50 127 08	7	1	2 780 915	96 48 377 08	ANBAUTEILE FREMDEINSPEIS
KUPPLUNGSDOSE 90GR SPF	68 00 008 08	(5)	1	2 920 581	96 54 405 08	KLEMMKASTEN SA-BOCK VO
KUPPLUNGSDOSE GERADE	68 00 017 08	(5)	1	2 920 581	96 54 405 08	KLEMMKASTEN SA-BOCK VO
KUPPLUNGSDOSE GERADE	68 00 017 08	(5)	1	2 920 581	96 54 405 08	KLEMMKASTEN SA-BOCK VO
KUPPLUNGSDOSE GERADE	68 00 017 08	8	1	2 920 633	96 52 651 08	KABELSTRANG
KUPPLUNGSDOSE GERADE	68 00 017 08	9	1	2 920 633	96 52 651 08	KABELSTRANG
KUPPLUNGSDOSE GERADE	68 00 017 08	10	1	2 920 633	96 52 651 08	KABELSTRANG
KUPPLUNGSDOSE GERADE	68 00 017 08	11	1	2 920 633	96 52 651 08	KABELSTRANG
KUPPLUNGSDOSE GERADE	68 00 017 08	372	1	2 920 633	96 52 651 08	KABELSTRANG
KUPPLUNGSDOSE GERADE	68 00 017 08	373	1	2 920 633	96 52 651 08	KABELSTRANG
KUPPLUNGSDOSE SPF	68 00 014 08	374	1	2 920 633	96 52 651 08	KABELSTRANG
KUPPLUNGSMUFFE	51 15 184 08	96	1	2 970	91 56 537 08	HYDRAULIK
KUPPLUNGSMUFFE	51 15 184 08	45	1	2 977	91 57 756 08	ZUSATZHYDRAULIK DREHBUE
KUPPLUNGSMUFFE	77 43 726 08	18	14	2 711	91 52 800 08	ZENTRALSCHMIERANLAGE O
KUPPLUNGSMUFFE 10-L	51 15 084 08	106	1	2 970	91 56 537 08	HYDRAULIK
KUPPLUNGSMUFFE 10-L	51 15 084 08	5	2	2 970 081	96 50 495 08	ZUSATZHYDR.BOLZENZIEHZ
KUPPLUNGSMUFFE 12-L	51 15 058 08	27	1	1 970	91 56 958 08	HYDRAULIK RAUPE
KUPPLUNGSMUFFE 12-L	51 15 058 08	98	5	2 970	91 56 537 08	HYDRAULIK
KUPPLUNGSMUFFE 12-L	51 15 058 08	33	1	2 975 200	91 52 775 08	ZUSATZHYDRAULIK WINDE 2
KUPPLUNGSMUFFE 12-L	51 15 058 08	33	1	2 975 700	91 52 774 08	ZUSATZHYDRAULIK WINDE 1
KUPPLUNGSMUFFE 12-L	51 15 058 08	5	3	2 976 200	91 44 034 08	ZUS.HYDR.BOLZENZIEHEINRI
KUPPLUNGSMUFFE 12-L	51 15 058 08	5	1	2 976 203	92 27 489 08	ZUSATZHYDR.BOLZENZIEHZ
KUPPLUNGSMUFFE 15-L	51 15 005 08	104	3	2 970	91 56 537 08	HYDRAULIK
KUPPLUNGSMUFFE 15-L	51 15 005 08	11	2	2 970 081	96 50 495 08	ZUSATZHYDR.BOLZENZIEHZ
KUPPLUNGSMUFFE 15-L	51 15 005 08	37	1	2 975 200	91 52 775 08	ZUSATZHYDRAULIK WINDE 2
KUPPLUNGSMUFFE 15-L	51 15 005 08	37	1	2 975 700	91 52 774 08	ZUSATZHYDRAULIK WINDE 1

Bezeichnung	Artikel	Pos.	Menge	Seite	Baugruppe	Bezeichnung
KUPPLUNGSMUFFE 16-S	51 15 059 08	39	2	1 970	91 56 958 08	HYDRAULIK RAUPE
KUPPLUNGSMUFFE 16-S	51 15 059 08	92	2	2 970	91 56 537 08	HYDRAULIK
KUPPLUNGSMUFFE 20-S	51 15 007 08	39	1	2 977	91 57 756 08	ZUSATZHYDRAULIK DREHBUE
KUPPLUNGSMUFFE 22-L	51 15 082 08	88	3	2 970	91 56 537 08	HYDRAULIK
KUPPLUNGSMUFFE 25-S	51 05 996 08	84	6	2 970	91 56 537 08	HYDRAULIK
KUPPLUNGSMUFFE 25-S	51 05 996 08	25	1	2 975 200	91 52 775 08	ZUSATZHYDRAULIK WINDE 2
KUPPLUNGSMUFFE 25-S	51 05 996 08	25	1	2 975 700	91 52 774 08	ZUSATZHYDRAULIK WINDE 1
KUPPLUNGSMUFFE 25-S	51 05 996 08	21	1	2 978 200	91 54 843 08	ZUSATZHYDR.S-RUECKHALTE
KUPPLUNGSMUFFE 28-L	51 15 010 08	35	2	1 970	91 56 958 08	HYDRAULIK RAUPE
KUPPLUNGSMUFFE 28-L	51 15 010 08	90	3	2 970	91 56 537 08	HYDRAULIK
KUPPLUNGSMUFFE 28-L	51 15 010 08	35	1	2 977	91 57 756 08	ZUSATZHYDRAULIK DREHBUE
KUPPLUNGSMUFFE 28-L	51 15 010 08	23	2	2 978 200	91 54 843 08	ZUSATZHYDR.S-RUECKHALTE
KUPPLUNGSMUFFE 38-S	51 15 122 08	31	4	1 970	91 56 958 08	HYDRAULIK RAUPE
KUPPLUNGSMUFFE 38-S	51 15 122 08	80	4	2 970	91 56 537 08	HYDRAULIK
KUPPLUNGSMUFFE 38-S	51 15 122 08	21	2	2 975 200	91 52 775 08	ZUSATZHYDRAULIK WINDE 2
KUPPLUNGSMUFFE 38-S	51 15 122 08	21	2	2 975 700	91 52 774 08	ZUSATZHYDRAULIK WINDE 1
KUPPLUNGSMUFFE 38-S	51 15 122 08	31	4	2 977	91 57 756 08	ZUSATZHYDRAULIK DREHBUE
KUPPLUNGSSTECKER	77 43 727 08	17	24	2 711	91 52 800 08	ZENTRALSCHMIERANLAGE O
KUPPLUNGSSTECKER 10-L	51 15 083 08	107	1	2 970	91 56 537 08	HYDRAULIK
KUPPLUNGSSTECKER 10-L	51 15 083 08	7	1	2 970 081	96 50 495 08	ZUSATZHYDR.BOLZENZIEHZ
KUPPLUNGSSTECKER 12-L	51 15 096 08	99	2	2 970	91 56 537 08	HYDRAULIK
KUPPLUNGSSTECKER 12-L	51 15 096 08	35	1	2 975 200	91 52 775 08	ZUSATZHYDRAULIK WINDE 2
KUPPLUNGSSTECKER 12-L	51 15 096 08	35	1	2 975 700	91 52 774 08	ZUSATZHYDRAULIK WINDE 1
KUPPLUNGSSTECKER 12-L	51 15 096 08	7	3	2 976 200	91 44 034 08	ZUS.HYDR.BOLZENZIEHEINRI
KUPPLUNGSSTECKER 12-L	51 15 096 08	7	1	2 976 203	92 27 489 08	ZUSATZHYDR.BOLZENZIEHZ
KUPPLUNGSSTECKER 12-S	51 15 013 08	23	1	1 970	91 56 958 08	HYDRAULIK RAUPE
KUPPLUNGSSTECKER 15-L	51 15 004 08	105	4	2 970	91 56 537 08	HYDRAULIK
KUPPLUNGSSTECKER 15-L	51 15 004 08	13	1	2 970 081	96 50 495 08	ZUSATZHYDR.BOLZENZIEHZ
KUPPLUNGSSTECKER 15-L	51 15 004 08	11	1	2 976 200	91 44 034 08	ZUS.HYDR.BOLZENZIEHEINRI
KUPPLUNGSSTECKER 15-L	51 15 004 08	24	2	2 977 200	91 55 149 08	ZUSATZHYDR.PUMPE 5/WIND
KUPPLUNGSSTECKER 16-S	51 15 086 08	41	2	1 970	91 56 958 08	HYDRAULIK RAUPE
KUPPLUNGSSTECKER 16-S	51 15 086 08	94	2	2 970	91 56 537 08	HYDRAULIK
KUPPLUNGSSTECKER 16-S	51 15 086 08	41	1	2 977	91 57 756 08	ZUSATZHYDRAULIK DREHBUE
KUPPLUNGSSTECKER 16-S	51 15 086 08	43	1	2 977	91 57 756 08	ZUSATZHYDRAULIK DREHBUE
KUPPLUNGSSTECKER 16-S	51 15 086 08	25	1	2 978 200	91 54 843 08	ZUSATZHYDR.S-RUECKHALTE
KUPPLUNGSSTECKER 18-L	57 05 048 08	13	1	2 976 200	91 44 034 08	ZUS.HYDR.BOLZENZIEHEINRI
KUPPLUNGSSTECKER 22-L	51 15 081 08	89	5	2 970	91 56 537 08	HYDRAULIK
KUPPLUNGSSTECKER 22-L	51 15 081 08	29	1	2 975 200	91 52 775 08	ZUSATZHYDRAULIK WINDE 2
KUPPLUNGSSTECKER 22-L	51 15 081 08	29	1	2 975 700	91 52 774 08	ZUSATZHYDRAULIK WINDE 1
KUPPLUNGSSTECKER 25-S	51 05 997 08	86	3	2 970	91 56 537 08	HYDRAULIK
KUPPLUNGSSTECKER 25-S	51 05 997 08	40	1	2 977	91 57 756 08	ZUSATZHYDRAULIK DREHBUE
KUPPLUNGSSTECKER 25-S	51 05 997 08	26	2	2 978 100	91 52 796 08	ZUSATZHYDR.MONTAGEEINR
KUPPLUNGSSTECKER 28-L	51 15 011 08	37	2	1 970	91 56 958 08	HYDRAULIK RAUPE
KUPPLUNGSSTECKER 28-L	51 15 011 08	37	1	2 977	91 57 756 08	ZUSATZHYDRAULIK DREHBUE
KUPPLUNGSSTECKER 28-L	51 15 011 08	20	1	2 977 200	91 55 149 08	ZUSATZHYDR.PUMPE 5/WIND
KUPPLUNGSSTECKER 38-S	51 15 123 08	33	4	1 970	91 56 958 08	HYDRAULIK RAUPE
KUPPLUNGSSTECKER 38-S	51 15 123 08	82	6	2 970	91 56 537 08	HYDRAULIK
KUPPLUNGSSTECKER 38-S	51 15 123 08	33	4	2 977	91 57 756 08	ZUSATZHYDRAULIK DREHBUE
KUPPLUNGSSTECKER 38-S	51 15 123 08	13	2	2 977 200	91 55 149 08	ZUSATZHYDR.PUMPE 5/WIND
KUPPLUNGSSTECKER BGR.8	51 15 185 08	46	1	2 977	91 57 756 08	ZUSATZHYDRAULIK DREHBUE
KUPPLUNGSSTELLER	96 53 645 08	13	1	2 391 001	96 45 719 08	DIESELMOTOR VORM.
KURBELGEHAEUSE KPL. R-MO	97 39 368	1	1	X1012059	10 12 059 0	DIESELMOTOR
KURBELGEHAEUSEENTLUEFT	97 39 386	11	1	X1012059	10 12 059 0	DIESELMOTOR
KURBELWELLE	97 39 101	28	1	X1012059	10 12 059 0	DIESELMOTOR
KURBELWELLENLAGERUNG	97 39 102	29	1	X1012059	10 12 059 0	DIESELMOTOR
KURBELWELLENRAD	10 01 214 2	6	1	9 739 341	97 39 341	ANTRIEBSTEILE M.SCHWINGU
LADEGERAET 230VAC/24VDC	61 33 018 08	2	1	2 835	91 52 807 08	BATTERIELADEGERAET
LADELUFT ROHRBOGEN SPF	97 25 170 08	27	1	2 391 001	96 45 719 08	DIESELMOTOR VORM.
LADELUFTKRUEMMER	10 01 242 0	202	1	2 391 001	96 45 719 08	DIESELMOTOR VORM.
LADELUFTKRUEMMER	10 22 273 0	1	1	9 739 271	97 39 271	VERBINDUNGSLEITUNG

Bezeichnung	Artikel	Pos.	Menge	Seite	Baugruppe	Bezeichnung
LADELUFTROHR SPF	96 48 500 08	25	1	2 391 001	96 45 719 08	DIESELMOTOR VORM.
LADELUFTROHR SPF	96 48 501 08	26	1	2 391 001	96 45 719 08	DIESELMOTOR VORM.
LADELUFTWELLSCHLAUCH 10	55 17 025 08	124	2	2 391 001	96 45 719 08	DIESELMOTOR VORM.
LADESCHALE KUNSTSTOFF	10 47 141 2	32	1	2 533 070	96 48 363 08	ARMATUREN RE.
LAGER 48X50 GUMMI 64CR	10 09 749 6	9	4	2 391 023	96 45 720 08	KUEHLER VORM.
LAGER SCHWK.	96 49 669 08	1	1	3 282 001	96 47 888 08	F-STUETZE KPL.
LAGERBUCHSE 150X170X110	97 73 314 08	38	2	2 550	91 57 751 08	SA-BOCK
LAGERBUCHSE 200X220X35 G	97 73 251 08	(2)	1	2 550	91 57 751 08	SA-BOCK
LAGERBUCHSE 200X220X58 G	97 68 284 08	(2)	1	2 550	91 57 751 08	SA-BOCK
LAGERBUCHSE 210X250X259	97 73 315 08	40	2	2 550	91 57 751 08	SA-BOCK
LAGERKLOTZ PA6G	97 76 196 08	44	4	3 220 500	91 52 849 08	S-ZWISCHENSTUECK
LAGERKLOTZ PA6G	97 76 196 08	44	4	3 223	91 52 852 08	S-ZWISCHENSTUECK
LAGERKLOTZ PA6G	97 76 196 08	44	4	3 223 010	91 52 853 08	S-ZWISCHENSTUECK
LAGERKLOTZ PA6G	97 76 196 08	44	4	3 223 100	91 55 327 08	S-ZWISCHENSTUECK
LAGERKLOTZ PA6G	97 76 196 08	44	4	3 226	91 52 870 08	LI-ZWISCHENSTUECK
LAGERKLOTZ PA6G	97 76 196 08	44	4	3 227	91 52 873 08	LI-ZWISCHENSTUECK
LAGERKLOTZ PA6G	97 76 196 08	44	4	3 227 200	91 53 519 08	LI-ZWISCHENSTUECK F-ABSP
LAGERPLATTE	28 30 209 08	52	1	2 550	91 57 751 08	SA-BOCK
LAGERPLATTE 10X60X90 PA6	93 22 470 08	47	4	3 211	91 57 748 08	S-ANLENKSTUECK
LAGERPLATTE 15 X 60 X 810 P	97 64 327 08	40	1	3 206	91 52 881 08	F-ANLENKSTUECK
LAGERRING	57 01 135 08	3	1	5 701 129	57 01 129 08	TRIEBWERK
LAGERUNG	93 95 668 01	5	1	1 400	91 56 853 08	RAUPENTRAEGER KPL.LI.
LAGERUNG	93 95 668 01	5	1	1 410 300	91 56 855 08	RAUPENTRAEGER KPL.RE.
LAGERUNG	93 95 675 01	6	1	1 400	91 56 853 08	RAUPENTRAEGER KPL.LI.
LAGERUNG	93 95 675 01	6	1	1 410 300	91 56 855 08	RAUPENTRAEGER KPL.RE.
LAGERUNG KPL.	96 45 603 08	10	2	2 550	91 57 751 08	SA-BOCK
LAGERUNG KPL.	96 48 582 08	2	1	3 225	91 52 854 08	SL-REDUZIERSTUECK
LAGERUNG LI.	96 49 043 08	3	1	3 214	91 52 843 08	SW-KOPFSTUECK
LAGERUNG RE.	96 49 044 08	4	1	3 214	91 52 843 08	SW-KOPFSTUECK
LAGERUNG SCHWK.	96 45 611 08	(1)	1	2 550	91 57 751 08	SA-BOCK
LAGERUNG SCHWK.	96 48 584 08	1	1	3 225 100	96 48 582 08	LAGERUNG KPL.
LAGERUNG SCHWK.	96 54 448 08	3	1	2 370	91 52 782 08	MONTAGEWINDE
LAGERZAPFEN 110.0X200	97 73 250 08	5	1	3 282 001	96 47 888 08	F-STUETZE KPL.
LAMELLENRING	10 01 273 4	2	8	9 739 295	97 39 295	ABGASROHR
LAMPENFASSUNG	60 61 445 08	21	2	2 533 070	96 48 363 08	ARMATUREN RE.
LASCHE	96 47 562 08	5	2	3 205	91 52 880 08	F-MONTAGEEINHEIT
LASCHE 4X40X20	97 83 610 08	2	2	2 391 040	96 53 645 08	KUPPLUNGSSTELLER
LASCHE 8X113X108	97 83 611 08	3	1	2 391 040	96 53 645 08	KUPPLUNGSSTELLER
LASCHE KPL.	92 88 304 08	2	2	3 211 002	92 88 302 08	SCHUTZWALZE KPL.
LASCHE KPL.	96 47 218 08	3	1	3 208 001	91 52 883 08	F-KOPFSTUECK
LASCHE KPL.	96 48 024 08	11	2	3 281	91 52 896 08	FA-BOCK
LASCHE KPL.	96 48 027 08	21	2	3 281	91 52 896 08	FA-BOCK
LASCHE KPL.	96 48 261 08	3	2	3 207	91 53 433 08	F-ABSPANNUNG
LASCHE KPL.	96 48 292 08	4	2	3 207	91 53 433 08	F-ABSPANNUNG
LASCHE KPL. 0	96 47 187 08	2	2	3 208 001	91 52 883 08	F-KOPFSTUECK
LASCHE MIT SCHILD	96 45 686 08	2	2	2 550 005	96 45 680 08	STANGE KPL.
LASCHE MIT SCHILD	96 45 687 08	3	2	2 550 005	96 45 680 08	STANGE KPL.
LASCHE MIT SCHILD	96 45 688 08	4	1	2 550 005	96 45 680 08	STANGE KPL.
LASCHE MIT SCHILD	96 48 337 08	1	2	3 207 101	96 48 292 08	LASCHE KPL.
LASCHE MIT SCHILD 0.25 M	96 45 231 08	2	2	3 220 501	96 43 440 08	STANGE KPL.
LASCHE MIT SCHILD 0.25 M	96 45 231 08	2	2	3 221 200	96 47 984 08	STANGE KPL.
LASCHE MIT SCHILD 0.25 M	96 45 231 08	2	2	3 225 200	96 48 679 08	STANGE KPL.
LASCHE MIT SCHILD 0.25 M	96 45 231 08	2	2	3 227 002	96 50 498 08	STANGE KPL.
LASCHE MIT SCHILD 0.25 M	96 45 231 08	2	2	3 561 003	96 45 222 08	STANGE KPL.
LASCHE MIT SCHILD 0.25 M	96 45 232 08	3	1	3 220 501	96 43 440 08	STANGE KPL.
LASCHE MIT SCHILD 0.25 M	96 45 232 08	3	1	3 221 200	96 47 984 08	STANGE KPL.
LASCHE MIT SCHILD 0.25 M	96 45 232 08	3	1	3 225 200	96 48 679 08	STANGE KPL.
LASCHE MIT SCHILD 0.25 M	96 45 232 08	3	1	3 227 002	96 50 498 08	STANGE KPL.
LASCHE MIT SCHILD 0.25 M	96 45 232 08	3	1	3 561 003	96 45 222 08	STANGE KPL.
LASCHE MIT SCHILD 0.25M	96 47 000 08	15	4	3 211	91 57 748 08	S-ANLENKSTUECK

Bezeichnung	Artikel	Pos.	Menge	Seite	Baugruppe	Bezeichnung
LASCHE MIT SCHILD 0.34 M	96 53 262 08	70	1	1 400	91 56 853 08	RAUPENTRAEGER KPL.LI.
LASCHE MIT SCHILD 0.34 M	96 53 262 08	70	1	1 410 300	91 56 855 08	RAUPENTRAEGER KPL.RE.
LASCHE MIT SCHILD 0.34 M	96 53 263 08	71	1	1 400	91 56 853 08	RAUPENTRAEGER KPL.LI.
LASCHE MIT SCHILD 0.34 M	96 53 263 08	71	1	1 410 300	91 56 855 08	RAUPENTRAEGER KPL.RE.
LASCHE MIT SCHILD 200	96 45 290 08	2	2	3 207 003	96 48 259 08	STANGE KPL.
LASCHE MIT SCHILD 200	96 45 290 08	1	2	3 207 100	96 48 261 08	LASCHE KPL.
LASCHE MIT SCHILD 200	96 45 290 08	(2)	2	3 281	91 52 896 08	FA-BOCK
LASCHE MIT SCHILD 350	96 47 237 08	(1)	2	3 281	91 52 896 08	FA-BOCK
LASCHE MIT SCHILD 350	96 47 239 08	(1)	2	3 281	91 52 896 08	FA-BOCK
LASCHE MIT SCHILD 390	96 47 889 08	13	2	3 282 002	96 47 890 08	FAB-STUETZE
LASCHE VORM. 0.25M	96 48 638 08	1	2	3 830	91 55 535 08	ZUSATZABSPANNUNG
LASTHALTEVENTIL	51 14 716 08	59	1	2 970	91 56 537 08	HYDRAULIK
LASTHALTEVENTIL 280BAR 10	10 21 831 0	58	2	2 970	91 56 537 08	HYDRAULIK
LAUFBUCHSE 165X156 GZ-CU	97 67 849 08	2	1	1 400 016	96 45 287 08	ROLLENKOERPERHAELFTE K
LAUFBUCHSE RD70X68 GZ-CU	70 43 316 08	2	1	1 400 017	92 51 976 08	ROLLENKOERPERHAELFTE K
LAUFROLLE PA6G	97 71 335 08	8	2	3 281	91 52 896 08	FA-BOCK
LAUFROLLE S355J2G3	97 69 683 08	1	1	2 550 003	96 46 246 08	SEILROLLE KPL.
LAUFSTEG DREHBUEHNE	91 56 817 08	132	1		LR 1600-2-0	LIEBHERR RAUPENKRAN LR 1
LAUFSTEG RAUPENFAHRWER	91 52 388 08	16	1		LR 1600-2-0	LIEBHERR RAUPENKRAN LR 1
LAUTSPRECHER 2,77V 86DBA	10 48 901 1	10	2	2 533 066	96 48 365 08	ELEKTRIK ANBAUTEILE KABIN
LECKOELLEITUNG	10 22 275 9	1	1	9 739 281	97 39 281	LECKOELLEITUNG
LECKOELLEITUNG	10 22 276 4	8	1	9 739 281	97 39 281	LECKOELLEITUNG
LECKOELLEITUNG	10 28 515 7	23	1	9 739 288	97 39 288	KRAFTSTOFFLEITUNG
LECKOELLEITUNG	97 39 281	105	1	X1012059	10 12 059 0	DIESELMOTOR
LECKOELLEITUNG	97 39 282	107	1	X1012059	10 12 059 0	DIESELMOTOR
LEERGEHAEUSE	94 98 250 08	2	1	2 920 257	92 78 689 08	KLEMMKASTEN BELEUCHTUN
LEERGEHAEUSE	97 14 228 08	5	1	2 920 581	96 54 405 08	KLEMMKASTEN SA-BOCK VO
LEERGEHAEUSE 160X160X90X	97 14 073 08	4	1	1 920 403	96 48 707 08	KLEMMKASTEN KPL.
LEERGEHAEUSE 160X160X90X	97 14 073 08	4	1	1 920 417	96 48 703 08	KLEMMKASTEN KPL.
LEERGEHAEUSE 160X260X90X	97 79 111 08	1	1	3 930 730	96 50 599 08	KLEMMKASTEN KPL.
LEERGEHAEUSE 160X360X90X	97 79 684 08	4	1	3 930 640	96 50 481 08	KLEMMKASTEN KPL.
LEERGEHAEUSE 160X360X90X	97 85 479 08	5	1	2 920 369	96 54 235 08	KLEMMKASTEN KPL.
LEERGEHAEUSE 160X560X90X	97 51 876 08	5	1	2 920 448	96 48 794 08	KLEMMKASTEN KPL.
LEERGEHAEUSE 230X600X11	97 52 217 08	5	1	3 930 730	96 54 398 08	KLEMMKASTEN KPL.
LEERGEHAEUSE 230X600X11	97 80 749 08	4	1	3 930 638	96 51 624 08	KLEMMKASTEN
LEERGEHAEUSE 56 TE	61 10 011 08	2	1	2 913 100	91 23 538 08	BAUGRUPPENTRAEGER
LEERGEHAEUSE 75 110X55X0	97 57 731 08	1	1	2 533 071	96 52 556 08	WANDLER
LEERGEHAEUSE GEBOHRT 2	97 13 661 08	3	1	1 920 418	96 48 687 08	KLEMMKASTEN KPL.
LEHNE	97 75 558 08	3	1	2 503 101	96 48 626 08	SITZ
LEISTE 13X45X710 PA6G	93 72 005 08	97	3	2 550	91 57 751 08	SA-BOCK
LEITER 2,08M AL	78 89 054 08	29	1	3 211	91 57 748 08	S-ANLENKSTUECK
LEITER SCHWK. T ZN O	96 54 670 08	8	2	2 730	91 52 802 08	GRUNDPLATTE DREHBUEHNE
LEITER SCHWK. TZNO	96 53 090 08	5	1	2 631	91 56 817 08	LAUFSTEG DREHBUEHNE
LEITERPLATTE SPF	66 10 179 08	4	1	2 922 001	92 84 311 08	BUSPLATINE
LEITUNG 2X1,5	60 03 673 08	15	8.43	2 920 633	96 52 651 08	KABELSTRANG
LEITUNG 2X1,5	60 03 673 08	16	1.6	2 920 633	96 52 651 08	KABELSTRANG
LEITUNG 2X1,5	60 03 673 08	17	10.23	2 920 633	96 52 651 08	KABELSTRANG
LEITUNG 2X1,5	60 03 673 08	18	1.6	2 920 633	96 52 651 08	KABELSTRANG
LEITUNG 2X1,5	60 03 673 08	19	8.47	2 920 633	96 52 651 08	KABELSTRANG
LEITUNG 8 X	10 32 684 4	28	1	2 533 070	96 48 363 08	ARMATUREN RE.
LEITUNG M.STECKER W911A	96 49 011 08	(6)	1	3 930 138	96 54 377 08	ELEKTRIK S-ANLENKSTUECK
LEITUNG W1001	96 50 574 08	9	1	3 930 731	96 48 374 08	ELEKTRIK F-ANLENKSTUECK
LEITUNG W1001A	96 50 575 08	6	1	3 930 009	96 50 573 08	LEITUNGSTROMMEL KPL.
LEITUNG W1002	96 50 478 08	6	1	3 930 640	96 50 481 08	KLEMMKASTEN KPL.
LEITUNG W1003	96 50 572 08	7	1	3 930 731	96 48 374 08	ELEKTRIK F-ANLENKSTUECK
LEITUNG W1023	96 50 641 08	7	1	3 930 730	96 50 599 08	KLEMMKASTEN KPL.
LEITUNG W1090	96 54 407 08	160	1	2 920 581	96 54 405 08	KLEMMKASTEN SA-BOCK VO
LEITUNG W1091	96 51 848 08	150	1	2 920 581	96 54 405 08	KLEMMKASTEN SA-BOCK VO
LEITUNG W1092	96 51 850 08	151	1	2 920 581	96 54 405 08	KLEMMKASTEN SA-BOCK VO
LEITUNG W1093	96 51 855 08	153	1	2 920 581	96 54 405 08	KLEMMKASTEN SA-BOCK VO

Bezeichnung	Artikel	Pos.	Menge	Seite	Baugruppe	Bezeichnung
LEITUNG W1094	96 51 856 08	154	1	2 920 581	96 54 405 08	KLEMMKASTEN SA-BOCK VO
LEITUNG W1095	96 51 854 08	152	1	2 920 581	96 54 405 08	KLEMMKASTEN SA-BOCK VO
LEITUNG W1096	96 51 857 08	155	1	2 920 581	96 54 405 08	KLEMMKASTEN SA-BOCK VO
LEITUNG W163	92 69 930 08	1	1	1 933 100	91 25 249 08	MAGNETLAMPE
LEITUNG W221	96 48 719 08	10	1	1 920 403	96 48 707 08	KLEMMKASTEN KPL.
LEITUNG W241	96 48 718 08	10	1	1 920 417	96 48 703 08	KLEMMKASTEN KPL.
LEITUNG W319	96 52 559 08	11	1	2 533 071	96 52 556 08	WANDLER
LEITUNG W320	96 52 560 08	12	1	2 533 071	96 52 556 08	WANDLER
LEITUNG W330	96 52 929 08	10	1	2 920 288	96 52 614 08	KABELLISTE DREHBUEHNE
LEITUNG W331	96 52 930 08	11	1	2 920 288	96 52 614 08	KABELLISTE DREHBUEHNE
LEITUNG W332	96 52 931 08	12	1	2 920 288	96 52 614 08	KABELLISTE DREHBUEHNE
LEITUNG W333	96 52 932 08	13	1	2 920 288	96 52 614 08	KABELLISTE DREHBUEHNE
LEITUNG W334	96 52 933 08	14	1	2 920 288	96 52 614 08	KABELLISTE DREHBUEHNE
LEITUNG W336	96 54 268 08	21	1	2 920 369	96 54 235 08	KLEMMKASTEN KPL.
LEITUNG W337	96 54 269 08	22	1	2 920 369	96 54 235 08	KLEMMKASTEN KPL.
LEITUNG W338	96 54 270 08	23	1	2 920 369	96 54 235 08	KLEMMKASTEN KPL.
LEITUNG W339	96 54 271 08	24	1	2 920 369	96 54 235 08	KLEMMKASTEN KPL.
LEITUNG W50	10 46 727 5	20	1	6 909 010	69 09 010 08	SCHLEIFRINGUEBERTRAEGE
LEITUNG W540	96 52 934 08	15	1	2 920 288	96 52 614 08	KABELLISTE DREHBUEHNE
LEITUNG W560	96 52 935 08	16	1	2 920 288	96 52 614 08	KABELLISTE DREHBUEHNE
LEITUNG W571	96 52 936 08	18	1	2 920 288	96 52 614 08	KABELLISTE DREHBUEHNE
LEITUNG W634	96 24 499 08	6	1	2 780 852	96 24 845 08	GSM-MODUL VORM.LICCON 1
LEITUNG W635X1250	92 12 113 08	9	1	2 932 116	96 54 388 08	VERKABELUNG MONTAGETA
LEITUNG W635X1600	92 17 086 08	8	4	2 932 116	96 54 388 08	VERKABELUNG MONTAGETA
LEITUNG W635X1800	92 17 061 08	6	1	2 932 116	96 54 388 08	VERKABELUNG MONTAGETA
LEITUNG W649	96 17 101 08	(5)	1	2 932 116	96 54 388 08	VERKABELUNG MONTAGETA
LEITUNG W75	10 46 727 4	19	1	6 909 010	69 09 010 08	SCHLEIFRINGUEBERTRAEGE
LEITUNG W909	96 54 399 08	320	1	3 930 730	96 54 398 08	KLEMMKASTEN KPL.
LEITUNG W910	96 54 400 08	330	1	3 930 730	96 54 398 08	KLEMMKASTEN KPL.
LEITUNG W911	96 49 064 08	303	1	3 930 730	96 54 398 08	KLEMMKASTEN KPL.
LEITUNG W913	96 49 055 08	420	1	3 930 730	96 54 398 08	KLEMMKASTEN KPL.
LEITUNG W915	96 49 026 08	380	1	3 930 730	96 54 398 08	KLEMMKASTEN KPL.
LEITUNG W916	96 49 027 08	390	1	3 930 730	96 54 398 08	KLEMMKASTEN KPL.
LEITUNG W917	96 49 053 08	350	1	3 930 730	96 54 398 08	KLEMMKASTEN KPL.
LEITUNG W918	96 49 052 08	310	1	3 930 730	96 54 398 08	KLEMMKASTEN KPL.
LEITUNG W919	96 49 041 08	360	1	3 930 730	96 54 398 08	KLEMMKASTEN KPL.
LEITUNG W920	96 49 047 08	370	1	3 930 730	96 54 398 08	KLEMMKASTEN KPL.
LEITUNG W921	96 49 056 08	430	1	3 930 730	96 54 398 08	KLEMMKASTEN KPL.
LEITUNG W923	96 50 211 08	440	1	3 930 730	96 54 398 08	KLEMMKASTEN KPL.
LEITUNG W981	96 50 233 08	350	1	3 930 638	96 51 624 08	KLEMMKASTEN
LEITUNG W982	96 50 235 08	360	1	3 930 638	96 51 624 08	KLEMMKASTEN
LEITUNG W983	96 50 237 08	370	1	3 930 638	96 51 624 08	KLEMMKASTEN
LEITUNG W985Y	96 52 546 08	8	1	3 780 751	91 52 952 08	FLUG-U.WINDWARNUNG
LEITUNG WL934	96 51 045 08	4	1	3 780 258	96 56 482 08	ELEKTRIK FLUGWARNSICHER
LEITUNGSHALTER 6,5MM POL	70 42 805 08	19	3	2 522 011	96 45 602 08	SCHLIESSANLAGE
LEITUNGSTROMMEL KPL.	96 48 489 08	6	1	3 930 138	96 54 377 08	ELEKTRIK S-ANLENKSTUECK
LEITUNGSTROMMEL KPL.	96 50 573 08	8	1	3 930 731	96 48 374 08	ELEKTRIK F-ANLENKSTUECK
LEUCHTMELDER	60 61 435 08	16	3	2 533 061	96 48 370 08	ARMATUREN ARMLEHNE LI.
LEUCHTMELDER	60 61 435 08	7	1	2 533 063	96 48 371 08	ARMATUREN ARMLEHNE RE.
LEUCHTMELDER	60 61 435 08	7	15	2 533 070	96 48 363 08	ARMATUREN RE.
LEUCHTMELDER	60 61 435 08	35	1	2 932 001	96 45 393 08	RELAISSTEUERUNG
LEUCHTSCHALTKONTAKTGEB	60 61 447 08	11	4	2 533 061	96 48 370 08	ARMATUREN ARMLEHNE LI.
LEUCHTSCHALTKONTAKTGEB	60 61 447 08	11	1	2 533 063	96 48 371 08	ARMATUREN ARMLEHNE RE.
LEUCHTSCHALTKONTAKTGEB	60 61 447 08	10	4	2 533 070	96 48 363 08	ARMATUREN RE.
LEUCHTTASTKONTAKTGEBER	60 61 437 08	24	7	2 533 070	96 48 363 08	ARMATUREN RE.
LI-ZWISCHENSTUECK 2420.10	91 52 870 08	268	2		LR 1600-2-0	LIEBHERR RAUPENKRAN LR 1
LI-ZWISCHENSTUECK 2420.12	91 52 873 08	273	1		LR 1600-2-0	LIEBHERR RAUPENKRAN LR 1
LI-ZWISCHENSTUECK F-ABSP	91 53 519 08	271	1		LR 1600-2-0	LIEBHERR RAUPENKRAN LR 1
LI-ZWISCHENSTUECK SCHWK	96 46 324 08	1	1	3 227 200	91 53 519 08	LI-ZWISCHENSTUECK F-ABSP
LI-ZWISCHENSTUECK SCHWK.	96 43 434 08	1	1	3 226	91 52 870 08	LI-ZWISCHENSTUECK

Bezeichnung	Artikel	Pos.	Menge	Seite	Baugruppe	Bezeichnung
LI-ZWISCHENSTUECK SCHWK	96 46 294 08	1	1	3 227	91 52 873 08	LI-ZWISCHENSTUECK
LIBELLE	71 40 008 08	5	1	1 100	91 52 375 08	RAUPENFAHRWERK KPL.
LICCON KONSOLE LCD2 KOMP	91 32 850 08	2	2	2 533 050	96 48 359 08	ELEKTRIK KABINE
LICCON KONSOLE LCD3 KRA	96 47 216 08	3	1	2 533 050	96 48 359 08	ELEKTRIK KABINE
LICCON KONSOLE LCD3 LSB-	91 04 705 08	80	1	2 913 200	96 47 216 08	LICCON KONSOLE LCD3
LICCON MONTAGEEINHEIT	96 45 394 08	5	1	2 932	91 57 750 08	EINBAUTEILE SCHALTSCHRAN
LICCON-FERNDIAGNOSE HA	89 96 346 08	3	1	2 780 854	96 37 908 08	GSM-MODUL KPL.LICCON 1
LINSENFLACHKOPFSCHRAUB	10 41 285 1	27	5	2 260	91 53 057 08	BATTERIELAGERUNG
LINSENFLACHKOPFSCHRAUB	10 41 285 1	23	2	2 260 006	96 46 501 08	BATTERIEKASTEN VORM.
LINSENFLACHKOPFSCHRAUB	10 41 285 1	4	5	2 391 036	96 23 055 08	DECKEL VORM.
LINSENFLACHKOPFSCHRAUB	10 41 285 1	73	6	2 810	91 52 806 08	KRANFUEHRERKABINE KPL.
LINSENFLACHKOPFSCHRAUB	10 41 285 1	21	8	2 925 402	96 51 405 08	KAMERAANBAU DREHBUEHN
LINSENFLACHKOPFSCHRAUB	10 41 285 2	14	8	2 393 002	96 46 782 08	DECKEL KPL.
LINSENFLACHKOPFSCHRAUB	10 41 285 2	15	10	2 522 013	96 45 883 08	FUEHRUNG VORM.
LINSENFLACHKOPFSCHRAUB	10 41 285 2	39	4	2 711	91 52 800 08	ZENTRALSCHMIERANLAGE O
LINSENFLACHKOPFSCHRAUB	10 41 285 3	12	1	2 522 011	96 45 602 08	SCHLIESSANLAGE
LINSENFLACHKOPFSCHRAUB	10 44 130 5	26	4	2 533 070	96 48 363 08	ARMATUREN RE.
LINSENFLACHKOPFSCHRAUB	10 03 726 1	28	6	2 502	91 55 939 08	STEUERSTAND
LINSENFLACHKOPFSCHRAUB	10 03 726 1	44	46	2 520 034	96 45 984 08	INNENVERKLEIDUNG
LINSENFLACHKOPFSCHRAUB	10 03 726 1	5	27	2 522	91 54 115 08	SCHIEBETUER KPL.
LINSENFLACHKOPFSCHRAUB	10 03 726 1	3	7	2 533 070	96 48 363 08	ARMATUREN RE.
LINSENFLACHKOPFSCHRAU	40 97 053 08	43	4	2 502	91 55 939 08	STEUERSTAND
LINSENFLACHKOPFSCHRAU	40 97 053 08	78	2	2 520	91 53 061 08	KABINE VERGLAST
LINSENFLACHKOPFSCHRAU	40 97 053 08	46	6	2 520 034	96 45 984 08	INNENVERKLEIDUNG
LINSENFLACHKOPFSCHRAUB	10 41 285 4	11	4	1 620	91 52 386 08	BEFESTIGUNGSTEILE DREH
LINSENFLACHKOPFSCHRAUB	10 41 285 4	62	8	1 970	91 56 958 08	HYDRAULIK RAUPE
LINSENFLACHKOPFSCHRAUB	10 41 285 4	76	40	1 970	91 56 958 08	HYDRAULIK RAUPE
LINSENFLACHKOPFSCHRAUB	10 41 285 4	13	28	2 310	91 52 503 08	WINDE 1
LINSENFLACHKOPFSCHRAUB	10 41 285 4	13	28	2 320	91 52 504 08	WINDE 2
LINSENFLACHKOPFSCHRAUB	10 41 285 4	20	47	2 340	91 52 776 08	WINDE 4 EINZIEHWERK
LINSENFLACHKOPFSCHRAUB	10 41 285 4	353	8	2 391 001	96 45 719 08	DIESELMOTOR VORM.
LINSENFLACHKOPFSCHRAUB	10 41 285 4	44	4	2 391 040	96 53 645 08	KUPPLUNGSSTELLER
LINSENFLACHKOPFSCHRAUB	10 41 285 4	3	4	2 540	91 53 253 08	HEIZKLIMAGERAET EINBAU
LINSENFLACHKOPFSCHRAUB	10 41 285 4	(6)	5	2 550	91 57 751 08	SA-BOCK
LINSENFLACHKOPFSCHRAUB	10 41 285 4	23	40	2 550	91 57 751 08	SA-BOCK
LINSENFLACHKOPFSCHRAUB	10 41 285 4	12	2	2 550 008	96 47 628 08	HALTER KPL.
LINSENFLACHKOPFSCHRAUB	10 41 285 4	12	2	2 550 009	96 47 645 08	HALTER KPL.
LINSENFLACHKOPFSCHRAUB	10 41 285 4	7	4	2 670	91 52 797 08	KRAFTSTOFFBEHAELTER KPL
LINSENFLACHKOPFSCHRAUB	10 41 285 4	18	2	2 671	91 52 798 08	OELBEHAELTER KPL.
LINSENFLACHKOPFSCHRAUB	10 41 285 4	24	2	2 671 004	96 46 305 08	OELBEHAELTER VORM.
LINSENFLACHKOPFSCHRAUB	10 41 285 4	60	7	2 810	91 52 806 08	KRANFUEHRERKABINE KPL.
LINSENFLACHKOPFSCHRAUB	10 41 285 4	(5)	28	2 920	91 56 833 08	ELEKTRIK DREHBUEHNE
LINSENFLACHKOPFSCHRAUB	10 41 285 4	14	8	2 978 100	91 52 796 08	ZUSATZHYDR.MONTAGEEINR
LINSENFLACHKOPFSCHRAUB	10 41 285 4	95	12	3 211	91 57 748 08	S-ANLENKSTUECK
LINSENFLACHKOPFSCHRAUB	10 41 285 4	30	4	3 215 005	91 52 846 08	ROLLENSATZ
LINSENFLACHKOPFSCHRAUB	10 41 285 4	30	4	3 215 006	91 52 847 08	ROLLENSATZ
LINSENFLACHKOPFSCHRAU	10 41 285 7	85	2	2 520	91 53 061 08	KABINE VERGLAST
LINSENFLACHKOPFSCHRAU	10 41 285 7	19	4	2 541	91 52 790 08	ZUSATZHEIZUNG OW
LINSENFLACHKOPFSCHRAU	10 41 285 7	11	4	2 541 001	96 49 651 08	ZUSATZHEIZUNG VORM.
LINSENFLACHKOPFSCHRAU	10 41 285 7	53	4	2 631	91 56 817 08	LAUFSTEG DREHBUEHNE
LINSENFLACHKOPFSCHRAU	10 41 285 7	63	16	2 859	91 52 809 08	GERAEUSCHDAEMMUNG
LINSENFLACHKOPFSCHRAU	10 41 285 7	16	2	2 978 200	91 54 843 08	ZUSATZHYDR.S-RUECKHALTE
LINSENFLACHKOPFSCHRAU	10 41 285 7	13	12	3 291	91 52 831 08	S-RUECKHALTESICHERUNG
LINSENFLACHKOPFSCHRAU	10 41 286 1	331	4	2 391 001	96 45 719 08	DIESELMOTOR VORM.
LINSENFLACHKOPFSCHRAU	10 41 286 1	79	2	2 520	91 53 061 08	KABINE VERGLAST
LINSENFLACHKOPFSCHRAU	10 41 286 1	51	2	2 520 034	96 45 984 08	INNENVERKLEIDUNG
LINSENFLACHKOPFSCHRAU	10 41 286 1	10	1	2 541 001	96 49 651 08	ZUSATZHEIZUNG VORM.
LINSENFLACHKOPFSCHRAU	10 41 286 1	56	25	2 859	91 52 809 08	GERAEUSCHDAEMMUNG
LINSENFLACHKOPFSCHRAUB	10 45 069 3	80	6	2 520	91 53 061 08	KABINE VERGLAST
LINSENFLACHKOPFSCHRAUB	10 45 069 3	3	11	2 520 033	96 50 633 08	MONITORKONSOLE

Bezeichnung	Artikel	Pos.	Menge	Seite	Baugruppe	Bezeichnung
LINSENFLACHKOPFSCHRAUB	10 45 069 3	25	4	2 520 034	96 45 984 08	INNENVERKLEIDUNG
LINSENFLACHKOPFSCHRAU	10 02 823 7	356	8	2 391 001	96 45 719 08	DIESELMOTOR VORM.
LINSENFLACHKOPFSCHRAU	10 02 823 7	3	8	2 859 005	96 46 756 08	KLAPPE VORM.
LINSENFLACHKOPFSCHRAUB	40 97 043 08	17	4	2 393 002	96 46 782 08	DECKEL KPL.
LINSENFLACHKOPFSCHRAUB	40 97 043 08	76	13	2 520	91 53 061 08	KABINE VERGLAST
LINSENFLACHKOPFSCHRAUB	40 97 043 08	21	6	2 520 032	96 45 980 08	SCHEIBENWISCHANLAGE EIN
LINSENFLACHKOPFSCHRAUB	40 97 043 08	45	93	2 520 034	96 45 984 08	INNENVERKLEIDUNG
LINSENFLACHKOPFSCHRAUB	40 97 043 08	5	4	2 533 051	96 48 360 08	ELEKTRIK KABINE
LINSENFLACHKOPFSCHRAUB	40 97 043 08	3	4	2 533 068	96 49 314 08	STECKDOSEN VORM.
LINSENFLACHKOPFSCHRAUB	40 97 043 08	7	2	2 925 405	96 48 397 08	AUSRUESTUNG KAMERA KAB
LINSENFLACHKOPFSCHRAUB	40 97 041 08	26	8	2 260	91 53 057 08	BATTERIELAGERUNG
LINSENFLACHKOPFSCHRAUB	40 97 041 08	52	48	2 859	91 52 809 08	GERAEUSCHDAEMMUNG
LINSENFLACHKOPFSCHRAUB	40 97 041 08	97	12	3 211	91 57 748 08	S-ANLENKSTUECK
LINSENFLACHKOPFSCHRAUB	40 97 059 08	19	2	2 391 040	96 53 645 08	KUPPLUNGSSTELLER
LINSENFLACHKOPFSCHRAUB	40 97 059 08	96	36	3 211	91 57 748 08	S-ANLENKSTUECK
LINSENSCHRAUBE M6X12 10.	10 33 615 7	20	6	2 391 040	96 53 645 08	KUPPLUNGSSTELLER
LITZE 0,5	60 01 312 08	341	0.32	3 930 732	96 50 575 08	LEITUNG
LITZE 0,5	60 01 313 08	342	1	3 930 009	96 50 573 08	LEITUNGSTROMMEL KPL.
LSB-SENSOR PRUEFADAPTE	91 05 061 08	10	1	2 932 116	96 54 388 08	VERKABELUNG MONTAGETA
LUEFTER	61 07 145 08	2	1	2 913 004	96 20 460 08	GEHAEUSE VORM.
LUEFTER	61 07 146 08	2	2	2 913 006	96 20 732 08	LUEFTERBLECH VORM.
LUEFTER 80X80X25	61 03 886 14	3	2	2 913 102	92 32 870 08	LUEFTEREINHEIT
LUEFTERBLECH	92 99 370 08	1	1	2 913 006	96 20 732 08	LUEFTERBLECH VORM.
LUEFTERBLECH VORM.	96 20 732 08	1	1	2 913 005	96 20 731 08	INNENGEHAEUSE VORM.
LUEFTERBLECH VORM.	96 20 732 08	1	1	2 913 005	96 28 696 08	INNENGEHAEUSE VORM.
LUEFTEREINHEIT	92 32 870 08	11	1	2 913 100	91 23 538 08	BAUGRUPPENTRAEGER
LUEFTERMASKE 1X173X286	28 81 799 08	15	1	2 913 100	91 23 538 08	BAUGRUPPENTRAEGER
LUEFTERNABE D=168	95 70 468 08	4	2	2 391 023	96 45 720 08	KUEHLER VORM.
LUFTANSAUGROHR	97 39 256	110	1	X1012059	10 12 059 0	DIESELMOTOR
LUFTANSAUGROHR SPF	96 48 361 08	7	1	2 393	91 52 787 08	LUFTFILTERANLAGE KPL.
LUFTANSAUGROHR SPF	96 48 362 08	8	1	2 393	91 52 787 08	LUFTFILTERANLAGE KPL.
LUFTBEHAELTER 39,8L 10BAR	50 26 558 08	9	1	2 990	91 59 244 08	DRUCKLUFTANLAGE
LUFTBEHAELTER DIN 74281 4.	50 29 871 08	6	1	2 990	91 59 244 08	DRUCKLUFTANLAGE
LUFTFILTER PICO	55 17 203 08	1	1	2 393	91 52 787 08	LUFTFILTERANLAGE KPL.
LUFTFILTERANLAGE KPL.	91 52 787 08	125	1		LR 1600-2-0	LIEBHERR RAUPENKRAN LR 1
LUFTFUEHRUNG LI. PP SPF	97 69 550 08	12	1	2 520	91 53 061 08	KABINE VERGLAST
LUFTFUEHRUNG LI. PP SPF	97 69 672 08	14	1	2 520	91 53 061 08	KABINE VERGLAST
LUFTFUEHRUNG PP SPF	97 71 765 08	16	2	2 520	91 53 061 08	KABINE VERGLAST
LUFTFUEHRUNG RE. PP SPF	97 69 551 08	13	1	2 520	91 53 061 08	KABINE VERGLAST
LUFTFUEHRUNG RE. PP SPF	97 69 673 08	15	1	2 520	91 53 061 08	KABINE VERGLAST
LUFTPRESSER	10 47 688 5	1	1	9 739 491	97 39 491	LUFTPRESSER ANBAU
LUFTPRESSER ANBAU	97 39 491	140	1	X1012059	10 12 059 0	DIESELMOTOR
LUFTTROCKNER	50 26 573 08	21	1	2 990	91 59 244 08	DRUCKLUFTANLAGE
LUFTVERTEILER	10 22 272 6	1	1	9 739 256	97 39 256	LUFTANSAUGROHR
MAGNET 24V	57 00 094 08	7	1	5 026 126	50 26 126 08	MAGNETVENTIL
MAGNET 24V	57 06 338 08	1	1	5 114 445	51 14 445 08	WEGEVENTIL
MAGNET 24V	57 16 137 08	(10)	1	2 970	91 56 537 08	HYDRAULIK
MAGNET 24V DC	10 42 953 2	(5)	1	1 970	91 56 958 08	HYDRAULIK RAUPE
MAGNET 24V DC	57 08 278 08	1	1	5 114 444	51 14 444 08	WEGEVENTIL
MAGNETANKER	57 00 096 08	9	1	5 026 126	50 26 126 08	MAGNETVENTIL
MAGNETLAMPE	91 25 249 08	42	1	1 750	91 52 394 08	WERKZEUG
MAGNETSCHLUSSHUELSE	57 00 093 08	5	1	5 026 126	50 26 126 08	MAGNETVENTIL
MAGNETSPULE	57 19 101 08	435	2	5 713 626	57 13 626 08	VORSTEUERVENTIL
MAGNETSPULE 24VDC 1,25A	57 17 127 08	1	2	5 113 022	51 13 022 08	WEGEVENTIL
MAGNETVENTIL	10 01 245 8	2	1	9 739 140	97 39 140	FLAMMSTARTANLAGE
MAGNETVENTIL	50 26 126 08	9	1	2 393	91 52 787 08	LUFTFILTERANLAGE KPL.
MAGNETVENTIL	50 26 596 08	15	1	2 990	91 59 244 08	DRUCKLUFTANLAGE
MAGNETVENTIL 24V	10 34 300 3	4	1	2 540	91 53 253 08	HEIZKLIMAGERAET EINBAU
MAGNETVENTIL 24V	10 34 300 3	3	1	2 541	91 52 790 08	ZUSATZHEIZUNG OW
MANOMETER 63	75 00 011 08	30	1	1 750	91 52 394 08	WERKZEUG

Bezeichnung	Artikel	Pos.	Menge	Seite	Baugruppe	Bezeichnung
MANOMETER 63	75 00 018 08	31	2	1 750	91 52 394 08	WERKZEUG
MANOMETER 63	75 00 024 08	184	3	2 970	91 56 537 08	HYDRAULIK
MANOMETERANSCHLUSS A3	47 09 005 08	604	1	2 978 100	91 52 796 08	ZUSATZHYDR.MONTAGEEINR
MANOMETERANSCHLUSS A3	47 09 008 08	32	3	1 750	91 52 394 08	WERKZEUG
MAUSERSATZ	10 32 683 8	27	1	2 533 070	96 48 363 08	ARMATUREN RE.
MECH.ZUSATZABSTUETZUNG	91 52 389 08	17	1		LR 1600-2-0	LIEBHERR RAUPENKRAN LR 1
MECH.ZUSATZABSTUETZUNG	96 44 950 08	1	2	1 632	91 52 389 08	MECH.ZUSATZABSTUETZUNG
MEGI-ANSCHLAGPUFFER 50	72 66 158 08	8	2	2 260	91 53 057 08	BATTERIELAGERUNG
MEGI-PUFFER 30X20X M8 60	72 66 156 08	2	4	2 391 102	96 56 360 08	ZUSATZKUEHLER VORM.
MEGIPUFFER	72 66 113 08	54	1	2 810	91 52 806 08	KRANFUEHRERKABINE KPL.
MEGIPUFFER	72 66 122 08	42	1	2 810	91 52 806 08	KRANFUEHRERKABINE KPL.
MEGIPUFFER	72 66 160 08	9	2	3 220 500	91 52 849 08	S-ZWISCHENSTUECK
MEGIPUFFER	72 66 160 08	9	2	3 223	91 52 852 08	S-ZWISCHENSTUECK
MEGIPUFFER	72 66 160 08	9	2	3 223 010	91 52 853 08	S-ZWISCHENSTUECK
MEGIPUFFER	72 66 160 08	9	2	3 223 100	91 55 327 08	S-ZWISCHENSTUECK
MEGIPUFFER 18X7,5	72 66 167 08	10	4	2 510	91 52 788 08	DREHBUEHNENVERKLEIDUN
MEGIPUFFER 18X7,5	72 66 167 08	6	2	2 859 030	96 46 758 08	DECKEL KPL.
MEISTERSCHALTER SPF	60 60 950 08	5	1	2 533 060	96 48 368 08	ELEKTRIK ARMLEHNE LI.
MEISTERSCHALTER SPF	60 60 950 08	5	1	2 533 062	96 48 369 08	ELEKTRIK ARMLEHNE RE.
MEISTERSCHALTER SPF	60 60 950 08	5	1	2 533 069	96 48 372 08	ELEKTRIK ARMATUR
MEMBRANSPEICHER	51 06 425 08	75	2	2 970	91 56 537 08	HYDRAULIK
MEMBRANTUELLE	55 30 278 08	51	2	2 520	91 53 061 08	KABINE VERGLAST
MEMBRANTUELLE	55 30 278 08	5	2	2 520 033	96 50 633 08	MONITORKONSOLE
MEMBRANTUELLE	55 30 278 08	12	4	2 540	91 53 253 08	HEIZKLIMAGERAET EINBAU
MESSANSCHLUSS 6-L	47 56 014 08	648	2	1 970	91 56 958 08	HYDRAULIK RAUPE
MESSANSCHLUSS 6-S	47 56 015 08	619	2	1 970	91 56 958 08	HYDRAULIK RAUPE
MESSANSCHLUSS 6-S	47 56 015 08	659	15	2 970	91 56 537 08	HYDRAULIK
MESSANSCHLUSS 6-S	47 56 015 08	613	1	2 975 000	91 57 881 08	ZUSATZHYDRAULIK MONTAGE
MESSANSCHLUSS 6-S	47 56 015 08	603	1	2 976 700	91 54 795 08	ZUSATZHYDRAULIK PUMPE
MESSANSCHLUSS 6-S	47 56 015 08	605	1	2 978 200	91 54 843 08	ZUSATZHYDR.S-RUECKHALTE
MESSANSCHLUSS A3P SPF	47 56 034 08	627	4	1 970	91 56 958 08	HYDRAULIK RAUPE
MESSANSCHLUSS EMA3 1/4 C	47 56 026 08	641	10	2 970	91 56 537 08	HYDRAULIK
MESSANSCHLUSS M12X1,5ED	47 56 032 08	685	9	2 970	91 56 537 08	HYDRAULIK
MESSANSCHLUSS M12X1,5ED	47 56 032 08	604	2	2 976 700	91 54 795 08	ZUSATZHYDRAULIK PUMPE
MESSERTRENNKLEMME	60 27 616 08	7	1	2 932 082	96 54 387 08	AUFBAUTEILE MONTAGETAFE
MESSTUTZEN 10-L DKO	51 06 290 08	636	8	2 970	91 56 537 08	HYDRAULIK
MESSTUTZEN 10-L DKO	51 06 290 08	619	2	2 975 200	91 52 775 08	ZUSATZHYDRAULIK WINDE 2
MESSTUTZEN 10-L DKO	51 06 290 08	619	2	2 975 700	91 52 774 08	ZUSATZHYDRAULIK WINDE 1
MESSTUTZEN 10-L DKO	51 06 290 08	633	1	2 978 200	91 54 843 08	ZUSATZHYDR.S-RUECKHALTE
MESSWIDERSTAND NTC -40/+	10 44 951 6	2	3	2 533 066	96 48 365 08	ELEKTRIK ANBAUTEILE KABIN
MIKROSCHALTER	10 33 559 6	3	4	6 060 950	60 60 950 08	MEISTERSCHALTER
MINUTENRING	10 01 215 7	5	1	9 739 246	97 39 246	KOLBEN
MITNEHMER SCHWK.	92 90 527 08	3	1	1 991	91 52 510 08	DREHDURCHFUEHRUNG
MITTELZAPFEN	57 01 146 08	3	1	5 701 133	57 01 133 08	TRIEBWERK
MONITORKONSOLE	96 50 633 08	9	1	2 520	91 53 061 08	KABINE VERGLAST
MONITORKONSOLE PU SPF	97 79 033 08	1	1	2 520 033	96 50 633 08	MONITORKONSOLE
MONTAGEEINRICHTUNG RA	91 57 656 08	139	1		LR 1600-2-0	LIEBHERR RAUPENKRAN LR 1
MONTAGELEUCHTE	60 71 040 08	24	1	1 750	91 52 394 08	WERKZEUG
MONTAGEWINDE	91 52 782 08	119	1		LR 1600-2-0	LIEBHERR RAUPENKRAN LR 1
MONTAGEZYLINDER SPF	51 23 682 08	11	1	1 410 300	91 56 855 08	RAUPENTRAEGER KPL.RE.
MOOSGUMMI 20X4 MOOSGU	26 21 031 08	30	0.064	2 502	91 55 939 08	STEUERSTAND
MOTORBREMSE	97 39 186	330	1	9 739 400	97 39 400	DIESELMOTOR
MOTORKONSOLE	96 48 449 08	4	1	2 391 001	96 45 719 08	DIESELMOTOR VORM.
MOTORKONSOLE	96 49 935 08	44	1	2 391 001	96 45 719 08	DIESELMOTOR VORM.
MOTORKONSOLE LI.	96 48 468 08	2	1	2 391 001	96 45 719 08	DIESELMOTOR VORM.
MOTORKONSOLE RE.	96 48 457 08	3	1	2 391 001	96 45 719 08	DIESELMOTOR VORM.
MOTORLAGERUNG	97 39 360	208	1	X1012059	10 12 059 0	DIESELMOTOR
MOTOROELFILTER	10 01 228 7	13	1	9 739 122	97 39 122	OELKUEHLER
MOTORREGELUNGSENSORIK	97 39 257	231	1	9 739 400	97 39 400	DIESELMOTOR
MOTORSTEUERGERAET LH-	97 39 403	71	1	9 739 400	97 39 400	DIESELMOTOR

Bezeichnung	Artikel	Pos.	Menge	Seite	Baugruppe	Bezeichnung
MUTTER	57 00 099 08	19	1	5 026 126	50 26 126 08	MAGNETVENTIL
MUTTER	57 10 772 08	(5)	1	2 975 700	91 52 774 08	ZUSATZHYDRAULIK WINDE 1
MUTTER	57 10 823 08	(5)	1	1 970	91 56 958 08	HYDRAULIK RAUPE
MUTTER DIN 439 B M20 4 VE	41 01 012 08	7	1	3 206 002	96 47 960 08	HEBEL KPL.
MUTTER DIN 439 B M5 4	51 10 017 08	19	2	2 540	91 53 253 08	HEIZKLIMAGERAET EINBAU
MUTTER DIN 439 BM12X1 04	59 15 592 08	3	3	2 533 066	96 48 365 08	ELEKTRIK ANBAUTEILE KABIN
MUTTER DIN 934 M10 8 VERZ.	41 15 144 08	370	4	2 391 001	96 45 719 08	DIESELMOTOR VORM.
MUTTER DIN 934 M10 8 VERZ.	41 15 144 08	12	12	2 391 038	96 47 931 08	OELKUEHLER VORM.
MUTTER DIN 934 M10 8 VERZ.	41 15 144 08	24	2	2 391 040	96 53 645 08	KUPPLUNGSSTELLER
MUTTER DIN 934 M10 8 VERZ.	41 15 144 08	32	2	2 502	91 55 939 08	STEUERSTAND
MUTTER DIN 934 M10 8 VERZ.	41 15 144 08	36	2	2 711	91 52 800 08	ZENTRALSCHMIERANLAGE O
MUTTER DIN 934 M10 8 VERZ.	41 15 144 08	13	2	2 975 000	91 57 881 08	ZUSATZHYDRAULIK MONTAGE
MUTTER DIN 934 M10 8 VERZ.	41 15 144 08	12	11	3 206	91 52 881 08	F-ANLENKSTUECK
MUTTER DIN 934 M12 8 VERZ.	41 15 143 08	16	1	1 991	91 52 510 08	DREHDURCHFUEHRUNG
MUTTER DIN 934 M12 8 VERZ.	41 15 143 08	22	4	2 310	91 52 503 08	WINDE 1
MUTTER DIN 934 M12 8 VERZ.	41 15 143 08	22	4	2 320	91 52 504 08	WINDE 2
MUTTER DIN 934 M12 8 VERZ.	41 15 143 08	5	8	2 391	91 52 784 08	DIESELMOTOR KPL.
MUTTER DIN 934 M12 8 VERZ.	41 15 143 08	13	1	2 550 008	96 47 628 08	HALTER KPL.
MUTTER DIN 934 M12 8 VERZ.	41 15 143 08	13	1	2 550 009	96 47 645 08	HALTER KPL.
MUTTER DIN 934 M12 8 VERZ.	41 15 143 08	56	1	2 810	91 52 806 08	KRANFUEHRERKABINE KPL.
MUTTER DIN 934 M12 8 VERZ.	41 15 143 08	177	8	2 970	91 56 537 08	HYDRAULIK
MUTTER DIN 934 M12 8 VERZ.	41 15 143 08	13	4	3 213	91 52 842 08	F-ANSCHLUSSKOPF
MUTTER DIN 934 M12 8 VERZ.	41 15 143 08	30	4	3 214	91 52 843 08	SW-KOPFSTUECK
MUTTER DIN 934 M12 8 VERZ.	41 15 143 08	8	8	3 220 500	91 52 849 08	S-ZWISCHENSTUECK
MUTTER DIN 934 M12 8 VERZ.	41 15 143 08	8	8	3 221	91 54 668 08	S-ZWISCHENSTUECK
MUTTER DIN 934 M12 8 VERZ.	41 15 143 08	8	8	3 223	91 52 852 08	S-ZWISCHENSTUECK
MUTTER DIN 934 M12 8 VERZ.	41 15 143 08	8	8	3 223 010	91 52 853 08	S-ZWISCHENSTUECK
MUTTER DIN 934 M12 8 VERZ.	41 15 143 08	8	8	3 223 100	91 55 327 08	S-ZWISCHENSTUECK
MUTTER DIN 934 M12 8 VERZ.	41 15 143 08	26	8	3 225	91 52 854 08	SL-REDUZIERSTUECK
MUTTER DIN 934 M12 8 VERZ.	41 15 143 08	8	8	3 226	91 52 870 08	LI-ZWISCHENSTUECK
MUTTER DIN 934 M12 8 VERZ.	41 15 143 08	8	8	3 227	91 52 873 08	LI-ZWISCHENSTUECK
MUTTER DIN 934 M12 8 VERZ.	41 15 143 08	8	8	3 227 200	91 53 519 08	LI-ZWISCHENSTUECK F-ABSP
MUTTER DIN 934 M12X1 6 BL	41 15 197 08	37	2	2 932 160	96 54 385 08	SCHALTSCHRANK MECH.
MUTTER DIN 934 M14 8 VERZ.	41 15 083 08	29	16	1 630	91 52 387 08	HYDRAULISCHE ABSTUETZUN
MUTTER DIN 934 M14 8 VERZ.	41 15 083 08	50	2	2 631	91 56 817 08	LAUFSTEG DREHBUEHNE
MUTTER DIN 934 M16 10 VERZ	41 15 050 08	34	2	2 652	91 52 794 08	ROLLENLAGERUNG
MUTTER DIN 934 M16 10 VERZ	41 15 050 08	11	2	3 220 500	91 52 849 08	S-ZWISCHENSTUECK
MUTTER DIN 934 M16 10 VERZ	41 15 050 08	11	2	3 223	91 52 852 08	S-ZWISCHENSTUECK
MUTTER DIN 934 M16 10 VERZ	41 15 050 08	11	2	3 223 010	91 52 853 08	S-ZWISCHENSTUECK
MUTTER DIN 934 M16 10 VERZ	41 15 050 08	11	4	3 223 100	91 55 327 08	S-ZWISCHENSTUECK
MUTTER DIN 934 M16 10 VERZ	41 15 050 08	21	4	3 227 002	96 50 498 08	STANGE KPL.
MUTTER DIN 934 M16 8 VERZ.	41 15 145 08	7	12	1 631 100	91 52 388 08	LAUFSTEG RAUPENFAHRWER
MUTTER DIN 934 M16 8 VERZ.	41 15 145 08	11	6	1 991	91 52 510 08	DREHDURCHFUEHRUNG
MUTTER DIN 934 M16 8 VERZ.	41 15 145 08	23	6	2 652	91 52 794 08	ROLLENLAGERUNG
MUTTER DIN 934 M16 8 VERZ.	41 15 145 08	5	4	2 730	91 52 802 08	GRUNDPLATTE DREHBUEHNE
MUTTER DIN 934 M16 8 VERZ.	41 15 145 08	52	4	2 810	91 52 806 08	KRANFUEHRERKABINE KPL.
MUTTER DIN 934 M20 8 VERZ.	41 15 147 08	4	1	1 632 032	96 20 093 08	ABSTUETZPLATTE KPL.
MUTTER DIN 934 M20 8 VERZ.	41 15 147 08	24	1	3 206	91 52 881 08	F-ANLENKSTUECK
MUTTER DIN 934 M24 8 A3C	41 15 149 08	16	2	2 340	91 52 776 08	WINDE 4 EINZIEHWERK
MUTTER DIN 934 M3 8 A3C	41 15 157 08	15	10	2 922 001	92 84 311 08	BUSPLATINE
MUTTER DIN 934 M3 8 A3C	41 15 157 08	18	28	2 932 001	96 45 393 08	RELAISSTEUERUNG
MUTTER DIN 934 M3 8 A3C	41 15 157 08	267	4	3 930 009	96 50 573 08	LEITUNGSTROMMEL KPL.
MUTTER DIN 934 M3 8 A3C	41 15 157 08	(266)	4	3 930 138	96 54 377 08	ELEKTRIK S-ANLENKSTUECK
MUTTER DIN 934 M3 8 A3C	41 15 157 08	284	16	3 930 638	96 51 624 08	KLEMMKASTEN
MUTTER DIN 934 M3 8 A3C	41 15 157 08	155	10	3 930 640	96 50 481 08	KLEMMKASTEN KPL.
MUTTER DIN 934 M3 8 A3C	41 15 157 08	267	6	3 930 730	96 50 599 08	KLEMMKASTEN KPL.
MUTTER DIN 934 M4 8 A3C	41 15 142 08	26	2	2 522 011	96 45 602 08	SCHLIESSANLAGE
MUTTER DIN 934 M4 8 A3C	41 15 142 08	7	8	2 913 102	92 32 870 08	LUEFTEREINHEIT
MUTTER DIN 934 M4 8 A3C	41 15 142 08	(153)	2	2 920 369	96 54 235 08	KLEMMKASTEN KPL.
MUTTER DIN 934 M4 8 A3C	41 15 142 08	(153)	2	2 920 369	96 54 235 08	KLEMMKASTEN KPL.

Bezeichnung	Artikel	Pos.	Menge	Seite	Baugruppe	Bezeichnung
MUTTER DIN 934 M4 8 A3C	41 15 142 08	281	14	2 920 369	96 54 235 08	KLEMMKASTEN KPL.
MUTTER DIN 934 M4 8 A3C	41 15 142 08	281	26	2 920 448	96 48 794 08	KLEMMKASTEN KPL.
MUTTER DIN 934 M5 8 VERZ.	41 15 148 08	7	9	1 100	91 52 375 08	RAUPENFAHRWERK KPL.
MUTTER DIN 934 M5 8 VERZ.	41 15 148 08	15	8	1 711	91 52 392 08	ZENTRALSCHMIERUNG RAUP
MUTTER DIN 934 M5 8 VERZ.	41 15 148 08	18	8	2 260 006	96 46 501 08	BATTERIEKASTEN VORM.
MUTTER DIN 934 M5 8 VERZ.	41 15 148 08	8	10	2 711	91 52 800 08	ZENTRALSCHMIERANLAGE O
MUTTER DIN 934 M5 8 VERZ.	41 15 148 08	8	4	2 780 915	96 48 377 08	ANBAUTEILE FREMDEINSPEIS
MUTTER DIN 934 M5 8 VERZ.	41 15 148 08	34	2	2 835 002	96 48 379 08	ANBAUTEILE
MUTTER DIN 934 M5 8 VERZ.	41 15 148 08	10	2	2 913 100	91 23 538 08	BAUGRUPPENTRAEGER
MUTTER DIN 934 M5 8 VERZ.	41 15 148 08	32	7	2 920 083	96 48 319 08	ELEKTRIK BATTERIEKASTEN
MUTTER DIN 934 M5 8 VERZ.	41 15 148 08	270	2	2 920 638	96 51 138 08	BEDIENPULT
MUTTER DIN 934 M5 8 VERZ.	41 15 148 08	18	1	2 922 001	92 84 311 08	BUSPLATINE
MUTTER DIN 934 M5 8 VERZ.	41 15 148 08	85	4	2 932 082	96 54 387 08	AUFBAUTEILE MONTAGETAFE
MUTTER DIN 934 M6 8 VERZ.	41 15 140 08	5	12	1 830 102	92 26 483 08	KLEMMBRETT VORM.
MUTTER DIN 934 M6 8 VERZ.	41 15 140 08	67	8	1 970	91 56 958 08	HYDRAULIK RAUPE
MUTTER DIN 934 M6 8 VERZ.	41 15 140 08	75	8	1 970	91 56 958 08	HYDRAULIK RAUPE
MUTTER DIN 934 M6 8 VERZ.	41 15 140 08	18	2	1 991	91 52 510 08	DREHDURCHFUEHRUNG
MUTTER DIN 934 M6 8 VERZ.	41 15 140 08	24	8	2 370	91 52 782 08	MONTAGEWINDE
MUTTER DIN 934 M6 8 VERZ.	41 15 140 08	9	12	2 510	91 52 788 08	DREHBUEHNENVERKLEIDUN
MUTTER DIN 934 M6 8 VERZ.	41 15 140 08	40	4	2 711	91 52 800 08	ZENTRALSCHMIERANLAGE O
MUTTER DIN 934 M6 8 VERZ.	41 15 140 08	75	5	2 810	91 52 806 08	KRANFUEHRERKABINE KPL.
MUTTER DIN 934 M6 8 VERZ.	41 15 140 08	22	8	2 835 002	96 48 379 08	ANBAUTEILE
MUTTER DIN 934 M6 8 VERZ.	41 15 140 08	8	2	2 859 030	96 46 758 08	DECKEL KPL.
MUTTER DIN 934 M6 8 VERZ.	41 15 140 08	6	2	2 913 004	96 20 460 08	GEHAEUSE VORM.
MUTTER DIN 934 M6 8 VERZ.	41 15 140 08	14	9	2 925 402	96 51 405 08	KAMERAANBAU DREHBUEHN
MUTTER DIN 934 M6 8 VERZ.	41 15 140 08	38	1	2 932 082	96 54 387 08	AUFBAUTEILE MONTAGETAFE
MUTTER DIN 934 M6 8 VERZ.	41 15 140 08	6	4	2 932 166	92 68 911 08	VERTEILER MASSE
MUTTER DIN 934 M6 8 VERZ.	41 15 140 08	67	10	2 970	91 56 537 08	HYDRAULIK
MUTTER DIN 934 M6 8 VERZ.	41 15 140 08	11	2	2 976 203	92 27 489 08	ZUSATZHYDR.BOLZENZIEHZ
MUTTER DIN 934 M6 8 VERZ.	41 15 140 08	20	2	2 978 200	91 54 843 08	ZUSATZHYDR.S-RUECKHALTE
MUTTER DIN 934 M6 8 VERZ.	41 15 140 08	56	2	3 206	91 52 881 08	F-ANLENKSTUECK
MUTTER DIN 934 M8 10 VERZ.	41 15 046 08	21	4	2 370	91 52 782 08	MONTAGEWINDE
MUTTER DIN 934 M8 10 VERZ.	41 15 046 08	66	12	2 810	91 52 806 08	KRANFUEHRERKABINE KPL.
MUTTER DIN 934 M8 10 VERZ.	41 15 046 08	10	4	2 932 166	92 68 911 08	VERTEILER MASSE
MUTTER DIN 934 M8 8 A2C	41 15 141 08	26	12	1 630	91 52 387 08	HYDRAULISCHE ABSTUETZUN
MUTTER DIN 934 M8 8 A2C	41 15 141 08	19	33	2 260	91 53 057 08	BATTERIELAGERUNG
MUTTER DIN 934 M8 8 A2C	41 15 141 08	25	8	2 260 006	96 46 501 08	BATTERIEKASTEN VORM.
MUTTER DIN 934 M8 8 A2C	41 15 141 08	34	2	2 310	91 52 503 08	WINDE 1
MUTTER DIN 934 M8 8 A2C	41 15 141 08	34	2	2 320	91 52 504 08	WINDE 2
MUTTER DIN 934 M8 8 A2C	41 15 141 08	19	12	2 350	91 52 778 08	DREHWERK
MUTTER DIN 934 M8 8 A2C	41 15 141 08	18	4	2 370	91 52 782 08	MONTAGEWINDE
MUTTER DIN 934 M8 8 A2C	41 15 141 08	371	10	2 391 001	96 45 719 08	DIESELMOTOR VORM.
MUTTER DIN 934 M8 8 A2C	41 15 141 08	26	2	2 391 040	96 53 645 08	KUPPLUNGSSTELLER
MUTTER DIN 934 M8 8 A2C	41 15 141 08	11	12	2 391 102	96 56 360 08	ZUSATZKUEHLER VORM.
MUTTER DIN 934 M8 8 A2C	41 15 141 08	20	2	2 392	91 52 785 08	SCHALLDAEMPFERANLAGE
MUTTER DIN 934 M8 8 A2C	41 15 141 08	31	12	2 393	91 52 787 08	LUFTFILTERANLAGE KPL.
MUTTER DIN 934 M8 8 A2C	41 15 141 08	48	13	2 631	91 56 817 08	LAUFSTEG DREHBUEHNE
MUTTER DIN 934 M8 8 A2C	41 15 141 08	11	4	2 670	91 52 797 08	KRAFTSTOFFBEHAELTER KPL
MUTTER DIN 934 M8 8 A2C	41 15 141 08	69	4	2 810	91 52 806 08	KRANFUEHRERKABINE KPL.
MUTTER DIN 934 M8 8 A2C	41 15 141 08	69	8	2 859	91 52 809 08	GERAEUSCHDAEMMUNG
MUTTER DIN 934 M8 8 A2C	41 15 141 08	15	8	2 978 100	91 52 796 08	ZUSATZHYDR.MONTAGEEINR
MUTTER DIN 934 M8 8 A2C	41 15 141 08	17	2	2 978 200	91 54 843 08	ZUSATZHYDR.S-RUECKHALTE
MUTTER DIN 934 M8 8 A2C	41 15 141 08	17	2	2 990	91 59 244 08	DRUCKLUFTANLAGE
MUTTER DIN 936 M10 8 VERZ.	41 17 003 08	33	6	2 652	91 52 794 08	ROLLENLAGERUNG
MUTTER DIN 936 M20X1,5 8 VE	41 17 209 08	33	4	1 630	91 52 387 08	HYDRAULISCHE ABSTUETZUN
MUTTER DIN 936 M24 8 VERZ.	41 17 010 08	23	1	2 391 040	96 53 645 08	KUPPLUNGSSTELLER
MUTTER DIN 936 M30 8 VERZ.	41 17 011 08	18	2	2 810	91 52 806 08	KRANFUEHRERKABINE KPL.
MUTTER DIN 985 M10 10 VERZ	41 19 011 08	10	16	2 810	91 52 806 08	KRANFUEHRERKABINE KPL.
MUTTER DIN 985 M10 8 VERZ.	41 19 006 08	69	12	1 400	91 56 853 08	RAUPENTRAEGER KPL.LI.
MUTTER DIN 985 M10 8 VERZ.	41 19 006 08	69	12	1 410 300	91 56 855 08	RAUPENTRAEGER KPL.RE.

Bezeichnung	Artikel	Pos.	Menge	Seite	Baugruppe	Bezeichnung
MUTTER DIN 985 M10 8 VERZ.	41 19 006 08	100	9	2 550	91 57 751 08	SA-BOCK
MUTTER DIN 985 M10 8 VERZ.	41 19 006 08	11	4	2 730	91 52 802 08	GRUNDPLATTE DREHBUEHNE
MUTTER DIN 985 M10 8 VERZ.	41 19 006 08	13	2	3 206	91 52 881 08	F-ANLENKSTUECK
MUTTER DIN 985 M10 8 VERZ.	41 19 006 08	32	7	3 208 001	91 52 883 08	F-KOPFSTUECK
MUTTER DIN 985 M10 8 VERZ.	41 19 006 08	49	4	3 211	91 57 748 08	S-ANLENKSTUECK
MUTTER DIN 985 M10 8 VERZ.	41 19 006 08	40	4	3 281	91 52 896 08	FA-BOCK
MUTTER DIN 985 M12 8 A3C	41 19 007 08	14	2	2 340	91 52 776 08	WINDE 4 EINZIEHWERK
MUTTER DIN 985 M12 8 A3C	41 19 007 08	361	8	2 391 001	96 45 719 08	DIESELMOTOR VORM.
MUTTER DIN 985 M12 8 A3C	41 19 007 08	12	4	2 391 023	96 45 720 08	KUEHLER VORM.
MUTTER DIN 985 M12 8 A3C	41 19 007 08	38	11	3 206	91 52 881 08	F-ANLENKSTUECK
MUTTER DIN 985 M12 8 A3C	41 19 007 08	6	1	3 207 003	96 48 259 08	STANGE KPL.
MUTTER DIN 985 M12 8 A3C	41 19 007 08	5	1	3 207 100	96 48 261 08	LASCHE KPL.
MUTTER DIN 985 M12 8 A3C	41 19 007 08	33	6	3 208 001	91 52 883 08	F-KOPFSTUECK
MUTTER DIN 985 M12 8 A3C	41 19 007 08	73	8	3 211	91 57 748 08	S-ANLENKSTUECK
MUTTER DIN 985 M12 8 A3C	41 19 007 08	32	4	3 215 005	91 52 846 08	ROLLENSATZ
MUTTER DIN 985 M12 8 A3C	41 19 007 08	32	4	3 215 006	91 52 847 08	ROLLENSATZ
MUTTER DIN 985 M12 8 A3C	41 19 007 08	(6)	1	3 281	91 52 896 08	FA-BOCK
MUTTER DIN 985 M16 10 VERZ	41 19 014 08	362	4	2 391 001	96 45 719 08	DIESELMOTOR VORM.
MUTTER DIN 985 M16 8 VERZ.	41 19 009 08	4	162	1 300 011	96 52 493 08	BODENPLATTEN VORM.
MUTTER DIN 985 M16 8 VERZ.	41 19 009 08	25	1	2 391 040	96 53 645 08	KUPPLUNGSSTELLER
MUTTER DIN 985 M16 8 VERZ.	41 19 009 08	4	2	2 550 010	96 45 685 08	STANGE VORM.
MUTTER DIN 985 M16 8 VERZ.	41 19 009 08	13	1	2 657	91 57 656 08	MONTAGEEINRICHTUNG RA
MUTTER DIN 985 M16 8 VERZ.	41 19 009 08	3	1	3 207 101	96 48 292 08	LASCHE KPL.
MUTTER DIN 985 M16 8 VERZ.	41 19 009 08	9	1	3 211 003	96 46 986 08	STANGE KPL.
MUTTER DIN 985 M16 8 VERZ.	41 19 009 08	19	2	3 214	91 52 843 08	SW-KOPFSTUECK
MUTTER DIN 985 M16 8 VERZ.	41 19 009 08	10	1	3 220 501	96 43 440 08	STANGE KPL.
MUTTER DIN 985 M16 8 VERZ.	41 19 009 08	10	1	3 221 200	96 47 984 08	STANGE KPL.
MUTTER DIN 985 M16 8 VERZ.	41 19 009 08	10	1	3 225 200	96 48 679 08	STANGE KPL.
MUTTER DIN 985 M16 8 VERZ.	41 19 009 08	10	1	3 227 002	96 50 498 08	STANGE KPL.
MUTTER DIN 985 M16 8 VERZ.	41 19 009 08	(5)	2	3 281	91 52 896 08	FA-BOCK
MUTTER DIN 985 M16 8 VERZ.	41 19 009 08	(5)	1	3 281	91 52 896 08	FA-BOCK
MUTTER DIN 985 M16 8 VERZ.	41 19 009 08	10	1	3 561 003	96 45 222 08	STANGE KPL.
MUTTER DIN 985 M20 10 A3C	41 19 024 08	11	2	2 550 005	96 45 680 08	STANGE KPL.
MUTTER DIN 985 M3 8 A3C	41 19 001 08	29	4	2 533 070	96 48 363 08	ARMATUREN RE.
MUTTER DIN 985 M3 8 A3C	41 19 001 08	12	2	2 780 852	96 24 845 08	GSM-MODUL VORM.LICCON 1
MUTTER DIN 985 M3 8 A3C	41 19 001 08	12	10	2 913	91 32 850 08	LICCON KONSOLE LCD2
MUTTER DIN 985 M3 8 A3C	41 19 001 08	6	2	2 913 005	96 20 731 08	INNENGEHAEUSE VORM.
MUTTER DIN 985 M3 8 A3C	41 19 001 08	6	2	2 913 005	96 28 696 08	INNENGEHAEUSE VORM.
MUTTER DIN 985 M3 8 A3C	41 19 001 08	4	6	2 913 006	96 20 732 08	LUEFTERBLECH VORM.
MUTTER DIN 985 M3 8 A3C	41 19 001 08	12	10	2 913 009	91 04 705 08	LICCON KONSOLE LCD3
MUTTER DIN 985 M3 8 A3C	41 19 001 08	44	8	2 920 369	96 54 235 08	KLEMMKASTEN KPL.
MUTTER DIN 985 M4 8 VERZ.	41 19 002 08	40	10	2 631	91 56 817 08	LAUFSTEG DREHBUEHNE
MUTTER DIN 985 M4 8 VERZ.	41 19 002 08	45	56	2 932 160	96 54 385 08	SCHALTSCHRANK MECH.
MUTTER DIN 985 M4 8 VERZ.	41 19 002 08	12	3	3 780 200	96 54 370 08	ELEKTRIK WINDWARNUNG T
MUTTER DIN 985 M5 8 VERZ.	41 19 003 08	29	4	2 260	91 53 057 08	BATTERIELAGERUNG
MUTTER DIN 985 M5 8 VERZ.	41 19 003 08	5	4	2 260 009	96 46 972 08	KLAPPE VORM.
MUTTER DIN 985 M5 8 VERZ.	41 19 003 08	43	4	2 391 040	96 53 645 08	KUPPLUNGSSTELLER
MUTTER DIN 985 M5 8 VERZ.	41 19 003 08	33	2	2 533 070	96 48 363 08	ARMATUREN RE.
MUTTER DIN 985 M5 8 VERZ.	41 19 003 08	58	2	2 631	91 56 817 08	LAUFSTEG DREHBUEHNE
MUTTER DIN 985 M5 8 VERZ.	41 19 003 08	5	1	2 780 851	96 24 498 08	FUNKANTENNE VORM.
MUTTER DIN 985 M5 8 VERZ.	41 19 003 08	9	1	2 780 852	96 24 845 08	GSM-MODUL VORM.LICCON 1
MUTTER DIN 985 M5 8 VERZ.	41 19 003 08	51	16	2 859	91 52 809 08	GERAEUSCHDAEMMUNG
MUTTER DIN 985 M5 8 VERZ.	41 19 003 08	4	8	2 859 005	96 46 756 08	KLAPPE VORM.
MUTTER DIN 985 M5 8 VERZ.	41 19 003 08	9	8	2 859 025	96 46 757 08	GITTERROST VORM.
MUTTER DIN 985 M5 8 VERZ.	41 19 003 08	(3)	3	3 780 258	96 56 482 08	ELEKTRIK FLUGWARNSICHER
MUTTER DIN 985 M6 8 VERZ.	41 19 004 08	22	13	2 260	91 53 057 08	BATTERIELAGERUNG
MUTTER DIN 985 M6 8 VERZ.	41 19 004 08	21	4	2 260 006	96 46 501 08	BATTERIEKASTEN VORM.
MUTTER DIN 985 M6 8 VERZ.	41 19 004 08	18	16	2 391 023	96 45 720 08	KUEHLER VORM.
MUTTER DIN 985 M6 8 VERZ.	41 19 004 08	5	5	2 391 036	96 23 055 08	DECKEL VORM.
MUTTER DIN 985 M6 8 VERZ.	41 19 004 08	5	4	2 391 039	96 50 616 08	HUTZE KPL

Bezeichnung	Artikel	Pos.	Menge	Seite	Baugruppe	Bezeichnung
MUTTER DIN 985 M6 8 VERZ.	41 19 004 08	33	1	2 391 040	96 53 645 08	KUPPLUNGSSTELLER
MUTTER DIN 985 M6 8 VERZ.	41 19 004 08	16	12	2 393 002	96 46 782 08	DECKEL KPL.
MUTTER DIN 985 M6 8 VERZ.	41 19 004 08	59	14	2 550	91 57 751 08	SA-BOCK
MUTTER DIN 985 M6 8 VERZ.	41 19 004 08	14	6	2 932 166	92 68 911 08	VERTEILER MASSE
MUTTER DIN 985 M6 8 VERZ.	41 19 004 08	116	8	2 970	91 56 537 08	HYDRAULIK
MUTTER DIN 985 M6 8 VERZ.	41 19 004 08	29	4	3 206	91 52 881 08	F-ANLENKSTUECK
MUTTER DIN 985 M6 8 VERZ.	41 19 004 08	30	8	3 208 001	91 52 883 08	F-KOPFSTUECK
MUTTER DIN 985 M6 8 VERZ.	41 19 004 08	57	10	3 211	91 57 748 08	S-ANLENKSTUECK
MUTTER DIN 985 M6 8 VERZ.	41 19 004 08	44	4	3 214	91 52 843 08	SW-KOPFSTUECK
MUTTER DIN 985 M6 8 VERZ.	41 19 004 08	34	17	3 220 500	91 52 849 08	S-ZWISCHENSTUECK
MUTTER DIN 985 M6 8 VERZ.	41 19 004 08	18	12	3 221	91 54 668 08	S-ZWISCHENSTUECK
MUTTER DIN 985 M6 8 VERZ.	41 19 004 08	34	22	3 223	91 52 852 08	S-ZWISCHENSTUECK
MUTTER DIN 985 M6 8 VERZ.	41 19 004 08	34	22	3 223 010	91 52 853 08	S-ZWISCHENSTUECK
MUTTER DIN 985 M6 8 VERZ.	41 19 004 08	34	22	3 223 100	91 55 327 08	S-ZWISCHENSTUECK
MUTTER DIN 985 M6 8 VERZ.	41 19 004 08	32	17	3 225	91 52 854 08	SL-REDUZIERSTUECK
MUTTER DIN 985 M6 8 VERZ.	41 19 004 08	34	17	3 226	91 52 870 08	LI-ZWISCHENSTUECK
MUTTER DIN 985 M6 8 VERZ.	41 19 004 08	34	22	3 227	91 52 873 08	LI-ZWISCHENSTUECK
MUTTER DIN 985 M6 8 VERZ.	41 19 004 08	34	22	3 227 200	91 53 519 08	LI-ZWISCHENSTUECK F-ABSP
MUTTER DIN 985 M6 8 VERZ.	41 19 004 08	(7)	3	3 780 258	96 56 482 08	ELEKTRIK FLUGWARNSICHER
MUTTER DIN 985 M6 8 VERZ.	41 19 004 08	16	2	3 780 751	91 52 952 08	FLUG-U.WINDWARNUNG
MUTTER DIN 985 M8 10 VERZ.	41 19 010 08	30	8	2 260	91 53 057 08	BATTERIELAGERUNG
MUTTER DIN 985 M8 10 VERZ.	41 19 010 08	74	13	2 520	91 53 061 08	KABINE VERGLAST
MUTTER DIN 985 M8 8 VERZ.	41 19 005 08	62	2	1 400	91 56 853 08	RAUPENTRAEGER KPL.LI.
MUTTER DIN 985 M8 8 VERZ.	41 19 005 08	62	2	1 410 300	91 56 855 08	RAUPENTRAEGER KPL.RE.
MUTTER DIN 985 M8 8 VERZ.	41 19 005 08	8	4	1 620	91 52 386 08	BEFESTIGUNGSTEILE DREH
MUTTER DIN 985 M8 8 VERZ.	41 19 005 08	12	48	1 631 100	91 52 388 08	LAUFSTEG RAUPENFAHRWER
MUTTER DIN 985 M8 8 VERZ.	41 19 005 08	12	3	2 350	91 52 778 08	DREHWERK
MUTTER DIN 985 M8 8 VERZ.	41 19 005 08	16	12	2 391 023	96 45 720 08	KUEHLER VORM.
MUTTER DIN 985 M8 8 VERZ.	41 19 005 08	3	4	2 503 100	91 55 873 08	NOTSITZ
MUTTER DIN 985 M8 8 VERZ.	41 19 005 08	10	2	2 522 013	96 45 883 08	FUEHRUNG VORM.
MUTTER DIN 985 M8 8 VERZ.	41 19 005 08	13	1	2 541 001	96 49 651 08	ZUSATZHEIZUNG VORM.
MUTTER DIN 985 M8 8 VERZ.	41 19 005 08	21	4	2 550	91 57 751 08	SA-BOCK
MUTTER DIN 985 M8 8 VERZ.	41 19 005 08	4	4	2 631 003	96 54 406 08	AUFSTIEG VORM.
MUTTER DIN 985 M8 8 VERZ.	41 19 005 08	17	2	2 671	91 52 798 08	OELBEHAELTER KPL.
MUTTER DIN 985 M8 8 VERZ.	41 19 005 08	6	6	2 810 001	96 43 597 08	KRANFUEHRERKABINE VORM
MUTTER DIN 985 M8 8 VERZ.	41 19 005 08	54	77	2 859	91 52 809 08	GERAEUSCHDAEMMUNG
MUTTER DIN 985 M8 8 VERZ.	41 19 005 08	6	10	2 859 025	96 46 757 08	GITTERROST VORM.
MUTTER DIN 985 M8 8 VERZ.	41 19 005 08	5	2	2 859 030	96 46 758 08	DECKEL KPL.
MUTTER DIN 985 M8 8 VERZ.	41 19 005 08	6	7	2 925 402	96 51 405 08	KAMERAANBAU DREHBUEHN
MUTTER DIN 985 M8 8 VERZ.	41 19 005 08	7	4	2 932 160	96 54 385 08	SCHALTSCHRANK MECH.
MUTTER DIN 985 M8 8 VERZ.	41 19 005 08	154	2	2 970	91 56 537 08	HYDRAULIK
MUTTER DIN 985 M8 8 VERZ.	41 19 005 08	46	11	3 206	91 52 881 08	F-ANLENKSTUECK
MUTTER DIN 985 M8 8 VERZ.	41 19 005 08	31	4	3 208 001	91 52 883 08	F-KOPFSTUECK
MUTTER DIN 985 M8 8 VERZ.	41 19 005 08	33	174	3 211	91 57 748 08	S-ANLENKSTUECK
MUTTER DIN 985 M8 8 VERZ.	41 19 005 08	17	2	3 213	91 52 842 08	F-ANSCHLUSSKOPF
MUTTER DIN 985 M8 8 VERZ.	41 19 005 08	23	17	3 214	91 52 843 08	SW-KOPFSTUECK
MUTTER DIN 985 M8 8 VERZ.	41 19 005 08	35	41	3 220 500	91 52 849 08	S-ZWISCHENSTUECK
MUTTER DIN 985 M8 8 VERZ.	41 19 005 08	19	36	3 221	91 54 668 08	S-ZWISCHENSTUECK
MUTTER DIN 985 M8 8 VERZ.	41 19 005 08	35	51	3 223	91 52 852 08	S-ZWISCHENSTUECK
MUTTER DIN 985 M8 8 VERZ.	41 19 005 08	35	51	3 223 010	91 52 853 08	S-ZWISCHENSTUECK
MUTTER DIN 985 M8 8 VERZ.	41 19 005 08	35	51	3 223 100	91 55 327 08	S-ZWISCHENSTUECK
MUTTER DIN 985 M8 8 VERZ.	41 19 005 08	37	47	3 225	91 52 854 08	SL-REDUZIERSTUECK
MUTTER DIN 985 M8 8 VERZ.	41 19 005 08	35	34	3 226	91 52 870 08	LI-ZWISCHENSTUECK
MUTTER DIN 985 M8 8 VERZ.	41 19 005 08	35	39	3 227	91 52 873 08	LI-ZWISCHENSTUECK
MUTTER DIN 985 M8 8 VERZ.	41 19 005 08	35	49	3 227 200	91 53 519 08	LI-ZWISCHENSTUECK F-ABSP
MUTTER DIN 985 M8 8 VERZ.	41 19 005 08	4	8	3 291	91 52 831 08	S-RUECKHALTESICHERUNG
MUTTER ISO 10511 M6 A2-70	41 19 030 08	22	8	2 925 402	96 51 405 08	KAMERAANBAU DREHBUEHN
MUTTER ISO 4032 M8 A2-70	51 07 374 08	18	1	X1041267	10 41 267 8	ENDPLATTE
MUTTER M10 -8 A3C	10 01 427 8	10	1	9 739 159	97 39 159	STARTER
MUTTER M10 -8 A3C	10 01 427 8	8	1	9 739 186	97 39 186	MOTORBREMSE

Bezeichnung	Artikel	Pos.	Menge	Seite	Baugruppe	Bezeichnung
MUTTER M10 -8 A3C	10 01 427 8	6	1	9 739 344	97 39 344	GENERATOR VORM.
MUTTER M12 8	10 02 092 2	10	2	9 739 344	97 39 344	GENERATOR VORM.
MUTTER M12 8	10 02 092 2	20	1	9 739 344	97 39 344	GENERATOR VORM.
MUTTER M12 CU	55 20 022 08	12	8	2 392	91 52 785 08	SCHALLDAEMPFERANLAGE
MUTTER M12X1,5 8	10 01 163 2	3	3	9 739 159	97 39 159	STARTER
MUTTER M6 8	10 01 162 9	8	1	9 739 159	97 39 159	STARTER
MUTTER M6 8	10 01 162 9	13	1	9 739 288	97 39 288	KRAFTSTOFFLEITUNG
MUTTER M6 8	10 01 162 9	8	4	9 739 292	97 39 292	KRAFTSTOFFLEITUNG
MUTTER M6 8	10 01 162 9	(5)	2	9 739 318	97 39 318	SENSORIK
MUTTER M6 8	10 01 162 9	10	1	9 739 356	97 39 356	ROHRLEITUNG ANBAU
MUTTER M6 VERZ.	60 20 180 08	25	2	2 671 004	96 46 305 08	OELBEHAELTER VORM.
MUTTER M6 VERZ.	60 20 180 08	17	8	2 978 100	91 52 796 08	ZUSATZHYDR.MONTAGEEINR
MUTTER M8 8	10 01 163 1	11	1	9 739 210	97 39 210	KUEHLMITTELLEITUNG
MUTTER M8 8	10 01 163 1	22	1	9 739 386	97 39 386	KURBELGEHAEUSEENTLUEFT
MUTTER M8 8	10 01 163 1	36	1	9 739 492	97 39 492	ROHRLEITUNG ANBAU
NABE	57 19 010 08	2	1	5 719 006	57 19 006 08	PUMPENTRAEGER
NABE	57 19 055 08	4	1	2 212	91 54 561 08	PUMPE F.DREHWERK
NAEHERUNGSSCHALTER IND	69 27 015 08	5	2	1 920 308	96 48 384 08	ELEKTRIK RAUPENTRAEGER
NAEHERUNGSSCHALTER IND	69 27 015 08	5	2	1 920 309	96 48 385 08	ELEKTRIK RAUPENTRAEGER
NAEHERUNGSSCHALTER IND	69 27 015 08	(1)	2	2 350	91 52 778 08	DREHWERK
NEIGUNGSGEBER SPF	69 23 081 08	10	1	1 920 307	96 48 383 08	ELEKTRIK MITTELSTUECK
NETZTEIL 4 GEPRUEFT	91 07 635 08	2	1	2 932 122	96 45 394 08	LICCON MONTAGEEINHEIT
NETZTEIL 4 GEPRUEFT	91 07 635 08	15	1	2 932 160	96 54 385 08	SCHALTSCHRANK MECH.
NOCKENWELLE R-MOTORXD 2	10 34 284 2	44	1	X1012059	10 12 059 0	DIESELMOTOR
NOT-AUS SCHALTGERAET 24	10 47 515 0	55	1	2 932 082	96 54 387 08	AUFBAUTEILE MONTAGETAFE
NOT-AUS-TASTE	60 61 441 08	(2)	1	2 533 051	96 48 360 08	ELEKTRIK KABINE
NOTAUS KRANFUEHRERKAB	91 52 951 08	352	1		LR 1600-2-0	LIEBHERR RAUPENKRAN LR 1
NOTAUS KRANFUEHRERKAB	96 41 461 08	4	1	2 533 051	96 48 360 08	ELEKTRIK KABINE
NOTHAMMER	88 50 422 08	58	1	2 520 034	96 45 984 08	INNENVERKLEIDUNG
NOTSITZ	91 55 873 08	130	1		LR 1600-2-0	LIEBHERR RAUPENKRAN LR 1
NRS RUECKSCHLAGVENTIL	57 19 133 08	5	1	X1035925	10 35 925 0	VERSTELLPUMPE
NUTMUTTER M30X1,5	57 01 139 08	9	1	5 701 129	57 01 129 08	TRIEBWERK
NUTMUTTER M75X2	53 06 720 08	28	1	9 327 101	93 27 101 01	WINKELGETRIEBE
O-RING 100X2,5 NBR70	72 64 351 08	144	1	2 391 001	96 45 719 08	DIESELMOTOR VORM.
O-RING 10X2 NBR70	72 64 065 08	(22)	1	X1042440	10 42 440 2	STEUERBLOCK
O-RING 10X2,2 NBR70	50 29 332 08	47	1	2 393	91 52 787 08	LUFTFILTERANLAGE KPL.
O-RING 110X2 NBR70	72 64 234 01	5	1	X1004204	10 04 204 3	WASSERHEIZGERAET
O-RING 120X3 NBR70	72 62 030 08	97	1	9 697 916	96 97 916 01	DREHWERK
O-RING 125X3 NBR70	72 64 260 08	143	2	2 391 001	96 45 719 08	DIESELMOTOR VORM.
O-RING 12X2 NBR70	70 42 748 08	6	4	2 393 002	96 46 782 08	DECKEL KPL.
O-RING 12X2 NBR70	70 42 748 08	9	7	2 859 005	96 46 756 08	KLAPPE VORM.
O-RING 12X2 NBR70	70 42 748 08	6	4	2 859 007	96 46 775 08	DECKEL KPL.
O-RING 12X2 NBR70	70 42 748 08	12	4	2 859 025	96 46 757 08	GITTERROST VORM.
O-RING 12X2 NBR70	70 42 748 08	6	4	2 859 026	96 46 776 08	DECKEL KPL.
O-RING 12X2 NBR70	70 42 748 08	6	4	2 859 027	96 46 777 08	DECKEL KPL.
O-RING 12X2 NBR70	70 42 748 08	6	4	2 859 028	96 46 778 08	DECKEL KPL.
O-RING 12X2 NBR70	70 42 748 08	6	4	2 859 029	96 46 779 08	DECKEL KPL.
O-RING 12X2 NBR70	70 42 748 08	11	2	2 859 030	96 46 758 08	DECKEL KPL.
O-RING 12X2 NBR70	70 42 748 08	6	6	2 932 168	96 48 167 08	DECKEL KPL.
O-RING 12X2,5 HNBR	74 12 937	15	1	7 027 481	70 27 481 03	WASSERABSCHEIDER
O-RING 135X3 NBR70	72 64 528 01	29	1	7 743 566	77 43 566 08	ELEKTROPUMPE
O-RING 14X1,1 NBR70	57 00 101 08	4	1	5 026 126	50 26 126 08	MAGNETVENTIL
O-RING 150X3 NBR70	51 85 781 08	142	5	2 391 001	96 45 719 08	DIESELMOTOR VORM.
O-RING 150X3 NBR70	51 85 781 08	19	1	9 327 101	93 27 101 01	WINKELGETRIEBE
O-RING 15X2 NBR90	51 45 424 08	43	1	X1041267	10 41 267 5	DRUCKBEGRENZUNGSVENTI
O-RING 17X2 FPM70	57 10 826 08	(2)	1	1 970	91 56 958 08	HYDRAULIK RAUPE
O-RING 185X3 FPM70	76 10 359 03	71	2	9 327 101	93 27 101 01	WINKELGETRIEBE
O-RING 18X2,5 NBR70	72 64 069 08	(1)	1	2 391 038	96 47 931 08	OELKUEHLER VORM.
O-RING 19,4X2,5 HNBR	10 34 022 6	19	2	7 027 481	70 27 481 03	WASSERABSCHEIDER
O-RING 195X3 NBR70	76 10 217 03	81	1	9 327 101	93 27 101 01	WINKELGETRIEBE

Bezeichnung	Artikel	Pos.	Menge	Seite	Baugruppe	Bezeichnung
O-RING 19X2,5 NBR70	72 64 241 08	(21)	2	X1042440	10 42 440 2	STEUERBLOCK
O-RING 20,3X2,4 NBR70	50 29 329 08	597	4	2 990	91 59 244 08	DRUCKLUFTANLAGE
O-RING 200X3 NBR70	72 64 215 01	73	1	9 327 101	93 27 101 01	WINKELGETRIEBE
O-RING 20X2 FPM70	57 10 820 08	(2)	1	1 970	91 56 958 08	HYDRAULIK RAUPE
O-RING 20X2 FPM70	57 10 820 08	(2)	1	1 970	91 56 958 08	HYDRAULIK RAUPE
O-RING 210X3 NBR70	51 85 561 08	75	1	9 327 101	93 27 101 01	WINKELGETRIEBE
O-RING 22,2X3 NBR70	54 01 843 08	16	1	5 400 565	54 00 565 08	SEILWINDE
O-RING 22,2X3 NBR70	54 01 843 08	68	4	9 327 101	93 27 101 01	WINKELGETRIEBE
O-RING 24X2 NBR70	72 64 306 08	32	2	X1042440	10 42 440 2	STEUERBLOCK
O-RING 26X1,5 FPM70	57 10 821 08	(3)	1	1 970	91 56 958 08	HYDRAULIK RAUPE
O-RING 27,5X2,5 FPM70	57 06 810 08	(1)	1	5 114 445	51 14 445 08	WEGEVENTIL
O-RING 29X3 NBR70	53 00 732 08	31	2	X1042440	10 42 440 2	STEUERBLOCK
O-RING 29X4,5 NBR70	72 64 538 01	69	1	9 697 916	96 97 916 01	DREHWERK
O-RING 320X3 NBR70	76 10 203 03	73	1	9 697 916	96 97 916 01	DREHWERK
O-RING 32X3 FPM70	57 10 769 08	(2)	1	2 975 700	91 52 774 08	ZUSATZHYDRAULIK WINDE 1
O-RING 340X4 72 NBR 872	76 10 341 03	24	1	9 697 916	96 97 916 01	DREHWERK
O-RING 39,7X3,5 NBR70	57 05 889 08	3	1	5 708 320	57 08 320 08	FILTERDECKEL
O-RING 40X3 FPM70	57 10 771 08	(4)	1	2 975 700	91 52 774 08	ZUSATZHYDRAULIK WINDE 1
O-RING 42X3 NBR90	72 64 212 08	19	1	2 520 032	96 45 980 08	SCHEIBENWISCHANLAGE EIN
O-RING 480X4 NBR 70	76 10 323 03	11	1	9 327 101	93 27 101 01	WINKELGETRIEBE
O-RING 54X3 NBR70	72 64 055 08	68	1	9 697 916	96 97 916 01	DREHWERK
O-RING 550X4 NBR 70	76 10 333 03	12	1	9 327 101	93 27 101 01	WINKELGETRIEBE
O-RING 64X3 FPM70	10 35 375 3	3	1	9 327 101	93 27 101 01	WINKELGETRIEBE
O-RING 6X1 NBR90	57 06 906 08	7	1	5 711 301	57 11 301 08	DRUCKBEGRENZUNGSVENTI
O-RING 6X1 NBR90	57 06 906 08	17	1	5 715 296	57 15 296 08	DRUCKVENTIL
O-RING 6X1 NBR90	57 06 906 08	22	1	7 743 566	77 43 566 08	ELEKTROPUMPE
O-RING 75X2,5 NBR70	52 12 028 08	22	1	5 102 380	51 02 380 08	HYDROMOTOR
O-RING 9X1,5 NBR90	52 11 965 08	48	2	9 327 101	93 27 101 01	WINKELGETRIEBE
O-RING ARP 568 10,82X1,78 NB	51 07 181 08	27	1	5 113 005	51 13 005 08	STEUERBLOCK
O-RING ARP 568 10,82X1,78 NB	51 07 181 08	12	3	5 719 113	57 19 113 08	ANSTEUERGERAET
O-RING ARP 568 10,82X1,78 NB	51 07 181 08	12	3	X1029184	10 29 184 0	ANSTEUERGERAET
O-RING ARP 568 10,82X1,78 NB	51 07 181 08	27	1	X1048973	10 48 973 4	DRUCKBEGRENZUNGSVENTI
O-RING ARP 568 10,82X1,78 NB	51 07 604 08	32	1	X1022811	10 22 811 2	HEIZKLIMAGERAET
O-RING ARP 568 101,19X3,53	51 31 150 08	11	1	5 719 006	57 19 006 08	PUMPENTRAEGER
O-RING ARP 568 11,89X1,98 N	57 11 305 08	8	1	5 711 301	57 11 301 08	DRUCKBEGRENZUNGSVENTI
O-RING ARP 568 12,37X2,62 NB	51 07 461 08	(1)	1	2 970	91 56 537 08	HYDRAULIK
O-RING ARP 568 12,37X2,62 NB	51 07 461 08	13	2	5 026 126	50 26 126 08	MAGNETVENTIL
O-RING ARP 568 12,37X2,62 NB	51 07 461 08	24	2	5 113 086	51 13 086 08	PROPORTIONALVENTIL
O-RING ARP 568 12,42X1,78 NB	51 45 915 08	26	2	5 715 142	57 15 142 08	ANSCHLUSSPLATTE
O-RING ARP 568 12,42X1,78 NB	51 45 915 08	15	2	5 719 113	57 19 113 08	ANSTEUERGERAET
O-RING ARP 568 12,42X1,78 NB	51 45 915 08	15	2	X1029184	10 29 184 0	ANSTEUERGERAET
O-RING ARP 568 12,42X1,78 NB	51 45 915 08	44	1	X1041267	10 41 267 7	HANDBETAETIGUNG
O-RING ARP 568 133,02X2,62	57 07 108 08	9	1	5 715 142	57 15 142 08	ANSCHLUSSPLATTE
O-RING ARP 568 139,37X2,62	57 06 662 08	9	1	5 718 989	57 18 989 08	ANSCHLUSSPLATTE
O-RING ARP 568 145,72X2,62	51 85 009 08	26	1	X1035924	10 35 924 7	VERSTELLPUMPE
O-RING ARP 568 148,49X5,33	51 45 275 08	13	1	5 106 691	51 06 691 08	RUECKLAUFFILTER
O-RING ARP 568 14X1,78 NBR9	51 57 106 08	31	1	X1022811	10 22 811 2	HEIZKLIMAGERAET
O-RING ARP 568 158,42X2,62	57 12 398 08	9	1	5 719 030	57 19 030 08	ANSCHLUSSPLATTE
O-RING ARP 568 158,42X2,62	57 12 398 08	26	1	X1035924	10 35 924 8	VERSTELLPUMPE
O-RING ARP 568 170,82X7 NB	57 05 883 08	8	1	5 106 691	51 06 691 08	RUECKLAUFFILTER
O-RING ARP 568 170,82X7 NB	57 05 883 08	1	1	5 708 320	57 08 320 08	FILTERDECKEL
O-RING ARP 568 2,9X1,78 NB	51 10 492 08	3	1	5 026 126	50 26 126 08	MAGNETVENTIL
O-RING ARP 568 20,29X2,62 NB	72 64 202 08	4	1	5 113 005	51 13 005 08	STEUERBLOCK
O-RING ARP 568 23,4X3,53 NB	51 45 495 08	42	1	X1041267	10 41 267 5	DRUCKBEGRENZUNGSVENTI
O-RING ARP 568 23,52X1,78 N	57 06 523 08	25	1	5 113 005	51 13 005 08	STEUERBLOCK
O-RING ARP 568 23,52X1,78 N	57 06 523 08	25	1	X1048973	10 48 973 4	DRUCKBEGRENZUNGSVENTI
O-RING ARP 568 24,99X3,53 NB	51 05 878 08	543	2	2 970	91 56 537 08	HYDRAULIK
O-RING ARP 568 24,99X3,53 NB	51 05 878 08	562	6	2 976 200	91 52 780 08	ZUSATZHYDRAULIK DREHWE
O-RING ARP 568 24,99X3,53 NB	51 05 878 08	567	4	2 976 700	91 54 795 08	ZUSATZHYDRAULIK PUMPE
O-RING ARP 568 26,64X2,62 NB	57 00 488 08	17	2	5 719 113	57 19 113 08	ANSTEUERGERAET

Bezeichnung	Artikel	Pos.	Menge	Seite	Baugruppe	Bezeichnung
O-RING ARP 568 26,64X2,62 NB	57 00 488 08	17	2	X1029184	10 29 184 0	ANSTEUERGERAET
O-RING ARP 568 29,82X2,62 NB	51 86 135 08	25	1	X1035924	10 35 924 1	VERSTELLPUMPE
O-RING ARP 568 29,82X2,62 NB	51 86 135 08	25	1	X1035924	10 35 924 2	VERSTELLPUMPE
O-RING ARP 568 29,82X2,62 NB	51 86 135 08	25	1	X1035924	10 35 924 6	VERSTELLPUMPE
O-RING ARP 568 29,82X2,62 NB	51 86 135 08	25	1	X1035925	10 35 925 0	VERSTELLPUMPE
O-RING ARP 568 29,87X1,78 NB	51 07 478 08	39	2	5 113 086	51 13 086 08	PROPORTIONALVENTIL
O-RING ARP 568 29,87X1,78 NB	51 07 478 08	10	1	5 719 113	57 19 113 08	ANSTEUERGERAET
O-RING ARP 568 29,87X1,78 NB	51 07 478 08	10	1	X1029184	10 29 184 0	ANSTEUERGERAET
O-RING ARP 568 32,92X3,53 NB	51 05 870 08	547	4	2 970	91 56 537 08	HYDRAULIK
O-RING ARP 568 32,92X3,53 NB	51 05 870 08	(1)	1	2 970	91 56 537 08	HYDRAULIK
O-RING ARP 568 32,92X3,53 NB	51 05 870 08	(1)	1	2 970	91 56 537 08	HYDRAULIK
O-RING ARP 568 34,65X1,78 NB	51 07 399 08	43	1	X1041267	10 41 267 7	HANDBETAETIGUNG
O-RING ARP 568 36,17X2,62 NB	72 64 252 08	50	1	X1041267	10 41 267 7	HANDBETAETIGUNG
O-RING ARP 568 37,69X3,53 NB	51 05 867 08	53	12	1 970	91 56 958 08	HYDRAULIK RAUPE
O-RING ARP 568 37,69X3,53 NB	51 05 867 08	53	4	1 970 161	96 50 706 08	ZUSATZHYDR.RAUPENTRAEG
O-RING ARP 568 37,69X3,53 NB	51 05 867 08	127	4	2 970	91 56 537 08	HYDRAULIK
O-RING ARP 568 37,69X3,53 NB	51 05 867 08	554	20	2 970	91 56 537 08	HYDRAULIK
O-RING ARP 568 37,69X3,53 NB	51 05 867 08	560	2	2 970	91 56 537 08	HYDRAULIK
O-RING ARP 568 37,69X3,53 NB	51 05 867 08	42	3	2 975 200	91 52 775 08	ZUSATZHYDRAULIK WINDE 2
O-RING ARP 568 37,69X3,53 NB	51 05 867 08	42	3	2 975 700	91 52 774 08	ZUSATZHYDRAULIK WINDE 1
O-RING ARP 568 39,34X2,62 NB	72 64 191 08	25	1	X1035924	10 35 924 3	VERSTELLPUMPE
O-RING ARP 568 39,34X2,62 NB	72 64 191 08	25	1	X1035924	10 35 924 4	VERSTELLPUMPE
O-RING ARP 568 4,47X1,78 NB	51 31 192 08	50	1	5 113 086	51 13 086 08	PROPORTIONALVENTIL
O-RING ARP 568 47,22X3,53 NB	51 05 879 08	43	3	2 391 001	96 45 719 08	DIESELMOTOR VORM.
O-RING ARP 568 5,28X1,78 NB	72 64 266 08	49	2	5 113 086	51 13 086 08	PROPORTIONALVENTIL
O-RING ARP 568 52,07X2,62 NB	72 64 265 08	6	1	5 102 306	51 02 306 08	HYDROMOTOR
O-RING ARP 568 56,74X3,53 NB	72 64 216 08	40	2	2 391 001	96 45 719 08	DIESELMOTOR VORM.
O-RING ARP 568 6,07X1,78 NB	72 64 196 08	20	1	5 715 296	57 15 296 08	DRUCKVENTIL
O-RING ARP 568 6,07X1,78 NB	51 07 384 08	441	4	5 713 626	57 13 626 08	VORSTEUERVENTIL
O-RING ARP 568 6,07X1,78 NB	51 07 384 08	16	1	5 719 113	57 19 113 08	ANSTEUERGERAET
O-RING ARP 568 6,07X1,78 NB	51 07 384 08	16	1	X1029184	10 29 184 0	ANSTEUERGERAET
O-RING ARP 568 63,09X3,53 NB	57 05 888 08	11	1	5 106 691	51 06 691 08	RUECKLAUFFILTER
O-RING ARP 568 64,77X2,62 NB	51 57 051 08	15	1	5 701 129	57 01 129 08	TRIEBWERK
O-RING ARP 568 66,34X2,62 NB	51 45 042 08	(5)	1	X1035924	10 35 924 8	VERSTELLPUMPE
O-RING ARP 568 75,87X2,62 NB	51 45 304 08	10	1	5 719 006	57 19 006 08	PUMPENTRAEGER
O-RING ARP 568 85,32X3,53 NB	51 05 993 08	60	1	2 391 001	96 45 719 08	DIESELMOTOR VORM.
O-RING ARP 568 9,25X1,78 NB	51 07 190 08	26	1	5 113 005	51 13 005 08	STEUERBLOCK
O-RING ARP 568 9,25X1,78 NB	51 07 190 08	26	1	X1048973	10 48 973 4	DRUCKBEGRENZUNGSVENTI
O-RING ARP 568 9,25X1,78 NB	51 07 386 08	26	2	5 718 989	57 18 989 08	ANSCHLUSSPLATTE
O-RING DIN 3770 25X2,5 FPM7	72 64 223 08	405	2	2 391 001	96 45 719 08	DIESELMOTOR VORM.
O-RING DIN 3771 17,17X1,78	73 81 103	4	2	9 079 186	90 79 186	DREHZAHLGEBER
OEL-LUFTKUEHLER	10 33 421 5	1	1	2 391 102	96 56 360 08	ZUSATZKUEHLER VORM.
OEL-LUFTKUEHLER 75KW	10 35 519 6	1	1	2 391 038	96 47 931 08	OELKUEHLER VORM.
OELABLASSSCHLAUCH KPL. 1	10 03 229 7	41	1	1 750	91 52 394 08	WERKZEUG
OELABLASSSCHRAUBE M26X	78 90 119 08	3	1	2 670 002	96 45 352 08	KRAFTSTOFFBEHAELTER VO
OELABLASSSCHRAUBE M26X	78 90 119 08	13	1	2 671	91 52 798 08	OELBEHAELTER KPL.
OELABLASSSCHRAUBE M26X	78 90 119 08	5	1	2 671 004	96 46 305 08	OELBEHAELTER VORM.
OELABSCHEIDER	10 01 213 6	5	1	9 739 386	97 39 386	KURBELGEHAEUSEENTLUEFT
OELBEHAELTER KPL.	91 52 798 08	144	1		LR 1600-2-0	LIEBHERR RAUPENKRAN LR 1
OELBEHAELTER SCHWK. 600L	96 46 306 08	1	1	2 671 004	96 46 305 08	OELBEHAELTER VORM.
OELBEHAELTER VORM.	96 46 305 08	1	1	2 671	91 52 798 08	OELBEHAELTER KPL.
OELKUEHLER	10 01 228 9	14	1	9 739 122	97 39 122	OELKUEHLER
OELKUEHLER	97 39 122	20	1	9 739 355	97 39 355	OELKUEHLER ANBAU
OELKUEHLER ANBAU	97 39 355	50	1	X1012059	10 12 059 0	DIESELMOTOR
OELKUEHLER VORM.	96 47 931 08	130	1	2 391 001	96 45 719 08	DIESELMOTOR VORM.
OELLEITUNG	97 39 118	65	1	X1012059	10 12 059 0	DIESELMOTOR
OELMESSSTAB	10 01 745 0	7	1	9 739 188	97 39 188	OELMESSSTAB
OELMESSSTAB	97 39 188	18	1	X1012059	10 12 059 0	DIESELMOTOR
OELMESSSTAB 11/8"	92 75 544 01	1	1	9 275 543	92 75 543 01	ENTLUEFTUNGSSTUTZEN
OELRUECKLAUFLEITUNG	10 22 236 5	8	1	9 739 355	97 39 355	OELKUEHLER ANBAU

Bezeichnung	Artikel	Pos.	Menge	Seite	Baugruppe	Bezeichnung
OELRUECKLAUFLEITUNG	10 28 710 5	21	1	9 739 494	97 39 494	ATL-ANBAU
OELRUECKLAUFLEITUNG	10 28 710 7	29	1	9 739 494	97 39 494	ATL-ANBAU
OELSPRITZDUESE	10 22 232 2	4	1	9 739 243	97 39 243	KOLBENKUEHLUNG
OELSTANDSAUGE R1"	77 43 201 08	4	1	2 671 004	96 46 305 08	OELBEHAELTER VORM.
OELWANNE R-MOTORXD846 A	97 39 361	1	1	9 739 362	97 39 362	OELWANNE
OELWANNE R-MOTORXD846 A	97 39 362	16	1	X1012059	10 12 059 0	DIESELMOTOR
PASSKERBSTIFT ISO 8745 6X	43 11 037 08	6	4	3 291	91 52 831 08	S-RUECKHALTESICHERUNG
PASSSCHEIBE 58X70X0,1	57 01 142 08	17	2	5 701 129	57 01 129 08	TRIEBWERK
PASSSCHEIBE 58X70X0,3	57 01 143 08	18	1	5 701 129	57 01 129 08	TRIEBWERK
PASSSCHEIBE DIN 988 32X45X	42 20 015 08	17	1	3 282 002	96 47 890 08	FAB-STUETZE
PASSSCHRAUBE M12X32 8.8	10 34 226 2	15	1	9 739 371	97 39 371	KLIMAKOMPRESSOR ANBAU
PEDALGEBER SPF	10 29 730 9	10	2	2 533 050	96 48 359 08	ELEKTRIK KABINE
PEDALTRAEGER EINBAU	96 47 204 08	3	1	2 810 001	96 43 597 08	KRANFUEHRERKABINE VORM
PILZKOPFBAND 25MM PS18	80 21 020 08	12	2.8	2 393 002	96 46 782 08	DECKEL KPL.
PILZKOPFBAND 25MM PS18	80 21 020 08	65	10.8	2 859	91 52 809 08	GERAEUSCHDAEMMUNG
PILZKOPFBAND 25MM PS18	80 21 020 08	9	3.7	2 859 007	96 46 775 08	DECKEL KPL.
PILZKOPFBAND 25MM PS18	80 21 020 08	9	5	2 859 026	96 46 776 08	DECKEL KPL.
PILZKOPFBAND 25MM PS18	80 21 020 08	9	5.7	2 859 027	96 46 777 08	DECKEL KPL.
PILZKOPFBAND 25MM PS18	80 21 020 08	9	4	2 859 028	96 46 778 08	DECKEL KPL.
PILZKOPFBAND 25MM PS18	80 21 020 08	10	4.3	2 859 029	96 46 779 08	DECKEL KPL.
PILZTASTE	60 66 526 08	11	1	2 920 638	96 51 138 08	BEDIENPULT
PLANETENGETRIEBE	93 27 102 01	3	2	1 400	91 56 853 08	RAUPENTRAEGER KPL.LI.
PLANETENGETRIEBE	93 27 102 01	3	2	1 410 300	91 56 855 08	RAUPENTRAEGER KPL.RE.
PLATTE	57 00 097 08	12	1	5 026 126	50 26 126 08	MAGNETVENTIL
PLATTE 15X30X50 PA6G	28 81 762 08	12	1	1 920 305	92 15 300 08	EINBAU SCHLEIFRINGKOERPE
PLATTE 50X20X2 PE	97 52 216 08	4	2	2 520 031	96 45 610 08	HECKSCHEIBE VORM.
PLATTE VORM.	96 48 552 08	1	1	2 932 082	96 54 387 08	AUFBAUTEILE MONTAGETAFE
PLEUELLAGER	10 01 215 0	3	1	9 739 287	97 39 287	PLEUELSTANGE
PLEUELLAGER	10 01 215 2	52	1	9 739 287	97 39 287	PLEUELSTANGE
PLEUELLAGER	10 01 215 3	53	1	9 739 287	97 39 287	PLEUELSTANGE
PLEUELLAGER	10 01 215 4	54	1	9 739 287	97 39 287	PLEUELSTANGE
PLEUELLAGER	10 01 215 5	55	1	9 739 287	97 39 287	PLEUELSTANGE
PLEUELSCHRAUBE M14X1,5 1	90 77 199	2	2	9 739 287	97 39 287	PLEUELSTANGE
PLEUELSTANGE	10 22 233 7	1	1	9 739 287	97 39 287	PLEUELSTANGE
PLEUELSTANGE	97 39 287	38	6	X1012059	10 12 059 0	DIESELMOTOR
PODEST	96 54 984 08	50	2	3 225	91 52 854 08	SL-REDUZIERSTUECK
PODEST	96 56 268 08	19	1	2 730	91 52 802 08	GRUNDPLATTE DREHBUEHNE
PODEST GROSS	96 53 086 08	1	3	2 631	91 56 817 08	LAUFSTEG DREHBUEHNE
PODEST HINTEN	96 47 414 08	5	1	2 810	91 52 806 08	KRANFUEHRERKABINE KPL.
PODEST KLEIN	96 53 087 08	2	1	2 631	91 56 817 08	LAUFSTEG DREHBUEHNE
PODEST T ZN O	96 53 121 08	7	1	2 730	91 52 802 08	GRUNDPLATTE DREHBUEHNE
PODEST VORN	96 46 384 08	4	1	2 810	91 52 806 08	KRANFUEHRERKABINE KPL.
POLYFLEXROHR 127MM EDEL	10 44 054 2	3	1	2 392	91 52 785 08	SCHALLDAEMPFERANLAGE
PRATZE SINT-D39	90 78 321	5	1	9 739 248	97 39 248	EINSPRITZDUESE
PRESSKLEMME DIN 3093 2 AL	77 39 200 08	63	18	2 631	91 56 817 08	LAUFSTEG DREHBUEHNE
PRESSKLEMME DIN 3093 2 AL	77 39 200 08	78	4	2 810	91 52 806 08	KRANFUEHRERKABINE KPL.
PRESSKLEMME DIN 3093 2 AL	77 39 200 08	56	8	3 225	91 52 854 08	SL-REDUZIERSTUECK
PROFILDICHTRING	10 03 234 8	2	1	9 739 242	97 39 242	ZYLINDERLAUFBUCHSE
PROFILRING PR10-S/L A3P	47 71 003 08	594	1	2 990	91 59 244 08	DRUCKLUFTANLAGE
PROFILRING PR12-S/L A3P	47 71 004 08	21	1	2 391 038	96 47 931 08	OELKUEHLER VORM.
PROFILRING PR6-S/L A3P	47 71 014 08	591	2	2 990	91 59 244 08	DRUCKLUFTANLAGE
PROFILSCHELLE 108/25 A2-70	10 45 120 6	115	1	2 391 001	96 45 719 08	DIESELMOTOR VORM.
PROPORTIONALMAGNET 24V	10 47 143 7	(2)	1	X1035924	10 35 924 6	VERSTELLPUMPE
PROPORTIONALMAGNET 24V	57 19 117 08	13	2	5 719 113	57 19 113 08	ANSTEUERGERAET
PROPORTIONALMAGNET 24V	57 19 117 08	13	2	X1029184	10 29 184 0	ANSTEUERGERAET
PROPORTIONALVENTIL NG12	51 13 086 08	110	1	2 970	91 56 537 08	HYDRAULIK
PRUEFANSCHLUSS A3P	50 29 214 08	625	1	2 990	91 59 244 08	DRUCKLUFTANLAGE
PUMPE	59 10 554 08	12	1	2 520 032	96 45 980 08	SCHEIBENWISCHANLAGE EIN
PUMPE F.DREHWERK	91 54 561 08	123	1		LR 1600-2-0	LIEBHERR RAUPENKRAN LR 1
PUMPENELEMENT	10 03 827 2	17	2	7 743 566	77 43 566 08	ELEKTROPUMPE

Bezeichnung	Artikel	Pos.	Menge	Seite	Baugruppe	Bezeichnung
PUMPENGEHAEUSE	10 01 469 3	1	1	7 743 566	77 43 566 08	ELEKTROPUMPE
PUMPENRUECKLAUF	77 43 728 08	1	2	1 711	91 52 392 08	ZENTRALSCHMIERUNG RAUP
PUMPENRUECKLAUF	77 43 728 08	10	1	2 711	91 52 800 08	ZENTRALSCHMIERANLAGE O
PUMPENTRAEGER	10 32 692 6	4	1	X1035924	10 35 924 6	VERSTELLPUMPE
PUMPENTRAEGER	57 19 006 08	7	1	X1035924	10 35 924 7	VERSTELLPUMPE
RADIALWELLENDICHTRING DI	71 00 630 01	4	1	9 697 916	96 97 916 01	DREHWERK
RADIALWELLENDICHTRING DI	71 00 302 01	14	1	9 327 101	93 27 101 01	WINKELGETRIEBE
RAENDELSCHRAUBE M5X10	10 44 966 4	33	4	2 925 405	96 48 397 08	AUSRUESTUNG KAMERA KAB
RAENDELSCHRAUBE M5X10	10 44 966 4	16	4	2 932 082	96 54 387 08	AUFBAUTEILE MONTAGETAFE
RAHMEN	96 46 755 08	3	1	2 859	91 52 809 08	GERAEUSCHDAEMMUNG
RAHMEN	96 46 759 08	7	1	2 859	91 52 809 08	GERAEUSCHDAEMMUNG
RAHMEN	96 46 760 08	8	1	2 859	91 52 809 08	GERAEUSCHDAEMMUNG
RAHMEN	96 46 761 08	9	1	2 859	91 52 809 08	GERAEUSCHDAEMMUNG
RAHMEN	96 48 159 08	10	1	2 859	91 52 809 08	GERAEUSCHDAEMMUNG
RAHMEN 4X1029X189	97 70 784 08	12	1	2 859	91 52 809 08	GERAEUSCHDAEMMUNG
RAHMEN 4X1150X608	97 70 775 08	11	1	2 859	91 52 809 08	GERAEUSCHDAEMMUNG
RAHMEN SCHWK.	96 46 382 08	2	1	2 810	91 52 806 08	KRANFUEHRERKABINE KPL.
RAHMEN SCHWK.	96 46 971 08	2	1	2 260	91 53 057 08	BATTERIELAGERUNG
RAHMEN SCHWK.	96 46 980 08	1	1	2 520 030	96 45 609 08	DACHSCHEIBE VORM.
RAHMEN SCHWK.	96 47 500 08	1	1	3 205	91 52 880 08	F-MONTAGEEINHEIT
RAHMEN SCHWK.	96 49 182 08	1	1	2 510	91 52 788 08	DREHBUEHNENVERKLEIDUN
RAHMEN SCHWK.	96 50 606 08	8	1	2 391	91 52 784 08	DIESELMOTOR KPL.
RAHMEN SCHWK. T ZN O	96 46 540 08	1	4	1 631 100	91 52 388 08	LAUFSTEG RAUPENFAHRWER
RAHMEN SCHWK. T ZN O	96 55 027 08	14	2	1 631 100	91 52 388 08	LAUFSTEG RAUPENFAHRWER
RAUPENFAHRWERK KPL.	91 52 375 08	2	1		LR 1600-2-0	LIEBHERR RAUPENKRAN LR 1
RAUPENTRAEGER KPL.LI.	91 56 853 08	10	1		LR 1600-2-0	LIEBHERR RAUPENKRAN LR 1
RAUPENTRAEGER KPL.RE.	91 56 855 08	11	1		LR 1600-2-0	LIEBHERR RAUPENKRAN LR 1
RAUPENTRAEGER LI.	96 53 234 08	1	1	1 400	91 56 853 08	RAUPENTRAEGER KPL.LI.
RAUPENTRAEGER RE.	96 53 258 08	1	1	1 410 300	91 56 855 08	RAUPENTRAEGER KPL.RE.
RAUPENTRAEGER SCHWK.LI.	96 53 235 08	(1)	1	1 400	91 56 853 08	RAUPENTRAEGER KPL.LI.
RAUPENTRAEGER SCHWK.RE	96 53 259 08	(1)	1	1 410 300	91 56 855 08	RAUPENTRAEGER KPL.RE.
REDUKTION M20X1,5/M16X1,5	60 26 062 08	(6)	1	2 920 559	96 47 914 08	ENDSCHALTER U.GEBER AL
REDUKTION M25X1,5/M20X1,5	60 26 064 08	175	3	2 920 633	96 52 651 08	KABELSTRANG
REDUKTION M25X1,5/M20X1,5	60 26 064 08	183	1	3 930 638	96 51 624 08	KLEMMKASTEN
REDUKTION M32X1,5/M20X1,5	60 26 065 08	289	1	2 920 448	96 48 794 08	KLEMMKASTEN KPL.
REDUKTION M32X1,5/M20X1,5	60 26 065 08	(155)	1	2 920 581	96 54 405 08	KLEMMKASTEN SA-BOCK VO
REDUKTION M32X1,5/M25X1,5	60 26 066 08	157	1	3 930 732	96 50 575 08	LEITUNG
REDUZIERSTUECK 81,5/53,5 P	10 42 478 5	37	2	2 520 034	96 45 984 08	INNENVERKLEIDUNG
REDUZIERSTUTZEN ST MAN27	10 34 230 2	3	1	9 739 356	97 39 356	ROHRLEITUNG ANBAU
REDUZIERUNG M25X1,5 M16	10 04 464 8	15	2	2 780 915	96 48 377 08	ANBAUTEILE FREMDEINSPEIS
REDUZIERVERSCHRAUBUNG	24 72 399 02	3	1	X1011614	10 11 614 1	KRAFTSTOFFSCHLAUCH
REGLER	10 47 219 6	3	1	X1035924	10 35 924 7	VERSTELLPUMPE
REGLER	10 47 219 6	3	1	X1035924	10 35 924 8	VERSTELLPUMPE
REGLER	10 47 599 4	(1)	1	9 739 343	97 39 343	GENERATOR VORM.
REGLERELEMENT	10 47 220 2	3	1	X1047219	10 47 219 6	REGLER
REGLERELEMENT	57 19 008 08	2	1	X1047219	10 47 219 6	REGLER
RELAIS	10 01 737 4	13	1	2 920 083	96 48 319 08	ELEKTRIK BATTERIEKASTEN
RELAIS 18-32V	63 01 021 08	42	51	2 932 001	96 45 393 08	RELAISSTEUERUNG
RELAIS 24V S=20A OE=10A 2	63 01 215 08	26	24	2 932 082	96 54 387 08	AUFBAUTEILE MONTAGETAFE
RELAIS 24V S=40A 26X26X24M	63 01 051 08	25	3	2 932 082	96 54 387 08	AUFBAUTEILE MONTAGETAFE
RELAISSTECKSOCKEL 9-POL	63 01 229 08	155	41	2 932 224	96 54 389 08	DRAEHTE MONTAGETAFEL K
RELAISSTEUERUNG	96 45 393 08	4	1	2 932	91 57 750 08	EINBAUTEILE SCHALTSCHRAN
RELAISTRAEGER 1.5X725X51	97 68 157 08	21	1	2 932 001	96 45 393 08	RELAISSTEUERUNG
REPARATURSATZ	57 13 378 08	1	1	7 300 043	73 00 043 08	ABSPERRORGAN
RIEGEL 20X46X169	94 54 958 08	2	2	1 641 014	92 53 053 08	ABSTUETZPLATTE KPL.
RIEGELKLEMME	60 21 160 08	50	4	2 520 034	96 45 984 08	INNENVERKLEIDUNG
RILLENKUGELLAGER	10 01 262 3	4	1	9 739 250	97 39 250	SCHWUNGRAD
RILLENKUGELLAGER	57 17 273 08	6	1	5 400 565	54 00 565 08	SEILWINDE
RILLENKUGELLAGER 50X65X7	10 11 483 8	38	1	6 909 010	69 09 010 08	SCHLEIFRINGUEBERTRAEGE
RILLENKUGELLAGER DIN 625	54 05 073 08	37	1	6 909 010	69 09 010 08	SCHLEIFRINGUEBERTRAEGE

Bezeichnung	Artikel	Pos.	Menge	Seite	Baugruppe	Bezeichnung
RILLENKUGELLAGER DIN 625	74 51 211 08	56	1	9 327 101	93 27 101 01	WINKELGETRIEBE
RILLENKUGELLAGER DIN 625	74 51 295 01	4	2	2 522 012	96 45 884 08	FUEHRUNG VORM.
RILLENKUGELLAGER DIN 625	74 51 295 01	5	8	2 522 013	96 45 883 08	FUEHRUNG VORM.
RILLENKUGELLAGER DIN 625	74 51 488 08	3	2	3 211 009	96 46 979 08	SCHUTZWALZE KPL.
RILLENKUGELLAGER DIN 625	74 51 488 08	3	2	3 350 001	92 70 642 08	SCHUTZWALZE KPL.
RILLENKUGELLAGER DIN 625	50 15 339 08	66	1	9 697 916	96 97 916 01	DREHWERK
RILLENKUGELLAGER DIN 625	74 51 684 08	2	1	3 206 002	96 47 960 08	HEBEL KPL.
RILLENKUGELLAGER DIN 625	74 51 688 08	2	2	3 211 008	96 46 978 08	SCHUTZWALZE KPL.
RING	10 22 276 1	4	1	9 739 281	97 39 281	LECKOELLEITUNG
RING	57 01 148 08	5	14	5 701 133	57 01 133 08	TRIEBWERK
RING RD84X23	93 87 145 08	4	1	3 282 001	96 47 888 08	F-STUETZE KPL.
RINGKABELSCHUH DIN 46237	60 22 184 08	112	3	2 920 633	96 52 651 08	KABELSTRANG
RINGLUEFTER D=654	55 06 395 08	3	2	2 391 023	96 45 720 08	KUEHLER VORM.
RINGSCHRAUBE DIN 580 M10	40 26 002 08	2	3	2 790 451	91 57 016 08	ABDECKUNG
RINGSCHRAUBE DIN 580 M12	40 26 003 08	5	2	2 670 002	96 45 352 08	KRAFTSTOFFBEHAELTER VO
RINGSCHRAUBE DIN 580 M12	40 26 003 08	17	2	2 671 004	96 46 305 08	OELBEHAELTER VORM.
RINGSCHRAUBE DIN 580 M24	40 26 007 08	6	4	1 632	91 52 389 08	MECH.ZUSATZABSTUETZUNG
RINGSTUTZEN	10 01 271 0	4	5	9 739 282	97 39 282	LECKOELLEITUNG
RINGSTUTZEN	10 01 271 0	3	7	9 739 292	97 39 292	KRAFTSTOFFLEITUNG
RINGSTUTZEN	10 01 271 0	2	2	9 739 492	97 39 492	ROHRLEITUNG ANBAU
RINGSTUTZEN	10 01 271 1	14	1	9 739 288	97 39 288	KRAFTSTOFFLEITUNG
RINGSTUTZEN	10 01 696 0	16	1	9 739 349	97 39 349	WASSERLEITUNGSANSCHLUE
RINGSTUTZEN	10 11 610 9	7	1	X1011614	10 11 614 1	KRAFTSTOFFSCHLAUCH
RINGSTUTZEN	10 22 236 6	9	1	9 739 355	97 39 355	OELKUEHLER ANBAU
RINGSTUTZEN	10 28 515 5	17	1	9 739 288	97 39 288	KRAFTSTOFFLEITUNG
RINGSTUTZEN 14MM	10 01 271 3	20	2	9 739 288	97 39 288	KRAFTSTOFFLEITUNG
ROHR 101.6X1356	97 71 247 08	2	1	3 211 009	96 46 979 08	SCHUTZWALZE KPL.
ROHR 101.6X2799	97 73 249 08	3	1	3 282 001	96 47 888 08	F-STUETZE KPL.
ROHR 10X1,5X1558	97 84 036 08	233	1	2 998	91 56 540 08	ROHRLEITUNGEN OBERWAGE
ROHR 12.0X44	97 49 575 08	48	2	3 214	91 52 843 08	SW-KOPFSTUECK
ROHR 12X1,5X6	95 12 474 08	47	8	3 214	91 52 843 08	SW-KOPFSTUECK
ROHR 15.0X24 S355J2G3C+C	97 18 057 08	19	4	2 502	91 55 939 08	STEUERSTAND
ROHR 15X1,5X14	95 30 759 08	11	5	3 206	91 52 881 08	F-ANLENKSTUECK
ROHR 16.0X22	97 18 575 08	36	3	3 206	91 52 881 08	F-ANLENKSTUECK
ROHR 16.0X22	97 18 575 08	24	6	3 208 001	91 52 883 08	F-KOPFSTUECK
ROHR 18 KUNSTSTOFF	55 31 730 08	16	2	2 540	91 53 253 08	HEIZKLIMAGERAET EINBAU
ROHR 20.0X33	97 88 595 08	25	4	2 370	91 52 782 08	MONTAGEWINDE
ROHR 20.0X33	97 88 595 08	77	12	2 810	91 52 806 08	KRANFUEHRERKABINE KPL.
ROHR 20x3,6x42	97 06 963 08	20	4	3 215 005	91 52 846 08	ROLLENSATZ
ROHR 20x3,6x42	97 06 963 08	20	4	3 215 006	91 52 847 08	ROLLENSATZ
ROHR 22X2,5X110	94 01 070 08	12	1	2 657	91 57 656 08	MONTAGEEINRICHTUNG RA
ROHR 22X2,5X40	93 92 551 08	11	2	3 211 003	96 46 986 08	STANGE KPL.
ROHR 22X2,5X40	93 92 551 08	12	2	3 220 501	96 43 440 08	STANGE KPL.
ROHR 22X2,5X40	93 92 551 08	12	2	3 221 200	96 47 984 08	STANGE KPL.
ROHR 22X2,5X40	93 92 551 08	12	2	3 225 200	96 48 679 08	STANGE KPL.
ROHR 22X2,5X40	93 92 551 08	12	2	3 227 002	96 50 498 08	STANGE KPL.
ROHR 22X2,5X40	93 92 551 08	12	2	3 561 003	96 45 222 08	STANGE KPL.
ROHR 25X3,2X100	94 78 115 08	45	2	2 391 001	96 45 719 08	DIESELMOTOR VORM.
ROHR 30 Rolle20m PAK	55 31 594 08	3	0.33	2 541 001	96 49 651 08	ZUSATZHEIZUNG VORM.
ROHR 30.0X2863 X5CRNI18-10	97 70 466 08	22	2	2 520	91 53 061 08	KABINE VERGLAST
ROHR 30.0X495	97 75 036 08	47	1	2 520	91 53 061 08	KABINE VERGLAST
ROHR 30.0X690 ST37.0	97 71 958 08	14	2	3 208 001	91 52 883 08	F-KOPFSTUECK
ROHR 30X4X120	93 56 795 08	9	1	2 550 005	96 45 680 08	STANGE KPL.
ROHR 30X4X40	94 12 040 08	17	2	2 550 005	96 45 680 08	STANGE KPL.
ROHR 30X4X9	94 70 655 08	4	2	3 206 002	96 47 960 08	HEBEL KPL.
ROHR 33,7X8X15	94 99 872 08	36	4	2 391 001	96 45 719 08	DIESELMOTOR VORM.
ROHR 35X2X665 X5CRNI1810	95 70 053 08	1	1	3 780 200	96 54 370 08	ELEKTRIK WINDWARNUNG T
ROHR 38.0X1716 T ZN O	97 69 808 08	5	1	2 652	91 52 794 08	ROLLENLAGERUNG
ROHR 38.0X870 ST37.0	97 68 872 08	44	2	2 550	91 57 751 08	SA-BOCK
ROHR 38X2,6X105 ST.37.0	95 27 658 08	22	4	1 400	91 56 853 08	RAUPENTRAEGER KPL.LI.

Bezeichnung	Artikel	Pos.	Menge	Seite	Baugruppe	Bezeichnung
ROHR 38X2,6X105 ST.37.0	95 27 658 08	22	4	1 410 300	91 56 855 08	RAUPENTRAEGER KPL.RE.
ROHR 48.3X92	97 78 986 08	15	8	2 125	91 52 773 08	BOLZEN S-ANLENKST. UND S
ROHR 60.3X10 00	97 41 664 08	7	1	1 632	91 52 389 08	MECH.ZUSATZABSTUETZUNG
ROHR 6X1,5 POLYAMID	77 43 737 08	9	120	1 711	91 52 392 08	ZENTRALSCHMIERUNG RAUP
ROHR 6X1,5 POLYAMID	77 43 737 08	20	100	2 711	91 52 800 08	ZENTRALSCHMIERANLAGE O
ROHR EPDM	97 74 376 08	17	1	2 520 032	96 45 980 08	SCHEIBENWISCHANLAGE EIN
ROHR KPL. 10X1,5X156	96 51 674 08	381	1	2 998	91 56 540 08	ROHRLEITUNGEN OBERWAGE
ROHR KPL. 10X1,5X166	96 51 741 08	190	1	2 978 102	96 47 913 08	ROHRLEITUNGEN MONTAGEE
ROHR KPL. 10X1,5X1681	96 51 739 08	188	1	2 978 102	96 47 913 08	ROHRLEITUNGEN MONTAGEE
ROHR KPL. 10X1,5X175	96 18 464 08	(373)	1	2 976 203	92 27 489 08	ZUSATZHYDR.BOLZENZIEHZ
ROHR KPL. 10X1,5X187	96 51 673 08	380	1	2 998	91 56 540 08	ROHRLEITUNGEN OBERWAGE
ROHR KPL. 10X1,5X1885	96 51 335 08	267	3	2 998	91 56 540 08	ROHRLEITUNGEN OBERWAGE
ROHR KPL. 10X1,5X190	92 09 706 08	(372)	1	2 976 203	92 27 489 08	ZUSATZHYDR.BOLZENZIEHZ
ROHR KPL. 10X1,5X2021	96 51 738 08	187	1	2 978 102	96 47 913 08	ROHRLEITUNGEN MONTAGEE
ROHR KPL. 10X1,5X259	96 51 677 08	384	1	2 998	91 56 540 08	ROHRLEITUNGEN OBERWAGE
ROHR KPL. 10X1,5X289	96 51 758 08	152	1	2 978 205	96 47 115 08	ROHRLEITUNGEN S-RUECKH
ROHR KPL. 10X1,5X300	96 51 676 08	383	1	2 998	91 56 540 08	ROHRLEITUNGEN OBERWAGE
ROHR KPL. 10X1,5X376	96 51 759 08	153	1	2 978 205	96 47 115 08	ROHRLEITUNGEN S-RUECKH
ROHR KPL. 10X1,5X604	96 51 723 08	432	1	2 998	91 56 540 08	ROHRLEITUNGEN OBERWAGE
ROHR KPL. 10X1,5X621	96 54 104 08	399	1	2 998	91 56 540 08	ROHRLEITUNGEN OBERWAGE
ROHR KPL. 10X1,5X768	96 51 740 08	189	1	2 978 102	96 47 913 08	ROHRLEITUNGEN MONTAGEE
ROHR KPL. 10X1,5X860	96 52 296 08	155	1	2 978 205	96 47 115 08	ROHRLEITUNGEN S-RUECKH
ROHR KPL. 10X1,5X966	96 53 057 08	400	1	2 998	91 56 540 08	ROHRLEITUNGEN OBERWAGE
ROHR KPL. 12X1,5X103	96 48 897 08	(761)	4	1 975 006	91 52 509 08	ZUSATZHYDR.ABSTUETZZYL
ROHR KPL. 12X1,5X1548	96 54 100 08	391	1	2 998	91 56 540 08	ROHRLEITUNGEN OBERWAGE
ROHR KPL. 12X1,5X168	96 51 671 08	378	2	2 998	91 56 540 08	ROHRLEITUNGEN OBERWAGE
ROHR KPL. 12X1,5X1875	96 51 337 08	268	1	2 998	91 56 540 08	ROHRLEITUNGEN OBERWAGE
ROHR KPL. 12X1,5X2169	96 52 301 08	160	1	2 978 205	96 47 115 08	ROHRLEITUNGEN S-RUECKH
ROHR KPL. 12X1,5X2215	96 52 303 08	162	1	2 978 205	96 47 115 08	ROHRLEITUNGEN S-RUECKH
ROHR KPL. 12X1,5X2259	96 51 757 08	151	1	2 978 205	96 47 115 08	ROHRLEITUNGEN S-RUECKH
ROHR KPL. 12X1,5X2329	96 52 302 08	161	1	2 978 205	96 47 115 08	ROHRLEITUNGEN S-RUECKH
ROHR KPL. 12X1,5X261	96 51 338 08	269	1	2 998	91 56 540 08	ROHRLEITUNGEN OBERWAGE
ROHR KPL. 12X1,5X291	96 52 313 08	437	1	2 998	91 56 540 08	ROHRLEITUNGEN OBERWAGE
ROHR KPL. 12X1,5X309	96 51 672 08	379	1	2 998	91 56 540 08	ROHRLEITUNGEN OBERWAGE
ROHR KPL. 12X1,5X3172	96 52 300 08	159	1	2 978 205	96 47 115 08	ROHRLEITUNGEN S-RUECKH
ROHR KPL. 12X1,5X3267	96 52 297 08	156	1	2 978 205	96 47 115 08	ROHRLEITUNGEN S-RUECKH
ROHR KPL. 12X1,5X4100	96 52 298 08	157	1	2 978 205	96 47 115 08	ROHRLEITUNGEN S-RUECKH
ROHR KPL. 12X1,5X4111	96 52 299 08	158	1	2 978 205	96 47 115 08	ROHRLEITUNGEN S-RUECKH
ROHR KPL. 12X1,5X447	96 51 756 08	150	1	2 978 205	96 47 115 08	ROHRLEITUNGEN S-RUECKH
ROHR KPL. 12X1,5X451	96 48 939 08	714	1	1 998	91 52 513 08	ROHRLEITUNGEN RAUPE
ROHR KPL. 12X1,5X596	96 48 936 08	711	1	1 998	91 52 513 08	ROHRLEITUNGEN RAUPE
ROHR KPL. 12X1,5X622	96 48 896 08	(760)	4	1 975 006	91 52 509 08	ZUSATZHYDR.ABSTUETZZYL
ROHR KPL. 12X1,5X829	96 51 760 08	154	1	2 978 205	96 47 115 08	ROHRLEITUNGEN S-RUECKH
ROHR KPL. 15X1,5X1120	96 54 102 08	396	1	2 998	91 56 540 08	ROHRLEITUNGEN OBERWAGE
ROHR KPL. 15X1,5X520	96 51 663 08	370	1	2 998	91 56 540 08	ROHRLEITUNGEN OBERWAGE
ROHR KPL. 15X1,5X540	96 51 668 08	375	1	2 998	91 56 540 08	ROHRLEITUNGEN OBERWAGE
ROHR KPL. 15X1,5X682	96 54 099 08	374	1	2 998	91 56 540 08	ROHRLEITUNGEN OBERWAGE
ROHR KPL. 15X1,5X835	96 51 664 08	371	1	2 998	91 56 540 08	ROHRLEITUNGEN OBERWAGE
ROHR KPL. 16X2X1058	96 48 931 08	706	2	1 998	91 52 513 08	ROHRLEITUNGEN RAUPE
ROHR KPL. 16X2X1122	96 51 656 08	363	1	2 998	91 56 540 08	ROHRLEITUNGEN OBERWAGE
ROHR KPL. 16X2X1919	96 51 753 08	147	1	2 978 205	96 47 115 08	ROHRLEITUNGEN S-RUECKH
ROHR KPL. 16X2X2014	96 48 913 08	736	2	1 998	91 52 513 08	ROHRLEITUNGEN RAUPE
ROHR KPL. 16X2X2228	96 51 737 08	186	1	2 978 102	96 47 913 08	ROHRLEITUNGEN MONTAGEE
ROHR KPL. 16X2X2265	96 48 914 08	737	2	1 998	91 52 513 08	ROHRLEITUNGEN RAUPE
ROHR KPL. 16X2X2909	96 48 932 08	707	2	1 998	91 52 513 08	ROHRLEITUNGEN RAUPE
ROHR KPL. 16X2X294	96 51 670 08	(377)	1	2 975 000	91 57 881 08	ZUSATZHYDRAULIK MONTAGE
ROHR KPL. 16X2X3017	96 53 059 08	361	1	2 998	91 56 540 08	ROHRLEITUNGEN OBERWAGE
ROHR KPL. 16X2X421	96 53 053 08	339	1	2 998	91 56 540 08	ROHRLEITUNGEN OBERWAGE
ROHR KPL. 16X2X495	96 51 736 08	185	1	2 978 102	96 47 913 08	ROHRLEITUNGEN MONTAGEE
ROHR KPL. 16X2X535	96 51 655 08	362	1	2 998	91 56 540 08	ROHRLEITUNGEN OBERWAGE

Bezeichnung	Artikel	Pos.	Menge	Seite	Baugruppe	Bezeichnung
ROHR KPL. 18X1,5X1095	96 51 346 08	238	1	2 998	91 56 540 08	ROHRLEITUNGEN OBERWAGE
ROHR KPL. 18X1,5X1195	96 51 701 08	410	1	2 998	91 56 540 08	ROHRLEITUNGEN OBERWAGE
ROHR KPL. 18X1,5X1383	96 51 752 08	146	1	2 978 205	96 47 115 08	ROHRLEITUNGEN S-RUECKH
ROHR KPL. 18X1,5X1518	96 51 722 08	431	1	2 998	91 56 540 08	ROHRLEITUNGEN OBERWAGE
ROHR KPL. 18X1,5X2036	96 51 700 08	409	1	2 998	91 56 540 08	ROHRLEITUNGEN OBERWAGE
ROHR KPL. 18X1,5X3196	96 47 355 08	240	1	2 998	91 56 540 08	ROHRLEITUNGEN OBERWAGE
ROHR KPL. 18X1,5X384	96 51 345 08	237	1	2 998	91 56 540 08	ROHRLEITUNGEN OBERWAGE
ROHR KPL. 18X1,5X482	96 54 105 08	408	1	2 998	91 56 540 08	ROHRLEITUNGEN OBERWAGE
ROHR KPL. 18X1,5X859	96 51 348 08	241	1	2 998	91 56 540 08	ROHRLEITUNGEN OBERWAGE
ROHR KPL. 18X1,5X865	96 51 347 08	239	1	2 998	91 56 540 08	ROHRLEITUNGEN OBERWAGE
ROHR KPL. 20X2,5X1039	96 51 698 08	407	1	2 998	91 56 540 08	ROHRLEITUNGEN OBERWAGE
ROHR KPL. 20X2,5X1072	96 48 935 08	710	1	1 998	91 52 513 08	ROHRLEITUNGEN RAUPE
ROHR KPL. 20X2,5X1553	96 51 697 08	406	1	2 998	91 56 540 08	ROHRLEITUNGEN OBERWAGE
ROHR KPL. 20X2,5X2296	96 51 696 08	405	1	2 998	91 56 540 08	ROHRLEITUNGEN OBERWAGE
ROHR KPL. 20X2,5X302	96 48 934 08	709	1	1 998	91 52 513 08	ROHRLEITUNGEN RAUPE
ROHR KPL. 22X2,5X1009	96 51 339 08	270	1	2 998	91 56 540 08	ROHRLEITUNGEN OBERWAGE
ROHR KPL. 22X2,5X1509	96 51 680 08	389	1	2 998	91 56 540 08	ROHRLEITUNGEN OBERWAGE
ROHR KPL. 22X2,5X1599	96 51 340 08	271	1	2 998	91 56 540 08	ROHRLEITUNGEN OBERWAGE
ROHR KPL. 22X2,5X1685	96 51 681 08	390	1	2 998	91 56 540 08	ROHRLEITUNGEN OBERWAGE
ROHR KPL. 22X2,5X269	96 51 490 08	(281)	1	2 975 700	91 52 774 08	ZUSATZHYDRAULIK WINDE 1
ROHR KPL. 22X2,5X904	96 48 938 08	713	1	1 998	91 52 513 08	ROHRLEITUNGEN RAUPE
ROHR KPL. 25X3X1162	96 54 108 08	435	1	2 998	91 56 540 08	ROHRLEITUNGEN OBERWAGE
ROHR KPL. 25X3X1218	96 51 695 08	404	1	2 998	91 56 540 08	ROHRLEITUNGEN OBERWAGE
ROHR KPL. 25X3X1471	96 53 056 08	356	1	2 998	91 56 540 08	ROHRLEITUNGEN OBERWAGE
ROHR KPL. 25X3X1585	96 54 107 08	433	1	2 998	91 56 540 08	ROHRLEITUNGEN OBERWAGE
ROHR KPL. 25X3X1681	96 53 055 08	354	1	2 998	91 56 540 08	ROHRLEITUNGEN OBERWAGE
ROHR KPL. 25X3X200	96 51 751 08	145	1	2 978 205	96 47 115 08	ROHRLEITUNGEN S-RUECKH
ROHR KPL. 25X3X2068	96 51 694 08	403	1	2 998	91 56 540 08	ROHRLEITUNGEN OBERWAGE
ROHR KPL. 25X3X2133	96 53 064 08	353	1	2 998	91 56 540 08	ROHRLEITUNGEN OBERWAGE
ROHR KPL. 25X3X2160	96 52 304 08	163	1	2 978 205	96 47 115 08	ROHRLEITUNGEN S-RUECKH
ROHR KPL. 25X3X2240	96 54 090 08	346	1	2 998	91 56 540 08	ROHRLEITUNGEN OBERWAGE
ROHR KPL. 25X3X2414	96 51 678 08	385	1	2 998	91 56 540 08	ROHRLEITUNGEN OBERWAGE
ROHR KPL. 25X3X2435	96 53 063 08	357	1	2 998	91 56 540 08	ROHRLEITUNGEN OBERWAGE
ROHR KPL. 25X3X2489	96 53 060 08	359	1	2 998	91 56 540 08	ROHRLEITUNGEN OBERWAGE
ROHR KPL. 25X3X2664	96 52 307 08	166	1	2 978 205	96 47 115 08	ROHRLEITUNGEN S-RUECKH
ROHR KPL. 25X3X2790	96 53 058 08	355	1	2 998	91 56 540 08	ROHRLEITUNGEN OBERWAGE
ROHR KPL. 25X3X3014	96 52 306 08	165	1	2 978 205	96 47 115 08	ROHRLEITUNGEN S-RUECKH
ROHR KPL. 25X3X3544	96 52 305 08	164	1	2 978 205	96 47 115 08	ROHRLEITUNGEN S-RUECKH
ROHR KPL. 25X3X3800	96 54 091 08	347	1	2 998	91 56 540 08	ROHRLEITUNGEN OBERWAGE
ROHR KPL. 25X3X495	96 51 725 08	434	1	2 998	91 56 540 08	ROHRLEITUNGEN OBERWAGE
ROHR KPL. 25X3X551	96 53 062 08	360	1	2 998	91 56 540 08	ROHRLEITUNGEN OBERWAGE
ROHR KPL. 25X3X636	96 53 065 08	358	1	2 998	91 56 540 08	ROHRLEITUNGEN OBERWAGE
ROHR KPL. 25X3X748	96 51 693 08	402	1	2 998	91 56 540 08	ROHRLEITUNGEN OBERWAGE
ROHR KPL. 25X3X778	96 51 692 08	401	1	2 998	91 56 540 08	ROHRLEITUNGEN OBERWAGE
ROHR KPL. 25X3X939	96 51 537 08	345	1	2 998	91 56 540 08	ROHRLEITUNGEN OBERWAGE
ROHR KPL. 28X2X1115	96 54 094 08	344	1	2 998	91 56 540 08	ROHRLEITUNGEN OBERWAGE
ROHR KPL. 28X2X1186	96 51 665 08	372	1	2 998	91 56 540 08	ROHRLEITUNGEN OBERWAGE
ROHR KPL. 28X2X1216	96 51 544 08	352	1	2 998	91 56 540 08	ROHRLEITUNGEN OBERWAGE
ROHR KPL. 28X2X1315	96 51 755 08	149	1	2 978 205	96 47 115 08	ROHRLEITUNGEN S-RUECKH
ROHR KPL. 28X2X137	96 51 750 08	144	1	2 978 205	96 47 115 08	ROHRLEITUNGEN S-RUECKH
ROHR KPL. 28X2X1466	96 51 717 08	426	1	2 998	91 56 540 08	ROHRLEITUNGEN OBERWAGE
ROHR KPL. 28X2X1570	96 51 754 08	148	1	2 978 205	96 47 115 08	ROHRLEITUNGEN S-RUECKH
ROHR KPL. 28X2X160	96 51 662 08	369	1	2 998	91 56 540 08	ROHRLEITUNGEN OBERWAGE
ROHR KPL. 28X2X1725	96 54 098 08	373	1	2 998	91 56 540 08	ROHRLEITUNGEN OBERWAGE
ROHR KPL. 28X2X1805	96 51 711 08	420	1	2 998	91 56 540 08	ROHRLEITUNGEN OBERWAGE
ROHR KPL. 28X2X1888	96 54 089 08	343	1	2 998	91 56 540 08	ROHRLEITUNGEN OBERWAGE
ROHR KPL. 28X2X1920	96 54 096 08	351	1	2 998	91 56 540 08	ROHRLEITUNGEN OBERWAGE
ROHR KPL. 28X2X2015	96 48 912 08	735	2	1 998	91 52 513 08	ROHRLEITUNGEN RAUPE
ROHR KPL. 28X2X2191	96 54 093 08	349	1	2 998	91 56 540 08	ROHRLEITUNGEN OBERWAGE
ROHR KPL. 28X2X2256	96 48 911 08	734	2	1 998	91 52 513 08	ROHRLEITUNGEN RAUPE

Bezeichnung	Artikel	Pos.	Menge	Seite	Baugruppe	Bezeichnung
ROHR KPL. 28X2X2498	96 52 311 08	170	1	2 978 205	96 47 115 08	ROHRLEITUNGEN S-RUECKH
ROHR KPL. 28X2X2896	96 52 309 08	168	1	2 978 205	96 47 115 08	ROHRLEITUNGEN S-RUECKH
ROHR KPL. 28X2X2897	96 48 927 08	705	2	1 998	91 52 513 08	ROHRLEITUNGEN RAUPE
ROHR KPL. 28X2X2917	96 52 308 08	167	1	2 978 205	96 47 115 08	ROHRLEITUNGEN S-RUECKH
ROHR KPL. 28X2X3108	96 54 103 08	397	1	2 998	91 56 540 08	ROHRLEITUNGEN OBERWAGE
ROHR KPL. 28X2X3255	96 52 310 08	169	1	2 978 205	96 47 115 08	ROHRLEITUNGEN S-RUECKH
ROHR KPL. 28X2X513	96 51 661 08	368	1	2 998	91 56 540 08	ROHRLEITUNGEN OBERWAGE
ROHR KPL. 28X2X778	96 51 534 08	342	1	2 998	91 56 540 08	ROHRLEITUNGEN OBERWAGE
ROHR KPL. 28X2X829	96 54 097 08	366	1	2 998	91 56 540 08	ROHRLEITUNGEN OBERWAGE
ROHR KPL. 28X2X880	96 51 718 08	427	1	2 998	91 56 540 08	ROHRLEITUNGEN OBERWAGE
ROHR KPL. 28X2X945	96 53 066 08	367	1	2 998	91 56 540 08	ROHRLEITUNGEN OBERWAGE
ROHR KPL. 28X2X946	96 48 926 08	704	2	1 998	91 52 513 08	ROHRLEITUNGEN RAUPE
ROHR KPL. 30X4X115	96 53 054 08	340	2	2 998	91 56 540 08	ROHRLEITUNGEN OBERWAGE
ROHR KPL. 30X4X1733	96 51 733 08	182	1	2 978 102	96 47 913 08	ROHRLEITUNGEN MONTAGEE
ROHR KPL. 30X4X3030	96 54 121 08	386	1	2 998	91 56 540 08	ROHRLEITUNGEN OBERWAGE
ROHR KPL. 30X4X3221	96 51 734 08	183	1	2 978 102	96 47 913 08	ROHRLEITUNGEN MONTAGEE
ROHR KPL. 30X4X3500	96 51 731 08	180	2	2 978 102	96 47 913 08	ROHRLEITUNGEN MONTAGEE
ROHR KPL. 30X4X5473	96 51 735 08	184	2	2 978 102	96 47 913 08	ROHRLEITUNGEN MONTAGEE
ROHR KPL. 30X4X654	96 51 732 08	181	1	2 978 102	96 47 913 08	ROHRLEITUNGEN MONTAGEE
ROHR KPL. 35X2X1149	96 51 684 08	393	1	2 998	91 56 540 08	ROHRLEITUNGEN OBERWAGE
ROHR KPL. 35X2X1409	96 51 685 08	394	1	2 998	91 56 540 08	ROHRLEITUNGEN OBERWAGE
ROHR KPL. 35X2X1518	96 51 686 08	395	1	2 998	91 56 540 08	ROHRLEITUNGEN OBERWAGE
ROHR KPL. 35X2X1749	96 51 709 08	418	1	2 998	91 56 540 08	ROHRLEITUNGEN OBERWAGE
ROHR KPL. 35X2X1900	96 53 067 08	413	1	2 998	91 56 540 08	ROHRLEITUNGEN OBERWAGE
ROHR KPL. 35X2X483	96 53 051 08	364	1	2 998	91 56 540 08	ROHRLEITUNGEN OBERWAGE
ROHR KPL. 35X2X549	96 51 727 08	436	1	2 998	91 56 540 08	ROHRLEITUNGEN OBERWAGE
ROHR KPL. 35X2X652	96 53 061 08	419	1	2 998	91 56 540 08	ROHRLEITUNGEN OBERWAGE
ROHR KPL. 35X2X699	96 51 714 08	423	1	2 998	91 56 540 08	ROHRLEITUNGEN OBERWAGE
ROHR KPL. 35X2X720	96 51 689 08	398	1	2 998	91 56 540 08	ROHRLEITUNGEN OBERWAGE
ROHR KPL. 35X2X765	96 51 720 08	429	1	2 998	91 56 540 08	ROHRLEITUNGEN OBERWAGE
ROHR KPL. 35X2X828	96 54 101 08	392	1	2 998	91 56 540 08	ROHRLEITUNGEN OBERWAGE
ROHR KPL. 35X2X85	96 54 086 08	244	1	2 998	91 56 540 08	ROHRLEITUNGEN OBERWAGE
ROHR KPL. 35X2X914	96 54 088 08	338	1	2 998	91 56 540 08	ROHRLEITUNGEN OBERWAGE
ROHR KPL. 35X2X939	96 51 705 08	414	1	2 998	91 56 540 08	ROHRLEITUNGEN OBERWAGE
ROHR KPL. 35X2X95	96 53 052 08	365	1	2 998	91 56 540 08	ROHRLEITUNGEN OBERWAGE
ROHR KPL. 35X2X990	96 51 721 08	430	1	2 998	91 56 540 08	ROHRLEITUNGEN OBERWAGE
ROHR KPL. 38X4X1013	96 51 350 08	(280)	1	2 975 700	91 52 774 08	ZUSATZHYDRAULIK WINDE 1
ROHR KPL. 38X4X1049	96 48 922 08	700	2	1 998	91 52 513 08	ROHRLEITUNGEN RAUPE
ROHR KPL. 38X4X1050	96 48 924 08	702	2	1 998	91 52 513 08	ROHRLEITUNGEN RAUPE
ROHR KPL. 38X4X1133	96 51 336 08	266	1	2 998	91 56 540 08	ROHRLEITUNGEN OBERWAGE
ROHR KPL. 38X4X1141	96 51 519 08	327	1	2 998	91 56 540 08	ROHRLEITUNGEN OBERWAGE
ROHR KPL. 38X4X1213	96 51 506 08	314	1	2 998	91 56 540 08	ROHRLEITUNGEN OBERWAGE
ROHR KPL. 38X4X1232	96 51 515 08	323	1	2 998	91 56 540 08	ROHRLEITUNGEN OBERWAGE
ROHR KPL. 38X4X1243	96 51 522 08	330	1	2 998	91 56 540 08	ROHRLEITUNGEN OBERWAGE
ROHR KPL. 38X4X1264	96 51 520 08	328	1	2 998	91 56 540 08	ROHRLEITUNGEN OBERWAGE
ROHR KPL. 38X4X1369	96 51 334 08	265	1	2 998	91 56 540 08	ROHRLEITUNGEN OBERWAGE
ROHR KPL. 38X4X1595	96 53 050 08	325	1	2 998	91 56 540 08	ROHRLEITUNGEN OBERWAGE
ROHR KPL. 38X4X1602	96 51 527 08	335	1	2 998	91 56 540 08	ROHRLEITUNGEN OBERWAGE
ROHR KPL. 38X4X1608	96 53 048 08	321	1	2 998	91 56 540 08	ROHRLEITUNGEN OBERWAGE
ROHR KPL. 38X4X1632	96 51 510 08	318	1	2 998	91 56 540 08	ROHRLEITUNGEN OBERWAGE
ROHR KPL. 38X4X1648	96 51 526 08	334	1	2 998	91 56 540 08	ROHRLEITUNGEN OBERWAGE
ROHR KPL. 38X4X1670	96 51 511 08	319	1	2 998	91 56 540 08	ROHRLEITUNGEN OBERWAGE
ROHR KPL. 38X4X1726	96 53 044 08	313	1	2 998	91 56 540 08	ROHRLEITUNGEN OBERWAGE
ROHR KPL. 38X4X1745	96 53 046 08	317	1	2 998	91 56 540 08	ROHRLEITUNGEN OBERWAGE
ROHR KPL. 38X4X1752	96 53 042 08	311	1	2 998	91 56 540 08	ROHRLEITUNGEN OBERWAGE
ROHR KPL. 38X4X1761	96 51 524 08	332	1	2 998	91 56 540 08	ROHRLEITUNGEN OBERWAGE
ROHR KPL. 38X4X2010	96 51 507 08	315	1	2 998	91 56 540 08	ROHRLEITUNGEN OBERWAGE
ROHR KPL. 38X4X2025	96 51 491 08	300	1	2 998	91 56 540 08	ROHRLEITUNGEN OBERWAGE
ROHR KPL. 38X4X2030	96 53 041 08	310	1	2 998	91 56 540 08	ROHRLEITUNGEN OBERWAGE
ROHR KPL. 38X4X2035	96 48 909 08	732	2	1 998	91 52 513 08	ROHRLEITUNGEN RAUPE

Bezeichnung	Artikel	Pos.	Menge	Seite	Baugruppe	Bezeichnung
ROHR KPL. 38X4X2062	96 51 492 08	301	1	2 998	91 56 540 08	ROHRLEITUNGEN OBERWAGE
ROHR KPL. 38X4X2184	96 51 514 08	322	1	2 998	91 56 540 08	ROHRLEITUNGEN OBERWAGE
ROHR KPL. 38X4X2224	96 48 908 08	731	2	1 998	91 52 513 08	ROHRLEITUNGEN RAUPE
ROHR KPL. 38X4X2308	96 48 910 08	733	2	1 998	91 52 513 08	ROHRLEITUNGEN RAUPE
ROHR KPL. 38X4X2308	96 51 529 08	337	1	2 998	91 56 540 08	ROHRLEITUNGEN OBERWAGE
ROHR KPL. 38X4X2326	96 51 518 08	326	1	2 998	91 56 540 08	ROHRLEITUNGEN OBERWAGE
ROHR KPL. 38X4X2409	96 55 147 08	302	1	2 998	91 56 540 08	ROHRLEITUNGEN OBERWAGE
ROHR KPL. 38X4X2411	96 51 333 08	264	1	2 998	91 56 540 08	ROHRLEITUNGEN OBERWAGE
ROHR KPL. 38X4X2447	96 48 907 08	730	2	1 998	91 52 513 08	ROHRLEITUNGEN RAUPE
ROHR KPL. 38X4X2571	96 51 523 08	331	1	2 998	91 56 540 08	ROHRLEITUNGEN OBERWAGE
ROHR KPL. 38X4X2609	96 55 148 08	303	1	2 998	91 56 540 08	ROHRLEITUNGEN OBERWAGE
ROHR KPL. 38X4X2737	96 51 521 08	329	1	2 998	91 56 540 08	ROHRLEITUNGEN OBERWAGE
ROHR KPL. 38X4X2763	96 51 525 08	333	1	2 998	91 56 540 08	ROHRLEITUNGEN OBERWAGE
ROHR KPL. 38X4X2794	96 48 923 08	701	2	1 998	91 52 513 08	ROHRLEITUNGEN RAUPE
ROHR KPL. 38X4X2798	96 48 925 08	703	2	1 998	91 52 513 08	ROHRLEITUNGEN RAUPE
ROHR KPL. 38X4X2843	96 51 528 08	336	1	2 998	91 56 540 08	ROHRLEITUNGEN OBERWAGE
ROHR KPL. 38X4X3213	96 51 498 08	307	1	2 998	91 56 540 08	ROHRLEITUNGEN OBERWAGE
ROHR KPL. 38X4X3240	96 51 496 08	305	1	2 998	91 56 540 08	ROHRLEITUNGEN OBERWAGE
ROHR KPL. 38X4X3272	96 53 045 08	316	1	2 998	91 56 540 08	ROHRLEITUNGEN OBERWAGE
ROHR KPL. 38X4X3302	96 53 043 08	312	1	2 998	91 56 540 08	ROHRLEITUNGEN OBERWAGE
ROHR KPL. 38X4X3645	96 51 497 08	306	1	2 998	91 56 540 08	ROHRLEITUNGEN OBERWAGE
ROHR KPL. 38X4X3974	96 51 495 08	304	1	2 998	91 56 540 08	ROHRLEITUNGEN OBERWAGE
ROHR KPL. 38X4X4000	96 53 049 08	324	1	2 998	91 56 540 08	ROHRLEITUNGEN OBERWAGE
ROHR KPL. 38X4X4004	96 53 047 08	320	1	2 998	91 56 540 08	ROHRLEITUNGEN OBERWAGE
ROHR KPL. 38X4X495	96 51 332 08	263	1	2 998	91 56 540 08	ROHRLEITUNGEN OBERWAGE
ROHR KPL. 38X4X564	96 51 330 08	261	1	2 998	91 56 540 08	ROHRLEITUNGEN OBERWAGE
ROHR KPL. 38X4X572	96 51 331 08	262	1	2 998	91 56 540 08	ROHRLEITUNGEN OBERWAGE
ROHR KPL. 38X4X681	96 51 500 08	309	1	2 998	91 56 540 08	ROHRLEITUNGEN OBERWAGE
ROHR KPL. 38X4X779	96 51 329 08	260	1	2 998	91 56 540 08	ROHRLEITUNGEN OBERWAGE
ROHR KPL. 38X4X914	96 51 499 08	308	1	2 998	91 56 540 08	ROHRLEITUNGEN OBERWAGE
ROHR KPL. 42X3X1020	96 51 341 08	232	1	2 998	91 56 540 08	ROHRLEITUNGEN OBERWAGE
ROHR KPL. 42X3X1033	96 51 707 08	416	1	2 998	91 56 540 08	ROHRLEITUNGEN OBERWAGE
ROHR KPL. 42X3X1109	96 51 703 08	412	1	2 998	91 56 540 08	ROHRLEITUNGEN OBERWAGE
ROHR KPL. 42X3X115	96 54 106 08	415	1	2 998	91 56 540 08	ROHRLEITUNGEN OBERWAGE
ROHR KPL. 42X3X1279	96 54 095 08	350	1	2 998	91 56 540 08	ROHRLEITUNGEN OBERWAGE
ROHR KPL. 42X3X150	96 51 344 08	236	1	2 998	91 56 540 08	ROHRLEITUNGEN OBERWAGE
ROHR KPL. 42X3X1555	96 51 719 08	428	1	2 998	91 56 540 08	ROHRLEITUNGEN OBERWAGE
ROHR KPL. 42X3X200	96 51 343 08	235	1	2 998	91 56 540 08	ROHRLEITUNGEN OBERWAGE
ROHR KPL. 42X3X345	96 54 092 08	348	1	2 998	91 56 540 08	ROHRLEITUNGEN OBERWAGE
ROHR KPL. 42X3X508	96 51 708 08	417	1	2 998	91 56 540 08	ROHRLEITUNGEN OBERWAGE
ROHR KPL. 42X3X625	96 51 702 08	411	1	2 998	91 56 540 08	ROHRLEITUNGEN OBERWAGE
ROHR KPL. 42X3X732	96 51 716 08	425	1	2 998	91 56 540 08	ROHRLEITUNGEN OBERWAGE
ROHR KPL. 42X3X791	96 51 712 08	421	1	2 998	91 56 540 08	ROHRLEITUNGEN OBERWAGE
ROHR KPL. 42X3X796	96 54 087 08	243	1	2 998	91 56 540 08	ROHRLEITUNGEN OBERWAGE
ROHR KPL. 42X3X911	96 51 713 08	422	1	2 998	91 56 540 08	ROHRLEITUNGEN OBERWAGE
ROHR KPL. 42X3X935	96 51 715 08	424	1	2 998	91 56 540 08	ROHRLEITUNGEN OBERWAGE
ROHR KPL. 6X1X216	96 48 933 08	708	1	1 998	91 52 513 08	ROHRLEITUNGEN RAUPE
ROHR KPL. 6X1X316	96 51 675 08	382	1	2 998	91 56 540 08	ROHRLEITUNGEN OBERWAGE
ROHR KPL. 6X1X773	96 48 898 08	(762)	4	1 975 006	91 52 509 08	ZUSATZHYDR.ABSTUETZZYL
ROHR KPL. 8X1X318	96 51 342 08	234	2	2 998	91 56 540 08	ROHRLEITUNGEN OBERWAGE
ROHR KPL.LI.	96 51 173 08	7	1	3 214	91 52 843 08	SW-KOPFSTUECK
ROHR KPL.RE.	96 51 174 08	8	1	3 214	91 52 843 08	SW-KOPFSTUECK
ROHR RD101,6X10X1388	95 66 948 08	1	1	3 211 008	96 46 978 08	SCHUTZWALZE KPL.
ROHR SCHWK.	96 44 583 08	5	2	2 340	91 52 776 08	WINDE 4 EINZIEHWERK
ROHR SCHWK.	96 45 705 08	2	1	2 522	91 54 115 08	SCHIEBETUER KPL.
ROHR SCHWK.	96 48 606 08	31	1	2 391 001	96 45 719 08	DIESELMOTOR VORM.
ROHR VORM.	96 47 854 08	22	1	2 671 004	96 46 305 08	OELBEHAELTER VORM.
ROHRLEITUNG ANBAU	97 39 356	16	1	9 739 358	97 39 358	ABGASRUECKFUEHRUNG AN
ROHRLEITUNG ANBAU	97 39 492	143	1	X1012059	10 12 059 0	DIESELMOTOR
ROHRLEITUNGEN ABSTUETZZ	96 47 505 08	93	1	1 975 006	91 52 509 08	ZUSATZHYDR.ABSTUETZZYL

Bezeichnung	Artikel	Pos.	Menge	Seite	Baugruppe	Bezeichnung
ROHRLEITUNGEN BOLZENZIE	96 46 081 08	90	1	2 976 203	92 27 489 08	ZUSATZHYDR.BOLZENZIEHZ
ROHRLEITUNGEN MONTAGEEI	96 47 913 08	93	1	2 978 100	91 52 796 08	ZUSATZHYDR.MONTAGEEINR
ROHRLEITUNGEN MONTAGE	96 47 540 08	93	1	2 975 000	91 57 881 08	ZUSATZHYDRAULIK MONTAGE
ROHRLEITUNGEN OBERWAGE	91 56 540 08	181	1		LR 1600-2-0	LIEBHERR RAUPENKRAN LR 1
ROHRLEITUNGEN RAUPE MIT	91 52 513 08	37	1		LR 1600-2-0	LIEBHERR RAUPENKRAN LR 1
ROHRLEITUNGEN S-RUECKHA	96 47 115 08	93	1	2 978 200	91 54 843 08	ZUSATZHYDR.S-RUECKHALTE
ROHRLEITUNGEN WINDE I+II	96 51 219 08	93	1	2 975 200	91 52 775 08	ZUSATZHYDRAULIK WINDE 2
ROHRLEITUNGEN WINDE I+II	96 51 219 08	93	1	2 975 700	91 52 774 08	ZUSATZHYDRAULIK WINDE 1
ROHRMUTTER DIN 431 A-G1/4"	41 01 500 08	23	1	2 932 160	96 54 385 08	SCHALTSCHRANK MECH.
ROHRNIET DIN 7340 B2,5X0,3	44 33 003 08	19	14	2 922 001	92 84 311 08	BUSPLATINE
ROHRSCHELLE	10 01 265 5	11	1	9 739 288	97 39 288	KRAFTSTOFFLEITUNG
ROHRSCHELLE	10 22 274 3	7	1	9 739 369	97 39 369	DRUCKROHR
ROHRSCHELLE 18 A4C	10 47 687 9	18	1	9 739 386	97 39 386	KURBELGEHAEUSEENTLUEFT
ROHRSCHELLE 32.2 UST37-2	10 01 265 3	23	3	9 739 492	97 39 492	ROHRLEITUNG ANBAU
ROHRSCHELLE 33/20	77 42 250 08	6	1	2 541 001	96 49 651 08	ZUSATZHEIZUNG VORM.
ROHRSCHELLE 43/20	77 42 217 08	18	3	2 541	91 52 790 08	ZUSATZHEIZUNG OW
ROHRSCHELLE DIN 71555 60,	10 03 723 0	7	1	9 739 210	97 39 210	KUEHLMITTELLEITUNG
ROHRSCHELLE DIN 71555 60,	55 20 506 08	126	4	2 391 001	96 45 719 08	DIESELMOTOR VORM.
ROHRSTUTZEN	10 01 242 4	8	1	9 739 248	97 39 248	EINSPRITZDUESE
ROHRSTUTZEN GSCK45	95 46 242 08	10	1	2 540	91 53 253 08	HEIZKLIMAGERAET EINBAU
ROHRWENDEL	77 43 835 08	10	14	1 711	91 52 392 08	ZENTRALSCHMIERUNG RAUP
ROLLE	97 66 501 08	18	2	3 220 500	91 52 849 08	S-ZWISCHENSTUECK
ROLLE	97 66 501 08	18	2	3 223	91 52 852 08	S-ZWISCHENSTUECK
ROLLE	97 66 501 08	18	2	3 223 010	91 52 853 08	S-ZWISCHENSTUECK
ROLLE	97 66 501 08	18	2	3 223 100	91 55 327 08	S-ZWISCHENSTUECK
ROLLE 470X140 PA6GZAEHH	97 71 970 08	16	2	3 208 001	91 52 883 08	F-KOPFSTUECK
ROLLE PA6G	97 66 500 08	17	2	3 220 500	91 52 849 08	S-ZWISCHENSTUECK
ROLLE PA6G	97 66 500 08	17	4	3 223	91 52 852 08	S-ZWISCHENSTUECK
ROLLE PA6G	97 66 500 08	17	4	3 223 010	91 52 853 08	S-ZWISCHENSTUECK
ROLLE PA6G	97 66 500 08	17	4	3 223 100	91 55 327 08	S-ZWISCHENSTUECK
ROLLE PA6G	97 68 888 08	5	2	2 522 012	96 45 884 08	FUEHRUNG VORM.
ROLLE PA6G	97 68 888 08	6	4	2 522 013	96 45 883 08	FUEHRUNG VORM.
ROLLE PA6G	97 80 631 08	49	2	3 220 500	91 52 849 08	S-ZWISCHENSTUECK
ROLLE PA6G	97 80 631 08	49	2	3 223	91 52 852 08	S-ZWISCHENSTUECK
ROLLE PA6G	97 80 631 08	49	2	3 223 010	91 52 853 08	S-ZWISCHENSTUECK
ROLLE PA6G	97 80 631 08	49	2	3 223 100	91 55 327 08	S-ZWISCHENSTUECK
ROLLE RD100X200 PA6G	93 24 583 08	43	2	3 206	91 52 881 08	F-ANLENKSTUECK
ROLLE RD100X80 PA6G	94 37 683 08	17	10	3 215 005	91 52 846 08	ROLLENSATZ
ROLLE RD100X80 PA6G	94 37 683 08	17	12	3 215 006	91 52 847 08	ROLLENSATZ
ROLLE RD180X98 PA6G	93 99 680 08	17	4	3 208 001	91 52 883 08	F-KOPFSTUECK
ROLLE RD68X20 PA6G	28 30 961 08	34	2	3 206	91 52 881 08	F-ANLENKSTUECK
ROLLE RD68X20 PA6G	28 30 961 08	23	3	3 208 001	91 52 883 08	F-KOPFSTUECK
ROLLE RD75X120 PA6G	93 89 752 08	20	1	3 208 001	91 52 883 08	F-KOPFSTUECK
ROLLE RD75X70 PA6G	93 26 439 08	42	5	3 208 001	91 52 883 08	F-KOPFSTUECK
ROLLE RD80X40 PA6G	93 01 339 08	19	4	3 215 005	91 52 846 08	ROLLENSATZ
ROLLE RD80X40 PA6G	93 01 339 08	19	4	3 215 006	91 52 847 08	ROLLENSATZ
ROLLE SCHWK.	92 70 643 08	1	1	3 350 001	92 70 642 08	SCHUTZWALZE KPL.
ROLLE X20CR13 X20CR13	97 81 003 08	16	4	2 522 013	96 45 883 08	FUEHRUNG VORM.
ROLLENDREHVERBINDUNG	91 52 793 08	137	1		LR 1600-2-0	LIEBHERR RAUPENKRAN LR 1
ROLLENDREHVERBINDUNG	99 07 151 01	1	1	2 620	91 52 793 08	ROLLENDREHVERBINDUNG
ROLLENKOERPER RD230X70	95 44 255 08	1	1	1 400 017	92 51 976 08	ROLLENKOERPERHAELFTE K
ROLLENKOERPERHAELFTE 34	97 67 848 08	1	1	1 400 016	96 45 287 08	ROLLENKOERPERHAELFTE K
ROLLENKOERPERHAELFTE K	92 51 976 08	10	4	1 400	91 56 853 08	RAUPENTRAEGER KPL.LI.
ROLLENKOERPERHAELFTE K	92 51 976 08	10	4	1 410 300	91 56 855 08	RAUPENTRAEGER KPL.RE.
ROLLENKOERPERHAELFTE K	96 45 287 08	9	34	1 400	91 56 853 08	RAUPENTRAEGER KPL.LI.
ROLLENKOERPERHAELFTE K	96 45 287 08	9	34	1 410 300	91 56 855 08	RAUPENTRAEGER KPL.RE.
ROLLENLAGERUNG DREHBUE	91 52 794 08	138	1		LR 1600-2-0	LIEBHERR RAUPENKRAN LR 1
ROLLENLAGERUNG SCHWK.	96 46 299 08	1	1	2 652	91 52 794 08	ROLLENLAGERUNG
ROLLENSATZ 300T	91 52 846 08	204	1		LR 1600-2-0	LIEBHERR RAUPENKRAN LR 1
ROLLENSATZ 320T	91 52 847 08	205	1		LR 1600-2-0	LIEBHERR RAUPENKRAN LR 1

Bezeichnung	Artikel	Pos.	Menge	Seite	Baugruppe	Bezeichnung
ROLLENSATZ SCHWK. 300T	96 48 667 08	1	1	3 215 005	91 52 846 08	ROLLENSATZ
ROLLENSATZ SCHWK. 320T	96 48 526 08	1	1	3 215 006	91 52 847 08	ROLLENSATZ
ROLLO	10 41 336 1	37	1	2 520	91 53 061 08	KABINE VERGLAST
ROLLO	10 41 336 2	38	1	2 520	91 53 061 08	KABINE VERGLAST
ROLLO	10 41 336 4	39	1	2 520	91 53 061 08	KABINE VERGLAST
RS DRUCKFILTER DF...330FG	10 10 138 4	(3)	1	2 970	91 56 537 08	HYDRAULIK
RS ROHRLEITUNG	97 39 322	11	1	9 739 386	97 39 386	KURBELGEHAEUSEENTLUEFT
RUECKFALLSTUETZE 150/130	10 41 101 5	1	2	3 291	91 52 831 08	S-RUECKHALTESICHERUNG
RUECKLAUFFILTER	51 06 691 08	9	1	2 671 004	96 46 305 08	OELBEHAELTER VORM.
RUECKLAUFLEISTE	77 43 758 08	21	2	2 711	91 52 800 08	ZENTRALSCHMIERANLAGE O
RUECKSCHLAGVENTIL	10 01 239 5	9	2	9 739 357	97 39 357	ABGASRUECKFUEHRUNG VO
RUECKSCHLAGVENTIL	10 34 334 2	2	1	9 739 356	97 39 356	ROHRLEITUNG ANBAU
RUECKSCHLAGVENTIL	10 45 104 8	6	1	X1042440	10 42 440 2	STEUERBLOCK
RUECKSCHLAGVENTIL	51 04 087 08	37	1	2 970	91 56 537 08	HYDRAULIK
RUECKSCHLAGVENTIL	51 04 087 08	10	1	2 975 200	91 52 775 08	ZUSATZHYDRAULIK WINDE 2
RUECKSCHLAGVENTIL	51 04 087 08	10	1	2 975 700	91 52 774 08	ZUSATZHYDRAULIK WINDE 1
RUECKSCHLAGVENTIL	51 04 121 08	18	1	1 970	91 56 958 08	HYDRAULIK RAUPE
RUECKSCHLAGVENTIL	51 04 121 08	20	1	2 970	91 56 537 08	HYDRAULIK
RUECKSCHLAGVENTIL	51 04 124 08	40	2	2 970	91 56 537 08	HYDRAULIK
RUECKSCHLAGVENTIL	51 04 124 08	14	1	2 975 200	91 52 775 08	ZUSATZHYDRAULIK WINDE 2
RUECKSCHLAGVENTIL	51 04 124 08	14	1	2 975 700	91 52 774 08	ZUSATZHYDRAULIK WINDE 1
RUECKSCHLAGVENTIL	51 04 129 08	19	1	1 970	91 56 958 08	HYDRAULIK RAUPE
RUECKSCHLAGVENTIL	51 14 351 08	78	2	2 970	91 56 537 08	HYDRAULIK
RUECKSCHLAGVENTIL	51 14 535 08	35	3	2 970	91 56 537 08	HYDRAULIK
RUECKSCHLAGVENTIL	51 14 606 08	5	1	2 975 200	91 52 775 08	ZUSATZHYDRAULIK WINDE 2
RUECKSCHLAGVENTIL	51 14 606 08	5	1	2 975 700	91 52 774 08	ZUSATZHYDRAULIK WINDE 1
RUECKSCHLAGVENTIL	51 14 769 08	18	1	2 970	91 56 537 08	HYDRAULIK
RUECKSCHLAGVENTIL	51 14 815 08	11	2	1 970	91 56 958 08	HYDRAULIK RAUPE
RUECKSCHLAGVENTIL	51 14 815 08	51	1	2 970	91 56 537 08	HYDRAULIK
RUECKSCHLAGVENTIL	51 14 815 08	8	1	2 975 200	91 52 775 08	ZUSATZHYDRAULIK WINDE 2
RUECKSCHLAGVENTIL	51 14 815 08	8	1	2 975 700	91 52 774 08	ZUSATZHYDRAULIK WINDE 1
RUECKSCHLAGVENTIL	51 14 820 08	27	2	2 970	91 56 537 08	HYDRAULIK
RUECKSCHLAGVENTIL	57 19 038 08	48	1	5 113 086	51 13 086 08	PROPORTIONALVENTIL
RUECKSCHLAGVENTIL	59 10 556 08	16	1	2 520 032	96 45 980 08	SCHEIBENWISCHANLAGE EIN
RUECKSCHLAGVENTIL FE/ZN	51 14 469 08	9	1	2 975 000	91 57 881 08	ZUSATZHYDRAULIK MONTAGE
RUECKZUGPLATTE	57 01 138 08	7	1	5 701 129	57 01 129 08	TRIEBWERK
RUNDDICHTRING	10 22 273 5	3	1	9 739 248	97 39 248	EINSPRITZDUESE
RUNDDICHTRING	10 22 273 5	73	1	X1022281	10 22 281 7	DS ZYLINDERKOPF
RUNDDICHTRING 100X3 N-FP	10 33 210 8	11	1	9 739 278	97 39 278	ANBAUTEILE
RUNDDICHTRING 100X3 N-FP	10 33 210 8	2	1	X1034309	10 34 309 6	HOCHDRUCKPUMPE
RUNDDICHTRING 10X3 FPM1-	10 01 192 5	8	1	9 739 278	97 39 278	ANBAUTEILE
RUNDDICHTRING 12X2 ACM1	10 01 263 7	11	1	9 739 122	97 39 122	OELKUEHLER
RUNDDICHTRING 130X4 ACM1	10 01 263 8	10	1	9 739 122	97 39 122	OELKUEHLER
RUNDDICHTRING 138X3,5 FPM	10 01 263 5	3	1	9 739 278	97 39 278	ANBAUTEILE
RUNDDICHTRING 144X4 FPM2	10 01 264 1	3	2	9 739 242	97 39 242	ZYLINDERLAUFBUCHSE
RUNDDICHTRING 23X2,5 FPM	10 01 192 0	4	2	9 739 263	97 39 263	KIPPHEBELLAGERGEHAEUSE
RUNDDICHTRING 23X2,5 FPM	10 01 192 0	4	2	9 739 264	97 39 264	KIPPHEBELLAGERGEHAEUSE
RUNDDICHTRING 30X3,5 N-NB	10 01 263 4	6	1	9 739 386	97 39 386	KURBELGEHAEUSEENTLUEFT
RUNDDICHTRING 48X3 B-NB	10 01 185 2	8	1	9 739 258	97 39 258	KRAFTSTOFFFILTER
RUNDDICHTRING 59X3 B-FP	10 01 185 5	3	1	9 739 035	97 39 035	VERSCHLUSSTEIL
RUNDDICHTRING 59X3 B-FP	10 01 185 5	3	1	9 739 129	97 39 129	KUEHLMITTELVORWAERMUN
RUNDDICHTRING 60X4 B-NB	10 01 185 3	2	2	9 739 126	97 39 126	THERMOSTATGEHAEUSE
RUNDDICHTRING 63X2,5 FPM	10 01 192 1	125	1	2 391 001	96 45 719 08	DIESELMOTOR VORM.
RUNDDICHTRING 8X2 ACM1-6	10 01 263 6	12	1	9 739 122	97 39 122	OELKUEHLER
RUNDDICHTRING 91X4 N-NB	10 01 191 6	6	1	9 739 258	97 39 258	KRAFTSTOFFFILTER
RUNDDICHTRING 9X3 N-FPM1-	10 01 191 9	10	1	9 739 248	97 39 248	EINSPRITZDUESE
RUNDDICHTRING 9X3 N-FPM1-	10 01 191 9	76	1	X1022281	10 22 281 7	DS ZYLINDERKOPF
RUNDLAGER B40X30XM10	72 69 042 08	5	4	2 391 038	96 47 931 08	OELKUEHLER VORM.
RUNDLITZENSEIL 8MM 0,950M	10 45 040 6	39	1	3 214	91 52 843 08	SW-KOPFSTUECK
RUNDLITZENSEIL 8MM 11,54M	10 33 098 7	43	2	3 223	91 52 852 08	S-ZWISCHENSTUECK

Bezeichnung	Artikel	Pos.	Menge	Seite	Baugruppe	Bezeichnung
RUNDLITZENSEIL 8MM 11,54M	10 33 098 7	43	2	3 223 010	91 52 853 08	S-ZWISCHENSTUECK
RUNDLITZENSEIL 8MM 11,54M	10 33 098 7	43	2	3 223 100	91 55 327 08	S-ZWISCHENSTUECK
RUNDLITZENSEIL 8MM 11,54M	10 33 098 7	43	2	3 227	91 52 873 08	LI-ZWISCHENSTUECK
RUNDLITZENSEIL 8MM 11,54M	10 33 098 7	43	2	3 227 200	91 53 519 08	LI-ZWISCHENSTUECK F-ABSP
RUNDLITZENSEIL 8MM 2,54M	10 44 055 9	25	2	3 221	91 54 668 08	S-ZWISCHENSTUECK
RUNDLITZENSEIL 8MM 4,130M	10 44 963 0	82	2	3 211	91 57 748 08	S-ANLENKSTUECK
RUNDLITZENSEIL 8MM 5,54M	10 42 982 6	43	2	3 220 500	91 52 849 08	S-ZWISCHENSTUECK
RUNDLITZENSEIL 8MM 5,54M	10 42 982 6	43	2	3 226	91 52 870 08	LI-ZWISCHENSTUECK
RUNDLITZENSEIL 8MM 6,3M	10 44 056 1	47	2	3 225	91 52 854 08	SL-REDUZIERSTUECK
RUNDSCHLINGE DIN EN 1492	10 28 562 6	41	2	3 220 500	91 52 849 08	S-ZWISCHENSTUECK
RUNDSCHLINGE DIN EN 1492	10 28 562 6	41	2	3 223	91 52 852 08	S-ZWISCHENSTUECK
RUNDSCHLINGE DIN EN 1492	10 28 562 6	41	2	3 223 010	91 52 853 08	S-ZWISCHENSTUECK
RUNDSCHLINGE DIN EN 1492	10 28 562 6	41	2	3 223 100	91 55 327 08	S-ZWISCHENSTUECK
RUNDSTAHL RD45X364	95 45 849 08	2	162	1 300 011	96 52 493 08	BODENPLATTEN VORM.
S-ANLENKSTUECK 10M	91 57 748 08	201	1		LR 1600-2-0	LIEBHERR RAUPENKRAN LR 1
S-ANLENKSTUECK SCHWK. 10	96 45 098 08	1	1	3 211	91 57 748 08	S-ANLENKSTUECK
S-RUECKHALTESICHERUNG	91 52 831 08	183	1		LR 1600-2-0	LIEBHERR RAUPENKRAN LR 1
S-ZWISCHENSTUECK 12 M 282	91 55 327 08	213	1		LR 1600-2-0	LIEBHERR RAUPENKRAN LR 1
S-ZWISCHENSTUECK 2825.20	91 52 852 08	210	2		LR 1600-2-0	LIEBHERR RAUPENKRAN LR 1
S-ZWISCHENSTUECK 2825.20	91 52 849 08	207	1		LR 1600-2-0	LIEBHERR RAUPENKRAN LR 1
S-ZWISCHENSTUECK 2825.25	91 52 853 08	211	1		LR 1600-2-0	LIEBHERR RAUPENKRAN LR 1
S-ZWISCHENSTUECK 2825.25	91 54 668 08	212	1		LR 1600-2-0	LIEBHERR RAUPENKRAN LR 1
S-ZWISCHENSTUECK SCHWK.	96 48 482 08	1	1	3 223 100	91 55 327 08	S-ZWISCHENSTUECK
S-ZWISCHENSTUECK SCHWK.	96 44 096 08	1	1	3 223	91 52 852 08	S-ZWISCHENSTUECK
S-ZWISCHENSTUECK SCHWK.	96 43 376 08	1	1	3 220 500	91 52 849 08	S-ZWISCHENSTUECK
S-ZWISCHENSTUECK SCHWK.	96 45 126 08	1	1	3 223 010	91 52 853 08	S-ZWISCHENSTUECK
S-ZWISCHENSTUECK SCHWK.	96 47 979 08	1	1	3 221	91 54 668 08	S-ZWISCHENSTUECK
SA-BOCK	91 57 751 08	135	1		LR 1600-2-0	LIEBHERR RAUPENKRAN LR 1
SA-BOCK SCHWK.	96 45 308 08	1	1	2 550	91 57 751 08	SA-BOCK
SAE-EINSCHRAUBFLANSCH	51 15 125 08	3	2	2 391 038	96 47 931 08	OELKUEHLER VORM.
SAE-FLANSCH 11/2"	51 15 026 08	42	6	2 391 001	96 45 719 08	DIESELMOTOR VORM.
SAE-FLANSCHHAELFTE 11/4"	51 15 162 08	561	4	2 970	91 56 537 08	HYDRAULIK
SAE-FLANSCHVERBINDUNG	47 49 071 08	559	2	2 970	91 56 537 08	HYDRAULIK
SAE-FLANSCHVERBINDUNG G	47 49 014 08	567	1	2 970	91 56 537 08	HYDRAULIK
SAE-FLANSCHVERBINDUNG G	47 49 019 08	564	1	2 970	91 56 537 08	HYDRAULIK
SAE-FLANSCHVERBINDUNG W	47 49 075 08	563	2	2 970	91 56 537 08	HYDRAULIK
SAE-FLANSCHVERBINDUNG W	47 49 069 08	565	4	2 970	91 56 537 08	HYDRAULIK
SAMMELROHR	92 79 826 08	61	1	2 391 001	96 45 719 08	DIESELMOTOR VORM.
SAMMELROHR	92 79 826 08	140	2	2 970	91 56 537 08	HYDRAULIK
SAMMELROHR SCHWK.	92 15 428 08	141	1	2 970	91 56 537 08	HYDRAULIK
SAMMELROHR SCHWK.	92 57 933 08	62	1	2 391 001	96 45 719 08	DIESELMOTOR VORM.
SAUGKRUEMMER	10 01 247 7	18	1	9 739 492	97 39 492	ROHRLEITUNG ANBAU
SAUGLEITUNG	10 01 229 0	1	1	9 739 118	97 39 118	OELLEITUNG
SAUGLEITUNG	10 47 691 2	22	1	9 739 492	97 39 492	ROHRLEITUNG ANBAU
SAUGLEITUNG	10 48 691 6	26	1	9 739 492	97 39 492	ROHRLEITUNG ANBAU
SAUGROHR SCHWK.	96 50 520 08	48	1	2 391 001	96 45 719 08	DIESELMOTOR VORM.
SAUGSCHLAUCH 76X6 NBR SP	10 34 353 0	155	4	2 391 001	96 45 719 08	DIESELMOTOR VORM.
SAUGSCHLAUCH 76X6 NBR SP	10 34 353 0	268	2.4	2 997	91 56 539 08	SCHLAUCHLEITUNGEN OBER
SAUGSCHLAUCH 76X6 NBR SP	10 34 353 0	269	1.6	2 997	91 56 539 08	SCHLAUCHLEITUNGEN OBER
SAUGSCHLAUCH 76X6 NBR SP	10 34 353 0	270	0.22	2 997	91 56 539 08	SCHLAUCHLEITUNGEN OBER
SAUGSCHLAUCH NW60X6,5	10 04 167 5	266	1.1	2 997	91 56 539 08	SCHLAUCHLEITUNGEN OBER
SAUGSCHLAUCH NW60X6,5	10 04 167 5	267	1.2	2 997	91 56 539 08	SCHLAUCHLEITUNGEN OBER
SAUGSTUTZEN	96 17 591 08	39	2	2 391 001	96 45 719 08	DIESELMOTOR VORM.
SAUGSTUTZEN SCHWK.	96 49 134 08	38	1	2 391 001	96 45 719 08	DIESELMOTOR VORM.
SAUGSTUTZEN SCHWK.	96 50 514 08	47	1	2 391 001	96 45 719 08	DIESELMOTOR VORM.
SAUGSTUTZEN SCHWK.	96 52 448 08	73	1	2 391 001	96 45 719 08	DIESELMOTOR VORM.
SCHAEKEL DIN 82101 1,6T NG	77 39 334 08	57	2	2 810	91 52 806 08	KRANFUEHRERKABINE KPL.
SCHAEKEL DIN 82101 12T VE	77 39 284 08	35	4	1 750	91 52 394 08	WERKZEUG
SCHAEKEL DIN 82101 25T VE	77 39 305 08	2	2	2 750 100	91 57 283 08	ANSCHLAGMITTEL MONTAGE
SCHAEKEL DIN 82101 3T NG 3	77 39 458 08	46	1	3 281	91 52 896 08	FA-BOCK

Bezeichnung	Artikel	Pos.	Menge	Seite	Baugruppe	Bezeichnung
SCHAEKEL DIN 82101 A 0,25 0	77 39 335 08	14	4	1 630	91 52 387 08	HYDRAULISCHE ABSTUETZUN
SCHAEKEL DIN 82101 A 0,25 0	77 39 335 08	33	2	3 206	91 52 881 08	F-ANLENKSTUECK
SCHAEKEL DIN 82101 A 0,25 0	77 39 335 08	43	1	3 208 001	91 52 883 08	F-KOPFSTUECK
SCHAEKEL DIN 82101 A 10 0,4	77 39 300 08	28	2	3 215 005	91 52 846 08	ROLLENSATZ
SCHAEKEL DIN 82101 A 10 0,4	77 39 300 08	28	2	3 215 006	91 52 847 08	ROLLENSATZ
SCHALLDAEMPFER 350X1500	10 44 054 3	1	1	2 392	91 52 785 08	SCHALLDAEMPFERANLAGE
SCHALLDAEMPFERANLAGE	91 52 785 08	124	1		LR 1600-2-0	LIEBHERR RAUPENKRAN LR 1
SCHALTELEMENT	69 27 014 08	7	1	2 913 003	96 20 599 08	FOLIENTASTATUR VORM.
SCHALTSCHRANK MECH.	96 54 385 08	2	1	2 932	91 57 750 08	EINBAUTEILE SCHALTSCHRAN
SCHALTSCHRANK SCHWK.	96 54 384 08	1	1	2 932 160	96 54 385 08	SCHALTSCHRANK MECH.
SCHARNIER	70 42 281 08	2	2	2 510 040	96 49 183 08	TUER VORM.
SCHARNIER	70 42 281 08	2	2	2 510 059	96 49 184 08	TUER VORM.
SCHARNIER	70 42 559 08	81	4	2 932 082	96 54 387 08	AUFBAUTEILE MONTAGETAFE
SCHARNIER	70 42 582 08	12	2	2 260 006	96 46 501 08	BATTERIEKASTEN VORM.
SCHARNIER	70 42 598 08	42	2	2 520	91 53 061 08	KABINE VERGLAST
SCHARNIER F6-1 STAHL	70 42 637 08	3	2	2 260 009	96 46 972 08	KLAPPE VORM.
SCHARNIER F6-1 STAHL	70 42 637 08	7	4	2 859 025	96 46 757 08	GITTERROST VORM.
SCHARNIER F6-3 STAHL	70 42 619 08	2	4	2 859 005	96 46 756 08	KLAPPE VORM.
SCHEIBE	10 22 275 4	7	1	9 739 278	97 39 278	ANBAUTEILE
SCHEIBE	51 07 972 08	5	1	5 114 176	51 14 176 08	DRUCKBEGRENZUNGSVENTI
SCHEIBE	51 07 972 08	5	1	5 114 177	51 14 177 08	DRUCKBEGRENZUNGSVENTI
SCHEIBE	55 08 998 08	388	12	2 391 001	96 45 719 08	DIESELMOTOR VORM.
SCHEIBE	57 00 729 08	3	1	5 114 320	51 14 320 08	VORSPANNVENTIL
SCHEIBE	57 01 137 08	5	1	5 701 129	57 01 129 08	TRIEBWERK
SCHEIBE	59 10 589 08	21	1	2 522 011	96 45 602 08	SCHLIESSANLAGE
SCHEIBE	92 76 333 01	5	1	9 697 916	96 97 916 01	DREHWERK
SCHEIBE 1.5x58x58	97 02 665 08	67	2	2 550	91 57 751 08	SA-BOCK
SCHEIBE 100X2	94 33 992 08	77	2	1 400	91 56 853 08	RAUPENTRAEGER KPL.LI.
SCHEIBE 100X2	94 33 992 08	77	2	1 410 300	91 56 855 08	RAUPENTRAEGER KPL.RE.
SCHEIBE 100X2	94 33 992 08	30	1	3 281	91 52 896 08	FA-BOCK
SCHEIBE 11X22X5 9SMNPB28	10 01 256 6	6	1	9 739 271	97 39 271	VERBINDUNGSLEITUNG
SCHEIBE 11X22X5 9SMNPB28	10 01 256 6	7	2	9 739 288	97 39 288	KRAFTSTOFFLEITUNG
SCHEIBE 11X23X6 9SMNPB28	10 01 694 9	10	3	9 739 354	97 39 354	SCHWUNGRADGEHAEUSE AN
SCHEIBE 12,5X24X4 C45K	10 01 256 7	19	1	9 739 344	97 39 344	GENERATOR VORM.
SCHEIBE 15,5X34X0,5 CK67V	10 01 256 3	4	4	9 739 261	97 39 261	ZYLINDERKOPF
SCHEIBE 219.1X34	97 71 946 08	12	1	3 208 001	91 52 883 08	F-KOPFSTUECK
SCHEIBE 2X100X100	97 18 386 08	18	16	3 211	91 57 748 08	S-ANLENKSTUECK
SCHEIBE 2X110X110 DC01-A-	94 59 385 08	18	6	3 281	91 52 896 08	FA-BOCK
SCHEIBE 3X100X100 FE//ZN20	93 14 640 08	15	4	1 630	91 52 387 08	HYDRAULISCHE ABSTUETZUN
SCHEIBE 5X120X120	97 49 680 08	41	4	2 340	91 52 776 08	WINDE 4 EINZIEHWERK
SCHEIBE 5X200X200 TZNO	97 81 710 08	16	8	2 550	91 57 751 08	SA-BOCK
SCHEIBE 5X40X40	97 84 522 08	37	4	2 391 040	96 53 645 08	KUPPLUNGSSTELLER
SCHEIBE 6,3X10,8X6 9SMNPB	10 01 699 2	(3)	2	9 739 318	97 39 318	SENSORIK
SCHEIBE 6,4X17X3 ST MAN183	10 34 375 2	9	1	9 739 356	97 39 356	ROHRLEITUNG ANBAU
SCHEIBE 70X3	94 11 381 08	9	4	1 620	91 52 386 08	BEFESTIGUNGSTEILE DREH
SCHEIBE 70X3	94 11 381 08	11	48	1 631 100	91 52 388 08	LAUFSTEG RAUPENFAHRWER
SCHEIBE 70X3	94 11 381 08	11	3	2 350	91 52 778 08	DREHWERK
SCHEIBE 70X3	94 11 381 08	5	10	2 859 025	96 46 757 08	GITTERROST VORM.
SCHEIBE 70X3	94 11 381 08	59	8	3 206	91 52 881 08	F-ANLENKSTUECK
SCHEIBE 70X3	94 11 381 08	34	62	3 211	91 57 748 08	S-ANLENKSTUECK
SCHEIBE 70X3	94 11 381 08	38	9	3 214	91 52 843 08	SW-KOPFSTUECK
SCHEIBE 70X3	94 11 381 08	26	55	3 220 500	91 52 849 08	S-ZWISCHENSTUECK
SCHEIBE 70X3	94 11 381 08	14	44	3 221	91 54 668 08	S-ZWISCHENSTUECK
SCHEIBE 70X3	94 11 381 08	26	56	3 223	91 52 852 08	S-ZWISCHENSTUECK
SCHEIBE 70X3	94 11 381 08	26	56	3 223 010	91 52 853 08	S-ZWISCHENSTUECK
SCHEIBE 70X3	94 11 381 08	26	56	3 223 100	91 55 327 08	S-ZWISCHENSTUECK
SCHEIBE 70X3	94 11 381 08	38	53	3 225	91 52 854 08	SL-REDUZIERSTUECK
SCHEIBE 70X3	94 11 381 08	26	40	3 226	91 52 870 08	LI-ZWISCHENSTUECK
SCHEIBE 70X3	94 11 381 08	26	49	3 227	91 52 873 08	LI-ZWISCHENSTUECK
SCHEIBE 70X3	94 11 381 08	26	49	3 227 200	91 53 519 08	LI-ZWISCHENSTUECK F-ABSP

Bezeichnung	Artikel	Pos.	Menge	Seite	Baugruppe	Bezeichnung
SCHEIBE 8,4X19X4 C45K	10 01 256 8	9	1	9 739 256	97 39 256	LUFTANSAUGROHR
SCHEIBE 8,4X19X4 C45K	10 01 256 8	18	1	9 739 296	97 39 296	HITZESCHUTZ
SCHEIBE 8,4X19X4 C45K	10 01 256 8	15	1	9 739 358	97 39 358	ABGASRUECKFUEHRUNG AN
SCHEIBE 8,4X19X4 C45K	10 01 256 8	27	4	9 739 371	97 39 371	KLIMAKOMPRESSOR ANBAU
SCHEIBE 8X185X185	97 68 042 08	44	34	1 400	91 56 853 08	RAUPENTRAEGER KPL.LI.
SCHEIBE 8X185X185	97 68 042 08	44	34	1 410 300	91 56 855 08	RAUPENTRAEGER KPL.RE.
SCHEIBE 9X19X3	10 03 288 2	11	3	9 739 118	97 39 118	OELLEITUNG
SCHEIBE A 10,5X20X2,0 200H	10 01 165 8	12	2	9 739 159	97 39 159	STARTER
SCHEIBE A 10,5X20X2,0 200H	10 01 165 8	5	3	9 739 271	97 39 271	VERBINDUNGSLEITUNG
SCHEIBE A 10,5X20X2,0 200H	10 01 165 8	10	3	9 739 278	97 39 278	ANBAUTEILE
SCHEIBE A 10,5X20X2,0 200H	10 01 165 8	4	2	9 739 286	97 39 286	VERSCHLUSSDECKEL
SCHEIBE A 10,5X20X2,0 200H	10 01 165 8	5	1	9 739 344	97 39 344	GENERATOR VORM.
SCHEIBE A 10,5X20X2,0 200H	10 01 165 8	5	2	9 739 351	97 39 351	KUEHLMITTELLEITUNG ANBA
SCHEIBE A 10,5X20X2,0 200H	10 01 165 8	3	4	9 739 358	97 39 358	ABGASRUECKFUEHRUNG AN
SCHEIBE A 10,5X20X2,0 200H	10 01 165 8	4	2	9 739 386	97 39 386	KURBELGEHAEUSEENTLUEFT
SCHEIBE A 13X24X2,5 200HV	10 01 165 9	9	2	9 739 344	97 39 344	GENERATOR VORM.
SCHEIBE A 13X24X2,5 200HV	10 01 165 9	16	2	9 739 371	97 39 371	KLIMAKOMPRESSOR ANBAU
SCHEIBE A 17,0 200HV A3C	10 03 722 6	6	1	9 739 210	97 39 210	KUEHLMITTELLEITUNG
SCHEIBE A 5.3 ST MAN183-B1	10 22 279 4	8	2	9 739 356	97 39 356	ROHRLEITUNG ANBAU
SCHEIBE A 6,4X12X1,6 200HV	10 01 165 3	7	2	9 739 159	97 39 159	STARTER
SCHEIBE A 6,4X12X1,6 200HV	10 01 165 3	7	2	9 739 292	97 39 292	KRAFTSTOFFLEITUNG
SCHEIBE A 6,4X12X1,6 200HV	10 01 165 3	29	6	9 739 292	97 39 292	KRAFTSTOFFLEITUNG
SCHEIBE A 6,4X12X1,6 200HV	10 01 165 3	(4)	2	9 739 318	97 39 318	SENSORIK
SCHEIBE A 8,4X16X1,6 200HV	10 01 165 4	6	2	9 739 118	97 39 118	OELLEITUNG
SCHEIBE A 8,4X16X1,6 200HV	10 01 165 4	4	3	9 739 126	97 39 126	THERMOSTATGEHAEUSE
SCHEIBE A 8,4X16X1,6 200HV	10 01 165 4	6	1	9 739 186	97 39 186	MOTORBREMSE
SCHEIBE A 8,4X16X1,6 200HV	10 01 165 4	10	1	9 739 210	97 39 210	KUEHLMITTELLEITUNG
SCHEIBE A 8,4X16X1,6 200HV	10 01 165 4	8	9	9 739 256	97 39 256	LUFTANSAUGROHR
SCHEIBE A 8,4X16X1,6 200HV	10 01 165 4	3	2	9 739 259	97 39 259	KRAFTSTOFFFILTER
SCHEIBE A 8,4X16X1,6 200HV	10 01 165 4	19	1	9 739 296	97 39 296	HITZESCHUTZ
SCHEIBE A 8,4X16X1,6 200HV	10 01 165 4	5	5	9 739 349	97 39 349	WASSERLEITUNGSANSCHLUE
SCHEIBE A 8,4X16X1,6 200HV	10 01 165 4	15	1	9 739 349	97 39 349	WASSERLEITUNGSANSCHLUE
SCHEIBE A 8,4X16X1,6 200HV	10 01 165 4	6	6	9 739 352	97 39 352	WASSERPUMPE MIT BEFEST.
SCHEIBE A 8,4X16X1,6 200HV	10 01 165 4	13	1	9 739 356	97 39 356	ROHRLEITUNG ANBAU
SCHEIBE A 8,4X16X1,6 200HV	10 01 165 4	11	6	9 739 357	97 39 357	ABGASRUECKFUEHRUNG VO
SCHEIBE A 8,4X16X1,6 200HV	10 01 165 4	21	8	9 739 361	97 39 361	OELWANNE
SCHEIBE A 8,4X16X1,6 200HV	10 01 165 4	25	3	9 739 366	97 39 366	BEFESTIGUNGSTEILE ANBAU
SCHEIBE A 8,4X16X1,6 200HV	10 01 165 4	23	4	9 739 371	97 39 371	KLIMAKOMPRESSOR ANBAU
SCHEIBE A 8,4X16X1,6 200HV	10 01 165 4	12	3	9 739 372	97 39 372	SCHMIEROELPUMPE
SCHEIBE A 8,4X16X1,6 200HV	10 01 165 4	21	2	9 739 386	97 39 386	KURBELGEHAEUSEENTLUEFT
SCHEIBE A 8,4X16X1,6 200HV	10 01 165 4	34	2	9 739 492	97 39 492	ROHRLEITUNG ANBAU
SCHEIBE A 8,4X16X1,6 200HV	10 01 165 4	24	2	9 739 494	97 39 494	ATL-ANBAU
SCHEIBE CU	10 01 256 5	6	1	9 739 159	97 39 159	STARTER
SCHEIBE DIN 125 A 10,5 MS	42 00 507 08	13	8	2 391 038	96 47 931 08	OELKUEHLER VORM.
SCHEIBE DIN 125 A 10,5 MS	42 00 507 08	32	12	2 652	91 52 794 08	ROLLENLAGERUNG
SCHEIBE DIN 125 A 10,5 MS	42 00 507 08	36	18	3 208 001	91 52 883 08	F-KOPFSTUECK
SCHEIBE DIN 125 A 10.5 A2	50 09 175 08	68	24	1 400	91 56 853 08	RAUPENTRAEGER KPL.LI.
SCHEIBE DIN 125 A 10.5 A2	50 09 175 08	68	24	1 410 300	91 56 855 08	RAUPENTRAEGER KPL.RE.
SCHEIBE DIN 125 A 10.5 A2	50 09 175 08	6	6	2 350	91 52 778 08	DREHWERK
SCHEIBE DIN 125 A 10.5 A2	50 09 175 08	5	8	2 670	91 52 797 08	KRAFTSTOFFBEHAELTER KPL
SCHEIBE DIN 125 A 10.5 A2	50 09 175 08	6	4	2 671	91 52 798 08	OELBEHAELTER KPL.
SCHEIBE DIN 125 A 10.5 A2	50 09 175 08	10	12	2 730	91 52 802 08	GRUNDPLATTE DREHBUEHNE
SCHEIBE DIN 125 A 10.5 A2	50 09 175 08	15	18	2 810	91 52 806 08	KRANFUEHRERKABINE KPL.
SCHEIBE DIN 125 A 13 MS	42 00 508 08	9	8	3 213	91 52 842 08	F-ANSCHLUSSKOPF
SCHEIBE DIN 125 A 15 ST VE	42 00 018 08	51	4	2 631	91 56 817 08	LAUFSTEG DREHBUEHNE
SCHEIBE DIN 125 A 17 VERZ.	42 00 019 08	5	4	1 641 014	92 53 053 08	ABSTUETZPLATTE KPL.
SCHEIBE DIN 125 A 17 VERZ.	42 00 019 08	12	6	1 991	91 52 510 08	DREHDURCHFUEHRUNG
SCHEIBE DIN 125 A 17 VERZ.	42 00 019 08	9	24	2 125	91 52 773 08	BOLZEN S-ANLENKST. UND S
SCHEIBE DIN 125 A 17 VERZ.	42 00 019 08	29	2	2 391 040	96 53 645 08	KUPPLUNGSSTELLER
SCHEIBE DIN 125 A 17 VERZ.	42 00 019 08	44	4	2 393	91 52 787 08	LUFTFILTERANLAGE KPL.

Bezeichnung	Artikel	Pos.	Menge	Seite	Baugruppe	Bezeichnung
SCHEIBE DIN 125 A 17 VERZ.	42 00 019 08	6	26	2 550	91 57 751 08	SA-BOCK
SCHEIBE DIN 125 A 17 VERZ.	42 00 019 08	22	6	2 631	91 56 817 08	LAUFSTEG DREHBUEHNE
SCHEIBE DIN 125 A 17 VERZ.	42 00 019 08	11	29	2 652	91 52 794 08	ROLLENLAGERUNG
SCHEIBE DIN 125 A 17 VERZ.	42 00 019 08	14	2	2 657	91 57 656 08	MONTAGEEINRICHTUNG RA
SCHEIBE DIN 125 A 17 VERZ.	42 00 019 08	6	4	2 730	91 52 802 08	GRUNDPLATTE DREHBUEHNE
SCHEIBE DIN 125 A 17 VERZ.	42 00 019 08	51	8	2 810	91 52 806 08	KRANFUEHRERKABINE KPL.
SCHEIBE DIN 125 A 17 VERZ.	42 00 019 08	175	16	2 970	91 56 537 08	HYDRAULIK
SCHEIBE DIN 125 A 17 VERZ.	42 00 019 08	4	2	3 207 101	96 48 292 08	LASCHE KPL.
SCHEIBE DIN 125 A 17 VERZ.	42 00 019 08	35	16	3 208 001	91 52 883 08	F-KOPFSTUECK
SCHEIBE DIN 125 A 17 VERZ.	42 00 019 08	42	6	3 211	91 57 748 08	S-ANLENKSTUECK
SCHEIBE DIN 125 A 17 VERZ.	42 00 019 08	10	2	3 211 003	96 46 986 08	STANGE KPL.
SCHEIBE DIN 125 A 17 VERZ.	42 00 019 08	13	4	3 214	91 52 843 08	SW-KOPFSTUECK
SCHEIBE DIN 125 A 17 VERZ.	42 00 019 08	10	2	3 220 500	91 52 849 08	S-ZWISCHENSTUECK
SCHEIBE DIN 125 A 17 VERZ.	42 00 019 08	11	2	3 220 501	96 43 440 08	STANGE KPL.
SCHEIBE DIN 125 A 17 VERZ.	42 00 019 08	11	2	3 221 200	96 47 984 08	STANGE KPL.
SCHEIBE DIN 125 A 17 VERZ.	42 00 019 08	10	2	3 223	91 52 852 08	S-ZWISCHENSTUECK
SCHEIBE DIN 125 A 17 VERZ.	42 00 019 08	10	2	3 223 010	91 52 853 08	S-ZWISCHENSTUECK
SCHEIBE DIN 125 A 17 VERZ.	42 00 019 08	10	4	3 223 100	91 55 327 08	S-ZWISCHENSTUECK
SCHEIBE DIN 125 A 17 VERZ.	42 00 019 08	11	2	3 225 200	96 48 679 08	STANGE KPL.
SCHEIBE DIN 125 A 17 VERZ.	42 00 019 08	11	4	3 227 002	96 50 498 08	STANGE KPL.
SCHEIBE DIN 125 A 17 VERZ.	42 00 019 08	(4)	4	3 281	91 52 896 08	FA-BOCK
SCHEIBE DIN 125 A 17 VERZ.	42 00 019 08	(4)	2	3 281	91 52 896 08	FA-BOCK
SCHEIBE DIN 125 A 17 VERZ.	42 00 019 08	11	2	3 561 003	96 45 222 08	STANGE KPL.
SCHEIBE DIN 125 A 19 ST VE	42 00 020 08	8	60	1 631 100	91 52 388 08	LAUFSTEG RAUPENFAHRWER
SCHEIBE DIN 125 A 19 ST VE	42 00 020 08	24	6	2 652	91 52 794 08	ROLLENLAGERUNG
SCHEIBE DIN 125 A 25 ST VE	42 00 024 08	40	34	1 400	91 56 853 08	RAUPENTRAEGER KPL.LI.
SCHEIBE DIN 125 A 25 ST VE	42 00 024 08	40	34	1 410 300	91 56 855 08	RAUPENTRAEGER KPL.RE.
SCHEIBE DIN 125 A 25 ST VE	42 00 024 08	32	14	2 631	91 56 817 08	LAUFSTEG DREHBUEHNE
SCHEIBE DIN 125 A 25 ST VE	42 00 024 08	14	8	2 730	91 52 802 08	GRUNDPLATTE DREHBUEHNE
SCHEIBE DIN 125 A 3.2 MS	42 00 501 08	268	4	3 930 009	96 50 573 08	LEITUNGSTROMMEL KPL.
SCHEIBE DIN 125 A 3.2 MS	42 00 501 08	(154)	1	3 930 138	96 54 377 08	ELEKTRIK S-ANLENKSTUECK
SCHEIBE DIN 125 A 3.2 MS	42 00 501 08	156	10	3 930 640	96 50 481 08	KLEMMKASTEN KPL.
SCHEIBE DIN 125 A 3.2 MS	42 00 501 08	268	6	3 930 730	96 50 599 08	KLEMMKASTEN KPL.
SCHEIBE DIN 125 A 3.2 ST VE	51 45 819 08	5	12	2 913 100	91 23 538 08	BAUGRUPPENTRAEGER
SCHEIBE DIN 125 A 3.7 ST VE	42 00 006 08	43	8	2 920 369	96 54 235 08	KLEMMKASTEN KPL.
SCHEIBE DIN 125 A 3.7 ST VE	42 00 006 08	16	10	2 922 001	92 84 311 08	BUSPLATINE
SCHEIBE DIN 125 A 3.7 ST VE	42 00 006 08	30	20	2 932 001	96 45 393 08	RELAISSTEUERUNG
SCHEIBE DIN 125 A 3.7 ST VE	42 00 006 08	282	16	3 930 638	96 51 624 08	KLEMMKASTEN
SCHEIBE DIN 125 A 4.3 ST VE	42 00 007 08	4	4	2 913 004	96 20 460 08	GEHAEUSE VORM.
SCHEIBE DIN 125 A 4.3 ST VE	42 00 007 08	13	4	2 913 100	91 23 538 08	BAUGRUPPENTRAEGER
SCHEIBE DIN 125 A 4.3 ST VE	42 00 007 08	5	8	2 913 102	92 32 870 08	LUEFTEREINHEIT
SCHEIBE DIN 125 A 4.3 ST VE	42 00 007 08	(154)	4	2 920 369	96 54 235 08	KLEMMKASTEN KPL.
SCHEIBE DIN 125 A 4.3 ST VE	42 00 007 08	(154)	4	2 920 369	96 54 235 08	KLEMMKASTEN KPL.
SCHEIBE DIN 125 A 4.3 ST VE	42 00 007 08	279	16	2 920 369	96 54 235 08	KLEMMKASTEN KPL.
SCHEIBE DIN 125 A 4.3 ST VE	42 00 007 08	279	28	2 920 448	96 48 794 08	KLEMMKASTEN KPL.
SCHEIBE DIN 125 A 4.3 ST VE	42 00 007 08	39	8	2 932 001	96 45 393 08	RELAISSTEUERUNG
SCHEIBE DIN 125 A 4.3 ST VE	42 00 007 08	92	8	2 932 082	96 54 387 08	AUFBAUTEILE MONTAGETAFE
SCHEIBE DIN 125 A 4.3 ST VE	42 00 007 08	47	56	2 932 160	96 54 385 08	SCHALTSCHRANK MECH.
SCHEIBE DIN 125 A 5.3 VERZ.	42 00 008 08	16	8	1 711	91 52 392 08	ZENTRALSCHMIERUNG RAUP
SCHEIBE DIN 125 A 5.3 VERZ.	42 00 008 08	16	8	2 260 006	96 46 501 08	BATTERIEKASTEN VORM.
SCHEIBE DIN 125 A 5.3 VERZ.	42 00 008 08	42	4	2 391 040	96 53 645 08	KUPPLUNGSSTELLER
SCHEIBE DIN 125 A 5.3 VERZ.	42 00 008 08	35	8	2 502	91 55 939 08	STEUERSTAND
SCHEIBE DIN 125 A 5.3 VERZ.	42 00 008 08	24	1	2 522	91 54 115 08	SCHIEBETUER KPL.
SCHEIBE DIN 125 A 5.3 VERZ.	42 00 008 08	9	10	2 711	91 52 800 08	ZENTRALSCHMIERANLAGE O
SCHEIBE DIN 125 A 5.3 VERZ.	42 00 008 08	2	4	2 780 915	96 48 377 08	ANBAUTEILE FREMDEINSPEIS
SCHEIBE DIN 125 A 5.3 VERZ.	42 00 008 08	33	2	2 835 002	96 48 379 08	ANBAUTEILE
SCHEIBE DIN 125 A 5.3 VERZ.	42 00 008 08	9	3	2 913 100	91 23 538 08	BAUGRUPPENTRAEGER
SCHEIBE DIN 125 A 5.3 VERZ.	42 00 008 08	34	7	2 920 083	96 48 319 08	ELEKTRIK BATTERIEKASTEN
SCHEIBE DIN 125 A 5.3 VERZ.	42 00 008 08	15	5	2 920 814	96 45 717 08	ELEKTRIK KRAFTSTOFFBEHA
SCHEIBE DIN 125 A 5.3 VERZ.	42 00 008 08	(5)	3	3 780 258	96 56 482 08	ELEKTRIK FLUGWARNSICHER

Bezeichnung	Artikel	Pos.	Menge	Seite	Baugruppe	Bezeichnung
SCHEIBE DIN 125 A 5.3 VERZ.	42 00 008 08	272	2	3 930 730	96 54 398 08	KLEMMKASTEN KPL.
SCHEIBE DIN 125 A 8.4 A2	59 10 083 08	16	4	2 671	91 52 798 08	OELBEHAELTER KPL.
SCHEIBE DIN 125 A 8.4 MS	42 00 506 08	37	4	2 711	91 52 800 08	ZENTRALSCHMIERANLAGE O
SCHEIBE DIN 125 A8X16 ST VE	42 00 012 08	39	18	1 400	91 56 853 08	RAUPENTRAEGER KPL.LI.
SCHEIBE DIN 125 A8X16 ST VE	42 00 012 08	39	18	1 410 300	91 56 855 08	RAUPENTRAEGER KPL.RE.
SCHEIBE DIN 125 A8X16 ST VE	42 00 012 08	25	24	1 630	91 52 387 08	HYDRAULISCHE ABSTUETZUN
SCHEIBE DIN 125 A8X16 ST VE	42 00 012 08	64	8	1 970	91 56 958 08	HYDRAULIK RAUPE
SCHEIBE DIN 125 A8X16 ST VE	42 00 012 08	82	4	1 970	91 56 958 08	HYDRAULIK RAUPE
SCHEIBE DIN 125 A8X16 ST VE	42 00 012 08	22	4	1 991	91 52 510 08	DREHDURCHFUEHRUNG
SCHEIBE DIN 125 A8X16 ST VE	42 00 012 08	18	57	2 260	91 53 057 08	BATTERIELAGERUNG
SCHEIBE DIN 125 A8X16 ST VE	42 00 012 08	24	2	2 260 006	96 46 501 08	BATTERIEKASTEN VORM.
SCHEIBE DIN 125 A8X16 ST VE	42 00 012 08	33	2	2 310	91 52 503 08	WINDE 1
SCHEIBE DIN 125 A8X16 ST VE	42 00 012 08	33	2	2 320	91 52 504 08	WINDE 2
SCHEIBE DIN 125 A8X16 ST VE	42 00 012 08	20	24	2 350	91 52 778 08	DREHWERK
SCHEIBE DIN 125 A8X16 ST VE	42 00 012 08	17	12	2 370	91 52 782 08	MONTAGEWINDE
SCHEIBE DIN 125 A8X16 ST VE	42 00 012 08	15	10	2 391 038	96 47 931 08	OELKUEHLER VORM.
SCHEIBE DIN 125 A8X16 ST VE	42 00 012 08	12	12	2 391 102	96 56 360 08	ZUSATZKUEHLER VORM.
SCHEIBE DIN 125 A8X16 ST VE	42 00 012 08	4	4	2 503 100	91 55 873 08	NOTSITZ
SCHEIBE DIN 125 A8X16 ST VE	42 00 012 08	20	2	2 522	91 54 115 08	SCHIEBETUER KPL.
SCHEIBE DIN 125 A8X16 ST VE	42 00 012 08	8	4	2 522 012	96 45 884 08	FUEHRUNG VORM.
SCHEIBE DIN 125 A8X16 ST VE	42 00 012 08	9	2	2 522 013	96 45 883 08	FUEHRUNG VORM.
SCHEIBE DIN 125 A8X16 ST VE	42 00 012 08	8	2	2 540	91 53 253 08	HEIZKLIMAGERAET EINBAU
SCHEIBE DIN 125 A8X16 ST VE	42 00 012 08	14	1	2 541 001	96 49 651 08	ZUSATZHEIZUNG VORM.
SCHEIBE DIN 125 A8X16 ST VE	42 00 012 08	20	6	2 550	91 57 751 08	SA-BOCK
SCHEIBE DIN 125 A8X16 ST VE	42 00 012 08	43	40	2 631	91 56 817 08	LAUFSTEG DREHBUEHNE
SCHEIBE DIN 125 A8X16 ST VE	42 00 012 08	5	4	2 631 003	96 54 406 08	AUFSTIEG VORM.
SCHEIBE DIN 125 A8X16 ST VE	42 00 012 08	10	8	2 670	91 52 797 08	KRAFTSTOFFBEHAELTER KPL
SCHEIBE DIN 125 A8X16 ST VE	42 00 012 08	67	20	2 810	91 52 806 08	KRANFUEHRERKABINE KPL.
SCHEIBE DIN 125 A8X16 ST VE	42 00 012 08	5	18	2 810 001	96 43 597 08	KRANFUEHRERKABINE VORM
SCHEIBE DIN 125 A8X16 ST VE	42 00 012 08	34	4	2 831	91 57 754 08	KLIMAANLAGE OW
SCHEIBE DIN 125 A8X16 ST VE	42 00 012 08	59	104	2 859	91 52 809 08	GERAEUSCHDAEMMUNG
SCHEIBE DIN 125 A8X16 ST VE	42 00 012 08	4	2	2 859 030	96 46 758 08	DECKEL KPL.
SCHEIBE DIN 125 A8X16 ST VE	42 00 012 08	10	2	2 925 402	96 51 405 08	KAMERAANBAU DREHBUEHN
SCHEIBE DIN 125 A8X16 ST VE	42 00 012 08	6	12	2 932 160	96 54 385 08	SCHALTSCHRANK MECH.
SCHEIBE DIN 125 A8X16 ST VE	42 00 012 08	13	4	2 932 166	92 68 911 08	VERTEILER MASSE
SCHEIBE DIN 125 A8X16 ST VE	42 00 012 08	153	2	2 970	91 56 537 08	HYDRAULIK
SCHEIBE DIN 125 A8X16 ST VE	42 00 012 08	38	8	3 208 001	91 52 883 08	F-KOPFSTUECK
SCHEIBE DIN 125 A8X16 ST VE	42 00 012 08	28	12	3 211	91 57 748 08	S-ANLENKSTUECK
SCHEIBE DIN 125 A8X16 ST VE	42 00 012 08	18	4	3 213	91 52 842 08	F-ANSCHLUSSKOPF
SCHEIBE DIN 125 A8X16 ST VE	42 00 012 08	22	10	3 214	91 52 843 08	SW-KOPFSTUECK
SCHEIBE DIN 125 A8X16 ST VE	42 00 012 08	39	8	3 220 500	91 52 849 08	S-ZWISCHENSTUECK
SCHEIBE DIN 125 A8X16 ST VE	42 00 012 08	39	8	3 223	91 52 852 08	S-ZWISCHENSTUECK
SCHEIBE DIN 125 A8X16 ST VE	42 00 012 08	39	8	3 223 010	91 52 853 08	S-ZWISCHENSTUECK
SCHEIBE DIN 125 A8X16 ST VE	42 00 012 08	39	8	3 223 100	91 55 327 08	S-ZWISCHENSTUECK
SCHEIBE DIN 125 A8X16 ST VE	42 00 012 08	36	31	3 225	91 52 854 08	SL-REDUZIERSTUECK
SCHEIBE DIN 125 A8X16 ST VE	42 00 012 08	39	8	3 226	91 52 870 08	LI-ZWISCHENSTUECK
SCHEIBE DIN 125 A8X16 ST VE	42 00 012 08	39	8	3 227	91 52 873 08	LI-ZWISCHENSTUECK
SCHEIBE DIN 125 A8X16 ST VE	42 00 012 08	39	8	3 227 200	91 53 519 08	LI-ZWISCHENSTUECK F-ABSP
SCHEIBE DIN 125 A8X16 ST VE	42 00 012 08	6	4	5 106 691	51 06 691 08	RUECKLAUFFILTER
SCHEIBE DIN 125 B 52 ST VE	42 00 040 08	13	2	3 205	91 52 880 08	F-MONTAGEEINHEIT
SCHEIBE DIN 1440 14 ST VERZ	42 11 013 08	24	1	2 932 160	96 54 385 08	SCHALTSCHRANK MECH.
SCHEIBE DIN 1440 26 ST VERZ	42 11 022 08	51	8	3 225	91 52 854 08	SL-REDUZIERSTUECK
SCHEIBE DIN 1440 32 ST VERZ	42 11 026 08	29	4	2 810	91 52 806 08	KRANFUEHRERKABINE KPL.
SCHEIBE DIN 1440 33 ST VERZ	42 11 027 08	19	3	2 652	91 52 794 08	ROLLENLAGERUNG
SCHEIBE DIN 1440 45 ST VERZ	42 11 032 08	8	2	2 550	91 57 751 08	SA-BOCK
SCHEIBE DIN 1440 45 ST VERZ	42 11 032 08	12	2	2 652	91 52 794 08	ROLLENLAGERUNG
SCHEIBE DIN 1441 21 ST VERZ	42 12 013 08	30	2	2 631	91 56 817 08	LAUFSTEG DREHBUEHNE
SCHEIBE DIN 1441 21 ST VERZ	42 12 013 08	29	16	2 652	91 52 794 08	ROLLENLAGERUNG
SCHEIBE DIN 1441 26 ST VERZ	42 12 016 08	30	2	2 550	91 57 751 08	SA-BOCK
SCHEIBE DIN 1441 26 ST VERZ	42 12 016 08	19	6	2 671	91 52 798 08	OELBEHAELTER KPL.

Bezeichnung	Artikel	Pos.	Menge	Seite	Baugruppe	Bezeichnung
SCHEIBE DIN 1441 26 ST VERZ	42 12 016 08	40	4	2 810	91 52 806 08	KRANFUEHRERKABINE KPL.
SCHEIBE DIN 1441 31 ST VERZ	42 12 019 08	47	2	3 208 001	91 52 883 08	F-KOPFSTUECK
SCHEIBE DIN 1441 31 ST VERZ	42 12 019 08	24	4	3 211	91 57 748 08	S-ANLENKSTUECK
SCHEIBE DIN 1441 31 ST VERZ	42 12 019 08	3	1	3 790 006	96 19 989 08	BOLZENZIEHZYLINDER KPL.
SCHEIBE DIN 1441 31 ST VERZ	42 12 019 08	3	1	3 790 007	96 19 990 08	BOLZENZIEHZYLINDER KPL.
SCHEIBE DIN 1441 41 ST VERZ	42 12 024 08	66	4	2 550	91 57 751 08	SA-BOCK
SCHEIBE DIN 1441 41 ST VERZ	42 12 024 08	91	3	2 550	91 57 751 08	SA-BOCK
SCHEIBE DIN 1441 41 ST VERZ	42 12 024 08	20	2	2 810	91 52 806 08	KRANFUEHRERKABINE KPL.
SCHEIBE DIN 1441 41 ST VERZ	42 12 024 08	5	2	3 211 009	96 46 979 08	SCHUTZWALZE KPL.
SCHEIBE DIN 433 17 ST	55 31 248 08	48	4	3 220 500	91 52 849 08	S-ZWISCHENSTUECK
SCHEIBE DIN 433 17 ST	55 31 248 08	48	4	3 223	91 52 852 08	S-ZWISCHENSTUECK
SCHEIBE DIN 433 17 ST	55 31 248 08	48	4	3 223 010	91 52 853 08	S-ZWISCHENSTUECK
SCHEIBE DIN 433 17 ST	55 31 248 08	48	4	3 223 100	91 55 327 08	S-ZWISCHENSTUECK
SCHEIBE DIN 433 17 ST	55 31 248 08	48	4	3 226	91 52 870 08	LI-ZWISCHENSTUECK
SCHEIBE DIN 433 17 ST	55 31 248 08	48	4	3 227	91 52 873 08	LI-ZWISCHENSTUECK
SCHEIBE DIN 440 V 9 ST VERZ	42 06 042 08	31	8	2 260	91 53 057 08	BATTERIELAGERUNG
SCHEIBE DIN 440 V 9 ST VERZ	42 06 042 08	43	2	2 393	91 52 787 08	LUFTFILTERANLAGE KPL.
SCHEIBE DIN 6916 13 C45 VE	42 15 000 08	391	2	2 391 001	96 45 719 08	DIESELMOTOR VORM.
SCHEIBE DIN 6916 17 C45 VE	42 15 002 08	42	26	1 400	91 56 853 08	RAUPENTRAEGER KPL.LI.
SCHEIBE DIN 6916 17 C45 VE	42 15 002 08	42	26	1 410 300	91 56 855 08	RAUPENTRAEGER KPL.RE.
SCHEIBE DIN 6916 17 C45 VE	42 15 002 08	381	12	2 391 001	96 45 719 08	DIESELMOTOR VORM.
SCHEIBE DIN 6916 21 C45 VE	42 15 003 08	389	4	2 391 001	96 45 719 08	DIESELMOTOR VORM.
SCHEIBE DIN 6916 25 C45 VE	42 15 004 08	43	70	1 400	91 56 853 08	RAUPENTRAEGER KPL.LI.
SCHEIBE DIN 6916 25 C45 VE	42 15 004 08	43	70	1 410 300	91 56 855 08	RAUPENTRAEGER KPL.RE.
SCHEIBE DIN 7349 10,5 ST VE	42 16 006 08	36	24	2 631	91 56 817 08	LAUFSTEG DREHBUEHNE
SCHEIBE DIN 7349 13 ST VERZ	42 16 007 08	3	2	2 212	91 54 561 08	PUMPE F.DREHWERK
SCHEIBE DIN 7349 13 ST VERZ	42 16 007 08	384	10	2 391 001	96 45 719 08	DIESELMOTOR VORM.
SCHEIBE DIN 7349 13 ST VERZ	42 16 007 08	25	8	3 215 005	91 52 846 08	ROLLENSATZ
SCHEIBE DIN 7349 13 ST VERZ	42 16 007 08	25	8	3 215 006	91 52 847 08	ROLLENSATZ
SCHEIBE DIN 7349 17 ST VERZ	42 16 009 08	385	2	2 391 001	96 45 719 08	DIESELMOTOR VORM.
SCHEIBE DIN 7349 17 ST VERZ	42 16 009 08	36	1	2 391 040	96 53 645 08	KUPPLUNGSSTELLER
SCHEIBE DIN 7349 17 ST VERZ	42 16 009 08	43	28	2 550	91 57 751 08	SA-BOCK
SCHEIBE DIN 7349 6,4 ST VE	42 16 004 08	32	5	2 260	91 53 057 08	BATTERIELAGERUNG
SCHEIBE DIN 7349 6,4 ST VE	42 16 004 08	6	5	2 391 036	96 23 055 08	DECKEL VORM.
SCHEIBE DIN 7349 6,4 ST VE	42 16 004 08	13	9	2 925 402	96 51 405 08	KAMERAANBAU DREHBUEHN
SCHEIBE DIN 7349 8,4 ST VE	42 16 005 08	33	12	2 260	91 53 057 08	BATTERIELAGERUNG
SCHEIBE DIN 7349 8,4 ST VE	42 16 005 08	10	3	2 260 006	96 46 501 08	BATTERIEKASTEN VORM.
SCHEIBE DIN 7349 8,4 ST VE	42 16 005 08	392	6	2 391 001	96 45 719 08	DIESELMOTOR VORM.
SCHEIBE DIN 7349 8,4 ST VE	42 16 005 08	18	8	2 392	91 52 785 08	SCHALLDAEMPFERANLAGE
SCHEIBE DIN 7349 8,4 ST VE	42 16 005 08	15	8	2 510	91 52 788 08	DREHBUEHNENVERKLEIDUN
SCHEIBE DIN 7349 8,4 ST VE	42 16 005 08	57	35	2 859	91 52 809 08	GERAEUSCHDAEMMUNG
SCHEIBE DIN 7349 8,4 ST VE	42 16 005 08	16	12	2 925 402	96 51 405 08	KAMERAANBAU DREHBUEHN
SCHEIBE DIN 7349 8,4 ST VE	42 16 005 08	99	55	3 211	91 57 748 08	S-ANLENKSTUECK
SCHEIBE DIN 7989 A 26 ST VE	42 17 006 08	6	1	2 620	91 52 793 08	ROLLENDREHVERBINDUNG
SCHEIBE DIN 7989 B 11 VERZ.	42 17 005 08	12	4	2 541 001	96 49 651 08	ZUSATZHEIZUNG VORM.
SCHEIBE DIN 9021 A 10,5 ST	42 18 010 08	390	12	2 391 001	96 45 719 08	DIESELMOTOR VORM.
SCHEIBE DIN 9021 A 10,5 ST	42 18 010 08	14	12	2 391 038	96 47 931 08	OELKUEHLER VORM.
SCHEIBE DIN 9021 A 10,5 ST	42 18 010 08	41	4	2 393	91 52 787 08	LUFTFILTERANLAGE KPL.
SCHEIBE DIN 9021 A 17 ST VE	42 18 013 08	64	4	1 400	91 56 853 08	RAUPENTRAEGER KPL.LI.
SCHEIBE DIN 9021 A 17 ST VE	42 18 013 08	64	4	1 410 300	91 56 855 08	RAUPENTRAEGER KPL.RE.
SCHEIBE DIN 9021 A 17 ST VE	42 18 013 08	52	2	3 223 100	91 55 327 08	S-ZWISCHENSTUECK
SCHEIBE DIN 9021 A 4.3 ST VE	42 18 005 08	39	10	2 631	91 56 817 08	LAUFSTEG DREHBUEHNE
SCHEIBE DIN 9021 A 4.3 ST VE	42 18 005 08	32	4	2 925 405	96 48 397 08	AUSRUESTUNG KAMERA KAB
SCHEIBE DIN 9021 A 5,3 ST VE	42 18 006 08	24	28	2 260	91 53 057 08	BATTERIELAGERUNG
SCHEIBE DIN 9021 A 5,3 ST VE	42 18 006 08	395	8	2 391 001	96 45 719 08	DIESELMOTOR VORM.
SCHEIBE DIN 9021 A 5,3 ST VE	42 18 006 08	11	1	2 522 011	96 45 602 08	SCHLIESSANLAGE
SCHEIBE DIN 9021 A 5,3 ST VE	42 18 006 08	59	2	2 631	91 56 817 08	LAUFSTEG DREHBUEHNE
SCHEIBE DIN 9021 A 5,3 ST VE	42 18 006 08	296	2	2 920 581	96 54 405 08	KLEMMKASTEN SA-BOCK VO
SCHEIBE DIN 9021 A 5,3 ST VE	42 18 006 08	49	4	2 975 200	91 52 775 08	ZUSATZHYDRAULIK WINDE 2
SCHEIBE DIN 9021 A 5,3 ST VE	42 18 006 08	49	4	2 975 700	91 52 774 08	ZUSATZHYDRAULIK WINDE 1

Bezeichnung	Artikel	Pos.	Menge	Seite	Baugruppe	Bezeichnung
SCHEIBE DIN 9021 A 5,3 ST VE	42 18 006 08	(4)	3	3 780 258	96 56 482 08	ELEKTRIK FLUGWARNSICHER
SCHEIBE DIN 9021 A 5,3 ST VE	42 18 006 08	160	2	3 930 640	96 50 481 08	KLEMMKASTEN KPL.
SCHEIBE DIN 9021 A 5,3 ST VE	42 18 006 08	273	2	3 930 730	96 50 599 08	KLEMMKASTEN KPL.
SCHEIBE DIN 9021 A 6.4 VERZ	42 18 007 08	34	2	2 391 040	96 53 645 08	KUPPLUNGSSTELLER
SCHEIBE DIN 9021 A 6.4 VERZ	42 18 007 08	8	8	2 510	91 52 788 08	DREHBUEHNENVERKLEIDUN
SCHEIBE DIN 9021 A 6.4 VERZ	42 18 007 08	7	6	2 520 031	96 45 610 08	HECKSCHEIBE VORM.
SCHEIBE DIN 9021 A 6.4 VERZ	42 18 007 08	16	8	2 522	91 54 115 08	SCHIEBETUER KPL.
SCHEIBE DIN 9021 A 6.4 VERZ	42 18 007 08	15	1	2 533 066	96 48 365 08	ELEKTRIK ANBAUTEILE KABIN
SCHEIBE DIN 9021 A 6.4 VERZ	42 18 007 08	58	28	2 550	91 57 751 08	SA-BOCK
SCHEIBE DIN 9021 A 6.4 VERZ	42 18 007 08	7	4	2 859 030	96 46 758 08	DECKEL KPL.
SCHEIBE DIN 9021 A 6.4 VERZ	42 18 007 08	23	8	2 925 402	96 51 405 08	KAMERAANBAU DREHBUEHN
SCHEIBE DIN 9021 A 6.4 VERZ	42 18 007 08	18	6	2 990	91 59 244 08	DRUCKLUFTANLAGE
SCHEIBE DIN 9021 A 6.4 VERZ	42 18 007 08	55	2	3 206	91 52 881 08	F-ANLENKSTUECK
SCHEIBE DIN 9021 A 6.4 VERZ	42 18 007 08	37	16	3 208 001	91 52 883 08	F-KOPFSTUECK
SCHEIBE DIN 9021 A 6.4 VERZ	42 18 007 08	58	20	3 211	91 57 748 08	S-ANLENKSTUECK
SCHEIBE DIN 9021 A 6.4 VERZ	42 18 007 08	37	17	3 220 500	91 52 849 08	S-ZWISCHENSTUECK
SCHEIBE DIN 9021 A 6.4 VERZ	42 18 007 08	21	12	3 221	91 54 668 08	S-ZWISCHENSTUECK
SCHEIBE DIN 9021 A 6.4 VERZ	42 18 007 08	37	22	3 223	91 52 852 08	S-ZWISCHENSTUECK
SCHEIBE DIN 9021 A 6.4 VERZ	42 18 007 08	37	22	3 223 010	91 52 853 08	S-ZWISCHENSTUECK
SCHEIBE DIN 9021 A 6.4 VERZ	42 18 007 08	37	22	3 223 100	91 55 327 08	S-ZWISCHENSTUECK
SCHEIBE DIN 9021 A 6.4 VERZ	42 18 007 08	33	17	3 225	91 52 854 08	SL-REDUZIERSTUECK
SCHEIBE DIN 9021 A 6.4 VERZ	42 18 007 08	37	17	3 226	91 52 870 08	LI-ZWISCHENSTUECK
SCHEIBE DIN 9021 A 6.4 VERZ	42 18 007 08	37	22	3 227	91 52 873 08	LI-ZWISCHENSTUECK
SCHEIBE DIN 9021 A 6.4 VERZ	42 18 007 08	37	22	3 227 200	91 53 519 08	LI-ZWISCHENSTUECK F-ABSP
SCHEIBE DIN 9021 A 6.4 VERZ	42 18 007 08	5	16	3 291	91 52 831 08	S-RUECKHALTESICHERUNG
SCHEIBE DIN 9021 A 8.4 VERZ	42 18 009 08	63	2	1 400	91 56 853 08	RAUPENTRAEGER KPL.LI.
SCHEIBE DIN 9021 A 8.4 VERZ	42 18 009 08	63	2	1 410 300	91 56 855 08	RAUPENTRAEGER KPL.RE.
SCHEIBE DIN 9021 A 8.4 VERZ	42 18 009 08	10	3	2 350	91 52 778 08	DREHWERK
SCHEIBE DIN 9021 A 8.4 VERZ	42 18 009 08	21	4	2 350	91 52 778 08	DREHWERK
SCHEIBE DIN 9021 A 8.4 VERZ	42 18 009 08	387	22	2 391 001	96 45 719 08	DIESELMOTOR VORM.
SCHEIBE DIN 9021 A 8.4 VERZ	42 18 009 08	28	4	2 391 040	96 53 645 08	KUPPLUNGSSTELLER
SCHEIBE DIN 9021 A 8.4 VERZ	42 18 009 08	13	14	2 391 102	96 56 360 08	ZUSATZKUEHLER VORM.
SCHEIBE DIN 9021 A 8.4 VERZ	42 18 009 08	22	4	2 392	91 52 785 08	SCHALLDAEMPFERANLAGE
SCHEIBE DIN 9021 A 8.4 VERZ	42 18 009 08	42	26	2 393	91 52 787 08	LUFTFILTERANLAGE KPL.
SCHEIBE DIN 9021 A 8.4 VERZ	42 18 009 08	75	7	2 520	91 53 061 08	KABINE VERGLAST
SCHEIBE DIN 9021 A 8.4 VERZ	42 18 009 08	54	4	2 631	91 56 817 08	LAUFSTEG DREHBUEHNE
SCHEIBE DIN 9021 A 8.4 VERZ	42 18 009 08	31	4	2 831	91 57 754 08	KLIMAANLAGE OW
SCHEIBE DIN 9021 A 8.4 VERZ	42 18 009 08	42	3	3 206	91 52 881 08	F-ANLENKSTUECK
SCHEIBE DIN 9021 A 8.4 VERZ	42 18 009 08	54	46	3 211	91 57 748 08	S-ANLENKSTUECK
SCHEIBE DIN 9021 A 8.4 VERZ	42 18 009 08	38	8	3 220 500	91 52 849 08	S-ZWISCHENSTUECK
SCHEIBE DIN 9021 A 8.4 VERZ	42 18 009 08	22	12	3 221	91 54 668 08	S-ZWISCHENSTUECK
SCHEIBE DIN 9021 A 8.4 VERZ	42 18 009 08	38	40	3 223	91 52 852 08	S-ZWISCHENSTUECK
SCHEIBE DIN 9021 A 8.4 VERZ	42 18 009 08	38	40	3 223 010	91 52 853 08	S-ZWISCHENSTUECK
SCHEIBE DIN 9021 A 8.4 VERZ	42 18 009 08	38	40	3 223 100	91 55 327 08	S-ZWISCHENSTUECK
SCHEIBE DIN 9021 A 8.4 VERZ	42 18 009 08	42	43	3 225	91 52 854 08	SL-REDUZIERSTUECK
SCHEIBE DIN 9021 A 8.4 VERZ	42 18 009 08	38	8	3 226	91 52 870 08	LI-ZWISCHENSTUECK
SCHEIBE DIN 9021 A 8.4 VERZ	42 18 009 08	38	24	3 227	91 52 873 08	LI-ZWISCHENSTUECK
SCHEIBE DIN 9021 A 8.4 VERZ	42 18 009 08	38	10	3 227 200	91 53 519 08	LI-ZWISCHENSTUECK F-ABSP
SCHEIBE ISO 7089 20 ST VERZ	42 00 021 01	88	2	9 327 101	93 27 101 01	WINKELGETRIEBE
SCHEIBE ISO 7089 A 10.5 A3C	42 00 013 08	4	16	1 620	91 52 386 08	BEFESTIGUNGSTEILE DREH
SCHEIBE ISO 7089 A 10.5 A3C	42 00 013 08	27	2	2 391 040	96 53 645 08	KUPPLUNGSSTELLER
SCHEIBE ISO 7089 A 10.5 A3C	42 00 013 08	99	9	2 550	91 57 751 08	SA-BOCK
SCHEIBE ISO 7089 A 10.5 A3C	42 00 013 08	20	4	2 631	91 56 817 08	LAUFSTEG DREHBUEHNE
SCHEIBE ISO 7089 A 10.5 A3C	42 00 013 08	7	4	2 671 004	96 46 305 08	OELBEHAELTER VORM.
SCHEIBE ISO 7089 A 10.5 A3C	42 00 013 08	8	14	3 206	91 52 881 08	F-ANLENKSTUECK
SCHEIBE ISO 7089 A 10.5 A3C	42 00 013 08	50	8	3 211	91 57 748 08	S-ANLENKSTUECK
SCHEIBE ISO 7089 A 10.5 A3C	42 00 013 08	39	8	3 281	91 52 896 08	FA-BOCK
SCHEIBE ISO 7089 A 10.5 A3C	42 00 013 08	9	4	9 080 702	90 80 702	STEUERGERAET
SCHEIBE ISO 7089 A 10.5 A3C	42 00 013 08	14	2	X1041267	10 41 267 8	ENDPLATTE
SCHEIBE ISO 7089 A 13 ST A3	42 00 016 08	34	8	1 630	91 52 387 08	HYDRAULISCHE ABSTUETZUN

Bezeichnung	Artikel	Pos.	Menge	Seite	Baugruppe	Bezeichnung
SCHEIBE ISO 7089 A 13 ST A3	42 00 016 08	21	8	2 310	91 52 503 08	WINDE 1
SCHEIBE ISO 7089 A 13 ST A3	42 00 016 08	21	8	2 320	91 52 504 08	WINDE 2
SCHEIBE ISO 7089 A 13 ST A3	42 00 016 08	13	2	2 340	91 52 776 08	WINDE 4 EINZIEHWERK
SCHEIBE ISO 7089 A 13 ST A3	42 00 016 08	13	16	2 392	91 52 785 08	SCHALLDAEMPFERANLAGE
SCHEIBE ISO 7089 A 13 ST A3	42 00 016 08	10	4	2 671	91 52 798 08	OELBEHAELTER KPL.
SCHEIBE ISO 7089 A 13 ST A3	42 00 016 08	55	1	2 810	91 52 806 08	KRANFUEHRERKABINE KPL.
SCHEIBE ISO 7089 A 13 ST A3	42 00 016 08	25	1	2 932 160	96 54 385 08	SCHALTSCHRANK MECH.
SCHEIBE ISO 7089 A 13 ST A3	42 00 016 08	176	16	2 970	91 56 537 08	HYDRAULIK
SCHEIBE ISO 7089 A 13 ST A3	42 00 016 08	37	6	3 206	91 52 881 08	F-ANLENKSTUECK
SCHEIBE ISO 7089 A 13 ST A3	42 00 016 08	5	2	3 207 003	96 48 259 08	STANGE KPL.
SCHEIBE ISO 7089 A 13 ST A3	42 00 016 08	4	2	3 207 100	96 48 261 08	LASCHE KPL.
SCHEIBE ISO 7089 A 13 ST A3	42 00 016 08	34	12	3 208 001	91 52 883 08	F-KOPFSTUECK
SCHEIBE ISO 7089 A 13 ST A3	42 00 016 08	71	8	3 211	91 57 748 08	S-ANLENKSTUECK
SCHEIBE ISO 7089 A 13 ST A3	42 00 016 08	31	12	3 214	91 52 843 08	SW-KOPFSTUECK
SCHEIBE ISO 7089 A 13 ST A3	42 00 016 08	23	4	3 215 005	91 52 846 08	ROLLENSATZ
SCHEIBE ISO 7089 A 13 ST A3	42 00 016 08	23	4	3 215 006	91 52 847 08	ROLLENSATZ
SCHEIBE ISO 7089 A 13 ST A3	42 00 016 08	(5)	2	3 281	91 52 896 08	FA-BOCK
SCHEIBE ISO 7089 A 13 ST A3	42 00 016 08	10	4	3 291	91 52 831 08	S-RUECKHALTESICHERUNG
SCHEIBE ISO 7089 A 21 ST A3	42 00 021 08	41	4	1 400	91 56 853 08	RAUPENTRAEGER KPL.LI.
SCHEIBE ISO 7089 A 21 ST A3	42 00 021 08	41	4	1 410 300	91 56 855 08	RAUPENTRAEGER KPL.RE.
SCHEIBE ISO 7089 A 21 ST A3	42 00 021 08	3	2	1 632 032	96 20 093 08	ABSTUETZPLATTE KPL.
SCHEIBE ISO 7089 A 21 ST A3	42 00 021 08	14	8	1 991	91 52 510 08	DREHDURCHFUEHRUNG
SCHEIBE ISO 7089 A 21 ST A3	42 00 021 08	10	4	2 550 005	96 45 680 08	STANGE KPL.
SCHEIBE ISO 7089 A 21 ST A3	42 00 021 08	9	1	2 620	91 52 793 08	ROLLENDREHVERBINDUNG
SCHEIBE ISO 7089 A 21 ST A3	42 00 021 08	27	12	2 631	91 56 817 08	LAUFSTEG DREHBUEHNE
SCHEIBE ISO 7089 A 21 ST A3	42 00 021 08	38	14	3 211	91 57 748 08	S-ANLENKSTUECK
SCHEIBE ISO 7089 A 31 A3C	42 00 028 08	12	1	2 620	91 52 793 08	ROLLENDREHVERBINDUNG
SCHEIBE ISO 7089 A 31 A3C	42 00 028 08	22	10	2 810	91 52 806 08	KRANFUEHRERKABINE KPL.
SCHEIBE ISO 7089 A 31 A3C	42 00 028 08	22	2	3 282 002	96 47 890 08	FAB-STUETZE
SCHEIBE ISO 7089 A 6.4 VERZ	42 00 009 08	3	6	1 830 102	92 26 483 08	KLEMMBRETT VORM.
SCHEIBE ISO 7089 A 6.4 VERZ	42 00 009 08	74	8	1 970	91 56 958 08	HYDRAULIK RAUPE
SCHEIBE ISO 7089 A 6.4 VERZ	42 00 009 08	19	2	1 991	91 52 510 08	DREHDURCHFUEHRUNG
SCHEIBE ISO 7089 A 6.4 VERZ	42 00 009 08	21	24	2 260	91 53 057 08	BATTERIELAGERUNG
SCHEIBE ISO 7089 A 6.4 VERZ	42 00 009 08	20	6	2 260 006	96 46 501 08	BATTERIEKASTEN VORM.
SCHEIBE ISO 7089 A 6.4 VERZ	42 00 009 08	6	8	2 260 009	96 46 972 08	KLAPPE VORM.
SCHEIBE ISO 7089 A 6.4 VERZ	42 00 009 08	23	16	2 370	91 52 782 08	MONTAGEWINDE
SCHEIBE ISO 7089 A 6.4 VERZ	42 00 009 08	6	8	2 391 039	96 50 616 08	HUTZE KPL
SCHEIBE ISO 7089 A 6.4 VERZ	42 00 009 08	15	12	2 393 002	96 46 782 08	DECKEL KPL.
SCHEIBE ISO 7089 A 6.4 VERZ	42 00 009 08	42	4	2 502	91 55 939 08	STEUERSTAND
SCHEIBE ISO 7089 A 6.4 VERZ	42 00 009 08	56	4	2 520 034	96 45 984 08	INNENVERKLEIDUNG
SCHEIBE ISO 7089 A 6.4 VERZ	42 00 009 08	9	2	2 522	91 54 115 08	SCHIEBETUER KPL.
SCHEIBE ISO 7089 A 6.4 VERZ	42 00 009 08	16	3	2 522 011	96 45 602 08	SCHLIESSANLAGE
SCHEIBE ISO 7089 A 6.4 VERZ	42 00 009 08	9	2	2 540	91 53 253 08	HEIZKLIMAGERAET EINBAU
SCHEIBE ISO 7089 A 6.4 VERZ	42 00 009 08	41	4	2 711	91 52 800 08	ZENTRALSCHMIERANLAGE O
SCHEIBE ISO 7089 A 6.4 VERZ	42 00 009 08	23	12	2 835 002	96 48 379 08	ANBAUTEILE
SCHEIBE ISO 7089 A 6.4 VERZ	42 00 009 08	12	9	2 925 402	96 51 405 08	KAMERAANBAU DREHBUEHN
SCHEIBE ISO 7089 A 6.4 VERZ	42 00 009 08	4	4	2 932 166	92 68 911 08	VERTEILER MASSE
SCHEIBE ISO 7089 A 6.4 VERZ	42 00 009 08	8	4	2 932 168	96 48 167 08	DECKEL KPL.
SCHEIBE ISO 7089 A 6.4 VERZ	42 00 009 08	12	2	2 976 203	92 27 489 08	ZUSATZHYDR.BOLZENZIEHZ
SCHEIBE ISO 7089 A 6.4 VERZ	42 00 009 08	28	4	3 206	91 52 881 08	F-ANLENKSTUECK
SCHEIBE ISO 7089 A 6.4 VERZ	42 00 009 08	43	8	3 214	91 52 843 08	SW-KOPFSTUECK
SCHEIBE ISO 7089 A 6.4 VERZ	42 00 009 08	17	6	3 780 751	91 52 952 08	FLUG-U.WINDWARNUNG
SCHEIBE ISO 7089 A 6.4 VERZ	42 00 009 08	7	8	7 027 481	70 27 481 03	WASSERABSCHEIDER
SCHEIBE ISO 7089 A 6.4 VERZ	42 00 009 08	7	2	9 080 702	90 80 702	STEUERGERAET
SCHEIBE ISO 7089 A 6.4 VERZ	42 00 009 08	43	2	X1022811	10 22 811 2	HEIZKLIMAGERAET
SCHEIBE ISO 7089 A8.4X16 ST	46 00 373 03	17	1	X1041267	10 41 267 8	ENDPLATTE
SCHEIBE ISO 7093 A 6.4 A2	42 18 017 08	14	6	2 550 008	96 47 628 08	HALTER KPL.
SCHEIBE ISO 7093 A 6.4 A2	42 18 017 08	14	6	2 550 009	96 47 645 08	HALTER KPL.
SCHEIBE ISO 7093 A 6.4 A2	42 18 017 08	74	3	2 810	91 52 806 08	KRANFUEHRERKABINE KPL.
SCHEIBE ISO 7093 A 6.4 A2	42 18 017 08	19	4	2 978 200	91 54 843 08	ZUSATZHYDR.S-RUECKHALTE

Bezeichnung	Artikel	Pos.	Menge	Seite	Baugruppe	Bezeichnung
SCHEIBE ISO 7093-1 A 13 ST	42 18 011 08	23	8	2 310	91 52 503 08	WINDE 1
SCHEIBE ISO 7093-1 A 13 ST	42 18 011 08	23	8	2 320	91 52 504 08	WINDE 2
SCHEIBE ISO 7093-1 A 13 ST	42 18 011 08	386	4	2 391	91 52 784 08	DIESELMOTOR KPL.
SCHEIBE ISO 7093-1 A 13 ST	42 18 011 08	386	4	2 391 001	96 45 719 08	DIESELMOTOR VORM.
SCHEIBE ISO 7093-1 A 13 ST	42 18 011 08	11	12	2 391 023	96 45 720 08	KUEHLER VORM.
SCHEIBE ISO 7093-1 A 13 ST	42 18 011 08	74	8	3 211	91 57 748 08	S-ANLENKSTUECK
SCHEIBE ISO 7093-1 A 13 ST	42 18 011 08	14	8	3 213	91 52 842 08	F-ANSCHLUSSKOPF
SCHEIBE ISO 7093-1 A 13 ST	42 18 011 08	29	8	3 214	91 52 843 08	SW-KOPFSTUECK
SCHEIBE ISO 7093-1 A 13 ST	42 18 011 08	7	16	3 220 500	91 52 849 08	S-ZWISCHENSTUECK
SCHEIBE ISO 7093-1 A 13 ST	42 18 011 08	7	16	3 221	91 54 668 08	S-ZWISCHENSTUECK
SCHEIBE ISO 7093-1 A 13 ST	42 18 011 08	7	16	3 223	91 52 852 08	S-ZWISCHENSTUECK
SCHEIBE ISO 7093-1 A 13 ST	42 18 011 08	7	16	3 223 010	91 52 853 08	S-ZWISCHENSTUECK
SCHEIBE ISO 7093-1 A 13 ST	42 18 011 08	7	16	3 223 100	91 55 327 08	S-ZWISCHENSTUECK
SCHEIBE ISO 7093-1 A 13 ST	42 18 011 08	27	16	3 225	91 52 854 08	SL-REDUZIERSTUECK
SCHEIBE ISO 7093-1 A 13 ST	42 18 011 08	7	16	3 226	91 52 870 08	LI-ZWISCHENSTUECK
SCHEIBE ISO 7093-1 A 13 ST	42 18 011 08	7	16	3 227	91 52 873 08	LI-ZWISCHENSTUECK
SCHEIBE ISO 7093-1 A 13 ST	42 18 011 08	7	16	3 227 200	91 53 519 08	LI-ZWISCHENSTUECK F-ABSP
SCHEIBE M5 KUNSTSTOFF SP	66 00 414 08	8	1	2 913 100	91 23 538 08	BAUGRUPPENTRAEGER
SCHEIBE RD100X6	93 97 916 08	18	2	3 208 001	91 52 883 08	F-KOPFSTUECK
SCHEIBE RD110X2	94 96 354 08	7	1	2 657	91 57 656 08	MONTAGEEINRICHTUNG RA
SCHEIBE RD150X1	94 67 863 08	17	4	2 550	91 57 751 08	SA-BOCK
SCHEIBE RD22X3	95 35 616 08	22	40	1 630	91 52 387 08	HYDRAULISCHE ABSTUETZUN
SCHEIBE RD25X6 PA6G SCHW	28 81 831 08	6	6	2 520 031	96 45 610 08	HECKSCHEIBE VORM.
SCHEIBE RD40X4	95 36 317 08	14	2	2 391 023	96 45 720 08	KUEHLER VORM.
SCHEIBE RD44X2	93 94 608 08	15	10	2 670	91 52 797 08	KRAFTSTOFFBEHAELTER KPL
SCHEIBE RD44X2	93 94 608 08	50	4	3 206	91 52 881 08	F-ANLENKSTUECK
SCHEIBE RD50X2	95 51 616 08	44	3	3 281	91 52 896 08	FA-BOCK
SCHEIBE RD60X2	94 87 177 08	3	1	3 282 002	96 47 890 08	FAB-STUETZE
SCHEIBE RD60X5	94 10 097 08	10	8	3 227	91 52 873 08	LI-ZWISCHENSTUECK
SCHEIBE RD70X2	94 91 885 08	17	4	2 631	91 56 817 08	LAUFSTEG DREHBUEHNE
SCHEIBE RD70X2	94 91 885 08	53	1	3 281	91 52 896 08	FA-BOCK
SCHEIBE RD80X5	94 95 827 08	12	2	2 810	91 52 806 08	KRANFUEHRERKABINE KPL.
SCHEIBENWISCHANLAGE EIN	96 45 980 08	8	1	2 520	91 53 061 08	KABINE VERGLAST
SCHEINWERFER	60 71 318 08	10	1	1 933 100	91 25 249 08	MAGNETLAMPE
SCHELLE DIN 3016-1 6 W1-EPD	10 34 229 7	6	1	9 739 356	97 39 356	ROHRLEITUNG ANBAU
SCHIEBER 24.6X120 PA6	97 68 722 08	13	1	2 522 011	96 45 602 08	SCHLIESSANLAGE
SCHIEBESTUECK STAHLBAU	96 45 400 08	2	1	1 400	91 56 853 08	RAUPENTRAEGER KPL.LI.
SCHIEBESTUECK STAHLBAU	96 45 401 08	2	1	1 410 300	91 56 855 08	RAUPENTRAEGER KPL.RE.
SCHIEBETUER KPL.	91 54 115 08	2	1	2 520	91 53 061 08	KABINE VERGLAST
SCHILD	10 47 561 9	3	1	2 780 244	91 52 951 08	NOTAUS KRANFUEHRERKAB
SCHILD	55 30 310 08	20	1	2 831	91 57 754 08	KLIMAANLAGE OW
SCHILD	77 25 885 08	6	1	2 780 915	96 48 377 08	ANBAUTEILE FREMDEINSPEIS
SCHILD	97 03 200 08	182	1	2 970	91 56 537 08	HYDRAULIK
SCHILD	97 03 208 08	181	1	2 970	91 56 537 08	HYDRAULIK
SCHILD	97 05 729 08	183	1	2 970	91 56 537 08	HYDRAULIK
SCHILD	97 08 045 08	13	1	1 970	91 56 958 08	HYDRAULIK RAUPE
SCHILD	97 08 391 08	14	1	1 970	91 56 958 08	HYDRAULIK RAUPE
SCHILD	97 66 929 08	40	1	2 932 001	96 45 393 08	RELAISSTEUERUNG
SCHILD	97 75 168 08	(1)	1	2 920 448	96 48 794 08	KLEMMKASTEN KPL.
SCHILD	97 75 395 08	61	1	2 932 160	96 54 385 08	SCHALTSCHRANK MECH.
SCHILD	97 75 397 08	63	1	2 932 160	96 54 385 08	SCHALTSCHRANK MECH.
SCHILD	97 75 402 08	68	1	2 932 160	96 54 385 08	SCHALTSCHRANK MECH.
SCHILD	97 75 403 08	69	1	2 932 160	96 54 385 08	SCHALTSCHRANK MECH.
SCHILD	97 75 407 08	73	1	2 932 160	96 54 385 08	SCHALTSCHRANK MECH.
SCHILD	97 85 630 08	(160)	1	2 920 369	96 54 235 08	KLEMMKASTEN KPL.
SCHILD	97 85 631 08	(158)	1	2 920 369	96 54 235 08	KLEMMKASTEN KPL.
SCHILD +S1020 ALU	97 78 943 08	4	1	3 930 730	96 50 599 08	KLEMMKASTEN KPL.
SCHILD +S1090 ALU	97 80 964 08	8	1	2 920 581	96 54 405 08	KLEMMKASTEN SA-BOCK VO
SCHILD +S980 ALU	97 80 757 08	5	1	3 930 638	96 51 624 08	KLEMMKASTEN
SCHILD 100X200 AL-BL 1MM	97 57 167 08	185	1	2 970	91 56 537 08	HYDRAULIK

Bezeichnung	Artikel	Pos.	Menge	Seite	Baugruppe	Bezeichnung
SCHILD 110X70 LEXEDGE II	97 81 106 08	6	1	2 533 069	96 48 372 08	ELEKTRIK ARMATUR
SCHILD 2X190X100	97 42 123 08	13	6	1 631 100	91 52 388 08	LAUFSTEG RAUPENFAHRWER
SCHILD 2X208X120	97 81 837 08	2	2	1 300	91 52 768 08	BODENPLATTEN KPL.
SCHILD 35X15 LEXEDGE II	97 75 169 08	(2)	1	2 920 448	96 48 794 08	KLEMMKASTEN KPL.
SCHILD 35X15 LEXEDGE II	97 75 170 08	(3)	1	2 920 448	96 48 794 08	KLEMMKASTEN KPL.
SCHILD 35X15 LEXEDGE II	97 75 171 08	(4)	1	2 920 448	96 48 794 08	KLEMMKASTEN KPL.
SCHILD 35X15 LEXEDGE II	97 75 172 08	(5)	1	2 920 448	96 48 794 08	KLEMMKASTEN KPL.
SCHILD 35X15 LEXEDGE II	97 75 396 08	62	1	2 932 160	96 54 385 08	SCHALTSCHRANK MECH.
SCHILD 35X15 LEXEDGE II	97 75 398 08	64	1	2 932 160	96 54 385 08	SCHALTSCHRANK MECH.
SCHILD 35X15 LEXEDGE II	97 75 399 08	65	1	2 932 160	96 54 385 08	SCHALTSCHRANK MECH.
SCHILD 35X15 LEXEDGE II	97 75 400 08	66	1	2 932 160	96 54 385 08	SCHALTSCHRANK MECH.
SCHILD 35X15 LEXEDGE II	97 75 401 08	67	1	2 932 160	96 54 385 08	SCHALTSCHRANK MECH.
SCHILD 35X15 LEXEDGE II	97 75 404 08	70	1	2 932 160	96 54 385 08	SCHALTSCHRANK MECH.
SCHILD 35X15 LEXEDGE II	97 75 405 08	71	1	2 932 160	96 54 385 08	SCHALTSCHRANK MECH.
SCHILD 35X15 LEXEDGE II	97 75 406 08	72	1	2 932 160	96 54 385 08	SCHALTSCHRANK MECH.
SCHILD 75X45 ALUMINIUM	97 69 555 08	27	1	2 831	91 57 754 08	KLIMAANLAGE OW
SCHILD BAUGRUPPE BG-NR. P	97 35 919 08	(3)	1	2 550	91 57 751 08	SA-BOCK
SCHILD BAUGRUPPE BG-NR. P	97 35 919 08	(3)	1	2 550	91 57 751 08	SA-BOCK
SCHILD BAUGRUPPE BG-NR. P	97 35 919 08	5	1	2 550 005	96 45 680 08	STANGE KPL.
SCHILD BAUGRUPPE BG-NR. P	97 35 919 08	11	1	3 207 003	96 48 259 08	STANGE KPL.
SCHILD BAUGRUPPE BG-NR. P	97 35 919 08	8	1	3 207 100	96 48 261 08	LASCHE KPL.
SCHILD BAUGRUPPE BG-NR. P	97 35 919 08	8	1	3 207 101	96 48 292 08	LASCHE KPL.
SCHILD BAUGRUPPE BG-NR. P	97 35 919 08	14	1	3 211 003	96 46 986 08	STANGE KPL.
SCHILD BAUGRUPPE BG-NR. P	97 35 919 08	6	1	3 220 501	96 43 440 08	STANGE KPL.
SCHILD BAUGRUPPE BG-NR. P	97 35 919 08	6	1	3 221 200	96 47 984 08	STANGE KPL.
SCHILD BAUGRUPPE BG-NR. P	97 35 919 08	6	1	3 225 200	96 48 679 08	STANGE KPL.
SCHILD BAUGRUPPE BG-NR. P	97 35 919 08	6	1	3 227 002	96 50 498 08	STANGE KPL.
SCHILD BAUGRUPPE BG-NR. P	97 35 919 08	(6)	1	3 281	91 52 896 08	FA-BOCK
SCHILD BAUGRUPPE BG-NR. P	97 35 919 08	(6)	1	3 281	91 52 896 08	FA-BOCK
SCHILD BAUGRUPPE BG-NR. P	97 35 919 08	(11)	1	3 281	91 52 896 08	FA-BOCK
SCHILD BAUGRUPPE BG-NR. P	97 35 919 08	6	1	3 561 003	96 45 222 08	STANGE KPL.
SCHILD BEDIENPULT 40X120	97 79 945 08	6	1	2 920 638	96 51 138 08	BEDIENPULT
SCHILD BETRIEBSSTUNDENZ	97 12 910 08	58	1	2 932 082	96 54 387 08	AUFBAUTEILE MONTAGETAFE
SCHILD IDENTNR. IDENT-NR P	97 35 676 08	5	1	2 550 010	96 45 685 08	STANGE VORM.
SCHILD IDENTNR. IDENT-NR P	97 35 676 08	6	1	3 282 001	96 47 888 08	F-STUETZE KPL.
SCHILD S1000	97 79 690 08	1	1	3 930 640	96 50 481 08	KLEMMKASTEN KPL.
SCHILD S200 LEXAN	97 74 996 08	5	1	1 920 418	96 48 687 08	KLEMMKASTEN KPL.
SCHILD S220 LEXAN	97 75 070 08	5	1	1 920 403	96 48 707 08	KLEMMKASTEN KPL.
SCHILD S240 LEXAN	97 75 008 08	5	1	1 920 417	96 48 703 08	KLEMMKASTEN KPL.
SCHILD S910 LEXAN-SCHILD	97 73 509 08	4	1	3 930 730	96 54 398 08	KLEMMKASTEN KPL.
SCHILDER KLEMMKASTEN S1	96 48 795 08	4	1	2 920 448	96 48 794 08	KLEMMKASTEN KPL.
SCHIRMSCHIENE	60 20 426 08	91	2	2 932 082	96 54 387 08	AUFBAUTEILE MONTAGETAFE
SCHLAUCH	10 01 872 9	4	1	9 739 127	97 39 127	WASSERENTLUEFTUNGSLEIT
SCHLAUCH	51 05 010 08	121	1	2 391 001	96 45 719 08	DIESELMOTOR VORM.
SCHLAUCH 1000	47 09 018 08	33	3	1 750	91 52 394 08	WERKZEUG
SCHLAUCH 2000	47 09 019 08	34	2	1 750	91 52 394 08	WERKZEUG
SCHLAUCH 22X65 -1	10 01 263 2	28	1	9 739 494	97 39 494	ATL-ANBAU
SCHLAUCH 4	59 10 053 08	14	10	2 520 032	96 45 980 08	SCHEIBENWISCHANLAGE EIN
SCHLAUCH DI=2/DA=5	55 30 187 08	12	10	2 541	91 52 790 08	ZUSATZHEIZUNG OW
SCHLAUCH DI=2/DA=5	55 30 187 08	13	2	2 541	91 52 790 08	ZUSATZHEIZUNG OW
SCHLAUCH DN130X100	95 58 181 08	4	1	2 393	91 52 787 08	LUFTFILTERANLAGE KPL.
SCHLAUCH DN18X2200	55 31 761 08	17	1	2 540	91 53 253 08	HEIZKLIMAGERAET EINBAU
SCHLAUCH DN18X2200	55 31 761 08	9	1	2 541	91 52 790 08	ZUSATZHEIZUNG OW
SCHLAUCH DN6,3	57 17 120 08	2	1	5 123 682	51 23 682 08	MONTAGEZYLINDER
SCHLAUCH GUMMI	55 07 726 08	2	2	2 393	91 52 787 08	LUFTFILTERANLAGE KPL.
SCHLAUCH KPL. 1SC 0,22M	96 51 592 08	313	1	2 997	91 56 539 08	SCHLAUCHLEITUNGEN OBER
SCHLAUCH KPL. 1SC 0,34M	92 67 113 08	197	1	2 997	91 56 539 08	SCHLAUCHLEITUNGEN OBER
SCHLAUCH KPL. 1SC 0,3M	92 76 379 08	1406	1	2 975 061	96 47 201 08	SCHLAUCHLEITUNGEN WIND
SCHLAUCH KPL. 1SC 0,3M	92 76 379 08	1406	1	2 975 118	96 47 200 08	SCHLAUCHLEITUNGEN WIND
SCHLAUCH KPL. 1SC 0,48M	92 88 791 08	309	1	2 997	91 56 539 08	SCHLAUCHLEITUNGEN OBER

Bezeichnung	Artikel	Pos.	Menge	Seite	Baugruppe	Bezeichnung
SCHLAUCH KPL. 1SC 0,4M	92 60 254 08	342	1	2 997	91 56 539 08	SCHLAUCHLEITUNGEN OBER
SCHLAUCH KPL. 1SC 0,58M	92 84 682 08	190	1	2 997	91 56 539 08	SCHLAUCHLEITUNGEN OBER
SCHLAUCH KPL. 1SC 0,5M	92 60 981 08	1459	1	2 976 204	96 47 202 08	SCHLAUCHLEITUNGEN 2 DR
SCHLAUCH KPL. 1SC 0,64M	92 68 546 08	243	1	2 997	91 56 539 08	SCHLAUCHLEITUNGEN OBER
SCHLAUCH KPL. 1SC 0,66M	92 61 198 08	307	1	2 997	91 56 539 08	SCHLAUCHLEITUNGEN OBER
SCHLAUCH KPL. 1SC 0,66M	92 97 592 08	1452	1	2 976 701	96 47 196 08	SCHLAUCHLEITUNGEN PUM
SCHLAUCH KPL. 1SC 0,6M	92 96 492 08	182	1	2 997	91 56 539 08	SCHLAUCHLEITUNGEN OBER
SCHLAUCH KPL. 1SC 0,72M	92 76 816 08	386	1	2 997	91 56 539 08	SCHLAUCHLEITUNGEN OBER
SCHLAUCH KPL. 1SC 0,72M	96 42 753 08	1466	1	2 976 204	96 47 202 08	SCHLAUCHLEITUNGEN 2 DR
SCHLAUCH KPL. 1SC 0,82M	92 63 790 08	333	1	2 997	91 56 539 08	SCHLAUCHLEITUNGEN OBER
SCHLAUCH KPL. 1SC 0,88M	92 75 502 08	308	1	2 997	91 56 539 08	SCHLAUCHLEITUNGEN OBER
SCHLAUCH KPL. 1SC 0,8M	96 25 348 08	219	1	2 997	91 56 539 08	SCHLAUCHLEITUNGEN OBER
SCHLAUCH KPL. 1SC 0,96M	92 63 791 08	807	1	1 997	91 52 512 08	SCHLAUCHLEITUNGEN RAUP
SCHLAUCH KPL. 1SC 1,04M	92 93 776 08	385	1	2 997	91 56 539 08	SCHLAUCHLEITUNGEN OBER
SCHLAUCH KPL. 1SC 1,0M	92 60 582 08	186	1	2 997	91 56 539 08	SCHLAUCHLEITUNGEN OBER
SCHLAUCH KPL. 1SC 1,26M	92 80 465 08	304	1	2 997	91 56 539 08	SCHLAUCHLEITUNGEN OBER
SCHLAUCH KPL. 1SC 1,2M	92 32 713 08	1460	1	2 976 204	96 47 202 08	SCHLAUCHLEITUNGEN 2 DR
SCHLAUCH KPL. 1SC 1,3M	96 52 075 08	343	1	2 997	91 56 539 08	SCHLAUCHLEITUNGEN OBER
SCHLAUCH KPL. 1SC 1,46M	92 61 225 08	327	1	2 997	91 56 539 08	SCHLAUCHLEITUNGEN OBER
SCHLAUCH KPL. 1SC 1,46M	92 76 122 08	271	1	2 997	91 56 539 08	SCHLAUCHLEITUNGEN OBER
SCHLAUCH KPL. 1SC 2,0M	96 24 770 08	1223	1	2 978 101	96 47 912 08	SCHLAUCHLEITUNGEN MONT
SCHLAUCH KPL. 1SC 2,3M	96 17 986 08	1385	1	2 975 191	96 48 196 08	SCHLAUCHLEITUNGEN MONT
SCHLAUCH KPL. 1SC 2,7M	92 76 383 08	326	1	2 997	91 56 539 08	SCHLAUCHLEITUNGEN OBER
SCHLAUCH KPL. 1SN 0,2M	92 15 736 08	747	1	1 997	91 52 512 08	SCHLAUCHLEITUNGEN RAUP
SCHLAUCH KPL. 1SN 0,56M	92 13 504 08	384	1	2 997	91 56 539 08	SCHLAUCHLEITUNGEN OBER
SCHLAUCH KPL. 1SN 0,56M	92 87 111 08	375	1	2 997	91 56 539 08	SCHLAUCHLEITUNGEN OBER
SCHLAUCH KPL. 1SN 0,5M	92 15 391 08	231	1	2 997	91 56 539 08	SCHLAUCHLEITUNGEN OBER
SCHLAUCH KPL. 1SN 0,7M	92 61 308 08	229	1	2 997	91 56 539 08	SCHLAUCHLEITUNGEN OBER
SCHLAUCH KPL. 1SN 0,82M	96 52 068 08	228	1	2 997	91 56 539 08	SCHLAUCHLEITUNGEN OBER
SCHLAUCH KPL. 1SN 0,84M	96 54 781 08	1481	1	2 977 005	96 48 195 08	SCHLAUCHLEITUNGEN ZUSA
SCHLAUCH KPL. 1SN 0,86M	92 26 313 08	221	1	2 997	91 56 539 08	SCHLAUCHLEITUNGEN OBER
SCHLAUCH KPL. 1SN 0,8M	96 49 596 08	225	1	2 997	91 56 539 08	SCHLAUCHLEITUNGEN OBER
SCHLAUCH KPL. 1SN 0,8M	96 49 599 08	235	1	2 997	91 56 539 08	SCHLAUCHLEITUNGEN OBER
SCHLAUCH KPL. 1SN 0,94M	96 49 598 08	232	1	2 997	91 56 539 08	SCHLAUCHLEITUNGEN OBER
SCHLAUCH KPL. 1SN 0,96M	92 97 527 08	226	1	2 997	91 56 539 08	SCHLAUCHLEITUNGEN OBER
SCHLAUCH KPL. 1SN 0,98M	96 26 895 08	227	1	2 997	91 56 539 08	SCHLAUCHLEITUNGEN OBER
SCHLAUCH KPL. 1SN 1,0M	92 76 051 08	377	1	2 997	91 56 539 08	SCHLAUCHLEITUNGEN OBER
SCHLAUCH KPL. 1SN 1,0M	92 97 467 08	813	2	1 997	91 52 512 08	SCHLAUCHLEITUNGEN RAUP
SCHLAUCH KPL. 1SN 1,0M	92 97 467 08	234	1	2 997	91 56 539 08	SCHLAUCHLEITUNGEN OBER
SCHLAUCH KPL. 1SN 1,2M	92 97 579 08	376	1	2 997	91 56 539 08	SCHLAUCHLEITUNGEN OBER
SCHLAUCH KPL. 1SN 1,34M	96 49 595 08	223	1	2 997	91 56 539 08	SCHLAUCHLEITUNGEN OBER
SCHLAUCH KPL. 1SN 1,36M	92 06 036 08	242	1	2 997	91 56 539 08	SCHLAUCHLEITUNGEN OBER
SCHLAUCH KPL. 1SN 1,44M	96 49 594 08	222	1	2 997	91 56 539 08	SCHLAUCHLEITUNGEN OBER
SCHLAUCH KPL. 1SN 1,55M	92 93 381 08	740	1	1 997	91 52 512 08	SCHLAUCHLEITUNGEN RAUP
SCHLAUCH KPL. 1SN 1,55M	96 27 618 08	389	1	2 997	91 56 539 08	SCHLAUCHLEITUNGEN OBER
SCHLAUCH KPL. 1SN 1,55M	96 46 874 08	236	1	2 997	91 56 539 08	SCHLAUCHLEITUNGEN OBER
SCHLAUCH KPL. 1SN 1,5M	96 54 337 08	1482	1	2 977 005	96 48 195 08	SCHLAUCHLEITUNGEN ZUSA
SCHLAUCH KPL. 1SN 1,6M	92 74 292 08	224	1	2 997	91 56 539 08	SCHLAUCHLEITUNGEN OBER
SCHLAUCH KPL. 1SN 1,7M	92 75 706 08	1249	1	2 977 201	96 48 618 08	SCHLAUCHLEITUNGEN PUMP
SCHLAUCH KPL. 1SN 1,7M	92 75 706 08	355	1	2 997	91 56 539 08	SCHLAUCHLEITUNGEN OBER
SCHLAUCH KPL. 1SN 1,7M	92 87 633 08	357	1	2 997	91 56 539 08	SCHLAUCHLEITUNGEN OBER
SCHLAUCH KPL. 1SN 2,05M	92 96 216 08	237	1	2 997	91 56 539 08	SCHLAUCHLEITUNGEN OBER
SCHLAUCH KPL. 1SN 2,1M	92 66 115 08	809	1	1 997	91 52 512 08	SCHLAUCHLEITUNGEN RAUP
SCHLAUCH KPL. 1SN 2,6M	92 75 709 08	837	2	1 997	91 52 512 08	SCHLAUCHLEITUNGEN RAUP
SCHLAUCH KPL. 1SN 3,0M	92 68 364 08	233	1	2 997	91 56 539 08	SCHLAUCHLEITUNGEN OBER
SCHLAUCH KPL. 2755 0,46M	96 49 579 08	1210	1	2 978 204	96 47 114 08	SCHLAUCHLEITUNGEN S-RU
SCHLAUCH KPL. 2755 0,54M	92 87 114 08	1211	1	2 978 204	96 47 114 08	SCHLAUCHLEITUNGEN S-RU
SCHLAUCH KPL. 2755 0,62M	92 18 495 08	391	1	2 997	91 56 539 08	SCHLAUCHLEITUNGEN OBER
SCHLAUCH KPL. 2755 0,6M	92 22 817 08	359	1	2 997	91 56 539 08	SCHLAUCHLEITUNGEN OBER
SCHLAUCH KPL. 2755 0,74M	96 51 591 08	1461	1	2 976 204	96 47 202 08	SCHLAUCHLEITUNGEN 2 DR

Bezeichnung	Artikel	Pos.	Menge	Seite	Baugruppe	Bezeichnung
SCHLAUCH KPL. 2755 0,76M	96 43 235 08	392	1	2 997	91 56 539 08	SCHLAUCHLEITUNGEN OBER
SCHLAUCH KPL. 2755 0,78M	92 60 732 08	358	1	2 997	91 56 539 08	SCHLAUCHLEITUNGEN OBER
SCHLAUCH KPL. 2755 0,7M	92 28 969 08	382	1	2 997	91 56 539 08	SCHLAUCHLEITUNGEN OBER
SCHLAUCH KPL. 2755 0,84M	96 51 573 08	1451	1	2 976 701	96 47 196 08	SCHLAUCHLEITUNGEN PUM
SCHLAUCH KPL. 2755 0,86M	96 51 896 08	381	1	2 997	91 56 539 08	SCHLAUCHLEITUNGEN OBER
SCHLAUCH KPL. 2755 0,88M	96 52 067 08	211	1	2 997	91 56 539 08	SCHLAUCHLEITUNGEN OBER
SCHLAUCH KPL. 2755 0,8M	96 51 572 08	1450	1	2 976 701	96 47 196 08	SCHLAUCHLEITUNGEN PUM
SCHLAUCH KPL. 2755 0,96M	92 45 280 08	1222	1	2 978 101	96 47 912 08	SCHLAUCHLEITUNGEN MONT
SCHLAUCH KPL. 2755 0,9M	96 52 066 08	210	1	2 997	91 56 539 08	SCHLAUCHLEITUNGEN OBER
SCHLAUCH KPL. 2755 1,02M	92 96 166 08	1462	1	2 976 204	96 47 202 08	SCHLAUCHLEITUNGEN 2 DR
SCHLAUCH KPL. 2755 1,04M	92 27 352 08	1483	1	2 977 005	96 48 195 08	SCHLAUCHLEITUNGEN ZUSA
SCHLAUCH KPL. 2755 1,06M	92 44 585 08	383	1	2 997	91 56 539 08	SCHLAUCHLEITUNGEN OBER
SCHLAUCH KPL. 2755 1,12M	92 56 341 08	1221	1	2 978 101	96 47 912 08	SCHLAUCHLEITUNGEN MONT
SCHLAUCH KPL. 2755 1,2M	96 51 561 08	212	1	2 997	91 56 539 08	SCHLAUCHLEITUNGEN OBER
SCHLAUCH KPL. 2755 1,3M	92 40 956 08	746	1	1 997	91 52 512 08	SCHLAUCHLEITUNGEN RAUP
SCHLAUCH KPL. 2755 1,42M	92 80 222 08	1220	2	2 978 101	96 47 912 08	SCHLAUCHLEITUNGEN MONT
SCHLAUCH KPL. 2755 1,55M	96 51 562 08	213	1	2 997	91 56 539 08	SCHLAUCHLEITUNGEN OBER
SCHLAUCH KPL. 2755 1,65M	92 20 800 08	312	2	2 997	91 56 539 08	SCHLAUCHLEITUNGEN OBER
SCHLAUCH KPL. 2755 1,75M	92 29 002 08	301	1	2 997	91 56 539 08	SCHLAUCHLEITUNGEN OBER
SCHLAUCH KPL. 2755 1,7M	92 40 284 08	302	1	2 997	91 56 539 08	SCHLAUCHLEITUNGEN OBER
SCHLAUCH KPL. 2755 1,8M	92 64 556 08	400	1	2 997	91 56 539 08	SCHLAUCHLEITUNGEN OBER
SCHLAUCH KPL. 2755 1,9M	92 48 756 08	390	1	2 997	91 56 539 08	SCHLAUCHLEITUNGEN OBER
SCHLAUCH KPL. 2755 2,05M	92 61 208 08	1455	1	2 976 204	96 47 202 08	SCHLAUCHLEITUNGEN 2 DR
SCHLAUCH KPL. 2755 2,2M	92 18 746 08	812	1	1 997	91 52 512 08	SCHLAUCHLEITUNGEN RAUP
SCHLAUCH KPL. 2755 2,35M	92 19 240 08	1456	1	2 976 204	96 47 202 08	SCHLAUCHLEITUNGEN 2 DR
SCHLAUCH KPL. 2755 3,4M	96 20 654 08	802	4	1 997	91 52 512 08	SCHLAUCHLEITUNGEN RAUP
SCHLAUCH KPL. 2755 3,8M	92 87 562 08	(1880)	8	1 975 006	91 52 509 08	ZUSATZHYDR.ABSTUETZZYL
SCHLAUCH KPL. 2SN 0,23M	92 74 496 08	328	1	2 997	91 56 539 08	SCHLAUCHLEITUNGEN OBER
SCHLAUCH KPL. 2SN 0,24M	96 52 045 08	122	1	2 997	91 56 539 08	SCHLAUCHLEITUNGEN OBER
SCHLAUCH KPL. 2SN 0,25M	92 76 973 08	1405	1	2 975 061	96 47 201 08	SCHLAUCHLEITUNGEN WIND
SCHLAUCH KPL. 2SN 0,25M	92 76 973 08	1405	1	2 975 118	96 47 200 08	SCHLAUCHLEITUNGEN WIND
SCHLAUCH KPL. 2SN 0,2M	92 80 057 08	185	1	2 997	91 56 539 08	SCHLAUCHLEITUNGEN OBER
SCHLAUCH KPL. 2SN 0,32M	92 93 259 08	401	2	2 997	91 56 539 08	SCHLAUCHLEITUNGEN OBER
SCHLAUCH KPL. 2SN 0,33M	92 09 765 08	398	1	2 997	91 56 539 08	SCHLAUCHLEITUNGEN OBER
SCHLAUCH KPL. 2SN 0,33M	92 32 286 08	193	1	2 997	91 56 539 08	SCHLAUCHLEITUNGEN OBER
SCHLAUCH KPL. 2SN 0,35M	92 66 576 08	188	1	2 997	91 56 539 08	SCHLAUCHLEITUNGEN OBER
SCHLAUCH KPL. 2SN 0,35M	92 66 576 08	192	1	2 997	91 56 539 08	SCHLAUCHLEITUNGEN OBER
SCHLAUCH KPL. 2SN 0,35M	92 76 161 08	1404	1	2 975 061	96 47 201 08	SCHLAUCHLEITUNGEN WIND
SCHLAUCH KPL. 2SN 0,35M	92 76 161 08	1404	1	2 975 118	96 47 200 08	SCHLAUCHLEITUNGEN WIND
SCHLAUCH KPL. 2SN 0,35M	92 87 660 08	394	1	2 997	91 56 539 08	SCHLAUCHLEITUNGEN OBER
SCHLAUCH KPL. 2SN 0,41M	96 51 589 08	1402	1	2 975 061	96 47 201 08	SCHLAUCHLEITUNGEN WIND
SCHLAUCH KPL. 2SN 0,41M	96 51 589 08	1402	1	2 975 118	96 47 200 08	SCHLAUCHLEITUNGEN WIND
SCHLAUCH KPL. 2SN 0,42M	92 80 056 08	198	1	2 997	91 56 539 08	SCHLAUCHLEITUNGEN OBER
SCHLAUCH KPL. 2SN 0,43M	96 51 596 08	329	1	2 997	91 56 539 08	SCHLAUCHLEITUNGEN OBER
SCHLAUCH KPL. 2SN 0,43M	96 51 596 08	330	1	2 997	91 56 539 08	SCHLAUCHLEITUNGEN OBER
SCHLAUCH KPL. 2SN 0,46M	96 51 593 08	316	1	2 997	91 56 539 08	SCHLAUCHLEITUNGEN OBER
SCHLAUCH KPL. 2SN 0,48M	92 99 231 08	1213	1	2 978 204	96 47 114 08	SCHLAUCHLEITUNGEN S-RU
SCHLAUCH KPL. 2SN 0,48M	96 22 558 08	1216	1	2 978 204	96 47 114 08	SCHLAUCHLEITUNGEN S-RU
SCHLAUCH KPL. 2SN 0,48M	96 51 588 08	196	1	2 997	91 56 539 08	SCHLAUCHLEITUNGEN OBER
SCHLAUCH KPL. 2SN 0,4M	92 24 554 08	264	1	2 997	91 56 539 08	SCHLAUCHLEITUNGEN OBER
SCHLAUCH KPL. 2SN 0,4M	92 24 554 08	397	1	2 997	91 56 539 08	SCHLAUCHLEITUNGEN OBER
SCHLAUCH KPL. 2SN 0,4M	92 76 147 08	1382	1	2 975 191	96 48 196 08	SCHLAUCHLEITUNGEN MONT
SCHLAUCH KPL. 2SN 0,4M	92 80 060 08	331	1	2 997	91 56 539 08	SCHLAUCHLEITUNGEN OBER
SCHLAUCH KPL. 2SN 0,4M	92 84 715 08	124	1	2 997	91 56 539 08	SCHLAUCHLEITUNGEN OBER
SCHLAUCH KPL. 2SN 0,51M	92 93 119 08	1214	1	2 978 204	96 47 114 08	SCHLAUCHLEITUNGEN S-RU
SCHLAUCH KPL. 2SN 0,54M	96 24 385 08	365	1	2 997	91 56 539 08	SCHLAUCHLEITUNGEN OBER
SCHLAUCH KPL. 2SN 0,54M	96 29 580 08	215	1	2 997	91 56 539 08	SCHLAUCHLEITUNGEN OBER
SCHLAUCH KPL. 2SN 0,56M	92 84 567 08	216	1	2 997	91 56 539 08	SCHLAUCHLEITUNGEN OBER
SCHLAUCH KPL. 2SN 0,58M	96 54 722 08	1212	1	2 978 204	96 47 114 08	SCHLAUCHLEITUNGEN S-RU
SCHLAUCH KPL. 2SN 0,5M	92 16 071 08	379	1	2 997	91 56 539 08	SCHLAUCHLEITUNGEN OBER

Bezeichnung	Artikel	Pos.	Menge	Seite	Baugruppe	Bezeichnung
SCHLAUCH KPL. 2SN 0,5M	92 68 659 08	265	1	2 997	91 56 539 08	SCHLAUCHLEITUNGEN OBER
SCHLAUCH KPL. 2SN 0,62M	92 76 164 08	125	1	2 997	91 56 539 08	SCHLAUCHLEITUNGEN OBER
SCHLAUCH KPL. 2SN 0,62M	96 51 914 08	1215	1	2 978 204	96 47 114 08	SCHLAUCHLEITUNGEN S-RU
SCHLAUCH KPL. 2SN 0,62M	96 51 914 08	1217	1	2 978 204	96 47 114 08	SCHLAUCHLEITUNGEN S-RU
SCHLAUCH KPL. 2SN 0,64M	96 51 590 08	1403	1	2 975 061	96 47 201 08	SCHLAUCHLEITUNGEN WIND
SCHLAUCH KPL. 2SN 0,64M	96 51 590 08	1403	1	2 975 118	96 47 200 08	SCHLAUCHLEITUNGEN WIND
SCHLAUCH KPL. 2SN 0,66M	96 51 587 08	187	1	2 997	91 56 539 08	SCHLAUCHLEITUNGEN OBER
SCHLAUCH KPL. 2SN 0,6M	92 80 058 08	366	1	2 997	91 56 539 08	SCHLAUCHLEITUNGEN OBER
SCHLAUCH KPL. 2SN 0,6M	92 80 058 08	399	1	2 997	91 56 539 08	SCHLAUCHLEITUNGEN OBER
SCHLAUCH KPL. 2SN 0,6M	92 88 897 08	354	1	2 997	91 56 539 08	SCHLAUCHLEITUNGEN OBER
SCHLAUCH KPL. 2SN 0,72M	96 41 931 08	361	1	2 997	91 56 539 08	SCHLAUCHLEITUNGEN OBER
SCHLAUCH KPL. 2SN 0,78M	92 76 428 08	184	1	2 997	91 56 539 08	SCHLAUCHLEITUNGEN OBER
SCHLAUCH KPL. 2SN 0,78M	92 76 838 08	1384	1	2 975 191	96 48 196 08	SCHLAUCHLEITUNGEN MONT
SCHLAUCH KPL. 2SN 0,7M	92 65 600 08	(95)	2	2 976 203	92 27 489 08	ZUSATZHYDR.BOLZENZIEHZ
SCHLAUCH KPL. 2SN 0,7M	92 68 678 08	274	1	2 997	91 56 539 08	SCHLAUCHLEITUNGEN OBER
SCHLAUCH KPL. 2SN 0,7M	96 33 357 08	341	1	2 997	91 56 539 08	SCHLAUCHLEITUNGEN OBER
SCHLAUCH KPL. 2SN 0,86M	96 49 576 08	360	1	2 997	91 56 539 08	SCHLAUCHLEITUNGEN OBER
SCHLAUCH KPL. 2SN 0,86M	96 51 917 08	320	1	2 997	91 56 539 08	SCHLAUCHLEITUNGEN OBER
SCHLAUCH KPL. 2SN 0,8M	92 27 451 08	1401	1	2 975 061	96 47 201 08	SCHLAUCHLEITUNGEN WIND
SCHLAUCH KPL. 2SN 0,8M	92 27 451 08	1401	1	2 975 118	96 47 200 08	SCHLAUCHLEITUNGEN WIND
SCHLAUCH KPL. 2SN 0,8M	92 27 451 08	362	1	2 997	91 56 539 08	SCHLAUCHLEITUNGEN OBER
SCHLAUCH KPL. 2SN 0,8M	96 52 071 08	322	1	2 997	91 56 539 08	SCHLAUCHLEITUNGEN OBER
SCHLAUCH KPL. 2SN 0,92M	92 76 776 08	393	1	2 997	91 56 539 08	SCHLAUCHLEITUNGEN OBER
SCHLAUCH KPL. 2SN 0,92M	96 52 046 08	123	1	2 997	91 56 539 08	SCHLAUCHLEITUNGEN OBER
SCHLAUCH KPL. 2SN 0,94M	92 80 363 08	332	1	2 997	91 56 539 08	SCHLAUCHLEITUNGEN OBER
SCHLAUCH KPL. 2SN 0,9M	96 52 072 08	323	1	2 997	91 56 539 08	SCHLAUCHLEITUNGEN OBER
SCHLAUCH KPL. 2SN 1,0M	92 80 300 08	1383	1	2 975 191	96 48 196 08	SCHLAUCHLEITUNGEN MONT
SCHLAUCH KPL. 2SN 1,1M	96 51 560 08	209	1	2 997	91 56 539 08	SCHLAUCHLEITUNGEN OBER
SCHLAUCH KPL. 2SN 1,4M	92 87 596 08	1465	1	2 976 204	96 47 202 08	SCHLAUCHLEITUNGEN 2 DR
SCHLAUCH KPL. 2SN 1,55M	96 22 426 08	263	1	2 997	91 56 539 08	SCHLAUCHLEITUNGEN OBER
SCHLAUCH KPL. 2SN 1,5M	96 51 559 08	208	1	2 997	91 56 539 08	SCHLAUCHLEITUNGEN OBER
SCHLAUCH KPL. 2SN 1,75M	92 09 806 08	261	1	2 997	91 56 539 08	SCHLAUCHLEITUNGEN OBER
SCHLAUCH KPL. 2SN 1,7M	92 74 187 08	262	1	2 997	91 56 539 08	SCHLAUCHLEITUNGEN OBER
SCHLAUCH KPL. 2SN 1,85M	92 09 958 08	244	1	2 997	91 56 539 08	SCHLAUCHLEITUNGEN OBER
SCHLAUCH KPL. 2SN 1,85M	92 76 030 08	1247	1	2 977 201	96 48 618 08	SCHLAUCHLEITUNGEN PUMP
SCHLAUCH KPL. 2SN 1,85M	92 76 030 08	1248	1	2 977 201	96 48 618 08	SCHLAUCHLEITUNGEN PUMP
SCHLAUCH KPL. 2SN 1,85M	92 87 626 08	338	1	2 997	91 56 539 08	SCHLAUCHLEITUNGEN OBER
SCHLAUCH KPL. 2SN 15,0M	92 87 559 08	90	4	2 976 200	91 44 034 08	ZUS.HYDR.BOLZENZIEHEINRI
SCHLAUCH KPL. 2SN 15,0M	96 51 586 08	(1371)	2	2 970 081	96 50 495 08	ZUSATZHYDR.BOLZENZIEHZ
SCHLAUCH KPL. 2SN 2,0M	92 09 849 08	317	1	2 997	91 56 539 08	SCHLAUCHLEITUNGEN OBER
SCHLAUCH KPL. 2SN 2,55M	96 51 595 08	324	1	2 997	91 56 539 08	SCHLAUCHLEITUNGEN OBER
SCHLAUCH KPL. 2SN 2,5M	92 97 568 08	339	2	2 997	91 56 539 08	SCHLAUCHLEITUNGEN OBER
SCHLAUCH KPL. 2SN 2,65M	96 32 001 08	838	2	1 997	91 52 512 08	SCHLAUCHLEITUNGEN RAUP
SCHLAUCH KPL. 2SN 2,7M	92 10 438 08	363	1	2 997	91 56 539 08	SCHLAUCHLEITUNGEN OBER
SCHLAUCH KPL. 2SN 2,7M	96 52 073 08	325	1	2 997	91 56 539 08	SCHLAUCHLEITUNGEN OBER
SCHLAUCH KPL. 2SN 3,0M	92 84 646 08	(1370)	2	2 970 081	96 50 495 08	ZUSATZHYDR.BOLZENZIEHZ
SCHLAUCH KPL. 2SN 3,6M	92 12 548 08	364	1	2 997	91 56 539 08	SCHLAUCHLEITUNGEN OBER
SCHLAUCH KPL. 2SN 7,9M	96 51 606 08	368	1	2 997	91 56 539 08	SCHLAUCHLEITUNGEN OBER
SCHLAUCH KPL. 2TE 0,15M	96 27 578 08	1218	1	2 978 204	96 47 114 08	SCHLAUCHLEITUNGEN S-RU
SCHLAUCH KPL. 2TE 0,22M	96 49 567 08	1224	1	2 978 101	96 47 912 08	SCHLAUCHLEITUNGEN MONT
SCHLAUCH KPL. 2TE 0,26M	96 37 039 08	189	1	2 997	91 56 539 08	SCHLAUCHLEITUNGEN OBER
SCHLAUCH KPL. 2TE 0,28M	96 54 283 08	396	1	2 997	91 56 539 08	SCHLAUCHLEITUNGEN OBER
SCHLAUCH KPL. 2TE 0,32M	92 66 122 08	314	1	2 997	91 56 539 08	SCHLAUCHLEITUNGEN OBER
SCHLAUCH KPL. 2TE 0,32M	92 76 407 08	1407	1	2 975 061	96 47 201 08	SCHLAUCHLEITUNGEN WIND
SCHLAUCH KPL. 2TE 0,32M	92 76 407 08	1407	1	2 975 118	96 47 200 08	SCHLAUCHLEITUNGEN WIND
SCHLAUCH KPL. 2TE 0,34M	92 80 398 08	178	1	2 997	91 56 539 08	SCHLAUCHLEITUNGEN OBER
SCHLAUCH KPL. 2TE 0,34M	92 87 646 08	1458	1	2 976 204	96 47 202 08	SCHLAUCHLEITUNGEN 2 DR
SCHLAUCH KPL. 2TE 0,34M	92 87 646 08	1464	1	2 976 204	96 47 202 08	SCHLAUCHLEITUNGEN 2 DR
SCHLAUCH KPL. 2TE 0,34M	92 87 646 08	195	1	2 997	91 56 539 08	SCHLAUCHLEITUNGEN OBER
SCHLAUCH KPL. 2TE 0,38M	92 87 508 08	120	1	2 997	91 56 539 08	SCHLAUCHLEITUNGEN OBER

Bezeichnung	Artikel	Pos.	Menge	Seite	Baugruppe	Bezeichnung
SCHLAUCH KPL. 2TE 0,3M	92 26 702 08	1219	1	2 978 204	96 47 114 08	SCHLAUCHLEITUNGEN S-RU
SCHLAUCH KPL. 2TE 0,3M	92 96 377 08	194	1	2 997	91 56 539 08	SCHLAUCHLEITUNGEN OBER
SCHLAUCH KPL. 2TE 0,43M	92 87 642 08	191	1	2 997	91 56 539 08	SCHLAUCHLEITUNGEN OBER
SCHLAUCH KPL. 2TE 0,43M	96 33 352 08	1408	1	2 975 061	96 47 201 08	SCHLAUCHLEITUNGEN WIND
SCHLAUCH KPL. 2TE 0,43M	96 33 352 08	1408	1	2 975 118	96 47 200 08	SCHLAUCHLEITUNGEN WIND
SCHLAUCH KPL. 2TE 0,45M	92 76 109 08	1409	1	2 975 061	96 47 201 08	SCHLAUCHLEITUNGEN WIND
SCHLAUCH KPL. 2TE 0,45M	92 76 109 08	1409	1	2 975 118	96 47 200 08	SCHLAUCHLEITUNGEN WIND
SCHLAUCH KPL. 2TE 0,46M	92 65 663 08	239	1	2 997	91 56 539 08	SCHLAUCHLEITUNGEN OBER
SCHLAUCH KPL. 2TE 0,47M	92 80 172 08	1454	1	2 976 701	96 47 196 08	SCHLAUCHLEITUNGEN PUM
SCHLAUCH KPL. 2TE 0,47M	96 31 691 08	181	1	2 997	91 56 539 08	SCHLAUCHLEITUNGEN OBER
SCHLAUCH KPL. 2TE 0,48M	92 87 505 08	745	1	1 997	91 52 512 08	SCHLAUCHLEITUNGEN RAUP
SCHLAUCH KPL. 2TE 0,48M	92 87 505 08	395	2	2 997	91 56 539 08	SCHLAUCHLEITUNGEN OBER
SCHLAUCH KPL. 2TE 0,4M	92 60 954 08	257	1	2 997	91 56 539 08	SCHLAUCHLEITUNGEN OBER
SCHLAUCH KPL. 2TE 0,4M	96 49 535 08	805	1	1 997	91 52 512 08	SCHLAUCHLEITUNGEN RAUP
SCHLAUCH KPL. 2TE 0,52M	92 96 106 08	808	1	1 997	91 52 512 08	SCHLAUCHLEITUNGEN RAUP
SCHLAUCH KPL. 2TE 0,52M	92 96 106 08	245	1	2 997	91 56 539 08	SCHLAUCHLEITUNGEN OBER
SCHLAUCH KPL. 2TE 0,52M	96 51 604 08	351	1	2 997	91 56 539 08	SCHLAUCHLEITUNGEN OBER
SCHLAUCH KPL. 2TE 0,54M	96 28 573 08	352	1	2 997	91 56 539 08	SCHLAUCHLEITUNGEN OBER
SCHLAUCH KPL. 2TE 0,56M	92 87 641 08	1453	1	2 976 701	96 47 196 08	SCHLAUCHLEITUNGEN PUM
SCHLAUCH KPL. 2TE 0,58M	92 69 908 08	353	1	2 997	91 56 539 08	SCHLAUCHLEITUNGEN OBER
SCHLAUCH KPL. 2TE 0,58M	92 72 931 08	255	1	2 997	91 56 539 08	SCHLAUCHLEITUNGEN OBER
SCHLAUCH KPL. 2TE 0,5M	92 30 874 08	248	1	2 997	91 56 539 08	SCHLAUCHLEITUNGEN OBER
SCHLAUCH KPL. 2TE 0,5M	92 60 417 08	256	1	2 997	91 56 539 08	SCHLAUCHLEITUNGEN OBER
SCHLAUCH KPL. 2TE 0,5M	92 69 710 08	350	1	2 997	91 56 539 08	SCHLAUCHLEITUNGEN OBER
SCHLAUCH KPL. 2TE 0,5M	96 49 593 08	254	1	2 997	91 56 539 08	SCHLAUCHLEITUNGEN OBER
SCHLAUCH KPL. 2TE 0,62M	92 88 722 08	179	1	2 997	91 56 539 08	SCHLAUCHLEITUNGEN OBER
SCHLAUCH KPL. 2TE 0,64M	92 76 825 08	121	1	2 997	91 56 539 08	SCHLAUCHLEITUNGEN OBER
SCHLAUCH KPL. 2TE 0,64M	92 76 825 08	252	1	2 997	91 56 539 08	SCHLAUCHLEITUNGEN OBER
SCHLAUCH KPL. 2TE 0,64M	96 39 296 08	380	1	2 997	91 56 539 08	SCHLAUCHLEITUNGEN OBER
SCHLAUCH KPL. 2TE 0,66M	92 99 240 08	432	1	2 997	91 56 539 08	SCHLAUCHLEITUNGEN OBER
SCHLAUCH KPL. 2TE 0,68M	96 40 959 08	1463	1	2 976 204	96 47 202 08	SCHLAUCHLEITUNGEN 2 DR
SCHLAUCH KPL. 2TE 0,68M	96 40 959 08	251	1	2 997	91 56 539 08	SCHLAUCHLEITUNGEN OBER
SCHLAUCH KPL. 2TE 0,74M	96 38 237 08	199	1	2 997	91 56 539 08	SCHLAUCHLEITUNGEN OBER
SCHLAUCH KPL. 2TE 0,74M	96 42 737 08	259	1	2 997	91 56 539 08	SCHLAUCHLEITUNGEN OBER
SCHLAUCH KPL. 2TE 0,76M	92 26 284 08	247	1	2 997	91 56 539 08	SCHLAUCHLEITUNGEN OBER
SCHLAUCH KPL. 2TE 0,82M	96 24 526 08	272	1	2 997	91 56 539 08	SCHLAUCHLEITUNGEN OBER
SCHLAUCH KPL. 2TE 0,86M	92 64 932 08	180	1	2 997	91 56 539 08	SCHLAUCHLEITUNGEN OBER
SCHLAUCH KPL. 2TE 0,86M	96 17 203 08	834	2	1 997	91 52 512 08	SCHLAUCHLEITUNGEN RAUP
SCHLAUCH KPL. 2TE 0,88M	96 47 719 08	238	1	2 997	91 56 539 08	SCHLAUCHLEITUNGEN OBER
SCHLAUCH KPL. 2TE 0,88M	96 47 719 08	240	1	2 997	91 56 539 08	SCHLAUCHLEITUNGEN OBER
SCHLAUCH KPL. 2TE 0,8M	92 66 066 08	183	1	2 997	91 56 539 08	SCHLAUCHLEITUNGEN OBER
SCHLAUCH KPL. 2TE 0,8M	92 66 066 08	321	1	2 997	91 56 539 08	SCHLAUCHLEITUNGEN OBER
SCHLAUCH KPL. 2TE 0,92M	92 87 176 08	249	1	2 997	91 56 539 08	SCHLAUCHLEITUNGEN OBER
SCHLAUCH KPL. 2TE 0,96M	92 97 535 08	246	1	2 997	91 56 539 08	SCHLAUCHLEITUNGEN OBER
SCHLAUCH KPL. 2TE 0,96M	92 97 535 08	356	1	2 997	91 56 539 08	SCHLAUCHLEITUNGEN OBER
SCHLAUCH KPL. 2TE 0,9M	92 76 814 08	337	1	2 997	91 56 539 08	SCHLAUCHLEITUNGEN OBER
SCHLAUCH KPL. 2TE 0,9M	92 84 719 08	367	1	2 997	91 56 539 08	SCHLAUCHLEITUNGEN OBER
SCHLAUCH KPL. 2TE 1,04M	96 49 597 08	230	1	2 997	91 56 539 08	SCHLAUCHLEITUNGEN OBER
SCHLAUCH KPL. 2TE 1,0M	92 80 170 08	334	1	2 997	91 56 539 08	SCHLAUCHLEITUNGEN OBER
SCHLAUCH KPL. 2TE 1,0M	96 51 610 08	378	1	2 997	91 56 539 08	SCHLAUCHLEITUNGEN OBER
SCHLAUCH KPL. 2TE 1,15M	92 76 775 08	373	1	2 997	91 56 539 08	SCHLAUCHLEITUNGEN OBER
SCHLAUCH KPL. 2TE 1,18M	96 49 589 08	371	1	2 997	91 56 539 08	SCHLAUCHLEITUNGEN OBER
SCHLAUCH KPL. 2TE 1,1M	92 35 237 08	1480	1	2 977 005	96 48 195 08	SCHLAUCHLEITUNGEN ZUSA
SCHLAUCH KPL. 2TE 1,1M	92 65 761 08	315	1	2 997	91 56 539 08	SCHLAUCHLEITUNGEN OBER
SCHLAUCH KPL. 2TE 1,26M	92 70 110 08	310	1	2 997	91 56 539 08	SCHLAUCHLEITUNGEN OBER
SCHLAUCH KPL. 2TE 1,34M	92 64 194 08	305	1	2 997	91 56 539 08	SCHLAUCHLEITUNGEN OBER
SCHLAUCH KPL. 2TE 1,36M	92 64 954 08	258	1	2 997	91 56 539 08	SCHLAUCHLEITUNGEN OBER
SCHLAUCH KPL. 2TE 1,3M	92 60 465 08	804	1	1 997	91 52 512 08	SCHLAUCHLEITUNGEN RAUP
SCHLAUCH KPL. 2TE 1,3M	92 76 977 08	803	1	1 997	91 52 512 08	SCHLAUCHLEITUNGEN RAUP
SCHLAUCH KPL. 2TE 1,3M	92 96 119 08	372	1	2 997	91 56 539 08	SCHLAUCHLEITUNGEN OBER

Bezeichnung	Artikel	Pos.	Menge	Seite	Baugruppe	Bezeichnung
SCHLAUCH KPL. 2TE 1,46M	92 65 763 08	273	1	2 997	91 56 539 08	SCHLAUCHLEITUNGEN OBER
SCHLAUCH KPL. 2TE 1,46M	96 25 943 08	319	1	2 997	91 56 539 08	SCHLAUCHLEITUNGEN OBER
SCHLAUCH KPL. 2TE 1,55M	92 93 122 08	318	1	2 997	91 56 539 08	SCHLAUCHLEITUNGEN OBER
SCHLAUCH KPL. 2TE 1,55M	96 51 567 08	253	1	2 997	91 56 539 08	SCHLAUCHLEITUNGEN OBER
SCHLAUCH KPL. 2TE 1,6M	96 18 625 08	335	1	2 997	91 56 539 08	SCHLAUCHLEITUNGEN OBER
SCHLAUCH KPL. 2TE 1,7M	92 61 392 08	260	1	2 997	91 56 539 08	SCHLAUCHLEITUNGEN OBER
SCHLAUCH KPL. 2TE 1,85M	92 60 962 08	250	1	2 997	91 56 539 08	SCHLAUCHLEITUNGEN OBER
SCHLAUCH KPL. 2TE 1,85M	92 76 750 08	806	1	1 997	91 52 512 08	SCHLAUCHLEITUNGEN RAUP
SCHLAUCH KPL. 2TE 2,05M	92 60 246 08	220	1	2 997	91 56 539 08	SCHLAUCHLEITUNGEN OBER
SCHLAUCH KPL. 2TE 2,0M	92 99 224 08	241	1	2 997	91 56 539 08	SCHLAUCHLEITUNGEN OBER
SCHLAUCH KPL. 2TE 2,15M	92 61 222 08	832	2	1 997	91 52 512 08	SCHLAUCHLEITUNGEN RAUP
SCHLAUCH KPL. 2TE 2,1M	92 61 473 08	1457	1	2 976 204	96 47 202 08	SCHLAUCHLEITUNGEN 2 DR
SCHLAUCH KPL. 2TE 2,3M	92 88 607 08	336	1	2 997	91 56 539 08	SCHLAUCHLEITUNGEN OBER
SCHLAUCH KPL. 2TE 2,3M	92 88 763 08	388	1	2 997	91 56 539 08	SCHLAUCHLEITUNGEN OBER
SCHLAUCH KPL. 2TE 2,4M	92 61 388 08	1380	1	2 975 191	96 48 196 08	SCHLAUCHLEITUNGEN MONT
SCHLAUCH KPL. 2TE 2,55M	92 76 918 08	374	1	2 997	91 56 539 08	SCHLAUCHLEITUNGEN OBER
SCHLAUCH KPL. 2TE 2,5M	96 49 541 08	833	2	1 997	91 52 512 08	SCHLAUCHLEITUNGEN RAUP
SCHLAUCH KPL. 2TE 2,6M	92 93 167 08	(1842)	2	1 970 161	96 50 706 08	ZUSATZHYDR.RAUPENTRAEG
SCHLAUCH KPL. 2TE 2,7M	96 52 074 08	340	1	2 997	91 56 539 08	SCHLAUCHLEITUNGEN OBER
SCHLAUCH KPL. 2TE 2,8M	92 71 131 08	(1843)	2	1 970 161	96 50 706 08	ZUSATZHYDR.RAUPENTRAEG
SCHLAUCH KPL. 2TE 3,2M	96 28 615 08	306	1	2 997	91 56 539 08	SCHLAUCHLEITUNGEN OBER
SCHLAUCH KPL. 2TE 3,3M	92 61 496 08	311	1	2 997	91 56 539 08	SCHLAUCHLEITUNGEN OBER
SCHLAUCH KPL. 2TE 3,3M	96 54 282 08	387	1	2 997	91 56 539 08	SCHLAUCHLEITUNGEN OBER
SCHLAUCH KPL. 2TE 4,7M	92 97 516 08	431	1	2 997	91 56 539 08	SCHLAUCHLEITUNGEN OBER
SCHLAUCH KPL. 2TE 5,0M	92 61 458 08	430	1	2 997	91 56 539 08	SCHLAUCHLEITUNGEN OBER
SCHLAUCH KPL. GH134 1,9M	96 51 902 08	(1103)	1	2 831	91 57 754 08	KLIMAANLAGE OW
SCHLAUCH KPL. GH134 2,7M	96 54 324 08	(1104)	1	2 831	91 57 754 08	KLIMAANLAGE OW
SCHLAUCH KPL. GH134 2,8M	96 54 323 08	(1102)	1	2 831	91 57 754 08	KLIMAANLAGE OW
SCHLAUCH KPL. GH134 3,6M	96 54 325 08	(1105)	1	2 831	91 57 754 08	KLIMAANLAGE OW
SCHLAUCH KPL. GH134 8,0M	96 54 321 08	(1100)	1	2 831	91 57 754 08	KLIMAANLAGE OW
SCHLAUCH KPL. GH134 8,1M	96 54 322 08	(1101)	1	2 831	91 57 754 08	KLIMAANLAGE OW
SCHLAUCH KPL. GH466 0,48M	96 51 600 08	346	1	2 997	91 56 539 08	SCHLAUCHLEITUNGEN OBER
SCHLAUCH KPL. GH466 0,62M	96 51 598 08	344	1	2 997	91 56 539 08	SCHLAUCHLEITUNGEN OBER
SCHLAUCH KPL. GH466 0,62M	96 51 601 08	347	1	2 997	91 56 539 08	SCHLAUCHLEITUNGEN OBER
SCHLAUCH KPL. GH466 0,74M	96 51 599 08	345	1	2 997	91 56 539 08	SCHLAUCHLEITUNGEN OBER
SCHLAUCH KPL. GH466 0,78M	96 44 763 08	816	1	1 997	91 52 512 08	SCHLAUCHLEITUNGEN RAUP
SCHLAUCH KPL. GH466 0,88M	96 52 049 08	741	1	1 997	91 52 512 08	SCHLAUCHLEITUNGEN RAUP
SCHLAUCH KPL. GH466 0,88M	96 52 049 08	743	1	1 997	91 52 512 08	SCHLAUCHLEITUNGEN RAUP
SCHLAUCH KPL. GH466 0,92M	96 51 906 08	1486	1	2 977 005	96 48 195 08	SCHLAUCHLEITUNGEN ZUSA
SCHLAUCH KPL. GH466 1,02M	96 51 905 08	1484	1	2 977 005	96 48 195 08	SCHLAUCHLEITUNGEN ZUSA
SCHLAUCH KPL. GH466 1,08M	96 51 603 08	349	1	2 997	91 56 539 08	SCHLAUCHLEITUNGEN OBER
SCHLAUCH KPL. GH466 1,0M	96 49 546 08	814	1	1 997	91 52 512 08	SCHLAUCHLEITUNGEN RAUP
SCHLAUCH KPL. GH466 1,0M	96 51 602 08	348	1	2 997	91 56 539 08	SCHLAUCHLEITUNGEN OBER
SCHLAUCH KPL. GH466 1,12M	96 49 548 08	817	1	1 997	91 52 512 08	SCHLAUCHLEITUNGEN RAUP
SCHLAUCH KPL. GH466 1,12M	96 49 548 08	1487	1	2 977 005	96 48 195 08	SCHLAUCHLEITUNGEN ZUSA
SCHLAUCH KPL. GH466 1,15M	96 33 350 08	201	1	2 997	91 56 539 08	SCHLAUCHLEITUNGEN OBER
SCHLAUCH KPL. GH466 1,1M	96 23 356 08	1485	1	2 977 005	96 48 195 08	SCHLAUCHLEITUNGEN ZUSA
SCHLAUCH KPL. GH466 1,32M	96 49 600 08	200	1	2 997	91 56 539 08	SCHLAUCHLEITUNGEN OBER
SCHLAUCH KPL. GH466 1,34M	96 51 609 08	300	1	2 997	91 56 539 08	SCHLAUCHLEITUNGEN OBER
SCHLAUCH KPL. GH466 1,36M	96 49 547 08	815	1	1 997	91 52 512 08	SCHLAUCHLEITUNGEN RAUP
SCHLAUCH KPL. GH466 1,46M	96 51 607 08	303	1	2 997	91 56 539 08	SCHLAUCHLEITUNGEN OBER
SCHLAUCH KPL. GH466 1,46M	96 51 607 08	369	1	2 997	91 56 539 08	SCHLAUCHLEITUNGEN OBER
SCHLAUCH KPL. GH466 1,4M	96 51 608 08	370	1	2 997	91 56 539 08	SCHLAUCHLEITUNGEN OBER
SCHLAUCH KPL. GH466 1,5M	96 49 549 08	830	2	1 997	91 52 512 08	SCHLAUCHLEITUNGEN RAUP
SCHLAUCH KPL. GH466 1,5M	96 51 553 08	202	1	2 997	91 56 539 08	SCHLAUCHLEITUNGEN OBER
SCHLAUCH KPL. GH466 1,6M	96 51 907 08	1245	2	2 977 201	96 48 618 08	SCHLAUCHLEITUNGEN PUMP
SCHLAUCH KPL. GH466 1,75M	96 36 000 08	742	1	1 997	91 52 512 08	SCHLAUCHLEITUNGEN RAUP
SCHLAUCH KPL. GH466 1,75M	96 51 554 08	203	1	2 997	91 56 539 08	SCHLAUCHLEITUNGEN OBER
SCHLAUCH KPL. GH466 1,7M	96 49 550 08	831	2	1 997	91 52 512 08	SCHLAUCHLEITUNGEN RAUP
SCHLAUCH KPL. GH466 1,85M	96 49 545 08	744	1	1 997	91 52 512 08	SCHLAUCHLEITUNGEN RAUP

Bezeichnung	Artikel	Pos.	Menge	Seite	Baugruppe	Bezeichnung
SCHLAUCH KPL. GH466 1,8M	96 49 551 08	(1840)	2	1 970 161	96 50 706 08	ZUSATZHYDR.RAUPENTRAEG
SCHLAUCH KPL. GH466 2,05M	96 39 243 08	835	2	1 997	91 52 512 08	SCHLAUCHLEITUNGEN RAUP
SCHLAUCH KPL. GH466 2,0M	96 49 553 08	(1841)	2	1 970 161	96 50 706 08	ZUSATZHYDR.RAUPENTRAEG
SCHLAUCH KPL. GH466 2,35M	96 31 973 08	836	2	1 997	91 52 512 08	SCHLAUCHLEITUNGEN RAUP
SCHLAUCH KPL. GH506 0,62M	96 36 987 08	204	1	2 997	91 56 539 08	SCHLAUCHLEITUNGEN OBER
SCHLAUCH KPL. GH506 0,62M	96 51 909 08	1244	1	2 977 201	96 48 618 08	SCHLAUCHLEITUNGEN PUMP
SCHLAUCH KPL. GH506 0,74M	96 51 908 08	1243	1	2 977 201	96 48 618 08	SCHLAUCHLEITUNGEN PUMP
SCHLAUCH KPL. GH506 0,7M	96 51 557 08	205	1	2 997	91 56 539 08	SCHLAUCHLEITUNGEN OBER
SCHLAUCH KPL. GH506 1,44M	96 51 556 08	206	1	2 997	91 56 539 08	SCHLAUCHLEITUNGEN OBER
SCHLAUCH KPL. GH506 1,44M	96 52 047 08	207	1	2 997	91 56 539 08	SCHLAUCHLEITUNGEN OBER
SCHLAUCH KPL. GH506 1,65M	96 28 576 08	214	1	2 997	91 56 539 08	SCHLAUCHLEITUNGEN OBER
SCHLAUCH KPL. HPC 0,22M	96 51 947 08	451	1	2 997	91 56 539 08	SCHLAUCHLEITUNGEN OBER
SCHLAUCH KPL. HPC 1,06M	96 51 948 08	452	1	2 997	91 56 539 08	SCHLAUCHLEITUNGEN OBER
SCHLAUCH KPL. HPC 12,3M	96 54 779 08	455	1	2 997	91 56 539 08	SCHLAUCHLEITUNGEN OBER
SCHLAUCH KPL. HPC 2,5M	92 93 211 08	871	2	1 997	91 52 512 08	SCHLAUCHLEITUNGEN RAUP
SCHLAUCH KPL. HPC 2,7M	96 52 070 08	453	1	2 997	91 56 539 08	SCHLAUCHLEITUNGEN OBER
SCHLAUCH KPL. HPC 2,9M	96 38 619 08	450	1	2 997	91 56 539 08	SCHLAUCHLEITUNGEN OBER
SCHLAUCH KPL. HPC 2,9M	96 38 619 08	454	1	2 997	91 56 539 08	SCHLAUCHLEITUNGEN OBER
SCHLAUCH KPL. HPC 5,9M	92 09 034 08	870	2	1 997	91 52 512 08	SCHLAUCHLEITUNGEN RAUP
SCHLAUCH KPL. TFS 1,0M	92 12 619 08	275	1	2 997	91 56 539 08	SCHLAUCHLEITUNGEN OBER
SCHLAUCH KPL. TFS 1,5M	96 23 354 08	(1366)	1	2 393	91 52 787 08	LUFTFILTERANLAGE KPL.
SCHLAUCH N1-32	10 01 120 0	20	2	9 739 492	97 39 492	ROHRLEITUNG ANBAU
SCHLAUCHBOGEN 90°	10 03 717 3	2	2	9 739 210	97 39 210	KUEHLMITTELLEITUNG
SCHLAUCHLEITUNG	10 34 342 0	5	1	9 739 356	97 39 356	ROHRLEITUNG ANBAU
SCHLAUCHLEITUNG DN10 120	10 11 573 5	1	1	X1011614	10 11 614 1	KRAFTSTOFFSCHLAUCH
SCHLAUCHLEITUNGEN 2 DR	96 47 202 08	91	1	2 976 200	91 52 780 08	ZUSATZHYDRAULIK DREHWE
SCHLAUCHLEITUNGEN ABSTU	96 47 504 08	91	1	1 975 006	91 52 509 08	ZUSATZHYDR.ABSTUETZZYL
SCHLAUCHLEITUNGEN BOLZ	96 46 080 08	91	1	2 976 203	92 27 489 08	ZUSATZHYDR.BOLZENZIEHZ
SCHLAUCHLEITUNGEN BOLZ	96 52 635 08	91	1	2 970 081	96 50 495 08	ZUSATZHYDR.BOLZENZIEHZ
SCHLAUCHLEITUNGEN KLIMA	96 54 368 08	500	1	2 831	91 57 754 08	KLIMAANLAGE OW
SCHLAUCHLEITUNGEN LUFTK	96 54 041 08	500	1	2 393	91 52 787 08	LUFTFILTERANLAGE KPL.
SCHLAUCHLEITUNGEN MON	96 47 912 08	91	1	2 978 100	91 52 796 08	ZUSATZHYDR.MONTAGEEINR
SCHLAUCHLEITUNGEN MON	96 48 196 08	91	1	2 975 000	91 57 881 08	ZUSATZHYDRAULIK MONTAGE
SCHLAUCHLEITUNGEN OBER	91 56 539 08	179	1		LR 1600-2-0	LIEBHERR RAUPENKRAN LR 1
SCHLAUCHLEITUNGEN PUM	96 47 196 08	91	1	2 976 700	91 54 795 08	ZUSATZHYDRAULIK PUMPE
SCHLAUCHLEITUNGEN PUMP	96 48 618 08	91	1	2 977 200	91 55 149 08	ZUSATZHYDR.PUMPE 5/WIND
SCHLAUCHLEITUNGEN RAUP	91 52 512 08	35	1		LR 1600-2-0	LIEBHERR RAUPENKRAN LR 1
SCHLAUCHLEITUNGEN RAUPE	96 50 707 08	91	1	1 970 161	96 50 706 08	ZUSATZHYDR.RAUPENTRAEG
SCHLAUCHLEITUNGEN S-RUE	96 47 114 08	91	1	2 978 200	91 54 843 08	ZUSATZHYDR.S-RUECKHALTE
SCHLAUCHLEITUNGEN WIND	96 47 200 08	91	1	2 975 700	91 52 774 08	ZUSATZHYDRAULIK WINDE 1
SCHLAUCHLEITUNGEN WIND	96 47 201 08	91	1	2 975 200	91 52 775 08	ZUSATZHYDRAULIK WINDE 2
SCHLAUCHLEITUNGEN ZUSA	96 48 195 08	91	1	2 977	91 57 756 08	ZUSATZHYDRAULIK DREHBUE
SCHLAUCHMUFFE DN100X110	55 17 166 08	22	2	2 391 023	96 45 720 08	KUEHLER VORM.
SCHLAUCHSCHELLE	55 31 023 08	15	6	2 541	91 52 790 08	ZUSATZHEIZUNG OW
SCHLAUCHSCHELLE 100-104 S	77 42 237 08	8	2	2 670	91 52 797 08	KRAFTSTOFFBEHAELTER KPL
SCHLAUCHSCHELLE 100-120	55 08 494 08	132	8	2 391 001	96 45 719 08	DIESELMOTOR VORM.
SCHLAUCHSCHELLE 100-120	55 08 494 08	6	2	2 391 023	96 45 720 08	KUEHLER VORM.
SCHLAUCHSCHELLE 100-120	55 08 494 08	16	4	2 670	91 52 797 08	KRAFTSTOFFBEHAELTER KPL
SCHLAUCHSCHELLE 100X120	10 03 717 1	2	1	9 739 209	97 39 209	ANSAUGSTUTZEN
SCHLAUCHSCHELLE 11-20	55 08 496 08	15	1	2 920 638	96 51 138 08	BEDIENPULT
SCHLAUCHSCHELLE 130-150	77 42 099 08	10	2	2 393	91 52 787 08	LUFTFILTERANLAGE KPL.
SCHLAUCHSCHELLE 140-148 S	77 42 118 08	11	1	2 393	91 52 787 08	LUFTFILTERANLAGE KPL.
SCHLAUCHSCHELLE 158-166 S	77 42 119 08	77	2	2 970	91 56 537 08	HYDRAULIK
SCHLAUCHSCHELLE 160-180/	10 03 051 7	14	1	2 393	91 52 787 08	LUFTFILTERANLAGE KPL.
SCHLAUCHSCHELLE 176-184 S	77 42 283 08	11	2	2 978 100	91 52 796 08	ZUSATZHYDR.MONTAGEEINR
SCHLAUCHSCHELLE 24-38	77 42 040 08	5	1	2 541 001	96 49 651 08	ZUSATZHEIZUNG VORM.
SCHLAUCHSCHELLE 26 CK75	10 01 267 1	16	2	9 739 386	97 39 386	KURBELGEHAEUSEENTLUEFT
SCHLAUCHSCHELLE 29	10 28 505 2	30	2	9 739 494	97 39 494	ATL-ANBAU
SCHLAUCHSCHELLE 29 CK75	10 01 266 8	15	1	9 739 386	97 39 386	KURBELGEHAEUSEENTLUEFT
SCHLAUCHSCHELLE 32-50 W3	55 08 495 08	134	2	2 391 001	96 45 719 08	DIESELMOTOR VORM.

Bezeichnung	Artikel	Pos.	Menge	Seite	Baugruppe	Bezeichnung
SCHLAUCHSCHELLE 40-60 W3	55 08 380 08	52	4	2 520 034	96 45 984 08	INNENVERKLEIDUNG
SCHLAUCHSCHELLE 44 CK75	10 01 267 4	21	5	9 739 492	97 39 492	ROHRLEITUNG ANBAU
SCHLAUCHSCHELLE 60-80 W3	77 42 143 08	136	8	2 391 001	96 45 719 08	DIESELMOTOR VORM.
SCHLAUCHSCHELLE 60-80 W3	77 42 143 08	7	2	2 391 023	96 45 720 08	KUEHLER VORM.
SCHLAUCHSCHELLE 60X80 12	10 03 717 6	3	4	9 739 210	97 39 210	KUEHLMITTELLEITUNG
SCHLAUCHSCHELLE 72X20	77 42 139 08	12	1	2 671 004	96 46 305 08	OELBEHAELTER VORM.
SCHLAUCHSCHELLE 74-79X25	77 42 251 08	135	6	2 391 001	96 45 719 08	DIESELMOTOR VORM.
SCHLAUCHSCHELLE 86-91X25	77 42 279 08	148	8	2 391 001	96 45 719 08	DIESELMOTOR VORM.
SCHLAUCHSCHELLE DIN 3017	55 31 684 08	15	2	2 520 032	96 45 980 08	SCHEIBENWISCHANLAGE EIN
SCHLAUCHSCHELLE DIN 3017	77 42 086 08	153	2	2 391 001	96 45 719 08	DIESELMOTOR VORM.
SCHLAUCHSCHELLE DIN 3017	77 42 086 08	13	17	2 540	91 53 253 08	HEIZKLIMAGERAET EINBAU
SCHLAUCHSCHELLE DIN 3017	77 42 086 08	16	12	2 541	91 52 790 08	ZUSATZHEIZUNG OW
SCHLAUCHSCHELLE HRGB S	77 42 830 08	12	3	2 393	91 52 787 08	LUFTFILTERANLAGE KPL.
SCHLAUCHSCHELLEN-VERS	60 24 400 08	4	1	2 920 257	92 78 689 08	KLEMMKASTEN BELEUCHTUN
SCHLAUCHSCHUTZSPIRALE	10 10 075 2	157	2.2	2 391 001	96 45 719 08	DIESELMOTOR VORM.
SCHLAUCHSTUTZEN 18 M24X	10 34 334 3	8	1	9 739 351	97 39 351	KUEHLMITTELLEITUNG ANBA
SCHLAUCHSTUTZEN 22-M26	10 01 272 5	10	1	9 739 355	97 39 355	OELKUEHLER ANBAU
SCHLAUCHVERSCHRAUBUNG	60 24 408 08	(7)	1	2 920 559	96 47 914 08	ENDSCHALTER U.GEBER AL
SCHLAUCHVERSCHRAUBUNG	60 24 414 08	271	1	1 920 403	96 48 707 08	KLEMMKASTEN KPL.
SCHLAUCHVERSCHRAUBUNG	60 24 414 08	271	1	1 920 417	96 48 703 08	KLEMMKASTEN KPL.
SCHLAUCHVERSCHRAUBUNG	60 24 412 08	288	3	2 920 448	96 48 794 08	KLEMMKASTEN KPL.
SCHLAUCHVERSCHRAUBUNG	60 24 413 08	17	1	1 920 418	96 48 687 08	KLEMMKASTEN KPL.
SCHLAUCHVERSCHRAUBUNG	60 24 413 08	283	1	2 920 448	96 48 794 08	KLEMMKASTEN KPL.
SCHLEIFRING	57 14 224 08	9	4	6 909 010	69 09 010 08	SCHLEIFRINGUEBERTRAEGE
SCHLEIFRING 60X2 2,5MM²	10 11 484 3	11	46	6 909 010	69 09 010 08	SCHLEIFRINGUEBERTRAEGE
SCHLEIFRINGUEBERTRAEGE	69 09 010 08	10	1	1 920 305	92 15 300 08	EINBAU SCHLEIFRINGKOERPE
SCHLIESSANLAGE SCHIEBET	96 45 602 08	10	1	2 522	91 54 115 08	SCHIEBETUER KPL.
SCHLIESSBOLZEN ST	10 34 246 3	4	1	2 522 011	96 45 602 08	SCHLIESSANLAGE
SCHLITTEN KPL.	96 47 880 08	3	2	2 522 013	96 45 883 08	FUEHRUNG VORM.
SCHLUESSELRING 25	70 42 141 08	133	60	2 970	91 56 537 08	HYDRAULIK
SCHLUESSELRING 25	70 42 141 08	67	14	2 975 200	91 52 775 08	ZUSATZHYDRAULIK WINDE 2
SCHLUESSELRING 25	70 42 141 08	67	14	2 975 700	91 52 774 08	ZUSATZHYDRAULIK WINDE 1
SCHLUESSELRING 25	70 42 141 08	64	16	2 977	91 57 756 08	ZUSATZHYDRAULIK DREHBUE
SCHLUESSELRING 25	70 42 141 08	67	10	2 977 200	91 55 149 08	ZUSATZHYDR.PUMPE 5/WIND
SCHLUESSELRING 25	70 42 141 08	63	8	2 978 200	91 54 843 08	ZUSATZHYDR.S-RUECKHALTE
SCHMIERNIPPEL	57 15 786 08	(1)	1	1 711	91 52 392 08	ZENTRALSCHMIERUNG RAUP
SCHMIERNIPPEL DIN 71412 A	77 43 040 08	13	4	2 125	91 52 773 08	BOLZEN S-ANLENKST. UND S
SCHMIERNIPPEL DIN 71412 A	77 43 040 08	4	1	2 550 003	96 46 246 08	SEILROLLE KPL.
SCHMIERNIPPEL DIN 71412 A	77 43 040 08	4	1	2 652 007	92 68 928 08	SEILROLLE KPL.
SCHMIERNIPPEL DIN 71412 A	77 43 040 08	27	2	2 810	91 52 806 08	KRANFUEHRERKABINE KPL.
SCHMIERNIPPEL DIN 71412 A	77 43 040 08	41	3	3 208 001	91 52 883 08	F-KOPFSTUECK
SCHMIERNIPPEL DIN 71412 A	77 43 040 08	106	2	3 211	91 57 748 08	S-ANLENKSTUECK
SCHMIERNIPPEL DIN 71412 A	77 43 040 08	10	2	3 213	91 52 842 08	F-ANSCHLUSSKOPF
SCHMIERNIPPEL DIN 71412 A	77 43 040 08	10	2	3 214	91 52 843 08	SW-KOPFSTUECK
SCHMIERNIPPEL DIN 71412 A	77 43 009 08	6	1	2 550 008	96 47 628 08	HALTER KPL.
SCHMIERNIPPEL DIN 71412 A	77 43 009 08	6	1	2 550 009	96 47 645 08	HALTER KPL.
SCHMIEROELPUMPE	10 02 919 2	1	1	9 739 372	97 39 372	SCHMIEROELPUMPE
SCHMIEROELPUMPE	97 39 372	56	1	X1012059	10 12 059 0	DIESELMOTOR
SCHMIERSTOFF	10 01 732 5	6	1	9 739 187	97 39 187	STEUERUNGSTEILE
SCHRAUBE 3/8"-24NFX7 1/4" 1	10 35 393 0	(1)	4	2 970	91 56 537 08	HYDRAULIK
SCHRAUBE 4X12 ST VERZ.	10 01 904 0	29	8	2 502	91 55 939 08	STEUERSTAND
SCHRAUBE 4X12 ST VERZ.	10 01 904 0	5	4	2 540	91 53 253 08	HEIZKLIMAGERAET EINBAU
SCHRAUBE 4X12 ST VERZ.	10 01 904 0	4	4	2 541	91 52 790 08	ZUSATZHEIZUNG OW
SCHRAUBE 7/16"X30 8.8 A3F	40 97 513 08	562	8	2 970	91 56 537 08	HYDRAULIK
SCHRAUBE AEHNL.ISO 4017 U	40 97 516 08	343	8	2 391 001	96 45 719 08	DIESELMOTOR VORM.
SCHRAUBE DIN 6912 M12X25 1	40 72 046 08	24	16	3 215 005	91 52 846 08	ROLLENSATZ
SCHRAUBE DIN 6912 M12X25 1	40 72 046 08	24	16	3 215 006	91 52 847 08	ROLLENSATZ
SCHRAUBE DIN 7500 M4X10	57 00 103 08	18	4	5 026 126	50 26 126 08	MAGNETVENTIL
SCHRAUBE DIN 7984 M10X16	40 83 023 08	17	1	7 027 481	70 27 481 03	WASSERABSCHEIDER
SCHRAUBE DIN 7984 M6X12 8.	40 93 609 08	7	2	2 520 030	96 45 609 08	DACHSCHEIBE VORM.

Bezeichnung	Artikel	Pos.	Menge	Seite	Baugruppe	Bezeichnung
SCHRAUBE DIN 7985 M3X8 8.8	51 45 994 08	4	12	2 913 100	91 23 538 08	BAUGRUPPENTRAEGER
SCHRAUBE DIN 7985 M3X8 8.8	51 45 994 08	20	7	5 701 129	57 01 129 08	TRIEBWERK
SCHRAUBE DIN 7985 M4X10 4.	55 31 699 08	39	4	X1022811	10 22 811 2	HEIZKLIMAGERAET
SCHRAUBE DIN 7985 M4X14 4.	40 83 110 08	60	8	2 520 034	96 45 984 08	INNENVERKLEIDUNG
SCHRAUBE DIN 7985 M4X6 4.8	55 31 619 08	12	4	2 913 100	91 23 538 08	BAUGRUPPENTRAEGER
SCHRAUBE DIN 7991 M10X35	40 86 013 08	98	9	2 550	91 57 751 08	SA-BOCK
SCHRAUBE DIN 7991 M12X20	40 86 062 08	346	2	2 391 001	96 45 719 08	DIESELMOTOR VORM.
SCHRAUBE DIN 7991 M5X10 8.	40 86 035 08	33	4	2 502	91 55 939 08	STEUERSTAND
SCHRAUBE DIN 7991 M5X10 8.	40 86 035 08	30	2	2 520	91 53 061 08	KABINE VERGLAST
SCHRAUBE DIN 7991 M5X10 8.	40 86 035 08	34	2	2 533 070	96 48 363 08	ARMATUREN RE.
SCHRAUBE DIN 7991 M5X12 8.	40 86 042 08	41	4	2 391 040	96 53 645 08	KUPPLUNGSSTELLER
SCHRAUBE DIN 7991 M5X16 8.	40 86 040 08	57	2	2 631	91 56 817 08	LAUFSTEG DREHBUEHNE
SCHRAUBE DIN 7991 M5X16 8.	40 86 040 08	4	1	2 780 851	96 24 498 08	FUNKANTENNE VORM.
SCHRAUBE DIN 7991 M5X16 8.	40 86 040 08	8	1	2 780 852	96 24 845 08	GSM-MODUL VORM.LICCON 1
SCHRAUBE DIN 7991 M6X16 8.	40 86 002 08	5	8	2 510	91 52 788 08	DREHBUEHNENVERKLEIDUN
SCHRAUBE DIN 7991 M6X16 8.	40 86 002 08	4	4	2 510 040	96 49 183 08	TUER VORM.
SCHRAUBE DIN 7991 M6X16 8.	40 86 002 08	4	4	2 510 059	96 49 184 08	TUER VORM.
SCHRAUBE DIN 7991 M6X16 8.	40 86 002 08	25	4	2 522 011	96 45 602 08	SCHLIESSANLAGE
SCHRAUBE DIN 7991 M6X16 8.	40 86 002 08	10	16	2 932 160	96 54 385 08	SCHALTSCHRANK MECH.
SCHRAUBE DIN 7991 M6X16 8.	40 86 002 08	115	8	2 970	91 56 537 08	HYDRAULIK
SCHRAUBE DIN 7991 M6X20 8.	40 86 041 08	45	4	2 502	91 55 939 08	STEUERSTAND
SCHRAUBE DIN 7991 M6X20 8.	40 86 041 08	29	10	2 520	91 53 061 08	KABINE VERGLAST
SCHRAUBE DIN 7991 M6X20 8.	40 86 041 08	8	6	2 520 030	96 45 609 08	DACHSCHEIBE VORM.
SCHRAUBE DIN 7991 M6X20 8.	40 86 041 08	5	4	2 520 031	96 45 610 08	HECKSCHEIBE VORM.
SCHRAUBE DIN 7991 M6X30 8.	40 86 036 08	25	1	2 522	91 54 115 08	SCHIEBETUER KPL.
SCHRAUBE DIN 7991 M8X12 8.	40 86 043 08	11	4	3 211 009	96 46 979 08	SCHUTZWALZE KPL.
SCHRAUBE DIN 7991 M8X25 8.	40 86 005 08	51	8	3 211	91 57 748 08	S-ANLENKSTUECK
SCHRAUBE DIN 7991 M8X40 8.	40 86 008 08	53	2	2 550	91 57 751 08	SA-BOCK
SCHRAUBE DIN 7991 M8X45 8.	40 86 010 08	20	4	2 502	91 55 939 08	STEUERSTAND
SCHRAUBE DIN 7991 M8X70 8.	40 86 049 08	20	4	2 370	91 52 782 08	MONTAGEWINDE
SCHRAUBE DIN 7991 M8X70 8.	40 86 049 08	65	12	2 810	91 52 806 08	KRANFUEHRERKABINE KPL.
SCHRAUBE DIN 84 M3X10 5.8	40 01 004 08	15	28	2 932 001	96 45 393 08	RELAISSTEUERUNG
SCHRAUBE DIN 84 M3X15 MS	40 01 701 08	266	4	3 930 009	96 50 573 08	LEITUNGSTROMMEL KPL.
SCHRAUBE DIN 84 M3X15 MS	40 01 701 08	(268)	4	3 930 138	96 54 377 08	ELEKTRIK S-ANLENKSTUECK
SCHRAUBE DIN 84 M3X15 MS	40 01 701 08	280	16	3 930 638	96 51 624 08	KLEMMKASTEN
SCHRAUBE DIN 84 M3X15 MS	40 01 701 08	154	10	3 930 640	96 50 481 08	KLEMMKASTEN KPL.
SCHRAUBE DIN 84 M3X15 MS	40 01 701 08	266	6	3 930 730	96 50 599 08	KLEMMKASTEN KPL.
SCHRAUBE DIN 84 M3X16 5.8	40 01 006 08	41	8	2 920 369	96 54 235 08	KLEMMKASTEN KPL.
SCHRAUBE DIN 84 M3X6 MS V	40 01 405 08	(153)	1	2 920 369	96 54 235 08	KLEMMKASTEN KPL.
SCHRAUBE DIN 84 M3X6 MS V	40 01 405 08	(153)	1	2 920 581	96 54 405 08	KLEMMKASTEN SA-BOCK VO
SCHRAUBE DIN 84 M4X16 4.8	40 01 018 08	48	56	2 932 160	96 54 385 08	SCHALTSCHRANK MECH.
SCHRAUBE DIN 84 M4X20 4.8	40 01 020 08	(152)	1	2 920 369	96 54 235 08	KLEMMKASTEN KPL.
SCHRAUBE DIN 84 M4X20 4.8	40 01 020 08	(152)	1	2 920 369	96 54 235 08	KLEMMKASTEN KPL.
SCHRAUBE DIN 84 M4X20 4.8	40 01 020 08	280	12	2 920 369	96 54 235 08	KLEMMKASTEN KPL.
SCHRAUBE DIN 84 M4X20 4.8	40 01 020 08	280	24	2 920 448	96 48 794 08	KLEMMKASTEN KPL.
SCHRAUBE DIN 84 M5X12 5.8	40 01 033 08	28	4	2 260	91 53 057 08	BATTERIELAGERUNG
SCHRAUBE DIN 84 M5X12 5.8	40 01 033 08	4	4	2 260 009	96 46 972 08	KLAPPE VORM.
SCHRAUBE DIN 84 M5X12 5.8	40 01 033 08	31	2	2 920 083	96 48 319 08	ELEKTRIK BATTERIEKASTEN
SCHRAUBE DIN 84 M5X16 4.8	40 01 034 08	4	4	2 780 915	96 48 377 08	ANBAUTEILE FREMDEINSPEIS
SCHRAUBE DIN 84 M5X16 4.8	40 01 034 08	30	5	2 920 083	96 48 319 08	ELEKTRIK BATTERIEKASTEN
SCHRAUBE DIN 84 M5X16 4.8	40 01 034 08	(2)	3	3 780 258	96 56 482 08	ELEKTRIK FLUGWARNSICHER
SCHRAUBE DIN 84 M5X20 5.8	40 01 036 08	29	2	2 932 082	96 54 387 08	AUFBAUTEILE MONTAGETAFE
SCHRAUBE DIN 84 M5X35 4.8	40 01 041 08	6	3	1 100	91 52 375 08	RAUPENFAHRWERK KPL.
SCHRAUBE DIN 84 M6X8 5.8	40 01 054 08	12	12	2 932 082	96 54 387 08	AUFBAUTEILE MONTAGETAFE
SCHRAUBE DIN 84 M6X8 5.8	40 01 054 08	15	2	5 026 126	50 26 126 08	MAGNETVENTIL
SCHRAUBE DIN 84 M8X35 5.8	51 07 977 08	22	1	5 114 176	51 14 176 08	DRUCKBEGRENZUNGSVENTI
SCHRAUBE DIN 84 M8X35 5.8	51 07 977 08	22	1	5 114 177	51 14 177 08	DRUCKBEGRENZUNGSVENTI
SCHRAUBE DIN 912 M12X40 8.	40 42 120 08	7	8	2 350	91 52 778 08	DREHWERK
SCHRAUBE DIN 912 M12X40 8.	40 42 120 08	342	12	2 391 001	96 45 719 08	DIESELMOTOR VORM.
SCHRAUBE DIN 912 M12X70 1	40 43 126 08	26	8	9 697 916	96 97 916 01	DREHWERK

Bezeichnung	Artikel	Pos.	Menge	Seite	Baugruppe	Bezeichnung
SCHRAUBE DIN 912 M14X45 8.	40 42 152 08	56	32	1 970	91 56 958 08	HYDRAULIK RAUPE
SCHRAUBE DIN 912 M14X45 8.	40 42 152 08	56	8	1 970 161	96 50 706 08	ZUSATZHYDR.RAUPENTRAEG
SCHRAUBE DIN 912 M14X45 8.	40 42 152 08	555	28	2 970	91 56 537 08	HYDRAULIK
SCHRAUBE DIN 912 M24X360 1	40 43 263 08	6	2	3 211	91 57 748 08	S-ANLENKSTUECK
SCHRAUBE DIN 912 M24X360 1	40 43 263 08	4	4	3 220 500	91 52 849 08	S-ZWISCHENSTUECK
SCHRAUBE DIN 912 M24X360 1	40 43 263 08	4	4	3 221	91 54 668 08	S-ZWISCHENSTUECK
SCHRAUBE DIN 912 M24X360 1	40 43 263 08	4	4	3 223	91 52 852 08	S-ZWISCHENSTUECK
SCHRAUBE DIN 912 M24X360 1	40 43 263 08	4	4	3 223 010	91 52 853 08	S-ZWISCHENSTUECK
SCHRAUBE DIN 912 M24X360 1	40 43 263 08	4	4	3 223 100	91 55 327 08	S-ZWISCHENSTUECK
SCHRAUBE DIN 912 M24X360 1	40 43 263 08	16	2	3 225	91 52 854 08	SL-REDUZIERSTUECK
SCHRAUBE DIN 912 M24X45 8.	40 42 242 08	46	2	1 400	91 56 853 08	RAUPENTRAEGER KPL.LI.
SCHRAUBE DIN 912 M24X45 8.	40 42 242 08	46	2	1 410 300	91 56 855 08	RAUPENTRAEGER KPL.RE.
SCHRAUBE DIN 912 M24X45 8.	40 42 242 08	8	2	2 652	91 52 794 08	ROLLENLAGERUNG
SCHRAUBE DIN 912 M3X35 8.8	40 42 002 08	11	2	2 780 852	96 24 845 08	GSM-MODUL VORM.LICCON 1
SCHRAUBE DIN 912 M5X35 8.8	40 42 025 08	5	8	1 711	91 52 392 08	ZENTRALSCHMIERUNG RAUP
SCHRAUBE DIN 912 M5X35 8.8	40 42 025 08	7	10	2 711	91 52 800 08	ZENTRALSCHMIERANLAGE O
SCHRAUBE DIN 912 M5X45 12.	40 43 612 08	56	4	5 113 086	51 13 086 08	PROPORTIONALVENTIL
SCHRAUBE DIN 912 M5X50 10.	40 43 028 08	65	16	1 970	91 56 958 08	HYDRAULIK RAUPE
SCHRAUBE DIN 912 M6X16 12.	51 07 466 08	15	8	5 113 086	51 13 086 08	PROPORTIONALVENTIL
SCHRAUBE DIN 912 M6X40 12.	40 43 601 08	5	4	2 975 000	91 57 881 08	ZUSATZHYDRAULIK MONTAGE
SCHRAUBE DIN 912 M8X55 8.8	40 42 072 08	21	2	2 522	91 54 115 08	SCHIEBETUER KPL.
SCHRAUBE DIN 912 M8X55 8.8	40 42 072 08	32	78	3 211	91 57 748 08	S-ANLENKSTUECK
SCHRAUBE DIN 963 M5X16 5.8	40 04 016 08	17	8	2 260 006	96 46 501 08	BATTERIEKASTEN VORM.
SCHRAUBE DIN 963 M8X55 5.8	40 70 317 08	81	2	2 550	91 57 751 08	SA-BOCK
SCHRAUBE DIN 964 M5X16 5.8	40 06 034 08	21	6	2 671 004	96 46 305 08	OELBEHAELTER VORM.
SCHRAUBE DIN 964 M5X18 M	40 06 035 08	268	2	2 920 638	96 51 138 08	BEDIENPULT
SCHRAUBE EN 1665 M6X16 8.	40 73 502 08	40	2	2 520	91 53 061 08	KABINE VERGLAST
SCHRAUBE EN 1665 M6X16 8.	40 73 502 08	9	2	2 932 168	96 48 167 08	DECKEL KPL.
SCHRAUBE ISO 4014 M16X200	40 62 181 08	45	13	1 400	91 56 853 08	RAUPENTRAEGER KPL.LI.
SCHRAUBE ISO 4014 M16X200	40 62 181 08	45	13	1 410 300	91 56 855 08	RAUPENTRAEGER KPL.RE.
SCHRAUBE ISO 7045 M2,5X12	40 83 112 08	4	4	2 913 003	96 20 599 08	FOLIENTASTATUR VORM.
SCHRAUBE ISO 7045 M3X16 4.	40 84 007 01	4	2	2 913 005	96 20 731 08	INNENGEHAEUSE VORM.
SCHRAUBE ISO 7045 M3X16 4.	40 84 007 01	4	2	2 913 005	96 28 696 08	INNENGEHAEUSE VORM.
SCHRAUBE ISO 7045 M3X6 5.8	40 83 115 08	3	8	2 913 005	96 20 731 08	INNENGEHAEUSE VORM.
SCHRAUBE ISO 7045 M3X6 5.8	40 83 115 08	3	8	2 913 005	96 28 696 08	INNENGEHAEUSE VORM.
SCHRAUBE ISO 7045 M3X6 5.8	40 83 115 08	4	3	2 913 007	96 20 763 08	CONTROLLEREINHEIT
SCHRAUBE ISO 7046-1 M4X14	40 70 608 08	4	8	2 913 102	92 32 870 08	LUEFTEREINHEIT
SCHRAUBE ISO 7380 M8X20	40 86 506 08	38	11	2 711	91 52 800 08	ZENTRALSCHMIERANLAGE O
SCHRAUBE KPL.	10 41 274 6	13	1	9 640 276	96 40 276 08	ANSCHLUSSBLOCK
SCHRAUBE M10X130 8.8 A3C	10 01 127 2	4	1	9 739 344	97 39 344	GENERATOR VORM.
SCHRAUBE M10X145 8.8 A3C	10 01 127 1	2	1	9 739 355	97 39 355	OELKUEHLER ANBAU
SCHRAUBE M10X170 8.8 A3C	10 01 127 4	3	1	9 739 355	97 39 355	OELKUEHLER ANBAU
SCHRAUBE M10X30 8.8	10 01 133 0	3	2	9 739 286	97 39 286	VERSCHLUSSDECKEL
SCHRAUBE M10X30 8.8	10 01 133 0	12	1	9 739 344	97 39 344	GENERATOR VORM.
SCHRAUBE M10X35 8.8	10 01 133 1	12	1	9 739 248	97 39 248	EINSPRITZDUESE
SCHRAUBE M10X35 8.8	10 01 133 1	1	8	9 739 355	97 39 355	OELKUEHLER ANBAU
SCHRAUBE M10X35 8.8	10 01 133 1	14	1	9 739 371	97 39 371	KLIMAKOMPRESSOR ANBAU
SCHRAUBE M10X40 8.8 A3C	10 01 134 3	15	2	9 739 344	97 39 344	GENERATOR VORM.
SCHRAUBE M10X54 12.9	10 01 250 3	9	13	9 739 354	97 39 354	SCHWUNGRADGEHAEUSE AN
SCHRAUBE M10X65 10.9 A3C	10 01 133 7	4	1	9 739 271	97 39 271	VERBINDUNGSLEITUNG
SCHRAUBE M10X70 10.9	10 01 250 0	13	3	9 739 354	97 39 354	SCHWUNGRADGEHAEUSE AN
SCHRAUBE M10X70 8.8	10 01 126 4	3	2	9 739 386	97 39 386	KURBELGEHAEUSEENTLUEFT
SCHRAUBE M10X85 8.8 A3C	10 01 134 7	2	4	9 739 358	97 39 358	ABGASRUECKFUEHRUNG AN
SCHRAUBE M12X16 8.8 A3C	10 01 134 4	3	1	9 739 366	97 39 366	BEFESTIGUNGSTEILE ANBAU
SCHRAUBE M12X40 8.8 A3C	10 01 134 5	8	2	9 739 344	97 39 344	GENERATOR VORM.
SCHRAUBE M12X40 8.8 A3C	10 01 134 5	17	1	9 739 371	97 39 371	KLIMAKOMPRESSOR ANBAU
SCHRAUBE M16X1,5X75 12.9	10 01 250 5	6	10	9 739 250	97 39 250	SCHWUNGRAD
SCHRAUBE M16X35 8.8	10 01 133 5	4	4	9 739 493	97 39 493	TRANSPORTVORRICHTUNG
SCHRAUBE M6X22 8.8	10 01 124 8	6	4	9 739 292	97 39 292	KRAFTSTOFFLEITUNG
SCHRAUBE M8X105 8.8 A2C	10 01 126 1	4	2	9 739 349	97 39 349	WASSERLEITUNGSANSCHLUE

Bezeichnung	Artikel	Pos.	Menge	Seite	Baugruppe	Bezeichnung
SCHRAUBE M8X12 8.8	10 01 135 1	9	6	9 739 296	97 39 296	HITZESCHUTZ
SCHRAUBE M8X130 10.9	10 01 126 7	4	4	9 739 256	97 39 256	LUFTANSAUGROHR
SCHRAUBE M8X15	40 98 312 08	3	4	2 631 003	96 54 406 08	AUFSTIEG VORM.
SCHRAUBE M8X16 8.8	10 01 136 0	4	3	9 739 035	97 39 035	VERSCHLUSSTEIL
SCHRAUBE M8X16 8.8	10 01 136 0	4	3	9 739 129	97 39 129	KUEHLMITTELVORWAERMUN
SCHRAUBE M8X16 8.8	10 01 136 0	8	5	9 739 366	97 39 366	BEFESTIGUNGSTEILE ANBAU
SCHRAUBE M8X18 8.8	10 01 124 9	5	6	9 739 352	97 39 352	WASSERPUMPE MIT BEFEST.
SCHRAUBE M8X18 8.8	10 01 124 9	20	1	9 739 386	97 39 386	KURBELGEHAEUSEENTLUEFT
SCHRAUBE M8X20 8.8	10 01 134 9	17	1	9 739 296	97 39 296	HITZESCHUTZ
SCHRAUBE M8X22 8.8	10 01 125 0	4	2	9 739 354	97 39 354	SCHWUNGRADGEHAEUSE AN
SCHRAUBE M8X22 8.8	10 01 125 0	12	4	9 739 358	97 39 358	ABGASRUECKFUEHRUNG AN
SCHRAUBE M8X22 8.8	10 01 125 0	22	2	9 739 371	97 39 371	KLIMAKOMPRESSOR ANBAU
SCHRAUBE M8X25 8.8	10 01 136 2	9	1	9 739 210	97 39 210	KUEHLMITTELLEITUNG
SCHRAUBE M8X25 8.8	10 01 136 2	12	1	9 739 371	97 39 371	KLIMAKOMPRESSOR ANBAU
SCHRAUBE M8X28 8.8 A2C	10 01 121 4	10	1	9 739 118	97 39 118	OELLEITUNG
SCHRAUBE M8X35 10.9	10 01 133 9	7	1	9 739 256	97 39 256	LUFTANSAUGROHR
SCHRAUBE M8X35 8.8	10 01 125 2	3	1	9 739 349	97 39 349	WASSERLEITUNGSANSCHLUE
SCHRAUBE M8X35 8.8	10 01 125 2	14	1	9 739 349	97 39 349	WASSERLEITUNGSANSCHLUE
SCHRAUBE M8X40 8.8	10 01 125 3	9	1	9 739 118	97 39 118	OELLEITUNG
SCHRAUBE M8X40 8.8 A2C	10 01 148 8	14	1	9 739 357	97 39 357	ABGASRUECKFUEHRUNG VO
SCHRAUBE M8X40 8.8 A2C	10 01 148 8	26	4	9 739 371	97 39 371	KLIMAKOMPRESSOR ANBAU
SCHRAUBE M8X45 8.8	10 01 132 6	4	2	9 739 259	97 39 259	KRAFTSTOFFFILTER
SCHRAUBE M8X45 8.8	10 01 132 6	3	2	9 739 276	97 39 276	WASSERANSCHLUSS
SCHRAUBE M8X50 8.8	10 01 132 7	5	2	9 739 118	97 39 118	OELLEITUNG
SCHRAUBE M8X55 8.8	10 01 132 8	3	2	9 739 126	97 39 126	THERMOSTATGEHAEUSE
SCHRAUBE M8X55 8.8	10 01 132 8	4	1	9 739 276	97 39 276	WASSERANSCHLUSS
SCHRAUBE M8X55 8.8	10 01 132 8	10	3	9 739 372	97 39 372	SCHMIEROELPUMPE
SCHRAUBE M8X55 8.8	10 01 133 4	3	2	9 739 271	97 39 271	VERBINDUNGSLEITUNG
SCHRAUBE M8X65 8.8 A2C	10 01 122 5	5	1	9 739 126	97 39 126	THERMOSTATGEHAEUSE
SCHRAUBE M8X65 8.8 A2C	10 01 122 5	4	2	9 739 369	97 39 369	DRUCKROHR
SCHRAUBE M8X90 8.8	10 01 126 2	2	2	9 739 259	97 39 259	KRAFTSTOFFFILTER
SCHRAUBE M8X95 8.8	10 02 919 3	5	1	9 739 369	97 39 369	DRUCKROHR
SCHRAUBENDREHER 3,5	79 00 320 08	13	1	1 750	91 52 394 08	WERKZEUG
SCHRAUBENDREHER 4,5	88 52 004 08	14	1	1 750	91 52 394 08	WERKZEUG
SCHRAUBENDREHER 5,5	79 00 323 08	15	1	1 750	91 52 394 08	WERKZEUG
SCHRAUBENSICHERUNG 10M	86 55 016	109	1	9 080 702	90 80 702	STEUERGERAET
SCHRAUBKAPPE	51 06 623 08	2	1	5 708 320	57 08 320 08	FILTERDECKEL
SCHRAUBKARABINER OVAL	10 47 304 0	3	2	2 311 001	96 25 639 08	HUBENDSCHALTER GEWICHT
SCHRAUBSTOPFEN	10 41 275 3	5	1	9 640 277	96 40 277 08	WEGESCHIEBER
SCHRUMPFSCHLAUCH 19-6,0	60 30 167 08	(242)	0.03	2 920 581	96 54 405 08	KLEMMKASTEN SA-BOCK VO
SCHUTZBLECH	10 01 246 2	4	1	9 739 159	97 39 159	STARTER
SCHUTZBLECH 4X307X778	97 65 557 08	4	2	2 350	91 52 778 08	DREHWERK
SCHUTZBLECH SCHWK.	96 44 241 08	18	1	2 310	91 52 503 08	WINDE 1
SCHUTZBLECH SCHWK.	96 44 241 08	18	1	2 320	91 52 504 08	WINDE 2
SCHUTZBLECH SCHWK.	96 44 242 08	19	1	2 310	91 52 503 08	WINDE 1
SCHUTZBLECH SCHWK.	96 44 242 08	19	1	2 320	91 52 504 08	WINDE 2
SCHUTZBLECH SCHWK. LINK	96 50 779 08	32	1	2 340	91 52 776 08	WINDE 4 EINZIEHWERK
SCHUTZBLECH SCHWK. REC	96 50 778 08	31	1	2 340	91 52 776 08	WINDE 4 EINZIEHWERK
SCHUTZGITTER	61 04 133 08	11	2	2 913 102	92 32 870 08	LUEFTEREINHEIT
SCHUTZHAUBE V2A	10 04 105 3	19	2	2 925 401	96 48 396 08	AUSRUESTUNG KAMERA DRE
SCHUTZKAPPE	77 90 201 08	2	6	1 830 102	92 26 483 08	KLEMMBRETT VORM.
SCHUTZKAPPE MS	69 18 128 08	(152)	1	2 920 581	96 54 405 08	KLEMMKASTEN SA-BOCK VO
SCHUTZKAPPE MS	69 18 129 08	39	1	2 920 369	96 54 235 08	KLEMMKASTEN KPL.
SCHUTZKAPPE MS	69 18 129 08	290	1	3 930 638	96 51 624 08	KLEMMKASTEN
SCHUTZWALZE KPL.	92 88 302 08	10	1	3 211	91 57 748 08	S-ANLENKSTUECK
SCHUTZWALZE KPL.	96 46 978 08	8	1	3 211	91 57 748 08	S-ANLENKSTUECK
SCHUTZWALZE KPL.	96 46 979 08	9	1	3 211	91 57 748 08	S-ANLENKSTUECK
SCHUTZWALZE KPL. SPF	92 70 642 08	65	1	2 550	91 57 751 08	SA-BOCK
SCHWENKARM SCHWK.	96 46 383 08	3	1	2 810	91 52 806 08	KRANFUEHRERKABINE KPL.
SCHWENKRAHMEN 15HE VE	61 10 470 08	1	1	2 932 001	96 45 393 08	RELAISSTEUERUNG

Bezeichnung	Artikel	Pos.	Menge	Seite	Baugruppe	Bezeichnung
SCHWERFOLIENMATTE 2X78	97 79 354 08	11	1	2 859 005	96 46 756 08	KLAPPE VORM.
SCHWERFOLIENMATTE 2X78	97 79 356 08	13	1	2 859 005	96 46 756 08	KLAPPE VORM.
SCHWERFOLIENMATTE 2X78	97 79 355 08	12	1	2 859 005	96 46 756 08	KLAPPE VORM.
SCHWINGE SCHWK.	96 47 240 08	28	1	3 281	91 52 896 08	FA-BOCK
SCHWINGE SCHWK.	96 47 241 08	31	1	3 281	91 52 896 08	FA-BOCK
SCHWINGUNGSDAEMPFER	10 34 283 9	3	1	9 739 341	97 39 341	ANTRIEBSTEILE M.SCHWINGU
SCHWINGUNGSDAEMPFER	55 04 515 08	122	2	2 391 001	96 45 719 08	DIESELMOTOR VORM.
SCHWINGUNGSDAEMPFER	55 04 516 08	123	2	2 391 001	96 45 719 08	DIESELMOTOR VORM.
SCHWUNGRAD	10 22 233 9	1	1	9 739 250	97 39 250	SCHWUNGRAD
SCHWUNGRAD	97 39 250	250	1	X1012059	10 12 059 0	DIESELMOTOR
SCHWUNGRADGEHAEUSE	10 34 283 2	12	1	9 739 354	97 39 354	SCHWUNGRADGEHAEUSE AN
SCHWUNGRADGEHAEUSE AN	97 39 354	240	1	X1012059	10 12 059 0	DIESELMOTOR
SECHSKANTBUNDMUTTER	10 22 273 2	6	4	9 739 494	97 39 494	ATL-ANBAU
SECHSKANTHUTMUTTER M.K	40 02 886	2	1	X1042954	10 42 954 9	WINDGESCHWINDIGKEITSGE
SECHSKANTMUTTER BM18X1,	10 22 275 3	6	1	9 739 278	97 39 278	ANBAUTEILE
SECHSKANTMUTTER ISO 403	41 15 031 03	15	2	X1041267	10 41 267 8	ENDPLATTE
SECHSKANTMUTTER ISO 403	41 01 203 08	17	2	2 522 011	96 45 602 08	SCHLIESSANLAGE
SECHSKANTMUTTER M10X1 -	10 01 255 7	11	2	9 739 263	97 39 263	KIPPHEBELLAGERGEHAEUSE
SECHSKANTMUTTER M10X1 -	10 01 255 7	11	2	9 739 264	97 39 264	KIPPHEBELLAGERGEHAEUSE
SECHSKANTMUTTER M12 04	10 34 227 9	20	2	9 739 371	97 39 371	KLIMAKOMPRESSOR ANBAU
SECHSKANTMUTTER M14X1	10 01 256 0	8	1	9 739 263	97 39 263	KIPPHEBELLAGERGEHAEUSE
SECHSKANTMUTTER M14X1	10 01 256 0	8	1	9 739 264	97 39 264	KIPPHEBELLAGERGEHAEUSE
SECHSKANTMUTTER M32X1,5	10 01 255 9	17	1	9 739 492	97 39 492	ROHRLEITUNG ANBAU
SECHSKANTMUTTER M8X10	10 47 690 5	5	1	9 739 491	97 39 491	LUFTPRESSER ANBAU
SECHSKANTRIPPENMUTTER	10 04 443 0	2	6	9 739 353	97 39 353	ABGASSTUTZEN
SECHSKANTSCHRAUBE	10 22 274 4	12	1	9 739 288	97 39 288	KRAFTSTOFFLEITUNG
SECHSKANTSCHRAUBE	10 22 274 4	11	1	9 739 369	97 39 369	DRUCKROHR
SECHSKANTSCHRAUBE EN 1	10 04 535 6	2	8	9 739 341	97 39 341	ANTRIEBSTEILE M.SCHWINGU
SECHSKANTSCHRAUBE EN 1	10 04 535 6	3	2	9 739 344	97 39 344	GENERATOR VORM.
SECHSKANTSCHRAUBE EN 16	40 73 500 08	7	8	2 932 001	96 45 393 08	RELAISSTEUERUNG
SECHSKANTSCHRAUBE EN 16	40 73 500 08	36	18	2 932 082	96 54 387 08	AUFBAUTEILE MONTAGETAFE
SECHSKANTSCHRAUBE EN 16	40 73 501 08	37	4	2 533 070	96 48 363 08	ARMATUREN RE.
SECHSKANTSCHRAUBE EN 16	40 73 501 08	31	1	2 835 002	96 48 379 08	ANBAUTEILE
SECHSKANTSCHRAUBE EN 16	40 73 501 08	84	32	2 932 082	96 54 387 08	AUFBAUTEILE MONTAGETAFE
SECHSKANTSCHRAUBE EN 16	40 73 501 08	5	13	2 932 160	96 54 385 08	SCHALTSCHRANK MECH.
SECHSKANTSCHRAUBE EN 1	10 03 731 0	6	1	9 739 362	97 39 362	OELWANNE
SECHSKANTSCHRAUBE EN 1	10 01 690 7	5	4	9 080 702	90 80 702	STEUERGERAET
SECHSKANTSCHRAUBE ISO	40 62 011 08	26	7	3 208 001	91 52 883 08	F-KOPFSTUECK
SECHSKANTSCHRAUBE ISO	40 61 056	12	2	2 975 000	91 57 881 08	ZUSATZHYDRAULIK MONTAGE
SECHSKANTSCHRAUBE ISO	40 00 472	11	8	2 391 038	96 47 931 08	OELKUEHLER VORM.
SECHSKANTSCHRAUBE ISO	49 01 053	38	4	3 281	91 52 896 08	FA-BOCK
SECHSKANTSCHRAUBE ISO 4	10 00 613 0	10	4	9 080 702	90 80 702	STEUERGERAET
SECHSKANTSCHRAUBE ISO 4	46 00 247	11	4	2 392	91 52 785 08	SCHALLDAEMPFERANLAGE
SECHSKANTSCHRAUBE ISO 4	40 61 076	81	2	3 211	91 57 748 08	S-ANLENKSTUECK
SECHSKANTSCHRAUBE ISO 4	46 00 887	10	1	2 550 008	96 47 628 08	HALTER KPL.
SECHSKANTSCHRAUBE ISO 4	46 00 887	10	1	2 550 009	96 47 645 08	HALTER KPL.
SECHSKANTSCHRAUBE ISO	40 00 973	23	2	2 392	91 52 785 08	SCHALLDAEMPFERANLAGE
SECHSKANTSCHRAUBE ISO	46 00 047	35	3	3 206	91 52 881 08	F-ANLENKSTUECK
SECHSKANTSCHRAUBE ISO	46 00 047	27	6	3 208 001	91 52 883 08	F-KOPFSTUECK
SECHSKANTSCHRAUBE ISO	46 00 047	26	4	3 215 005	91 52 846 08	ROLLENSATZ
SECHSKANTSCHRAUBE ISO	46 00 047	26	4	3 215 006	91 52 847 08	ROLLENSATZ
SECHSKANTSCHRAUBE ISO	40 62 020 08	52	12	9 327 101	93 27 101 01	WINKELGETRIEBE
SECHSKANTSCHRAUBE ISO	40 61 065	22	4	3 215 005	91 52 846 08	ROLLENSATZ
SECHSKANTSCHRAUBE ISO	40 61 065	22	4	3 215 006	91 52 847 08	ROLLENSATZ
SECHSKANTSCHRAUBE ISO	46 00 245	11	4	2 671	91 52 798 08	OELBEHAELTER KPL.
SECHSKANTSCHRAUBE ISO	46 00 245	4	1	3 207 003	96 48 259 08	STANGE KPL.
SECHSKANTSCHRAUBE ISO	46 00 245	3	1	3 207 100	96 48 261 08	LASCHE KPL.
SECHSKANTSCHRAUBE ISO	46 00 245	(4)	1	3 281	91 52 896 08	FA-BOCK
SECHSKANTSCHRAUBE ISO	49 01 057	10	4	2 391 023	96 45 720 08	KUEHLER VORM.
SECHSKANTSCHRAUBE ISO 4	46 00 038	336	8	2 391 001	96 45 719 08	DIESELMOTOR VORM.

Bezeichnung	Artikel	Pos.	Menge	Seite	Baugruppe	Bezeichnung
SECHSKANTSCHRAUBE ISO 4	46 00 038	7	4	2 810	91 52 806 08	KRANFUEHRERKABINE KPL.
SECHSKANTSCHRAUBE ISO 4	40 61 179 01	4	4	2 730	91 52 802 08	GRUNDPLATTE DREHBUEHNE
SECHSKANTSCHRAUBE ISO 4	40 61 179 01	2	1	3 207 101	96 48 292 08	LASCHE KPL.
SECHSKANTSCHRAUBE ISO 4	40 61 179 01	(3)	2	3 281	91 52 896 08	FA-BOCK
SECHSKANTSCHRAUBE ISO 4	40 62 049 08	333	4	2 391 001	96 45 719 08	DIESELMOTOR VORM.
SECHSKANTSCHRAUBE ISO 4	40 62 051 08	49	13	1 400	91 56 853 08	RAUPENTRAEGER KPL.LI.
SECHSKANTSCHRAUBE ISO 4	40 62 051 08	49	13	1 410 300	91 56 855 08	RAUPENTRAEGER KPL.RE.
SECHSKANTSCHRAUBE ISO 4	40 61 184 01	11	1	2 657	91 57 656 08	MONTAGEEINRICHTUNG RA
SECHSKANTSCHRAUBE ISO 4	40 61 186 01	8	1	3 211 003	96 46 986 08	STANGE KPL.
SECHSKANTSCHRAUBE ISO 4	40 61 186 01	9	1	3 220 501	96 43 440 08	STANGE KPL.
SECHSKANTSCHRAUBE ISO 4	40 61 186 01	9	1	3 221 200	96 47 984 08	STANGE KPL.
SECHSKANTSCHRAUBE ISO 4	40 61 186 01	9	1	3 225 200	96 48 679 08	STANGE KPL.
SECHSKANTSCHRAUBE ISO 4	40 61 186 01	9	1	3 227 002	96 50 498 08	STANGE KPL.
SECHSKANTSCHRAUBE ISO 4	40 61 186 01	9	1	3 561 003	96 45 222 08	STANGE KPL.
SECHSKANTSCHRAUBE ISO	46 00 056	21	1	2 391 040	96 53 645 08	KUPPLUNGSSTELLER
SECHSKANTSCHRAUBE ISO	40 62 044 08	16	4	3 227 002	96 50 498 08	STANGE KPL.
SECHSKANTSCHRAUBE ISO	46 00 332	(3)	1	3 281	91 52 896 08	FA-BOCK
SECHSKANTSCHRAUBE ISO 4	40 61 244 01	16	1	2 550 005	96 45 680 08	STANGE KPL.
SECHSKANTSCHRAUBE ISO 4	40 61 246 01	2	1	1 632 032	96 20 093 08	ABSTUETZPLATTE KPL.
SECHSKANTSCHRAUBE ISO 4	40 61 246 01	8	2	2 550 005	96 45 680 08	STANGE KPL.
SECHSKANTSCHRAUBE ISO 4	10 04 097 9	55	35	1 400	91 56 853 08	RAUPENTRAEGER KPL.LI.
SECHSKANTSCHRAUBE ISO 4	10 04 097 9	55	35	1 410 300	91 56 855 08	RAUPENTRAEGER KPL.RE.
SECHSKANTSCHRAUBE ISO 4	10 41 289 2	56	35	1 400	91 56 853 08	RAUPENTRAEGER KPL.LI.
SECHSKANTSCHRAUBE ISO 4	10 41 289 2	56	35	1 410 300	91 56 855 08	RAUPENTRAEGER KPL.RE.
SECHSKANTSCHRAUBE ISO 4	40 01 928	33	2	3 220 500	91 52 849 08	S-ZWISCHENSTUECK
SECHSKANTSCHRAUBE ISO 4	40 01 928	33	4	3 223	91 52 852 08	S-ZWISCHENSTUECK
SECHSKANTSCHRAUBE ISO 4	40 01 928	33	4	3 223 010	91 52 853 08	S-ZWISCHENSTUECK
SECHSKANTSCHRAUBE ISO 4	40 01 928	33	4	3 223 100	91 55 327 08	S-ZWISCHENSTUECK
SECHSKANTSCHRAUBE ISO 4	40 01 928	31	2	3 225	91 52 854 08	SL-REDUZIERSTUECK
SECHSKANTSCHRAUBE ISO 4	40 01 928	33	2	3 226	91 52 870 08	LI-ZWISCHENSTUECK
SECHSKANTSCHRAUBE ISO 4	40 01 928	33	4	3 227	91 52 873 08	LI-ZWISCHENSTUECK
SECHSKANTSCHRAUBE ISO 4	40 01 928	33	4	3 227 200	91 53 519 08	LI-ZWISCHENSTUECK F-ABSP
SECHSKANTSCHRAUBE ISO 4	46 00 023	10	2	2 976 203	92 27 489 08	ZUSATZHYDR.BOLZENZIEHZ
SECHSKANTSCHRAUBE ISO 4	46 00 023	56	5	3 211	91 57 748 08	S-ANLENKSTUECK
SECHSKANTSCHRAUBE ISO 4	46 00 356	36	15	3 220 500	91 52 849 08	S-ZWISCHENSTUECK
SECHSKANTSCHRAUBE ISO 4	46 00 356	20	12	3 221	91 54 668 08	S-ZWISCHENSTUECK
SECHSKANTSCHRAUBE ISO 4	46 00 356	36	18	3 223	91 52 852 08	S-ZWISCHENSTUECK
SECHSKANTSCHRAUBE ISO 4	46 00 356	36	18	3 223 010	91 52 853 08	S-ZWISCHENSTUECK
SECHSKANTSCHRAUBE ISO 4	46 00 356	36	18	3 223 100	91 55 327 08	S-ZWISCHENSTUECK
SECHSKANTSCHRAUBE ISO 4	46 00 356	43	15	3 225	91 52 854 08	SL-REDUZIERSTUECK
SECHSKANTSCHRAUBE ISO 4	46 00 356	36	15	3 226	91 52 870 08	LI-ZWISCHENSTUECK
SECHSKANTSCHRAUBE ISO 4	46 00 356	36	18	3 227	91 52 873 08	LI-ZWISCHENSTUECK
SECHSKANTSCHRAUBE ISO 4	46 00 356	36	18	3 227 200	91 53 519 08	LI-ZWISCHENSTUECK F-ABSP
SECHSKANTSCHRAUBE ISO 4	40 00 970	16	2	2 990	91 59 244 08	DRUCKLUFTANLAGE
SECHSKANTSCHRAUBE ISO	46 00 310	9	3	2 350	91 52 778 08	DREHWERK
SECHSKANTSCHRAUBE ISO 4	40 01 466	100	14	3 211	91 57 748 08	S-ANLENKSTUECK
SECHSKANTSCHRAUBE ISO 4	40 01 461	7	4	1 620	91 52 386 08	BEFESTIGUNGSTEILE DREH
SECHSKANTSCHRAUBE ISO 4	40 01 461	25	2	3 208 001	91 52 883 08	F-KOPFSTUECK
SECHSKANTSCHRAUBE ISO 4	40 01 461	75	44	3 211	91 57 748 08	S-ANLENKSTUECK
SECHSKANTSCHRAUBE ISO 4	40 61 024	10	48	1 631 100	91 52 388 08	LAUFSTEG RAUPENFAHRWER
SECHSKANTSCHRAUBE ISO 4	40 61 024	58	8	3 206	91 52 881 08	F-ANLENKSTUECK
SECHSKANTSCHRAUBE ISO 4	40 61 024	36	9	3 214	91 52 843 08	SW-KOPFSTUECK
SECHSKANTSCHRAUBE ISO 4	40 61 024	25	45	3 220 500	91 52 849 08	S-ZWISCHENSTUECK
SECHSKANTSCHRAUBE ISO 4	40 61 024	13	36	3 221	91 54 668 08	S-ZWISCHENSTUECK
SECHSKANTSCHRAUBE ISO 4	40 61 024	25	49	3 223	91 52 852 08	S-ZWISCHENSTUECK
SECHSKANTSCHRAUBE ISO 4	40 61 024	25	49	3 223 010	91 52 853 08	S-ZWISCHENSTUECK
SECHSKANTSCHRAUBE ISO 4	40 61 024	25	49	3 223 100	91 55 327 08	S-ZWISCHENSTUECK
SECHSKANTSCHRAUBE ISO 4	40 61 024	35	47	3 225	91 52 854 08	SL-REDUZIERSTUECK
SECHSKANTSCHRAUBE ISO 4	40 61 024	25	34	3 226	91 52 870 08	LI-ZWISCHENSTUECK
SECHSKANTSCHRAUBE ISO 4	40 61 024	25	48	3 227	91 52 873 08	LI-ZWISCHENSTUECK

Bezeichnung	Artikel	Pos.	Menge	Seite	Baugruppe	Bezeichnung
SECHSKANTSCHRAUBE ISO 4	40 61 024	25	49	3 227 200	91 53 519 08	LI-ZWISCHENSTUECK F-ABSP
SECHSKANTSCHRAUBE ISO 4	24 02 184 02	31	1	3 206	91 52 881 08	F-ANLENKSTUECK
SECHSKANTSCHRAUBE ISO	49 00 090	3	16	1 620	91 52 386 08	BEFESTIGUNGSTEILE DREH
SECHSKANTSCHRAUBE ISO	49 00 090	69	4	2 550	91 57 751 08	SA-BOCK
SECHSKANTSCHRAUBE ISO 4	40 01 696	9	16	2 810	91 52 806 08	KRANFUEHRERKABINE KPL.
SECHSKANTSCHRAUBE ISO	40 65 166	7	4	2 671	91 52 798 08	OELBEHAELTER KPL.
SECHSKANTSCHRAUBE ISO	40 65 166	12	8	2 730	91 52 802 08	GRUNDPLATTE DREHBUEHNE
SECHSKANTSCHRAUBE ISO	40 65 166	129	2	2 970	91 56 537 08	HYDRAULIK
SECHSKANTSCHRAUBE ISO	40 65 093 08	6	8	2 670	91 52 797 08	KRAFTSTOFFBEHAELTER KPL
SECHSKANTSCHRAUBE ISO	40 65 164	5	6	2 350	91 52 778 08	DREHWERK
SECHSKANTSCHRAUBE ISO	40 65 164	7	12	2 370	91 52 782 08	MONTAGEWINDE
SECHSKANTSCHRAUBE ISO	40 65 164	344	4	2 391 001	96 45 719 08	DIESELMOTOR VORM.
SECHSKANTSCHRAUBE ISO	40 65 164	20	4	2 393	91 52 787 08	LUFTFILTERANLAGE KPL.
SECHSKANTSCHRAUBE ISO	40 65 164	19	4	2 631	91 56 817 08	LAUFSTEG DREHBUEHNE
SECHSKANTSCHRAUBE ISO	40 65 164	31	6	2 652	91 52 794 08	ROLLENLAGERUNG
SECHSKANTSCHRAUBE ISO	40 65 164	8	4	2 671 004	96 46 305 08	OELBEHAELTER VORM.
SECHSKANTSCHRAUBE ISO	40 65 164	14	12	2 810	91 52 806 08	KRANFUEHRERKABINE KPL.
SECHSKANTSCHRAUBE ISO	40 65 164	7	5	3 206	91 52 881 08	F-ANLENKSTUECK
SECHSKANTSCHRAUBE ISO	40 00 828	67	12	1 400	91 56 853 08	RAUPENTRAEGER KPL.LI.
SECHSKANTSCHRAUBE ISO	40 00 828	67	12	1 410 300	91 56 855 08	RAUPENTRAEGER KPL.RE.
SECHSKANTSCHRAUBE ISO	40 00 828	345	2	2 391 001	96 45 719 08	DIESELMOTOR VORM.
SECHSKANTSCHRAUBE ISO	40 00 828	35	24	2 631	91 56 817 08	LAUFSTEG DREHBUEHNE
SECHSKANTSCHRAUBE ISO	40 00 828	130	2	2 970	91 56 537 08	HYDRAULIK
SECHSKANTSCHRAUBE ISO	49 00 112	9	4	2 730	91 52 802 08	GRUNDPLATTE DREHBUEHNE
SECHSKANTSCHRAUBE ISO	49 00 112	544	2	2 970	91 56 537 08	HYDRAULIK
SECHSKANTSCHRAUBE ISO	49 00 112	564	4	2 976 200	91 52 780 08	ZUSATZHYDRAULIK DREHWE
SECHSKANTSCHRAUBE ISO	49 00 112	569	4	2 976 700	91 54 795 08	ZUSATZHYDRAULIK PUMPE
SECHSKANTSCHRAUBE ISO	46 00 122	339	12	2 391 001	96 45 719 08	DIESELMOTOR VORM.
SECHSKANTSCHRAUBE ISO	46 00 122	23	2	3 206	91 52 881 08	F-ANLENKSTUECK
SECHSKANTSCHRAUBE ISO	46 00 122	48	4	3 211	91 57 748 08	S-ANLENKSTUECK
SECHSKANTSCHRAUBE ISO	46 00 355	31	2	2 502	91 55 939 08	STEUERSTAND
SECHSKANTSCHRAUBE ISO	49 00 120	10	8	1 630	91 52 387 08	HYDRAULISCHE ABSTUETZUN
SECHSKANTSCHRAUBE ISO	49 00 120	357	4	2 391	91 52 784 08	DIESELMOTOR KPL.
SECHSKANTSCHRAUBE ISO 4	40 66 124	21	12	9 327 101	93 27 101 01	WINKELGETRIEBE
SECHSKANTSCHRAUBE ISO	49 00 161	52	8	1 400	91 56 853 08	RAUPENTRAEGER KPL.LI.
SECHSKANTSCHRAUBE ISO	49 00 161	52	8	1 410 300	91 56 855 08	RAUPENTRAEGER KPL.RE.
SECHSKANTSCHRAUBE ISO	49 00 161	173	8	2 970	91 56 537 08	HYDRAULIK
SECHSKANTSCHRAUBE ISO	49 00 161	70	2	3 211	91 57 748 08	S-ANLENKSTUECK
SECHSKANTSCHRAUBE ISO	49 00 161	8	8	3 213	91 52 842 08	F-ANSCHLUSSKOPF
SECHSKANTSCHRAUBE ISO	49 00 161	9	4	3 291	91 52 831 08	S-RUECKHALTESICHERUNG
SECHSKANTSCHRAUBE ISO	49 00 204	2	2	2 212	91 54 561 08	PUMPE F.DREHWERK
SECHSKANTSCHRAUBE ISO	49 00 204	20	4	2 310	91 52 503 08	WINDE 1
SECHSKANTSCHRAUBE ISO	49 00 204	20	4	2 320	91 52 504 08	WINDE 2
SECHSKANTSCHRAUBE ISO	49 00 204	335	10	2 391 001	96 45 719 08	DIESELMOTOR VORM.
SECHSKANTSCHRAUBE ISO	49 00 204	548	4	2 970	91 56 537 08	HYDRAULIK
SECHSKANTSCHRAUBE ISO	49 00 204	3	2	3 211 002	92 88 302 08	SCHUTZWALZE KPL.
SECHSKANTSCHRAUBE ISO 4	46 00 366	12	12	3 214	91 52 843 08	SW-KOPFSTUECK
SECHSKANTSCHRAUBE ISO	49 00 100	347	2	2 391 001	96 45 719 08	DIESELMOTOR VORM.
SECHSKANTSCHRAUBE ISO	49 00 100	24	2	2 392	91 52 785 08	SCHALLDAEMPFERANLAGE
SECHSKANTSCHRAUBE ISO	49 00 100	72	4	3 211	91 57 748 08	S-ANLENKSTUECK
SECHSKANTSCHRAUBE ISO	46 00 158	15	1	1 991	91 52 510 08	DREHDURCHFUEHRUNG
SECHSKANTSCHRAUBE ISO	46 00 158	12	2	2 340	91 52 776 08	WINDE 4 EINZIEHWERK
SECHSKANTSCHRAUBE ISO	46 00 158	337	8	2 391 001	96 45 719 08	DIESELMOTOR VORM.
SECHSKANTSCHRAUBE ISO	46 00 158	12	4	3 213	91 52 842 08	F-ANSCHLUSSKOPF
SECHSKANTSCHRAUBE ISO	46 00 158	28	4	3 214	91 52 843 08	SW-KOPFSTUECK
SECHSKANTSCHRAUBE ISO	46 00 158	6	8	3 220 500	91 52 849 08	S-ZWISCHENSTUECK
SECHSKANTSCHRAUBE ISO	46 00 158	6	8	3 221	91 54 668 08	S-ZWISCHENSTUECK
SECHSKANTSCHRAUBE ISO	46 00 158	6	8	3 223	91 52 852 08	S-ZWISCHENSTUECK
SECHSKANTSCHRAUBE ISO	46 00 158	6	8	3 223 010	91 52 853 08	S-ZWISCHENSTUECK
SECHSKANTSCHRAUBE ISO	46 00 158	6	8	3 223 100	91 55 327 08	S-ZWISCHENSTUECK

Bezeichnung	Artikel	Pos.	Menge	Seite	Baugruppe	Bezeichnung
SECHSKANTSCHRAUBE ISO	46 00 158	25	8	3 225	91 52 854 08	SL-REDUZIERSTUECK
SECHSKANTSCHRAUBE ISO	46 00 158	6	8	3 226	91 52 870 08	LI-ZWISCHENSTUECK
SECHSKANTSCHRAUBE ISO	46 00 158	6	8	3 227	91 52 873 08	LI-ZWISCHENSTUECK
SECHSKANTSCHRAUBE ISO	46 00 158	6	8	3 227 200	91 53 519 08	LI-ZWISCHENSTUECK F-ABSP
SECHSKANTSCHRAUBE ISO	46 00 156	4	8	2 391	91 52 784 08	DIESELMOTOR KPL.
SECHSKANTSCHRAUBE ISO	46 00 312	340	6	2 391 001	96 45 719 08	DIESELMOTOR VORM.
SECHSKANTSCHRAUBE ISO	40 65 086 05	49	2	2 631	91 56 817 08	LAUFSTEG DREHBUEHNE
SECHSKANTSCHRAUBE ISO	40 65 145 01	57	8	1 970	91 56 958 08	HYDRAULIK RAUPE
SECHSKANTSCHRAUBE ISO	40 65 145 01	57	8	1 970 161	96 50 706 08	ZUSATZHYDR.RAUPENTRAEG
SECHSKANTSCHRAUBE ISO	40 65 145 01	556	4	2 970	91 56 537 08	HYDRAULIK
SECHSKANTSCHRAUBE ISO 4	46 01 349	28	8	1 630	91 52 387 08	HYDRAULISCHE ABSTUETZUN
SECHSKANTSCHRAUBE ISO	40 65 156 08	23	4	2 393	91 52 787 08	LUFTFILTERANLAGE KPL.
SECHSKANTSCHRAUBE ISO	40 65 293 08	7	10	2 550	91 57 751 08	SA-BOCK
SECHSKANTSCHRAUBE ISO	49 00 152	3	162	1 300 011	96 52 493 08	BODENPLATTEN VORM.
SECHSKANTSCHRAUBE ISO	49 00 152	355	2	2 391 001	96 45 719 08	DIESELMOTOR VORM.
SECHSKANTSCHRAUBE ISO	49 00 152	35	1	2 391 040	96 53 645 08	KUPPLUNGSSTELLER
SECHSKANTSCHRAUBE ISO	49 00 123	54	4	1 400	91 56 853 08	RAUPENTRAEGER KPL.LI.
SECHSKANTSCHRAUBE ISO	49 00 123	54	4	1 410 300	91 56 855 08	RAUPENTRAEGER KPL.RE.
SECHSKANTSCHRAUBE ISO	40 66 030 08	47	8	1 400	91 56 853 08	RAUPENTRAEGER KPL.LI.
SECHSKANTSCHRAUBE ISO	40 66 030 08	47	8	1 410 300	91 56 855 08	RAUPENTRAEGER KPL.RE.
SECHSKANTSCHRAUBE ISO	40 66 030 08	7	26	2 652	91 52 794 08	ROLLENLAGERUNG
SECHSKANTSCHRAUBE ISO	40 66 030 08	28	16	3 208 001	91 52 883 08	F-KOPFSTUECK
SECHSKANTSCHRAUBE ISO	40 65 304 08	42	28	2 550	91 57 751 08	SA-BOCK
SECHSKANTSCHRAUBE ISO	49 00 153	8	16	2 125	91 52 773 08	BOLZEN S-ANLENKST. UND S
SECHSKANTSCHRAUBE ISO	49 00 153	5	16	2 550	91 57 751 08	SA-BOCK
SECHSKANTSCHRAUBE ISO	49 00 153	174	8	2 970	91 56 537 08	HYDRAULIK
SECHSKANTSCHRAUBE ISO	49 00 153	51	2	3 223 100	91 55 327 08	S-ZWISCHENSTUECK
SECHSKANTSCHRAUBE ISO	46 00 016	10	6	1 991	91 52 510 08	DREHDURCHFUEHRUNG
SECHSKANTSCHRAUBE ISO	46 00 016	332	4	2 391 001	96 45 719 08	DIESELMOTOR VORM.
SECHSKANTSCHRAUBE ISO	46 00 189	6	12	1 631 100	91 52 388 08	LAUFSTEG RAUPENFAHRWER
SECHSKANTSCHRAUBE ISO	46 00 189	334	4	2 391 001	96 45 719 08	DIESELMOTOR VORM.
SECHSKANTSCHRAUBE ISO	46 00 189	50	4	2 810	91 52 806 08	KRANFUEHRERKABINE KPL.
SECHSKANTSCHRAUBE ISO	46 00 044	18	2	3 214	91 52 843 08	SW-KOPFSTUECK
SECHSKANTSCHRAUBE ISO	46 00 206	10	8	2 125	91 52 773 08	BOLZEN S-ANLENKST. UND S
SECHSKANTSCHRAUBE ISO	46 00 020	13	8	1 991	91 52 510 08	DREHDURCHFUEHRUNG
SECHSKANTSCHRAUBE ISO	46 00 020	10	6	2 310	91 52 503 08	WINDE 1
SECHSKANTSCHRAUBE ISO	46 00 020	10	6	2 320	91 52 504 08	WINDE 2
SECHSKANTSCHRAUBE ISO	46 00 020	87	2	9 327 101	93 27 101 01	WINKELGETRIEBE
SECHSKANTSCHRAUBE ISO	46 00 097	50	6	1 400	91 56 853 08	RAUPENTRAEGER KPL.LI.
SECHSKANTSCHRAUBE ISO	46 00 097	50	6	1 410 300	91 56 855 08	RAUPENTRAEGER KPL.RE.
SECHSKANTSCHRAUBE ISO	46 00 097	341	20	2 391 001	96 45 719 08	DIESELMOTOR VORM.
SECHSKANTSCHRAUBE ISO	40 65 211 01	11	4	2 310	91 52 503 08	WINDE 1
SECHSKANTSCHRAUBE ISO	40 65 211 01	11	4	2 320	91 52 504 08	WINDE 2
SECHSKANTSCHRAUBE ISO 4	40 66 042 01	7	8	9 327 101	93 27 101 01	WINKELGETRIEBE
SECHSKANTSCHRAUBE ISO 4	40 66 043 08	48	8	1 400	91 56 853 08	RAUPENTRAEGER KPL.LI.
SECHSKANTSCHRAUBE ISO 4	40 66 043 08	48	8	1 410 300	91 56 855 08	RAUPENTRAEGER KPL.RE.
SECHSKANTSCHRAUBE ISO	40 65 215 01	6	1	3 206 002	96 47 960 08	HEBEL KPL.
SECHSKANTSCHRAUBE ISO 4	40 65 140 05	15	2	2 340	91 52 776 08	WINDE 4 EINZIEHWERK
SECHSKANTSCHRAUBE ISO	40 66 056 08	9	44	2 340	91 52 776 08	WINDE 4 EINZIEHWERK
SECHSKANTSCHRAUBE ISO 4	40 66 057 08	9	22	2 310	91 52 503 08	WINDE 1
SECHSKANTSCHRAUBE ISO 4	40 66 057 08	9	22	2 320	91 52 504 08	WINDE 2
SECHSKANTSCHRAUBE ISO	40 65 232 01	51	34	1 400	91 56 853 08	RAUPENTRAEGER KPL.LI.
SECHSKANTSCHRAUBE ISO	40 65 232 01	51	34	1 410 300	91 56 855 08	RAUPENTRAEGER KPL.RE.
SECHSKANTSCHRAUBE ISO	40 65 000 08	11	4	2 913	91 32 850 08	LICCON KONSOLE LCD2
SECHSKANTSCHRAUBE ISO	40 65 000 08	11	4	2 913 009	91 04 705 08	LICCON KONSOLE LCD3
SECHSKANTSCHRAUBE ISO 4	40 00 878	38	10	2 631	91 56 817 08	LAUFSTEG DREHBUEHNE
SECHSKANTSCHRAUBE ISO	40 65 002 01	10	2	9 640 276	96 40 276 08	ANSCHLUSSBLOCK
SECHSKANTSCHRAUBE ISO	40 65 002 14	35	4	2 533 070	96 48 363 08	ARMATUREN RE.
SECHSKANTSCHRAUBE ISO	40 65 002 14	31	4	2 925 405	96 48 397 08	AUSRUESTUNG KAMERA KAB
SECHSKANTSCHRAUBE ISO 4	40 65 060	23	28	2 260	91 53 057 08	BATTERIELAGERUNG

Bezeichnung	Artikel	Pos.	Menge	Seite	Baugruppe	Bezeichnung
SECHSKANTSCHRAUBE ISO 4	40 00 417	37	8	2 502	91 55 939 08	STEUERSTAND
SECHSKANTSCHRAUBE ISO 4	40 00 417	50	16	2 859	91 52 809 08	GERAEUSCHDAEMMUNG
SECHSKANTSCHRAUBE ISO 4	40 00 417	8	8	2 859 025	96 46 757 08	GITTERROST VORM.
SECHSKANTSCHRAUBE ISO 4	46 01 213	10	5	2 920 814	96 45 717 08	ELEKTRIK KRAFTSTOFFBEHA
SECHSKANTSCHRAUBE ISO 4	40 65 103	18	4	2 978 200	91 54 843 08	ZUSATZHYDR.S-RUECKHALTE
SECHSKANTSCHRAUBE ISO 4	49 00 605	73	8	1 970	91 56 958 08	HYDRAULIK RAUPE
SECHSKANTSCHRAUBE ISO 4	49 00 605	65	10	2 970	91 56 537 08	HYDRAULIK
SECHSKANTSCHRAUBE ISO 4	49 00 605	52	4	2 975 200	91 52 775 08	ZUSATZHYDRAULIK WINDE 2
SECHSKANTSCHRAUBE ISO 4	49 00 605	52	4	2 975 700	91 52 774 08	ZUSATZHYDRAULIK WINDE 1
SECHSKANTSCHRAUBE ISO 4	40 65 099	19	2	2 260 006	96 46 501 08	BATTERIEKASTEN VORM.
SECHSKANTSCHRAUBE ISO 4	40 65 099	16	1	2 533 066	96 48 365 08	ELEKTRIK ANBAUTEILE KABIN
SECHSKANTSCHRAUBE ISO 4	40 65 099	5	1	2 913 004	96 20 460 08	GEHAEUSE VORM.
SECHSKANTSCHRAUBE ISO 4	40 65 099	10	3	2 920 200	96 44 536 08	ELEKTRIK WINDE 1
SECHSKANTSCHRAUBE ISO 4	40 65 099	10	3	2 920 260	96 44 537 08	ELEKTRIK WINDE 2
SECHSKANTSCHRAUBE ISO 4	40 65 099	10	3	2 920 350	96 44 539 08	ELEKTRIK WINDE 4
SECHSKANTSCHRAUBE ISO 4	40 65 099	54	2	3 206	91 52 881 08	F-ANLENKSTUECK
SECHSKANTSCHRAUBE ISO 4	40 65 099	42	4	3 214	91 52 843 08	SW-KOPFSTUECK
SECHSKANTSCHRAUBE ISO 4	40 00 829	66	8	1 970	91 56 958 08	HYDRAULIK RAUPE
SECHSKANTSCHRAUBE ISO 4	40 00 829	20	8	2 260	91 53 057 08	BATTERIELAGERUNG
SECHSKANTSCHRAUBE ISO 4	40 00 829	22	4	2 260 006	96 46 501 08	BATTERIEKASTEN VORM.
SECHSKANTSCHRAUBE ISO 4	40 00 829	22	8	2 370	91 52 782 08	MONTAGEWINDE
SECHSKANTSCHRAUBE ISO 4	40 00 829	13	2	2 391 023	96 45 720 08	KUEHLER VORM.
SECHSKANTSCHRAUBE ISO 4	40 00 829	4	4	2 391 039	96 50 616 08	HUTZE KPL
SECHSKANTSCHRAUBE ISO 4	40 00 829	32	1	2 391 040	96 53 645 08	KUPPLUNGSSTELLER
SECHSKANTSCHRAUBE ISO 4	40 00 829	7	4	2 510	91 52 788 08	DREHBUEHNENVERKLEIDUN
SECHSKANTSCHRAUBE ISO 4	40 00 829	15	8	2 522	91 54 115 08	SCHIEBETUER KPL.
SECHSKANTSCHRAUBE ISO 4	40 00 829	7	2	2 540	91 53 253 08	HEIZKLIMAGERAET EINBAU
SECHSKANTSCHRAUBE ISO 4	40 00 829	57	14	2 550	91 57 751 08	SA-BOCK
SECHSKANTSCHRAUBE ISO 4	40 00 829	11	9	2 925 402	96 51 405 08	KAMERAANBAU DREHBUEHN
SECHSKANTSCHRAUBE ISO 4	40 00 829	37	1	2 932 082	96 54 387 08	AUFBAUTEILE MONTAGETAFE
SECHSKANTSCHRAUBE ISO 4	40 00 829	27	4	3 206	91 52 881 08	F-ANLENKSTUECK
SECHSKANTSCHRAUBE ISO 4	40 00 829	69	5	3 211	91 57 748 08	S-ANLENKSTUECK
SECHSKANTSCHRAUBE ISO 4	40 00 829	42	1	X1022811	10 22 811 2	HEIZKLIMAGERAET
SECHSKANTSCHRAUBE ISO 4	49 00 539	17	16	2 391 023	96 45 720 08	KUEHLER VORM.
SECHSKANTSCHRAUBE ISO 4	49 00 539	24	4	2 835 002	96 48 379 08	ANBAUTEILE
SECHSKANTSCHRAUBE ISO 4	49 00 539	11	2	2 932 166	92 68 911 08	VERTEILER MASSE
SECHSKANTSCHRAUBE ISO 4	49 00 539	29	8	3 208 001	91 52 883 08	F-KOPFSTUECK
SECHSKANTSCHRAUBE ISO 4	49 00 539	12	4	7 027 481	70 27 481 03	WASSERABSCHEIDER
SECHSKANTSCHRAUBE ISO 4	46 00 102	2	4	7 027 481	70 27 481 03	WASSERABSCHEIDER
SECHSKANTSCHRAUBE ISO 4	49 00 595	26	1	2 522	91 54 115 08	SCHIEBETUER KPL.
SECHSKANTSCHRAUBE ISO 4	46 00 532	17	2	1 991	91 52 510 08	DREHDURCHFUEHRUNG
SECHSKANTSCHRAUBE ISO 4	46 00 532	15	2	3 780 751	91 52 952 08	FLUG-U.WINDWARNUNG
SECHSKANTSCHRAUBE ISO 4	40 65 055 08	24	2	X1042440	10 42 440 2	STEUERBLOCK
SECHSKANTSCHRAUBE ISO 4	10 03 291 2	20	8	9 739 361	97 39 361	OELWANNE
SECHSKANTSCHRAUBE ISO 4	40 65 136	8	2	1 970	91 56 958 08	HYDRAULIK RAUPE
SECHSKANTSCHRAUBE ISO 4	40 65 136	63	8	1 970	91 56 958 08	HYDRAULIK RAUPE
SECHSKANTSCHRAUBE ISO 4	40 65 136	81	4	1 970	91 56 958 08	HYDRAULIK RAUPE
SECHSKANTSCHRAUBE ISO 4	40 65 136	15	4	2 391 102	96 56 360 08	ZUSATZKUEHLER VORM.
SECHSKANTSCHRAUBE ISO 4	40 65 136	22	2	2 393	91 52 787 08	LUFTFILTERANLAGE KPL.
SECHSKANTSCHRAUBE ISO 4	40 65 136	33	2	2 831	91 57 754 08	KLIMAANLAGE OW
SECHSKANTSCHRAUBE ISO	40 66 005 08	17	8	2 392	91 52 785 08	SCHALLDAEMPFERANLAGE
SECHSKANTSCHRAUBE ISO 4	49 00 188	53	18	1 400	91 56 853 08	RAUPENTRAEGER KPL.LI.
SECHSKANTSCHRAUBE ISO 4	49 00 188	53	18	1 410 300	91 56 855 08	RAUPENTRAEGER KPL.RE.
SECHSKANTSCHRAUBE ISO 4	49 00 188	348	4	2 391 001	96 45 719 08	DIESELMOTOR VORM.
SECHSKANTSCHRAUBE ISO 4	49 00 188	16	8	2 510	91 52 788 08	DREHBUEHNENVERKLEIDUN
SECHSKANTSCHRAUBE ISO 4	49 00 188	44	6	2 520	91 53 061 08	KABINE VERGLAST
SECHSKANTSCHRAUBE ISO 4	49 00 188	7	4	2 522 012	96 45 884 08	FUEHRUNG VORM.
SECHSKANTSCHRAUBE ISO 4	49 00 188	42	14	2 631	91 56 817 08	LAUFSTEG DREHBUEHNE
SECHSKANTSCHRAUBE ISO 4	49 00 188	61	4	2 859	91 52 809 08	GERAEUSCHDAEMMUNG
SECHSKANTSCHRAUBE ISO 4	49 00 188	27	28	3 211	91 57 748 08	S-ANLENKSTUECK

Bezeichnung	Artikel	Pos.	Menge	Seite	Baugruppe	Bezeichnung
SECHSKANTSCHRAUBE ISO 4	40 65 063 08	20	6	2 520 032	96 45 980 08	SCHEIBENWISCHANLAGE EIN
SECHSKANTSCHRAUBE ISO 4	46 00 334	17	24	2 260	91 53 057 08	BATTERIELAGERUNG
SECHSKANTSCHRAUBE ISO 4	49 00 089	18	8	2 350	91 52 778 08	DREHWERK
SECHSKANTSCHRAUBE ISO 4	49 00 089	16	4	2 370	91 52 782 08	MONTAGEWINDE
SECHSKANTSCHRAUBE ISO 4	49 00 089	349	4	2 391 001	96 45 719 08	DIESELMOTOR VORM.
SECHSKANTSCHRAUBE ISO 4	49 00 089	15	12	2 391 023	96 45 720 08	KUEHLER VORM.
SECHSKANTSCHRAUBE ISO 4	49 00 089	21	2	2 392	91 52 785 08	SCHALLDAEMPFERANLAGE
SECHSKANTSCHRAUBE ISO 4	49 00 089	24	4	2 393	91 52 787 08	LUFTFILTERANLAGE KPL.
SECHSKANTSCHRAUBE ISO 4	49 00 089	47	13	2 631	91 56 817 08	LAUFSTEG DREHBUEHNE
SECHSKANTSCHRAUBE ISO 4	49 00 089	68	4	2 810	91 52 806 08	KRANFUEHRERKABINE KPL.
SECHSKANTSCHRAUBE ISO 4	49 00 089	58	40	2 859	91 52 809 08	GERAEUSCHDAEMMUNG
SECHSKANTSCHRAUBE ISO 4	49 00 089	9	5	2 925 402	96 51 405 08	KAMERAANBAU DREHBUEHN
SECHSKANTSCHRAUBE ISO 4	49 00 089	14	2	2 932 160	96 54 385 08	SCHALTSCHRANK MECH.
SECHSKANTSCHRAUBE ISO 4	49 00 089	23	3	9 327 101	93 27 101 01	WINKELGETRIEBE
SECHSKANTSCHRAUBE ISO 4	50 26 189 08	9	2	2 522 012	96 45 884 08	FUEHRUNG VORM.
SECHSKANTSCHRAUBE ISO 4	50 26 189 08	15	2	2 671	91 52 798 08	OELBEHAELTER KPL.
SECHSKANTSCHRAUBE ISO 4	50 26 189 08	4	12	2 810 001	96 43 597 08	KRANFUEHRERKABINE VORM
SECHSKANTSCHRAUBE ISO	40 66 042	17	4	2 350	91 52 778 08	DREHWERK
SECHSKANTSCHRAUBE ISO 4	49 00 128	57	2	1 400	91 56 853 08	RAUPENTRAEGER KPL.LI.
SECHSKANTSCHRAUBE ISO 4	49 00 128	57	2	1 410 300	91 56 855 08	RAUPENTRAEGER KPL.RE.
SECHSKANTSCHRAUBE ISO 4	49 00 128	24	12	1 630	91 52 387 08	HYDRAULISCHE ABSTUETZUN
SECHSKANTSCHRAUBE ISO 4	49 00 128	21	4	1 991	91 52 510 08	DREHDURCHFUEHRUNG
SECHSKANTSCHRAUBE ISO 4	49 00 128	25	10	2 260	91 53 057 08	BATTERIELAGERUNG
SECHSKANTSCHRAUBE ISO 4	49 00 128	9	3	2 260 006	96 46 501 08	BATTERIEKASTEN VORM.
SECHSKANTSCHRAUBE ISO 4	49 00 128	6	10	2 370	91 52 782 08	MONTAGEWINDE
SECHSKANTSCHRAUBE ISO 4	49 00 128	350	10	2 391 001	96 45 719 08	DIESELMOTOR VORM.
SECHSKANTSCHRAUBE ISO 4	49 00 128	22	2	2 391 040	96 53 645 08	KUPPLUNGSSTELLER
SECHSKANTSCHRAUBE ISO 4	49 00 128	10	8	2 391 102	96 56 360 08	ZUSATZKUEHLER VORM.
SECHSKANTSCHRAUBE ISO 4	49 00 128	21	8	2 393	91 52 787 08	LUFTFILTERANLAGE KPL.
SECHSKANTSCHRAUBE ISO 4	49 00 128	19	2	2 550	91 57 751 08	SA-BOCK
SECHSKANTSCHRAUBE ISO 4	49 00 128	35	4	2 711	91 52 800 08	ZENTRALSCHMIERANLAGE O
SECHSKANTSCHRAUBE ISO 4	49 00 128	4	20	2 810 037	96 47 204 08	PEDALTRAEGER EINBAU
SECHSKANTSCHRAUBE ISO 4	49 00 128	60	5	2 859	91 52 809 08	GERAEUSCHDAEMMUNG
SECHSKANTSCHRAUBE ISO 4	49 00 128	15	4	2 925 402	96 51 405 08	KAMERAANBAU DREHBUEHN
SECHSKANTSCHRAUBE ISO 4	49 00 128	8	2	2 932 166	92 68 911 08	VERTEILER MASSE
SECHSKANTSCHRAUBE ISO 4	49 00 128	51	2	3 208 001	91 52 883 08	F-KOPFSTUECK
SECHSKANTSCHRAUBE ISO 4	49 00 128	53	8	3 211	91 57 748 08	S-ANLENKSTUECK
SECHSKANTSCHRAUBE ISO 4	49 00 128	16	2	3 213	91 52 842 08	F-ANSCHLUSSKOPF
SECHSKANTSCHRAUBE ISO 4	49 00 128	21	2	3 214	91 52 843 08	SW-KOPFSTUECK
SECHSKANTSCHRAUBE ISO 4	49 00 128	3	8	3 291	91 52 831 08	S-RUECKHALTESICHERUNG
SECHSKANTSCHRAUBE ISO 4	49 00 111	9	4	2 391 038	96 47 931 08	OELKUEHLER VORM.
SECHSKANTSCHRAUBE ISO 4	49 00 111	13	2	2 522 013	96 45 883 08	FUEHRUNG VORM.
SECHSKANTSCHRAUBE ISO 4	49 00 111	68	4	2 859	91 52 809 08	GERAEUSCHDAEMMUNG
SECHSKANTSCHRAUBE ISO 4	49 00 111	4	4	5 106 691	51 06 691 08	RUECKLAUFFILTER
SECHSKANTSCHRAUBE ISO 4	49 00 614	30	4	2 831	91 57 754 08	KLIMAANLAGE OW
SECHSKANTSCHRAUBE ISO 4	49 00 614	4	10	2 859 025	96 46 757 08	GITTERROST VORM.
SECHSKANTSCHRAUBE ISO 4	46 00 386	354	4	2 391 001	96 45 719 08	DIESELMOTOR VORM.
SECHSKANTSCHRAUBE ISO 4	46 00 386	46	6	3 214	91 52 843 08	SW-KOPFSTUECK
SECHSKANTSCHRAUBE M10X	10 34 225 4	3	1	9 739 351	97 39 351	KUEHLMITTELLEITUNG ANBA
SECHSKANTSCHRAUBE M10X	10 34 225 9	4	1	9 739 351	97 39 351	KUEHLMITTELLEITUNG ANBA
SECHSKANTSCHRAUBE M12	10 34 318 3	18	1	9 739 344	97 39 344	GENERATOR VORM.
SECHSKANTSCHRAUBE M16	10 03 719 1	5	1	9 739 210	97 39 210	KUEHLMITTELLEITUNG
SECHSKANTSCHRAUBE M16X	10 34 318 6	5	8	9 739 341	97 39 341	ANTRIEBSTEILE M.SCHWINGU
SECHSKANTSCHRAUBE M6X	10 01 135 8	4	2	9 739 140	97 39 140	FLAMMSTARTANLAGE
SECHSKANTSCHRAUBE M6X1	10 34 225 7	7	1	9 739 356	97 39 356	ROHRLEITUNG ANBAU
SECHSKANTSCHRAUBE M8X	10 44 335 2	33	1	9 739 492	97 39 492	ROHRLEITUNG ANBAU
SECHSKANTSCHRAUBE M8X2	10 03 730 4	19	8	9 739 361	97 39 361	OELWANNE
SECHSKANTSCHRAUBE M8X2	10 03 730 4	24	2	9 739 371	97 39 371	KLIMAKOMPRESSOR ANBAU
SECHSKANTSCHRAUBE M8X2	10 03 730 4	23	2	9 739 494	97 39 494	ATL-ANBAU
SECHSKANTSCHRAUBE M8X	10 44 336 5	31	1	9 739 492	97 39 492	ROHRLEITUNG ANBAU

Bezeichnung	Artikel	Pos.	Menge	Seite	Baugruppe	Bezeichnung
SECHSKANTSCHRAUBE M8X4	10 01 250 7	4	12	9 739 267	97 39 267	ZYLINDERKOPFHAUBE
SECHSKANTSCHRAUBE M8X	10 44 335 6	24	1	9 739 492	97 39 492	ROHRLEITUNG ANBAU
SECHSKANTSCHRAUBE M8X8	10 22 272 9	5	4	9 739 256	97 39 256	LUFTANSAUGROHR
SECHSKANTSCHRAUBE MIT	10 47 688 8	3	1	9 739 491	97 39 491	LUFTPRESSER ANBAU
SECHSKANTSCHRAUBE MIT F	10 34 226 7	4	19	9 739 362	97 39 362	OELWANNE
SECHSKANTSCHRAUBE MIT F	10 34 226 8	5	1	9 739 362	97 39 362	OELWANNE
SECHSRUNDSCHRAUBE M8X	10 34 226 9	3	9	9 739 352	97 39 352	WASSERPUMPE MIT BEFEST.
SEIL 28MM 1050M -40°C SPF	10 41 082 0	1	1	2 311	91 52 834 08	SEIL F.WINDE 1
SEIL 28MM 1050M -40°C SPF	10 41 082 0	1	1	2 312	91 52 835 08	SEIL F.WINDE 2
SEIL 28MM 700M -40°C SPF	10 41 082 9	1	1	2 314	91 52 837 08	SEIL F.WINDE 4
SEIL 34MM 1.525M	97 75 537 08	1	2	3 832	91 55 536 08	ZUSATZABSPANNUNG
SEIL 34MM 2.525M	97 75 541 08	1	2	3 832 001	91 55 537 08	ZUSATZABSPANNUNG
SEIL 4X2416	97 73 190 08	32	1	3 206	91 52 881 08	F-ANLENKSTUECK
SEIL 5x750	97 06 965 08	27	2	3 215 005	91 52 846 08	ROLLENSATZ
SEIL 5x750	97 06 965 08	27	2	3 215 006	91 52 847 08	ROLLENSATZ
SEIL 8MM 400M	10 03 825 9	1	1	2 372	91 33 648 08	SEIL MONTAGEWINDE M.ZUB
SEIL DIN 3055 2MM 2,3KN FE	77 34 003 08	64	3	2 631	91 56 817 08	LAUFSTEG DREHBUEHNE
SEIL DIN 3055 2MM 2,3KN FE	77 34 003 08	79	1	2 810	91 52 806 08	KRANFUEHRERKABINE KPL.
SEIL DIN 3055 2MM 2,3KN FE	77 34 003 08	55	1	3 225	91 52 854 08	SL-REDUZIERSTUECK
SEIL DIN 3055 4MM 1,3M VERZI	10 45 067 1	23	4	1 630	91 52 387 08	HYDRAULISCHE ABSTUETZUN
SEIL F.WINDE 1	91 52 834 08	190	1		LR 1600-2-0	LIEBHERR RAUPENKRAN LR 1
SEIL F.WINDE 2	91 52 835 08	191	1		LR 1600-2-0	LIEBHERR RAUPENKRAN LR 1
SEIL F.WINDE 4	91 52 837 08	193	1		LR 1600-2-0	LIEBHERR RAUPENKRAN LR 1
SEIL MONTAGEWINDE M.ZUB	91 33 648 08	198	1		LR 1600-2-0	LIEBHERR RAUPENKRAN LR 1
SEILKLEMME 24-26 GR.1"	77 39 091 08	37	1	1 750	91 52 394 08	WERKZEUG
SEILKLEMME DIN 1142 S26 VE	77 39 118 08	38	1	1 750	91 52 394 08	WERKZEUG
SEILKLEMME DIN 1142 S30 VE	77 39 132 08	45	1	1 750	91 52 394 08	WERKZEUG
SEILROLLE D=700/620/270X75	28 81 999 08	1	1	2 652 007	92 68 928 08	SEILROLLE KPL.
SEILROLLE KPL.	96 20 920 08	17	2	3 206	91 52 881 08	F-ANLENKSTUECK
SEILROLLE KPL.	96 20 920 08	57	1	3 281	91 52 896 08	FA-BOCK
SEILROLLE KPL. SPF	92 68 928 08	6	4	3 208 001	91 52 883 08	F-KOPFSTUECK
SEILROLLE KPL. SPF	92 68 928 08	2	10	3 215 005	91 52 846 08	ROLLENSATZ
SEILROLLE KPL. SPF	92 68 928 08	2	12	3 215 006	91 52 847 08	ROLLENSATZ
SEILROLLE KPL. SPF	92 68 928 08	2	1	3 281	91 52 896 08	FA-BOCK
SEILROLLE KPL. SPF	96 46 246 08	3	17	2 550	91 57 751 08	SA-BOCK
SEILROLLE KPL. SPF	96 46 246 08	4	16	2 652	91 52 794 08	ROLLENLAGERUNG
SEILROLLE KPL. SPF	96 46 246 08	5	4	3 214	91 52 843 08	SW-KOPFSTUECK
SEILROLLE KPL. SPF	96 46 246 08	2	2	3 225 100	96 48 582 08	LAGERUNG KPL.
SEILROLLE SPF	97 18 725 08	1	1	3 206 001	96 20 920 08	SEILROLLE KPL.
SEILROLLENHALTERUNG SCH	96 52 291 08	55	1	3 281	91 52 896 08	FA-BOCK
SEILSCHLOSS 28 SPF	77 39 401 08	44	1	1 750	91 52 394 08	WERKZEUG
SEILSCHUTZ SCHWK.	96 47 103 08	41	1	2 550	91 57 751 08	SA-BOCK
SEILSCHUTZ SCHWK.	96 51 812 08	27	2	2 652	91 52 794 08	ROLLENLAGERUNG
SEILSCHUTZ SCHWK.	96 51 813 08	28	1	2 652	91 52 794 08	ROLLENLAGERUNG
SEILSCHUTZ SCHWK.	96 56 155 08	94	2	2 550	91 57 751 08	SA-BOCK
SEILSCHUTZ SCHWK.	96 56 165 08	95	2	2 550	91 57 751 08	SA-BOCK
SEILSCHUTZ SCHWK.	96 56 171 08	96	1	2 550	91 57 751 08	SA-BOCK
SEILWINDE	54 00 018 08	7	4	1 630	91 52 387 08	HYDRAULISCHE ABSTUETZUN
SEILWINDE	54 00 569 08	5	1	3 208 001	91 52 883 08	F-KOPFSTUECK
SEILWINDE ZHP 4.13 SPF	54 00 565 08	1	1	2 370	91 52 782 08	MONTAGEWINDE
SEILWINDE ZHP 4.29 SPF	10 35 433 2	1	1	2 340	91 52 776 08	WINDE 4 EINZIEHWERK
SEITENSCHEIBE LI. ESG-GLA	97 68 379 08	5	1	2 520	91 53 061 08	KABINE VERGLAST
SEITENSCHEIBE RE. ESG-GLA	97 68 378 08	4	1	2 520	91 53 061 08	KABINE VERGLAST
SEITENSCHEIBE SCHWK. LINK	96 44 562 08	3	1	2 340	91 52 776 08	WINDE 4 EINZIEHWERK
SEITENSCHEIBE SCHWK.RE.	96 44 563 08	4	1	2 340	91 52 776 08	WINDE 4 EINZIEHWERK
SENKBREMSVENTIL 420BAR	10 21 769 5	2	1	2 978 100	91 52 796 08	ZUSATZHYDR.MONTAGEEINR
SENKSCHRAUBE DIN 7991 M8	40 86 007 08	41	3	3 206	91 52 881 08	F-ANLENKSTUECK
SENSOR	10 22 021 8	(1)	1	9 739 318	97 39 318	SENSORIK
SENSORIK	97 39 318	231	1	X1012059	10 12 059 0	DIESELMOTOR
SICHERHEITSVENTIL 17BAR	10 01 248 1	11	1	9 739 491	97 39 491	LUFTPRESSER ANBAU

Bezeichnung	Artikel	Pos.	Menge	Seite	Baugruppe	Bezeichnung
SICHERUNGSBLECH	57 00 100 08	20	1	5 026 126	50 26 126 08	MAGNETVENTIL
SICHERUNGSBLECH 5X522X26	97 73 267 08	6	1	3 282 002	96 47 890 08	FAB-STUETZE
SICHERUNGSBUEGEL S16 A3	10 01 751 3	10	1	9 739 186	97 39 186	MOTORBREMSE
SICHERUNGSDOSE 6POL 24V	60 45 016 08	16	1	2 920 083	96 48 319 08	ELEKTRIK BATTERIEKASTEN
SICHERUNGSDOSE 6POL 24V	60 45 016 08	69	16	2 932 082	96 54 387 08	AUFBAUTEILE MONTAGETAFE
SICHERUNGSDOSE 6POL 24V	60 45 016 08	33	2	2 932 160	96 54 385 08	SCHALTSCHRANK MECH.
SICHERUNGSFEDER 3 VERZ.	43 31 028 08	19	8	1 630	91 52 387 08	HYDRAULISCHE ABSTUETZUN
SICHERUNGSFEDER 3 VERZ.	43 31 028 08	64	2	2 550	91 57 751 08	SA-BOCK
SICHERUNGSFEDER 3 VERZ.	43 31 028 08	38	1	2 810	91 52 806 08	KRANFUEHRERKABINE KPL.
SICHERUNGSFEDER 3 VERZ.	43 31 028 08	44	14	3 211	91 57 748 08	S-ANLENKSTUECK
SICHERUNGSFEDER 3 VERZ.	43 31 028 08	46	4	3 220 500	91 52 849 08	S-ZWISCHENSTUECK
SICHERUNGSFEDER 3 VERZ.	43 31 028 08	46	4	3 223	91 52 852 08	S-ZWISCHENSTUECK
SICHERUNGSFEDER 3 VERZ.	43 31 028 08	46	4	3 223 010	91 52 853 08	S-ZWISCHENSTUECK
SICHERUNGSFEDER 3 VERZ.	43 31 028 08	46	4	3 223 100	91 55 327 08	S-ZWISCHENSTUECK
SICHERUNGSFEDER 3 VERZ.	43 31 028 08	46	4	3 226	91 52 870 08	LI-ZWISCHENSTUECK
SICHERUNGSFEDER 3 VERZ.	43 31 028 08	46	4	3 227	91 52 873 08	LI-ZWISCHENSTUECK
SICHERUNGSFEDER 3 VERZ.	43 31 028 08	46	8	3 227 200	91 53 519 08	LI-ZWISCHENSTUECK F-ABSP
SICHERUNGSFEDER 4,5 VERZ	43 31 009 08	13	4	1 630	91 52 387 08	HYDRAULISCHE ABSTUETZUN
SICHERUNGSFEDER 4,5 VERZ	43 31 009 08	9	8	2 550	91 57 751 08	SA-BOCK
SICHERUNGSFEDER 4,5 VERZ	43 31 009 08	3	1	2 550 011	96 47 007 08	KONSOLE KPL.
SICHERUNGSFEDER 4,5 VERZ	43 31 009 08	52	2	3 206	91 52 881 08	F-ANLENKSTUECK
SICHERUNGSFEDER 4,5 VERZ	43 31 009 08	22	2	3 211	91 57 748 08	S-ANLENKSTUECK
SICHERUNGSFEDER 4,5 VERZ	43 31 009 08	13	1	3 211 003	96 46 986 08	STANGE KPL.
SICHERUNGSFEDER 4,5 VERZ	43 31 009 08	21	8	3 220 500	91 52 849 08	S-ZWISCHENSTUECK
SICHERUNGSFEDER 4,5 VERZ	43 31 009 08	10	8	3 221	91 54 668 08	S-ZWISCHENSTUECK
SICHERUNGSFEDER 4,5 VERZ	43 31 009 08	21	8	3 223	91 52 852 08	S-ZWISCHENSTUECK
SICHERUNGSFEDER 4,5 VERZ	43 31 009 08	21	8	3 223 010	91 52 853 08	S-ZWISCHENSTUECK
SICHERUNGSFEDER 4,5 VERZ	43 31 009 08	21	8	3 223 100	91 55 327 08	S-ZWISCHENSTUECK
SICHERUNGSFEDER 4,5 VERZ	43 31 009 08	18	4	3 225	91 52 854 08	SL-REDUZIERSTUECK
SICHERUNGSFEDER 4,5 VERZ	43 31 009 08	21	4	3 226	91 52 870 08	LI-ZWISCHENSTUECK
SICHERUNGSFEDER 4,5 VERZ	43 31 009 08	21	4	3 227	91 52 873 08	LI-ZWISCHENSTUECK
SICHERUNGSFEDER 4,5 VERZ	43 31 009 08	17	2	3 227 002	96 50 498 08	STANGE KPL.
SICHERUNGSFEDER 4,5 VERZ	43 31 009 08	21	4	3 227 200	91 53 519 08	LI-ZWISCHENSTUECK F-ABSP
SICHERUNGSFEDER 4X68 VE	43 31 012 08	60	12	1 400	91 56 853 08	RAUPENTRAEGER KPL.LI.
SICHERUNGSFEDER 4X68 VE	43 31 012 08	60	12	1 410 300	91 56 855 08	RAUPENTRAEGER KPL.RE.
SICHERUNGSFEDER 4X68 VE	43 31 012 08	10	4	1 632	91 52 389 08	MECH.ZUSATZABSTUETZUNG
SICHERUNGSFEDER 4X68 VE	43 31 012 08	9	1	1 991	91 52 510 08	DREHDURCHFUEHRUNG
SICHERUNGSFEDER 4X68 VE	43 31 012 08	21	1	3 206	91 52 881 08	F-ANLENKSTUECK
SICHERUNGSFEDER 4X68 VE	43 31 012 08	37	3	3 281	91 52 896 08	FA-BOCK
SICHERUNGSFEDER 4X68 VE	43 31 012 08	8	1	3 282 002	96 47 890 08	FAB-STUETZE
SICHERUNGSFEDER 5 VERZ.	43 31 025 08	3	4	2 391	91 52 784 08	DIESELMOTOR KPL.
SICHERUNGSFEDER 5 VERZ.	43 31 025 08	39	1	3 208 001	91 52 883 08	F-KOPFSTUECK
SICHERUNGSFEDER 5 VERZ.	43 31 025 08	61	6	3 211	91 57 748 08	S-ANLENKSTUECK
SICHERUNGSFEDER 5 VERZ.	43 31 025 08	33	1	3 214	91 52 843 08	SW-KOPFSTUECK
SICHERUNGSFEDER 5 VERZ.	43 31 025 08	12	4	3 830	91 55 535 08	ZUSATZABSPANNUNG
SICHERUNGSFEDER 6 A3C	43 31 050 08	11	4	1 632	91 52 389 08	MECH.ZUSATZABSTUETZUNG
SICHERUNGSFEDER 6 A3C	43 31 050 08	8	8	3 205	91 52 880 08	F-MONTAGEEINHEIT
SICHERUNGSFEDER 6 A3C	43 31 050 08	15	9	3 206	91 52 881 08	F-ANLENKSTUECK
SICHERUNGSFEDER 6 A3C	43 31 050 08	7	2	3 207 101	96 48 292 08	LASCHE KPL.
SICHERUNGSFEDER 6 A3C	43 31 050 08	14	2	3 281	91 52 896 08	FA-BOCK
SICHERUNGSFEDER 6 A3C	43 31 050 08	11	1	3 282 002	96 47 890 08	FAB-STUETZE
SICHERUNGSFEDER 8 VERZ.	43 31 052 08	5	4	2 790 455	91 57 005 08	TRANSPORTABLAGE
SICHERUNGSFEDER 8 VERZ.	43 31 052 08	20	2	3 211	91 57 748 08	S-ANLENKSTUECK
SICHERUNGSMUTTER AM8-10	10 01 751 7	7	1	9 739 186	97 39 186	MOTORBREMSE
SICHERUNGSMUTTER BM8-8	10 01 163 7	12	1	9 739 118	97 39 118	OELLEITUNG
SICHERUNGSMUTTER BM8-8	10 01 163 7	28	4	9 739 371	97 39 371	KLIMAKOMPRESSOR ANBAU
SICHERUNGSRING DIN 4 130X	42 80 076 08	5	2	3 211 003	96 46 986 08	STANGE KPL.
SICHERUNGSRING DIN 471 10	42 80 067 08	14	4	2 550	91 57 751 08	SA-BOCK
SICHERUNGSRING DIN 471 10	42 80 067 08	7	1	2 550 005	96 45 680 08	STANGE KPL.
SICHERUNGSRING DIN 471 14	42 80 081 01	9	1	9 327 101	93 27 101 01	WINKELGETRIEBE

Bezeichnung	Artikel	Pos.	Menge	Seite	Baugruppe	Bezeichnung
SICHERUNGSRING DIN 471 16	42 80 085 08	59	2	1 400	91 56 853 08	RAUPENTRAEGER KPL.LI.
SICHERUNGSRING DIN 471 16	42 80 085 08	59	2	1 410 300	91 56 855 08	RAUPENTRAEGER KPL.RE.
SICHERUNGSRING DIN 471 20	42 80 093 08	9	5	3 214	91 52 843 08	SW-KOPFSTUECK
SICHERUNGSRING DIN 471 20	42 80 093 08	4	2	3 225 100	96 48 582 08	LAGERUNG KPL.
SICHERUNGSRING DIN 471 20	42 80 093 08	4	2	3 281	91 52 896 08	FA-BOCK
SICHERUNGSRING DIN 471 2	42 80 021 08	29	2	2 550	91 57 751 08	SA-BOCK
SICHERUNGSRING DIN 471 2	42 80 021 08	13	2	2 550 005	96 45 680 08	STANGE KPL.
SICHERUNGSRING DIN 471 27	42 80 103 08	3	2	2 550 003	96 46 246 08	SEILROLLE KPL.
SICHERUNGSRING DIN 471 27	42 80 103 08	3	2	2 652 007	92 68 928 08	SEILROLLE KPL.
SICHERUNGSRING DIN 471 2	46 30 001 03	61	5	9 327 101	93 27 101 01	WINKELGETRIEBE
SICHERUNGSRING DIN 471 5	42 80 042 08	26	2	2 550	91 57 751 08	SA-BOCK
SICHERUNGSRING DIN 471 5	42 80 042 08	7	1	3 220 501	96 43 440 08	STANGE KPL.
SICHERUNGSRING DIN 471 5	42 80 042 08	7	1	3 221 200	96 47 984 08	STANGE KPL.
SICHERUNGSRING DIN 471 5	42 80 042 08	7	1	3 225 200	96 48 679 08	STANGE KPL.
SICHERUNGSRING DIN 471 5	42 80 042 08	7	1	3 227 002	96 50 498 08	STANGE KPL.
SICHERUNGSRING DIN 471 5	42 80 042 08	7	1	3 561 003	96 45 222 08	STANGE KPL.
SICHERUNGSRING DIN 471 5	42 80 042 08	6	2	3 830	91 55 535 08	ZUSATZABSPANNUNG
SICHERUNGSRING DIN 471 55	42 80 045 01	58	1	9 327 101	93 27 101 01	WINKELGETRIEBE
SICHERUNGSRING DIN 471 5	53 01 333 08	15	1	2 550 005	96 45 680 08	STANGE KPL.
SICHERUNGSRING DIN 471 6	42 80 049 08	33	6	2 550	91 57 751 08	SA-BOCK
SICHERUNGSRING DIN 471 6	42 80 049 08	4	2	2 657	91 57 656 08	MONTAGEEINRICHTUNG RA
SICHERUNGSRING DIN 471 6	42 80 049 08	20	8	3 220 500	91 52 849 08	S-ZWISCHENSTUECK
SICHERUNGSRING DIN 471 6	42 80 049 08	20	10	3 223	91 52 852 08	S-ZWISCHENSTUECK
SICHERUNGSRING DIN 471 6	42 80 049 08	20	10	3 223 010	91 52 853 08	S-ZWISCHENSTUECK
SICHERUNGSRING DIN 471 6	42 80 049 08	20	10	3 223 100	91 55 327 08	S-ZWISCHENSTUECK
SICHERUNGSRING DIN 471 6	42 80 055 08	3	2	3 206 001	96 20 920 08	SEILROLLE KPL.
SICHERUNGSRING DIN 471 7	42 80 056 08	16	2	3 215 005	91 52 846 08	ROLLENSATZ
SICHERUNGSRING DIN 471 7	42 80 056 08	16	2	3 215 006	91 52 847 08	ROLLENSATZ
SICHERUNGSRING DIN 471 7	42 80 056 08	64	1	9 327 101	93 27 101 01	WINKELGETRIEBE
SICHERUNGSRING DIN 471 8X	42 80 002 08	14	6	2 391 040	96 53 645 08	KUPPLUNGSSTELLER
SICHERUNGSRING DIN 471 8X	42 80 002 08	6	2	2 522 012	96 45 884 08	FUEHRUNG VORM.
SICHERUNGSRING DIN 471 8X	42 80 002 08	8	8	2 522 013	96 45 883 08	FUEHRUNG VORM.
SICHERUNGSRING DIN 472 2	42 81 006 08	17	4	2 522 013	96 45 883 08	FUEHRUNG VORM.
SICHERUNGSRING DIN 472 5	42 81 013 08	3	2	3 206 002	96 47 960 08	HEBEL KPL.
SICHERUNGSRING DIN 472 7	42 81 022 08	12	1	5 701 129	57 01 129 08	TRIEBWERK
SICHERUNGSRING DIN 472 8	42 81 025 08	4	1	5 400 565	54 00 565 08	SEILWINDE
SICHERUNGSRING DIN 472 8	42 81 027 08	53	1	9 327 101	93 27 101 01	WINKELGETRIEBE
SICHERUNGSRING DIN 472 90	42 81 028 01	54	1	9 327 101	93 27 101 01	WINKELGETRIEBE
SICHERUNGSSCHEIBE VS 12	42 39 112 01	27	8	9 697 916	96 97 916 01	DREHWERK
SICHERUNGSSCHEIBE VS 12	42 39 112 01	75	12	9 697 916	96 97 916 01	DREHWERK
SICHERUNGSSCHRAUBE M14	10 34 226 6	3	8	9 739 360	97 39 360	MOTORLAGERUNG
SICHERUNGSSCHRAUBE M8	10 01 752 6	3	2	9 739 186	97 39 186	MOTORBREMSE
SIEBFILTER	10 01 245 0	4	1	9 739 258	97 39 258	KRAFTSTOFFFILTER
SIEBHUELSE	57 00 663 08	5	1	5 028 065	50 28 065 08	AUSGLEICHSBEHAELTER
SIGNALLEUCHTE 24V DC ROT	10 01 646 5	6	1	3 780 258	96 56 482 08	ELEKTRIK FLUGWARNSICHER
SIGNALWECKER 24V DC	61 40 047 08	(5)	1	2 920 559	96 47 914 08	ENDSCHALTER U.GEBER AL
SIGNALWECKER LMB	96 21 541 08	8	1	2 920 559	96 47 914 08	ENDSCHALTER U.GEBER AL
SITZ	96 48 626 08	1	1	2 503 100	91 55 873 08	NOTSITZ
SITZ	97 75 557 08	2	1	2 503 101	96 48 626 08	SITZ
SITZKONSOLE	97 75 553 08	1	1	2 503 101	96 48 626 08	SITZ
SL-REDUZIERSTUECK 6.75 M	91 52 854 08	214	1		LR 1600-2-0	LIEBHERR RAUPENKRAN LR 1
SL-REDUZIERSTUECK SCHW	96 46 385 08	1	1	3 225	91 52 854 08	SL-REDUZIERSTUECK
SOCKELGEHAEUSE 24POL.	60 56 185 08	172	3	2 920 633	96 52 651 08	KABELSTRANG
SPANNBAND 127	55 20 669 08	9	2	2 392	91 52 785 08	SCHALLDAEMPFERANLAGE
SPANNBAND 155,5//19	55 20 709 08	8	5	2 392	91 52 785 08	SCHALLDAEMPFERANLAGE
SPANNBAND 350X859X30XA1K	10 04 160 5	19	2	2 392	91 52 785 08	SCHALLDAEMPFERANLAGE
SPANNBAND ST	77 42 105 08	10	2	2 990	91 59 244 08	DRUCKLUFTANLAGE
SPANNBAND ST	77 42 113 08	7	1	2 990	91 59 244 08	DRUCKLUFTANLAGE
SPANNROLLE	10 34 330 9	2	1	9 739 371	97 39 371	KLIMAKOMPRESSOR ANBAU
SPANNSCHELLE 102-100 ST	77 42 229 08	137	1	2 391 001	96 45 719 08	DIESELMOTOR VORM.

Bezeichnung	Artikel	Pos.	Menge	Seite	Baugruppe	Bezeichnung
SPANNSCHELLE 128-136 ST	10 02 326 6	5	1	2 393	91 52 787 08	LUFTFILTERANLAGE KPL.
SPANNSCHELLE 146-154 ST	77 42 831 08	10	3	2 392	91 52 785 08	SCHALLDAEMPFERANLAGE
SPANNSCHELLE 146-154 ST	77 42 831 08	13	2	2 393	91 52 787 08	LUFTFILTERANLAGE KPL.
SPANNSCHELLE 75/25	77 42 097 08	5	1	2 831	91 57 754 08	KLIMAANLAGE OW
SPANNSCHELLE 77/20 ST	77 42 856 08	119	1	2 391 001	96 45 719 08	DIESELMOTOR VORM.
SPANNSCHLOSS 1,59KN	77 39 170 08	63	2	2 550	91 57 751 08	SA-BOCK
SPANNSCHLOSS 7/8"X12 163K	10 47 609 8	82	2	2 550	91 57 751 08	SA-BOCK
SPANNSCHLOSS VERZ.	10 42 540 8	1	1	3 282 002	96 47 890 08	FAB-STUETZE
SPANNSTIFT 8X40 ST	10 47 688 3	7	1	9 739 341	97 39 341	ANTRIEBSTEILE M.SCHWINGU
SPANNSTIFT ISO 8752 4X28	43 20 025 08	4	4	1 641 014	92 53 053 08	ABSTUETZPLATTE KPL.
SPANNSTIFT ISO 8752 5X12	43 20 034 08	28	1	2 522 011	96 45 602 08	SCHLIESSANLAGE
SPANNSTIFT ISO 8752 5X20	43 20 039 08	30	4	3 206	91 52 881 08	F-ANLENKSTUECK
SPANNSTIFT ISO 8752 5X32	43 20 045 08	14	2	2 522 013	96 45 883 08	FUEHRUNG VORM.
SPANNSTIFT ISO 8752 5X45	43 20 048 08	5	1	2 550 008	96 47 628 08	HALTER KPL.
SPANNSTIFT ISO 8752 5X45	43 20 048 08	5	1	2 550 009	96 47 645 08	HALTER KPL.
SPANNSTIFT ISO 8752 6X14	43 20 053 08	56	4	2 550	91 57 751 08	SA-BOCK
SPANNSTIFT ISO 8752 6X14	43 20 053 08	117	6	2 970	91 56 537 08	HYDRAULIK
SPANNSTIFT ISO 8752 6X20	43 20 057 08	13	2	2 391 040	96 53 645 08	KUPPLUNGSSTELLER
SPANNSTIFT ISO 8752 6X50 A	43 20 067 08	8	1	2 925 402	96 51 405 08	KAMERAANBAU DREHBUEHN
SPANNSTIFT ISO 8752 8X60 ST	43 20 089 01	86	2	2 550	91 57 751 08	SA-BOCK
SPANNSTIFT ISO 8752 A 8X16	43 20 079 08	47	2	9 327 101	93 27 101 01	WINKELGETRIEBE
SPANNUNGSREGLER 24/12DC	61 40 205 08	11	1	2 533 070	96 48 363 08	ARMATUREN RE.
SPEICHERKARTE BSE 2GB CF	96 50 143 08	4	1	2 533 050	96 48 359 08	ELEKTRIK KABINE
SPEZIALFETT 100G TUBE	86 13 009 08	10	1	9 739 262	97 39 262	ZYLINDERKOPF
SPEZIALFETT 100G TUBE	86 13 009 08	12	1	9 739 263	97 39 263	KIPPHEBELLAGERGEHAEUSE
SPEZIALFETT 100G TUBE	86 13 009 08	12	1	9 739 264	97 39 264	KIPPHEBELLAGERGEHAEUSE
SPEZIALFETT 100G TUBE	86 13 009 08	10	1	9 739 266	97 39 266	ZYLINDERKOPF
SPINDEL 180.0X1019	97 17 087 08	3	2	1 632	91 52 389 08	MECH.ZUSATZABSTUETZUNG
SPIRALBACKRING	54 01 844 08	20	1	5 400 565	54 00 565 08	SEILWINDE
SPIRALSCHLAUCH NW50 KUN	55 30 108 08	50	0.9	2 920 369	96 54 235 08	KLEMMKASTEN KPL.
SPLINT DIN 94 10X100 ST VE	43 30 106 08	78	2	1 400	91 56 853 08	RAUPENTRAEGER KPL.LI.
SPLINT DIN 94 10X100 ST VE	43 30 106 08	78	2	1 410 300	91 56 855 08	RAUPENTRAEGER KPL.RE.
SPLINT DIN 94 10X71 ST VERZ	43 30 101 08	90	1	2 550	91 57 751 08	SA-BOCK
SPLINT DIN 94 10X71 ST VERZ	43 30 101 08	10	2	2 652	91 52 794 08	ROLLENLAGERUNG
SPLINT DIN 94 10X71 ST VERZ	43 30 101 08	14	2	3 205	91 52 880 08	F-MONTAGEEINHEIT
SPLINT DIN 94 10X71 ST VERZ	43 30 101 08	8	1	3 207 003	96 48 259 08	STANGE KPL.
SPLINT DIN 94 10X71 ST VERZ	43 30 101 08	19	2	3 208 001	91 52 883 08	F-KOPFSTUECK
SPLINT DIN 94 10X71 ST VERZ	43 30 101 08	25	2	3 281	91 52 896 08	FA-BOCK
SPLINT DIN 94 10X71 ST VERZ	43 30 101 08	(8)	2	3 281	91 52 896 08	FA-BOCK
SPLINT DIN 94 10X80 ST VERZ	43 30 103 08	13	2	2 810	91 52 806 08	KRANFUEHRERKABINE KPL.
SPLINT DIN 94 10X80 ST VERZ	43 30 103 08	13	1	3 225	91 52 854 08	SL-REDUZIERSTUECK
SPLINT DIN 94 10X90 ST VERZ	43 30 105 08	29	1	3 281	91 52 896 08	FA-BOCK
SPLINT DIN 94 13X160 ST VE	43 30 115 08	4	4	3 205	91 52 880 08	F-MONTAGEEINHEIT
SPLINT DIN 94 3,2X25 ST VERZ	43 30 036 08	47	4	3 220 500	91 52 849 08	S-ZWISCHENSTUECK
SPLINT DIN 94 3,2X25 ST VERZ	43 30 036 08	47	4	3 223	91 52 852 08	S-ZWISCHENSTUECK
SPLINT DIN 94 3,2X25 ST VERZ	43 30 036 08	47	4	3 223 010	91 52 853 08	S-ZWISCHENSTUECK
SPLINT DIN 94 3,2X25 ST VERZ	43 30 036 08	47	4	3 223 100	91 55 327 08	S-ZWISCHENSTUECK
SPLINT DIN 94 3,2X25 ST VERZ	43 30 036 08	47	4	3 226	91 52 870 08	LI-ZWISCHENSTUECK
SPLINT DIN 94 3,2X25 ST VERZ	43 30 036 08	47	4	3 227	91 52 873 08	LI-ZWISCHENSTUECK
SPLINT DIN 94 4X25 ST VERZ.	43 30 050 08	27	8	1 630	91 52 387 08	HYDRAULISCHE ABSTUETZUN
SPLINT DIN 94 4X25 ST VERZ.	43 30 050 08	23	2	2 631	91 56 817 08	LAUFSTEG DREHBUEHNE
SPLINT DIN 94 4X25 ST VERZ.	43 30 050 08	43	6	3 211	91 57 748 08	S-ANLENKSTUECK
SPLINT DIN 94 4X32 ST VERZ.	43 30 052 08	5	4	2 370	91 52 782 08	MONTAGEWINDE
SPLINT DIN 94 4X32 ST VERZ.	43 30 052 08	62	2	2 550	91 57 751 08	SA-BOCK
SPLINT DIN 94 5X28 ST VERZ.	43 30 063 08	28	12	2 631	91 56 817 08	LAUFSTEG DREHBUEHNE
SPLINT DIN 94 5X28 ST VERZ.	43 30 063 08	11	2	3 205	91 52 880 08	F-MONTAGEEINHEIT
SPLINT DIN 94 5X40 ST VERZ.	43 30 065 08	39	14	3 211	91 57 748 08	S-ANLENKSTUECK
SPLINT DIN 94 6,3X32 ST VERZ	43 30 075 08	33	4	2 631	91 56 817 08	LAUFSTEG DREHBUEHNE
SPLINT DIN 94 6,3X32 ST VERZ	43 30 075 08	30	16	2 652	91 52 794 08	ROLLENLAGERUNG
SPLINT DIN 94 6,3X32 ST VERZ	43 30 075 08	15	4	2 730	91 52 802 08	GRUNDPLATTE DREHBUEHNE

Bezeichnung	Artikel	Pos.	Menge	Seite	Baugruppe	Bezeichnung
SPLINT DIN 94 6,3X32 ST VERZ	43 30 075 08	53	8	3 225	91 52 854 08	SL-REDUZIERSTUECK
SPLINT DIN 94 6,3X40 ST VERZ	43 30 076 08	7	1	2 620	91 52 793 08	ROLLENDREHVERBINDUNG
SPLINT DIN 94 6,3X40 ST VERZ	43 30 076 08	3	4	2 671	91 52 798 08	OELBEHAELTER KPL.
SPLINT DIN 94 6,3X45 ST VERZ	43 30 077 08	14	4	2 670	91 52 797 08	KRAFTSTOFFBEHAELTER KPL
SPLINT DIN 94 6,3X45 ST VERZ	43 30 077 08	21	4	3 208 001	91 52 883 08	F-KOPFSTUECK
SPLINT DIN 94 6,3X45 ST VERZ	43 30 077 08	9	2	3 281	91 52 896 08	FA-BOCK
SPLINT DIN 94 6,3X45 ST VERZ	43 30 077 08	16	1	3 282 002	96 47 890 08	FAB-STUETZE
SPLINT DIN 94 6,3X50 ST VERZ	43 30 078 08	30	2	2 810	91 52 806 08	KRANFUEHRERKABINE KPL.
SPLINT DIN 94 6,3X50 ST VERZ	43 30 078 08	25	4	3 211	91 57 748 08	S-ANLENKSTUECK
SPLINT DIN 94 6,3X50 ST VERZ	43 30 078 08	14	2	3 220 500	91 52 849 08	S-ZWISCHENSTUECK
SPLINT DIN 94 6,3X50 ST VERZ	43 30 078 08	14	2	3 223	91 52 852 08	S-ZWISCHENSTUECK
SPLINT DIN 94 6,3X50 ST VERZ	43 30 078 08	14	2	3 223 010	91 52 853 08	S-ZWISCHENSTUECK
SPLINT DIN 94 6,3X50 ST VERZ	43 30 078 08	14	2	3 223 100	91 55 327 08	S-ZWISCHENSTUECK
SPLINT DIN 94 6,3X50 ST VERZ	43 30 078 08	50	2	3 281	91 52 896 08	FA-BOCK
SPLINT DIN 94 6,3X56 ST VERZ	43 30 079 08	51	2	3 206	91 52 881 08	F-ANLENKSTUECK
SPLINT DIN 94 6,3X90 ST VERZ	43 30 085 08	45	2	3 206	91 52 881 08	F-ANLENKSTUECK
SPLINT DIN 94 8X100 ST VERZ	43 30 097 08	16	4	1 630	91 52 387 08	HYDRAULISCHE ABSTUETZUN
SPLINT DIN 94 8X100 ST VERZ	43 30 097 08	8	1	2 657	91 57 656 08	MONTAGEEINRICHTUNG RA
SPLINT DIN 94 8X50 ST VERZ.	43 30 088 08	17	8	1 630	91 52 387 08	HYDRAULISCHE ABSTUETZUN
SPLINT DIN 94 8X50 ST VERZ.	43 30 088 08	34	2	2 810	91 52 806 08	KRANFUEHRERKABINE KPL.
SPLINT DIN 94 8X50 ST VERZ.	43 30 088 08	45	1	3 281	91 52 896 08	FA-BOCK
SPLINT DIN 94 8X50 ST VERZ.	43 30 088 08	4	3	3 282 002	96 47 890 08	FAB-STUETZE
SPLINT DIN 94 8X50 ST VERZ.	43 30 088 08	4	1	3 790 006	96 19 989 08	BOLZENZIEHZYLINDER KPL.
SPLINT DIN 94 8X50 ST VERZ.	43 30 088 08	4	1	3 790 007	96 19 990 08	BOLZENZIEHZYLINDER KPL.
SPLINT DIN 94 8X63 ST VERZ.	43 30 090 08	8	4	1 991	91 52 510 08	DREHDURCHFUEHRUNG
SPLINT DIN 94 8X63 ST VERZ.	43 30 090 08	47	4	2 550	91 57 751 08	SA-BOCK
SPLINT DIN 94 8X63 ST VERZ.	43 30 090 08	4	1	2 550 011	96 47 007 08	KONSOLE KPL.
SPLINT DIN 94 8X63 ST VERZ.	43 30 090 08	20	2	2 652	91 52 794 08	ROLLENLAGERUNG
SPLINT DIN 94 8X63 ST VERZ.	43 30 090 08	21	2	2 810	91 52 806 08	KRANFUEHRERKABINE KPL.
SPLINT DIN 94 8X63 ST VERZ.	43 30 090 08	19	2	3 206	91 52 881 08	F-ANLENKSTUECK
SPLINT DIN 94 8X63 ST VERZ.	43 30 090 08	18	2	3 215 005	91 52 846 08	ROLLENSATZ
SPLINT DIN 94 8X63 ST VERZ.	43 30 090 08	18	2	3 215 006	91 52 847 08	ROLLENSATZ
SPLINT DIN 94 8X63 ST VERZ.	43 30 090 08	52	1	3 281	91 52 896 08	FA-BOCK
SPLINT DIN 94 8X80 ST VERZ.	43 30 094 08	17	2	3 281	91 52 896 08	FA-BOCK
SPRENGRING	10 22 233 6	3	2	9 739 246	97 39 246	KOLBEN
SPRENGRING SB 47X1,5	70 08 450 23	(5)	2	2 810	91 52 806 08	KRANFUEHRERKABINE KPL.
SPRITZRING	10 34 283 6	1	1	9 739 341	97 39 341	ANTRIEBSTEILE M.SCHWINGU
STANGE KPL.	96 45 456 08	11	4	2 550	91 57 751 08	SA-BOCK
STANGE KPL.	96 45 680 08	12	2	2 550	91 57 751 08	SA-BOCK
STANGE KPL. 1.075M	96 49 042 08	2	2	3 214	91 52 843 08	SW-KOPFSTUECK
STANGE KPL. 12 M	96 45 222 08	42	2	3 223	91 52 852 08	S-ZWISCHENSTUECK
STANGE KPL. 12 M	96 45 222 08	42	2	3 223 010	91 52 853 08	S-ZWISCHENSTUECK
STANGE KPL. 12 M	96 45 222 08	42	2	3 223 100	91 55 327 08	S-ZWISCHENSTUECK
STANGE KPL. 12 M	96 45 222 08	40	2	3 227 200	91 53 519 08	LI-ZWISCHENSTUECK F-ABSP
STANGE KPL. 12 M	96 50 498 08	40	2	3 227	91 52 873 08	LI-ZWISCHENSTUECK
STANGE KPL. 2.975M	96 46 986 08	12	2	3 211	91 57 748 08	S-ANLENKSTUECK
STANGE KPL. 3 M	96 47 984 08	24	2	3 221	91 54 668 08	S-ZWISCHENSTUECK
STANGE KPL. 3.2M	96 45 288 08	33	2	3 281	91 52 896 08	FA-BOCK
STANGE KPL. 5.15M	96 48 259 08	2	4	3 207	91 53 433 08	F-ABSPANNUNG
STANGE KPL. 6 M	96 43 440 08	42	2	3 220 500	91 52 849 08	S-ZWISCHENSTUECK
STANGE KPL. 6 M	96 43 440 08	40	2	3 226	91 52 870 08	LI-ZWISCHENSTUECK
STANGE KPL. 6.75M	96 48 679 08	44	2	3 225	91 52 854 08	SL-REDUZIERSTUECK
STANGE MIT SCHILD 0.43M	96 48 310 08	5	2	3 207	91 53 433 08	F-ABSPANNUNG
STANGE MIT SCHILD 0.525M	96 47 009 08	2	2	3 211 003	96 46 986 08	STANGE KPL.
STANGE MIT SCHILD 0.525M	96 47 010 08	3	1	3 211 003	96 46 986 08	STANGE KPL.
STANGE MIT SCHILD 1.85M	96 46 998 08	13	4	3 211	91 57 748 08	S-ANLENKSTUECK
STANGE MIT SCHILD 1.85M	96 46 999 08	14	2	3 211	91 57 748 08	S-ANLENKSTUECK
STANGE MIT SCHILD 2.13M	96 48 354 08	6	2	3 207	91 53 433 08	F-ABSPANNUNG
STANGE MIT SCHILD 3200	96 45 289 08	(1)	1	3 281	91 52 896 08	FA-BOCK
STANGE MIT SCHILD 4950	96 48 260 08	1	1	3 207 003	96 48 259 08	STANGE KPL.

Bezeichnung	Artikel	Pos.	Menge	Seite	Baugruppe	Bezeichnung
STANGE MIT SCHILD 800	96 47 989 08	19	1	3 282 002	96 47 890 08	FAB-STUETZE
STANGE MIT SCHILD 800	96 47 990 08	24	2	3 282 002	96 47 890 08	FAB-STUETZE
STANGE SCHWK.	96 45 458 08	(1)	1	2 550	91 57 751 08	SA-BOCK
STANGE SCHWK.	96 45 819 08	3	4	1 630	91 52 387 08	HYDRAULISCHE ABSTUETZUN
STANGE SCHWK.	96 46 787 08	2	2	3 213	91 52 842 08	F-ANSCHLUSSKOPF
STANGE VORM.	96 45 685 08	1	1	2 550 005	96 45 680 08	STANGE KPL.
STANGE VORM.	96 48 680 08	1	1	3 225 200	96 48 679 08	STANGE KPL.
STANGE VORM. 11.75M	96 45 230 08	1	1	3 227 002	96 50 498 08	STANGE KPL.
STANGE VORM. 11.75M	96 45 230 08	1	1	3 561 003	96 45 222 08	STANGE KPL.
STANGE VORM. 2.45M	96 47 008 08	1	1	3 211 003	96 46 986 08	STANGE KPL.
STANGE VORM. 2.75 M	96 47 985 08	1	1	3 221 200	96 47 984 08	STANGE KPL.
STANGE VORM. 5.75 M	96 45 249 08	1	1	3 220 501	96 43 440 08	STANGE KPL.
STARTER 6,6KW	97 39 159	205	1	X1012059	10 12 059 0	DIESELMOTOR
STARTER KB24V 6,6KW	10 01 246 1	1	1	9 739 159	97 39 159	STARTER
STATIV SCHWK. T ZN O	96 51 406 08	1	1	2 925 402	96 51 405 08	KAMERAANBAU DREHBUEHN
STAUBKAPPE	10 48 800 3	(1)	1	2 711	91 52 800 08	ZENTRALSCHMIERANLAGE O
STAUBKAPPE	51 15 066 08	14	1	2 990	91 59 244 08	DRUCKLUFTANLAGE
STAUBKAPPE	70 42 548 08	7	4	2 393 002	96 46 782 08	DECKEL KPL.
STAUBKAPPE	70 42 548 08	7	7	2 859 005	96 46 756 08	KLAPPE VORM.
STAUBKAPPE	70 42 548 08	7	4	2 859 007	96 46 775 08	DECKEL KPL.
STAUBKAPPE	70 42 548 08	13	4	2 859 025	96 46 757 08	GITTERROST VORM.
STAUBKAPPE	70 42 548 08	7	4	2 859 026	96 46 776 08	DECKEL KPL.
STAUBKAPPE	70 42 548 08	7	4	2 859 027	96 46 777 08	DECKEL KPL.
STAUBKAPPE	70 42 548 08	7	4	2 859 028	96 46 778 08	DECKEL KPL.
STAUBKAPPE	70 42 548 08	7	4	2 859 029	96 46 779 08	DECKEL KPL.
STAUBKAPPE	70 42 548 08	12	2	2 859 030	96 46 758 08	DECKEL KPL.
STAUBKAPPE METALL	69 18 998 08	37	1	2 920 369	96 54 235 08	KLEMMKASTEN KPL.
STAUBKAPPE METALL	69 18 998 08	152	1	3 930 009	96 50 573 08	LEITUNGSTROMMEL KPL.
STAUBKAPPE METALL	69 18 998 08	(172)	1	3 930 138	96 54 377 08	ELEKTRIK S-ANLENKSTUECK
STAUBKAPPE METALL	69 18 998 08	289	2	3 930 638	96 51 624 08	KLEMMKASTEN
STAUBKAPPE METALL	69 18 998 08	280	1	3 930 730	96 50 599 08	KLEMMKASTEN KPL.
STAUBKAPPE METALL	69 24 000 08	(152)	1	2 920 369	96 54 235 08	KLEMMKASTEN KPL.
STAUBSTECKER	10 48 800 2	(1)	1	2 711	91 52 800 08	ZENTRALSCHMIERANLAGE O
STECKDOSE	10 21 947 7	4	1	2 533 067	96 50 385 08	BLECH VORM.
STECKDOSE	51 45 947 08	20	1	5 719 113	57 19 113 08	ANSTEUERGERAET
STECKDOSE	51 45 948 08	19	1	5 719 113	57 19 113 08	ANSTEUERGERAET
STECKDOSE 20A	10 42 905 7	5	1	2 533 067	96 50 385 08	BLECH VORM.
STECKDOSE 20A	10 42 905 7	2	1	2 533 068	96 49 314 08	STECKDOSEN VORM.
STECKDOSE 2POL	60 52 082 08	(151)	1	2 920 815	96 49 300 08	KABELLISTE BATTERIEKASTE
STECKDOSEN VORM.	96 49 314 08	13	1	2 533 066	96 48 365 08	ELEKTRIK ANBAUTEILE KABIN
STECKDOSENEINSATZ 40POL	60 56 021 08	30	1	2 920 369	96 54 235 08	KLEMMKASTEN KPL.
STECKDOSENEINSATZ 40POL	60 56 021 08	154	2	2 932 224	96 54 389 08	DRAEHTE MONTAGETAFEL K
STECKDOSENKOERPER 4POL	60 52 516 08	151	1	2 920 633	96 52 651 08	KABELSTRANG
STECKDOSENKOERPER 4POL	60 52 516 08	151	1	2 920 636	96 51 854 08	LEITUNG
STECKDOSENKOMBINATION 1	60 52 157 08	1	1	2 780 915	96 48 377 08	ANBAUTEILE FREMDEINSPEIS
STECKER	60 45 086 08	170	2	2 920 633	96 52 651 08	KABELSTRANG
STECKER	92 03 811 08	162	1	2 920 633	96 52 651 08	KABELSTRANG
STECKER	92 47 131 08	37	1	2 810	91 52 806 08	KRANFUEHRERKABINE KPL.
STECKER	92 47 131 08	66	8	3 211	91 57 748 08	S-ANLENKSTUECK
STECKER	92 79 963 08	154	2	2 920 633	96 52 651 08	KABELSTRANG
STECKER 12-POL	10 34 312 1	23	1	9 739 366	97 39 366	BEFESTIGUNGSTEILE ANBAU
STECKER 18POL SPF	60 23 250 08	(152)	12	2 932 001	96 45 393 08	RELAISSTEUERUNG
STECKER 19-POL 22A	10 44 366 4	(151)	1	2 920 581	96 54 405 08	KLEMMKASTEN SA-BOCK VO
STECKER 24POL 22A	10 44 365 8	152	1	3 930 732	96 50 575 08	LEITUNG
STECKER 24POL 22A	10 44 366 0	(151)	1	2 920 369	96 54 235 08	KLEMMKASTEN KPL.
STECKER 8POL 24V	10 04 699 9	151	15	2 932 224	96 54 389 08	DRAEHTE MONTAGETAFEL K
STECKER 8POL 24V	10 04 700 0	156	12	2 932 224	96 54 389 08	DRAEHTE MONTAGETAFEL K
STECKER 8POL 24V	10 04 700 1	159	15	2 932 224	96 54 389 08	DRAEHTE MONTAGETAFEL K
STECKER DIN 72585 7POL PO	69 24 067 08	160	1	2 920 633	96 52 651 08	KABELSTRANG
STECKER KPL.	92 01 005 08	15	2	2 631	91 56 817 08	LAUFSTEG DREHBUEHNE

Bezeichnung	Artikel	Pos.	Menge	Seite	Baugruppe	Bezeichnung
STECKER RD20X378	93 03 581 08	5	1	1 632 032	96 20 093 08	ABSTUETZPLATTE KPL.
STECKEREINSATZ 40POL	60 56 022 08	(151)	1	2 920 369	96 54 235 08	KLEMMKASTEN KPL.
STECKERGEHAEUSE 10-POL	10 02 156 7	(153)	1	2 920 369	96 54 235 08	KLEMMKASTEN KPL.
STECKERGEHAEUSE 14POL	10 02 156 8	(153)	1	2 920 369	96 54 235 08	KLEMMKASTEN KPL.
STECKERGEHAEUSE 14POL	60 23 365 08	3	6	2 932 166	92 68 911 08	VERTEILER MASSE
STECKERGEHAEUSE 18-POL	60 23 002 08	152	36	2 932 224	96 54 389 08	DRAEHTE MONTAGETAFEL K
STECKERGEHAEUSE 18-POL	60 23 233 08	(151)	2	2 932 001	96 45 393 08	RELAISSTEUERUNG
STECKERGEHAEUSE 18-POL	60 23 233 08	153	34	2 932 224	96 54 389 08	DRAEHTE MONTAGETAFEL K
STECKERGEHAEUSE 4POL	60 23 359 08	173	1	2 932 224	96 54 389 08	DRAEHTE MONTAGETAFEL K
STECKERLEISTE B 64POL C	60 23 212 08	5	7	2 922 001	92 84 311 08	BUSPLATINE
STECKHUELSE	60 22 034 08	72	8	2 920 633	96 52 651 08	KABELSTRANG
STECKHUELSENGEHAEUSE 2	60 22 097 08	158	2	2 920 633	96 52 651 08	KABELSTRANG
STECKHUELSENGEHAEUSE 2	60 22 097 08	(152)	1	2 932 001	96 45 393 08	RELAISSTEUERUNG
STECKHUELSENGEHAEUSE 2	60 22 097 08	169	2	2 932 224	96 54 389 08	DRAEHTE MONTAGETAFEL K
STECKKUPPLUNGSMUFFE	57 17 231 08	4	1	5 123 682	51 23 682 08	MONTAGEZYLINDER
STECKROHR	10 01 273 3	21	1	9 739 349	97 39 349	WASSERLEITUNGSANSCHLUE
STECKSCHLUESSEL GR.11/3	79 00 249 08	17	1	1 750	91 52 394 08	WERKZEUG
STECKTUELLE	51 05 696 08	26	1	1 750	91 52 394 08	WERKZEUG
STELLMOTOR	10 28 730 1	13	1	X1022811	10 22 811 2	HEIZKLIMAGERAET
STELLMUTTER DIN 444 B M12	10 34 329 6	17	1	9 739 344	97 39 344	GENERATOR VORM.
STELLSCHRAUBE	57 15 610 08	16	2	5 113 086	51 13 086 08	PROPORTIONALVENTIL
STELLSCHRAUBE	57 18 141 08	35	1	5 113 086	51 13 086 08	PROPORTIONALVENTIL
STELLSCHRAUBE	57 19 037 08	45	1	5 113 086	51 13 086 08	PROPORTIONALVENTIL
STERNGRIFFSCHRAUBE	10 44 362 5	24	2	2 502	91 55 939 08	STEUERSTAND
STEUERBLOCK	51 13 005 08	23	1	2 970	91 56 537 08	HYDRAULIK
STEUERBLOCK 350 BAR SPF	10 42 440 2	19	1	2 970	91 56 537 08	HYDRAULIK
STEUERBOX MB 618	10 33 264 0	10	1	2 925 401	96 48 396 08	AUSRUESTUNG KAMERA DRE
STEUERGERAET	90 80 702	72	1	9 739 400	97 39 400	DIESELMOTOR
STEUERGERAET 24V	10 27 869 8	1	1	X1004204	10 04 204 3	WASSERHEIZGERAET
STEUERLEITUNG 19X0,5 SPF	60 04 640 08	(5)	14.86	2 920 581	96 54 405 08	KLEMMKASTEN SA-BOCK VO
STEUERLEITUNG 19X0,5 SPF	60 04 640 08	5	3.1	2 920 633	96 52 651 08	KABELSTRANG
STEUERLEITUNG 19X0,5 SPF	60 04 640 08	6	2.7	2 920 633	96 52 651 08	KABELSTRANG
STEUERLEITUNG 19X0,5 SPF	60 04 640 08	7	5.9	2 920 633	96 52 651 08	KABELSTRANG
STEUERLEITUNG 4X0,5 SPF	60 04 604 08	5	6.95	2 920 636	96 51 854 08	LEITUNG
STEUERLEITUNG 8X0,5C+16X0	60 04 407 08	5	39.12	3 930 732	96 50 575 08	LEITUNG
STEUERPLATTE	57 01 145 08	2	1	5 701 133	57 01 133 08	TRIEBWERK
STEUERSTAND	91 55 939 08	129	1		LR 1600-2-0	LIEBHERR RAUPENKRAN LR 1
STEUERUNGSTEILE	97 39 187	46	6	X1012059	10 12 059 0	DIESELMOTOR
STIFT	60 52 129 08	95	2	2 920 633	96 52 651 08	KABELSTRANG
STIFT	60 52 129 08	95	1	2 920 636	96 51 854 08	LEITUNG
STIFTEINSATZ 4/2POL -40°C	10 00 727 2	172	1	2 932 224	96 54 389 08	DRAEHTE MONTAGETAFEL K
STIFTEINSATZ 64POL	60 56 090 08	(151)	1	2 920 369	96 54 235 08	KLEMMKASTEN KPL.
STIFTEINSATZ 64POL	60 56 090 08	21	5	2 920 448	96 48 794 08	KLEMMKASTEN KPL.
STIFTKONTAKT	60 45 191 08	637	4	2 920 633	96 52 651 08	KABELSTRANG
STIFTSCHRAUBE M10X25	10 03 729 8	7	6	9 739 494	97 39 494	ATL-ANBAU
STIFTSCHRAUBE M10X35	10 28 710 4	5	4	9 739 494	97 39 494	ATL-ANBAU
STIFTSCHRAUBE M12X1,5X30	10 01 159 6	11	3	9 739 159	97 39 159	STARTER
STIFTSCHRAUBE M6X16 8.8 A2	10 01 159 4	(2)	2	9 739 318	97 39 318	SENSORIK
STIFTSCHRAUBE M8X150 10.9	10 47 689 0	4	1	9 739 491	97 39 491	LUFTPRESSER ANBAU
STIFTTRAEGER	60 45 266 08	168	2	2 920 633	96 52 651 08	KABELSTRANG
STIRNRAD PA6G	96 89 130 01	17	1	2 340	91 52 776 08	WINDE 4 EINZIEHWERK
STOERANZEIGE	10 42 995 2	19	2	7 743 566	77 43 566 08	ELEKTROPUMPE
STOESSELSTANGE	10 01 707 9	4	2	9 739 187	97 39 187	STEUERUNGSTEILE
STOPFEN 46/38X19-59/51 CR2	10 01 263 0	5	1	9 739 354	97 39 354	SCHWUNGRADGEHAEUSE AN
STOPFEN VSTI1"ED A3P	47 77 046 08	773	2	2 970	91 56 537 08	HYDRAULIK
STOPFEN VSTI1/2"ED A3P	47 77 042 08	752	1	2 970	91 56 537 08	HYDRAULIK
STOPFEN VSTI1/4"ED A3P	47 77 040 08	664	1	1 970	91 56 958 08	HYDRAULIK RAUPE
STOPFEN VSTI1/4"ED A3P	47 77 040 08	761	4	2 970	91 56 537 08	HYDRAULIK
STOPFEN VSTI1/4"ED A3P	47 77 040 08	2	3	5 113 086	51 13 086 08	PROPORTIONALVENTIL
STOPFEN VSTI1/8"ED ST A3C	51 07 415 08	3	1	5 113 086	51 13 086 08	PROPORTIONALVENTIL

Bezeichnung	Artikel	Pos.	Menge	Seite	Baugruppe	Bezeichnung
STOPFEN VSTI11/4"ED A3P	47 77 054 08	16	3	9 640 276	96 40 276 08	ANSCHLUSSBLOCK
STOPFEN VSTI11/4"ED A3P	47 77 054 08	4	1	X1041267	10 41 267 8	ENDPLATTE
STOPFEN VSTI3/8"ED A3P	47 77 041 08	733	2	2 970	91 56 537 08	HYDRAULIK
STOPFEN VSTIM10X1ED A3P	47 77 055 08	608	3	2 990	91 59 244 08	DRUCKLUFTANLAGE
STOPFEN VSTIM10X1ED A3P	47 77 055 08	78	9	9 327 101	93 27 101 01	WINKELGETRIEBE
STOPFEN VSTIM12X1,5ED A3	47 77 043 08	51	1	2 393	91 52 787 08	LUFTFILTERANLAGE KPL.
STOPFEN VSTIM14X1,5ED A3	47 77 049 08	15	1	X1042440	10 42 440 2	STEUERBLOCK
STOPFEN VSTIM18X1,5ED A3	47 77 051 08	644	2	1 970	91 56 958 08	HYDRAULIK RAUPE
STOPFEN VSTIM18X1,5ED A3	47 77 051 08	602	2	1 970 161	96 50 706 08	ZUSATZHYDR.RAUPENTRAEG
STOPFEN VSTIM18X1,5ED A3	47 77 051 08	4	1	2 670 002	96 45 352 08	KRAFTSTOFFBEHAELTER VO
STOPFEN VSTIM22X1,5ED A3	47 77 045 08	614	1	2 970	91 56 537 08	HYDRAULIK
STOPFEN VSTIM22X1,5ED A3	47 77 045 08	616	2	2 990	91 59 244 08	DRUCKLUFTANLAGE
STOPFEN VSTIM26X1,5ED A3	47 77 058 08	712	1	2 970	91 56 537 08	HYDRAULIK
STOPFEN VSTIM27X2ED A3P	47 77 056 08	632	2	2 970	91 56 537 08	HYDRAULIK
STOPFEN VSTIM27X2ED A3P	47 77 056 08	69	4	9 327 101	93 27 101 01	WINKELGETRIEBE
STOPFEN VSTIM27X2ED A3P	47 77 056 08	89	1	9 697 916	96 97 916 01	DREHWERK
STOPFEN VSTIM33X2ED A3P	47 77 052 08	713	2	2 970	91 56 537 08	HYDRAULIK
STOPFEN VSTIM33X2ED A3P	47 77 052 08	45	1	2 975 200	91 52 775 08	ZUSATZHYDRAULIK WINDE 2
STOPFEN VSTIM33X2ED A3P	47 77 052 08	45	1	2 975 700	91 52 774 08	ZUSATZHYDRAULIK WINDE 1
STOPFEN VSTIM42X2ED A3P	47 77 048 08	13	1	X1042440	10 42 440 2	STEUERBLOCK
STOPFEN VSTIM48X2ED A3P	47 77 057 08	76	3	9 327 101	93 27 101 01	WINKELGETRIEBE
STUETZE SCHWK.	96 48 491 08	1	1	2 391 001	96 45 719 08	DIESELMOTOR VORM.
STUETZE SCHWK.	96 53 864 08	88	1	2 550	91 57 751 08	SA-BOCK
STUETZE SCHWK. TZNO	96 53 091 08	6	6	2 631	91 56 817 08	LAUFSTEG DREHBUEHNE
STUETZRING	57 10 770 08	(3)	1	2 975 700	91 52 774 08	ZUSATZHYDRAULIK WINDE 1
STUETZRING	57 10 822 08	(4)	1	1 970	91 56 958 08	HYDRAULIK RAUPE
STUETZRING	57 10 822 08	(3)	1	1 970	91 56 958 08	HYDRAULIK RAUPE
STUETZRING	57 10 828 08	(3)	1	1 970	91 56 958 08	HYDRAULIK RAUPE
STUETZSCHEIBE DIN 988 S 60	53 00 631 08	32	4	2 550	91 57 751 08	SA-BOCK
STUETZSCHEIBE DIN 988 S 63	51 45 410 08	19	8	3 220 500	91 52 849 08	S-ZWISCHENSTUECK
STUETZSCHEIBE DIN 988 S 63	51 45 410 08	19	10	3 223	91 52 852 08	S-ZWISCHENSTUECK
STUETZSCHEIBE DIN 988 S 63	51 45 410 08	19	10	3 223 010	91 52 853 08	S-ZWISCHENSTUECK
STUETZSCHEIBE DIN 988 S 63	51 45 410 08	19	10	3 223 100	91 55 327 08	S-ZWISCHENSTUECK
STUETZSCHRAUBE M8	40 97 109 08	3	2	2 859 030	96 46 758 08	DECKEL KPL.
STUTZEN GE LL 16M26X1,5 ST	10 22 280 4	20	1	9 739 491	97 39 491	LUFTPRESSER ANBAU
STUTZEN L-10 WVE	10 22 276 6	1	1	9 739 292	97 39 292	KRAFTSTOFFLEITUNG
STUTZEN L-8 WVE	10 22 276 2	5	1	9 739 281	97 39 281	LECKOELLEITUNG
SW-KOPFSTUECK	91 52 843 08	203	1		LR 1600-2-0	LIEBHERR RAUPENKRAN LR 1
SW-KOPFSTUECK SCHWK.	96 46 991 08	1	1	3 214	91 52 843 08	SW-KOPFSTUECK
T-STUECK 18/18/18	55 31 281 08	11	1	2 540	91 53 253 08	HEIZKLIMAGERAET EINBAU
T-STUECK 18/18/18	55 31 281 08	10	1	2 541	91 52 790 08	ZUSATZHEIZUNG OW
T-STUECK 30X30X30 G-ALMG	10 28 570 1	48	2	2 520	91 53 061 08	KABINE VERGLAST
T-STUECK 30X30X30 G-ALMG	10 28 570 1	4	2	2 533 066	96 48 365 08	ELEKTRIK ANBAUTEILE KABIN
TANKSENSOR L=1000 SPF	78 90 151 08	5	1	2 920 814	96 45 717 08	ELEKTRIK KRAFTSTOFFBEHA
TASCHE KUNSTSTOFF	74 03 000 08	28	1	2 520 034	96 45 984 08	INNENVERKLEIDUNG
TASCHENSCHLOSS 27-29 SPF	77 39 399 08	2	1	2 311	91 52 834 08	SEIL F.WINDE 1
TASCHENSCHLOSS 27-29 SPF	77 39 399 08	2	1	2 312	91 52 835 08	SEIL F.WINDE 2
TASTATUREINHEIT LSB-BKE	10 32 351 7	2	1	2 533 051	96 48 360 08	ELEKTRIK KABINE
TASTATUREINHEIT LSB-TE PR	96 48 367 08	30	1	2 533 070	96 48 363 08	ARMATUREN RE.
TASTATUREINHEIT LSB-TE SP	10 29 669 1	(2)	1	2 533 070	96 48 363 08	ARMATUREN RE.
TASTERKAPPE FLACH GELB	60 61 439 08	13	4	2 533 061	96 48 370 08	ARMATUREN ARMLEHNE LI.
TASTERKAPPE FLACH GELB	60 61 439 08	13	1	2 533 063	96 48 371 08	ARMATUREN ARMLEHNE RE.
TASTERKAPPE FLACH GELB	60 61 439 08	9	17	2 533 070	96 48 363 08	ARMATUREN RE.
TASTERKAPPE FLACH KLAR	60 61 444 08	7	2	2 533 061	96 48 370 08	ARMATUREN ARMLEHNE LI.
TASTERKAPPE FLACH KLAR	60 61 444 08	5	6	2 533 063	96 48 371 08	ARMATUREN ARMLEHNE RE.
TASTERKAPPE FLACH KLAR	60 61 444 08	12	4	2 533 070	96 48 363 08	ARMATUREN RE.
TASTERKAPPE FLACH ROT	60 61 431 08	5	1	2 533 061	96 48 370 08	ARMATUREN ARMLEHNE LI.
TASTERKAPPE FLACH ROT	60 61 431 08	15	2	2 533 070	96 48 363 08	ARMATUREN RE.
TASTKONTAKTGEBER	60 61 434 08	12	3	2 533 061	96 48 370 08	ARMATUREN ARMLEHNE LI.
TASTKONTAKTGEBER	60 61 434 08	20	2	2 533 070	96 48 363 08	ARMATUREN RE.

Bezeichnung	Artikel	Pos.	Menge	Seite	Baugruppe	Bezeichnung
TASTKONTAKTGEBER 2OE + 2	60 61 438 08	(3)	1	2 533 051	96 48 360 08	ELEKTRIK KABINE
TASTKONTAKTGEBER 2OE + 2	60 61 446 08	12	6	2 533 063	96 48 371 08	ARMATUREN ARMLEHNE RE.
TASTKONTAKTGEBER 2OE + 2	60 61 446 08	16	12	2 533 070	96 48 363 08	ARMATUREN RE.
TASTKONTAKTGEBER 2OE + 2	60 61 446 08	31	3	2 932 001	96 45 393 08	RELAISSTEUERUNG
TEILESATZ	10 01 243 7	11	1	9 739 258	97 39 258	KRAFTSTOFFFILTER
TEILESATZ	55 31 354 08	3	1	5 530 545	55 30 545 08	UMWAELZPUMPE
TELESKOPSCHIENE 530X28X	10 41 235 8	7	2	2 260	91 53 057 08	BATTERIELAGERUNG
TELLERBEFESTIGUNG	10 10 062 1	6	4	1 620	91 52 386 08	BEFESTIGUNGSTEILE DREH
TELLERBEFESTIGUNG	10 10 062 1	9	48	1 631 100	91 52 388 08	LAUFSTEG RAUPENFAHRWER
TELLERBEFESTIGUNG	10 10 062 1	3	10	2 859 025	96 46 757 08	GITTERROST VORM.
TELLERBEFESTIGUNG	10 10 062 1	57	8	3 206	91 52 881 08	F-ANLENKSTUECK
TELLERBEFESTIGUNG	10 10 062 1	31	112	3 211	91 57 748 08	S-ANLENKSTUECK
TELLERBEFESTIGUNG	10 10 062 1	37	9	3 214	91 52 843 08	SW-KOPFSTUECK
TELLERBEFESTIGUNG	10 10 062 1	24	37	3 220 500	91 52 849 08	S-ZWISCHENSTUECK
TELLERBEFESTIGUNG	10 10 062 1	12	24	3 221	91 54 668 08	S-ZWISCHENSTUECK
TELLERBEFESTIGUNG	10 10 062 1	24	49	3 223	91 52 852 08	S-ZWISCHENSTUECK
TELLERBEFESTIGUNG	10 10 062 1	24	49	3 223 010	91 52 853 08	S-ZWISCHENSTUECK
TELLERBEFESTIGUNG	10 10 062 1	24	49	3 223 100	91 55 327 08	S-ZWISCHENSTUECK
TELLERBEFESTIGUNG	10 10 062 1	41	37	3 225	91 52 854 08	SL-REDUZIERSTUECK
TELLERBEFESTIGUNG	10 10 062 1	24	25	3 226	91 52 870 08	LI-ZWISCHENSTUECK
TELLERBEFESTIGUNG	10 10 062 1	24	40	3 227	91 52 873 08	LI-ZWISCHENSTUECK
TELLERBEFESTIGUNG	10 10 062 1	24	41	3 227 200	91 53 519 08	LI-ZWISCHENSTUECK F-ABSP
TELLERFEDER	57 01 150 08	7	4	5 701 133	57 01 133 08	TRIEBWERK
TELLERFEDER DIN 2093 34X1	72 08 002 08	25	4	2 502	91 55 939 08	STEUERSTAND
TEMPERATURFUEHLER	10 01 246 6	(1)	1	9 739 318	97 39 318	SENSORIK
TEMPERATURFUEHLER	10 29 012 6	19	1	X1004204	10 04 204 3	WASSERHEIZGERAET
TEMPERATURGEBER	10 01 246 7	(1)	1	9 739 318	97 39 318	SENSORIK
TEMPERATURGEBER 2-9VDC	69 11 831 08	(1)	1	2 970	91 56 537 08	HYDRAULIK
TEMPERATURGEBER HYDRA	96 47 922 08	14	1	2 970	91 56 537 08	HYDRAULIK
TEMPERATURSENSOR	10 11 740 5	1	1	9 739 318	97 39 318	SENSORIK
TEMPERATURSENSOR	10 11 740 6	2	1	9 739 318	97 39 318	SENSORIK
THERMOSCHALTER 55-50GR	69 11 832 08	(2)	1	2 391 102	96 56 360 08	ZUSATZKUEHLER VORM.
THERMOSTAT	10 01 232 0	11	2	9 739 126	97 39 126	THERMOSTATGEHAEUSE
THERMOSTAT	57 18 677 08	44	1	X1022811	10 22 811 2	HEIZKLIMAGERAET
THERMOSTATGEHAEUSE	97 39 126	172	1	X1012059	10 12 059 0	DIESELMOTOR
TOPF	10 27 991 9	2	1	5 517 203	55 17 203 08	LUFTFILTER
TRAEGER	10 34 310 5	11	1	9 739 371	97 39 371	KLIMAKOMPRESSOR ANBAU
TRAEGER	90 77 248	277	1	9 739 400	97 39 400	DIESELMOTOR
TRAEGER SCHWK.	96 54 709 08	8	2	2 810 001	96 43 597 08	KRANFUEHRERKABINE VORM
TRAGROLLE 80/5/20X950 ST.52	74 90 102 08	1	1	3 211 002	92 88 302 08	SCHUTZWALZE KPL.
TRAGSCHIENE	97 03 448 08	149	1	2 391 001	96 45 719 08	DIESELMOTOR VORM.
TRAGSCHIENE	97 03 448 08	92	18	3 211	91 57 748 08	S-ANLENKSTUECK
TRAGSCHIENE 140	95 41 173 08	7	1	2 310	91 52 503 08	WINDE 1
TRAGSCHIENE 140	95 41 173 08	7	1	2 320	91 52 504 08	WINDE 2
TRAGSCHIENE 140	95 41 173 08	156	1	2 970	91 56 537 08	HYDRAULIK
TRAGSCHIENE 140	95 41 173 08	13	4	2 978 100	91 52 796 08	ZUSATZHYDR.MONTAGEEINR
TRAGSCHIENE 190	95 41 286 08	23	1	2 671 004	96 46 305 08	OELBEHAELTER VORM.
TRAGSCHIENE 240	95 41 174 08	30	2	2 310	91 52 503 08	WINDE 1
TRAGSCHIENE 240	95 41 174 08	30	2	2 320	91 52 504 08	WINDE 2
TRAGSCHIENE 240	95 41 174 08	151	1	2 391 001	96 45 719 08	DIESELMOTOR VORM.
TRAGSCHIENE 240	95 41 174 08	94	6	3 211	91 57 748 08	S-ANLENKSTUECK
TRAGSCHIENE 340	95 41 175 08	29	1	2 310	91 52 503 08	WINDE 1
TRAGSCHIENE 340	95 41 175 08	29	1	2 320	91 52 504 08	WINDE 2
TRAGSCHIENE 340	95 41 175 08	33	2	2 340	91 52 776 08	WINDE 4 EINZIEHWERK
TRAGSCHIENE 340	95 41 175 08	93	2	3 211	91 57 748 08	S-ANLENKSTUECK
TRANSPORTABLAGE QC	91 57 005 08	427	1		LR 1600-2-0	LIEBHERR RAUPENKRAN LR 1
TRANSPORTVORRICHTUNG	97 39 493	210	1	X1012059	10 12 059 0	DIESELMOTOR
TRAPEZRING	10 01 216 0	4	1	9 739 246	97 39 246	KOLBEN
TRENNRELAIS	63 01 201 08	54	1	2 932 082	96 54 387 08	AUFBAUTEILE MONTAGETAFE
TRENNSCHALTRELAIS 24V	63 01 036 08	12	1	2 920 083	96 48 319 08	ELEKTRIK BATTERIEKASTEN

Bezeichnung	Artikel	Pos.	Menge	Seite	Baugruppe	Bezeichnung
TREPPE	96 54 367 08	45	1	2 631	91 56 817 08	LAUFSTEG DREHBUEHNE
TRICHTER RD200 WEISSBLEC	79 00 444 08	16	1	1 750	91 52 394 08	WERKZEUG
TRIEBWELLE	57 01 134 08	2	1	5 701 129	57 01 129 08	TRIEBWERK
TRIEBWERK	10 32 692 4	1	1	X1035924	10 35 924 6	VERSTELLPUMPE
TRIEBWERK	10 33 104 7	1	1	X1035924	10 35 924 1	VERSTELLPUMPE
TRIEBWERK	10 33 104 7	1	1	X1035924	10 35 924 2	VERSTELLPUMPE
TRIEBWERK	10 33 104 7	1	1	X1035925	10 35 925 0	VERSTELLPUMPE
TRIEBWERK	10 47 137 0	1	1	X1035924	10 35 924 3	VERSTELLPUMPE
TRIEBWERK	10 47 138 0	1	1	X1035924	10 35 924 4	VERSTELLPUMPE
TRIEBWERK	10 47 218 5	1	1	X1035924	10 35 924 7	VERSTELLPUMPE
TRIEBWERK	10 47 220 4	1	1	X1035924	10 35 924 8	VERSTELLPUMPE
TRIEBWERK	57 01 129 08	1	1	5 102 306	51 02 306 08	HYDROMOTOR
TRIEBWERK	57 01 133 08	1	1	5 701 129	57 01 129 08	TRIEBWERK
TRITT	97 85 605 08	9	1	2 370	91 52 782 08	MONTAGEWINDE
TRITT	97 85 607 08	13	1	2 350	91 52 778 08	DREHWERK
TROCKNER	57 14 890 08	4	1	2 831	91 57 754 08	KLIMAANLAGE OW
TUELLE	60 27 100 08	97	2	2 920 633	96 52 651 08	KABELSTRANG
TUELLE	60 27 100 08	(97)	25	3 930 138	96 54 377 08	ELEKTRIK S-ANLENKSTUECK
TUELLE	60 27 100 08	97	4	3 930 732	96 50 575 08	LEITUNG
TUELLE	60 27 101 08	(98)	2	2 920 288	96 52 614 08	KABELLISTE DREHBUEHNE
TUELLE	60 27 101 08	(98)	2	2 920 815	96 49 300 08	KABELLISTE BATTERIEKASTE
TUELLE	60 27 101 08	(98)	2	2 920 815	96 49 300 08	KABELLISTE BATTERIEKASTE
TUELLE	60 27 101 08	(98)	2	2 920 815	96 49 300 08	KABELLISTE BATTERIEKASTE
TUELLE GUMMI	59 10 555 08	13	1	2 520 032	96 45 980 08	SCHEIBENWISCHANLAGE EIN
TUELLENGEHAEUSE 16POL	60 56 174 08	(159)	1	2 920 369	96 54 235 08	KLEMMKASTEN KPL.
TUELLENGEHAEUSE 24POL.	60 56 176 08	(158)	1	2 920 369	96 54 235 08	KLEMMKASTEN KPL.
TUELLENGEHAEUSE 24POL.	60 56 176 08	176	3	2 920 633	96 52 651 08	KABELSTRANG
TUER VORM.	96 49 183 08	2	1	2 510	91 52 788 08	DREHBUEHNENVERKLEIDUN
TUER VORM.	96 49 184 08	3	1	2 510	91 52 788 08	DREHBUEHNENVERKLEIDUN
TUERKONTAKTSCHALTER	60 60 207 08	12	1	2 533 066	96 48 365 08	ELEKTRIK ANBAUTEILE KABIN
TUERSCHEIBE ESG-GLAS SP	97 68 851 08	14	1	2 522	91 54 115 08	SCHIEBETUER KPL.
TURAS GS18NIMOCR36	97 11 958 08	7	2	1 400	91 56 853 08	RAUPENTRAEGER KPL.LI.
TURAS GS18NIMOCR36	97 11 958 08	7	2	1 410 300	91 56 855 08	RAUPENTRAEGER KPL.RE.
UEBERDRUCKVENTIL	10 01 228 3	9	1	9 739 372	97 39 372	SCHMIEROELPUMPE
UEBERDRUCKVENTIL 280BAR	10 03 827 4	18	2	7 743 566	77 43 566 08	ELEKTROPUMPE
UEBERGANGSSTUTZEN	10 02 919 5	8	1	9 739 288	97 39 288	KRAFTSTOFFLEITUNG
UEBERGANGSSTUTZEN	10 02 919 5	13	1	9 739 492	97 39 492	ROHRLEITUNG ANBAU
UEBERHITZUNGSSCHUTZ	10 29 012 7	21	1	X1004204	10 04 204 3	WASSERHEIZGERAET
UEBERSTROEMVENTIL	10 27 976 0	9	1	9 739 281	97 39 281	LECKOELLEITUNG
UEBERSTROEMVENTIL	10 28 517 0	21	1	9 739 288	97 39 288	KRAFTSTOFFLEITUNG
UEBERSTROEMVENTIL	10 34 310 0	4	1	X1034309	10 34 309 6	HOCHDRUCKPUMPE
UEBERSTROEMVENTIL	50 26 628 08	12	1	2 990	91 59 244 08	DRUCKLUFTANLAGE
UEBERWURFMUTTER DIN 38	47 74 015 08	593	1	2 990	91 59 244 08	DRUCKLUFTANLAGE
UEBERWURFMUTTER DIN 38	47 74 016 08	20	1	2 391 038	96 47 931 08	OELKUEHLER VORM.
UEBERWURFMUTTER DIN 38	47 74 016 08	593	1	2 970	91 56 537 08	HYDRAULIK
UEBERWURFMUTTER DIN 38	47 74 012 08	582	2	2 970	91 56 537 08	HYDRAULIK
UEBERWURFMUTTER DIN 38	47 74 024 08	591	1	2 970	91 56 537 08	HYDRAULIK
UEBERWURFMUTTER DIN 38	47 74 026 08	584	2	2 970	91 56 537 08	HYDRAULIK
UEBERWURFMUTTER DIN 38	47 74 017 08	586	2	2 970	91 56 537 08	HYDRAULIK
UEBERWURFMUTTER DIN 38	47 74 017 08	598	1	2 978 200	91 54 843 08	ZUSATZHYDR.S-RUECKHALTE
UEBERWURFMUTTER DIN 38	47 74 018 08	595	1	2 970	91 56 537 08	HYDRAULIK
UEBERWURFMUTTER DIN 38	47 74 019 08	588	2	2 970	91 56 537 08	HYDRAULIK
UEBERWURFMUTTER DIN 38	47 74 008 08	597	1	2 970	91 56 537 08	HYDRAULIK
UEBERWURFMUTTER DIN 38	47 74 010 08	60	4	1 970	91 56 958 08	HYDRAULIK RAUPE
UEBERWURFMUTTER DIN 38	47 74 010 08	573	10	2 970	91 56 537 08	HYDRAULIK
UEBERWURFMUTTER DIN 387	47 74 001 08	590	2	2 990	91 59 244 08	DRUCKLUFTANLAGE
UMSCHALTBLOCK SPF	10 28 786 3	10	2	2 970	91 56 537 08	HYDRAULIK
UMWAELZPUMPE	10 29 012 1	2	1	X1004204	10 04 204 3	WASSERHEIZGERAET
UMWAELZPUMPE	55 31 353 08	2	1	5 530 545	55 30 545 08	UMWAELZPUMPE
UMWAELZPUMPE U4846	55 30 545 08	6	1	2 540	91 53 253 08	HEIZKLIMAGERAET EINBAU

Bezeichnung	Artikel	Pos.	Menge	Seite	Baugruppe	Bezeichnung
UNIVERSALAUFTRITT 30X160X	78 89 058 08	2	1	2 631 003	96 54 406 08	AUFSTIEG VORM.
UNIVERSALVERBINDUNGSGL	74 00 026 08	4	2	2 372	91 33 648 08	SEIL MONTAGEWINDE M.ZUB
UNTERTEIL	60 66 620 08	1	1	2 780 244	91 52 951 08	NOTAUS KRANFUEHRERKAB
USIT-RING U 6,7X10X1	51 45 080 08	18	1	7 027 481	70 27 481 03	WASSERABSCHEIDER
VENTIL	57 10 768 08	(1)	1	2 975 700	91 52 774 08	ZUSATZHYDRAULIK WINDE 1
VENTIL	76 22 478	16	1	X1022811	10 22 811 2	HEIZKLIMAGERAET
VENTIL DIN 71401 C M14X1,5	73 00 009 08	74	1	2 391 001	96 45 719 08	DIESELMOTOR VORM.
VENTILBRUECKE	10 01 706 2	1	1	9 739 187	97 39 187	STEUERUNGSTEILE
VENTILBRUECKE	10 01 706 4	3	1	9 739 187	97 39 187	STEUERUNGSTEILE
VENTILEINSATZ	57 17 780 08	57	1	5 102 380	51 02 380 08	HYDROMOTOR
VENTILFEDER 4,25X28,35X63,	10 01 221 0	5	4	9 739 261	97 39 261	ZYLINDERKOPF
VENTILKEGELSTUECK	10 10 164 9	9	8	9 739 261	97 39 261	ZYLINDERKOPF
VENTILSCHAFTDICHTUNG	10 01 224 7	3	4	9 739 261	97 39 261	ZYLINDERKOPF
VENTILSCHAFTDICHTUNG	10 01 224 7	75	4	X1022281	10 22 281 7	DS ZYLINDERKOPF
VENTILSCHRAUBE	57 00 731 08	9	1	5 114 320	51 14 320 08	VORSPANNVENTIL
VENTILSITZ	51 07 976 08	10	1	5 114 176	51 14 176 08	DRUCKBEGRENZUNGSVENTI
VENTILSITZ	51 07 976 08	10	1	5 114 177	51 14 177 08	DRUCKBEGRENZUNGSVENTI
VENTILSITZ	57 00 098 08	14	1	5 026 126	50 26 126 08	MAGNETVENTIL
VENTILSITZ	57 06 475 08	3	1	5 711 301	57 11 301 08	DRUCKBEGRENZUNGSVENTI
VENTILSITZHUELSE	57 17 779 08	56	1	5 102 380	51 02 380 08	HYDROMOTOR
VENTILSTOESSEL	10 01 711 0	5	2	9 739 187	97 39 187	STEUERUNGSTEILE
VERBINDUNGSGLIED SPF	10 33 216 1	2	2	2 372	91 33 648 08	SEIL MONTAGEWINDE M.ZUB
VERBINDUNGSKABEL 8 X 0,37	10 45 542 1	15	1	2 925 401	96 48 396 08	AUSRUESTUNG KAMERA DRE
VERBINDUNGSLEITUNG	97 39 271	126	1	X1012059	10 12 059 0	DIESELMOTOR
VERDRAHTUNGSKANAL 80X6	63 81 092 01	20	0.62	2 932 082	96 54 387 08	AUFBAUTEILE MONTAGETAFE
VERFLUESSIGER AL	10 11 371 2	2	1	2 831	91 57 754 08	KLIMAANLAGE OW
VERKABELUNG MONTAGETAF	96 54 388 08	5	1	2 932 082	96 54 387 08	AUFBAUTEILE MONTAGETAFE
VERKLEIDUNG	97 69 826 08	12	1	2 520 034	96 45 984 08	INNENVERKLEIDUNG
VERKLEIDUNG A-SAEULE LI.	97 69 656 08	1	1	2 520 034	96 45 984 08	INNENVERKLEIDUNG
VERKLEIDUNG A-SAEULE RE.	97 69 657 08	2	1	2 520 034	96 45 984 08	INNENVERKLEIDUNG
VERKLEIDUNG ABLAGE SPF	97 69 890 08	3	1	2 520 034	96 45 984 08	INNENVERKLEIDUNG
VERKLEIDUNG ABLAGE SPF	97 69 891 08	4	1	2 520 034	96 45 984 08	INNENVERKLEIDUNG
VERKLEIDUNG ABS-TPU SPF	97 68 730 08	11	1	2 522	91 54 115 08	SCHIEBETUER KPL.
VERKLEIDUNG ABS-TPU SPF	97 68 734 08	12	1	2 522	91 54 115 08	SCHIEBETUER KPL.
VERKLEIDUNG DACH SPF	97 71 040 08	17	1	2 520 034	96 45 984 08	INNENVERKLEIDUNG
VERKLEIDUNG HOLM LI. SPF	97 71 451 08	6	1	2 520 034	96 45 984 08	INNENVERKLEIDUNG
VERKLEIDUNG HOLM RE. SPF	97 71 452 08	7	1	2 520 034	96 45 984 08	INNENVERKLEIDUNG
VERKLEIDUNG LI.	97 70 806 08	15	1	2 520 034	96 45 984 08	INNENVERKLEIDUNG
VERKLEIDUNG LI. SPF	97 69 827 08	13	1	2 520 034	96 45 984 08	INNENVERKLEIDUNG
VERKLEIDUNG OBEN RECHTS	97 70 804 08	14	1	2 520 034	96 45 984 08	INNENVERKLEIDUNG
VERKLEIDUNG ROLLO SPF	97 71 455 08	18	1	2 520 034	96 45 984 08	INNENVERKLEIDUNG
VERKLEIDUNG RUECKWAND	97 70 807 08	16	1	2 520 034	96 45 984 08	INNENVERKLEIDUNG
VERKLEIDUNG SPF	97 69 892 08	5	1	2 520 034	96 45 984 08	INNENVERKLEIDUNG
VERKLEIDUNG UNTEN LINKS	97 69 824 08	10	1	2 520 034	96 45 984 08	INNENVERKLEIDUNG
VERKLEIDUNG UNTEN RECHT	97 69 825 08	11	1	2 520 034	96 45 984 08	INNENVERKLEIDUNG
VERLAENGERUNG 35	77 43 735 08	14	8	2 711	91 52 800 08	ZENTRALSCHMIERANLAGE O
VERLAENGERUNG M10X1	77 43 734 08	7	46	1 711	91 52 392 08	ZENTRALSCHMIERUNG RAUP
VERSCHLUSSDECKEL	10 01 212 9	2	1	9 739 354	97 39 354	SCHWUNGRADGEHAEUSE AN
VERSCHLUSSDECKEL	10 01 260 2	7	1	9 739 354	97 39 354	SCHWUNGRADGEHAEUSE AN
VERSCHLUSSDECKEL	10 01 333 6	5	1	9 739 267	97 39 267	ZYLINDERKOPFHAUBE
VERSCHLUSSDECKEL	97 39 286	10	1	9 739 491	97 39 491	LUFTPRESSER ANBAU
VERSCHLUSSDECKEL	97 39 365	3	1	9 739 368	97 39 368	KURBELGEHAEUSE KPL.
VERSCHLUSSDECKEL	97 39 367	2	1	9 739 368	97 39 368	KURBELGEHAEUSE KPL.
VERSCHLUSSDECKEL SJ 355	97 39 036	1	1	9 739 035	97 39 035	VERSCHLUSSTEIL
VERSCHLUSSEINSATZ 8MM V	10 02 217 7	5	1	2 932 001	96 45 393 08	RELAISSTEUERUNG
VERSCHLUSSKAPPE M 1-K	60 45 085 08	169	2	2 920 633	96 52 651 08	KABELSTRANG
VERSCHLUSSKAPPE M1-D	60 45 121 08	165	2	2 920 633	96 52 651 08	KABELSTRANG
VERSCHLUSSKAPPE M1-D	60 45 121 08	286	2	3 930 638	96 51 624 08	KLEMMKASTEN
VERSCHLUSSKAPPE M1-D	60 45 121 08	(155)	1	3 930 640	96 50 481 08	KLEMMKASTEN KPL.
VERSCHLUSSKAPPE M1-D	60 45 121 08	288	1	3 930 640	96 50 481 08	KLEMMKASTEN KPL.

Bezeichnung	Artikel	Pos.	Menge	Seite	Baugruppe	Bezeichnung
VERSCHLUSSKAPPE M1-D	60 45 121 08	153	1	3 930 730	96 50 599 08	KLEMMKASTEN KPL.
VERSCHLUSSLAGER	70 42 185 08	39	2	2 391 040	96 53 645 08	KUPPLUNGSSTELLER
VERSCHLUSSLAGER	70 42 185 08	56	1	2 631	91 56 817 08	LAUFSTEG DREHBUEHNE
VERSCHLUSSMUTTER	51 05 453 08	40	2	1 970	91 56 958 08	HYDRAULIK RAUPE
VERSCHLUSSMUTTER	51 05 453 08	93	5	2 970	91 56 537 08	HYDRAULIK
VERSCHLUSSMUTTER	51 05 453 08	12	2	2 970 081	96 50 495 08	ZUSATZHYDR.BOLZENZIEHZ
VERSCHLUSSMUTTER	51 05 453 08	38	1	2 975 200	91 52 775 08	ZUSATZHYDRAULIK WINDE 2
VERSCHLUSSMUTTER	51 05 453 08	38	1	2 975 700	91 52 774 08	ZUSATZHYDRAULIK WINDE 1
VERSCHLUSSMUTTER	51 05 453 08	42	1	2 977	91 57 756 08	ZUSATZHYDRAULIK DREHBUE
VERSCHLUSSMUTTER	51 05 453 08	26	1	2 978 200	91 54 843 08	ZUSATZHYDR.S-RUECKHALTE
VERSCHLUSSMUTTER	51 05 456 08	32	4	1 970	91 56 958 08	HYDRAULIK RAUPE
VERSCHLUSSMUTTER	51 05 456 08	81	5	2 970	91 56 537 08	HYDRAULIK
VERSCHLUSSMUTTER	51 05 456 08	22	2	2 975 200	91 52 775 08	ZUSATZHYDRAULIK WINDE 2
VERSCHLUSSMUTTER	51 05 456 08	22	2	2 975 700	91 52 774 08	ZUSATZHYDRAULIK WINDE 1
VERSCHLUSSMUTTER	51 05 456 08	32	5	2 977	91 57 756 08	ZUSATZHYDRAULIK DREHBUE
VERSCHLUSSMUTTER	51 05 458 08	36	2	1 970	91 56 958 08	HYDRAULIK RAUPE
VERSCHLUSSMUTTER	51 05 458 08	85	12	2 970	91 56 537 08	HYDRAULIK
VERSCHLUSSMUTTER	51 05 458 08	26	1	2 975 200	91 52 775 08	ZUSATZHYDRAULIK WINDE 2
VERSCHLUSSMUTTER	51 05 458 08	26	1	2 975 700	91 52 774 08	ZUSATZHYDRAULIK WINDE 1
VERSCHLUSSMUTTER	51 05 458 08	36	2	2 977	91 57 756 08	ZUSATZHYDRAULIK DREHBUE
VERSCHLUSSMUTTER	51 05 458 08	22	3	2 978 200	91 54 843 08	ZUSATZHYDR.S-RUECKHALTE
VERSCHLUSSMUTTER	51 15 040 08	22	1	1 970	91 56 958 08	HYDRAULIK RAUPE
VERSCHLUSSMUTTER	51 15 040 08	101	6	2 970	91 56 537 08	HYDRAULIK
VERSCHLUSSMUTTER	51 15 040 08	6	2	2 970 081	96 50 495 08	ZUSATZHYDR.BOLZENZIEHZ
VERSCHLUSSMUTTER	51 15 040 08	34	1	2 975 200	91 52 775 08	ZUSATZHYDRAULIK WINDE 2
VERSCHLUSSMUTTER	51 15 040 08	34	1	2 975 700	91 52 774 08	ZUSATZHYDRAULIK WINDE 1
VERSCHLUSSMUTTER	51 15 040 08	6	3	2 976 200	91 44 034 08	ZUS.HYDR.BOLZENZIEHEINRI
VERSCHLUSSMUTTER	51 15 040 08	6	1	2 976 203	92 27 489 08	ZUSATZHYDR.BOLZENZIEHZ
VERSCHLUSSNIPPEL	51 15 062 08	13	1	2 990	91 59 244 08	DRUCKLUFTANLAGE
VERSCHLUSSRING	57 01 136 08	4	1	5 701 129	57 01 129 08	TRIEBWERK
VERSCHLUSSSCHRAUBE	10 41 274 8	19	1	9 640 276	96 40 276 08	ANSCHLUSSBLOCK
VERSCHLUSSSCHRAUBE	51 05 454 08	42	2	1 970	91 56 958 08	HYDRAULIK RAUPE
VERSCHLUSSSCHRAUBE	51 05 454 08	95	6	2 970	91 56 537 08	HYDRAULIK
VERSCHLUSSSCHRAUBE	51 05 454 08	14	1	2 970 081	96 50 495 08	ZUSATZHYDR.BOLZENZIEHZ
VERSCHLUSSSCHRAUBE	51 05 454 08	12	1	2 976 200	91 44 034 08	ZUS.HYDR.BOLZENZIEHEINRI
VERSCHLUSSSCHRAUBE	51 05 454 08	44	1	2 977	91 57 756 08	ZUSATZHYDRAULIK DREHBUE
VERSCHLUSSSCHRAUBE	51 05 454 08	25	2	2 977 200	91 55 149 08	ZUSATZHYDR.PUMPE 5/WIND
VERSCHLUSSSCHRAUBE	51 05 455 08	34	4	1 970	91 56 958 08	HYDRAULIK RAUPE
VERSCHLUSSSCHRAUBE	51 05 455 08	83	6	2 970	91 56 537 08	HYDRAULIK
VERSCHLUSSSCHRAUBE	51 05 455 08	34	5	2 977	91 57 756 08	ZUSATZHYDRAULIK DREHBUE
VERSCHLUSSSCHRAUBE	51 05 455 08	14	2	2 977 200	91 55 149 08	ZUSATZHYDR.PUMPE 5/WIND
VERSCHLUSSSCHRAUBE	51 05 459 08	38	2	1 970	91 56 958 08	HYDRAULIK RAUPE
VERSCHLUSSSCHRAUBE	51 05 459 08	87	8	2 970	91 56 537 08	HYDRAULIK
VERSCHLUSSSCHRAUBE	51 05 459 08	30	1	2 975 200	91 52 775 08	ZUSATZHYDRAULIK WINDE 2
VERSCHLUSSSCHRAUBE	51 05 459 08	30	1	2 975 700	91 52 774 08	ZUSATZHYDRAULIK WINDE 1
VERSCHLUSSSCHRAUBE	51 05 459 08	14	1	2 976 200	91 44 034 08	ZUS.HYDR.BOLZENZIEHEINRI
VERSCHLUSSSCHRAUBE	51 05 459 08	38	2	2 977	91 57 756 08	ZUSATZHYDRAULIK DREHBUE
VERSCHLUSSSCHRAUBE	51 05 459 08	21	1	2 977 200	91 55 149 08	ZUSATZHYDR.PUMPE 5/WIND
VERSCHLUSSSCHRAUBE	51 05 459 08	28	2	2 978 100	91 52 796 08	ZUSATZHYDR.MONTAGEEINR
VERSCHLUSSSCHRAUBE	51 15 014 08	24	1	1 970	91 56 958 08	HYDRAULIK RAUPE
VERSCHLUSSSCHRAUBE	51 15 014 08	103	3	2 970	91 56 537 08	HYDRAULIK
VERSCHLUSSSCHRAUBE	51 15 014 08	8	1	2 970 081	96 50 495 08	ZUSATZHYDR.BOLZENZIEHZ
VERSCHLUSSSCHRAUBE	51 15 014 08	36	1	2 975 200	91 52 775 08	ZUSATZHYDRAULIK WINDE 2
VERSCHLUSSSCHRAUBE	51 15 014 08	36	1	2 975 700	91 52 774 08	ZUSATZHYDRAULIK WINDE 1
VERSCHLUSSSCHRAUBE	51 15 014 08	8	3	2 976 200	91 44 034 08	ZUS.HYDR.BOLZENZIEHEINRI
VERSCHLUSSSCHRAUBE	51 15 014 08	8	1	2 976 203	92 27 489 08	ZUSATZHYDR.BOLZENZIEHZ
VERSCHLUSSSCHRAUBE	57 17 778 08	55	1	5 102 380	51 02 380 08	HYDROMOTOR
VERSCHLUSSSCHRAUBE	97 39 096	2	1	X1012059	10 12 059 0	DIESELMOTOR
VERSCHLUSSSCHRAUBE AM	10 01 696 8	19	1	9 739 349	97 39 349	WASSERLEITUNGSANSCHLUE
VERSCHLUSSSCHRAUBE DIN	40 41 001 08	7	1	5 113 005	51 13 005 08	STEUERBLOCK

Bezeichnung	Artikel	Pos.	Menge	Seite	Baugruppe	Bezeichnung
VERSCHLUSSSCHRAUBE DIN	40 41 016 08	24	1	9 739 491	97 39 491	LUFTPRESSER ANBAU
VERSCHLUSSSCHRAUBE M12	60 24 255 08	271	1	3 930 638	96 51 624 08	KLEMMKASTEN
VERSCHLUSSSCHRAUBE M12	60 24 255 08	152	2	3 930 640	96 50 481 08	KLEMMKASTEN KPL.
VERSCHLUSSSCHRAUBE M14	10 01 161 2	2	2	9 739 282	97 39 282	LECKOELLEITUNG
VERSCHLUSSSCHRAUBE M14	10 01 161 2	15	2	9 739 361	97 39 361	OELWANNE
VERSCHLUSSSCHRAUBE M16	60 24 249 08	269	1	1 920 403	96 48 707 08	KLEMMKASTEN KPL.
VERSCHLUSSSCHRAUBE M16	60 24 249 08	269	1	1 920 417	96 48 703 08	KLEMMKASTEN KPL.
VERSCHLUSSSCHRAUBE M16	60 24 249 08	273	1	3 930 638	96 51 624 08	KLEMMKASTEN
VERSCHLUSSSCHRAUBE M16	60 24 249 08	152	2	3 930 730	96 54 398 08	KLEMMKASTEN KPL.
VERSCHLUSSSCHRAUBE M16	10 01 252 2	1	1	9 739 096	97 39 096	VERSCHLUSSSCHRAUBE
VERSCHLUSSSCHRAUBE M18	10 01 161 5	5	1	9 739 355	97 39 355	OELKUEHLER ANBAU
VERSCHLUSSSCHRAUBE M20	60 24 250 08	268	1	1 920 403	96 48 707 08	KLEMMKASTEN KPL.
VERSCHLUSSSCHRAUBE M20	60 24 250 08	268	1	1 920 417	96 48 703 08	KLEMMKASTEN KPL.
VERSCHLUSSSCHRAUBE M20	60 24 250 08	7	1	3 930 640	96 50 481 08	KLEMMKASTEN KPL.
VERSCHLUSSSCHRAUBE M20	60 24 250 08	153	3	3 930 730	96 54 398 08	KLEMMKASTEN KPL.
VERSCHLUSSSCHRAUBE M22	10 34 227 2	6	1	9 739 351	97 39 351	KUEHLMITTELLEITUNG ANBA
VERSCHLUSSSCHRAUBE M2	10 34 023 6	13	2	7 027 481	70 27 481 03	WASSERABSCHEIDER
VERSCHLUSSSCHRAUBE M2	50 29 401 08	596	2	2 990	91 59 244 08	DRUCKLUFTANLAGE
VERSCHLUSSSCHRAUBE M25	60 24 251 08	19	3	1 920 418	96 48 687 08	KLEMMKASTEN KPL.
VERSCHLUSSSCHRAUBE M25	60 24 251 08	(159)	1	2 920 369	96 54 235 08	KLEMMKASTEN KPL.
VERSCHLUSSSCHRAUBE M25	60 24 251 08	(160)	1	2 920 369	96 54 235 08	KLEMMKASTEN KPL.
VERSCHLUSSSCHRAUBE M25	60 24 251 08	173	6	2 920 633	96 52 651 08	KABELSTRANG
VERSCHLUSSSCHRAUBE M25	60 24 251 08	272	1	3 930 638	96 51 624 08	KLEMMKASTEN
VERSCHLUSSSCHRAUBE M25	60 24 251 08	157	1	3 930 730	96 50 599 08	KLEMMKASTEN KPL.
VERSCHLUSSSCHRAUBE M25	60 24 251 08	158	1	3 930 730	96 50 599 08	KLEMMKASTEN KPL.
VERSCHLUSSSCHRAUBE M25	10 01 252 6	7	1	9 739 361	97 39 361	OELWANNE
VERSCHLUSSSCHRAUBE M26	10 01 161 9	9	2	9 739 361	97 39 361	OELWANNE
VERSCHLUSSSCHRAUBE M26	10 01 161 9	21	2	9 739 491	97 39 491	LUFTPRESSER ANBAU
VERSCHLUSSSCHRAUBE M32	60 24 252 08	(154)	1	2 920 369	96 54 235 08	KLEMMKASTEN KPL.
VERSCHLUSSSCHRAUBE M32	60 24 252 08	286	2	2 920 448	96 48 794 08	KLEMMKASTEN KPL.
VERSCHLUSSSCHRAUBE M32	60 24 252 08	150	2	3 930 730	96 54 398 08	KLEMMKASTEN KPL.
VERSCHLUSSSCHRAUBE VSTI	47 75 104 01	2	7	9 697 916	96 97 916 01	DREHWERK
VERSCHLUSSSCHRAUBE VSTI	47 75 104 01	78	3	9 697 916	96 97 916 01	DREHWERK
VERSCHLUSSSTOPFEN	10 01 262 8	6	2	9 739 354	97 39 354	SCHWUNGRADGEHAEUSE AN
VERSCHLUSSSTOPFEN	77 90 162 01	88	1	9 697 916	96 97 916 01	DREHWERK
VERSCHLUSSTEIL	97 39 035	282	1	9 739 400	97 39 400	DIESELMOTOR
VERSCHMUTZUNGSANZEIGE	51 06 693 08	10	1	2 671 004	96 46 305 08	OELBEHAELTER VORM.
VERSCHMUTZUNGSANZEIGE	51 06 693 08	50	1	5 106 691	51 06 691 08	RUECKLAUFFILTER
VERSCHMUTZUNGSANZEIGE	57 13 561 08	(4)	1	2 970	91 56 537 08	HYDRAULIK
VERSCHRAUBUNG	57 00 660 08	2	1	5 028 065	50 28 065 08	AUSGLEICHSBEHAELTER
VERSCHRAUBUNG EGESD10-	47 19 011 08	747	3	2 970	91 56 537 08	HYDRAULIK
VERSCHRAUBUNG EGESD10-	47 19 011 08	616	1	2 975 200	91 52 775 08	ZUSATZHYDRAULIK WINDE 2
VERSCHRAUBUNG EGESD10-	47 19 011 08	616	1	2 975 700	91 52 774 08	ZUSATZHYDRAULIK WINDE 1
VERSCHRAUBUNG EGESD10-	47 19 043 08	732	5	2 970	91 56 537 08	HYDRAULIK
VERSCHRAUBUNG EGESD10-	47 19 043 08	622	1	2 975 200	91 52 775 08	ZUSATZHYDRAULIK WINDE 2
VERSCHRAUBUNG EGESD10-	47 19 043 08	622	1	2 975 700	91 52 774 08	ZUSATZHYDRAULIK WINDE 1
VERSCHRAUBUNG EGESD10-	47 19 043 08	607	1	2 978 200	91 54 843 08	ZUSATZHYDR.S-RUECKHALTE
VERSCHRAUBUNG EGESD12-	47 19 012 08	756	1	2 970	91 56 537 08	HYDRAULIK
VERSCHRAUBUNG EGESD12-	47 19 012 08	606	3	2 978 200	91 54 843 08	ZUSATZHYDR.S-RUECKHALTE
VERSCHRAUBUNG EGESD12-	47 19 038 08	678	3	2 970	91 56 537 08	HYDRAULIK
VERSCHRAUBUNG EGESD12-	47 19 038 08	613	1	2 978 200	91 54 843 08	ZUSATZHYDR.S-RUECKHALTE
VERSCHRAUBUNG EGESD12-	47 19 005 08	608	1	2 978 200	91 54 843 08	ZUSATZHYDR.S-RUECKHALTE
VERSCHRAUBUNG EGESD12-	47 19 018 08	601	4	1 975 006	91 52 509 08	ZUSATZHYDR.ABSTUETZZYL
VERSCHRAUBUNG EGESD12-	47 19 018 08	611	1	2 978 100	91 52 796 08	ZUSATZHYDR.MONTAGEEINR
VERSCHRAUBUNG EGESD15-	47 19 042 08	8	1	2 670 002	96 45 352 08	KRAFTSTOFFBEHAELTER VO
VERSCHRAUBUNG EGESD16-	47 19 006 08	651	9	2 970	91 56 537 08	HYDRAULIK
VERSCHRAUBUNG EGESD16-	47 19 006 08	603	3	2 975 000	91 57 881 08	ZUSATZHYDRAULIK MONTAGE
VERSCHRAUBUNG EGESD16-	47 19 019 08	658	2	1 970	91 56 958 08	HYDRAULIK RAUPE
VERSCHRAUBUNG EGESD18-	47 19 023 08	613	1	2 990	91 59 244 08	DRUCKLUFTANLAGE
VERSCHRAUBUNG EGESD18-	47 19 013 08	793	1	2 970	91 56 537 08	HYDRAULIK

Bezeichnung	Artikel	Pos.	Menge	Seite	Baugruppe	Bezeichnung
VERSCHRAUBUNG EGESD20-	47 19 007 08	621	1	1 970	91 56 958 08	HYDRAULIK RAUPE
VERSCHRAUBUNG EGESD20-	47 19 007 08	781	2	2 970	91 56 537 08	HYDRAULIK
VERSCHRAUBUNG EGESD22-	47 19 014 08	623	2	2 970	91 56 537 08	HYDRAULIK
VERSCHRAUBUNG EGESD25-	47 19 008 08	774	3	2 970	91 56 537 08	HYDRAULIK
VERSCHRAUBUNG EGESD28-	47 19 015 08	760	1	2 970	91 56 537 08	HYDRAULIK
VERSCHRAUBUNG EGESD42-	47 19 036 08	643	1	2 970	91 56 537 08	HYDRAULIK
VERSCHRAUBUNG EGESD6-	47 19 020 08	645	2	1 970	91 56 958 08	HYDRAULIK RAUPE
VERSCHRAUBUNG EGESD6-	47 19 020 08	603	2	1 970 161	96 50 706 08	ZUSATZHYDR.RAUPENTRAEG
VERSCHRAUBUNG EGESD6-	47 19 003 08	42	1	2 711	91 52 800 08	ZENTRALSCHMIERANLAGE O
VERSCHRAUBUNG ELSD10-L	47 23 302 08	728	20	2 970	91 56 537 08	HYDRAULIK
VERSCHRAUBUNG ELSD10-L	47 23 302 08	617	4	2 975 200	91 52 775 08	ZUSATZHYDRAULIK WINDE 2
VERSCHRAUBUNG ELSD10-L	47 23 302 08	617	4	2 975 700	91 52 774 08	ZUSATZHYDRAULIK WINDE 1
VERSCHRAUBUNG ELSD10-L	47 23 302 08	603	2	2 978 100	91 52 796 08	ZUSATZHYDR.MONTAGEEINR
VERSCHRAUBUNG ELSD10-L	47 23 302 08	609	1	2 978 200	91 54 843 08	ZUSATZHYDR.S-RUECKHALTE
VERSCHRAUBUNG ELSD12-L	47 23 303 08	649	11	2 970	91 56 537 08	HYDRAULIK
VERSCHRAUBUNG ELSD12-L	47 23 303 08	611	2	2 975 200	91 52 775 08	ZUSATZHYDRAULIK WINDE 2
VERSCHRAUBUNG ELSD12-L	47 23 303 08	611	2	2 975 700	91 52 774 08	ZUSATZHYDRAULIK WINDE 1
VERSCHRAUBUNG ELSD12-L	47 23 303 08	615	4	2 978 200	91 54 843 08	ZUSATZHYDR.S-RUECKHALTE
VERSCHRAUBUNG ELSD12-S	47 23 314 08	606	4	1 975 006	91 52 509 08	ZUSATZHYDR.ABSTUETZZYL
VERSCHRAUBUNG ELSD12-S	47 23 314 08	602	1	2 978 200	91 54 843 08	ZUSATZHYDR.S-RUECKHALTE
VERSCHRAUBUNG ELSD16-S	47 23 315 08	754	5	2 970	91 56 537 08	HYDRAULIK
VERSCHRAUBUNG ELSD16-S	47 23 315 08	609	3	2 975 000	91 57 881 08	ZUSATZHYDRAULIK MONTAGE
VERSCHRAUBUNG ELSD18-L	47 23 305 08	610	1	1 970	91 56 958 08	HYDRAULIK RAUPE
VERSCHRAUBUNG ELSD18-L	47 23 305 08	633	1	2 970	91 56 537 08	HYDRAULIK
VERSCHRAUBUNG ELSD18-L	47 23 305 08	606	1	2 975 000	91 57 881 08	ZUSATZHYDRAULIK MONTAGE
VERSCHRAUBUNG ELSD18-L	47 23 305 08	609	2	2 976 200	91 52 780 08	ZUSATZHYDRAULIK DREHWE
VERSCHRAUBUNG ELSD18-L	47 23 305 08	617	1	2 978 200	91 54 843 08	ZUSATZHYDR.S-RUECKHALTE
VERSCHRAUBUNG ELSD18-L	47 23 305 08	623	1	2 990	91 59 244 08	DRUCKLUFTANLAGE
VERSCHRAUBUNG ELSD20-S	47 23 316 08	640	1	1 970	91 56 958 08	HYDRAULIK RAUPE
VERSCHRAUBUNG ELSD20-S	47 23 316 08	644	3	2 970	91 56 537 08	HYDRAULIK
VERSCHRAUBUNG ELSD22-L	47 23 306 08	665	1	1 970	91 56 958 08	HYDRAULIK RAUPE
VERSCHRAUBUNG ELSD22-L	47 23 306 08	621	5	2 970	91 56 537 08	HYDRAULIK
VERSCHRAUBUNG ELSD25-S	47 23 317 08	762	6	2 970	91 56 537 08	HYDRAULIK
VERSCHRAUBUNG ELSD25-S	47 23 317 08	604	2	2 976 200	91 52 780 08	ZUSATZHYDRAULIK DREHWE
VERSCHRAUBUNG ELSD28-L	47 23 307 08	788	2	2 970	91 56 537 08	HYDRAULIK
VERSCHRAUBUNG ELSD28-L	47 23 307 08	625	1	2 978 200	91 54 843 08	ZUSATZHYDR.S-RUECKHALTE
VERSCHRAUBUNG ELSD30-S	47 23 318 08	758	3	2 970	91 56 537 08	HYDRAULIK
VERSCHRAUBUNG ELSD35-L	47 23 308 08	626	2	2 970	91 56 537 08	HYDRAULIK
VERSCHRAUBUNG ELSD42-L	47 23 311 08	608	1	1 970	91 56 958 08	HYDRAULIK RAUPE
VERSCHRAUBUNG ELSD42-L	47 23 311 08	603	10	2 970	91 56 537 08	HYDRAULIK
VERSCHRAUBUNG ELSD42-L	47 23 320 08	15	1	2 970	91 56 537 08	HYDRAULIK
VERSCHRAUBUNG ELSD6-L	47 20 323 08	647	3	1 970	91 56 958 08	HYDRAULIK RAUPE
VERSCHRAUBUNG ELSD6-S	47 23 312 08	34	1	2 711	91 52 800 08	ZENTRALSCHMIERANLAGE O
VERSCHRAUBUNG ELSD6-S	47 23 312 08	769	3	2 970	91 56 537 08	HYDRAULIK
VERSCHRAUBUNG ELSD8-S	47 23 300 08	680	2	2 970	91 56 537 08	HYDRAULIK
VERSCHRAUBUNG ETSD10-L	47 24 303 08	730	4	2 970	91 56 537 08	HYDRAULIK
VERSCHRAUBUNG ETSD10-L	47 24 303 08	626	1	2 990	91 59 244 08	DRUCKLUFTANLAGE
VERSCHRAUBUNG ETSD12-L	47 24 302 08	674	4	2 970	91 56 537 08	HYDRAULIK
VERSCHRAUBUNG ETSD12-L	47 24 302 08	621	1	2 978 100	91 52 796 08	ZUSATZHYDR.MONTAGEEINR
VERSCHRAUBUNG ETSD12-L	47 24 302 08	611	2	2 978 200	91 54 843 08	ZUSATZHYDR.S-RUECKHALTE
VERSCHRAUBUNG ETSD15-L	47 24 304 08	667	2	2 970	91 56 537 08	HYDRAULIK
VERSCHRAUBUNG ETSD16-S	47 24 315 08	615	2	1 970	91 56 958 08	HYDRAULIK RAUPE
VERSCHRAUBUNG ETSD16-S	47 24 315 08	783	5	2 970	91 56 537 08	HYDRAULIK
VERSCHRAUBUNG ETSD16-S	47 24 315 08	611	1	2 975 000	91 57 881 08	ZUSATZHYDRAULIK MONTAGE
VERSCHRAUBUNG ETSD18-L	47 24 305 08	666	1	2 970	91 56 537 08	HYDRAULIK
VERSCHRAUBUNG ETSD22-L	47 24 306 08	619	4	2 970	91 56 537 08	HYDRAULIK
VERSCHRAUBUNG ETSD22-L	47 24 306 08	614	1	2 975 200	91 52 775 08	ZUSATZHYDRAULIK WINDE 2
VERSCHRAUBUNG ETSD22-L	47 24 306 08	614	1	2 975 700	91 52 774 08	ZUSATZHYDRAULIK WINDE 1
VERSCHRAUBUNG ETSD25-S	47 24 317 08	653	2	2 970	91 56 537 08	HYDRAULIK
VERSCHRAUBUNG ETSD28-L	47 24 307 08	649	2	1 970	91 56 958 08	HYDRAULIK RAUPE

Bezeichnung	Artikel	Pos.	Menge	Seite	Baugruppe	Bezeichnung
VERSCHRAUBUNG ETSD28-L	47 24 307 08	693	1	2 970	91 56 537 08	HYDRAULIK
VERSCHRAUBUNG ETSD30-S	47 24 318 08	661	3	2 970	91 56 537 08	HYDRAULIK
VERSCHRAUBUNG ETSD42-L	47 24 311 08	624	1	1 970	91 56 958 08	HYDRAULIK RAUPE
VERSCHRAUBUNG ETSD42-L	47 24 311 08	602	5	2 970	91 56 537 08	HYDRAULIK
VERSCHRAUBUNG ETSD6-S	47 24 312 08	33	1	2 711	91 52 800 08	ZENTRALSCHMIERANLAGE O
VERSCHRAUBUNG ETSD6-S	47 24 312 08	722	1	2 970	91 56 537 08	HYDRAULIK
VERSCHRAUBUNG EV 25S M	10 42 477 0	775	3	2 970	91 56 537 08	HYDRAULIK
VERSCHRAUBUNG EV16S A3	10 41 077 0	801	1	2 970	91 56 537 08	HYDRAULIK
VERSCHRAUBUNG EWSD10-L	47 25 302 08	635	16	2 970	91 56 537 08	HYDRAULIK
VERSCHRAUBUNG EWSD10-L	47 25 302 08	620	1	2 975 200	91 52 775 08	ZUSATZHYDRAULIK WINDE 2
VERSCHRAUBUNG EWSD10-L	47 25 302 08	620	1	2 975 700	91 52 774 08	ZUSATZHYDRAULIK WINDE 1
VERSCHRAUBUNG EWSD10-L	47 25 302 08	602	2	2 978 100	91 52 796 08	ZUSATZHYDR.MONTAGEEINR
VERSCHRAUBUNG EWSD10-L	47 25 302 08	635	1	2 978 200	91 54 843 08	ZUSATZHYDR.S-RUECKHALTE
VERSCHRAUBUNG EWSD10-L	47 25 302 08	610	4	2 990	91 59 244 08	DRUCKLUFTANLAGE
VERSCHRAUBUNG EWSD10-S	47 25 311 08	606	4	2 976 203	92 27 489 08	ZUSATZHYDR.BOLZENZIEHZ
VERSCHRAUBUNG EWSD12-L	47 25 305 08	611	19	2 970	91 56 537 08	HYDRAULIK
VERSCHRAUBUNG EWSD12-L	47 25 305 08	608	1	2 975 200	91 52 775 08	ZUSATZHYDRAULIK WINDE 2
VERSCHRAUBUNG EWSD12-L	47 25 305 08	608	1	2 975 700	91 52 774 08	ZUSATZHYDRAULIK WINDE 1
VERSCHRAUBUNG EWSD12-L	47 25 305 08	607	1	2 976 200	91 52 780 08	ZUSATZHYDRAULIK DREHWE
VERSCHRAUBUNG EWSD12-L	47 25 305 08	605	1	2 976 203	92 27 489 08	ZUSATZHYDR.BOLZENZIEHZ
VERSCHRAUBUNG EWSD12-L	47 25 305 08	610	4	2 978 200	91 54 843 08	ZUSATZHYDR.S-RUECKHALTE
VERSCHRAUBUNG EWSD12-S	47 25 312 08	604	12	1 975 006	91 52 509 08	ZUSATZHYDR.ABSTUETZZYL
VERSCHRAUBUNG EWSD12-S	47 25 312 08	601	1	2 978 200	91 54 843 08	ZUSATZHYDR.S-RUECKHALTE
VERSCHRAUBUNG EWSD15-L	47 25 307 08	7	2	2 670 002	96 45 352 08	KRAFTSTOFFBEHAELTER VO
VERSCHRAUBUNG EWSD15-L	47 25 307 08	739	2	2 970	91 56 537 08	HYDRAULIK
VERSCHRAUBUNG EWSD16-S	47 25 313 08	616	3	1 970	91 56 958 08	HYDRAULIK RAUPE
VERSCHRAUBUNG EWSD16-S	47 25 313 08	784	8	2 970	91 56 537 08	HYDRAULIK
VERSCHRAUBUNG EWSD16-S	47 25 313 08	606	1	2 978 100	91 52 796 08	ZUSATZHYDR.MONTAGEEINR
VERSCHRAUBUNG EWSD18-L	47 25 304 08	612	1	1 970	91 56 958 08	HYDRAULIK RAUPE
VERSCHRAUBUNG EWSD18-L	47 25 304 08	402	2	2 391	91 52 784 08	DIESELMOTOR KPL.
VERSCHRAUBUNG EWSD18-L	47 25 304 08	11	1	2 670 002	96 45 352 08	KRAFTSTOFFBEHAELTER VO
VERSCHRAUBUNG EWSD18-L	47 25 304 08	631	5	2 970	91 56 537 08	HYDRAULIK
VERSCHRAUBUNG EWSD18-L	47 25 304 08	608	1	2 975 000	91 57 881 08	ZUSATZHYDRAULIK MONTAGE
VERSCHRAUBUNG EWSD18-L	47 25 304 08	616	1	2 978 200	91 54 843 08	ZUSATZHYDR.S-RUECKHALTE
VERSCHRAUBUNG EWSD18-L	47 25 304 08	607	2	2 990	91 59 244 08	DRUCKLUFTANLAGE
VERSCHRAUBUNG EWSD20-S	47 25 314 08	639	2	1 970	91 56 958 08	HYDRAULIK RAUPE
VERSCHRAUBUNG EWSD20-S	47 25 314 08	711	3	2 970	91 56 537 08	HYDRAULIK
VERSCHRAUBUNG EWSD22-L	47 25 306 08	624	2	2 970	91 56 537 08	HYDRAULIK
VERSCHRAUBUNG EWSD25-S	47 25 317 08	701	6	2 970	91 56 537 08	HYDRAULIK
VERSCHRAUBUNG EWSD25-S	47 25 317 08	603	1	2 975 200	91 52 775 08	ZUSATZHYDRAULIK WINDE 2
VERSCHRAUBUNG EWSD25-S	47 25 317 08	603	1	2 975 700	91 52 774 08	ZUSATZHYDRAULIK WINDE 1
VERSCHRAUBUNG EWSD25-S	47 25 317 08	606	2	2 976 200	91 52 780 08	ZUSATZHYDRAULIK DREHWE
VERSCHRAUBUNG EWSD25-S	47 25 317 08	629	1	2 978 200	91 54 843 08	ZUSATZHYDR.S-RUECKHALTE
VERSCHRAUBUNG EWSD28-L	47 25 303 08	622	10	2 970	91 56 537 08	HYDRAULIK
VERSCHRAUBUNG EWSD28-L	47 25 303 08	602	1	2 977	91 57 756 08	ZUSATZHYDRAULIK DREHBUE
VERSCHRAUBUNG EWSD28-L	47 25 303 08	626	1	2 978 200	91 54 843 08	ZUSATZHYDR.S-RUECKHALTE
VERSCHRAUBUNG EWSD30-S	47 25 316 08	688	5	2 970	91 56 537 08	HYDRAULIK
VERSCHRAUBUNG EWSD35-L	47 25 309 08	679	1	1 970	91 56 958 08	HYDRAULIK RAUPE
VERSCHRAUBUNG EWSD35-L	47 25 309 08	613	8	2 970	91 56 537 08	HYDRAULIK
VERSCHRAUBUNG EWSD38-S	47 25 318 08	607	8	1 970	91 56 958 08	HYDRAULIK RAUPE
VERSCHRAUBUNG EWSD38-S	47 25 318 08	718	13	2 970	91 56 537 08	HYDRAULIK
VERSCHRAUBUNG EWSD38-S	47 25 318 08	607	2	2 975 200	91 52 775 08	ZUSATZHYDRAULIK WINDE 2
VERSCHRAUBUNG EWSD38-S	47 25 318 08	607	2	2 975 700	91 52 774 08	ZUSATZHYDRAULIK WINDE 1
VERSCHRAUBUNG EWSD38-S	47 25 318 08	601	1	2 977	91 57 756 08	ZUSATZHYDRAULIK DREHBUE
VERSCHRAUBUNG EWSD42-L	47 25 310 08	601	13	2 970	91 56 537 08	HYDRAULIK
VERSCHRAUBUNG EWSD6-L	47 25 300 08	605	2	1 970 161	96 50 706 08	ZUSATZHYDR.RAUPENTRAEG
VERSCHRAUBUNG EWSD6-L	47 25 300 08	46	2	2 393	91 52 787 08	LUFTFILTERANLAGE KPL.
VERSCHRAUBUNG EWSD6-L	47 25 300 08	628	4	2 990	91 59 244 08	DRUCKLUFTANLAGE
VERSCHRAUBUNG EWSD6-S	47 25 315 08	31	5	2 711	91 52 800 08	ZENTRALSCHMIERANLAGE O
VERSCHRAUBUNG EWSD6-S	47 25 315 08	22	1	2 932 160	96 54 385 08	SCHALTSCHRANK MECH.

Bezeichnung	Artikel	Pos.	Menge	Seite	Baugruppe	Bezeichnung
VERSCHRAUBUNG EWSD6-S	47 25 315 08	660	12	2 970	91 56 537 08	HYDRAULIK
VERSCHRAUBUNG EWSD6-S	47 25 315 08	601	1	2 976 700	91 54 795 08	ZUSATZHYDRAULIK PUMPE
VERSCHRAUBUNG EWSD6-S	47 25 315 08	602	2	2 990	91 59 244 08	DRUCKLUFTANLAGE
VERSCHRAUBUNG EWSD8-S	47 25 319 08	681	4	2 970	91 56 537 08	HYDRAULIK
VERSCHRAUBUNG GA6-LM22X	50 29 461 08	615	1	2 990	91 59 244 08	DRUCKLUFTANLAGE
VERSCHRAUBUNG GE6-LM12X	47 66 077 08	45	2	2 393	91 52 787 08	LUFTFILTERANLAGE KPL.
VERSCHRAUBUNG GE6-LM8X1	77 43 748 08	13	2	2 711	91 52 800 08	ZENTRALSCHMIERANLAGE O
VERSCHRAUBUNG GE6-LM8X1	77 43 748 08	23	1	2 711	91 52 800 08	ZENTRALSCHMIERANLAGE O
VERSCHRAUBUNG GEM10X1	77 43 765 08	11	8	1 711	91 52 392 08	ZENTRALSCHMIERUNG RAUP
VERSCHRAUBUNG GEO18-LM	47 10 503 08	401	2	2 391	91 52 784 08	DIESELMOTOR KPL.
VERSCHRAUBUNG GZ 35L C	49 11 008 14	627	1	2 970	91 56 537 08	HYDRAULIK
VERSCHRAUBUNG REDSD10/	47 54 310 08	753	1	2 970	91 56 537 08	HYDRAULIK
VERSCHRAUBUNG REDSD10/	47 54 310 08	627	1	2 990	91 59 244 08	DRUCKLUFTANLAGE
VERSCHRAUBUNG REDSD12/1	47 54 314 08	755	3	2 970	91 56 537 08	HYDRAULIK
VERSCHRAUBUNG REDSD12/1	47 54 314 08	622	1	2 978 100	91 52 796 08	ZUSATZHYDR.MONTAGEEINR
VERSCHRAUBUNG REDSD12/1	47 54 314 08	631	2	2 978 200	91 54 843 08	ZUSATZHYDR.S-RUECKHALTE
VERSCHRAUBUNG REDSD12/	47 54 329 08	607	4	1 975 006	91 52 509 08	ZUSATZHYDR.ABSTUETZZYL
VERSCHRAUBUNG REDSD12/	47 54 329 08	604	1	2 978 200	91 54 843 08	ZUSATZHYDR.S-RUECKHALTE
VERSCHRAUBUNG REDSD15/1	47 54 301 08	776	1	2 970	91 56 537 08	HYDRAULIK
VERSCHRAUBUNG REDSD15/1	47 54 301 08	601	3	2 970 081	96 50 495 08	ZUSATZHYDR.BOLZENZIEHZ
VERSCHRAUBUNG REDSD15/1	47 54 318 08	708	5	2 970	91 56 537 08	HYDRAULIK
VERSCHRAUBUNG REDSD15/1	47 54 318 08	623	1	2 975 200	91 52 775 08	ZUSATZHYDRAULIK WINDE 2
VERSCHRAUBUNG REDSD15/1	47 54 318 08	623	1	2 975 700	91 52 774 08	ZUSATZHYDRAULIK WINDE 1
VERSCHRAUBUNG REDSD15/1	47 54 318 08	602	1	2 976 200	91 44 034 08	ZUS.HYDR.BOLZENZIEHEINRI
VERSCHRAUBUNG REDSD16/1	47 54 335 08	609	1	2 978 100	91 52 796 08	ZUSATZHYDR.MONTAGEEINR
VERSCHRAUBUNG REDSD16/	47 54 331 08	618	1	1 970	91 56 958 08	HYDRAULIK RAUPE
VERSCHRAUBUNG REDSD16/	47 54 331 08	751	5	2 970	91 56 537 08	HYDRAULIK
VERSCHRAUBUNG REDSD16/	47 54 331 08	612	1	2 975 000	91 57 881 08	ZUSATZHYDRAULIK MONTAGE
VERSCHRAUBUNG REDSD18/1	47 54 303 08	611	1	1 970	91 56 958 08	HYDRAULIK RAUPE
VERSCHRAUBUNG REDSD18/1	47 54 303 08	634	2	2 970	91 56 537 08	HYDRAULIK
VERSCHRAUBUNG REDSD18/1	47 54 303 08	636	1	2 978 200	91 54 843 08	ZUSATZHYDR.S-RUECKHALTE
VERSCHRAUBUNG REDSD18/1	47 54 303 08	624	1	2 990	91 59 244 08	DRUCKLUFTANLAGE
VERSCHRAUBUNG REDSD18/1	47 54 363 08	601	1	2 976 200	91 44 034 08	ZUS.HYDR.BOLZENZIEHEINRI
VERSCHRAUBUNG REDSD18/1	47 54 363 08	610	2	2 976 200	91 52 780 08	ZUSATZHYDRAULIK DREHWE
VERSCHRAUBUNG REDSD18/1	47 54 356 08	403	1	2 391	91 52 784 08	DIESELMOTOR KPL.
VERSCHRAUBUNG REDSD18/1	47 54 356 08	738	1	2 970	91 56 537 08	HYDRAULIK
VERSCHRAUBUNG REDSD18/1	47 54 356 08	614	1	2 975 000	91 57 881 08	ZUSATZHYDRAULIK MONTAGE
VERSCHRAUBUNG REDSD20/1	47 54 348 08	641	1	1 970	91 56 958 08	HYDRAULIK RAUPE
VERSCHRAUBUNG REDSD22/1	47 54 361 08	659	1	1 970	91 56 958 08	HYDRAULIK RAUPE
VERSCHRAUBUNG REDSD22/1	47 54 361 08	690	7	2 970	91 56 537 08	HYDRAULIK
VERSCHRAUBUNG REDSD22/1	47 54 361 08	602	1	2 975 200	91 52 775 08	ZUSATZHYDRAULIK WINDE 2
VERSCHRAUBUNG REDSD22/1	47 54 361 08	602	1	2 975 700	91 52 774 08	ZUSATZHYDRAULIK WINDE 1
VERSCHRAUBUNG REDSD22/1	47 54 355 08	617	4	2 970	91 56 537 08	HYDRAULIK
VERSCHRAUBUNG REDSD22/1	47 54 360 08	625	1	2 970	91 56 537 08	HYDRAULIK
VERSCHRAUBUNG REDSD25/1	47 54 328 08	652	1	2 970	91 56 537 08	HYDRAULIK
VERSCHRAUBUNG REDSD28/1	47 54 309 08	694	1	2 970	91 56 537 08	HYDRAULIK
VERSCHRAUBUNG REDSD28/1	47 54 309 08	627	1	2 978 200	91 54 843 08	ZUSATZHYDR.S-RUECKHALTE
VERSCHRAUBUNG REDSD28/2	47 54 305 08	674	2	1 970	91 56 958 08	HYDRAULIK RAUPE
VERSCHRAUBUNG REDSD28/2	47 54 305 08	699	1	2 970	91 56 537 08	HYDRAULIK
VERSCHRAUBUNG REDSD35/1	47 54 312 08	691	3	2 970	91 56 537 08	HYDRAULIK
VERSCHRAUBUNG REDSD35/2	47 54 315 08	630	3	2 970	91 56 537 08	HYDRAULIK
VERSCHRAUBUNG REDSD35/2	47 54 304 08	642	11	2 970	91 56 537 08	HYDRAULIK
VERSCHRAUBUNG REDSD42/1	47 54 317 08	609	1	1 970	91 56 958 08	HYDRAULIK RAUPE
VERSCHRAUBUNG REDSD42/1	47 54 317 08	647	2	2 970	91 56 537 08	HYDRAULIK
VERSCHRAUBUNG REDSD42/2	47 54 316 08	648	2	2 970	91 56 537 08	HYDRAULIK
VERSCHRAUBUNG REDSD42/3	47 54 367 08	603	1	1 970	91 56 958 08	HYDRAULIK RAUPE
VERSCHRAUBUNG REDSD42/3	47 54 367 08	638	5	2 970	91 56 537 08	HYDRAULIK
VERSCHRAUBUNG REDSDN2	47 54 324 08	658	1	2 970	91 56 537 08	HYDRAULIK
VERSCHRAUBUNG REDSDN25	47 54 323 08	655	2	2 970	91 56 537 08	HYDRAULIK
VERSCHRAUBUNG REDSDN2	47 54 337 08	786	2	2 970	91 56 537 08	HYDRAULIK

Bezeichnung	Artikel	Pos.	Menge	Seite	Baugruppe	Bezeichnung
VERSCHRAUBUNG REDSDN28	47 54 354 08	740	2	2 970	91 56 537 08	HYDRAULIK
VERSCHRAUBUNG REDSDN28	47 54 357 08	623	2	1 970	91 56 958 08	HYDRAULIK RAUPE
VERSCHRAUBUNG REDSDN28	47 54 357 08	621	1	2 978 200	91 54 843 08	ZUSATZHYDR.S-RUECKHALTE
VERSCHRAUBUNG REDSDN28	47 54 345 08	789	2	2 970	91 56 537 08	HYDRAULIK
VERSCHRAUBUNG REDSDN30	47 54 340 08	613	1	2 978 100	91 52 796 08	ZUSATZHYDR.MONTAGEEINR
VERSCHRAUBUNG REDSDN30	47 54 325 08	743	5	2 970	91 56 537 08	HYDRAULIK
VERSCHRAUBUNG REDSDN30	47 54 327 08	744	3	2 970	91 56 537 08	HYDRAULIK
VERSCHRAUBUNG REDSDN30	47 54 327 08	605	2	2 976 200	91 52 780 08	ZUSATZHYDRAULIK DREHWE
VERSCHRAUBUNG REDSDN3	47 54 341 08	662	1	2 970	91 56 537 08	HYDRAULIK
VERSCHRAUBUNG REDSDN38	47 54 343 08	719	4	2 970	91 56 537 08	HYDRAULIK
VERSCHRAUBUNG REDSDN42	47 54 313 08	625	2	1 970	91 56 958 08	HYDRAULIK RAUPE
VERSCHRAUBUNG REDSDN42	47 54 313 08	604	6	2 970	91 56 537 08	HYDRAULIK
VERSCHRAUBUNG RSWS10-	47 66 102 08	604	1	2 975 200	91 52 775 08	ZUSATZHYDRAULIK WINDE 2
VERSCHRAUBUNG RSWS10-	47 66 102 08	604	1	2 975 700	91 52 774 08	ZUSATZHYDRAULIK WINDE 1
VERSCHRAUBUNG RSWS10-	47 32 305 08	655	1	1 970	91 56 958 08	HYDRAULIK RAUPE
VERSCHRAUBUNG RSWS10-	47 32 305 08	657	10	2 970	91 56 537 08	HYDRAULIK
VERSCHRAUBUNG RSWS10-	47 32 310 08	602	2	2 970 081	96 50 495 08	ZUSATZHYDR.BOLZENZIEHZ
VERSCHRAUBUNG RSWS10-	47 32 310 08	603	2	2 976 203	92 27 489 08	ZUSATZHYDR.BOLZENZIEHZ
VERSCHRAUBUNG RSWS12-	47 66 303 08	778	2	2 970	91 56 537 08	HYDRAULIK
VERSCHRAUBUNG RSWS12-	47 66 115 08	602	8	1 975 006	91 52 509 08	ZUSATZHYDR.ABSTUETZZYL
VERSCHRAUBUNG RSWS16-	47 66 114 08	601	2	2 975 000	91 57 881 08	ZUSATZHYDRAULIK MONTAGE
VERSCHRAUBUNG RSWS16-	47 32 312 08	607	1	2 978 100	91 52 796 08	ZUSATZHYDR.MONTAGEEINR
VERSCHRAUBUNG RSWS20-	47 32 314 08	605	1	1 970	91 56 958 08	HYDRAULIK RAUPE
VERSCHRAUBUNG RSWS22-	47 33 002 08	666	1	1 970	91 56 958 08	HYDRAULIK RAUPE
VERSCHRAUBUNG RSWS42-	47 32 327 08	2	4	2 671 004	96 46 305 08	OELBEHAELTER VORM.
VERSCHRAUBUNG RSWS6-SM	47 32 303 08	704	4	2 970	91 56 537 08	HYDRAULIK
VERSCHRAUBUNG RSWS6-SR	47 32 306 08	608	4	1 975 006	91 52 509 08	ZUSATZHYDR.ABSTUETZZYL
VERSCHRAUBUNG RSWS6-SR	47 32 306 08	22	2	2 711	91 52 800 08	ZENTRALSCHMIERANLAGE O
VERSCHRAUBUNG RSWS6-SR	47 32 306 08	23	2	2 810	91 52 806 08	KRANFUEHRERKABINE KPL.
VERSCHRAUBUNG RSWS6-SR	47 32 306 08	771	1	2 970	91 56 537 08	HYDRAULIK
VERSCHRAUBUNG SNV10-L	47 00 101 08	748	2	2 970	91 56 537 08	HYDRAULIK
VERSCHRAUBUNG SNV12-L	47 00 113 08	633	2	1 970	91 56 958 08	HYDRAULIK RAUPE
VERSCHRAUBUNG SNV12-L	47 00 113 08	737	1	2 970	91 56 537 08	HYDRAULIK
VERSCHRAUBUNG SNV12-L	47 00 113 08	609	2	2 975 200	91 52 775 08	ZUSATZHYDRAULIK WINDE 2
VERSCHRAUBUNG SNV12-L	47 00 113 08	609	2	2 975 700	91 52 774 08	ZUSATZHYDRAULIK WINDE 1
VERSCHRAUBUNG SNV12-S	47 00 103 08	629	1	1 970	91 56 958 08	HYDRAULIK RAUPE
VERSCHRAUBUNG SNV15-L	47 00 112 08	672	1	2 970	91 56 537 08	HYDRAULIK
VERSCHRAUBUNG SNV16-S	47 00 108 08	675	2	1 970	91 56 958 08	HYDRAULIK RAUPE
VERSCHRAUBUNG SNV16-S	47 00 108 08	745	8	2 970	91 56 537 08	HYDRAULIK
VERSCHRAUBUNG SNV18-L	47 00 104 08	669	2	2 970	91 56 537 08	HYDRAULIK
VERSCHRAUBUNG SNV18-L	47 00 104 08	607	1	2 975 000	91 57 881 08	ZUSATZHYDRAULIK MONTAGE
VERSCHRAUBUNG SNV20-S	47 00 105 08	797	1	2 970	91 56 537 08	HYDRAULIK
VERSCHRAUBUNG SNV25-S	47 00 110 08	612	1	2 975 200	91 52 775 08	ZUSATZHYDRAULIK WINDE 2
VERSCHRAUBUNG SNV25-S	47 00 110 08	612	1	2 975 700	91 52 774 08	ZUSATZHYDRAULIK WINDE 1
VERSCHRAUBUNG SNV30-S	47 00 111 08	687	3	2 970	91 56 537 08	HYDRAULIK
VERSCHRAUBUNG SNV38-S	47 00 107 08	726	1	2 970	91 56 537 08	HYDRAULIK
VERSCHRAUBUNG SNV38-S	47 00 107 08	606	1	2 975 200	91 52 775 08	ZUSATZHYDRAULIK WINDE 2
VERSCHRAUBUNG SNV38-S	47 00 107 08	606	1	2 975 700	91 52 774 08	ZUSATZHYDRAULIK WINDE 1
VERSCHRAUBUNG SNV38-S	47 00 107 08	603	2	2 977	91 57 756 08	ZUSATZHYDRAULIK DREHBUE
VERSCHRAUBUNG SNV42-L	47 00 114 08	606	5	2 970	91 56 537 08	HYDRAULIK
VERSCHRAUBUNG SNV6-S A3	47 00 115 08	772	1	2 970	91 56 537 08	HYDRAULIK
VERSCHRAUBUNG WE6-M10	77 43 738 08	8	50	1 711	91 52 392 08	ZENTRALSCHMIERUNG RAUP
VERSCHRAUBUNG WE6-M10	77 43 738 08	12	22	2 711	91 52 800 08	ZENTRALSCHMIERANLAGE O
VERSCHRAUBUNG WE6-M10	77 43 738 08	15	1	2 711	91 52 800 08	ZENTRALSCHMIERANLAGE O
VERSCHRAUBUNG X0	95 62 043 08	4	2	2 990	91 59 244 08	DRUCKLUFTANLAGE
VERSCHRAUBUNG X0	95 62 043 08	605	1	2 990	91 59 244 08	DRUCKLUFTANLAGE
VERSCHRAUBUNG XG10-L A3	47 00 303 08	734	7	2 970	91 56 537 08	HYDRAULIK
VERSCHRAUBUNG XG10-L A3	47 00 303 08	610	1	2 978 100	91 52 796 08	ZUSATZHYDR.MONTAGEEINR
VERSCHRAUBUNG XG12-L A3	47 00 304 08	725	4	2 970	91 56 537 08	HYDRAULIK
VERSCHRAUBUNG XG12-L A3	47 00 304 08	623	12	2 978 200	91 54 843 08	ZUSATZHYDR.S-RUECKHALTE

Bezeichnung	Artikel	Pos.	Menge	Seite	Baugruppe	Bezeichnung
VERSCHRAUBUNG XG15-L A3	47 00 305 08	724	3	2 970	91 56 537 08	HYDRAULIK
VERSCHRAUBUNG XG16-S A3	47 00 327 08	620	10	1 970	91 56 958 08	HYDRAULIK RAUPE
VERSCHRAUBUNG XG16-S A3	47 00 327 08	790	1	2 970	91 56 537 08	HYDRAULIK
VERSCHRAUBUNG XG18-L A3	47 00 306 08	692	3	2 970	91 56 537 08	HYDRAULIK
VERSCHRAUBUNG XG18-L A3	47 00 306 08	617	4	2 990	91 59 244 08	DRUCKLUFTANLAGE
VERSCHRAUBUNG XG20-S A3	47 00 328 08	628	1	1 970	91 56 958 08	HYDRAULIK RAUPE
VERSCHRAUBUNG XG20-S A3	47 00 328 08	766	3	2 970	91 56 537 08	HYDRAULIK
VERSCHRAUBUNG XG22-L A3	47 00 307 08	736	1	2 970	91 56 537 08	HYDRAULIK
VERSCHRAUBUNG XG22-L A3	47 00 307 08	624	2	2 978 200	91 54 843 08	ZUSATZHYDR.S-RUECKHALTE
VERSCHRAUBUNG XG25-S A3	47 00 329 08	683	9	2 970	91 56 537 08	HYDRAULIK
VERSCHRAUBUNG XG25-S A3	47 00 329 08	622	6	2 978 200	91 54 843 08	ZUSATZHYDR.S-RUECKHALTE
VERSCHRAUBUNG XG28-L A3	47 00 308 08	626	6	1 970	91 56 958 08	HYDRAULIK RAUPE
VERSCHRAUBUNG XG28-L A3	47 00 308 08	697	5	2 970	91 56 537 08	HYDRAULIK
VERSCHRAUBUNG XG28-L A3	47 00 308 08	619	3	2 978 200	91 54 843 08	ZUSATZHYDR.S-RUECKHALTE
VERSCHRAUBUNG XG30-S A3	47 00 330 08	686	2	2 970	91 56 537 08	HYDRAULIK
VERSCHRAUBUNG XG30-S A3	47 00 330 08	620	4	2 978 100	91 52 796 08	ZUSATZHYDR.MONTAGEEINR
VERSCHRAUBUNG XG35-L A3	47 00 332 08	618	2	2 970	91 56 537 08	HYDRAULIK
VERSCHRAUBUNG XG38-S A3	47 00 331 08	601	12	1 970	91 56 958 08	HYDRAULIK RAUPE
VERSCHRAUBUNG XG38-S A3	47 00 331 08	705	43	2 970	91 56 537 08	HYDRAULIK
VERSCHRAUBUNG XG42-L A3	47 00 309 08	628	7	2 970	91 56 537 08	HYDRAULIK
VERSCHRAUBUNG XG6-S A3P	47 00 310 08	661	1	1 970	91 56 958 08	HYDRAULIK RAUPE
VERSCHRAUBUNG XGAI6-SR	47 07 002 08	703	8	2 970	91 56 537 08	HYDRAULIK
VERSCHRAUBUNG XGE10-LM	47 10 305 08	23	2	2 391 023	96 45 720 08	KUEHLER VORM.
VERSCHRAUBUNG XGE10-LM	47 10 305 08	664	5	2 970	91 56 537 08	HYDRAULIK
VERSCHRAUBUNG XGE10-LM	47 10 397 08	729	2	2 970	91 56 537 08	HYDRAULIK
VERSCHRAUBUNG XGE10-LM	47 10 397 08	610	1	2 975 000	91 57 881 08	ZUSATZHYDRAULIK MONTAGE
VERSCHRAUBUNG XGE10-LM	47 10 397 08	624	1	2 975 200	91 52 775 08	ZUSATZHYDRAULIK WINDE 2
VERSCHRAUBUNG XGE10-LM	47 10 397 08	624	1	2 975 700	91 52 774 08	ZUSATZHYDRAULIK WINDE 1
VERSCHRAUBUNG XGE10-LM	47 10 397 08	601	2	2 976 200	91 52 780 08	ZUSATZHYDRAULIK DREHWE
VERSCHRAUBUNG XGE10-LM	47 10 397 08	609	2	2 990	91 59 244 08	DRUCKLUFTANLAGE
VERSCHRAUBUNG XGE10-LM	47 10 398 08	620	1	2 990	91 59 244 08	DRUCKLUFTANLAGE
VERSCHRAUBUNG XGE10-LR	47 10 306 08	723	17	2 970	91 56 537 08	HYDRAULIK
VERSCHRAUBUNG XGE10-LR	47 10 306 08	618	2	2 975 200	91 52 775 08	ZUSATZHYDRAULIK WINDE 2
VERSCHRAUBUNG XGE10-LR	47 10 306 08	618	2	2 975 700	91 52 774 08	ZUSATZHYDRAULIK WINDE 1
VERSCHRAUBUNG XGE10-LR	47 10 306 08	601	4	2 978 100	91 52 796 08	ZUSATZHYDR.MONTAGEEINR
VERSCHRAUBUNG XGE10-LR	47 10 306 08	634	1	2 978 200	91 54 843 08	ZUSATZHYDR.S-RUECKHALTE
VERSCHRAUBUNG XGE10-LR	47 10 396 08	746	5	2 970	91 56 537 08	HYDRAULIK
VERSCHRAUBUNG XGE10-SR	47 10 328 08	767	1	2 970	91 56 537 08	HYDRAULIK
VERSCHRAUBUNG XGE10-SR	47 10 328 08	604	2	2 976 203	92 27 489 08	ZUSATZHYDR.BOLZENZIEHZ
VERSCHRAUBUNG XGE10-SR	47 10 045 14	759	1	2 970	91 56 537 08	HYDRAULIK
VERSCHRAUBUNG XGE12-LM	47 10 307 08	716	3	2 970	91 56 537 08	HYDRAULIK
VERSCHRAUBUNG XGE12-LM	47 10 307 08	605	1	2 975 200	91 52 775 08	ZUSATZHYDRAULIK WINDE 2
VERSCHRAUBUNG XGE12-LM	47 10 307 08	605	1	2 975 700	91 52 774 08	ZUSATZHYDRAULIK WINDE 1
VERSCHRAUBUNG XGE12-LM	47 10 307 08	602	2	2 976 200	91 52 780 08	ZUSATZHYDRAULIK DREHWE
VERSCHRAUBUNG XGE12-LM	47 10 307 08	602	1	2 976 700	91 54 795 08	ZUSATZHYDRAULIK PUMPE
VERSCHRAUBUNG XGE12-LM	47 10 394 08	702	3	2 970	91 56 537 08	HYDRAULIK
VERSCHRAUBUNG XGE12-LM	47 10 394 08	610	1	2 975 200	91 52 775 08	ZUSATZHYDRAULIK WINDE 2
VERSCHRAUBUNG XGE12-LM	47 10 394 08	610	1	2 975 700	91 52 774 08	ZUSATZHYDRAULIK WINDE 1
VERSCHRAUBUNG XGE12-LM	47 10 399 08	709	2	2 970	91 56 537 08	HYDRAULIK
VERSCHRAUBUNG XGE12-LR	47 10 308 08	731	10	2 970	91 56 537 08	HYDRAULIK
VERSCHRAUBUNG XGE12-LR	47 10 308 08	621	1	2 975 200	91 52 775 08	ZUSATZHYDRAULIK WINDE 2
VERSCHRAUBUNG XGE12-LR	47 10 308 08	621	1	2 975 700	91 52 774 08	ZUSATZHYDRAULIK WINDE 1
VERSCHRAUBUNG XGE12-LR	47 10 308 08	601	2	2 976 203	92 27 489 08	ZUSATZHYDR.BOLZENZIEHZ
VERSCHRAUBUNG XGE12-LR	47 10 348 08	677	4	2 970	91 56 537 08	HYDRAULIK
VERSCHRAUBUNG XGE12-LR	47 10 348 08	614	1	2 978 100	91 52 796 08	ZUSATZHYDR.MONTAGEEINR
VERSCHRAUBUNG XGE12-LR	47 10 353 08	18	1	2 391 038	96 47 931 08	OELKUEHLER VORM.
VERSCHRAUBUNG XGE12-LR	47 10 353 08	682	13	2 970	91 56 537 08	HYDRAULIK
VERSCHRAUBUNG XGE12-LR	47 10 353 08	615	1	2 975 200	91 52 775 08	ZUSATZHYDRAULIK WINDE 2
VERSCHRAUBUNG XGE12-LR	47 10 353 08	615	1	2 975 700	91 52 774 08	ZUSATZHYDRAULIK WINDE 1
VERSCHRAUBUNG XGE12-LR	47 10 353 08	612	3	2 978 200	91 54 843 08	ZUSATZHYDR.S-RUECKHALTE

Bezeichnung	Artikel	Pos.	Menge	Seite	Baugruppe	Bezeichnung
VERSCHRAUBUNG XGE12-SR	47 10 326 08	603	4	1 975 006	91 52 509 08	ZUSATZHYDR.ABSTUETZZYL
VERSCHRAUBUNG XGE15-LM	47 10 309 08	24	2	2 391 023	96 45 720 08	KUEHLER VORM.
VERSCHRAUBUNG XGE15-LM	47 10 309 08	6	1	2 670 002	96 45 352 08	KRAFTSTOFFBEHAELTER VO
VERSCHRAUBUNG XGE15-LM	47 10 309 08	663	3	2 970	91 56 537 08	HYDRAULIK
VERSCHRAUBUNG XGE15-LR	47 10 310 08	27	1	1 750	91 52 394 08	WERKZEUG
VERSCHRAUBUNG XGE15-LR	47 10 310 08	768	2	2 970	91 56 537 08	HYDRAULIK
VERSCHRAUBUNG XGE16-SR	47 10 332 08	604	4	1 970	91 56 958 08	HYDRAULIK RAUPE
VERSCHRAUBUNG XGE16-SR	47 10 332 08	750	4	2 970	91 56 537 08	HYDRAULIK
VERSCHRAUBUNG XGE16-SR	47 10 332 08	604	3	2 975 000	91 57 881 08	ZUSATZHYDRAULIK MONTAGE
VERSCHRAUBUNG XGE16-SR	47 10 332 08	605	1	2 978 100	91 52 796 08	ZUSATZHYDR.MONTAGEEINR
VERSCHRAUBUNG XGE16-SR	47 10 331 08	657	6	1 970	91 56 958 08	HYDRAULIK RAUPE
VERSCHRAUBUNG XGE16-SR	47 10 331 08	602	3	2 975 000	91 57 881 08	ZUSATZHYDRAULIK MONTAGE
VERSCHRAUBUNG XGE18-LM	47 66 076 08	403	2	2 391 001	96 45 719 08	DIESELMOTOR VORM.
VERSCHRAUBUNG XGE18-LM	47 66 076 08	622	1	2 990	91 59 244 08	DRUCKLUFTANLAGE
VERSCHRAUBUNG XGE18-LM	47 10 311 08	616	11	2 970	91 56 537 08	HYDRAULIK
VERSCHRAUBUNG XGE18-LM	47 10 311 08	606	4	2 990	91 59 244 08	DRUCKLUFTANLAGE
VERSCHRAUBUNG XGE18-LM	47 10 370 08	25	2	2 391 023	96 45 720 08	KUEHLER VORM.
VERSCHRAUBUNG XGE18-LM	47 10 370 08	10	1	2 670 002	96 45 352 08	KRAFTSTOFFBEHAELTER VO
VERSCHRAUBUNG XGE18-LM	47 10 370 08	665	4	2 970	91 56 537 08	HYDRAULIK
VERSCHRAUBUNG XGE18-LM	47 10 370 08	611	2	2 976 200	91 52 780 08	ZUSATZHYDRAULIK DREHWE
VERSCHRAUBUNG XGE18-LM	47 10 370 08	607	1	2 976 700	91 54 795 08	ZUSATZHYDRAULIK PUMPE
VERSCHRAUBUNG XGE18-LM	47 66 078 08	706	2	2 970	91 56 537 08	HYDRAULIK
VERSCHRAUBUNG XGE18-LR	47 10 312 08	614	1	1 970	91 56 958 08	HYDRAULIK RAUPE
VERSCHRAUBUNG XGE18-LR	47 10 312 08	614	1	2 978 200	91 54 843 08	ZUSATZHYDR.S-RUECKHALTE
VERSCHRAUBUNG XGE18-LR	47 10 375 08	605	1	2 975 000	91 57 881 08	ZUSATZHYDRAULIK MONTAGE
VERSCHRAUBUNG XGE20-SM	47 10 343 08	714	2	2 970	91 56 537 08	HYDRAULIK
VERSCHRAUBUNG XGE20-SR	47 10 334 08	656	3	1 970	91 56 958 08	HYDRAULIK RAUPE
VERSCHRAUBUNG XGE22-LM	10 03 689 6	720	2	2 970	91 56 537 08	HYDRAULIK
VERSCHRAUBUNG XGE22-LM	47 10 313 08	643	2	1 970	91 56 958 08	HYDRAULIK RAUPE
VERSCHRAUBUNG XGE22-LM	47 10 313 08	601	2	1 970 161	96 50 706 08	ZUSATZHYDR.RAUPENTRAEG
VERSCHRAUBUNG XGE22-LM	47 10 313 08	615	6	2 970	91 56 537 08	HYDRAULIK
VERSCHRAUBUNG XGE22-LM	47 10 313 08	613	1	2 975 200	91 52 775 08	ZUSATZHYDRAULIK WINDE 2
VERSCHRAUBUNG XGE22-LM	47 10 313 08	613	1	2 975 700	91 52 774 08	ZUSATZHYDRAULIK WINDE 1
VERSCHRAUBUNG XGE22-LM	47 10 313 08	606	1	2 976 700	91 54 795 08	ZUSATZHYDRAULIK PUMPE
VERSCHRAUBUNG XGE25-SR	47 10 336 08	763	7	2 970	91 56 537 08	HYDRAULIK
VERSCHRAUBUNG XGE28-LM	47 10 315 08	710	2	2 970	91 56 537 08	HYDRAULIK
VERSCHRAUBUNG XGE28-LR	47 10 316 08	606	2	1 970	91 56 958 08	HYDRAULIK RAUPE
VERSCHRAUBUNG XGE28-LR	47 10 316 08	787	2	2 970	91 56 537 08	HYDRAULIK
VERSCHRAUBUNG XGE35-LM	47 10 318 08	640	2	2 970	91 56 537 08	HYDRAULIK
VERSCHRAUBUNG XGE42-LM	47 10 319 08	13	1	2 671 004	96 46 305 08	OELBEHAELTER VORM.
VERSCHRAUBUNG XGE42-LM	47 10 319 08	637	1	2 970	91 56 537 08	HYDRAULIK
VERSCHRAUBUNG XGE42-LR	47 10 347 08	602	2	1 970	91 56 958 08	HYDRAULIK RAUPE
VERSCHRAUBUNG XGE42-LR	47 10 347 08	605	7	2 970	91 56 537 08	HYDRAULIK
VERSCHRAUBUNG XGE6-LM-E	47 10 301 08	604	4	2 990	91 59 244 08	DRUCKLUFTANLAGE
VERSCHRAUBUNG XGE6-LR-E	47 10 300 08	19	31	2 711	91 52 800 08	ZENTRALSCHMIERANLAGE O
VERSCHRAUBUNG XGE6-LR-E	47 10 300 08	749	2	2 970	91 56 537 08	HYDRAULIK
VERSCHRAUBUNG XGE6-SM-E	47 10 302 08	707	10	2 970	91 56 537 08	HYDRAULIK
VERSCHRAUBUNG XGE6-SM-E	47 10 302 08	605	1	2 976 700	91 54 795 08	ZUSATZHYDRAULIK PUMPE
VERSCHRAUBUNG XGE6-SM-E	47 10 302 08	611	2	2 990	91 59 244 08	DRUCKLUFTANLAGE
VERSCHRAUBUNG XGE6-SR-E	47 10 321 08	663	1	1 970	91 56 958 08	HYDRAULIK RAUPE
VERSCHRAUBUNG XGE6-SR-E	47 10 321 08	21	1	2 932 160	96 54 385 08	SCHALTSCHRANK MECH.
VERSCHRAUBUNG XGE6-SR-E	47 10 321 08	721	3	2 970	91 56 537 08	HYDRAULIK
VERSCHRAUBUNG XGE6-SR-E	47 10 321 08	603	1	2 990	91 59 244 08	DRUCKLUFTANLAGE
VERSCHRAUBUNG XGE8-SM-E	47 10 322 08	684	2	2 970	91 56 537 08	HYDRAULIK
VERSCHRAUBUNG XGE8-SR-E	47 10 323 08	679	4	2 970	91 56 537 08	HYDRAULIK
VERSCHRAUBUNG XGEV30-	47 10 338 08	782	2	2 970	91 56 537 08	HYDRAULIK
VERSCHRAUBUNG XGR12/10-	47 50 315 08	798	1	2 970	91 56 537 08	HYDRAULIK
VERSCHRAUBUNG XGR15/6-L	47 50 303 08	646	2	1 970	91 56 958 08	HYDRAULIK RAUPE
VERSCHRAUBUNG XGR15/6-L	47 50 303 08	604	3	1 970 161	96 50 706 08	ZUSATZHYDR.RAUPENTRAEG
VERSCHRAUBUNG XGR15/8-L	47 50 322 08	9	1	2 670 002	96 45 352 08	KRAFTSTOFFBEHAELTER VO

Bezeichnung	Artikel	Pos.	Menge	Seite	Baugruppe	Bezeichnung
VERSCHRAUBUNG XGR16/12-	47 50 325 08	605	8	1 975 006	91 52 509 08	ZUSATZHYDR.ABSTUETZZYL
VERSCHRAUBUNG XGR16/12-	47 50 325 08	603	1	2 978 200	91 54 843 08	ZUSATZHYDR.S-RUECKHALTE
VERSCHRAUBUNG XGR18/15-	47 50 302 08	673	1	2 970	91 56 537 08	HYDRAULIK
VERSCHRAUBUNG XGR20/16-	47 50 336 08	656	4	2 970	91 56 537 08	HYDRAULIK
VERSCHRAUBUNG XGR22/18-	47 50 307 08	670	1	2 970	91 56 537 08	HYDRAULIK
VERSCHRAUBUNG XGR25/16-	47 50 328 08	785	6	2 970	91 56 537 08	HYDRAULIK
VERSCHRAUBUNG XGR28/18-	47 50 311 08	794	1	2 970	91 56 537 08	HYDRAULIK
VERSCHRAUBUNG XGR28/22-	47 50 318 08	653	3	1 970	91 56 958 08	HYDRAULIK RAUPE
VERSCHRAUBUNG XGR28/22-	47 50 318 08	620	2	2 970	91 56 537 08	HYDRAULIK
VERSCHRAUBUNG XGR28/22-	47 50 318 08	632	2	2 978 200	91 54 843 08	ZUSATZHYDR.S-RUECKHALTE
VERSCHRAUBUNG XGR30/16-	47 50 337 08	795	1	2 970	91 56 537 08	HYDRAULIK
VERSCHRAUBUNG XGR30/16-	47 50 337 08	617	2	2 978 100	91 52 796 08	ZUSATZHYDR.MONTAGEEINR
VERSCHRAUBUNG XGR30/25-	47 50 329 08	654	1	2 970	91 56 537 08	HYDRAULIK
VERSCHRAUBUNG XGR30/25-	47 50 329 08	619	2	2 978 100	91 52 796 08	ZUSATZHYDR.MONTAGEEINR
VERSCHRAUBUNG XGR35/22-	47 50 312 08	696	1	2 970	91 56 537 08	HYDRAULIK
VERSCHRAUBUNG XGR38/30-	47 50 339 08	757	6	2 970	91 56 537 08	HYDRAULIK
VERSCHRAUBUNG XGR42/28-	47 50 310 08	695	1	2 970	91 56 537 08	HYDRAULIK
VERSCHRAUBUNG XGR42/35-	47 50 319 08	612	5	2 970	91 56 537 08	HYDRAULIK
VERSCHRAUBUNG XSV10-L A3	47 40 303 08	676	1	2 970	91 56 537 08	HYDRAULIK
VERSCHRAUBUNG XSV15-L A3	47 40 305 08	671	1	2 970	91 56 537 08	HYDRAULIK
VERSCHRAUBUNG XSV16-S	47 40 326 08	677	4	1 970	91 56 958 08	HYDRAULIK RAUPE
VERSCHRAUBUNG XSV16-S	47 40 326 08	616	4	1 975 006	91 52 509 08	ZUSATZHYDR.ABSTUETZZYL
VERSCHRAUBUNG XSV18-L A3	47 40 307 08	668	1	2 970	91 56 537 08	HYDRAULIK
VERSCHRAUBUNG XT10-L A3	47 04 303 08	735	2	2 970	91 56 537 08	HYDRAULIK
VERSCHRAUBUNG XT12-L A3	47 04 304 08	800	1	2 970	91 56 537 08	HYDRAULIK
VERSCHRAUBUNG XT12-L A3	47 04 304 08	608	2	2 976 200	91 52 780 08	ZUSATZHYDRAULIK DREHWE
VERSCHRAUBUNG XT12-L A3	47 04 304 08	630	2	2 978 200	91 54 843 08	ZUSATZHYDR.S-RUECKHALTE
VERSCHRAUBUNG XT16-S A3	47 04 325 08	652	2	1 970	91 56 958 08	HYDRAULIK RAUPE
VERSCHRAUBUNG XT16-S A3	47 04 325 08	791	1	2 970	91 56 537 08	HYDRAULIK
VERSCHRAUBUNG XT16-S A3	47 04 325 08	608	1	2 978 100	91 52 796 08	ZUSATZHYDR.MONTAGEEINR
VERSCHRAUBUNG XT22-L A3	47 04 307 08	689	3	2 970	91 56 537 08	HYDRAULIK
VERSCHRAUBUNG XT25-S A3	47 04 327 08	796	2	2 970	91 56 537 08	HYDRAULIK
VERSCHRAUBUNG XT25-S A3	47 04 327 08	628	1	2 978 200	91 54 843 08	ZUSATZHYDR.S-RUECKHALTE
VERSCHRAUBUNG XT28-L A3	47 04 308 08	651	2	1 970	91 56 958 08	HYDRAULIK RAUPE
VERSCHRAUBUNG XT28-L A3	47 04 308 08	698	3	2 970	91 56 537 08	HYDRAULIK
VERSCHRAUBUNG XT28-L A3	47 04 308 08	620	2	2 978 200	91 54 843 08	ZUSATZHYDR.S-RUECKHALTE
VERSCHRAUBUNG XT30-S A3	47 04 329 08	612	1	2 978 100	91 52 796 08	ZUSATZHYDR.MONTAGEEINR
VERSCHRAUBUNG XT35-L A3	47 04 315 08	629	13	2 970	91 56 537 08	HYDRAULIK
VERSCHRAUBUNG XT38-S A3	47 04 330 08	650	4	1 970	91 56 958 08	HYDRAULIK RAUPE
VERSCHRAUBUNG XT38-S A3	47 04 330 08	717	3	2 970	91 56 537 08	HYDRAULIK
VERSCHRAUBUNG XT42-L A3	47 04 314 08	607	7	2 970	91 56 537 08	HYDRAULIK
VERSCHRAUBUNG XTR20/25/2	47 51 349 08	765	1	2 970	91 56 537 08	HYDRAULIK
VERSCHRAUBUNG XTR22/15/2	47 51 334 08	741	2	2 970	91 56 537 08	HYDRAULIK
VERSCHRAUBUNG XW10-L A3	47 02 303 08	779	1	2 970	91 56 537 08	HYDRAULIK
VERSCHRAUBUNG XW16-S A3	47 02 326 08	676	2	1 970	91 56 958 08	HYDRAULIK RAUPE
VERSCHRAUBUNG XW16-S A3	47 02 326 08	792	1	2 970	91 56 537 08	HYDRAULIK
VERSCHRAUBUNG XW16-S A3	47 02 326 08	618	1	2 978 100	91 52 796 08	ZUSATZHYDR.MONTAGEEINR
VERSCHRAUBUNG XW18-L A3	47 02 306 08	799	1	2 970	91 56 537 08	HYDRAULIK
VERSCHRAUBUNG XW18-L A3	47 02 306 08	601	1	2 990	91 59 244 08	DRUCKLUFTANLAGE
VERSCHRAUBUNG XW22-L A3	47 02 307 08	678	1	1 970	91 56 958 08	HYDRAULIK RAUPE
VERSCHRAUBUNG XW28-L A3	47 02 308 08	700	2	2 970	91 56 537 08	HYDRAULIK
VERSCHRAUBUNG XW30-S A3	47 02 330 08	715	1	2 970	91 56 537 08	HYDRAULIK
VERSCHRAUBUNG XW35-L A3	47 02 311 08	639	3	2 970	91 56 537 08	HYDRAULIK
VERSCHRAUBUNG XW38-S A3	47 02 334 08	727	1	2 970	91 56 537 08	HYDRAULIK
VERSCHRAUBUNG XW38-S A3	47 02 334 08	604	2	2 977	91 57 756 08	ZUSATZHYDRAULIK DREHBUE
VERSCHRAUBUNG XW42-L A3	47 02 314 08	608	7	2 970	91 56 537 08	HYDRAULIK
VERSCHRAUBUNG XWSV6-S	47 42 021 08	32	1	2 711	91 52 800 08	ZENTRALSCHMIERANLAGE O
VERSCHRAUBUNGSKOERPER	93 75 014 08	4	2	2 976 200	91 52 780 08	ZUSATZHYDRAULIK DREHWE
VERSTEIFUNGSBLECH	10 02 918 8	3	1	9 739 362	97 39 362	OELWANNE
VERSTELLMOTOR A6VM 160	10 42 876 6	2	2	2 340	91 52 776 08	WINDE 4 EINZIEHWERK

Bezeichnung	Artikel	Pos.	Menge	Seite	Baugruppe	Bezeichnung
VERSTELLMOTOR A6VM 200	10 35 482 8	3	1	2 310	91 52 503 08	WINDE 1
VERSTELLMOTOR A6VM 200	10 35 482 8	3	1	2 320	91 52 504 08	WINDE 2
VERSTELLMOTOR A6VM 200	10 42 876 8	8	2	1 400	91 56 853 08	RAUPENTRAEGER KPL.LI.
VERSTELLMOTOR A6VM 200	10 42 876 8	8	2	1 410 300	91 56 855 08	RAUPENTRAEGER KPL.RE.
VERSTELLPUMPE A11VO/40LI	10 35 924 7	110	1	2 391 001	96 45 719 08	DIESELMOTOR VORM.
VERSTELLPUMPE A11VO/60R	10 35 924 8	111	1	2 391 001	96 45 719 08	DIESELMOTOR VORM.
VERSTELLPUMPE A4VG/125LI	10 35 924 3	105	1	2 391 001	96 45 719 08	DIESELMOTOR VORM.
VERSTELLPUMPE A4VG/125R	10 35 924 4	106	1	2 391 001	96 45 719 08	DIESELMOTOR VORM.
VERSTELLPUMPE A4VG/28 LI	10 35 924 9	1	1	2 212	91 54 561 08	PUMPE F.DREHWERK
VERSTELLPUMPE A4VG/56 LI	10 35 924 6	108	1	2 391 001	96 45 719 08	DIESELMOTOR VORM.
VERSTELLPUMPE A4VG/90 LI	10 35 924 1	103	1	2 391 001	96 45 719 08	DIESELMOTOR VORM.
VERSTELLPUMPE A4VG/90 LI	10 35 924 2	104	1	2 391 001	96 45 719 08	DIESELMOTOR VORM.
VERSTELLPUMPE A4VG/90 LI	10 35 925 0	107	1	2 391 001	96 45 719 08	DIESELMOTOR VORM.
VERSTELLPUMPE PA10VO/45	10 35 925 1	109	1	2 391 001	96 45 719 08	DIESELMOTOR VORM.
VERSTELLUNG	10 32 692 5	2	1	X1035924	10 35 924 6	VERSTELLPUMPE
VERSTELLUNG	10 33 104 8	2	1	X1035924	10 35 924 1	VERSTELLPUMPE
VERSTELLUNG	10 33 104 8	2	1	X1035924	10 35 924 2	VERSTELLPUMPE
VERSTELLUNG	10 33 104 8	2	1	X1035925	10 35 925 0	VERSTELLPUMPE
VERSTELLUNG	10 47 137 1	2	1	X1035924	10 35 924 3	VERSTELLPUMPE
VERSTELLUNG	10 47 137 1	2	1	X1035924	10 35 924 4	VERSTELLPUMPE
VERSTELLUNG	10 47 220 0	5	1	X1035924	10 35 924 7	VERSTELLPUMPE
VERSTELLUNG	10 47 220 8	4	1	X1035924	10 35 924 8	VERSTELLPUMPE
VERSTELLUNG	70 23 643	5	1	X1035924	10 35 924 8	VERSTELLPUMPE
VERTEILER MASSE	92 68 911 08	41	2	2 932 082	96 54 387 08	AUFBAUTEILE MONTAGETAFE
VERTEILERBLOCK ALZNMGC	51 10 603 08	74	1	2 970	91 56 537 08	HYDRAULIK
VERTEILERGETRIEBE SPF	10 35 659 9	102	1	2 391 001	96 45 719 08	DIESELMOTOR VORM.
VERTEILERKOMBINATION 3/4	77 43 859 08	2	1	2 711	91 52 800 08	ZENTRALSCHMIERANLAGE O
VERTEILERKOMBINATION 3/6	10 47 036 7	4	1	2 711	91 52 800 08	ZENTRALSCHMIERANLAGE O
VERTEILERKOMBINATION 4/3	77 43 860 08	3	1	2 711	91 52 800 08	ZENTRALSCHMIERANLAGE O
VERTEILERKOMBINATION 4/8	77 43 862 08	5	1	2 711	91 52 800 08	ZENTRALSCHMIERANLAGE O
VERTEILERKOMBINATION 7/1	10 47 036 8	3	2	1 711	91 52 392 08	ZENTRALSCHMIERUNG RAUP
VERTEILERKOMBINATION 8/1	10 47 036 6	6	1	2 711	91 52 800 08	ZENTRALSCHMIERANLAGE O
VERTEILERKOMBINATION 8/1	10 47 037 0	2	2	1 711	91 52 392 08	ZENTRALSCHMIERUNG RAUP
VERTEILERLEISTE	77 43 837 08	11	1	2 990	91 59 244 08	DRUCKLUFTANLAGE
VIERKANTSCHEIBE	10 03 723 6	8	1	9 739 210	97 39 210	KUEHLMITTELLEITUNG
VORHAENGESCHLOSS ABUS	88 52 515 08	31	1	2 391 040	96 53 645 08	KUPPLUNGSSTELLER
VORREIBER SPF	70 42 710 08	2	2	2 260 009	96 46 972 08	KLAPPE VORM.
VORSCHLAGHAMMER 5KG	88 50 341 08	11	1	1 750	91 52 394 08	WERKZEUG
VORSPANNVENTIL	51 14 320 08	7	1	2 975 000	91 57 881 08	ZUSATZHYDRAULIK MONTAGE
VORSPANNVENTIL 30BAR	51 13 082 08	11	1	2 978 200	91 54 843 08	ZUSATZHYDR.S-RUECKHALTE
VORSPANNVENTIL 30BAR 40L/	10 46 788 6	19	4	1 975 006	91 52 509 08	ZUSATZHYDR.ABSTUETZZYL
VORSTEUERVENTIL	57 13 626 08	55	1	5 113 086	51 13 086 08	PROPORTIONALVENTIL
WAELZLAGER 200X270X80	74 65 067 08	2	1	2 550 003	96 46 246 08	SEILROLLE KPL.
WAELZLAGER 200X270X80	74 65 067 08	2	1	2 652 007	92 68 928 08	SEILROLLE KPL.
WAELZLAGER 68X40X38	74 59 008 08	2	1	3 206 001	96 20 920 08	SEILROLLE KPL.
WAERMESCHUTZBLECH	10 22 271 9	8	1	9 739 296	97 39 296	HITZESCHUTZ
WAERMESCHUTZBLECH	10 22 272 3	15	1	9 739 296	97 39 296	HITZESCHUTZ
WALZENDUESE	10 29 201 3	35	10	2 520 034	96 45 984 08	INNENVERKLEIDUNG
WANDLER TTY-RS232	91 70 454 14	10	1	2 533 071	96 52 556 08	WANDLER
WANDLER TTY-RS232	96 52 556 08	8	1	2 533	91 52 789 08	ELEKTRIK KRANFUEHRERKAB
WANDSTECKDOSE 24-POL 22	10 44 365 9	(170)	1	3 930 138	96 54 377 08	ELEKTRIK S-ANLENKSTUECK
WANDSTECKDOSE 24-POL 22	10 44 365 9	151	1	3 930 732	96 50 575 08	LEITUNG
WARMLUFTSCHLAUCH DI 55M	10 42 558 8	55	0.12	2 520	91 53 061 08	KABINE VERGLAST
WARMLUFTSCHLAUCH DI 55M	10 42 558 8	56	0.18	2 520	91 53 061 08	KABINE VERGLAST
WARMLUFTSCHLAUCH DI 55M	10 42 558 8	41	0.4	2 520 034	96 45 984 08	INNENVERKLEIDUNG
WARNLEUCHTE 20-36V SPF	10 34 010 5	5	1	2 533 066	96 48 365 08	ELEKTRIK ANBAUTEILE KABIN
WARZENBLECH 3.5x521x876	97 00 272 08	1	1	2 859 028	96 46 778 08	DECKEL KPL.
WARZENBLECH 3.5x721x876	97 00 223 08	1	1	2 859 027	96 46 777 08	DECKEL KPL.
WARZENBLECH 5X1372X491	97 70 935 08	1	1	2 859 007	96 46 775 08	DECKEL KPL.
WARZENBLECH 5X878X723	97 70 951 08	1	1	2 859 026	96 46 776 08	DECKEL KPL.

Bezeichnung	Artikel	Pos.	Menge	Seite	Baugruppe	Bezeichnung
WASSERABSCHEIDER	70 27 481 03	7	1	2 391	91 52 784 08	DIESELMOTOR KPL.
WASSERANSCHLUSS	97 39 276	173	1	X1012059	10 12 059 0	DIESELMOTOR
WASSERBEHAELTER 8,0L KUN	10 03 697 7	10	1	2 520 032	96 45 980 08	SCHEIBENWISCHANLAGE EIN
WASSERENTLUEFTUNGSLEIT	97 39 127	170	1	X1012059	10 12 059 0	DIESELMOTOR
WASSERHEIZGERAET 24V	10 04 204 3	2	1	2 541 001	96 49 651 08	ZUSATZHEIZUNG VORM.
WASSERLEITUNGSANSCHLUE	97 39 349	169	1	X1012059	10 12 059 0	DIESELMOTOR
WASSERPUMPE MIT BEFEST.	97 39 352	165	1	X1012059	10 12 059 0	DIESELMOTOR
WASSERROHR SCHWK.	96 48 528 08	29	1	2 391 001	96 45 719 08	DIESELMOTOR VORM.
WASSERSONDE WASSER	10 34 675 2	20	2	7 027 481	70 27 481 03	WASSERABSCHEIDER
WASSERSTANDSSONDE SPF	10 22 814 3	8	1	2 391 023	96 45 720 08	KUEHLER VORM.
WECHSELVENTIL	10 41 276 3	6	1	9 640 277	96 40 277 08	WEGESCHIEBER
WECHSELVENTIL	51 14 689 08	108	4	2 970	91 56 537 08	HYDRAULIK
WECHSELVENTIL	51 14 689 08	11	1	2 975 200	91 52 775 08	ZUSATZHYDRAULIK WINDE 2
WECHSELVENTIL	51 14 689 08	11	1	2 975 700	91 52 774 08	ZUSATZHYDRAULIK WINDE 1
WECHSELVENTIL	51 14 689 08	5	1	2 978 200	91 54 843 08	ZUSATZHYDR.S-RUECKHALTE
WEGESCHIEBER	51 13 045 08	3	1	2 976 203	92 27 489 08	ZUSATZHYDR.BOLZENZIEHZ
WEGESCHIEBER SL3-41	96 40 277 08	7	1	5 133 090	51 13 090 08	WEGESCHIEBERBLOCK
WEGESCHIEBER SPF	51 13 225 08	109	1	2 970	91 56 537 08	HYDRAULIK
WEGESCHIEBERBLOCK 4-FAC	51 13 090 08	16	1	1 970	91 56 958 08	HYDRAULIK RAUPE
WEGESITZVENTIL	51 13 087 08	111	2	2 970	91 56 537 08	HYDRAULIK
WEGESITZVENTIL	51 14 988 08	25	1	2 970	91 56 537 08	HYDRAULIK
WEGEVENTIL	10 45 104 9	7	1	X1042440	10 42 440 2	STEUERBLOCK
WEGEVENTIL	10 47 082 9	4	1	X1042440	10 42 440 2	STEUERBLOCK
WEGEVENTIL	51 13 022 08	55	3	2 970	91 56 537 08	HYDRAULIK
WEGEVENTIL	51 14 444 08	34	3	2 970	91 56 537 08	HYDRAULIK
WEGEVENTIL	51 14 444 08	4	1	2 975 200	91 52 775 08	ZUSATZHYDRAULIK WINDE 2
WEGEVENTIL	51 14 444 08	4	1	2 975 700	91 52 774 08	ZUSATZHYDRAULIK WINDE 1
WEGEVENTIL	51 14 444 08	4	1	2 978 200	91 54 843 08	ZUSATZHYDR.S-RUECKHALTE
WEGEVENTIL	51 14 445 08	112	4	2 970	91 56 537 08	HYDRAULIK
WEGEVENTIL	51 14 651 08	10	1	1 970	91 56 958 08	HYDRAULIK RAUPE
WEGEVENTIL	51 14 943 08	17	1	2 970	91 56 537 08	HYDRAULIK
WEGEVENTIL SPF	10 42 393 8	4	1	2 975 000	91 57 881 08	ZUSATZHYDRAULIK MONTAGE
WEICHDICHTUNG PERBUNAN	71 02 004 08	59	4	1 970	91 56 958 08	HYDRAULIK RAUPE
WEICHDICHTUNG PERBUNAN	71 02 004 08	574	30	2 970	91 56 537 08	HYDRAULIK
WELLE 40.0x18 54	93 72 521 08	2	1	3 350 001	92 70 642 08	SCHUTZWALZE KPL.
WELLENDICHTRING 22X35X6	57 15 168 08	20	1	5 102 380	51 02 380 08	HYDROMOTOR
WELLENDICHTRING 28X40X6	57 01 141 08	14	1	5 701 129	57 01 129 08	TRIEBWERK
WELLENDICHTRING DIN 3760	71 00 312 08	10	1	5 400 565	54 00 565 08	SEILWINDE
WELLENDICHTRING DIN 3760	57 01 519 08	15	1	5 400 565	54 00 565 08	SEILWINDE
WELLENDICHTRING DIN 3760	71 00 234 08	57	2	9 327 101	93 27 101 01	WINKELGETRIEBE
WELLENDICHTRING DIN 3761	71 00 241 08	64	2	9 697 916	96 97 916 01	DREHWERK
WELLENDICHTRING DIN 3761	71 00 341 08	11	2	9 697 916	96 97 916 01	DREHWERK
WERKZEUG	91 52 394 08	25	1		LR 1600-2-0	LIEBHERR RAUPENKRAN LR 1
WIDERSTAND 15R 5% 50W	63 50 576 08	15	1	2 913 005	96 20 731 08	INNENGEHAEUSE VORM.
WIDERSTAND 15R 5% 50W	63 50 576 08	15	1	2 913 005	96 28 696 08	INNENGEHAEUSE VORM.
WIDERSTAND 1K 5% 3W 75PP	63 50 585 08	2	1	2 932 515	96 45 911 08	BESTUECKUNGSMODUL
WIDERSTAND 47R 10% 25W	63 50 170 08	46	10	2 932 001	96 45 393 08	RELAISSTEUERUNG
WIDERSTAND 500R 0%1 2W5	63 50 515 08	4	2	2 932 515	96 45 911 08	BESTUECKUNGSMODUL
WIDERSTAND NW 1K 5% 8X 9	63 50 855 08	20	2	2 922 001	92 84 311 08	BUSPLATINE
WIDERSTAND NW 22K 10% 8X	63 50 842 08	7	10	2 922 001	92 84 311 08	BUSPLATINE
WIDERSTANDSMODUL PBTG	10 02 485 7	22	1	2 932 082	96 54 387 08	AUFBAUTEILE MONTAGETAFE
WINDE 1	91 52 503 08	103	1		LR 1600-2-0	LIEBHERR RAUPENKRAN LR 1
WINDE 2	91 52 504 08	104	1		LR 1600-2-0	LIEBHERR RAUPENKRAN LR 1
WINDE 4 EINZIEHWERK	91 52 776 08	111	1		LR 1600-2-0	LIEBHERR RAUPENKRAN LR 1
WINDENDREHGEBER SPF	10 04 047 7	5	1	2 920 200	96 44 536 08	ELEKTRIK WINDE 1
WINDENDREHGEBER SPF	10 04 047 7	5	1	2 920 260	96 44 537 08	ELEKTRIK WINDE 2
WINDENDREHGEBER SPF	10 04 047 7	5	1	2 920 350	96 44 539 08	ELEKTRIK WINDE 4
WINDENLAGERUNG SCHWK.	96 43 852 08	1	1	2 310	91 52 503 08	WINDE 1
WINDENLAGERUNG SCHWK.	96 43 852 08	1	1	2 320	91 52 504 08	WINDE 2
WINDGESCHWINDIGKEITSGE	10 42 954 9	6	1	3 780 751	91 52 952 08	FLUG-U.WINDWARNUNG

Bezeichnung	Artikel	Pos.	Menge	Seite	Baugruppe	Bezeichnung
WINDSTERN	10 47 043 3	1	1	X1042954	10 42 954 9	WINDGESCHWINDIGKEITSGE
WINKEL 1.5X151X54 FE//ZN20//	97 86 272 08	118	2	2 932 082	96 54 387 08	AUFBAUTEILE MONTAGETAFE
WINKEL 3X40X112 FE//ZN20//C	97 80 496 08	20	1	2 932 160	96 54 385 08	SCHALTSCHRANK MECH.
WINKEL 3X40X94	94 73 392 08	55	1	2 391 001	96 45 719 08	DIESELMOTOR VORM.
WINKEL 3X85X30	97 78 351 08	35	1	2 260	91 53 057 08	BATTERIELAGERUNG
WINKEL 4X20X57	95 05 969 08	76	1	2 810	91 52 806 08	KRANFUEHRERKABINE KPL.
WINKEL 5x154x70	97 05 395 08	35	2	3 211	91 57 748 08	S-ANLENKSTUECK
WINKELGEBER 360° SPF	69 23 100 08	20	1	2 930 000	96 37 244 08	GEBERANBAU SA-BOCK
WINKELGEBER 360° SPF	69 23 100 08	(152)	1	3 930 138	96 54 377 08	ELEKTRIK S-ANLENKSTUECK
WINKELGEBER 360° SPF	69 23 100 08	(5)	1	3 930 576	96 48 381 08	ELEKTRIK SW-KOPFSTUECK
WINKELGELENK DIN 71802 CS	72 50 066 08	13	1	9 739 357	97 39 357	ABGASRUECKFUEHRUNG VO
WINKELGELENK DIN 71802 CS	72 50 069 08	16	2	2 391 040	96 53 645 08	KUPPLUNGSSTELLER
WINKELGETRIEBE	93 27 101 01	4	2	1 400	91 56 853 08	RAUPENTRAEGER KPL.LI.
WINKELGETRIEBE	93 27 101 01	4	2	1 410 300	91 56 855 08	RAUPENTRAEGER KPL.RE.
WINKELKABELSCHUH 12-95	60 22 221 08	(648)	1	2 920 536	96 48 317 08	KABELLISTE ELEKTRIK AGG
WINKELSCHRAUBENDREHER	81 00 354 08	46	1	1 750	91 52 394 08	WERKZEUG
WISCHERARM	10 29 201 4	8	1	2 520 032	96 45 980 08	SCHEIBENWISCHANLAGE EIN
WISCHERARM PARALELL	10 41 288 1	5	1	2 520 032	96 45 980 08	SCHEIBENWISCHANLAGE EIN
WISCHERBLATT 1000	10 29 201 7	6	1	2 520 032	96 45 980 08	SCHEIBENWISCHANLAGE EIN
WISCHERBLATT 700	10 29 201 6	9	1	2 520 032	96 45 980 08	SCHEIBENWISCHANLAGE EIN
WISCHERGESTAENGE 10	10 41 287 9	7	1	2 520 032	96 45 980 08	SCHEIBENWISCHANLAGE EIN
WISCHERGESTAENGE 12	10 41 288 0	2	1	2 520 032	96 45 980 08	SCHEIBENWISCHANLAGE EIN
WISCHERMOTOR 55NM 24V	10 29 202 1	1	2	2 520 032	96 45 980 08	SCHEIBENWISCHANLAGE EIN
ZAHNKRANZ	10 01 219 1	2	1	9 739 250	97 39 250	SCHWUNGRAD
ZAHNRADMOTOR	51 02 373 08	2	1	2 391 038	96 47 931 08	OELKUEHLER VORM.
ZAHNRIEMEN 12T5 445	10 48 983 6	1	1	X1022811	10 22 811 2	HEIZKLIMAGERAET
ZAHNSCHEIBE DIN 6797 A 2,7	42 51 004 08	3	4	2 913 003	96 20 599 08	FOLIENTASTATUR VORM.
ZAHNSCHEIBE DIN 6797 A 3,2	42 51 005 08	6	12	2 913 100	91 23 538 08	BAUGRUPPENTRAEGER
ZAHNSCHEIBE DIN 6797 A 3,2	42 51 005 08	42	8	2 920 369	96 54 235 08	KLEMMKASTEN KPL.
ZAHNSCHEIBE DIN 6797 A 3,2	42 51 005 08	17	10	2 922 001	92 84 311 08	BUSPLATINE
ZAHNSCHEIBE DIN 6797 A 3,2	42 51 005 08	(267)	4	3 930 138	96 54 377 08	ELEKTRIK S-ANLENKSTUECK
ZAHNSCHEIBE DIN 6797 A 3,2	42 51 005 08	283	16	3 930 638	96 51 624 08	KLEMMKASTEN
ZAHNSCHEIBE DIN 6797 A 4,3	42 51 007 08	14	4	2 913 100	91 23 538 08	BAUGRUPPENTRAEGER
ZAHNSCHEIBE DIN 6797 A 4,3	42 51 007 08	6	8	2 913 102	92 32 870 08	LUEFTEREINHEIT
ZAHNSCHEIBE DIN 6797 A 4,3	42 51 007 08	282	12	2 920 369	96 54 235 08	KLEMMKASTEN KPL.
ZAHNSCHEIBE DIN 6797 A 4,3	42 51 007 08	282	24	2 920 448	96 48 794 08	KLEMMKASTEN KPL.
ZAHNSCHEIBE DIN 6797 A 4,3	42 51 007 08	46	56	2 932 160	96 54 385 08	SCHALTSCHRANK MECH.
ZEITRELAIS SPF	63 01 013 08	53	2	2 932 082	96 54 387 08	AUFBAUTEILE MONTAGETAFE
ZELLGUMMI 16X8 ZELLKAUTS	10 02 810 7	9	0.16	2 913 004	96 20 460 08	GEHAEUSE VORM.
ZELLGUMMI 20X12	26 21 043 08	12	4.6	2 932 160	96 54 385 08	SCHALTSCHRANK MECH.
ZELLGUMMI 20X8	26 21 010 08	10	3.91	2 859 005	96 46 756 08	KLAPPE VORM.
ZELLGUMMI 20X8	26 21 010 08	115	0.36	2 932 082	96 54 387 08	AUFBAUTEILE MONTAGETAFE
ZELLGUMMI 25X4 NEOPRENE	26 21 078 14	52	6	2 520	91 53 061 08	KABINE VERGLAST
ZELLGUMMI 3X6X10M	26 21 089 08	20	0.36	2 670	91 52 797 08	KRAFTSTOFFBEHAELTER KPL
ZELLGUMMI 3X6X10M	26 21 089 08	7	0.18	2 913 006	96 20 732 08	LUEFTERBLECH VORM.
ZELLGUMMI 8X10	26 21 091 08	9	3.7	2 520 030	96 45 609 08	DACHSCHEIBE VORM.
ZELLGUMMIBAND 15X5	26 21 051 08	13	1.76	2 393 002	96 46 782 08	DECKEL KPL.
ZELLGUMMIBAND 15X5	26 21 051 08	11	0.78	2 510	91 52 788 08	DREHBUEHNENVERKLEIDUN
ZELLGUMMIBAND 15X5	26 21 051 08	14	2.24	2 859 030	96 46 758 08	DECKEL KPL.
ZENTRALBALLAST 8X7.5T	91 53 020 08	22	1		LR 1600-2-0	LIEBHERR RAUPENKRAN LR 1
ZENTRALBALLASTBEFESTIG	91 53 021 08	23	1		LR 1600-2-0	LIEBHERR RAUPENKRAN LR 1
ZENTRALEINHEIT C1 8X2A G	91 44 006 08	3	6	2 932 122	96 45 394 08	LICCON MONTAGEEINHEIT
ZENTRALEINHEIT C1 8X2A G	91 44 006 08	16	1	2 932 160	96 54 385 08	SCHALTSCHRANK MECH.
ZENTRALSCHMIERANLAGE O	91 52 800 08	147	1		LR 1600-2-0	LIEBHERR RAUPENKRAN LR 1
ZENTRALSCHMIERUNG RAUP	91 52 392 08	20	1		LR 1600-2-0	LIEBHERR RAUPENKRAN LR 1
ZIGARETTENANZUENDER	10 42 905 8	20	1	2 533 050	96 48 359 08	ELEKTRIK KABINE
ZUENDSTARTSCHALTER SPF	10 33 555 7	4	1	2 533 070	96 48 363 08	ARMATUREN RE.
ZUGFEDER	72 01 091 08	9	3	3 206	91 52 881 08	F-ANLENKSTUECK
ZUGFEDER 0,8X8X26,5	10 44 376 9	24	2	2 522 011	96 45 602 08	SCHLIESSANLAGE
ZUGMESSLASCHE 0-2400KN S	10 35 469 6	501	2	2 550	91 57 751 08	SA-BOCK

Bezeichnung	Artikel	Pos.	Menge	Seite	Baugruppe	Bezeichnung
ZUGZYLINDER 150/60-2300 SP	10 41 102 1	2	1	2 657	91 57 656 08	MONTAGEEINRICHTUNG RA
ZUMESSVENTIL	10 30 300 5	1	1	X1034309	10 34 309 6	HOCHDRUCKPUMPE
ZUNGE	70 42 535 08	13	4	2 260 006	96 46 501 08	BATTERIEKASTEN VORM.
ZUNGE	70 42 540 08	8	4	2 859 007	96 46 775 08	DECKEL KPL.
ZUNGE	70 42 551 08	8	4	2 393 002	96 46 782 08	DECKEL KPL.
ZUNGE	70 42 551 08	8	4	2 859 029	96 46 779 08	DECKEL KPL.
ZUNGE	70 42 553 08	8	7	2 859 005	96 46 756 08	KLAPPE VORM.
ZUNGE	70 42 553 08	4	6	2 932 168	96 48 167 08	DECKEL KPL.
ZUNGE	70 42 562 08	13	2	2 859 030	96 46 758 08	DECKEL KPL.
ZUNGE	70 42 567 08	8	4	2 859 026	96 46 776 08	DECKEL KPL.
ZUNGE	70 42 567 08	8	4	2 859 027	96 46 777 08	DECKEL KPL.
ZUNGE	70 42 567 08	8	4	2 859 028	96 46 778 08	DECKEL KPL.
ZUNGE	70 42 590 08	14	4	2 859 025	96 46 757 08	GITTERROST VORM.
ZURRGURT EN 12195-2 6M 3	77 90 347 08	58	1	2 810	91 52 806 08	KRANFUEHRERKABINE KPL.
ZUS.HYDR.BOLZENZIEHEINR	91 44 034 08	2	1	3 790	91 08 481 08	BOLZENZIEHEINRICHTUNG
ZUSATZABSPANNUNG 2M	91 55 536 08	451	1		LR 1600-2-0	LIEBHERR RAUPENKRAN LR 1
ZUSATZABSPANNUNG 3M	91 55 537 08	452	1		LR 1600-2-0	LIEBHERR RAUPENKRAN LR 1
ZUSATZABSPANNUNG LASC	91 55 535 08	450	1		LR 1600-2-0	LIEBHERR RAUPENKRAN LR 1
ZUSATZGEWICHT 1TO SPF	91 55 527 08	317	4		LR 1600-2-0	LIEBHERR RAUPENKRAN LR 1
ZUSATZHEIZUNG OW	91 52 790 08	134	1		LR 1600-2-0	LIEBHERR RAUPENKRAN LR 1
ZUSATZHEIZUNG VORM.	96 49 651 08	1	1	2 541	91 52 790 08	ZUSATZHEIZUNG OW
ZUSATZHYDR.ABSTUETZZYL	91 52 509 08	32	1		LR 1600-2-0	LIEBHERR RAUPENKRAN LR 1
ZUSATZHYDR.BOLZENZIEHZ	92 27 489 08	6	1	3 790 006	96 19 989 08	BOLZENZIEHZYLINDER KPL.
ZUSATZHYDR.BOLZENZIEHZ	92 27 489 08	6	1	3 790 007	96 19 990 08	BOLZENZIEHZYLINDER KPL.
ZUSATZHYDR.BOLZENZIEHZ	96 50 495 08	14	1	2 125	91 52 773 08	BOLZEN S-ANLENKST. UND S
ZUSATZHYDR.MONTAGEEINR	91 52 796 08	142	1		LR 1600-2-0	LIEBHERR RAUPENKRAN LR 1
ZUSATZHYDR.PUMPE 5/WIND	91 55 149 08	174	1		LR 1600-2-0	LIEBHERR RAUPENKRAN LR 1
ZUSATZHYDR.RAUPENTRAE	96 50 706 08	2	1	1 970	91 56 958 08	HYDRAULIK RAUPE
ZUSATZHYDR.S-RUECKHALTE	91 54 843 08	184	1		LR 1600-2-0	LIEBHERR RAUPENKRAN LR 1
ZUSATZHYDRAULIK DREHBUE	91 57 756 08	173	1		LR 1600-2-0	LIEBHERR RAUPENKRAN LR 1
ZUSATZHYDRAULIK DREHW	91 52 780 08	118	1		LR 1600-2-0	LIEBHERR RAUPENKRAN LR 1
ZUSATZHYDRAULIK MONTAGE	91 57 881 08	120	1		LR 1600-2-0	LIEBHERR RAUPENKRAN LR 1
ZUSATZHYDRAULIK PUMPE D	91 54 795 08	176	1		LR 1600-2-0	LIEBHERR RAUPENKRAN LR 1
ZUSATZHYDRAULIK WINDE 1	91 52 774 08	106	1		LR 1600-2-0	LIEBHERR RAUPENKRAN LR 1
ZUSATZHYDRAULIK WINDE 2	91 52 775 08	108	1		LR 1600-2-0	LIEBHERR RAUPENKRAN LR 1
ZUSATZKUEHLER VORM.	96 56 360 08	11	1	2 391	91 52 784 08	DIESELMOTOR KPL.
ZYLINDER	57 01 144 08	1	1	5 701 133	57 01 133 08	TRIEBWERK
ZYLINDER 50/25-165	57 19 135 08	5	1	5 123 682	51 23 682 08	MONTAGEZYLINDER
ZYLINDERFEDER 3X26X8,3X1	10 11 627 4	4	8	9 080 702	90 80 702	STEUERGERAET
ZYLINDERKOPF	97 39 261	6	1	9 739 262	97 39 262	ZYLINDERKOPF
ZYLINDERKOPF	97 39 261	6	1	9 739 266	97 39 266	ZYLINDERKOPF
ZYLINDERKOPF R-MOTOR	97 39 260	10	1	9 739 261	97 39 261	ZYLINDERKOPF
ZYLINDERKOPF R-MOTOR	97 39 262	41	4	X1012059	10 12 059 0	DIESELMOTOR
ZYLINDERKOPF R-MOTOR	97 39 266	42	2	X1012059	10 12 059 0	DIESELMOTOR
ZYLINDERKOPFDECKEL	10 01 219 8	2	5	9 739 267	97 39 267	ZYLINDERKOPFHAUBE
ZYLINDERKOPFDECKEL	10 01 333 5	1	1	9 739 267	97 39 267	ZYLINDERKOPFHAUBE
ZYLINDERKOPFDICHTUNG	10 03 231 8	7	1	9 739 262	97 39 262	ZYLINDERKOPF
ZYLINDERKOPFDICHTUNG	10 03 231 8	7	1	9 739 266	97 39 266	ZYLINDERKOPF
ZYLINDERKOPFDICHTUNG	10 03 231 8	80	1	X1022281	10 22 281 7	DS ZYLINDERKOPF
ZYLINDERKOPFHAUBE	97 39 267	43	1	X1012059	10 12 059 0	DIESELMOTOR
ZYLINDERKOPFSCHRAUBE M1	10 22 234 4	9	3	9 739 262	97 39 262	ZYLINDERKOPF
ZYLINDERKOPFSCHRAUBE M1	10 22 234 4	9	3	9 739 266	97 39 266	ZYLINDERKOPF
ZYLINDERKOPFSCHRAUBE M1	10 22 234 3	8	3	9 739 262	97 39 262	ZYLINDERKOPF
ZYLINDERKOPFSCHRAUBE M1	10 22 234 3	8	3	9 739 266	97 39 266	ZYLINDERKOPF
ZYLINDERLAUFBUCHSE	10 22 231 7	1	1	9 739 242	97 39 242	ZYLINDERLAUFBUCHSE
ZYLINDERLAUFBUCHSE	10 22 231 8	54	6	9 739 242	97 39 242	ZYLINDERLAUFBUCHSE
ZYLINDERLAUFBUCHSE	10 22 231 9	51	6	9 739 242	97 39 242	ZYLINDERLAUFBUCHSE
ZYLINDERLAUFBUCHSE	10 22 232 0	53	6	9 739 242	97 39 242	ZYLINDERLAUFBUCHSE
ZYLINDERLAUFBUCHSE	10 22 232 1	52	6	9 739 242	97 39 242	ZYLINDERLAUFBUCHSE
ZYLINDERLAUFBUCHSE	97 39 242	26	6	X1012059	10 12 059 0	DIESELMOTOR

Bezeichnung	Artikel	Pos.	Menge	Seite	Baugruppe	Bezeichnung
ZYLINDERSCHRAUBE ISO 476	40 42 104 01	86	12	9 697 916	96 97 916 01	DREHWERK
ZYLINDERSCHRAUBE ISO 476	40 43 124	36	12	9 327 101	93 27 101 01	WINKELGETRIEBE
ZYLINDERSCHRAUBE ISO 47	46 00 132	542	6	2 970	91 56 537 08	HYDRAULIK
ZYLINDERSCHRAUBE ISO 47	46 00 132	(2)	4	2 970	91 56 537 08	HYDRAULIK
ZYLINDERSCHRAUBE ISO 47	46 00 132	563	20	2 976 200	91 52 780 08	ZUSATZHYDRAULIK DREHWE
ZYLINDERSCHRAUBE ISO 47	46 00 132	568	8	2 976 700	91 54 795 08	ZUSATZHYDRAULIK PUMPE
ZYLINDERSCHRAUBE ISO 47	49 00 195	338	12	2 391 001	96 45 719 08	DIESELMOTOR VORM.
ZYLINDERSCHRAUBE ISO 47	46 00 331	14	4	2 392	91 52 785 08	SCHALLDAEMPFERANLAGE
ZYLINDERSCHRAUBE ISO 47	10 35 370 5	13	2	X1041267	10 41 267 8	ENDPLATTE
ZYLINDERSCHRAUBE ISO 47	10 03 225 8	66	12	9 327 101	93 27 101 01	WINKELGETRIEBE
ZYLINDERSCHRAUBE ISO 47	40 42 118 01	546	12	2 970	91 56 537 08	HYDRAULIK
ZYLINDERSCHRAUBE ISO 47	40 42 035	20	4	2 671 004	96 46 305 08	OELBEHAELTER VORM.
ZYLINDERSCHRAUBE ISO 47	40 42 124 01	74	12	9 697 916	96 97 916 01	DREHWERK
ZYLINDERSCHRAUBE ISO 47	40 43 161 01	44	4	2 975 200	91 52 775 08	ZUSATZHYDRAULIK WINDE 2
ZYLINDERSCHRAUBE ISO 47	40 43 161 01	44	4	2 975 700	91 52 774 08	ZUSATZHYDRAULIK WINDE 1
ZYLINDERSCHRAUBE ISO 47	40 42 153 01	128	12	2 970	91 56 537 08	HYDRAULIK
ZYLINDERSCHRAUBE ISO 47	40 42 153 01	43	4	2 975 200	91 52 775 08	ZUSATZHYDRAULIK WINDE 2
ZYLINDERSCHRAUBE ISO 47	40 42 153 01	43	4	2 975 700	91 52 774 08	ZUSATZHYDRAULIK WINDE 1
ZYLINDERSCHRAUBE ISO 476	40 42 181 01	3	2	2 550 010	96 45 685 08	STANGE VORM.
ZYLINDERSCHRAUBE ISO 47	46 00 017	73	4	2 970	91 56 537 08	HYDRAULIK
ZYLINDERSCHRAUBE ISO 47	46 00 237	10	8	2 340	91 52 776 08	WINDE 4 EINZIEHWERK
ZYLINDERSCHRAUBE ISO 47	40 42 175 01	22	6	2 652	91 52 794 08	ROLLENLAGERUNG
ZYLINDERSCHRAUBE ISO 47	49 01 989	3	48	2 350	91 52 778 08	DREHWERK
ZYLINDERSCHRAUBE ISO 47	46 30 212	5	2	3 213	91 52 842 08	F-ANSCHLUSSKOPF
ZYLINDERSCHRAUBE ISO 47	46 30 212	26	2	3 214	91 52 843 08	SW-KOPFSTUECK
ZYLINDERSCHRAUBE ISO 47	46 30 212	15	2	3 225	91 52 854 08	SL-REDUZIERSTUECK
ZYLINDERSCHRAUBE ISO 47	46 30 212	4	4	3 226	91 52 870 08	LI-ZWISCHENSTUECK
ZYLINDERSCHRAUBE ISO 47	46 30 212	4	4	3 227	91 52 873 08	LI-ZWISCHENSTUECK
ZYLINDERSCHRAUBE ISO 47	46 30 212	4	4	3 227 200	91 53 519 08	LI-ZWISCHENSTUECK F-ABSP
ZYLINDERSCHRAUBE ISO 47	40 42 143 05	7	4	2 125	91 52 773 08	BOLZEN S-ANLENKST. UND S
ZYLINDERSCHRAUBE ISO 476	10 12 438 50	17	4	2 533 066	96 48 365 08	ELEKTRIK ANBAUTEILE KABIN
ZYLINDERSCHRAUBE ISO 476	40 00 996	36	8	2 502	91 55 939 08	STEUERSTAND
ZYLINDERSCHRAUBE ISO 476	40 00 996	11	3	3 780 200	96 54 370 08	ELEKTRIK WINDWARNUNG T
ZYLINDERSCHRAUBE ISO 476	46 00 387	89	54	2 932 082	96 54 387 08	AUFBAUTEILE MONTAGETAFE
ZYLINDERSCHRAUBE ISO 476	46 00 338	15	2	5 113 005	51 13 005 08	STEUERBLOCK
ZYLINDERSCHRAUBE ISO 476	40 01 521	23	1	2 522	91 54 115 08	SCHIEBETUER KPL.
ZYLINDERSCHRAUBE ISO 476	40 01 521	48	4	2 975 200	91 52 775 08	ZUSATZHYDRAULIK WINDE 2
ZYLINDERSCHRAUBE ISO 476	40 01 521	48	4	2 975 700	91 52 774 08	ZUSATZHYDRAULIK WINDE 1
ZYLINDERSCHRAUBE ISO 476	40 01 308	34	24	2 502	91 55 939 08	STEUERSTAND
ZYLINDERSCHRAUBE ISO 476	40 01 308	18	2	2 540	91 53 253 08	HEIZKLIMAGERAET EINBAU
ZYLINDERSCHRAUBE ISO 476	24 00 465 02	23	4	2 520 032	96 45 980 08	SCHEIBENWISCHANLAGE EIN
ZYLINDERSCHRAUBE ISO 476	40 42 022 01	35	2	2 520	91 53 061 08	KABINE VERGLAST
ZYLINDERSCHRAUBE ISO 476	40 00 899	34	6	2 520	91 53 061 08	KABINE VERGLAST
ZYLINDERSCHRAUBE ISO 476	40 42 026 01	62	4	2 970	91 56 537 08	HYDRAULIK
ZYLINDERSCHRAUBE ISO 476	40 42 026 01	37	2	X1022811	10 22 811 2	HEIZKLIMAGERAET
ZYLINDERSCHRAUBE ISO 476	49 00 626	48	4	2 502	91 55 939 08	STEUERSTAND
ZYLINDERSCHRAUBE ISO 47	40 02 601	23	4	5 113 086	51 13 086 08	PROPORTIONALVENTIL
ZYLINDERSCHRAUBE ISO 476	46 00 049	8	2	2 522	91 54 115 08	SCHIEBETUER KPL.
ZYLINDERSCHRAUBE ISO 476	46 00 049	15	3	2 522 011	96 45 602 08	SCHLIESSANLAGE
ZYLINDERSCHRAUBE ISO 476	46 00 049	82	4	9 327 101	93 27 101 01	WINKELGETRIEBE
ZYLINDERSCHRAUBE ISO 476	46 00 048	30	8	2 391 040	96 53 645 08	KUPPLUNGSSTELLER
ZYLINDERSCHRAUBE ISO 476	46 00 048	7	6	5 102 306	51 02 306 08	HYDROMOTOR
ZYLINDERSCHRAUBE ISO 476	46 00 048	8	2	9 080 702	90 80 702	STEUERGERAET
ZYLINDERSCHRAUBE ISO 476	40 42 002	41	4	2 502	91 55 939 08	STEUERSTAND
ZYLINDERSCHRAUBE ISO 476	40 42 002	22	2	2 978 100	91 52 796 08	ZUSATZHYDR.MONTAGEEINR
ZYLINDERSCHRAUBE ISO 476	40 42 002	(6)	3	3 780 258	96 56 482 08	ELEKTRIK FLUGWARNSICHER
ZYLINDERSCHRAUBE ISO 476	40 42 003	11	6	2 550 008	96 47 628 08	HALTER KPL.
ZYLINDERSCHRAUBE ISO 476	40 42 003	11	6	2 550 009	96 47 645 08	HALTER KPL.
ZYLINDERSCHRAUBE ISO 476	40 42 003	20	6	2 978 100	91 52 796 08	ZUSATZHYDR.MONTAGEEINR
ZYLINDERSCHRAUBE ISO 476	40 42 003	3	1	9 079 185	90 79 185	DREHZAHLGEBER

Bezeichnung	Artikel	Pos.	Menge	Seite	Baugruppe	Bezeichnung
ZYLINDERSCHRAUBE ISO 476	40 42 003	3	1	9 079 186	90 79 186	DREHZAHLGEBER
ZYLINDERSCHRAUBE ISO 476	40 42 107	24	40	2 978 100	91 52 796 08	ZUSATZHYDR.MONTAGEEINR
ZYLINDERSCHRAUBE ISO 47	46 00 340	27	8	5 102 380	51 02 380 08	HYDROMOTOR
ZYLINDERSCHRAUBE ISO 476	46 00 384	50	2	2 502	91 55 939 08	STEUERSTAND
ZYLINDERSCHRAUBE ISO 476	46 00 384	20	6	3 780 751	91 52 952 08	FLUG-U.WINDWARNUNG
ZYLINDERSCHRAUBE ISO 476	40 42 109	66	2	2 520	91 53 061 08	KABINE VERGLAST
ZYLINDERSCHRAUBE ISO 476	40 42 109	6	4	9 080 702	90 80 702	STEUERGERAET
ZYLINDERSCHRAUBE ISO 476	40 42 109	41	4	9 327 101	93 27 101 01	WINKELGETRIEBE
ZYLINDERSCHRAUBE ISO 476	46 00 091	27	2	2 671 004	96 46 305 08	OELBEHAELTER VORM.
ZYLINDERSCHRAUBE ISO 476	46 00 091	38	3	X1022811	10 22 811 2	HEIZKLIMAGERAET
ZYLINDERSCHRAUBE ISO 476	40 42 111	55	4	2 520 034	96 45 984 08	INNENVERKLEIDUNG
ZYLINDERSCHRAUBE ISO 476	40 02 418	351	8	2 391 001	96 45 719 08	DIESELMOTOR VORM.
ZYLINDERSCHRAUBE ISO 476	46 00 051	38	6	2 502	91 55 939 08	STEUERSTAND
ZYLINDERSCHRAUBE ISO 476	46 00 051	155	2	2 970	91 56 537 08	HYDRAULIK
ZYLINDERSCHRAUBE ISO 476	46 00 079	9	4	2 670	91 52 797 08	KRAFTSTOFFBEHAELTER KPL
ZYLINDERSCHRAUBE ISO 476	46 00 175	73	24	2 520	91 53 061 08	KABINE VERGLAST
ZYLINDERSCHRAUBE ISO 47	24 01 920 02	11	4	X1042440	10 42 440 2	STEUERBLOCK
ZYLINDERSCHRAUBE ISO 476	46 00 578	5	1	3 790 006	96 19 989 08	BOLZENZIEHZYLINDER KPL.
ZYLINDERSCHRAUBE ISO 476	46 00 578	5	1	3 790 007	96 19 990 08	BOLZENZIEHZYLINDER KPL.
ZYLINDERSCHRAUBE ISO 476	46 00 179	16	1	X1041267	10 41 267 8	ENDPLATTE
ZYLINDERSCHRAUBE M10X25	10 01 122 8	4	4	9 739 278	97 39 278	ANBAUTEILE
ZYLINDERSCHRAUBE M10X40	10 29 431 8	9	3	9 739 278	97 39 278	ANBAUTEILE
ZYLINDERSCHRAUBE M8X20	10 01 251 3	6	6	9 739 358	97 39 358	ABGASRUECKFUEHRUNG AN
ZYLINDERSCHRAUBE M8X25	10 22 272 5	10	6	9 739 357	97 39 357	ABGASRUECKFUEHRUNG VO
ZYLINDERSCHRAUBE M8X30	10 34 226 5	12	1	9 739 356	97 39 356	ROHRLEITUNG ANBAU
ZYLINDERSCHRAUBE M8X58	10 01 251 4	8	2	9 739 358	97 39 358	ABGASRUECKFUEHRUNG AN
ZYLINDERSTIFT 16H8X24 ST.	10 01 177 8	11	2	9 739 354	97 39 354	SCHWUNGRADGEHAEUSE AN
ZYLINDERSTIFT DIN 7 3M6X10	57 01 132 08	5	1	5 102 306	51 02 306 08	HYDROMOTOR
ZYLINDERSTIFT DIN 7 6M6X16	51 45 349 08	20	2	X1042440	10 42 440 2	STEUERBLOCK
ZYLINDERSTIFT DIN 7 6M6X32	43 06 047 08	7	1	2 522 011	96 45 602 08	SCHLIESSANLAGE