Ersatzteilkatalog
Spare parts catalogue
Catalogue de pièces de rechange
Catálogue de repuestos
Каталог запасных частей

LIEBHERR

VORBEMERKUNGEN
Dieser Ersatzteilkatalog soll Ihnen die Ermittlung und Bestellung von Ersatzteilen für die Wartung bzw. Reparatur Ihres Liebherr-Kranes erleichtern.
Zum schnelleren Auffinden der Ersatzteile sind im Inhaltsverzeichnis die in Ihrem Kran verwendeten Baugruppen aufgeführt.

Inhaltsverzeichnis
Im Inhaltsverzeichnis verweist der Pfeil (⇨) in der zweiten Textzeile der Baugruppenartikelnr. auf die Artikel-Nr. hin.
Bild und Textseiten
Die Bild- und Textseiten für die Baugruppen und Einzelteile sind sortiert nach Unterwagen, Oberwagen und Ausleger. Ein Artikel kann aus einer oder mehreren Bild- und/oder Textseiten bestehen.
Durch die Symbolik der entsprechenden Bildseiten, wird auf weitere dazugehörige Artikel verwiesen. Das Symbol verweist auf den Artikel Rohr- und/oder Schlauchleitungen im jeweiligen Kranabteil, Unterwagen, Oberwagen oder Ausleger.
Jeder weitere Pfeil (⇨) führt zu einer detaillierten Bild- und/oder Textseite des Artikels, sind Positionsnummern in Klammern (x) gesetzt, handelt es sich um Einzelteile des vorangegangenen Artikels.
Numerischer Index
Der numerische Index ist sortiert nach Artikel-Nr. mit Hinweisen auf die Baugruppen-Nr. und Position-Nr.
Alphabetischer Index
Der alphabetische Index ist sortiert nach Bezeichnung mit Hinweisen auf Artikel-Nr., Position-Nr. und Baugruppen-Nr.

Für die sachliche Richtigkeit des Kataloges ist ausschließlich der deutsche Text maßgebend.

PRELIMINARY REMARKS
This spare parts catalogue should make it easier for you to identify and order spare parts for the maintenance and repair of your Liebherr crane.
In order to find the spare parts faster, the assemblies used in your crane are listed in the table of contents.

Table of contents
In the table of contents, the arrow (⇨) in the second text row of the assembly article no. refers to the article no.
Figure and text pages
The figure and text pages for the assemblies and individual parts are sorted according to chassis, superstructure and boom. An article can consist of one or multiple figure and / or text pages.
The symbols on the corresponding figure pages refer to additional related articles. The symbol refers to the pipelines and / or hose lines in the respective crane partition, chassis, superstructure or boom.
Each additional arrow (⇨) leads to a more detailed figure and / or text page of the article, if there are position numbers between parentheses (x), then it is an individual part of the previous article.
Numerical index
The numerical index is sorted according to the article no. with references to the assembly no. and the position no.
Alphabetic index
The alphabetic index is sorted according to the designation with references to the article no., position no. and assembly no.

For the factual accuracy of the catalogue, only the German text is applicable.

REMARQUES PREALABLES

Ce catalogue de pièces de rechange est conçu pour faciliter la sélection et la commande des pièces de rechange pour les opérations de maintenance et de réparation sur votre grue Liebherr.
Les groupes de composants utilisés sur votre grue sont énumérés dans la table des matières, pour en faciliter la recherche.

Table des matières

Dans la table des matières, la flèche (⇨), dans la deuxième ligne de texte de la référence des groupes de composants, renvoie à la référence de chaque article.

Pages d'illustrations et de texte

Les pages d'illustrations et de texte dédiées aux groupes de composants et aux pièces de rechange sont triées selon le châssis, la partie tournante et la flèche. Un article peut être constitué d'une ou plusieurs pages d'illustrations et de texte.
Les symboles correspondant aux pages d'illustrations renvoient à d'autres articles. Le symbole renvoie à l'article Tuyaux et/ou flexibles dans la section correspondante de la grue, le châssis, la partie tournante ou la flèche.
Chaque flèche additionnelle (⇨) mène à une page d'illustrations et/ou de texte détaillée de l'article ; lorsque les numéros de position sont mis entre parenthèses (x), il s'agit des différentes pièces de l'article.

Index numérique

L'index numérique est trié selon la référence article avec des indications sur le numéro de groupe de composants et le numéro de position.

Index alphabétique

L'index alphabétique est trié selon la désignation de l'article avec des indications sur la référence article, le numéro de position et le numéro de groupe de composants.
Seul le texte en langue allemande est déterminant pour la fiabilité du catalogue.

OBSERVACIONES PREVIAS

Este catálogo de piezas de repuesto debe servir para facilitarle la labor de encontrar y pedir las piezas de repuesto que necesita para el mantenimiento o la reparación de su grúa Liebherr.
Para que encuentre más rápido las piezas de repuesto, en el índice se enumeran los grupos constructivos usados en su grúa.

Índice

En el índice, la flecha (⇨) que hay en la segunda línea de texto del n.º de artículo del grupo constructivo se refiere al n.º de artículo.

Páginas de imagen y de texto

Las páginas de imagen y de texto para los grupos constructivos y las piezas individuales están clasificadas según el chasis inferior, la superestructura y la pluma. Un artículo puede constar de una o varias páginas de imagen y/o de texto.
Mediante los símbolos de las correspondientes páginas de imágenes se alude a otros artículos relacionados. El símbolo se refiere al artículo «Conexiones de tubo y/o de manguera» en la respectiva sección de la grúa, es decir, chasis inferior, superestructura o pluma.
Cada una de las demás flechas (⇨) conduce a una página de imagen y/o de texto detallada del artículo y, si hay puestos números de posición entre paréntesis (x), se trata de piezas individuales del artículo precedente.

Índice numérico

El índice numérico está clasificado según el n.º de artículo, con alusiones al n.º de grupo constructivo y el n.º de posición.

Índice alfabético

El índice alfabético está clasificado según la denominación, con alusiones al n.º de artículo, el n.º de posición y el n.º de grupo constructivo.

La versión correcta determinante del catálogo es exclusivamente el texto en alemán.

ПРЕДВАРИТЕЛЬНЫЕ ЗАМЕЧАНИЯ

Этот каталог запасных частей поможет легче определить и заказать запасные части для техобслуживания или ремонта крана Liebherr.
Чтобы можно было быстрее найти запасные части, используемые в вашем кране конструктивные узлы, приведены в перечне.

Перечень

В перечне стрелка (⇨) во второй текстовой строке номера артикула конструктивного узла указывает на номер артикула.

Страницы с рисунками и описанием

Страницы с рисунками и описанием конструктивных узлов и отдельных частей рассортированы согласно их принадлежности ходовому устройству, поворотной платформе и стреле. Один артикул может включать одну или несколько страниц с рисунками и/или описанием.
Символы соответствующих страниц с рисунками содержат ссылки на другие относящиеся к нему артикулы. Символ указывает на артикул «Трубопроводы и/или шлангопроводы» в соответствующей части крана, в ходовом устройстве, поворотной платформе или стреле.
Каждая следующая стрелка (⇨) ведет к странице с подробным рисунком и/или описанием артикула; если номера позиций указываются в скобках (x), речь идет об отдельной части из предыдущего артикула.

Числовой индекс

Числовой индекс сортирует по номеру артикула с указанием номера конструктивного узла и позиции.

Алфавитный индекс

Алфавитный индекс сортирует по названию со указанием номера артикула, позиции и узла.

Определяющим для правильности предметной классификации каталога является исключительно немецкий текст.

WIE BESTELLE ICH EIN ERSATZTEIL

Prüfen Sie zunächst, ob der Kran-Typ und die Werk-Nr. auf dem Typenschild Ihres Liebherr-Kranes mit dem Kran-Typ und der Werk-Nr. im Ersatzteilkatalog übereinstimmen.

Ihre Bestellung muss folgende Angaben enthalten:

anzugeben:	**zu ersehen:**	**Beispiel:**
Krantyp	Typenschild	LTM 1070-4.2
Werk-Nr.	Typenschild	060647
Bestellmenge	Ihr Bedarf	1 Stück
Artikel-Nr.	Bildseite/Textseite	938587501
Bezeichnung	Bildseite/Textseite	Seilwinde
Versandanschrift		
Versandart		

ACHTUNG:

Bei Aggregaten, für die auch Einzelteile bestellt werden können, weist der Pfeil (⇨) in der zweiten Textzeile der Bezeichnung auf die entsprechende Artikelnummer hin.
Bildseiten der Leitungssysteme (Hydraulik, Pneumatik, Elektrik) beinhalten nicht alle Aggregate.
Diese Aggregate sind auf den Bildseiten zu sehen, die die Einbaulage darstellen.

Für die Lieferung von Ersatzteilen gelten unsere Lieferungs- und Zahlungsbedingungen.

HOW DO I ORDER A SPARE PART

First check if the crane type and the plant no. on the data tag of your Liebherr crane comply with the crane type and plant number in the spare parts catalogue.

Your order must include the following data:

indicate:	**refer to:**	**Example:**
Crane type	Data tag	LTM 1070-4.2
Factory No.	Data tag	060647
Order amount	Your requirement	1 item
Article no.	Figure page / text page	938587501
Designation	Figure page / text page	Rope winch
Shipping address		
Shipping method		

NOTICE:

In the case of aggregates for which individual parts can also be ordered, the arrow (⇨) in the second line of text of the designation refers to the corresponding article number.
Figure pages for the hydraulic, pneumatic and electrical lines do not contain all aggregates.
These aggregates can be seen on the figure pages that represent the installation position.

For the delivery of the spare parts, our delivery and payment conditions apply.

COMMENT COMMANDER UNE PIECE DE RECHANGE

Commencer par vérifier si le type de grue et le numéro d'usine sur la plaque signalétique de votre grue Liebherr correspondent bien au type de grue et au numéro d'usine dans le catalogue des pièces de rechange.

Votre commande doit contenir les informations suivantes :

A indiquer :	Information disponible :	Exemple :
Type de grue	Plaque signalétique	LTM 1070-4.2
Numéro d'usine	Plaque signalétique	060647
Quantité commandée	Votre besoin	1 pce
Référence	Page d'illustrations / de texte	938587501
Désignation	Page d'illustrations / de texte	Treuil à câble
Adresse d'expédition		
Mode d'expédition		

ATTENTION :

Pour les groupes comportant des pièces pouvant être commandées séparément, la flèche (⇨), dans la deuxième ligne de texte de la désignation, indique la référence de l'article.
Les pages d'illustration des systèmes de conduites (hydraulique, pneumatique, électrique) ne détaillent pas tous les groupes disponibles.
Ces groupes sont détaillés sur les pages d'illustration représentant la position de montage.

La livraison des pièces de rechange est régie par nos conditions générales de vente.

CÓMO PEDIR UNA PIEZA DE REPUESTO

Compruebe primero si el modelo de grúa y el n.º de fábrica que hay en la placa de características de su grúa Liebherr coinciden con el modelo de grúa y el n.º de fábrica indicados en el catálogo de piezas de repuesto.

Su pedido debe contener los siguientes datos:

Qué indicar:	Dónde consultarlo:	Ejemplo:
Modelo de grúa	Placa de características	LTM 1070-4.2
N.º de fábrica	Placa de características	060647
Cantidad de pedido	Según su demanda	1 unidad
N.º de artículo	Página de imagen/Página de texto	938587501
Denominación	Página de imagen/Página de texto	Cabrestante
Dirección de envío		
Forma de envío		

ATENCIÓN:

En el caso de agregados para los que también se pueden pedir piezas individuales, la flecha (⇨) de la segunda línea de texto de la denominación alude al número de artículo correspondiente.
Las páginas de imagen de los sistemas de control (sistema hidráulico, sistema neumático, sistema eléctrico) no incluyen todos los agregados.
Estos agregados se pueden ver en las páginas de imagen que representan la posición de montaje.

Para el suministro de piezas de repuesto son válidas nuestras condiciones de envío y de pago.

КАК ЗАКАЗАТЬ ЗАПАСНУЮ ЧАСТЬ

Сначала проверьте, совпадает ли тип и заводской номер крана, указанные на заводской табличке данного крана Liebherr, с типом и заводским номером крана в каталоге запасных частей.

Ваш заказ должен содержать следующую информацию:

Следует указать:	**Следует смотреть:**	**Пример:**
Тип крана	Заводская табличка	LTM 1070-4.2
Заводской номер	Заводская табличка	060647
Объём заказа	По потребности	1 шт.
Номер артикула	Страницы с рисунками / страницы с описанием	938587501
Название	Страницы с рисунками / страницы с описанием	Канатная лебёдка
Адрес отправки		
Способ отправки		

ВНИМАНИЕ!

В агрегатах, для которых также можно заказать отдельные части, стрелка (⇨) во второй текстовой строке названия указывает на соответствующий номер артикула.
Страницы с рисунками модульного размера трубопроводов и каналов (гидравлических, пневматических, электрических) охватывают не все агрегаты.
Эти агрегаты можно найти на страницах с рисунками, представляющих монтажное положение.

На поставку запасных частей распространяются наши Условия поставки и оплаты.

Pos.	Item	Quantity	Description	Bezeichnung
3	918993708	1	COOLER INSTALLATION ⇨ ❑ 18	KUEHLER EINBAU
4	919834108	1	DIESEL ENGINE PURCHASED PARTS ⇨ ❑ 34	DIESELMOTOR KAUFTEIL
5	918993008	1	DIESEL ENGINE INSTALLATION ⇨ ❑ 130	DIESELMOTOR EINBAU
7	918994008	1	TRANSMISSION INSTALLATION ⇨ ❑ 187	VERTEILERGETRIEBE EINBAU
9	918994708	1	AXLE 1+2 WITH SUSPENSION ⇨ ❑ 199	1.U.2.ACHSE M.AUFHAENGUNG
13	918170108	8	TYRES 505/95 R25 VHS ET65 ⇨ ❑ 231	BEREIFUNG
15	918170208	1	SPARE WHEEL CPL. 505/95 R25 ⇨ ❑ 638	RESERVERAD KPL.
17	919242908	1	AXLE 3 WITH SUSPENSION ⇨ ❑ 234	3.ACHSE M.AUFHAENGUNG
19	918994808	1	AXLE 4 WITH SUSPENSION ⇨ ❑ 244	4.ACHSE M.AUFHAENGUNG
21	918994908	1	AXLES 5+6 WITH SUSPENSION ⇨ ❑ 255	5.U.6.ACHSE M.AUFHAENGUNG
23	919243008	1	AXLES 7+8 WITH SUSPENSION ⇨ ❑ 280	7.U.8.ACHSE M.AUFHAENGUNG
24	918180208	16	PROTECTING CAP ⇨ ❑ 639	SCHUTZKAPPE
25	916963808	1	STEERING MECHANISM ⇨ ❑ 295	LENKUNG MECHANIK
26	917751408	1	ELECTR.FOR SLEWING GEAR BTT-E ⇨ ❑ 640	ELEKTRIK FUNKFERNSTEUER
27	919198908	1	STEERING HYDRAULICS ⇨ ❑ 297	LENKUNG HYDRAULIK
29	918995108	1	DRIVE SHAFT FITTING ⇨ ❑ 315	GELENKWELLENEINBAU
31	918759408	1	ADDITIONAL HEATING ⇨ ❑ 317	ZUSATZHEIZUNG UW
33	919127108	1	FIXING PARTS SLEWING RING ⇨ ❑ 326	BEFESTIGUNGSTEILE DREHVE
35	919314608	1	OUTRIGGER W.SWING-OUT MECANISM ⇨ ❑ 329	STUETZHOLME M.AUSKLAPPME
37	912493508	1	WHEEL CHOCKS WITH HOLDER ⇨ ❑ 643	UNTERLEGKEILE M.HALTERUN
38	917984408	1	UREA PLANT ⇨ ❑ 350	HARNSTOFFANLAGE
39	912494508	1	SUPPORT PLATES W.FAST.ADD-ON ⇨ ❑ 644	ABSTUETZPLATTEN M.HALTER
40	919964208	1	FUEL FEED ⇨ ❑ 360	KRAFTSTOFFFOERDERUNG
41	917312708	1	TOOL BOX ADD-ON ⇨ ❑ 368	WERKZEUGKASTEN ANBAU
43	917247508	1	FUEL TANK ADD-ON UNIT ⇨ ❑ 370	KRAFTSTOFFBEHAELTER ANBA
44	917247708	1	OIL RESERVOIR, EXTENSION ⇨ ❑ 373	OELBEHAELTER ANBAU
45	914616808	1	AIR VESSEL MOUNTING ⇨ ❑ 381	LUFTBEHAELTERLAGERUNG
46	918160408	1	EXHAUST TAIL PIPE ⇨ ❑ 383	ABGASENDROHR
47	919741508	1	EXHAUST SYSTEM ⇨ ❑ 384	ABGASANLAGE
48	919023108	1	AIR FILTER ASSY. W. AIR FLAP ⇨ ❑ 391	LUFTFILTERANLAGE M.LUFTK

Pos.	Item	Quantity	Description	Bezeichnung
49	914008808	1	MANEUVERING COUPLING ⇨ ❑ 396	RANGIERKUPPLUNG
52	914788008	1	TOOLS AND ACCESSORIES ⇨ ❑ 646	WERKZEUG U.ZUBEHOER
57	914912108	1	MIRROR ATTACHMENT 2850-3000 ⇨ ❑ 397	SPIEGELANBAU
58	919461708	1	SEATS DRIVER'S CAB FHS 2700 ⇨ ❑ 400	SITZE FAHRERHAUS
59	914754808	1	TACHOGRAPH ⇨ ❑ 406	FAHRTENSCHREIBER
60	919073008	1	DRIVER'S CABIN CONTROLS ⇨ ❑ 407	ARMATUREN FAHRERHAUS
61	919334108	1	ELECTRIC FOR DRIVER'S CABIN ⇨ ❑ 422	ELEKTRIK FAHRERHAUS
62	912670108	1	CHARGER 230V ⇨ ❑ 430	LADEGERAET
64	918950608	1	SUPPLEMENT SEATS DRIVERS CABIN ⇨ ❑ 431	ERGAENZUNG SITZE FAHRERH
65	918994608	1	TIRE COVER PANELLING ⇨ ❑ 433	REIFENVERKLEIDUNG
66	917422108	1	OPERATOR CAB ACCESSORIES ⇨ ❑ 453	ANBAUTEILE FAHRERHAUS
67	918994508	1	ENGINE COVERING ⇨ ❑ 454	MOTORVERKLEIDUNG
68	917593008	1	SIDE PLATFORM ⇨ ❑ 462	SEITENPODEST
69	917986708	1	PLATING GERMAN ⇨ ❑ 653	BESCHILDERUNG DEUTSCHLAN
71	918997708	1	UNDERCARRIAGE ELEC. SYSTEM ⇨ ❑ 466	EL.ANLAGE UNTERWAGEN
72	916283608	1	PLATING FABRIKDATEN ⇨ ❑ 657	ZUSATZBESCHILDERUNG
73	917737708	1	ROTARY FEED THROUGH ⇨ ❑ 479	DREHDURCHFUEHRUNG
75	919197308	1	LIGHTING LEFT-HAND DRIVE ⇨ ❑ 484	BELEUCHTUNG RECHTSVERK
77	913835108	3	EL.COMP. DISPATCH ASSEMBLY ⇨ ❑ 658	EL.TEILE VERSANDMONTAGE
78	918965008	1	LIGHTING SUPPORT SYSTEM ⇨ ❑ 660	BELEUCHTUNG ABSTUETZUNG
79	918998208	1	COMPRESSED AIR PLANT ⇨ ❑ 495	DRUCKLUFTANLAGE
80	918502408	1	MOBILE PHONE HOLDER ⇨ ❑ 506	HALTERUNG HANDY
81	919051608	1	PNEUMAMATIC DRIVER'S CABIN ⇨ ❑ 508	PNEUMATIK FAHRERHAUS
82	918690408	1	ADDITIONAL PART LEVEL 5 ⇨ ❑ 515	ZUSATZTEILE STUFE 5
83	919199008	1	HYDRAULIC AXLE SUSPENSION ⇨ ❑ 516	HYDRAULIK ACHSFEDERUNG
84	916973208	1	CONSPICUOUS MARKING ⇨ ❑ 661	AUFFAELLIGE MARKIERUNG
87	917345108	1	HYDRAULIC SUPPORT ACTUATION ⇨ ❑ 528	EL.BETAETIGUNG ABSTUETZUN
88	918500608	1	BATTERY COVER INSTALLATION 1400-8.1 ⇨ ❑ 538	BATTERIEDECKEL EINBAU
89	919199208	1	HOSE LINES UNDERCARRIAGE STUFE 5 ⇨ ❑ 542	SCHLAUCHLEITUNGEN UNTER
91	919199408	1	PIPELINES UNDERCARRIAGE STUFE 5 ⇨ ❑ 545	ROHRLEITUNGEN UNTERWAGE

Pos.	Item	Quantity	Description	Bezeichnung
92	917985508	1	DRIVER'S CABIN COMPL. ⇨ ❑ 549	FAHRERHAUS ANBAU
93	917985608	1	DRIVER'S CABIN PRE-ASS.2 ⇨ ❑ 552	FAHRERHAUS VORM.2
94	918497008	1	DRIVER'S CABIN PRE-ASS.1 ⇨ ❑ 556	FAHRERHAUS VORM.1
95	918533608	1	DRIVER CABIN, UNFINISHED ⇨ ❑ 582	FAHRERHAUS ROH
96	917315108	1	DRIVER CABIN DOOR INSTALLATION ⇨ ❑ 584	FAHRERHAUSTUER EINBAU
97	918566608	1	HEATING DRIVERS CABIN ⇨ ❑ 597	HEIZUNG FAHRERHAUS
98	916959908	1	PERSONAL PROTECTION EQUIPMENT ⇨ ❑ 663	PERSOENLICHE SCHUTZAUSRU
101	918995608	1	SLEWING PLATFORM FRAME CPL. ⇨ ❑ 664	DREHBUEHNENRAHMEN KPL.
102	915913008	1	PIN F. S AND D PIVOT SECTION ⇨ ❑ 672	BOLZEN D-S ANLENKSTUECK
104	918409908	1	WINCH 1 ⇨ ❑ 674	WINDE 1
105	918410008	1	WINCH 2 ⇨ ❑ 689	WINDE 2
106	918148408	2	ADDITONAL HYDRAUL.WINCH 1/2 ⇨ ❑ 693	ZUSATZHYDRAULIK WINDE 1-2
111	917151308	1	WINCH 4 LUFFING GEAR ⇨ ❑ 699	WINDE 4 EINZIEHWERK
117	917116108	1	SLEWING GEAR ⇨ ❑ 714	DREHWERK
118	918151408	1	HYDR. ADD. 2 SLEWING GEARS LG ⇨ ❑ 722	ZUSATZHYDRAULIK 2 DREHWE
119	916164508	1	ERECTING WINCH ⇨ ❑ 726	MONTAGEWINDE
120	918149608	1	ADDNL. HYDR. F. ERECTING WINCH ⇨ ❑ 740	ZUSATZHYDRAULIK MONTAGE
121	918996008	1	DIESEL ENGINE INSTALLATION ⇨ ❑ 745	DIESELMOTOR EINBAU
123	919546708	1	MUFFLER UNIT ⇨ ❑ 797	SCHALLDAEMPFERANLAGE
124	919834308	1	DIESEL ENGINE PURCHASED PARTS ⇨ ❑ 804	DIESELMOTOR KAUFTEIL
125	918996908	1	AIR FILTER UNIT CPL. ⇨ ❑ 844	LUFTFILTERANLAGE KPL.
129	918810308	1	CONTROL STAND ⇨ ❑ 848	STEUERSTAND
130	915587308	1	EMERGENCY SEAT ⇨ ❑ 857	NOTSITZ
131	918996308	1	TURNTABLE PANELLING ⇨ ❑ 859	DREHBUEHNENVERKLEIDUNG
133	918996408	1	EL.INSTRUMENTS F.CRANE DRIV.CA ⇨ ❑ 876	ELEKTRIK KRANFUEHRERKABIN
134	917606708	2	MEASURING PLATE 2000 KN FA.TECSIS ⇨ ❑ 904	ZUGMESSLASCHE KPL.
135	919361008	1	SA FRAME ⇨ ❑ 905	SA-BOCK
136	918719408	1	ROTATING PLATFORM LOCK ⇨ ❑ 919	DREHBUEHNENARRETIERUNG
137	919127208	1	ROLLER SLEWING RING ⇨ ❑ 920	ROLLENDREHVERBINDUNG
138	918151308	1	ADDITIONAL HYDR.SLEWING PLATFO ⇨ ❑ 922	ZUSATZHYDR.DREHBUEHNENA

Pos.	Item	Quantity	Description	Bezeichnung
139	919361208	1	ROLLER BEARING ⇨ ❑ 926	ROLLENLAGERUNG
140	918996808	1	UREA PLANT ⇨ ❑ 929	HARNSTOFFANLAGE
142	919327908	1	FUEL TANK CPL. ⇨ ❑ 936	KRAFTSTOFFBEHAELTER KPL.
143	917227308	1	OIL RESERVOIR, COMPLETE ⇨ ❑ 941	OELBEHAELTER KPL.
147	915150108	1	CENT. LUBRIC. SYSTEM SUPERST. ⇨ ❑ 947	ZENTRALSCHMIERANLAGE OW
150	917413808	1	BASE PLATE SLEWING PLATFORM BA ⇨ ❑ 1237	GRUNDPLATTE DREHBUEHNE
154	918531108	1	MIRROR ATTACHM.IN CRANE CABIN ⇨ ❑ 954	SPIEGELANBAU KRANFUEHRER
157	918759508	1	ADD HEATING SUPERSTRUCTURE ⇨ ❑ 955	ZUSATZHEIZUNG OW
158	918064708	1	FUEL TANK CONTAINER UPPER CARR ⇨ ❑ 960	BRENNSTOFFBEHAELTER OW
159	917991908	1	SOUND DAMPING ⇨ ❑ 962	GERAEUSCHDAEMMUNG
161	919467008	1	INSCRIPTION PLATE ⇨ ❑ 1242	BESCHILDERUNG DREHBUEHN
162	917995408	1	EXTRA SIGNAGE GERMANY ⇨ ❑ 1244	ZUSATZBESCHILD.DEUTSCHL
163	918997208	1	ELECTR. SYSTEM F.SLEWING PLATF ⇨ ❑ 990	ELEKTRIK DREHBUEHNE
164	912848008	1	ELECTRICS CONTROL PANEL ⇨ ❑ 1024	ELEKTRIK STEUERPULT
165	918998008	1	SWITCHBOX MOUNTING PARTS ⇨ ❑ 1026	EINBAUTEILE SCHALTSCHRAN
167	918064508	1	SWITCH CABINET EXTENSION ⇨ ❑ 1049	SCHALTSCHRANK ANBAU
169	919326508	1	HYDRAULICS ⇨ ❑ 1050	HYDRAULIK
170	919963708	1	FUEL FEED ⇨ ❑ 1100	KRAFTSTOFFFOERDERUNG
171	918149508	1	AUX.HYDR.GRID WINCH 5 + 6 ⇨ ❑ 1246	ZUSATZHYDR.GITTER-WINDE
172	919328208	1	BATTERY STORAGE ⇨ ❑ 1104	BATTERIELAGERUNG
173	918151608	1	ADDITIONAL HYDR.SLEWING PLATFO ⇨ ❑ 1111	ZUSATZHYDRAULIK DREHBUE
175	918150708	1	ADDNL.HYDR.RETAINING DEVICE ⇨ ❑ 1117	ZUSATZHYDR.D-RUECKHALTES
177	918150908	1	COMPRESSED AIR PLANT ⇨ ❑ 1121	DRUCKLUFTANLAGE
179	918998108	1	HOSE LINES SUPERSTRUCTURE ⇨ ❑ 1125	SCHLAUCHLEITUNGEN OBER
180	919326708	1	PIPELINES SUPERSTRUCTURE ⇨ ❑ 1130	ROHRLEITUNGEN OBERWAGE
181	918063908	1	CRANE DRIVER CAB ADDITION ⇨ ❑ 1134	KRANFUEHRERKABINE ANBAU
182	918065208	1	CRANE OPERATOR CABIN PREASS 2 ⇨ ❑ 1140	KRANFUEHRERKABINE VORM.2
183	918064108	1	CRANE OPERATOR CABIN PREASS 1 SPF ⇨ ❑ 1150	KRANFUEHRERKABINE VORM.1
185	918064308	1	SLIDING DOOR INSTALLATION SPF ⇨ ❑ 1165	SCHIEBETUER EINBAU
186	918064408	1	HEATING CRANE DRIVER'S CABIN MIT KLIM ⇨ ❑ 1171	HEIZUNG KRANFUEHRERKABIN

Pos.	Item	Quantity	Description	Bezeichnung
188	918472608	1	BALLAST FRAME CRANE SUPPORT ⇨ ❑ 1251	BALLASTRAHMEN KRANABST
190	914670608	1	ROPE WITH ACCESSORIES 1 ⇨ ❑ 1257	SEIL F.WINDE 1
191	912672508	1	ROPE WITH ACCESSORIES 2 ⇨ ❑ 1260	SEIL F.WINDE 2
192	913047408	1	ROPES FOR WINCHES 3 ⇨ ❑ 1261	SEIL F.WINDE 3
193	912917608	1	ROPE FOR WINCH 4 ⇨ ❑ 1262	SEIL F.WINDE 4
195	914671108	1	ROPE FOR WINCH 6 ⇨ ❑ 1263	SEIL F.WINDE 6
198	919466708	1	ROPE WITH ACCESSORIES ⇨ ❑ 1264	SEIL MONTAGEWINDE M.ZUBEH
201	919745108	1	S PIVOT SECTION 2826.50 12M ⇨ ❑ 1265	S-ANLENKSTUECK
207	919745708	2	S INTERMEDIATE SECTION 2826.20 7M ⇨ ❑ 1288	S-ZWISCHENSTUECK
208	919745808	2	LA INTERMED.SECTION WELD.CONST 2826 ⇨ ❑ 1295	LA-ZWISCHENSTUECK
212	919746208	1	S INTERMEDIATE SECTION 2826.30 3.5M ⇨ ❑ 1299	S-ZWISCHENSTUECK
213	919746308	1	SL REDUCING SECTION ⇨ ❑ 1304	SL-REDUZIERSTUECK
218	918793508	1	SLEWING PLATFORM CATWALK OBEN ⇨ ❑ 1175	LAUFSTEG DREHBUEHNE
219	916979608	1	S OVERRUN PROTECTION ⇨ ❑ 1180	S-RUECKHALTESICHERUNG
220	918793608	1	SLEWING PLATFORM CATWALK VERLAENG ⇨ ❑ 1186	LAUFSTEG DREHBUEHNE
222	918359908	1	WINCH 6 ⇨ ❑ 1310	WINDE 6
223	918149108	1	AUX.HYDRAULIC WINCH 6 ⇨ ❑ 1316	ZUSATZHYDRAULIK WINDE 6
224	912822508	1	ADAPTER FRAME WINCH 6 ⇨ ❑ 1320	ADAPTERRAHMEN WINDE 6
225	916152308	1	ADDITIONAL ELECTRICS WINDE 6 ⇨ ❑ 1321	ZUSATZELEKTRIK
227	919288608	1	ADDITIONAL ELECTRICS FMS ⇨ ❑ 1188	ZUSATZELEKTRIK
231	919746708	1	S INTERMEDIATE SECTION 3326.40 14M RU ⇨ ❑ 1322	S-ZWISCHENSTUECK
232	919746808	2	S INTERMEDIATE SECTION 3326.40 14M ⇨ ❑ 1325	S-ZWISCHENSTUECK
233	919746908	2	S INTERMEDIATE SECTION 3326.30 14M ⇨ ❑ 1328	S-ZWISCHENSTUECK
236	919747208	1	S INTERMEDIATE SECTION 3326.30 14M R ⇨ ❑ 1331	S-ZWISCHENSTUECK
250	917996808	1	D PIVOT SECTION ⇨ ❑ 1335	D-ANLENKSTUECK
252	918361308	1	D HEAD SECTION ⇨ ❑ 1345	D-KOPFSTUECK
254	918857108	1	D INTERMEDIATE SECTION 14M ⇨ ❑ 1359	D-ZWISCHENSTUECK
255	918857208	1	D INTERMEDIATE SECTION 10.5M ⇨ ❑ 1365	D-ZWISCHENSTUECK
256	916979908	1	D OVERRUN PROTECTION ⇨ ❑ 1374	D-RUECKHALTESICHERUNG
258	918325908	1	WINCH 3 ⇨ ❑ 1376	WINDE 3

Pos.	Item	Quantity	Description	Bezeichnung
260	915869008	1	ADDITIONAL HYDRAULICS WINCH 3 ⇨ ❑ 1385	ZUSATZHYDRAULIK WINDE 3
278	918964608	1	L ADAPTER SECTION ⇨ ❑ 1391	L-ADAPTER
280	916980308	1	L-HEAD PIECE 400TO. ⇨ ❑ 1403	L-KOPFSTUECK
293	910019608	1	PLATES F.ADD.BRACING ⇨ ❑ 1407	LASCHEN ZUSATZABSPANNUN
296	917607808	1	LOAD CELLS F.L-ADAPTER ⇨ ❑ 1408	ZUGMESSLASCHEN L-ADAPTE
301	918508208	1	INCLINATION SENSOR HAKENFLASCHE F ⇨ ❑ 1409	NEIGUNGSGEBER
304	918486808	1	ELECTR. SYSTEM F. BOOM ⇨ ❑ 1416	ELEKTRIK AUSLEGER
307	915552708	7	ADDITIONAL WEIGHT 1TO SPF	ZUSATZGEWICHT
317	918476908	1	DOUBLE HOOK BLOCK 160TO SPF ⇨ ❑ 1423	DOPPELHAKENFLASCHE
318	914459208	1	LOAD HOOK SPF ⇨ ❑ 1425	LASTHAKEN
319	918995208	1	AIR CONDITIONING UNDERCARRIAGE ⇨ ❑ 604	KLIMAANLAGE UW
320	917996708	1	AIR COND. UNIT SUPERSTRUCTURE STUF ⇨ ❑ 1189	KLIMAANLAGE OW
321	918064808	1	CAMERA MONITOR WINCH WINDE 3 ⇨ ❑ 1426	KAMERAUEBERWACHUNG WIN
322	918064908	1	CAMERA MONITOR WINCH WINDE 5 / 6 ⇨ ❑ 1429	KAMERAUEBERWACHUNG WIN
324	918065008	1	ERG. CAMERA CONTROL ⇨ ❑ 1198	ERG.KAMERAUEBERWACHUNG
326	918065308	1	SLEWING PLATFORM CATWALK ⇨ ❑ 1199	LAUFSTEG DREHBUEHNE
329	917025608	1	ELECTRIC TIME SWITCH ⇨ ❑ 606	ELEKTRIK VORWAHLUHR
332	918988308	1	PIN PULLING CYLINDER ⇨ ❑ 1432	BOLZENZIEHZYLINDER
333	919254608	1	TELESC.OUTRIGGER MONITORING ⇨ ❑ 607	SCHIEBEHOLMUEBERWACHUN
334	919533508	1	CRAWLER TRACTOR ⇨ ❑ 1439	RAUPENSCHLEPPER
335	919692108	1	SUSPENDED BALLAST ⇨ ❑ 1450	SCHWEBEBALLAST
336	918606908	1	CENTERING F.SUSP. BALLAST ⇨ ❑ 1505	ZENTRIERUNG F.SCHWEBEBA
341	918518408	1	CAMERA MONITORING ⇨ ❑ 1222	KAMERAUEBERWACHUNG
350	916166208	1	CAR RADIO ⇨ ❑ 1506	AUTORADIO
351	916166208	1	CAR RADIO ⇨ ❑ 1506	AUTORADIO
356	918185308	1	LADDER ATTACHMENT ⇨ ❑ 1508	LEITER ANBAU
364	918887408	1	TRANSPORT KEEPER ⇨ ❑ 1510	TRANSPORTABLAGE
365	919426608	1	HYDRAULIC SPECIAL VERSION UW ⇨ ❑ 612	ZUSATZHYDRAULIK NOTBETAE
366	915295508	1	HYDRAULIC SPECIAL VERSION ⇨ ❑ 1227	ZUSATZHYDRAULIK NOTBETAE
368	919800808	1	HYDRAULICS TRANSFORMER ⇨ ❑ 1511	HYDRAULIK TRANSFORMATOR

Pos.	Item	Quantity	Description	Bezeichnung
369	919184208	1	UNDERRUN PROTECTION MOUNTING ⇨ ❑ 616	UNTERFAHRSCHUTZ ANBAU
370	912569508	1	ADD-ON UNIT TELMA ⇨ ❑ 619	ANBAU TELMA
371	919411008	1	EL.EQUIPMENT TELMA ⇨ ❑ 621	EL.AUSRUESTUNG TELMA
373	914008808	1	MANEUVERING COUPLING ⇨ ❑ 396	RANGIERKUPPLUNG
375	914618808	1	PIN INSERT QC-BOLZEN ⇨ ❑ 622	BOLZENGARAGE
401	912676508	1	RADIO PREPARATION LOWER CARRIA ⇨ ❑ 624	FUNKVORBEREITUNG UW
403	915682708	1	EMERGENCY STOP CABIN ⇨ ❑ 625	NOTAUS FAHRERHAUS
406	917794808	1	CAMERA COLOR ⇨ ❑ 627	KAMERA COLOR
409	917442808	1	ADD-ON PARTS CAMERA ⇨ ❑ 628	ANBAUTEILE KAMERA
411	917913608	1	BACKING WARNING ACOUSTIC ⇨ ❑ 630	RUECKFAHRWARNUNG AKUSTI
415	918463108	1	EXTERNAL FEED 230V-110V ⇨ ❑ 631	FREMDEINSPEISUNG
416	919092408	1	EXTERNAL FEED 24V ⇨ ❑ 632	FREMDEINSPEISUNG
417	918744608	1	INSTALLATION SLEEPER BERTH ⇨ ❑ 633	FAHRERLIEGE EINBAU
418	915501808	1	ELECTR.SYSTEM F.CAMERA CONTROL ⇨ ❑ 635	ELEKTRIK KAMERA
419	912624708	1	CONSOLE AUX. REPLENISHING ⇨ ❑ 636	KONSOLE FREMDEINSPEISUN
424	915455708	1	EXTERNAL FEED 24V ⇨ ❑ 1236	FREMDEINSPEISUNG
439	918743908	1	SLEEPER BERTH ⇨ ❑ 1516	FAHRERLIEGE
443	974145308	43	COUNTERWEIGHT 2500X2200X475 EN-GJL-	GEGENGEWICHT
444	918455008	1	SIGN EXTERNAL SUPPLY 230V ⇨ ❑ 1517	BESCHILDERUNG FREMDEINSP
445	919694608	1	STARTER AID 24V ⇨ ❑ 1518	STARTHILFE
450	914618608	1	SUPPORT PLATES ⇨ ❑ 1519	BODENPLATTEN
480	914662608	1	COVERING SLEWING RING ⇨ ❑ 1521	ABDECKUNG DREHKRANZ
481	914662908	1	COVER QC LOWER BAND LG 1750 ⇨ ❑ 1522	ABDECKUNG QC UNTERRING
495	915262708	1	MIRROR ATTACHMENT FRONT ⇨ ❑ 1523	BEOBACHTUNGSSPIEGEL
498	918641008	1	PREPARATION CAMERA WINCH 3 ⇨ ❑ 1525	VORBEREITUNG KAMERA WIND
499	918641108	1	PREPARATION CAMERA WINCH 5/6 ⇨ ❑ 1526	VORBEREITUNG KAMERA WIND
500	919747308	1	SX REDUCING SECTION 6028.40 RU ⇨ ❑ 1527	SX-REDUZIERSTUECK
502	919747408	1	SX REDUCING SECTION 6028.28 RO ⇨ ❑ 1533	SX-REDUZIERSTUECK
508	919747608	3	SX INTERMEDIATE SECTION 6028.25 14M ⇨ ❑ 1537	SX-ZWISCHENSTUECK
510	918606608	3	TRANS SHELF SX INTERM PIECE ⇨ ❑ 1557	TRANSPORTABLAGE SX-ZWISC

Pos.	Item	Quantity	Description	Bezeichnung
511	918668008	1	TOOLS AND ACCESSORIES ⇨ ❑ 1558	WERKZEUG M.ZUBEHOER
514	918476208	1	PLATES F.ADD.BRACING SX ⇨ ❑ 1559	LASCHEN ZUSATZABSPANNUN
515	918576008	1	ADDITIONAL LUG SX SYSTEM ⇨ ❑ 1561	ZUSATZLASCHEN SX-SYSTEM
516	918638608	1	ADDITIONAL RODS 1M ⇨ ❑ 1563	ZUSATZSTANGEN
517	918943808	1	ADDITIONAL RODS SX / SXL ⇨ ❑ 1566	ZUSATZSTANGEN
520	918475408	4	MEASURING PLATE 2000 KN FA.BROSA ⇨ ❑ 1568	ZUGMESSLASCHE KPL.
540	918859708	1	F-CONNECTING HEAD FAK.10 ⇨ ❑ 1569	F-ANSCHLUSSKOPF
541	919463108	1	F-CONNECTING HEAD FAK.20 ⇨ ❑ 1579	F-ANSCHLUSSKOPF
542	918474208	1	F-ASSEMBLY UNIT ⇨ ❑ 1584	F-MONTAGEEINHEIT
543	918489108	1	PIVOT SECTION ⇨ ❑ 1586	F-ANLENKSTUECK
544	918474308	1	F-HEAD SECTION 7M 150T ⇨ ❑ 1595	F-KOPFSTUECK
546	918474408	1	ERECTION FRAME F2-SPITZE ⇨ ❑ 1608	FA-BOCK
548	918474508	1	OVERRUN PROTECTION ⇨ ❑ 1613	F-RUECKHALTESICHERUNG
550	919139608	1	F-GUYING LGLR1750F2/F3 ⇨ ❑ 1615	F-ABSPANNUNG
552	918838308	1	FIX TIP ALIGN TRESTLE ANCHOR ⇨ ❑ 1616	FAB-ABSPANNUNG
555	918887908	1	F-INTERMEDIATE SECT. 3 M 2116.7 ⇨ ❑ 1618	F-ZWISCHENSTUECK
556	918474908	2	MEASURING PLATE 1000 KN FA. BROSA ⇨ ❑ 1620	ZUGMESSLASCHE KPL.
557	918961008	1	TRANSPORT DEVICE ⇨ ❑ 1621	TRANSPORTEINRICHTUNG
558	919747708	1	LA INTERMED.SECTION WELD.CONST 2826 ⇨ ❑ 1623	LA-ZWISCHENSTUECK
620	910019008	1	SUPPLEMENTARY GUYING DEVICE 4720 ⇨ ❑ 1629	ZUSATZABSPANNUNG
650	918472308	1	SUPPLEMENTARY GUYING DEVICE D-SYS ⇨ ❑ 1630	ZUSATZABSPANNUNG
660	918476708	1	SUPPLEMENTARY GUYING DEVICE SX 760 ⇨ ❑ 1633	ZUSATZABSPANNUNG
661	918822508	1	SUPPLEMENTARY GUYING DEVICE SX 955 ⇨ ❑ 1634	ZUSATZABSPANNUNG
662	918801908	1	SUPPLEMENTARY GUYING DEVICE SX 1260 ⇨ ❑ 1635	ZUSATZABSPANNUNG
669	918721808	1	RODS / PULL RODS 3.5M ⇨ ❑ 1636	STANGEN
670	918476808	7	RODS / PULL RODS 14M ⇨ ❑ 1639	STANGEN
671	918573108	4	RODS / PULL RODS 7M ⇨ ❑ 1643	STANGEN
672	918573008	1	RODS/PULL RODS SXR ⇨ ❑ 1646	STANGEN SXR
673	918573208	1	RODS/PULL RODS FAK 4.15M ⇨ ❑ 1647	STANGEN FAK
674	918573308	1	RODS/PULL RODS L ADAPTER SEC. ⇨ ❑ 1649	STANGEN L-ADAPTER

Pos.	Item	Quantity	Description	Bezeichnung
675	918598508	1	CONTAINER FOR RODS ⇨ ❑ 1651	CONTAINER F.STANGEN
676	918598408	1	ADDITIONAL CLAMPING BLOCK ⇨ ❑ 1653	ZUSATZABSPANNBOCK
890	919183908	1	ANTI-SLIP COATING LG 1750 ⇨ ❑ 1656	ANTIRUTSCHBESCHICHTUNG

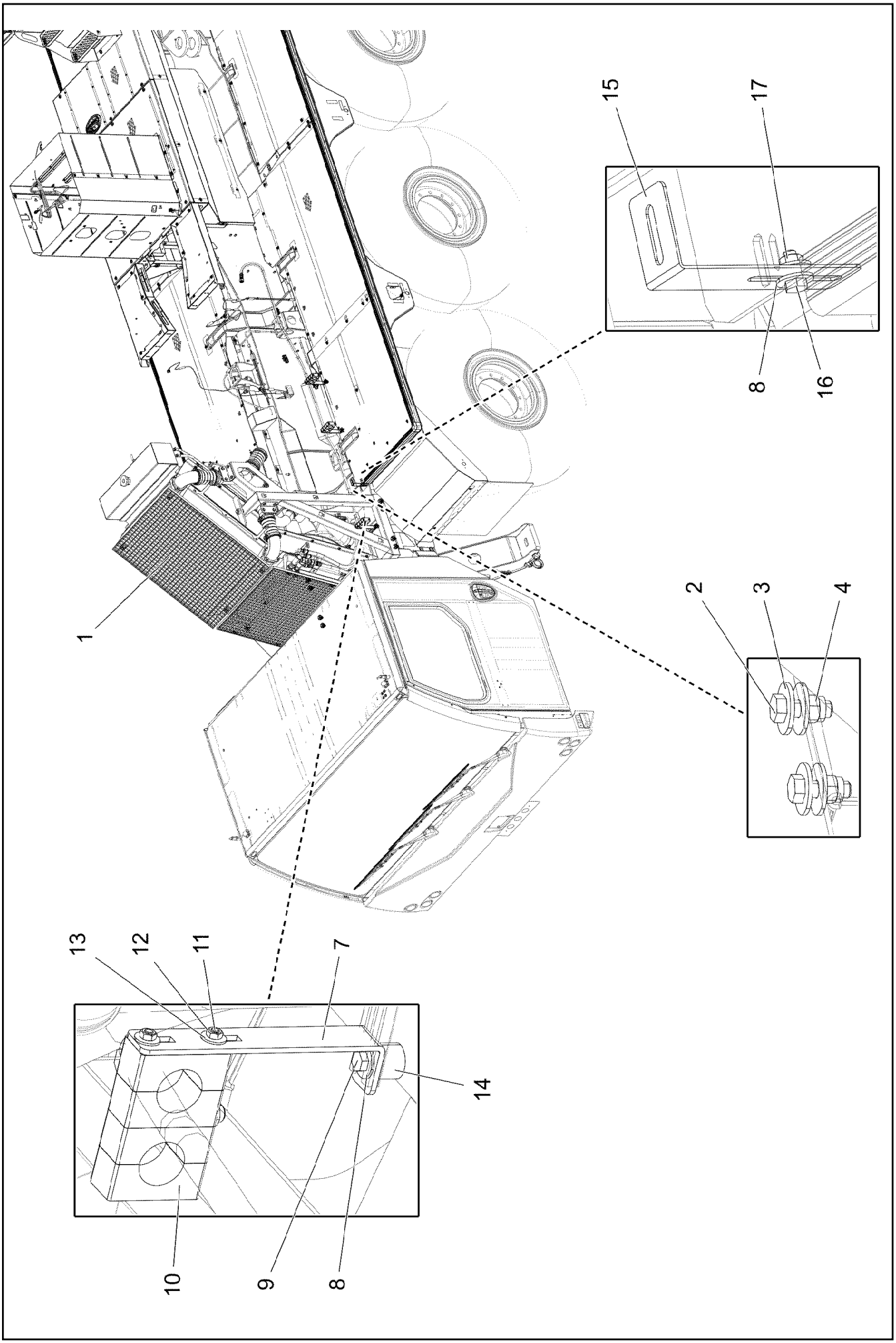

19.1.2022 006272 LIEBHERR	**etk_en_de_073897 LG 1750** **COOLER INSTALLATION** **KUEHLER EINBAU**	❑ 18 (1/2) **918993708**

Pos.	Item	Quantity	Description	Bezeichnung
1	96032863	1	RADIATOR, PRE-ASSEMBLED ⇨ ❑ 20	KUEHLER VORM.
2	11642349	8	HEX SCREW ISO 4017 M12X35 8.8 FLZN SP	SECHSKANTSCHRAUBE
3	11182717	16	WASHER ISO 7093-1 12 300HV FLZN SPF	SCHEIBE
4	11840127	8	HEX NUT ISO 7040 M12 8 FLZN SPF	SECHSKANTMUTTER
7	953649108	3	HOLDER 4X30X223 S315MC FE//ZNNI8//CN/	HALTER
8	11140469	5	WASHER ISO 7093-1 8 200HV 480H SPF	SCHEIBE
9	11651612	3	HEX SCREW ISO 4017 M8X16 8.8 480H SPF	SECHSKANTSCHRAUBE
10	602009108	12	CLAMP-HALF DIN 3015-1 L 5 R 35 PP SW	KLEMMHAELFTE
11	10181389	6	SOCKET HEAD SCREW ISO 4762 M6X120 8	ZYLINDERSCHRAUBE
12	10197764	6	HEX NUT ISO 4032 M6 10 ZNNI-480H SPF	SECHSKANTMUTTER
13	10875648	6	WASHER ISO 7093-1 6 200HV 480H SPF	SCHEIBE
14	953873408	3	SLEEVE 25X20 11SMN37 FE//ZNNI8//CN//T0	HUELSE
15	951323608	1	ANGLE DC01 FE//ZNNI8//CN//T0	WINKEL
16	11651767	1	HEX SCREW ISO 4017 M8X20 8.8 480H SPF	SECHSKANTSCHRAUBE
17	11693875	1	HEX NUT ISO 4032 M8 8 480H SPF	SECHSKANTMUTTER

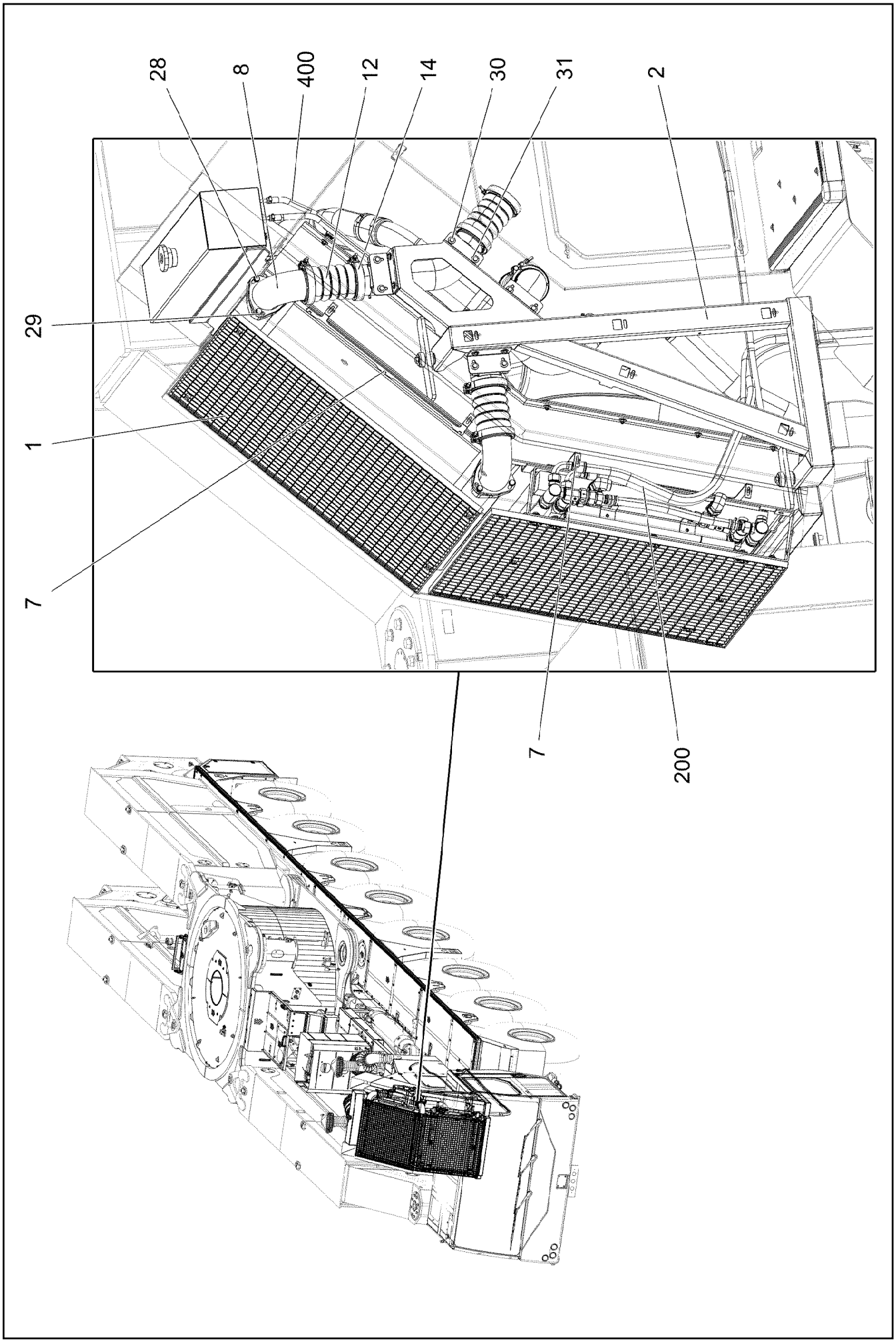
28
8
400
12
14
30
31
2
29
1
7
7
200

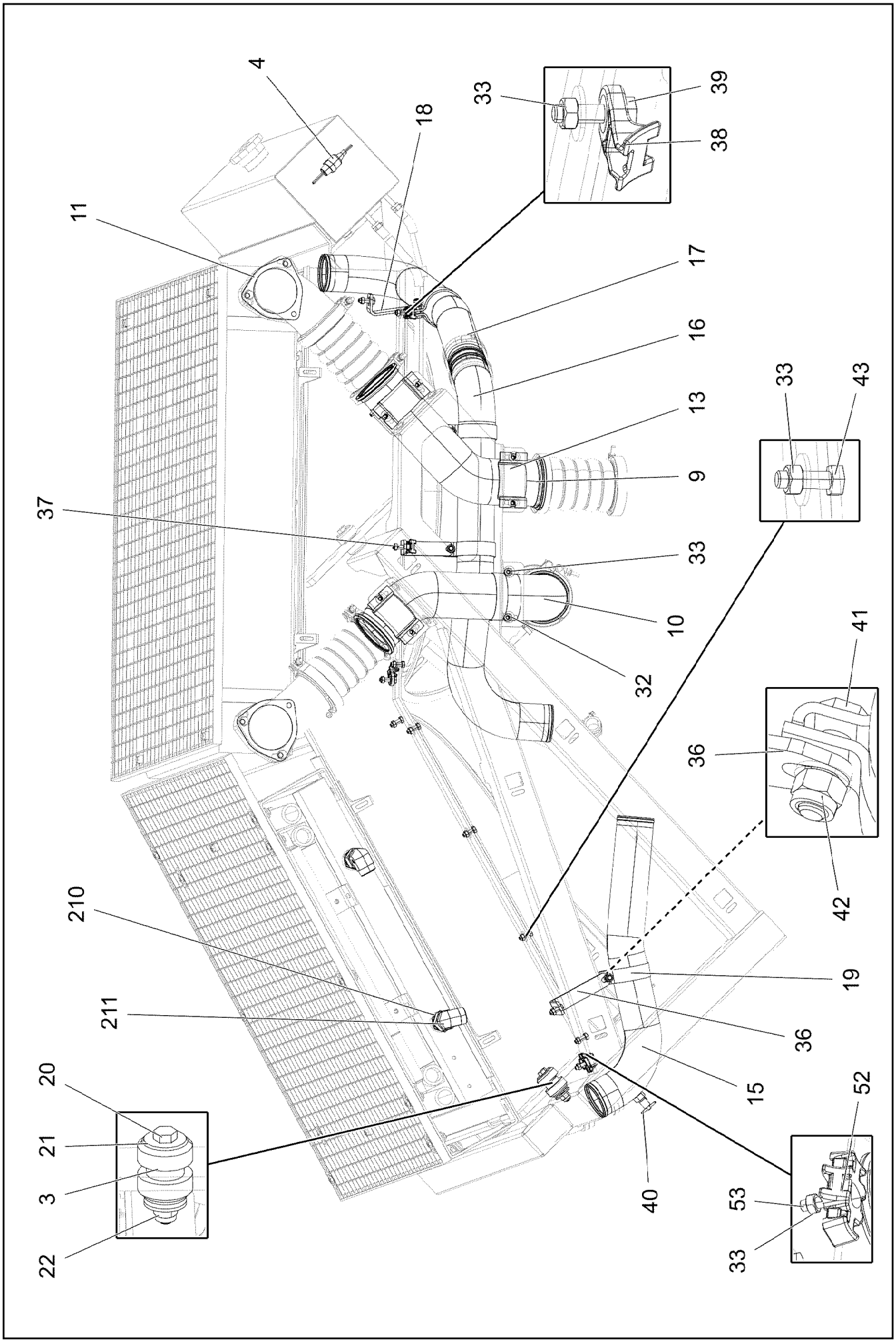

19.1.2022 006248 LIEBHERR	**etk_en_de_073897 LG 1750** **RADIATOR, PRE-ASSEMBLED** **KUEHLER VORM.**	❑ 21 (2/4) **96032863**

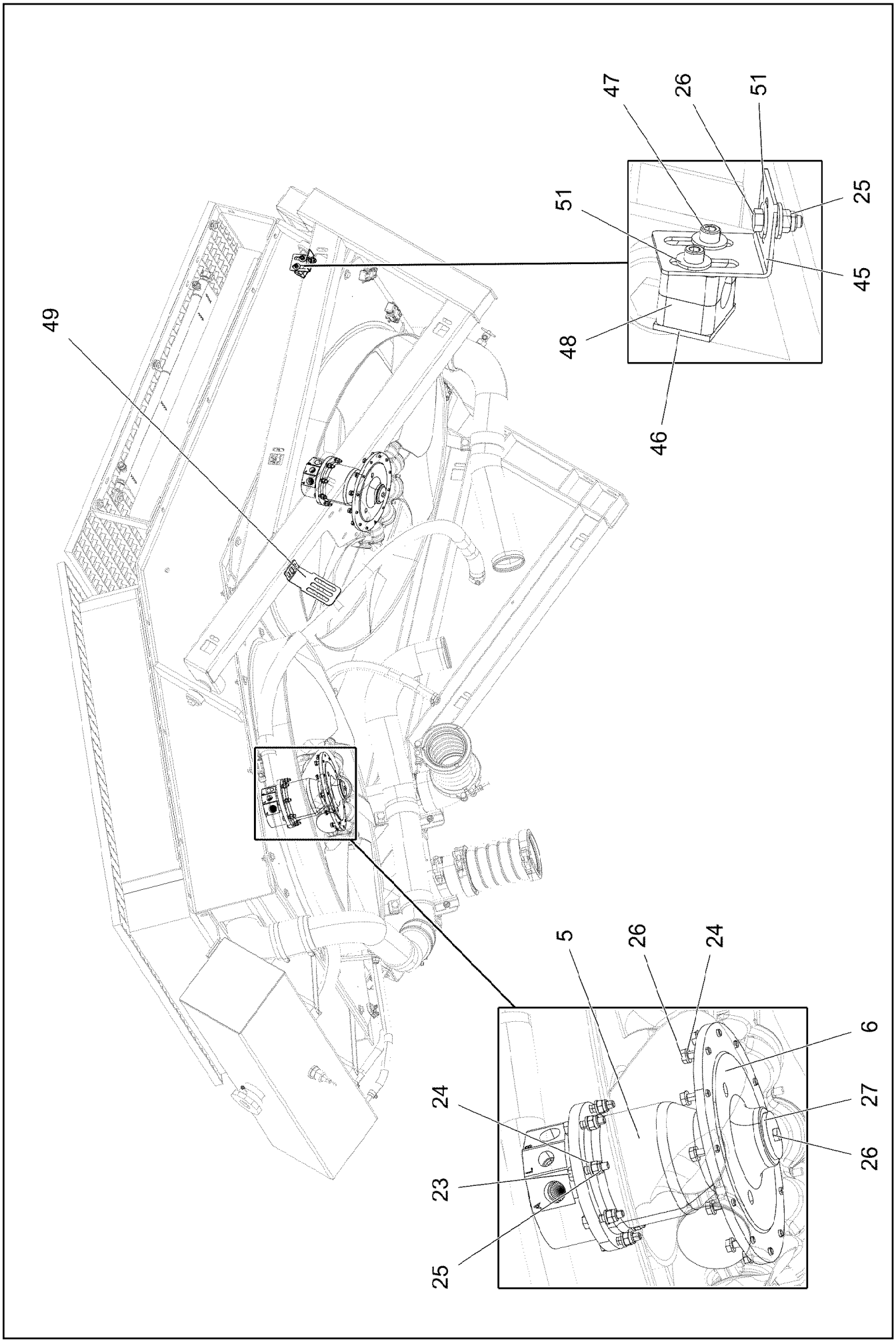

19.1.2022 006249 LIEBHERR	**etk_en_de_073897 LG 1750** **RADIATOR, PRE-ASSEMBLED** **KUEHLER VORM.**	❑ 22 (3/4) **96032863**

Pos.	Item	Quantity	Description	Bezeichnung
1	12100861	1	RADIATOR UNIT ST ⇨ ❑ 24	KUEHLERANLAGE
2	963738308	1	PREMOUNTED SUPPORT ⇨ ❑ 28	GESTELL VORM.
3	10097496	4	BEARING 48X50 GUMMI 64CR	LAGER
4	10228143	1	LEVEL PROBE L=50 5 V SPF	NIVEAUSONDE
5	510241408	2	HYDRO MOTOR A10FE 18CM³/U SPF ⇨ ❑ 29	HYDROMOTOR
6	953581208	2	FAN HUB X0 G-ALSI9CU3	LUEFTERNABE
7	973226708	2	HOLDER 3X655X260 DC01 FE//ZNNI8//CN//T	HALTER
8	967175008	2	CHARGE AIR PIPE SPF	LADELUFTROHR
9	967175108	1	CHARGE AIR PIPE SPF	LADELUFTROHR
10	967175208	1	CHARGE AIR PIPE SPF	LADELUFTROHR
11	10152491	2	SEAL	DICHTUNG
12	10663848	4	CHARGE AIR CORRUGATED HOSE 94X185	LADELUFTWELLSCHLAUCH
13	774223708	4	HOSE CLAMP 100-104 ST	SCHLAUCHSCHELLE
14	10127984	8	RETAINER CLIP 122,5/K1 St/Inox	SPANNSCHELLE
15	969619408	1	COOLING WATER PIPE WELDED EDELSTAH	KUEHLWASSERROHR SCHWK.
16	97060712	1	COOLING WATER PIPE EDELSTAHL	KUEHLWASSERROHR
17	97060713	1	COOLING WATER PIPE EDELSTAHL	KUEHLWASSERROHR
18	97053355	3	PLATE 5X30X154 S355MC FE//ZNNI8//CN//T	BLECH
19	4981069	4	PIPE CLAMP DIN 71555 78,5 St A3C	ROHRSCHELLE
20	10875508	4	HEX SCREW ISO 4014 M12X80 8.8 FLZN SP	SECHSKANTSCHRAUBE
21	11182717	12	WASHER ISO 7093-1 12 300HV FLZN SPF	SCHEIBE
22	11840127	4	HEX NUT ISO 7040 M12 8 FLZN SPF	SECHSKANTMUTTER
23	10875511	16	HEX SCREW ISO 4014 M6X30 8.8 480H SPF	SECHSKANTSCHRAUBE
24	10197771	40	WASHER ISO 7089 6 200HV ZNNI-480H SPF	SCHEIBE
25	11656734	17	HEX NUT ISO 7040 M6 8 480H SPF	SECHSKANTMUTTER
26	11644899	27	HEX SCREW ISO 4017 M6X20 8.8 480H SPF	SECHSKANTSCHRAUBE
27	953631708	2	WASHER RD40X4 S315MC FE//ZNNI8//CN//T	SCHEIBE
28	11642358	6	HEX SCREW ISO 4017 M10X30 8.8 FLZN SP	SECHSKANTSCHRAUBE
29	10289795	10	WASHER ISO 7089 10 300HV FLZN SPF	SCHEIBE
30	11651767	9	HEX SCREW ISO 4017 M8X20 8.8 480H SPF	SECHSKANTSCHRAUBE
31	11140469	64	WASHER ISO 7093-1 8 200HV 480H SPF	SCHEIBE
32	12103465	8	WASHER ISO 7089 8 300HV ZNNI-480H SPF	SCHEIBE
33	11693875	42	HEX NUT ISO 4032 M8 8 480H SPF	SECHSKANTMUTTER
36	977729308	1	PLATE 5X206X30 S355MC FE//ZNNI8//CN//T	BLECH
37	11692827	2	HEX SCREW ISO 4017 M8X35 8.8 480H SPF	SECHSKANTSCHRAUBE
38	11698409	4	FASTENER 8	BEFESTIGUNGSELEMENT
39	11826527	3	HEX SCREW ISO 4017 M8X30 8.8 480H SPF	SECHSKANTSCHRAUBE
40	730000908	1	VALVE DIN 71401 C M14X1,5	VENTIL
41	11691328	4	HEX SCREW ISO 4017 M10X35 8.8 FLZN SP	SECHSKANTSCHRAUBE
42	10875629	4	HEX NUT ISO 7040 M10 8 FLZN SPF	SECHSKANTMUTTER
43	10197831	20	HEX SCREW ISO 4017 M8X25 8.8 ZNNI-480	SECHSKANTSCHRAUBE
45	970043208	1	PLATE 2X92X45 DC01 FE//ZNNI8//CN//T0	BLECH
46	10802202	1	WELD PLATE DIN 3015-1 L-AP-K 2 W1 ZNNI	ANSCHWEISSPLATTE
47	10875591	2	SOCKET HEAD SCREW ISO 4762 M6X40 8.8	ZYLINDERSCHRAUBE
48	602002208	2	CLAMP-HALF DIN 3015-1 L 2 R 18 AL	KLEMMHAELFTE
49	956520808	1	PLATE 54X180 DC01 FE//ZNNI8//CN//T0	BLECH
51	10875648	4	WASHER ISO 7093-1 6 200HV 480H SPF	SCHEIBE
52	12226076	8	FASTENER PA 6 GF 30	BEFESTIGUNGSELEMENT
53	12100574	8	BUTTON HEAD SCREW ISO 7380-2 M8X30 0	HALBRUNDKOPFSCHRAUBE
200	96033654	1	PIPING COOLER ⇨ ❑ 31	VERROHRUNG KUEHLER
210	471031508	2	FITTING XGE28-LM-ED CR6-FREI	VERSCHRAUBUNG
211	7617494	2	FITTING EW 28L CR6-FREI	VERSCHRAUBUNG
400	96033656	1	HOSE LINES RAD. PREASSEMBLY	SCHLAUCHLEITUNGEN KUEHLE
(1610)	96036146	1	HOSE CPL. CONTI KWS 28X2050	SCHLAUCH KPL.
(1611)	96014025	2	HOSE CPL. CONTI KWS 10X1600	SCHLAUCH KPL.
(1617)	96036148	3	HOSE CPL. CONTI KWS 80X100	SCHLAUCH KPL.

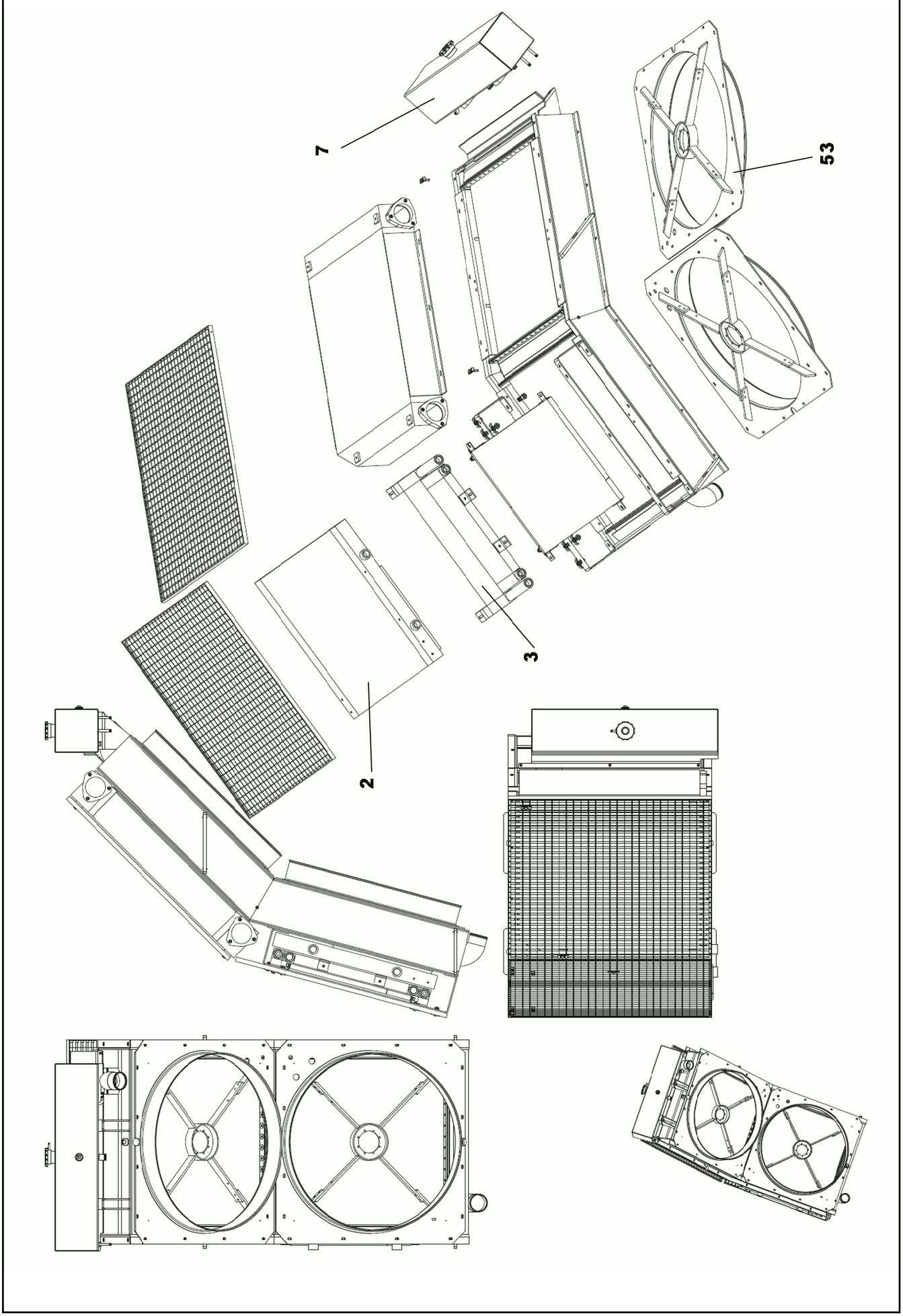
7
53
3
2

Pos.	Item	Quantity	Description	Bezeichnung
2	10488977	1	OIL COOLER ALU	OELKUEHLER
3	11101423	1	OIL COOLER	OELKUEHLER
7	11161426	1	EQUALIZING RESERVOIR ⇨ ❑ 26	AUSGLEICHSBEHAELTER
53	10878935	2	FAN D=800	LUEFTER

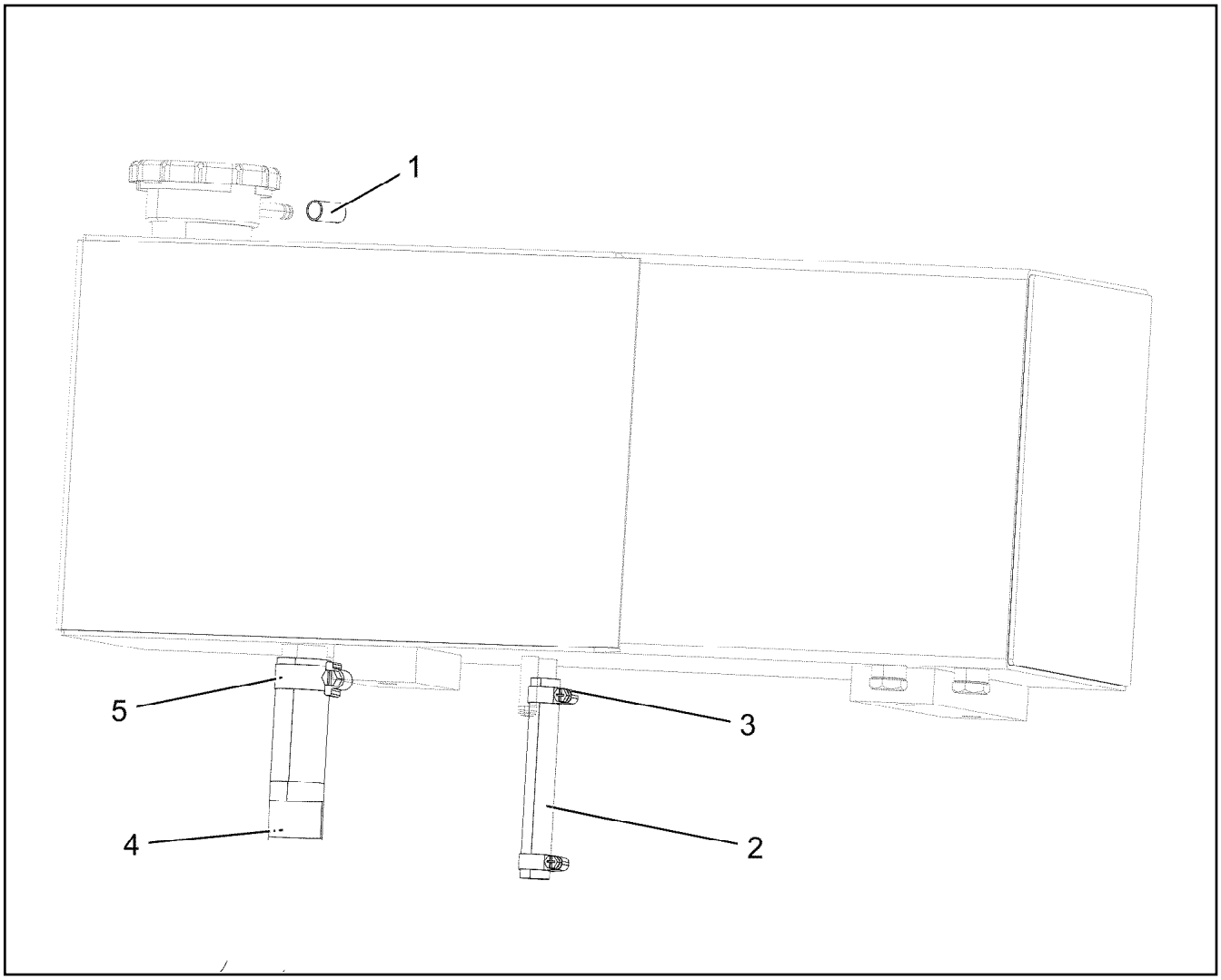

Pos.	Item	Quantity	Description	Bezeichnung
1	550627708	1	VALVE COVER 60	VENTILDECKEL
71	550607208	1	END COVER 60	VERSCHLUSSDECKEL
999	96004429	1	HOSES ⇨ ❑ 27	SCHLAEUCHE

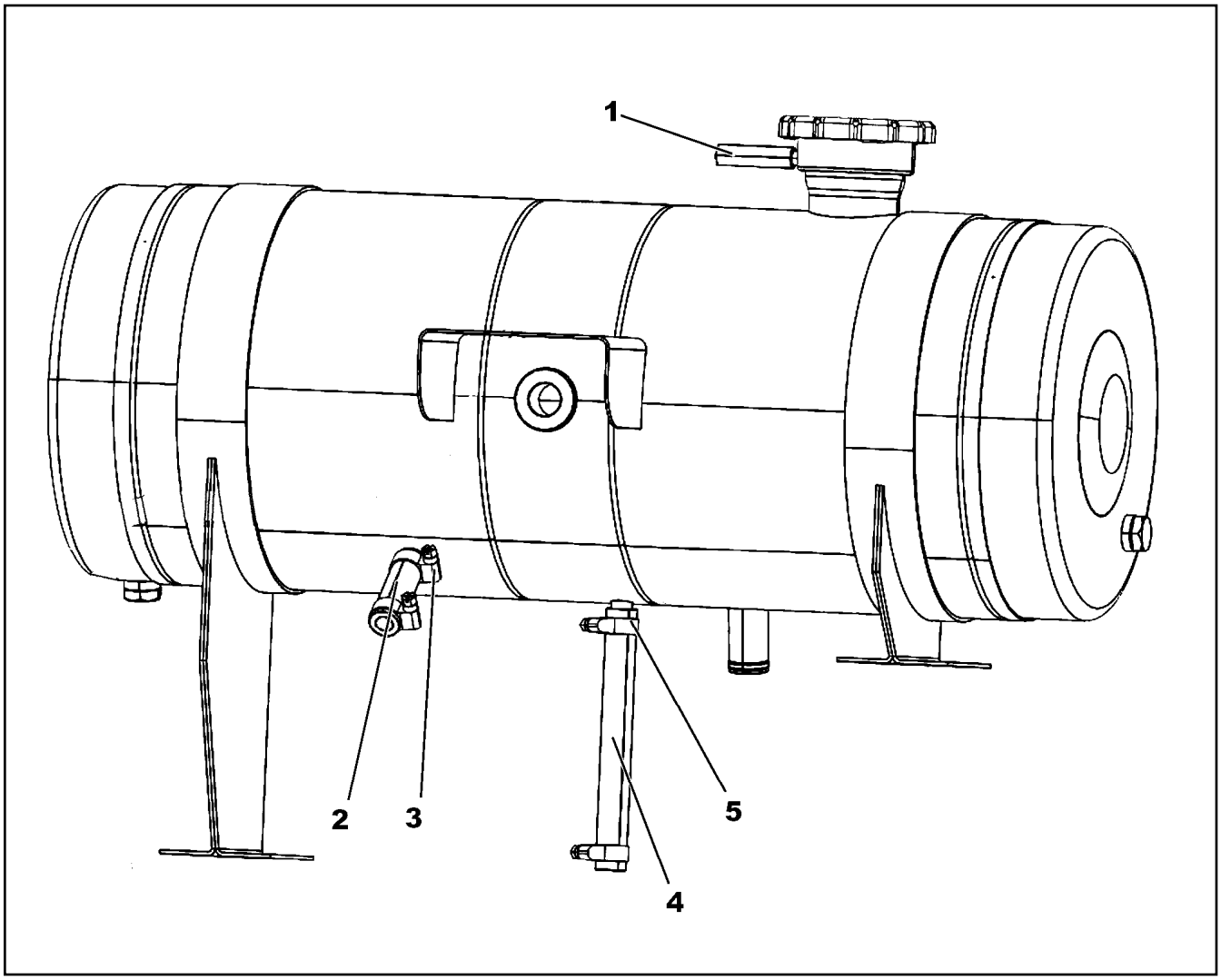

Pos.	Item	Quantity	Description	Bezeichnung
1	10873085	1	COOLING WATER HOSE DN8-CONTI-KWS	KUEHLWASSERSCHLAUCH
2	7363116	1	HOSE DIN 73411 DN10X3,5 EPDM	SCHLAUCH
3	4981029	2	HOSE CLAMP DIN 3017-2 17/16 - 18/12 W1-2	SCHLAUCHSCHELLE
4	4901428	1	HOSE DIN 73411 32X4 EPDM	SCHLAUCH
5	774208508	2	HOSE CLAMP 32/25-40/12 W3	SCHLAUCHSCHELLE

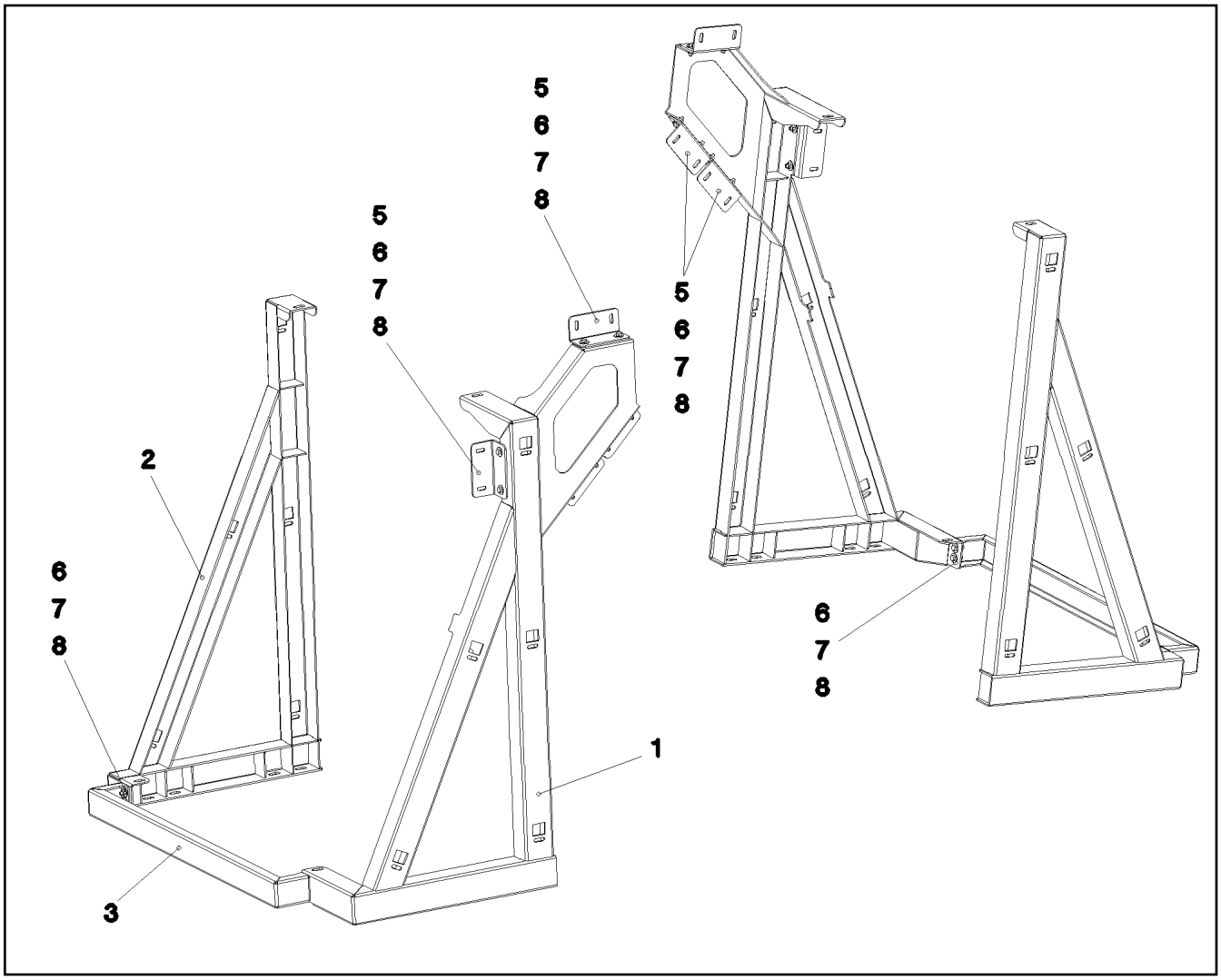

Pos.	Item	Quantity	Description	Bezeichnung
1	963738408	1	PIVOTING LEFT-HAND SUPPORT FE//ZNNI8/	GESTELL SCHWK.LI.
2	962524608	1	PIVOTING RIGHT-HAND SUPPORT FE//ZNNI	GESTELL SCHWK.RE.
3	972769108	1	PLATE 4X1213X127 S315MC FE//ZNNI8//CN/	BLECH
5	972761108	4	PLATE 4X140X123 S315MC FE//ZNNI8//CN//T	BLECH
6	10197831	12	HEX SCREW ISO 4017 M8X25 8.8 ZNNI-480	SECHSKANTSCHRAUBE
7	11140469	24	WASHER ISO 7093-1 8 200HV 480H SPF	SCHEIBE
8	11693875	12	HEX NUT ISO 4032 M8 8 480H SPF	SECHSKANTMUTTER

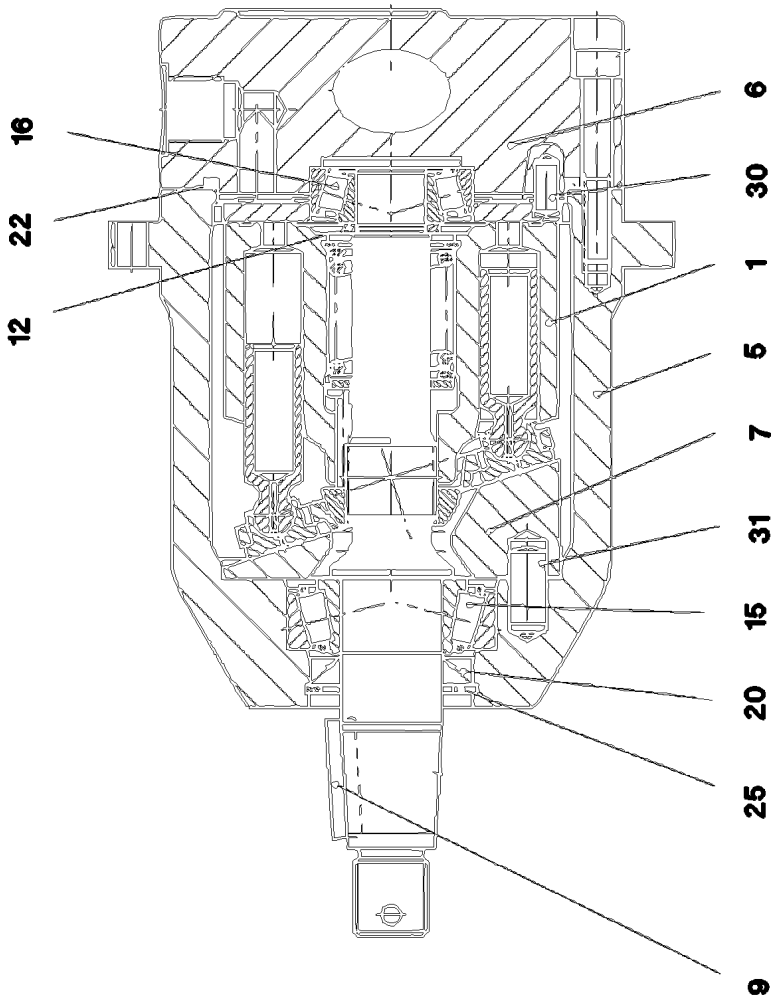
16
22
12
6
30
1
5
7
31
15
20
25
9

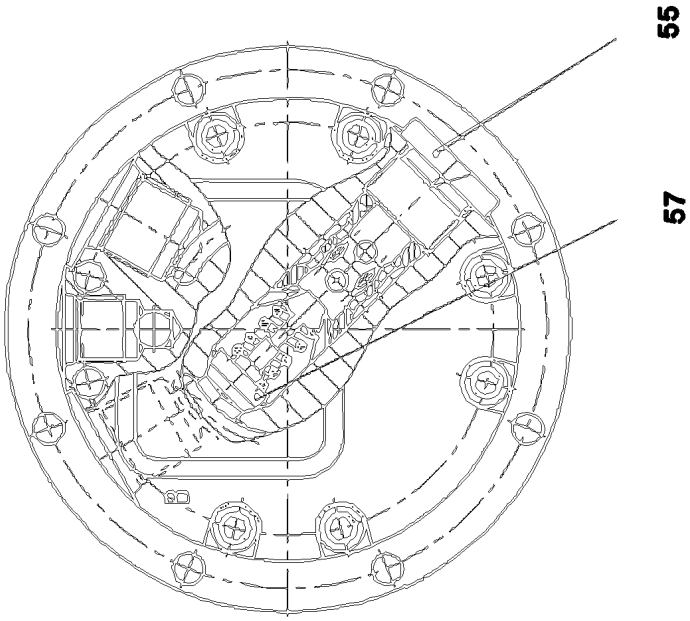
55
57

Pos.	Item	Quantity	Description	Bezeichnung
1	10492398	1	DRIVING GEAR	TRIEBWERK
5	10289890	1	HOUSING	GEHAEUSE
6	10289892	1	CONNECTING PLATE	ANSCHLUSSPLATTE
7	10289897	1	HOISTING DISK -	HUBSCHEIBE
9	10301032	1	FITTING KEY	PASSFEDER
12	10023668	1	ADJUSTING SHIM -	ABSTIMMSCHEIBE
15	7408798	1	TAPERED ROLLER BEARING	KEGELROLLENLAGER
16	10289901	1	TAPERED ROLLER BEARING	KEGELROLLENLAGER
20	7370870	1	SHAFT SEAL 22X35X6	WELLENDICHTRING
22	10023671	1	O-RING 75X2,5 V80	O-RING
25	10008092	1	LOCKING RING DIN 984 35X1,5	SICHERUNGSRING
30	10289909	1	PARALLEL PIN	ZYLINDERSTIFT
31	10289910	1	PARALLEL PIN	ZYLINDERSTIFT
55	11835019	1	SCREW PLUG M20X1,5	VERSCHLUSSSCHRAUBE
57	10008406	1	VALVE INSERT	VENTILEINSATZ

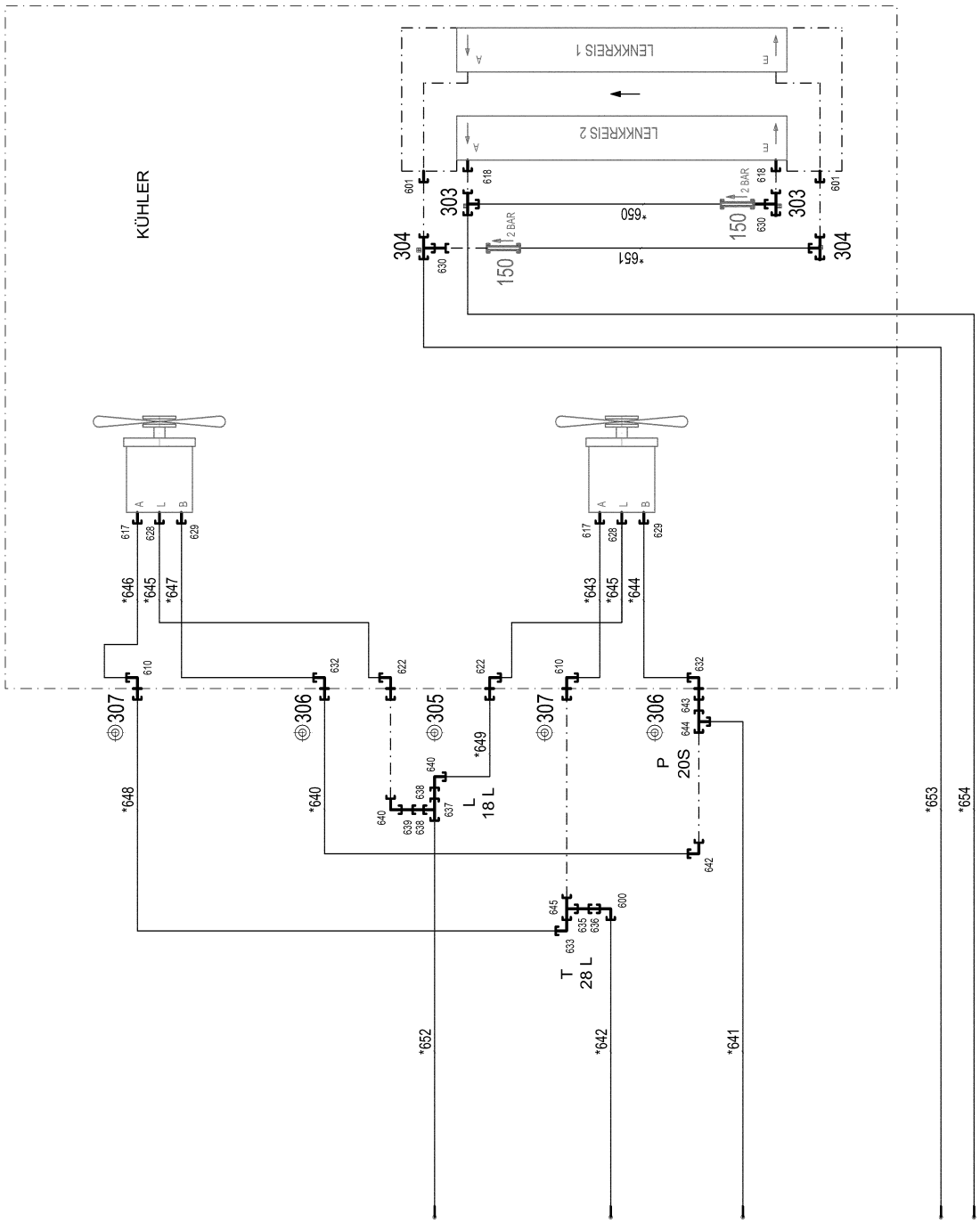

* Pos. 10

19.1.2022 006095 LIEBHERR	**etk_en_de_073897 LG 1750** **PIPING COOLER** **VERROHRUNG KUEHLER**	❑ 31 (1/2) **96033654**

Pos.	Item	Quantity	Description	Bezeichnung
10	96037617	1	HOSE LINES HYDRAULIC COOLER ⇨ ❑ 33	SCHLAUCHLEITUNGEN HYDR.K
150	10344005	2	NON-RETURN VALVE 250BAR CR6-FREI SP	RUECKSCHLAGVENTIL
303	10652739	2	DISTRIBUTOR ST SPF	VERTEILER
304	10813669	2	DISTRIBUTOR ST SPF	VERTEILER
305	10289806	4	WASHER ISO 7089 16 300HV FLZN SPF	SCHEIBE
306	4600146	4	WASHER EN 14399-6 24 300-370HV FLZN SP	SCHEIBE
307	10179376	4	WASHER DIN 1441 26 -St FLZN SPF	SCHEIBE
600	7617494	1	FITTING EW 28L CR6-FREI	VERSCHRAUBUNG
601	471031508	2	FITTING XGE28-LM-ED CR6-FREI	VERSCHRAUBUNG
610	474231508	2	FITTING XWSV18-L CR6-FREI	VERSCHRAUBUNG
617	471037008	2	FITTING GE 18L M18X1,5 CR6-FREI	VERSCHRAUBUNG
618	10295188	2	FITTINGS ISO 8434-1 GE 22L M33X2 CR6-F	STUTZEN
622	474230308	2	FITTING XWSV10-L CR6-FREI	VERSCHRAUBUNG
628	471030508	2	FITTING GE 10L M14X1,5 CR6-FREI	VERSCHRAUBUNG
629	471030908	2	FITTING GE 15L M18X1,5 CR6-FREI	VERSCHRAUBUNG
630	470010908	2	FITTING SNV22-L CR6-FREI	VERSCHRAUBUNG
632	474232608	2	FITTING XWSV16-S CR6-FREI	VERSCHRAUBUNG
633	247108302	1	SWIVEL ELBOW EW 18L M26X1,5 CR6-FREI	WINKELSTUTZEN
635	470010408	1	FITTING GZ 18L CR6-FREI	VERSCHRAUBUNG
636	475031108	1	FITTING XGR28/18-L CR6-FREI	VERSCHRAUBUNG
637	470430608	1	FITTING T 18L CR6-FREI	VERSCHRAUBUNG
638	475430308	2	FITTING REDSD18/10-L CR6-FREI	VERSCHRAUBUNG
639	470010108	1	FITTING SNV10-L CR6-FREI	VERSCHRAUBUNG
640	7403569	2	FITTING EW 10L M16X1,5 CR6-FREI	VERSCHRAUBUNG
642	7617460	1	FITTING EW 16S CR6-FREI	VERSCHRAUBUNG
643	470010808	1	FITTING SNV16-S CR6-FREI	VERSCHRAUBUNG
644	475137708	1	FITTING XTR16/20/16-S CR6-FREI	VERSCHRAUBUNG
645	247128502	1	L NECK EL 18L CR6-FREI	L-STUTZEN

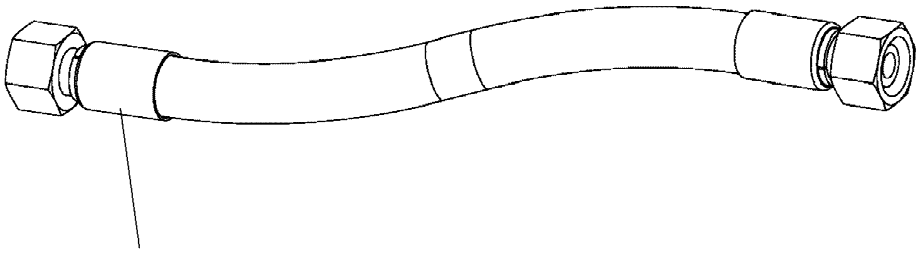

Schlauchnummer
Hose number
Numéro de flexible
Número de flexible
Номера шланга

Die Schlauchnummern auf den Schläuchen entsprechen den Positionen in der Schlauchliste.

The hose numbers from the hoses are in accordance with the items in the hose list.

Les numéros indiqués sur les flexibles correspondent aux repères de la nomenclature des flexibles.

Los números indicados en los flexibles corresponden a las posiciones de la lista de flexibles.

Нанесенные на шлангах номера соответствуют позициям в перечне.

Pos.	Item	Quantity	Description	Bezeichnung
640	927611508	1	HOSE CPL. 2SN 12X300	SCHLAUCH KPL.
641	929327008	1	HOSE CPL. GH425-10 16X680	SCHLAUCH KPL.
642	965431908	1	HOSE CPL. 1SN 25X740	SCHLAUCH KPL.
643	926046708	1	HOSE CPL. 2TE 16X420	SCHLAUCH KPL.
644	96001548	1	HOSE CPL. 2SN 12X500	SCHLAUCH KPL.
645	962333908	2	HOSE CPL. 1SC 8X540	SCHLAUCH KPL.
646	926112108	1	HOSE CPL. 2TE 16X500	SCHLAUCH KPL.
647	96001549	1	HOSE CPL. 2SN 12X380	SCHLAUCH KPL.
648	96040529	1	HOSE CPL. 2SN 16X240	SCHLAUCH KPL.
649	926971408	1	HOSE CPL. 1SC 8X420	SCHLAUCH KPL.
650	962535508	1	HOSE CPL. 2TE 20X350	SCHLAUCH KPL.
651	926042508	1	HOSE CPL. 2TE 20X460	SCHLAUCH KPL.
652	96039354	1	HOSE CPL. 2SN 16X4550	SCHLAUCH KPL.
653	96039355	1	HOSE CPL. 2SN 20X4500	SCHLAUCH KPL.
654	96039356	1	HOSE CPL. 2SN 20X4450	SCHLAUCH KPL.

Pos.	Item	Quantity	Description	Bezeichnung
1	13455159	1	DIESEL ENGINE D9508 A7-05 ⇨ ❑ 35	DIESELMOTOR

Pos.	Item	Quantity	Description	Bezeichnung
10	12405454	1	CRANKCASE CPL. WITH CYLINDER V-MOTO ⇨ ❑ 39	KURBELGEHAEUSE KPL. MIT ZY
12	9078462	1	POWER UNIT SUPPORT ATTACHMENT V-M ⇨ ❑ 41	AGGREGATETRAEGER ANBAU
14	10141769	1	FINAL CONTROL VALVE ⇨ ❑ 42	ENDREGELVENTIL
15	10142096	8	PISTON COOLING ⇨ ❑ 43	KOLBENKUEHLUNG
16	10141581	1	CRANKCASE BREATHER ASSEMBLY ⇨ ❑ 44	KURBELGEHAEUSEENTLUEFT.
17	10152926	1	LOCKING PIECES ⇨ ❑ 47	VERSCHLUSSTEILE
20	10143092	1	OIL SUMP WITH FASTENING V-MOTOR/D9 ⇨ ❑ 49	OELWANNE MIT BEFEST.
21	10115557	1	OIL DIPSTICK CPL. ⇨ ❑ 50	OELMESSSTAB KPL.
22	10135392	1	LEVEL SENSOR L=195 24V ⇨ ❑ 51	NIVEAUGEBER
27	10115553	1	OIL DRAIN PLUG ⇨ ❑ 52	OELABLASSSCHRAUBE
50	10130808	1	CRANKSHAFT WITH GEAR V-MOTORXD950 ⇨ ❑ 53	KURBELWELLE MIT ZAHNRAD
51	10128540	1	CRANKSHAFT BEARINGS ⇨ ❑ 54	KURBELWELLENLAGERUNG
52	9077696	1	CRANKSHAFT SEALING ⇨ ❑ 55	KURBELWELLENDICHTUNG
53	10147666	1	DRIVING PARTS ⇨ ❑ 56	ANTRIEBSTEILE M.SCHWINGU
60	10116876	8	CONNECTING ROD ASSEMBLY V-MOTORX9 ⇨ ❑ 59	PLEUELSTANGE ANBAU
70	12403787	8	PISTON CPL. V-MOTORX128	KOLBEN KPL.
(1)	12403786	1	PISTON V-MOTORX128 42CrMo4+N	KOLBEN
(3)	10145869	1	KB-RING 128X119,1X3,5	KB-RING
(4)	11428101	1	PISTON RING MG 128X117,8X2,5 F14	M-RING
(5)	10145868	1	DSF RING 128X120,1X3,5	DSF-RING
(6)	10148692	1	PISTON BOLT 55X80X25 16MnCr5	KOLBENBOLZEN
(7)	10027648	2	SNAP RING 55X2 FSt	SPRENGRING
80	12402357	8	CYLINDER HEAD ASSEMBLY V-MOTOR	ZYLINDERKOPF ANBAU
81	10118061	8	ROCKER ARMS DEVICE CPL. JA ⇨ ❑ 60	KIPPHEBELWERK KPL.
82	10122645	5	CYLINDER HEAD COVER ASSEMBLY ⇨ ❑ 61	ZYLINDERKOPFDECKEL ANBAU
83	10122640	1	CYLINDER HEAD COVER ASSEMBLY ⇨ ❑ 62	ZYLINDERKOPFDECKEL ANBAU
84	10122646	1	CYLINDER HEAD COVER ASSEMBLY ⇨ ❑ 66	ZYLINDERKOPFDECKEL ANBAU
85	10122659	1	CYLINDER HEAD COVER ASSEMBLY ⇨ ❑ 67	ZYLINDERKOPFDECKEL ANBAU
100	10122940	1	CAMSHAFT CPL. V-MOTORXD9508 ⇨ ❑ 69	NOCKENWELLE KPL.
110	10116320	8	CONTROL PARTS ⇨ ❑ 70	STEUERUNGSTEILE
130	11365725	1	OIL MODULE ASSEMBLY ⇨ ❑ 71	OELMODULANBAU
140	10116165	1	LUBE OIL PUMP WITH FASTENING B=24 ⇨ ❑ 78	SCHMIEROELPUMPE MIT BEFE
171	10150858	1	HIGH PRESSURE PUMP W.FASTENING V-M ⇨ ❑ 79	HOCHDRUCKPUMPE MIT BEFE
180	11363761	1	DRIVE FOR HIGH PRESSURE PUMP ⇨ ❑ 82	ANTRIEB FUER HOCHDRUCKPU

Pos.	Item	Quantity	Description	Bezeichnung
190	10152866	8	INJECTOR WITH FASTENING LI2.7-20-SF-1 ⇨ ❑ 83	INJEKTOR MIT BEFEST.
191	10139422	8	HIGH PRESSURE CONNECTOR LCRC-V 42 ⇨ ❑ 85	DRUCKROHRSTUTZEN
201	10126724	1	FUEL FINE-FILTER ASSEMBLY ⇨ ❑ 86	KRAFTSTOFF-FEINFILTERANBA
212	12474356	1	FUEL LINES	KRAFTSTOFFLEITUNGEN
213	11420510	1	HIGH PRESSURE PIPE ASSEMBLY V-MOTO ⇨ ❑ 88	DRUCKLEITUNG ANBAU
214	10143726	1	LEAK OIL LINE ADD-ON ⇨ ❑ 89	LECKOELLEITUNG ANBAU
220	11408565	1	AIR INTAKE ASSEMBLY V-MOTORXD9508	LUFTANSAUGUNG ANBAU
(1)	10150607	1	AIR INTAKE PIPE LEFT V-MOTORXD9508	LUFTANSAUGROHR LINKS
(2)	10150606	1	AIR INTAKE PIPE RIGHT V-MOTORXD9508	LUFTANSAUGROHR RECHTS
(3)	10140994	1	CONNECTING LINE V-MOTORXD9508	VERBINDUNGSLEITUNG
(4)	7380773	1	O-RING ISO 3601-1 104,37X3,53 FKM 70	O-RING
(5)	10118991	1	SEAL FPM 42	DICHTUNG
(6)	12207561	8	HEX SCREW EN 1665 M10X100 10.9 FLZN	SECHSKANTSCHRAUBE
(7)	12211808	2	DOUBLE-ENDED STUD DIN 939 M10X45 10.9	STIFTSCHRAUBE
(8)	10299567	4	HEX SCREW EN 1665 M8X30 10.9 480H	SECHSKANTSCHRAUBE
(9)	12215460	1	HEX NUT EN 1661 M10 10 FLZN	SECHSKANTMUTTER
(10)	10299582	6	HEX SCREW EN 1665 M10X35 10.9 FLZN SP	SECHSKANTSCHRAUBE
(100)	10285708	1	GREASE NBU 30 1KG DOSE	FETT
221	10122793	2	INTAKE STACK ASSEMBLY V-MOTORXD95 ⇨ ❑ 91	ANSAUGSTUTZEN ANBAU
230	10141827	1	CHARGE AIR LINE ASSEMBLY ⇨ ❑ 92	LADELUFTLEITUNG ANBAU
231	12421641	1	CONNECTING LINE ADD-ON V-MOTORXD9 ⇨ ❑ 93	VERBINDUNGSLEITUNG ANBAU
232	10130958	1	AIR INTAKE ASSEMBLY V-MOTORXD9508 ⇨ ❑ 94	LUFTANSAUGUNG ANBAU
260	9078314	2	HEATING FLANGE ADD-ON ⇨ ❑ 95	HEIZFLANSCH ANBAU
330	10141711	1	AIR COMPRESSOR W/ MOUNT.PARTS 720 ⇨ ❑ 96	LUFTPRESSER MIT ANBAUTEI
333	10141712	1	PIPELINE INSTALLATION ⇨ ❑ 98	ROHRLEITUNG ANBAU
334	10141710	1	COOLING WATER PIPES ATTACHMENT ⇨ ❑ 99	KUEHLWASSERLEITUNG ANBA
337	10141838	1	LOCKING PIECES ⇨ ❑ 100	VERSCHLUSSTEILE
340	10146956	1	AIR COND. COMPRESSOR ADD-ON ⇨ ❑ 101	KLIMAKOMPRESSOR ANBAU
370	12489933	1	WATER PUMP WITH FASTENING V-MOTOR	WASSERPUMPE MIT BEFEST.
(1)	10138461	1	WATER PUMP, PRE-ASSEMBLED V-MOTOR	WASSERPUMPE VORM.
(2)	12210062	1	HEX SCREW EN 1665 M10X130 10.9 FLZN	SECHSKANTSCHRAUBE
(3)	12207564	1	HEX SCREW EN 1665 M10X160 10.9 FLZN	SECHSKANTSCHRAUBE
(4)	12423293	1	CONNECTION PIECE EN AC-Al Si1	ANSCHLUSSSTUECK
(5)	12423608	1	LUBRICATING OIL LINE 8X1	SCHMIEROELLEITUNG
(6)	10011865	2	SEALING RING 12,7X18,00X1,5 FKM 80	DICHTRING
(7)	10011868	2	SEALING RING 18,7X26X1,5 St/FPM1-80	DICHTRING
(8)	12210024	1	HOLLOW SCREW DIN 7643 8-3-M12X1,5 480	HOHLSCHRAUBE
(9)	12210015	1	HOLLOW SCREW DIN 7643 15-3-M18X1,5 4	HOHLSCHRAUBE
(10)	10813935	1	FITTING GE 8 M12X1,5/1/2 CR6-FREI	VERSCHRAUBUNG
(100)	10285708	1	GREASE NBU 30 1KG DOSE	FETT
372	11348849	1	INTERMEDIATE GEAR ASSEMBLY I=1.678 ⇨ ❑ 102	ZWISCHENRAD ANBAU
380	11353748	1	THERMOSTAT HOUSING ASSEMBLY ⇨ ❑ 103	THERMOSTATGEHAEUSE ANBA

Pos.	Item	Quantity	Description	Bezeichnung
381	10147657	1	VENT TUBE ASSEMBLY ⇨ ❑ 105	ENTLUEFTUNGSLEITUNG ANBA
382	12510536	1	MANIFOLD FOR WATER CPL.	WASSERSAMMELLEITUNG KPL.
385	10143421	1	CONNECTION F.WATER PIPE ⇨ ❑ 106	WASSERLEITUNGSANSCHLUE
386	10145192	1	WATER CONNECTION ⇨ ❑ 107	KUEHLWASSERANSCHLUSS
387	10152906	1	WATER CONNECTION ⇨ ❑ 108	KUEHLWASSERANSCHLUSS
389	10145194	1	WATER CONNECTION ⇨ ❑ 109	KUEHLWASSERANSCHLUSS
410	10141356	1	EXHAUST PIPE ASSEMBLY V-MOTORXD950 ⇨ ❑ 110	ABGASROHR ANBAU
412	10141558	1	OUTLET MANIFOLD ADD-ON V-MOTORXD9 ⇨ ❑ 111	ABGASKRUEMMER ANBAU
430	10141718	1	EXHAUST TC MOUNTING HE400WG ⇨ ❑ 112	ATL-ANBAU
431	10141719	1	EXHAUST TC MOUNTING HE400WG ⇨ ❑ 113	ATL-ANBAU
432	12935969	1	EXHAUST NOZZLE ATTACHMENT V-MOTO	ABGASSTUTZEN ANBAU
(2)	10153459	1	EXHAUST NOZZLE V-MOTOR D9508	ABGASSTUTZEN
(3)	10153461	1	EXHAUST NOZZLE V-MOTOR D9508	ABGASSTUTZEN
(4)	10153461	1	EXHAUST NOZZLE V-MOTOR D9508	ABGASSTUTZEN
(5)	10152117	2	COMPENSATOR	KOMPENSATOR
(6)	12922626	1	EXHAUST FLAP L=90MM	ABGASKLAPPE
(7)	12922616	1	EXHAUST FLAP L=90MM	ABGASKLAPPE
(8)	10132548	6	HEXALOBULAR HEAD SCREW M12X80 21C	SECHSRUNDSCHRAUBE
(9)	10132558	8	12-SIDED SCREW M10X30 X5NiCrTi26-1	ZWOELFKANTSCHRAUBE
(10)	10118146	16	12-SIDED SCREW M8X25 X5NiCrTi26-1	ZWOELFKANTSCHRAUBE
(11)	10133196	3	HEXALOBULAR HEAD SCREW M12X30 21C	SECHSRUNDSCHRAUBE
(12)	10121610	3	DISTANCE SLEEVE 10,5X20X19 21CrMoV5-7	DISTANZHUELSE
(13)	10494116	1	PROFIL CLAMP 163,0/K1	PROFILSCHELLE
(14)	11442761	1	HOLDER	HALTER
(15)	11442759	1	HOLDER	HALTER
(16)	11642358	3	HEX SCREW ISO 4017 M10X30 8.8 FLZN SP	SECHSKANTSCHRAUBE
(17)	11007668	3	HEXALOBULAR HEAD SCREW M10X145 X5N	SECHSRUNDSCHRAUBE
(18)	11691328	3	HEX SCREW ISO 4017 M10X35 8.8 FLZN SP	SECHSKANTSCHRAUBE
(19)	11656155	2	HEX SCREW EN 1665 M10X30 8.8 FLZN SPF	SECHSKANTSCHRAUBE
(20)	10128874	1	SCREW PLUG M14X1,5 X5CrNi18-10	VERSCHLUSSSCHRAUBE
(21)	10134945	2	SEAL METALOSEAL 1	DICHTUNG
(22)	10125978	1	SEAL XTREME PLUS	DICHTUNG
(23)	12450867	3	SEAL X5CrNi18-10	DICHTUNG
(24)	10118149	16	WASHER 8,4X16X1,6 -42CrMo4	SCHEIBE
(132)	10002552	1	COPPER PASTE 850g	KUPFERPASTE
436	10143790	1	REGULATION BOOST PRESSURE ⇨ ❑ 114	LADEDRUCKREGELUNG
440	10148088	1	THREE PHASE CURRENT GENERATOR 4.3	DREHSTROMGENERATOR
450	9080641	1	STARTER ASSEMBLY 7.8KW 24V ⇨ ❑ 115	STARTER ANBAU
460	9079954	1	FASTENING PIECES ASSEMBLY ⇨ ❑ 117	BEFESTIGUNGSTEILE ANBAU
470	10144678	1	PROTECTION PLATE ASSEMBLY ⇨ ❑ 118	ABDECKPLATTE ANBAU
480	10126465	1	LIFTING DEVICE ⇨ ❑ 119	HEBEVORRICHTUNG
483	12934664	1	LABEL 160X80X0,5	ANHAENGE ETIKETTE
520	10141716	1	FLYWHEEL HOUSING MOUNTING SAE 1 ⇨ ❑ 120	SCHWUNGRADGEHAEUSE AN
521	9078467	1	CONTROL PLATE ASSEMBLY ⇨ ❑ 121	EINSTELLBLECH ANBAU

Pos.	Item	Quantity	Description	Bezeichnung
524	12968876	1	LOCKING PIECES ⇨ ❑ 122	VERSCHLUSSTEILE
530	10120074	1	FLYWHEEL ASSEMBLY SAE 1X0,892 ⇨ ❑ 123	SCHWUNGRAD ANBAU
570	13470396	1	MOTOR CONTROL DEVICE ECU2	MOTORSTEUERGERAET
571	10141788	1	CONTROL BOX ANNEXE ⇨ ❑ 124	STEUERGERAET ANBAU
580	12410649	1	CABLE HARNESS MOUNTING	KABELBAUM ANBAU
581	12410651	1	ENGINE CONTROL SENSORS D9508 A7 ⇨ ❑ 126	MOTORREGELUNGSENSORIK
587	12439177	1	WIRING HARNESS ASSEMBLY	KABELSATZ ANBAU
600	10124097	2	COMPANY NAME PLATE	FIRMENSCHILD
650	10119871	1	POWER TAKE-OFF ADD-ON ⇨ ❑ 127	NEBENABTRIEB ANBAU
652	10119867	1	POWER TAKE-OFF ADD-ON ⇨ ❑ 128	NEBENABTRIEB ANBAU
939	10141899	1	SEAL KIT DIESEL ENGINE	DS DIESELMOTOR

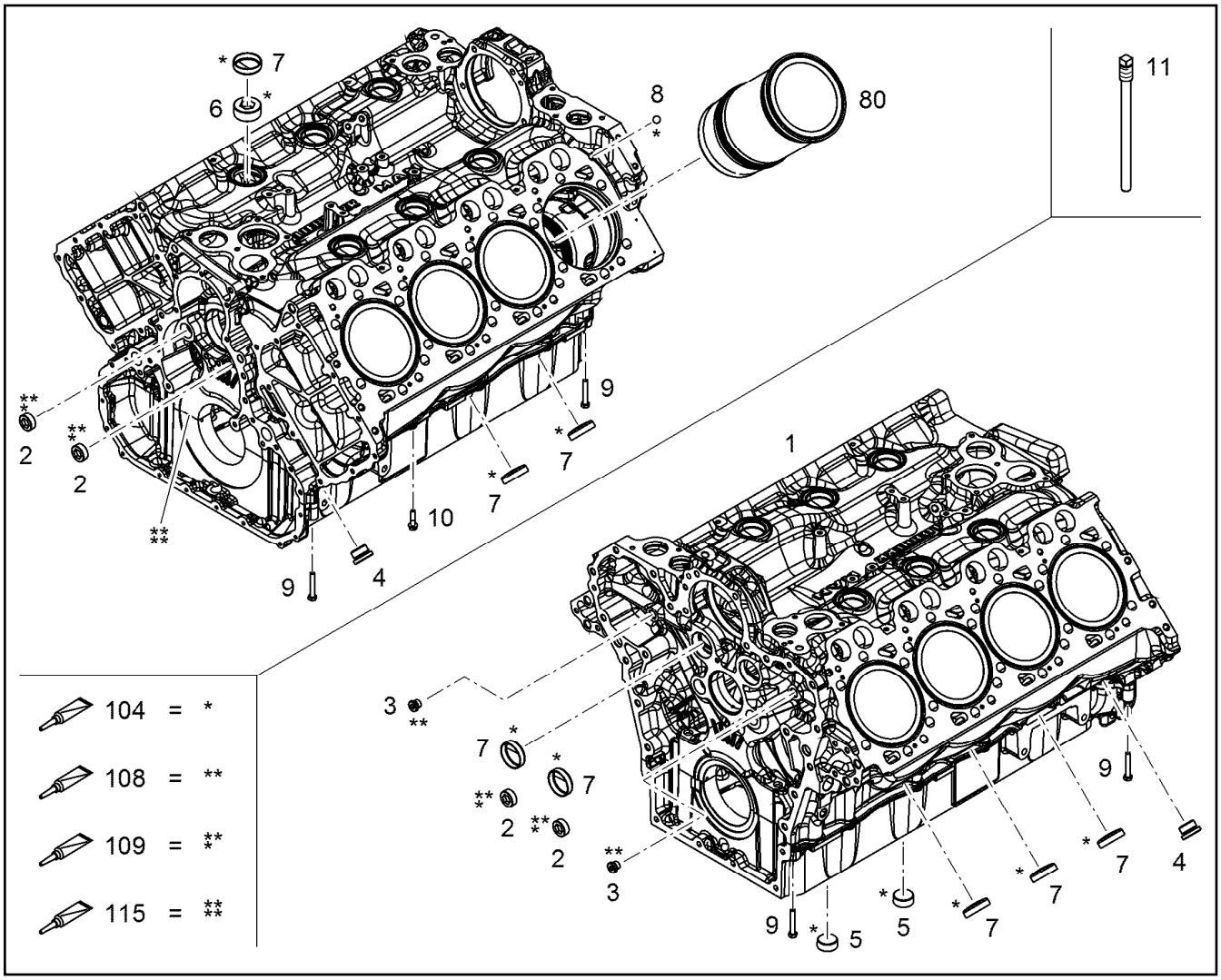

Pos.	Item	Quantity	Description	Bezeichnung
1	12405456	1	CRANKCASE PRE-ASSY. V-MOTORXD9508	KURBELGEHAEUSE VORM.
2	11354095	4	SCREW PLUG M30X1,5 11SMnPb30+C	VERSCHLUSSSCHRAUBE
3	7382203	2	SCREW PLUG VSTI M16X1,5	VERSCHLUSSSCHRAUBE
4	7382204	2	SCREW PLUG VSTI M30X1,5 St Rm>=500MP	VERSCHLUSSSCHRAUBE
5	4000461	2	SCREW PLUG DIN 906 M36X1,5 ST	VERSCHLUSSSCHRAUBE
6	10652552	6	SCREW PLUG DIN 906 M48X1,5 St	VERSCHLUSSSCHRAUBE
7	12209784	13	END COVER DIN 443 B 480H	VERSCHLUSSDECKEL
8	10036651	2	BALL DIN 5401-1 12,7 G20 X45Cr13	KUGEL
9	11647552	4	HEX SCREW ISO 4014 M8X50 10.9 480H SP	SECHSKANTSCHRAUBE
10	10299603	8	HEX SCREW EN 1665 M8X35 10.9 480H	SECHSKANTSCHRAUBE
11	10129075	1	SPECIAL TOOL	SPEZIALWERKZEUG
80	9078049	8	CYLINDER V-MOTORXD9508 ⇨ ❑ 40	ZYLINDER
104	8655032	1	GLUE 10ML FLASCHE -50/+175 °C	KLEBSTOFF
108	8622905	1	SEALANT 250ML TUBE -50/+150 °C	DICHTUNGSMITTEL
109	811205708	1	SCREW LOCKING FLASCHE 50ML 150°C	SCHRAUBENSICHERUNG
115	10354595	1	SURFACE SEALING 300ML KARTUSCHE BI	FLAECHENDICHTUNG

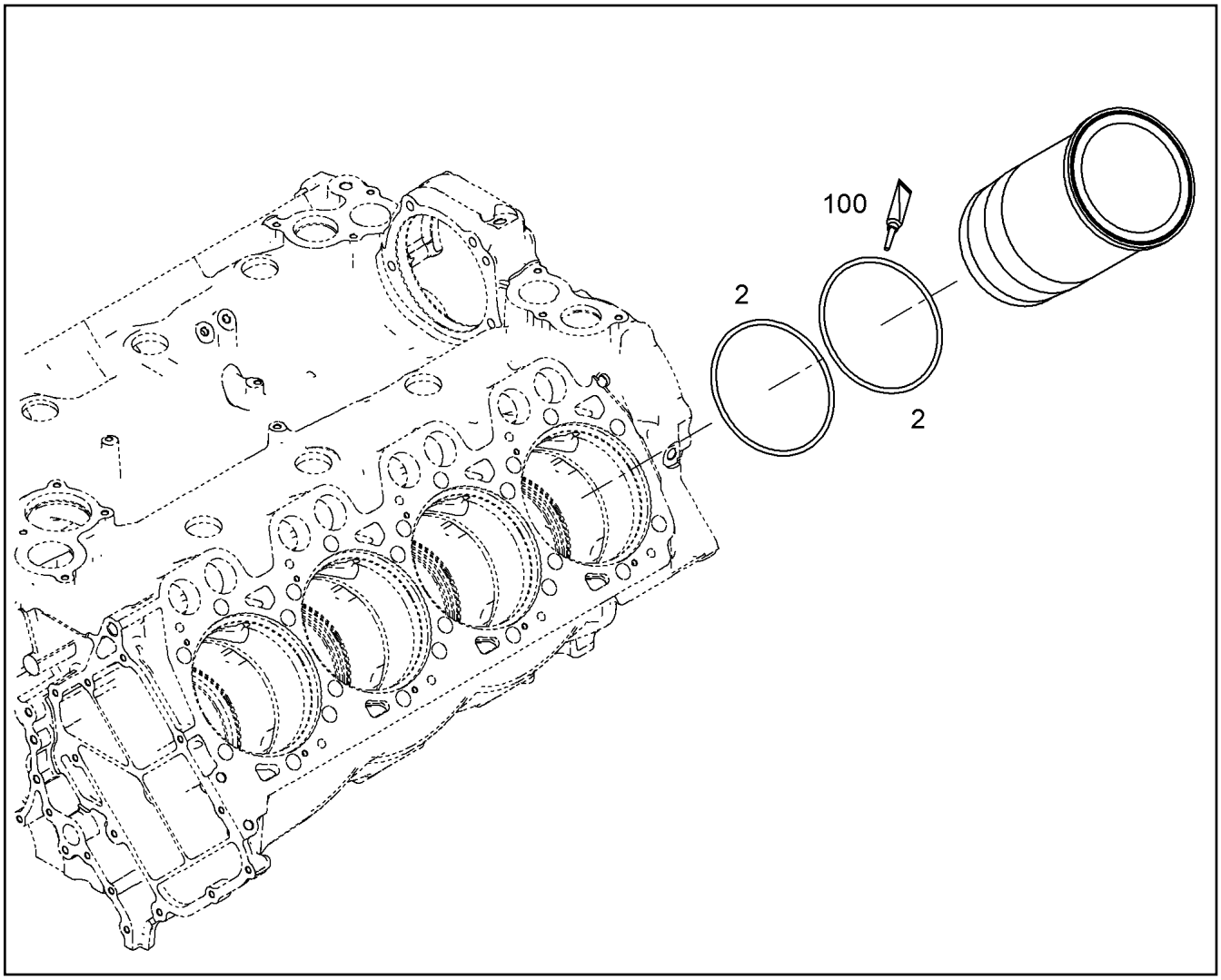

Pos.	Item	Quantity	Description	Bezeichnung
1	11406892	1	CYLINDER LINER V-MOTORXD9508/D9 E27	ZYLINDERLAUFBUCHSE
2	11656620	2	O-RING AEHNL.ISO 3601-1 150X4 FKM 75-60	O-RING
100	10285708	1	GREASE NBU 30 1KG DOSE	FETT
(10)	10282622	1	GREASE STABURAGS NBU 30 0.010KG	FETT

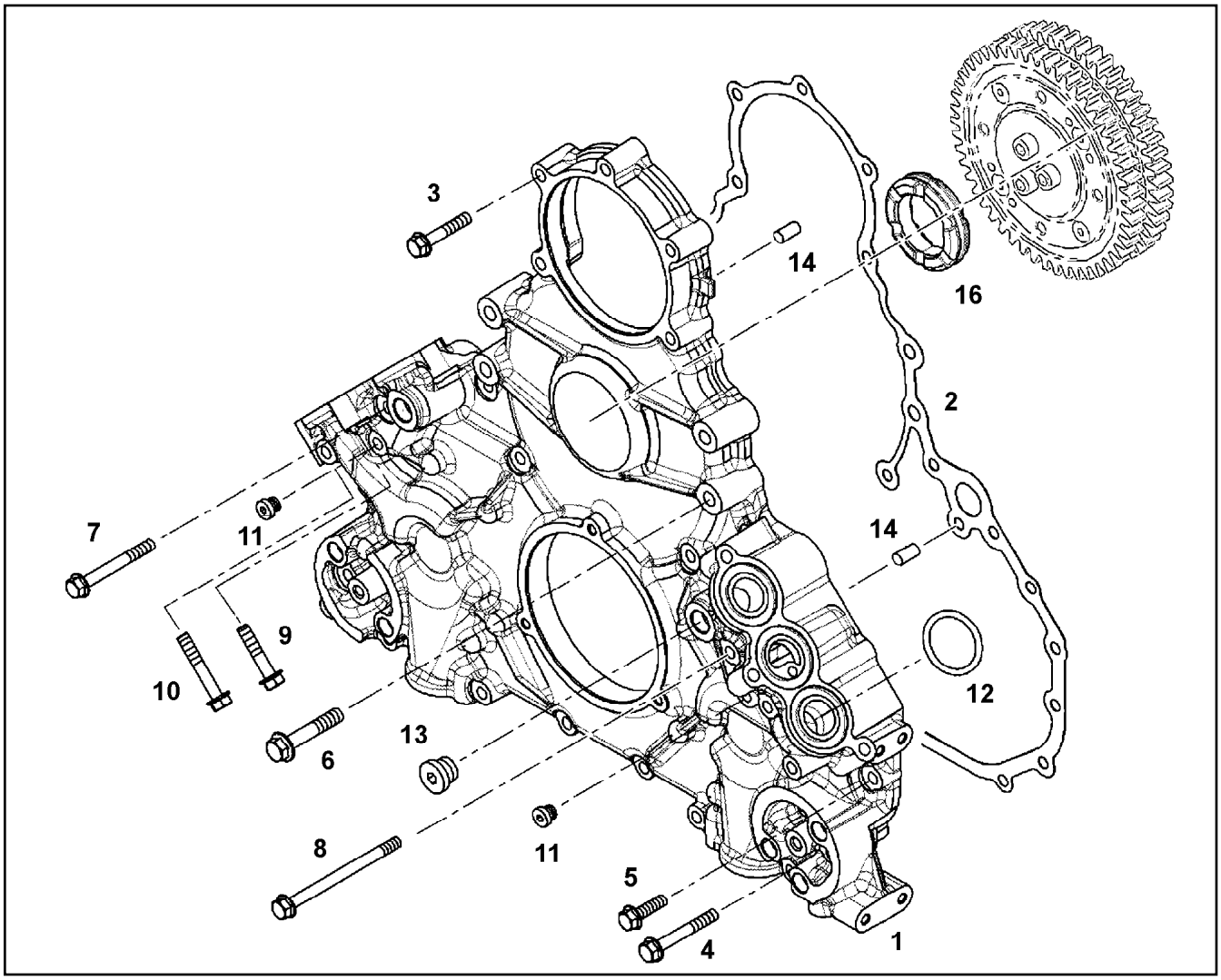

Pos.	Item	Quantity	Description	Bezeichnung
1	10119410	1	AGGREGATE SUPPORT PRE-ASS. V-MOT	AGGREGATETRAEGER VORM.
2	10133721	1	SEAL 0,33 METALOSEAL 1	DICHTUNG
3	10299605	9	HEX SCREW EN 1665 M8X45 10.9 480H	SECHSKANTSCHRAUBE
4	10299607	6	HEX SCREW EN 1665 M8X60 10.9 480H	SECHSKANTSCHRAUBE
5	10299567	4	HEX SCREW EN 1665 M8X30 10.9 480H	SECHSKANTSCHRAUBE
6	10299587	4	HEX SCREW EN 1665 M10X60 10.9 FLZN	SECHSKANTSCHRAUBE
7	10299608	3	HEX SCREW EN 1665 M8X70 10.9 480H	SECHSKANTSCHRAUBE
8	12210058	3	HEX SCREW EN 1665 M8X110 10.9 480H	SECHSKANTSCHRAUBE
9	10299604	2	HEX SCREW EN 1665 M8X40 10.9 480H	SECHSKANTSCHRAUBE
10	10299606	2	HEX SCREW EN 1665 M8X50 10.9 480H	SECHSKANTSCHRAUBE
11	7381638	2	SCREW PLUG VSTI M10X1	VERSCHLUSSSCHRAUBE
12	10294497	6	O-RING AEHNL.ISO 3601-1 38X4,5 FKM 70	O-RING
13	7380688	1	SCREW PLUG VSTI M18X1,5 CR6-FREI	VERSCHLUSSSCHRAUBE
14	4980853	2	PARALLEL PIN ISO 8734 8m6X22 St	ZYLINDERSTIFT
16	10119412	1	DAMPING ELEMENT 70 HNBR 1505	DAEMPFUNGSELEMENT

Pos.	Item	Quantity	Description	Bezeichnung
1	10132988	1	FINAL CONTROLE VALVE PRE-ASS.	ENDREGELVENTIL VORM.
2	10151463	1	FINAL CONTROLE VALVE PRE-ASS.	ENDREGELVENTIL VORM.
3	10136805	1	PIPELINE 10X1	ROHRLEITUNG
4	10011866	4	SEALING RING 14,7X22,00X1,5 FKM 80	DICHTRING
5	12210013	1	HOLLOW SCREW DIN 7643 10-3-M14X1,5 4	HOHLSCHRAUBE
6	7381628	1	CLAMP DIN 3016-1 10X20XD1 W1-2-MVQ	SCHELLE
7	10141770	1	LUBRICATING OIL LINE 10X1	SCHMIEROELLEITUNG
8	12210060	6	HEX SCREW EN 1665 M8X55 8.8 480H	SECHSKANTSCHRAUBE
9	12698193	2	HEX SCREW EN 1665 M8X175 8.8 480H	SECHSKANTSCHRAUBE
10	11656992	3	HEX SCREW EN 1665 M8X16 8.8 480H SPF	SECHSKANTSCHRAUBE
11	7380617	6	O-RING AEHNL.ISO 3601-1 21,3X2,4 FKM 80	O-RING
12	7381285	2	CLAMP DIN 3016-1 10X20XA1 W1-2	SCHELLE
13	10491040	2	CLAMP DIN 3016-1 15X20XA1 W1-2	SCHELLE
14	10197760	2	HEX NUT ISO 4032 M8 10 ZNNI-480H SPF	SECHSKANTMUTTER
15	12210032	1	DOUBLE BANJO BOLT 6-M14X1,5 11SMnPb3	DOPPELHOHLSCHRAUBE
16	9073190	2	SUPPORT PLATE 40X16 S235JR	STUETZBLECH
17	7382215	2	PIPE CLAMP PP	ROHRSCHELLE
100	10285708	1	GREASE NBU 30 1KG DOSE	FETT

Pos.	Item	Quantity	Description	Bezeichnung
1	10142097	1	NOZZLE PRE-ASS.	SPRITZDUESE VORM.
3	10037101	1	HEX SCREW ISO 4017 M14X20 10.9 SPF	SECHSKANTSCHRAUBE
109	811205708	1	SCREW LOCKING FLASCHE 50ML 150°C	SCHRAUBENSICHERUNG

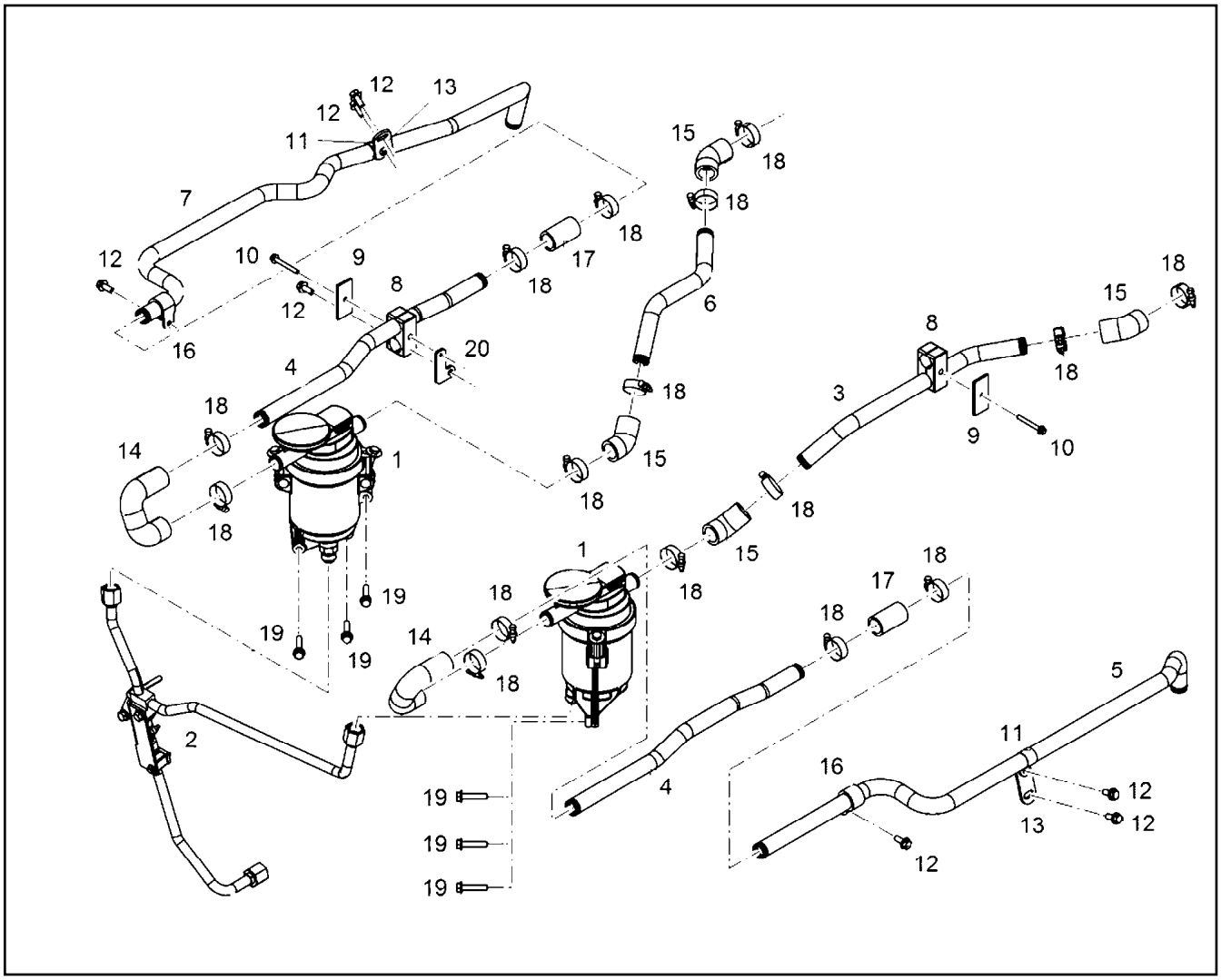

Pos.	Item	Quantity	Description	Bezeichnung
1	10125646	2	OIL SEPARATOR ASSEMBLY OEL ⇨ ❑ 45	OELABSCHEIDER ANBAU
2	10137051	1	HYDT.TUBE ASSEMBLY ⇨ ❑ 46	OELRUECKLAUFLEITUNG ANBA
3	10141586	1	PIPELINE 25X3	ROHRLEITUNG
4	10150150	2	PIPELINE 25X1,5	ROHRLEITUNG
5	10141583	1	PIPELINE 25X3	ROHRLEITUNG
6	10150162	1	PIPELINE 25X3	ROHRLEITUNG
7	10154984	1	PIPELINE 25X1,5	ROHRLEITUNG
8	11068454	4	PIPE CLAMP 25 PP	ROHRSCHELLE
9	10116445	2	SUPPORT PLATE 65X30 S235JR	STUETZBLECH
10	12207550	2	HEX SCREW EN 1665 M6X50 8.8 480H	SECHSKANTSCHRAUBE
11	7381498	2	CLAMP DIN 3016-1 25X20XA1 W1-2	SCHELLE
12	11657219	7	HEX SCREW EN 1665 M8X20 8.8 480H SPF	SECHSKANTSCHRAUBE
13	10142970	2	HOLDER	HALTER
14	10132330	2	RUBBER CONNECTION	GUMMIMUFFE
15	9880511	4	RUBBER CONNECTION	GUMMIMUFFE
16	7381631	2	CLAMP DIN 3016-1 25X20XD1 W1-2-MVQ	SCHELLE
17	9271340	2	RUBBER CONNECTION 25X35/33X56 L.	GUMMIMUFFE
18	774208508	16	HOSE CLAMP 32/25-40/12 W3	SCHLAUCHSCHELLE
19	11658660	6	HEX SCREW EN 1665 M8X40 8.8 480H SPF	SECHSKANTSCHRAUBE
20	10150139	1	HOLDER S235JR	HALTER

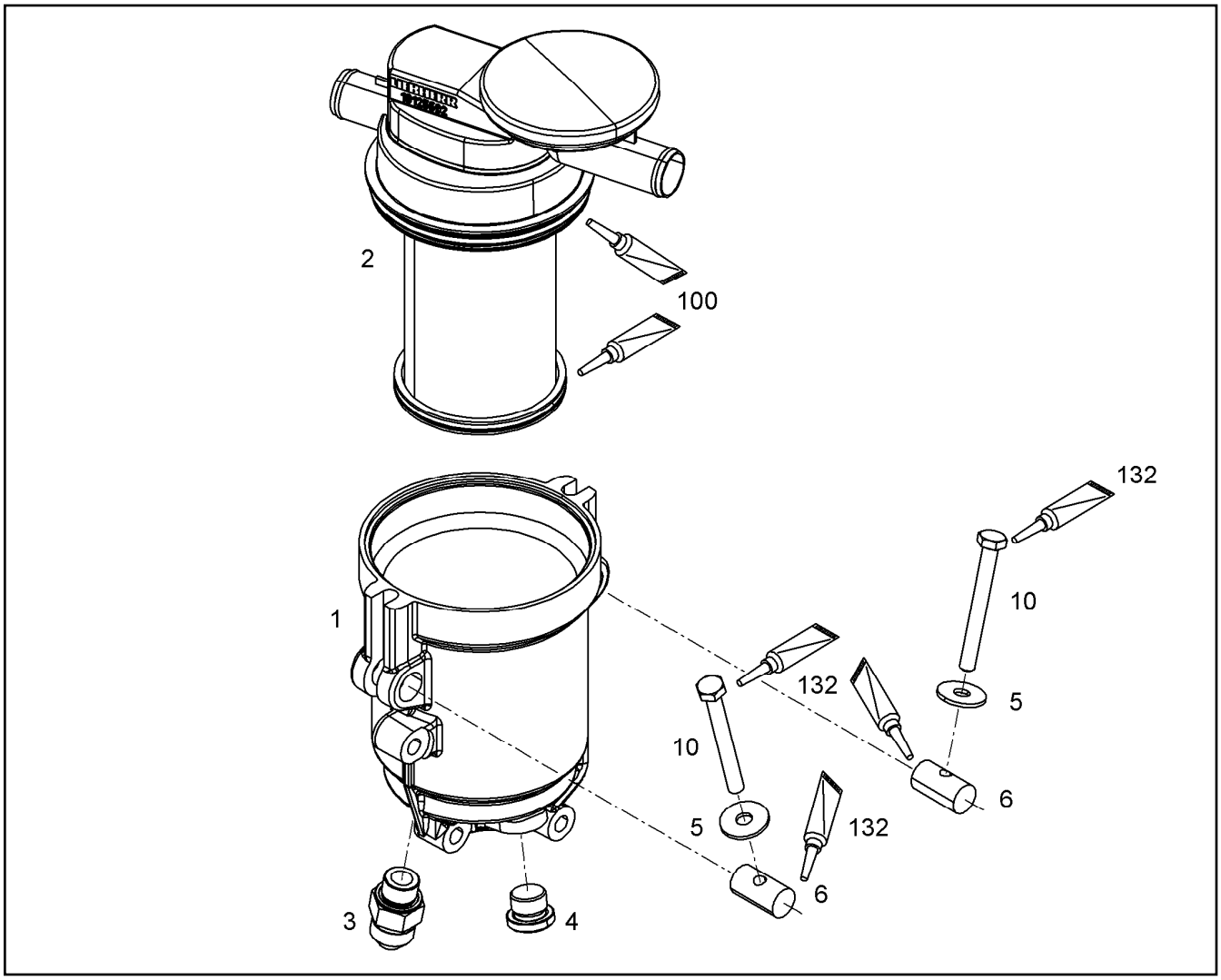

Pos.	Item	Quantity	Description	Bezeichnung
1	10136518	1	HOUSING	GEHAEUSE
2	12404268	1	OIL SEPARATOR OEL	OELABSCHEIDER
(1)	12403708	1	FILTER INSERT OELNEBEL4µm	FILTEREINSATZ
(2)	10125692	1	REGULATING VALVE	REGELVENTIL
3	10813942	1	FITTING GE 14,15,16 M18X CR6-FREI	VERSCHRAUBUNG
4	7380688	1	SCREW PLUG VSTI M18X1,5 CR6-FREI	VERSCHLUSSSCHRAUBE
5	11140469	2	WASHER ISO 7093-1 8 200HV 480H SPF	SCHEIBE
6	10136876	2	PIN 16X30X15 X5CrNi18-10	BOLZEN
10	12212107	2	HEX SCREW ISO 4017 M8X70 8.8 480H SPF	SECHSKANTSCHRAUBE
100	10285708	1	GREASE NBU 30 1KG DOSE	FETT
132	10002552	1	COPPER PASTE 850g	KUPFERPASTE

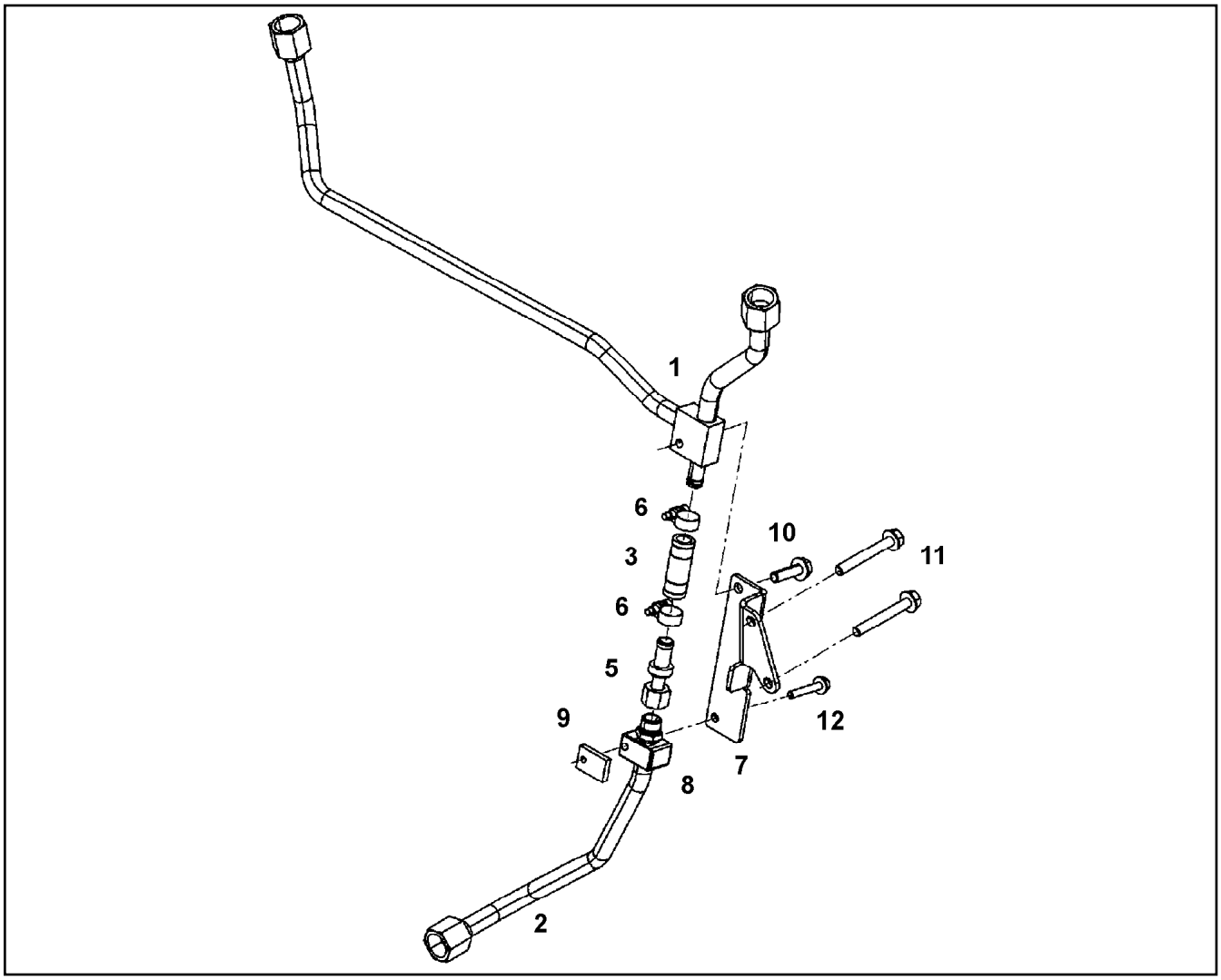

Pos.	Item	Quantity	Description	Bezeichnung
1	10137019	1	OIL RETURN PIPE	OELRUECKLAUFLEITUNG
2	10137053	1	OIL RETURN PIPE 15X1,5	OELRUECKLAUFLEITUNG
3	10132412	1	RUBBER CONNECTION 12X18X50	GUMMIMUFFE
5	10119971	1	NON-RETURN VALVE	RUECKSCHLAGVENTIL
6	4601105	2	CLAMP DIN 3017-1 16/12-20/9 W2-2	SCHELLE
7	10137052	1	CONSOLE S235JR	KONSOLE
8	7381432	1	PIPE CLAMP PP	ROHRSCHELLE
9	9274060	1	SUPPORT PLATE 30X20 S235JR	STUETZBLECH
10	11826563	1	HEX SCREW EN 1665 M8X30 8.8 480H	SECHSKANTSCHRAUBE
11	12210057	2	HEX SCREW EN 1665 M8X65 8.8 480H	SECHSKANTSCHRAUBE
12	12207587	1	HEX SCREW EN 1665 M6X40 8.8 480H	SECHSKANTSCHRAUBE

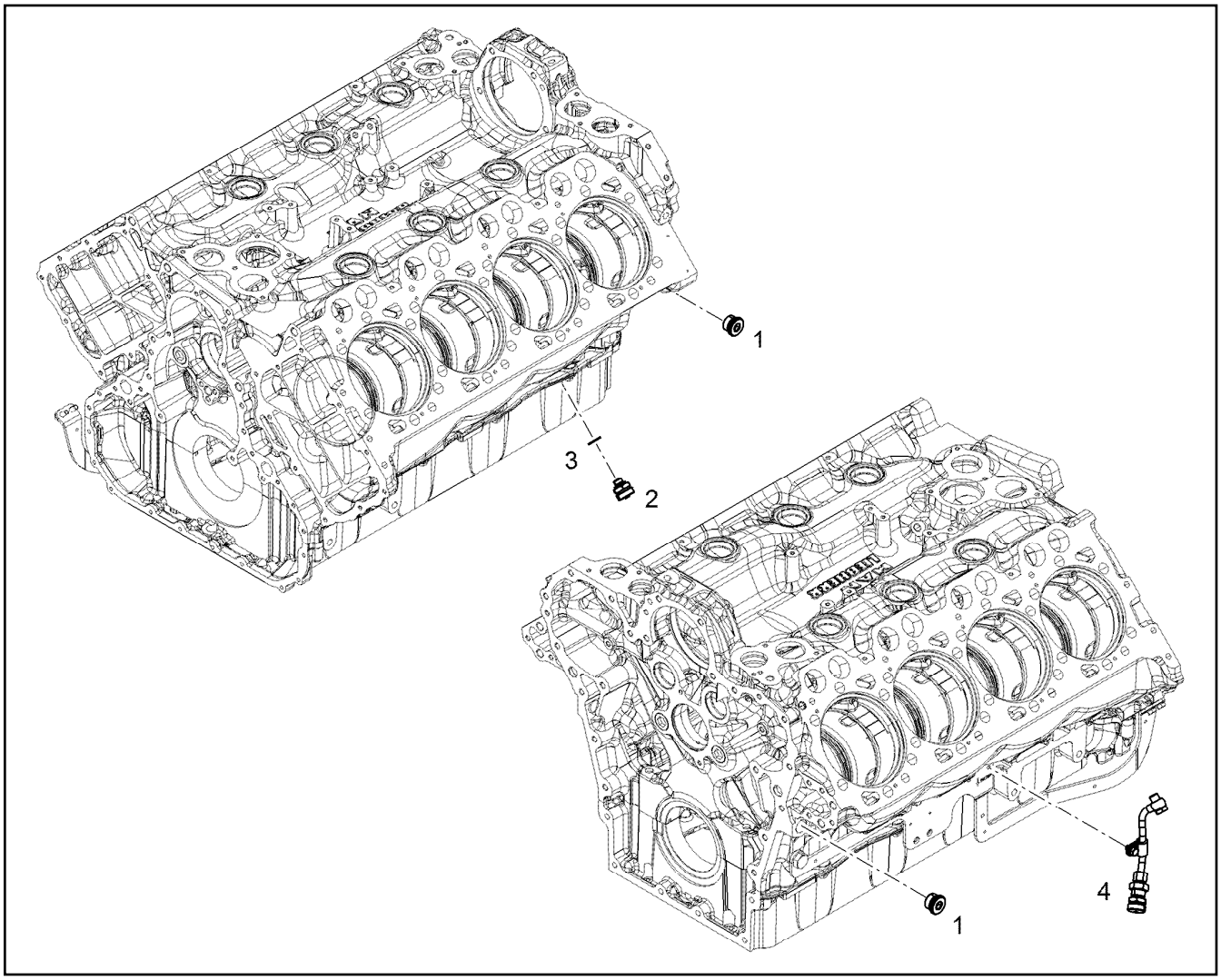

Pos.	Item	Quantity	Description	Bezeichnung
1	7381457	2	SCREW PLUG VSTI M26X1,5 CR6-FREI	VERSCHLUSSSCHRAUBE
2	10011832	1	VALVE	VENTIL
3	10011866	1	SEALING RING 14,7X22,00X1,5 FKM 80	DICHTRING
4	10118748	1	PIPELINE INSTALLATION ⇨ ❑ 48	ROHRLEITUNG ANBAU

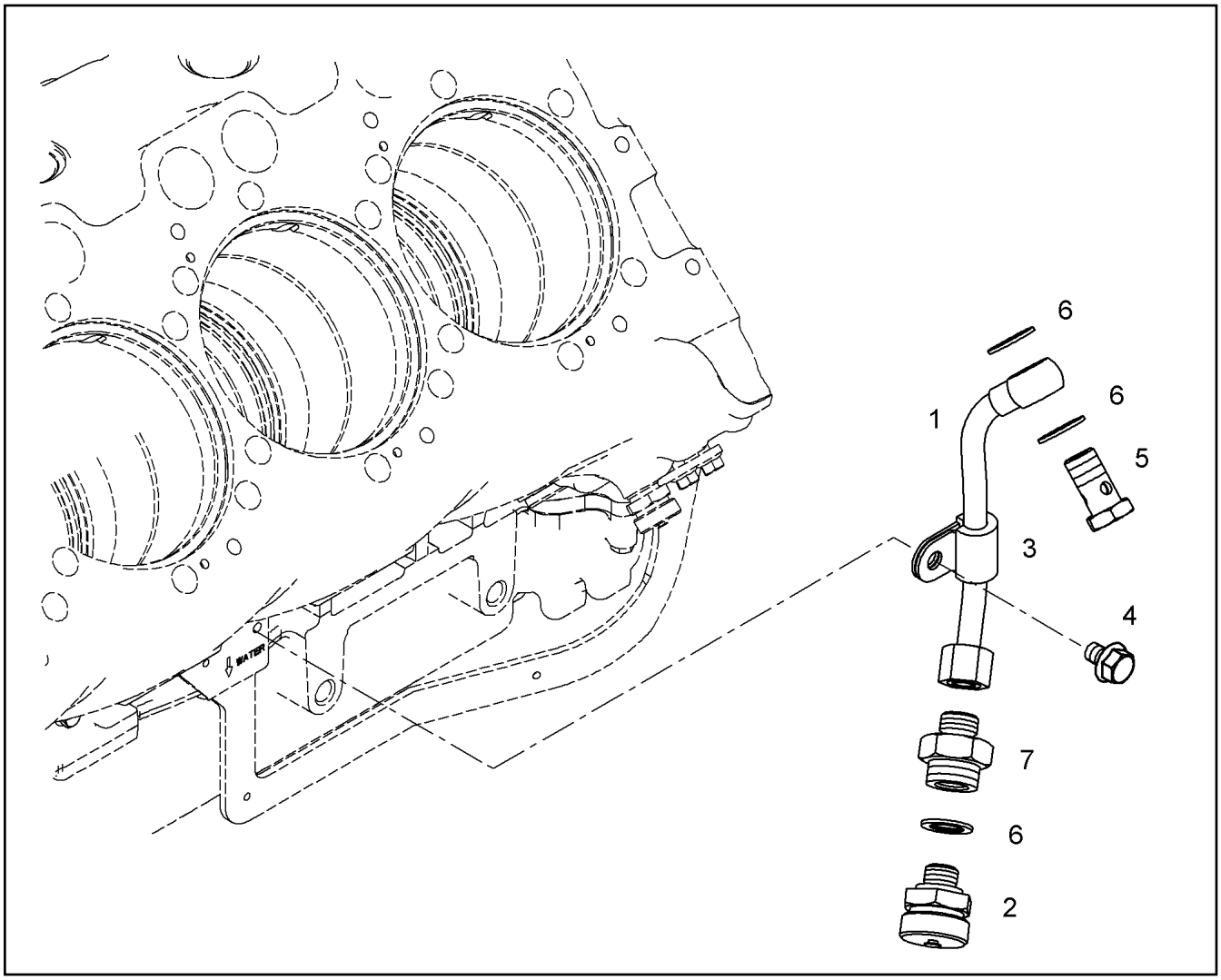

Pos.	Item	Quantity	Description	Bezeichnung
1	10118747	1	PIPELINE 10X1	ROHRLEITUNG
2	10011832	1	VALVE	VENTIL
3	7381628	1	CLAMP DIN 3016-1 10X20XD1 W1-2-MVQ	SCHELLE
4	11657219	1	HEX SCREW EN 1665 M8X20 8.8 480H SPF	SECHSKANTSCHRAUBE
5	12210013	1	HOLLOW SCREW DIN 7643 10-3-M14X1,5 4	HOHLSCHRAUBE
6	10011866	3	SEALING RING 14,7X22,00X1,5 FKM 80	DICHTRING
7	10119357	1	FITTINGS M16X1,5/M14X1,5 11SMnPb30+C	STUTZEN

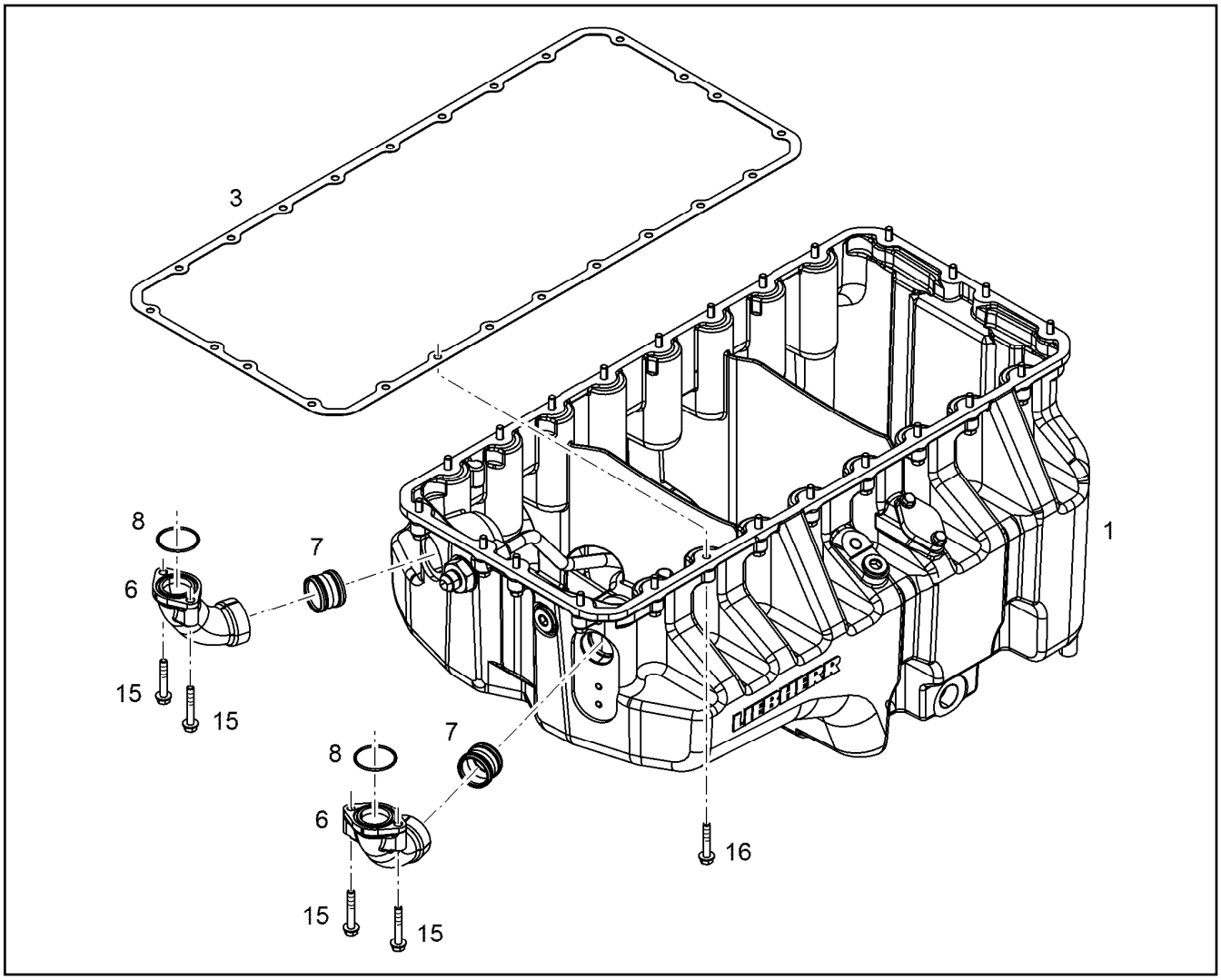

Pos.	Item	Quantity	Description	Bezeichnung
1	11364599	1	OIL SUMP PRE-ASS. V-MOTOR/D9508	OELWANNE VORM.
3	10129839	1	SEAL 1X359,1X789,2 AFM 30	DICHTUNG
6	10153006	2	ELBOW	KRUEMMER
7	10354600	2	PLUG-IN PIPE DMR42X32 75 FPM 15374	STECKROHR
8	10036913	2	O-RING AEHNL.ISO 3601-1 44,6X2,4 FKM 75	O-RING
15	11691686	4	HEX SCREW EN 1665 M8X50 8.8 480H SPF	SECHSKANTSCHRAUBE
16	10299605	24	HEX SCREW EN 1665 M8X45 10.9 480H	SECHSKANTSCHRAUBE

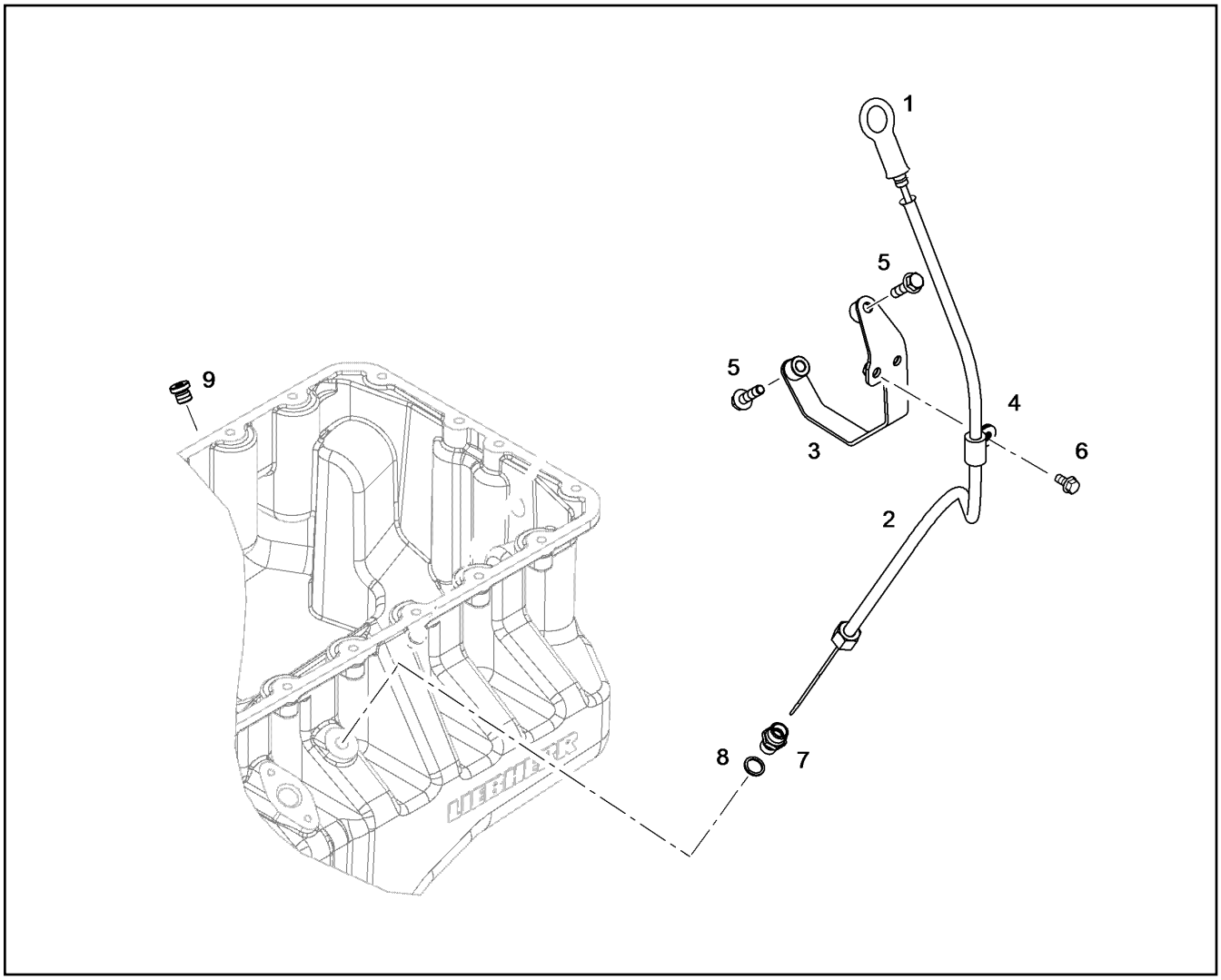

Pos.	Item	Quantity	Description	Bezeichnung
1	10118668	1	OIL DIPSTICK	OELMESSSTAB MIT RING
1	10215824	1	O-RING AEHNL.ISO 3601-1 5,1X1,6 NBR 70	O-RING
(1)	10215824	1	O-RING AEHNL.ISO 3601-1 5,1X1,6 NBR 70	O-RING
2	10115555	1	GUIDING PIPE	FUEHRUNGSROHR
3	10115551	1	OUTRIGGER	ABSTUETZUNG
3	11381048	1	OUTRIGGER	ABSTUETZUNG
4	7381628	1	CLAMP DIN 3016-1 10X20XD1 W1-2-MVQ	SCHELLE
5	10299567	2	HEX SCREW EN 1665 M8X30 10.9 480H	SECHSKANTSCHRAUBE
6	11656992	1	HEX SCREW EN 1665 M8X16 8.8 480H SPF	SECHSKANTSCHRAUBE
7	9131612	1	FITTINGS M16X1,5/M14X1,5	STUTZEN
8	710102508	1	SEALING RING DIN 7603 A14X18X1,5 CU	DICHTRING
9	7380566	1	SCREW PLUG VSTI M14X1,5	VERSCHLUSSSCHRAUBE

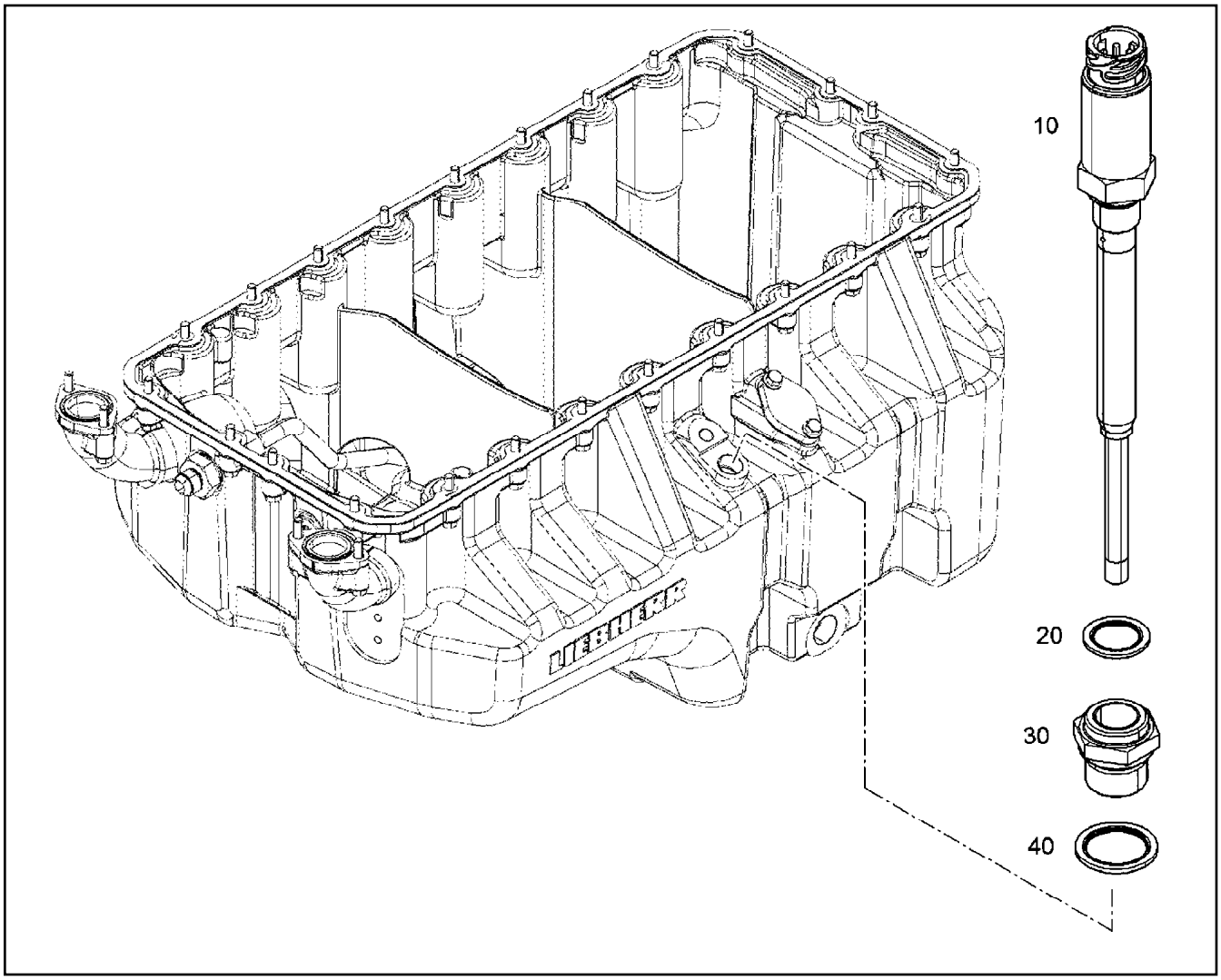

Pos.	Item	Quantity	Description	Bezeichnung
1	11088130	1	LEVEL SENSOR L=195 24V	NIVEAUGEBER
2	10011868	1	SEALING RING 18,7X26X1,5 St/FPM1-80	DICHTRING
4	10011842	1	SEALING RING 24,7X32X2 St/FPM1-80	DICHTRING

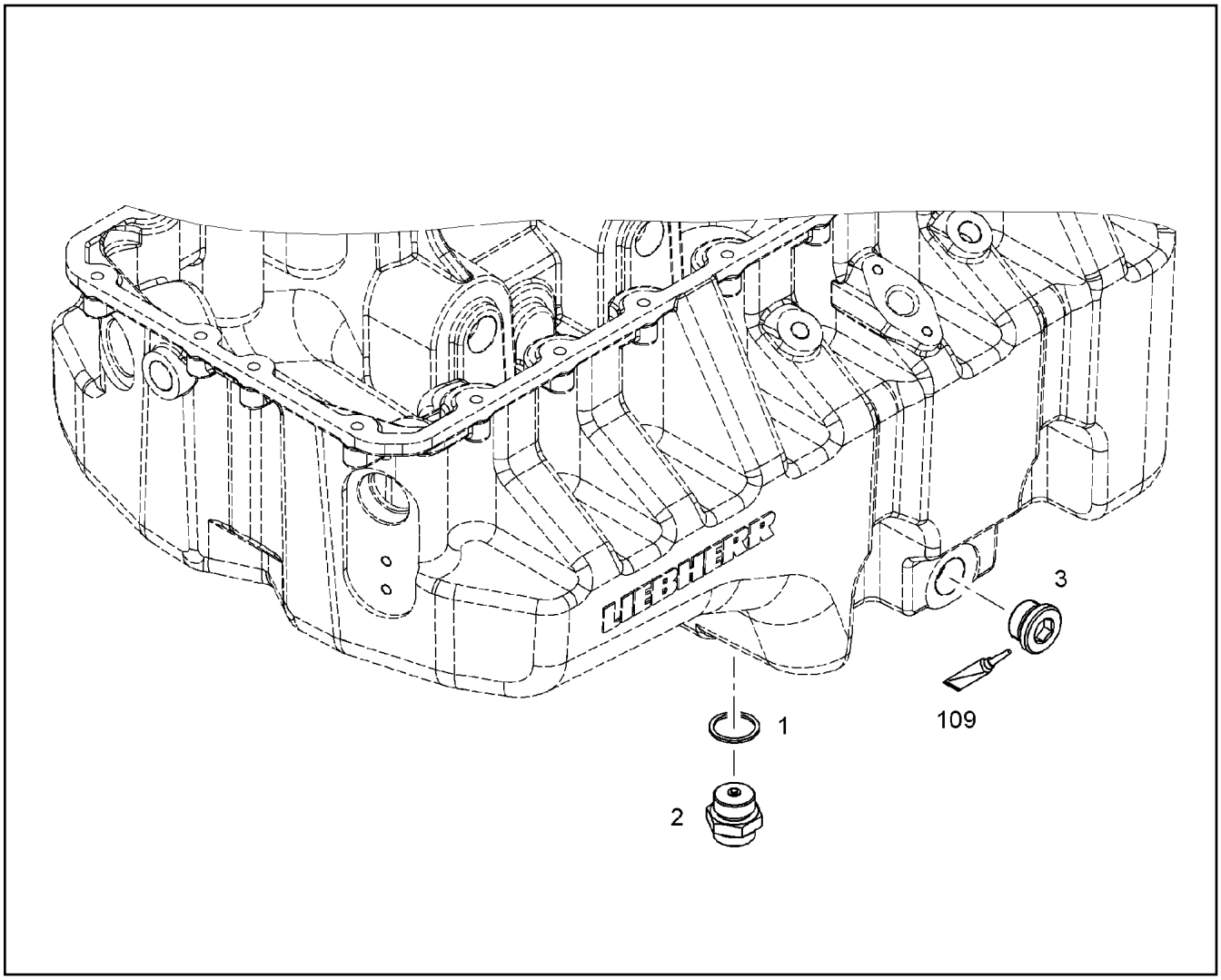

Pos.	Item	Quantity	Description	Bezeichnung
1	710106508	1	SEALING RING DIN 7603 A30X36X2 CU	DICHTRING
2	12695663	1	OIL DRAIN PLUG M30X1,5	OELABLASSSCHRAUBE
3	7382204	1	SCREW PLUG VSTI M30X1,5 St Rm>=500MP	VERSCHLUSSSCHRAUBE
109	811205708	1	SCREW LOCKING FLASCHE 50ML 150°C	SCHRAUBENSICHERUNG

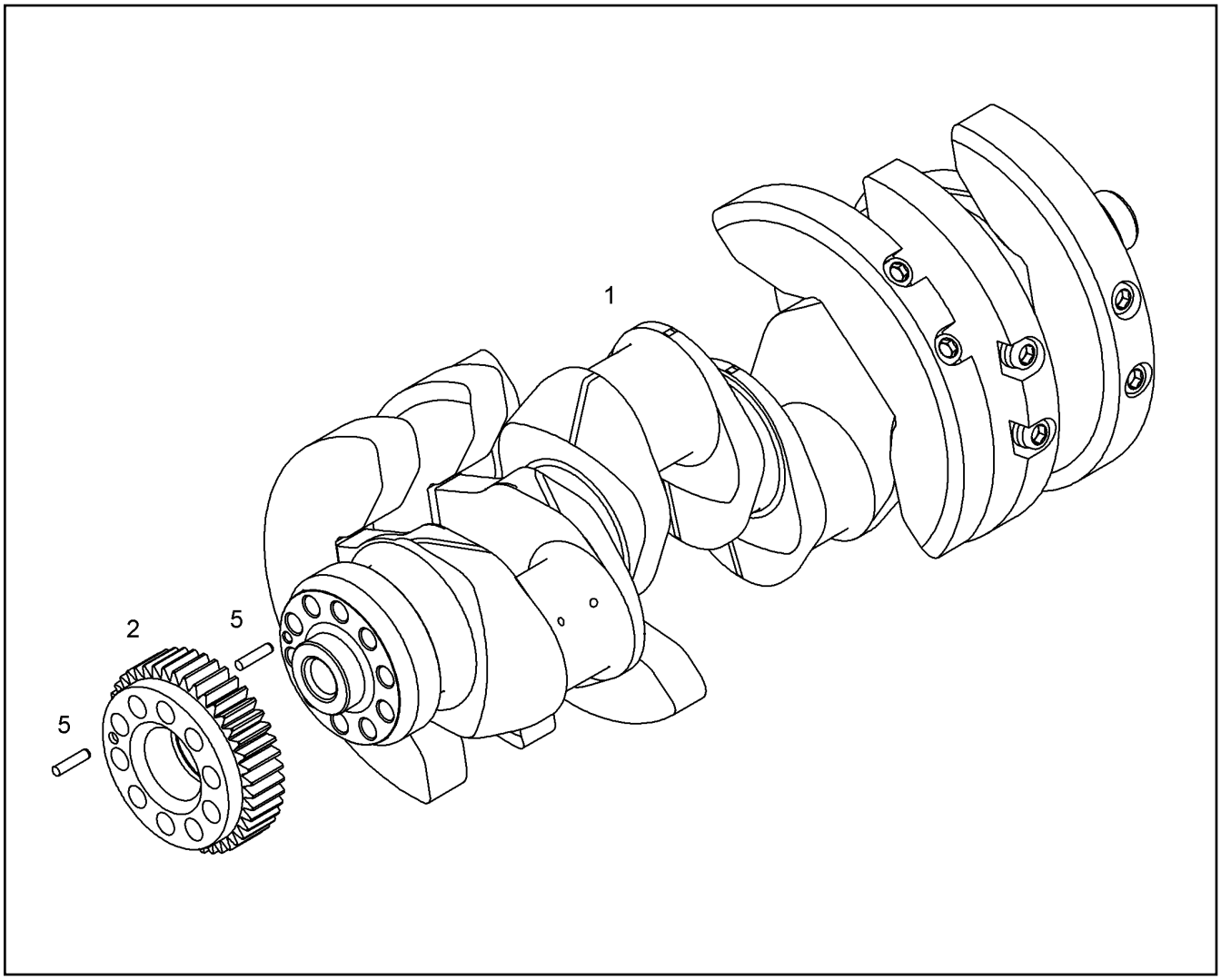

Pos.	Item	Quantity	Description	Bezeichnung
1	10128914	1	CRANKSHAFT PRE-ASSY. V-MOTORXD950	KURBELWELLE VORM.
2	10119847	1	GEARWHEEL PRE-ASS.	ZAHNRAD VORM.
5	10011783	2	SPIRAL DOWEL PIN 8X35 St	SPIRALSPANNSTIFT

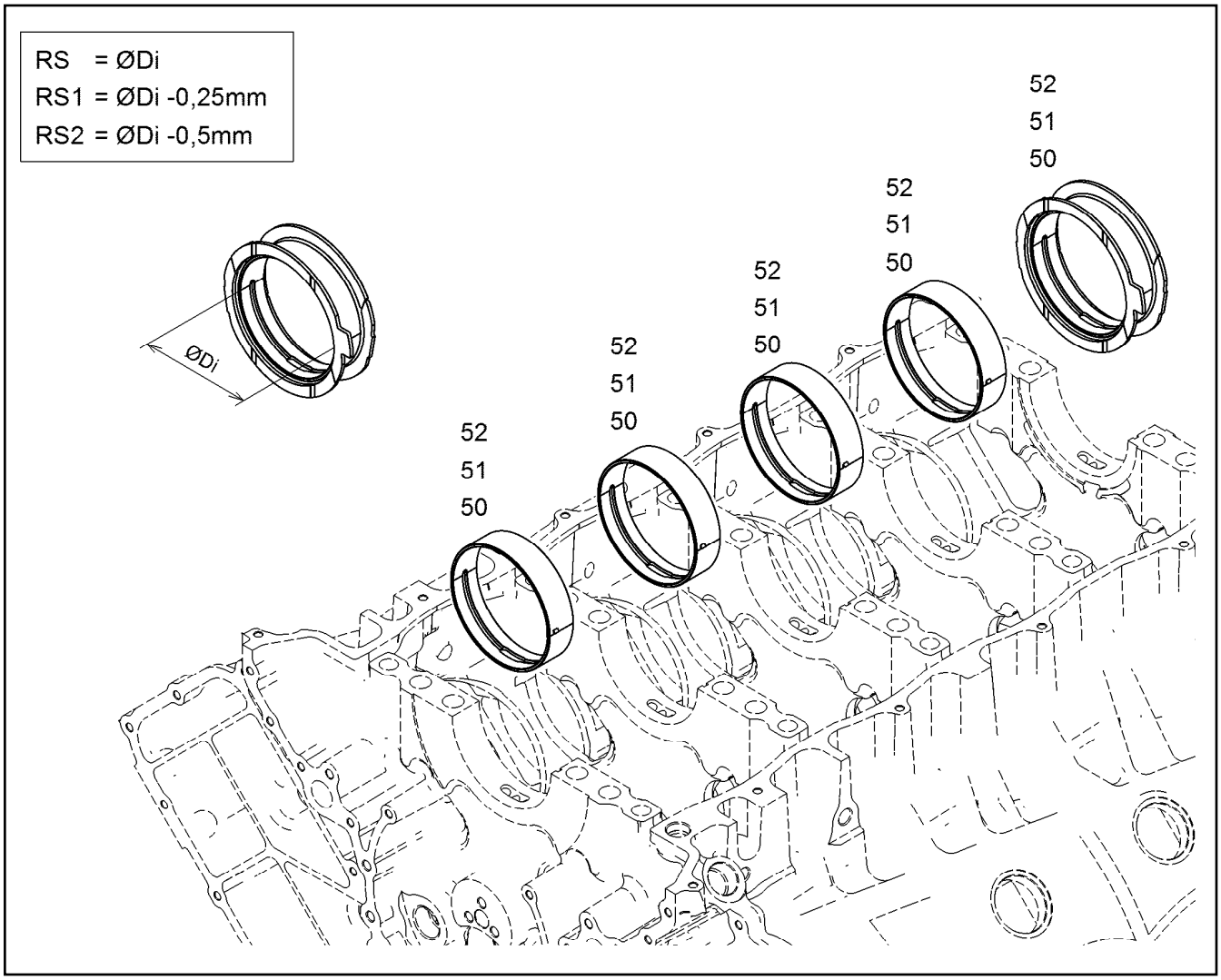

Pos.	Item	Quantity	Description	Bezeichnung
50	10128593	1	RS CRANKSHAFT BEARING KPL. D9508 GLY	RS KURBELWELLENLAGERUNG
51	10134576	1	RK1 MAIN BEARING CPL. D9508 GLYCO/MIB	RS1 KURBELWELLENLAGERU
52	10134577	1	RK2 MAIN BEARING CPL. D9508 GLYCO/MIB	RS2 KURBELWELLENLAGERU

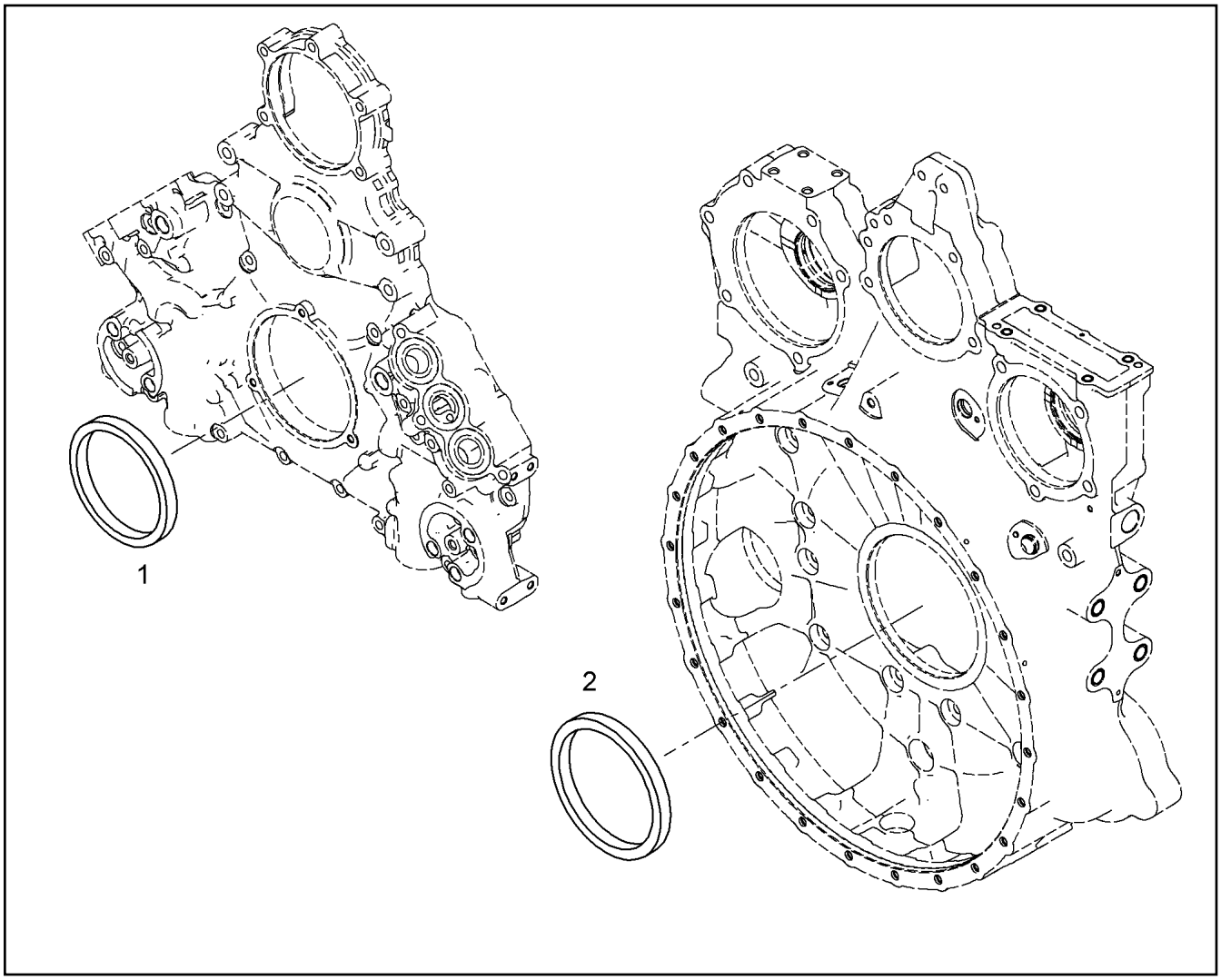

Pos.	Item	Quantity	Description	Bezeichnung
50	10141874	1	RK CRANKSHAFT SEAL D9500 A7	RS KURBELWELLENDICHTUNG
160	12694669	1	ASSEMBLY GEL 1KG DOSE	MONTAGE-GEL

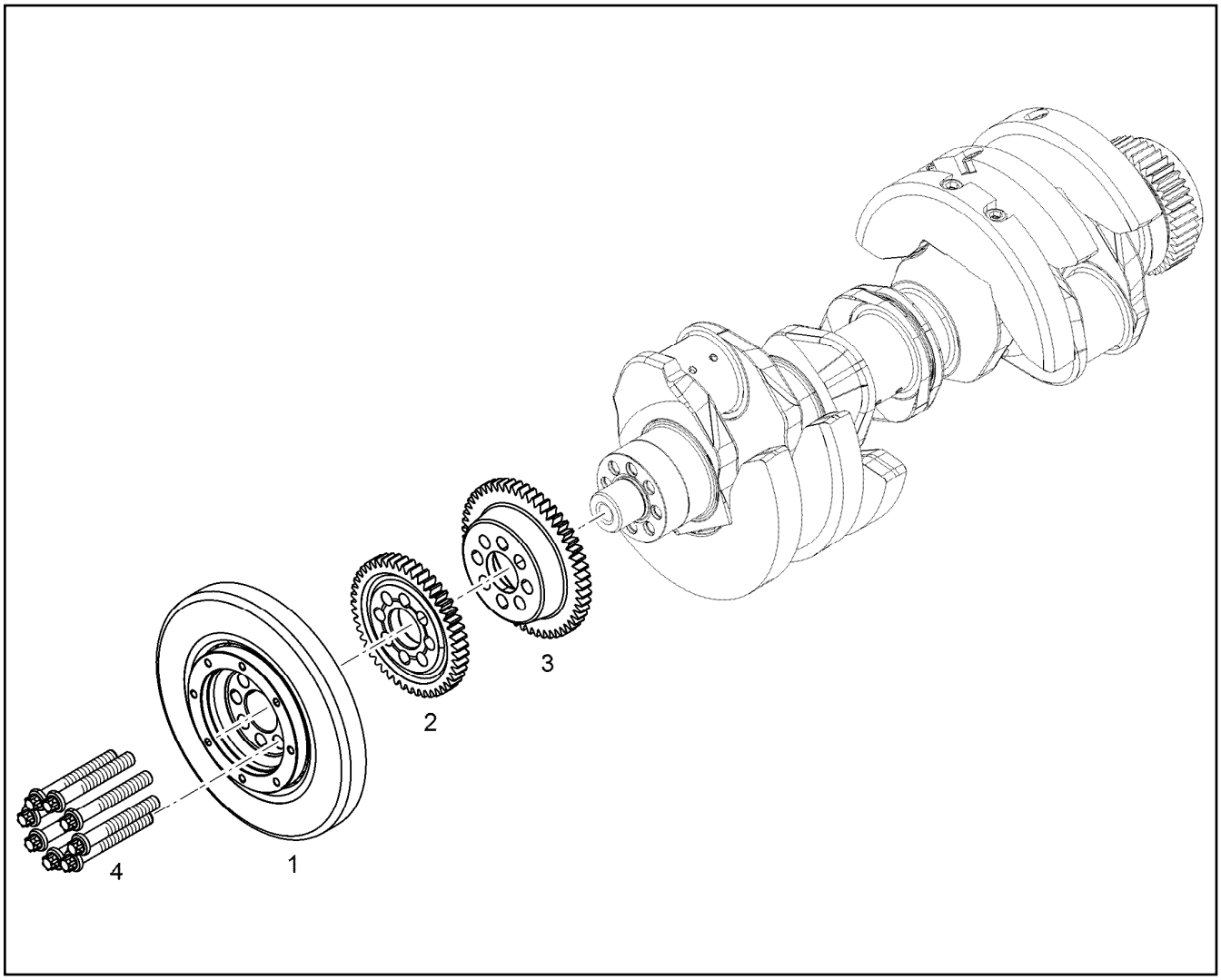

Pos.	Item	Quantity	Description	Bezeichnung
1	11367689	1	DRIVE PARTS W. DAMPER PRE-ASS. ⇨ ❑ 57	ANTRIEBSTEILE M. SCHWING.
2	11407185	1	GEAR WHEEL 3,5	ZAHNRAD
3	11408961	1	GEAR WHEEL 3,5	ZAHNRAD
4	9077282	8	HEXALOBULAR HEAD SCREW M16X1,5X11	SECHSRUNDSCHRAUBE

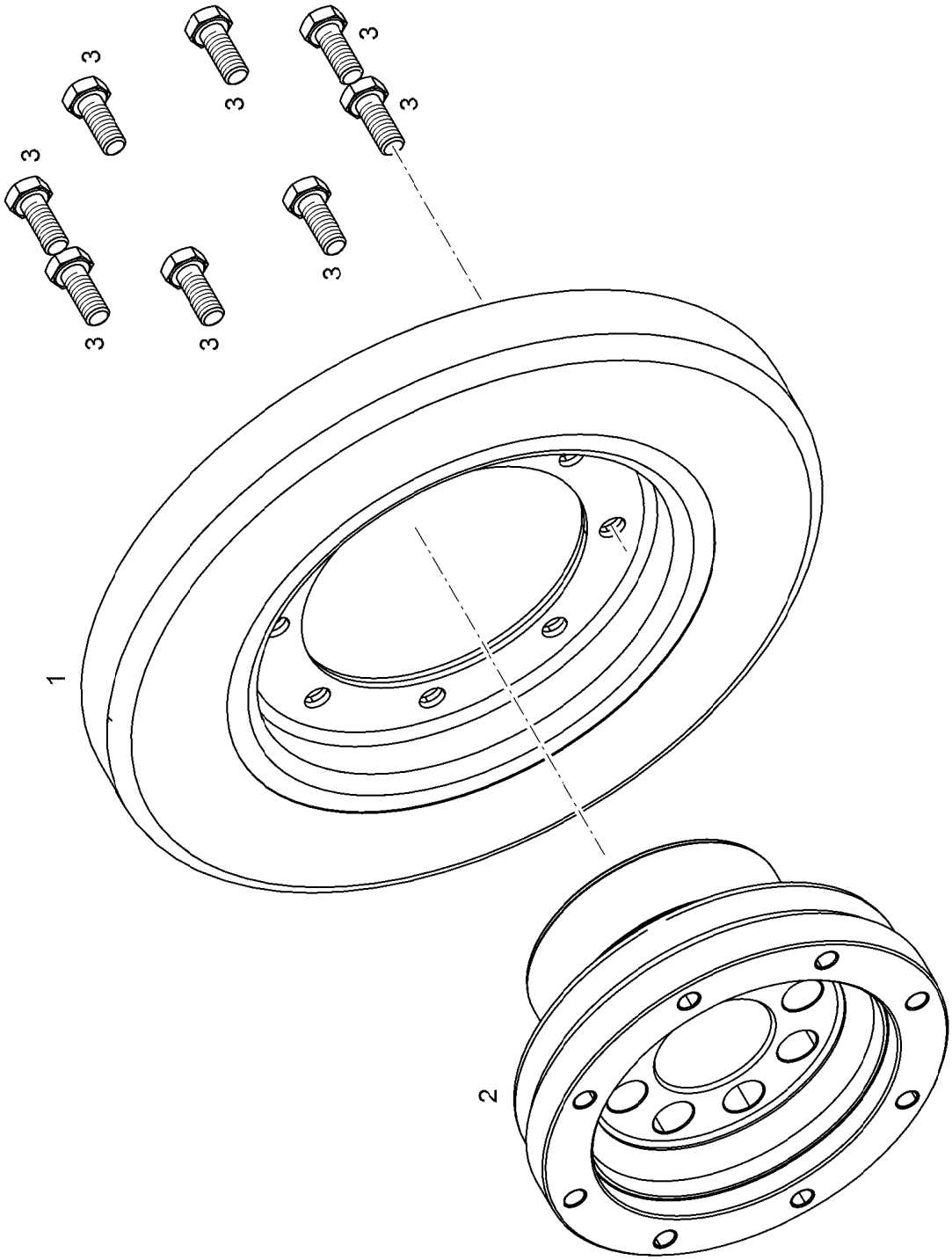
3
3
3
3
3
3
3
3
1
2

Pos.	Item	Quantity	Description	Bezeichnung
1	9077223	1	VISCOSE DAMPER ASK 3298	VISKOSEDAEMPFER
2	9077280	1	HUB	NABE
3	10299578	8	HEX SCREW ISO 4017 M10X25 10.9 FLZN SP	SECHSKANTSCHRAUBE

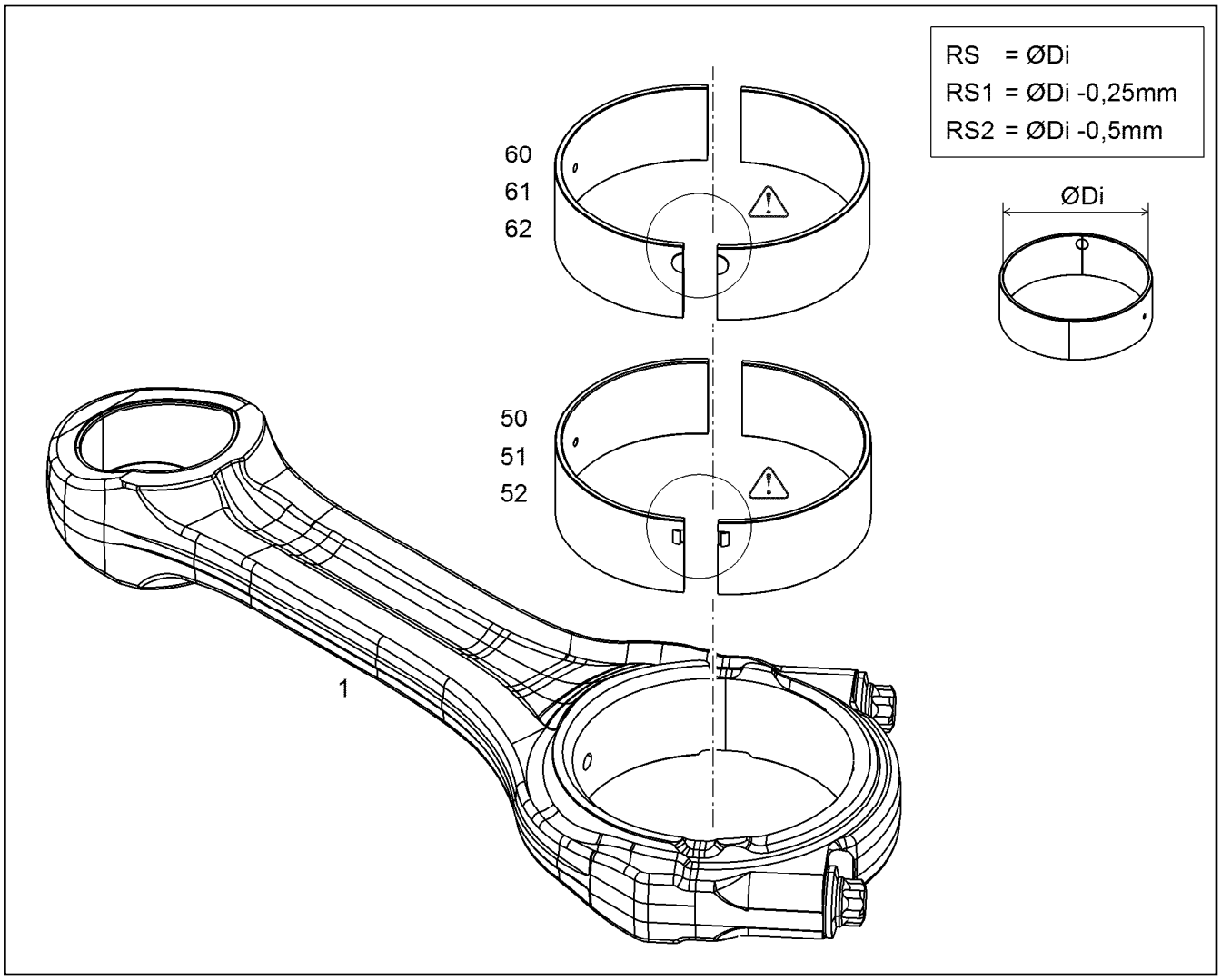

Pos.	Item	Quantity	Description	Bezeichnung
1	10116877	1	CONROD V-MOTORX96	PLEUELSTANGE
1	10116877	1	CONROD V-MOTORX96	PLEUELSTANGE
1	12446853	1	CONROD V-MOTORX96	PLEUELSTANGE
1	12446853	1	CONROD V-MOTORX96	PLEUELSTANGE
(1)	9077199	2	CONROD BOLT M14X1,5X65,5 10.9	PLEUELSCHRAUBE
(1)	12446854	1	CONROD V-MOTORX96	PLEUELSTANGE
(2)	12446830	2	CONROD BOLT M14X1,5X65,5 23MnB3 EN12	PLEUELSCHRAUBE
(3)	12450073	1	CONNECTING ROD BUSHING 54,475X59,109	PLEUELBUCHSE
50	12579693	1	RK BIG-END BEARING D9500	RS PLEUELLAGER
51	12580191	1	RK1 BIG-END BEARING D9500	RS1 PLEUELLAGER
52	12580192	1	RK2 BIG-END BEARING D9500	RS2 PLEUELLAGER
60	10122907	1	RK BIG-END BEARING D9500	RS PLEUELLAGER
61	10124739	1	RK1 BIG-END BEARING D9500	RS1 PLEUELLAGER
62	10124740	1	RK2 BIG-END BEARING D9500	RS2 PLEUELLAGER

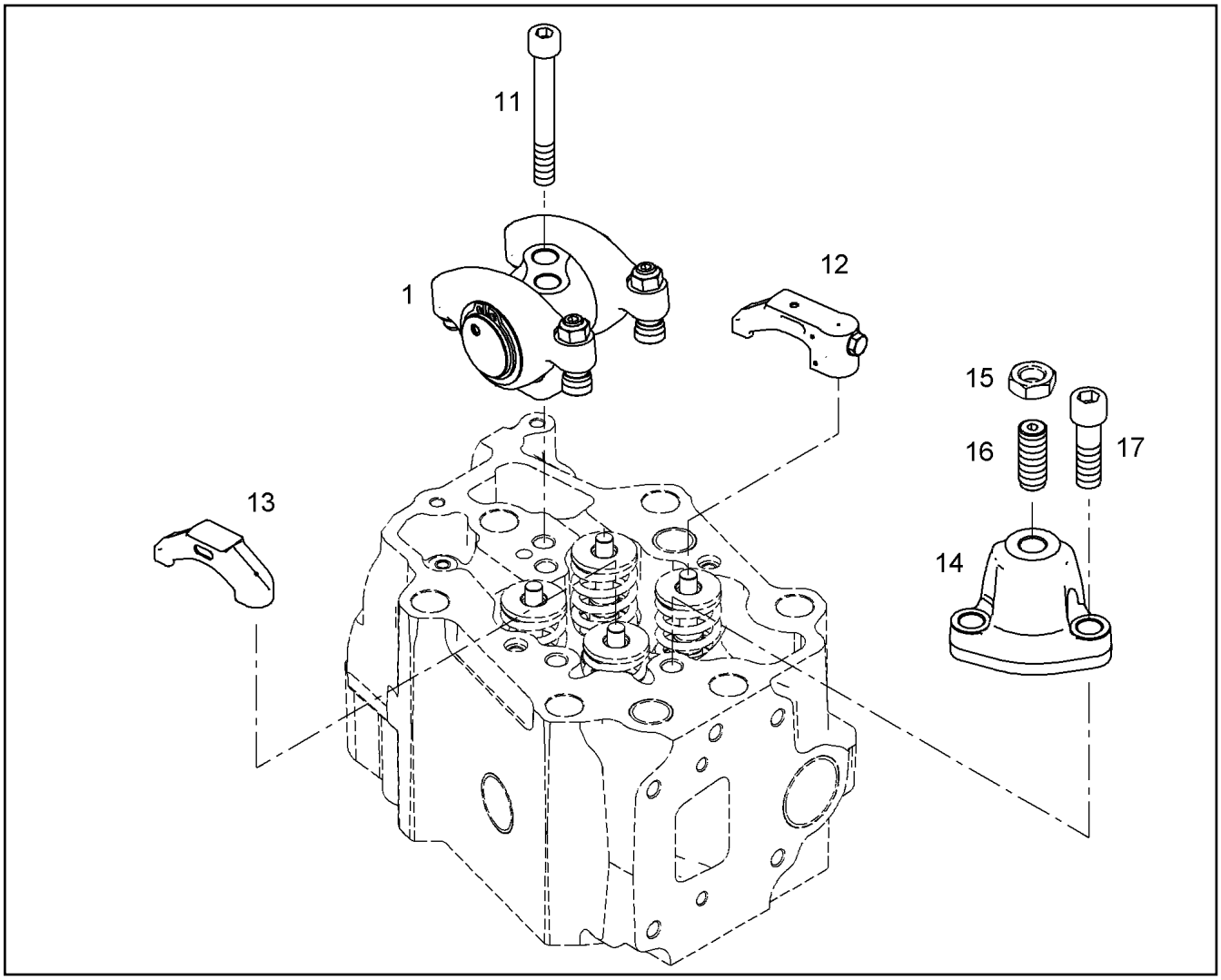

Pos.	Item	Quantity	Description	Bezeichnung
1	10119409	1	ROCKER ARM BRACKET PRE-ASS.	KIPPHEBELBOCK VORM.
(2)	10119407	2	ROCKER ARM PRE-ASSY.	KIPPHEBEL VORM.
(3)	12988778	2	HEX NUT M10X1 22H	SECHSKANTMUTTER
(4)	10012221	1	ADJUSTING SCREW M10X1	EINSTELLSCHRAUBE
(5)	10012225	1	ADJUSTING SCREW M10X1	EINSTELLSCHRAUBE
(6)	9078522	2	WASHER 34X45X1	SCHEIBE
(7)	428011301	2	LOCKING RING DIN 471 34X1,5	SICHERUNGSRING
(8)	10036325	2	SEALING PLUG LK 950	DICHTSTOPFEN
11	4043173	2	SOCKET HEAD SCREW ISO 4762 M12X80 1	ZYLINDERSCHRAUBE
12	9078532	1	VALVE BRIDGE PRE-ASS.	VENTILBRUECKE VORM.
13	10119695	1	VALVE BRIDGE	VENTILBRUECKE
14	9078534	1	COUNTER BRACKET	GEGENHALTER
15	10012560	1	HEX NUT M14X1	SECHSKANTMUTTER
16	10012220	1	ADJUSTING SCREW M14X1X31,5 C45	EINSTELLSCHRAUBE
17	4980012	2	SOCKET HEAD SCREW ISO 4762 M12X40 1	ZYLINDERSCHRAUBE

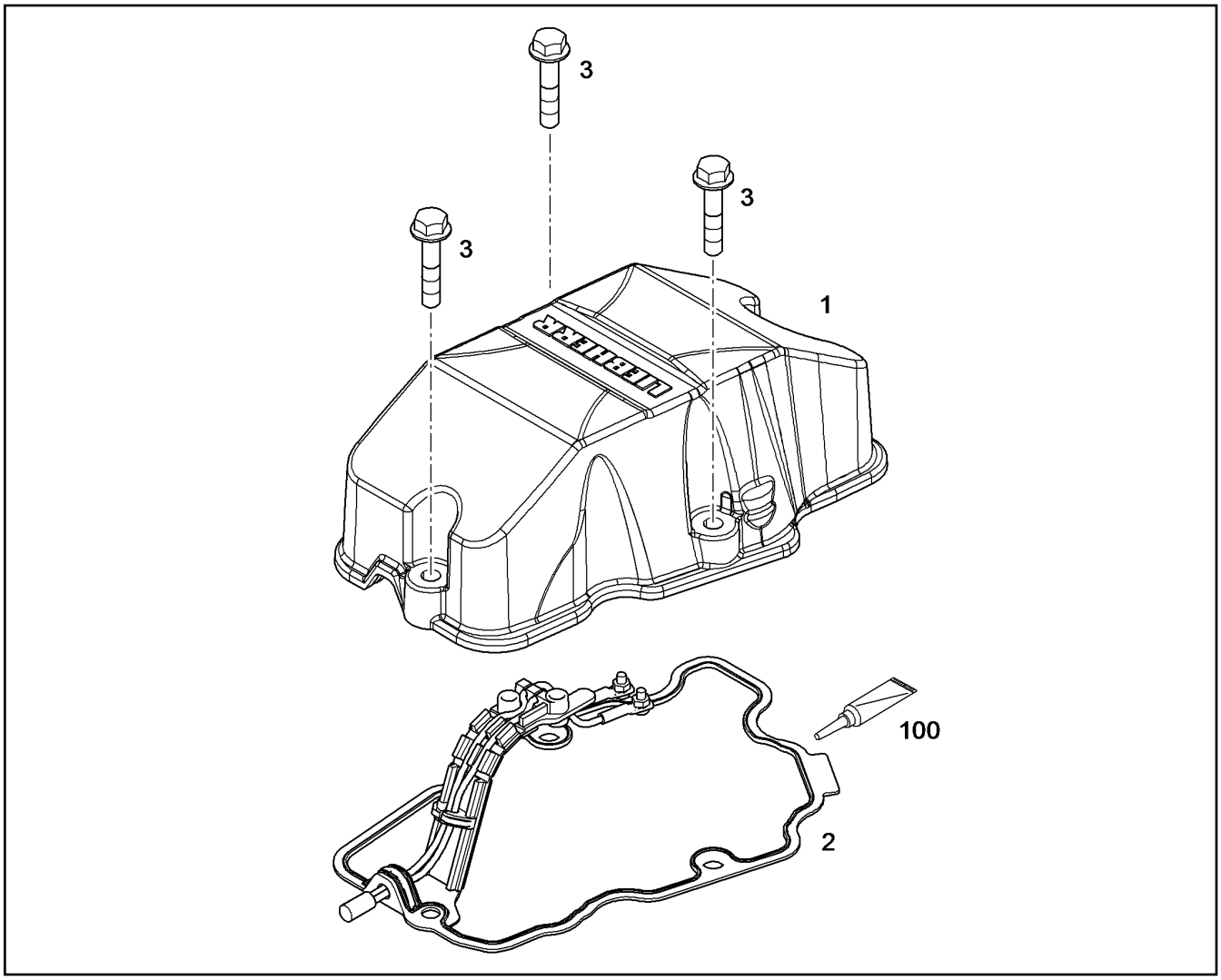

Pos.	Item	Quantity	Description	Bezeichnung
1	10122266	1	CYLINDER HEAD COVER	ZYLINDERKOPFDECKEL
1	12469626	1	CYLINDER HEAD COVER	ZYLINDERKOPFDECKEL
2	9079885	1	SEAL 1,5	DICHTUNG
3	11658660	3	HEX SCREW EN 1665 M8X40 8.8 480H SPF	SECHSKANTSCHRAUBE

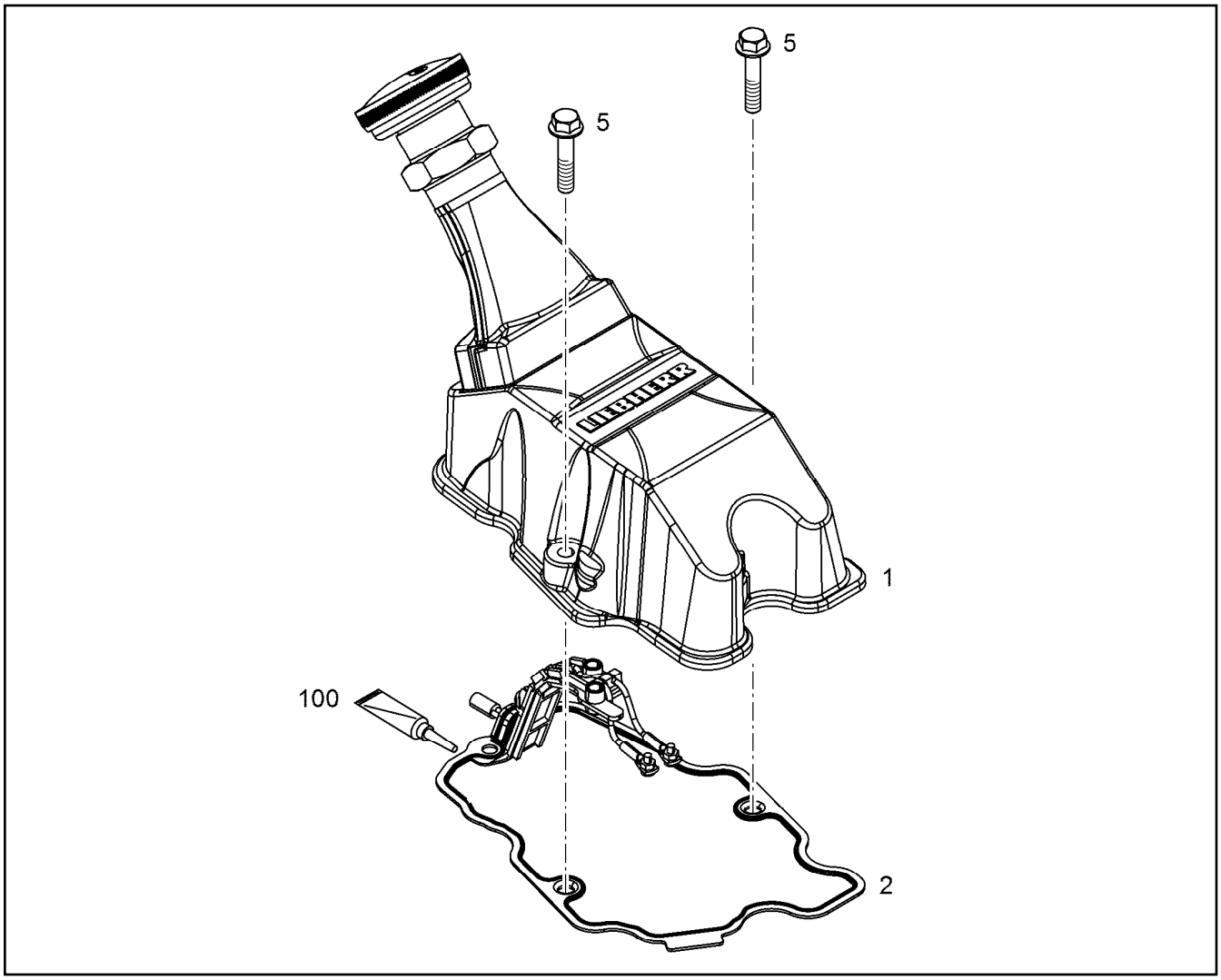

Pos.	Item	Quantity	Description	Bezeichnung
1	11364303	1	CYLINDER HEAD COVER PRE-ASS. ⇨ ❑ 63	ZYLINDERKOPFDECKEL VORM.
2	9079885	1	SEAL 1,5	DICHTUNG
5	11658660	3	HEX SCREW EN 1665 M8X40 8.8 480H SPF	SECHSKANTSCHRAUBE
5	11626067	2	HEX SCREW EN 1665 M8X80 8.8 480H	SECHSKANTSCHRAUBE
6	11658660	1	HEX SCREW EN 1665 M8X40 8.8 480H SPF	SECHSKANTSCHRAUBE
100	12697087	1	SURFACE SEALING 85ML KARTUSCHE -40/	FLAECHENDICHTUNG

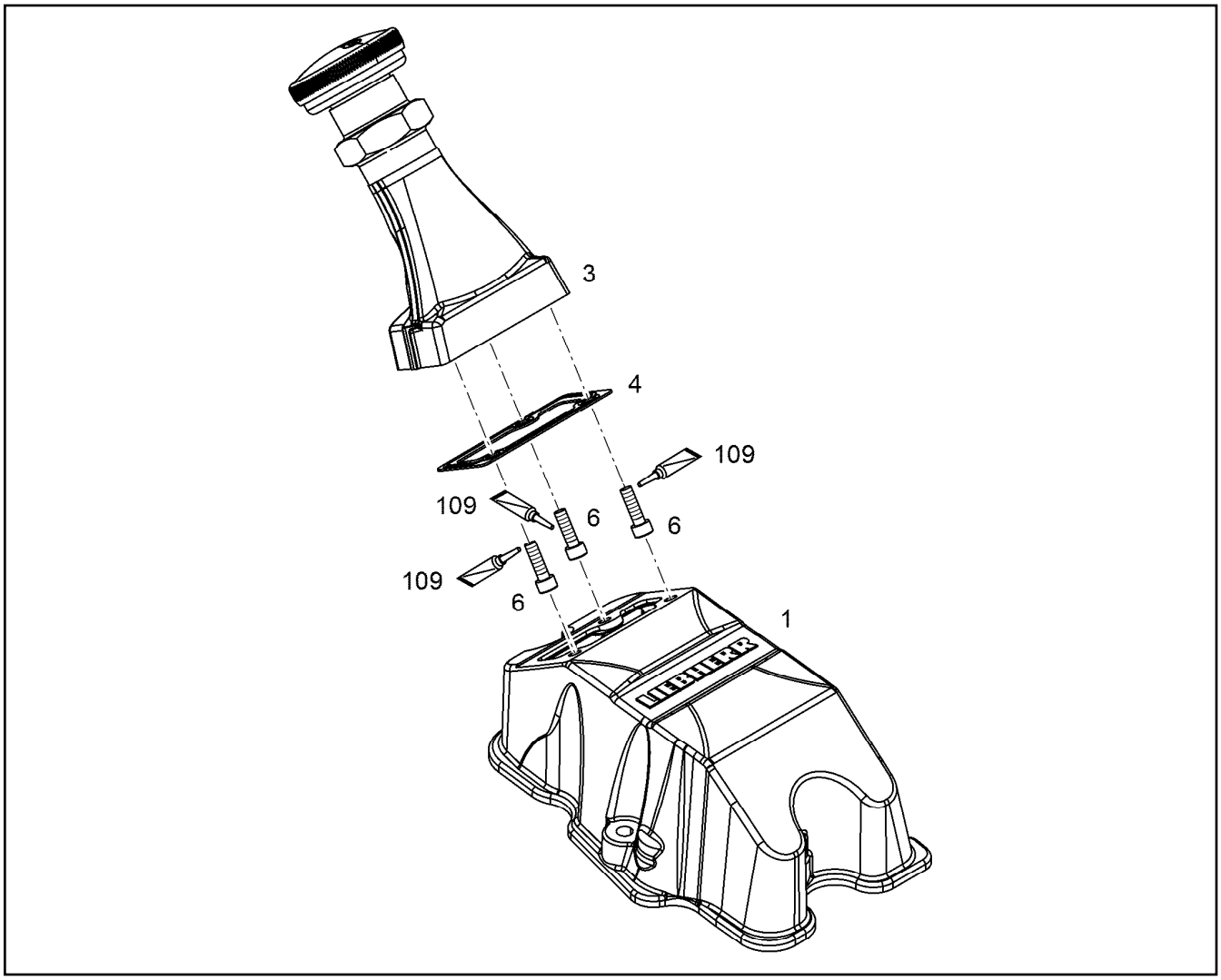

Pos.	Item	Quantity	Description	Bezeichnung
1	12580834	1	REPAIR KIT	REPARATURSATZ
1	12469625	1	CYLINDER HEAD COVER	ZYLINDERKOPFDECKEL
3	10122632	1	OIL FILLER INLET ⇨ ❑ 64	OELEINFUELLUNG
6	12207548	3	HEX SCREW EN 1665 M6X20 8.8 480H SPF	SECHSKANTSCHRAUBE
109	811205708	1	SCREW LOCKING FLASCHE 50ML 150°C	SCHRAUBENSICHERUNG
115	10354595	1	SURFACE SEALING 300ML KARTUSCHE BI	FLAECHENDICHTUNG

Pos.	Item	Quantity	Description	Bezeichnung
1	10122630	1	OIL FILLER INLET	OELEINFUELLUNG
2	10118839	1	OIL FILLER INLET ⇨ ❑ 65	OELEINFUELLUNG

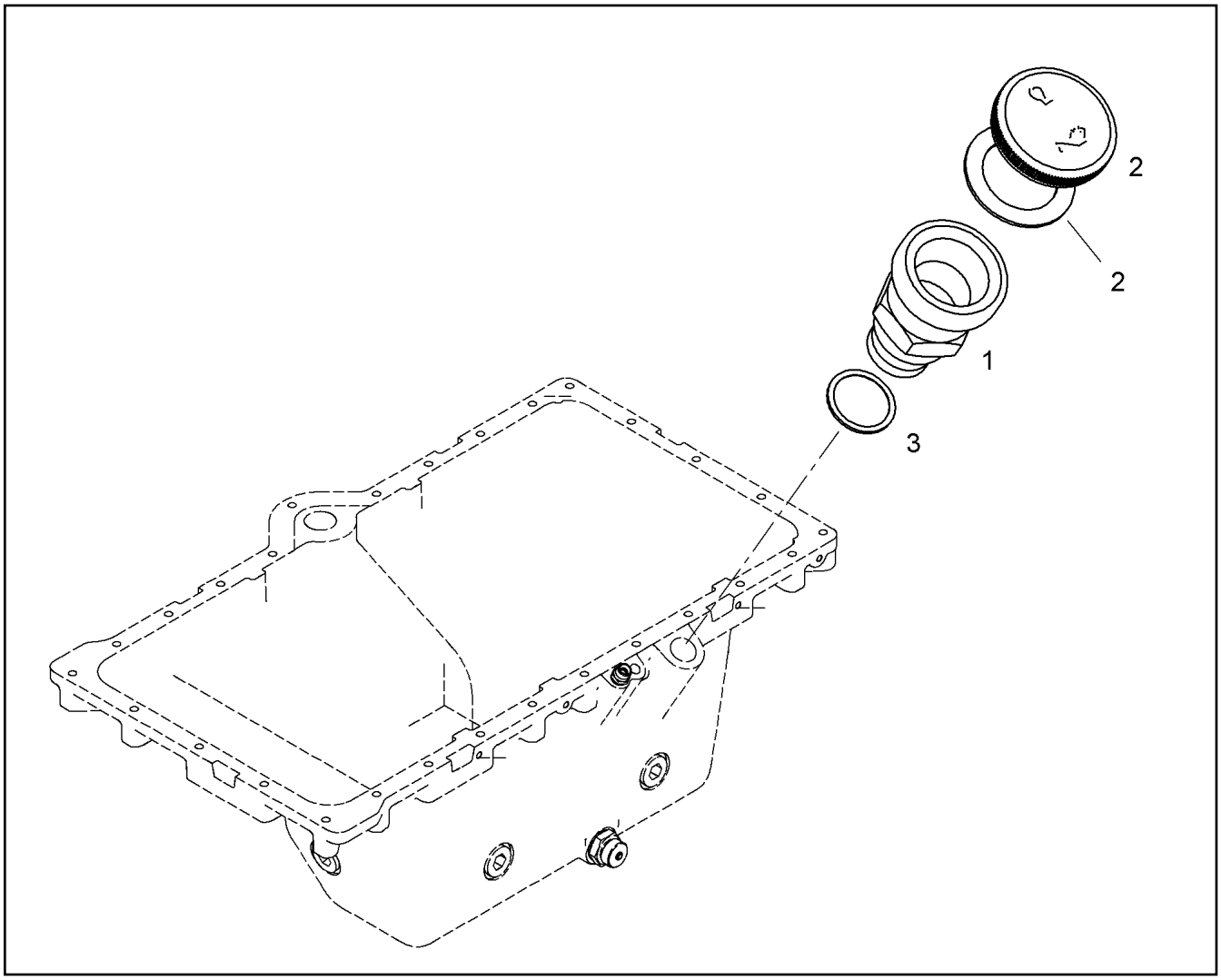

Pos.	Item	Quantity	Description	Bezeichnung
1	10118838	1	FILLER NECK CPL.	EINFUELLSTUTZEN KPL.
2	9144757	1	END COVER 60	VERSCHLUSSDECKEL
(3)	9144762	1	SEAL	DICHTUNG
3	10335629	1	PROFILE PACKING DIN 3869 33X29,7 FPM	PROFILDICHTRING

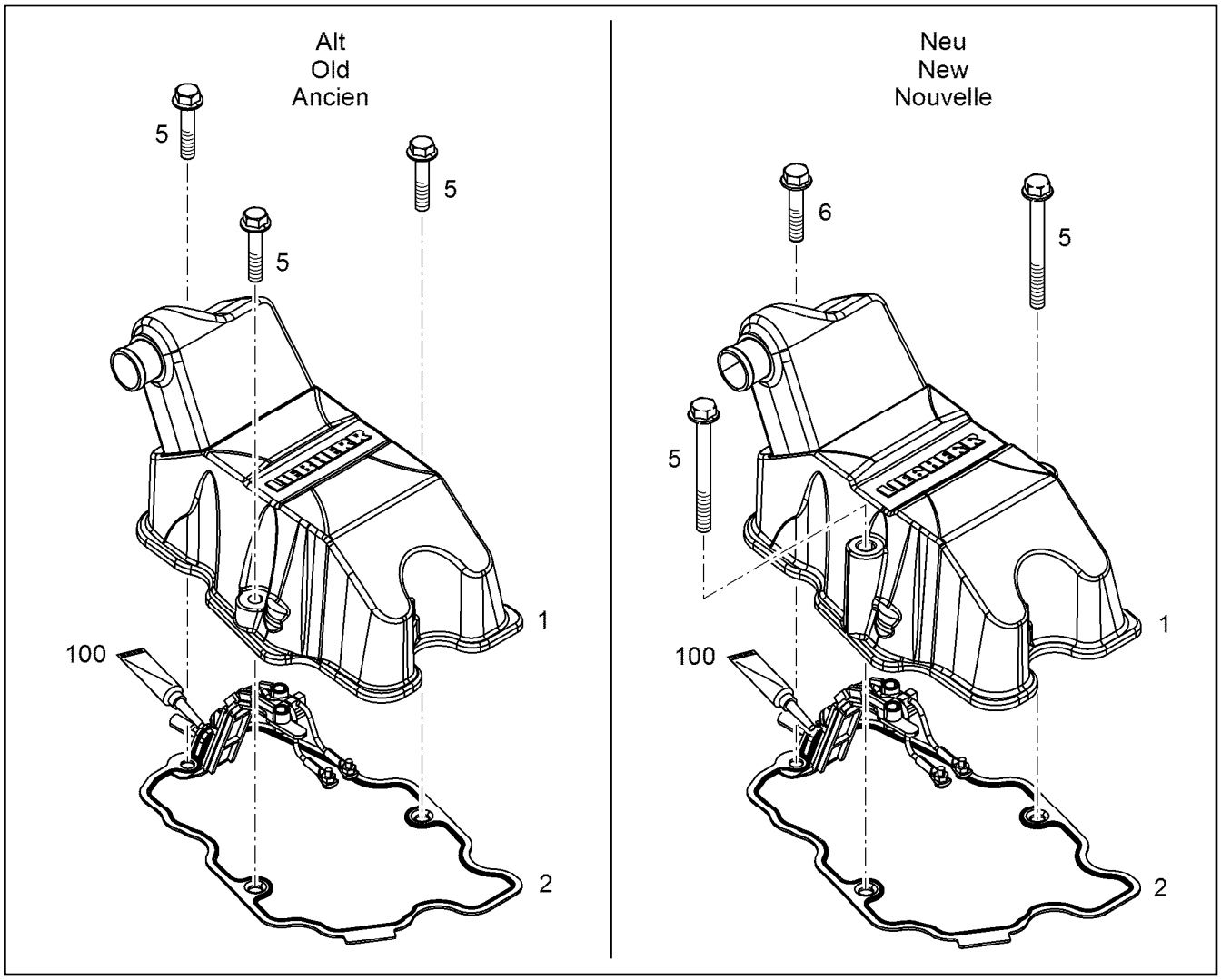

Pos.	Item	Quantity	Description	Bezeichnung
1	12580834	1	REPAIR KIT	REPARATURSATZ
1	12562204	1	CYLINDER HEAD COVER PRE-ASS.	ZYLINDERKOPFDECKEL VORM.
2	9079885	1	SEAL 1,5	DICHTUNG
5	11658660	3	HEX SCREW EN 1665 M8X40 8.8 480H SPF	SECHSKANTSCHRAUBE
5	11626067	2	HEX SCREW EN 1665 M8X80 8.8 480H	SECHSKANTSCHRAUBE
6	11658660	1	HEX SCREW EN 1665 M8X40 8.8 480H SPF	SECHSKANTSCHRAUBE
100	12697087	1	SURFACE SEALING 85ML KARTUSCHE -40/	FLAECHENDICHTUNG

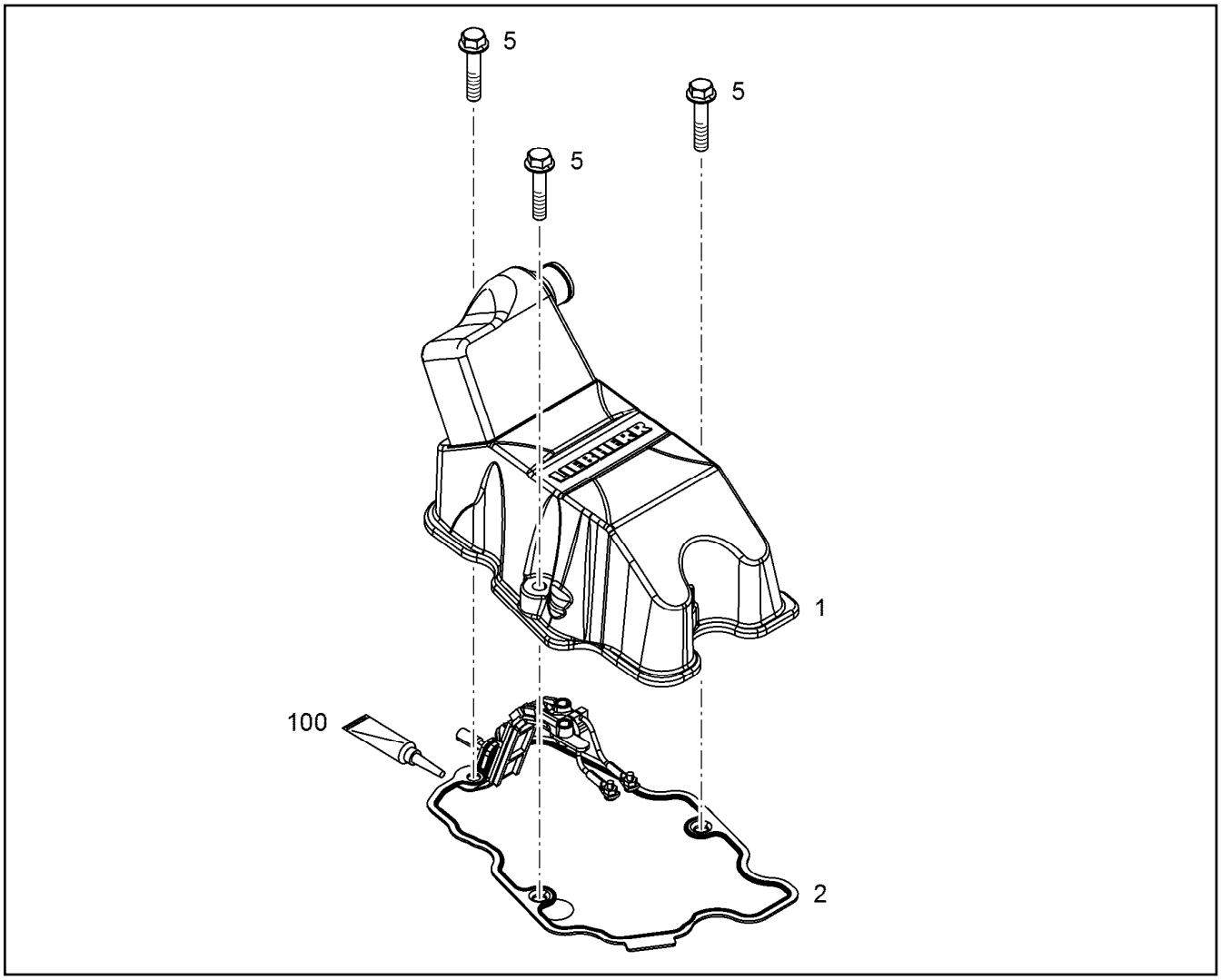

Pos.	Item	Quantity	Description	Bezeichnung
1	11364325	1	CYLINDER HEAD COVER PRE-ASS. ⇨ ❑ 68	ZYLINDERKOPFDECKEL VORM.
2	9079885	1	SEAL 1,5	DICHTUNG
5	11626067	2	HEX SCREW EN 1665 M8X80 8.8 480H	SECHSKANTSCHRAUBE
6	11658660	1	HEX SCREW EN 1665 M8X40 8.8 480H SPF	SECHSKANTSCHRAUBE
100	12697087	1	SURFACE SEALING 85ML KARTUSCHE -40/	FLAECHENDICHTUNG

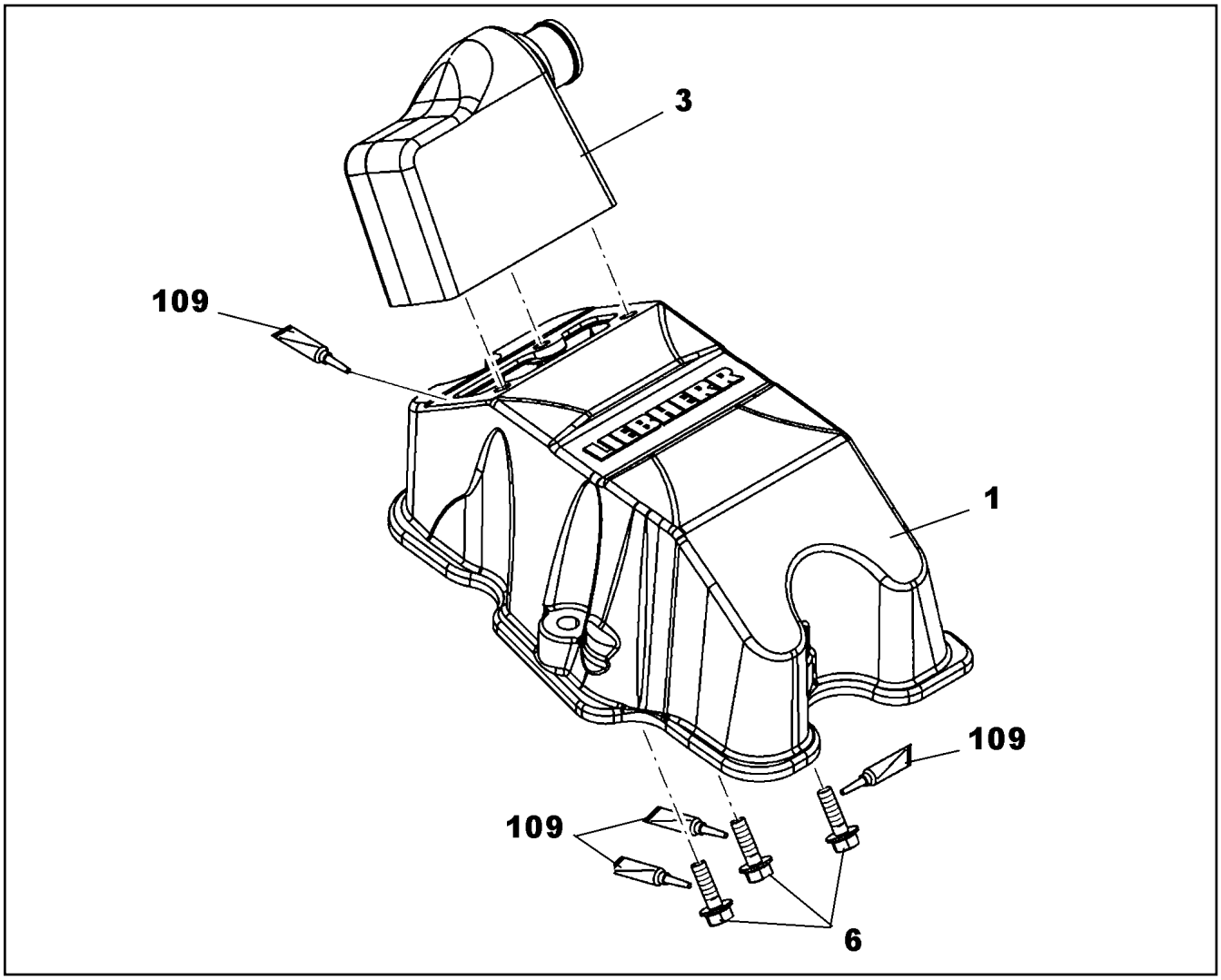

Pos.	Item	Quantity	Description	Bezeichnung
1	10122220	1	CYLINDER HEAD COVER	ZYLINDERKOPFDECKEL
1	12469625	1	CYLINDER HEAD COVER	ZYLINDERKOPFDECKEL
3	10122637	1	CONNECTION PIECE	ANSCHLUSSSTUECK
6	12207548	3	HEX SCREW EN 1665 M6X20 8.8 480H SPF	SECHSKANTSCHRAUBE
109	811205708	1	SCREW LOCKING FLASCHE 50ML 150°C	SCHRAUBENSICHERUNG
115	10354595	1	SURFACE SEALING 300ML KARTUSCHE BI	FLAECHENDICHTUNG

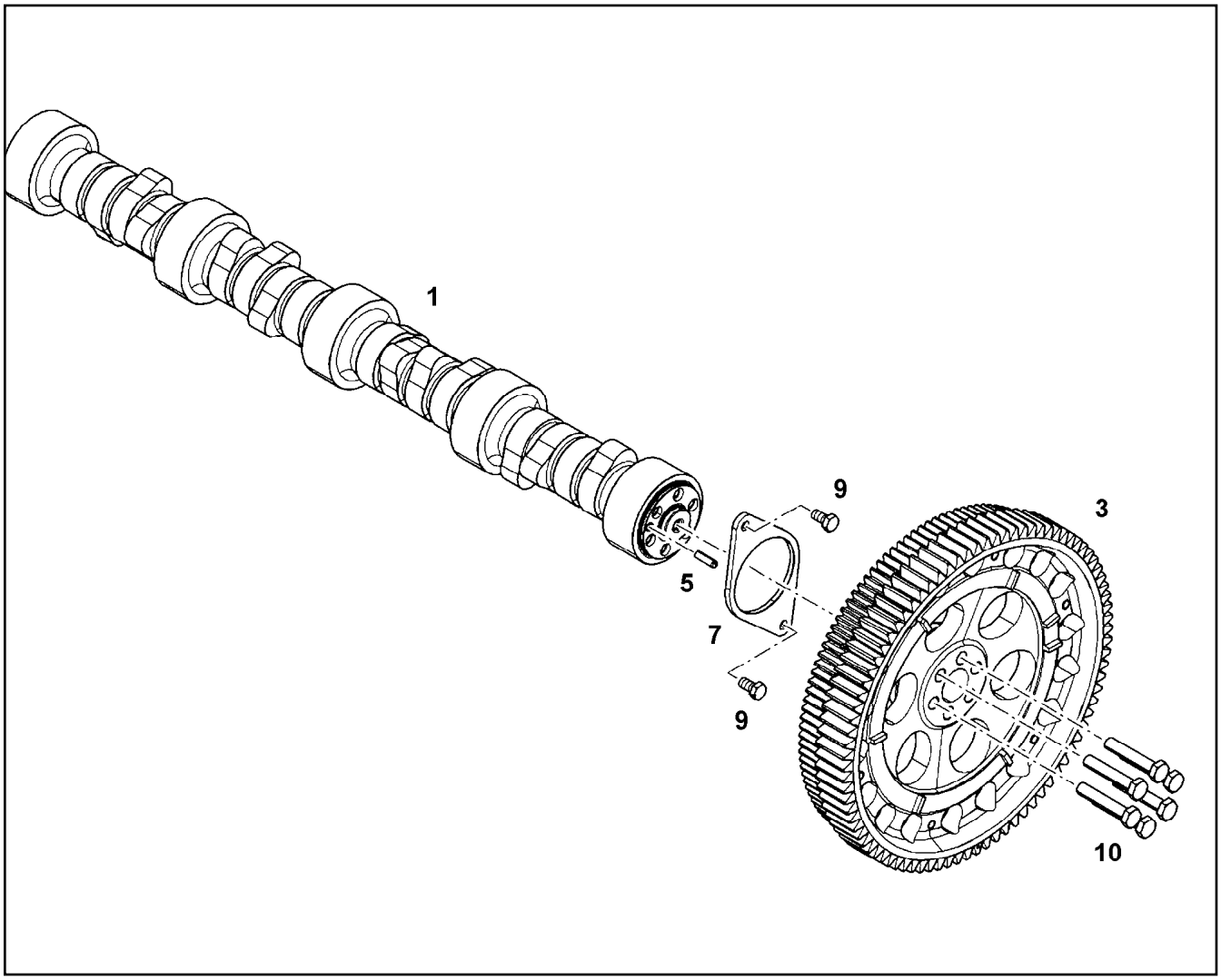

Pos.	Item	Quantity	Description	Bezeichnung
1	10116354	1	CAMSHAFT V-MOTORXD9508	NOCKENWELLE
1	10154280	1	CAMSHAFT V-MOTORXD9508 16MnCr5	NOCKENWELLE
3	10124591	1	GEARWHEEL PRE-ASS.	ZAHNRAD VORM.
5	4980736	1	PARALLEL PIN ISO 8734 6m6X22 St	ZYLINDERSTIFT
7	9078058	1	BEARING FLANGE S235JR	LAGERFLANSCH
9	11656992	2	HEX SCREW EN 1665 M8X16 8.8 480H SPF	SECHSKANTSCHRAUBE
10	10331856	6	HEX SCREW ISO 4017 M10X55 10.9 SPF	SECHSKANTSCHRAUBE

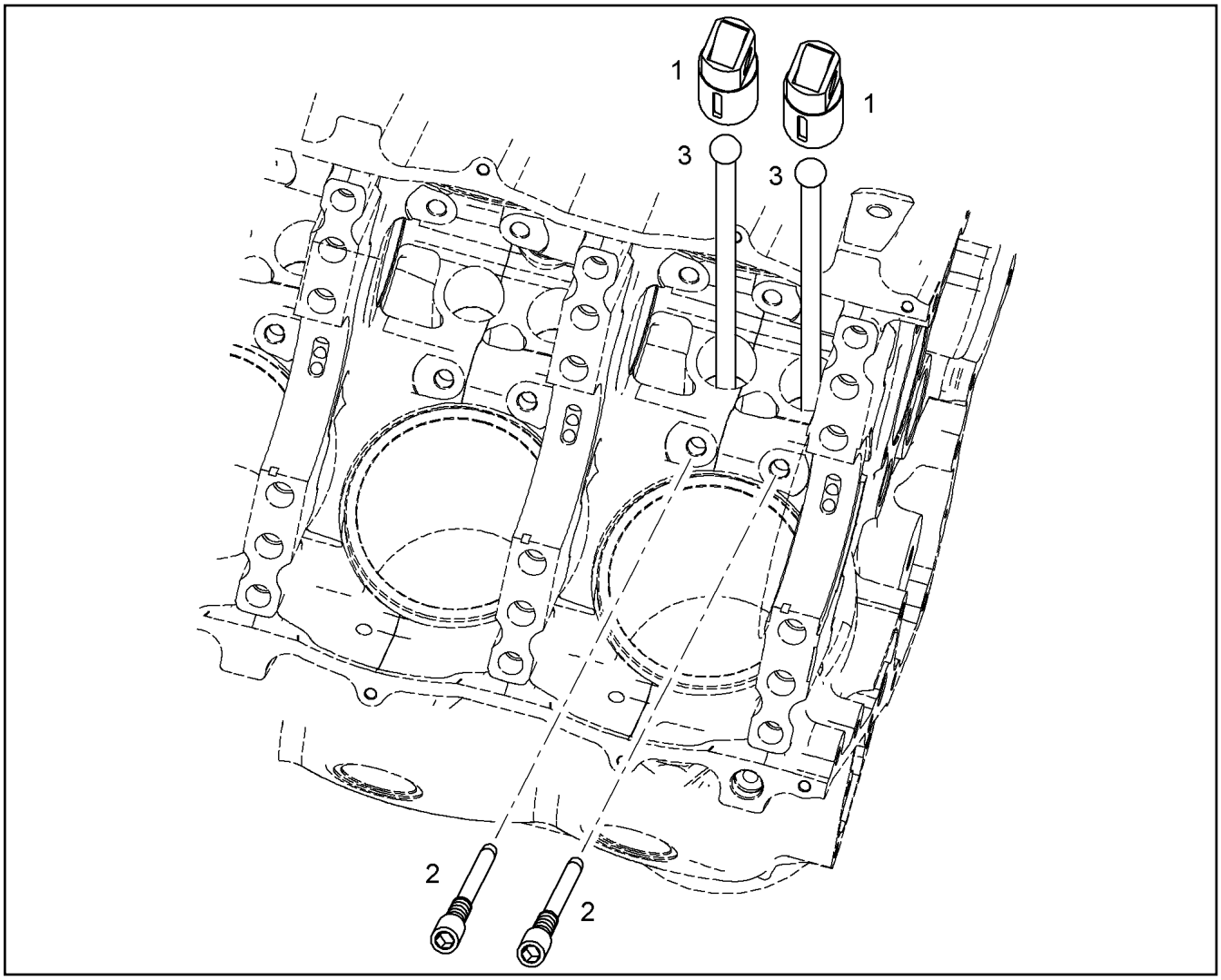

Pos.	Item	Quantity	Description	Bezeichnung
1	9078257	2	ROLLER TAPPET 39X76MM	ROLLENSTOESSEL
2	10125291	2	LOCKING SCREW M8X1X44 10.9	SICHERUNGSSCHRAUBE
3	9078259	2	TAPPET PUSH ROD	STOESSELSTANGE

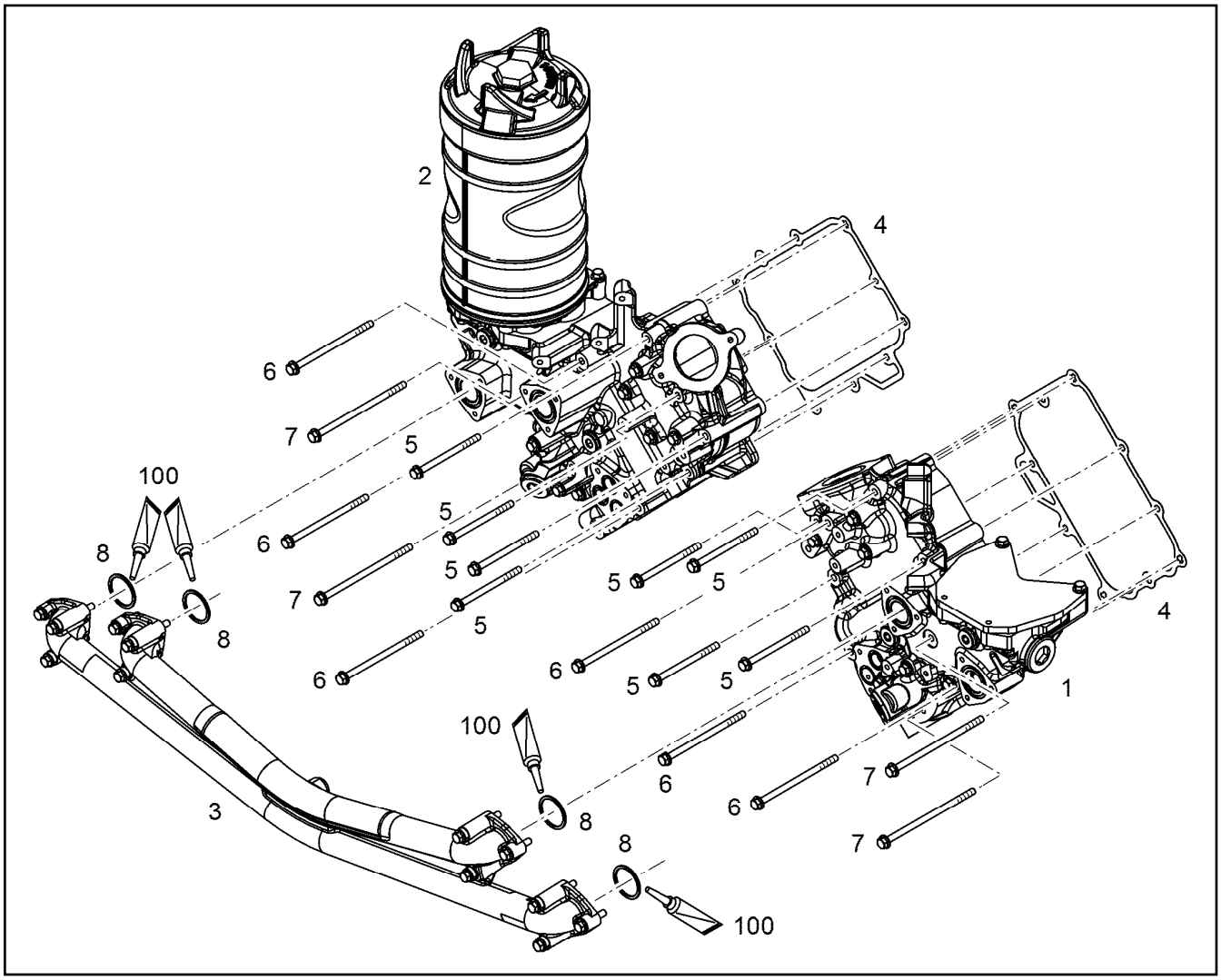

Pos.	Item	Quantity	Description	Bezeichnung
1	11365727	1	OIL MODULE LEFT PRE-ASS. ⇨ ❑ 72	OELMODUL LINKS VORM.
2	11365728	1	OIL MODULE RIGHT PRE-ASS. ⇨ ❑ 73	OELMODUL RECHTS VORM.
3	10136123	1	OIL LINE ASSEMBLY ⇨ ❑ 77	OELLEITUNG ANBAU
4	10133723	2	SEAL 0,33 METALOSEAL 1	DICHTUNG
5	12210061	8	HEX SCREW EN 1665 M8X110 8.8 480H	SECHSKANTSCHRAUBE
6	11826195	6	HEX SCREW EN 1665 M8X140 8.8 480H	SECHSKANTSCHRAUBE
7	12207554	4	HEX SCREW EN 1665 M8X160 8.8 480H	SECHSKANTSCHRAUBE
8	7382071	4	O-RING ISO 3601-1 40,94X2,62 FKM 90	O-RING
100	10285708	1	GREASE NBU 30 1KG DOSE	FETT

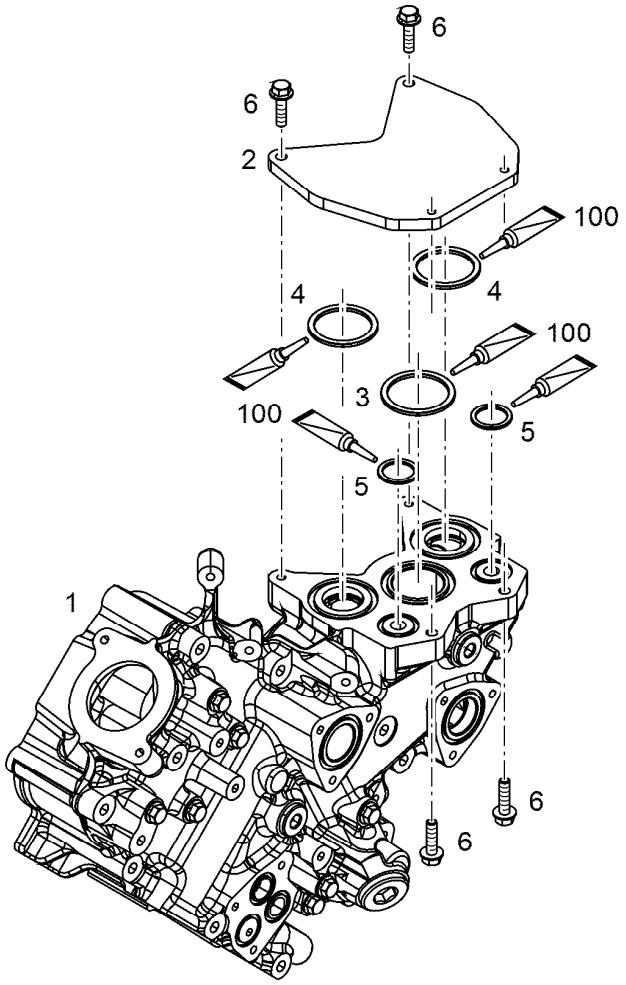

Pos.	Item	Quantity	Description	Bezeichnung
1	11365192	1	OIL MODULE LEFT	OELMODUL LINKS
(1)	10152387	1	OIL COOLER HOUSING	OELKUEHLERGEHAEUSE
(2)	10121763	2	OIL COOLER	OELKUEHLER
(3)	4980359	4	SEAL DIN 71511 1,5X25X48 AFM 30	DICHTUNG
(4)	10148176	1	PRESSURE LIMITING VALVE pmax=12BAR	DRUCKBEGRENZUNGSVENTIL
(5)	10148175	1	PRESSURE LIMITING VALVE pmax=3.35BAR	DRUCKBEGRENZUNGSVENTIL
(6)	10043136	2	SCREW PLUG VSTI M33X2 CR6-FREI	VERSCHLUSSSCHRAUBE
(7)	10285724	1	SCREW PLUG VSTI M42X2 CR6-FREI	VERSCHLUSSSCHRAUBE
(8)	7380177	4	SCREW PLUG VSTI M22X1,5 CR6-FREI	VERSCHLUSSSCHRAUBE
(9)	12210060	6	HEX SCREW EN 1665 M8X55 8.8 480H	SECHSKANTSCHRAUBE
(10)	10876385	2	HEX SCREW EN 1665 M8X90 8.8 480H SPF	SECHSKANTSCHRAUBE
(108)	811201314	1	SEALING COMPOUND TUBE 50ML -55/150°	DICHTUNGSMASSE
2	10136914	1	PLATE 177,4X155 S235JR	BLECH
3	11117474	1	O-RING ISO 3601-1 50,39X3,53 FKM 90	O-RING
4	7380608	2	O-RING ISO 3601-1 26,64X2,62 FKM 90 A	O-RING
5	7380955	2	O-RING ISO 3601-1 47,22X3,53 FKM 70 A,GN	O-RING
6	11826563	4	HEX SCREW EN 1665 M8X30 8.8 480H	SECHSKANTSCHRAUBE

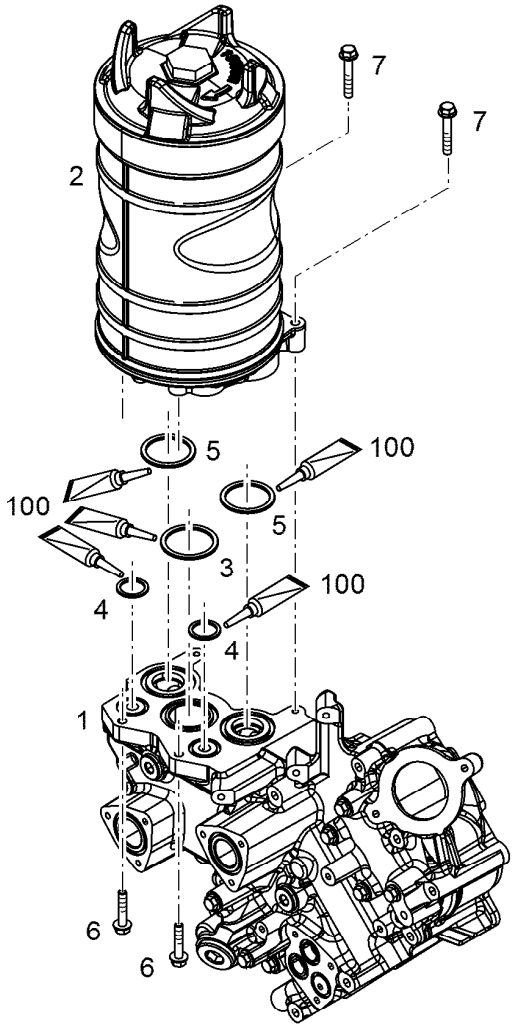

Pos.	Item	Quantity	Description	Bezeichnung
1	11365194	1	OIL MODULE RIGHT ⇨ ❑ 74	OELMODUL RECHTS
2	10127113	1	OIL FILTER HOUSING ASSEMBLY ⇨ ❑ 75	OELFILTERGEHAEUSE ANBAU
3	11117474	1	O-RING ISO 3601-1 50,39X3,53 FKM 90	O-RING
4	7380608	2	O-RING ISO 3601-1 26,64X2,62 FKM 90 A	O-RING
5	7380955	2	O-RING ISO 3601-1 47,22X3,53 FKM 70 A,GN	O-RING
6	11658660	2	HEX SCREW EN 1665 M8X40 8.8 480H SPF	SECHSKANTSCHRAUBE
7	11691686	2	HEX SCREW EN 1665 M8X50 8.8 480H SPF	SECHSKANTSCHRAUBE

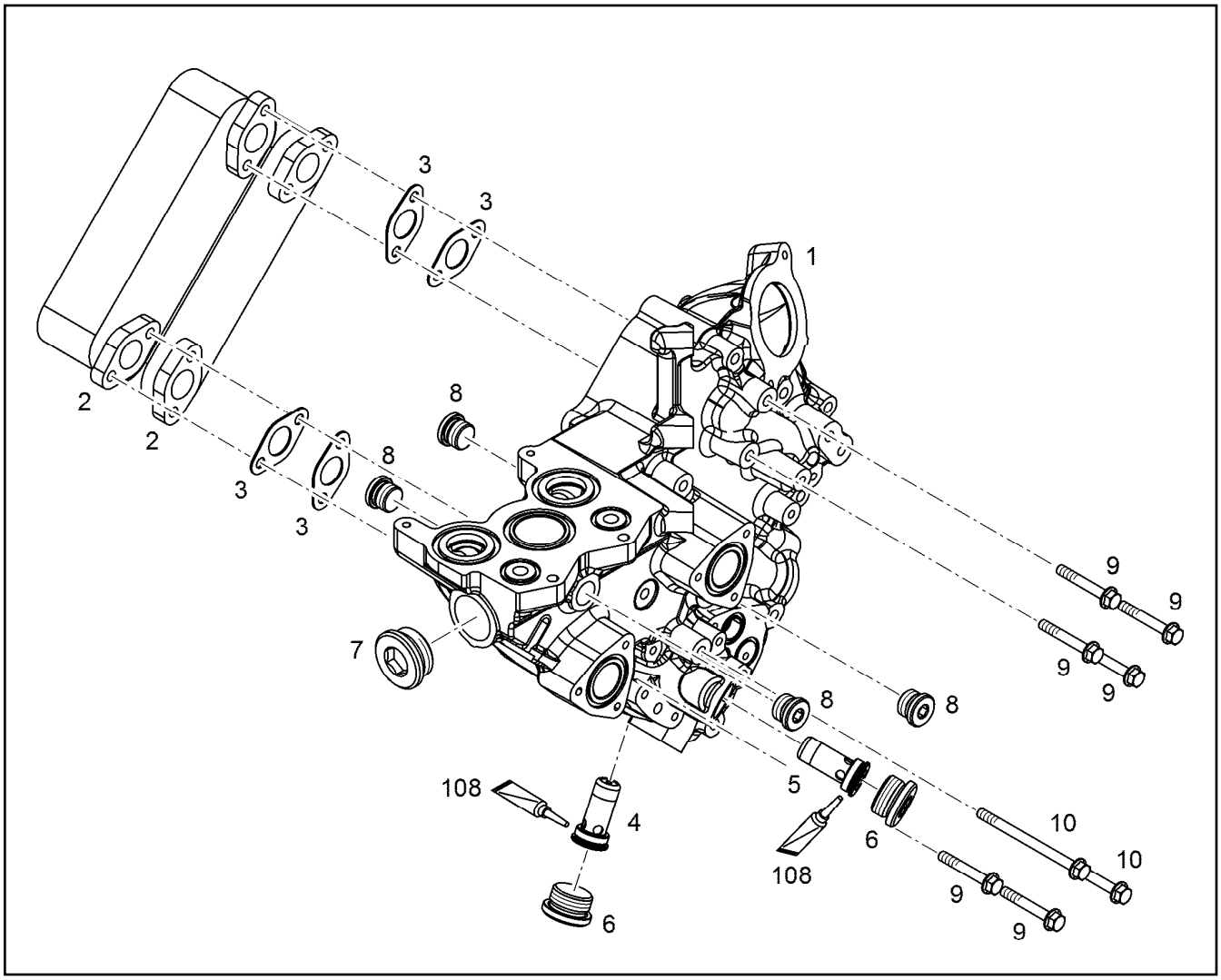

Pos.	Item	Quantity	Description	Bezeichnung
1	10152431	1	OIL COOLER HOUSING	OELKUEHLERGEHAEUSE
2	10121763	2	OIL COOLER	OELKUEHLER
3	4980359	4	SEAL DIN 71511 1,5X25X48 AFM 30	DICHTUNG
4	10148176	1	PRESSURE LIMITING VALVE pmax=12BAR	DRUCKBEGRENZUNGSVENTIL
5	10148175	1	PRESSURE LIMITING VALVE pmax=3.35BAR	DRUCKBEGRENZUNGSVENTIL
6	10043136	2	SCREW PLUG VSTI M33X2 CR6-FREI	VERSCHLUSSSCHRAUBE
7	10285724	1	SCREW PLUG VSTI M42X2 CR6-FREI	VERSCHLUSSSCHRAUBE
8	7380177	4	SCREW PLUG VSTI M22X1,5 CR6-FREI	VERSCHLUSSSCHRAUBE
9	12210060	6	HEX SCREW EN 1665 M8X55 8.8 480H	SECHSKANTSCHRAUBE
10	12210061	2	HEX SCREW EN 1665 M8X110 8.8 480H	SECHSKANTSCHRAUBE
108	811201314	1	SEALING COMPOUND TUBE 50ML -55/150°	DICHTUNGSMASSE

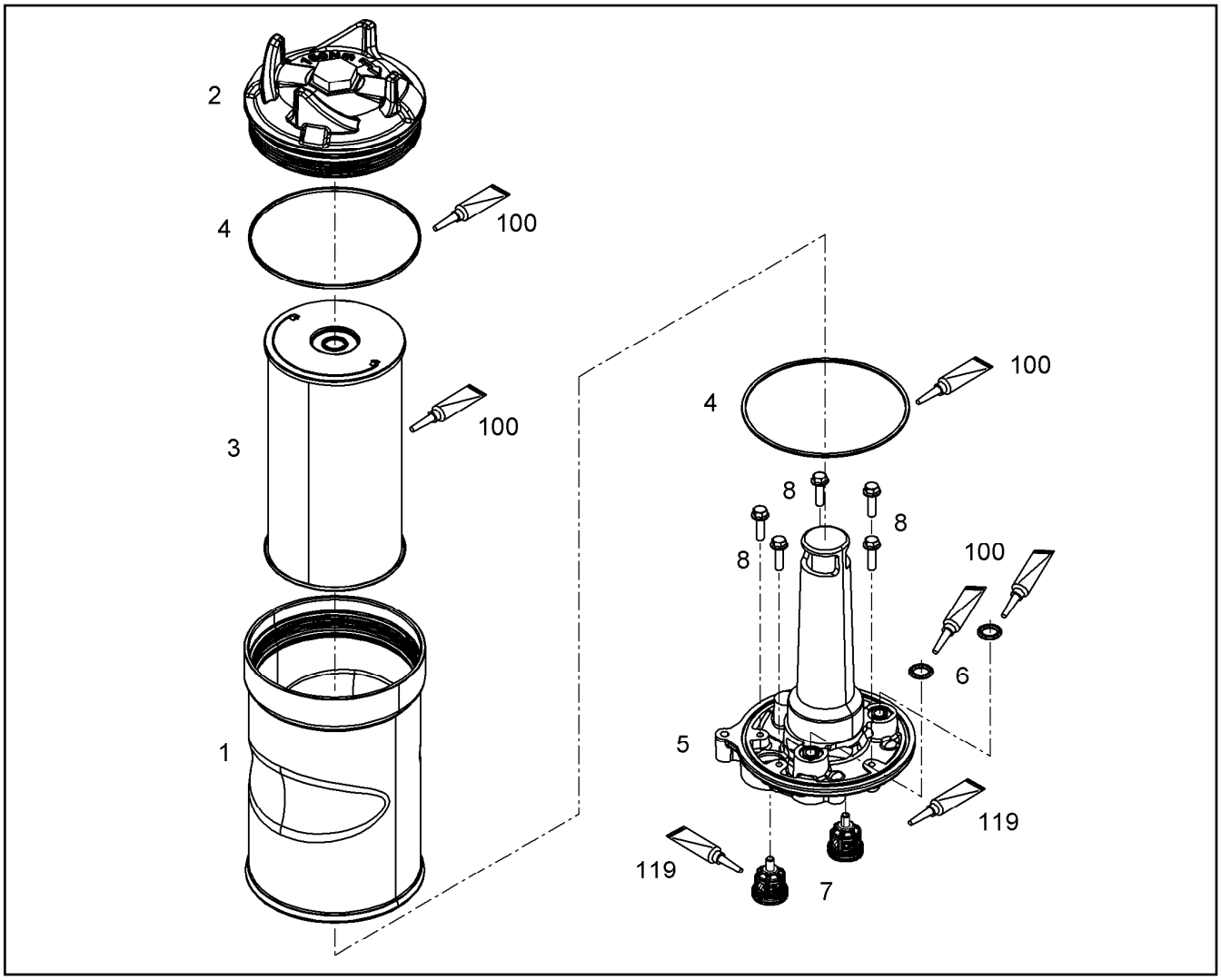

Pos.	Item	Quantity	Description	Bezeichnung
1	10133786	1	OIL FILTER HOUSING EN AC-Al Si1	OELFILTERGEHAEUSE
2	10127115	1	COVER PRE-ASSY. ⇨ ❑ 76	DECKEL VORM.
3	11427521	1	FILTER INSERT OEL 14µm	FILTEREINSATZ
4	12929176	2	O-RING 168X3,3	O-RING
5	10135486	1	FILTER HOLDER EN AC-Al Si1	FILTERHALTER
6	12212019	2	O-RING AEHNL.ISO 3601-1 16X4 FKM 80	O-RING
7	10135840	2	NON-RETURN VALVE 0.2BAR	RUECKSCHLAGVENTIL
8	11826563	5	HEX SCREW EN 1665 M8X30 8.8 480H	SECHSKANTSCHRAUBE
100	10285708	1	GREASE NBU 30 1KG DOSE	FETT
119	811208201	1	GLUE FLASCHE 50ml -50/180°C	KLEBSTOFF

Pos.	Item	Quantity	Description	Bezeichnung
1	10132871	1	COVER	DECKEL
2	10129309	1	GUIDE	FUEHRUNG
3	4280025	1	LOCKING RING DIN 471 32X1,5 ZNPH R	SICHERUNGSRING

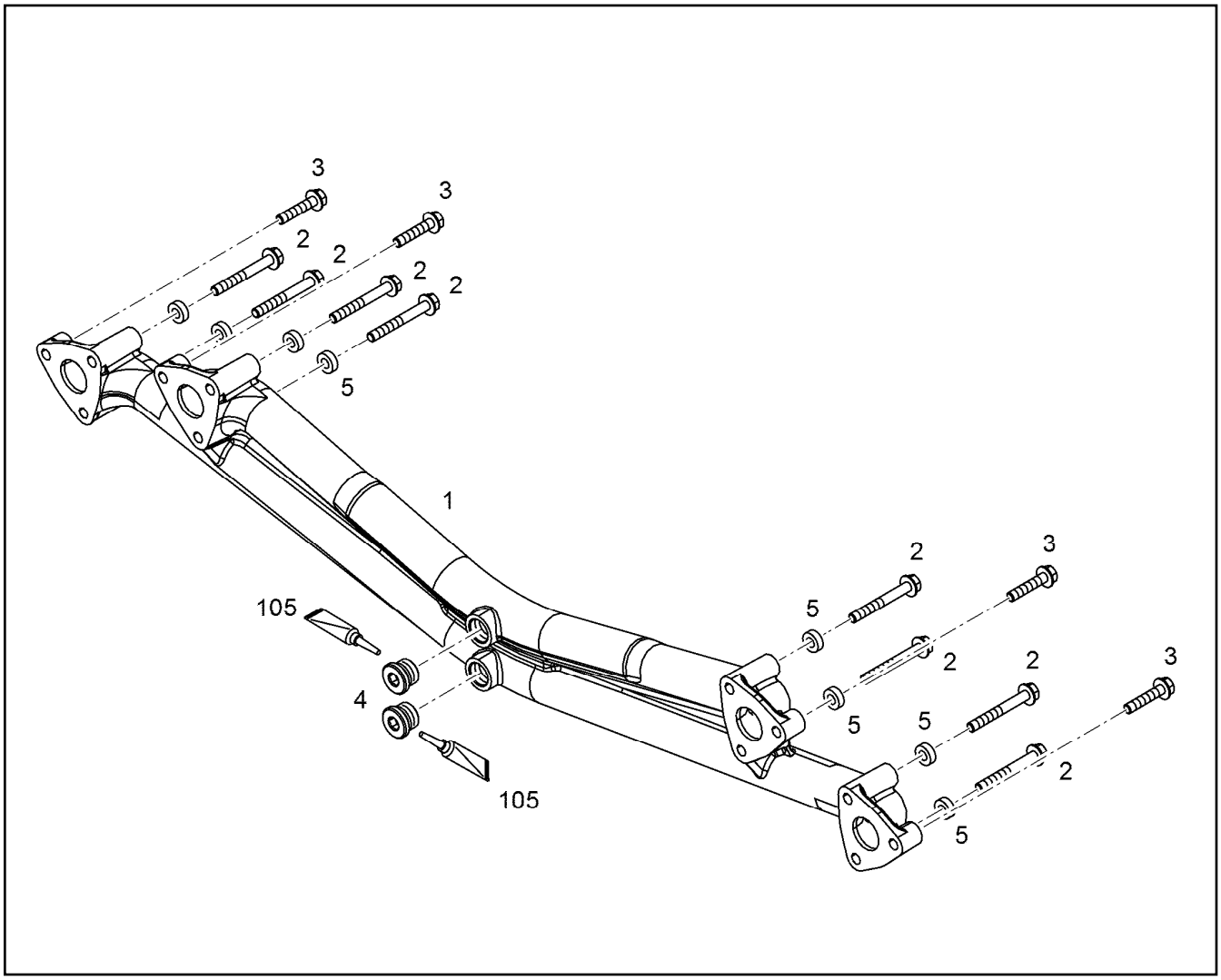

Pos.	Item	Quantity	Description	Bezeichnung
1	12426131	1	OIL LINE	OELLEITUNG
2	12208076	8	HEX SCREW EN 1665 M8X70 8.8 480H	SECHSKANTSCHRAUBE
2	12210057	8	HEX SCREW EN 1665 M8X65 8.8 480H	SECHSKANTSCHRAUBE
3	11658660	4	HEX SCREW EN 1665 M8X40 8.8 480H SPF	SECHSKANTSCHRAUBE
4	7380177	2	SCREW PLUG VSTI M22X1,5 CR6-FREI	VERSCHLUSSSCHRAUBE
5	9884279	8	DISTANCE SLEEVE 9X18X6	DISTANZHUELSE
105	811205708	1	SCREW LOCKING FLASCHE 50ML 150°C	SCHRAUBENSICHERUNG

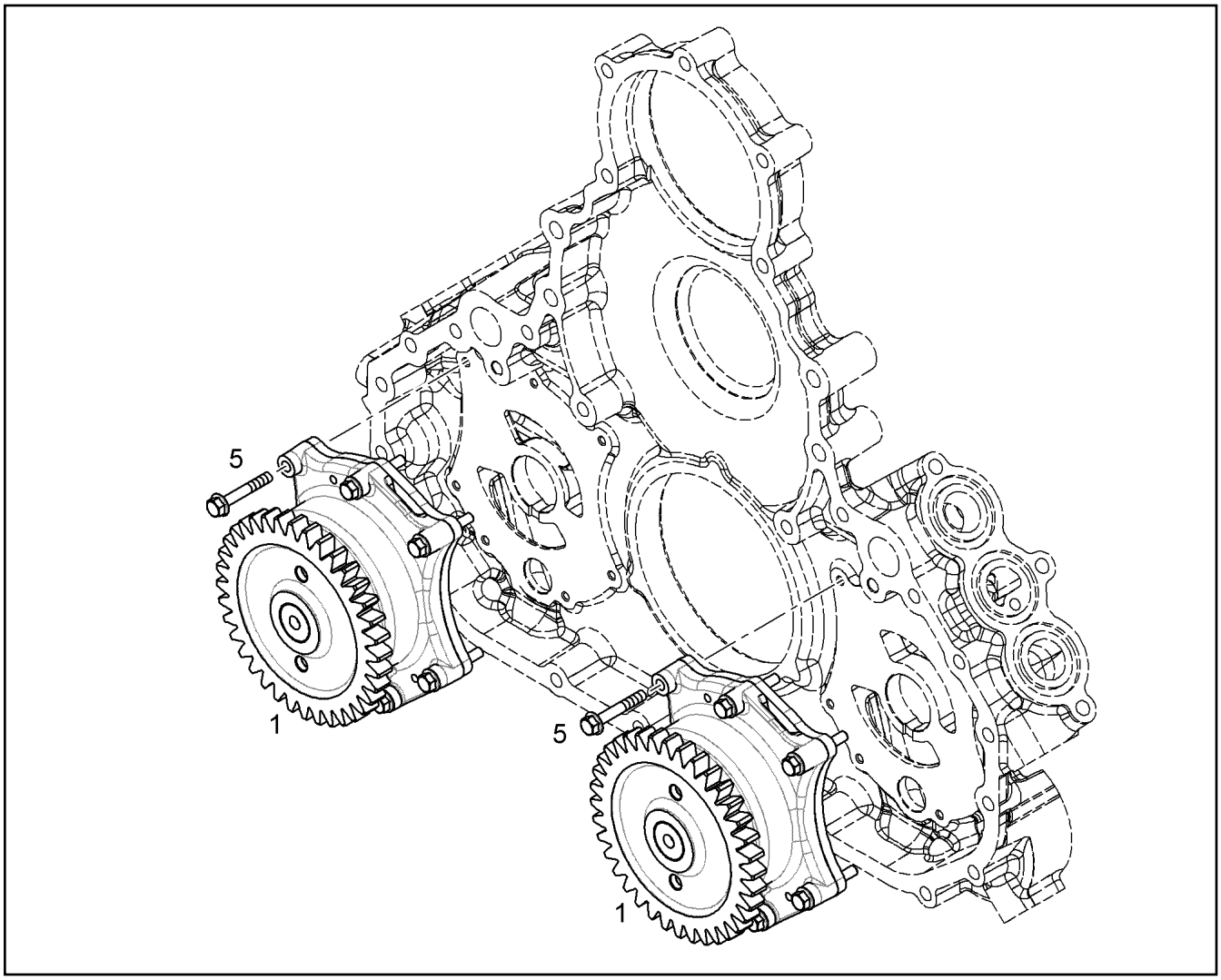

Pos.	Item	Quantity	Description	Bezeichnung
1	10116166	2	LUBE OIL PUMP PRE-ASSY. B=24	SCHMIEROELPUMPE VORM.
5	404339501	14	SOCKET HEAD SCREW ISO 4762 M6X40 10.	ZYLINDERSCHRAUBE

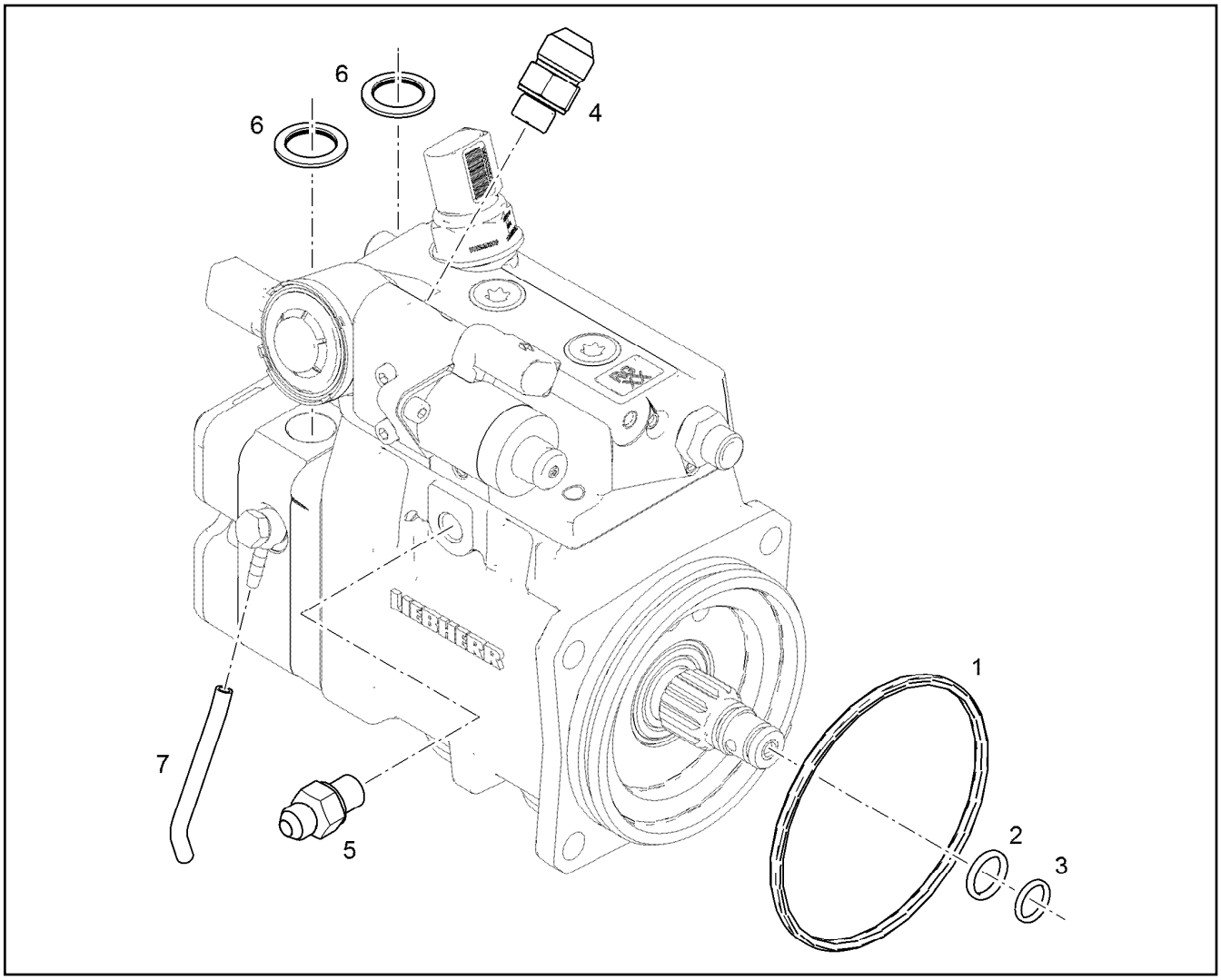

Pos.	Item	Quantity	Description	Bezeichnung
1	10146660	1	HIGH PRESSURE PUMP V-MOTORXD9508 A ⇨ ❑ 80	HOCHDRUCKPUMPE
2	10650720	4	SOCKET HEAD SCREW ISO 4762 M10X25 10	ZYLINDERSCHRAUBE

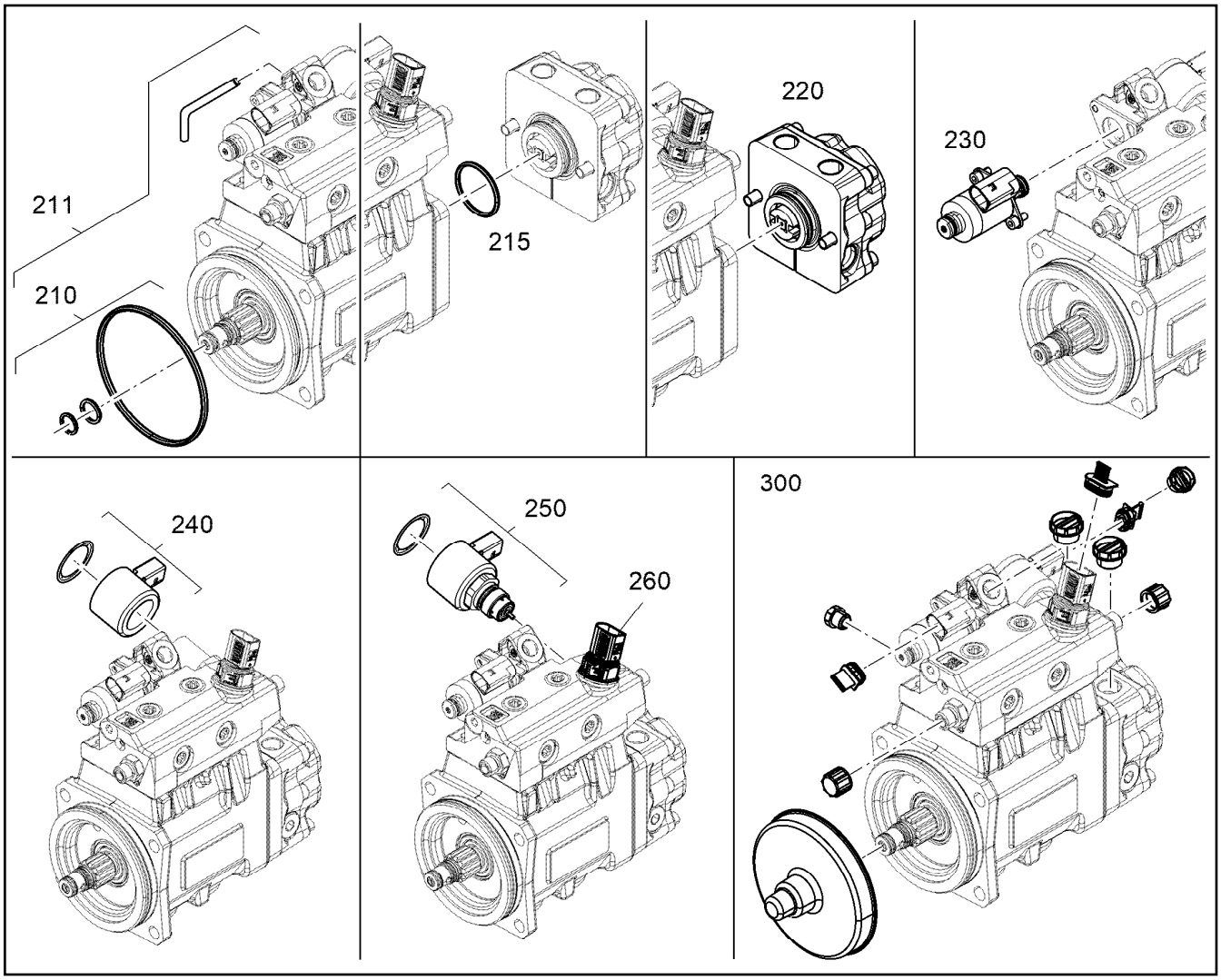

Pos.	Item	Quantity	Description	Bezeichnung
210	12417001	1	SEAL KIT HIGH PRESSURE PUMP	DS HOCHDRUCKPUMPE
211	12937883	1	SEAL KIT HIGH PRESSURE PUMP	DS HOCHDRUCKPUMPE
215	12424993	1	SEAL KIT PREFEEDING PUMP	DS VORFOERDERPUMPE
220	12923599	1	RK PRE-FEED PUMP	RS VORFOERDERPUMPE
230	12489814	1	RK VOLUME CONTROL VALVE	RS SAUGDROSSELVENTIL
240	12966286	1	REPAIR KIT VALVE	RS VENTIL
250	12917604	1	REPAIR KIT VALVE	RS VENTIL
260	12881001	1	RK HIGH PRESSURE SENSOR	RS HOCHDRUCKSENSOR
300	12489819	1	COVERING CAPS - KIT ⇨ ❑ 81	ABDECKKAPPEN-KIT

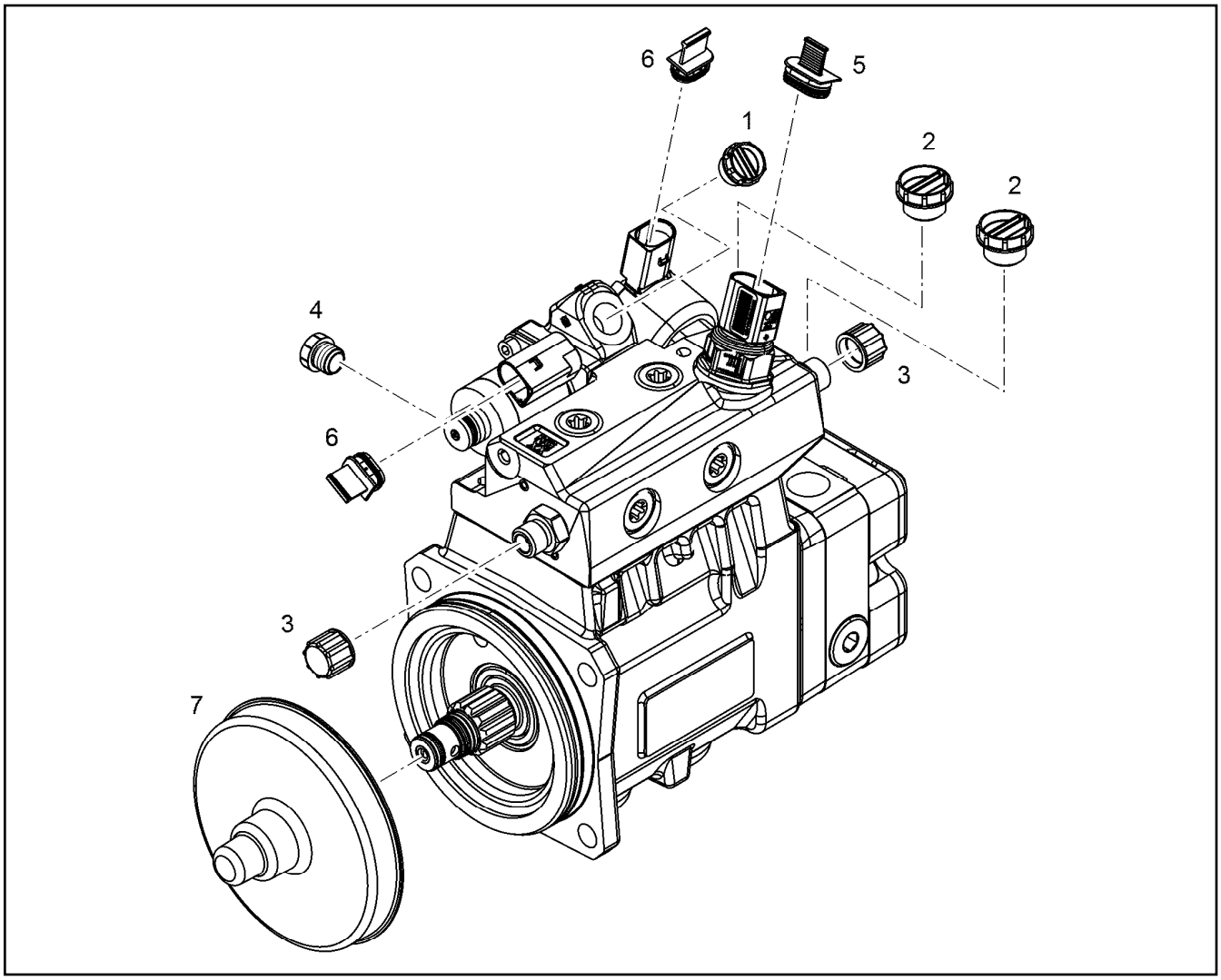

Pos.	Item	Quantity	Description	Bezeichnung
1	7011745	1	SCREW STOPPER GPN 700 M14X1,5 PE-HD	SCHRAUBSTOPFEN
2	10129392	2	COVER LID 700 M18X1,5 PA 6	ABDECKKAPPE
3	10021410	2	SCREW CAP GPN 800 M14X1,5	SCHRAUBKAPPE
4	7003652	1	SCREW STOPPER GPN 700 M12X1,5 PE-HD	SCHRAUBSTOPFEN
5	11698481	1	BLANKING PLUG GPN 360 PE-LLD	VERSCHLUSSSTOPFEN
6	11835061	2	BLANKING PLUG GPN 360 PE-LLD	VERSCHLUSSSTOPFEN
7	10129394	1	COVER LID PP	ABDECKKAPPE

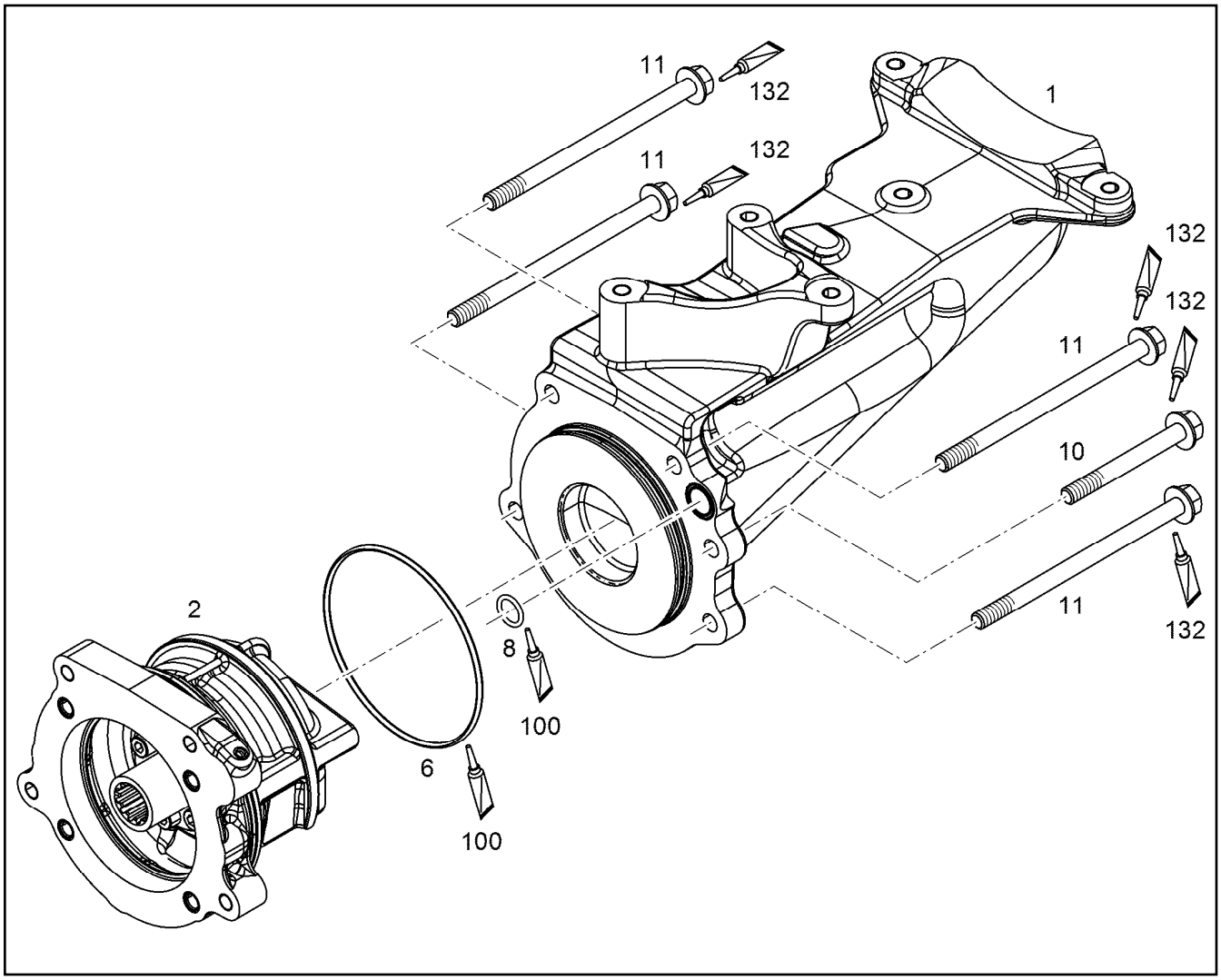

Pos.	Item	Quantity	Description	Bezeichnung
1	11368166	1	DRIVE FOR HPP PRE-ASS.	ANTRIEB FUER HDP VORM.
2	10153478	1	RETAINER CPL.	HALTER KPL.
3	7380604	1	O-RING ISO 3601-1 117,07X3,53 FKM 70 A,G	O-RING
4	7380619	1	O-RING AEHNL.ISO 3601-1 15X2,5 FKM 80 A	O-RING
5	10003192	1	O-RING AEHNL.ISO 3601-1 18X2 FKM 80	O-RING
6	12207564	4	HEX SCREW EN 1665 M10X160 10.9 FLZN	SECHSKANTSCHRAUBE
7	12692825	1	HEX SCREW EN 1665 M10X90 10.9 FLZN SP	SECHSKANTSCHRAUBE
100	10285708	1	GREASE NBU 30 1KG DOSE	FETT
132	10002552	1	COPPER PASTE 850g	KUPFERPASTE

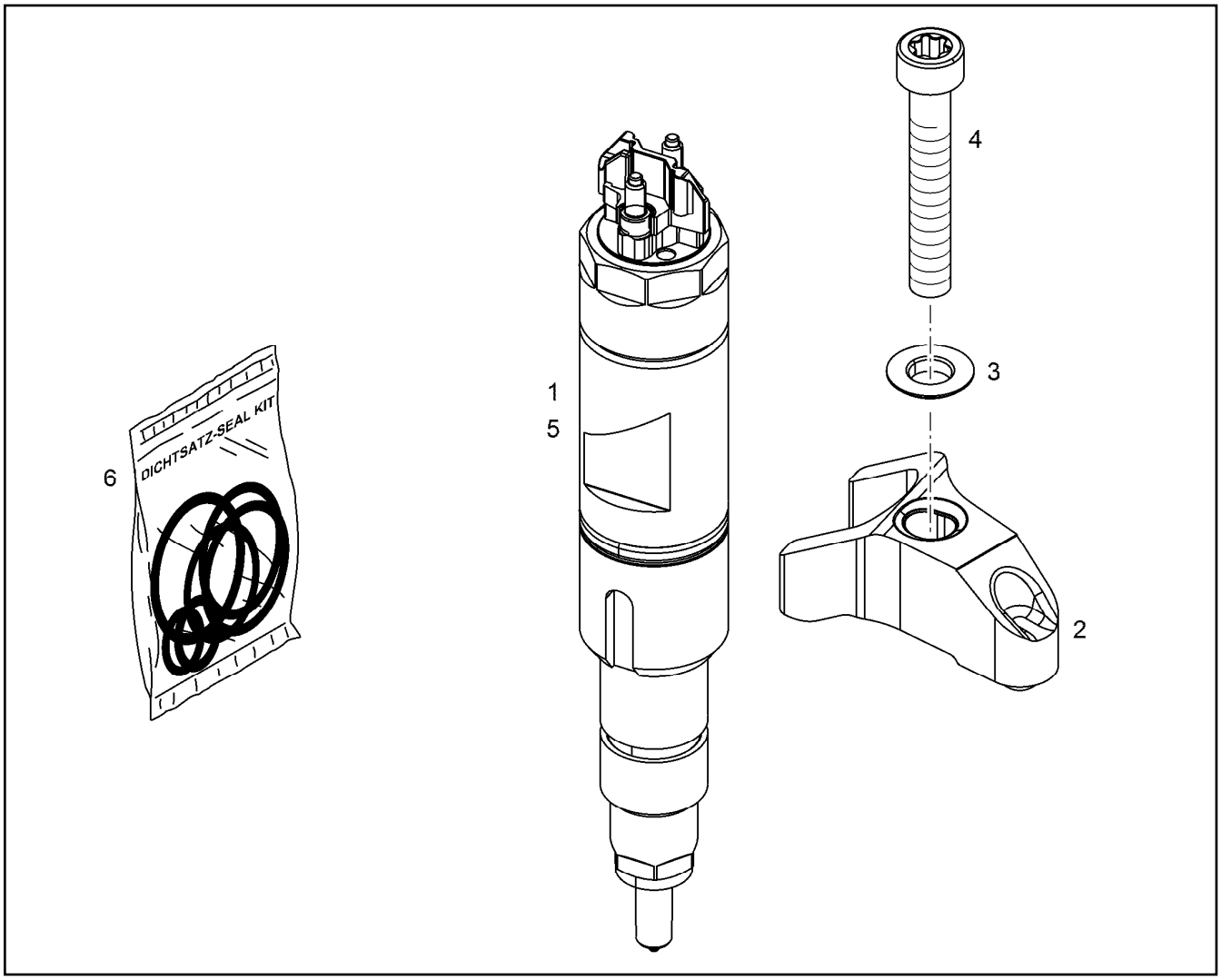

Pos.	Item	Quantity	Description	Bezeichnung
2	10129999	1	JAW SINT-D32	PRATZE
3	11622278	1	SPHERICAL WASHER DIN 6319 C 8,4X17X3	KUGELSCHEIBE
4	12219491	1	SOCKET HEAD SCREW ISO 14580 M8X80 1	ZYLINDERSCHRAUBE
5	10150877	1	RK INJECTOR LI2.7-20-SF-1000 SPF ⇨ ❑ 84	RS INJEKTOR
6	10152902	1	SEAL KIT INJECTOR	DS INJEKTOR

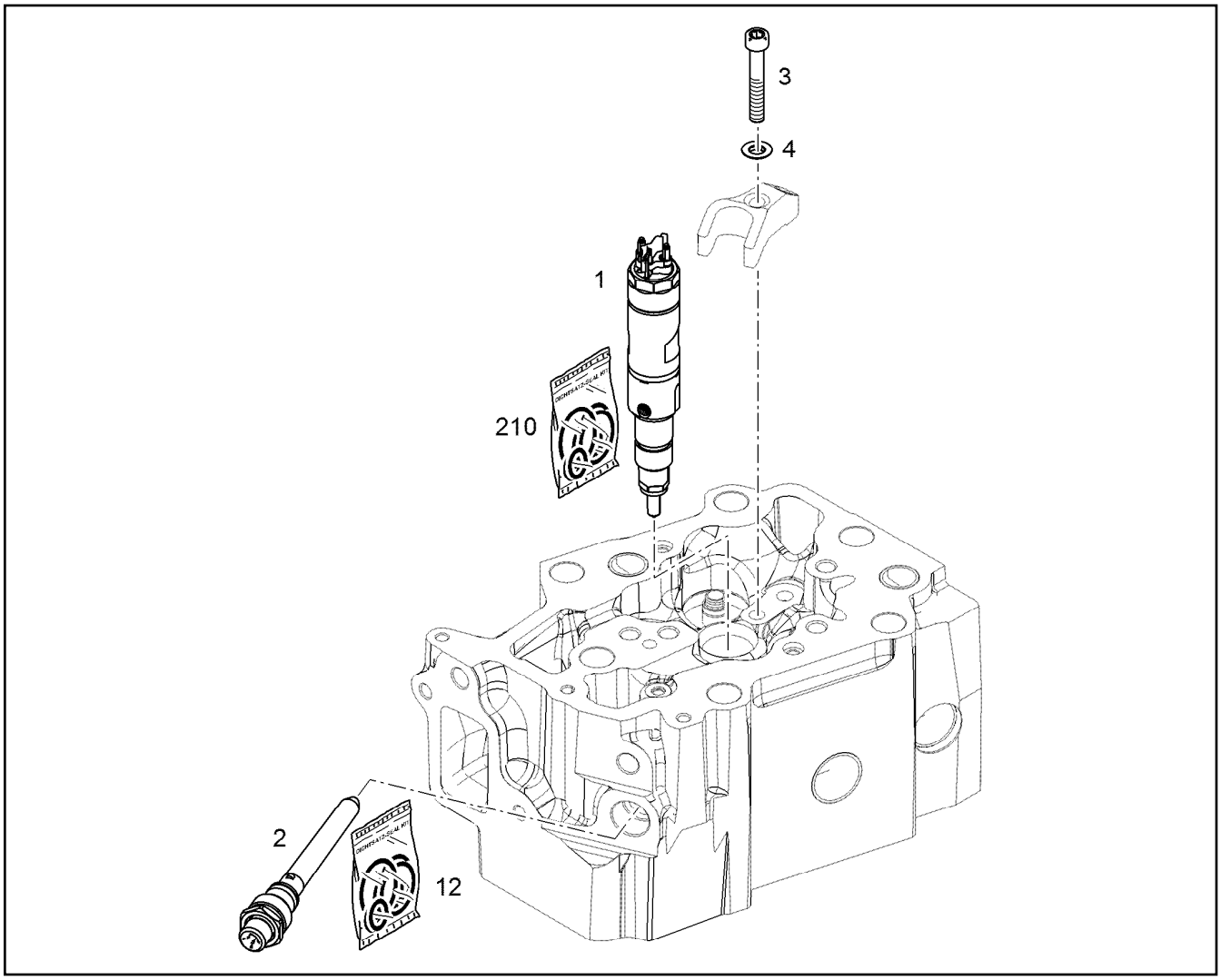

Pos.	Item	Quantity	Description	Bezeichnung
2	10139422	1	HIGH PRESSURE CONNECTOR LCRC-V 42 ⇨ ❑ 85	DRUCKROHRSTUTZEN
3	12219491	1	SOCKET HEAD SCREW ISO 14580 M8X80 1	ZYLINDERSCHRAUBE
4	11622278	1	SPHERICAL WASHER DIN 6319 C 8,4X17X3	KUGELSCHEIBE

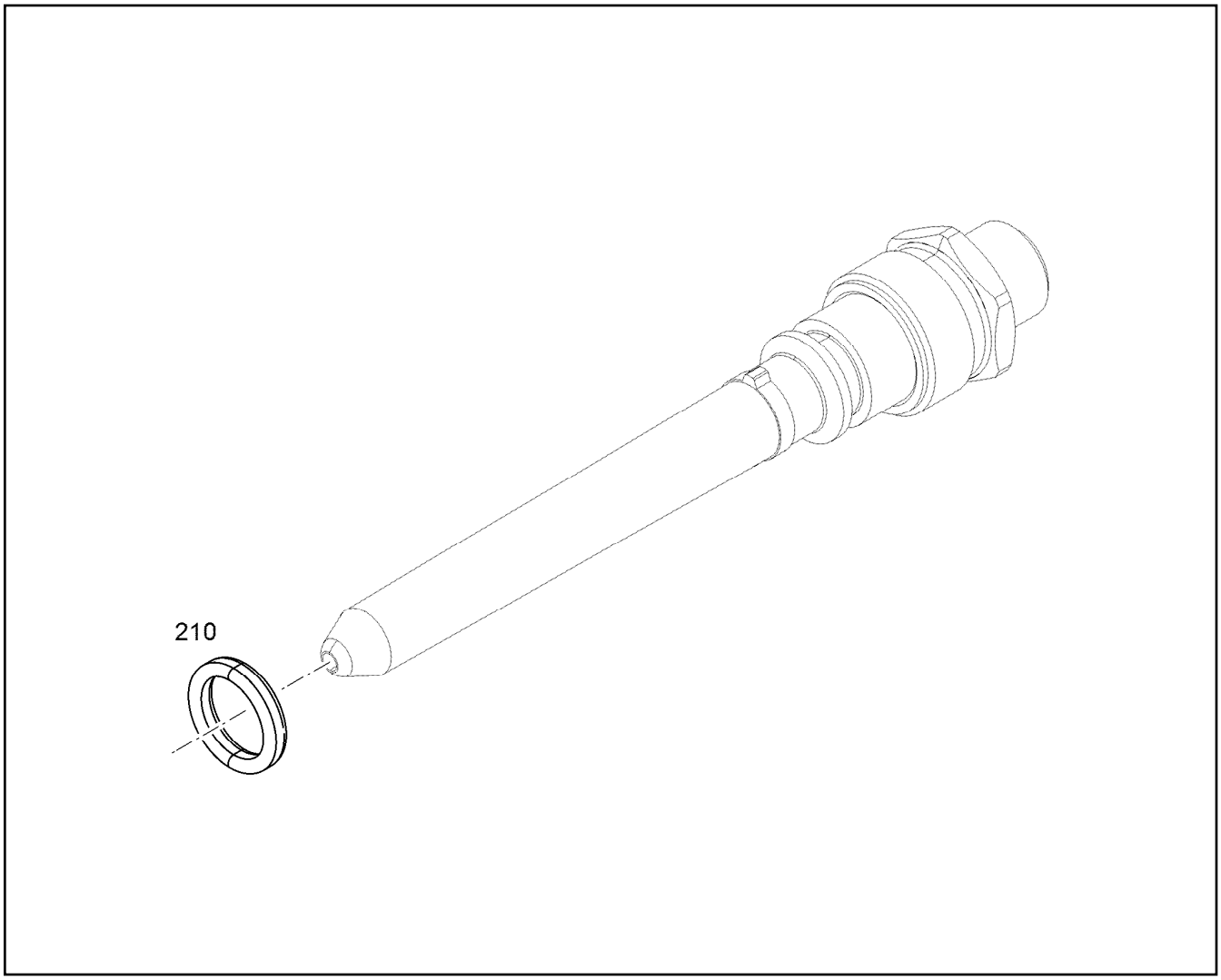

Pos.	Item	Quantity	Description	Bezeichnung
210	10145491	1	SEAL KIT HIGH PRESS.CONNECTOR	DS DRUCKROHRSTUTZEN

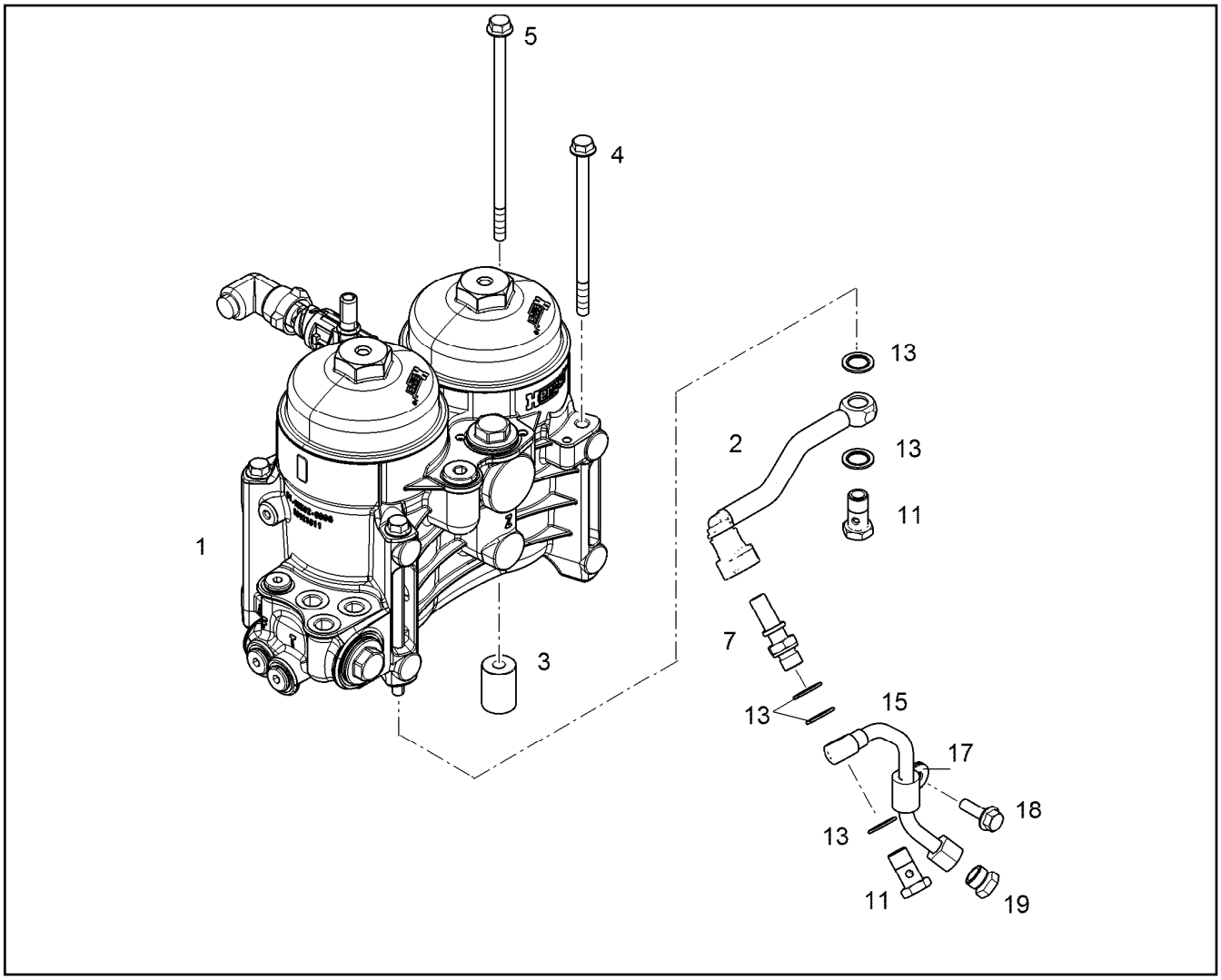

Pos.	Item	Quantity	Description	Bezeichnung
1	10127419	1	FUEL FILTER MODULE ⇨ ❑ 87	KRAFTSTOFFFILTERMODUL
2	10119000	1	FUEL LINE	KRAFTSTOFFLEITUNG
3	10115863	1	DISTANCE SLEEVE 24X34X9 11SMnPb30+C	DISTANZHUELSE
4	11826195	3	HEX SCREW EN 1665 M8X140 8.8 480H	SECHSKANTSCHRAUBE
5	12210056	1	HEX SCREW EN 1665 M8X175 10.9 480H	SECHSKANTSCHRAUBE
7	10037655	1	SCREW-ON CONNECTION DN 12 M14X1,5	EINSCHRAUBSTUTZEN
11	12210013	2	HOLLOW SCREW DIN 7643 10-3-M14X1,5 4	HOHLSCHRAUBE
13	10011866	5	SEALING RING 14,7X22,00X1,5 FKM 80	DICHTRING
15	10117635	1	PIPELINE 10X1	ROHRLEITUNG
17	7381628	1	CLAMP DIN 3016-1 10X20XD1 W1-2-MVQ	SCHELLE
18	10009007	1	HEX SCREW DIN 6921 M8X25 8.8 A2C	SECHSKANTSCHRAUBE
19	10300881	1	FITTING ROV 10L M 16X1,5 CR6-FREI	VERSCHRAUBUNG

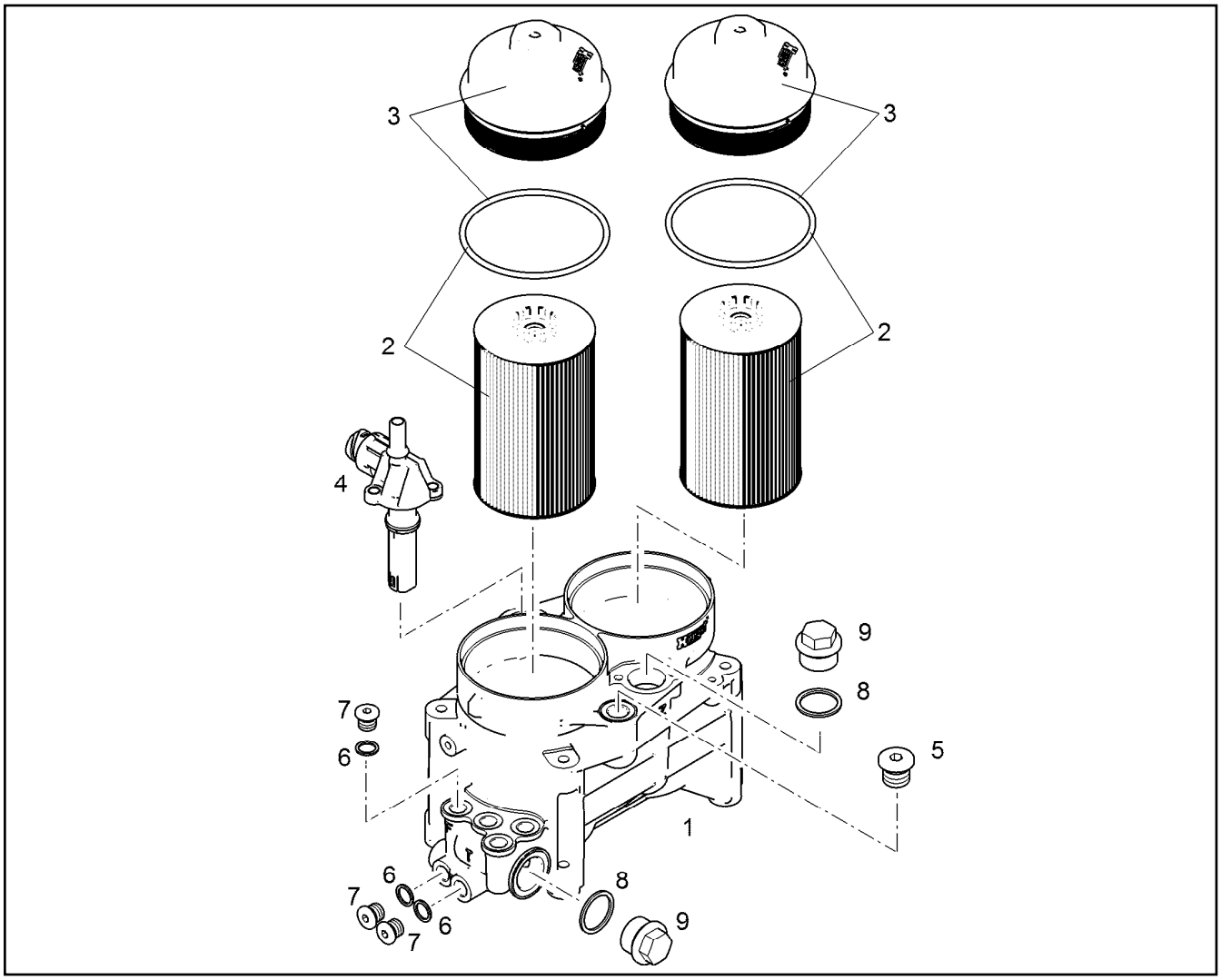

Pos.	Item	Quantity	Description	Bezeichnung
2	10289138	2	FUEL FILTER INSERT PRE-ASS. KRAFTST	KRAFTSTOFFFILTEREINSATZ
3	10039124	2	COVER	DECKEL
4	10488927	1	FUEL HEATER 24V 0,6KW PA66, GF35	KRAFTSTOFFHEIZER
5	7380688	1	SCREW PLUG VSTI M18X1,5 CR6-FREI	VERSCHLUSSSCHRAUBE
6	4900262	3	SEALING RING DIN 7603 A14X20 CU	DICHTRING
7	11651084	3	SCREW PLUG DIN 908 M14X1,5 St FLZN SP	VERSCHLUSSSCHRAUBE
8	710106508	2	SEALING RING DIN 7603 A30X36X2 CU	DICHTRING
9	4078004	2	SCREW PLUG DIN 7604 C M30X1,5 ST	VERSCHLUSSSCHRAUBE

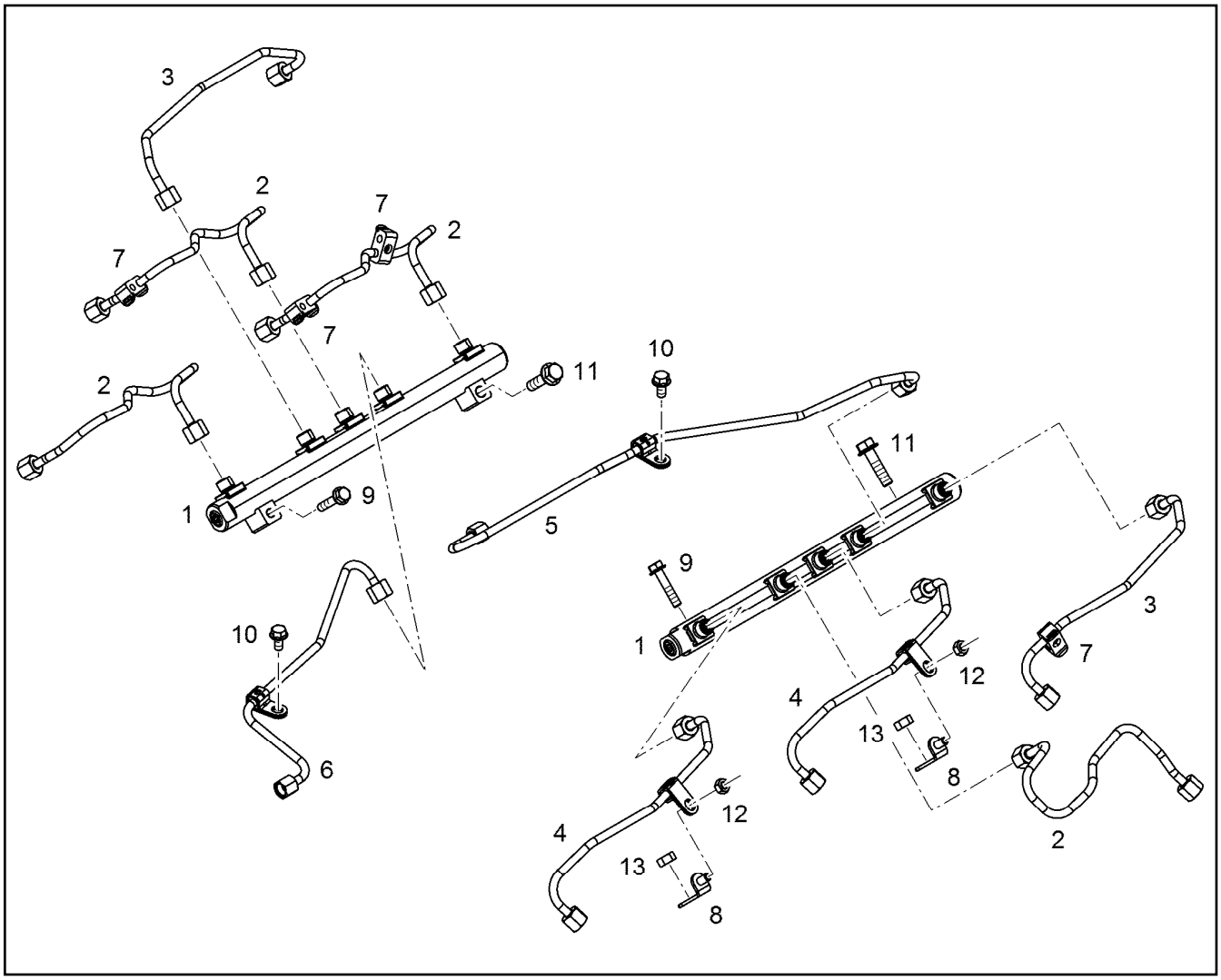

Pos.	Item	Quantity	Description	Bezeichnung
1	11444647	2	HIGH PRESSURE RAIL	DRUCKROHR RAIL
2	12933403	4	INJECTION LINE V-MOTORXD9508	EINSPRITZLEITUNG
3	12933404	2	INJECTION LINE V-MOTORXD9508	EINSPRITZLEITUNG
4	12933401	2	INJECTION LINE V-MOTORXD9508/D9	EINSPRITZLEITUNG
5	12933402	1	INJECTION LINE V-MOTORXD9508	EINSPRITZLEITUNG
6	12933405	1	INJECTION LINE V-MOTORXD9508	EINSPRITZLEITUNG
7	10140086	4	CLAMP 8	SCHELLE
8	11394101	2	HOLDER	HALTER
9	11658660	2	HEX SCREW EN 1665 M8X40 8.8 480H SPF	SECHSKANTSCHRAUBE
10	11656992	2	HEX SCREW EN 1665 M8X16 8.8 480H SPF	SECHSKANTSCHRAUBE
11	11626068	2	HEX SCREW EN 1665 M10X40 8.8 FLZN SPF	SECHSKANTSCHRAUBE
12	11820285	2	HEX NUT EN 1661 M8 8 480H SPF	SECHSKANTMUTTER
13	12215460	2	HEX NUT EN 1661 M10 10 FLZN	SECHSKANTMUTTER

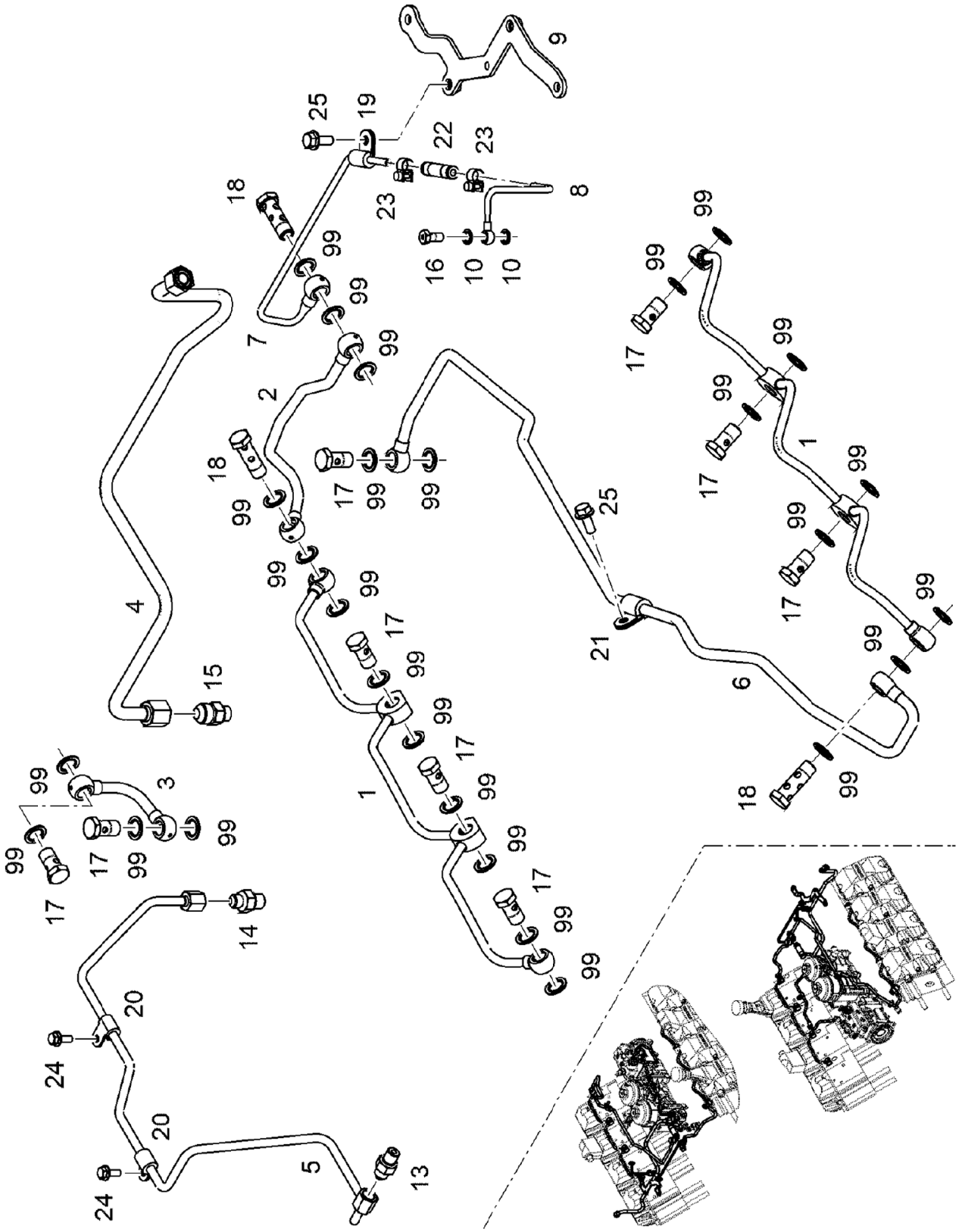

19.1.2022 129389 LIEBHERR	**etk_en_de_073897 LG 1750** **LEAK OIL LINE ADD-ON** **LECKOELLEITUNG ANBAU**	❑ 89 (1/2) **10143726**

Pos.	Item	Quantity	Description	Bezeichnung
1	10129428	2	OVERFLOW-OIL LINE	LECKOELLEITUNG
2	10142544	1	OVERFLOW-OIL LINE 10	LECKOELLEITUNG
3	10151811	1	OVERFLOW-OIL LINE 10X2	LECKOELLEITUNG
4	10150166	1	OVERFLOW-OIL LINE 12X2	LECKOELLEITUNG
5	10143731	1	OVERFLOW-OIL LINE 8X2	LECKOELLEITUNG
6	10142549	1	OVERFLOW-OIL LINE 10	LECKOELLEITUNG
7	10143799	1	OVERFLOW-OIL LINE 6X2	LECKOELLEITUNG
8	10143810	1	OVERFLOW-OIL LINE 6X2	LECKOELLEITUNG
9	10143838	1	HOLDER S235JR	HALTER
10	10011871	2	SEALING RING 8,7X14X1 St/FPM1-80	DICHTRING
13	10813935	1	FITTING GE 8 M12X1,5/1/2 CR6-FREI	VERSCHRAUBUNG
14	10430185	1	FITTING GE 8 M14X1,5/1/2 CR6-FREI	VERSCHRAUBUNG
15	10813939	1	FITTING GE 12 M14X1,5/3/ CR6-FREI	VERSCHRAUBUNG
16	10146787	1	HOLLOW SCREW 8-4-M8X1 St Rm>500N/m	HOHLSCHRAUBE
17	12210013	9	HOLLOW SCREW DIN 7643 10-3-M14X1,5 4	HOHLSCHRAUBE
18	12210032	3	DOUBLE BANJO BOLT 6-M14X1,5 11SMnPb3	DOPPELHOHLSCHRAUBE
19	7382088	1	CLAMP DIN 3016-1 6X20XD1 W1-2-MVQ	SCHELLE
20	7381771	2	CLAMP DIN 3016-1 8X15XD1 W1-2-MVQ	SCHELLE
21	7381628	1	CLAMP DIN 3016-1 10X20XD1 W1-2-MVQ	SCHELLE
22	10126119	1	RUBBER CONNECTION 06-12X45 Silicone	GUMMIMUFFE
23	11005281	2	HOSE CLAMP DIN 3017-2 12/11,5-12,5/9 W1-	SCHLAUCHSCHELLE
24	11840297	2	HEX SCREW EN 1665 M6X16 8.8 480H SPF	SECHSKANTSCHRAUBE
25	11657219	2	HEX SCREW EN 1665 M8X20 8.8 480H SPF	SECHSKANTSCHRAUBE
99	13572069	1	REBUILDING KIT	UMBAUKIT
(1)	4900262	27	SEALING RING DIN 7603 A14X20 CU	DICHTRING

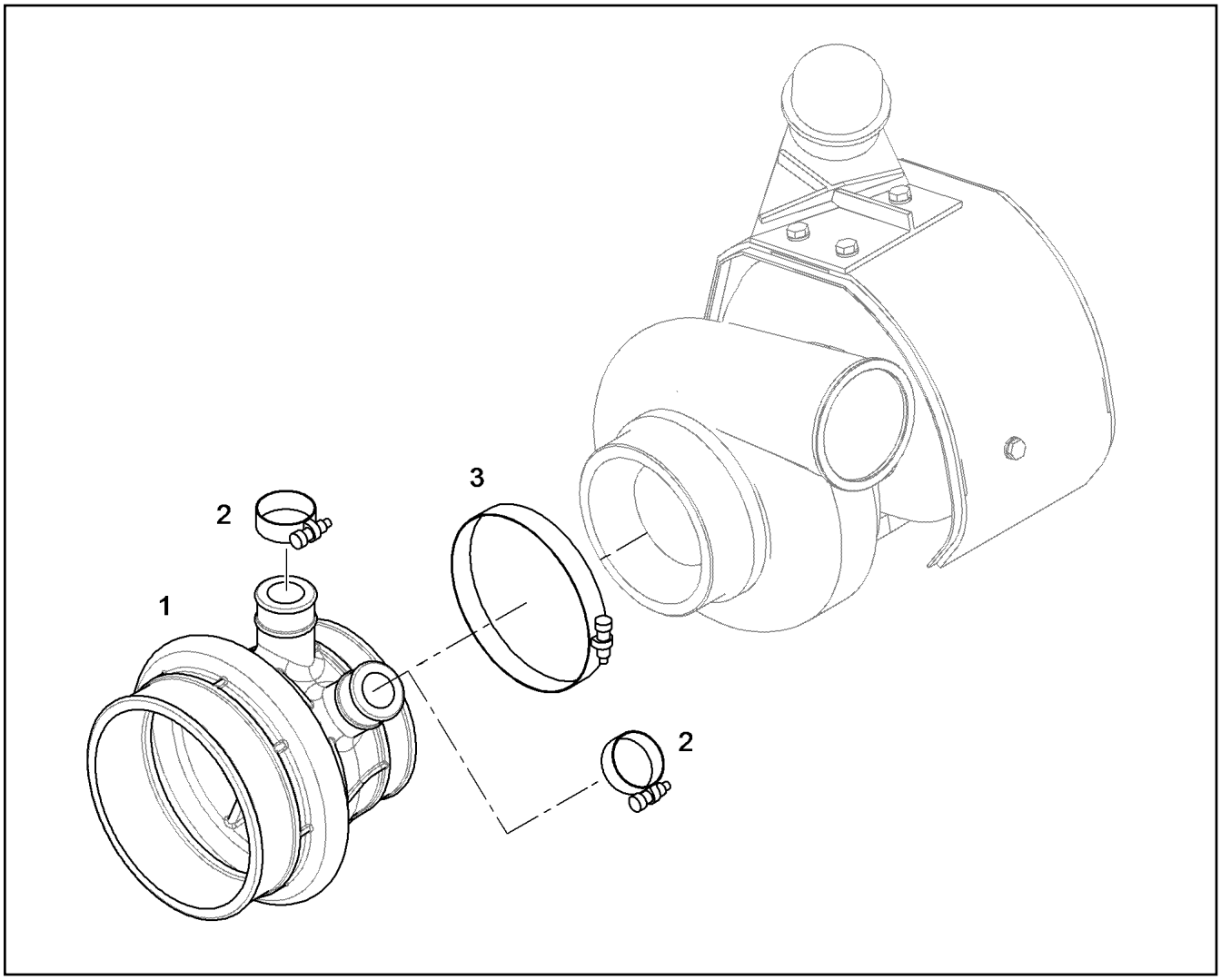

Pos.	Item	Quantity	Description	Bezeichnung
1	9078650	1	INTAKE STACK V-MOTORXD9500	ANSAUGSTUTZEN
2	774208508	2	HOSE CLAMP 32/25-40/12 W3	SCHLAUCHSCHELLE
3	4981178	1	HOSE CLAMP DIN 3017-2 115/113,5-116,5/ W	SCHLAUCHSCHELLE

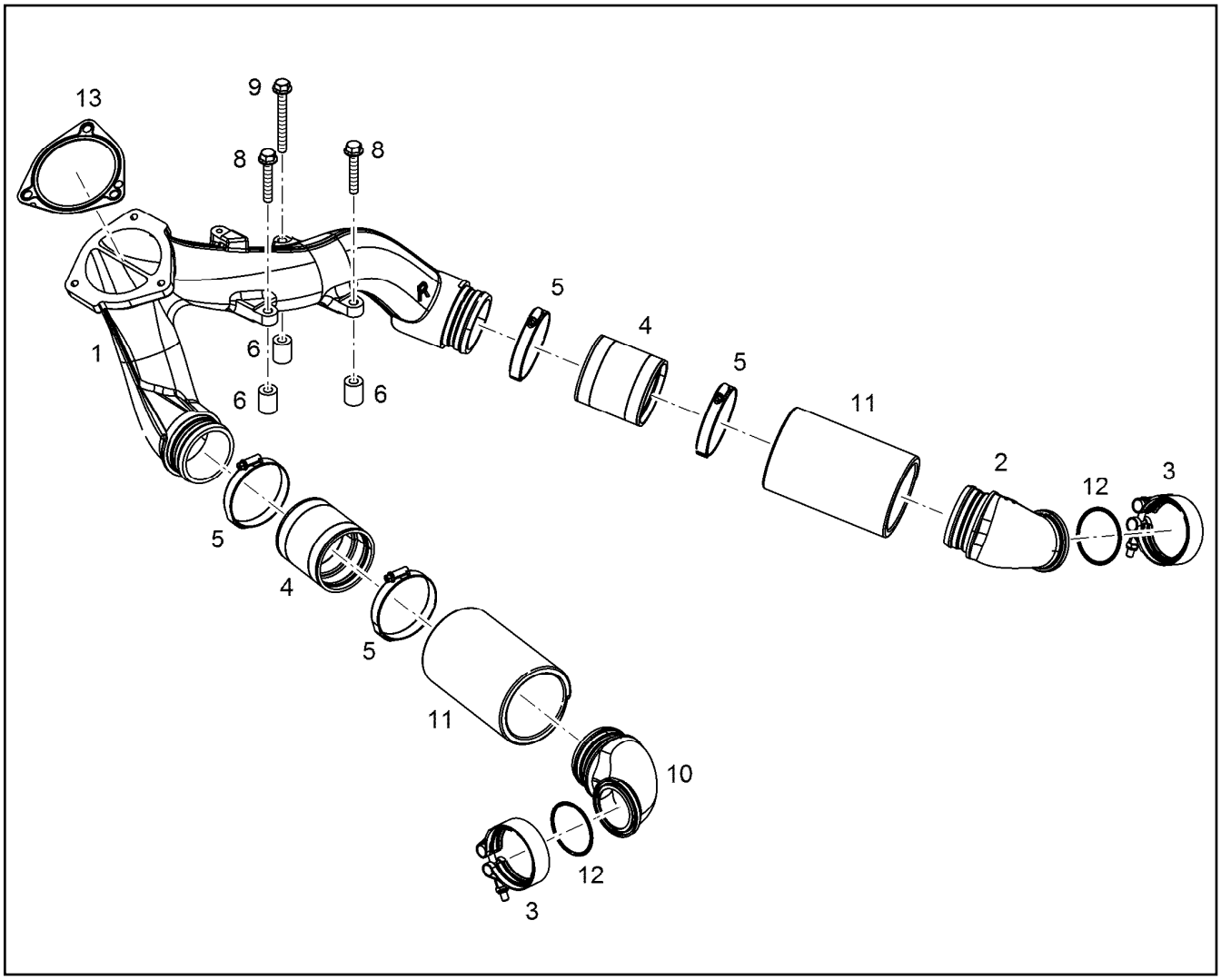

Pos.	Item	Quantity	Description	Bezeichnung
1	10135167	1	CHARGE AIR PIPE	LADELUFTROHR
2	10135171	1	CHARGE AIR ELBOW	LADELUFTKRUEMMER
3	10124798	2	RETAINER CLIP 77/K1 St/Inox	SPANNSCHELLE
4	10133143	2	RUBBER CONNECTION Silicone	GUMMIMUFFE
5	11212022	4	HOSE CLAMP 77-95/12 W3	SCHLAUCHSCHELLE
6	9886571	3	DISTANCE SLEEVE 11X22X28 S235JR	DISTANZHUELSE
8	11656158	2	HEX SCREW EN 1665 M10X60 8.8 FLZN	SECHSKANTSCHRAUBE
9	12692825	1	HEX SCREW EN 1665 M10X90 10.9 FLZN SP	SECHSKANTSCHRAUBE
10	10135172	1	CHARGE AIR ELBOW	LADELUFTKRUEMMER
11	10127422	2	HEAT PROTECTION	HITZESCHUTZ
12	7380970	2	O-RING AEHNL.ISO 3601-1 63,17X2,62 FKM	O-RING

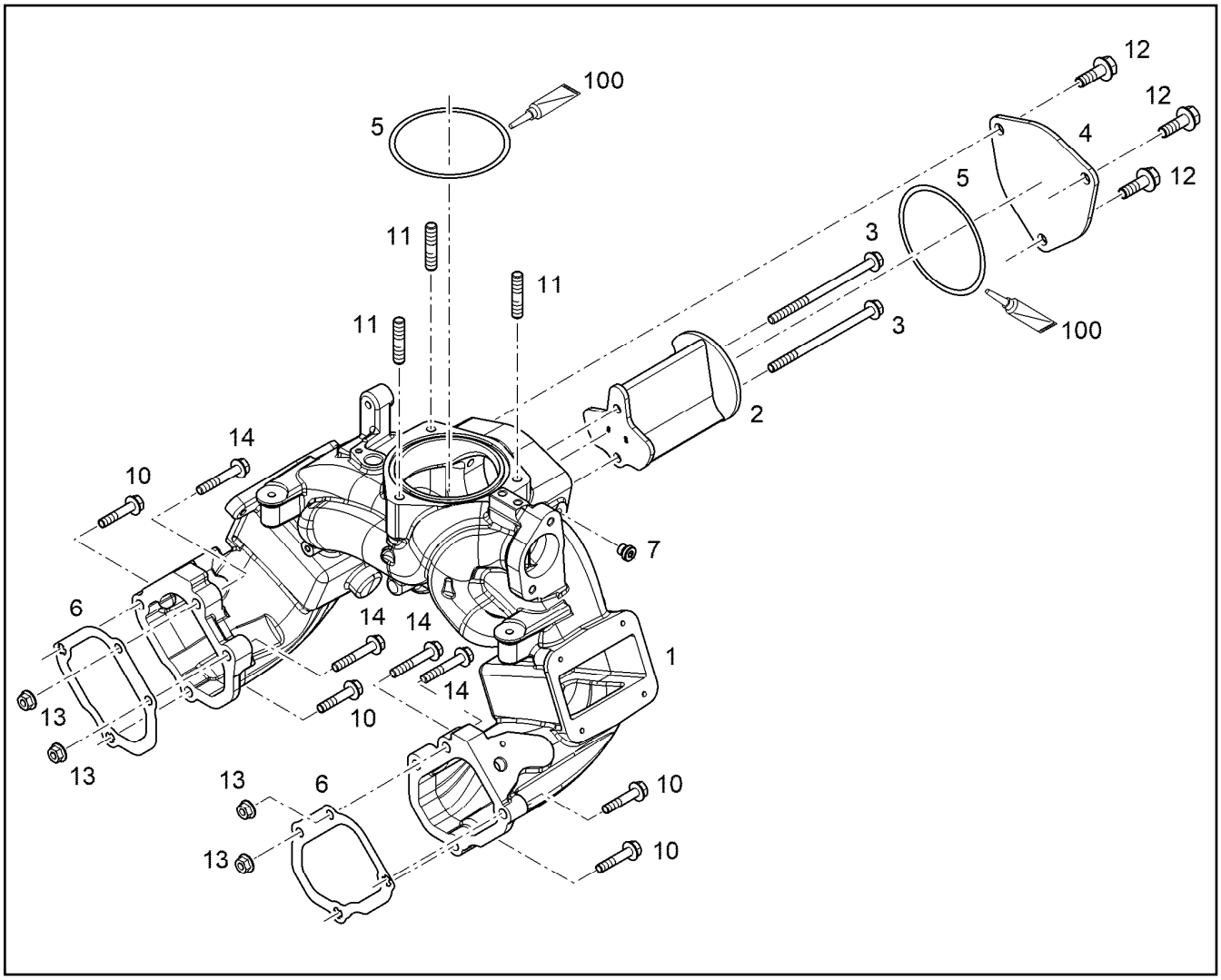

Pos.	Item	Quantity	Description	Bezeichnung
1	12421640	1	CONNECTING LINE V-MOTORXD9508 EN AC	VERBINDUNGSLEITUNG
2	10130953	1	SPACER PIECE	DISTANZSTUECK
3	12210059	2	HEX SCREW EN 1665 M8X130 8.8 480H	SECHSKANTSCHRAUBE
4	10127693	1	COVER S235JR	DECKEL
5	7380773	2	O-RING ISO 3601-1 104,37X3,53 FKM 70	O-RING
6	10119342	2	SEAL MatriCS	DICHTUNG
7	7381638	1	SCREW PLUG VSTI M10X1	VERSCHLUSSSCHRAUBE
10	11658660	4	HEX SCREW EN 1665 M8X40 8.8 480H SPF	SECHSKANTSCHRAUBE
11	10179459	3	DOUBLE-ENDED STUD DIN 835 M10X30 8.8	STIFTSCHRAUBE
12	11656155	3	HEX SCREW EN 1665 M10X30 8.8 FLZN SPF	SECHSKANTSCHRAUBE
13	11820285	4	HEX NUT EN 1661 M8 8 480H SPF	SECHSKANTMUTTER
14	11691686	4	HEX SCREW EN 1665 M8X50 8.8 480H SPF	SECHSKANTSCHRAUBE
100	10285708	1	GREASE NBU 30 1KG DOSE	FETT

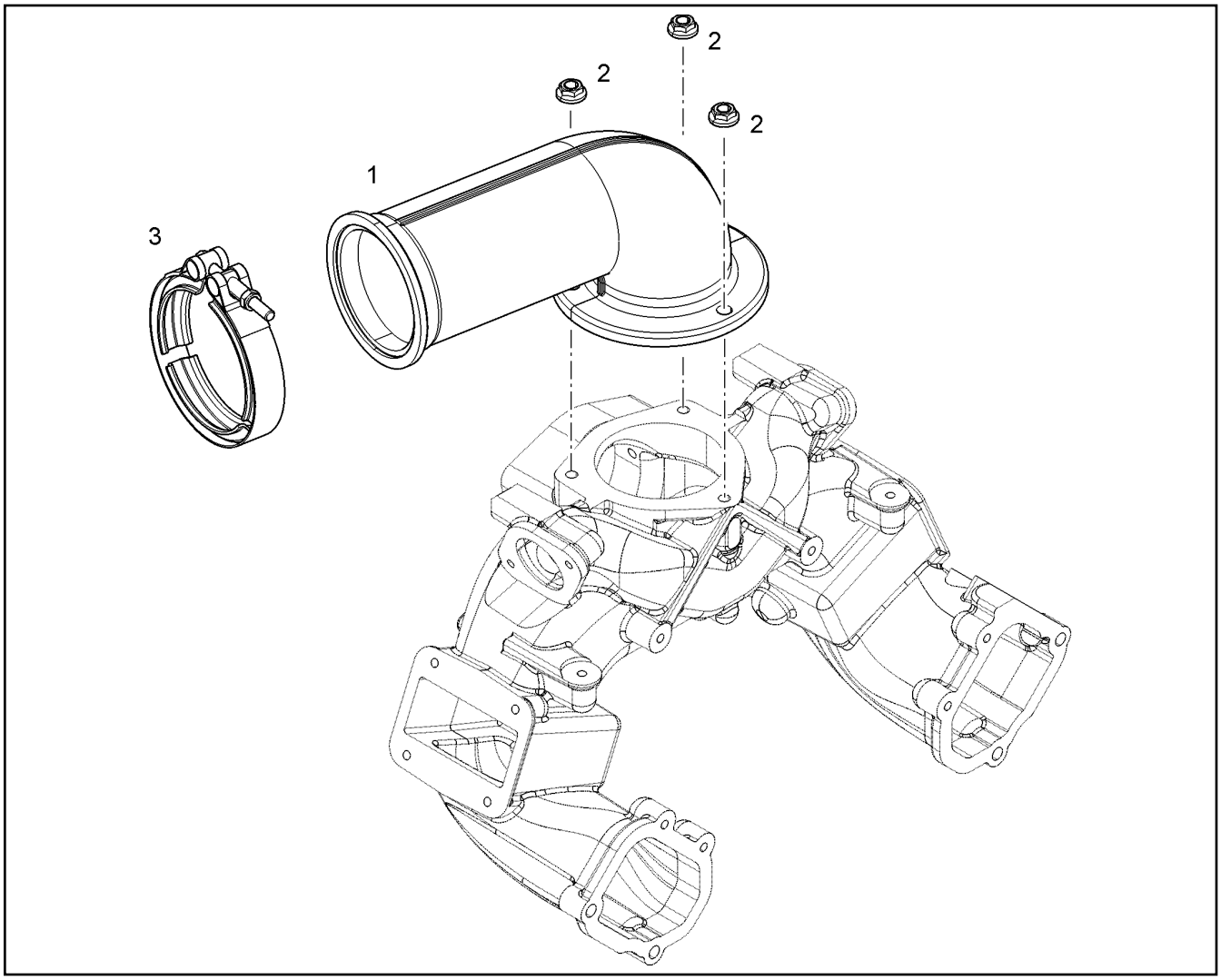

Pos.	Item	Quantity	Description	Bezeichnung
1	10130848	1	CHARGE AIR LINE	LADELUFTLEITUNG
2	7380960	3	RIBBED HEX NUT M10 10	SECHSKANTRIPPENMUTTER
3	10127984	1	RETAINER CLIP 122,5/K1 St/Inox	SPANNSCHELLE

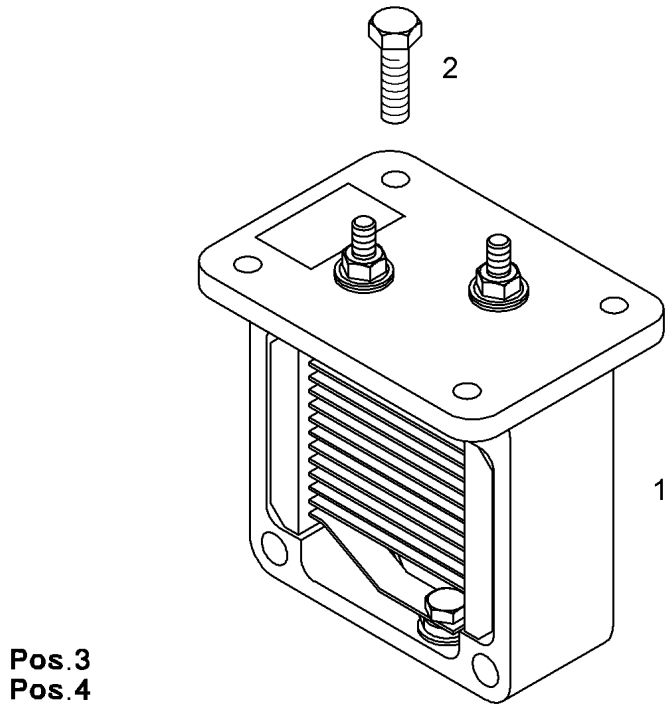

Pos.	Item	Quantity	Description	Bezeichnung
1	13701882	1	HEATING FLANGE COMPLETE 24V 1,9KW	HEIZFLANSCH KOMPLETT
2	12207548	4	HEX SCREW EN 1665 M6X20 8.8 480H SPF	SECHSKANTSCHRAUBE
3	10003366	1	RIBBED HEX NUT M6 10	SECHSKANTRIPPENMUTTER
4	12826252	1	EARTH CONNECTION PLATE Cu	MASSEVERBINDUNGSBLECH

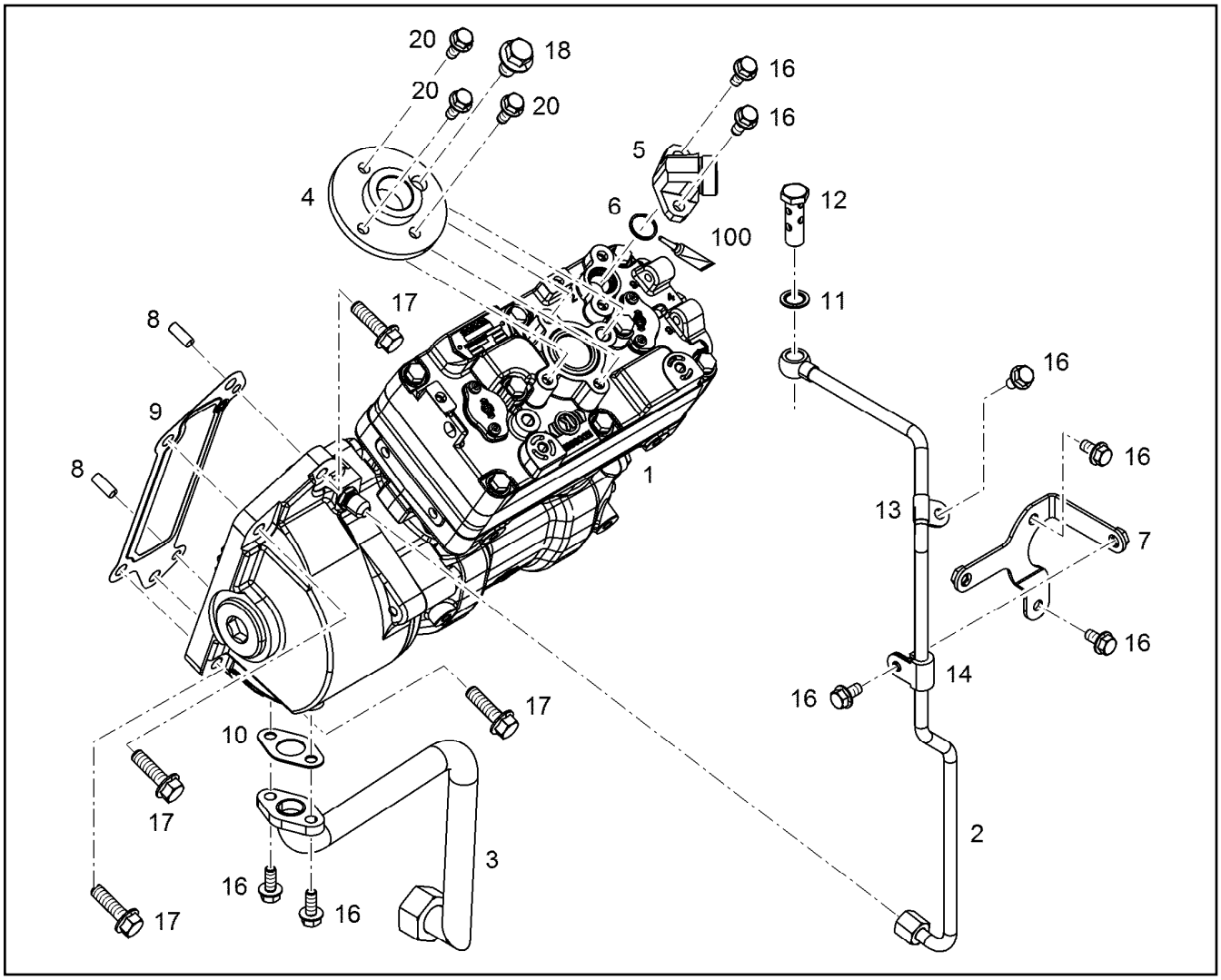

Pos.	Item	Quantity	Description	Bezeichnung
1	10141789	1	AIR COMPRESSOR PRE-ASSY. 720CM3 ⇨ ❑ 97	LUFTPRESSER VORM.
2	10141991	1	LUBRICATING OIL LINE 10X1	SCHMIEROELLEITUNG
3	10141992	1	LUBRICATING OIL LINE 22X1,5	SCHMIEROELLEITUNG
4	11391096	1	ADAPTER PIECE 16MnCrS5	ADAPTERTEIL
5	10143011	1	ADAPTER PIECE	ADAPTERTEIL
6	7381005	1	O-RING ISO 3601-1 18,77X1,78 FKM 70 A,GN	O-RING
7	10141834	1	HOLDER	HALTER
8	4001258	2	PARALLEL PIN ISO 8734 8m6X20	ZYLINDERSTIFT
9	10142735	1	SEAL 0,25	DICHTUNG
10	11490257	1	SEAL DIN 71511 1,5X22X44 AFM 30	DICHTUNG
11	10011866	1	SEALING RING 14,7X22,00X1,5 FKM 80	DICHTRING
12	12210032	1	DOUBLE BANJO BOLT 6-M14X1,5 11SMnPb3	DOPPELHOHLSCHRAUBE
13	7381285	2	CLAMP DIN 3016-1 10X20XA1 W1-2	SCHELLE
16	11657219	8	HEX SCREW EN 1665 M8X20 8.8 480H SPF	SECHSKANTSCHRAUBE
17	11626068	4	HEX SCREW EN 1665 M10X40 8.8 FLZN SPF	SECHSKANTSCHRAUBE
18	11631940	1	HEX SCREW EN 1665 M12X30 8.8 FLZN SPF	SECHSKANTSCHRAUBE
20	11826563	3	HEX SCREW EN 1665 M8X30 8.8 480H	SECHSKANTSCHRAUBE
100	10285708	1	GREASE NBU 30 1KG DOSE	FETT

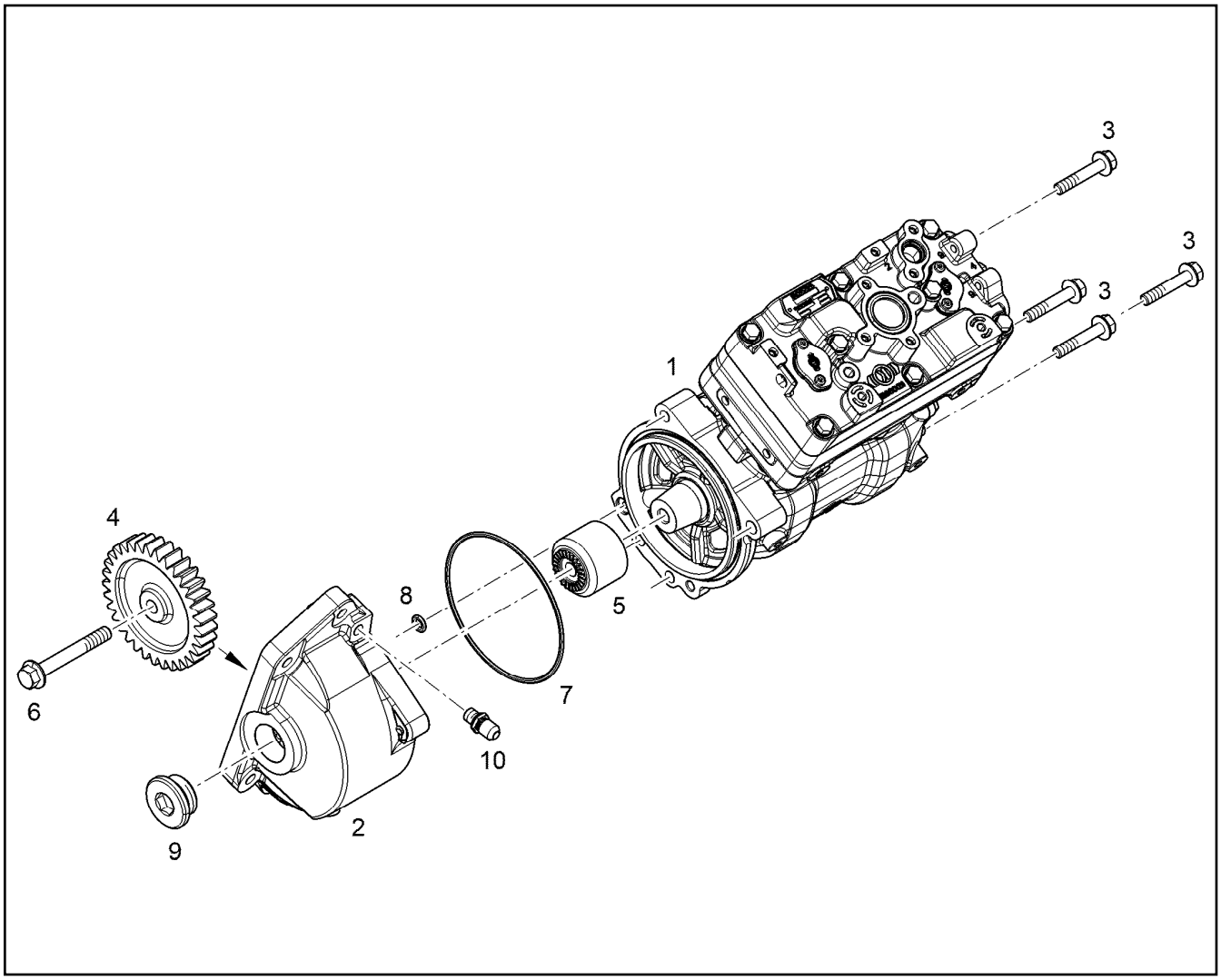

Pos.	Item	Quantity	Description	Bezeichnung
1	10142850	1	AIR COMPRESSOR 720CM3	LUFTPRESSER
3	11656157	4	HEX SCREW EN 1665 M10X55 8.8 FLZN	SECHSKANTSCHRAUBE
7	570666208	1	O-RING ARP 568 139,37X2,62 NBR70	O-RING

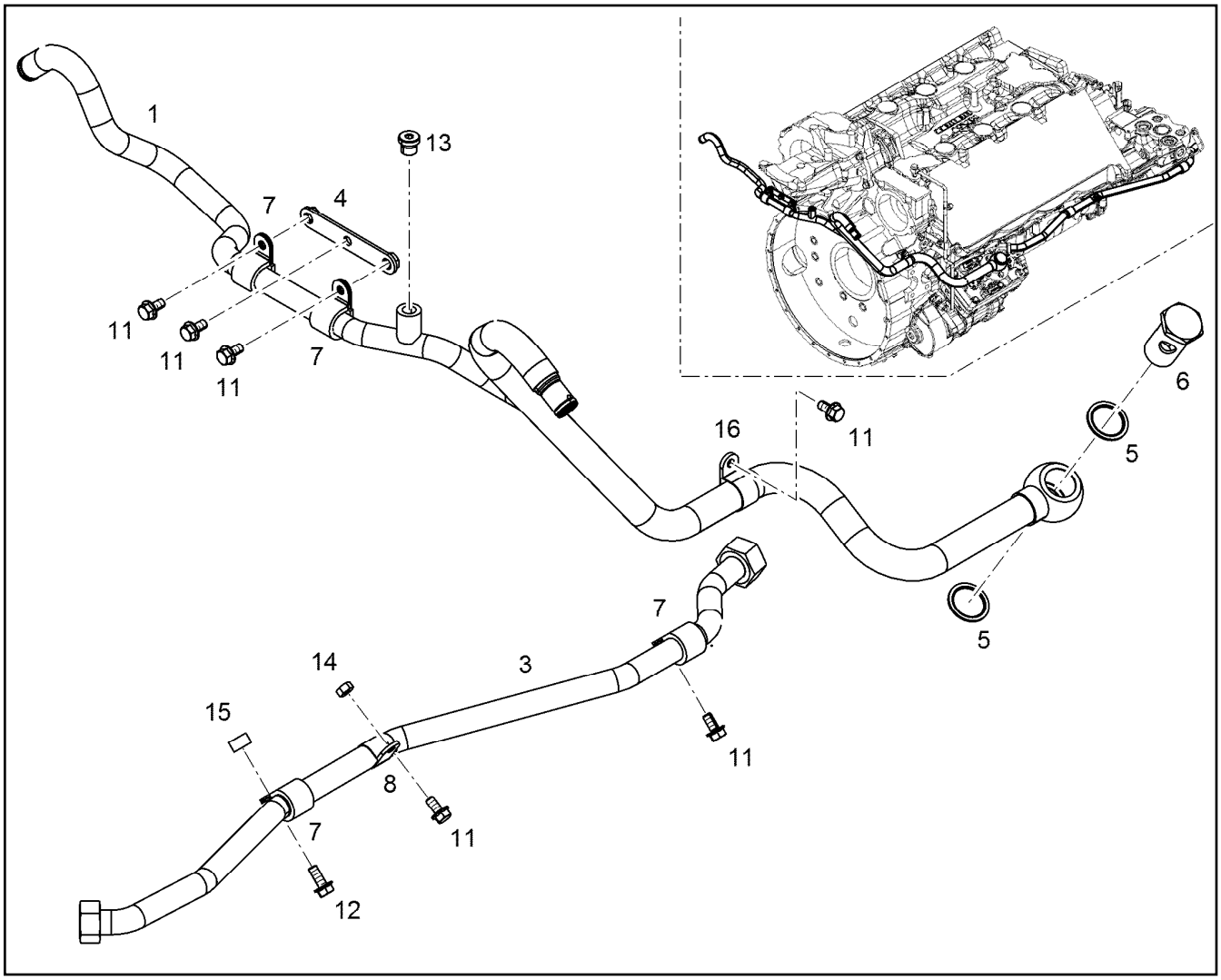

Pos.	Item	Quantity	Description	Bezeichnung
1	10145126	1	PIPELINE	ROHRLEITUNG
3	10141833	1	PIPELINE 22X1,5	ROHRLEITUNG
4	10143447	1	HOLDER	HALTER
5	10113731	2	SEALING RING 30,7X39X2 St/FPM1-80	DICHTRING
6	12210016	1	HOLLOW SCREW DIN 7643 28-3-M30X1,5 C	HOHLSCHRAUBE
7	7381630	4	CLAMP DIN 3016-1 22X20XD1 W1-2-MVQ	SCHELLE
8	7381286	1	CLAMP DIN 3016-1 22X20XA1 W1-2	SCHELLE
11	11656992	6	HEX SCREW EN 1665 M8X16 8.8 480H SPF	SECHSKANTSCHRAUBE
12	11657219	1	HEX SCREW EN 1665 M8X20 8.8 480H SPF	SECHSKANTSCHRAUBE
13	7380566	1	SCREW PLUG VSTI M14X1,5	VERSCHLUSSSCHRAUBE
14	4000380	1	HEX NUT ISO 4032 M8 10	SECHSKANTMUTTER
15	9132577	1	DISTANCE SLEEVE 8,5X18X10 11SMnPb30	DISTANZHUELSE
16	7381130	1	CLAMP DIN 3016-1 28X20XA1 W1-2	SCHELLE

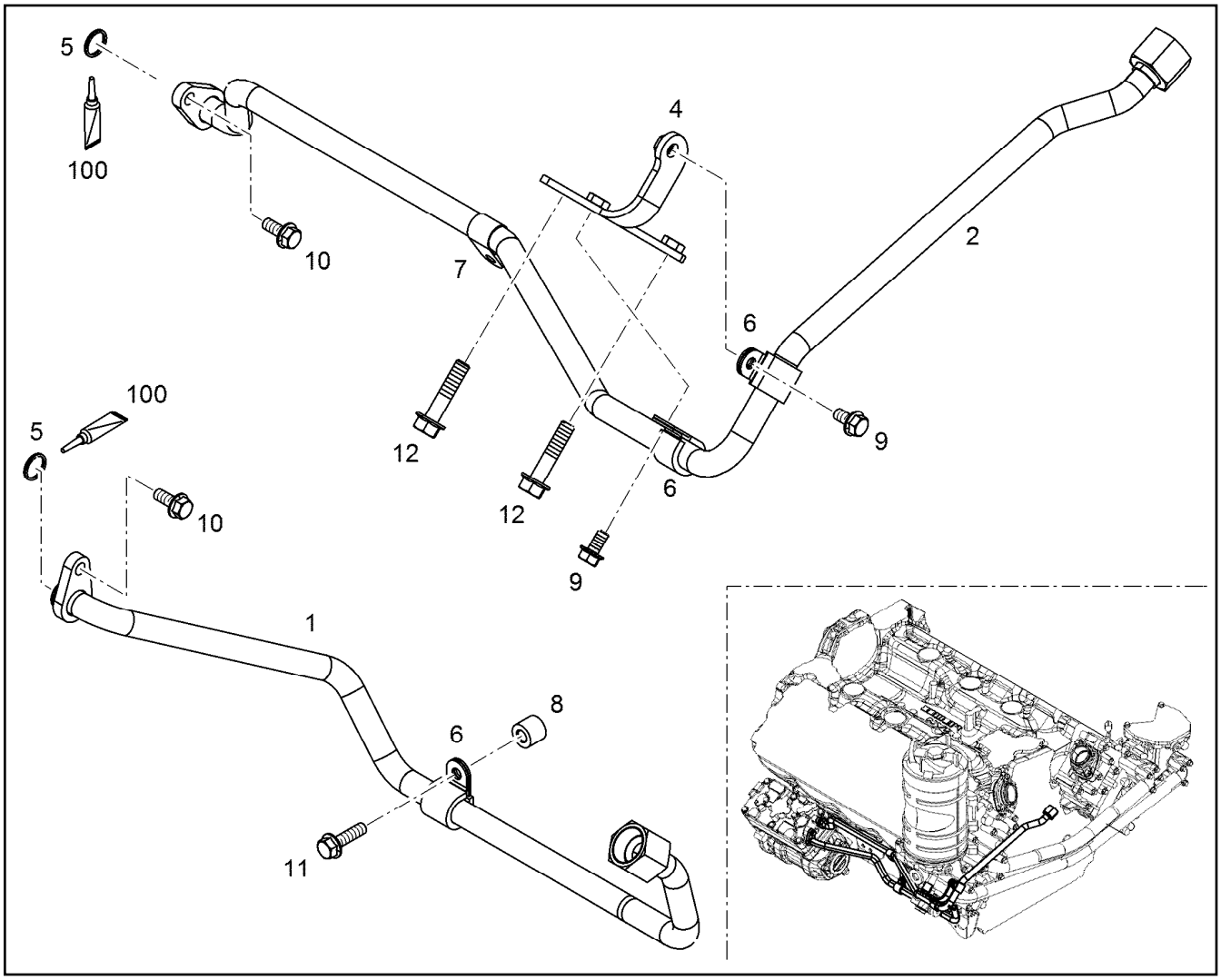

Pos.	Item	Quantity	Description	Bezeichnung
1	10142388	1	PIPELINE 18X1,5	ROHRLEITUNG
2	10142389	1	PIPELINE 18X1,5	ROHRLEITUNG
4	10142253	1	HOLDER S235JR	HALTER
5	10129269	2	O-RING 16X2 FKM 70 MoS2	O-RING
6	7381635	3	CLAMP DIN 3016-1 18X20XD1 W1-2-MVQ	SCHELLE
7	10802186	1	CLAMP DIN 3016-1 18X20XA1 W1-2	SCHELLE
8	9177776	1	WASHER 8,4X18X15 -	SCHEIBE
9	11657219	2	HEX SCREW EN 1665 M8X20 8.8 480H SPF	SECHSKANTSCHRAUBE
10	10009007	2	HEX SCREW DIN 6921 M8X25 8.8 A2C	SECHSKANTSCHRAUBE
11	11826563	1	HEX SCREW EN 1665 M8X30 8.8 480H	SECHSKANTSCHRAUBE
12	11626073	2	HEX SCREW EN 1665 M10X50 8.8 FLZN	SECHSKANTSCHRAUBE

Pos.	Item	Quantity	Description	Bezeichnung
2	11656154	4	HEX SCREW EN 1665 M10X25 8.8 FLZN SPF	SECHSKANTSCHRAUBE
115	10354595	1	SURFACE SEALING 300ML KARTUSCHE BI	FLAECHENDICHTUNG

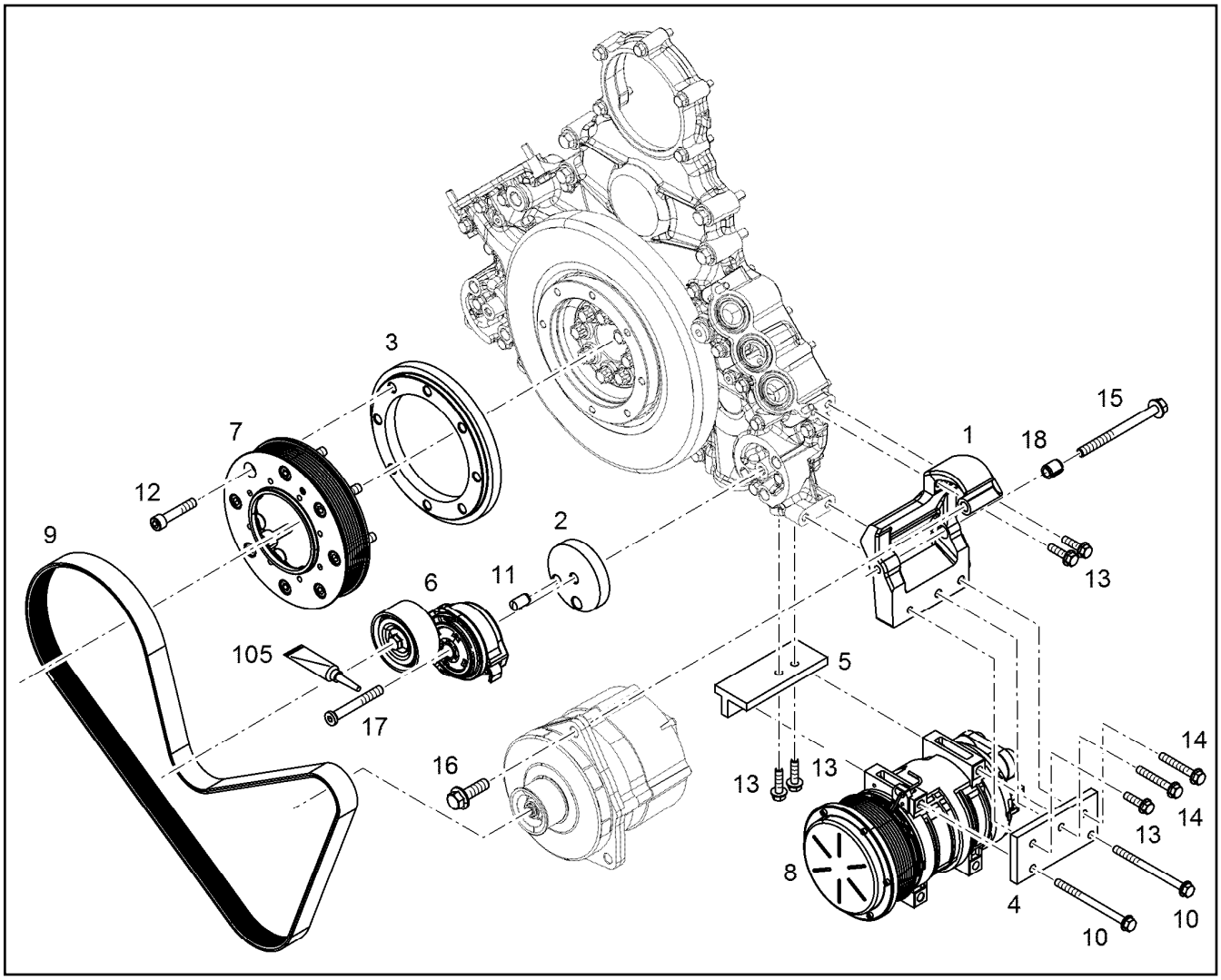

Pos.	Item	Quantity	Description	Bezeichnung
1	10146949	1	CONSOLE	KONSOLE
2	10147564	1	INTERMEDIATE PART	ZWISCHENSTUECK
3	10147565	1	INTERMEDIATE PART S355J0	ZWISCHENSTUECK
4	10147566	1	CONSOLE	KONSOLE
5	10147567	1	CONSOLE	KONSOLE
6	12418349	1	FASTENING DEVICE 39NM/28°	SPANNVORRICHTUNG
7	9077281	1	BELT PULLEY	RIEMENSCHEIBE
8	12562760	1	AIR CONDITIONING COMPRESSOR	KLIMAKOMPRESSOR
9	10044662	1	V-RIPPED BELT DIN 7867 8XPKX1480 EPDM	KEILRIPPENRIEMEN
10	12210058	2	HEX SCREW EN 1665 M8X110 10.9 480H	SECHSKANTSCHRAUBE
10	12207557	2	HEX SCREW EN 1665 M8X120 10.9 480H	SECHSKANTSCHRAUBE
11	4980365	1	PARALLEL PIN ISO 8734 12m6X24 St	ZYLINDERSTIFT
12	10299571	1	SOCKET HEAD SCREW ISO 4762 M10X50 10	ZYLINDERSCHRAUBE
13	11826563	5	HEX SCREW EN 1665 M8X30 8.8 480H	SECHSKANTSCHRAUBE
14	12210060	2	HEX SCREW EN 1665 M8X55 8.8 480H	SECHSKANTSCHRAUBE
14	11691685	2	HEX SCREW EN 1665 M8X60 8.8 480H	SECHSKANTSCHRAUBE
15	12207559	1	HEX SCREW EN 1665 M10X120 8.8 FLZN	SECHSKANTSCHRAUBE
16	10875423	1	HEX SCREW EN 1665 M12X40 8.8 FLZN SPF	SECHSKANTSCHRAUBE
17	10147585	1	COUNTERSUNK SCREW M10X80	SENKSCHRAUBE
17	11320355	1	SOCKET HEAD SCREW ISO 4762 M10X75 10	ZYLINDERSCHRAUBE
18	10145395	1	BUSHING 10,5X16X19 11SMnPb30+C	BUCHSE
19	11393655	2	DISTANCE SLEEVE 8,4X18X5 S235JR	DISTANZHUELSE
105	811205708	1	SCREW LOCKING FLASCHE 50ML 150°C	SCHRAUBENSICHERUNG

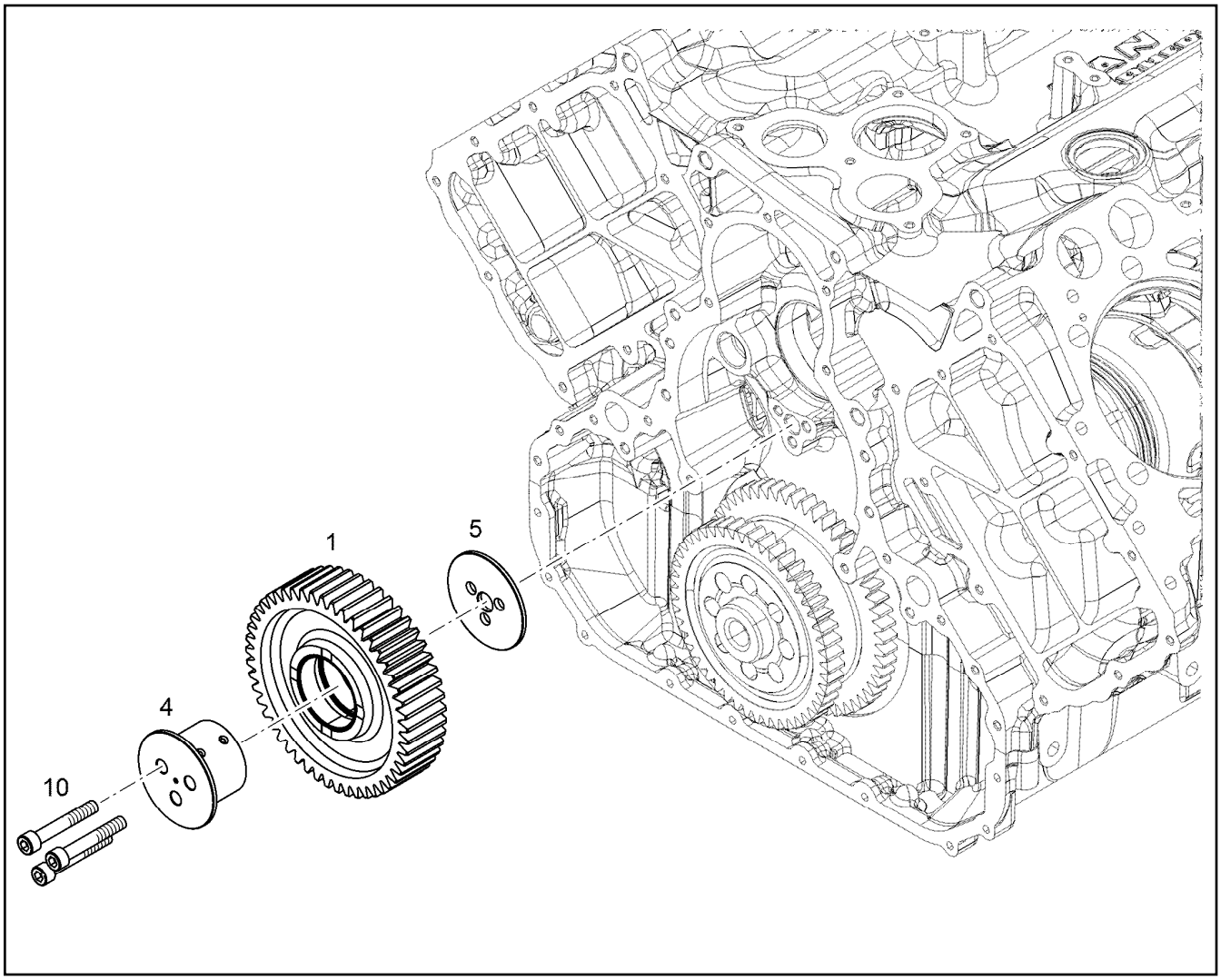

Pos.	Item	Quantity	Description	Bezeichnung
1	11348855	1	INTERMEDIATE GEAR PRE-ASSY. Z=49 m=	ZWISCHENRAD VORM.
4	9078590	1	INTERMEDIATE WHEEL AXLE 31CrMoV9	ZWISCHENRADACHSE
5	9078591	1	THRUST WASHER 16X82X4 -C45K	ANLAUFSCHEIBE
10	4981088	3	SOCKET HEAD SCREW ISO 4762 M10X65 1	ZYLINDERSCHRAUBE

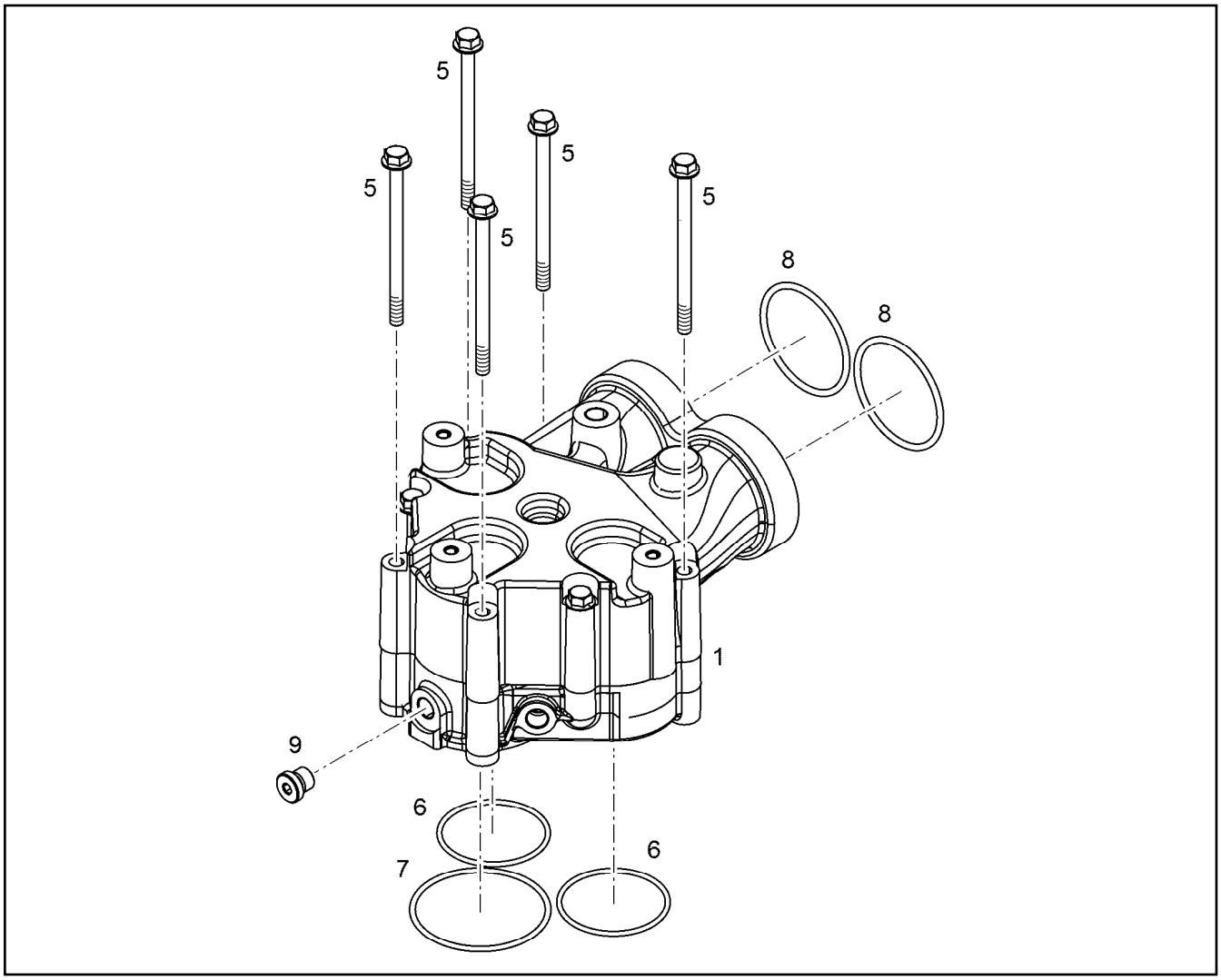

Pos.	Item	Quantity	Description	Bezeichnung
1	11349206	1	THERMOSTAT HOUSING PRE-ASS. ⇨ ❑ 104	THERMOSTATGEHAEUSE VORM
5	12207553	5	HEX SCREW EN 1665 M8X120 8.8 480H	SECHSKANTSCHRAUBE
6	10037224	2	O-RING AEHNL.ISO 3601-1 63X3 FKM 75	O-RING
7	726433701	1	O-RING 78X3 FKM 70	O-RING
8	10040387	2	O-RING AEHNL.ISO 3601-1 67,5X4 FKM 70	O-RING
9	7380566	1	SCREW PLUG VSTI M14X1,5	VERSCHLUSSSCHRAUBE

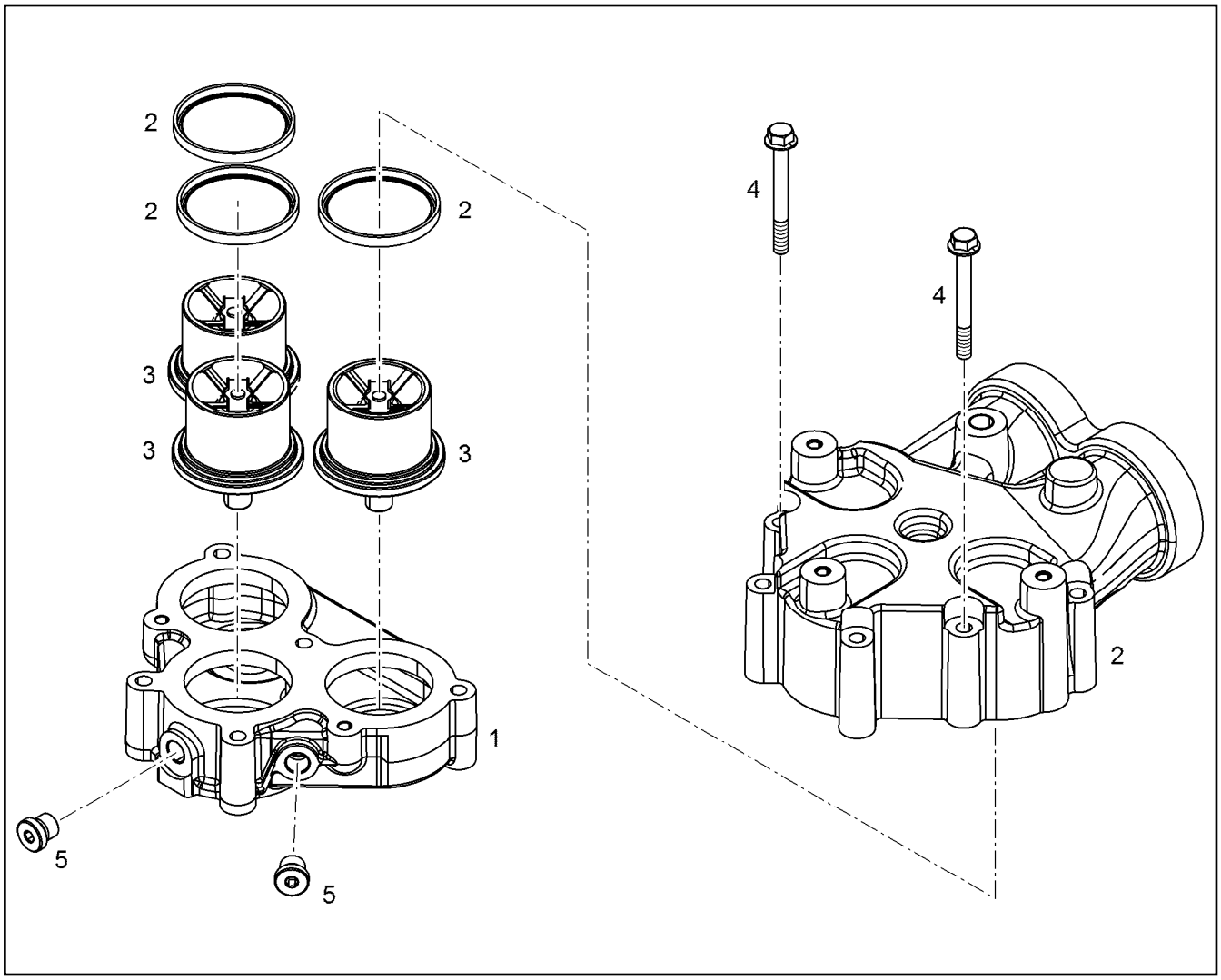

Pos.	Item	Quantity	Description	Bezeichnung
1	10154033	1	THERMOSTAT HOUSING	THERMOSTATGEHAEUSE
2	10140511	1	THERMOSTAT HOUSING PRE-ASS.	THERMOSTATGEHAEUSE VORM
(2)	10043255	3	SEALING RING 4,95X6,35X67,59 Inox/Teflon	DICHTRING
3	10117576	3	THERMOSTAT 82°C BIS92°C	THERMOSTAT
4	10299609	2	HEX SCREW EN 1665 M8X75 10.9 480H	SECHSKANTSCHRAUBE

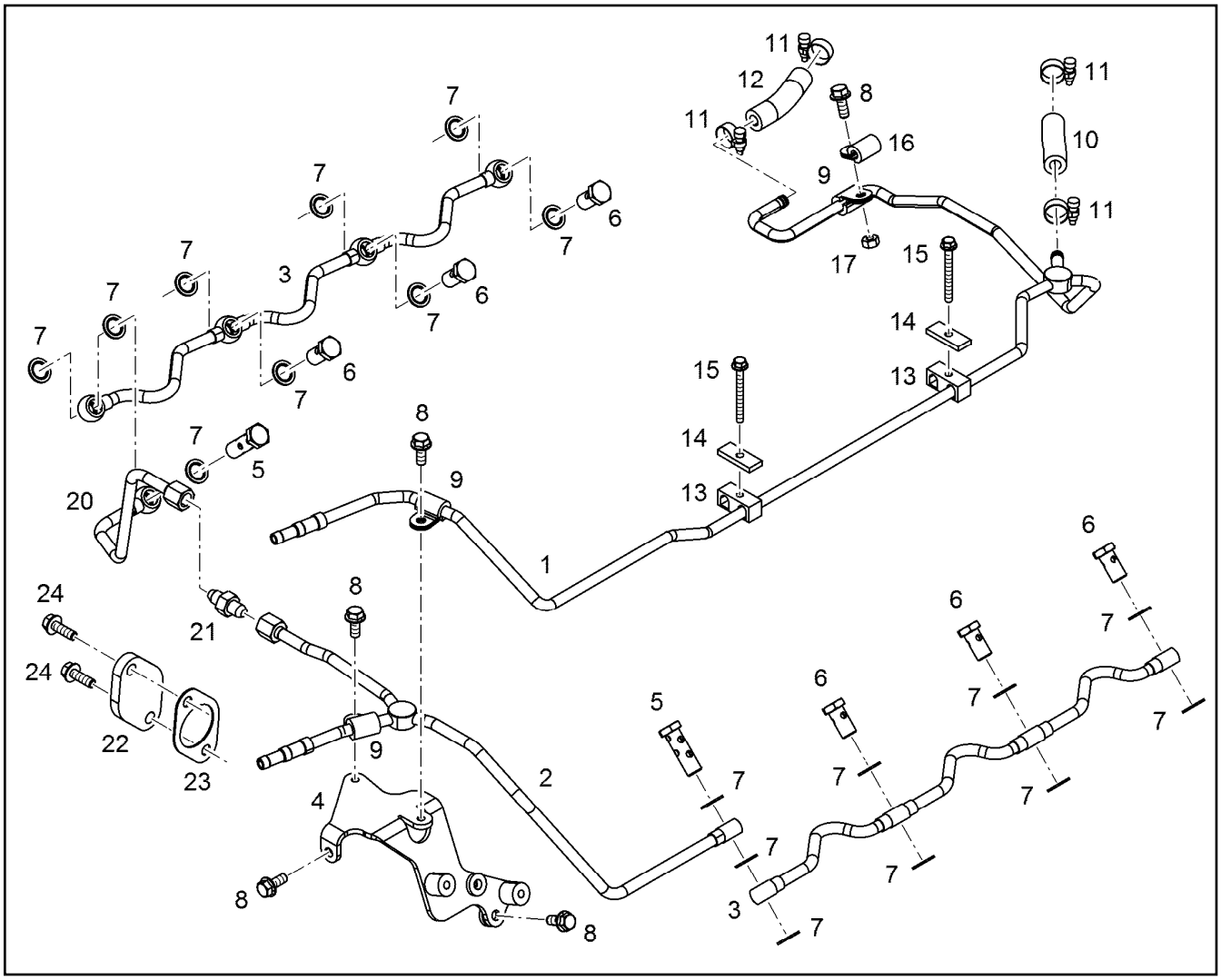

Pos.	Item	Quantity	Description	Bezeichnung
1	10141762	1	VENTILATION LINE	ENTLUEFTUNGSLEITUNG
2	10147358	1	VENTILATION LINE	ENTLUEFTUNGSLEITUNG
3	10120020	2	VENTILATION LINE	ENTLUEFTUNGSLEITUNG
4	10136484	1	HOLDER	HALTER
5	12210032	2	DOUBLE BANJO BOLT 6-M14X1,5 11SMnPb3	DOPPELHOHLSCHRAUBE
6	12210013	6	HOLLOW SCREW DIN 7643 10-3-M14X1,5 4	HOHLSCHRAUBE
7	10011866	18	SEALING RING 14,7X22,00X1,5 FKM 80	DICHTRING
8	11657219	5	HEX SCREW EN 1665 M8X20 8.8 480H SPF	SECHSKANTSCHRAUBE
9	7381628	3	CLAMP DIN 3016-1 10X20XD1 W1-2-MVQ	SCHELLE
10	11490457	0.103	HOSE DN20 VMQ GRUEN TO	SCHLAUCH
11	11118077	4	HOSE CLAMP 21/16-27/12 W3	SCHLAUCHSCHELLE
12	11490457	0.08	HOSE DN20 VMQ GRUEN TO	SCHLAUCH
13	7382215	2	PIPE CLAMP PP	ROHRSCHELLE
14	9073190	2	SUPPORT PLATE 40X16 S235JR	STUETZBLECH
15	12207551	2	HEX SCREW EN 1665 M6X60 8.8 480H	SECHSKANTSCHRAUBE
16	7382090	1	CLAMP DIN 3016-1 8X20XD1 W1-2-MVQ	SCHELLE
17	4000381	1	HEX NUT ISO 4032 M8 10 A2C SPF	SECHSKANTMUTTER
20	10147374	1	PIPELINE 10X1	ROHRLEITUNG
21	11643351	1	FITTING GE 10 9/16-18/9/ CR6-FREI	VERSCHRAUBUNG
22	10147460	1	COVER S235JR	DECKEL
23	11646707	1	SEAL DIN 71511 1,5X42X68 AFM 30	DICHTUNG
24	10009007	2	HEX SCREW DIN 6921 M8X25 8.8 A2C	SECHSKANTSCHRAUBE

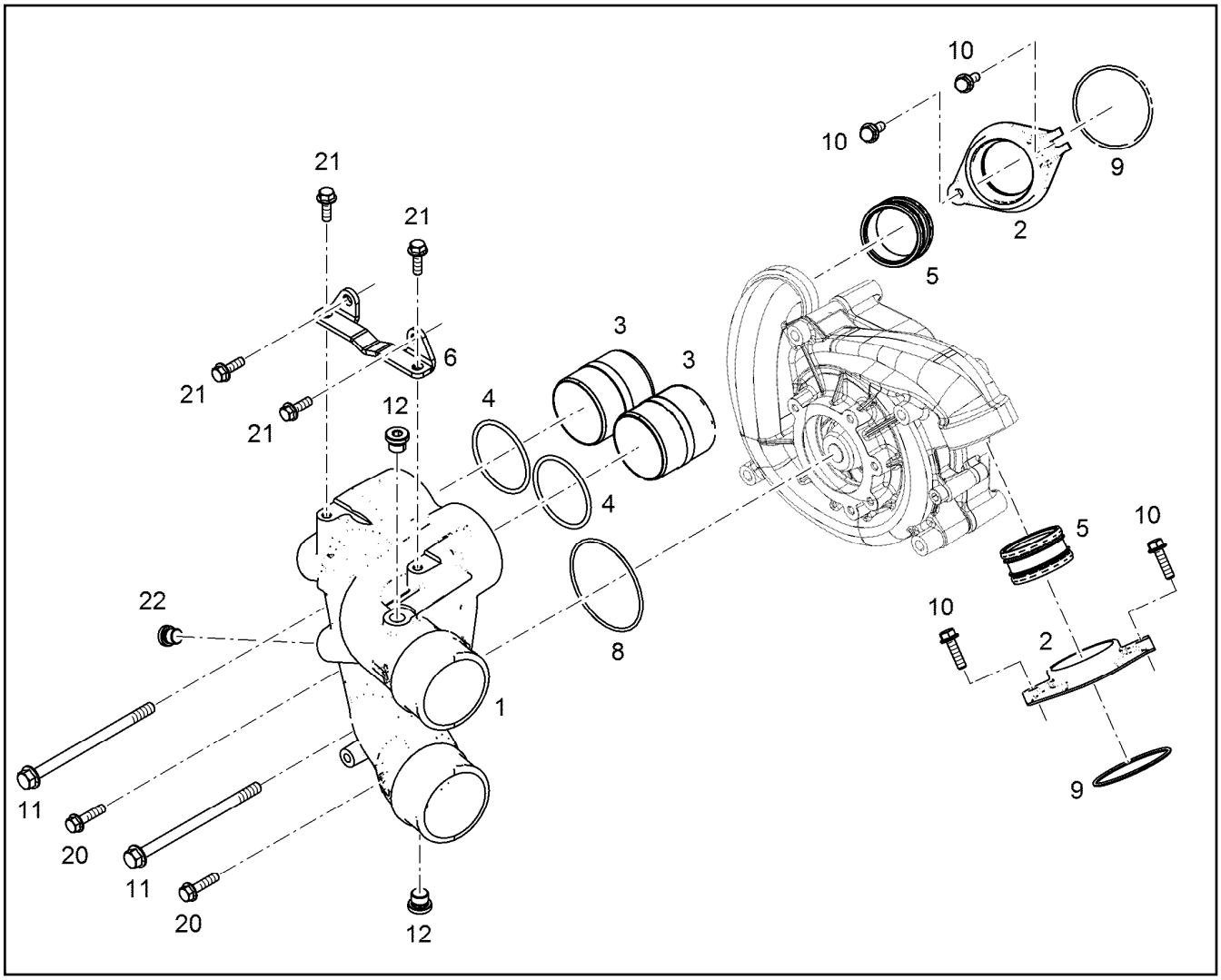

Pos.	Item	Quantity	Description	Bezeichnung
1	10134296	1	COOLANT PIPE BEND	KUEHLMITTELKRUEMMER
2	10144876	2	INTERMEDIATE FLANGE	ZWISCHENFLANSCH
3	10140662	2	PLUG-IN PIPE S235JR	STECKROHR
4	10040387	2	O-RING AEHNL.ISO 3601-1 67,5X4 FKM 70	O-RING
5	10354601	2	PLUG-IN PIPE DNR61X32 70 EPDM 1202	STECKROHR
6	10125597	1	HOLDER S235JR	HALTER
8	10040386	1	O-RING AEHNL.ISO 3601-1 90X3 FKM 70	O-RING
9	7264455	2	O-RING ISO 3601-1 74,00X3,00 NBR,70 SH	O-RING
10	11826563	4	HEX SCREW EN 1665 M8X30 8.8 480H	SECHSKANTSCHRAUBE
11	12207564	2	HEX SCREW EN 1665 M10X160 10.9 FLZN	SECHSKANTSCHRAUBE
12	7382203	2	SCREW PLUG VSTI M16X1,5	VERSCHLUSSSCHRAUBE
20	10299603	2	HEX SCREW EN 1665 M8X35 10.9 480H	SECHSKANTSCHRAUBE
21	10009007	4	HEX SCREW DIN 6921 M8X25 8.8 A2C	SECHSKANTSCHRAUBE
22	7380566	1	SCREW PLUG VSTI M14X1,5	VERSCHLUSSSCHRAUBE

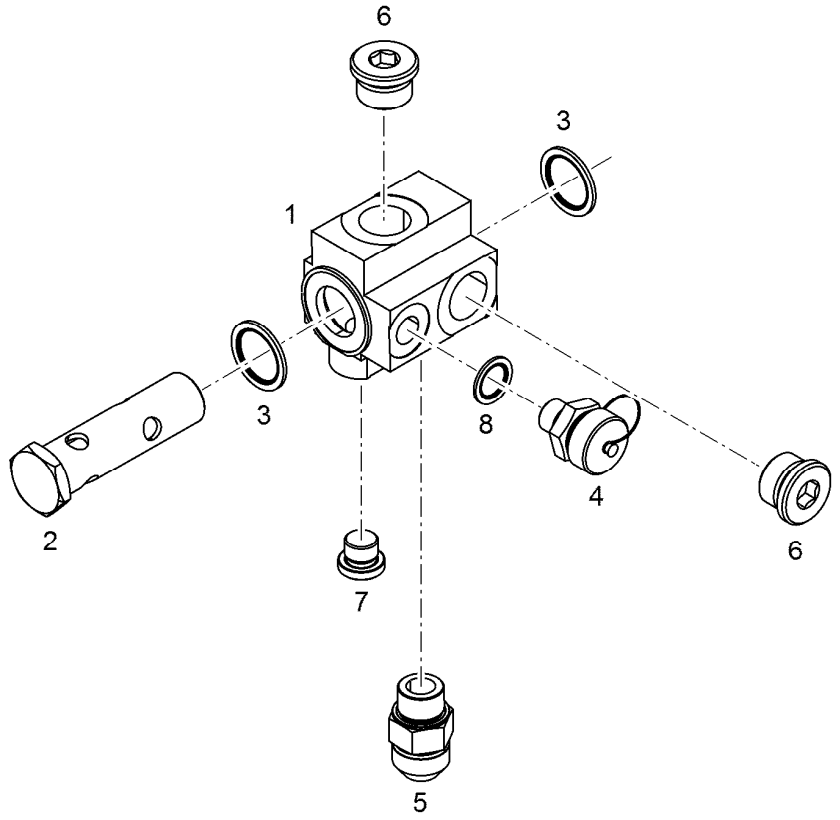

Pos.	Item	Quantity	Description	Bezeichnung
1	10145189	1	CONNECTION PIECE	ANSCHLUSSSTUECK
2	10145191	1	HOLLOW SCREW 26X3X93	HOHLSCHRAUBE
3	10011870	2	SEALING RING 26,7X34,93X2 St/FPM1-80	DICHTRING
4	10138988	1	VALVE M16X1,5	VENTIL
5	10813944	1	FITTING GE 18,20M22X1,5 CR6-FREI	VERSCHRAUBUNG
6	7381457	2	SCREW PLUG VSTI M26X1,5 CR6-FREI	VERSCHLUSSSCHRAUBE
7	7382203	1	SCREW PLUG VSTI M16X1,5	VERSCHLUSSSCHRAUBE
8	10011867	1	SEALING RING 16,7X24,00X1,5 FKM 80	DICHTRING

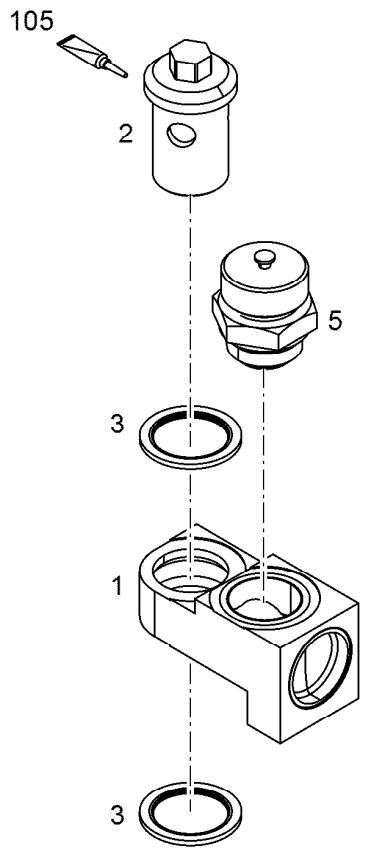

Pos.	Item	Quantity	Description	Bezeichnung
1	11365540	1	CONNECTING PIECE PRE-ASS.	ANSCHLUSSSTUECK VORM.
2	10152907	1	HOLLOW SCREW 20X3XM26X1,5	HOHLSCHRAUBE
3	10011870	2	SEALING RING 26,7X34,93X2 St/FPM1-80	DICHTRING
5	10032906	1	DRAIN VALVE	ABLASSVENTIL

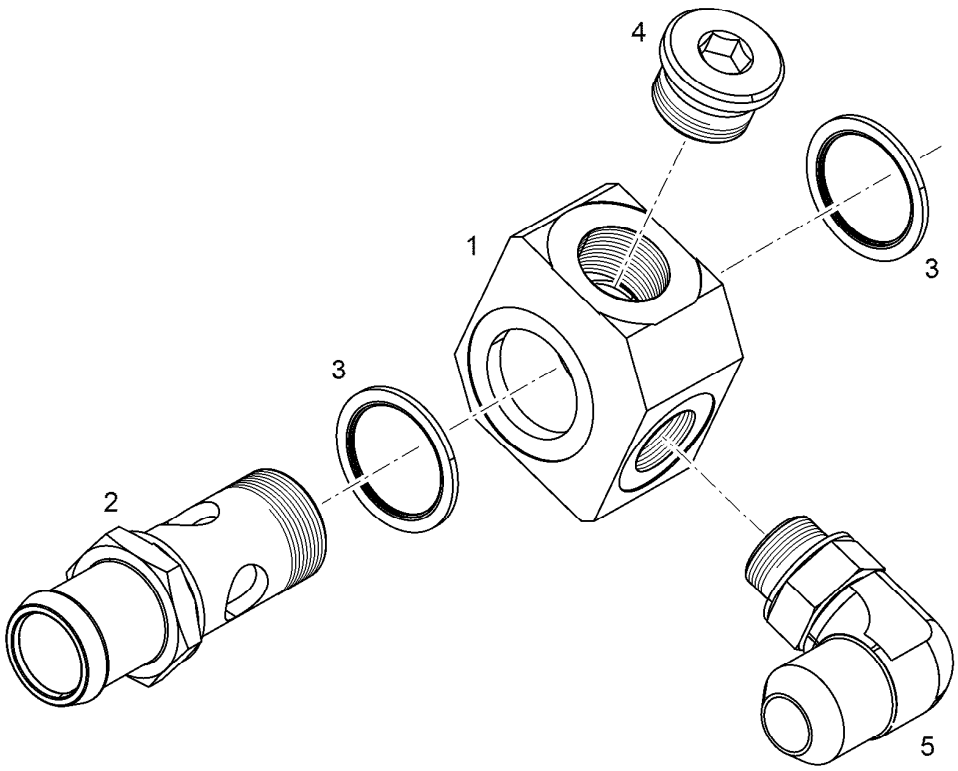

Pos.	Item	Quantity	Description	Bezeichnung
1	10145190	1	CONNECTION PIECE	ANSCHLUSSSTUECK
2	10143736	1	HOSE NIPPLE 11SMnPb30+C	SCHLAUCHNIPPEL
3	10113731	2	SEALING RING 30,7X39X2 St/FPM1-80	DICHTRING
4	7381457	1	SCREW PLUG VSTI M26X1,5 CR6-FREI	VERSCHLUSSSCHRAUBE
5	10801682	1	FITTING WE 18,20M22X1,5 CR6-FREI	VERSCHRAUBUNG

Pos.	Item	Quantity	Description	Bezeichnung
1	10141354	1	EXHAUST PIPE RIGHT V-MOTORXD9508	ABGASROHR RECHTS
(1)	10141351	1	EXHAUST PIPE V-MOTORXD9508	ABGASROHR
(2)	9078308	4	SEAL 1,22 METALOSEAL	DICHTUNG
(3)	10120331	1	HEAT INSULATION PLATE DC01+ZE25/25	WAERMESCHUTZBLECH
(4)	10120330	1	HEAT INSULATION PLATE DC01+ZE25/25	WAERMESCHUTZBLECH
(5)	10012550	7	HEXALOBULAR HEAD SCREW M10X95 X5N	SECHSRUNDSCHRAUBE
(5)	10012550	12	HEXALOBULAR HEAD SCREW M10X95 X5N	SECHSRUNDSCHRAUBE
(6)	10030346	5	HEXALOBULAR HEAD SCREW M10X55 X5N	SECHSRUNDSCHRAUBE
(6)	9074977	5	DISTANCE SLEEVE 11X21X40 42CrMo4+N	DISTANZHUELSE
(7)	10336200	8	HEX SCREW DIN 6921 M8X25 X6NiCrTiMoV	SECHSKANTSCHRAUBE
(8)	9132577	8	DISTANCE SLEEVE 8,5X18X10 11SMnPb30	DISTANZHUELSE
2	10141355	1	EXHAUST PIPE LEFT V-MOTORXD9508	ABGASROHR LINKS
(1)	11354228	1	EXHAUST PIPE V-MOTORXD9508 EN-GJS-Si	ABGASROHR
(2)	9078308	4	SEAL 1,22 METALOSEAL	DICHTUNG
(3)	10120333	1	HEAT INSULATION PLATE DC01+ZE25/25	WAERMESCHUTZBLECH
(4)	10120332	1	HEAT INSULATION PLATE DC01+ZE25/25	WAERMESCHUTZBLECH
(5)	10012550	7	HEXALOBULAR HEAD SCREW M10X95 X5N	SECHSRUNDSCHRAUBE
(5)	10012550	12	HEXALOBULAR HEAD SCREW M10X95 X5N	SECHSRUNDSCHRAUBE
(6)	10030346	5	HEXALOBULAR HEAD SCREW M10X55 X5N	SECHSRUNDSCHRAUBE
(6)	9074977	5	DISTANCE SLEEVE 11X21X40 42CrMo4+N	DISTANZHUELSE
(7)	10336200	8	HEX SCREW DIN 6921 M8X25 X6NiCrTiMoV	SECHSKANTSCHRAUBE
(8)	9132577	8	DISTANCE SLEEVE 8,5X18X10 11SMnPb30	DISTANZHUELSE

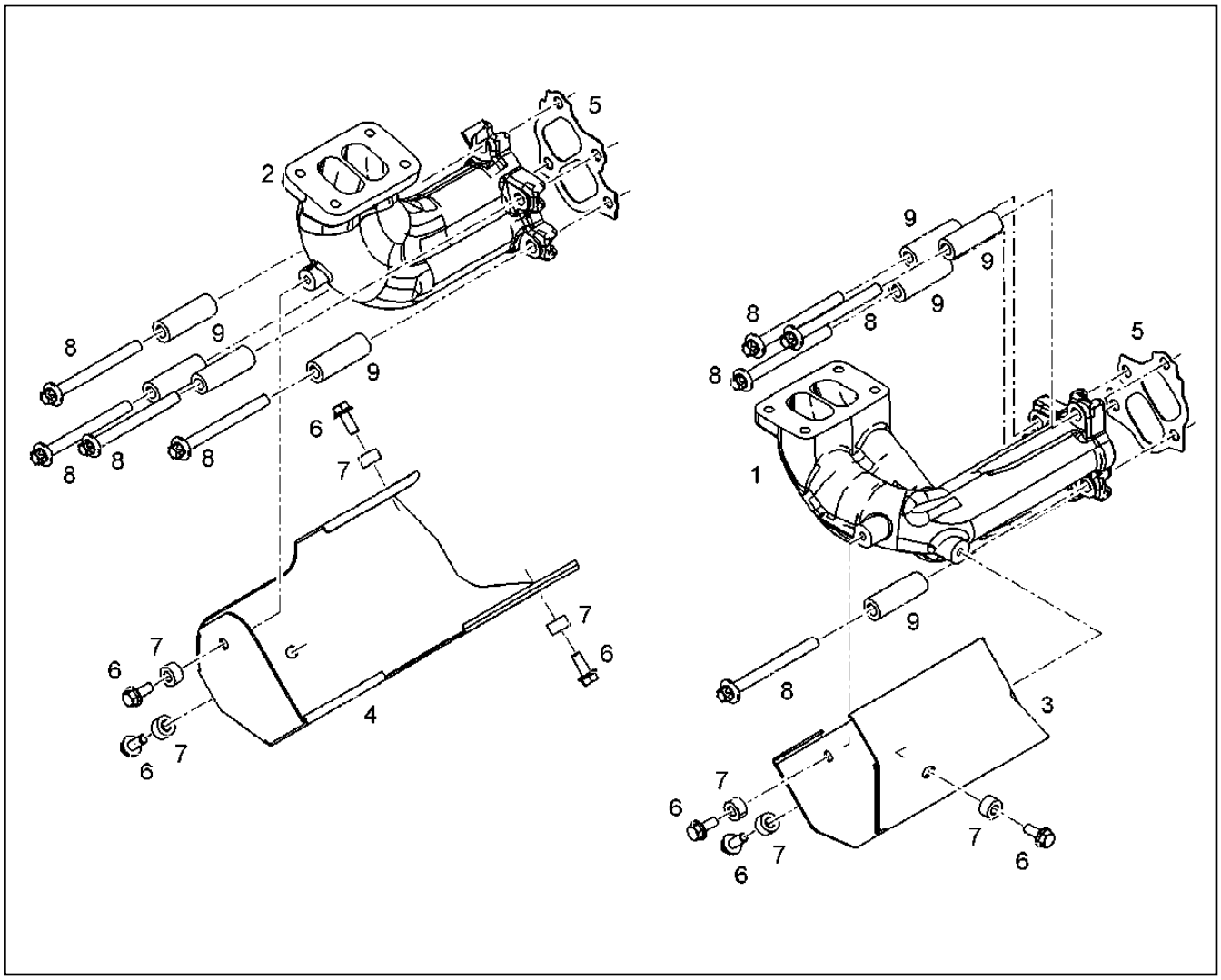

Pos.	Item	Quantity	Description	Bezeichnung
1	10147866	1	EXHAUST MANIFOLD RIGHT V-MOTORXD9	ABGASKRUEMMER RECHTS
2	10153467	1	EXHAUST MANIFOLD LEFT V-MOTORXD950	ABGASKRUEMMER LINKS
3	10141563	1	HEAT INSULATION PLATE DC01+ZE25/25	WAERMESCHUTZBLECH
4	10141564	1	HEAT INSULATION PLATE DC01+ZE25/25	WAERMESCHUTZBLECH
5	10119343	2	SEAL	DICHTUNG
5	10149152	8	SEAL METALOSEAL 1	DICHTUNG
6	11068155	7	HEX SCREW DIN 6921 M8X20 X6NiCrTiMoV	SECHSKANTSCHRAUBE
7	9132577	7	DISTANCE SLEEVE 8,5X18X10 11SMnPb30	DISTANZHUELSE
8	12422674	8	HEXALOBULAR HEAD SCREW M10X103 NiC	SECHSRUNDSCHRAUBE
9	10147172	8	DISTANCE SLEEVE 11,0X20X59 X6CrNiMoT	DISTANZHUELSE

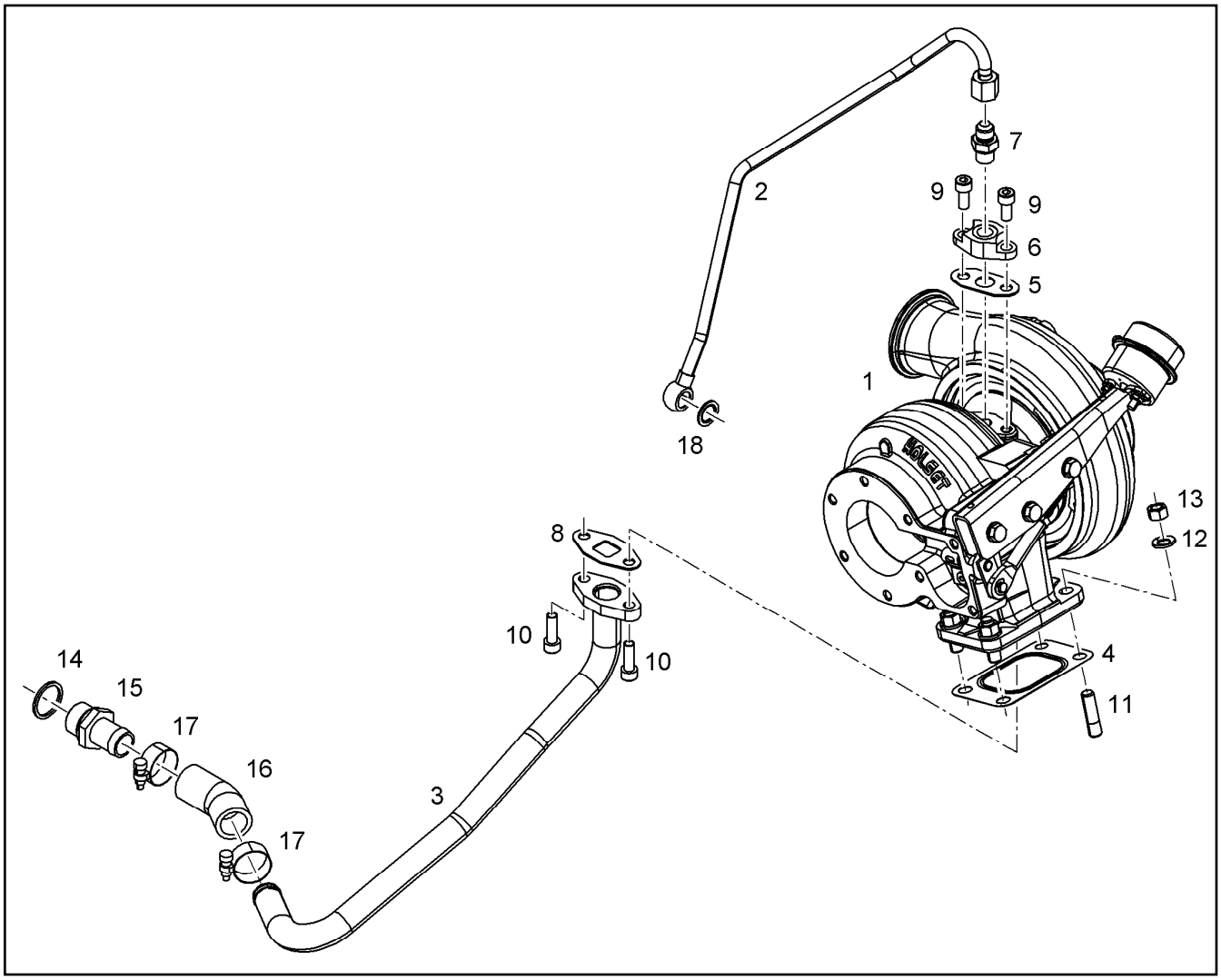

Pos.	Item	Quantity	Description	Bezeichnung
1	10134977	1	EXHAUST GAS TURBOCHARGER HX40	ABGASTURBOLADER
2	10135232	1	LUBRICATING OIL LINE 10X1	SCHMIEROELLEITUNG
3	10135221	1	OIL RETURN PIPE 22X1,5	OELRUECKLAUFLEITUNG
4	10125739	1	SEAL X15CrNiSi20-	DICHTUNG
5	10132331	1	SEAL AFM 32/2	DICHTUNG
6	10115621	1	FLANGE S235JR	FLANSCH
6	11422653	1	FLANGE S235JR	FLANSCH
7	10813936	1	FITTING GE 10 M14X1,5/9/ CR6-FREI	VERSCHRAUBUNG
8	10115623	1	SEAL	DICHTUNG
9	4600377	2	SOCKET HEAD SCREW ISO 4762 M8X18 8.8	ZYLINDERSCHRAUBE
9	10875598	2	SOCKET HEAD SCREW ISO 4762 M8X20 8.8	ZYLINDERSCHRAUBE
10	10875599	2	SOCKET HEAD SCREW ISO 4762 M8X25 8.8	ZYLINDERSCHRAUBE
11	4981172	4	DOUBLE-ENDED STUD DIN 939 M10X25 X6N	STIFTSCHRAUBE
12	9076638	4	WASHER 10,5X18,5X2	SCHEIBE
13	10120639	4	NUT M10X1,5 X6NiCrTiMoVB	MUTTER
14	7101019	1	SEALING RING DIN 7603 A26X31 CU	DICHTRING
15	9140351	1	HOSE NIPPLE CE-0, H54	SCHLAUCHNIPPEL
16	10123540	1	RUBBER CONNECTION Silicone	GUMMIMUFFE
17	774215008	2	HOSE CLAMP 26/20-32/12 W3	SCHLAUCHSCHELLE
18	4900262	1	SEALING RING DIN 7603 A14X20 CU	DICHTRING

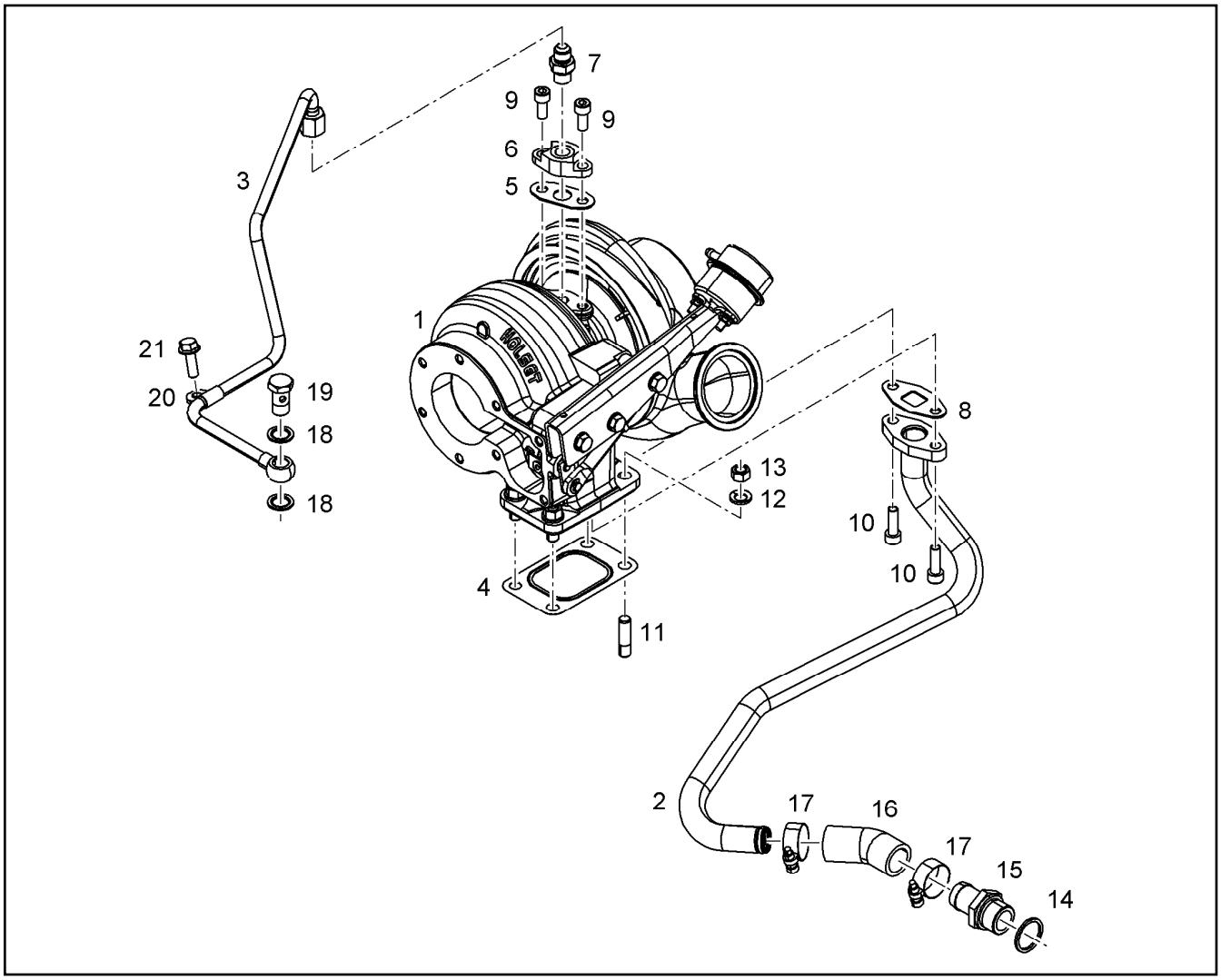

Pos.	Item	Quantity	Description	Bezeichnung
1	10134978	1	EXHAUST GAS TURBOCHARGER HX40	ABGASTURBOLADER
2	10135023	1	OIL RETURN PIPE 22X1,5	OELRUECKLAUFLEITUNG
3	10135310	1	LUBRICATING OIL LINE 10X1	SCHMIEROELLEITUNG
4	10125739	1	SEAL X15CrNiSi20-	DICHTUNG
5	10132331	1	SEAL AFM 32/2	DICHTUNG
6	10115621	1	FLANGE S235JR	FLANSCH
6	11422653	1	FLANGE S235JR	FLANSCH
7	10813936	1	FITTING GE 10 M14X1,5/9/ CR6-FREI	VERSCHRAUBUNG
8	10115623	1	SEAL	DICHTUNG
9	4600377	2	SOCKET HEAD SCREW ISO 4762 M8X18 8.8	ZYLINDERSCHRAUBE
9	10875598	2	SOCKET HEAD SCREW ISO 4762 M8X20 8.8	ZYLINDERSCHRAUBE
10	10875599	2	SOCKET HEAD SCREW ISO 4762 M8X25 8.8	ZYLINDERSCHRAUBE
11	4981172	4	DOUBLE-ENDED STUD DIN 939 M10X25 X6N	STIFTSCHRAUBE
12	9076638	4	WASHER 10,5X18,5X2	SCHEIBE
13	10120639	4	NUT M10X1,5 X6NiCrTiMoVB	MUTTER
14	7101019	1	SEALING RING DIN 7603 A26X31 CU	DICHTRING
15	9140351	1	HOSE NIPPLE CE-0, H54	SCHLAUCHNIPPEL
16	10123540	1	RUBBER CONNECTION Silicone	GUMMIMUFFE
17	774215008	2	HOSE CLAMP 26/20-32/12 W3	SCHLAUCHSCHELLE
18	4900262	2	SEALING RING DIN 7603 A14X20 CU	DICHTRING
19	12210013	1	HOLLOW SCREW DIN 7643 10-3-M14X1,5 4	HOHLSCHRAUBE
20	7381285	1	CLAMP DIN 3016-1 10X20XA1 W1-2	SCHELLE
21	10009007	1	HEX SCREW DIN 6921 M8X25 8.8 A2C	SECHSKANTSCHRAUBE

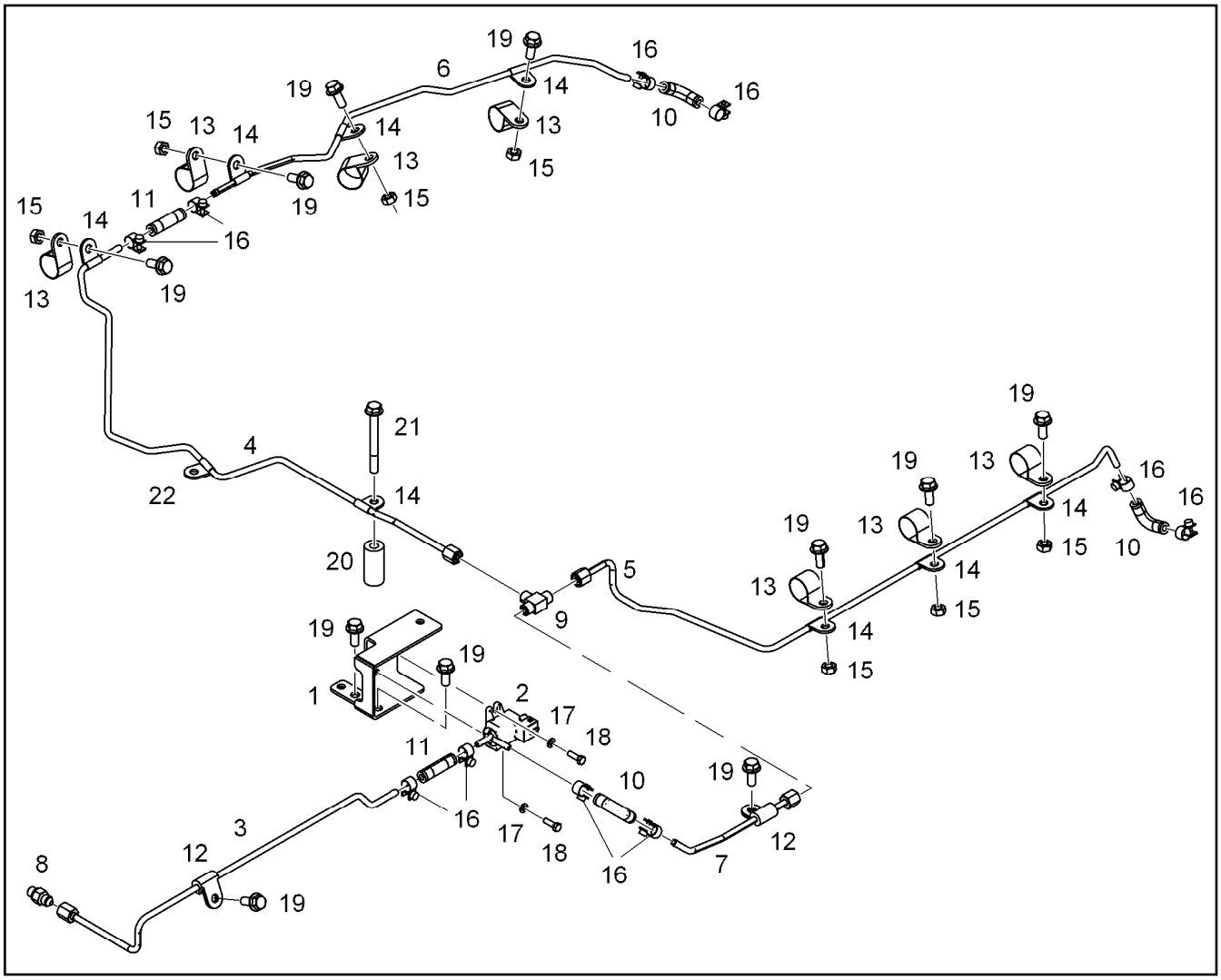

Pos.	Item	Quantity	Description	Bezeichnung
1	10143793	1	HOLDER S235JR	HALTER
2	10149191	1	CYCLE VALVE 3.4BAR 8L/MIN 6m	TAKTVENTIL
3	10143791	1	PIPELINE 6X2	ROHRLEITUNG
4	10141729	1	PIPELINE 6X2	ROHRLEITUNG
5	10141730	1	PIPELINE 6X2	ROHRLEITUNG
6	10141735	1	PIPELINE 6X2	ROHRLEITUNG
7	10143792	1	PIPELINE 6X2	ROHRLEITUNG
8	10813933	1	FITTING GE 6 M10X1,0/7/1 CR6-FREI	VERSCHRAUBUNG
9	7362170	1	FITTING ISO 8434-1 T 6L M12X1,5 CR6-FREI	VERSCHRAUBUNG
10	10128228	3	RUBBER CONNECTION Silicone	GUMMIMUFFE
11	10126119	2	RUBBER CONNECTION 06-12X45 Silicone	GUMMIMUFFE
12	7382088	2	CLAMP DIN 3016-1 6X20XD1 W1-2-MVQ	SCHELLE
13	7381498	7	CLAMP DIN 3016-1 25X20XA1 W1-2	SCHELLE
14	11000593	8	CLAMP DIN 3016-1 6X20XA1 W4	SCHELLE
15	4000380	7	HEX NUT ISO 4032 M8 10	SECHSKANTMUTTER
16	11005281	10	HOSE CLAMP DIN 3017-2 12/11,5-12,5/9 W1-	SCHLAUCHSCHELLE
17	10197808	2	WASHER ISO 7089 5 200HV ZNNI-480H	SCHEIBE
18	11647548	2	HEX SCREW ISO 4017 M5X16 8.8 480H SPF	SECHSKANTSCHRAUBE
19	11657219	11	HEX SCREW EN 1665 M8X20 8.8 480H SPF	SECHSKANTSCHRAUBE
20	10126912	1	DISTANCE SLEEVE 9X20X43 11SMnPb30+C	DISTANZHUELSE
21	10299609	1	HEX SCREW EN 1665 M8X75 10.9 480H	SECHSKANTSCHRAUBE
22	11652756	1	CLAMP DIN 3016-1 6X19XA1 W4	SCHELLE

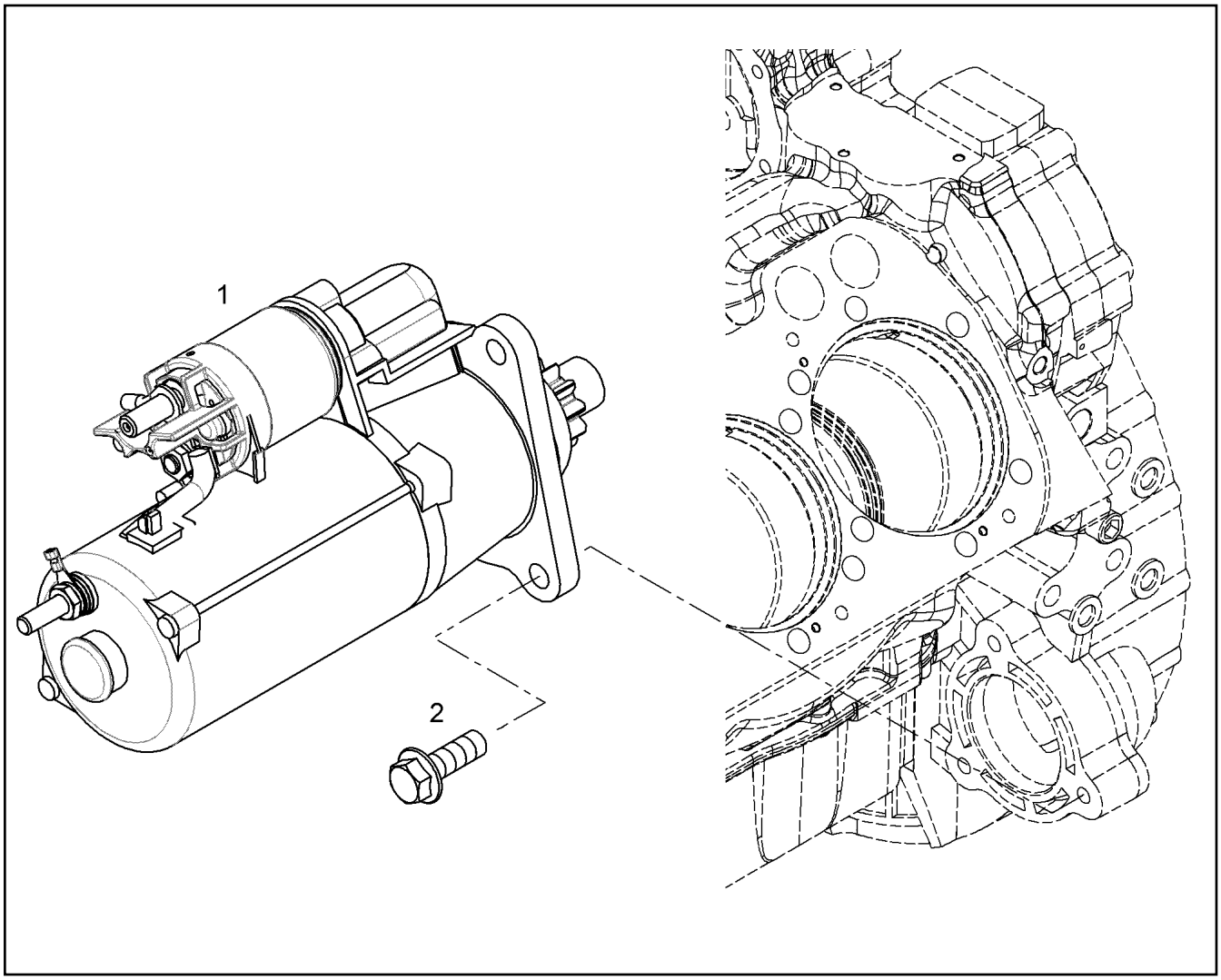

Pos.	Item	Quantity	Description	Bezeichnung
1	11386646	1	STARTER PRE-ASSY. 7.8KW 24V ⇨ ❑ 116	STARTER VORM.
2	10299566	3	HEX SCREW EN 1665 M12X35 10.9 FLZN SP	SECHSKANTSCHRAUBE

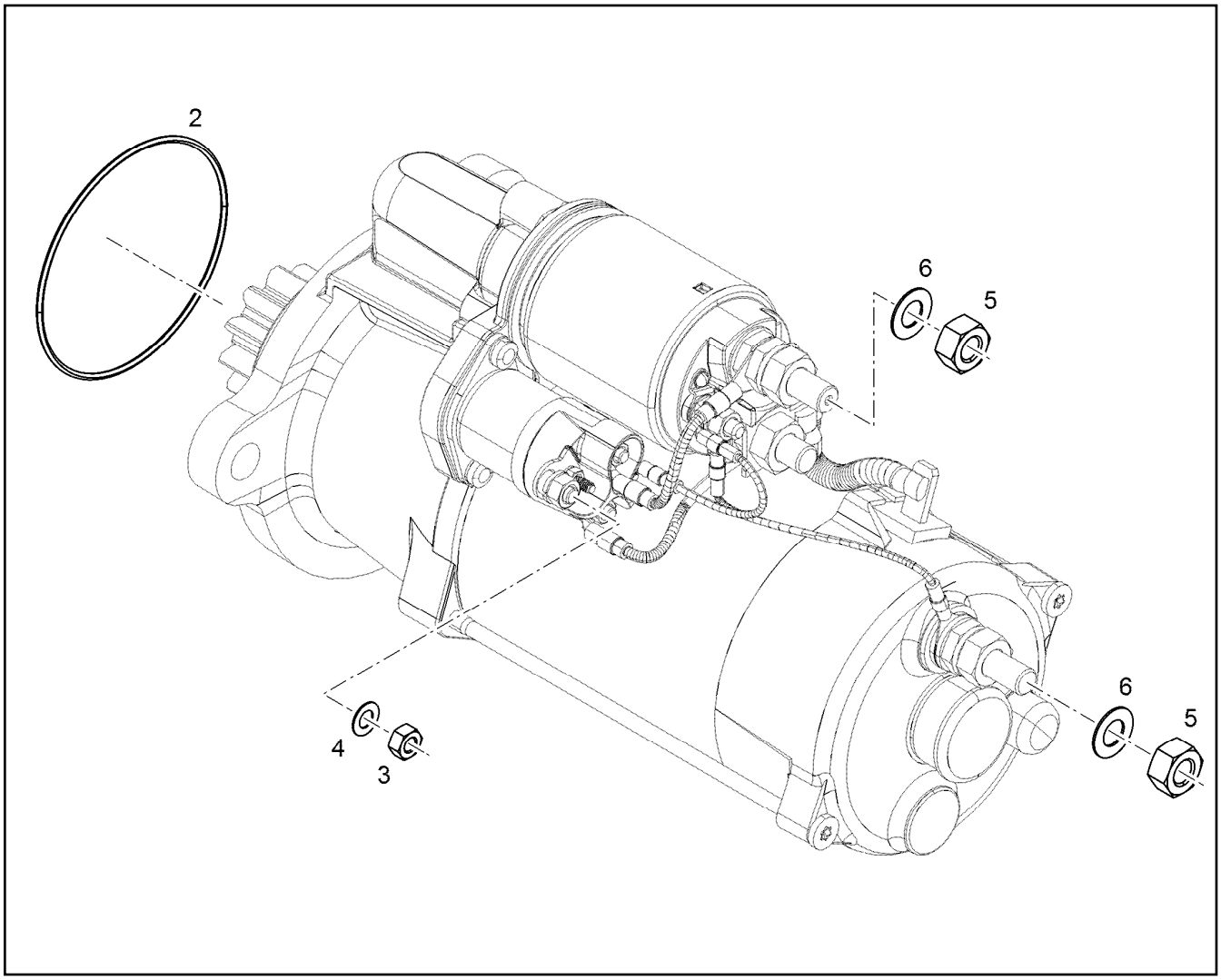

Pos.	Item	Quantity	Description	Bezeichnung
2	10218370	1	O-RING 85X2 HNBR 70	O-RING
3	10411094	1	HEX NUT M6 8	SECHSKANTMUTTER
4	10411092	1	SPRING WASHER DIN 137 6 X10CrNi18-8	FEDERSCHEIBE
5	10411095	2	HEX NUT ISO 4035 M10X1,5 04 ZnNi	SECHSKANTMUTTER
6	10411093	2	SPRING WASHER DIN 137 10 X10CrNi18-8	FEDERSCHEIBE

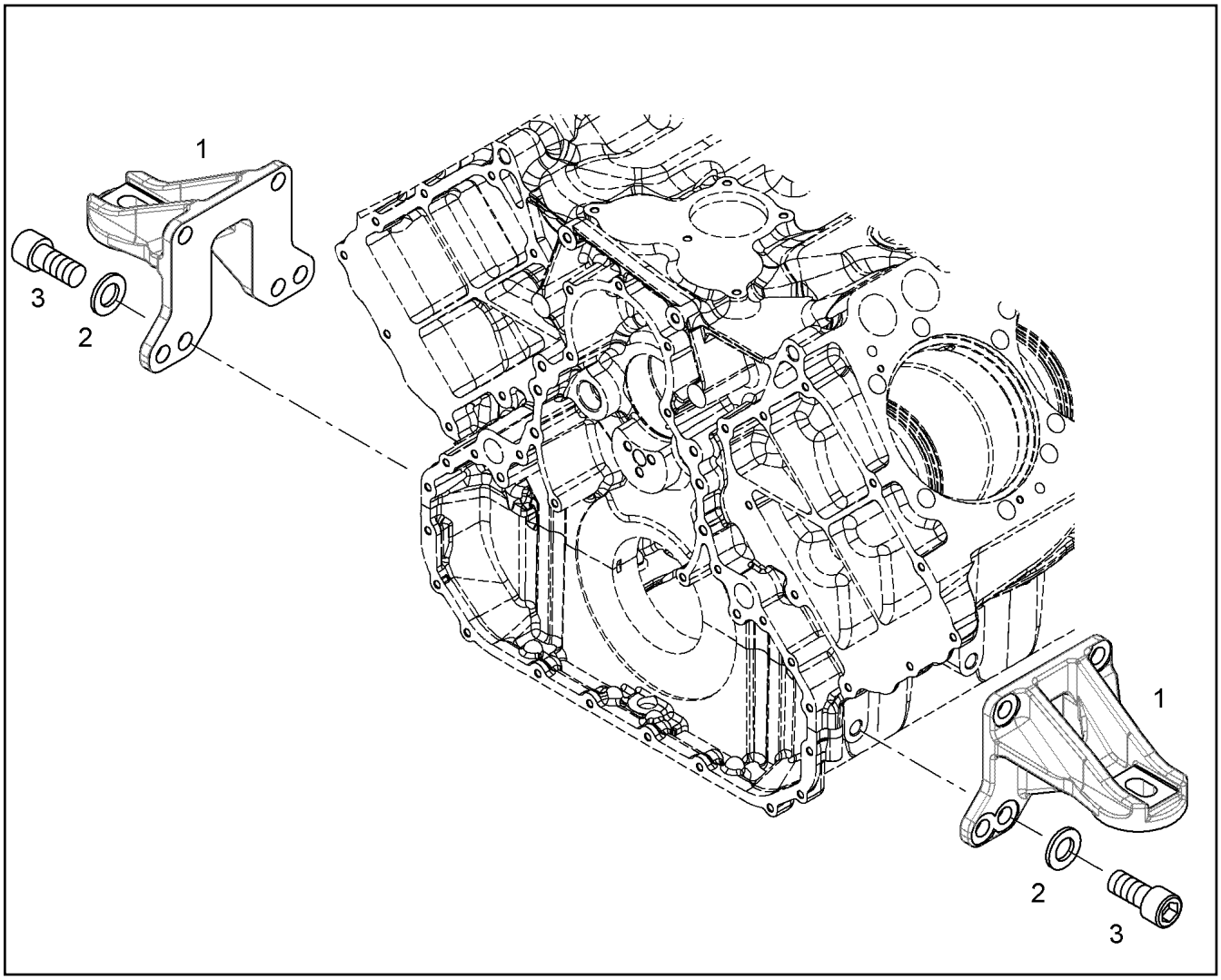

Pos.	Item	Quantity	Description	Bezeichnung
1	9079604	2	FASTENING PIECE	BEFESTIGUNGSTEIL
2	12210036	8	WASHER ISO 7089 16 200HV FLZN	SCHEIBE
3	10001464	8	SOCKET HEAD SCREW ISO 4762 M16X35 10	ZYLINDERSCHRAUBE

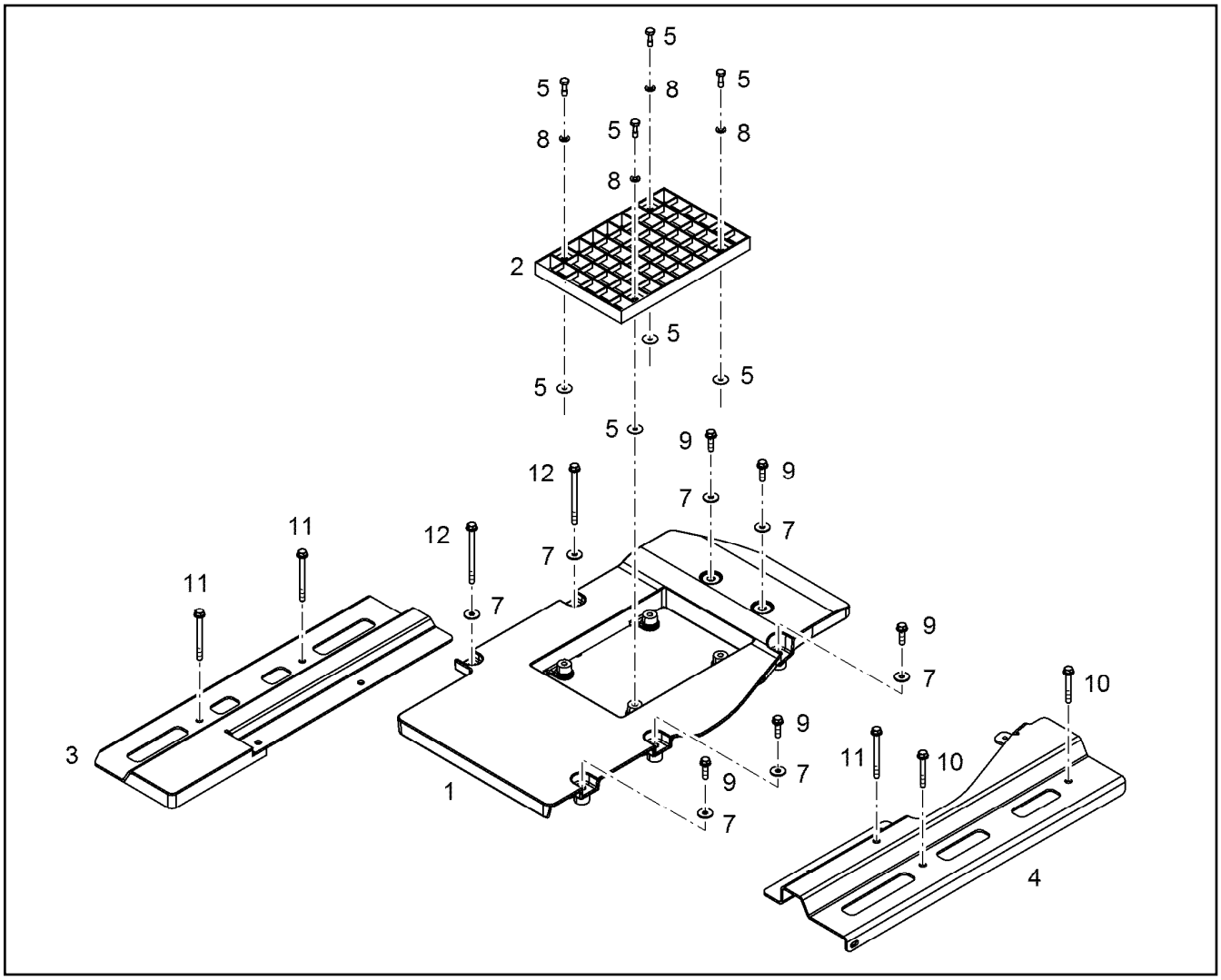

Pos.	Item	Quantity	Description	Bezeichnung
1	10144873	1	COVER PLATE PRE-ASS.	ABDECKPLATTE VORM.
2	10144874	1	SHEET	PLATTE
3	10144869	1	CONSOLE S235JR	KONSOLE
4	10144870	1	CONSOLE S235JR	KONSOLE
5	11600928	4	COMBI SCREW M8X25 A2	KOMBISCHRAUBE
7	11140469	7	WASHER ISO 7093-1 8 200HV 480H SPF	SCHEIBE
8	11651374	4	WASHER ISO 7089 8 200HV 480H-B SPF	SCHEIBE
9	11826563	5	HEX SCREW EN 1665 M8X30 8.8 480H	SECHSKANTSCHRAUBE
10	11691685	2	HEX SCREW EN 1665 M8X60 8.8 480H	SECHSKANTSCHRAUBE
11	10876385	3	HEX SCREW EN 1665 M8X90 8.8 480H SPF	SECHSKANTSCHRAUBE
12	12210061	2	HEX SCREW EN 1665 M8X110 8.8 480H	SECHSKANTSCHRAUBE

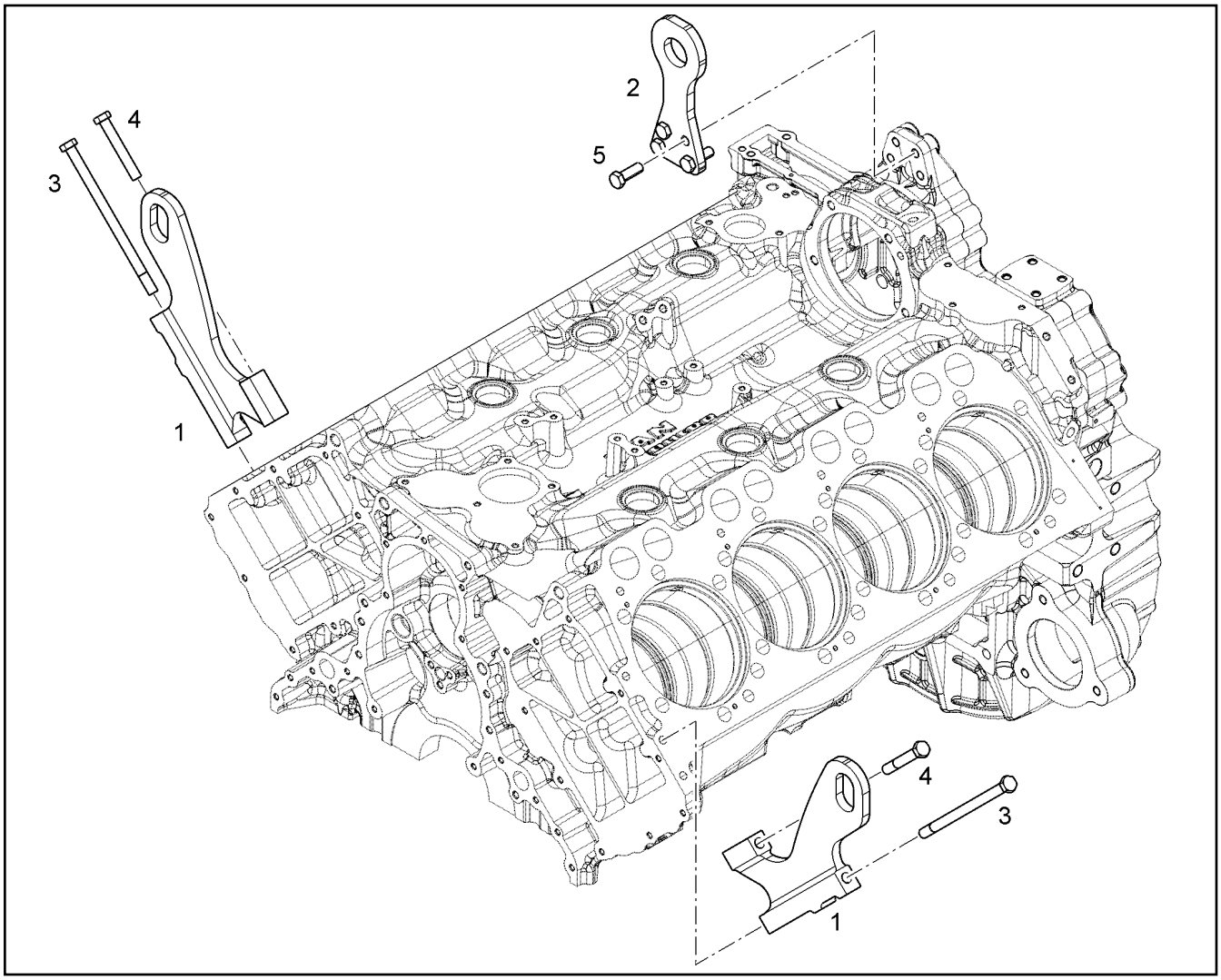

Pos.	Item	Quantity	Description	Bezeichnung
1	10126466	2	LIFTING HOOK S355J0	HEBEHAKEN
2	9079977	1	LIFTING HOOK S355J0	HEBEHAKEN
3	10299657	2	HEX SCREW ISO 4014 M12X200 10.9 FLZN	SECHSKANTSCHRAUBE
4	9230171	2	HEX SCREW ISO 4014 M12X80 10.9 FLZN SP	SECHSKANTSCHRAUBE
5	10299574	4	HEX SCREW ISO 4017 M12X35 10.9 FLZN SP	SECHSKANTSCHRAUBE

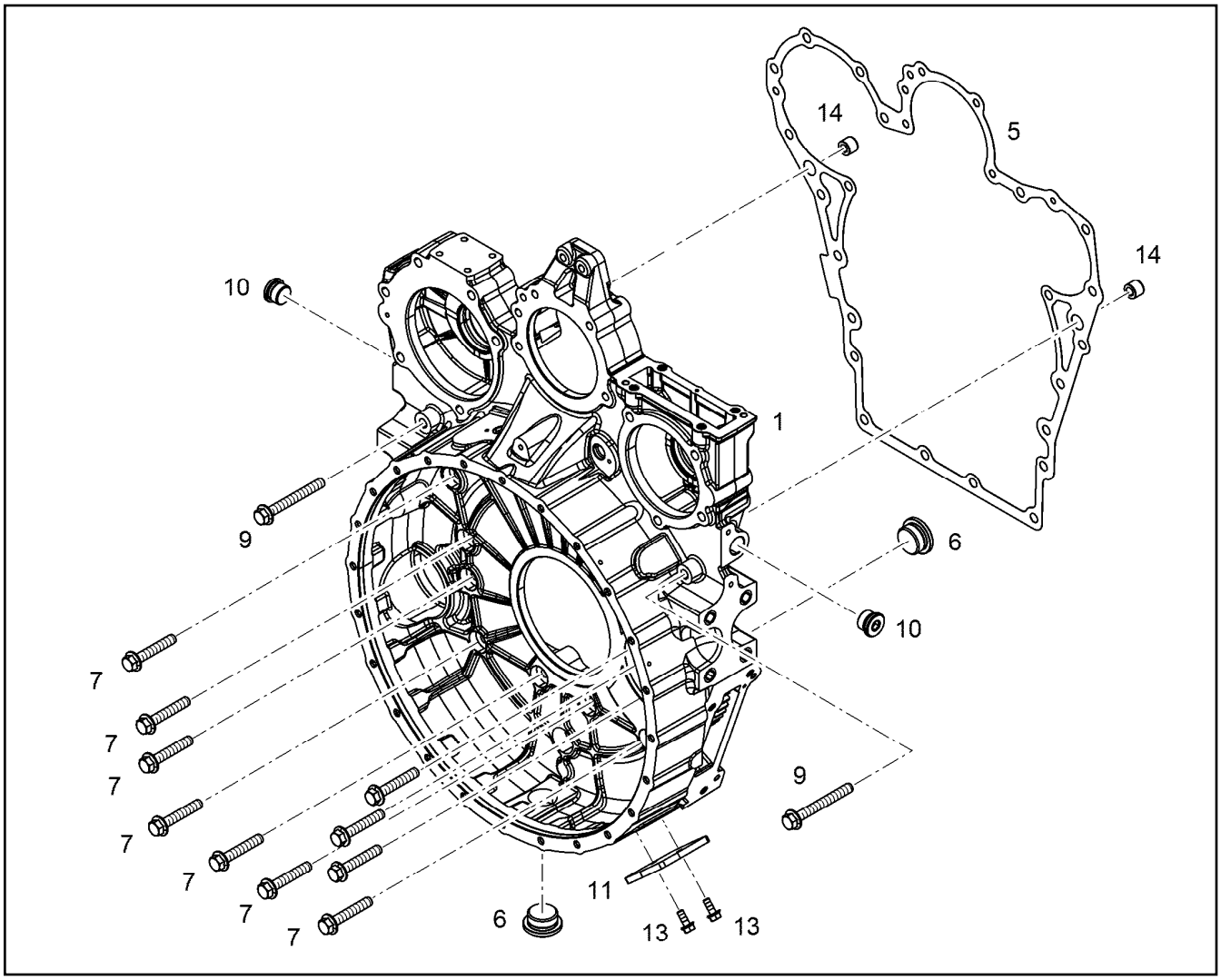

Pos.	Item	Quantity	Description	Bezeichnung
1	10143077	1	FLYWHEEL HOUSING PRE-ASS.	SCHWUNGRADGEHAEUSE VO
5	10133722	1	SEAL 0,33 METALOSEAL 1	DICHTUNG
6	7382202	2	SCREW PLUG VSTI M38X1,5	VERSCHLUSSSCHRAUBE
7	10299568	10	HEX SCREW EN 1665 M12X70 10.9 FLZN	SECHSKANTSCHRAUBE
9	10299598	2	HEX SCREW EN 1665 M12X100 10.9 FLZN	SECHSKANTSCHRAUBE
10	7381457	2	SCREW PLUG VSTI M26X1,5 CR6-FREI	VERSCHLUSSSCHRAUBE
11	9080502	1	COVER S235JR	DECKEL
13	11657219	2	HEX SCREW EN 1665 M8X20 8.8 480H SPF	SECHSKANTSCHRAUBE
14	10123103	2	TIGHT FIT SLEEVE 12X20X15,5 100Cr6	PASSHUELSE

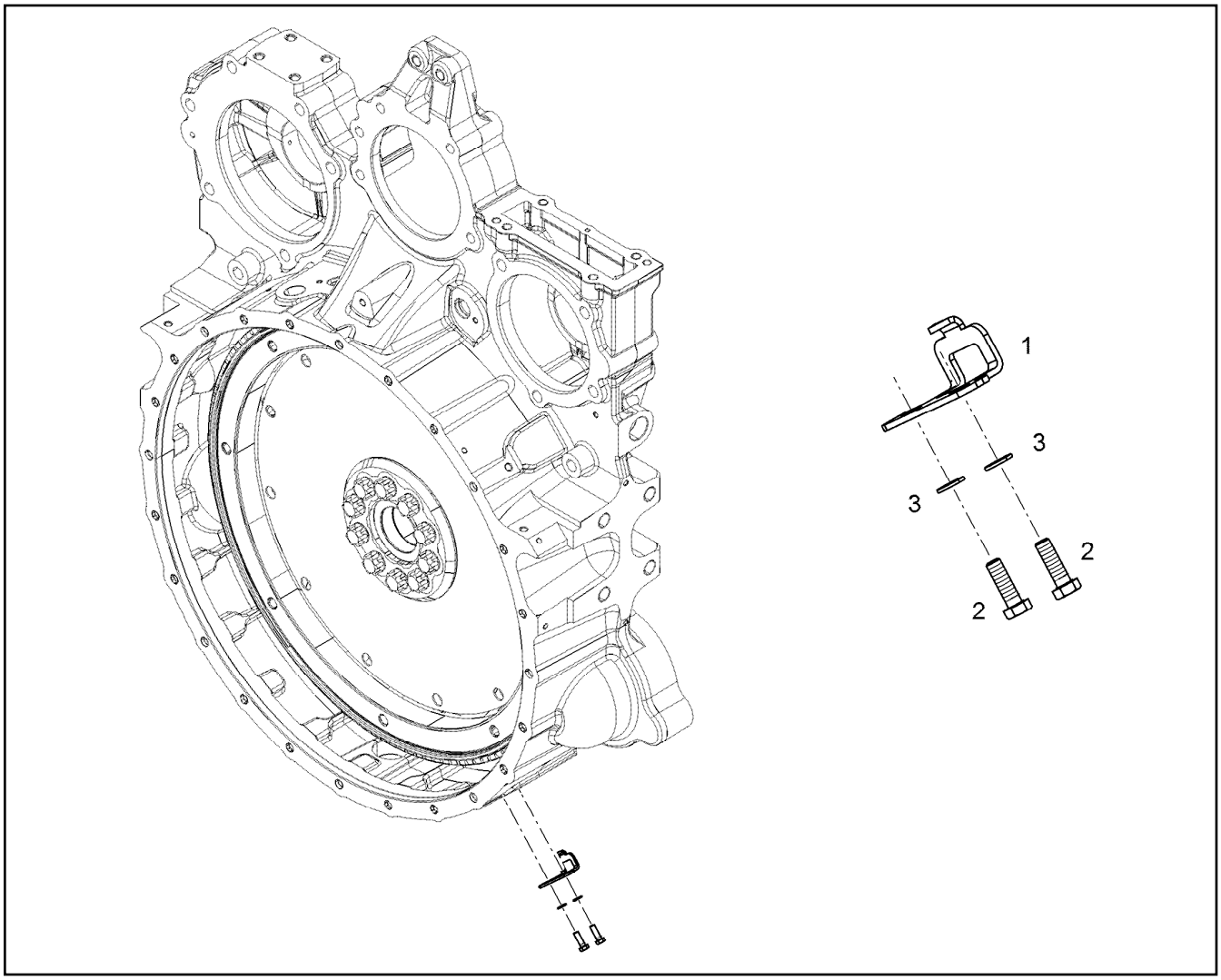

Pos.	Item	Quantity	Description	Bezeichnung
1	9078622	1	ADJUSTING PLATE S235JR	EINSTELLBLECH
2	11647548	2	HEX SCREW ISO 4017 M5X16 8.8 480H SPF	SECHSKANTSCHRAUBE
3	10197808	2	WASHER ISO 7089 5 200HV ZNNI-480H	SCHEIBE

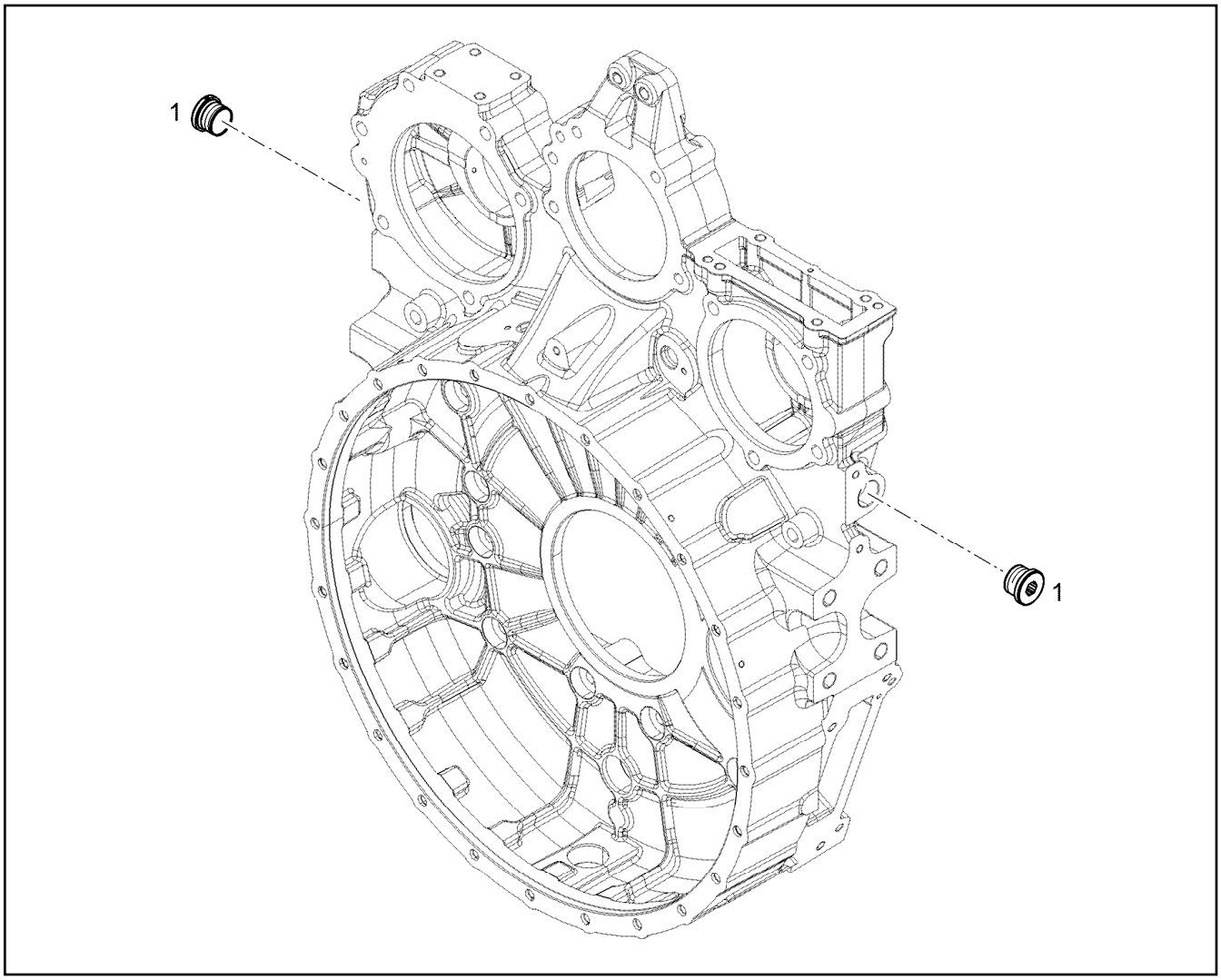

Pos.	Item	Quantity	Description	Bezeichnung
1	7381457	2	SCREW PLUG VSTI M26X1,5 CR6-FREI	VERSCHLUSSSCHRAUBE

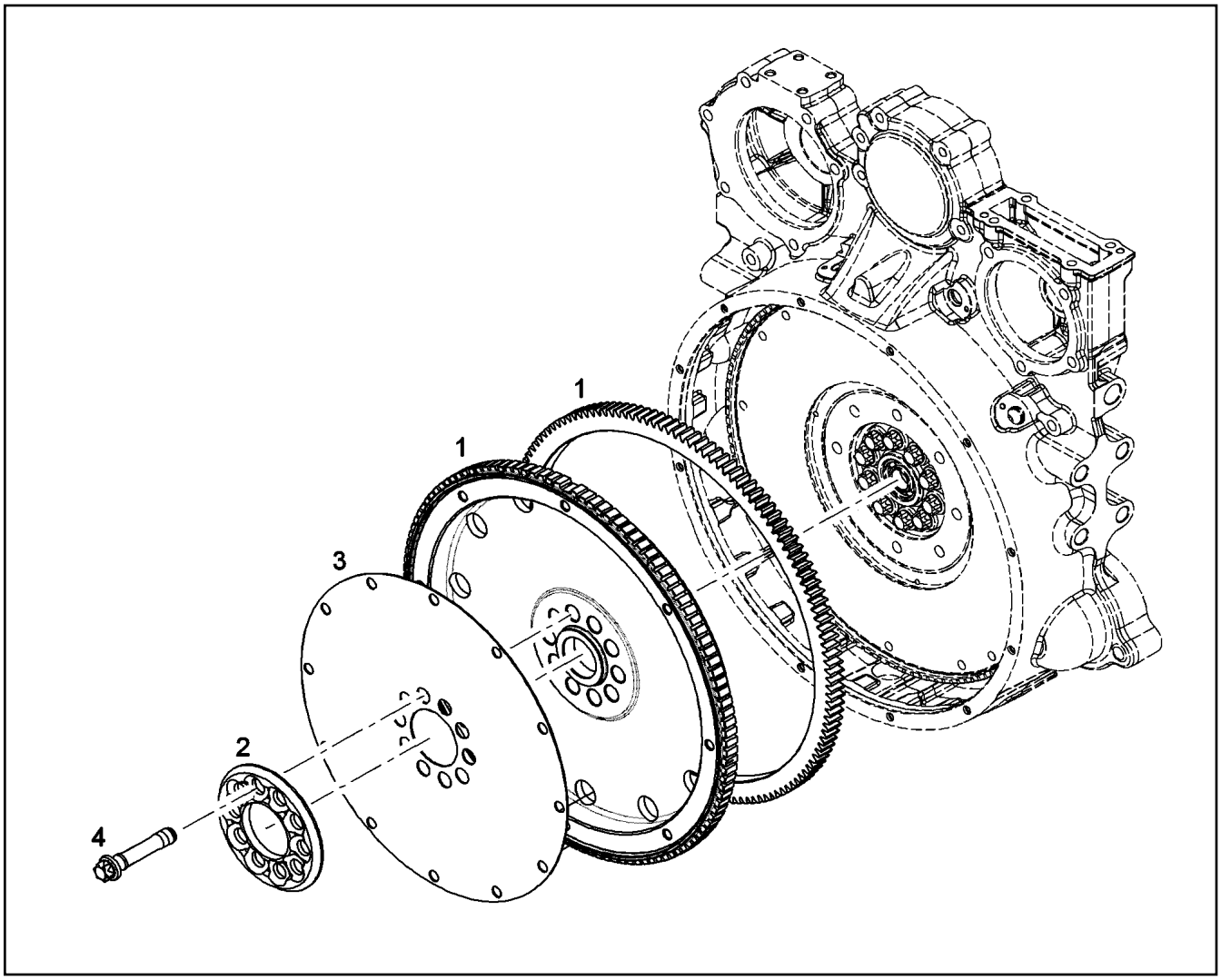

Pos.	Item	Quantity	Description	Bezeichnung
1	10120075	1	FLYWHEEL PRE-ASS. SAE 1X0,892	SCHWUNGRAD VORM.
1	9080734	1	CROWN GEAR C45	ZAHNKRANZ
(1)	9080734	1	CROWN GEAR C45	ZAHNKRANZ
2	9078901	1	COMPRESSION RING 70,05X115X10,5 51CrV	DRUCKRING
3	9079519	1	MEMBRANE Ck 60	MEMBRANE
4	9079517	10	HEXALOBULAR HEAD SCREW M18X1,5X90	SECHSRUNDSCHRAUBE

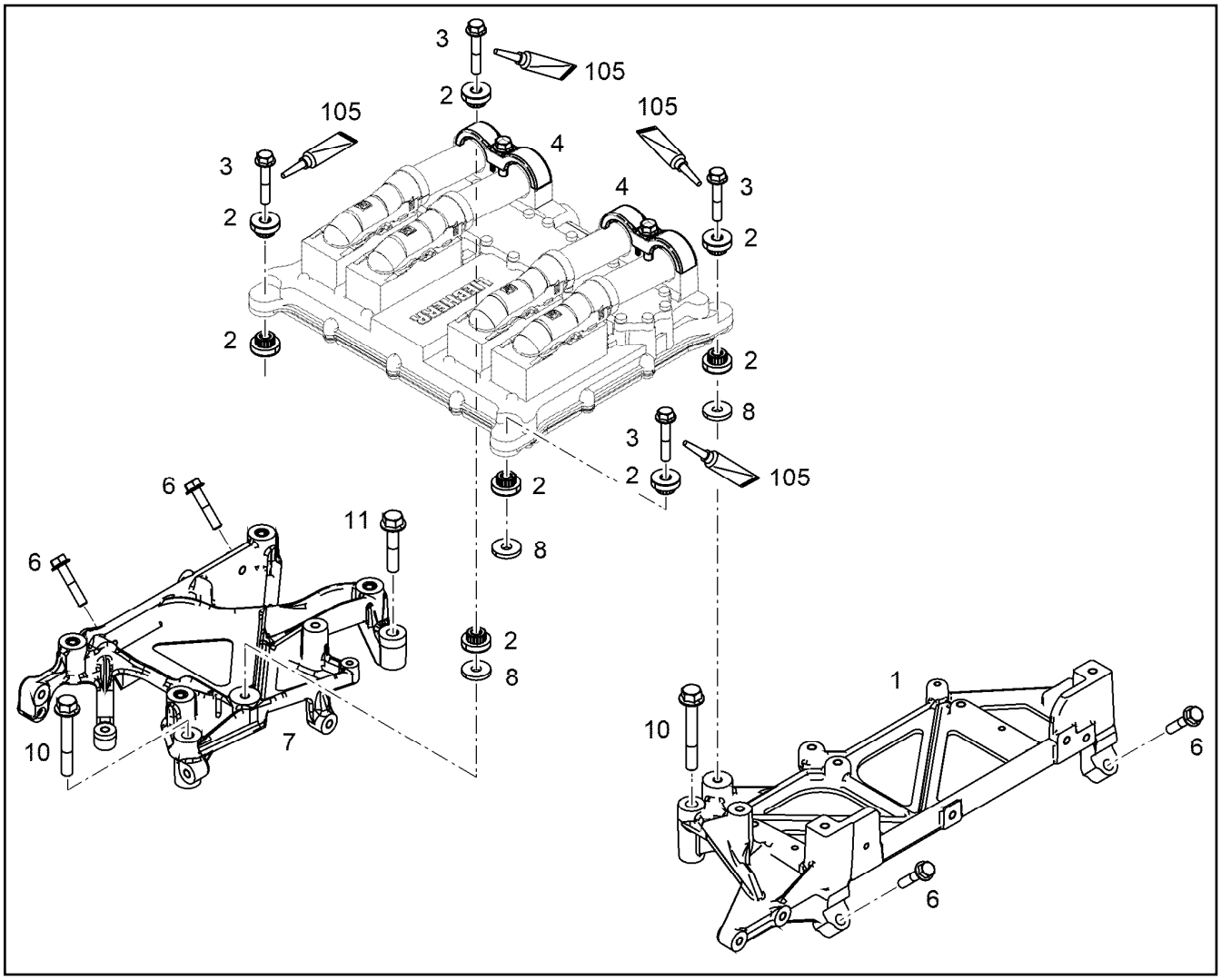

Pos.	Item	Quantity	Description	Bezeichnung
1	10141758	1	CONSOLE EN AC-Al Si1	KONSOLE
2	10116274	8	RUBBER BUFFER 8,3/26X7,2 30 VMQ 21577	GUMMIPUFFER
3	11690426	4	HEX SCREW EN 1665 M8X45 8.8 480H SPF	SECHSKANTSCHRAUBE
4	10144098	2	FASTENING CLAMP 34X34 ⇨ ❑ 125	BEFESTIGUNGSSCHELLE
6	11658660	4	HEX SCREW EN 1665 M8X40 8.8 480H SPF	SECHSKANTSCHRAUBE
7	10144442	1	CONSOLE PRE-ASS.	KONSOLE VORM.
8	10137059	3	DISTANCE SLEEVE 9X26X4	DISTANZHUELSE
10	11656159	2	HEX SCREW EN 1665 M10X70 8.8 FLZN	SECHSKANTSCHRAUBE
11	11626073	1	HEX SCREW EN 1665 M10X50 8.8 FLZN	SECHSKANTSCHRAUBE
105	811205708	1	SCREW LOCKING FLASCHE 50ML 150°C	SCHRAUBENSICHERUNG

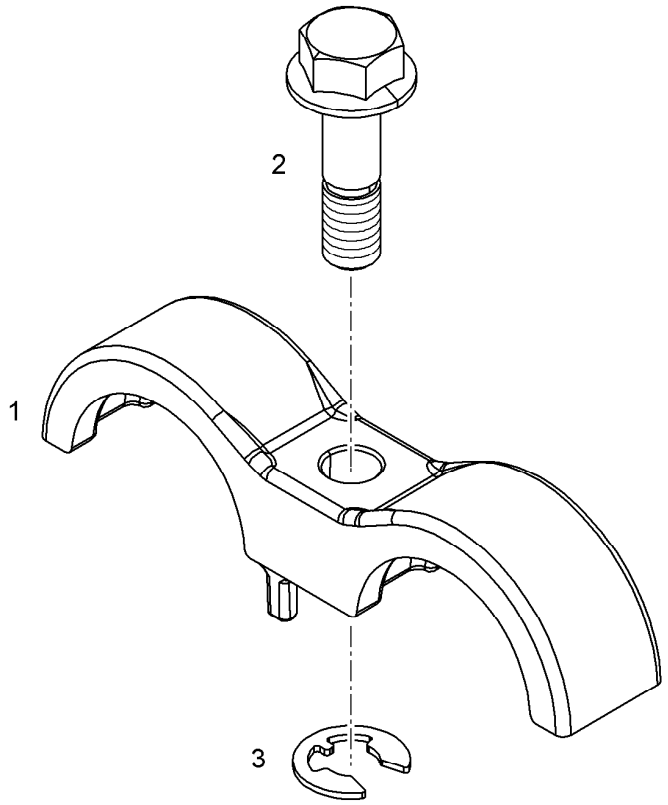

Pos.	Item	Quantity	Description	Bezeichnung
1	10123304	1	FASTENING CLAMP 34 EN AC-AlSi10	BEFESTIGUNGSSCHELLE
2	13541106	1	SCREW M8X30 St Rm>=800MP	SCHRAUBE
3	12210037	1	LOCK WASHER DIN 6799 7X0,9 480H	SICHERUNGSSCHEIBE

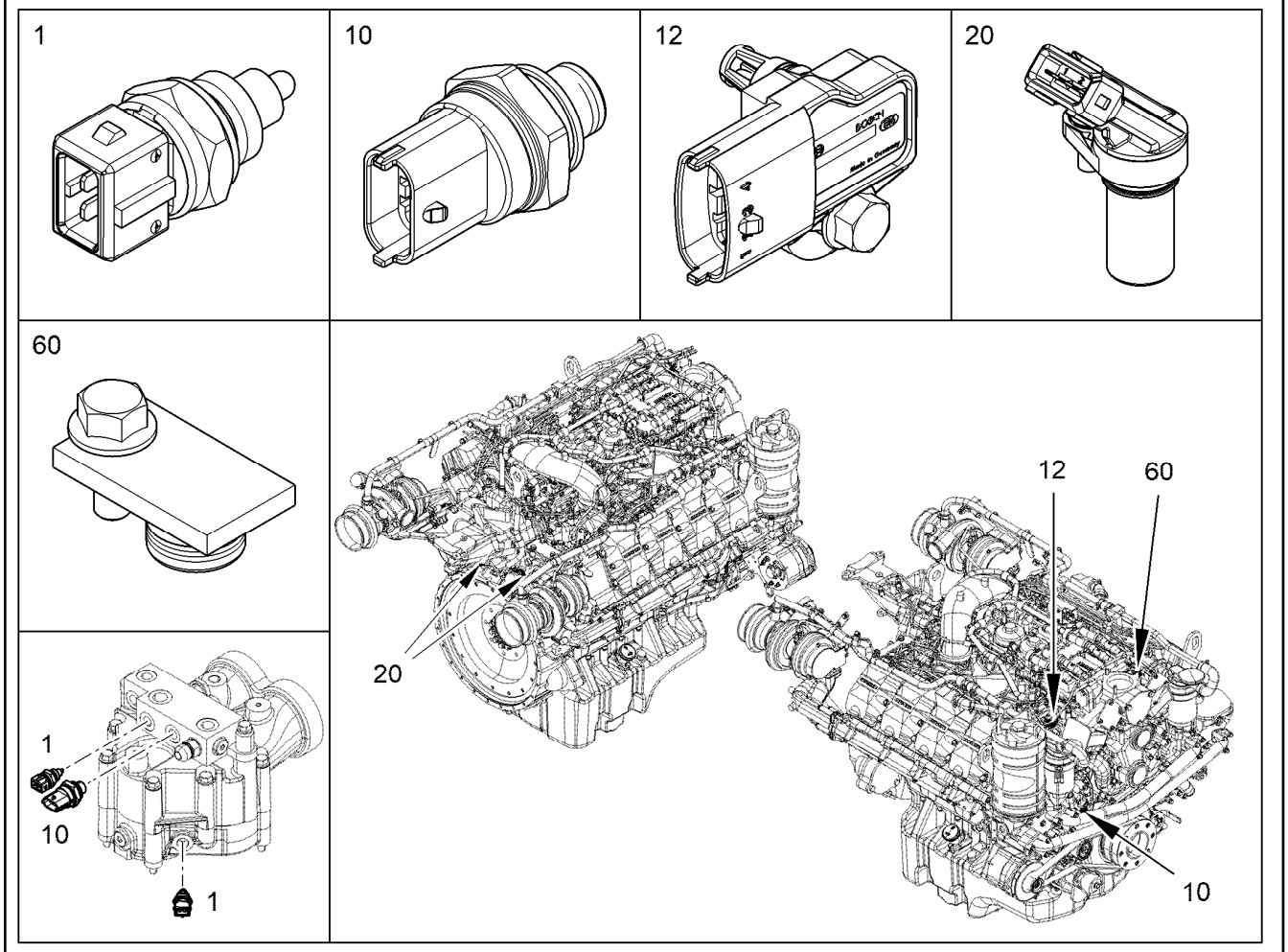

Pos.	Item	Quantity	Description	Bezeichnung
1	10493626	2	TEMPERATURE SENSOR -40°C BIS +150°C	TEMPERATURFUEHLER
10	12422246	2	PRESSURE TRANSMITTER CPL. 0-12 BAR	DRUCKGEBER KPL.
(1)	12433525	1	PRESSURE TRANSMITTER 0-12 BAR	DRUCKGEBER
(2)	10011866	1	SEALING RING 14,7X22,00X1,5 FKM 80	DICHTRING
12	13574068	1	PRESSURE/TEMP.SENSOR COMPLET -40°C	DRUCK-/TEMPERATUR SENSOR
(1)	13474740	1	PRESSURE/TEMPERATURE SENSOR -40°C	DRUCK-/TEMPERATUR SENSO
(2)	12207548	1	HEX SCREW EN 1665 M6X20 8.8 480H SPF	SECHSKANTSCHRAUBE
20	12544505	2	ROTATIONAL SPEED SENSOR CPL. 10-1000	DREHZAHLGEBER KPL.
(1)	12977971	1	ROTATIONAL SPEED SENSOR 10-10000HZ	DREHZAHLGEBER
(2)	7381103	1	O-RING ISO 3601-1 17,17X1,78 FKM 70 A,GN	O-RING
(3)	10875586	1	SOCKET HEAD SCREW ISO 4762 M6X16 8.8	ZYLINDERSCHRAUBE
(100)	10285708	1	GREASE NBU 30 1KG DOSE	FETT
60	10148371	1	LOCKING PIECES	VERSCHLUSSTEILE
(1)	10148372	1	COVER Al Rm>200N/m	DECKEL
(2)	10128678	1	O-RING 12X2 FKM 70 MoS2	O-RING
(3)	11840297	1	HEX SCREW EN 1665 M6X16 8.8 480H SPF	SECHSKANTSCHRAUBE
(100)	10285708	1	GREASE NBU 30 1KG DOSE	FETT

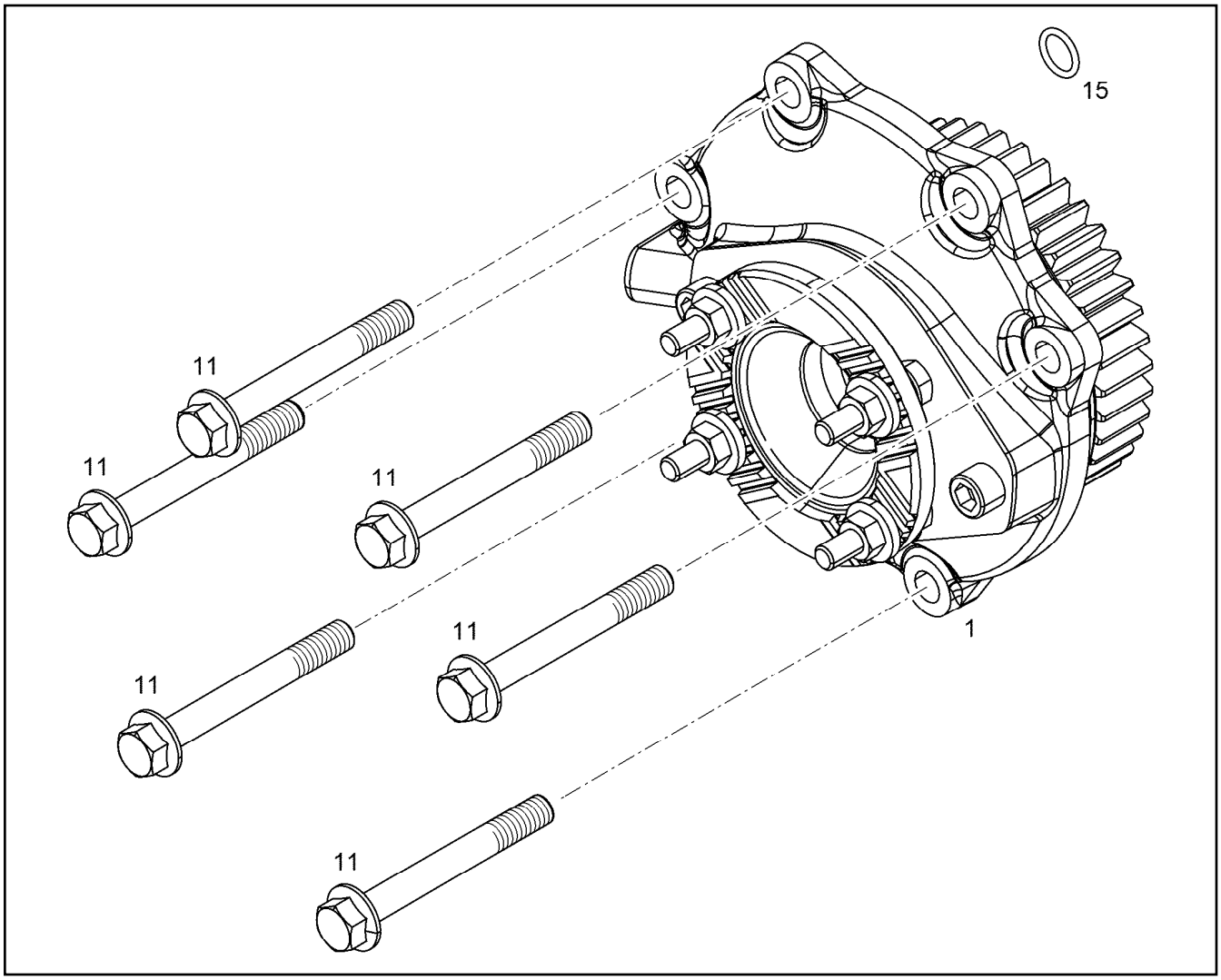

Pos.	Item	Quantity	Description	Bezeichnung
1	11365890	1	AUXILIARY DRIVE PRE-ASS.	NEBENABTRIEB VORM.
(1)	10120394	1	BEARING HOUSING, PRE-ASSEMBLED	LAGERGEHAEUSE VORM.
(2)	10119685	1	GEAR WHEEL 3,5	ZAHNRAD
(5)	7000329	1	O-RING 145,64X3,53 NBR 70 A,BK	O-RING
(6)	9080626	1	CONNECTION FLANGE 31CrMoV9	ANSCHLUSSFLANSCH
(7)	4980973	1	SOCKET HEAD SCREW ISO 4762 M10X50 1	ZYLINDERSCHRAUBE
(8)	10663419	1	ROTARY SHAFT LIP SEAL PPS 60X80X7 75	RADIALWELLENDICHTRING
(9)	10120823	1	PLATE 171,5X123,5 S235JR	BLECH
(10)	11002747	2	SOCKET HEAD SCREW ISO 4762 M12X25 10	ZYLINDERSCHRAUBE
(12)	10299583	4	HEX SCREW EN 1665 M10X40 10.9 FLZN SP	SECHSKANTSCHRAUBE
(13)	11658580	4	WASHER DIN 7349 10,5 200HV-St FLZN SPF	SCHEIBE
(14)	10814801	4	HEX NUT ISO 7042 M10 10 FLZN SPF	SECHSKANTMUTTER
(100)	10285708	1	GREASE NBU 30 1KG DOSE	FETT
11	10299598	6	HEX SCREW EN 1665 M12X100 10.9 FLZN	SECHSKANTSCHRAUBE
15	7380619	1	O-RING AEHNL.ISO 3601-1 15X2,5 FKM 80 A	O-RING

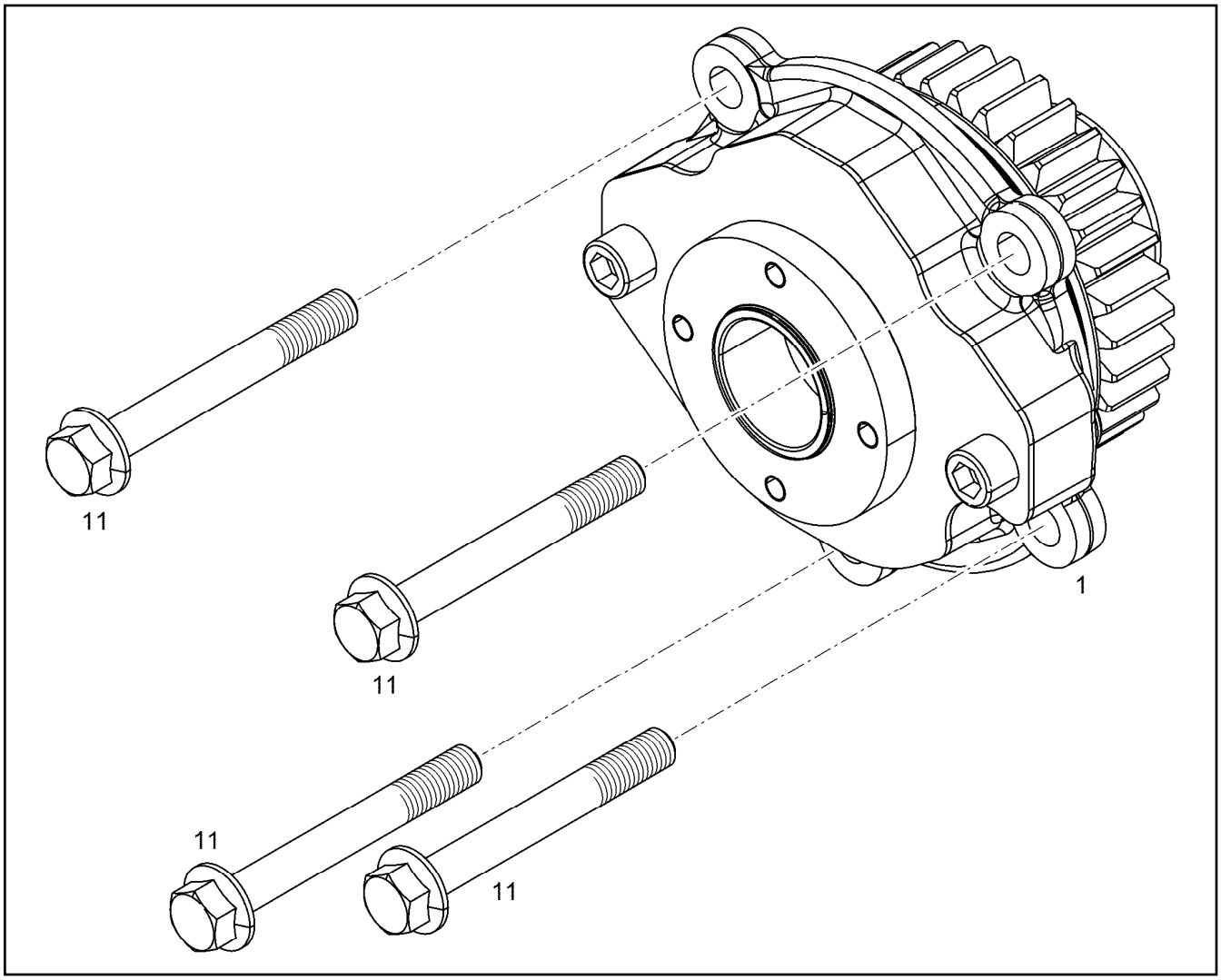

Pos.	Item	Quantity	Description	Bezeichnung
1	11366396	1	AUXILIARY DRIVE PRE-ASS. ⇨ ❑ 129	NEBENABTRIEB VORM.
11	10299598	4	HEX SCREW EN 1665 M12X100 10.9 FLZN	SECHSKANTSCHRAUBE

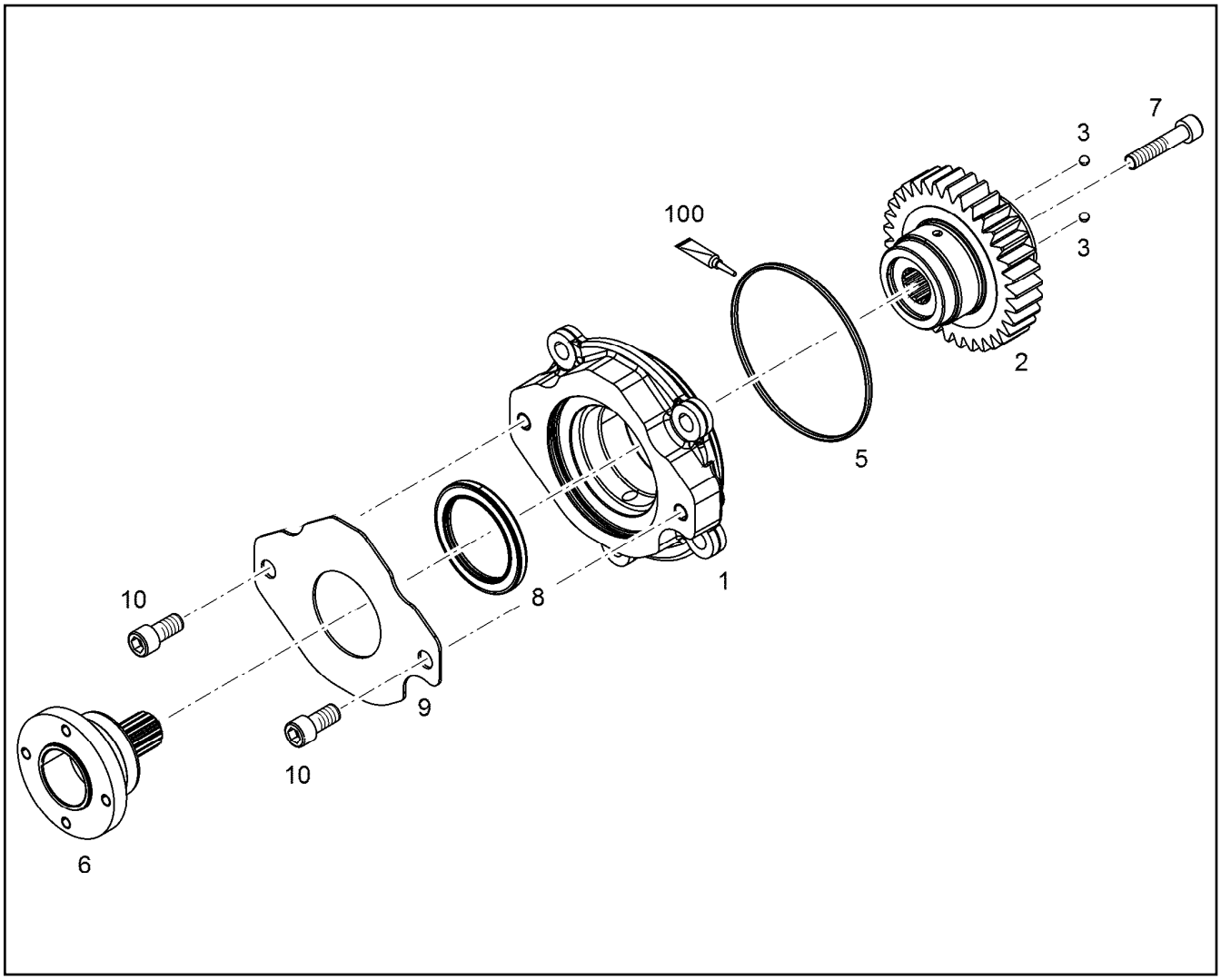

Pos.	Item	Quantity	Description	Bezeichnung
1	9080431	1	BEARING HOUSING, PRE-ASSEMBLED	LAGERGEHAEUSE VORM.
2	10119689	1	GEAR WHEEL 3,5	ZAHNRAD
3	10011834	2	BALL 6,35 G20P2	KUGEL
5	7380604	1	O-RING ISO 3601-1 117,07X3,53 FKM 70 A,G	O-RING
6	9080058	1	CONNECTION FLANGE 20MnCr5	ANSCHLUSSFLANSCH
7	4980973	1	SOCKET HEAD SCREW ISO 4762 M10X50 1	ZYLINDERSCHRAUBE
8	10663419	1	ROTARY SHAFT LIP SEAL PPS 60X80X7 75	RADIALWELLENDICHTRING
9	9080467	1	PLATE 172X134,5 S235JR	BLECH
10	4980944	2	SOCKET HEAD SCREW ISO 4762 M12X25 1	ZYLINDERSCHRAUBE
100	10285708	1	GREASE NBU 30 1KG DOSE	FETT

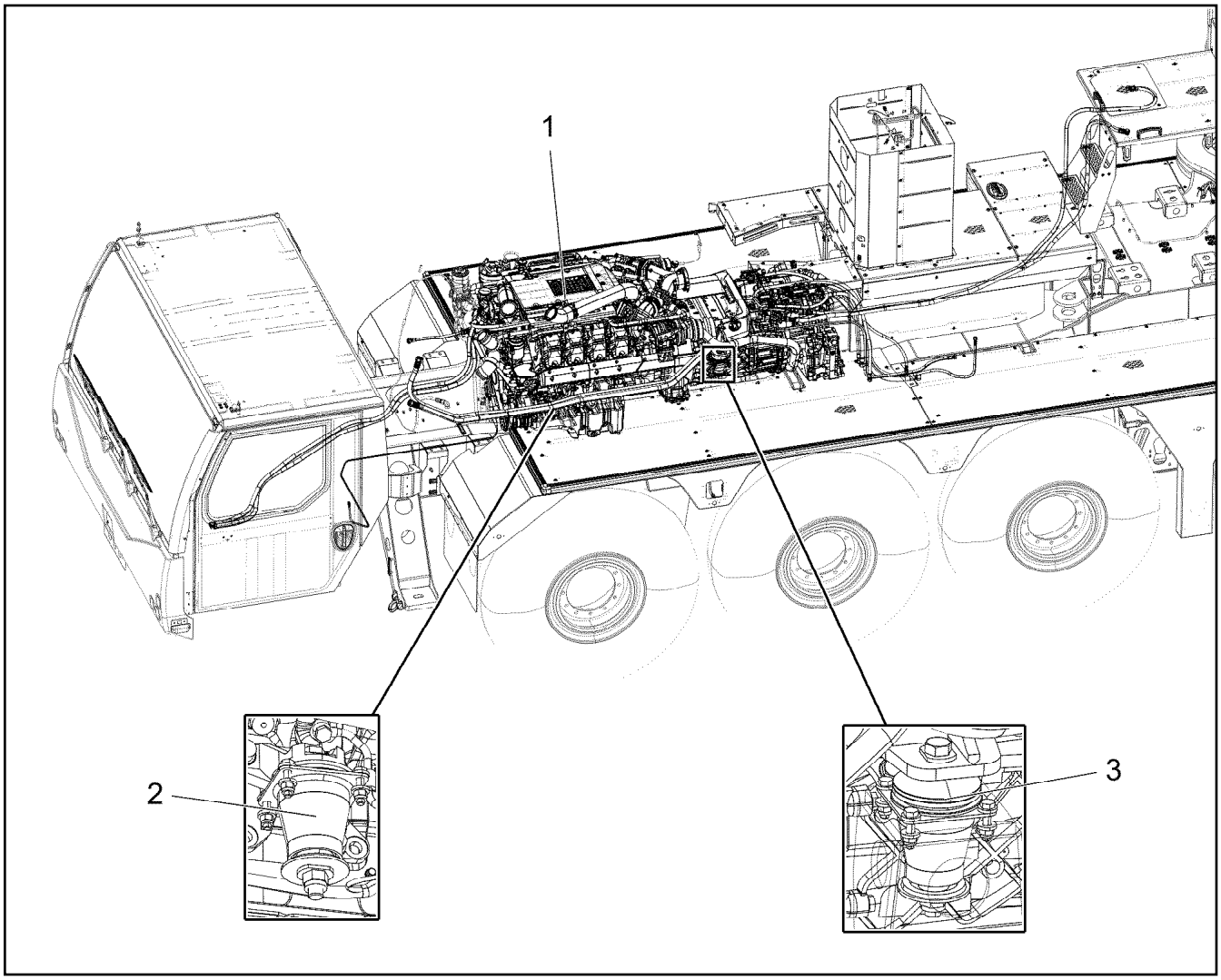

Pos.	Item	Quantity	Description	Bezeichnung
1	96032862	1	DIESEL ENGINE, PRE-ASSEMBLED ⇨ ❑ 131	DIESELMOTOR VORM.
2	96018923	2	MOTOR BEARING INSTALLATION SET ⇨ ❑ 185	MOTORLAGER EINBAUSATZ
3	96018924	2	MOTOR BEARING INSTALLATION SET ⇨ ❑ 186	MOTORLAGER EINBAUSATZ

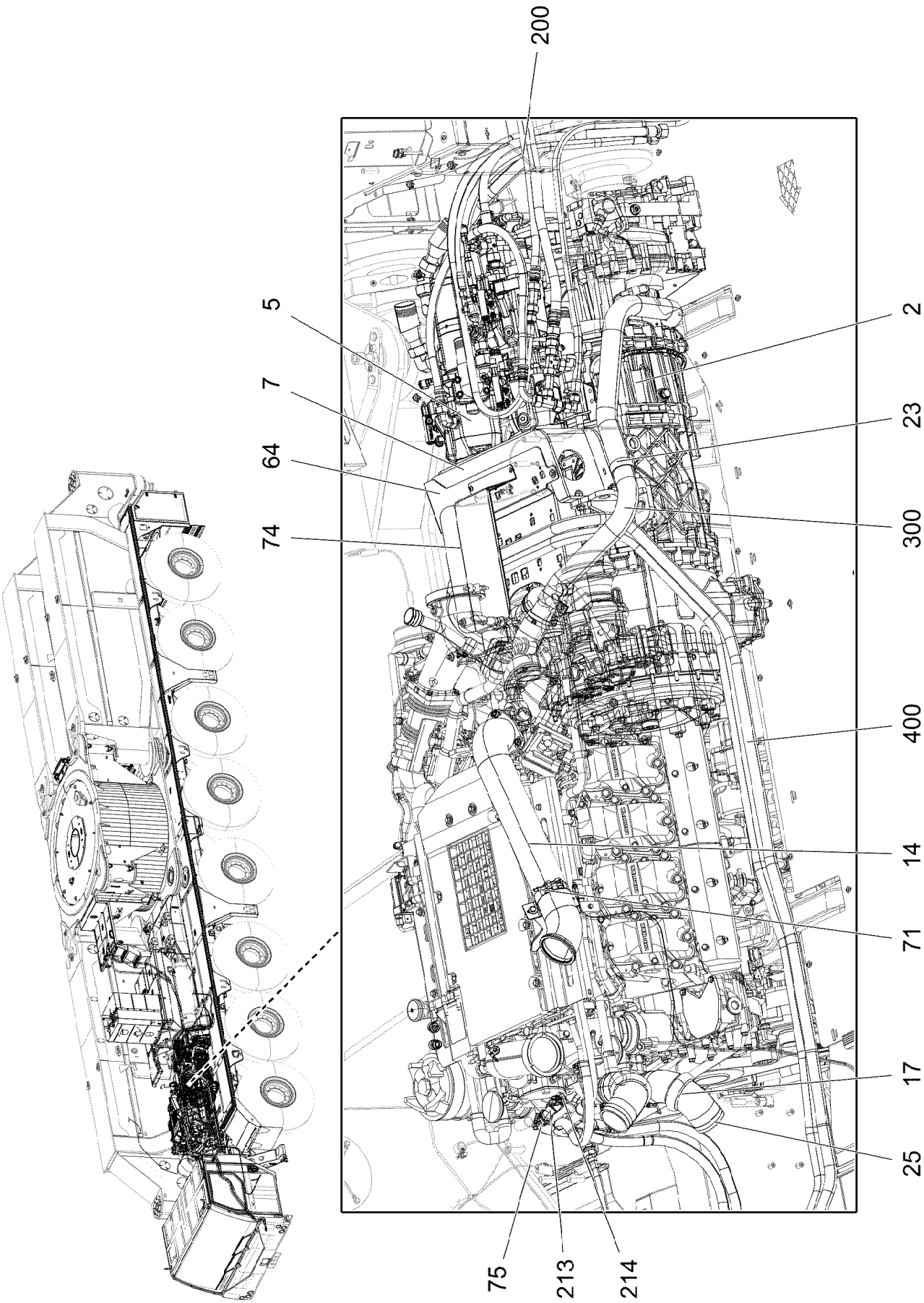
200
5
7
64
74
2
23
300
400
14
71
17
25
75
213
214

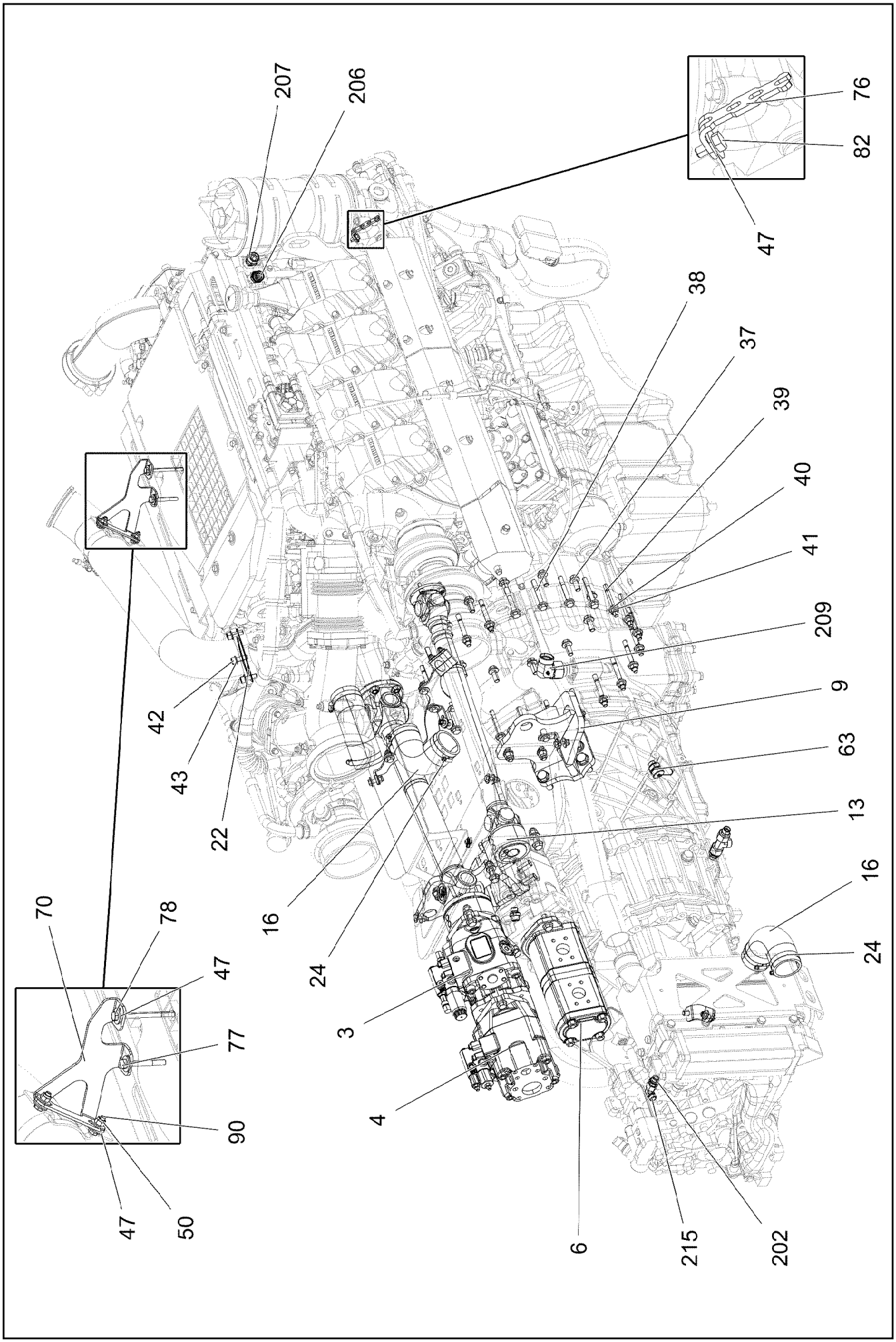

19.1.2022 006251 LIEBHERR	**etk_en_de_073897 LG 1750** **DIESEL ENGINE, PRE-ASSEMBLED** **DIESELMOTOR VORM.**	❑ 132 (2/5) **96032862**

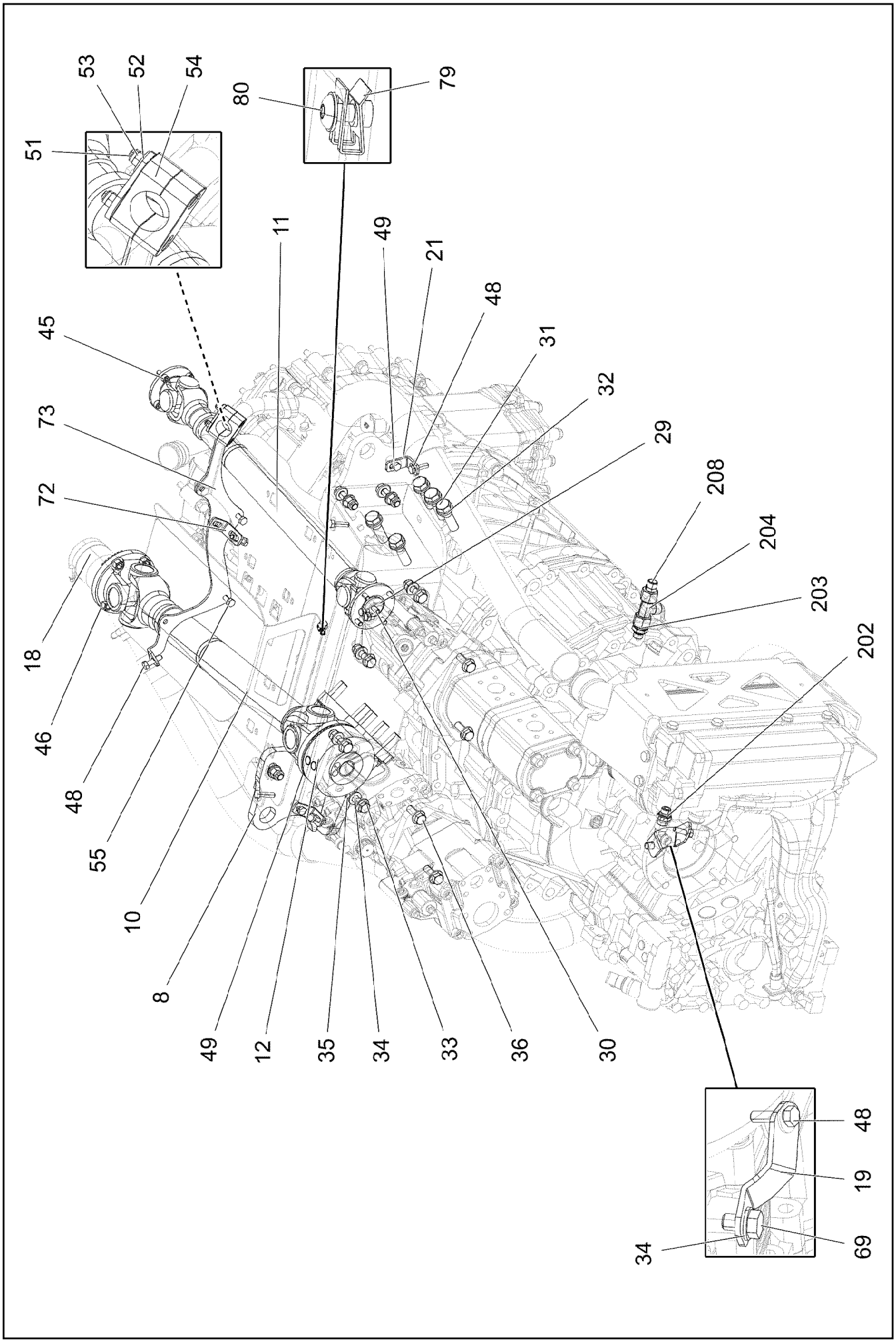
53
52
54
51
80
79
11
49
21
48
31
32
29
208
204
203
202
45
73
72
18
46
48
55
10
8
49
12
35
34
33
36
30
48
19
69
34

Pos.	Item	Quantity	Description	Bezeichnung
2	10872088	1	SWITCHGEAR 12 TC 3041 SO ⇨ ❑ 136	SCHALTGETRIEBE
3	12102544	1	VARIABLE PUMP A10VO SPF	VERSTELLPUMPE
4	10430158	1	VARIABLE PUMP A10VO SPF ⇨ ❑ 174	VERSTELLPUMPE
5	10430161	1	VARIABLE PUMP A10VO SPF ⇨ ❑ 176	VERSTELLPUMPE
6	10332080	1	TWO-STAGE PUMP WP15 SPF ⇨ ❑ 177	ZWEIFACHZAHNRADPUMPE
7	963188308	1	BRACKET WELDED CONST.	KONSOLE SCHWK.
8	967056108	1	ENGINE BRACKET WELD.REAR LEFT	MOTORKONSOLE SCHWK.HI.LI.
9	967056208	1	ENGINE BRACKET WELD.REAR RIGHT	MOTORKONSOLE SCHWK.HI.RE
10	10217412	1	PROPELLER SHAFT LZ=705/LA=60 SPF	GELENKWELLE
11	10217414	1	PROPELLER SHAFT LZ=710/LA=40 SPF	GELENKWELLE
12	10217543	1	CLAMPING HUB 122	KLEMMNABE
13	10441074	1	CLAMPING HUB 90/53 KTL / SCHWARZ	KLEMMNABE
14	967175408	1	CHARGE AIR PIPE SPF	LADELUFTROHR
16	97047540	2	FORM HOSE 60X6 B2 SPF	FORMSCHLAUCH
17	97069294	2	FORM HOSE DN80X6 B SPF	FORMSCHLAUCH
18	97047956	1	FORM HOSE 60X6 B2 SPF	FORMSCHLAUCH
19	974101508	1	PLATE 4X51X115 S315MC FE//ZNNI8//CN//T	BLECH
21	970657408	2	ANGLE 4x20x77 S315MC FE//ZNNI8//CN//T0	WINKEL
22	10152491	1	SEAL	DICHTUNG
23	552050608	5	PIPE CLAMP DIN 71555 60,5 PASSIVIERT	ROHRSCHELLE
24	774214308	6	HOSE CLAMP 70/60-80/12 W3	SCHLAUCHSCHELLE
25	774218808	4	HOSE CLAMP 90/80-100/12 W3	SCHLAUCHSCHELLE
29	944393808	2	LOCK WASHER RD40X4 S315MC FE//ZNNI8/	SICHERUNGSSCHEIBE
30	10876542	2	HEX SCREW UNC5/16X18X3/4 8.8 FLZN SPF	SECHSKANTSCHRAUBE
31	10876521	10	HEX SCREW ISO 8765 M16X1,5X55 8.8 FLZ	SECHSKANTSCHRAUBE
32	97015663	10	DISTANCE WASHER 4X30X30 S960QL FLZN	DISTANZSCHEIBE
33	11656452	8	HEX SCREW EN 1665 M12X45 8.8 FLZN SPF	SECHSKANTSCHRAUBE
34	10289804	9	WASHER ISO 7089 12 300HV FLZN SPF	SCHEIBE
35	11840127	8	HEX NUT ISO 7040 M12 8 FLZN SPF	SECHSKANTMUTTER
36	11631940	4	HEX SCREW EN 1665 M12X30 8.8 FLZN SPF	SECHSKANTSCHRAUBE
37	10289016	12	HEX SCREW M12X1,5X30 10.9 MAN183-B1 F	SECHSKANTSCHRAUBE
38	11652294	9	HEX SCREW ISO 4014 M10X80 8.8 FLZN SP	SECHSKANTSCHRAUBE
39	10876543	15	DOUBLE-ENDED STUD DIN 835 M10X75 8.8	STIFTSCHRAUBE
40	970261408	24	DISTANCE WASHER S700MC FLZN SPF	DISTANZSCHEIBE
41	12102695	15	HEX NUT ISO 4032 M10 8 ZNNI-480H SPF	SECHSKANTMUTTER
42	10875571	3	SOCKET HEAD SCREW ISO 4762 M10X30 8	ZYLINDERSCHRAUBE
43	10289795	3	WASHER ISO 7089 10 300HV FLZN SPF	SCHEIBE
44	406600908	4	HEX SCREW ISO 4017 M10X30 10.9 FLZN SP	SECHSKANTSCHRAUBE
45	10663523	8	SOCKET HEAD SCREW ISO 4762 M8X20 10	ZYLINDERSCHRAUBE
46	10814801	4	HEX NUT ISO 7042 M10 10 FLZN SPF	SECHSKANTMUTTER
47	11140469	33	WASHER ISO 7093-1 8 200HV 480H SPF	SCHEIBE
48	11826527	7	HEX SCREW ISO 4017 M8X30 8.8 480H SPF	SECHSKANTSCHRAUBE
49	11690048	2	HEX SCREW ISO 4017 M8X12 8.8 480H SPF	SECHSKANTSCHRAUBE
50	11656731	14	HEX NUT ISO 7040 M8 8 480H SPF	SECHSKANTMUTTER
51	12203634	2	SOCKET HEAD SCREW ISO 4762 M6X50 8.8	ZYLINDERSCHRAUBE
52	10875648	2	WASHER ISO 7093-1 6 200HV 480H SPF	SCHEIBE
53	11656734	2	HEX NUT ISO 7040 M6 8 480H SPF	SECHSKANTMUTTER
54	602008908	2	CLAMP-HALF DIN 3015-1 L 4 R 30 PP SW	KLEMMHAELFTE
55	11692827	2	HEX SCREW ISO 4017 M8X35 8.8 480H SPF	SECHSKANTSCHRAUBE
63	10023958	1	OIL DRAIN PLUG M18X1,5	OELABLASSSCHRAUBE
64	97013268	1	PLATE 3X565X627 S355MC	BLECH
69	11651006	1	HEX SCREW ISO 4017 M12X20 8.8 FLZN SP	SECHSKANTSCHRAUBE
70	97061006	1	PLATE 4X239X177 S315MC FE//ZNNI8//CN//T	BLECH
71	774222908	1	RETAINER CLIP 102-100 ST	SPANNSCHELLE
72	97014025	1	ANGLE 4X20X86 S315MC FE//ZNNI8//CN//T0	WINKEL
73	97012483	1	PLATE 4X544X175 S315MC FE//ZNNI8//CN//T	BLECH

Pos.	Item	Quantity	Description	Bezeichnung
74	97035786	1	PLATE 2X269X561 ALMG3 H111	BLECH
75	968652008	1	PIPE SOCKET CPL. NW-20 ⇨ ❑ 179	ROHRSTUTZEN KPL.
76	952859808	1	PLATE 4X103X20 S315MC FE//ZNNI8//CN//T	BLECH
77	11651584	1	HEX SCREW ISO 4014 M8X65 8.8 480H SPF	SECHSKANTSCHRAUBE
78	10875515	1	HEX SCREW ISO 4014 M8X95 8.8 480H SPF	SECHSKANTSCHRAUBE
79	10181577	2	SHEET METAL NUT M6 8 480H SPF	BLECHMUTTER
80	10875488	2	BUTTON HEAD SCREW ISO 7380-2 M6X12 0	HALBRUNDKOPFSCHRAUBE
82	11651612	1	HEX SCREW ISO 4017 M8X16 8.8 480H SPF	SECHSKANTSCHRAUBE
90	10197831	5	HEX SCREW ISO 4017 M8X25 8.8 ZNNI-480	SECHSKANTSCHRAUBE
200	96033630	1	PIPING DIESEL ENGINE ⇨ ❑ 180	VERROHRUNG DIESELMOTOR
202	471030708	2	FITTING ISO 8434-1 GE 12L M16X1,5 CR6-F ⇨ ❑ 183	VERSCHRAUBUNG
203	471036808	1	FITTING XGE15-LM-ED M16X1,5 CR6-FREI	VERSCHRAUBUNG
204	472300414	1	FITTING EL 15L CR6-FREI	VERSCHRAUBUNG
206	247030202	1	REDUCING SCREW GR 18/12L CR6-FREI	REDUZIERVERSCHRAUBUNG
207	475030208	1	FITTING XGR18/15-L CR6-FREI	VERSCHRAUBUNG
208	475431808	1	FITTING RED 15/12L CR6-FREI	VERSCHRAUBUNG
209	7617494	1	FITTING EW 28L CR6-FREI	VERSCHRAUBUNG
213	10873827	1	FITTING EW 22L EDELSTAHL	VERSCHRAUBUNG
214	11621782	1	FITTING ISO 8434-1 GE 22L M26X1,5 INOX	VERSCHRAUBUNG
215	247117702	1	SWIVEL ELBOW EW 12L M18X1,5 CR6-FREI	WINKELSTUTZEN
300	968647708	1	PREMOUN PIPELINE DIESEL ENGINE ⇨ ❑ 184	ROHRLEITUNGEN DIESELMOTO
400	96033632	1	HOSE LINES ENGINE PREASSEMBLY	SCHLAUCHLEITUNGEN MOTOR
(1601)	96023302	1	HOSE CPL. CONTI KWS 20X3700	SCHLAUCH KPL.
(1602)	96026788	1	HOSE CPL. CONTI KWS 20X3300	SCHLAUCH KPL.
(1603)	965192808	1	HOSE CPL. FC510 25X3400	SCHLAUCH KPL.
(1604)	965192708	1	HOSE CPL. FC510 25X3800	SCHLAUCH KPL.
(1605)	96024607	1	HOSE CPL. CONTI KWS 60X120	SCHLAUCH KPL.

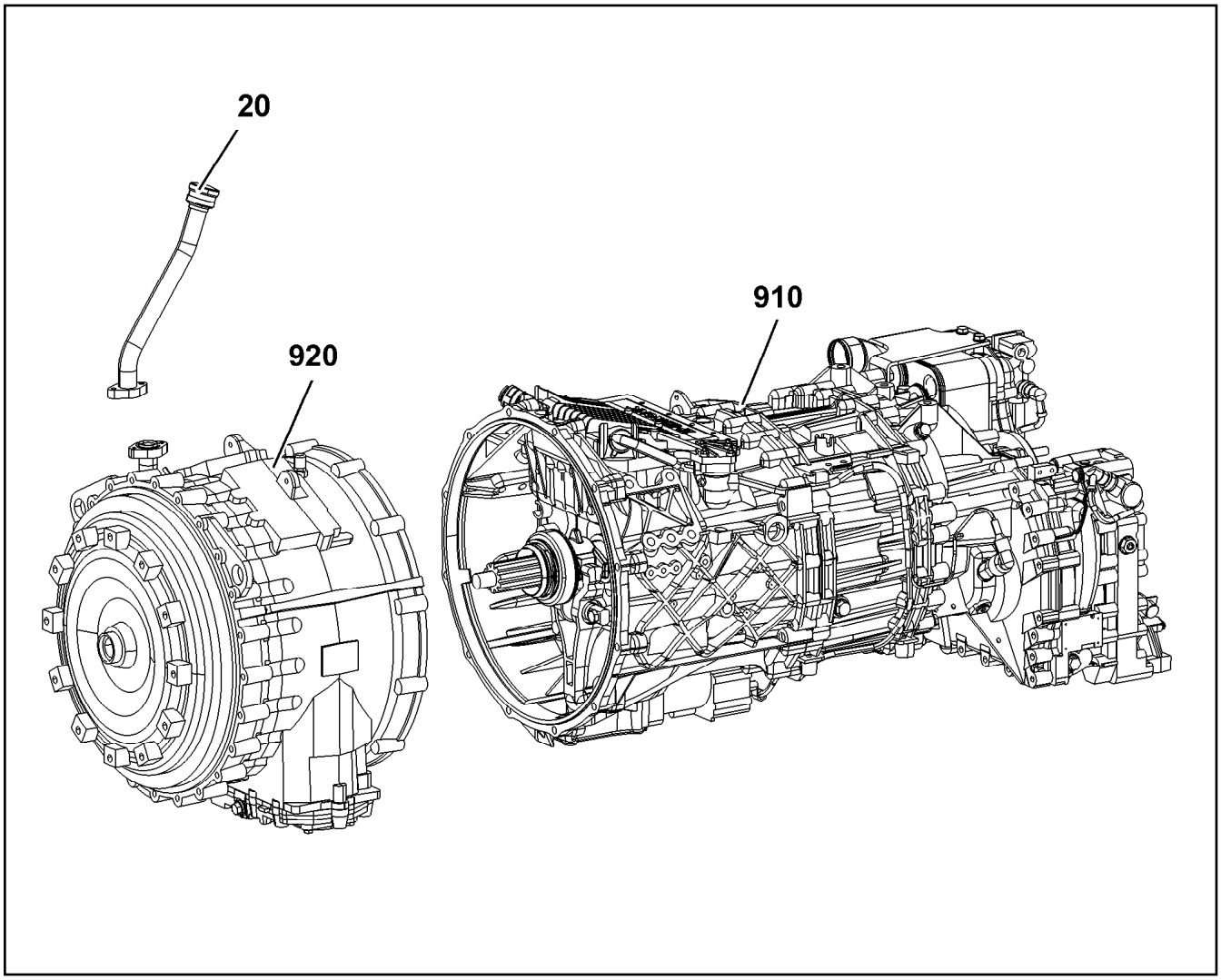

Pos.	Item	Quantity	Description	Bezeichnung
20	969998508	1	OIL FILLER INLET ⇨ ❑ 137	OELEINFUELLUNG
910	969998608	1	SWITCHGEAR VORM. ⇨ ❑ 138	SCHALTGETRIEBE
920	969998708	1	CONVERTOR VORM. ⇨ ❑ 160	WANDLER

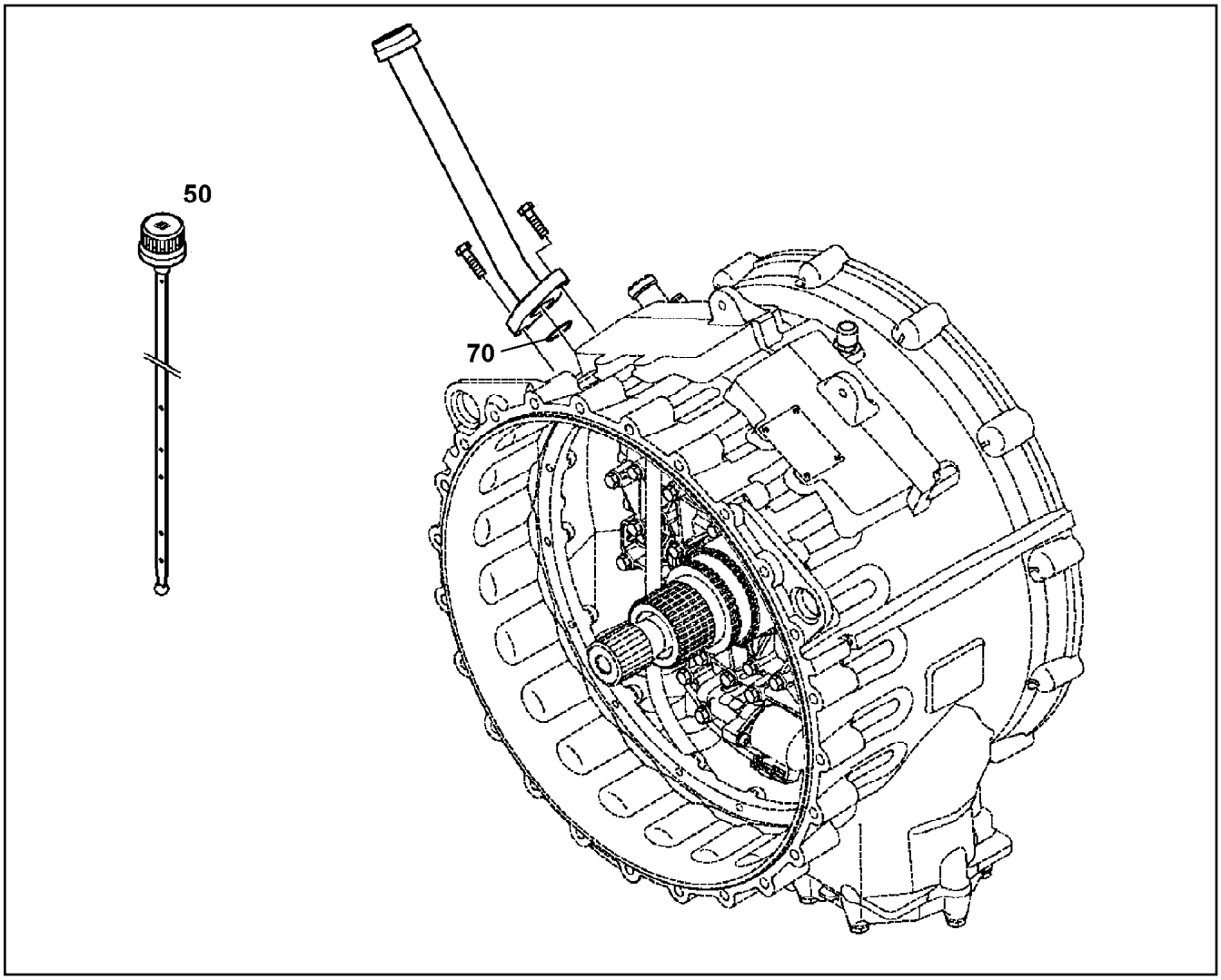

Pos.	Item	Quantity	Description	Bezeichnung
50	11346846	1	OIL DIPSTICK	OELMESSSTAB
70	510787908	1	O-RING 30X2 NBR70	O-RING

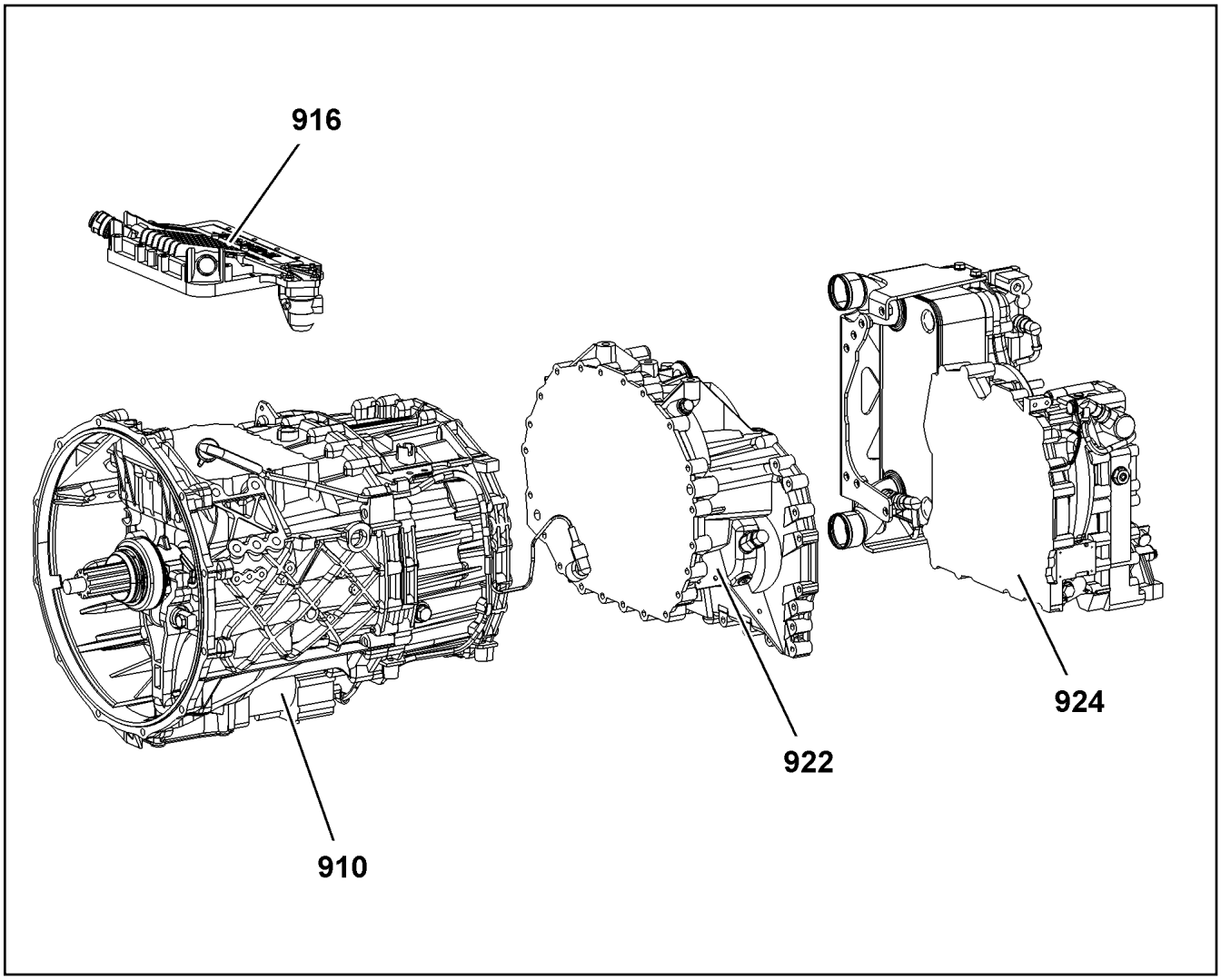

Pos.	Item	Quantity	Description	Bezeichnung
910	967400608	1	GEARBOX ⇨ ❑ 139	GETRIEBE
916	10873319	1	TRANSMISSION ACTUATOR GS3.3 ⇨ ❑ 142	GETRIEBESTELLER
922	964012308	1	IT AS-TRONIK ⇨ ❑ 146	IT AS-TRONIK
924	10493845	1	ADD-ON PARTS ⇨ ❑ 152	ANBAUTEILE

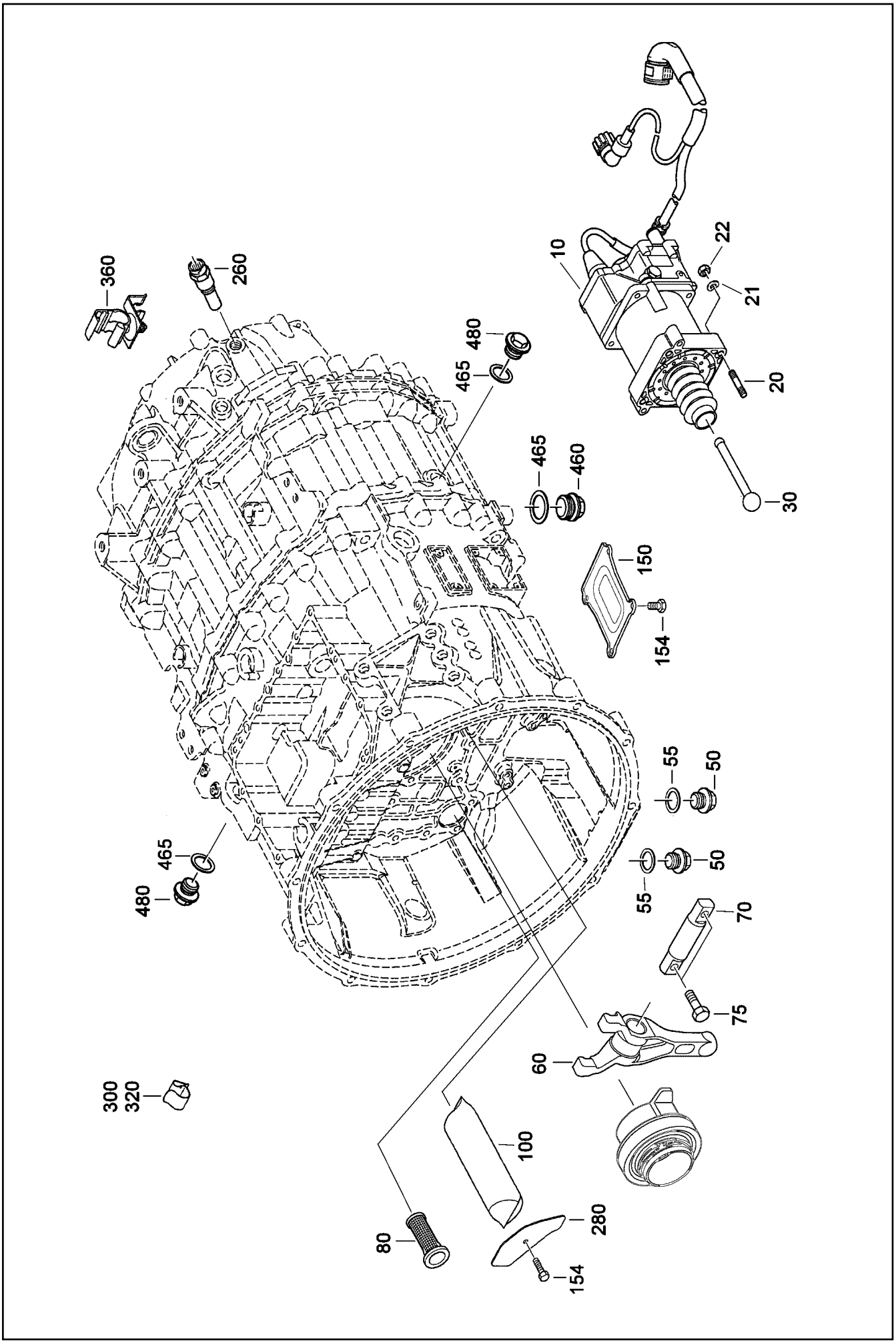
360
260
10
22
21
480
465
20
465
460
30
150
154
55
50
465
480
50
55
70
75
60
300
320
100
280
80
154

Pos.	Item	Quantity	Description	Bezeichnung
10	571876708	1	CLUTCH ACTUATOR ⇨ ❑ 141	KUPPLUNGSSTELLER
20	403821008	4	DOUBLE-ENDED STUD DIN 835 M8X45 8.8	STIFTSCHRAUBE
21	12103465	4	WASHER ISO 7089 8 300HV ZNNI-480H SPF	SCHEIBE
22	10197760	4	HEX NUT ISO 4032 M8 10 ZNNI-480H SPF	SECHSKANTMUTTER
30	10354090	1	COMPRESSION ROD	DRUCKSTANGE
50	10878578	2	SCREW PLUG DIN 908 M22X1,5X18 ST 480H	VERSCHLUSSSCHRAUBE
55	571782908	2	SEALING RING	DICHTRING
60	571799908	1	CLUTCH FORK CPL.	AUSRUECKGABEL KPL.
70	571800008	1	WITHDRAWAL SHAFT	AUSRUECKWELLE
75	11002728	2	HEX SCREW ISO 4017 M12X50 10.9 FLZN SP	SECHSKANTSCHRAUBE
80	571874208	1	FILTER INSERT	FILTEREINSATZ
100	571783108	1	BREATHER	ENTLUEFTER
150	571800108	1	COVER	DECKEL
154	11651767	5	HEX SCREW ISO 4017 M8X20 8.8 480H SPF	SECHSKANTSCHRAUBE
260	571795808	1	IMPULS TRANSMITTER	IMPULSGEBER
280	571783208	1	COVER	DECKEL
300	571784208	1	TERMINAL CLIP 19-24MM	KLEMMSCHELLE
320	571784308	2	TERMINAL CLIP	KLEMMSCHELLE
360	10295360	1	FASTENING	BEFESTIGUNG
460	571783908	1	SCREW PLUG M24X1,5X21 CR6-FREI	VERSCHLUSSSCHRAUBE
465	571784008	3	SEALING RING	DICHTRING
480	10179469	2	SCREW PLUG DIN 910 M24X1,5 St FLZN SP	VERSCHLUSSSCHRAUBE

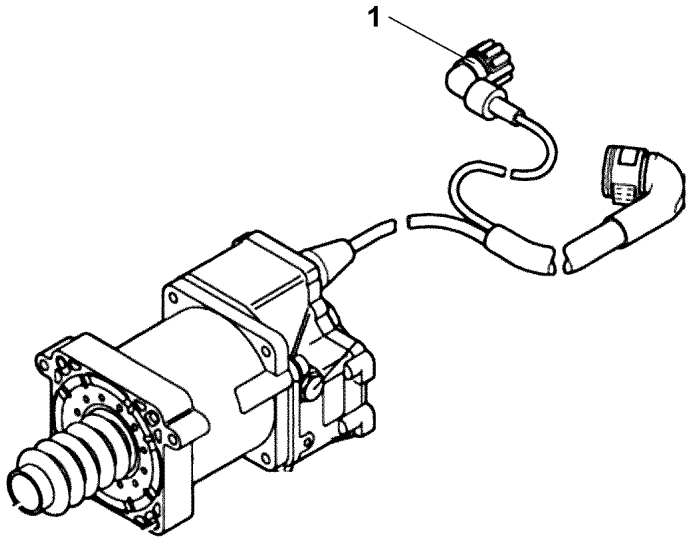

Pos.	Item	Quantity	Description	Bezeichnung
1	11214183	1	PLUG	STECKER

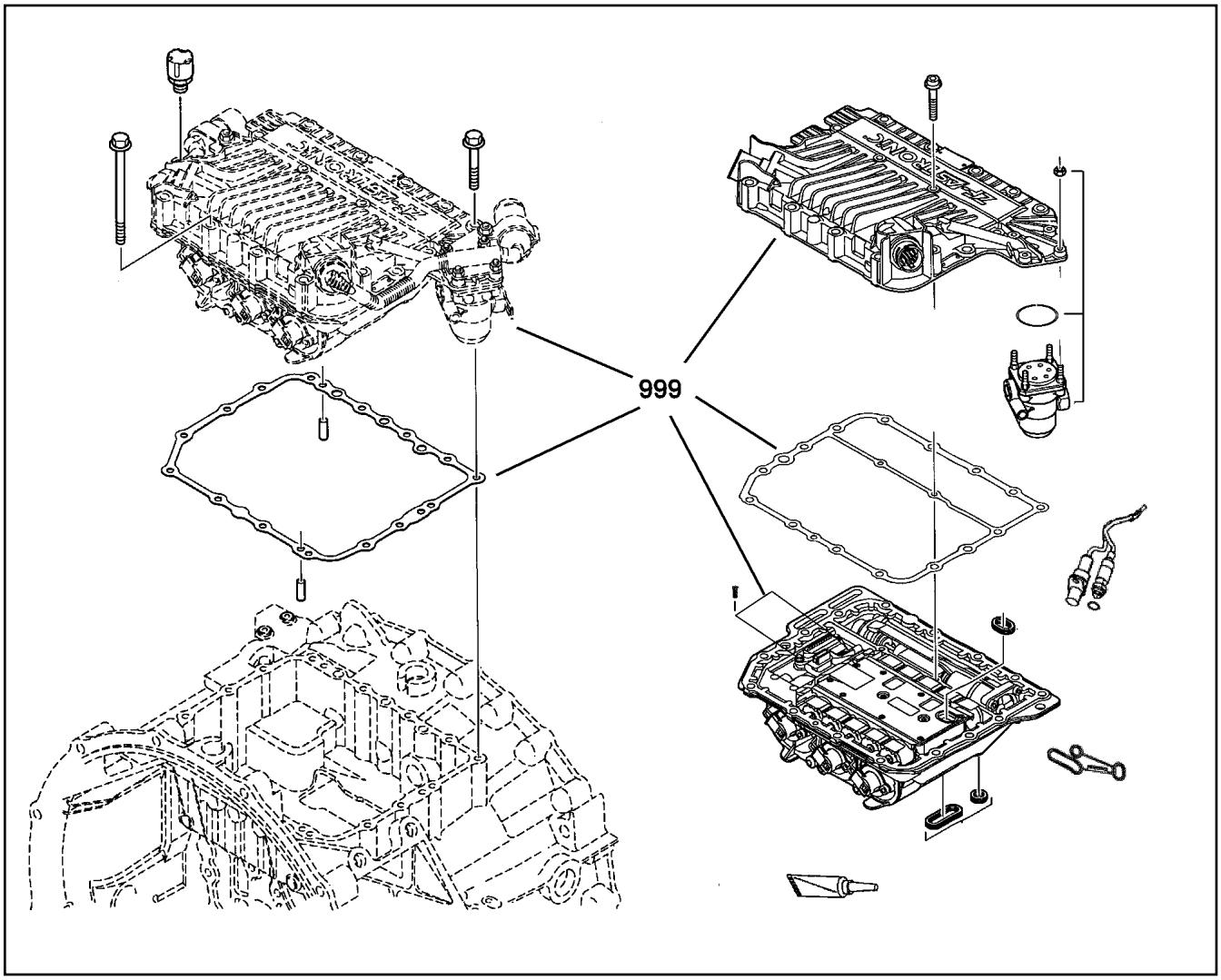

Pos.	Item	Quantity	Description	Bezeichnung
999	964024708	1	REP.TRANSMISSION ACTUATOR ⇨ ❑ 143	RS GETRIEBESTELLER

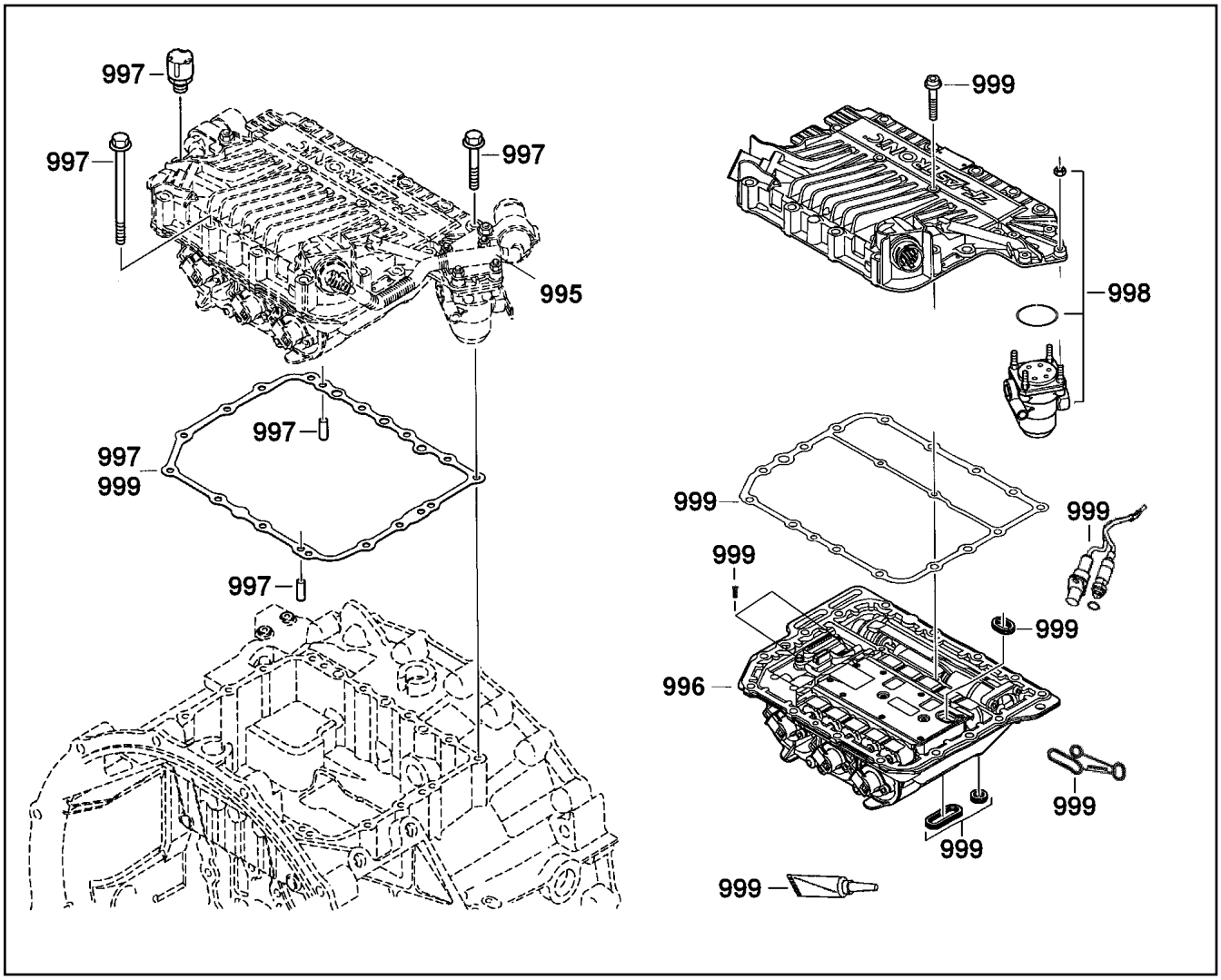

Pos.	Item	Quantity	Description	Bezeichnung
995	10877241	1	CABLING	VERKABELUNG
996	10442961	1	REPAIR KIT LOWER PART	RS UNTERTEIL
997	962181308	1	ADD-ON PARTS ⇨ ❑ 144	ANBAUTEILE
998	10335956	1	REPAIR SET PRESSURE CONTROL VA	RS DRUCKBEGRENZUNGSVEN
999	964024108	1	RK TEMPERATURE SENSOR ⇨ ❑ 145	RS TEMPERATURGEBER

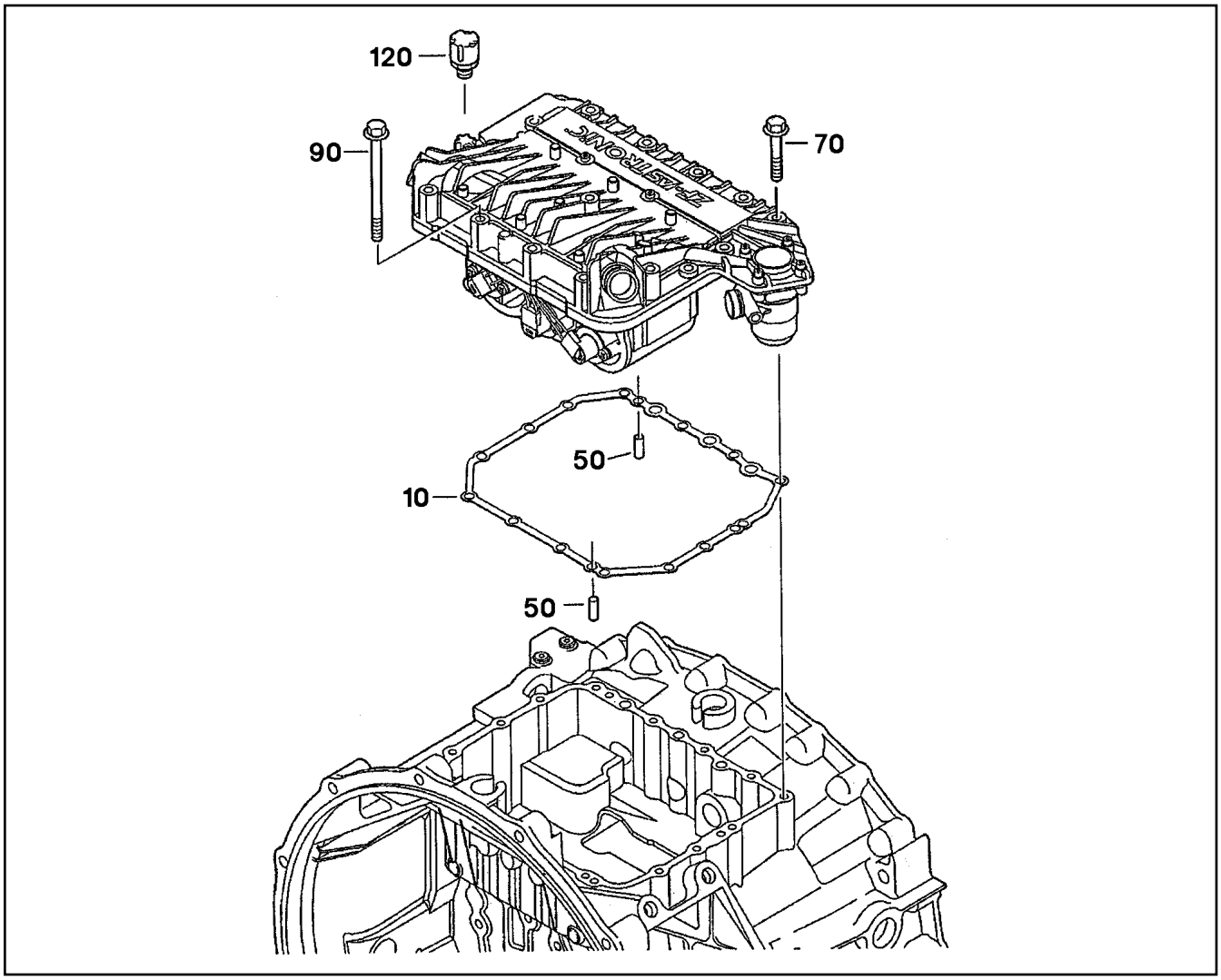

Pos.	Item	Quantity	Description	Bezeichnung
10	571802208	1	SEAL	DICHTUNG
50	571802408	2	PARALLEL PIN 8M6X16 NIROSTA	ZYLINDERSTIFT
70	571802508	9	SCREW M8X45	SCHRAUBE
90	571802608	6	SCREW M8X70	SCHRAUBE
120	500663308	1	BREATHER	ENTLUEFTER

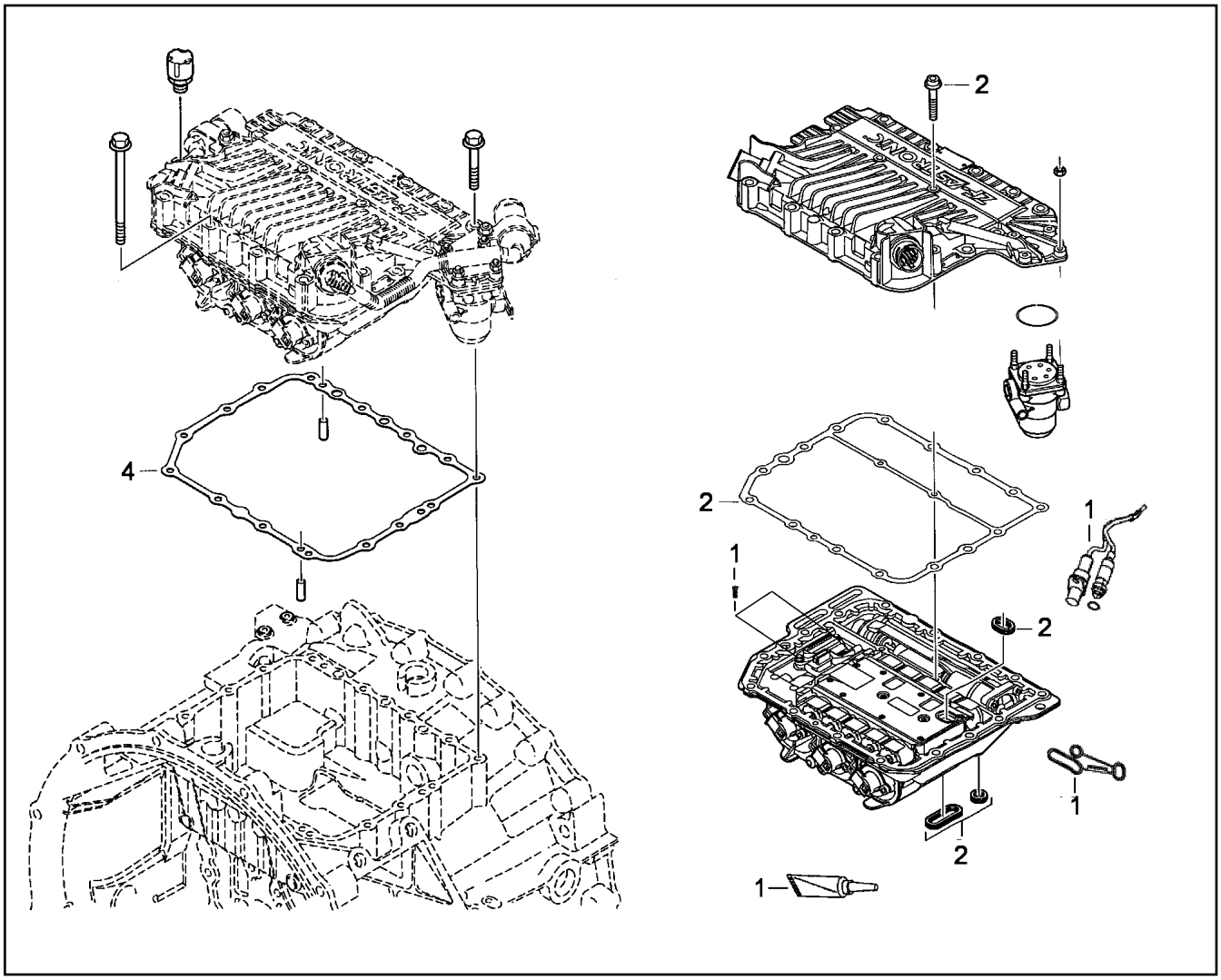

Pos.	Item	Quantity	Description	Bezeichnung
1	10340298	1	CABLE HARNESS	KABELBAUM
2	10340299	1	SEAL	DICHTUNG
4	571802208	1	SEAL	DICHTUNG

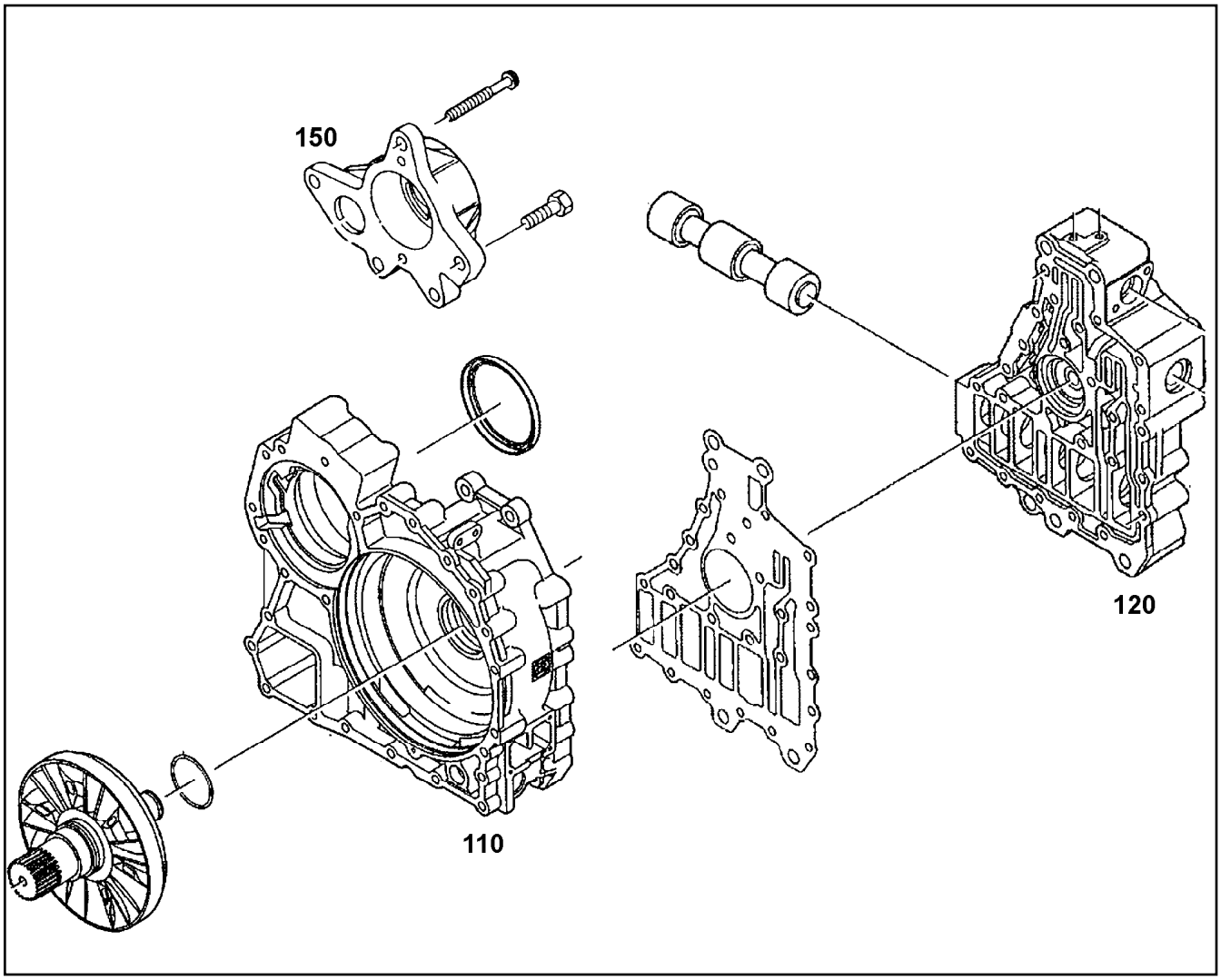

Pos.	Item	Quantity	Description	Bezeichnung
110	964013408	1	HOUSING ⇨ ❑ 147	GEHAEUSE
120	571801808	1	CONTROL ⇨ ❑ 149	STEUERUNG
150	571801708	1	PUMP ⇨ ❑ 151	PUMPE

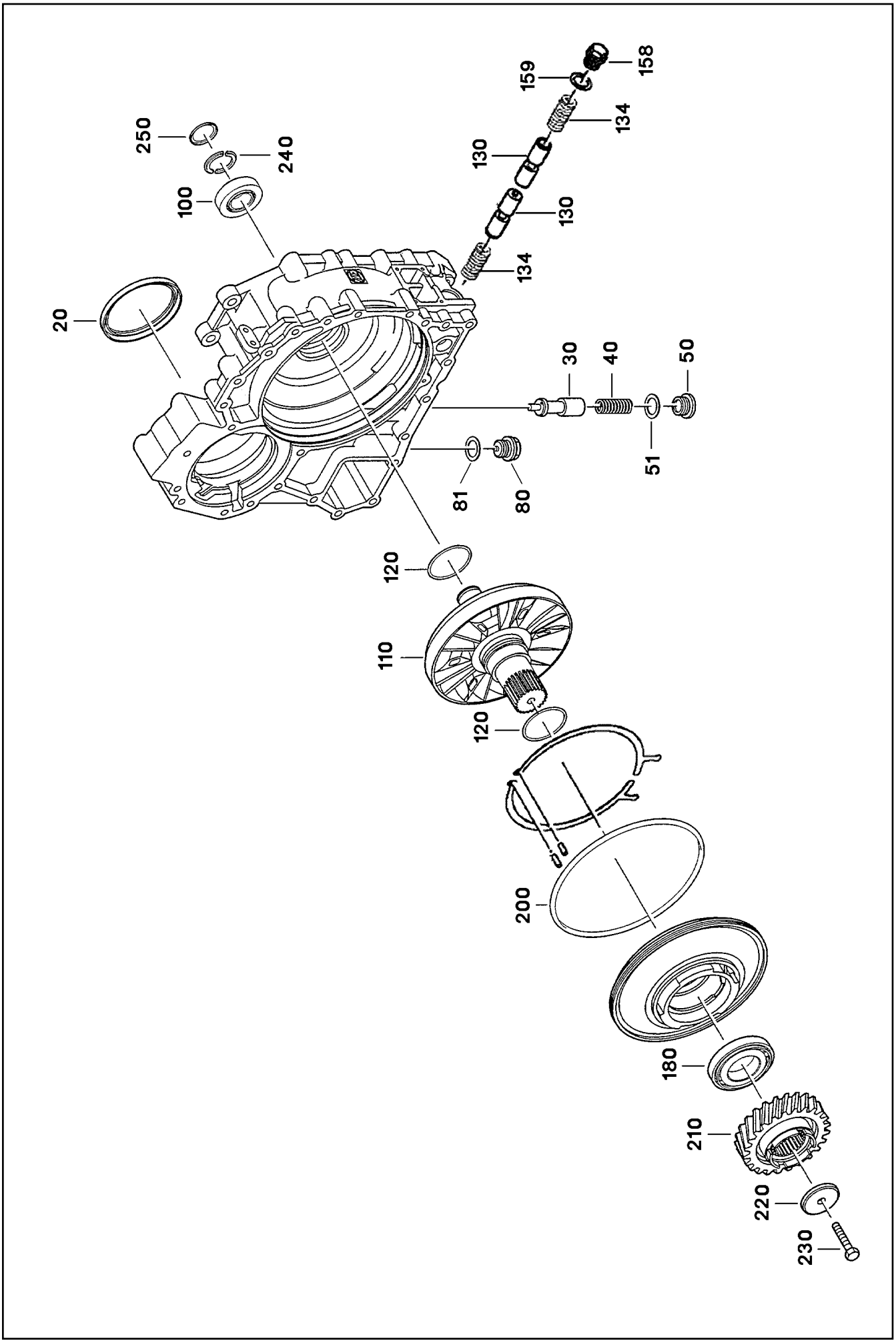

19.1.2022 042847 LIEBHERR	**etk_en_de_073897 LG 1750** **HOUSING** **GEHAEUSE**	❑ 147 (1/2) **964013408**

Pos.	Item	Quantity	Description	Bezeichnung
20	571803408	1	SHAFT SEAL 105X125X12	WELLENDICHTRING
30	571803508	1	PISTON	KOLBEN
40	571803608	1	COMPRESSION SPRING	DRUCKFEDER
50	571803708	1	SCREW PLUG M26X1,5X16 VERZ	VERSCHLUSSSCHRAUBE
51	540146008	1	SEALING RING DIN 7603 A 26X31X2 ST	DICHTRING
80	571783908	1	SCREW PLUG M24X1,5X21 CR6-FREI	VERSCHLUSSSCHRAUBE
81	571784008	1	SEALING RING	DICHTRING
100	571803808	1	TAPERED ROLLER BEARING	KEGELROLLENLAGER
110	571803908	1	ROTOR	ROTOR
120	500589408	2	RECTANGULAR SECTION RING	RECHTECKRING
130	10300831	2	PISTON	KOLBEN
134	10300833	2	COMPRESSION SPRING	DRUCKFEDER
158	500733008	1	SCREW PLUG M22X1,5X26 VERZ	VERSCHLUSSSCHRAUBE
159	571782908	1	SEALING RING	DICHTRING
180	571804108	1	TAPERED ROLLER BEARING	KEGELROLLENLAGER
200	571804308	1	O-RING 240X3 FPM80	O-RING
210	571804408	1	HELICAL GEAR	SCHRAEGRAD
220	571804508	1	WASHER	SCHEIBE
230	9230171	1	HEX SCREW ISO 4014 M12X80 10.9 FLZN SP	SECHSKANTSCHRAUBE
240	571806208	1	RING SPLITTED A=2,90	RING GETEILT
240	571806008	1	RING SPLITTED A=3,00	RING GETEILT
240	571806108	1	RING SPLITTED A=2,95	RING GETEILT
240	571805908	1	RING SPLITTED A=3,05	RING GETEILT
240	571804808	1	RING SPLITTED A=3,60	RING GETEILT
240	571804908	1	RING SPLITTED A=3,55	RING GETEILT
240	571804708	1	RING SPLITTED A=3,65	RING GETEILT
240	571805008	1	RING SPLITTED A=3,50	RING GETEILT
240	571805108	1	RING SPLITTED A=3,45	RING GETEILT
240	571804608	1	RING SPLITTED A=3,70	RING GETEILT
240	571805208	1	RING SPLITTED A=3,40	RING GETEILT
240	571805308	1	RING SPLITTED A=3,35	RING GETEILT
240	571805408	1	RING SPLITTED A=3,30	RING GETEILT
250	571806308	1	LOCKING RING A=3,40	SICHERUNGSRING

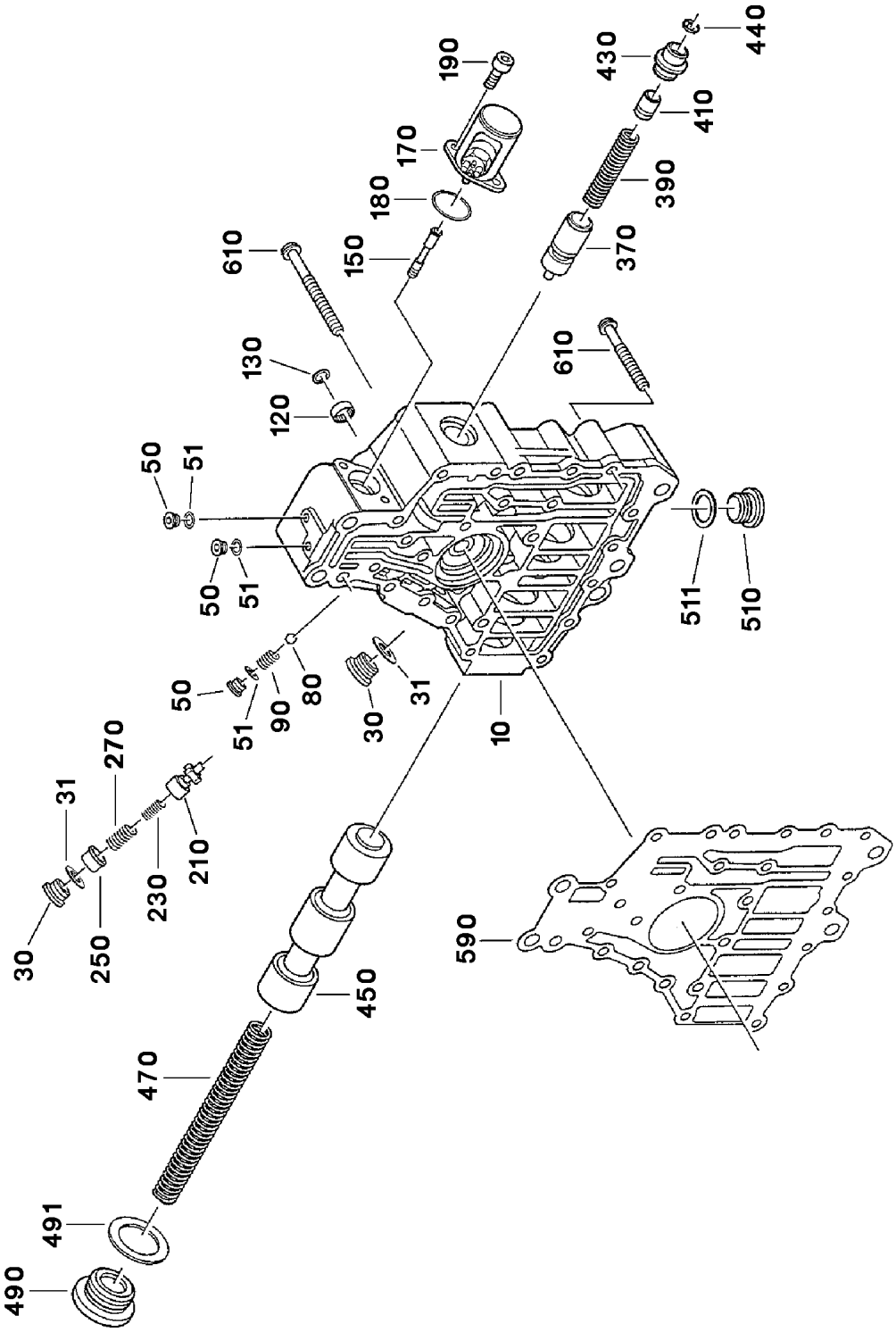
190
170
180
150
610
130
120
50
51
50
51
50
51
90
80
30
31
270
31
30
250
230
210
470
491
490
450
590
10
610
430
440
410
390
370
511
510

Pos.	Item	Quantity	Description	Bezeichnung
10	571806408	1	STEERING BOX	STEUERGEHAEUSE
30	571806508	2	SCREW PLUG M26X1,5X16 VERZ	VERSCHLUSSSCHRAUBE
31	540146008	2	SEALING RING DIN 7603 A 26X31X2 ST	DICHTRING
50	11626246	3	SCREW PLUG DIN 908 M12X1,5 ST FLZN SP	VERSCHLUSSSCHRAUBE
51	514510608	3	SEALING RING DIN 7603 D 12X15,5X1,5 ST	DICHTRING
80	747000608	1	BALL DIN 5401 10	KUGEL
90	571806608	1	COMPRESSION SPRING	DRUCKFEDER
120	571806708	1	NEEDLE BUSHING	NADELHUELSE
130	571806808	1	V-RING JV18	V-RING
150	571806908	1	PISTON	KOLBEN
170	571807008	1	MAGNET	MAGNET
180	571807108	1	O-RING 27X3 FPM70	O-RING
190	404206408	2	SOCKET HEAD SCREW ISO 4762 M8X22 8.8	ZYLINDERSCHRAUBE
210	571807208	1	PISTON	KOLBEN
230	571807308	1	COMPRESSION SPRING	DRUCKFEDER
250	571807408	1	PISTON	KOLBEN
270	571807508	1	COMPRESSION SPRING	DRUCKFEDER
370	571807608	1	PISTON	KOLBEN
390	10300959	1	COMPRESSION SPRING	DRUCKFEDER
410	571807708	1	PISTON	KOLBEN
430	571807808	1	CHECK SCREW	STELLSCHRAUBE
440	571807908	1	END COVER	VERSCHLUSSDECKEL
450	571808008	1	PISTON	KOLBEN
470	571808108	1	COMPRESSION SPRING	DRUCKFEDER
490	571808208	1	SCREW PLUG M48X1,5X21 ST VERZ	VERSCHLUSSSCHRAUBE
491	710107608	1	SEALING RING DIN 7603 A48X55X2 CU	DICHTRING
510	530035908	1	SCREW PLUG DIN 908 M24X1,5 ST	VERSCHLUSSSCHRAUBE
511	571784008	1	SEALING RING	DICHTRING
590	571808308	1	SEAL	DICHTUNG
610	571808408	20	SCREW M8X80	SCHRAUBE

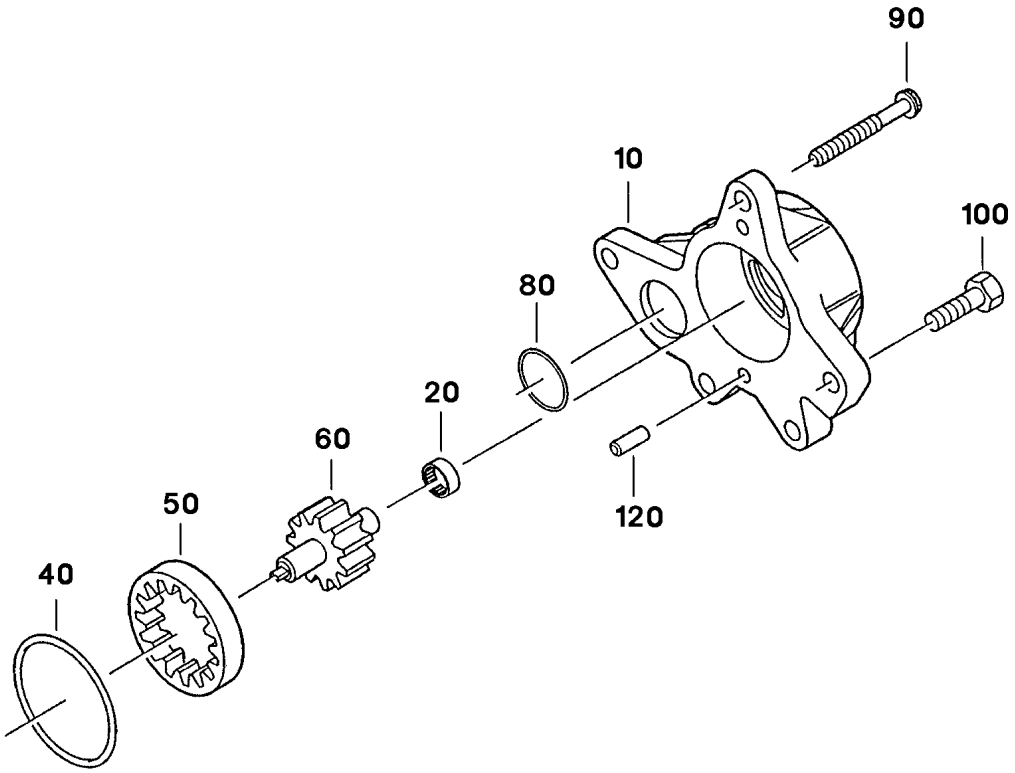

Pos.	Item	Quantity	Description	Bezeichnung
10	571813108	1	PUMP HOUSING	PUMPENGEHAEUSE
20	571806708	1	NEEDLE BUSHING	NADELHUELSE
40	571813208	1	O-RING 63X3 FPM70	O-RING
50	571813308	1	INTERNAL GEARED WHEEL	HOHLRAD
60	571813408	1	SHAFT	WELLE
80	570863208	1	O-RING 37X3 FPM70	O-RING
90	571808408	4	SCREW M8X80	SCHRAUBE
100	11826527	1	HEX SCREW ISO 4017 M8X30 8.8 480H SPF	SECHSKANTSCHRAUBE
120	571813508	1	PARALLEL PIN 8M6X14 NIROSTA	ZYLINDERSTIFT

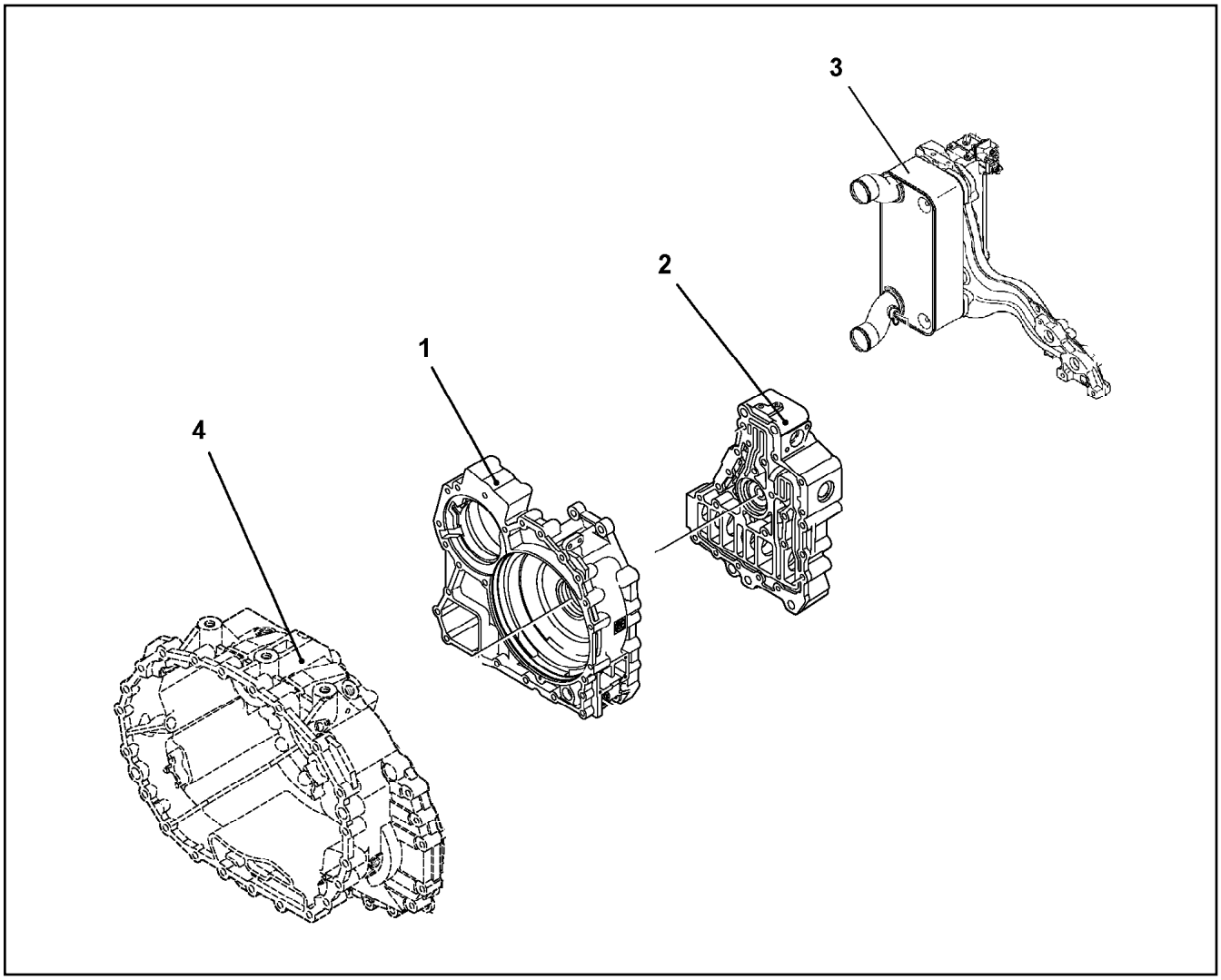

Pos.	Item	Quantity	Description	Bezeichnung
1	965336408	1	HOUSING ⇨ ❑ 153	GEHAEUSE
2	965336508	1	CONTROL ⇨ ❑ 155	STEUERUNG
3	965336608	1	HEAT EXCHANGER ⇨ ❑ 156	WAERMETAUSCHER
4	965336708	1	POWER TAKE-OFF ⇨ ❑ 159	ABTRIEB

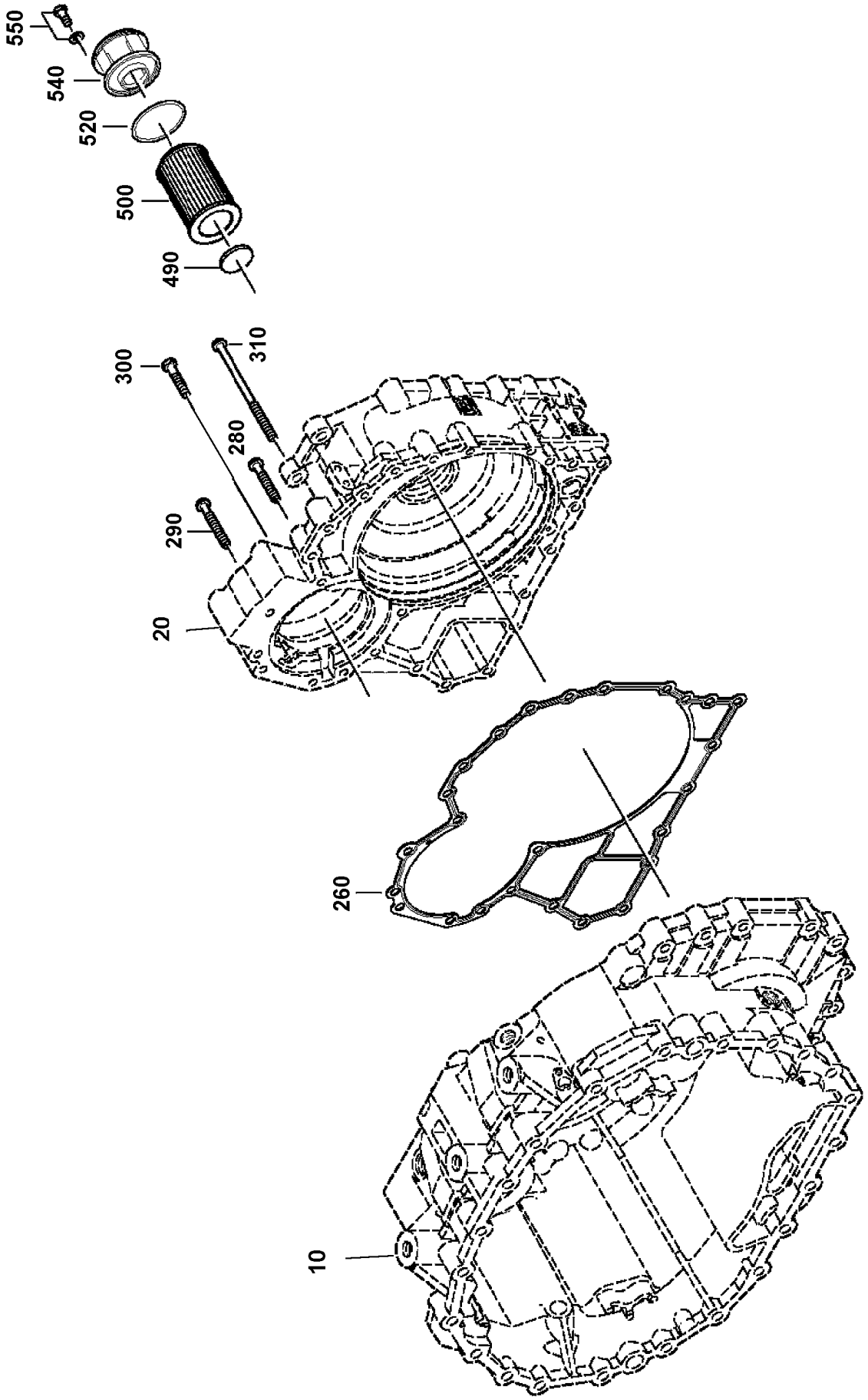
550
540
520
500
490
300
310
280
290
20
260
10

Pos.	Item	Quantity	Description	Bezeichnung
10	12106514	1	HOUSING	GEHAEUSE
20	12106515	1	HOUSING	GEHAEUSE
260	571809708	1	SEAL	DICHTUNG
280	571783508	16	HEX SCREW ISO 4017 M10X60 10.9 A3C	SECHSKANTSCHRAUBE
290	571810708	4	SCREW M10X80	SCHRAUBE
300	11002713	2	HEX SCREW ISO 4017 M10X40 10.9 FLZN SP	SECHSKANTSCHRAUBE
310	571810808	3	SCREW M10X140	SCHRAUBE
490	571811108	1	MAGNET	MAGNET
500	510675408	1	EASY-CHANGE FILTER OEL	WECHSELFILTER
520	571811208	1	O-RING 70x3 FPM70	O-RING
540	571811308	1	COVER	DECKEL
550	11651767	1	HEX SCREW ISO 4017 M8X20 8.8 480H SPF	SECHSKANTSCHRAUBE

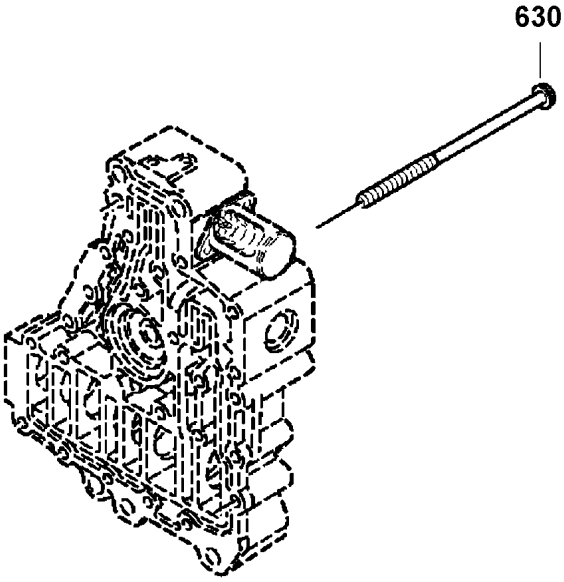

Pos.	Item	Quantity	Description	Bezeichnung
630	571811408	1	SCREW M10X110	SCHRAUBE

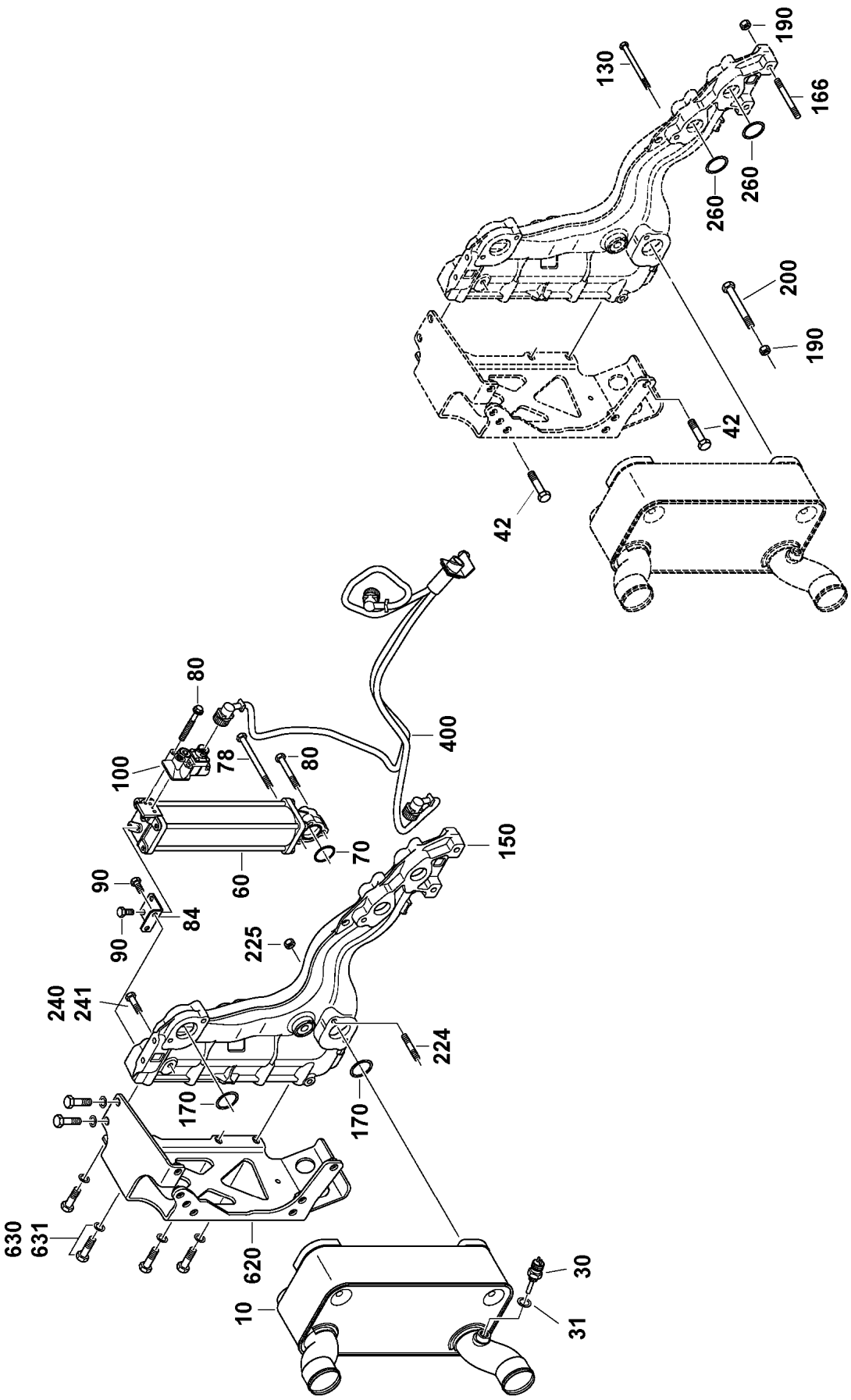
190
130
166
260
260
200
190
42
42
80
400
100
78
80
150
70
60
90
84
90
225
240
241
224
170
170
630
631
620
30
10
31

Pos.	Item	Quantity	Description	Bezeichnung
10	10493848	1	HEAT EXCHANGER	WAERMETAUSCHER
30	571808708	1	TEMPERATURE SENSOR	TEMPERATURGEBER
31	514517108	1	SEALING RING DIN 7603 A18X22X1,5 ST	DICHTRING
42	10875506	5	HEX SCREW ISO 4014 M12X60 8.8 FLZN SP	SECHSKANTSCHRAUBE
60	571808808	1	STORAGE ⇨ ❑ 158	SPEICHER
70	571813008	1	O-RING 80X3 FPM70	O-RING
80	571808908	4	SCREW M8X60	SCHRAUBE
84	571809008	1	RETAINING PLATE	HALTEBLECH
90	407350308	4	HEX SCREW EN 1665 M8X18 8.8 A3C	SECHSKANTSCHRAUBE
100	571809108	1	VALVE	VENTIL
130	571809208	1	SCREW M8X115	SCHRAUBE
150	10493851	1	OIL SUPPLY CASE	OELZUFUEHRGEHAEUSE
166	403821108	2	DOUBLE-ENDED STUD DIN 835 M12X120 8.	STIFTSCHRAUBE
170	726432208	2	O-RING 50X4 NBR70	O-RING
190	412400608	4	HEX NUT EN 1661 M12 10 A3C	SECHSKANTMUTTER
200	12222992	2	HEX SCREW ISO 4014 M12X130 8.8 FLZN SP	SECHSKANTSCHRAUBE
224	4000326	4	DOUBLE-ENDED STUD DIN 835 M8X50 8.8 4	STIFTSCHRAUBE
225	11820285	4	HEX NUT EN 1661 M8 8 480H SPF	SECHSKANTMUTTER
240	11826527	1	HEX SCREW ISO 4017 M8X30 8.8 480H SPF	SECHSKANTSCHRAUBE
241	420060705	1	WASHER ISO 7089 8 200HV-A2	SCHEIBE
260	570863208	2	O-RING 37X3 FPM70	O-RING
400	10493853	1	CABLING	VERKABELUNG
(1)	571811008	1	ANGLE	WINKEL
620	10493855	1	RETAINING PLATE	HALTEBLECH
630	11691328	6	HEX SCREW ISO 4017 M10X35 8.8 FLZN SP	SECHSKANTSCHRAUBE
631	500917508	6	WASHER ISO 7089 10 200HV-A2	SCHEIBE

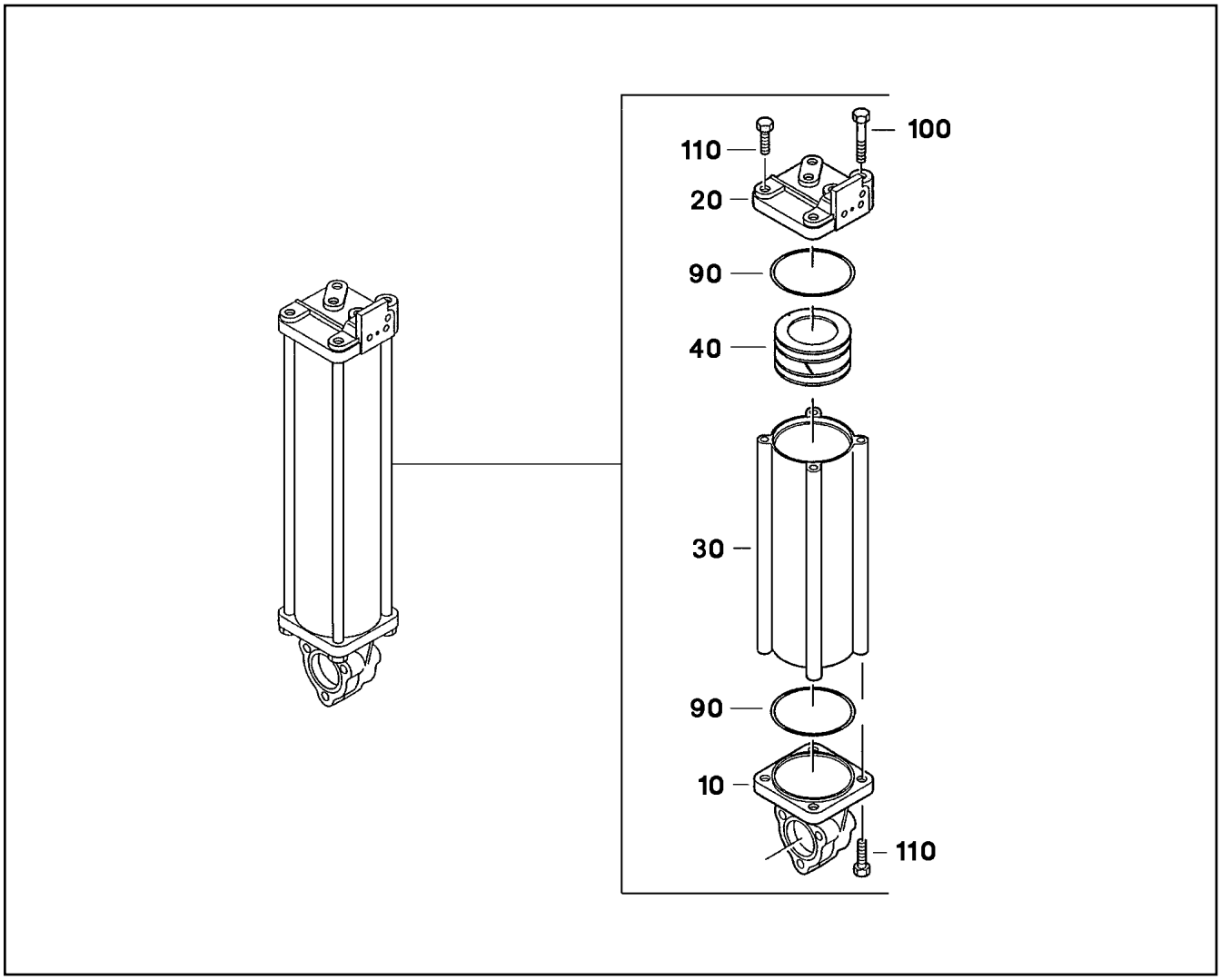

Pos.	Item	Quantity	Description	Bezeichnung
10	571812608	1	COVER	DECKEL
20	571812708	1	VALVE CARRIER	VENTILTRAEGER
30	571812808	1	TUBE	ROHR
40	571812908	1	PISTON	KOLBEN
90	571813008	2	O-RING 80X3 FPM70	O-RING
100	11626719	1	HEX SCREW ISO 4014 M10X60 8.8 FLZN SP	SECHSKANTSCHRAUBE
110	11691328	7	HEX SCREW ISO 4017 M10X35 8.8 FLZN SP	SECHSKANTSCHRAUBE

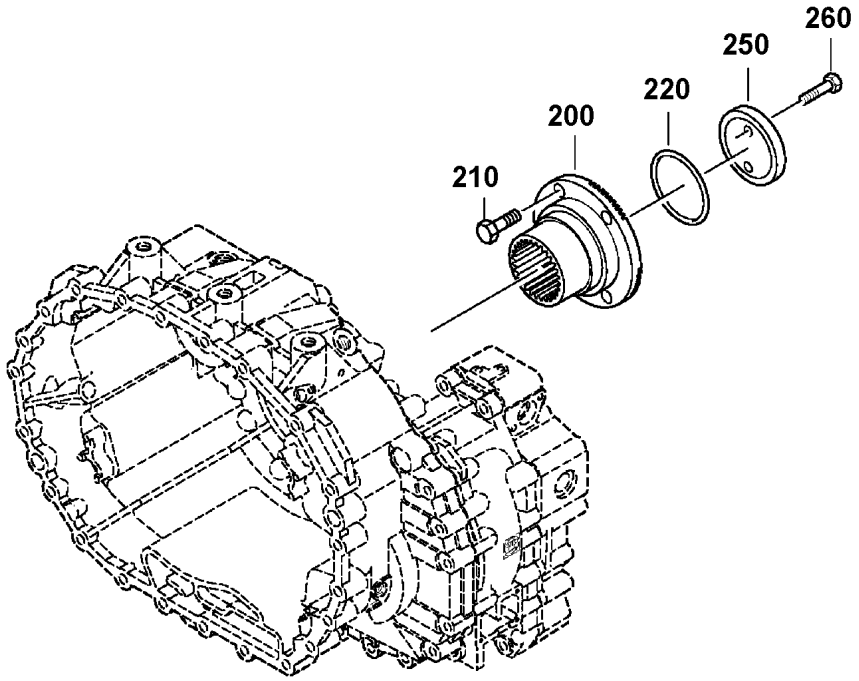

Pos.	Item	Quantity	Description	Bezeichnung
200	571809508	1	POWER TAKE-OFF FLANGE	ABTRIEBSFLANSCH
210	407005408	4	HEX SCREW ISO 8676 M14X1,5X50 10.9 FLZ	SECHSKANTSCHRAUBE
220	10877958	1	O-RING 82X4	O-RING
250	571809808	1	WASHER	SCHEIBE
260	406202008	2	HEX SCREW ISO 4014 M12X60 10.9 FLZN SP	SECHSKANTSCHRAUBE

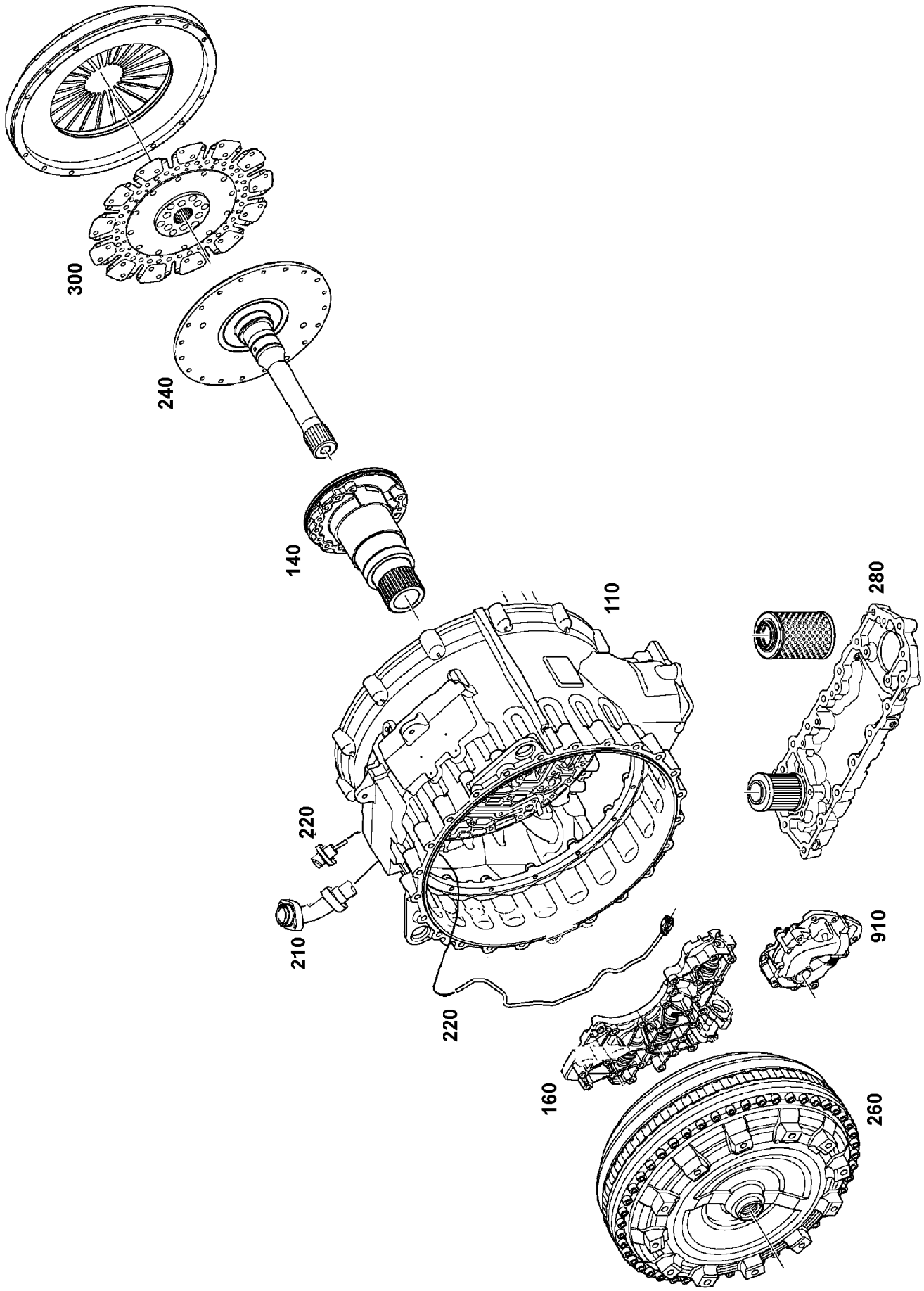
300
240
140
110
280
220
210
220
910
160
260

Pos.	Item	Quantity	Description	Bezeichnung
110	964024508	1	CONVERTER HOUSING ⇨ ❑ 162	WANDLERGEHAEUSE
140	964024608	1	OIL FEED ⇨ ❑ 163	OELZUFUEHRUNG
160	10343489	1	CONTROL ⇨ ❑ 164	STEUERUNG
210	10343496	1	OIL FILLER INLET ⇨ ❑ 166	OELEINFUELLUNG
220	10343492	1	ELECTRIC ⇨ ❑ 167	ELEKTRIK
240	10343487	1	TURBINE SHAFT ⇨ ❑ 168	TURBINENWELLE
260	10343500	1	CONVERTOR ⇨ ❑ 169	WANDLER
280	10343495	1	OIL SUMP ⇨ ❑ 170	OELWANNE
300	10343488	1	CLUTCH ⇨ ❑ 172	SCHALTKUPPLUNG
910	10343485	1	MAIN PUMP	PRIMAERPUMPE

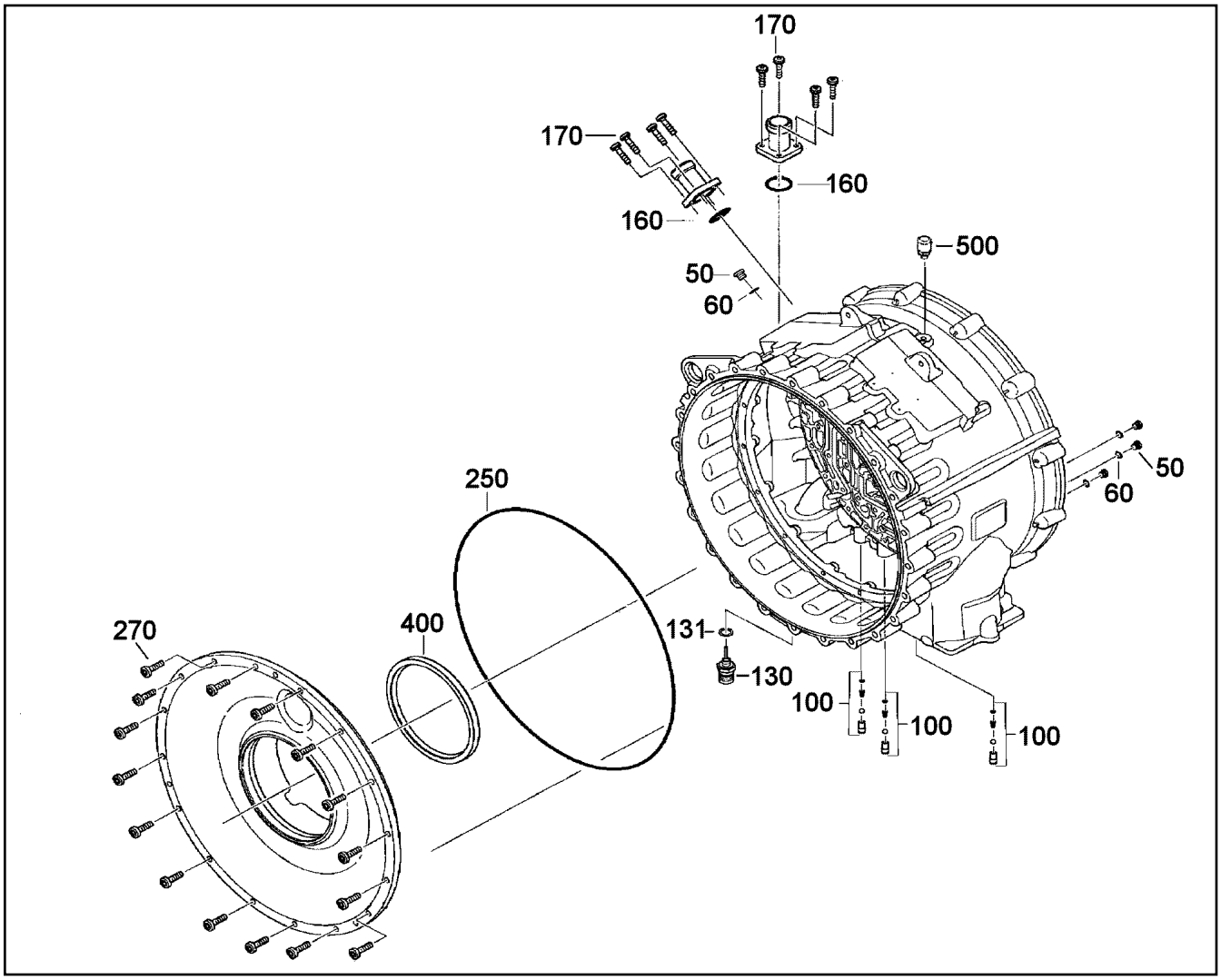

Pos.	Item	Quantity	Description	Bezeichnung
50	4600319	4	SCREW PLUG DIN 908 M10X1 ST A3C	VERSCHLUSSSCHRAUBE
60	710101108	4	SEALING RING DIN 7603 A10X14X1 CU	DICHTRING
100	10353686	3	VALVE	VENTIL
130	10291329	1	TEMPERATURE SENSOR	TEMPERATURGEBER
131	560027708	1	SEALING RING DIN 7603 A14X20X1,5 AL	DICHTRING
160	10353687	2	O-RING 26X2,5 FPM90	O-RING
170	12225935	8	SOCKET HEAD SCREW ISO 4762 M6X22 10	ZYLINDERSCHRAUBE
250	10353688	1	O-RING 440X3 FPM80	O-RING
270	571615608	16	SCREW	SCHRAUBE
400	10291359	1	SHAFT SEAL	WELLENDICHTRING
500	500663308	1	BREATHER	ENTLUEFTER

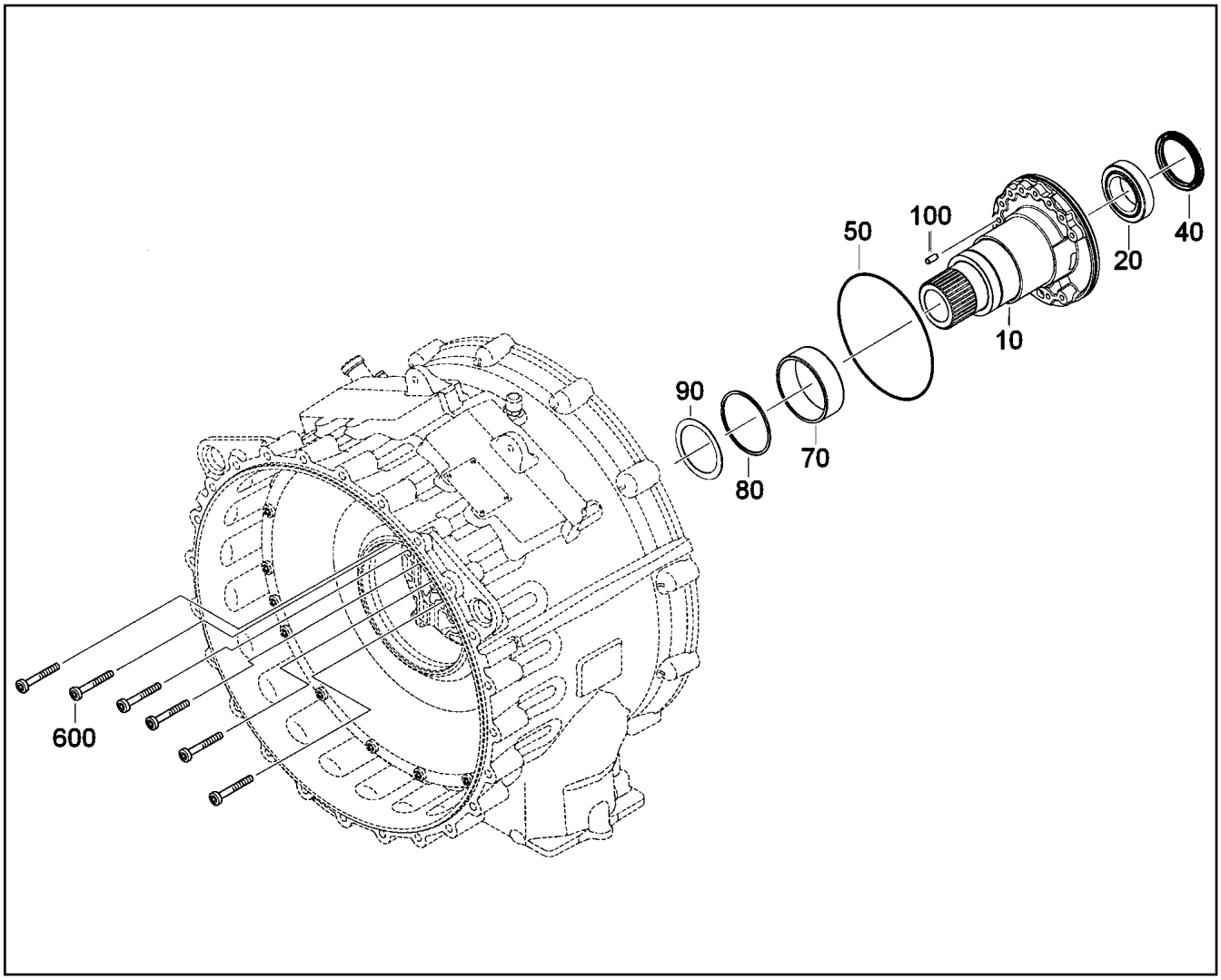

Pos.	Item	Quantity	Description	Bezeichnung
10	10353695	1	FLANGE FOR OIL FEED	OELZUFUEHRFLANSCH
20	10028786	1	BALL BEARING	KUGELLAGER
40	10291325	1	ROTARY SHAFT LIP SEAL A 70X90X10 FPM	RADIALWELLENDICHTRING
50	10291365	1	O-RING 182X3 FPM70-10	O-RING
70	10353696	1	INNER RING	INNENRING
80	10353697	1	SNAP RING SW 95	SPRENGRING
90	10353708	1	SHIM RING DIN 988 75X95X1	PASSSCHEIBE
90	10353710	1	SHIM RING DIN 988 75X95X1,2	PASSSCHEIBE
90	10353712	1	SHIM RING DIN 988 75X95X1,4	PASSSCHEIBE
90	10353714	1	SHIM RING DIN 988 75X95X1,6	PASSSCHEIBE
90	10353715	1	SHIM RING DIN 988 75X95X1,8	PASSSCHEIBE
90	10353717	1	SHIM RING DIN 988 75X95X2	PASSSCHEIBE
100	430608508	1	PARALLEL PIN DIN 7 10M6X32 ST	ZYLINDERSTIFT
600	571615708	6	SCREW	SCHRAUBE

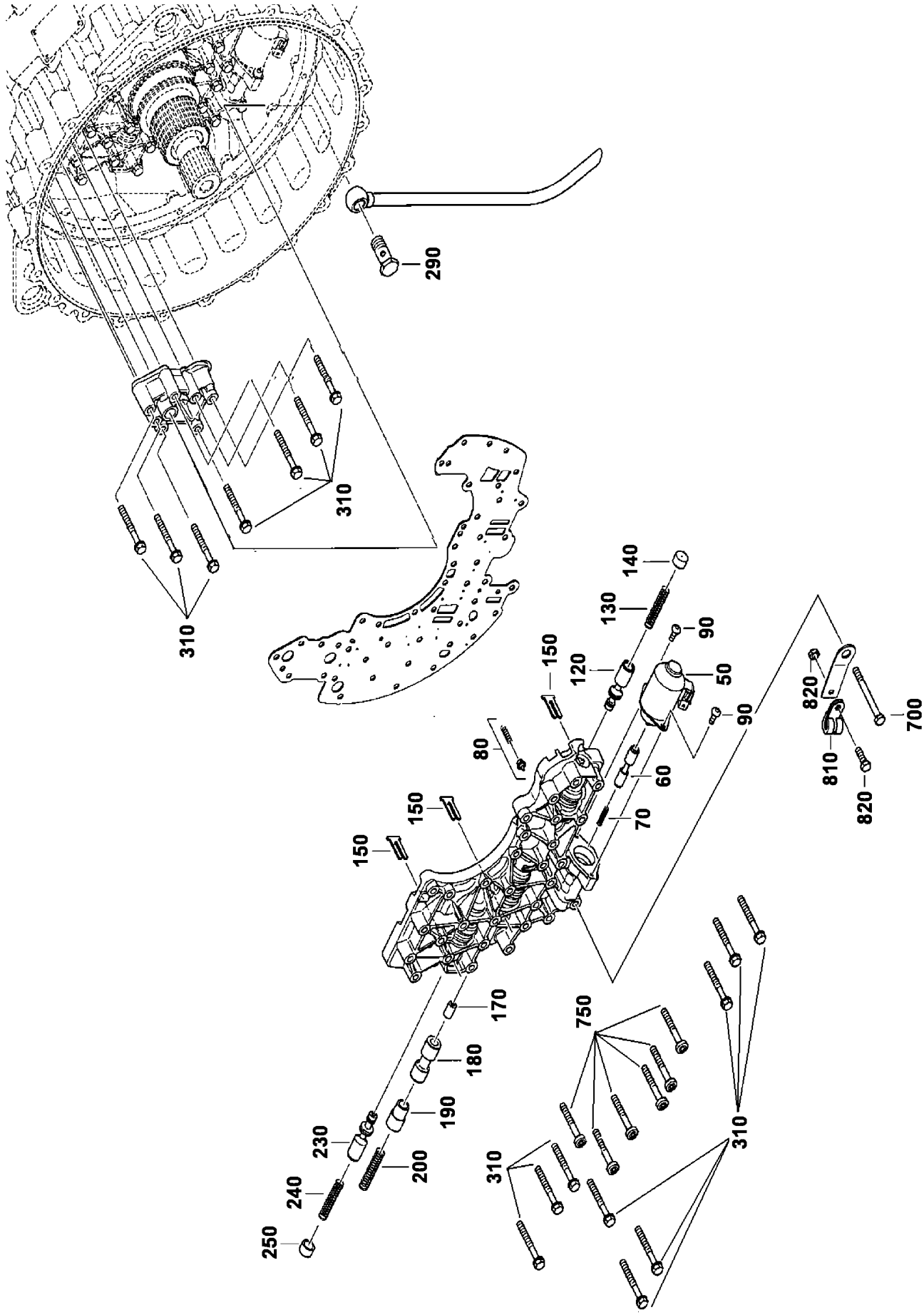

19.1.2022 046589 LIEBHERR	etk_en_de_073897 LG 1750 CONTROL STEUERUNG	❑ 164 (1/2) 10343489

Pos.	Item	Quantity	Description	Bezeichnung
50	10353777	1	MAGNET	MAGNET
60	10353779	1	PISTON	KOLBEN
70	10353784	1	COMPRESSION SPRING	DRUCKFEDER
80	10353788	1	VALVE	VENTIL
90	10353790	2	SCREW	SCHRAUBE
120	10353791	1	PISTON	KOLBEN
130	10353794	1	COMPRESSION SPRING	DRUCKFEDER
140	10353798	1	PISTON	KOLBEN
150	10353799	3	RETAINING PLATE	HALTEBLECH
170	10353800	1	PISTON	KOLBEN
180	10353801	1	PISTON	KOLBEN
190	10353802	1	BUSHING	BUCHSE
200	10353803	1	COMPRESSION SPRING	DRUCKFEDER
230	10353805	1	PISTON	KOLBEN
240	10353804	1	COMPRESSION SPRING	DRUCKFEDER
250	10353806	1	PISTON	KOLBEN
290	571147408	1	HOLLOW SCREW DIN 7643 15-4-M18X1,5	HOHLSCHRAUBE
310	4981247	30	HEX SCREW ISO 4014 M8X70 10.9 SPF	SECHSKANTSCHRAUBE
700	7004706	2	HEX SCREW ISO 4014 M8X85 10.9 A2C SPF	SECHSKANTSCHRAUBE
710	420050601	1	WASHER ISO 7089 8 MS	SCHEIBE
750	571615708	6	SCREW	SCHRAUBE
810	560440508	1	CLAMP DIN 3016 D1-12X15 W1	SCHELLE
820	11692824	1	HEX SCREW ISO 4017 M6X12 8.8 480H SPF	SECHSKANTSCHRAUBE
821	421801708	1	WASHER ISO 7093-1 6 200HV-A2	SCHEIBE

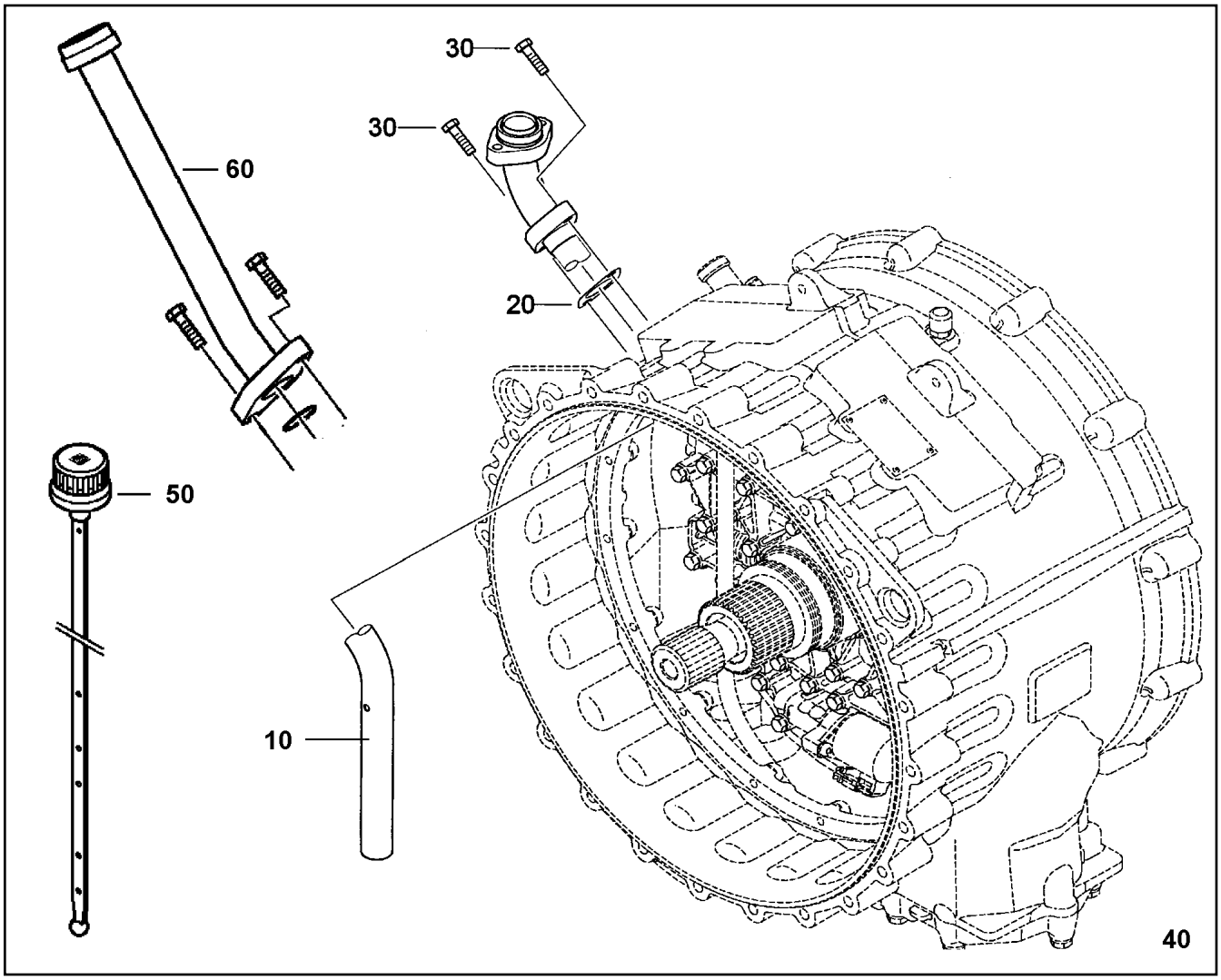

Pos.	Item	Quantity	Description	Bezeichnung
10	10803039	1	FILLER TUBE	EINFUELLROHR
20	10353748	1	SEAL	DICHTUNG
30	11826527	2	HEX SCREW ISO 4017 M8X30 8.8 480H SPF	SECHSKANTSCHRAUBE
40	10803040	1	STOP PLUG	STOPFEN
50	11346846	1	OIL DIPSTICK	OELMESSSTAB
60	11346847	1	FILLER PIPE	FUELLROHR

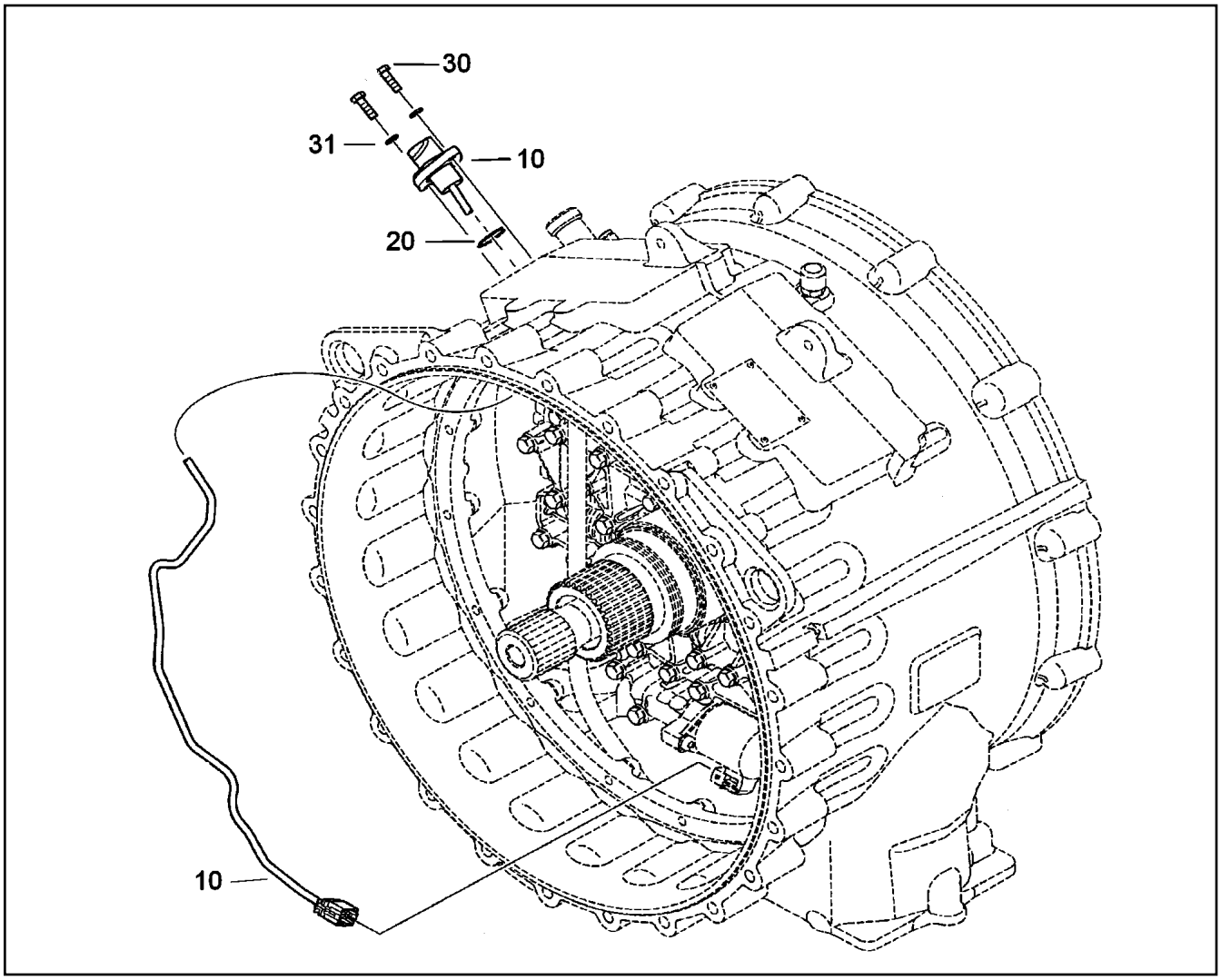

Pos.	Item	Quantity	Description	Bezeichnung
10	10353746	1	CABLE HARNESS	KABELBAUM
20	726425308	1	O-RING 25X2 NBR90	O-RING
30	11644899	2	HEX SCREW ISO 4017 M6X20 8.8 480H SPF	SECHSKANTSCHRAUBE
31	421801708	2	WASHER ISO 7093-1 6 200HV-A2	SCHEIBE

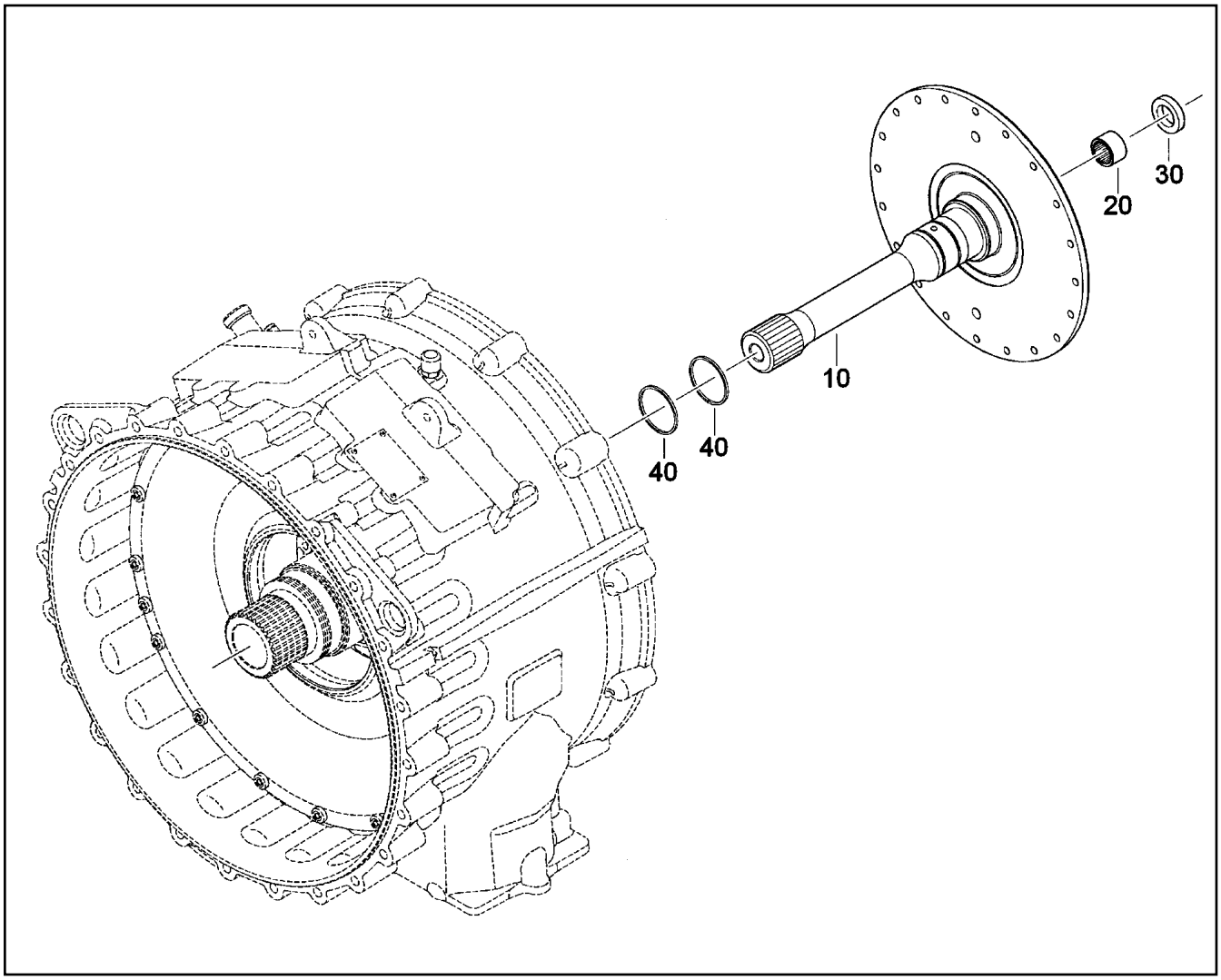

Pos.	Item	Quantity	Description	Bezeichnung
10	10353743	1	TURBINE SHAFT	TURBINENWELLE
20	500686908	1	NEEDLE BUSHING DIN 618 HK 2520	NADELHUELSE
30	10291350	1	ROTARY SHAFT LIP SEAL B 25X40X8 NBR	RADIALWELLENDICHTRING
40	10291351	2	RECTANGULAR SECTION RING DIN 34110 5	RECHTECKRING

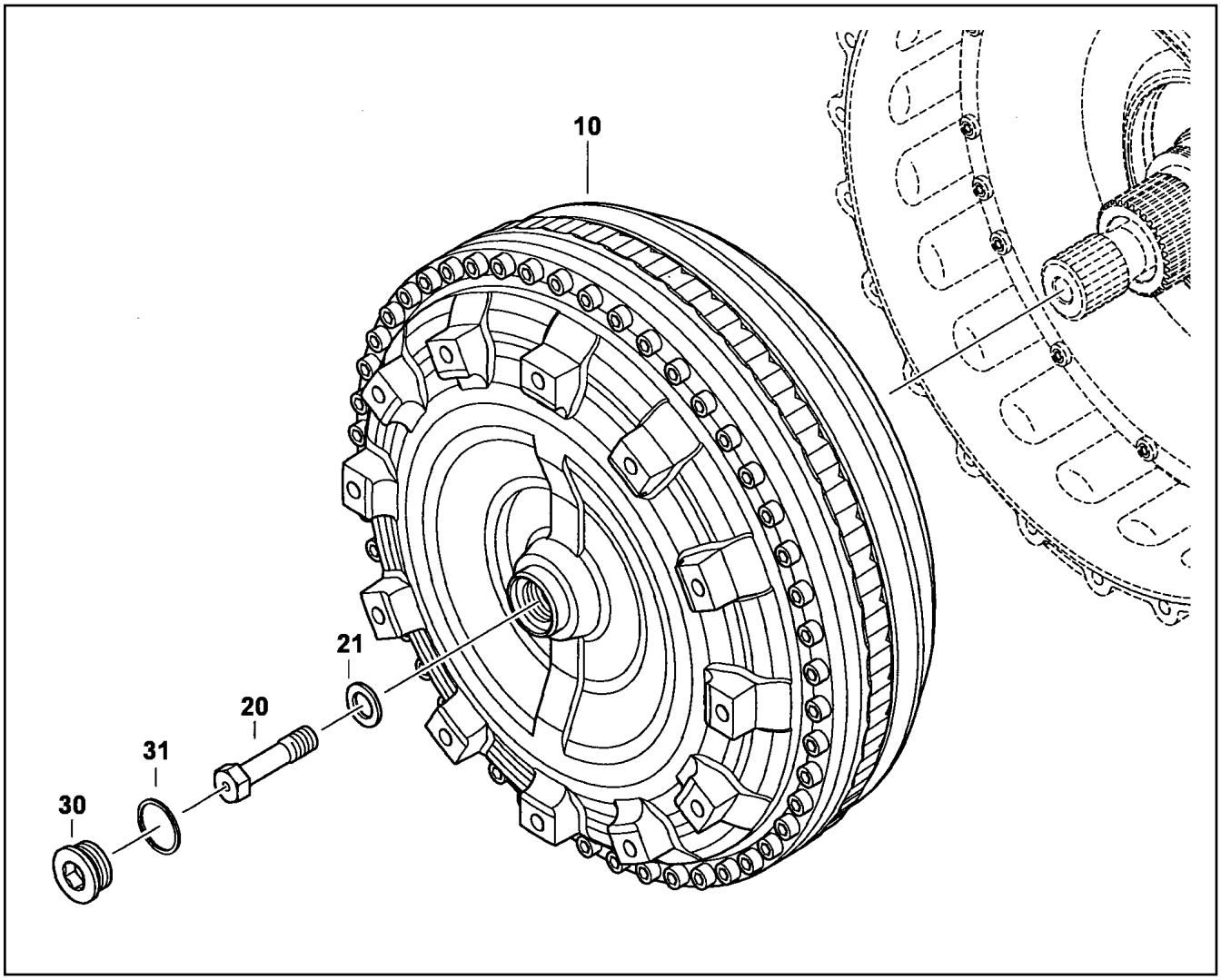

Pos.	Item	Quantity	Description	Bezeichnung
10	10353847	1	CONVERTOR	WANDLER
20	10353848	1	EXPANSION BOLT	DEHNSCHRAUBE
21	10353853	1	WASHER A=1,60	SCHEIBE
21	10353854	1	WASHER A=1,70	SCHEIBE
21	10353856	1	WASHER A=1,80	SCHEIBE
21	10353857	1	WASHER A=1,90	SCHEIBE
21	10353858	1	WASHER A=2,00	SCHEIBE
21	10353859	1	WASHER A=2,10	SCHEIBE
21	10353860	1	WASHER A=2,20	SCHEIBE
21	10353861	1	WASHER A=2,30	SCHEIBE
21	10353862	1	WASHER A=2,40	SCHEIBE
21	10353863	1	WASHER A=2,50	SCHEIBE
30	4041210	1	SCREW PLUG DIN 908 M36X1,5 ST	VERSCHLUSSSCHRAUBE
31	710106908	1	SEALING RING DIN 7603 A36X42X2 CU	DICHTRING

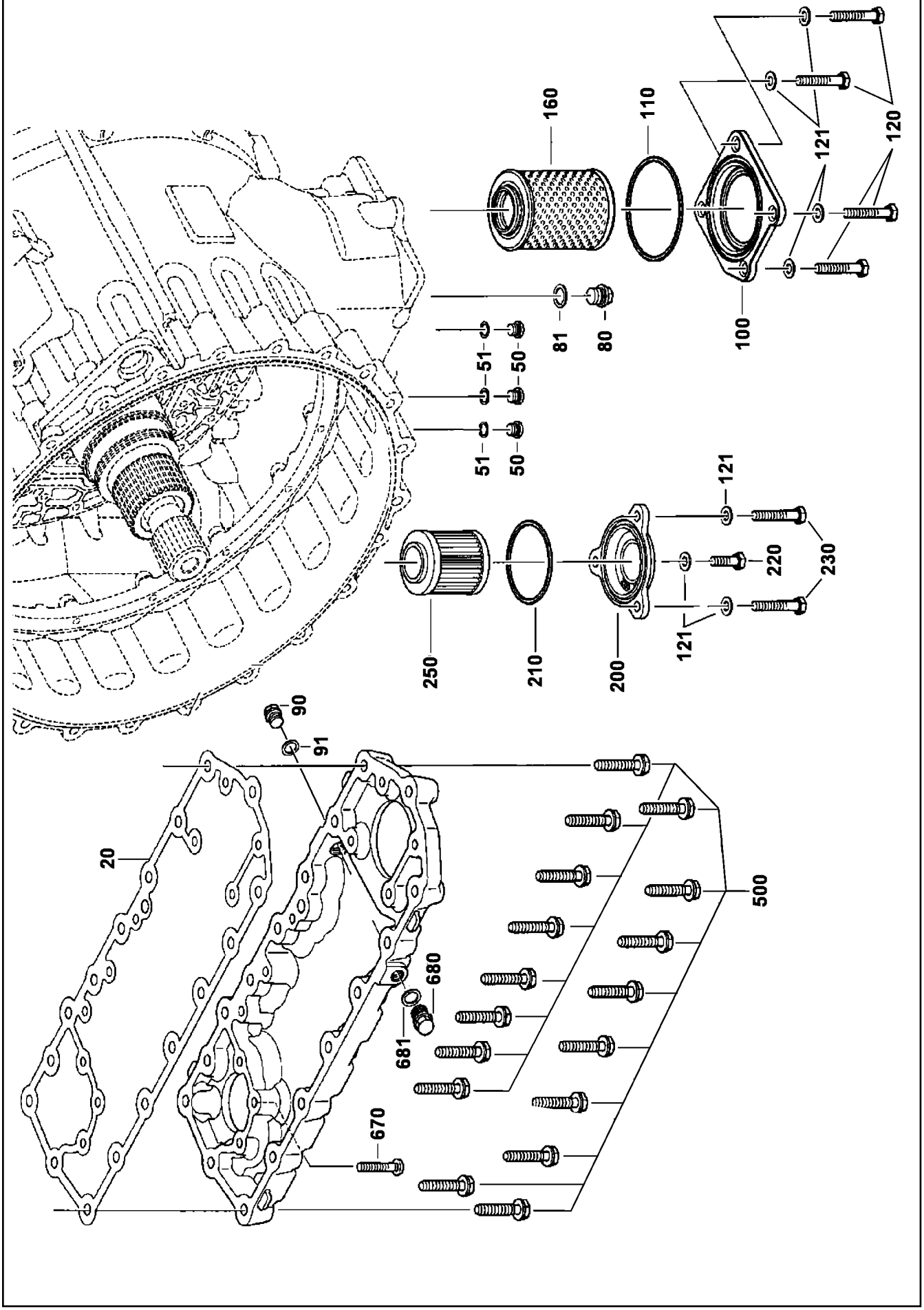

19.1.2022 046591 LIEBHERR	etk_en_de_073897 LG 1750 OIL SUMP OELWANNE	❑ 170 (1/2) 10343495

Pos.	Item	Quantity	Description	Bezeichnung
20	10353752	1	SEAL	DICHTUNG
50	4600319	3	SCREW PLUG DIN 908 M10X1 ST A3C	VERSCHLUSSSCHRAUBE
51	710101108	3	SEALING RING DIN 7603 A10X14X1 CU	DICHTRING
80	4600624	1	SCREW PLUG DIN 910 M14X1,5 ST A3C	VERSCHLUSSSCHRAUBE
81	560027708	1	SEALING RING DIN 7603 A14X20X1,5 AL	DICHTRING
90	404130408	1	SCREW PLUG DIN 910 M18X1,5 ST A3C	VERSCHLUSSSCHRAUBE
91	710104108	1	SEALING RING DIN 7603 A18X24X1,5 CU	DICHTRING
100	500462708	1	COVER	DECKEL
110	500651908	1	O-RING 82X3 FPM70	O-RING
120	10875538	4	HEX SCREW ISO 4017 M8X50 8.8 480H SPF	SECHSKANTSCHRAUBE
121	420060705	8	WASHER ISO 7089 8 200HV-A2	SCHEIBE
160	500451208	1	STRAINER ELEMENT	SIEBEINSATZ
200	10449826	1	COVER	DECKEL
210	10353753	1	O-RING 64X3 FPM70	O-RING
220	500411708	1	HEX SCREW ISO 4017 M8X28 8.8	SECHSKANTSCHRAUBE
230	10875538	2	HEX SCREW ISO 4017 M8X50 8.8 480H SPF	SECHSKANTSCHRAUBE
250	10353765	1	FILTER INSERT	FILTEREINSATZ
500	11647551	17	HEX SCREW ISO 4014 M10X55 10.9 FLZN SP	SECHSKANTSCHRAUBE
670	10353772	1	SCREW ISO 898 M8X48 10.9 CR6-FREI	SCHRAUBE
680	404130408	1	SCREW PLUG DIN 910 M18X1,5 ST A3C	VERSCHLUSSSCHRAUBE
681	710104108	1	SEALING RING DIN 7603 A18X24X1,5 CU	DICHTRING

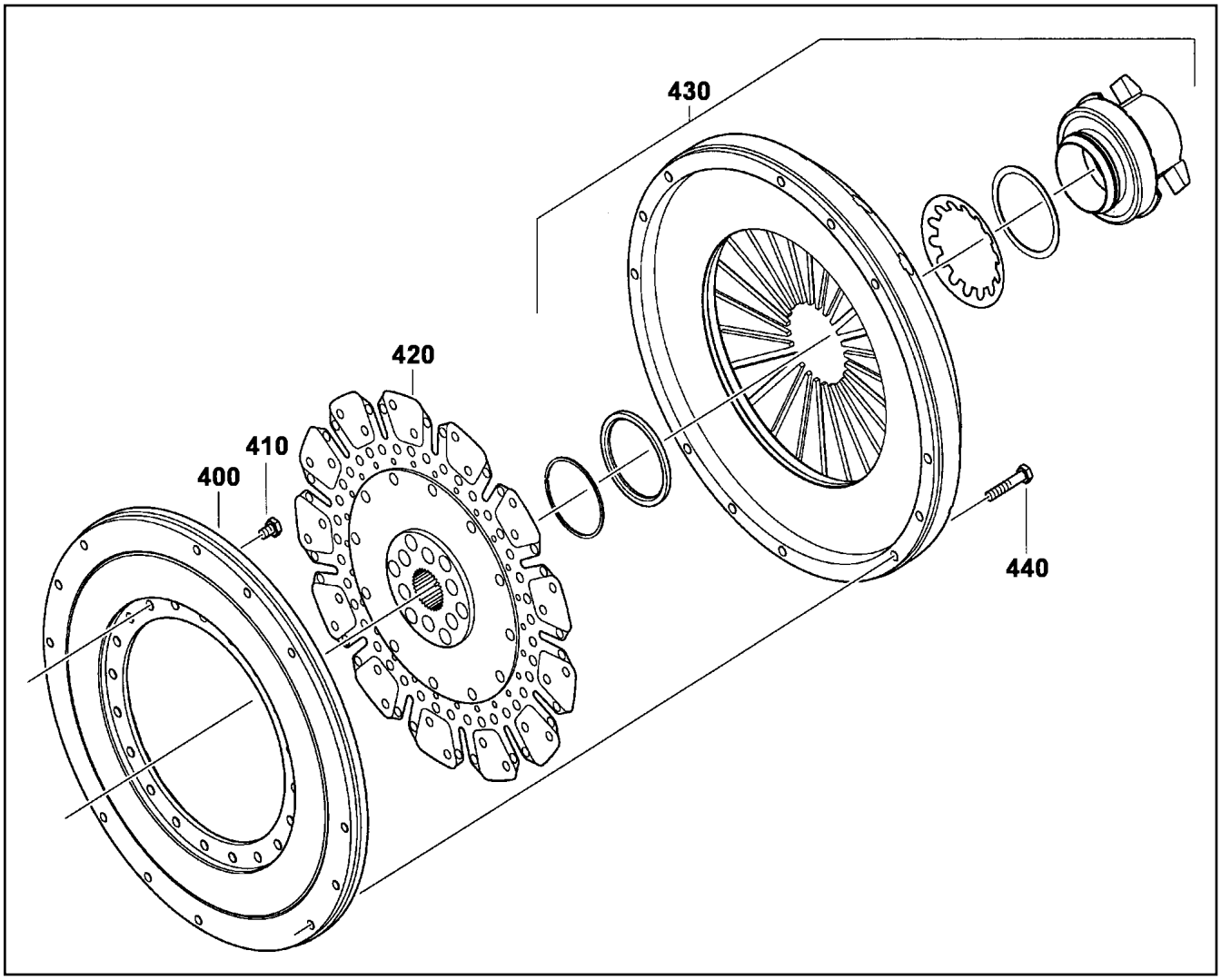

Pos.	Item	Quantity	Description	Bezeichnung
400	10343292	1	INTERMEDIATE PLATE	ZWISCHENPLATTE
410	11652470	20	HEX SCREW ISO 4017 M10X16 8.8 FLZN SP	SECHSKANTSCHRAUBE
420	10291341	1	COUPLING DISC	KUPPLUNGSSCHEIBE
430	10291342	1	PRESSURE SHEET ⇨ ❑ 173	DRUCKPLATTE
440	11642357	12	HEX SCREW ISO 4014 M10X55 8.8 FLZN SP	SECHSKANTSCHRAUBE

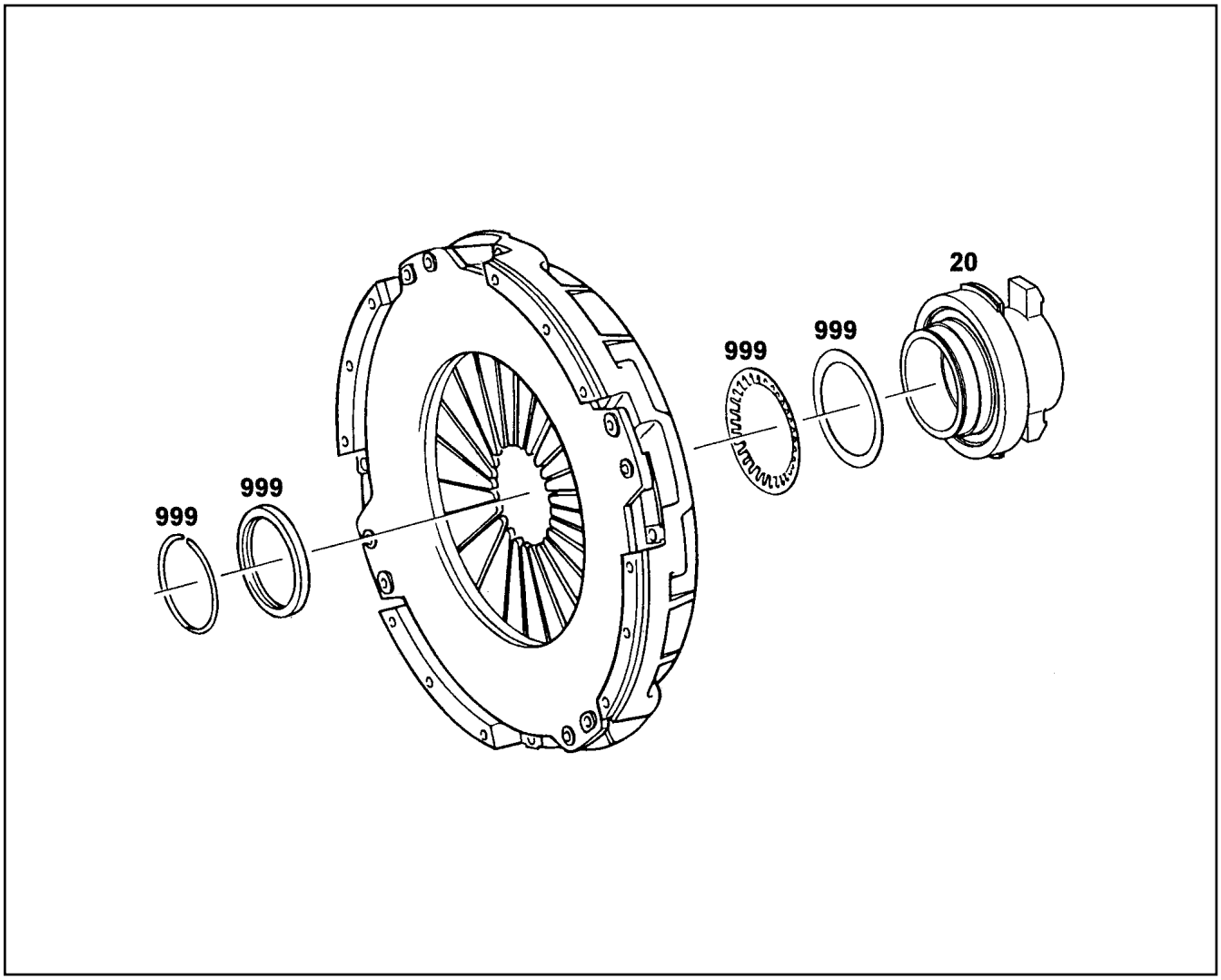

Pos.	Item	Quantity	Description	Bezeichnung
20	10291408	1	RELEASE ASSEMBLY	AUSRUECKER
999	10877513	1	ASSEMBLY SET	MONTAGESATZ

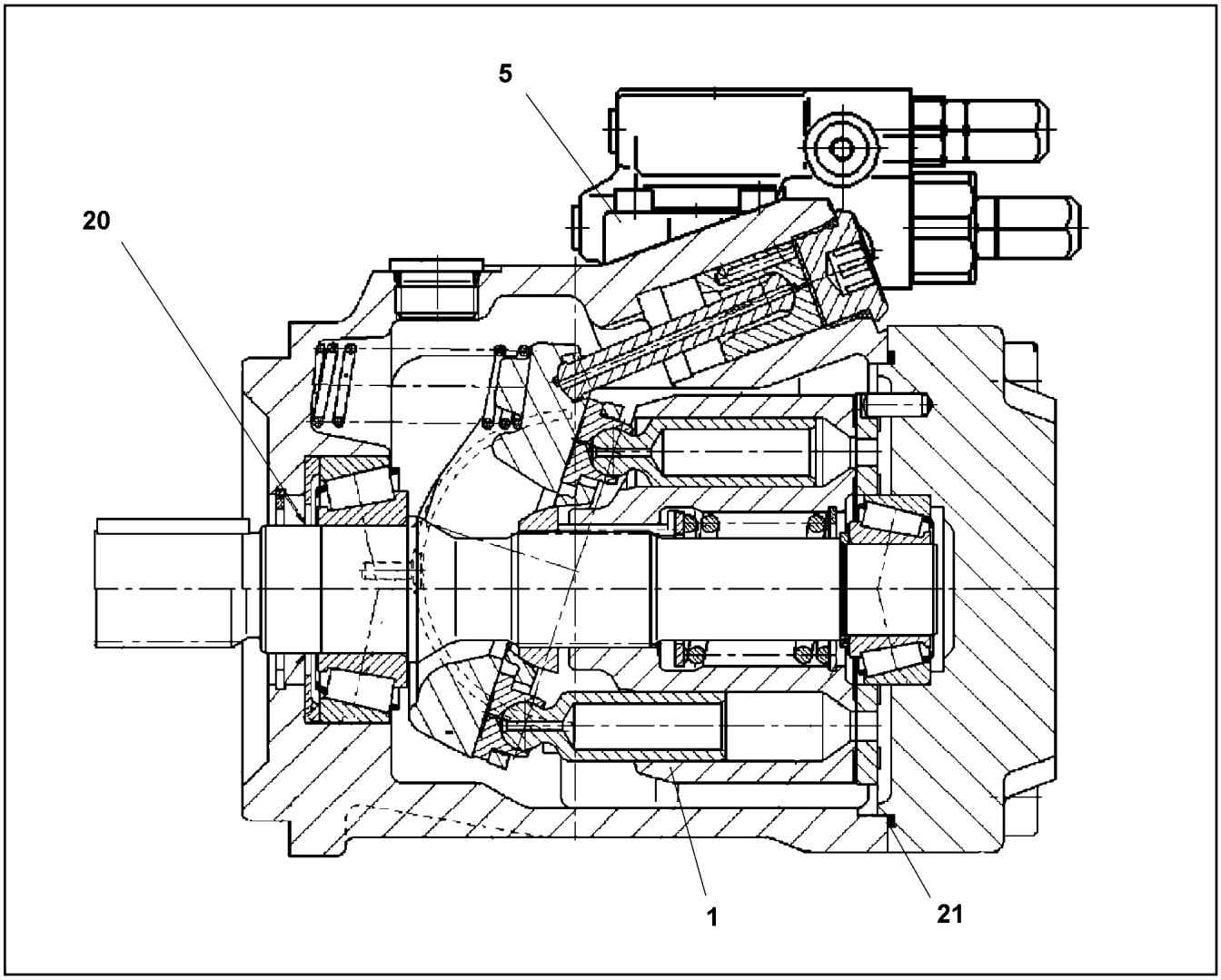

Pos.	Item	Quantity	Description	Bezeichnung
1	10492400	1	DRIVING GEAR	TRIEBWERK
5	10653025	1	CONTROL VALVE ⇨ ❑ 175	STEUERVENTIL
20	7022315	1	SHAFT SEAL 35X52X6/5 FKM	WELLENDICHTRING
21	570813208	1	O-RING 125X2,5 NBR70	O-RING

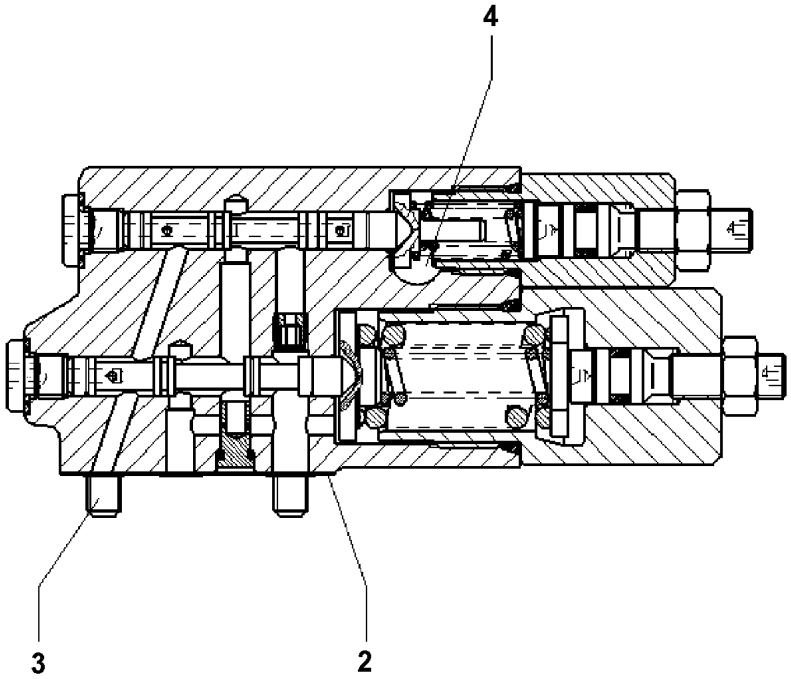

Pos.	Item	Quantity	Description	Bezeichnung
2	10297876	1	SEAL	DICHTUNG
3	4901159	4	SOCKET HEAD SCREW ISO 4762 M6X30 10.	ZYLINDERSCHRAUBE
4	10324900	1	SCREW PLUG	VERSCHLUSSSCHRAUBE

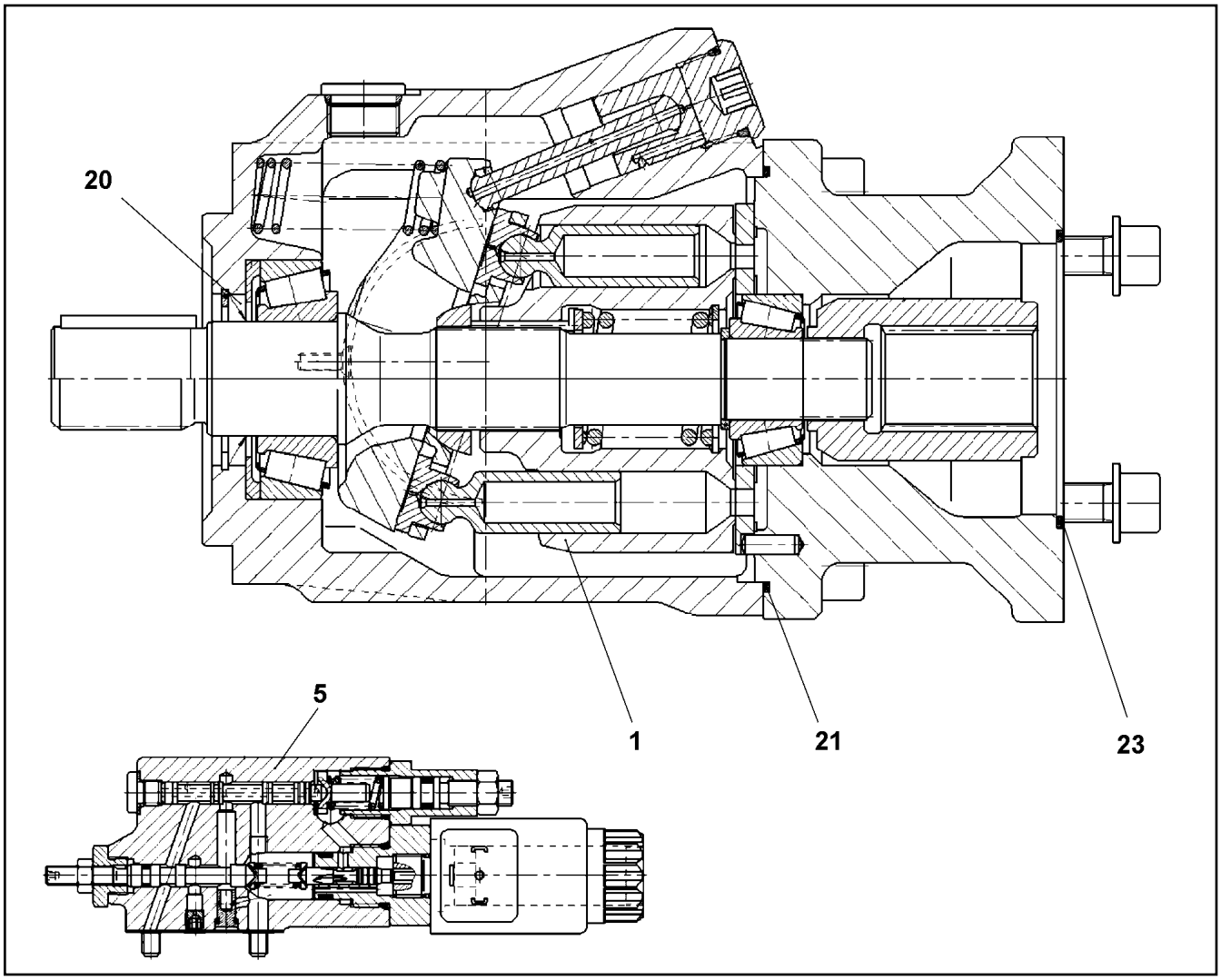

Pos.	Item	Quantity	Description	Bezeichnung
1	10492400	1	DRIVING GEAR	TRIEBWERK
5	10814940	1	CONTROL VALVE	STEUERVENTIL
20	7022315	1	SHAFT SEAL 35X52X6/5 FKM	WELLENDICHTRING
21	570813208	1	O-RING 125X2,5 NBR70	O-RING
23	10352116	1	O-RING 104X3 V80	O-RING

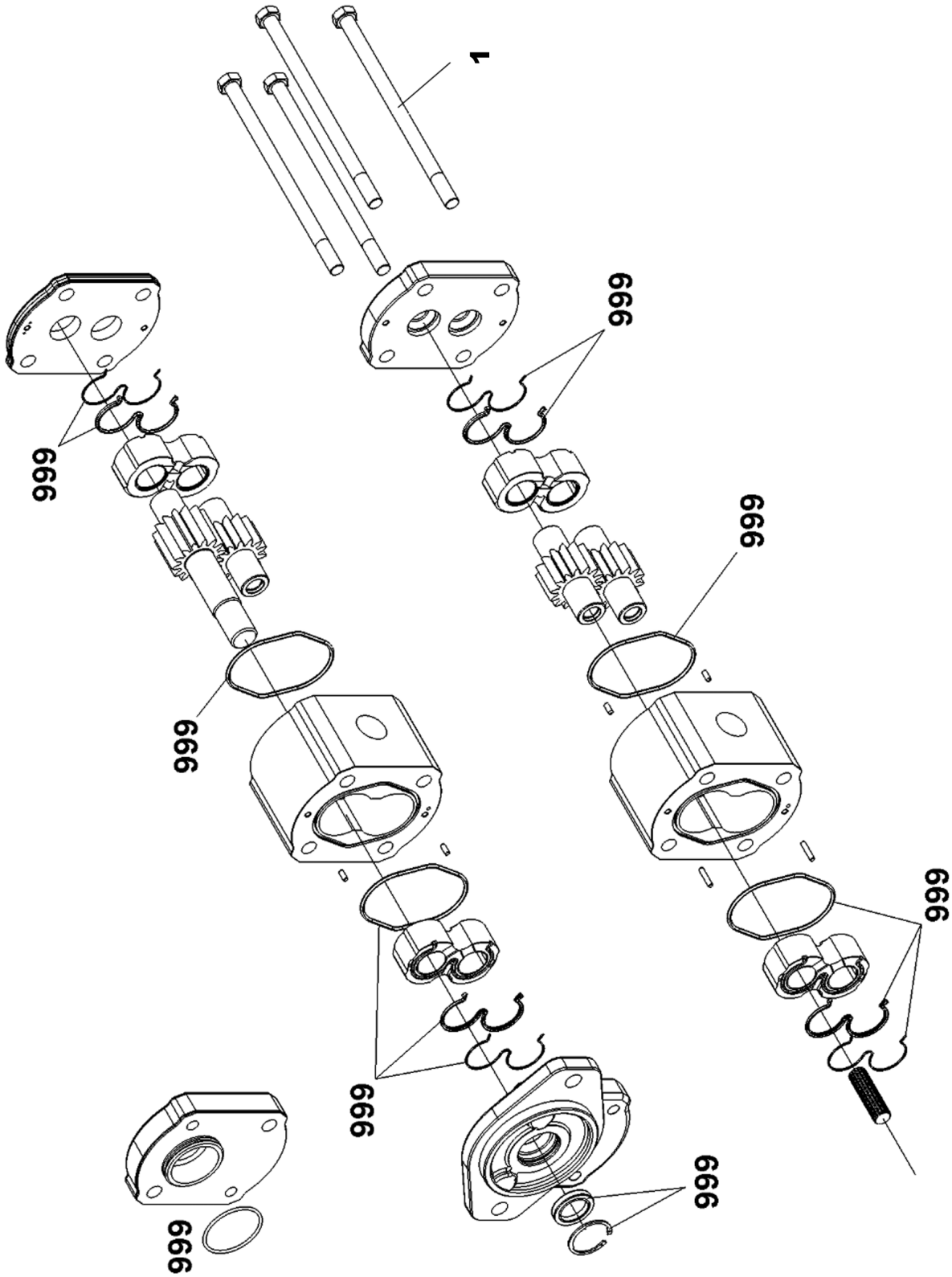
1
999
999
999
999
999
999
999
999

Pos.	Item	Quantity	Description	Bezeichnung
999	11600193	1	SEAL KIT GEAR PUMP	DS ZAHNRADPUMPE

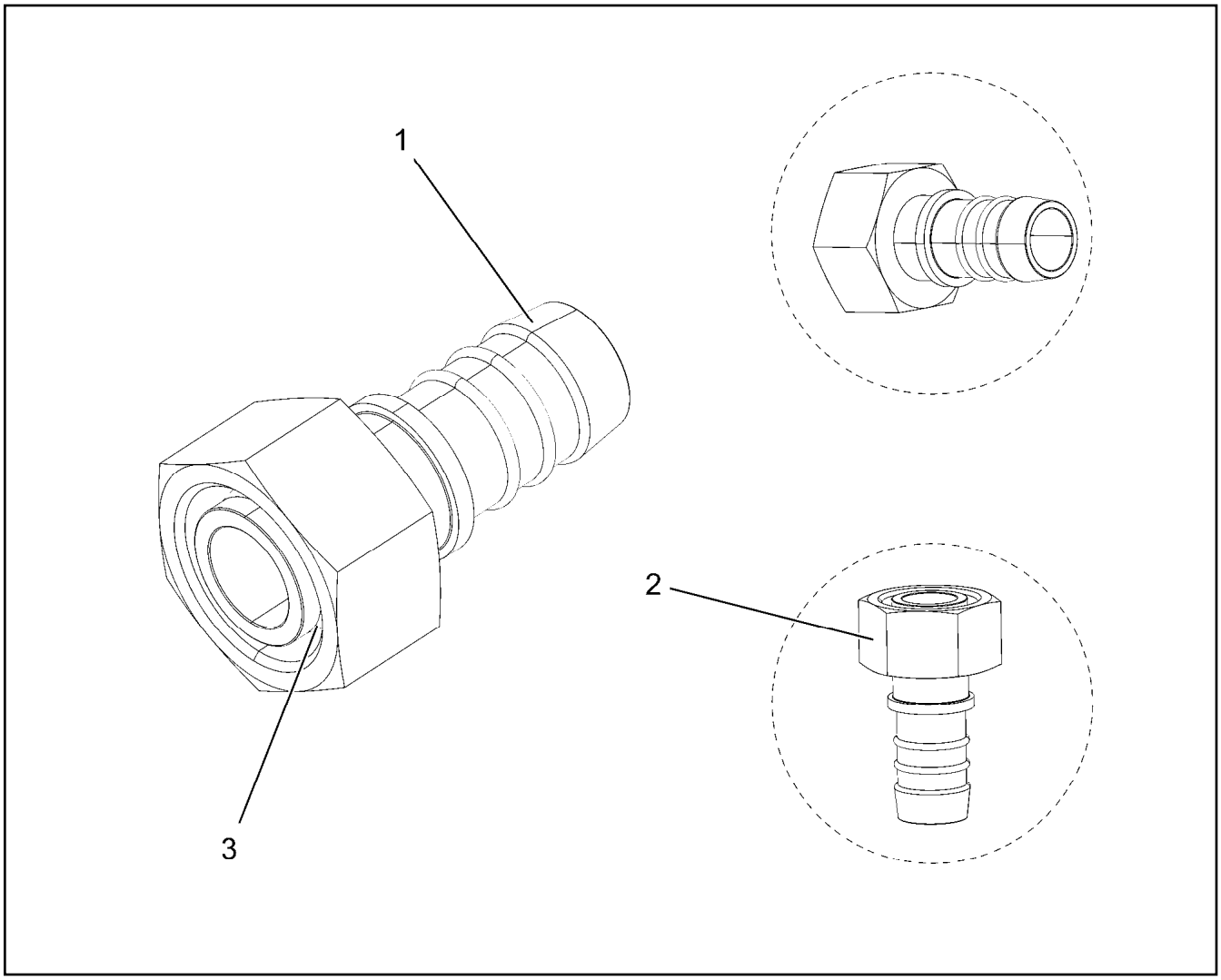

Pos.	Item	Quantity	Description	Bezeichnung
1	550601908	1	HOSE CONNECTION SAL20/22 EDELSTAHL	SCHLAUCHVERBINDUNG
2	477402608	1	BOX NUT DIN 3870 AL22 A3P	UEBERWURFMUTTER
3	477102808	1	PROFILE RING PR22-L A3P	PROFILRING

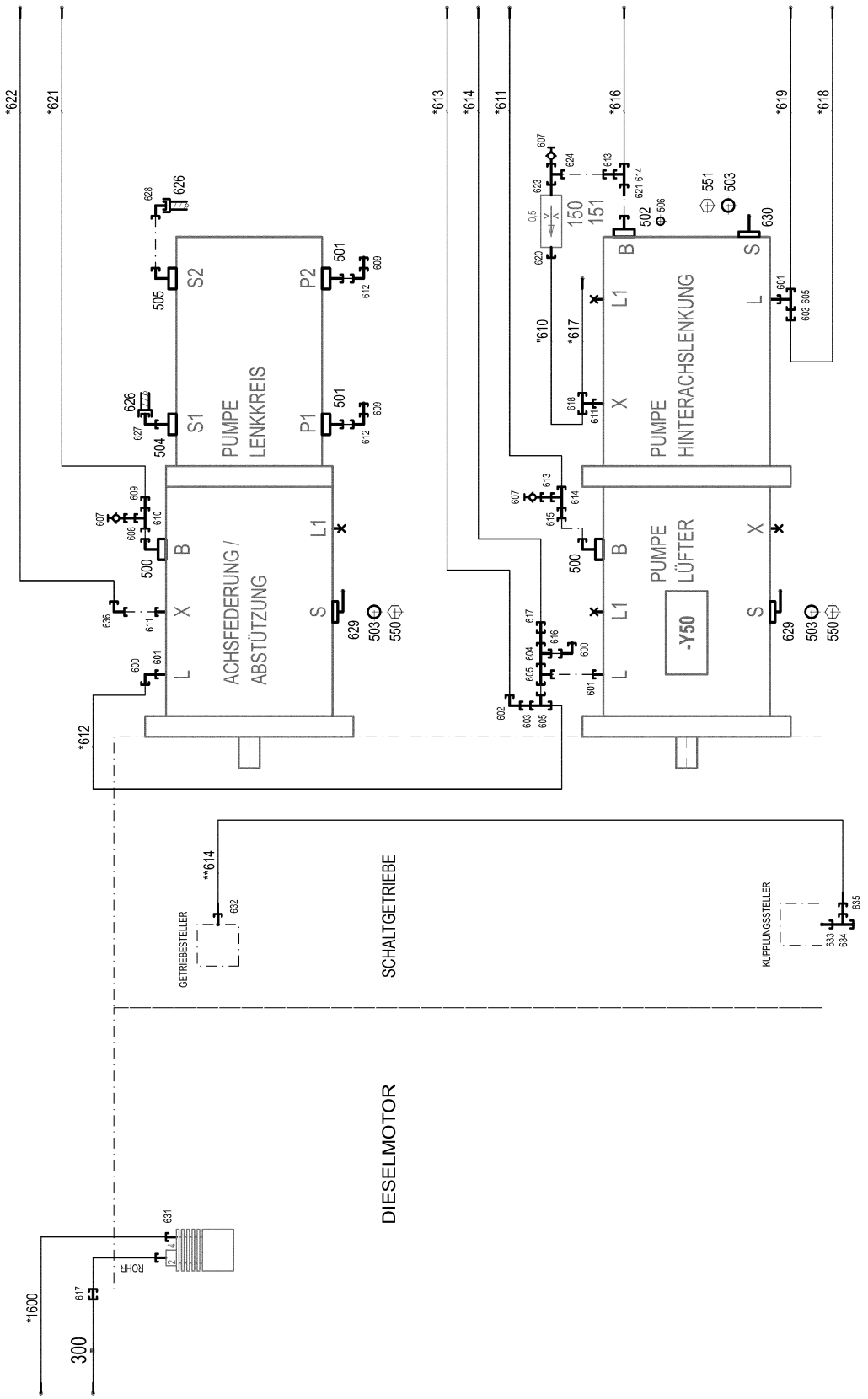

* Pos. 10

" Pos. 11

19.1.2022 006093 LIEBHERR	**etk_en_de_073897 LG 1750** **PIPING DIESEL ENGINE** **VERROHRUNG DIESELMOTOR**	❑ 180 (1/2) **96033630**

Pos.	Item	Quantity	Description	Bezeichnung
10	96037501	1	HOSE LINE HYDR DIESEL ENGINE ⇨ ❑ 182	SCHLAUCHLEIT.HYDR.DIESEL
11	96037505	1	PIPELINES HYDR. DIESEL ENGINE	ROHRLEITUNGEN HYDR.DIESE
(610)	96037513	1	PIPE COMPL. 10X1,5X198,4 -	ROHR KPL.
150	510671108	1	FILTER CARTRIDGE 0,005m³/min 25µm	FILTERPATRONE
151	511062708	1	NOZZLE 0,5 M5X9 MS	DUESE
300	510501008	1	HOSE DN16 500	SCHLAUCH
500	474906808	2	SAE FLANGE CONNECTION WFS 30S 1 CR6	SAE-FLANSCHVERBINDUNG
(1)	510587008	1	O-RING ARP 568 32,92X3,53 NBR90	O-RING
501	474901408	2	SAE FLANGE CONNECTION GFS 30S 1 CR6	SAE-FLANSCHVERBINDUNG
(1)	510587008	1	O-RING ARP 568 32,92X3,53 NBR90	O-RING
(2)	10875572	4	SOCKET HEAD SCREW ISO 4762 M10X35 8	ZYLINDERSCHRAUBE
502	510040908	1	SAE SCREW-IN FLANGE PFF SAE1 CR6-FRE	SAE-EINSCHRAUBFLANSCH
503	726421608	3	O-RING ARP 568 56,74X3,53 NBR70	O-RING
504	474901508	1	SAE FLANGE CONNECTION GFS 35L 1 1/4 C	SAE-FLANSCHVERBINDUNG
(1)	510586708	1	O-RING ARP 568 37,69X3,53 NBR90	O-RING
505	474907108	1	SAE FLANGE CONNECTION WFS 35L 1 1/4 C	SAE-FLANSCHVERBINDUNG
(1)	510586708	1	O-RING ARP 568 37,69X3,53 NBR90	O-RING
506	510587008	1	O-RING ARP 568 32,92X3,53 NBR90	O-RING
550	12213814	8	SOCKET HEAD SCREW ISO 4762 M12X55 8	ZYLINDERSCHRAUBE
551	10875565	4	SOCKET HEAD SCREW ISO 4762 M12X40 8	ZYLINDERSCHRAUBE
600	247108302	2	SWIVEL ELBOW EW 18L M26X1,5 CR6-FREI	WINKELSTUTZEN
601	471037108	3	FITTING GE 18L 7/8 UNF CR6-FREI	VERSCHRAUBUNG
602	7615379	1	FITTING EW 15L CR6-FREE	VERSCHRAUBUNG
603	475435608	2	FITTING RED 18/15L CR6-FREI SPF	VERSCHRAUBUNG
604	247128502	1	L NECK EL 18L CR6-FREI	L-STUTZEN
605	247108402	3	T CONNECTION PIECE ET 18L CR6-FREI	T-STUTZEN
607	475601508	3	TEST POINT FITTING BMA3 6S CR6-FREI	MESSANSCHLUSS
608	475434108	1	FITTING REDSDN30/6-S CR6-FREI	VERSCHRAUBUNG
609	475432708	3	FITTING REDSDN30/25-S CR6-FREI	VERSCHRAUBUNG
610	482331814	1	FITTING ISO 8434 EL 30S CR6-FREI	VERSCHRAUBUNG
611	471038608	2	FITTING XGE10-PL-ED7/16" A3P	VERSCHRAUBUNG
612	482531614	2	FITTING ISO 8434 EW 30S CR6-FREI	VERSCHRAUBUNG
613	475432408	2	FITTING REDSDN20/6-S CR6-FREI	VERSCHRAUBUNG
614	7407107	2	FITTING EL 20S CR6-FREI	VERSCHRAUBUNG
615	475432608	1	FITTING REDSD30/20-S CR6-FREI	VERSCHRAUBUNG
616	470010408	1	FITTING GZ 18L CR6-FREI	VERSCHRAUBUNG
617	475030708	2	FITTING GR 22/18L CR6-FREI	VERSCHRAUBUNG
618	482430314	1	FITTING ISO 8434 ET 10L M16X1,5 CR6-FRE	VERSCHRAUBUNG
620	7362091	1	FITTING ISO 8434-1 GE 10L G1/4A CR6-FREI	VERSCHRAUBUNG
621	471032008	1	FITTING XGE20-SR-ED1" CR6-FREI	VERSCHRAUBUNG
623	471900308	1	FITTING EGESD6-SR-WD CR6-FREI	VERSCHRAUBUNG
624	472431208	1	FITTING ET 6S CR6-FREI	VERSCHRAUBUNG
626	96016754	2	PIPE SOCKET PRE-ASS. 60	ROHRSTUTZEN VORM.
(1)	929871608	1	TUBE	ROHR
(2)	477401808	1	BOX NUT DIN 3870 AL35 A3C	UEBERWURFMUTTER
(3)	477103108	1	PROFILE RING PR35-L A3C	PROFILRING
627	482530914	1	FITTING ISO 8434 EW 35L M45X2 CR6-FREI	VERSCHRAUBUNG
628	10531725	1	FITTING AEHNL.ISO 8434 EV 35L CR6-FREI	VERSCHRAUBUNG
629	963690708	2	SUCTION FLANGE WELDED FE//ZNNI8//CN/	SAUGFLANSCH SCHWK.
630	928384208	1	SAE FLANGE FE//ZNNI8//CN//T0	SAE-FLANSCH
631	4981233	1	FITTING ISO 8434-1 GE 6L M10X1 CR6-FREI	VERSCHRAUBUNG
632	471030708	1	FITTING ISO 8434-1 GE 12L M16X1,5 CR6-F ⇨ ❑ 183	VERSCHRAUBUNG
633	471036808	1	FITTING XGE15-LM-ED M16X1,5 CR6-FREI	VERSCHRAUBUNG
634	472300414	1	FITTING EL 15L CR6-FREI	VERSCHRAUBUNG
635	475431808	1	FITTING RED 15/12L CR6-FREI	VERSCHRAUBUNG
636	7403569	1	FITTING EW 10L M16X1,5 CR6-FREI	VERSCHRAUBUNG

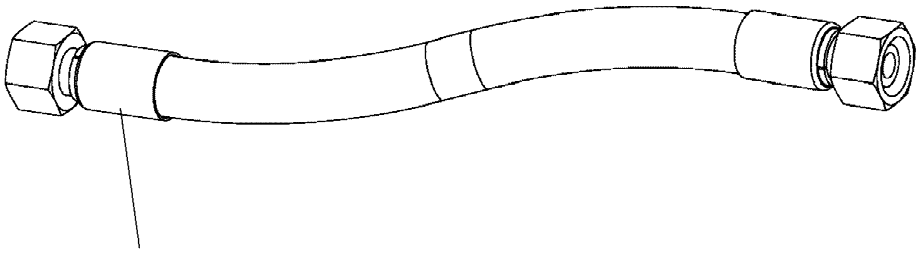

Schlauchnummer
Hose number
Numéro de flexible
Número de flexible
Номера шланга

Die Schlauchnummern auf den Schläuchen entsprechen den Positionen in der Schlauchliste.

The hose numbers from the hoses are in accordance with the items in the hose list.

Les numéros indiqués sur les flexibles correspondent aux repères de la nomenclature des flexibles.

Los números indicados en los flexibles corresponden a las posiciones de la lista de flexibles.

Нанесенные на шлангах номера соответствуют позициям в перечне.

Pos.	Item	Quantity	Description	Bezeichnung
611	929319708	1	HOSE CPL. GH425-10 16X920	SCHLAUCH KPL.
612	926041308	1	HOSE CPL. 2TE 16X1200	SCHLAUCH KPL.
613	927678508	1	HOSE CPL. 2SN 12X2000	SCHLAUCH KPL.
614	96039350	1	HOSE CPL. 2SN 20X3550	SCHLAUCH KPL.
616	968584108	1	HOSE CPL. 2SN 16X720	SCHLAUCH KPL.
617	963561708	1	HOSE CPL. 2SN 8X1220	SCHLAUCH KPL.
618	927603008	1	HOSE CPL. 2SN 12X1850	SCHLAUCH KPL.
619	96039352	1	HOSE CPL. 2SN 16X4100	SCHLAUCH KPL.
621	922272008	1	HOSE CPL. GH425-12 19X1500	SCHLAUCH KPL.
622	96039353	1	HOSE CPL. 2SN 8X2550	SCHLAUCH KPL.
1600	969460408	1	HOSE CPL. TFS 5X3500	SCHLAUCH KPL.

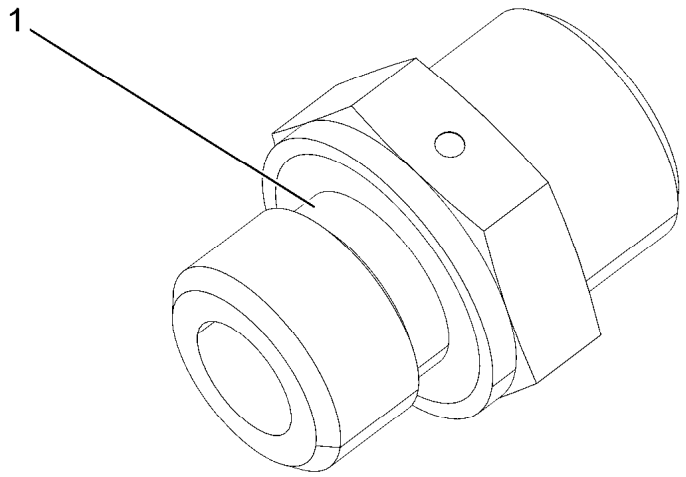

Pos.	Item	Quantity	Description	Bezeichnung
1	501243708	1	O-RING ARP 568 10,52X1,83 NBR90	O-RING

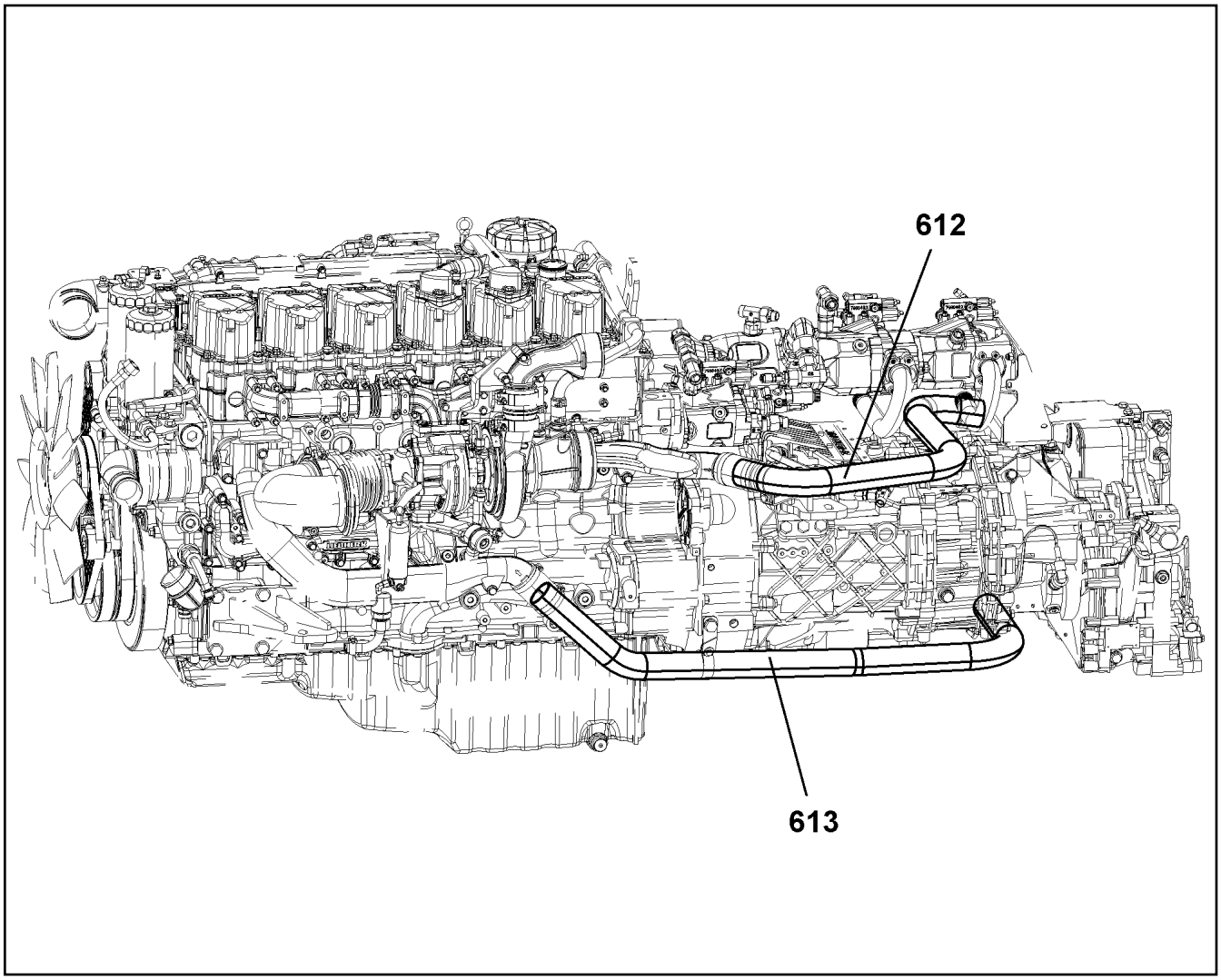

Pos.	Item	Quantity	Description	Bezeichnung
612	97021980	1	TUBE 60X2X1787 X5CRNI18-10	ROHR
613	97021981	1	TUBE 60X2X1197 X5CRNI18-10	ROHR

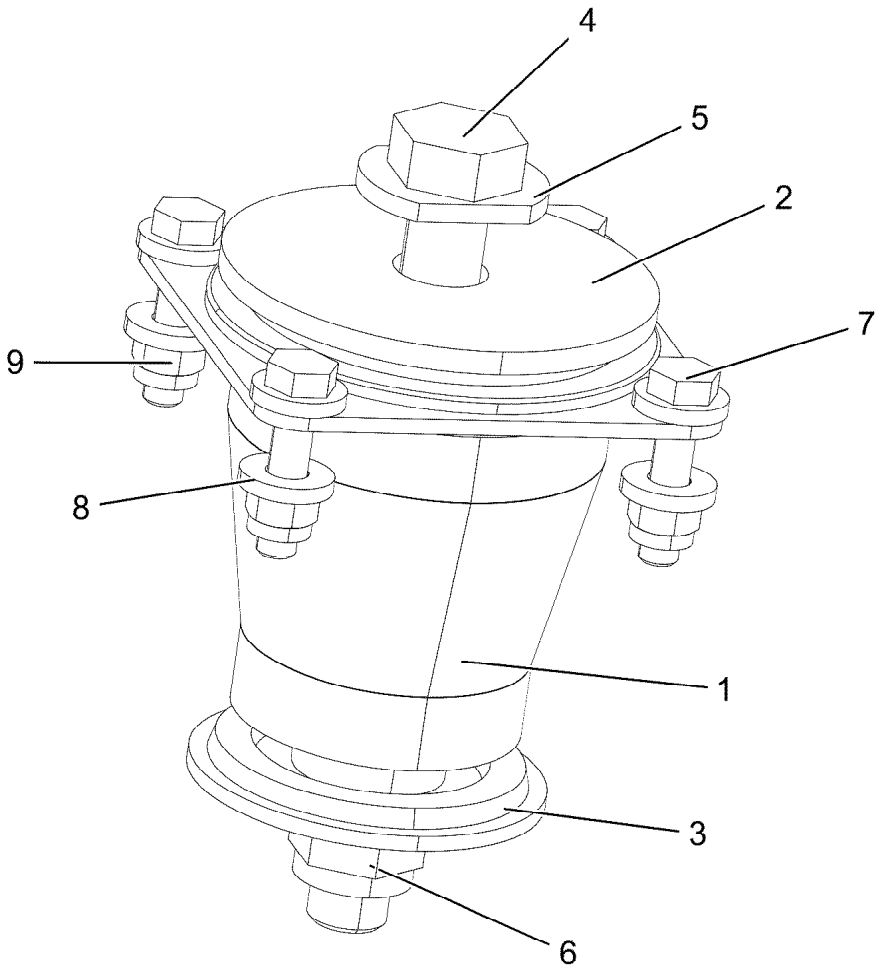

Pos.	Item	Quantity	Description	Bezeichnung
1	11182350	1	CONICAL MOUNT 60NR39	KONUSLAGER
2	550458808	1	PLUGWASHER	ZENTRIERSCHEIBE
3	550458908	1	LIMIT STOP RING 24,3X90X16 60NR39	ANSCHLAGSCHEIBE
4	10876516	1	HEX SCREW ISO 4014 M20X200 8.8 FLZN SP	SECHSKANTSCHRAUBE
5	974803608	2	WASHER 5X38X48 S700MC FLZN SPF	SCHEIBE
6	10814803	1	HEX NUT ISO 7042 M20 10 FLZN SPF	SECHSKANTMUTTER
7	11691682	4	HEX SCREW ISO 4017 M10X45 8.8 FLZN SP	SECHSKANTSCHRAUBE
8	970261408	8	DISTANCE WASHER S700MC FLZN SPF	DISTANZSCHEIBE
9	11140466	4	HEX NUT ISO 7040 M10 10 FE//ZnNi8//Cn//T0	SECHSKANTMUTTER

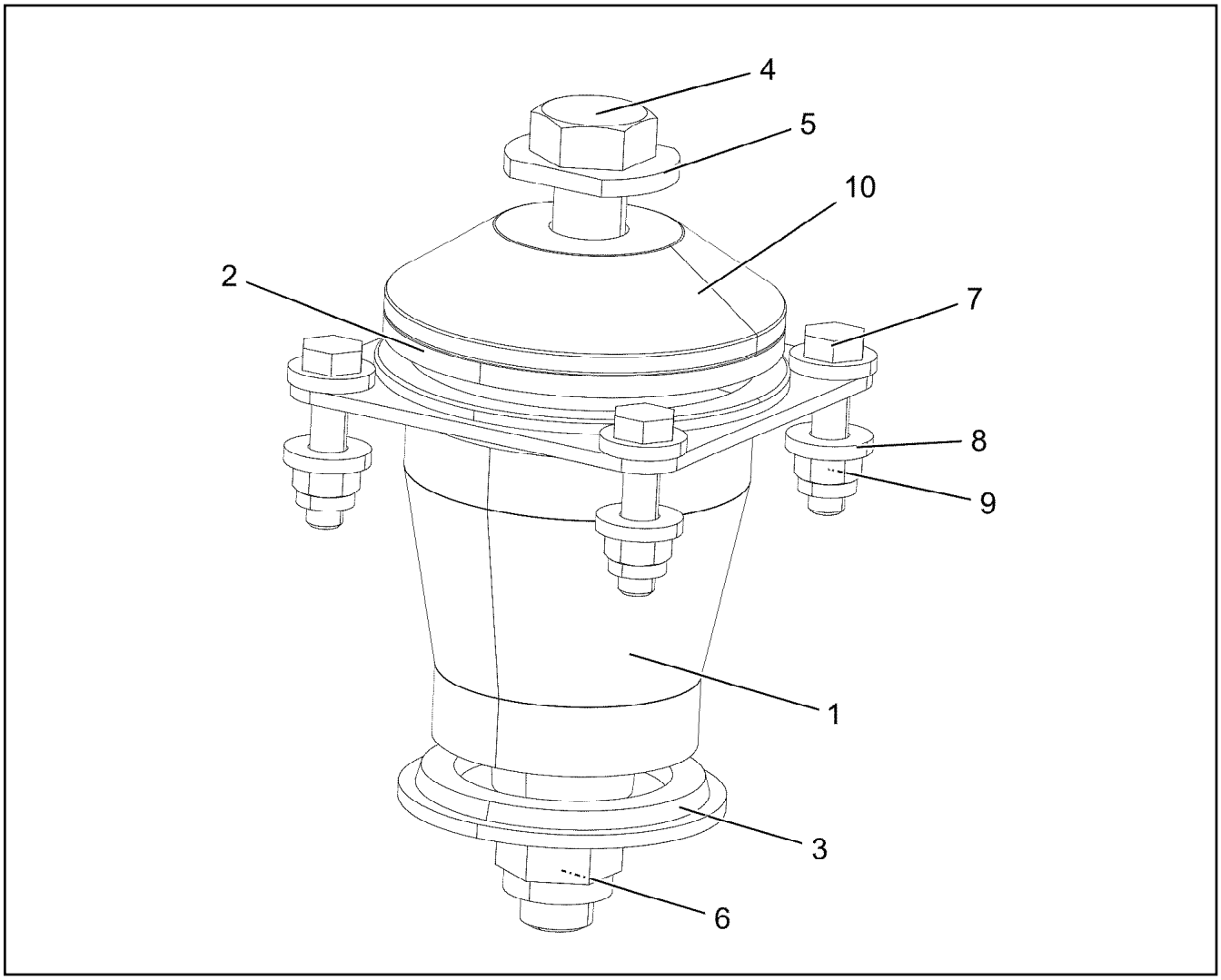

Pos.	Item	Quantity	Description	Bezeichnung
1	11182350	1	CONICAL MOUNT 60NR39	KONUSLAGER
2	550458808	1	PLUGWASHER	ZENTRIERSCHEIBE
3	550458908	1	LIMIT STOP RING 24,3X90X16 60NR39	ANSCHLAGSCHEIBE
4	10876534	1	HEX SCREW ISO 4014 M20X220 8.8 FLZN SP	SECHSKANTSCHRAUBE
5	974803608	2	WASHER 5X38X48 S700MC FLZN SPF	SCHEIBE
6	10814803	1	HEX NUT ISO 7042 M20 10 FLZN SPF	SECHSKANTMUTTER
7	11691682	4	HEX SCREW ISO 4017 M10X45 8.8 FLZN SP	SECHSKANTSCHRAUBE
8	970261408	8	DISTANCE WASHER S700MC FLZN SPF	DISTANZSCHEIBE
9	11140466	4	HEX NUT ISO 7040 M10 10 FE//ZnNi8//Cn//T0	SECHSKANTMUTTER
10	972203308	1	WASHER 30X120X120 S355J2+N FE//ZNNI8/	SCHEIBE

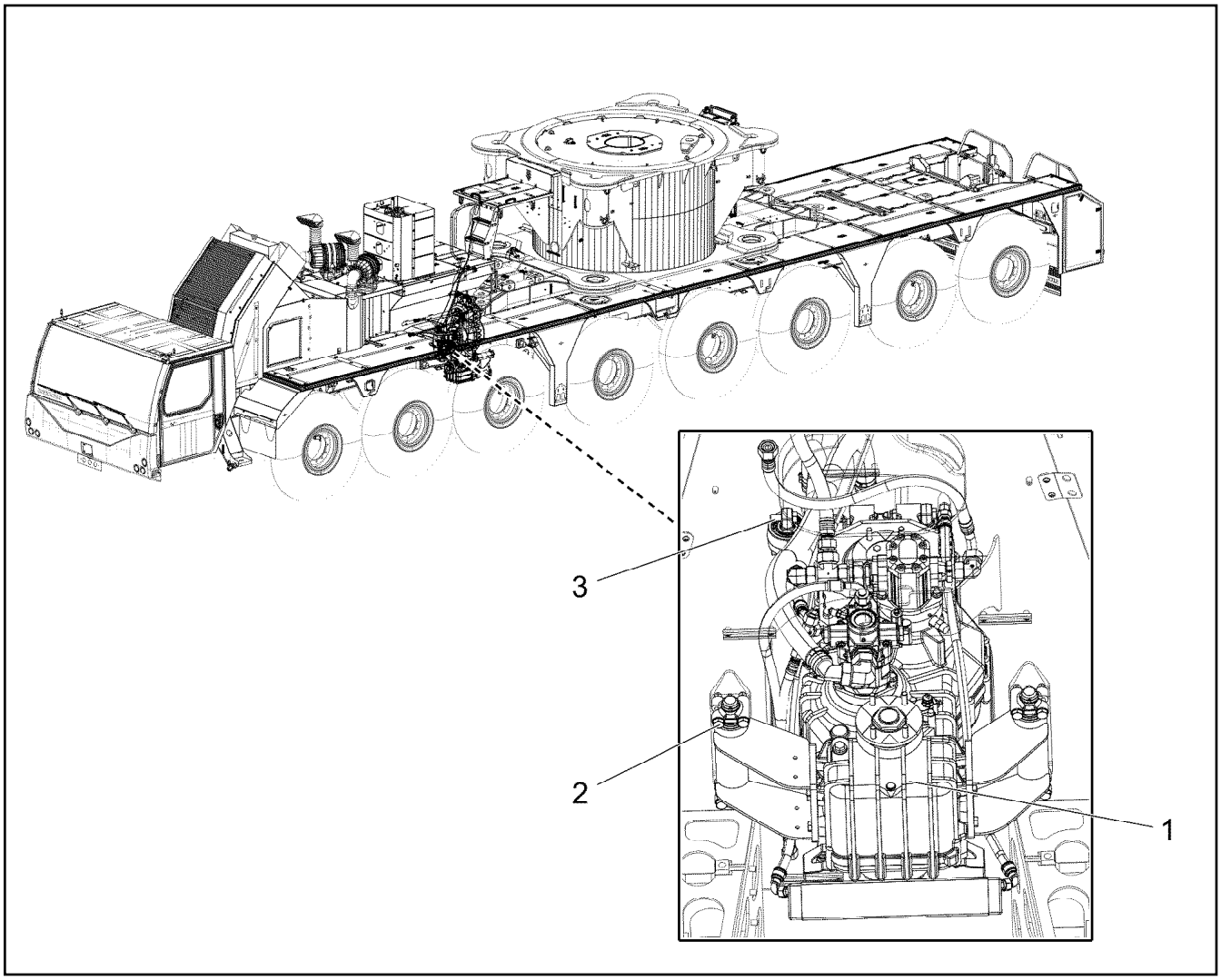

Pos.	Item	Quantity	Description	Bezeichnung
1	96032869	1	TRANSFER CASE, PRE-ASSEMBLED ⇨ ❑ 188	VERTEILERGETRIEBE VORM.
2	11082221	8	HEX SCREW ISO 4014 M18X100 10.9 FLZN	SECHSKANTSCHRAUBE
3	406603608	2	HEX SCREW ISO 4017 M18X60 10.9 FLZN SP	SECHSKANTSCHRAUBE

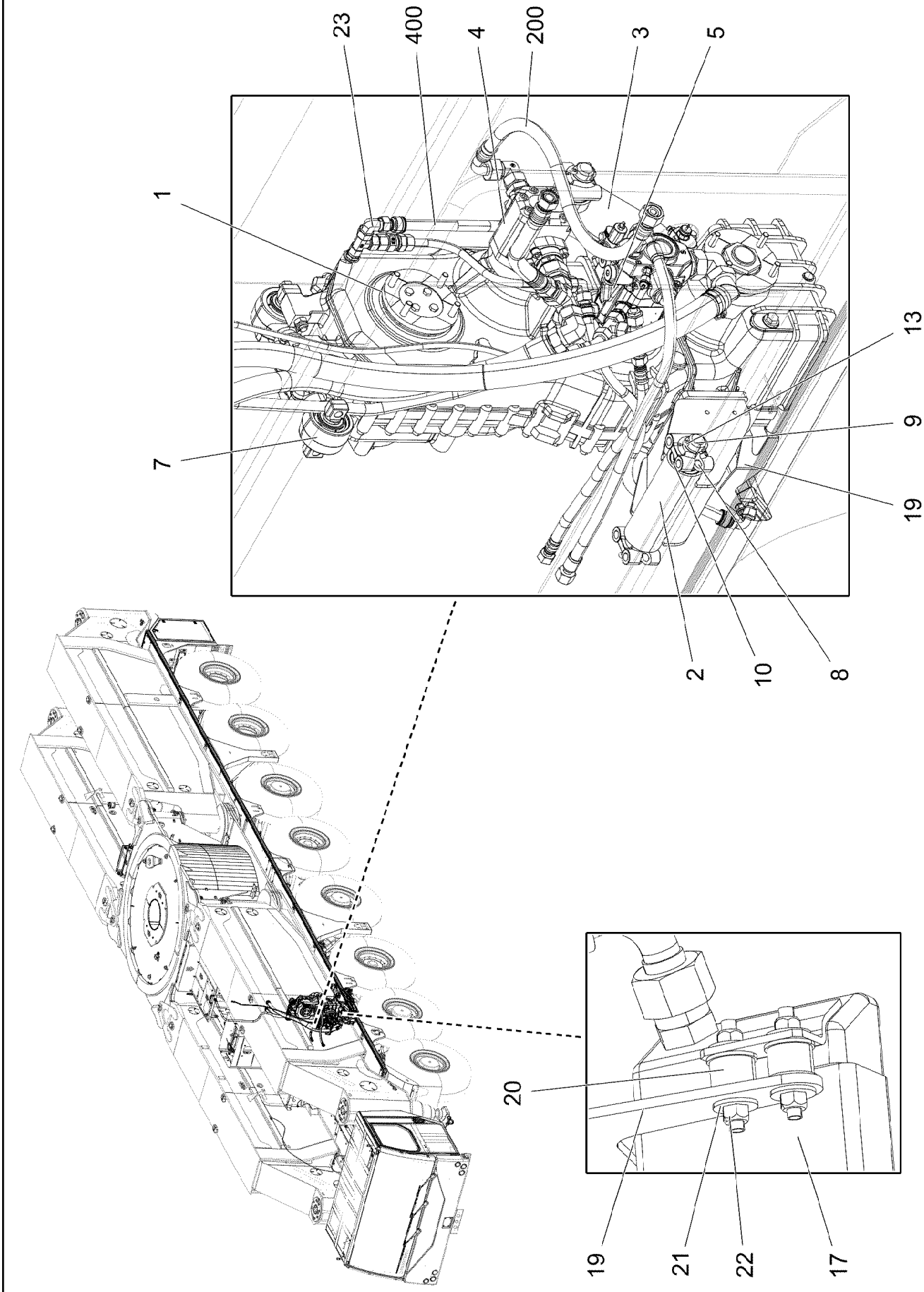
23
400
4
200
3
5
1
7
13
9
19
2
10
8
20
19
21
22
17

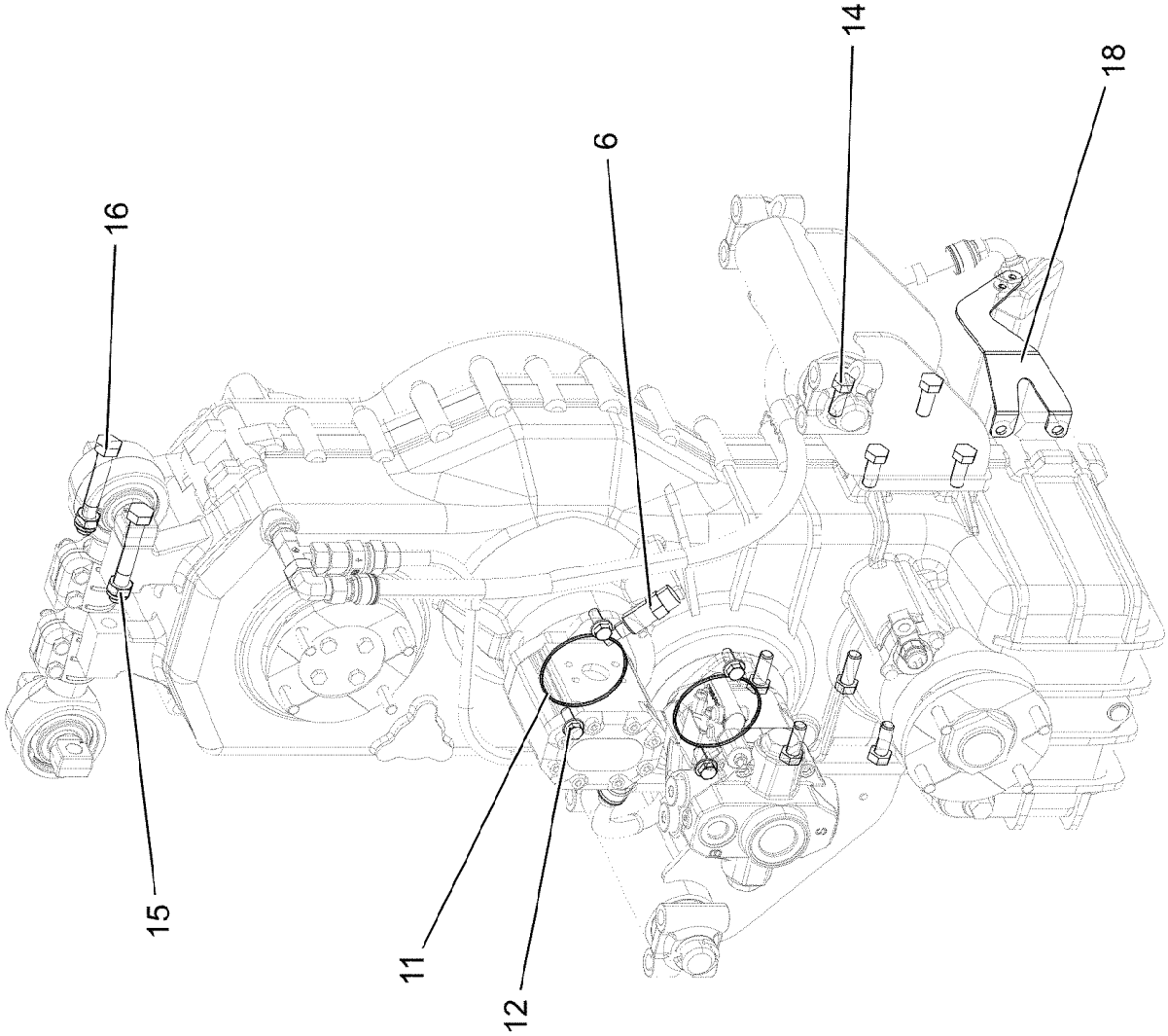
16
15
6
11
12
14
18

Pos.	Item	Quantity	Description	Bezeichnung
1	11081159	1	DISTRIBUTOR GEARBOX W 3751 SPF ⇨ ❑ 191	VERTEILERGETRIEBE
2	962578508	1	BRACKET,RIGHT WELDED	KONSOLE SCHWK.RE.
3	962578608	1	BRACKET,LEFT WELDED	KONSOLE SCHWK.LI.
4	512134408	1	GEAR PUMP SNP3	ZAHNRADPUMPE
(999)	10476391	1	SEAL KIT	DICHTSATZ
5	10870697	1	VARIABLE PUMP A10VWO VZDR-LINKS SPF ⇨ ❑ 194	VERSTELLPUMPE
6	10291226	1	IMPULS TRANSMITTER	IMPULSGEBER
7	521149508	1	AXLE STRUT 70X360X30	ACHSSTREBE
(1)	10035298	1	BALL JOINT	KUGELGELENK
(2)	10035297	1	BALL JOINT	KUGELGELENK
(4)	10491902	1	TERMINAL CLIP	KLEMMSCHELLE
8	388289108	4	BRICK GS60 FE//ZNNI8//CN//T0	KLOTZ
9	931903408	2	PIN 40.0X40 5 42CRMO4+QT GASN. SPF	BOLZEN
10	10023201	4	VIBRATOR SYSTEM 40/75X80	SCHWINGELEMENT
11	513810308	2	O-RING 101X3 FPM70	O-RING
12	11631940	4	HEX SCREW EN 1665 M12X30 8.8 FLZN SPF	SECHSKANTSCHRAUBE
13	10875873	4	SPLIT PIN ISO 1234 8X63 ST 480H SPF	SPLINT
14	406603008	8	HEX SCREW ISO 4017 M16X40 10.9 FLZN SP	SECHSKANTSCHRAUBE
15	10179122	2	HEX NUT DIN 980 M18 10 FLZN SPF	SECHSKANTMUTTER
16	406220608	2	HEX SCREW ISO 4014 M18X120 10.9 FLZN	SECHSKANTSCHRAUBE
17	550628308	1	OIL AIR COOLER	OEL-LUFTKUEHLER
18	97031247	1	ANGLE 4X117X258 X5CRNI18-10	WINKEL
19	97031248	1	ANGLE 4X117X260 X5CRNI18-10	WINKEL
20	726908608	4	CIRCULAR BEARING A20X15XM6	RUNDLAGER
21	10875648	8	WASHER ISO 7093-1 6 200HV 480H SPF	SCHEIBE
22	12102692	8	HEX NUT DIN 985 M6 8 ZNNI-480H SPF	SECHSKANTMUTTER
23	247108302	2	SWIVEL ELBOW EW 18L M26X1,5 CR6-FREI	WINKELSTUTZEN
200	96032873	1	PIPING GEAR ⇨ ❑ 196	VERROHRUNG GETRIEBE
400	96040497	1	HOSE LINE DIST.GEAR PRE-ASS	SCHLAUCHLEITUNGEN VG VO
(669)	968005708	1	HOSE CPL. FC510 16X880	SCHLAUCH KPL.
(670)	968006508	1	HOSE CPL. FC510 16X1180	SCHLAUCH KPL.

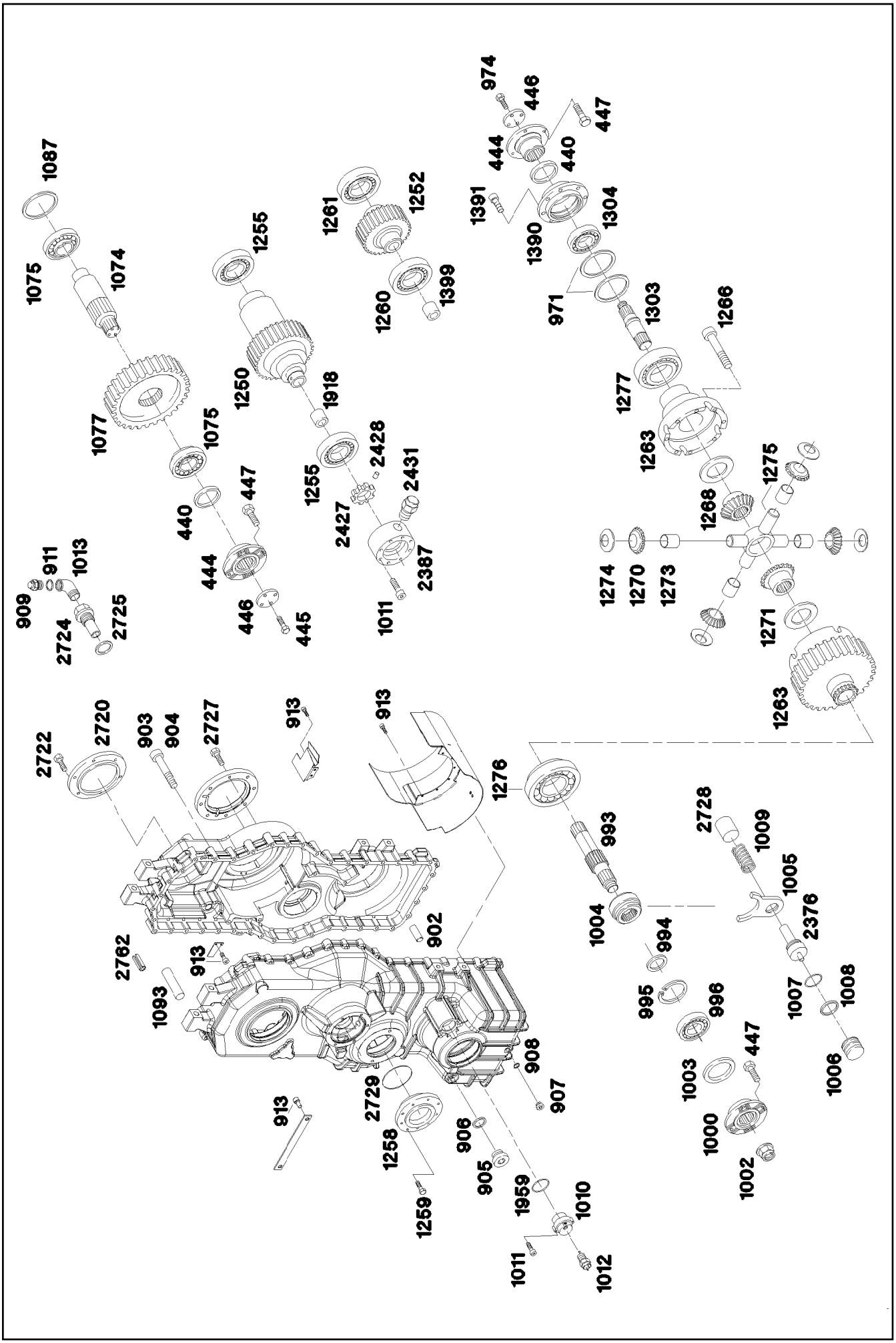

19.1.2022 079283 LIEBHERR	etk_en_de_073897 LG 1750 DISTRIBUTOR GEARBOX VERTEILERGETRIEBE	❑ 191 (1/3) 11081159

Pos.	Item	Quantity	Description	Bezeichnung
440	571034408	1	ROTARY SHAFT LIP SEAL DIN 3761 BASLX7	RADIALWELLENDICHTRING
444	10113752	1	DRIVE FLANGE	ANTRIEBSFLANSCH
445	10874158	4	HEX SCREW	SECHSKANTSCHRAUBE
446	10113753	2	WASHER	SCHEIBE
447	10179126	4	HEX SCREW ISO 8676 M14X1,5X50 10.9 FLZ	SECHSKANTSCHRAUBE
902	571645308	3	PARALLEL PIN DIN EN ISO 8734 6M6X24	ZYLINDERSTIFT
903	404312608	34	SOCKET HEAD SCREW ISO 4762 M12X70 10	ZYLINDERSCHRAUBE
904	11321146	10	SOCKET HEAD SCREW ISO 4762 M12X110	ZYLINDERSCHRAUBE
905	12105719	2	SCREW PLUG M30X1,5	VERSCHLUSSSCHRAUBE
(1)	12106184	1	O-RING	O-RING
907	12105729	1	SCREW PLUG M16X1,5	VERSCHLUSSSCHRAUBE
(1)	12106180	1	O-RING	O-RING
909	571760808	1	BREATHER	ENTLUEFTER
911	710103408	1	SEALING RING DIN 7603 A16X20X1,5 CU	DICHTRING
913	4902252	14	SOCKET HEAD SCREW ISO 4762 M6X12 10.	ZYLINDERSCHRAUBE
971	10038016	1	SHIM RING DIN 988 150X180X3,5	PASSSCHEIBE
972	10113752	1	DRIVE FLANGE	ANTRIEBSFLANSCH
973	10179126	4	HEX SCREW ISO 8676 M14X1,5X50 10.9 FLZ	SECHSKANTSCHRAUBE
974	10874158	4	HEX SCREW	SECHSKANTSCHRAUBE
993	10114050	1	SHAFT	WELLE
994	10113773	1	WASHER	SCHEIBE
995	12100665	1	LOCKING RING DIN 472 150X4 480H SPF	SICHERUNGSRING
996	514551408	1	DEEP GROOVE BALL BEARING DIN 625 631	RILLENKUGELLAGER
1000	571769908	1	DRIVE FLANGE	ANTRIEBSFLANSCH
1002	571768208	1	DRIVE-IN NUT M52X1,5	EINSCHLAGMUTTER
1003	571761508	1	SHAFT SEAL 95X125X12 FKM	WELLENDICHTRING
1004	571136808	1	PUSH SLEEVE	SCHIEBEMUFFE
1005	10113784	1	SHIFT FORK	SCHALTGABEL
1006	10113785	1	PISTON	KOLBEN
1007	571068708	1	O-RING 32X5 FPM70	O-RING
1008	530191408	1	PISTON GUIDE RING 5070	KOLBENFUEHRUNGSRING
1009	720005708	1	COMPRESSION SPRING DIN 2098 3,2X25X9	DRUCKFEDER
1010	571056208	1	CYLINDER	ZYLINDER
1011	404309408	8	SOCKET HEAD SCREW ISO 4762 M10X45 10	ZYLINDERSCHRAUBE
1012	606008508	1	PLUNGER SWITCH TASTEND SPF	STOESSELSCHALTER
1013	570317008	1	ELBOW PIECE	WINKELSTUECK
1074	10113786	1	SHAFT	WELLE
1075	746202001	1	TAPERED ROLLER BEARING DIN 720 302 2	KEGELROLLENLAGER
1077	10113787	1	GEAR WHEEL	ZAHNRAD
1087	10038016	1	SHIM RING DIN 988 150X180X3,5	PASSSCHEIBE
1093	11161694	1	TUBE	ROHR
1250	10675871	1	GEAR WHEEL	ZAHNRAD
1252	10113791	1	GEAR WHEEL	ZAHNRAD
1255	11170881	2	CYLINDRICAL ROLLER BEARING	ZYLINDERROLLENLAGER
1260	10113820	1	CYLINDRICAL ROLLER BEARING NJ-318-EM	ZYLINDERROLLENLAGER
1261	10113822	1	CYLINDRICAL ROLLER BEARING NJ-2312-E	ZYLINDERROLLENLAGER
1263	10115423	1	DIFFERENTIAL HOUSING	DIFFERENTIALGEHAEUSE
1266	404317608	20	SOCKET HEAD SCREW DIN 912 M16X1,5X70	ZYLINDERSCHRAUBE
1268	10114074	2	AXLE SHAFT WHEEL	ACHSWELLENRAD
1270	530156408	4	DIFFERENTIAL BEVEL GEAR	AUSGLEICHSKEGELRAD
1271	11004505	2	THRUST WASHER MESSING	ANLAUFSCHEIBE
1273	530156408	4	DIFFERENTIAL BEVEL GEAR	AUSGLEICHSKEGELRAD
1274	530156208	4	THRUST WASHER	ANLAUFSCHEIBE
1275	10114076	1	DIFFERENTIAL CROSS	DIFFERENTIALKREUZ
1276	746202208	1	TAPERED ROLLER BEARING DIN 720 30222	KEGELROLLENLAGER
1277	10101974	1	TAPERED ROLLER BEARING DIN 720 32220	KEGELROLLENLAGER
1303	10115424	1	SHAFT	WELLE
1304	10023247	1	DEEP GROOVE BALL BEARING 6220-C3	RILLENKUGELLAGER
1389	571034408	1	ROTARY SHAFT LIP SEAL DIN 3761 BASLX7	RADIALWELLENDICHTRING
1390	10115426	1	BEARING FLANGE	LAGERFLANSCH

Pos.	Item	Quantity	Description	Bezeichnung
1391	11002745	16	SOCKET HEAD SCREW ISO 4762 M10X80 10	ZYLINDERSCHRAUBE
1399	10113824	1	DRIVER	MITNEHMER
1918	10113825	1	DRIVER	MITNEHMER
1959	10476746	1	O-RING 45X2,5	O-RING
2376	10113826	1	ROD	STANGE
2387	10113827	1	COVER	DECKEL
2427	10023321	1	WHEEL CPL	POLRAD
2428	10181416	1	GRUB SCREW ISO 4026 M6X8 45H 480H SP	GEWINDESTIFT
2713	10115421	1	WASHER	SCHEIBE
2720	10113828	1	COVER	DECKEL
2722	10468820	8	SOCKET HEAD SCREW ISO 4762 M10X35 10	ZYLINDERSCHRAUBE
2724	10113829	1	TUBE	ROHR
2725	710104508	1	SEALING RING DIN 7603 A22X27X1,5 CU	DICHTRING
2727	10468820	8	SOCKET HEAD SCREW ISO 4762 M10X35 10	ZYLINDERSCHRAUBE
2728	10113831	1	BUSHING	BUCHSE

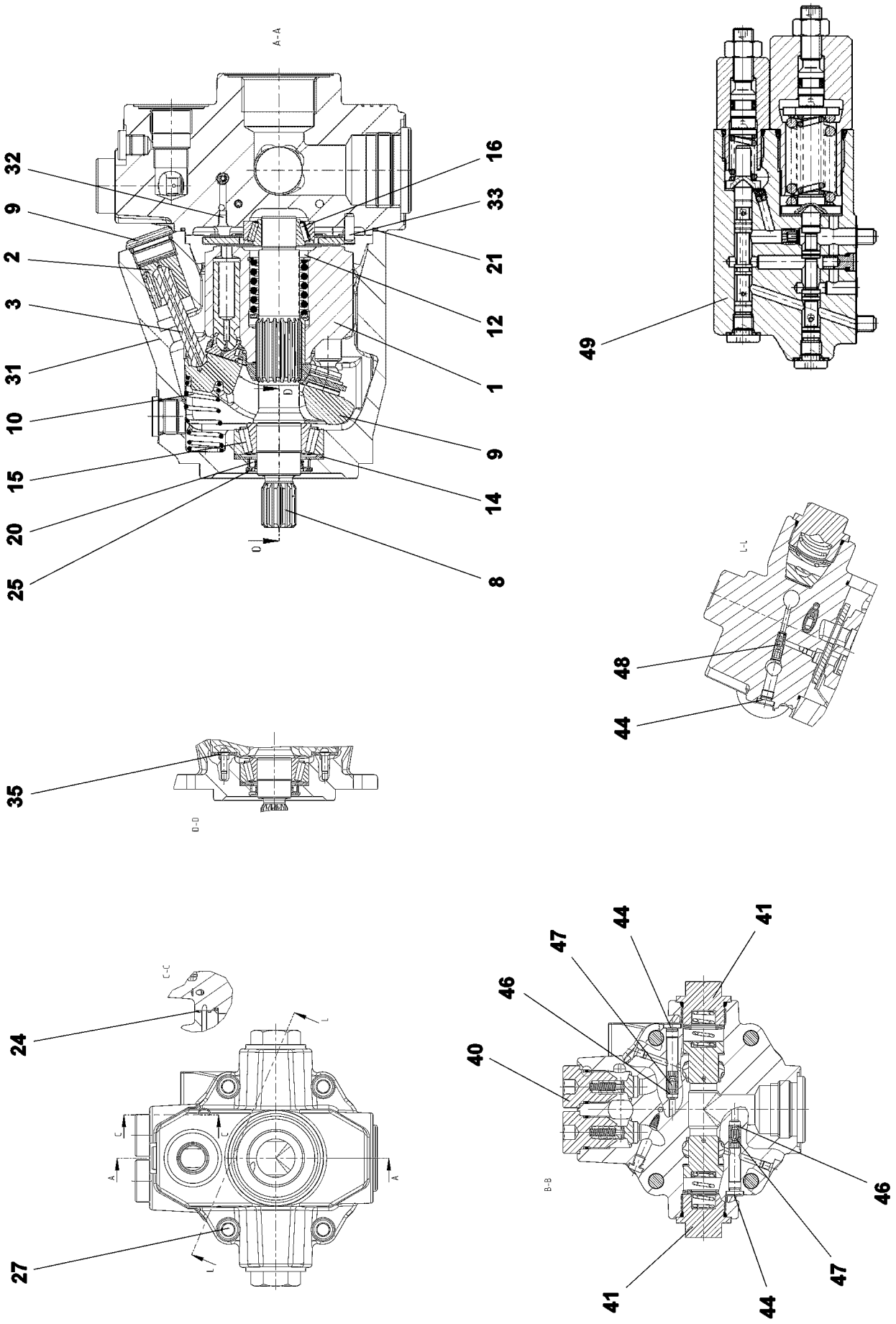

19.1.2022 089711 LIEBHERR	**etk_en_de_073897 LG 1750** **VARIABLE PUMP** **VERSTELLPUMPE**	❑ 194 (1/2) **10870697**

Pos.	Item	Quantity	Description	Bezeichnung
1	11659692	1	DRIVING GEAR	TRIEBWERK
2	10355826	1	DISPLACEMENT PISTON	VERSTELLKOLBEN
3	10324864	1	PISTON ROD	KOLBENSTANGE
8	10220345	1	DRIVE SHAFT	ANTRIEBSWELLE
9	10324899	1	SCREW PLUG	VERSCHLUSSSCHRAUBE
10	10324859	1	SPRING	FEDER
12	7023472	1	ADJUSTING SHIM	ABSTIMMSCHEIBE
14	10413020	1	ADJUSTING SHIM	ABSTIMMSCHEIBE
15	7408797	1	TAPERED ROLLER BEARING	KEGELROLLENLAGER
16	7408798	1	TAPERED ROLLER BEARING	KEGELROLLENLAGER
20	10220348	1	SHAFT SEAL 28X40X6 75V595	WELLENDICHTRING
21	10324867	1	O-RING 120X2,5 V80	O-RING
24	10001114	1	RECTANGULAR SECTION RING 7,65X1,68	RECHTECKRING
25	10220937	1	LOCKING RING AEHNL.DIN 984 40X1,75	SICHERUNGSRING
27	10012659	4	SOCKET HEAD SCREW ISO 4762 M12X50 10	ZYLINDERSCHRAUBE
31	7022127	4	DOUBLE PLUG	DOPPELABREISSSTOPFEN
32	7012972	1	DOUBLE PLUG	DOPPELABREISSSTOPFEN
33	11840110	1	PARALLEL PIN 6X18 St	ZYLINDERSTIFT
35	10355737	2	COUNTERSUNK SCREW	SENKSCHRAUBE
40	10410469	2	FEEDER VALVE	NACHSAUGVENTIL
(5)	510776608	1	O-RING ARP 568 23,47X2,62 NBR90	O-RING
41	11314972	2	FEEDER VALVE	NACHSAUGVENTIL
44	10115237	3	SCREW PLUG M10X1	VERSCHLUSSSCHRAUBE
46	7615603	2	THROTTLE SCREW	DROSSELSCHRAUBE
47	7615604	2	THROTTLE SCREW	DROSSELSCHRAUBE
48	11659834	1	SHUTTLE VALVE	WECHSELVENTIL
49	10410468	1	CONTROL VALVE	STEUERVENTIL
(2)	10297876	1	SEAL	DICHTUNG
(3)	4901159	4	SOCKET HEAD SCREW ISO 4762 M6X30 10.	ZYLINDERSCHRAUBE

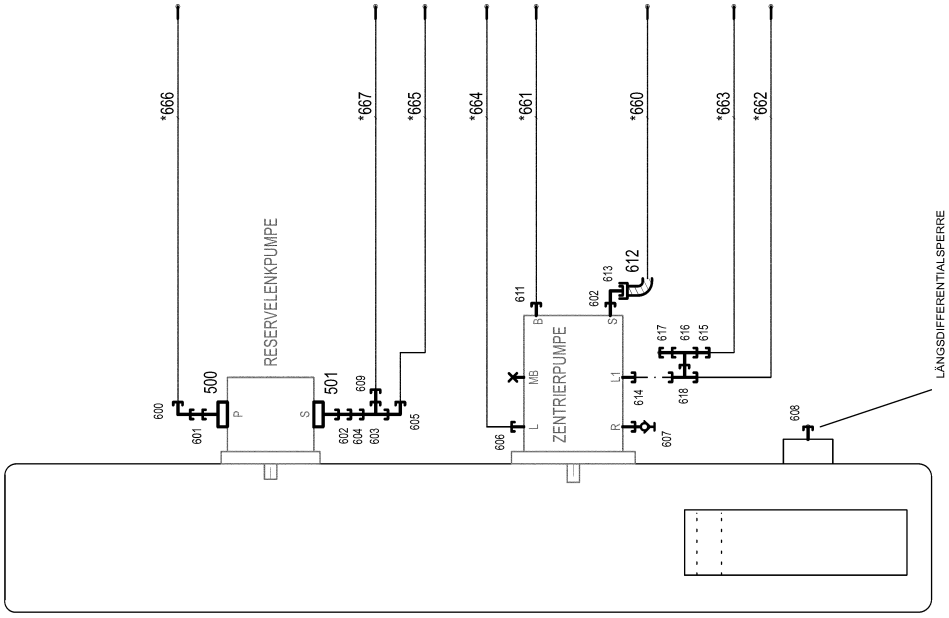
*666
*667
*665
*664
*661
*660
*663
*662
RESERVELENKPUMPE
ZENTRIERPUMPE
LÄNGSDIFFERENTIALSPERRE
500
501
612
600
601
602
603
604
605
606
607
608
609
611
613
614
615
616
617
618
P
S
B
MB
L
L1
R

* Pos. 10

Pos.	Item	Quantity	Description	Bezeichnung
10	96039361	1	HOSE LINE DIST.GEAR PRE-ASS ⇨ ❑ 198	SCHLAUCHLEITUNGEN VG VO
500	511503108	1	SAE SCREW-IN FLANGE PFF SAE11/4 CR6-F	SAE-EINSCHRAUBFLANSCH
501	510059708	1	SAE SCREW-IN FLANGE PFF SAE11/2 CR6-F	SAE-EINSCHRAUBFLANSCH
600	7407119	1	FITTING EW 25S CR6-FREI	VERSCHRAUBUNG
601	10802200	1	FITTINGS GE 25S G1 1/4A-M CR6-FREI	STUTZEN
602	471034708	2	FITTING GE 42L G1 1/2 CR6-FREI	VERSCHRAUBUNG
603	482330814	1	FITTING ISO 8434 EL 35L CR6-FREI	VERSCHRAUBUNG
604	475436708	1	FITTING RED 42/35L CR6-FREI	VERSCHRAUBUNG
605	482530914	1	FITTING ISO 8434 EW 35L M45X2 CR6-FREI	VERSCHRAUBUNG
606	471039808	1	FITTING GE 10L M22X1,5 CR6-FREI	VERSCHRAUBUNG
607	475601408	1	TEST POINT FITTING VKA3 6L M12X1,5 CR6	MESSANSCHLUSS
608	506807008	1	FITTING GE 6L M14X1,5 CR6-FREI	VERSCHRAUBUNG
609	475430408	1	FITTING REDSD35/28-L CR6-FREI	VERSCHRAUBUNG
611	471033408	1	FITTING XGE20-SR-ED CR6-FREI	VERSCHRAUBUNG
612	963209108	1	PREMOUNT PIPE ANGLE SUPPORT	ROHRWINKELSTUTZEN VORM.
613	482530814	1	FITTING ISO 8434 EW 42L CR6-FREI	VERSCHRAUBUNG
614	10036896	1	FITTING GE 22L M22X1,5 CR6-FREI	VERSCHRAUBUNG
615	475436008	1	FITTING REDSD22/18-L CR6-FREI	VERSCHRAUBUNG
616	482430614	1	FITTING ISO 8434 ET 22L CR6-FREI	VERSCHRAUBUNG
617	475430808	1	FITTING REDSD22/10-L CR6-FREI	VERSCHRAUBUNG
618	247138602	1	L NECK EL 22L CR6-FREI	L-STUTZEN

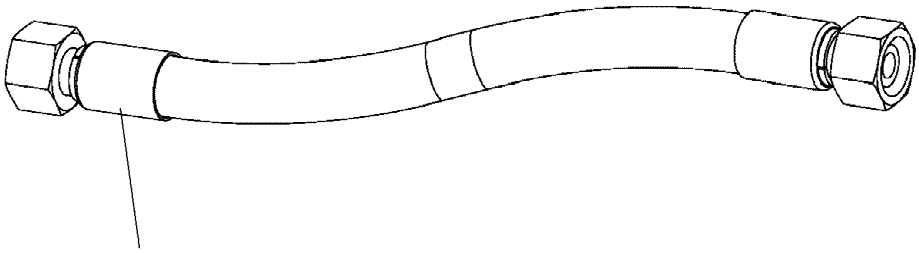

Schlauchnummer
Hose number
Numéro de flexible
Número de flexible
Номера шланга

Die Schlauchnummern auf den Schläuchen entsprechen den Positionen in der Schlauchliste.

The hose numbers from the hoses are in accordance with the items in the hose list.

Les numéros indiqués sur les flexibles correspondent aux repères de la nomenclature des flexibles.

Los números indicados en los flexibles corresponden a las posiciones de la lista de flexibles.

Нанесенные на шлангах номера соответствуют позициям в перечне.

Pos.	Item	Quantity	Description	Bezeichnung
660	96039362	1	HOSE CPL. 42X1560	SCHLAUCH KPL.
661	969748508	1	HOSE CPL. 2SN 16X1040	SCHLAUCH KPL.
662	96039363	1	HOSE CPL. 2SN 20X2400	SCHLAUCH KPL.
663	96039364	1	HOSE CPL. 2SN 16X720	SCHLAUCH KPL.
664	926119008	1	HOSE CPL. 1SC 8X1900	SCHLAUCH KPL.
665	96039366	1	HOSE CPL. 304 35X1080	SCHLAUCH KPL.
666	922681808	1	HOSE CPL. 2SN 20X840	SCHLAUCH KPL.
667	96039367	1	HOSE CPL. 1SN 25X410	SCHLAUCH KPL.

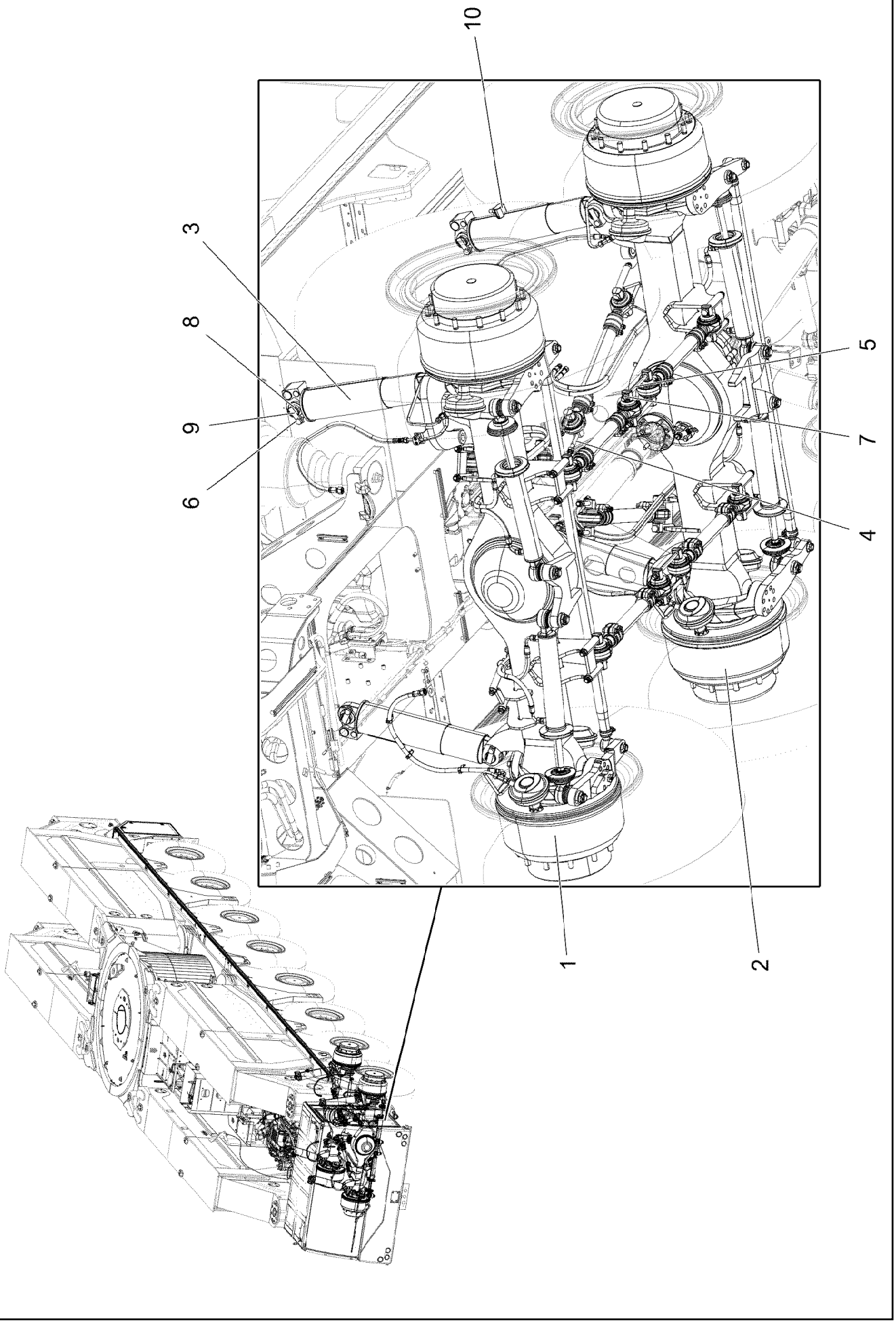
10
3
8
9
6
5
7
4
1
2

Pos.	Item	Quantity	Description	Bezeichnung
1	96036779	1	AXLE 1, PRE-ASSEMBLED ⇨ ❑ 201	1.ACHSE VORM.
2	96036781	1	AXLE 2, PRE-ASSEMBLED ⇨ ❑ 221	2.ACHSE VORM.
3	10036124	4	SUSPENSION CYLINDER 110/90-300 SPF ⇨ ❑ 230	FEDERUNGSZYLINDER
4	406221208	8	HEX SCREW ISO 4014 M18X135 10.9 FLZN	SECHSKANTSCHRAUBE
5	406222608	4	HEX SCREW ISO 4014 M18X265 10.9 FLZN	SECHSKANTSCHRAUBE
6	10877796	8	HEX SCREW ISO 4017 M16X25 8.8 FLZN SP	SECHSKANTSCHRAUBE
7	10179122	12	HEX NUT DIN 980 M18 10 FLZN SPF	SECHSKANTMUTTER
8	972866408	8	PIN 55.0X112 35NICRMOV125 GASN. SPF	BOLZEN
9	955746608	8	AXLE HOLDER 8X25X85 S235JR FE//ZNNI8/	ACHSHALTER
10	692701108	2	PROXIMITY SWITCH	NAEHERUNGSSCHALTER

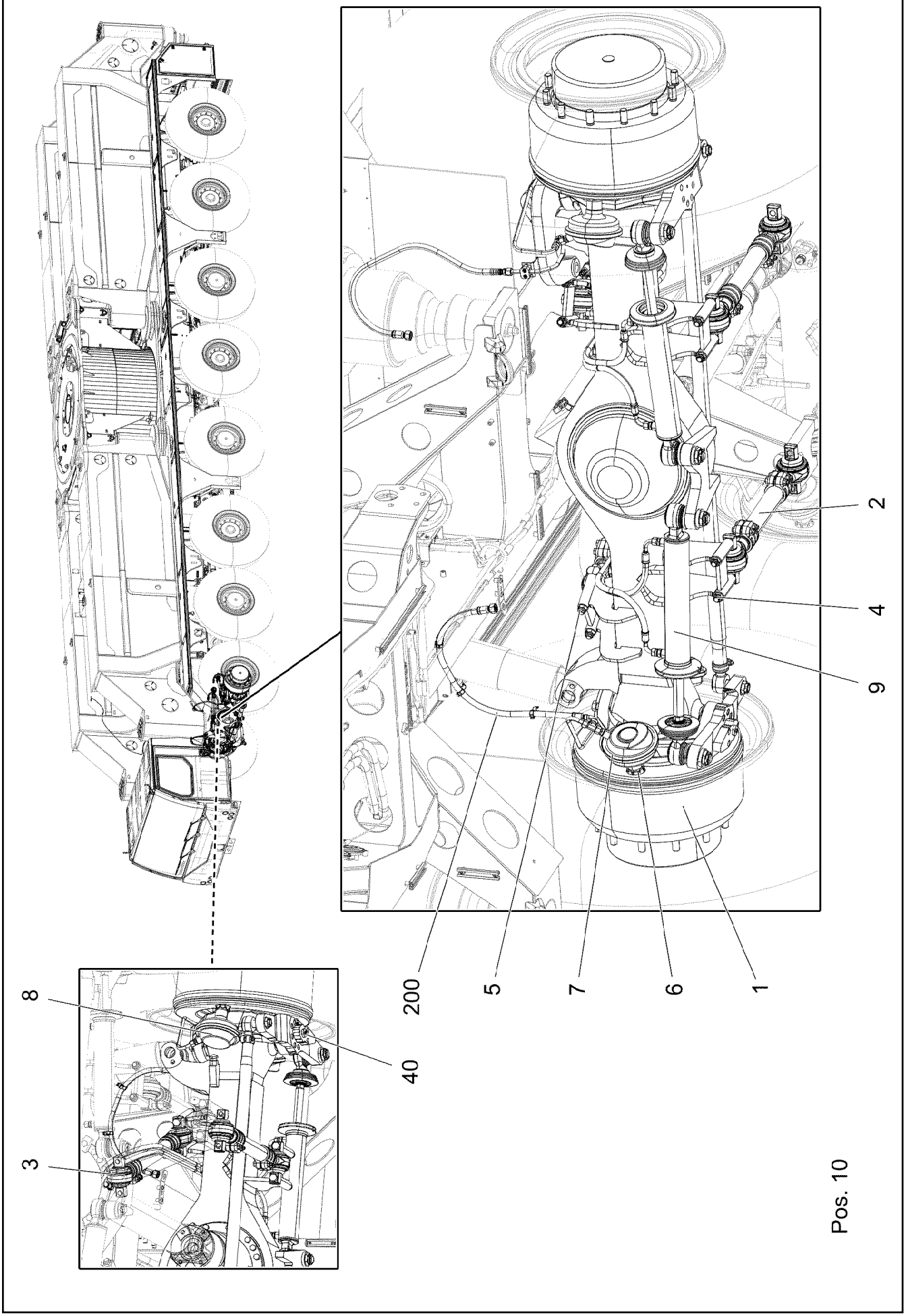

19.1.2022 006091 LIEBHERR	**etk_en_de_073897 LG 1750** **AXLE 1, PRE-ASSEMBLED** **1.ACHSE VORM.**	❑ 201 (1/2) **96036779**

Pos.	Item	Quantity	Description	Bezeichnung
1	10874903	1	DRIVEN STEERING AXLE LT81PL300 SPF ⇨ ❑ 203	LENKTRIEBACHSE
2	521143408	2	AXLE STRUT 66X635X30 CR6-FREI ⇨ ❑ 213	ACHSSTREBE
3	521143508	2	AXLE STRUT 705 ⇨ ❑ 214	ACHSSTREBE
4	406221408	8	HEX SCREW ISO 4014 M18X180 10.9 FLZN	SECHSKANTSCHRAUBE
5	10179122	8	HEX NUT DIN 980 M18 10 FLZN SPF	SECHSKANTMUTTER
6	530182808	4	NUT M45X1,5 VERZ	MUTTER
7	502664808	2	MEMBRANE CYLINDER 24" ⇨ ❑ 215	MEMBRANZYLINDER
8	502664708	2	MEMBRANE CYLINDER 20"	MEMBRANZYLINDER
9	10876343	2	STEERING CYLINDER 70/32-350 SPF ⇨ ❑ 216	LENKZYLINDER
10	530194008	1	VENTILATION SCREW M10X1	ENTLUEFTUNGSSCHRAUBE
40	962431208	1	INST. PARTS ANGLE SENSOR ⇨ ❑ 217	EINBAUTEILE WINKELGEBER
200	96036794	1	PNE&HYD 1ST AXLE PREASSEMBLED: ⇨ ❑ 219	PNEUM.U.HYDR.VORM.1.ACHS

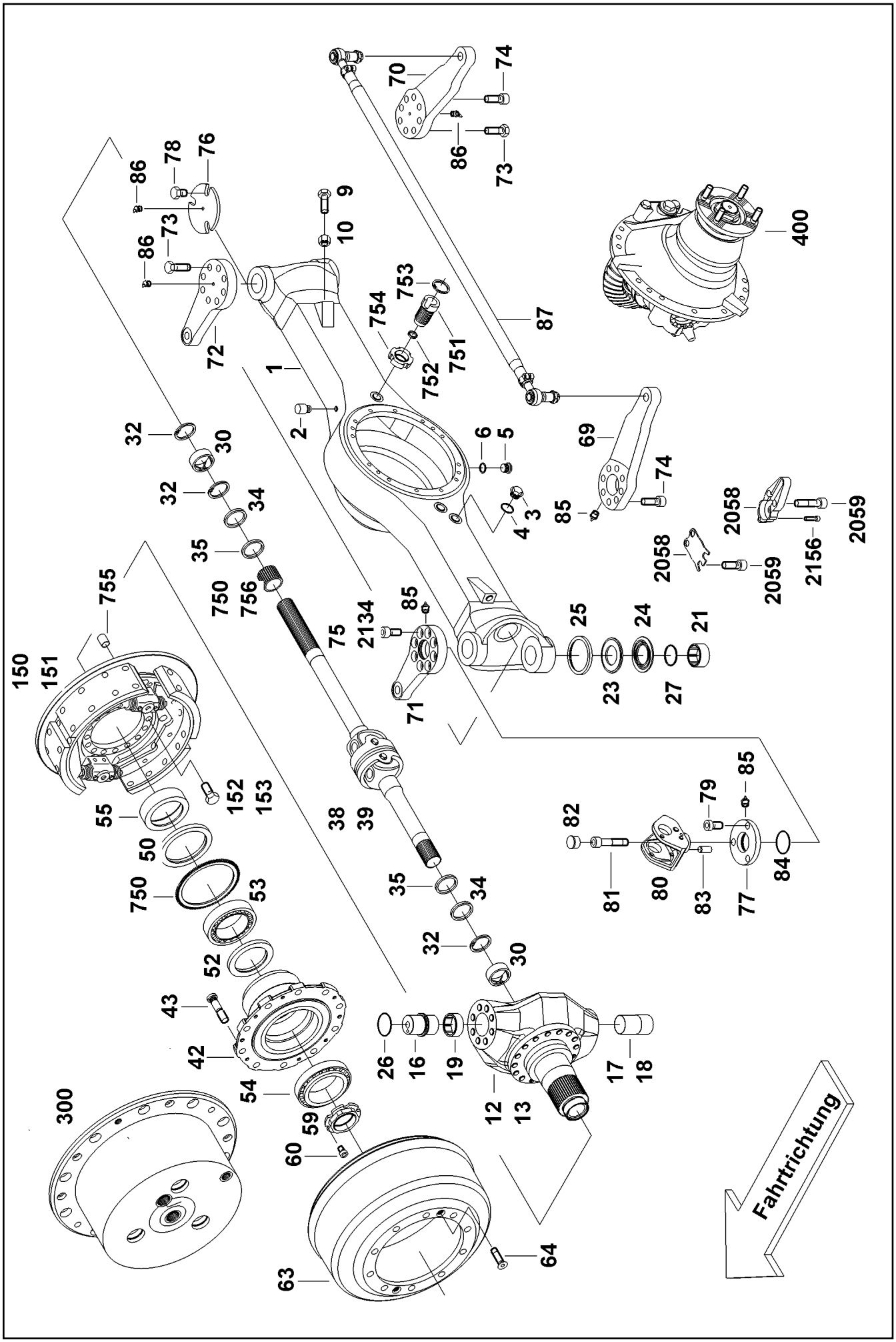

19.1.2022 035976	etk_en_de_073897 LG 1750	203 (1/2)
LIEBHERR	DRIVEN STEERING AXLE LENKTRIEBACHSE	10874903

Pos.	Item	Quantity	Description	Bezeichnung
2	510497908	1	VENTILATION VALVE M10X1	ENTLUEFTUNGSVENTIL
5	12105729	1	SCREW PLUG M16X1,5	VERSCHLUSSSCHRAUBE
12	10101866	2	STEERING KNUCKLE	ACHSSCHENKEL
16	530034308	2	STEERING KNUCKLE PIN	ACHSSCHENKELBOLZEN
17	530034108	1	STEERING KNUCKLE PIN	ACHSSCHENKELBOLZEN
18	10101868	1	STEERING KNUCKLE PIN	ACHSSCHENKELBOLZEN
19	571432208	2	BEARING BUSH	LAGERBUCHSE
21	571315608	2	BEARING BUSH	LAGERBUCHSE
23	571315508	2	WASHER	SCHEIBE
24	571315408	2	WASHER	SCHEIBE
25	571332008	2	ROD SEAL 99X119X9,5	NUTRING
26	726400508	2	O-RING 60X4 NBR70	O-RING
27	726412308	2	O-RING 65X3 NBR70	O-RING
30	570459708	4	BUSHING	BUCHSE
32	571340108	6	SNAP RING BR 72X2,0	SPRENGRING
34	7026953	4	SHAFT SEAL B1 60X72X7 NBR	WELLENDICHTRING
35	571361608	4	ROTARY SHAFT LIP SEAL DIN 3761 BS 60X7	RADIALWELLENDICHTRING
38	570584708	2	PROPELLER SHAFT GW 179	GELENKWELLE
42	10101869	2	WHEEL HUB	RADNABE
43	530009008	24	WHEEL STUD	RADBOLZEN
50	10101871	4	SHAFT SEAL 150X180X8,5 NBR	WELLENDICHTRING
53	746222808	2	TAPERED ROLLER BEARING DIN 720 32024-	KEGELROLLENLAGER
54	746225301	2	TAPERED ROLLER BEARING DIN 720 320 2	KEGELROLLENLAGER
55	7019275	2	SPACER RING	ABSTANDSRING
59	530080408	2	CORRUGATED NUT	WELLENMUTTER
60	404800308	2	GRUB SCREW DIN 915 M8X20 45H VERZ	GEWINDESTIFT
63	10101872	2	BRAKE DRUM	BREMSTROMMEL
64	10875808	4	COUNTERSUNK SCREW DIN 7991 M12X40 8	SENKSCHRAUBE
69	10101873	1	STEERING ARM	SPURHEBEL
70	10101874	1	STEERING ARM	SPURHEBEL
71	10101875	1	STEERING LEVER	LENKHEBEL
76	530094008	1	COVER	DECKEL
78	12224041	3	HEX SCREW ISO 4017 M20X25 8.8 FLZN SP	SECHSKANTSCHRAUBE
85	7743242	1	HYDRAULIC-TYPE LUBRICAT.NIPPLE DIN 71	KEGELSCHMIERNIPPEL
86	774304508	3	GREASE NIPPLE DIN 71412 B M10X1	SCHMIERNIPPEL
87	571157108	1	TRACK ROD 1950 ⇨ ❑ 205	SPURSTANGE
150	10876198	1	BRAKE ⇨ ❑ 206	BREMSE
151	10876199	1	BRAKE ⇨ ❑ 208	BREMSE
152	10878749	32	HEX SCREW ISO 4017 M18X45 10.9 FLZN SP	SECHSKANTSCHRAUBE
300	10873988	2	PLANETARY GEARBOX ⇨ ❑ 210	PLANETENGETRIEBE
400	10876206	1	FINAL DRIVE ⇨ ❑ 211	ACHSANTRIEB

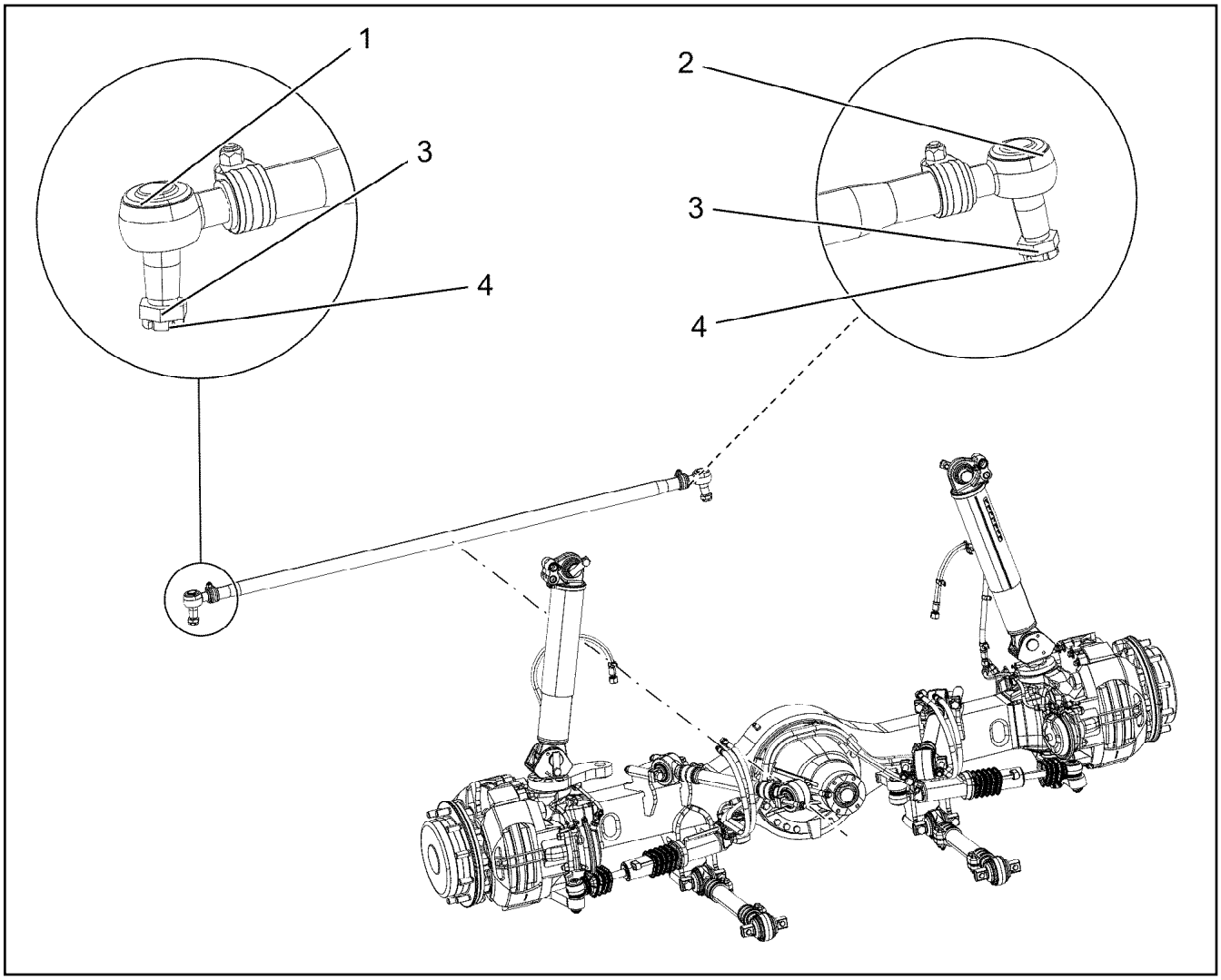

Pos.	Item	Quantity	Description	Bezeichnung
1	725009908	1	BALL JOINT 40 25°	KUGELGELENK
2	725010008	1	BALL JOINT 40X25GR	KUGELGELENK
3	570717508	2	CROWN NUT DIN 937 M24X1,5 17H	KRONENMUTTER
4	10180360	2	SPLIT PIN ISO 1234 5X45 St 480H SPF	SPLINT

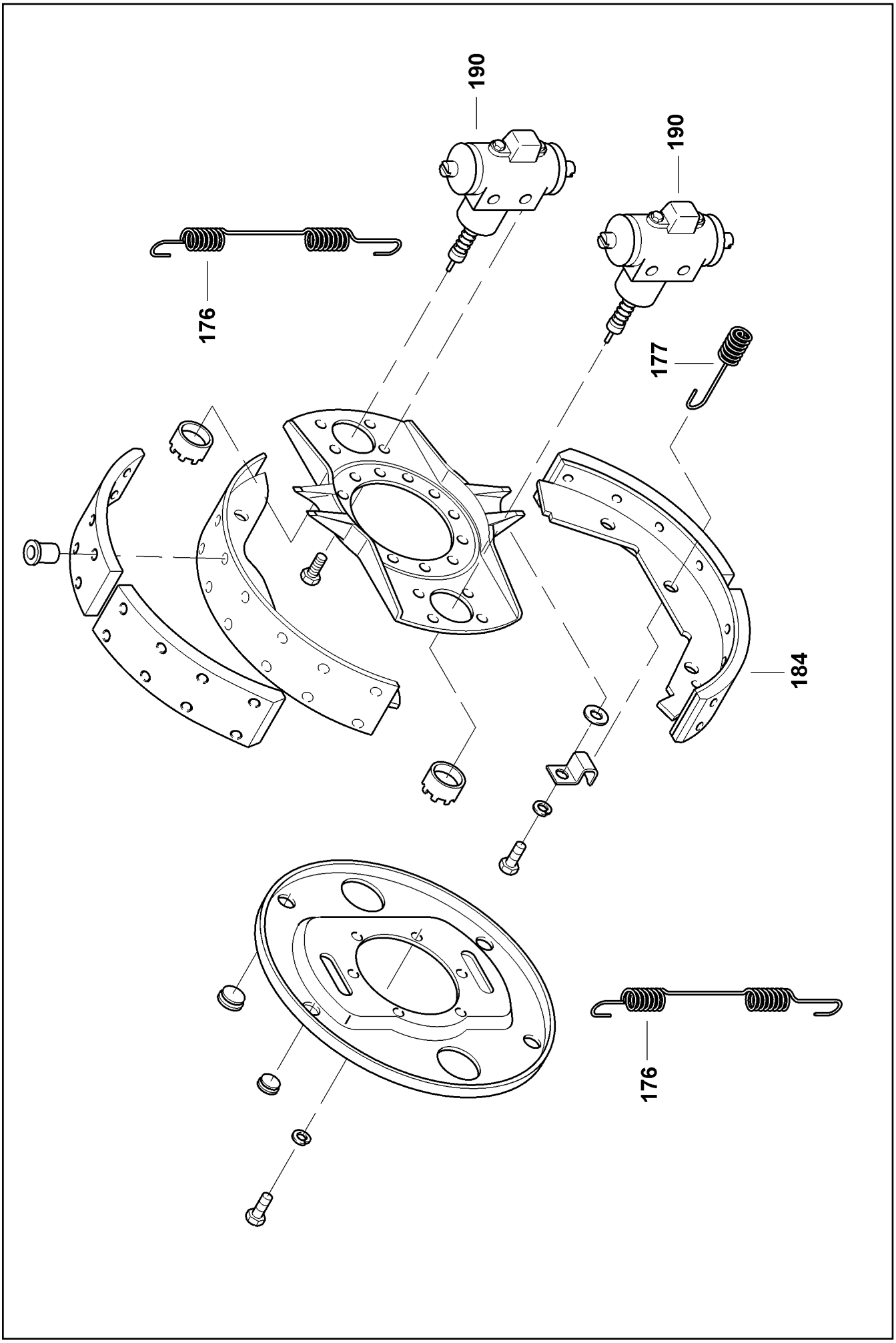
190
190
176
177
184
176

Pos.	Item	Quantity	Description	Bezeichnung
176	10876200	2	TENSION SPRING	ZUGFEDER
177	10876201	2	COMPRESSION SPRING	DRUCKFEDER
184	10876202	2	BRAKE SHOE	BREMSBACKE
190	10876203	2	EXPANDING DEVICE	SPREIZVORRICHTUNG

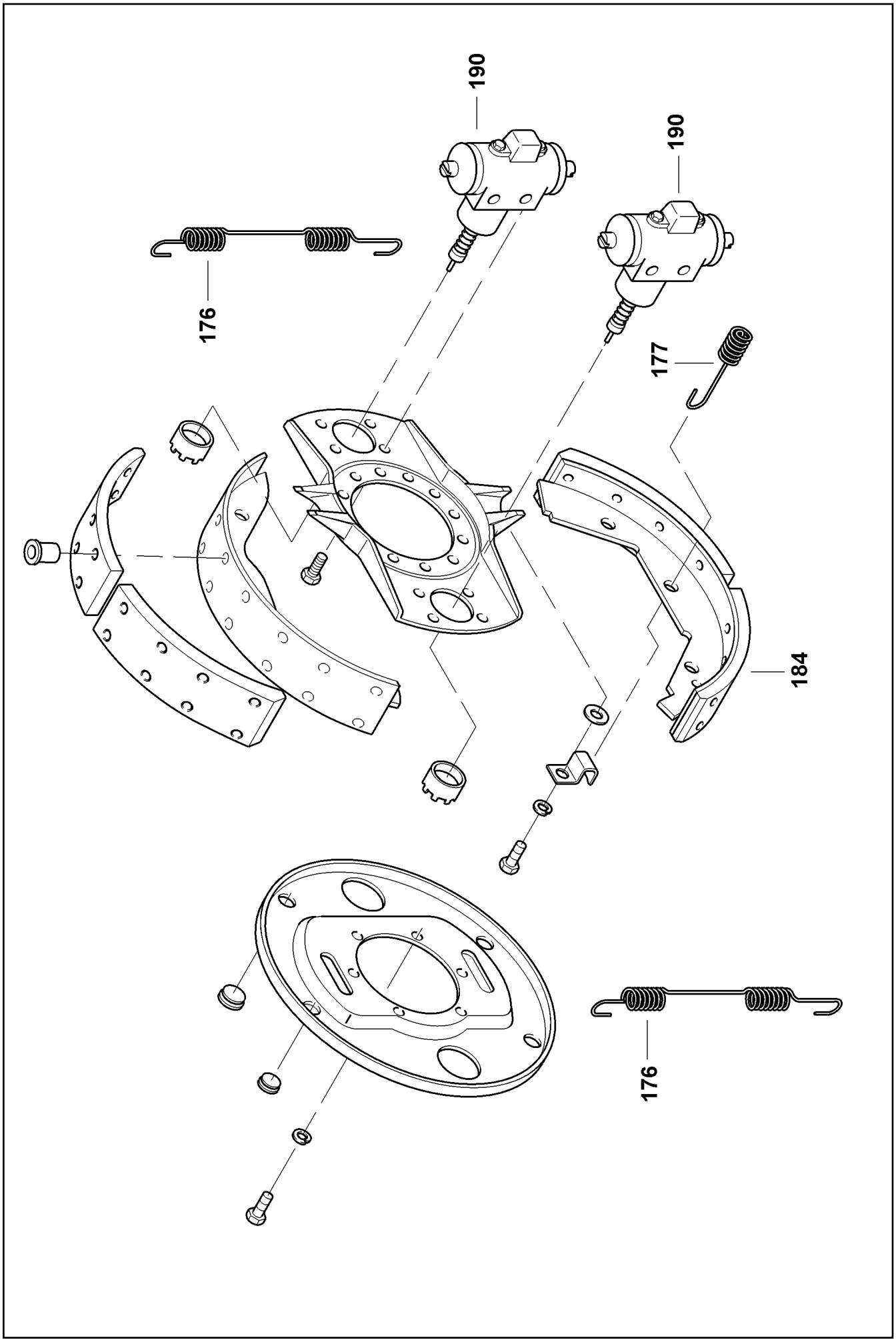
190
190
176
177
184
176

Pos.	Item	Quantity	Description	Bezeichnung
176	10876200	2	TENSION SPRING	ZUGFEDER
177	10876201	2	COMPRESSION SPRING	DRUCKFEDER
184	10876202	2	BRAKE SHOE	BREMSBACKE
190	10876203	2	EXPANDING DEVICE	SPREIZVORRICHTUNG

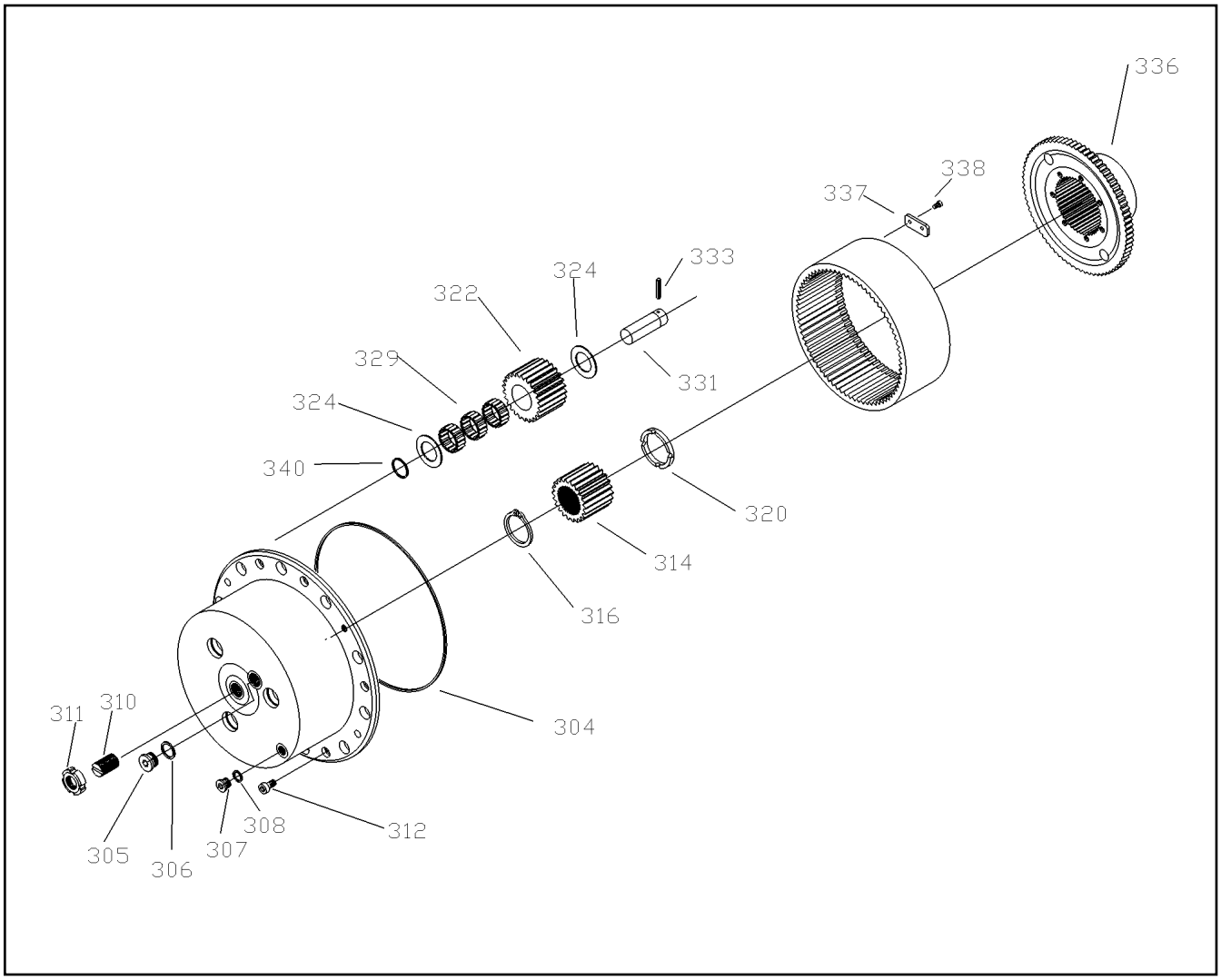

Pos.	Item	Quantity	Description	Bezeichnung
304	530084808	2	O-RING 380X4 NBR70	O-RING
305	12105730	2	SCREW PLUG M24X1,5	VERSCHLUSSSCHRAUBE
(1)	12106183	1	O-RING	O-RING
307	12105729	2	SCREW PLUG M16X1,5	VERSCHLUSSSCHRAUBE
310	10101876	2	ADJUSTING SCREW	EINSTELLSCHRAUBE
311	412500108	2	SLOTTED NUT DIN 70852 M26X1,5 17H A3C	NUTMUTTER
312	10179392	6	SOCKET HEAD SCREW DIN 7984 M10X20 08	ZYLINDERSCHRAUBE
314	571859008	2	SUN WHEEL	SONNENRAD
316	12100642	2	LOCKING RING DIN 471 52X3 480H SPF	SICHERUNGSRING
320	10101883	2	WEARING RING	ANLAUFRING
322	10286889	6	PLANET WHEEL	PLANETENRAD
324	530085708	12	THRUST WASHER	ANLAUFSCHEIBE
329	530160908	18	NEEDLE GEAR RIM 55-20	NADELKRANZ
331	530188708	6	PLANET PIN	PLANETENBOLZEN
333	11644105	6	CLAMPING SLEEVE DIN 1481	SPANNHUELSE
336	10101885	2	RING GEAR CARRIER	HOHLRADTRAEGER
337	530189208	6	FASTENER	HALTERUNG
338	10299649	12	HEX SCREW ISO 4017 M8X16 10.9 480H SP	SECHSKANTSCHRAUBE
340	726202508	6	O-RING 45X2 NBR70	O-RING

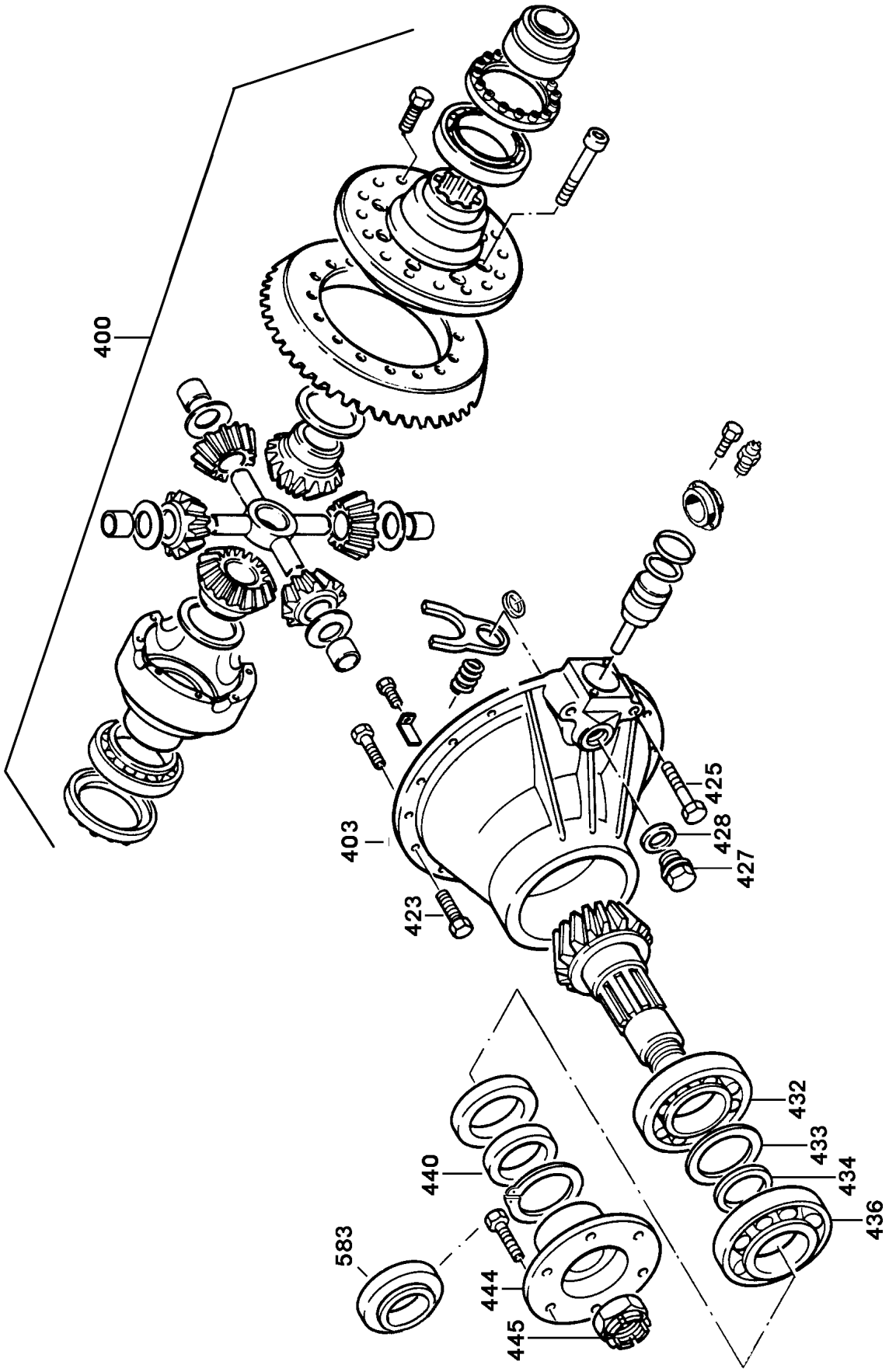
400
403
423
425
428
427
432
433
434
436
440
444
445
583

Pos.	Item	Quantity	Description	Bezeichnung
403	10331499	1	DIFFERENTIAL HOUSING	DIFFERENTIALGEHAEUSE
423	11340032	14	HEX SCREW ISO 4017 M14X35 10.9 FLZN SP	SECHSKANTSCHRAUBE
425	4600670	2	HEX SCREW ISO 4014 M14X90 10.9 FLZN SP	SECHSKANTSCHRAUBE
427	12105720	1	SCREW PLUG M42X1,5	VERSCHLUSSSCHRAUBE
(1)	12106185	1	O-RING	O-RING
432	746221008	1	TAPERED ROLLER BEARING DIN 720 31314-	KEGELROLLENLAGER
433	530191608	1	DISTANCE WASHER	DISTANZSCHEIBE
434	530191708	1	SPACER RING	ABSTANDSRING
436	530064708	1	TAPERED ROLLER BEARING DIN 720 31312	KEGELROLLENLAGER
440	570578208	1	SHAFT SEAL 90X130X12 FPM	WELLENDICHTRING
444	530193908	1	DRIVE FLANGE	ANTRIEBSFLANSCH
445	530180308	1	DRIVE-IN NUT M45X1,5	EINSCHLAGMUTTER
583	571700608	1	WASHER	SCHEIBE
2058	10033162	1	COVER	DECKEL
2059	4601370	2	SOCKET HEAD SCREW ISO 4762 M20X90 10	ZYLINDERSCHRAUBE
2156	10299659	1	SOCKET HEAD SCREW ISO 4762 M10X40 10	ZYLINDERSCHRAUBE

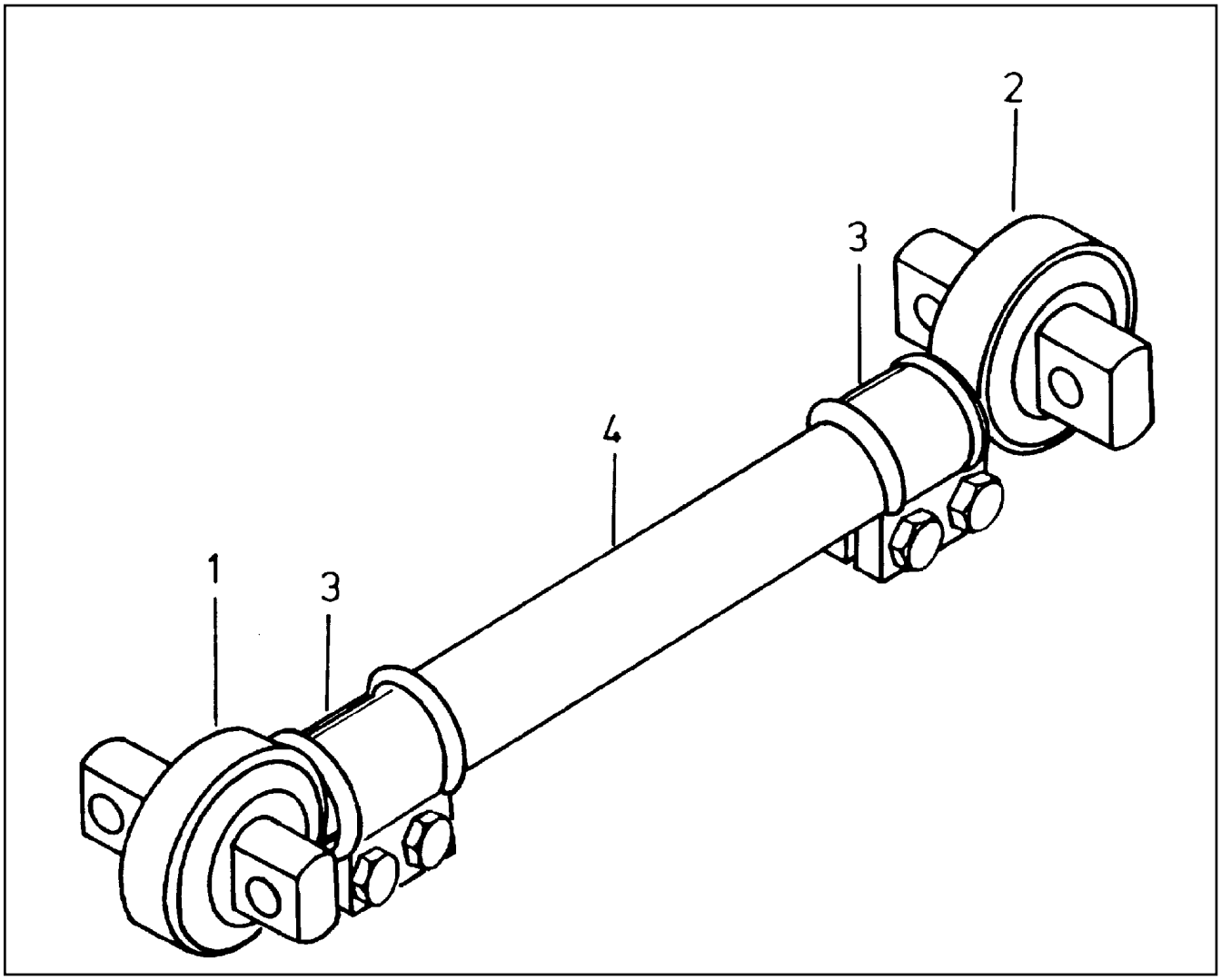

Pos.	Item	Quantity	Description	Bezeichnung
1	570816008	1	BALL JOINT M48X1,5 RH STAHL	KUGELGELENK
2	570816108	1	BALL JOINT M48X1,5 LH STAHL	KUGELGELENK
3	521154708	2	TERMINAL CLIP CR6-FREI	KLEMMSCHELLE
4	570827408	1	TUBE	ROHR
5	12217240	4	HEX SCREW ISO 8765 M12X1,5X70 10.9 FLZ	SECHSKANTSCHRAUBE

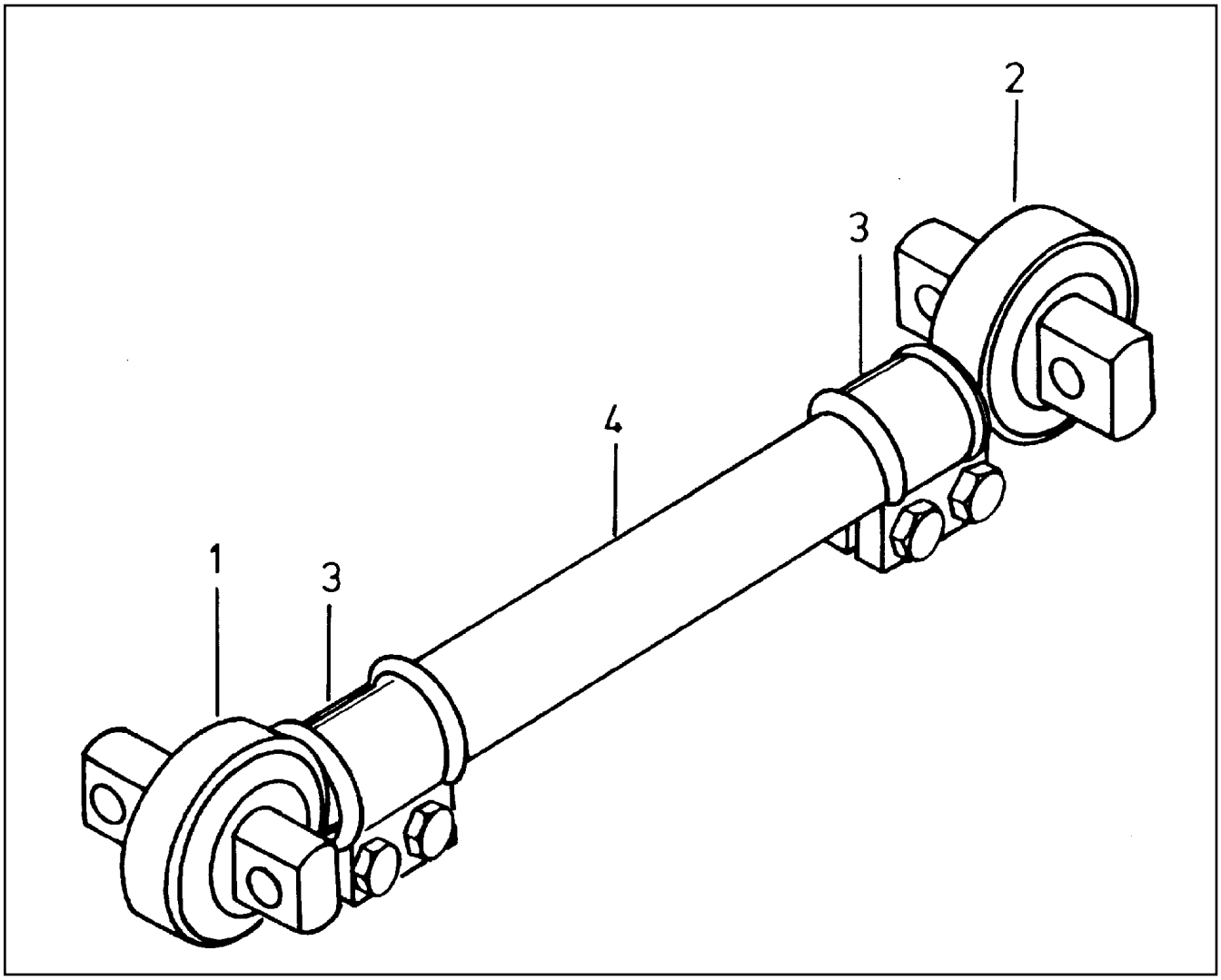

Pos.	Item	Quantity	Description	Bezeichnung
1	570816008	1	BALL JOINT M48X1,5 RH STAHL	KUGELGELENK
2	570816108	1	BALL JOINT M48X1,5 LH STAHL	KUGELGELENK
3	521154708	2	TERMINAL CLIP CR6-FREI	KLEMMSCHELLE
4	521154608	1	TUBE	ROHR

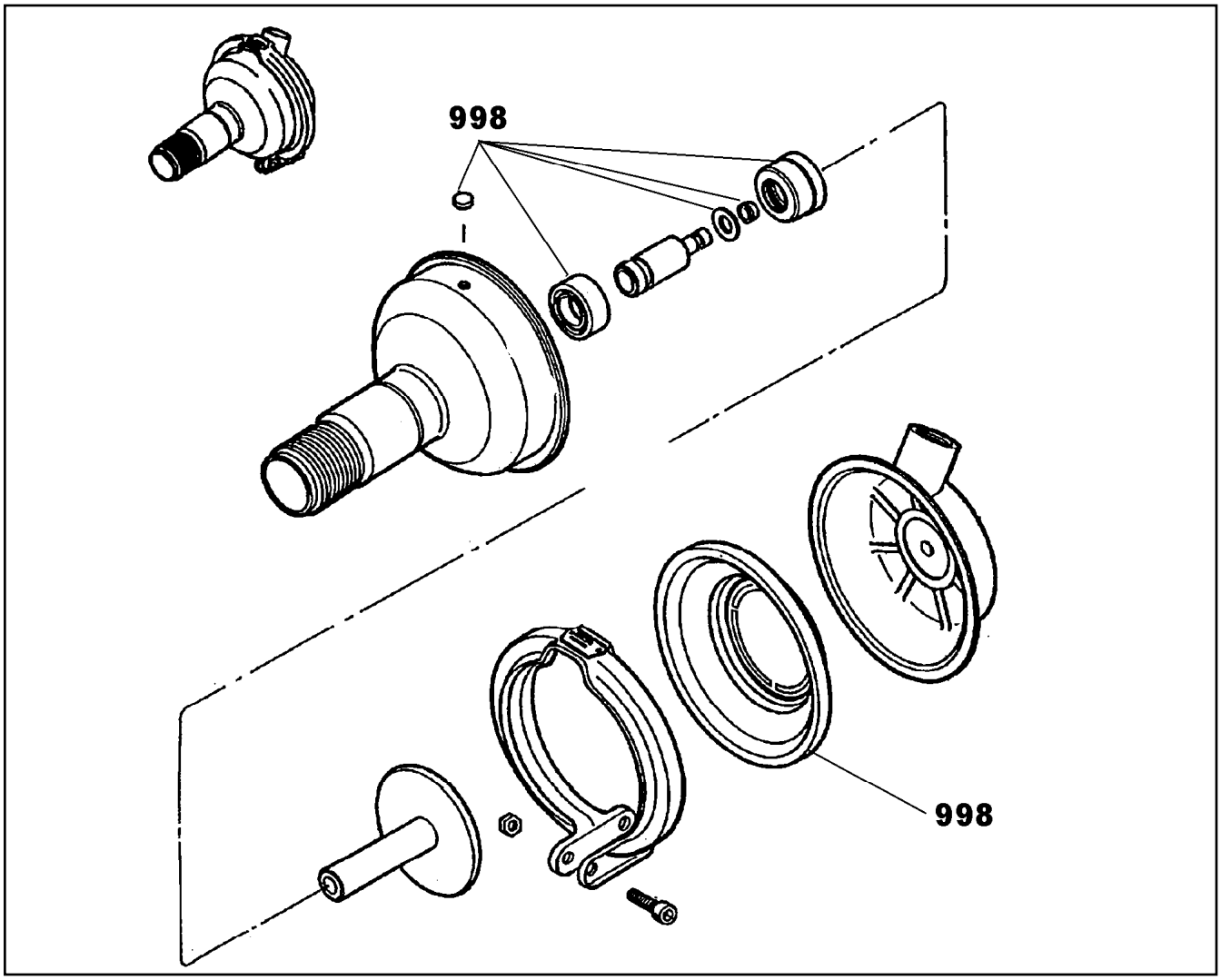

Pos.	Item	Quantity	Description	Bezeichnung
998	12102035	1	REPAIR KIT	REPARATURSATZ

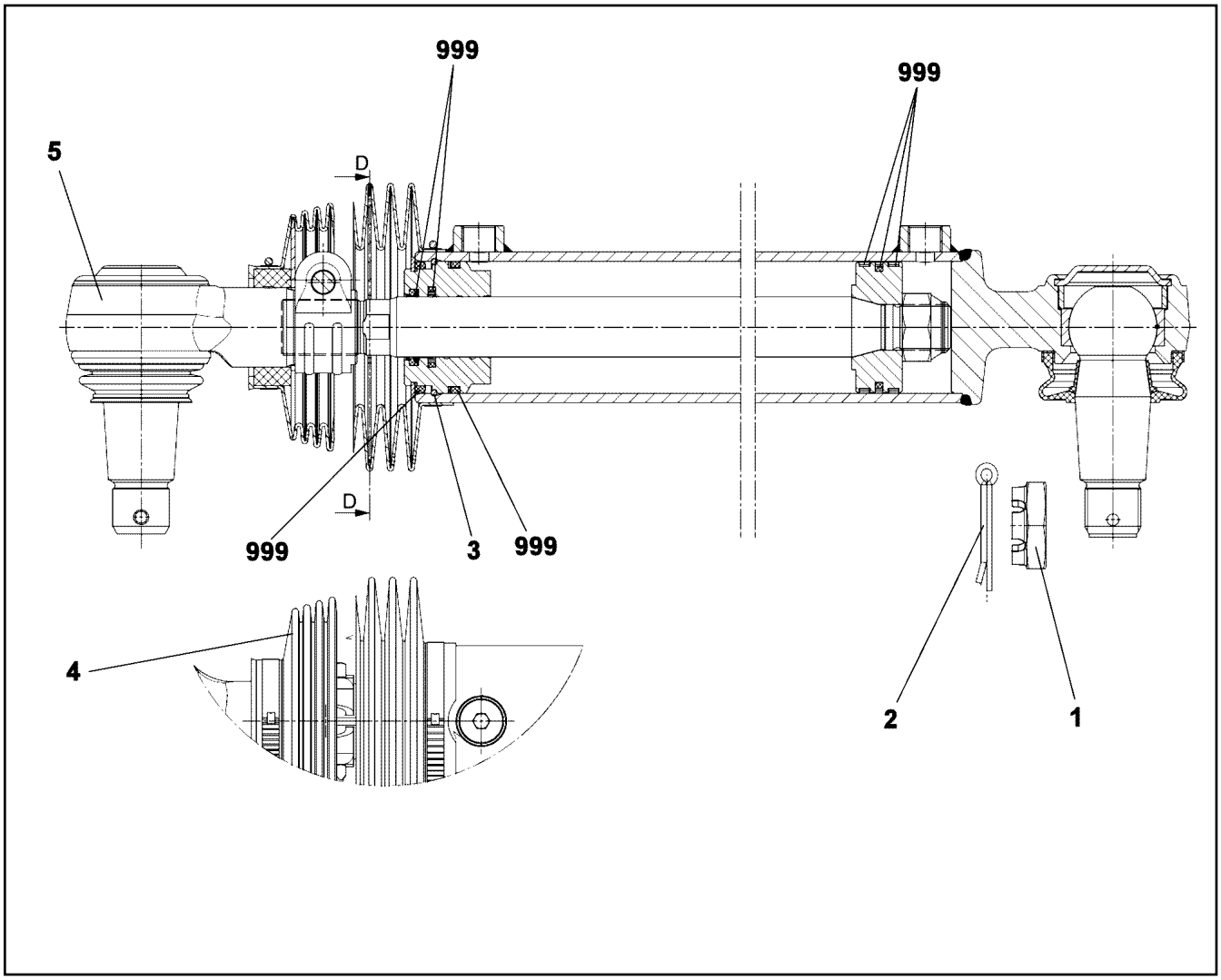

Pos.	Item	Quantity	Description	Bezeichnung
1	11182601	1	CROWN NUT	KRONENMUTTER
2	10180364	1	SPLIT PIN ISO 1234 6,3X50 St 480H SPF	SPLINT
3	570046208	1	SNAP RING DIN 7993 B 70	SPRENGRING
4	10877639	1	RUBBER BELLOWS	FALTENBALG
5	10467381	1	BALL JOINT	KUGELGELENK
999	571306408	1	SEAL KIT	DICHTSATZ

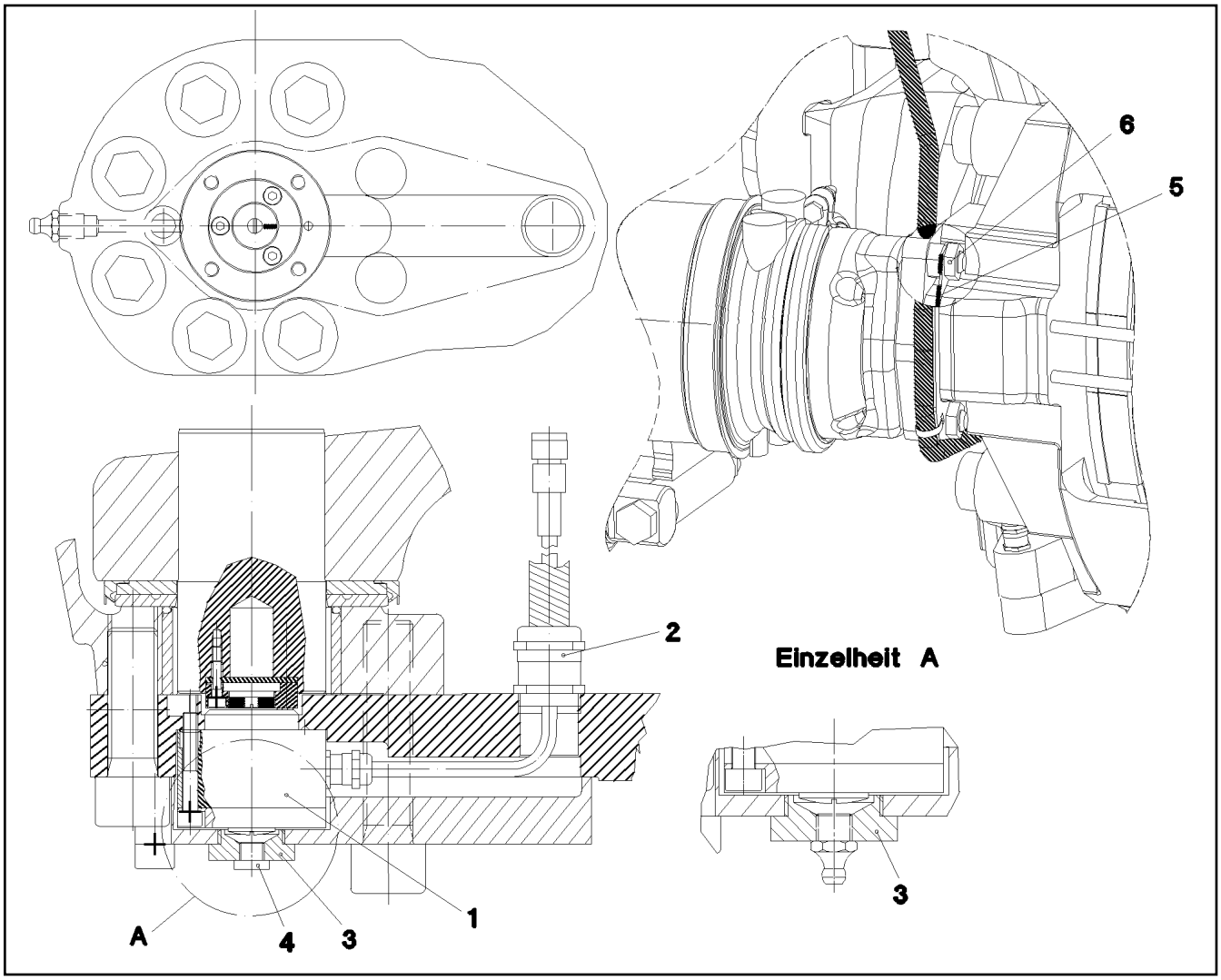

Pos.	Item	Quantity	Description	Bezeichnung
1	10870347	1	ANGLE TRANSMITTER 102,4° PL:E SPF ⇨ ❑ 218	WINKELGEBER
2	10022694	1	CABLE GLAND M25X1,5 MS	KABELVERSCHRAUBUNG
3	975582908	1	SCREW PLUG M27X1.5 ST FE//ZNNI8//CN//T	VERSCHLUSSSCHRAUBE
4	477705508	1	STOPPER PLUG VSTIM10X1ED CR6-FREI	BLINDSTOPFEN
5	978585808	1	PLATE 2X149X53 X5CRNI18-10	BLECH
6	10179933	2	HEX NUT ISO 8675 M16X1,5 04 FLZN SPF	SECHSKANTMUTTER

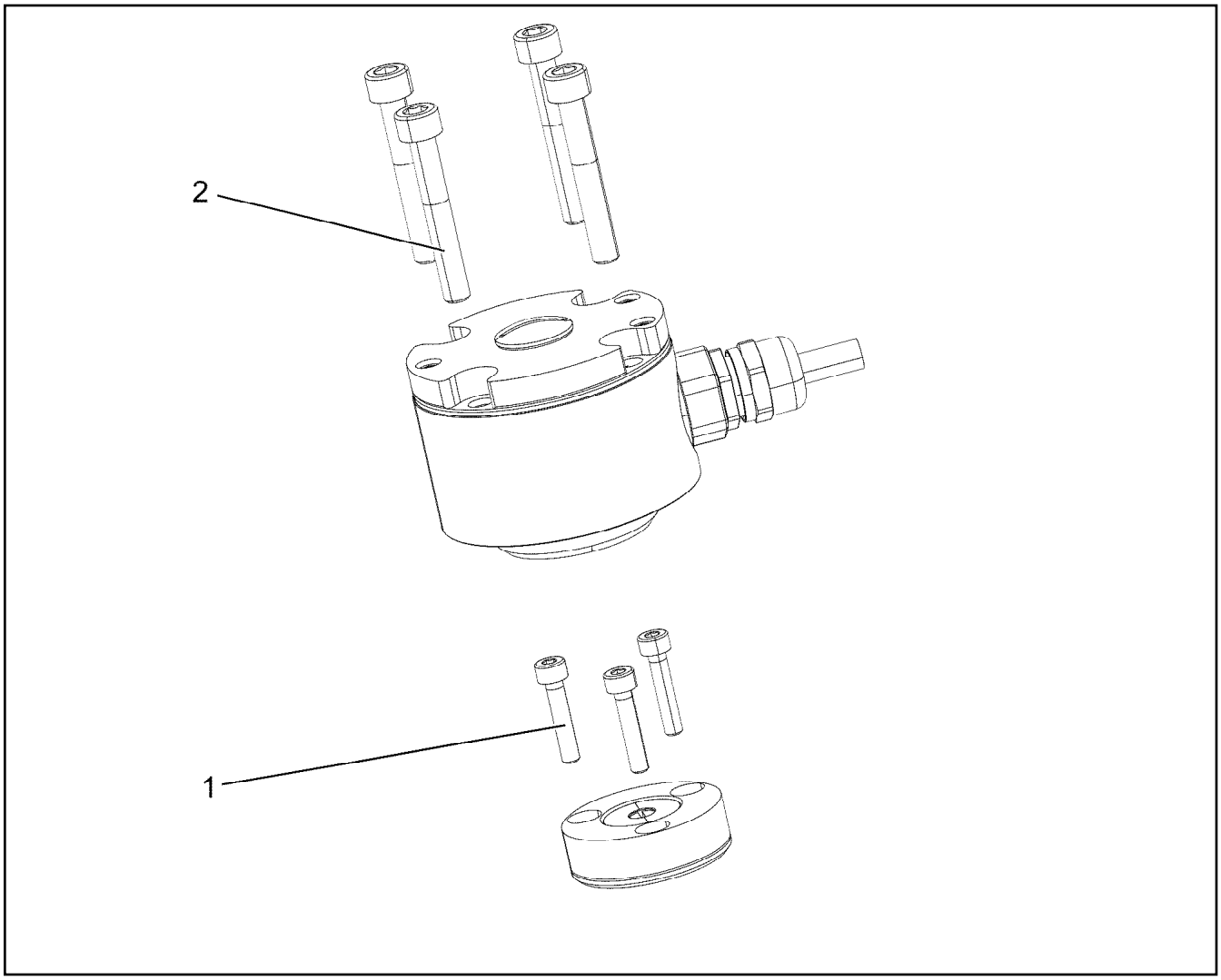

Pos.	Item	Quantity	Description	Bezeichnung
1	12219830	3	SOCKET HEAD SCREW ISO 4762 M4X20 8.8	ZYLINDERSCHRAUBE
2	10875591	4	SOCKET HEAD SCREW ISO 4762 M6X40 8.8	ZYLINDERSCHRAUBE

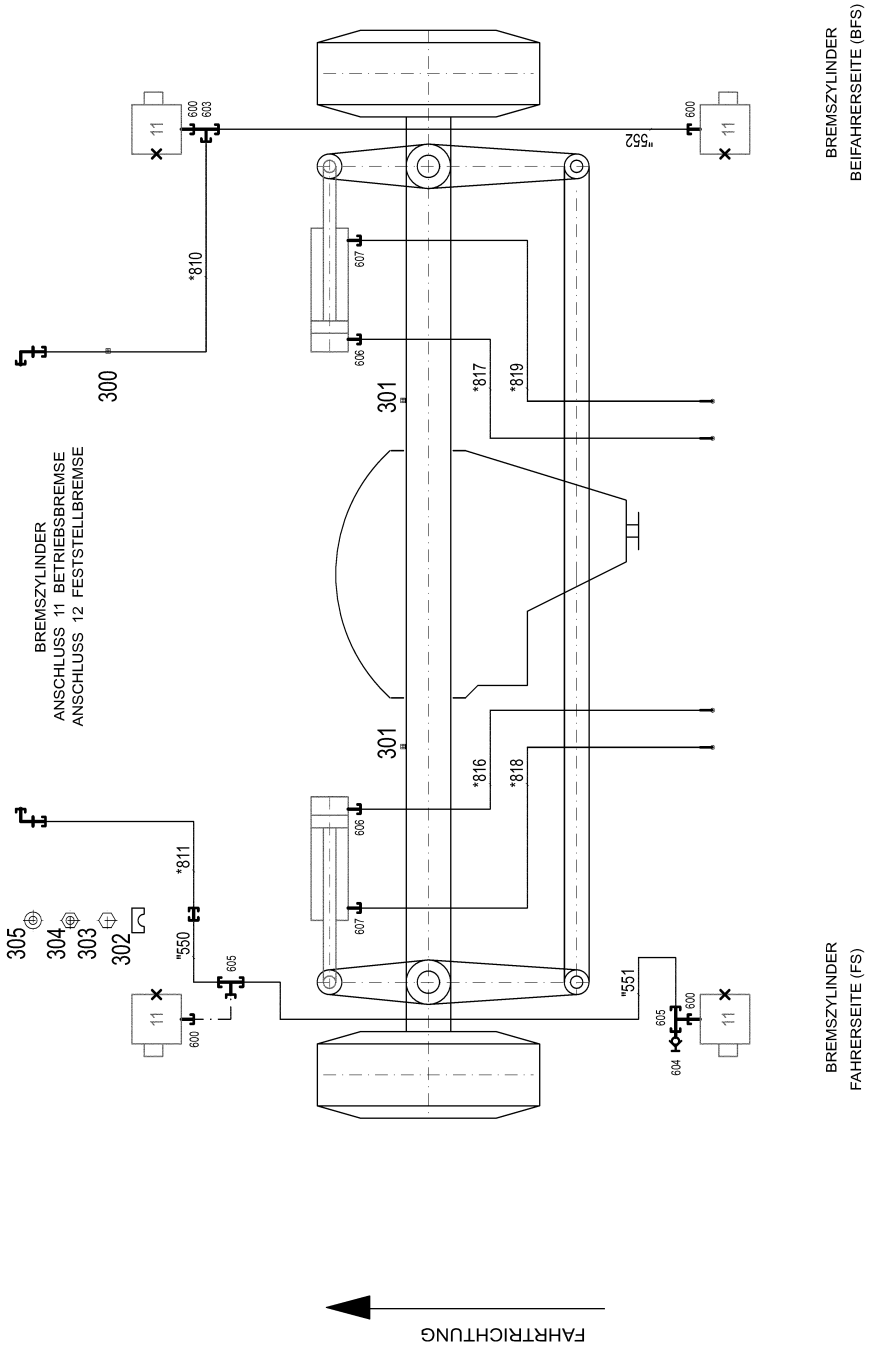
BREMSZYLINDER
BEIFAHRERSEITE (BFS)
BREMSZYLINDER
FAHRERSEITE (FS)
BREMSZYLINDER
ANSCHLUSS 11 BETRIEBSBREMSE
ANSCHLUSS 12 FESTSTELLBREMSE
FAHRTRICHTUNG
300
301
301
302
303
304
305
*810
*811
"550
"551
"552
*816
*817
*818
*819
600
603
605
604
606
607
11

* Pos. 10

" Pos. 11

Pos.	Item	Quantity	Description	Bezeichnung
10	96039631	1	HOSE LINES 1ST AXLE	SCHLAUCHLEITUNGEN 1.ACHS
(810)	96039661	1	HOSE CPL. DBSL 11X880	SCHLAUCH KPL.
(811)	96039665	1	HOSE CPL. DBSL 11X860	SCHLAUCH KPL.
(816)	963596808	1	HOSE CPL. 2SN 10X1400	SCHLAUCH KPL.
(817)	96039668	1	HOSE CPL. 2SN 10X1420	SCHLAUCH KPL.
(818)	96039669	1	HOSE CPL. 2SN 10X1400	SCHLAUCH KPL.
(819)	96018614	1	HOSE CPL. 2SN 10X1420	SCHLAUCH KPL.
11	96039632	1	PIPELINE 1. AXLE	ROHRLEITUNGEN 1.ACHSE
(550)	96039670	1	PIPE COMPL. 12X1,5X384,7 AL12 PR12-S/L -	ROHR KPL.
(551)	96039671	1	PIPE COMPL. 12X1,5X875 AL12 PR12-S/L -	ROHR KPL.
(552)	96039672	1	PIPE COMPL. 12X1,5X832,6 AL12 PR12-S/L -	ROHR KPL.
300	774206308	3	TERMINAL CLIP 18-20	KLEMMSCHELLE
301	10872676	2	CABLE CLIP HOLDER 46X70-SCHWARZ PA	KABELBINDERHALTER
302	602007408	2	CLAMP-HALF DIN 3015-1 L 1 R 12 PP SW	KLEMMHAELFTE
303	10875590	2	SOCKET HEAD SCREW ISO 4762 M6X35 8.8	ZYLINDERSCHRAUBE
304	10197764	2	HEX NUT ISO 4032 M6 10 ZNNI-480H SPF	SECHSKANTMUTTER
305	10875648	2	WASHER ISO 7093-1 6 200HV 480H SPF	SCHEIBE
600	471030708	4	FITTING ISO 8434-1 GE 12L M16X1,5 CR6-F ⇨ ❑ 183	VERSCHRAUBUNG
603	247128602	1	L NECK EL 12L M18X1,5 CR6-FREI	L-STUTZEN
604	475600908	1	TEST CONNECTION PL-RA 12L A3P	PRUEFANSCHLUSS
605	247105602	2	T CONNECTION PIECE ET 12L CR6-FREI	T-STUTZEN
606	471039408	2	FITTING XGE12-LM-ED M18X1,5 CR6-FREI	VERSCHRAUBUNG
(1)	501243708	1	O-RING ARP 568 10,52X1,83 NBR90	O-RING
607	471032908	2	FITTING GE 12S M18X1,5 CR6-FREI	VERSCHRAUBUNG

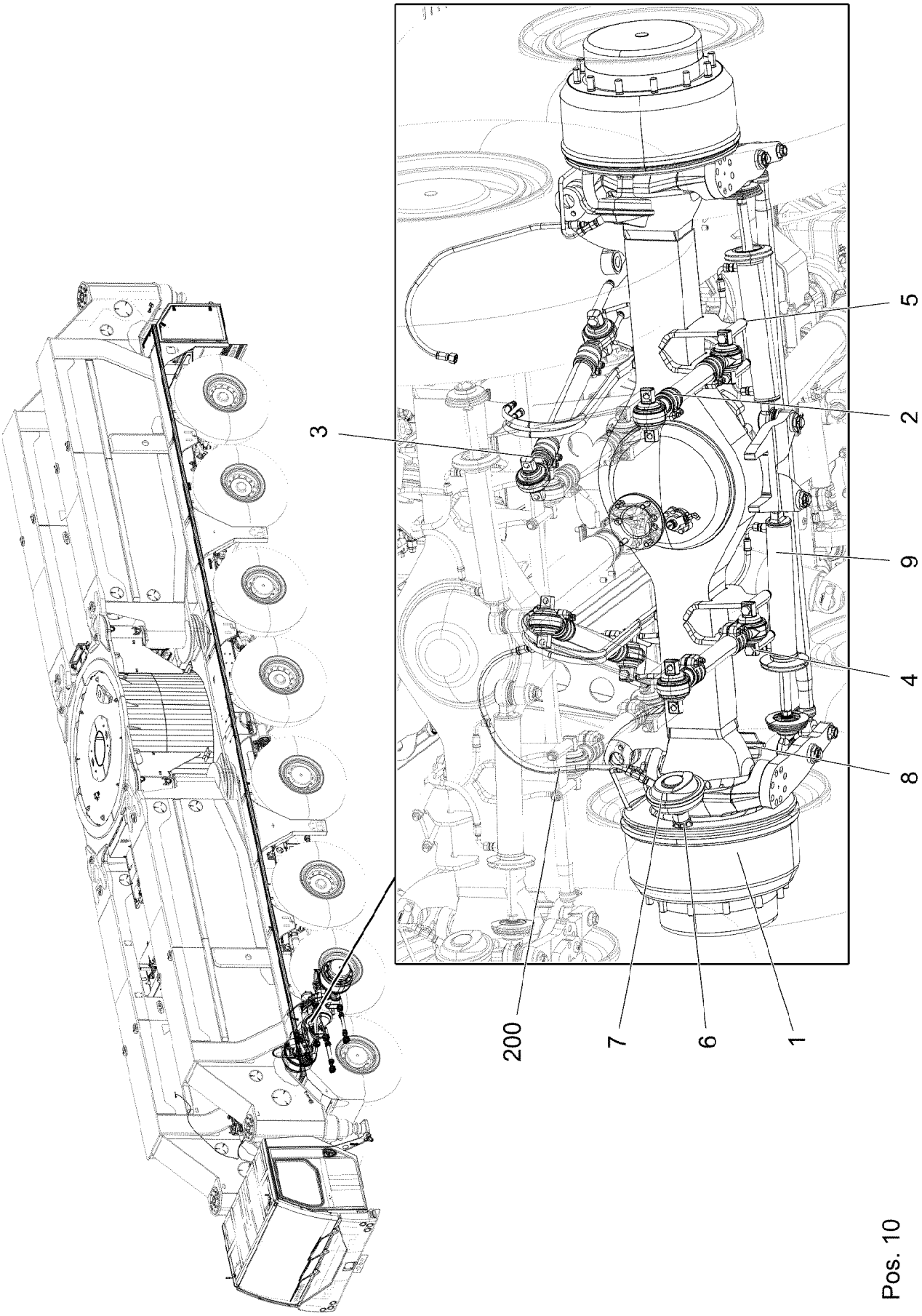

Pos. 10

Pos.	Item	Quantity	Description	Bezeichnung
1	10874904	1	DRIVEN STEERING AXLE LT81DDPL300 SP ⇨ ❑ 223	LENKTRIEBACHSE
2	521143408	2	AXLE STRUT 66X635X30 CR6-FREI ⇨ ❑ 213	ACHSSTREBE
3	521143508	2	AXLE STRUT 705 ⇨ ❑ 214	ACHSSTREBE
4	406221408	8	HEX SCREW ISO 4014 M18X180 10.9 FLZN	SECHSKANTSCHRAUBE
5	10179122	8	HEX NUT DIN 980 M18 10 FLZN SPF	SECHSKANTMUTTER
6	530182808	4	NUT M45X1,5 VERZ	MUTTER
7	502664808	2	MEMBRANE CYLINDER 24" ⇨ ❑ 215	MEMBRANZYLINDER
8	502664708	2	MEMBRANE CYLINDER 20"	MEMBRANZYLINDER
9	10876343	2	STEERING CYLINDER 70/32-350 SPF ⇨ ❑ 216	LENKZYLINDER
10	530194008	1	VENTILATION SCREW M10X1	ENTLUEFTUNGSSCHRAUBE
200	96036795	1	PNE&HYD 2ND AXLE PREASSEMBLED: ⇨ ❑ 228	PNEUM.U.HYDR.VORM.2.ACHS

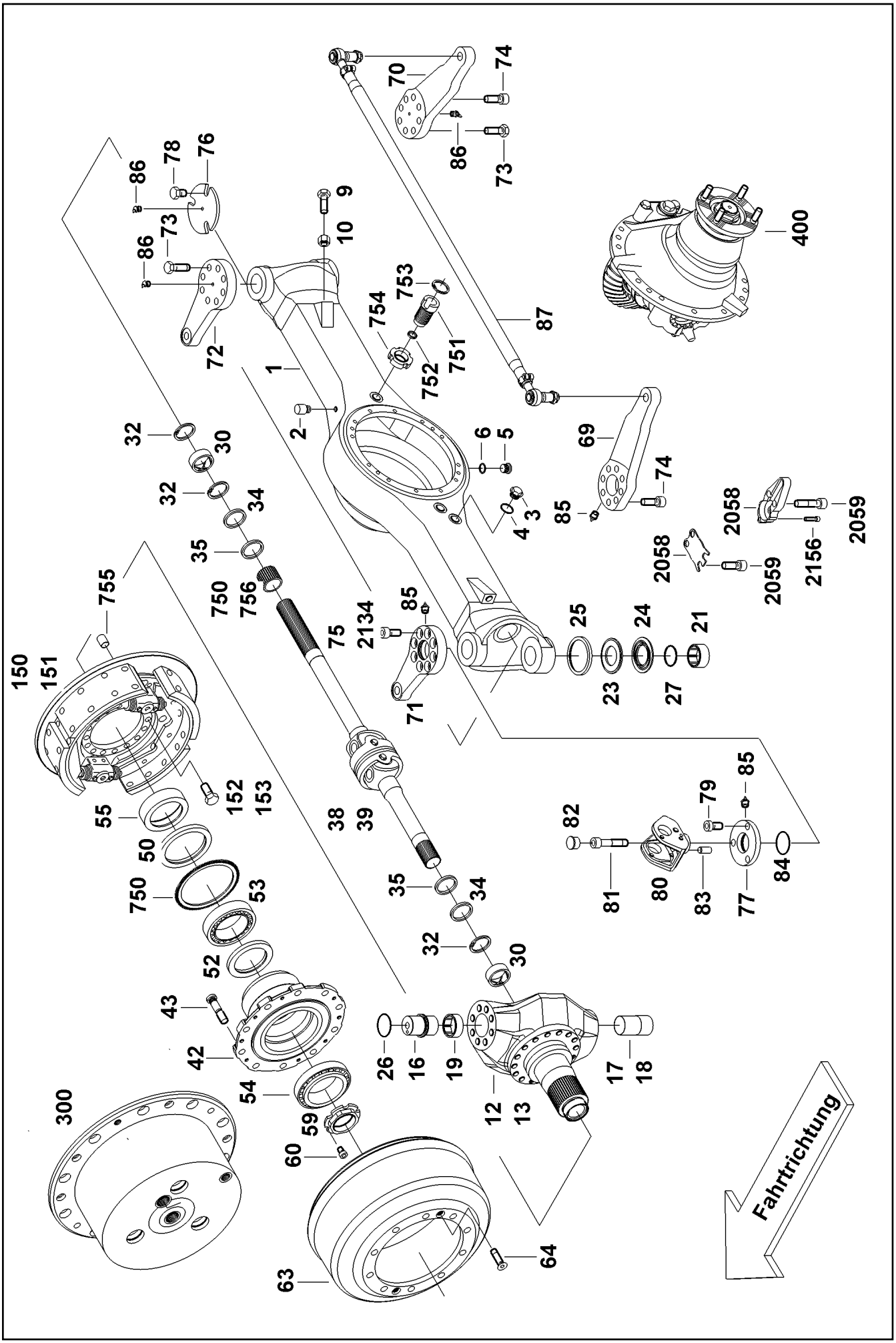

19.1.2022 035978 LIEBHERR	etk_en_de_073897 LG 1750 DRIVEN STEERING AXLE LENKTRIEBACHSE	223 (1/2) 10874904

Pos.	Item	Quantity	Description	Bezeichnung
2	510497908	1	VENTILATION VALVE M10X1	ENTLUEFTUNGSVENTIL
5	12105729	1	SCREW PLUG M16X1,5	VERSCHLUSSSCHRAUBE
12	10101866	2	STEERING KNUCKLE	ACHSSCHENKEL
16	530034308	2	STEERING KNUCKLE PIN	ACHSSCHENKELBOLZEN
17	530034108	2	STEERING KNUCKLE PIN	ACHSSCHENKELBOLZEN
19	571432208	2	BEARING BUSH	LAGERBUCHSE
21	571315608	2	BEARING BUSH	LAGERBUCHSE
23	571315508	2	WASHER	SCHEIBE
24	571315408	2	WASHER	SCHEIBE
25	571332008	2	ROD SEAL 99X119X9,5	NUTRING
26	726400508	2	O-RING 60X4 NBR70	O-RING
27	726412308	2	O-RING 65X3 NBR70	O-RING
30	570459708	4	BUSHING	BUCHSE
32	571340108	6	SNAP RING BR 72X2,0	SPRENGRING
34	7026953	4	SHAFT SEAL B1 60X72X7 NBR	WELLENDICHTRING
35	571361608	4	ROTARY SHAFT LIP SEAL DIN 3761 BS 60X7	RADIALWELLENDICHTRING
38	570584708	2	PROPELLER SHAFT GW 179	GELENKWELLE
42	10101869	2	WHEEL HUB	RADNABE
43	530009008	24	WHEEL STUD	RADBOLZEN
50	10101871	4	SHAFT SEAL 150X180X8,5 NBR	WELLENDICHTRING
53	746222808	2	TAPERED ROLLER BEARING DIN 720 32024-	KEGELROLLENLAGER
54	746225301	2	TAPERED ROLLER BEARING DIN 720 320 2	KEGELROLLENLAGER
55	7019275	2	SPACER RING	ABSTANDSRING
59	530080408	2	CORRUGATED NUT	WELLENMUTTER
60	404800308	2	GRUB SCREW DIN 915 M8X20 45H VERZ	GEWINDESTIFT
63	10101872	2	BRAKE DRUM	BREMSTROMMEL
64	10875808	4	COUNTERSUNK SCREW DIN 7991 M12X40 8	SENKSCHRAUBE
69	10101895	1	STEERING ARM	SPURHEBEL
70	10101896	1	STEERING ARM	SPURHEBEL
71	10101897	1	STEERING LEVER	LENKHEBEL
76	530094008	1	COVER	DECKEL
78	12224041	3	HEX SCREW ISO 4017 M20X25 8.8 FLZN SP	SECHSKANTSCHRAUBE
86	774304508	4	GREASE NIPPLE DIN 71412 B M10X1	SCHMIERNIPPEL
87	571090608	1	TRACK ROD 1865 40/30	SPURSTANGE
(1)	725009908	1	BALL JOINT 40 25°	KUGELGELENK
(2)	725010008	1	BALL JOINT 40X25GR	KUGELGELENK
150	10876198	1	BRAKE ⇨ ❑ 206	BREMSE
151	10876199	1	BRAKE ⇨ ❑ 208	BREMSE
152	10878749	32	HEX SCREW ISO 4017 M18X45 10.9 FLZN SP	SECHSKANTSCHRAUBE
300	10873988	2	PLANETARY GEARBOX ⇨ ❑ 210	PLANETENGETRIEBE
400	10876205	1	FINAL DRIVE ⇨ ❑ 225	ACHSANTRIEB

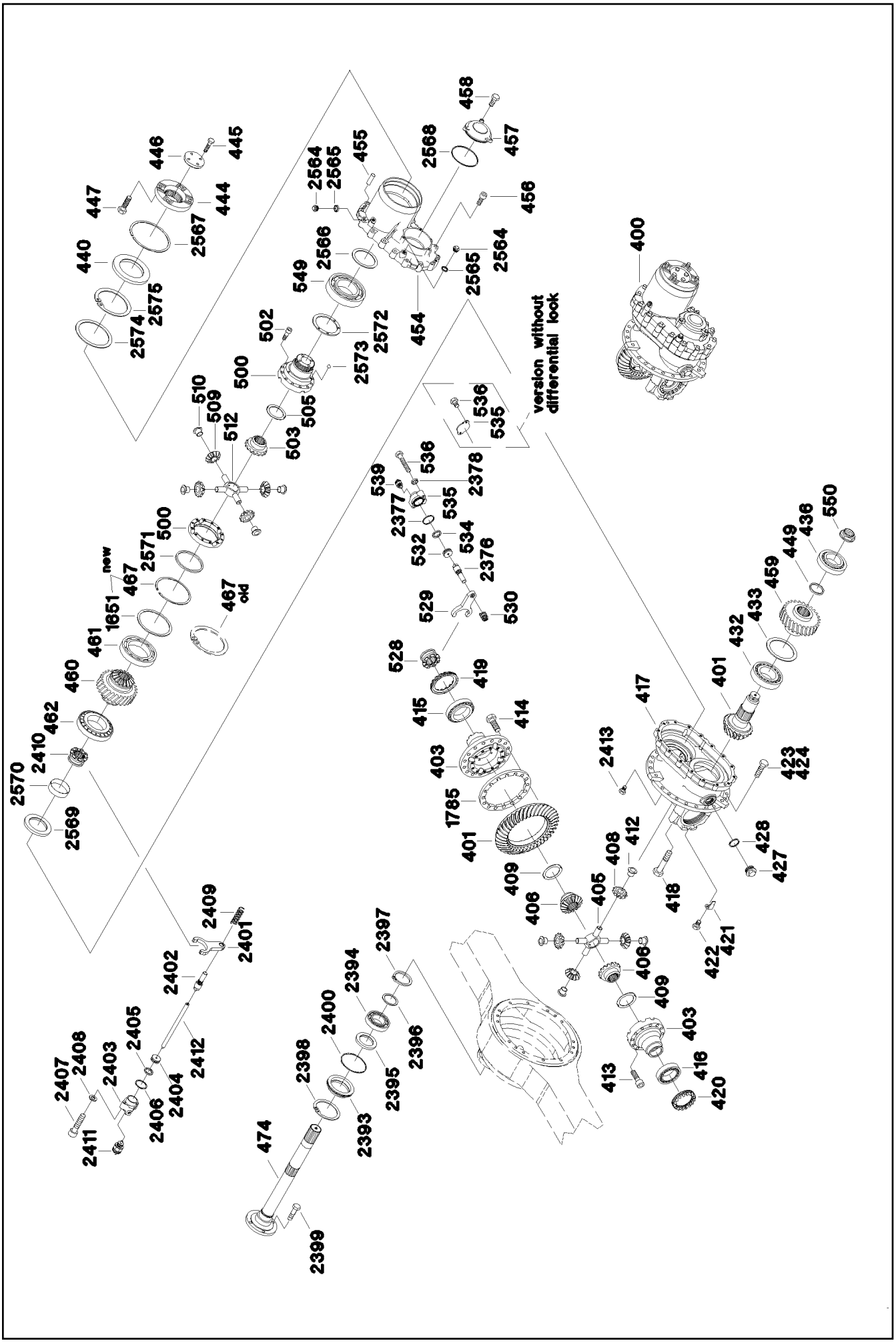
version without differential lock
new
old

Pos.	Item	Quantity	Description	Bezeichnung
401	10101899	1	BEVEL WHEEL SET	KEGELRADSATZ
403	10650792	1	DIFFERENTIAL HOUSING	DIFFERENTIALGEHAEUSE
405	967364708	1	REPAIR KIT, DIFF. SPUR GEAR QUER	RS DIFFERENTIALKREUZ
406	10023138	2	AXLE SHAFT WHEEL	ACHSWELLENRAD
408	10023139	4	DIFFERENTIAL BEVEL GEAR	AUSGLEICHSKEGELRAD
409	10023140	2	WASHER	SCHEIBE
412	10023141	4	BUSHING	BUCHSE
413	10012659	12	SOCKET HEAD SCREW ISO 4762 M12X50 10	ZYLINDERSCHRAUBE
414	11340032	16	HEX SCREW ISO 4017 M14X35 10.9 FLZN SP	SECHSKANTSCHRAUBE
415	746222208	1	TAPERED ROLLER BEARING DIN 720 32017	KEGELROLLENLAGER
416	530038608	1	TAPERED ROLLER BEARING DIN 720 EINRE	KEGELROLLENLAGER
417	10101900	1	DIFFERENTIAL CARRIER	KEGELRADANTRIEBSGEHAEUS
418	406212808	4	HEX SCREW ISO 4014 M16X80 10.9 FLZN SP	SECHSKANTSCHRAUBE
419	10023145	1	COLLAR	STELLRING
420	530040808	1	COLLAR	STELLRING
421	530005708	2	LOCKING PLATE	SICHERUNGSBLECH
422	530133208	2	HEX SCREW ISO 4017 M8X12 10.9	SECHSKANTSCHRAUBE
423	4600724	19	HEX SCREW ISO 4017 M14X45 10.9 FLZN SP	SECHSKANTSCHRAUBE
424	10178872	3	HEX SCREW ISO 4014 M14X60 10.9 FLZN SP	SECHSKANTSCHRAUBE
427	12105720	2	SCREW PLUG M42X1,5	VERSCHLUSSSCHRAUBE
432	746221008	1	TAPERED ROLLER BEARING DIN 720 31314-	KEGELROLLENLAGER
433	10023146	1	SUPPORTING WASHER DIN 988 120X150X3	STUETZSCHEIBE
436	530064708	1	TAPERED ROLLER BEARING DIN 720 31312	KEGELROLLENLAGER
440	10037999	1	SHAFT SEAL 120X180X15 FPM	WELLENDICHTRING
444	10029042	1	DRIVE FLANGE	ANTRIEBSFLANSCH
445	11002713	4	HEX SCREW ISO 4017 M10X40 10.9 FLZN SP	SECHSKANTSCHRAUBE
446	10029043	1	WASHER	SCHEIBE
447	10179126	4	HEX SCREW ISO 8676 M14X1,5X50 10.9 FLZ	SECHSKANTSCHRAUBE
449	530191708	1	SPACER RING	ABSTANDSRING
454	10038000	1	BEVEL GEAR HOUSING	VORGELEGEGEHAEUSE
455	571760708	2	PARALLEL PIN DIN 6325 12M6X36	ZYLINDERSTIFT
456	10012659	16	SOCKET HEAD SCREW ISO 4762 M12X50 10	ZYLINDERSCHRAUBE
457	10038002	1	COVER	DECKEL
458	10299666	3	HEX SCREW ISO 4017 M8X20 10.9 480H SP	SECHSKANTSCHRAUBE
459	10023160	1	GEAR WHEEL	ZAHNRAD
460	10038003	1	GEAR WHEEL	ZAHNRAD
461	10023163	1	DEEP GROOVE BALL BEARING DIN 625 60	RILLENKUGELLAGER
462	520231508	1	TAPERED ROLLER BEARING DIN 720 30219-	KEGELROLLENLAGER
463	10038004	1	NILOS RING	NILOSRING
467	11007983	1	LOCKING RING	SICHERUNGSRING
474	10038005	1	DRIVE-THROUGH SHAFT	DURCHTRIEBSWELLE
500	10038006	1	DIFFERENTIAL HOUSING	DIFFERENTIALGEHAEUSE
501	10038006	1	DIFFERENTIAL HOUSING	DIFFERENTIALGEHAEUSE
503	10023138	1	AXLE SHAFT WHEEL	ACHSWELLENRAD
505	10023140	1	WASHER	SCHEIBE
507	10023205	1	BUSHING	BUCHSE
509	10023139	4	DIFFERENTIAL BEVEL GEAR	AUSGLEICHSKEGELRAD
510	10023141	4	BUSHING	BUCHSE
512	967364808	1	REPAIR KIT, DIFF. SPUR GEAR LAENGS	RS DIFFERENTIALKREUZ
535	10023246	1	CYLINDER	ZYLINDER
536	560305208	2	HEX SCREW ISO 4014 M8X45 10.9 SPF	SECHSKANTSCHRAUBE
549	10023247	1	DEEP GROOVE BALL BEARING 6220-C3	RILLENKUGELLAGER
550	530180308	1	DRIVE-IN NUT M45X1,5	EINSCHLAGMUTTER
1651	571769808	1	SUPPORTING WASHER	STUETZSCHEIBE
2377	500324208	2	O-RING 50X3 FPM70	O-RING
2378	12103465	4	WASHER ISO 7089 8 300HV ZNNI-480H SPF	SCHEIBE
2393	10023315	1	RING	RING
2394	500245008	1	DEEP GROOVE BALL BEARING DIN 625 62	RILLENKUGELLAGER
2395	571634908	1	SHAFT SEAL BASL 75X100X10 FPM	WELLENDICHTRING
2396	530063108	1	SUPPORTING WASHER DIN 988 S 60X75X3	STUETZSCHEIBE

Pos.	Item	Quantity	Description	Bezeichnung
2397	10875661	1	LOCKING RING DIN 471 60X3 480H SPF	SICHERUNGSRING
2398	12100285	1	LOCKING RING DIN 472 130X4 480H SPF	SICHERUNGSRING
2399	10179126	4	HEX SCREW ISO 8676 M14X1,5X50 10.9 FLZ	SECHSKANTSCHRAUBE
2400	10023316	1	O-RING 120X3 FPM70	O-RING
2401	10023208	1	SHIFT FORK	SCHALTGABEL
2402	10023248	1	ROD	STANGE
2403	10023246	1	CYLINDER	ZYLINDER
2404	10023211	1	PISTON	KOLBEN
2405	571068708	1	O-RING 32X5 FPM70	O-RING
2407	560305208	2	HEX SCREW ISO 4014 M8X45 10.9 SPF	SECHSKANTSCHRAUBE
2409	10023210	1	COMPRESSION SPRING	DRUCKFEDER
2410	10023206	1	PUSH SLEEVE	SCHIEBEMUFFE
2411	606008508	1	PLUNGER SWITCH TASTEND SPF	STOESSELSCHALTER
2412	10023317	1	ROD	STANGE
2413	530133208	1	HEX SCREW ISO 4017 M8X12 10.9	SECHSKANTSCHRAUBE
2564	12105716	4	SCREW PLUG M16X1,5	VERSCHLUSSSCHRAUBE
(1)	12106180	1	O-RING	O-RING
2566	10038009	1	SHIM RING DIN 988	PASSSCHEIBE
2567	10038010	1	LOCKING RING	SICHERUNGSRING
2568	10038011	1	O-RING 125X3 FPM	O-RING
2569	10038012	1	SHAFT SEAL A 95X120X12 FPM	WELLENDICHTRING
2570	10038013	1	BUSHING	BUCHSE
2571	10038014	1	V-RING	V-RING
2572	10038015	1	WASHER	SCHEIBE
2573	747000408	1	BALL DIN 5401 8	KUGEL
2574	10038016	1	SHIM RING DIN 988 150X180X3,5	PASSSCHEIBE
2575	428104808	1	LOCKING RING DIN 472 180X4	SICHERUNGSRING
2581	10038018	1	SHIM RING DIN 988 95	PASSSCHEIBE

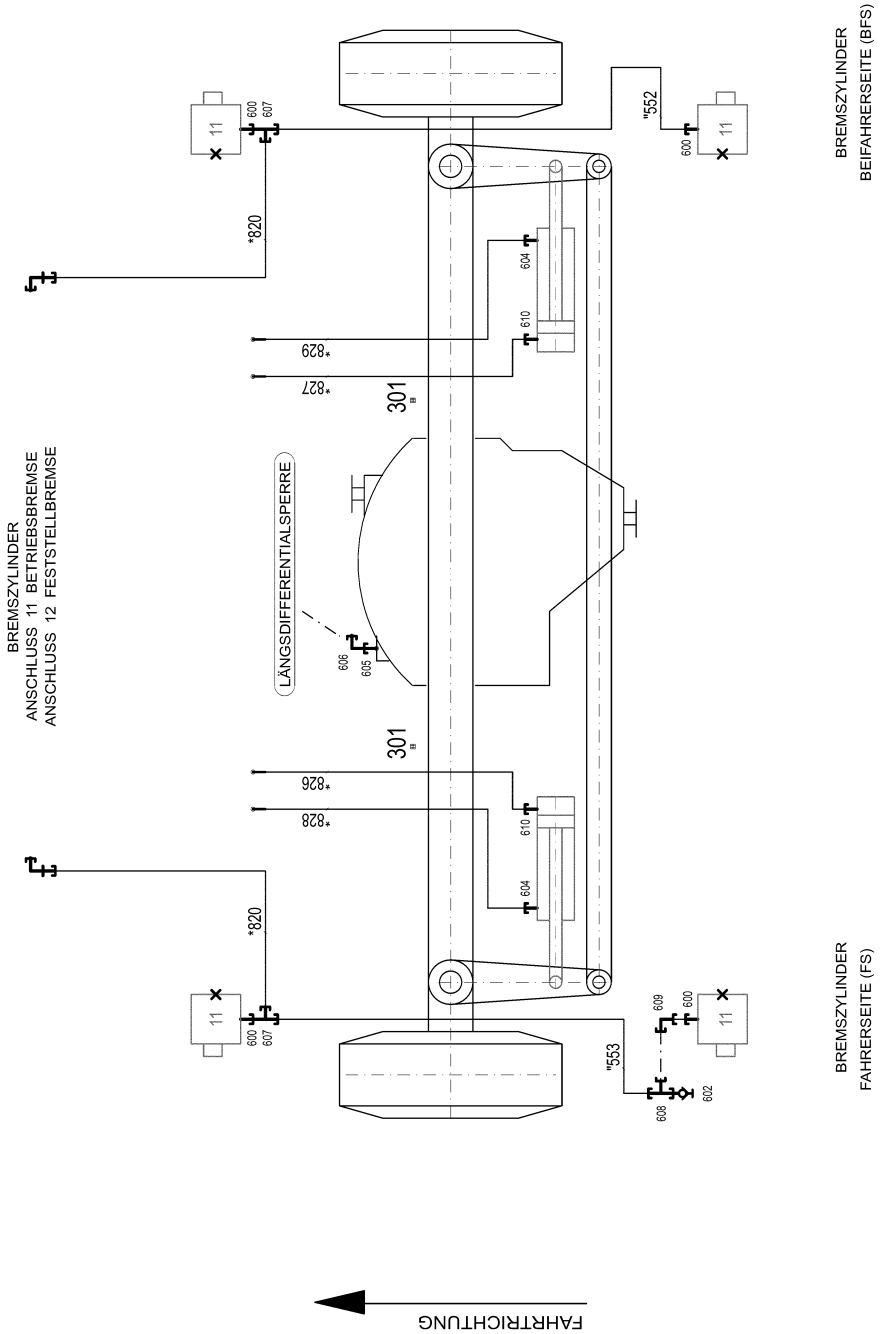
BREMSZYLINDER
ANSCHLUSS 11 BETRIEBSBREMSE
ANSCHLUSS 12 FESTSTELLBREMSE
BREMSZYLINDER
BEIFAHRERSEITE (BFS)
BREMSZYLINDER
FAHRERSEITE (FS)
LÄNGSDIFFERENTIALSPERRE
FAHRTRICHTUNG
*820
*829
*827
*826
*828
301
"552
"553
11
600
607
604
610
605
606
609
602
608

* Pos. 10

" Pos. 11

Pos.	Item	Quantity	Description	Bezeichnung
10	96039633	1	HOSE LINES 2ND AXLE	SCHLAUCHLEITUNGEN 2.ACHS
(820)	96039661	2	HOSE CPL. DBSL 11X880	SCHLAUCH KPL.
(826)	968004008	1	HOSE CPL. 2SN 10X1440	SCHLAUCH KPL.
(827)	96039662	1	HOSE CPL. 2SN 10X1520	SCHLAUCH KPL.
(828)	96039663	1	HOSE CPL. 2SN 10X1540	SCHLAUCH KPL.
(829)	96039664	1	HOSE CPL. 2SN 10X1460	SCHLAUCH KPL.
11	96039634	1	PIPE LINE 2ND AXLE	ROHRLEITUNGEN 2.ACHSE
(552)	96039672	1	PIPE COMPL. 12X1,5X832,6 AL12 PR12-S/L -	ROHR KPL.
(553)	96039673	1	PIPE COMPL. 12X1,5X896,1 AL12 PR12-S/L -	ROHR KPL.
301	10872676	2	CABLE CLIP HOLDER 46X70-SCHWARZ PA	KABELBINDERHALTER
600	471030708	4	FITTING ISO 8434-1 GE 12L M16X1,5 CR6-F ⇨ ❑ 183	VERSCHRAUBUNG
602	475600908	1	TEST CONNECTION PL-RA 12L A3P	PRUEFANSCHLUSS
604	471032908	2	FITTING GE 12S M18X1,5 CR6-FREI	VERSCHRAUBUNG
605	12204762	1	FITTING GE 6L M12X1,5 CR6-FREI	VERSCHRAUBUNG
606	247021702	1	SWIVEL ELBOW EW 6L CR6-FREI	WINKELSTUTZEN
607	247128602	2	L NECK EL 12L M18X1,5 CR6-FREI	L-STUTZEN
608	247105602	1	T CONNECTION PIECE ET 12L CR6-FREI	T-STUTZEN
609	247117702	1	SWIVEL ELBOW EW 12L M18X1,5 CR6-FREI	WINKELSTUTZEN
610	471039408	2	FITTING XGE12-LM-ED M18X1,5 CR6-FREI	VERSCHRAUBUNG

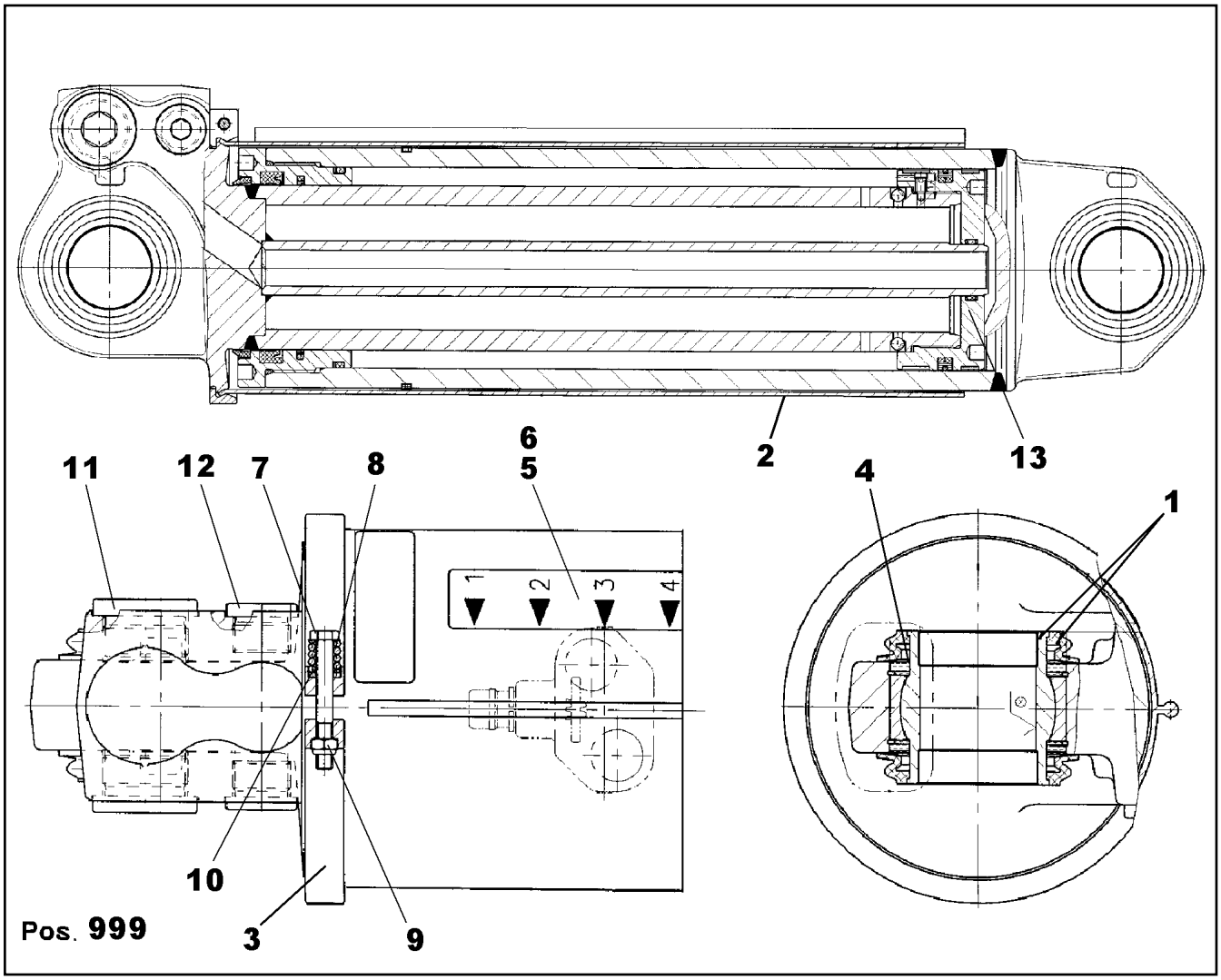

Pos.	Item	Quantity	Description	Bezeichnung
1	570181008	2	SPHERICAL BEARING 45	GELENKLAGER
(1)	570686108	2	SEAL	DICHTUNG
2	571360308	1	PROTECTIVE PIPE	SCHUTZROHR
3	571302108	1	RETAINER CLIP	SPANNSCHELLE
4	518599408	4	SNAP RING SB 68X1,5	SPRENGRING
5	11658493	1	PROTECTIVE FILM	SCHUTZFOLIE
6	11658495	1	ADHESIVE SIGN	KLEBESCHILD
7	10875512	1	HEX SCREW ISO 4014 M6X50 8.8 480H SPF	SECHSKANTSCHRAUBE
8	10430247	1	COMPRESSION SPRING 2,8X12,3X15,8	DRUCKFEDER
9	12102692	1	HEX NUT DIN 985 M6 8 ZNNI-480H SPF	SECHSKANTMUTTER
10	10197771	1	WASHER ISO 7089 6 200HV ZNNI-480H SPF	SCHEIBE
11	477705208	2	STOP PLUG VSTIM33X2ED CR6-FREI	STOPFEN
12	477704508	2	STOP PLUG VSTIM22X1,5ED CR6-FREI	STOPFEN
13	570620908	1	PISTON	KOLBEN
999	518659590	1	SEAL KIT	DICHTSATZ

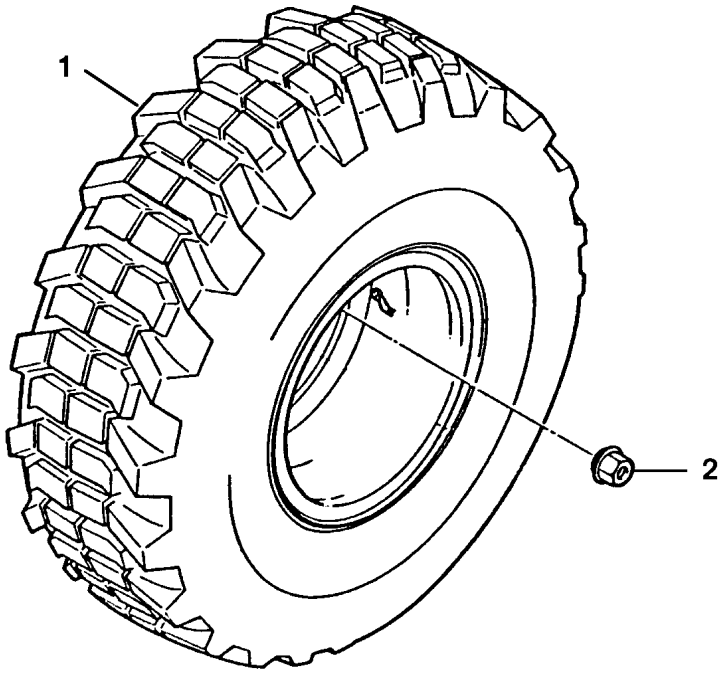

Pos.	Item	Quantity	Description	Bezeichnung
1	969910008	2	TIRE CPL. 505/95 R25 VHS ET65 SPF ⇨ ❑ 232	REIFEN KPL.
2	12102169	24	WHEEL NUT DIN 74361-3 M22X1,5X26 10 F	RADMUTTER

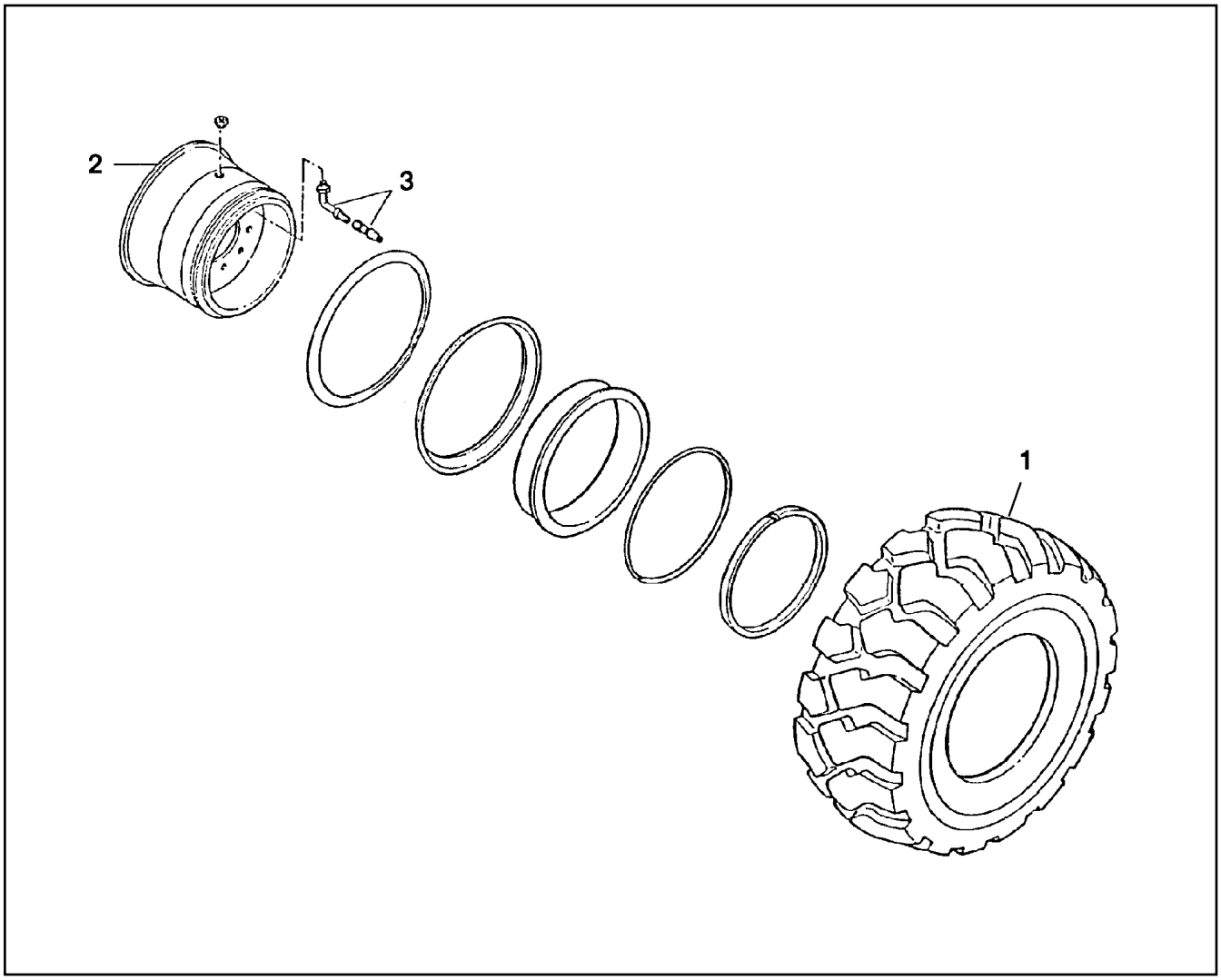

Pos.	Item	Quantity	Description	Bezeichnung
1	10035705	1	TYRE 18.00/95R25 VHS	REIFEN
2	10872205	1	DISC WHEEL 25-13.00/2,5 SPF ⇨ ❑ 233	SCHEIBENRAD
3	520184608	1	METAL VALVE VG12/VG8	METALLVENTIL

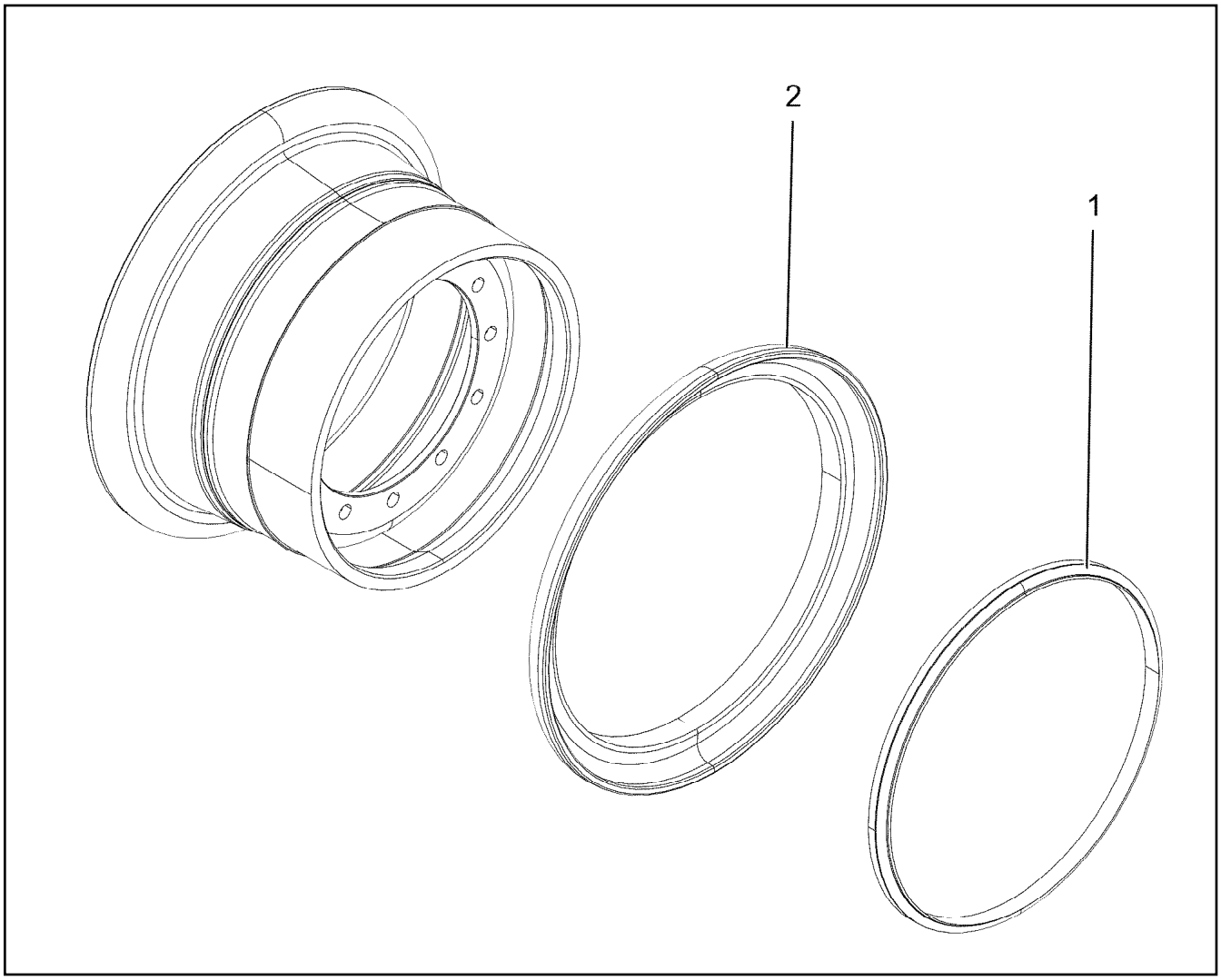

Pos.	Item	Quantity	Description	Bezeichnung
1	571568008	1	CLOSING RING	VERSCHLUSSRING

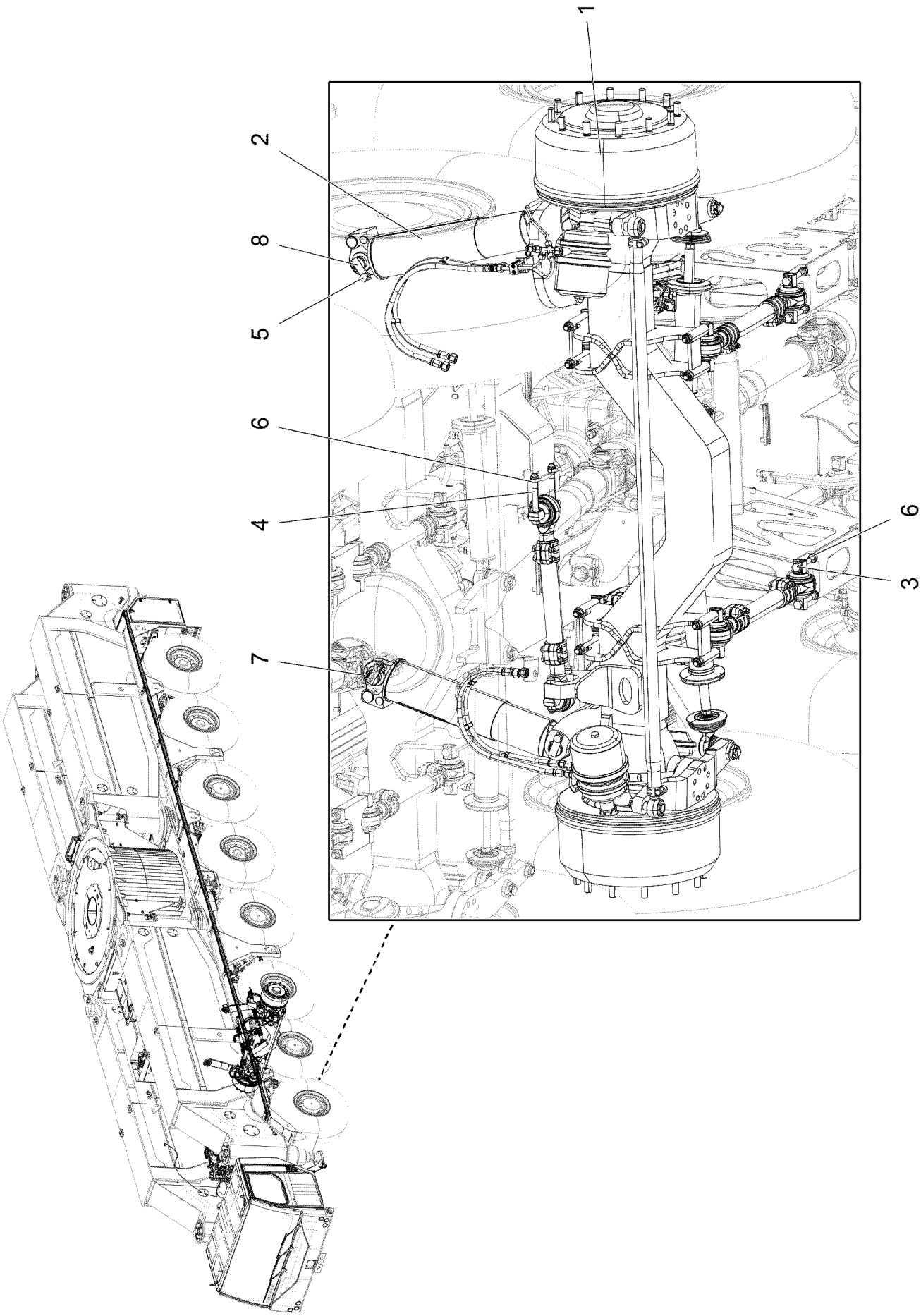
1
2
8
5
6
4
7
6
3

Pos.	Item	Quantity	Description	Bezeichnung
1	96036782	1	AXLE 3, PRE-ASSEMBLED ⇨ ❑ 236	3.ACHSE VORM.
2	10036126	2	SUSPENSION CYLINDER 110/92-300 SPF ⇨ ❑ 243	FEDERUNGSZYLINDER
3	406221208	8	HEX SCREW ISO 4014 M18X135 10.9 FLZN	SECHSKANTSCHRAUBE
4	406221708	2	HEX SCREW ISO 4014 M18X160 10.9 FLZN	SECHSKANTSCHRAUBE
5	10877796	4	HEX SCREW ISO 4017 M16X25 8.8 FLZN SP	SECHSKANTSCHRAUBE
6	10179122	10	HEX NUT DIN 980 M18 10 FLZN SPF	SECHSKANTMUTTER
7	972866408	4	PIN 55.0X112 35NICRMOV125 GASN. SPF	BOLZEN
8	955746608	4	AXLE HOLDER 8X25X85 S235JR FE//ZNNI8/	ACHSHALTER

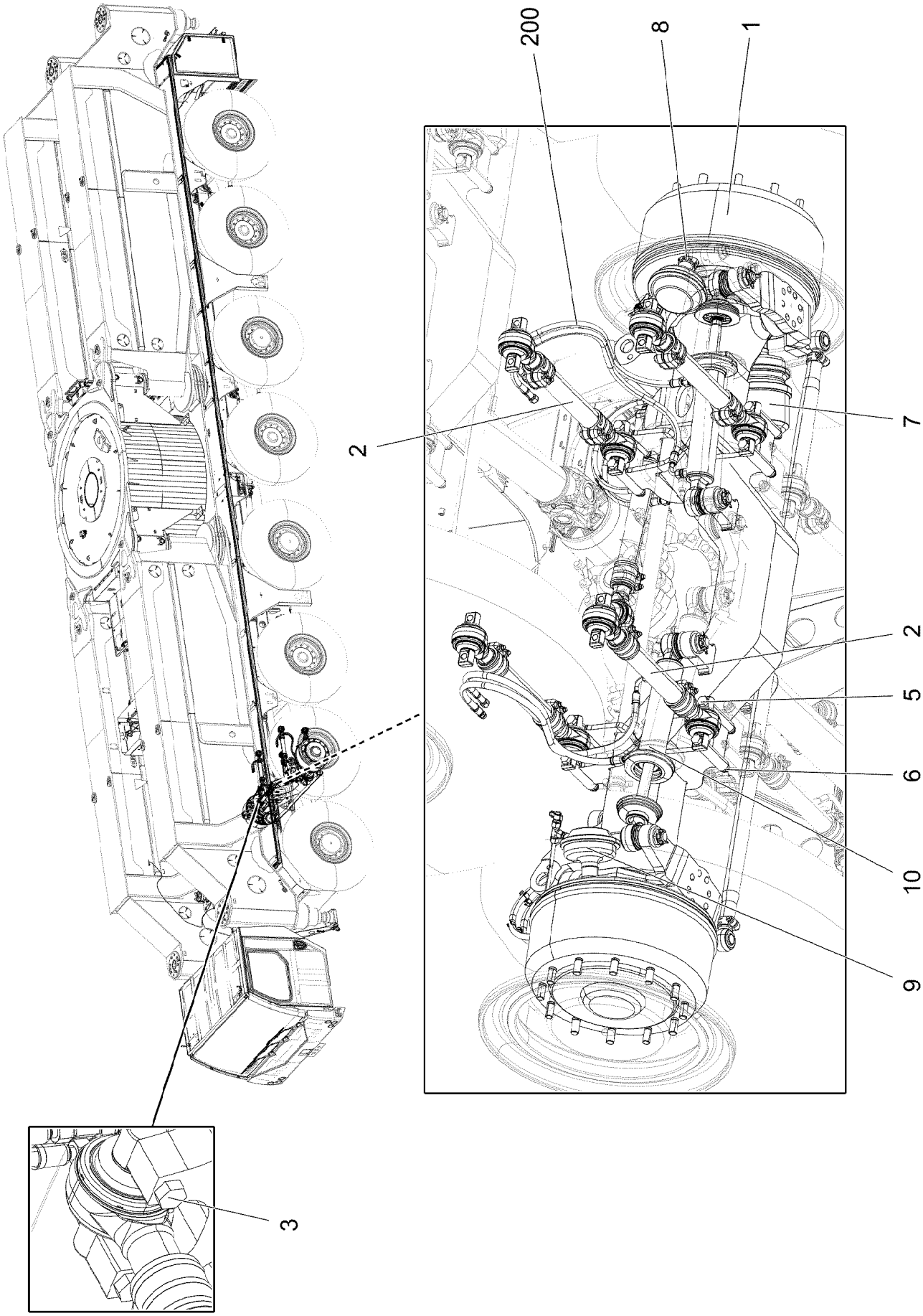

19.1.2022 006084 LIEBHERR	**etk_en_de_073897 LG 1750** **AXLE 3, PRE-ASSEMBLED** **3.ACHSE VORM.**	❑ 236 (1/2) **96036782**

Pos.	Item	Quantity	Description	Bezeichnung
1	10874905	1	STEERING AXLE L81 SPF ⇨ ❑ 238	LENKACHSE
2	521143408	5	AXLE STRUT 66X635X30 CR6-FREI ⇨ ❑ 213	ACHSSTREBE
3	406221908	2	HEX SCREW ISO 4014 M18X105 10.9 FLZN	SECHSKANTSCHRAUBE
5	406221408	8	HEX SCREW ISO 4014 M18X180 10.9 FLZN	SECHSKANTSCHRAUBE
6	10179122	10	HEX NUT DIN 980 M18 10 FLZN SPF	SECHSKANTMUTTER
7	502664908	2	COMBINED CYLINDER 20"/24"	KOMBIZYLINDER
8	530182808	4	NUT M45X1,5 VERZ	MUTTER
9	502664708	2	MEMBRANE CYLINDER 20"	MEMBRANZYLINDER
10	10876342	2	STEERING CYLINDER 70/32-250 SPF ⇨ ❑ 240	LENKZYLINDER
200	96036796	1	PNE&HYD 3RD AXLE PREASSEMBLED: ⇨ ❑ 241	PNEUM.U.HYDR.VORM.3.ACHS

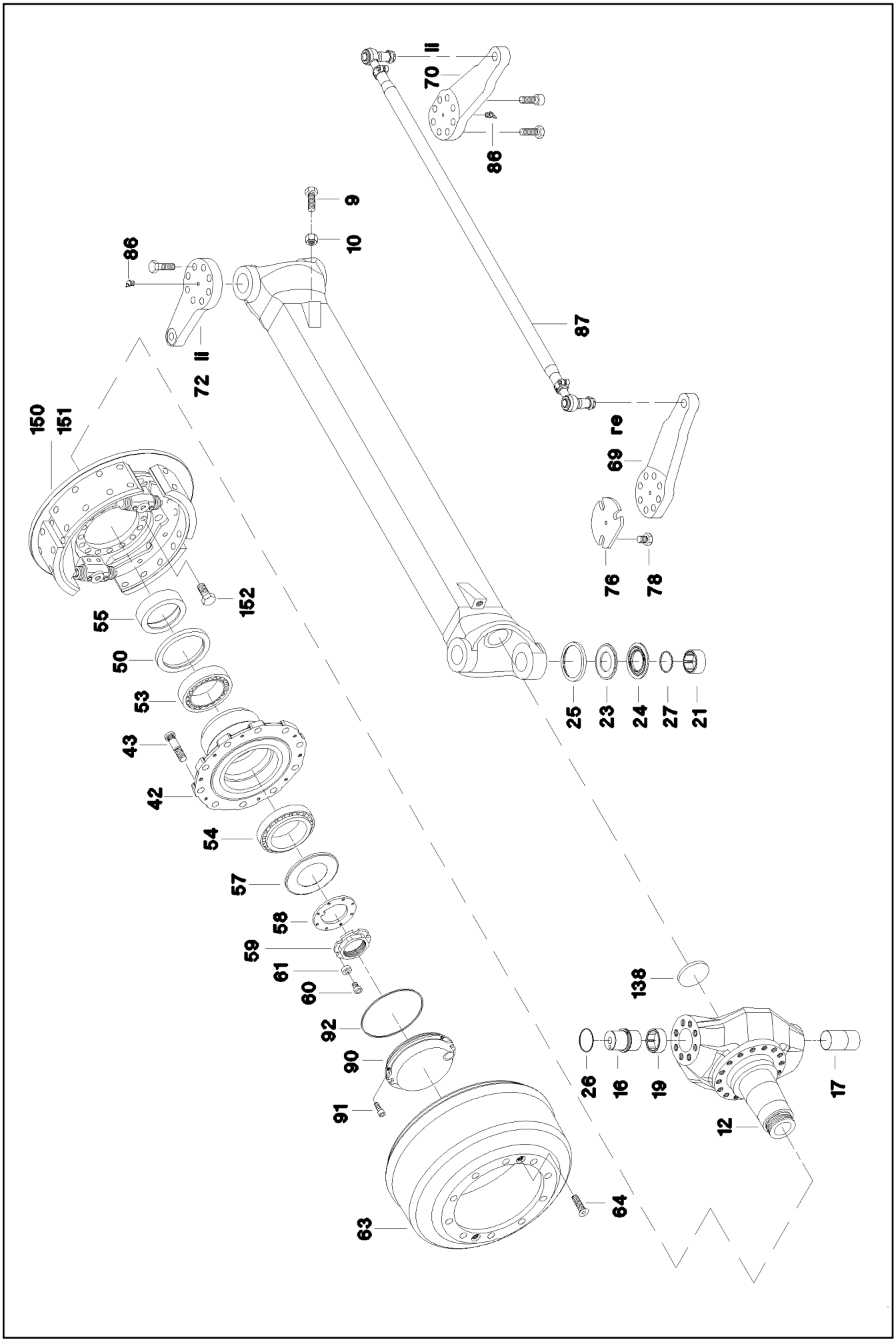

19.1.2022 049481 LIEBHERR	etk_en_de_073897 LG 1750 STEERING AXLE LENKACHSE	❑ 238 (1/2) 10874905

Pos.	Item	Quantity	Description	Bezeichnung
9	570531608	2	SCREW	SCHRAUBE
10	10875618	2	HEX NUT ISO 4032 M20 8 FLZN SPF	SECHSKANTMUTTER
12	10102020	2	STEERING KNUCKLE	ACHSSCHENKEL
16	530034308	2	STEERING KNUCKLE PIN	ACHSSCHENKELBOLZEN
17	530034108	2	STEERING KNUCKLE PIN	ACHSSCHENKELBOLZEN
19	571432208	2	BEARING BUSH	LAGERBUCHSE
21	571315608	2	BEARING BUSH	LAGERBUCHSE
23	571315508	2	WASHER	SCHEIBE
24	571315408	2	WASHER	SCHEIBE
25	571332008	2	ROD SEAL 99X119X9,5	NUTRING
26	726400508	2	O-RING 60X4 NBR70	O-RING
27	726412308	2	O-RING 65X3 NBR70	O-RING
42	10101970	2	WHEEL HUB	RADNABE
43	530181808	24	WHEEL STUD	RADBOLZEN
50	10101871	4	SHAFT SEAL 150X180X8,5 NBR	WELLENDICHTRING
53	746222808	2	TAPERED ROLLER BEARING DIN 720 32024-	KEGELROLLENLAGER
54	10101974	2	TAPERED ROLLER BEARING DIN 720 32220	KEGELROLLENLAGER
55	7019275	2	SPACER RING	ABSTANDSRING
57	747258301	2	BEARING COVER RING 32220 AV	LAGERABDECKRING
58	10101975	2	SLOTTED CONE WASHER	NASENSCHEIBE
59	10101977	2	CORRUGATED NUT	WELLENMUTTER
60	4981010	2	SOCKET HEAD SCREW DIN 7984 M8X12 08.	ZYLINDERSCHRAUBE
61	570821208	2	BUSHING	BUCHSE
63	10101872	2	BRAKE DRUM	BREMSTROMMEL
64	10875808	4	COUNTERSUNK SCREW DIN 7991 M12X40 8	SENKSCHRAUBE
69	10101978	1	STEERING ARM	SPURHEBEL
70	10101979	1	STEERING ARM	SPURHEBEL
72	10101980	1	STEERING LEVER	LENKHEBEL
76	530094008	1	COVER	DECKEL
78	12224041	3	HEX SCREW ISO 4017 M20X25 8.8 FLZN SP	SECHSKANTSCHRAUBE
86	774304508	4	GREASE NIPPLE DIN 71412 B M10X1	SCHMIERNIPPEL
87	571576208	1	TRACK ROD	SPURSTANGE
(1)	725009908	1	BALL JOINT 40 25°	KUGELGELENK
(2)	725010008	1	BALL JOINT 40X25GR	KUGELGELENK
90	10101981	2	COVER	DECKEL
91	510746608	6	SOCKET HEAD SCREW ISO 4762 M6X16 12.	ZYLINDERSCHRAUBE
92	726421508	2	O-RING 300X6 NBR70	O-RING
150	10876198	1	BRAKE ⇨ ❑ 206	BREMSE
151	10876199	1	BRAKE ⇨ ❑ 208	BREMSE
152	10878749	32	HEX SCREW ISO 4017 M18X45 10.9 FLZN SP	SECHSKANTSCHRAUBE

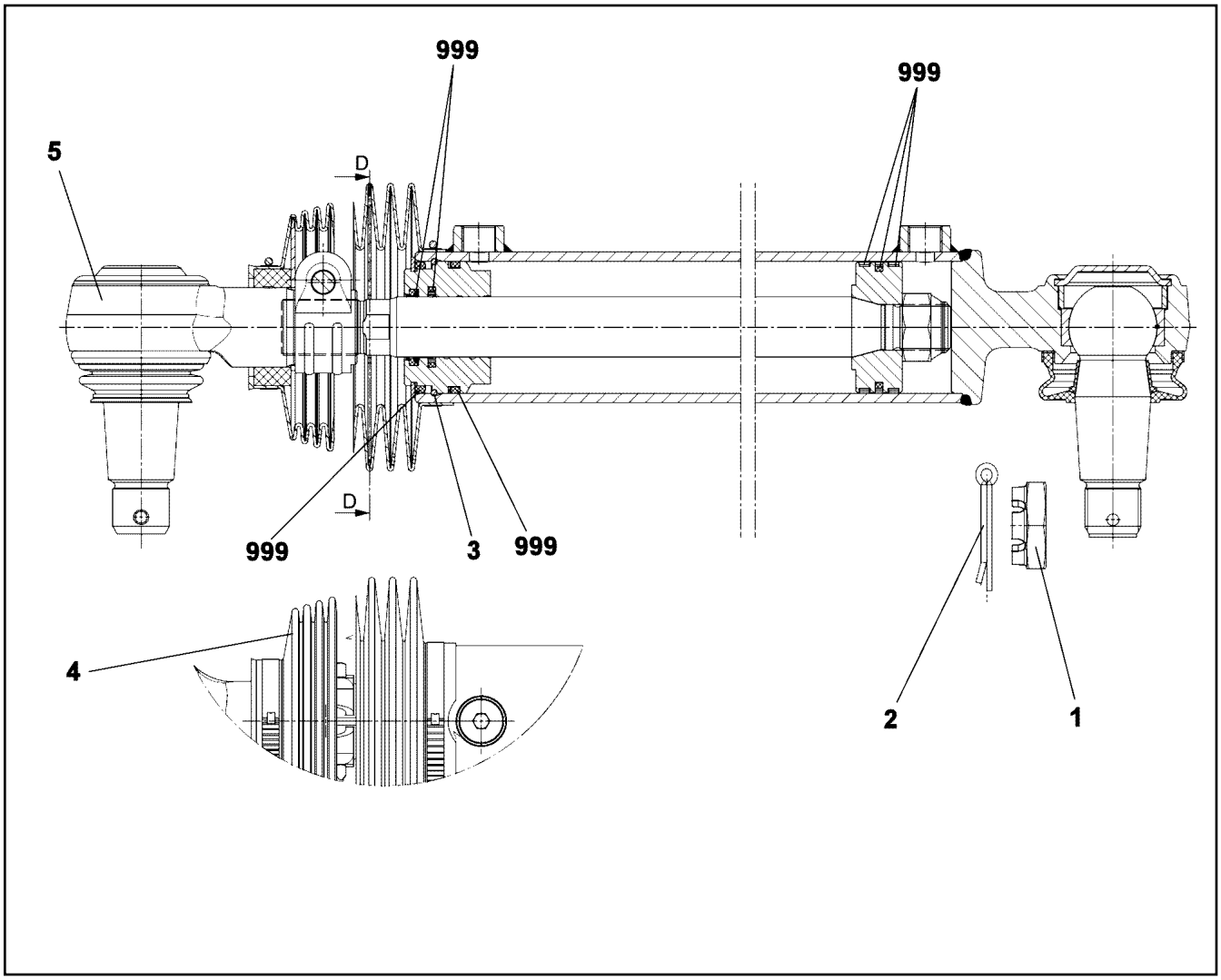

Pos.	Item	Quantity	Description	Bezeichnung
1	11182601	1	CROWN NUT	KRONENMUTTER
2	10180364	1	SPLIT PIN ISO 1234 6,3X50 St 480H SPF	SPLINT
3	570046208	1	SNAP RING DIN 7993 B 70	SPRENGRING
5	10467381	1	BALL JOINT	KUGELGELENK
999	571306408	1	SEAL KIT	DICHTSATZ

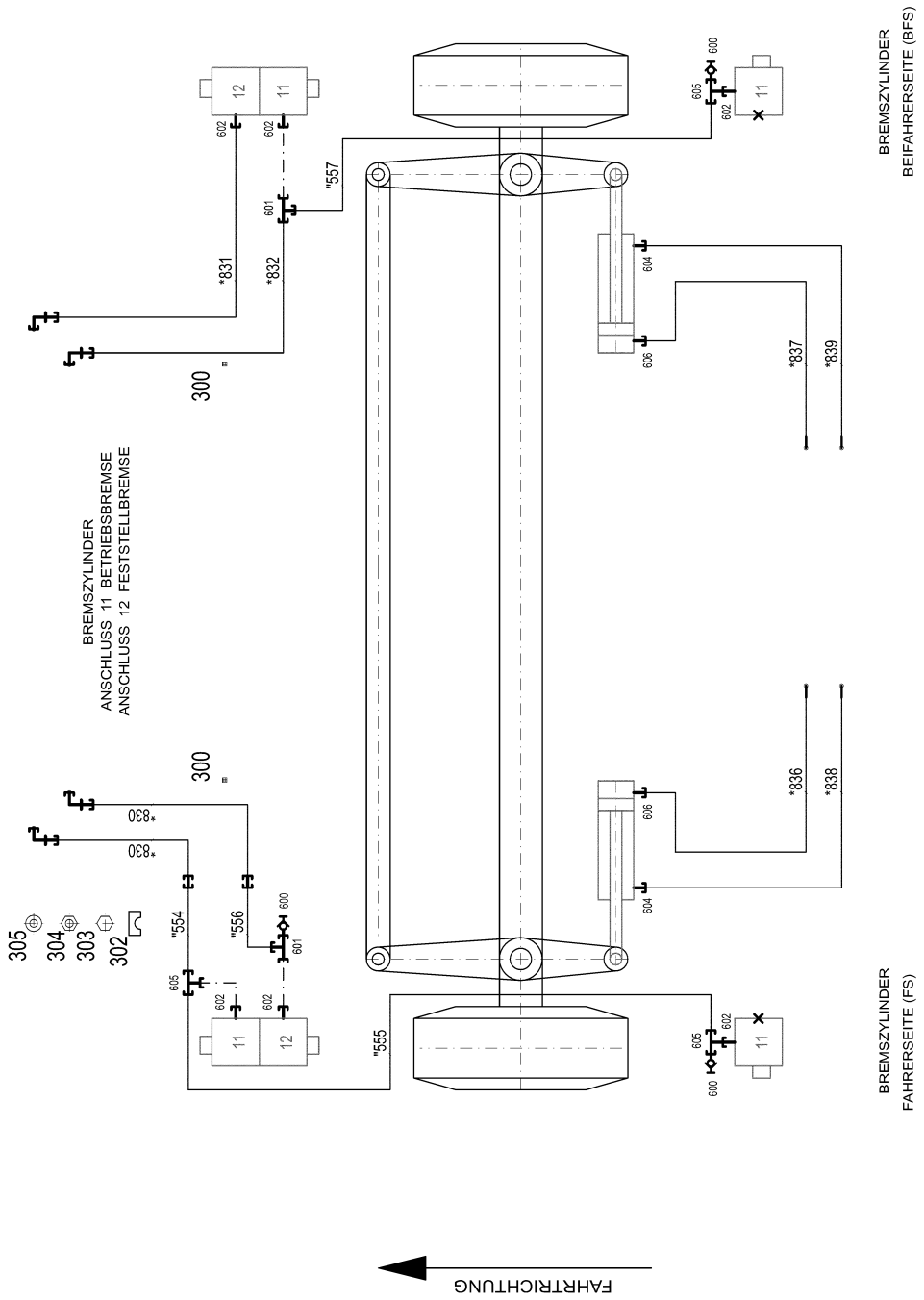
BREMSZYLINDER
ANSCHLUSS 11 BETRIEBSBREMSE
ANSCHLUSS 12 FESTSTELLBREMSE
BREMSZYLINDER
BEIFAHRERSEITE (BFS)
BREMSZYLINDER
FAHRERSEITE (FS)
FAHRTRICHTUNG
300
300
302
303
304
305
*830
*830
*831
*832
*836
*837
*838
*839
"554
"555
"556
"557
11
12
600
601
602
604
605
606

* Pos. 10

" Pos. 11

Pos.	Item	Quantity	Description	Bezeichnung
10	96039635	1	HOSE LINES 3RD AXLE	SCHLAUCHLEITUNGEN 3.ACHS
(830)	962333508	2	HOSE CPL. DBSL 11X740	SCHLAUCH KPL.
(831)	923229808	1	HOSE CPL. DBSL 11X780	SCHLAUCH KPL.
(832)	962018808	1	HOSE CPL. DBSL 11X730	SCHLAUCH KPL.
(836)	966338408	1	HOSE CPL. 2SN 10X1080	SCHLAUCH KPL.
(837)	963460208	1	HOSE CPL. 2SN 10X1080	SCHLAUCH KPL.
(838)	961798008	1	HOSE CPL. 2SN 10X900	SCHLAUCH KPL.
(839)	96019895	1	HOSE CPL. 2SN 10X900	SCHLAUCH KPL.
11	96039636	1	PIPE LINE 3RD AXLE	ROHRLEITUNGEN 3.ACHSE
(554)	96039674	1	PIPE COMPL. 12X1,5X331,6 AL12 PR12-S/L -	ROHR KPL.
(555)	96039675	1	PIPE COMPL. 12X1,5X778,8 AL12 PR12-S/L -	ROHR KPL.
(556)	96039676	1	PIPE COMPL. 12X1,5X186,3 AL12 PR12-S/L -	ROHR KPL.
(557)	96039677	1	PIPE COMPL. 12X1,5X632,2 AL12 PR12-S/L -	ROHR KPL.
300	774206308	6	TERMINAL CLIP 18-20	KLEMMSCHELLE
302	602007408	4	CLAMP-HALF DIN 3015-1 L 1 R 12 PP SW	KLEMMHAELFTE
303	12202784	2	SOCKET HEAD SCREW ISO 4762 M6X60 8.8	ZYLINDERSCHRAUBE
304	10197764	2	HEX NUT ISO 4032 M6 10 ZNNI-480H SPF	SECHSKANTMUTTER
305	10875648	2	WASHER ISO 7093-1 6 200HV 480H SPF	SCHEIBE
600	475600908	3	TEST CONNECTION PL-RA 12L A3P	PRUEFANSCHLUSS
601	247128602	2	L NECK EL 12L M18X1,5 CR6-FREI	L-STUTZEN
602	471030708	6	FITTING ISO 8434-1 GE 12L M16X1,5 CR6-F ⇨ ❑ 183	VERSCHRAUBUNG
604	471032908	2	FITTING GE 12S M18X1,5 CR6-FREI	VERSCHRAUBUNG
605	247105602	3	T CONNECTION PIECE ET 12L CR6-FREI	T-STUTZEN
606	471039408	2	FITTING XGE12-LM-ED M18X1,5 CR6-FREI	VERSCHRAUBUNG

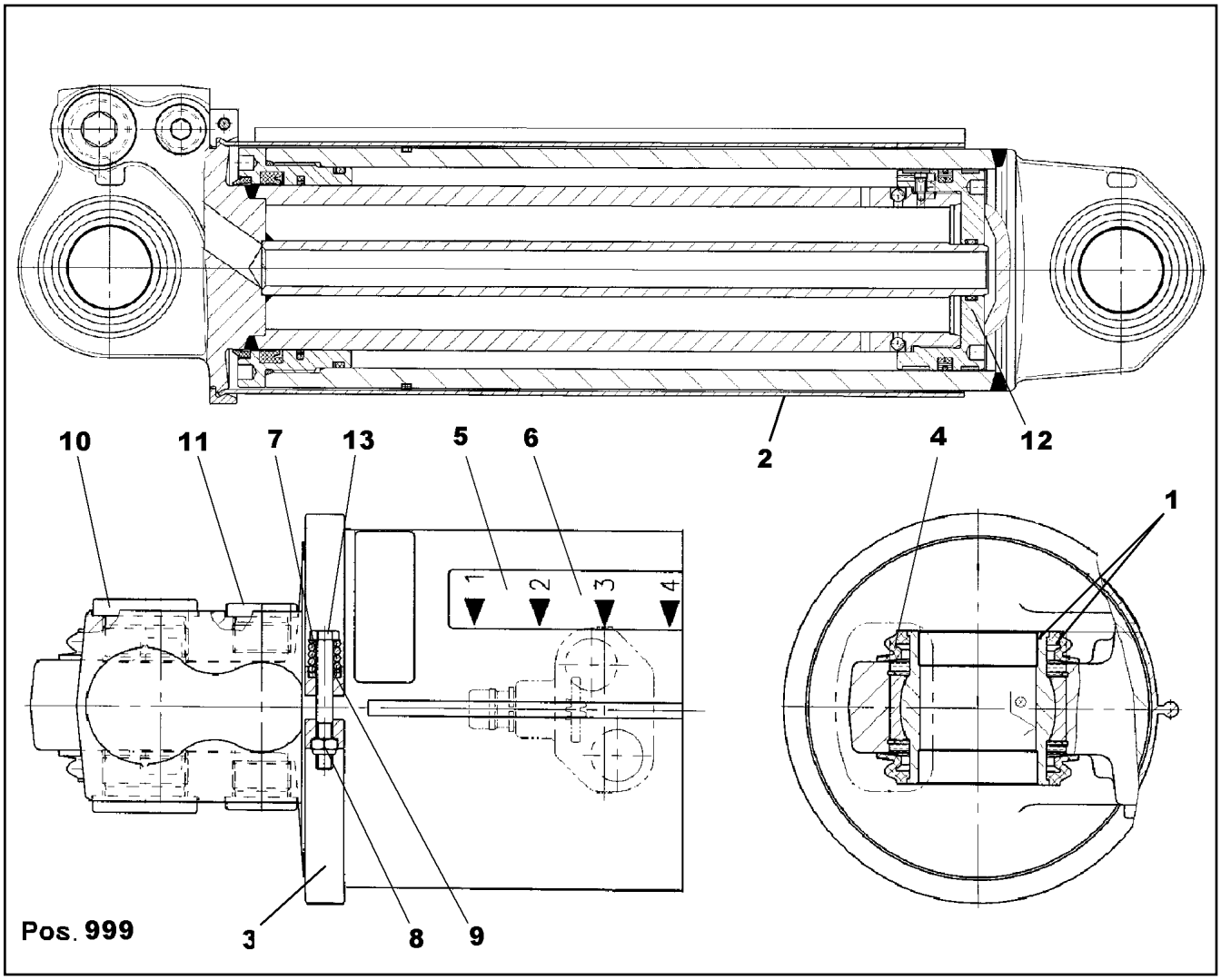

Pos.	Item	Quantity	Description	Bezeichnung
1	570181008	2	SPHERICAL BEARING 45	GELENKLAGER
2	571360308	1	PROTECTIVE PIPE	SCHUTZROHR
3	571302108	1	RETAINER CLIP	SPANNSCHELLE
4	518599408	4	SNAP RING SB 68X1,5	SPRENGRING
5	11658495	1	ADHESIVE SIGN	KLEBESCHILD
6	11658493	1	PROTECTIVE FILM	SCHUTZFOLIE
7	10430247	1	COMPRESSION SPRING 2,8X12,3X15,8	DRUCKFEDER
8	12102692	1	HEX NUT DIN 985 M6 8 ZNNI-480H SPF	SECHSKANTMUTTER
9	10197771	1	WASHER ISO 7089 6 200HV ZNNI-480H SPF	SCHEIBE
10	477705208	2	STOP PLUG VSTIM33X2ED CR6-FREI	STOPFEN
11	477704508	2	STOP PLUG VSTIM22X1,5ED CR6-FREI	STOPFEN
12	570620908	1	PISTON	KOLBEN
13	10875512	1	HEX SCREW ISO 4014 M6X50 8.8 480H SPF	SECHSKANTSCHRAUBE
999	571342308	1	SEAL KIT	DICHTSATZ

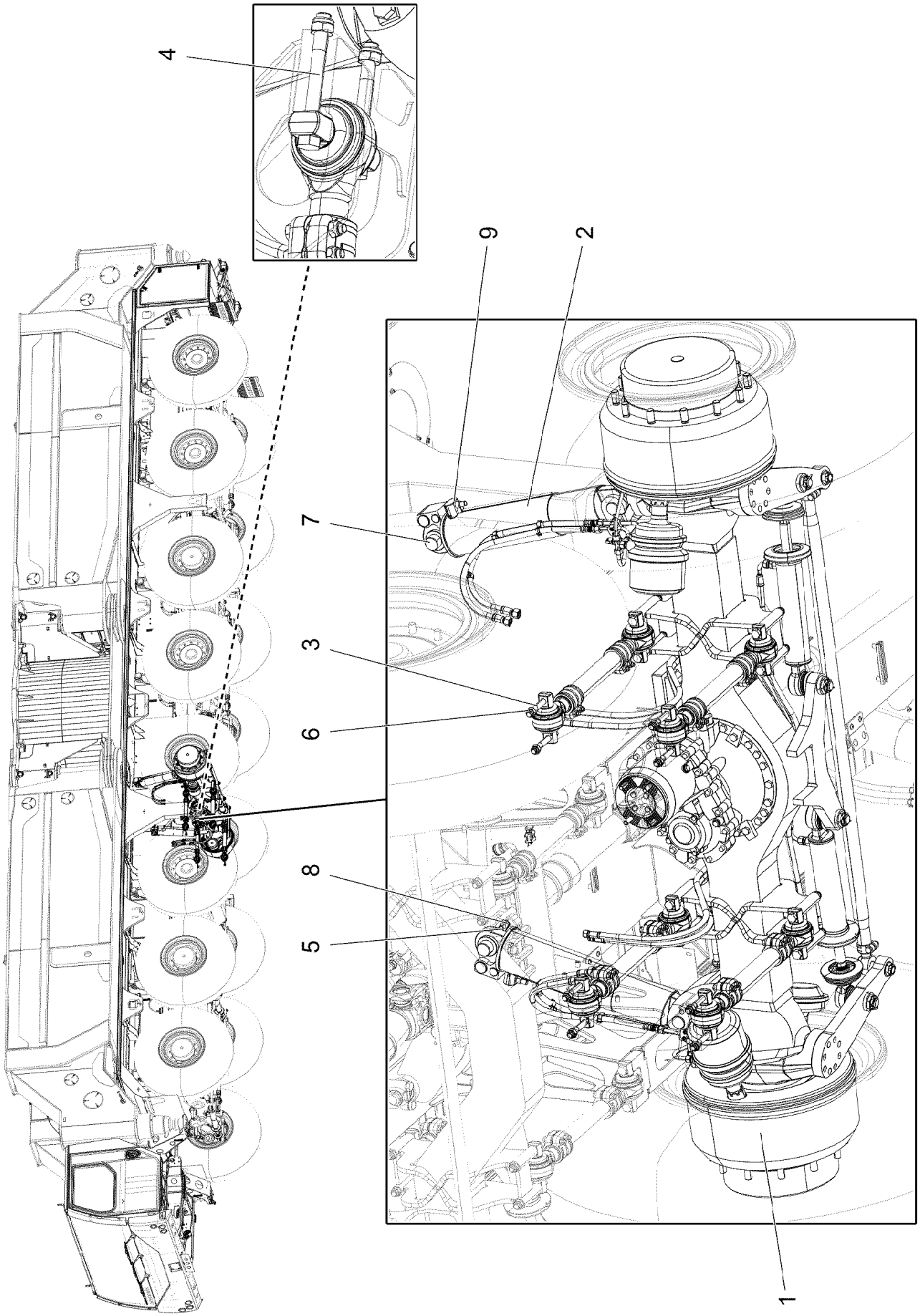
4
9
2
7
3
6
8
5
1

Pos.	Item	Quantity	Description	Bezeichnung
1	96036783	1	AXLE 4, PRE-ASSEMBLED ⇨ ❑ 246	4.ACHSE VORM.
2	10036124	2	SUSPENSION CYLINDER 110/90-300 SPF ⇨ ❑ 230	FEDERUNGSZYLINDER
3	406221208	8	HEX SCREW ISO 4014 M18X135 10.9 FLZN	SECHSKANTSCHRAUBE
4	406221708	2	HEX SCREW ISO 4014 M18X160 10.9 FLZN	SECHSKANTSCHRAUBE
5	10877796	4	HEX SCREW ISO 4017 M16X25 8.8 FLZN SP	SECHSKANTSCHRAUBE
6	10179122	10	HEX NUT DIN 980 M18 10 FLZN SPF	SECHSKANTMUTTER
7	972866408	4	PIN 55.0X112 35NICRMOV125 GASN. SPF	BOLZEN
8	955746608	4	AXLE HOLDER 8X25X85 S235JR FE//ZNNI8/	ACHSHALTER
9	692701108	2	PROXIMITY SWITCH	NAEHERUNGSSCHALTER

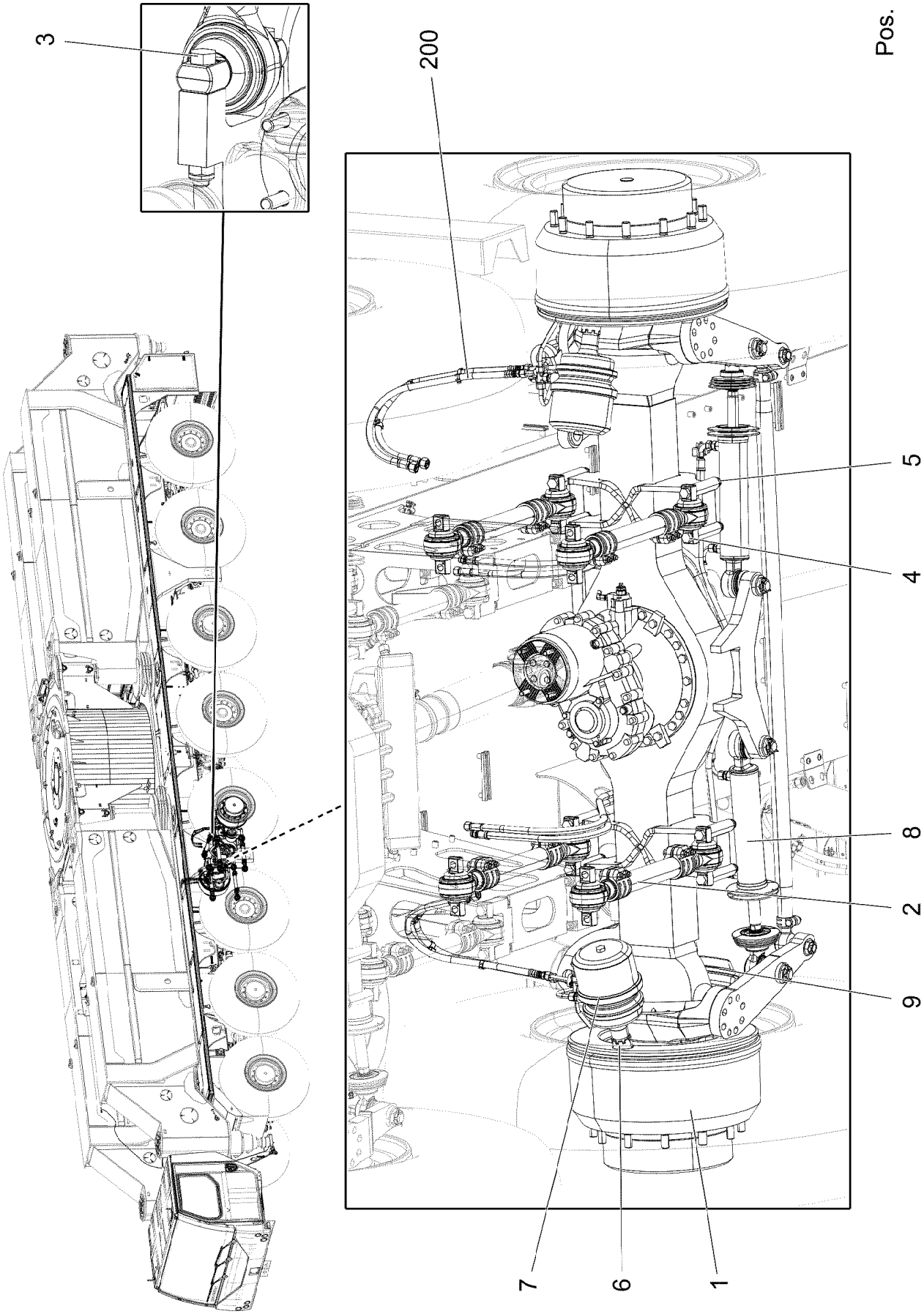

19.1.2022 006082 LIEBHERR	**etk_en_de_073897 LG 1750** **AXLE 4, PRE-ASSEMBLED** **4.ACHSE VORM.**	❑ 246 (1/2) **96036783**

Pos.	Item	Quantity	Description	Bezeichnung
1	10874906	1	DRIVEN STEERING AXLE LT81DDPL300 SP ⇨ ❑ 248	LENKTRIEBACHSE
2	521143408	5	AXLE STRUT 66X635X30 CR6-FREI ⇨ ❑ 213	ACHSSTREBE
3	406221208	2	HEX SCREW ISO 4014 M18X135 10.9 FLZN	SECHSKANTSCHRAUBE
4	406221408	8	HEX SCREW ISO 4014 M18X180 10.9 FLZN	SECHSKANTSCHRAUBE
5	10179122	10	HEX NUT DIN 980 M18 10 FLZN SPF	SECHSKANTMUTTER
6	530182808	4	NUT M45X1,5 VERZ	MUTTER
7	502664908	2	COMBINED CYLINDER 20"/24"	KOMBIZYLINDER
8	10876342	2	STEERING CYLINDER 70/32-250 SPF ⇨ ❑ 240	LENKZYLINDER
9	502664708	2	MEMBRANE CYLINDER 20"	MEMBRANZYLINDER
10	530194008	1	VENTILATION SCREW M10X1	ENTLUEFTUNGSSCHRAUBE
200	96036797	1	PNE&HYD 4TH AXLE PREASSEMBLED: ⇨ ❑ 253	PNEUM.U.HYDR.VORM.4.ACHS

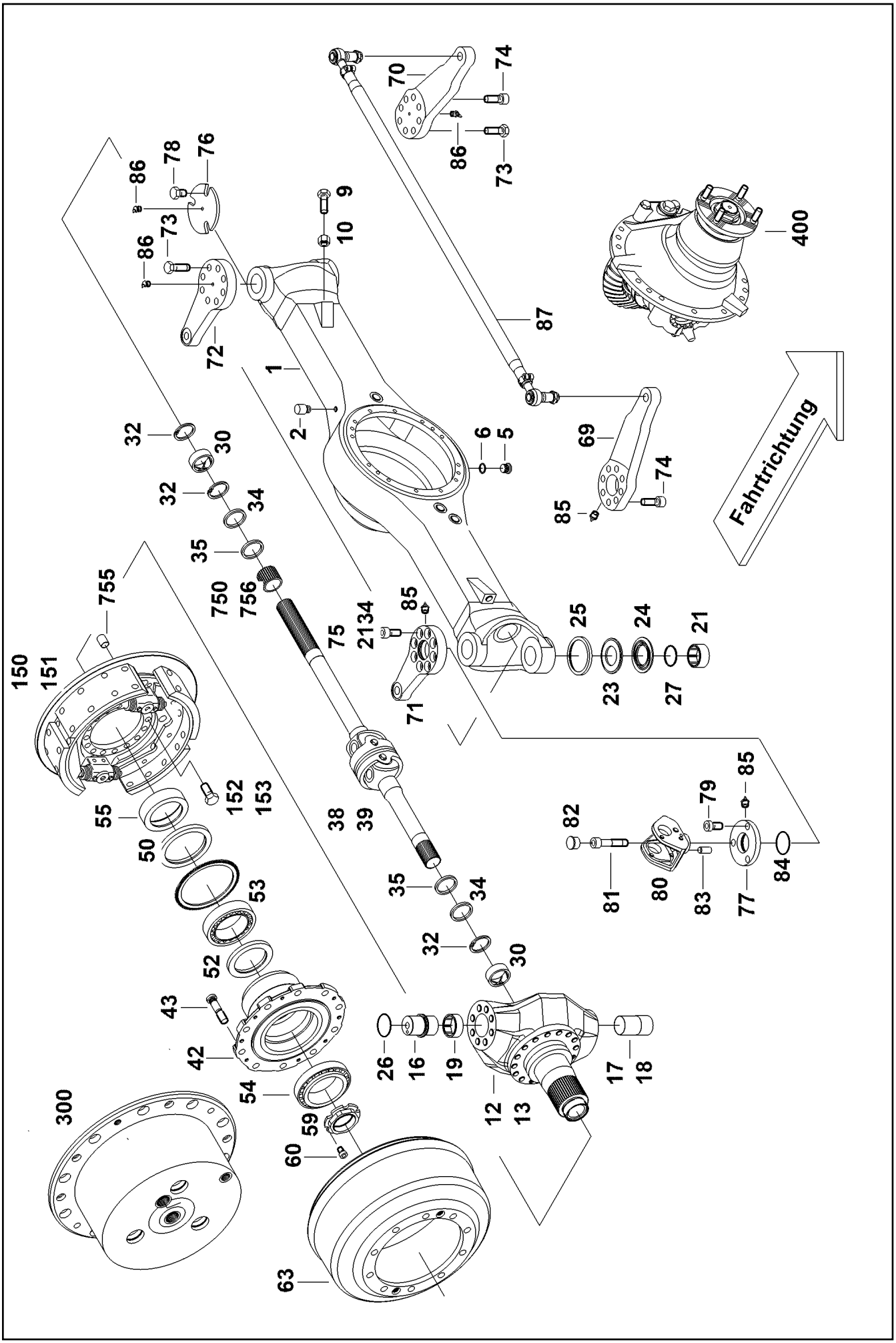

19.1.2022 001837 LIEBHERR	etk_en_de_073897 LG 1750 DRIVEN STEERING AXLE LENKTRIEBACHSE	248 (1/2) 10874906

Pos.	Item	Quantity	Description	Bezeichnung
2	510497908	1	VENTILATION VALVE M10X1	ENTLUEFTUNGSVENTIL
5	12105729	1	SCREW PLUG M16X1,5	VERSCHLUSSSCHRAUBE
12	10101866	2	STEERING KNUCKLE	ACHSSCHENKEL
16	530034308	2	STEERING KNUCKLE PIN	ACHSSCHENKELBOLZEN
17	530034108	2	STEERING KNUCKLE PIN	ACHSSCHENKELBOLZEN
19	571432208	2	BEARING BUSH	LAGERBUCHSE
21	571315608	2	BEARING BUSH	LAGERBUCHSE
23	571315508	2	WASHER	SCHEIBE
24	571315408	2	WASHER	SCHEIBE
25	571332008	2	ROD SEAL 99X119X9,5	NUTRING
26	726400508	2	O-RING 60X4 NBR70	O-RING
27	726412308	2	O-RING 65X3 NBR70	O-RING
30	570459708	4	BUSHING	BUCHSE
32	571340108	6	SNAP RING BR 72X2,0	SPRENGRING
34	7026953	4	SHAFT SEAL B1 60X72X7 NBR	WELLENDICHTRING
35	571361608	4	ROTARY SHAFT LIP SEAL DIN 3761 BS 60X7	RADIALWELLENDICHTRING
38	570584708	2	PROPELLER SHAFT GW 179	GELENKWELLE
42	10101869	2	WHEEL HUB	RADNABE
43	530009008	24	WHEEL STUD	RADBOLZEN
50	10101871	4	SHAFT SEAL 150X180X8,5 NBR	WELLENDICHTRING
53	746222808	2	TAPERED ROLLER BEARING DIN 720 32024-	KEGELROLLENLAGER
54	746225301	2	TAPERED ROLLER BEARING DIN 720 320 2	KEGELROLLENLAGER
55	7019275	2	SPACER RING	ABSTANDSRING
59	530080408	2	CORRUGATED NUT	WELLENMUTTER
60	404800308	2	GRUB SCREW DIN 915 M8X20 45H VERZ	GEWINDESTIFT
63	10101872	2	BRAKE DRUM	BREMSTROMMEL
64	10875808	4	COUNTERSUNK SCREW DIN 7991 M12X40 8	SENKSCHRAUBE
69	10101929	1	STEERING ARM	SPURHEBEL
70	10101930	1	STEERING ARM	SPURHEBEL
72	10101931	1	STEERING LEVER	LENKHEBEL
73	11007839	12	HEX SCREW DIN 933 M20X60 12.9	SECHSKANTSCHRAUBE
74	240219102	4	SOCKET HEAD SCREW ISO 4762 M20X60 1	ZYLINDERSCHRAUBE
76	530094008	1	COVER	DECKEL
78	12224041	3	HEX SCREW ISO 4017 M20X25 8.8 FLZN SP	SECHSKANTSCHRAUBE
86	774304508	4	GREASE NIPPLE DIN 71412 B M10X1	SCHMIERNIPPEL
87	571331808	1	TRACK ROD 1688	SPURSTANGE
150	10876198	1	BRAKE ⇨ ❑ 206	BREMSE
151	10876199	1	BRAKE ⇨ ❑ 208	BREMSE
152	10878749	32	HEX SCREW ISO 4017 M18X45 10.9 FLZN SP	SECHSKANTSCHRAUBE
300	10873988	2	PLANETARY GEARBOX ⇨ ❑ 210	PLANETENGETRIEBE
400	10876158	1	FINAL DRIVE ⇨ ❑ 250	ACHSANTRIEB

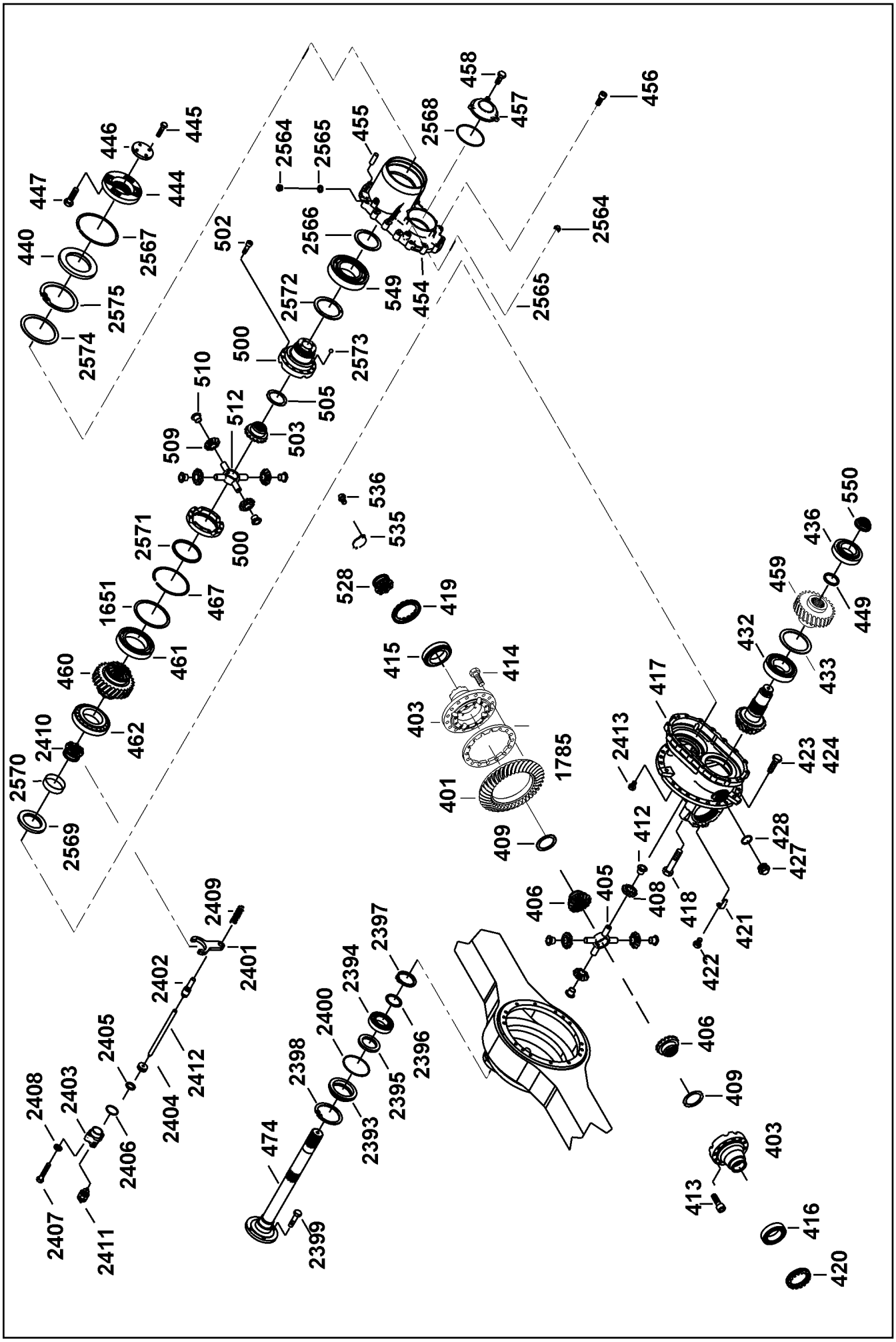

19.1.2022 009464 LIEBHERR	etk_en_de_073897 LG 1750 FINAL DRIVE ACHSANTRIEB	250 (1/3) 10876158

Pos.	Item	Quantity	Description	Bezeichnung
401	10101899	1	BEVEL WHEEL SET	KEGELRADSATZ
403	10650792	1	DIFFERENTIAL HOUSING	DIFFERENTIALGEHAEUSE
405	10675480	1	DIFFERENTIAL CROSS	DIFFERENTIALKREUZ
406	10023138	2	AXLE SHAFT WHEEL	ACHSWELLENRAD
408	10023139	4	DIFFERENTIAL BEVEL GEAR	AUSGLEICHSKEGELRAD
409	10023140	2	WASHER	SCHEIBE
412	10023141	4	BUSHING	BUCHSE
413	10012659	12	SOCKET HEAD SCREW ISO 4762 M12X50 10	ZYLINDERSCHRAUBE
415	746222301	1	TAPERED ROLLER BEARING DIN 720 320 1	KEGELROLLENLAGER
416	530038608	1	TAPERED ROLLER BEARING DIN 720 EINRE	KEGELROLLENLAGER
417	10101900	1	DIFFERENTIAL CARRIER	KEGELRADANTRIEBSGEHAEUS
418	406218108	4	HEX SCREW ISO 4014 M16X200 10.9 FLZN	SECHSKANTSCHRAUBE
419	10023145	1	COLLAR	STELLRING
420	530040808	1	COLLAR	STELLRING
421	530005708	2	LOCKING PLATE	SICHERUNGSBLECH
422	530133208	2	HEX SCREW ISO 4017 M8X12 10.9	SECHSKANTSCHRAUBE
423	4600724	19	HEX SCREW ISO 4017 M14X45 10.9 FLZN SP	SECHSKANTSCHRAUBE
424	10178872	3	HEX SCREW ISO 4014 M14X60 10.9 FLZN SP	SECHSKANTSCHRAUBE
427	12105720	2	SCREW PLUG M42X1,5	VERSCHLUSSSCHRAUBE
432	746221008	1	TAPERED ROLLER BEARING DIN 720 31314-	KEGELROLLENLAGER
433	422010701	1	SUPPORTING WASHER DIN 988 120X150X3,	STUETZSCHEIBE
436	530064708	1	TAPERED ROLLER BEARING DIN 720 31312	KEGELROLLENLAGER
440	10037999	1	SHAFT SEAL 120X180X15 FPM	WELLENDICHTRING
444	10029042	1	DRIVE FLANGE	ANTRIEBSFLANSCH
445	11002713	4	HEX SCREW ISO 4017 M10X40 10.9 FLZN SP	SECHSKANTSCHRAUBE
446	10029043	1	WASHER	SCHEIBE
447	407004408	4	HEX SCREW DIN 961 M14X1,5X50 8.8 VERZ	SECHSKANTSCHRAUBE
449	530191708	1	SPACER RING	ABSTANDSRING
454	10038000	1	BEVEL GEAR HOUSING	VORGELEGEGEHAEUSE
456	10012659	16	SOCKET HEAD SCREW ISO 4762 M12X50 10	ZYLINDERSCHRAUBE
457	10038002	1	COVER	DECKEL
458	10299581	3	HEX SCREW ISO 4017 M8X25 10.9 480H SP	SECHSKANTSCHRAUBE
459	10023160	1	GEAR WHEEL	ZAHNRAD
460	10038003	1	GEAR WHEEL	ZAHNRAD
461	10023163	1	DEEP GROOVE BALL BEARING DIN 625 60	RILLENKUGELLAGER
462	746200503	1	TAPERED ROLLER BEARING DIN 720 302 1	KEGELROLLENLAGER
467	11007983	1	LOCKING RING	SICHERUNGSRING
474	10038005	1	DRIVE-THROUGH SHAFT	DURCHTRIEBSWELLE
500	10038006	1	DIFFERENTIAL HOUSING	DIFFERENTIALGEHAEUSE
502	10299659	12	SOCKET HEAD SCREW ISO 4762 M10X40 10	ZYLINDERSCHRAUBE
503	10023138	1	AXLE SHAFT WHEEL	ACHSWELLENRAD
505	10023140	1	WASHER	SCHEIBE
509	10023139	4	DIFFERENTIAL BEVEL GEAR	AUSGLEICHSKEGELRAD
510	10023141	4	BUSHING	BUCHSE
512	10675682	1	DIFFERENTIAL CROSS	DIFFERENTIALKREUZ
535	10409341	1	COVER	DECKEL
536	530180308	2	DRIVE-IN NUT M45X1,5	EINSCHLAGMUTTER
549	10023247	1	DEEP GROOVE BALL BEARING 6220-C3	RILLENKUGELLAGER
550	530180308	1	DRIVE-IN NUT M45X1,5	EINSCHLAGMUTTER
1651	571769808	1	SUPPORTING WASHER	STUETZSCHEIBE
2393	10023315	1	RING	RING
2394	500245008	1	DEEP GROOVE BALL BEARING DIN 625 62	RILLENKUGELLAGER
2395	571634908	1	SHAFT SEAL BASL 75X100X10 FPM	WELLENDICHTRING
2397	10875661	1	LOCKING RING DIN 471 60X3 480H SPF	SICHERUNGSRING
2398	12100285	1	LOCKING RING DIN 472 130X4 480H SPF	SICHERUNGSRING
2399	407004408	4	HEX SCREW DIN 961 M14X1,5X50 8.8 VERZ	SECHSKANTSCHRAUBE
2400	10492477	1	O-RING 120X3 VITON	O-RING
2401	10023208	1	SHIFT FORK	SCHALTGABEL
2402	10023248	1	ROD	STANGE
2403	10023246	1	CYLINDER	ZYLINDER

Pos.	Item	Quantity	Description	Bezeichnung
2404	10023211	1	PISTON	KOLBEN
2405	11210888	1	O-RING 32X5	O-RING
2406	500324208	1	O-RING 50X3 FPM70	O-RING
2407	560305208	2	HEX SCREW ISO 4014 M8X45 10.9 SPF	SECHSKANTSCHRAUBE
2409	10023210	1	COMPRESSION SPRING	DRUCKFEDER
2410	10023206	1	PUSH SLEEVE	SCHIEBEMUFFE
2411	606008508	1	PLUNGER SWITCH TASTEND SPF	STOESSELSCHALTER
2412	10023317	1	ROD	STANGE
2413	530133208	1	HEX SCREW ISO 4017 M8X12 10.9	SECHSKANTSCHRAUBE
2564	12105716	4	SCREW PLUG M16X1,5	VERSCHLUSSSCHRAUBE
2567	10038010	1	LOCKING RING	SICHERUNGSRING
2568	10492477	1	O-RING 120X3 VITON	O-RING
2569	11007983	1	LOCKING RING	SICHERUNGSRING
2570	10038013	1	BUSHING	BUCHSE
2571	10038014	1	V-RING	V-RING
2572	10038015	1	WASHER	SCHEIBE
2573	747000577	1	BALL DIN 5401 8,5	KUGEL
2574	10038016	1	SHIM RING DIN 988 150X180X3,5	PASSSCHEIBE
2575	428104808	1	LOCKING RING DIN 472 180X4	SICHERUNGSRING

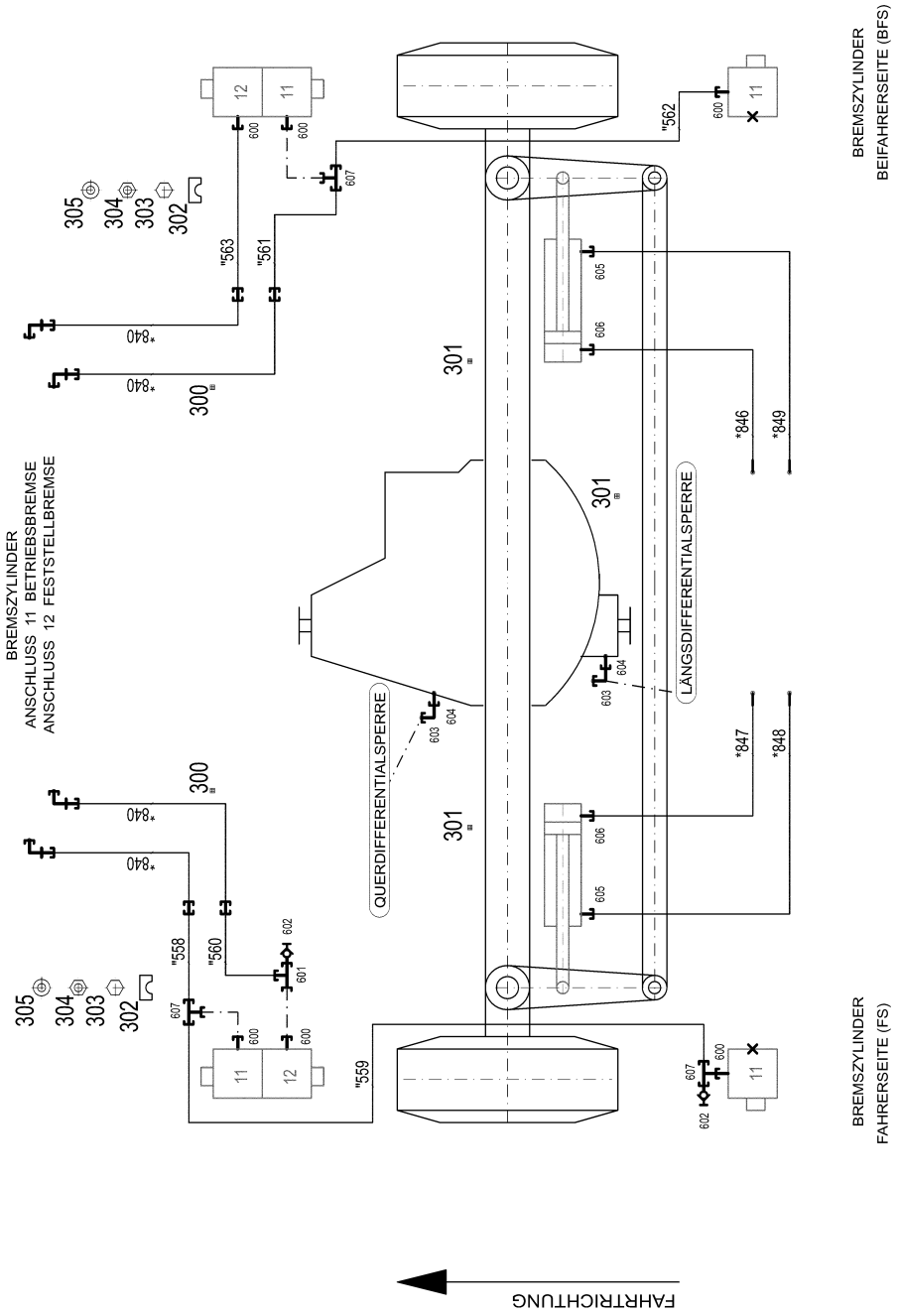
BREMSZYLINDER
ANSCHLUSS 11 BETRIEBSBREMSE
ANSCHLUSS 12 FESTSTELLBREMSE
BREMSZYLINDER
BEIFAHRERSEITE (BFS)
BREMSZYLINDER
FAHRERSEITE (FS)
QUERDIFFERENTIALSPERRE
LÄNGSDIFFERENTIALSPERRE
FAHRTRICHTUNG
300
301
302
303
304
305
*840
"558
"559
"560
"561
"562
"563
*846
*847
*848
*849
600
601
602
603
604
605
606
607
11
12

* Pos. 10

" Pos. 11

Pos.	Item	Quantity	Description	Bezeichnung
10	96039637	1	HOSE LINES 4TH AXLE	SCHLAUCHLEITUNGEN 4.ACHS
(840)	96040973	4	HOSE CPL. DBSL 11X720	SCHLAUCH KPL.
(846)	920906008	1	HOSE CPL. 2SN 10X1750	SCHLAUCH KPL.
(847)	96039652	1	HOSE CPL. 2SN 10X1750	SCHLAUCH KPL.
(848)	96039653	1	HOSE CPL. 2SN 10X2050	SCHLAUCH KPL.
(849)	96039654	1	HOSE CPL. 2SN 10X2050	SCHLAUCH KPL.
11	96039638	1	PIPE LINE 4TH AXLE	ROHRLEITUNGEN 4.ACHSE
(558)	96039678	1	PIPE COMPL. 12X1,5X327,6 AL12 PR12-S/L -	ROHR KPL.
(559)	96039679	1	PIPE COMPL. 12X1,5X763,5 AL12 PR12-S/L -	ROHR KPL.
(560)	96039681	1	PIPE COMPL. 12X1,5X234,6 AL12 PR12-S/L -	ROHR KPL.
(561)	96039682	1	PIPE COMPL. 12X1,5X340,3 AL12 PR12-S/L -	ROHR KPL.
(562)	96039683	1	PIPE COMPL. 12X1,5X733,1 AL12 PR12-S/L -	ROHR KPL.
(563)	96039684	1	PIPE COMPL. 12X1,5X335,3 AL12 PR12-S/L -	ROHR KPL.
300	774206308	6	TERMINAL CLIP 18-20	KLEMMSCHELLE
301	10872676	3	CABLE CLIP HOLDER 46X70-SCHWARZ PA	KABELBINDERHALTER
302	602007408	8	CLAMP-HALF DIN 3015-1 L 1 R 12 PP SW	KLEMMHAELFTE
303	12202784	4	SOCKET HEAD SCREW ISO 4762 M6X60 8.8	ZYLINDERSCHRAUBE
304	10197764	4	HEX NUT ISO 4032 M6 10 ZNNI-480H SPF	SECHSKANTMUTTER
305	10875648	4	WASHER ISO 7093-1 6 200HV 480H SPF	SCHEIBE
600	471030708	6	FITTING ISO 8434-1 GE 12L M16X1,5 CR6-F ⇨ ❑ 183	VERSCHRAUBUNG
601	247128602	1	L NECK EL 12L M18X1,5 CR6-FREI	L-STUTZEN
602	475600908	2	TEST CONNECTION PL-RA 12L A3P	PRUEFANSCHLUSS
603	247021702	2	SWIVEL ELBOW EW 6L CR6-FREI	WINKELSTUTZEN
604	12204762	2	FITTING GE 6L M12X1,5 CR6-FREI	VERSCHRAUBUNG
605	471032908	2	FITTING GE 12S M18X1,5 CR6-FREI	VERSCHRAUBUNG
606	471039408	2	FITTING XGE12-LM-ED M18X1,5 CR6-FREI	VERSCHRAUBUNG
607	247105602	3	T CONNECTION PIECE ET 12L CR6-FREI	T-STUTZEN

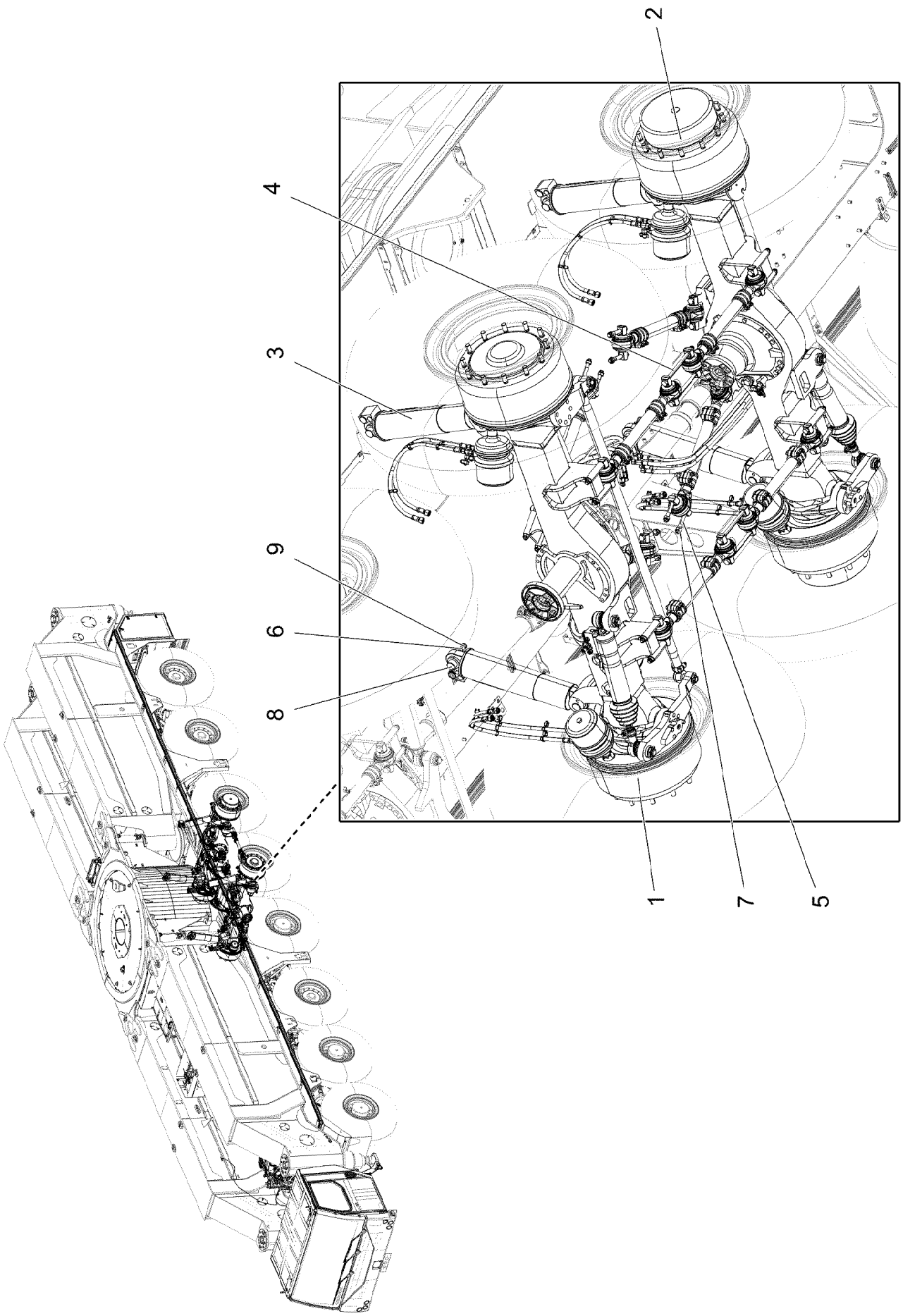
2
4
3
9
6
8
1
7
5

Pos.	Item	Quantity	Description	Bezeichnung
1	96036784	1	AXLE 5, PRE-ASSEMBLED ⇨ ❑ 257	5.ACHSE VORM.
2	96036787	1	AXLE 6, PRE-ASSEMBLED ⇨ ❑ 269	6.ACHSE VORM.
3	10036124	4	SUSPENSION CYLINDER 110/90-300 SPF ⇨ ❑ 230	FEDERUNGSZYLINDER
4	10022895	4	HEX SCREW ISO 4014 M18X280 10.9 FLZN	SECHSKANTSCHRAUBE
5	406221208	8	HEX SCREW ISO 4014 M18X135 10.9 FLZN	SECHSKANTSCHRAUBE
6	10877796	8	HEX SCREW ISO 4017 M16X25 8.8 FLZN SP	SECHSKANTSCHRAUBE
7	10179122	12	HEX NUT DIN 980 M18 10 FLZN SPF	SECHSKANTMUTTER
8	972866408	8	PIN 55.0X112 35NICRMOV125 GASN. SPF	BOLZEN
9	955746608	8	AXLE HOLDER 8X25X85 S235JR FE//ZNNI8/	ACHSHALTER

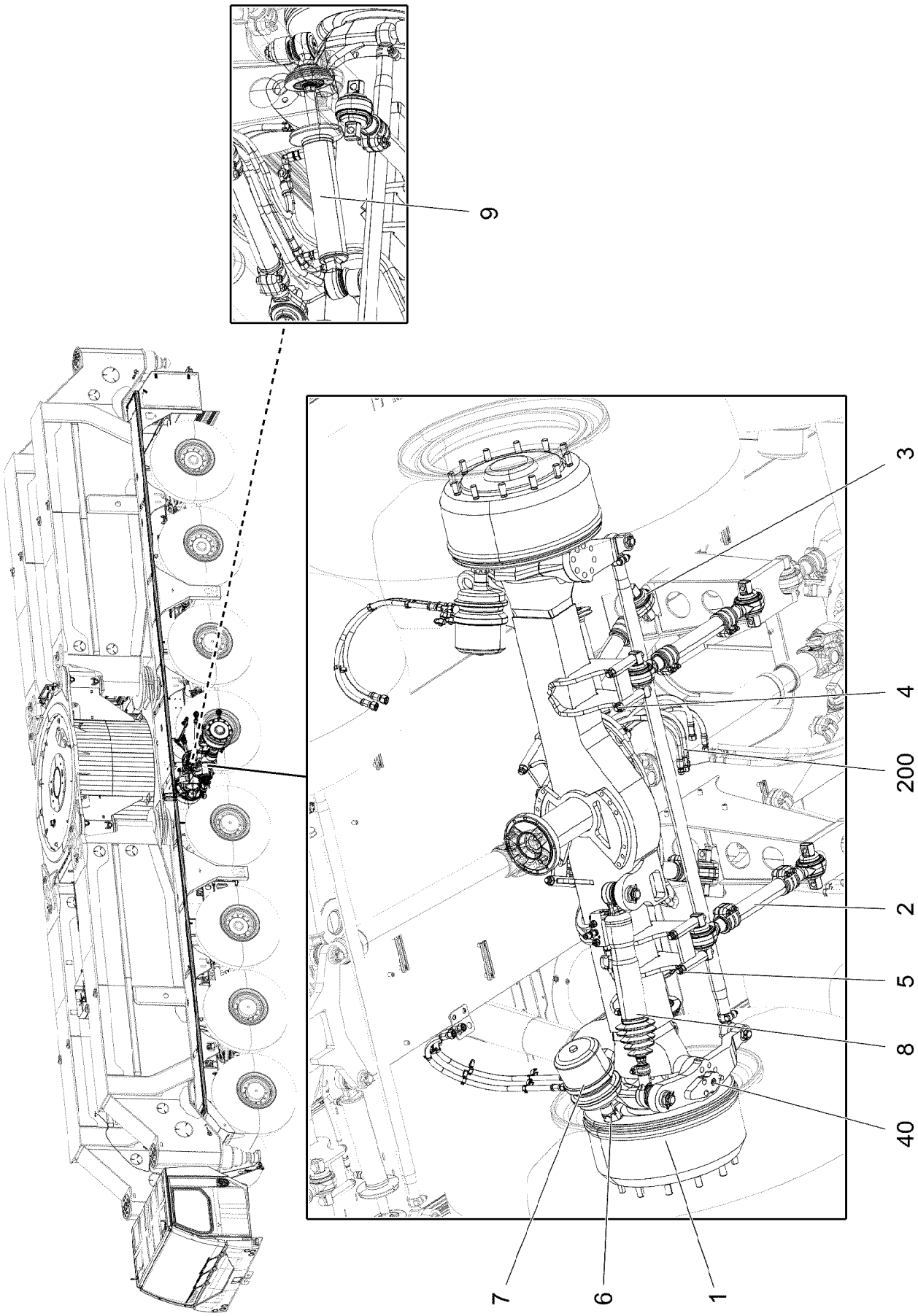
9
3
4
200
2
5
8
40
7
6
1

Pos.	Item	Quantity	Description	Bezeichnung
1	10874907	1	STEERING AXLE L81 SPF ⇨ ❑ 259	LENKACHSE
2	521143408	2	AXLE STRUT 66X635X30 CR6-FREI ⇨ ❑ 213	ACHSSTREBE
3	521143508	2	AXLE STRUT 705 ⇨ ❑ 214	ACHSSTREBE
4	406221408	8	HEX SCREW ISO 4014 M18X180 10.9 FLZN	SECHSKANTSCHRAUBE
5	10179122	8	HEX NUT DIN 980 M18 10 FLZN SPF	SECHSKANTMUTTER
6	530182808	2	NUT M45X1,5 VERZ	MUTTER
7	502664608	2	COMBINED CYLINDER 24"/24"	KOMBIZYLINDER
8	10875353	1	STEERING CENTERING CYLINDER 70/36-22	LENKZENTRIERZYLINDER
(1)	10877919	1	RUBBER BELLOWS KPL.	FALTENBALG
(2)	12220955	2	CROWN NUT DIN 937 M30 17H FLZN SPF	KRONENMUTTER
(3)	10180364	2	SPLIT PIN ISO 1234 6,3X50 St 480H SPF	SPLINT
9	10876342	2	STEERING CYLINDER 70/32-250 SPF ⇨ ❑ 240	LENKZYLINDER
40	962431208	1	INST. PARTS ANGLE SENSOR ⇨ ❑ 217	EINBAUTEILE WINKELGEBER
200	96036798	1	PNE&HYD 5TH AXLE PREASSEMBLED: ⇨ ❑ 266	PNEUM.U.HYDR.VORM.5.ACHS

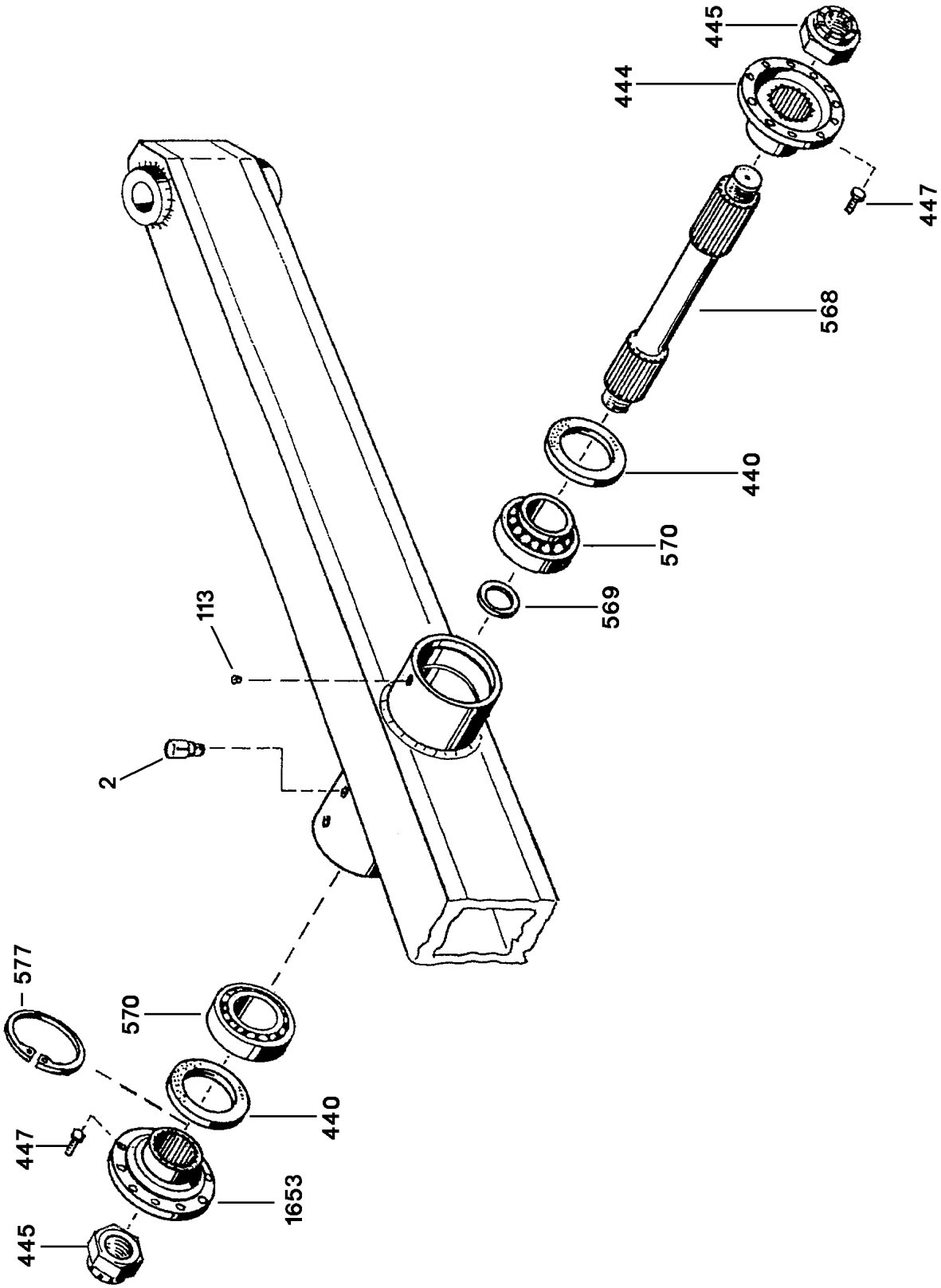
445
444
447
568
440
570
569
113
2
577
570
440
447
1653
445

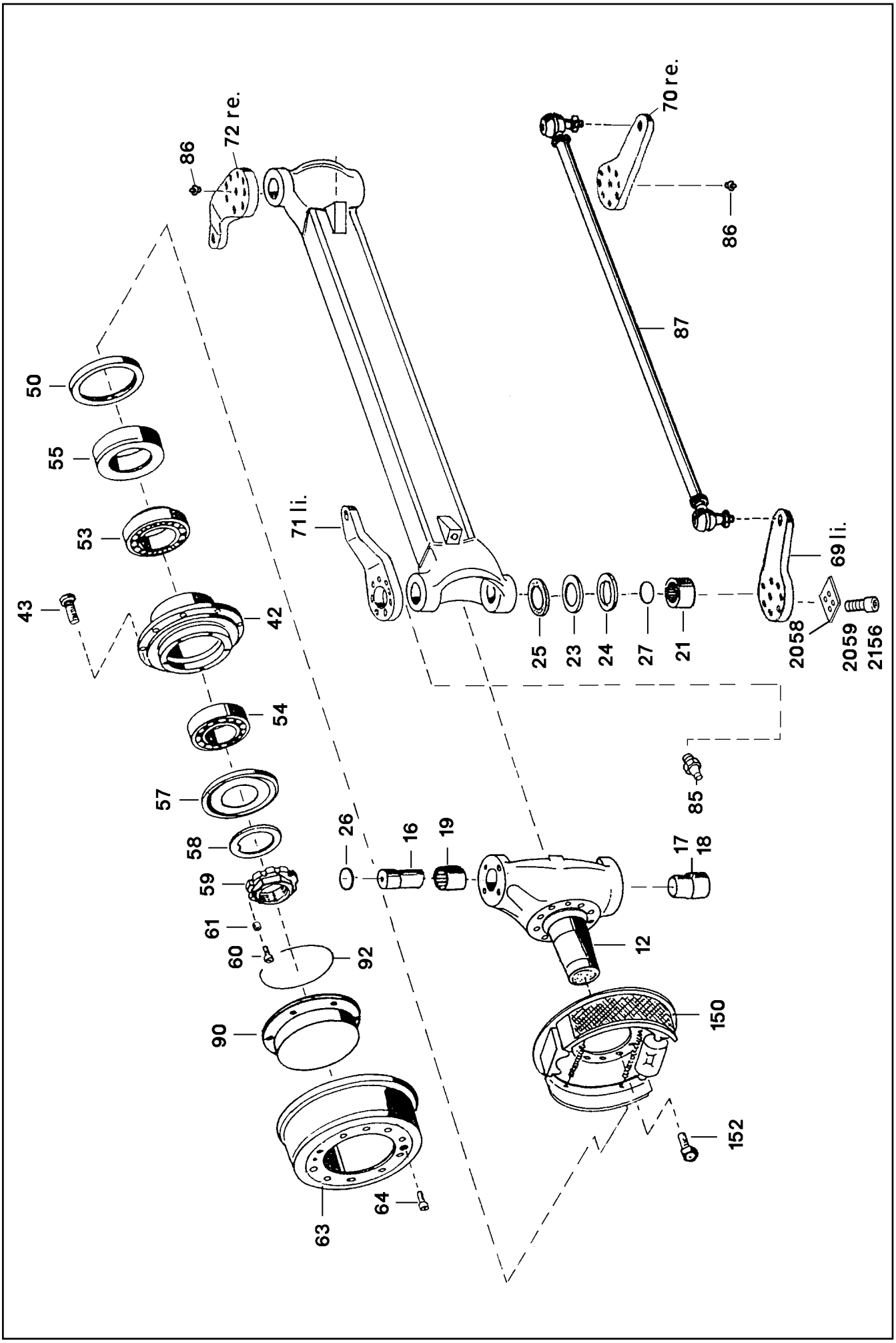

19.1.2022 009472 LIEBHERR	**etk_en_de_073897 LG 1750** **STEERING AXLE** **LENKACHSE**	❑ 260 (2/3) **10874907**

Pos.	Item	Quantity	Description	Bezeichnung
2	510497908	1	VENTILATION VALVE M10X1	ENTLUEFTUNGSVENTIL
12	10102020	2	STEERING KNUCKLE	ACHSSCHENKEL
13	10033149	1	STEERING KNUCKLE	ACHSSCHENKEL
16	530034308	2	STEERING KNUCKLE PIN	ACHSSCHENKELBOLZEN
17	530034108	1	STEERING KNUCKLE PIN	ACHSSCHENKELBOLZEN
18	10101868	1	STEERING KNUCKLE PIN	ACHSSCHENKELBOLZEN
19	571432208	2	BEARING BUSH	LAGERBUCHSE
21	571315608	2	BEARING BUSH	LAGERBUCHSE
23	571315508	2	WASHER	SCHEIBE
24	571315408	2	WASHER	SCHEIBE
25	571332008	2	ROD SEAL 99X119X9,5	NUTRING
26	726400508	2	O-RING 60X4 NBR70	O-RING
27	726412308	2	O-RING 65X3 NBR70	O-RING
42	10101970	2	WHEEL HUB	RADNABE
43	571315308	24	WHEEL STUD	RADBOLZEN
50	10101871	4	SHAFT SEAL 150X180X8,5 NBR	WELLENDICHTRING
53	746222808	2	TAPERED ROLLER BEARING DIN 720 32024-	KEGELROLLENLAGER
54	10101974	2	TAPERED ROLLER BEARING DIN 720 32220	KEGELROLLENLAGER
55	7019275	2	SPACER RING	ABSTANDSRING
57	747258301	2	BEARING COVER RING 32220 AV	LAGERABDECKRING
58	10101975	2	SLOTTED CONE WASHER	NASENSCHEIBE
59	10101977	2	CORRUGATED NUT	WELLENMUTTER
60	4981010	2	SOCKET HEAD SCREW DIN 7984 M8X12 08.	ZYLINDERSCHRAUBE
61	570821208	2	BUSHING	BUCHSE
63	10101872	2	BRAKE DRUM	BREMSTROMMEL
64	10875808	4	COUNTERSUNK SCREW DIN 7991 M12X40 8	SENKSCHRAUBE
69	10102021	1	STEERING ARM	SPURHEBEL
70	10102022	1	STEERING ARM	SPURHEBEL
71	10102023	1	STEERING LEVER	LENKHEBEL
72	10102024	1	STEERING LEVER	LENKHEBEL
85	7743242	1	HYDRAULIC-TYPE LUBRICAT.NIPPLE DIN 71	KEGELSCHMIERNIPPEL
86	774304508	3	GREASE NIPPLE DIN 71412 B M10X1	SCHMIERNIPPEL
87	530114908	1	TRACK ROD 1830 40/30	SPURSTANGE
(1)	725009908	1	BALL JOINT 40 25°	KUGELGELENK
(2)	725010008	1	BALL JOINT 40X25GR	KUGELGELENK
90	10101981	2	COVER	DECKEL
92	726421501	2	O-RING 200X3 NBR 70	O-RING
113	403900101	1	SCREW PLUG DIN 906 M10X1 ST	VERSCHLUSSSCHRAUBE
150	10876191	2	BRAKE ⇨ ❑ 262	BREMSE
152	10878749	32	HEX SCREW ISO 4017 M18X45 10.9 FLZN SP	SECHSKANTSCHRAUBE
440	570284208	2	SHAFT SEAL 90X115X13 NBR	WELLENDICHTRING
444	530193908	1	DRIVE FLANGE	ANTRIEBSFLANSCH
445	530180308	2	DRIVE-IN NUT M45X1,5	EINSCHLAGMUTTER
447	10179126	8	HEX SCREW ISO 8676 M14X1,5X50 10.9 FLZ	SECHSKANTSCHRAUBE
568	571646008	1	SHAFT	WELLE
569	570884908	1	SPACER RING	ABSTANDSRING
570	746222108	2	TAPERED ROLLER BEARING DIN 720 32012-	KEGELROLLENLAGER
577	428104408	1	LOCKING RING DIN 472 175X4	SICHERUNGSRING
1653	571544608	1	DRIVE FLANGE	ANTRIEBSFLANSCH
2058	10033162	1	COVER	DECKEL
2059	4601370	2	SOCKET HEAD SCREW ISO 4762 M20X90 10	ZYLINDERSCHRAUBE
2156	10299659	1	SOCKET HEAD SCREW ISO 4762 M10X40 10	ZYLINDERSCHRAUBE

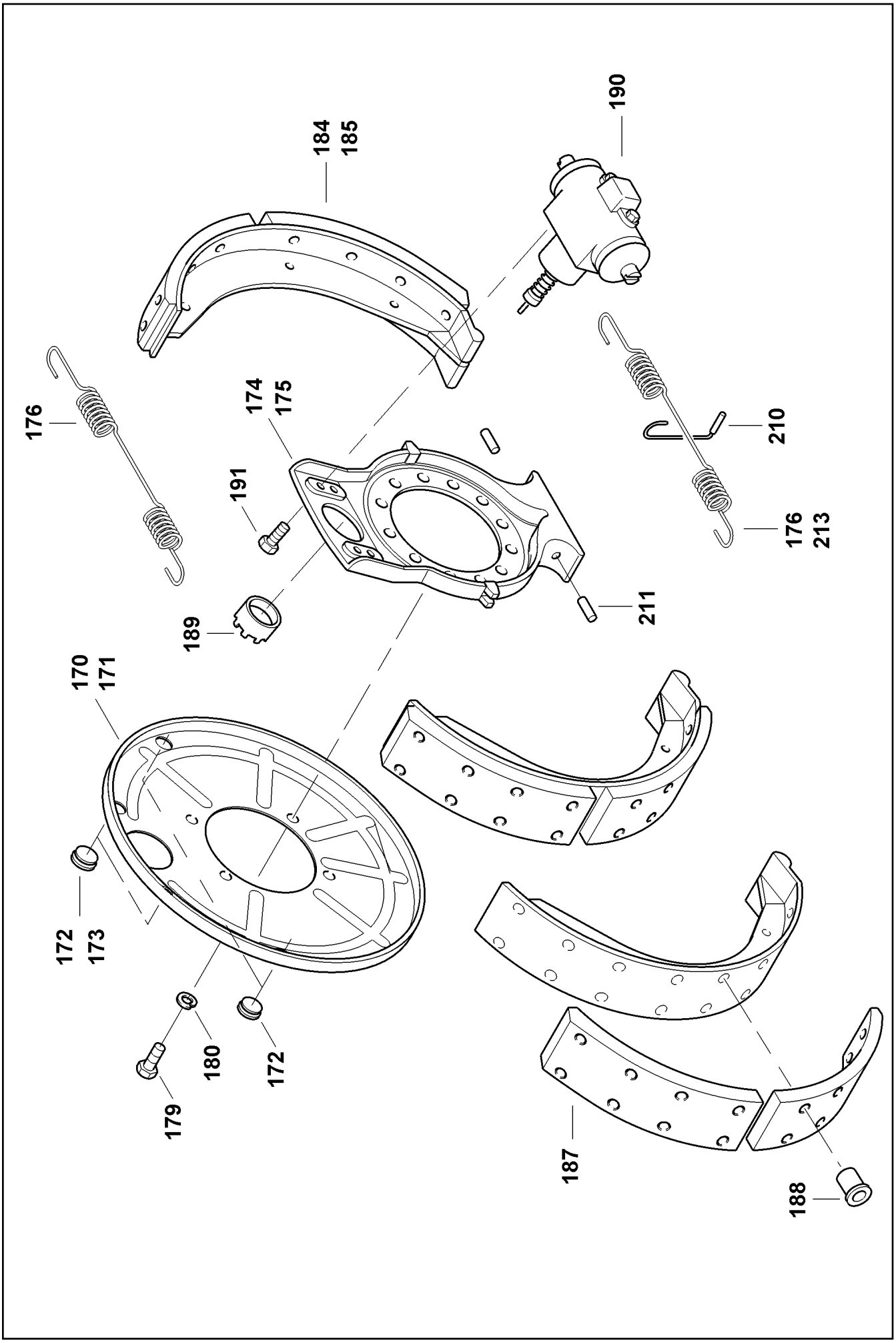

19.1.2022 009469 LIEBHERR	**etk_en_de_073897 LG 1750** **BRAKE** **BREMSE**	❑ 262 (1/2) **10876191**

Pos.	Item	Quantity	Description	Bezeichnung
176	10876192	2	TENSION SPRING	ZUGFEDER
184	10876193	2	BRAKE SHOE	BREMSBACKE
188	12219673	80	RIVET	NIET
190	10876194	1	EXPANDING DEVICE ⇨ ❑ 264	SPREIZVORRICHTUNG
191	12219675	8	SCREW	SCHRAUBE
211	12219681	4	DOWEL PIN 12X30	SPANNSTIFT

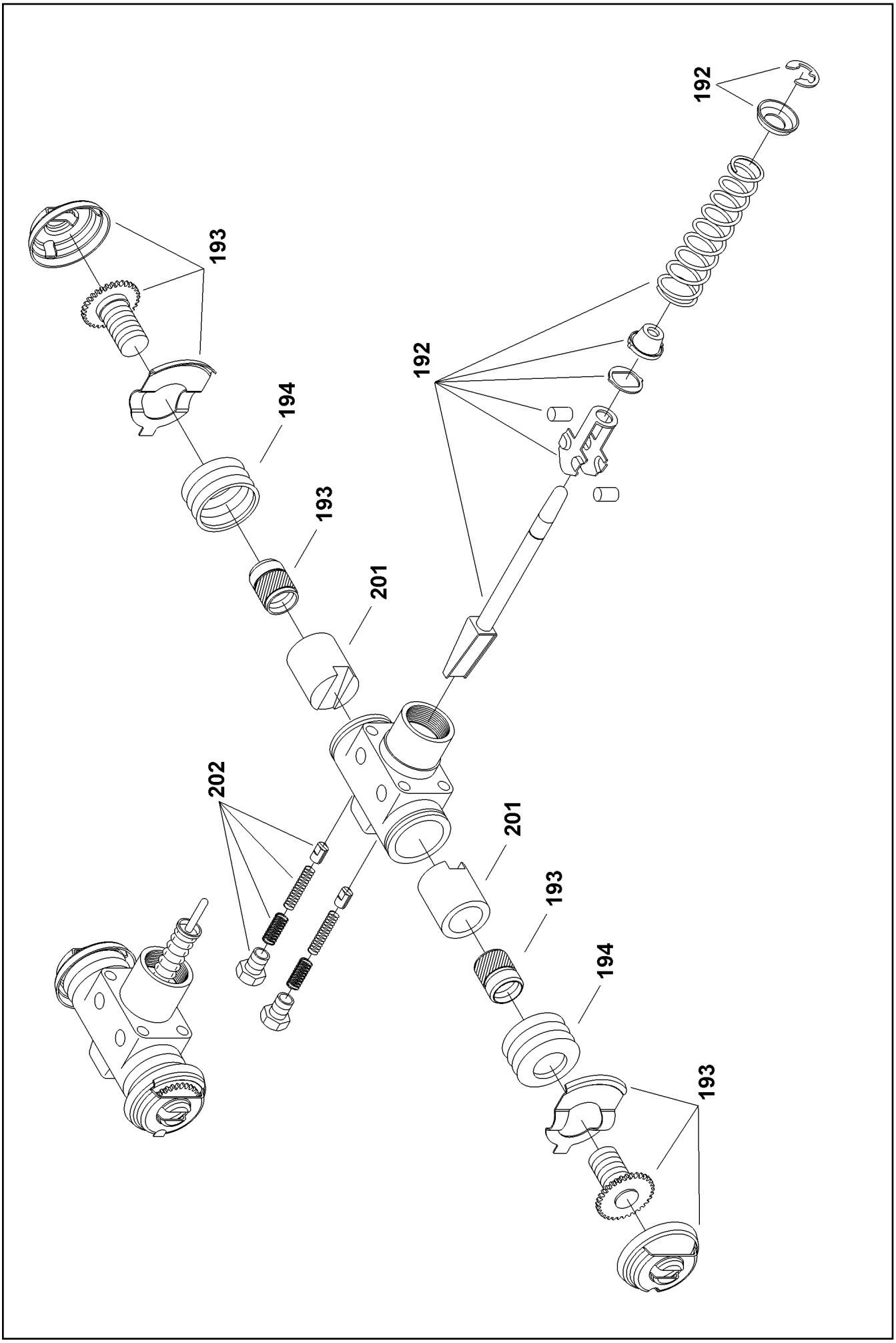
192
193
192
194
193
201
202
201
193
194
193

Pos.	Item	Quantity	Description	Bezeichnung
192	12219676	2	PRESSURE WEDGE	DRUCKKEIL
193	12219677	4	READJUSTMENT	NACHSTELLUNG
194	12219678	4	RUBBER BELLOWS	FALTENBALG
201	12219679	4	BUSHING	BUCHSE
202	12219680	4	HEX SCREW	SECHSKANTSCHRAUBE

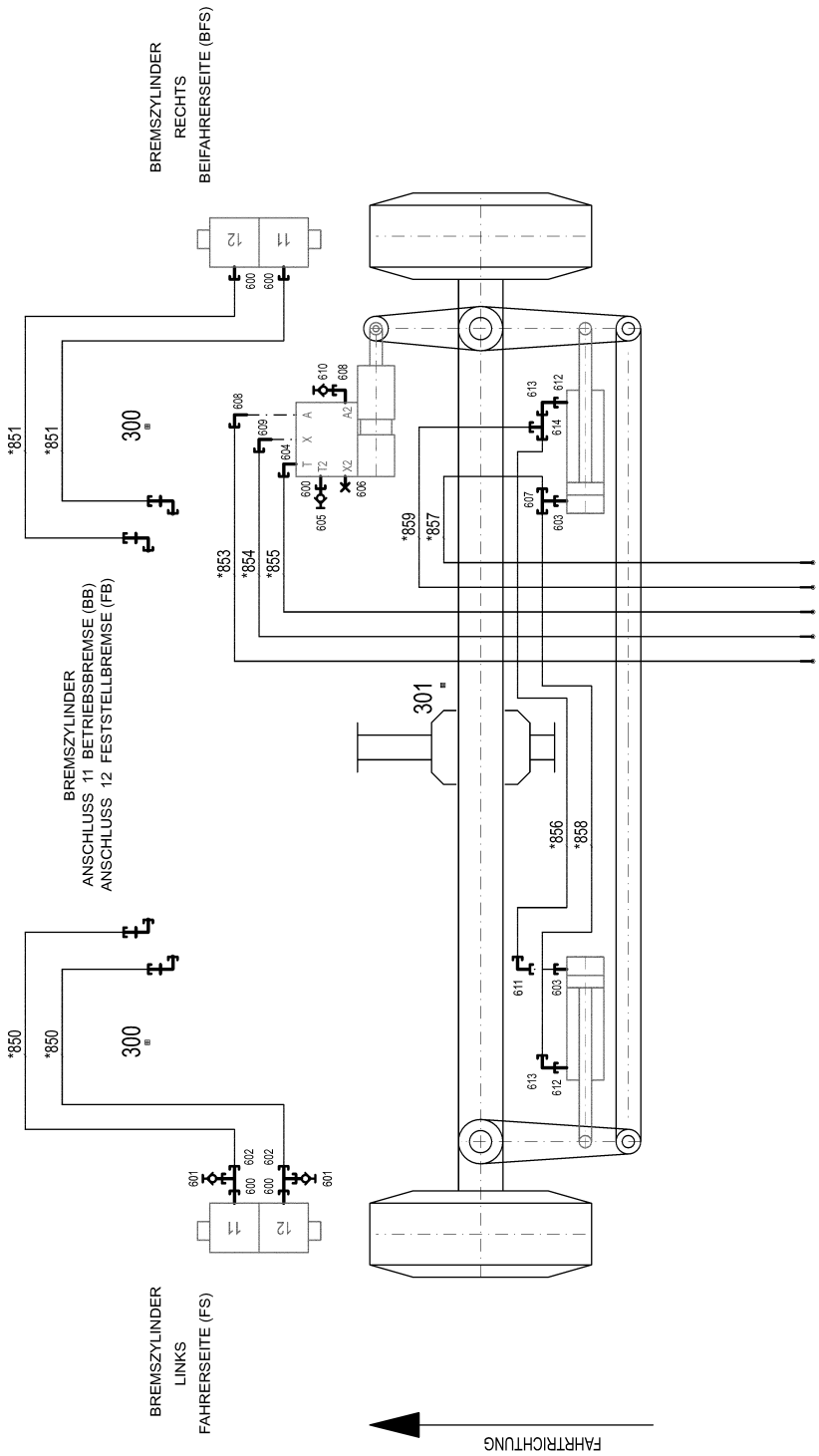
BREMSZYLINDER
RECHTS
BEIFAHRERSEITE (BFS)
BREMSZYLINDER
ANSCHLUSS 11 BETRIEBSBREMSE (BB)
ANSCHLUSS 12 FESTSTELLBREMSE (FB)
BREMSZYLINDER
LINKS
FAHRERSEITE (FS)
FAHRTRICHTUNG
300
301
*850
*851
*853
*854
*855
*856
*857
*858
*859
A2
X2
T2
A
X
T
11
12

* Pos. 10

Pos.	Item	Quantity	Description	Bezeichnung
10	96039639	1	HOSE LINES 5TH AXLE ⇨ ❑ 268	SCHLAUCHLEITUNGEN 5.ACHS
300	774206308	9	TERMINAL CLIP 18-20	KLEMMSCHELLE
301	10872676	2	CABLE CLIP HOLDER 46X70-SCHWARZ PA	KABELBINDERHALTER
600	471030708	5	FITTING ISO 8434-1 GE 12L M16X1,5 CR6-F ⇨ ❑ 183	VERSCHRAUBUNG
601	475600908	2	TEST CONNECTION PL-RA 12L A3P	PRUEFANSCHLUSS
602	247128602	2	L NECK EL 12L M18X1,5 CR6-FREI	L-STUTZEN
603	471039408	2	FITTING XGE12-LM-ED M18X1,5 CR6-FREI	VERSCHRAUBUNG
604	476610308	1	FITTING RSWS12-LM-WD CR6-FREI	VERSCHRAUBUNG
605	7409918	1	GAUGE CONNECTION NW 12	MESSSTUTZEN
606	477704908	1	STOP PLUG VSTIM14X1,5ED CR6-FREI	STOPFEN
607	247105602	1	T CONNECTION PIECE ET 12L CR6-FREI	T-STUTZEN
608	476630308	2	FITTING RSWS12-SM-WD CR6-FREI	VERSCHRAUBUNG
609	476610208	1	FITTING RSWS10-LM-WD CR6-FREI	VERSCHRAUBUNG
610	7409922	1	GAUGE CONNECTION 12S M20X1,5 CR6-F	MESSSTUTZEN
611	247117702	1	SWIVEL ELBOW EW 12L M18X1,5 CR6-FREI	WINKELSTUTZEN
612	471032908	2	FITTING GE 12S M18X1,5 CR6-FREI	VERSCHRAUBUNG
613	7617354	2	FITTING EW 12S CR6-FREI	VERSCHRAUBUNG
614	7617461	1	FITTING EL 12S CR6-FREI	VERSCHRAUBUNG

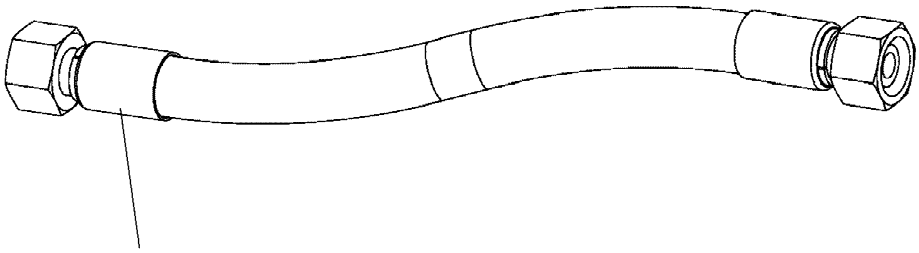

Schlauchnummer
Hose number
Numéro de flexible
Número de flexible
Номера шланга

Die Schlauchnummern auf den Schläuchen entsprechen den Positionen in der Schlauchliste.

The hose numbers from the hoses are in accordance with the items in the hose list.

Les numéros indiqués sur les flexibles correspondent aux repères de la nomenclature des flexibles.

Los números indicados en los flexibles corresponden a las posiciones de la lista de flexibles.

Нанесенные на шлангах номера соответствуют позициям в перечне.

Pos.	Item	Quantity	Description	Bezeichnung
850	96040974	2	HOSE CPL. DBSL 11X770	SCHLAUCH KPL.
851	923251908	2	HOSE CPL. DBSL 11X820	SCHLAUCH KPL.
853	96039649	1	HOSE CPL. 2SN 10X2100	SCHLAUCH KPL.
854	922683008	1	HOSE CPL. 2SN 8X2100	SCHLAUCH KPL.
855	926854808	1	HOSE CPL. 2SN 10X2050	SCHLAUCH KPL.
856	929577108	1	HOSE CPL. 2SN 10X1240	SCHLAUCH KPL.
857	96039650	1	HOSE CPL. 2SN 10X1640	SCHLAUCH KPL.
858	96019847	1	HOSE CPL. 2SN 10X1280	SCHLAUCH KPL.
859	926866008	1	HOSE CPL. 2SN 10X1800	SCHLAUCH KPL.

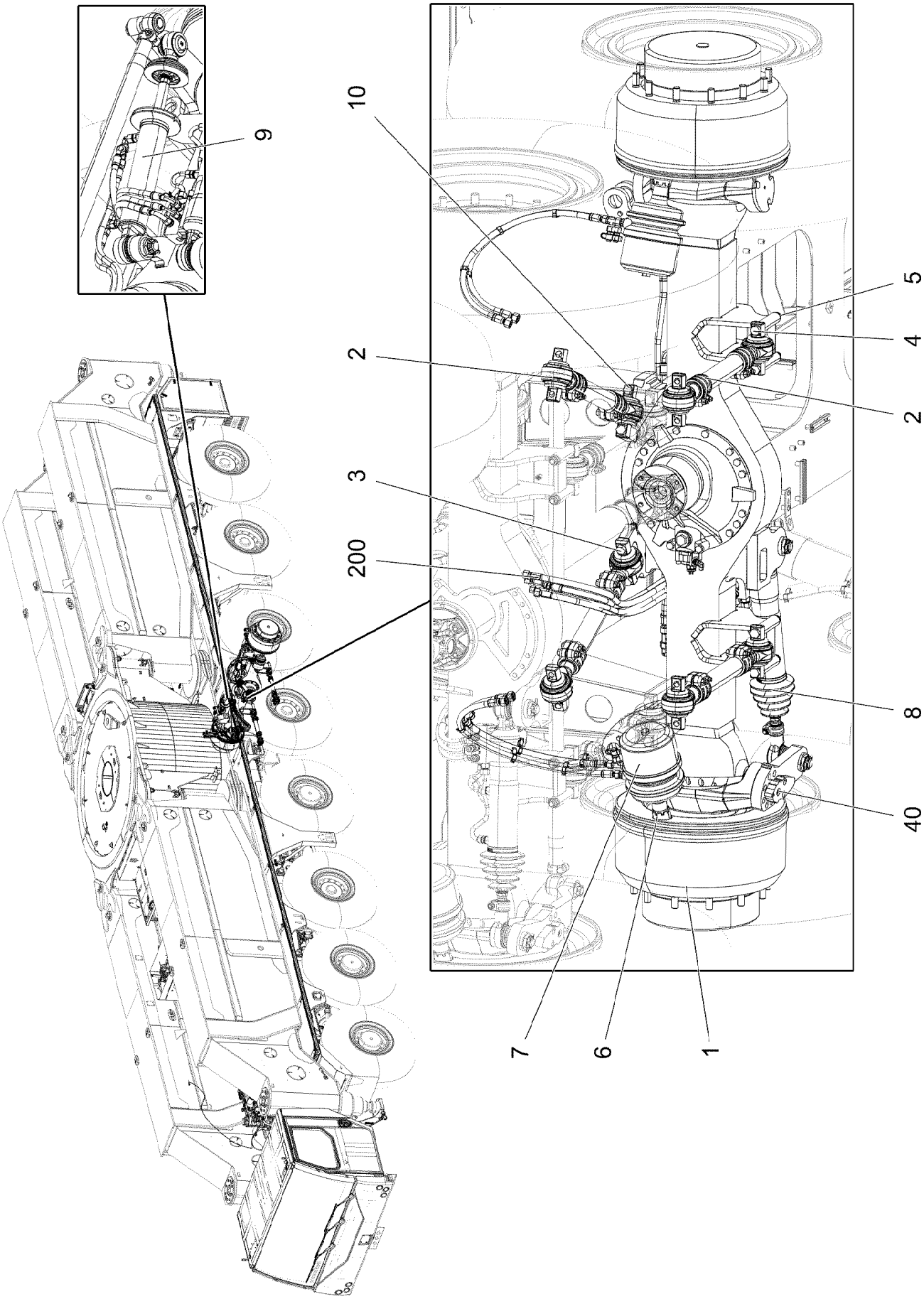
9
10
2
3
200
5
4
2
8
40
7
6
1

Pos.	Item	Quantity	Description	Bezeichnung
1	10874908	1	DRIVEN STEERING AXLE LT81PL300 SPF ⇨ ❑ 271	LENKTRIEBACHSE
2	521143408	4	AXLE STRUT 66X635X30 CR6-FREI ⇨ ❑ 213	ACHSSTREBE
3	406220608	2	HEX SCREW ISO 4014 M18X120 10.9 FLZN	SECHSKANTSCHRAUBE
4	406221408	4	HEX SCREW ISO 4014 M18X180 10.9 FLZN	SECHSKANTSCHRAUBE
5	10179122	8	HEX NUT DIN 980 M18 10 FLZN SPF	SECHSKANTMUTTER
6	530182808	2	NUT M45X1,5 VERZ	MUTTER
7	502664608	2	COMBINED CYLINDER 24"/24"	KOMBIZYLINDER
8	10875353	1	STEERING CENTERING CYLINDER 70/36-22	LENKZENTRIERZYLINDER
9	10876342	2	STEERING CYLINDER 70/32-250 SPF ⇨ ❑ 240	LENKZYLINDER
10	406221208	2	HEX SCREW ISO 4014 M18X135 10.9 FLZN	SECHSKANTSCHRAUBE
11	530194008	1	VENTILATION SCREW M10X1	ENTLUEFTUNGSSCHRAUBE
40	962431208	1	INST. PARTS ANGLE SENSOR ⇨ ❑ 217	EINBAUTEILE WINKELGEBER
200	96036799	1	PNE&HYD 6TH AXLE PREASSEMBLED: ⇨ ❑ 277	PNEUM.U.HYDR.VORM.6.ACHS

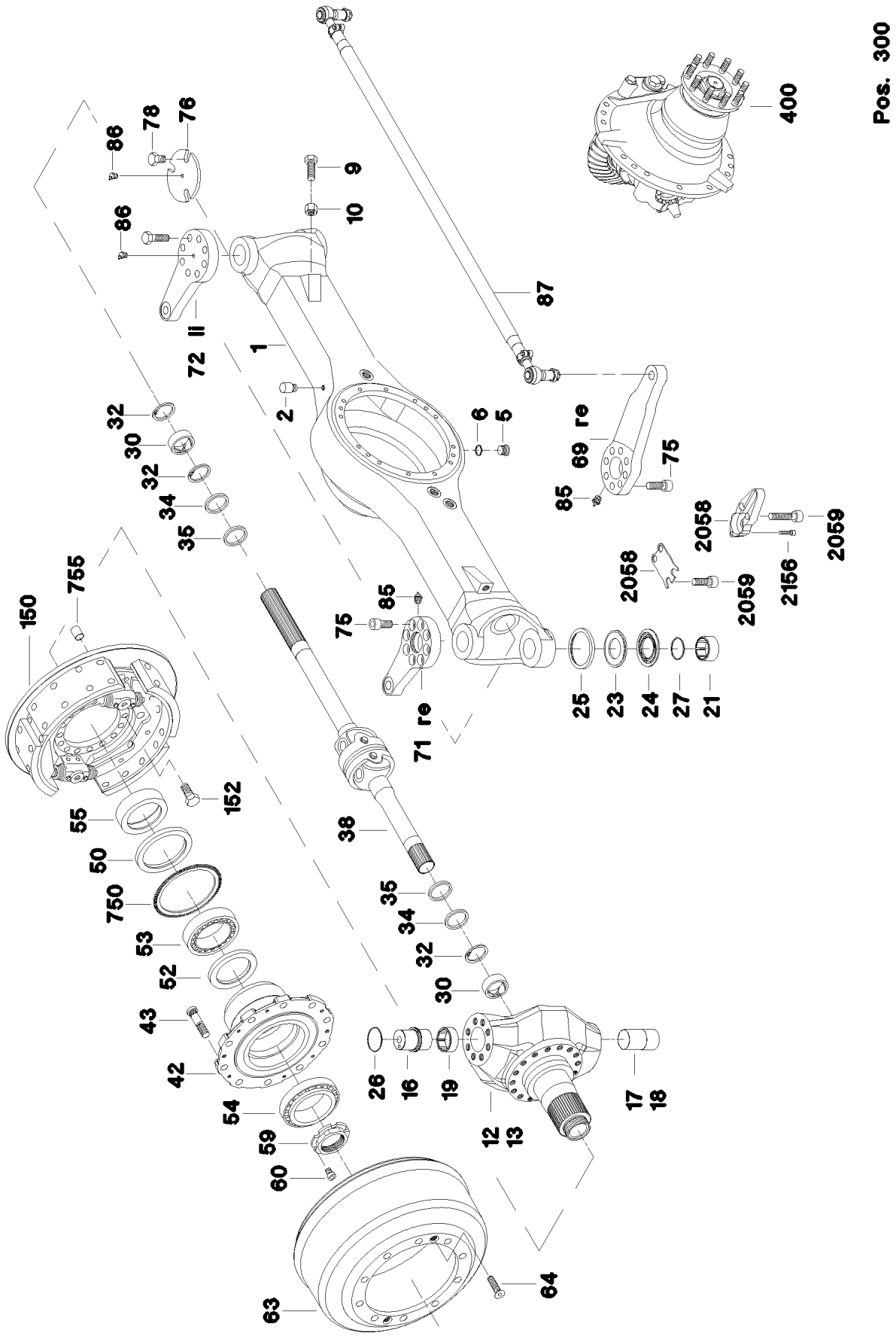

19.1.2022 049482 LIEBHERR	etk_en_de_073897 LG 1750 DRIVEN STEERING AXLE LENKTRIEBACHSE	❑ 271 (1/2) 10874908

Pos.	Item	Quantity	Description	Bezeichnung
5	12105729	1	SCREW PLUG M16X1,5	VERSCHLUSSSCHRAUBE
9	570531608	2	SCREW	SCHRAUBE
10	10875618	2	HEX NUT ISO 4032 M20 8 FLZN SPF	SECHSKANTMUTTER
12	10101866	1	STEERING KNUCKLE	ACHSSCHENKEL
13	10455271	1	STEERING KNUCKLE	ACHSSCHENKEL
16	530034308	2	STEERING KNUCKLE PIN	ACHSSCHENKELBOLZEN
17	530034108	1	STEERING KNUCKLE PIN	ACHSSCHENKELBOLZEN
18	10101868	1	STEERING KNUCKLE PIN	ACHSSCHENKELBOLZEN
19	571432208	2	BEARING BUSH	LAGERBUCHSE
21	571315608	2	BEARING BUSH	LAGERBUCHSE
23	571315508	2	WASHER	SCHEIBE
24	571315408	2	WASHER	SCHEIBE
25	571332008	2	ROD SEAL 99X119X9,5	NUTRING
26	726400508	2	O-RING 60X4 NBR70	O-RING
27	726412308	2	O-RING 65X3 NBR70	O-RING
30	570459708	4	BUSHING	BUCHSE
32	571340108	6	SNAP RING BR 72X2,0	SPRENGRING
34	7026953	4	SHAFT SEAL B1 60X72X7 NBR	WELLENDICHTRING
35	571361608	4	ROTARY SHAFT LIP SEAL DIN 3761 BS 60X7	RADIALWELLENDICHTRING
38	570584708	2	PROPELLER SHAFT GW 179	GELENKWELLE
42	10101869	2	WHEEL HUB	RADNABE
43	530009008	24	WHEEL STUD	RADBOLZEN
50	10101871	4	SHAFT SEAL 150X180X8,5 NBR	WELLENDICHTRING
53	746222808	2	TAPERED ROLLER BEARING DIN 720 32024-	KEGELROLLENLAGER
54	746225301	2	TAPERED ROLLER BEARING DIN 720 320 2	KEGELROLLENLAGER
55	7019275	2	SPACER RING	ABSTANDSRING
59	530080408	2	CORRUGATED NUT	WELLENMUTTER
60	404800308	2	GRUB SCREW DIN 915 M8X20 45H VERZ	GEWINDESTIFT
63	10101872	2	BRAKE DRUM	BREMSTROMMEL
64	10875808	4	COUNTERSUNK SCREW DIN 7991 M12X40 8	SENKSCHRAUBE
69	10101950	1	STEERING LEVER	LENKHEBEL
71	10101951	1	STEERING ARM	SPURHEBEL
72	10101952	1	STEERING ARM	SPURHEBEL
76	530094008	1	COVER	DECKEL
78	12224041	3	HEX SCREW ISO 4017 M20X25 8.8 FLZN SP	SECHSKANTSCHRAUBE
85	7743242	1	HYDRAULIC-TYPE LUBRICAT.NIPPLE DIN 71	KEGELSCHMIERNIPPEL
86	774304508	3	GREASE NIPPLE DIN 71412 B M10X1	SCHMIERNIPPEL
87	571157008	1	TRACK ROD 1890 40/30	SPURSTANGE
(1)	725009908	1	BALL JOINT 40 25°	KUGELGELENK
(2)	725010008	1	BALL JOINT 40X25GR	KUGELGELENK
150	10876191	2	BRAKE ⇨ ❑ 262	BREMSE
152	10878749	32	HEX SCREW ISO 4017 M18X45 10.9 FLZN SP	SECHSKANTSCHRAUBE
300	10455272	1	PLANETARY GEARBOX ⇨ ❑ 273	PLANETENGETRIEBE
400	10876196	1	FINAL DRIVE ⇨ ❑ 275	ACHSANTRIEB
2058	10033162	1	COVER	DECKEL
2059	4601370	2	SOCKET HEAD SCREW ISO 4762 M20X90 10	ZYLINDERSCHRAUBE
2156	10299659	1	SOCKET HEAD SCREW ISO 4762 M10X40 10	ZYLINDERSCHRAUBE

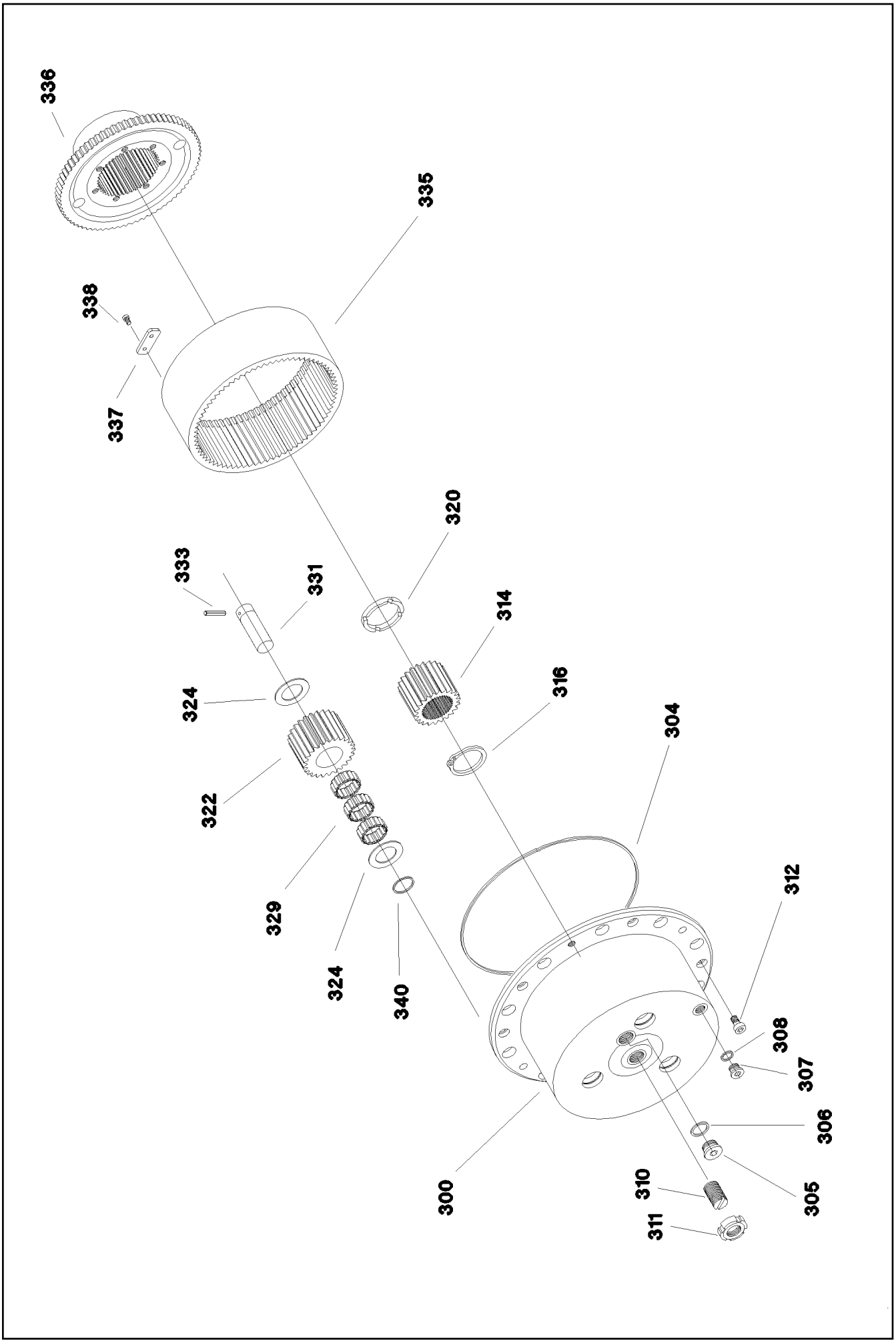

19.1.2022 049483 LIEBHERR	etk_en_de_073897 LG 1750 PLANETARY GEARBOX PLANETENGETRIEBE	❑ 273 (1/2) 10455272

Pos.	Item	Quantity	Description	Bezeichnung
300	571118708	1	PLANETS HOUSING	PLANETENGEHAEUSE
304	530084808	2	O-RING 380X4 NBR70	O-RING
305	12105730	2	SCREW PLUG M24X1,5	VERSCHLUSSSCHRAUBE
307	12105729	2	SCREW PLUG M16X1,5	VERSCHLUSSSCHRAUBE
310	10101876	2	ADJUSTING SCREW	EINSTELLSCHRAUBE
311	412500108	2	SLOTTED NUT DIN 70852 M26X1,5 17H A3C	NUTMUTTER
312	10179392	12	SOCKET HEAD SCREW DIN 7984 M10X20 08	ZYLINDERSCHRAUBE
314	571859008	2	SUN WHEEL	SONNENRAD
316	12100642	2	LOCKING RING DIN 471 52X3 480H SPF	SICHERUNGSRING
320	10101883	2	WEARING RING	ANLAUFRING
322	530188608	6	PLANET WHEEL	PLANETENRAD
324	530085708	12	THRUST WASHER	ANLAUFSCHEIBE
329	530160908	18	NEEDLE GEAR RIM 55-20	NADELKRANZ
331	530188708	6	PLANET PIN	PLANETENBOLZEN
333	432007808	6	DOWEL PIN ISO 8752 7X30	SPANNSTIFT
335	530085408	2	INTERNAL GEARED WHEEL	HOHLRAD
336	10101885	2	RING GEAR CARRIER	HOHLRADTRAEGER
337	530189208	6	FASTENER	HALTERUNG
338	10299649	12	HEX SCREW ISO 4017 M8X16 10.9 480H SP	SECHSKANTSCHRAUBE
340	726202508	6	O-RING 45X2 NBR70	O-RING

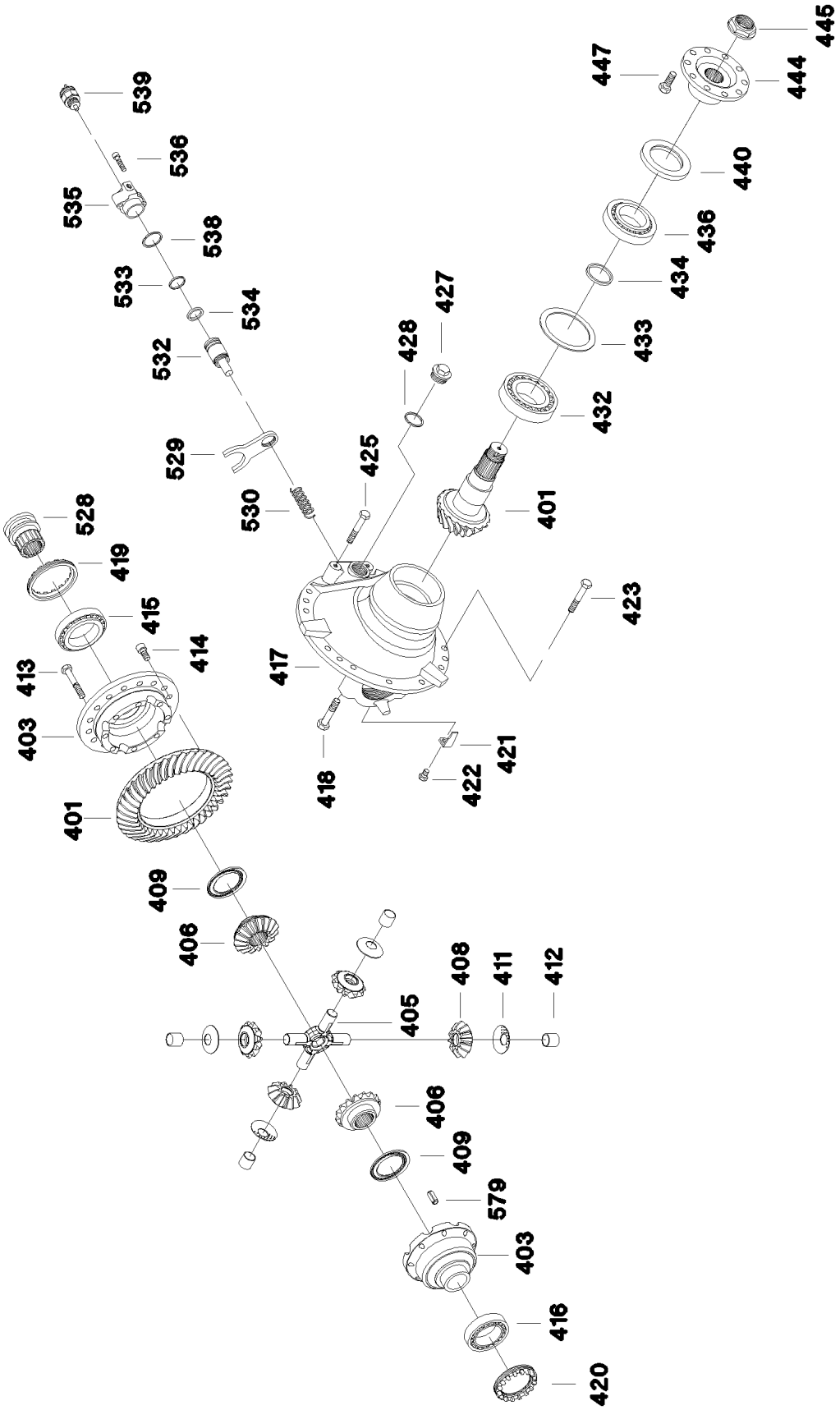
539
536
535
538
533
534
532
529
530
528
419
415
414
413
403
401
409
406
408
411
412
405
406
409
579
403
416
420
447
445
444
440
436
434
433
432
427
428
425
401
423
417
418
421
422

Pos.	Item	Quantity	Description	Bezeichnung
401	570119108	1	BEVEL WHEEL SET	KEGELRADSATZ
403	530162708	1	DIFFERENTIAL HOUSING	DIFFERENTIALGEHAEUSE
405	5603135	1	DIFFERENTIAL CROSS	DIFFERENTIALKREUZ
406	530027708	2	AXLE SHAFT WHEEL	ACHSWELLENRAD
408	530027808	4	DIFFERENTIAL BEVEL GEAR	AUSGLEICHSKEGELRAD
409	7029625	2	WASHER	SCHEIBE
411	530027608	4	THRUST WASHER	ANLAUFSCHEIBE
412	530028508	4	BEARING BUSH	LAGERBUCHSE
413	4600670	8	HEX SCREW ISO 4014 M14X90 10.9 FLZN SP	SECHSKANTSCHRAUBE
415	746222208	1	TAPERED ROLLER BEARING DIN 720 32017	KEGELROLLENLAGER
416	530038608	1	TAPERED ROLLER BEARING DIN 720 EINRE	KEGELROLLENLAGER
417	10025257	1	DIFFERENTIAL CARRIER	KEGELRADANTRIEBSGEHAEUS
418	406212808	4	HEX SCREW ISO 4014 M16X80 10.9 FLZN SP	SECHSKANTSCHRAUBE
419	571096808	1	COLLAR	STELLRING
420	530090808	1	AXLE HOUSING	ACHSGEHAEUSE
421	530005708	2	LOCKING PLATE	SICHERUNGSBLECH
422	530133208	2	HEX SCREW ISO 4017 M8X12 10.9	SECHSKANTSCHRAUBE
423	11340032	14	HEX SCREW ISO 4017 M14X35 10.9 FLZN SP	SECHSKANTSCHRAUBE
425	4600670	2	HEX SCREW ISO 4014 M14X90 10.9 FLZN SP	SECHSKANTSCHRAUBE
427	12105720	1	SCREW PLUG M42X1,5	VERSCHLUSSSCHRAUBE
432	746221008	1	TAPERED ROLLER BEARING DIN 720 31314-	KEGELROLLENLAGER
433	422010701	1	SUPPORTING WASHER DIN 988 120X150X3,	STUETZSCHEIBE
434	530191708	1	SPACER RING	ABSTANDSRING
436	530064708	1	TAPERED ROLLER BEARING DIN 720 31312	KEGELROLLENLAGER
440	570578208	1	SHAFT SEAL 90X130X12 FPM	WELLENDICHTRING
444	530193908	1	DRIVE FLANGE	ANTRIEBSFLANSCH
445	530180308	1	DRIVE-IN NUT M45X1,5	EINSCHLAGMUTTER
528	530191008	1	PUSH SLEEVE	SCHIEBEMUFFE
529	530191108	1	SHIFT FORK	SCHALTGABEL
530	720005708	1	COMPRESSION SPRING DIN 2098 3,2X25X9	DRUCKFEDER
532	530191208	1	PISTON	KOLBEN
533	10286935	1	PISTON GUIDE RING	KOLBENFUEHRUNGSRING
534	726423008	1	O-RING 32X5 NBR70	O-RING
535	571056208	1	CYLINDER	ZYLINDER
536	4043133	2	SOCKET HEAD SCREW ISO 4762 M10X70 1	ZYLINDERSCHRAUBE
539	606008508	1	PLUNGER SWITCH TASTEND SPF	STOESSELSCHALTER
583	571700608	1	WASHER	SCHEIBE

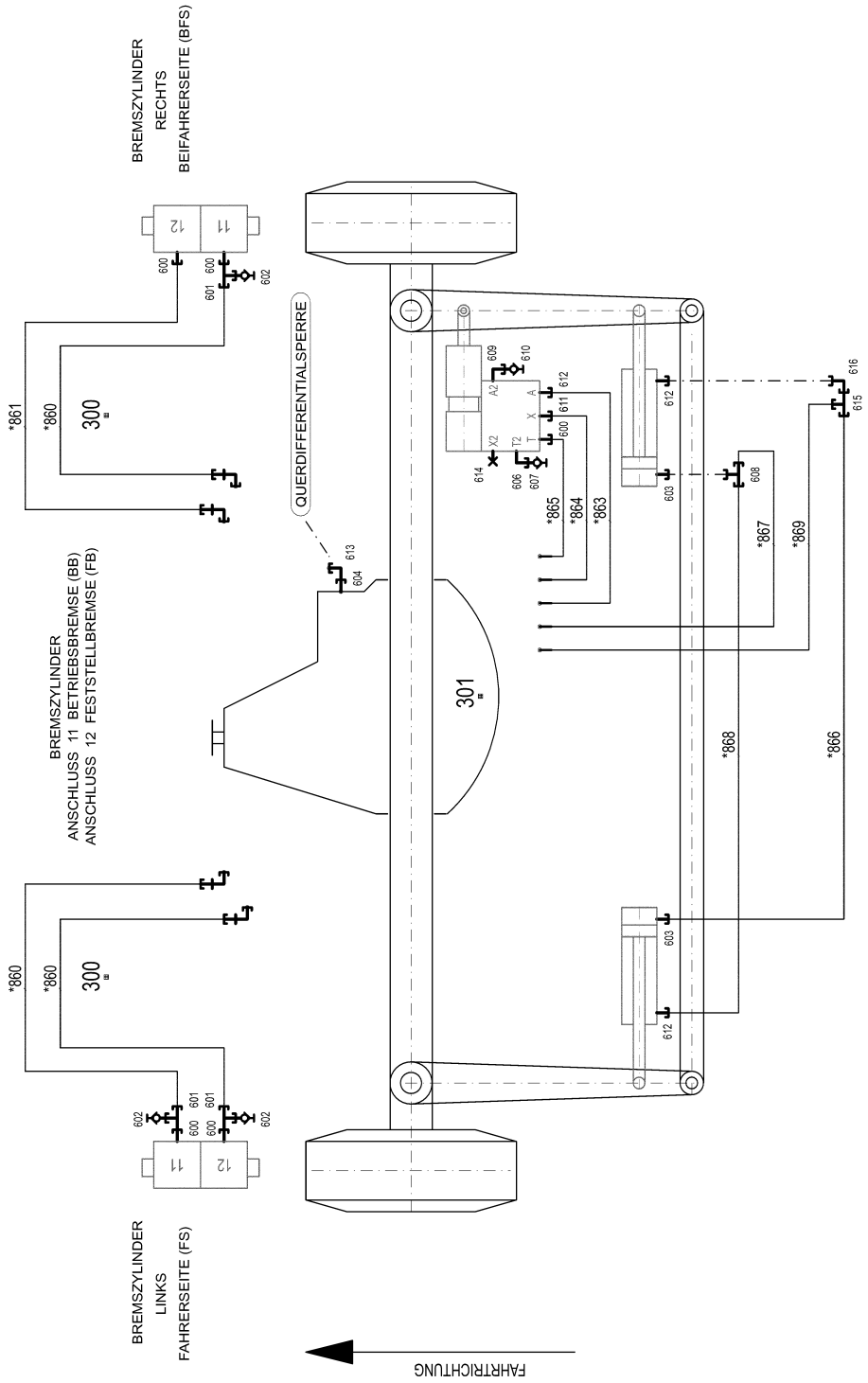
BREMSZYLINDER
RECHTS
BEIFAHRERSEITE (BFS)
BREMSZYLINDER
ANSCHLUSS 11 BETRIEBSBREMSE (BB)
ANSCHLUSS 12 FESTSTELLBREMSE (FB)
BREMSZYLINDER
LINKS
FAHRERSEITE (FS)
QUERDIFFERENTIALSPERRE
FAHRTRICHTUNG
300
301
11
12
A2
A
X
T
X2
T2
600
601
602
603
604
606
607
608
609
610
611
612
613
614
615
616
*860
*861
*863
*864
*865
*866
*867
*868
*869

* Pos. 10

Pos.	Item	Quantity	Description	Bezeichnung
10	96039640	1	HOSE LINES 6TH AXLE ⇨ ❑ 279	SCHLAUCHLEITUNGEN 6.ACHS
300	774206308	9	TERMINAL CLIP 18-20	KLEMMSCHELLE
301	10872676	2	CABLE CLIP HOLDER 46X70-SCHWARZ PA	KABELBINDERHALTER
600	471030708	5	FITTING ISO 8434-1 GE 12L M16X1,5 CR6-F ⇨ ❑ 183	VERSCHRAUBUNG
601	247128602	3	L NECK EL 12L M18X1,5 CR6-FREI	L-STUTZEN
602	475600908	3	TEST CONNECTION PL-RA 12L A3P	PRUEFANSCHLUSS
603	471039408	2	FITTING XGE12-LM-ED M18X1,5 CR6-FREI	VERSCHRAUBUNG
604	506807008	1	FITTING GE 6L M14X1,5 CR6-FREI	VERSCHRAUBUNG
606	476610308	1	FITTING RSWS12-LM-WD CR6-FREI	VERSCHRAUBUNG
607	7409918	1	GAUGE CONNECTION NW 12	MESSSTUTZEN
608	247105602	1	T CONNECTION PIECE ET 12L CR6-FREI	T-STUTZEN
609	476630308	1	FITTING RSWS12-SM-WD CR6-FREI	VERSCHRAUBUNG
610	7409922	1	GAUGE CONNECTION 12S M20X1,5 CR6-F	MESSSTUTZEN
611	471030508	1	FITTING GE 10L M14X1,5 CR6-FREI	VERSCHRAUBUNG
612	471032908	3	FITTING GE 12S M18X1,5 CR6-FREI	VERSCHRAUBUNG
613	247021702	1	SWIVEL ELBOW EW 6L CR6-FREI	WINKELSTUTZEN
614	477704908	1	STOP PLUG VSTIM14X1,5ED CR6-FREI	STOPFEN
615	7617461	1	FITTING EL 12S CR6-FREI	VERSCHRAUBUNG
616	7617354	1	FITTING EW 12S CR6-FREI	VERSCHRAUBUNG

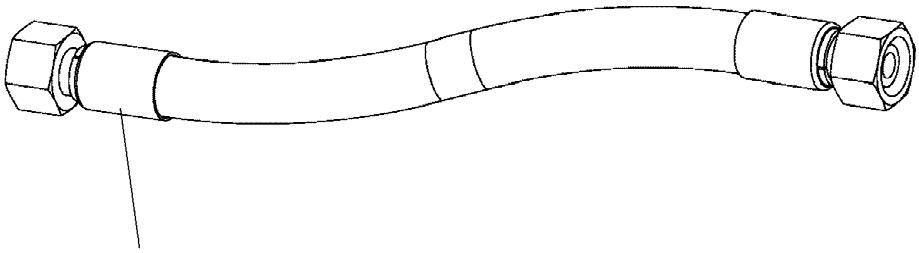

Schlauchnummer
Hose number
Numéro de flexible
Número de flexible
Номера шланга

Die Schlauchnummern auf den Schläuchen entsprechen den Positionen in der Schlauchliste.

The hose numbers from the hoses are in accordance with the items in the hose list.

Les numéros indiqués sur les flexibles correspondent aux repères de la nomenclature des flexibles.

Los números indicados en los flexibles corresponden a las posiciones de la lista de flexibles.

Нанесенные на шлангах номера соответствуют позициям в перечне.

Pos.	Item	Quantity	Description	Bezeichnung
860	96040974	3	HOSE CPL. DBSL 11X770	SCHLAUCH KPL.
861	923251908	1	HOSE CPL. DBSL 11X820	SCHLAUCH KPL.
863	96039648	1	HOSE CPL. 2SN 10X1420	SCHLAUCH KPL.
864	929310908	1	HOSE CPL. 2SN 8X1460	SCHLAUCH KPL.
865	929326408	1	HOSE CPL. 2SN 10X1500	SCHLAUCH KPL.
866	963172908	1	HOSE CPL. 2SN 10X1060	SCHLAUCH KPL.
867	928761108	1	HOSE CPL. 2SN 10X1160	SCHLAUCH KPL.
868	96020097	1	HOSE CPL. 2SN 10X1120	SCHLAUCH KPL.
869	96020798	1	HOSE CPL. 2SN 10X1320	SCHLAUCH KPL.

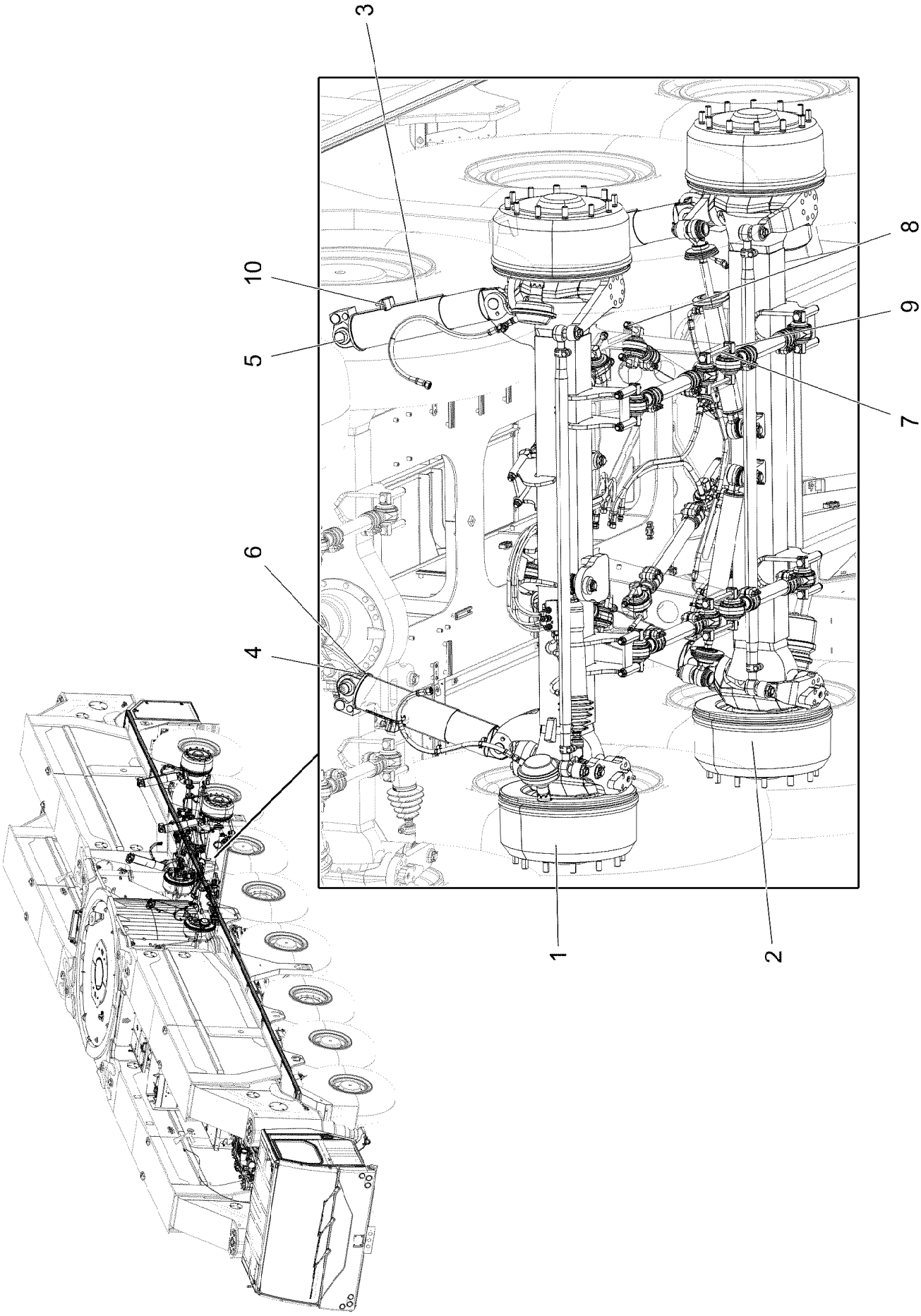
3
10
5
6
4
8
9
7
1
2

Pos.	Item	Quantity	Description	Bezeichnung
1	96036788	1	AXLE 7, PRE-ASSEMBLED ⇨ ❑ 282	7.ACHSE VORM.
2	96036789	1	AXLE 8, PRE-ASSEMBLED ⇨ ❑ 289	8.ACHSE VORM.
3	10036126	4	SUSPENSION CYLINDER 110/92-300 SPF ⇨ ❑ 243	FEDERUNGSZYLINDER
4	10877796	8	HEX SCREW ISO 4017 M16X25 8.8 FLZN SP	SECHSKANTSCHRAUBE
5	972866408	8	PIN 55.0X112 35NICRMOV125 GASN. SPF	BOLZEN
6	955746608	8	AXLE HOLDER 8X25X85 S235JR FE//ZNNI8/	ACHSHALTER
7	10022895	4	HEX SCREW ISO 4014 M18X280 10.9 FLZN	SECHSKANTSCHRAUBE
8	406221208	8	HEX SCREW ISO 4014 M18X135 10.9 FLZN	SECHSKANTSCHRAUBE
9	10179122	12	HEX NUT DIN 980 M18 10 FLZN SPF	SECHSKANTMUTTER
10	692701108	2	PROXIMITY SWITCH	NAEHERUNGSSCHALTER

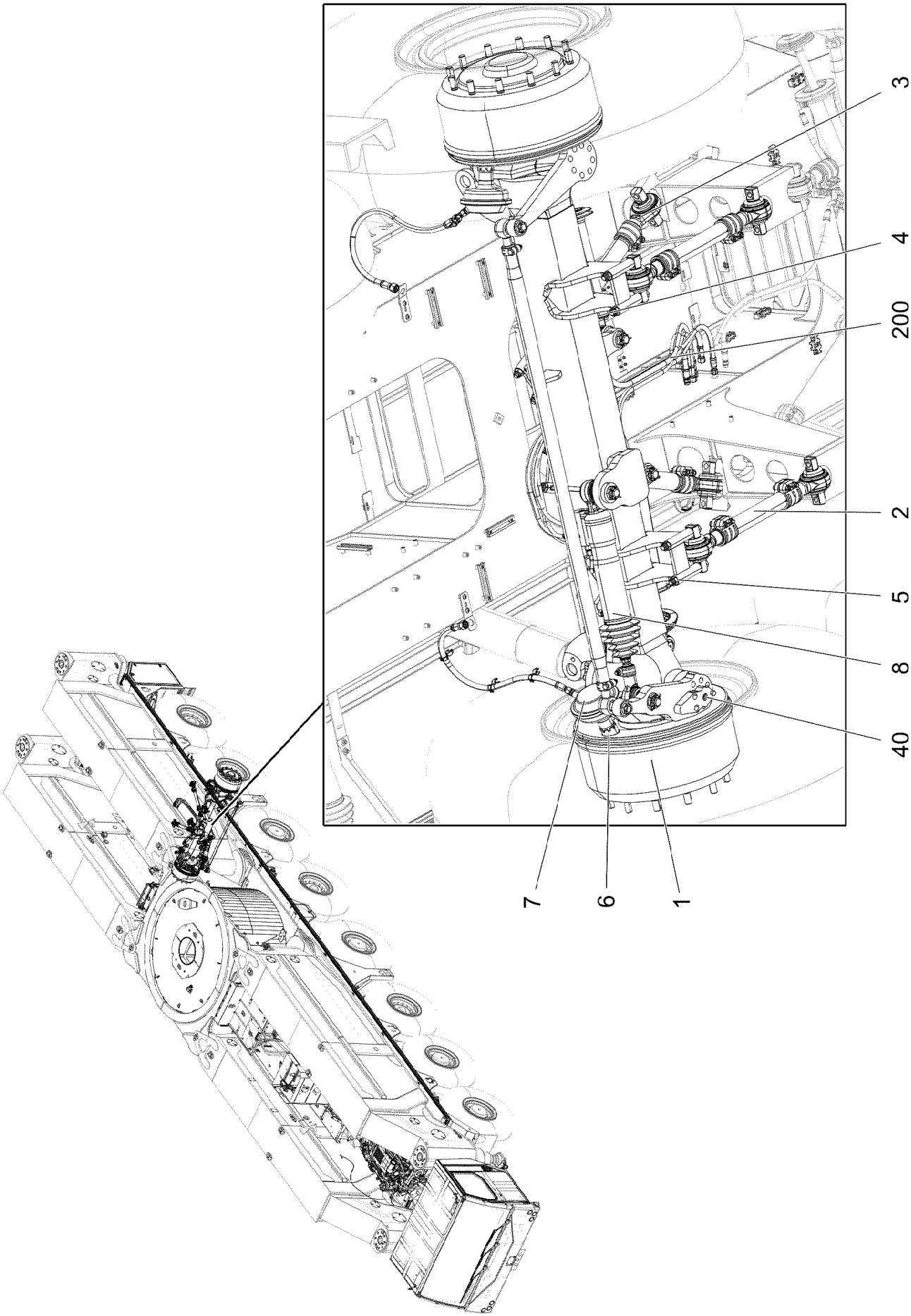
3
4
200
2
5
8
40
7
6
1

Pos.	Item	Quantity	Description	Bezeichnung
1	10874909	1	STEERING AXLE L81 SPF ⇨ ❑ 284	LENKACHSE
2	521143408	2	AXLE STRUT 66X635X30 CR6-FREI ⇨ ❑ 213	ACHSSTREBE
3	521143508	2	AXLE STRUT 705 ⇨ ❑ 214	ACHSSTREBE
4	406221408	8	HEX SCREW ISO 4014 M18X180 10.9 FLZN	SECHSKANTSCHRAUBE
5	10179122	8	HEX NUT DIN 980 M18 10 FLZN SPF	SECHSKANTMUTTER
6	530182808	2	NUT M45X1,5 VERZ	MUTTER
7	502664708	2	MEMBRANE CYLINDER 20"	MEMBRANZYLINDER
8	10875353	1	STEERING CENTERING CYLINDER 70/36-22	LENKZENTRIERZYLINDER
9	10876342	2	STEERING CYLINDER 70/32-250 SPF ⇨ ❑ 240	LENKZYLINDER
40	962431208	1	INST. PARTS ANGLE SENSOR ⇨ ❑ 217	EINBAUTEILE WINKELGEBER
200	96036800	1	PNE&HYD 7TH AXLE PREASSEMBLED: ⇨ ❑ 286	PNEUM.U.HYDR.VORM.7.ACHS

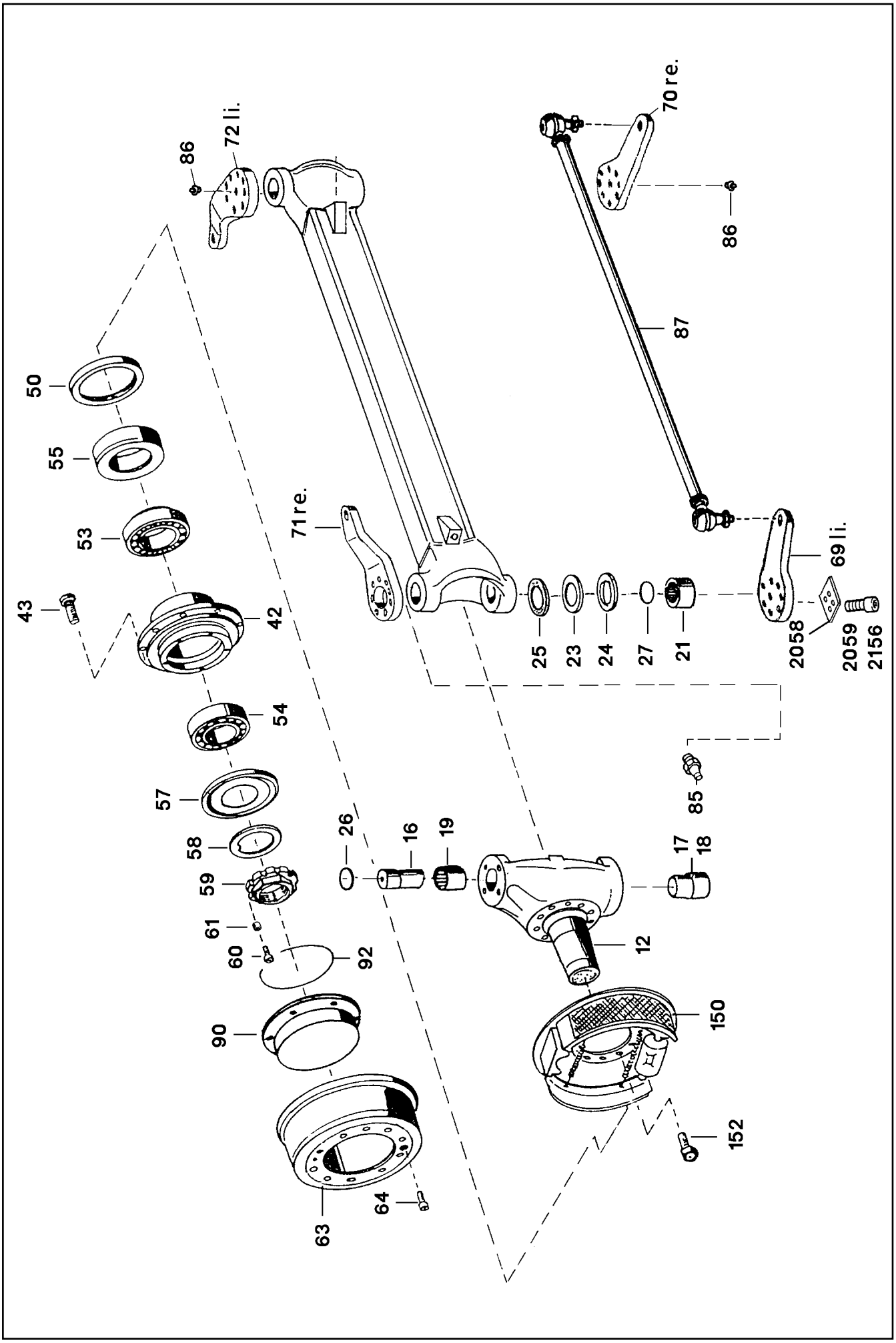

19.1.2022 009474 LIEBHERR	etk_en_de_073897 LG 1750 STEERING AXLE LENKACHSE	284 (1/2) 10874909

Pos.	Item	Quantity	Description	Bezeichnung
12	10102038	2	STEERING KNUCKLE	ACHSSCHENKEL
16	530034308	2	STEERING KNUCKLE PIN	ACHSSCHENKELBOLZEN
17	530034108	1	STEERING KNUCKLE PIN	ACHSSCHENKELBOLZEN
18	10101868	1	STEERING KNUCKLE PIN	ACHSSCHENKELBOLZEN
19	571432208	2	BEARING BUSH	LAGERBUCHSE
21	571315608	2	BEARING BUSH	LAGERBUCHSE
23	571315508	2	WASHER	SCHEIBE
24	571315408	2	WASHER	SCHEIBE
25	571332008	2	ROD SEAL 99X119X9,5	NUTRING
26	726400508	2	O-RING 60X4 NBR70	O-RING
27	726412308	2	O-RING 65X3 NBR70	O-RING
42	10101970	2	WHEEL HUB	RADNABE
43	530181808	24	WHEEL STUD	RADBOLZEN
50	10101871	4	SHAFT SEAL 150X180X8,5 NBR	WELLENDICHTRING
53	746222808	2	TAPERED ROLLER BEARING DIN 720 32024-	KEGELROLLENLAGER
54	10101974	2	TAPERED ROLLER BEARING DIN 720 32220	KEGELROLLENLAGER
55	7019275	2	SPACER RING	ABSTANDSRING
57	747258301	2	BEARING COVER RING 32220 AV	LAGERABDECKRING
58	10101975	2	SLOTTED CONE WASHER	NASENSCHEIBE
59	10101977	2	CORRUGATED NUT	WELLENMUTTER
60	4981010	2	SOCKET HEAD SCREW DIN 7984 M8X12 08.	ZYLINDERSCHRAUBE
61	570821208	2	BUSHING	BUCHSE
63	10101872	2	BRAKE DRUM	BREMSTROMMEL
64	10875808	4	COUNTERSUNK SCREW DIN 7991 M12X40 8	SENKSCHRAUBE
69	10102039	1	STEERING ARM	SPURHEBEL
70	10102040	1	STEERING ARM	SPURHEBEL
71	10102024	1	STEERING LEVER	LENKHEBEL
72	10102023	1	STEERING LEVER	LENKHEBEL
85	7743242	1	HYDRAULIC-TYPE LUBRICAT.NIPPLE DIN 71	KEGELSCHMIERNIPPEL
86	774304508	3	GREASE NIPPLE DIN 71412 B M10X1	SCHMIERNIPPEL
87	530015808	1	TRACK ROD 1742 40/30	SPURSTANGE
(1)	725009908	1	BALL JOINT 40 25°	KUGELGELENK
(2)	725010008	1	BALL JOINT 40X25GR	KUGELGELENK
90	10101981	2	COVER	DECKEL
92	726421501	2	O-RING 200X3 NBR 70	O-RING
150	10876191	2	BRAKE ⇨ ❑ 262	BREMSE
152	10878749	32	HEX SCREW ISO 4017 M18X45 10.9 FLZN SP	SECHSKANTSCHRAUBE
2058	10033162	1	COVER	DECKEL
2059	4601370	2	SOCKET HEAD SCREW ISO 4762 M20X90 10	ZYLINDERSCHRAUBE
2156	10299659	1	SOCKET HEAD SCREW ISO 4762 M10X40 10	ZYLINDERSCHRAUBE

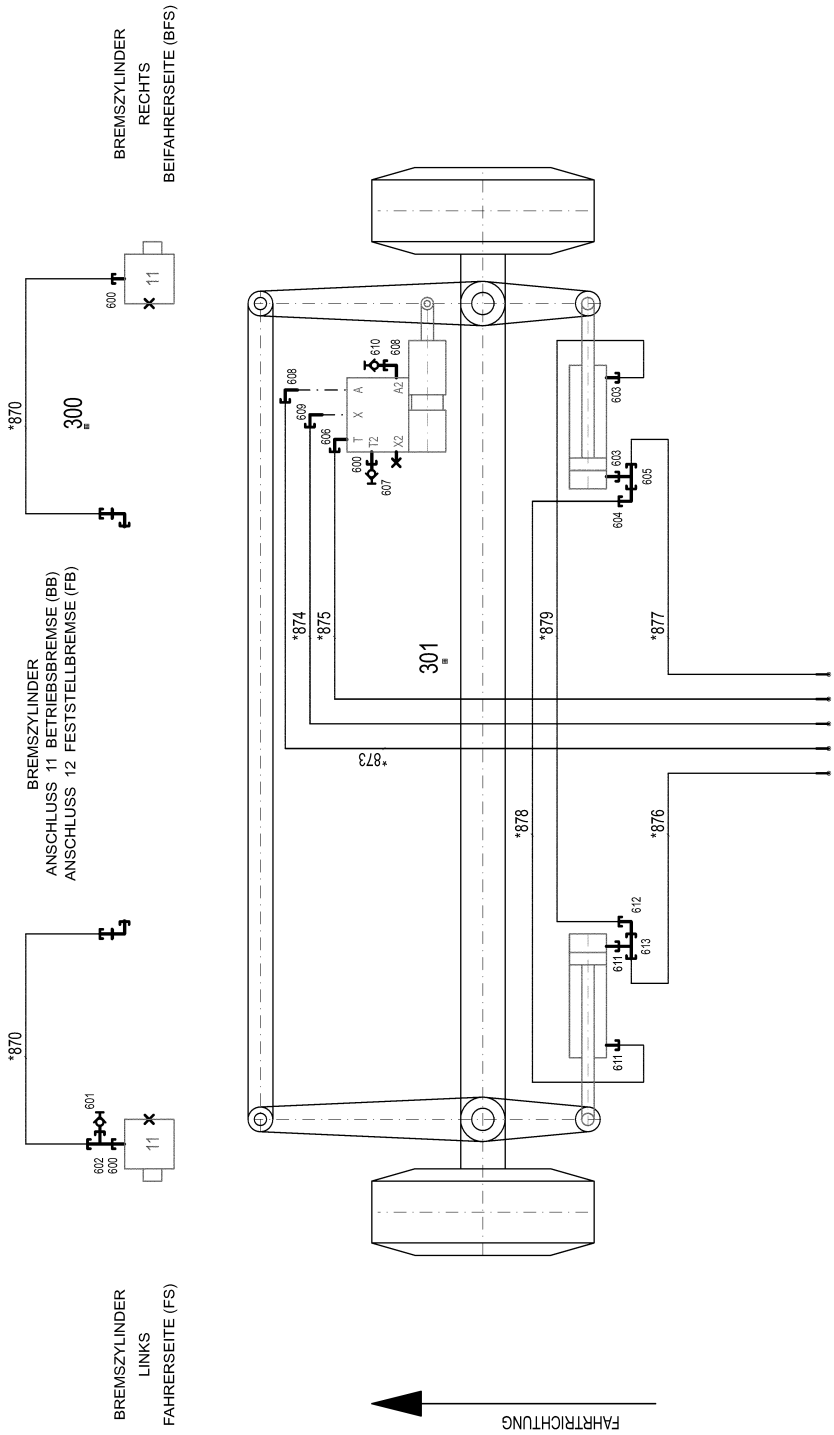
BREMSZYLINDER
RECHTS
BEIFAHRERSEITE (BFS)
BREMSZYLINDER
ANSCHLUSS 11 BETRIEBSBREMSE (BB)
ANSCHLUSS 12 FESTSTELLBREMSE (FB)
BREMSZYLINDER
LINKS
FAHRERSEITE (FS)
FAHRTRICHTUNG
300
301
*870
*873
*874
*875
*876
*877
*878
*879
600
601
602
603
604
605
606
607
608
609
610
611
612
613
11
T
X
A
T2
X2
A2

* Pos. 10

Pos.	Item	Quantity	Description	Bezeichnung
10	96039641	1	HOSE LINES 7TH AXLE ⇨ ❑ 288	SCHLAUCHLEITUNGEN 7.ACHS
300	774206308	3	TERMINAL CLIP 18-20	KLEMMSCHELLE
301	10872676	1	CABLE CLIP HOLDER 46X70-SCHWARZ PA	KABELBINDERHALTER
600	471030708	3	FITTING ISO 8434-1 GE 12L M16X1,5 CR6-F ⇨ ❑ 183	VERSCHRAUBUNG
601	475600908	1	TEST CONNECTION PL-RA 12L A3P	PRUEFANSCHLUSS
602	247128602	1	L NECK EL 12L M18X1,5 CR6-FREI	L-STUTZEN
603	471039408	2	FITTING XGE12-LM-ED M18X1,5 CR6-FREI	VERSCHRAUBUNG
604	247117702	1	SWIVEL ELBOW EW 12L M18X1,5 CR6-FREI	WINKELSTUTZEN
605	247105602	1	T CONNECTION PIECE ET 12L CR6-FREI	T-STUTZEN
606	476610308	1	FITTING RSWS12-LM-WD CR6-FREI	VERSCHRAUBUNG
607	7409918	1	GAUGE CONNECTION NW 12	MESSSTUTZEN
608	476630308	2	FITTING RSWS12-SM-WD CR6-FREI	VERSCHRAUBUNG
609	476610208	1	FITTING RSWS10-LM-WD CR6-FREI	VERSCHRAUBUNG
610	7409922	1	GAUGE CONNECTION 12S M20X1,5 CR6-F	MESSSTUTZEN
611	471032908	2	FITTING GE 12S M18X1,5 CR6-FREI	VERSCHRAUBUNG
612	7617354	1	FITTING EW 12S CR6-FREI	VERSCHRAUBUNG
613	482431414	1	FITTING ISO 8434 ET 12S CR6-FREI	VERSCHRAUBUNG

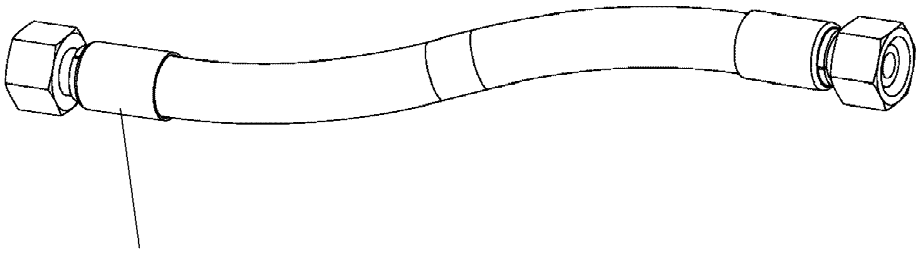

Schlauchnummer
Hose number
Numéro de flexible
Número de flexible
Номера шланга

Die Schlauchnummern auf den Schläuchen entsprechen den Positionen in der Schlauchliste.

The hose numbers from the hoses are in accordance with the items in the hose list.

Les numéros indiqués sur les flexibles correspondent aux repères de la nomenclature des flexibles.

Los números indicados en los flexibles corresponden a las posiciones de la lista de flexibles.

Нанесенные на шлангах номера соответствуют позициям в перечне.

Pos.	Item	Quantity	Description	Bezeichnung
870	923236008	2	HOSE CPL. DBSL 11X760	SCHLAUCH KPL.
873	96039643	1	HOSE CPL. 2SN 10X1650	SCHLAUCH KPL.
874	929649008	1	HOSE CPL. 2SN 8X1750	SCHLAUCH KPL.
875	961921808	1	HOSE CPL. 2SN 10X1550	SCHLAUCH KPL.
876	96039644	1	HOSE CPL. 2SN 10X1060	SCHLAUCH KPL.
877	968695308	1	HOSE CPL. 2SN 10X980	SCHLAUCH KPL.
878	928756708	1	HOSE CPL. 2SN 10X900	SCHLAUCH KPL.
879	96039647	1	HOSE CPL. 2SN 10X890	SCHLAUCH KPL.

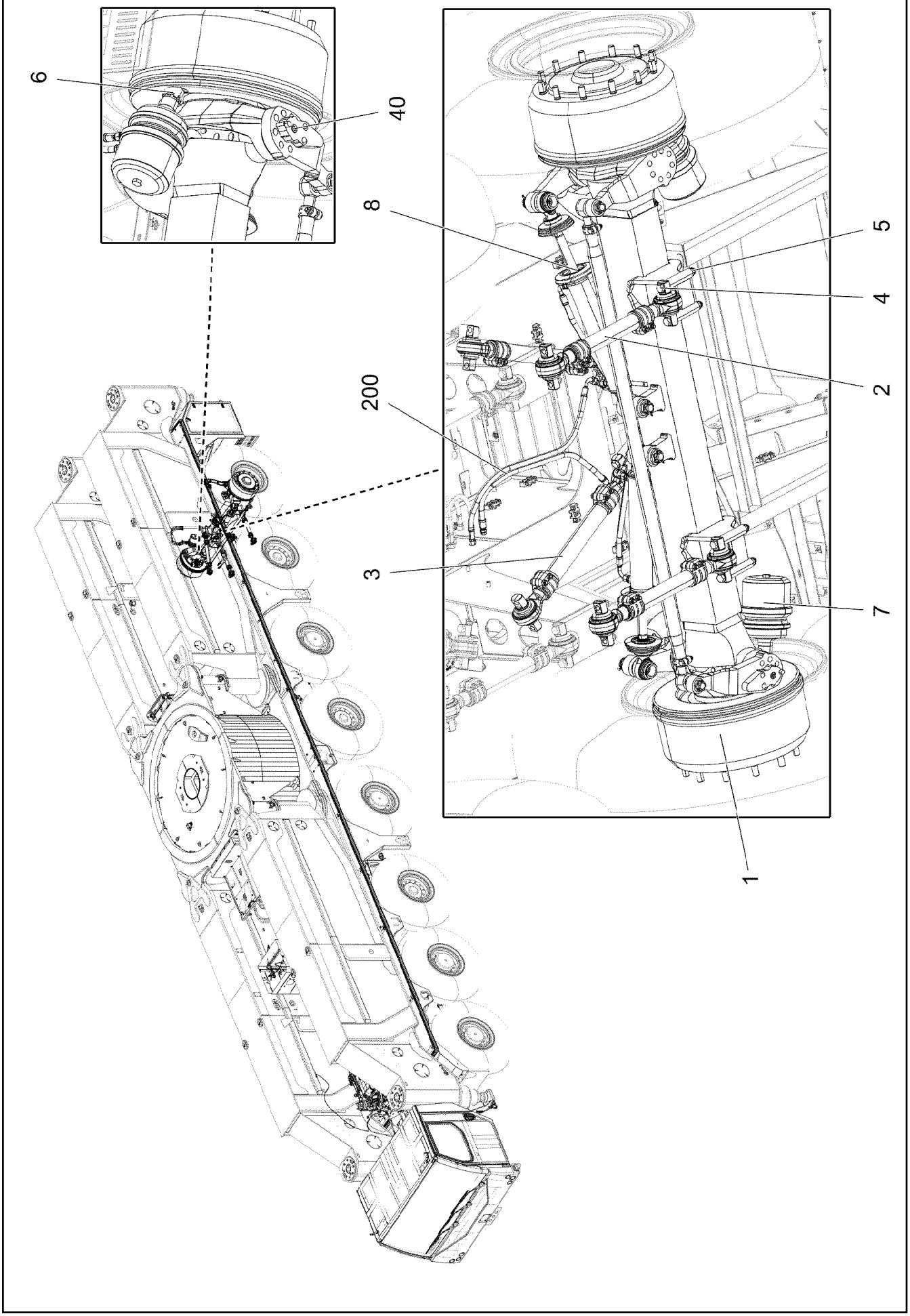
6
40
8
200
3
5
4
2
7
1

Pos.	Item	Quantity	Description	Bezeichnung
1	10874910	1	STEERING AXLE L81 SPF ⇨ ❑ 291	LENKACHSE
2	521143408	2	AXLE STRUT 66X635X30 CR6-FREI ⇨ ❑ 213	ACHSSTREBE
3	521143508	2	AXLE STRUT 705 ⇨ ❑ 214	ACHSSTREBE
4	406221408	8	HEX SCREW ISO 4014 M18X180 10.9 FLZN	SECHSKANTSCHRAUBE
5	10179122	8	HEX NUT DIN 980 M18 10 FLZN SPF	SECHSKANTMUTTER
6	530182808	2	NUT M45X1,5 VERZ	MUTTER
7	502664908	2	COMBINED CYLINDER 20"/24"	KOMBIZYLINDER
8	10876343	2	STEERING CYLINDER 70/32-350 SPF ⇨ ❑ 216	LENKZYLINDER
40	962431208	1	INST. PARTS ANGLE SENSOR ⇨ ❑ 217	EINBAUTEILE WINKELGEBER
200	96036801	1	PNE&HYD 8TH AXLE PREASSEMBLED: ⇨ ❑ 293	PNEUM.U.HYDR.VORM.8.ACHS

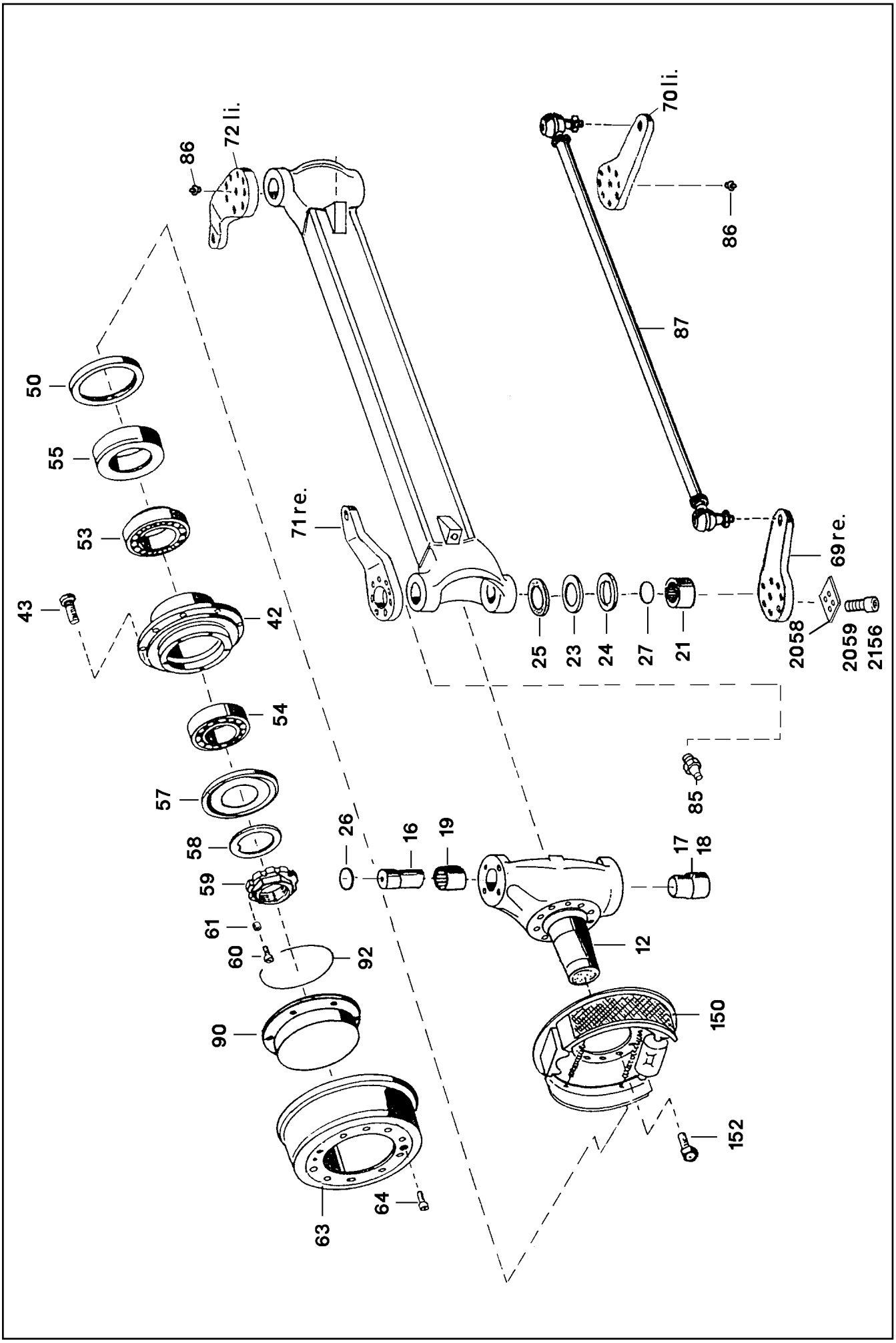

19.1.2022 009473 LIEBHERR	**etk_en_de_073897 LG 1750** **STEERING AXLE** **LENKACHSE**	❑ 291 (1/2) **10874910**

Pos.	Item	Quantity	Description	Bezeichnung
12	10102038	2	STEERING KNUCKLE	ACHSSCHENKEL
16	530034308	2	STEERING KNUCKLE PIN	ACHSSCHENKELBOLZEN
17	530034108	1	STEERING KNUCKLE PIN	ACHSSCHENKELBOLZEN
18	10101868	1	STEERING KNUCKLE PIN	ACHSSCHENKELBOLZEN
19	571432208	2	BEARING BUSH	LAGERBUCHSE
21	571315608	2	BEARING BUSH	LAGERBUCHSE
23	571315508	2	WASHER	SCHEIBE
24	571315408	2	WASHER	SCHEIBE
25	571332008	2	ROD SEAL 99X119X9,5	NUTRING
26	726400508	2	O-RING 60X4 NBR70	O-RING
27	726412308	2	O-RING 65X3 NBR70	O-RING
42	10101970	2	WHEEL HUB	RADNABE
43	530181808	24	WHEEL STUD	RADBOLZEN
50	10101871	4	SHAFT SEAL 150X180X8,5 NBR	WELLENDICHTRING
53	746222808	2	TAPERED ROLLER BEARING DIN 720 32024-	KEGELROLLENLAGER
54	10101974	2	TAPERED ROLLER BEARING DIN 720 32220	KEGELROLLENLAGER
55	7019275	2	SPACER RING	ABSTANDSRING
57	747258301	2	BEARING COVER RING 32220 AV	LAGERABDECKRING
58	10101975	2	SLOTTED CONE WASHER	NASENSCHEIBE
59	10101977	2	CORRUGATED NUT	WELLENMUTTER
60	4981010	2	SOCKET HEAD SCREW DIN 7984 M8X12 08.	ZYLINDERSCHRAUBE
61	570821208	2	BUSHING	BUCHSE
63	10101872	2	BRAKE DRUM	BREMSTROMMEL
64	10875808	4	COUNTERSUNK SCREW DIN 7991 M12X40 8	SENKSCHRAUBE
69	10102059	1	STEERING ARM	SPURHEBEL
70	10102060	1	STEERING ARM	SPURHEBEL
71	10102062	1	STEERING LEVER	LENKHEBEL
72	10102061	1	STEERING LEVER	LENKHEBEL
85	7743242	1	HYDRAULIC-TYPE LUBRICAT.NIPPLE DIN 71	KEGELSCHMIERNIPPEL
86	774304508	3	GREASE NIPPLE DIN 71412 B M10X1	SCHMIERNIPPEL
87	530114908	1	TRACK ROD 1830 40/30	SPURSTANGE
90	10101981	2	COVER	DECKEL
92	726421501	2	O-RING 200X3 NBR 70	O-RING
150	10876191	2	BRAKE ⇨ ❑ 262	BREMSE
152	10878749	32	HEX SCREW ISO 4017 M18X45 10.9 FLZN SP	SECHSKANTSCHRAUBE
2058	10033162	1	COVER	DECKEL
2059	4601370	2	SOCKET HEAD SCREW ISO 4762 M20X90 10	ZYLINDERSCHRAUBE
2156	10299659	1	SOCKET HEAD SCREW ISO 4762 M10X40 10	ZYLINDERSCHRAUBE

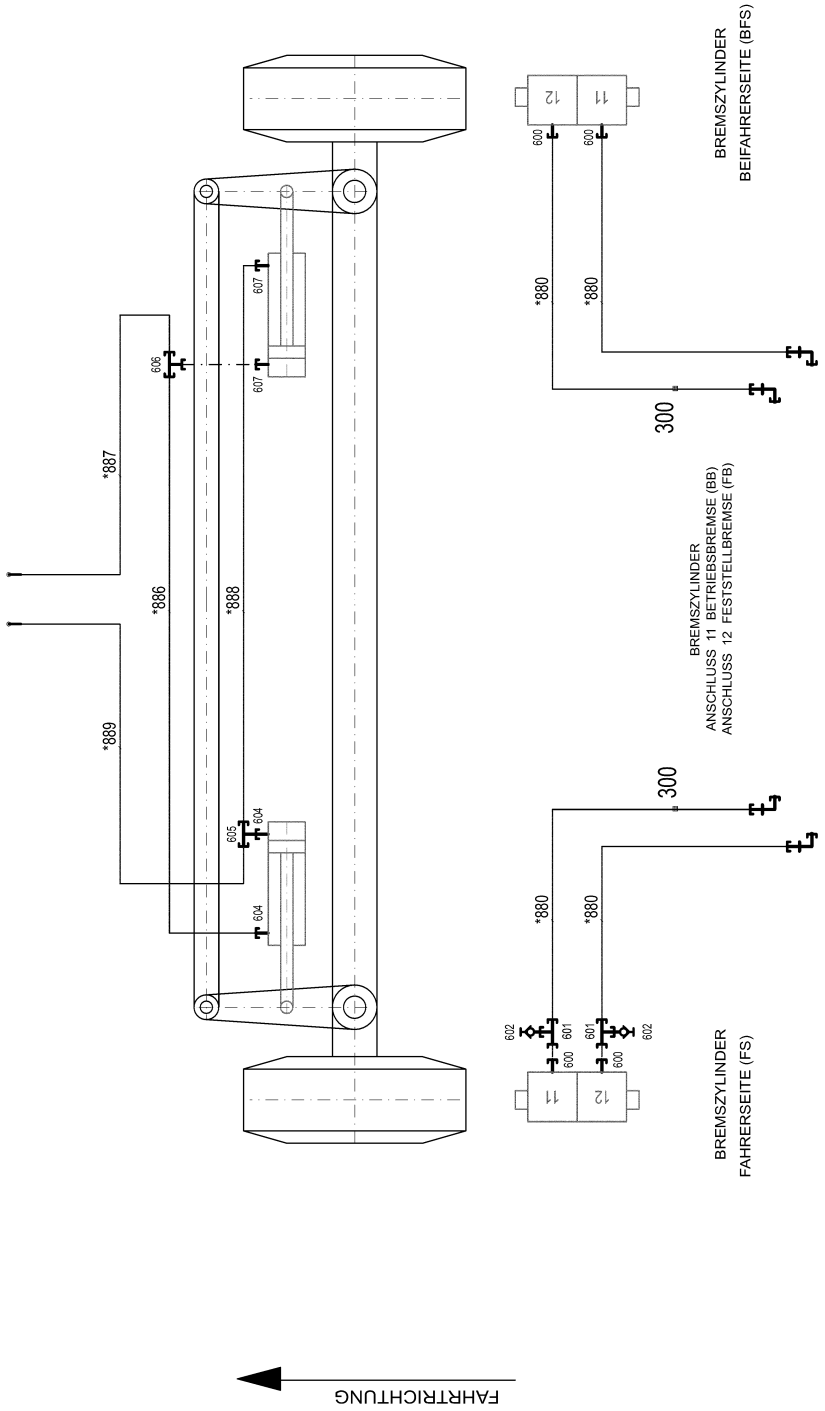
* Pos. 10
BREMSZYLINDER
BEIFAHRERSEITE (BFS)
11
12
600
600
*880
*880
300
BREMSZYLINDER
ANSCHLUSS 11 BETRIEBSBREMSE (BB)
ANSCHLUSS 12 FESTSTELLBREMSE (FB)
300
*880
*880
602
601
600
600
601
602
11
12
BREMSZYLINDER
FAHRERSEITE (FS)
606
607
607
*887
*886
*888
*889
605
604
604
FAHRTRICHTUNG

Pos.	Item	Quantity	Description	Bezeichnung
10	96039642	1	HOSE LINES 8TH AXLE	SCHLAUCHLEITUNGEN 8.ACHS
(880)	962018808	4	HOSE CPL. DBSL 11X730	SCHLAUCH KPL.
(886)	96036639	1	HOSE CPL. 2SN 10X740	SCHLAUCH KPL.
(887)	968356408	1	HOSE CPL. 2SN 10X800	SCHLAUCH KPL.
(888)	96018925	1	HOSE CPL. 2SN 10X720	SCHLAUCH KPL.
(889)	966260408	1	HOSE CPL. 2SN 10X880	SCHLAUCH KPL.
300	774206308	9	TERMINAL CLIP 18-20	KLEMMSCHELLE
600	471030708	4	FITTING ISO 8434-1 GE 12L M16X1,5 CR6-F ⇨ ❑ 183	VERSCHRAUBUNG
601	247128602	2	L NECK EL 12L M18X1,5 CR6-FREI	L-STUTZEN
602	475600908	2	TEST CONNECTION PL-RA 12L A3P	PRUEFANSCHLUSS
604	471032908	2	FITTING GE 12S M18X1,5 CR6-FREI	VERSCHRAUBUNG
605	482431414	1	FITTING ISO 8434 ET 12S CR6-FREI	VERSCHRAUBUNG
606	247105602	1	T CONNECTION PIECE ET 12L CR6-FREI	T-STUTZEN
607	471039408	2	FITTING XGE12-LM-ED M18X1,5 CR6-FREI	VERSCHRAUBUNG

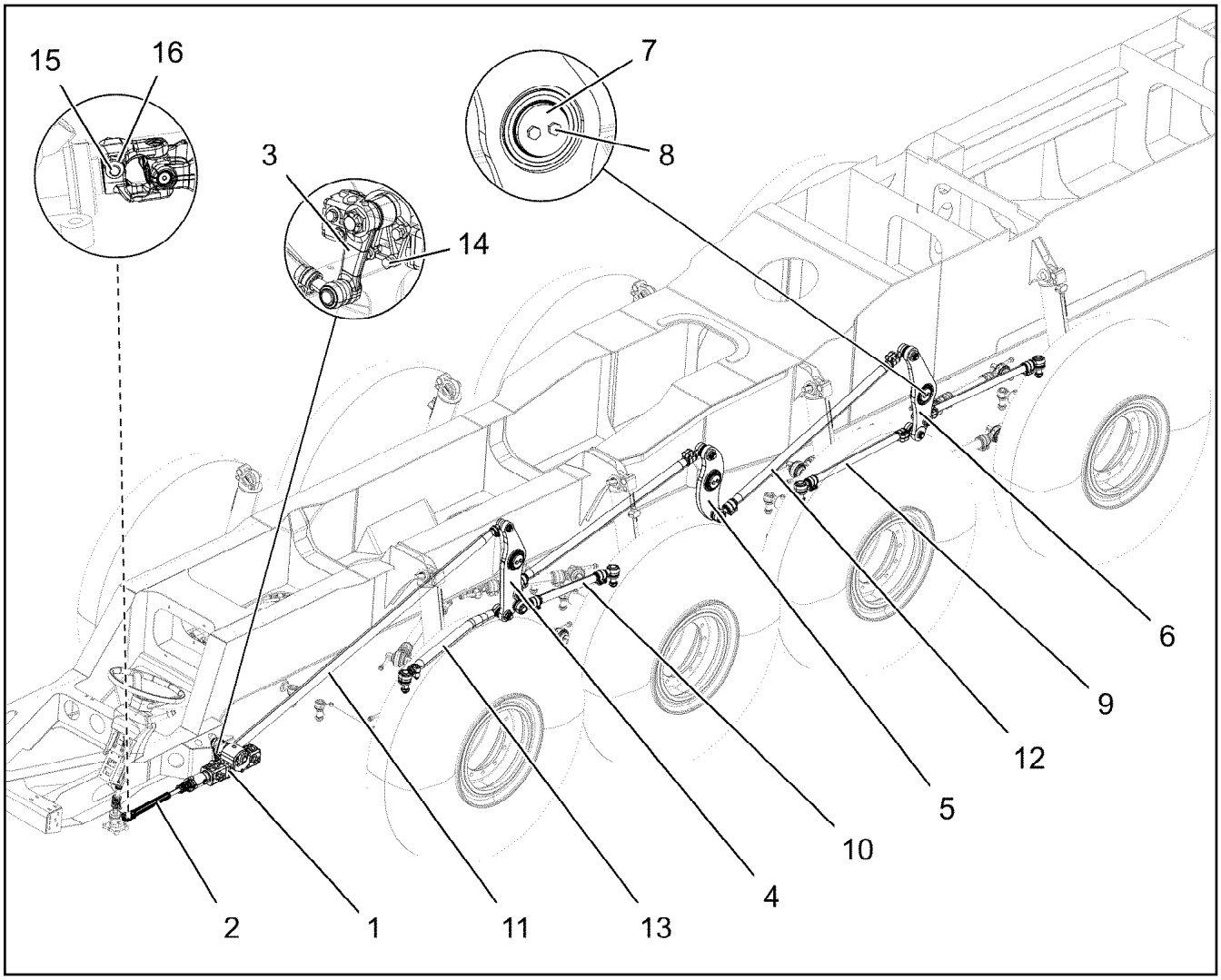

Pos.	Item	Quantity	Description	Bezeichnung
1	10032110	1	HALF-BLOCK HYDRO STEERING	HALBBLOCKHYDROLENKUNG
2	11100041	1	BALL-AND-SOCKET JOINT LZ=600/LA=323 -4	KUGELGELENKWELLE
3	521107808	1	PITMAN ARM	LENKSTOCKHEBEL
4	962506708	1	STEERING LEVER, PRE-ASSEMBLED	LENKHEBEL VORM.
(1)	962521908	1	STEERING LEVER ST.CONST.	LENKHEBEL SCHWK.
(2)	746801208	1	TAPERED ROLLER BEARING	KEGELROLLENLAGER
(3)	747192408	1	SNAP RING DIN 5417 120X2,82	SPRENGRING
5	962506808	1	STEERING LEVER, PRE-ASSEMBLED	LENKHEBEL VORM.
(1)	962522008	1	STEERING LEVER ST.CONST.	LENKHEBEL SCHWK.
(2)	746801208	1	TAPERED ROLLER BEARING	KEGELROLLENLAGER
(3)	747192408	1	SNAP RING DIN 5417 120X2,82	SPRENGRING
6	962506908	1	STEERING LEVER, PRE-ASSEMBLED	LENKHEBEL VORM.
(1)	962522208	1	STEERING LEVER ST.CONST.	LENKHEBEL SCHWK.
(2)	746801208	1	TAPERED ROLLER BEARING	KEGELROLLENLAGER
(3)	747192408	1	SNAP RING DIN 5417 120X2,82	SPRENGRING
7	953506508	3	WASHER RD86X10 S355MC FE//ZNNI8//CN/	SCHEIBE
8	11631742	6	HEX SCREW ISO 4017 M12X30 8.8 FLZN SP	SECHSKANTSCHRAUBE
9	521132208	2	STEERING ROD 1060	LENKSTANGE
10	521125108	1	STEERING ROD 740	LENKSTANGE
11	10030479	1	STEERING ROD 2650 40,7/30	LENKSTANGE
(1)	10665011	1	BALL JOINT 40.7 40°	KUGELGELENK
(2)	10665013	1	BALL JOINT 40.7 40°	KUGELGELENK
(4)	10814999	1	TERMINAL CLIP 40	KLEMMSCHELLE
12	10030480	2	STEERING ROD 1700 47/40	LENKSTANGE
(1)	10815209	1	BALL JOINT 47 30°	KUGELGELENK
(2)	10815210	1	BALL JOINT 47 30°	KUGELGELENK

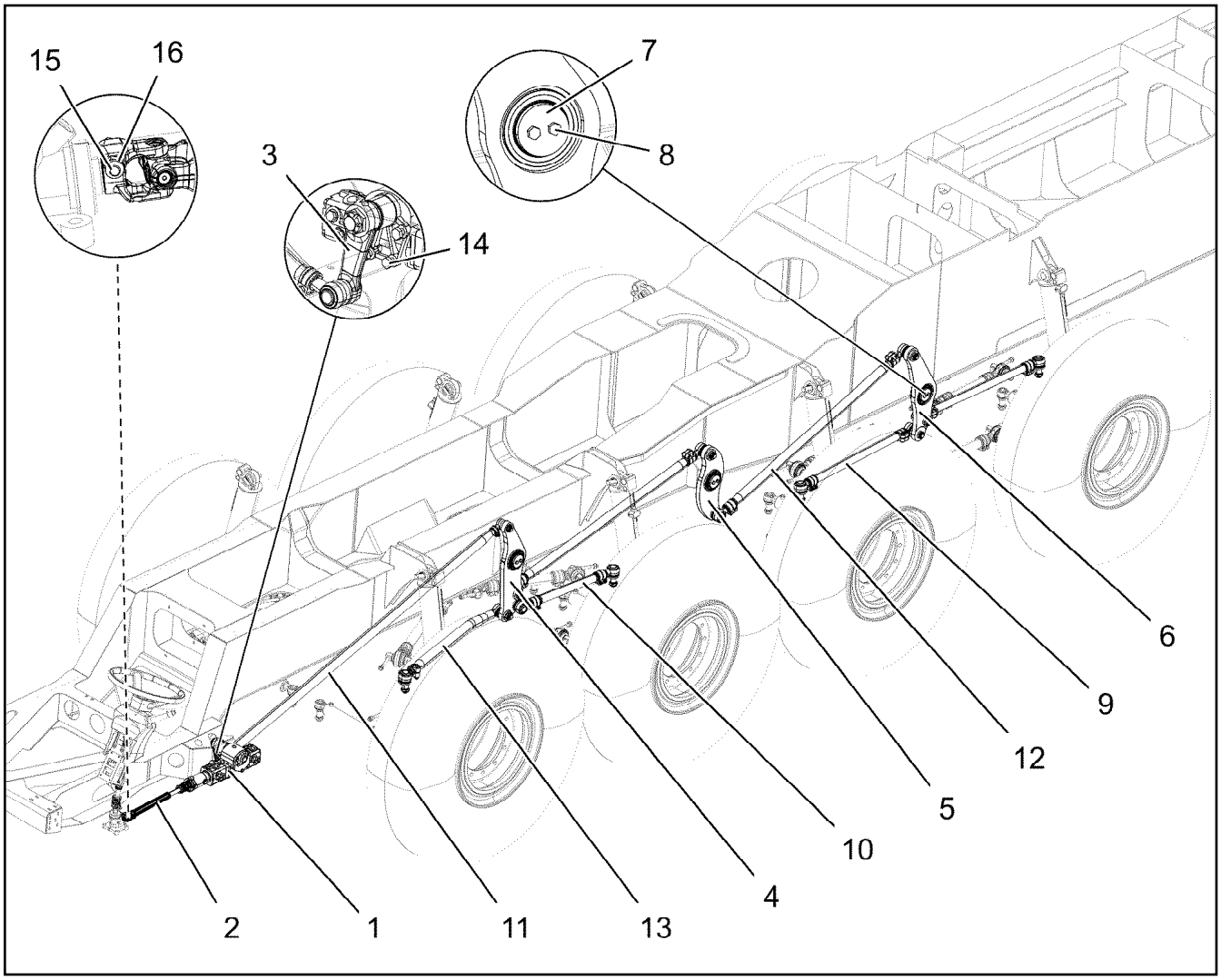

Pos.	Item	Quantity	Description	Bezeichnung
(3)	10815211	1	TERMINAL CLIP 50	KLEMMSCHELLE
13	10030481	1	STEERING ROD 1058 47/38	LENKSTANGE
(2)	571834808	1	BALL JOINT	KUGELGELENK
(3)	10801919	1	THREADED SLEEVE	GEWINDEHUELSE
(4)	10815000	1	TERMINAL CLIP 50	KLEMMSCHELLE
14	10878852	4	HEX SCREW ISO 8676 M16X1,5X30 10.9 FLZ	SECHSKANTSCHRAUBE
15	10875134	2	FITTED SCREW M10X1,25X49 10.9	PASSSCHRAUBE
16	10875135	2	HEX NUT M10X1,25 10 FE//ZNNI8//CN//T0	SECHSKANTMUTTER

Pos.	Item	Quantity	Description	Bezeichnung
4	96032777	1	STEERING PIPEWORK LG 1750 ⇨ ❑ 298	VERROHRUNG LENKUNG

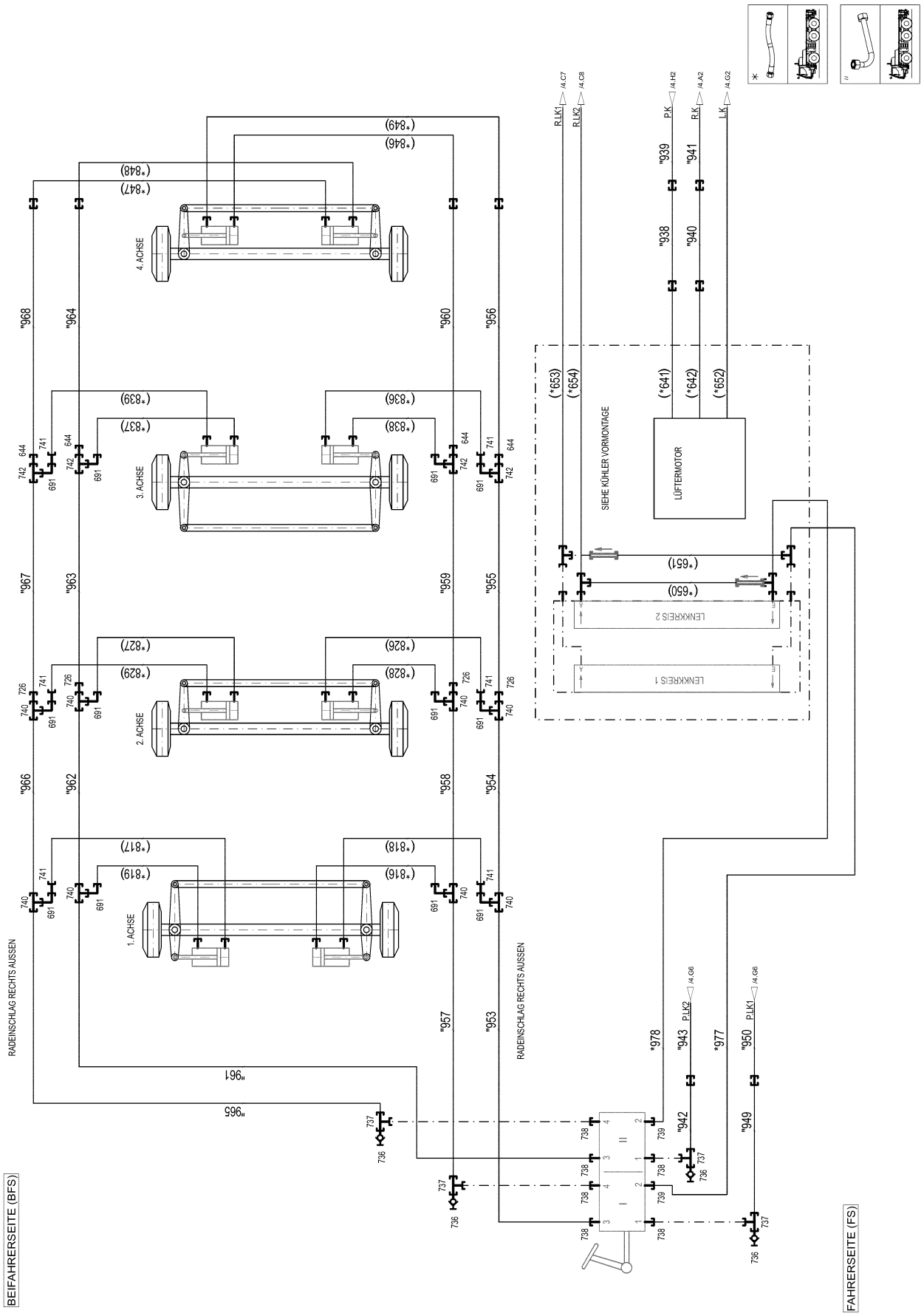
BEIFAHRERSEITE (BFS)
FAHRERSEITE (FS)
RADEINSCHLAG RECHTS AUSSEN
RADEINSCHLAG RECHTS AUSSEN
1.ACHSE
2.ACHSE
3.ACHSE
4.ACHSE
SIEHE KÜHLER VORMONTAGE
LÜFTERMOTOR
LENKKREIS 1
LENKKREIS 2
R.LK1
R.LK2
P.K
R.K
L.K
P.LK2
P.LK1
/4.C7
/4.C8
/4.H2
/4.A2
/4.G2
/4.G6
/4.G6
"968
"964
"960
"956
"967
"963
"959
"955
"966
"962
"958
"954
"957
"953
"961
"965
"939
"941
"938
"940
"978
"943
"977
"950
"942
"949
(*653)
(*654)
(*641)
(*642)
(*652)
(*651)
(*650)
(*849)
(*846)
(*848)
(*847)
(*839)
(*836)
(*837)
(*838)
(*827)
(*826)
(*829)
(*828)
(*817)
(*818)
(*819)
(*816)

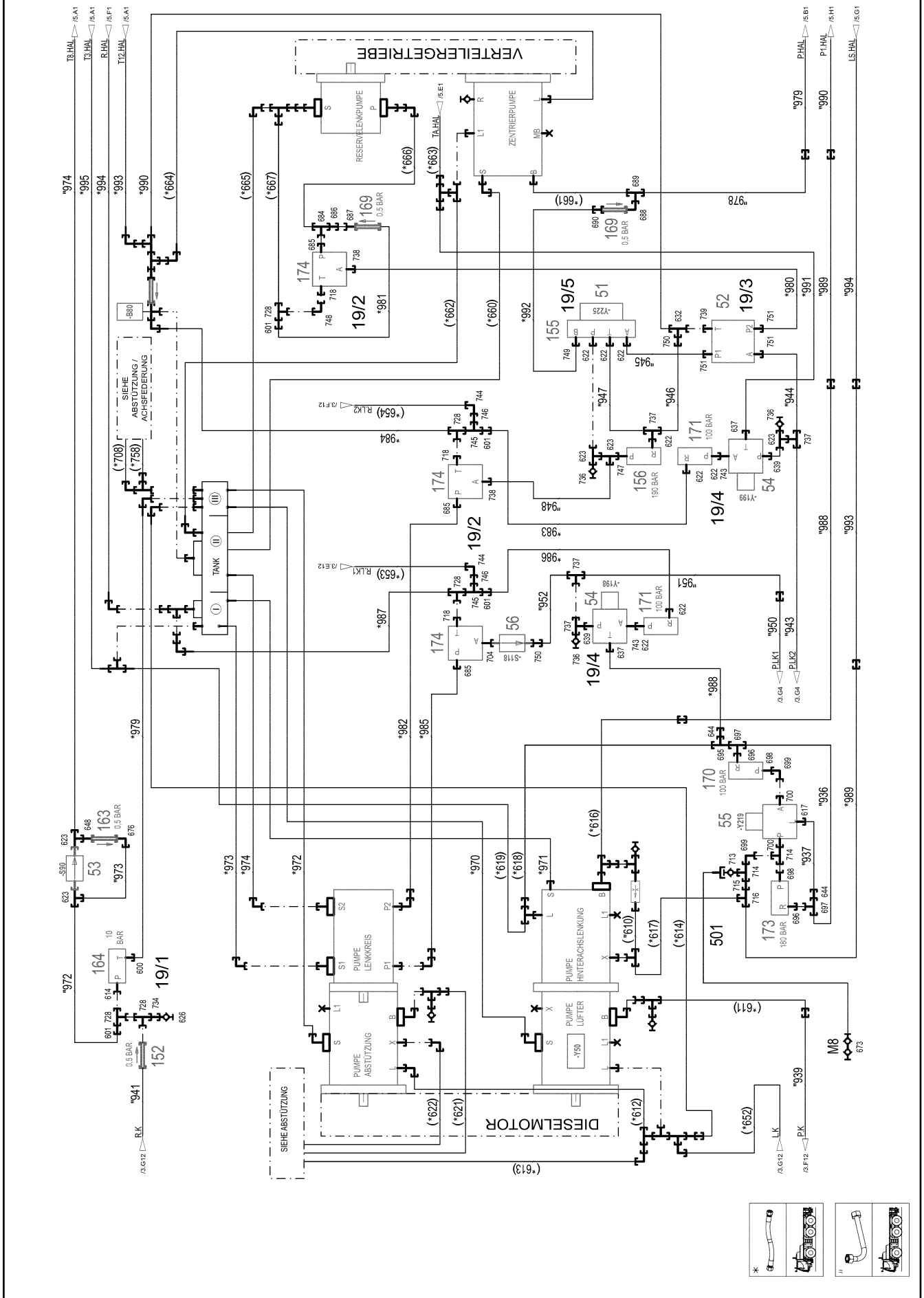

19.1.2022 006243	**etk_en_de_073897 LG 1750**	299 (2/5)
LIEBHERR	**STEERING PIPEWORK** **VERROHRUNG LENKUNG**	**96032777**

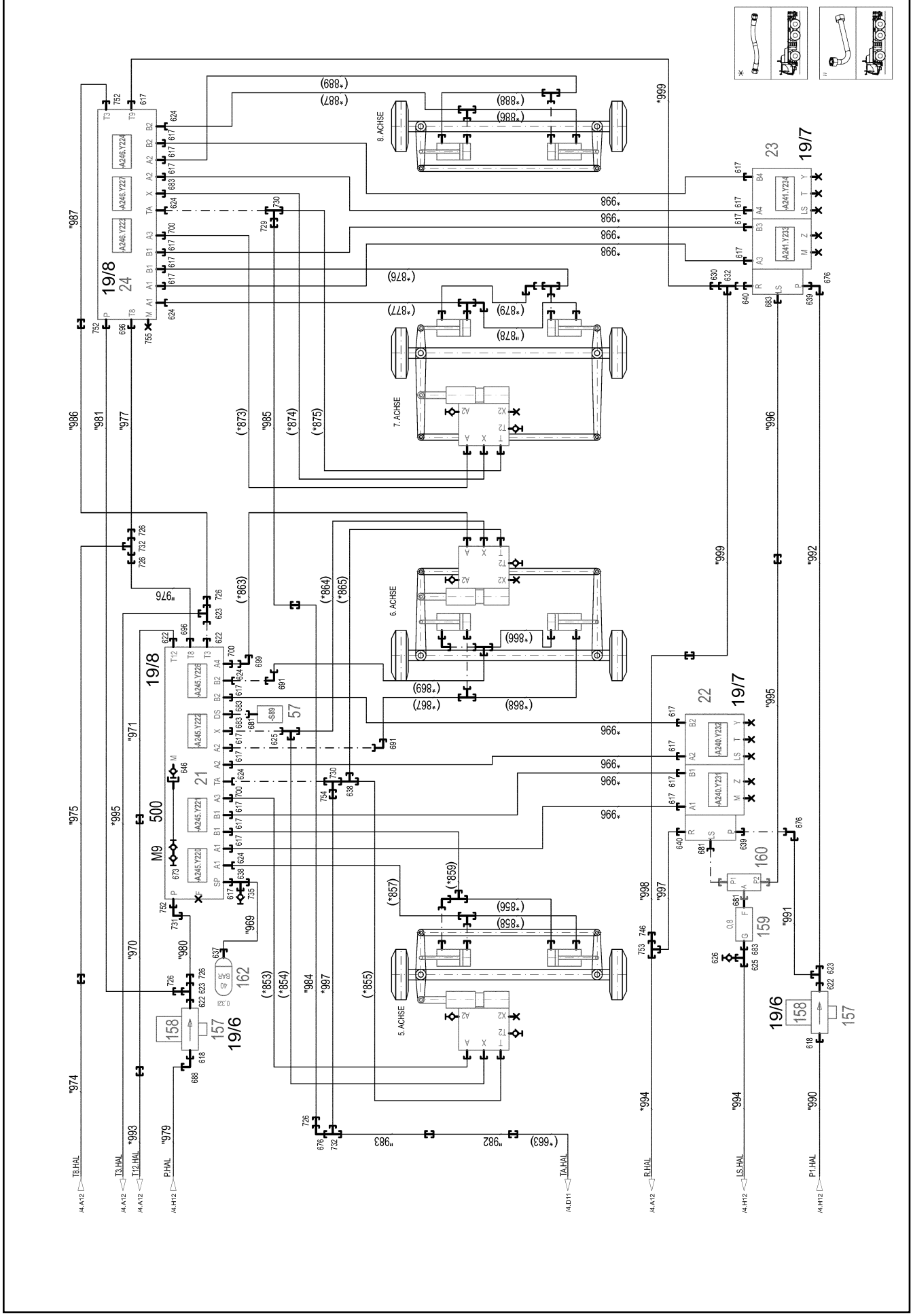

19.1.2022 006244	**etk_en_de_073897 LG 1750**	❑ 300 (3/5)
LIEBHERR	**STEERING PIPEWORK** **VERROHRUNG LENKUNG**	**96032777**

Pos.	Item	Quantity	Description	Bezeichnung
9	96039320	1	FIXING PARTS ⇨ ❑ 303	BEFESTIGUNGSTEILE
19	96039321	1	MECHANICAL AUXILIARIES	MECH.BEFESTIGUNGSTEILE
(1)	952196208	1	PLATE 3X90X50 DC01 FE//ZNNI8//CN//T0	BLECH
(2)	949794008	2	HOLDER 4X150X130 S315MC FE//ZNNI8//CN/	HALTER
(3)	97124370	1	PLATE 3X60X190 S355MC T ZN O SPF	BLECH
(4)	97124371	2	PLATE 3X100X110 S355MC T ZN O SPF	BLECH
(5)	956093308	1	PLATE 140X93 S315MC FE//ZNNI8//CN//T0	BLECH
(6)	956527708	2	PLATE 4X60X144 S315MC FE//ZNNI8//CN//T	BLECH
(7)	97005216	4	PLATE 3X170X40 DC01 FE//ZNNI8//CN//T0	BLECH
(8)	973527008	2	PLATE 4X250X201 S315MC FE//ZNNI8//CN//T	BLECH
21	11647554	1	CONTROL BLOCK 240BAR ELOXIERT SPF ⇨ ❑ 304	STEUERBLOCK
22	11081534	1	CONTROL BLOCK 420BAR SPF ⇨ ❑ 306	STEUERBLOCK
23	11081535	1	CONTROL BLOCK 420BAR SPF ⇨ ❑ 309	STEUERBLOCK
24	11647555	1	CONTROL BLOCK 240BAR ELOXIERT SPF ⇨ ❑ 312	STEUERBLOCK
51	10449852	1	DIRECTIONAL CONTROL VALVE 3/2 NG10-3 ⇨ ❑ 313	WEGEVENTIL
52	12100935	1	VALVE BLOCK 210BAR	VENTILBLOCK
53	10032988	1	FLOW RATE INDICATOR 200 BAR SPF	DURCHFLUSSANZEIGER
54	511463308	2	DIRECTIONAL CONTROL VALVE 2/2-350BA	WEGEVENTIL
55	511464808	1	DIRECTIONAL CONTROL VALVE 2/2 350BA	WEGEVENTIL
56	510634508	1	FLOW RATE INDICATOR	DURCHFLUSSANZEIGER
(51)	571483708	1	CONTACT RELAY	KONTAKTGEBER
57	11620055	1	PRESSURE SWITCH 180/170 BAR SPF	DRUCKSCHALTER
152	511470908	1	NON-RETURN VALVE 250BAR CR6-FREI	RUECKSCHLAGVENTIL
155	511058308	1	CONNECTING PLATE DP1-10/32-2	ANSCHLUSSPLATTE
156	10040752	1	PRESSURE LIMITING VALVE pv=190BAR pm	DRUCKBEGRENZUNGSVENTIL
157	571356108	2	CLOGGING INDICATOR	VERSCHMUTZUNGSANZEIGE
158	510675308	2	PRESSURE FILTER ⇨ ❑ 314	DRUCKFILTER
159	511488408	1	ONE-WAY RESTRICTOR	DROSSELRUECKSCHLAGVENTI
160	511468908	1	SHUTTLE VALVE 250BAR CR6-FREI	WECHSELVENTIL
162	510643408	1	DIAPHRAGM ACCUMULATOR 0,32L 40BAR	MEMBRANSPEICHER
(998)	10650501	1	REPAIR KIT	REPARATURSATZ
163	511446908	1	NON-RETURN VALVE 400BAR CR6-FREI	RUECKSCHLAGVENTIL
164	511322708	1	PRESSURE LIMITING VALVE pv=10BAR pm	DRUCKBEGRENZUNGSVENTIL
169	510412108	2	NON-RETURN VALVE 400BAR CR6-FREI	RUECKSCHLAGVENTIL
170	10040172	1	PRESSURE LIMITING VALVE pv=100BAR pm	DRUCKBEGRENZUNGSVENTIL
171	10040173	2	PRESSURE LIMITING VALVE pv=100BAR pm	DRUCKBEGRENZUNGSVENTIL
173	10040380	1	PRESSURE LIMITING VALVE pv=180BAR pm	DRUCKBEGRENZUNGSVENTIL
174	511410108	3	FLOW CONTROL VALVE 200L/MIN	STROMBEGRENZUNGSVENTIL
500	10412697	1	HIGH PRESSURE HOSE DN2X2500 PA/PES	HOCHDRUCKSCHLAUCH
501	11003986	1	HOSE DN2 5000	SCHLAUCH
600	471031608	1	FITTING GE 28L G1 CR6-FREI	VERSCHRAUBUNG
601	475430908	4	FITTING REDSD28/18-L CR6-FREI	VERSCHRAUBUNG
614	471901508	1	FITTING EGESD28-LR-WD CR6-FREI	VERSCHRAUBUNG
617	471030808	23	FITTING XGE12-LR-ED CR6-FREI	VERSCHRAUBUNG
618	471033408	2	FITTING XGE20-SR-ED CR6-FREI	VERSCHRAUBUNG
622	471037508	12	FITTING XGE18-LR-ED3/4" CR6-FREI	VERSCHRAUBUNG
(1)	726407908	1	O-RING 16X2 NBR70	O-RING
623	247128502	8	L NECK EL 18L CR6-FREI	L-STUTZEN
624	471901208	6	FITTING EGESD12-LR-WD CR6-FREI	VERSCHRAUBUNG
625	472330208	2	FITTING EL 10L CR6-FREI	VERSCHRAUBUNG
626	510629008	2	TEST POINT FITTING VKA3 10LM16X1,5 CR6	MESSANSCHLUSS
630	475436108	1	FITTING REDSD22/12-L CR6-FREI	VERSCHRAUBUNG
632	247138602	2	L NECK EL 22L CR6-FREI	L-STUTZEN

Pos.	Item	Quantity	Description	Bezeichnung
637	471034808	3	FITTING GE 12L G1/2 CR6-FREI	VERSCHRAUBUNG
638	247128602	2	L NECK EL 12L M18X1,5 CR6-FREI	L-STUTZEN
639	471031208	4	FITTING XGE18-LR-ED CR6-FREI	VERSCHRAUBUNG
640	247261902	2	SCREW-ON CONNECTION GE 22L G1/2 CR6	EINSCHRAUBSTUTZEN
644	475431808	6	FITTING RED 15/12L CR6-FREI	VERSCHRAUBUNG
646	475602608	1	TEST POINT FITTING EMA3 G1/4 CR6-FREI	MESSANSCHLUSS
648	470010408	1	FITTING GZ 18L CR6-FREI	VERSCHRAUBUNG
673	475603308	2	MEASURING COUPLING SPF	MESSKUPPLUNG
676	247108302	4	SWIVEL ELBOW EW 18L M26X1,5 CR6-FREI	WINKELSTUTZEN
681	471901108	3	FITTING EGESD10-LR-WD CR6-FREI	VERSCHRAUBUNG
683	7362091	5	FITTING ISO 8434-1 GE 10L G1/4A CR6-FREI	VERSCHRAUBUNG
684	7367774	1	FITTING ET 25S CR6-FREI	VERSCHRAUBUNG
685	471033508	3	FITTING XGE25-SM-ED CR6-FREI	VERSCHRAUBUNG
686	475432308	1	FITTING REDSDN25/20-S CR6-FREI	VERSCHRAUBUNG
687	470010508	1	FITTING SNV20-S CR6-FREI	VERSCHRAUBUNG
688	7407108	2	FITTING EW 20S M30X2 CR6-FREI	VERSCHRAUBUNG
689	482431614	1	FITTING ISO 8434 ET 20S CR6-FREI	VERSCHRAUBUNG
690	475432108	1	FITTING REDSDN20/16-S CR6-FREI	VERSCHRAUBUNG
691	247117702	14	SWIVEL ELBOW EW 12L M18X1,5 CR6-FREI	WINKELSTUTZEN
695	472300414	1	FITTING EL 15L CR6-FREI	VERSCHRAUBUNG
696	471031008	4	FITTING XGE15-LR-ED CR6-FREI	VERSCHRAUBUNG
697	472430408	2	FITTING ET 15L M22X1,5 CR6-FREI	VERSCHRAUBUNG
698	471901808	2	FITTING EGE 12S G1/2A CR6-FREI	VERSCHRAUBUNG
699	7617354	3	FITTING EW 12S CR6-FREI	VERSCHRAUBUNG
700	471032708	5	FITTING GE 12S G3/8A CR6-FREI	VERSCHRAUBUNG
704	471902408	1	FITTING EGESD22-LM-WD CR6-FREI	VERSCHRAUBUNG
713	7409922	1	GAUGE CONNECTION 12S M20X1,5 CR6-F	MESSSTUTZEN
714	7617461	2	FITTING EL 12S CR6-FREI	VERSCHRAUBUNG
715	475433408	1	FITTING REDSD12/10-S CR6-FREI	VERSCHRAUBUNG
716	7367776	1	FITTING EL 10S CR6-FREI	VERSCHRAUBUNG
718	471031508	3	FITTING XGE28-LM-ED CR6-FREI	VERSCHRAUBUNG
726	475435608	10	FITTING RED 18/15L CR6-FREI SPF	VERSCHRAUBUNG
728	7407122	5	FITTING ET 28L M36X2 CR6-FREI	VERSCHRAUBUNG
729	475031708	1	FITTING XGR15/12-L CR6-FREI	VERSCHRAUBUNG
730	247105602	2	T CONNECTION PIECE ET 12L CR6-FREI	T-STUTZEN
731	7615379	1	FITTING EW 15L CR6-FREE	VERSCHRAUBUNG
732	470430608	2	FITTING T 18L CR6-FREI	VERSCHRAUBUNG
734	475435408	1	FITTING REDSDN28/10-L CR6-FREI	VERSCHRAUBUNG
735	7409918	1	GAUGE CONNECTION NW 12	MESSSTUTZEN
736	475602908	7	TEST POINT FITTING VKA3 18L CR6-FREI	MESSANSCHLUSS
737	247108402	8	T CONNECTION PIECE ET 18L CR6-FREI	T-STUTZEN
738	476607808	8	FITTING XGE18-LM-ED M26X1,5 CR6-FREI	VERSCHRAUBUNG
739	471031308	3	FITTING XGE22-LM-ED M26X1,5 CR6-FREI	VERSCHRAUBUNG
740	475132008	8	FITTING XTR18/12/18-L CR6-FREI	VERSCHRAUBUNG
741	470011308	6	FITTING SNV12-L CR6-FREI	VERSCHRAUBUNG
742	475102708	4	FITTING XTR15/12/15-Lz3 CR6-FREI	VERSCHRAUBUNG
743	471901308	2	FITTING EGESD18-LR-WD CR6-FREI	VERSCHRAUBUNG
744	472530608	2	FITTING EWSD22-L CR6-FREI	VERSCHRAUBUNG
745	7407120	2	FITTING EL 28L CR6-FREI	VERSCHRAUBUNG
746	475430508	3	FITTING REDSD28/22-L CR6-FREI	VERSCHRAUBUNG
747	10878394	1	FITTING EGE 18L G3/4 CR6-FREI	VERSCHRAUBUNG
748	7617494	1	FITTING EW 28L CR6-FREI	VERSCHRAUBUNG
749	471033108	1	FITTING XGE16-SR-ED3/4" CR6-FREI	VERSCHRAUBUNG
750	475436008	2	FITTING REDSD22/18-L CR6-FREI	VERSCHRAUBUNG
751	471031108	3	FITTING GE 18L M22X1,5 CR6-FREI	VERSCHRAUBUNG
752	7410437	3	FITTING GE 15L G3/4A CR6-FREI	VERSCHRAUBUNG
753	475131708	1	FITTING TR 28/22/28L CR6-FREI	VERSCHRAUBUNG
754	247030202	1	REDUCING SCREW GR 18/12L CR6-FREI	REDUZIERVERSCHRAUBUNG
755	477704008	1	STOPPER PLUG VSTI1/4"ED CR6-FREI	BLINDSTOPFEN

Pos.	Item	Quantity	Description	Bezeichnung
10	602007108	20	CLAMP-HALF DIN 3015-1 L 1 R 10 PP SW	KLEMMHAELFTE
12	602007408	3	CLAMP-HALF DIN 3015-1 L 1 R 12 PP SW	KLEMMHAELFTE
15	602008108	52	CLAMP-HALF DIN 3015-1 L 2 G 15 PP SW	KLEMMHAELFTE
18	602008308	92	CLAMP-HALF DIN 3015-1 L 2 R 18 PP SW	KLEMMHAELFTE
20	602008408	44	CLAMP-HALF DIN 3015-1 L 3 G 20 PP SW	KLEMMHAELFTE
22	602008508	10	CLAMP-HALF DIN 3015-1 L 3 R 22 PP SW	KLEMMHAELFTE
25	7005052	4	CLAMP-HALF DIN 3015-1 L 3 R 25 PP SW	KLEMMHAELFTE
28	602008808	10	CLAMP-HALF DIN 3015-1 L 4 R 28 PP SW	KLEMMHAELFTE
100	602018008	238	CARRIER RAIL NUT DIN 3015-1 L TM M6 W1	TRAGSCHIENENMUTTER
120	10876072	26	SOCKET HEAD SCREW DIN 7984 M6X20 08	ZYLINDERSCHRAUBE
140	10875591	202	SOCKET HEAD SCREW ISO 4762 M6X40 8.8	ZYLINDERSCHRAUBE
150	12203634	10	SOCKET HEAD SCREW ISO 4762 M6X50 8.8	ZYLINDERSCHRAUBE
212	7365090	8	CLAMP-HALF DIN 3015-1 L 0 R 12 PP SW	KLEMMHAELFTE
302	7362949	72	LID PLATE DIN 3015-1 L-DP 2 W1-ZN	DECKPLATTE
303	7005053	29	LID PLATE DIN 3015-1 L-DP 3 W1-ZN	DECKPLATTE
304	7008583	5	LID PLATE DIN 3015-1 L-DP 4 W1-ZN	DECKPLATTE

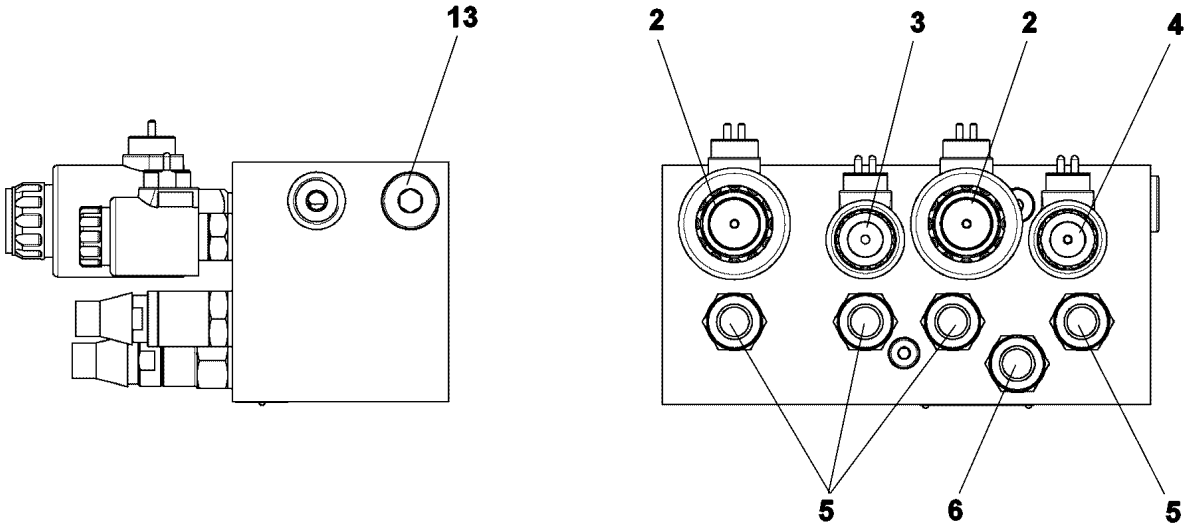

Pos.	Item	Quantity	Description	Bezeichnung
2	11651745	2	DIRECTIONAL CONTROL VALVE ⇨ ❑ 305	WEGEVENTIL
3	11651746	1	DIRECTIONAL CONTROL VALVE	WEGEVENTIL
(12)	11656868	1	MAGNET COIL	MAGNETSPULE
(999)	10878642	1	SEAL KIT DIRECTIONAL VALVE	DS WEGEVENTIL
4	11651747	1	DIRECTIONAL CONTROL VALVE	WEGEVENTIL
(12)	11656868	1	MAGNET COIL	MAGNETSPULE
(999)	10878643	1	SEAL KIT DIRECTIONAL VALVE	DS WEGEVENTIL
5	11651748	4	PRESSURE LIMITING VALVE	DRUCKBEGRENZUNGSVENTIL
(999)	10872987	1	SEAL KIT LIMIT VALVE	DS DRUCKBEGRENZUNGSVEN
6	11651749	1	PRESSURE LIMITING VALVE	DRUCKBEGRENZUNGSVENTIL

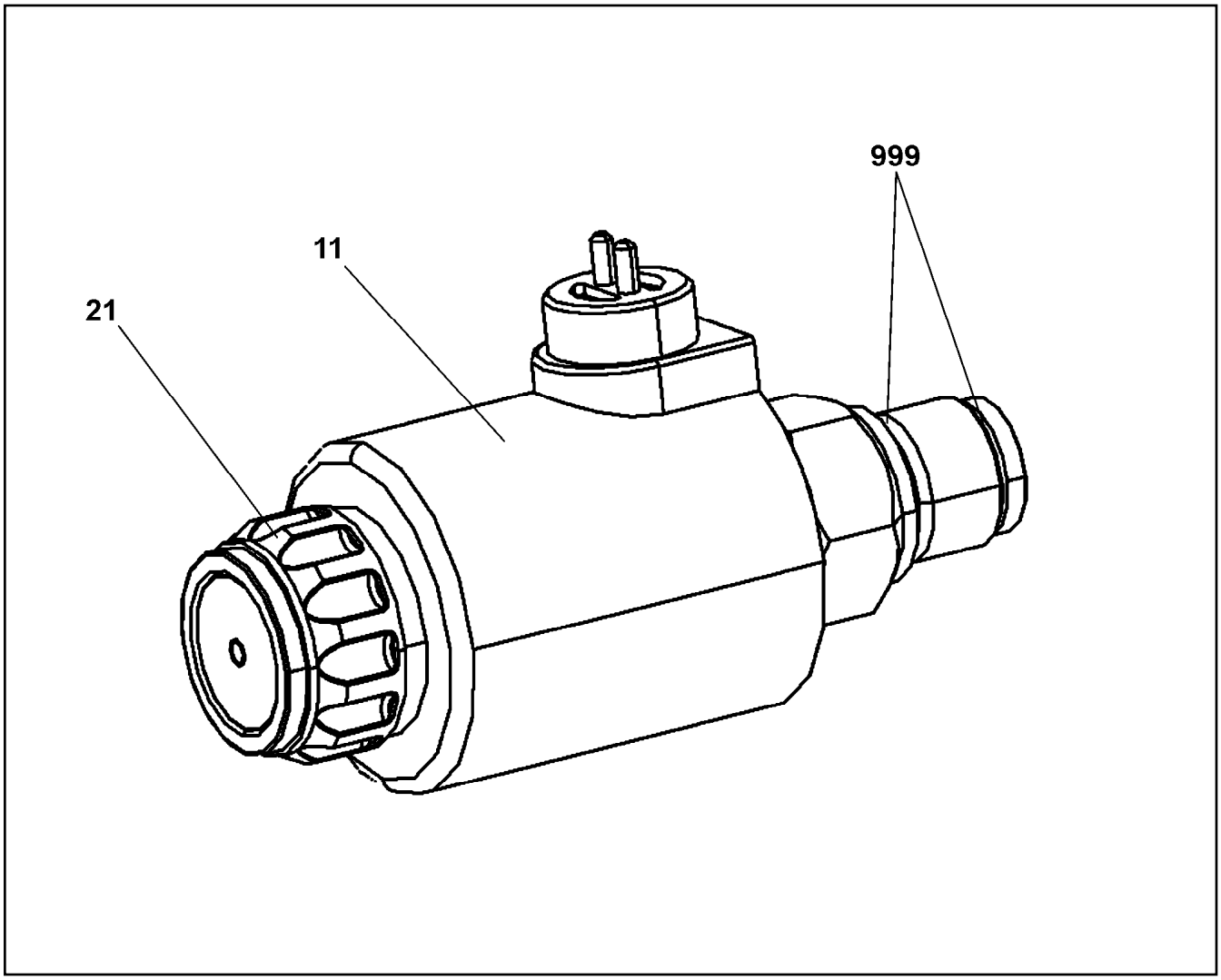

Pos.	Item	Quantity	Description	Bezeichnung
11	11656867	1	MAGNET COIL	MAGNETSPULE
21	12101160	1	NUT	RAENDELMUTTER
999	11182286	1	SEAL KIT DIRECTIONAL VALVE	DS WEGEVENTIL

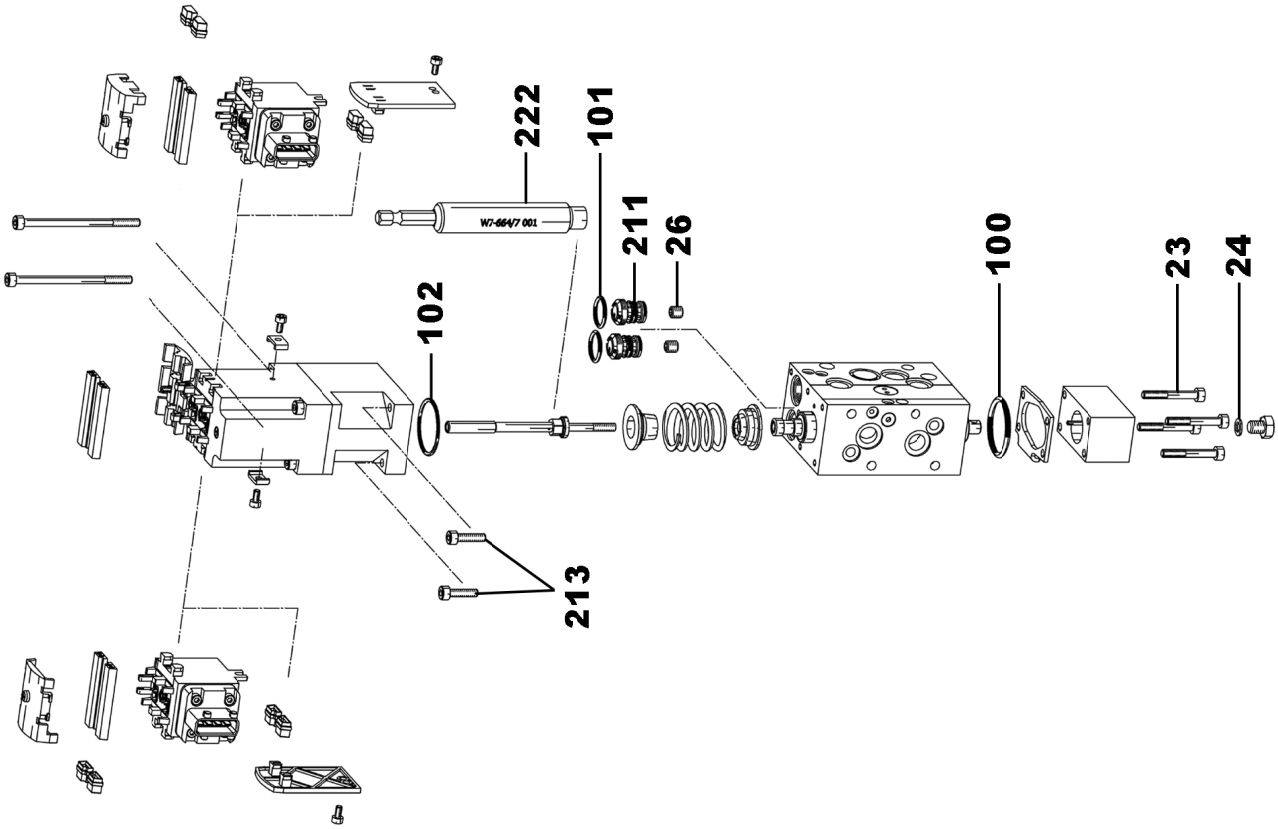
222
101
211
26
100
23
24
102
213
W7-664/7 001

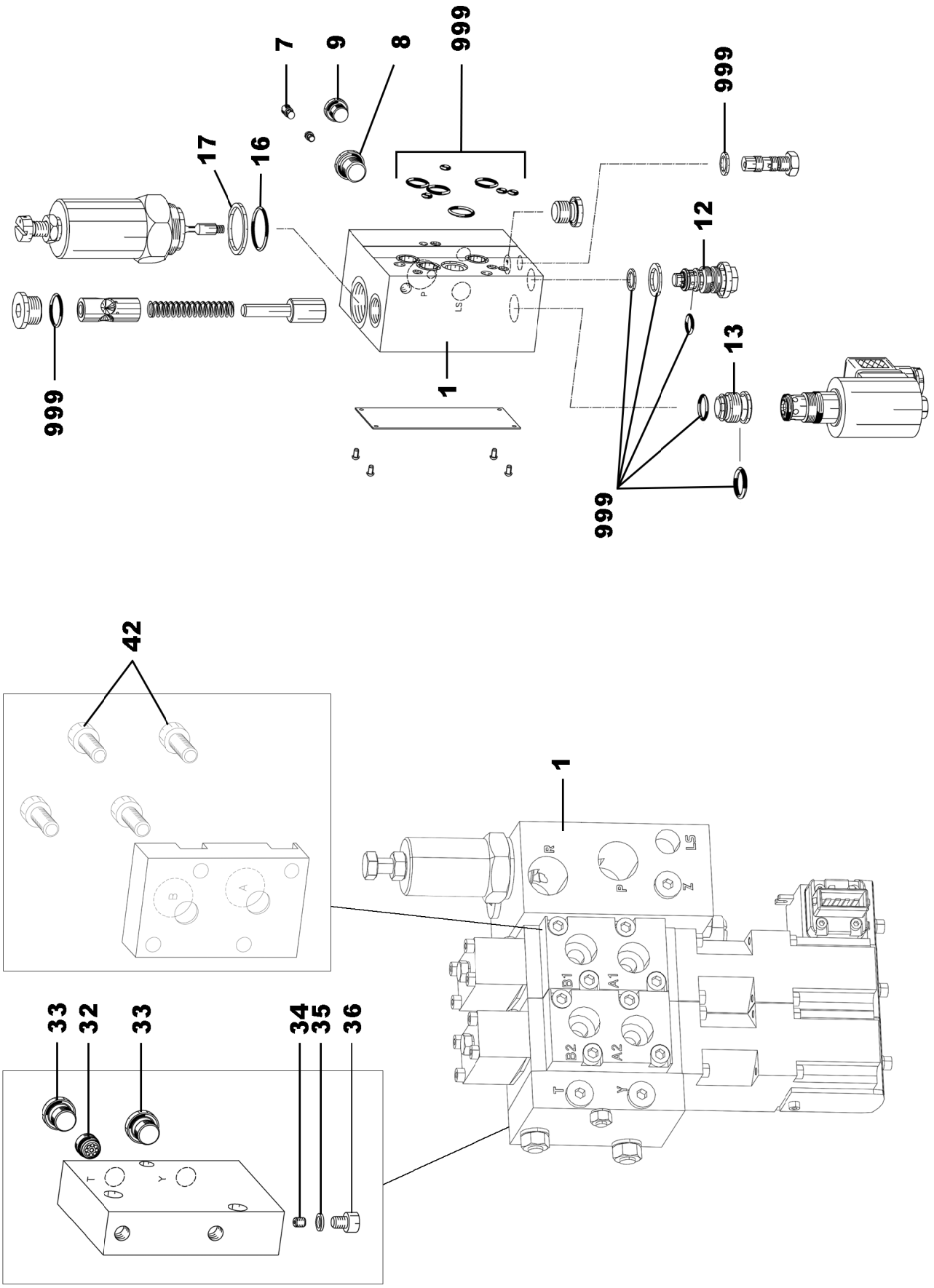

19.1.2022 129240 LIEBHERR	**etk_en_de_073897 LG 1750** **CONTROL BLOCK** **STEUERBLOCK**	❑ 307 (2/3) **11081534**

Pos.	Item	Quantity	Description	Bezeichnung
1	12105785	1	COMPLETE CONNECTION BLOCK	ANSCHLUSSBLOCK KPL.
7	12105789	1	OIL FILTER SCREW	OELFILTERSCHRAUBE
8	11232673	2	SCREW PLUG AEHNL.DIN 908 G1/4 A NBR	VERSCHLUSSSCHRAUBE
9	11232679	1	SCREW PLUG G1/8"A NBR	VERSCHLUSSSCHRAUBE
12	12105811	1	PRESSURE RELIEF VALVE	DRUCKMINDERVENTIL
13	12105790	1	SCREW PLUG	VERSCHLUSSSCHRAUBE
16	12105791	1	O-RING 23,52X1,78 HNBR 610 SH	O-RING
17	12105792	1	SEALING RING	DICHTRING
23	10875815	4	SOCKET HEAD SCREW ISO 4762 M4X30 8.8	ZYLINDERSCHRAUBE
24	12105793	1	USIT RING 6,2X9,2X1 NBR 90 SH	USIT-RING
26	12105794	2	NOZZLE	DUESE
32	12216294	1	NON-RETURN VALVE 700BAR	RUECKSCHLAGVENTIL
33	11232679	2	SCREW PLUG G1/8"A NBR	VERSCHLUSSSCHRAUBE
34	12105809	1	NOZZLE	DUESE
35	12105808	1	USIT RING 8,5X13,4X1 NBR 90 SH ST	USIT-RING
36	12105810	1	SOCKET HEAD SCREW	ZYLINDERSCHRAUBE
42	404250914	4	SOCKET HEAD SCREW ISO 4762 M6X16 A4	ZYLINDERSCHRAUBE
100	12105806	1	O-RING 25,5X2,3 TPU 90 SH	O-RING
101	12105807	2	O-RING 12,42X1,78 TPU 90 SH	O-RING
102	12156873	1	O-RING 26,7X1,78	O-RING
211	12105795	2	NOZZLE HOLDER	DUESENHALTER
213	404360608	2	SOCKET HEAD SCREW ISO 4762 M4X16 12.	ZYLINDERSCHRAUBE
222	12105803	1	SOCKET WRENCH SW8	STECKSCHLUESSEL
999	11220418	1	SEAL KIT CONNECTING BLOCK	DS ANSCHLUSSBLOCK

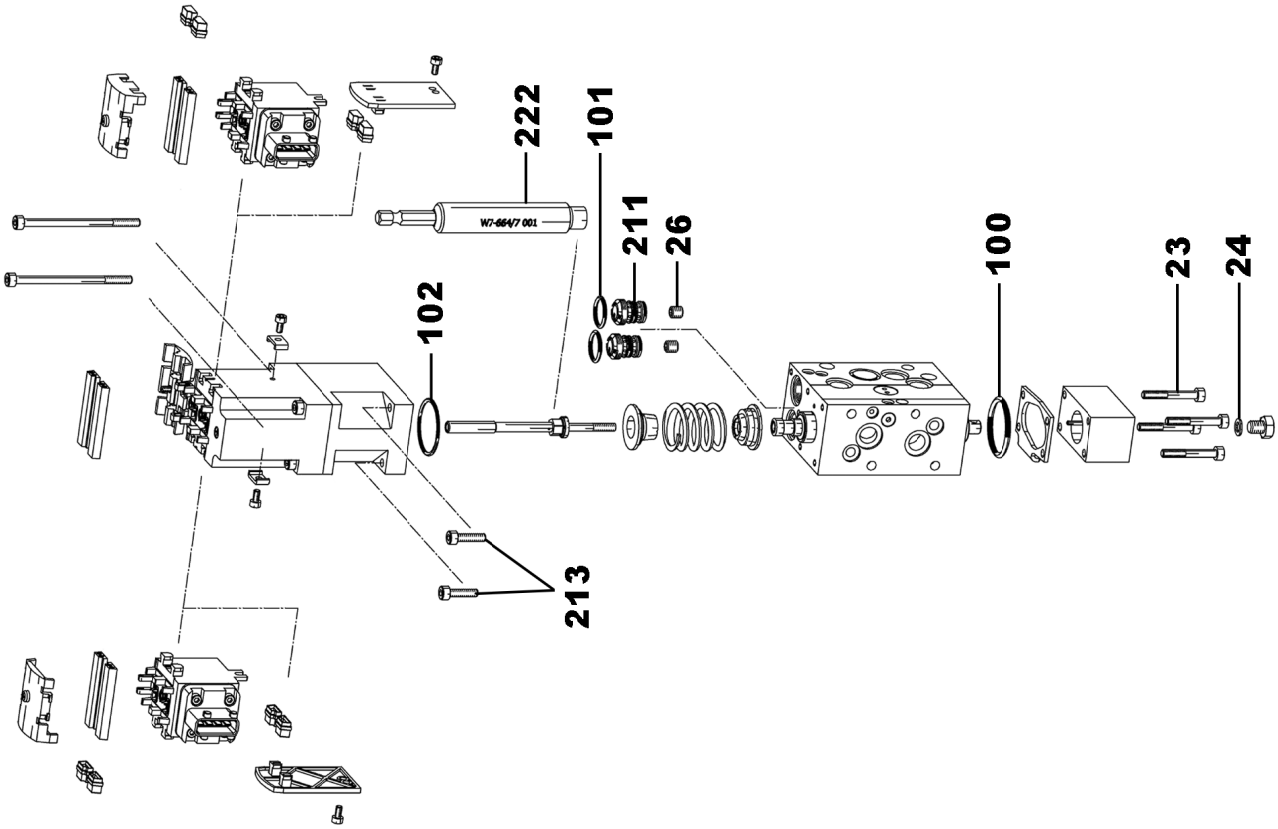
222
101
211
26
100
23
24
102
213
W7-664/7 001

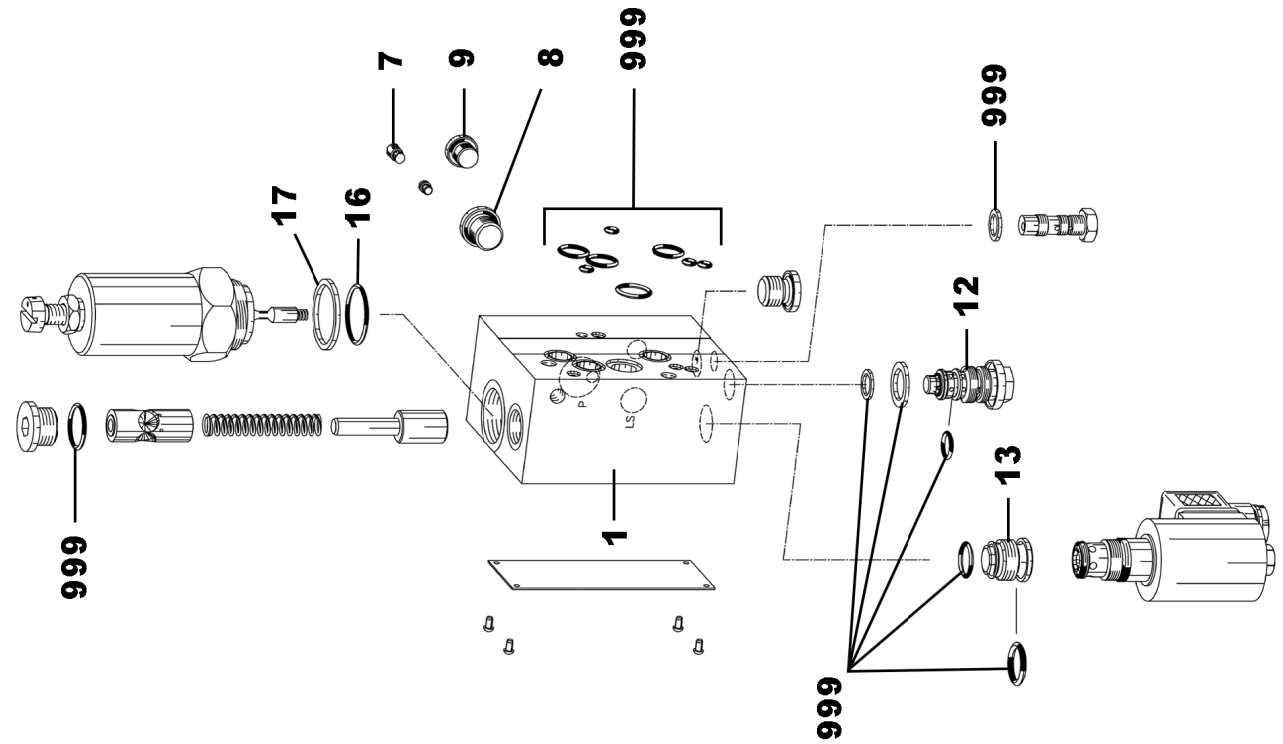
7
9
8
999
999
17
16
12
13
1
999
999

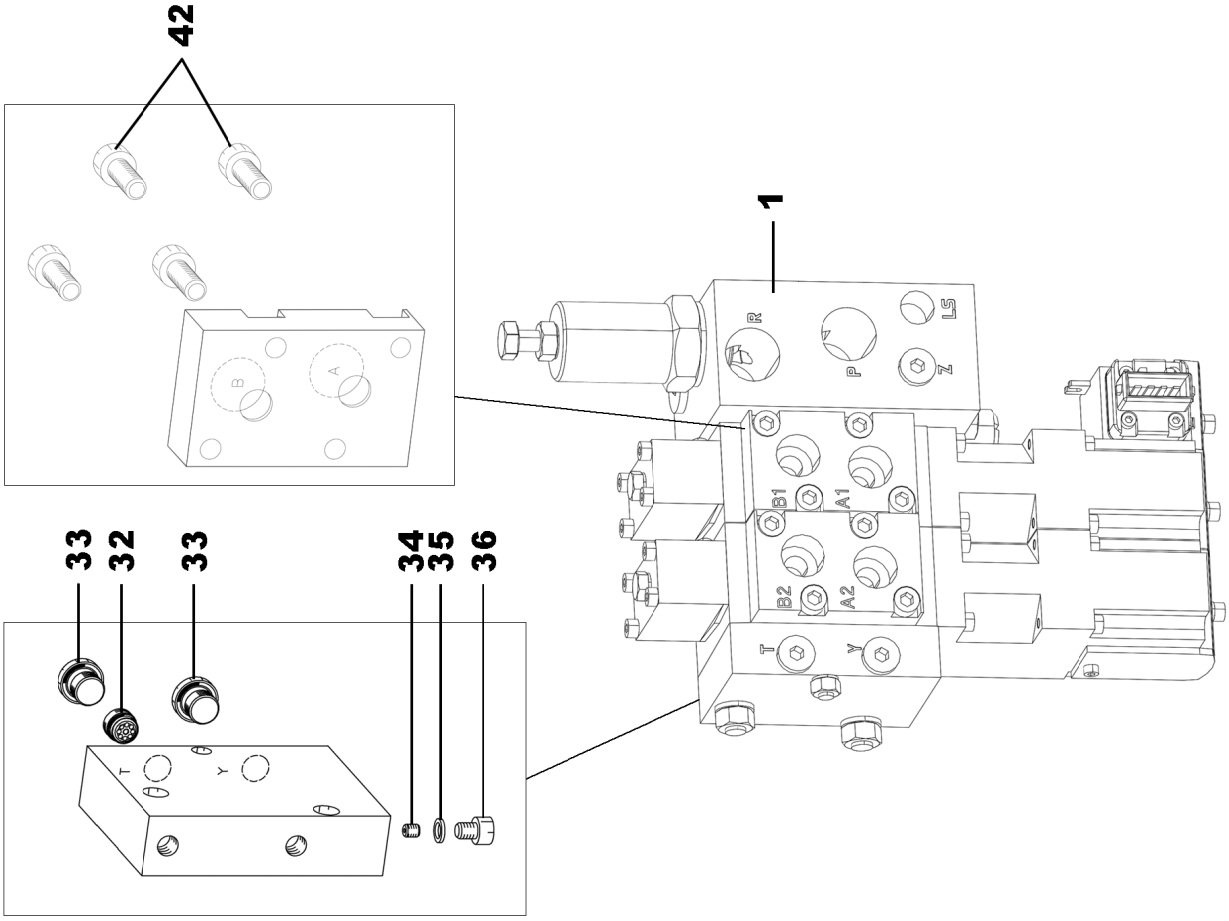
42
1
R
P
Z
LS
B1
A1
B2
A2
T
Y
33
32
33
34
35
36

Pos.	Item	Quantity	Description	Bezeichnung
1	12105785	1	COMPLETE CONNECTION BLOCK	ANSCHLUSSBLOCK KPL.
7	12105789	1	OIL FILTER SCREW	OELFILTERSCHRAUBE
8	11232673	2	SCREW PLUG AEHNL.DIN 908 G1/4 A NBR	VERSCHLUSSSCHRAUBE
9	11232679	1	SCREW PLUG G1/8"A NBR	VERSCHLUSSSCHRAUBE
12	12105811	1	PRESSURE RELIEF VALVE	DRUCKMINDERVENTIL
13	12105790	1	SCREW PLUG	VERSCHLUSSSCHRAUBE
16	12105791	1	O-RING 23,52X1,78 HNBR 610 SH	O-RING
17	12105792	1	SEALING RING	DICHTRING
23	10875815	4	SOCKET HEAD SCREW ISO 4762 M4X30 8.8	ZYLINDERSCHRAUBE
24	12105793	1	USIT RING 6,2X9,2X1 NBR 90 SH	USIT-RING
26	12105794	2	NOZZLE	DUESE
32	12216294	1	NON-RETURN VALVE 700BAR	RUECKSCHLAGVENTIL
33	11232679	2	SCREW PLUG G1/8"A NBR	VERSCHLUSSSCHRAUBE
34	12105809	1	NOZZLE	DUESE
35	12105808	1	USIT RING 8,5X13,4X1 NBR 90 SH ST	USIT-RING
36	12105810	1	SOCKET HEAD SCREW	ZYLINDERSCHRAUBE
42	404250914	4	SOCKET HEAD SCREW ISO 4762 M6X16 A4	ZYLINDERSCHRAUBE
100	12105806	1	O-RING 25,5X2,3 TPU 90 SH	O-RING
101	12105807	2	O-RING 12,42X1,78 TPU 90 SH	O-RING
102	12156873	1	O-RING 26,7X1,78	O-RING
211	12105795	2	NOZZLE HOLDER	DUESENHALTER
213	404360608	2	SOCKET HEAD SCREW ISO 4762 M4X16 12.	ZYLINDERSCHRAUBE
222	12105803	1	SOCKET WRENCH SW8	STECKSCHLUESSEL
999	11220418	1	SEAL KIT CONNECTING BLOCK	DS ANSCHLUSSBLOCK

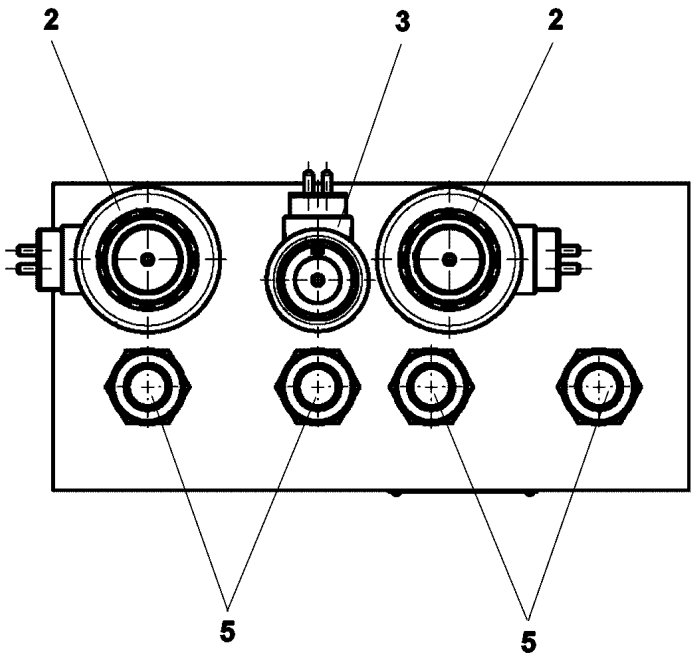

Pos.	Item	Quantity	Description	Bezeichnung
2	11651745	2	DIRECTIONAL CONTROL VALVE ⇨ ❑ 305	WEGEVENTIL
3	11651746	1	DIRECTIONAL CONTROL VALVE	WEGEVENTIL
5	10663800	4	PRESSURE LIMITING VALVE pv=210BAR pm	DRUCKBEGRENZUNGSVENTIL

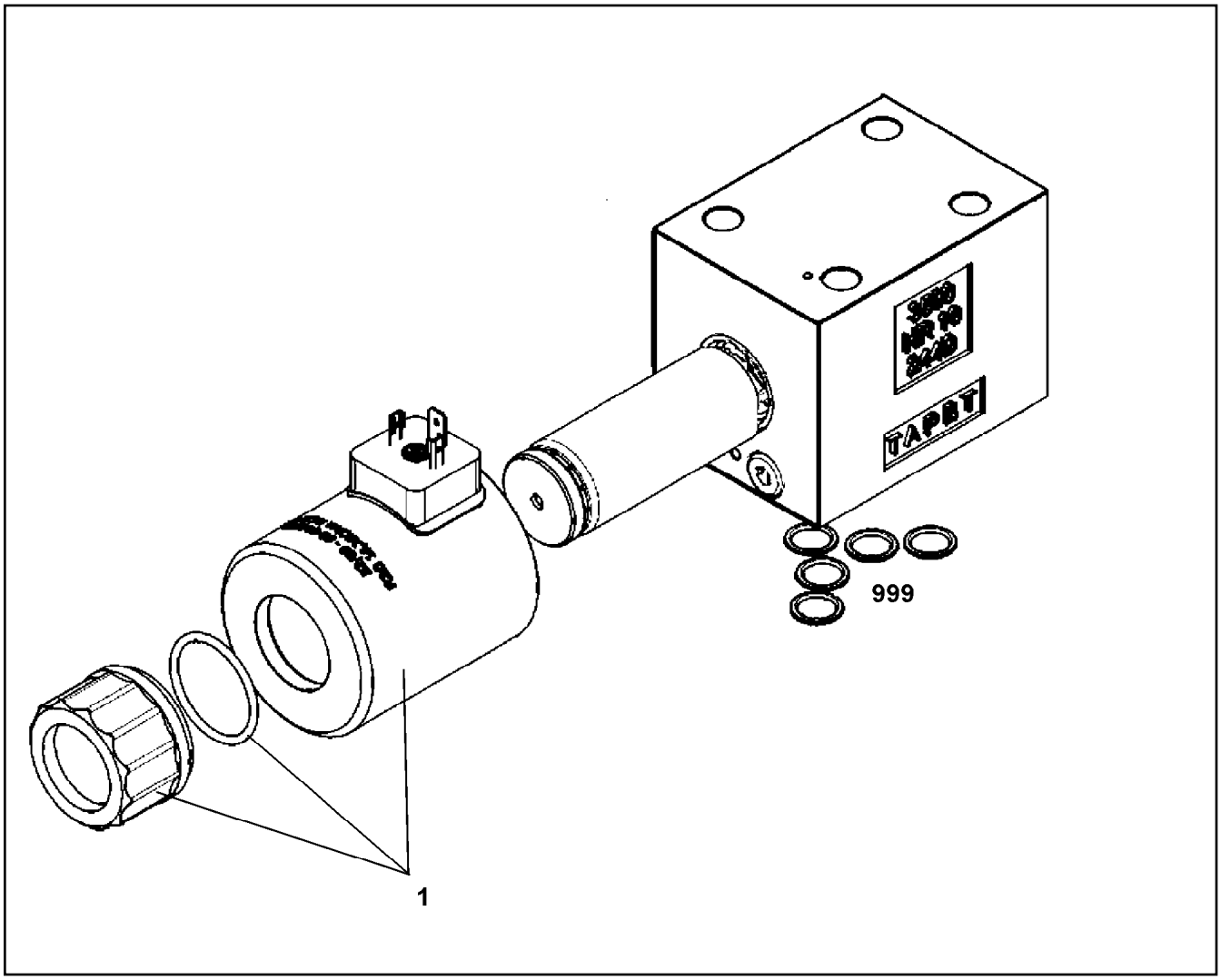

Pos.	Item	Quantity	Description	Bezeichnung
1	11005244	1	MAGNET COIL	MAGNETSPULE
999	10491129	1	SEAL KIT CONTROL BLOCK	DS STEUERBLOCK

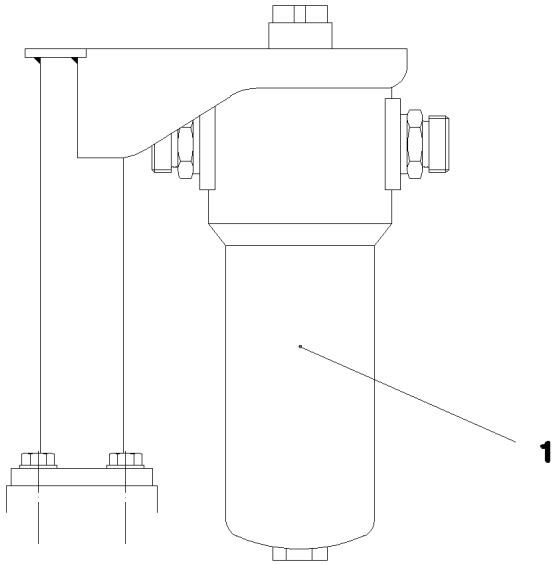

Pos.	Item	Quantity	Description	Bezeichnung
1	10037618	1	FILTER INSERT OEL 10µm	FILTEREINSATZ
999	10035534	1	REPAIR KIT -E DF/LF	REPARATURSATZ

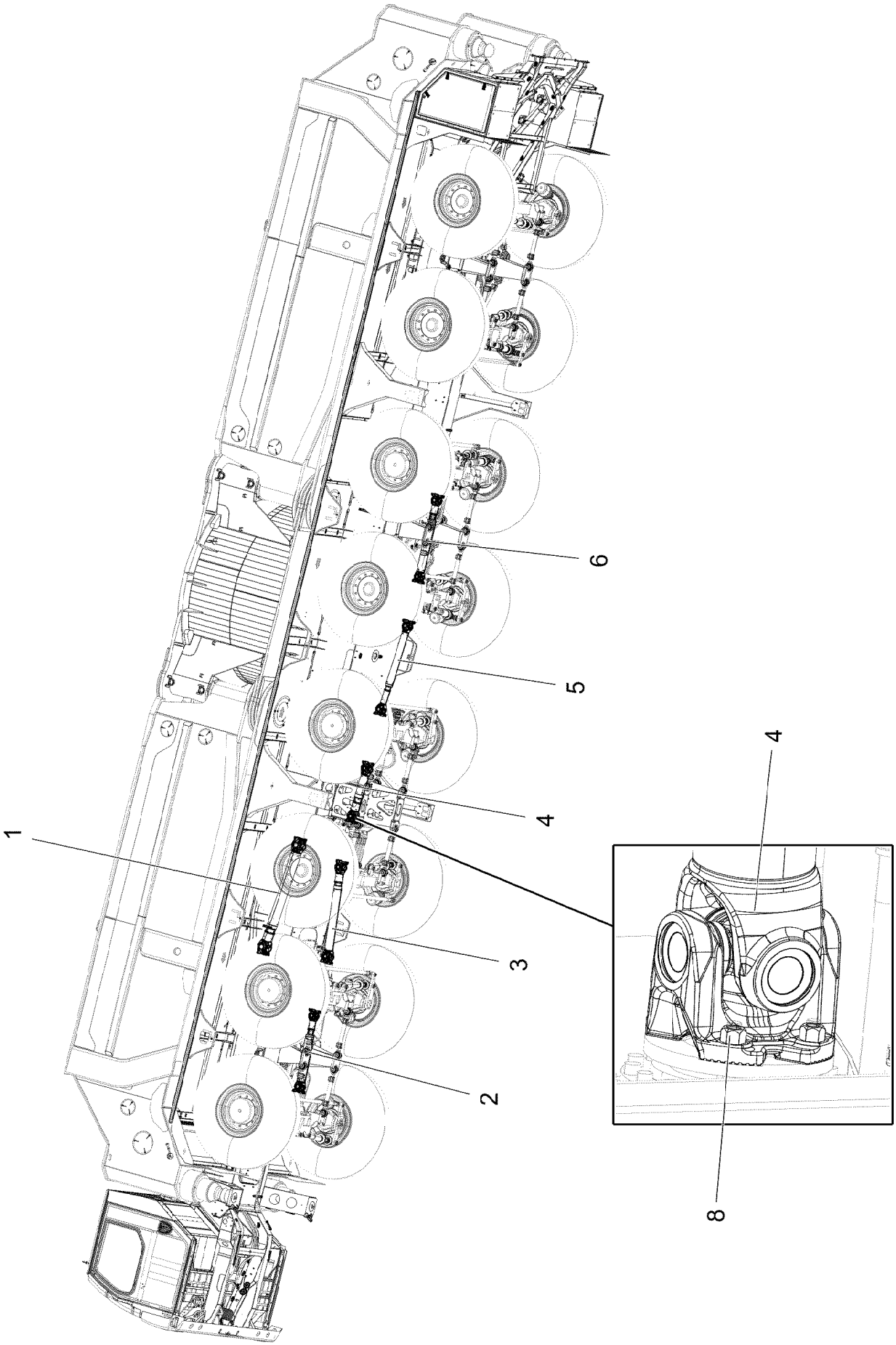
1
2
3
4
5
6
4
8

Pos.	Item	Quantity	Description	Bezeichnung
1	12100821	1	PROPELLER SHAFT LZ=1700/LA=110 SPF	GELENKWELLE
2	12100822	1	PROPELLER SHAFT LZ=1125/LA=110 SPF	GELENKWELLE
3	12100823	1	PROPELLER SHAFT LZ=1430/LA=110 SPF	GELENKWELLE
4	12100827	1	PROPELLER SHAFT LZ=840/LA=110 SPF	GELENKWELLE
5	12100828	1	PROPELLER SHAFT LZ=1360/LA=180 SPF	GELENKWELLE
6	12100829	1	PROPELLER SHAFT LZ=1200/LA=110 SPF	GELENKWELLE
8	10179128	48	HEX NUT ISO 10513 M14X1,5 10 FLZN SPF	SECHSKANTMUTTER

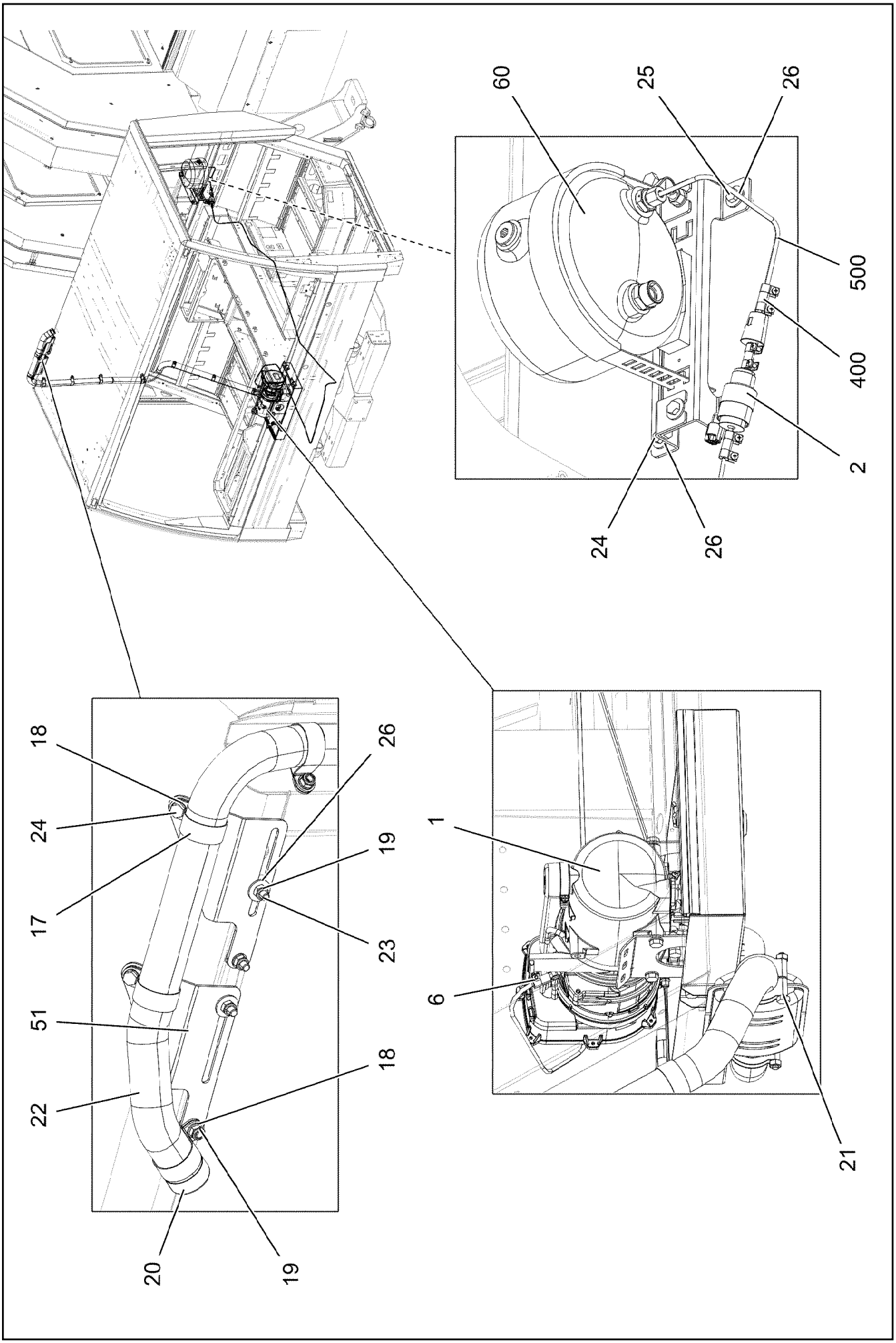

19.1.2022 096120 LIEBHERR	**etk_en_de_073897 LG 1750** **ADDITIONAL HEATING** **ZUSATZHEIZUNG UW**	❑ 317 (1/2) **918759408**

Pos.	Item	Quantity	Description	Bezeichnung
1	96019560	1	ADDNL.HEATING, PRE-ASSEMBLED ⇨ ❑ 319	ZUSATZHEIZUNG VORM.
2	11110051	1	DOSING PUMP DP42 ⇨ ❑ 323	DOSIERPUMPE
6	553102308	1	HOSE CLAMP 10/9,5-10,5/9 EDELSTAHL	SCHLAUCHSCHELLE
17	774221708	10	PIPE CLAMP 43/20	ROHRSCHELLE
18	12103465	13	WASHER ISO 7089 8 300HV ZNNI-480H SPF	SCHEIBE
19	10875614	13	HEX NUT DIN 985 M8 8 480H SPF	SECHSKANTMUTTER
20	553174108	1	END CAP 42,3	ENDKAPPE
21	553054208	1	TERMINAL CLIP 40,5/39-42	KLEMMSCHELLE
22	553054108	2.55	EXHAUST PIPE 38/FLEXIBEL	ABGASROHR
23	409707008	4	HAMMER HEAD BOLT M8X20 8.8 480H SPF	HAMMERKOPFSCHRAUBE
24	11651767	4	HEX SCREW ISO 4017 M8X20 8.8 480H SPF	SECHSKANTSCHRAUBE
25	406506308	2	HEX SCREW ISO 4017 M8X16 8.8 BLANK	SECHSKANTSCHRAUBE
26	11140469	8	WASHER ISO 7093-1 8 200HV 480H SPF	SCHEIBE
51	97048141	2	PLATE 3X168X130 DC01 FE//ZNNI8//CN//T0	BLECH
60	969947908	1	FUEL TANK CONTAINER PRE-ASS. ⇨ ❑ 325	BRENNSTOFFBEHAELTER VO
400	96043099	1	HOSE LINES	SCHLAUCHLEITUNGEN
(2260)	96025166	2	HOSE CPL. 4,5X30	SCHLAUCH KPL.
500	969948808	1	PLASTIC PIPELINES	KUNSTSTOFFROHRLEITUNGEN
(1510)	96043095	1	PLASTIC PIPE COMPLETE	KUNSTSTOFFROHR KPL.
(1511)	96043088	1	PLASTIC PIPE COMPLETE	KUNSTSTOFFROHR KPL.

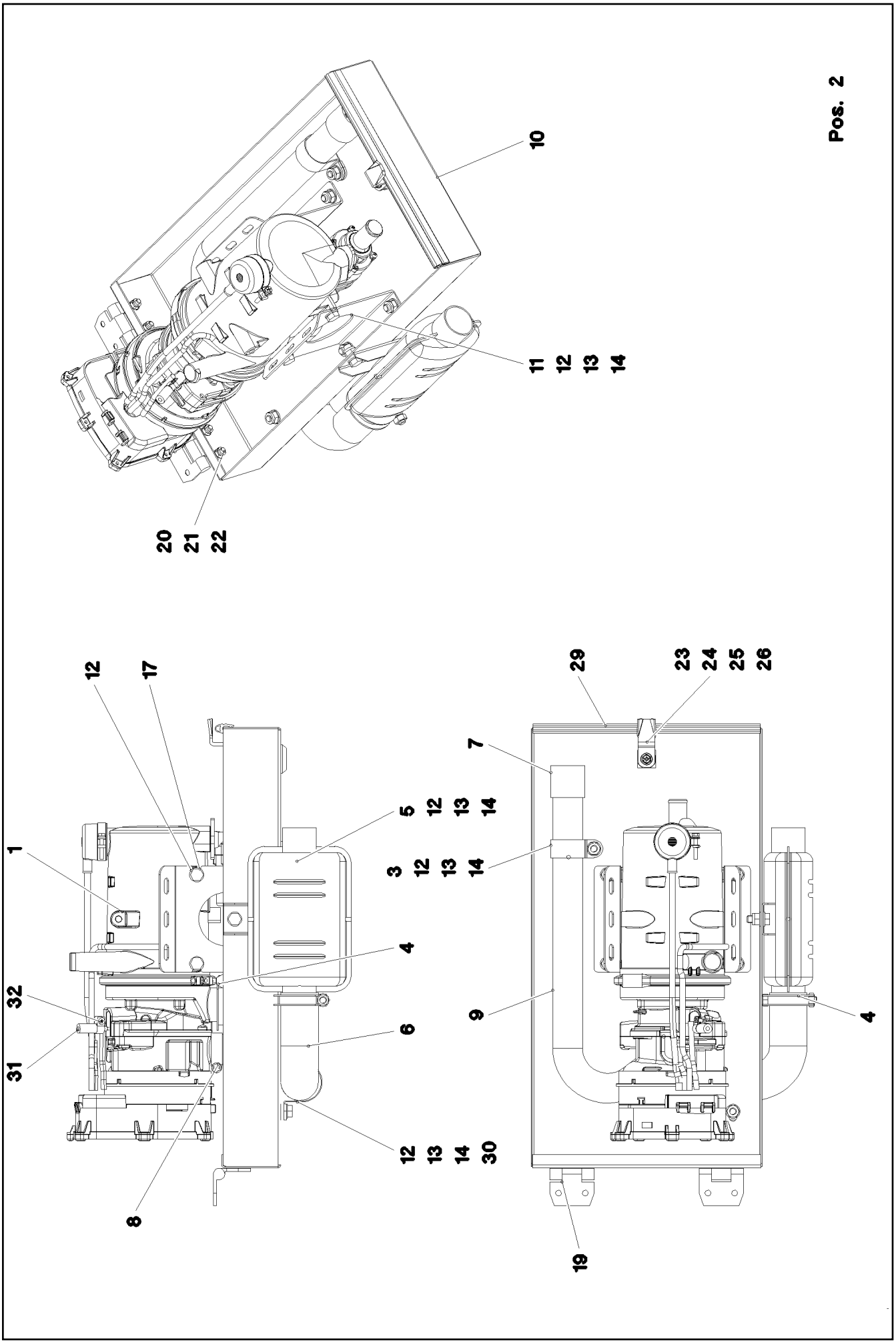

19.1.2022 093850 LIEBHERR	etk_en_de_073897 LG 1750 ADDNL.HEATING, PRE-ASSEMBLED ZUSATZHEIZUNG VORM.	❑ 319 (1/2) 96019560

Pos.	Item	Quantity	Description	Bezeichnung
1	10876576	1	WATER HEATING SYSTEM 24V ⇨ ❑ 321	WASSERHEIZGERAET
2	553186908	1	CABLE HARNESS 3300MM	KABELBAUM
(1)	10492113	1	PLUG 2	STECKER
(2)	10491808	1	PLUG 12-POL	STECKER
3	774225008	1	PIPE CLAMP 33/20	ROHRSCHELLE
4	553054208	2	TERMINAL CLIP 40,5/39-42	KLEMMSCHELLE
5	553187208	1	EXHAUST MUFFLER 116/55X150	ABGASSCHALLDAEMPFER
6	553054108	0.5	EXHAUST PIPE 38/FLEXIBEL	ABGASROHR
7	553181108	1	END CAP 34	ENDKAPPE
8	774208508	1	HOSE CLAMP 32/25-40/12 W3	SCHLAUCHSCHELLE
9	553159408	0.5	TUBE 30/FLEXIBEL PAK	ROHR
10	954781408	1	PLATE 1.5X633X384 X5CRNI18-10 RAL 7037	BLECH
11	97046367	2	PLATE 2X120X167 X5CRNI18-10	BLECH
12	12103465	18	WASHER ISO 7089 8 300HV ZNNI-480H SPF	SCHEIBE
13	10875614	7	HEX NUT DIN 985 M8 8 480H SPF	SECHSKANTMUTTER
14	11651767	7	HEX SCREW ISO 4017 M8X20 8.8 480H SPF	SECHSKANTSCHRAUBE
17	406506308	4	HEX SCREW ISO 4017 M8X16 8.8 BLANK	SECHSKANTSCHRAUBE
19	704228108	2	HINGE 35X35X50/180° ST FE//ZN12//B	SCHARNIER
20	10875551	4	COUNTERSUNK SCREW DIN 7991 M6X16 8	SENKSCHRAUBE
21	10197771	4	WASHER ISO 7089 6 200HV ZNNI-480H SPF	SCHEIBE
22	12102692	4	HEX NUT DIN 985 M6 8 ZNNI-480H SPF	SECHSKANTMUTTER
23	571389808	1	HOUSING GD-ZN SW GEPULVERT	GEHAEUSE
24	704253408	1	ACTUATION SPIKE GD-ZN SW GEPULVERT	BETAETIGUNGSDORN
25	704254708	1	TONGUE	ZUNGE
26	571389908	1	ADAPTOR GD-ZN SW GEPULVERT	ADAPTER
29	262101308	0.25	CLAMP FITTING 1-3X21X9,3 ZELLGUMMI	KLEMMBAND
30	774221708	1	PIPE CLAMP 43/20	ROHRSCHELLE
31	553191108	0.06	FUEL HOSE DN4,5-NBR NBR/CR RAL 8022	KRAFTSTOFFSCHLAUCH
32	553102308	1	HOSE CLAMP 10/9,5-10,5/9 EDELSTAHL	SCHLAUCHSCHELLE

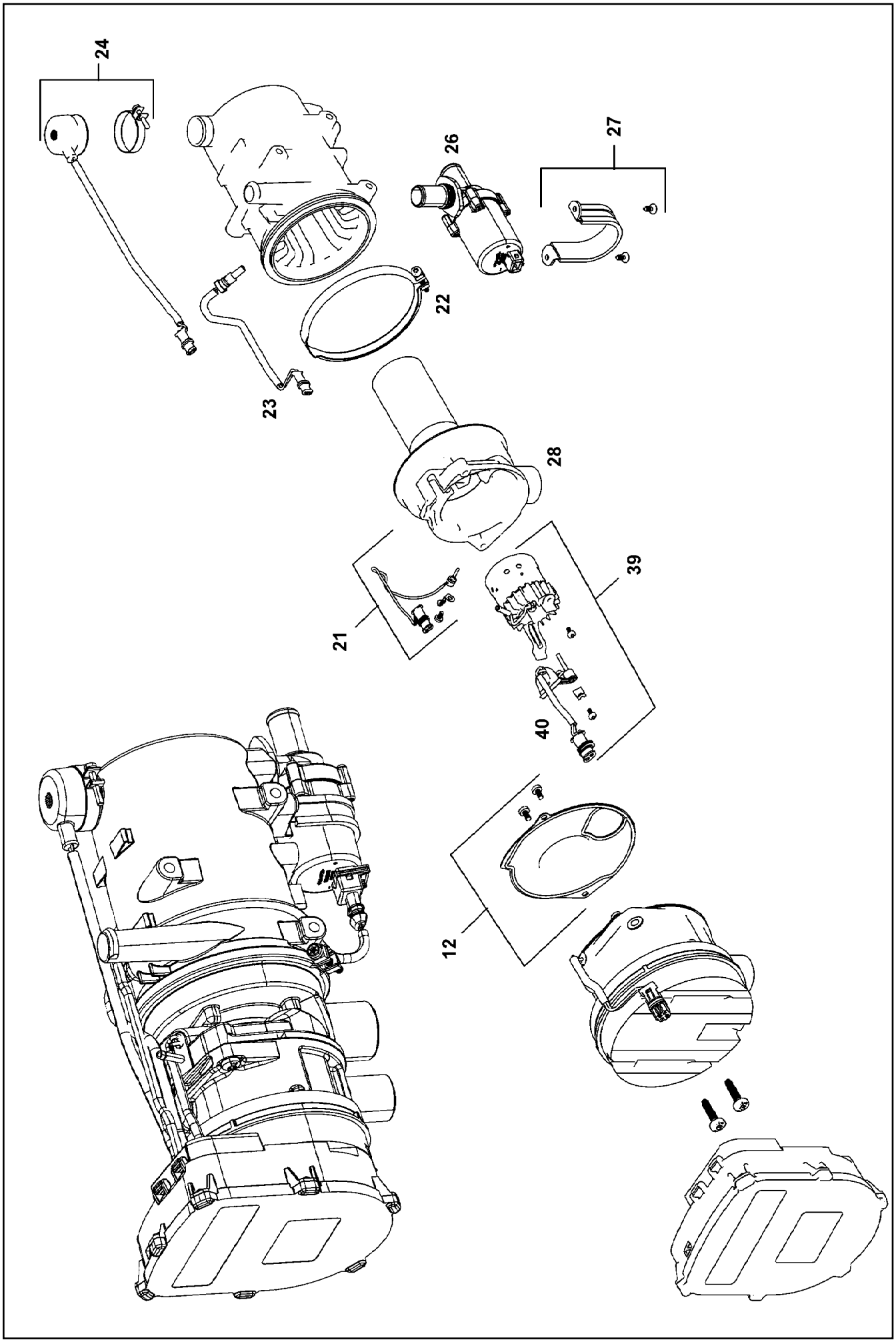

19.1.2022 099982 LIEBHERR	**etk_en_de_073897 LG 1750** **WATER HEATING SYSTEM** **WASSERHEIZGERAET**	❑ 321 (1/2) **10876576**

Pos.	Item	Quantity	Description	Bezeichnung
12	11826653	1	SEAL	DICHTUNG
21	11826650	1	TEMPERATURE SENSOR	TEMPERATURSENSOR
22	12222896	1	RETAINER CLIP 129	SPANNSCHELLE
23	10290126	1	TEMPERATURE SENSOR	TEMPERATURFUEHLER
24	10290127	1	OVERHEAT PROTECTION	UEBERHITZUNGSSCHUTZ
26	11622224	1	CIRCULATING PUMP	UMWAELZPUMPE
27	11826654	1	MOUNTING PARTS	MONTAGETEILE
28	11826647	1	TORCH TIP	BRENNERKOPF
39	11826648	1	BURNER 24V	BRENNER
40	11826649	1	PENCIL-TYPE GLOW PLUG	GLUEHSTIFT
999	96004475	1	REPAIR KIT WATER HEATING DEV	RS WASSERHEIZGERAET
(3)	11826653	1	SEAL	DICHTUNG
(4)	11826650	1	TEMPERATURE SENSOR	TEMPERATURSENSOR
(5)	10290126	1	TEMPERATURE SENSOR	TEMPERATURFUEHLER
(6)	10290127	1	OVERHEAT PROTECTION	UEBERHITZUNGSSCHUTZ
(7)	11622224	1	CIRCULATING PUMP	UMWAELZPUMPE
(8)	11826647	1	TORCH TIP	BRENNERKOPF
(9)	11826648	1	BURNER 24V	BRENNER
(10)	11826649	1	PENCIL-TYPE GLOW PLUG	GLUEHSTIFT

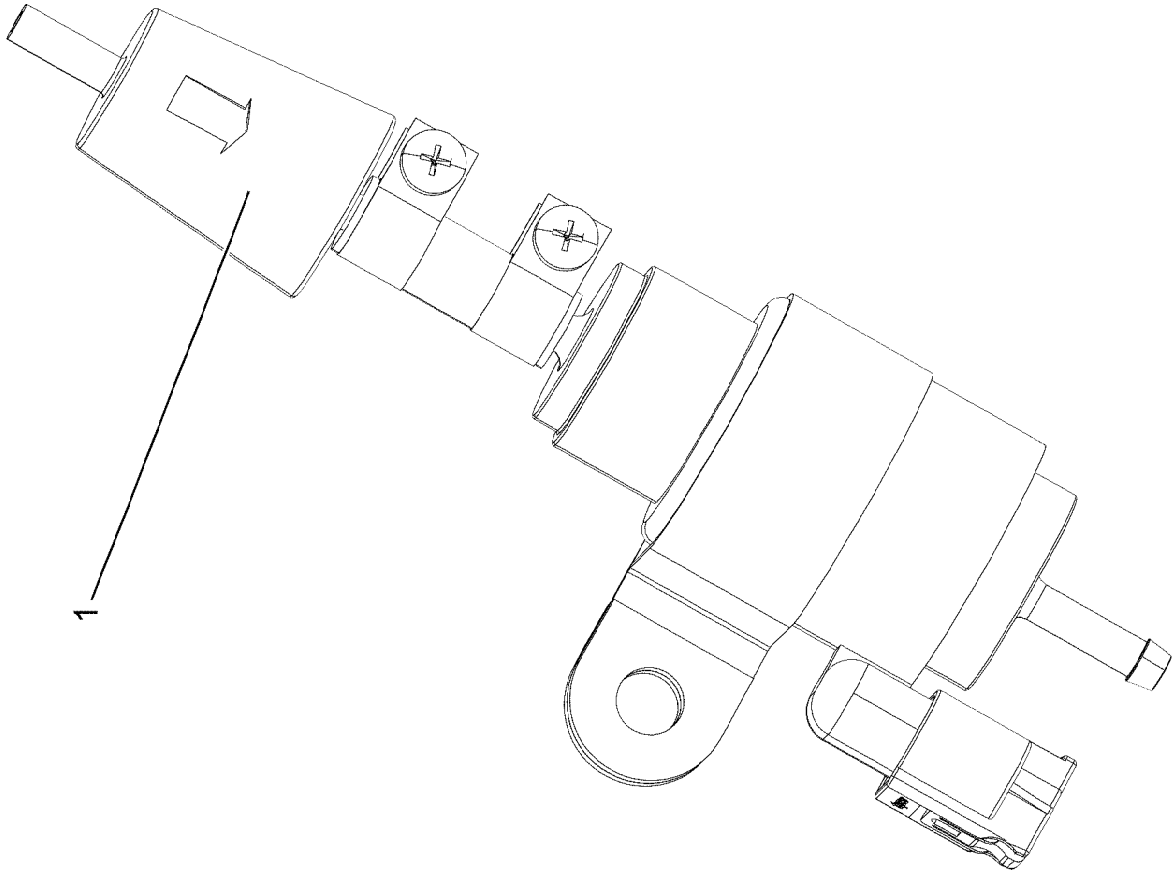
1

Pos.	Item	Quantity	Description	Bezeichnung
1	553174008	1	FUEL FILTER	KRAFTSTOFFFILTER

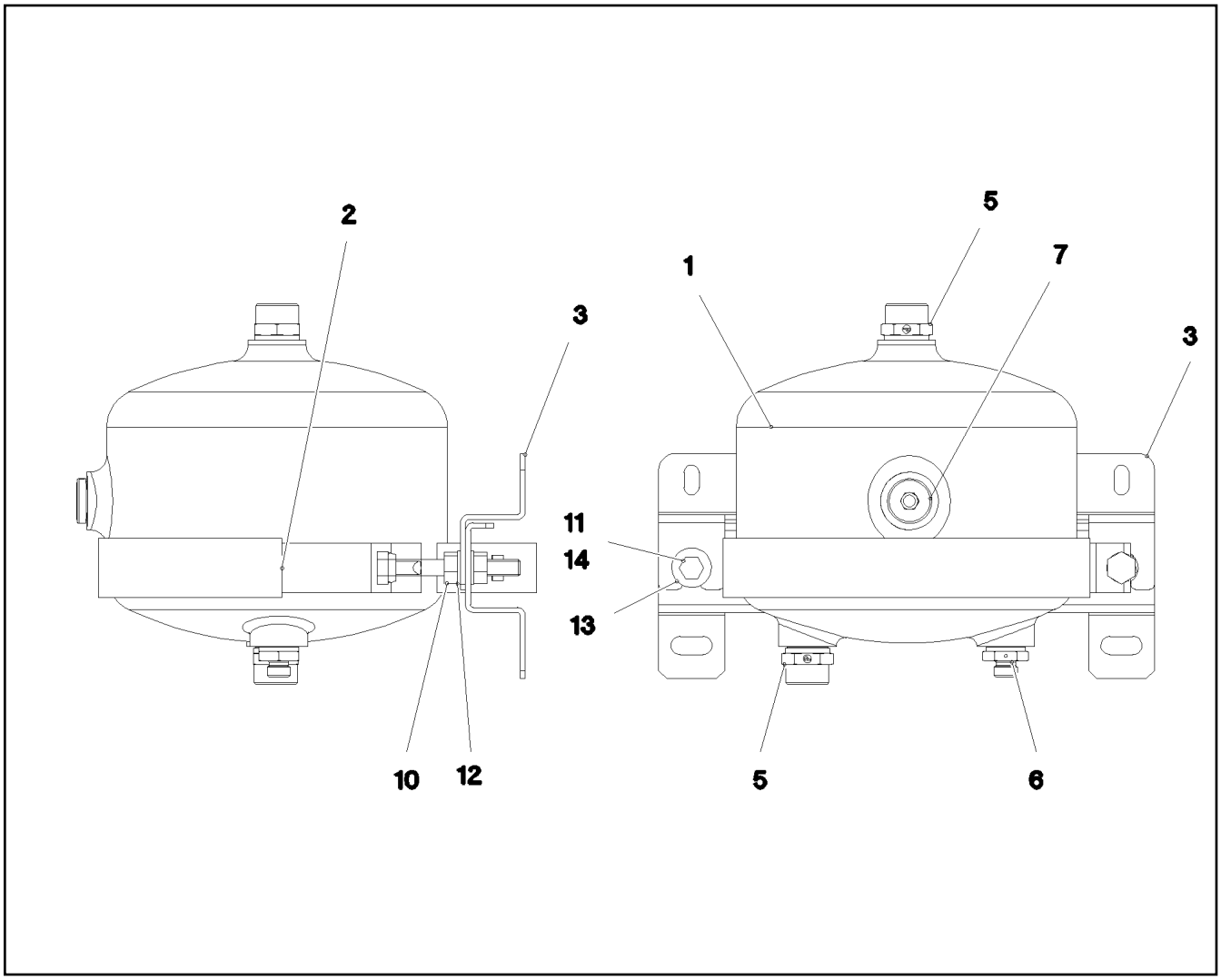

Pos.	Item	Quantity	Description	Bezeichnung
1	502987108	1	AIR TANK DIN 74281 4,5L 15,5BAR ST RAL 9	LUFTBEHAELTER
2	774211308	1	TIGHTENING STRAP 206/206/30 ST	SPANNBAND
3	97031754	1	PLATE 3X300X114 DC01 FE//ZNNI8//CN//T0	BLECH
5	471031108	2	FITTING GE 18L M22X1,5 CR6-FREI	VERSCHRAUBUNG
6	502980208	1	FITTING XGE8-LM22X1,5 CR6-FREI	VERSCHRAUBUNG
7	502940108	1	HOLLOW SCREW DIN 74305 22-1-M22X1,5 4	HOHLSCHRAUBE
8	502932508	1	COMPRESSION RING DR/R22X27	DRUCKRING
9	502932908	1	O-RING 20,3X2,4 NBR70	O-RING
10	12102695	1	HEX NUT ISO 4032 M10 8 ZNNI-480H SPF	SECHSKANTMUTTER
11	10875614	1	HEX NUT DIN 985 M8 8 480H SPF	SECHSKANTMUTTER
12	10289795	1	WASHER ISO 7089 10 300HV FLZN SPF	SCHEIBE
13	11140469	2	WASHER ISO 7093-1 8 200HV 480H SPF	SCHEIBE
14	11651767	1	HEX SCREW ISO 4017 M8X20 8.8 480H SPF	SECHSKANTSCHRAUBE
15	710104508	1	SEALING RING DIN 7603 A22X27X1,5 CU	DICHTRING

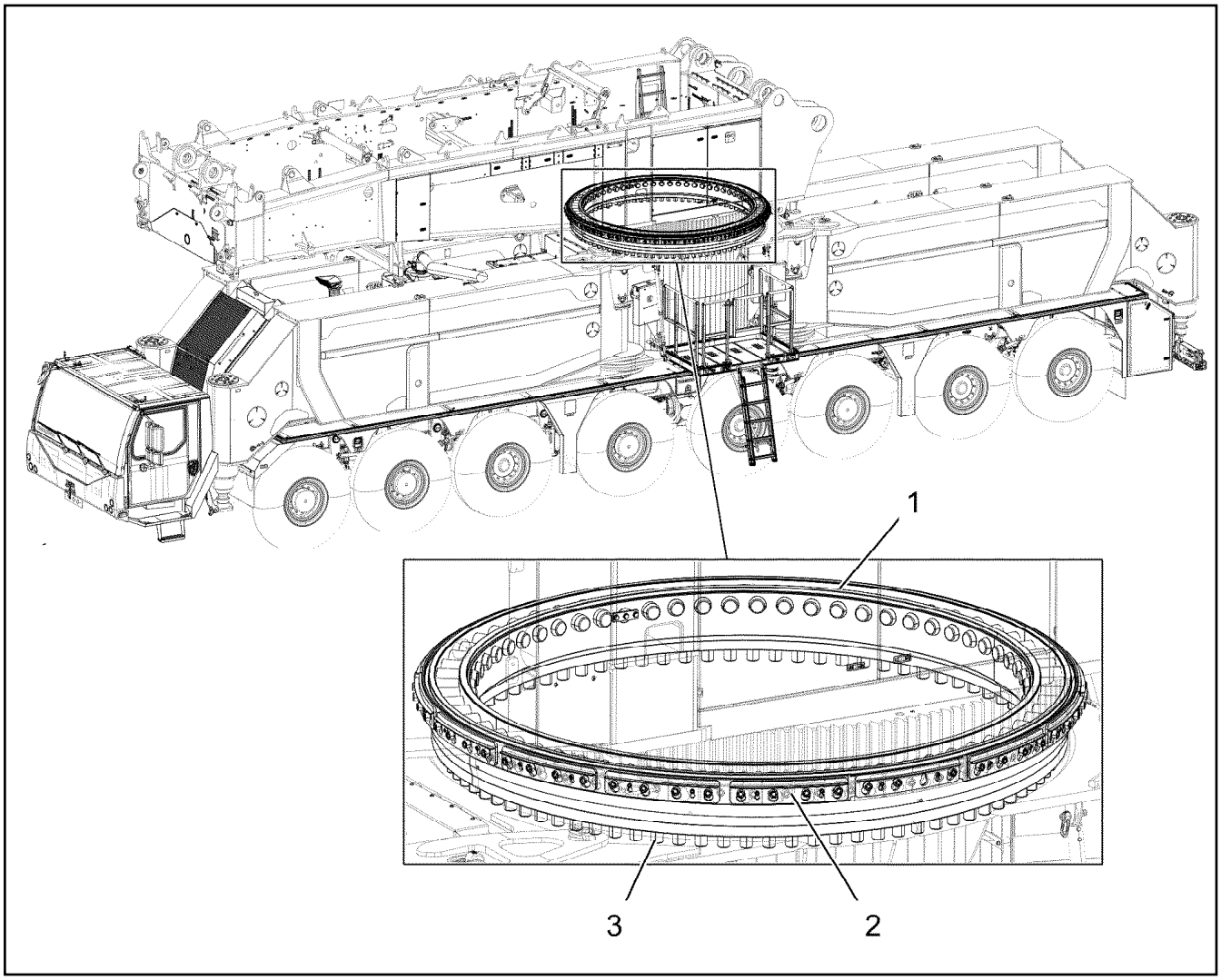

Pos.	Item	Quantity	Description	Bezeichnung
1	932410501	1	RING GEAR HOUSING 3034X2590X314 42C	BOLZENRING
(424)	933019001	16	BOLT SECURING	BOLZENSICHERUNG
(425)	990573401	1	BOLT SECURING S235JRC+C	BOLZENSICHERUNG
2	932743701	1	FASTENERS ⇨ ❑ 327	VERBINDUNGSMATERIAL
3	970180608	84	EXPANSION BOLT M56X180 30CRNIMO8 SP	DEHNSCHRAUBE

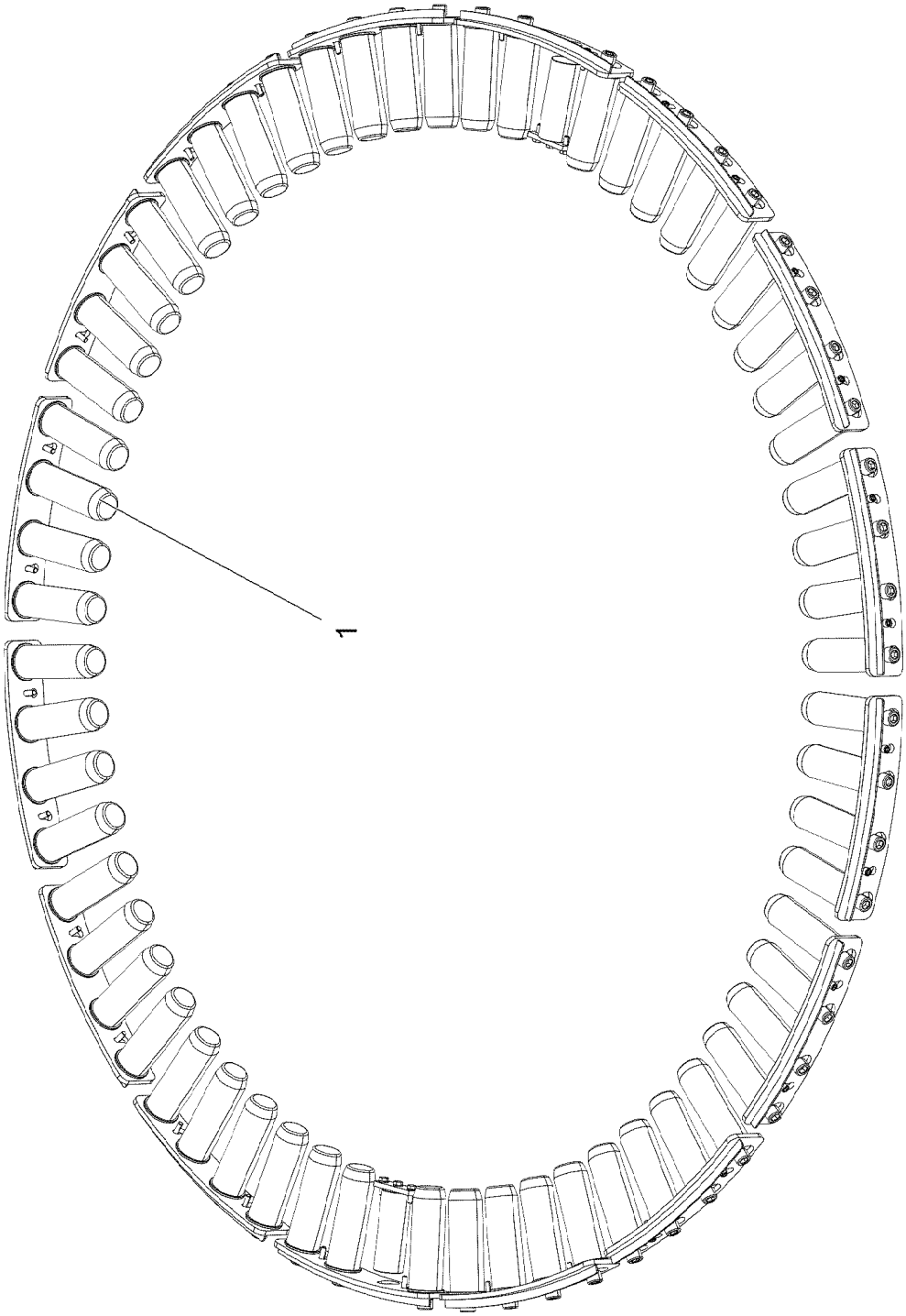
1

Pos.	Item	Quantity	Description	Bezeichnung
1	12507214	62	PIN	BOLZEN

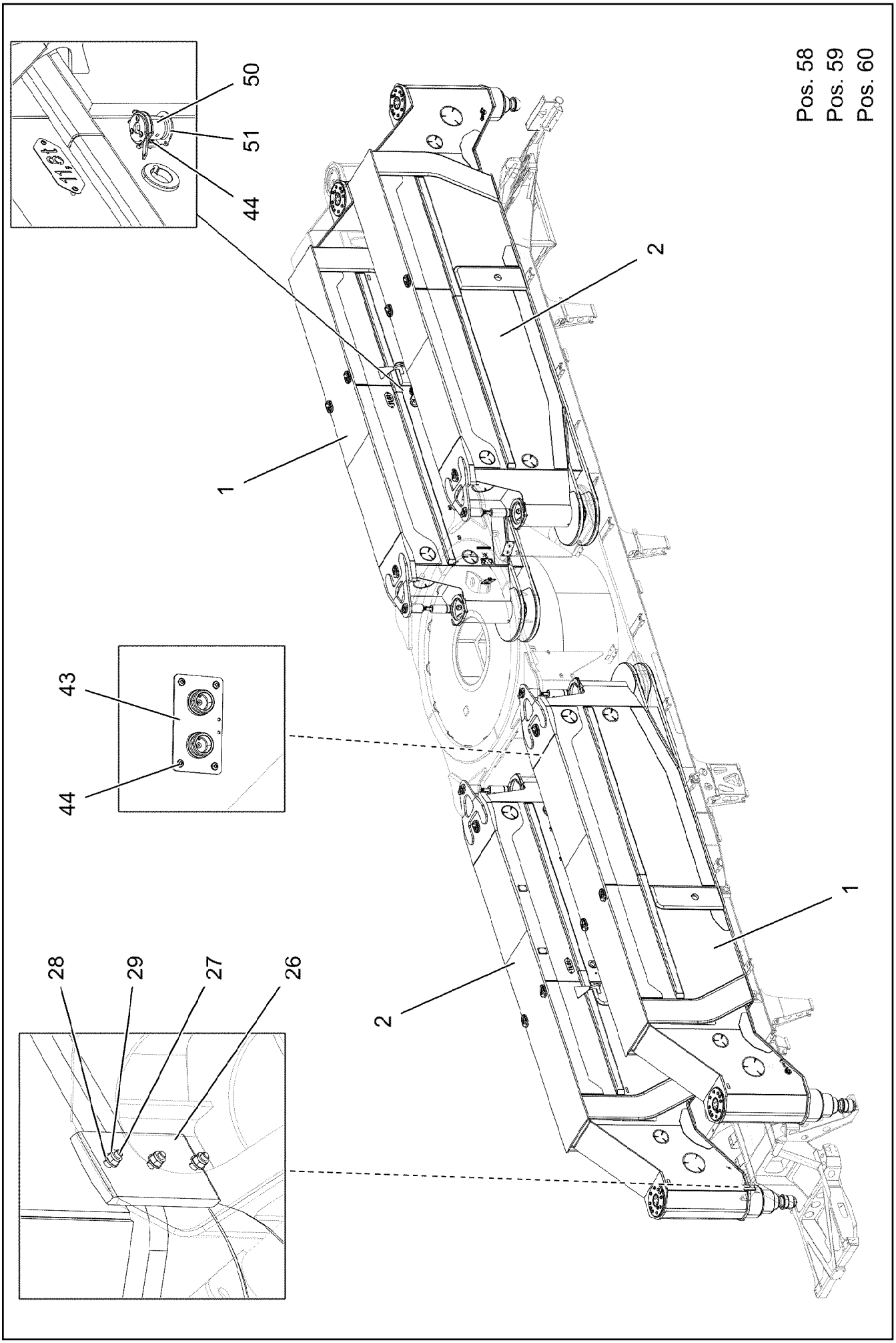

19.1.2022 171723 LIEBHERR	**etk_en_de_073897 LG 1750** **OUTRIGGER W.SWING-OUT MECANISM** **STUETZHOLME M.AUSKLAPPMECHANIK**	❑ 329 (1/5) **919314608**

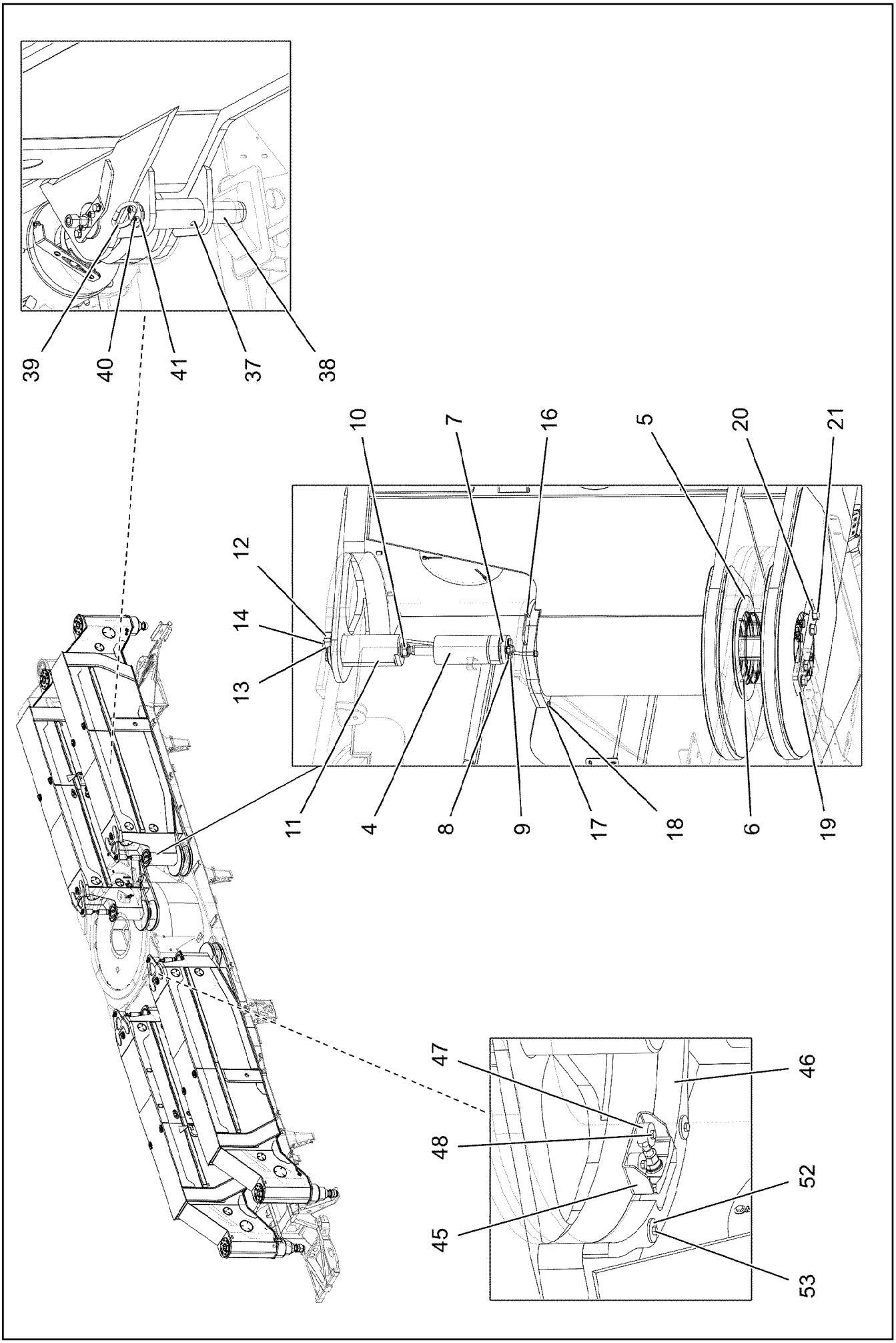

19.1.2022 171724 LIEBHERR	**etk_en_de_073897 LG 1750** **OUTRIGGER W.SWING-OUT MECANISM** **STUETZHOLME M.AUSKLAPPMECHANIK**	❑ 330 (2/5) **919314608**

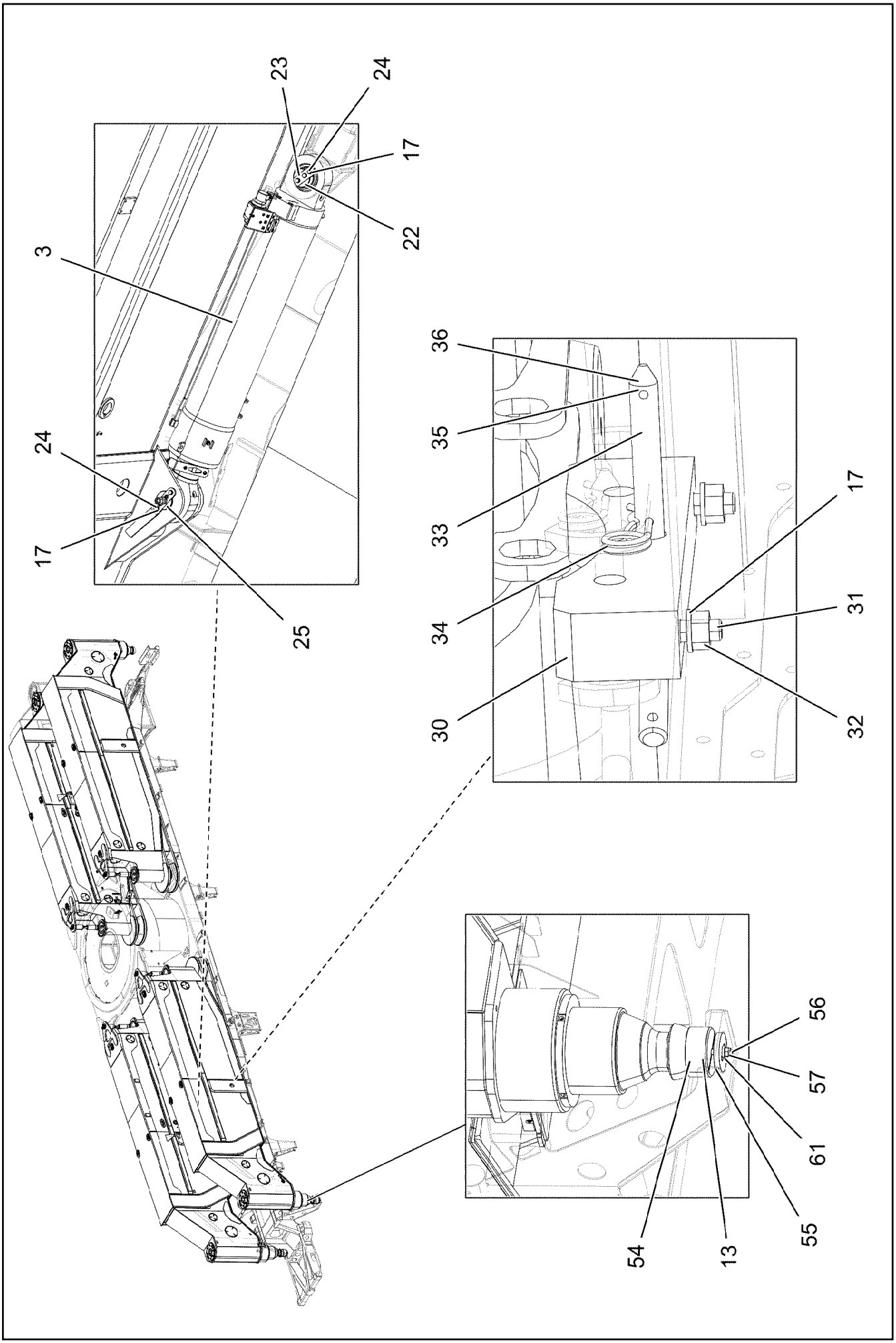

19.1.2022 171725 LIEBHERR	**etk_en_de_073897 LG 1750** **OUTRIGGER W.SWING-OUT MECANISM** **STUETZHOLME M.AUSKLAPPMECHANIK**	❑ 331 (3/5) **919314608**

Pos.	Item	Quantity	Description	Bezeichnung
1	96047402	2	SUPPORT PIECE PRE-ASS. ⇨ ❑ 334	ABSTUETZHOLM VORM.
2	96047403	2	SUPPORT PIECE PRE-ASS. ⇨ ❑ 343	ABSTUETZHOLM VORM.
3	10032787	4	SWIVEL CYLINDER 250/140-1152 SPF ⇨ ❑ 347	SCHWENKZYLINDER
4	10032830	4	LOCKING CYLINDER 80/36-75 SPF	VERRIEGELUNGSZYLINDER
(999)	10450117	1	SEAL KIT CYLINDER	DS ZYLINDER
5	973248308	4	WASHER 15X400 CC493K	SCHEIBE
6	12216053	16	SOCKET HEAD SCREW DIN 7984 M8X16 08	ZYLINDERSCHRAUBE
7	973251308	4	WASHER 15X110X110 S960QL	SCHEIBE
8	10289806	16	WASHER ISO 7089 16 300HV FLZN SPF	SCHEIBE
9	10875520	16	HEX SCREW ISO 4017 M16X50 8.8 FLZN SP	SECHSKANTSCHRAUBE
10	97101906	4	HEX NUT 60.0X26 S355J2C+C	SECHSKANTMUTTER
11	973247908	4	PIN 130.0X280 35NICRMOV125 SPF	BOLZEN
12	973248108	4	PLATE 25X180X49 S960QL	BLECH
13	10289808	10	WASHER ISO 7089 20 300HV FLZN SPF	SCHEIBE
14	10875805	8	HEX SCREW ISO 4017 M20X50 8.8 FLZN SP	SECHSKANTSCHRAUBE
16	962765808	4	DISTANCE WASHER	DISTANZSCHEIBE
17	10289804	36	WASHER ISO 7089 12 300HV FLZN SPF	SCHEIBE
18	11645386	8	HEX SCREW ISO 4017 M12X45 8.8 FLZN SP	SECHSKANTSCHRAUBE
19	972848408	4	PLATE 20X400X109 S960QL+Z25	BLECH
20	10289810	16	WASHER ISO 7089 24 300HV FLZN SPF	SCHEIBE
21	12224028	16	HEX SCREW ISO 4017 M24X50 8.8 FLZN SP	SECHSKANTSCHRAUBE
22	973202208	4	PIN 105.0X170 35NICRMOV125 SPF	BOLZEN
23	973202308	4	PLATE 8X137X50 S960QL	BLECH
24	11658892	20	HEX SCREW ISO 4017 M12X25 8.8 FLZN SP	SECHSKANTSCHRAUBE
25	962701908	4	PLUG ⇨ ❑ 348	STECKER
26	283090108	4	BEARING PLATE 17X180X80 PA6G+OEL SP	LAGERPLATTE
27	12216056	10	SOCKET HEAD SCREW DIN 7984 M8X30 08	ZYLINDERSCHRAUBE
28	12103465	10	WASHER ISO 7089 8 300HV ZNNI-480H SPF	SCHEIBE
29	10875614	10	HEX NUT DIN 985 M8 8 480H SPF	SECHSKANTMUTTER
30	973593408	4	POLYAMIDE SHELL 0	POLYAMIDSCHALE
31	12213403	8	SOCKET HEAD SCREW ISO 4762 M12X80 8	ZYLINDERSCHRAUBE
32	10875616	8	HEX NUT ISO 4032 M12 8 FLZN SPF	SECHSKANTMUTTER
33	973593508	4	PLUG 16.0X235 S355J2C+C FE//ZNNI8//CN//T	STECKER
34	433206208	4	SPRING PLUG 4,5X4X78 A2K	FEDERSTECKER
35	11160431	3	ROPE 2 2,3KN EDELSTAHL	SEIL
36	11170565	12	FERRULE 2 CU	PRESSKLEMME
37	962963708	2	BRACKET WELDED CONST.	KONSOLE SCHWK.
38	973594008	2	PIN 65.0X340 35NICRMOV125 SPF	BOLZEN
39	962963808	2	HANDLE WELD.CONST. FE//ZNNI8//CN//T0	GRIFF SCHWK.
40	12219296	4	SOCKET HEAD SCREW ISO 4762 M10X20 8	ZYLINDERSCHRAUBE
41	10876073	2	SOCKET HEAD SCREW ISO 4762 M12X16 8	ZYLINDERSCHRAUBE
43	962971108	4	HYDRAULIC HOSE STORAGE ⇨ ❑ 349	PARKEN HYDRAULIKSCHLAEU
44	12102696	20	BUTTON HEAD SCREW ISO 7380-2 M8X10 0	HALBRUNDKOPFSCHRAUBE
45	962970308	2	BRACKET WELDED CONST. FE//ZNNI8//CN/	KONSOLE SCHWK.
46	973705908	2	PLATE 45X603X180 S355J2+N	BLECH
47	971622408	4	SLEEVE 40.0X19 S355J2+AR FE//ZNNI8//CN/	HUELSE
48	11690048	4	HEX SCREW ISO 4017 M8X12 8.8 480H SPF	SECHSKANTSCHRAUBE
50	963771008	2	PLUG	STECKER
51	953728908	2	PIN HOLDER 4x285x136 S315MC FE//ZNNI8/	BOLZENHALTER
52	944393808	4	LOCK WASHER RD40X4 S315MC FE//ZNNI8/	SICHERUNGSSCHEIBE
53	11651579	4	HEX SCREW ISO 4014 M8X40 8.8 480H SPF	SECHSKANTSCHRAUBE
54	973143208	2	SPHERICAL CAP 80X178X178 S960QL+Z25	KALOTTE
55	973760408	2	WASHER 20X140X140 S690QL	SCHEIBE
56	4061182	2	HEX SCREW ISO 4014 M20X100 8.8 FLZN SP	SECHSKANTSCHRAUBE
57	10814803	2	HEX NUT ISO 7042 M20 10 FLZN SPF	SECHSKANTMUTTER

Pos.	Item	Quantity	Description	Bezeichnung
58	740000608	0.8	KNOTTED-LINK CHAIN 2.8X39 GALV.VERZ	KNOTENKETTE
59	744010208	4	SNAP HOOK DIN 5299 C 60X6-120KG ST V	KARABINERHAKEN
60	964032808	1	CHAIN SLINGS	ANSCHLAGKETTEN
(1)	10282135	1	CHAIN SLING 6.7T-4M SPF	ANSCHLAGKETTE
(2)	10301551	1	CHAIN SLING 14T-3M SPF	ANSCHLAGKETTE
61	4600604	2	WASHER DIN 7349 21 100HV FLZN SPF	SCHEIBE

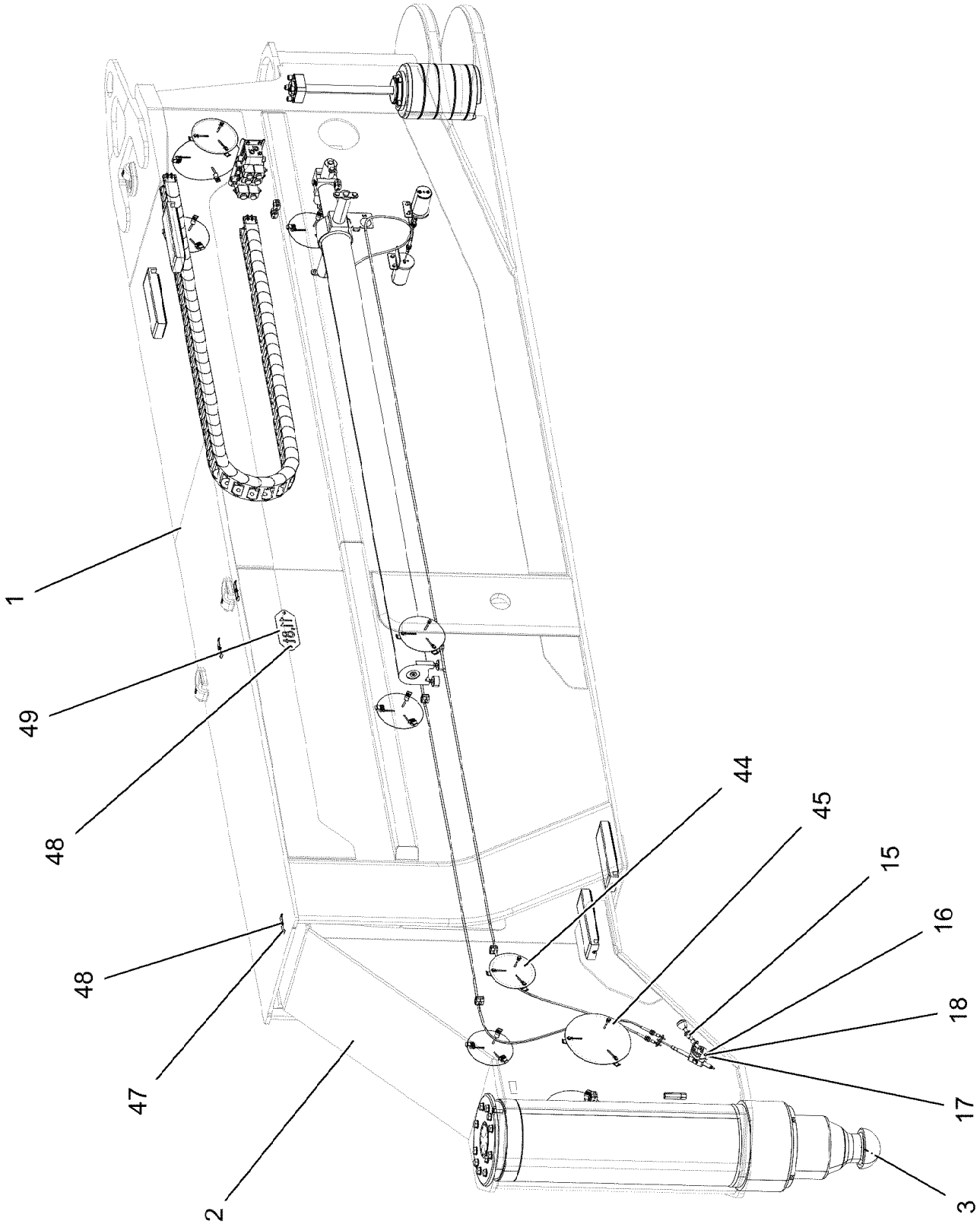
Pos. 50
1
49
48
48
47
2
44
45
15
16
18
17
3

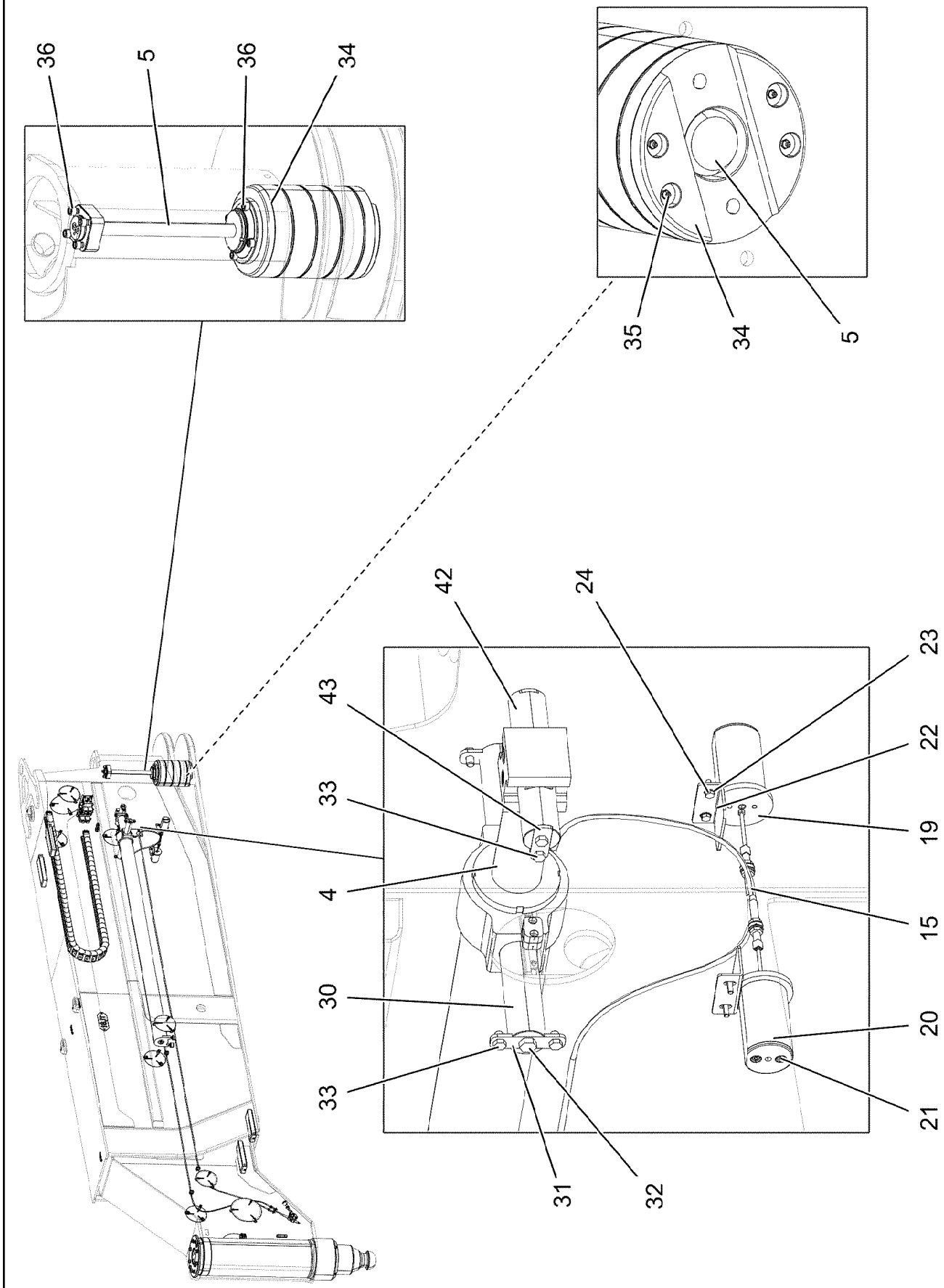

19.1.2022 171718 LIEBHERR	**etk_en_de_073897 LG 1750** **SUPPORT PIECE PRE-ASS.** **ABSTUETZHOLM VORM.**	❑ 335 (2/4) **96047402**

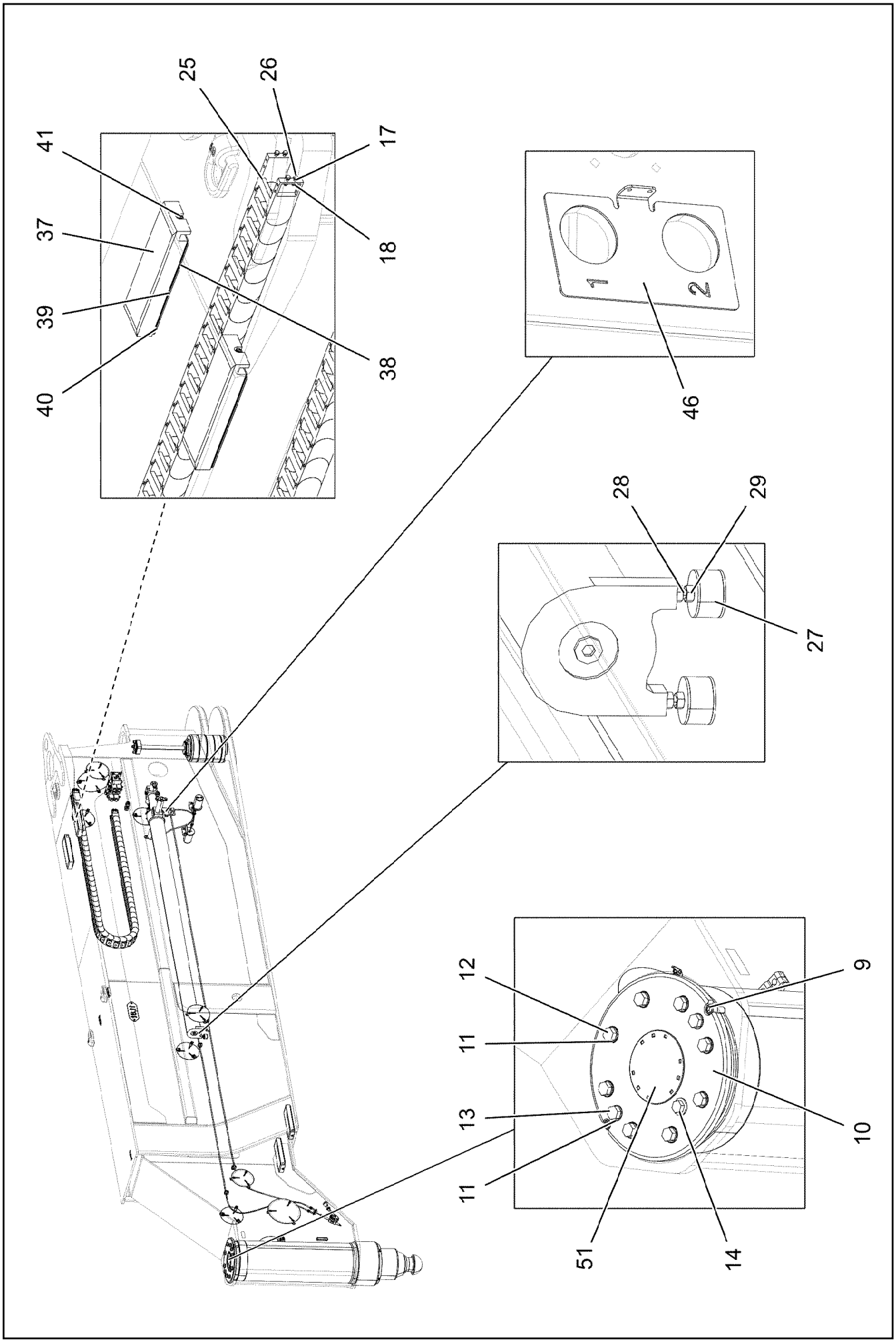

19.1.2022 171719 LIEBHERR	**etk_en_de_073897 LG 1750** **SUPPORT PIECE PRE-ASS.** **ABSTUETZHOLM VORM.**	❑ 336 (3/4) **96047402**

Pos.	Item	Quantity	Description	Bezeichnung
1	96034427	1	SWING-OUT OUTRIGGER WELDED	KLAPPHOLM SCHWK.
2	962504108	1	SLIDING BEAM, WELDED	SCHIEBEHOLM SCHWK.
3	12102779	1	SUPPORT CYLINDER 350/310-930 SPF	ABSTUETZZYLINDER
4	10032784	1	EXTENSION RAM 130/80-2695 SPF ⇨ ❑ 338	AUSSCHIEBEZYLINDER
5	10032796	1	LOCKING CYLINDER 80/40-260 SPF	VERRIEGELUNGSZYLINDER
(999)	10814907	1	SEAL KIT CYLINDER	DS ZYLINDER
9	12223047	2	SOCKET HEAD SCREW ISO 4762 M16X30 8	ZYLINDERSCHRAUBE
10	978783408	1	PLATE 20X450X448 S960QL	BLECH
11	10289808	10	WASHER ISO 7089 20 300HV FLZN SPF	SCHEIBE
12	4065281	8	HEX SCREW ISO 4017 M20X45 8.8 FLZN SP	SECHSKANTSCHRAUBE
13	10878791	2	HEX SCREW ISO 4017 M20X20 8.8 FLZN SP	SECHSKANTSCHRAUBE
14	511034308	1	SCREW PLUG DIN 910 M36X1,5 ST A3C	VERSCHLUSSSCHRAUBE
15	10039867	1	OPERATION L1-6540 L2-6640	BETAETIGUNG
16	12216913	2	HEX SCREW ISO 4014 M6X55 8.8 480H SPF	SECHSKANTSCHRAUBE
17	10197771	20	WASHER ISO 7089 6 200HV ZNNI-480H SPF	SCHEIBE
18	10197764	10	HEX NUT ISO 4032 M6 10 ZNNI-480H SPF	SECHSKANTMUTTER
19	972847308	2	WASHER 10X100X85 S355MC	SCHEIBE
20	972847408	2	PIN 85.0X135 35NICRMOV125 SPF	BOLZEN
21	12213821	4	SOCKET HEAD SCREW ISO 4762 M8X130 8	ZYLINDERSCHRAUBE
22	972847208	2	PLATE 4X100X98 S315MC FE//ZNNI8//CN//T	BLECH
23	12103465	4	WASHER ISO 7089 8 300HV ZNNI-480H SPF	SCHEIBE
24	10197831	4	HEX SCREW ISO 4017 M8X25 8.8 ZNNI-480	SECHSKANTSCHRAUBE
25	10038270	1	CABLE CHAIN 75X42X3685 -40°/+130°C	ENERGIEFUEHRUNGSKETTE
26	10197836	8	HEX SCREW ISO 4017 M6X25 8.8 ZNNI-480	SECHSKANTSCHRAUBE
27	726905008	2	CIRCULAR BEARING C50X30XM10	RUNDLAGER
28	10878611	2	THREADED PIN DIN 976 M10X45 8.8 FLZN	GEWINDEBOLZEN
29	12102695	4	HEX NUT ISO 4032 M10 8 ZNNI-480H SPF	SECHSKANTMUTTER
30	972848108	2	PIN 65.0X206 35NICRMOV125 GASN. SPF	BOLZEN
31	972848008	2	PLATE 6X120X30 S355MC FE//ZNNI8//CN//T	BLECH
32	10877796	2	HEX SCREW ISO 4017 M16X25 8.8 FLZN SP	SECHSKANTSCHRAUBE
33	11651006	8	HEX SCREW ISO 4017 M12X20 8.8 FLZN SP	SECHSKANTSCHRAUBE
34	972848308	1	PIN 280.0X365 35NICRMOV125 SPF	BOLZEN
35	7743242	4	HYDRAULIC-TYPE LUBRICAT.NIPPLE DIN 71	KEGELSCHMIERNIPPEL
36	4042302	8	SOCKET HEAD SCREW ISO 4762 M16X40 8	ZYLINDERSCHRAUBE
37	973144608	4	SLIDER 360X110X45 PA6G+OEL	GLEITSTUECK
38	973144708	4	PLATE 3X317X110 DC01 FE//ZNNI8//CN//T0	BLECH
39	973144808	16	PLATE 1X317X110 DC01 FE//ZNNI8//CN//T0	BLECH
40	10875550	20	COUNTERSUNK SCREW DIN 7991 M5X12 8	SENKSCHRAUBE
41	12219296	4	SOCKET HEAD SCREW ISO 4762 M10X20 8	ZYLINDERSCHRAUBE
42	972847908	2	PIN 65.0X103 35NICRMOV125 SPF	BOLZEN
43	972847808	2	PLATE 6X85X30 S355MC FE//ZNNI8//CN//T0	BLECH
44	964581308	8	COVER COMPL. ⇨ ❑ 339	DECKEL KPL.
45	969718508	3	COVER COMPL.	DECKEL KPL.
(1)	951551508	1	PLATE RD328X2 DC01 FE//ZNNI8//CN//T0	BLECH
(2)	976887008	3	PLATE 3X70X22 DC01 FE//ZNNI8//CN//T0	BLECH
(3)	10181577	3	SHEET METAL NUT M6 8 480H SPF	BLECHMUTTER
(4)	12214272	3	HEX SCREW ISO 4017 M6X40 8.8 480H SPF	SECHSKANTSCHRAUBE
(5)	10875648	3	WASHER ISO 7093-1 6 200HV 480H SPF	SCHEIBE
46	973483208	1	PLATE 2X118X174 DC01 FE//ZNNI8//CN//T0	BLECH
47	973485308	3	PLATE 2X30X116 DC01 FE//ZNNI8//CN//T0	BLECH
48	12102696	5	BUTTON HEAD SCREW ISO 7380-2 M8X10 0	HALBRUNDKOPFSCHRAUBE
49	978777308	1	SIGN 2X260X100 DC01 FE//ZNNI8//CN//T0	SCHILD
50	965576008	1	PREMOUNTED HYDR.SUPPORT PIECE ⇨ ❑ 340	HYDRAULIK ABSTUETZHOLM
51	779016708	1	PROTECTING CAP 178X19 PA6	SCHUTZKAPPE

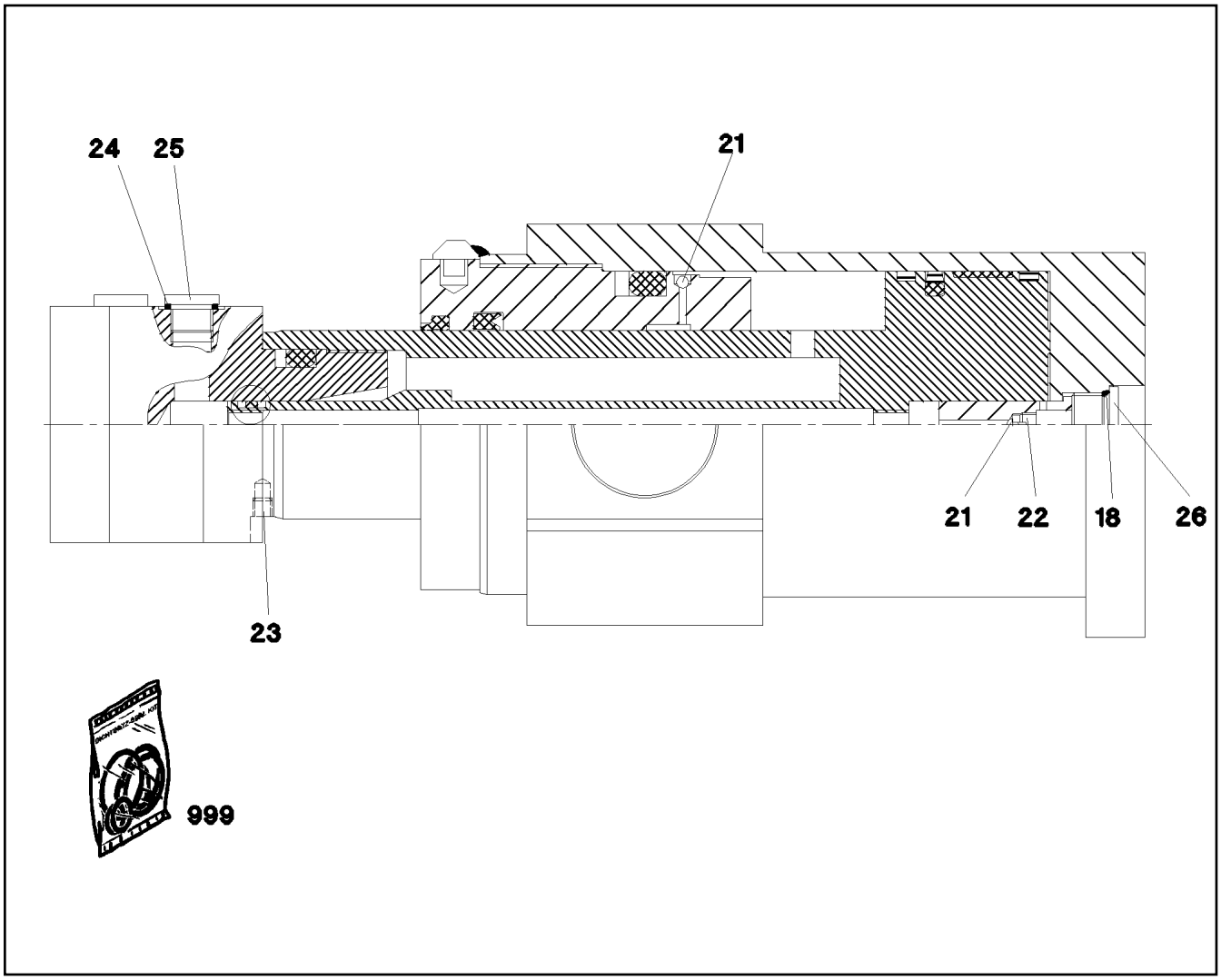

Pos.	Item	Quantity	Description	Bezeichnung
18	510776608	2	O-RING ARP 568 23,47X2,62 NBR90	O-RING
21	747000208	2	BALL DIN 5401 6 G20	KUGEL
22	570435308	1	GRUB SCREW	GEWINDESTIFT
23	404401008	1	GRUB SCREW DIN 4026 M8X80 45H	GEWINDESTIFT
24	710104008	2	SEALING RING DIN 7603 A18X22X1,5 CU	DICHTRING
25	4600320	2	SCREW PLUG DIN 908 M18X1,5 ST A3C	VERSCHLUSSSCHRAUBE
26	570579808	1	SCREW PLUG	VERSCHLUSSSCHRAUBE
999	10814908	1	SEAL KIT EXTENSION CYLINDER	DS AUSSCHIEBEZYLINDER

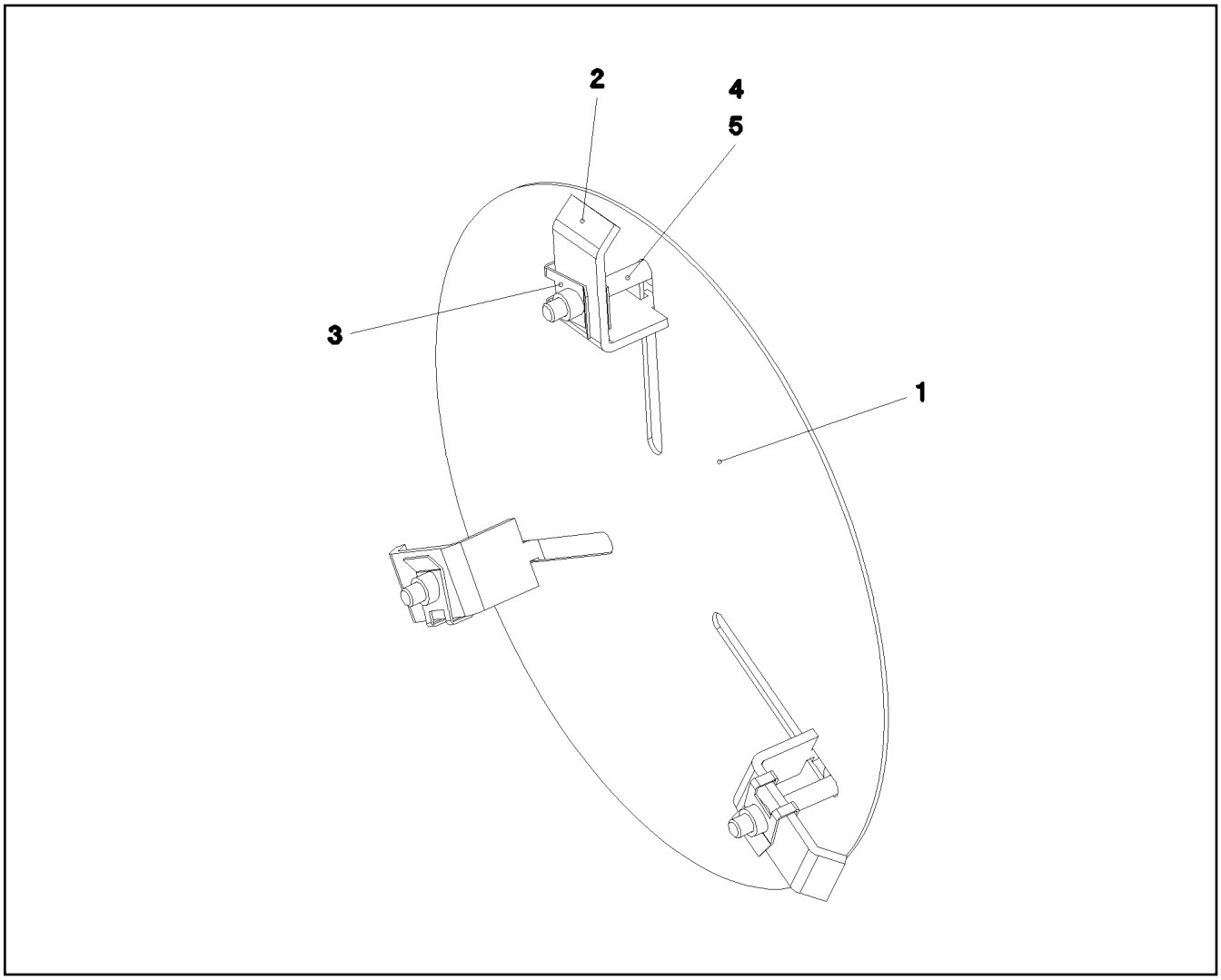

Pos.	Item	Quantity	Description	Bezeichnung
1	950090408	1	PLATE RD228X1,5 DC01 FE//ZNNI8//CN//T0	BLECH
2	976887008	3	PLATE 3X70X22 DC01 FE//ZNNI8//CN//T0	BLECH
3	10181577	3	SHEET METAL NUT M6 8 480H SPF	BLECHMUTTER
4	12214272	3	HEX SCREW ISO 4017 M6X40 8.8 480H SPF	SECHSKANTSCHRAUBE
5	10875648	3	WASHER ISO 7093-1 6 200HV 480H SPF	SCHEIBE

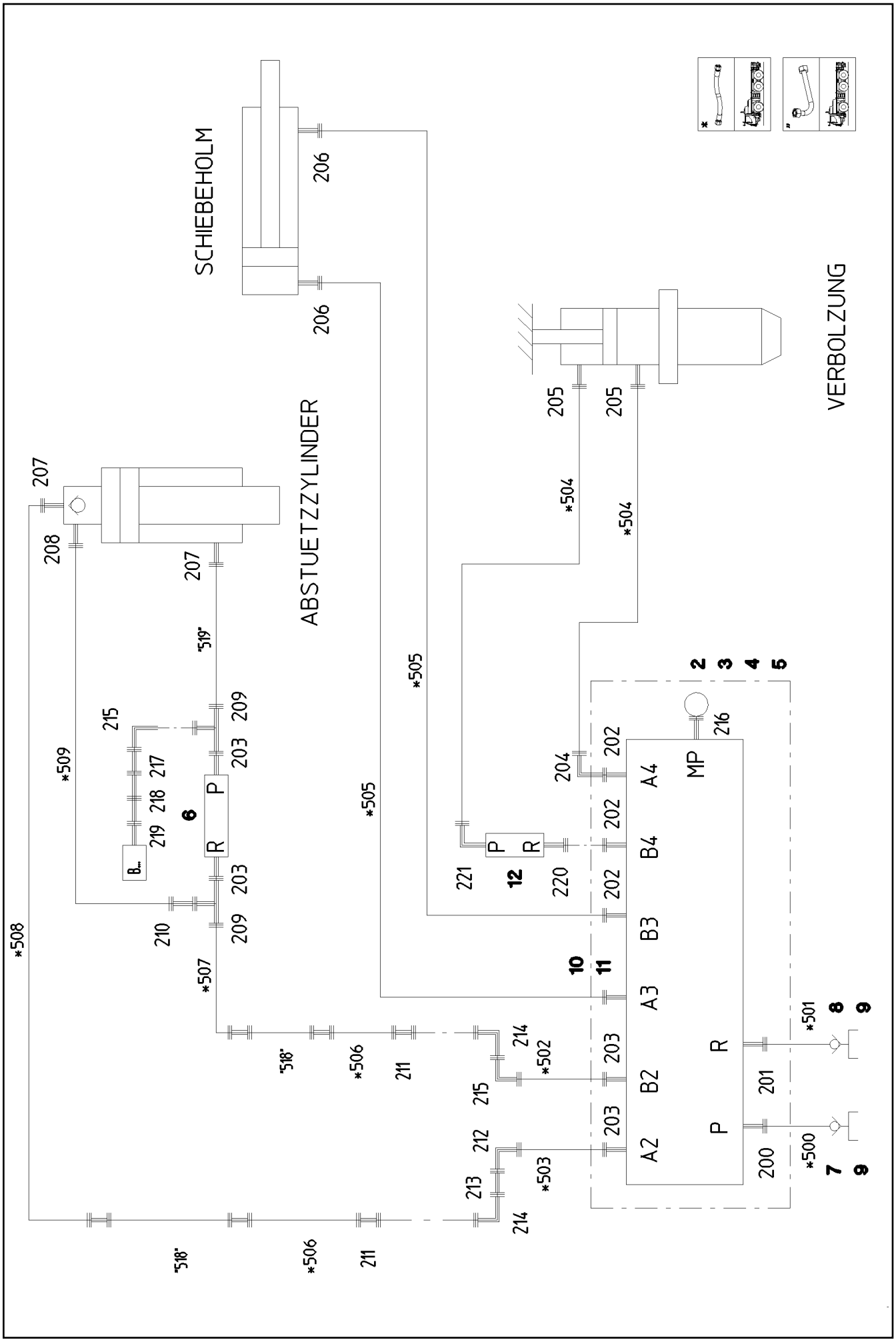

19.1.2022 054843 LIEBHERR	**etk_en_de_073897 LG 1750** **PREMOUNTED HYDR.SUPPORT PIECE** **HYDRAULIK ABSTUETZHOLM VORM.**	340 (1/2) **965576008**

Pos.	Item	Quantity	Description	Bezeichnung
2	10036520	1	CONTROL BLOCK 3-FACH SPF ⇨ ❑ 342	STEUERBLOCK
3	972847008	1	PLATE 4X125X340 S315MC FE//ZNNI8//CN//T	BLECH
4	12103465	8	WASHER ISO 7089 8 300HV ZNNI-480H SPF	SCHEIBE
5	406506308	8	HEX SCREW ISO 4017 M8X16 8.8 BLANK	SECHSKANTSCHRAUBE
6	10112824	1	PRETENSIONING VALVE pv=55BAR pmax=5	VORSPANNVENTIL
7	511500708	1	COUPLING SLEEVE B6 20-S	KUPPLUNGSMUFFE
8	511508208	1	COUPLING SLEEVE B6 22-L	KUPPLUNGSMUFFE
9	10466916	2	HEX CAP NUT RD54X4 SPF	VERSCHLUSSMUTTER
10	511059408	1	NOZZLE 3,0 M10X10 MS	DUESE
11	955919508	1	FITTING	VERSCHRAUBUNG
12	511465308	1	PRETENSIONING VALVE pv=10BAR pmax=5	VORSPANNVENTIL
200	471033408	1	FITTING XGE20-SR-ED CR6-FREI	VERSCHRAUBUNG
201	471031408	1	FITTING XGE22-LR-ED CR6-FREI	VERSCHRAUBUNG
202	471032608	3	FITTING GE 12S G1/2A CR6-FREI	VERSCHRAUBUNG
203	471033208	4	FITTING XGE16-SR-ED CR6-FREI	VERSCHRAUBUNG
204	7617354	1	FITTING EW 12S CR6-FREI	VERSCHRAUBUNG
205	471039708	2	FITTING ISO 8434-1 GE 10L M12X1,5 CR6-F	VERSCHRAUBUNG
206	471032908	2	FITTING GE 12S M18X1,5 CR6-FREI	VERSCHRAUBUNG
207	471033008	2	FITTING XGE16-SM-ED CR6-FREI	VERSCHRAUBUNG
208	471032408	1	FITTING XGE10-SM-ED CR6-FREI	VERSCHRAUBUNG
209	7407098	2	FITTING EL 16S CR6-FREI	VERSCHRAUBUNG
210	475433508	1	FITTING REDSD16/10-S CR6-FREI	VERSCHRAUBUNG
211	470032708	2	FITTING XG16-S CR6-FREI	VERSCHRAUBUNG
212	470232608	1	FITTING W 16S CR6-FREI	VERSCHRAUBUNG
213	470010808	1	FITTING SNV16-S CR6-FREI	VERSCHRAUBUNG
214	474232608	2	FITTING XWSV16-S CR6-FREI	VERSCHRAUBUNG
215	7617460	2	FITTING EW 16S CR6-FREI	VERSCHRAUBUNG
216	475602608	1	TEST POINT FITTING EMA3 G1/4 CR6-FREI	MESSANSCHLUSS
217	475433108	1	FITTING REDSD16/6-S CR6-FREI	VERSCHRAUBUNG
218	470011508	1	FITTING SNV6-S CR6-FREI	VERSCHRAUBUNG
219	470700208	1	FITTING XGAI6-SR CR6-FREI	VERSCHRAUBUNG
220	471900508	1	FITTING EGESD12-SR-WD CR6-FREI	VERSCHRAUBUNG
221	476611508	1	FITTING RSWS12-SR-WD CR6-FREI	VERSCHRAUBUNG

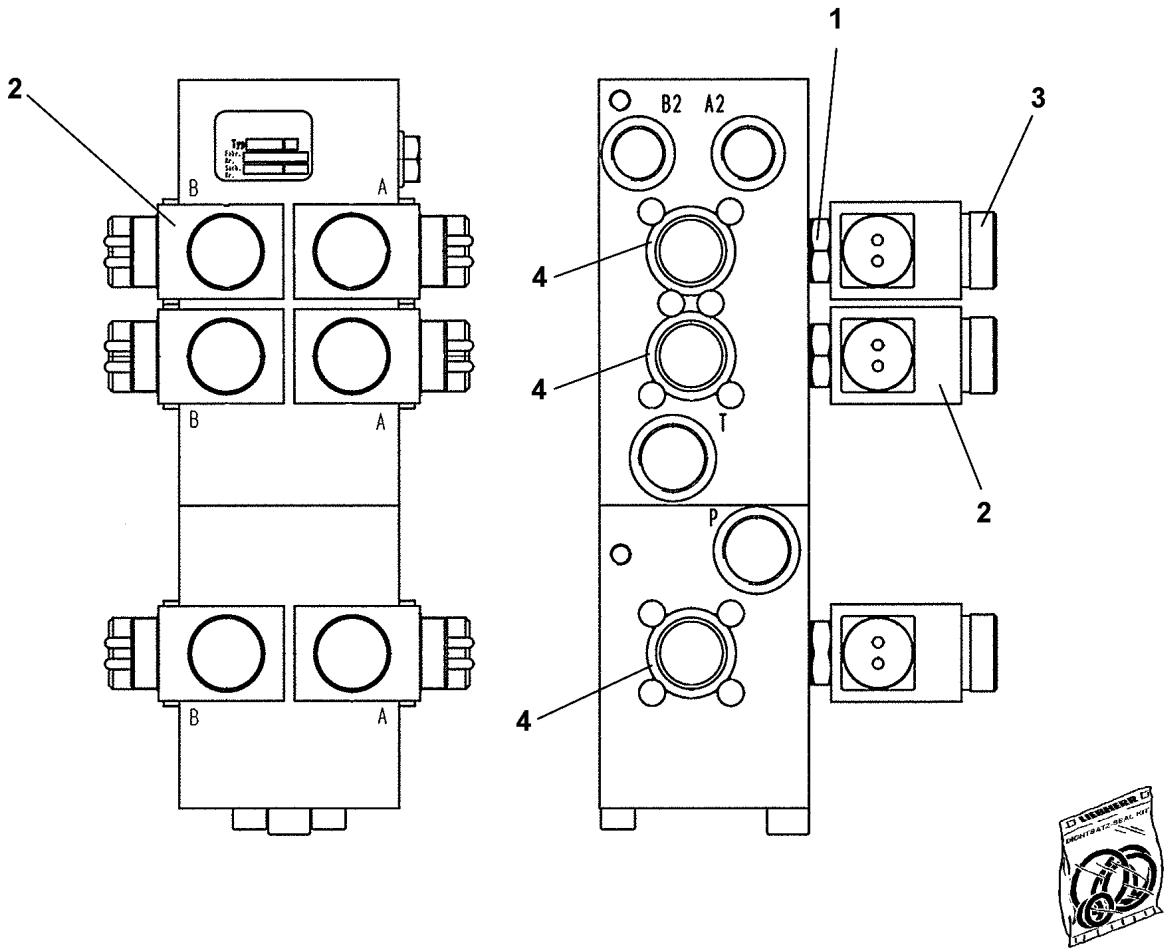

Pos.	Item	Quantity	Description	Bezeichnung
1	10813251	6	VALVE	VENTIL
2	571831908	6	MAGNET COIL 32V	MAGNETSPULE
3	10332534	6	NUT	MUTTER
4	11000078	1	REPAIR KIT FEDERKAPPE	REPARATURSATZ
999	11001569	1	SEAL KIT CONTROL BLOCK	DS STEUERBLOCK

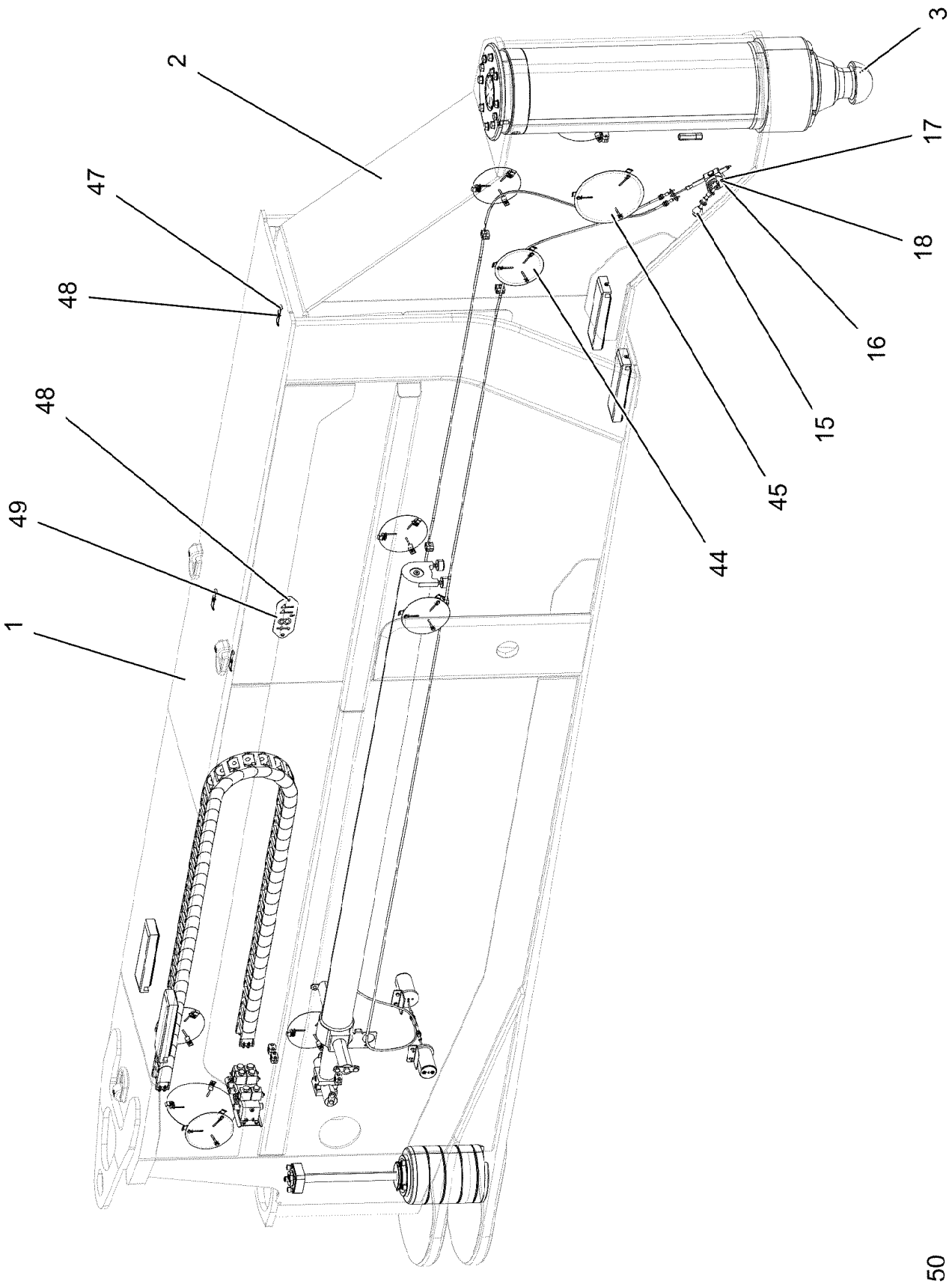

Pos. 50

19.1.2022 171720 LIEBHERR	**etk_en_de_073897 LG 1750** **SUPPORT PIECE PRE-ASS.** **ABSTUETZHOLM VORM.**	❑ 343 (1/4) **96047403**

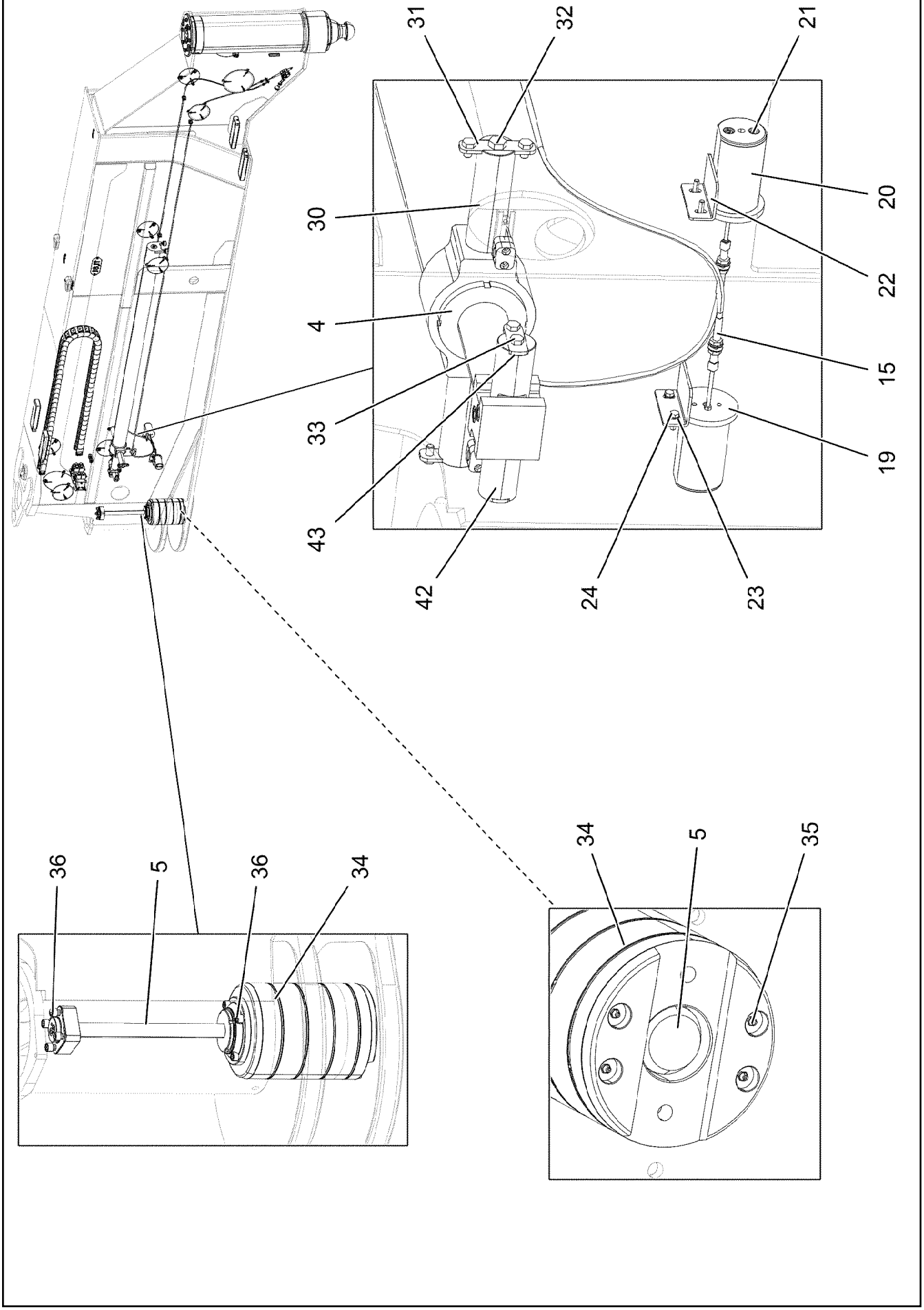

19.1.2022 171721 LIEBHERR	**etk_en_de_073897 LG 1750** **SUPPORT PIECE PRE-ASS.** **ABSTUETZHOLM VORM.**	❑ 344 (2/4) **96047403**

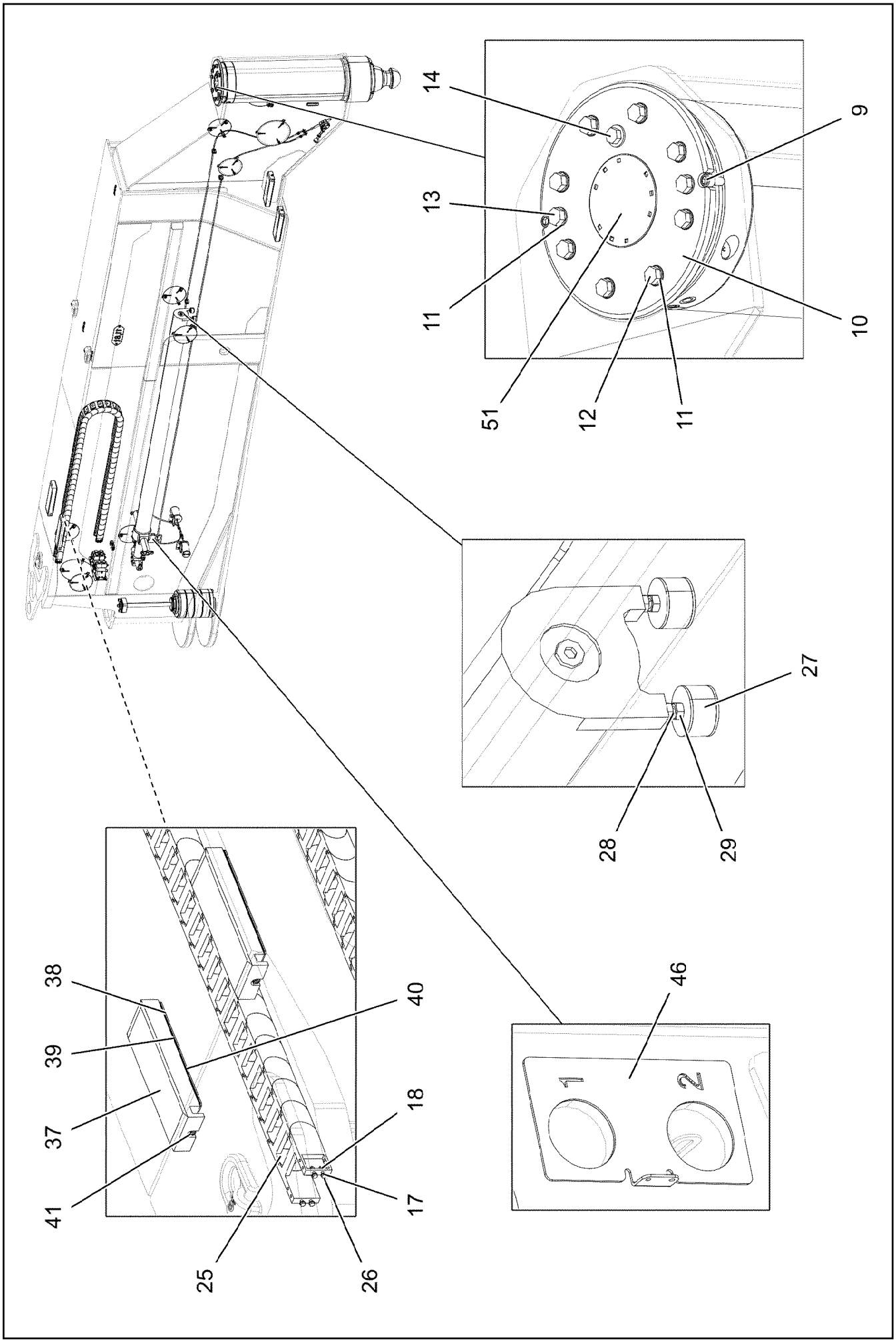

19.1.2022 171722 LIEBHERR	**etk_en_de_073897 LG 1750** **SUPPORT PIECE PRE-ASS.** **ABSTUETZHOLM VORM.**	❑ 345 (3/4) **96047403**

Pos.	Item	Quantity	Description	Bezeichnung
1	96034428	1	SWING-OUT OUTRIGGER WELDED	KLAPPHOLM SCHWK.
2	962504108	1	SLIDING BEAM, WELDED	SCHIEBEHOLM SCHWK.
3	12102779	1	SUPPORT CYLINDER 350/310-930 SPF	ABSTUETZZYLINDER
4	10032784	1	EXTENSION RAM 130/80-2695 SPF ⇨ ❑ 338	AUSSCHIEBEZYLINDER
5	10032796	1	LOCKING CYLINDER 80/40-260 SPF	VERRIEGELUNGSZYLINDER
9	12223047	2	SOCKET HEAD SCREW ISO 4762 M16X30 8	ZYLINDERSCHRAUBE
10	978783408	1	PLATE 20X450X448 S960QL	BLECH
11	10289808	10	WASHER ISO 7089 20 300HV FLZN SPF	SCHEIBE
12	4065281	8	HEX SCREW ISO 4017 M20X45 8.8 FLZN SP	SECHSKANTSCHRAUBE
13	10878791	2	HEX SCREW ISO 4017 M20X20 8.8 FLZN SP	SECHSKANTSCHRAUBE
14	511034308	1	SCREW PLUG DIN 910 M36X1,5 ST A3C	VERSCHLUSSSCHRAUBE
15	10039868	1	OPERATION L1-6540 L2-6640	BETAETIGUNG
16	12216913	2	HEX SCREW ISO 4014 M6X55 8.8 480H SPF	SECHSKANTSCHRAUBE
17	10197771	20	WASHER ISO 7089 6 200HV ZNNI-480H SPF	SCHEIBE
18	10197764	10	HEX NUT ISO 4032 M6 10 ZNNI-480H SPF	SECHSKANTMUTTER
19	972847308	2	WASHER 10X100X85 S355MC	SCHEIBE
20	972847408	2	PIN 85.0X135 35NICRMOV125 SPF	BOLZEN
21	12213821	4	SOCKET HEAD SCREW ISO 4762 M8X130 8	ZYLINDERSCHRAUBE
22	972847208	2	PLATE 4X100X98 S315MC FE//ZNNI8//CN//T	BLECH
23	12103465	4	WASHER ISO 7089 8 300HV ZNNI-480H SPF	SCHEIBE
24	10197831	4	HEX SCREW ISO 4017 M8X25 8.8 ZNNI-480	SECHSKANTSCHRAUBE
25	10038270	1	CABLE CHAIN 75X42X3685 -40°/+130°C	ENERGIEFUEHRUNGSKETTE
26	10197836	8	HEX SCREW ISO 4017 M6X25 8.8 ZNNI-480	SECHSKANTSCHRAUBE
27	726905008	2	CIRCULAR BEARING C50X30XM10	RUNDLAGER
28	10878611	2	THREADED PIN DIN 976 M10X45 8.8 FLZN	GEWINDEBOLZEN
29	12102695	4	HEX NUT ISO 4032 M10 8 ZNNI-480H SPF	SECHSKANTMUTTER
30	972848108	2	PIN 65.0X206 35NICRMOV125 GASN. SPF	BOLZEN
31	972848008	2	PLATE 6X120X30 S355MC FE//ZNNI8//CN//T	BLECH
32	10877796	2	HEX SCREW ISO 4017 M16X25 8.8 FLZN SP	SECHSKANTSCHRAUBE
33	11651006	8	HEX SCREW ISO 4017 M12X20 8.8 FLZN SP	SECHSKANTSCHRAUBE
34	972848308	1	PIN 280.0X365 35NICRMOV125 SPF	BOLZEN
35	7743242	4	HYDRAULIC-TYPE LUBRICAT.NIPPLE DIN 71	KEGELSCHMIERNIPPEL
36	4042302	8	SOCKET HEAD SCREW ISO 4762 M16X40 8	ZYLINDERSCHRAUBE
37	973144608	4	SLIDER 360X110X45 PA6G+OEL	GLEITSTUECK
38	973144708	4	PLATE 3X317X110 DC01 FE//ZNNI8//CN//T0	BLECH
39	973144808	16	PLATE 1X317X110 DC01 FE//ZNNI8//CN//T0	BLECH
40	10875550	20	COUNTERSUNK SCREW DIN 7991 M5X12 8	SENKSCHRAUBE
41	12219296	4	SOCKET HEAD SCREW ISO 4762 M10X20 8	ZYLINDERSCHRAUBE
42	972847908	2	PIN 65.0X103 35NICRMOV125 SPF	BOLZEN
43	972847808	2	PLATE 6X85X30 S355MC FE//ZNNI8//CN//T0	BLECH
44	964581308	8	COVER COMPL. ⇨ ❑ 339	DECKEL KPL.
45	969718508	3	COVER COMPL.	DECKEL KPL.
46	973483308	1	PLATE 2X118X174 DC01 FE//ZNNI8//CN//T0	BLECH
47	973485308	3	PLATE 2X30X116 DC01 FE//ZNNI8//CN//T0	BLECH
48	12102696	5	BUTTON HEAD SCREW ISO 7380-2 M8X10 0	HALBRUNDKOPFSCHRAUBE
49	978777308	1	SIGN 2X260X100 DC01 FE//ZNNI8//CN//T0	SCHILD
50	965576008	1	PREMOUNTED HYDR.SUPPORT PIECE ⇨ ❑ 340	HYDRAULIK ABSTUETZHOLM
51	779016708	1	PROTECTING CAP 178X19 PA6	SCHUTZKAPPE

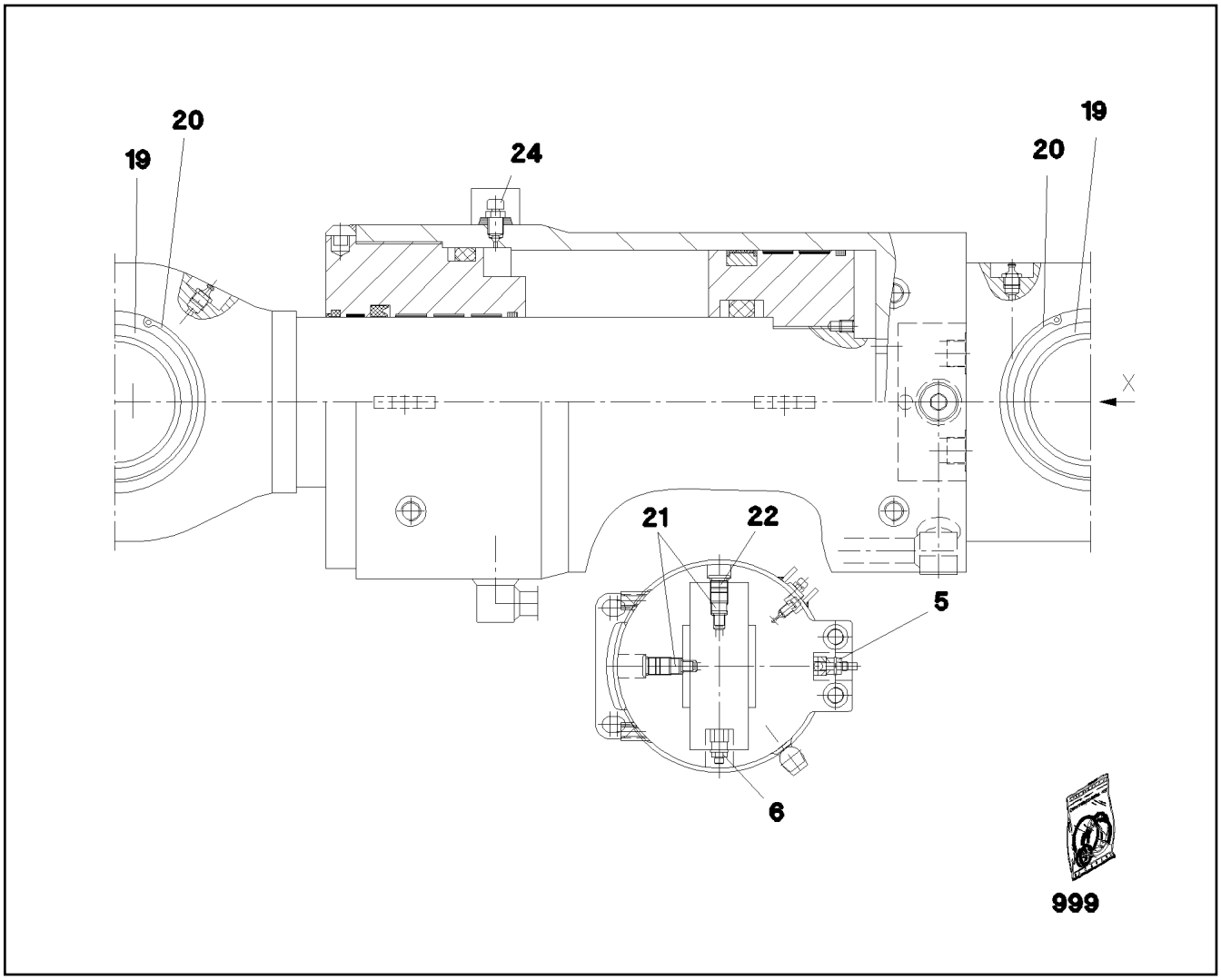

Pos.	Item	Quantity	Description	Bezeichnung
5	10814918	1	PRESSURE LIMITING VALVE 430BAR	DRUCKBEGRENZUNGSVENTIL
6	10814919	1	PRESSURE LIMITING VALVE pv=290BAR	DRUCKBEGRENZUNGSVENTIL
19	10872803	2	SPHERICAL BEARING DIN ISO 12240-1 W 10	GELENKLAGER
20	12100665	4	LOCKING RING DIN 472 150X4 480H SPF	SICHERUNGSRING
21	570044508	2	NON-RETURN VALVE	RUECKSCHLAGVENTIL
22	570785208	2	SCREW	SCHRAUBE
24	10493944	2	VENTILATION VALVE	ENTLUEFTUNGSVENTIL
999	10814920	1	SEAL KIT CYLINDER	DS ZYLINDER

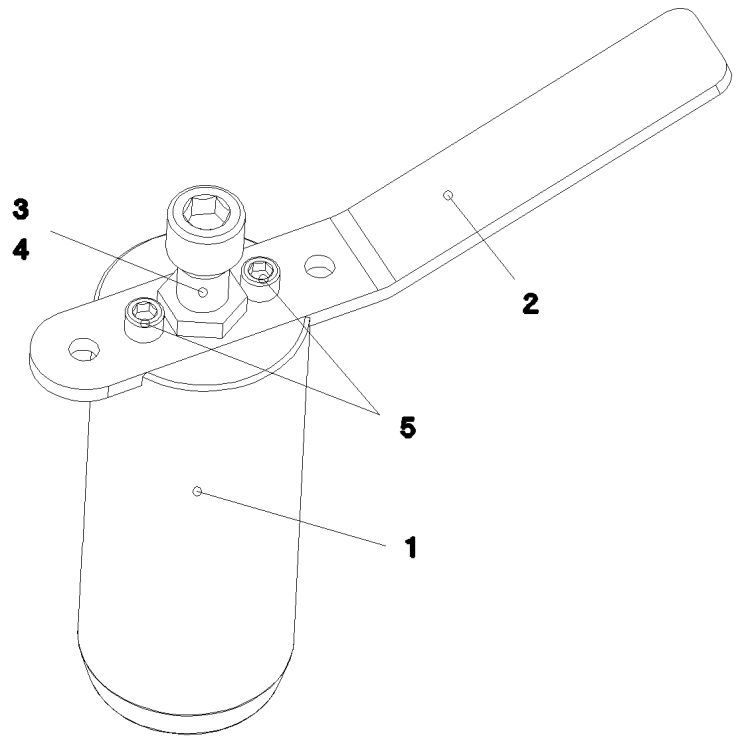

Pos.	Item	Quantity	Description	Bezeichnung
1	972847608	1	PIN 105.0X245 35NICRMOV125 SPF	BOLZEN
2	972847508	1	PLATE 8X50X359 S960QL	BLECH
3	10179943	1	HEX NUT ISO 4035 M24 05 FLZN SPF	SECHSKANTMUTTER
4	404324508	1	SOCKET HEAD SCREW ISO 4762 M24X80 10	ZYLINDERSCHRAUBE
5	12223057	2	SOCKET HEAD SCREW ISO 4762 M12X25 8	ZYLINDERSCHRAUBE

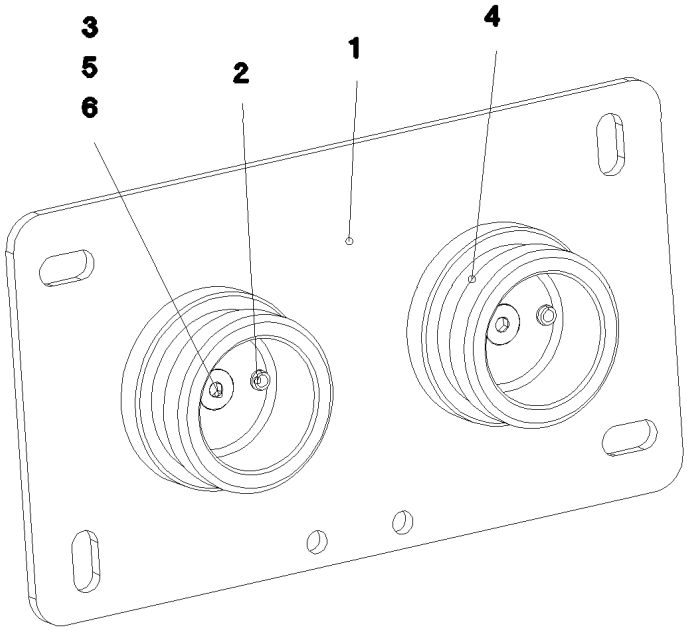

Pos.	Item	Quantity	Description	Bezeichnung
1	973602808	1	PLATE 4X226X126 S315MC FE//ZNNI8//CN//T	BLECH
2	12100672	2	DOWEL PIN ISO 8752 6X14 480H SPF	SPANNSTIFT
3	12102692	2	HEX NUT DIN 985 M6 8 ZNNI-480H SPF	SECHSKANTMUTTER
4	10466908	2	SCREW PLUG RD54X4 ALCUMGPB SPF	VERSCHLUSSSCHRAUBE
5	10875648	2	WASHER ISO 7093-1 6 200HV 480H SPF	SCHEIBE
6	12100589	2	COUNTERSUNK SCREW AEHNL.ISO 10642	SENKSCHRAUBE

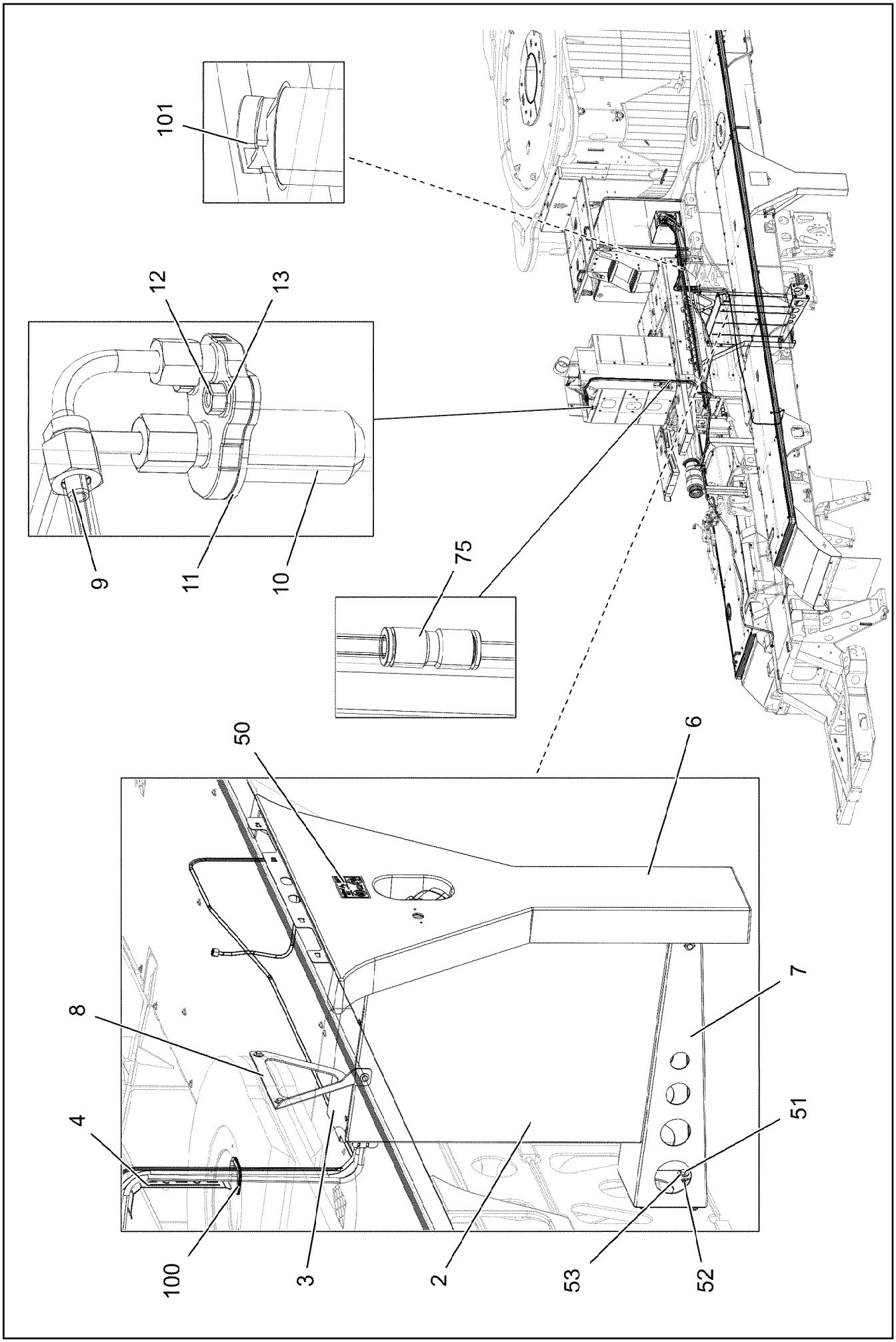

19.1.2022 087346 LIEBHERR	**etk_en_de_073897 LG 1750** **UREA PLANT** **HARNSTOFFANLAGE**	350 (1/3) **917984408**

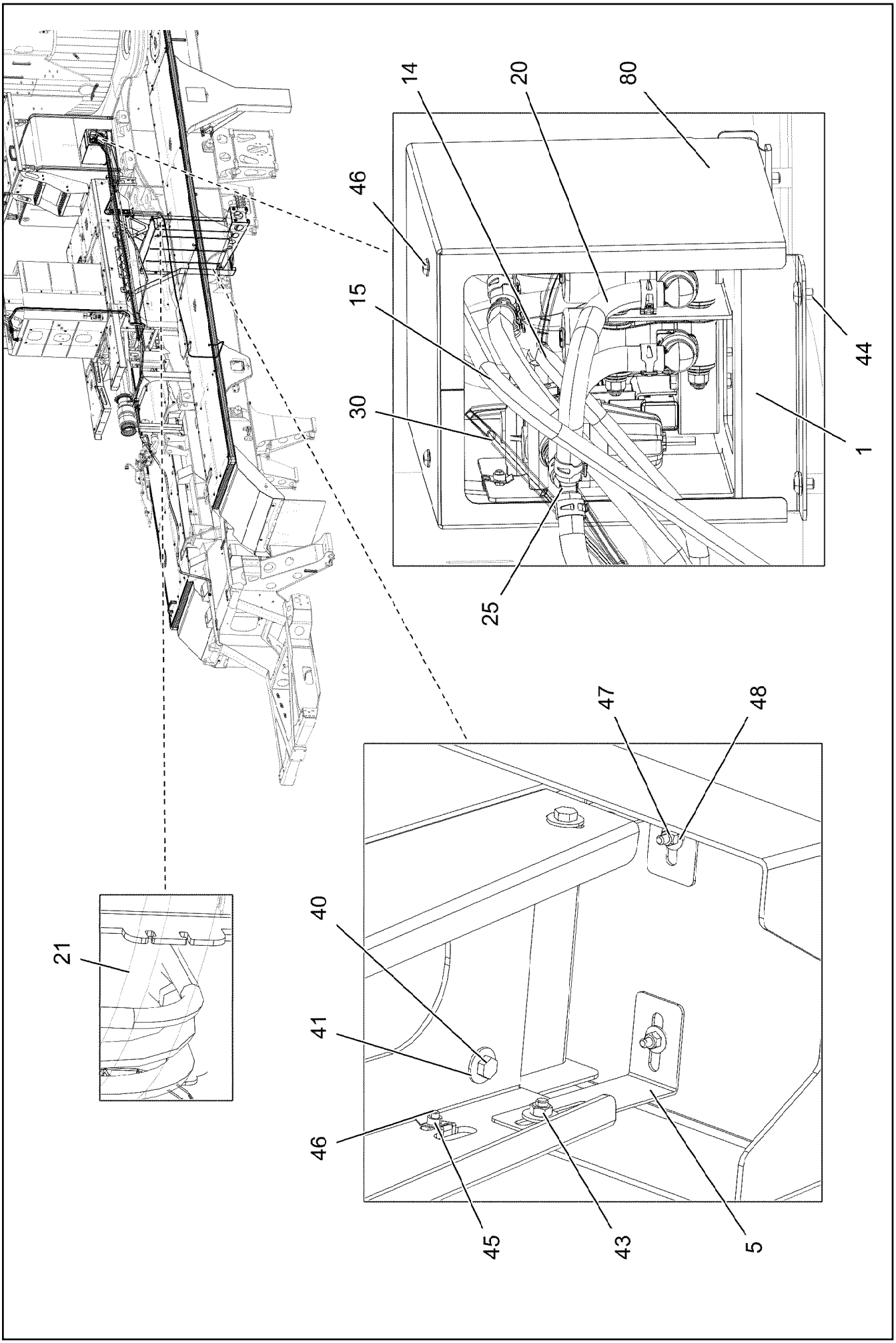
14
20
80
46
15
30
44
1
25
47
48
40
41
46
45
43
5
21

Pos.	Item	Quantity	Description	Bezeichnung
1	96003532	1	PUMP PRE-ASS. ⇨ ❑ 353	PUMPE VORM.
2	969789908	1	UREA TANK, PRE-MOUNTING ⇨ ❑ 357	HARNSTOFFTANK VORM.
3	97063714	1	COVER 2.5X932X1064 ALMG3 H111 SPF	ABDECKUNG
4	97063730	1	PROTECTION GUARD 2X356X60 ALMG3 H11	SCHUTZBLECH
5	951323608	2	ANGLE DC01 FE//ZNNI8//CN//T0	WINKEL
6	96000450	1	BLIND MID GFK SPF	BLENDE MITTE
7	97066282	1	CONSOLE 4X1022X666 S315MC T ZN O	KONSOLE
8	97066283	1	HOLDER 4X331X303 S315MC T ZN O	HALTER
9	10871759	1	PLUG-IN SLEEVE E8-6 EDELSTAHL	EINSTECKHUELSE
10	10144093	1	DEF INJECTOR SCR ONLY ⇨ ❑ 359	REDUKTIONSMITTELINJEKTOR
11	10144861	1	SEAL	DICHTUNG
12	10878117	2	HEX NUT ISO 4032 M5 TI2-WS8	SECHSKANTMUTTER
13	10410193	2	WASHER ISO 7089 5 -A2	SCHEIBE
14	12418622	1	DEF PRESSURE LINE 2X6000 PA SPF	REDUKTIONSMITTEL-DRUCKLE
15	10144288	1	DEF SUCTION LINE 4X3000 EPDM	REDUKTIONSMITTEL-SAUGLEIT
20	969844308	1	COOLING WATER HOSES UREA SYS UW	KW-SCHLAEUCHE HARNSTOF
(2710)	96003237	1	HOSE CPL. CONTI KWS 10X6500	SCHLAUCH KPL.
(2711)	96003238	1	HOSE CPL. CONTI KWS 10X2500	SCHLAUCH KPL.
(2712)	969383708	2	HOSE CPL. CONTI KWS 10X300	SCHLAUCH KPL.
(2713)	969574608	1	HOSE CPL. CONTI KWS 10X300	SCHLAUCH KPL.
(2714)	96014611	1	HOSE CPL. CONTI KWS 10X360	SCHLAUCH KPL.
(2715)	96014612	1	HOSE CPL. CONTI KWS 10X400	SCHLAUCH KPL.
(2716)	96015721	1	HOSE CPL. CONTI KWS 10X8000	SCHLAUCH KPL.
(2733)	96013988	1	HOSE CPL. KUNSTSTOFF 8X600	SCHLAUCH KPL.
21	7014524	2	CLAMPING PROFILE 40X1M PUR-HAUT	KLEMMPROFIL
25	10801609	2	HOSE CONNECTION SOCKET YS PA66-GF3	SCHLAUCHVERBINDUNGSSTUT
30	969844408	1	UREA SYSTEM AIR LINE STUFE 4	LUFTLEITUNGEN HARNSTOFFA
(2731)	969383908	1	PLASTIC PIPE COMPLETE	KUNSTSTOFFROHR KPL.
40	11651767	9	HEX SCREW ISO 4017 M8X20 8.8 480H SPF	SECHSKANTSCHRAUBE
41	11140469	13	WASHER ISO 7093-1 8 200HV 480H SPF	SCHEIBE
43	11693875	4	HEX NUT ISO 4032 M8 8 480H SPF	SECHSKANTMUTTER
44	12102696	6	BUTTON HEAD SCREW ISO 7380-2 M8X10 0	HALBRUNDKOPFSCHRAUBE
45	10181577	8	SHEET METAL NUT M6 8 480H SPF	BLECHMUTTER
46	10412851	10	BUTTON HEAD SCREW AEHNL.ISO 7380-2	HALBRUNDKOPFSCHRAUBE
47	12102692	3	HEX NUT DIN 985 M6 8 ZNNI-480H SPF	SECHSKANTMUTTER
48	10875648	3	WASHER ISO 7093-1 6 200HV 480H SPF	SCHEIBE
50	97037383	1	SIGN 120X80 KLEBEFOLIE SPF	SCHILD
51	11642358	4	HEX SCREW ISO 4017 M10X30 8.8 FLZN SP	SECHSKANTSCHRAUBE
52	10197769	4	HEX NUT DIN 985 M10 8 ZNNI-480H SPF	SECHSKANTMUTTER
53	11491889	8	WASHER ISO 7093-1 10 300HV FLZN SPF	SCHEIBE
75	12001446	1	PLUG-TYPE SCREW COUPLING 8	STECKVERSCHRAUBUNG
80	97042548	1	PLATE 2X664X727 ALMG3 H111 RAL 9005,	BLECH
100	262104008	0.19	EDGE PROTECTION 1-4X14,5X10	KANTENSCHUTZ
101	11691035	2	CABLE TIE 4,6X200-SCHWARZ PA66HS SPF	KABELBINDER

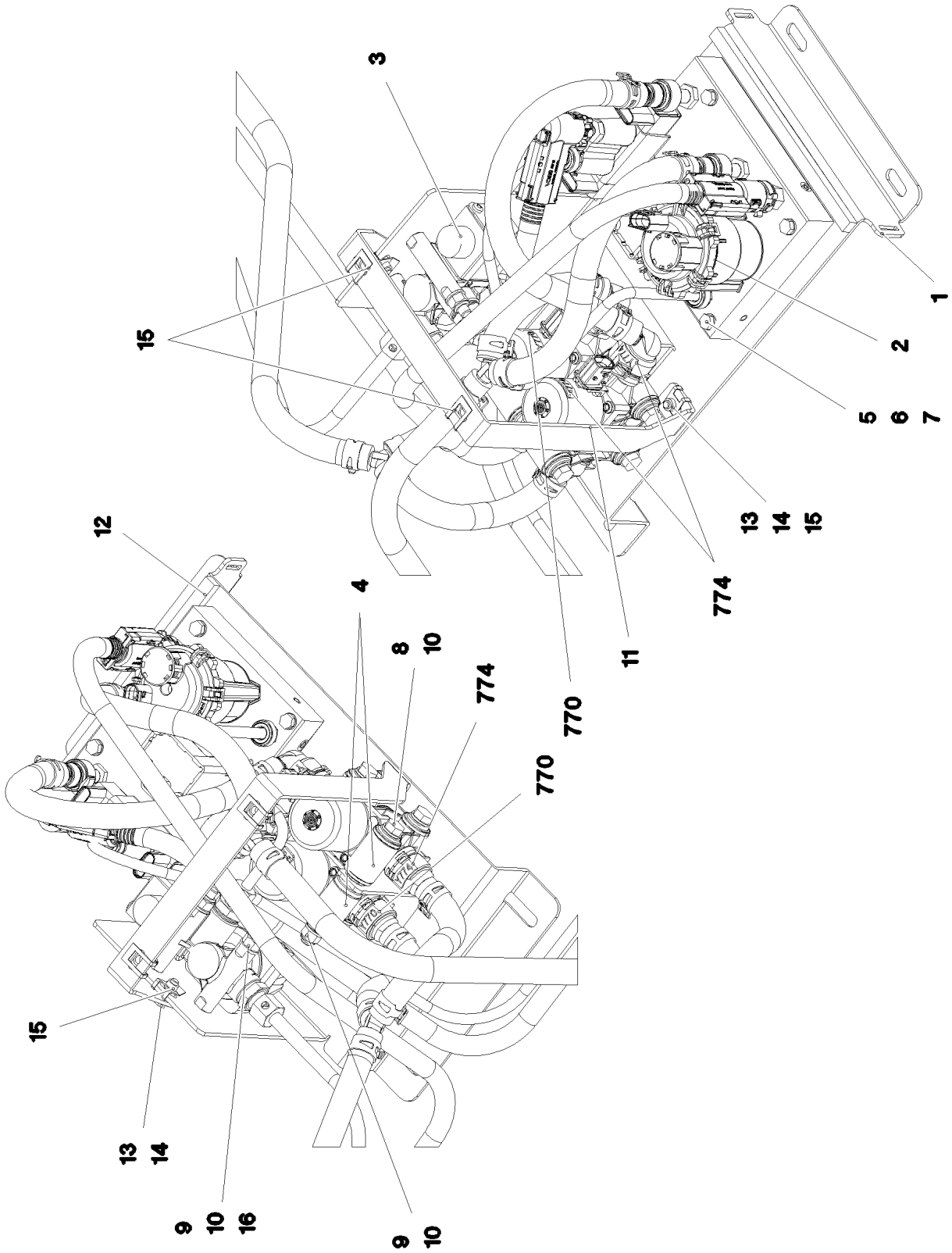

19.1.2022 087345 LIEBHERR	**etk_en_de_073897 LG 1750** **PUMP PRE-ASS.** **PUMPE VORM.**	❑ 353 (1/2) **96003532**

Pos.	Item	Quantity	Description	Bezeichnung
1	97071491	1	PEDESTAL 3X483X385 S355MC SPF	SOCKEL
2	11373478	1	DEF PUMP ADBLUE STUFE 4 ⇨ ❑ 355	REDUKTIONSMITTELPUMPE
3	969904608	1	PRESSURE RELIEF VALVE PRE-ASS. ⇨ ❑ 356	DRUCKBEGRENZUNGSVENTIL
4	11082158	2	WATER VALVE NW12X2,5 NICHT LACKIERE	WASSERVENTIL
5	10875512	4	HEX SCREW ISO 4014 M6X50 8.8 480H SPF	SECHSKANTSCHRAUBE
6	10197771	8	WASHER ISO 7089 6 200HV ZNNI-480H SPF	SCHEIBE
7	11656734	4	HEX NUT ISO 7040 M6 8 480H SPF	SECHSKANTMUTTER
8	12217239	3	HEX SCREW ISO 4014 M8X110 8.8 480H SP	SECHSKANTSCHRAUBE
9	11656731	5	HEX NUT ISO 7040 M8 8 480H SPF	SECHSKANTMUTTER
10	12103465	10	WASHER ISO 7089 8 300HV ZNNI-480H SPF	SCHEIBE
11	97052020	1	BRACKET 3X60X492 ALMG3 H111	BUEGEL
12	262109108	0.195	CELL RUBBER 10X8	ZELLGUMMI
13	10875527	2	HEX SCREW ISO 4017 M6X18 8.8 480H SPF	SECHSKANTSCHRAUBE
14	10875648	2	WASHER ISO 7093-1 6 200HV 480H SPF	SCHEIBE
15	10181577	4	SHEET METAL NUT M6 8 480H SPF	BLECHMUTTER
16	11632102	2	HEX SCREW ISO 4014 M8X80 8.8 480H SPF	SECHSKANTSCHRAUBE
770	97064219	3	SIGN 20X10 KLEBEFOLIE SPF	SCHILD
774	97064220	3	SIGN 20X10 KLEBEFOLIE SPF	SCHILD

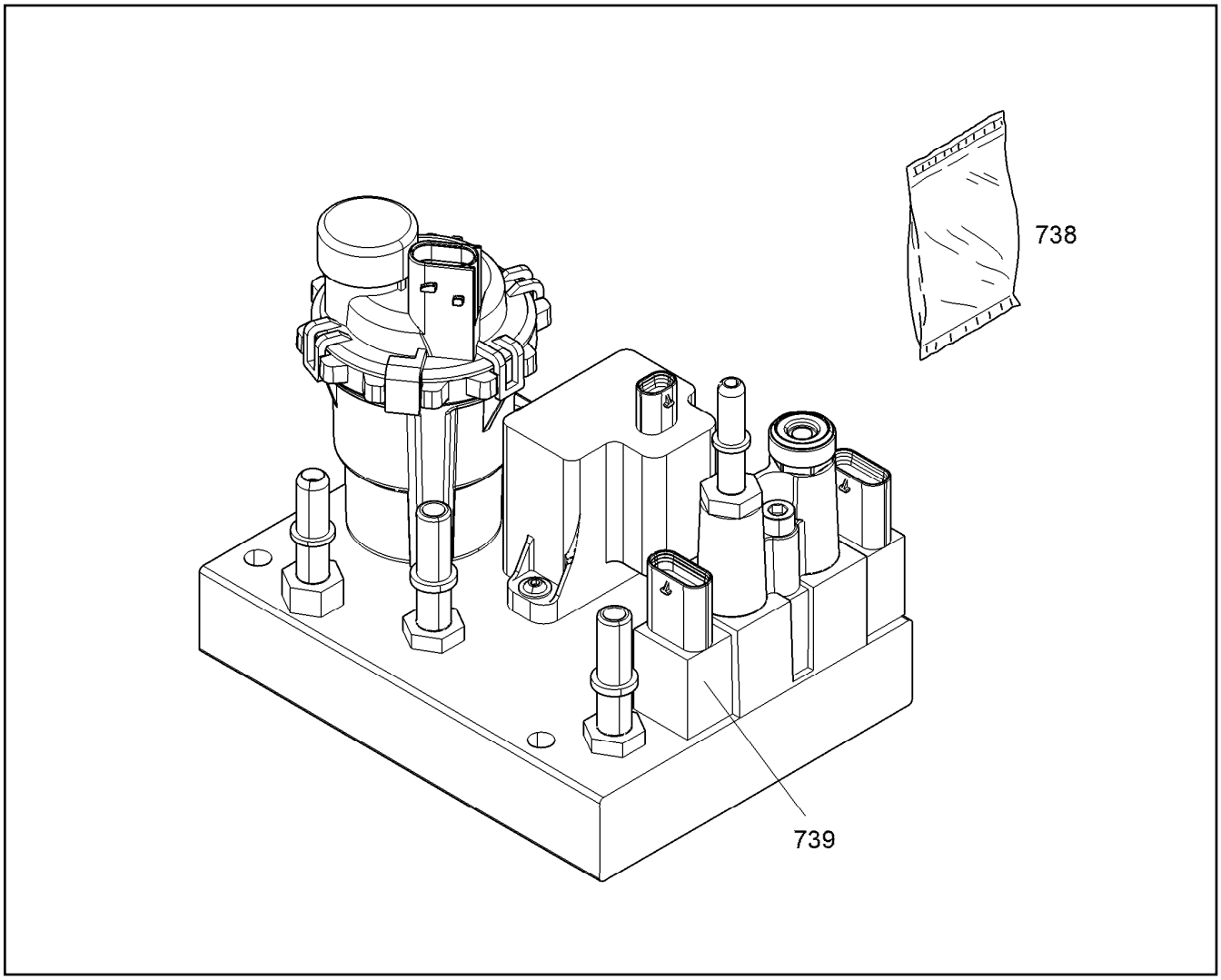

Pos.	Item	Quantity	Description	Bezeichnung
738	12466377	1	PROTECTIVE COVER NICHT LACKIEREN	SCHUTZDECKEL
739	12414685	1	PRESSURE/TEMPERATURE SENSOR NICH	DRUCK-/TEMPERATUR SENSO

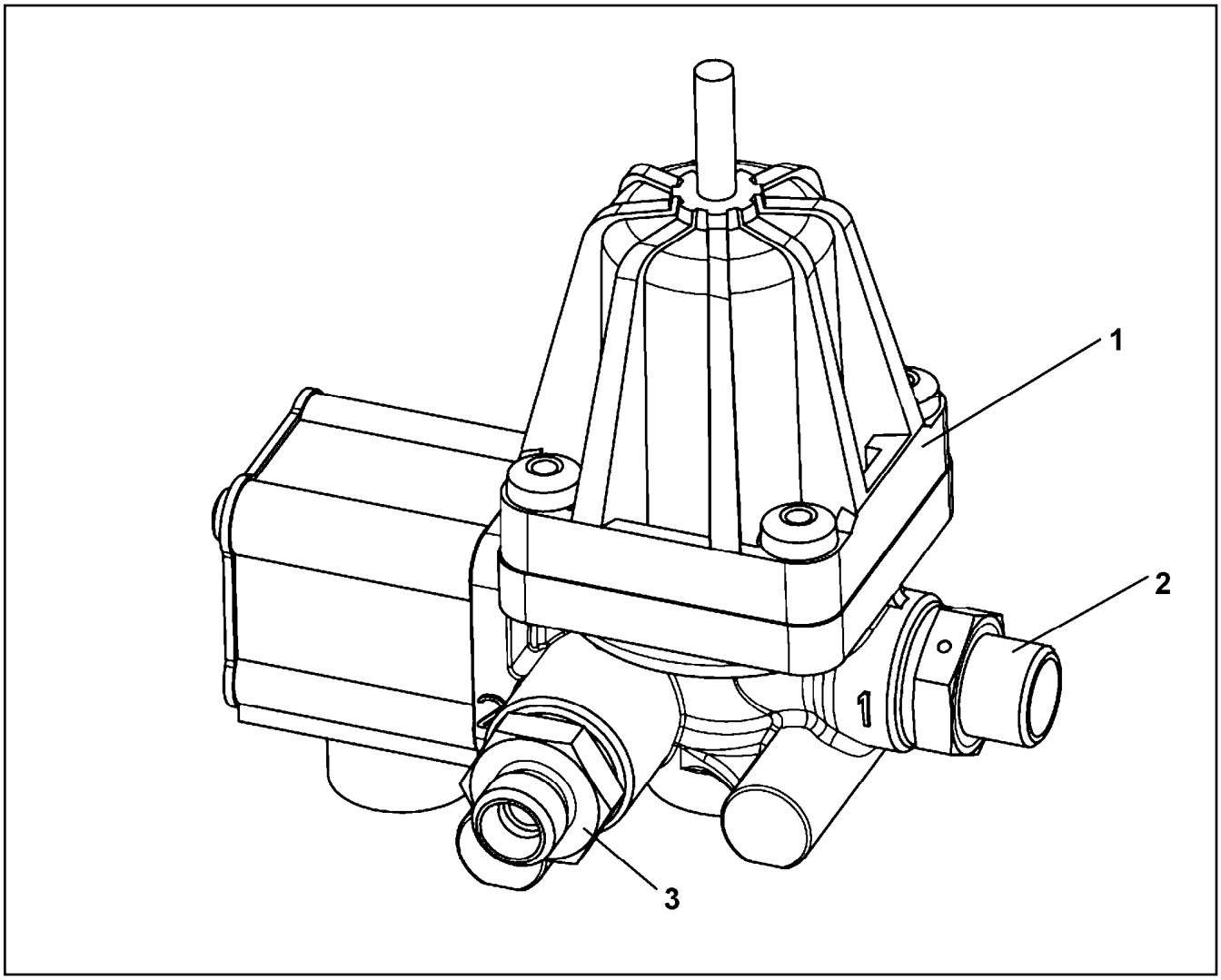

Pos.	Item	Quantity	Description	Bezeichnung
1	10872307	1	PRESSURE LIMITING VALVE 13BAR M16X1,	DRUCKBEGRENZUNGSVENTIL
2	7021521	1	FITTING GE 10L M16X1,5 CR6-FREI	VERSCHRAUBUNG
3	10872598	1	FITTING GEO 8L M16X1,5 CR6-FREI	VERSCHRAUBUNG

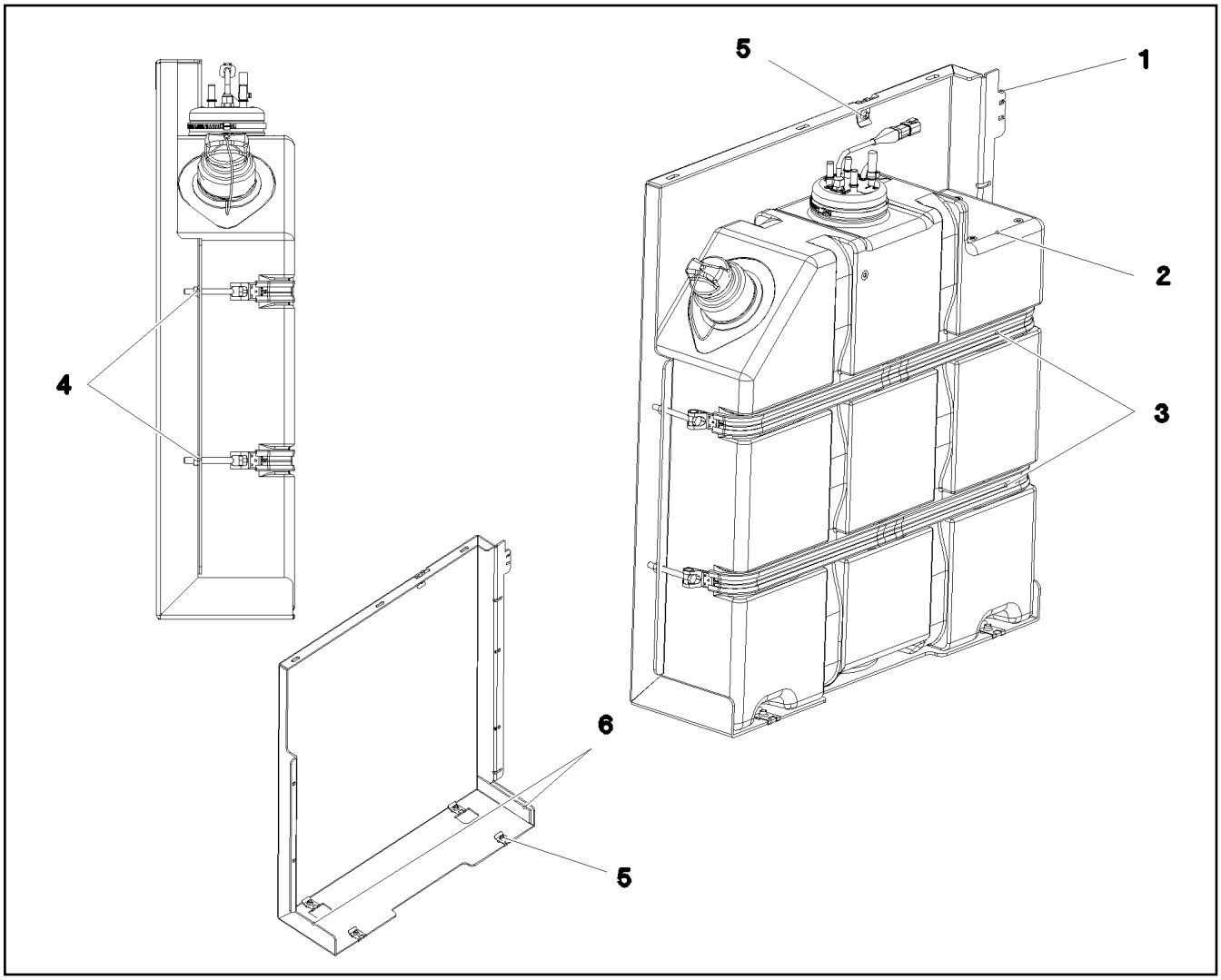

Pos.	Item	Quantity	Description	Bezeichnung
1	97063692	1	HOLDER 4X866X1030 ALMG3 H111 SPF	HALTER
2	968570808	1	UREA TANK 73L/65L SPF ⇨ ❑ 358	HARNSTOFFTANK
3	10870187	2	SWIVEL BOLT CLAMPING BAND 330X792X2	GELENKBOLZENSPANNBAND
4	12103465	4	WASHER ISO 7089 8 300HV ZNNI-480H SPF	SCHEIBE
5	12100332	5	SHEET METAL NUT M8 480H SPF	BLECHMUTTER
6	11114455	0.4	SEALING STRIP 40X4 NBR/SBR 65	DICHTSTREIFEN

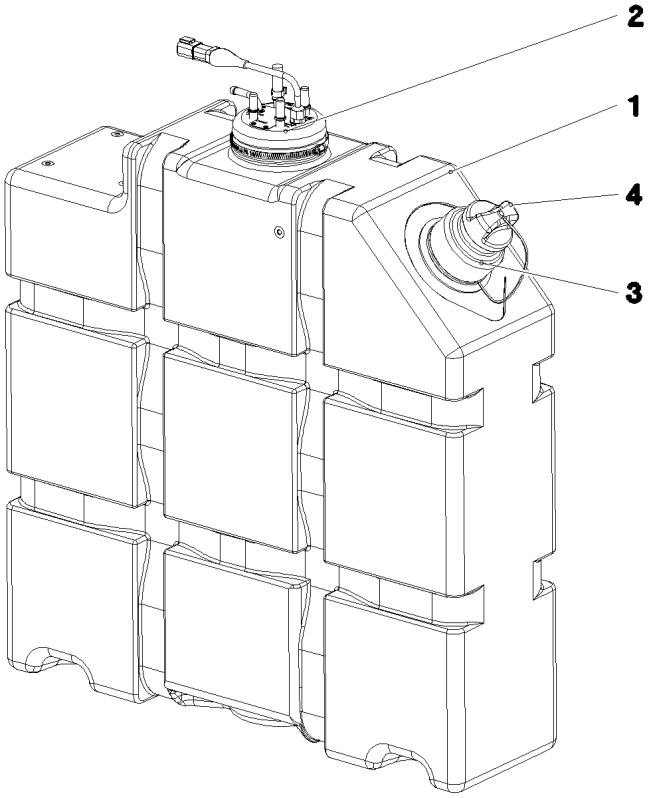

Pos.	Item	Quantity	Description	Bezeichnung
1	11481413	1	UREA CONTAINER 65L PE SPF	HARNSTOFFBEHAELTER
2	12503120	1	SUCTION MODUL L=682,5 24V NICHT LACK	ENTNAHMEMODUL
3	12211232	1	SCREW SOCKET	SCHRAUBSTUTZEN
(1)	12211223	1	FILTER	FILTER
4	10870226	1	LOCKABLE TANK CAP 40	TANKVERSCHLUSS

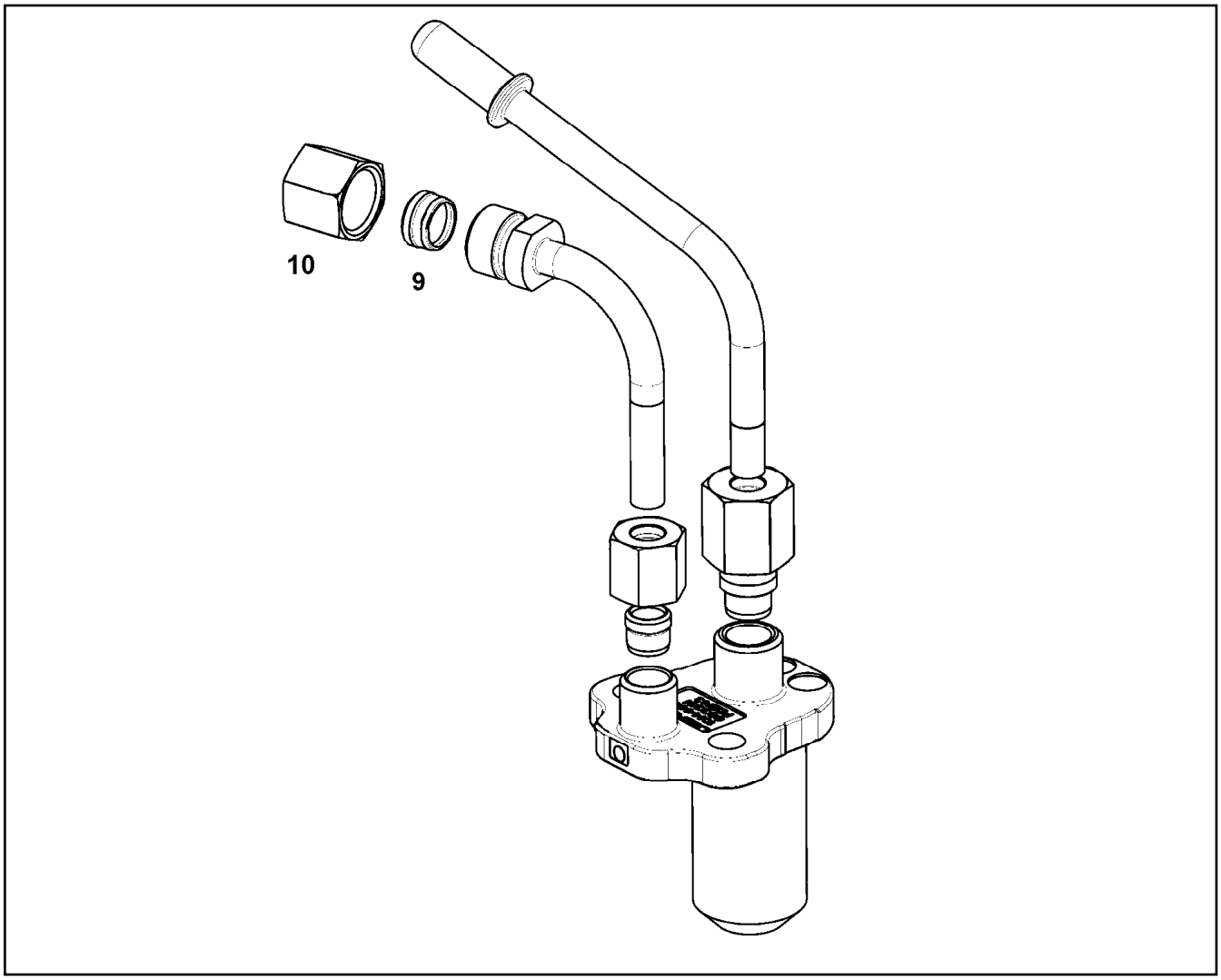

Pos.	Item	Quantity	Description	Bezeichnung
9	11355067	1	CLAMPING RING	KLEMMRING
10	11355720	1	BOX NUT UEMLL08 Inox	UEBERWURFMUTTER

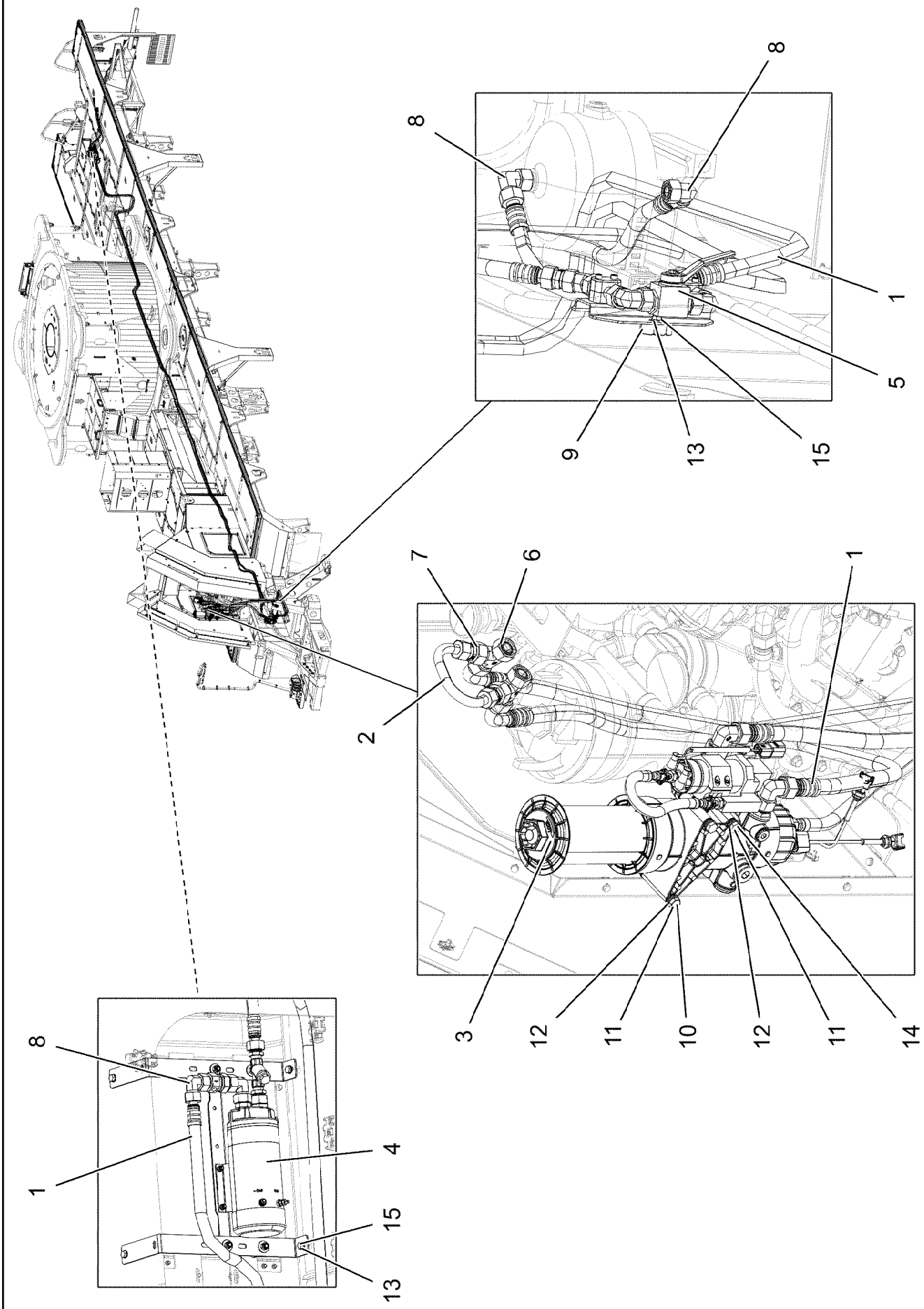

19.1.2022 171745 LIEBHERR	**etk_en_de_073897 LG 1750** **FUEL FEED** **KRAFTSTOFFFOERDERUNG**	❑ 360 (1/2) **919964208**

Pos.	Item	Quantity	Description	Bezeichnung
1	96059017	1	HOSE LINES FUEL	SCHLAUCHLEITUNGEN KRAFT
(2610)	922899308	1	HOSE CPL. 2TE 16X1240	SCHLAUCH KPL.
(2613)	96063329	1	HOSE CPL. 2TE 16X15800	SCHLAUCH KPL.
(2614)	927042308	1	HOSE CPL. 2TE 16X900	SCHLAUCH KPL.
(2619)	929610208	1	HOSE CPL. 2TE 16X1080	SCHLAUCH KPL.
(2620)	926046608	1	HOSE CPL. 2TE 16X1600	SCHLAUCH KPL.
(2629)	96062229	1	HOSE CPL. 2TE 16X16800	SCHLAUCH KPL.
(2660)	96036771	1	HOSE CPL. 2TE 12X1100	SCHLAUCH KPL.
2	96047447	1	PIPELINES FUEL	ROHRLEITUNGEN KRAFTSTOF
(895)	96047395	1	PIPE COMPL.	ROHR KPL.
3	96059015	1	PREMOUNTED FUEL FILTER ⇨ ❑ 362	KRAFTSTOFFFILTER VORM.
4	96045759	1	FUEL PUMP PRE-ASS. ⇨ ❑ 365	KRAFTSTOFFPUMPE VORM.
5	96059018	1	BALL VALVE STRIP ⇨ ❑ 366	KUGELHAHNLEISTE
6	247128502	2	L NECK EL 18L CR6-FREI	L-STUTZEN
7	475435608	2	FITTING RED 18/15L CR6-FREI SPF	VERSCHRAUBUNG
8	247108302	3	SWIVEL ELBOW EW 18L M26X1,5 CR6-FREI	WINKELSTUTZEN
9	97138933	2	DISTANCE SLEEVE PA6 SPF	DISTANZHUELSE
10	12222984	1	HEX SCREW ISO 4014 M10X95 8.8 FLZN SP	SECHSKANTSCHRAUBE
11	10197769	3	HEX NUT DIN 985 M10 8 ZNNI-480H SPF	SECHSKANTMUTTER
12	10289795	6	WASHER ISO 7089 10 300HV FLZN SPF	SCHEIBE
13	12103465	6	WASHER ISO 7089 8 300HV ZNNI-480H SPF	SCHEIBE
14	11651143	2	HEX SCREW ISO 4014 M10X105 8.8 FLZN SP	SECHSKANTSCHRAUBE
15	11651612	6	HEX SCREW ISO 4017 M8X16 8.8 480H SPF	SECHSKANTSCHRAUBE

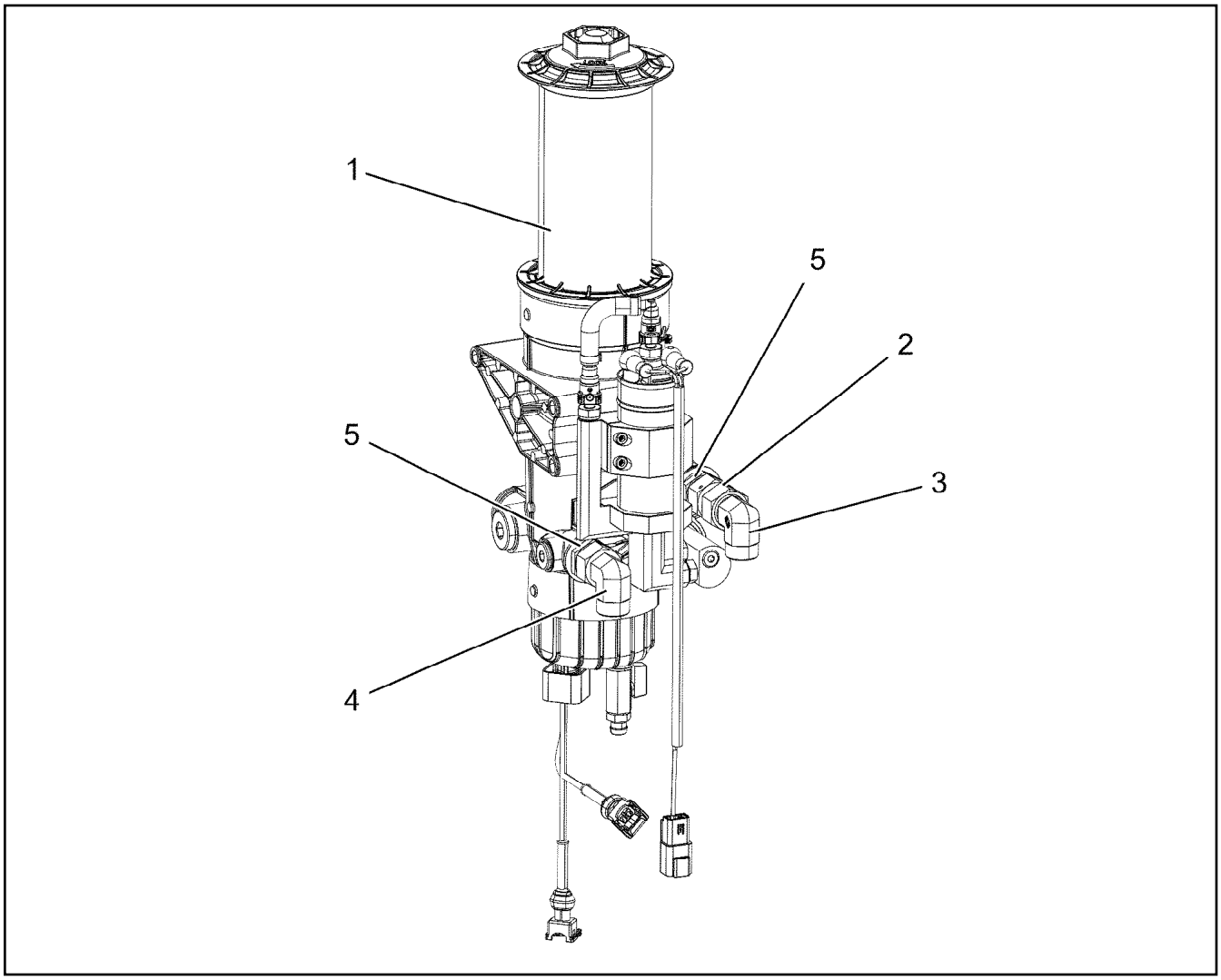

Pos.	Item	Quantity	Description	Bezeichnung
1	12105268	1	FUEL FILTER ⇨ ❑ 363	KRAFTSTOFFFILTER
2	470010408	1	FITTING GZ 18L CR6-FREI	VERSCHRAUBUNG
3	470230608	1	FITTING XW18-L CR6-FREI	VERSCHRAUBUNG
4	247108302	1	SWIVEL ELBOW EW 18L M26X1,5 CR6-FREI	WINKELSTUTZEN
5	471037508	2	FITTING XGE18-LR-ED3/4" CR6-FREI	VERSCHRAUBUNG

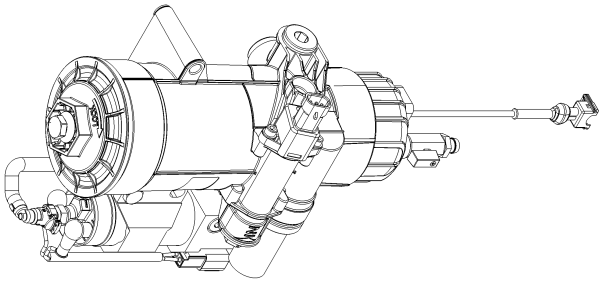

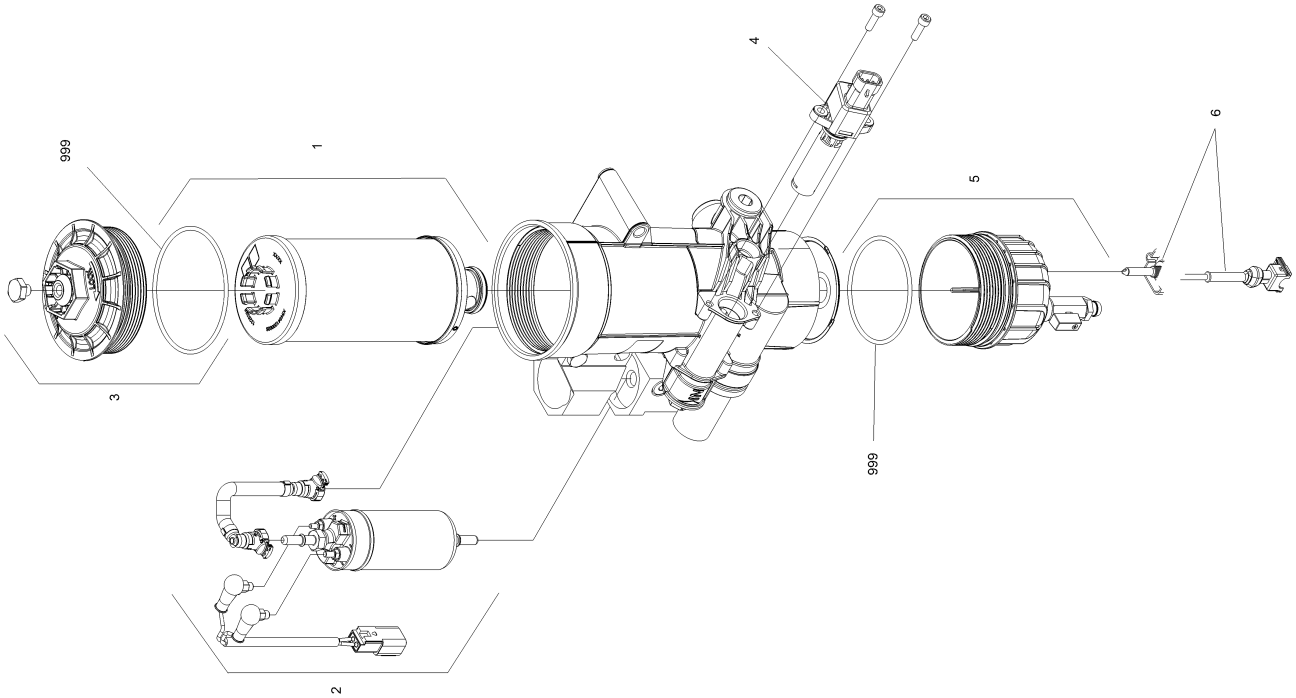
999
1
3
2
4
5
999
6

Pos.	Item	Quantity	Description	Bezeichnung
1	10149977	1	FUEL FILTER ELEMENT KRAFTSTOFF 7µm	KRAFTSTOFFFILTEREINSATZ
2	12106023	1	FUEL PUMP	KRAFTSTOFFPUMPE KPL.
3	12106078	1	COVER	DECKEL
4	11381100	1	FUEL HEATER 24V 0,25KW	KRAFTSTOFFHEIZER
5	12106396	1	HOUSING LOWER PART	GEHAEUSEUNTERTEIL
6	11370365	1	WATER SENSOR 5V	WASSERSONDE
999	12101886	1	SEAL KIT	DICHTSATZ

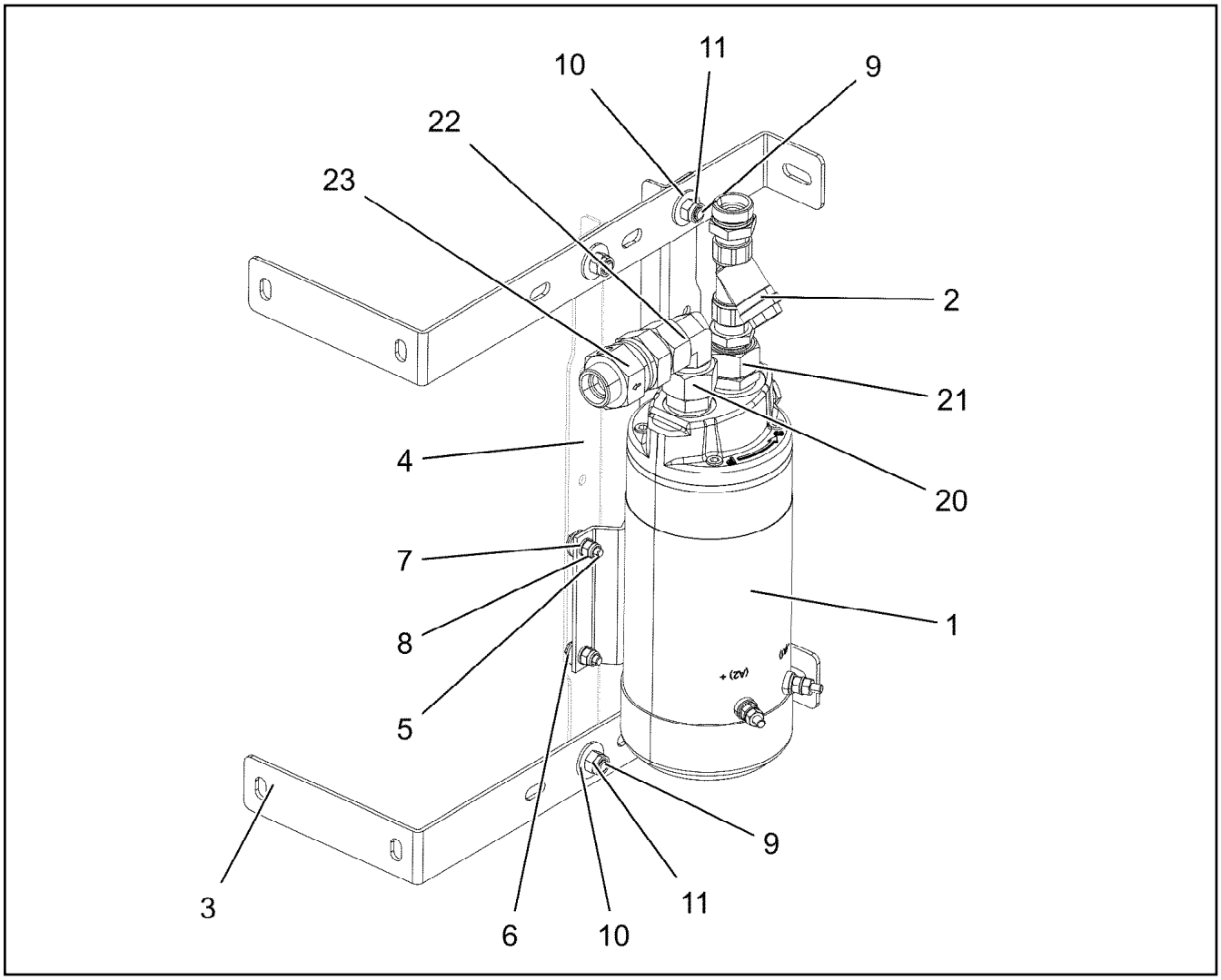

Pos.	Item	Quantity	Description	Bezeichnung
1	512230414	1	FUEL PUMP LIEFERANTENBESCHICHTUNG	KRAFTSTOFFPUMPE
2	12102735	1	FILTER	FILTER
3	978520608	2	FASTENER 3X520X39 S355MC FE//ZNNI8//C	HALTERUNG
4	97132974	2	FASTENER 2.5X408X50 DC01 FE//ZNNI8//CN/	HALTERUNG
5	11644899	4	HEX SCREW ISO 4017 M6X20 8.8 480H SPF	SECHSKANTSCHRAUBE
6	10875648	4	WASHER ISO 7093-1 6 200HV 480H SPF	SCHEIBE
7	10197771	4	WASHER ISO 7089 6 200HV ZNNI-480H SPF	SCHEIBE
8	11656734	4	HEX NUT ISO 7040 M6 8 480H SPF	SECHSKANTMUTTER
9	11651767	4	HEX SCREW ISO 4017 M8X20 8.8 480H SPF	SECHSKANTSCHRAUBE
10	11140469	8	WASHER ISO 7093-1 8 200HV 480H SPF	SCHEIBE
11	11656731	4	HEX NUT ISO 7040 M8 8 480H SPF	SECHSKANTMUTTER
20	471901308	1	FITTING EGESD18-LR-WD CR6-FREI	VERSCHRAUBUNG
21	10878394	1	FITTING EGE 18L G3/4 CR6-FREI	VERSCHRAUBUNG
22	247108302	1	SWIVEL ELBOW EW 18L M26X1,5 CR6-FREI	WINKELSTUTZEN
23	511309708	1	NON-RETURN VALVE 400BAR CR6-FREI	RUECKSCHLAGVENTIL

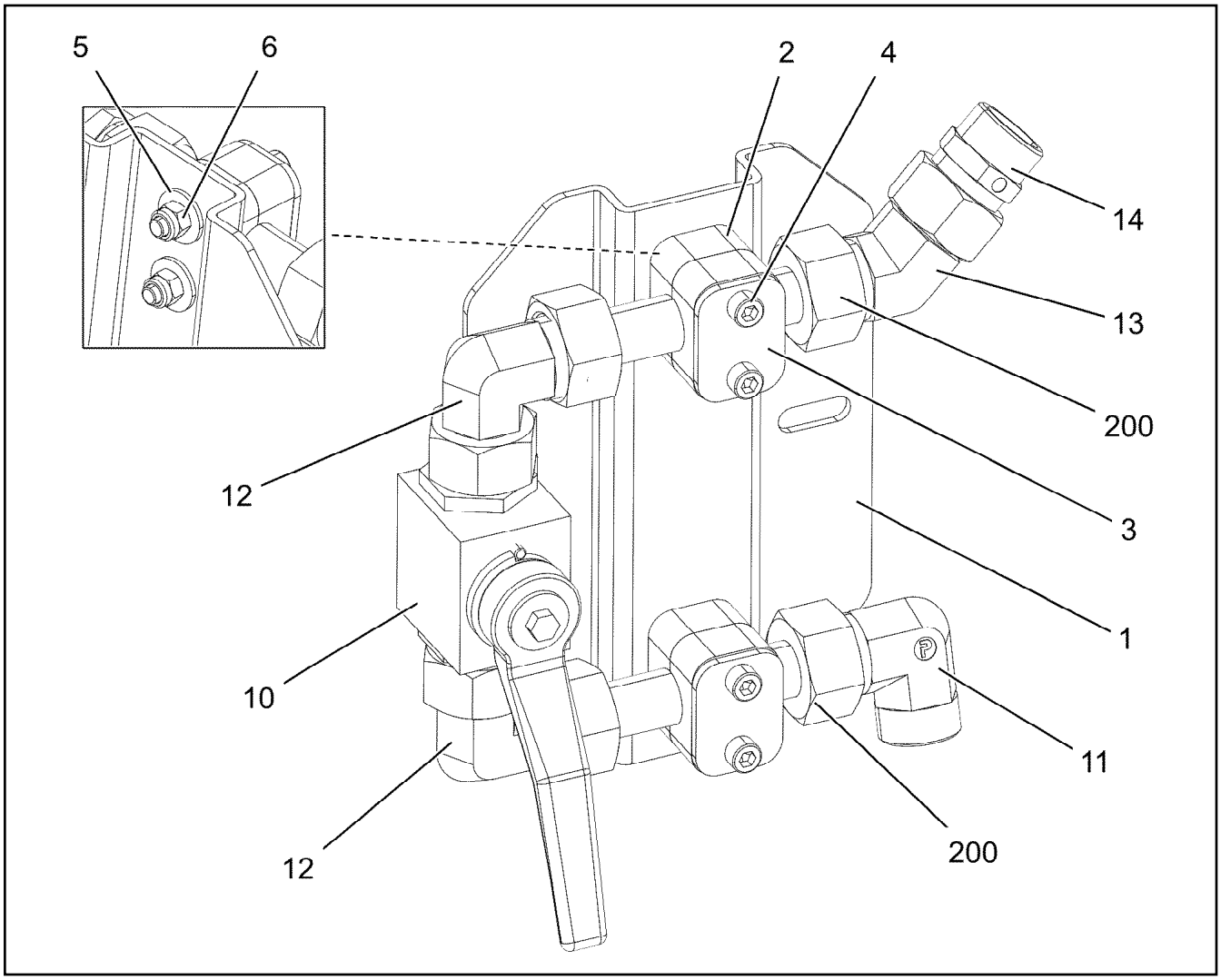

Pos.	Item	Quantity	Description	Bezeichnung
1	97152840	1	SHEET HOLDER 3X166X200 S355MC FE//ZN	BLECHHALTER
2	602008308	4	CLAMP-HALF DIN 3015-1 L 2 R 18 PP SW	KLEMMHAELFTE
3	7362949	2	LID PLATE DIN 3015-1 L-DP 2 W1-ZN	DECKPLATTE
4	12203634	4	SOCKET HEAD SCREW ISO 4762 M6X50 8.8	ZYLINDERSCHRAUBE
5	10875648	4	WASHER ISO 7093-1 6 200HV 480H SPF	SCHEIBE
6	11656734	4	HEX NUT ISO 7040 M6 8 480H SPF	SECHSKANTMUTTER
10	510693008	1	BALL VALVE DN16-18L STAHL ⇨ ❑ 367	KUGELHAHN
11	470230608	1	FITTING XW18-L CR6-FREI	VERSCHRAUBUNG
12	247108302	2	SWIVEL ELBOW EW 18L M26X1,5 CR6-FREI	WINKELSTUTZEN
13	10035314	1	FITTING EV 18L CR6-FREI	VERSCHRAUBUNG
14	470030608	1	FITTING XG18-L CR6-FREI	VERSCHRAUBUNG
200	96059019	1	PIPELINES FUEL	ROHRLEITUNGEN KRAFTSTOF
(890)	96057774	1	PIPE COMPL. 18X1,5X102 AL18 PR18-L - AL	ROHR KPL.
(891)	96057774	1	PIPE COMPL. 18X1,5X102 AL18 PR18-L - AL	ROHR KPL.

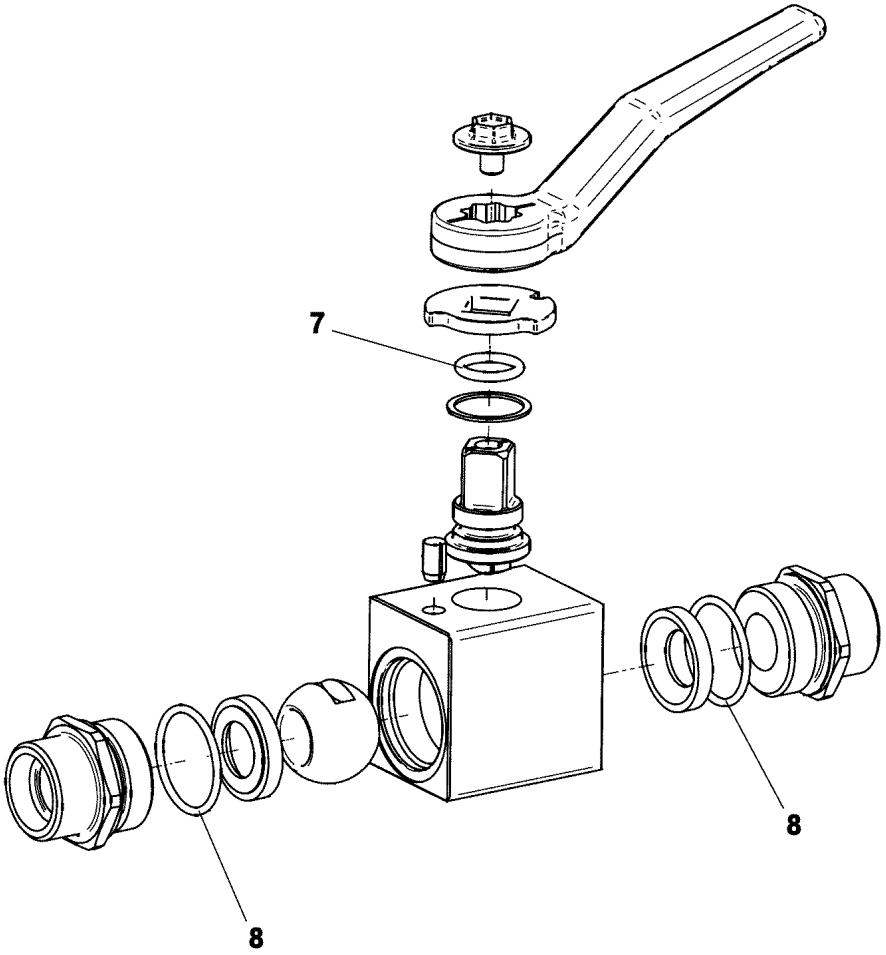

Pos.	Item	Quantity	Description	Bezeichnung
7	570078008	1	O-RING 13X2,5 NBR90	O-RING
8	726425308	2	O-RING 25X2 NBR90	O-RING

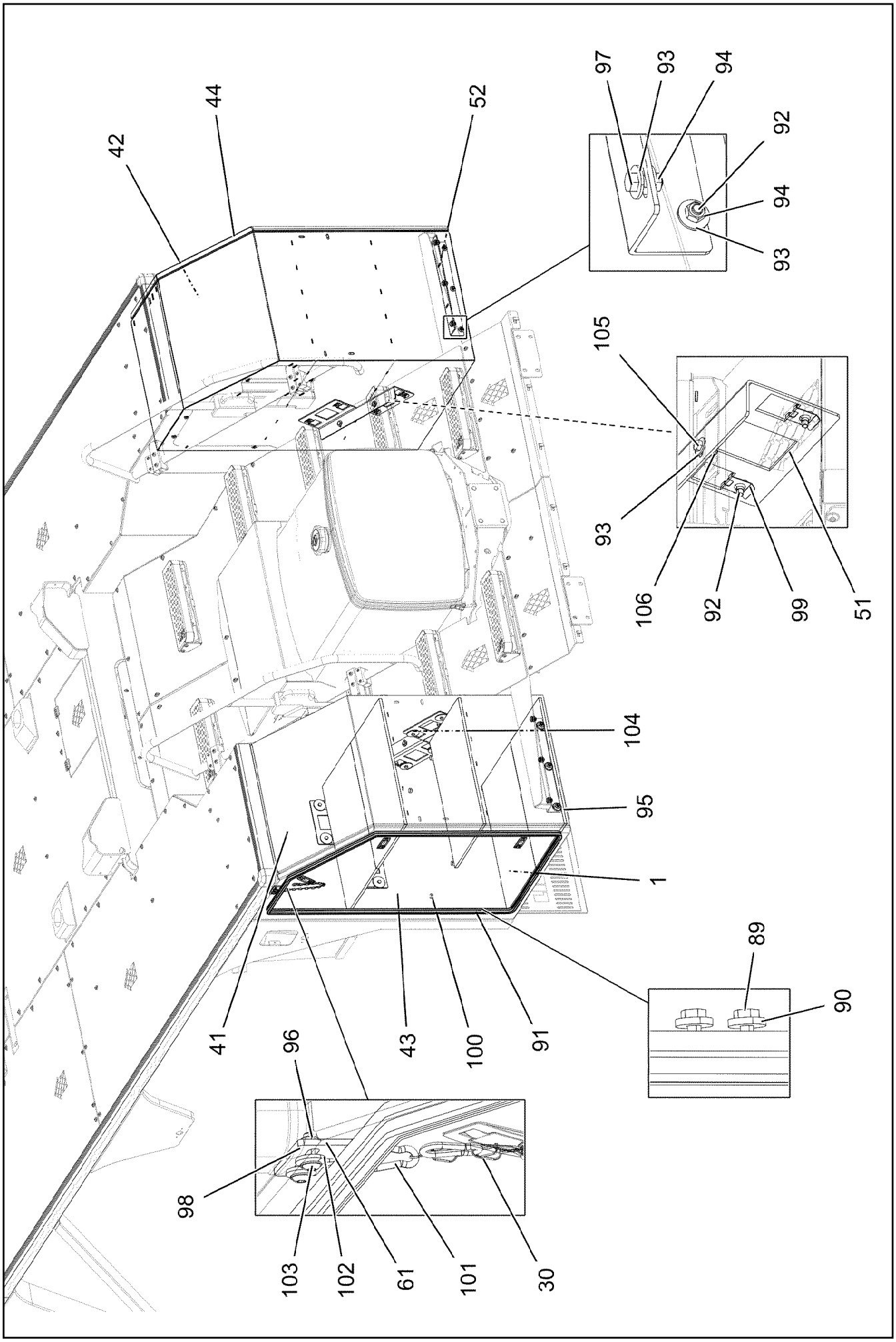

19.1.2022 077895 LIEBHERR	**etk_en_de_073897 LG 1750** **TOOL BOX ADD-ON** **WERKZEUGKASTEN ANBAU**	❑ 368 (1/2) **917312708**

Pos.	Item	Quantity	Description	Bezeichnung
1	973163508	12	WOODEN PLATE 390X620X12 MEHRSCHICH	HOLZPLATTE
30	740000808	0.62	KNOTTED-LINK CHAIN DIN 5686 1.8X25 ED	KNOTENKETTE
41	967750208	1	TOOL BOX SPF	WERKZEUGKASTEN SCHWK.LI.
42	967750308	1	TOOL BOX SPF	WERKZEUGKASTEN SCHWK.RE
43	967750408	1	REAR LEFT-HAND DOOR GFK SPF	TUER HI.LI.
(1)	976929008	3	PROTECTING CAP PA6 SPF	SCHUTZKAPPE
(2)	11450420	3	LEVER FASTENER	HEBELVERSCHLUSS
(3)	12101841	3	HINGE 30X23X62/180° GD-ZN	SCHARNIER
(4)	10875612	6	HEX NUT DIN 985 M5 8 480H SPF	SECHSKANTMUTTER
(5)	10197808	6	WASHER ISO 7089 5 200HV ZNNI-480H	SCHEIBE
(6)	10873421	1	HOOK 32X32X20 NIROSTA	EINHAENGEHAKEN
44	967750508	1	DOOR REAR RIGHT GFK SPF	TUER HI.RE.
(1)	976929008	3	PROTECTING CAP PA6 SPF	SCHUTZKAPPE
(2)	11450420	3	LEVER FASTENER	HEBELVERSCHLUSS
(3)	12101841	3	HINGE 30X23X62/180° GD-ZN	SCHARNIER
(4)	10875612	6	HEX NUT DIN 985 M5 8 480H SPF	SECHSKANTMUTTER
(5)	10197808	6	WASHER ISO 7089 5 200HV ZNNI-480H	SCHEIBE
(6)	10873421	1	HOOK 32X32X20 NIROSTA	EINHAENGEHAKEN
51	972210008	4	ANGLE 4X430X196 S315MC T ZN O	WINKEL
52	973158808	2	ANGLE 4X460X123 S315MC	WINKEL
61	97071879	2	PLATE 4X65X54 ALMG3 H111 RAL 7016,SD	BLECH
89	11642497	12	HEX SCREW ISO 4017 M6X10 8.8 480H SPF	SECHSKANTSCHRAUBE
90	11693878	12	WASHER DIN 7349 6,4 200HV 480H SPF	SCHEIBE
91	262106708	7	SEALING PROFILE 1-3X21,5X11 GUMMI	ABDICHTPROFIL
92	12100295	22	HEX SCREW ISO 4017 M8X25 8.8 480H SPF	SECHSKANTSCHRAUBE
93	11140469	34	WASHER ISO 7093-1 8 200HV 480H SPF	SCHEIBE
94	11693875	12	HEX NUT ISO 4032 M8 8 480H SPF	SECHSKANTMUTTER
95	429900508	6	SHEET GASKET 8X38X1,5 -A2	DICHTSCHEIBE
96	10197764	4	HEX NUT ISO 4032 M6 10 ZNNI-480H SPF	SECHSKANTMUTTER
97	10875532	6	HEX SCREW ISO 4017 M8X20 8.8 480H SPF	SECHSKANTSCHRAUBE
98	10875648	4	WASHER ISO 7093-1 6 200HV 480H SPF	SCHEIBE
99	12100332	16	SHEET METAL NUT M8 480H SPF	BLECHMUTTER
100	10026809	48	RUBBER BUFFER D=20X8 EPDM	GUMMIPUFFER
101	11004801	4	SNAP HOOK AEHNLICH DIN 5299 C C40X4-	KARABINERHAKEN
102	429900308	4	SHEET GASKET 7X19X4 A2	DICHTSCHEIBE
103	10412852	4	BUTTON HEAD SCREW AEHNL.ISO 7380-2	HALBRUNDKOPFSCHRAUBE
104	97017499	16	WASHER 3X54X54 X5CRNI18-10	SCHEIBE
105	10197831	8	HEX SCREW ISO 4017 M8X25 8.8 ZNNI-480	SECHSKANTSCHRAUBE
106	11656731	8	HEX NUT ISO 7040 M8 8 480H SPF	SECHSKANTMUTTER

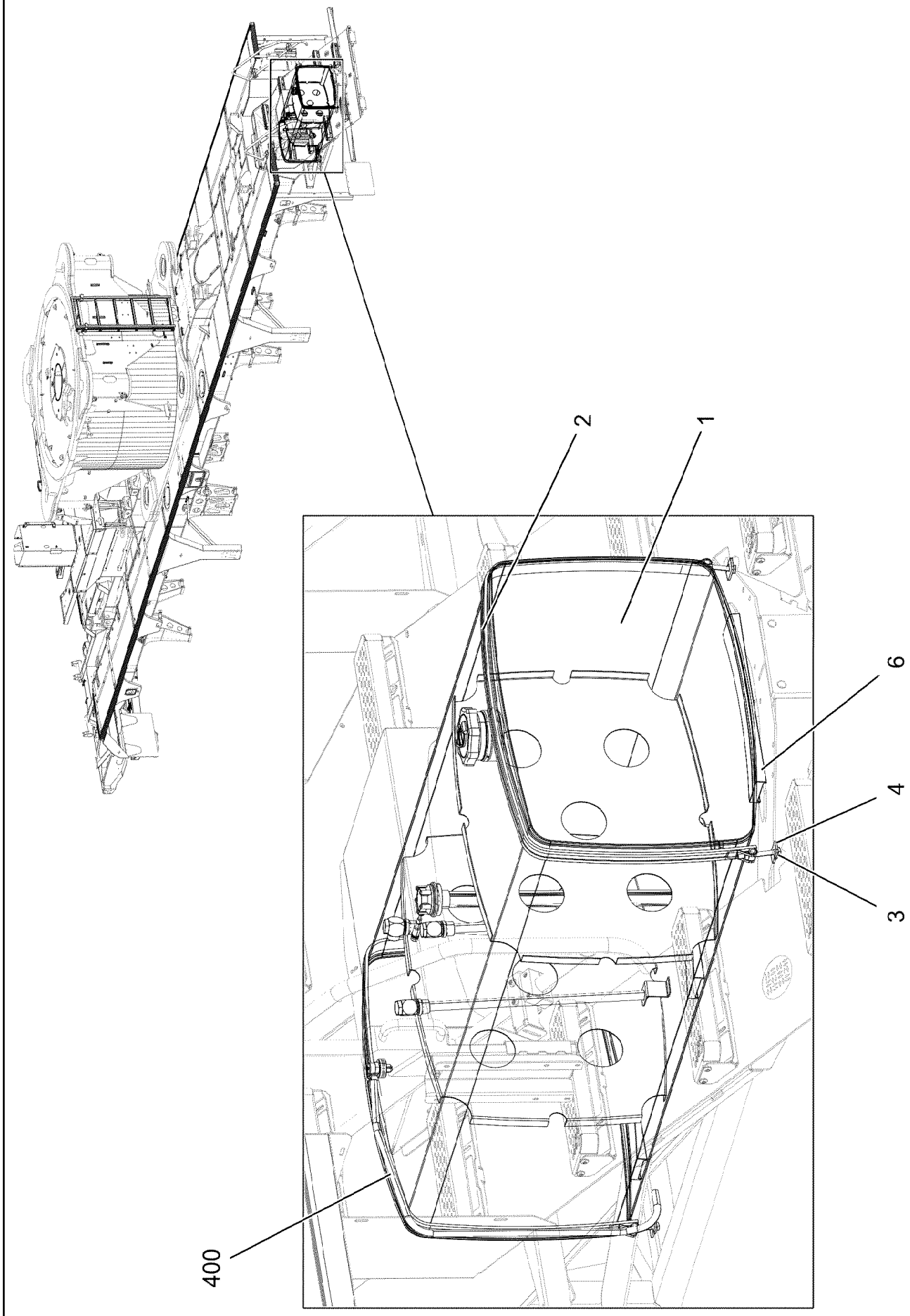
400
2
1
6
4
3

Pos.	Item	Quantity	Description	Bezeichnung
1	967700608	1	FUEL TANK, PRE-ASSEMBLED ⇨ ❑ 372	KRAFTSTOFFBEHAELTER VO
2	774225808	2	SWIVEL BOLT CLAMPING BAND 1700X30 /A	GELENKBOLZENSPANNBAND
3	10875650	4	WASHER DIN 435 11 ST 480H SPF	SCHEIBE
4	970583408	4	BASE 4X30X50 S315MC T ZN O	UNTERLAGE
6	10040211	3	CONSOLE RUBBER 80X450 GUMMI	KONSOLENGUMMI
400	96022519	1	HOSE LINES	SCHLAUCHLEITUNGEN
(530)	96014126	1	HOSE CPL. 2TE 8X1000	SCHLAUCH KPL.

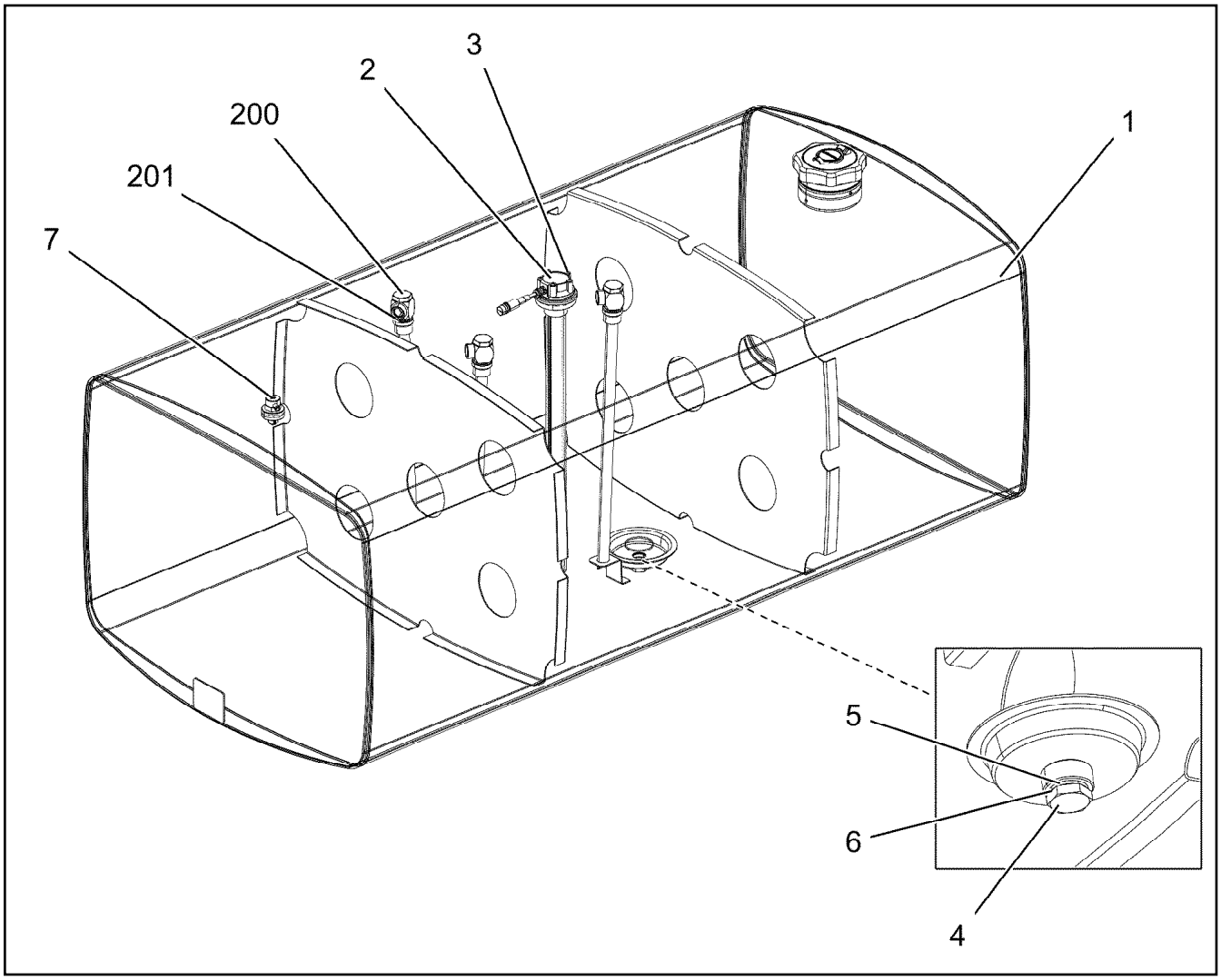

Pos.	Item	Quantity	Description	Bezeichnung
1	967700708	1	FUEL TANK WELDED CONSTR. 630L/600L	KRAFTSTOFFBEHAELTER SCH
2	789015308	1	TANK SENSOR L=550 24V SPF	TANKSENSOR
(5)	10346938	1	FLANGE SEAL	FLANSCHDICHTUNG
3	12220252	5	PAN-HEAD SCREW ISO 7045 M5X35 4.8 480	FLACHKOPFSCHRAUBE
4	502940108	1	HOLLOW SCREW DIN 74305 22-1-M22X1,5 4	HOHLSCHRAUBE
5	502932508	1	COMPRESSION RING DR/R22X27	DRUCKRING
6	502932908	1	O-RING 20,3X2,4 NBR70	O-RING
7	10097910	1	VENTILATION VALVE	ENTLUEFTUNGSVENTIL
200	476630508	3	FITTING RSWS18-LM-WD CR6-FREI	VERSCHRAUBUNG
201	477704508	1	STOP PLUG VSTIM22X1,5ED CR6-FREI	STOPFEN

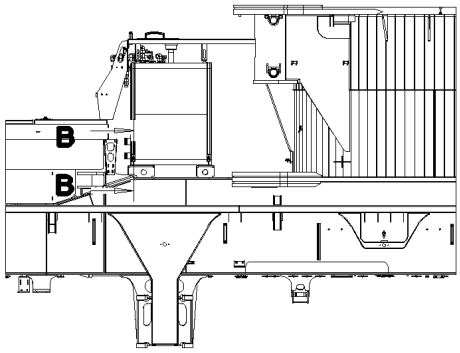

Schnitt B–B

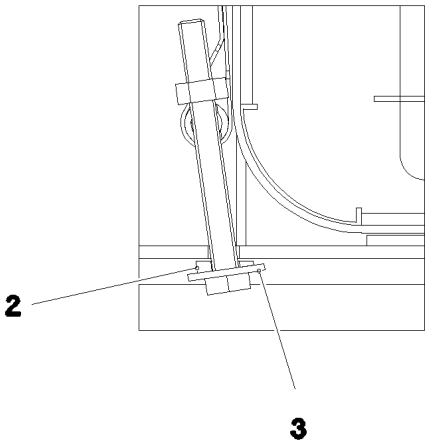

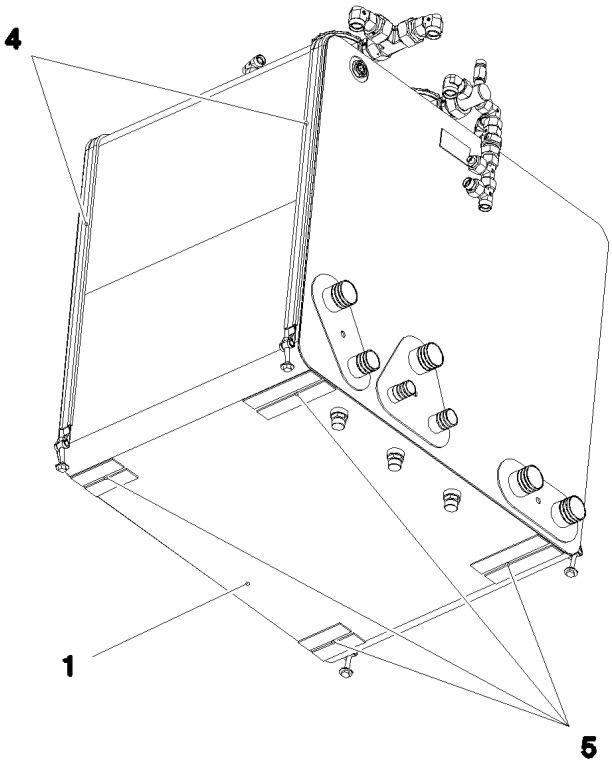

Pos.	Item	Quantity	Description	Bezeichnung
1	967634308	1	OIL TANK PRE-ASS. ⇨ ❑ 374	OELBEHAELTER VORM.
2	10875650	4	WASHER DIN 435 11 ST 480H SPF	SCHEIBE
3	11491889	4	WASHER ISO 7093-1 10 300HV FLZN SPF	SCHEIBE
4	10040214	2	SWIVEL BOLT CLAMPING BAND 2770X30 /A	GELENKBOLZENSPANNBAND
5	11114455	1.36	SEALING STRIP 40X4 NBR/SBR 65	DICHTSTREIFEN

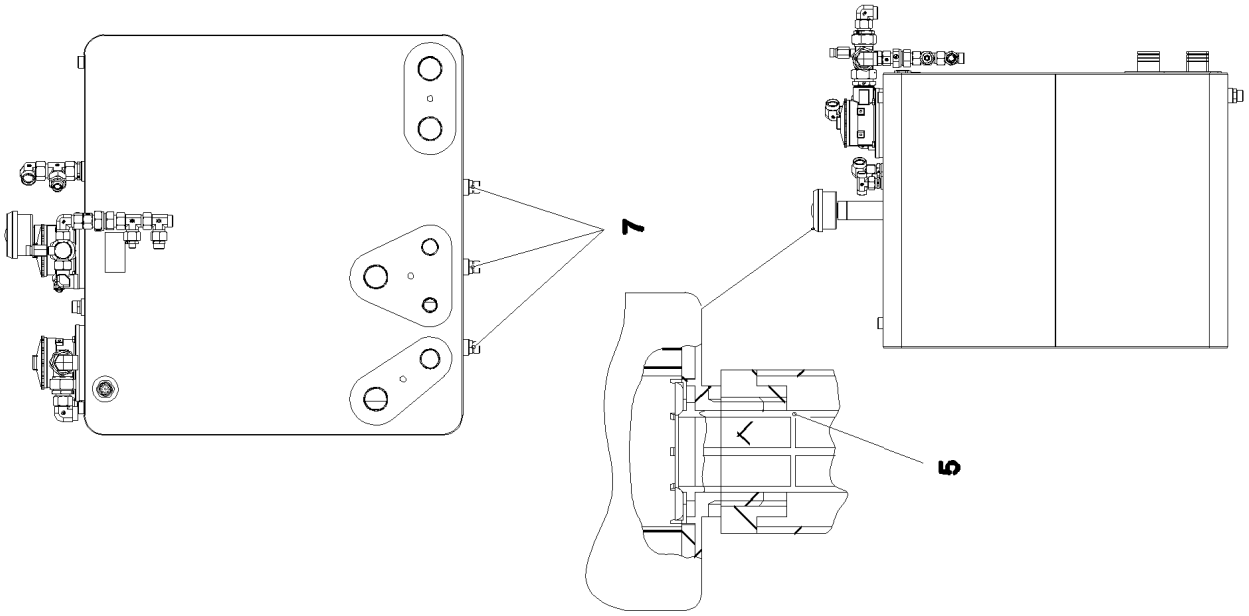

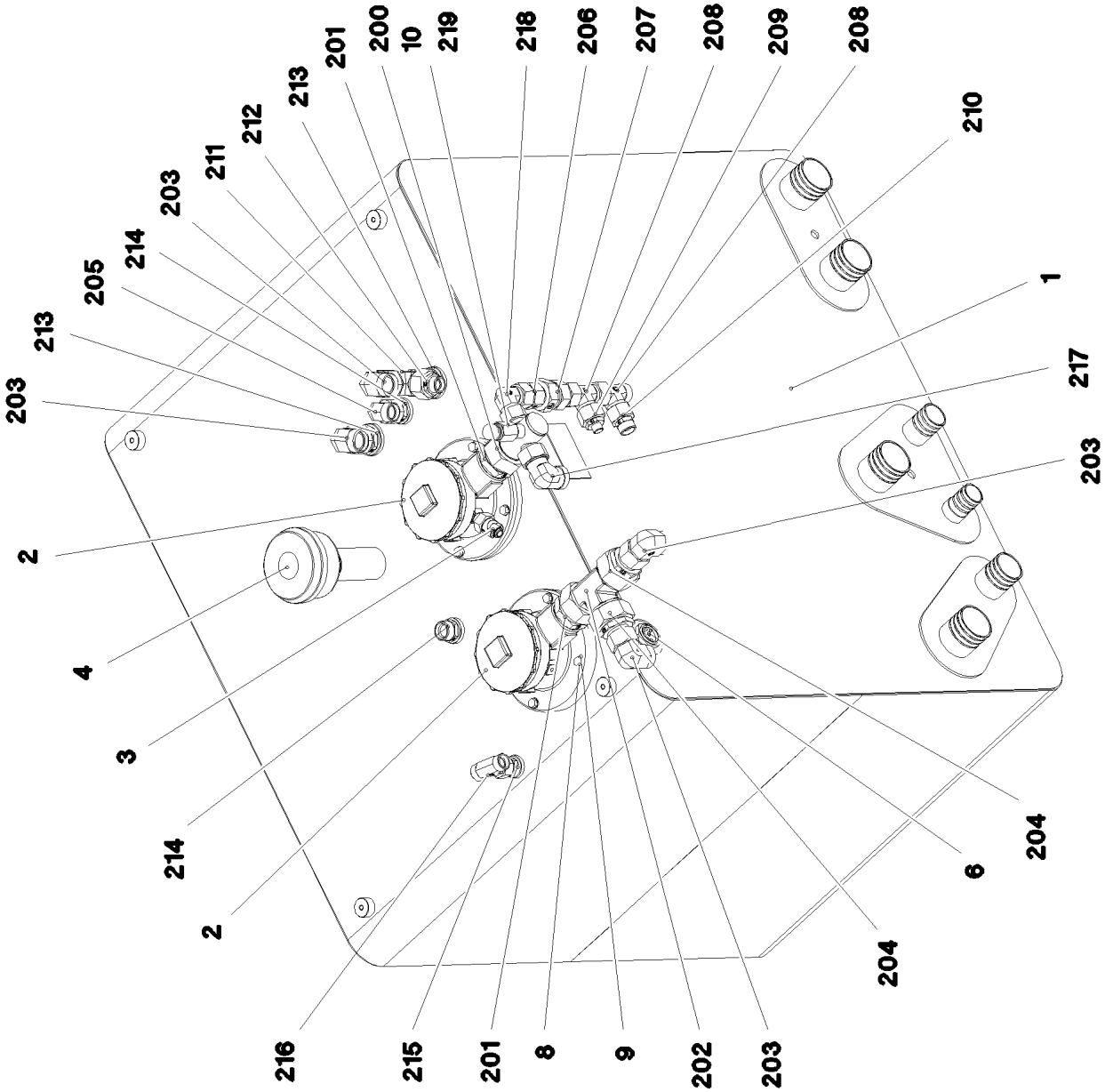

19.1.2022 077900 LIEBHERR	**etk_en_de_073897 LG 1750** **OIL TANK PRE-ASS.** **OELBEHAELTER VORM.**	❑ 374 (1/2) **967634308**

Pos.	Item	Quantity	Description	Bezeichnung
1	967634408	1	OIL TANK ST.CONST. 686L/650L ALMG3 SP	OELBEHAELTER SCHWK.
2	10871354	2	RETURN FILTER 400L/MIN ⇨ ❑ 376	RUECKLAUFFILTER
3	11068222	1	CLOGGING INDICATOR	VERSCHMUTZUNGSANZEIGE
4	510654508	1	AERATION FILTER ⇨ ❑ 379	BELUEFTUNGSFILTER
5	510671708	1	SLOSHING DAMPER	SCHWAPPDAEMPFER
6	774320108	1	OIL SIGHT GLASS G1" ALU	OELSTANDSAUGE
7	789011908	3	OIL DRAIN PLUG M26X1,5	OELABLASSSCHRAUBE
8	10197831	8	HEX SCREW ISO 4017 M8X25 8.8 ZNNI-480	SECHSKANTSCHRAUBE
9	12103465	8	WASHER ISO 7089 8 300HV ZNNI-480H SPF	SCHEIBE
10	710103008	1	SEALING RING DIN 7603 A14X20X1,5 CU	DICHTRING
200	10409701	1	DISTRIBUTOR 42L/4 ST A3C SPF	VERTEILER
201	471034708	2	FITTING GE 42L G1 1/2 CR6-FREI	VERSCHRAUBUNG
202	7367986	1	FITTING EL 42L CR6-FREI	VERSCHRAUBUNG
203	7617494	4	FITTING EW 28L CR6-FREI	VERSCHRAUBUNG
204	475431308	2	FITTING RED 42/28L CR6-FREI	VERSCHRAUBUNG
205	472530608	1	FITTING EWSD22-L CR6-FREI	VERSCHRAUBUNG
206	470010908	1	FITTING SNV22-L CR6-FREI	VERSCHRAUBUNG
207	510413608	1	NON-RETURN VALVE 250BAR CR6-FREI	RUECKSCHLAGVENTIL
208	247138602	2	L NECK EL 22L CR6-FREI	L-STUTZEN
209	475430808	1	FITTING REDSD22/10-L CR6-FREI	VERSCHRAUBUNG
210	475436008	1	FITTING REDSD22/18-L CR6-FREI	VERSCHRAUBUNG
211	7407120	1	FITTING EL 28L CR6-FREI	VERSCHRAUBUNG
212	475430908	1	FITTING REDSD28/18-L CR6-FREI	VERSCHRAUBUNG
213	471031508	2	FITTING XGE28-LM-ED CR6-FREI	VERSCHRAUBUNG
214	471031308	2	FITTING XGE22-LM-ED M26X1,5 CR6-FREI	VERSCHRAUBUNG
215	471031108	1	FITTING GE 18L M22X1,5 CR6-FREI	VERSCHRAUBUNG
216	247108402	1	T CONNECTION PIECE ET 18L CR6-FREI	T-STUTZEN
217	470230808	1	FITTING W 28L CR6-FREI	VERSCHRAUBUNG
218	470230708	1	FITTING XW22-L CR6-FREI	VERSCHRAUBUNG
219	962086308	1	TEMPER. SENSOR HYDRAULIC OIL ⇨ ❑ 380	TEMPERATURGEBER HYDRAUL

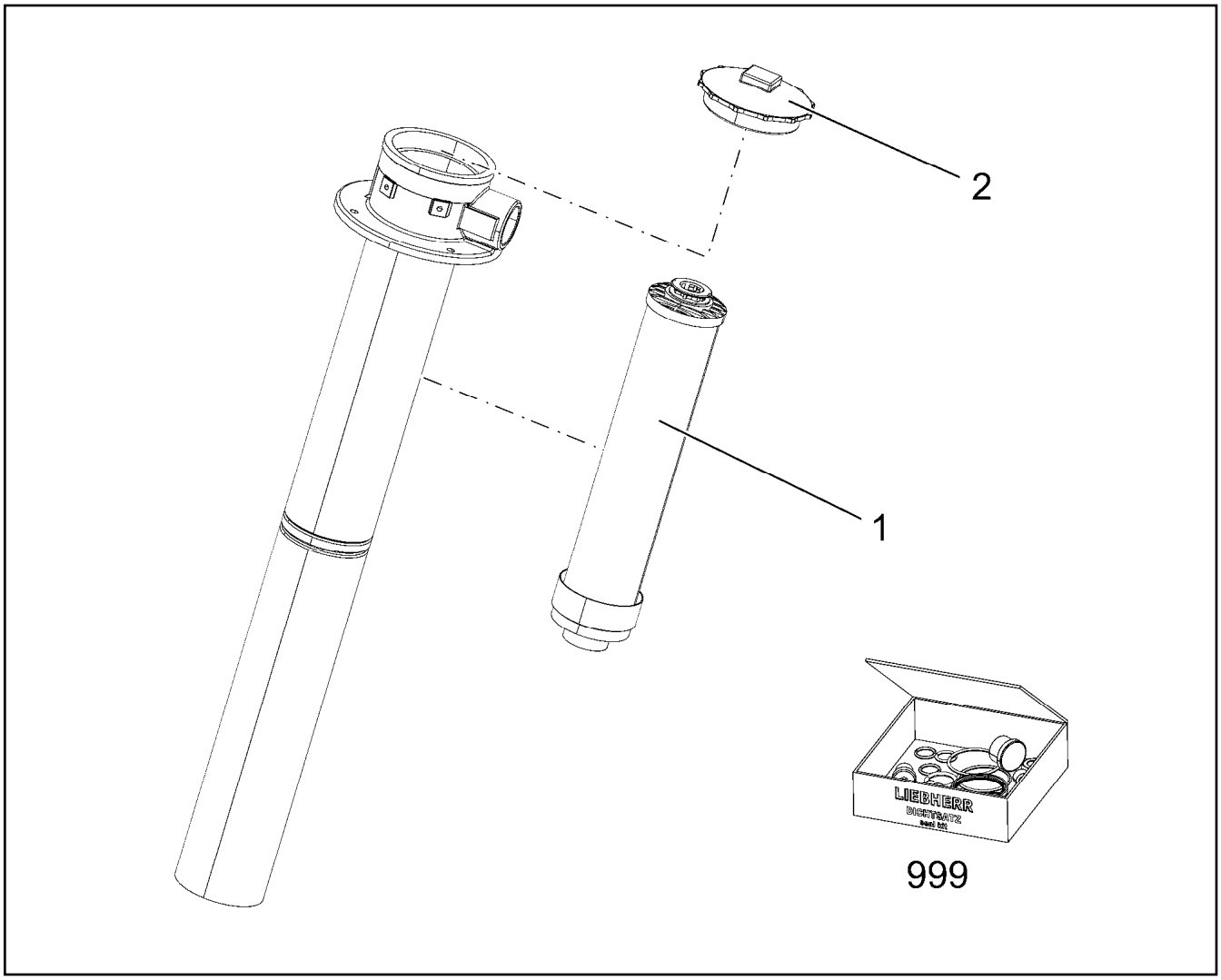

Pos.	Item	Quantity	Description	Bezeichnung
1	11068050	1	FILTER ELEMENT OEL 8µm ⇨ ❑ 377	FILTERELEMENT
2	11600977	1	COVER ⇨ ❑ 378	DECKEL
999	11341871	1	SEAL KIT RETURN FILTER	DS RUECKLAUFFILTER

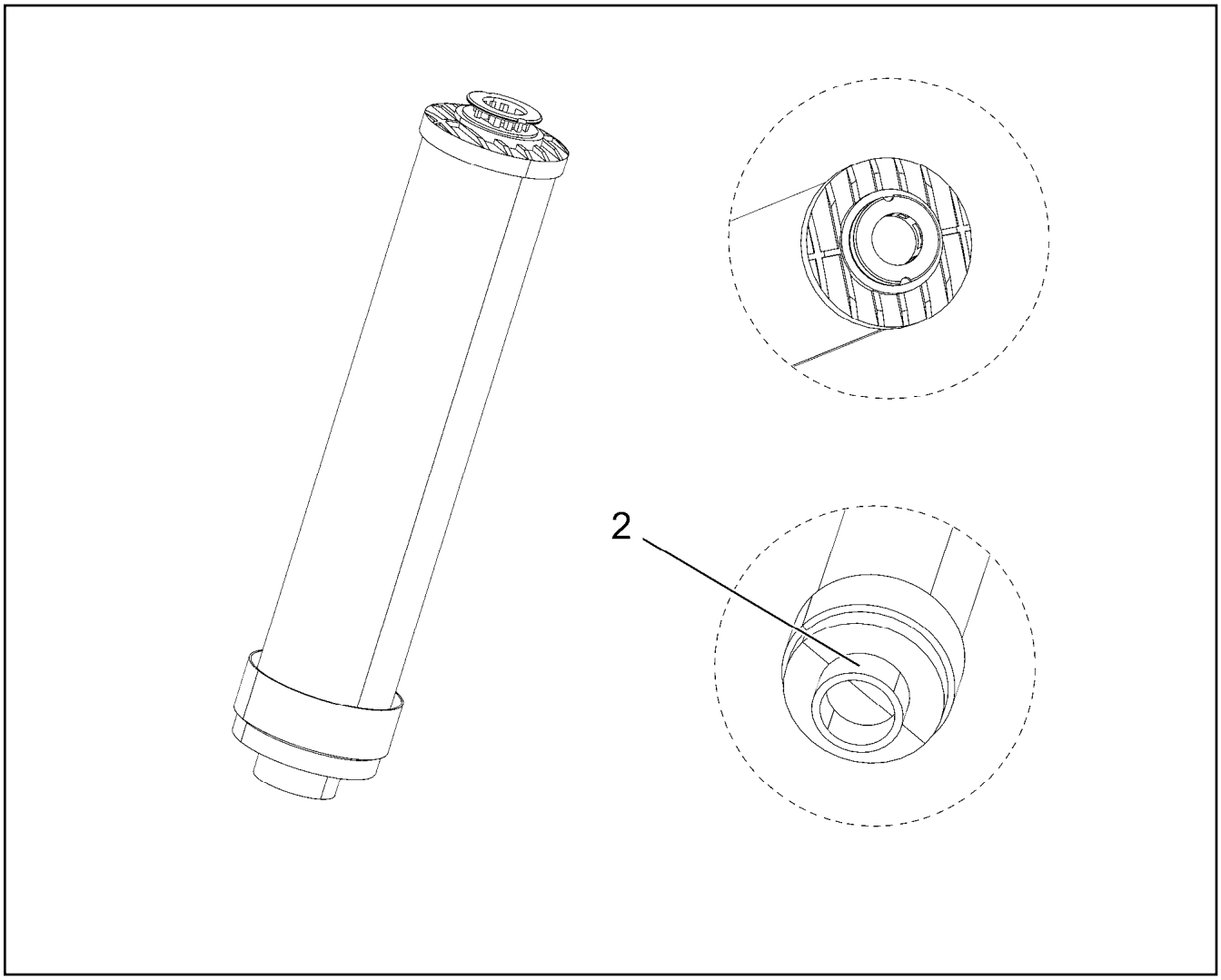

Pos.	Item	Quantity	Description	Bezeichnung
2	570296608	1	O-RING ARP 568 44,04X3,53 NBR90	O-RING

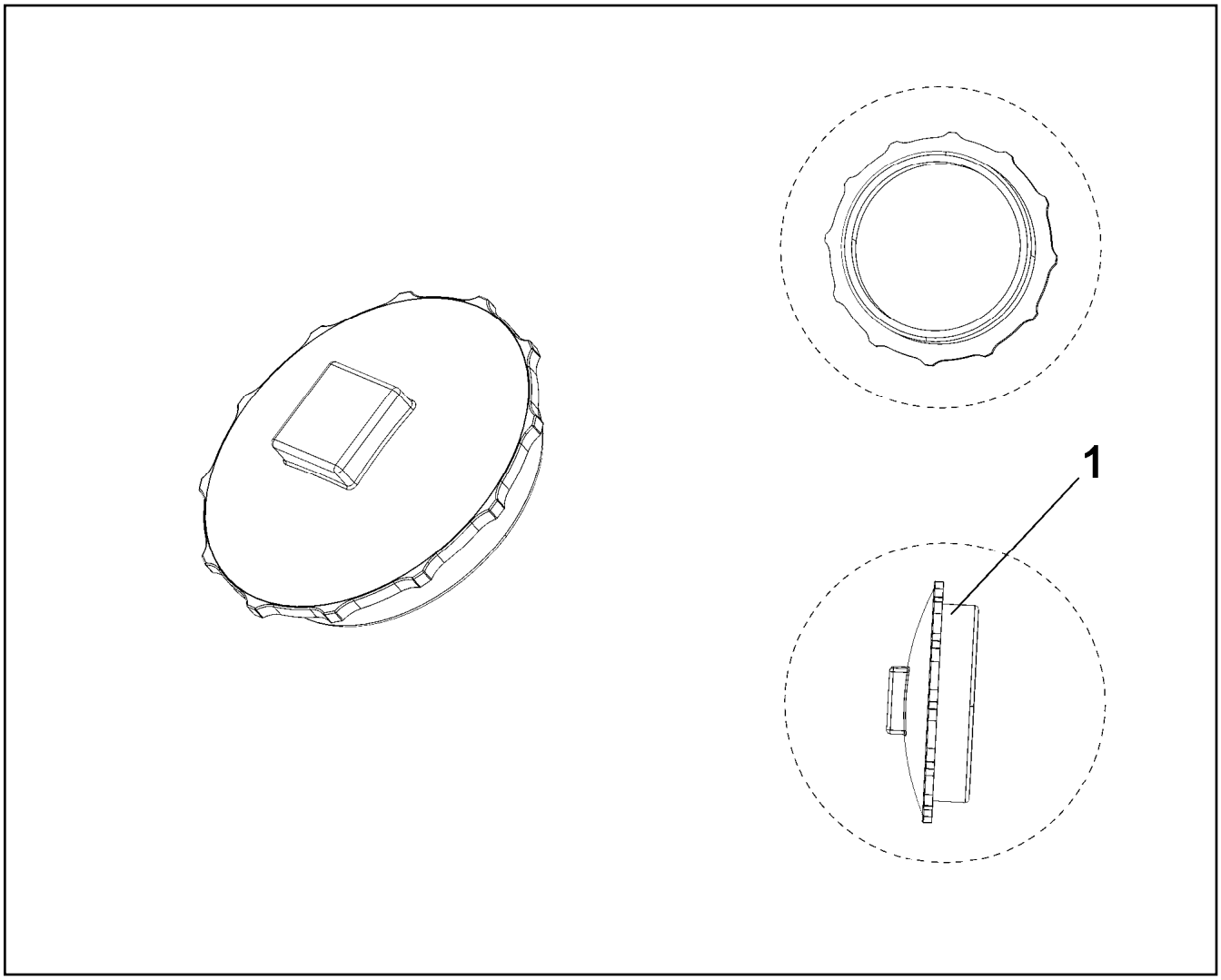

Pos.	Item	Quantity	Description	Bezeichnung
1	514615408	1	O-RING ARP 568 110,72X3,53 NBR70	O-RING

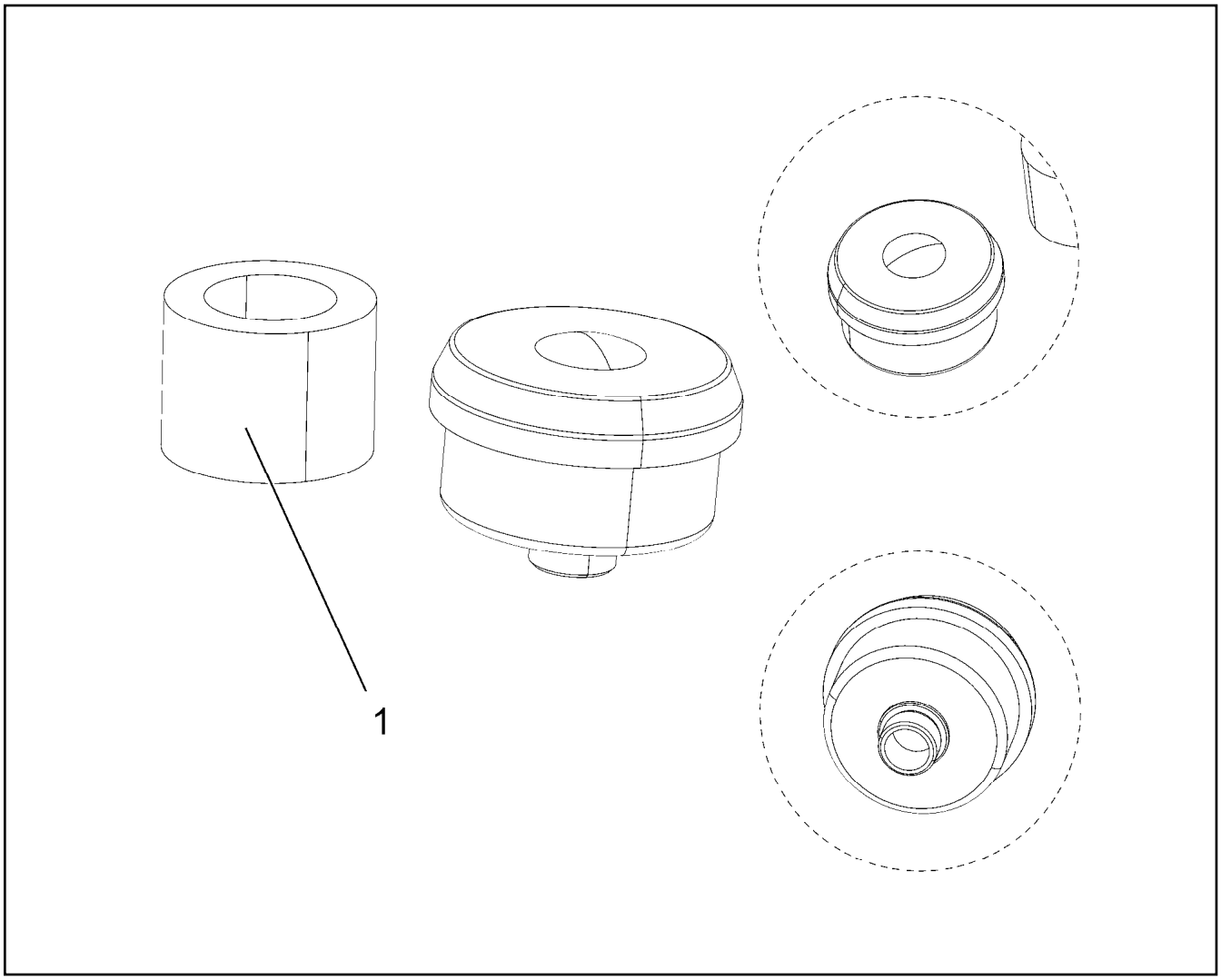

Pos.	Item	Quantity	Description	Bezeichnung
1	510671808	1	FILTER INSERT 1m³/min 10µm	FILTEREINSATZ

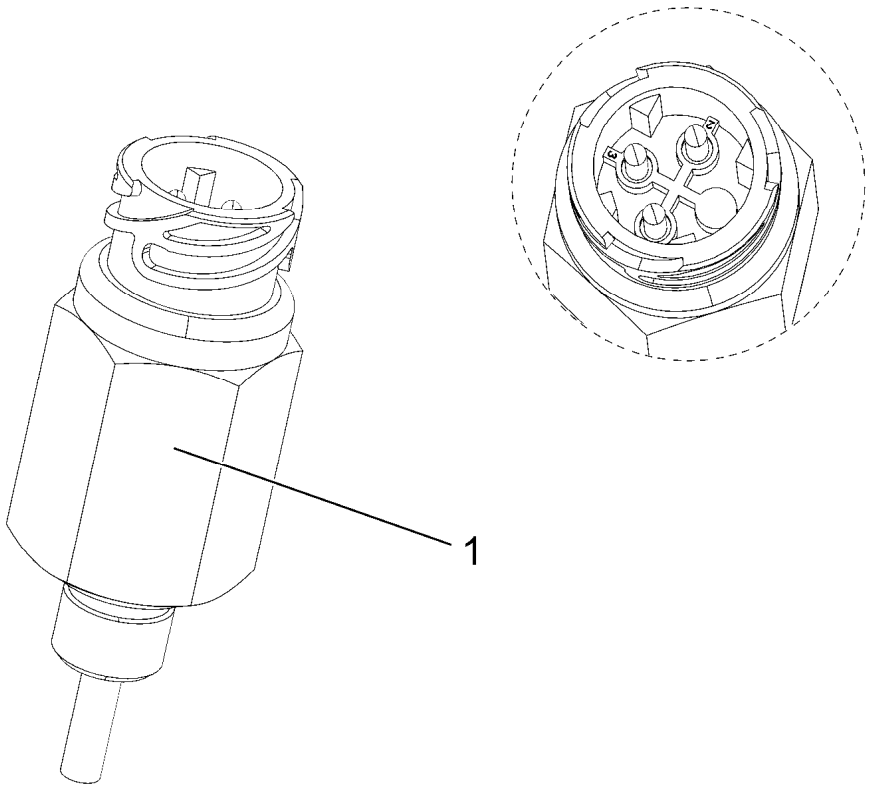

Pos.	Item	Quantity	Description	Bezeichnung
1	691183108	1	TEMPERATURE SENSOR -30/+130°C SPF	TEMPERATURGEBER

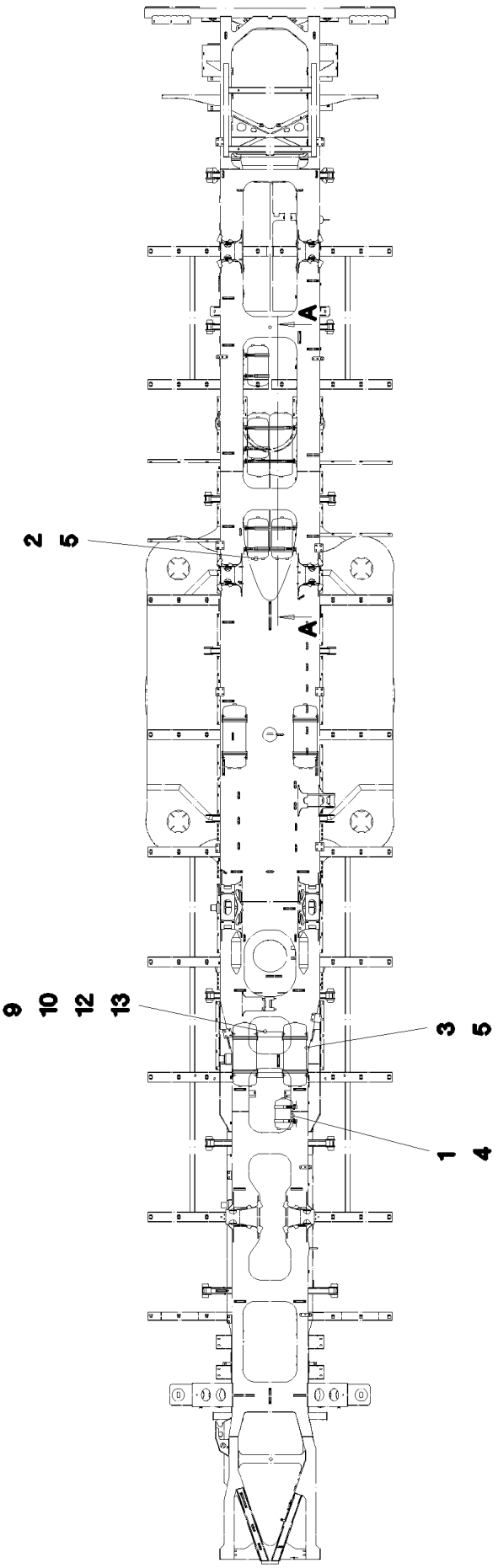
A
A
2
5
9
10
12
13
3
5
1
4

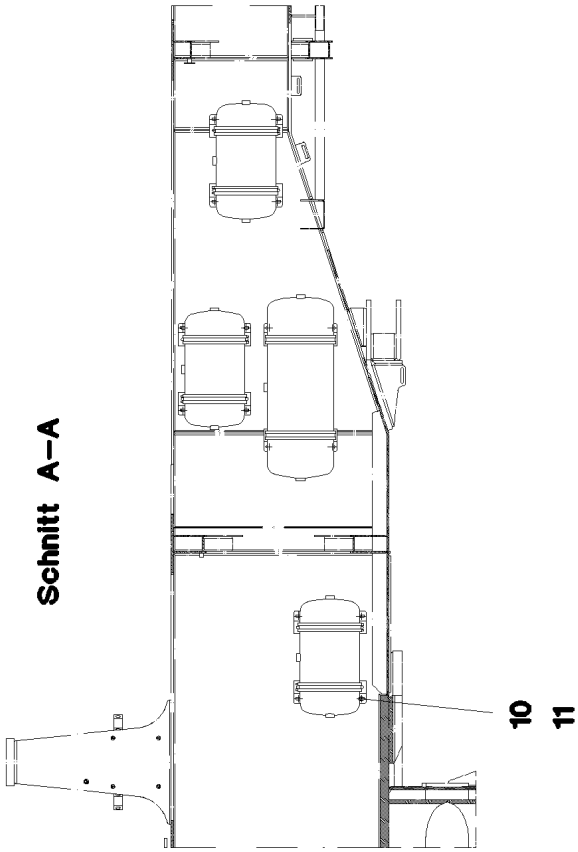
Schnitt A–A
10
11

Pos.	Item	Quantity	Description	Bezeichnung
1	502999508	1	AIR TANK EN 286-2 10L 15.5BAR ALMG2,7 R	LUFTBEHAELTER
2	502657708	4	AIR TANK EN 286-2 20L 15.5BAR ALMG2.7 R	LUFTBEHAELTER
3	10039053	6	AIR TANK EN 286-2 39.8L 15.5BAR ALMG2.7	LUFTBEHAELTER
4	10045247	2	TIGHTENING STRAP ST	SPANNBAND
5	774210508	16	TIGHTENING STRAP 240-280/260/30 ST	SPANNBAND
6	774210408	4	TIGHTENING STRAP 240-280/260/30 ST	SPANNBAND
9	973511008	2	PLATE 4X1089X80 S315MC FE//ZNNI8//CN//T	BLECH
10	11690048	44	HEX SCREW ISO 4017 M8X12 8.8 480H SPF	SECHSKANTSCHRAUBE
11	11140469	60	WASHER ISO 7093-1 8 200HV 480H SPF	SCHEIBE
12	11693875	8	HEX NUT ISO 4032 M8 8 480H SPF	SECHSKANTMUTTER
13	11651767	8	HEX SCREW ISO 4017 M8X20 8.8 480H SPF	SECHSKANTSCHRAUBE

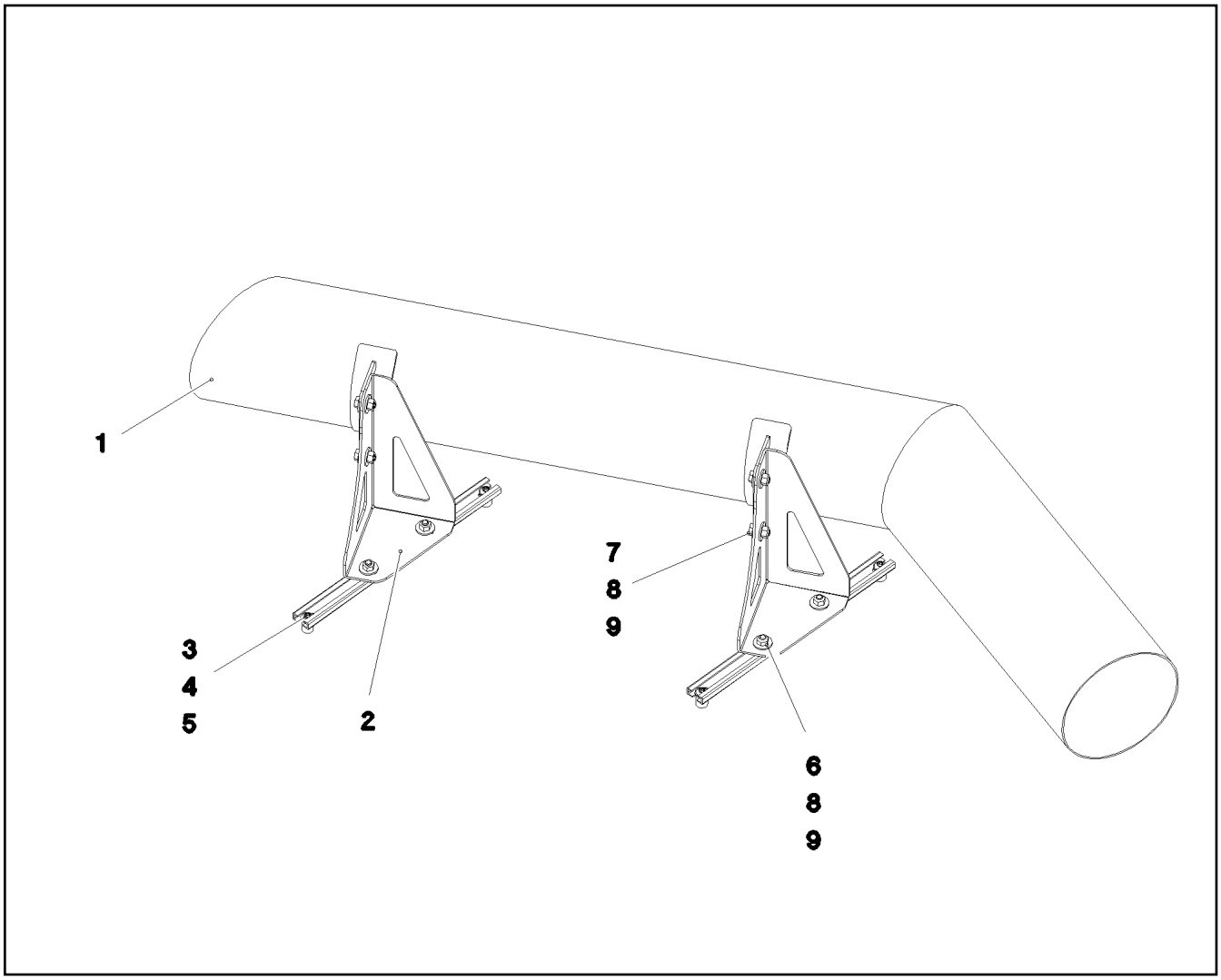

Pos.	Item	Quantity	Description	Bezeichnung
1	969976608	1	EXHAUST TAIL PIPE EDELSTAHL	ABGASENDROHR
2	97065831	2	HOLDER 3X235X340 DC01 FE//ZNNI8//CN//T	HALTER
3	954117508	2	MOUNTING RAIL X0	TRAGSCHIENE
5	12102696	4	BUTTON HEAD SCREW ISO 7380-2 M8X10 0	HALBRUNDKOPFSCHRAUBE
6	409706908	4	HAMMER HEAD BOLT M8X15 8.8 480H SPF	HAMMERKOPFSCHRAUBE
7	11651767	4	HEX SCREW ISO 4017 M8X20 8.8 480H SPF	SECHSKANTSCHRAUBE
8	11140469	12	WASHER ISO 7093-1 8 200HV 480H SPF	SCHEIBE
9	11693875	8	HEX NUT ISO 4032 M8 8 480H SPF	SECHSKANTMUTTER

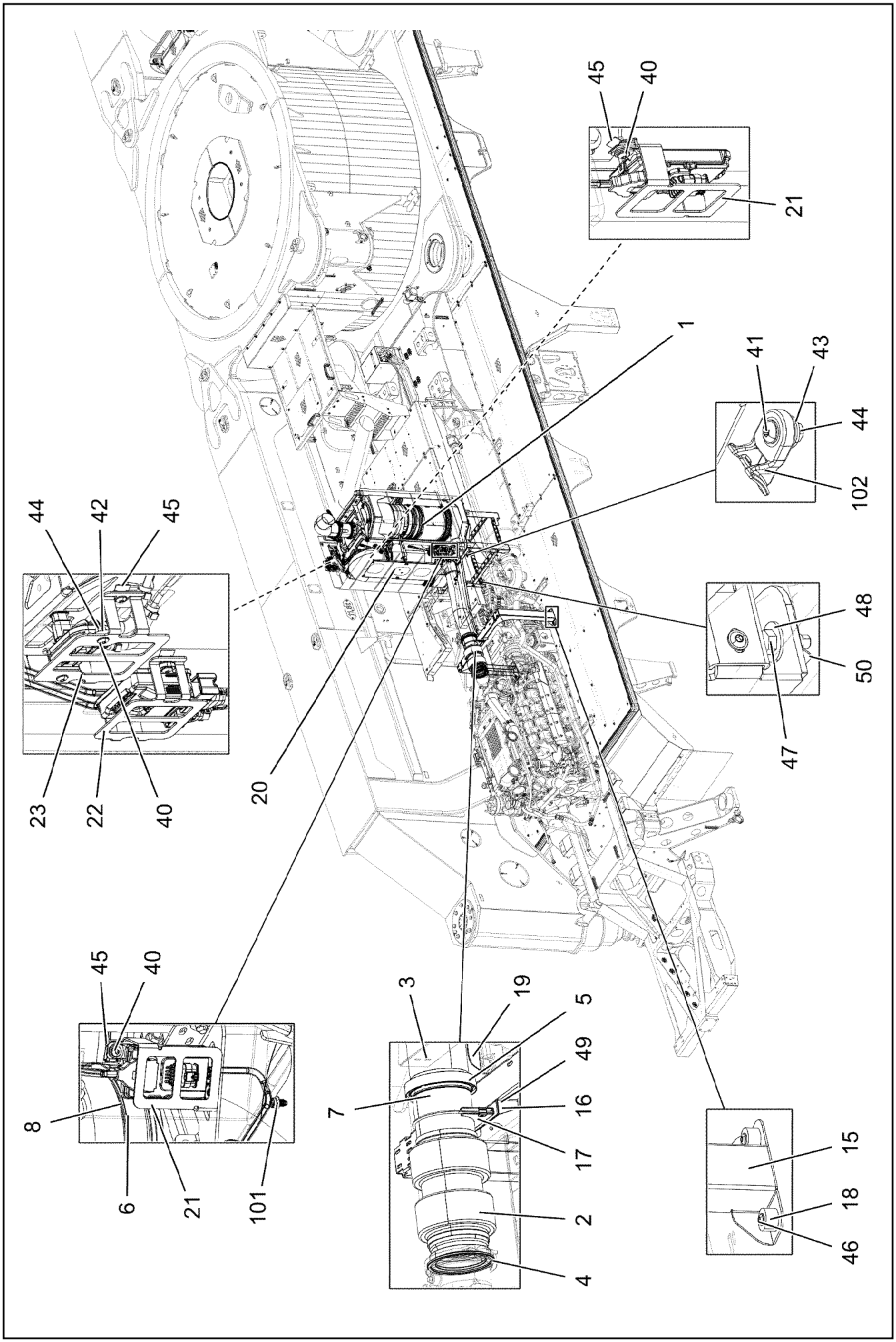
45
40
21
1
41
43
44
102
44
42
45
48
50
47
23
22
40
20
45
40
3
19
5
49
16
17
15
18
46
8
6
21
101
7
2
4

Pos.	Item	Quantity	Description	Bezeichnung
1	96051663	1	EXHAUST SYSTEM PRE-ASSEMBLED ⇨ ❑ 386	ABGASANLAGE VORM.
2	97118412	1	COMPENSATOR X5CRNI18-10 SPF	KOMPENSATOR
3	97118413	1	EXHAUST PIPE X5CRNI18-10 SPF	ABGASROHR
4	10125978	1	SEAL XTREME PLUS	DICHTUNG
5	10494116	1	PROFIL CLAMP 163,0/K1	PROFILSCHELLE
6	10494117	1	PROFIL CLAMP 191,6/K1	PROFILSCHELLE
7	10802682	1	SEALING RING 140X155X13	DICHTRING
8	10144102	1	SEAL 13X168,6X184,4	DICHTUNG
15	97023919	1	GANTRY 3X2376X300 DC01	BRUECKE
16	97023918	1	PLATE 3X280X88 S355MC FE//ZNNI8//CN//T	BLECH
17	10802988	1	BOW-TYPE CLAMP 139,7X184 1.4301	BUEGELSCHELLE
18	978787708	6	SLEEVE 33.0X19 FE//ZNNI8//CN//T0	HUELSE
19	97118417	1	HEAT PROTECTION 2X327X1007 ALMG3 H	HITZESCHUTZ
20	97081857	1	PLATE 2.5X295X802 ALMG3 H111 SPF	BLECH
21	97121570	2	PROTECTION GUARD 2X150X206 X5CRNI18	SCHUTZBLECH
22	97121571	1	PROTECTION GUARD 2X100X218 X5CRNI18	SCHUTZBLECH
23	97135128	1	PROTECTION GUARD 2X120X238 X5CRNI18	SCHUTZBLECH
40	10412851	22	BUTTON HEAD SCREW AEHNL.ISO 7380-2	HALBRUNDKOPFSCHRAUBE
41	10412852	1	BUTTON HEAD SCREW AEHNL.ISO 7380-2	HALBRUNDKOPFSCHRAUBE
42	420060201	2	WASHER ISO 7089 6 200HV-A2	SCHEIBE
43	10540500	3	WASHER ISO 7093-1 6 200HV-A4	SCHEIBE
44	411530301	5	HEX NUT ISO 4032 M6 A2-70	SECHSKANTMUTTER
45	12101734	12	SHEET METAL NUT M6 X4CRNI18-12	BLECHMUTTER
46	10875485	6	BUTTON HEAD SCREW AEHNL.ISO 7380-2	HALBRUNDKOPFSCHRAUBE
47	10197831	4	HEX SCREW ISO 4017 M8X25 8.8 ZNNI-480	SECHSKANTSCHRAUBE
48	11140469	8	WASHER ISO 7093-1 8 200HV 480H SPF	SCHEIBE
49	11656731	2	HEX NUT ISO 7040 M8 8 480H SPF	SECHSKANTMUTTER
50	12100332	2	SHEET METAL NUT M8 480H SPF	BLECHMUTTER
101	11691035	5	CABLE TIE 4,6X200-SCHWARZ PA66HS SPF	KABELBINDER
102	11698409	1	FASTENER 8	BEFESTIGUNGSELEMENT

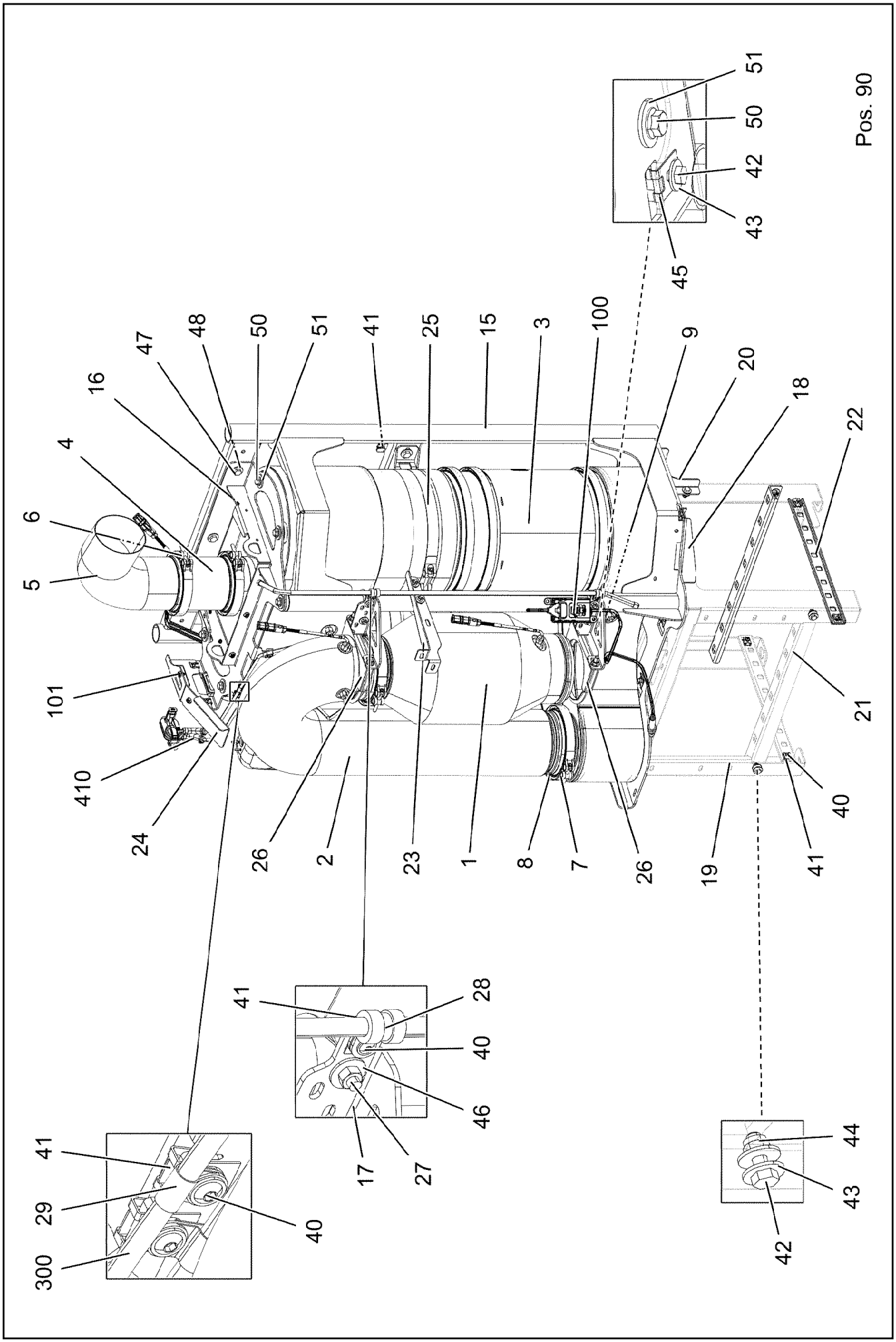

19.1.2022 008638 LIEBHERR	**etk_en_de_073897 LG 1750** **EXHAUST SYSTEM PRE-ASSEMBLED** **ABGASANLAGE VORM.**	❑ 386 (1/2) **96051663**

Pos.	Item	Quantity	Description	Bezeichnung
1	12888569	1	DIESEL OXIDATION CATALYST	DIESELOXIDATIONSKATALYSA
2	13402646	1	EXHAUST MIXING PIPE SCRFILTER GEN 2	ABGASMISCHROHR
3	11446929	1	SCRFILTER ASSEMBLY SCRFILTER GEN 2 ⇨ ❑ 388	SCRFILTER-BAUGRUPPE
4	12898859	1	SENSOR PIPE	SENSORROHR
5	97118407	1	EXHAUST TAIL PIPE X5CRNI18-10 ELEKTRO	ABGASENDROHR
6	10494116	2	PROFIL CLAMP 163,0/K1	PROFILSCHELLE
7	10494117	2	PROFIL CLAMP 191,6/K1	PROFILSCHELLE
8	10144102	2	SEAL 13X168,6X184,4	DICHTUNG
9	10816958	9	FITTING BUZ 8 M14X1,5 INOX	VERSCHRAUBUNG
15	96022513	1	BRACKET WELDED CONST.	KONSOLE SCHWK.
16	96047156	1	CLAMP WELDED CONST.	HALTER SCHWK.
17	97110499	2	HOLDER 4X176X222 X5CRNI18-10	HALTER
18	97118409	1	SUPPORT 3X284X199 S355MC T ZN O	STUETZE
19	97118410	1	CONSOLE 4X1687X697 S315MC T ZN O	KONSOLE
20	97118411	1	SUPPORT 3X195X170 S355MC T ZN O	STUETZE
21	97073112	2	ANGLE 4X616X91 S315MC T ZN O	WINKEL
22	97073113	2	ANGLE 3X459X52 DC01 T ZN O	WINKEL
23	97118535	1	HOLDER 3X355X102 X5CRNI18-10	HALTER
24	97135118	1	HEAT PROTECTION SHEET 3X344X183 X5	HITZESCHUTZBLECH
25	10355006	2	SWIVEL BOLT BRACKET CLAMP 329-339/33	GELENKBANDKONSOLENSCHE
26	11963743	2	BOW-TYPE CLAMP 158 X5CRNI18-10	BUEGELSCHELLE
27	774227308	3	EXHAUST BRACKET A 52	AUSPUFFSCHELLE
28	10876770	2	CLAMP DIN 3016-1 12X20XD1 W4-CR	SCHELLE
29	10876636	3	PIPE CLAMP DIN3016 8X15XRS1-A1 W5 ROS	ROHRSCHELLE
40	12100910	11	BUTTON HEAD SCREW ISO 7380-2 M6X16	HALBRUNDKOPFSCHRAUBE
41	12101734	17	SHEET METAL NUT M6 X4CRNI18-12	BLECHMUTTER
42	10197831	13	HEX SCREW ISO 4017 M8X25 8.8 ZNNI-480	SECHSKANTSCHRAUBE
43	11140469	21	WASHER ISO 7093-1 8 200HV 480H SPF	SCHEIBE
44	11656731	8	HEX NUT ISO 7040 M8 8 480H SPF	SECHSKANTMUTTER
45	12100332	5	SHEET METAL NUT M8 480H SPF	BLECHMUTTER
46	421861405	6	WASHER ISO 7093-1 8 200HV-A2	SCHEIBE
47	4902100	7	HEX SCREW ISO 4017 M10X25 A4-80	SECHSKANTSCHRAUBE
48	421802108	14	WASHER ISO 7093-1 10 A2	SCHEIBE
49	510748608	7	HEX NUT ISO 4032 M10 A2-70	SECHSKANTMUTTER
50	12225946	9	LOCKING SCREW M12X25 FLZN SPF	SICHERUNGSSCHRAUBE
51	10540512	9	WASHER ISO 7093-1 12 200HV-A4	SCHEIBE
90	861203005	1	MOUNTING SPRAY 400ML	MONTAGESPRAY
100	96041566	1	ELECTRIC ADD-ON PARTS ⇨ ❑ 390	ELEKTRIK ANBAUTEILE
101	11691035	8	CABLE TIE 4,6X200-SCHWARZ PA66HS SPF	KABELBINDER
300	96051707	1	EXHAUST SYSTEM PIPELINES	ROHRLEITUNGEN ABGASANL
(525)	96042100	1	PIPE COMPL.	ROHR KPL.
(528)	96051556	1	PIPE COMPL. 8X1X766,6 sicke8x1 - L8 DPRX	ROHR KPL.
(529)	96047500	1	PIPE COMPL. 8X1X615,3 L8 DPRXLX8 - sicke	ROHR KPL.
410	96046407	2	FORM HOSE	FORMSCHLAUCH

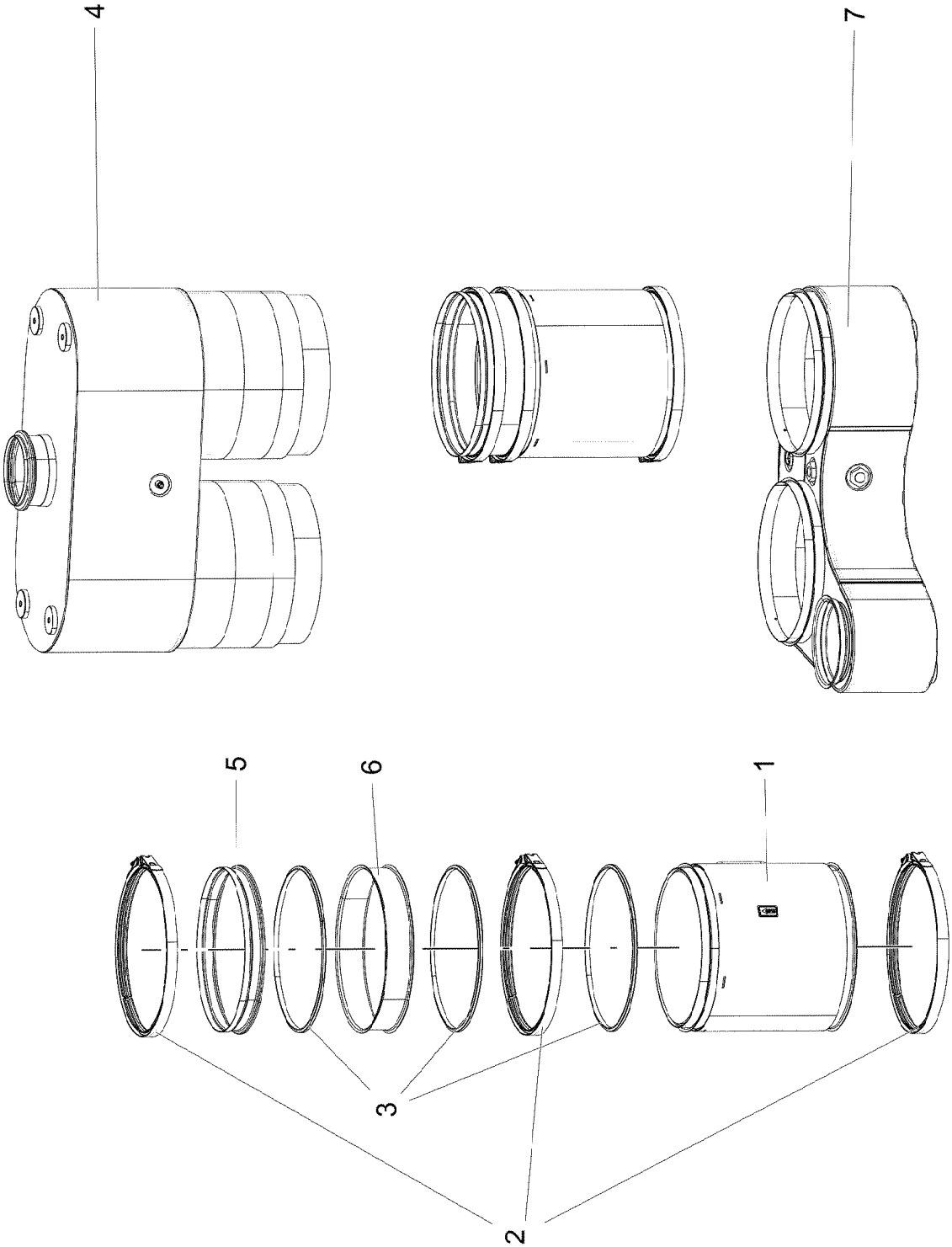
4
7
5
6
1
3
2

Pos.	Item	Quantity	Description	Bezeichnung
1	11387711	2	FILTER MODULE SCRFILTER GEN 2X	FILTERMODUL
2	12569713	6	PROFIL CLAMP 324/K1	PROFILSCHELLE
3	12569715	6	SEAL	DICHTUNG
4	12569870	1	OUTLET MODULE SCRFILTER GEN 2	AUSLASSMODUL
5	12569881	2	CONNECTION PIECE	ANSCHLUSSSTUECK
6	12569884	2	CONNECTION PIPE	ANSCHLUSSROHR
7	11446966	1	INLET MODULE SCRFILTER GEN 2	EINLASSMODUL

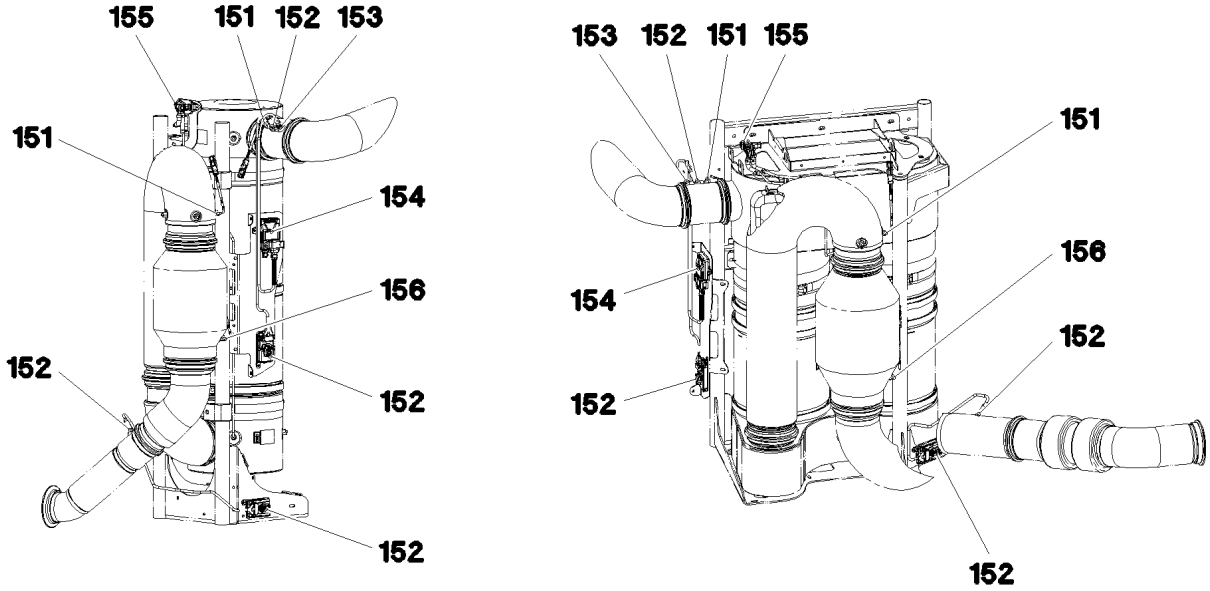

Pos.	Item	Quantity	Description	Bezeichnung
151	11349182	2	TEMPERATURE SENSOR -40°C BIS+800°C	TEMPERATURSENSOR
152	12412141	2	GAS SENSOR 0X51-0X52 NICHT LACKIERE	GASSENSOR
153	10144038	1	GAS SENSOR NICHT LACKIEREN	GASSENSOR
154	10144039	1	SENSOR CONTROL DEVICE NICHT LACKIE	SENSORSTEUERGERAET
155	10127114	1	DIFFERENTIAL PRESSURE SENSOR 0-0,3	DIFFERENZDRUCKSENSOR
156	12889334	1	TEMPERATURE SENSOR -40°C BIS +600°C	TEMPERATURSENSOR

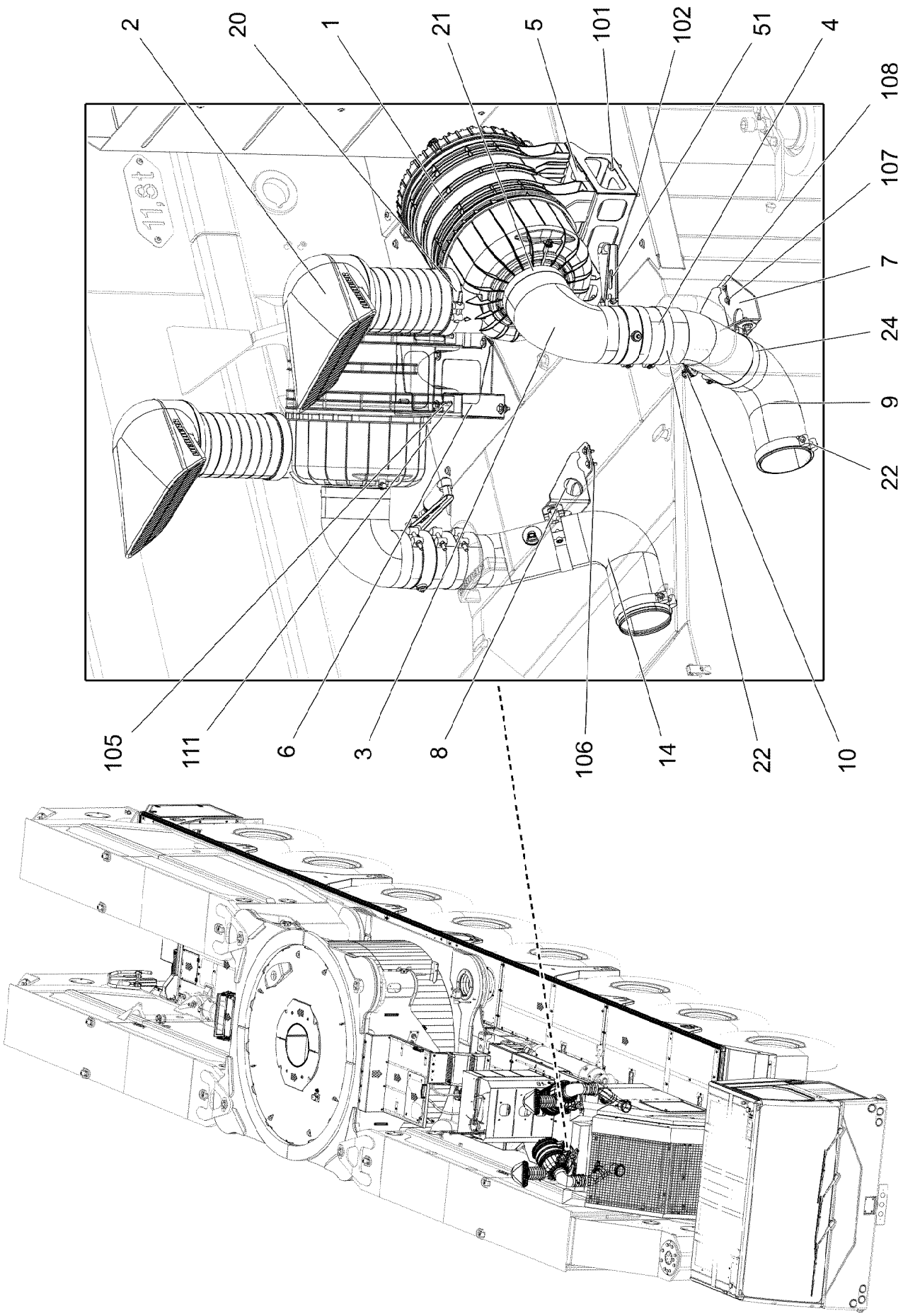

19.1.2022 006263 LIEBHERR	**etk_en_de_073897 LG 1750** **AIR FILTER ASSY. W. AIR FLAP** **LUFTFILTERANLAGE M.LUFTKLAPPE**	❑ 391 (1/2) **919023108**

Pos.	Item	Quantity	Description	Bezeichnung
1	10871098	2	AIR FILTER 21M³/MIN PP GF 30 ⇨ ❑ 393	LUFTFILTER
2	97097099	2	INTAKE COWLING D 151 LLDPE SPF	ANSAUGHUTZE
3	551704108	2	REDUCING ELBOW 152/127X90°	REDUZIERKRUEMMER
4	977221808	2	HOSE 130X150X130 EPDM	SCHLAUCH
5	97064182	1	AIR FILTER BRACKET 2.5X479X620 ALMG3	LUFTFILTERKONSOLE
6	97074191	1	AIR FILTER BRACKET 2.5X484X620 ALMG3	LUFTFILTERKONSOLE
7	97064617	1	CONSOLE 4X290X327 S315MC FE//ZNNI8//C	KONSOLE
8	97064618	1	CONSOLE 4X254X291 S315MC FE//ZNNI8//C	KONSOLE
9	967582208	1	TUBE SPF	ROHR
10	10873299	2	MAINTENANCE SWITCH 0,065 BAR	WARTUNGSSCHALTER
14	96033828	1	INTAKE PIPE SPF	ANSAUGROHR
20	774211908	2	HOSE CLAMP 158-166 ST	SCHLAUCHSCHELLE
21	774283008	2	HOSE CLAMP HRGB ST	SCHLAUCHSCHELLE
22	774225408	8	HOSE CLAMP 136-144X25 ST	SCHLAUCHSCHELLE
24	10023266	2	SWIVEL BOLT BRACKET CLAMP 128-136/13	GELENKBANDKONSOLENSCHE
50	96003869	1	CONTROL SYSTEM ⇨ ❑ 394	STEUERUNG LUFTKLAPPE
51	551702208	2	THROTTLE FLAP	DROSSELKLAPPE
(1)	571115008	1	MANEUVERING ACTUATOR	BETAETIGUNGSZYLINDER
100	10197831	12	HEX SCREW ISO 4017 M8X25 8.8 ZNNI-480	SECHSKANTSCHRAUBE
101	11140469	24	WASHER ISO 7093-1 8 200HV 480H SPF	SCHEIBE
102	11693875	12	HEX NUT ISO 4032 M8 8 480H SPF	SECHSKANTMUTTER
105	11631816	8	HEX SCREW ISO 4017 M10X25 8.8 FLZN SP	SECHSKANTSCHRAUBE
106	10181577	8	SHEET METAL NUT M6 8 480H SPF	BLECHMUTTER
107	10875648	8	WASHER ISO 7093-1 6 200HV 480H SPF	SCHEIBE
108	10197836	8	HEX SCREW ISO 4017 M6X25 8.8 ZNNI-480	SECHSKANTSCHRAUBE
111	10289795	8	WASHER ISO 7089 10 300HV FLZN SPF	SCHEIBE

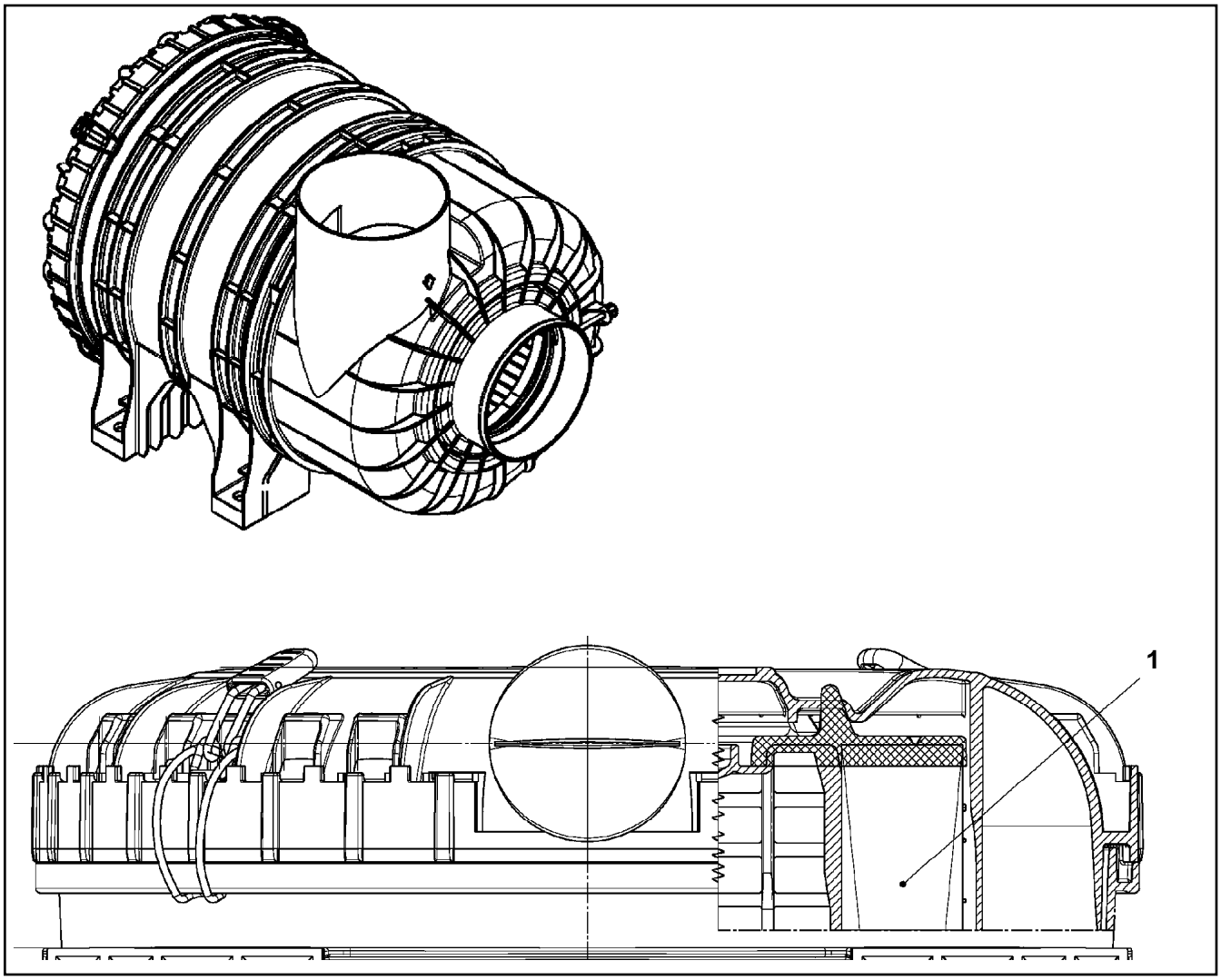

Pos.	Item	Quantity	Description	Bezeichnung
1	11492792	1	FILTER ELEMENT 21m³/min	FILTERELEMENT
3	10814504	1	DUST EMPTYING VALVE	STAUBENTLEERVENTIL

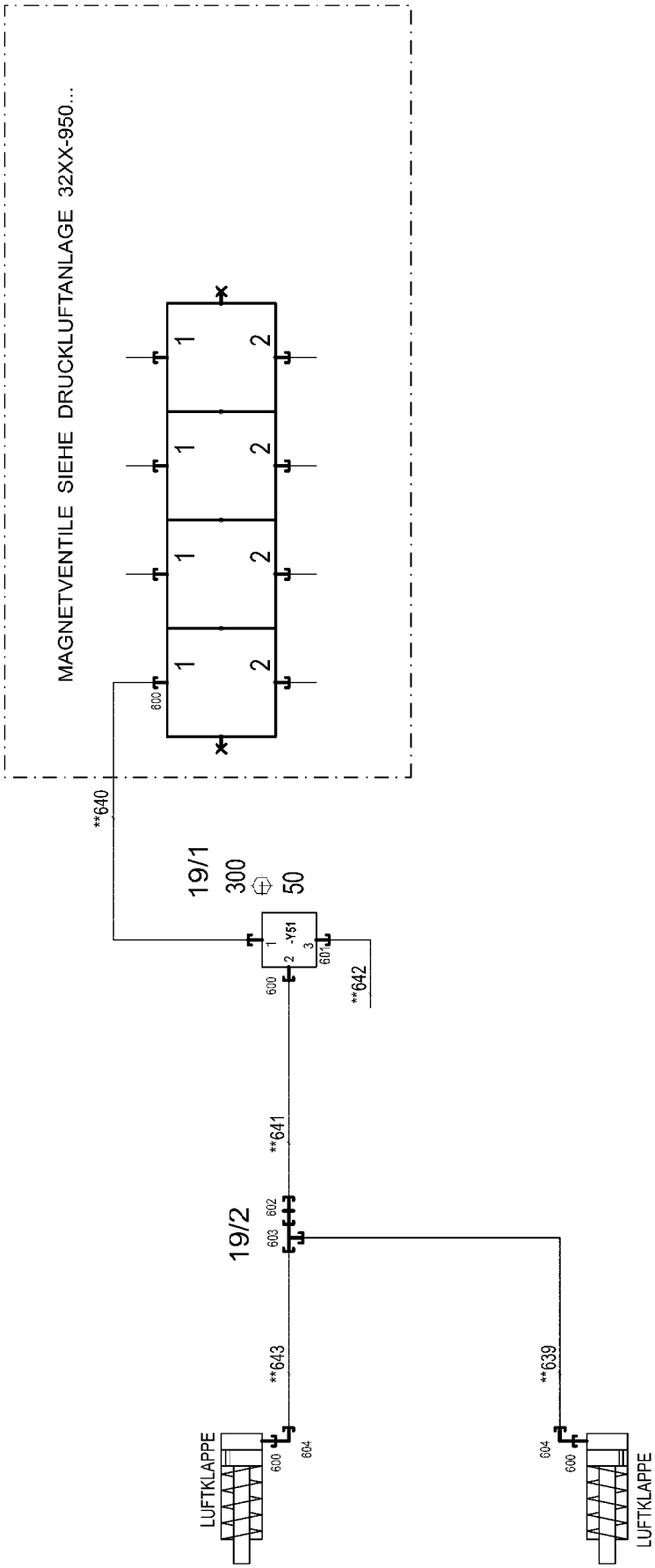
MAGNETVENTILE SIEHE DRUCKLUFTANLAGE 32XX-950...
1
2
1
2
1
2
1
2
800
**640
19/1
300
50
-Y51
1
2
3
600
604
**642
**641
19/2
602
603
**643
**639
LUFTKLAPPE
600
604
604
600
LUFTKLAPPE

Pos.	Item	Quantity	Description	Bezeichnung
19	96003871	1	MECHANICAL AUXILIARIES ST. LUFTKLAPP	MECH.BEFESTIGUNGSTEILE
(1)	947339208	1	ANGLE 95X40 DC01 FE//ZNNI8//CN//T0	WINKEL
(2)	970350108	1	PLATE 4x73x30 S315MC FE//ZNNI8//CN//T0	BLECH
50	10664416	1	DIRECTIONAL CONTROL VALVE 16BAR 3/	WEGEVENTIL
300	10875538	2	HEX SCREW ISO 4017 M8X50 8.8 480H SPF	SECHSKANTSCHRAUBE
600	471030208	4	FITTING XGE6-SM-ED CR6-FREI	VERSCHRAUBUNG
601	471039708	1	FITTING ISO 8434-1 GE 10L M12X1,5 CR6-F	VERSCHRAUBUNG
602	474030108	1	FITTING XSV6-L CR6-FREI	VERSCHRAUBUNG
603	472032308	1	FITTING ELSD6-L CR6-FREI	VERSCHRAUBUNG
604	472531508	2	FITTING EW 6S M14X1,5 CR6-FREI	VERSCHRAUBUNG

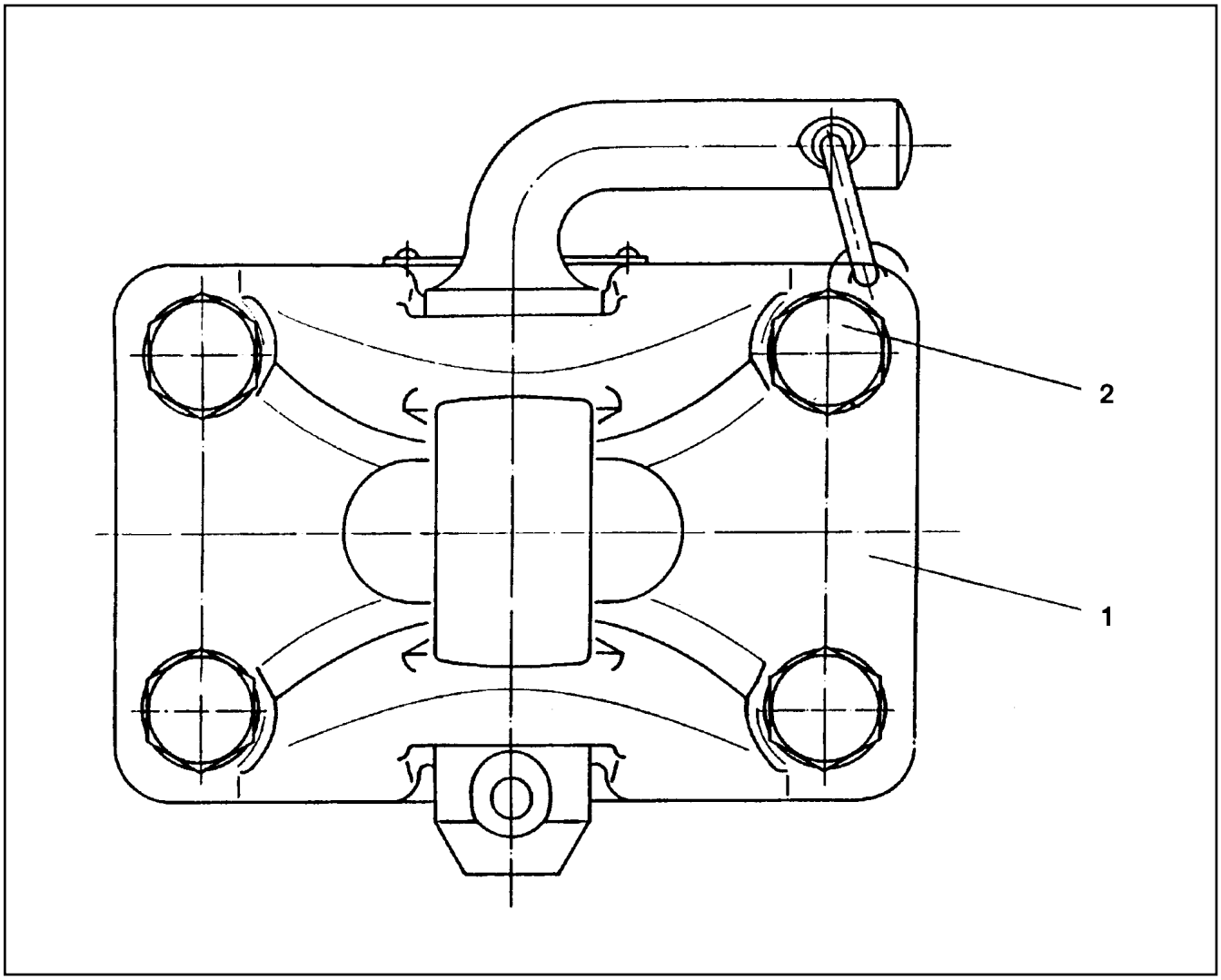

Pos.	Item	Quantity	Description	Bezeichnung
1	520405008	1	MANEUVERING COUPLING 50	RANGIERKUPPLUNG
(1)	570560808	1	SOCKET PIN	STECKBOLZEN
2	406603708	4	HEX SCREW ISO 4017 M20X40 10.9 FLZN SP	SECHSKANTSCHRAUBE

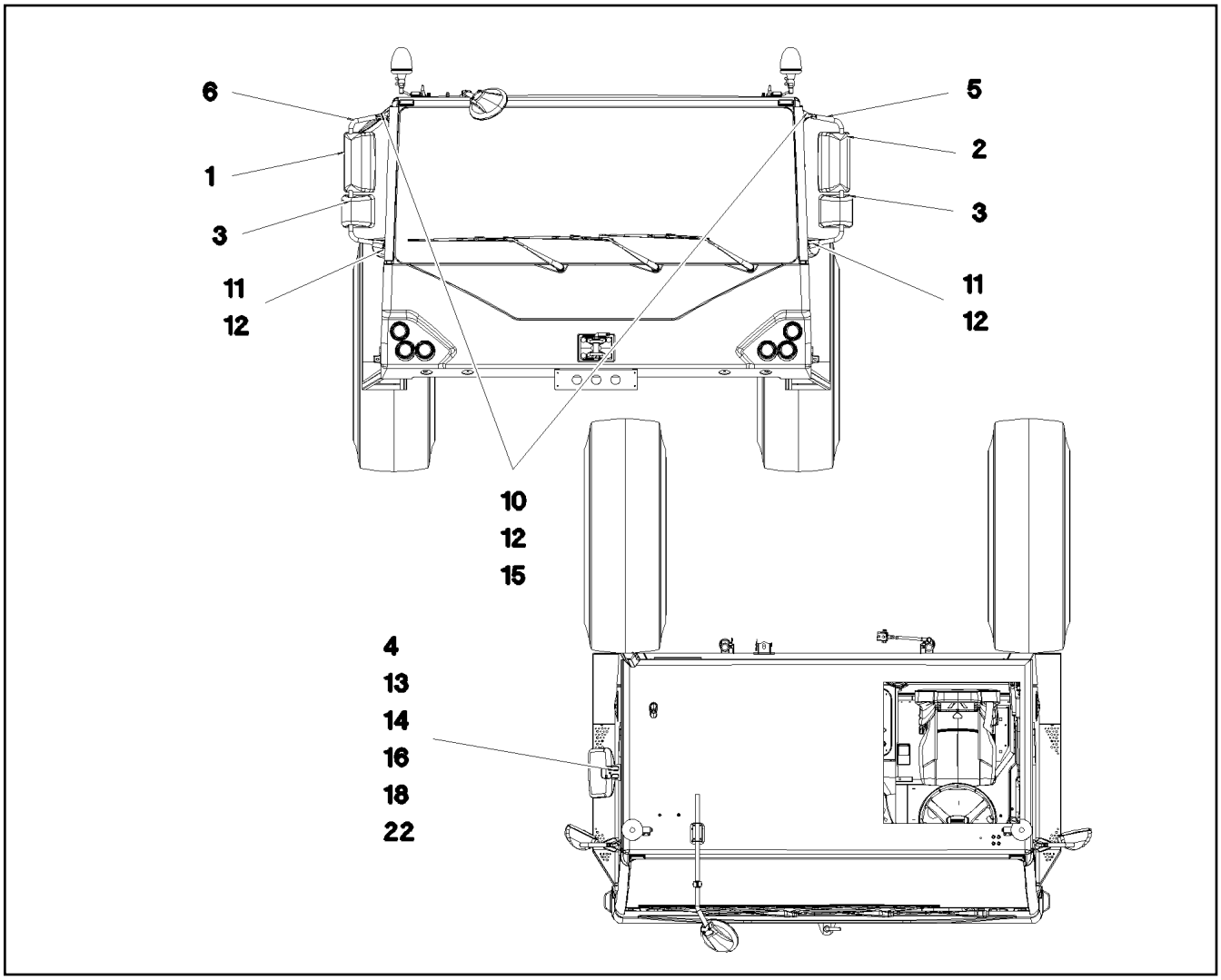

Pos.	Item	Quantity	Description	Bezeichnung
1	10287953	1	MAIN MIRROR 382,9X204,7 SPF	HAUPTSPIEGEL
(1)	10470601	1	REAR VISION MIRROR UNIT 368,5X190	GLASEINHEIT
(2)	10334227	1	COVER	ABDECKUNG
2	10287949	1	MAIN MIRROR 382,9X204,7 SPF	HAUPTSPIEGEL
(1)	10470601	1	REAR VISION MIRROR UNIT 368,5X190	GLASEINHEIT
(2)	10334227	1	COVER	ABDECKUNG
3	10228191	2	WIDE ANGLE MIRROR 208,7X217,7	WEITWINKELSPIEGEL
(1)	10334199	1	REAR VISION MIRROR UNIT 204X195	GLASEINHEIT
(2)	10334214	1	COVER	ABDECKUNG
4	10288910	1	FRAME MIRROR 187,1X319,3	RAMPENSPIEGEL
5	972150708	1	MIRROR SUSPENSION LEFT	SPIEGELHALTERUNG LI.
(1)	10359119	1	COVER	ABDECKUNG
6	972150608	1	MIRROR SUSPENSION RIGHT ⇨ ❑ 399	SPIEGELHALTERUNG RE.
7	591069608	2	HEATING CABLE	HEIZKABEL
9	591069208	1	SET OF CABLES 4M	LEITUNGSSATZ
(1)	571572008	1	SWITCH RASTEND	SCHALTER
(2)	571572108	2	CONTROL LEAD	STEUERLEITUNG
(3)	571572208	1	FEED LINE	VERSORGUNGSLEITUNG
10	12208098	4	SOCKET HEAD SCREW ISO 4762 M8X30 8.8	ZYLINDERSCHRAUBE
11	12100266	4	SOCKET HEAD SCREW ISO 4762 M8X18 10	ZYLINDERSCHRAUBE
12	10299679	8	WASHER ISO 7092 8 200HV 480H SPF	SCHEIBE
13	11182282	2	BUTTON HEAD SCREW AEHNL.ISO 7380-2	HALBRUNDKOPFSCHRAUBE
14	602702608	1	GROMMET 5/8/14,5 PVC BK	DURCHFUEHRUNGSTUELLE
15	971154908	2	SPACER PIECE 10X89X46 PA6G SCHWARZ	DISTANZSTUECK
16	974922108	1	SPACER PIECE PA6G SCHWARZ	DISTANZSTUECK

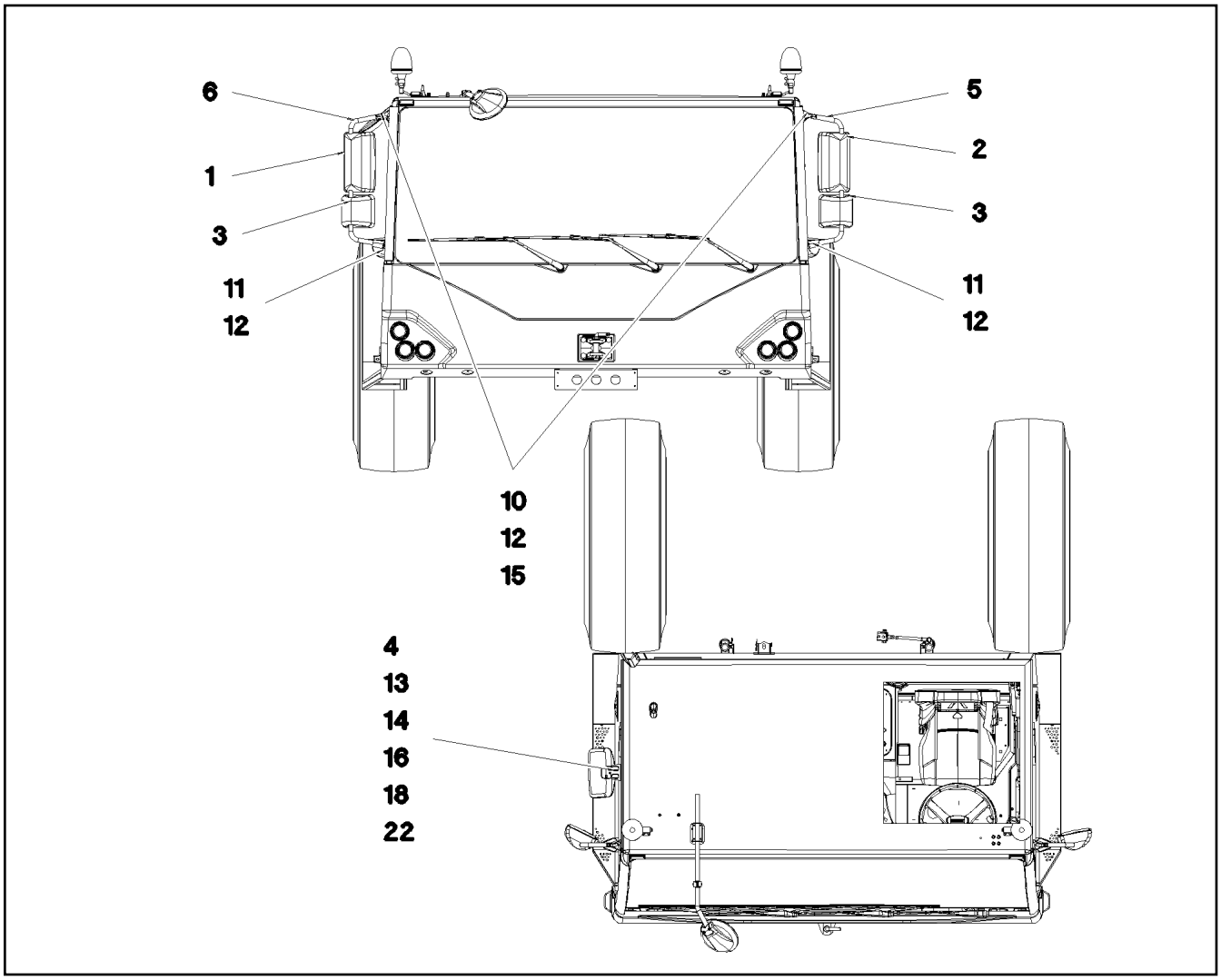

Pos.	Item	Quantity	Description	Bezeichnung
18	10412852	2	BUTTON HEAD SCREW AEHNL.ISO 7380-2	HALBRUNDKOPFSCHRAUBE
21	10289162	1	HEATING CABLE 2X0,75-3M	HEIZKABEL
22	975099808	1	PLATE 4X104X43 S315MC	BLECH

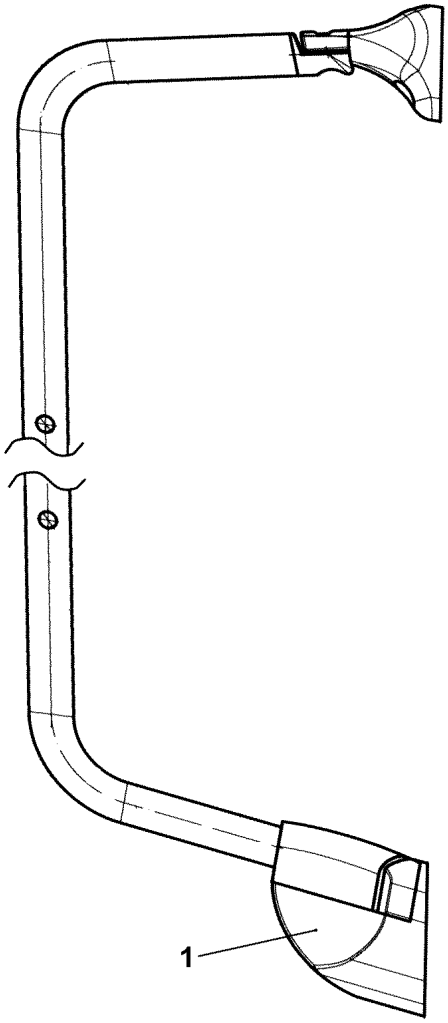

Pos.	Item	Quantity	Description	Bezeichnung
1	10359119	1	COVER	ABDECKUNG

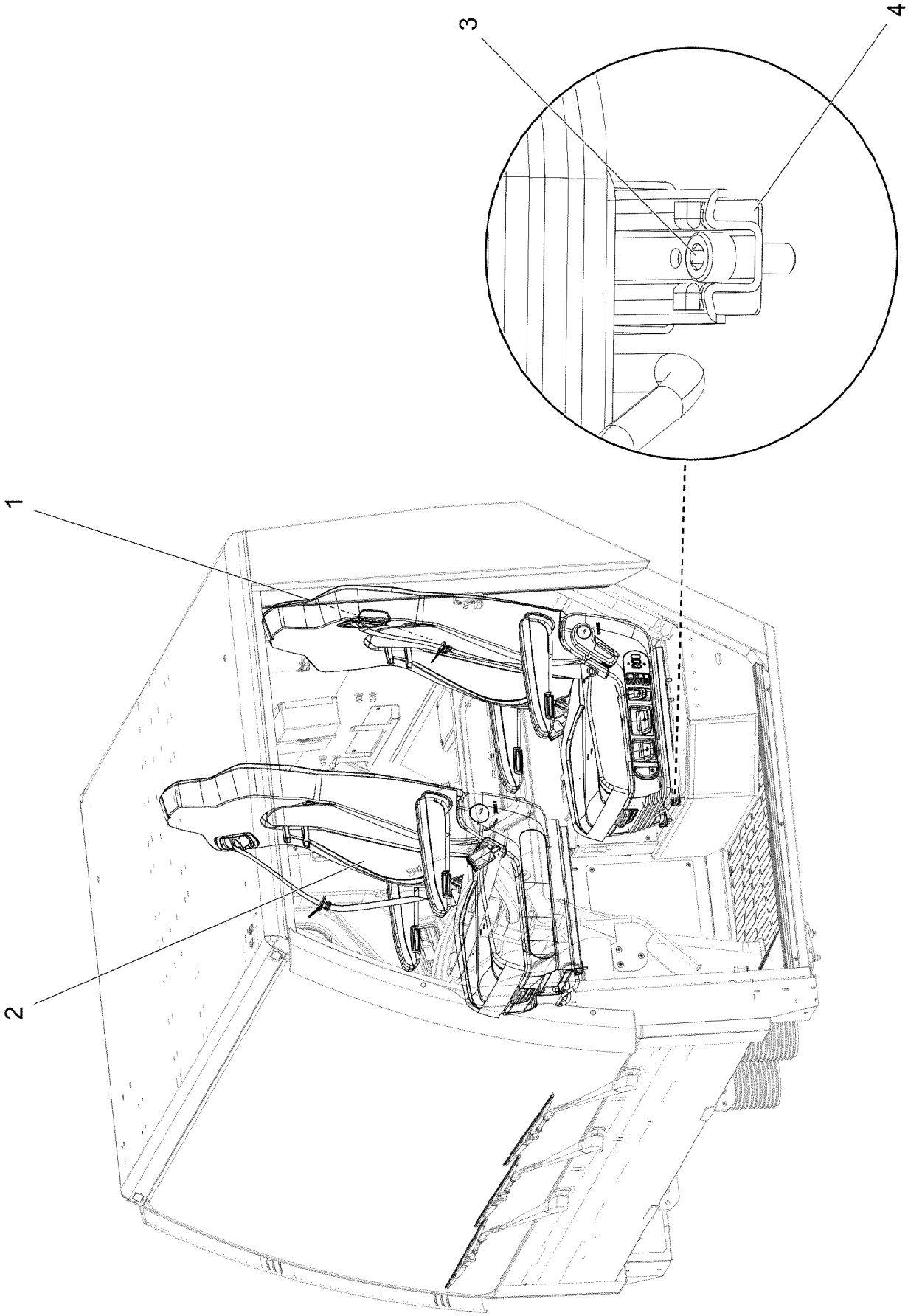
1
2
3
4

Pos.	Item	Quantity	Description	Bezeichnung
1	10877140	1	OPERATOR SEAT 6860/875NTS2 LI ⇨ ❑ 402	FAHRERSITZ
2	12102131	1	CO-DRIVER'S SEAT ⇨ ❑ 404	BEIFAHRERSITZ
3	10875598	12	SOCKET HEAD SCREW ISO 4762 M8X20 8.8	ZYLINDERSCHRAUBE
4	97072200	4	PLATE 1X30X30 DC01 FE//ZN20//F SPF	BLECH

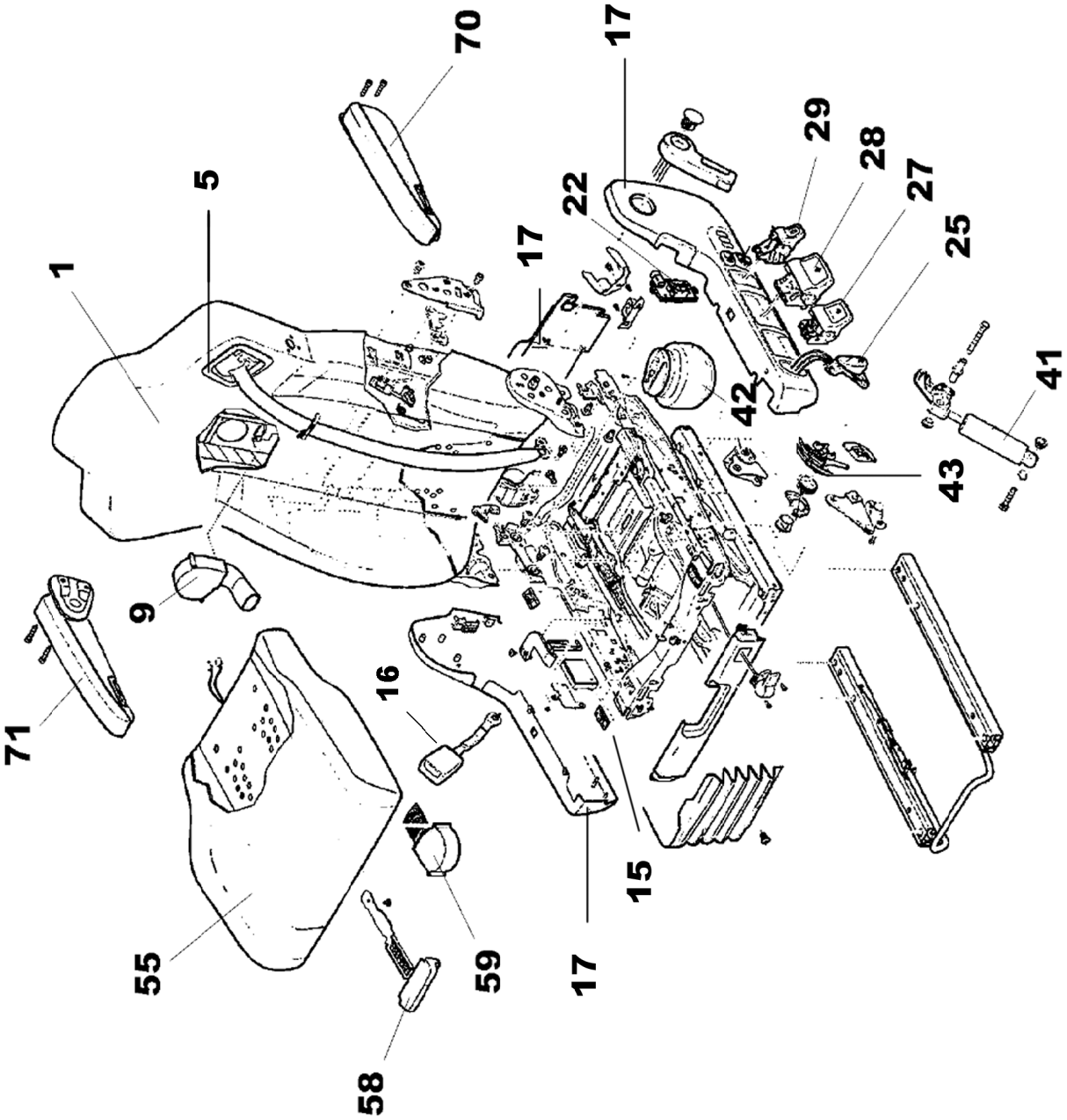
70
17
29
28
27
25
41
43
42
22
17
5
1
9
71
16
55
58
59
17
15

Pos.	Item	Quantity	Description	Bezeichnung
1	12100166	1	BACK PART KPL.	RUECKENTEIL
(3)	12100180	1	COVERING	BEZUG
(4)	12102105	1	FIXED BOOM RAISING DEVICE	HOEHENVERSTELLUNG
(6)	12102106	1	FLANGE STRAP	GURT
(7)	12100179	1	PNEUMATIC CYLINDER	PNEUMATIKZYLINDER
5	12100468	1	ORIFICE	BLENDE
9	12100178	1	FAN	LUEFTER
15	12101216	1	SLIDE BLOCK CPL.	GLEITKLOTZ KPL.
16	12105556	1	BELT LOCK	GURTSCHLOSS
17	10878933	1	COVER	ABDECKUNG
21	12104804	1	REAR REST HANDLE	RUECKENLEHNENGRIFF
22	12100175	1	SWITCH	SCHALTER
25	12100173	1	SWITCH	SCHALTER
27	12100170	1	GRIP	GRIFF
28	12100171	1	GRIP	GRIFF
29	12100172	1	GRIP	GRIFF
41	12100167	1	ABSORBER	DAEMPFER
42	12100174	1	PNEUMATIC SPRING	LUFTFEDER
43	12101213	1	REPAIR KIT, HEIGHT ADJ MODULE	RS HOEHENVERSTELLUNGSMO
46	12106051	1	HOLDER	HALTER
55	12100165	1	SEAT CPL.	SITZTEIL KPL.
(57)	12100181	1	COVERING	BEZUG
58	12100176	1	GRIP	GRIFF
59	12100177	1	FAN	LUEFTER
70	12100168	1	ARM REST LEFT	ARMLEHNE LINKS
71	12100169	1	ARM REST RIGHT	ARMLEHNE RECHTS

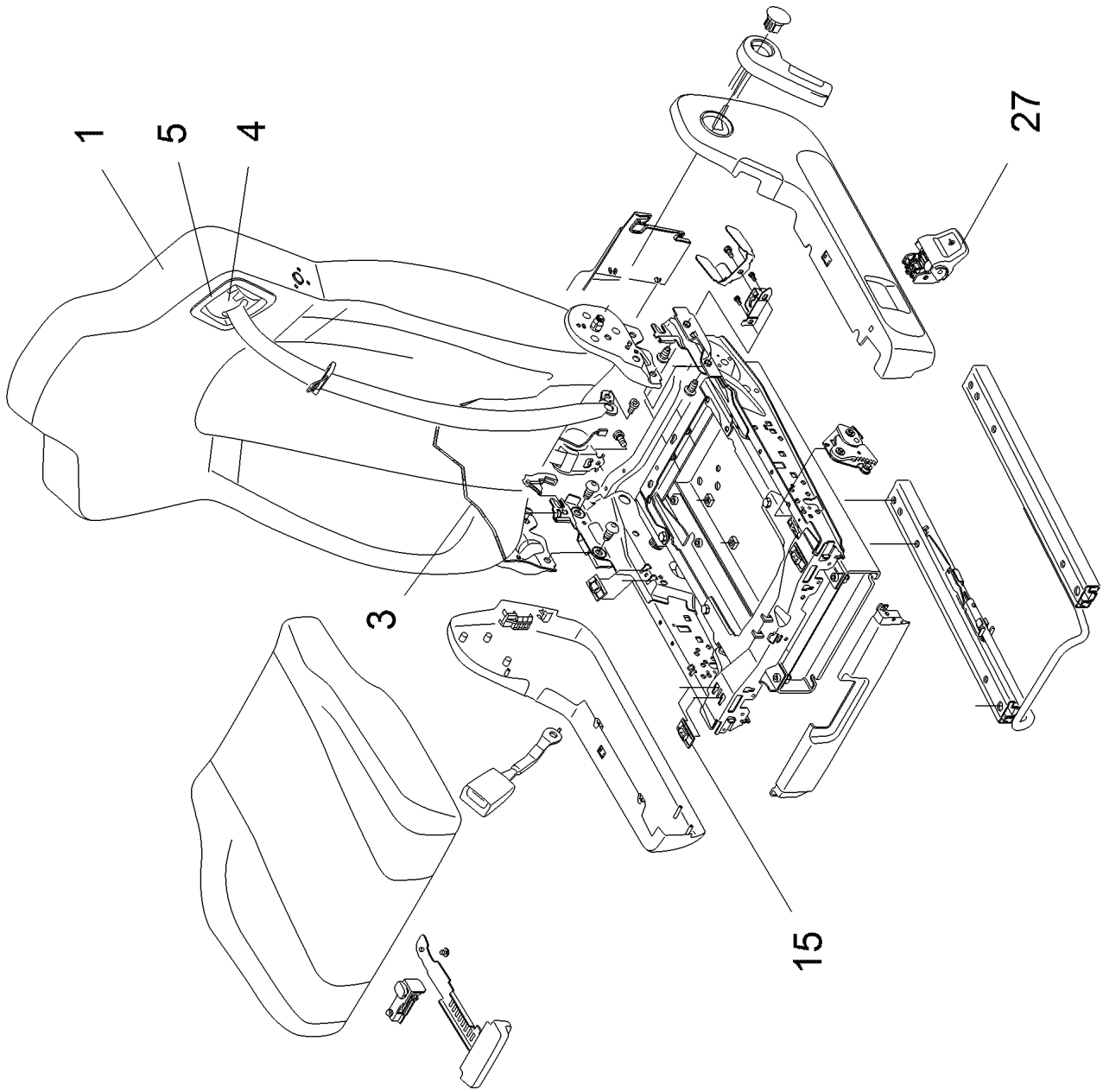
1
5
4
3
15
27

Pos.	Item	Quantity	Description	Bezeichnung
1	12100183	1	BACK PART KPL.	RUECKENTEIL
(3)	12100185	1	COVERING	BEZUG
(4)	12100372	1	FIXED BOOM RAISING DEVICE	HOEHENVERSTELLUNG
5	12100468	1	ORIFICE	BLENDE
15	12101216	1	SLIDE BLOCK CPL.	GLEITKLOTZ KPL.
27	12100184	1	GRIP	GRIFF

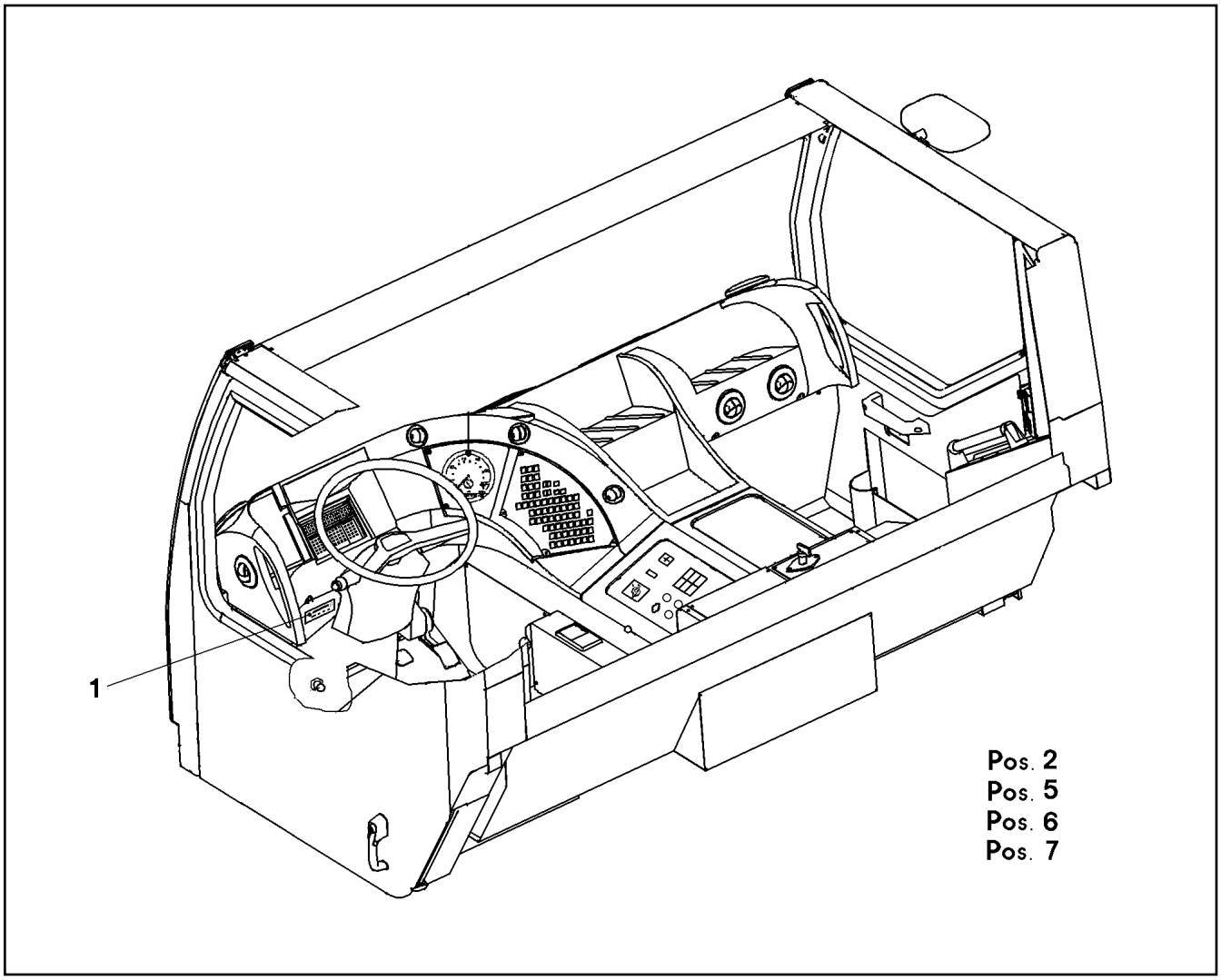

Pos.	Item	Quantity	Description	Bezeichnung
1	10028363	1	TACHOGRAPH MODULAR 125KM/H	FAHRTENSCHREIBER
2	790500208	1	TACHOGRAPH DISK	DIAGRAMMSCHEIBE
5	10028369	1	BUILT-IN PART	EINBAUTEIL
6	10028367	1	PLUMBING	PLOMBIERUNG
7	10217430	1	SPEEDOMETER DIGITAL 125KM/H	TACHOMETER
(1)	10652040	3	LIGHT BULB	GLUEHLAMPE

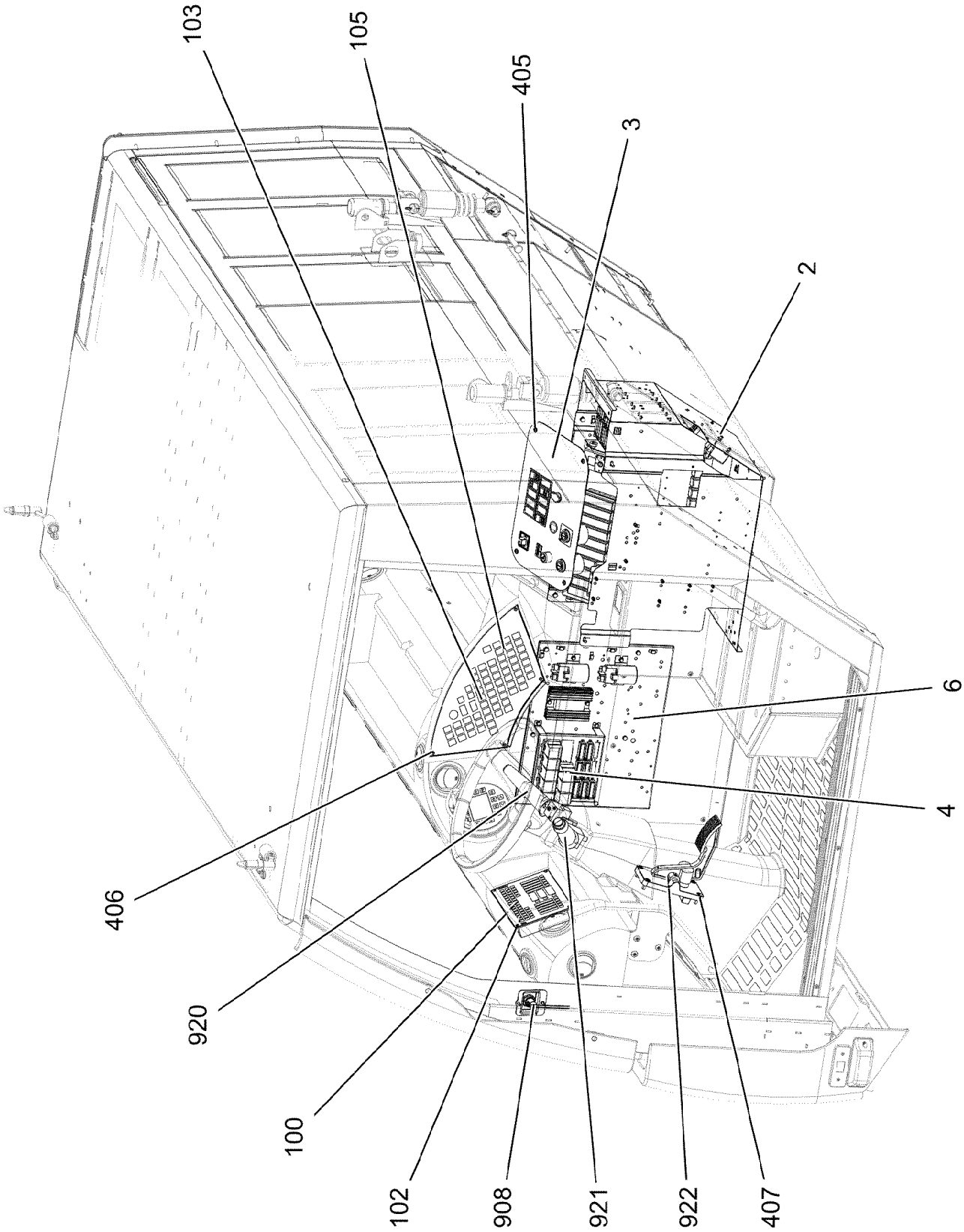
103
105
405
3
2
6
4
406
920
100
102
908
921
922
407

Pos.	Item	Quantity	Description	Bezeichnung
2	96037721	1	WIRES COMPL. INSTRUMENTS A210 ⇨ ❑ 409	DRAEHTE KPL.ARMATUR
3	967728108	1	DASHBOARD CENTER CONSOLE PRE-A ⇨ ❑ 413	ARMATURENBRETT MITTELKON
4	962817908	1	PREMOUNTED RELAY MODULE PREM. ⇨ ❑ 414	RELAISMODUL VORM.
6	96037710	1	CENTRE BRACKET PRE-ASS. ⇨ ❑ 415	MITTELKONSOLE VORM.
100	10874953	1	INDICATING DEVICE TYP G SPF	ANZEIGEEINHEIT
102	10875210	1	SYMBOLS 20X195	SYMBOLE
103	10874954	1	KEYBOARD UNIT TYP G SPF	TASTATUREINHEIT
(1)	10875211	1	SYMBOLS 20X195	SYMBOLE
105	10875212	1	SYMBOLS 20X195	SYMBOLE
405	10875468	4	BUTTON HEAD SCREW AEHNL.ISO 7380-2	HALBRUNDKOPFSCHRAUBE
406	12219805	8	PAN-HEAD SCREW ISO 7045 M4X14 4.8 480	FLACHKOPFSCHRAUBE
407	10875598	4	SOCKET HEAD SCREW ISO 4762 M8X20 8.8	ZYLINDERSCHRAUBE
908	96013328	1	COTTER PIN USB 2 POL ⇨ ❑ 420	STECKER VORM.
920	606060208	1	SIGNAL SWITCH	LENKSTOCKSCHALTER
921	606061708	1	SIGNAL SWITCH	LENKSTOCKSCHALTER
922	10343484	1	PEDAL TRANSDUCER 20° SPF	PEDALGEBER

Pos.	Item	Quantity	Description	Bezeichnung
2	96037720	1	WIRES PRE-ASS. A210	DRAEHTE VORM.
4	967188608	1	INSERTION MODULE 4POLIG ⇨ ❑ 411	BESTUECKUNGSMODUL
203	11082603	6.465	INSULATING HOSE DN8X0,65 PUR SPF	ISOLIERSCHLAUCH
204	11082604	2.03	INSULATING HOSE DN10X0,65 PUR SPF	ISOLIERSCHLAUCH
225	11124208	1.4	CABLE CONDUIT DN25X0,6 PUR SPF	KABELSCHLAUCH
228	11124211	0.68	CABLE CONDUIT DN40X0,6 PUR SPF	KABELSCHLAUCH
500	923512208	196	CABLE MARKER	KABELMARKER
501	692406308	1	PLUG DIN 72585 4-POL POLYBUTOLEN SPF	STECKER
502	10021824	1	HOUSING 8-POL	GEHAEUSE
503	602337608	1	RETAINER HOUSING 4-POL 19A	AUFNAHMEGEHAEUSE
504	602323308	22	FLAT PLUG HOUSING 18-POL	FLACHSTECKERGEHAEUSE
505	602325508	4	HOUSING 6-POL	GEHAEUSE
506	602337108	2	PLUG 88-POL	STECKER
507	602325108	2	HOUSING 8-POL PA 6,6	GEHAEUSE
508	602300208	14	PLUG SHELL 18-POL	STECKERGEHAEUSE
509	602331308	3	HOUSING 4-POL	GEHAEUSE
510	630122908	24	PLUG BASE 9-POLE	RELAISSTECKSOCKEL
511	602320308	3	RETAINER HOUSING 6-POL 19A	AUFNAHMEGEHAEUSE
512	10046999	10	PLUG 8-POL	STECKER
513	602336008	6	PLUG SHELL 14-POL	STECKERGEHAEUSE
514	12100475	1	FLAT PLUG HOUSING 8-POL 40A	FLACHSTECKERGEHAEUSE
515	602325608	10	FLAT PLUG HOUSING JPT	FLACHSTECKERGEHAEUSE
516	10021571	4	PLUG SHELL 8-POL	STECKERGEHAEUSE
517	10021567	3	PLUG SHELL 10-POL	STECKERGEHAEUSE
518	10047000	10	PLUG 8-POL	STECKER
519	10047001	10	PLUG 8-POL	STECKER
520	12690569	2	BUSHING HOUSING 8-POL 40A PBT GF SC	BUCHSENGEHAEUSE
521	10099840	2	FLAT PLUG HOUSING 15-POL	FLACHSTECKERGEHAEUSE
522	10099867	2	CONTACT RETAINING PIN JPT 15 POLE	KONTAKTSICHERUNGSSTIFT
523	10021568	3	PLUG SHELL 14-POL	STECKERGEHAEUSE
524	602209708	4	ATTACHABLE SLEEVE HOUSING 2-POL	STECKHUELSENGEHAEUSE
525	602301408	2	HOUSING 8-POL	GEHAEUSE
526	602332808	2	HOUSING 10-POL	GEHAEUSE
527	602319708	3	ATTACHABLE SLEEVE HOUSING VALEO	STECKHUELSENGEHAEUSE
528	602319808	3	ATTACHABLE SLEEVE HOUSING VALEO	STECKHUELSENGEHAEUSE
529	602300408	1	HOUSING 8-POL	GEHAEUSE
530	602225608	2	MASTER PLUG 6-POL	ZENTRALSTECKER
531	10099860	3	HOUSING 9-POL	GEHAEUSE
532	10045101	3	CONTACT RETAINING PIN 9POL GELB	KONTAKTSICHERUNGSSTIFT
533	602303608	3	ATTACHABLE SLEEVE HOUSING FASTIN-F	STECKHUELSENGEHAEUSE
534	602335908	7	PLUG SHELL 4-POL	STECKERGEHAEUSE
535	602225508	2	MASTER PLUG 4-POL	ZENTRALSTECKER
536	602208908	1	FLAT PLUG HOUSING FASTIN-FASTON	FLACHSTECKERGEHAEUSE
537	5603876	1	LINE CONNECTOR	LEITUNGSVERBINDER
538	10301148	1	PLUG 9-POL PVC	STECKER
539	6001681	1	CONNECTOR BASE	STECKSOCKEL
540	602208608	1	ATTACHABLE SLEEVE HOUSING FASTIN-F	STECKHUELSENGEHAEUSE
541	6001790	1	SOCKET HOUSING 2-POL	STECKDOSENGEHAEUSE
542	602320208	3	PLUG SHELL 6-POL 19A	STECKERGEHAEUSE
543	692406008	1	TERMINAL HOUSING DIN 72585 APD POLY	ENDGEHAEUSE
544	967071508	1	WIRING HARNESS WR1	KABELSTRANG
545	922648308	1	TERMINAL BOARD PRE-ASS. ⇨ ❑ 412	KLEMMBRETT VORM.
546	617000608	1	FERRITE KLAPPBAR	FERRIT
807	602329208	10	STOPPER PLUG AMP JPT-SERIE NA	BLINDSTOPFEN
823	7368253	5	STOPPER PLUG DEUTSCH GROESSE	BLINDSTOPFEN
987	96010423	1	LEAD WL17	LEITUNG
988	96010425	1	LEAD WL18	LEITUNG
(48)	602207508	1	CABLE LUG M8/16MM²	KABELSCHUH

Pos.	Item	Quantity	Description	Bezeichnung
(57)	602311408	1	CABLE LUG DIN 46234 M8/16mm² TIN-PLATE	KABELSCHUH
(98)	10872032	1	CABLE SLEEVE 12,0-3,0/12/1,4	KABELTUELLE
(327)	12102633	1.7	ELECTR.CABLE 16	KFZ-LEITUNG
(500)	923512208	2	CABLE MARKER	KABELMARKER
(996)	965622108	2	LETTERING WIRE	BESCHRIFTUNG ADER
(998)	965622208	2	LETTERING WIRING HARNESS	BESCHRIFTUNG KABELBAUM

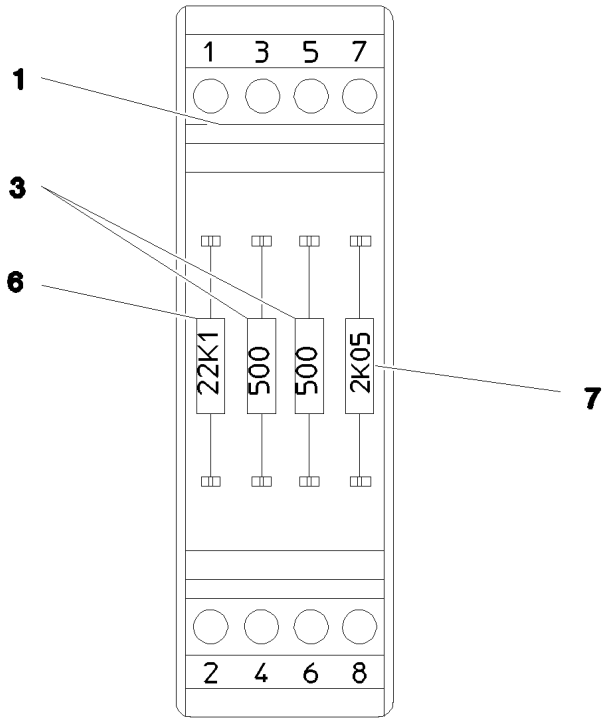

Pos.	Item	Quantity	Description	Bezeichnung
1	602792308	1	INSERTION MODULE	BESTUECKUNGSMODUL
3	635051508	2	RESISTOR 500R 0.1% 3W SPF	WIDERSTAND
6	635024308	1	RESISTOR 22,1K 2%0.6W	WIDERSTAND MS
7	635020114	1	RESISTOR 2,05k 1%0.6W SPF	WIDERSTAND
262	820000208	0.01	SOLDERING WIRE	LOETDRAHT

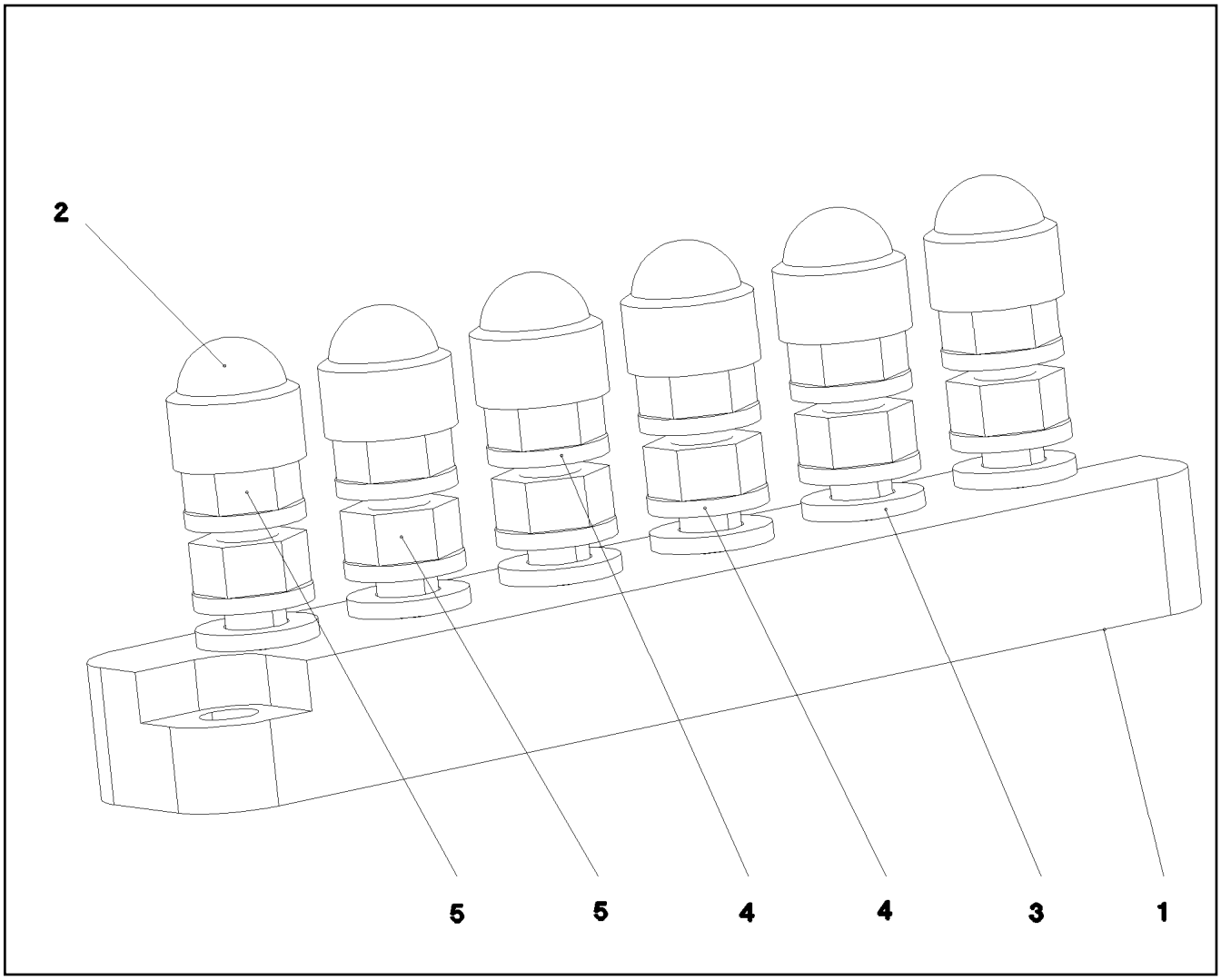

Pos.	Item	Quantity	Description	Bezeichnung
1	604412408	1	CLAMPING BOARD 6XM6	KLEMMBRETT
2	779020108	6	PROTECTING CAP SW10	SCHUTZKAPPE
3	10197771	6	WASHER ISO 7089 6 200HV ZNNI-480H SPF	SCHEIBE
4	12102694	12	SERRATED LOCK WASHER DIN 6798 A 6.4	FAECHERSCHEIBE
5	10197764	12	HEX NUT ISO 4032 M6 10 ZNNI-480H SPF	SECHSKANTMUTTER

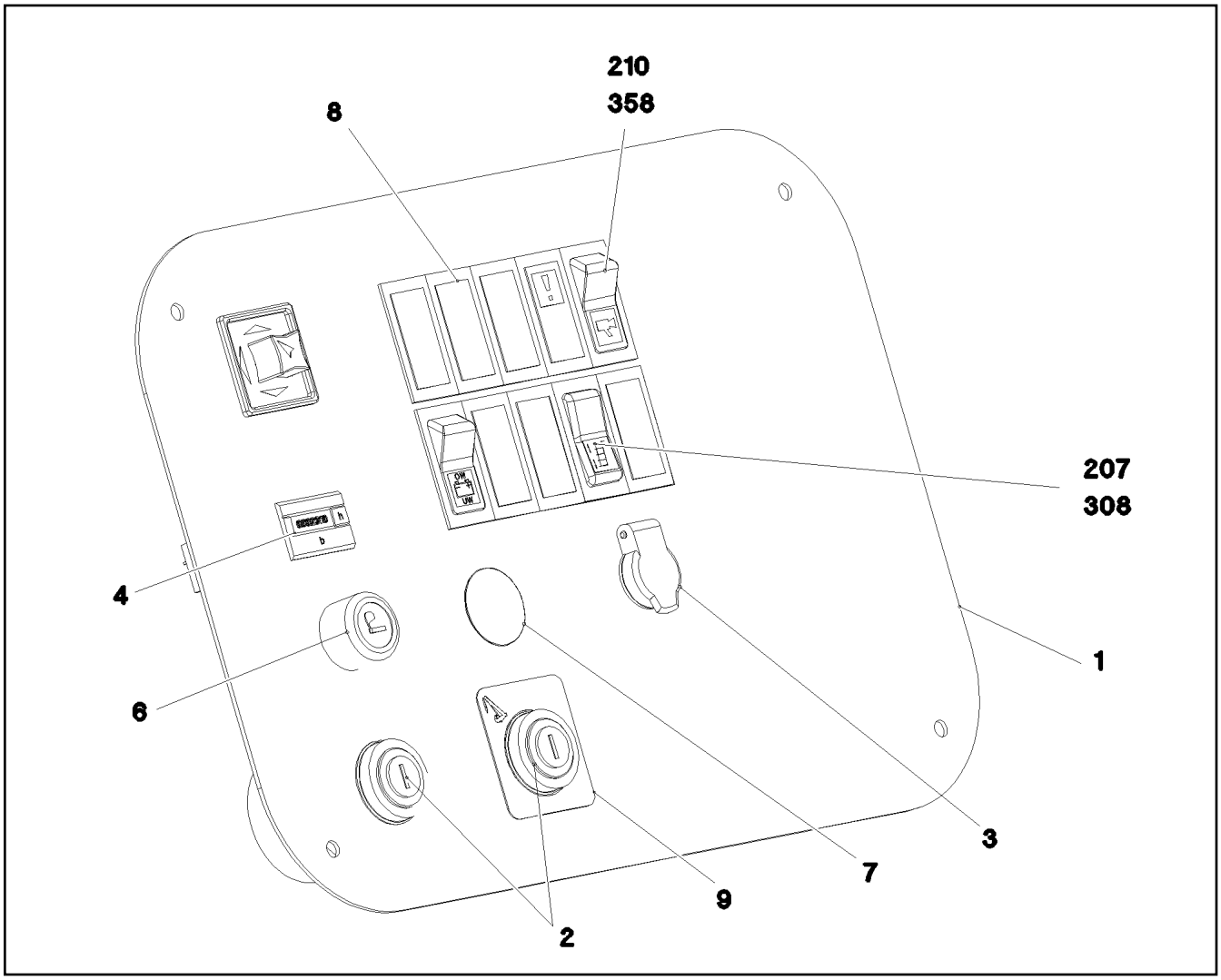

Pos.	Item	Quantity	Description	Bezeichnung
1	97012185	1	DASHBOARD 2X416X286 DC01	ARMATURENBRETT
2	10335557	2	IGNITION STARTER SWITCH 3S SPF	ZUENDSTARTSCHALTER
3	605203908	1	BUILT-IN SOCKET 2-POL	EINBAUSTECKDOSE
4	691798508	1	OPERATING HOURS COUNTER STUNDEN	BETRIEBSSTUNDENZAEHLER
6	605407608	1	CIGARETTE LIGHTER 24V 23,2X37,5	ZIGARETTENANZUENDER
7	591645508	1	COVER LID 22X25,5 POLYACETAL	ABDECKKAPPE
8	606762008	8	ORIFICE	BLENDE
9	976799308	1	SIGN 52736	SCHILD
207	606024808	1	ROCKER SWITCH	KIPPSCHALTER
(1)	6002233	2	LAMP	LAMPE
210	606023008	1	ROCKER SWITCH	KIPPSCHALTER
308	606786908	1	SYMBOL INSERT GELB	SYMBOLEINSATZ
358	606791108	1	SYMBOL INSERT 14X14X1,5 GRUEN	SYMBOLEINSATZ

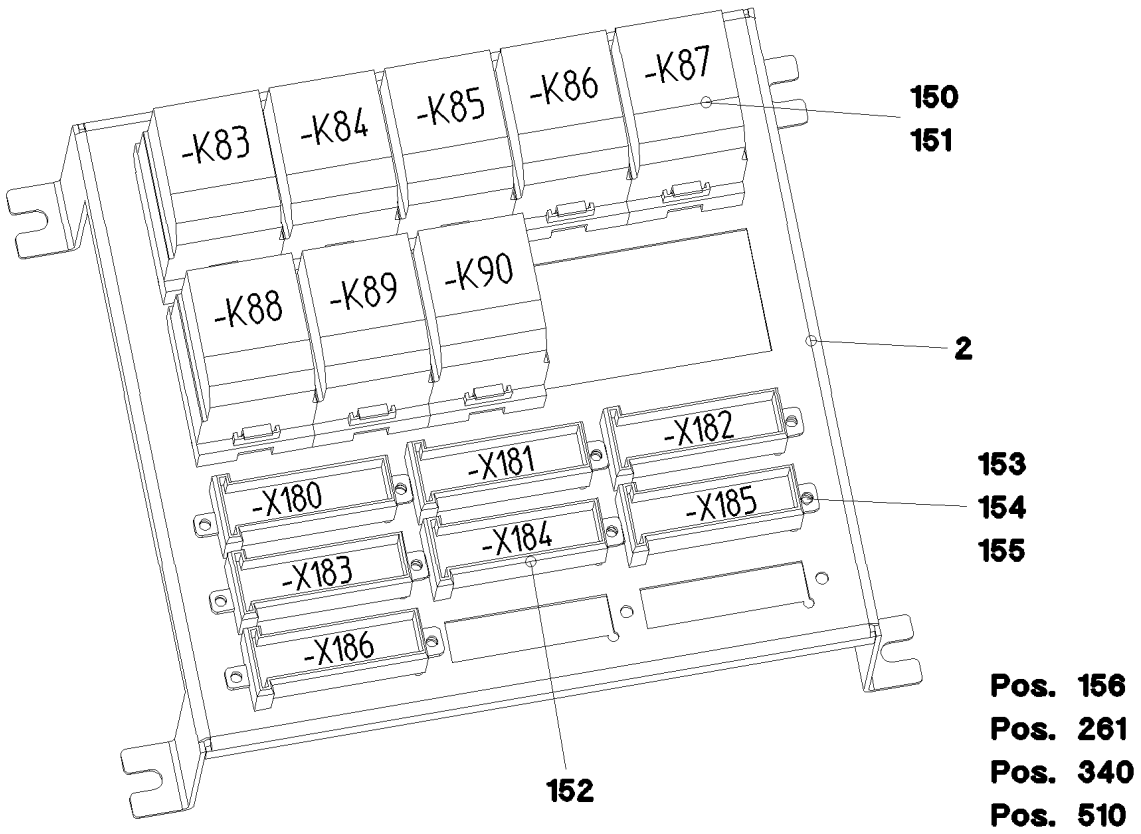

Pos.	Item	Quantity	Description	Bezeichnung
2	973830508	1	PLATE 1.5X338X200 DC01 FE//ZNNI8//CN//T	BLECH
150	630102308	8	SOCKET	FASSUNG
151	630102108	8	RELAY 24V	RELAIS
152	602325008	7	PLUG 18-POL 15A SPF	STECKER
153	12219257	10	PAN-HEAD SCREW ISO 7045 M3X10 4.8 480	FLACHKOPFSCHRAUBE
154	425220508	10	SERRATED LOCK WASHER DIN 6798 J 3,2	FAECHERSCHEIBE
155	12226068	10	HEX NUT ISO 4032 M3 10 480H SPF	SECHSKANTMUTTER
156	602315408	210	CLIP	CLIP
261	12104811	12	CABLE TIE 2,5X99-SCHWARZ PA66 SPF	KABELBINDER
340	600440908	16	STRAND 1 0,35	SCHALTLITZE
510	602171008	15	ADHESIVE LABELS	HAFTETIKETT

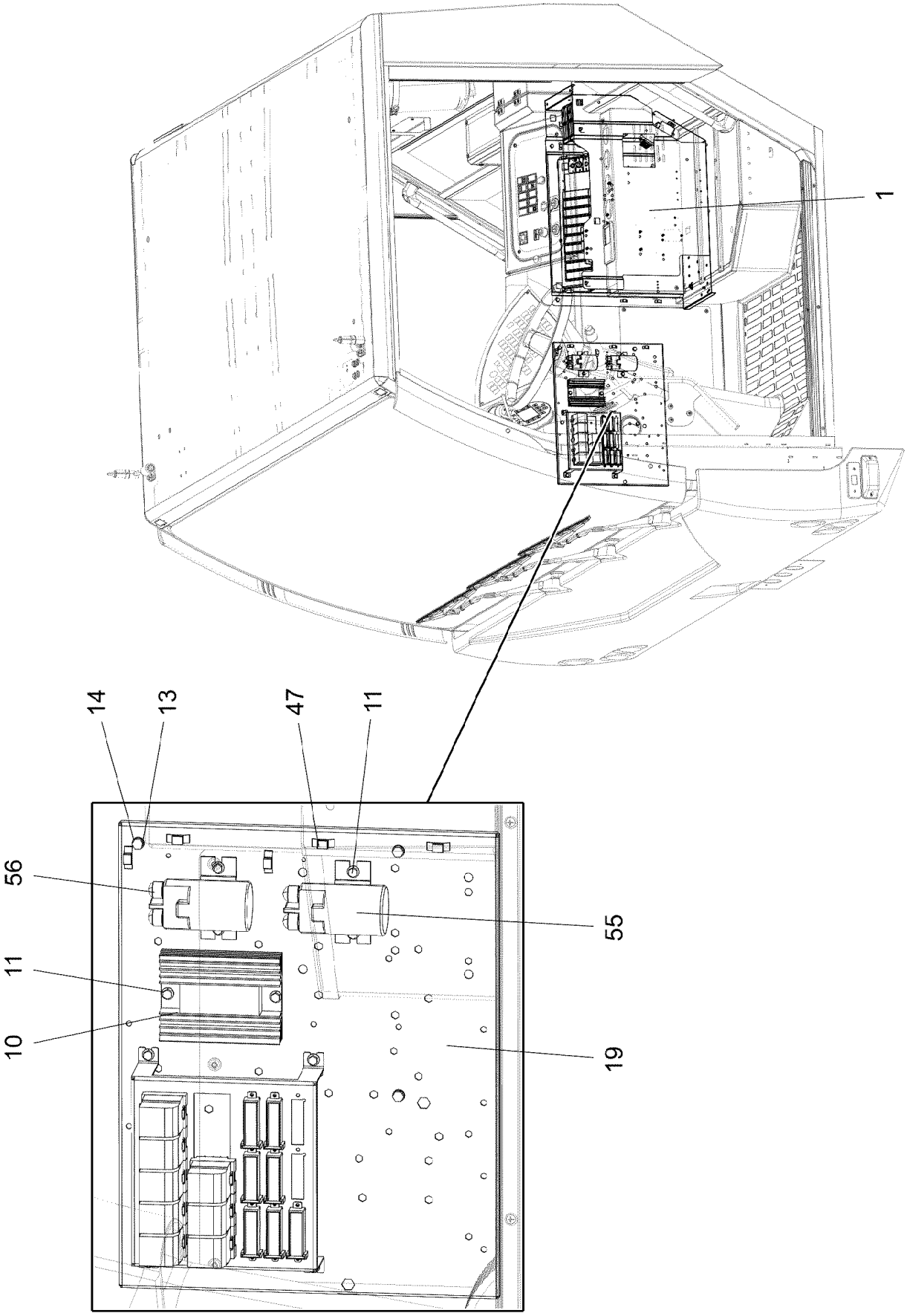
1
14
13
47
11
56
55
11
10
19

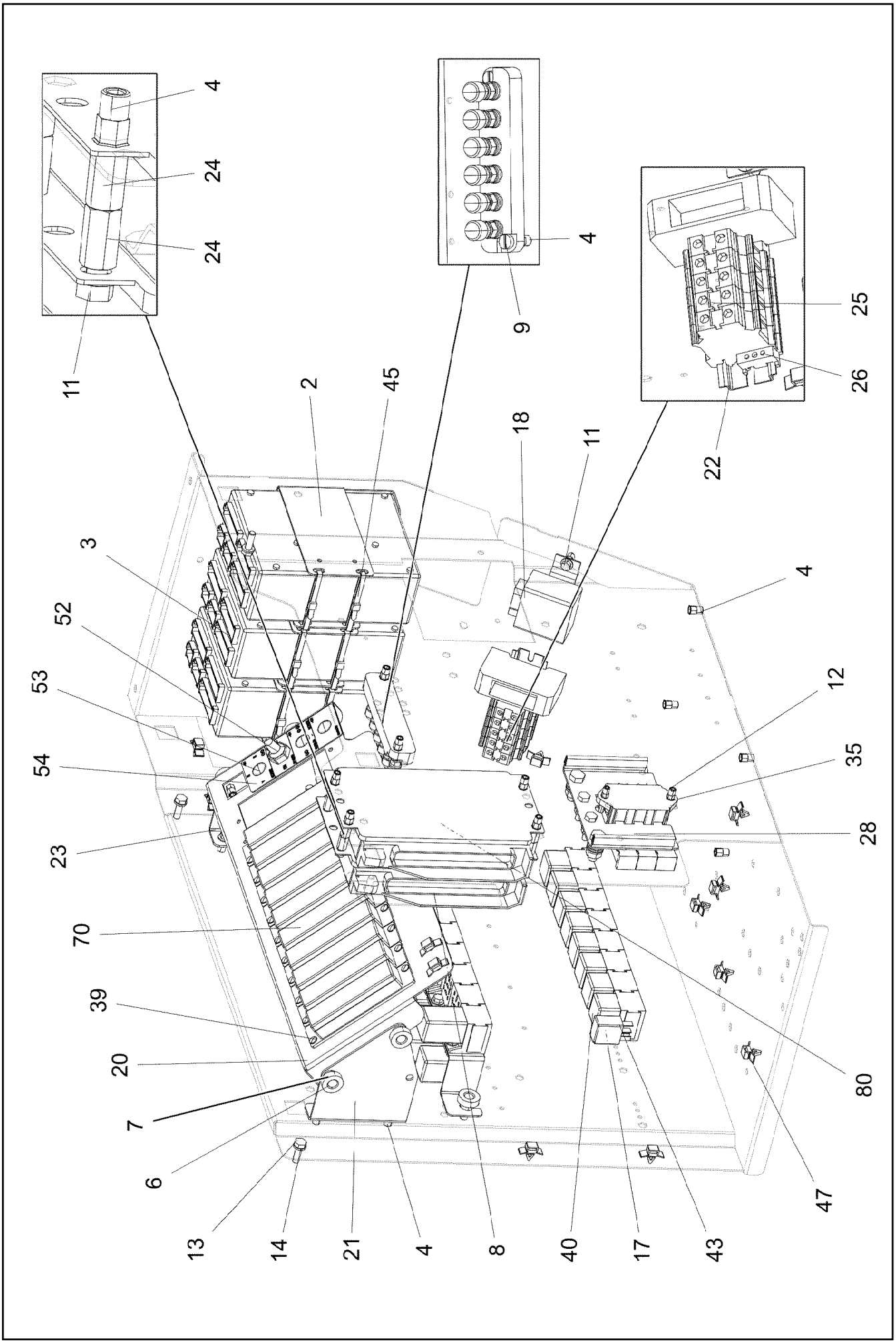

19.1.2022 006071 LIEBHERR	**etk_en_de_073897 LG 1750** **CENTRE BRACKET PRE-ASS.** **MITTELKONSOLE VORM.**	❑ 416 (2/4) **96037710**

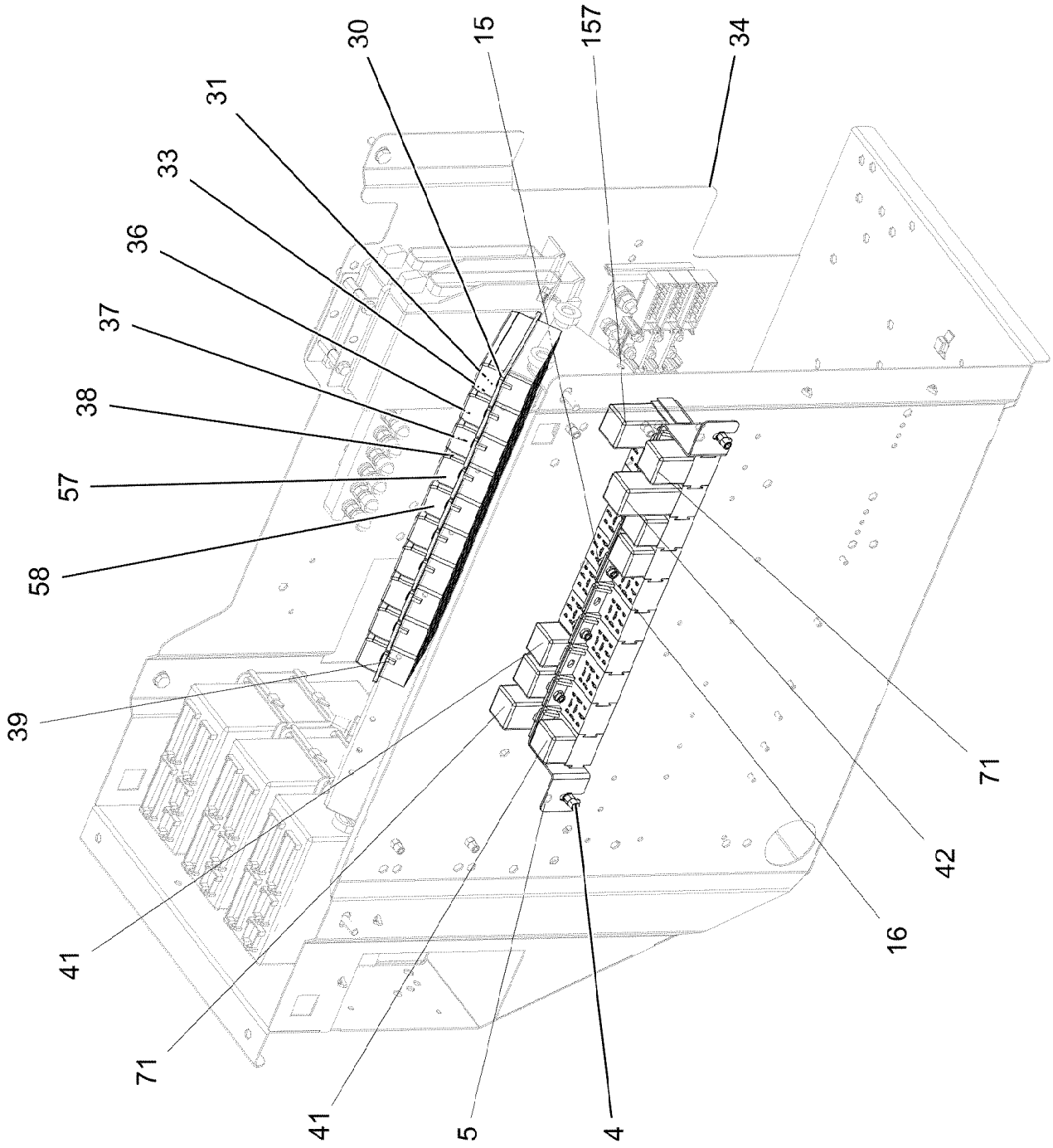
39
58
57
38
37
36
33
31
30
15
157
34
41
71
41
5
4
16
42
71

Pos.	Item	Quantity	Description	Bezeichnung
1	962349508	1	CENTRE BRACKET WELDED FE//ZNNI8//CN/	MITTELKONSOLE SCHWK.
2	956248108	3	PLATE 1.5X144X327 DC01 FE//ZNNI8//CN//T	BLECH
3	962990308	1	E-A MODULE	E-A MODULE
4	10042592	36	BLIND RIVET NUT M5 K=1,0-3,5 ST A2C	BLINDNIETMUTTER
5	978367908	1	PLATE 1.5X463X35 DC01 FE//ZNNI8//CN//T0	BLECH
6	10449664	6	KNURLED SCREW M5X10 PA6	RAENDELSCHRAUBE
7	10197808	6	WASHER ISO 7089 5 200HV ZNNI-480H	SCHEIBE
8	10489915	1	ELECTRONICS EST 410S	ELEKTRONIK
9	10876384	2	PAN-HEAD SCREW ISO 7045 M5X16 4.8 480	FLACHKOPFSCHRAUBE
10	691277108	1	VOLTAGE REGULATOR 24/12V DC 3-4A SP	SPANNUNGSREGLER
11	10876387	22	HEX SCREW M5X16 10.9 480H SPF	SECHSKANTSCHRAUBE
12	413006208	2	BLIND RIVET NUT M4 K=1,0-3,0	BLINDNIETMUTTER
13	11644899	8	HEX SCREW ISO 4017 M6X20 8.8 480H SPF	SECHSKANTSCHRAUBE
14	10197771	8	WASHER ISO 7089 6 200HV ZNNI-480H SPF	SCHEIBE
15	10875503	7	HEX SCREW EN 1665 M5X10 10.9 480H SPF	SECHSKANTSCHRAUBE
16	10875612	7	HEX NUT DIN 985 M5 8 480H SPF	SECHSKANTMUTTER
17	704232308	20	BLIND RIVET 4,0X10,5	BLINDNIET
18	606196208	1	CONTROL GEAR 6POL 24V SPF	STEUERGERAET
19	97016832	1	PLATE 1.5X490X405 DC01 FE//ZNNI8//CN//T	BLECH
20	972884408	1	TEARDROP PLATE 1.5X485X202 DC01 FE//	TRAEGERBLECH
21	972884508	1	PLATE 2X95X141 DC01 FE//ZNNI8//CN//T0	BLECH
22	602106708	0.11	TOP HAT RAIL 35X27X7,3X1	HUTSCHIENE
23	972884608	1	PLATE 2X95X141 DC01 FE//ZNNI8//CN//T0	BLECH
24	602020808	8	DISTANCE STUD M5X15	ABSTANDSBOLZEN
25	636107901	5	TERMINAL/CLAMP	KLEMME
26	602110108	2	END HOLDER	ENDHALTER
28	926891108	1	GROUND RAIL ⇨ ❑ 419	VERTEILER MASSE
30	602171208	1	ADHESIVE LABELS	HAFTETIKETT
31	602735508	44	INSERTION BRIDGE	EINLEGEBRUECKE
33	604007608	1	FLAT FUSE LINK 25A	FLACHSICHERUNGSEINSATZ
34	262103908	1.5	EDGE PROTECTION 1-2X9,5X6,5	KANTENSCHUTZ
35	10875564	2	SOCKET HEAD SCREW ISO 1207 M4X10 4.8	ZYLINDERSCHRAUBE
36	604007108	37	FLAT FUSE LINK 10A 32	FLACHSICHERUNGSEINSATZ
37	604007208	3	FLAT FUSE LINK 15A	FLACHSICHERUNGSEINSATZ
38	604007308	14	FLAT FUSE LINK 20A	FLACHSICHERUNGSEINSATZ
39	704207608	24	MANDRIL RIVET 4X10,3	DORNNIET
40	630105108	6	RELAY 24V/1S 26X26X24MM SPF	RELAIS
41	630105408	12	RELAY 24V/1W 26X26X24MM SPF	RELAIS
42	630100608	1	TIME CONTROL DEVICE 10S 24V	ZEITSTEUERGERAET
43	6001682	1	RELAY	RELAIS
45	10874588	6	CABLE TIE 4,8X292-SCHWARZ PA66 SPF	KABELBINDER
47	11492315	12	CABLE CLIP HOLDER 8,1X-SCHWARZ PA66	KABELBINDERHALTER
52	606183008	1	ROCKER SWITCH	KIPPSCHALTER
53	591572208	3	COVER LID 12,7	ABDECKKAPPE
54	973118508	1	SIGN	SCHILD
55	630105308	2	RELAY 24V/1S SPF	RELAIS
56	779019008	4	PROTECTING CAP SW13 POLYAETHYLEN	SCHUTZKAPPE
57	604006908	4	FLAT FUSE LINK 5A 32	FLACHSICHERUNGSEINSATZ
58	604007408	1	FLAT FUSE LINK 30A	FLACHSICHERUNGSEINSATZ
70	604501608	10	FUSE BOX SMALL 6-POL, LEER	SICHERUNGSDOSE
71	10440553	2	DIODE SUBASSEMBLY PBTP-GF20 SPF	DIODENBAUSTEIN
80	10285698	1	ELECTRONICS EST 42	ELEKTRONIK
157	10877999	1	TIME RELAY 60S 24V	ZEITRELAIS

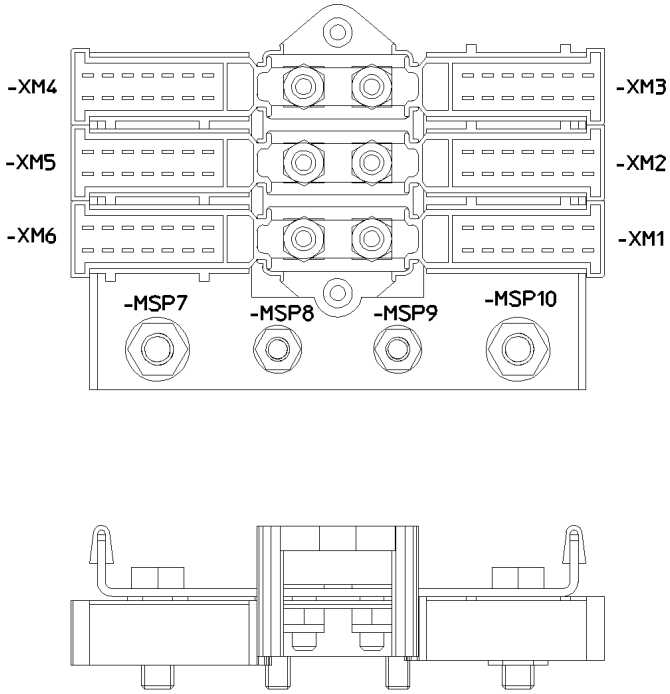

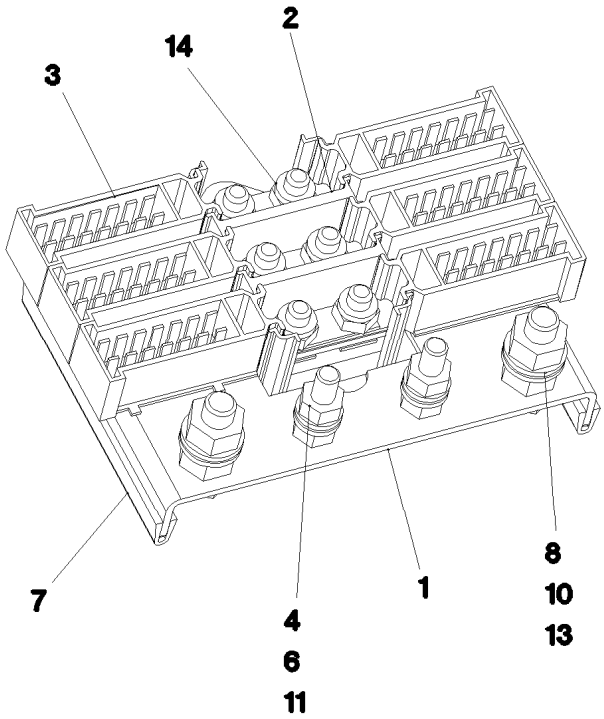

Pos. 12

Pos.	Item	Quantity	Description	Bezeichnung
1	97083880	1	PLATE 2X143X88 DC01 FE//ZNNI8//CN//T0	BLECH
2	602336408	1	CABLE CONNECTOR	KABELVERBINDER
3	602336508	6	PLUG SHELL 14-POL	STECKERGEHAEUSE
4	10197771	4	WASHER ISO 7089 6 200HV ZNNI-480H SPF	SCHEIBE
6	10197764	4	HEX NUT ISO 4032 M6 10 ZNNI-480H SPF	SECHSKANTMUTTER
7	262103908	0.16	EDGE PROTECTION 1-2X9,5X6,5	KANTENSCHUTZ
8	10197831	2	HEX SCREW ISO 4017 M8X25 8.8 ZNNI-480	SECHSKANTSCHRAUBE
10	10197760	4	HEX NUT ISO 4032 M8 10 ZNNI-480H SPF	SECHSKANTMUTTER
11	10197836	2	HEX SCREW ISO 4017 M6X25 8.8 ZNNI-480	SECHSKANTSCHRAUBE
12	602761408	10	NAME PLATE 20X8	BEZEICHNUNGSSCHILD
13	12103465	4	WASHER ISO 7089 8 300HV ZNNI-480H SPF	SCHEIBE
14	12102692	6	HEX NUT DIN 985 M6 8 ZNNI-480H SPF	SECHSKANTMUTTER

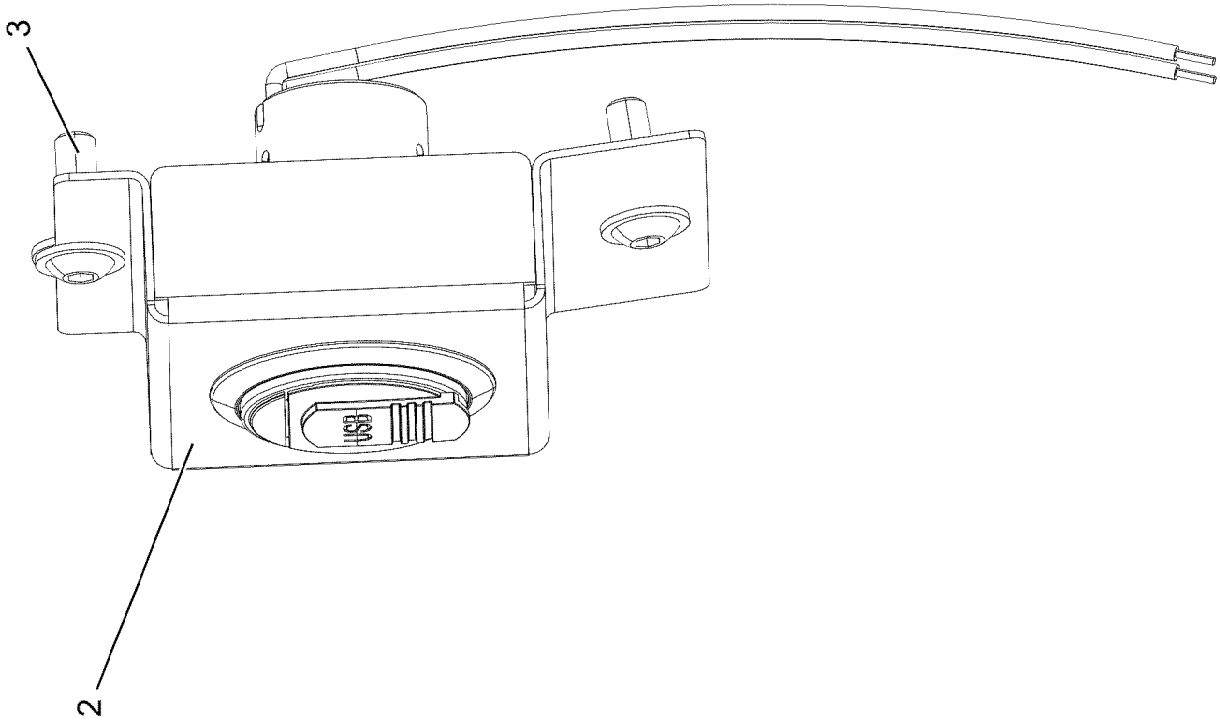
3
2

Pos.	Item	Quantity	Description	Bezeichnung
1	96013406	1	WIRING HARNESS W165	KABELSTRANG
2	97109230	1	HOLDER 23X74X86 ABS SPF	HALTER
3	10875474	2	BUTTON HEAD SCREW ISO 7380-2 M5X16 0	HALBRUNDKOPFSCHRAUBE

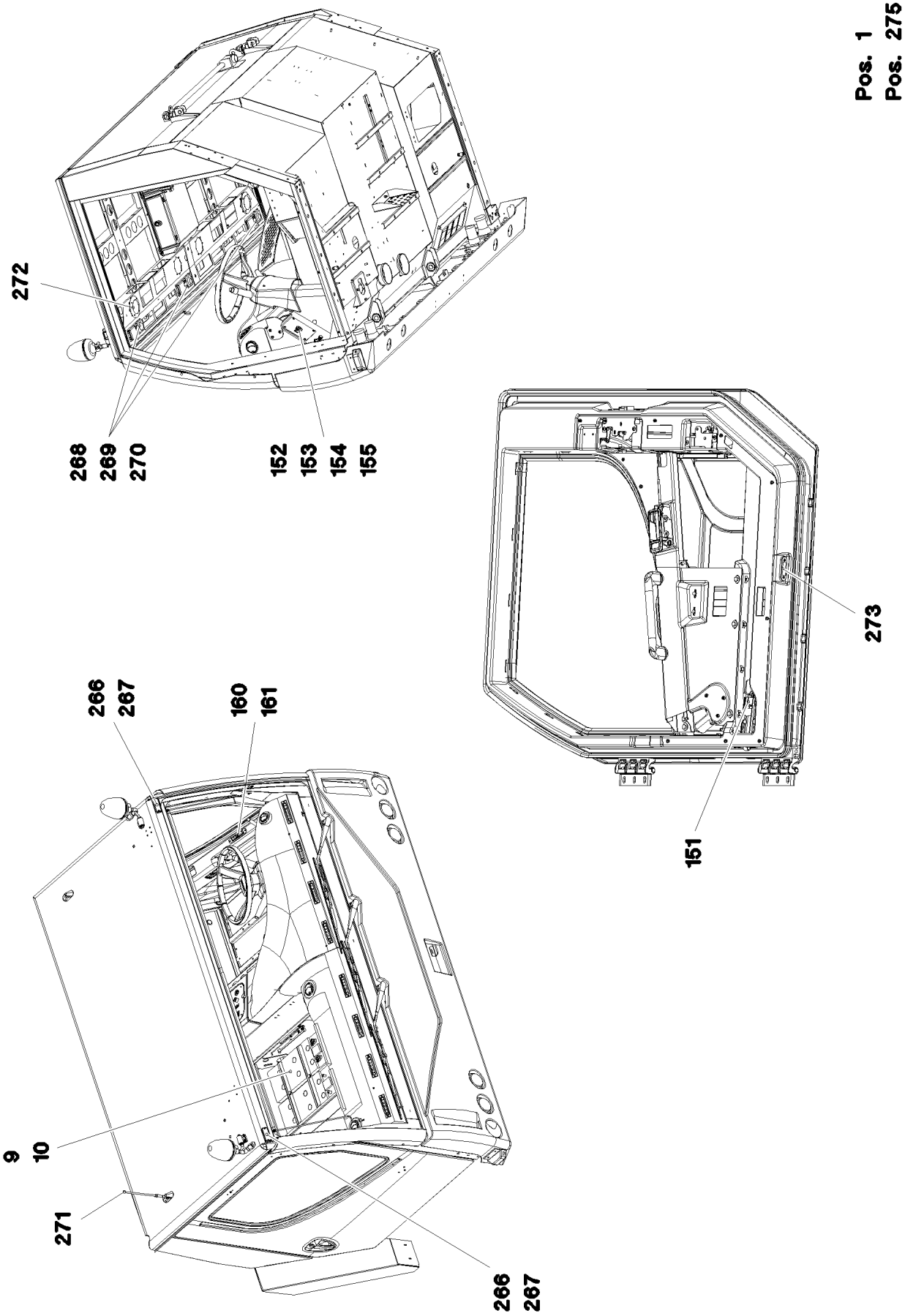
Pos. 1
Pos. 275
272
268
269
270
152
153
154
155
273
151
266
267
160
161
9
10
271
266
267

Pos.	Item	Quantity	Description	Bezeichnung
1	96038234	1	WIRING LOOM DRIVER'S CABIN ⇨ ❑ 424	KABELLISTE ELEKTR.FAHRERH
9	96031504	1	ELECTRICAL SYSTEM BATTERY STUFE5 ⇨ ❑ 427	ELEKTRIK BATTERIE
10	10664204	2	BATTERY 12V 180AH	BATTERIE
151	606020708	2	DOOR CONTACT SWITCH	TUERKONTAKTSCHALTER
152	10331026	1	COVER	DECKEL
153	10875482	4	BUTTON HEAD SCREW ISO 7380-2 M3X10 0	HALBRUNDKOPFSCHRAUBE
154	420050108	4	WASHER ISO 7089 3 MS	SCHEIBE
155	12226068	4	HEX NUT ISO 4032 M3 10 480H SPF	SECHSKANTMUTTER
160	606028608	3	ROCKER SWITCH	KIPPSCHALTER
161	606779608	3	SYMBOL INSERT GRUEN	SYMBOLEINSATZ
266	607147808	2	NAVIGATION LIGHT 5W 12/24V KLAR	POSITIONSLEUCHTE
267	607020108	2	LIGHT BULB 5W 24V	GLUEHLAMPE
268	607147008	3	INTERNAL LIGHT 21W 24V KLAR	INNENLEUCHTE
269	607021708	3	LIGHT BULB DIN 72601 21W 24V	GLUEHLAMPE
270	607023208	3	LIGHT BULB DIN 72601 10W 24V	GLUEHLAMPE
271	10871061	1	ANTENNA	ANTENNE
272	965576708	1	LOUDSPEAKER CPL. 40 WATT 100 MM ⇨ ❑ 429	LAUTSPRECHER KPL.
273	10873155	2	NAVIGATION LIGHT 0,5W 10/32V WEISS	POSITIONSLEUCHTE
275	7021455	1	HEX PROTECTING CAP GPN 1000SW16 M1	6KT-SCHUTZKAPPE

Pos.	Item	Quantity	Description	Bezeichnung
1	96015171	1	LEAD WL1-2	LEITUNG
2	96038396	1	WIRING HARNESS W2-1 ⇨ ❑ 425	KABELSTRANG
3	96024681	1	LEAD WL3-1	LEITUNG
10	965468608	1	LEAD WL10	LEITUNG
11	962342008	1	LEAD WL11	LEITUNG
12	962342208	1	LEAD WL12	LEITUNG
13	96024686	1	LEAD WL13-2	LEITUNG
110	962337708	2	LEAD WL110	LEITUNG
111	967157308	1	WIRING HARNESS W111	KABELSTRANG
112	967157708	1	WIRING HARNESS W112	KABELSTRANG
114	964336908	1	WIRING HARNESS W114	KABELSTRANG
115	964337008	1	WIRING HARNESS W115	KABELSTRANG
116	962340308	1	WIRING HARNESS W116	KABELSTRANG

Pos.	Item	Quantity	Description	Bezeichnung
38	602206608	2	CABLE LUG M5/2,5-6MM² PC VERZ	KABELSCHUH
39	602213308	4	CABLE LUG DIN 46237 6/6mm² VERZINNT	KABELSCHUH
42	602206808	2	CABLE LUG 10/2,5-6MM² VERZ	KABELSCHUH
48	602207508	1	CABLE LUG M8/16MM²	KABELSCHUH
49	602217008	1	CABLE LUG M6/16MM²	KABELSCHUH
78	602223608	1	TUBULAR CABLE PLUG M10/120mm²	ROHRKABELSCHUH
117	602315101	1	CABLE LUG DIN 46234 10,5/25-35MM² VERZI	KABELSCHUH
146	602211708	1	CABLE LUG DIN 46234 M8/8-35MM²	KABELSCHUH
148	602223808	2	TUBULAR CABLE PLUG DIN 40500 M6/35mm	ROHRKABELSCHUH
317	12102627	7.75	ELECTR.CABLE 6	KFZ-LEITUNG
327	12102633	1.7	ELECTR.CABLE 16	KFZ-LEITUNG
363	12103999	2.25	ELECTR.CABLE 35	KFZ-LEITUNG
500	923512208	3	CABLE MARKER	KABELMARKER
501	10874477	1	FUSE 40A 32V	SICHERUNG
502	10874465	1	INSERTION BRIDGE CU/FE VERZINNT	EINLEGEBRUECKE
503	10874464	1	FUSE BOX SMALL 2-POLIG PA	SICHERUNGSDOSE
504	10022400	1	FUSE BOX SMALL 4-POLIG SPF ⇨ ❑ 426	SICHERUNGSDOSE
505	10023750	2	FUSE 80A 32V SPF	SICHERUNG
709	10872033	4	CABLE SLEEVE 16,0-4,0/16/1,78	KABELTUELLE
712	10872037	2	CABLE SLEEVE 25,4-12,7/25,4/1	KABELTUELLE
996	965622108	16	LETTERING WIRE	BESCHRIFTUNG ADER
998	965622208	1	LETTERING WIRING HARNESS	BESCHRIFTUNG KABELBAUM
2264	10877675	1	TUBULAR CABLE PLUG M10/10-120MM² E-C	ROHRKABELSCHUH
2802	10877669	1.105	BATTERY CABLE 120 TPE-V	BATTERIEKABEL

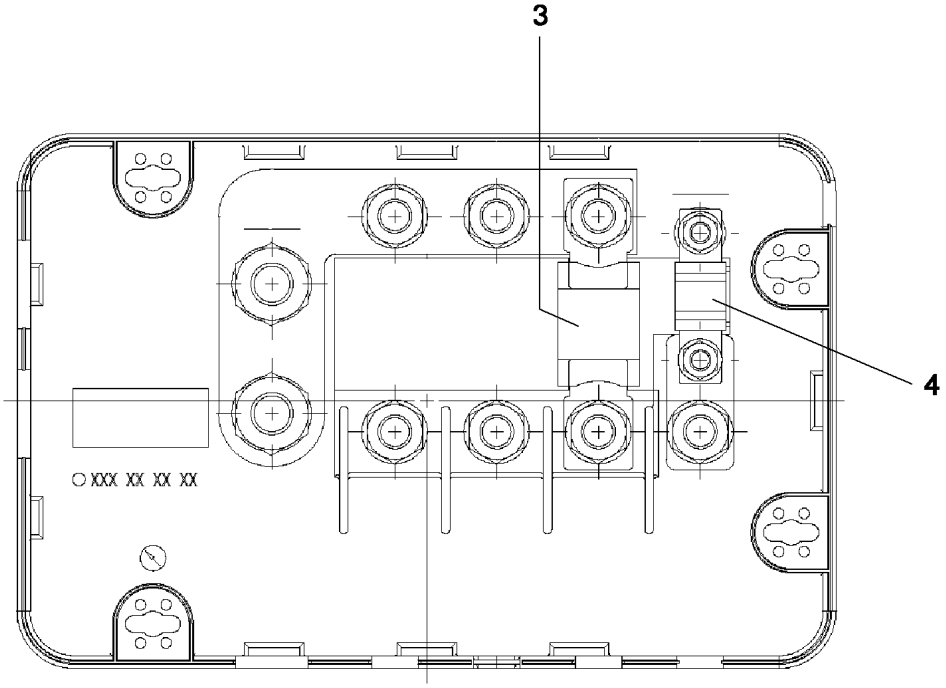

Pos.	Item	Quantity	Description	Bezeichnung
3	10023750	1	FUSE 80A 32V SPF	SICHERUNG
4	10023751	1	FUSE 50A 32V SPF	SICHERUNG

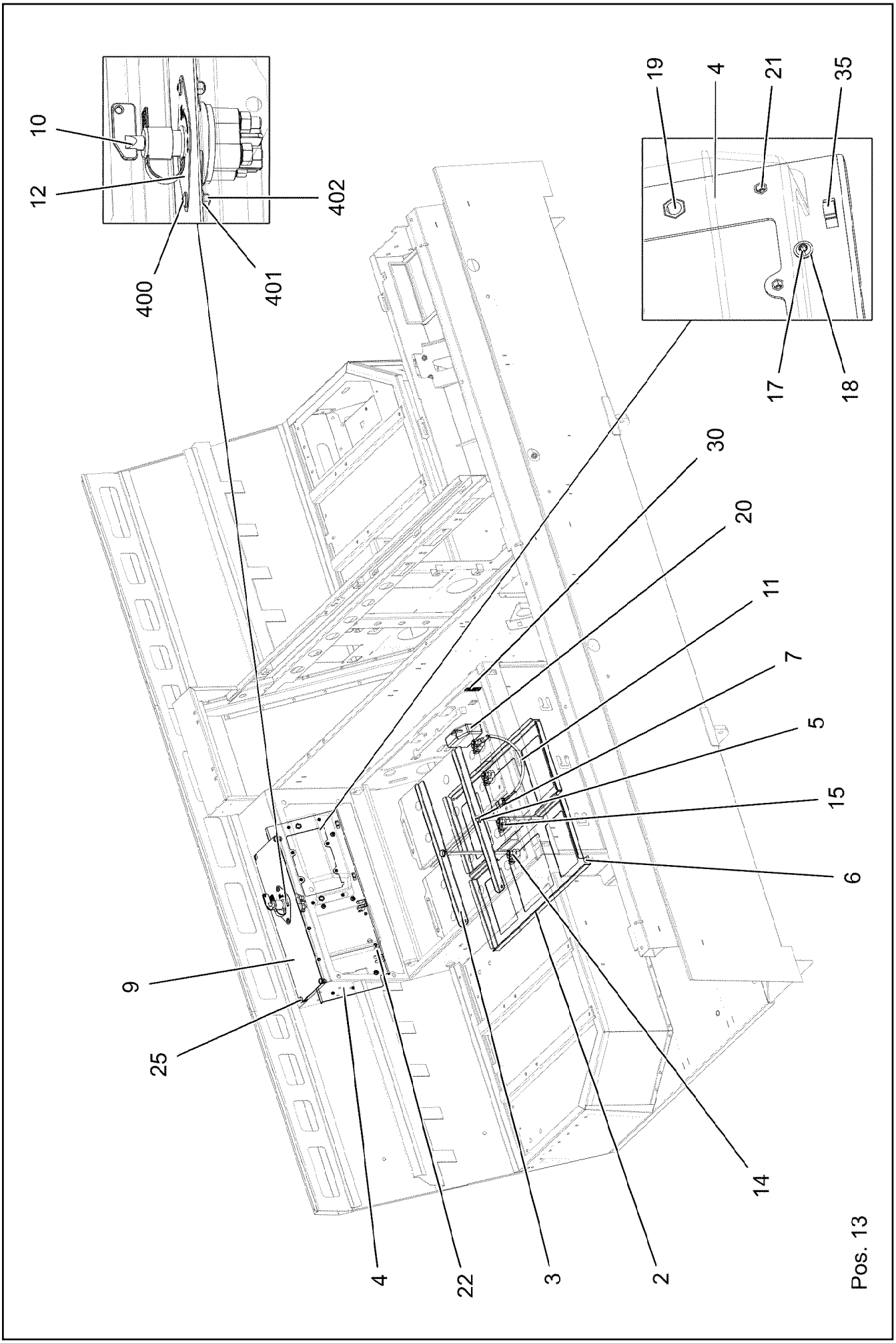

19.1.2022 098998 LIEBHERR	**etk_en_de_073897 LG 1750** **ELECTRICAL SYSTEM BATTERY** **ELEKTRIK BATTERIE**	❑ 427 (1/2) **96031504**

Pos.	Item	Quantity	Description	Bezeichnung
2	972394508	1	PLATE 2X544X565 DC01	BLECH
3	972394608	2	PLATE 2.5X454X41 DC01 FE//ZNNI8//CN//T0	BLECH
4	97081544	1	RETAINING PLATE 2.5X555X240 ALMG3 H11	HALTEBLECH
5	10289795	2	WASHER ISO 7089 10 300HV FLZN SPF	SCHEIBE
6	11651767	2	HEX SCREW ISO 4017 M8X20 8.8 480H SPF	SECHSKANTSCHRAUBE
7	10878922	2	HEX SCREW ISO 4014 M10X220 8.8 FLZN SP	SECHSKANTSCHRAUBE
9	97093497	1	PLATE 2X469X125 DC01 RAL 7016,SDGL,GT	BLECH
10	10871010	1	BATTERY ISOLATING SWITCH PAGF SCHW	BATTERIETRENNSCHALTER
(1)	10024214	1	SWITCH LEVER	SCHALTHEBEL
11	10800266	1	TEMPERATURE SENSOR -50/+125°C SPF	TEMPERATURFUEHLER
12	97068322	1	SIGN ALU	SCHILD
13	779018608	8	PROTECTING CAP SW17 KUNSTSTOFF	SCHUTZKAPPE
14	613206508	2	BATTERY TERMINAL CLAMP 17,5MM² VERZI	BATTERIEKLEMME
15	613206608	2	BATTERY TERMINAL CLAMP 15,9MM² VERZI	BATTERIEKLEMME
17	10875468	4	BUTTON HEAD SCREW AEHNL.ISO 7380-2	HALBRUNDKOPFSCHRAUBE
18	10042593	4	BLIND RIVET NUT M6 K=1,5-3,5 ST CR6-FRE	BLINDNIETMUTTER
19	12100265	3	BLIND RIVET NUT M10 K=1,5-5,5 480H SPF	BLINDNIETMUTTER
20	965356108	1	ADDITIONAL KIT	NACHRUESTSATZ
21	10042592	10	BLIND RIVET NUT M5 K=1,0-3,5 ST A2C	BLINDNIETMUTTER
22	11656731	4	HEX NUT ISO 7040 M8 8 480H SPF	SECHSKANTMUTTER
25	704229808	4	CRIMP LOCK	QUETSCHVERSCHLUSS
30	11081841	1	MEASURING STRIP	MESSSTREIFEN
35	11492315	4	CABLE CLIP HOLDER 8,1X-SCHWARZ PA66	KABELBINDERHALTER
400	10429632	2	BUTTON HEAD SCREW ISO 7380-2 M6X20 0	HALBRUNDKOPFSCHRAUBE
401	10875648	2	WASHER ISO 7093-1 6 200HV 480H SPF	SCHEIBE
402	12102692	2	HEX NUT DIN 985 M6 8 ZNNI-480H SPF	SECHSKANTMUTTER

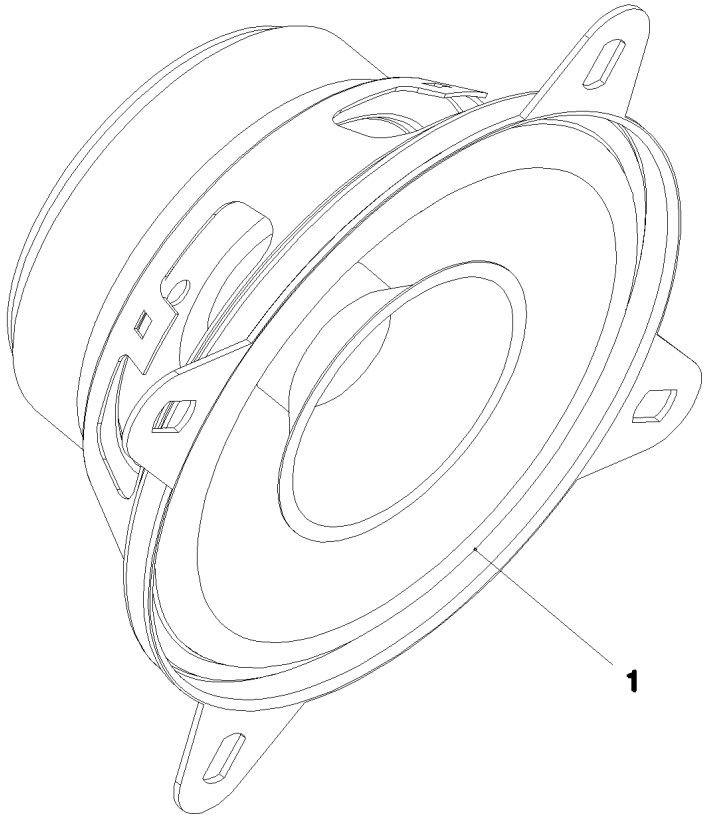

Pos. 2

Pos.	Item	Quantity	Description	Bezeichnung
1	10489011	2	LOUDSPEAKER 2,77V 86DBA	LAUTSPRECHER
2	591080708	2	LOUDSPEAKER BLIND DRM.136	LAUTSPRECHERBLENDE

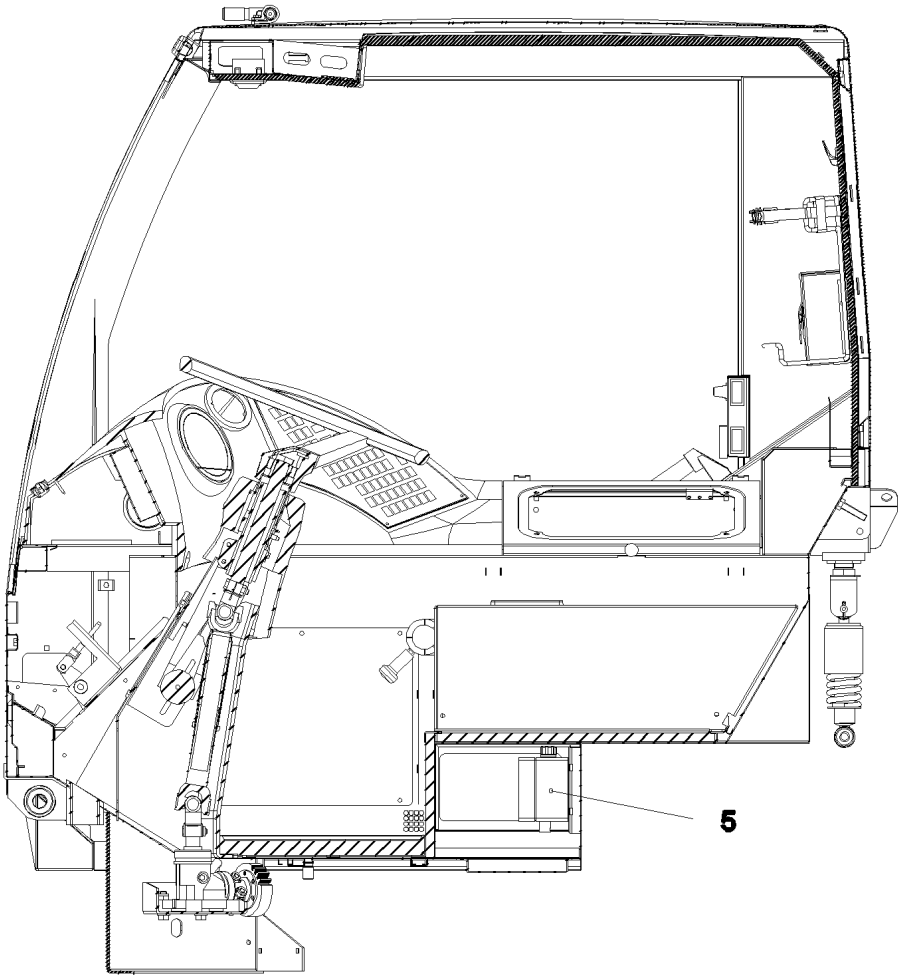

Pos. 3
Pos. 4

Pos.	Item	Quantity	Description	Bezeichnung
1	962730908	1	LEAD WL120	LEITUNG
2	962731008	1	LEAD WL121	LEITUNG
3	606028808	1	ROCKER SWITCH	KIPPSCHALTER
4	606780008	1	SYMBOL INSERT 14X14X1,5 GELB	SYMBOLEINSATZ
5	613301808	1	CHARGER 230V 24V8A SPF	LADEGERAET
(1)	10299987	1	TEMPERATURE SENSOR	TEMPERATURFUEHLER
20	12225952	4	SOCKET HEAD SCREW DIN 7984 M6X16 08	ZYLINDERSCHRAUBE

Pos.	Item	Quantity	Description	Bezeichnung
2	96023590	1	WIRING HARNESS A220-A3 ⇨ ❑ 432	KABELSTRANG

Pos.	Item	Quantity	Description	Bezeichnung
125	602300308	2	CONTACT 0,5-1MM2	KONTAKT
136	602323908	2	BUSHING 2,1MM2	BUCHSE
305	10870540	0.32	ELECTR.CABLE 1,0	KFZ-LEITUNG
500	923512208	2	CABLE MARKER	KABELMARKER
501	10099860	1	HOUSING 9-POL	GEHAEUSE
502	10045101	1	CONTACT RETAINING PIN 9POL GELB	KONTAKTSICHERUNGSSTIFT
503	605127914	1	RETAINER HOUSING MATE LOK	AUFNAHMEGEHAEUSE
998	965622208	1	LETTERING WIRING HARNESS	BESCHRIFTUNG KABELBAUM

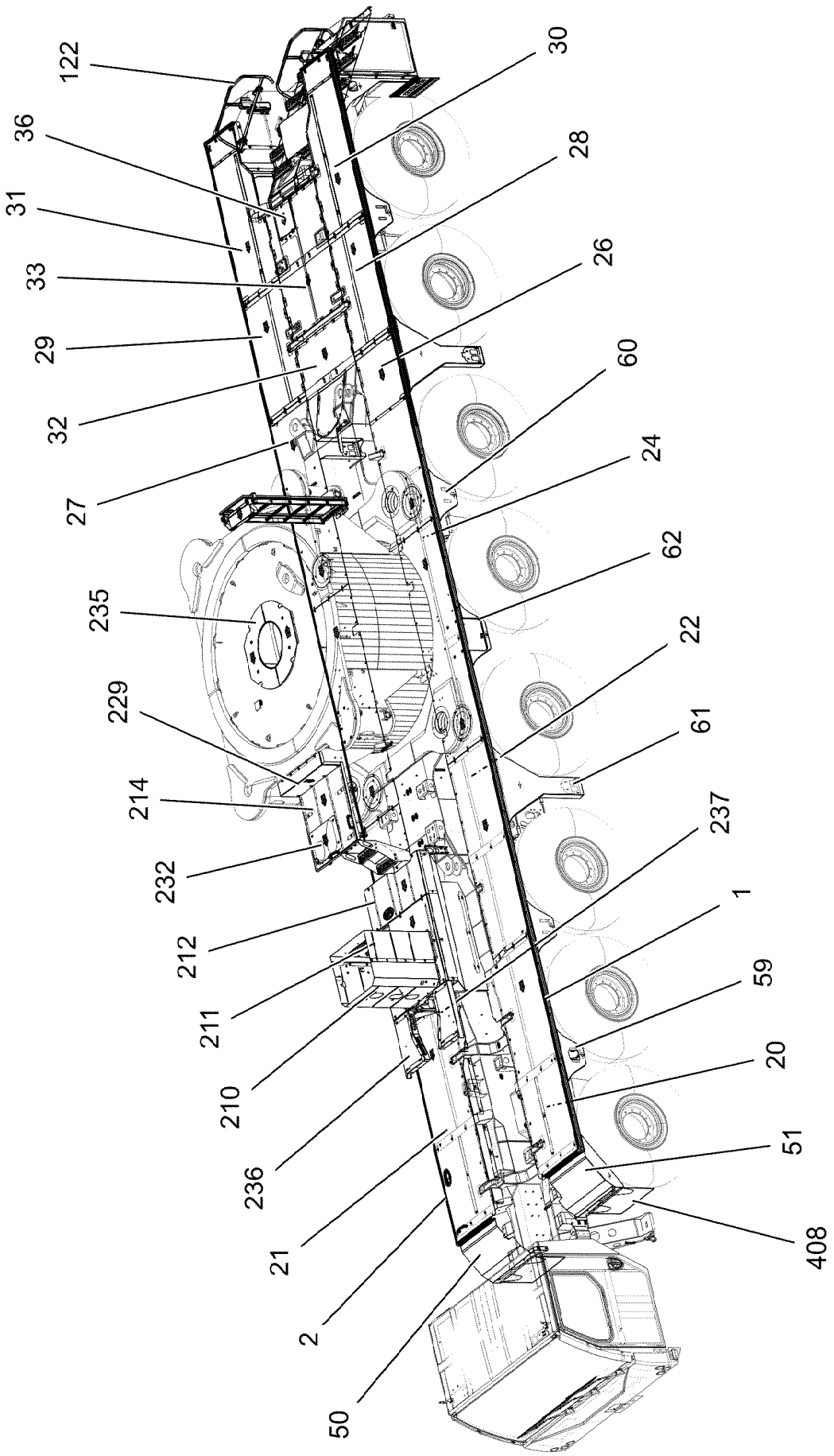
122
36
31
33
29
32
27
235
229
214
232
212
211
210
236
21
2
50
30
28
26
60
24
62
22
61
237
1
59
20
51
408

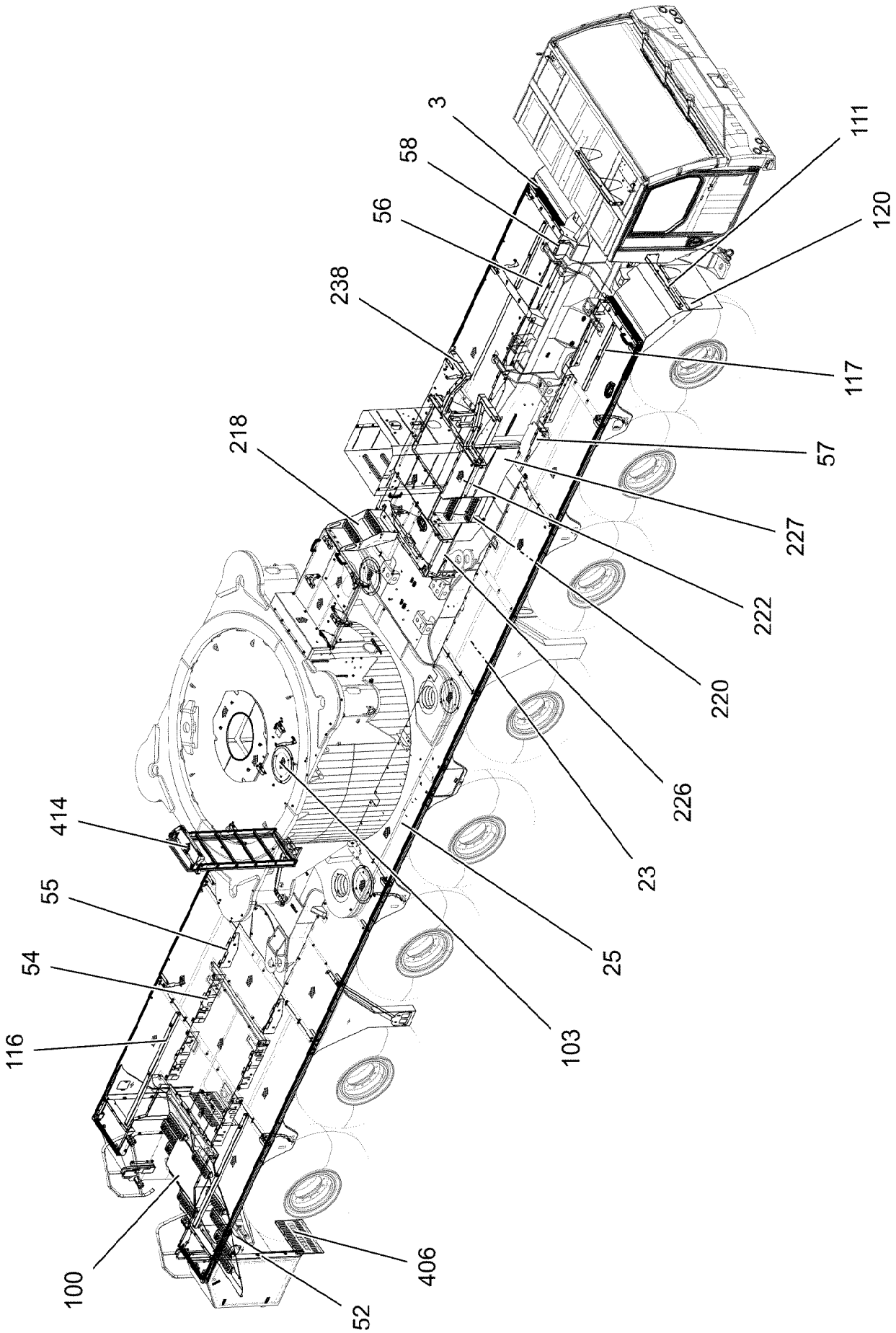

19.1.2022 006276 LIEBHERR	**etk_en_de_073897 LG 1750** **TIRE COVER PANELLING** **REIFENVERKLEIDUNG**	❑ 434 (2/11) **918994608**

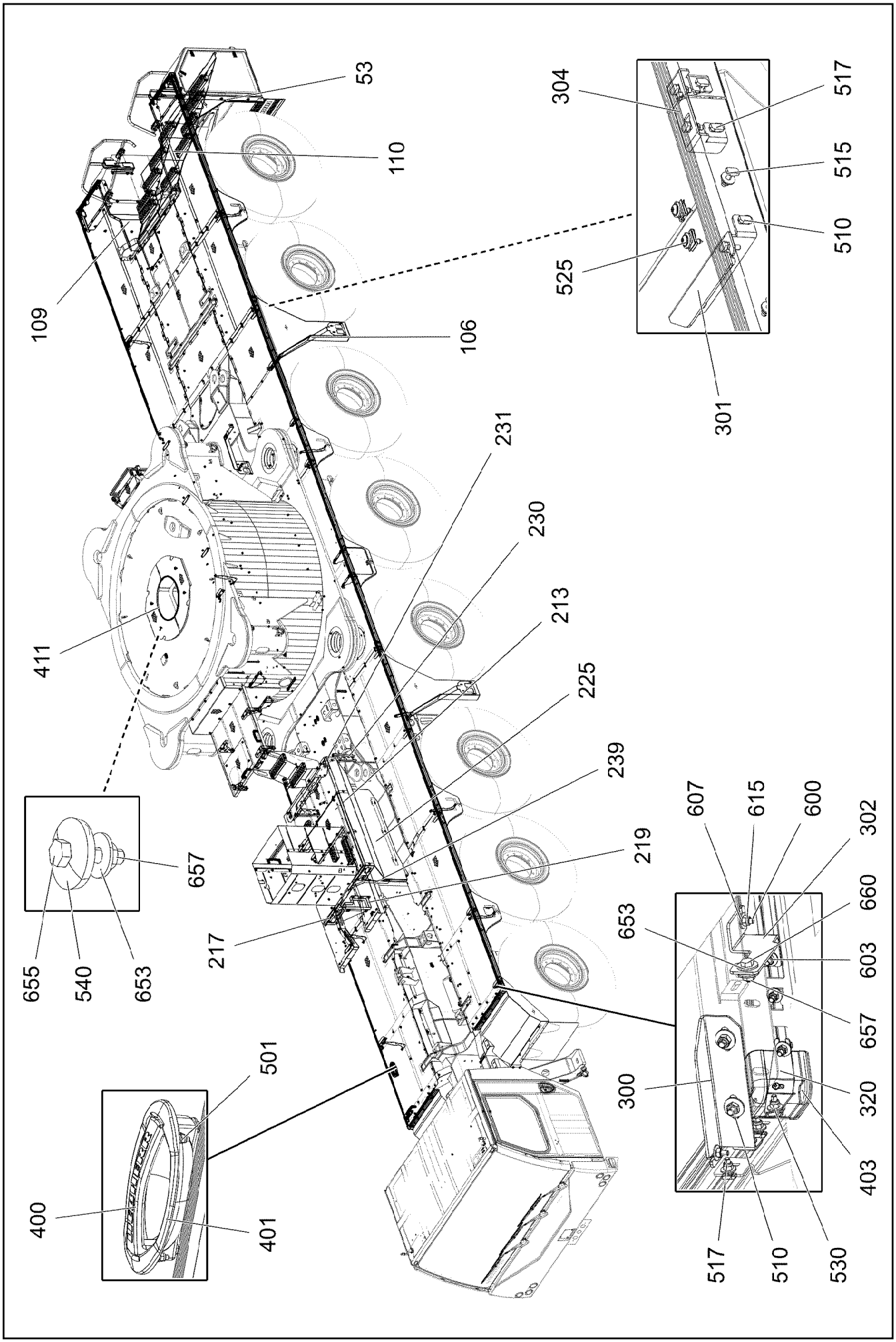

19.1.2022 006277 LIEBHERR	**etk_en_de_073897 LG 1750** **TIRE COVER PANELLING** **REIFENVERKLEIDUNG**	❑ 435 (3/11) **918994608**

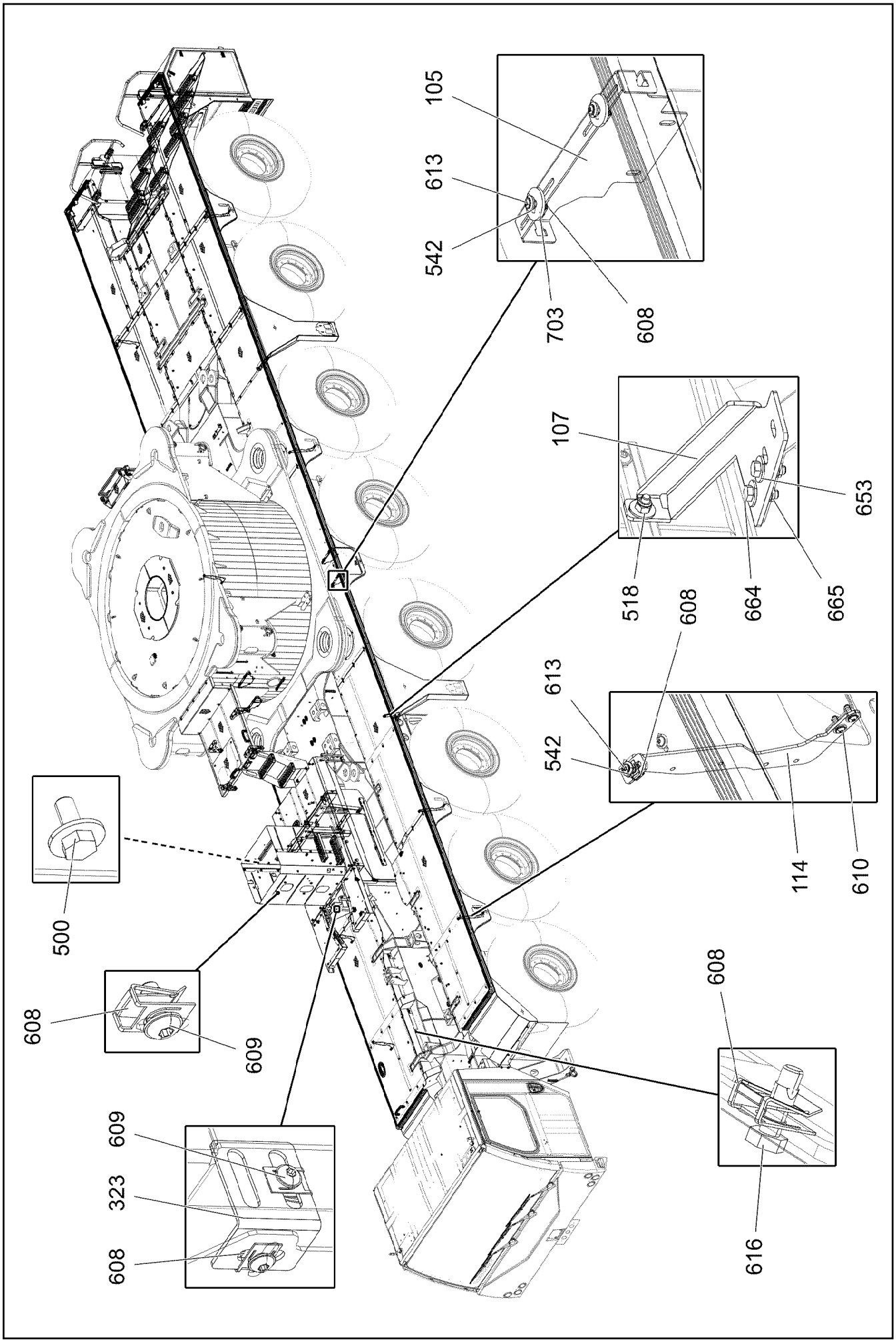

19.1.2022 006278 LIEBHERR	**etk_en_de_073897 LG 1750** **TIRE COVER PANELLING** **REIFENVERKLEIDUNG**	❑ 436 (4/11) **918994608**

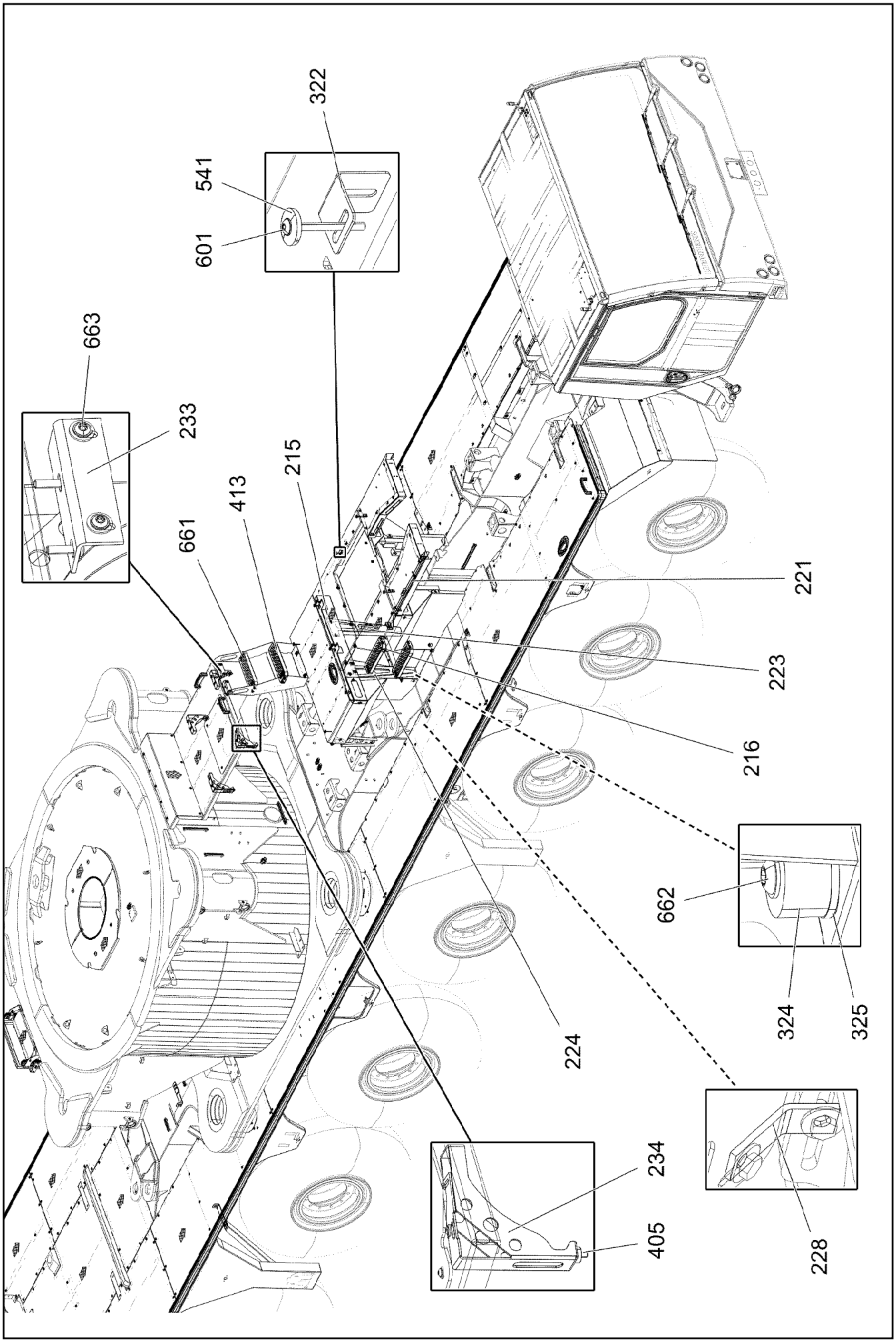

19.1.2022 006279 LIEBHERR	**etk_en_de_073897 LG 1750** **TIRE COVER PANELLING** **REIFENVERKLEIDUNG**	❑ 437 (5/11) **918994608**

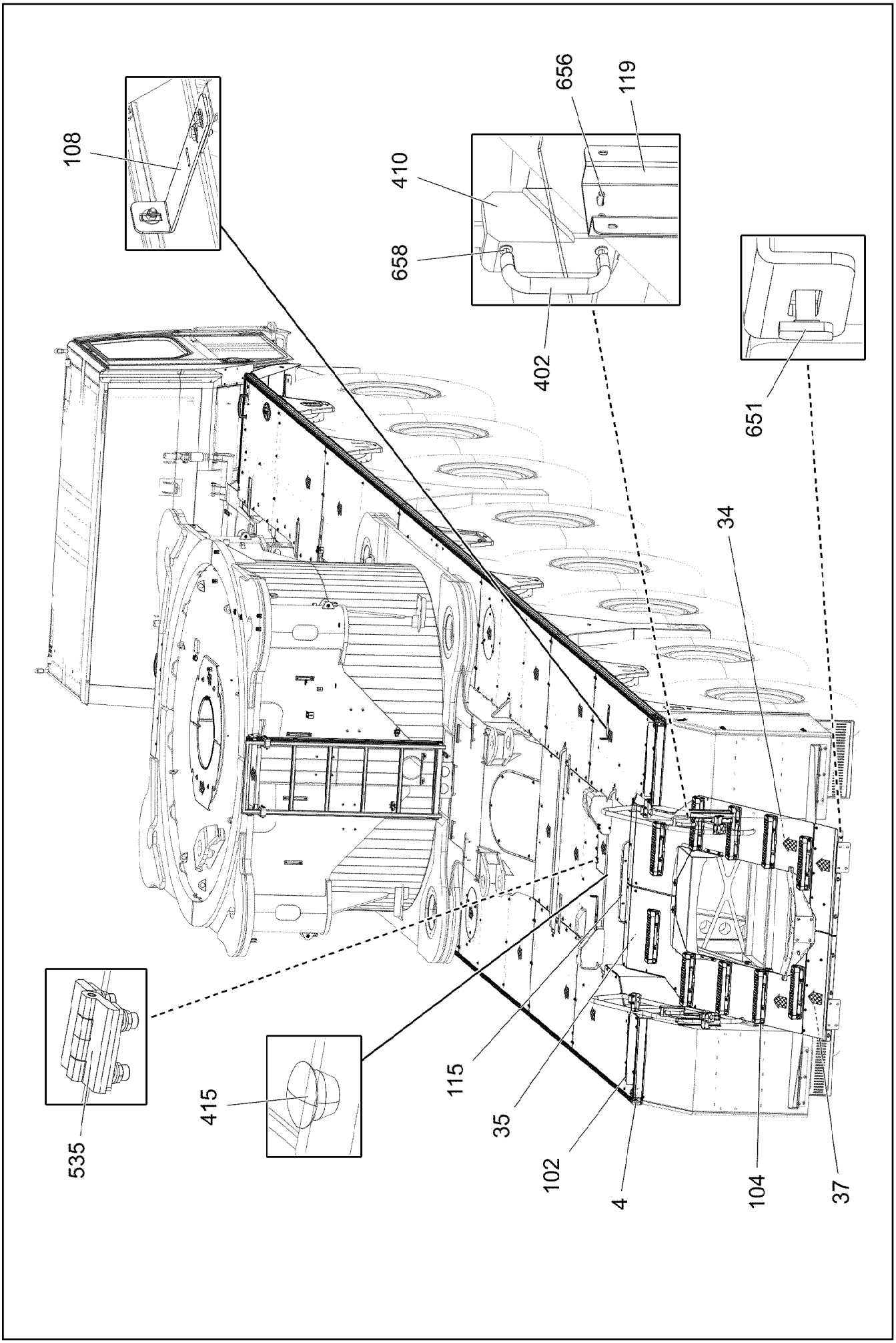
108
656
119
410
658
402
651
34
535
415
115
35
102
4
104
37

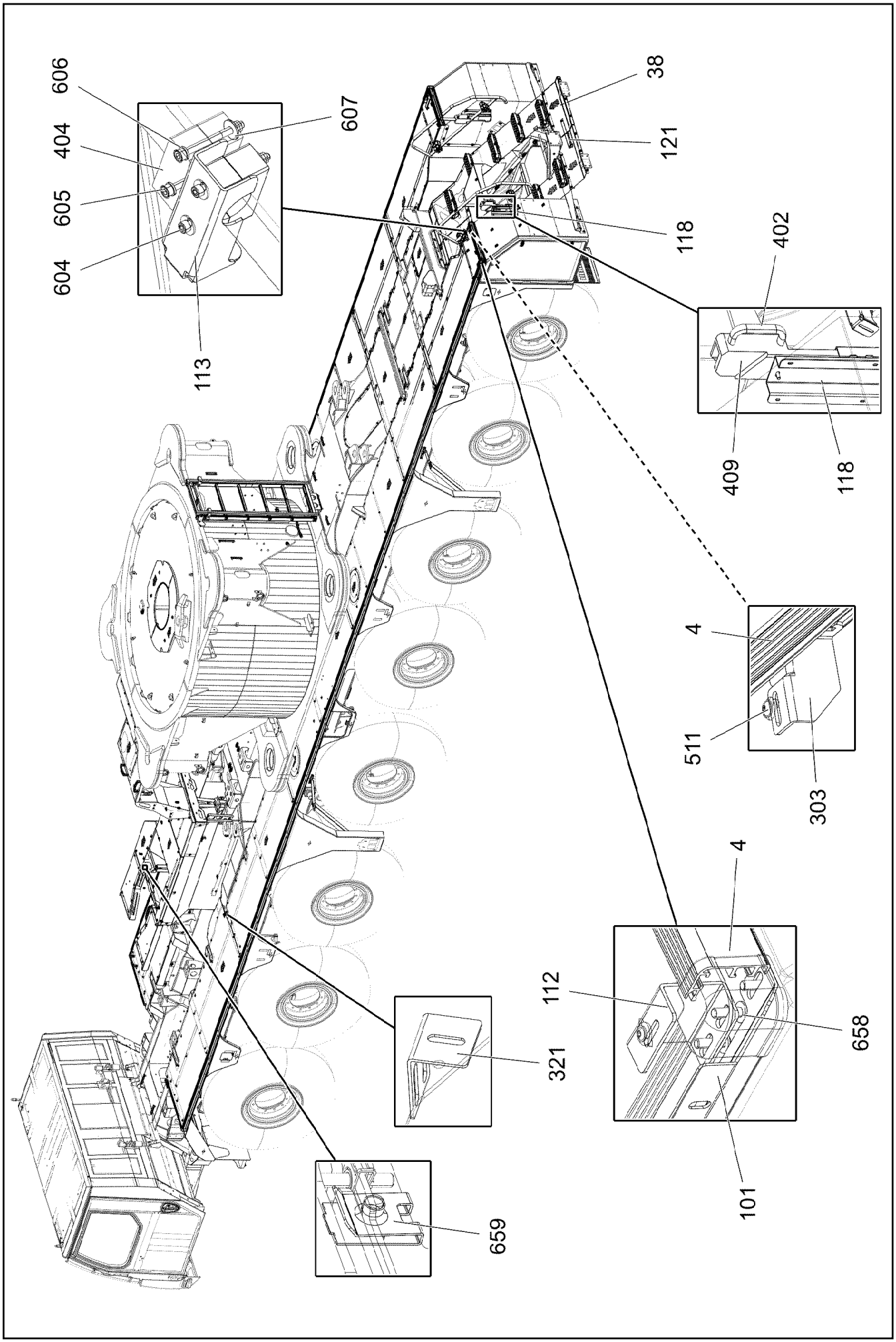

19.1.2022 006281 LIEBHERR	**etk_en_de_073897 LG 1750** **TIRE COVER PANELLING** **REIFENVERKLEIDUNG**	❑ 439 (7/11) **918994608**

Pos.	Item	Quantity	Description	Bezeichnung
1	97115334	5	ALU PROFILE 65-40-5,5X5636 ALMGSI T66	ALUPROFIL
2	97115335	1	ALU PROFILE 65-40-5,5X5636 ALMGSI T66	ALUPROFIL
3	97115336	2	ALU PROFILE 65-40-5,5X800 ALMGSI T66 SP	ALUPROFIL
4	97112934	2	PROFILE 65-40-5,5X623 ALMGSI T66 SPF	PROFIL
20	97115340	1	TREAD PLATE 5X1169X2930 ALMG3 H114	LAUFBLECH
21	97115341	1	TREAD PLATE 5X1172X2930 ALMG3 H114	LAUFBLECH
22	97115342	1	TREAD PLATE 5X870X2664 ALMG3 H114	LAUFBLECH
23	97115343	1	TREAD PLATE 5X870X2664 ALMG3 H114	LAUFBLECH
24	97115344	1	TREAD PLATE 5X870X2980 ALMG3 H114	LAUFBLECH
25	97115345	1	TREAD PLATE 5X870X2980 ALMG3 H114	LAUFBLECH
26	97115346	1	TREAD PLATE 5X870X2550 ALMG3 H114	LAUFBLECH
27	97115348	1	TREAD PLATE 5X870X2550 ALMG3 H114	LAUFBLECH
28	97115349	1	TREAD PLATE 5X870X1573 ALMG3 H114	LAUFBLECH
29	97115350	1	TREAD PLATE 5X870X1573 ALMG3 H114	LAUFBLECH
30	97115351	1	TREAD PLATE 5X870X2208 ALMG3 H114	LAUFBLECH
31	97115453	1	TREAD PLATE 5X870X2208 ALMG3 H114	LAUFBLECH
32	97115454	1	TREAD PLATE 5X1176X1448 ALMG3 H114	LAUFBLECH
33	97115455	1	TREAD PLATE 5X1176X1696 ALMG3 H114	LAUFBLECH
34	97115457	1	TREAD PLATE 5X811X2142 ALMG3 H114	LAUFBLECH
35	97115458	1	TREAD PLATE 5X2142X811 ALMG3 H114	LAUFBLECH
36	97115459	1	COVER 5X380X410 ALMG3 H114	DECKEL
37	97127245	1	TREAD PLATE 5X354X812 ALMG3 H114	LAUFBLECH
38	97127259	1	TREAD PLATE 5X354X812 ALMG3 H114	LAUFBLECH
50	973133208	1	SPLASH PLATE 2.5X1113X964 ALMG3 H111	SPRITZBLECH
51	973133408	1	SPLASH PLATE 2.5X964X1113 ALMG3 H111	SPRITZBLECH
52	973135008	1	SPLASH PLATE 2.5X1302X572 ALMG3 H111	SPRITZBLECH
53	973135108	1	SPLASH PLATE 2.5X1302X572 ALMG3 H111	SPRITZBLECH
54	97126083	4	SPLASH PLATE 2.5X763X199 ALMG3 H111	SPRITZBLECH
55	973152508	2	SPLASH PLATE 2.5X552X192 ALMG3 H111	SPRITZBLECH
56	973156408	4	SPLASH PLATE 3X758X175 ALMG3 H111 SP	SPRITZBLECH
57	973156608	2	SPLASH PLATE 2.5X157X676 ALMG3 H111	SPRITZBLECH
58	973156708	2	SPLASH PLATE 2X286X195 ALMG3 H111 SP	SPRITZBLECH
59	96043477	2	SHUTTER MIDDLE WITH DISC HOLD. GFK	BLENDE MITTE MIT LAMPENHAL
60	96043476	6	BLIND MID GFK SPF	BLENDE MITTE
61	967624508	3	BLIND MID GFK SPF	BLENDE MITTE
62	973731808	2	SHUTTER SUPPORT GFK SPF	BLENDE ABSTUETZKASTEN
100	973157108	1	PROTECTION GUARD 3X1328X647 ALMG3 H	SCHUTZBLECH
101	973157208	2	PROTECTION GUARD 2.5X350X91 ALMG3 H	SCHUTZBLECH
102	973158508	2	PROTECTION GUARD 2.5X574X134 ALMG3	SCHUTZBLECH
103	96032746	4	COVER PRE-ASSY. ⇨ ❑ 444	DECKEL VORM.
104	967910908	10	ACCESS LADDER PRE-ASS. ⇨ ❑ 446	AUFSTIEG VORM.
105	972383808	4	RETAINER CONTROL 2.5X363X168 ALMG3 H	HALTER BEDIENKASTEN
106	973139008	3	HOLDER 3X1084X206 DC01 ISO 1461 T ZN	HALTER
107	973139108	1	HOLDER 4X402X150 S315MC T ZN O	HALTER
108	956489808	2	PLATE 4X310X50 S315MC T ZN O	BLECH
109	973158108	1	SIDE PLATE 2.5X1356X660 ALMG3 H111 SP	SEITENBLECH
110	973158208	1	SIDE PLATE 2.5X1356X660 ALMG3 H111 SP	SEITENBLECH
111	973158308	2	CROSS BEAM 3X1107X420 ALMG3 H111 SP	QUERTRAEGER
112	973158708	2	SUPPORT 3X72X124 DC01 Z ZN O	STUETZE
113	973158908	4	PLATE 2.5X200X137 DC01 T ZN O	BLECH
114	973615508	8	ANGLE 4X380X112 ALMG3 H111 SPF	WINKEL
115	973626808	1	FRONT SHEET 4X1180X193 ALMG3 H111 SP	STIRNBLECH
116	973591708	2	PLATE 3X1811X130 DC01 T ZN O	BLECH
117	973591808	2	PLATE 3X1075X130 DC01 T ZN O	BLECH
118	973859508	1	LOCKING PLATE 3X518X228 ALMG3 H111	EINRASTBLECH
119	973859908	1	LOCKING PLATE 3X518X228 ALMG3 H111	EINRASTBLECH
120	956455008	4	PLATE 2X243X250 ALMG3 H111 RAL 9005,	BLECH
121	97071614	1	PLATE 480X80 DC01 FE//ZNNI8//CN//T0	BLECH

Pos.	Item	Quantity	Description	Bezeichnung
122	962706508	2	HANDRAIL SPF	HANDLAUF
210	97115468	1	HEAT PROTECTION 2.5X1010X1716 ALMG3	HITZESCHUTZ
211	96035011	1	HEAT PROTECTION ⇨ ❑ 447	HITZESCHUTZ
212	96032748	1	COVER PRE-ASSY. ⇨ ❑ 448	DECKEL VORM.
213	96032749	1	COVER PRE-ASSY.	DECKEL VORM.
214	96032750	1	COVER WELDED	DECKEL SCHWK.
215	97024815	1	CROSS BEAM 3X1343X231 DC01 T ZN O	QUERTRAEGER
216	97024853	1	SHEET METAL ANGLE 4X519X154 ALMG3 H	BLECHWINKEL
217	96034298	1	CROSS-MEMBER SPF	TRAVERSE SCHWK.
218	97024834	1	ACCESS LADDER 4X962X895 ALMG3 H111	AUFSTIEG
219	97118650	1	SUPPORT 3X469X275 S355MC FE//ZNNI8//C	STUETZE RE.
220	97025016	1	ACCESS LADDER 4X772X984 ALMG3 H111	AUFSTIEG
221	97118653	1	ANGLE 2.5X1100X160 ALMG3 H111 SPF	WINKEL
222	97115471	1	TREAD PLATE 5X901X499 ALMG3 H114	LAUFBLECH
223	97028863	1	SUPPORT LEFT 3X275X768 DC01 T ZN O	STUETZE LI.
224	97024817	1	SUPPORT 3X275X768 DC01 T ZN O	STUETZE RE.
225	97115474	1	SIDE SHEET LEFT 2.5X1971X914 ALMG3 H	SEITENBLECH LINKS
226	97115475	1	REAR RIGHT-HAND SIDE PANEL 2.5X917X8	SEITENBLECH HI.RE.
227	97115476	1	SIDE SHEET RIGHT 2.5X1209X915 ALMG3 H	SEITENBLECH RECHTS
228	947308108	1	HOLDER 4X20X78 S315MC FE//ZNNI8//CN//T	HALTER
229	97115469	1	TREAD PLATE 5X1067X439 ALMG3 H114	LAUFBLECH
230	973157708	2	HOLDER 3X452X172 DC01 T ZN O	HALTER
231	973157808	1	CROSS BEAM 3X1457X373 DC01 T ZN O	QUERTRAEGER
232	97115470	1	COVER 5X440X609 ALMG3 H114	DECKEL
233	951471508	2	ANGLE 4X73X150 S315MC FE//ZNNI8//CN//T	WINKEL
234	973157508	4	HOLDER 3X475X366 DC01 T ZN O	HALTER
235	97115456	2	TREAD PLATE 5X1099X593 ALMG3 H114	LAUFBLECH
236	97115472	1	TREAD PLATE 2.5X772X555 ALMG3 H111 SP	LAUFBLECH
237	97115473	1	TREAD PLATE 2.5X772X555 ALMG3 H111 SP	LAUFBLECH
238	97115483	2	BEAM 2.5X1504X208 DC01 FE//ZNNI8//CN//T	TRAEGER
239	97118651	1	SUPPORT LEFT 3X469X275 S355MC FE//ZN	STUETZE LI.
300	972383408	10	RIGHT-HAND PROFILE SUPPORT 3X193X83	HALTER PROFIL RE.
301	972383508	10	LEFT-HAND PROFILE SUPPORT 3X193X83 D	HALTER PROFIL LI.
302	973140008	4	HOLDER 3X140X81 DC01 FE//ZNNI8//CN//T0	HALTER
303	972383608	4	RIGHT CROSS-SECTION SUPPORT 3X103X	HALTER QUERPROFIL RE.
304	973158608	4	BUTT JOINT 3X180X47 DC01 T ZN O	STOSSVERBINDER
320	956522208	4	PLATE 120X30 ALMG3 H111 SPF	BLECH
321	970043208	2	PLATE 2X92X45 DC01 FE//ZNNI8//CN//T0	BLECH
322	956449508	1	PLATE 2X45X91 DC01 FE//ZNNI8//CN//T0	BLECH
323	97014854	4	ANGLE 2X81X45 DC01 FE//ZNNI8//CN//T0	WINKEL
324	978787708	5	SLEEVE 33.0X19 FE//ZNNI8//CN//T0	HUELSE
325	10289807	2	WASHER ISO 7089 18 300HV FLZN SPF	SCHEIBE
400	966435308	5	GRIP PA6-30%GF SPF	GRIFF
401	966435208	1	SHELL PA6-30%GF SPF	SCHALE
402	704006008	2	BOW-TYPE HANDLE AL	BUEGELGRIFF
403	972367308	4	CORNER CAP P-65 LURAN	ECKKAPPE
404	602009108	16	CLAMP-HALF DIN 3015-1 L 5 R 35 PP SW	KLEMMHAELFTE
405	726617108	4	MEGI BUFFER 25X10-M8X12X18 ZNNI	MEGIPUFFER
406	10815413	2	MUD FLAP 600X400X5 GUMMI	SCHMUTZFAENGER
408	10045294	2	MUD FLAP 800X500X	SCHMUTZFAENGER
409	973858908	1	LOCKING BAR 81X90X460 PA6G	RIEGEL
410	973859108	1	LOCKING BAR 81X90X460 PA6G	RIEGEL
411	262104008	1.86	EDGE PROTECTION 1-4X14,5X10	KANTENSCHUTZ
413	788901708	4	TREAD 399X120X40 AL ELOXIERT SPF	AUFSTIEGSTRITT
414	96033209	1	LADDER ATTACHMENT ⇨ ❑ 450	LEITER ANBAU
415	10874183	2	STOP PLUG 12 EPDM,62SHORE SCHWARZ	STOPFEN
500	969904208	4	HANDLE FASTENING PART	BEFESTIGUNGSTEILE HANDGR

Pos.	Item	Quantity	Description	Bezeichnung
(1)	10875532	2	HEX SCREW ISO 4017 M8X20 8.8 480H SPF	SECHSKANTSCHRAUBE
(2)	11140469	2	WASHER ISO 7093-1 8 200HV 480H SPF	SCHEIBE
501	969900508	1	GRIP RECESS FASTENING PART	BEFESTIGUNGSTEILE GRIFFMU
510	96007285	20	MOUNTING PARTS PROFILE HOLDER 1	BEFESTIGUNGSTEILE PROFIL
(1)	10443190	1	HAMMER HEAD BOLT M6X20 8.8 480H SPF	HAMMERKOPFSCHRAUBE
(2)	409707408	1	HAMMER HEAD BOLT M6X16 8.8 480H SPF	HAMMERKOPFSCHRAUBE
(3)	11656734	1	HEX NUT ISO 7040 M6 8 480H SPF	SECHSKANTMUTTER
(4)	10197764	1	HEX NUT ISO 4032 M6 10 ZNNI-480H SPF	SECHSKANTMUTTER
(5)	10875648	2	WASHER ISO 7093-1 6 200HV 480H SPF	SCHEIBE
(10)	10197831	2	HEX SCREW ISO 4017 M8X25 8.8 ZNNI-480	SECHSKANTSCHRAUBE
(11)	11140469	4	WASHER ISO 7093-1 8 200HV 480H SPF	SCHEIBE
(12)	11656731	1	HEX NUT ISO 7040 M8 8 480H SPF	SECHSKANTMUTTER
(13)	11693875	1	HEX NUT ISO 4032 M8 8 480H SPF	SECHSKANTMUTTER
511	96007286	4	MOUNTING PARTS PROFILE HOLDER 2	BEFESTIGUNGSTEILE PROFIL
(1)	10443190	1	HAMMER HEAD BOLT M6X20 8.8 480H SPF	HAMMERKOPFSCHRAUBE
(2)	10875648	1	WASHER ISO 7093-1 6 200HV 480H SPF	SCHEIBE
(3)	10197764	1	HEX NUT ISO 4032 M6 10 ZNNI-480H SPF	SECHSKANTMUTTER
(10)	10875487	1	TALLOW-DROP SCREW DIN 968 ST6,3X25	LINSENKOPFBLECHSCHRAUBE
(11)	429900308	1	SHEET GASKET 7X19X4 A2	DICHTSCHEIBE
(12)	413004908	1	SHEET METAL NUT FLZN CR6-FREI	BLECHMUTTER
515	96006781	44	MOUNTING PARTS GRP	BEFESTIGUNGSTEILE GFK
(1)	11342140	1	HAMMER HEAD BOLT M6X25 8.8 480H SPF	HAMMERKOPFSCHRAUBE
(2)	10875648	1	WASHER ISO 7093-1 6 200HV 480H SPF	SCHEIBE
(3)	11656734	1	HEX NUT ISO 7040 M6 8 480H SPF	SECHSKANTMUTTER
517	96007289	38	MOUNTING PARTS SPRAY PLATE 1	BEFESTIGUNGSTEILE SPRITZBL
(1)	10443190	1	HAMMER HEAD BOLT M6X20 8.8 480H SPF	HAMMERKOPFSCHRAUBE
(2)	10875648	1	WASHER ISO 7093-1 6 200HV 480H SPF	SCHEIBE
(3)	11656734	1	HEX NUT ISO 7040 M6 8 480H SPF	SECHSKANTMUTTER
518	96007290	7	MOUNTING PARTS SPRAY PLATE 2	BEFESTIGUNGSTEILE SPRITZBL
(1)	409707008	1	HAMMER HEAD BOLT M8X20 8.8 480H SPF	HAMMERKOPFSCHRAUBE
(2)	11656731	1	HEX NUT ISO 7040 M8 8 480H SPF	SECHSKANTMUTTER
(3)	11140469	1	WASHER ISO 7093-1 8 200HV 480H SPF	SCHEIBE
525	96007292	298	MOUNTING PARTS FOOTPLATE	BEFESTIGUNGSTEILE LAUFBL
(1)	10875487	1	TALLOW-DROP SCREW DIN 968 ST6,3X25	LINSENKOPFBLECHSCHRAUBE
(2)	429900308	1	SHEET GASKET 7X19X4 A2	DICHTSCHEIBE
(3)	413004908	1	SHEET METAL NUT FLZN CR6-FREI	BLECHMUTTER
530	96007291	4	MOUNTING PARTS CORNER CAP	BEFESTIGUNGSTEILE ECKKAPP
(1)	10443190	2	HAMMER HEAD BOLT M6X20 8.8 480H SPF	HAMMERKOPFSCHRAUBE
(2)	10875648	2	WASHER ISO 7093-1 6 200HV 480H SPF	SCHEIBE
(3)	11656734	2	HEX NUT ISO 7040 M6 8 480H SPF	SECHSKANTMUTTER
(4)	12100330	1	PAN-HEAD SCREW K4X18 10.9 480H SPF	FLACHKOPFSCHRAUBE
535	96028181	2	HINGE CPL ⇨ ❑ 452	SCHARNIER KPL.
540	429900508	43	SHEET GASKET 8X38X1,5 -A2	DICHTSCHEIBE
541	429900408	11	SHEET GASKET 7X29X4 A2	DICHTSCHEIBE
542	429900308	24	SHEET GASKET 7X19X4 A2	DICHTSCHEIBE
600	10443190	8	HAMMER HEAD BOLT M6X20 8.8 480H SPF	HAMMERKOPFSCHRAUBE
601	10292378	11	BUTTON HEAD SCREW ISO 7380-2 M6X65 A	HALBRUNDKOPFSCHRAUBE
603	10197764	4	HEX NUT ISO 4032 M6 10 ZNNI-480H SPF	SECHSKANTMUTTER
604	12215338	8	SOCKET HEAD SCREW ISO 4762 M6X75 8.8	ZYLINDERSCHRAUBE
605	10876360	8	SOCKET HEAD SCREW ISO 4762 M6X65 8.8	ZYLINDERSCHRAUBE
606	10197771	8	WASHER ISO 7089 6 200HV ZNNI-480H SPF	SCHEIBE
607	10875648	160	WASHER ISO 7093-1 6 200HV 480H SPF	SCHEIBE
608	10874157	101	SHEET METAL NUT M6	BLECHMUTTER
609	10412851	44	BUTTON HEAD SCREW AEHNL.ISO 7380-2	HALBRUNDKOPFSCHRAUBE
610	10412852	28	BUTTON HEAD SCREW AEHNL.ISO 7380-2	HALBRUNDKOPFSCHRAUBE
613	10412853	50	BUTTON HEAD SCREW AEHNL.ISO 7380-2	HALBRUNDKOPFSCHRAUBE
615	11656734	98	HEX NUT ISO 7040 M6 8 480H SPF	SECHSKANTMUTTER
616	11644899	34	HEX SCREW ISO 4017 M6X20 8.8 480H SPF	SECHSKANTSCHRAUBE
651	409706808	6	HAMMER HEAD BOLT M8X30 8.8 480H SPF	HAMMERKOPFSCHRAUBE

Pos.	Item	Quantity	Description	Bezeichnung
653	11140469	168	WASHER ISO 7093-1 8 200HV 480H SPF	SCHEIBE
655	11692827	4	HEX SCREW ISO 4017 M8X35 8.8 480H SPF	SECHSKANTSCHRAUBE
656	12202976	2	SOCKET HEAD SCREW ISO 4762 M8X40 8.8	ZYLINDERSCHRAUBE
657	11693875	24	HEX NUT ISO 4032 M8 8 480H SPF	SECHSKANTMUTTER
658	10875486	12	BUTTON HEAD SCREW AEHNL.ISO 7380-2	HALBRUNDKOPFSCHRAUBE
659	12100332	32	SHEET METAL NUT M8 480H SPF	BLECHMUTTER
660	11651767	29	HEX SCREW ISO 4017 M8X20 8.8 480H SPF	SECHSKANTSCHRAUBE
661	10875471	10	BUTTON HEAD SCREW AEHNL.ISO 7380-2	HALBRUNDKOPFSCHRAUBE
662	10875485	5	BUTTON HEAD SCREW AEHNL.ISO 7380-2	HALBRUNDKOPFSCHRAUBE
663	11182282	8	BUTTON HEAD SCREW AEHNL.ISO 7380-2	HALBRUNDKOPFSCHRAUBE
664	10197831	44	HEX SCREW ISO 4017 M8X25 8.8 ZNNI-480	SECHSKANTSCHRAUBE
665	11656731	58	HEX NUT ISO 7040 M8 8 480H SPF	SECHSKANTMUTTER
703	940116008	8	WASHER 4X40X40 S315MC FE//ZNNI8//CN//T	SCHEIBE

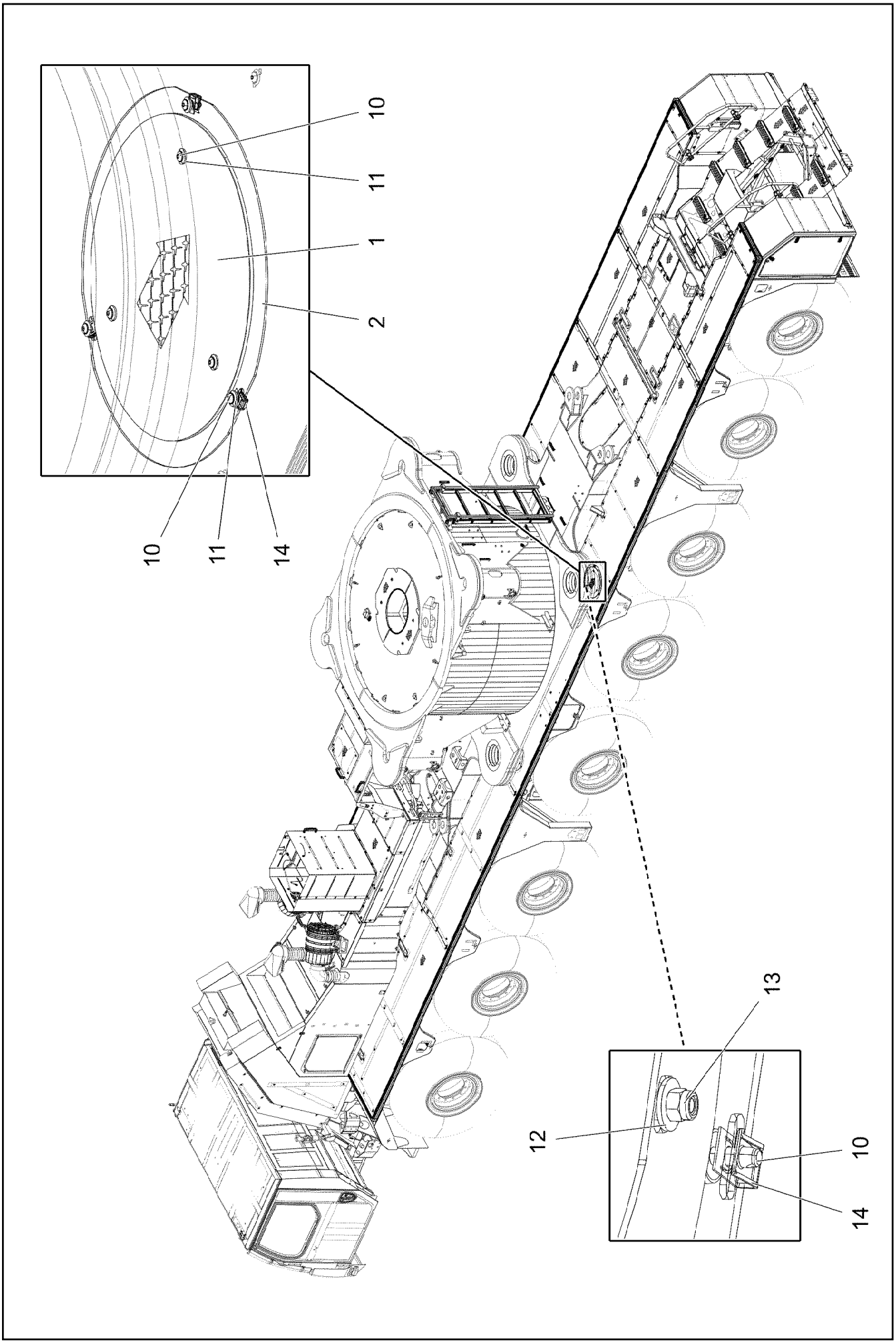

19.1.2022 006254 LIEBHERR	**etk_en_de_073897 LG 1750** **COVER PRE-ASSY.** **DECKEL VORM.**	❑ 444 (1/2) **96032746**

Pos.	Item	Quantity	Description	Bezeichnung
1	97115491	1	COVER 5X396X396 ALMG3 H114	DECKEL
2	973529408	1	RING 2.5X455X460 ALMG3 H111 SPF	RING
10	10412852	6	BUTTON HEAD SCREW AEHNL.ISO 7380-2	HALBRUNDKOPFSCHRAUBE
11	429900308	6	SHEET GASKET 7X19X4 A2	DICHTSCHEIBE
12	10875648	3	WASHER ISO 7093-1 6 200HV 480H SPF	SCHEIBE
13	11656734	3	HEX NUT ISO 7040 M6 8 480H SPF	SECHSKANTMUTTER
14	10874157	3	SHEET METAL NUT M6	BLECHMUTTER

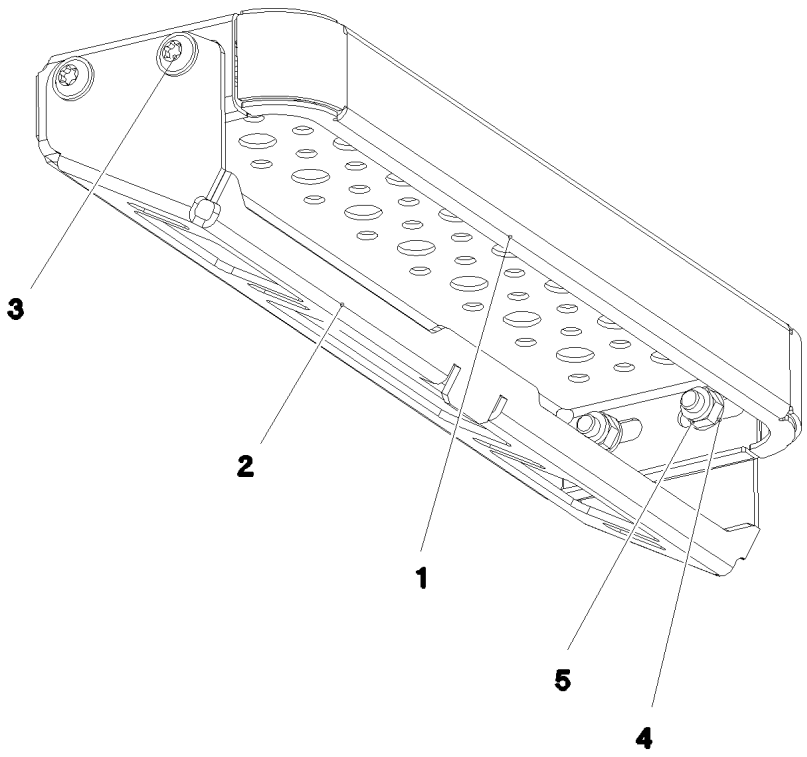

Pos.	Item	Quantity	Description	Bezeichnung
1	788901708	1	TREAD 399X120X40 AL ELOXIERT SPF	AUFSTIEGSTRITT
2	97015174	1	STEP HOLDER 3X530X114 DC01 T ZN O	TRITTHALTER
3	10875471	4	BUTTON HEAD SCREW AEHNL.ISO 7380-2	HALBRUNDKOPFSCHRAUBE
4	12103465	4	WASHER ISO 7089 8 300HV ZNNI-480H SPF	SCHEIBE
5	10875614	4	HEX NUT DIN 985 M8 8 480H SPF	SECHSKANTMUTTER

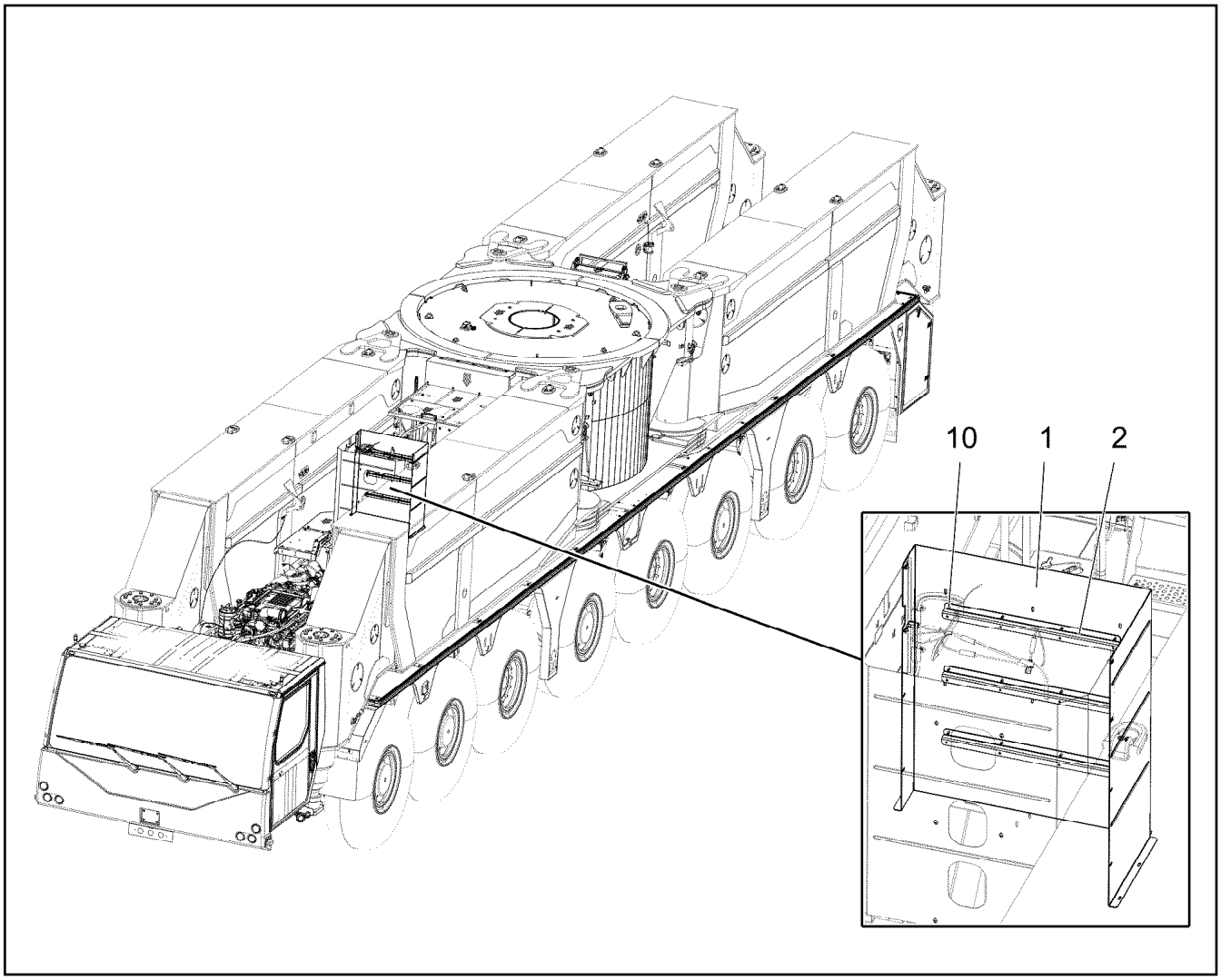

Pos.	Item	Quantity	Description	Bezeichnung
1	97118652	1	HEAT PROTECTION SHEET 2.5X1005X1356	HITZESCHUTZBLECH
2	97093665	3	STIFFENING 3X604X65 ALMG3 H111	VERSTEIFUNG
10	11088254	12	BLIND RIVET 6,4X14,5 EDELSTAHL	BLINDNIET

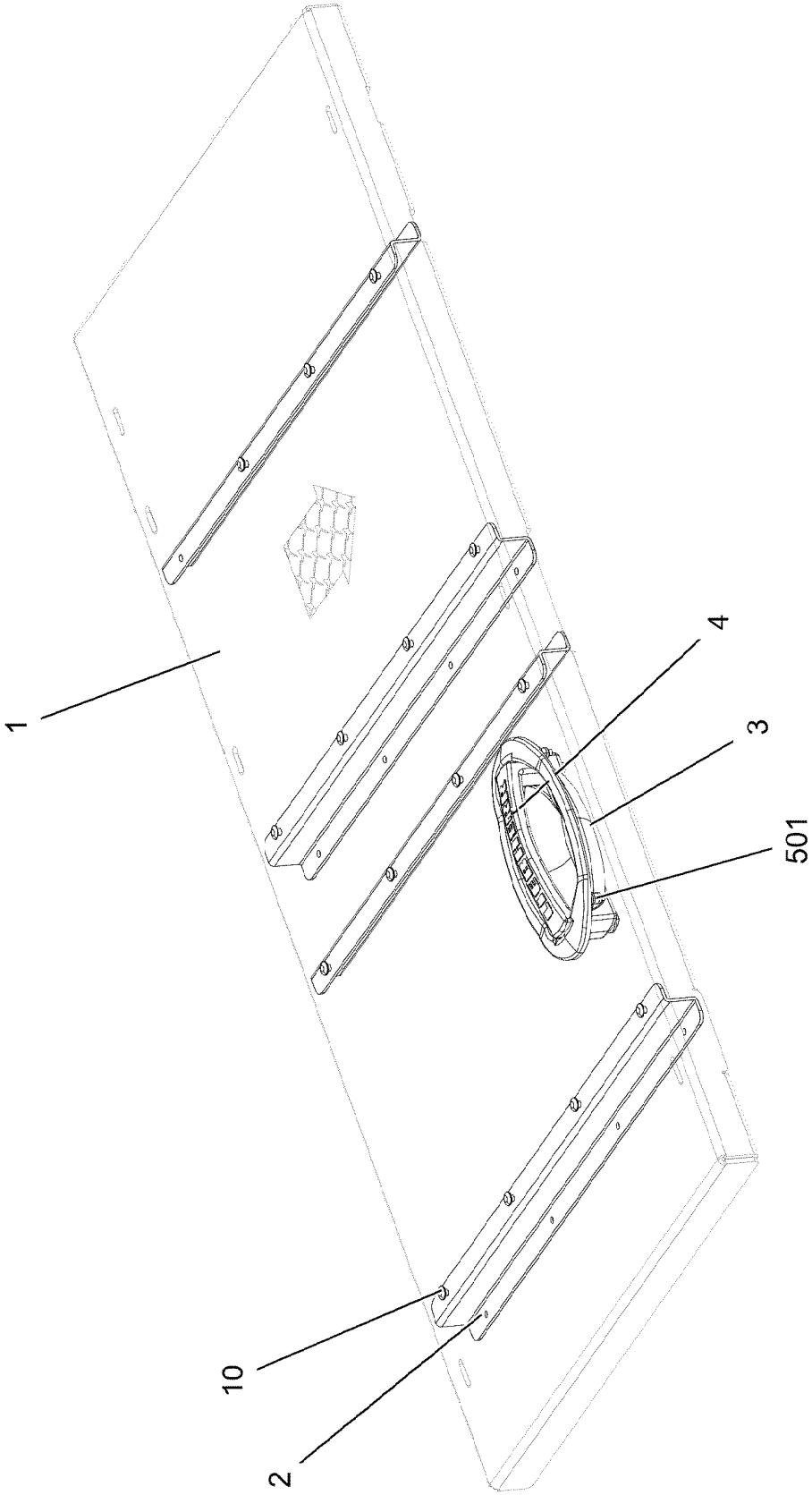

19.1.2022 006253 LIEBHERR	**etk_en_de_073897 LG 1750** **COVER PRE-ASSY.** **DECKEL VORM.**	❑ 448 (1/2) **96032748**

Pos.	Item	Quantity	Description	Bezeichnung
1	97115495	1	COVER 5X1342X711 ALMG3 H114	DECKEL
2	97115498	4	STIFFENING 3X580X75 ALMG3 H111	VERSTEIFUNG
3	966435208	1	SHELL PA6-30%GF SPF	SCHALE
4	966435308	1	GRIP PA6-30%GF SPF	GRIFF
10	11088254	15	BLIND RIVET 6,4X14,5 EDELSTAHL	BLINDNIET
501	969900508	1	GRIP RECESS FASTENING PART	BEFESTIGUNGSTEILE GRIFFMU
(1)	11656734	4	HEX NUT ISO 7040 M6 8 480H SPF	SECHSKANTMUTTER
(2)	10197771	4	WASHER ISO 7089 6 200HV ZNNI-480H SPF	SCHEIBE
(3)	10875532	2	HEX SCREW ISO 4017 M8X20 8.8 480H SPF	SECHSKANTSCHRAUBE
(4)	11140469	2	WASHER ISO 7093-1 8 200HV 480H SPF	SCHEIBE

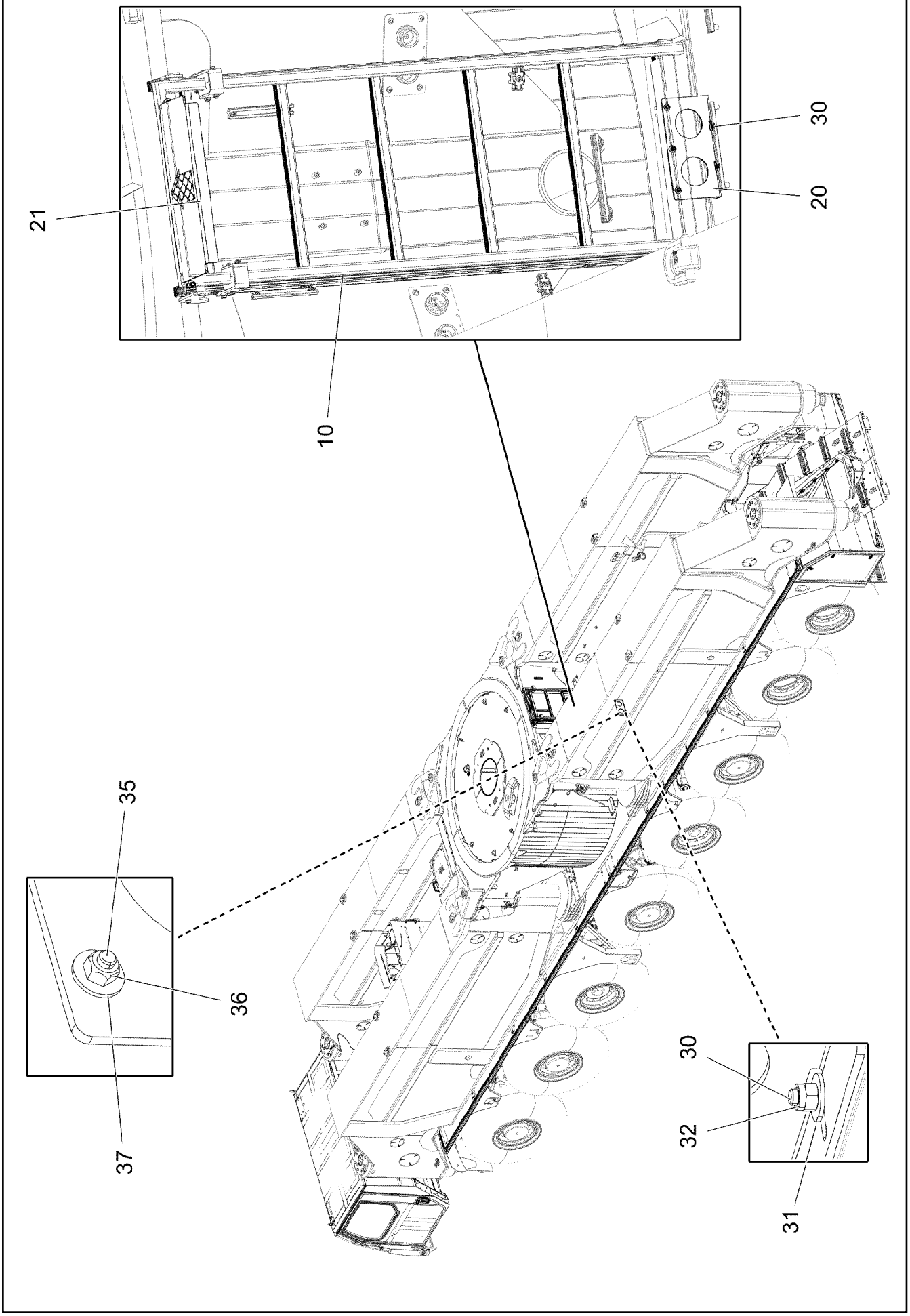
21
10
30
20
35
36
37
30
32
31

Pos.	Item	Quantity	Description	Bezeichnung
10	10870313	1	LADDER 6-600X1,56M ALU/STAHL SPF	EINHAENGELEITER
20	97038228	1	ANGLE 4X278X179 S315MC FE//ZNNI8//CN//T	WINKEL
21	97116196	1	TREAD PLATE 5X488X261 ALMG3 H114	LAUFBLECH
30	409707008	6	HAMMER HEAD BOLT M8X20 8.8 480H SPF	HAMMERKOPFSCHRAUBE
31	11140469	6	WASHER ISO 7093-1 8 200HV 480H SPF	SCHEIBE
32	11656731	6	HEX NUT ISO 7040 M8 8 480H SPF	SECHSKANTMUTTER
35	10412851	3	BUTTON HEAD SCREW AEHNL.ISO 7380-2	HALBRUNDKOPFSCHRAUBE
36	12102692	3	HEX NUT DIN 985 M6 8 ZNNI-480H SPF	SECHSKANTMUTTER
37	10875648	3	WASHER ISO 7093-1 6 200HV 480H SPF	SCHEIBE

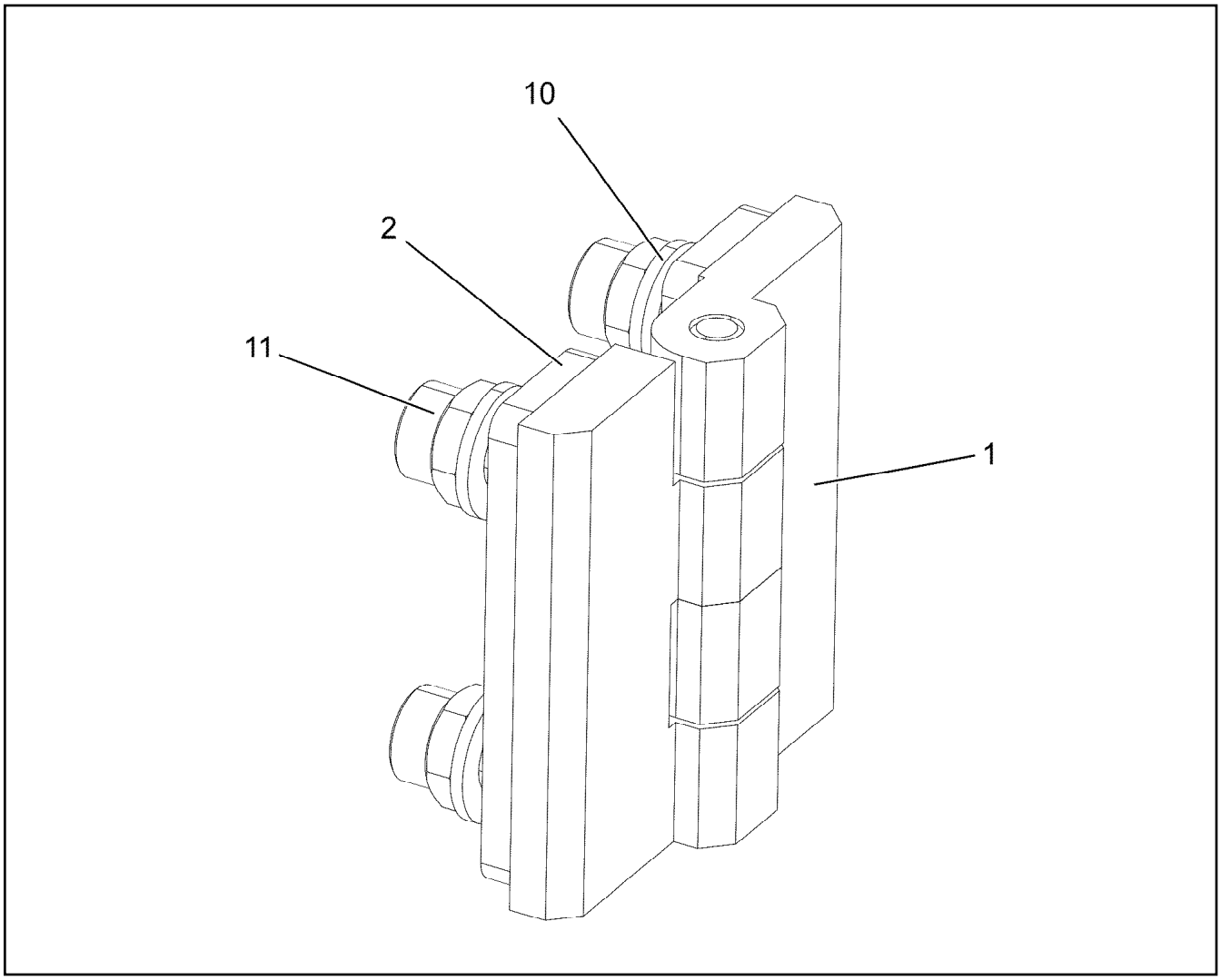

Pos.	Item	Quantity	Description	Bezeichnung
1	704261108	1	SCREW-ON HINGE 20X20X40/180° GD-ZN S	ANSCHRAUBSCHARNIER
2	97109426	2	BASE 3.0X13 EPDM 80	UNTERLAGE
10	10197808	4	WASHER ISO 7089 5 200HV ZNNI-480H	SCHEIBE
11	10875612	4	HEX NUT DIN 985 M5 8 480H SPF	SECHSKANTMUTTER

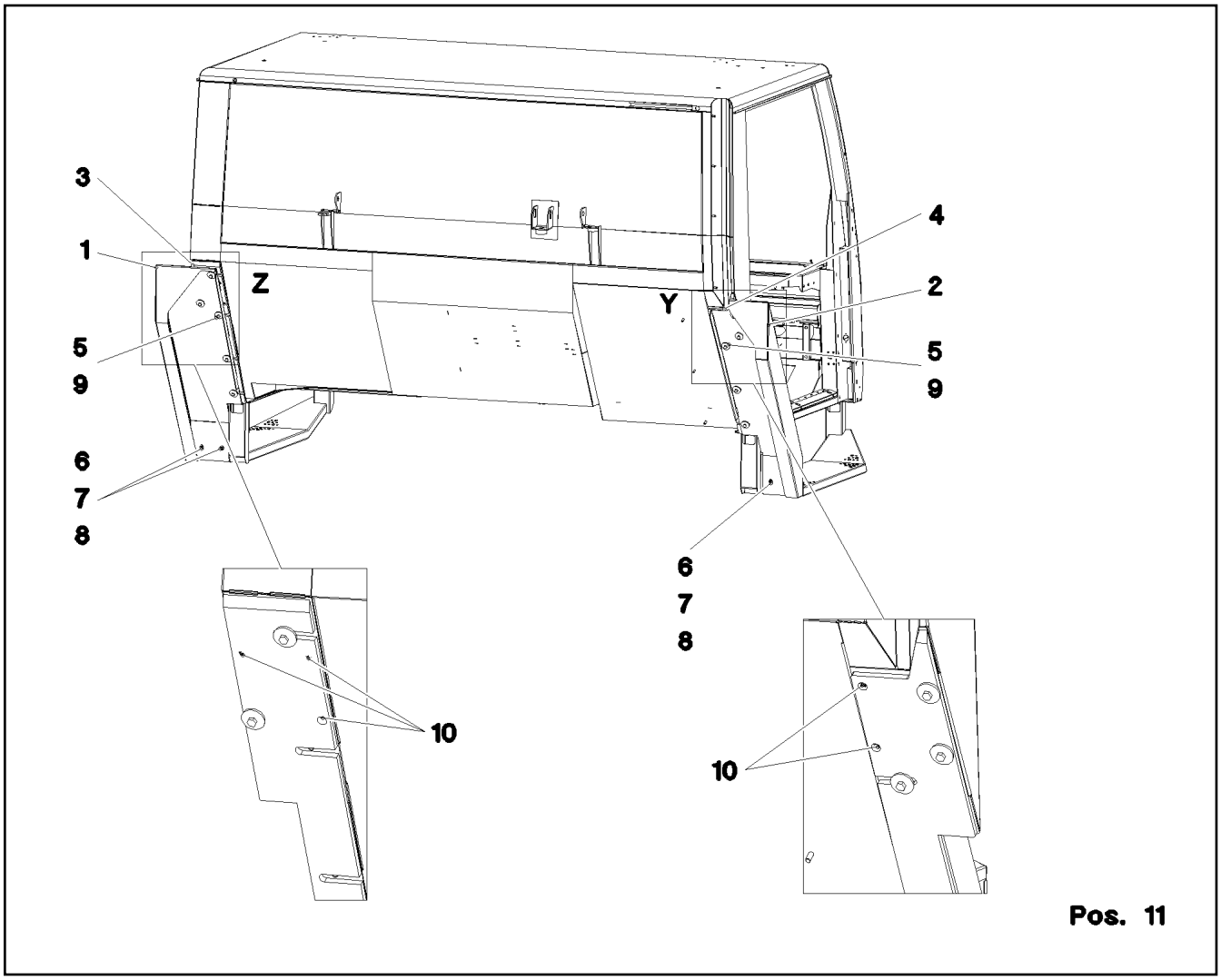

Pos.	Item	Quantity	Description	Bezeichnung
1	972159508	1	SIDE SHEET LEFT 3X512X1336 ALMG3 H11	SEITENBLECH LINKS
2	978527208	1	SIDE PLATE 3X511X1335 ALMG3 H111	SEITENBLECH
3	972650008	1	RUBBER BAND LEFT 10X143X 806 EPDM SH	GUMMIBAND LI.
4	976089308	1	RUBBER BAND RIGHT 10X143X 806 EPDM	GUMMIBAND RE.
5	429900508	10	SHEET GASKET 8X38X1,5 -A2	DICHTSCHEIBE
6	10412852	4	BUTTON HEAD SCREW AEHNL.ISO 7380-2	HALBRUNDKOPFSCHRAUBE
7	11004444	4	HEX NUT AEHNL.ISO 7040 M6 A2-70	SECHSKANTMUTTER
8	10540500	8	WASHER ISO 7093-1 6 200HV-A4	SCHEIBE
9	11692827	10	HEX SCREW ISO 4017 M8X35 8.8 480H SPF	SECHSKANTSCHRAUBE
10	12102696	5	BUTTON HEAD SCREW ISO 7380-2 M8X10 0	HALBRUNDKOPFSCHRAUBE

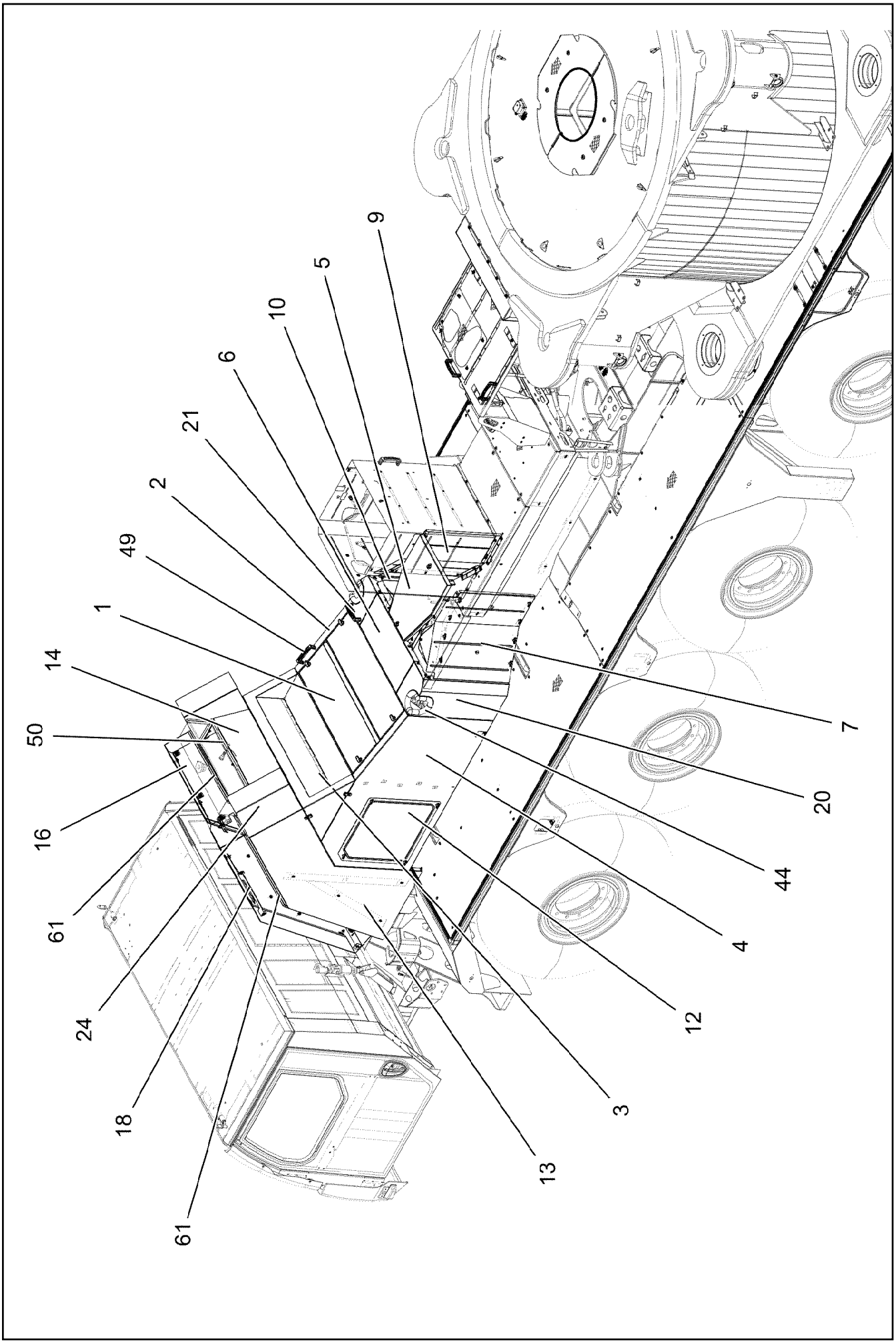

19.1.2022 006266 LIEBHERR	**etk_en_de_073897 LG 1750** **ENGINE COVERING** **MOTORVERKLEIDUNG**	❑ 454 (1/4) **918994508**

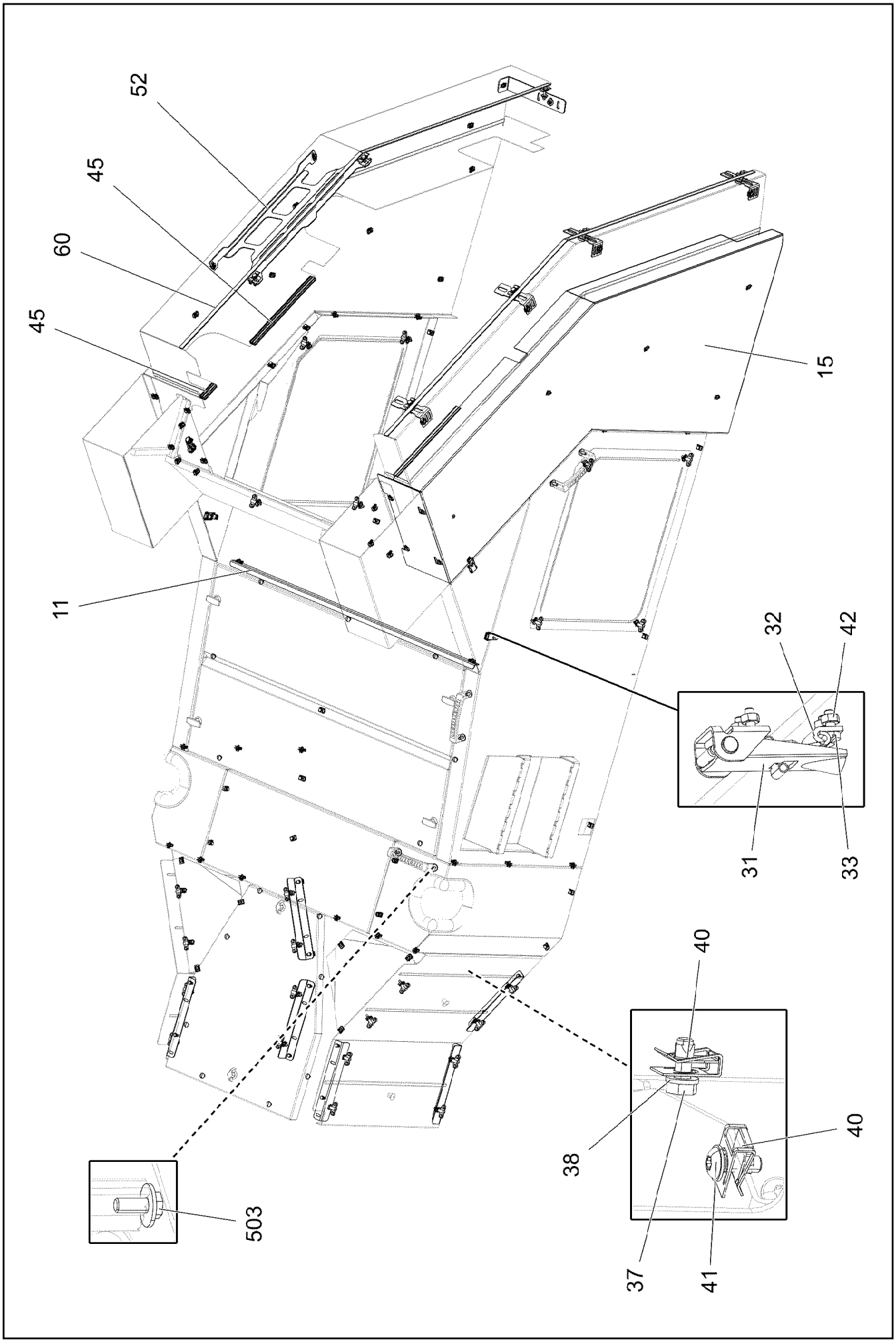

19.1.2022 006267 LIEBHERR	**etk_en_de_073897 LG 1750** **ENGINE COVERING** **MOTORVERKLEIDUNG**	❑ 455 (2/4) **918994508**

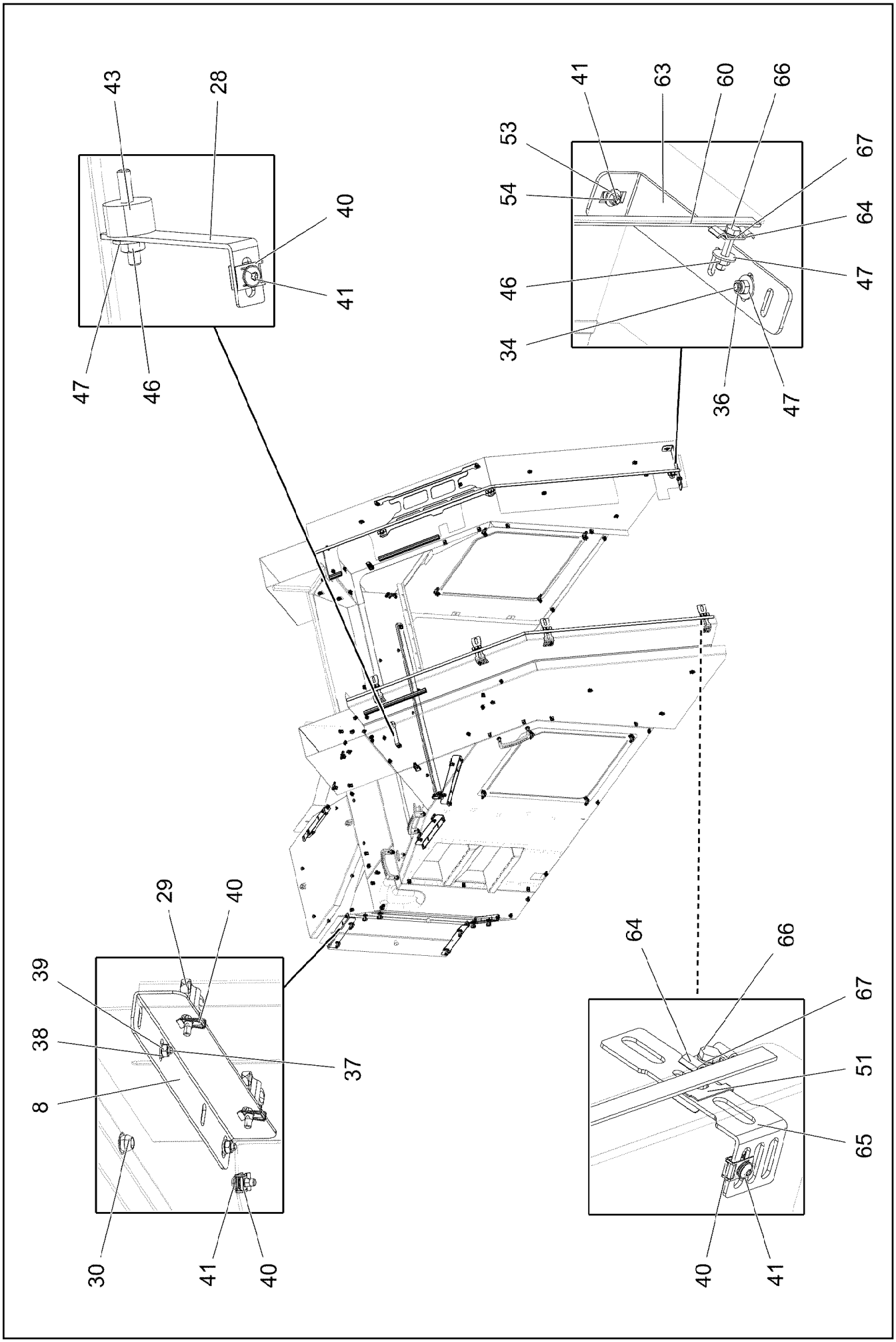

19.1.2022 006268 LIEBHERR	**etk_en_de_073897 LG 1750** **ENGINE COVERING** **MOTORVERKLEIDUNG**	❑ 456 (3/4) **918994508**

Pos.	Item	Quantity	Description	Bezeichnung
1	964985608	1	COVER PRE-ASSY. ⇨ ❑ 458	DECKEL VORM.
2	967532008	1	SIDE PLATE RIGHT WELD. STRUCT. SPF	SEITENBLECH SCHWK.RECHTS
3	967297808	1	COVER WELDED SPF	DECKEL SCHWK.
4	965062908	1	SIDE PANEL LEFT WELD.STRUCTURE SPF	SEITENBLECH SCHWK.LINKS
5	96034045	1	COVER PRE-ASSY. ⇨ ❑ 459	DECKEL VORM.
6	97117232	1	PLATE 2.5X511X859 ALMG3 H111 SPF	BLECH
7	96034046	1	COVER PRE-ASS.LEFT ⇨ ❑ 460	DECKEL VORM.LINKS
8	97117248	6	ANGLE 2.5X290X74 ALMG3 H111 SPF	WINKEL
9	96047737	1	COVER PRE-ASS.RIGHT ⇨ ❑ 461	DECKEL VORM.RECHTS
10	97029216	2	PLATE 2.5X404X310 ALMG3 H111 SPF	BLECH
11	97135424	1	STRUT 2.5X1120X45 ALMG3 H111 SPF	STREBE
12	973136208	2	PLATE 2.5X670X670 ALMG3 H111 SPF	BLECH
13	977709308	1	LEFT-HAND RADIATOR COWLING 2.5X134	KUEHLERVERKL.LINKS
14	977709508	1	UPPER RADIATOR COWLING 2.5X855X1303	KUEHLERVERKL.OBEN
15	977709608	1	RIGHT-HAND RADIATOR COWLING 2.5X120	KUEHLERVERKL.RECHTS
16	97063960	1	PLATE 2.5X2085X761 ALMG3 H111 SPF	BLECH
18	97063961	1	PLATE 2.5X2296X901 ALMG3 H111 SPF	BLECH
20	97063965	1	PLATE 2.5X647X1131 ALMG3 H111 SPF	BLECH
21	97063963	1	PLATE 2.5X674X1131 ALMG3 H111 SPF	BLECH
24	977710108	2	AIR GUIDING PLATE 2.5X472X904 ALMG3 H	LUFTLEITBLECH
28	973518808	1	HOLDER 3X175X20 DC01 FE//ZNNI8//CN//T0	HALTER
29	11067837	24	WING SCREW M6X20 PA	FLUEGELSCHRAUBE
30	10874183	15	STOP PLUG 12 EPDM,62SHORE SCHWARZ	STOPFEN
31	704229308	4	TOGGLE-TYPE FASTENER	SPANNVERSCHLUSS
32	704209508	4	COUNTER HOOK	GEGENHAKEN
33	10875564	16	SOCKET HEAD SCREW ISO 1207 M4X10 4.8	ZYLINDERSCHRAUBE
34	10197831	1	HEX SCREW ISO 4017 M8X25 8.8 ZNNI-480	SECHSKANTSCHRAUBE
36	11656731	1	HEX NUT ISO 7040 M8 8 480H SPF	SECHSKANTMUTTER
37	11657360	48	HEX SCREW ISO 4017 M6X16 8.8 480H SPF	SECHSKANTSCHRAUBE
38	10197771	52	WASHER ISO 7089 6 200HV ZNNI-480H SPF	SCHEIBE
39	10197764	4	HEX NUT ISO 4032 M6 10 ZNNI-480H SPF	SECHSKANTMUTTER
40	10874157	107	SHEET METAL NUT M6	BLECHMUTTER
41	10412851	40	BUTTON HEAD SCREW AEHNL.ISO 7380-2	HALBRUNDKOPFSCHRAUBE
42	10875619	16	HEX NUT ISO 4032 M4 8 480H SPF	SECHSKANTMUTTER
43	726904508	1	CIRCULAR BEARING A30X20XM8	RUNDLAGER
44	7014524	2	CLAMPING PROFILE 40X1M PUR-HAUT	KLEMMPROFIL
45	262106708	1	SEALING PROFILE 1-3X21,5X11 GUMMI	ABDICHTPROFIL
46	11693875	2	HEX NUT ISO 4032 M8 8 480H SPF	SECHSKANTMUTTER
47	11140469	4	WASHER ISO 7093-1 8 200HV 480H SPF	SCHEIBE
49	966435308	3	GRIP PA6-30%GF SPF	GRIFF
50	10425409	2	INSULATING MATERIAL 20X20X2000 PUR	DAEMMSTOFF
51	12100332	6	SHEET METAL NUT M8 480H SPF	BLECHMUTTER
52	97074784	1	HOLDER 3X266X658 DC01 FE//ZNNI8//CN//T	HALTER
53	10875648	1	WASHER ISO 7093-1 6 200HV 480H SPF	SCHEIBE
54	12102692	1	HEX NUT DIN 985 M6 8 ZNNI-480H SPF	SECHSKANTMUTTER
60	10871162	4.2	CELL RUBBER 15X3	ZELLGUMMI
61	262105308	4.3	EDGE PROTECTION 1-2,5X33X8,7	KANTENSCHUTZ
63	956489808	1	PLATE 4X310X50 S315MC T ZN O	BLECH
64	11212536	7	UPPER FASTENING 52X16X2 DD11 T ZN O	BEFESTIGUNGSOBERTEIL
65	978187308	4	PLATE 3X52X188 DC01 T ZN O	BLECH
66	10875537	7	HEX SCREW ISO 4017 M8X40 8.8 480H SPF	SECHSKANTSCHRAUBE
67	12103465	7	WASHER ISO 7089 8 300HV ZNNI-480H SPF	SCHEIBE
503	969904208	3	HANDLE FASTENING PART	BEFESTIGUNGSTEILE HANDGR

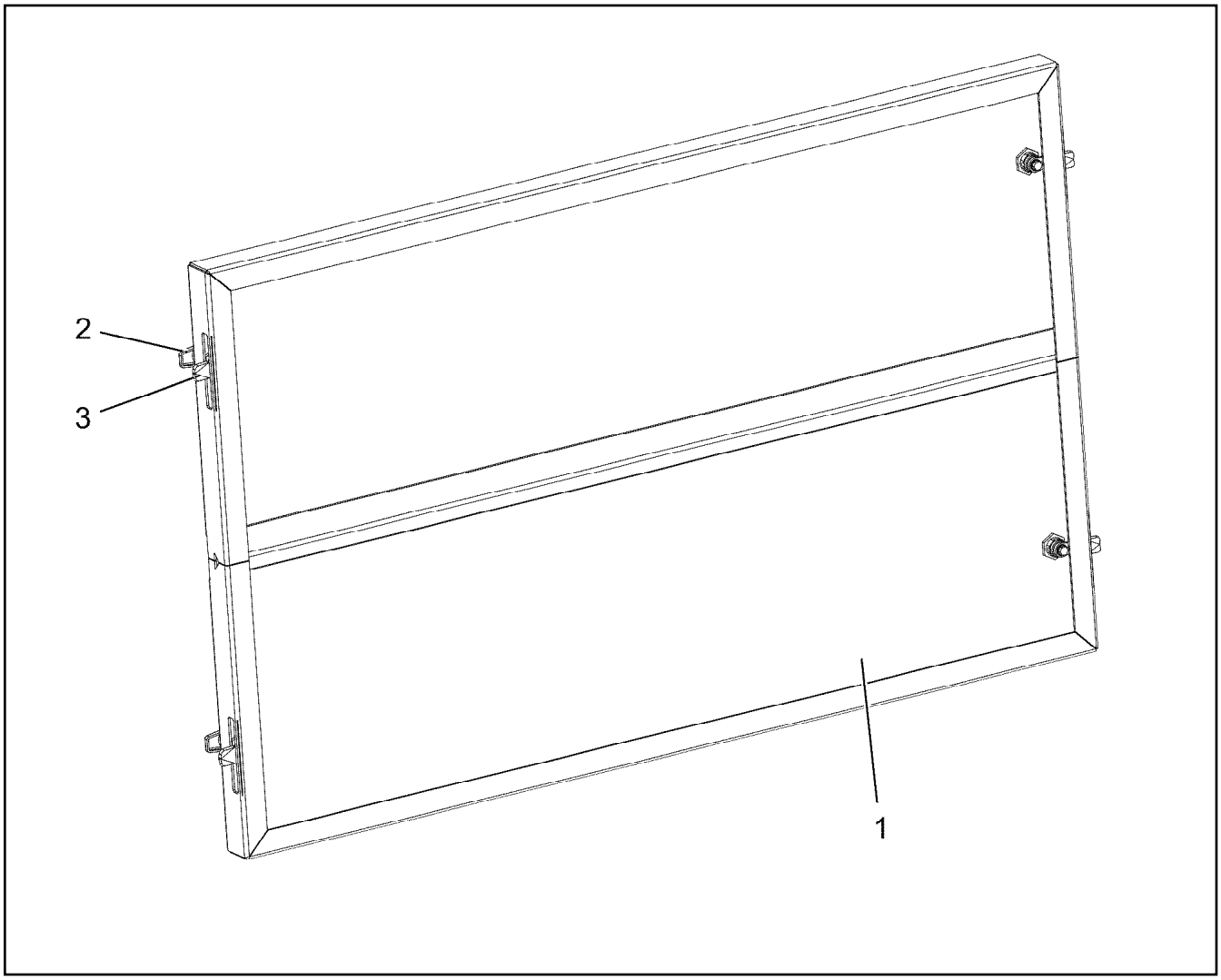

Pos.	Item	Quantity	Description	Bezeichnung
1	977708008	1	PLATE 2.5X856X1267 ALMG3 H111 SPF	BLECH
2	11160694	4	LATCH 60X30 PA, GD-ZN	KNEBELVORREIBER
3	704256708	4	TONGUE	ZUNGE

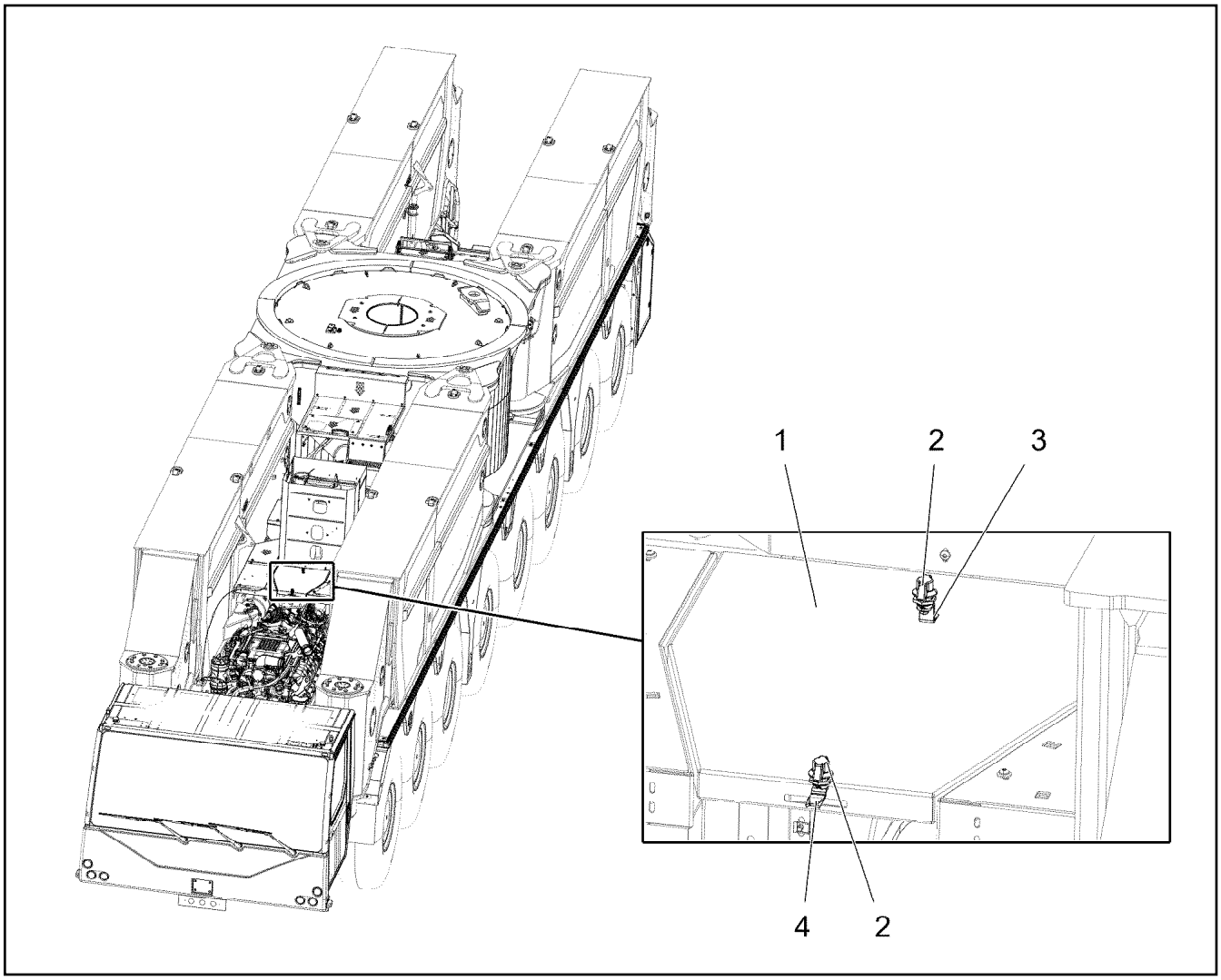

Pos.	Item	Quantity	Description	Bezeichnung
1	97117243	1	COVER 2.5X686X831 ALMG3 H111 SPF	DECKEL
2	704255508	2	TOGGLE GD-ZN	KNEBEL
3	704254708	1	TONGUE	ZUNGE
4	704255108	1	TONGUE	ZUNGE

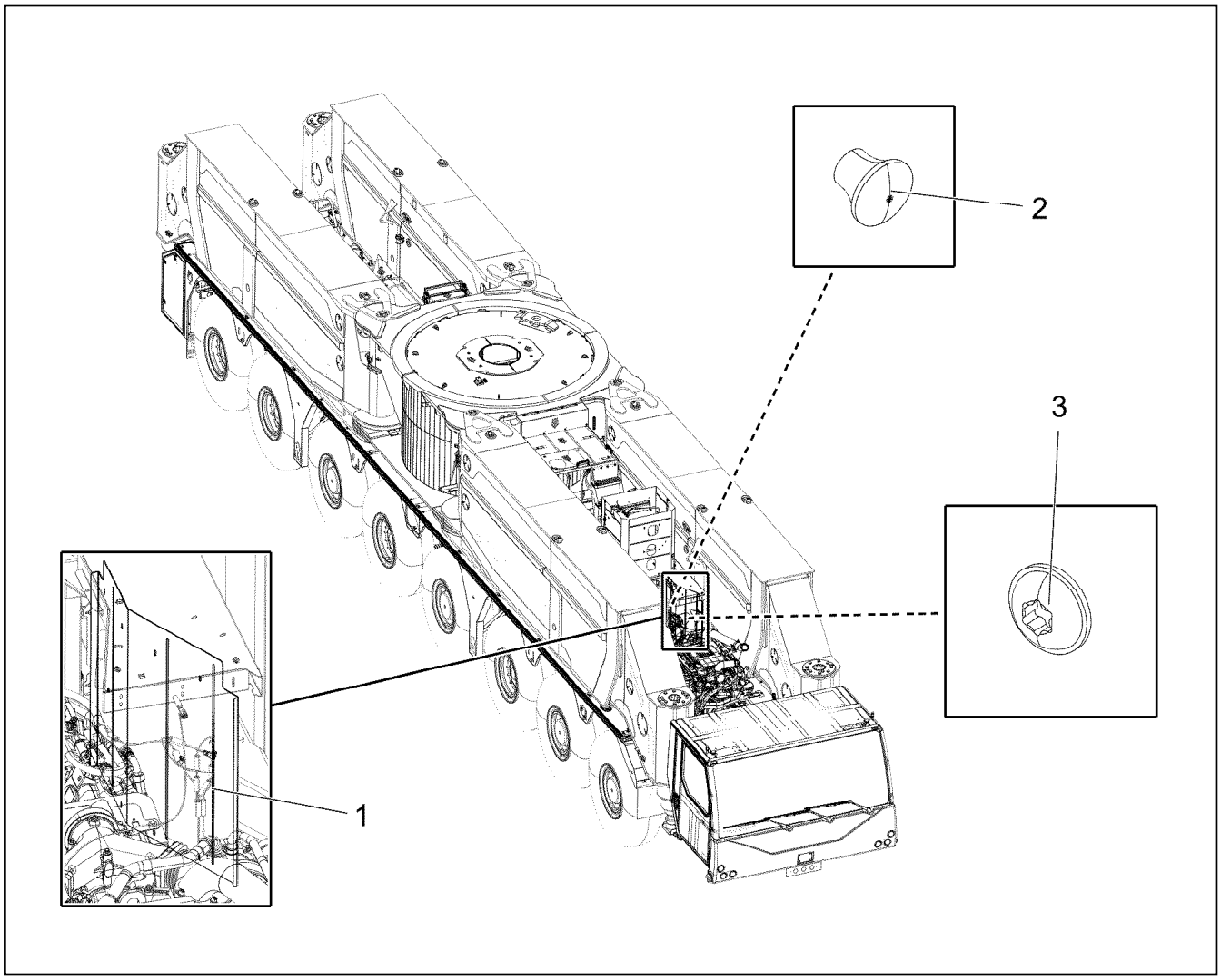

Pos.	Item	Quantity	Description	Bezeichnung
1	97117237	1	COVER 2.5X806X780 ALMG3 H111 SPF	DECKEL
2	704004508	2	MUSHROOM HANDLE	PILZGRIFF
3	10412851	2	BUTTON HEAD SCREW AEHNL.ISO 7380-2	HALBRUNDKOPFSCHRAUBE

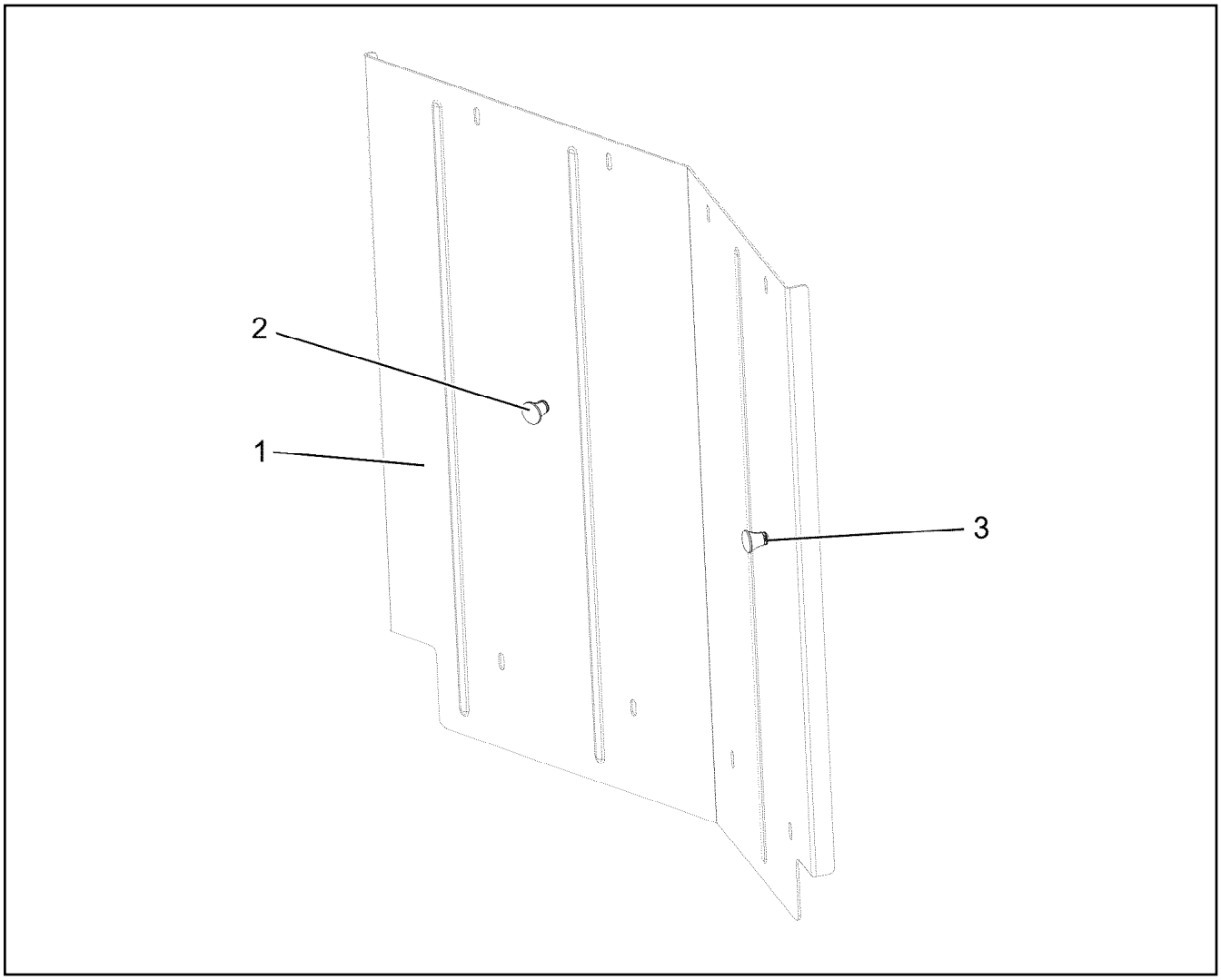

Pos.	Item	Quantity	Description	Bezeichnung
1	97135425	1	COVER 2.5X806X780 ALMG3 H111 SPF	DECKEL
2	704004508	2	MUSHROOM HANDLE	PILZGRIFF
3	10412851	2	BUTTON HEAD SCREW AEHNL.ISO 7380-2	HALBRUNDKOPFSCHRAUBE

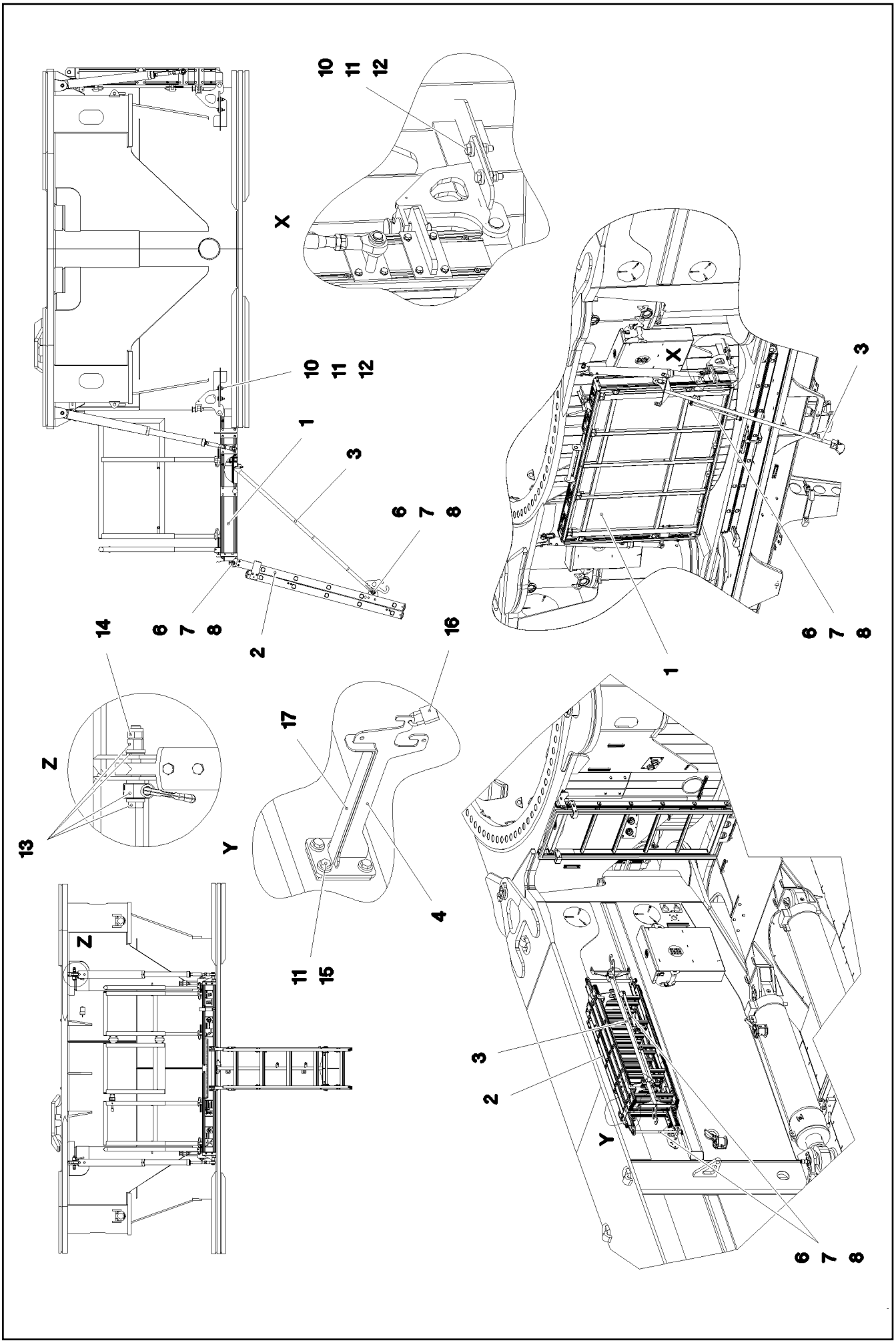

19.1.2022 077913 LIEBHERR	**etk_en_de_073897 LG 1750** **SIDE PLATFORM** **SEITENPODEST**	❑ 462 (1/2) **917593008**

Pos.	Item	Quantity	Description	Bezeichnung
1	11492598	2	PEDESTAL 1756X1188X140 ALU ⇨ ❑ 464	PODEST
2	10870196	2	EXTENSION LADDER 2X5-440X1,52M ALU/	SCHIEBELEITER
3	10876571	2	SUPPORT 1629X332X135 AL	STUETZE
4	968527008	2	HOLDER	HALTER
5	968529908	1	SIGNS ⇨ ❑ 465	BESCHILDERUNG
6	10875869	8	SAFETY PLUG W HINGE-LID 5X29X4,7X25 4	SICHERHEITSKLAPPSTECKER
7	450023408	4	PIN ISO 2340 B20X450X430 ST.50K FE//ZN20	BOLZEN
8	10289808	8	WASHER ISO 7089 20 300HV FLZN SPF	SCHEIBE
10	11840136	16	HEX SCREW ISO 4017 M12X50 8.8 FLZN	SECHSKANTSCHRAUBE
11	10006370	40	WASHER DIN 7349 13 200HV FLZN SPF	SCHEIBE
12	10875607	16	HEX NUT DIN 985 M12 8 FLZN SPF	SECHSKANTMUTTER
13	11211056	4	LOAD REST VLBG 1,5 T SPF	LASTBOCK
14	12218072	4	HEX NUT DIN 985 M16 10 FLZN SPF	SECHSKANTMUTTER
15	11658892	8	HEX SCREW ISO 4017 M12X25 8.8 FLZN SP	SECHSKANTSCHRAUBE
16	885251508	2	PADLOCK ABUS-64TI/40 TITALIUM	VORHAENGESCHLOSS
17	11114455	0.8	SEALING STRIP 40X4 NBR/SBR 65	DICHTSTREIFEN

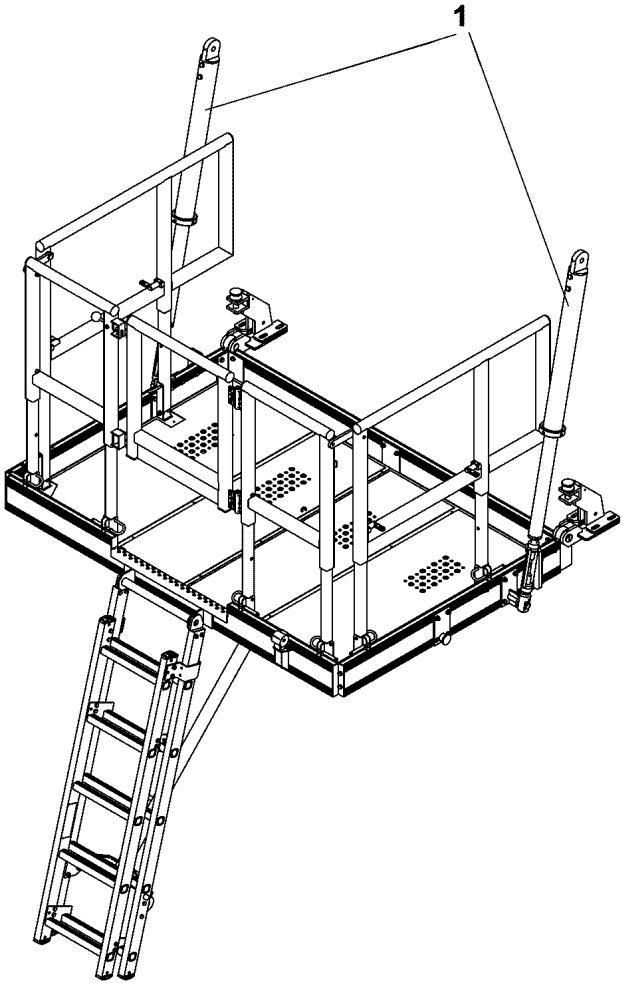

Pos.	Item	Quantity	Description	Bezeichnung
1	10873096	2	HANGING	ABHAENGUNG
2	12102112	6	PIN	BOLZEN
3	12105404	1	COMPLETE SAFETY FRAME	SICHERUNGSBOCK KPL.

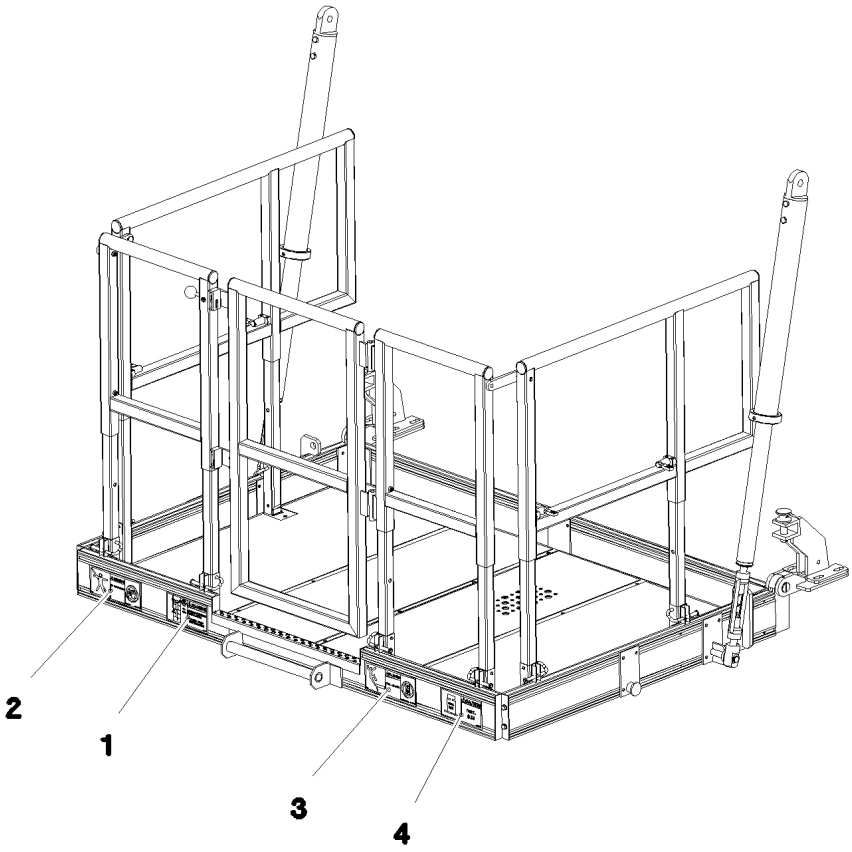

Pos.	Item	Quantity	Description	Bezeichnung
1	97036732	2	SIGN 168X88 KLEBEFOLIE SPF	SCHILD
2	978674008	2	SIGN 208X88 KLEBEFOLIE SPF	SCHILD
3	978675008	2	SIGN 208X88 KLEBEFOLIE SPF	SCHILD
4	97042797	2	SIGN 168X88 KLEBEFOLIE SPF	SCHILD

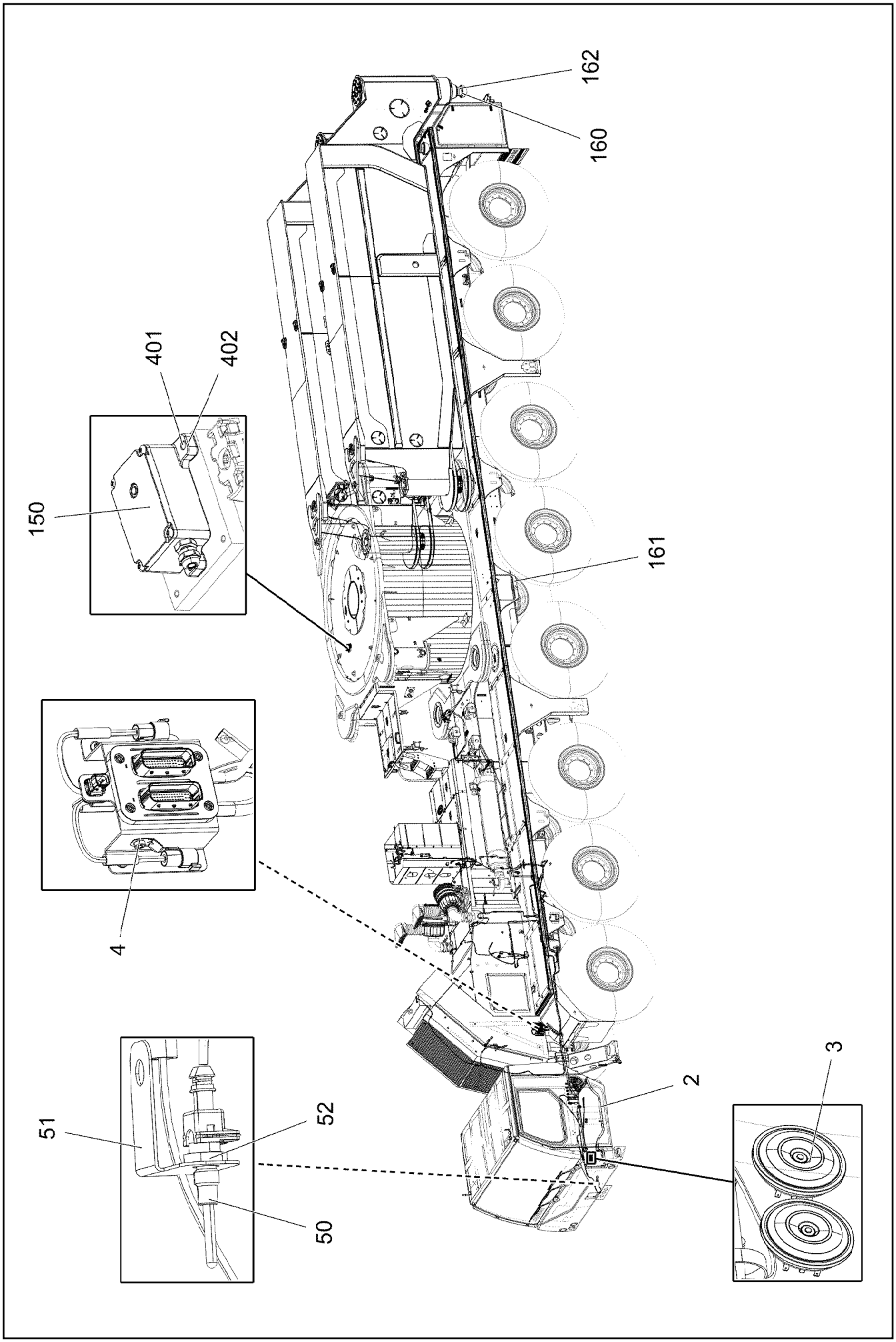
162
160
401
402
150
161
4
51
52
50
2
3

Pos.	Item	Quantity	Description	Bezeichnung
2	96037555	1	CABLE LIST ELECTRICAL SYSTEM ⇨ ❑ 468	KABELLISTE EL.ANLAGE
3	963137808	1	DOUBLE HORN PRE-ASS. ⇨ ❑ 477	DOPPELHORN VORM.
4	96010040	1	MECHANICAL AUXILIARIES ⇨ ❑ 478	MECH.BEFESTIGUNGSTEILE
50	10424276	1	TEMPERATURE SENSOR -30°C BIS +130°C	TEMPERATURFUEHLER
51	97040329	1	ANGLE 1.5X65X96 DC01 FE//ZNNI8//CN//T0	WINKEL
52	12201266	1	HEX NUT ISO 8675 M12X1,5 04 FLZN	SECHSKANTMUTTER
150	10802062	1	INCLINATION SENSOR +/-5° X/Y LSB PL:D	NEIGUNGSGEBER
151	10123878	1	RUBBER RING X22	GUMMIRING
152	10123879	1	RUBBER RING X25	GUMMIRING
154	968693208	1	MOUNTING MATERIAL	MONTAGEMATERIAL
(10)	10874588	50	CABLE TIE 4,8X292-SCHWARZ PA66 SPF	KABELBINDER
(20)	10874587	50	CABLE TIE 7,6X368-SCHWARZ PA66 SPF	KABELBINDER
(30)	10870333	100	CABLE TIE 7,6X380-SCHWARZ PA66HIRHS	KABELBINDER
(40)	11691035	10	CABLE TIE 4,6X200-SCHWARZ PA66HS SPF	KABELBINDER
156	10021229	20	CORRUGATED PIPE DN8,5 PP-MOD	WELLROHR
160	10813739	8	PRESSURE SENSOR 0-750/750 BAR LSB PL:	DRUCKAUFNEHMER
161	10024857	2	RESISTANCE MODULE PBTG-GF20 SPF	WIDERSTANDSMODUL
162	10099888	4	DUOVERPARTSR 4-POL LIFYY 11 Y	DUOVERTEILER
401	11140465	3	SOCKET HEAD SCREW ISO 4762 M6X20 8.8	ZYLINDERSCHRAUBE
402	10197771	3	WASHER ISO 7089 6 200HV ZNNI-480H SPF	SCHEIBE

Pos.	Item	Quantity	Description	Bezeichnung
4	969854508	1	LEAD WL4-3	LEITUNG
5	962819708	1	LEAD WL5	LEITUNG
6	96037549	1	WIRING HARNESS W6 ⇨ ❑ 469	KABELSTRANG
7	96037539	1	WIRING HARNESS W7 ⇨ ❑ 471	KABELSTRANG
8	96037533	1	WIRING HARNESS W8 ⇨ ❑ 473	KABELSTRANG
21	96037529	1	WIRING HARNESS W21 ⇨ ❑ 475	KABELSTRANG
31	962690708	4	LEAD WL31	LEITUNG
34	968190608	1	WIRING HARNESS W34	KABELSTRANG
130	962920208	4	WIRING HARNESS W130	KABELSTRANG

Pos.	Item	Quantity	Description	Bezeichnung
6	11481968	1	COUPLING SOCKET 5-POL GERADE SPF	KUPPLUNGSDOSE
7	11341599	8.51	LEAD 2 X 1,5	LEITUNG
8	11341599	9.21	LEAD 2 X 1,5	LEITUNG
9	11341599	24.71	LEAD 2 X 1,5	LEITUNG
11	12100217	0.3	DATA LINE 2 X 1 FEP SPF	DATENLEITUNG
12	12100217	9.1	DATA LINE 2 X 1 FEP SPF	DATENLEITUNG
13	12100217	0.19	DATA LINE 2 X 1 FEP SPF	DATENLEITUNG
14	12100217	6.7	DATA LINE 2 X 1 FEP SPF	DATENLEITUNG
15	12100217	0.19	DATA LINE 2 X 1 FEP SPF	DATENLEITUNG
16	12100217	12.4	DATA LINE 2 X 1 FEP SPF	DATENLEITUNG
17	11341599	26.01	LEAD 2 X 1,5	LEITUNG
19	12100217	0.3	DATA LINE 2 X 1 FEP SPF	DATENLEITUNG
31	602306108	4	CABLE LUG M4/2,5mm² VERZ	KABELSCHUH
34	602217908	2	CABLE LUG DIN 46237 M6/1-2,5mm²	KABELSCHUH
38	602206608	1	CABLE LUG M5/2,5-6MM² PC VERZ	KABELSCHUH
40	6023087	1	CABLE LUG DIN 46237 8,4/4-6MM² E-CU VER	KABELSCHUH
62	602320508	6	RECEPTACLE FOR TABS 0,5-1,5MM2	FLACHSTECKHUELSE
72	602203408	2	RECEPTACLE 6,3X1-2,5 TIN-PLATED	STECKHUELSE
86	602307708	12	WIRED END FERRULE DIN 46228-1 A1X5 V	ADERENDHUELSE
88	602308108	5	WIRED END FERRULE DIN 46228-1 A2,5X6 V	ADERENDHUELSE
89	602308308	2	WIRED END FERRULE DIN 46228-1 A6X9 V	ADERENDHUELSE
95	6202444	12	PIN CONTACT 0,75-1,5MM2	STIFTKONTAKT
96	6202434	16	SLEEVE CONTACT 0,75-1,5MM2	BUCHSENKONTAKT
104	602308508	6	WIRED END FERRULE 16X12 VERZ	ADERENDHUELSE
112	602218408	4	CABLE LUG M4/0,25-1,5MM² VERZINNT	KABELSCHUH
120	602323208	27	FLAT PLUG 1,0-2,5MM2	FLACHSTECKER
121	602300108	48	CONTACT 1-2,5MM2	KONTAKT
124	602323508	16	FLAT PLUG 2,8X0,5-1 VERZ	FLACHSTECKER
125	602300308	200	CONTACT 0,5-1MM2	KONTAKT
134	602303308	8	RECEPTACLE FOR TABS 6,3X0,5-1,5	FLACHSTECKHUELSE
135	602303290	4	RECEPTACLE FOR TABS 6,3X1,5-2,5	FLACHSTECKHUELSE
202	11082602	104.25	INSULATING HOSE DN6X0,5 PUR SPF	ISOLIERSCHLAUCH
203	11082603	92.58	INSULATING HOSE DN8X0,65 PUR SPF	ISOLIERSCHLAUCH
204	11082604	1.78	INSULATING HOSE DN10X0,65 PUR SPF	ISOLIERSCHLAUCH
205	11082605	3.3	INSULATING HOSE DN12X0,65 PUR SPF	ISOLIERSCHLAUCH
224	11124207	2.23	CABLE CONDUIT DN20X0,6 PUR SPF	KABELSCHLAUCH
226	11124209	10.49	CABLE CONDUIT DN30X0,6 PUR SPF	KABELSCHLAUCH
228	11124211	3.23	CABLE CONDUIT DN40X0,6 PUR SPF	KABELSCHLAUCH
229	11124212	14.52	CABLE CONDUIT DN50X0,6 PUR SPF	KABELSCHLAUCH
230	11124213	3.43	CABLE CONDUIT DN60X0,6 PUR SPF	KABELSCHLAUCH
258	601400208	5.06	CORRUGATED PIPE DN10 PP-MOD	WELLROHR
261	12104809	19	CABLE TIE 3,6X142-SCHWARZ PA66 SPF	KABELBINDER
298	10441166	0.2	HEATSHRINK SLEEVING 11,6/2,5X2,29 POLY	SCHRUMPFSCHLAUCH
305	10870540	2443.02	ELECTR.CABLE 1,0	KFZ-LEITUNG
309	10870542	39.935	ELECTR.CABLE 2,5	KFZ-LEITUNG
318	12102628	3.6	ELECTR.CABLE 6	KFZ-LEITUNG
342	600131308	1.96	WIRE BRAID 0,5	LITZE
345	10870539	10.15	ELECTR.CABLE 0,75	KFZ-LEITUNG
393	10491206	1	CABLE PLUG 8-POL GERADE PUR	KABELSTECKER
394	10491204	1	CABLE PLUG 8-POL GERADE PUR	KABELSTECKER
395	10491205	1	CABLE PLUG 8-POL GERADE PUR	KABELSTECKER
396	10491206	1	CABLE PLUG 8-POL GERADE PUR	KABELSTECKER
397	10491206	1	CABLE PLUG 8-POL GERADE PUR	KABELSTECKER
398	600460808	8.3	CONTROL LEAD 12 X 0,75 SPF	STEUERLEITUNG
430	600345208	17.19	BUS LINE 4 X 1 SPF	BUSLEITUNG
431	600345208	10.63	BUS LINE 4 X 1 SPF	BUSLEITUNG
432	600342008	24.76	LEAD 2 X 1,5	LEITUNG
433	600342008	23.66	LEAD 2 X 1,5	LEITUNG
500	923512208	144	CABLE MARKER	KABELMARKER
501	602325508	5	HOUSING 6-POL	GEHAEUSE

Pos.	Item	Quantity	Description	Bezeichnung
502	927996308	33	PLUG	STECKER
503	692406308	5	PLUG DIN 72585 4-POL POLYBUTOLEN SPF	STECKER
504	602332808	1	HOUSING 10-POL	GEHAEUSE
505	10030065	1	SOCKET DIN 72585 4-POL POLYBUTOLEN	STECKDOSE
506	602336008	4	PLUG SHELL 14-POL	STECKERGEHAEUSE
507	602300208	14	PLUG SHELL 18-POL	STECKERGEHAEUSE
508	605251608	8	PLUG SOCKET BODY 4-POLE AL	STECKDOSENKOERPER
509	602301408	4	HOUSING 8-POL	GEHAEUSE
510	6001790	3	SOCKET HOUSING 2-POL	STECKDOSENGEHAEUSE
511	605210608	6	APPLIANCE SOCKET DIN 43650 2-POLE SP	GERAETESTECKDOSE
512	692406008	4	TERMINAL HOUSING DIN 72585 APD POLY	ENDGEHAEUSE
513	602331308	3	HOUSING 4-POL	GEHAEUSE
514	602209708	2	ATTACHABLE SLEEVE HOUSING 2-POL	STECKHUELSENGEHAEUSE
515	10342517	5	PLUG SHELL 2 13A TH.PLAST SW	STECKERGEHAEUSE
516	961915508	2	PLUG SEVEN CHAMBER LIGHT	STECKER F.SIEBENKAMMERLE
517	602339308	2	HOUSING 4-POL	GEHAEUSE
518	10021568	2	PLUG SHELL 14-POL	STECKERGEHAEUSE
519	10424622	1	BUSHING HOUSING 2-POL 5A	BUCHSENGEHAEUSE
520	927713208	3	PLUG CONTACT CPL.	STECKER KPL.
521	630122908	2	PLUG BASE 9-POLE	RELAISSTECKSOCKEL
522	602323308	1	FLAT PLUG HOUSING 18-POL	FLACHSTECKERGEHAEUSE
523	605212808	8	MOULDING 317-1397-000 SUR	FORMTEIL
524	10342519	5	CONTACT LOCK DT 2 POLIG	KONTAKTVERRIEGELUNG
525	605215508	8	CLAMP SURE-SEAL	KLAMMER
526	692406208	3	TERMINAL HOUSING DIN 72585 APD POLY	ENDGEHAEUSE
527	10874331	3	PROTECTING CAP JPT	SCHUTZKAPPE
528	288175908	3	FITTINGS PA6G	STUTZEN
529	726405908	3	O-RING DIN 3771 44X3 NBR70	O-RING
530	617000608	2	FERRITE KLAPPBAR	FERRIT
532	602339608	2	PROTECTING CAP STECKER 4-POL ELAST	SCHUTZKAPPE
617	602329108	14	CONTACT 0,5-1MM2	KONTAKT
643	602339408	13	SLEEVE CONTACT DIN 72585 0,5-1MM2 SP	BUCHSENKONTAKT
650	10030069	4	PIN CONTACT DIN 72585 0,5-1,5MM2 SPF	STIFTKONTAKT
670	10100063	10	PLUG BUSHING 0,75-2,0MM2 Cu	STECKERBUCHSE
690	10335820	30	SLEEVE CONTACT 0,2-0,5MM2	BUCHSENKONTAKT
698	602308208	4	WIRED END FERRULE DIN 46228-1 A4X8	ADERENDHUELSE
700	10424623	2	SLEEVE CONTACT 0,5-0,75MM2	BUCHSENKONTAKT
707	10473047	7	CABLE SLEEVE 1,9-2,5/1,75/0,5 SILIKON	KABELTUELLE
708	10473048	4	CABLE SLEEVE 2,4-3,0/2,4/0,6 SILIKON	KABELTUELLE
758	11080881	12	RECEPTACLE 6,3X0,5-1,0 VERZINNT	STECKHUELSE
802	602330808	14	SINGLE STRAND SEALING 1,2-2,1MM BLAU	EINZELADERABDICHTUNG
811	692404908	4	STOPPER PLUG	BLINDSTOPFEN
813	605619708	6	SINGLE STRAND SEALING 2	EINZELADERABDICHTUNG
815	605620108	8	SINGLE STRAND SEALING DIN 72585 10RD	EINZELADERABDICHTUNG
816	605619808	9	SINGLE STRAND SEALING DIN 72585 15BL	EINZELADERABDICHTUNG
817	692405808	7	STOPPER PLUG DIN 72585 4 SPF	BLINDSTOPFEN
828	10424625	2	SINGLE STRAND SEALING 1,4-2,1MM VMQ	EINZELADERABDICHTUNG
996	965622108	70	LETTERING WIRE	BESCHRIFTUNG ADER
998	965622208	1	LETTERING WIRING HARNESS	BESCHRIFTUNG KABELBAUM
999	967116308	4	MACHINING CAN- STUETZP	BEARBEITUNG

Pos.	Item	Quantity	Description	Bezeichnung
5	600368408	19.27	LEAD 7 G 1	LEITUNG
6	600368408	18.87	LEAD 7 G 1	LEITUNG
7	600368408	18.87	LEAD 7 G 1	LEITUNG
8	600368408	19.27	LEAD 7 G 1	LEITUNG
9	600355201	1.5	LEAD 7 G 1,5	LEITUNG
10	600355201	1.8	LEAD 7 G 1,5	LEITUNG
11	600355201	23.88	LEAD 7 G 1,5	LEITUNG
12	600355201	22.68	LEAD 7 G 1,5	LEITUNG
13	600355201	3.05	LEAD 7 G 1,5	LEITUNG
14	600355201	2.35	LEAD 7 G 1,5	LEITUNG
15	600355201	3.05	LEAD 7 G 1,5	LEITUNG
16	600355201	2.35	LEAD 7 G 1,5	LEITUNG
17	600368408	3.4	LEAD 7 G 1	LEITUNG
18	600368408	3.4	LEAD 7 G 1	LEITUNG
19	600368408	2.7	LEAD 7 G 1	LEITUNG
86	602307708	24	WIRED END FERRULE DIN 46228-1 A1X5 V	ADERENDHUELSE
88	602308108	47	WIRED END FERRULE DIN 46228-1 A2,5X6 V	ADERENDHUELSE
121	602300108	28	CONTACT 1-2,5MM2	KONTAKT
124	602323508	16	FLAT PLUG 2,8X0,5-1 VERZ	FLACHSTECKER
125	602300308	89	CONTACT 0,5-1MM2	KONTAKT
202	11082602	19.26	INSULATING HOSE DN6X0,5 PUR SPF	ISOLIERSCHLAUCH
203	11082603	3.72	INSULATING HOSE DN8X0,65 PUR SPF	ISOLIERSCHLAUCH
204	11082604	0.4	INSULATING HOSE DN10X0,65 PUR SPF	ISOLIERSCHLAUCH
206	11082606	6	INSULATING HOSE DN14X0,65 PUR SPF	ISOLIERSCHLAUCH
223	11124205	2.18	CABLE CONDUIT DN16X0,6 PUR SPF	KABELSCHLAUCH
224	11124207	8.78	CABLE CONDUIT DN20X0,6 PUR SPF	KABELSCHLAUCH
226	11124209	5.36	CABLE CONDUIT DN30X0,6 PUR SPF	KABELSCHLAUCH
227	11124210	5.86	CABLE CONDUIT DN35X0,6 PUR SPF	KABELSCHLAUCH
229	11124212	1.95	CABLE CONDUIT DN50X0,6 PUR SPF	KABELSCHLAUCH
230	11124213	9.78	CABLE CONDUIT DN60X0,6 PUR SPF	KABELSCHLAUCH
305	10870540	1256.87	ELECTR.CABLE 1,0	KFZ-LEITUNG
370	600368408	2.7	LEAD 7 G 1	LEITUNG
371	680001308	1	COUPLING SOCKET 4-POL SPF	KUPPLUNGSDOSE
372	680001308	1	COUPLING SOCKET 4-POL SPF	KUPPLUNGSDOSE
500	923512208	43	CABLE MARKER	KABELMARKER
501	602300208	9	PLUG SHELL 18-POL	STECKERGEHAEUSE
502	604526508	12	BUSHING SUPPORT 6-POL 16A	BUCHSENTRAEGER
503	602301408	1	HOUSING 8-POL	GEHAEUSE
504	602332808	1	HOUSING 10-POL	GEHAEUSE
505	605006608	8	DEVICE PLUG DIN 43650 4-POLE	GERAETESTECKER
506	10021571	2	PLUG SHELL 8-POL	STECKERGEHAEUSE
507	604526608	8	PIN CARRIER 6-POL 16A	STIFTTRAEGER
508	604509408	8	CABLE SLEEVE 8-10	KABELTUELLE
509	604505508	8	CABLE SOCKET M11-Z	KABELDOSE
510	604512108	12	SEALING PLUG M1-D	VERSCHLUSSKAPPE
511	602504508	2	HEX NUT M40X1,50 MS	SECHSKANTMUTTER
512	602440708	2	HOSE UNION JOINT 0 MS	SCHLAUCHVERSCHRAUBUNG
513	604508508	8	SEALING PLUG M 1-K	VERSCHLUSSKAPPE
514	604508608	8	PLUG 6-POL	STECKER
515	10476382	4	CABLE SOCKET M1	KABELDOSE
516	604509308	8	CABLE SLEEVE 12-13	KABELTUELLE
517	97123713	4	SEALING END PA6G	ENDVERSCHLUSS
628	604519208	36	PIN CONTACT 0,75-1MM2	STIFTKONTAKT
629	604519308	28	SLEEVE CONTACT 0,75-1,0MM2	BUCHSENKONTAKT
636	604518808	48	SLEEVE CONTACT 1,5MM2	BUCHSENKONTAKT
637	604519108	8	PIN CONTACT 1,5MM2	STIFTKONTAKT
690	10335820	6	SLEEVE CONTACT 0,2-0,5MM2	BUCHSENKONTAKT
698	602308208	37	WIRED END FERRULE DIN 46228-1 A4X8	ADERENDHUELSE
812	604518908	20	STOPPER PLUG BAUREIHE_M1	BLINDSTOPFEN
813	605619708	8	SINGLE STRAND SEALING 2	EINZELADERABDICHTUNG

Pos.	Item	Quantity	Description	Bezeichnung
996	965622108	24	LETTERING WIRE	BESCHRIFTUNG ADER
998	965622208	1	LETTERING WIRING HARNESS	BESCHRIFTUNG KABELBAUM
999	967116308	66	MACHINING CAN- STUETZP	BEARBEITUNG
2267	6001703	20	DOUBLE SPRING CONTACT 0,5-1,0MM2	DOPPELFEDERKONTAKT

Pos.	Item	Quantity	Description	Bezeichnung
5	12100217	5.84	DATA LINE 2 X 1 FEP SPF	DATENLEITUNG
10	12100215	5.22	DATA LINE 3 X 1 FEP SPF	DATENLEITUNG
11	11840113	5.79	BUS LINE 2 X 0,5	BUSLEITUNG
12	11840113	4.63	BUS LINE 2 X 0,5	BUSLEITUNG
13	12100215	6.05	DATA LINE 3 X 1 FEP SPF	DATENLEITUNG
14	12100215	6.05	DATA LINE 3 X 1 FEP SPF	DATENLEITUNG
19	12100217	3.71	DATA LINE 2 X 1 FEP SPF	DATENLEITUNG
57	602311408	2	CABLE LUG DIN 46234 M8/16mm² TIN-PLATE	KABELSCHUH
86	602307708	2	WIRED END FERRULE DIN 46228-1 A1X5 V	ADERENDHUELSE
95	6202444	3	PIN CONTACT 0,75-1,5MM2	STIFTKONTAKT
96	6202434	2	SLEEVE CONTACT 0,75-1,5MM2	BUCHSENKONTAKT
98	10872032	2	CABLE SLEEVE 12,0-3,0/12/1,4	KABELTUELLE
121	602300108	16	CONTACT 1-2,5MM2	KONTAKT
125	602300308	46	CONTACT 0,5-1MM2	KONTAKT
202	11082602	1.97	INSULATING HOSE DN6X0,5 PUR SPF	ISOLIERSCHLAUCH
203	11082603	5.45	INSULATING HOSE DN8X0,65 PUR SPF	ISOLIERSCHLAUCH
204	11082604	1.79	INSULATING HOSE DN10X0,65 PUR SPF	ISOLIERSCHLAUCH
205	11082605	3.67	INSULATING HOSE DN12X0,65 PUR SPF	ISOLIERSCHLAUCH
206	11082606	2.58	INSULATING HOSE DN14X0,65 PUR SPF	ISOLIERSCHLAUCH
211	11118396	1.2	PROTECTIVE HOSE 30MM AL-PET FOLIE	SCHUTZSCHLAUCH
223	11124205	1.65	CABLE CONDUIT DN16X0,6 PUR SPF	KABELSCHLAUCH
224	11124207	1.28	CABLE CONDUIT DN20X0,6 PUR SPF	KABELSCHLAUCH
226	11124209	0.59	CABLE CONDUIT DN30X0,6 PUR SPF	KABELSCHLAUCH
227	11124210	1.26	CABLE CONDUIT DN35X0,6 PUR SPF	KABELSCHLAUCH
228	11124211	3.03	CABLE CONDUIT DN40X0,6 PUR SPF	KABELSCHLAUCH
242	603016708	0.05	HEATSHRINK SLEEVING 19/6X2,5	SCHRUMPFSCHLAUCH
261	12104809	2	CABLE TIE 3,6X142-SCHWARZ PA66 SPF	KABELBINDER
281	11005148	2.66	INSULATING HOSE DN6X0,6 GLASSEIDE SI	ISOLIERSCHLAUCH
282	11005149	8.48	INSULATING HOSE DN8X0,6 GLASSEIDE SI	ISOLIERSCHLAUCH
283	11005150	1.23	INSULATING HOSE DN10X0,8 GLASSEIDE SI	ISOLIERSCHLAUCH
305	10870540	321.28	ELECTR.CABLE 1,0	KFZ-LEITUNG
307	10870541	35.15	ELECTR.CABLE 1,5	KFZ-LEITUNG
309	10870542	45.94	ELECTR.CABLE 2,5	KFZ-LEITUNG
327	12102633	11.79	ELECTR.CABLE 16	KFZ-LEITUNG
390	11840113	5.79	BUS LINE 2 X 0,5	BUSLEITUNG
391	12100217	6.36	DATA LINE 2 X 1 FEP SPF	DATENLEITUNG
500	923512208	26	CABLE MARKER	KABELMARKER
501	602301408	1	HOUSING 8-POL	GEHAEUSE
502	11645610	1	FLAT PLUG HOUSING 62 25A	FLACHSTECKERGEHAEUSE
503	10678458	1	PROTECTING CAP MCP BUCHSENGEHAE	SCHUTZKAPPE
504	602336008	1	PLUG SHELL 14-POL	STECKERGEHAEUSE
505	605014508	1	PLUG VG 95234 6-POL	STECKER
506	602300208	3	PLUG SHELL 18-POL	STECKERGEHAEUSE
507	962196208	1	CONNECTOR FOR FUEL HEATING	STECKER FUER DIESELHEIZUN
508	602331308	1	HOUSING 4-POL	GEHAEUSE
509	605613908	1	PLUG BODY 4-POL	STECKERKOERPER
510	602338308	1	BUSHING HOUSING 20-POL	BUCHSENGEHAEUSE
511	691870008	1	HEATSHRINK PIECE 31	SCHRUMPFFORMTEIL
512	692406308	2	PLUG DIN 72585 4-POL POLYBUTOLEN SPF	STECKER
513	11691859	1	FLAT PLUG HOUSING 4-POL PBT SCHWAR	FLACHSTECKERGEHAEUSE
514	927996308	1	PLUG	STECKER
515	602325508	1	HOUSING 6-POL	GEHAEUSE
516	6203665	2	PIN HOUSING 1-POL 100A	STIFTGEHAEUSE
517	6001790	3	SOCKET HOUSING 2-POL	STECKDOSENGEHAEUSE
518	6004195	1	PLUG SHELL 2-POL	STECKERGEHAEUSE
519	605212708	1	PLUG SOCKET BODY 3-POL	STECKDOSENKOERPER
520	605007908	1	APPLIANCE SOCKET 3-POL	GERAETESTECKDOSE
521	605212808	2	MOULDING 317-1397-000 SUR	FORMTEIL
522	605215508	2	CLAMP SURE-SEAL	KLAMMER
523	10874331	3	PROTECTING CAP JPT	SCHUTZKAPPE

Pos.	Item	Quantity	Description	Bezeichnung
524	11491349	1	PROTECTING CAP 180°	SCHUTZKAPPE
525	10874790	1	DAMPERS HDSCS GROUP B PBT	SCHIEBER
526	10874079	1	DAMPERS MCP STECKERGEHAE	SCHIEBER
527	11647373	1	PROTECTING CAP JPT 2 POL	SCHUTZKAPPE
528	692406008	2	TERMINAL HOUSING DIN 72585 APD POLY	ENDGEHAEUSE
617	602329108	6	CONTACT 0,5-1MM2	KONTAKT
640	602337808	11	SLEEVE CONTACT 0,75-1MM2	BUCHSENKONTAKT
643	602339408	4	SLEEVE CONTACT DIN 72585 0,5-1MM2 SP	BUCHSENKONTAKT
671	10097470	2	FLAT PLUG 0,8X0,5-1 CuSn4	FLACHSTECKER
708	10473048	6	CABLE SLEEVE 2,4-3,0/2,4/0,6 SILIKON	KABELTUELLE
752	11008403	46	FLAT PLUG 0,5-1,0MM2 CUSN4	FLACHSTECKER
801	602330508	8	SINGLE STRAND SEALING 2,2-3,0MM	EINZELADERABDICHTUNG
802	602330808	8	SINGLE STRAND SEALING 1,2-2,1MM BLAU	EINZELADERABDICHTUNG
804	602331508	11	SINGLE STRAND SEALING	EINZELADERABDICHTUNG
806	602331108	9	STOPPER PLUG 3,6MM SILIKON WEIS	BLINDSTOPFEN
807	602329208	2	STOPPER PLUG AMP JPT-SERIE NA	BLINDSTOPFEN
808	602331608	9	STOPPER PLUG	BLINDSTOPFEN
811	692404908	2	STOPPER PLUG	BLINDSTOPFEN
813	605619708	1	SINGLE STRAND SEALING 2	EINZELADERABDICHTUNG
816	605619808	6	SINGLE STRAND SEALING DIN 72585 15BL	EINZELADERABDICHTUNG
817	692405808	4	STOPPER PLUG DIN 72585 4 SPF	BLINDSTOPFEN
830	10014387	47	SINGEL SEAL 1,0-1,5MM2	EINZELDICHTUNG
996	965622108	39	LETTERING WIRE	BESCHRIFTUNG ADER
998	965622208	2	LETTERING WIRING HARNESS	BESCHRIFTUNG KABELBAUM
2221	11622902	1	FLAT PLUG 1,5MM2	FLACHSTECKER
2224	11067911	8	FLAT PLUG 0,8X1,5-2,5 CuSn4 VORVERSILB	FLACHSTECKER
2255	7369774	2	PIN CONTACT 13MM2 CU	STIFTKONTAKT

Pos.	Item	Quantity	Description	Bezeichnung
5	12100216	9.42	DATA LINE 2 X 1,5 FEP SPF	DATENLEITUNG
6	12100217	9.42	DATA LINE 2 X 1 FEP SPF	DATENLEITUNG
7	12100215	9.42	DATA LINE 3 X 1 FEP SPF	DATENLEITUNG
8	600345208	9.42	BUS LINE 4 X 1 SPF	BUSLEITUNG
9	11840113	0.2	BUS LINE 2 X 0,5	BUSLEITUNG
10	11840113	0.15	BUS LINE 2 X 0,5	BUSLEITUNG
11	11840113	8.7	BUS LINE 2 X 0,5	BUSLEITUNG
12	11840113	0.15	BUS LINE 2 X 0,5	BUSLEITUNG
13	11840113	2.44	BUS LINE 2 X 0,5	BUSLEITUNG
14	11840113	0.15	BUS LINE 2 X 0,5	BUSLEITUNG
15	11840113	3.85	BUS LINE 2 X 0,5	BUSLEITUNG
16	11840113	0.15	BUS LINE 2 X 0,5	BUSLEITUNG
19	11840113	7.22	BUS LINE 2 X 0,5	BUSLEITUNG
125	602300308	8	CONTACT 0,5-1MM2	KONTAKT
202	11082602	5.59	INSULATING HOSE DN6X0,5 PUR SPF	ISOLIERSCHLAUCH
203	11082603	2.55	INSULATING HOSE DN8X0,65 PUR SPF	ISOLIERSCHLAUCH
204	11082604	5.34	INSULATING HOSE DN10X0,65 PUR SPF	ISOLIERSCHLAUCH
205	11082605	4	INSULATING HOSE DN12X0,65 PUR SPF	ISOLIERSCHLAUCH
224	11124207	9.64	CABLE CONDUIT DN20X0,6 PUR SPF	KABELSCHLAUCH
225	11124208	4.4	CABLE CONDUIT DN25X0,6 PUR SPF	KABELSCHLAUCH
298	10441166	0.4	HEATSHRINK SLEEVING 11,6/2,5X2,29 POLY	SCHRUMPFSCHLAUCH
305	10870540	197.26	ELECTR.CABLE 1,0	KFZ-LEITUNG
345	10870539	25.69	ELECTR.CABLE 0,75	KFZ-LEITUNG
375	12100215	8.46	DATA LINE 3 X 1 FEP SPF	DATENLEITUNG
376	12100217	6.81	DATA LINE 2 X 1 FEP SPF	DATENLEITUNG
500	923512208	20	CABLE MARKER	KABELMARKER
501	602300208	1	PLUG SHELL 18-POL	STECKERGEHAEUSE
502	10342517	2	PLUG SHELL 2 13A TH.PLAST SW	STECKERGEHAEUSE
503	11060619	2	BUSHING HOUSING 2-POL 20A	BUCHSENGEHAEUSE
504	11622878	1	FLAT PLUG HOUSING 62 25A	FLACHSTECKERGEHAEUSE
505	10678458	1	PROTECTING CAP MCP BUCHSENGEHAE	SCHUTZKAPPE
506	11342259	1	PLUG 4-POL VIOLETT	STECKER
507	11342257	1	PLUG 4-POL SW	STECKER
508	11342208	1	BUSHING HOUSING 2-POL BL	BUCHSENGEHAEUSE
509	10342518	3	SOCKET 2-POL	STECKDOSE
510	11000394	1	PLUG SHELL HP PBT-GF15	STECKERGEHAEUSE
511	692406308	1	PLUG DIN 72585 4-POL POLYBUTOLEN SPF	STECKER
512	11342255	1	PLUG 2-POL SW	STECKER
513	6003248	1	PLUG 4-POL 13A	STECKER
514	7368246	1	CONTACT LOCK DT-STECKDOSE 4-P	KONTAKTVERRIEGELUNG
515	10813633	2	PLUG SHELL MCON MCP1,2 PA 66, GF30	STECKERGEHAEUSE
516	11341840	1	BUSHING HOUSING 4-POL PBT SCHWARZ	BUCHSENGEHAEUSE
517	6003168	1	PLUG 3-POL	STECKER
518	10874079	1	DAMPERS MCP STECKERGEHAE	SCHIEBER
519	12693951	1	CONTACT LOCK 2-POL PBT GF30	KONTAKTVERRIEGELUNG
520	7368241	2	CONTACT LOCK 2-POL	KONTAKTVERRIEGELUNG
521	11491349	1	PROTECTING CAP 180°	SCHUTZKAPPE
522	6205239	1	SOCKET 3-POL	STECKDOSE
523	6205242	1	CONTACT LOCK DT-STECKER 3-POL	KONTAKTVERRIEGELUNG
524	692406208	1	TERMINAL HOUSING DIN 72585 APD POLY	ENDGEHAEUSE
525	11060618	3	PROTECTING CAP 180°	SCHUTZKAPPE
526	10342519	2	CONTACT LOCK DT 2 POLIG	KONTAKTVERRIEGELUNG
643	602339408	2	SLEEVE CONTACT DIN 72585 0,5-1MM2 SP	BUCHSENKONTAKT
669	10100062	6	CONNECTOR PIN 0,75-2,0MM2 Cu Ni	STECKERSTIFT
670	10100063	6	PLUG BUSHING 0,75-2,0MM2 Cu	STECKERBUCHSE
698	602308208	4	WIRED END FERRULE DIN 46228-1 A4X8	ADERENDHUELSE
717	10300946	4	SLEEVE CONTACT 0,50-1MM2MM2 Cu	BUCHSENKONTAKT
726	10493495	4	SLEEVE CONTACT 0,5-1,0MM2 CuNiSi	BUCHSENKONTAKT
727	10493496	2	SLEEVE CONTACT 1,0-1,5MM2 CuNiSi	BUCHSENKONTAKT
752	11008403	24	FLAT PLUG 0,5-1,0MM2 CUSN4	FLACHSTECKER

Pos.	Item	Quantity	Description	Bezeichnung
754	10813644	9	SLEEVE CONTACT 0,5-0,75MM2 CuNiSi	BUCHSENKONTAKT
788	11342253	9	SLEEVE CONTACT 0,75-1,0MM2 SILBER	BUCHSENKONTAKT
789	11622989	4	SLEEVE CONTACT 0,5-1,0MM2 CuNiSi	BUCHSENKONTAKT
802	602330808	6	SINGLE STRAND SEALING 1,2-2,1MM BLAU	EINZELADERABDICHTUNG
806	602331108	30	STOPPER PLUG 3,6MM SILIKON WEIS	BLINDSTOPFEN
807	602329208	4	STOPPER PLUG AMP JPT-SERIE NA	BLINDSTOPFEN
816	605619808	2	SINGLE STRAND SEALING DIN 72585 15BL	EINZELADERABDICHTUNG
817	692405808	2	STOPPER PLUG DIN 72585 4 SPF	BLINDSTOPFEN
823	7368253	1	STOPPER PLUG DEUTSCH GROESSE	BLINDSTOPFEN
828	10424625	9	SINGLE STRAND SEALING 1,4-2,1MM VMQ	EINZELADERABDICHTUNG
830	10014387	32	SINGEL SEAL 1,0-1,5MM2	EINZELDICHTUNG
836	10813642	1	STOPPER PLUG MCON 1,23,55MM VMQ 60	BLINDSTOPFEN
844	10870403	1	STOPPER PLUG 3,9-4,1MM SILIKON-KAUT	BLINDSTOPFEN
845	10870402	9	SINGEL SEAL MLK 1,2 ELA SILIKON-KAUT	EINZELDICHTUNG
996	965622108	42	LETTERING WIRE	BESCHRIFTUNG ADER
998	965622208	2	LETTERING WIRING HARNESS	BESCHRIFTUNG KABELBAUM
2221	11622902	2	FLAT PLUG 1,5MM2	FLACHSTECKER
2223	11622890	2	FLAT PLUG 0,5-1,0MM2	FLACHSTECKER
2253	11000401	3	PLUG BUSHING 0,75-1,0MM2 CuNuSi	STECKERBUCHSE
2998	96014807	8	MACHINING CAN- STUETZP	BEARBEITUNG

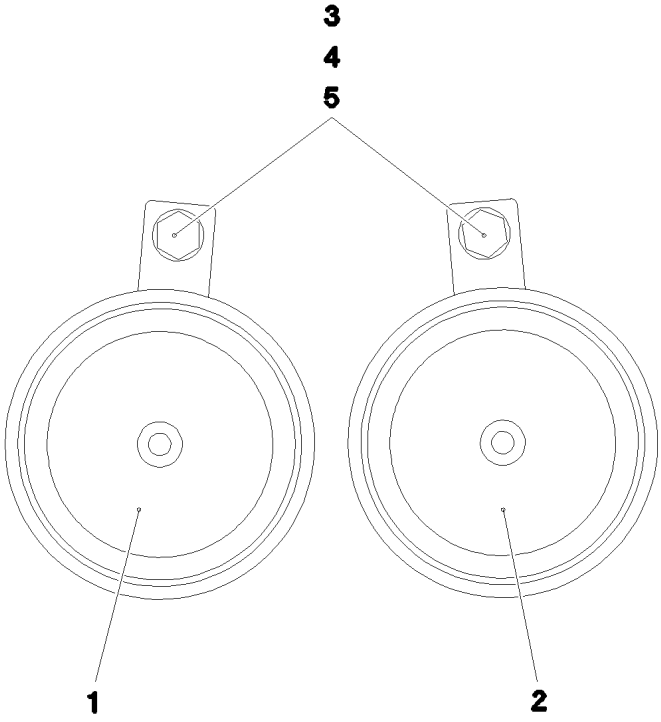

Pos.	Item	Quantity	Description	Bezeichnung
1	614003108	1	HORN 24V	HORN
2	614003208	1	HORN 24V	HORN
3	11651612	2	HEX SCREW ISO 4017 M8X16 8.8 480H SPF	SECHSKANTSCHRAUBE
4	12103465	4	WASHER ISO 7089 8 300HV ZNNI-480H SPF	SCHEIBE
5	11656731	2	HEX NUT ISO 7040 M8 8 480H SPF	SECHSKANTMUTTER

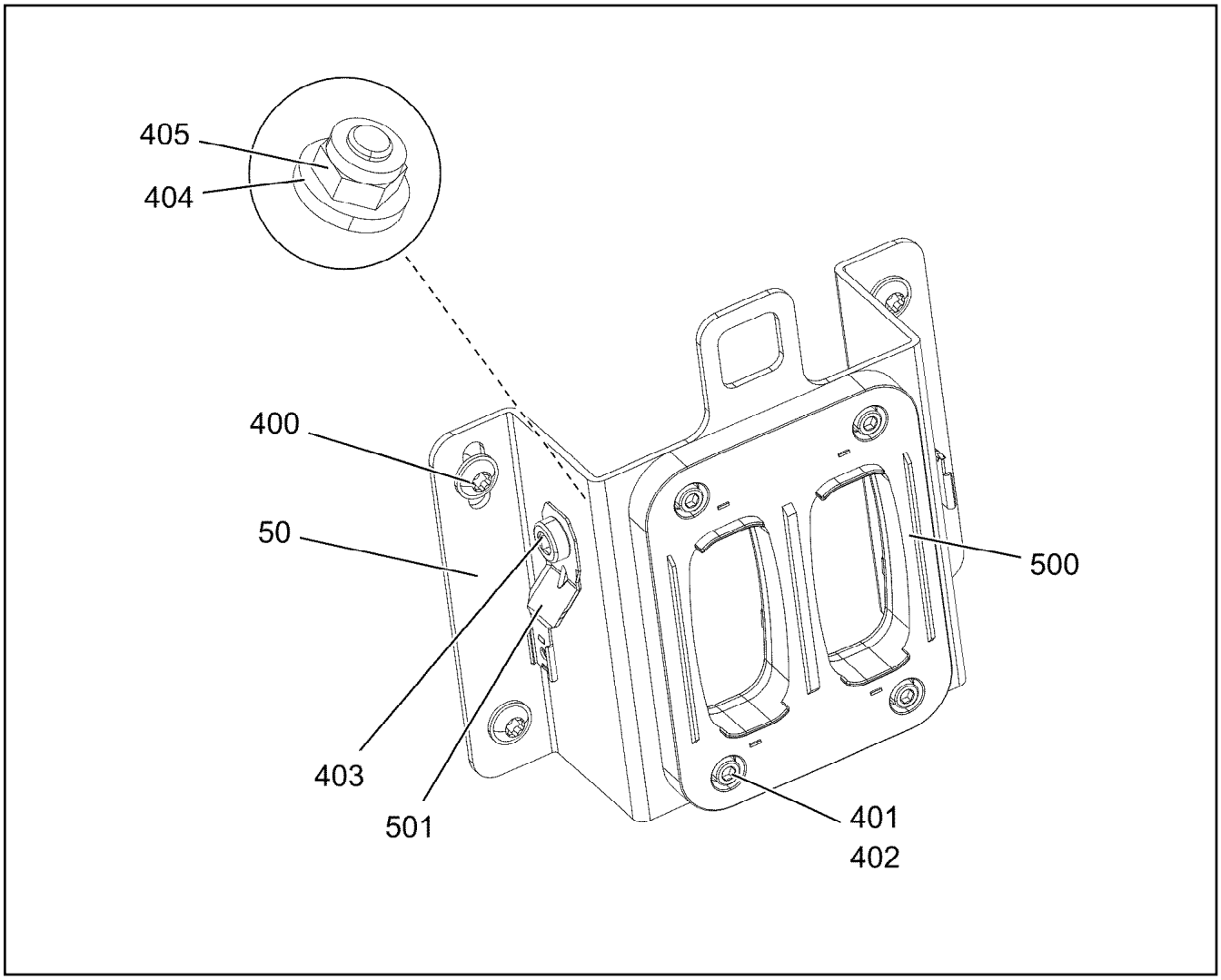

Pos.	Item	Quantity	Description	Bezeichnung
50	97080369	1	HOLDER 3X321X200 S355MC FE//ZNNI8//CN/	HALTER
400	12102696	4	BUTTON HEAD SCREW ISO 7380-2 M8X10 0	HALBRUNDKOPFSCHRAUBE
401	10875586	4	SOCKET HEAD SCREW ISO 4762 M6X16 8.8	ZYLINDERSCHRAUBE
402	10197771	4	WASHER ISO 7089 6 200HV ZNNI-480H SPF	SCHEIBE
403	10179392	2	SOCKET HEAD SCREW DIN 7984 M10X20 08	ZYLINDERSCHRAUBE
404	11658580	2	WASHER DIN 7349 10,5 200HV-St FLZN SPF	SCHEIBE
405	10875605	2	HEX NUT DIN 985 M10 10 FLZN SPF	SECHSKANTMUTTER
500	10874078	1	ADAPTOR MCP STECKERGEHAE	ADAPTER
501	10041876	2	HOLDER DT/DTM	HALTER

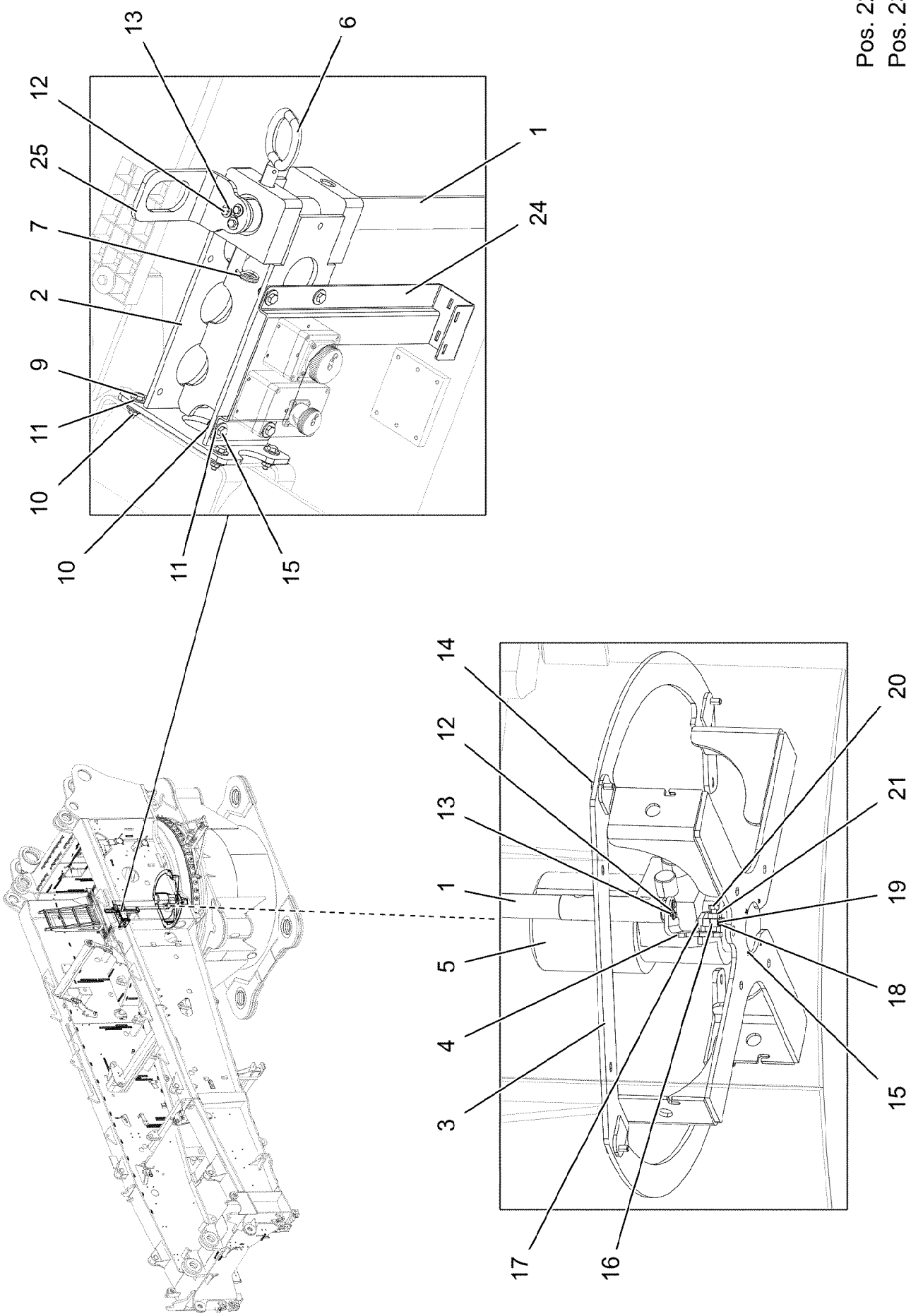
Pos. 22
Pos. 23
13
6
12
1
25
24
7
2
9
11
10
10
11
15
14
20
12
21
13
1
19
5
18
4
15
3
17
16

Pos.	Item	Quantity	Description	Bezeichnung
1	962525608	1	ACTUATOR WELDED FE//ZNNI8//CN//T0	MITNEHMER SCHWK.
2	962525708	1	BRACKET WELDED CONST.	KONSOLE SCHWK.
3	962525908	1	MOUNTING WELDED	AUFNAHMETOPF SCHWK.
4	972770808	1	PLATE 8X161X74 S355MC FE//ZNNI8//CN//T	BLECH
5	968776708	1	SLIPRING UNIT INSTALLATION ⇨ ❑ 481	SCHLEIFRINGKOERPER EINBA
6	925068708	1	GRIP BOLT	GRIFFBOLZEN
7	433206208	1	SPRING PLUG 4,5X4X78 A2K	FEDERSTECKER
9	11826527	4	HEX SCREW ISO 4017 M8X30 8.8 480H SPF	SECHSKANTSCHRAUBE
10	11693875	8	HEX NUT ISO 4032 M8 8 480H SPF	SECHSKANTMUTTER
11	11140469	16	WASHER ISO 7093-1 8 200HV 480H SPF	SCHEIBE
12	10197836	6	HEX SCREW ISO 4017 M6X25 8.8 ZNNI-480	SECHSKANTSCHRAUBE
13	10875648	6	WASHER ISO 7093-1 6 200HV 480H SPF	SCHEIBE
14	11642349	4	HEX SCREW ISO 4017 M12X35 8.8 FLZN SP	SECHSKANTSCHRAUBE
15	10197831	8	HEX SCREW ISO 4017 M8X25 8.8 ZNNI-480	SECHSKANTSCHRAUBE
16	288176208	1	SHEET 15X30X50 PA6G	PLATTE
17	10875512	2	HEX SCREW ISO 4014 M6X50 8.8 480H SPF	SECHSKANTSCHRAUBE
18	10197764	2	HEX NUT ISO 4032 M6 10 ZNNI-480H SPF	SECHSKANTMUTTER
19	10197771	4	WASHER ISO 7089 6 200HV ZNNI-480H SPF	SCHEIBE
20	11645386	1	HEX SCREW ISO 4017 M12X45 8.8 FLZN SP	SECHSKANTSCHRAUBE
21	10875616	1	HEX NUT ISO 4032 M12 8 FLZN SPF	SECHSKANTMUTTER
22	11160431	0.8	ROPE 2 2,3KN EDELSTAHL	SEIL
23	11170565	4	FERRULE 2 CU	PRESSKLEMME
24	97051226	1	PLATE 3X505X275 DC01 FE//ZNNI8//CN//T0	BLECH
25	97158022	1	PLATE 8X80X230 S355MC FE//ZNNI8//CN//T	BLECH

Pos.	Item	Quantity	Description	Bezeichnung
10	10040660	1	COLLECTING RING 5/46X32/16A SPF ⇨ ❑ 482	SCHLEIFRINGUEBERTRAEGER
11	10802060	1	ROTARY ENCODER 360° LSB PL:E SPF	DREHGEBER

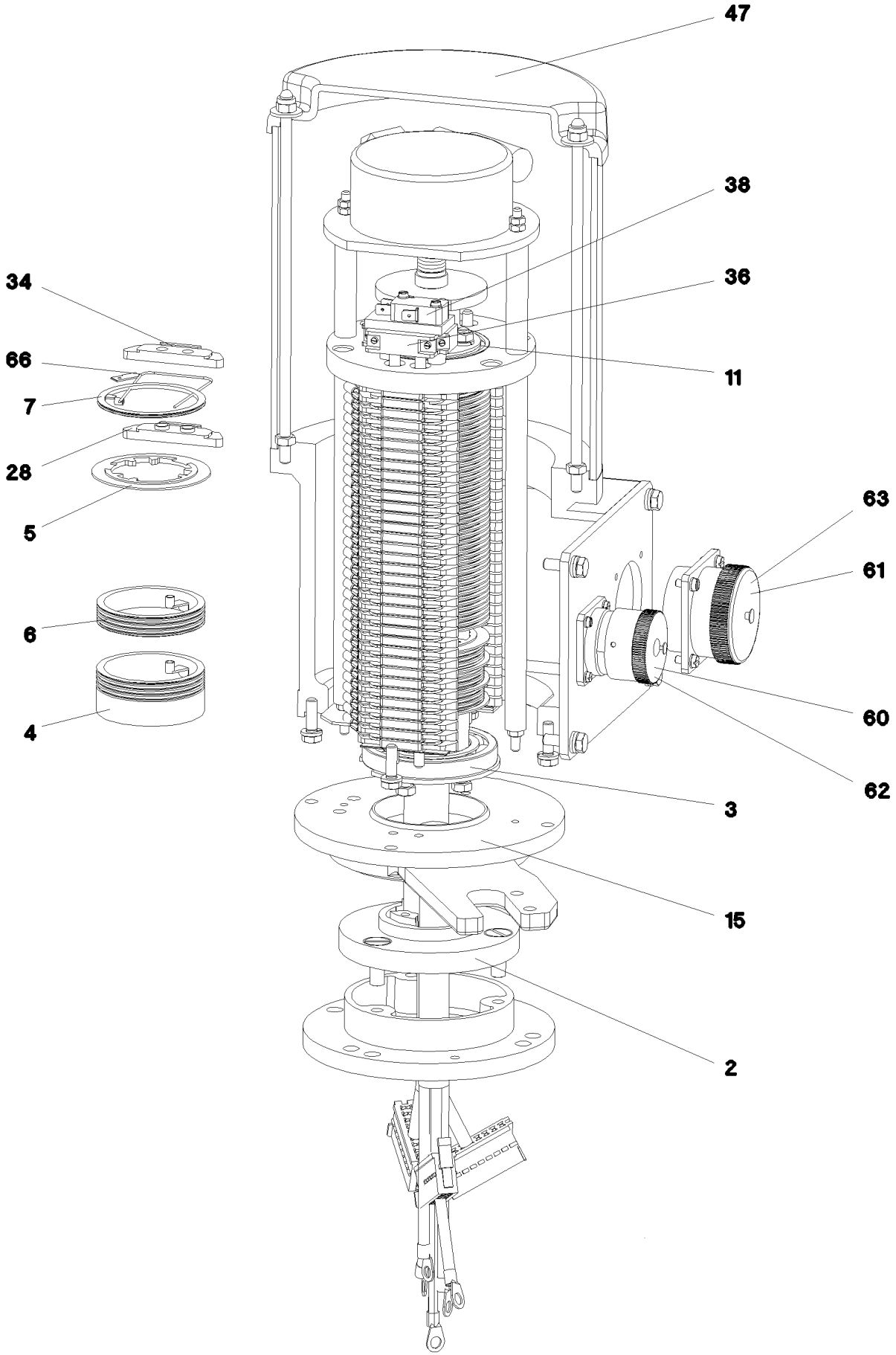
47
38
36
11
34
66
7
28
5
6
4
63
61
60
62
3
15
2

Pos.	Item	Quantity	Description	Bezeichnung
1	12104941	1	BASIC FLANGE	GRUNDFLANSCH
2	11007300	1	ADAPTER RING	ADAPTERRING
3	540507308	1	DEEP GROOVE BALL BEARING DIN 625 16	RILLENKUGELLAGER
4	11005484	1	EARTH RING MESSING	MASSERING
5	691041708	53	INSULATING RING	ISOLIERRING
6	570338208	4	SLIP RING	SCHLEIFRING
7	10114843	46	SLIP RING 60X2 2,5²	SCHLEIFRING
11	10114838	1	DEEP GROOVE BALL BEARING 50X65X7	RILLENKUGELLAGER
15	11100949	1	BEARING MOUNT	LAGERAUFNAHME
16	10171629	1	LOCKING RING DIN 472 75X2,5 FLZNNC-120	SICHERUNGSRING
28	691043108	67	CONTACT BOW HOLDER	SCHLEIFBUEGELHALTER
29	691041608	66	CONTACT BOW	SCHLEIFBUEGEL
34	10359128	2	CONTACT BOW HOLDER	SCHLEIFBUEGELHALTER
36	570338308	1	PROTECTIVE MOTOR SWITCH	NOCKENSCHALTER
38	571486808	1	SNAP SWITCH	SCHNAPPSCHALTER
47	11181887	1	HOOD COVER	HAUBENDECKEL
60	11005485	1	PLUG BOX	GERAETEDOSE
61	570787308	1	APPLIANCE SOCKET	GERAETESTECKDOSE
(1)	6002796	54	CONTACT PIN	KONTAKTSTIFT
62	11067620	1	DUST CAP ITT CANNON AL-LEGIERUNG	STAUBKAPPE
63	692404608	1	PROTECTING CAP A240	SCHUTZKAPPE

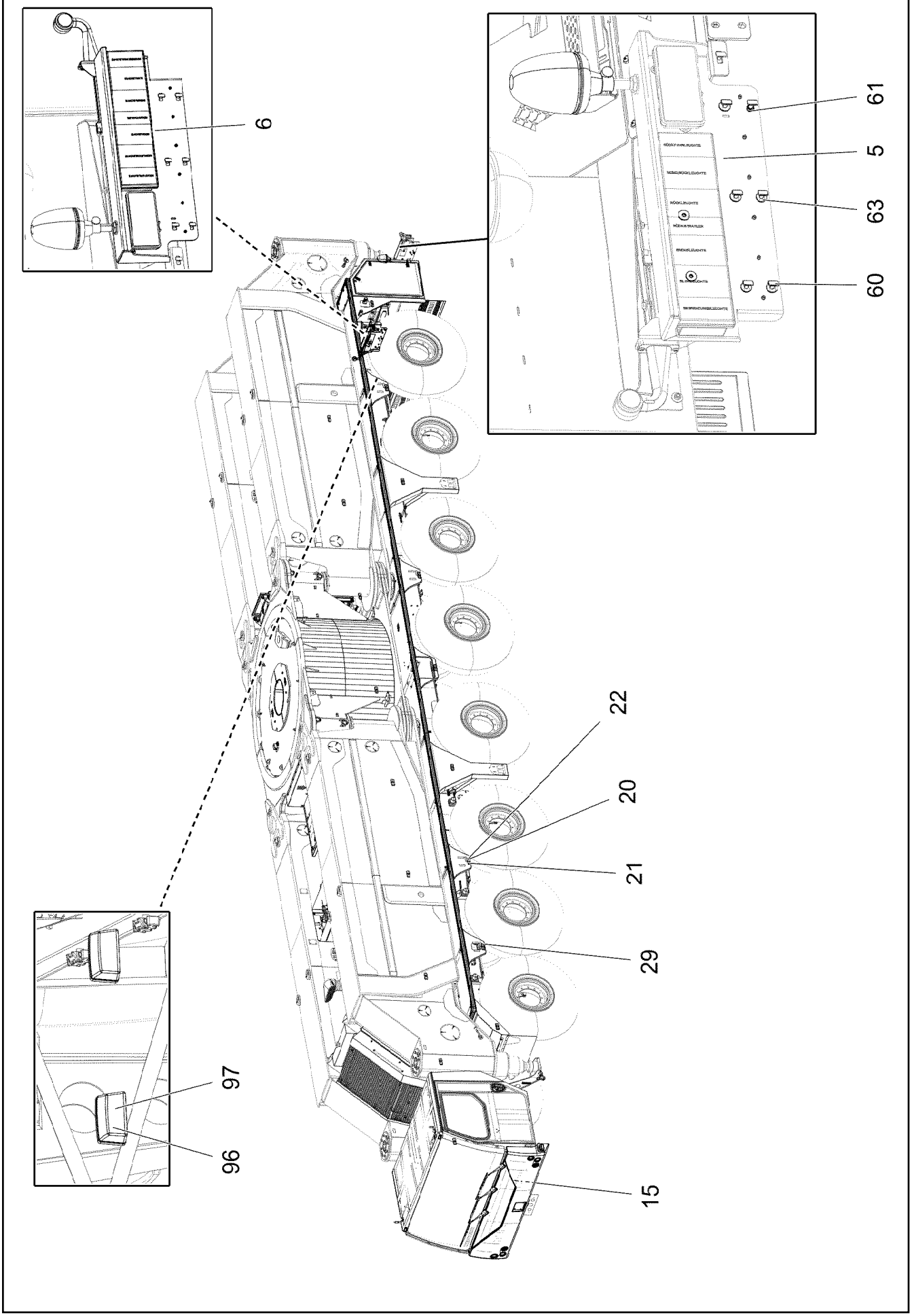

19.1.2022 006259 LIEBHERR	**etk_en_de_073897 LG 1750** **LIGHTING LEFT-HAND DRIVE** **BELEUCHTUNG RECHTSVERKEHR**	❑ 484 (1/2) **919197308**

Pos.	Item	Quantity	Description	Bezeichnung
5	96034763	1	LAMP CLAMP CPL.REAR LEFT ⇨ ❑ 486	LEUCHTENHALTER KPL.HI.LI.
6	96034764	1	LAMP CLAMP CPL.REAR RIGHT ⇨ ❑ 489	LEUCHTENHALTER KPL.HI.RE.
15	968056308	1	BUMPER COMPL. W. COVERING HALOGEN ⇨ ❑ 492	STOSSSTANGE KPL.M.BEL.
20	12217761	40	PAN-HEAD SCREW ISO 7045 M4X25 4.8 480	FLACHKOPFSCHRAUBE
21	10875611	40	HEX NUT DIN 985 M4 8 480H SPF	SECHSKANTMUTTER
22	10875645	40	WASHER ISO 7089 4 200HV 480H SPF	SCHEIBE
29	12103448	18	SIDE MARKING LAMP 0.35/0.7W 12/24V PMM	SEITENMARKIERUNGSLEUCHT
60	409706808	12	HAMMER HEAD BOLT M8X30 8.8 480H SPF	HAMMERKOPFSCHRAUBE
61	11693875	16	HEX NUT ISO 4032 M8 8 480H SPF	SECHSKANTMUTTER
62	953650008	4	CABLE CLAMP DC01 FE//ZNNI8//CN//T0	KABELHALTER
63	11140469	12	WASHER ISO 7093-1 8 200HV 480H SPF	SCHEIBE
96	607107808	2	NUMBER PLATE LIGHT 10W 12/24V KLAR	KENNZEICHENLEUCHTE
(1)	607221208	1	LENS	LICHTSCHEIBE
(2)	607023208	1	LIGHT BULB DIN 72601 10W 24V	GLUEHLAMPE
97	607023208	2	LIGHT BULB DIN 72601 10W 24V	GLUEHLAMPE

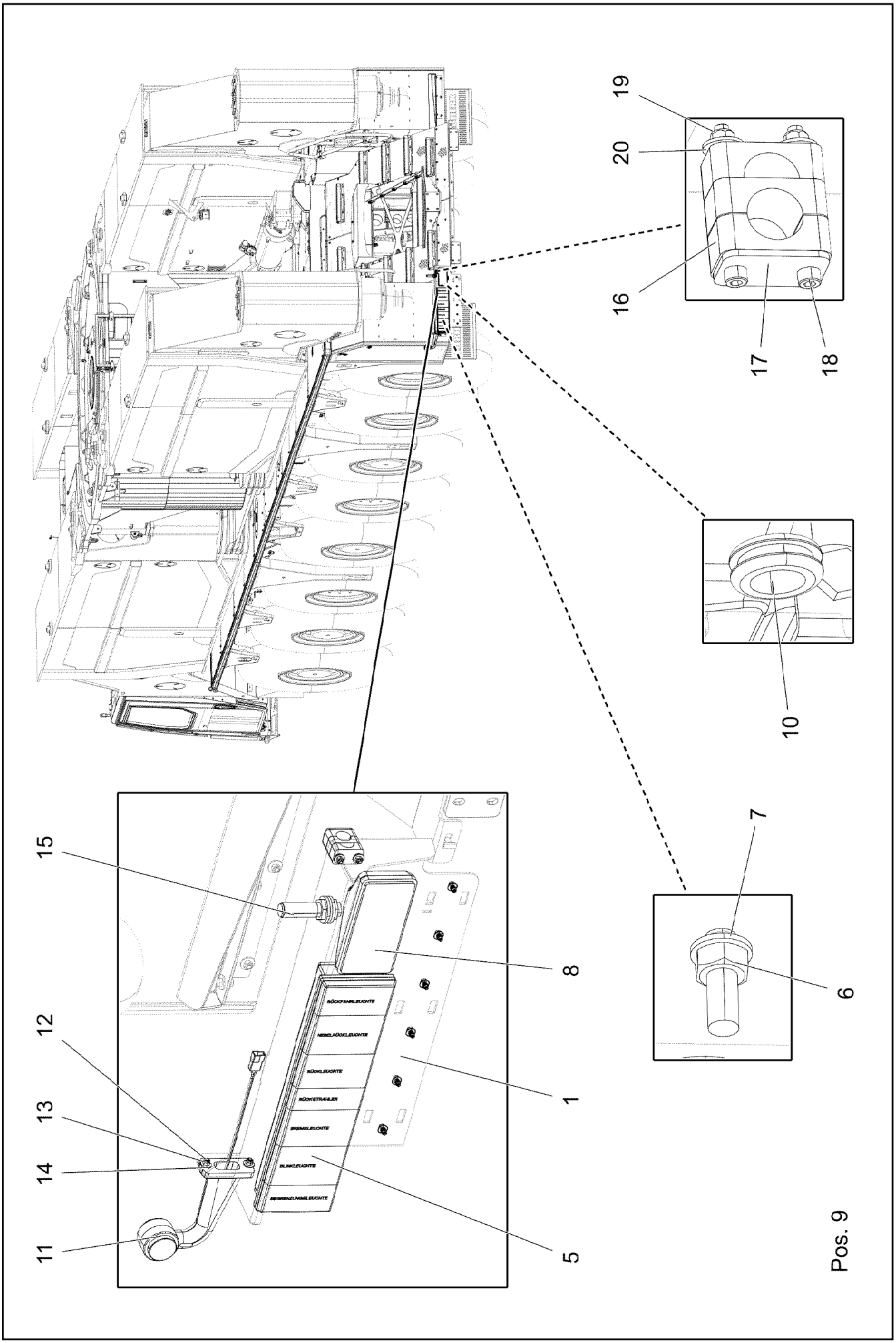

Pos. 9

19.1.2022 006230 LIEBHERR	**etk_en_de_073897 LG 1750** **LAMP CLAMP CPL.REAR LEFT** **LEUCHTENHALTER KPL.HI.LI.**	❑ 486 (1/2) **96034763**

Pos.	Item	Quantity	Description	Bezeichnung
1	96034206	1	BULB CARRIER WELDED LEFT RAL 9005,SD	LAMPENTRAEGER SCHWK.LI.
5	607150708	1	TAIL LAMP 5/21W 24V WEISS/ROT/GELB ⇨ ❑ 488	SCHLUSSLEUCHTE
6	11693875	2	HEX NUT ISO 4032 M8 8 480H SPF	SECHSKANTMUTTER
7	12103465	2	WASHER ISO 7089 8 300HV ZNNI-480H SPF	SCHEIBE
8	10450914	1	REVERSING LIGHT 70W 24V KLAR	RUECKFAHRLEUCHTE
9	607021108	1	LIGHT BULB DIN 72601 70W 24V	GLUEHLAMPE
10	10354983	1	GROMMET 16/22/27	DURCHFUEHRUNGSTUELLE
11	12100367	1	LED OUTLINER LIGHT 0,8W 24V	LED UMRISSLEUCHTE
12	10412853	2	BUTTON HEAD SCREW AEHNL.ISO 7380-2	HALBRUNDKOPFSCHRAUBE
13	11004444	2	HEX NUT AEHNL.ISO 7040 M6 A2-70	SECHSKANTMUTTER
14	421801708	4	WASHER ISO 7093-1 6 200HV-A2	SCHEIBE
15	607226808	1	SLIP-ON TUBE	AUFSTECKROHR
16	7005052	3	CLAMP-HALF DIN 3015-1 L 3 R 25 PP SW	KLEMMHAELFTE
17	7005053	1	LID PLATE DIN 3015-1 L-DP 3 W1-ZN	DECKPLATTE
18	10876361	2	SOCKET HEAD SCREW ISO 4762 M6X70 8.8	ZYLINDERSCHRAUBE
19	12102692	2	HEX NUT DIN 985 M6 8 ZNNI-480H SPF	SECHSKANTMUTTER
20	10875648	2	WASHER ISO 7093-1 6 200HV 480H SPF	SCHEIBE

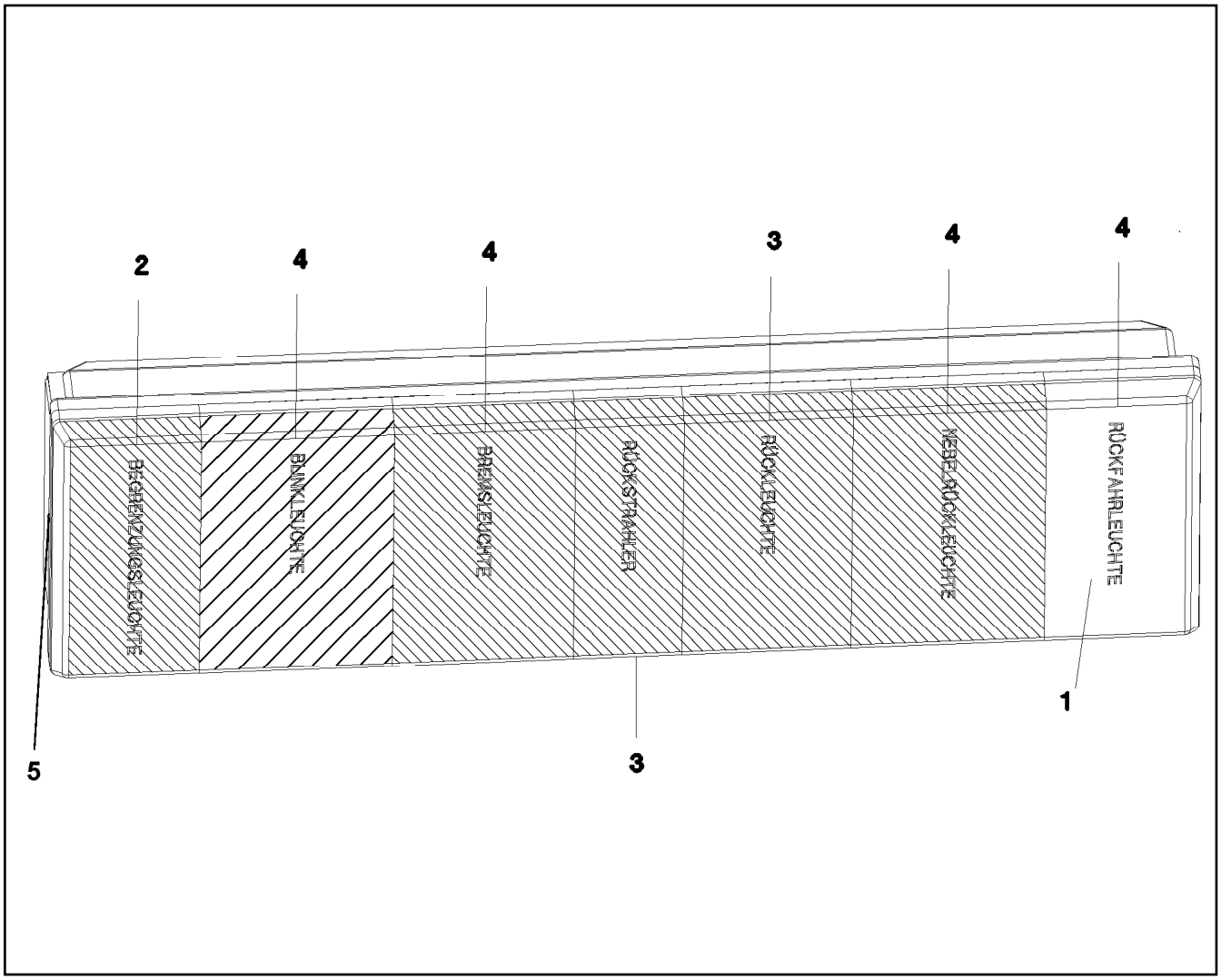

Pos.	Item	Quantity	Description	Bezeichnung
1	607226608	1	LENS	LICHTSCHEIBE
2	607021408	2	LIGHT BULB DIN 72601 5W 24V	GLUEHLAMPE
3	607023208	2	LIGHT BULB DIN 72601 10W 24V	GLUEHLAMPE
4	607021708	4	LIGHT BULB DIN 72601 21W 24V	GLUEHLAMPE
5	571742608	1	LENS	LICHTSCHEIBE

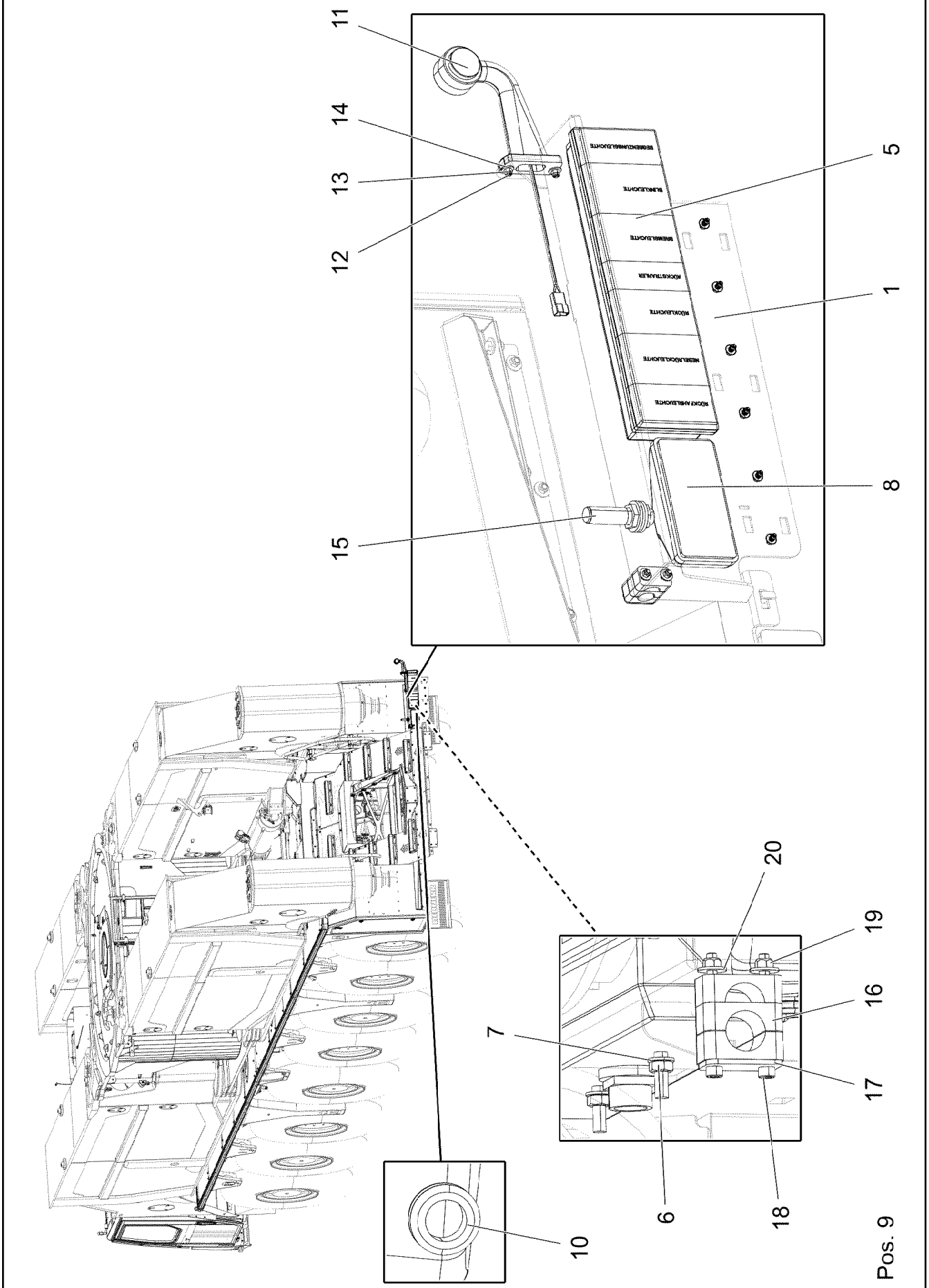

19.1.2022 006229 LIEBHERR	**etk_en_de_073897 LG 1750** **LAMP CLAMP CPL.REAR RIGHT** **LEUCHTENHALTER KPL.HI.RE.**	❑ 489 (1/2) **96034764**

Pos.	Item	Quantity	Description	Bezeichnung
1	96034207	1	LAMP SUPPORT ST.CONST. RIGHT RAL 900	LAMPENTRAEGER SCHWK.RE.
5	607150808	1	TAIL LAMP 5/21W 24V WEISS/ROT/GELB ⇨ ❑ 491	SCHLUSSLEUCHTE
6	11693875	2	HEX NUT ISO 4032 M8 8 480H SPF	SECHSKANTMUTTER
7	12103465	2	WASHER ISO 7089 8 300HV ZNNI-480H SPF	SCHEIBE
8	10450914	1	REVERSING LIGHT 70W 24V KLAR	RUECKFAHRLEUCHTE
9	607021108	1	LIGHT BULB DIN 72601 70W 24V	GLUEHLAMPE
10	10354983	1	GROMMET 16/22/27	DURCHFUEHRUNGSTUELLE
11	12100368	1	LED OUTLINER LIGHT 0,8W 24V	LED UMRISSLEUCHTE
12	10412853	2	BUTTON HEAD SCREW AEHNL.ISO 7380-2	HALBRUNDKOPFSCHRAUBE
13	11004444	2	HEX NUT AEHNL.ISO 7040 M6 A2-70	SECHSKANTMUTTER
14	421801708	4	WASHER ISO 7093-1 6 200HV-A2	SCHEIBE
15	607226808	1	SLIP-ON TUBE	AUFSTECKROHR
16	7005052	3	CLAMP-HALF DIN 3015-1 L 3 R 25 PP SW	KLEMMHAELFTE
17	7005053	1	LID PLATE DIN 3015-1 L-DP 3 W1-ZN	DECKPLATTE
18	10876361	2	SOCKET HEAD SCREW ISO 4762 M6X70 8.8	ZYLINDERSCHRAUBE
19	12102692	2	HEX NUT DIN 985 M6 8 ZNNI-480H SPF	SECHSKANTMUTTER
20	10875648	2	WASHER ISO 7093-1 6 200HV 480H SPF	SCHEIBE

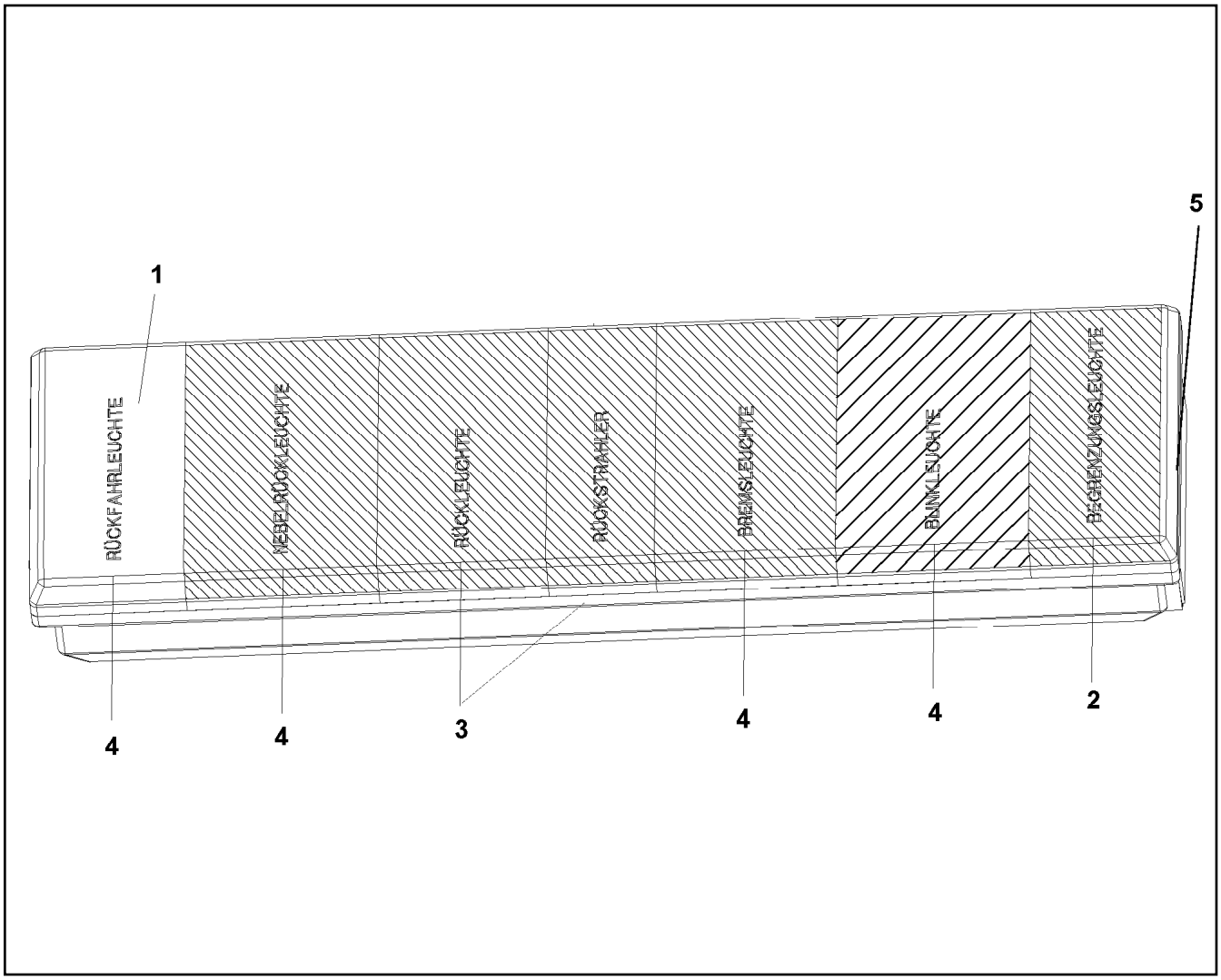

Pos.	Item	Quantity	Description	Bezeichnung
1	607226608	1	LENS	LICHTSCHEIBE
2	607021408	2	LIGHT BULB DIN 72601 5W 24V	GLUEHLAMPE
3	607023208	2	LIGHT BULB DIN 72601 10W 24V	GLUEHLAMPE
4	607021708	4	LIGHT BULB DIN 72601 21W 24V	GLUEHLAMPE
5	571742608	1	LENS	LICHTSCHEIBE

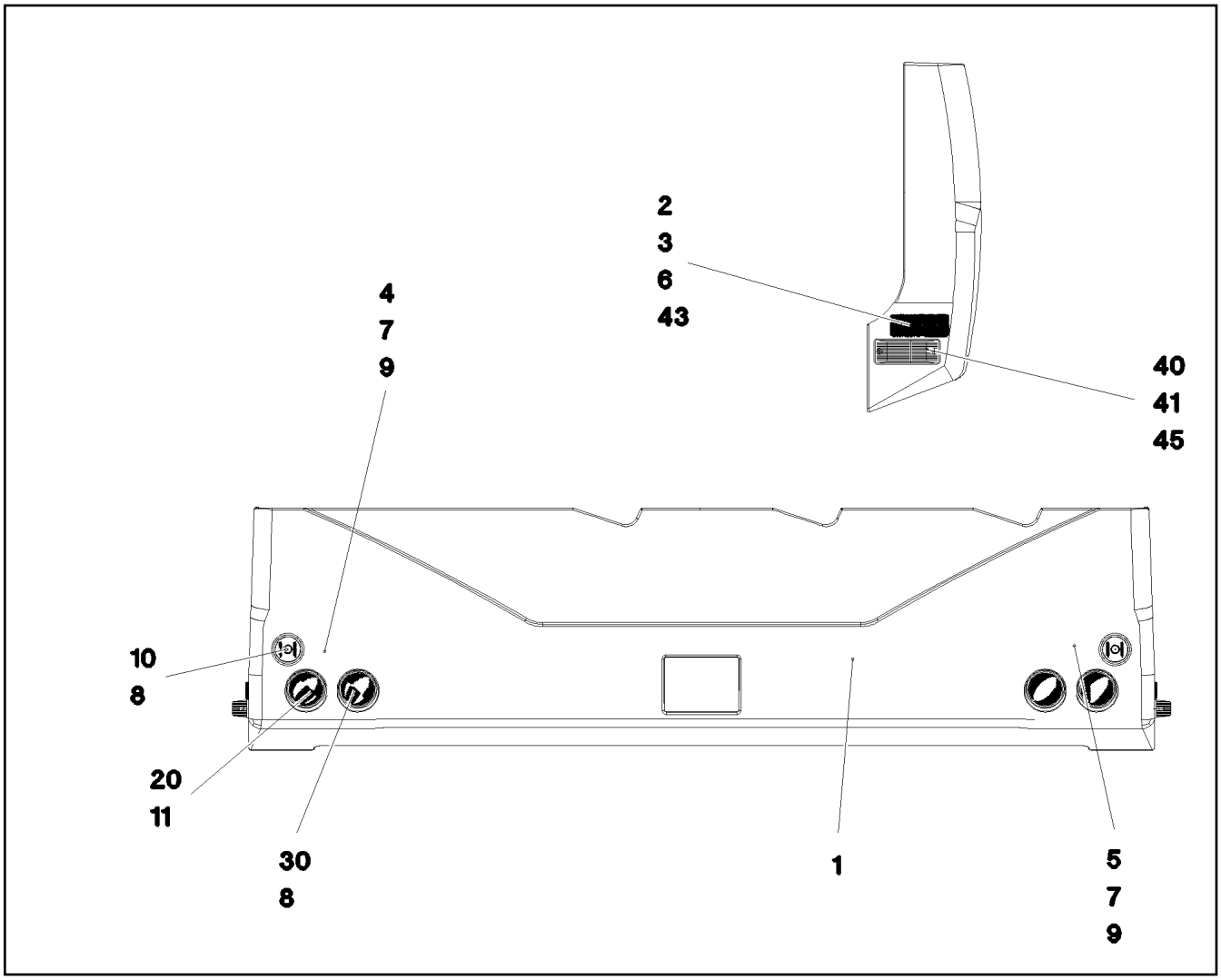

Pos.	Item	Quantity	Description	Bezeichnung
1	968056808	1	BUMPER PREASSEMBLED ⇨ ❑ 493	STOSSSTANGE VORM.
2	10875611	4	HEX NUT DIN 985 M4 8 480H SPF	SECHSKANTMUTTER
3	10875645	4	WASHER ISO 7089 4 200HV 480H SPF	SCHEIBE
4	968804808	1	RETAINING WELDMENT RIGHT FE//ZNNI8//C	HALTERUNG SCHWK.RE.
5	968804908	1	RETAINING WELDMENT LEFT FE//ZNNI8//C	HALTERUNG SCHWK.LI.
6	12216966	4	PAN-HEAD SCREW ISO 7045 M4X20 4.8 480	FLACHKOPFSCHRAUBE
7	11651767	8	HEX SCREW ISO 4017 M8X20 8.8 480H SPF	SECHSKANTSCHRAUBE
8	10875503	16	HEX SCREW EN 1665 M5X10 10.9 480H SPF	SECHSKANTSCHRAUBE
9	11140469	8	WASHER ISO 7093-1 8 200HV 480H SPF	SCHEIBE
10	10814246	2	FLASHING LIGHT 21W 24V	BLINK-POSITIONSLEUCHTE
(7)	10022255	1	LIGHT BULB 21W 24V	GLUEHLAMPE
11	10815406	2	SUPPORT FRAME	TRAGRAHMEN
20	10815853	2	FLOODLIGHT 60W 24V	SCHEINWERFER
(1)	11182332	1	LIGHT BULB 60/20W 24V	GLUEHLAMPE
30	10814244	2	FLOODLIGHT 70W 24V ⇨ ❑ 494	SCHEINWERFER
40	607149408	1	BLINKING LIGHT 21W 12/24V GELB	BLINKLEUCHTE
41	607149508	1	BLINKING LIGHT 21W 12/24V GELB	BLINKLEUCHTE
43	12103448	2	SIDE MARKING LAMP 0.35/0.7W 12/24V PMM	SEITENMARKIERUNGSLEUCHT
45	607021708	2	LIGHT BULB DIN 72601 21W 24V	GLUEHLAMPE

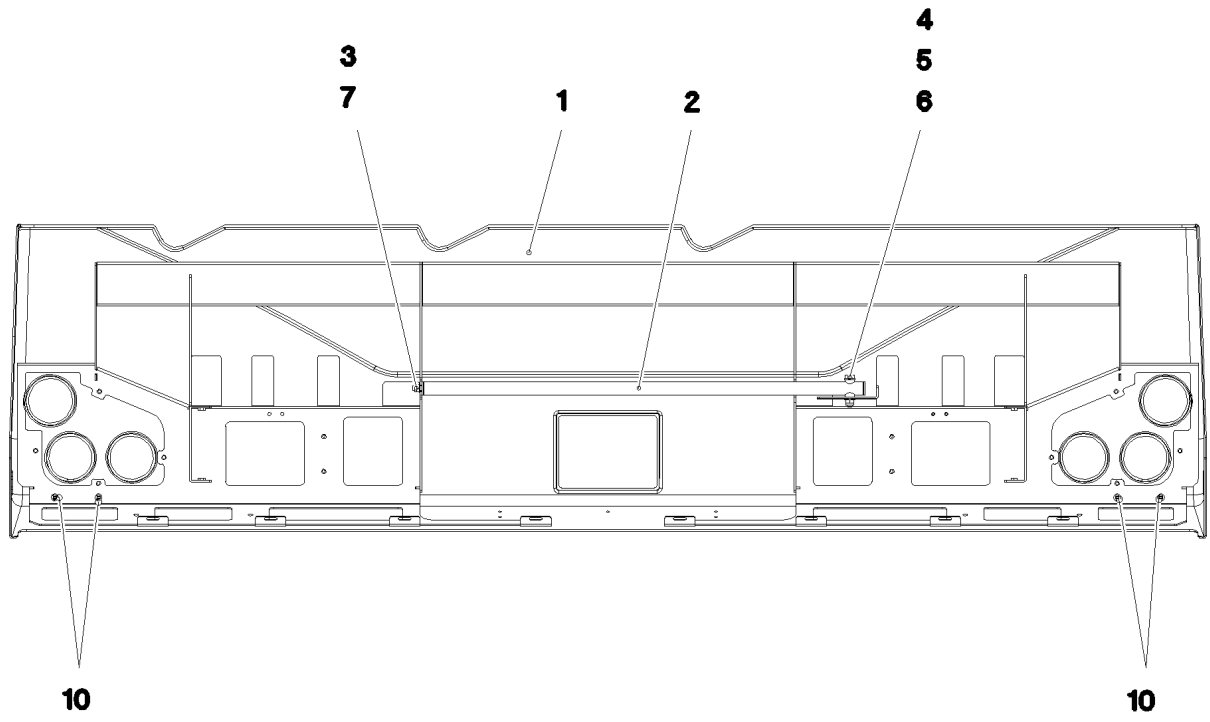

Pos.	Item	Quantity	Description	Bezeichnung
1	967921008	1	BUMPER PURCHASE PART 2740MM GFK SP	STOSSSTANGE KAUFTEIL
2	962854308	1	PIPE WELDED RAL 3020 SPF	ROHR SCHWK.
3	10197769	1	HEX NUT DIN 985 M10 8 ZNNI-480H SPF	SECHSKANTMUTTER
4	10875607	1	HEX NUT DIN 985 M12 8 FLZN SPF	SECHSKANTMUTTER
5	10289804	2	WASHER ISO 7089 12 300HV FLZN SPF	SCHEIBE
6	11658890	1	HEX SCREW ISO 4014 M12X65 8.8 FLZN SP	SECHSKANTSCHRAUBE
7	10289795	1	WASHER ISO 7089 10 300HV FLZN SPF	SCHEIBE
10	11691035	4	CABLE TIE 4,6X200-SCHWARZ PA66HS SPF	KABELBINDER

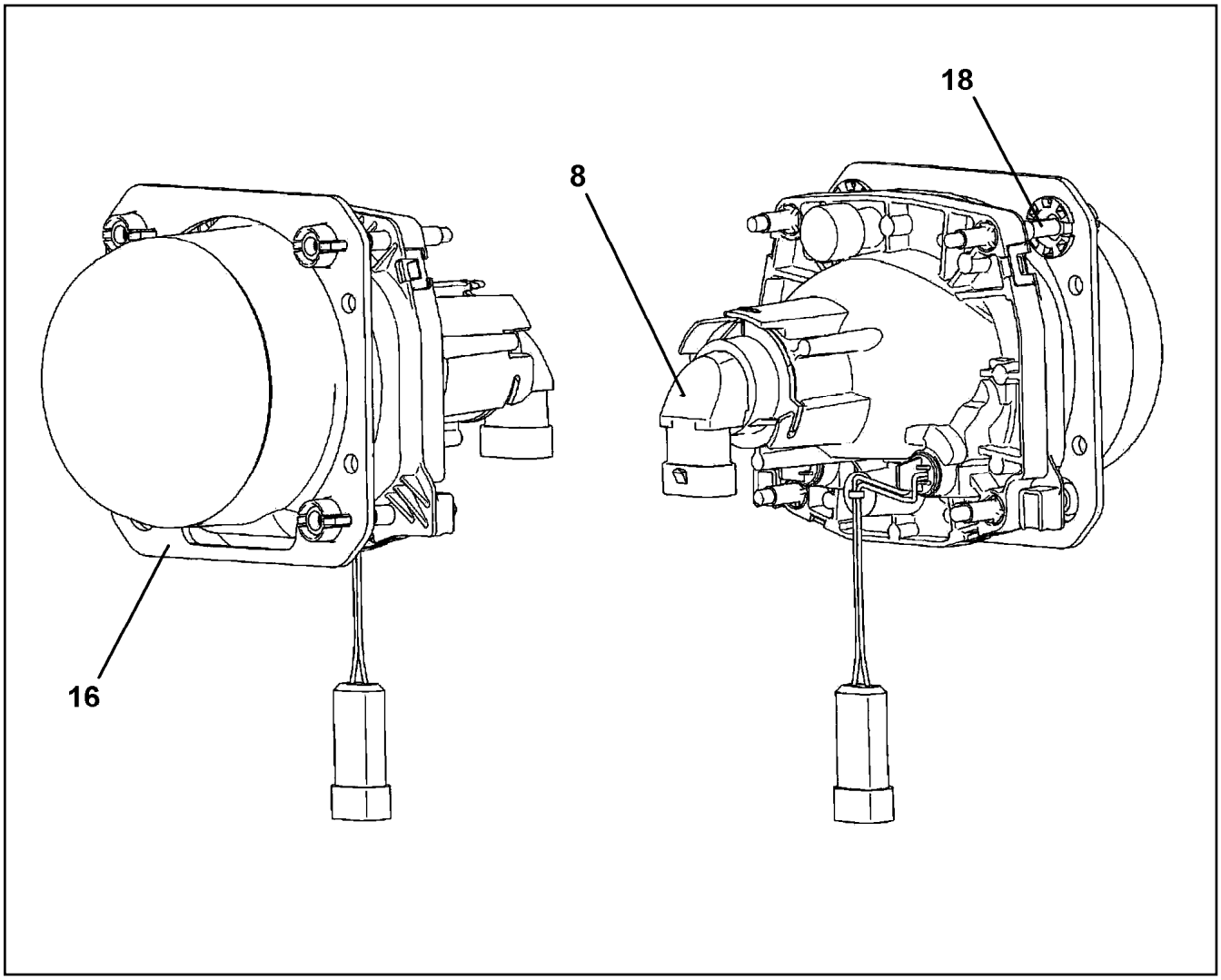

Pos.	Item	Quantity	Description	Bezeichnung
8	10022145	1	LIGHT BULB 70W 24V	GLUEHLAMPE
18	11694978	1	MOUNTING PARTS	BEFESTIGUNGSMATERIAL

Pos.	Item	Quantity	Description	Bezeichnung
4	96032772	1	PIPEWORK AIR INSTALLATION LG 1750 ⇨ ❑ 496	VERROHRUNG DRUCKLUFTANL

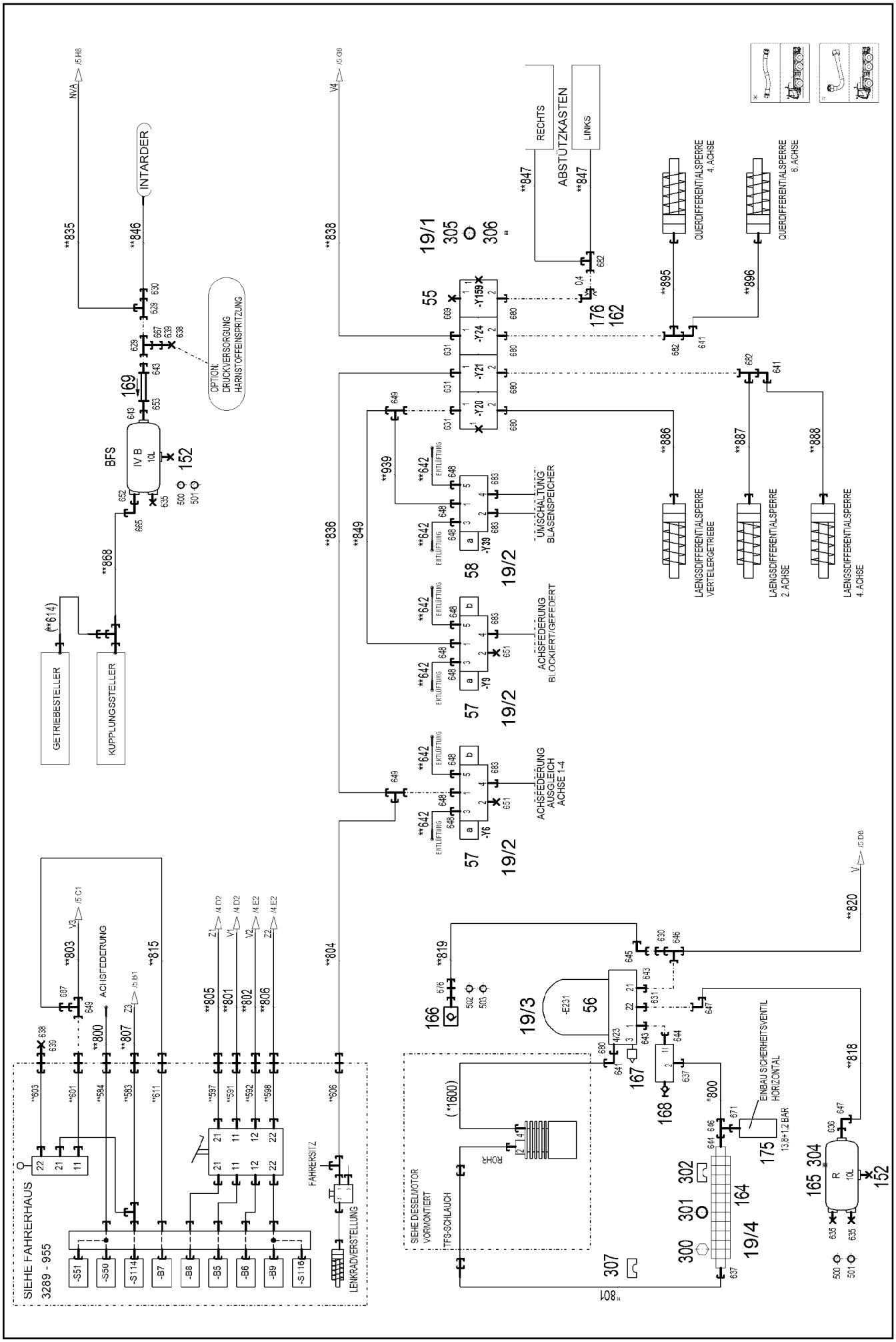

19.1.2022 006226	**etk_en_de_073897 LG 1750**	496 (1/5)
LIEBHERR	**PIPEWORK AIR INSTALLATION** **VERROHRUNG DRUCKLUFTANLAGE**	**96032772**

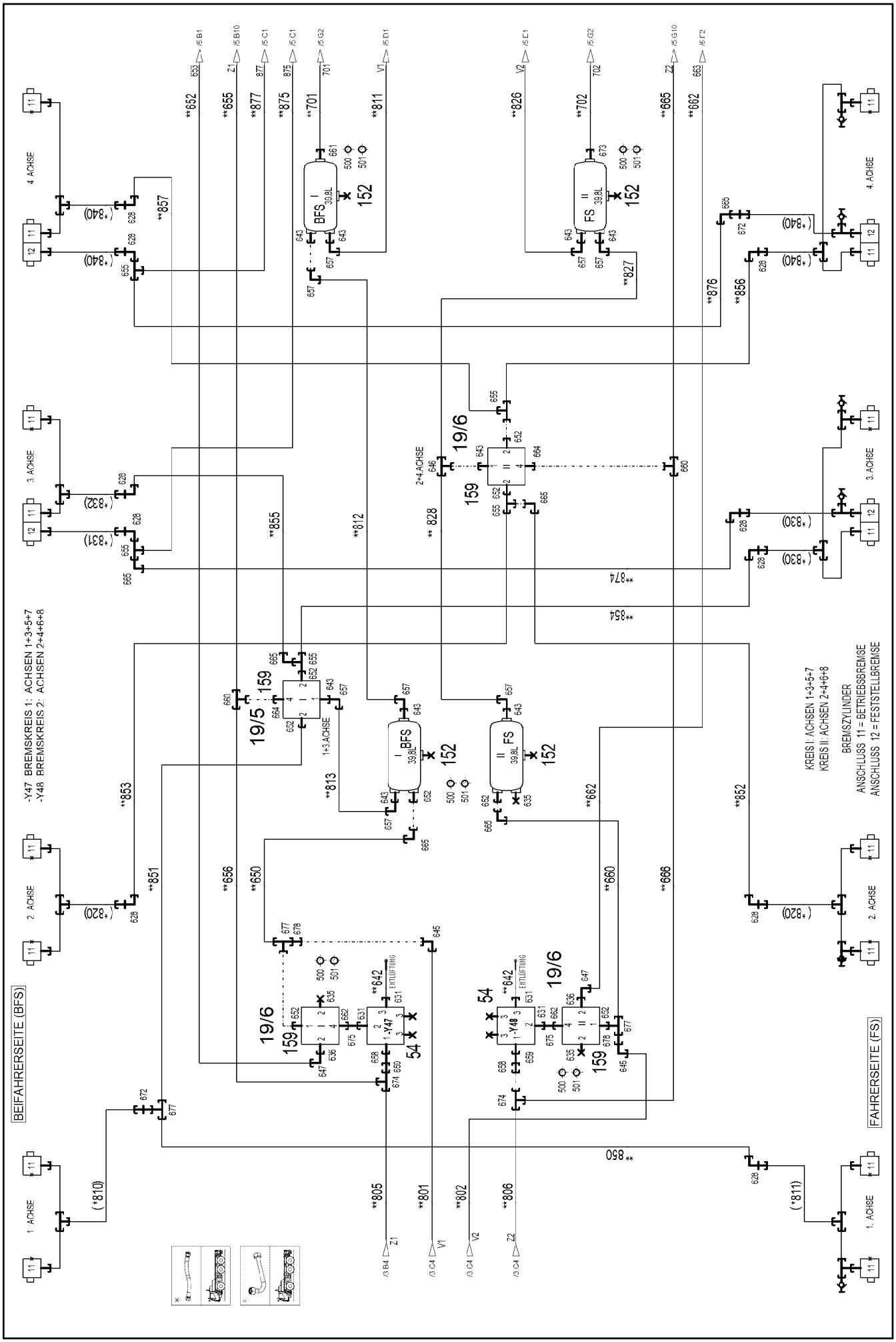
-Y47 BREMSKREIS 1: ACHSEN 1+3+5+7
-Y48 BREMSKREIS 2: ACHSEN 2+4+6+8
KREIS I: ACHSEN 1+3+5+7
KREIS II: ACHSEN 2+4+6+8
BREMSZYLINDER
ANSCHLUSS 11 = BETRIEBSBREMSE
ANSCHLUSS 12 = FESTSTELLBREMSE
BEIFAHRERSEITE (BFS)
FAHRERSEITE (FS)
1. ACHSE
2. ACHSE
3. ACHSE
4. ACHSE
2+4.ACHSE
1+3.ACHSE
BFS
FS
ENTLÜFTUNG

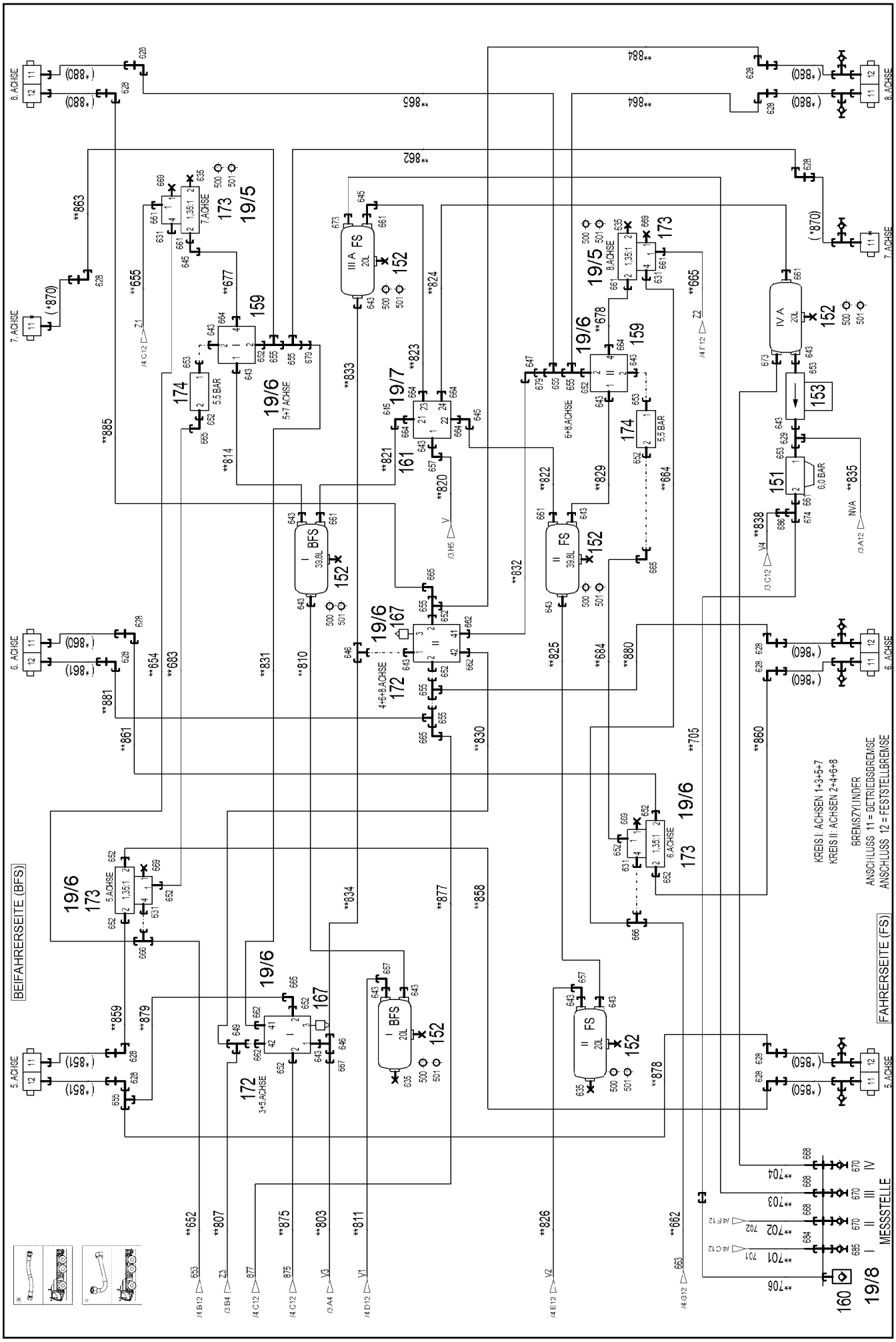
BEIFAHRERSEITE (BFS)
FAHRERSEITE (FS)
KREIS I: ACHSEN 1+3+5+7
KREIS II: ACHSEN 2+4+6+8
BREMSZYLINDER
ANSCHLUSS 11 = BETRIEBSBREMSE
ANSCHLUSS 12 = FESTSTELLBREMSE
MESSSTELLE
8.ACHSE
7.ACHSE
6.ACHSE
5.ACHSE
5.5 BAR
6.0 BAR
1.35:1
5+7 ACHSE
4+6+8 ACHSE
3+5 ACHSE
6+8 ACHSE
BFS
FS
III A
IV A
20L
39.8L
19/5
19/6
19/7
19/8
152
153
151
159
161
167
172
173
174
160
NVA

Pos.	Item	Quantity	Description	Bezeichnung
19	96039568	1	MECHANICAL AUXILIARIES ⇨ ❑ 501	MECH.BEFESTIGUNGSTEILE
54	10664416	2	DIRECTIONAL CONTROL VALVE 16BAR 3/	WEGEVENTIL
55	502659608	4	SOLENOID VALVE 12,5BAR 3/2WEGE	MAGNETVENTIL
(998)	10877073	1	REPAIR KIT SOLENOID VALVE	RS MAGNETVENTIL
56	502657308	1	AIR DRYER ⇨ ❑ 502	LUFTTROCKNER
57	511308008	2	SOLENOID VALVE 10BAR 5/2WEGE SPF ⇨ ❑ 503	MAGNETVENTIL
58	511308108	1	SOLENOID VALVE 10BAR 5/2WEGE SPF ⇨ ❑ 504	MAGNETVENTIL
151	502968108	1	OVERFLOW VALVE 13BAR M22X1,5	UEBERSTROEMVENTIL
(1)	502987908	1	REPAIR KIT	REPARATURSATZ
152	502921908	12	WATER DRAIN VALVE 22BAR M22X1,5	ENTWAESSERUNGSVENTIL
153	502623808	1	LINE FILTER	LEITUNGSFILTER
(1)	570207908	1	REPAIR KIT	REPARATURSATZ
159	502665008	6	RELAY VALVE 14BAR M12X1,5	RELAISVENTIL
160	10876706	1	BAYONET COUPLING 4 VERZ	VERSCHLUSSKUPPLUNG
161	502666608	1	PROTECTIVE RELAY 13BAR M22X1,5	SCHUTZVENTIL
162	510754308	1	NOZZLE 0,4 M5X6 MS	DUESE
164	10493045	1	RIBBED TUBE ALU	RIPPENROHR
165	502999508	1	AIR TANK EN 286-2 10L 15.5BAR ALMG2,7 R	LUFTBEHAELTER
166	502945308	1	COUPLING HEAD	KUPPLUNGSKOPF
167	502661608	3	SILENCER	GERAEUSCHDAEMPFER
168	502659708	1	TIRE INFLATOR VALVE 15BAR M12X1,5	REIFENFUELLVENTIL
169	502939008	1	NON-RETURN VALVE 20BAR M22X1,5	RUECKSCHLAGVENTIL
(999)	570591208	1	REPAIR KIT	REPARATURSATZ
172	502661508	2	RELAY VALVE 13BAR M12X1,5	RELAISVENTIL
173	502924608	4	LOADED/EMPTY VALVE 10BAR M22X1,5 ⇨ ❑ 505	LAST/LEER-VENTIL
174	502666808	2	PRESSURE LIMITING VALVE 20BAR M22X1,	DRUCKBEGRENZUNGSVENTIL
(1)	10874789	1	REPAIR SET PRESSURE CONTROL VA	RS DRUCKBEGRENZUNGSVEN
175	10872597	1	SAFETY VALVE M22X1,5	SICHERHEITSVENTIL
176	956789108	1	CONNECTING LUG	VERBINDUNGSSTUTZEN
300	10562617	4	SOCKET HEAD SCREW ISO 4762 M10X100 8	ZYLINDERSCHRAUBE
301	7363897	2	ELASTOMER INSERT DIN 3015 51X64X45XS	ELASTOMEREINSATZ
302	10492888	4	CLAMP-HALF S 4 E 64 PP	KLEMMHAELFTE
304	774211308	2	TIGHTENING STRAP 206/206/30 ST	SPANNBAND
305	502608808	3	SEALING RING	DICHTRING
306	947523008	2	THREADED ROD M8X180 5.8 A2K	GEWINDESTANGE
307	602002208	2	CLAMP-HALF DIN 3015-1 L 2 R 18 AL	KLEMMHAELFTE
500	502932508	25	COMPRESSION RING DR/R22X27	DRUCKRING
501	502932908	25	O-RING 20,3X2,4 NBR70	O-RING
502	502923708	1	COMPRESSION RING	DRUCKRING
503	726411508	1	O-RING 14X2 NBR70	O-RING
628	474231608	24	FITTING XWSV15-L CR6-FREI	VERSCHRAUBUNG
629	247128502	3	L NECK EL 18L CR6-FREI	L-STUTZEN
630	475436308	2	FITTING REDSD18/12-L CR6-FREI	VERSCHRAUBUNG
631	471039708	12	FITTING ISO 8434-1 GE 10L M12X1,5 CR6-F	VERSCHRAUBUNG
635	502940108	10	HOLLOW SCREW DIN 74305 22-1-M22X1,5 4	HOHLSCHRAUBE
636	471039808	3	FITTING GE 10L M22X1,5 CR6-FREI	VERSCHRAUBUNG
637	10815662	2	FITTING GE 18L M22X1,5 ST CR6-FREI	VERSCHRAUBUNG
638	477700408	2	BLANKING PLUG ISO 8434-1 PL 10L/S CR6-F	VERSCHLUSSSTOPFEN
639	477401508	2	BOX NUT DIN 3870 AL10 A3P	UEBERWURFMUTTER
641	247021702	3	SWIVEL ELBOW EW 6L CR6-FREI	WINKELSTUTZEN
643	471031108	31	FITTING GE 18L M22X1,5 CR6-FREI	VERSCHRAUBUNG
644	10815663	2	FITTING EGE 18L M22X1,5 ST CR6-FREI	VERSCHRAUBUNG
645	247117702	7	SWIVEL ELBOW EW 12L M18X1,5 CR6-FREI	WINKELSTUTZEN
646	247108402	5	T CONNECTION PIECE ET 18L CR6-FREI	T-STUTZEN
647	7403569	5	FITTING EW 10L M16X1,5 CR6-FREI	VERSCHRAUBUNG

Pos.	Item	Quantity	Description	Bezeichnung
648	7362091	9	FITTING ISO 8434-1 GE 10L G1/4A CR6-FREI	VERSCHRAUBUNG
649	472330208	4	FITTING EL 10L CR6-FREI	VERSCHRAUBUNG
651	477704008	2	STOPPER PLUG VSTI1/4"ED CR6-FREI	BLINDSTOPFEN
652	471035508	23	FITTING GE 15L M22X1,5 CR6-FREI	VERSCHRAUBUNG
653	471902308	5	FITTING EGESD18-LM-WD CR6-FREI	VERSCHRAUBUNG
655	472300414	13	FITTING EL 15L CR6-FREI	VERSCHRAUBUNG
657	247108302	11	SWIVEL ELBOW EW 18L M26X1,5 CR6-FREI	WINKELSTUTZEN
658	470011808	2	FITTING GZ 6L CR6-FREI	VERSCHRAUBUNG
659	475030108	2	FITTING XGR12/6-L CR6-FREI	VERSCHRAUBUNG
660	247105602	2	T CONNECTION PIECE ET 12L CR6-FREI	T-STUTZEN
661	471039908	10	FITTING GE 12L M22X1,5 CR6-FREI	VERSCHRAUBUNG
662	7021521	6	FITTING GE 10L M16X1,5 CR6-FREI	VERSCHRAUBUNG
664	471030708	8	FITTING ISO 8434-1 GE 12L M16X1,5 CR6-F ⇨ ❑ 183	VERSCHRAUBUNG
665	7615379	12	FITTING EW 15L CR6-FREE	VERSCHRAUBUNG
666	482430314	2	FITTING ISO 8434 ET 10L M16X1,5 CR6-FRE	VERSCHRAUBUNG
667	475430308	2	FITTING REDSD18/10-L CR6-FREI	VERSCHRAUBUNG
668	474030108	3	FITTING XSV6-L CR6-FREI	VERSCHRAUBUNG
669	477704308	5	STOP PLUG VSTI M12X1,5 CR6-FREI	STOPFEN
670	11651957	3	TEST CONNECTION PL-RA 6LM12X1,5 STA	PRUEFANSCHLUSS
671	470701408	1	FITTING XGAI18-LM CR6-FREI	VERSCHRAUBUNG
672	474030508	2	FITTING XSV15-L CR6-FREI	VERSCHRAUBUNG
673	502946108	3	FITTING GE 6L M22X1,5 CR6-FREI	VERSCHRAUBUNG
674	247128602	3	L NECK EL 12L M18X1,5 CR6-FREI	L-STUTZEN
675	470010108	2	FITTING SNV10-L CR6-FREI	VERSCHRAUBUNG
676	476608208	1	FITTING CR6-FREI	VERSCHRAUBUNG
677	472430408	3	FITTING ET 15L M22X1,5 CR6-FREI	VERSCHRAUBUNG
678	475431808	2	FITTING RED 15/12L CR6-FREI	VERSCHRAUBUNG
679	475430108	2	FITTING RED 15/10L CR6-FREI	VERSCHRAUBUNG
680	12204762	5	FITTING GE 6L M12X1,5 CR6-FREI	VERSCHRAUBUNG
682	472032308	3	FITTING ELSD6-L CR6-FREI	VERSCHRAUBUNG
683	471034008	4	FITTING XGE6-LR-ED1/4" CR6-FREI	VERSCHRAUBUNG
684	474000408	1	FITTING XSV12-L CR6-FREI	VERSCHRAUBUNG
685	475600908	1	TEST CONNECTION PL-RA 12L A3P	PRUEFANSCHLUSS
686	475431408	1	FITTING REDSD12/10-L CR6-FREI	VERSCHRAUBUNG
687	475431008	1	FITTING REDSD10/6-L CR6-FREI	VERSCHRAUBUNG

Pos.	Item	Quantity	Description	Bezeichnung
1	947339208	2	ANGLE 95X40 DC01 FE//ZNNI8//CN//T0	WINKEL
2	970320908	3	PLATE 4X100X120 S315MC FE//ZNNI8//CN//T	BLECH
3	953728408	1	PLATE 4X168X200 S315MC FE//ZNNI8//CN//T	BLECH
4	978187308	2	PLATE 3X52X188 DC01 T ZN O	BLECH
5	954688008	3	HOLDER S315MC FE//ZNNI8//CN//T0	HALTER
6	949793908	9	HOLDER 88X98 S315MC FE//ZNNI8//CN//T0	HALTER
7	951264708	1	HOLDER 4X143X80 S315MC FE//ZNNI8//CN/	HALTER
8	97094206	1	PLATE 3X210X130 ALMG3 H111 SPF	BLECH

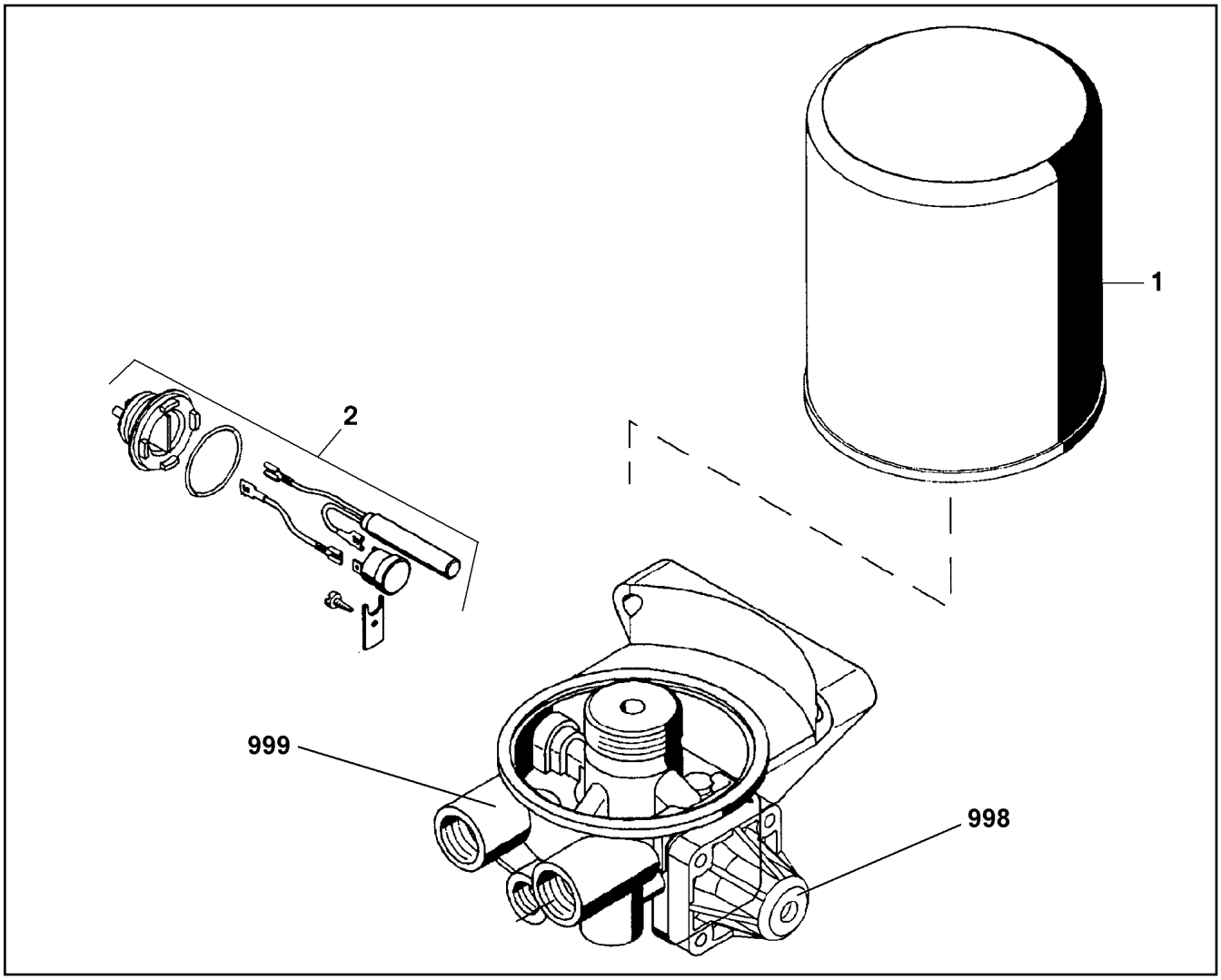

Pos.	Item	Quantity	Description	Bezeichnung
1	571352308	1	CARTRIDGE	KARTUSCHE
2	502651408	1	HEATING	HEIZUNG
998	11003089	1	REPAIR SET PRESSURE GOVERNOR	RS DRUCKREGLER
999	11003094	1	REPAIR KIT	REPARATURSATZ

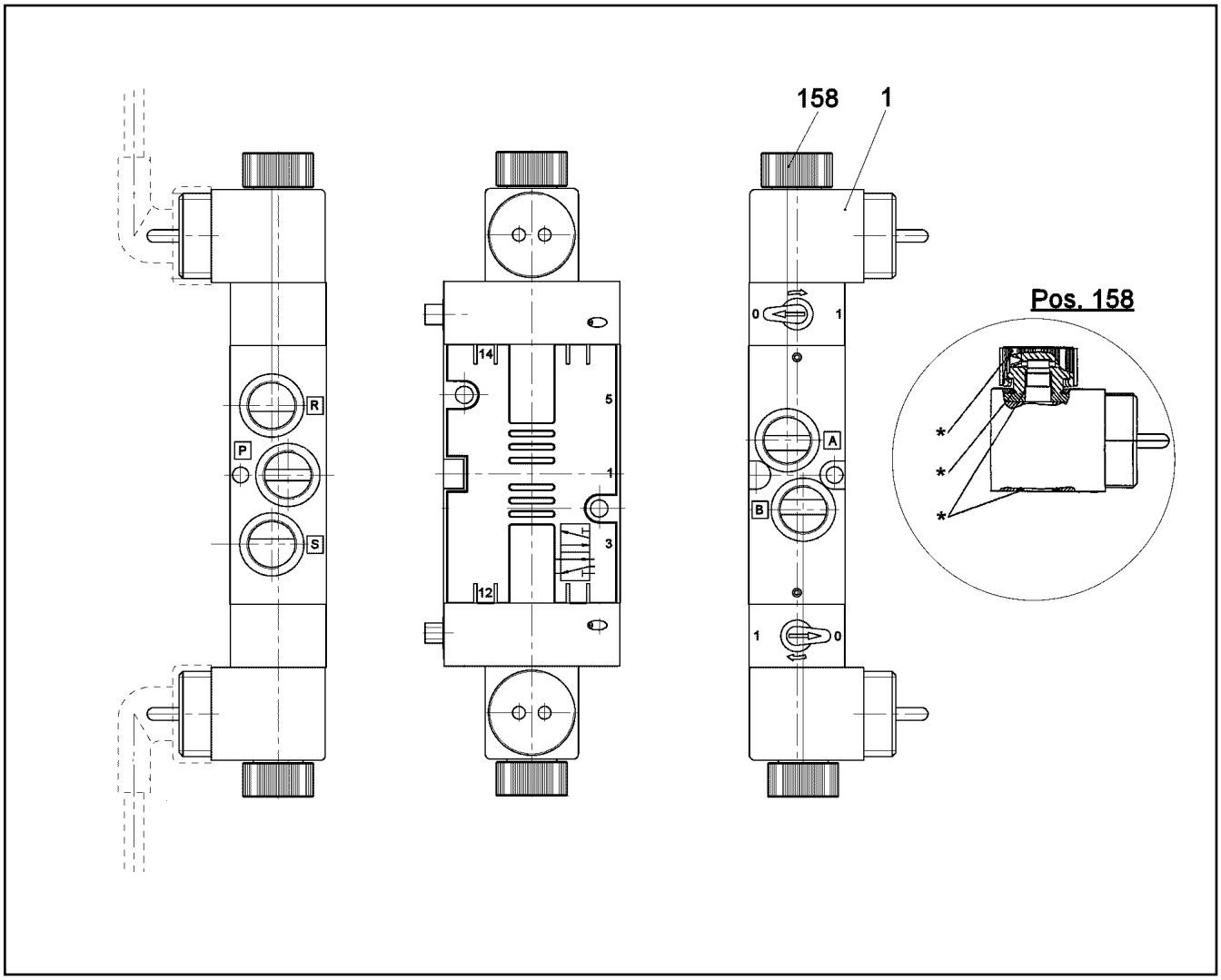

Pos.	Item	Quantity	Description	Bezeichnung
1	571903408	2	MAGNET COIL 24V	MAGNETSPULE
158	10332836	2	NUT	RAENDELMUTTER

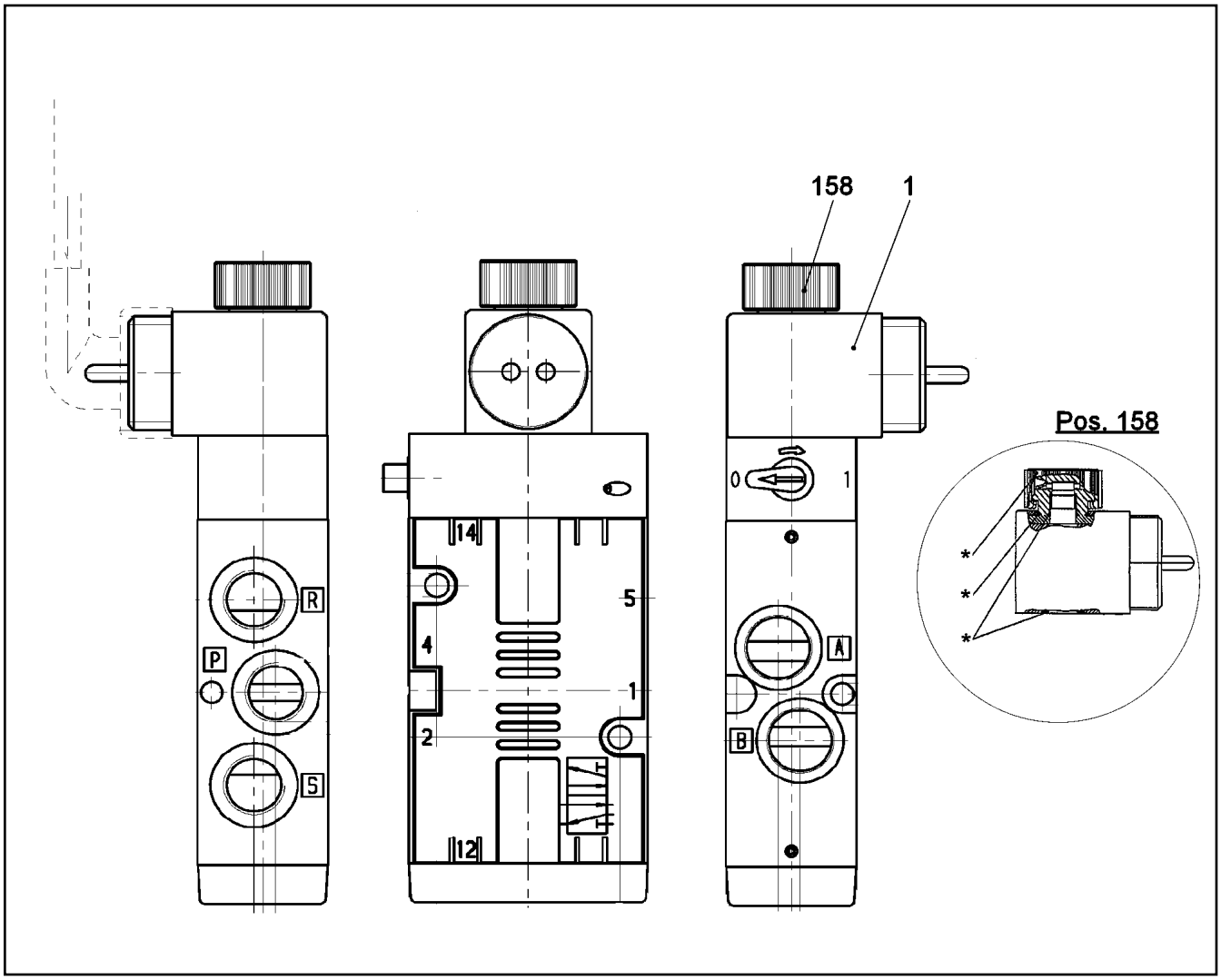

Pos.	Item	Quantity	Description	Bezeichnung
1	571903408	1	MAGNET COIL 24V	MAGNETSPULE
158	10332836	1	NUT	RAENDELMUTTER

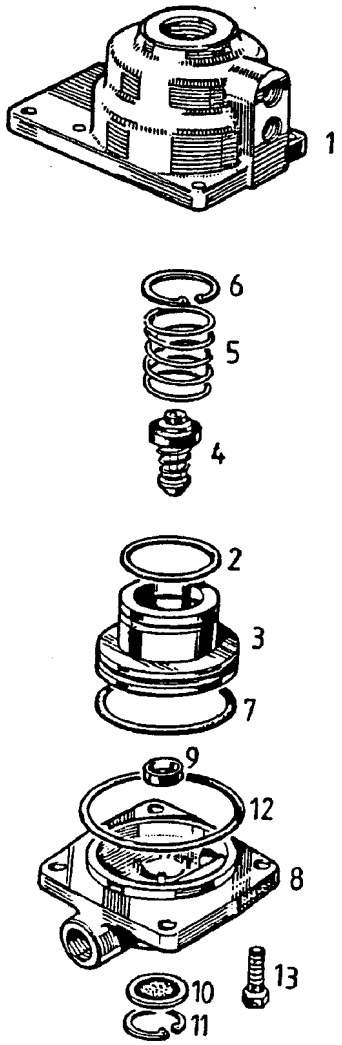

Pos.	Item	Quantity	Description	Bezeichnung
1	502639008	1	HOUSING	GEHAEUSE
2	502638308	1	O-RING 50X3 NBR70	O-RING
3	502637808	1	PISTON	KOLBEN
4	502637908	1	VALVE	VENTIL
5	502638008	1	COMPRESSION SPRING	DRUCKFEDER
6	428100708	1	LOCKING RING DIN 472 30X1,2	SICHERUNGSRING
7	726204208	1	O-RING 60X3 NBR70	O-RING
8	502638508	1	COVER	DECKEL
9	502638608	1	VALVE	VENTIL
10	502638708	1	SIEVE	SIEB
11	428100408	1	LOCKING RING DIN 472 26X1,2	SICHERUNGSRING
12	502638808	1	O-RING 63X2 NBR70	O-RING
13	11651767	4	HEX SCREW ISO 4017 M8X20 8.8 480H SPF	SECHSKANTSCHRAUBE
14	502639108	1	REPAIR KIT	REPARATURSATZ

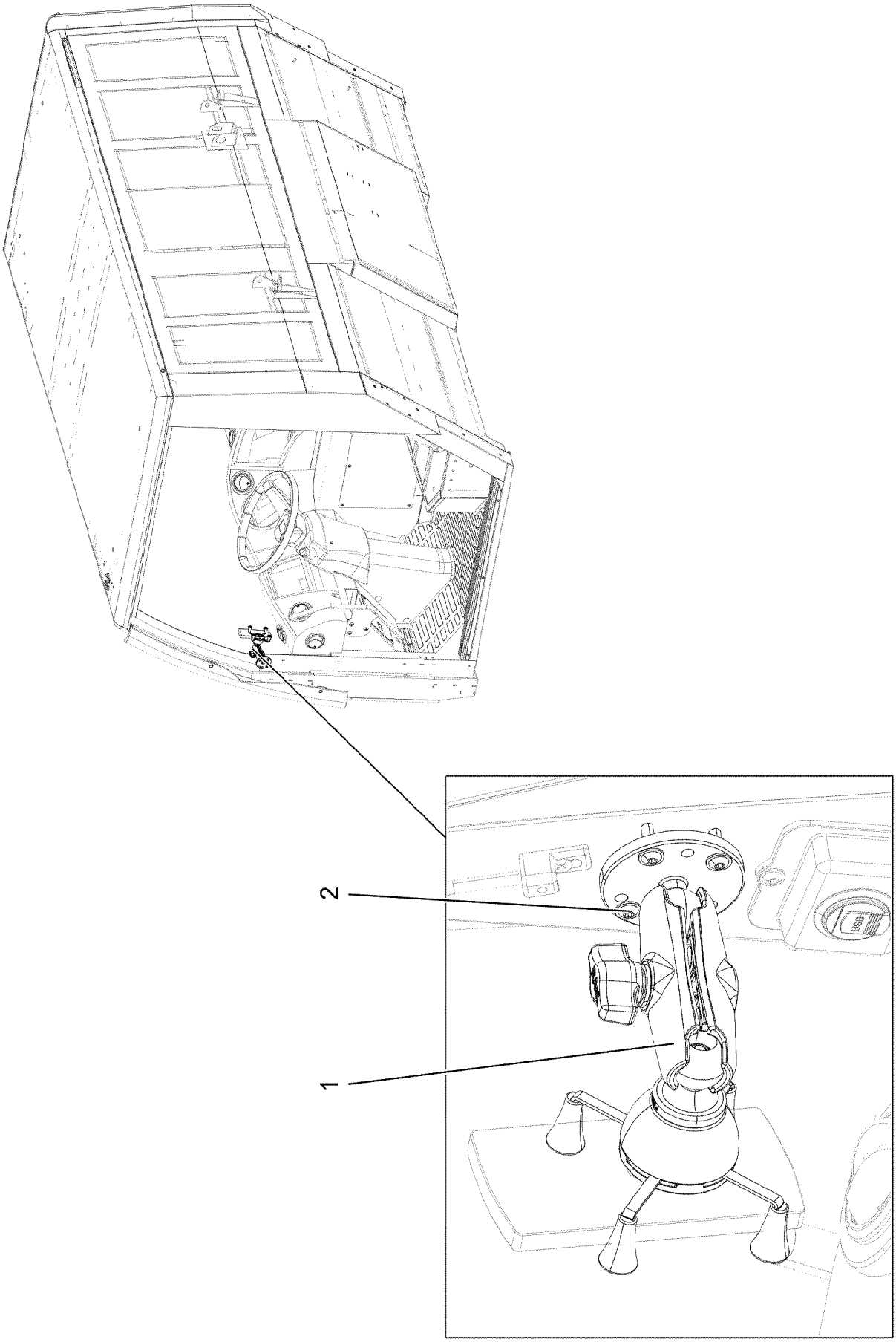
2
1

Pos.	Item	Quantity	Description	Bezeichnung
1	10875139	1	HOLDER HANDY	HALTER HANDY
2	10875474	4	BUTTON HEAD SCREW ISO 7380-2 M5X16 0	HALBRUNDKOPFSCHRAUBE

Pos.	Item	Quantity	Description	Bezeichnung
4	96026672	1	PNEUMAMATIC DRIVER'S CABIN ⇨ ❑ 509	PNEUMATIK FAHRERHAUS

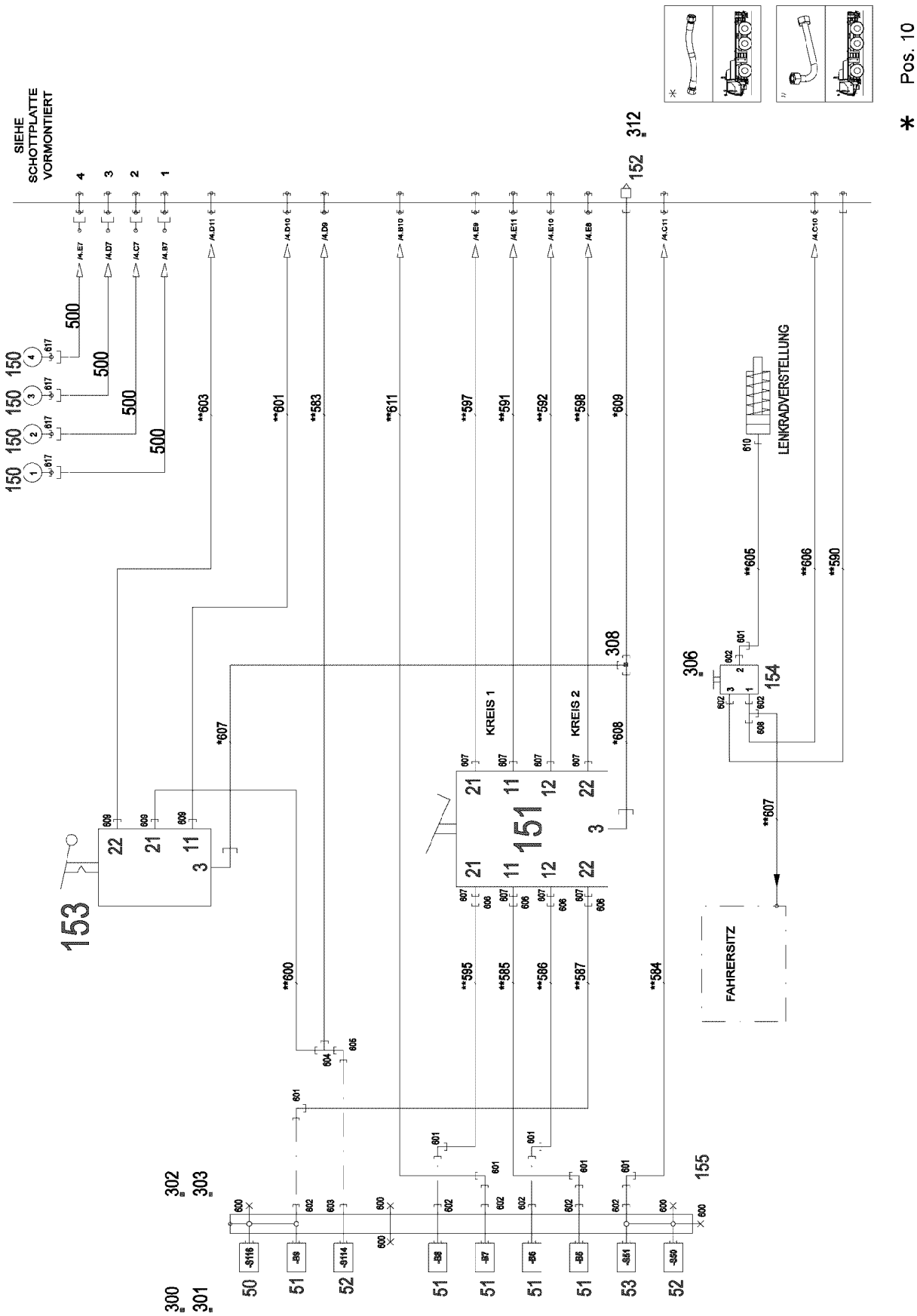
SIEHE
SCHOTTPLATTE
VORMONTIERT
LENKRADVERSTELLUNG
KREIS 1
KREIS 2
FAHRERSITZ
Pos. 10

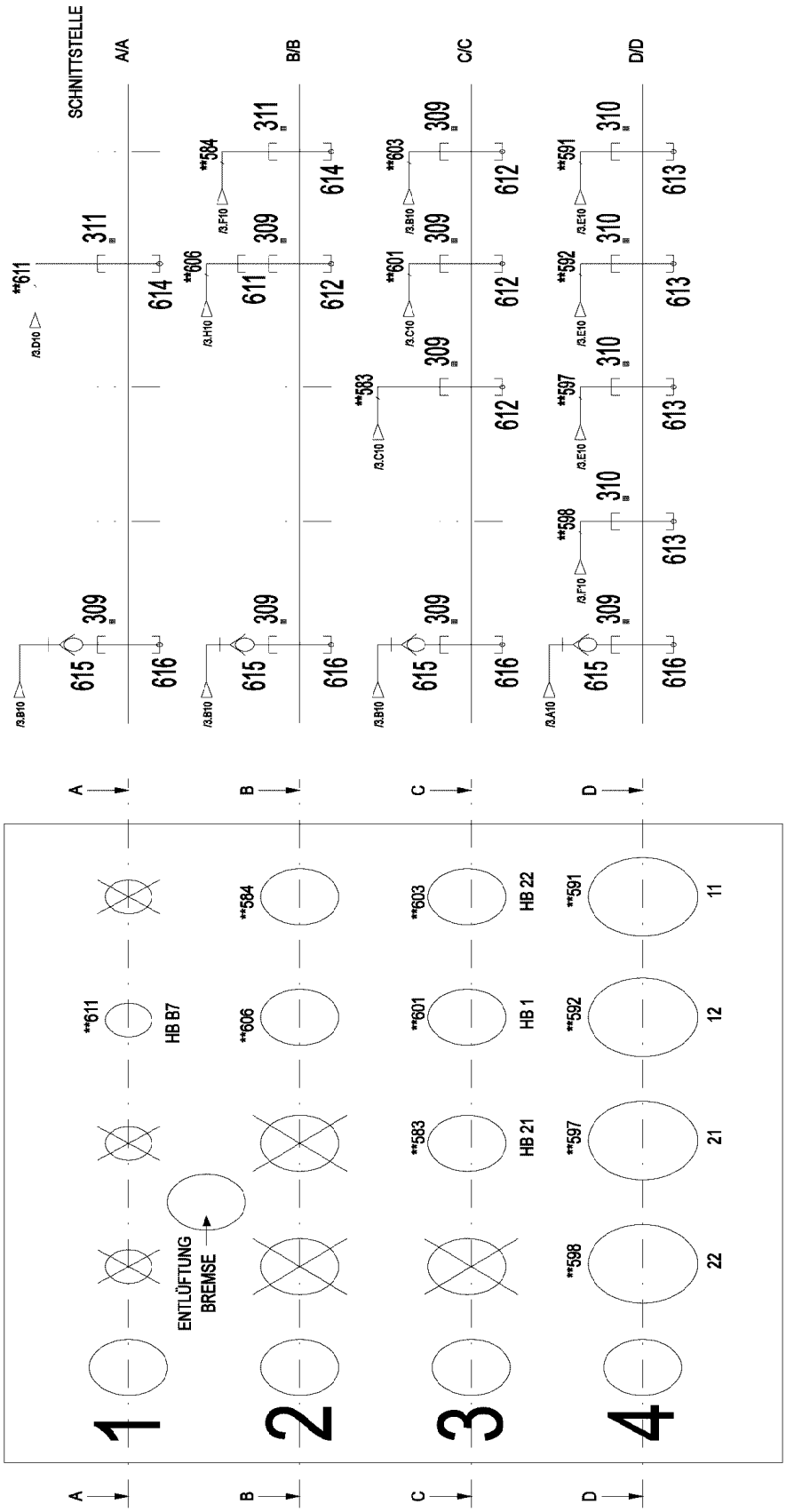
SCHNITTSTELLE
A/A
B/B
C/C
D/D
**611
/3.D10
311
614
615
309
616
**606
/3.H10
611
612
**584
/3.F10
**583
/3.C10
**601
/3.C10
**603
/3.B10
**597
/3.E10
**592
/3.E10
**591
/3.E10
**598
/3.F10
/3.B10
/3.A10
310
613
A
B
C
D
1
2
3
4
ENTLÜFTUNG
BREMSE
HB B7
HB 21
HB 1
HB 22
11
12
21
22

Pos.	Item	Quantity	Description	Bezeichnung
10	96028601	1	HOSE LINE BLEEDING CHASSIS	SCHLAUCHLEITUNG ENTLUEFT
(607)	96028616	1	HOSE CPL. CONTI KWS 8X1200	SCHLAUCH KPL.
(608)	96059484	1	HOSE CPL. CONTI-KWS 18X400	SCHLAUCH KPL.
(609)	96028615	1	HOSE CPL. 2TE 16X950	SCHLAUCH KPL.
19	965309408	1	MECHANICAL AUXILIARIES	MECH.BEFESTIGUNGSTEILE
(1)	97005103	1	PLATE 2X353X288 DC01 FE//ZNNI8//CN//T0	BLECH
50	502972908	1	PRESSURE SWITCH 0,2-0,5/300 BAR	DRUCKSCHALTER
51	691182008	5	PRESSURE TRANSMITTER 0-10/30 BAR	DRUCKGEBER
52	502973108	2	PRESSURE SWITCH 5,6+-0,4/300 BAR	DRUCKSCHALTER
53	502972608	1	PRESSURE SWITCH 5,5+-0,4/300 BAR	DRUCKSCHALTER
150	750002408	4	PRESSURE GAUGE 63	MANOMETER
151	502992908	1	BRAKE VALVE 10BAR M16X1,5 ⇨ ❑ 512	BREMSVENTIL
152	502657208	1	SILENCER	GERAEUSCHDAEMPFER
153	502650008	1	HANDBRAKE VALVE 10BAR M14X1,5 ⇨ ❑ 513	HANDBREMSVENTIL
154	502926208	1	DIRECTIONAL CONTROL VALVE 10BAR 3/ ⇨ ❑ 514	WEGEVENTIL
155	972641708	1	ALU PROFILE 40X40X495 ALMG3	ALUPROFIL
300	502932608	9	COMPRESSION RING	DRUCKRING
301	502933208	9	O-RING 10X2,2 NBR70	O-RING
302	10197771	2	WASHER ISO 7089 6 200HV ZNNI-480H SPF	SCHEIBE
303	12216202	2	HEX SCREW ISO 4017 M6X50 8.8 480H SPF	SECHSKANTSCHRAUBE
306	412532608	1	NUT DIN 80705 M26X1,5 6 A3C	MUTTER
308	10297193	1	TEE TRS 15-8-15 POM	T-STUECK
309	10289805	16	WASHER ISO 7089 14 300HV FLZN SPF	SCHEIBE
310	10289807	8	WASHER ISO 7089 18 300HV FLZN SPF	SCHEIBE
311	10289804	4	WASHER ISO 7089 12 300HV FLZN SPF	SCHEIBE
312	10289809	1	WASHER ISO 7089 22 300HV FLZN SPF	SCHEIBE
500	470901908	4	MEASURING HOSE DN5 2000	MESSSCHLAUCH
600	477704308	5	STOP PLUG VSTI M12X1,5 CR6-FREI	STOPFEN
601	247021702	7	SWIVEL ELBOW EW 6L CR6-FREI	WINKELSTUTZEN
602	12204762	9	FITTING GE 6L M12X1,5 CR6-FREI	VERSCHRAUBUNG
603	471039708	1	FITTING ISO 8434-1 GE 10L M12X1,5 CR6-F	VERSCHRAUBUNG
604	472330208	1	FITTING EL 10L CR6-FREI	VERSCHRAUBUNG
605	7403569	1	FITTING EW 10L M16X1,5 CR6-FREI	VERSCHRAUBUNG
606	475430208	4	FITTING REDSDN12/6-L CR6-FREI	VERSCHRAUBUNG
607	471030708	8	FITTING ISO 8434-1 GE 12L M16X1,5 CR6-F ⇨ ❑ 183	VERSCHRAUBUNG
608	472032308	1	FITTING ELSD6-L CR6-FREI	VERSCHRAUBUNG
609	471030508	3	FITTING GE 10L M14X1,5 CR6-FREI	VERSCHRAUBUNG
610	471030108	1	FITTING XGE6-LM-ED CR6-FREI	VERSCHRAUBUNG
611	475431008	1	FITTING REDSD10/6-L CR6-FREI	VERSCHRAUBUNG
612	474030308	4	FITTING XSV10-L CR6-FREI	VERSCHRAUBUNG
613	474000408	4	FITTING XSV12-L CR6-FREI	VERSCHRAUBUNG
614	474030108	2	FITTING XSV6-L CR6-FREI	VERSCHRAUBUNG
615	475601508	4	TEST POINT FITTING BMA3 6S CR6-FREI	MESSANSCHLUSS
616	474032108	4	FITTING XSV6-S CR6-FREI	VERSCHRAUBUNG
617	470900808	4	PRESSURE GAUGE CONNECTION MAV G1	MANOMETERANSCHLUSS
(1)	10173722	1	EDGE SEALING RING CR6-FREI	DICHTKANTENRING

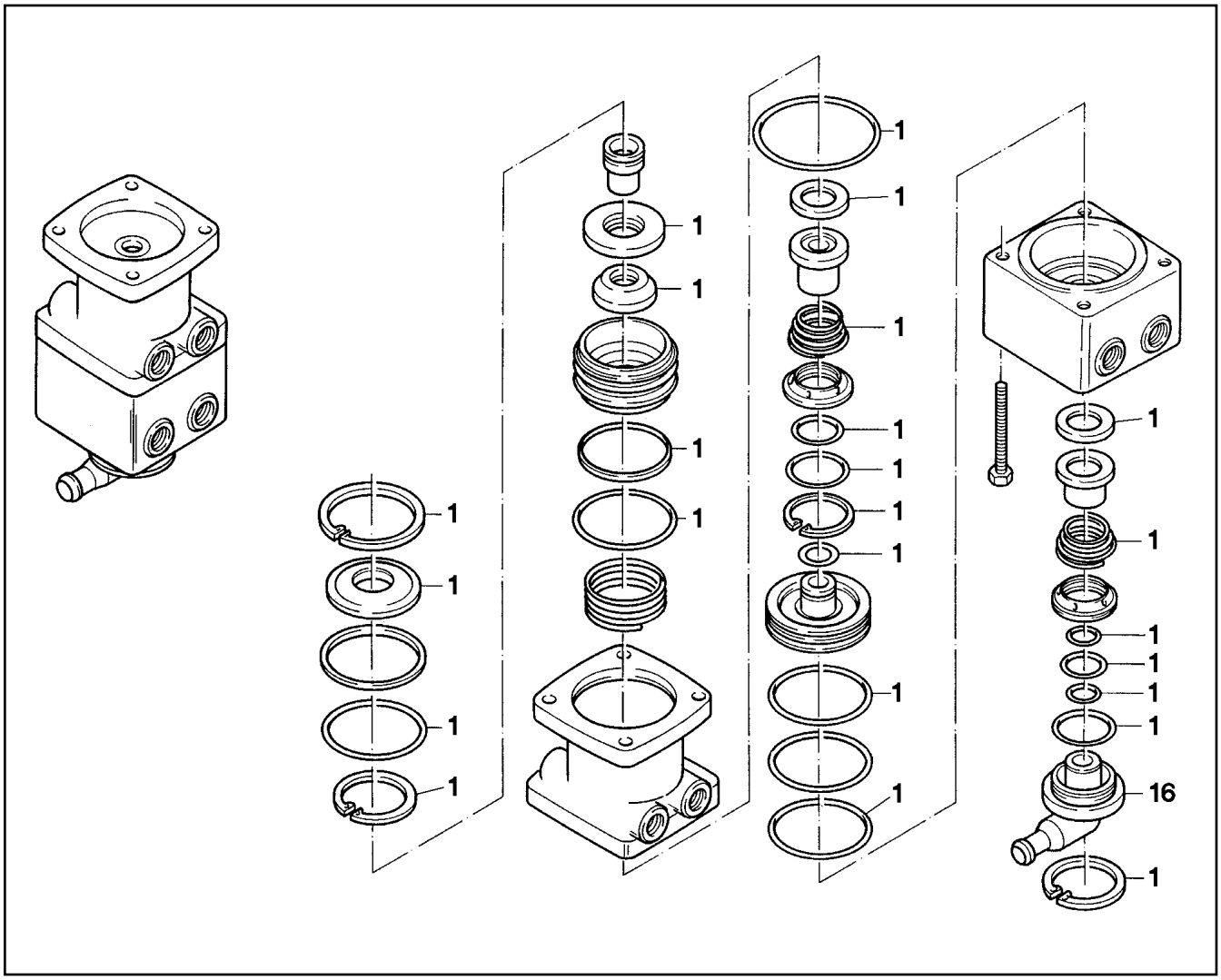

Pos.	Item	Quantity	Description	Bezeichnung
1	502999108	1	REPAIR KIT	REPARATURSATZ
16	570745408	1	AIR VENT PIPE	ENTLUEFTUNGSSTUECK

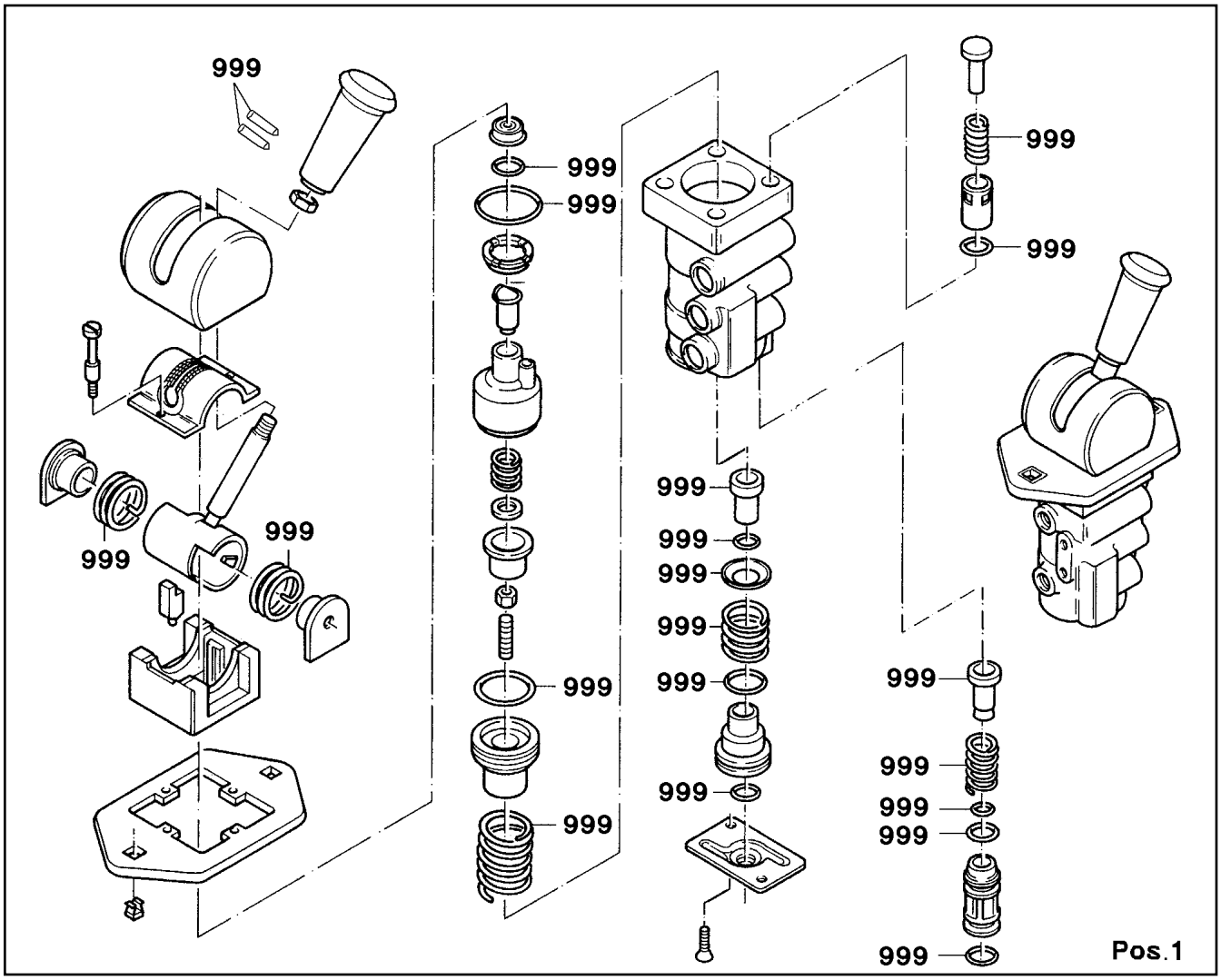

Pos.	Item	Quantity	Description	Bezeichnung
1	10218075	1	PLASTIC HOOD	KUNSTSTOFFHAUBE
38	502608608	1	HANDLE	HANDGRIFF
999	570319008	1	REPAIR KIT	REPARATURSATZ

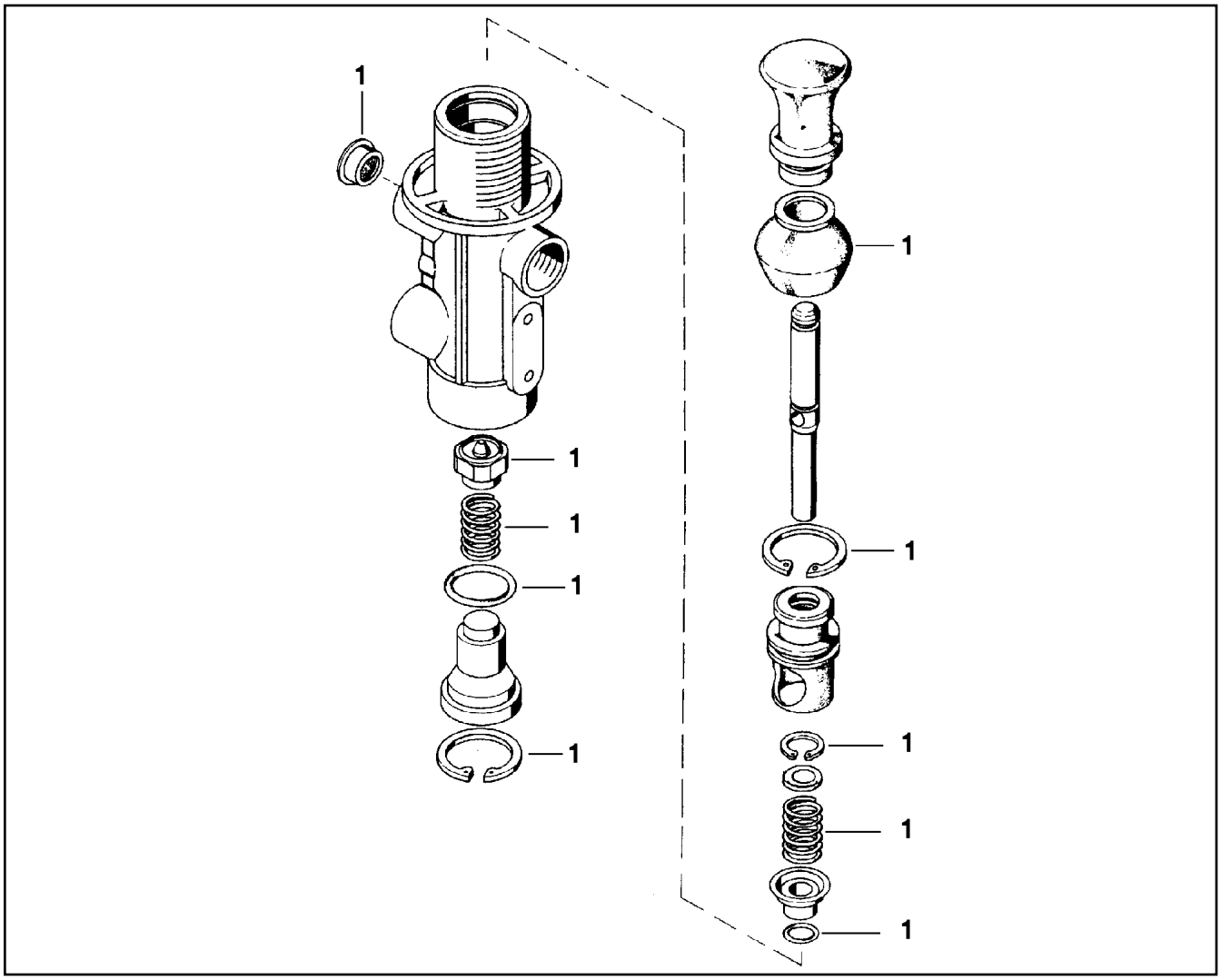

Pos.	Item	Quantity	Description	Bezeichnung
1	502988008	1	REPAIR KIT	REPARATURSATZ

Pos.	Item	Quantity	Description	Bezeichnung
2	96033746	1	ADDITIONAL PART RADIATOR	ZUSATZTEILE KUEHLER
(1)	979901008	1	FITTINGS X8CRNIS18-9	STUTZEN
(2)	710103008	1	SEALING RING DIN 7603 A14X20X1,5 CU	DICHTRING

Pos.	Item	Quantity	Description	Bezeichnung
4	96032778	1	PIPEWORK RETROFIT CONTROL LG 1750 ⇨ ❑ 517	VERROHRUNG ACHSFEDERUN

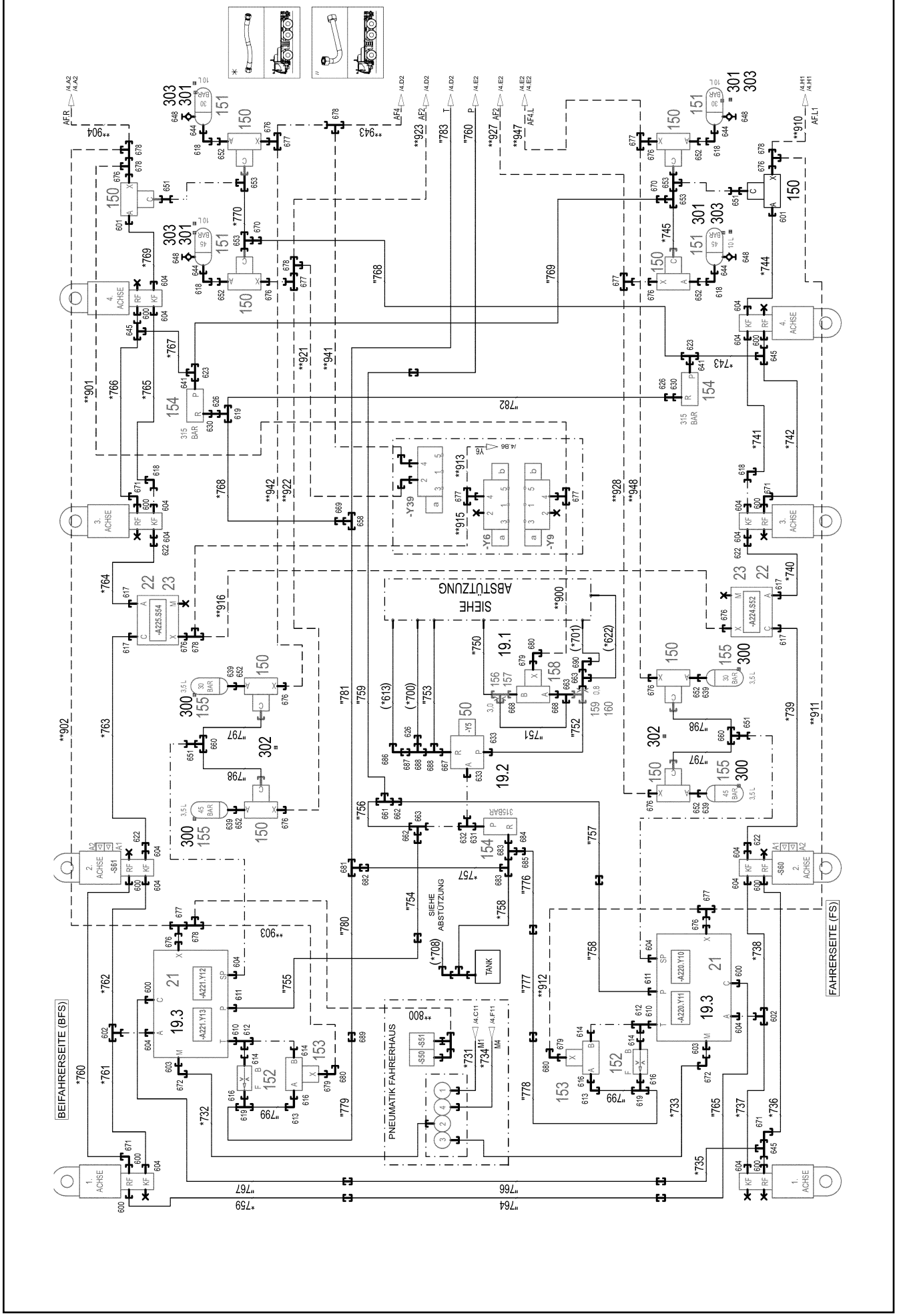
BEIFAHRERSEITE (BFS)
FAHRERSEITE (FS)
PNEUMATIK FAHRERHAUS
SIEHE ABSTÜTZUNG
SIEHE ABSTÜTZUNG
TANK
1. ACHSE
2. ACHSE
3. ACHSE
4. ACHSE
-A225.S54
-A224.S52
-A221.Y12
-A221.Y13
-A220.Y10
-A220.Y11
-S61
-S60
-S50
-S51
-Y39
-Y6
-Y9
-Y5
19.1
19.2
19.3
315 BAR

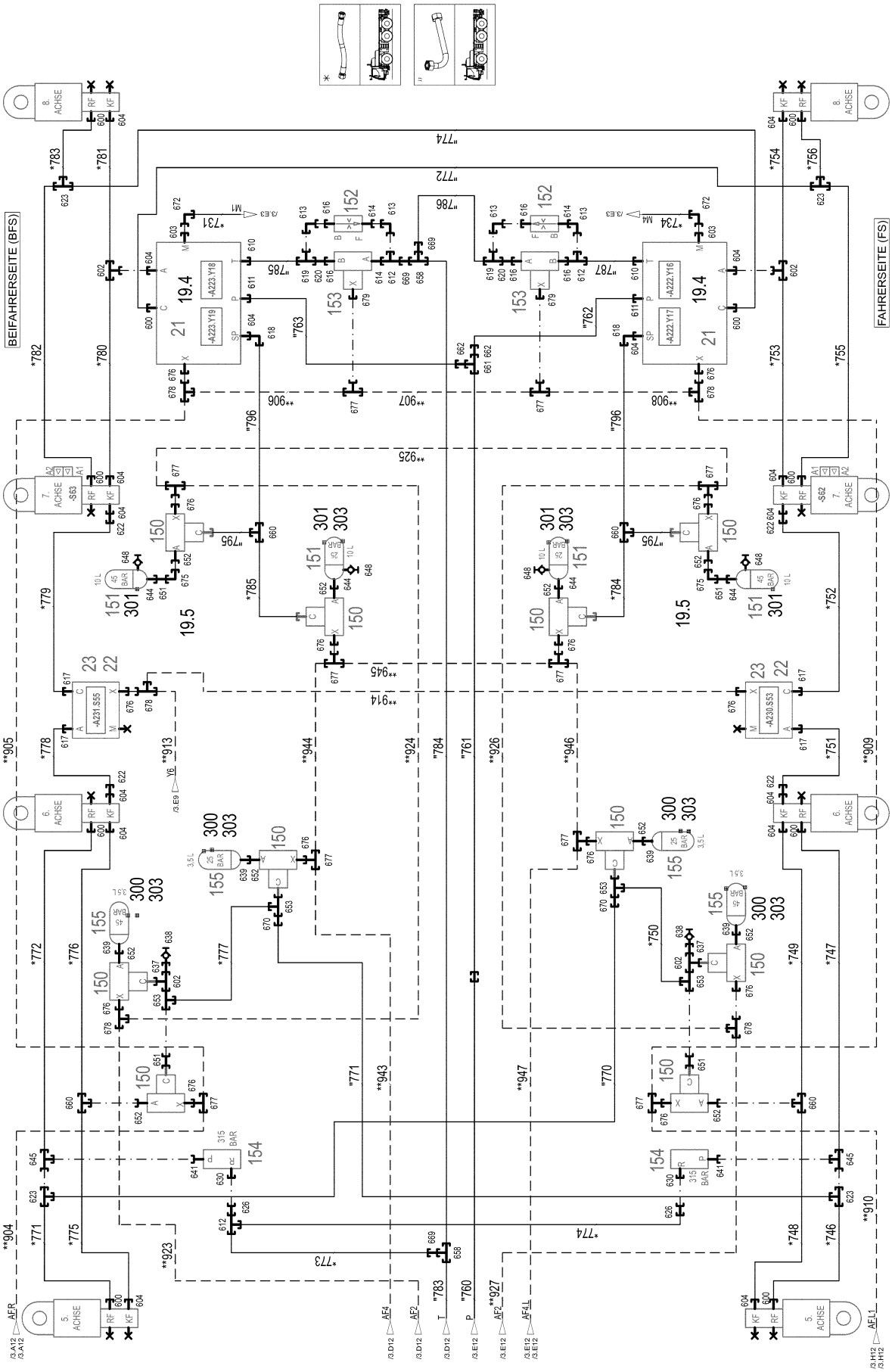

19.1.2022 006371	**etk_en_de_073897 LG 1750**	❑ 518 (2/4)
LIEBHERR	**PIPEWORK RETROFIT CONTROL** **VERROHRUNG ACHSFEDERUNG**	**96032778**

Pos.	Item	Quantity	Description	Bezeichnung
9	96039318	1	FIXING PARTS ⇨ ❑ 521	BEFESTIGUNGSTEILE
19	96039319	1	MECHANICAL AUXILIARIES	MECH.BEFESTIGUNGSTEILE
(1)	973812008	1	PLATE 3X60X98 DC01 FE//ZNNI8//CN//T0	BLECH
(2)	972611608	1	ANGLE 3X40X100 DC01 FE//ZNNI8//CN//T0	WINKEL
(3)	956484408	2	PLATE 4X100X193 S315MC FE//ZNNI8//CN//T	BLECH
(4)	956074408	2	ANGLE 90X189 S315MC FE//ZNNI8//CN//T0	WINKEL
(5)	948614708	4	HOLDER 4X170X113 S315MC FE//ZNNI8//CN/	HALTER
21	10030767	4	AXLE LOCKING VALVE ⇨ ❑ 522	ACHSBLOCKIERVENTIL
22	511433808	4	AXLE LOCKING VALVE ⇨ ❑ 524	ACHSBLOCKIERVENTIL
23	606008508	4	PLUNGER SWITCH TASTEND SPF	STOESSELSCHALTER
50	511464708	1	DIRECTIONAL CONTROL VALVE 2/2 350BA	WEGEVENTIL
(1)	10429532	1	MAGNET 24V	MAGNET
(2)	404364108	4	SOCKET HEAD SCREW ISO 4762 M5X85 12.	ZYLINDERSCHRAUBE
(999)	10663726	1	SEALING SET VALVE	DS VENTIL
150	511305908	20	LOAD-HOLDING VALVE	ROHRBRUCHVENTIL
(5)	571096308	1	VALVE	VENTIL
(999)	10280307	1	SEAL KIT	DICHTSATZ
151	10876816	8	BLADDER ACCUMULATOR 10L 50BAR 2-SC	BLASENSPEICHER
152	10100073	4	FLOW CONTROL VALVE 16L/MIN SPF	STROMREGELVENTIL
153	10099992	4	DIRECTIONAL CONTROL VALVE 2/2-400BA ⇨ ❑ 526	WEGEVENTIL
154	511417708	5	PRESSURE LIMITING VALVE pmax=700BAR ⇨ ❑ 527	DRUCKBEGRENZUNGSVENTIL
155	510674408	8	DIAPHRAGM ACCUMULATOR 3,5L 0BAR	MEMBRANSPEICHER
(98)	10650501	1	REPAIR KIT	REPARATURSATZ
156	511059408	1	NOZZLE 3,0 M10X10 MS	DUESE
157	973860608	1	CONNECTING LUG	VERBINDUNGSSTUTZEN
158	10100071	1	DIRECTIONAL CONTROL VALVE 2/2 320BA	WEGEVENTIL
159	971434508	1	CONNECTING LUG 472431408	VERBINDUNGSSTUTZEN
160	511060108	1	NOZZLE 0,8 M10X10 MS	DUESE
300	774285208	16	HOSE CLAMP 167-175	SCHLAUCHSCHELLE
301	10876533	16	SWIVEL BOLT BRACKET CLAMP 216-224/22	GELENKBANDKONSOLENSCHE
302	946252108	4	THREADED ROD M8X160	GEWINDESTANGE
303	953873408	40	SLEEVE 25X20 11SMN37 FE//ZNNI8//CN//T0	HUELSE
600	471033008	21	FITTING XGE16-SM-ED CR6-FREI	VERSCHRAUBUNG
601	471033308	2	FITTING XGE20-SM-ED CR6-FREI	VERSCHRAUBUNG
602	482431614	6	FITTING ISO 8434 ET 20S CR6-FREI	VERSCHRAUBUNG
603	471030208	4	FITTING XGE6-SM-ED CR6-FREI	VERSCHRAUBUNG
604	471034308	34	FITTING XGE20-SM-ED M33X2 CR6-FREI	VERSCHRAUBUNG
610	471030508	4	FITTING GE 10L M14X1,5 CR6-FREI	VERSCHRAUBUNG
611	7362091	4	FITTING ISO 8434-1 GE 10L G1/4A CR6-FREI	VERSCHRAUBUNG
612	472330208	5	FITTING EL 10L CR6-FREI	VERSCHRAUBUNG
613	7403569	6	FITTING EW 10L M16X1,5 CR6-FREI	VERSCHRAUBUNG
614	471904308	7	FITTING EGE 10L G3/8A CR6-FREI	VERSCHRAUBUNG
616	471039608	9	FITTING XGE10-LR-ED3/8" CR6-FREI	VERSCHRAUBUNG
617	471039908	8	FITTING GE 12L M22X1,5 CR6-FREI	VERSCHRAUBUNG
618	7407108	8	FITTING EW 20S M30X2 CR6-FREI	VERSCHRAUBUNG
619	482430314	5	FITTING ISO 8434 ET 10L M16X1,5 CR6-FRE	VERSCHRAUBUNG
620	470010108	2	FITTING SNV10-L CR6-FREI	VERSCHRAUBUNG
622	475434808	8	FITTING REDSD20/12-S CR6-FREI	VERSCHRAUBUNG
623	470432508	6	FITTING T 16S CR6-FREI	VERSCHRAUBUNG
626	475431408	5	FITTING REDSD12/10-L CR6-FREI	VERSCHRAUBUNG
630	471034808	4	FITTING GE 12L G1/2 CR6-FREI	VERSCHRAUBUNG
631	471901808	1	FITTING EGE 12S G1/2A CR6-FREI	VERSCHRAUBUNG
632	482431414	1	FITTING ISO 8434 ET 12S CR6-FREI	VERSCHRAUBUNG
633	471032708	2	FITTING GE 12S G3/8A CR6-FREI	VERSCHRAUBUNG
637	475432408	2	FITTING REDSDN20/6-S CR6-FREI	VERSCHRAUBUNG

Pos.	Item	Quantity	Description	Bezeichnung
638	475601508	2	TEST POINT FITTING BMA3 6S CR6-FREI	MESSANSCHLUSS
639	471033408	8	FITTING XGE20-SR-ED CR6-FREI	VERSCHRAUBUNG
641	471900608	4	FITTING EGESD16-SR-WD CR6-FREI	VERSCHRAUBUNG
644	471032008	8	FITTING XGE20-SR-ED1" CR6-FREI	VERSCHRAUBUNG
645	7407098	5	FITTING EL 16S CR6-FREI	VERSCHRAUBUNG
648	475602608	8	TEST POINT FITTING EMA3 G1/4 CR6-FREI	MESSANSCHLUSS
651	470010508	8	FITTING SNV20-S CR6-FREI	VERSCHRAUBUNG
652	471903208	18	FITTING EGESD20-SM-WD CR6-FREI	VERSCHRAUBUNG
653	7407107	8	FITTING EL 20S CR6-FREI	VERSCHRAUBUNG
658	470430508	3	FITTING XT15-L CR6-FREI	VERSCHRAUBUNG
660	470432608	6	FITTING XT20-S CR6-FREI	VERSCHRAUBUNG
661	470432308	2	FITTING XT12-S CR6-FREI	VERSCHRAUBUNG
662	475433408	4	FITTING REDSD12/10-S CR6-FREI	VERSCHRAUBUNG
663	7617461	3	FITTING EL 12S CR6-FREI	VERSCHRAUBUNG
667	471901208	1	FITTING EGESD12-LR-WD CR6-FREI	VERSCHRAUBUNG
668	471032608	2	FITTING GE 12S G1/2A CR6-FREI	VERSCHRAUBUNG
669	475430108	4	FITTING RED 15/10L CR6-FREI	VERSCHRAUBUNG
670	475432108	4	FITTING REDSDN20/16-S CR6-FREI	VERSCHRAUBUNG
671	7617460	4	FITTING EW 16S CR6-FREI	VERSCHRAUBUNG
672	472531508	4	FITTING EW 6S M14X1,5 CR6-FREI	VERSCHRAUBUNG
675	470232708	2	FITTING W 20S CR6-FREI	VERSCHRAUBUNG
676	12204762	28	FITTING GE 6L M12X1,5 CR6-FREI	VERSCHRAUBUNG
677	482430114	18	FITTING ISO 8434 ET 6L CR6-FREI	VERSCHRAUBUNG
678	472032308	12	FITTING ELSD6-L CR6-FREI	VERSCHRAUBUNG
679	471034008	5	FITTING XGE6-LR-ED1/4" CR6-FREI	VERSCHRAUBUNG
680	247021702	3	SWIVEL ELBOW EW 6L CR6-FREI	WINKELSTUTZEN
681	472430408	1	FITTING ET 15L M22X1,5 CR6-FREI	VERSCHRAUBUNG
682	475030208	1	FITTING XGR18/15-L CR6-FREI	VERSCHRAUBUNG
683	247128502	2	L NECK EL 18L CR6-FREI	L-STUTZEN
684	471031208	1	FITTING XGE18-LR-ED CR6-FREI	VERSCHRAUBUNG
685	475430308	1	FITTING REDSD18/10-L CR6-FREI	VERSCHRAUBUNG
686	7615379	1	FITTING EW 15L CR6-FREE	VERSCHRAUBUNG
687	475031708	1	FITTING XGR15/12-L CR6-FREI	VERSCHRAUBUNG
688	247128602	2	L NECK EL 12L M18X1,5 CR6-FREI	L-STUTZEN
689	475031608	1	FITTING XGR15/10-L CR6-FREI	VERSCHRAUBUNG
690	7617354	1	FITTING EW 12S CR6-FREI	VERSCHRAUBUNG

Pos.	Item	Quantity	Description	Bezeichnung
10	602007108	50	CLAMP-HALF DIN 3015-1 L 1 R 10 PP SW	KLEMMHAELFTE
12	602007408	18	CLAMP-HALF DIN 3015-1 L 1 R 12 PP SW	KLEMMHAELFTE
15	602008108	18	CLAMP-HALF DIN 3015-1 L 2 G 15 PP SW	KLEMMHAELFTE
16	7362946	40	CLAMP-HALF DIN 3015-1 L 2 R 16 PP SW	KLEMMHAELFTE
22	602008508	4	CLAMP-HALF DIN 3015-1 L 3 R 22 PP SW	KLEMMHAELFTE
100	602018008	126	CARRIER RAIL NUT DIN 3015-1 L TM M6 W1	TRAGSCHIENENMUTTER
120	10876072	68	SOCKET HEAD SCREW DIN 7984 M6X20 08	ZYLINDERSCHRAUBE
140	10875591	58	SOCKET HEAD SCREW ISO 4762 M6X40 8.8	ZYLINDERSCHRAUBE
302	7362949	27	LID PLATE DIN 3015-1 L-DP 2 W1-ZN	DECKPLATTE
303	7005053	2	LID PLATE DIN 3015-1 L-DP 3 W1-ZN	DECKPLATTE

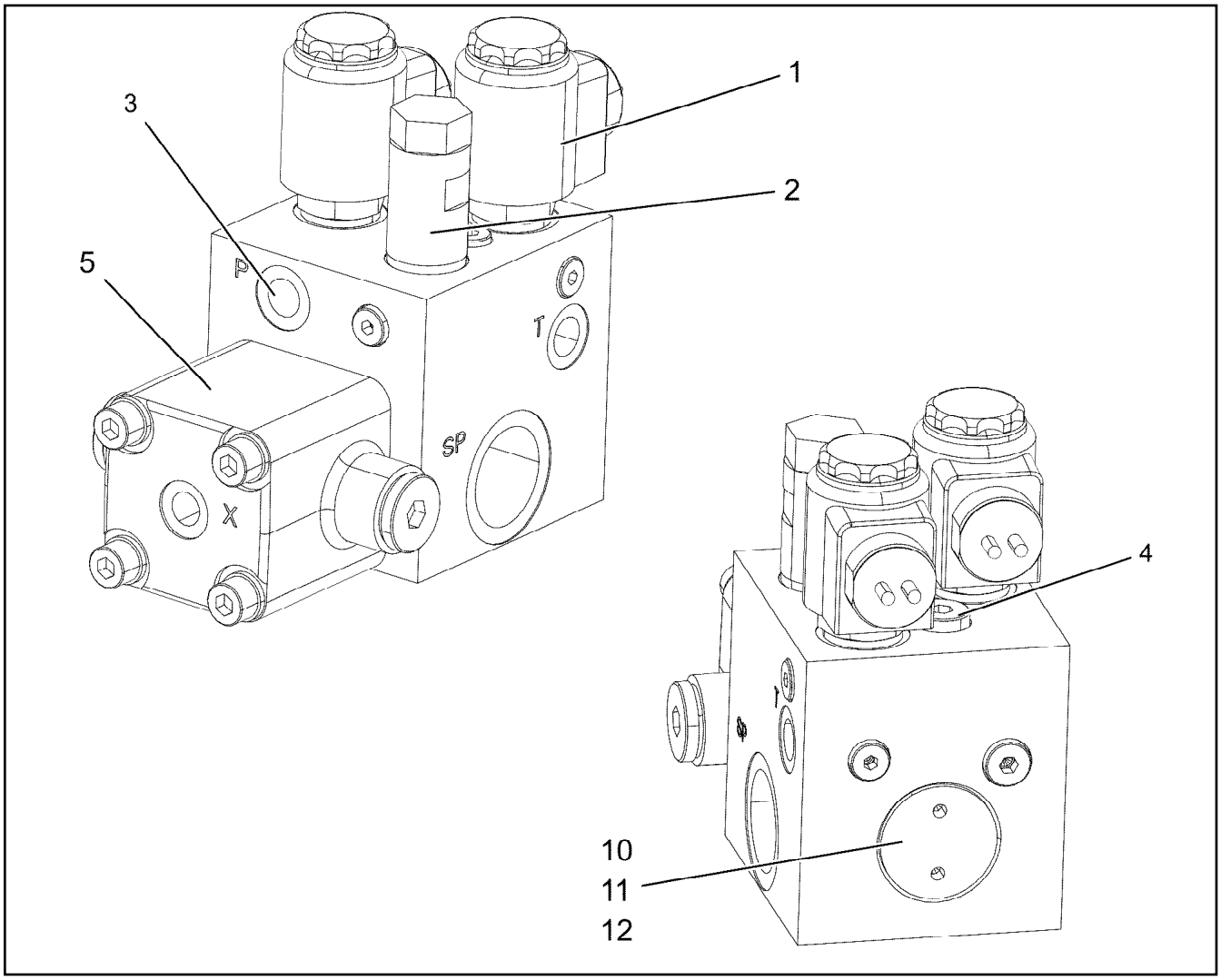

Pos.	Item	Quantity	Description	Bezeichnung
1	10297793	2	SOLENOID VALVE 2/2 350BAR	MAGNETVENTIL
(1)	10036138	1	MAGNET COIL 24V	MAGNETSPULE
(2)	10354087	1	NUT M18X1,5	MUTTER
(999)	10489217	1	SEAL KIT	DICHTSATZ
2	10412673	1	PRESSURE LIMITING VALVE	DRUCKBEGRENZUNGSVENTIL
3	570086408	1	NON-RETURN VALVE 700BAR	RUECKSCHLAGVENTIL
4	571542208	1	NOZZLE 2,5 M8	DUESE
5	570933008	1	AIR ACTUATION SECTION ⇨ ❑ 523	LUFTBETAETIGUNGSTEIL
10	726403508	1	O-RING 30X3 NBR90	O-RING
11	570078708	1	SUPPORTING RING 30X3X1,5	STUETZRING
12	570079108	1	SCREW PLUG	VERSCHLUSSSCHRAUBE
999	10029113	1	DS AXLE BLOCKING VALVE	DS ACHSBLOCKIERVENTIL

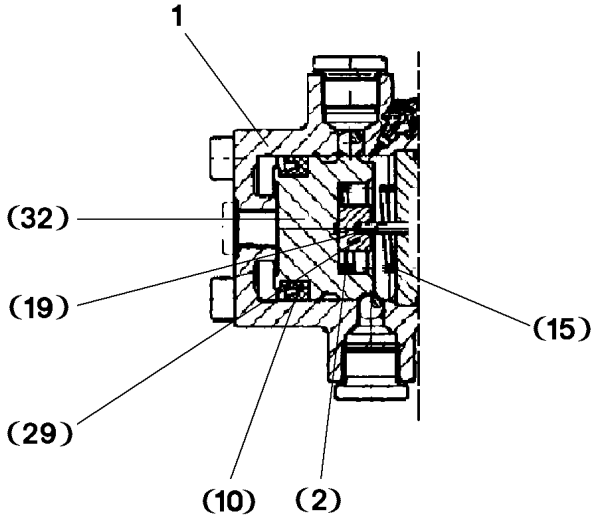

Pos.	Item	Quantity	Description	Bezeichnung
1	929487108	1	AIR ACTUATION SECTION	LUFTBETAETIGUNGSTEIL
(2)	570077508	1	COMPRESSION SPRING	DRUCKFEDER
(10)	571096408	1	ROD SEAL	NUTRING
(15)	570078208	1	STEP SEAL 3,0X2,0X1,0	STEPSEALRING
(19)	570078508	1	PARALLEL PIN ISO 2338 3M6X32 ST	ZYLINDERSTIFT
(29)	570079708	1	PIN	BOLZEN
(32)	570080008	1	PISTON	KOLBEN

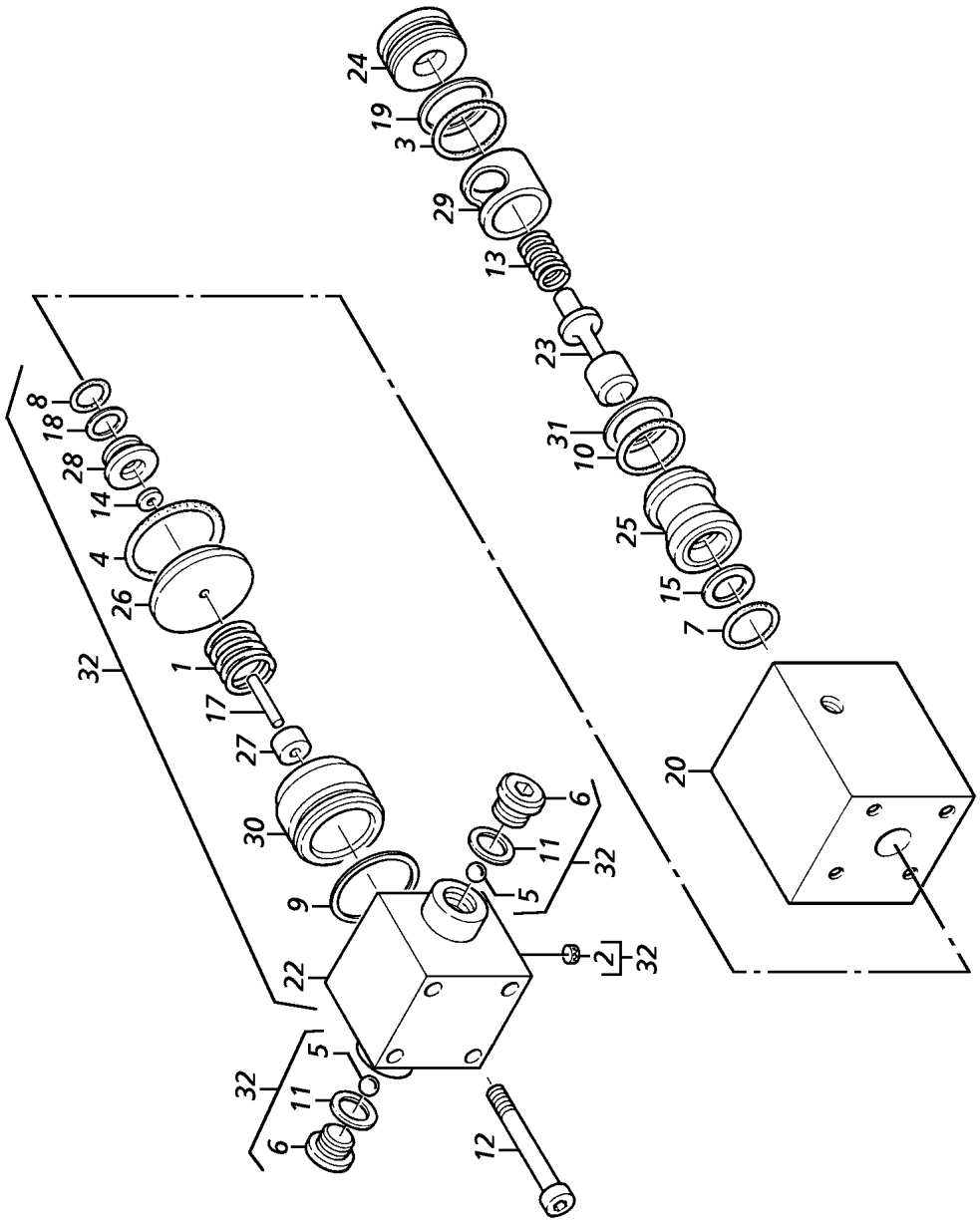

19.1.2022 130436 LIEBHERR	**etk_en_de_073897 LG 1750** **AXLE LOCKING VALVE** **ACHSBLOCKIERVENTIL**	❑ 524 (1/2) **511433808**

Pos.	Item	Quantity	Description	Bezeichnung
1	570077508	1	COMPRESSION SPRING	DRUCKFEDER
2	571096308	1	VALVE	VENTIL
3	726403508	1	O-RING 30X3 NBR90	O-RING
4	726421208	1	O-RING 42X3 NBR90	O-RING
5	747000408	2	BALL DIN 5401 8	KUGEL
6	4600320	2	SCREW PLUG DIN 908 M18X1,5 ST A3C	VERSCHLUSSSCHRAUBE
7	570077908	1	O-RING 21X2,5 NBR90	O-RING
8	570078008	1	O-RING 13X2,5 NBR90	O-RING
9	571096408	1	ROD SEAL	NUTRING
10	726424308	1	O-RING 27X2,5 NBR90	O-RING
11	710104008	2	SEALING RING DIN 7603 A18X22X1,5 CU	DICHTRING
12	12202901	4	SOCKET HEAD SCREW ISO 4762 M8X70 8.8	ZYLINDERSCHRAUBE
13	570078108	1	COMPRESSION SPRING	DRUCKFEDER
14	570078208	1	STEP SEAL 3,0X2,0X1,0	STEPSEALRING
15	570639708	1	SLIDE RING	GLEITRING
17	570078508	1	PARALLEL PIN ISO 2338 3M6X32 ST	ZYLINDERSTIFT
18	570078608	1	SUPPORTING RING 13X2,5X1,5	STUETZRING
19	570078708	1	SUPPORTING RING 30X3X1,5	STUETZRING
20	570086608	1	HOUSING	GEHAEUSE
22	570078908	1	HOUSING	GEHAEUSE
23	570079008	1	VALVE CONE	VENTILKEGEL
24	570079108	1	SCREW PLUG	VERSCHLUSSSCHRAUBE
25	570079208	1	VALVE BODY	VENTILKOERPER
26	570079408	1	WASHER	SCHEIBE
27	570079708	1	PIN	BOLZEN
28	570079808	1	BUSHING	BUCHSE
29	570079908	1	SLEEVE	HUELSE
30	570080008	1	PISTON	KOLBEN
31	570080108	1	SUPPORTING RING	STUETZRING
32	570933008	1	AIR ACTUATION SECTION ⇨ ❑ 523	LUFTBETAETIGUNGSTEIL
999	570077208	1	SEAL KIT	DICHTSATZ
(1)	726403508	1	O-RING 30X3 NBR90	O-RING
(2)	726421208	1	O-RING 42X3 NBR90	O-RING
(3)	570077908	1	O-RING 21X2,5 NBR90	O-RING
(4)	570078008	1	O-RING 13X2,5 NBR90	O-RING
(5)	521227808	2	O-RING 38X3,5 NBR90	O-RING
(6)	726424308	1	O-RING 27X2,5 NBR90	O-RING
(7)	570078208	1	STEP SEAL 3,0X2,0X1,0	STEPSEALRING
(8)	570078308	1	GLYD RING	GLYDRING
(9)	570078408	2	SUPPORTING RING 39X45X1,5	STUETZRING
(10)	570078608	1	SUPPORTING RING 13X2,5X1,5	STUETZRING
(11)	570078708	1	SUPPORTING RING 30X3X1,5	STUETZRING
(12)	570080108	1	SUPPORTING RING	STUETZRING
(13)	570077408	1	SEALING RING	DICHTRING
(14)	726411608	2	O-RING 17X2 NBR90	O-RING
(15)	726409108	1	O-RING 17X2,5 NBR90	O-RING
(16)	571096408	1	ROD SEAL	NUTRING
(17)	570639708	1	SLIDE RING	GLEITRING

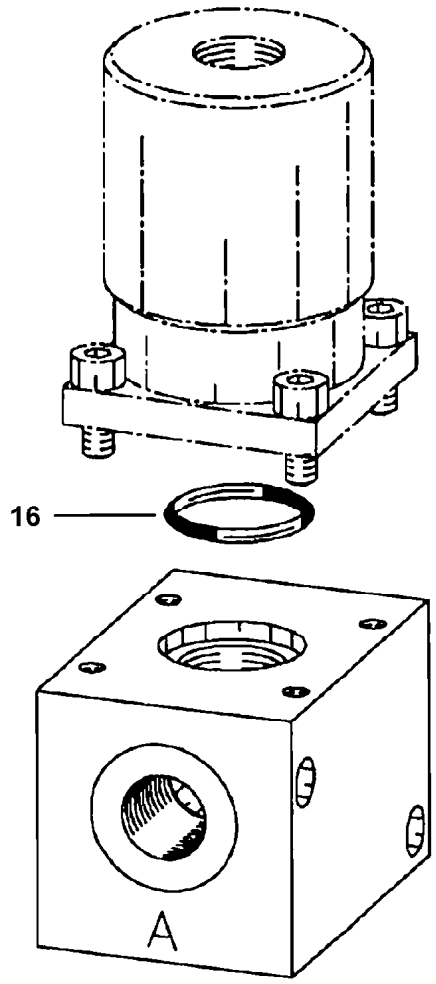

Pos.	Item	Quantity	Description	Bezeichnung
16	7362695	1	O-RING 15,6X1,78 NBR 85	O-RING

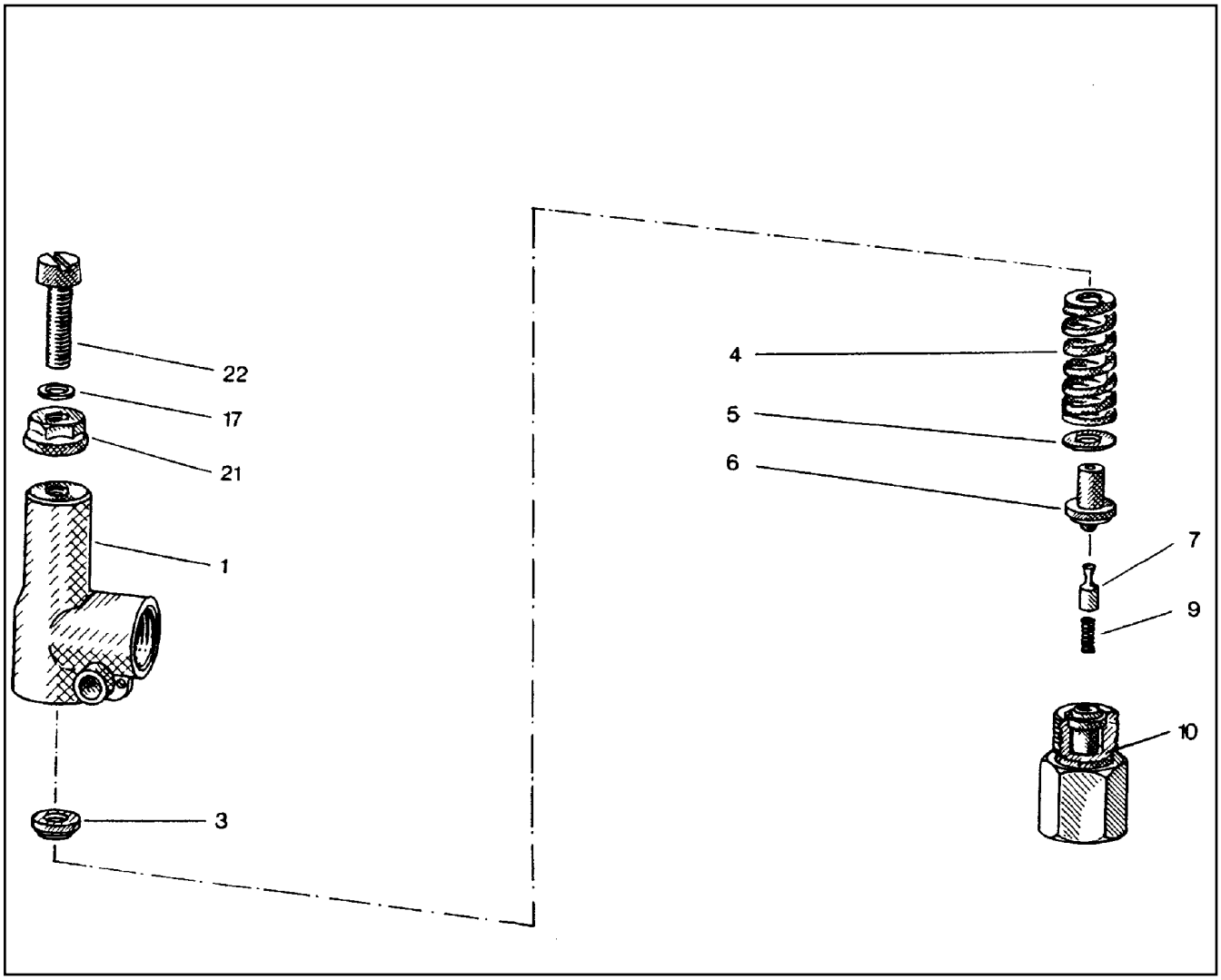

Pos.	Item	Quantity	Description	Bezeichnung
1	510796908	1	HOUSING	GEHAEUSE
3	510797008	1	SPRING SUPPORT	FEDERTELLER
4	511015108	1	COMPRESSION SPRING	DRUCKFEDER
5	510797208	1	WASHER	SCHEIBE
6	510797308	1	SPRING-LOADED PIN	FEDERBOLZEN
7	510797408	1	DAMPING PISTON	DAEMPFUNGSKOLBEN
9	510797508	1	COMPRESSION SPRING	DRUCKFEDER
10	510797608	1	VALVE SEAT	VENTILSITZ
17	510783208	1	SHIM	AUSGLEICHSCHEIBE
21	510741708	1	SEALING NUT M8	DICHTMUTTER
22	510797708	1	SOCKET HEAD SCREW DIN 84 M8X35 5.8	ZYLINDERSCHRAUBE

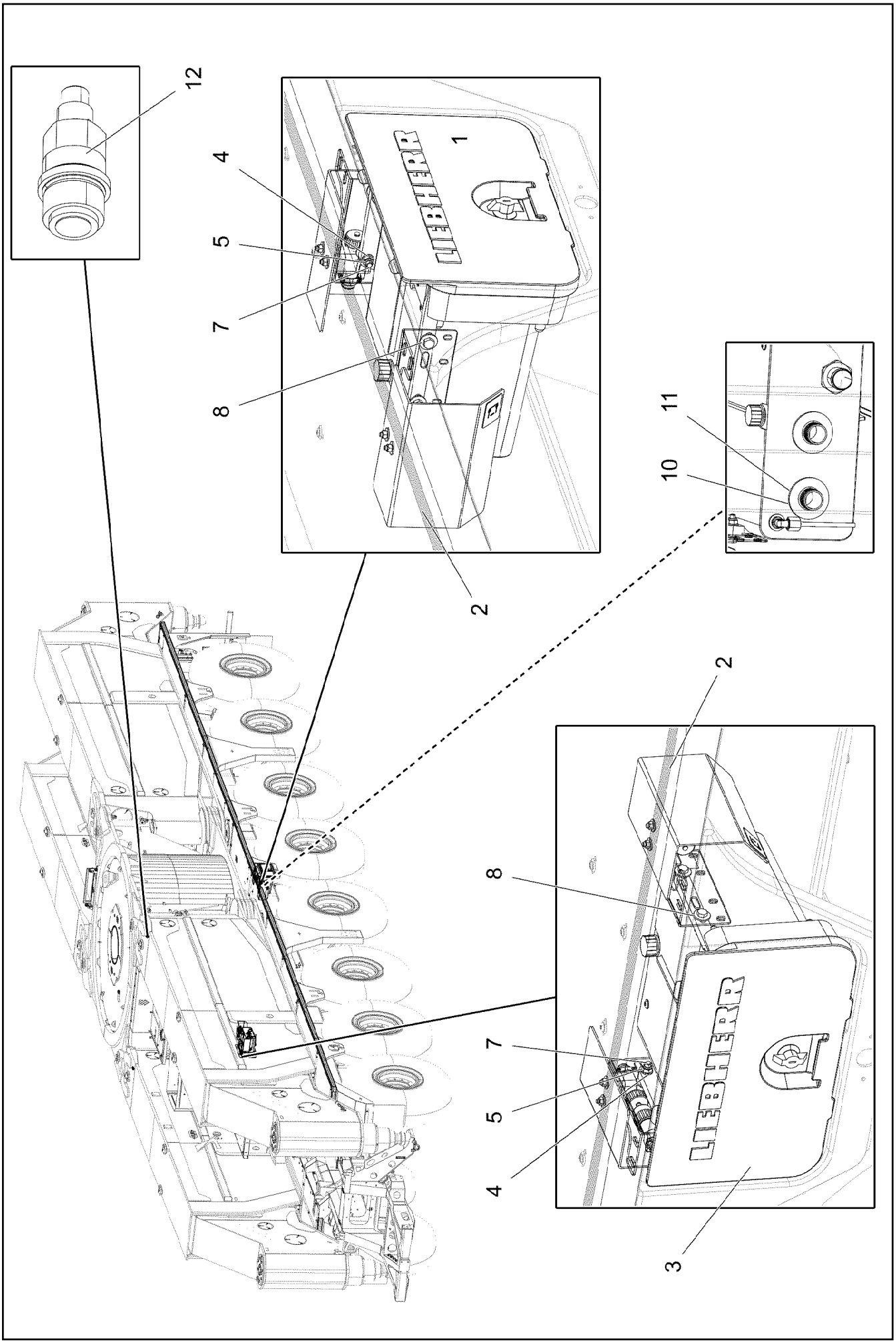

19.1.2022 057421 LIEBHERR	**etk_en_de_073897 LG 1750** **HYDRAULIC SUPPORT ACTUATION** **EL.BETAETIGUNG ABSTUETZUNG**	❑ 528 (1/2) **917345108**

Pos.	Item	Quantity	Description	Bezeichnung
1	962920308	1	SWITCH BOX COMPL.,LEFT ⇨ ❑ 530	SCHALTKASTEN KPL.LI.
2	962806108	1	CONTROL DESK SUPPORT ⇨ ❑ 535	STEUERPULT ABSTUETZUNG
3	964332208	1	SWITCH BOX COMPL.,RIGHT ⇨ ❑ 537	SCHALTKASTEN KPL.RE.
4	425221108	8	SERRATED LOCK WASHER DIN 6798 J 8.4	FAECHERSCHEIBE
5	10875614	8	HEX NUT DIN 985 M8 8 480H SPF	SECHSKANTMUTTER
7	11692827	8	HEX SCREW ISO 4017 M8X35 8.8 480H SPF	SECHSKANTSCHRAUBE
8	11140469	8	WASHER ISO 7093-1 8 200HV 480H SPF	SCHEIBE
10	726405908	3	O-RING DIN 3771 44X3 NBR70	O-RING
11	10875659	3	LOCKING RING DIN 471 50X2 480H SPF	SICHERUNGSRING
12	11003193	2	PROXIMITY SWITCH BERUEHRUNGSLOS 12	NAEHERUNGSSCHALTER
(1)	571817308	1	O-RING DIN 3771 23,6X2,9 NBR90SHORE	O-RING

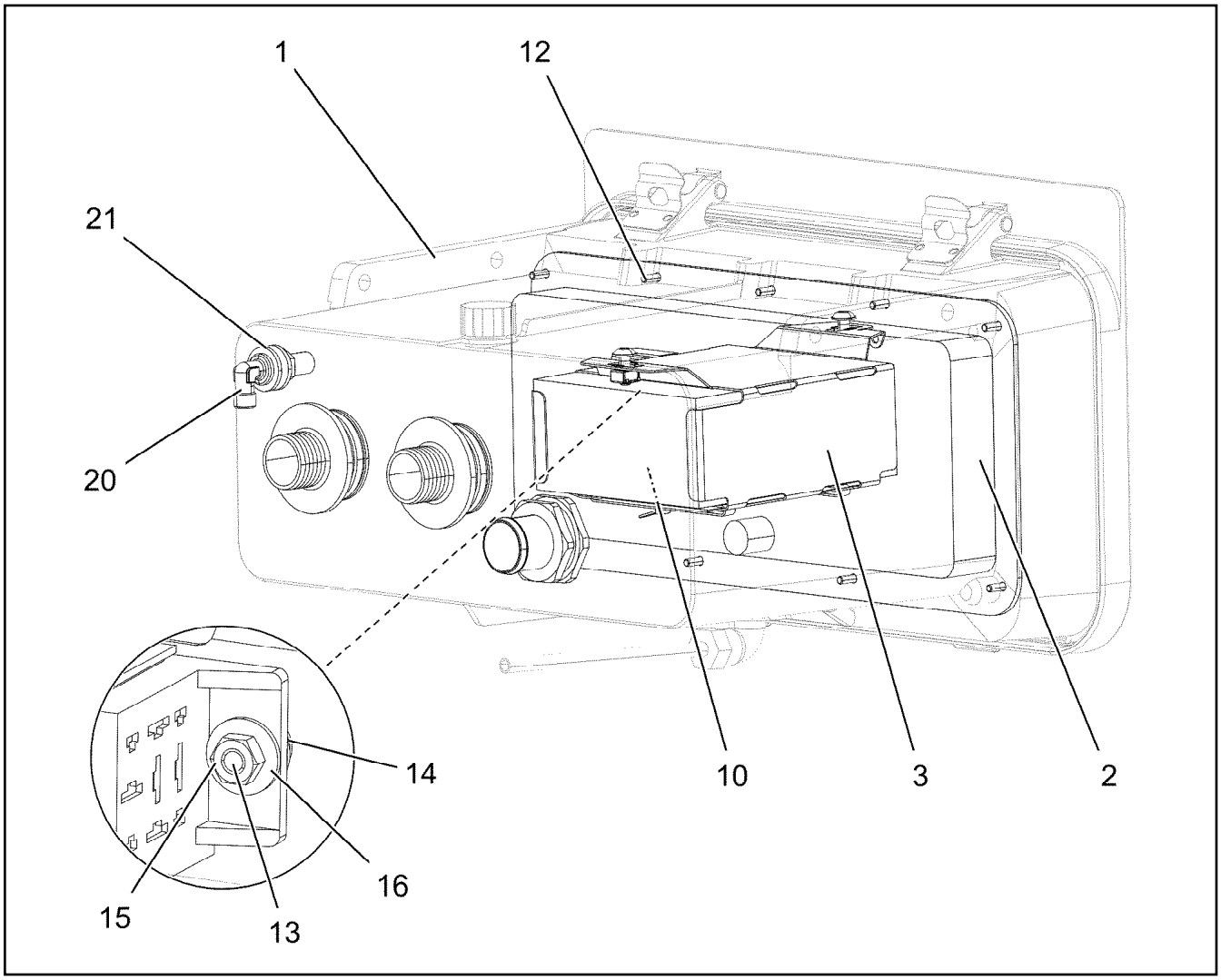

Pos.	Item	Quantity	Description	Bezeichnung
1	962920408	1	HOUSING PRE-ASSEMBLED ⇨ ❑ 531	GEHAEUSE VORM.
2	929138808	1	OUTRIGGER CONTROL FROM ABOVE ⇨ ❑ 533	ABSTUETZBEDIENUNG
3	962302208	1	PLATE CPL. ⇨ ❑ 534	HALTERUNGSBLECH KPL.
10	920466008	1	E/A-MODULE 4 PROGRAMMIERT	E/A-MODUL
12	12219805	9	PAN-HEAD SCREW ISO 7045 M4X14 4.8 480	FLACHKOPFSCHRAUBE
13	12100583	1	COUNTERSUNK SCREW ISO 7046 M4X14 4	SENKSCHRAUBE
14	425220708	1	SERRATED LOCK WASHER DIN 6798 J 4.3	FAECHERSCHEIBE
15	10875619	2	HEX NUT ISO 4032 M4 8 480H SPF	SECHSKANTMUTTER
16	10875642	2	WASHER ISO 7093-1 4 200HV 480H SPF	SCHEIBE
20	474230108	1	FITTING XWSV6-L CR6-FREI	VERSCHRAUBUNG
21	10289804	2	WASHER ISO 7089 12 300HV FLZN SPF	SCHEIBE

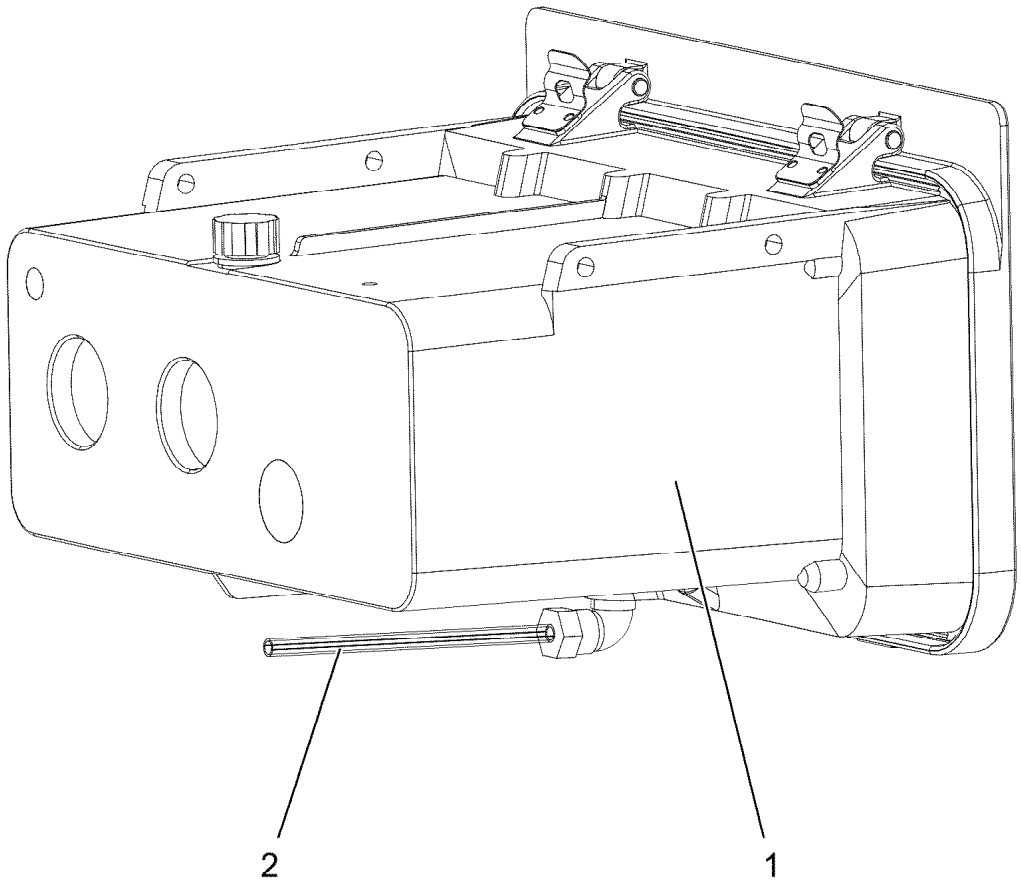

Pos.	Item	Quantity	Description	Bezeichnung
1	926819708	1	HOUSING CPL. SPF ⇨ ❑ 532	GEHAEUSE KPL.
2	772003108	0.15	PNEUMATIC TUBE DIN 74324 8X1 PA12 PHL	PNEUMATIKROHR

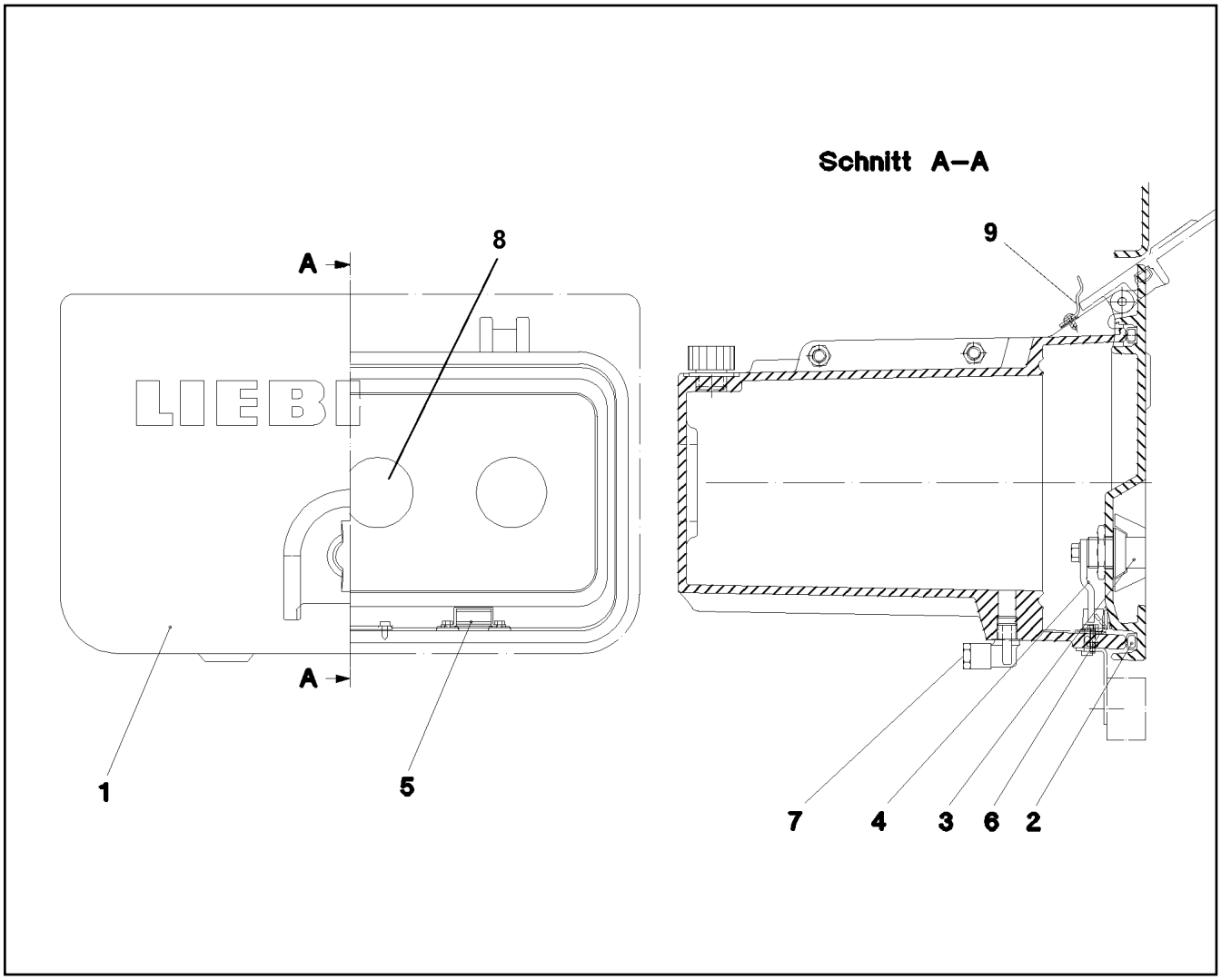

Pos.	Item	Quantity	Description	Bezeichnung
1	571646808	1	COVER	DECKEL
2	571706508	1	SEAL	DICHTUNG
3	704259508	1	LATCH GD-ZN SW	KNEBELVORREIBER
(1)	11690767	1	SPARE KEY	ERSATZSCHLUESSEL
4	704255608	1	TONGUE	ZUNGE
5	704230308	2	MAGNET FASTENER JUNIOR Y5+CP-Y5	MAGNETVERSCHLUSS
6	11066285	1	SEALING PLATE	VERSCHLUSSBLECH
7	11088794	1	THREADED ELBOW JOINT R 1/4" 10BAR	WINKELVERSCHRAUBUNG
8	779011208	1	BLANKING PLUG LLD-PE	VERSCHLUSSSTOPFEN
9	10874165	2	RETAINING SPRING	HALTEFEDER

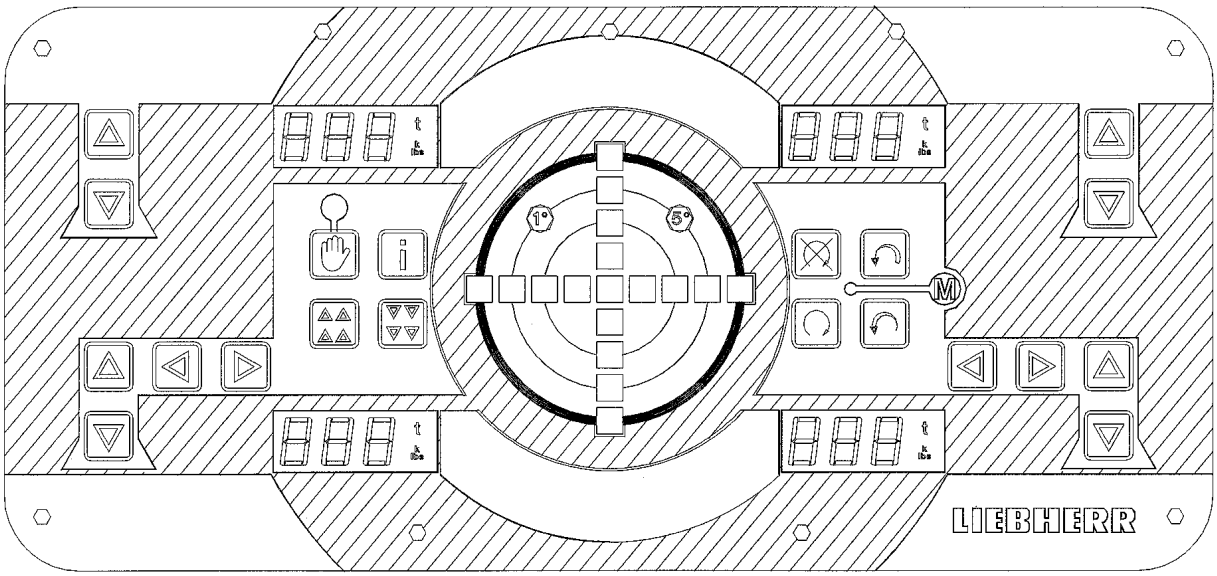

Pos.	Item	Quantity	Description	Bezeichnung
1	691884608	1	OPERATING UNIT SPF	BEDIENEINHEIT

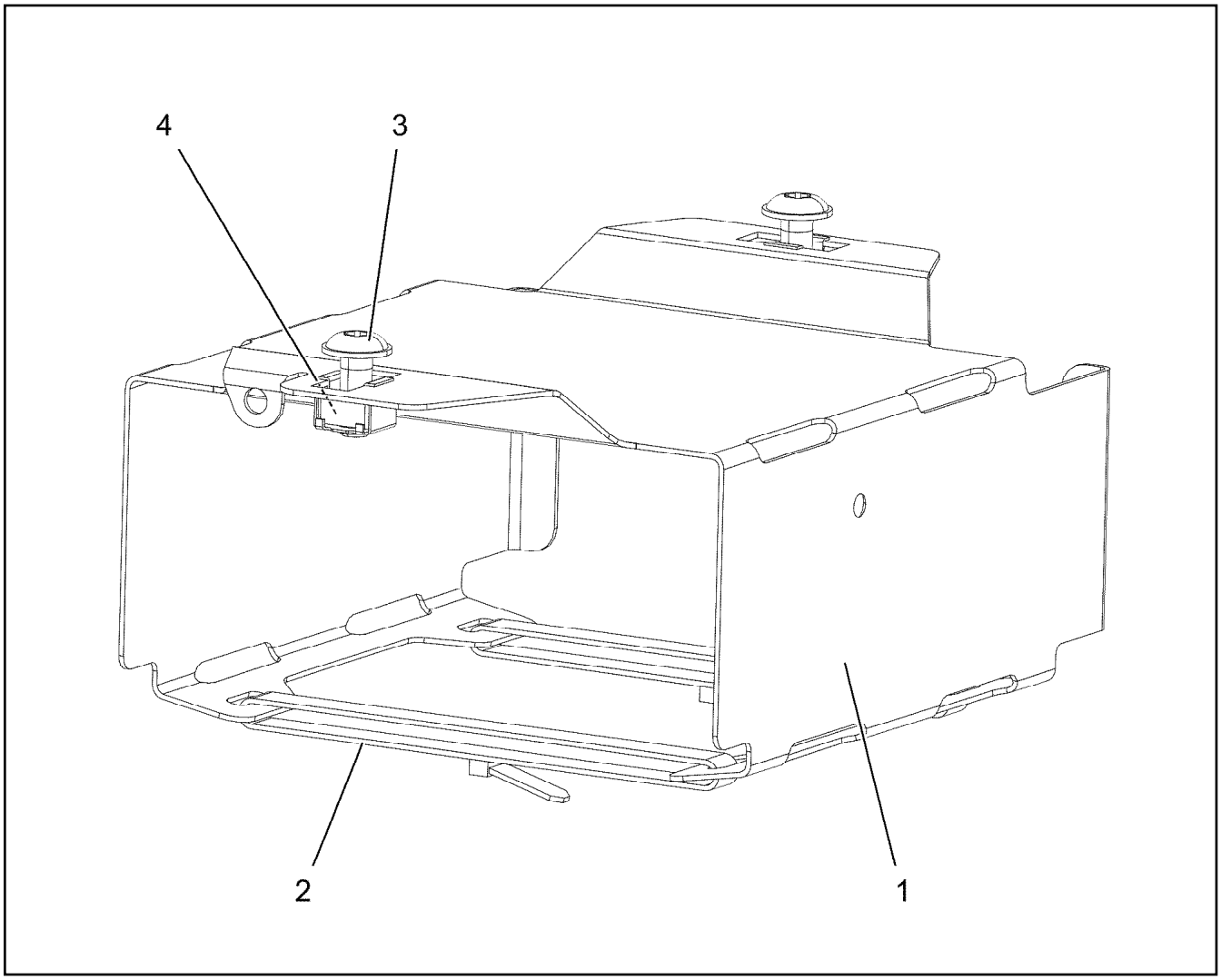

Pos.	Item	Quantity	Description	Bezeichnung
1	954662608	1	HOLDER 1X202X290 DC01 FE//ZNNI8//CN//T	HALTER
2	10874587	2	CABLE TIE 7,6X368-SCHWARZ PA66 SPF	KABELBINDER
3	10412851	2	BUTTON HEAD SCREW AEHNL.ISO 7380-2	HALBRUNDKOPFSCHRAUBE
4	413003008	2	CAGE NUT M6	KAEFIGMUTTER

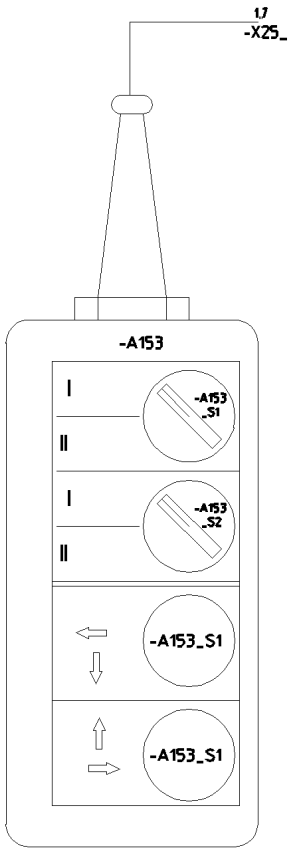

Pos. 2
Pos. 3
Pos. 4

Pos.	Item	Quantity	Description	Bezeichnung
2	962720908	1	WIRING HARNESS W106 ⇨ ❑ 536	KABELSTRANG
3	962810208	4	PREMOUNTED PLUG SOCKET	STECKDOSEN VORM.
(2)	973614008	1	SIGN	SCHILD
(3)	973372408	1	PLATE 2.5X168X151 DC01 FE//ZNNI8//CN//T	BLECH
(4)	973616308	1	PLATE 2.5X200X254 DC01 FE//ZNNI8//CN//T	BLECH
(150)	7005052	3	CLAMP-HALF DIN 3015-1 L 3 R 25 PP SW	KLEMMHAELFTE
(151)	10876361	2	SOCKET HEAD SCREW ISO 4762 M6X70 8.8	ZYLINDERSCHRAUBE
(152)	10875648	2	WASHER ISO 7093-1 6 200HV 480H SPF	SCHEIBE
(153)	12102692	2	HEX NUT DIN 985 M6 8 ZNNI-480H SPF	SECHSKANTMUTTER
(154)	7005053	1	LID PLATE DIN 3015-1 L-DP 3 W1-ZN	DECKPLATTE
4	962810308	4	PREMOUNTED PLUG SOCKET	STECKDOSEN VORM.
(2)	973612108	1	SIGN	SCHILD
(150)	7005052	6	CLAMP-HALF DIN 3015-1 L 3 R 25 PP SW	KLEMMHAELFTE
(151)	10876360	2	SOCKET HEAD SCREW ISO 4762 M6X65 8.8	ZYLINDERSCHRAUBE
(152)	10197771	2	WASHER ISO 7089 6 200HV ZNNI-480H SPF	SCHEIBE
(153)	12100288	2	BLIND RIVET NUT M6 K=2,0-4,5 480H SPF	BLINDNIETMUTTER

Pos.	Item	Quantity	Description	Bezeichnung
5	600462308	5.08	CONTROL LEAD 12 X 0,75 SPF	STEUERLEITUNG
85	602307908	5	WIRED END FERRULE DIN 46228-1 A0,75X5	ADERENDHUELSE
86	602307708	8	WIRED END FERRULE DIN 46228-1 A1X5 V	ADERENDHUELSE
88	602308108	7	WIRED END FERRULE DIN 46228-1 A2,5X6 V	ADERENDHUELSE
241	603016608	0.05	HEATSHRINK SLEEVING 12-3,0	SCHRUMPFSCHLAUCH
261	12104809	1	CABLE TIE 3,6X142-SCHWARZ PA66 SPF	KABELBINDER
305	10870540	2.2	ELECTR.CABLE 1,0	KFZ-LEITUNG
500	923512208	7	CABLE MARKER	KABELMARKER
501	604526608	1	PIN CARRIER 6-POL 16A	STIFTTRAEGER
502	604508508	1	SEALING PLUG M 1-K	VERSCHLUSSKAPPE
503	604508608	1	PLUG 6-POL	STECKER
504	604506708	1	CABLE SLEEVE 10-12	KABELTUELLE
505	12100362	1	COLD SHRINK HOSE 20,9-2,5 EPDM	KALTSCHRUMPFSCHLAUCH
506	606652308	1	EMPTY CASING 440X80X70	LEERGEHAEUSE
507	973177308	1	NAMEPLATE HANG KEY	SCHILD HAENGETASTER
508	617000108	2	PERMANENT MAGNET 90N	DAUERMAGNET
509	606653308	2	AUXILIARY SWITCH BLOCK 1OE	HILFSSCHALTERBLOCK
510	606653208	2	AUXILIARY SWITCH BLOCK 1S	HILFSSCHALTERBLOCK
511	606652408	2	FRONT ELEMENT 1W	FRONTELEMENT
512	10028932	2	AUXILIARY SWITCH BLOCK 1OE+2S	HILFSSCHALTERBLOCK
513	606652508	2	FRONT ELEMENT	FRONTELEMENT
514	400603508	2	COUNTERSUNK SCREW ISO 2010 M5X18 M	SENKSCHRAUBE
515	10875643	6	WASHER ISO 7093-1 5 200HV 480H SPF	SCHEIBE
516	10875612	2	HEX NUT DIN 985 M5 8 480H SPF	SECHSKANTMUTTER
628	604519208	6	PIN CONTACT 0,75-1MM2	STIFTKONTAKT
629	604519308	1	SLEEVE CONTACT 0,75-1,0MM2	BUCHSENKONTAKT
996	965622108	7	LETTERING WIRE	BESCHRIFTUNG ADER
998	965622208	2	LETTERING WIRING HARNESS	BESCHRIFTUNG KABELBAUM

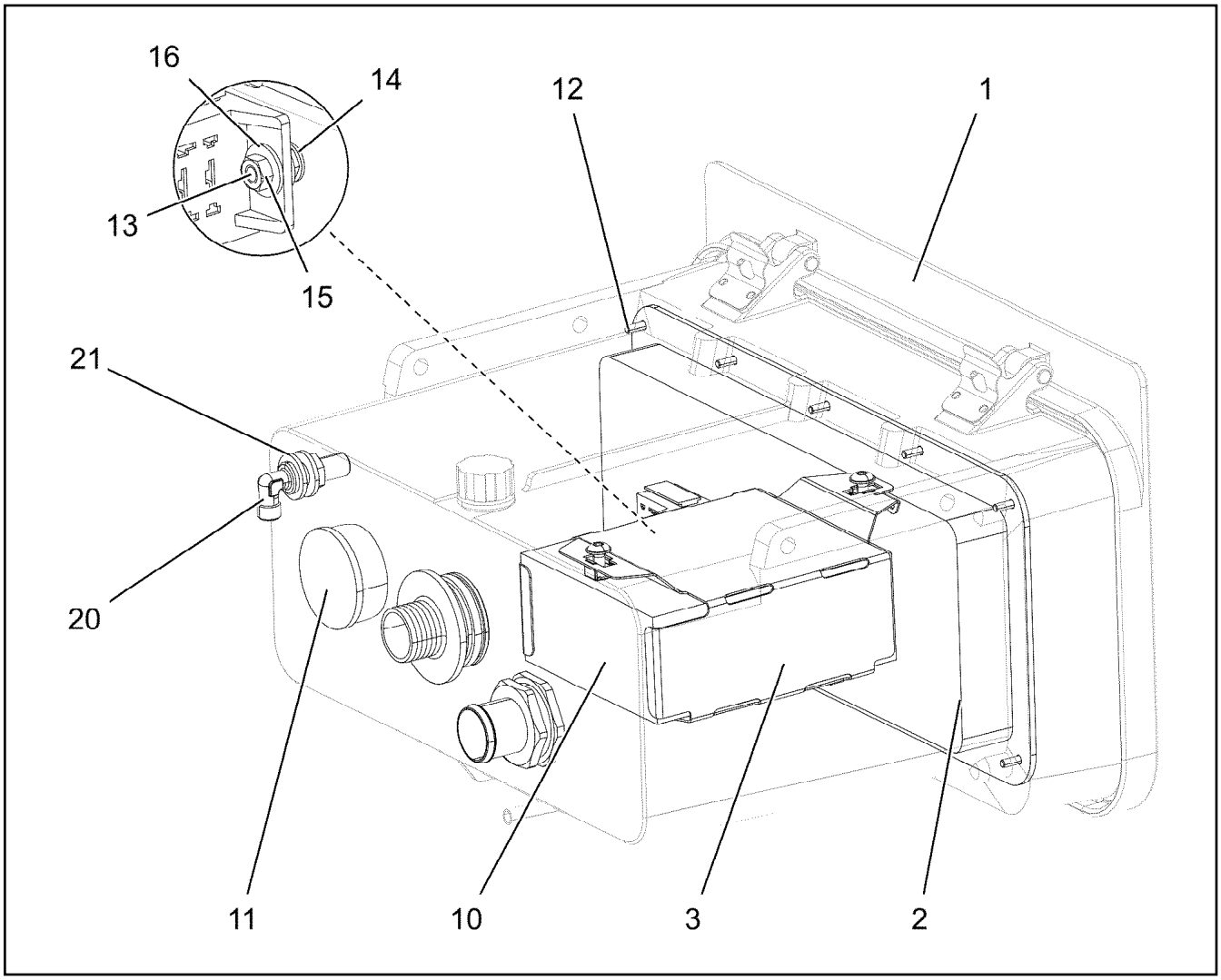

Pos.	Item	Quantity	Description	Bezeichnung
1	962920408	1	HOUSING PRE-ASSEMBLED ⇨ ❑ 531	GEHAEUSE VORM.
2	929138808	1	OUTRIGGER CONTROL FROM ABOVE ⇨ ❑ 533	ABSTUETZBEDIENUNG
3	962302208	1	PLATE CPL. ⇨ ❑ 534	HALTERUNGSBLECH KPL.
10	920465808	1	E/A-MODULE 3 PROGRAMMIERT	E/A-MODUL
11	779011208	1	BLANKING PLUG LLD-PE	VERSCHLUSSSTOPFEN
12	12219805	9	PAN-HEAD SCREW ISO 7045 M4X14 4.8 480	FLACHKOPFSCHRAUBE
13	12100583	1	COUNTERSUNK SCREW ISO 7046 M4X14 4	SENKSCHRAUBE
14	425220708	1	SERRATED LOCK WASHER DIN 6798 J 4.3	FAECHERSCHEIBE
15	10875619	2	HEX NUT ISO 4032 M4 8 480H SPF	SECHSKANTMUTTER
16	10875642	2	WASHER ISO 7093-1 4 200HV 480H SPF	SCHEIBE
20	474230108	1	FITTING XWSV6-L CR6-FREI	VERSCHRAUBUNG
21	10289804	2	WASHER ISO 7089 12 300HV FLZN SPF	SCHEIBE

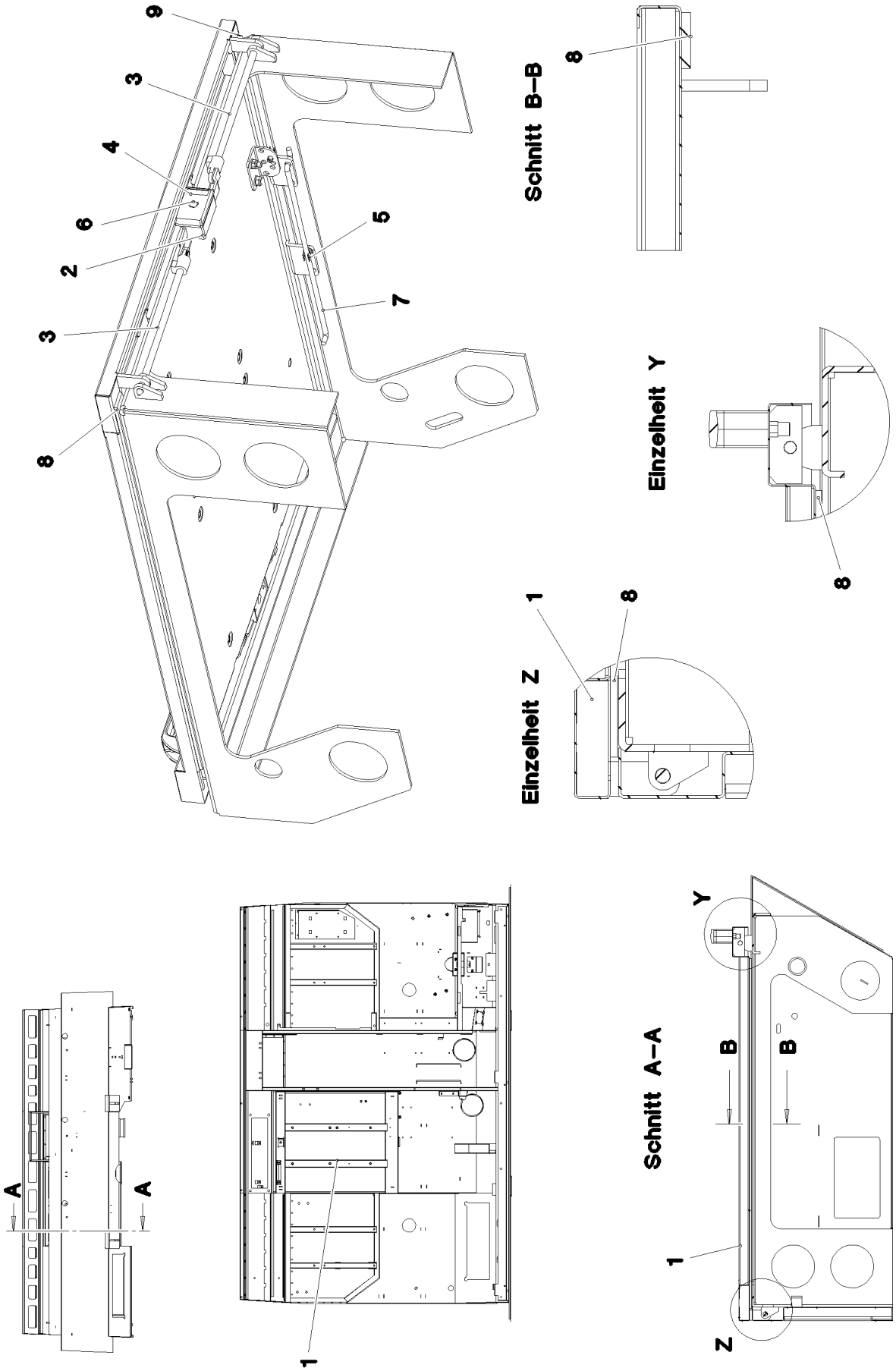

19.1.2022 092685 LIEBHERR	etk_en_de_073897 LG 1750 BATTERY COVER INSTALLATION BATTERIEDECKEL EINBAU	❑ 538 (1/2) 918500608

Pos.	Item	Quantity	Description	Bezeichnung
1	96012635	1	BATTERY BOX, PRE-ASSEMBLED ⇨ ❑ 540	BATTERIEKASTEN VORM.
2	704264108	1	GIB AND COTTER HUB 23,5MM GD-ZN	STANGENSCHLOSS
3	704264208	2	LOCKING 227 ST	VERRIEGELUNG
4	704264408	1	KEY DROP POLYAMID	SCHLUESSELSCHILD
5	704280508	1	CABLE CLAMP POLYAMID	LEITUNGSHALTER
6	10023572	1	OPERATION VIERKANT8 GD-ZN VERCHR	BETAETIGUNG
7	972883808	1	ALINGNMENT LOADER RD6X270	AUFSTELLER
8	262107814	0.65	CELL RUBBER 25X4 NEOPRENE	ZELLGUMMI
9	262107814	0.65	CELL RUBBER 25X4 NEOPRENE	ZELLGUMMI

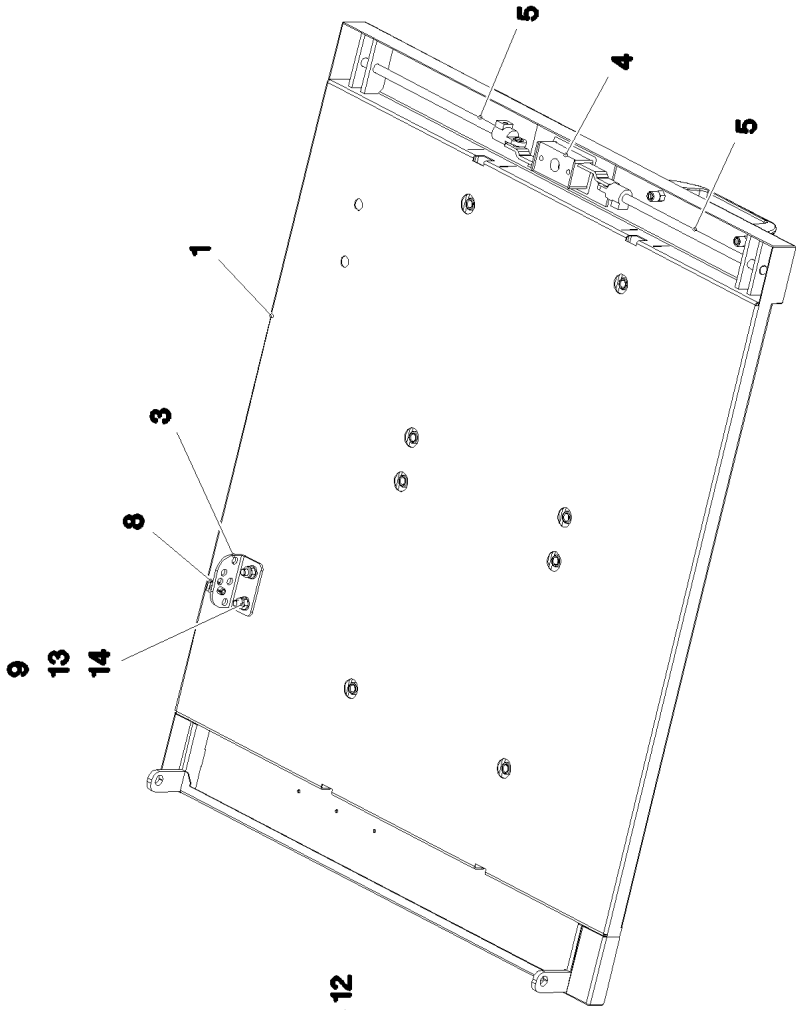
5
4
5
1
3
8
9
13
14

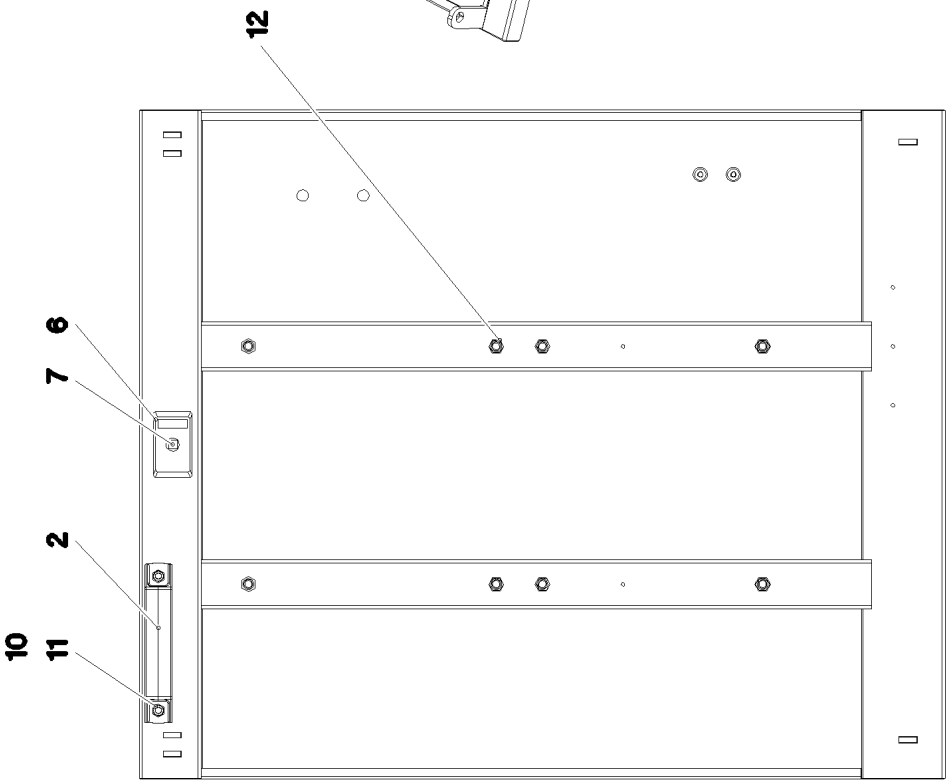
12
6
7
2
10
11

Pos.	Item	Quantity	Description	Bezeichnung
1	96012636	1	BATTERY COVER WELDED FH2700 LEICHT	BATTERIEDECKEL SCHWK.
2	704254508	1	GRIP KUNSTSTOFF	GRIFF
3	972897908	1	HOLDER 2.5X50X55 DC01 FE//ZNNI8//CN//T0	HALTER
4	704264108	1	GIB AND COTTER HUB 23,5MM GD-ZN	STANGENSCHLOSS
5	704264208	2	LOCKING 227 ST	VERRIEGELUNG
6	704264408	1	KEY DROP POLYAMID	SCHLUESSELSCHILD
7	10023572	1	OPERATION VIERKANT8 GD-ZN VERCHR	BETAETIGUNG
8	704280508	1	CABLE CLAMP POLYAMID	LEITUNGSHALTER
9	12102692	2	HEX NUT DIN 985 M6 8 ZNNI-480H SPF	SECHSKANTMUTTER
10	10042593	2	BLIND RIVET NUT M6 K=1,5-3,5 ST CR6-FRE	BLINDNIETMUTTER
11	10875586	2	SOCKET HEAD SCREW ISO 4762 M6X16 8.8	ZYLINDERSCHRAUBE
12	12100289	8	BLIND RIVET NUT M8 K=1,8-5 480H SPF	BLINDNIETMUTTER
13	10875468	2	BUTTON HEAD SCREW AEHNL.ISO 7380-2	HALBRUNDKOPFSCHRAUBE
14	10197771	2	WASHER ISO 7089 6 200HV ZNNI-480H SPF	SCHEIBE

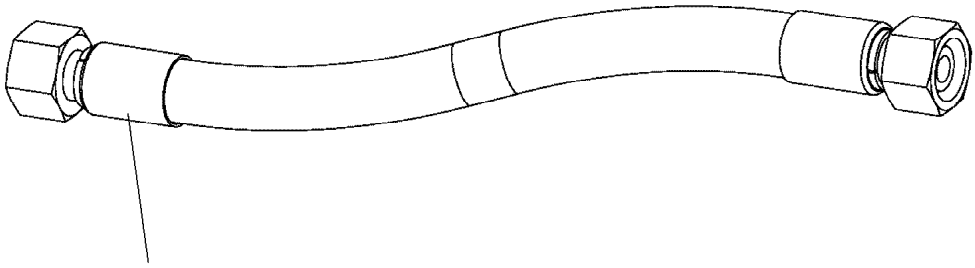

Schlauchnummer
Hose number
Numéro de flexible
Número de flexible
Номера шланга

Die Schlauchnummern auf den Schläuchen entsprechen den Positionen in der Schlauchliste.

The hose numbers from the hoses are in accordance with the items in the hose list.

Les numéros indiqués sur les flexibles correspondent aux repères de la nomenclature des flexibles.

Los números indicados en los flexibles corresponden a las posiciones de la lista de flexibles.

Нанесенные на шлангах номера соответствуют позициям в перечне.

Pos.	Item	Quantity	Description	Bezeichnung
500	962911808	4	HOSE CPL. GH425-10 16X1240	SCHLAUCH KPL.
501	929321808	4	HOSE CPL. 2TE 20X1360	SCHLAUCH KPL.
502	928864108	4	HOSE CPL. 2SN 12X460	SCHLAUCH KPL.
503	928022708	4	HOSE CPL. 2SN 12X500	SCHLAUCH KPL.
504	962911908	8	HOSE CPL. 2SN 8X940	SCHLAUCH KPL.
505	928004608	8	HOSE CPL. 2SN 10X500	SCHLAUCH KPL.
506	962912008	8	HOSE CPL. 2SN 12X4400	SCHLAUCH KPL.
507	962912108	4	HOSE CPL. 2SN 12X1460	SCHLAUCH KPL.
508	928711908	4	HOSE CPL. 2SN 12X780	SCHLAUCH KPL.
509	962912208	4	HOSE CPL. 2SN 8X960	SCHLAUCH KPL.
700	926093408	1	HOSE CPL. 1SC 8X2200	SCHLAUCH KPL.
701	929579108	1	HOSE CPL. 2SN 8X2350	SCHLAUCH KPL.
702	927681008	1	HOSE CPL. 2SN 10X1100	SCHLAUCH KPL.
703	96039282	1	HOSE CPL. 2SN 10X1140	SCHLAUCH KPL.
704	922122108	1	HOSE CPL. 2SN 10X1120	SCHLAUCH KPL.
705	96039283	1	HOSE CPL. 2SN 10X1080	SCHLAUCH KPL.
706	922913908	2	HOSE CPL. 2SN 20X1850	SCHLAUCH KPL.
707	928767908	2	HOSE CPL. 2SN 16X1900	SCHLAUCH KPL.
708	96036375	1	HOSE CPL. 2SN 25X2500	SCHLAUCH KPL.
709	96039284	2	HOSE CPL. 2SN 20X1440	SCHLAUCH KPL.
710	928464208	1	HOSE CPL. 2SN 16X1480	SCHLAUCH KPL.
711	927675508	1	HOSE CPL. 2SN 16X1360	SCHLAUCH KPL.
712	927605008	1	HOSE CPL. 2SN 10X800	SCHLAUCH KPL.
713	927677108	1	HOSE CPL. 2SN 10X880	SCHLAUCH KPL.
714	927677108	1	HOSE CPL. 2SN 10X880	SCHLAUCH KPL.
715	927677108	1	HOSE CPL. 2SN 10X880	SCHLAUCH KPL.
716	929741808	1	HOSE CPL. GH425-12 19X1340	SCHLAUCH KPL.
717	926649708	1	HOSE CPL. 2SN 20X1950	SCHLAUCH KPL.
731	966861008	1	HOSE CPL. 2SN 6X16200	SCHLAUCH KPL.
732	926849108	1	HOSE CPL. 2SN 6X4900	SCHLAUCH KPL.
733	962439908	1	HOSE CPL. 2SN 6X4500	SCHLAUCH KPL.
734	962960208	1	HOSE CPL. 2SN 6X16700	SCHLAUCH KPL.
735	96039287	1	HOSE CPL. 2SN 12X1180	SCHLAUCH KPL.
736	922001808	1	HOSE CPL. 2SN 12X1880	SCHLAUCH KPL.
737	921871408	1	HOSE CPL. GH425-10 16X840	SCHLAUCH KPL.
738	922033608	1	HOSE CPL. GH425-10 16X900	SCHLAUCH KPL.
739	927127808	1	HOSE CPL. 2SN 10X700	SCHLAUCH KPL.
740	922626308	1	HOSE CPL. 2SN 10X1000	SCHLAUCH KPL.
741	96013129	1	HOSE CPL. GH425-10 16X2250	SCHLAUCH KPL.
742	928863408	1	HOSE CPL. 2SN 12X2200	SCHLAUCH KPL.
743	929377408	1	HOSE CPL. 2SN 12X580	SCHLAUCH KPL.
744	961862408	1	HOSE CPL. GH425-10 16X940	SCHLAUCH KPL.
745	921849508	1	HOSE CPL. GH425-10 16X620	SCHLAUCH KPL.
746	962258108	1	HOSE CPL. 2SN 12X580	SCHLAUCH KPL.
747	927602808	1	HOSE CPL. 2SN 12X1240	SCHLAUCH KPL.
748	922099608	1	HOSE CPL. GH425-10 16X680	SCHLAUCH KPL.
749	927680508	1	HOSE CPL. GH425-10 16X1160	SCHLAUCH KPL.
750	968004808	1	HOSE CPL. GH425-10 16X480	SCHLAUCH KPL.
751	96039294	1	HOSE CPL. 2SN 10X1320	SCHLAUCH KPL.
752	929748308	1	HOSE CPL. 2SN 10X560	SCHLAUCH KPL.
753	923853108	1	HOSE CPL. GH425-10 16X1100	SCHLAUCH KPL.
754	963862108	1	HOSE CPL. GH425-10 16X760	SCHLAUCH KPL.
755	927631708	1	HOSE CPL. 2SN 12X1550	SCHLAUCH KPL.
756	927694408	1	HOSE CPL. 2SN 12X480	SCHLAUCH KPL.
757	96039295	1	HOSE CPL. 2SN 16X1550	SCHLAUCH KPL.
758	96039297	1	HOSE CPL. 2SN 16X3500	SCHLAUCH KPL.
759	96039298	1	HOSE CPL. 2SN 12X360	SCHLAUCH KPL.
760	929329508	1	HOSE CPL. 2SN 12X1950	SCHLAUCH KPL.
761	963195408	1	HOSE CPL. GH425-10 16X880	SCHLAUCH KPL.
762	963195408	1	HOSE CPL. GH425-10 16X880	SCHLAUCH KPL.

Pos.	Item	Quantity	Description	Bezeichnung
763	964286208	1	HOSE CPL. 2SN 10X660	SCHLAUCH KPL.
764	96021031	1	HOSE CPL. 2SN 10X1040	SCHLAUCH KPL.
765	926360008	1	HOSE CPL. GH425-10 16X2150	SCHLAUCH KPL.
766	927673408	1	HOSE CPL. 2SN 12X2100	SCHLAUCH KPL.
767	927683808	1	HOSE CPL. 2SN 12X780	SCHLAUCH KPL.
768	926096908	1	HOSE CPL. 1SC 8X400	SCHLAUCH KPL.
769	962959608	1	HOSE CPL. GH425-10 16X960	SCHLAUCH KPL.
770	921849508	1	HOSE CPL. GH425-10 16X620	SCHLAUCH KPL.
771	928045708	1	HOSE CPL. 2SN 12X520	SCHLAUCH KPL.
772	962259908	1	HOSE CPL. 2SN 12X1320	SCHLAUCH KPL.
773	928049708	1	HOSE CPL. 1SC 8X620	SCHLAUCH KPL.
774	926119108	1	HOSE CPL. 1SC 8X1600	SCHLAUCH KPL.
775	922099808	1	HOSE CPL. GH425-10 16X700	SCHLAUCH KPL.
776	922814008	1	HOSE CPL. GH425-10 16X1180	SCHLAUCH KPL.
777	965568908	1	HOSE CPL. GH425-10 16X490	SCHLAUCH KPL.
778	96004794	1	HOSE CPL. 2SN 10X1260	SCHLAUCH KPL.
779	928037908	1	HOSE CPL. 2SN 10X600	SCHLAUCH KPL.
780	963862108	1	HOSE CPL. GH425-10 16X760	SCHLAUCH KPL.
781	923853108	1	HOSE CPL. GH425-10 16X1100	SCHLAUCH KPL.
782	927614108	1	HOSE CPL. 2SN 12X1440	SCHLAUCH KPL.
783	927614008	1	HOSE CPL. 2SN 12X600	SCHLAUCH KPL.
784	924872908	1	HOSE CPL. GH425-10 16X1360	SCHLAUCH KPL.
785	923853108	1	HOSE CPL. GH425-10 16X1100	SCHLAUCH KPL.
970	96042298	1	HOSE CPL. 304 60X2600	SCHLAUCH KPL.
971	96039349	1	HOSE CPL. CARBURITE10 50X2350	SCHLAUCH KPL.
972	96039347	1	HOSE CPL. 304 60X2560	SCHLAUCH KPL.
973	96039346	1	HOSE CPL. 304 60X2520	SCHLAUCH KPL.
974	96039348	1	HOSE CPL. 304 60X2250	SCHLAUCH KPL.
977	967649708	1	HOSE CPL. 2SN 20X2550	SCHLAUCH KPL.
978	96039301	1	HOSE CPL. 2SN 20X2250	SCHLAUCH KPL.
979	920911008	1	HOSE CPL. 1SN 25X3300	SCHLAUCH KPL.
980	96004761	1	HOSE CPL. 2SN 16X1700	SCHLAUCH KPL.
981	96039302	1	HOSE CPL. 2SN 16X310	SCHLAUCH KPL.
982	926498708	1	HOSE CPL. 2SN 20X1000	SCHLAUCH KPL.
983	96039303	1	HOSE CPL. 2SN 16X960	SCHLAUCH KPL.
984	96028315	1	HOSE CPL. 1SN 25X3250	SCHLAUCH KPL.
985	922681908	1	HOSE CPL. 2SN 20X1200	SCHLAUCH KPL.
986	928048208	1	HOSE CPL. 2SN 16X500	SCHLAUCH KPL.
987	927030708	1	HOSE CPL. 1SN 25X3300	SCHLAUCH KPL.
988	929748708	1	HOSE CPL. 2SN 10X700	SCHLAUCH KPL.
989	96039305	1	HOSE CPL. 2SN 8X2500	SCHLAUCH KPL.
990	929333308	1	HOSE CPL. 2SN 20X4500	SCHLAUCH KPL.
991	920985208	1	HOSE CPL. 1SC 8X2350	SCHLAUCH KPL.
992	96040976	1	HOSE CPL. 2SN 12X3200	SCHLAUCH KPL.
993	96039309	1	HOSE CPL. 2SN 16X2400	SCHLAUCH KPL.
994	96039310	1	HOSE CPL. 1SN 25X5800	SCHLAUCH KPL.
995	96039311	1	HOSE CPL. 2SN 16X7300	SCHLAUCH KPL.
996	962760208	4	HOSE CPL. 2SN 10X520	SCHLAUCH KPL.
997	96039312	1	HOSE CPL. 2SN 16X390	SCHLAUCH KPL.
998	962760208	4	HOSE CPL. 2SN 10X520	SCHLAUCH KPL.
999	964475908	1	HOSE CPL. 2SN 10X380	SCHLAUCH KPL.

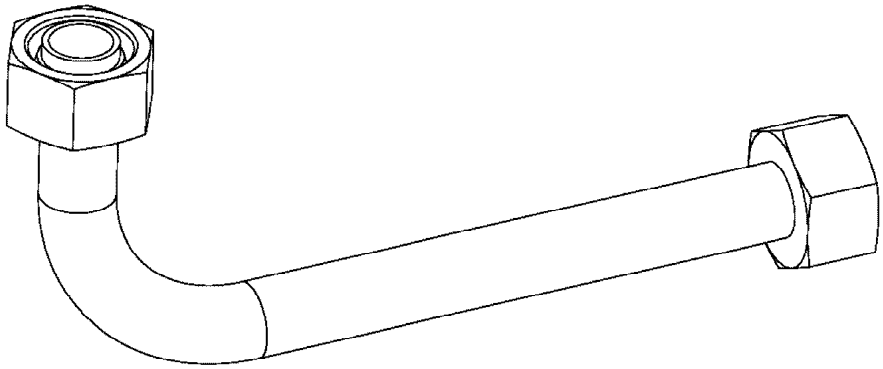

Die Positionsnummern der Rohre auf den Bildtafeln entsprechen den Positionen in der Rohrliste.

The pipe numbers from the illustrations are in accordance with the items in the pipe list.

Les numéros des tuyaux sur les illustrations correspondent aux repères de la nomenclature des tuyaux.

Los números de tubos en las ilustraciones corresponden a las posiciones de la lista de tubos.

Номера позиций труб на изображениях соответствуют позициям в перечне труб.

Pos.	Item	Quantity	Description	Bezeichnung
518	962927908	8	PIPE COMPL. 16X2X5135 AS16 - AS16	ROHR KPL.
519	962928008	4	PIPE COMPL. 16X2X243 AS16 - AS16	ROHR KPL.
700	96039053	1	PIPE COMPL. 25X3X1650,8 PR25-S AS25 -	ROHR KPL.
701	96039054	1	PIPE COMPL. 20X2,5X879,8 AS20 PR20-S -	ROHR KPL.
703	96039056	1	PIPE COMPL. 20X2,5X960,1 AS20 PR20-S -	ROHR KPL.
704	96039057	1	PIPE COMPL. 25X3X2990 PR25-S AS25 - PR	ROHR KPL.
705	96039058	1	PIPE COMPL. 20X2,5X1125 AS20 PR20-S -	ROHR KPL.
706	96039059	1	PIPE COMPL. 20X2,5X1204,1 AS20 PR20-S -	ROHR KPL.
707	96039060	1	PIPE COMPL. 6X1X1520,9 AS6 PR6-S/L - AS	ROHR KPL.
708	96039061	1	PIPE COMPL. 6X1X1439,6 AS6 PR6-S/L - AS	ROHR KPL.
709	96039062	1	PIPE COMPL. 6X1X1499,4 AS6 PR6-S/L - AS	ROHR KPL.
710	96039063	1	PIPE COMPL. 6X1X1418,1 AS6 PR6-S/L - AS	ROHR KPL.
711	96039064	1	PIPE COMPL. 6X1X1790,1 AS6 PR6-S/L - AS	ROHR KPL.
712	96039065	1	PIPE COMPL. 6X1X1708,8 AS6 PR6-S/L - AS	ROHR KPL.
713	96039066	1	PIPE COMPL. 6X1X1768,6 AS6 PR6-S/L - AS	ROHR KPL.
714	96039067	1	PIPE COMPL. 6X1X1687,3 AS6 PR6-S/L - AS	ROHR KPL.
715	96039068	1	PIPE COMPL. 12X1,5X1509,1 PR12-S/L AS12	ROHR KPL.
716	96039069	1	PIPE COMPL. 12X1,5X1209,8 PR12-S/L AS12	ROHR KPL.
717	96039070	1	PIPE COMPL. 12X1,5X1610,4 PR12-S/L AS12	ROHR KPL.
718	96039071	1	PIPE COMPL. 12X1,5X1035,8 PR12-S/L AS12	ROHR KPL.
719	96039072	1	PIPE COMPL. 22X2,5X1488,6 AL22 PR22-L -	ROHR KPL.
720	96039073	1	PIPE COMPL. 22X2,5X933,2 AL22 PR22-L -	ROHR KPL.
721	96039074	1	PIPE COMPL. 28X2X2985 PR28-L AL28 - PR	ROHR KPL.
722	96039075	1	PIPE COMPL. 22X2,5X1033,7 AL22 PR22-L -	ROHR KPL.
750	96039077	1	PIPE COMPL. 12X1,5X563,4 PR12-S/L AS12 -	ROHR KPL.
751	96039078	1	PIPE COMPL. 12X1,5X408,2 PR12-S/L AS12 -	ROHR KPL.
752	96039079	1	PIPE COMPL. 12X1,5X897,5 PR12-S/L AS12 -	ROHR KPL.
753	96039080	1	PIPE COMPL. 12X1,5X548,2 AL12 PR12-S/L -	ROHR KPL.
754	96039081	1	PIPE COMPL. 10X1,5X1590,3 PR10-S/L AS10	ROHR KPL.
755	96039082	1	PIPE COMPL. 10X1,5X2232,6 PR10-S/L AL10	ROHR KPL.
756	96039083	1	PIPE COMPL. 12X1,5X726,4 PR12-S/L AS12 -	ROHR KPL.
757	96039084	1	PIPE COMPL. 10X1,5X1061,7 PR10-S/L AS10	ROHR KPL.
758	96039085	1	PIPE COMPL. 10X1,5X1471,7 PR10-S/L AL10	ROHR KPL.
759	96039086	1	PIPE COMPL. 12X1,5X3345,9 PR12-S/L AS12	ROHR KPL.
760	96039087	1	PIPE COMPL. 12X1,5X3160,2 PR12-S/L AS12	ROHR KPL.
761	96039088	1	PIPE COMPL. 12X1,5X2688,6 PR12-S/L AS12	ROHR KPL.
762	96039089	1	PIPE COMPL. 10X1,5X1832,6 PR10-S/L AL10	ROHR KPL.
763	96039090	1	PIPE COMPL. 10X1,5X2353,4 PR10-S/L AL10	ROHR KPL.
764	96039091	1	PIPE COMPL. 16X2X2199,6 AS16 PR16-S -	ROHR KPL.
765	96039092	1	PIPE COMPL. 16X2X1891,6 AS16 PR16-S - A	ROHR KPL.
766	96039093	1	PIPE COMPL. 16X2X1963,6 AS16 PR16-S -	ROHR KPL.
767	96039094	1	PIPE COMPL. 16X2X1196,2 AS16 PR16-S - A	ROHR KPL.
768	96039095	1	PIPE COMPL. 16X2X2362 AS16 PR16-S - AS	ROHR KPL.
769	96039096	1	PIPE COMPL. 16X2X2224,6 AS16 PR16-S -	ROHR KPL.
770	96039097	1	PIPE COMPL. 16X2X1754,4 AS16 PR16-S -	ROHR KPL.
771	96039098	1	PIPE COMPL. 16X2X1751,8 AS16 PR16-S -	ROHR KPL.
772	96039099	1	PIPE COMPL. 16X2X1998,7 PR16-S AS16 -	ROHR KPL.
774	96039101	1	PIPE COMPL. 16X2X1835,6 AS16 PR16-S -	ROHR KPL.
776	96039103	1	PIPE COMPL. 10X1,5X722,5 PR10-S/L AL10 -	ROHR KPL.
777	96039104	1	PIPE COMPL. 10X1,5X1330,4 PR10-S/L AL10	ROHR KPL.
778	96039105	1	PIPE COMPL. 10X1,5X1528,7 PR10-S/L AL10	ROHR KPL.
779	96039106	1	PIPE COMPL. 10X1,5X438,7 PR10-S/L AL10 -	ROHR KPL.
780	96039107	1	PIPE COMPL. 15X1,5X1397,6 AL15 PR15-L -	ROHR KPL.
781	96039109	1	PIPE COMPL. 15X1,5X3499,9 AL15 PR15-L -	ROHR KPL.
782	96039110	1	PIPE COMPL. 10X1,5X2003,2 PR10-S/L AL10	ROHR KPL.
783	96039111	1	PIPE COMPL. 15X1,5X2075 AL15 PR15-L - AL	ROHR KPL.
784	96039112	1	PIPE COMPL. 15X1,5X3287,6 AL15 PR15-L -	ROHR KPL.
785	96039113	1	PIPE COMPL. 10X1,5X723,5 PR10-S/L AL10 -	ROHR KPL.
786	96039114	1	PIPE COMPL. 10X1,5X2685 PR10-S/L AL10 -	ROHR KPL.
787	96039115	1	PIPE COMPL. 10X1,5X651,1 PR10-S/L AL10 -	ROHR KPL.

Pos.	Item	Quantity	Description	Bezeichnung
795	96039116	2	PIPE COMPL. 20X2,5X73,8 AS20 PR20-S - AS	ROHR KPL.
796	96039117	2	PIPE COMPL. 20X2,5X184,3 AS20 PR20-S -	ROHR KPL.
797	96039118	2	PIPE COMPL. 20X2,5X91,1 AS20 PR20-S - AS	ROHR KPL.
798	96039119	2	PIPE COMPL. 20X2,5X85,1 AS20 PR20-S - AS	ROHR KPL.
799	96039120	2	PIPE COMPL. 10X1,5X212,4 PR10-S/L AL10 -	ROHR KPL.
800	96039121	1	PIPE COMPL. 18X1,5X593,9 PR18-L AL18 -	ROHR KPL.
801	96039122	1	PIPE COMPL. 18X1,5X563,8 PR18-L AL18 - P	ROHR KPL.
936	96039123	1	PIPE COMPL. 15X1,5X416,7 AL15 PR15-L -	ROHR KPL.
937	96039124	1	PIPE COMPL. 12X1,5X354,8 AL12 PR12-S/L -	ROHR KPL.
938	96039125	1	PIPE COMPL. 20X2,5X2284 AS20 PR20-S XG	ROHR KPL.
939	96039126	1	PIPE COMPL. 20X2,5X2773,3 AS20 PR20-S X	ROHR KPL.
940	96039127	1	PIPE COMPL. 28X2X2325,3 PR28-L AL28 XG	ROHR KPL.
941	96039128	1	PIPE COMPL. 28X2X1913,9 PR28-L AL28 -	ROHR KPL.
942	96039129	1	PIPE COMPL. 18X1,5X1239,4 PR18-L AL18 -	ROHR KPL.
943	96039130	1	PIPE COMPL. 18X1,5X2677 PR18-L AL18 - P	ROHR KPL.
944	96039131	1	PIPE COMPL. 18X1,5X384,1 PR18-L AL18 -	ROHR KPL.
945	96039132	1	PIPE COMPL. 18X1,5X344,5 PR18-L AL18 -	ROHR KPL.
946	96039133	1	PIPE COMPL. 18X1,5X489,2 PR18-L AL18 -	ROHR KPL.
947	96039134	1	PIPE COMPL. 18X1,5X543,6 PR18-L AL18 -	ROHR KPL.
948	96039135	1	PIPE COMPL. 18X1,5X908,4 PR18-L AL18 -	ROHR KPL.
949	96039136	1	PIPE COMPL. 18X1,5X1779,2 PR18-L AL18 -	ROHR KPL.
950	96039137	1	PIPE COMPL. 18X1,5X1590,8 PR18-L AL18	ROHR KPL.
951	96039138	1	PIPE COMPL. 18X1,5X1885 PR18-L AL18 -	ROHR KPL.
952	96039139	1	PIPE COMPL. 18X1,5X278,1 PR18-L AL18 -	ROHR KPL.
953	96039140	1	PIPE COMPL. 18X1,5X2688,8 PR18-L AL18 -	ROHR KPL.
954	96039141	1	PIPE COMPL. 18X1,5X853,4 PR18-L AL18 -	ROHR KPL.
955	96039142	1	PIPE COMPL. 15X1,5X2609,4 AL15 PR15-L -	ROHR KPL.
956	96039143	1	PIPE COMPL. 12X1,5X1281,5 AL12 PR12-S/L	ROHR KPL.
957	96039144	1	PIPE COMPL. 18X1,5X2718,8 PR18-L AL18 -	ROHR KPL.
958	96039145	1	PIPE COMPL. 18X1,5X853,4 PR18-L AL18 -	ROHR KPL.
959	96039146	1	PIPE COMPL. 15X1,5X2609,4 AL15 PR15-L -	ROHR KPL.
960	96039147	1	PIPE COMPL. 12X1,5X1201,9 AL12 PR12-S/L	ROHR KPL.
961	96039148	1	PIPE COMPL. 18X1,5X3202,9 PR18-L AL18 -	ROHR KPL.
962	96039149	1	PIPE COMPL. 18X1,5X831,7 PR18-L AL18 -	ROHR KPL.
963	96039150	1	PIPE COMPL. 15X1,5X2927,3 AL15 PR15-L -	ROHR KPL.
964	96039151	1	PIPE COMPL. 12X1,5X1201,9 AL12 PR12-S/L	ROHR KPL.
965	96039152	1	PIPE COMPL. 18X1,5X3137,8 PR18-L AL18 -	ROHR KPL.
966	96039153	1	PIPE COMPL. 18X1,5X831,7 PR18-L AL18 -	ROHR KPL.
967	96039154	1	PIPE COMPL. 15X1,5X2918,1 AL15 PR15-L -	ROHR KPL.
968	96039155	1	PIPE COMPL. 12X1,5X1281,5 AL12 PR12-S/L	ROHR KPL.
969	96039156	1	PIPE COMPL. 12X1,5X595,6 AL12 PR12-S/L -	ROHR KPL.
970	96039157	1	PIPE COMPL. 18X1,5X3389 PR18-L AL18 XG	ROHR KPL.
971	96039158	1	PIPE COMPL. 18X1,5X2360,3 PR18-L AL18 -	ROHR KPL.
972	96039159	1	PIPE COMPL. 18X1,5X1402,2 PR18-L AL18 -	ROHR KPL.
973	96039160	1	PIPE COMPL. 18X1,5X246,7 PR18-L AL18 -	ROHR KPL.
974	96039161	1	PIPE COMPL. 18X1,5X3861,6 PR18-L AL18 -	ROHR KPL.
975	96039162	1	PIPE COMPL. 18X1,5X3874,9 PR18-L AL18 -	ROHR KPL.
976	96039163	1	PIPE COMPL. 15X1,5X1910,1 AL15 PR15-L -	ROHR KPL.
977	96039164	1	PIPE COMPL. 15X1,5X2029 AL15 PR15-L - AL	ROHR KPL.
978	96039165	1	PIPE COMPL. 20X2,5X3623,6 AS20 PR20-S -	ROHR KPL.
979	96039166	1	PIPE COMPL. 20X2,5X4036,3 AS20 PR20-S -	ROHR KPL.
980	96039167	1	PIPE COMPL. 15X1,5X2416 AL15 PR15-L - AL	ROHR KPL.
981	96039168	1	PIPE COMPL. 15X1,5X2247,6 AL15 PR15-L -	ROHR KPL.
982	96039169	1	PIPE COMPL. 18X1,5X2389,4 PR18-L AL18	ROHR KPL.
983	96039170	1	PIPE COMPL. 18X1,5X1740 PR18-L AL18 -	ROHR KPL.
984	96039171	1	PIPE COMPL. 15X1,5X2743,2 AL15 PR15-L -	ROHR KPL.
985	96039172	1	PIPE COMPL. 15X1,5X2317,5 AL15 PR15-L -	ROHR KPL.
986	96039173	1	PIPE COMPL. 15X1,5X2037,4 AL15 PR15-L -	ROHR KPL.
987	96039174	1	PIPE COMPL. 15X1,5X2540,5 AL15 PR15-L -	ROHR KPL.
988	96039175	1	PIPE COMPL. 20X2,5X2355 AS20 PR20-S XG	ROHR KPL.

Pos.	Item	Quantity	Description	Bezeichnung
989	96039176	1	PIPE COMPL. 20X2,5X3912,9 AS20 PR20-S -	ROHR KPL.
990	96039177	1	PIPE COMPL. 20X2,5X4008,8 AS20 PR20-S -	ROHR KPL.
991	96039178	1	PIPE COMPL. 18X1,5X2675,1 PR18-L AL18 -	ROHR KPL.
992	96039179	1	PIPE COMPL. 18X1,5X1970 PR18-L AL18 -	ROHR KPL.
993	96039180	1	PIPE COMPL. 10X1,5X2215 PR10-S/L AL10 -	ROHR KPL.
994	96039181	1	PIPE COMPL. 10X1,5X1529,3 PR10-S/L AL10	ROHR KPL.
995	96039182	1	PIPE COMPL. 10X1,5X2632,7 PR10-S/L AL10	ROHR KPL.
996	96039183	1	PIPE COMPL. 10X1,5X2331,5 PR10-S/L AL10	ROHR KPL.
997	96039184	1	PIPE COMPL. 22X2,5X820,3 AL22 PR22-L -	ROHR KPL.
998	96039185	1	PIPE COMPL. 22X2,5X2203,4 AL22 PR22-L -	ROHR KPL.
999	96039186	1	PIPE COMPL. 22X2,5X2253,7 AL22 PR22-L G	ROHR KPL.

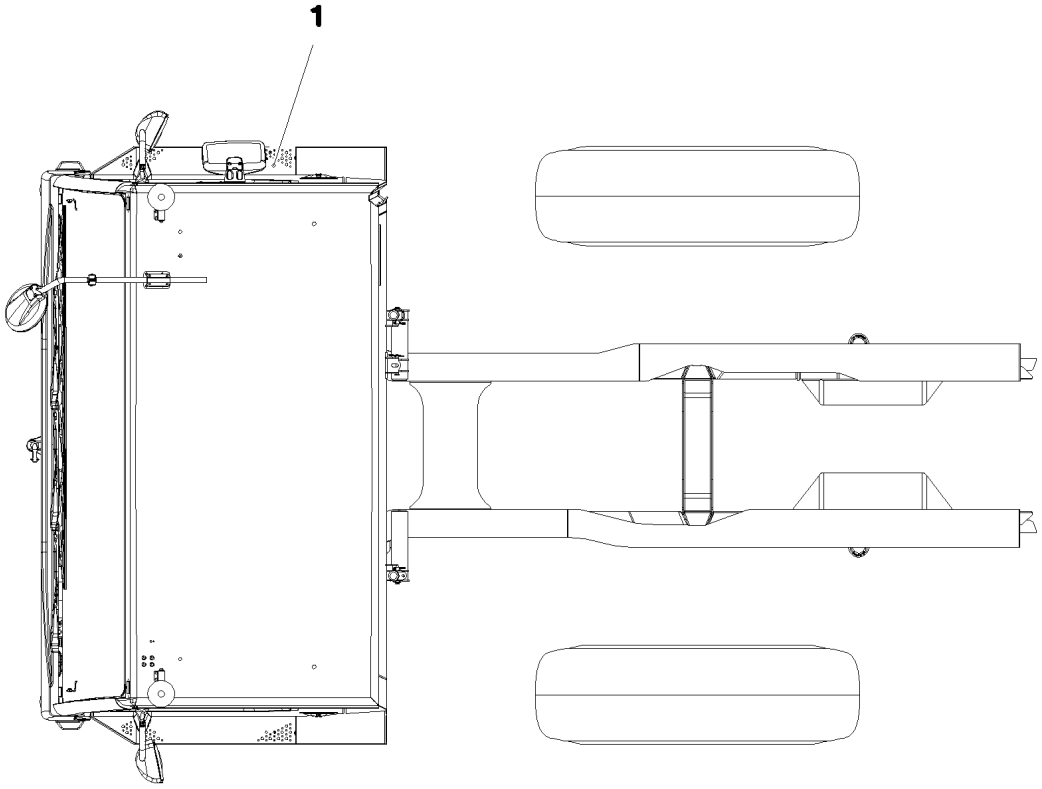

Pos.	Item	Quantity	Description	Bezeichnung
1	96000390	1	ENTRY ⇨ ❑ 550	EINSTIEG

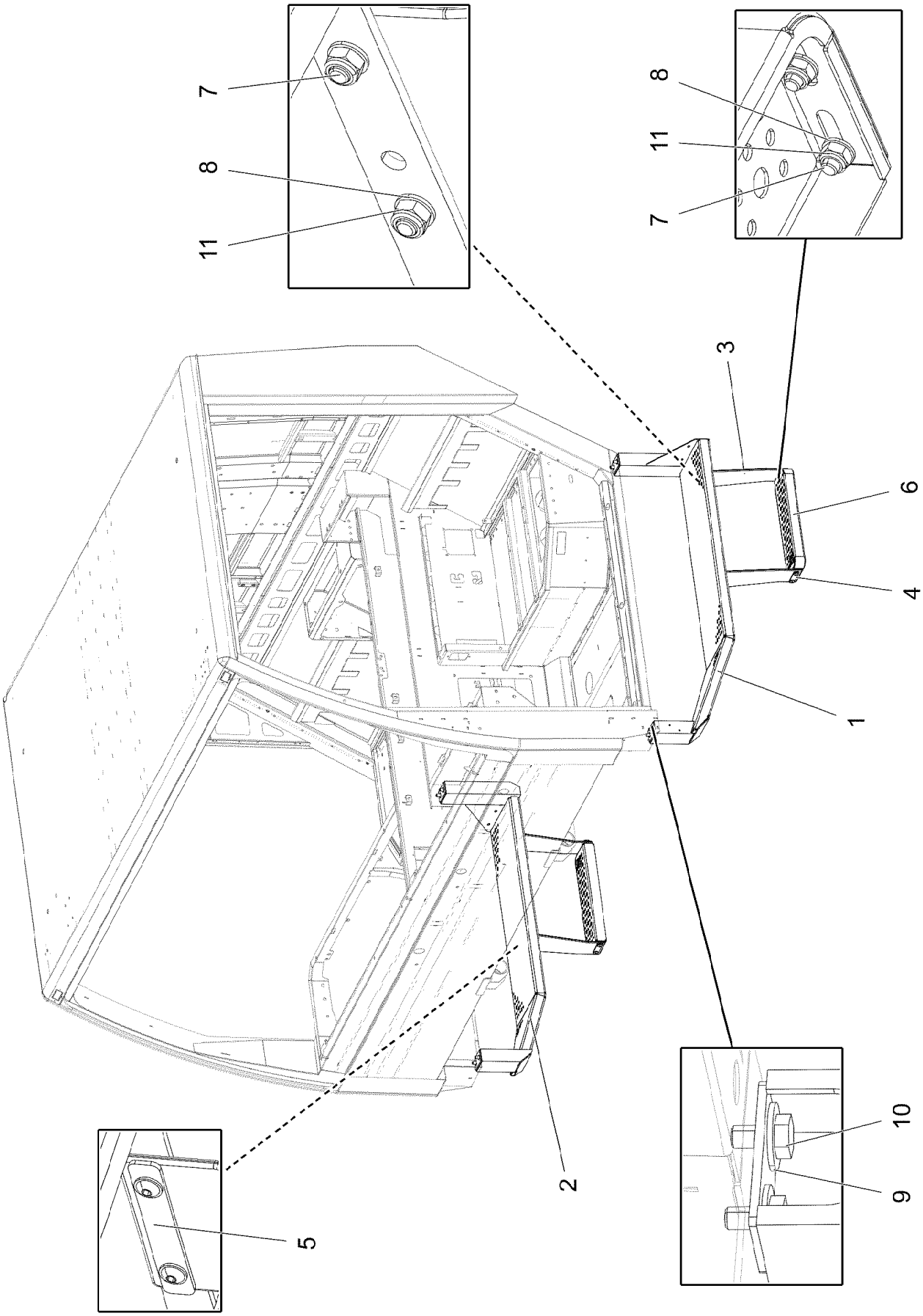

19.1.2022 087352 LIEBHERR	**etk_en_de_073897 LG 1750** **ENTRY** **EINSTIEG**	❑ 550 (1/2) **96000390**

Pos.	Item	Quantity	Description	Bezeichnung
1	972158108	1	ENTRY LEFT ALMG3 SPF	EINSTIEG LI.
2	972158508	1	ENTRY RIGHT AL SPF	EINSTIEG RE.
3	973049408	4	STEP BRACKET 140X331X6 PA6 SPF	STUFENHALTER
4	954987008	4	PLATE 3X20X79 DC01	BLECH
5	955403608	4	PLATE 3X20X120 DC01	BLECH
6	788901708	2	TREAD 399X120X40 AL ELOXIERT SPF	AUFSTIEGSTRITT
7	10301319	16	BUTTON HEAD SCREW ISO 7380-2 M8X25 A	HALBRUNDKOPFSCHRAUBE
8	420060705	16	WASHER ISO 7089 8 200HV-A2	SCHEIBE
9	11491889	8	WASHER ISO 7093-1 10 300HV FLZN SPF	SCHEIBE
10	11002753	8	HEX SCREW ISO 4017 M10X20 10.9 FLZN SP	SECHSKANTSCHRAUBE
11	411903108	16	HEX NUT DIN 985 M8 A2-70	SECHSKANTMUTTER

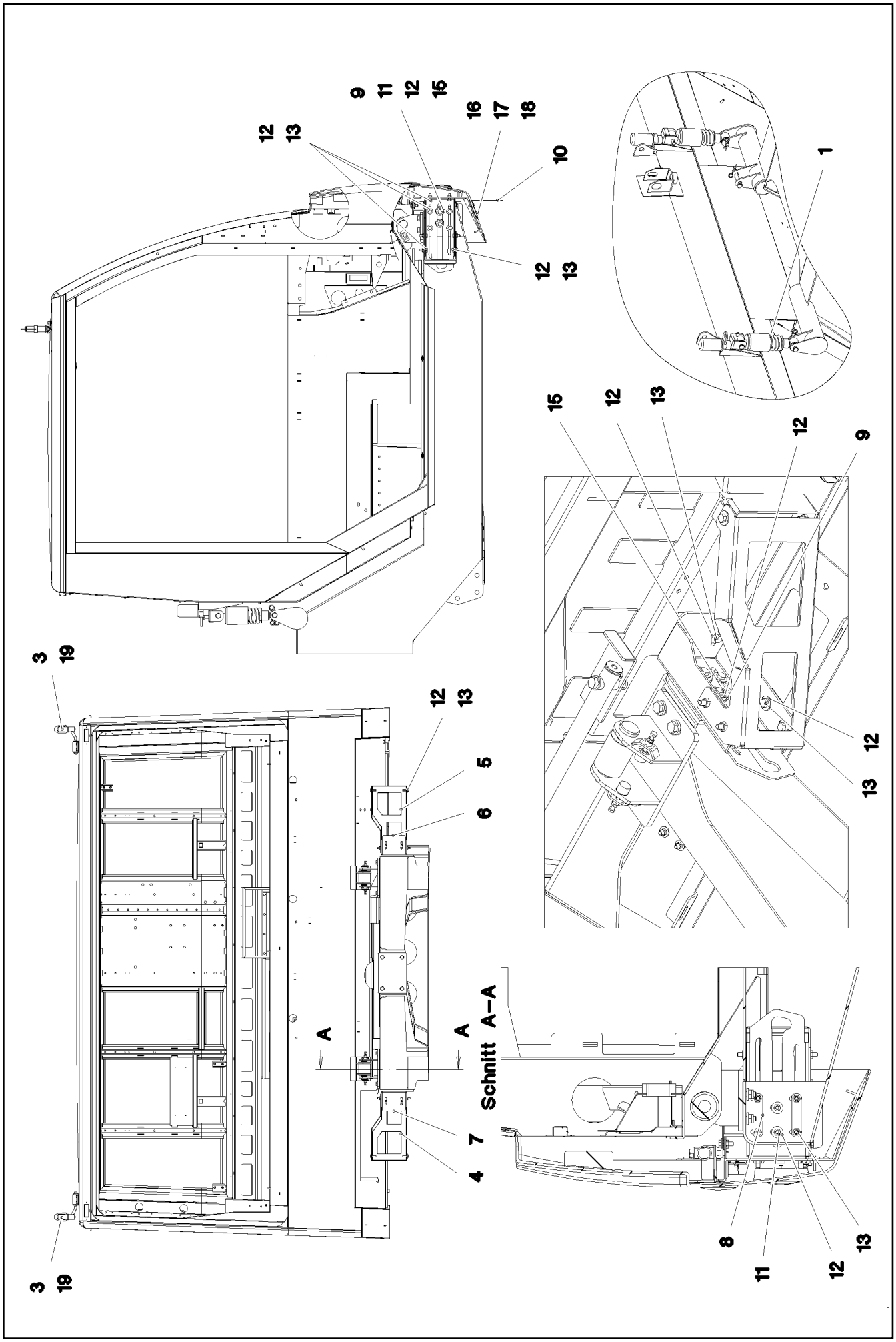

19.1.2022 087351 LIEBHERR	etk_en_de_073897 LG 1750 DRIVER'S CABIN PRE-ASS.2 FAHRERHAUS VORM.2	❑ 552 (1/2) 917985608

Pos.	Item	Quantity	Description	Bezeichnung
1	968027008	1	BEARING INSTALLATION ⇨ ❑ 554	LAGERUNG EINBAU
3	591070408	2	HOLDER	HALTER
4	968073608	1	PLATE WELDED FE//ZNNI8//CN//T0	BLECH SCHWK.
5	968073708	1	PLATE WELDED FE//ZNNI8//CN//T0	BLECH SCHWK.
6	97033212	1	PLATE RETAINER LEFT 4X274X401 S315MC	BLECHHALTER LI.
7	973356608	1	PLATE RETAINER R. 4X274X401 S315MC FE	BLECHHALTER RE.
8	962693908	4	THREADED PLATE FE//ZNNI8//CN//T0	GEWINDEPLATTE
9	972550808	4	GUIDE BUSHING PA6G	FUEHRUNGSBUCHSE
10	972574608	1	PLATE 1.5X525X197 X5CRNI18-10	BLECH
11	10875614	4	HEX NUT DIN 985 M8 8 480H SPF	SECHSKANTMUTTER
12	11140469	32	WASHER ISO 7093-1 8 200HV 480H SPF	SCHEIBE
13	10197831	24	HEX SCREW ISO 4017 M8X25 8.8 ZNNI-480	SECHSKANTSCHRAUBE
15	11692827	4	HEX SCREW ISO 4017 M8X35 8.8 480H SPF	SECHSKANTSCHRAUBE
16	11644899	5	HEX SCREW ISO 4017 M6X20 8.8 480H SPF	SECHSKANTSCHRAUBE
17	12102692	5	HEX NUT DIN 985 M6 8 ZNNI-480H SPF	SECHSKANTMUTTER
18	10875648	5	WASHER ISO 7093-1 6 200HV 480H SPF	SCHEIBE
19	10042593	4	BLIND RIVET NUT M6 K=1,5-3,5 ST CR6-FRE	BLINDNIETMUTTER

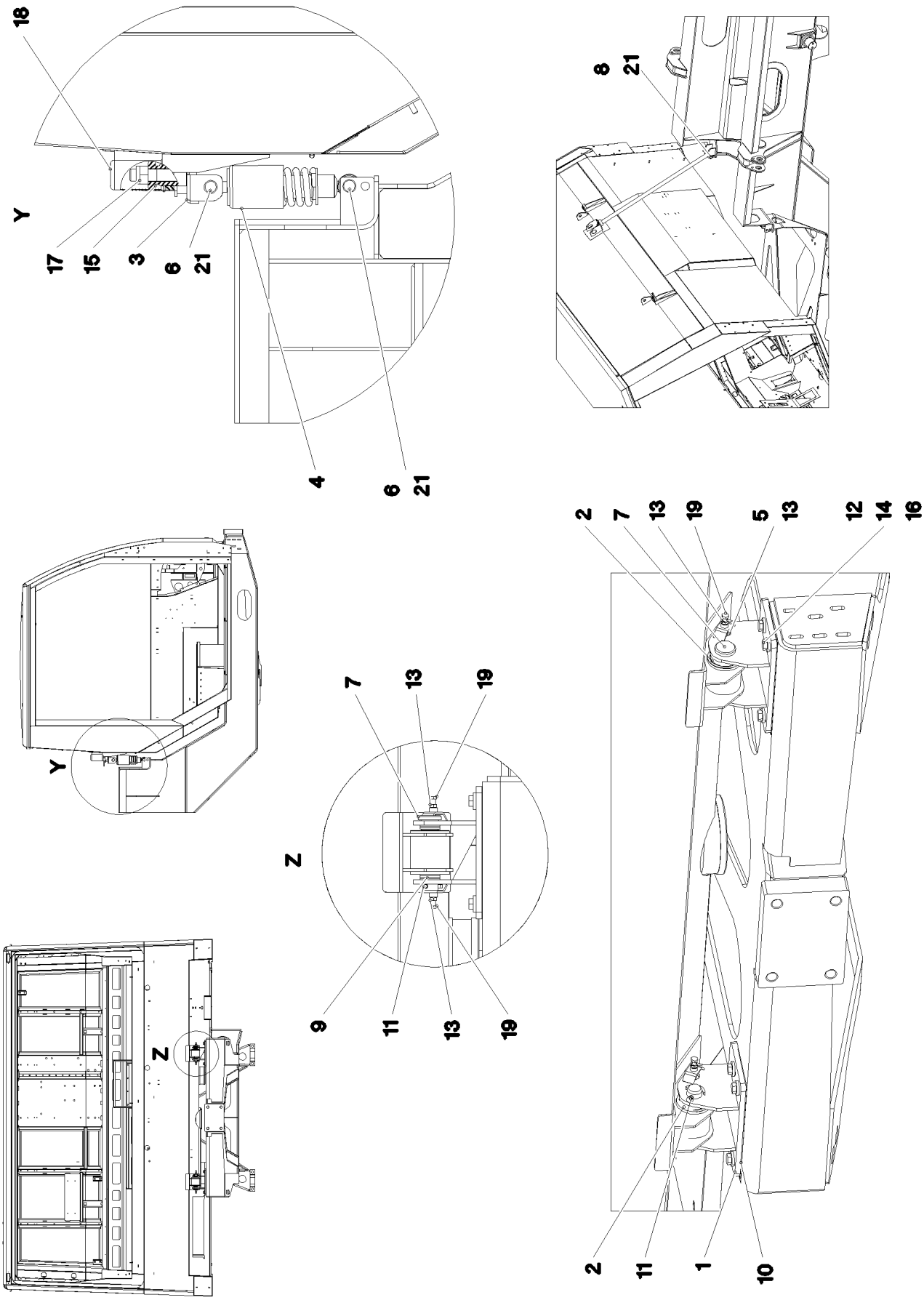

19.1.2022 082313 LIEBHERR	**etk_en_de_073897 LG 1750** **BEARING INSTALLATION** **LAGERUNG EINBAU**	❑ 554 (1/2) **968027008**

Pos.	Item	Quantity	Description	Bezeichnung
1	962243408	2	PILLOW BLOCK ST.CONST.	LAGERBOCK SCHWK.
2	726910408	2	RUBBER-METAL RING 25/50X65,5	MEGI-HL-BUCHSE
3	928699708	2	CLAMP WELDED CONST. FE//ZN20//C	HALTER SCHWK.
4	520901208	2	SHOCK ABSORBER MSE27/11X49A2	STOSSDAEMPFER
5	726617708	4	MEGI BUFFER D 20 75SHORE GUMMI	MEGIPUFFER
6	955185208	4	PIN RD14X83 X20CR13	BOLZEN
7	451227208	2	PIN DIN 1435 25X110X100 42CRMO4 GASN.	BOLZEN
8	453008808	1	PIN ISO 2341 B14X100X92 X20CR13	BOLZEN
9	955408508	16	PLATE 2X30X30 DC01 FE//ZNNI8//CN//T0	BLECH
10	957002108	2	PLATE 1x200x100 DC01	BLECH
11	10180364	2	SPLIT PIN ISO 1234 6,3X50 St 480H SPF	SPLINT
12	11626706	8	HEX SCREW ISO 4017 M10X40 8.8 FLZN SP	SECHSKANTSCHRAUBE
13	10197764	8	HEX NUT ISO 4032 M6 10 ZNNI-480H SPF	SECHSKANTMUTTER
14	11658580	16	WASHER DIN 7349 10,5 200HV-St FLZN SPF	SCHEIBE
15	409710408	2	HOLLOW SCREW M36X1.5X53 9SMN28K SP	HOHLSCHRAUBE
16	10197769	8	HEX NUT DIN 985 M10 8 ZNNI-480H SPF	SECHSKANTMUTTER
17	10875610	2	HEX NUT DIN 985 M20 10 FLZN SPF	SECHSKANTMUTTER
18	779021708	2	COVER LID PE-SCHWARZ	ABDECKKAPPE
19	12216201	4	HEX SCREW ISO 4017 M6X45 8.8 480H SPF	SECHSKANTSCHRAUBE
21	10180879	5	SAFETY PLUG W HINGE-LID 4X24X3,8X20 4	SICHERHEITSKLAPPSTECKER

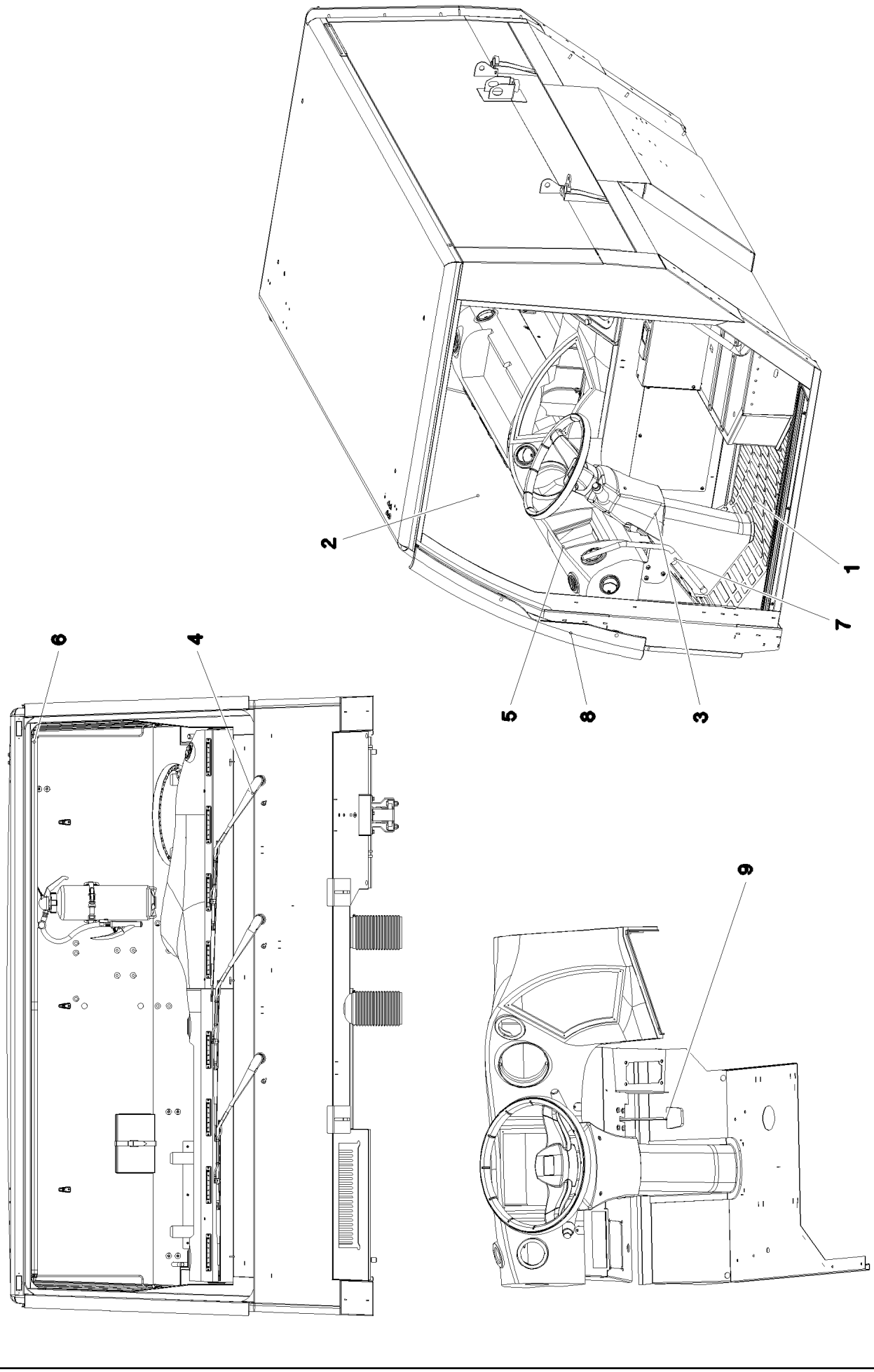

19.1.2022 092682 LIEBHERR	**etk_en_de_073897 LG 1750** **DRIVER'S CABIN PRE-ASS.1** **FAHRERHAUS VORM.1**	❑ 556 (1/2) **918497008**

Pos.	Item	Quantity	Description	Bezeichnung
1	96012458	1	INTERNAL PANELLING INSTALLATIO ⇨ ❑ 558	INNENVERKLEIDUNG EINBAU
2	968026508	1	WINDOW ASSEMBLY SPF ⇨ ❑ 565	SCHEIBEN EINBAU
3	969720408	1	STEERING COLUMN MOUNTING	LENKSAEULE EINBAU
4	968026708	1	WIPERS INSTALLATION ⇨ ❑ 566	WISCHANLAGE EINBAU
5	96015567	1	INSTRUMENT BOX, INSTALLATION ⇨ ❑ 570	ARMATURENKASTEN EINBAU
6	968026908	1	ROLLO INSTALLATION ⇨ ❑ 575	ROLLO EINBAU
7	96012578	1	SMALL PARTS INSTALLATION ⇨ ❑ 577	KLEINTEILE EINBAU
8	968035408	1	AIR GUIDE SYSTEM ⇨ ❑ 580	LUFTLEITSYSTEM
9	968031308	1	BRAKE PEDAL INSTALLATION ⇨ ❑ 581	BREMSPEDAL EINBAU

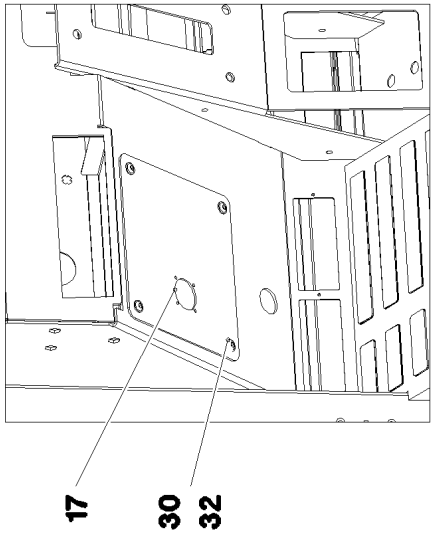
17
30
32

Pos. 3
Pos. 4

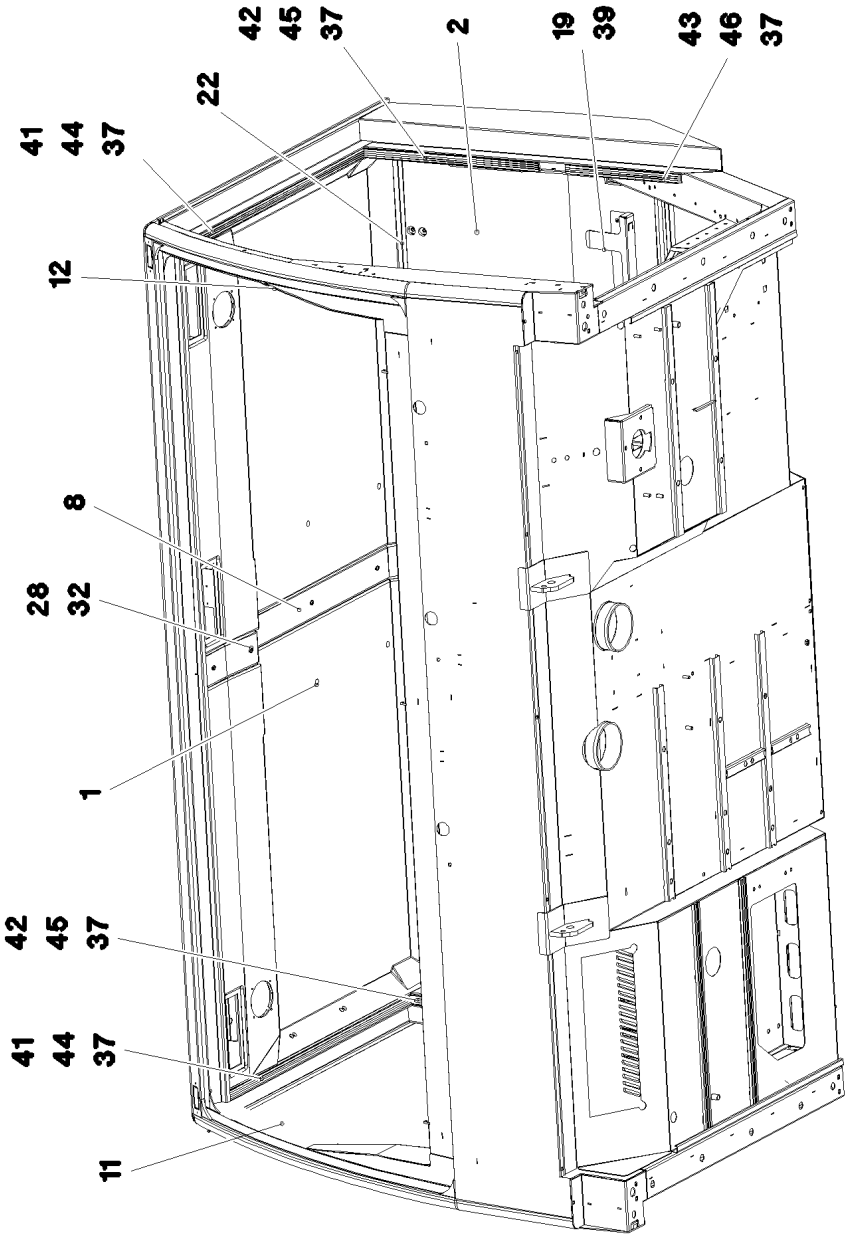
42
45
37
2
19
39
43
46
37
22
41
44
37
12
8
28
32
1
42
45
37
41
44
37
11

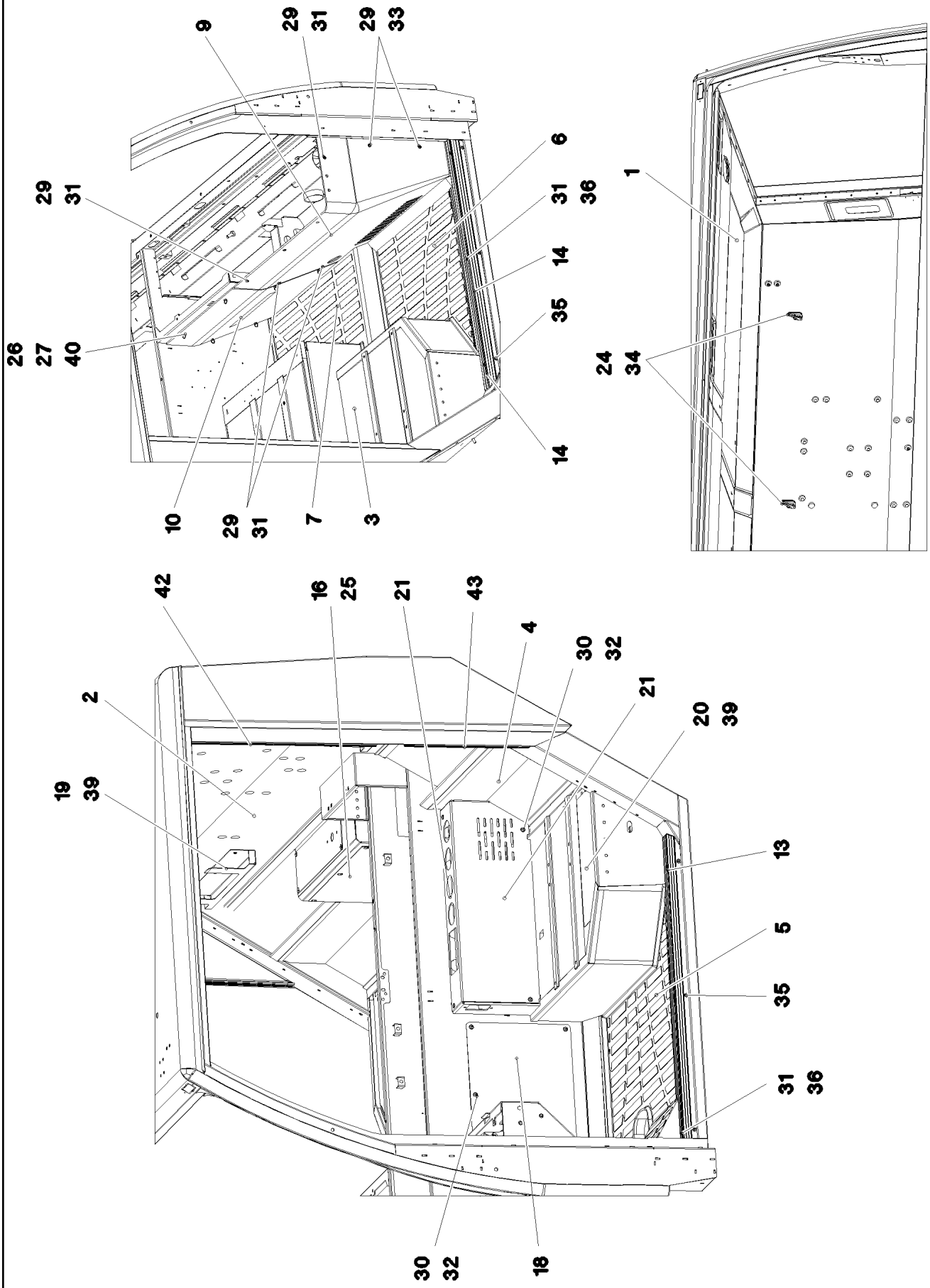
9
29
31
29
33
6
31
36
14
35
14
29
31
26
27
40
10
29
31
7
3
1
24
34
42
16
25
21
43
4
30
32
21
20
39
2
19
39
13
5
35
31
36
30
32
18

Pos.	Item	Quantity	Description	Bezeichnung
1	96012460	1	ROOF COVERING COMPL.	DACHVERKLEIDUNG KPL.
(1)	97086160	1	ROOF COVERING L 105X1195X1173 PU-SCH	DACHVERKLEIDUNG LI.
(2)	97086161	1	ROOF COVERING R 105X1193.5X1173 PU-S	DACHVERKLEIDUNG RE.
2	96012461	1	BACK AND SIDE WALL COVER, CPL. ⇨ ❑ 561	RUECK-U.SEITENWANDVERKL.K
3	96012463	1	BASE MATS ⇨ ❑ 563	BODENMATTEN
4	962211808	1	LEATHER CLADDING ⇨ ❑ 564	LEDERVERKLEIDUNGEN
5	97085463	1	FLOOR MAT 175X896X767 PU-SCHAUM SP	BODENMATTE
6	97085464	1	FLOOR MAT 54X693X610 PU-SCHAUM SPF	BODENMATTE
7	97085465	1	FLOOR MAT 123X664X493 PU-SCHAUM SP	BODENMATTE
8	97085469	1	COVER STRIP 4X1005X50 ALMG3	ABDECKLEISTE
9	972037208	1	COVERS	VERKLEIDUNG
10	972208108	1	COVERS	VERKLEIDUNG
11	972577908	1	A COLUMN CLADDING RIGHT	A-SAEULENVERKLEIDUNG RE.
12	972578008	1	A COLUMN CLADDING LEFT	A-SAEULENVERKLEIDUNG LI.
13	977359008	1	PROFILE LEFT SPF	PROFIL LI.
14	977361908	1	PROFILE RIGHT SPF	PROFIL RE.
16	97085752	1	PLATE 1.5X573X250 DC01 RAL 7016,SDGL,G	BLECH
17	97085728	1	PLATE 2X178X185 DC01 RAL 7016,SDGL,GT	BLECH
18	97085753	1	PLATE 2X440X315 DC01 RAL 7016,SDGL,GT	BLECH
19	97085732	2	PLATE 1.5X510X245 DC01 RAL 7016,SDGL,G	BLECH
20	954502908	1	PLATE 1.5X398X206 DC01 RAL 7037,SDGL,G	BLECH
21	97085754	1	PLATE 2.5X615X338 ALMG3 H111 RAL 7016,	BLECH
22	97085755	1	PLATE 1.5X2396X66 DC01 RAL 7016,SDGL,G	BLECH
24	591050108	3	COAT HOOK	GARDEROBENHAKEN
25	704229808	6	CRIMP LOCK	QUETSCHVERSCHLUSS
26	10022661	6	PLUG NECK	VERSCHLUSSZAPFEN
27	10022663	6	COUNTERPART	GEGENSTUECK
28	10875469	5	BUTTON HEAD SCREW ISO 7380-2 M6X30 0	HALBRUNDKOPFSCHRAUBE
29	10875474	7	BUTTON HEAD SCREW ISO 7380-2 M5X16 0	HALBRUNDKOPFSCHRAUBE
30	10875468	13	BUTTON HEAD SCREW AEHNL.ISO 7380-2	HALBRUNDKOPFSCHRAUBE
31	10042592	11	BLIND RIVET NUT M5 K=1,0-3,5 ST A2C	BLINDNIETMUTTER
32	10042593	19	BLIND RIVET NUT M6 K=1,5-3,5 ST CR6-FRE	BLINDNIETMUTTER
33	413002608	2	CAGE NUT M5	KAEFIGMUTTER
34	408200408	6	SHEET-METAL SCREW ISO 1481 ST4,2X19 S	BLECHSCHRAUBE
35	408280908	6	SHEET-METAL SCREW DIN 7983 4,8X19 ST	BLECHSCHRAUBE
36	10875810	6	COUNTERSUNK SCREW ISO 10642 M5X20	SENKSCHRAUBE
37	12100598	34	SHEET-METAL SCREW ISO 7050 ST4,2X16	BLECHSCHRAUBE
39	591003408	8	SHEET-METAL SCREW ISO 7049 ST4,8X16 S	BLECHSCHRAUBE
40	10022660	6	LOCKING RING 5,64X0,38	SICHERUNGSRING
41	972495508	2	COVER PROFILE 24,4X6,6X978 PVC/ABS	ABDECKPROFIL
42	976135408	2	COVER PROFILE 24,4X6,6X568 PVC/ABS	ABDECKPROFIL
43	976135108	2	COVER PROFILE 24,4X6,6X372 PVC/ABS	ABDECKPROFIL
44	972495808	2	RETAINING STRIP X950 ALMGSI0,5F18	HALTELEISTE
45	976135608	2	RETAINING STRIP X555 ALMGSI0,5F18	HALTELEISTE
46	976135308	2	RETAINING STRIP X352 ALMGSI0,5F18	HALTELEISTE

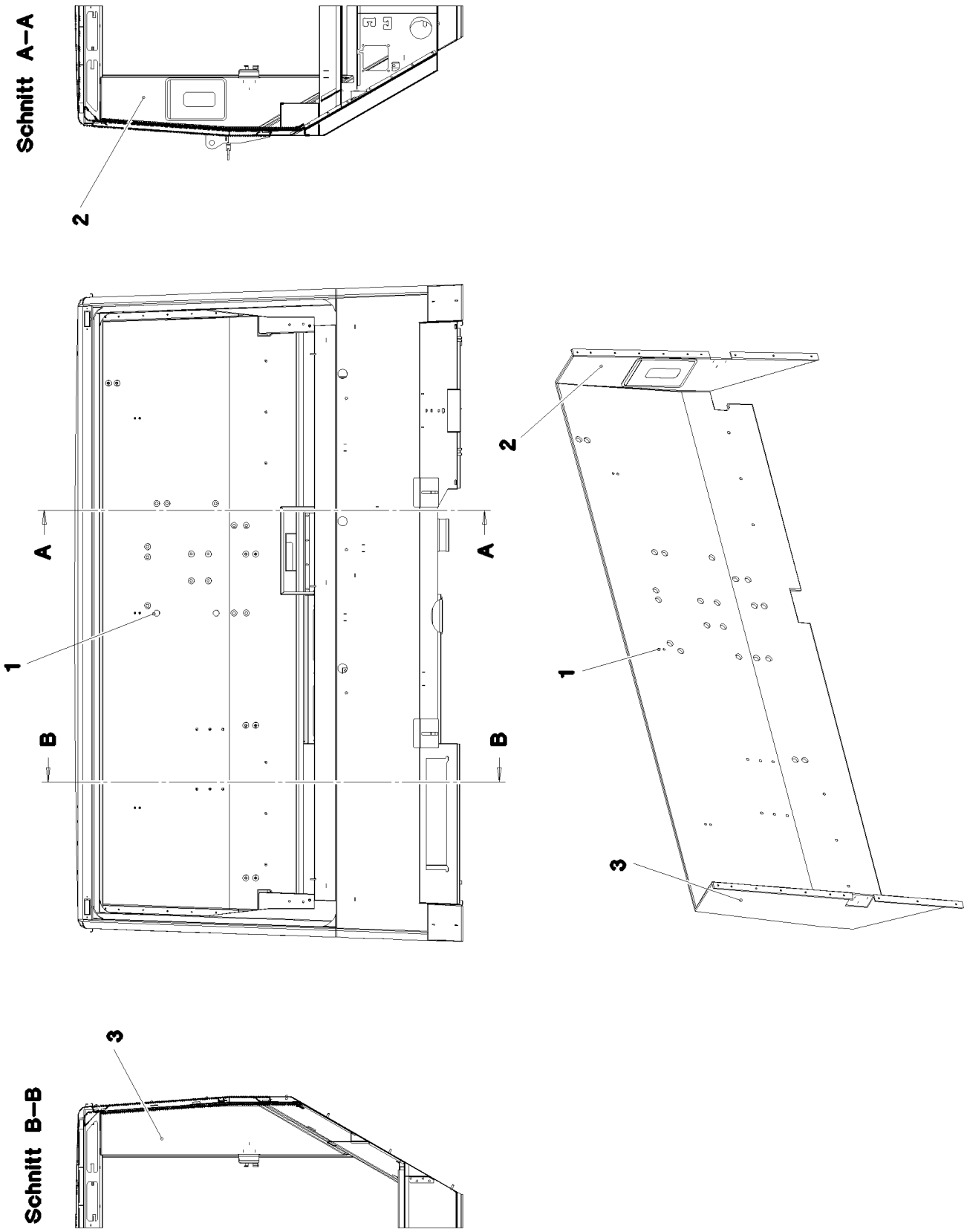

19.1.2022 092679 LIEBHERR	**etk_en_de_073897 LG 1750** **BACK AND SIDE WALL COVER, CPL.** **RUECK-U.SEITENWANDVERKL.KPL.**	❑ 561 (1/2) **96012461**

Pos.	Item	Quantity	Description	Bezeichnung
1	97085831	1	BACK WALL COVERING 13X2441X808 SPF	RUECKWANDVERKLEIDUNG
2	97085596	1	SIDE PANEL CLADDING REAR L 31X1023X	SEITENWANDVERKLEIDUNG HI.
3	97085597	1	SIDE PANEL CLADDING REAR R 31X1023X	SEITENWANDVERKLEIDUNG HI.

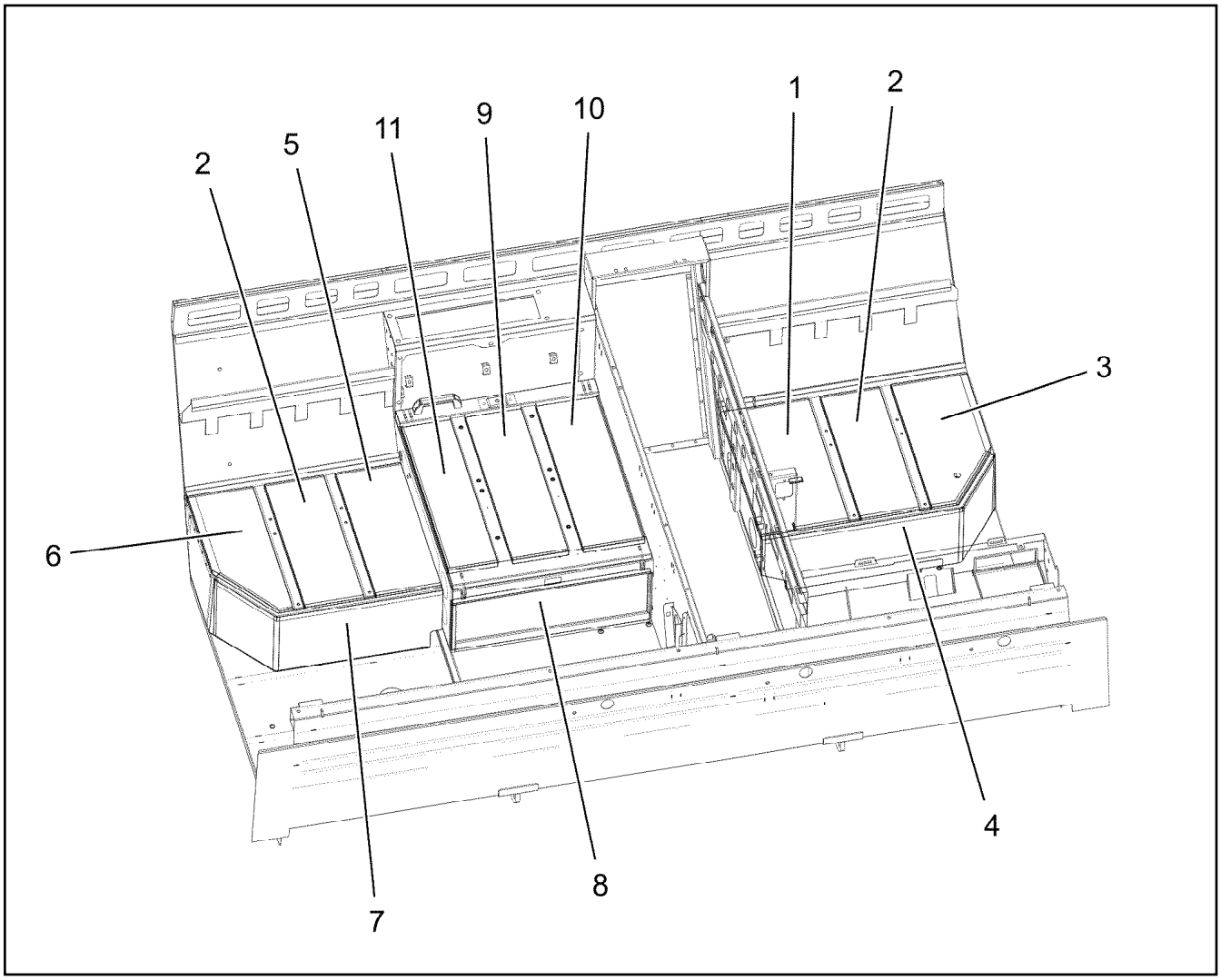

Pos.	Item	Quantity	Description	Bezeichnung
1	97085643	1	FLOOR MAT 16X520X268 PRF/ZP30S	BODENMATTE
2	97085644	2	FLOOR MAT 16X520X180 PRF/ZP30S	BODENMATTE
3	97085645	1	FLOOR MAT 16X520X230 PRF/ZP30S	BODENMATTE
4	97085693	1	FLOOR COVERING 16X847X230 PRF/ZP30S	BODENBELAG
5	97085694	1	FLOOR COVERING 16X520X199 PRF/ZP30S	BODENBELAG
6	97085695	1	FLOOR COVERING 16X520X199 PRF/ZP30S	BODENBELAG
7	97085696	1	FLOOR COVERING 16X744X230 PRF/ZP30S	BODENBELAG
8	97085697	1	FLOOR COVERING 16X605X199 PRF/ZP30S	BODENBELAG
9	97085698	1	FLOOR COVERING 16X605X170 PRF/ZP30S	BODENBELAG
10	97085699	1	FLOOR COVERING 16X605X187 PRF/ZP30S	BODENBELAG
11	97085700	1	FLOOR COVERING 16X605X150 PRF/ZP30S	BODENBELAG

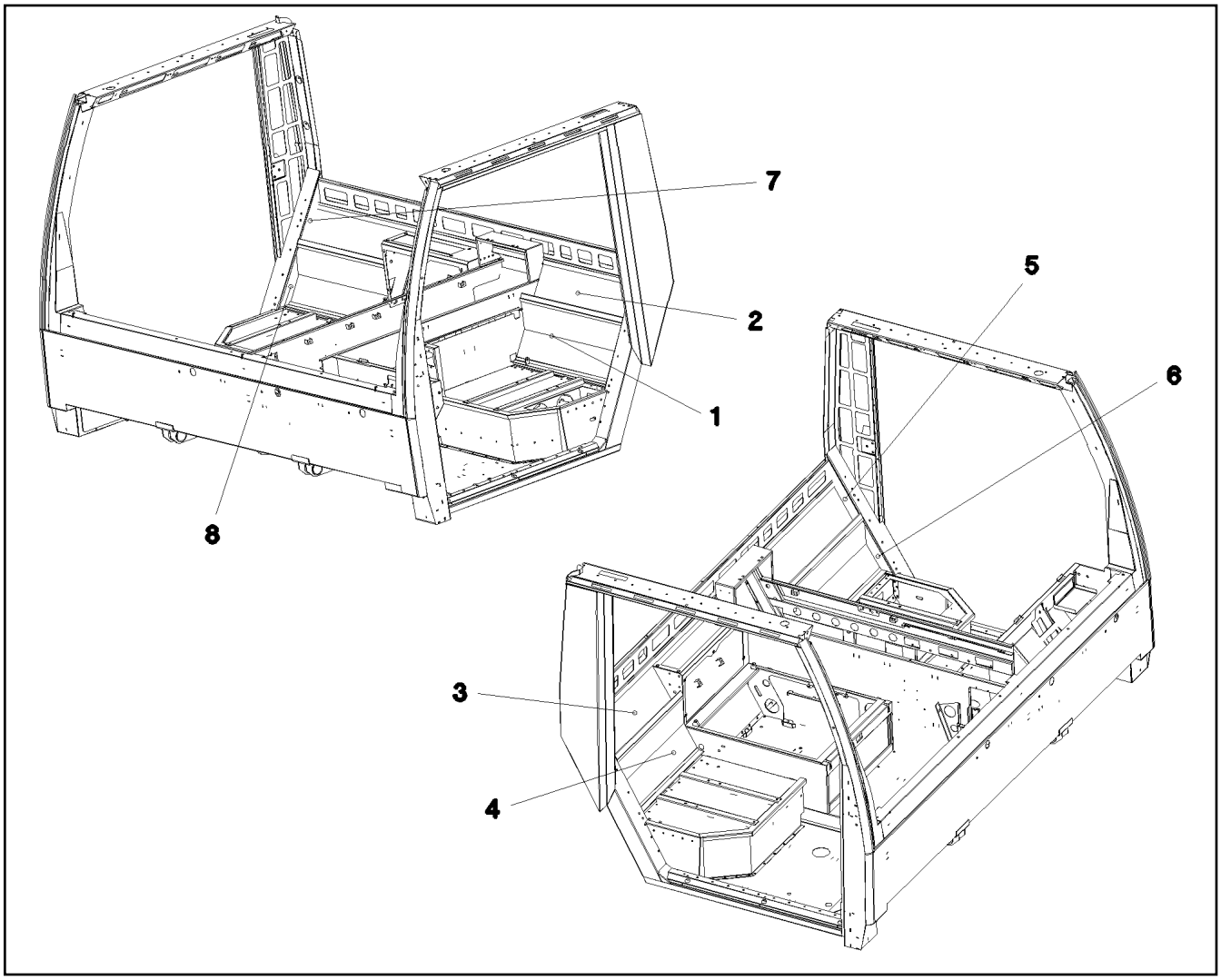

Pos.	Item	Quantity	Description	Bezeichnung
1	972166208	1	COVERS	VERKLEIDUNG
2	972166308	1	COVERS	VERKLEIDUNG
3	972166408	1	COVERS	VERKLEIDUNG
4	972166508	1	COVERS	VERKLEIDUNG
5	972173508	1	COVERS	VERKLEIDUNG
6	972173608	1	COVERS	VERKLEIDUNG
7	972173708	1	COVERS	VERKLEIDUNG
8	972173808	1	COVERS	VERKLEIDUNG

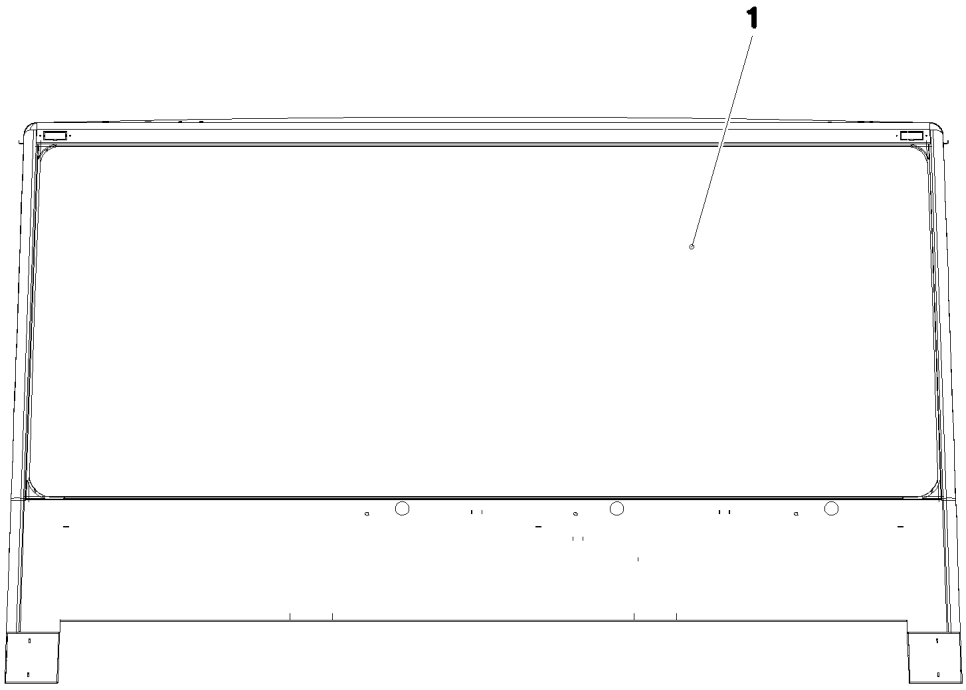

Pos. 5
Pos. 6
Pos. 7
Pos. 8
Pos. 9

Pos.	Item	Quantity	Description	Bezeichnung
1	971874008	1	FRONT WINDOW 6MM SPF	FRONTSCHEIBE
5	10815283	1	ACTIVATOR 250ML DOSE	AKTIVATOR
6	811203308	1	ADHESIVE 600ML FC-BEUTEL	KLEBER
7	811203108	1	TOOLING AGENT KANISTER-5L 5/35°C	ABGLAETTMITTEL
8	870004108	1	ACTIVATOR 1000ML	AKTIVATOR
9	811206608	1	ADHESIVE BEUTEL 600ML -40/90°C	KLEBER

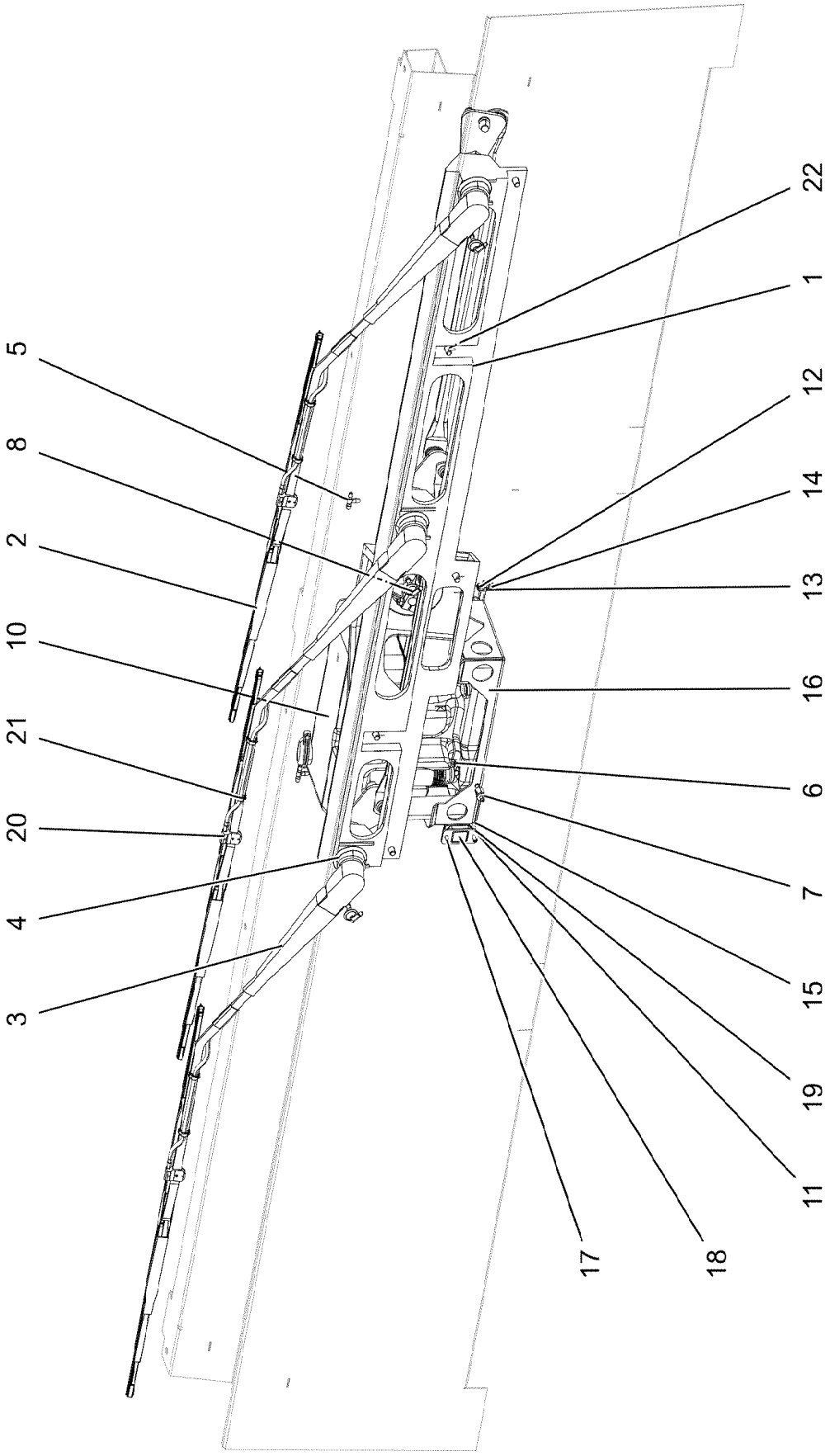

19.1.2022 081521 LIEBHERR	**etk_en_de_073897 LG 1750** **WIPERS INSTALLATION** **WISCHANLAGE EINBAU**	❑ 566 (1/2) **968026708**

Pos.	Item	Quantity	Description	Bezeichnung
1	962568308	1	SCREEN WHIPING SYS. PRE-ASS. FH2700 ⇨ ❑ 568	SCHEIBENWISCHANLAGE VO
2	591076808	3	WIPER BLADE 700MM	WISCHERBLATT
3	591076708	3	WIPER ARM 610MM	WISCHERARM
4	971565008	3	COVER LID	ABDECKKAPPE
5	591564908	2	DISTRIBUTOR	VERTEILER
6	11000710	2.29	WATER HOSE DN4-RAUCLAIR-E PVC TRAN	WASSERSCHLAUCH
7	591055608	1	NON-RETURN VALVE	RUECKSCHLAGVENTIL
8	591051008	3	SWIVEL ELBOW	WINKELSTUTZEN
10	591080408	1	WATER BASIN 8L KUNSTSTOFF ⇨ ❑ 569	WASSERBEHAELTER
11	704219508	1	HOUSING	GEHAEUSE
12	11140465	2	SOCKET HEAD SCREW ISO 4762 M6X20 8.8	ZYLINDERSCHRAUBE
13	10197771	6	WASHER ISO 7089 6 200HV ZNNI-480H SPF	SCHEIBE
14	12102692	2	HEX NUT DIN 985 M6 8 ZNNI-480H SPF	SECHSKANTMUTTER
15	262201808	0.18	RUBBER BAND 50X2 EPDM	GUMMIBAND
16	972029408	1	TRAY 2.5X338X488 DC01	WANNE
17	12100598	4	SHEET-METAL SCREW ISO 7050 ST4,2X16	BLECHSCHRAUBE
18	704218408	1	CLAMPING BUFFER EDPM 85	KLEMMPUFFER
19	704219908	1	SPIGOT	ZAPFEN
20	591057408	3	NOZZLE	DUESE
21	591050908	6	CLAMP	KLAMMER
22	11651767	5	HEX SCREW ISO 4017 M8X20 8.8 480H SPF	SECHSKANTSCHRAUBE

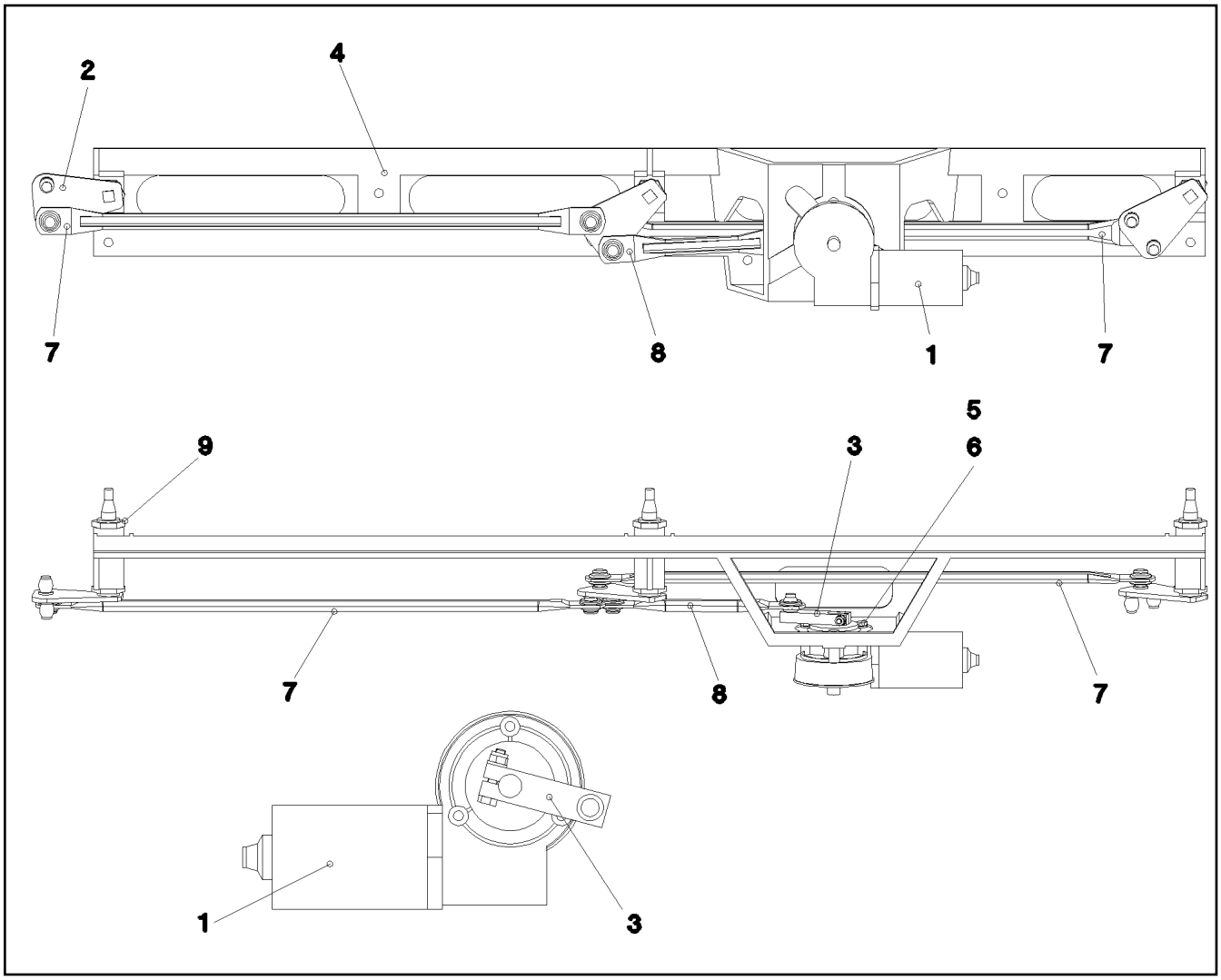

Pos.	Item	Quantity	Description	Bezeichnung
1	10031932	1	WIPER MOTOR 50NM 24V SPF	WISCHERMOTOR
2	591057808	3	WIPER BEARING	WISCHLAGER
3	591059808	1	LEVER	HEBEL
4	971983208	1	BASE PLATE G-ALSI10MG	GRUNDPLATTE
5	11644899	3	HEX SCREW ISO 4017 M6X20 8.8 480H SPF	SECHSKANTSCHRAUBE
6	10197771	3	WASHER ISO 7089 6 200HV ZNNI-480H SPF	SCHEIBE
7	591057708	2	PIVOT ROD	GELENKSTANGE
8	591080308	1	PIVOT ROD	GELENKSTANGE
9	591058708	3	NUT M26X1	MUTTER

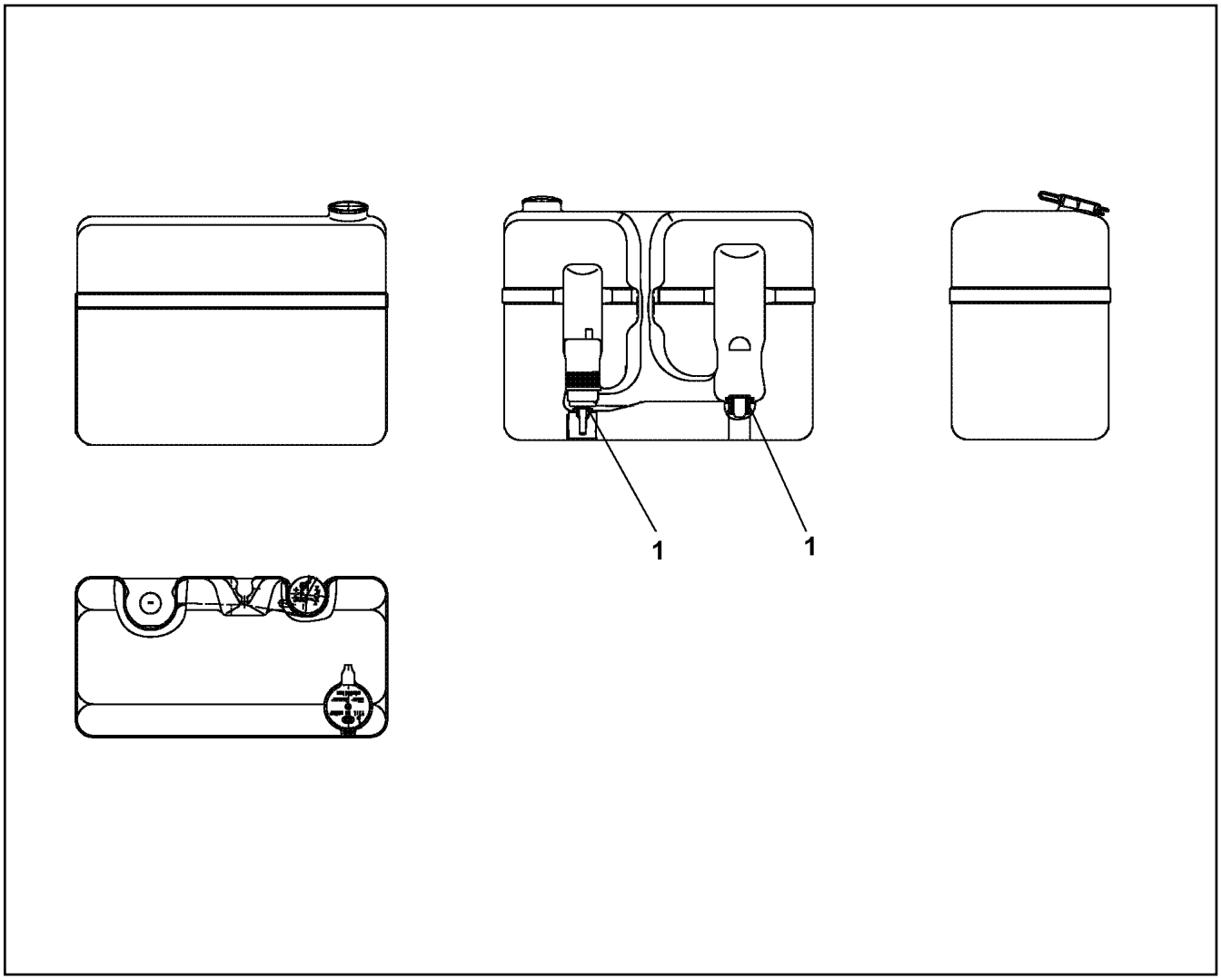

Pos.	Item	Quantity	Description	Bezeichnung
1	591055508	2	SPOUT 6,5/6,5/2 GUMMI	TUELLE

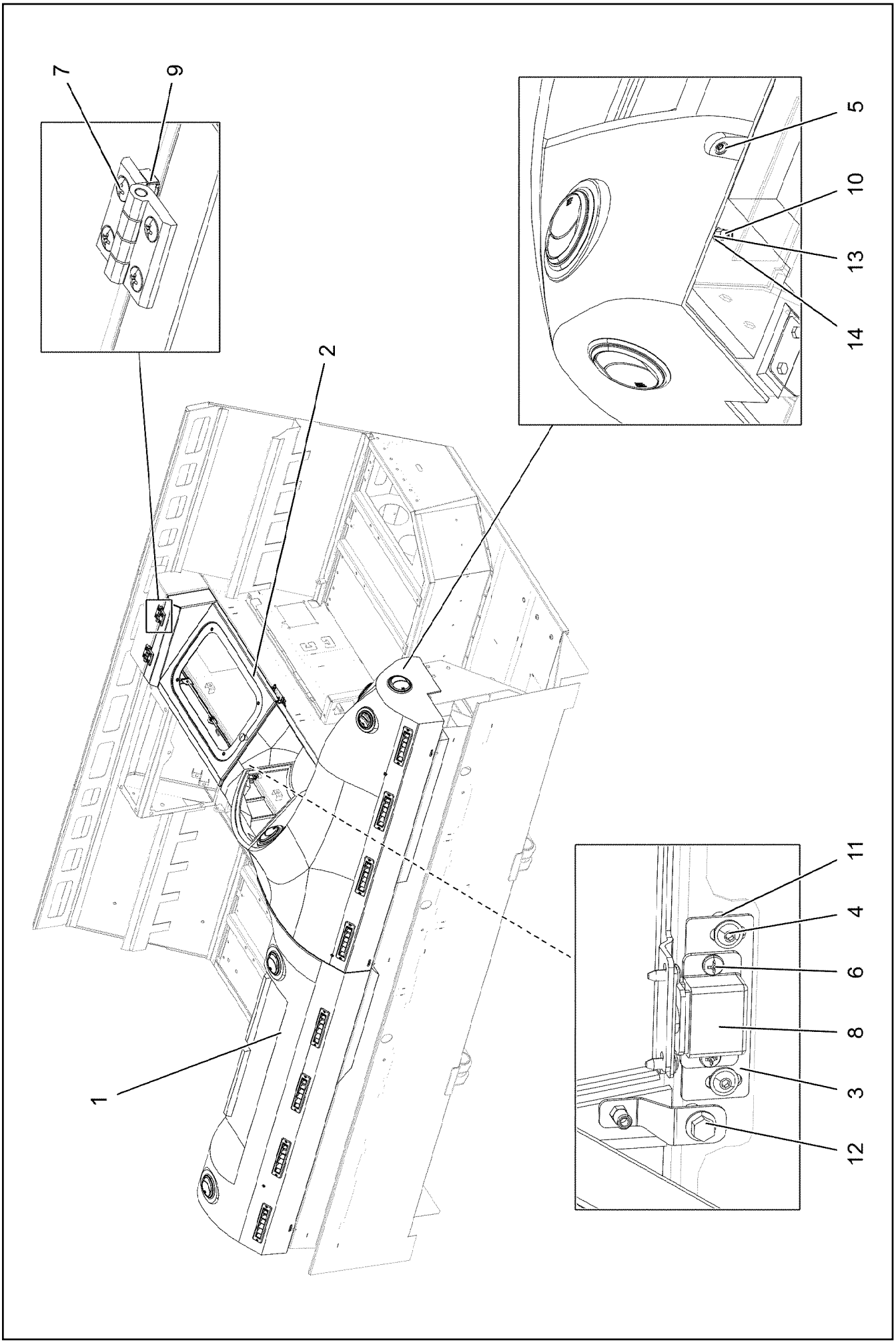
7
9
5
10
13
14
2
11
4
6
8
3
12
1

Pos.	Item	Quantity	Description	Bezeichnung
1	964232008	1	INSTRUMENT BOX CPL. ⇨ ❑ 572	ARMATURENKASTEN KPL.
2	96015580	1	COVER PRE-ASS. FH2700 ⇨ ❑ 574	ABDECKUNG VORM.
3	973529108	2	PLATE 1.5X74X26 DC01 FE//ZNNI8//CN//T0	BLECH
4	10875474	4	BUTTON HEAD SCREW ISO 7380-2 M5X16 0	HALBRUNDKOPFSCHRAUBE
5	10875468	4	BUTTON HEAD SCREW AEHNL.ISO 7380-2	HALBRUNDKOPFSCHRAUBE
6	10875793	8	SHEET-METAL SCREW ISO 7049 ST4,2X9,5	BLECHSCHRAUBE
7	11183022	4	COUNTERSUNK SCREW ISO 7047 M6X16 4	SENKSCHRAUBE
8	704226808	2	MAGNET FASTENER	MAGNETVERSCHLUSS
9	413003008	8	CAGE NUT M6	KAEFIGMUTTER
10	10042593	3	BLIND RIVET NUT M6 K=1,5-3,5 ST CR6-FRE	BLINDNIETMUTTER
11	10042592	8	BLIND RIVET NUT M5 K=1,0-3,5 ST A2C	BLINDNIETMUTTER
12	10875503	4	HEX SCREW EN 1665 M5X10 10.9 480H SPF	SECHSKANTSCHRAUBE
13	10875527	3	HEX SCREW ISO 4017 M6X18 8.8 480H SPF	SECHSKANTSCHRAUBE
14	10878203	3	WASHER AEHNL.ISO 7093-1 6 200HV-200HV	SCHEIBE

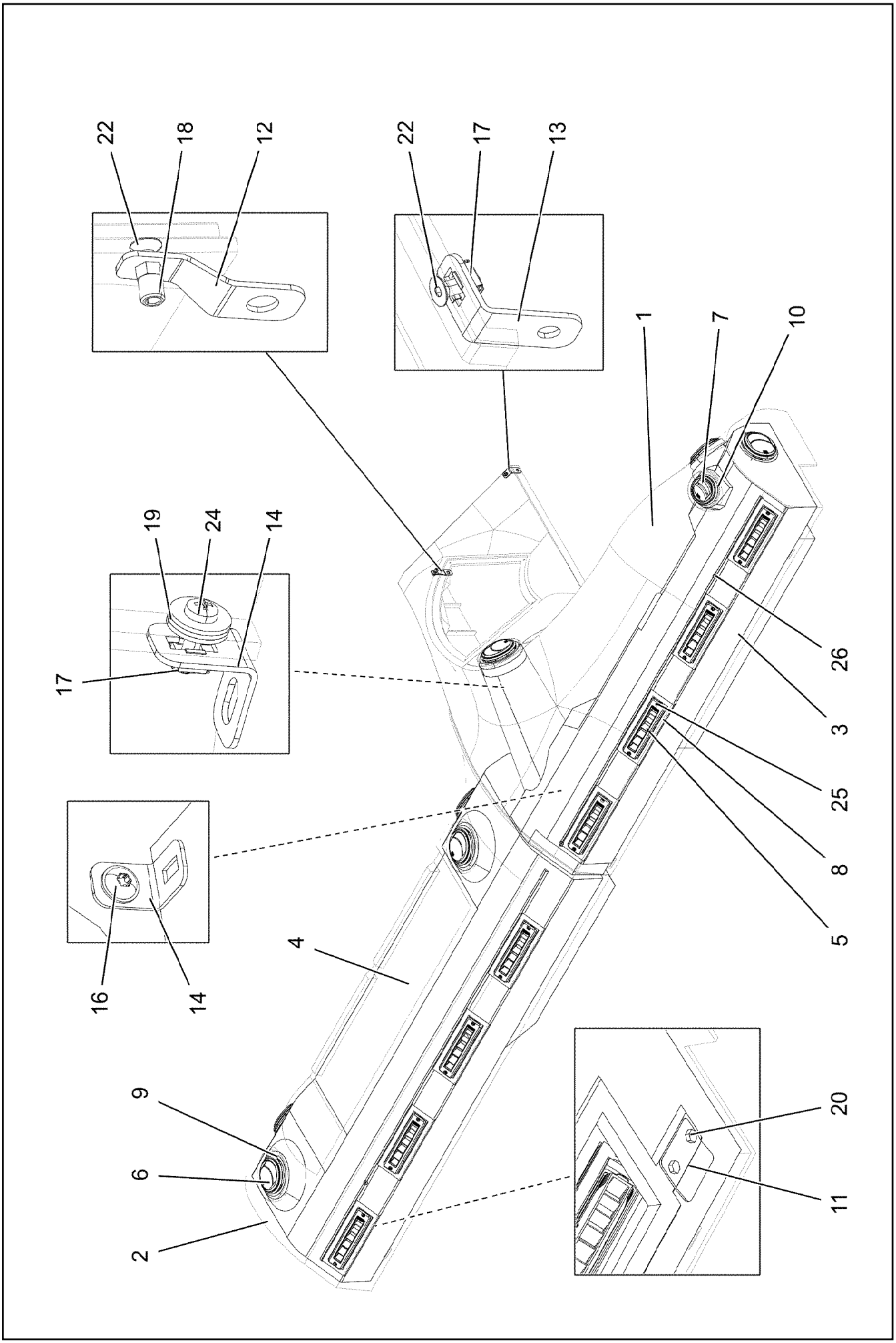

19.1.2022 047010 LIEBHERR	**etk_en_de_073897 LG 1750** **INSTRUMENT BOX CPL.** **ARMATURENKASTEN KPL.**	❑ 572 (1/2) **964232008**

Pos.	Item	Quantity	Description	Bezeichnung
1	971628708	1	INSTRUMENT BOX L.	ARMATURENKASTEN LI.
2	972193108	1	INSTRUMENT BOX R.	ARMATURENKASTEN RE.
3	972193208	1	AIR GUIDE L	LUFTFUEHRUNG LI.
4	972283008	1	AIR GUIDE R	LUFTFUEHRUNG RE.
5	10292013	8	ROLLING NOZZLE	WALZENDUESE
6	553193208	8	OUTLET JET D=82 T=5 PA	AUSSTROEMDUESE
7	553193008	1	OUTLET JET D=63MM T=3MM PA	AUSSTROEMDUESE
8	972561308	8	SEALING FRAME 10X60X 185 PUR-SCHAUM	DICHTRAHMEN
9	972561508	8	SEALING FRAME RD92X20 DI=80 PUR-SCH	DICHTRAHMEN
10	972566008	1	SEALING FRAME RD68X20 DI=56 PUR-SCH	DICHTRAHMEN
11	971523108	3	PLATE 2X60X50 DC01 FE//ZNNI8//CN//T0	BLECH
12	972680908	1	PLATE 1.5X49X18 DC01 FE//ZNNI8//CN//T0	BLECH
13	972681008	1	PLATE 1.5X46X15 DC01 FE//ZNNI8//CN//T0	BLECH
14	972682008	2	PLATE 1.5X47X17 DC01 FE//ZNNI8//CN//T0	BLECH
16	10875487	1	TALLOW-DROP SCREW DIN 968 ST6,3X25	LINSENKOPFBLECHSCHRAUBE
17	413002508	2	CAGE NUT M4	KAEFIGMUTTER
18	413006208	1	BLIND RIVET NUT M4 K=1,0-3,0	BLINDNIETMUTTER
19	10875643	3	WASHER ISO 7093-1 5 200HV 480H SPF	SCHEIBE
20	11692824	6	HEX SCREW ISO 4017 M6X12 8.8 480H SPF	SECHSKANTSCHRAUBE
22	408605814	2	COUNTERSUNK SCREW DIN 7991 M4X12 8.	SENKSCHRAUBE
24	12216226	1	PAN-HEAD SCREW ISO 7045 M4X16 4.8 480	FLACHKOPFSCHRAUBE
25	10876382	16	SHEET-METAL SCREW ISO 7050 ST3,5X16 4	BLECHSCHRAUBE
26	409401208	3	WOOD SCREW 4,5X35 ST VERZ	SPAXSCHRAUBE

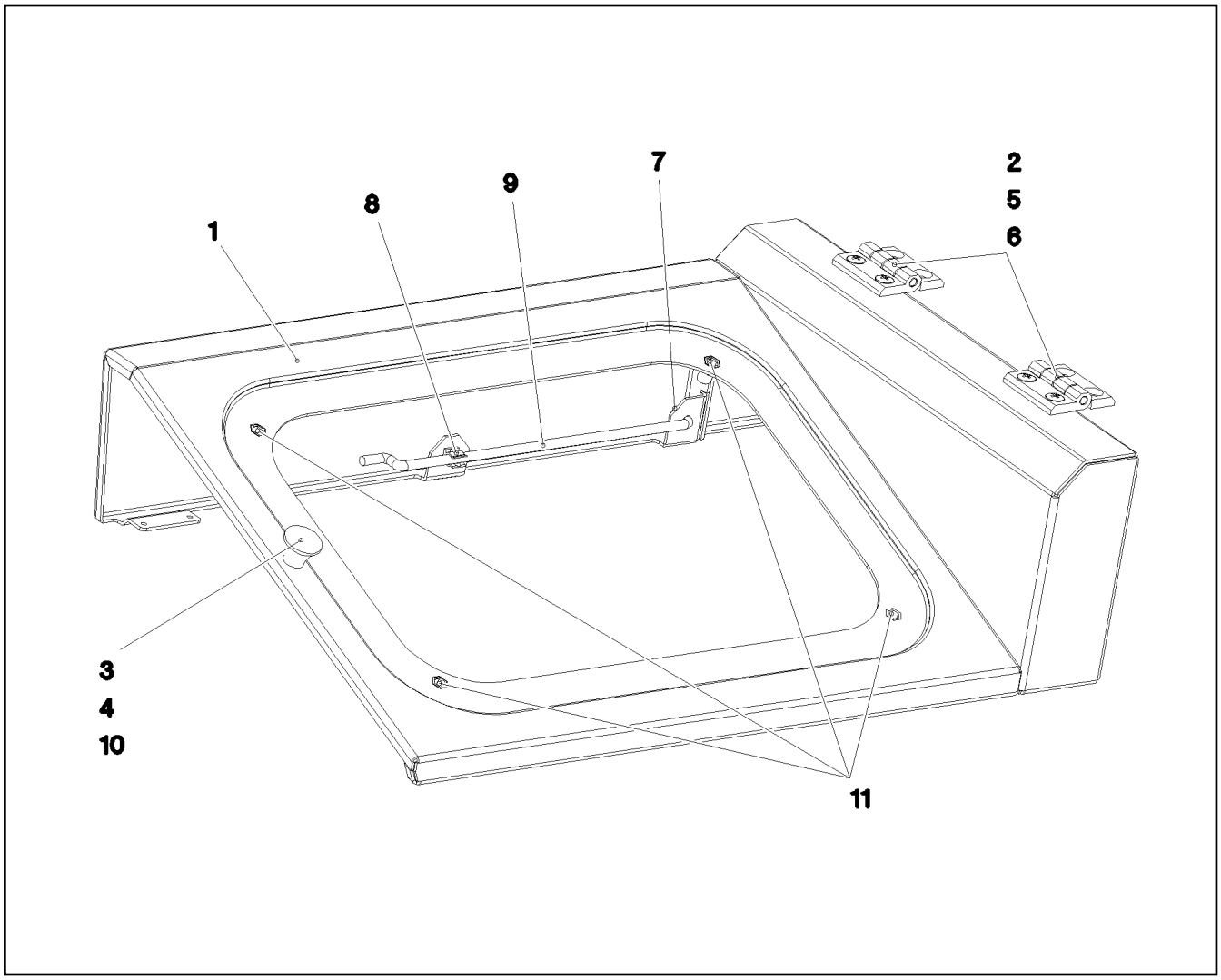

Pos.	Item	Quantity	Description	Bezeichnung
1	96015581	1	COVER ST. CONST. FH2700 RAL 7016,SDGL	ABDECKUNG SCHWK.
2	10871177	2	SCREW-ON HINGE 25X25X50/180° AISI 316	ANSCHRAUBSCHARNIER
3	704004508	1	MUSHROOM HANDLE	PILZGRIFF
4	11692824	1	HEX SCREW ISO 4017 M6X12 8.8 480H SPF	SECHSKANTSCHRAUBE
5	11183022	4	COUNTERSUNK SCREW ISO 7047 M6X16 4	SENKSCHRAUBE
6	413003008	4	CAGE NUT M6	KAEFIGMUTTER
7	704260608	1	RAPID FIXING	SCHNELLBEFESTIGER
8	704280508	1	CABLE CLAMP POLYAMID	LEITUNGSHALTER
9	972618208	1	ALINGNMENT LOADER RD6X270 FE//ZNNI8/	AUFSTELLER
10	10197771	1	WASHER ISO 7089 6 200HV ZNNI-480H SPF	SCHEIBE
11	10042593	4	BLIND RIVET NUT M6 K=1,5-3,5 ST CR6-FRE	BLINDNIETMUTTER

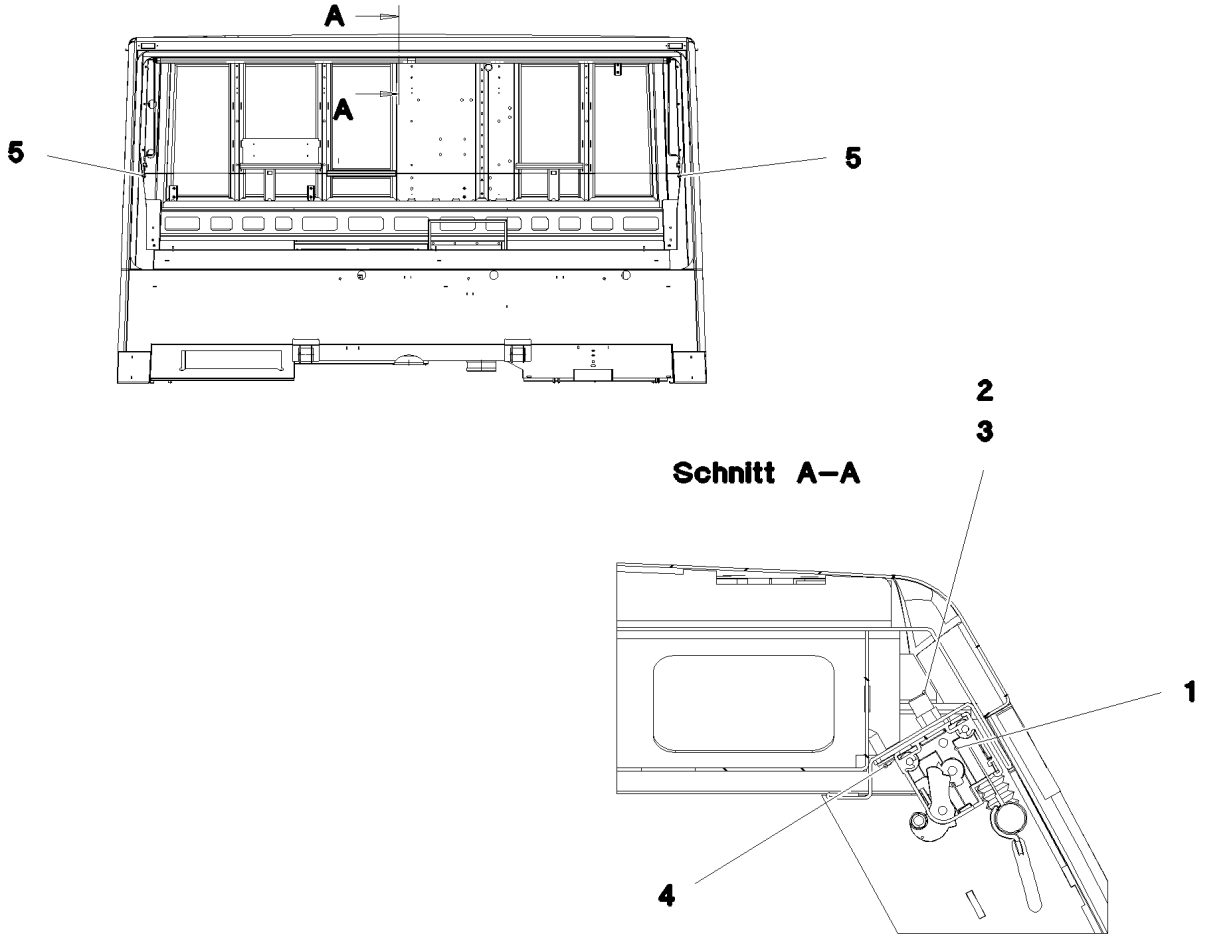

Pos.	Item	Quantity	Description	Bezeichnung
1	11006956	1	BLIND 2380X400 NEOBLOCK ⇨ ❑ 576	ROLLO
2	10042593	2	BLIND RIVET NUT M6 K=1,5-3,5 ST CR6-FRE	BLINDNIETMUTTER
3	10875468	2	BUTTON HEAD SCREW AEHNL.ISO 7380-2	HALBRUNDKOPFSCHRAUBE
4	591003408	1	SHEET-METAL SCREW ISO 7049 ST4,8X16 S	BLECHSCHRAUBE
5	409400908	2	WOOD SCREW 4,5X15 ST VERZ	SPAXSCHRAUBE

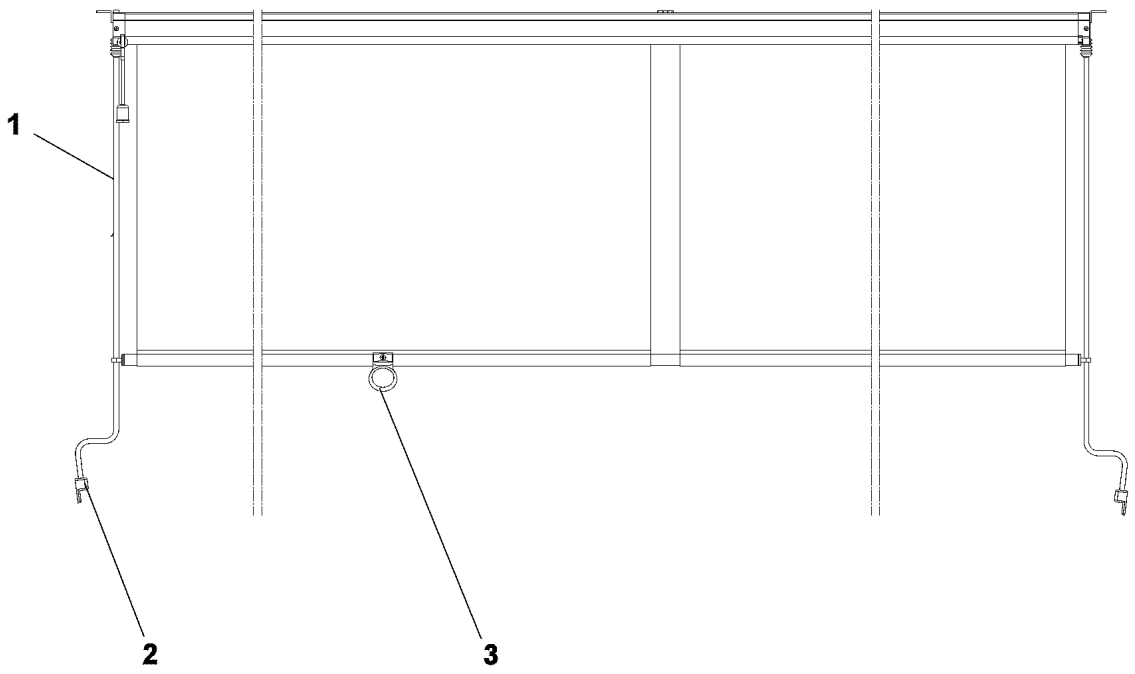

Pos.	Item	Quantity	Description	Bezeichnung
1	10874810	2	GUIDING ROD	FUEHRUNGSSTANGE
2	10874806	2	HOLDER	HALTER
3	10874807	1	HANDLE CPL	GRIFF KPL.

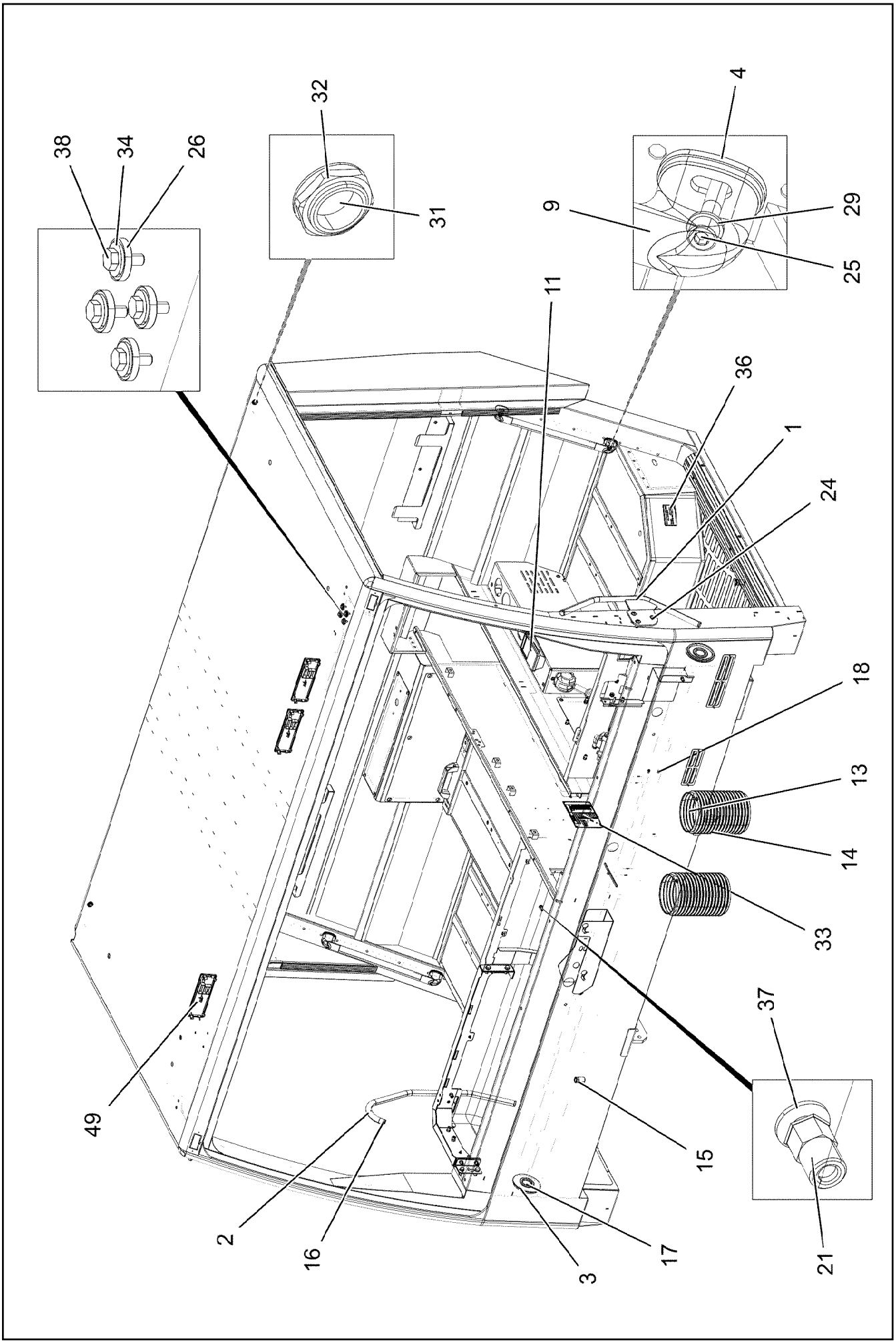

19.1.2022 092675 LIEBHERR	**etk_en_de_073897 LG 1750** **SMALL PARTS INSTALLATION** **KLEINTEILE EINBAU**	❑ 577 (1/3) **96012578**

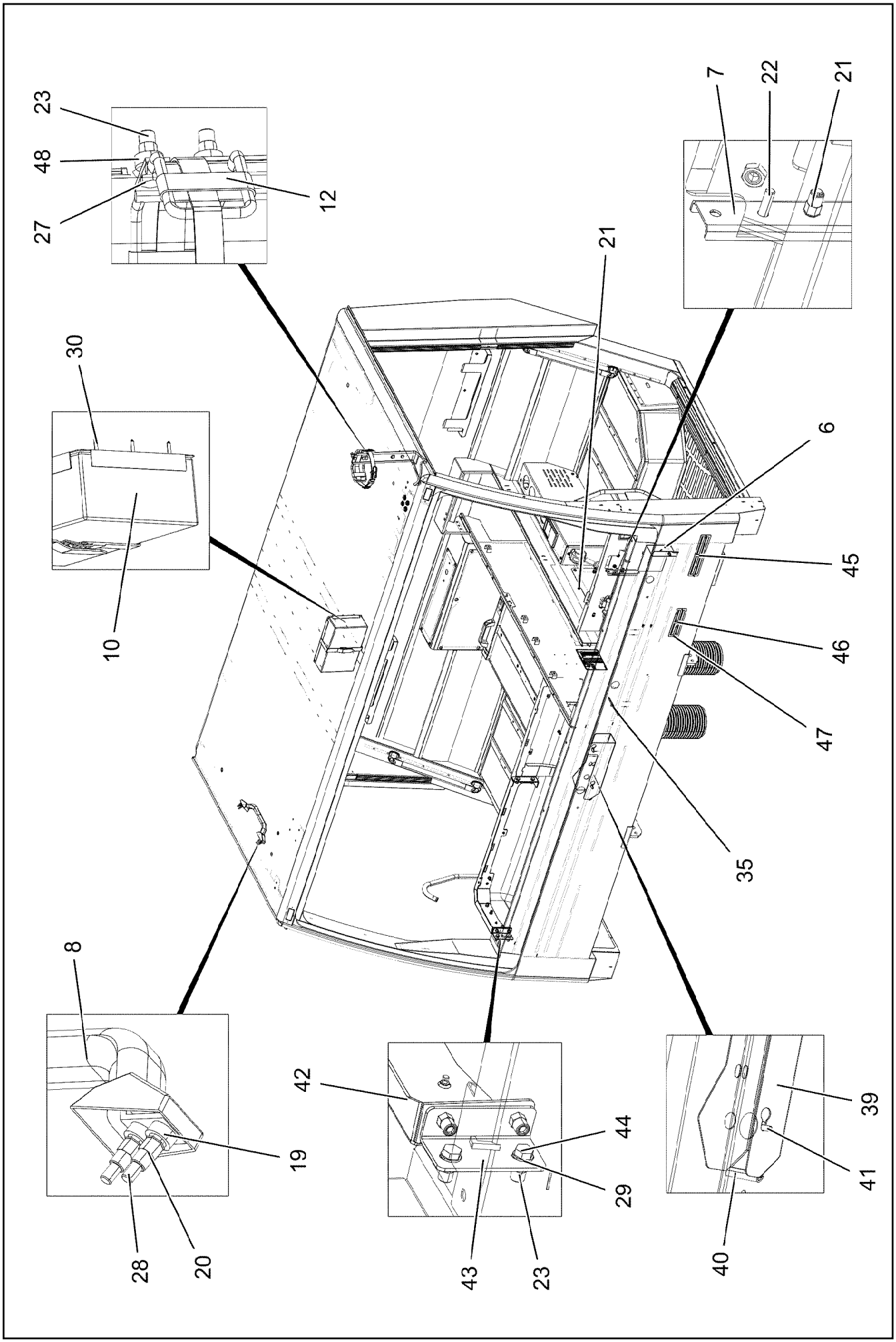

19.1.2022 092676 LIEBHERR	**etk_en_de_073897 LG 1750** **SMALL PARTS INSTALLATION** **KLEINTEILE EINBAU**	❑ 578 (2/3) **96012578**

Pos.	Item	Quantity	Description	Bezeichnung
1	96013321	1	HOOP WELDED L RAL 7016,SDGL,GT SPF	BUEGEL SCHWK.LI.
2	96013322	1	HOOP WELDED R RAL 7016,SDGL,GT SPF	BUEGEL SCHWK.RE.
3	964239308	2	COVER	ABDECKUNG
4	97007597	4	PLATE 4X48X29 S315MC RAL 9005,M,GT SP	BLECH
6	972642808	1	PLATE 1.5X267X119 DC01 FE//ZNNI8//CN//T	BLECH
7	973083608	1	PLATE 1.5X45X158 DC01 FE//ZNNI8//CN//T0	BLECH
8	10293736	1	HANDGRIP 302X176X	HALTEGRIFF
9	10331912	2	HANDGRIP 446X25X59,2X400	HALTEGRIFF
10	704221308	1	HOLDER 260X170X19X1,5 ALMG3	HALTER
11	7413280	1	BUILT-IN ASHTRAY 136X80X30	EINBAUASCHER
12	890101408	1	HOLDER	HALTER
13	774223308	2	WIRE HOSE CLAMP 127-140	DRAHTSCHLAUCHKLEMME
14	774234508	2	HOSE 135X450 PUR	SCHLAUCH
15	971565208	2	SPOUT	TUELLE
16	10333404	4	MULTI-PLATE PLUG	LAMELLENSTOPFEN
17	602717308	2	DIAPHRAGM GROMMET 35,5/47/53 TPE SC	MEMBRAN-DURCHFUEHRUNG
18	413006208	2	BLIND RIVET NUT M4 K=1,0-3,0	BLINDNIETMUTTER
19	10354377	4	DISTANCE SLEEVE 12X8,2X5 PA66	DISTANZHUELSE
20	10042592	4	BLIND RIVET NUT M5 K=1,0-3,5 ST A2C	BLINDNIETMUTTER
21	10042593	7	BLIND RIVET NUT M6 K=1,5-3,5 ST CR6-FRE	BLINDNIETMUTTER
22	12207548	3	HEX SCREW EN 1665 M6X20 8.8 480H SPF	SECHSKANTSCHRAUBE
23	12100289	9	BLIND RIVET NUT M8 K=1,8-5 480H SPF	BLINDNIETMUTTER
24	10875486	6	BUTTON HEAD SCREW AEHNL.ISO 7380-2	HALBRUNDKOPFSCHRAUBE
25	12206699	4	SOCKET HEAD SCREW ISO 4762 M8X45 8.8	ZYLINDERSCHRAUBE
26	10043834	4	SHEET GASKET 22X6X4 EUROLEN F846	DICHTSCHEIBE
27	11826527	3	HEX SCREW ISO 4017 M8X30 8.8 480H SPF	SECHSKANTSCHRAUBE
28	12220249	4	PAN-HEAD SCREW ISO 7045 M5X30 4.8 480	FLACHKOPFSCHRAUBE
29	12103465	4	WASHER ISO 7089 8 300HV ZNNI-480H SPF	SCHEIBE
30	591044908	6	SHEET-METAL SCREW DIN 7983 3,9X19 ST	BLECHSCHRAUBE
31	602424908	2	SCREW PLUG M16X1,5 MS	VERSCHLUSSSCHRAUBE
32	602504108	2	HEX NUT M16X1,5 MS	SECHSKANTMUTTER
33	773207408	1	SIGN 148X105X1 ALMG3 H111	SCHILD
34	10875648	4	WASHER ISO 7093-1 6 200HV 480H SPF	SCHEIBE
35	262108908	0.1	CELL RUBBER 6X3X10000 CELL.RUBBER	ZELLGUMMI
36	97038433	1	SIGN 1X75X45 ALUMINIUM	SCHILD
37	10875468	3	BUTTON HEAD SCREW AEHNL.ISO 7380-2	HALBRUNDKOPFSCHRAUBE
38	11657360	4	HEX SCREW ISO 4017 M6X16 8.8 480H SPF	SECHSKANTSCHRAUBE
39	97052192	1	PLATE 2X302X338 DC01 FE//ZNNI8//CN//T0	BLECH
40	262104008	0.065	EDGE PROTECTION 1-4X14,5X10	KANTENSCHUTZ
41	10875485	2	BUTTON HEAD SCREW AEHNL.ISO 7380-2	HALBRUNDKOPFSCHRAUBE
42	97085625	1	PLATE 2.5X1006X196 DC01 FE//ZNNI8//FN//T	BLECH
43	97085626	1	PLATE 3X70X90 DC01 FE//ZNNI8//FN//T0	BLECH
44	11651767	6	HEX SCREW ISO 4017 M8X20 8.8 480H SPF	SECHSKANTSCHRAUBE
45	97086715	1	PLATE 1.5X235X50 DC01 RAL 7016,SDGL,G	BLECH
46	97086716	1	PLATE 1.5X160X50 DC01 RAL 7016,SDGL,G	BLECH
47	553171108	5	SHEET-METAL SCREW ISO 7049 ST3,5X13 S	BLECHSCHRAUBE
48	12214460	3	WASHER DIN 7989-2 A 10 100HV FLZN SPF	SCHEIBE
49	591069908	3	RADIO PANEL	RADIOBLENDE

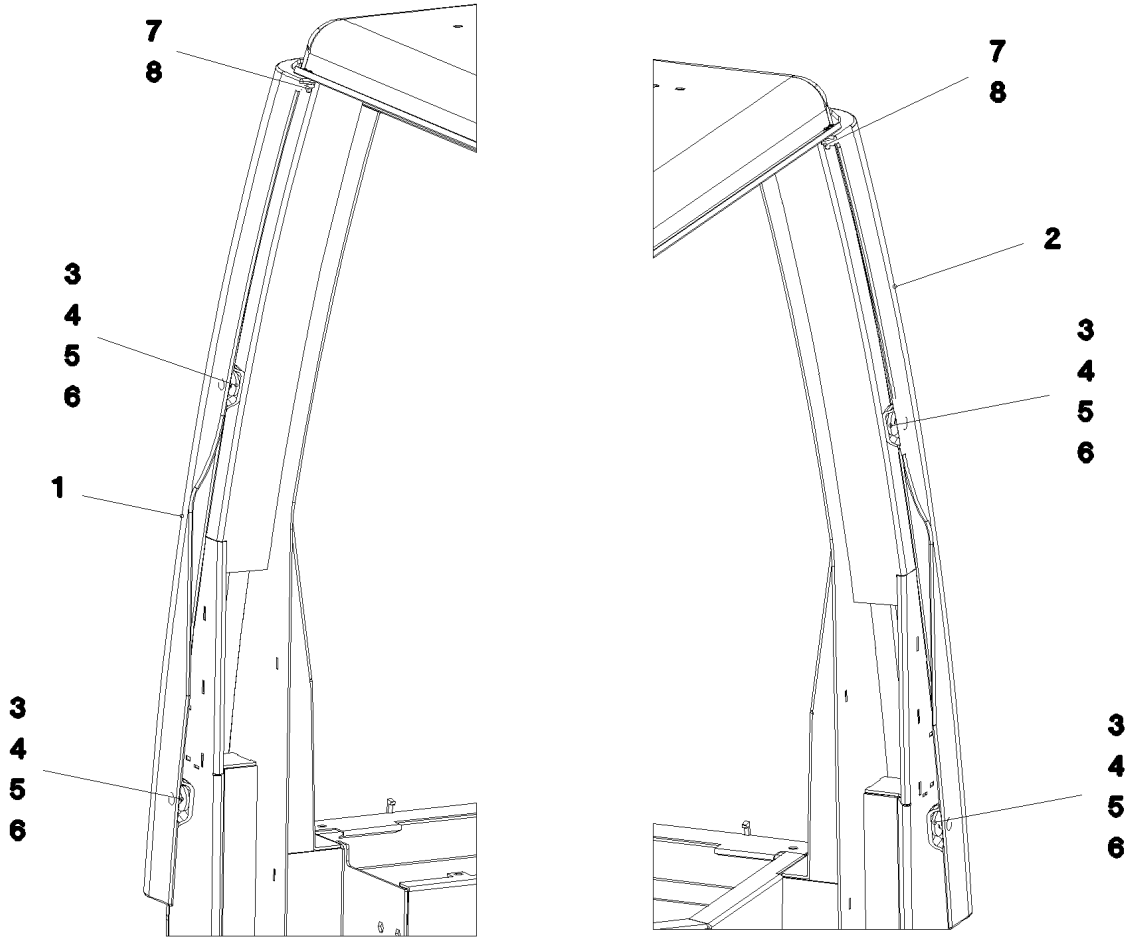

Pos.	Item	Quantity	Description	Bezeichnung
1	973820908	1	SPOILER LEFT PU-G SPF	SPOILER LI.
2	973821008	1	SPOILER RIGHT PU-G SPF	SPOILER RE.
3	10876072	4	SOCKET HEAD SCREW DIN 7984 M6X20 08	ZYLINDERSCHRAUBE
4	429900408	4	SHEET GASKET 7X29X4 A2	DICHTSCHEIBE
5	12100288	4	BLIND RIVET NUT M6 K=2,0-4,5 480H SPF	BLINDNIETMUTTER
6	591572208	4	COVER LID 12,7	ABDECKKAPPE
7	11647553	4	SOCKET HEAD SCREW ISO 4762 M5X16 8.8	ZYLINDERSCHRAUBE
8	973822108	2	PLATE 4X26X10 S315MC	BLECH

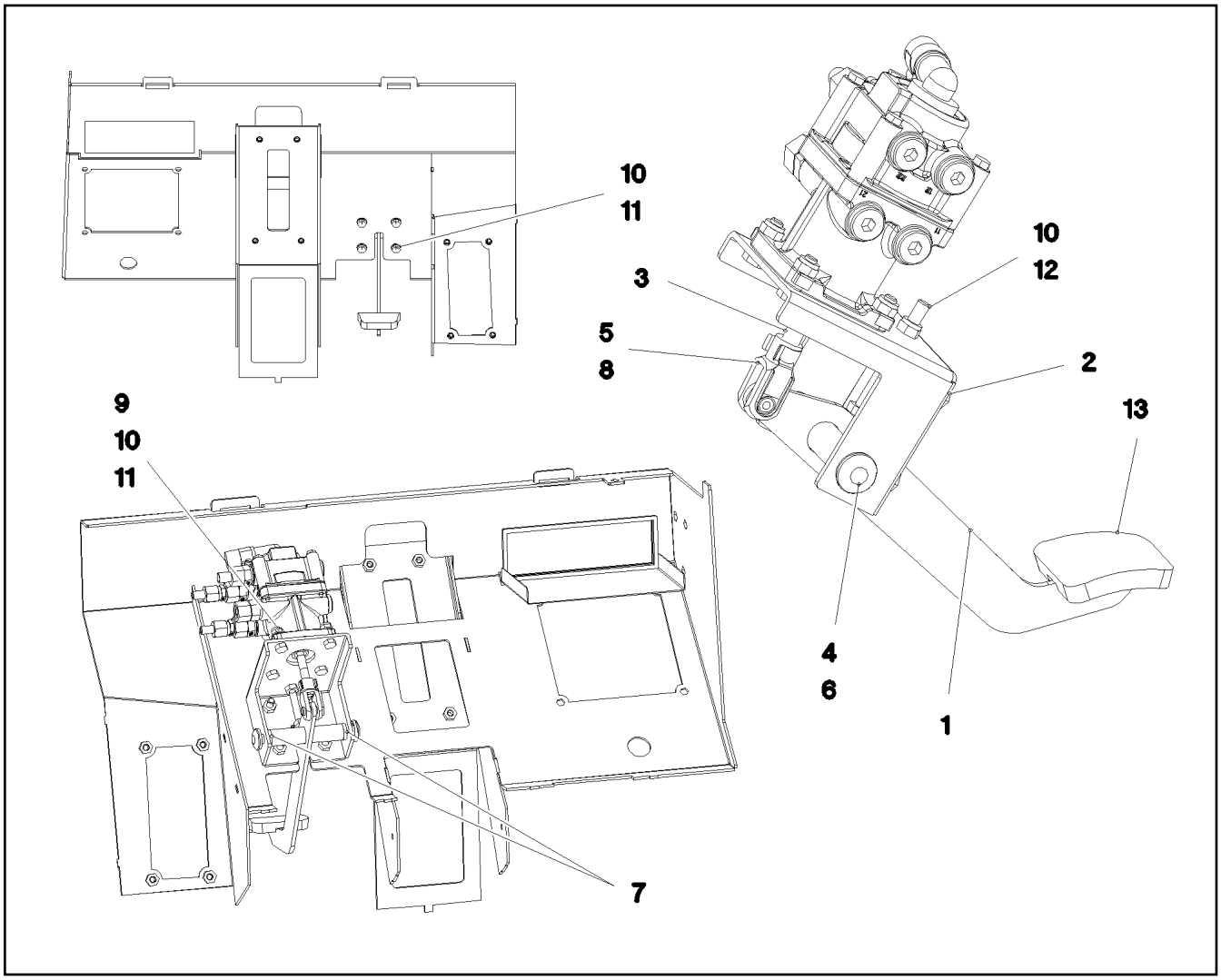

Pos.	Item	Quantity	Description	Bezeichnung
1	961775908	1	BRAKE PEDAL WELDED RAL 9005 SPF	BREMSPEDAL SCHWK.
2	961776008	1	BRACKET WELDED CONST. FE//ZNNI8//CN/	KONSOLE SCHWK.
3	955575208	1	PIN 10X88 S355J2C+C	BOLZEN
4	971356408	1	ROUND STEEL 12.0X130 S355J2C+C	RUNDSTAHL
5	725100508	1	YOKE DIN 71752 10X20 FE/ZN8/CN/T2	GABELKOPF
6	704256408	2	RAPID FIXING	SCHNELLBEFESTIGER
7	288147508	2	BUSHING RD20X18 PA6G	BUCHSE
8	725110108	1	ES PIN 10X20 FE/ZN8/CN/T2	ES BOLZEN
9	10197831	4	HEX SCREW ISO 4017 M8X25 8.8 ZNNI-480	SECHSKANTSCHRAUBE
10	10875614	1	HEX NUT DIN 985 M8 8 480H SPF	SECHSKANTMUTTER
11	12103465	4	WASHER ISO 7089 8 300HV ZNNI-480H SPF	SCHEIBE
12	10181537	1	HEX SCREW ISO 4017 M8X75 8.8 480H SPF	SECHSKANTSCHRAUBE
13	550826708	1	CAP GUMMI	KAPPE

Pos.	Item	Quantity	Description	Bezeichnung
1	918533808	1	DRIVER'S CABIN "NIPPLES PARTS" EDL,RA ⇨ ❑ 583	FAHRERHAUS BLECHTEILE

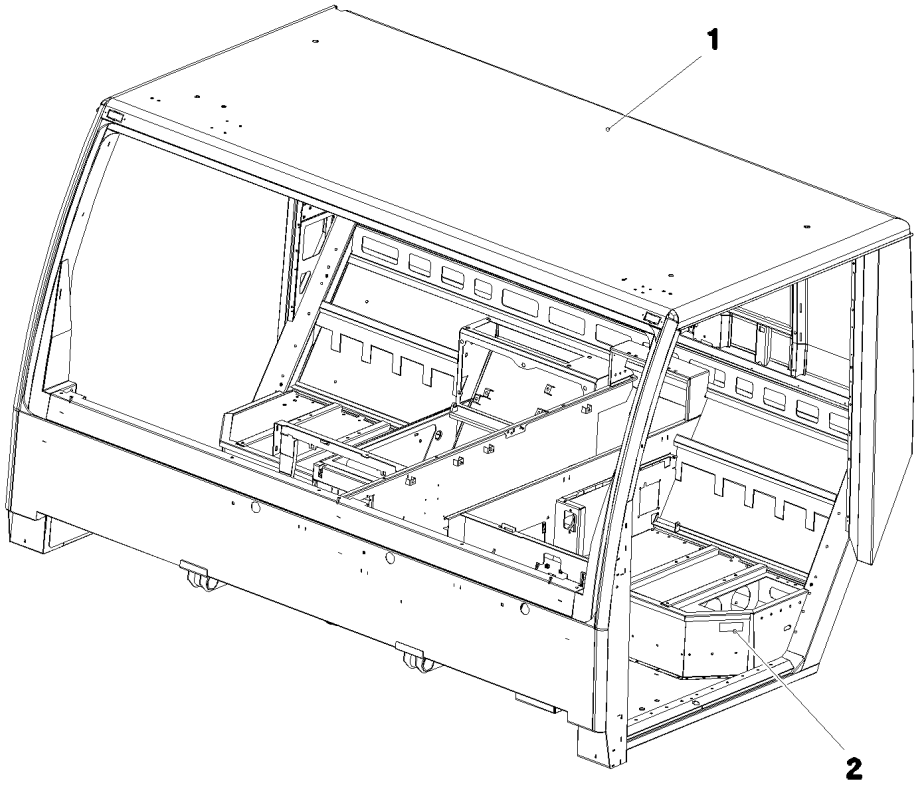

Pos.	Item	Quantity	Description	Bezeichnung
1	918533908	1	DRIVER'S CABIN WELEDED SPF	FAHRERHAUS SCHWK.
2	973567608	1	PLATE IDENTIFICATION NUMBER IDENT-N	SCHILD IDENTNR.

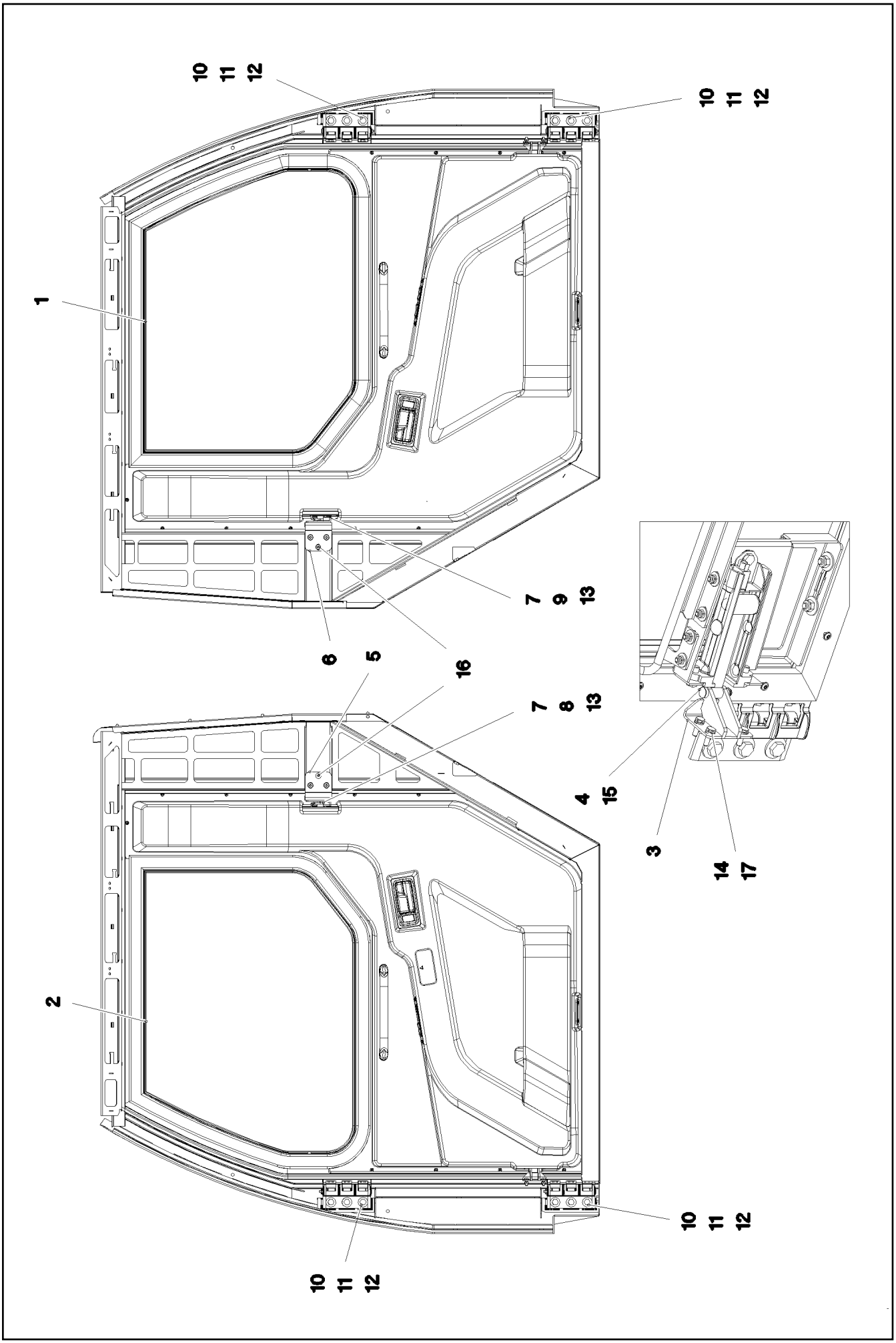

19.1.2022 081530 LIEBHERR	**etk_en_de_073897 LG 1750** **DRIVER CABIN DOOR INSTALLATION** **FAHRERHAUSTUER EINBAU**	❑ 584 (1/2) **917315108**

Pos.	Item	Quantity	Description	Bezeichnung
1	917330508	1	DOOR LEFT, CPL. ⇨ ❑ 586	TUER KPL.LI.
2	917330608	1	DOOR RIGHT, CPL. ⇨ ❑ 593	TUER KPL.RE.
3	963397408	2	CONSOLE FE//ZNNI8//FN//T0	KONSOLE
4	974090208	2	PIN 14.0X44 S235JRG2	BOLZEN
5	976134208	1	PLATE 4X137X83 S315MC RAL 7016,SDGL,G	BLECH
6	976134408	1	PLATE 4X137X83 S315MC RAL 7016,SDGL,G	BLECH
7	976134308	2	THREADED PLATE 8X20X56 S355MC FE//ZN	GEWINDEPLATTE
8	11006847	1	KEY COLLAR 28,5X76,5	SCHLIESSKEIL
9	11006846	1	KEY COLLAR 28,5X76,5	SCHLIESSKEIL
10	11491889	12	WASHER ISO 7093-1 10 300HV FLZN SPF	SCHEIBE
11	10197769	12	HEX NUT DIN 985 M10 8 ZNNI-480H SPF	SECHSKANTMUTTER
12	4635031	12	HEX SCREW ISO 4017 M10X28 8.8 FLZN	SECHSKANTSCHRAUBE
13	10875552	4	COUNTERSUNK SCREW DIN 7991 M8X16 8	SENKSCHRAUBE
14	10197771	8	WASHER ISO 7089 6 200HV ZNNI-480H SPF	SCHEIBE
15	10451623	2	LOCKING RING DIN 471 10X1 EDELSTAHL	SICHERUNGSRING
16	10875486	6	BUTTON HEAD SCREW AEHNL.ISO 7380-2	HALBRUNDKOPFSCHRAUBE
17	11644899	8	HEX SCREW ISO 4017 M6X20 8.8 480H SPF	SECHSKANTSCHRAUBE

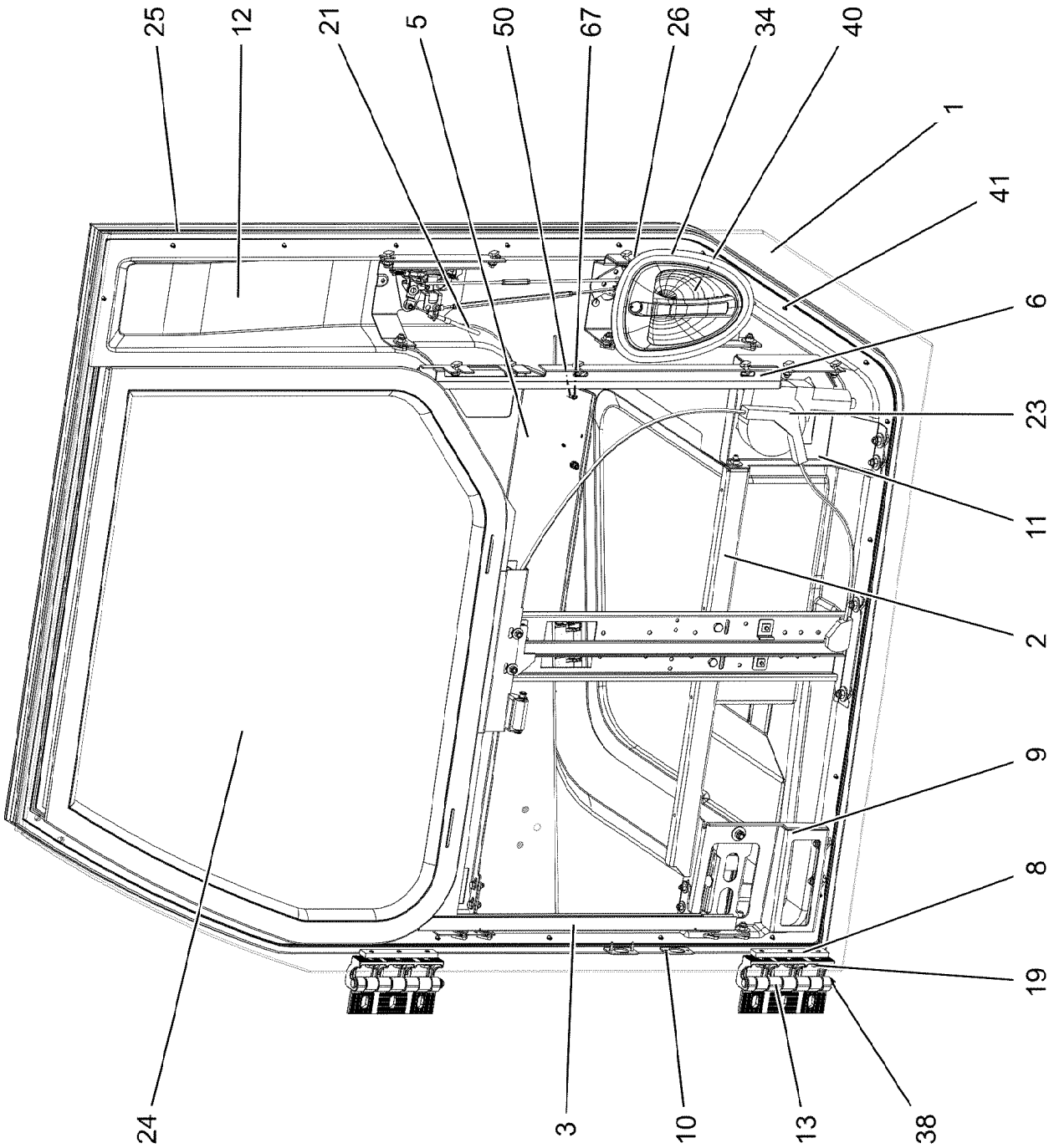
Pos. 7
Pos. 35
25
12
21
5
50
67
26
34
40
1
41
6
23
11
2
9
8
19
24
3
10
13
38

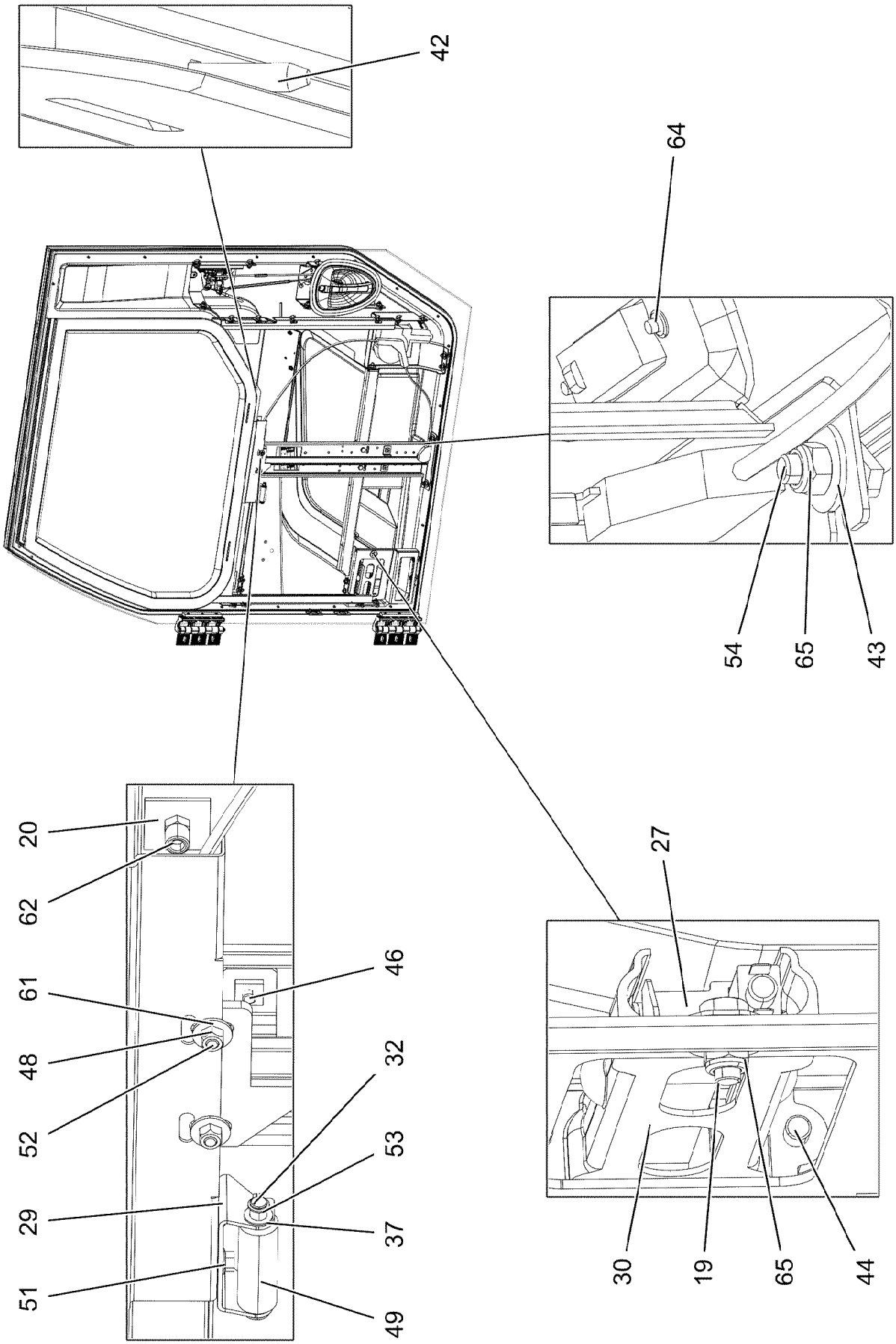

19.1.2022 008331 LIEBHERR	**etk_en_de_073897 LG 1750** **DOOR LEFT, CPL.** **TUER KPL.LI.**	❑ 587 (2/4) **917330508**

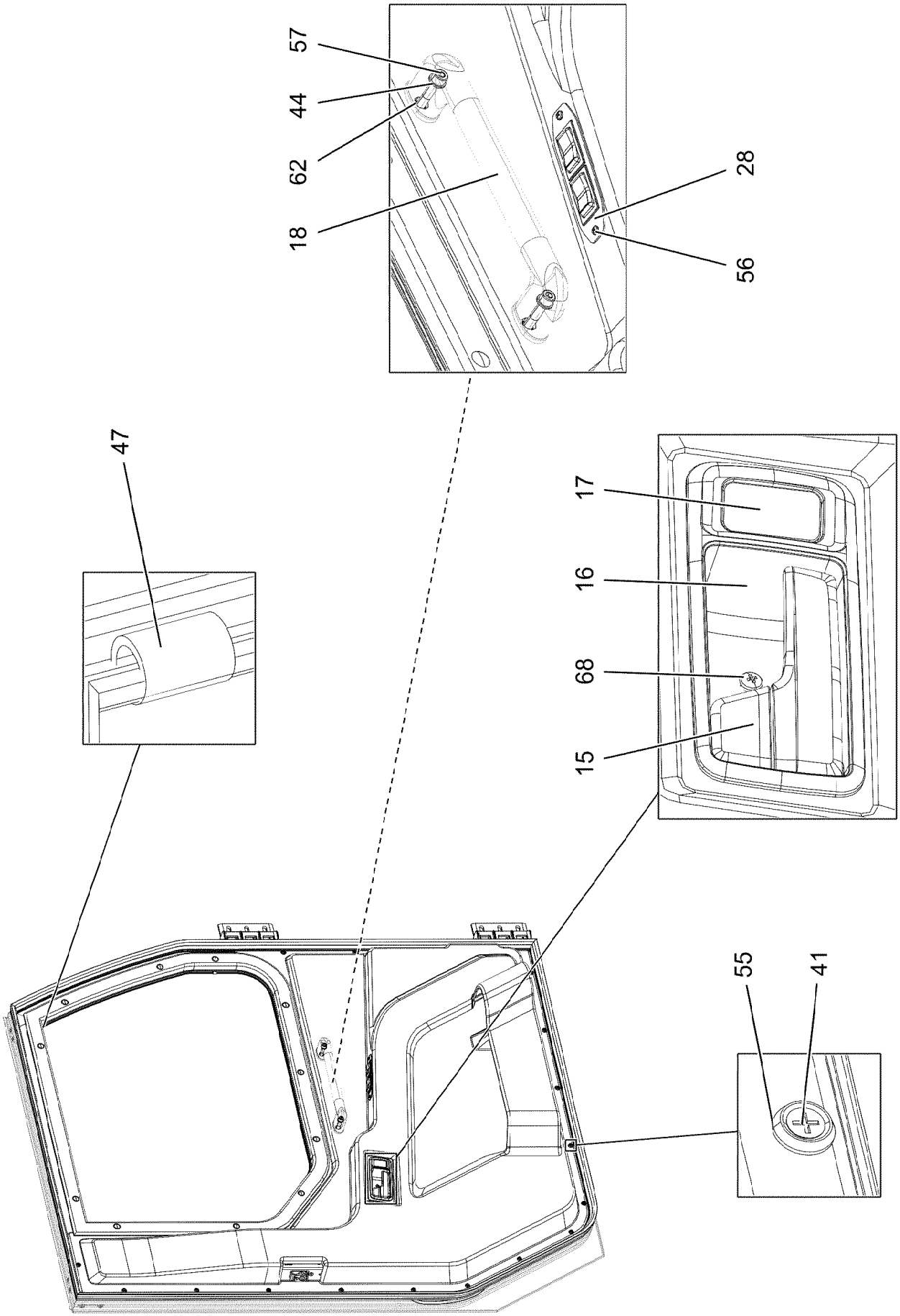

19.1.2022 008332 LIEBHERR	**etk_en_de_073897 LG 1750** **DOOR LEFT, CPL.** **TUER KPL.LI.**	❑ 588 (3/4) **917330508**

Pos.	Item	Quantity	Description	Bezeichnung
1	967820508	1	DOOR LEFT BASIC FRAME SPF	TUER GRUNDRAHMEN LI.
2	972153708	1	PLATE 3X713X79 ALMG3 H111 RAL 7035,SD	BLECH
3	962196708	1	GUIDE WELDED IN FRONT	FUEHRUNG SCHWK.VORN
5	967826508	1	STIFFENING RAL 7037,SDGL,GT SPF	VERSTEIFUNG SCHWK.
6	973955908	1	LEFT-HAND WINDOW GUIDE	FENSTERFUEHRUNG LI.
7	972906508	1	DOOR SHEETING 0.1X1100X870 MACTAC 8	TUERFOLIE
8	974393808	2	PLATE 8X130X20 S355MC FE//ZNNI8//CN//T	BLECH
9	972087308	1	PLATE 3X245X315 ALMG3 H111 RAL 7037	BLECH
10	972087408	2	PLATE 2X50X31 ALMG3 H111 RAL 7016,SD	BLECH
11	97028113	1	PLATE 2X327X347 ALMG3 H111	BLECH
12	967851908	1	DOOR INSIDE COATING FHS2700 FHS2450	TUERINNENVERKLEIDUNG KPL.
13	921865108	2	DOOR HINGE CPL. ⇨ ❑ 590	TUERSCHARNIER KPL.
15	10301780	1	INSIDE HANDLE 145X80X35 PA6GF15	INNENGRIFF
16	10301782	1	LEFT-HAND SHUTTER 145X62X50 PA6GF15	BLENDE LINKS
17	10326958	1	ORIFICE 35X20X15 PA6GF15	BLENDE
18	10331526	1	HANDGRIP 300X25X59,2X254	HALTEGRIFF
19	10299666	12	HEX SCREW ISO 4017 M8X20 10.9 480H SP	SECHSKANTSCHRAUBE
20	97034170	2	PLATE 2X30X30 ALMG3 H111	BLECH
21	11211587	1	BOWDEN PULL SYSTEM	BOWDENZUG
23	704280408	1	WINDOW LIFTER	FENSTERHEBER
24	972090008	1	WINDOW, CRANK, LEFT SPF	KURBELFENSTER LI.
25	929953208	1	DOOR SEALING LEFT COMPL.	TUERDICHTUNG KPL.LI.
26	97027925	1	PLATE 3X189X282 S355MC FE//ZNNI8//CN//T	BLECH
27	975880508	1	HOLDER 1.5X60X86 DC01 FE//ZNNI8//CN//T0	HALTER
28	956469408	1	PLATE 1.5X150X37 DC01	BLECH
29	972665608	1	PLATE 2X99X35 DC01 FE//ZNNI8//CN//T0	BLECH
30	963225108	1	DOOR STOPPER COMPL. FE//ZNNI8//CN//T2 ⇨ ❑ 591	TUERFESTSTELLER KPL.
32	950462308	1	PIN 8X66 S355J2C+C	BOLZEN
34	97029803	1	ADHESIVE FOIL OUTSIDE HANDLE SPF	KLEBEFOLIE AUSSENGRIFF
35	726051508	1	RUBBER BELLOWS	FALTENBALG
37	282801408	2	CLIP STORE D=8.0 PA6G	CLIP-LAGER
38	704258308	2	RAPID FIXING	SCHNELLBEFESTIGER
40	967814708	1	CLOSING DEVISE CPL. LINKS ⇨ ❑ 592	SCHLIESSANLAGE KPL.
41	12100598	18	SHEET-METAL SCREW ISO 7050 ST4,2X16	BLECHSCHRAUBE
42	10286587	3	SHEET-METAL SCREW ISO 7049 ST4,2X19	BLECHSCHRAUBE
43	11140469	32	WASHER ISO 7093-1 8 200HV 480H SPF	SCHEIBE
44	12103465	4	WASHER ISO 7089 8 300HV ZNNI-480H SPF	SCHEIBE
46	11692824	7	HEX SCREW ISO 4017 M6X12 8.8 480H SPF	SECHSKANTSCHRAUBE
47	11160966	2	PIPE CLAMP 4,8 PA 6.6 SCHWARZ	ROHRSCHELLE
48	12102692	11	HEX NUT DIN 985 M6 8 ZNNI-480H SPF	SECHSKANTMUTTER
49	591062108	1	HOSE FITTING 18X5X48	SCHLAUCHSTUECK
50	10412851	2	BUTTON HEAD SCREW AEHNL.ISO 7380-2	HALBRUNDKOPFSCHRAUBE
51	10876387	2	HEX SCREW M5X16 10.9 480H SPF	SECHSKANTSCHRAUBE
52	11840297	8	HEX SCREW EN 1665 M6X16 8.8 480H SPF	SECHSKANTSCHRAUBE
53	10450160	1	LOCKING RING DIN 471 8X0,8 EDELSTAHL	SICHERUNGSRING
54	409707008	22	HAMMER HEAD BOLT M8X20 8.8 480H SPF	HAMMERKOPFSCHRAUBE
55	553084908	18	WASHER	SCHEIBE
56	10876381	4	SHEET-METAL SCREW ISO 7049 ST4,2X16 4	BLECHSCHRAUBE
57	10875601	2	SOCKET HEAD SCREW ISO 4762 M8X50 8.8	ZYLINDERSCHRAUBE
61	10875648	14	WASHER ISO 7093-1 6 200HV 480H SPF	SCHEIBE
62	12100289	2	BLIND RIVET NUT M8 K=1,8-5 480H SPF	BLINDNIETMUTTER
64	10019040	2	TALLOW-DROP SCREW K4X12 ST A3K	LINSENKOPFSCHRAUBE
65	10875614	26	HEX NUT DIN 985 M8 8 480H SPF	SECHSKANTMUTTER
67	10042593	2	BLIND RIVET NUT M6 K=1,5-3,5 ST CR6-FRE	BLINDNIETMUTTER
68	409320508	1	SHEET-METAL SCREW ISO 7049 ST4,2X25 S	BLECHSCHRAUBE

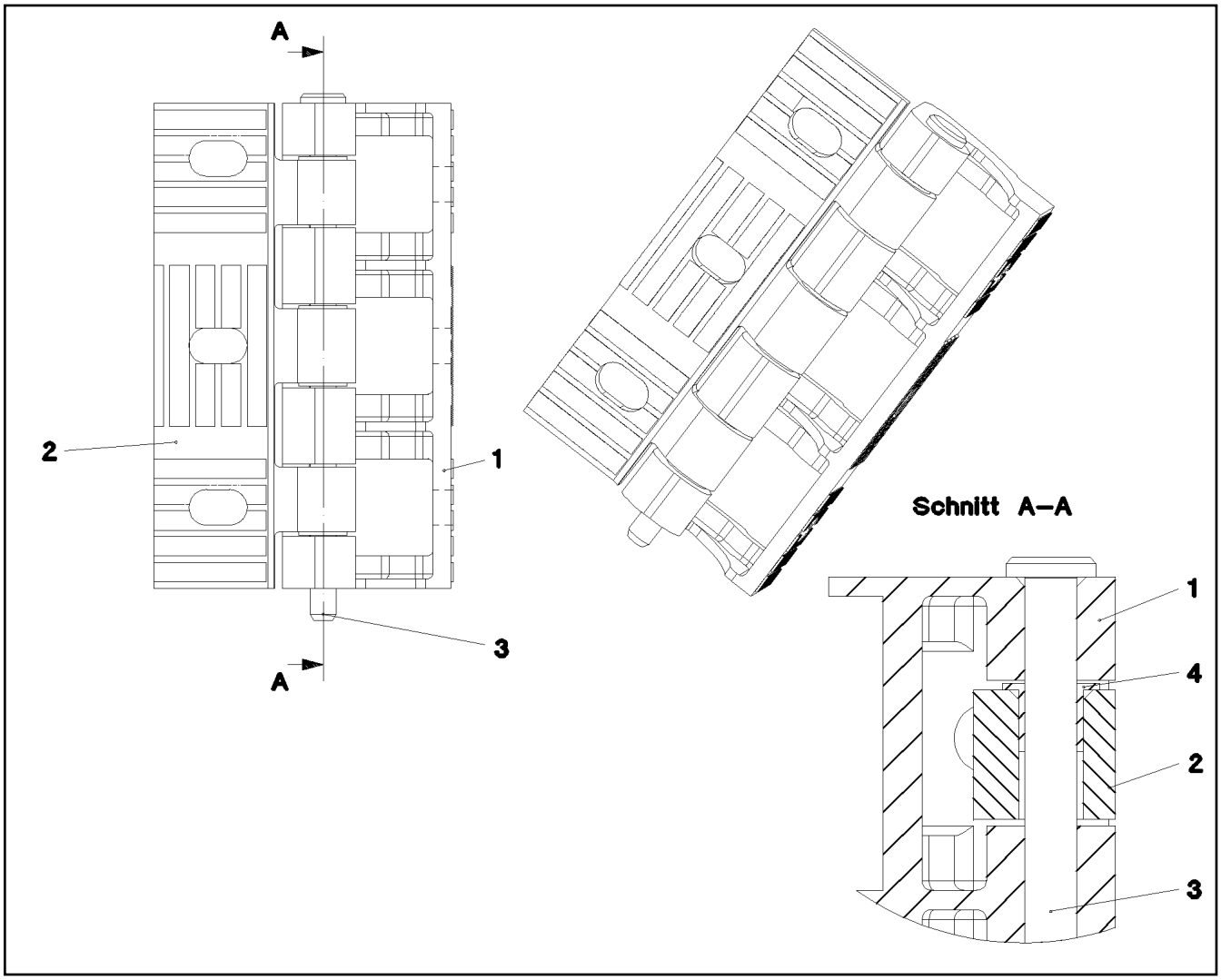

Pos.	Item	Quantity	Description	Bezeichnung
1	380017508	1	HALF HINGE GS42CRMO4 ELEKTROLYTISC	SCHARNIERHAELFTE
2	380019708	1	HALF HINGE ELEKTROLYTISCH POLIERT	SCHARNIERHAELFTE
3	453022808	1	PIN ISO 2341 A8X160 X20CR13	BOLZEN
4	708013108	4	COLLER BUSHING 8X10X15X9,5 PA	BUNDBUCHSE

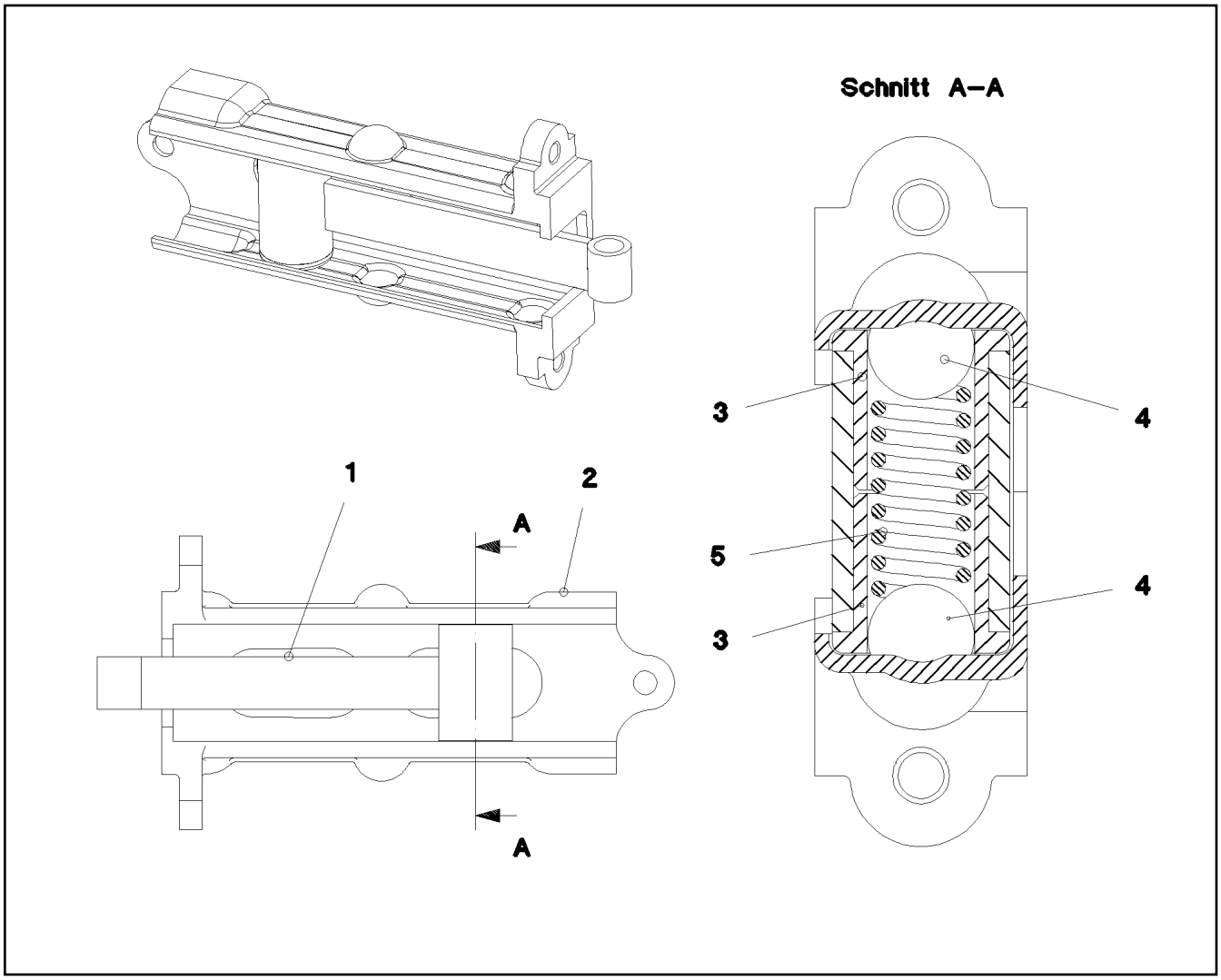

Pos.	Item	Quantity	Description	Bezeichnung
1	963225208	1	LEVER WELDED	HEBEL SCHWK.
2	380020808	1	HOUSING GX5CRNI1810	GEHAEUSE
3	970767608	2	BUSHING X0 POM	BUCHSE
4	747000908	2	BALL DIN 5401 15	KUGEL
5	720014808	1	COMPRESSION SPRING 2,0X12X46,4 EN10	DRUCKFEDER

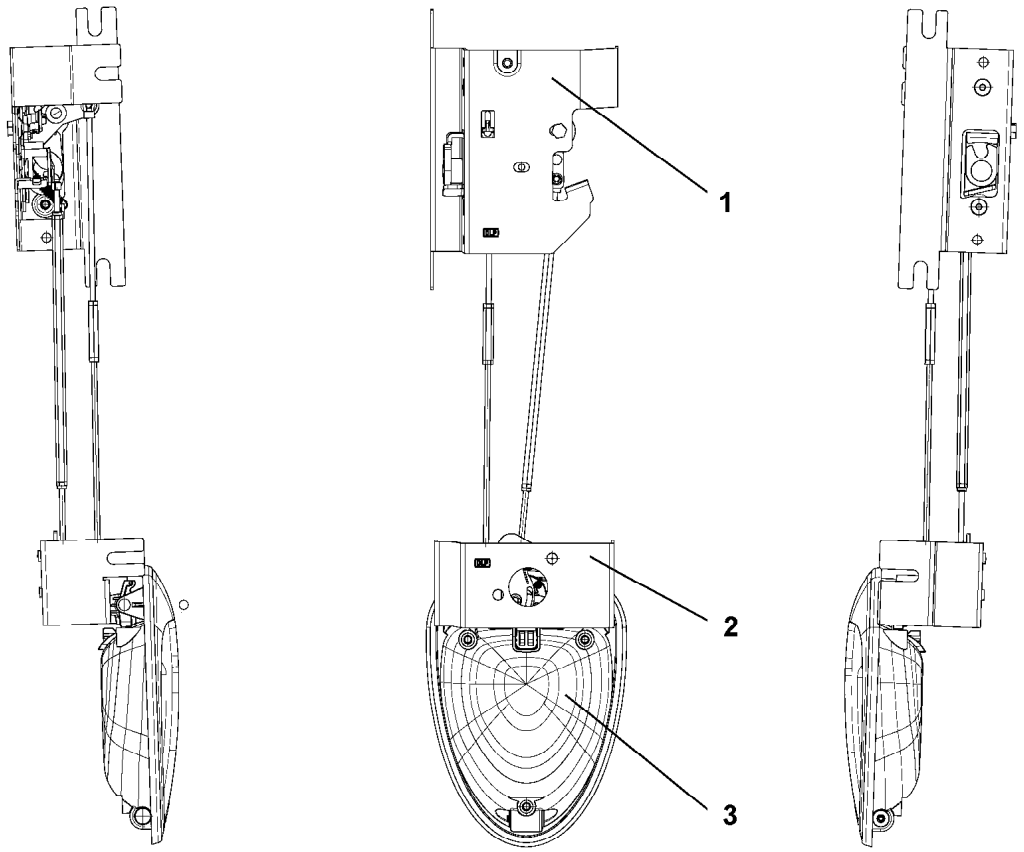

Pos.	Item	Quantity	Description	Bezeichnung
1	11170506	1	LOCK WITH FALLING LATCH LINKS	DREHFALLENSCHLOSS
2	11170504	1	HANDLEADAPTER LINKS	GRIFFADAPTION
3	11006570	1	OUTSIDE HANDLE ZUG	AUSSENGRIFF

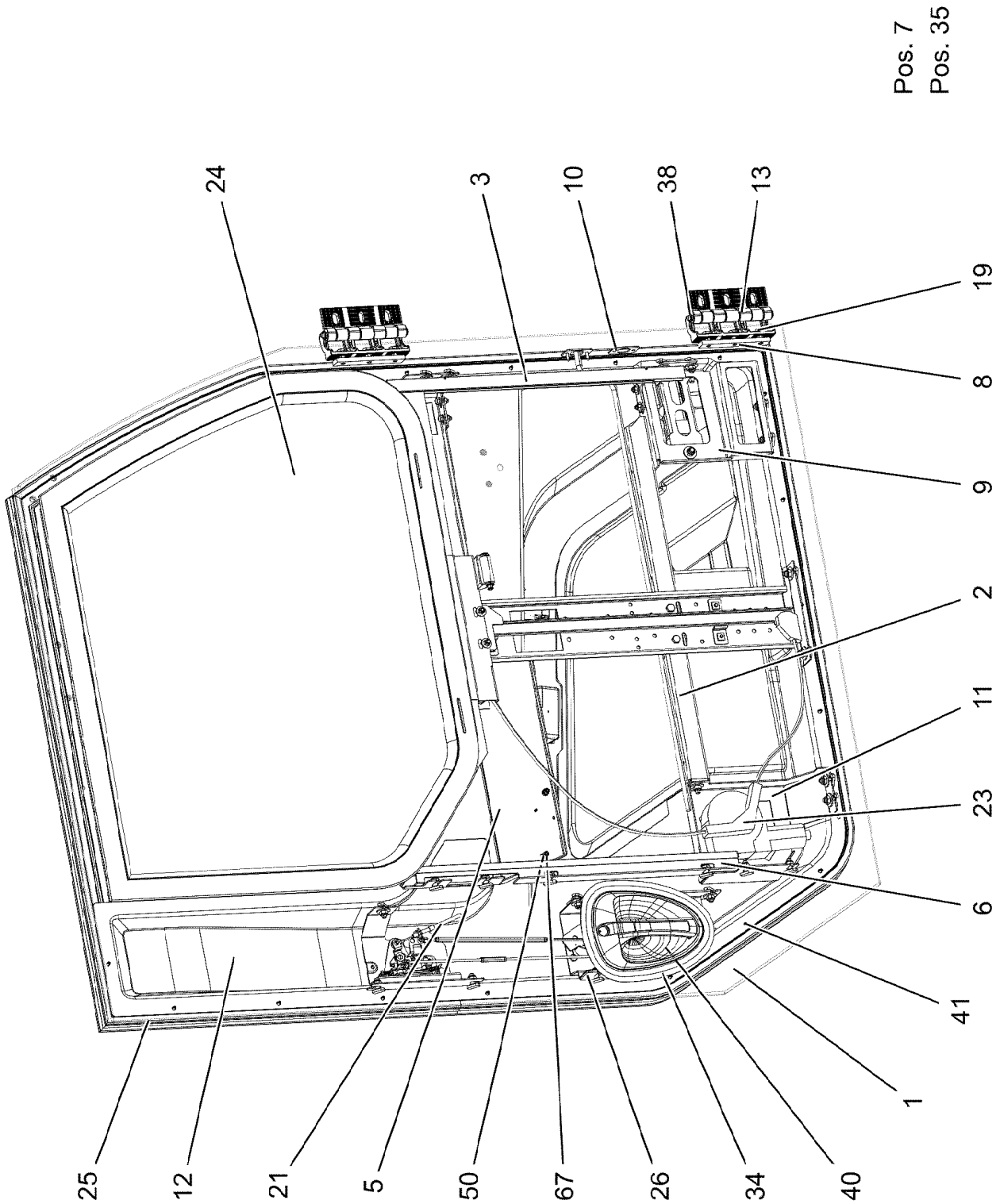

19.1.2022 074846 LIEBHERR	**etk_en_de_073897 LG 1750** **DOOR RIGHT, CPL.** **TUER KPL.RE.**	❑ 593 (1/4) **917330608**

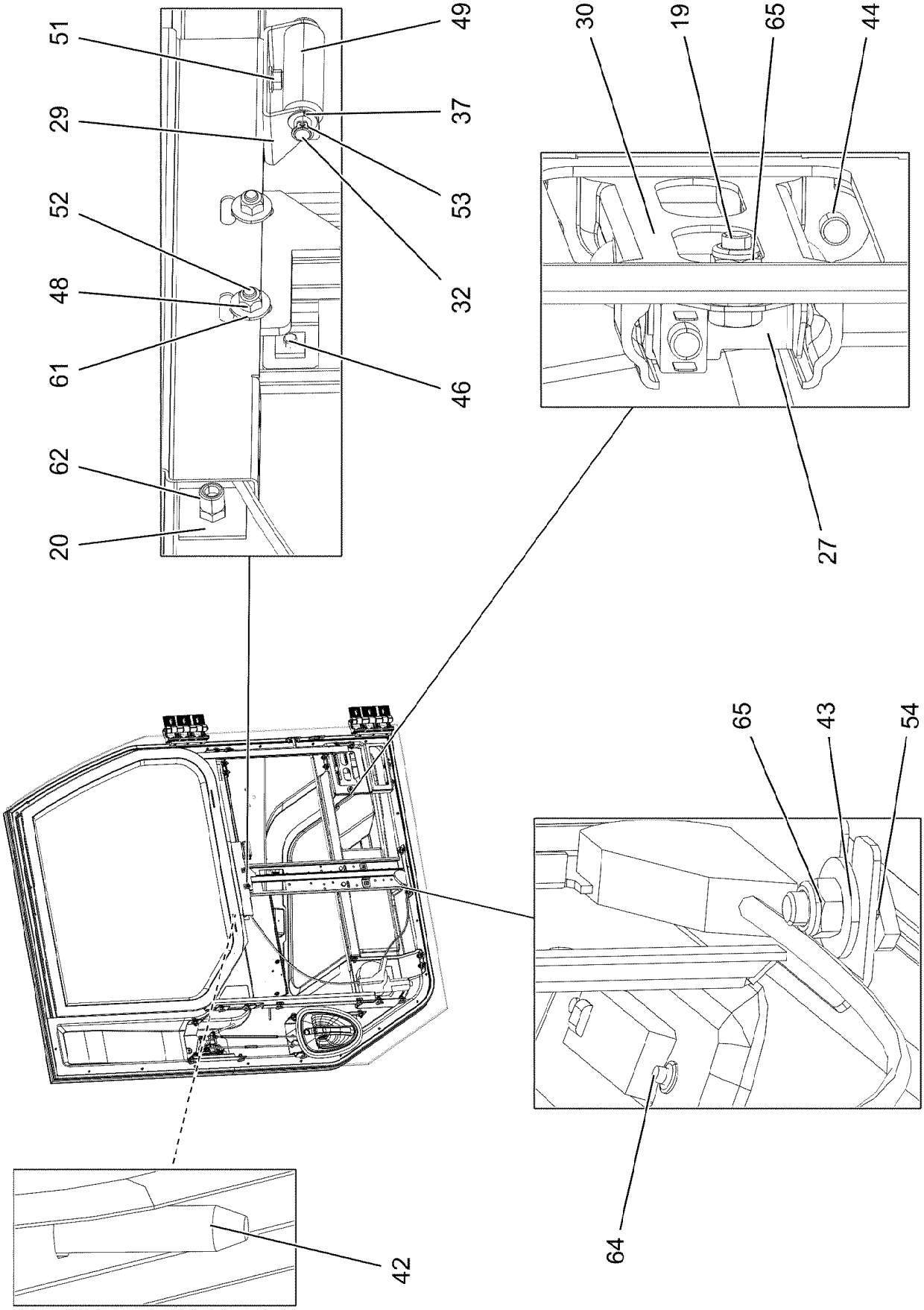

19.1.2022 074847 LIEBHERR	**etk_en_de_073897 LG 1750** **DOOR RIGHT, CPL.** **TUER KPL.RE.**	❑ 594 (2/4) **917330608**

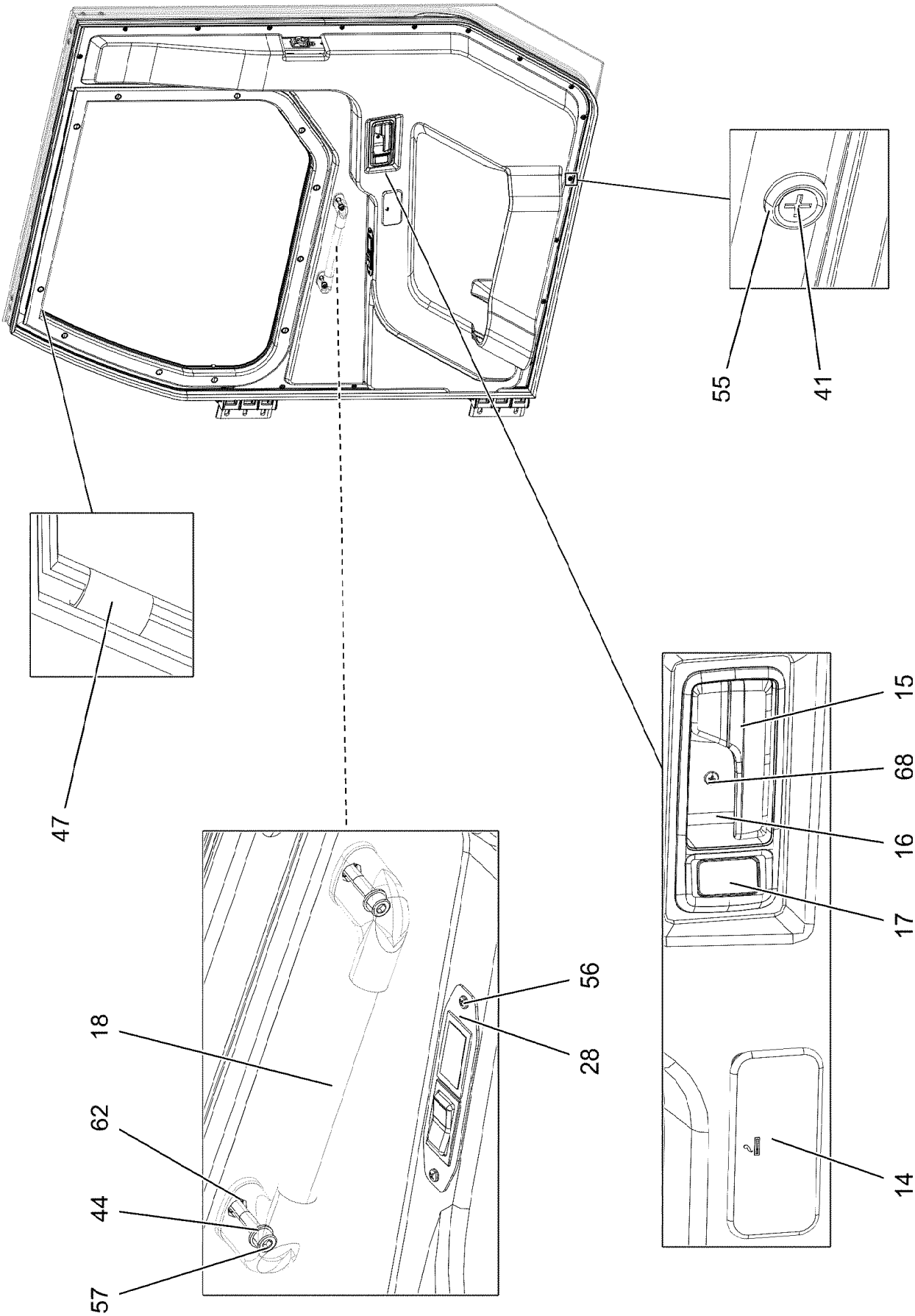
55
41
47
15
68
16
17
56
28
18
62
44
57
14

Pos.	Item	Quantity	Description	Bezeichnung
1	967820608	1	DOOR RIGHT BASIC FRAME SPF	TUER GRUNDRAHMEN RE.
2	972204808	1	PLATE 3X713X79 ALMG3 H111	BLECH
3	962208808	1	GUIDE WELDED IN FRONT	FUEHRUNG SCHWK.VORN
5	967904108	1	STIFFENING RAL 7037,SDGL,GT SPF	VERSTEIFUNG SCHWK.
6	973955808	1	RIGHT-HAND WINDOW GUIDE	FENSTERFUEHRUNG RE.
7	972906508	1	DOOR SHEETING 0.1X1100X870 MACTAC 8	TUERFOLIE
8	974393808	2	PLATE 8X130X20 S355MC FE//ZNNI8//CN//T	BLECH
9	972119708	1	PLATE 3X245X315 ALMG3 H111 RAL 7037,	BLECH
10	972087408	2	PLATE 2X50X31 ALMG3 H111 RAL 7016,SD	BLECH
11	97028260	1	PLATE 2X347X327 ALMG3 H111	BLECH
12	967880808	1	DOOR INSIDE COATING R FHS2700 SPF	TUERINNENVERKLEIDUNG KPL.
13	921865108	2	DOOR HINGE CPL. ⇨ ❑ 590	TUERSCHARNIER KPL.
14	10291997	1	ASH TRAY KUNSTSTOFF	ASCHENBECHER
15	10301779	1	INSIDE HANDLE 145X80X35 PA6GF15	INNENGRIFF
16	10301781	1	LIGHT RIGHT 145X62X50 PA6GF15	BLENDE RECHTS
17	10326958	1	ORIFICE 35X20X15 PA6GF15	BLENDE
18	10331526	1	HANDGRIP 300X25X59,2X254	HALTEGRIFF
19	10299666	12	HEX SCREW ISO 4017 M8X20 10.9 480H SP	SECHSKANTSCHRAUBE
20	97034170	2	PLATE 2X30X30 ALMG3 H111	BLECH
21	11211587	1	BOWDEN PULL SYSTEM	BOWDENZUG
23	704280308	1	WINDOW LIFTER	FENSTERHEBER
24	972124008	1	WINDOW, CRANK, RIGHT SPF	KURBELFENSTER RE.
25	962209908	1	R-HAND DOOR SEALING COMPLETE	TUERDICHTUNG KPL.RE.
26	97028124	1	HOLDER 3X189X282 DC01 FE//ZNNI8//CN//T	HALTER
27	975880508	1	HOLDER 1.5X60X86 DC01 FE//ZNNI8//CN//T0	HALTER
28	956469408	1	PLATE 1.5X150X37 DC01	BLECH
29	972665608	1	PLATE 2X99X35 DC01 FE//ZNNI8//CN//T0	BLECH
30	963225108	1	DOOR STOPPER COMPL. FE//ZNNI8//CN//T2 ⇨ ❑ 591	TUERFESTSTELLER KPL.
32	950462308	1	PIN 8X66 S355J2C+C	BOLZEN
34	97029803	1	ADHESIVE FOIL OUTSIDE HANDLE SPF	KLEBEFOLIE AUSSENGRIFF
35	726051508	1	RUBBER BELLOWS	FALTENBALG
37	282801408	2	CLIP STORE D=8.0 PA6G	CLIP-LAGER
38	704258308	2	RAPID FIXING	SCHNELLBEFESTIGER
40	967821308	1	CLOSING DEVISE CPL.	SCHLIESSANLAGE KPL.
41	12100598	18	SHEET-METAL SCREW ISO 7050 ST4,2X16	BLECHSCHRAUBE
42	10286587	3	SHEET-METAL SCREW ISO 7049 ST4,2X19	BLECHSCHRAUBE
43	11140469	32	WASHER ISO 7093-1 8 200HV 480H SPF	SCHEIBE
44	12103465	4	WASHER ISO 7089 8 300HV ZNNI-480H SPF	SCHEIBE
46	11692824	7	HEX SCREW ISO 4017 M6X12 8.8 480H SPF	SECHSKANTSCHRAUBE
47	11160966	2	PIPE CLAMP 4,8 PA 6.6 SCHWARZ	ROHRSCHELLE
48	12102692	11	HEX NUT DIN 985 M6 8 ZNNI-480H SPF	SECHSKANTMUTTER
49	591062108	1	HOSE FITTING 18X5X48	SCHLAUCHSTUECK
50	10412851	2	BUTTON HEAD SCREW AEHNL.ISO 7380-2	HALBRUNDKOPFSCHRAUBE
51	10876387	2	HEX SCREW M5X16 10.9 480H SPF	SECHSKANTSCHRAUBE
52	11840297	8	HEX SCREW EN 1665 M6X16 8.8 480H SPF	SECHSKANTSCHRAUBE
53	10450160	1	LOCKING RING DIN 471 8X0,8 EDELSTAHL	SICHERUNGSRING
54	409707008	22	HAMMER HEAD BOLT M8X20 8.8 480H SPF	HAMMERKOPFSCHRAUBE
55	553084908	18	WASHER	SCHEIBE
56	10876381	4	SHEET-METAL SCREW ISO 7049 ST4,2X16 4	BLECHSCHRAUBE
57	10875601	2	SOCKET HEAD SCREW ISO 4762 M8X50 8.8	ZYLINDERSCHRAUBE
61	10875648	14	WASHER ISO 7093-1 6 200HV 480H SPF	SCHEIBE
62	12100289	2	BLIND RIVET NUT M8 K=1,8-5 480H SPF	BLINDNIETMUTTER
64	10019040	2	TALLOW-DROP SCREW K4X12 ST A3K	LINSENKOPFSCHRAUBE
65	10875614	26	HEX NUT DIN 985 M8 8 480H SPF	SECHSKANTMUTTER
67	10042593	2	BLIND RIVET NUT M6 K=1,5-3,5 ST CR6-FRE	BLINDNIETMUTTER
68	409320508	1	SHEET-METAL SCREW ISO 7049 ST4,2X25 S	BLECHSCHRAUBE

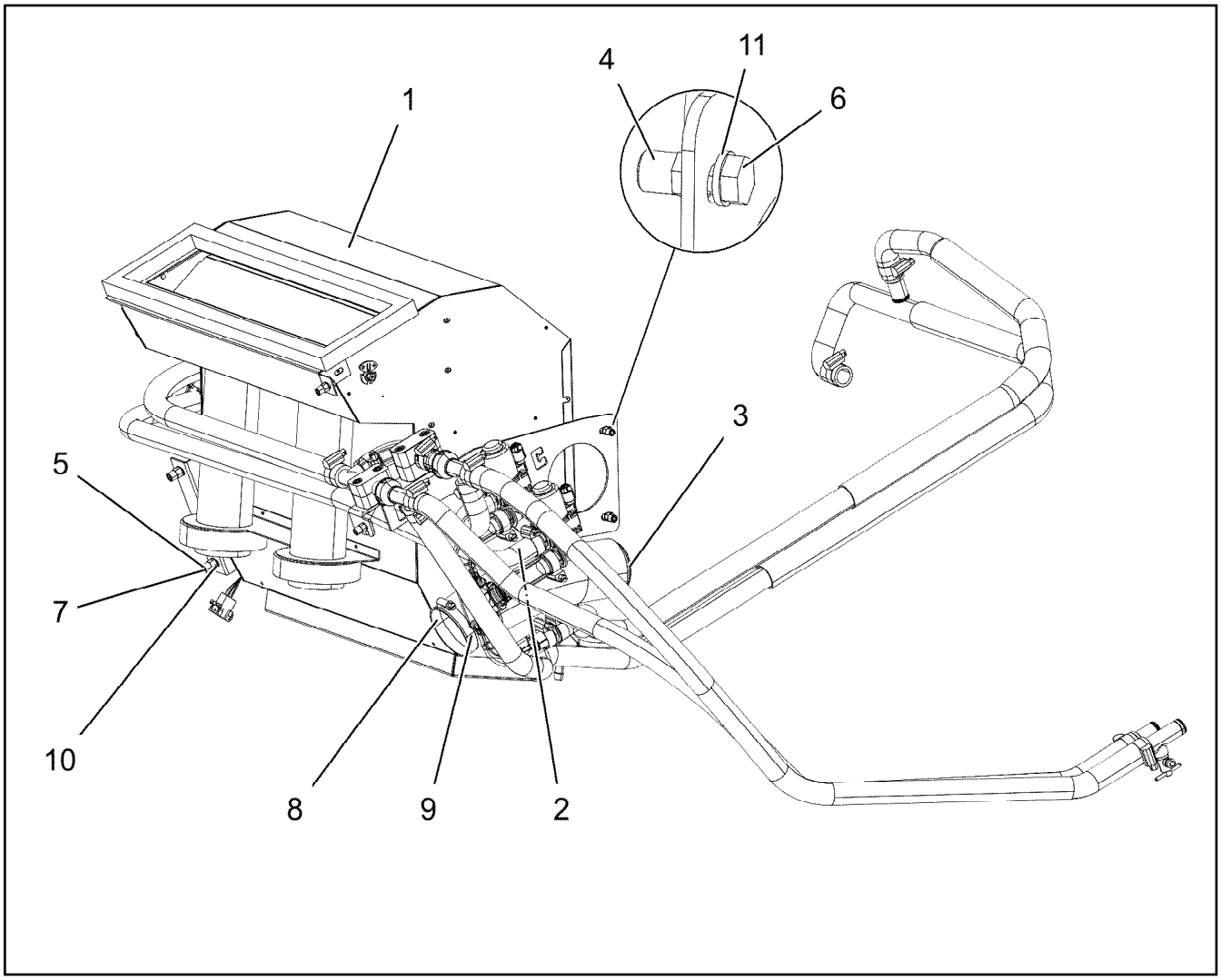

Pos.	Item	Quantity	Description	Bezeichnung
1	96017045	1	PREASSEMBLED HEAT.CLIMATE UNIT ⇨ ❑ 598	HEIZKLIMAGERAET VORM.
2	969862108	1	VALVE PLATE, PRE-ASSEMBLED FH2700 S ⇨ ❑ 602	VENTILPLATTE VORM.
3	553193008	1	OUTLET JET D=63MM T=3MM PA	AUSSTROEMDUESE
4	10042593	4	BLIND RIVET NUT M6 K=1,5-3,5 ST CR6-FRE	BLINDNIETMUTTER
5	12100289	2	BLIND RIVET NUT M8 K=1,8-5 480H SPF	BLINDNIETMUTTER
6	11657360	4	HEX SCREW ISO 4017 M6X16 8.8 480H SPF	SECHSKANTSCHRAUBE
7	11651767	2	HEX SCREW ISO 4017 M8X20 8.8 480H SPF	SECHSKANTSCHRAUBE
8	553027708	0.25	HOSE DN70-SUPERFLEX PAP	SCHLAUCH
9	774208008	1	HOSE CLAMP 60/50-70/12 W3	SCHLAUCHSCHELLE
10	10540510	2	WASHER ISO 7093-1 8 200HV-A4	SCHEIBE
11	10197771	4	WASHER ISO 7089 6 200HV ZNNI-480H SPF	SCHEIBE

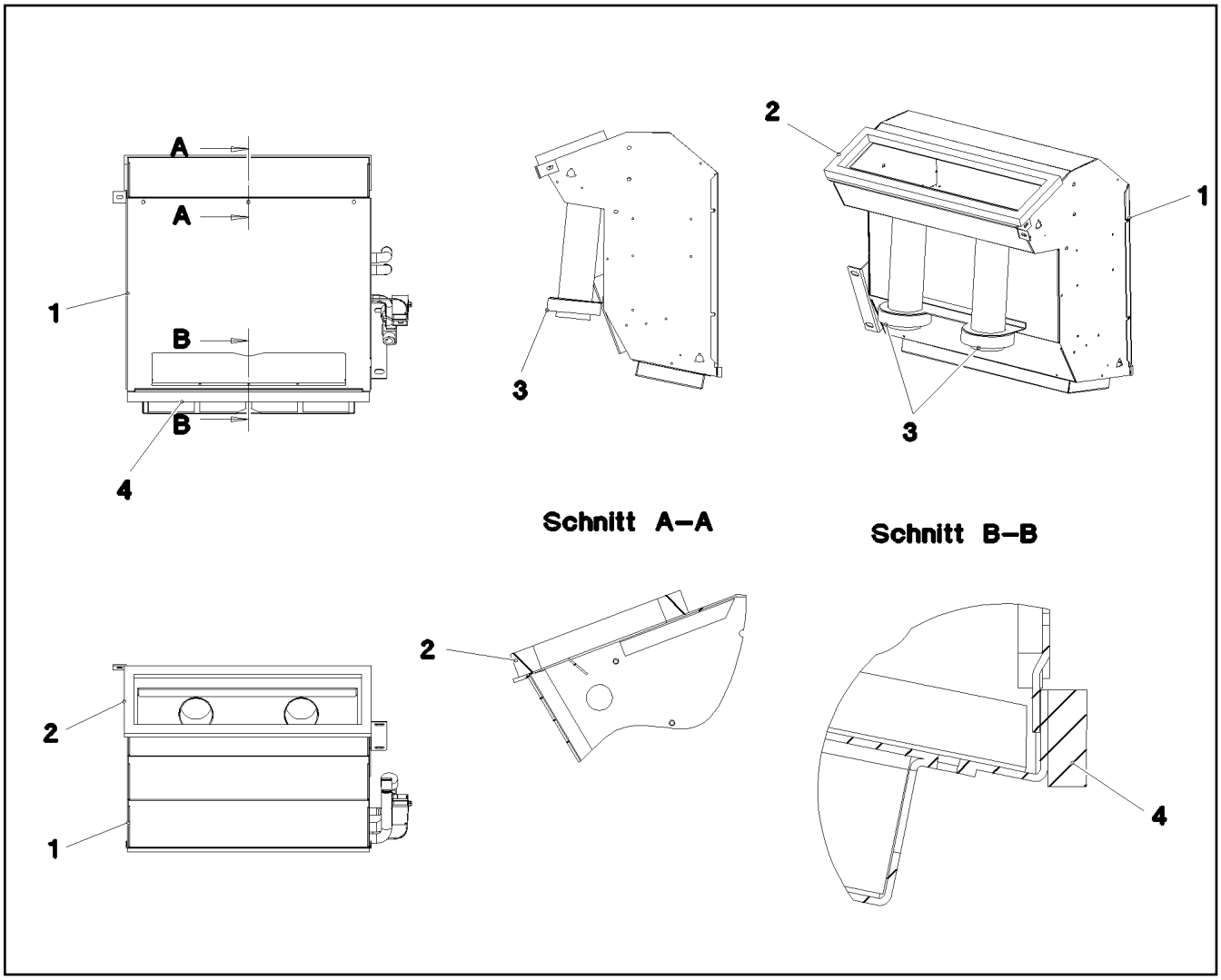

Pos.	Item	Quantity	Description	Bezeichnung
1	10876121	1	AIR CONDITIONING UNIT 24V 15KW SPF ⇨ ❑ 599	HEIZKLIMAGERAET
2	970167108	1	SEALING FRAME 20X150X510 ZELLGUMMI	DICHTRAHMEN
3	957047108	2	SEALING FRAME 0 ZELLGUMMI	DICHTRAHMEN
4	262101008	0.5	CELL RUBBER 20X8	ZELLGUMMI

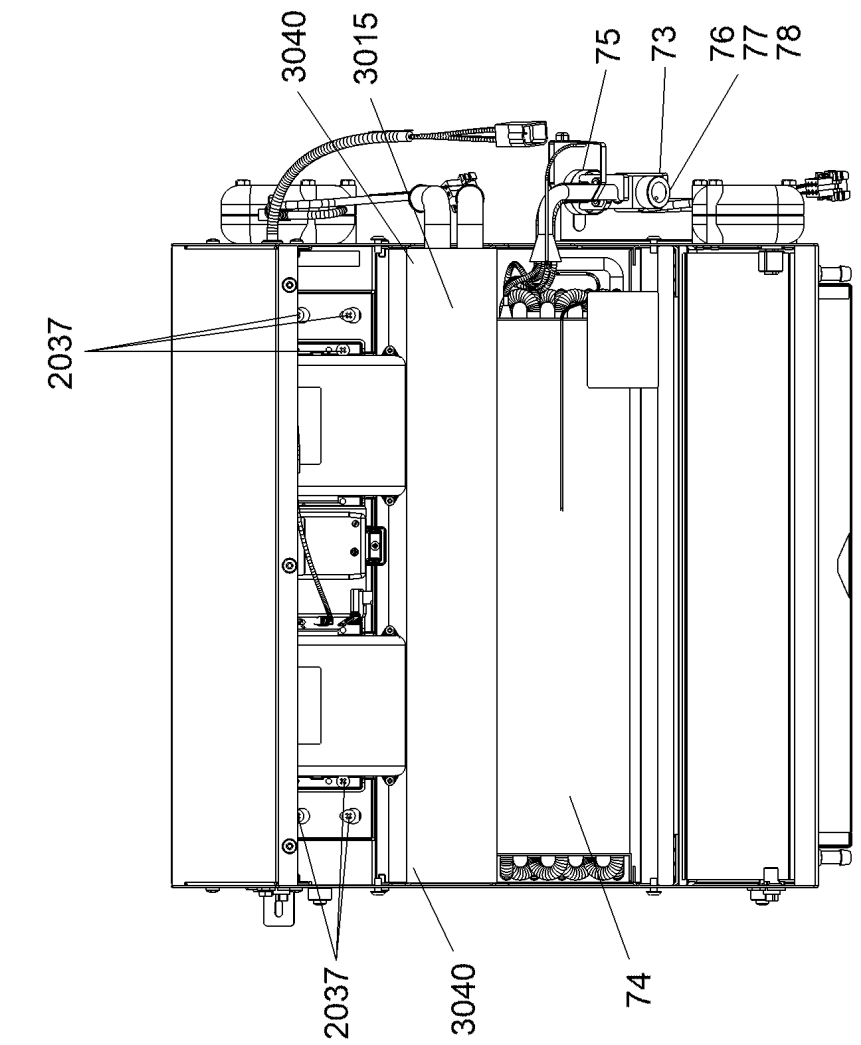
3040
3015
75
73
76
77
78
2037
2037
3040
74

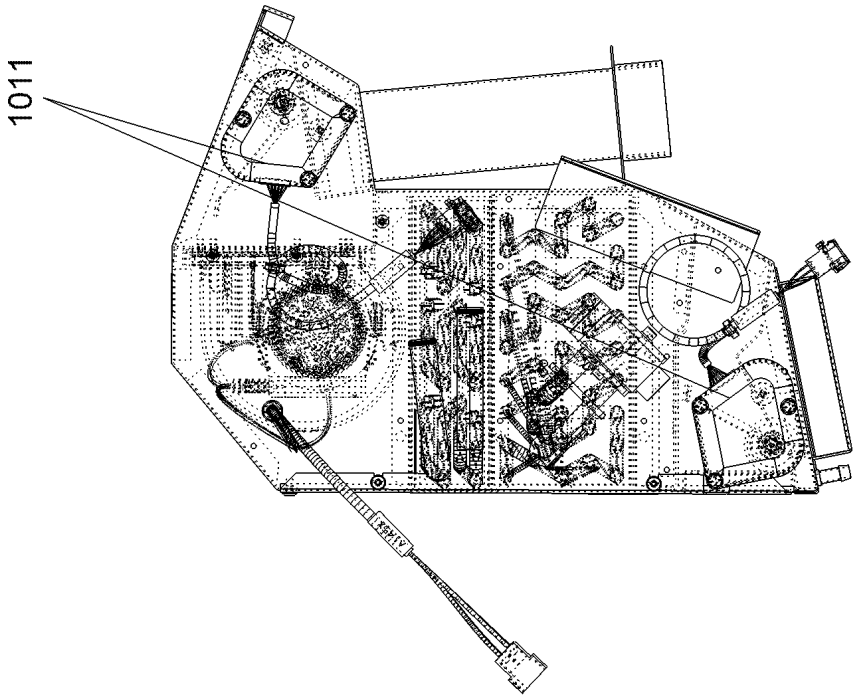
1011

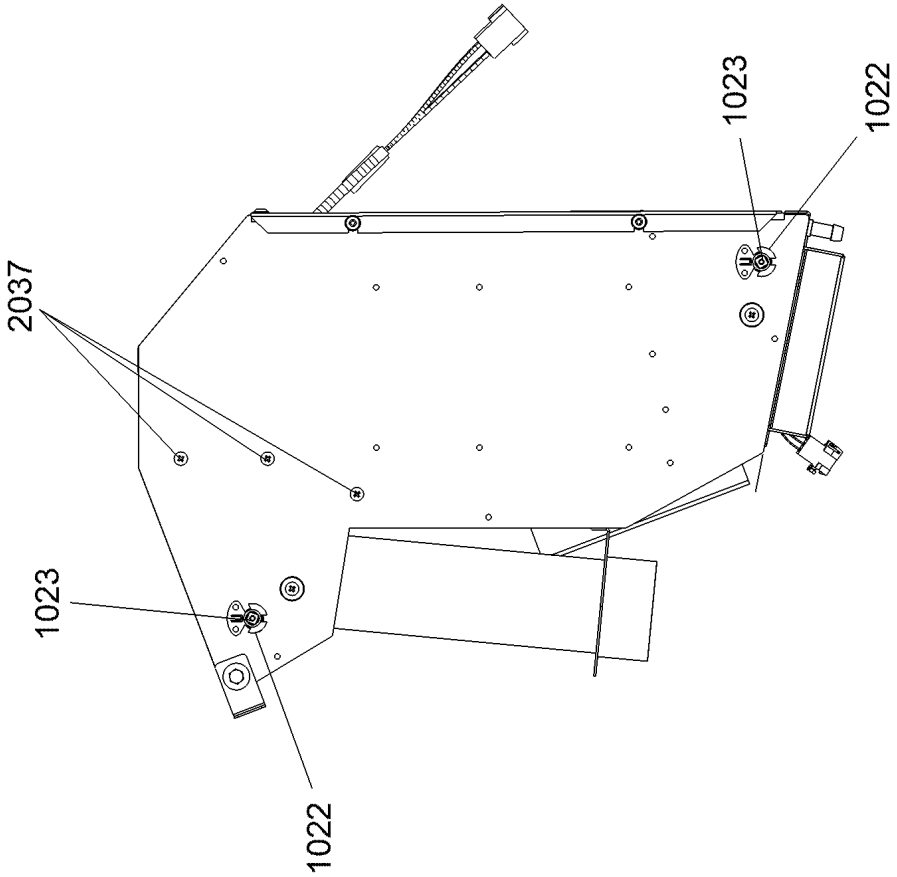
2037
1023
1022
1023
1022

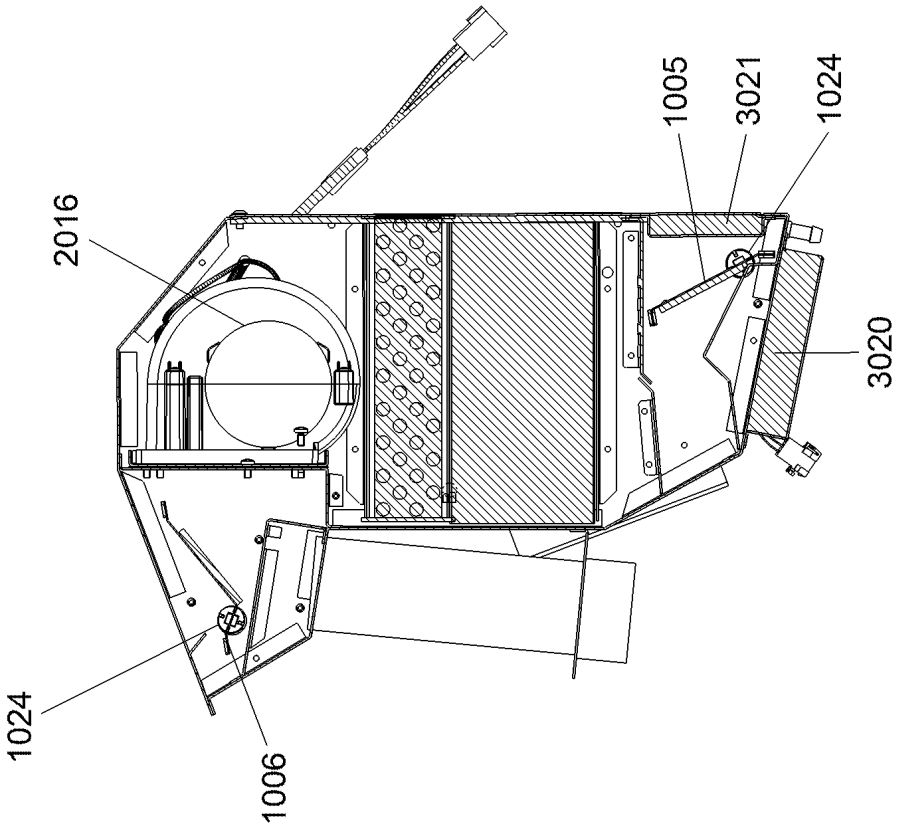
2016
1024
1006
1005
3021
1024
3020

Pos.	Item	Quantity	Description	Bezeichnung
73	10009700	1	CONTROL PANEL SUPPORT	ARMATURENHALTER
74	12106135	1	AIR COND. EVAPORATOR RFK	KLIMANACHRUESTVERDAMPFE
75	571867708	1	THERMOSTAT	THERMOSTAT
76	7622478	1	VALVE	VENTIL
77	7413615	1	O-RING 14X1,78	O-RING
78	7413591	1	O-RING 10,82X1,78	O-RING
82	261101108	4	SEALING TAPE	DICHTBAND
1005	10664991	1	ASSEMBLY GROUP UMLUFTKLAPPE	MONTAGEGRUPPE
1006	10493062	1	DISTRIBUTOR FLAP	VERTEILERKLAPPE
1011	571698108	2	SERVOMOTOR 0,012KW 24V	STELLMOTOR
1022	10009715	2	BEARING	LAGER
1023	10664991	2	ASSEMBLY GROUP UMLUFTKLAPPE	MONTAGEGRUPPE
1024	10664991	2	ASSEMBLY GROUP UMLUFTKLAPPE	MONTAGEGRUPPE
2013	10032865	1	CABLE LOOM	KABELSATZ
2016	571830408	1	BLOWER	GEBLAESE
2037	7029464	22	PAN-HEAD SCREW M5X10 10.9	FLACHKOPFSCHRAUBE
3015	12102823	1	HEAT EXCHANGER	WAERMETAUSCHER
3020	571555008	1	FILTER	FILTER
3021	571555108	1	FILTER	FILTER
3040	7022903	2.04	CELL RUBBER 12X2	ZELLGUMMI

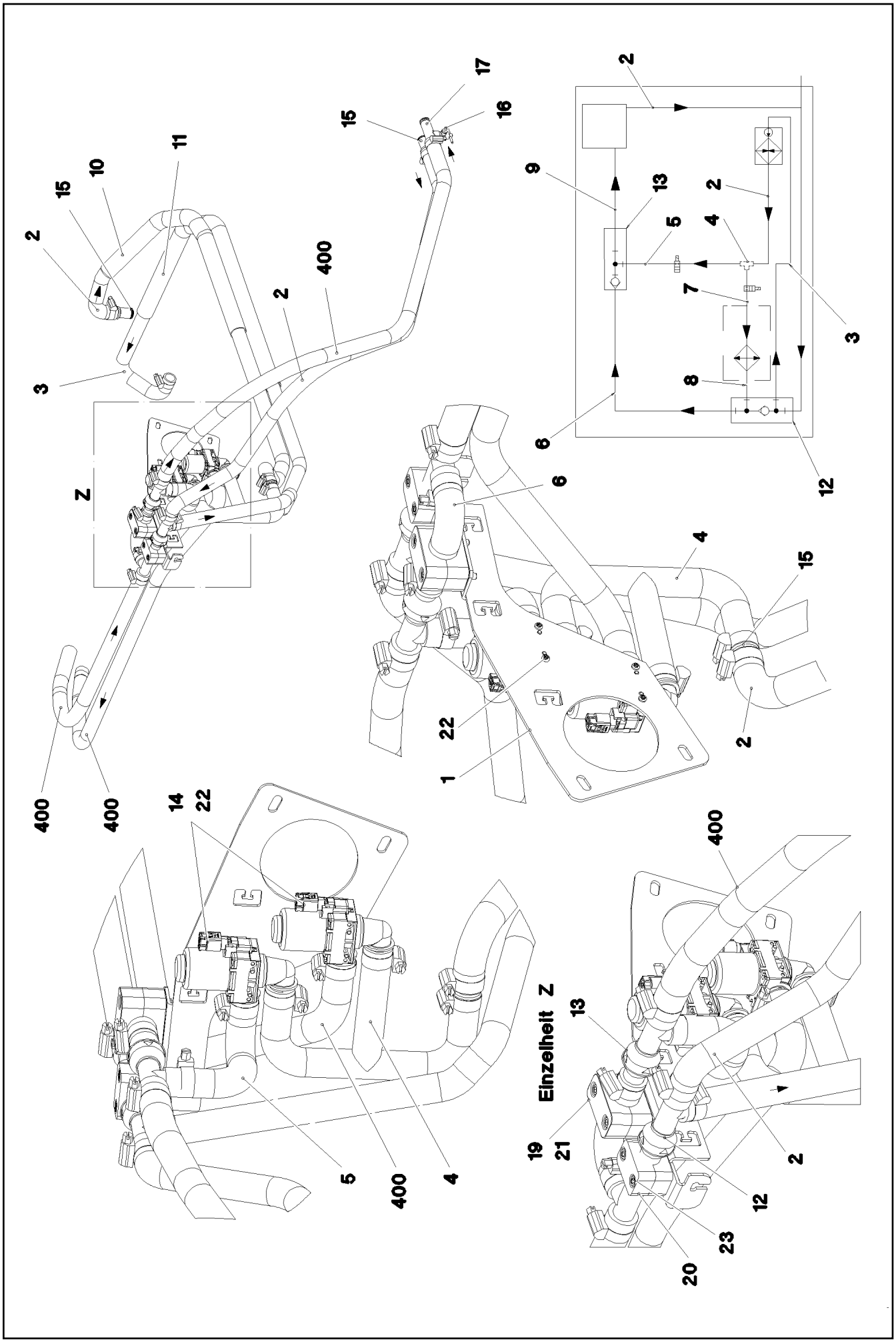

19.1.2022 088175 LIEBHERR	**etk_en_de_073897 LG 1750** **VALVE PLATE, PRE-ASSEMBLED** **VENTILPLATTE VORM.**	❑ 602 (1/2) **969862108**

Pos.	Item	Quantity	Description	Bezeichnung
1	97070955	1	PLATE 3X235X406 S355MC FE//ZNNI8//CN//T	BLECH
2	97045879	2	FORM HOSE DN20 X3.5 B SPF	FORMSCHLAUCH
3	97045998	1	FORM HOSE DN20 X3.5 B SPF	FORMSCHLAUCH
4	97046004	1	FORM HOSE DN20 X3.5 B SPF	FORMSCHLAUCH
5	97046568	1	FORM HOSE DN20 X3.5 B SPF	FORMSCHLAUCH
6	97042068	1	FORM HOSE DN20 X3.5 B SPF	FORMSCHLAUCH
10	553159408	0.56	TUBE 30/FLEXIBEL PAK	ROHR
11	553159408	0.86	TUBE 30/FLEXIBEL PAK	ROHR
12	10872610	1	NON-RETURN VALVE 2.5BAR	RUECKSCHLAGVENTIL
13	10872609	1	NON-RETURN VALVE 2.5BAR	RUECKSCHLAGVENTIL
14	11067221	2	SOLENOID VALVE 2/2-1,5BAR	MAGNETVENTIL
15	11000700	3	CONNECTING PIPE 0	VERBINDUNGSROHR
16	730000908	1	VALVE DIN 71401 C M14X1,5	VENTIL
17	97042155	1	PIPE SOCKET GSCK45	ROHRSTUTZEN
18	11118077	13	HOSE CLAMP 21/16-27/12 W3	SCHLAUCHSCHELLE
19	602008808	2	CLAMP-HALF DIN 3015-1 L 4 R 28 PP SW	KLEMMHAELFTE
20	602008408	2	CLAMP-HALF DIN 3015-1 L 3 G 20 PP SW	KLEMMHAELFTE
21	10875590	2	SOCKET HEAD SCREW ISO 4762 M6X35 8.8	ZYLINDERSCHRAUBE
22	10875795	4	TALLOW-DROP SCREW 4X10 10.9 P3E	LINSENKOPFSCHRAUBE
23	10875592	2	SOCKET HEAD SCREW ISO 4762 M6X45 8.8	ZYLINDERSCHRAUBE
400	96059158	1	HOSE LINES	SCHLAUCHLEITUNGEN
(2220)	96059159	1	HOSE CPL. CONTI-KWS 20X1060	SCHLAUCH KPL.
(2221)	96059160	1	HOSE CPL. CONTI-KWS 20X780	SCHLAUCH KPL.
(2222)	96043263	1	HOSE CPL. CONTI KWS 20X1250	SCHLAUCH KPL.

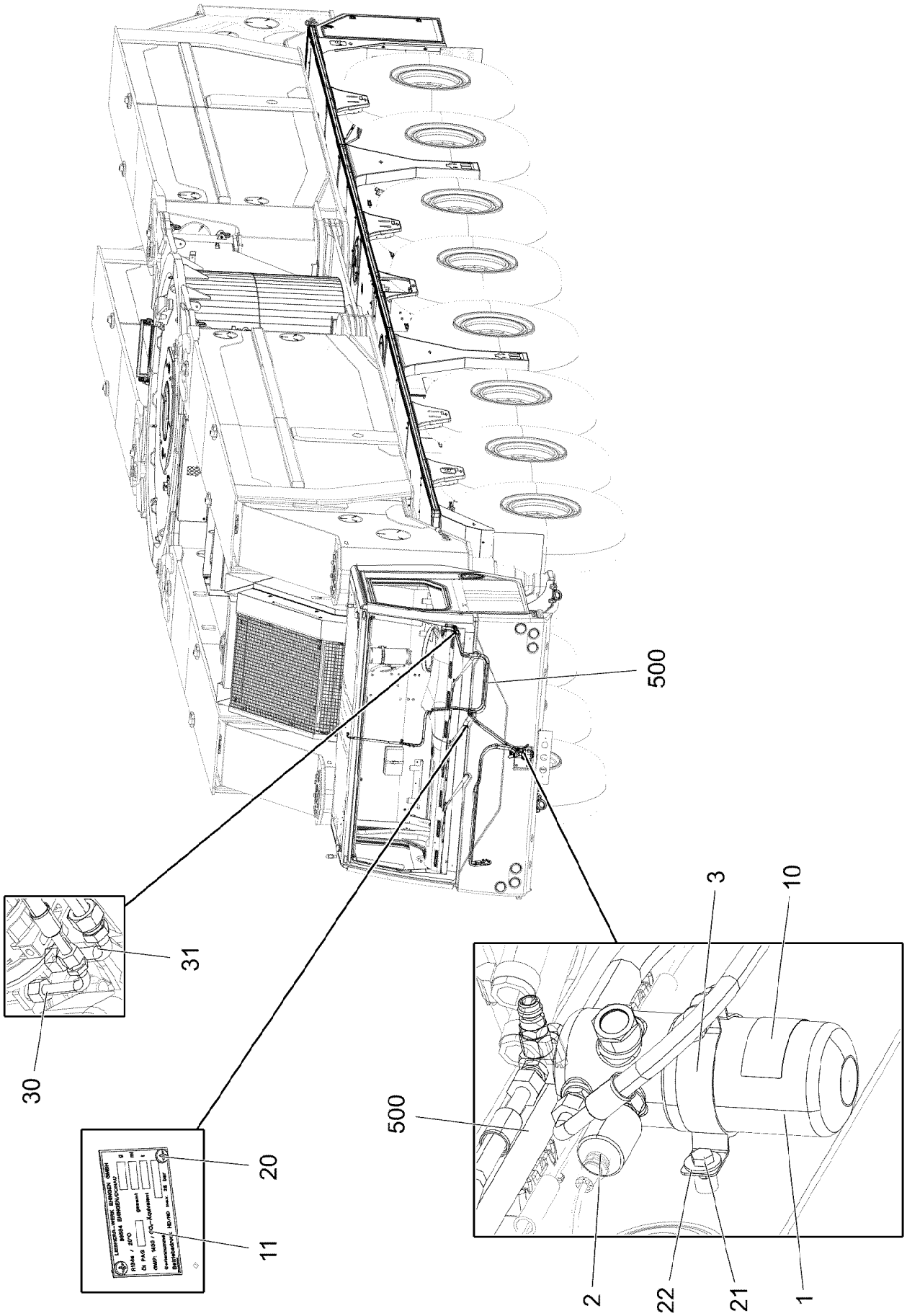

19.1.2022 006265 LIEBHERR	**etk_en_de_073897 LG 1750** **AIR CONDITIONING UNDERCARRIAGE** **KLIMAANLAGE UW**	❑ 604 (1/2) **918995208**

Pos.	Item	Quantity	Description	Bezeichnung
1	571489008	1	DRYER	TROCKNER
2	571489108	1	PRESSURE SWITCH 1,5-26 BAR	DRUCKSCHALTER
3	774209708	1	RETAINER CLIP 75/25	SPANNSCHELLE
10	553031008	1	SIGN	SCHILD
11	976955508	1	SIGN 75X45 ALUMINIUM	SCHILD
20	10875793	2	SHEET-METAL SCREW ISO 7049 ST4,2X9,5	BLECHSCHRAUBE
21	11690048	2	HEX SCREW ISO 4017 M8X12 8.8 480H SPF	SECHSKANTSCHRAUBE
22	11140469	2	WASHER ISO 7093-1 8 200HV 480H SPF	SCHEIBE
30	97057356	1	ADAPTOR ST	ADAPTER
31	97057357	1	ADAPTOR ST	ADAPTER
500	96037151	1	HOSE LINES AIR CONDITIONING	SCHLAUCHLEITUNGEN KLIMA U
(2500)	96037330	1	HOSE CPL. GH001 10X3200	SCHLAUCH KPL.
(2501)	96041814	1	HOSE CPL. GH001 8X3100	SCHLAUCH KPL.
(2502)	96035555	1	HOSE CPL. GH001 16X2700	SCHLAUCH KPL.
(2510)	96028945	1	HOSE CPL. GH001 8X2500	SCHLAUCH KPL.
(2511)	96037345	1	HOSE CPL. GH001 16X2000	SCHLAUCH KPL.

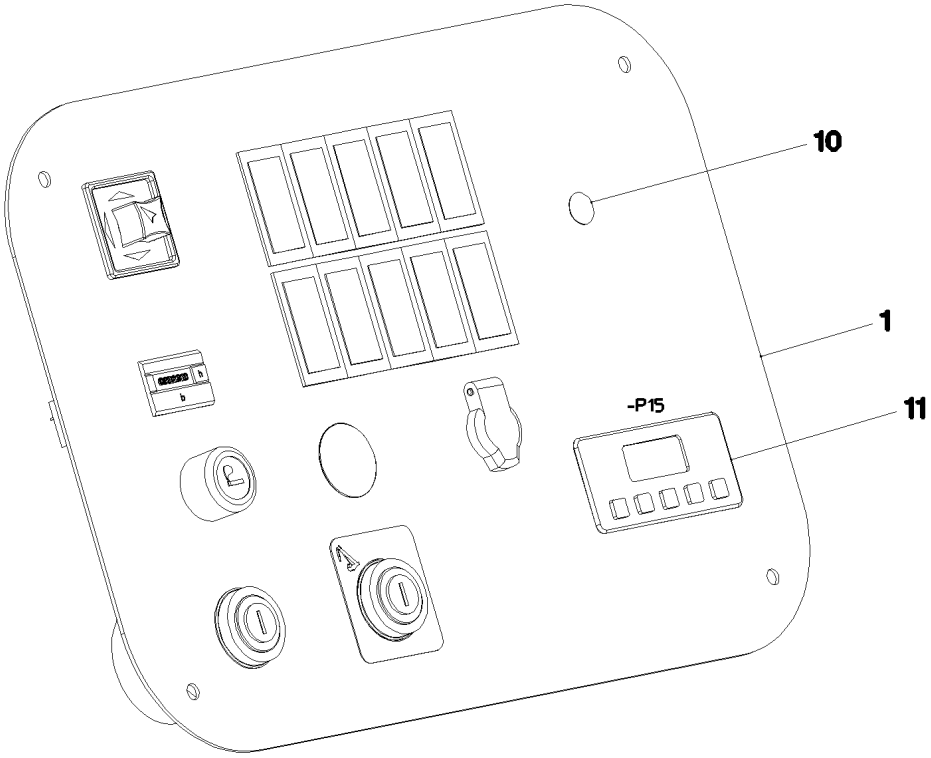

Pos.	Item	Quantity	Description	Bezeichnung
1	97015683	1	DASHBOARD 2X416X286 DC01 RAL 9005,M,	ARMATURENBRETT
10	591572208	1	COVER LID 12,7	ABDECKKAPPE
11	614101308	1	PRESETTING TIMER 24V-7 TAGE	VORWAHLUHR
(1)	10873351	1	LAMP	LAMPE

Pos.	Item	Quantity	Description	Bezeichnung
1	96035331	1	LIMIT SWITCH ASSY. COMP. ⇨ ❑ 608	MECH.SCHIEBEHOLMUEBERWA
2	968781308	1	EL.ADD-ON SET-LIMIT SWITCHES + ⇨ ❑ 610	EL.ANBAU ENDSCHALTER U.GE

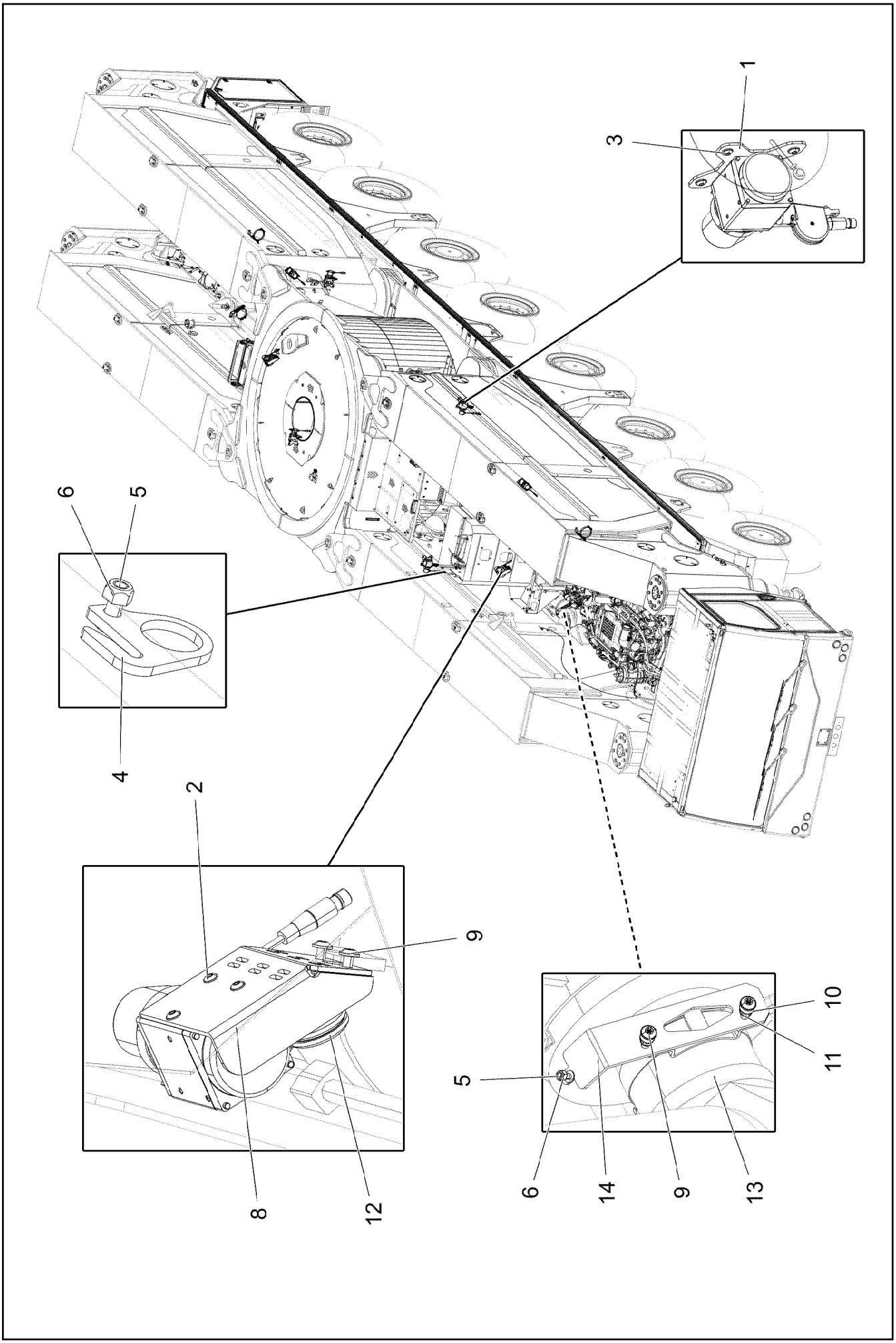

19.1.2022 006222 LIEBHERR	**etk_en_de_073897 LG 1750** **LIMIT SWITCH ASSY. COMP.** **MECH.SCHIEBEHOLMUEBERWACHUNG**	❑ 608 (1/2) **96035331**

Pos.	Item	Quantity	Description	Bezeichnung
1	97040388	4	PLATE 4X140X140 S315MC FE//ZNNI8//CN//T	BLECH
2	10813359	24	BUTTON HEAD SCREW AEHNL.ISO 7380-2	HALBRUNDKOPFSCHRAUBE
3	12102696	16	BUTTON HEAD SCREW ISO 7380-2 M8X10 0	HALBRUNDKOPFSCHRAUBE
4	975704608	4	PLATE 4X46X51 S315MC FE//ZNNI8//CN//T0	BLECH
5	10412851	8	BUTTON HEAD SCREW AEHNL.ISO 7380-2	HALBRUNDKOPFSCHRAUBE
6	12102692	8	HEX NUT DIN 985 M6 8 ZNNI-480H SPF	SECHSKANTMUTTER
8	97040562	4	PLATE 4X163X173 S315MC FE//ZNNI8//CN//T	BLECH
9	10875486	16	BUTTON HEAD SCREW AEHNL.ISO 7380-2	HALBRUNDKOPFSCHRAUBE
10	420060705	16	WASHER ISO 7089 8 200HV-A2	SCHEIBE
11	10875614	16	HEX NUT DIN 985 M8 8 480H SPF	SECHSKANTMUTTER
12	10873010	8	ROPE GUIDE PULLEY CPL.	SEILFUEHRUNGSROLLE KPL.
13	11140381	4	RETAINER CLIP 135-142/140/25 ST	SPANNSCHELLE
14	97040563	4	PLATE 4X50X253 S315MC FE//ZNNI8//CN//T	BLECH

Pos.	Item	Quantity	Description	Bezeichnung
10	10802059	8	ROPE LENGTH INDICATOR 3M LSB PL:E SP ⇨ ❑ 611	SEILLAENGENGEBER
21	968781508	1	WIRING HARNESS W214	KABELSTRANG
38	968781408	4	WIRING HARNESS W38	KABELSTRANG

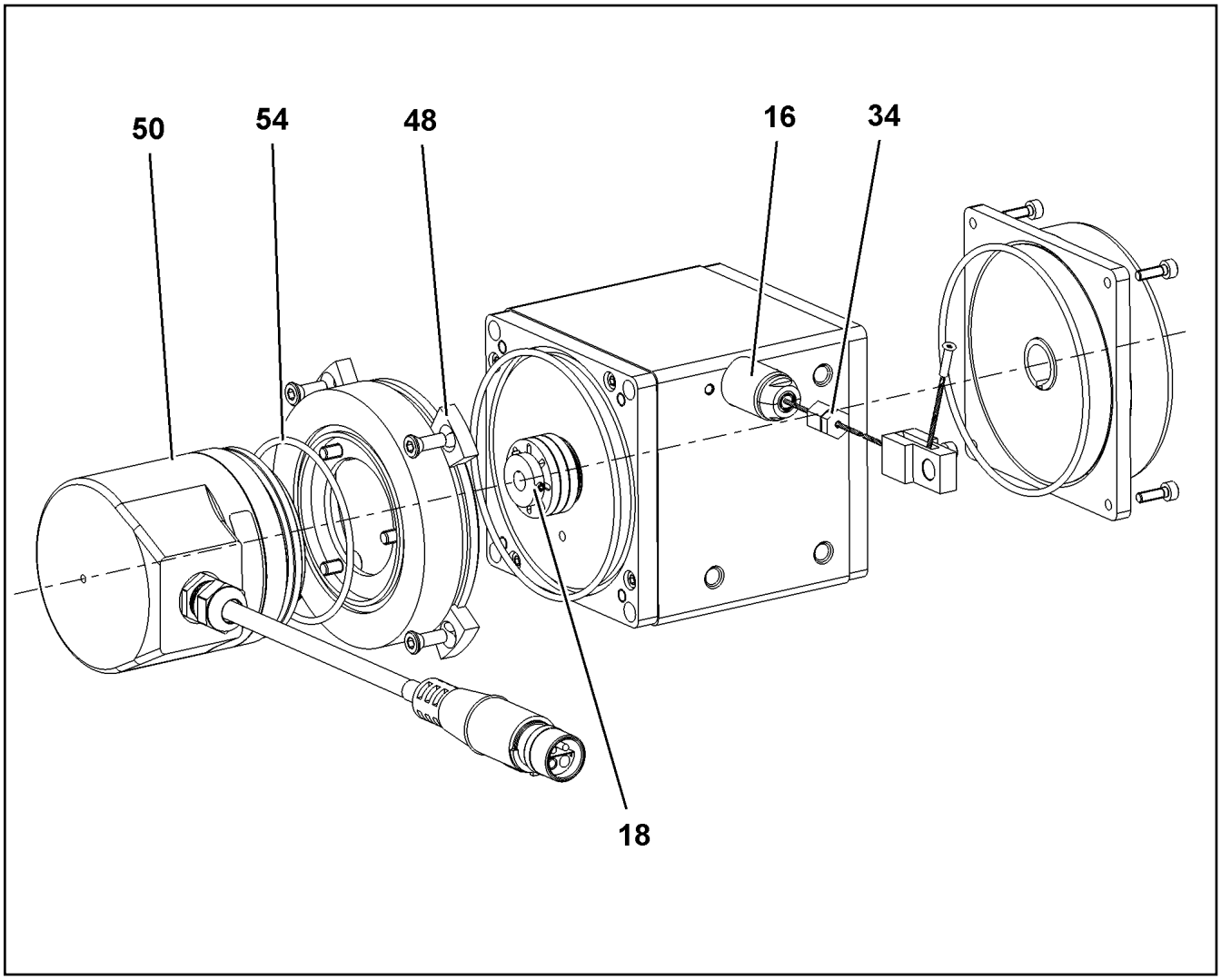

Pos.	Item	Quantity	Description	Bezeichnung
16	10651700	1	ROPE INPUT	SEILEINFUEHRUNG
18	571898408	1	COUPLING	KUPPLUNG
34	10651703	1	ROPE CLAMP	SEILKLEMME
48	11088656	1	FASTENING CLAMP	BEFESTIGUNGSKLEMME
50	11659106	1	ROTARY ENCODER	DREHGEBER
54	10650511	1	SEAL	DICHTUNG
60	12100351	1	LENGTH SENSOR CABLE	LAENGENGEBERKABEL

Pos.	Item	Quantity	Description	Bezeichnung
1	96041588	1	TUBING EMERGENCY CONTROL ⇨ ❑ 613	VERROHRUNG NOTBETAETIG

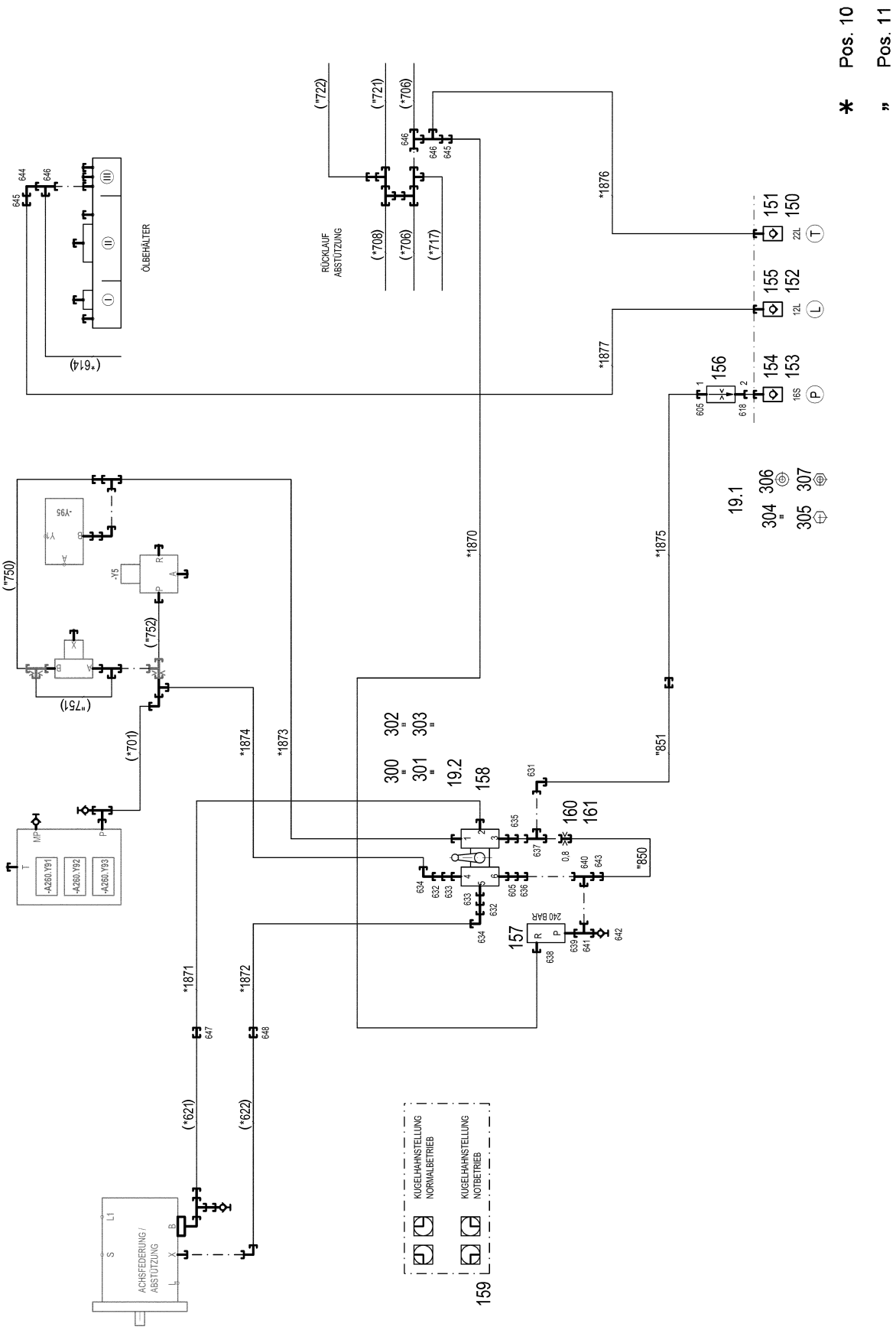

19.1.2022 006096	etk_en_de_073897 LG 1750	613 (1/2)
LIEBHERR	TUBING EMERGENCY CONTROL VERROHRUNG NOTBETAETIGUNG	96041588

Pos.	Item	Quantity	Description	Bezeichnung
10	96041590	1	HOSES LINES EMERGENCY CONTROL ⇨ ❑ 615	SCHLAUCHLEITUNGEN NOTBET
11	96041591	1	PIPELINES EMERGENCY CONTROL	ROHRLEITUNGEN NOTBETAET
(850)	96038740	1	PIPE COMPL. 6X1X171 PR6-S/L AS6 - AS6	ROHR KPL.
(851)	96041615	1	PIPE COMPL. 16X2X -	ROHR KPL.
19	96041592	1	MECHANICAL AUXILIARIES	MECH.BEFESTIGUNGSTEILE
(1)	97025407	1	FASTENER 2.5X130X290 ALMG3 H111 RAL 3	HALTERUNG
(2)	972269608	1	PLATE 3X296X110 DC01	BLECH
150	10466916	1	HEX CAP NUT RD54X4 SPF	VERSCHLUSSMUTTER
151	511508208	1	COUPLING SLEEVE B6 22-L	KUPPLUNGSMUFFE
152	10466914	1	HEX CAP NUT RD32X3 SPF	VERSCHLUSSMUTTER
153	10466915	1	HEX CAP NUT RD36X3 SPF	VERSCHLUSSMUTTER
154	511505908	1	COUPLING SLEEVE B3 16-S	KUPPLUNGSMUFFE
(1)	571081908	1	SHEET GASKET VITON	DICHTSCHEIBE
(2)	571082008	1	O-RING 20X2 FPM70	O-RING
(3)	571082108	1	O-RING 26X1,5 FPM70	O-RING
(4)	571082208	1	SUPPORTING RING 20X23,5X1 PTFE	STUETZRING
(5)	571082308	1	NUT CR6-FREI	MUTTER
155	511505808	1	COUPLING SLEEVE B2 12-L	KUPPLUNGSMUFFE
(1)	571082508	1	SHEET GASKET 7,6X15,8X1 VITON	DICHTSCHEIBE
(2)	571082608	1	O-RING 17X2 FPM70	O-RING
(3)	571082708	1	O-RING 22X1,5 FPM70	O-RING
(4)	571082808	1	SUPPORTING RING 17,5X20,9X1 PTFE	STUETZRING
156	511307308	1	FLOW CONTROL VALVE 60L/MIN	STROMREGELVENTIL
157	511417708	1	PRESSURE LIMITING VALVE pmax=700BAR ⇨ ❑ 527	DRUCKBEGRENZUNGSVENTIL
158	11160921	1	BALL VALVE COMBINATION BK3 A3C SPF	KUGELHAHNKOMBINATION
159	97035986	1	SIGN 80X100 AL-BL 1MM	SCHILD
160	956070608	1	FITTING	VERSCHRAUBUNG
161	511061208	1	NOZZLE 0,8 M5X5	DUESE
300	10876067	2	BUTTON HEAD SCREW AEHNL.ISO 7380-2	HALBRUNDKOPFSCHRAUBE
301	433102808	1	RETAINING SPRING 3X55 VERZ	SICHERUNGSFEDER
302	11160431	0.3	ROPE 2 2,3KN EDELSTAHL	SEIL
303	11170565	2	FERRULE 2 CU	PRESSKLEMME
304	12101869	2	KEY RING 25X1,5 ST FE/ZN8/CN	SCHLUESSELRING
305	10875532	2	HEX SCREW ISO 4017 M8X20 8.8 480H SPF	SECHSKANTSCHRAUBE
306	11140469	4	WASHER ISO 7093-1 8 200HV 480H SPF	SCHEIBE
307	11693875	2	HEX NUT ISO 4032 M8 8 480H SPF	SECHSKANTMUTTER
605	471033108	2	FITTING XGE16-SR-ED3/4" CR6-FREI	VERSCHRAUBUNG
618	471901908	1	FITTING EGE 16S G3/4 CR6-FREI	VERSCHRAUBUNG
631	7617460	1	FITTING EW 16S CR6-FREI	VERSCHRAUBUNG
632	475430308	2	FITTING REDSD18/10-L CR6-FREI	VERSCHRAUBUNG
633	471037508	2	FITTING XGE18-LR-ED3/4" CR6-FREI	VERSCHRAUBUNG
634	7403569	2	FITTING EW 10L M16X1,5 CR6-FREI	VERSCHRAUBUNG
635	475432808	1	FITTING REDSD25/16-S CR6-FREI	VERSCHRAUBUNG
636	475433308	1	FITTING REDSD16/12-S CR6-FREI	VERSCHRAUBUNG
637	7407098	1	FITTING EL 16S CR6-FREI	VERSCHRAUBUNG
638	471034808	1	FITTING GE 12L G1/2 CR6-FREI	VERSCHRAUBUNG
639	471901808	1	FITTING EGE 12S G1/2A CR6-FREI	VERSCHRAUBUNG
640	7617461	1	FITTING EL 12S CR6-FREI	VERSCHRAUBUNG
641	482431414	1	FITTING ISO 8434 ET 12S CR6-FREI	VERSCHRAUBUNG
642	7409922	1	GAUGE CONNECTION 12S M20X1,5 CR6-F	MESSSTUTZEN
643	475432908	1	FITTING REDSD12/6-S CR6-FREI	VERSCHRAUBUNG
644	472530608	1	FITTING EWSD22-L CR6-FREI	VERSCHRAUBUNG
645	475436108	2	FITTING REDSD22/12-L CR6-FREI	VERSCHRAUBUNG
646	247138602	3	L NECK EL 22L CR6-FREI	L-STUTZEN
647	470032908	1	FITTING XG25-S CR6-FREI	VERSCHRAUBUNG
648	470032508	1	FITTING XG12-S CR6-FREI	VERSCHRAUBUNG

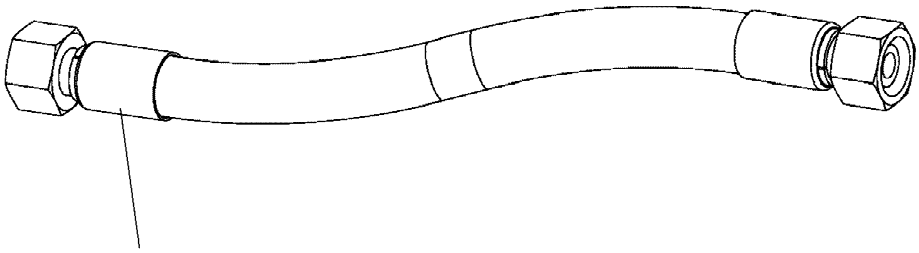

Schlauchnummer
Hose number
Numéro de flexible
Número de flexible
Номера шланга

Die Schlauchnummern auf den Schläuchen entsprechen den Positionen in der Schlauchliste.

The hose numbers from the hoses are in accordance with the items in the hose list.

Les numéros indiqués sur les flexibles correspondent aux repères de la nomenclature des flexibles.

Los números indicados en los flexibles corresponden a las posiciones de la lista de flexibles.

Нанесенные на шлангах номера соответствуют позициям в перечне.

Pos.	Item	Quantity	Description	Bezeichnung
1870	964475908	1	HOSE CPL. 2SN 10X380	SCHLAUCH KPL.
1871	924404108	1	HOSE CPL. GH425-12 19X1900	SCHLAUCH KPL.
1872	929754508	1	HOSE CPL. 2SN 8X1100	SCHLAUCH KPL.
1873	922029408	1	HOSE CPL. GH425-12 19X3500	SCHLAUCH KPL.
1874	966680308	1	HOSE CPL. 2SN 8X2200	SCHLAUCH KPL.
1875	96020743	1	HOSE CPL. 2SN 12X2200	SCHLAUCH KPL.
1876	929755208	1	HOSE CPL. 2SN 20X3500	SCHLAUCH KPL.
1877	96000986	1	HOSE CPL. 2SN 10X6000	SCHLAUCH KPL.

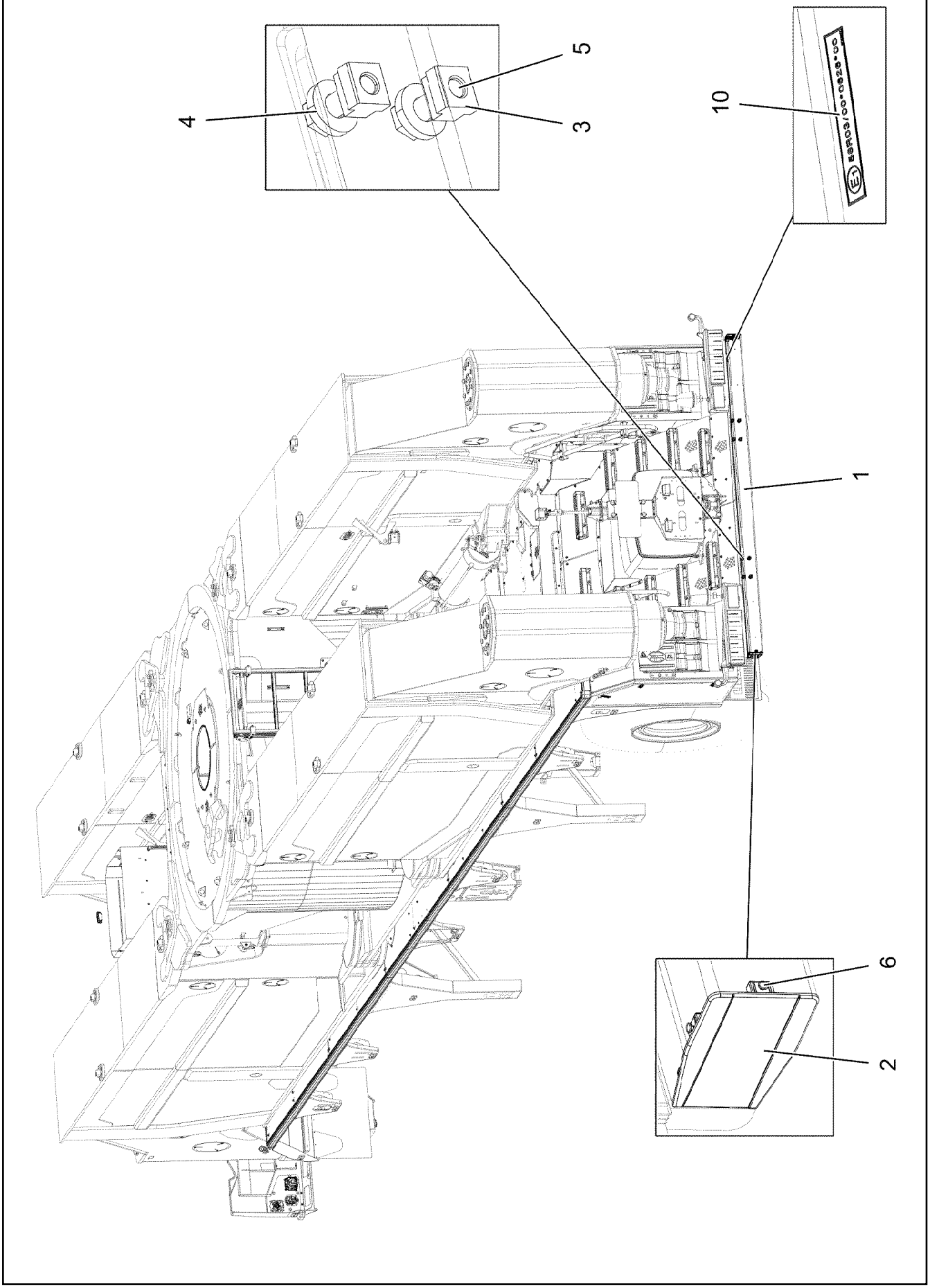

19.1.2022 008288 LIEBHERR	**etk_en_de_073897 LG 1750** **UNDERRUN PROTECTION MOUNTING** **UNTERFAHRSCHUTZ ANBAU**	❑ 616 (1/2) **919184208**

Pos.	Item	Quantity	Description	Bezeichnung
1	97122542	1	PROFILE 120.0X2810 ENAW-6082 T6 SPF	PROFIL
2	97122101	2	COVER LID PA6 GF30 SPF	ABDECKKAPPE
3	12101254	8	NUT DIN 508 M12X14 10 FLZN SPF	MUTTER
4	97114134	8	DISTANCE WASHER 5X28X28 S960QL SPF	DISTANZSCHEIBE
5	406601408	8	HEX SCREW ISO 4017 M12X30 10.9 FLZN SP	SECHSKANTSCHRAUBE
6	11645856	6	BLIND RIVET 4,8X15,1 ALU	BLINDNIET
10	96048532	1	SIGNS ⇨ ❑ 618	BESCHILDERUNG

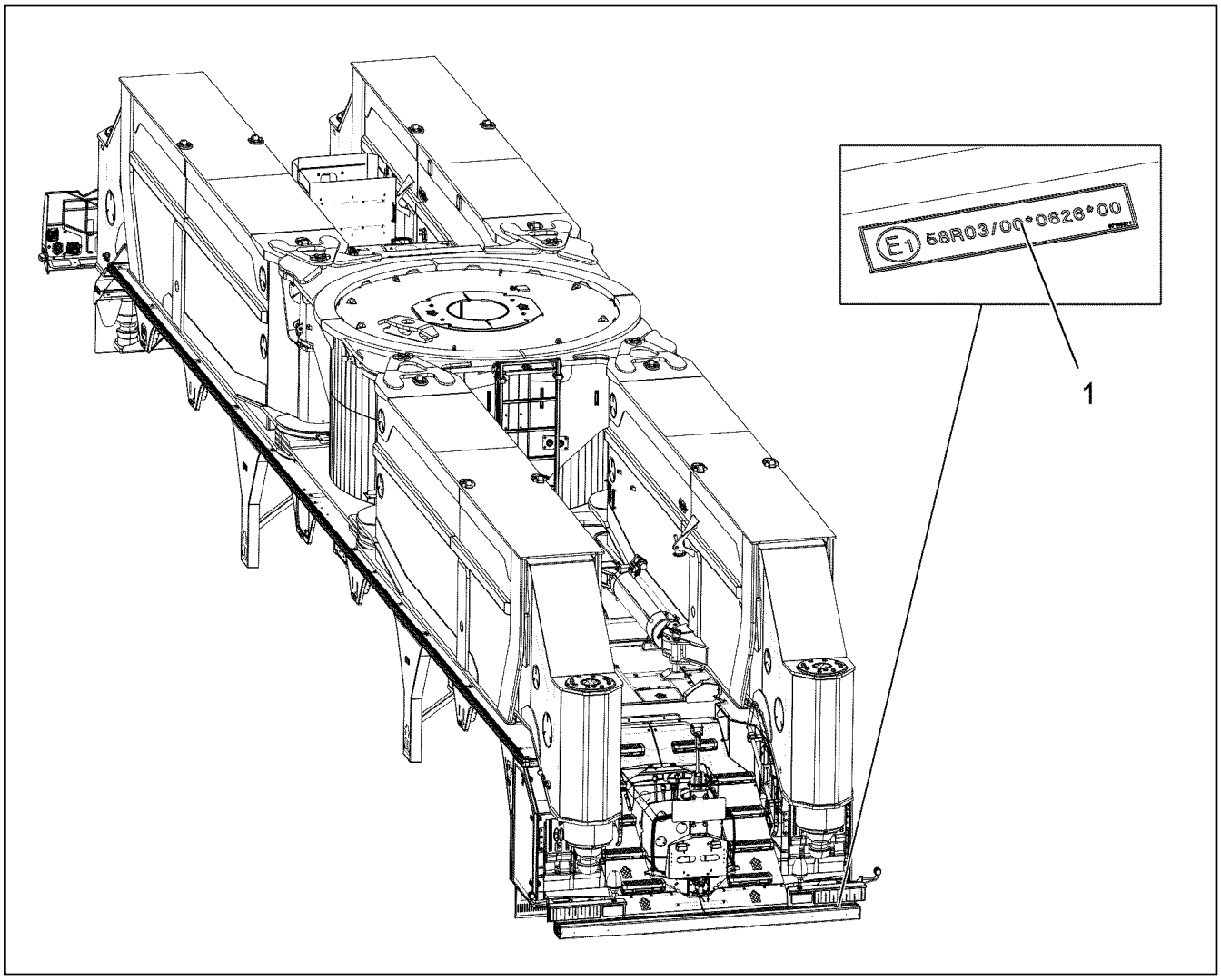

Pos.	Item	Quantity	Description	Bezeichnung
1	97136277	1	SIGN 75X16 KLEBEFOLIE SPF	SCHILD

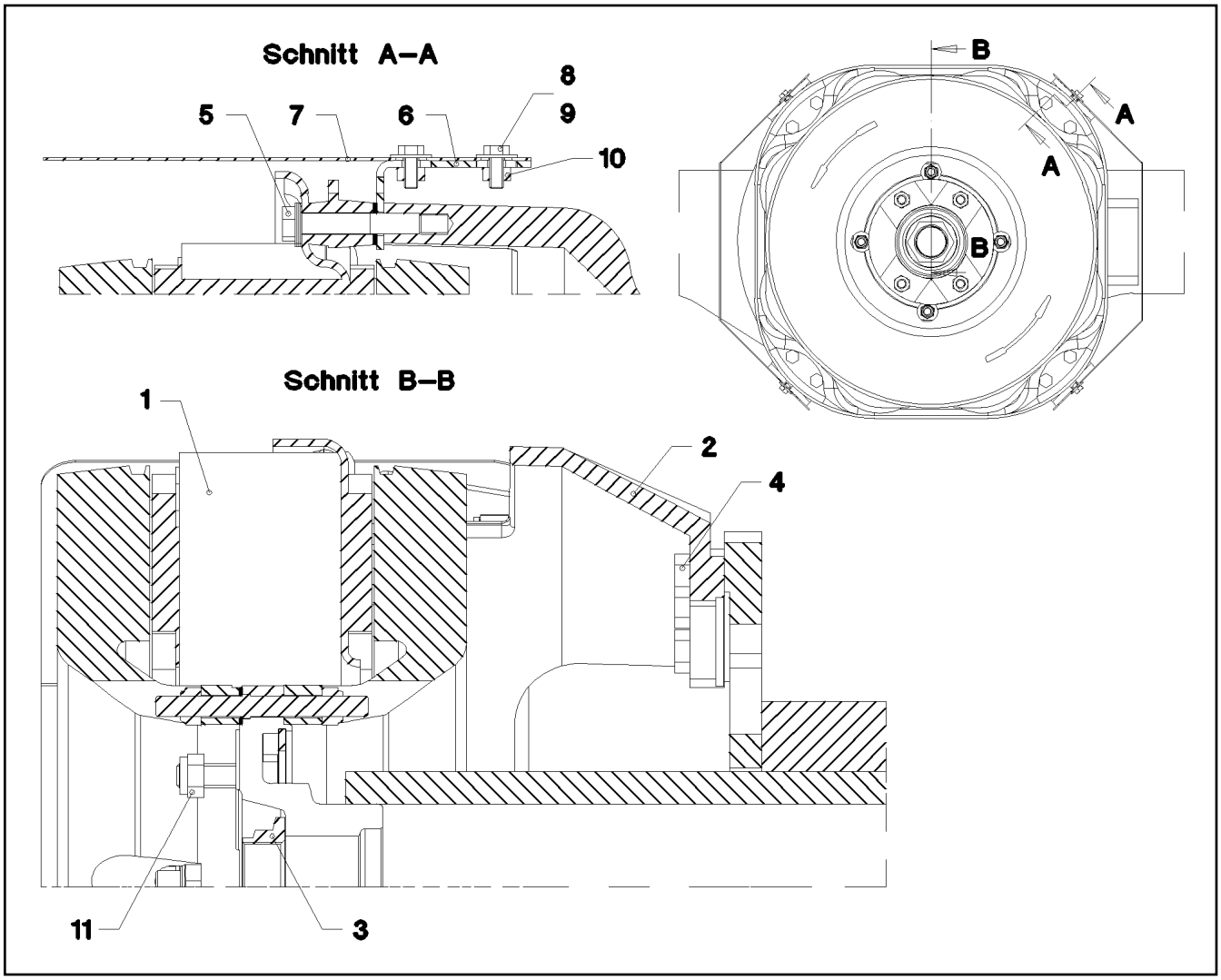

Pos.	Item	Quantity	Description	Bezeichnung
1	502028008	1	EDDY CURRENT BRAKE 2200NMX516X24V ⇨ ❑ 620	WIRBELSTROMBREMSE
2	530193508	1	STATOR CARRIER	STATORTRAEGER
3	530180308	1	DRIVE-IN NUT M45X1,5	EINSCHLAGMUTTER
4	406602308	12	HEX SCREW ISO 4017 M14X40 10.9 FLZN SP	SECHSKANTSCHRAUBE
5	10875507	8	HEX SCREW ISO 4014 M12X75 8.8 FLZN SP	SECHSKANTSCHRAUBE
6	948240908	4	BRACKET 4X135X80 S315MC FE//ZNNI8//CN/	BUEGEL
7	948241008	2	HOOD 2.5X596X285 ALMG3 H111	HAUBE
8	11651767	8	HEX SCREW ISO 4017 M8X20 8.8 480H SPF	SECHSKANTSCHRAUBE
9	11140469	8	WASHER ISO 7093-1 8 200HV 480H SPF	SCHEIBE
10	413003208	8	CAGE NUT M8 A2/ST A2K	KAEFIGMUTTER
11	10179128	4	HEX NUT ISO 10513 M14X1,5 10 FLZN SPF	SECHSKANTMUTTER

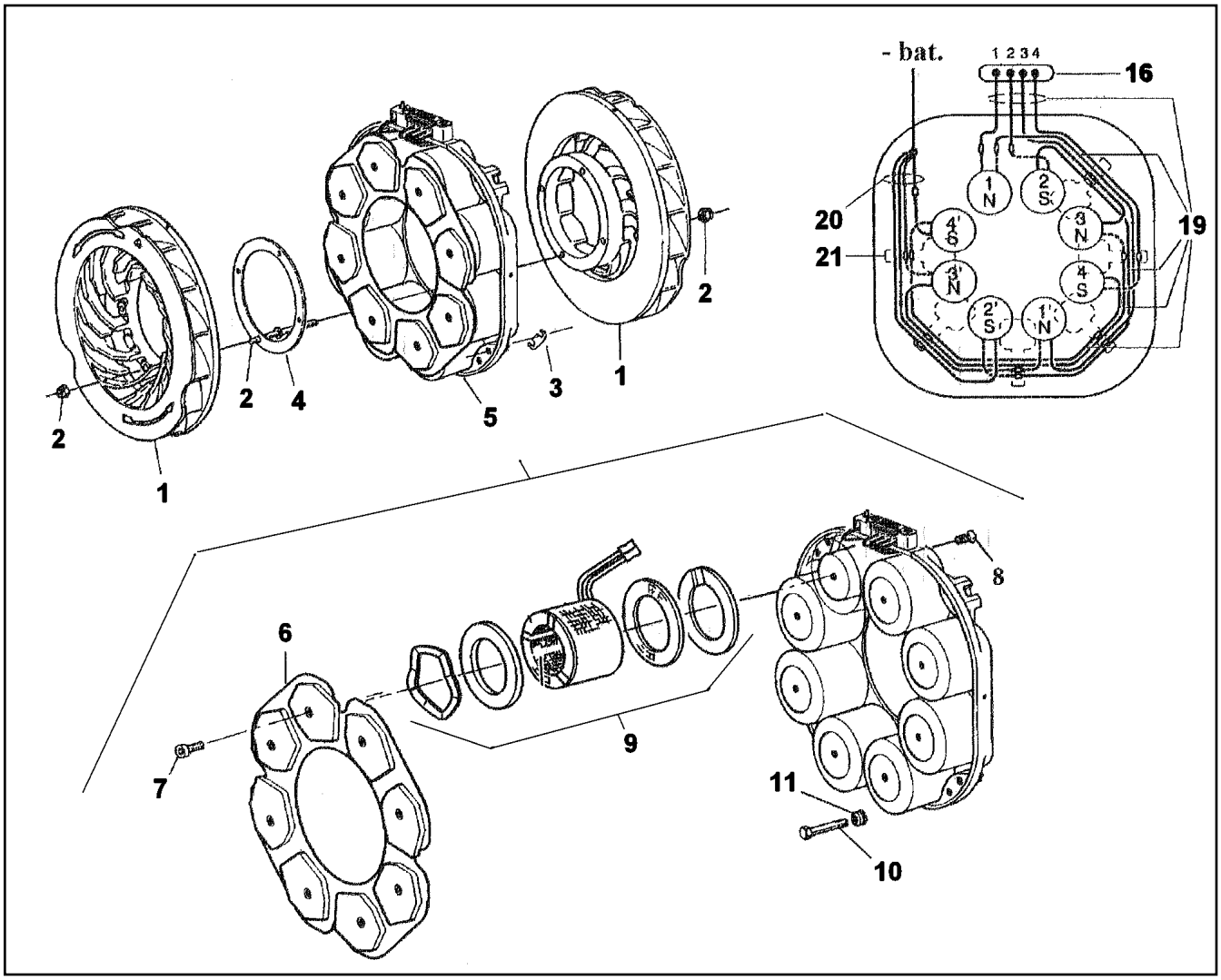

Pos.	Item	Quantity	Description	Bezeichnung
1	11002675	1	ROTOR	ROTOREN
2	11002676	1	SCREW SET	SCHRAUBENSATZ
3	571636608	1	ADJUSTING PLATE	EINSTELLBLECH
4	571636708	1	ADJUSTING DISK	EINSTELLSCHEIBE
5	571390708	1	STATOR	STATOR
6	11080624	1	POLE PLATE	POLPLATTE
7	10469945	1	SCREW SET M10X1,5	SCHRAUBENSATZ
8	11211953	8	SCREW SET	SCHRAUBENSATZ
9	571390408	8	COIL	SPULE
10	10469947	1	SCREW SET	SCHRAUBENSATZ
11	11005301	8	WASHER	SCHEIBE
16	571936008	1	TERMINAL BOX CONNECTION	KLEMMKASTENANSCHLUSS
20	10469950	1	MASS CONNECTING CABLE	MASSEVERBINDUNGSKABEL
21	10469951	1	HOLDING BRACKET	HALTEBUEGEL

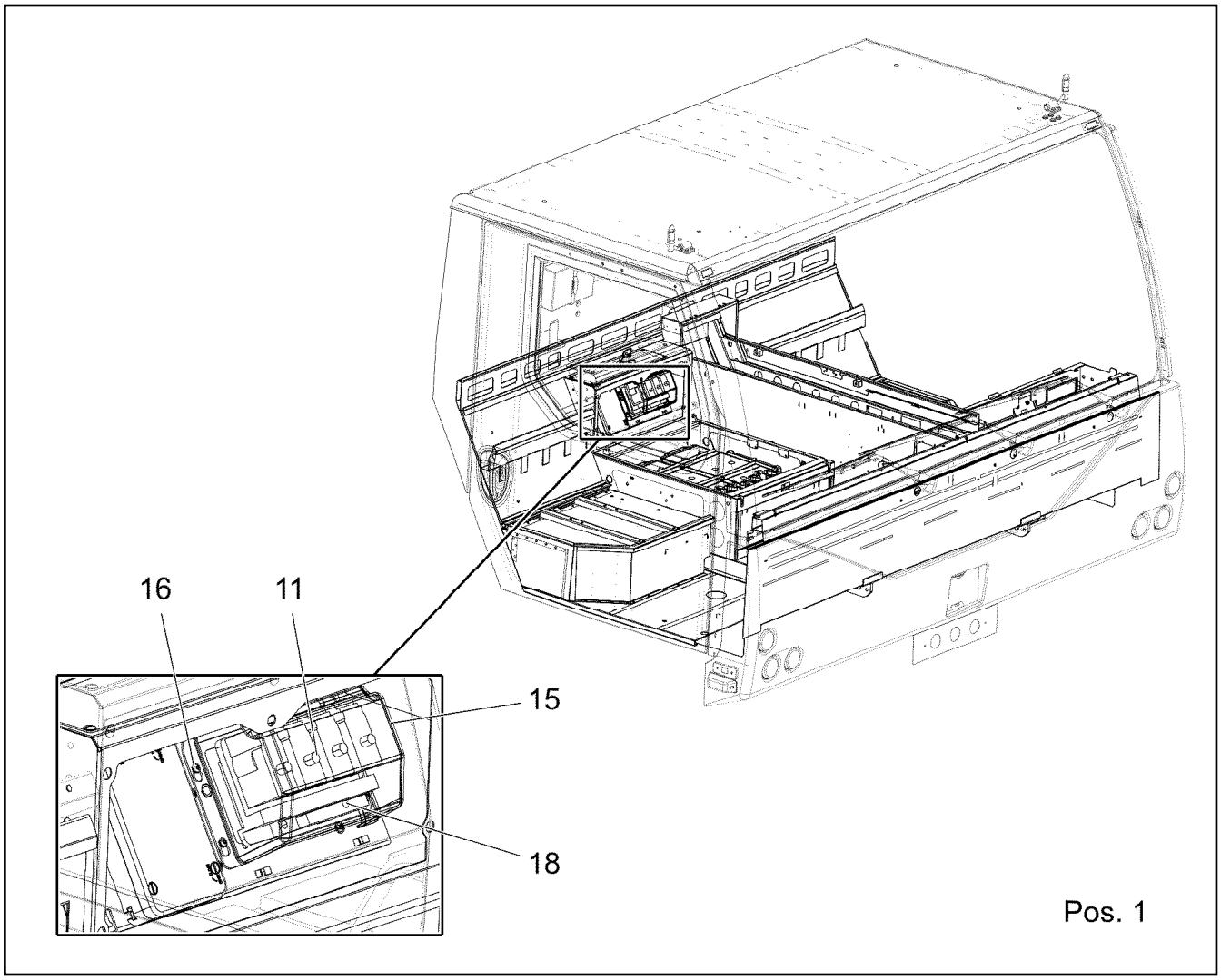

Pos.	Item	Quantity	Description	Bezeichnung
1	962819308	1	WIRING LIST EDDY CURRENT BRAKE	KABELLISTE WIRBELSTROMB
(41)	962402608	1	LEAD WL41	LEITUNG
(42)	920207908	1	LEAD WL42	LEITUNG
(45)	921093708	1	LEAD WL45-7	LEITUNG
(46)	962777108	1	LEAD WL46	LEITUNG
11	10451517	1	RELAY BOARD	RELAISPLATINE
(2)	413412301	6	HEX NUT ISO 7040 M4 8 A2C	SECHSKANTMUTTER
(3)	11656734	5	HEX NUT ISO 7040 M6 8 480H SPF	SECHSKANTMUTTER
(4)	11656731	1	HEX NUT ISO 7040 M8 8 480H SPF	SECHSKANTMUTTER
(5)	571774708	1	FUSE KIT	SICHERUNGSSATZ
15	977853808	1	COVER PA6GF30 SPF	ABDECKUNG
16	10875474	4	BUTTON HEAD SCREW ISO 7380-2 M5X16 0	HALBRUNDKOPFSCHRAUBE
18	11656605	4	PAN-HEAD SCREW ISO 7045 M5X20 4.8 480	FLACHKOPFSCHRAUBE

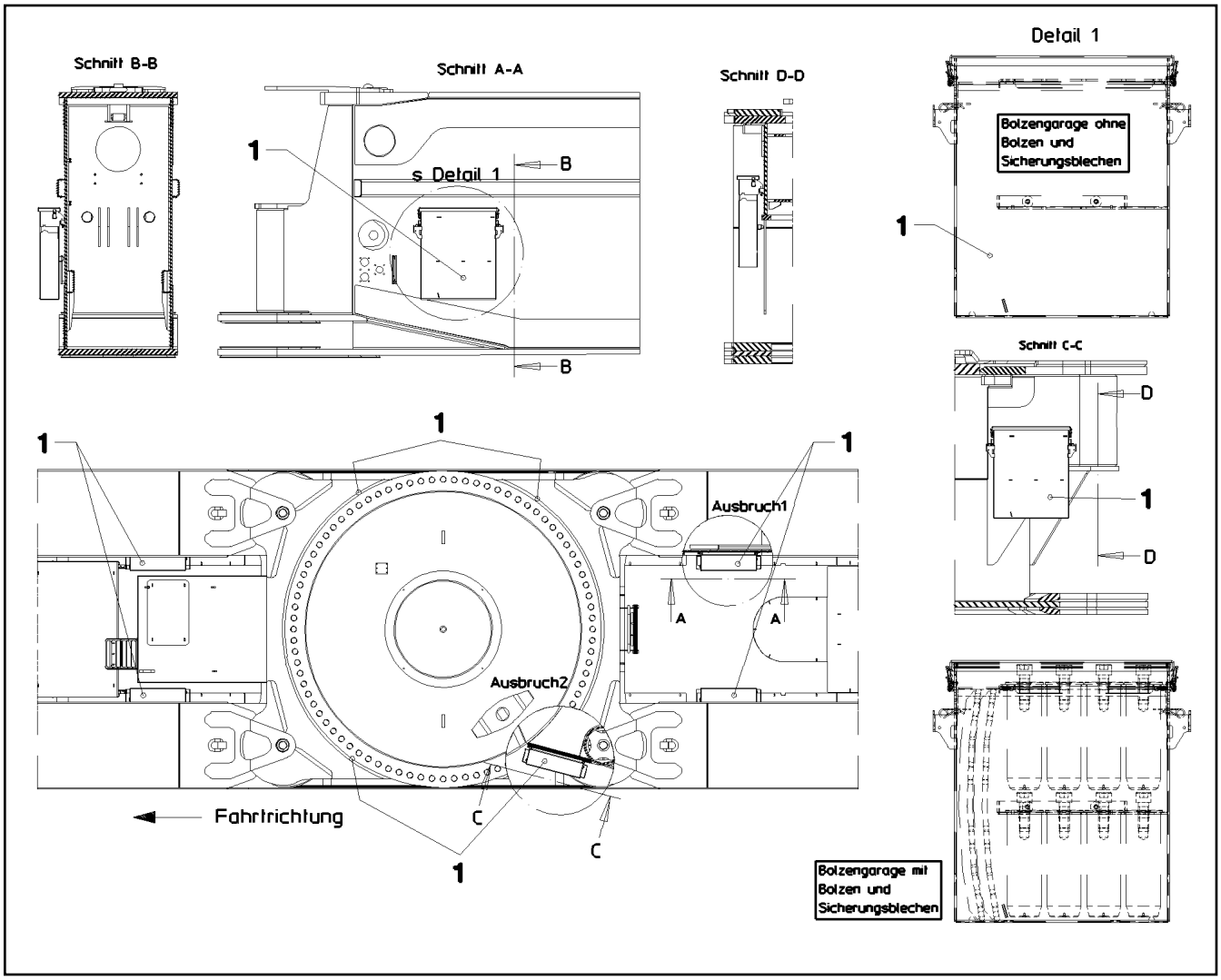

Pos.	Item	Quantity	Description	Bezeichnung
1	963047708	8	PIN INSERT SUB-ASSEMBLY QC-BOLZEN ⇨ ❑ 623	BOLZENGARAGE VORM.

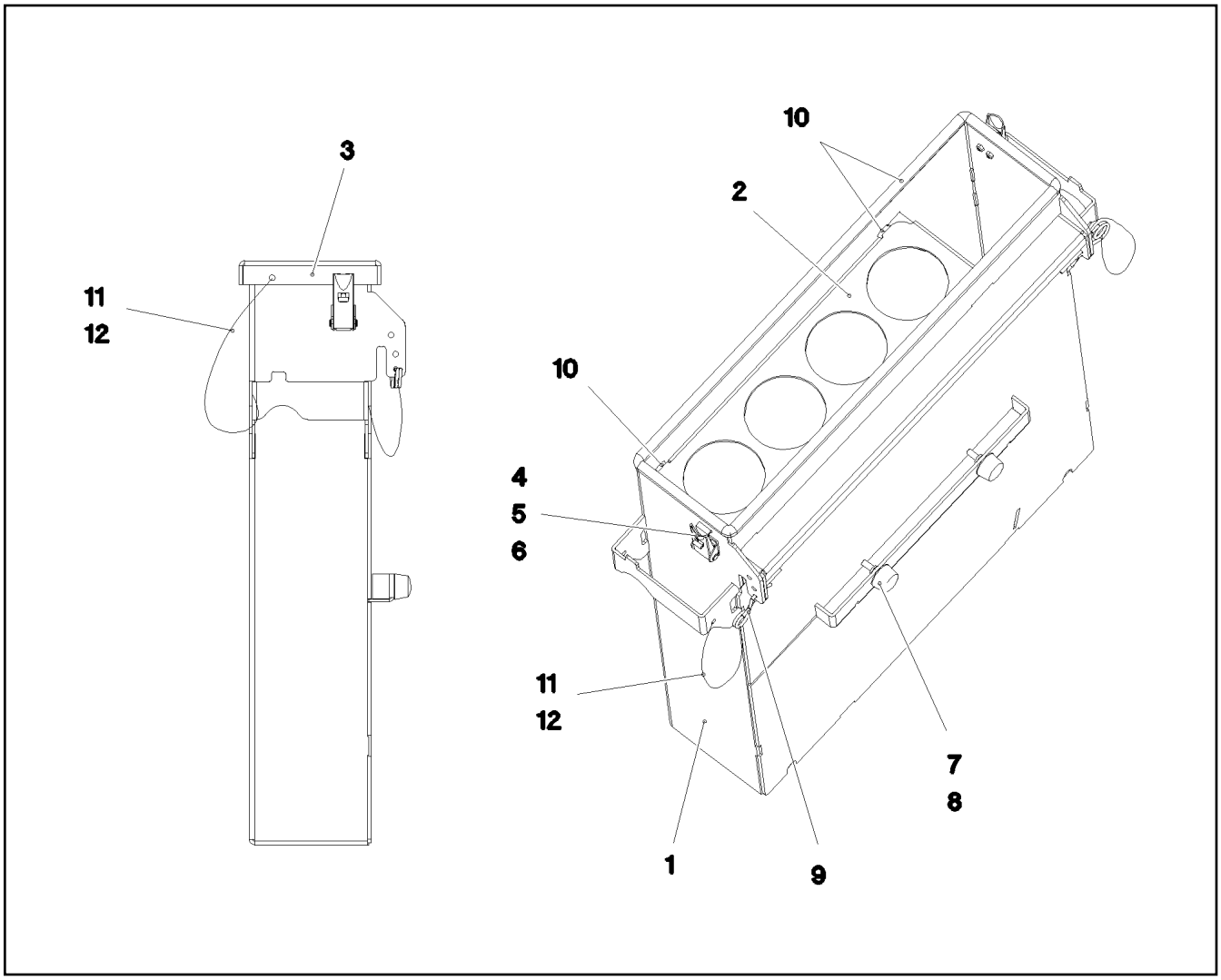

Pos.	Item	Quantity	Description	Bezeichnung
1	963047808	1	PIN INSERT WELDMENT QC-BOLZEN RAL 9	BOLZENGARAGE SCHWK.
2	973720608	1	INLAY SHEET 3X404X144 ALMG3 H111	EINLAGEBLECH
3	973720708	1	COVER 4X566X190 ALMG3 H114 RAL 9006	DECKEL
4	704229308	2	TOGGLE-TYPE FASTENER	SPANNVERSCHLUSS
5	10875564	4	SOCKET HEAD SCREW ISO 1207 M4X10 4.8	ZYLINDERSCHRAUBE
6	10875619	4	HEX NUT ISO 4032 M4 8 480H SPF	SECHSKANTMUTTER
7	726905508	2	ROUND BUFFER 26X18	RUNDPUFFER
8	12102692	2	HEX NUT DIN 985 M6 8 ZNNI-480H SPF	SECHSKANTMUTTER
9	10875868	2	SPRING PLUG 3-3,5-62 480H SPF	FEDERSTECKER
10	262104008	1.5	EDGE PROTECTION 1-4X14,5X10	KANTENSCHUTZ
11	11160431	1	ROPE 2 2,3KN EDELSTAHL	SEIL
12	11170565	6	FERRULE 2 CU	PRESSKLEMME

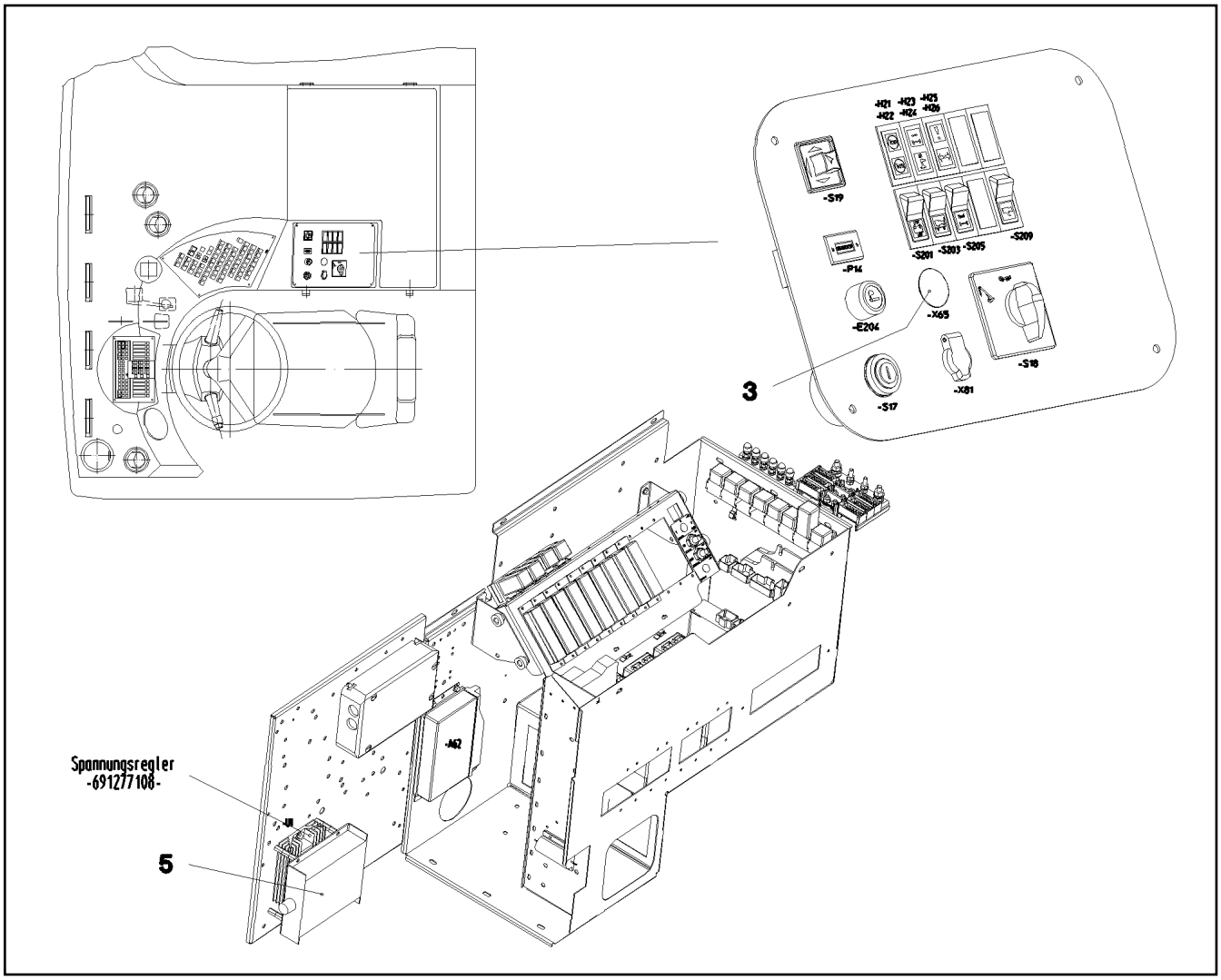

Pos.	Item	Quantity	Description	Bezeichnung
2	772614008	1	SIGN 12V	SCHILD
3	605407608	1	CIGARETTE LIGHTER 24V 23,2X37,5	ZIGARETTENANZUENDER
5	614020508	1	VOLTAGE REGULATOR 24V 12V 320W 24A	SPANNUNGSREGLER
11	12220678	2	HEX SCREW ISO 4017 M5X25 8.8 480H SPF	SECHSKANTSCHRAUBE
12	10875620	2	HEX NUT ISO 4032 M5 8 480H SPF	SECHSKANTMUTTER
13	10197808	2	WASHER ISO 7089 5 200HV ZNNI-480H	SCHEIBE
14	10875645	1	WASHER ISO 7089 4 200HV 480H SPF	SCHEIBE

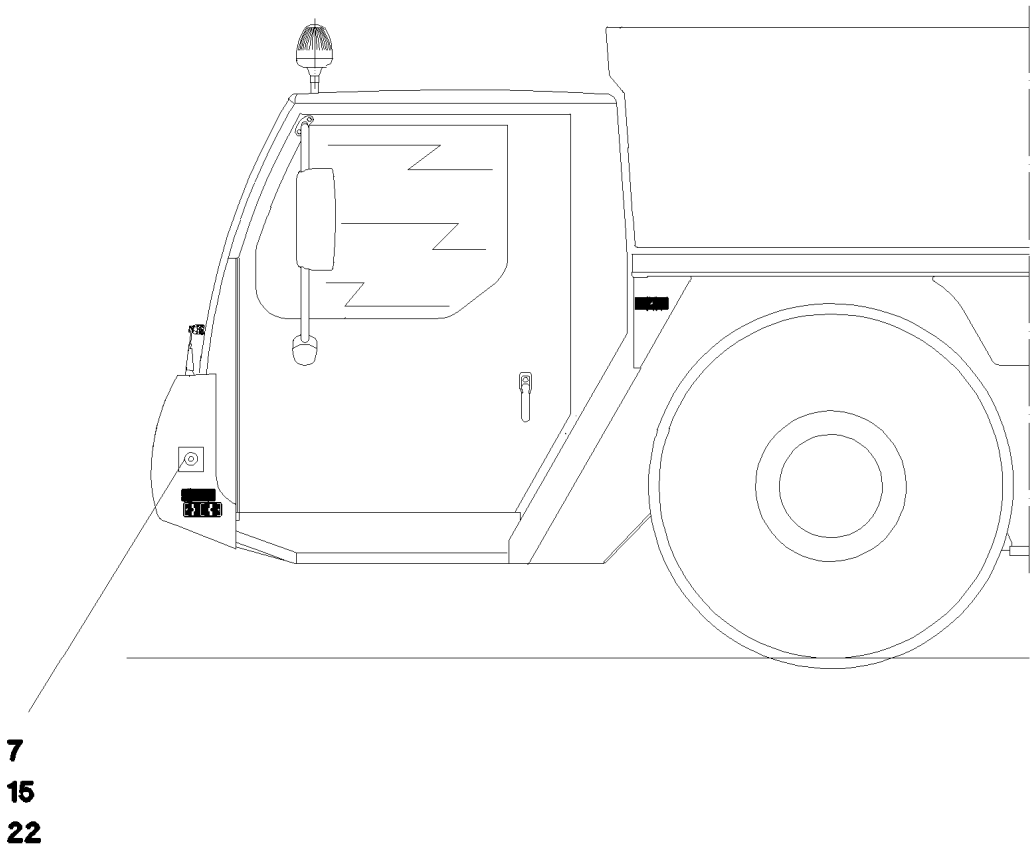

Pos.	Item	Quantity	Description	Bezeichnung
7	408200008	2	SHEET-METAL SCREW DIN 7971 ST3,9X9,5	BLECHSCHRAUBE
15	955723908	1	HOLDER 3X205X63 DC01 FE//ZNNI8//CN//T0	HALTER
52	965236508	1	LEAD WL152 ⇨ ❑ 626	LEITUNG

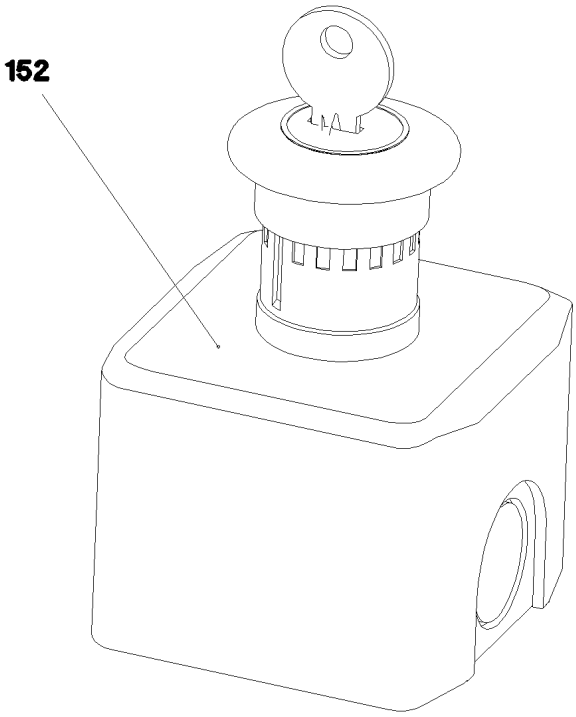

Pos.	Item	Quantity	Description	Bezeichnung
5	600304305	5.63	LEAD 5 G 1,5 PVC	LEITUNG
87	602308008	4	WIRED END FERRULE DIN 46228 1,5X7 TIN	ADERENDHUELSE
121	602300108	4	CONTACT 1-2,5MM2	KONTAKT
151	10036629	1	COUNTER NUT M20x1,5 PA6	GEGENMUTTER
152	10449989	1	HOUSING 68X68X53 PC	AUFBAUGEHAEUSE
153	10475314	1	REDUCER M20X1,5-M16X1,5 POLYAMID	REDUZIERUNG
154	602300208	1	PLUG SHELL 18-POL	STECKERGEHAEUSE
155	602441701	1	CABLE GLAND M16X1,5X4,5-10 POLYAMID	KABELVERSCHRAUBUNG
500	923512208	3	CABLE MARKER	KABELMARKER

Pos.	Item	Quantity	Description	Bezeichnung
1	10097079	1	CAMERA SPF	KAMERA
11	10097083	1	CABLE 2X0,25+2X0,25	KABEL
12	10097087	1	CABLE	KABEL

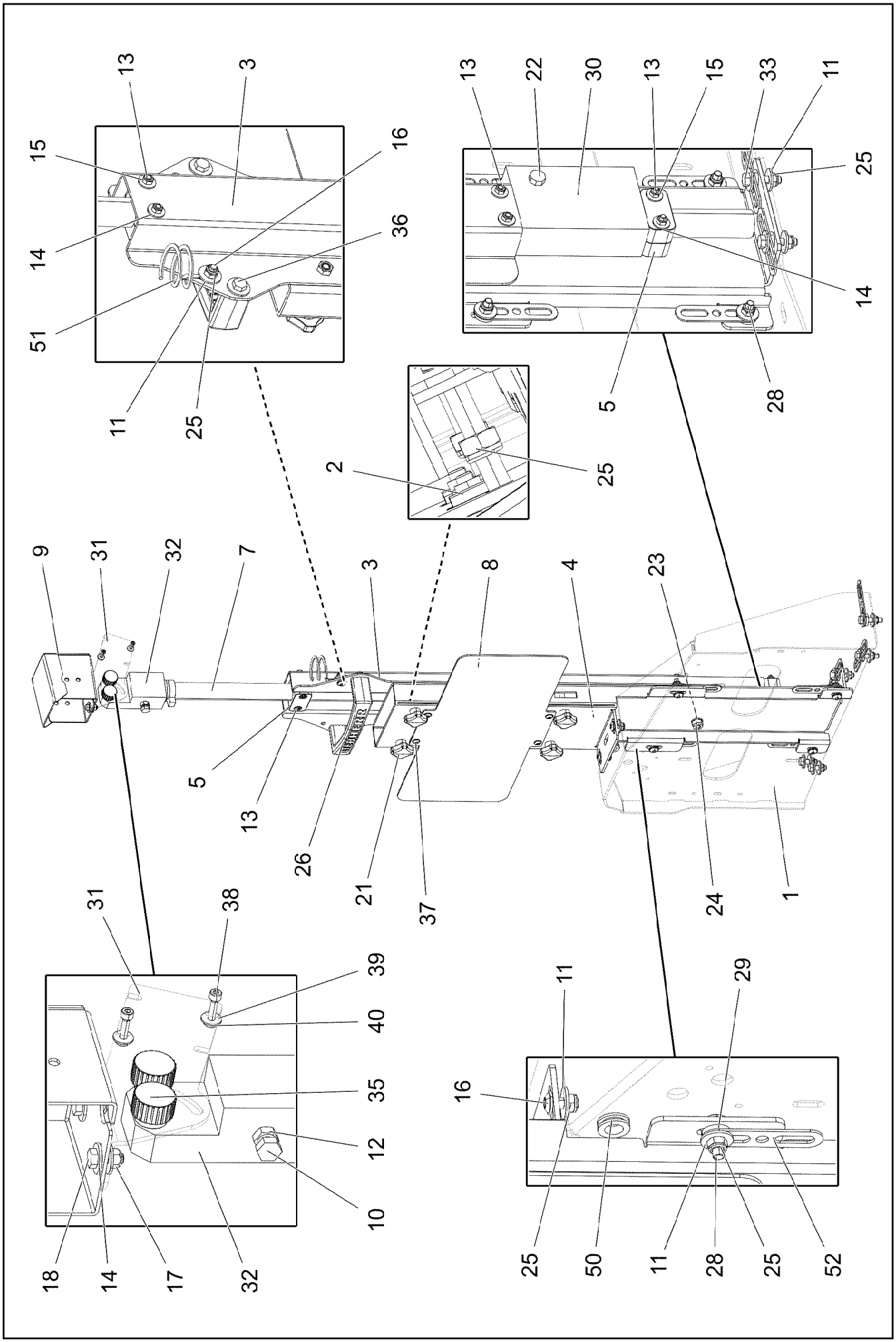

19.1.2022 077919 LIEBHERR	**etk_en_de_073897 LG 1750** **ADD-ON PARTS CAMERA** **ANBAUTEILE KAMERA**	❑ 628 (1/2) **917442808**

Pos.	Item	Quantity	Description	Bezeichnung
1	973264608	1	CONSOLE 4X1153X629 S315MC	KONSOLE
2	10181577	4	SHEET METAL NUT M6 8 480H SPF	BLECHMUTTER
3	968114608	1	CLAMP WELDED CONST. FE//ZNNI8//CN//T0	HALTER SCHWK.
4	973885208	1	SUPPORT PLATE 4X384X876 ALMG3 H111	STUETZBLECH
5	602008908	8	CLAMP-HALF DIN 3015-1 L 4 R 30 PP SW	KLEMMHAELFTE
7	96060750	1	CLAMP T ZN O	STATIV SCHWK.
8	974084808	1	SIGN 2.5X499X239 ALMG3 H111	SCHILD
9	973885408	1	CAMERA COVER 2X212X271 ALMG3 H111	KAMERAHAUBE
10	10197831	3	HEX SCREW ISO 4017 M8X25 8.8 ZNNI-480	SECHSKANTSCHRAUBE
11	11140469	19	WASHER ISO 7093-1 8 200HV 480H SPF	SCHEIBE
12	11693875	1	HEX NUT ISO 4032 M8 8 480H SPF	SECHSKANTMUTTER
13	10875592	8	SOCKET HEAD SCREW ISO 4762 M6X45 8.8	ZYLINDERSCHRAUBE
14	10875648	12	WASHER ISO 7093-1 6 200HV 480H SPF	SCHEIBE
15	10197764	8	HEX NUT ISO 4032 M6 10 ZNNI-480H SPF	SECHSKANTMUTTER
16	10875471	3	BUTTON HEAD SCREW AEHNL.ISO 7380-2	HALBRUNDKOPFSCHRAUBE
17	12102692	2	HEX NUT DIN 985 M6 8 ZNNI-480H SPF	SECHSKANTMUTTER
18	11657360	2	HEX SCREW ISO 4017 M6X16 8.8 480H SPF	SECHSKANTSCHRAUBE
21	704003108	4	STAR HANDLE SCREW M8X55	STERNGRIFFSCHRAUBE
22	12100209	1	FITTED SCREW DIN 609 M10X60 8.8 FLZN	PASSSCHRAUBE
23	10289795	2	WASHER ISO 7089 10 300HV FLZN SPF	SCHEIBE
24	10197769	1	HEX NUT DIN 985 M10 8 ZNNI-480H SPF	SECHSKANTMUTTER
25	10875614	17	HEX NUT DIN 985 M8 8 480H SPF	SECHSKANTMUTTER
26	966435308	1	GRIP PA6-30%GF SPF	GRIFF
28	12100574	4	BUTTON HEAD SCREW ISO 7380-2 M8X30 0	HALBRUNDKOPFSCHRAUBE
29	11840501	8	WASHER DIN 7349 8,4 200HV 480H SPF	SCHEIBE
30	973886608	1	BRICK 42X90X 140 PA6G	KLOTZ
31	973941208	1	ANGLE 3X149X125 ALMG3 H111 SPF	WINKEL
32	973941308	1	BRICK 40X50X 110 PA6G	KLOTZ
33	11692827	4	HEX SCREW ISO 4017 M8X35 8.8 480H SPF	SECHSKANTSCHRAUBE
35	409706108	2	KNURLED SCREW M6X16	RAENDELSCHRAUBE
36	969904208	1	HANDLE FASTENING PART	BEFESTIGUNGSTEILE HANDGR
37	10412851	4	BUTTON HEAD SCREW AEHNL.ISO 7380-2	HALBRUNDKOPFSCHRAUBE
38	12219830	2	SOCKET HEAD SCREW ISO 4762 M4X20 8.8	ZYLINDERSCHRAUBE
39	10875642	2	WASHER ISO 7093-1 4 200HV 480H SPF	SCHEIBE
40	10875619	2	HEX NUT ISO 4032 M4 8 480H SPF	SECHSKANTMUTTER
50	602701808	1	GROMMET 14/18/24 PVC BK	DURCHFUEHRUNGSTUELLE
51	720014408	1	CABLE CLAMP	KABELHALTER
52	953650008	8	CABLE CLAMP DC01 FE//ZNNI8//CN//T0	KABELHALTER

Pos.	Item	Quantity	Description	Bezeichnung
1	12218235	1	ALARM 12-24V	ALARM
10	11651767	2	HEX SCREW ISO 4017 M8X20 8.8 480H SPF	SECHSKANTSCHRAUBE
11	10875614	2	HEX NUT DIN 985 M8 8 480H SPF	SECHSKANTMUTTER
12	11140469	2	WASHER ISO 7093-1 8 200HV 480H SPF	SCHEIBE

Pos.	Item	Quantity	Description	Bezeichnung
1	605215708	1	SOCKET COMBINATION 3-POL	STECKDOSENKOMBINATION
4	10875582	4	SOCKET HEAD SCREW ISO 4762 M5X18 8.8	ZYLINDERSCHRAUBE
5	10875503	1	HEX SCREW EN 1665 M5X10 10.9 480H SPF	SECHSKANTSCHRAUBE
7	605012708	1	COUPLING SOCKET 3-POL GERADE	KUPPLUNGSDOSE
8	602422108	1	CABLE GLAND PG16/9	KABELVERSCHRAUBUNG
9	602419608	1	COUNTER NUT PG16 KUNSTSTOFF	GEGENMUTTER
11	602441701	2	CABLE GLAND M16X1,5X4,5-10 POLYAMID	KABELVERSCHRAUBUNG
12	10044648	2	REDUCER M25X1,5 M16X1,5 POLYAMID	REDUZIERUNG
13	10042696	2	COUNTER NUT M25X1,5 POLYAMIDE	GEGENMUTTER
34	963184608	1	LEAD WL134	LEITUNG

Pos.	Item	Quantity	Description	Bezeichnung
2	97093509	1	PLATE 2X469X125 DC01 RAL 7016,SDGL,GT	BLECH
5	96022003	1	SOCKET 24V	STECKDOSE
(5)	605215308	1	SOCKET 2-POL	STECKDOSE
(15)	962810908	1	LEAD WL15	LEITUNG
(16)	962811008	1	LEAD WL16	LEITUNG
6	606709108	1	SIGN 100X30X1 KLEBEFOLIE SPF	SCHILD
151	10042593	4	BLIND RIVET NUT M6 K=1,5-3,5 ST CR6-FRE	BLINDNIETMUTTER
152	12217223	4	HEX SCREW ISO 4017 M6X30 8.8 480H SPF	SECHSKANTSCHRAUBE
153	10197771	4	WASHER ISO 7089 6 200HV ZNNI-480H SPF	SCHEIBE

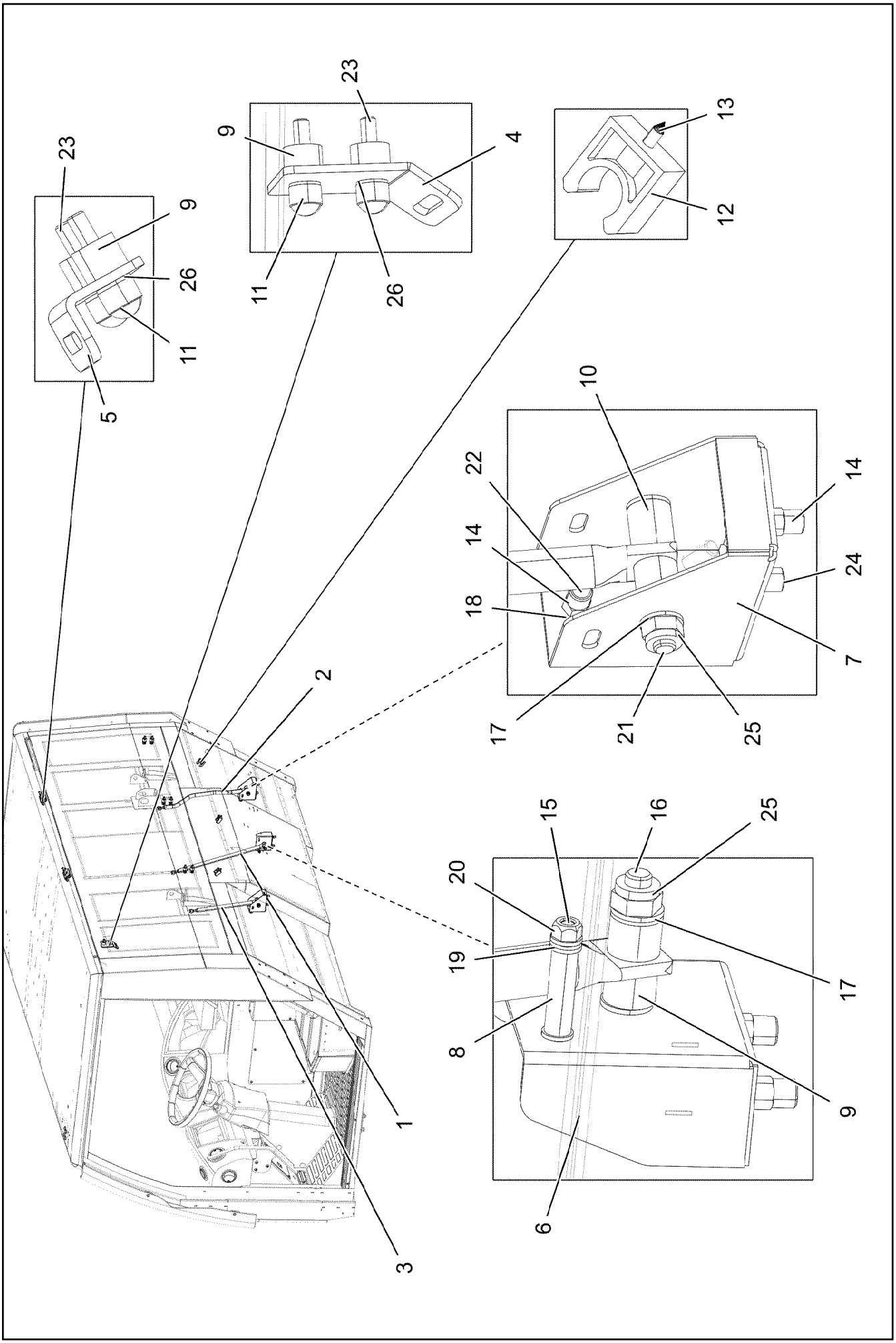

19.1.2022 097191 LIEBHERR	**etk_en_de_073897 LG 1750** **INSTALLATION SLEEPER BERTH** **FAHRERLIEGE EINBAU**	❑ 633 (1/2) **918744608**

Pos.	Item	Quantity	Description	Bezeichnung
1	961851508	1	PIPE WELDED LACKIERT RAL 7016	ROHR SCHWK.
2	962151208	1	PIPE WELDED RAL 7016 LACKIERT	ROHR SCHWK.
3	962151908	1	PIPE WELDED RAL 7016 LACKIERT	ROHR SCHWK.
4	971482908	1	PLATE 4X98X63 S315MC LACKIERT RAL 701	BLECH
5	970071808	2	PLATE 4x63x60 S315MC LACKIERT RAL 701	BLECH
6	972014208	1	HOLDER 2X173X132 DC01 RAL 7016,SDGL	HALTER
7	972014408	2	HOLDER 2X216X236 DC01 RAL 7016 SPF	HALTER
8	943123008	1	TUBE 10X1,5X35 E235+N VERZ	ROHR
9	941530008	14	SLEEVE RD20X15 S355J2+AR FE//ZNNI8//C	HUELSE
10	971585008	4	SLEEVE 20.0X25 S355J2+AR RAL 7016,SD	HUELSE
11	779019008	20	PROTECTING CAP SW13 POLYAETHYLEN	SCHUTZKAPPE
12	11002458	3	PIPE CLAMP 20 PE	ROHRKLEMME
13	408222908	3	SHEET-METAL SCREW DIN 7983 4,8X25 ST	BLECHSCHRAUBE
14	12100289	8	BLIND RIVET NUT M8 K=1,8-5 480H SPF	BLINDNIETMUTTER
15	12203634	1	SOCKET HEAD SCREW ISO 4762 M6X50 8.8	ZYLINDERSCHRAUBE
16	11626719	1	HEX SCREW ISO 4014 M10X60 8.8 FLZN SP	SECHSKANTSCHRAUBE
17	10289795	9	WASHER ISO 7089 10 300HV FLZN SPF	SCHEIBE
18	11693875	2	HEX NUT ISO 4032 M8 8 480H SPF	SECHSKANTMUTTER
19	10197771	4	WASHER ISO 7089 6 200HV ZNNI-480H SPF	SCHEIBE
20	12102692	1	HEX NUT DIN 985 M6 8 ZNNI-480H SPF	SECHSKANTMUTTER
21	11652294	2	HEX SCREW ISO 4014 M10X80 8.8 FLZN SP	SECHSKANTSCHRAUBE
22	11690046	2	HEX SCREW ISO 4017 M8X45 8.8 480H SPF	SECHSKANTSCHRAUBE
23	11692827	12	HEX SCREW ISO 4017 M8X35 8.8 480H SPF	SECHSKANTSCHRAUBE
24	11651767	6	HEX SCREW ISO 4017 M8X20 8.8 480H SPF	SECHSKANTSCHRAUBE
25	10197769	3	HEX NUT DIN 985 M10 8 ZNNI-480H SPF	SECHSKANTMUTTER
26	12103465	18	WASHER ISO 7089 8 300HV ZNNI-480H SPF	SCHEIBE

Pos.	Item	Quantity	Description	Bezeichnung
1	10225824	1	CHANGE-OVER BOX SPF	UMSCHALTBOX
2	10327024	1	MONITOR TFT 7" 800X480	MONITOR
3	693156014	1	CABLE 4M	KABEL
4	10874763	1	HOLDER MONITOR	HALTER MONITOR

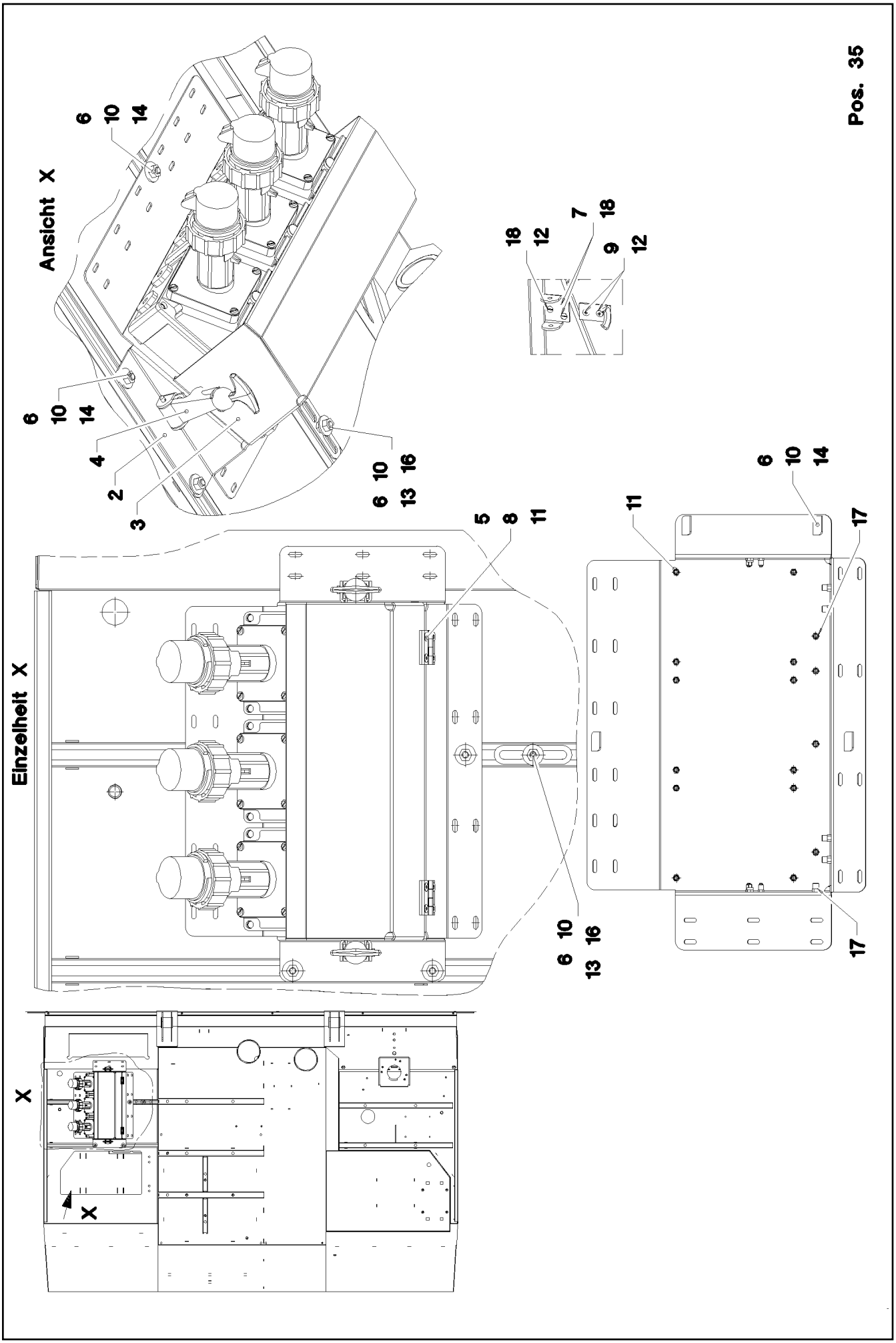

19.1.2022 033042 LIEBHERR	etk_en_de_073897 LG 1750 CONSOLE AUX. REPLENISHING KONSOLE FREMDEINSPEISUNG	636 (1/2) 912624708

Pos.	Item	Quantity	Description	Bezeichnung
2	972829108	1	PLATE 2X630X400 DC01 FE//ZNNI8//CN//T0	BLECH
3	972829208	1	PLATE 2X249X624 DC01 FE//ZNNI8//CN//T0	BLECH
4	704204601	2	HOOD HOLDER	HAUBENHALTER
5	704258208	2	HINGE 20X20X40/180° GD-ZN SW GEPULV	SCHARNIER
6	11693875	6	HEX NUT ISO 4032 M8 8 480H SPF	SECHSKANTMUTTER
7	413006208	4	BLIND RIVET NUT M4 K=1,0-3,0	BLINDNIETMUTTER
8	408604008	8	COUNTERSUNK SCREW DIN 7991 M5X16 8.	SENKSCHRAUBE
9	12219804	4	PAN-HEAD SCREW ISO 7045 M4X10 4.8 480	FLACHKOPFSCHRAUBE
10	11140469	5	WASHER ISO 7093-1 8 200HV 480H SPF	SCHEIBE
11	10042592	25	BLIND RIVET NUT M5 K=1,0-3,5 ST A2C	BLINDNIETMUTTER
12	411902908	6	HEX NUT DIN 985 M4 A2-70	SECHSKANTMUTTER
13	409707008	1	HAMMER HEAD BOLT M8X20 8.8 480H SPF	HAMMERKOPFSCHRAUBE
14	409706908	4	HAMMER HEAD BOLT M8X15 8.8 480H SPF	HAMMERKOPFSCHRAUBE
16	953650008	1	CABLE CLAMP DC01 FE//ZNNI8//CN//T0	KABELHALTER
17	10875503	2	HEX SCREW EN 1665 M5X10 10.9 480H SPF	SECHSKANTSCHRAUBE
18	12100583	6	COUNTERSUNK SCREW ISO 7046 M4X14 4	SENKSCHRAUBE
35	963183708	1	LEAD W135	LEITUNG

Pos.	Item	Quantity	Description	Bezeichnung
1	969910008	1	TIRE CPL. 505/95 R25 VHS ET65 SPF ⇨ ❑ 232	REIFEN KPL.

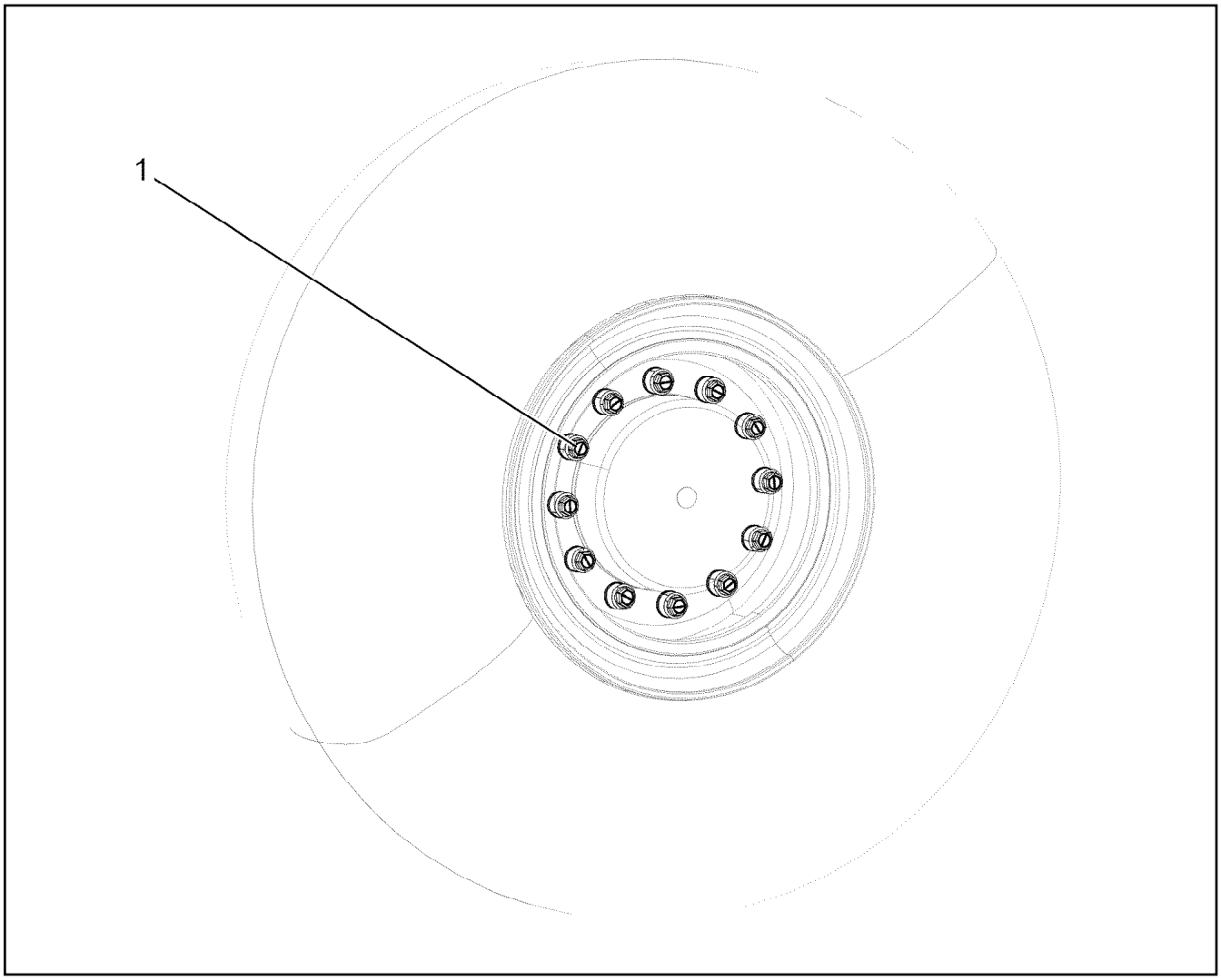

Pos.	Item	Quantity	Description	Bezeichnung
1	11481976	12	PROTECTING CAP PAG-GF30	SCHUTZKAPPE

Pos.	Item	Quantity	Description	Bezeichnung
1	10454762	1	REMOTE CONTROL TRANSMITTER LSB-BT ⇨ ❑ 641	FERNSTEUERSENDER
2	10475436	1	BELT CARRIER SYSTEM ⇨ ❑ 642	GURTTRAGESYSTEM

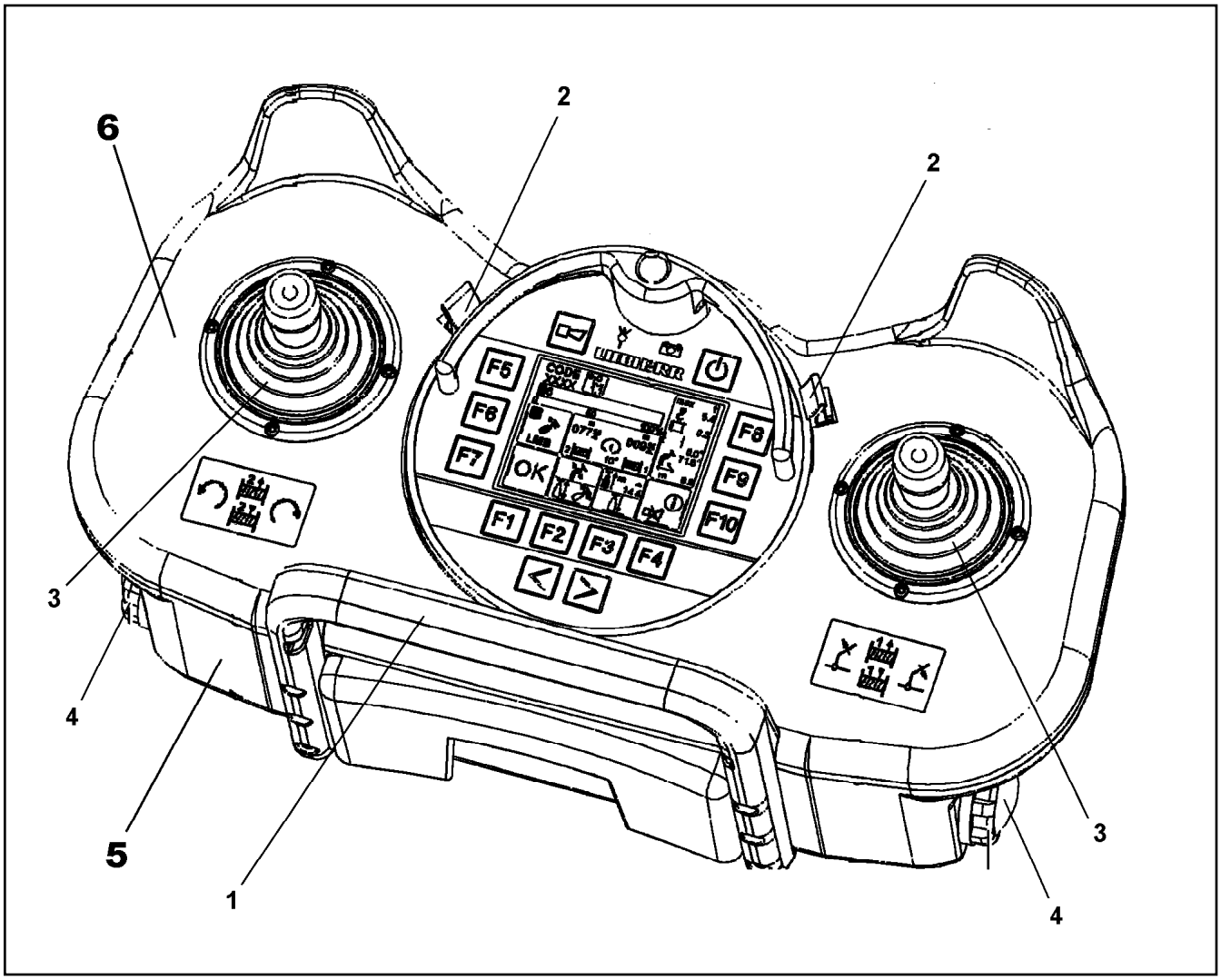

Pos.	Item	Quantity	Description	Bezeichnung
1	10815196	1	HOLDING BRACKET	HALTEBUEGEL
2	11002524	2	CIRCLIP	SICHERUNGSCLIP
3	11124040	2	RUBBER BELLOWS	FALTENBALG
4	10873512	2	BATTERY HOLDER	BATTERIEHALTER
5	10878706	1	KIT SPARE PARTS HOUSING	RS GEHAEUSE
6	11490326	1	KIT SPARE PARTS HOUSING	RS GEHAEUSE
7	12106049	2	HAND CONTROL TRANSDUCER	HANDSTEUERGEBER
8	12106427	6	SCREW	SCHRAUBE

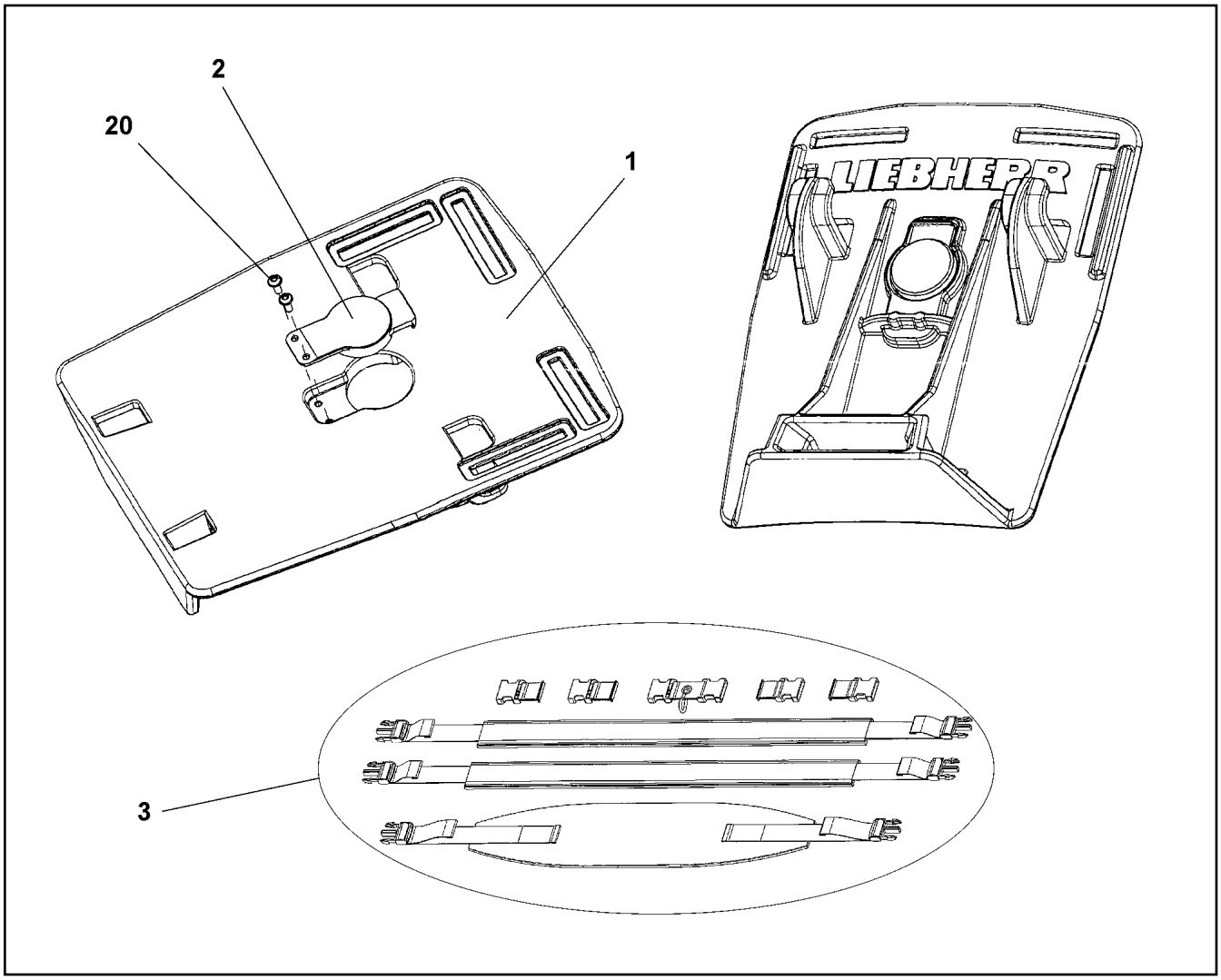

Pos.	Item	Quantity	Description	Bezeichnung
1	11214405	1	BASE PLATE	GRUNDPLATTE
2	11006668	1	CATCHING LEVER	RASTHEBEL
3	11659765	1	TRAVEL BELT	TRAGERIEMEN
20	11006669	2	SCREW	SCHRAUBE

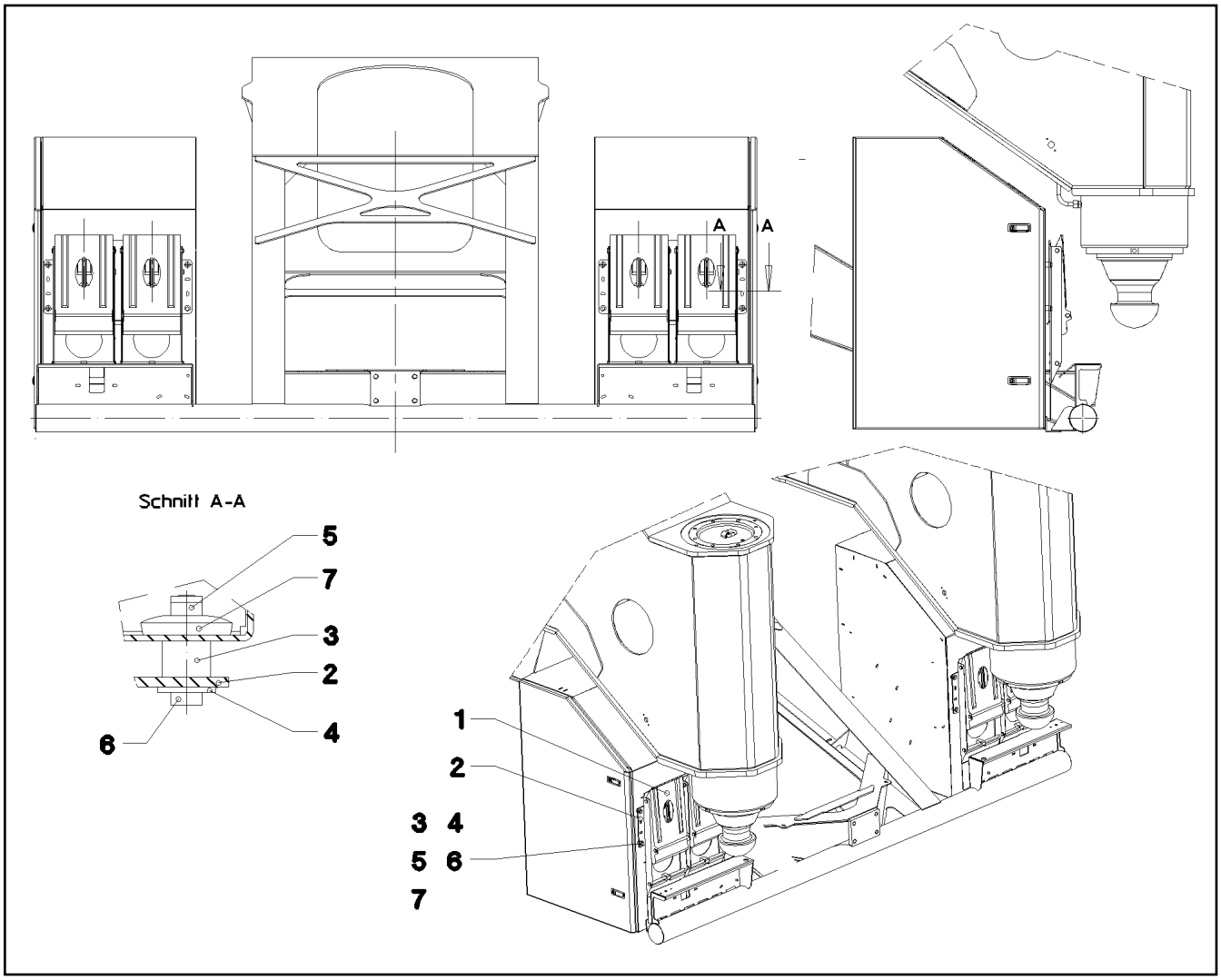

Pos.	Item	Quantity	Description	Bezeichnung
1	10040085	4	WHEEL CHOCK DIN 76051 NG66 VERZ	UNTERLEGKEIL
2	972181408	2	PLATE 4X610X348 S315MC	BLECH
3	941530008	8	SLEEVE RD20X15 S355J2+AR FE//ZNNI8//C	HUELSE
4	11140469	8	WASHER ISO 7093-1 8 200HV 480H SPF	SCHEIBE
5	10875614	8	HEX NUT DIN 985 M8 8 480H SPF	SECHSKANTMUTTER
6	11651579	8	HEX SCREW ISO 4014 M8X40 8.8 480H SPF	SECHSKANTSCHRAUBE
7	429900508	8	SHEET GASKET 8X38X1,5 -A2	DICHTSCHEIBE

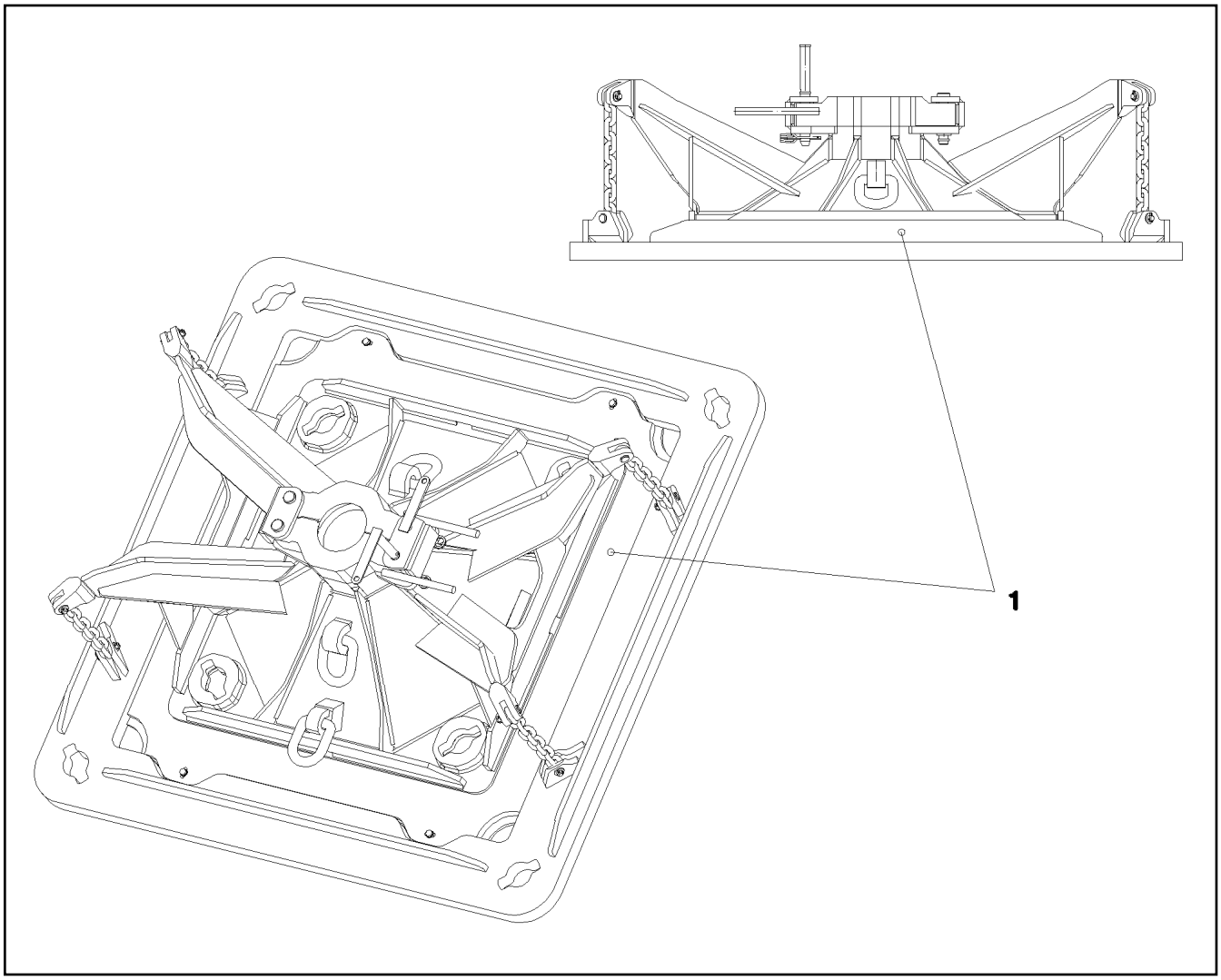

Pos.	Item	Quantity	Description	Bezeichnung
1	962512408	4	SUPPORT PLATE COMPL. ⇨ ❑ 645	ABSTUETZPLATTE KPL.

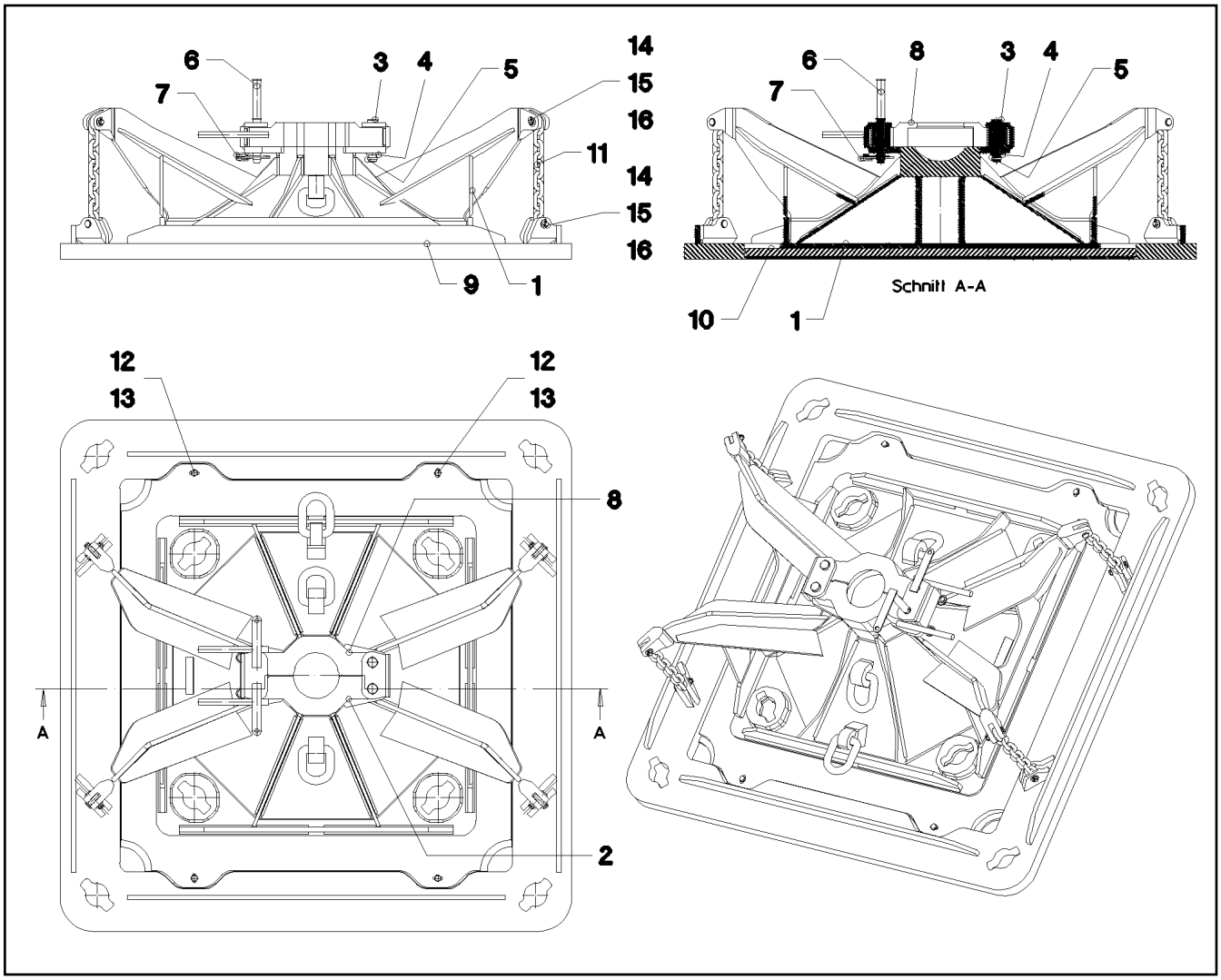

Pos.	Item	Quantity	Description	Bezeichnung
1	962512508	1	SUPPORT PLATE ST.CONST.	ABSTUETZPLATTE SCHWK.
2	962636408	1	HOLDING RING	HALTERING
3	971078008	2	PIN 35.0X140 35NICRMOV125 GASN. SPF	BOLZEN
4	10179337	2	WASHER DIN 1440 26 -St FLZN SPF	SCHEIBE
5	10180363	2	SPLIT PIN ISO 1234 6,3X40 St 480H SPF	SPLINT
6	962636508	2	SAFETY BOLT FE//ZNNI8//CN//T0	SICHERUNGBOLZEN SCHWK.
7	433206308	2	SPRING PLUG 5 VERZ	FEDERSTECKER
8	962642408	1	HOLDING RING	HALTERING
9	963016408	1	PIVOTING INTERMEDIATE PLATE	ZWIESCHENPLATTE SCHWK.
10	973665808	1	SHEET POYSTONE M SCHWARZ	PLATTE
11	10097140	4	ROUND STEEL CHAIN ANLEHNUNG EN 818	RUNDSTAHLKETTE
12	11691328	4	HEX SCREW ISO 4017 M10X35 8.8 FLZN SP	SECHSKANTSCHRAUBE
13	10289795	4	WASHER ISO 7089 10 300HV FLZN SPF	SCHEIBE
14	10097148	8	PIN ISO 2341 B16X65X59 35NICRMOV125	BOLZEN
15	11691326	8	WASHER ISO 7092 16 300HV FLZN SPF	SCHEIBE
16	10875868	8	SPRING PLUG 3-3,5-62 480H SPF	FEDERSTECKER

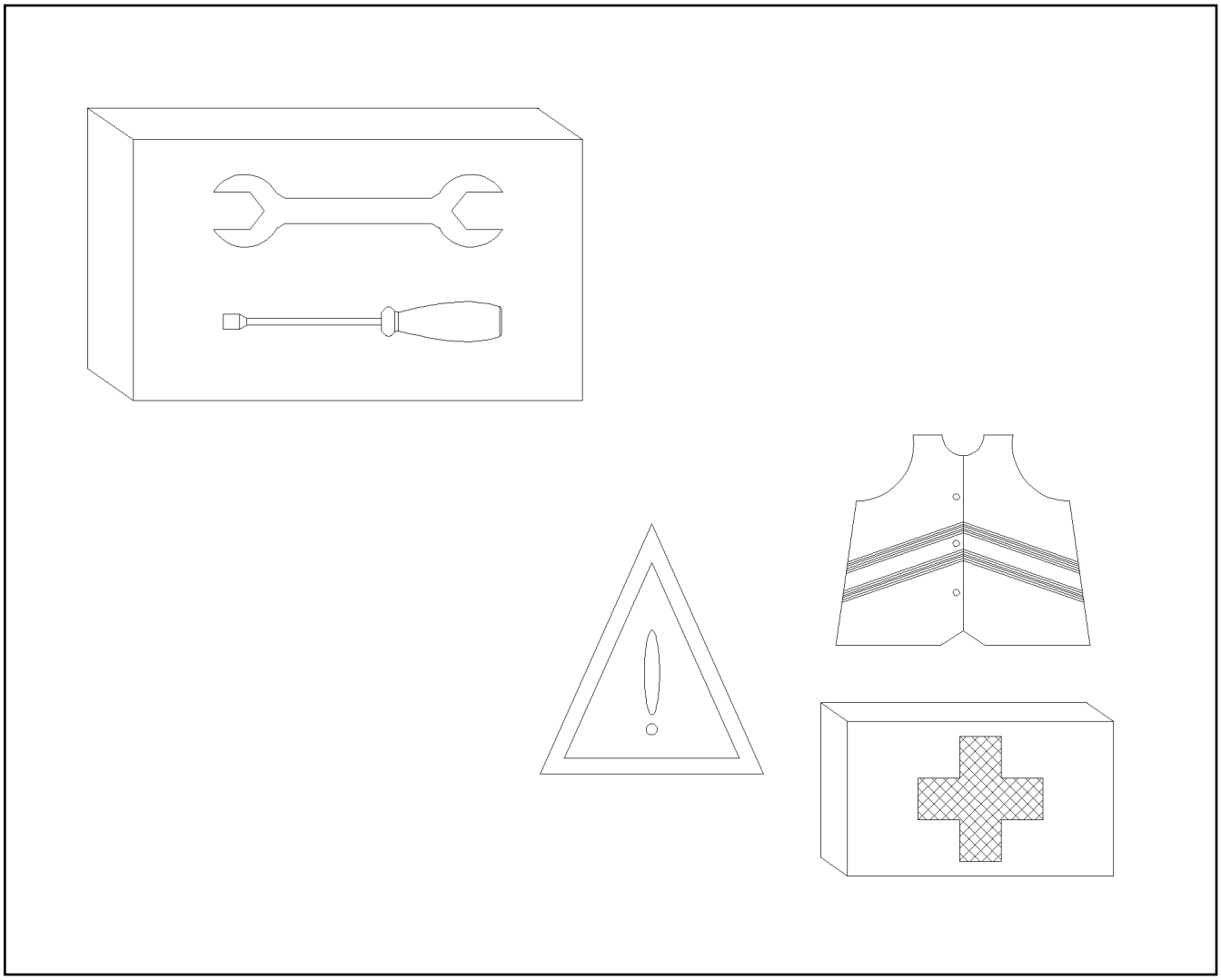

Pos.	Item	Quantity	Description	Bezeichnung
1	963294508	1	MAIN TOOLS ⇨ ❑ 647	GRUNDWERKZEUG
2	928620008	1	ACCESSORIES ⇨ ❑ 648	ZUBEHOER
3	963397108	1	ACCESSORIES ⇨ ❑ 649	ZUBEHOER
4	97155012	2	BRICK 400X200X200 PE500	KLOTZ
5	97096857	2	LEVER PLATE 15X1100X65 S960QL	HEBELBLECH

Pos.	Item	Quantity	Description	Bezeichnung
1	790045408	1	ASSEMBLY TOOL BOX	MONTAGEWERKZEUGKASTEN
3	790007908	1	DOUBLE-HEADED SPANNER DIN 3110 VE	DOPPELMAULSCHLUESSEL
4	790003908	1	DOUBLE-HEADED SPANNER DIN 3110 46X5	DOPPELMAULSCHLUESSEL
5	885132208	1	SINGLE-END SPANNER DIN 894 55	EINMAULSCHLUESSEL
6	790004608	1	SINGLE-END SPANNER DIN 894 60	EINMAULSCHLUESSEL
7	790012608	1	DOUBLE RING SPANNER DIN 838	DOPPELRINGSCHLUESSEL
8	790023608	1	HEXAGON KEY DIN 911	INBUSSCHLUESSEL
9	790024908	1	SOCKET WRENCH GR.11/3	STECKSCHLUESSEL
10	790030308	1	HAND HAMMER 500G	HANDHAMMER
11	790030108	1	HAND HAMMER DIN 1041 1500G	HANDHAMMER
12	790031108	1	LUMP HAMMER DIN 6475 3000	FAEUSTEL
13	790031008	1	LUMP HAMMER 8000	FAEUSTEL
14	790031508	1	COMBI PLIERS DIN 5244 180	KOMBIZANGE
15	790032008	1	SCREWDRIVER 3,5 CRV-VERNICKELT	SCHRAUBENDREHER
16	885200408	1	SCREWDRIVER 4,5	SCHRAUBENDREHER
17	790032308	1	SCREWDRIVER 5,5 CRV-VERNICKELT	SCHRAUBENDREHER
19	790042008	1	HAND LEVER PRESS VERZ.	HANDHEBELPRESSE
20	790042908	1	REINFORCED RUBBER HOSE 300 RH-30 M1	GUMMIPANZERSCHLAUCH
21	790026208	1	GRIP DIN 3122 A 3/4"	GRIFF
22	790026308	1	EXTENSION DIN 3123 400X3/4"	VERLAENGERUNG B
23	790026408	1	EXTENSION DIN 3123 200X3/4"	VERLAENGERUNG B
24	790028508	1	SOCKET FOR SPANNER DIN 3129 32X3/4" C	STECKSCHLUESSELEINSATZ
25	946910108	1	TUBE 30X4X575 E355+N VERZ	ROHR
36	520190408	1	TYRE INFLATING HOSE	REIFENFUELLSCHLAUCH
37	10032297	1	OIL DRAINING HOSE COMPL. 1,5M	OELABLASSSCHLAUCH KPL.

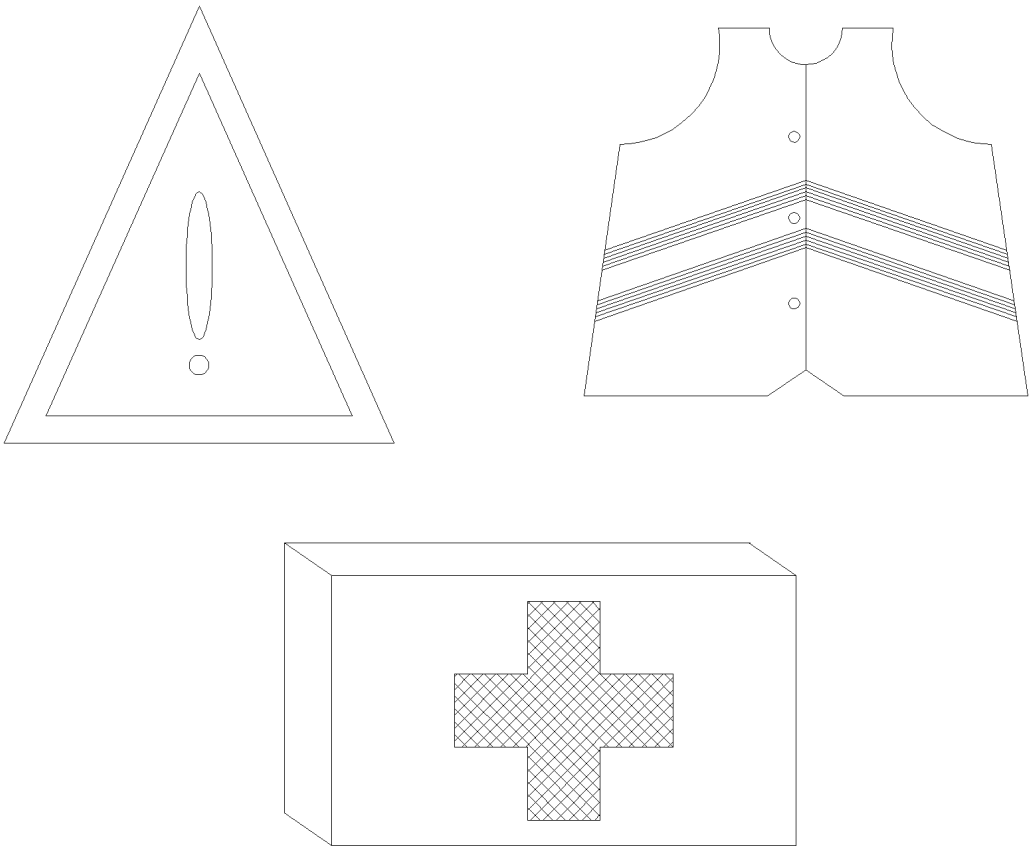

Pos.	Item	Quantity	Description	Bezeichnung
1	10044762	2	WARNING TRIANGLE 430X45X30	WARNDREIECK
2	607106208	2	HAZARD WARNING FLASHER 2,4W 6V WEI	SICHERHEITSWARNBLINKLEUC
(1)	607011108	2	LIGHT BULB DIN 49848 2,4W 6V	GLUEHLAMPE
3	613200608	10	BATTERY 1.5V 16.5AH	BATTERIE
4	12101159	1	FIRE EXTINGUISHER DIN EN 3	FEUERLOESCHER
5	789000308	1	FIRST AID KIST DIN 13164 260X170X80	VERBANDSKASTEN
6	872101908	1	SAFETY JACKET EN ISO 20471 GR.ONESIZE	WARNWESTE
7	704271108	2	HOLLOW KEY	HOHLSCHLUESSEL
8	10877437	1	ASSORTMENT BOX FLACHSICHERUNG	SORTIMENTKASTEN

Pos.	Item	Quantity	Description	Bezeichnung
1	96051604	2	ROLLER BEARING ⇨ ❑ 650	ROLLENLAGERUNG
2	790044408	1	HOPPER RD200 WEISSBLECH	TRICHTER
3	607104008	1	WORKING LAMP 7,5W 28V	MONTAGELEUCHTE
4	10284532	1	LEVER JACK 6,0T PULVERBESCHICHTET	HEBELZUG
5	510569608	1	PLUG SOCKET 0	STECKTUELLE
6	471031008	1	FITTING XGE15-LR-ED CR6-FREI	VERSCHRAUBUNG
7	602701108	1	CABLE SOCK 25	KABELSTRUMPF
8	602709908	1	CABLE SOCK 30	KABELSTRUMPF
9	750001108	1	PRESSURE GAUGE EN 837-1 0-60BAR NG6	MANOMETER
10	750001808	2	PRESSURE GAUGE 63	MANOMETER
11	470900808	3	PRESSURE GAUGE CONNECTION MAV G1	MANOMETERANSCHLUSS
12	470901808	3	MEASURING HOSE DN2 1000	MESSSCHLAUCH
13	470901908	2	MEASURING HOSE DN5 2000	MESSSCHLAUCH
14	773929608	4	SHACKLE 12T VERZ SPF	SCHAEKEL
15	773313708	4	ROPE SLING DIN EN 13414-3 9.7T-12M SPF	ANSCHLAGSEIL
16	773940108	1	WEDGE SOCKET 28 GR. SPF	SEILSCHLOSS
17	773913208	1	ROPE CLAMP DIN 1142 30 VERZ	SEILKLEMME
18	912524908	1	MAGNETIC LAMP ⇨ ❑ 652	MAGNETLAMPE
19	600441708	1	CONNECTING LINE 35-15M	VERBINDUNGSLEITUNG
20	520402808	1	PROTECTIVE PADDING	SCHUTZPOLSTER
21	10877437	1	ASSORTMENT BOX FLACHSICHERUNG	SORTIMENTKASTEN

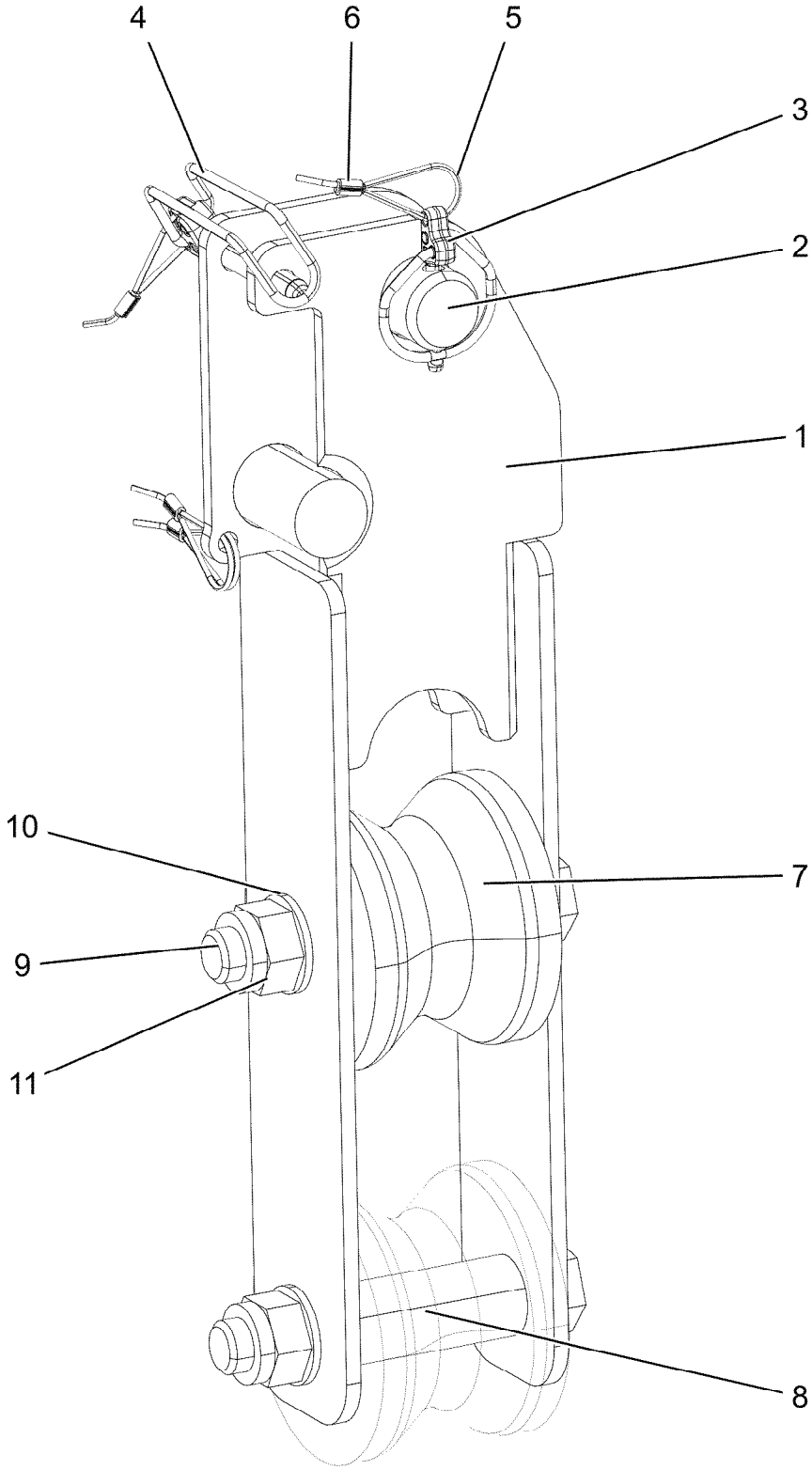
4
6
5
3
2
1
10
7
9
11
8

Pos.	Item	Quantity	Description	Bezeichnung
1	96051595	1	ROLLER BEARING WELDED FE//ZNNI8//CN/	ROLLENLAGERUNG SCHWK.
2	11210987	1	PIN ISO 2341 B30E8X65X55 35NICRMOV125	BOLZEN
3	10875870	1	SAFETY PLUG W HINGE-LID 6X42X5,5X32 4	SICHERHEITSKLAPPSTECKER
4	433201008	1	FORMCLIP AEHNL.DIN 11023 10X65 ST VER	FORMCLIP
5	11160431	0.8	ROPE 2 2,3KN EDELSTAHL	SEIL
6	11170565	4	FERRULE 2 CU	PRESSKLEMME
7	288155308	2	ROLLER RD100X78 PA6G	ROLLE
8	941609808	2	TUBE 30X4X80 E355+N VERZ	ROHR
9	10878585	2	HEX SCREW ISO 4014 M20X130 8.8 FLZN SP	SECHSKANTSCHRAUBE
10	10289808	4	WASHER ISO 7089 20 300HV FLZN SPF	SCHEIBE
11	10875610	2	HEX NUT DIN 985 M20 10 FLZN SPF	SECHSKANTMUTTER

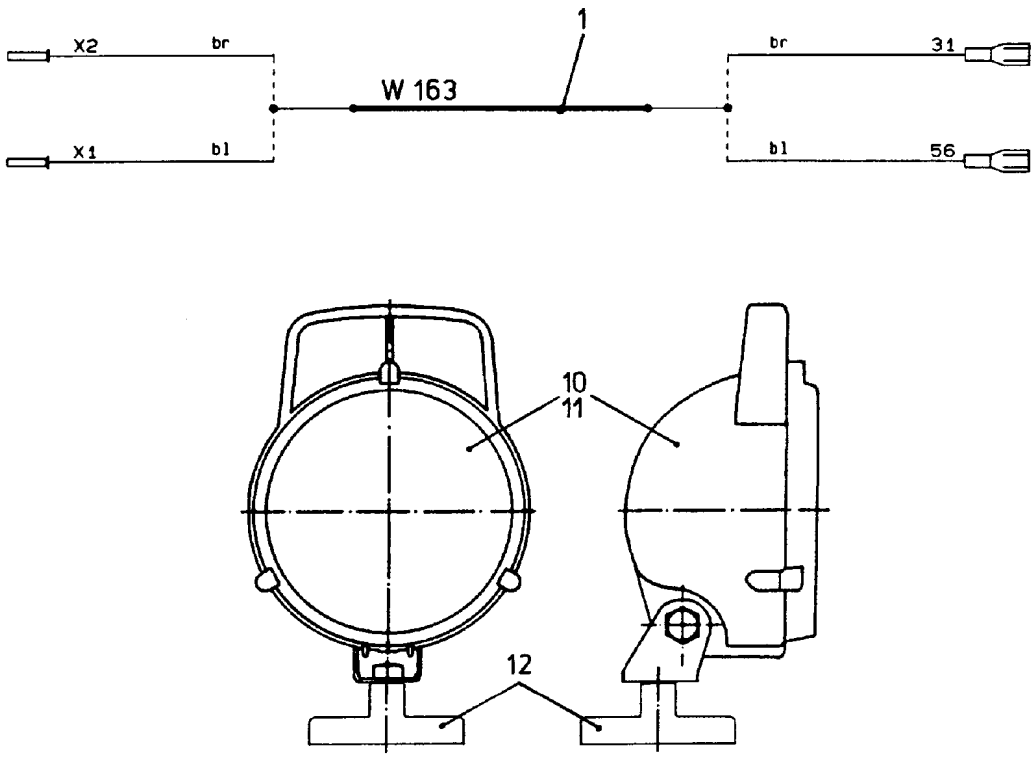

Pos.	Item	Quantity	Description	Bezeichnung
1	926993008	1	LEAD W163	LEITUNG
10	607131808	1	FLOODLIGHT 35W 12/24V	SCHEINWERFER
11	607009108	1	LIGHT BULB 35W 24V	GLUEHLAMPE
12	617000008	1	FERRIMAGNET FERRIT VERZ	FLACHGREIFER

Pos.	Item	Quantity	Description	Bezeichnung
1	96015367	1	SIGNS ⇨ ❑ 654	BESCHILDERUNG
2	96015368	1	EXTRA SIGNAGE GERMANY	ZUSATZBESCHILD.DEUTSCHL
(7)	740302908	2	REINFORCEMENT LICENCE PLATE	KENNZEICHENVERSTAERKER
(15)	899552008	1	RESCUE CARD LG 1750 DE-STUFE 4	RETTUNGSKARTE
(16)	772618308	1	SIGN SPF	SCHILD
(27)	772582708	1	SIGN 500X125 KLEBEFOLIE SPF	SCHILD

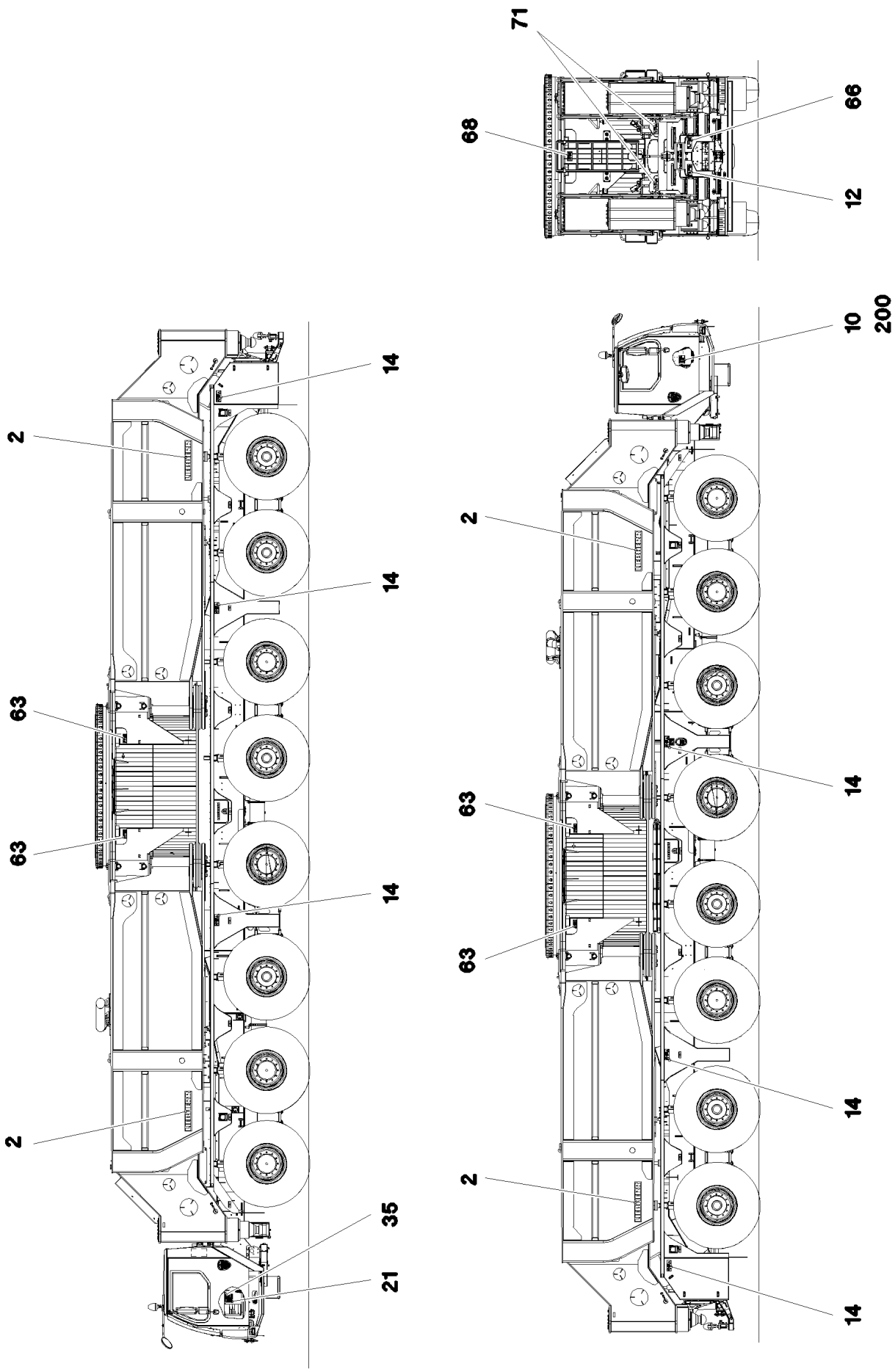
71
68
66
12
10
200
2
14
63
35
21

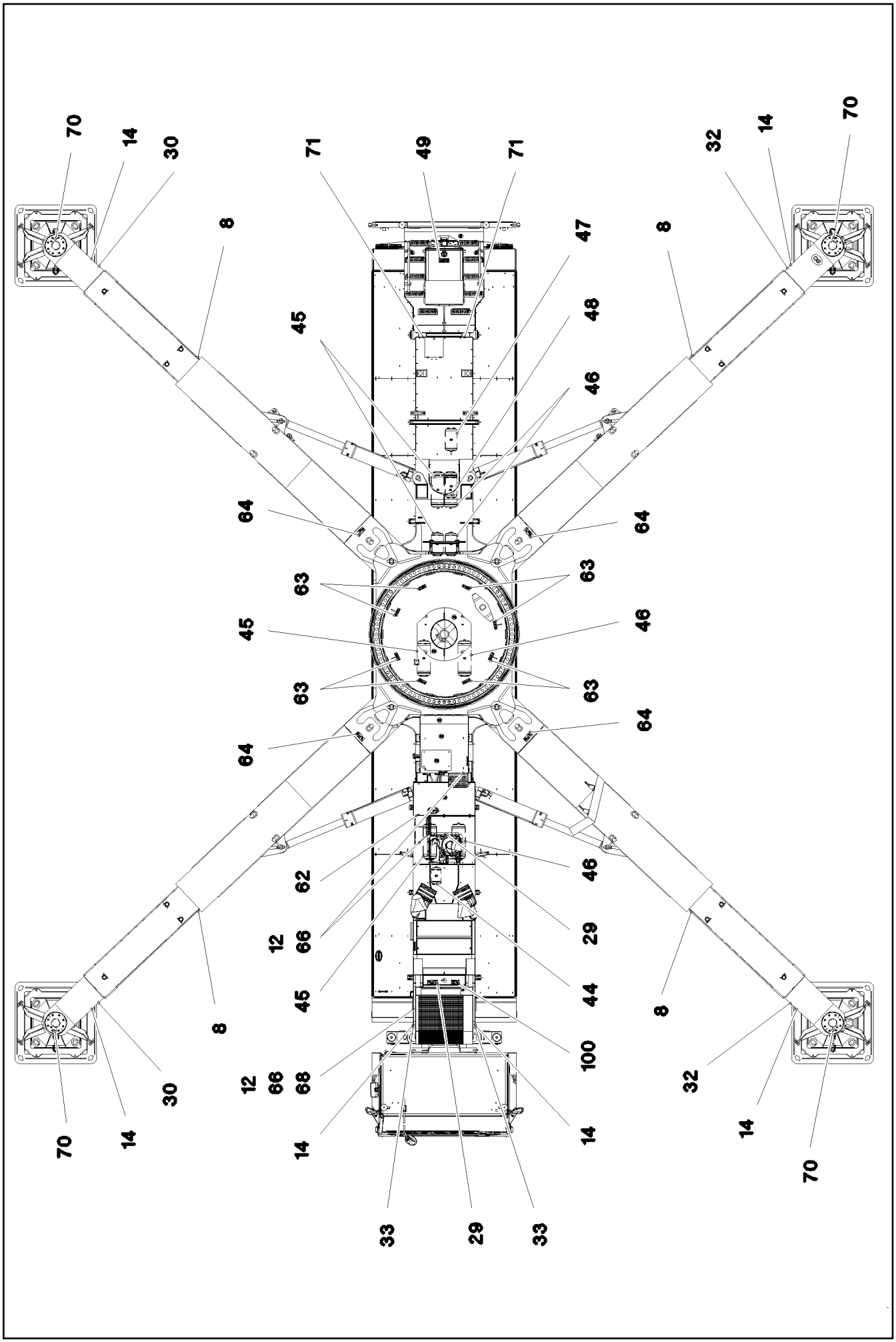

19.1.2022 093287 LIEBHERR	etk_en_de_073897 LG 1750 SIGNS BESCHILDERUNG	❑ 655 (2/3) 96015367

Pos.	Item	Quantity	Description	Bezeichnung
2	971749908	4	SIGN	SCHILD
8	10043279	0.64	ADHESIVE FOIL 25MM GELB	KLEBEFOLIE
10	773207408	1	SIGN 148X105X1 ALMG3 H111	SCHILD
12	978674008	4	SIGN 208X88 KLEBEFOLIE SPF	SCHILD
14	978674108	12	SIGN 208X88 KLEBEFOLIE SPF	SCHILD
21	97032185	1	SIGN 80X160 KLEBEFOLIE SPF	SCHILD
29	978674408	2	SIGN 208X88 KLEBEFOLIE SPF	SCHILD
30	973729408	2	SIGN	SCHILD
32	973729308	2	SIGN	SCHILD
33	978867108	2	SIGN 168X88 KLEBEFOLIE SPF	SCHILD
35	9412158	1	CAUTION DECAL ACCID.PREVENTION 60X	WARNSCHILD UNFALLVERHUET
44	975019308	1	SIGN 32X80 PVC-SILBER SPF	SCHILD
45	772579908	4	SIGN 32X80 PVC-SILBER SPF	SCHILD
46	772580008	4	SIGN 32X80 PVC-SILBER SPF	SCHILD
47	772580108	1	SIGN 32X80 PVC-SILBER SPF	SCHILD
48	772580208	1	SIGN 32X80 PVC-SILBER SPF	SCHILD
49	97016304	1	SIGN 208X88 KLEBEFOLIE SPF	SCHILD
55	976326908	1	SIGN 32X80 PVC-SILBER SPF	SCHILD
62	979383308	1	SIGN 168X88 KLEBEFOLIE SPF	SCHILD
63	978674808	12	SIGN 168X62 KLEBEFOLIE SPF	SCHILD
64	978674908	4	SIGN 208X88 KLEBEFOLIE SPF	SCHILD
66	978675008	4	SIGN 208X88 KLEBEFOLIE SPF	SCHILD
68	97036732	2	SIGN 168X88 KLEBEFOLIE SPF	SCHILD
70	977055908	4	SIGN 60X50 KLEBEFOLIE SPF	SCHILD
71	97039753	4	SIGN 208X88 KLEBEFOLIE SPF	SCHILD
100	97060689	1	SIGN 168X88 KLEBEFOLIE SPF	SCHILD
200	704207708	4	MANDRIL RIVET 4X15	DORNNIET

Pos.	Item	Quantity	Description	Bezeichnung
1	772569908	1	SIGN 6X107X237 G-ALSI12	SCHILD

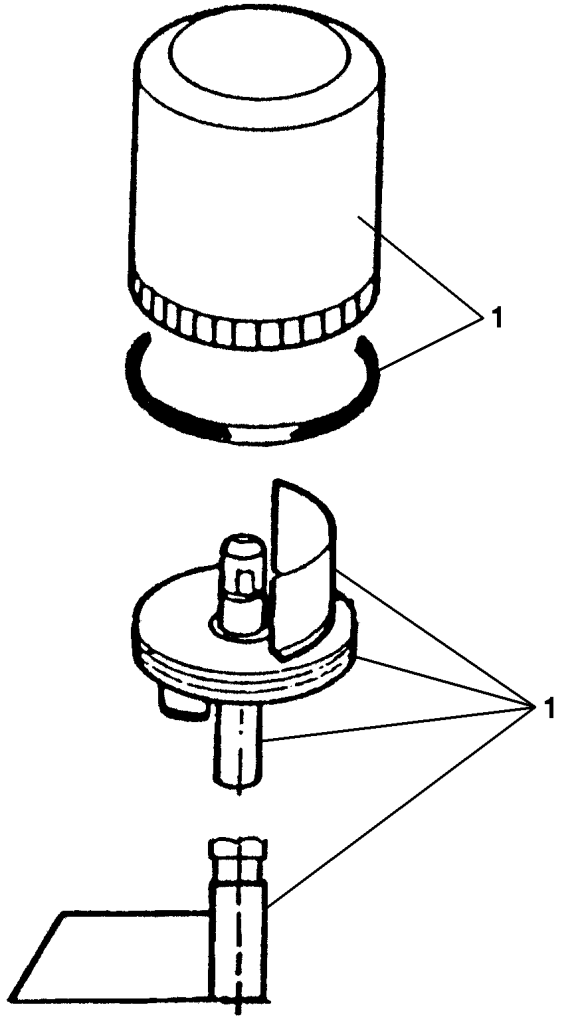

Pos.	Item	Quantity	Description	Bezeichnung
1	607144408	1	ROTATING BEACON 70W 24V H1 ⇨ ❑ 659	RUNDUMKENNLEUCHTE

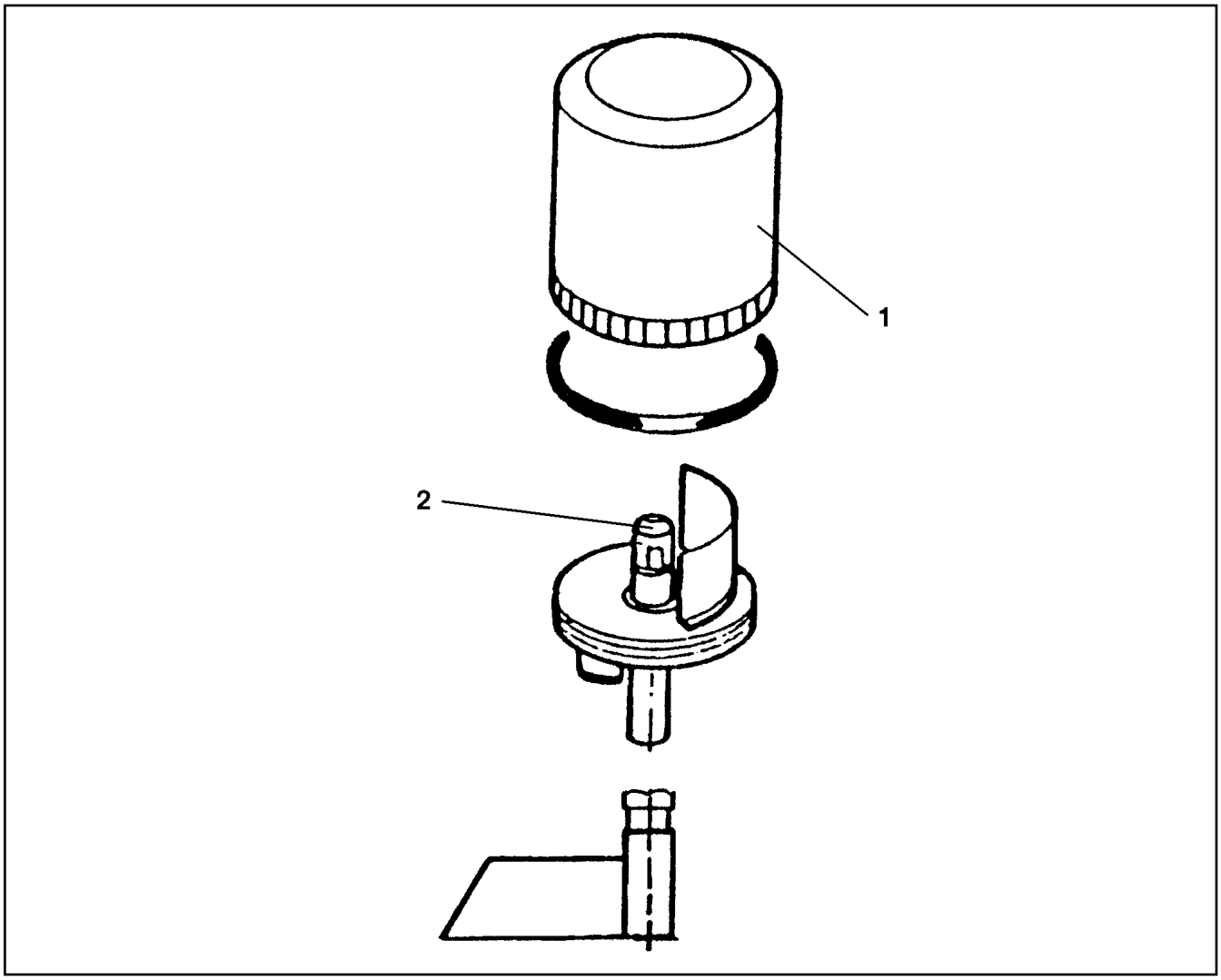

Pos.	Item	Quantity	Description	Bezeichnung
1	571657108	1	FLASHING LIGHT GLASS	LICHTHAUBE
2	607023708	1	LIGHT BULB DIN 72601 70W 24V	GLUEHLAMPE

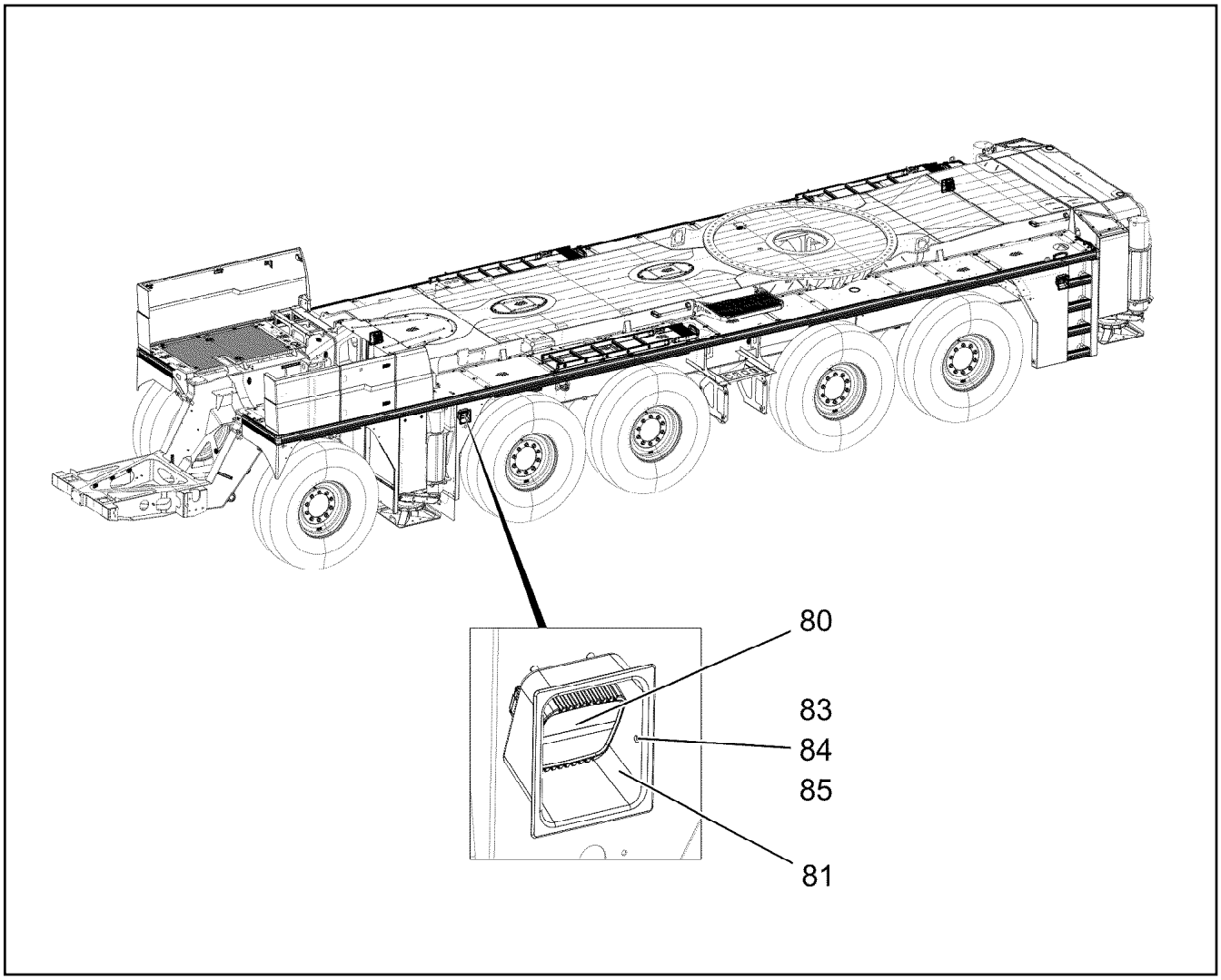

Pos.	Item	Quantity	Description	Bezeichnung
80	10878072	4	LED WORKING HEAD LIGHT 20W 12-24V AL	LED ARBEITSSCHEINWERFER
81	97103850	4	HOOD PA6 SPF	HAUBE
83	10412851	8	BUTTON HEAD SCREW AEHNL.ISO 7380-2	HALBRUNDKOPFSCHRAUBE
84	10875648	4	WASHER ISO 7093-1 6 200HV 480H SPF	SCHEIBE
85	12102692	8	HEX NUT DIN 985 M6 8 ZNNI-480H SPF	SECHSKANTMUTTER
86	10197771	4	WASHER ISO 7089 6 200HV ZNNI-480H SPF	SCHEIBE

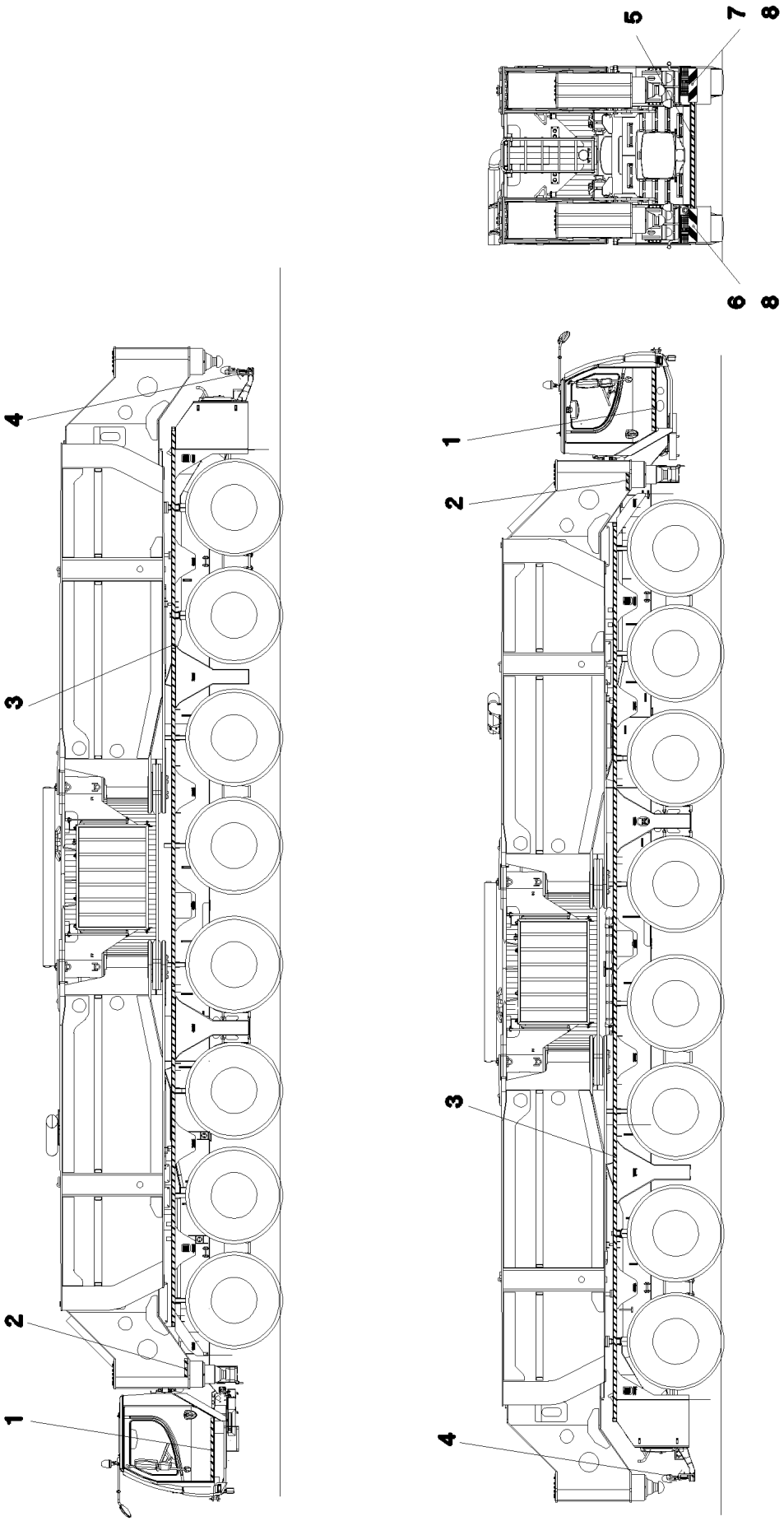
1
2
3
4
5
6
7
8
8

Pos.	Item	Quantity	Description	Bezeichnung
1	11005400	2.1	REFLECTOR STRIP ECE 104 50X50M WEIS	REFLEKTORBAND
2	11005400	0.6	REFLECTOR STRIP ECE 104 50X50M WEIS	REFLEKTORBAND
3	11005400	29.76	REFLECTOR STRIP ECE 104 50X50M WEIS	REFLEKTORBAND
4	11005400	0.2	REFLECTOR STRIP ECE 104 50X50M WEIS	REFLEKTORBAND
5	11005399	1.67	REFLECTOR STRIP ECE 104 50X50M ROT	REFLEKTORBAND
6	11160662	1	WARNING LABEL 132X566 ALU	SCHILD WARNMARKIERUNG
7	11088254	4	BLIND RIVET 6,4X14,5 EDELSTAHL	BLINDNIET

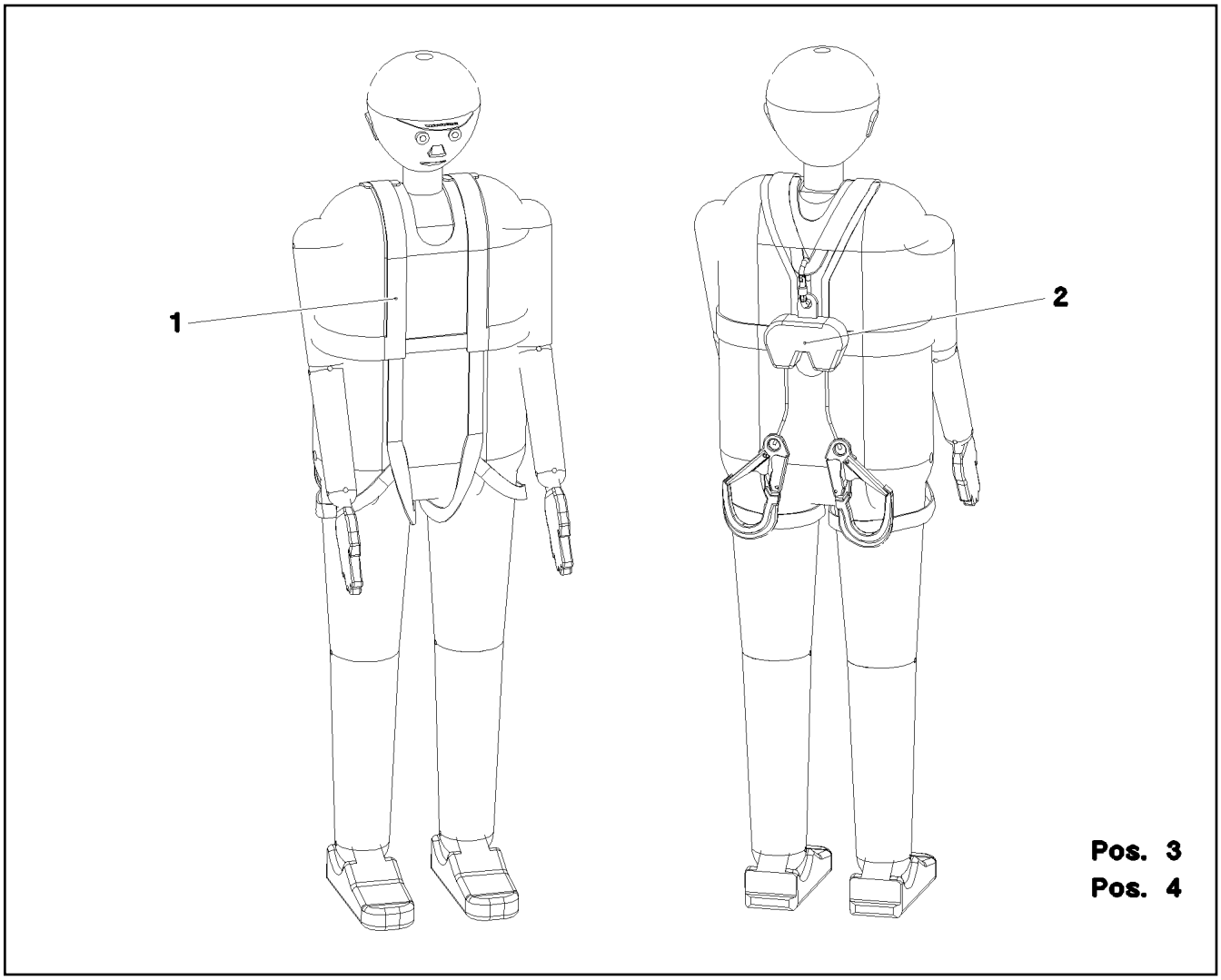

Pos.	Item	Quantity	Description	Bezeichnung
1	11007305	2	SAFETY HARNESS EN 361 IK G 2 BLH	AUFFANGGURT
(1)	11320720	1	BAG	BEUTEL
2	11007310	2	FALL PROTECTION EN 360 HWDB 2 RLH	HOEHENSICHERUNGSGERAET
3	11007312	1	ROPE-DESCENDING+RESCUE EQUIP. EN 3	ABSEIL- UND RETTUNGSGERAE
4	12102869	1	CONNECTING DEVICE EN 358 45-IK30 B70 A	VERBINDUNGSMITTEL

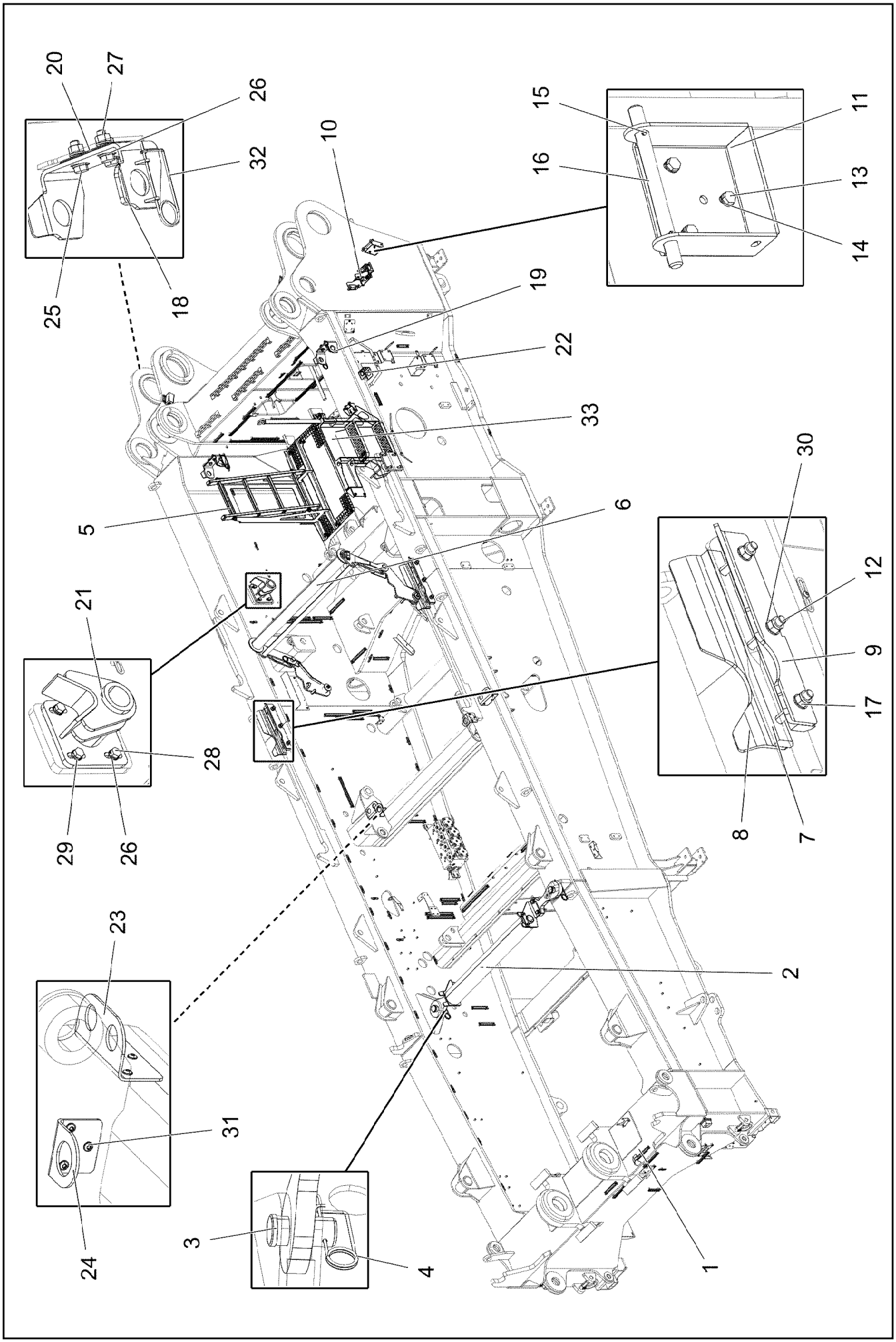

19.1.2022 006282 LIEBHERR	**etk_en_de_073897 LG 1750** **SLEWING PLATFORM FRAME CPL.** **DREHBUEHNENRAHMEN KPL.**	❑ 664 (1/2) **918995608**

Pos.	Item	Quantity	Description	Bezeichnung
1	919292708	1	SUPERSTR.STEEL CONSTR.MACHINED	DREHBUEHNE STAHLBAU BEAR
2	927094908	1	ROD CPL. ⇨ ❑ 666	STANGE KPL.
3	942124308	2	PIN RD60X124 35NICRMOV125	BOLZEN
4	433105008	2	RETAINING SPRING DIN 2194 6 A3C	SICHERUNGSFEDER
5	965320108	1	LADDER COMPL. ⇨ ❑ 667	LEITER KPL.
6	920456008	1	SAFETY ROLLER WINCH 1/2 ⇨ ❑ 668	SCHUTZWALZE WINDE 1-2
10	96014811	1	HOLDER PRE-ASSEMBLY ⇨ ❑ 669	HALTER VORM.
11	97080698	1	PLATE 4X229X196 S315MC T ZN O	BLECH
13	10299649	3	HEX SCREW ISO 4017 M8X16 10.9 480H SP	SECHSKANTSCHRAUBE
14	420060705	3	WASHER ISO 7089 8 200HV-A2	SCHEIBE
15	433003608	2	SPLIT PIN ISO 1234 3,2X25 ST A3C	SPLINT
16	97067272	1	AXLE 18.0X190 S355J2C+C FE//ZNNI8//CN//T	ACHSE
18	96039999	1	BRACKET LEFT FE//ZNNI8//CN//T0	KONSOLE LINKS
19	96040350	1	BRACKET RIGHT FE//ZNNI8//CN//T0	KONSOLE RECHTS
20	97125338	10	PLATE 2X135X88 DC01	BLECH
21	921715008	2	SUPPORT WELDED	AUFLAGE SCHWK.
22	970784408	2	PLATE 4x265x80 S315MC FE//ZNNI8//CN//T0	BLECH
23	970765408	2	PLATE 5x190x179 S355MC FE//ZNNI8//CN//T	BLECH
24	970765508	2	PLATE 5X189X100 S355MC FE//ZNNI8//CN//T	BLECH
25	10875520	6	HEX SCREW ISO 4017 M16X50 8.8 FLZN SP	SECHSKANTSCHRAUBE
26	10289806	20	WASHER ISO 7089 16 300HV FLZN SPF	SCHEIBE
27	10873081	6	HEX NUT ISO 4032 M16 10 FLZN SPF	SECHSKANTMUTTER
28	10875803	8	HEX SCREW ISO 4017 M16X45 8.8 FLZN SP	SECHSKANTSCHRAUBE
29	12104981	8	WASHER SPRING DIN 127 A 16 480H SPF	FEDERRING
31	12102696	16	BUTTON HEAD SCREW ISO 7380-2 M8X10 0	HALBRUNDKOPFSCHRAUBE
32	433100908	2	RETAINING SPRING 4,5X98 ISO 2081 FE/ZN	SICHERUNGSFEDER
33	96039782	1	ACCESS COMPL ⇨ ❑ 670	AUFSTIEG KPL.

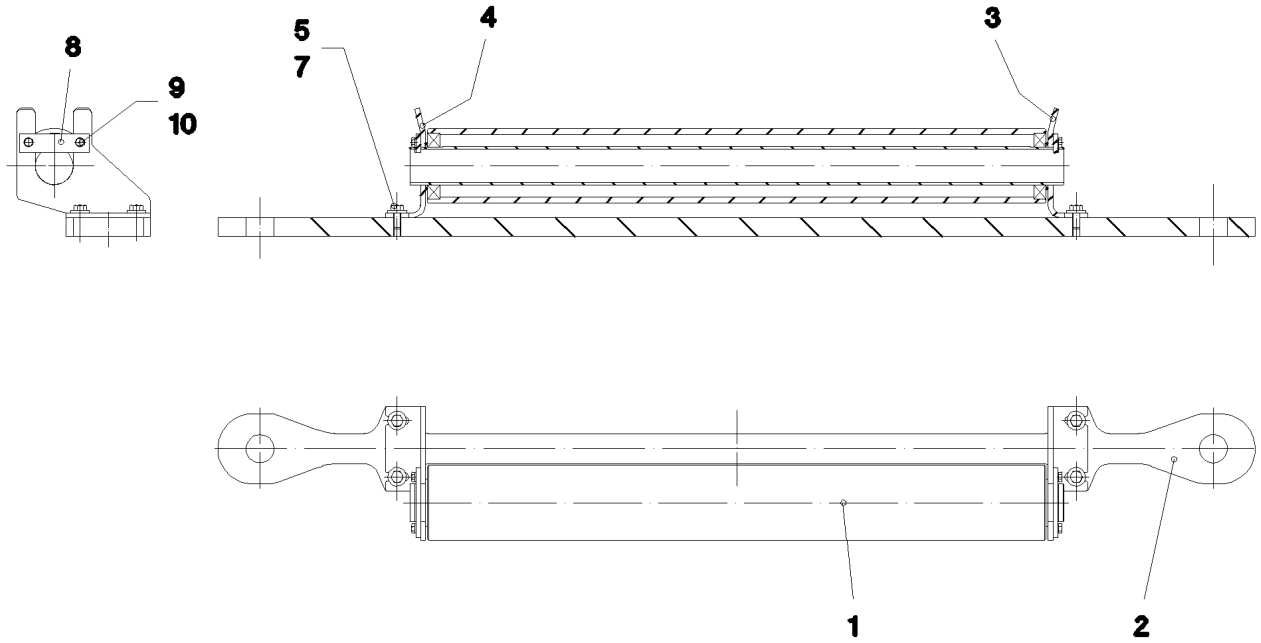

Pos.	Item	Quantity	Description	Bezeichnung
1	927096408	1	SAFETY ROLLER CPL. SPF	SCHUTZWALZE KPL.
(1)	956672808	1	TUBE RD159X12,5X1320 S770QL	ROHR
(2)	956672908	1	TUBE RD82,5X5,6X1396 S770QL	ROHR
(3)	745149608	2	DEEP GROOVE BALL BEARING DIN 625 62	RILLENKUGELLAGER
(4)	952198708	2	RING RD100X5 S355MC FE//ZNNI8//CN//T0	RING
2	968924708	1	ROD WITH BOARD	STANGE MIT SCHILD
3	956674508	1	PLATE 10X285X297 S700MC	BLECH
4	956674608	1	PLATE 10X285X297 S700MC	BLECH
5	10875519	4	HEX SCREW ISO 4017 M16X40 8.8 FLZN SP	SECHSKANTSCHRAUBE
7	4600021	4	WASHER DIN 7349 17 200HV FLZN SPF	SCHEIBE
8	945791108	2	AXLE HOLDER 10X40X150 S235JR FE//ZNNI	ACHSHALTER
9	10197730	4	HEX SCREW ISO 4017 M10X20 8.8 ZNNI-480	SECHSKANTSCHRAUBE
10	10289795	4	WASHER ISO 7089 10 300HV FLZN SPF	SCHEIBE

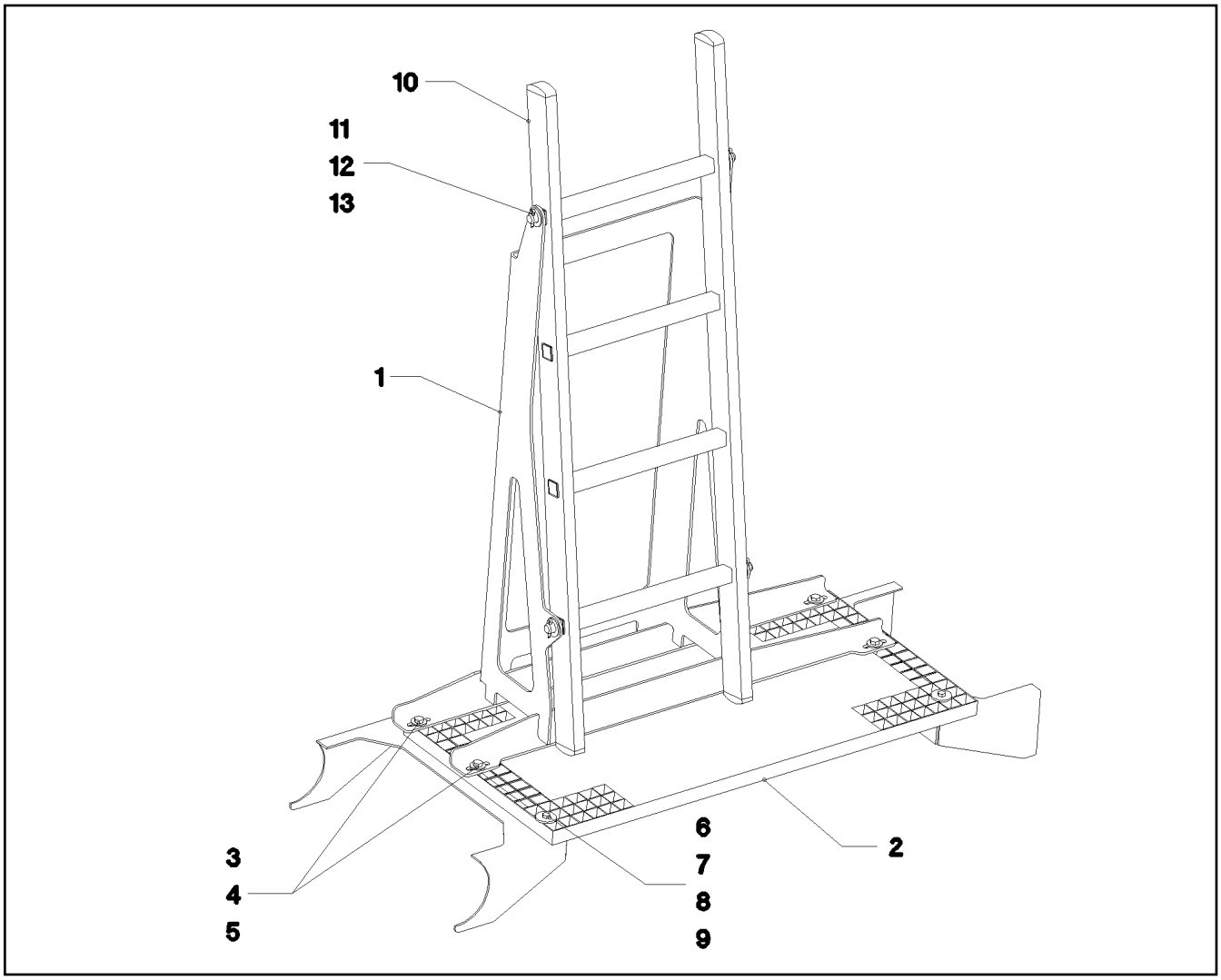

Pos.	Item	Quantity	Description	Bezeichnung
1	965320208	1	MOUNTING WELDED	HALTERUNG SCHWK.
2	725806908	1	GRIDIRON T1000X483X30/2 S235JR T ZN K	GITTERROST-P
3	11626719	4	HEX SCREW ISO 4014 M10X60 8.8 FLZN SP	SECHSKANTSCHRAUBE
4	11491889	8	WASHER ISO 7093-1 10 300HV FLZN SPF	SCHEIBE
5	10197769	4	HEX NUT DIN 985 M10 8 ZNNI-480H SPF	SECHSKANTMUTTER
6	11651582	2	HEX SCREW ISO 4014 M8X55 8.8 480H SPF	SECHSKANTSCHRAUBE
7	944393808	2	LOCK WASHER RD40X4 S315MC FE//ZNNI8/	SICHERUNGSSCHEIBE
8	11140469	2	WASHER ISO 7093-1 8 200HV 480H SPF	SCHEIBE
9	10875614	2	HEX NUT DIN 985 M8 8 480H SPF	SECHSKANTMUTTER
10	11481745	1	SIMPLE LADDER EN 131 4-420X1,09M AL SP	ANLEGELEITER
11	452549308	2	PIN ISO 2340 B20X480X464 42CRMO4+QT	BOLZEN
12	10289808	4	WASHER ISO 7089 20 300HV FLZN SPF	SCHEIBE
13	12100681	4	SPLIT PIN ISO 1234 5X28 ST 480H SPF	SPLINT

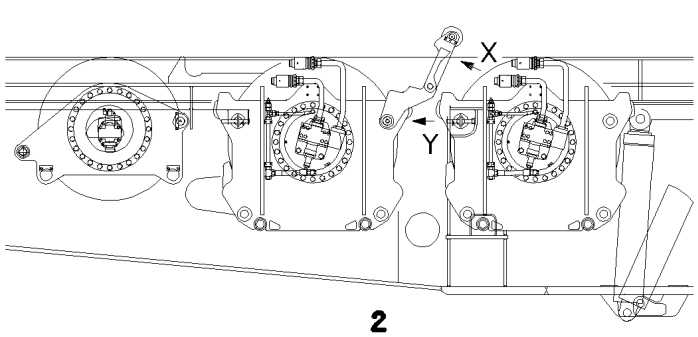

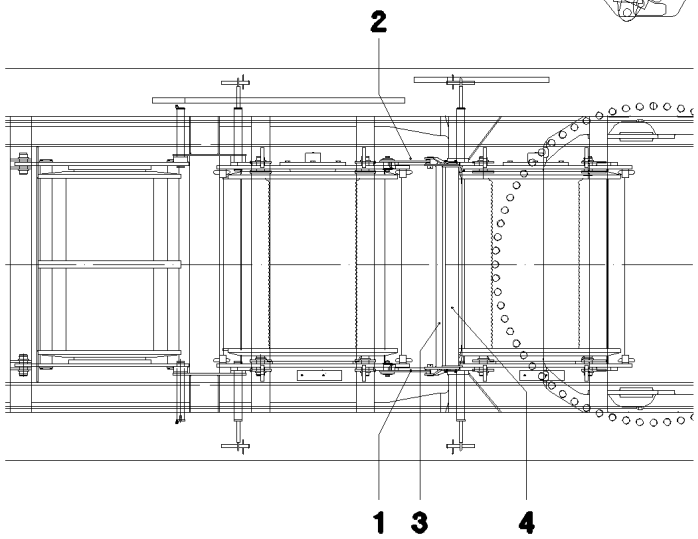

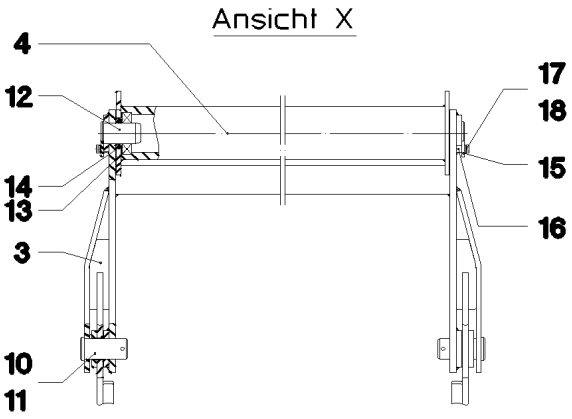

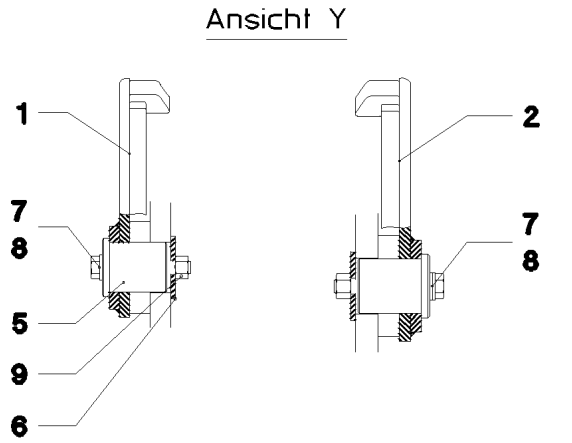

Pos.	Item	Quantity	Description	Bezeichnung
1	921056108	1	CONSOLE	KONSOLE
2	921056208	1	CONSOLE	KONSOLE
3	921056308	1	HOLDER	HALTER
4	927117208	1	ROLLER WELDED CONSTR.	ROLLE SCHWK.
5	970056708	2	PIN 60X69 42CRMO4+QT	BOLZEN
6	970056808	2	WASHER 5x75x75 S960QL	SCHEIBE
7	12222993	2	HEX SCREW ISO 4014 M16X110 8.8 FLZN SP	SECHSKANTSCHRAUBE
8	10289806	3	WASHER ISO 7089 16 300HV FLZN SPF	SCHEIBE
9	10875609	2	HEX NUT DIN 985 M16 8 FLZN SPF	SECHSKANTMUTTER
10	943379108	2	PIN RD40X83 42CRMO4+QT	BOLZEN
11	433102508	2	RETAINING SPRING 5X122 ISO 2081 FE/ZN8/	SICHERUNGSFEDER
12	970056908	2	PIN 45.0X76 35NICRMOV125 GASN. SPF	BOLZEN
13	745148808	2	DEEP GROOVE BALL BEARING DIN 625 62	RILLENKUGELLAGER
14	10179377	4	WASHER DIN 1441 41 St FLZN SPF	SCHEIBE
15	947271208	2	AXLE HOLDER 6X30X100 S235JR FE//ZNNI8/	ACHSHALTER
16	941994208	4	TUBE 12X1,5X10 E235+N VERZ	ROHR
17	11826527	4	HEX SCREW ISO 4017 M8X30 8.8 480H SPF	SECHSKANTSCHRAUBE
18	12103465	8	WASHER ISO 7089 8 300HV ZNNI-480H SPF	SCHEIBE
19	936940608	2	PLATE 10X20X60 S235JR	BLECH

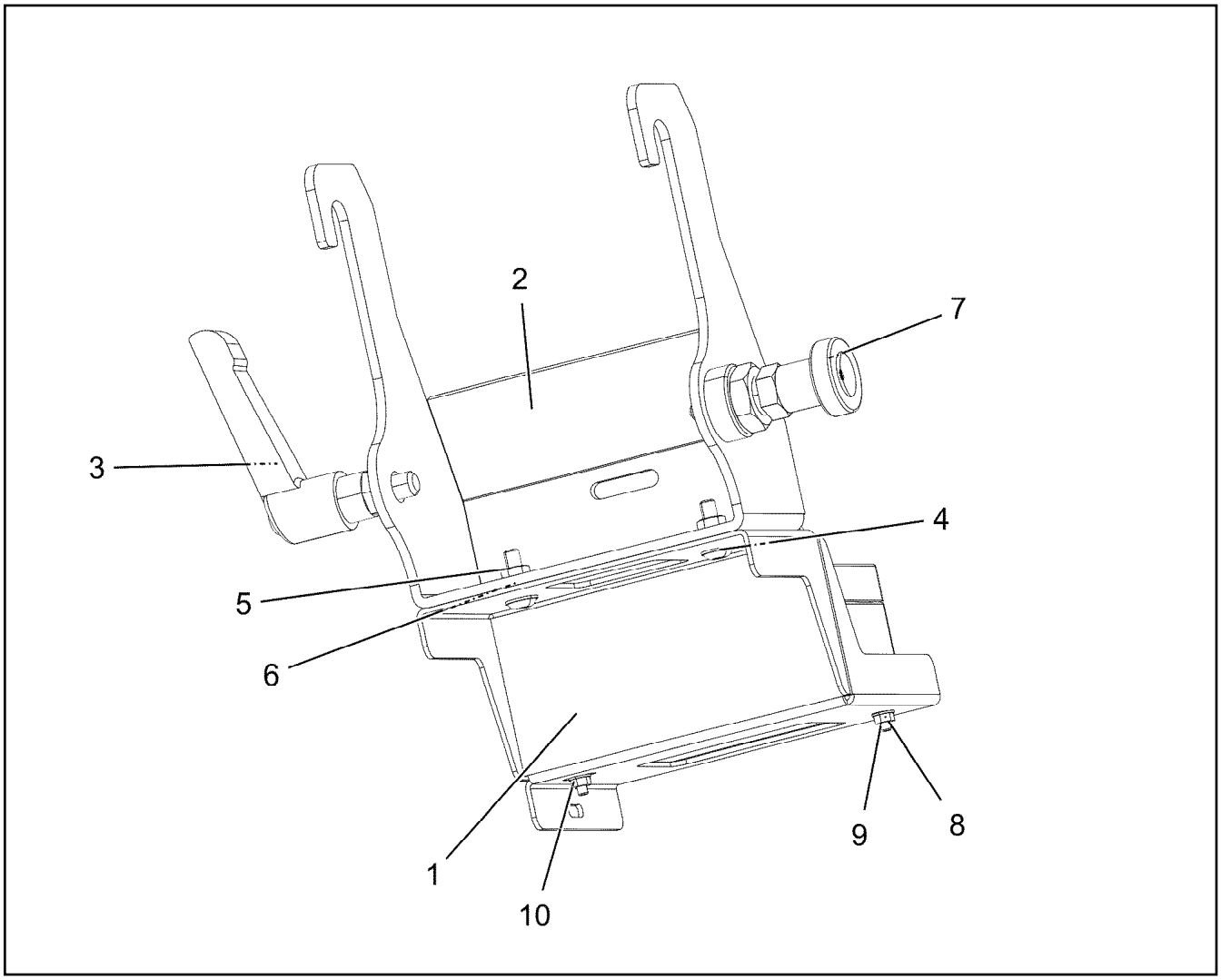

Pos.	Item	Quantity	Description	Bezeichnung
1	97087682	1	PLATE 2X278X235 X5CRNI18-10	BLECH
2	96009403	1	CAMERA SUPPORT WELDMENT	KAMERAHALTER SCHWK.
3	10024803	1	CLAMPING LEVER NIROSTA	KLEMMHEBEL
4	10412852	2	BUTTON HEAD SCREW AEHNL.ISO 7380-2	HALBRUNDKOPFSCHRAUBE
5	411530301	2	HEX NUT ISO 4032 M6 A2-70	SECHSKANTMUTTER
6	420060201	2	WASHER ISO 7089 6 200HV-A2	SCHEIBE
7	704231608	1	STOP BOLT NIROSTA	RASTBOLZEN
8	10875645	2	WASHER ISO 7089 4 200HV 480H SPF	SCHEIBE
9	12219830	2	SOCKET HEAD SCREW ISO 4762 M4X20 8.8	ZYLINDERSCHRAUBE
10	10875619	2	HEX NUT ISO 4032 M4 8 480H SPF	SECHSKANTMUTTER

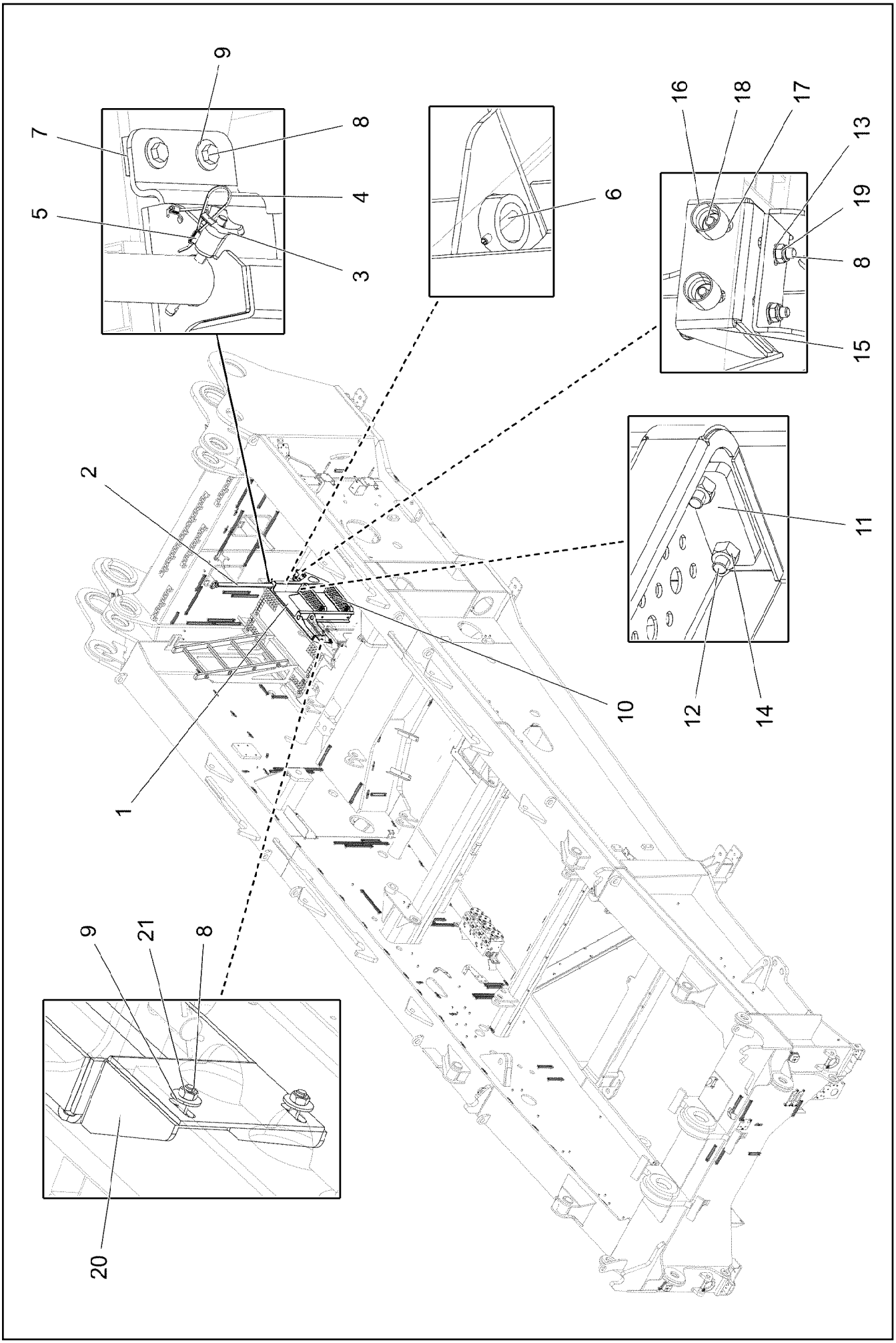

19.1.2022 006054 LIEBHERR	**etk_en_de_073897 LG 1750** **ACCESS COMPL** **AUFSTIEG KPL.**	❑ 670 (1/2) **96039782**

Pos.	Item	Quantity	Description	Bezeichnung
1	96040909	1	SUPPORTING FRAME T ZN O	TRAGRAHMEN SCHWK.
2	96040911	1	GRIP PIPE WELDED T ZN O	GRIFFROHR SCHWK.
3	10488779	1	QUICK RELEASE PIN 8X91,5X50 NIROSTA	KUGELSPERRBOLZEN
4	11160431	0.5	ROPE 2 2,3KN EDELSTAHL	SEIL
5	11170565	2	FERRULE 2 CU	PRESSKLEMME
6	10663567	1	DOWEL PIN ISO 8752 5X50 A2	SPANNSTIFT
7	937566708	1	THREADED PLATE 10X90X30 S355MC FE//	GEWINDEPLATTE
8	10197831	8	HEX SCREW ISO 4017 M8X25 8.8 ZNNI-480	SECHSKANTSCHRAUBE
9	11140469	10	WASHER ISO 7093-1 8 200HV 480H SPF	SCHEIBE
10	788901708	2	TREAD 399X120X40 AL ELOXIERT SPF	AUFSTIEGSTRITT
11	97045629	4	SHEET 8X66X25 S700MC FLZN	PLATTE
12	10299580	8	HEX SCREW ISO 4017 M8X30 10.9 480H SP	SECHSKANTSCHRAUBE
13	12103465	12	WASHER ISO 7089 8 300HV ZNNI-480H SPF	SCHEIBE
14	10814800	8	HEX NUT ISO 7042 M8 10 480H SPF	SECHSKANTMUTTER
15	97118414	1	ANGLE 4X246X123 S315MC FE//ZNNI8//CN//T	WINKEL
16	953873408	2	SLEEVE 25X20 11SMN37 FE//ZNNI8//CN//T0	HUELSE
17	11840501	2	WASHER DIN 7349 8,4 200HV 480H SPF	SCHEIBE
18	12216205	2	HEX SCREW ISO 4017 M8X18 8.8 480H SPF	SECHSKANTSCHRAUBE
19	10875614	2	HEX NUT DIN 985 M8 8 480H SPF	SECHSKANTMUTTER
20	97126254	1	ANGLE 4X346X158 S315MC	WINKEL
21	11693875	4	HEX NUT ISO 4032 M8 8 480H SPF	SECHSKANTMUTTER

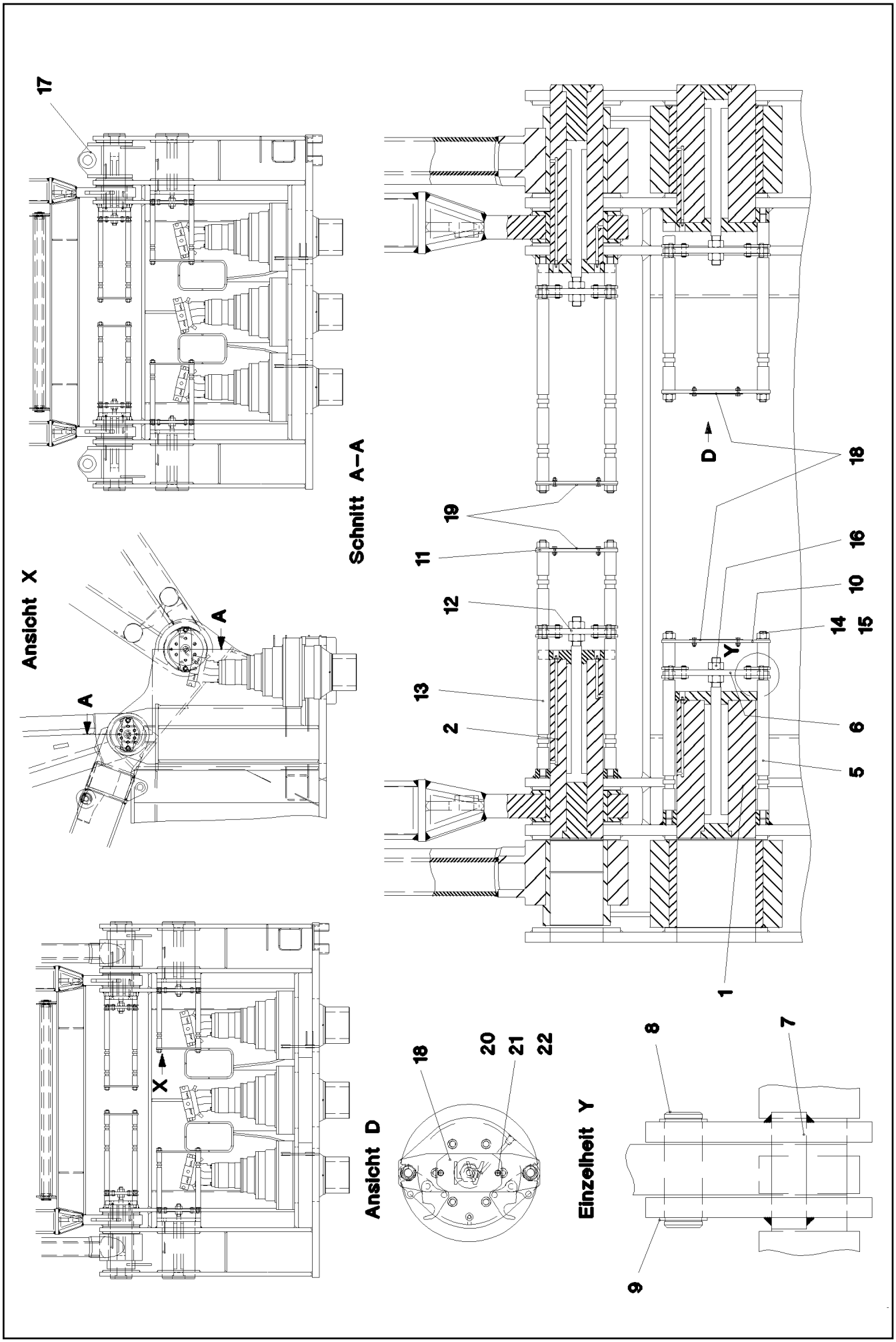

19.1.2022 056001 LIEBHERR	etk_en_de_073897 LG 1750 PIN F. S AND D PIVOT SECTION BOLZEN D-S ANLENKSTUECK	❑ 672 (1/2) 915913008

Pos.	Item	Quantity	Description	Bezeichnung
1	512394108	2	HYDRO CYLINDER 80/35-375 SPF	HYDROZYLINDER
(1)	10875113	1	PISTON ROD	KOLBENSTANGE
(999)	10099865	1	DS HYDRO CYLINDER	DS HYDROZYLINDER
2	512394208	2	HYDRO CYLINDER 70/35-375 -40°C SPF	HYDROZYLINDER
(1)	10875114	1	PISTON ROD	KOLBENSTANGE
(999)	10099862	1	DS HYDRO CYLINDER	DS HYDROZYLINDER
5	970397108	4	THREADED PIN 40.0X640 S355J2C+C FE//ZN	GEWINDEBOLZEN
6	970397208	2	PLATE 20X360X100 S960QL	BLECH
7	921619708	8	SAFETY HOOK WELDM. FE//ZN20//C	SICHERUNGSHAKEN SCHWK.
8	970397308	8	AXLE 15x46 S355J2C+C FE//ZNNI8//CN//T0	ACHSE
9	428000808	16	LOCKING RING DIN 471 15X1	SICHERUNGSRING
10	970397408	2	PLATE 10X370X100 S355MC	BLECH
11	970397508	2	PLATE 10X280X130 S355MC	BLECH
12	970397608	2	PLATE 20X270X100 S960QL	BLECH
13	970397708	4	THREADED PIN 40.0X808 S355J2C+C FE//ZN	GEWINDEBOLZEN
14	12226094	8	HEX NUT DIN 985 M24 10 FE//ZNNI8//CN//T0	SECHSKANTMUTTER
15	10289810	8	WASHER ISO 7089 24 300HV FLZN SPF	SCHEIBE
16	10425689	8	HEX NUT ISO 4032 M30 10 FLZN SPF	SECHSKANTMUTTER
17	921848908	2	CONNECTING LINK WELDED	LASCHE SCHWK.
18	970841208	2	SIGN 2x170x100 DC01 FE//ZNNI8//CN//T0	SCHILD
19	970841408	2	SIGN 2x170x100 DC01 FE//ZNNI8//CN//T0	SCHILD
20	10197831	8	HEX SCREW ISO 4017 M8X25 8.8 ZNNI-480	SECHSKANTSCHRAUBE
21	11693875	8	HEX NUT ISO 4032 M8 8 480H SPF	SECHSKANTMUTTER
22	12103465	16	WASHER ISO 7089 8 300HV ZNNI-480H SPF	SCHEIBE

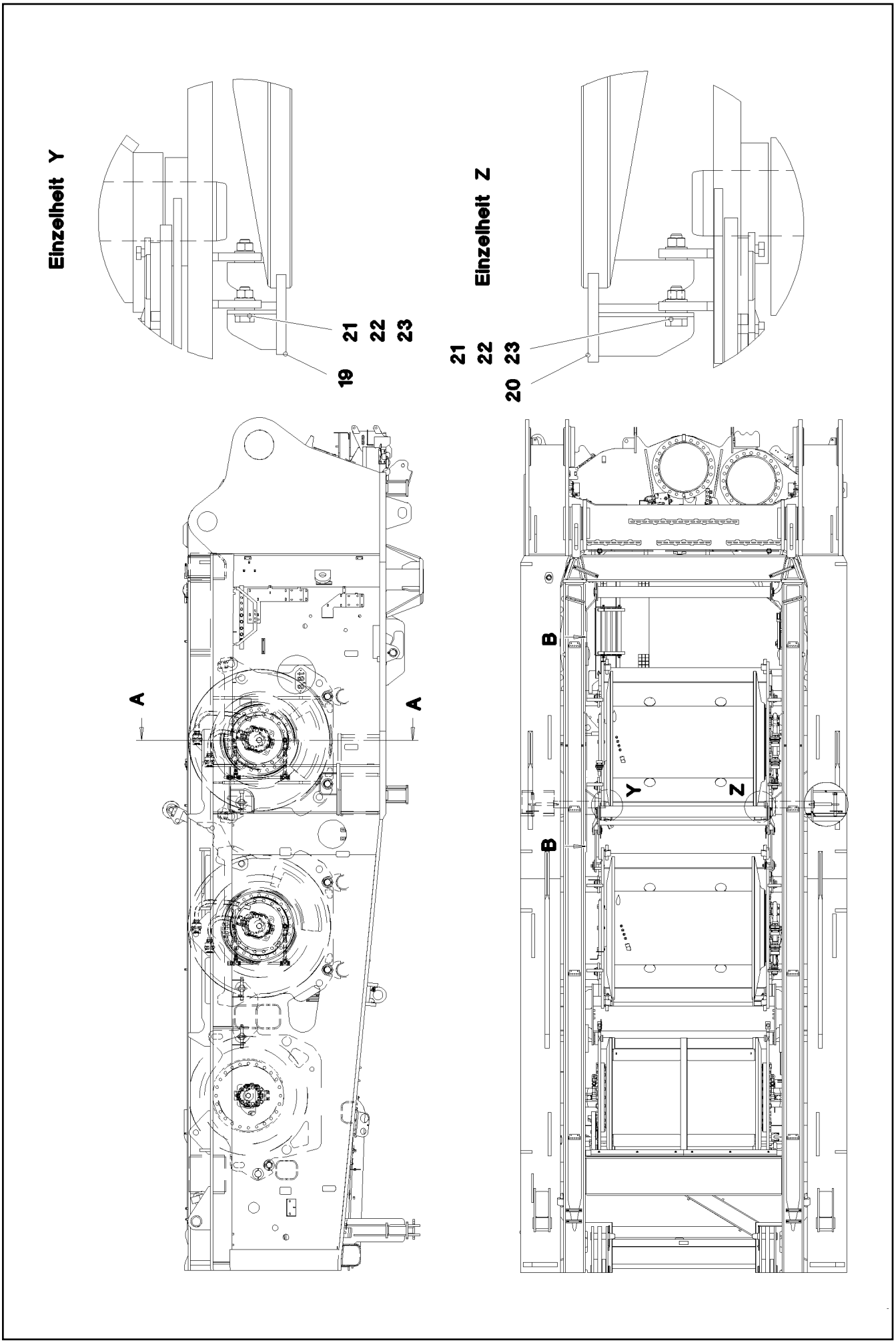

19.1.2022 087976 LIEBHERR	**etk_en_de_073897 LG 1750** **WINCH 1** **WINDE 1**	674 (1/3) **918409908**

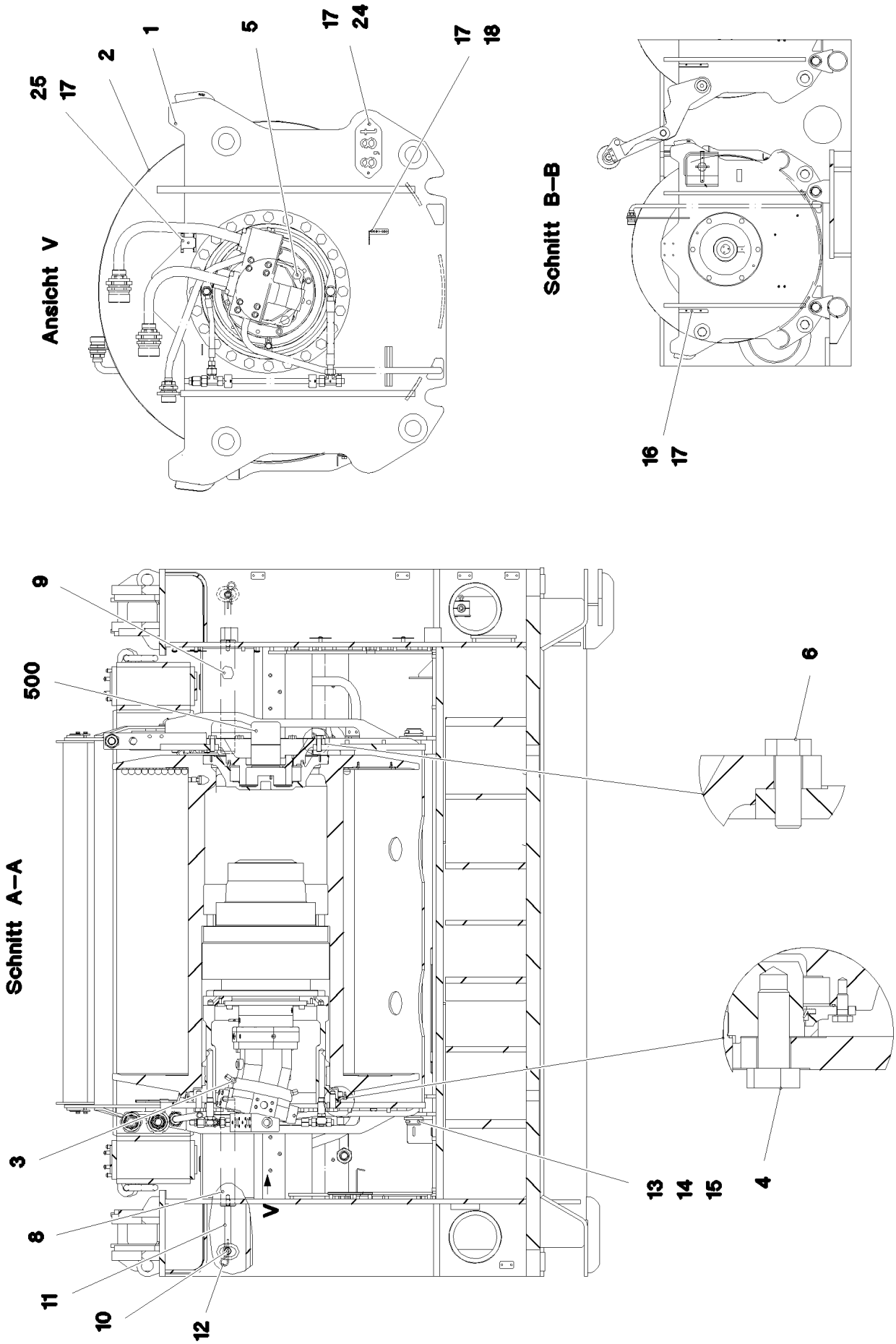
Ansicht V
Schnitt B–B
Schnitt A–A
1
2
3
4
5
6
8
9
10
11
12
13
14
15
16
17
18
24
25
500
V

Pos.	Item	Quantity	Description	Bezeichnung
1	926887908	1	WINCH BEARING	WINDENLAGERUNG SCHWK.
2	10874211	1	ROPE WINCH ZHP 4.29-EG SPF ⇨ ❑ 677	SEILWINDE
3	510240008	1	VARIABLE DISPLACEMENT MOTOR A6VM 2 ⇨ ❑ 684	VERSTELLMOTOR
4	12224020	24	HEX SCREW ISO 4017 M24X60 8.8 FLZN SP	SECHSKANTSCHRAUBE
5	10875806	4	HEX SCREW ISO 4017 M20X60 8.8 FLZN SP	SECHSKANTSCHRAUBE
6	12224018	6	HEX SCREW ISO 4017 M20X55 8.8 FLZN SP	SECHSKANTSCHRAUBE
8	956580408	1	PIN 65.0X457 35NICRMOV125	BOLZEN
9	956580508	1	PIN 65.0X480 35NICRMOV125	BOLZEN
10	956580708	2	PIN 30.0X213 S355J2+AR FE//ZNNI8//CN//T0	BOLZEN
11	925561708	2	HANDLE GRIP WELDED FE//ZNNI8//CN//T0	GEWINDEGRIFF SCHWK.
12	433206408	2	SPRING PLUG 6 ZINC COATED	FEDERSTECKER
13	452553708	4	PIN ISO 2340 B60X160X132 35NICRMOV125	BOLZEN
14	10179340	8	WASHER DIN 1440 60 -St FLZN SPF	SCHEIBE
15	10180375	8	SPLIT PIN ISO 1234 10X80 St 480H SPF	SPLINT
16	970937808	1	PLATE 3X118X200 DC01 FE//ZNNI8//CN//T0	BLECH
17	12102696	7	BUTTON HEAD SCREW ISO 7380-2 M8X10 0	HALBRUNDKOPFSCHRAUBE
18	971907908	1	PLATE 4X109X58 S315MC FE//ZNNI8//CN//T	BLECH
19	962510108	1	PROTECTION PLATE WELDED	SCHUTZBLECH SCHWK.
20	962510208	1	PROTECTION PLATE WELDED	SCHUTZBLECH SCHWK.
21	11642358	4	HEX SCREW ISO 4017 M10X30 8.8 FLZN SP	SECHSKANTSCHRAUBE
22	10289795	12	WASHER ISO 7089 10 300HV FLZN SPF	SCHEIBE
23	12102695	4	HEX NUT ISO 4032 M10 8 ZNNI-480H SPF	SECHSKANTMUTTER
24	974089408	1	SIGN 2X228X100 DC01 FE//ZNNI8//CN//T0	SCHILD
25	97037694	1	PLATE 192X126 DC01 FE//ZNNI8//CN//T0	BLECH
500	928778908	1	ELECTRIC FOR WINCH 1 ⇨ ❑ 687	ELEKTRIK WINDE 1

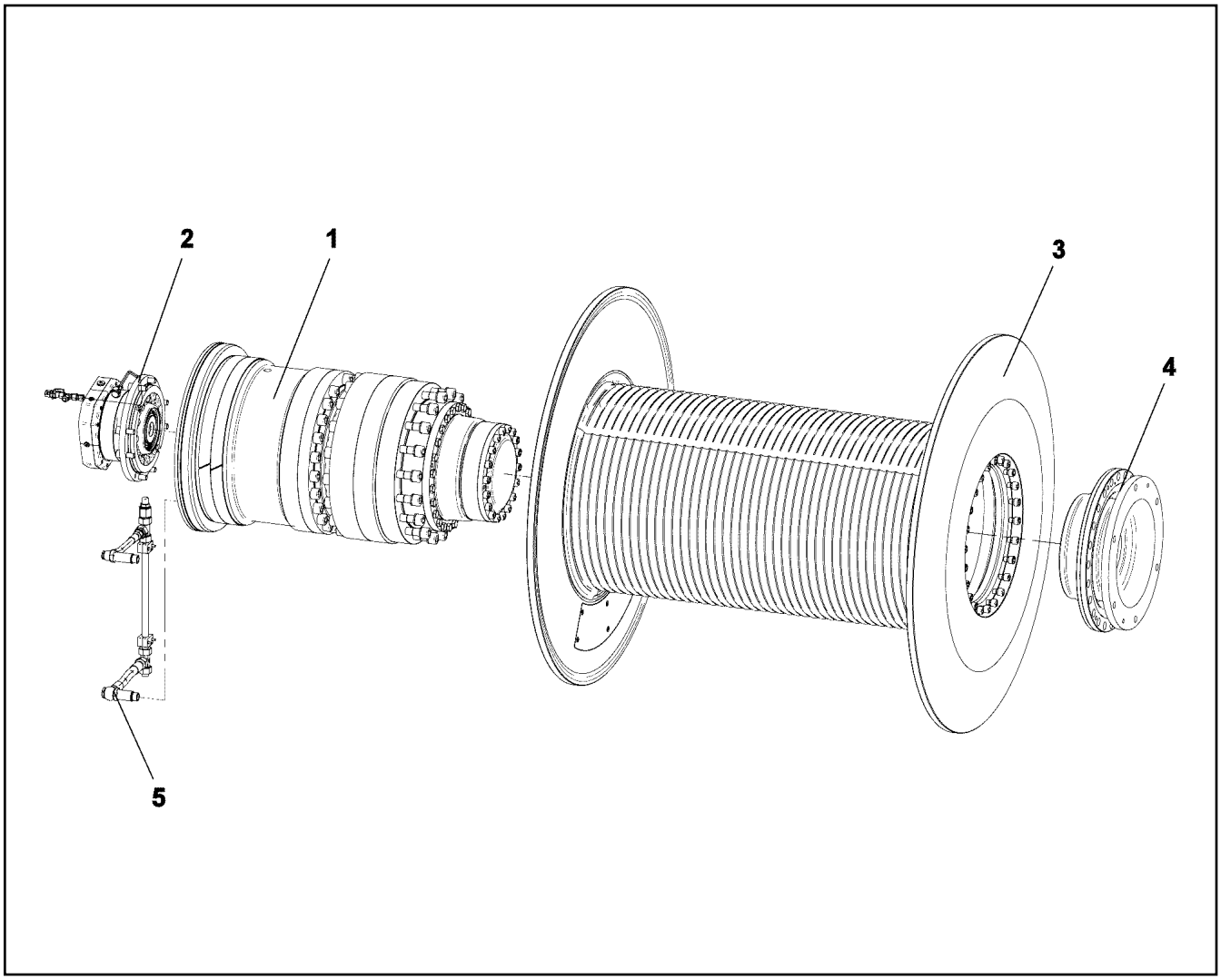

Pos.	Item	Quantity	Description	Bezeichnung
1	10874475	1	GEARBOX ⇨ ❑ 678	GETRIEBE
2	11490594	1	DRIVE ⇨ ❑ 680	ANTRIEB
3	10874991	1	ROPE DRUM ⇨ ❑ 682	SEILTROMMEL
4	10874487	1	FLANGE BEARING ⇨ ❑ 683	FLANSCHLAGER
5	11490596	1	OIL LINE	OELLEITUNG

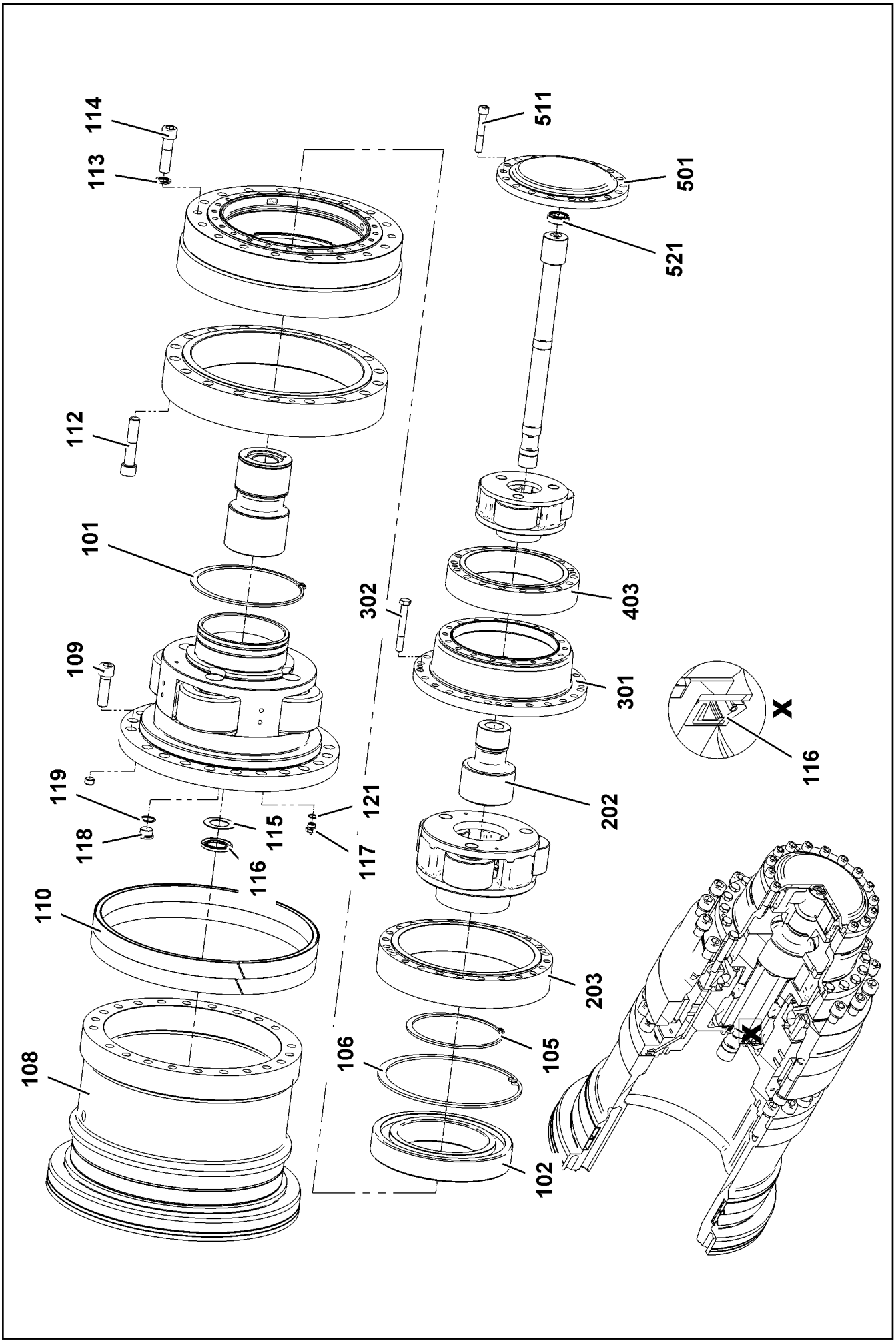

19.1.2022 009124 LIEBHERR	etk_en_de_073897 LG 1750 GEARBOX GETRIEBE	678 (1/2) 10874475

Pos.	Item	Quantity	Description	Bezeichnung
101	428010108	1	LOCKING RING DIN 471 260X5	SICHERUNGSRING
102	745196008	1	DEEP GROOVE BALL BEARING DIN 625 604	RILLENKUGELLAGER
104	501541314	1	INNER WHEEL	INNENRAD
105	428010508	1	LOCKING RING DIN 471 220X5	SICHERUNGSRING
106	428106108	1	LOCKING RING DIN 472 340X6	SICHERUNGSRING
108	11647430	1	TERMINAL HOUSING	ENDGEHAEUSE
109	404324508	22	SOCKET HEAD SCREW ISO 4762 M24X80 10	ZYLINDERSCHRAUBE
110	11346540	2	BEARING	LAGER
112	10179085	18	SOCKET HEAD SCREW ISO 4762 M24X120	ZYLINDERSCHRAUBE
113	11171409	18	WASHER 25X37X4	SCHEIBE
114	10001470	18	SOCKET HEAD SCREW ISO 4762 M24X90 10	ZYLINDERSCHRAUBE
115	540259914	1	WASHER	SCHEIBE
116	571552208	1	ROTARY SHAFT LIP SEAL DIN 3760 45X75X	RADIALWELLENDICHTRING
117	540253714	2	OIL VALVE	OELVENTIL
118	790299014	3	SEALING RING DIN 7603 A30X36X2	DICHTRING
119	7402330	3	SCREW PLUG DIN 908 M30X1,5 ST A3C	VERSCHLUSSSCHRAUBE
121	514517108	2	SEALING RING DIN 7603 A18X22X1,5 ST	DICHTRING
203	570372808	1	INNER WHEEL	INNENRAD
300	540260714	1	INTERMEDIATE HOUSING	ZWISCHENGEHAEUSE
403	570372308	1	INNER WHEEL	INNENRAD
501	540258914	1	LID CPL	DECKEL KPL
511	501534308	18	SOCKET HEAD SCREW ISO 4762 M16X100	ZYLINDERSCHRAUBE
521	745160408	1	DEEP GROOVE BALL BEARING DIN 625 630	RILLENKUGELLAGER

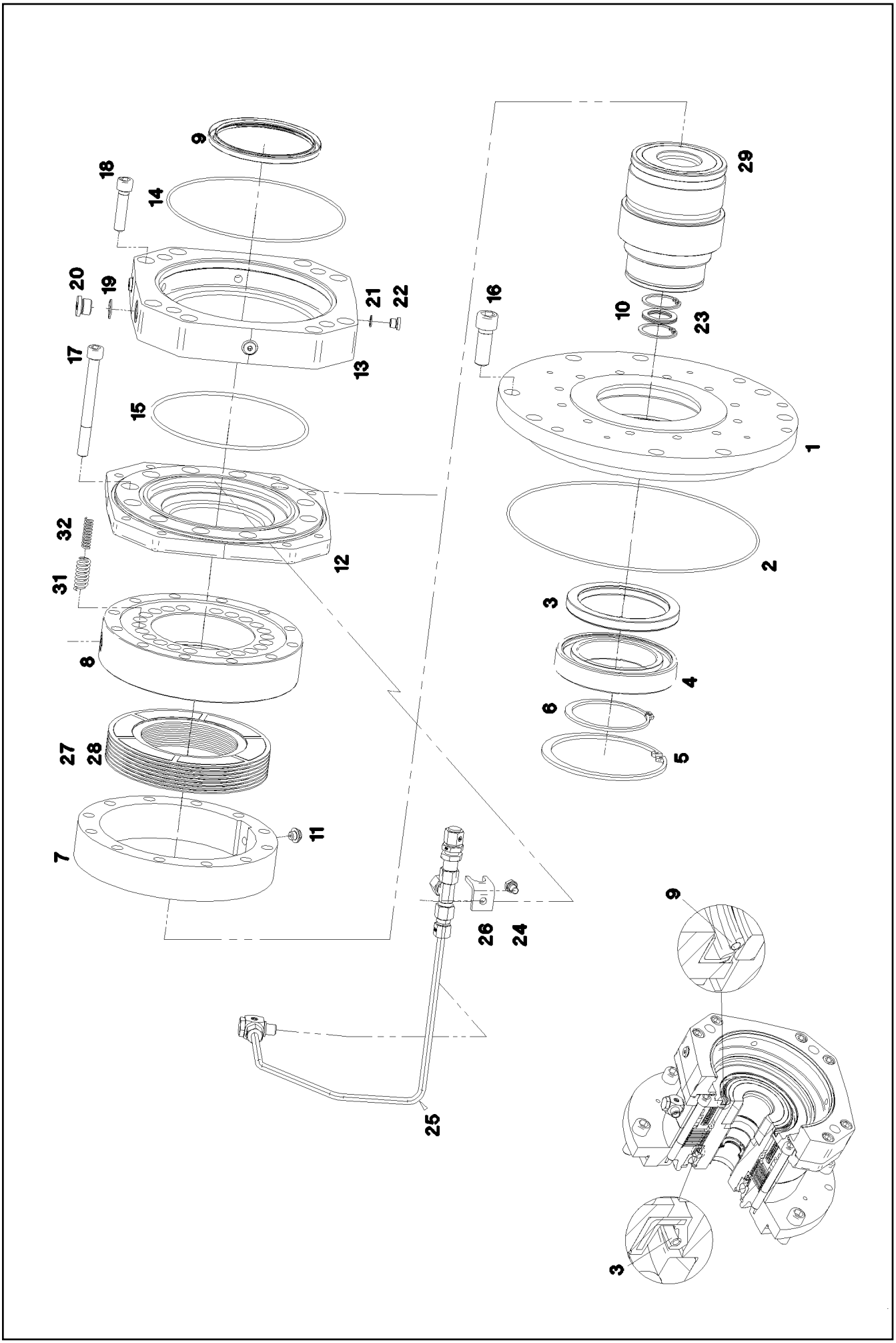

19.1.2022 089050 LIEBHERR	**etk_en_de_073897 LG 1750** **DRIVE** **ANTRIEB**	❑ 680 (1/2) **11490594**

Pos.	Item	Quantity	Description	Bezeichnung
1	540259314	1	BRAKE FLANGE	BREMSFLANSCH
2	571551408	1	O-RING 285X3 NBR70	O-RING
4	571725508	1	DEEP GROOVE BALL BEARING	RILLENKUGELLAGER
5	428104108	1	LOCKING RING DIN 472 140X4	SICHERUNGSRING
6	12100646	1	LOCKING RING DIN 471 90X3 480H SPF	SICHERUNGSRING
7	501559414	1	MULTI-DISC CARRIER	LAMELLENTRAEGER
8	571726708	1	ACTUATING UNIT	BETAETIGUNGSEINHEIT
10	10171619	2	LOCKING RING DIN 472 42X1,75 FLZNNC-1	SICHERUNGSRING
11	501561608	1	VENTILATION VALVE	ENTLUEFTUNGSVENTIL
12	11171352	1	MOTOR FLANGE	MOTORFLANSCH
13	11171353	1	MOTOR FLANGE	MOTORFLANSCH
14	11171355	1	O-RING 200X3	O-RING
15	571844508	1	O-RING 174X4 NBR 70	O-RING
16	12224014	8	SOCKET HEAD SCREW ISO 4762 M16X45 8	ZYLINDERSCHRAUBE
17	10875576	12	SOCKET HEAD SCREW ISO 4762 M12X120 8	ZYLINDERSCHRAUBE
18	11840140	8	SOCKET HEAD SCREW ISO 4762 M12X50 8	ZYLINDERSCHRAUBE
19	514517108	1	SEALING RING DIN 7603 A18X22X1,5 ST	DICHTRING
20	4600320	1	SCREW PLUG DIN 908 M18X1,5 ST A3C	VERSCHLUSSSCHRAUBE
21	710101308	4	SEALING RING DIN 7603 A10X13,5 CU	DICHTRING
22	4600319	4	SCREW PLUG DIN 908 M10X1 ST A3C	VERSCHLUSSSCHRAUBE
23	570687308	4	SHIM RING DIN 988 28X40X1	PASSSCHEIBE
24	11690048	1	HEX SCREW ISO 4017 M8X12 8.8 480H SPF	SECHSKANTSCHRAUBE
25	11171405	1	LEAD	LEITUNG
26	11171406	1	HOLDING ANGLE	HALTEWINKEL
27	501540414	8	OUTER MULTI-DISC	AUSSENLAMELLE
28	501540514	7	INTERNAL MULTI-DISC	INNENLAMELLE
29	10220711	1	DRIVE SLEEVE	ANTRIEBSHUELSE
30	571754808	1	RING	RING
31	11305568	22	COMPRESSION SPRING VERZINKT	DRUCKFEDER
32	11305579	22	COMPRESSION SPRING 1,6X8,4X70,1 VERZI	DRUCKFEDER

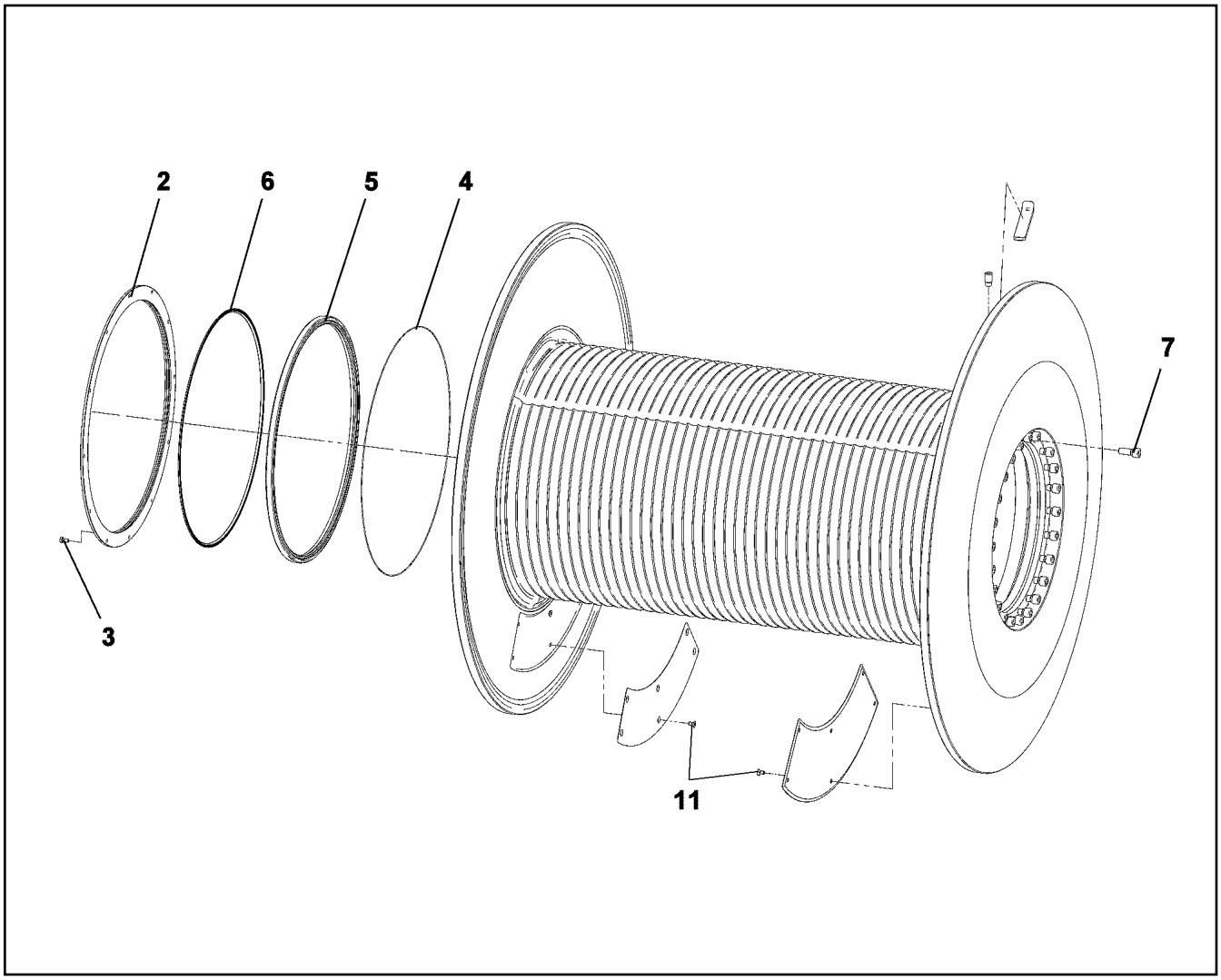

Pos.	Item	Quantity	Description	Bezeichnung
2	11647431	1	COVER	DECKEL
3	406506308	12	HEX SCREW ISO 4017 M8X16 8.8 BLANK	SECHSKANTSCHRAUBE
4	11171431	1	O-RING 650X2	O-RING
5	11342274	1	SHAFT SEAL	WELLENDICHTRING
6	10585568	1	PROFILE CORD 4	PROFILSCHNUR
7	406603077	24	HEX SCREW ISO 4017 M16X40 10.9 A3C	SECHSKANTSCHRAUBE
11	10875552	12	COUNTERSUNK SCREW DIN 7991 M8X16 8	SENKSCHRAUBE

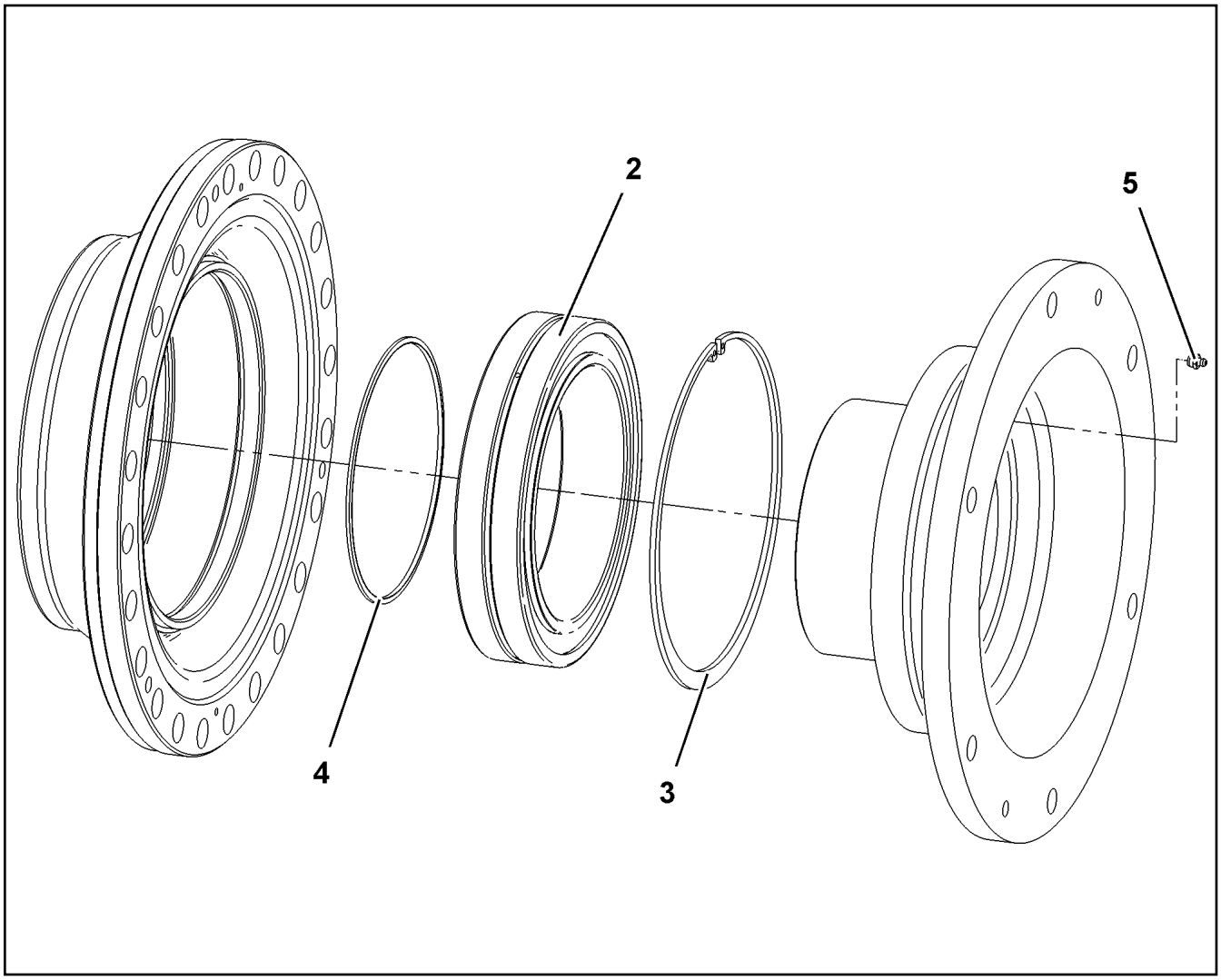

Pos.	Item	Quantity	Description	Bezeichnung
2	746160008	1	SELF-ALIGNING ROLLER BEARING DIN 635	PENDELROLLENLAGER
3	501549708	1	LOCKING RING DIN 472 300X5	SICHERUNGSRING
4	261100708	1	FELT STRIP DIN 5419 5X4	FILZSTREIFEN
6	7743242	1	HYDRAULIC-TYPE LUBRICAT.NIPPLE DIN 71	KEGELSCHMIERNIPPEL

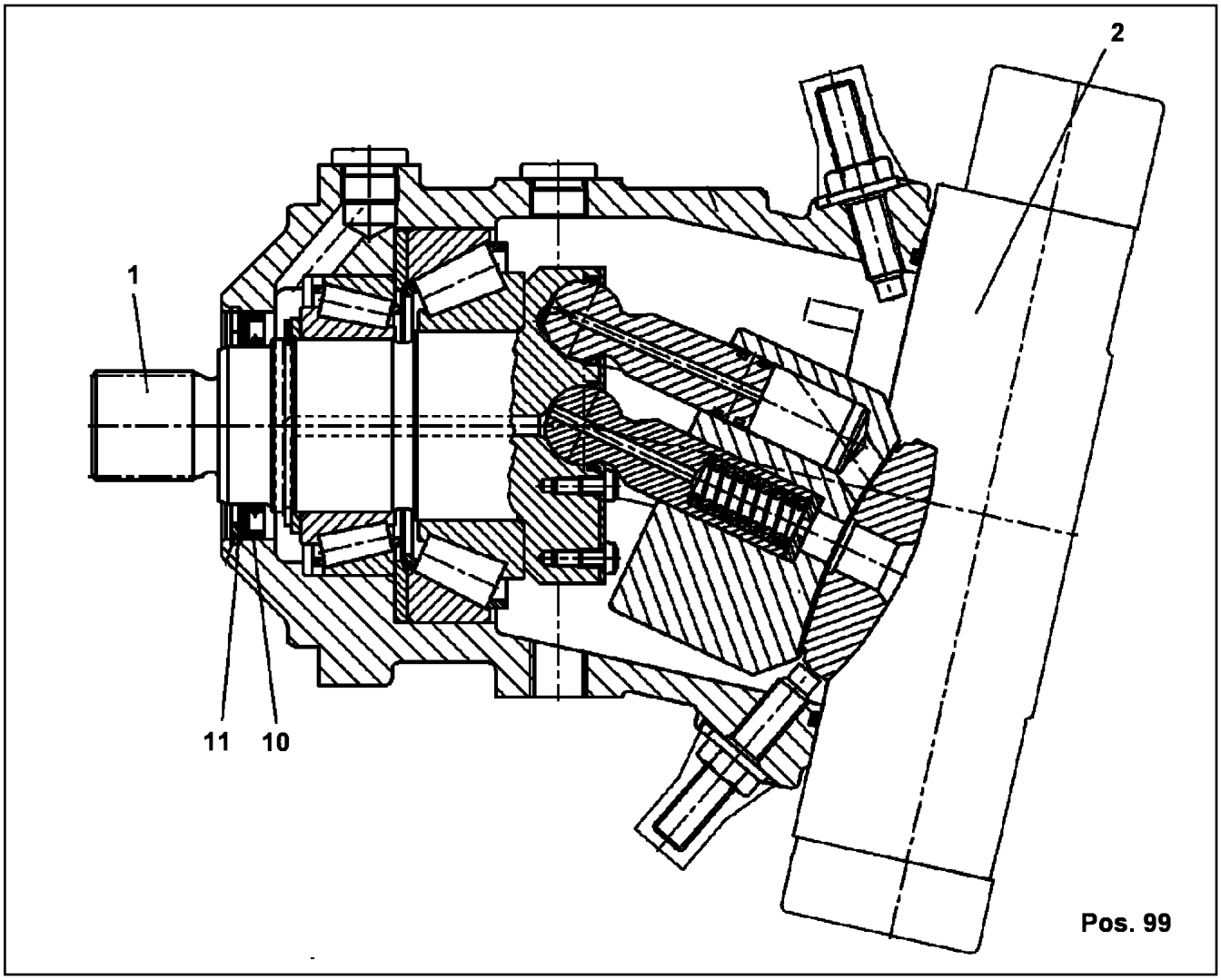

Pos.	Item	Quantity	Description	Bezeichnung
1	571935108	1	DRIVING GEAR	TRIEBWERK
2	10354658	1	ADJUSTMENT ⇨ ❑ 685	VERSTELLUNG
10	7008986	1	RADIAL SEAL 70X90X7	RADIALDICHTRING
11	5009001	1	SUPPORTING WASHER DIN 988 S 75X90X3	STUETZSCHEIBE
99	10441738	1	SEAL KIT VARIAB.DISPLAC.MOTOR	DS VERSTELLMOTOR

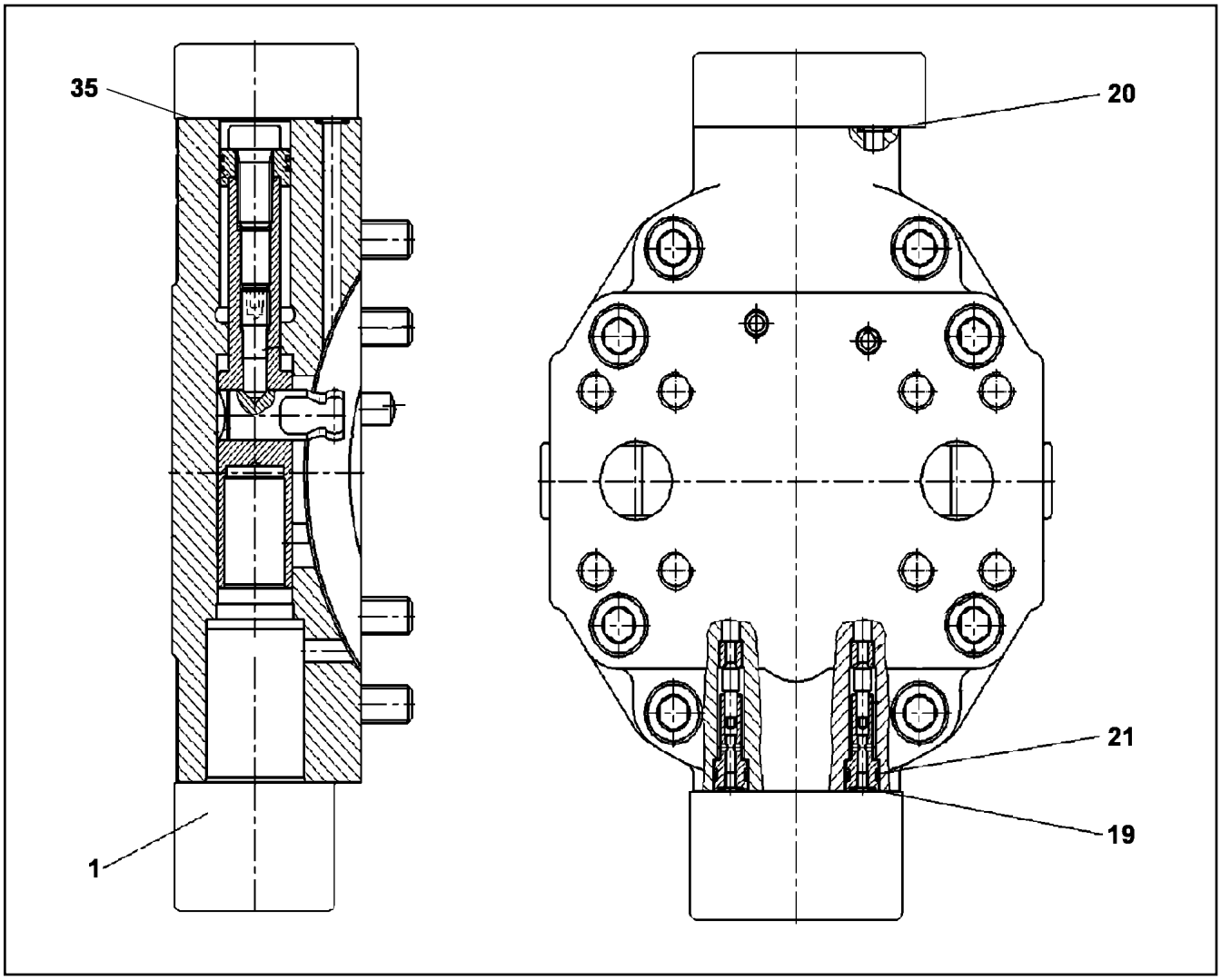

Pos.	Item	Quantity	Description	Bezeichnung
1	10354659	1	CONTROL ELEMENT ⇨ ❑ 686	STEUERTEIL
19	7022117	2	O-RING 5,28X1,78 FKM 90	O-RING
20	7022118	6	O-RING 7,65X1,78 FKM 90	O-RING
21	7009366	2	O-RING 9,25X1,78 FKM 90	O-RING
35	510586708	1	O-RING ARP 568 37,69X3,53 NBR90	O-RING

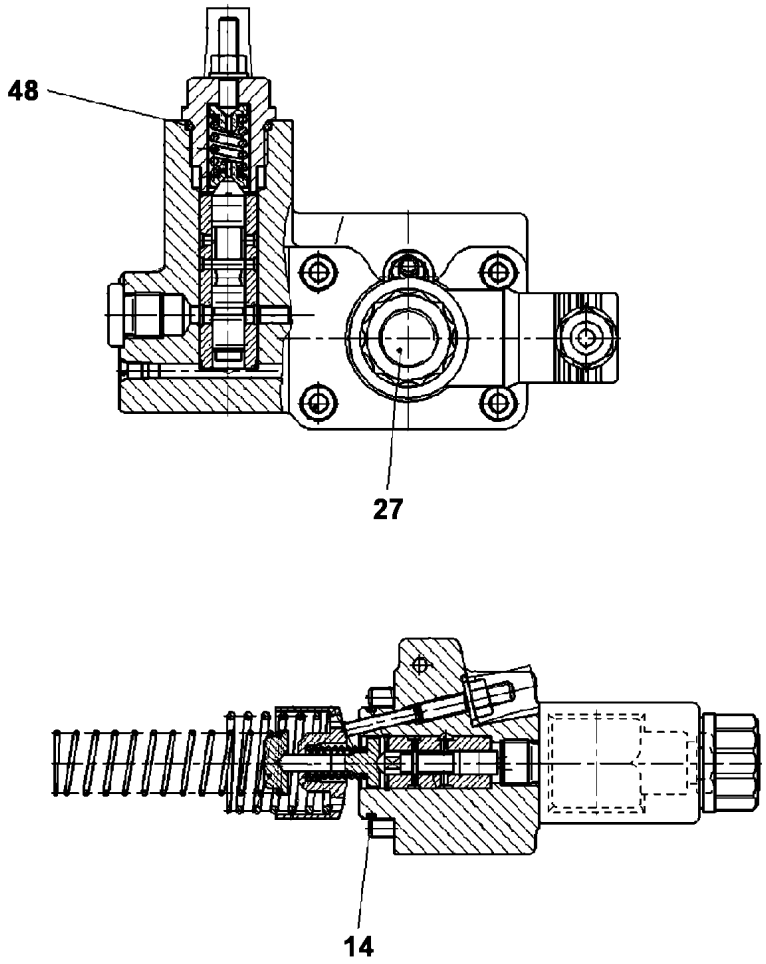

Pos.	Item	Quantity	Description	Bezeichnung
14	10097960	1	O-RING 39,34X2,62 FKM 70	O-RING
27	10023693	1	MAGNET 24V	MAGNET
48	10332172	1	O-RING	O-RING

Winde

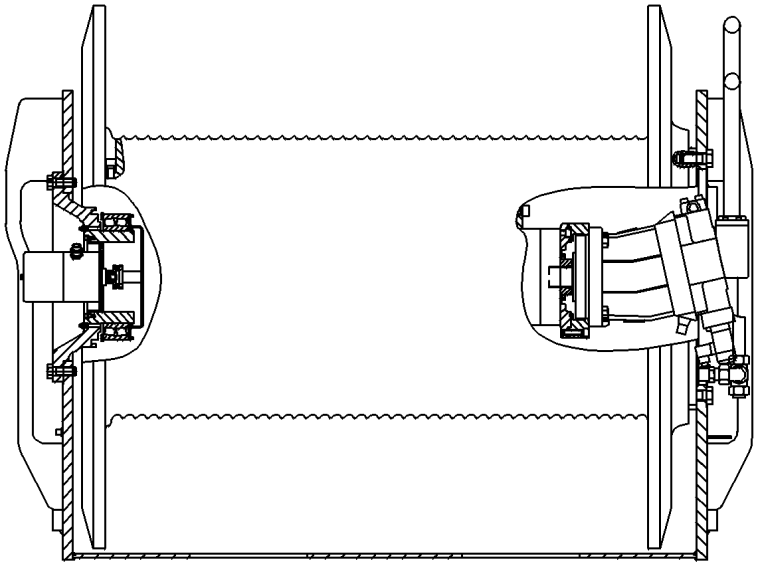

Pos.	Item	Quantity	Description	Bezeichnung
10	606052908	1	GEAR CAM LIMITSWITCH 15° SPF ⇨ ❑ 688	GETRIEBENOCKENENDSCHAL
11	606012608	1	DRIVE FLANGE EDELSTAHL	ANTRIEBSFLANSCH
12	929525008	1	WIRING HARNESS W315A	KABELSTRANG
280	12216966	4	PAN-HEAD SCREW ISO 7045 M4X20 4.8 480	FLACHKOPFSCHRAUBE
281	10875619	4	HEX NUT ISO 4032 M4 8 480H SPF	SECHSKANTMUTTER
282	425100708	4	TOOTH LOCK WASHER DIN 6797 A 4,3	ZAHNSCHEIBE

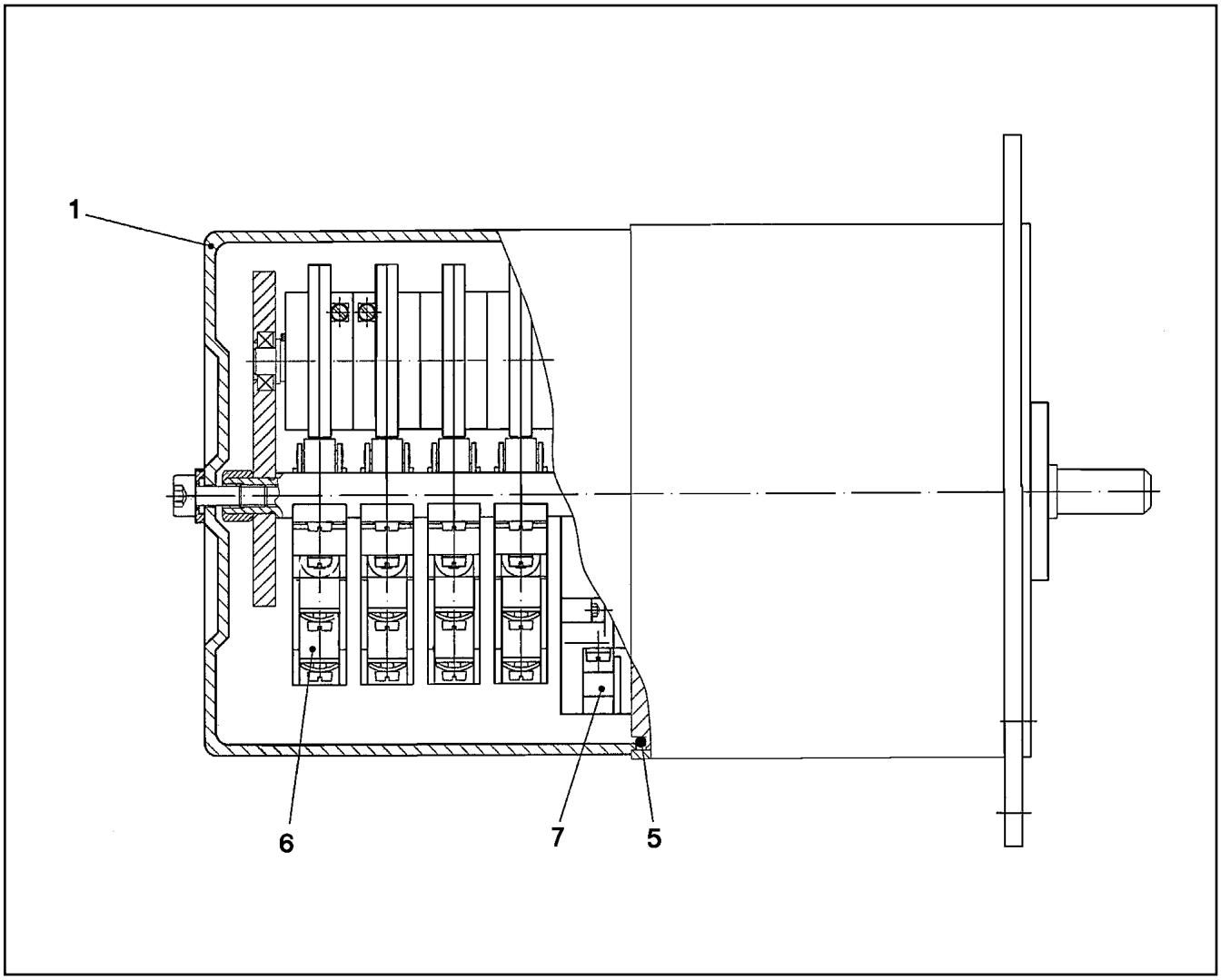

Pos.	Item	Quantity	Description	Bezeichnung
1	10491484	1	CAP	KAPPE
5	726404008	1	O-RING 110X3 NBR70	O-RING
6	571742408	4	MICRO SWITCH	MIKROSCHALTER
7	570990708	1	IMPULS TRANSMITTER	IMPULSGEBER

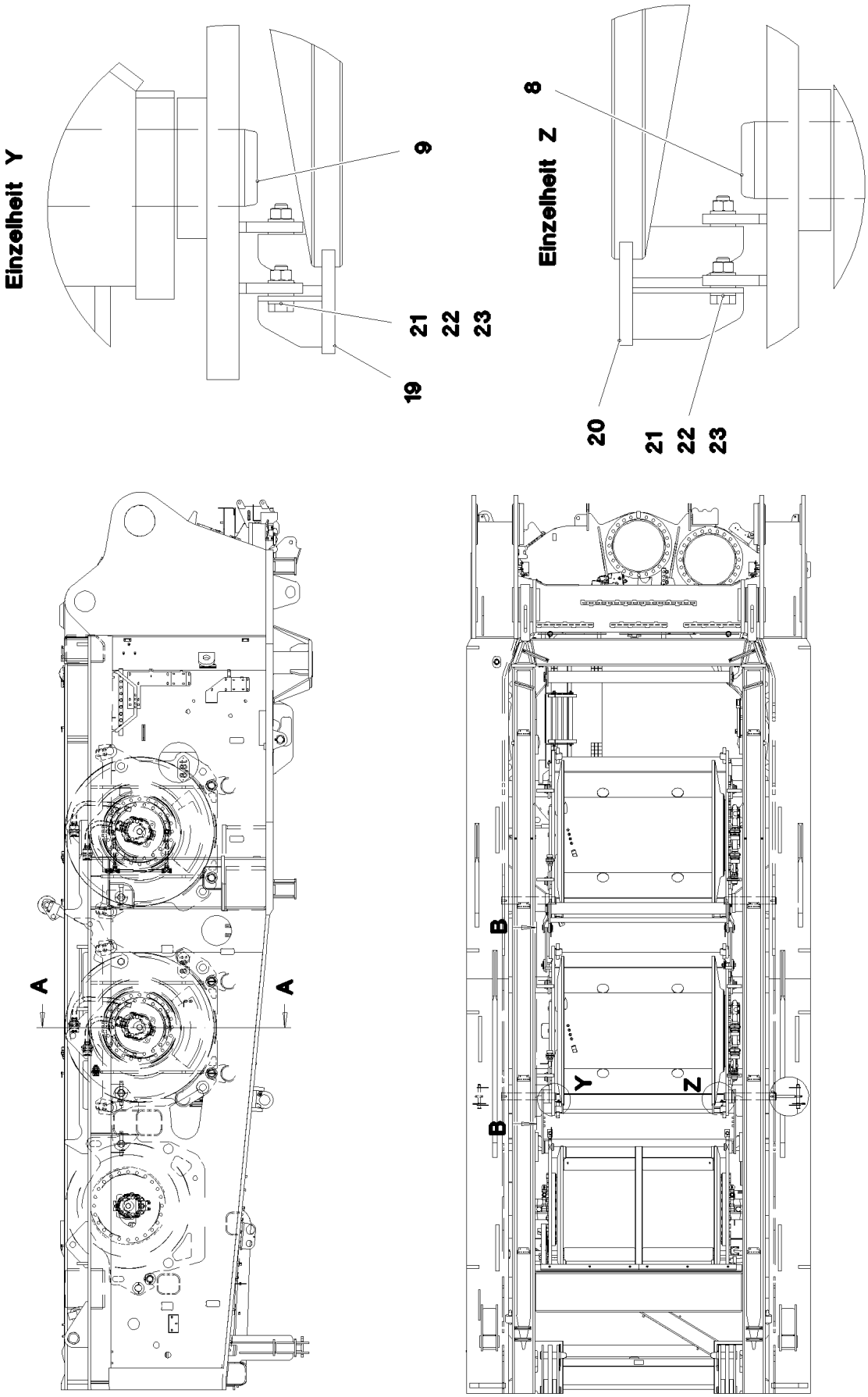

19.1.2022 087988 LIEBHERR	etk_en_de_073897 LG 1750 WINCH 2 WINDE 2	689 (1/3) 918410008

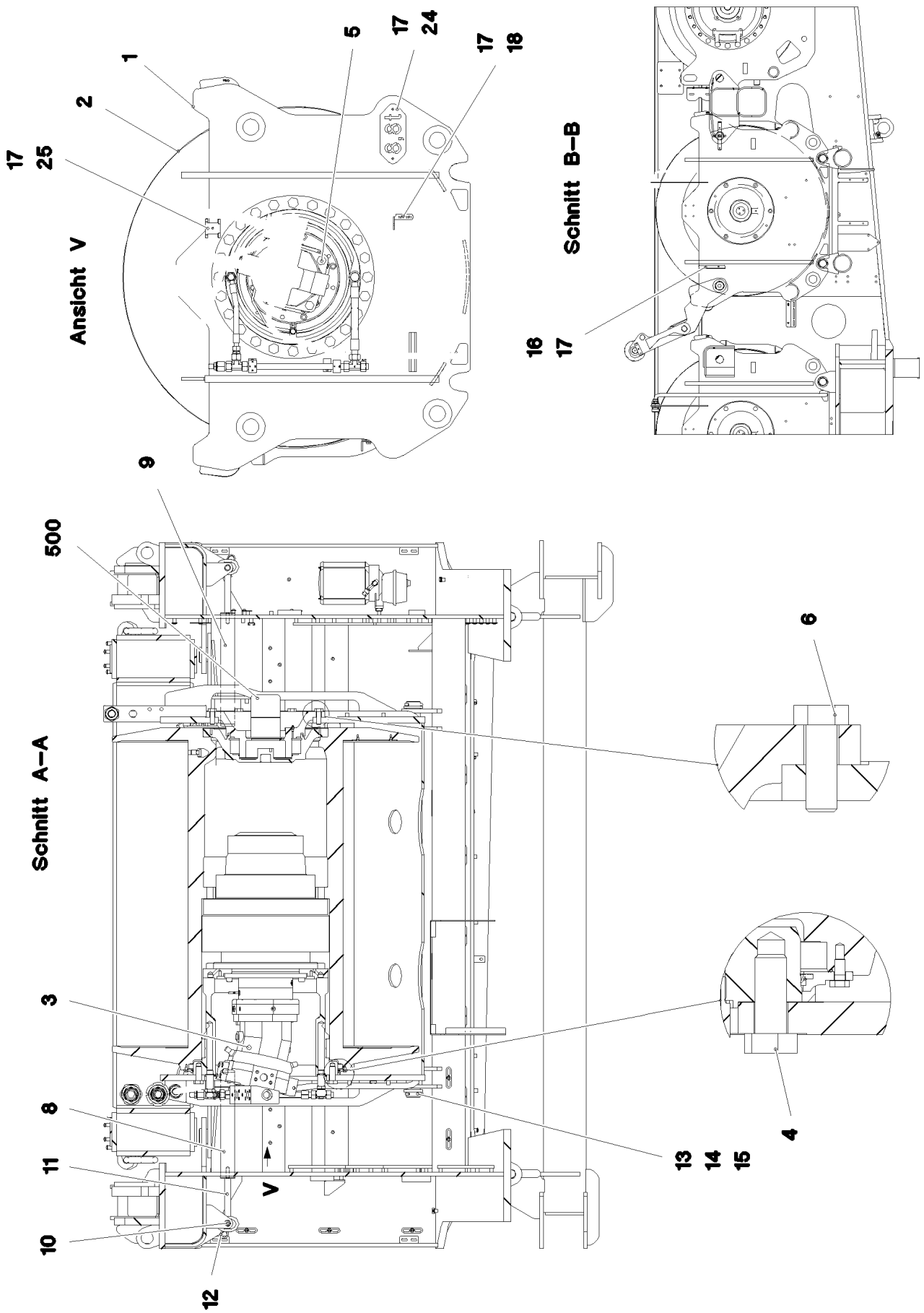

19.1.2022 087989 LIEBHERR	etk_en_de_073897 LG 1750 WINCH 2 WINDE 2	❑ 690 (2/3) 918410008

Pos.	Item	Quantity	Description	Bezeichnung
1	926887908	1	WINCH BEARING	WINDENLAGERUNG SCHWK.
2	10874211	1	ROPE WINCH ZHP 4.29-EG SPF ⇨ ❑ 677	SEILWINDE
3	510240008	1	VARIABLE DISPLACEMENT MOTOR A6VM 2 ⇨ ❑ 684	VERSTELLMOTOR
4	12224020	24	HEX SCREW ISO 4017 M24X60 8.8 FLZN SP	SECHSKANTSCHRAUBE
5	10875806	4	HEX SCREW ISO 4017 M20X60 8.8 FLZN SP	SECHSKANTSCHRAUBE
6	12224018	6	HEX SCREW ISO 4017 M20X55 8.8 FLZN SP	SECHSKANTSCHRAUBE
8	956580408	1	PIN 65.0X457 35NICRMOV125	BOLZEN
9	956580508	1	PIN 65.0X480 35NICRMOV125	BOLZEN
10	956580708	2	PIN 30.0X213 S355J2+AR FE//ZNNI8//CN//T0	BOLZEN
11	925561708	2	HANDLE GRIP WELDED FE//ZNNI8//CN//T0	GEWINDEGRIFF SCHWK.
12	433206408	2	SPRING PLUG 6 ZINC COATED	FEDERSTECKER
13	452553708	4	PIN ISO 2340 B60X160X132 35NICRMOV125	BOLZEN
14	10179340	8	WASHER DIN 1440 60 -St FLZN SPF	SCHEIBE
15	10180375	8	SPLIT PIN ISO 1234 10X80 St 480H SPF	SPLINT
16	970937808	1	PLATE 3X118X200 DC01 FE//ZNNI8//CN//T0	BLECH
17	12102696	7	BUTTON HEAD SCREW ISO 7380-2 M8X10 0	HALBRUNDKOPFSCHRAUBE
18	971907908	1	PLATE 4X109X58 S315MC FE//ZNNI8//CN//T	BLECH
19	962510108	1	PROTECTION PLATE WELDED	SCHUTZBLECH SCHWK.
20	962510208	1	PROTECTION PLATE WELDED	SCHUTZBLECH SCHWK.
21	11642358	4	HEX SCREW ISO 4017 M10X30 8.8 FLZN SP	SECHSKANTSCHRAUBE
22	10289795	12	WASHER ISO 7089 10 300HV FLZN SPF	SCHEIBE
23	12102695	4	HEX NUT ISO 4032 M10 8 ZNNI-480H SPF	SECHSKANTMUTTER
24	974089408	1	SIGN 2X228X100 DC01 FE//ZNNI8//CN//T0	SCHILD
25	97037694	1	PLATE 192X126 DC01 FE//ZNNI8//CN//T0	BLECH
500	928779008	1	ELECTRIC FOR WINCH 2 ⇨ ❑ 692	ELEKTRIK WINDE 2

Winde II

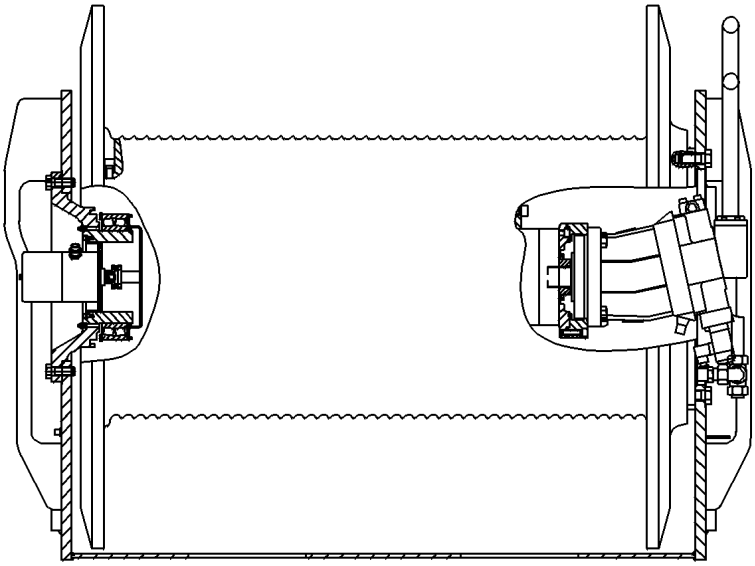

Pos.	Item	Quantity	Description	Bezeichnung
10	606052908	1	GEAR CAM LIMITSWITCH 15° SPF ⇨ ❑ 688	GETRIEBENOCKENENDSCHAL
11	606012608	1	DRIVE FLANGE EDELSTAHL	ANTRIEBSFLANSCH
12	929532908	1	WIRING HARNESS W316A	KABELSTRANG
280	12216966	4	PAN-HEAD SCREW ISO 7045 M4X20 4.8 480	FLACHKOPFSCHRAUBE
281	10875619	4	HEX NUT ISO 4032 M4 8 480H SPF	SECHSKANTMUTTER
282	425100708	4	TOOTH LOCK WASHER DIN 6797 A 4,3	ZAHNSCHEIBE

Pos.	Item	Quantity	Description	Bezeichnung
4	969858508	1	ADDITONAL HYDRAUL.WINCH 1/2 ⇨ ❑ 694	ZUSATZHYDRAULIK WINDE 1-2

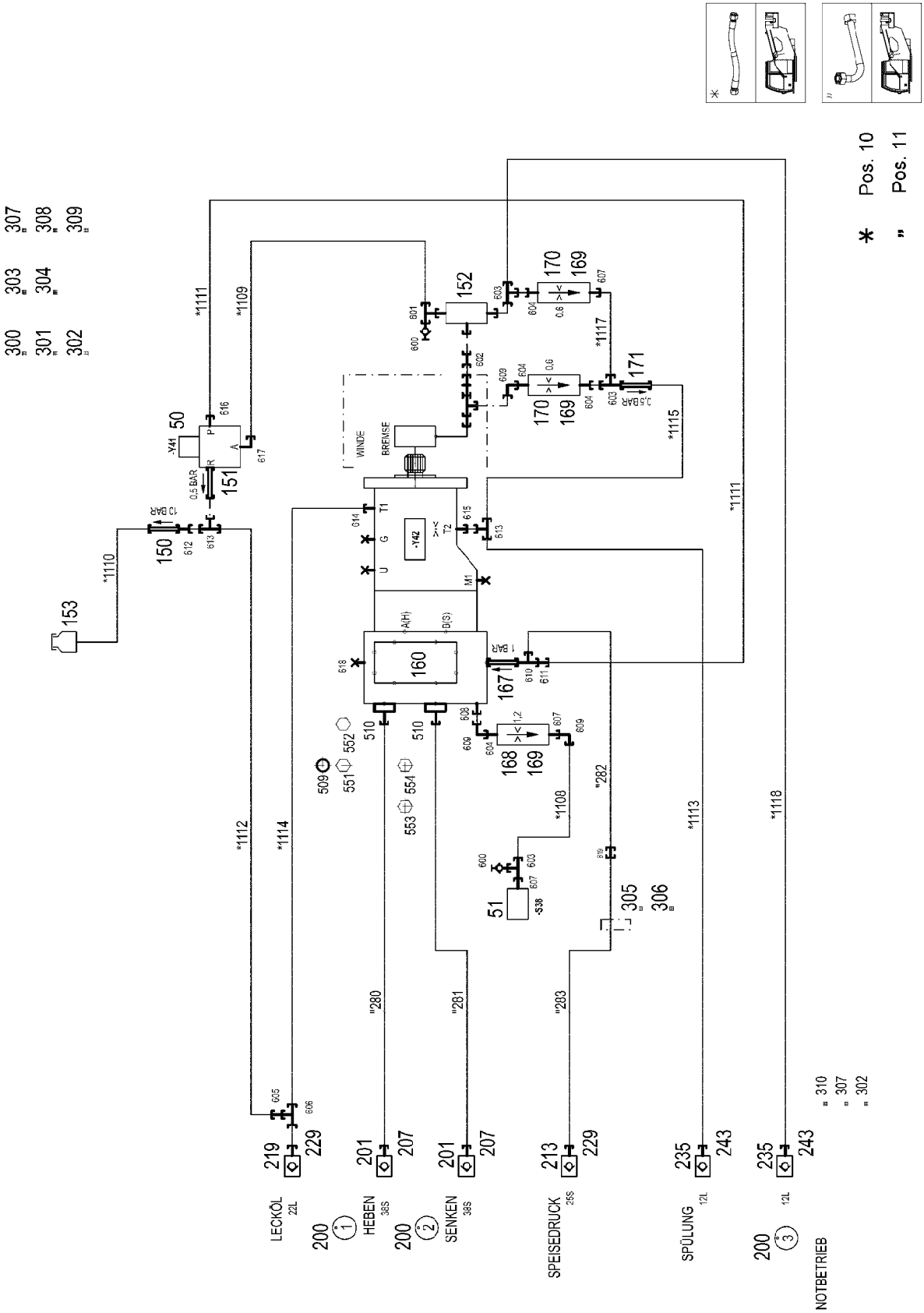

19.1.2022 087398	**etk_en_de_073897 LG 1750**	694 (1/3)
LIEBHERR	**ADDITONAL HYDRAUL.WINCH 1/2** **ZUSATZHYDRAULIK WINDE 1-2**	**969858508**

Pos.	Item	Quantity	Description	Bezeichnung
10	969867808	1	HOSE LINES WINCH 1 STUFE 4 ⇨ ❑ 697	SCHLAUCHLEITUNGEN WINDE
11	969867908	1	PIPE LINES WINCH 1 STUFE 4	ROHRLEITUNGEN WINDE 1
(280)	921587408	1	PIPE COMPL. 38X5X653 AS38 - AS38	ROHR KPL.
(281)	921587508	1	PIPE COMPL. 38X5X493 AS38 - AS38	ROHR KPL.
(282)	921587708	1	PIPE COMPL. 25X3X1490 AS25 - AS25	ROHR KPL.
(283)	921589408	1	PIPE COMPL. 25X3X1925 AS25 - AS25	ROHR KPL.
50	511444408	1	DIRECTIONAL CONTROL VALVE 3/2 350BA ⇨ ❑ 698	WEGEVENTIL
51	510677008	1	PRESSURE SWITCH 10-100/400 BAR	DRUCKSCHALTER
150	511481508	1	NON-RETURN VALVE 250BAR CR6-FREI SP	RUECKSCHLAGVENTIL
151	511460608	1	NON-RETURN VALVE 400BAR CR6-FREI	RUECKSCHLAGVENTIL
152	511468908	1	SHUTTLE VALVE 250BAR CR6-FREI	WECHSELVENTIL
153	96028331	1	EXPANSION TANK CPL.	AUSGLEICHSBEHAELTER KPL.
(1)	502807308	1	EQUALIZING RESERVOIR 0,2L POLYETHY	AUSGLEICHSBEHAELTER
(2)	10878281	1	CONTAINER SCREW JOINT	BEHAELTERVERSCHRAUBUNG
160	511062308	1	CONNECTION FLANGE ALZNMGCU 1,5	ANSCHLUSSFLANSCH
167	510408708	1	NON-RETURN VALVE 420BAR CR6-FREI	RUECKSCHLAGVENTIL
168	511005308	1	NOZZLE 1,2 M5X9	DUESE
169	510671108	3	FILTER CARTRIDGE 0,005m³/min 25µm	FILTERPATRONE
170	510746008	2	NOZZLE 0,6 M5X9 CUZN39PB3	DUESE
171	510412408	1	NON-RETURN VALVE 400BAR CR6-FREI	RUECKSCHLAGVENTIL
201	511512208	2	COUPLING SLEEVE B8 38-S	KUPPLUNGSMUFFE
207	10466917	2	HEX CAP NUT RD79X4 SPF	VERSCHLUSSMUTTER
213	510599608	1	COUPLING SLEEVE B6 25-S	KUPPLUNGSMUFFE
(2)	571076908	1	O-RING 32X3 FPM70	O-RING
(3)	571077008	1	SUPPORTING RING 32X37,2X1 PTFE	STUETZRING
(4)	571077108	1	O-RING 40X3 FPM70	O-RING
(5)	571077208	1	NUT M54 CR6-FREI	MUTTER
219	511508208	1	COUPLING SLEEVE B6 22-L	KUPPLUNGSMUFFE
229	10466916	2	HEX CAP NUT RD54X4 SPF	VERSCHLUSSMUTTER
235	511505808	2	COUPLING SLEEVE B2 12-L	KUPPLUNGSMUFFE
243	10466914	2	HEX CAP NUT RD32X3 SPF	VERSCHLUSSMUTTER
300	424000508	4	WASHER SPRING DIN 127 A 6 FST A2C	FEDERRING
301	953760908	1	PLATE 3X45X120 DC01 FE//ZNNI8//CN//T0	BLECH
302	10289804	4	WASHER ISO 7089 12 300HV FLZN SPF	SCHEIBE
303	10197808	2	WASHER ISO 7089 5 200HV ZNNI-480H	SCHEIBE
304	11692824	4	HEX SCREW ISO 4017 M6X12 8.8 480H SPF	SECHSKANTSCHRAUBE
305	12102696	4	BUTTON HEAD SCREW ISO 7380-2 M8X10 0	HALBRUNDKOPFSCHRAUBE
306	970162108	1	PLATE 4x103x60 S315MC	BLECH
307	11651006	4	HEX SCREW ISO 4017 M12X20 8.8 FLZN SP	SECHSKANTSCHRAUBE
308	12211444	2	HEX SCREW ISO 4017 M5X10 8.8 480H SPF	SECHSKANTSCHRAUBE
309	10197764	2	HEX NUT ISO 4032 M6 10 ZNNI-480H SPF	SECHSKANTMUTTER
310	971290108	1	PLATE 4X98X100 S315MC FE//ZNNI8//CN//T	BLECH
509	510586708	4	O-RING ARP 568 37,69X3,53 NBR90	O-RING
510	511517808	2	FLANGE STUB PIPE AFG 38S G1 1/4 CR6-F	FLANSCHSTUTZEN
551	10876373	8	SOCKET HEAD SCREW ISO 4762 M14X45 8	ZYLINDERSCHRAUBE
552	10878799	2	HEX SCREW ISO 4017 M14X45 8.8 FLZN SP	SECHSKANTSCHRAUBE
553	10878823	4	SOCKET HEAD SCREW ISO 4762 M14X80 8	ZYLINDERSCHRAUBE
554	12100264	4	SOCKET HEAD SCREW ISO 4762 M14X65 8	ZYLINDERSCHRAUBE
600	510629008	2	TEST POINT FITTING VKA3 10LM16X1,5 CR6	MESSANSCHLUSS
601	482430314	1	FITTING ISO 8434 ET 10L M16X1,5 CR6-FRE	VERSCHRAUBUNG
602	470010108	1	FITTING SNV10-L CR6-FREI	VERSCHRAUBUNG
603	472330208	3	FITTING EL 10L CR6-FREI	VERSCHRAUBUNG
604	471901108	4	FITTING EGESD10-LR-WD CR6-FREI	VERSCHRAUBUNG
605	475436108	1	FITTING REDSD22/12-L CR6-FREI	VERSCHRAUBUNG
606	247138602	1	L NECK EL 22L CR6-FREI	L-STUTZEN
607	7362091	3	FITTING ISO 8434-1 GE 10L G1/4A CR6-FREI	VERSCHRAUBUNG
608	471030508	1	FITTING GE 10L M14X1,5 CR6-FREI	VERSCHRAUBUNG
609	7403569	3	FITTING EW 10L M16X1,5 CR6-FREI	VERSCHRAUBUNG

Pos.	Item	Quantity	Description	Bezeichnung
610	7407118	1	FITTING EL 25S CR6-FREI	VERSCHRAUBUNG
611	475433608	1	FITTING REDSDN25/12-S CR6-FREI	VERSCHRAUBUNG
612	470011308	1	FITTING SNV12-L CR6-FREI	VERSCHRAUBUNG
613	247105602	2	T CONNECTION PIECE ET 12L CR6-FREI	T-STUTZEN
614	471031308	1	FITTING XGE22-LM-ED M26X1,5 CR6-FREI	VERSCHRAUBUNG
615	471039408	1	FITTING XGE12-LM-ED M18X1,5 CR6-FREI	VERSCHRAUBUNG
616	471032708	1	FITTING GE 12S G3/8A CR6-FREI	VERSCHRAUBUNG
617	473230808	1	FITTING RSWS12-LR-WD CR6-FREI	VERSCHRAUBUNG
618	477705208	1	STOP PLUG VSTIM33X2ED CR6-FREI	STOPFEN
619	470032908	1	FITTING XG25-S CR6-FREI	VERSCHRAUBUNG

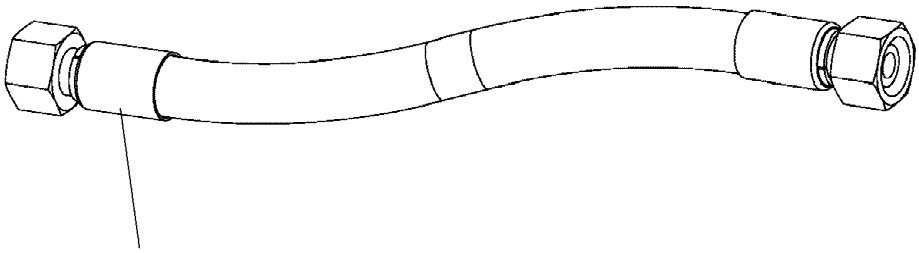

Schlauchnummer
Hose number
Numéro de flexible
Número de flexible
Номера шланга

Die Schlauchnummern auf den Schläuchen entsprechen den Positionen in der Schlauchliste.

The hose numbers from the hoses are in accordance with the items in the hose list.

Les numéros indiqués sur les flexibles correspondent aux repères de la nomenclature des flexibles.

Los números indicados en los flexibles corresponden a las posiciones de la lista de flexibles.

Нанесенные на шлангах номера соответствуют позициям в перечне.

Pos.	Item	Quantity	Description	Bezeichnung
1108	926849608	1	HOSE CPL. 2SN 8X380	SCHLAUCH KPL.
1109	962764108	1	HOSE CPL. 1SC 8X700	SCHLAUCH KPL.
1110	921621708	1	HOSE CPL. 2TE 10X640	SCHLAUCH KPL.
1111	921611308	1	HOSE CPL. 2TE 10X840	SCHLAUCH KPL.
1112	928022908	1	HOSE CPL. 2TE 10X1220	SCHLAUCH KPL.
1113	926121008	1	HOSE CPL. 2TE 10X3400	SCHLAUCH KPL.
1114	926970808	1	HOSE CPL. 2TE 20X1140	SCHLAUCH KPL.
1115	921502308	1	HOSE CPL. 1SC 8X400	SCHLAUCH KPL.
1117	925847808	1	HOSE CPL. 1SC 8X200	SCHLAUCH KPL.
1118	961718608	1	HOSE CPL. 2SN 8X620	SCHLAUCH KPL.

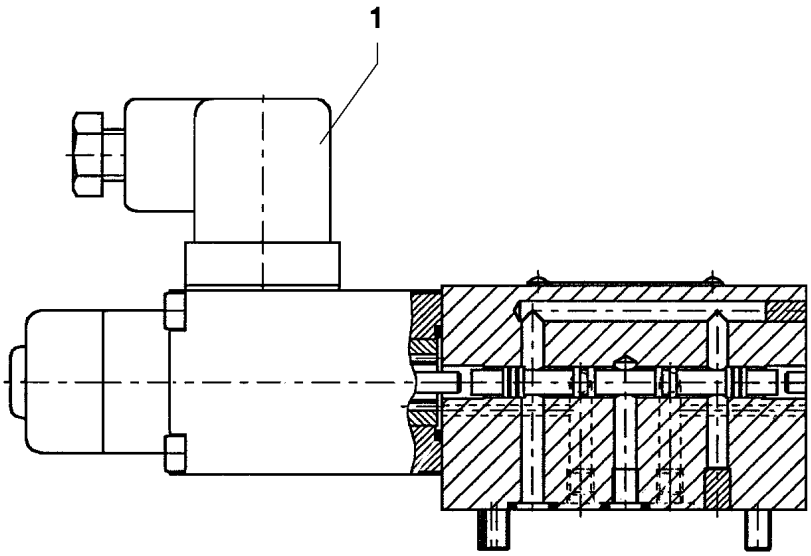

Pos.	Item	Quantity	Description	Bezeichnung
1	570827808	1	MAGNET 24V	MAGNET

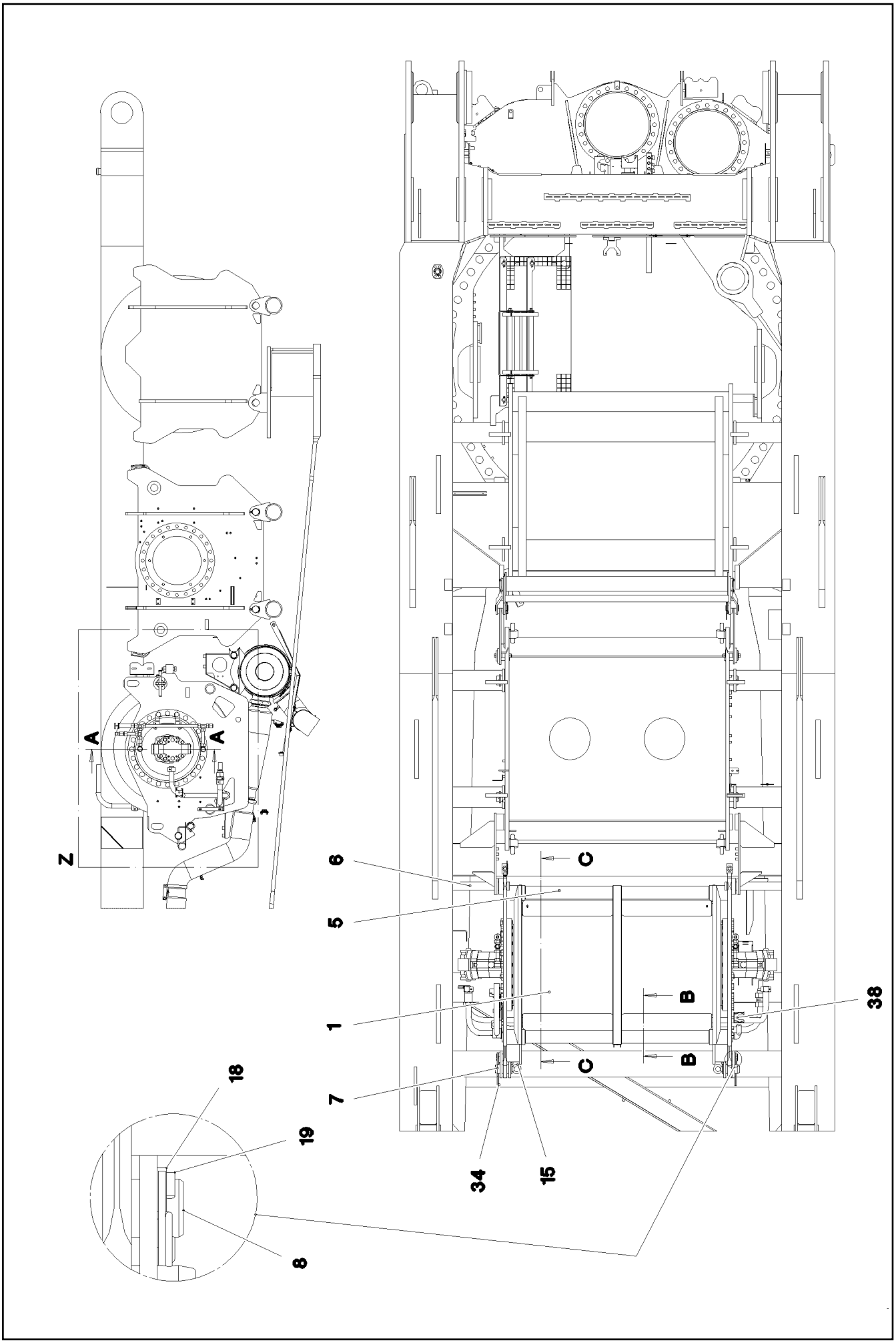

19.1.2022 076471 LIEBHERR	**etk_en_de_073897 LG 1750** **WINCH 4 LUFFING GEAR** **WINDE 4 EINZIEHWERK**	❑ 699 (1/3) **917151308**

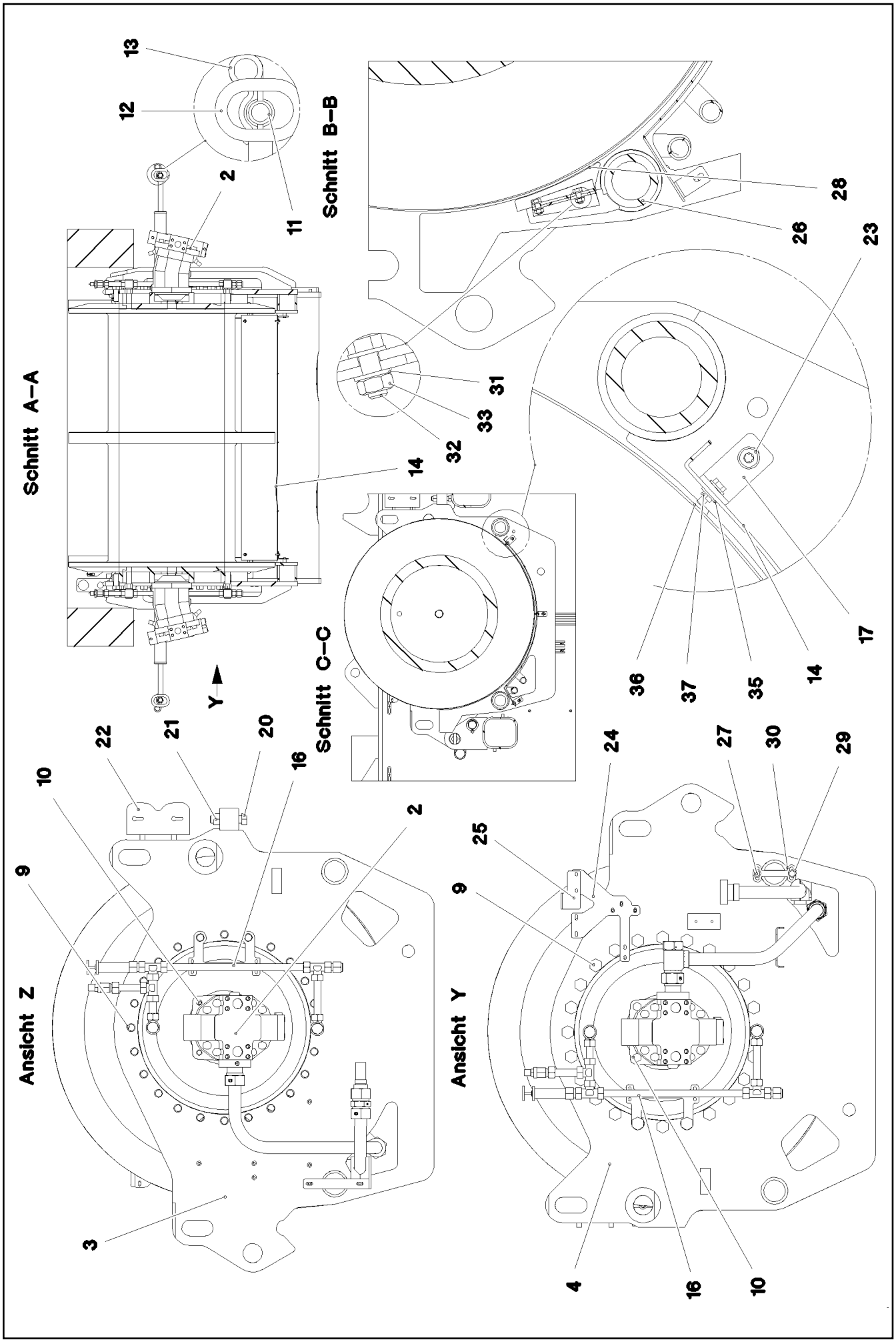

19.1.2022 076472 LIEBHERR	etk_en_de_073897 LG 1750 WINCH 4 LUFFING GEAR WINDE 4 EINZIEHWERK	❑ 700 (2/3) 917151308

Pos.	Item	Quantity	Description	Bezeichnung
1	10802277	1	ROPE WINCH ZHP 4.29-EG SPF ⇨ ❑ 702	SEILWINDE
2	510237508	2	VARIABLE DISPLACEMENT MOTOR A6VM 1 ⇨ ❑ 712	VERSTELLMOTOR
3	966238708	1	SIDE WINDOW RIGHT	SEITENSCHEIBE RE.
4	966238608	1	SIDE WINDOW LEFT	SEITENSCHEIBE LI.
5	921568108	1	PIPE WELDED	ROHR SCHWK.
6	956580408	2	PIN 65.0X457 35NICRMOV125	BOLZEN
7	970354508	2	PIN 65x117 35NICRMOV125	BOLZEN
8	452550508	2	PIN ISO 2340 B50X120X96 35NICRMOV125	BOLZEN
9	12224038	48	HEX SCREW ISO 4017 M24X65 8.8 FLZN SP	SECHSKANTSCHRAUBE
10	10875521	8	HEX SCREW ISO 4017 M16X60 8.8 FLZN SP	SECHSKANTSCHRAUBE
11	956580708	2	PIN 30.0X213 S355J2+AR FE//ZNNI8//CN//T0	BOLZEN
12	925561708	2	HANDLE GRIP WELDED FE//ZNNI8//CN//T0	GEWINDEGRIFF SCHWK.
13	433206408	2	SPRING PLUG 6 ZINC COATED	FEDERSTECKER
14	97033922	1	PLATE 3X1296X1103 S355MC FE//ZN20//C	BLECH
15	402600508	2	RING BOLT DIN 580 M16X27 C15E A2K	RINGSCHRAUBE
16	970220608	2	PLATE 3x227x144 DC01 FE//ZNNI8//CN//T0	BLECH
17	97021148	6	PLATE 4X30X88 S315MC FE//ZNNI8//CN//T0	BLECH
18	10179408	4	WASHER ISO 8738 50 160HV-St FLZN SPF	SCHEIBE
19	10180375	4	SPLIT PIN ISO 1234 10X80 St 480H SPF	SPLINT
20	12219339	2	HEX SCREW ISO 4017 M24X100 8.8 FLZN SP	SECHSKANTSCHRAUBE
21	10425688	2	HEX NUT ISO 4032 M24 10 FLZN SPF	SECHSKANTMUTTER
22	970937808	1	PLATE 3X118X200 DC01 FE//ZNNI8//CN//T0	BLECH
23	12102696	2	BUTTON HEAD SCREW ISO 7380-2 M8X10 0	HALBRUNDKOPFSCHRAUBE
24	976633908	1	PLATE 4X215X287 S315MC FE//ZNNI8//CN//T	BLECH
25	972516908	1	PLATE 4X120X123 S315MC FE//ZNNI8//CN//T	BLECH
26	967254108	1	PIPE WELDED	ROHRTEIL SCHWK.
27	11631816	2	HEX SCREW ISO 4017 M10X25 8.8 FLZN SP	SECHSKANTSCHRAUBE
28	97015183	1	PLATE 4X153X129 S315MC FE//ZNNI8//CN//T	BLECH
29	11658580	2	WASHER DIN 7349 10,5 200HV-St FLZN SPF	SCHEIBE
30	97019855	1	PLATE 8X135X54 S355MC FE//ZNNI8//CN//T	BLECH
31	12103465	4	WASHER ISO 7089 8 300HV ZNNI-480H SPF	SCHEIBE
32	11651767	2	HEX SCREW ISO 4017 M8X20 8.8 480H SPF	SECHSKANTSCHRAUBE
33	11693875	2	HEX NUT ISO 4032 M8 8 480H SPF	SECHSKANTMUTTER
34	433105008	2	RETAINING SPRING DIN 2194 6 A3C	SICHERUNGSFEDER
35	10353680	12	WASHER ISO 7092 8 200HV-A2	SCHEIBE
36	11644899	6	HEX SCREW ISO 4017 M6X20 8.8 480H SPF	SECHSKANTSCHRAUBE
37	410100108	6	HEX NUT ISO 4035 M6 04 A2C	SECHSKANTMUTTER
38	97037694	1	PLATE 192X126 DC01 FE//ZNNI8//CN//T0	BLECH
500	928779208	1	ELECTRIC FOR WINCH 4 ⇨ ❑ 713	ELEKTRIK WINDE 4

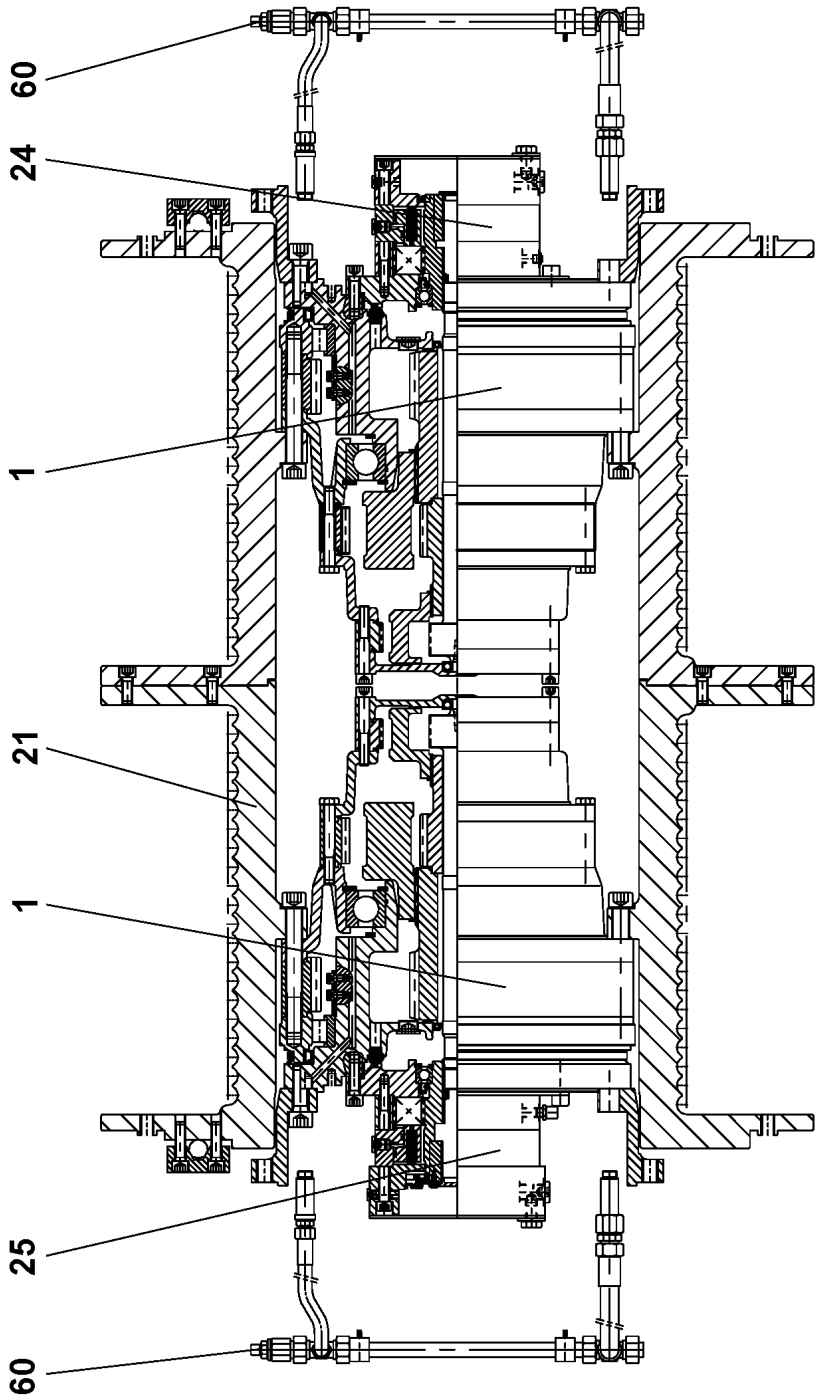
60
24
1
21
1
25
60

Pos.	Item	Quantity	Description	Bezeichnung
1	11340822	2	GEARBOX ⇨ ❑ 704	GETRIEBE
21	571842408	1	ROPE DRUM ⇨ ❑ 706	SEILTROMMEL
24	10021226	1	DRIVE ⇨ ❑ 708	ANTRIEB
25	10021228	1	DRIVE ⇨ ❑ 710	ANTRIEB
60	571842708	2	OIL LINE	OELLEITUNG
(1)	592180414	1	OIL DIPSTICK	OELMESSSTAB

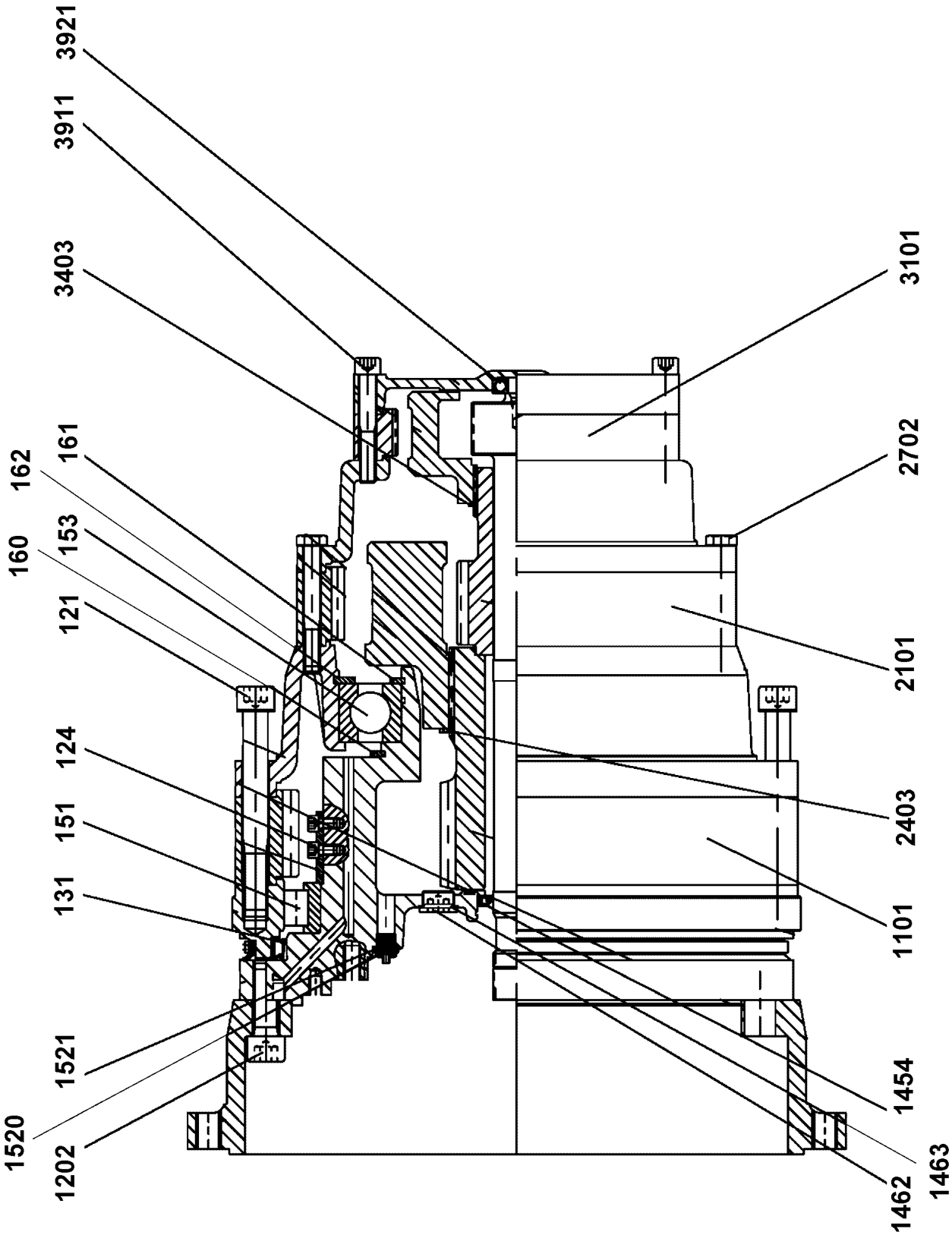
3921
3911
3403
161
162
153
160
121
124
151
131
1521
1520
1202
3101
2702
2101
2403
1101
1454
1463
1462

Pos.	Item	Quantity	Description	Bezeichnung
41	570007808	3.2	SEALING RUBBER 847	ABDICHTGUMMI
42	501507214	3.4	FIXING BAND	BEF BAND
121	10179087	36	SOCKET HEAD SCREW ISO 4762 M24X200	ZYLINDERSCHRAUBE
124	10875577	16	SOCKET HEAD SCREW ISO 4762 M12X20 8	ZYLINDERSCHRAUBE
131	710066814	2	SEALING RING DIN 3760 A440X470X20 FPM	DICHTRING
151	540238014	2	CYL ROLLER BEARING 375X444,82X48	ZYL ROLLENLAGER
153	745196008	2	DEEP GROOVE BALL BEARING DIN 625 604	RILLENKUGELLAGER
160	428010108	2	LOCKING RING DIN 471 260X5	SICHERUNGSRING
161	428010508	2	LOCKING RING DIN 471 220X5	SICHERUNGSRING
162	428106108	2	LOCKING RING DIN 472 340X6	SICHERUNGSRING
1101	501541314	2	INNER WHEEL	INNENRAD
1202	10293537	44	SOCKET HEAD SCREW ISO 4762 M24X70 10	ZYLINDERSCHRAUBE
1454	571552208	2	ROTARY SHAFT LIP SEAL DIN 3760 45X75X	RADIALWELLENDICHTRING
1462	7402330	8	SCREW PLUG DIN 908 M30X1,5 ST A3C	VERSCHLUSSSCHRAUBE
1463	790299014	8	SEALING RING DIN 7603 A30X36X2	DICHTRING
1520	540253714	4	OIL VALVE	OELVENTIL
1521	514517177	4	SEALING RING DIN 7603 A 18X22X1,5 ST	DICHTRING
2101	501539014	2	INNER WHEEL	INNENRAD
2403	12100652	2	LOCKING RING DIN 471 130X4 480H SPF	SICHERUNGSRING
2702	12223058	48	HEX SCREW ISO 4014 M16X120 8.8 FLZN SP	SECHSKANTSCHRAUBE
3101	512272414	2	INNER WHEEL	INNENRAD
3403	10875663	2	LOCKING RING DIN 471 80X2,5 480H SPF	SICHERUNGSRING
3911	240057602	36	SOCKET HEAD SCREW ISO 4762 M16X100	ZYLINDERSCHRAUBE
3921	745140508	2	DEEP GROOVE BALL BEARING DIN 625 620	RILLENKUGELLAGER

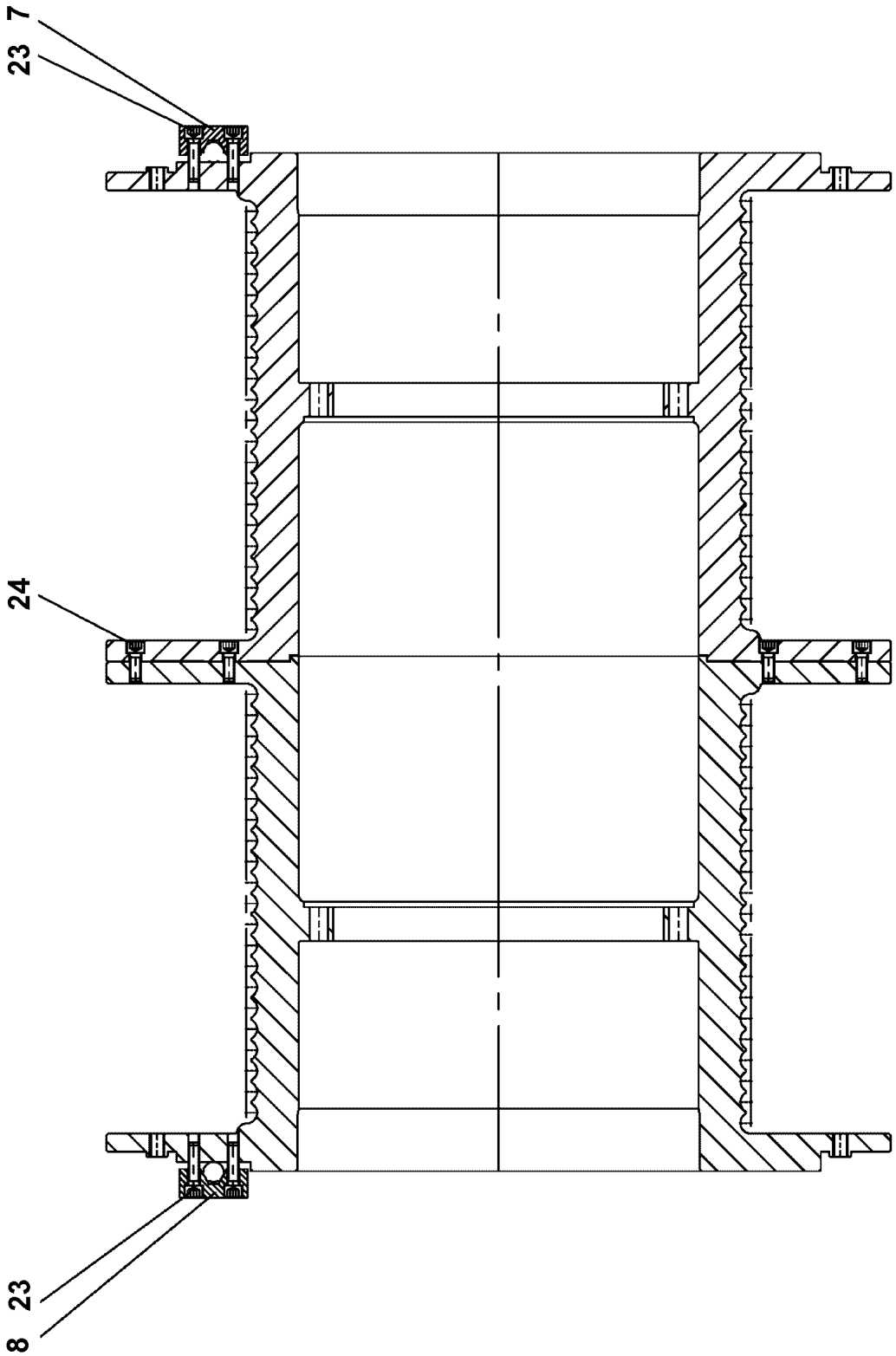
7
23
24
23
8

Pos.	Item	Quantity	Description	Bezeichnung
7	11340824	1	ROPE CLAMP	SEILKLEMME
8	11340825	1	ROPE CLAMP	SEILKLEMME
23	12225290	16	SOCKET HEAD SCREW ISO 4762 M16X60 8	ZYLINDERSCHRAUBE
24	4042302	36	SOCKET HEAD SCREW ISO 4762 M16X40 8	ZYLINDERSCHRAUBE

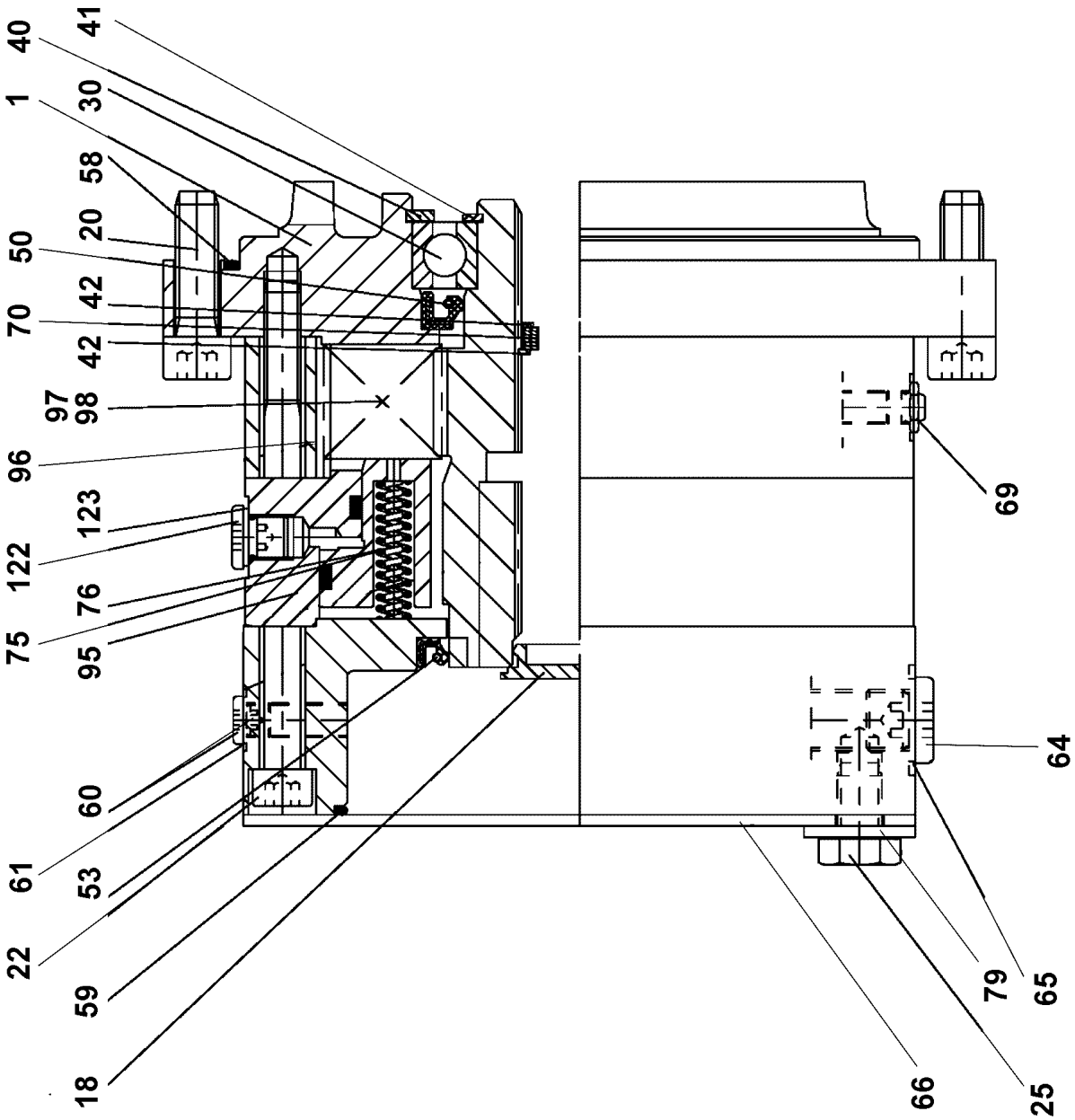
40
41
1
30
58
20
50
42
70
42
97
98
96
123
122
76
75
95
60
61
53
22
59
18
69
64
79
65
66
25

Pos.	Item	Quantity	Description	Bezeichnung
1	540259314	1	BRAKE FLANGE	BREMSFLANSCH
4	10220711	1	DRIVE SLEEVE	ANTRIEBSHUELSE
18	540259014	1	COVER	DECKEL
20	12230467	8	SOCKET HEAD SCREW ISO 4762 M16X50 8	ZYLINDERSCHRAUBE
22	4042241	11	SOCKET HEAD SCREW ISO 4762 M12X170 8	ZYLINDERSCHRAUBE
25	10877796	4	HEX SCREW ISO 4017 M16X25 8.8 FLZN SP	SECHSKANTSCHRAUBE
30	500748808	1	DEEP GROOVE BALL BEARING DIN 625 60	RILLENKUGELLAGER
40	428104108	1	LOCKING RING DIN 472 140X4	SICHERUNGSRING
41	12100646	1	LOCKING RING DIN 471 90X3 480H SPF	SICHERUNGSRING
43	428101208	2	LOCKING RING DIN 472 42X1,75	SICHERUNGSRING
50	540194308	1	ROTARY SHAFT LIP SEAL DIN 3760 A 100X1	RADIALWELLENDICHTRING
53	571551308	1	ROTARY SHAFT LIP SEAL DIN 3760 130X16	RADIALWELLENDICHTRING
57	510599308	1	O-RING ARP 568 85,32X3,53 NBR70	O-RING
58	571551408	1	O-RING 285X3 NBR70	O-RING
59	726413208	1	O-RING 180X3 NBR70	O-RING
60	404130408	2	SCREW PLUG DIN 910 M18X1,5 ST A3C	VERSCHLUSSSCHRAUBE
61	514517108	2	SEALING RING DIN 7603 A18X22X1,5 ST	DICHTRING
66	540247714	1	COVER	DECKEL
69	592089814	1	VENTILATION VALVE	ENTLUEFTUNGSVENTIL
70	570687308	3	SHIM RING DIN 988 28X40X1	PASSSCHEIBE
75	11305568	20	COMPRESSION SPRING VERZINKT	DRUCKFEDER
76	11305579	20	COMPRESSION SPRING 1,6X8,4X70,1 VERZI	DRUCKFEDER
79	10289811	4	WASHER ISO 7089 30 300HV FLZN SPF	SCHEIBE
95	571726708	1	ACTUATING UNIT	BETAETIGUNGSEINHEIT
96	501559414	1	MULTI-DISC CARRIER	LAMELLENTRAEGER
97	501540414	8	OUTER MULTI-DISC	AUSSENLAMELLE
98	501540514	7	INTERNAL MULTI-DISC	INNENLAMELLE
101	4001230	6	SOCKET HEAD SCREW DIN 6912 M6X12 08.	ZYLINDERSCHRAUBE
122	11626246	1	SCREW PLUG DIN 908 M12X1,5 ST FLZN SP	VERSCHLUSSSCHRAUBE
123	710121014	1	SEALING RING DIN 7603 A12X16X1,5 ST	DICHTRING

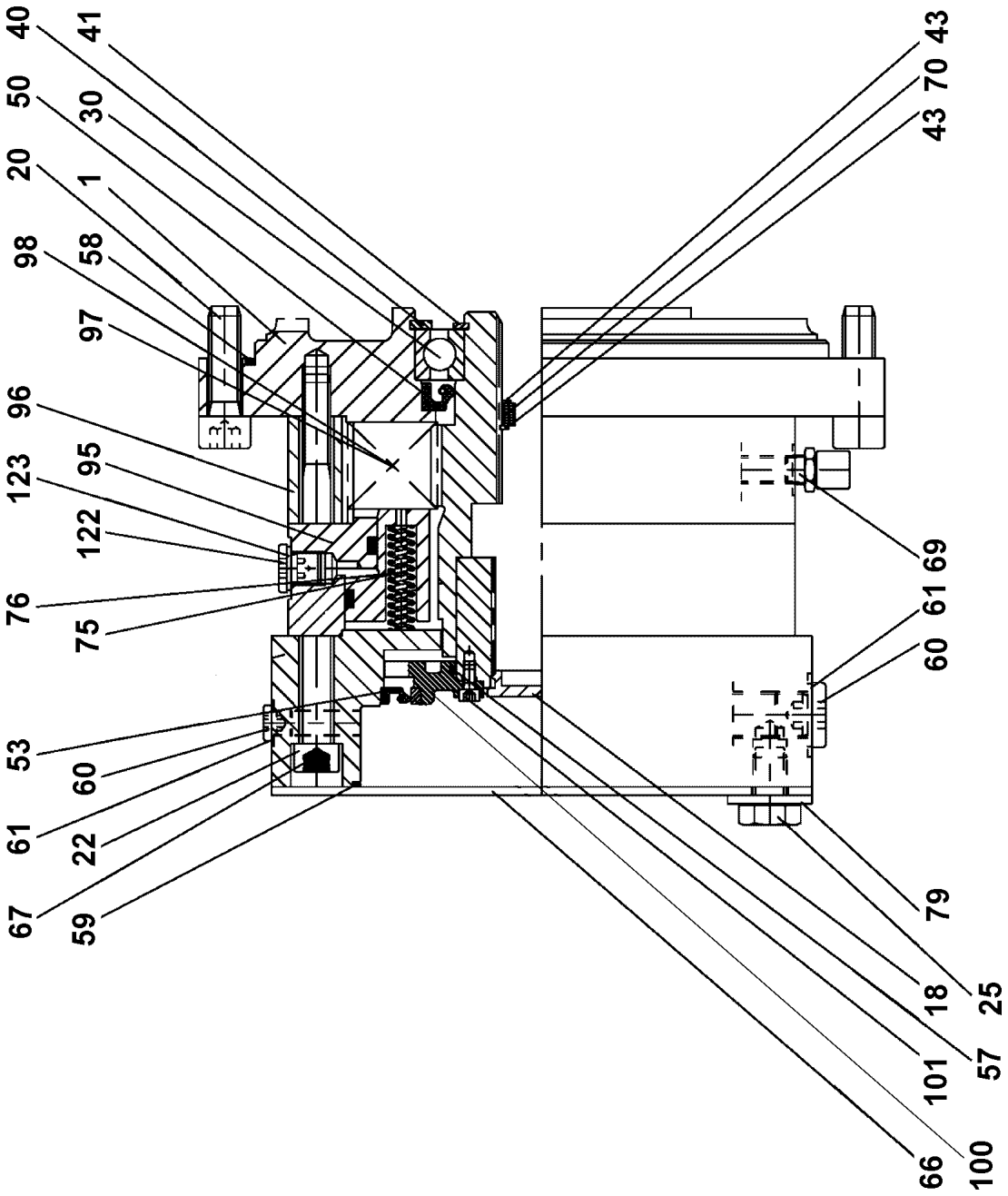

19.1.2022 029704 LIEBHERR	**etk_en_de_073897 LG 1750** **DRIVE** **ANTRIEB**	❑ 710 (1/2) **10021228**

Pos.	Item	Quantity	Description	Bezeichnung
1	540259314	1	BRAKE FLANGE	BREMSFLANSCH
4	10874048	1	DRIVE SLEEVE	ANTRIEBSHUELSE
18	540259014	1	COVER	DECKEL
20	12230467	8	SOCKET HEAD SCREW ISO 4762 M16X50 8	ZYLINDERSCHRAUBE
22	4042135	12	SOCKET HEAD SCREW ISO 4762 M12X150	ZYLINDERSCHRAUBE
25	10877796	4	HEX SCREW ISO 4017 M16X25 8.8 FLZN SP	SECHSKANTSCHRAUBE
30	500748808	1	DEEP GROOVE BALL BEARING DIN 625 60	RILLENKUGELLAGER
40	428104108	1	LOCKING RING DIN 472 140X4	SICHERUNGSRING
41	12100646	1	LOCKING RING DIN 471 90X3 480H SPF	SICHERUNGSRING
42	428101208	2	LOCKING RING DIN 472 42X1,75	SICHERUNGSRING
50	540194308	1	ROTARY SHAFT LIP SEAL DIN 3760 A 100X1	RADIALWELLENDICHTRING
53	11950212	1	ROTARY SHAFT LIP SEAL DIN 3760 B 110X	RADIALWELLENDICHTRING
58	571551408	1	O-RING 285X3 NBR70	O-RING
59	726413208	1	O-RING 180X3 NBR70	O-RING
60	4600319	3	SCREW PLUG DIN 908 M10X1 ST A3C	VERSCHLUSSSCHRAUBE
61	7006253	3	SEALING RING DIN 7603 D10X13,5 St	DICHTRING
64	404130408	1	SCREW PLUG DIN 910 M18X1,5 ST A3C	VERSCHLUSSSCHRAUBE
65	514517108	1	SEALING RING DIN 7603 A18X22X1,5 ST	DICHTRING
66	540247714	1	COVER	DECKEL
69	592089814	1	VENTILATION VALVE	ENTLUEFTUNGSVENTIL
70	570687308	3	SHIM RING DIN 988 28X40X1	PASSSCHEIBE
75	11305568	20	COMPRESSION SPRING VERZINKT	DRUCKFEDER
76	11305579	20	COMPRESSION SPRING 1,6X8,4X70,1 VERZI	DRUCKFEDER
79	10289811	4	WASHER ISO 7089 30 300HV FLZN SPF	SCHEIBE
95	571726708	1	ACTUATING UNIT	BETAETIGUNGSEINHEIT
96	501559414	1	MULTI-DISC CARRIER	LAMELLENTRAEGER
97	501540414	8	OUTER MULTI-DISC	AUSSENLAMELLE
98	501540514	7	INTERNAL MULTI-DISC	INNENLAMELLE
122	11626246	1	SCREW PLUG DIN 908 M12X1,5 ST FLZN SP	VERSCHLUSSSCHRAUBE
123	710121014	1	SEALING RING DIN 7603 A12X16X1,5 ST	DICHTRING

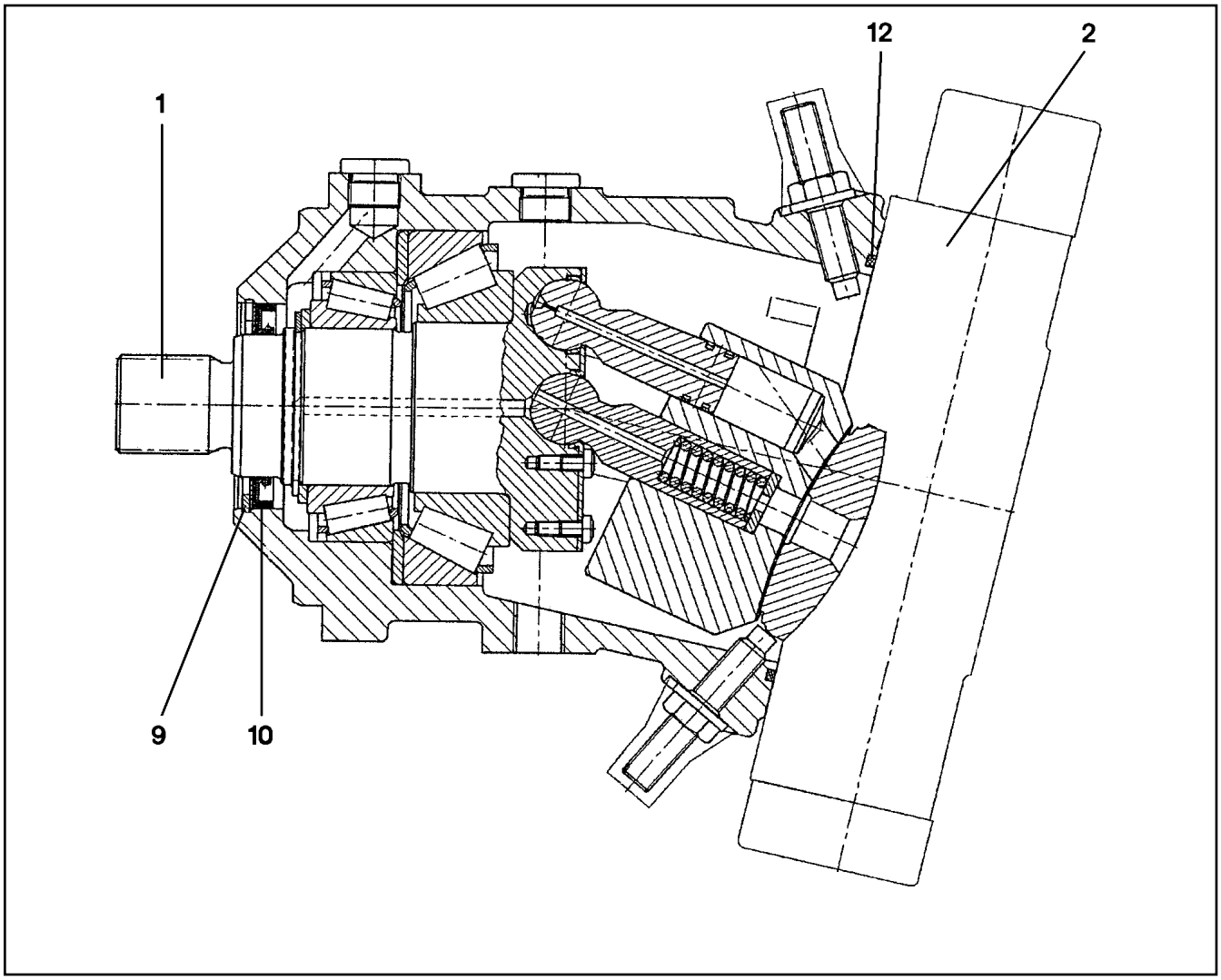

Pos.	Item	Quantity	Description	Bezeichnung
1	10289516	1	DRIVING GEAR	TRIEBWERK
2	10289517	1	CONTROL ELEMENT	STEUERTEIL
9	12100657	1	LOCKING RING DIN 472 90X3 480H SPF	SICHERUNGSRING
10	7008986	1	RADIAL SEAL 70X90X7	RADIALDICHTRING
12	514604208	1	O-RING ARP 568 190,09X3,53 NBR70	O-RING

Winde IV

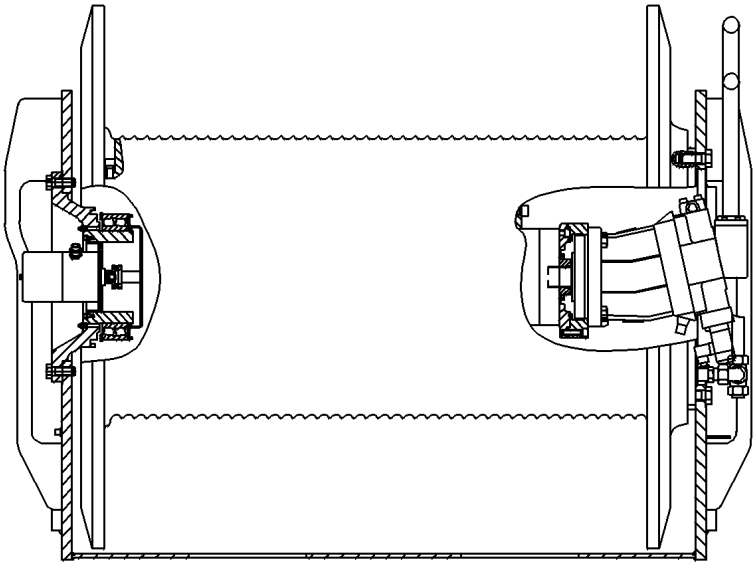

Pos.	Item	Quantity	Description	Bezeichnung
10	691160608	2	PROXIMITY SWITCH BERUEHRUNGSLOS	NAEHERUNGSSCHALTER
15	920486508	1	WIRING HARNESS W318A	KABELSTRANG

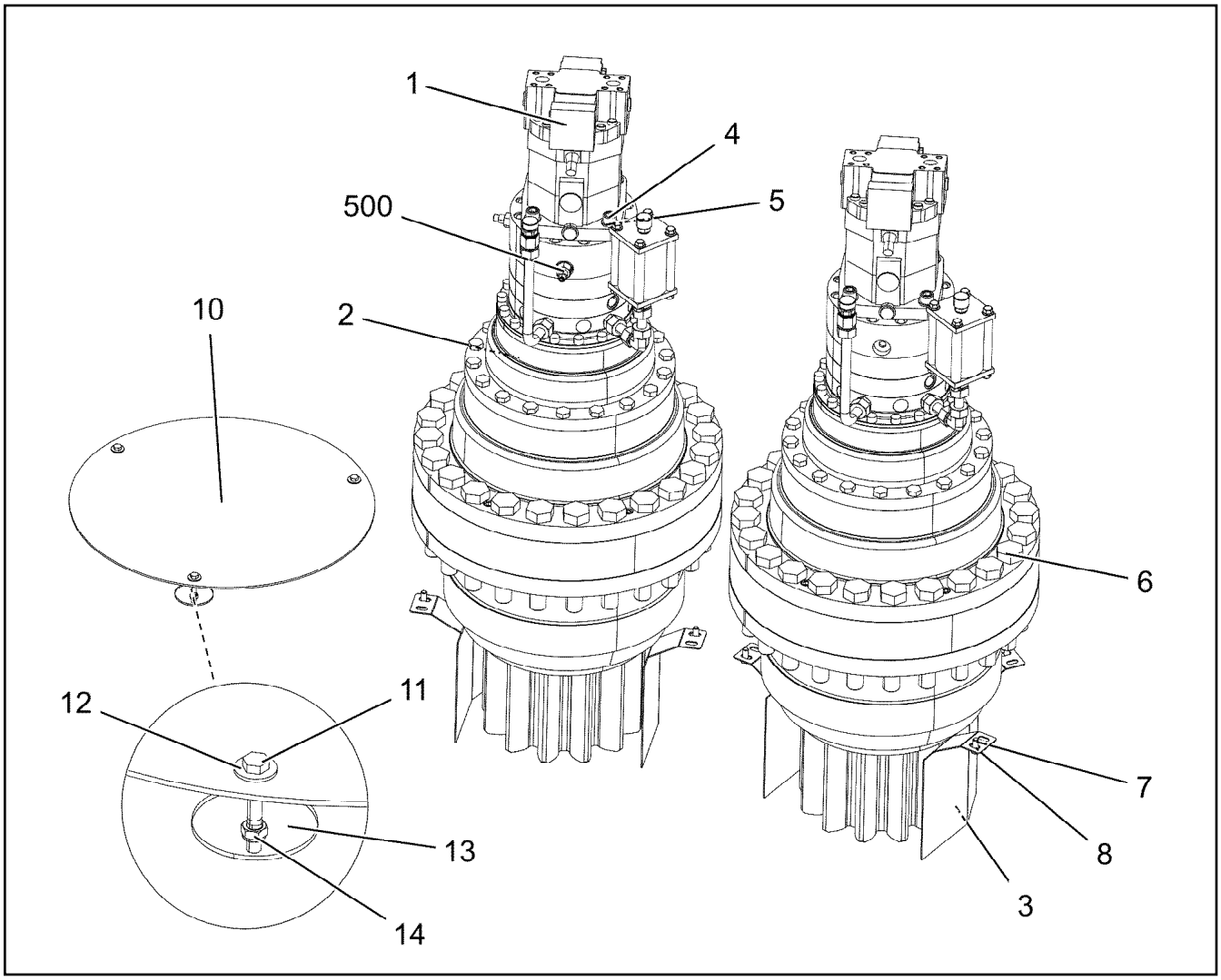

Pos.	Item	Quantity	Description	Bezeichnung
1	510238908	2	VARIABLE DISPLACEMENT MOTOR A6VM 1 ⇨ ❑ 715	VERSTELLMOTOR
2	500063708	2	SWING GEAR SPF ⇨ ❑ 718	DREHWERKSGETRIEBE
3	956795608	2	PLATE 2x788x326 DC01	BLECH
4	12230467	8	SOCKET HEAD SCREW ISO 4762 M16X50 8	ZYLINDERSCHRAUBE
5	10289806	8	WASHER ISO 7089 16 300HV FLZN SPF	SCHEIBE
6	406213208	48	HEX SCREW ISO 4014 M30X200 10.9 FLZN	SECHSKANTSCHRAUBE
7	10197730	8	HEX SCREW ISO 4017 M10X20 8.8 ZNNI-480	SECHSKANTSCHRAUBE
8	10289795	8	WASHER ISO 7089 10 300HV FLZN SPF	SCHEIBE
9	12100580	2	SCREW PLUG DIN 908 M27X2X20 ST FLZN	VERSCHLUSSSCHRAUBE
10	975679308	1	COVER 3.5X560X560 ALMG3 H114	DECKEL
11	11651582	3	HEX SCREW ISO 4014 M8X55 8.8 480H SPF	SECHSKANTSCHRAUBE
12	10540510	3	WASHER ISO 7093-1 8 200HV-A4	SCHEIBE
13	941138108	3	WASHER DC01 FE//ZNNI8//CN//T0	SCHEIBE
14	10875614	3	HEX NUT DIN 985 M8 8 480H SPF	SECHSKANTMUTTER
500	967336708	1	ELECTR.FOR SLEWING GEAR	ELEKTRIK DREHWERK
(10)	11003193	2	PROXIMITY SWITCH BERUEHRUNGSLOS 12	NAEHERUNGSSCHALTER

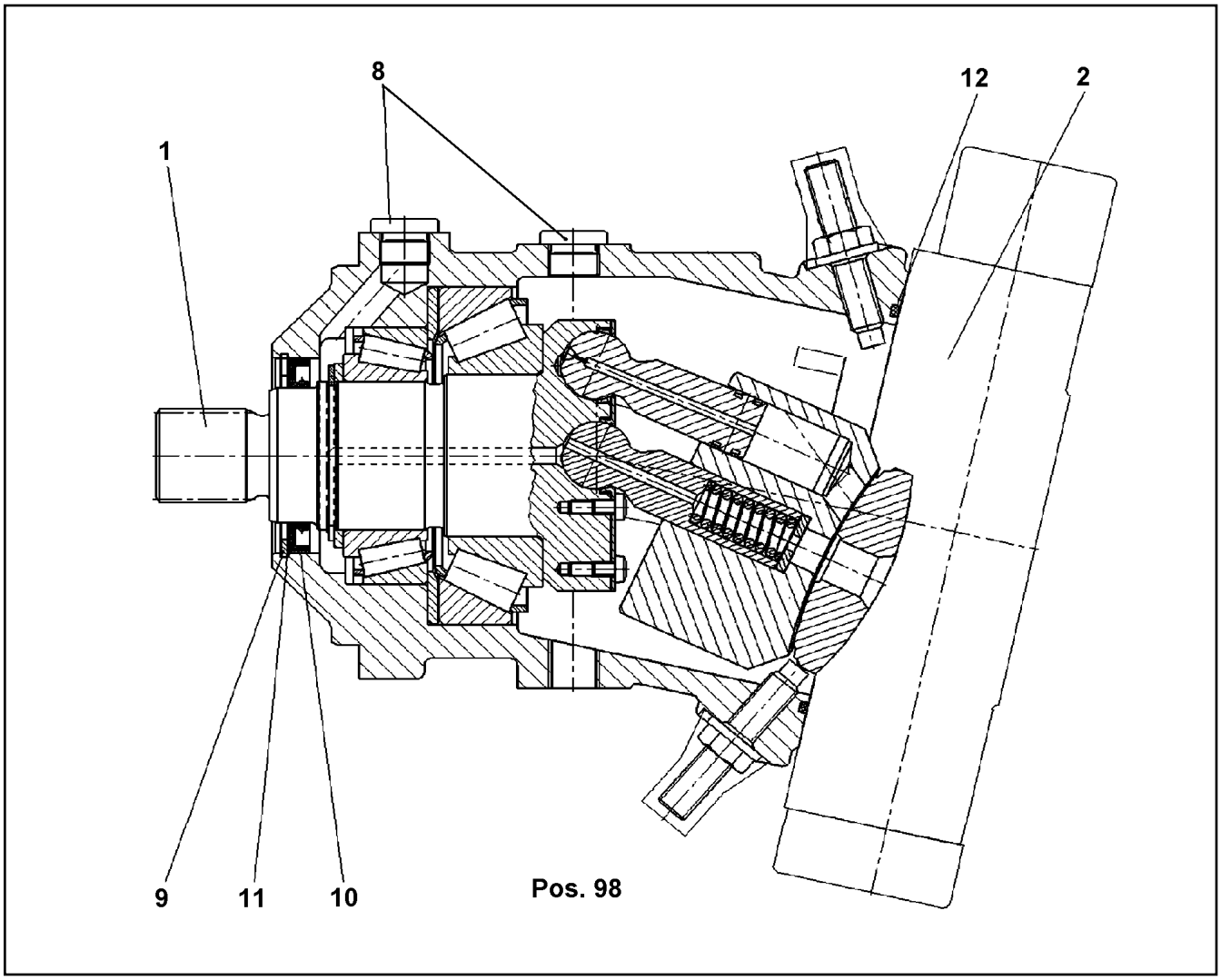

Pos.	Item	Quantity	Description	Bezeichnung
1	571905808	1	DRIVING GEAR	TRIEBWERK
2	571927508	1	ADJUSTMENT ⇨ ❑ 716	VERSTELLUNG
8	404130408	2	SCREW PLUG DIN 910 M18X1,5 ST A3C	VERSCHLUSSSCHRAUBE
9	428102508	1	LOCKING RING DIN 472 80X2,5	SICHERUNGSRING
10	7620760	1	SHAFT SEAL 60X80X7/5,5 FPM	WELLENDICHTRING
11	514541008	1	SUPPORTING WASHER DIN 988 S 63X80X3	STUETZSCHEIBE
12	7023608	1	O-RING 164,69X3,53-N NBR	O-RING
98	10044854	1	SEAL KIT	DICHTSATZ

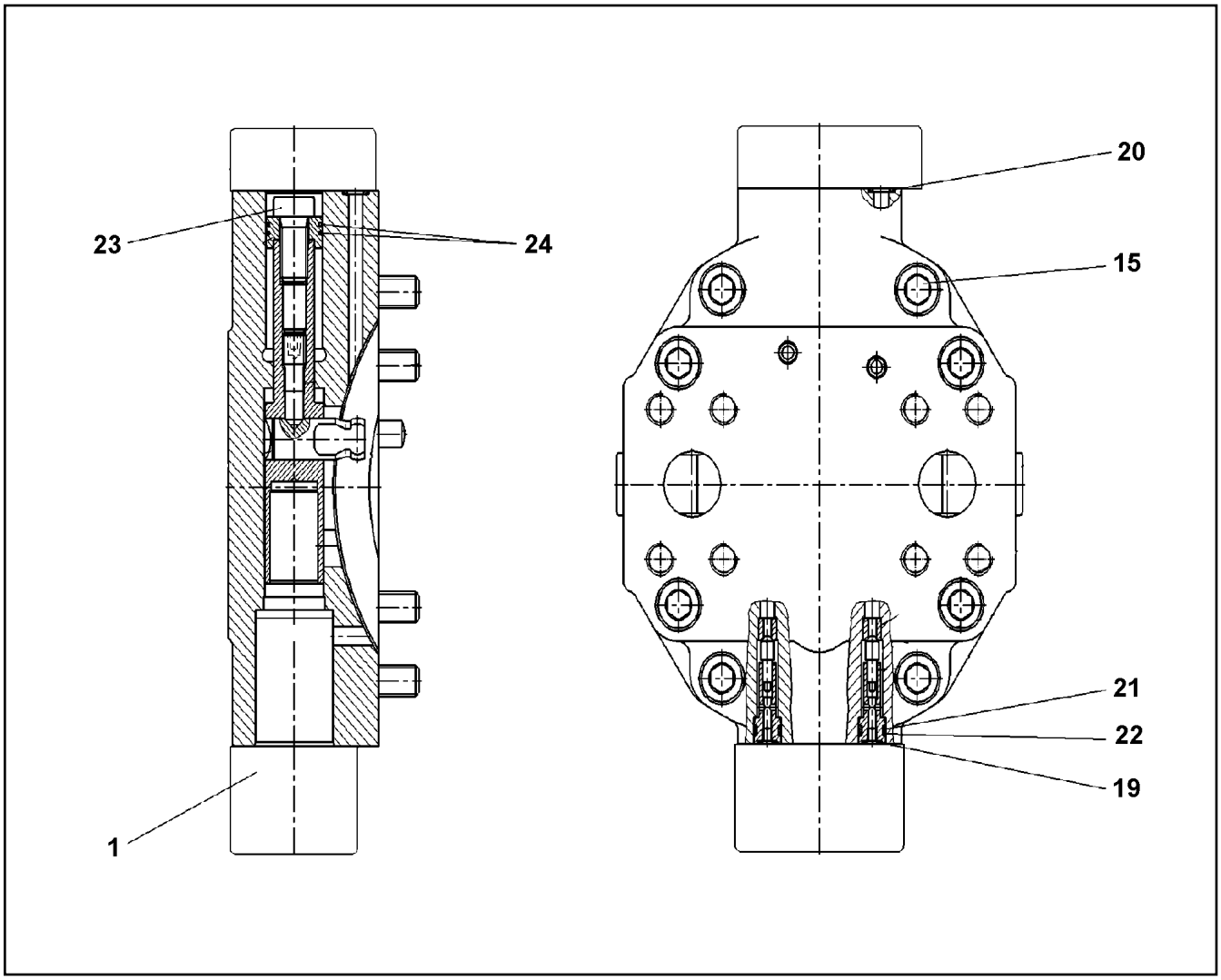

Pos.	Item	Quantity	Description	Bezeichnung
1	571927608	1	CONTROL ELEMENT ⇨ ❑ 717	STEUERTEIL
15	404311808	8	SOCKET HEAD SCREW ISO 4762 M12X35 10	ZYLINDERSCHRAUBE
19	7022117	2	O-RING 5,28X1,78 FKM 90	O-RING
20	7022118	6	O-RING 7,65X1,78 FKM 90	O-RING
21	7009366	2	O-RING 9,25X1,78 FKM 90	O-RING
22	10017431	2	SUPPORTING RING	STUETZRING
23	10179944	1	SOCKET HEAD SCREW DIN 6912 M12X25 08	ZYLINDERSCHRAUBE
24	4635429	3	RECTANGULAR SECTION RING DIN 34110 2	RECHTECKRING

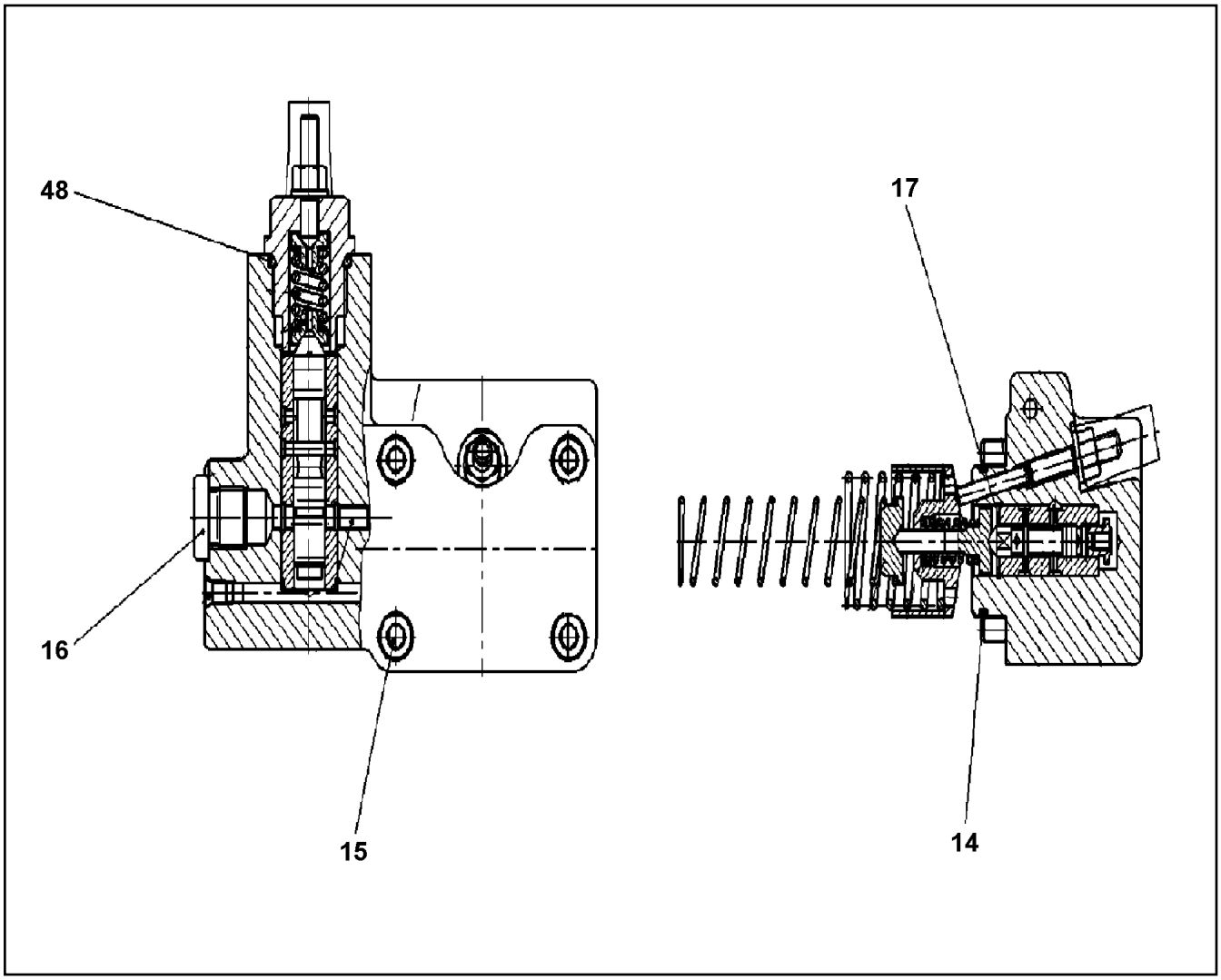

Pos.	Item	Quantity	Description	Bezeichnung
14	571121208	1	O-RING ARP 568 39,34X2,62 FPM90	O-RING
15	12202976	4	SOCKET HEAD SCREW ISO 4762 M8X40 8.8	ZYLINDERSCHRAUBE
16	7414500	1	SCREW PLUG M14X1,5	VERSCHLUSSSCHRAUBE
17	550848008	1	LOCKING RING DIN 472 16X1	SICHERUNGSRING
48	10332172	1	O-RING	O-RING

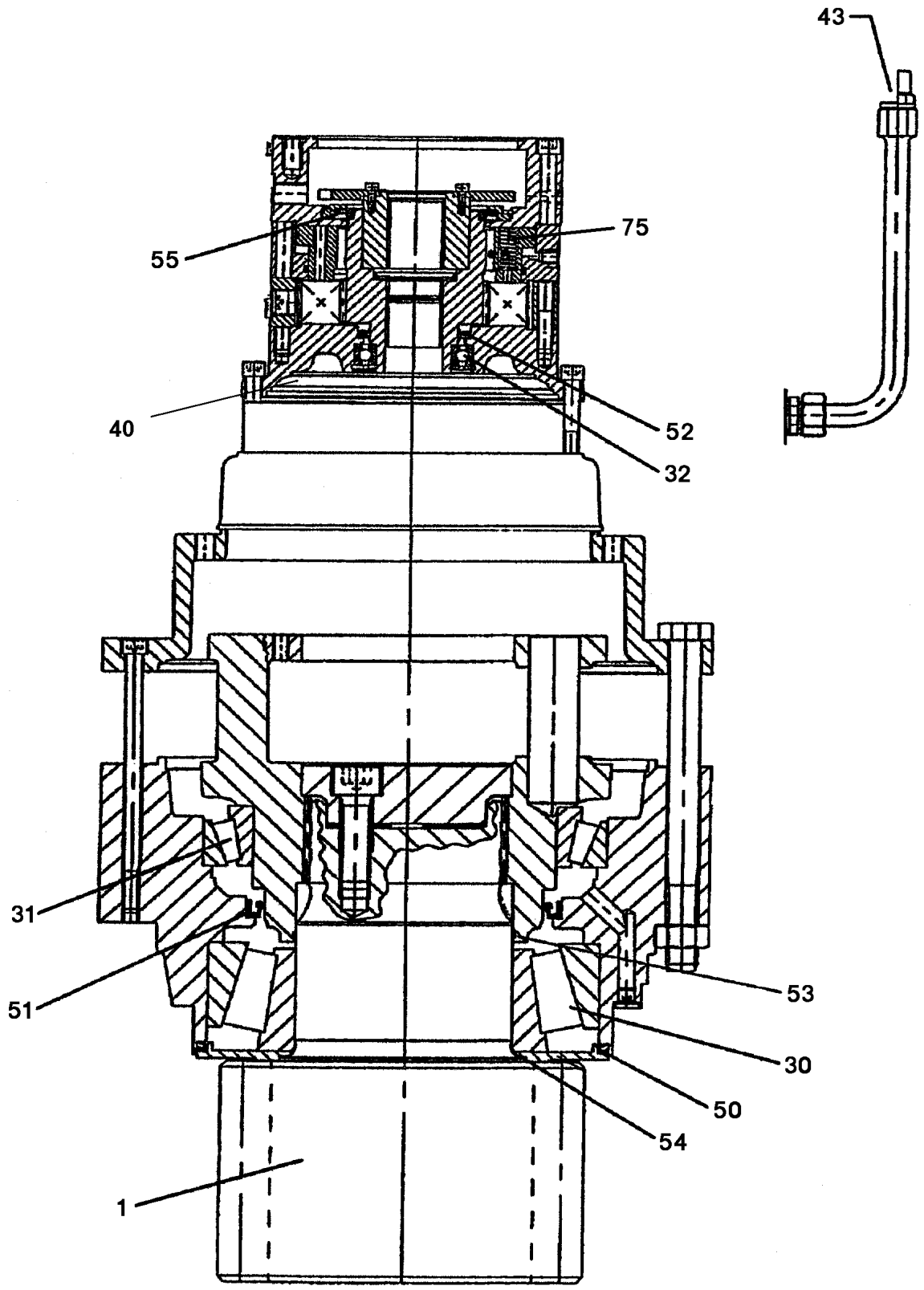
43
75
55
40
52
32
31
51
53
30
50
54
1

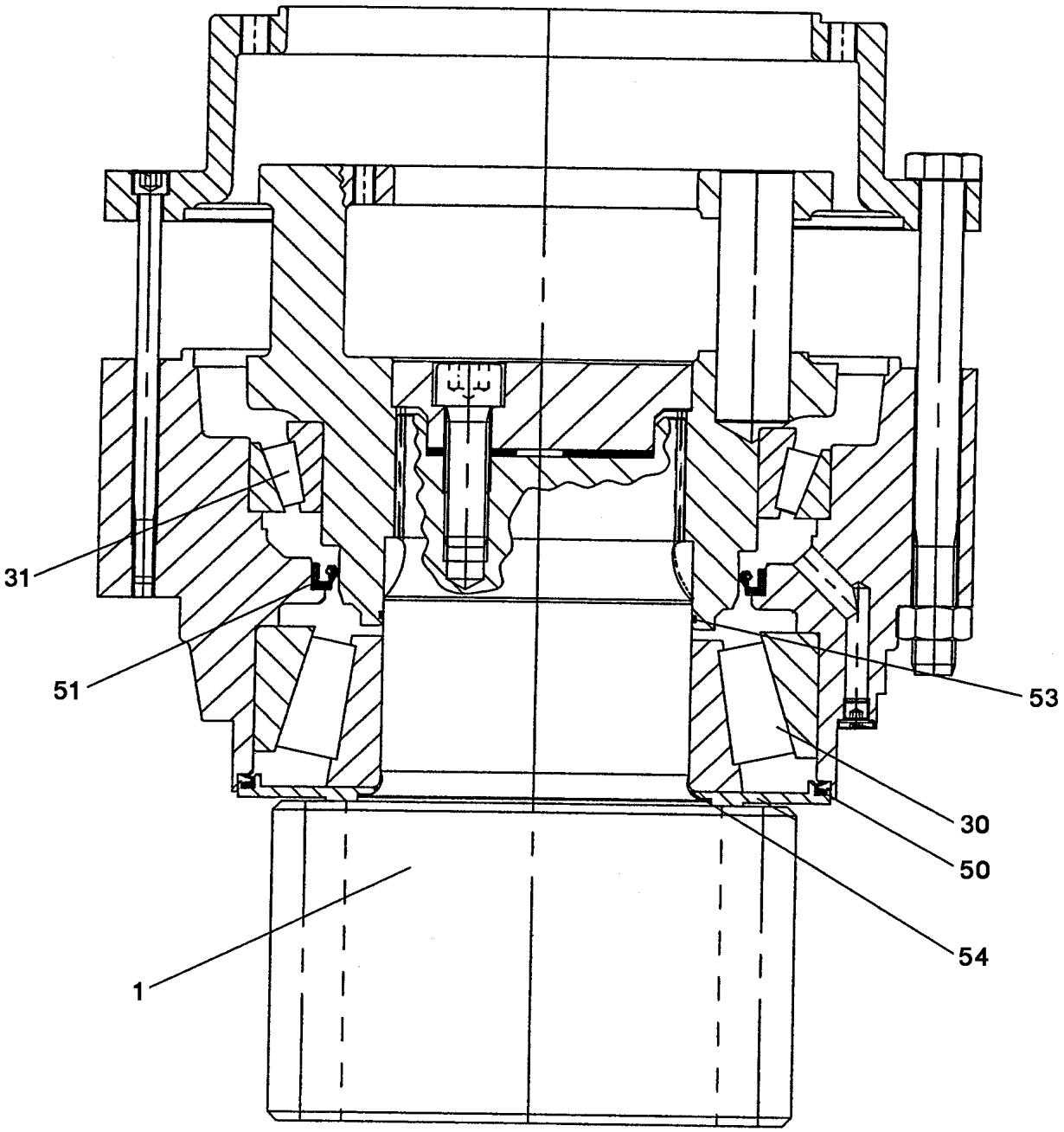
31
51
53
30
50
54
1

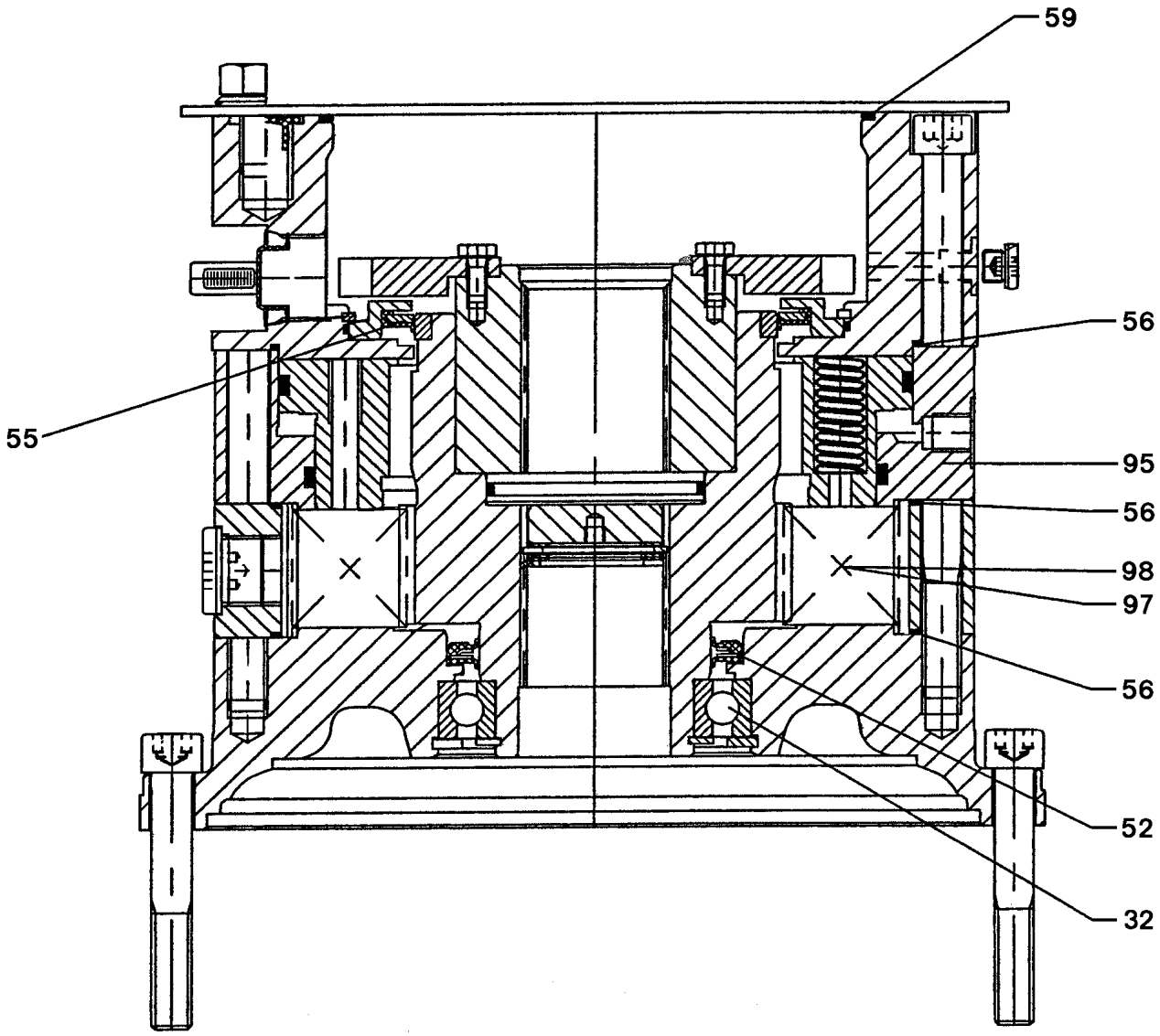
59
56
55
95
56
98
97
56
52
32

Pos.	Item	Quantity	Description	Bezeichnung
1	10872830	1	LANTERN	TRIEBSTOCK KPL.
22	10651863	6	SOCKET HEAD SCREW ISO 4762 M12X130	ZYLINDERSCHRAUBE
30	571724608	1	TAPERED ROLLER BEARING	KEGELROLLENLAGER
31	571724708	1	TAPERED ROLLER BEARING	KEGELROLLENLAGER
32	571724908	1	DEEP GROOVE BALL BEARING	RILLENKUGELLAGER
40	10675837	1	DRIVE	ANTRIEB
43	570792308	1	VENTILATION VALVE	ENTLUEFTUNGSVENTIL
44	12103232	1	EQUALIZING RESERVOIR 0,5L ALMG3	AUSGLEICHSBEHAELTER
50	571724808	1	V-RING	V-RING
51	710000308	1	ROTARY SHAFT LIP SEAL DIN 3760 A 240X2	RADIALWELLENDICHTRING
52	571612708	1	SHAFT SEAL 70X90X10 FPM	WELLENDICHTRING
53	514604208	1	O-RING ARP 568 190,09X3,53 NBR70	O-RING
54	761021703	1	O-RING 195X3 NBR 70	O-RING
55	571612808	1	SHAFT SEAL 110X130X5 FPM	WELLENDICHTRING
56	571725308	3	O-RING 182,5X2 NBR70	O-RING
59	726204008	1	O-RING 160X3 NBR70	O-RING
66	570792408	1	OIL LEVEL SIGHT GLASS	OELSCHAUGLAS
75	11305568	14	COMPRESSION SPRING VERZINKT	DRUCKFEDER
95	571869908	1	OIL-PRESSURE UNIT	OELDRUCKEINHEIT
97	571849508	8	OUTER MULTI-DISC	AUSSENLAMELLE
98	571870008	7	INTERNAL MULTI-DISC	INNENLAMELLE

Pos.	Item	Quantity	Description	Bezeichnung
4	96009092	1	HYDR. ADD. 2 SLEWING GEARS VERROHR ⇨ ❑ 723	ZUSATZHYDRAULIK 2 DREHWE

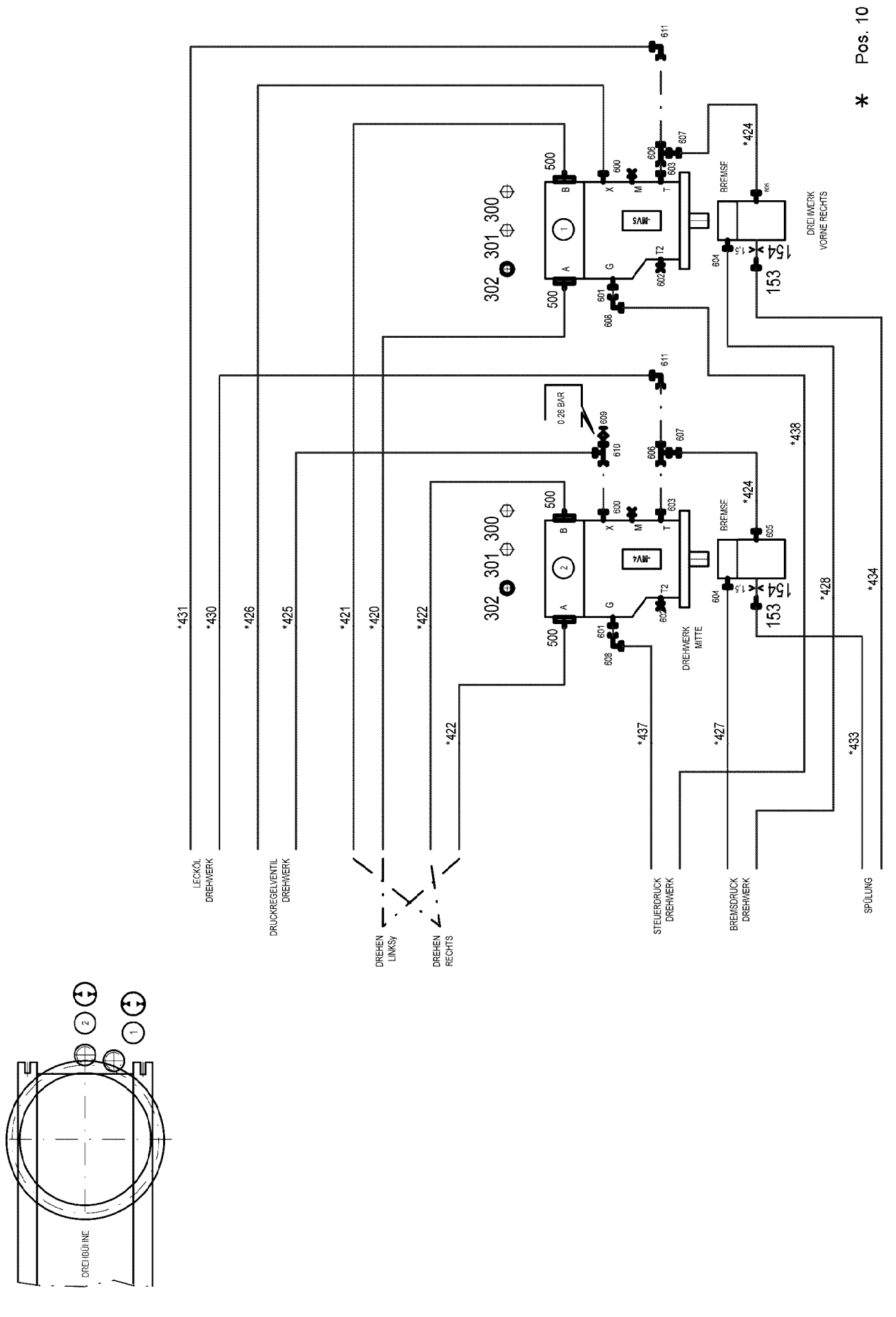

19.1.2022 087401 LIEBHERR	**etk_en_de_073897 LG 1750** **HYDR. ADD. 2 SLEWING GEARS** **ZUSATZHYDRAULIK 2 DREHWERKE**	❑ 723 (1/2) **96009092**

Pos.	Item	Quantity	Description	Bezeichnung
10	96009100	1	HOSE LINES 2 SLEWING GEAR LG 1750 ⇨ ❑ 725	SCHLAUCHLEITUNGEN 2 DREH
153	971548308	2	UNION PIECE RETOUCH	VERSCHRAUBUNG NACHARBEI
154	511060808	2	NOZZLE 1,5 M10X10 ST	DUESE
300	11645386	16	HEX SCREW ISO 4017 M12X45 8.8 FLZN SP	SECHSKANTSCHRAUBE
301	11834794	32	SOCKET HEAD SCREW ISO 4762 M12X45 8	ZYLINDERSCHRAUBE
302	510587008	4	O-RING ARP 568 32,92X3,53 NBR90	O-RING
500	510586908	8	FLANGE HALF SAE1-C62-M12 CR6-FREI	FLANSCHHAELFTE
600	471030508	2	FITTING GE 10L M14X1,5 CR6-FREI	VERSCHRAUBUNG
601	471032208	2	FITTING XGE8-SM-ED CR6-FREI	VERSCHRAUBUNG
602	477705108	2	STOP PLUG VSTIM18X1,5ED CR6-FREI	STOPFEN
603	471037008	2	FITTING GE 18L M18X1,5 CR6-FREI	VERSCHRAUBUNG
604	471039708	2	FITTING ISO 8434-1 GE 10L M12X1,5 CR6-F	VERSCHRAUBUNG
605	471039808	2	FITTING GE 10L M22X1,5 CR6-FREI	VERSCHRAUBUNG
606	247128502	2	L NECK EL 18L CR6-FREI	L-STUTZEN
607	475430308	2	FITTING REDSD18/10-L CR6-FREI	VERSCHRAUBUNG
608	7404186	2	FITTING EW 8S M16X1,5 CR6-FREI	VERSCHRAUBUNG
609	510629008	1	TEST POINT FITTING VKA3 10LM16X1,5 CR6	MESSANSCHLUSS
610	472330208	1	FITTING EL 10L CR6-FREI	VERSCHRAUBUNG
611	247108302	2	SWIVEL ELBOW EW 18L M26X1,5 CR6-FREI	WINKELSTUTZEN

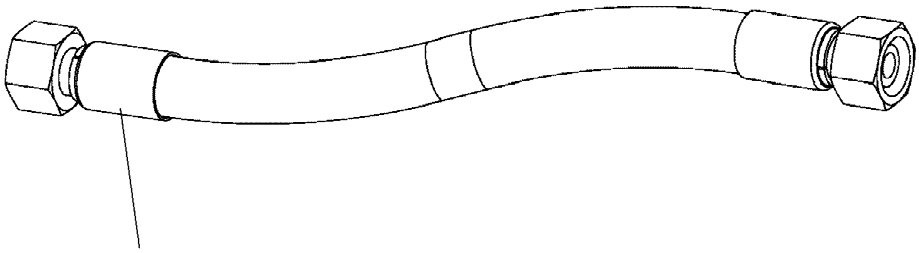

Schlauchnummer
Hose number
Numéro de flexible
Número de flexible
Номера шланга

Die Schlauchnummern auf den Schläuchen entsprechen den Positionen in der Schlauchliste.

The hose numbers from the hoses are in accordance with the items in the hose list.

Les numéros indiqués sur les flexibles correspondent aux repères de la nomenclature des flexibles.

Los números indicados en los flexibles corresponden a las posiciones de la lista de flexibles.

Нанесенные на шлангах номера соответствуют позициям в перечне.

Pos.	Item	Quantity	Description	Bezeichnung
420	921611408	1	HOSE CPL. GH425-12 19X1320	SCHLAUCH KPL.
421	920903908	1	HOSE CPL. GH425-12 19X920	SCHLAUCH KPL.
422	921611508	2	HOSE CPL. GH425-12 19X680	SCHLAUCH KPL.
424	921255108	2	HOSE CPL. 1SC 8X340	SCHLAUCH KPL.
425	928046708	1	HOSE CPL. 1SC 8X280	SCHLAUCH KPL.
426	926058308	1	HOSE CPL. 1SC 8X2100	SCHLAUCH KPL.
427	927609008	1	HOSE CPL.	SCHLAUCH KPL.
428	926058108	1	HOSE CPL. 1SC 8X1500	SCHLAUCH KPL.
430	926294408	1	HOSE CPL. 2TE 16X800	SCHLAUCH KPL.
431	926056108	1	HOSE CPL. 2TE 16X740	SCHLAUCH KPL.
433	921620508	1	HOSE CPL. 1SC 8X1600	SCHLAUCH KPL.
434	96004803	1	HOSE CPL. 1SC 8X2450	SCHLAUCH KPL.
437	927739508	1	HOSE CPL. 2SN 6X980	SCHLAUCH KPL.
438	927739608	1	HOSE CPL. 2SN 6X1080	SCHLAUCH KPL.

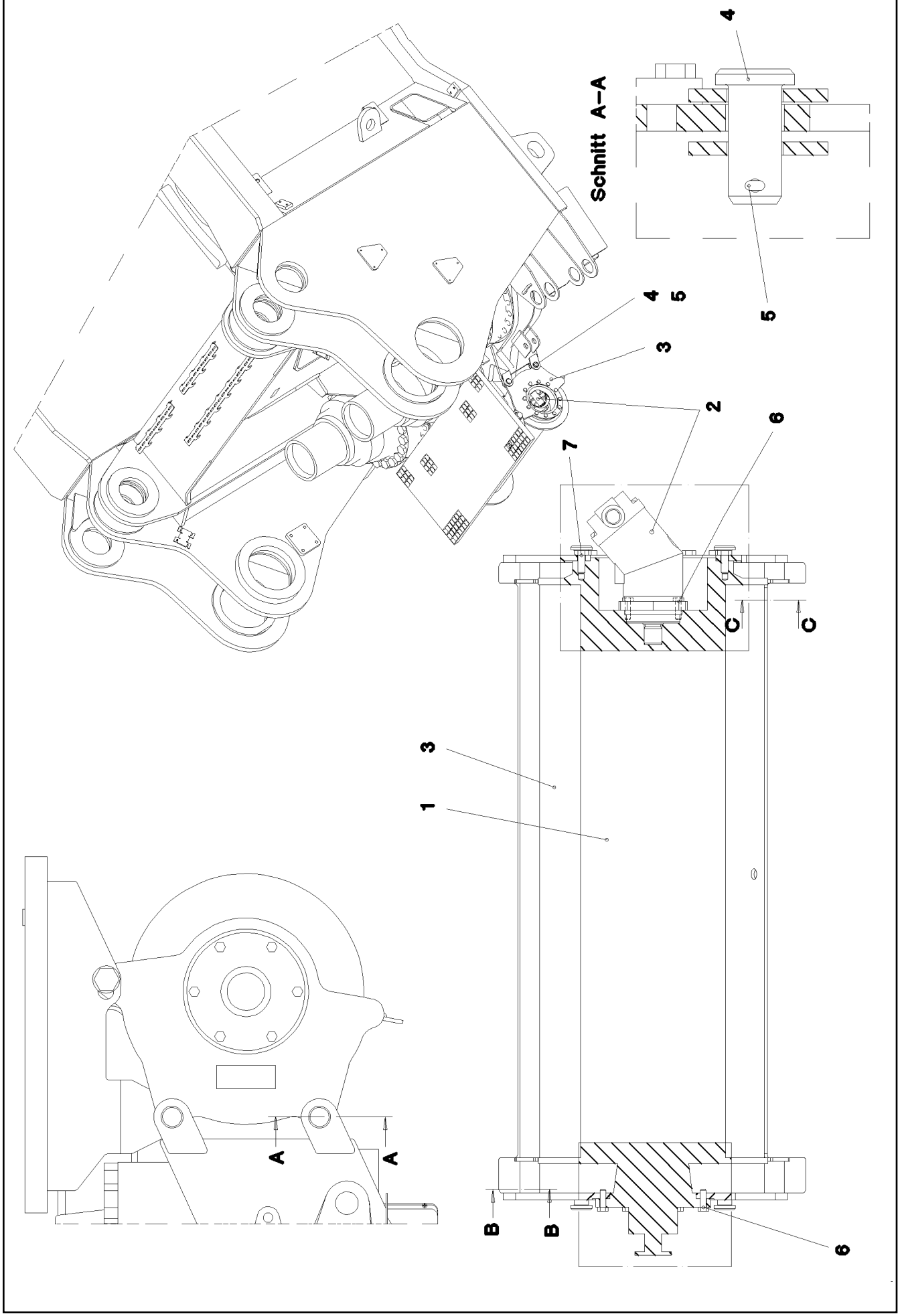

19.1.2022 058787 LIEBHERR	**etk_en_de_073897 LG 1750** **ERECTING WINCH** **MONTAGEWINDE**	❑ 726 (1/2) **916164508**

Pos.	Item	Quantity	Description	Bezeichnung
1	10802280	1	ROPE WINCH ZHP 4.13 SPF ⇨ ❑ 728	SEILWINDE
2	510230608	1	HYDRO MOTOR A2FM 16CM³/U SPF ⇨ ❑ 737	HYDROMOTOR
3	929978608	1	BEARING WELDED	LAGERUNG SCHWK.
4	451222208	4	PIN DIN 1435 20X45X38 ST.50 VERZ	BOLZEN
5	10180352	4	SPLIT PIN ISO 1234 4X32 St 480H SPF	SPLINT
6	10197831	10	HEX SCREW ISO 4017 M8X25 8.8 ZNNI-480	SECHSKANTSCHRAUBE
7	11631816	12	HEX SCREW ISO 4017 M10X25 8.8 FLZN SP	SECHSKANTSCHRAUBE

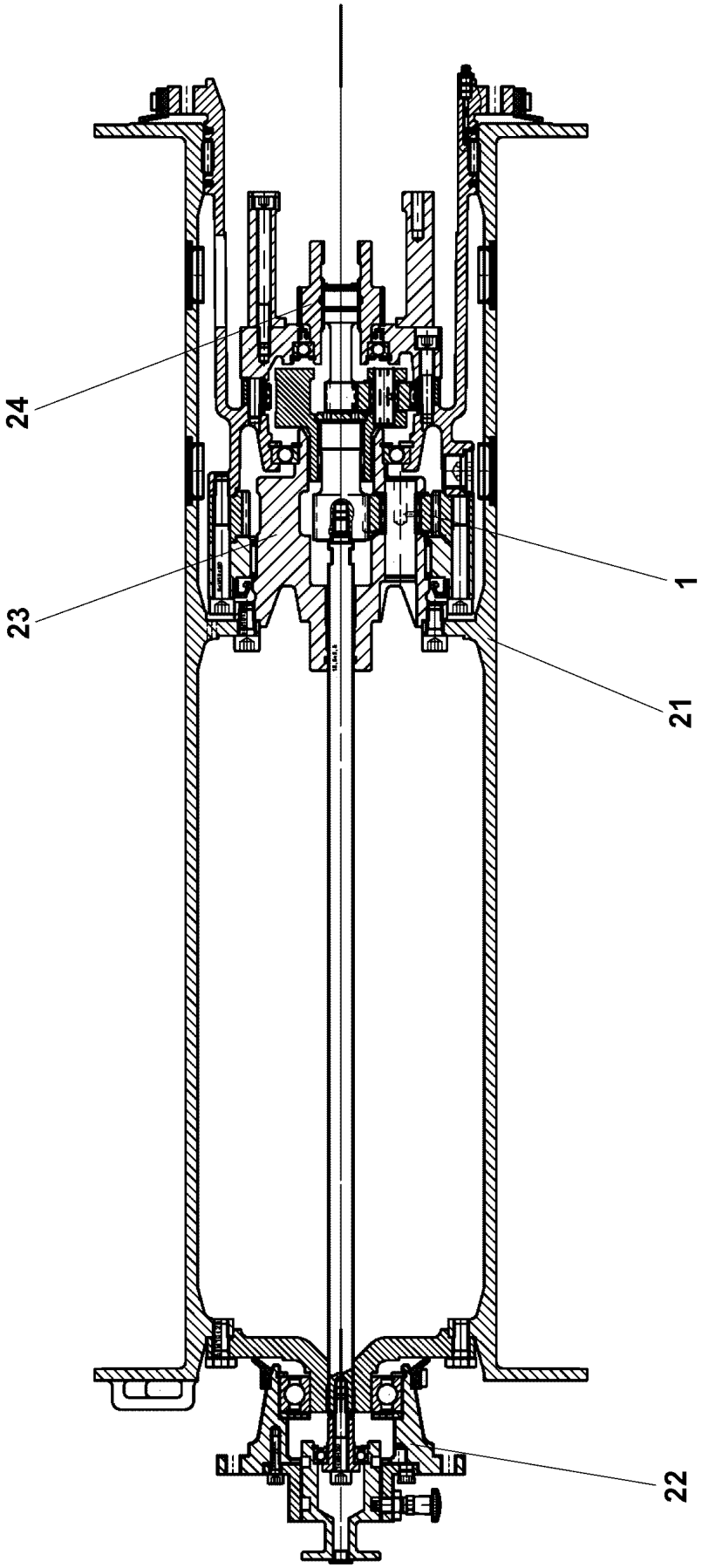
24
23
1
21
22

Pos.	Item	Quantity	Description	Bezeichnung
1	11005308	1	PLANETARY GEARBOX ⇨ ❑ 730	PLANETENGETRIEBE
21	11347396	1	ROPE DRUM ⇨ ❑ 731	SEILTROMMEL
22	11347399	1	FLANGE BEARING ⇨ ❑ 733	FLANSCHLAGER
23	540270414	1	POWER TAKE-OFF CPL ⇨ ❑ 735	ABTRIEB KPL
24	540270514	1	DRIVE UNIT CPL ⇨ ❑ 736	ANTRIEB KPL

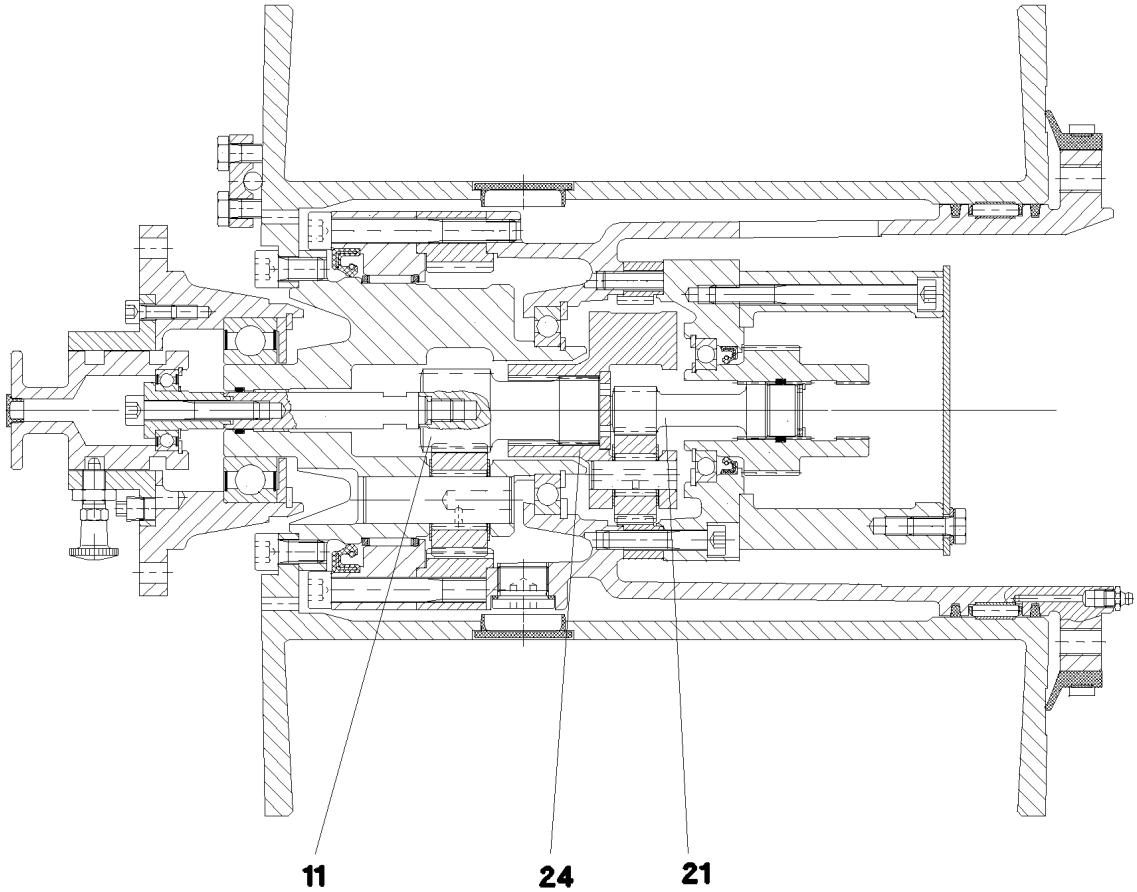

Pos.	Item	Quantity	Description	Bezeichnung
11	11005313	1	PLANETARY STAGE	PLANETENSTUFE
21	11005314	1	PLANETARY STAGE	PLANETENSTUFE
24	11005316	1	PLANETARY CARRIER	PLANETENTRAEGER

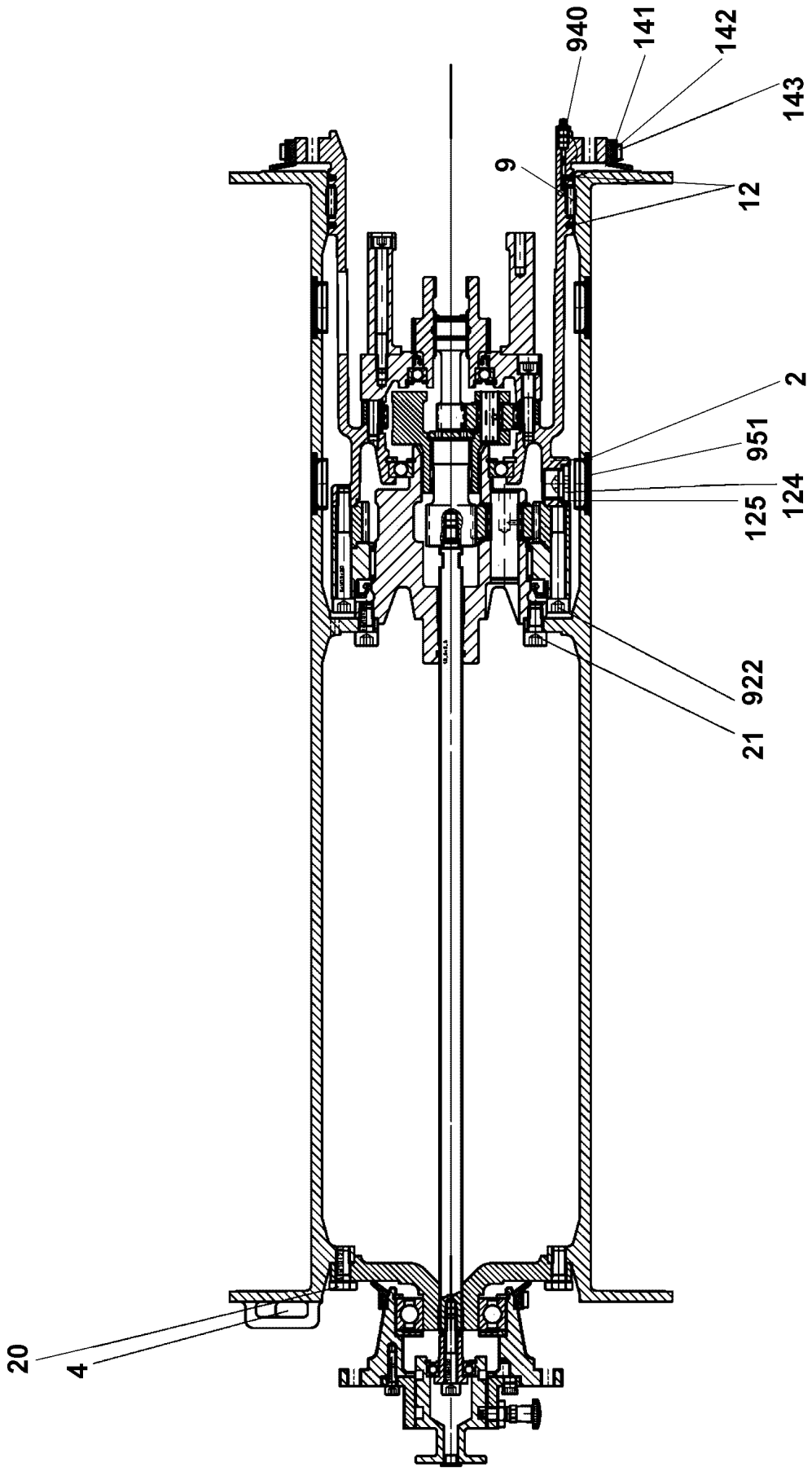

19.1.2022 079640 LIEBHERR	etk_en_de_073897 LG 1750 ROPE DRUM SEILTROMMEL	❑ 731 (1/2) 11347396

Pos.	Item	Quantity	Description	Bezeichnung
2	540271614	1	TERMINAL HOUSING	ENDGEHAEUSE
4	11450343	1	ROPE WEDGE	SEILKEIL
9	501532014	1	FLAT CAGE BEARING	FLACHKAEFIG
12	261100708	0.6	FELT STRIP DIN 5419 5X4	FILZSTREIFEN
20	11631816	6	HEX SCREW ISO 4017 M10X25 8.8 FLZN SP	SECHSKANTSCHRAUBE
21	12219296	8	SOCKET HEAD SCREW ISO 4762 M10X20 8	ZYLINDERSCHRAUBE
124	10878578	2	SCREW PLUG DIN 908 M22X1,5X18 ST 480H	VERSCHLUSSSCHRAUBE
125	540145208	2	SEALING RING DIN 7603 A22X27X1,5 ST	DICHTRING
141	501507014	0.7	PROFILE CORD	PROFILSCHNUR
142	501507214	0.8	FIXING BAND	BEF BAND
143	501507314	1	SLEEVE 8X0,4	HUELSE
922	4042195	6	SOCKET HEAD SCREW ISO 4762 M10X80 8.	ZYLINDERSCHRAUBE
940	510748108	1	GREASE NIPPLE DIN 71412 C M8X1	SCHMIERNIPPEL

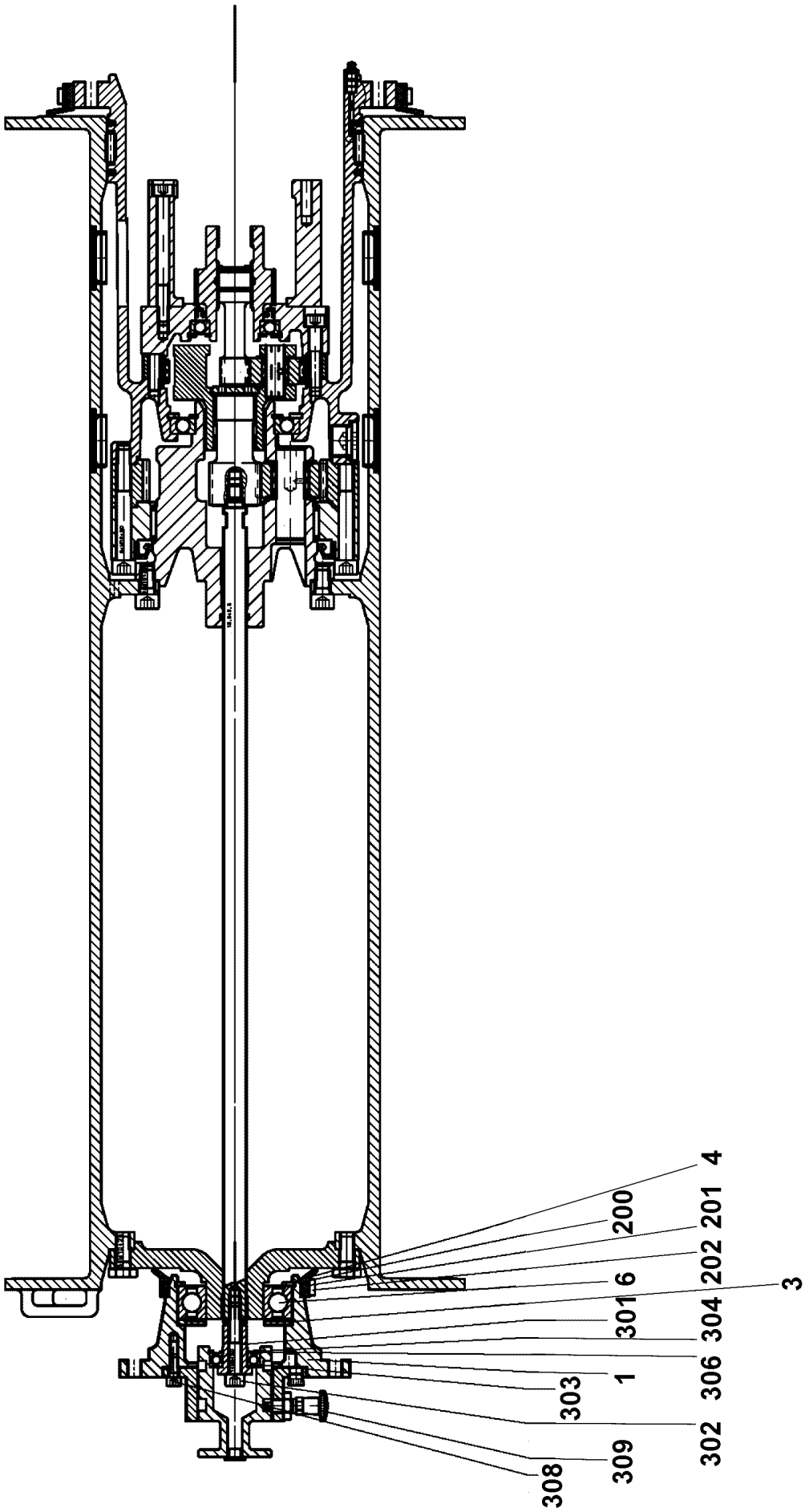

19.1.2022 079641 LIEBHERR	etk_en_de_073897 LG 1750 FLANGE BEARING FLANSCHLAGER	❑ 733 (1/2) 11347399

Pos.	Item	Quantity	Description	Bezeichnung
1	540271814	1	FLANGE	FLANSCH
3	540271914	1	WASHER	SCHEIBE
4	428102508	1	LOCKING RING DIN 472 80X2,5	SICHERUNGSRING
6	746170801	1	DEEP GROOVE BALL BEARING DIN 625 622	RILLENKUGELLAGER
200	501507014	0.3	PROFILE CORD	PROFILSCHNUR
201	501507214	0.4	FIXING BAND	BEF BAND
202	501507314	1	SLEEVE 8X0,4	HUELSE
301	540272114	1	PULL ROD	ZUGSTANGE
302	10875601	1	SOCKET HEAD SCREW ISO 4762 M8X50 8.8	ZYLINDERSCHRAUBE
303	514507308	1	DEEP GROOVE BALL BEARING DIN 625 600	RILLENKUGELLAGER
304	10171568	1	LOCKING RING DIN 471 17X1 FLZNNC-120H	SICHERUNGSRING
306	550296708	1	LOCKING RING DIN 472 35X1,5	SICHERUNGSRING
308	10875586	3	SOCKET HEAD SCREW ISO 4762 M6X16 8.8	ZYLINDERSCHRAUBE
309	570796908	1	STOP BOLT	RASTBOLZEN

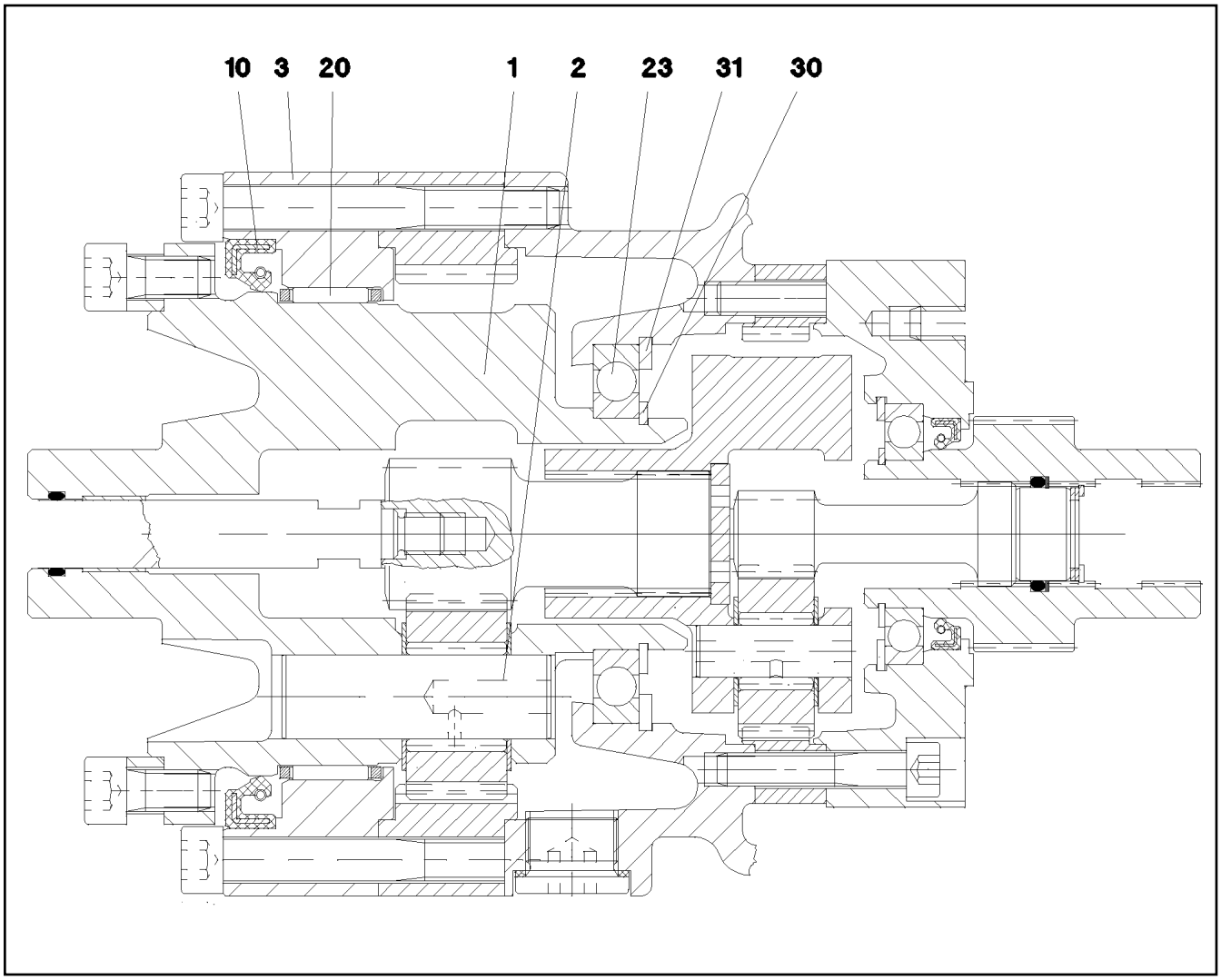

Pos.	Item	Quantity	Description	Bezeichnung
1	570795908	1	PLANETARY CARRIER	PLANETENTRAEGER
2	570795808	3	PLANETARY WHEEL AXLE	PLANETENACHSE
3	570796008	1	BEARING RING	LAGERRING
10	710031208	1	ROTARY SHAFT LIP SEAL DIN 3760 A 115X1	RADIALWELLENDICHTRING
20	570796108	1	NEEDLE GEAR RIM 110X117X24	NADELKRANZ
23	540511608	1	DEEP GROOVE BALL BEARING DIN 625 16	RILLENKUGELLAGER
30	10171587	1	LOCKING RING DIN 471 55X2 FLZNNC-120H	SICHERUNGSRING
31	12100657	1	LOCKING RING DIN 472 90X3 480H SPF	SICHERUNGSRING

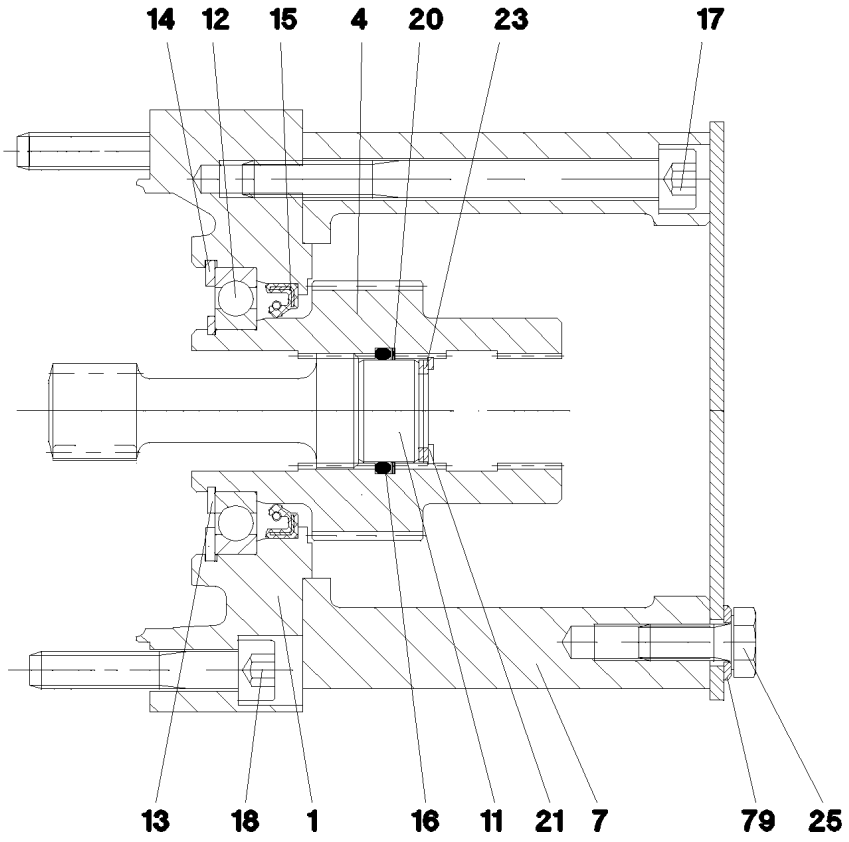

Pos.	Item	Quantity	Description	Bezeichnung
1	570796208	1	BRAKE FLANGE	BREMSFLANSCH
4	571727208	1	DRIVE SLEEVE	ANTRIEBSHUELSE
7	540273014	1	MOTOR FLANGE	MOTORFLANSCH
11	540184208	1	WASHER 13X22	SCHEIBE
12	745194708	1	DEEP GROOVE BALL BEARING DIN 625 160	RILLENKUGELLAGER
13	428002908	1	LOCKING RING DIN 471 35X1,5	SICHERUNGSRING
14	12100656	1	LOCKING RING DIN 472 62X2 480H SPF	SICHERUNGSRING
15	570151908	1	ROTARY SHAFT LIP SEAL DIN 3760 A 40X5	RADIALWELLENDICHTRING
16	540184308	1	O-RING 22,2X3 NBR70	O-RING
17	12213825	6	SOCKET HEAD SCREW ISO 4762 M8X90 8.8	ZYLINDERSCHRAUBE
18	12206699	6	SOCKET HEAD SCREW ISO 4762 M8X45 8.8	ZYLINDERSCHRAUBE
20	540184408	1	SPIRAL BACK-UP RING	SPIRALBACKRING
21	428100308	1	LOCKING RING DIN 472 23X1,2	SICHERUNGSRING
23	501501077	3	SHIM RING DIN 988 16X22X1	PASSSCHEIBE
25	11651767	4	HEX SCREW ISO 4017 M8X20 8.8 480H SPF	SECHSKANTSCHRAUBE
79	420001014	4	WASHER ISO 7089 8 200HV-A4	SCHEIBE

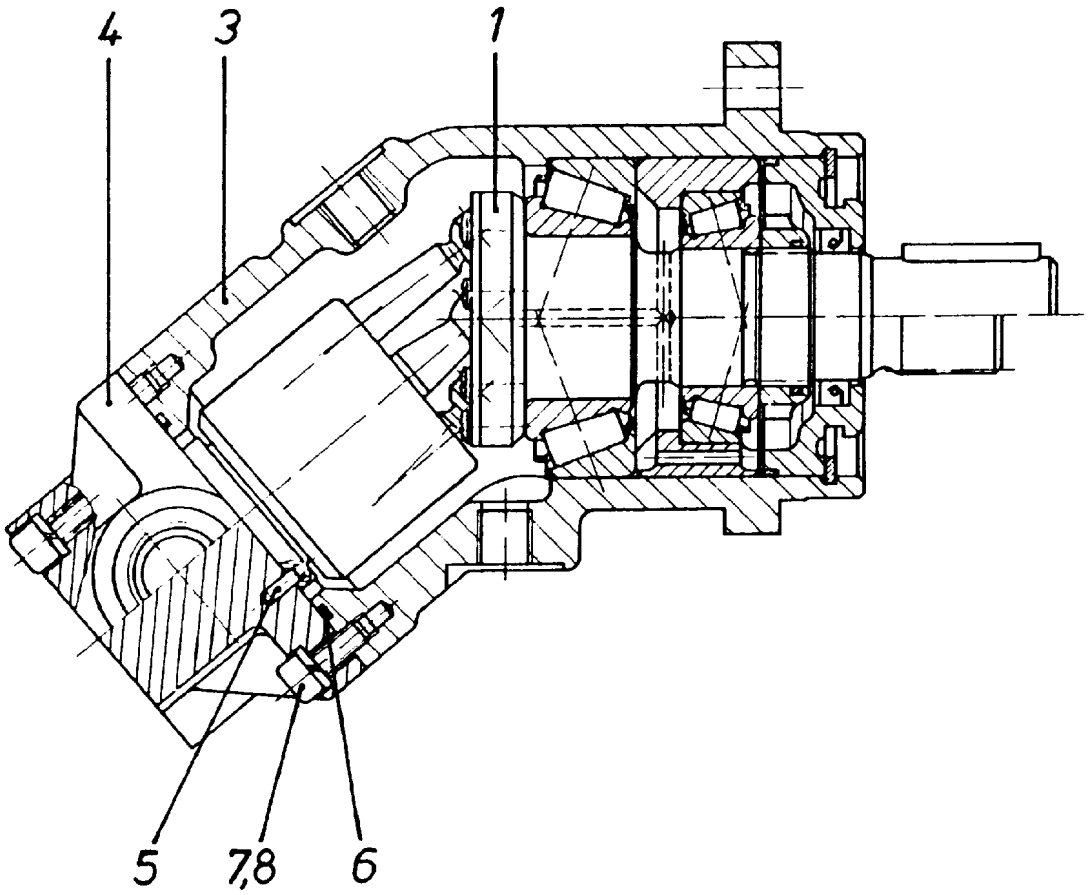

Pos.	Item	Quantity	Description	Bezeichnung
1	570112908	1	DRIVING GEAR ⇨ ❑ 738	TRIEBWERK
3	570113008	1	HOUSING	GEHAEUSE
4	7024283	1	CONNECTING PLATE	ANSCHLUSSPLATTE
5	570113208	1	PARALLEL PIN ISO 2338 3M6X10 ST	ZYLINDERSTIFT
6	726426508	1	O-RING ARP 568 52,07X2,62 NBR90	O-RING
7	10875586	6	SOCKET HEAD SCREW ISO 4762 M6X16 8.8	ZYLINDERSCHRAUBE
8	424100608	6	WASHER SPRING DIN 7980 6 FST VERZ	FEDERRING

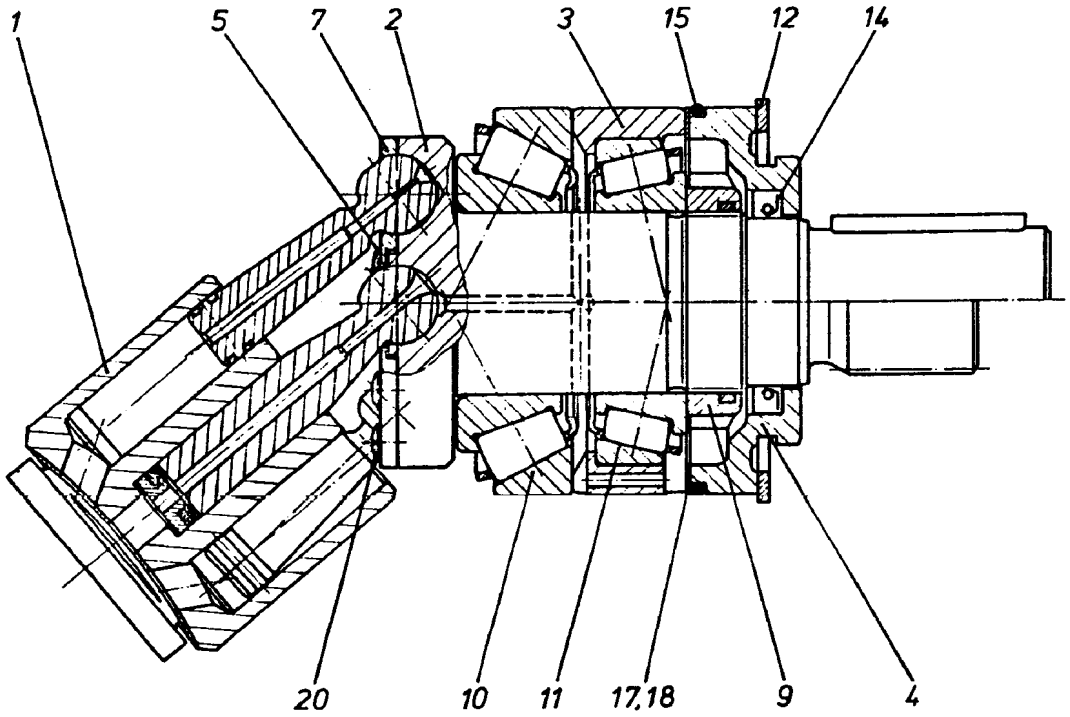

Pos.	Item	Quantity	Description	Bezeichnung
1	570113308	1	DRIVING GEAR ⇨ ❑ 739	TRIEBWERK
2	570113408	1	DRIVING SHAFT	TRIEBWELLE
3	570113508	1	BEARING RING	LAGERRING
4	7024263	1	CLOSING RING	VERSCHLUSSRING
5	7024264	1	WASHER	SCHEIBE
7	7024265	1	PULL-BACK PLATE	RUECKZUGPLATTE
9	570113908	1	SLOTTED NUT M30X1,5	NUTMUTTER
10	570114008	1	TAPERED ROLLER BEARING	KEGELROLLENLAGER
11	746224301	1	TAPERED ROLLER BEARING DIN 720 32006-	KEGELROLLENLAGER
12	428102208	1	LOCKING RING DIN 472 70X2,5	SICHERUNGSRING
14	570114108	1	SHAFT SEAL 28X40X6 NBR	WELLENDICHTRING
15	515705108	1	O-RING ARP 568 64,77X2,62 NBR70	O-RING
17	570114208	2	SHIM RING 58X70X0,1	PASSSCHEIBE
18	570114308	1	SHIM RING 58X70X0,3	PASSSCHEIBE
20	514599408	7	PAN-HEAD SCREW ISO 7045 M3X8 4.8 A2C	FLACHKOPFSCHRAUBE

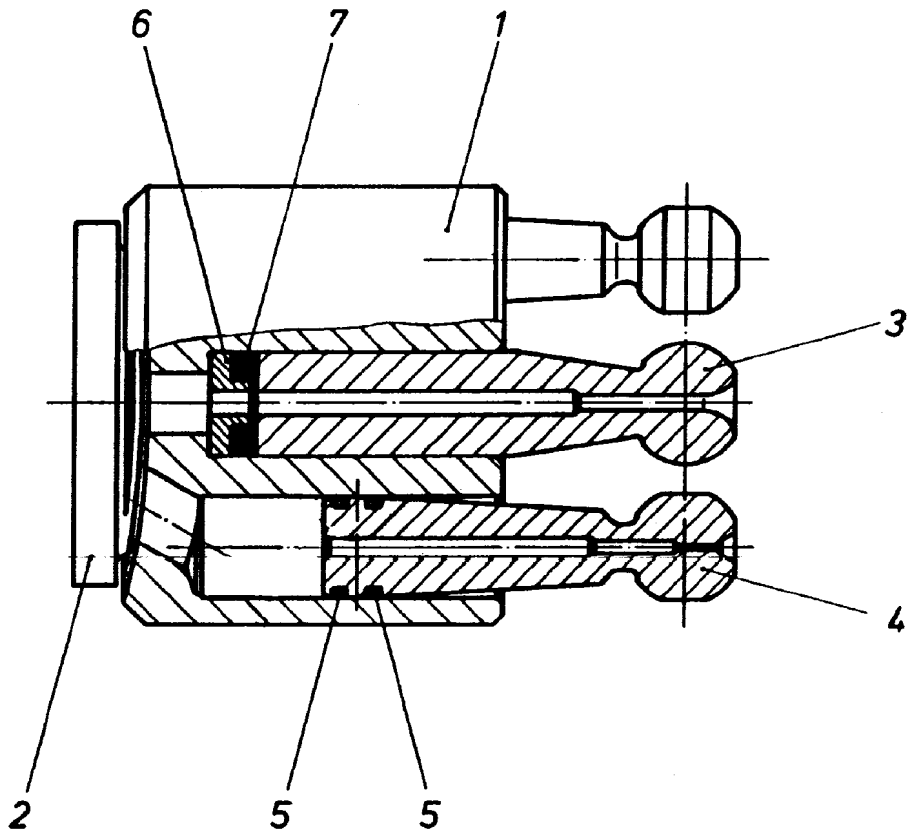

Pos.	Item	Quantity	Description	Bezeichnung
1	7024273	1	CYLINDER	ZYLINDER
2	570114508	1	CONTROL PLATE	STEUERPLATTE
3	570114608	1	CENTER STUD	MITTELZAPFEN
4	570114708	7	PISTON	KOLBEN
5	570114808	14	RING	RING
6	570114908	1	SPRING SUPPORT	FEDERTELLER
7	7024282	4	DISC SPRING	TELLERFEDER

Pos.	Item	Quantity	Description	Bezeichnung
4	969859308	1	ADDNL. HYDR. F. ERECTING WINCH ⇨ ❑ 741	ZUSATZHYDRAULIK MONTAGE

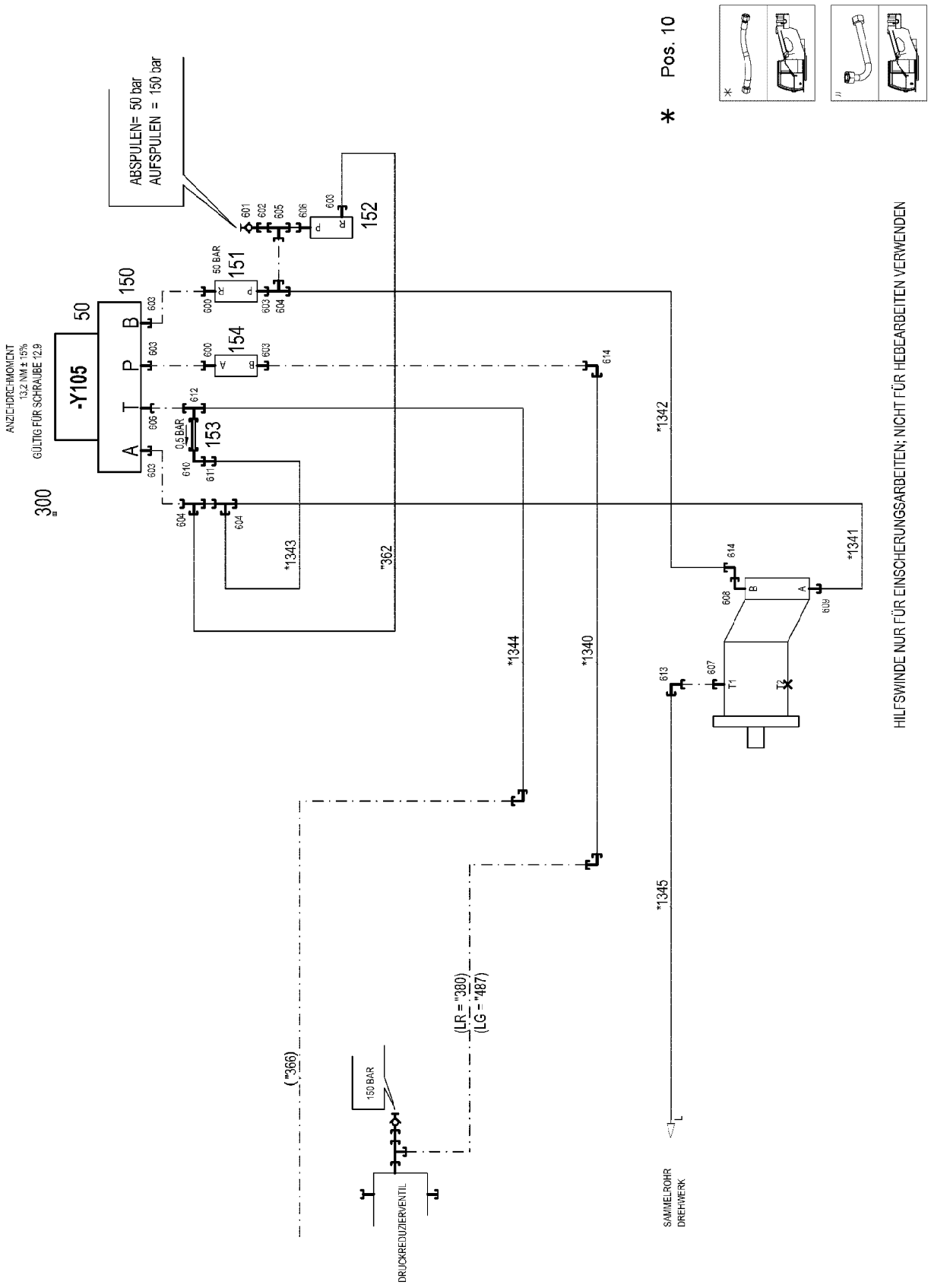
ABSPULEN= 50 bar
AUFSPULEN = 150 bar
Pos. 10
*
ANZIEHDREHMOMENT
13,2 NM ± 15%
GÜLTIG FÜR SCHRAUBE 12.9
-Y105
50
150
300
A
T
P
B
50 BAR
151
152
154
0,5 BAR
153
*1342
*1343
*362
*1344
*1340
*1341
*1345
(LR = "380)
(LG = "487)
("366)
150 BAR
DRUCKREDUZIERVENTIL
SAMMELROHR
DREHWERK
HILFSWINDE NUR FÜR EINSCHERUNGSARBEITEN; NICHT FÜR HEBEARBEITEN VERWENDEN

Pos.	Item	Quantity	Description	Bezeichnung
10	969869408	1	HOSE LINES MOUNTING JACK STUFE 4	SCHLAUCHLEITUNGEN MONT
(1340)	96008179	1	HOSE CPL. 2SN 12X700	SCHLAUCH KPL.
(1341)	929374708	1	HOSE CPL. 2SN 12X960	SCHLAUCH KPL.
(1342)	927677608	1	HOSE CPL. 2SN 12X920	SCHLAUCH KPL.
(1343)	927614708	1	HOSE CPL. 2SN 12X400	SCHLAUCH KPL.
(1344)	96008180	1	HOSE CPL. 2TE 16X1000	SCHLAUCH KPL.
(1345)	926094408	1	HOSE CPL. 1SC 8X3100	SCHLAUCH KPL.
50	10423938	1	DIRECTIONAL CONTROL VALVE 4/3 NG10-3 ⇨ ❑ 743	WEGEVENTIL
150	510630508	1	CONNECTING PLATE	ANSCHLUSSPLATTE
151	511432008	1	PRETENSIONING VALVE pmax=500BAR ⇨ ❑ 744	VORSPANNVENTIL
152	511433308	1	PRESSURE LIMITING VALVE pmax=700BAR	DRUCKBEGRENZUNGSVENTIL
153	511446908	1	NON-RETURN VALVE 400BAR CR6-FREI	RUECKSCHLAGVENTIL
154	511427708	1	RESTRICTOR VALVE 90L/MIN VERZ. SPF	DROSSELVENTIL
(999)	10678157	1	SEALING SET VALVE	DS VENTIL
300	956093308	1	PLATE 140X93 S315MC FE//ZNNI8//CN//T0	BLECH
600	471900608	2	FITTING EGESD16-SR-WD CR6-FREI	VERSCHRAUBUNG
601	475601508	1	TEST POINT FITTING BMA3 6S CR6-FREI	MESSANSCHLUSS
602	475433108	1	FITTING REDSD16/6-S CR6-FREI	VERSCHRAUBUNG
603	471033208	6	FITTING XGE16-SR-ED CR6-FREI	VERSCHRAUBUNG
604	7407098	3	FITTING EL 16S CR6-FREI	VERSCHRAUBUNG
605	482431514	1	FITTING ISO 8434 ET 16S CR6-FREI	VERSCHRAUBUNG
606	471901308	2	FITTING EGESD18-LR-WD CR6-FREI	VERSCHRAUBUNG
607	471030508	1	FITTING GE 10L M14X1,5 CR6-FREI	VERSCHRAUBUNG
608	476611408	1	FITTING RSWS16-SM-WD CR6-FREI	VERSCHRAUBUNG
609	471033008	1	FITTING XGE16-SM-ED CR6-FREI	VERSCHRAUBUNG
610	247108302	1	SWIVEL ELBOW EW 18L M26X1,5 CR6-FREI	WINKELSTUTZEN
611	475435608	1	FITTING RED 18/15L CR6-FREI SPF	VERSCHRAUBUNG
612	247108402	1	T CONNECTION PIECE ET 18L CR6-FREI	T-STUTZEN
613	7403569	1	FITTING EW 10L M16X1,5 CR6-FREI	VERSCHRAUBUNG
614	7617460	2	FITTING EW 16S CR6-FREI	VERSCHRAUBUNG

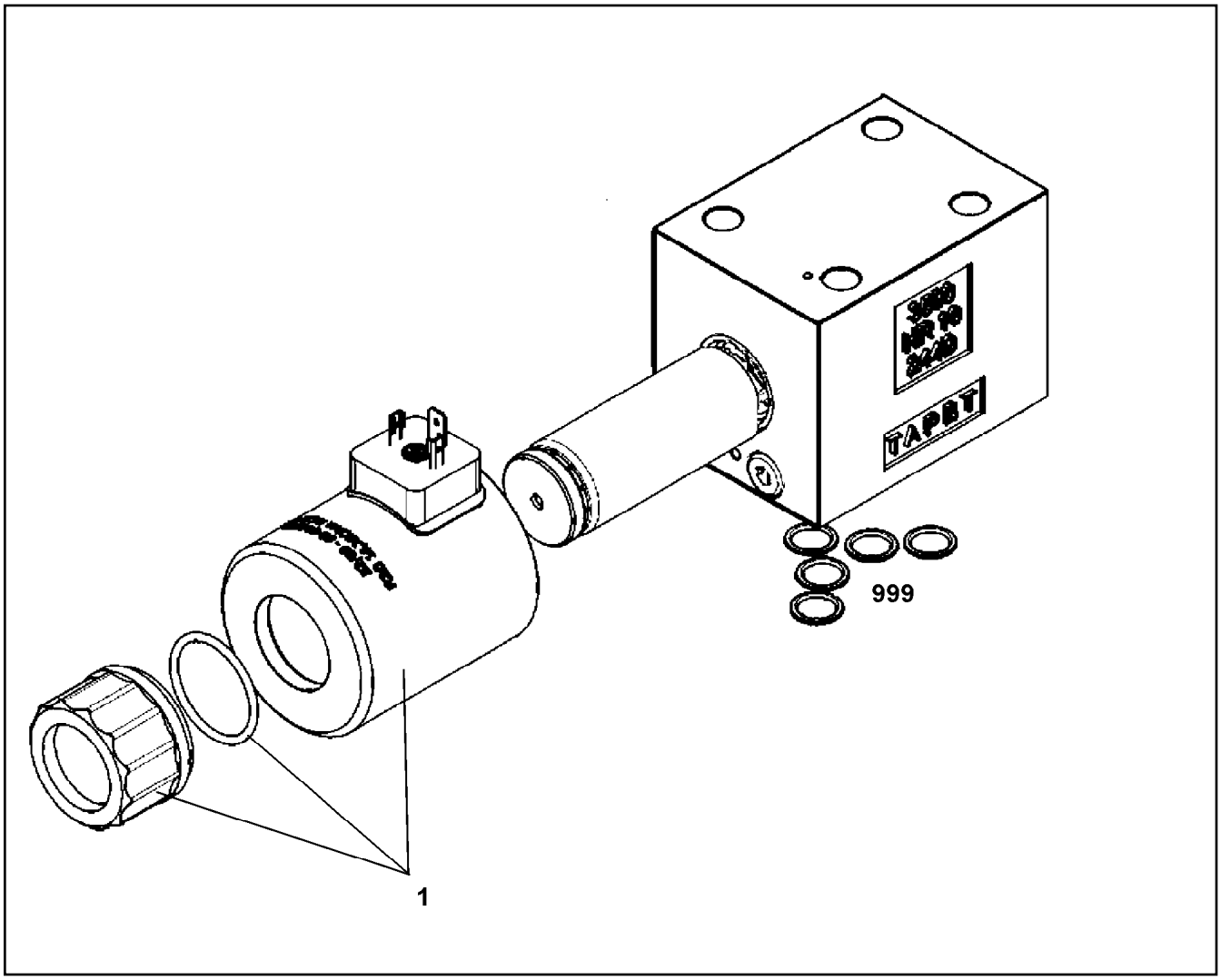

Pos.	Item	Quantity	Description	Bezeichnung
1	11005244	2	MAGNET COIL	MAGNETSPULE
999	10491129	1	SEAL KIT CONTROL BLOCK	DS STEUERBLOCK

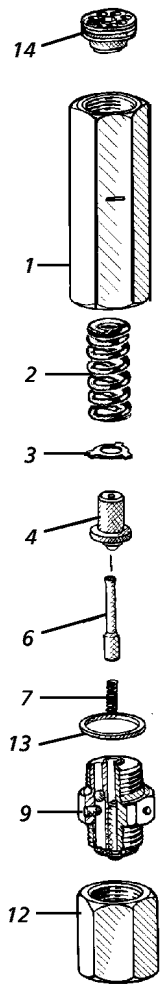

Pos.	Item	Quantity	Description	Bezeichnung
1	570072808	1	HOUSING	GEHAEUSE
2	510797108	1	COMPRESSION SPRING	DRUCKFEDER
3	570072908	1	WASHER	SCHEIBE
4	510797308	1	SPRING-LOADED PIN	FEDERBOLZEN
6	510797408	1	DAMPING PISTON	DAEMPFUNGSKOLBEN
7	510797508	1	COMPRESSION SPRING	DRUCKFEDER
9	570073108	1	VALVE SCREW	VENTILSCHRAUBE
12	570073408	1	CONNECTION PIECE	ANSCHLUSSSTUECK
13	710104408	1	SEALING RING DIN 7603 A21X26X1,5 CU	DICHTRING
14	511007208	1	THREADED DISK	GEWINDESCHEIBE

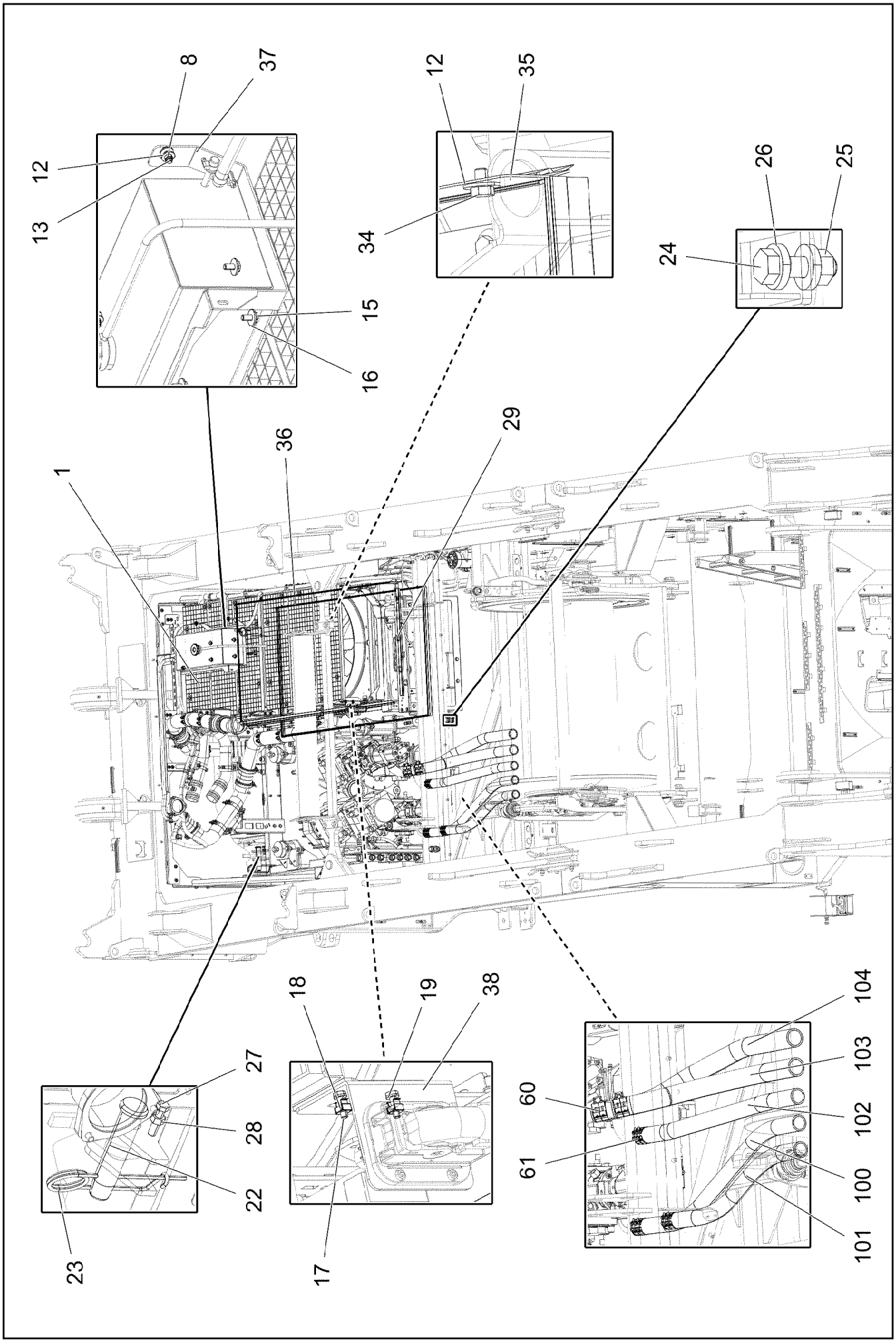

19.1.2022 006283 LIEBHERR	**etk_en_de_073897 LG 1750** **DIESEL ENGINE INSTALLATION** **DIESELMOTOR EINBAU**	❑ 745 (1/2) **918996008**

Pos.	Item	Quantity	Description	Bezeichnung
1	96038878	1	DIESEL ENGINE, PRE-ASSEMBLED ⇨ ❑ 747	DIESELMOTOR VORM.
8	10875614	3	HEX NUT DIN 985 M8 8 480H SPF	SECHSKANTMUTTER
12	11140469	11	WASHER ISO 7093-1 8 200HV 480H SPF	SCHEIBE
13	10197831	3	HEX SCREW ISO 4017 M8X25 8.8 ZNNI-480	SECHSKANTSCHRAUBE
15	406509808	4	HEX SCREW ISO 4017 M10X20 8.8 A3C	SECHSKANTSCHRAUBE
16	11491889	4	WASHER ISO 7093-1 10 300HV FLZN SPF	SCHEIBE
17	11644899	2	HEX SCREW ISO 4017 M6X20 8.8 480H SPF	SECHSKANTSCHRAUBE
18	10875857	2	CAGE NUT M6 NIROSTA	KAEFIGMUTTER
19	420000414	2	WASHER ISO 7089 6 200HV-A4	SCHEIBE
22	935085908	2	PIN RD35X165 42CRMO4+QT	BOLZEN
23	433105008	2	RETAINING SPRING DIN 2194 6 A3C	SICHERUNGSFEDER
24	406604208	2	HEX SCREW ISO 4017 M20X60 10.9 FLZN SP	SECHSKANTSCHRAUBE
25	10875630	2	HEX NUT ISO 7040 M20 10 FE//ZnNi8//Cn//T0	SECHSKANTMUTTER
26	4600604	4	WASHER DIN 7349 21 100HV FLZN SPF	SCHEIBE
27	11840136	2	HEX SCREW ISO 4017 M12X50 8.8 FLZN	SECHSKANTSCHRAUBE
28	10875616	2	HEX NUT ISO 4032 M12 8 FLZN SPF	SECHSKANTMUTTER
29	262105308	12	EDGE PROTECTION 1-2,5X33X8,7	KANTENSCHUTZ
34	11690048	5	HEX SCREW ISO 4017 M8X12 8.8 480H SPF	SECHSKANTSCHRAUBE
35	976246108	1	PLATE 1.5X833X55 DC01	BLECH
36	976787608	1	PLATE 1.5X1090X55 DC01	BLECH
37	97016435	1	PLATE 4X758X665 S315MC	BLECH
38	97127162	1	PLATE 3X185X120 DC01 FE//ZNNI8//CN//T0	BLECH
60	10652657	4	HOSE CLAMP 70/68-73/25 ST	SCHLAUCHSCHELLE
61	774282708	6	HOSE CLAMP 60-63X20 ST	SCHLAUCHSCHELLE
100	12101298	1	SUCTION HOSE 51X1060 NBR	SAUGSCHLAUCH
101	12101299	1	SUCTION HOSE 51X810 NBR	SAUGSCHLAUCH
102	12101300	1	SUCTION HOSE 51X920 NBR	SAUGSCHLAUCH
103	12102688	1	SUCTION HOSE 60X880 NBR	SAUGSCHLAUCH
104	12102689	1	SUCTION HOSE 60X1030 NBR	SAUGSCHLAUCH

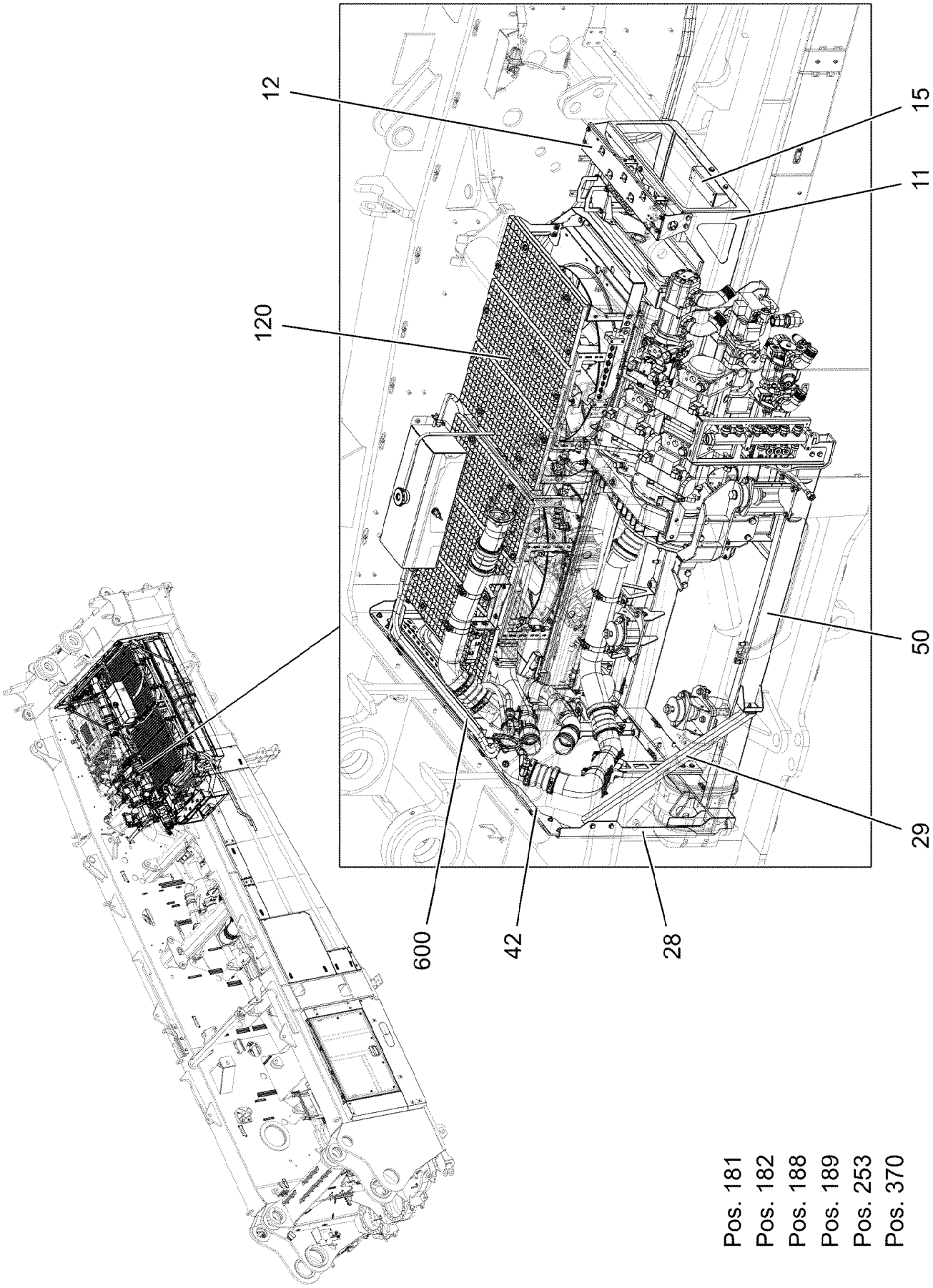

Pos. 181
Pos. 182
Pos. 188
Pos. 189
Pos. 253
Pos. 370

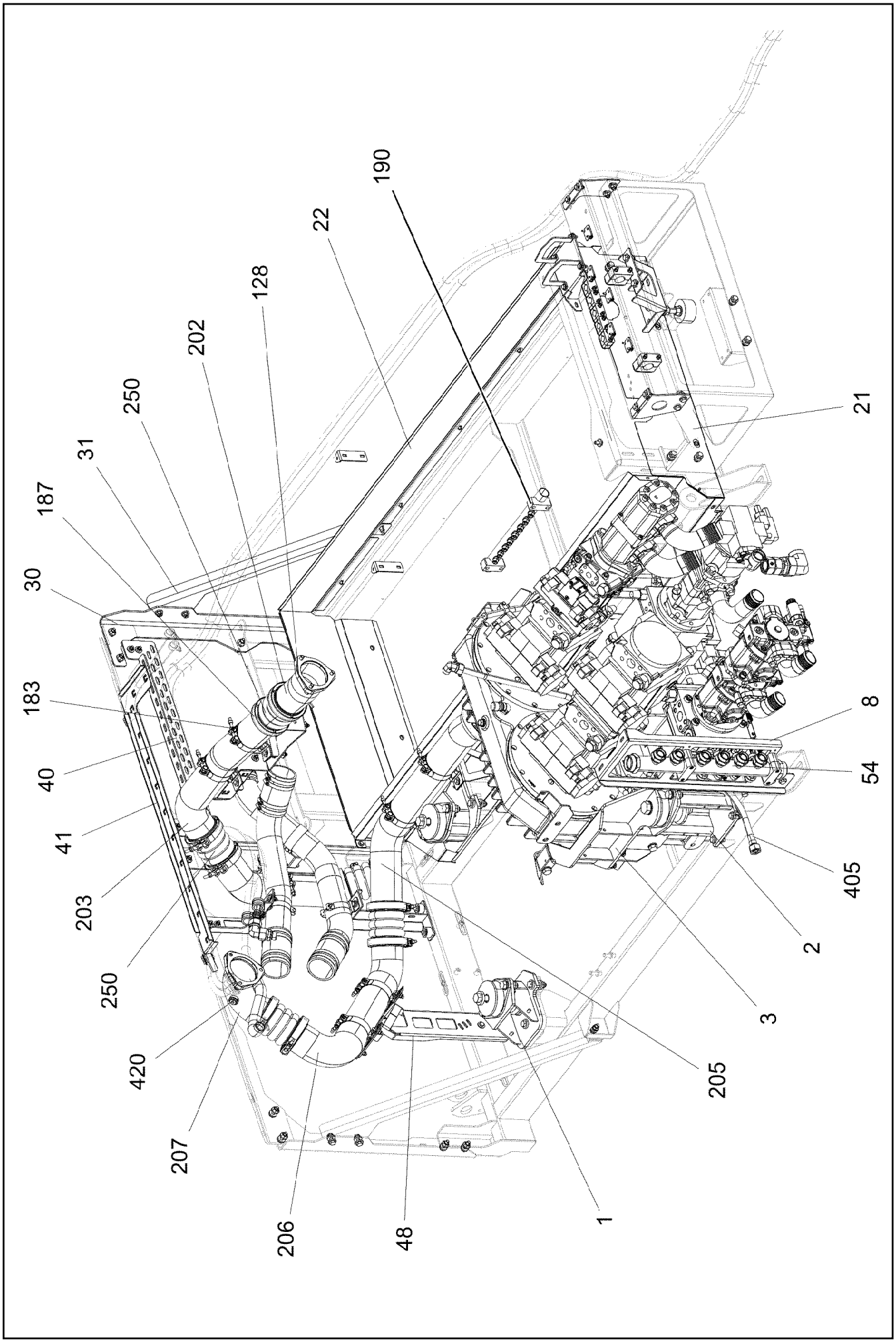

19.1.2022 006062 LIEBHERR	**etk_en_de_073897 LG 1750** **DIESEL ENGINE, PRE-ASSEMBLED** **DIESELMOTOR VORM.**	❑ 748 (2/12) **96038878**

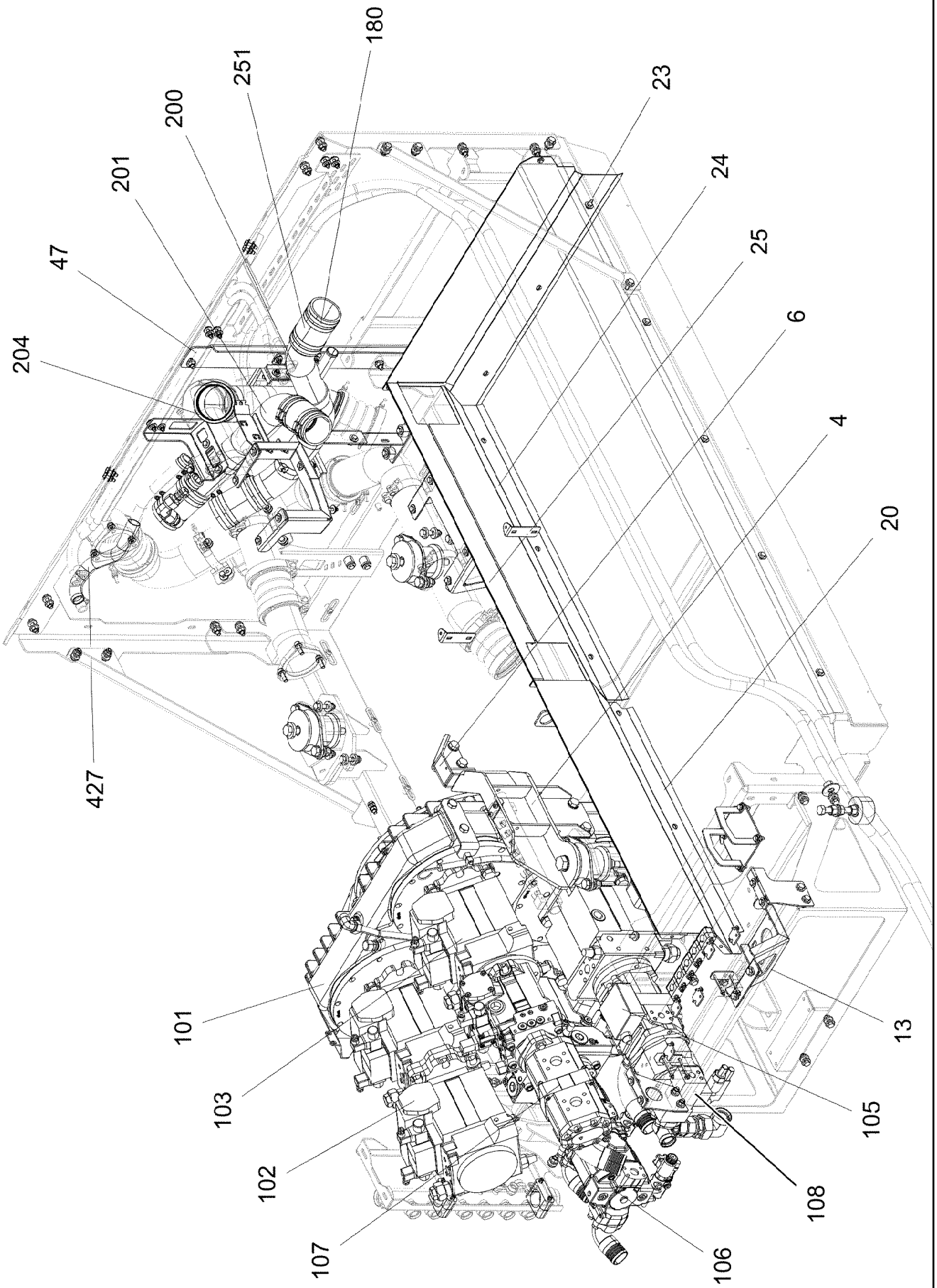

19.1.2022 006063 LIEBHERR	**etk_en_de_073897 LG 1750** **DIESEL ENGINE, PRE-ASSEMBLED** **DIESELMOTOR VORM.**	❑ 749 (3/12) **96038878**

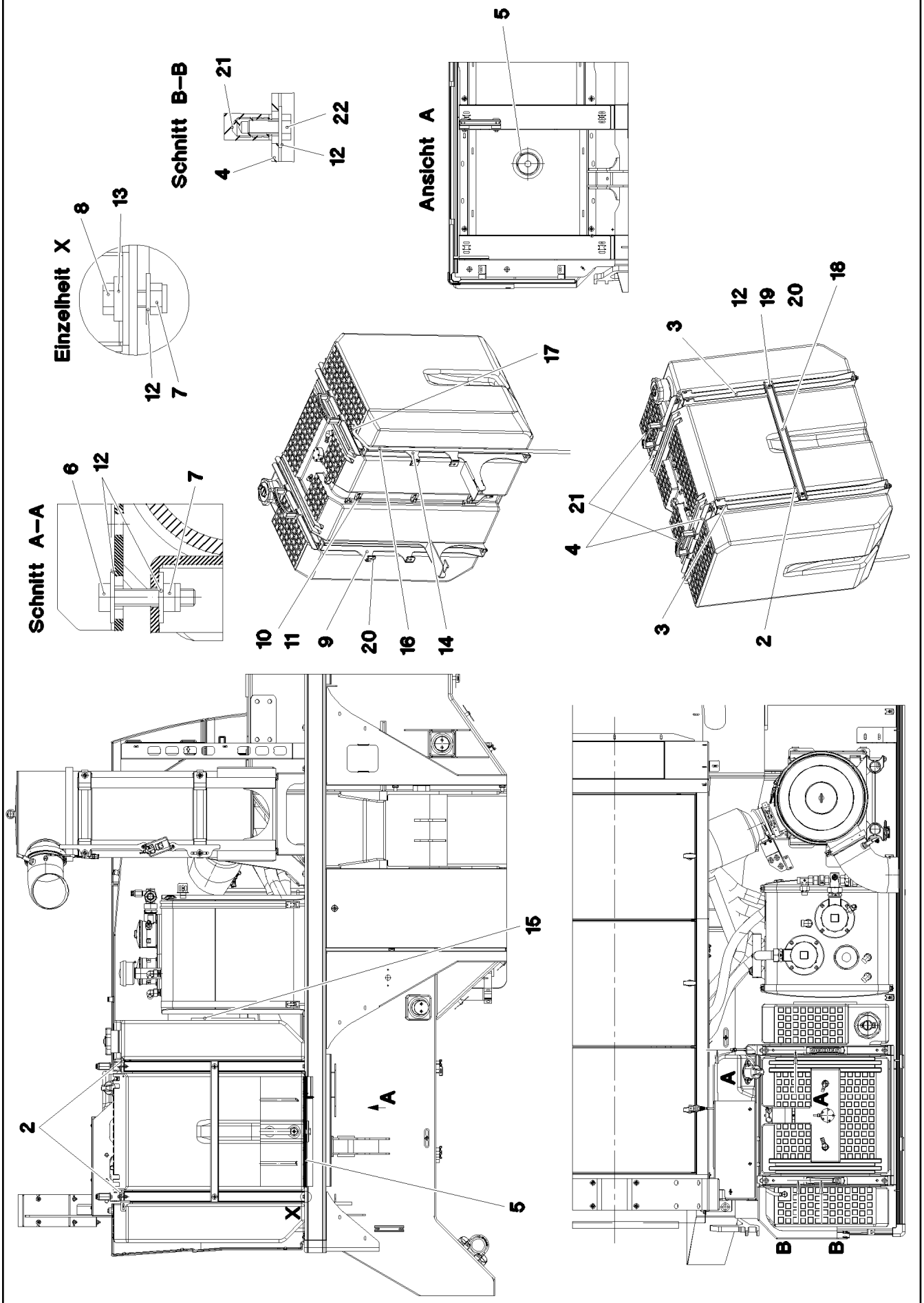
Schnitt A–A
6
12
7
Einzelheit X
8
13
12
7
Schnitt B–B
21
22
12
4
Ansicht A
5
10
11
9
20
16
14
17
3
12
19
20
18
21
4
3
2
2
5
15
X
A
A
A
B
B

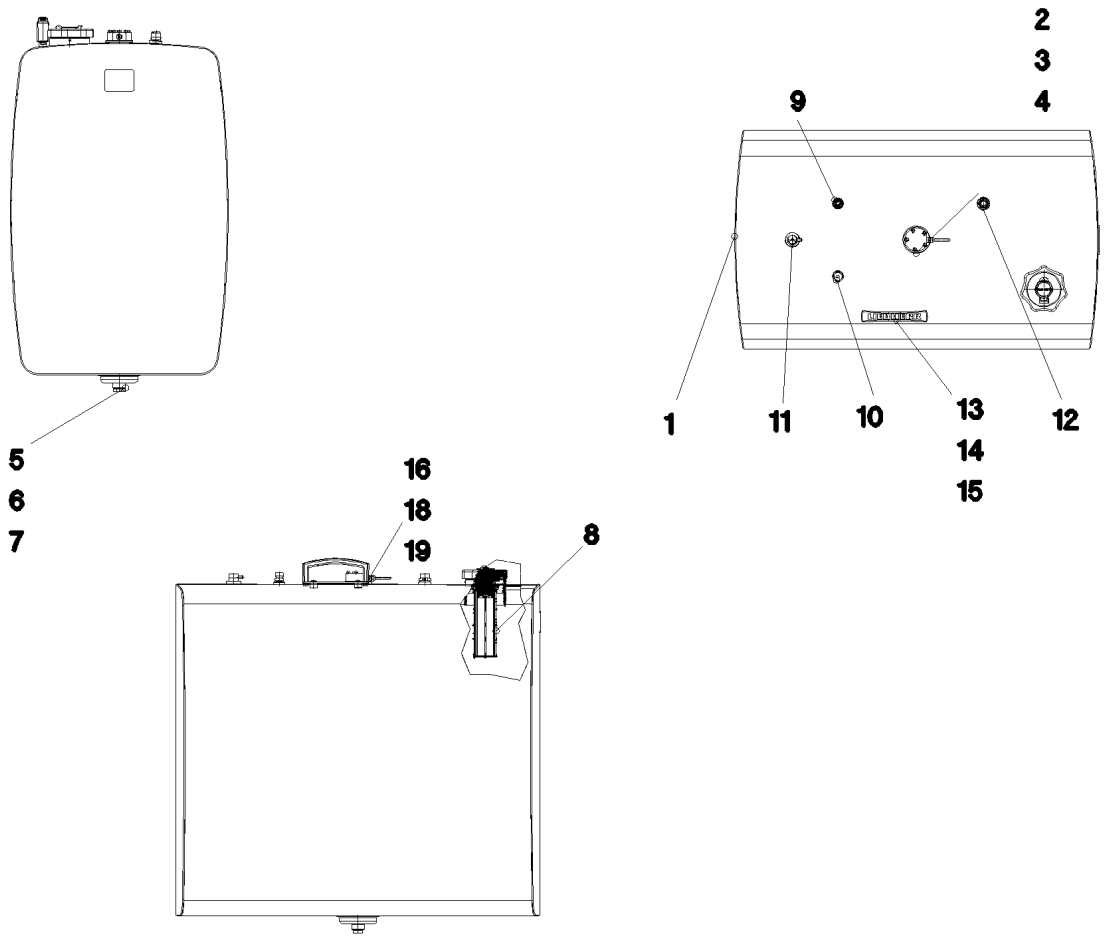

Pos.	Item	Quantity	Description	Bezeichnung
1	964913908	2	BRACKET WELDED CONST.	KONSOLE SCHWK.
2	927068308	2	BRACKET WELDED CONST.	KONSOLE SCHWK.
3	927068108	1	BRACKET,LEFT WELDED	KONSOLE SCHWK.LI.
4	927097408	1	BRACKET,RIGHT WELDED	KONSOLE SCHWK.RE.
5	97025532	1	PLATE 5X285X189 S355MC FE//ZNNI8//CN//T	BLECH
6	97025533	1	PLATE 5X299X209 S355MC FE//ZNNI8//CN//T	BLECH
7	976179708	2	PLATE 8X96X96 S700MC FLZN	BLECH
8	976689008	1	PLATE 4X362X738 S315MC	BLECH
9	976684908	1	PLATE 4X207X152 S315MC FE//ZNNI8//CN//T	BLECH
10	976167508	1	PLATE 1X374X106 DC01 FE//ZNNI8//CN//T0	BLECH
11	97027436	1	PLATE 4X1824X420 S315MC	BLECH
12	976702708	1	PLATE 3X840X254 DC01	BLECH
13	97027420	1	PLATE 4X328X213 S315MC FE//ZNNI8//CN//T	BLECH
14	970520308	2	PLATE 4x136x107 S315MC FE//ZNNI8//CN//T	BLECH
15	97027421	1	PLATE 4X385X163 S315MC FE//ZNNI8//CN//T	BLECH
16	976702608	1	PLATE 4X213X196 S315MC FE//ZNNI8//CN//T	BLECH
17	976665108	1	PLATE 4X172X138 S315MC FE//ZNNI8//CN//T	BLECH
18	976664708	1	PLATE 4X210X137 S315MC FE//ZNNI8//CN//T	BLECH
19	976182108	5	PLATE 4X40X35 S315MC FE//ZNNI8//CN//T0	BLECH
20	976246008	1	PLATE 1.5X987X397 DC01	BLECH
21	97024737	1	PLATE 1.5X969X345 DC01	BLECH
22	976245808	1	PLATE 1.5X2086X182 DC01	BLECH
23	976245708	1	PLATE 1.5X1002X372 DC01	BLECH
24	976245508	1	PLATE 1.5X1090X325 DC01	BLECH
25	976245608	1	PLATE 1.5X1154X106 DC01	BLECH
26	976755208	1	PLATE 5X183X60 S355MC FE//ZNNI8//CN//T	BLECH

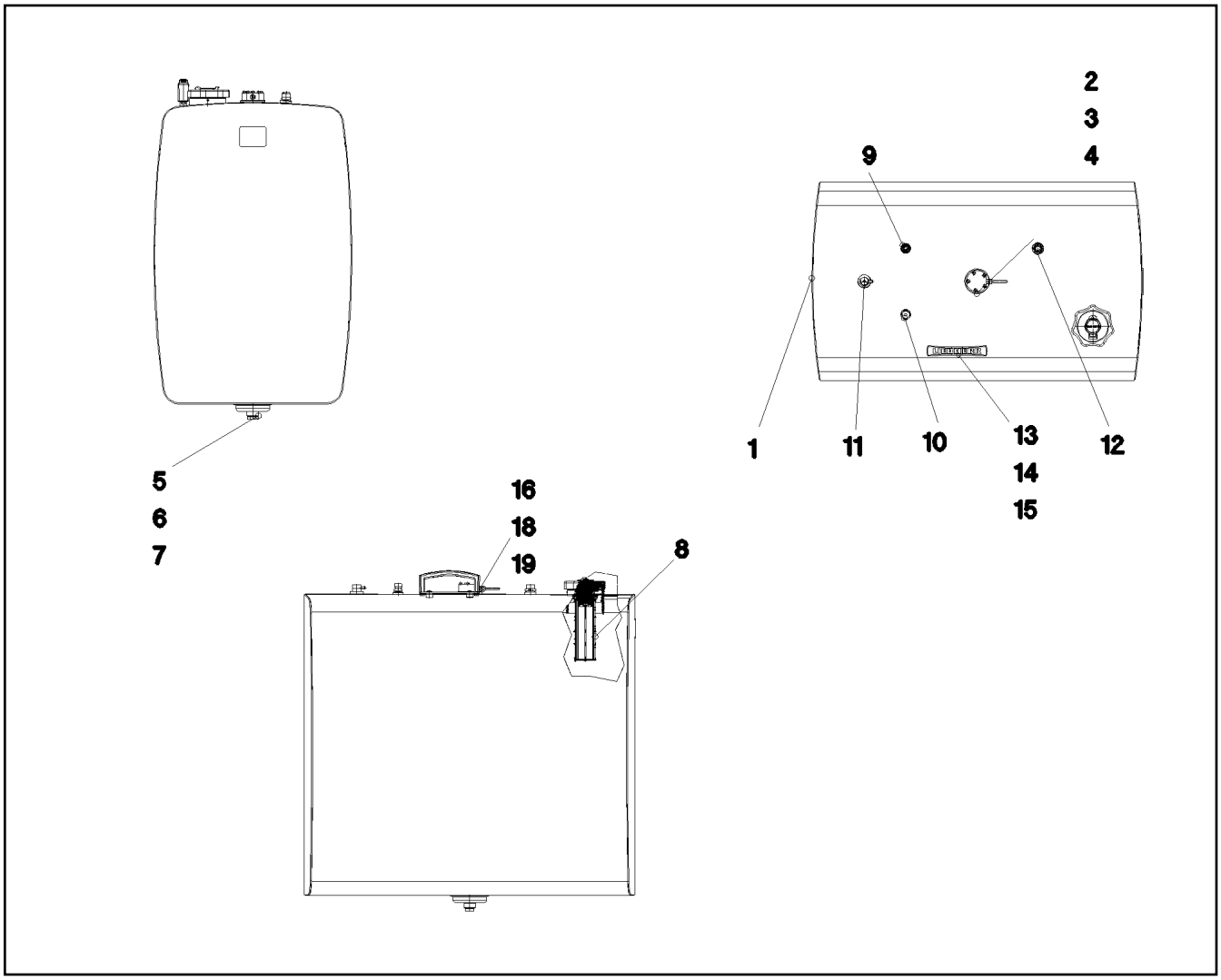

Pos.	Item	Quantity	Description	Bezeichnung
27	976884308	2	PLATE 3X125X38 DC01 FE//ZNNI8//CN//T0	BLECH
28	976153508	1	PLATE 5X725X260 S355MC	BLECH
29	976151708	1	PLATE 5X968X182 S355MC	BLECH
30	97025041	1	PLATE 5X261X765 S355MC FE//ZNNI8//CN//T	BLECH
31	97024788	1	PLATE 5X820X161 S355MC FE//ZNNI8//CN//T	BLECH
32	955809608	1	PLATE 4X40X105 S315MC FE//ZNNI8//CN//T	BLECH
35	976648308	2	PLATE 8X96X96 S700MC	BLECH
36	96000655	1	SHEET CPL.	BLECH KPL.
37	97066509	1	PLATE 3X747X166 S355MC	BLECH
38	97066510	1	PLATE 4X626X240 S315MC	BLECH
39	97066511	1	PLATE 3X305X111 S355MC	BLECH
40	97066512	1	PLATE 4X157X765 S315MC	BLECH
41	97066513	1	PLATE 3X1033X306 S355MC	BLECH
42	97066514	1	PLATE 8X2027X219 S700MC	BLECH
43	97066515	1	PLATE 4X145X131 S315MC	BLECH
44	97066516	1	PLATE 4X234X98 S315MC	BLECH
45	97066517	1	PLATE 4X218X257 S315MC	BLECH
46	97066518	1	PLATE 4X228X214 S315MC	BLECH
47	97066519	1	PLATE 5X736X151 S355MC	BLECH
48	97066520	1	PLATE 4X512X490 S315MC	BLECH
49	947811508	2	TUBE 25X3.2X100 S355J2H	ROHR
50	96000649	1	EQUIPMENT CARRIER WELDED	AGGREGATETRAEGER SCHWK.
51	12100314	2	INTAKE SAE1 1/2C61-90,H STAHL FE//ZNNI8/	SAUGSTUTZEN
52	12101304	1	INTAKE SAE2C61-90,H130, STAHL FE//ZNNI	SAUGSTUTZEN
53	12101372	2	INTAKE SAE1 1/2C61-75,H STAHL FE//ZNNI8/	SAUGSTUTZEN
54	921720208	1	COLLECTING PIPE FE//ZNNI8//CN//T0	SAMMELROHR

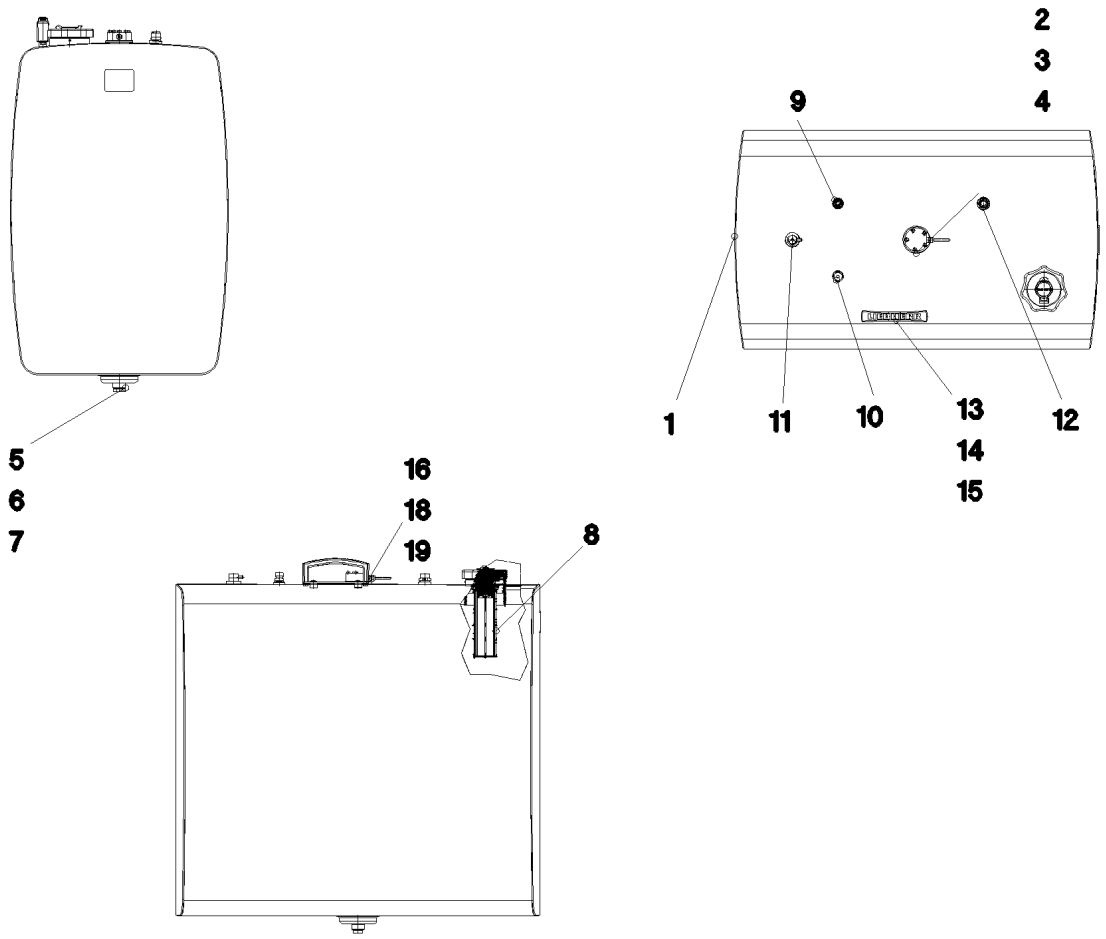

Pos.	Item	Quantity	Description	Bezeichnung
100	11450247	1	COUPLING 3500NM/1800U/MIN SILIKON 60S	KUPPLUNG
(1)	11620073	1	RUBBER ELEMENT SI-60SH	GUMMIELEMENT
101	12101214	1	DISTRIBUTOR GEARBOX A 4325 SPF ⇨ ❑ 759	VERTEILERGETRIEBE
102	10493366	1	TWO-STAGE PUMP A4VG+A4VG 125+12 SP ⇨ ❑ 761	ZWEIFACHPUMPE
103	10493367	1	TWO-STAGE PUMP A4VG+A4VG 125+56 SP ⇨ ❑ 771	ZWEIFACHPUMPE
104	10493368	1	VARIABLE PUMP A4VG/125LI SPF ⇨ ❑ 778	VERSTELLPUMPE
105	10493370	1	TWO-STAGE PUMP A4VG+A11VO 125+4 SP ⇨ ❑ 781	ZWEIFACHPUMPE
106	10335957	1	TWO-STAGE PUMP A10VO 45 SPF ⇨ ❑ 784	ZWEIFACHPUMPE
107	512137008	1	TWO-STAGE PUMP PRR SPF	ZWEIFACHZAHNRADPUMPE
(999)	10476391	1	SEAL KIT	DICHTSATZ
108	512142308	1	VARIABLE PUMP A10VO SPF ⇨ ❑ 789	VERSTELLPUMPE
120	96039239	1	RADIATOR, PRE-ASSEMBLED ⇨ ❑ 791	KUEHLER VORM.
125	550452508	2	VIBRATION DAMPER	SCHWINGUNGSDAEMPFER
126	550452608	2	VIBRATION DAMPER	SCHWINGUNGSDAEMPFER
127	726617908	1	MEGI BUFFER E75-40-5M16	MEGIPUFFER
128	9271963	2	SEAL 1,5X128X98X141 AFM 31	DICHTUNG
180	774218808	16	HOSE CLAMP 90/80-100/12 W3	SCHLAUCHSCHELLE
181	774208008	6	HOSE CLAMP 60/50-70/12 W3	SCHLAUCHSCHELLE

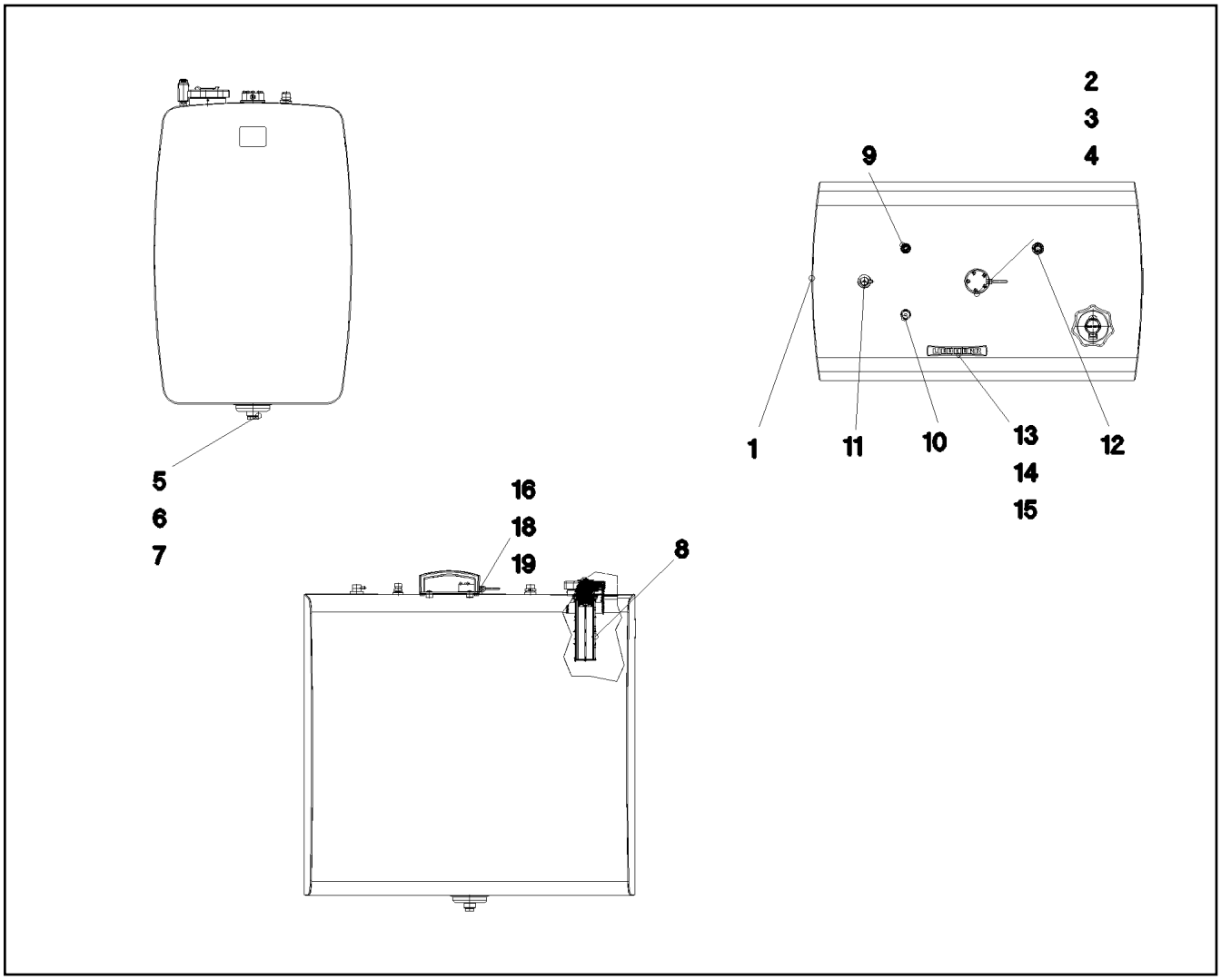

Pos.	Item	Quantity	Description	Bezeichnung
182	774213908	4	HOSE CLAMP 72X20	SCHLAUCHSCHELLE
183	774222908	7	RETAINER CLIP 102-100 ST	SPANNSCHELLE
184	10337339	2	SWIVEL BOLT BRACKET CLAMP 77-80/80/20	GELENKBANDKONSOLENSCHE
185	4981069	1	PIPE CLAMP DIN 71555 78,5 St A3C	ROHRSCHELLE
186	11481080	2	CLAMP DIN 3016-1 28X20XD1 W5-CR	SCHELLE
187	10127984	12	RETAINER CLIP 122,5/K1 St/Inox	SPANNSCHELLE
188	11118077	4	HOSE CLAMP 21/16-27/12 W3	SCHLAUCHSCHELLE
189	774208508	2	HOSE CLAMP 32/25-40/12 W3	SCHLAUCHSCHELLE
190	602009108	8	CLAMP-HALF DIN 3015-1 L 5 R 35 PP SW	KLEMMHAELFTE
191	602008408	10	CLAMP-HALF DIN 3015-1 L 3 G 20 PP SW	KLEMMHAELFTE
192	602002208	3	CLAMP-HALF DIN 3015-1 L 2 R 18 AL	KLEMMHAELFTE
193	7413103	4	CLAMP-HALF DIN 3015-1 L 6 R 50,8 PP SW	KLEMMHAELFTE
200	96000844	1	COOLING WATER PIPE EDELSTAHL	KUEHLWASSERROHR
201	96000845	1	COOLING WATER PIPE EDELSTAHL	KUEHLWASSERROHR
202	96000846	1	CHARGE AIR PIPE SPF	LADELUFTROHR
203	96000847	1	CHARGE AIR PIPE SPF	LADELUFTROHR
204	96000848	1	CHARGE AIR PIPE SPF	LADELUFTROHR
205	96000849	1	CHARGE AIR PIPE SPF	LADELUFTROHR
206	96000850	1	CHARGE AIR PIPE SPF	LADELUFTROHR
207	96000851	1	CHARGE AIR PIPE SPF	LADELUFTROHR
250	10663847	6	CHARGE AIR CORRUGATED HOSE 94X123	LADELUFTWELLSCHLAUCH
251	550632308	4	FORM HOSE DN80X140	FORMSCHLAUCH
253	11621769	4.45	COOLING WATER HOSE DN10-CONTI-KWS	KUEHLWASSERSCHLAUCH
300	406221408	2	HEX SCREW ISO 4014 M18X180 10.9 FLZN	SECHSKANTSCHRAUBE
301	10875803	8	HEX SCREW ISO 4017 M16X45 8.8 FLZN SP	SECHSKANTSCHRAUBE
302	11658891	6	HEX SCREW ISO 4014 M12X55 8.8 FLZN SP	SECHSKANTSCHRAUBE

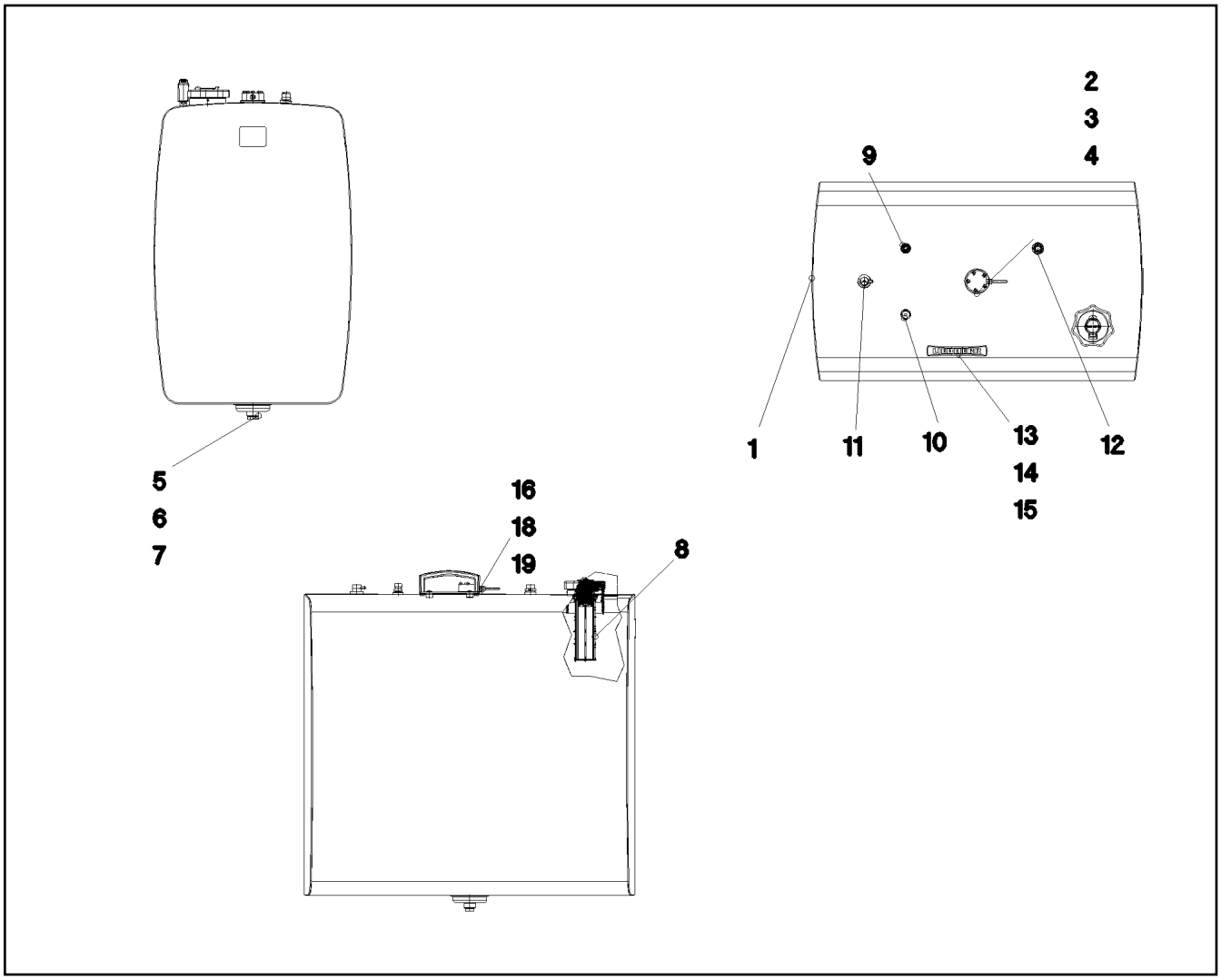

Pos.	Item	Quantity	Description	Bezeichnung
303	11647551	12	HEX SCREW ISO 4014 M10X55 10.9 FLZN SP	SECHSKANTSCHRAUBE
304	406603908	16	HEX SCREW ISO 4017 M20X50 10.9 FLZN SP	SECHSKANTSCHRAUBE
305	12214938	4	HEX SCREW ISO 4017 M16X35 8.8 FLZN SP	SECHSKANTSCHRAUBE
306	10875519	8	HEX SCREW ISO 4017 M16X40 8.8 FLZN SP	SECHSKANTSCHRAUBE
307	12225207	2	HEX SCREW ISO 4014 M24X160 8.8 FLZN SP	SECHSKANTSCHRAUBE
308	11651767	7	HEX SCREW ISO 4017 M8X20 8.8 480H SPF	SECHSKANTSCHRAUBE
309	10197831	38	HEX SCREW ISO 4017 M8X25 8.8 ZNNI-480	SECHSKANTSCHRAUBE
310	406601008	12	HEX SCREW ISO 4017 M10X35 10.9 FLZN SP	SECHSKANTSCHRAUBE
311	11826527	10	HEX SCREW ISO 4017 M8X30 8.8 480H SPF	SECHSKANTSCHRAUBE
312	11644899	5	HEX SCREW ISO 4017 M6X20 8.8 480H SPF	SECHSKANTSCHRAUBE
313	11651581	2	HEX SCREW ISO 4014 M8X50 8.8 480H SPF	SECHSKANTSCHRAUBE
314	11690048	5	HEX SCREW ISO 4017 M8X12 8.8 480H SPF	SECHSKANTSCHRAUBE
315	11631816	1	HEX SCREW ISO 4017 M10X25 8.8 FLZN SP	SECHSKANTSCHRAUBE
316	11642358	19	HEX SCREW ISO 4017 M10X30 8.8 FLZN SP	SECHSKANTSCHRAUBE
317	11642349	13	HEX SCREW ISO 4017 M12X35 8.8 FLZN SP	SECHSKANTSCHRAUBE
318	11626706	8	HEX SCREW ISO 4017 M10X40 8.8 FLZN SP	SECHSKANTSCHRAUBE
319	11692827	1	HEX SCREW ISO 4017 M8X35 8.8 480H SPF	SECHSKANTSCHRAUBE
320	10875800	1	HEX SCREW ISO 4017 M10X18 8.8 FLZN SP	SECHSKANTSCHRAUBE
321	11647548	10	HEX SCREW ISO 4017 M5X16 8.8 480H SPF	SECHSKANTSCHRAUBE
322	11645384	4	HEX SCREW ISO 4017 M12X40 8.8 FLZN SP	SECHSKANTSCHRAUBE
323	12225311	1	HEX SCREW ISO 4017 M16X120 10.9 FLZN	SECHSKANTSCHRAUBE
325	12203710	2	SOCKET HEAD SCREW ISO 4762 M6X80 8.8	ZYLINDERSCHRAUBE
326	12100496	8	SOCKET HEAD SCREW ISO 4762 M12X60 12	ZYLINDERSCHRAUBE
327	10875571	3	SOCKET HEAD SCREW ISO 4762 M10X30 8	ZYLINDERSCHRAUBE
329	12215338	4	SOCKET HEAD SCREW ISO 4762 M6X75 8.8	ZYLINDERSCHRAUBE
330	12203634	10	SOCKET HEAD SCREW ISO 4762 M6X50 8.8	ZYLINDERSCHRAUBE

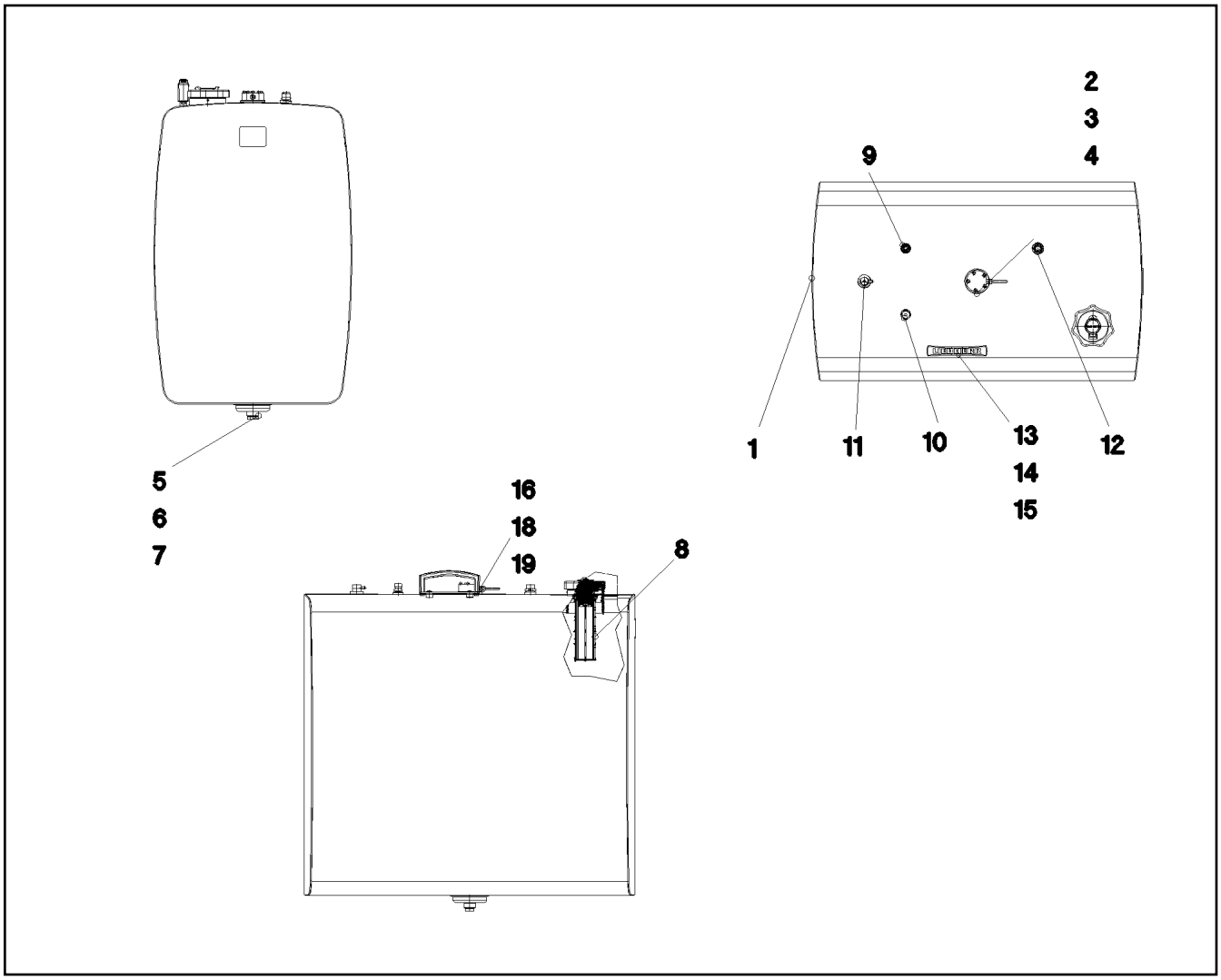

Pos.	Item	Quantity	Description	Bezeichnung
331	12100545	4	HEX SCREW ISO 4017 M12X30 8.8 FLZN SP	SECHSKANTSCHRAUBE
332	10876375	8	SCREW AEHNL.ISO 4017 UNC1/2X13X1 1/4	SCHRAUBE
333	10876361	4	SOCKET HEAD SCREW ISO 4762 M6X70 8.8	ZYLINDERSCHRAUBE
334	10875485	2	BUTTON HEAD SCREW AEHNL.ISO 7380-2	HALBRUNDKOPFSCHRAUBE
335	10875592	2	SOCKET HEAD SCREW ISO 4762 M6X45 8.8	ZYLINDERSCHRAUBE
336	10875537	1	HEX SCREW ISO 4017 M8X40 8.8 480H SPF	SECHSKANTSCHRAUBE
350	10875609	8	HEX NUT DIN 985 M16 8 FLZN SPF	SECHSKANTMUTTER
351	10179122	2	HEX NUT DIN 980 M18 10 FLZN SPF	SECHSKANTMUTTER
352	10875607	6	HEX NUT DIN 985 M12 8 FLZN SPF	SECHSKANTMUTTER
353	10875614	46	HEX NUT DIN 985 M8 8 480H SPF	SECHSKANTMUTTER
354	12102695	35	HEX NUT ISO 4032 M10 8 ZNNI-480H SPF	SECHSKANTMUTTER
355	12226094	2	HEX NUT DIN 985 M24 10 FE//ZNNI8//CN//T0	SECHSKANTMUTTER
356	10875616	4	HEX NUT ISO 4032 M12 8 FLZN SPF	SECHSKANTMUTTER
357	12102692	20	HEX NUT DIN 985 M6 8 ZNNI-480H SPF	SECHSKANTMUTTER
358	10197769	7	HEX NUT DIN 985 M10 8 ZNNI-480H SPF	SECHSKANTMUTTER
359	4901756	3	HEX NUT ISO 4032 M16 A4-80	SECHSKANTMUTTER
360	10181577	3	SHEET METAL NUT M6 8 480H SPF	BLECHMUTTER
361	11693875	4	HEX NUT ISO 4032 M8 8 480H SPF	SECHSKANTMUTTER
362	10197764	2	HEX NUT ISO 4032 M6 10 ZNNI-480H SPF	SECHSKANTMUTTER
370	421601008	2	WASHER DIN 7349 19 ST VERZ	SCHEIBE
371	10006370	25	WASHER DIN 7349 13 200HV FLZN SPF	SCHEIBE
372	10289806	20	WASHER ISO 7089 16 300HV FLZN SPF	SCHEIBE
373	11140469	91	WASHER ISO 7093-1 8 200HV 480H SPF	SCHEIBE
374	11658580	78	WASHER DIN 7349 10,5 200HV-St FLZN SPF	SCHEIBE
376	12103465	14	WASHER ISO 7089 8 300HV ZNNI-480H SPF	SCHEIBE
377	10289795	8	WASHER ISO 7089 10 300HV FLZN SPF	SCHEIBE

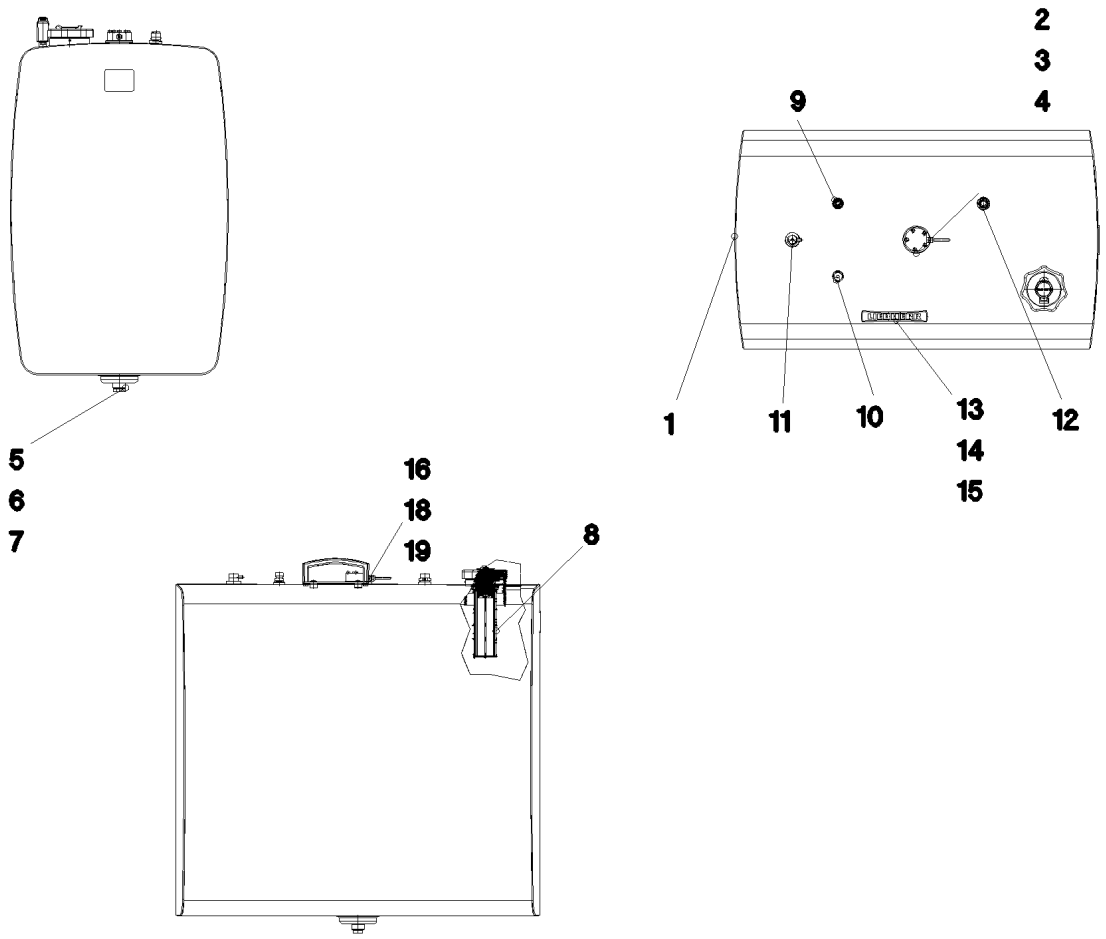

Pos.	Item	Quantity	Description	Bezeichnung
378	10875648	4	WASHER ISO 7093-1 6 200HV 480H SPF	SCHEIBE
379	10180180	8	WASHER EN 14399-6 16 300-370HV-ST FLZ	SCHEIBE
380	4600222	16	WASHER EN 14399-6 20 300-370HV FLZN SP	SCHEIBE
381	550899808	12	WASHER 10 200HV FLZN SPF	SCHEIBE
382	11840501	5	WASHER DIN 7349 8,4 200HV 480H SPF	SCHEIBE
383	10289807	3	WASHER ISO 7089 18 300HV FLZN SPF	SCHEIBE
384	4000809	2	WASHER ISO 7093-1 16 300HV FLZN	SCHEIBE
385	4600146	2	WASHER EN 14399-6 24 300-370HV FLZN SP	SCHEIBE
386	11693878	2	WASHER DIN 7349 6,4 200HV 480H SPF	SCHEIBE
387	10875643	10	WASHER ISO 7093-1 5 200HV 480H SPF	SCHEIBE
388	4000448	2	WASHER DIN 7349 19 100HV FLZN SPF	SCHEIBE
390	953873408	4	SLEEVE 25X20 11SMN37 FE//ZNNI8//CN//T0	HUELSE
391	978787708	5	SLEEVE 33.0X19 FE//ZNNI8//CN//T0	HUELSE
400	511502608	8	SAE FLANGE SAE1 1/2-C61-M12	SAE-FLANSCH
(1)	510587908	1	O-RING ARP 568 47,22X3,53 NBR90	O-RING
401	510598408	2	SAE-FLANGE HALF SAE2-C61-M14 CR6-FRE	SAE-FLANSCHHAELFTE
402	474907108	2	SAE FLANGE CONNECTION WFS 35L 1 1/4 C	SAE-FLANSCHVERBINDUNG
403	491100814	1	FITTING AEHNL.ISO 8434 GZ 35L CR6-FREI	VERSCHRAUBUNG
404	475031908	1	FITTING XGR42/35-L CR6-FREI	VERSCHRAUBUNG
405	510501008	1	HOSE DN16 500	SCHLAUCH
406	470230608	2	FITTING XW18-L CR6-FREI	VERSCHRAUBUNG
407	968652008	1	PIPE SOCKET CPL. NW-20 ⇨ ❑ 179	ROHRSTUTZEN KPL.
408	10873827	1	FITTING EW 22L EDELSTAHL	VERSCHRAUBUNG
409	11621782	1	FITTING ISO 8434-1 GE 22L M26X1,5 INOX	VERSCHRAUBUNG
410	726421608	1	O-RING ARP 568 56,74X3,53 NBR70	O-RING

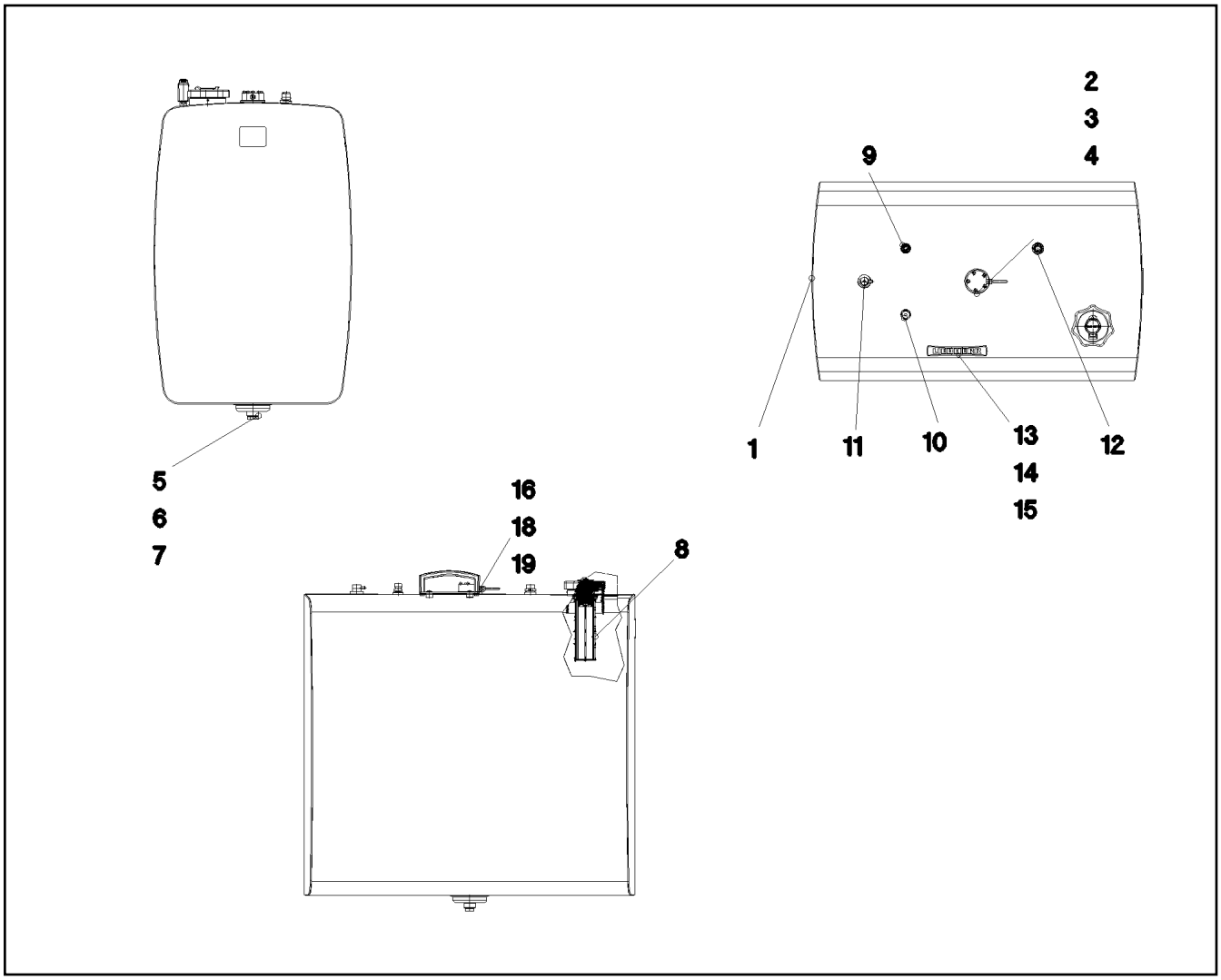

Pos.	Item	Quantity	Description	Bezeichnung
411	518578108	4	O-RING 150X3 NBR70	O-RING
412	510587908	4	O-RING ARP 568 47,22X3,53 NBR90	O-RING
413	482530814	1	FITTING ISO 8434 EW 42L CR6-FREI	VERSCHRAUBUNG
420	477704408	1	STOP PLUG VSTIM16X1,5ED CR6-FREI	STOPFEN
425	5005219	3	LID PLATE DIN 3015-1 L-DP 5 W1-ZN	DECKPLATTE
426	7005053	5	LID PLATE DIN 3015-1 L-DP 3 W1-ZN	DECKPLATTE
427	10870633	0.32	HOSE GUARD SPIRAL DN30,5 ST VERZ	SCHLAUCHSCHUTZSPIRALE
600	96039335	1	HOSE LINES	SCHLAUCHLEITUNGEN
(1)	96039337	1	HOSE CPL. CONTI-KWS 20X6200	SCHLAUCH KPL.
(2)	96039337	1	HOSE CPL. CONTI-KWS 20X6200	SCHLAUCH KPL.
(3)	96039338	1	HOSE CPL. CONTI KWS 12X1550	SCHLAUCH KPL.
(4)	96039339	1	HOSE CPL. CONTI KWS 12X1600	SCHLAUCH KPL.
700	96039436	1	PIPELINES	ROHRLEITUNGEN
(10)	96039444	1	PIPE COMPL. 18X1,5X995,1 AL18 PR18-L -	ROHR KPL.

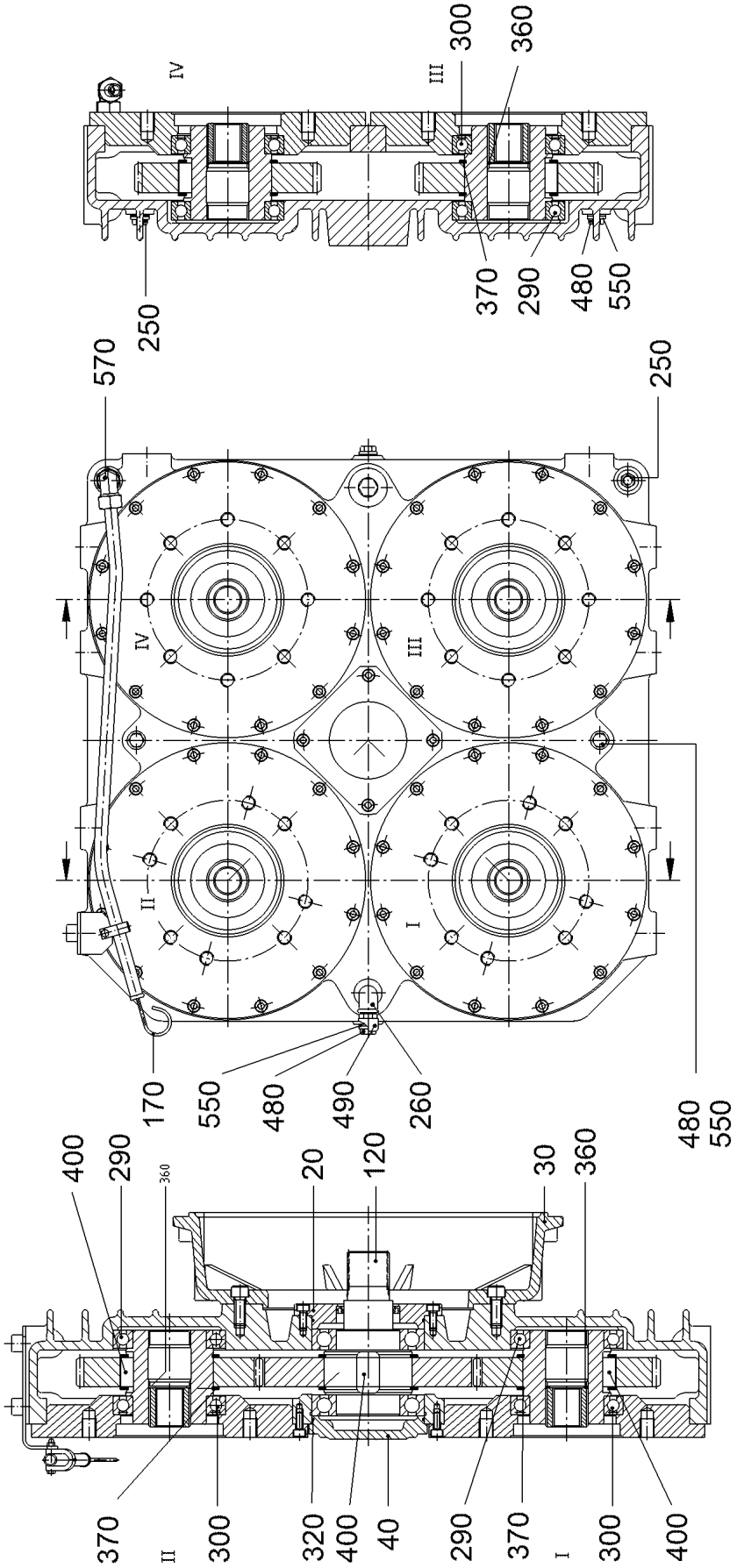

19.1.2022 129448 LIEBHERR	**etk_en_de_073897 LG 1750** **DISTRIBUTOR GEARBOX** **VERTEILERGETRIEBE**	❑ 759 (1/2) **12101214**

Pos.	Item	Quantity	Description	Bezeichnung
20	571827808	1	SEALING RING COVER D210/87X35	DICHTRINGDECKEL
30	571827908	1	ADD-ON FLANGE D558X137	ANBAUFLANSCH
40	10530195	1	COVER	DECKEL
120	571828008	1	SPLINE SHAFT D125X234	ZAHNWELLE
170	10802891	1	OIL DIPSTICK	OELMESSSTAB
250	504004508	2	SCREW PLUG G1/2X14X26MM VERZ	VERSCHLUSSSCHRAUBE
260	570151708	1	VENTILATION FILTER	ENTLUEFTUNGSFILTER
290	571827008	4	DEEP GROOVE BALL BEARING DIN 625 602	RILLENKUGELLAGER
300	10567115	4	DEEP GROOVE BALL BEARING DIN 625 602	RILLENKUGELLAGER
320	10593504	2	O-RING DIN 3771-1 150X3 NBR	O-RING
360	504011808	4	LOCKING RING DIN 472 56X2	SICHERUNGSRING
370	485529714	10	LOCKING RING DIN 471 125X4	SICHERUNGSRING
400	571827408	10	FITTING KEY DIN 6885 B32X18X40	PASSFEDER
470	10530215	1	SCREW PLUG DIN 908 R1-1/2 EN 12329 FE/	VERSCHLUSSSCHRAUBE
480	504006408	7	SCREW PLUG	VERSCHLUSSSCHRAUBE
490	693113814	1	VENTILATION FILTER	ENTLUEFTUNGSFILTER
550	7101015	9	SEALING RING DIN 7603 A22X27X1,5 CU	DICHTRING
570	11989723	1	THREADED ELBOW JOINT G 18 1/2" CR6-F	WINKELVERSCHRAUBUNG

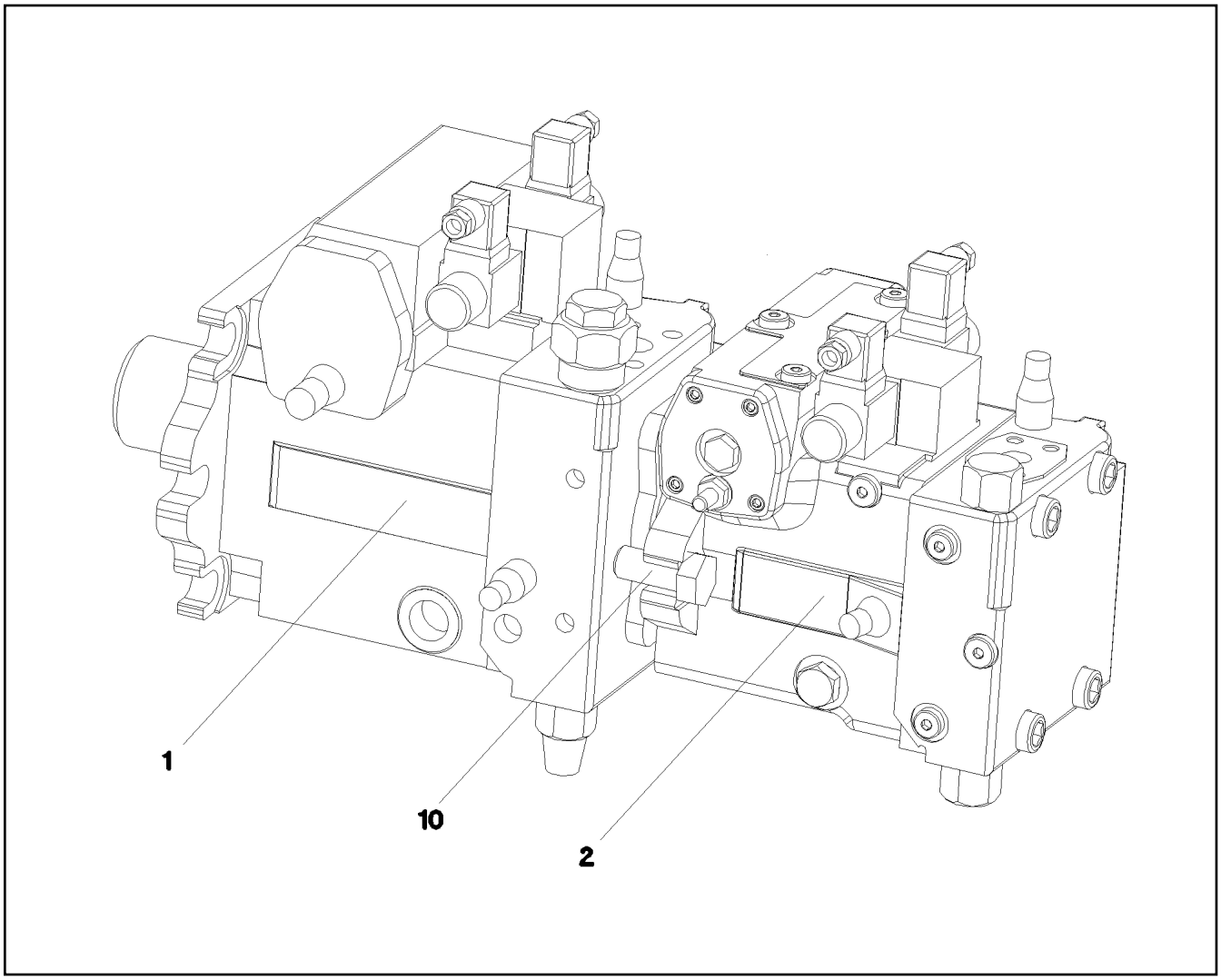

Pos.	Item	Quantity	Description	Bezeichnung
1	11002354	1	VARIABLE PUMP ⇨ ❑ 762	VERSTELLPUMPE
2	11002355	1	VARIABLE PUMP ⇨ ❑ 769	VERSTELLPUMPE
10	4065281	4	HEX SCREW ISO 4017 M20X45 8.8 FLZN SP	SECHSKANTSCHRAUBE

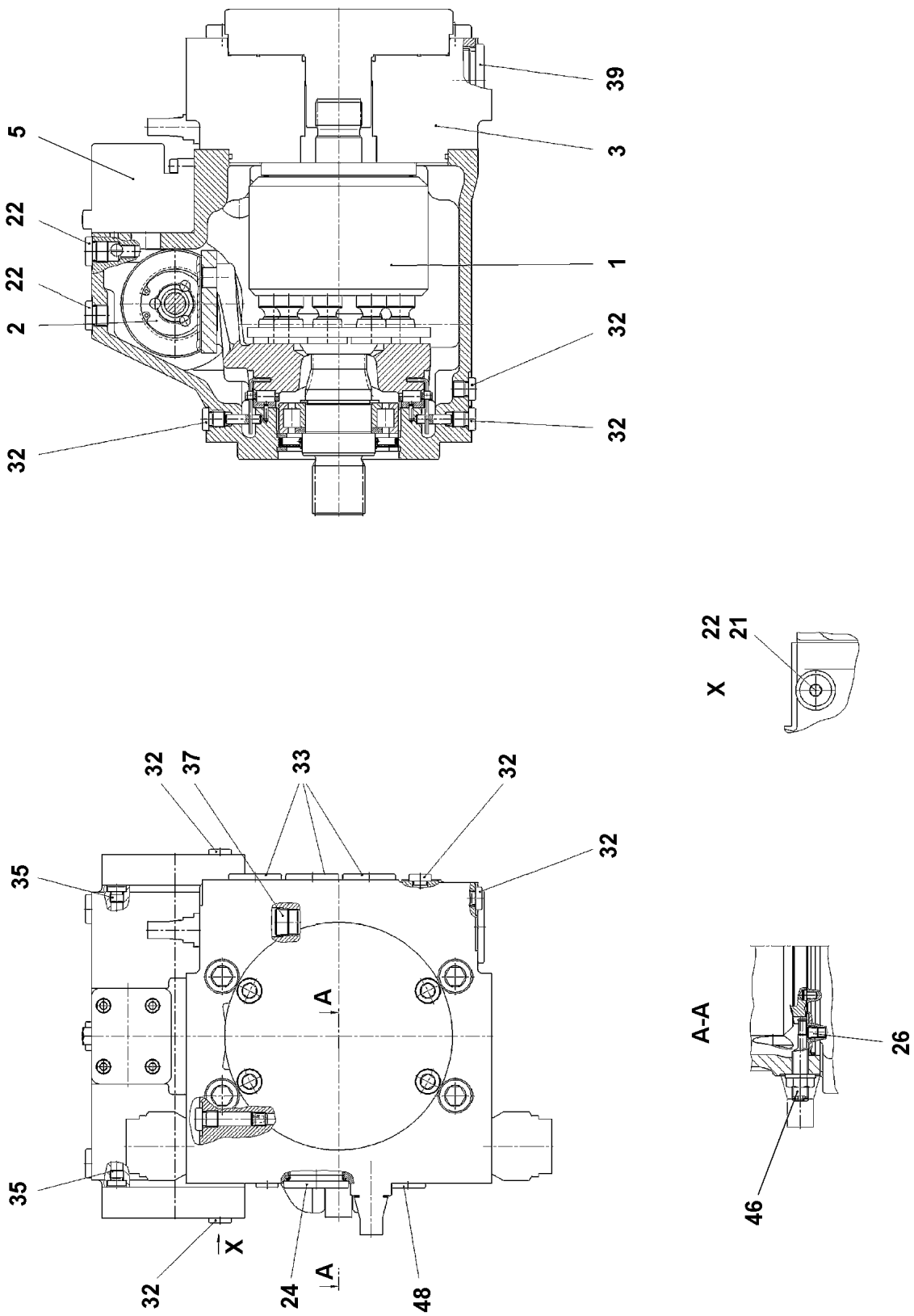

19.1.2022 059281 LIEBHERR	**etk_en_de_073897 LG 1750** **VARIABLE PUMP** **VERSTELLPUMPE**	❑ 762 (1/2) **11002354**

Pos.	Item	Quantity	Description	Bezeichnung
1	10489678	1	DRIVING GEAR ⇨ ❑ 764	TRIEBWERK
2	10471371	1	ADJUSTMENT	VERSTELLUNG
(22)	7005072	2	SEAL-LOCK-SHOULDER NUT M12X1,75	SEAL-LOCK-BUNDMUTTER
(999)	10300925	1	SEAL KIT	DICHTSATZ
3	571538708	1	CONNECTING PLATE ⇨ ❑ 766	ANSCHLUSSPLATTE
5	11002353	1	CONTROL UNIT ⇨ ❑ 768	ANSTEUERGERAET
21	477705108	1	STOP PLUG VSTIM18X1,5ED CR6-FREI	STOPFEN
22	477704408	3	STOP PLUG VSTIM16X1,5ED CR6-FREI	STOPFEN
24	477704808	1	STOP PLUG VSTIM42X2ED CR6-FREI	STOPFEN
26	514584908	1	SCREW PLUG DIN 906 M8X1 5.8	VERSCHLUSSSCHRAUBE
32	477704308	4	STOP PLUG VSTI M12X1,5 CR6-FREI	STOPFEN
33	477705208	3	STOP PLUG VSTIM33X2ED CR6-FREI	STOPFEN
35	477705508	2	STOPPER PLUG VSTIM10X1ED CR6-FREI	BLINDSTOPFEN
37	500136108	1	SCREW PLUG DIN 906 M20X1,5 ST A3C	VERSCHLUSSSCHRAUBE
39	477705708	1	STOP PLUG VSTIM48X2ED CR6-FREI	STOPFEN
46	10179473	1	GRUB SCREW ISO 4026 M12X30 45H FLZN	GEWINDESTIFT
48	477704508	1	STOP PLUG VSTIM22X1,5ED CR6-FREI	STOPFEN
999	10476549	1	SEAL KIT REGULATING VALVE	DS VERSTELLPUMPE

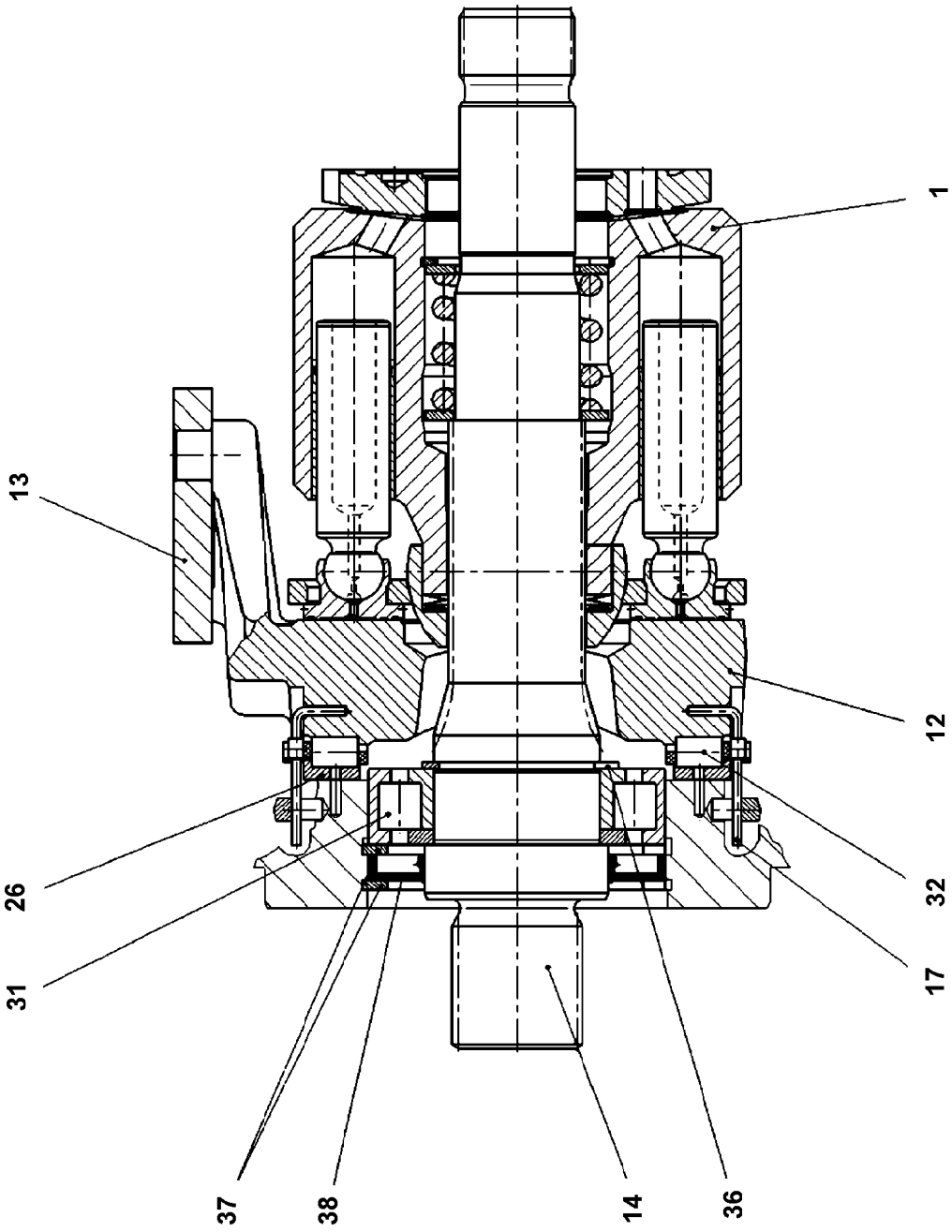
13
26
31
37
38
14
36
17
32
12
1

Pos.	Item	Quantity	Description	Bezeichnung
1	10410328	1	DRIVING GEAR	TRIEBWERK
12	7624208	1	CRADLE	WIEGE
13	10424542	1	SLIDING PAD	GLEITSTEIN
14	10424544	1	DRIVING SHAFT	TRIEBWELLE
17	7624209	2	WIRE	DRAHT
26	7624210	1	BEARING BOXES-PAIR	LAGERSCHALEN-PAAR
31	571477908	1	CYLINDRICAL ROLLER BEARING 50X90X23	ZYLINDERROLLENLAGER
32	7624211	1	CAGE PAIR	KAEFIGPAAR
36	10875659	1	LOCKING RING DIN 471 50X2 480H SPF	SICHERUNGSRING
37	10424548	2	LOCKING RING DIN 472	SICHERUNGSRING
38	10297749	1	SHAFT SEAL	WELLENDICHTRING
999	10297750	1	SEAL KIT ASSY	DICHTSATZ KPL

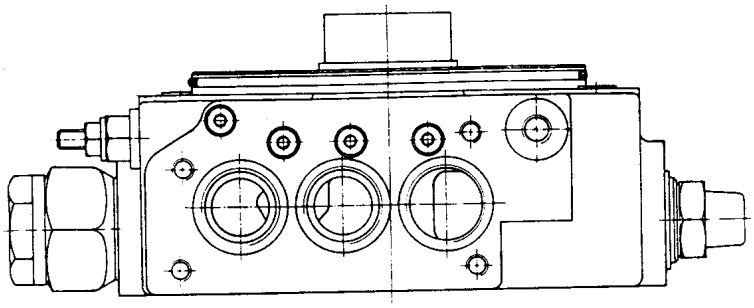

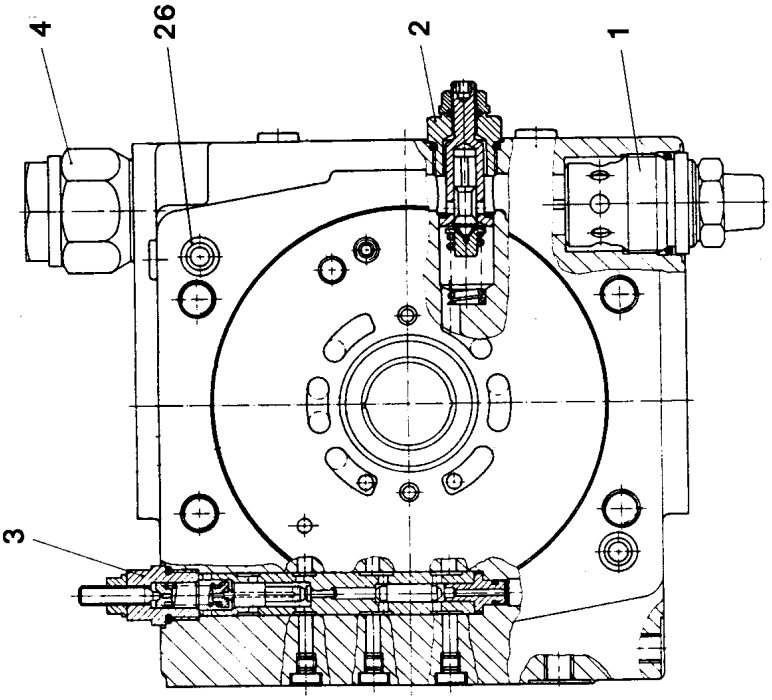
4
26
2
1
3

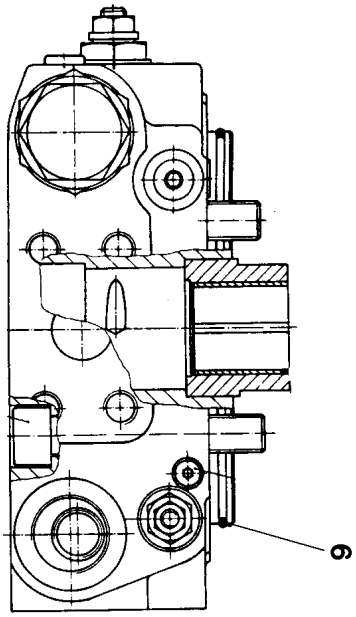
9

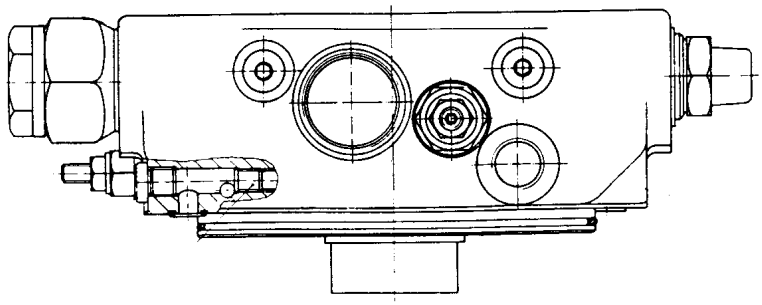

Pos.	Item	Quantity	Description	Bezeichnung
1	571538908	1	PRESSURE LIMITING VALVE	DRUCKBEGRENZUNGSVENTIL
2	5715963	1	PRESSURE LIMITING VALVE	DRUCKBEGRENZUNGSVENTIL
3	7622338	1	SHUTDOWN VALVE	ABSCHALTVENTIL
4	571239708	1	PRESSURE LIMITING VALVE	DRUCKBEGRENZUNGSVENTIL
9	571239808	1	O-RING ARP 568 158,42X2,62 NBR90	O-RING
26	514591508	2	O-RING ARP 568 12,42X1,78 NBR90	O-RING

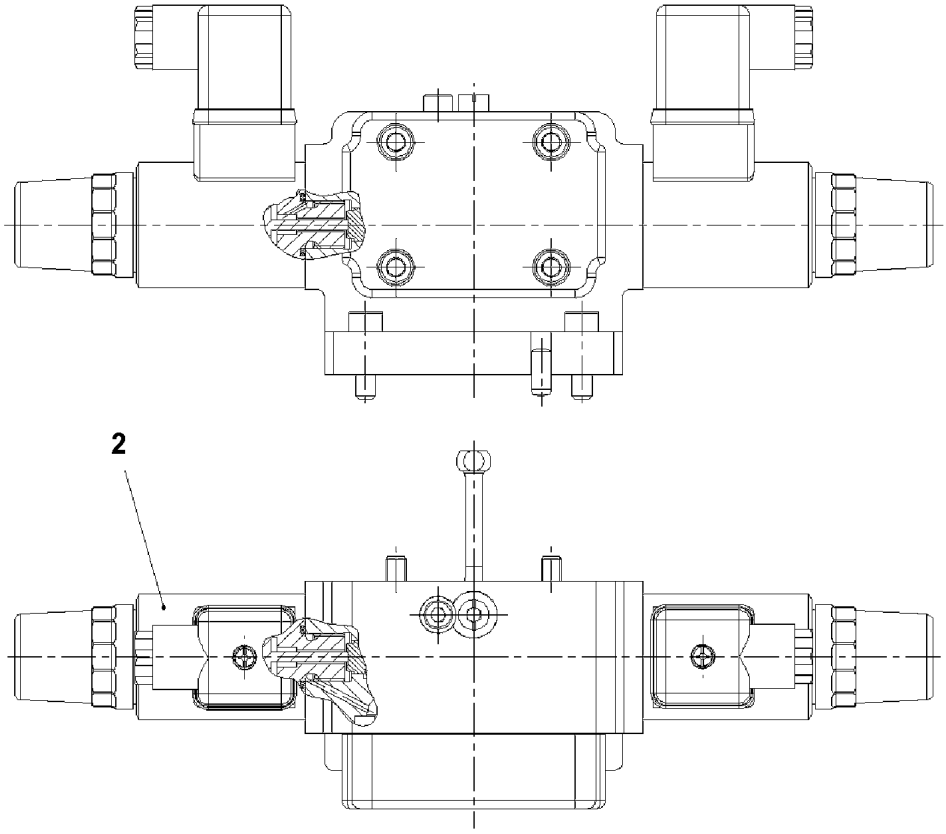

Pos. 999

Pos.	Item	Quantity	Description	Bezeichnung
2	10471437	2	PROPORTIONAL MAGNET 24V	PROPORTIONALMAGNET
(1)	10663825	1	RETAINING NUT	BEFESTIGUNGSMUTTER
999	790563814	1	SEALING SET CONTROL UNITS	DS ANSTEUERGERAET

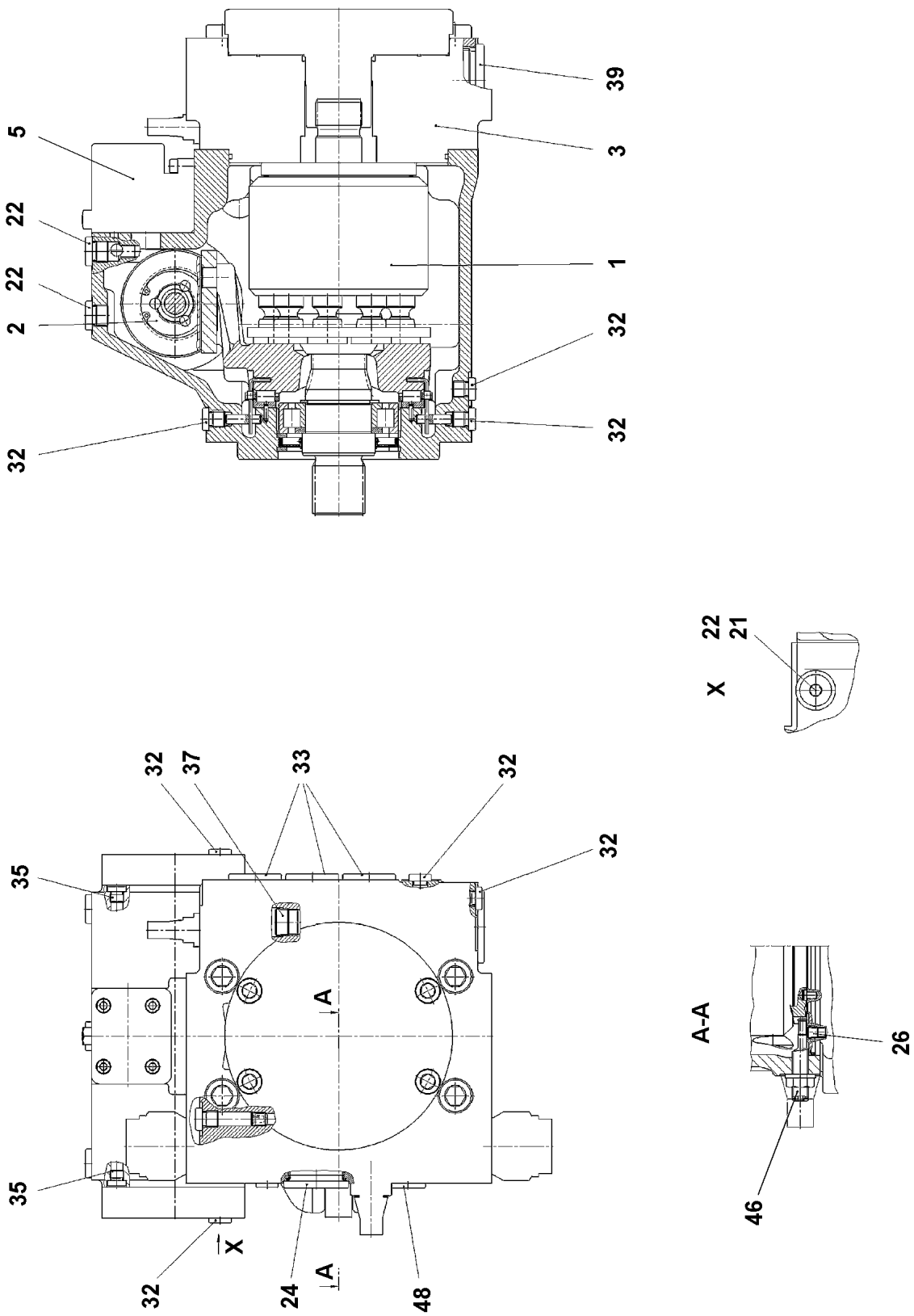

19.1.2022 059282 LIEBHERR	**etk_en_de_073897 LG 1750** **VARIABLE PUMP** **VERSTELLPUMPE**	❑ 769 (1/2) **11002355**

Pos.	Item	Quantity	Description	Bezeichnung
1	10489678	1	DRIVING GEAR ⇨ ❑ 764	TRIEBWERK
2	10471371	1	ADJUSTMENT	VERSTELLUNG
3	571538708	1	CONNECTING PLATE ⇨ ❑ 766	ANSCHLUSSPLATTE
5	11002353	1	CONTROL UNIT ⇨ ❑ 768	ANSTEUERGERAET
21	477705108	1	STOP PLUG VSTIM18X1,5ED CR6-FREI	STOPFEN
22	477704408	3	STOP PLUG VSTIM16X1,5ED CR6-FREI	STOPFEN
24	477704808	1	STOP PLUG VSTIM42X2ED CR6-FREI	STOPFEN
26	514584908	1	SCREW PLUG DIN 906 M8X1 5.8	VERSCHLUSSSCHRAUBE
32	477704308	4	STOP PLUG VSTI M12X1,5 CR6-FREI	STOPFEN
33	477705208	3	STOP PLUG VSTIM33X2ED CR6-FREI	STOPFEN
35	477705508	2	STOPPER PLUG VSTIM10X1ED CR6-FREI	BLINDSTOPFEN
37	500136108	1	SCREW PLUG DIN 906 M20X1,5 ST A3C	VERSCHLUSSSCHRAUBE
39	477705708	1	STOP PLUG VSTIM48X2ED CR6-FREI	STOPFEN
46	10179473	1	GRUB SCREW ISO 4026 M12X30 45H FLZN	GEWINDESTIFT
48	477704508	1	STOP PLUG VSTIM22X1,5ED CR6-FREI	STOPFEN
999	10476549	1	SEAL KIT REGULATING VALVE	DS VERSTELLPUMPE

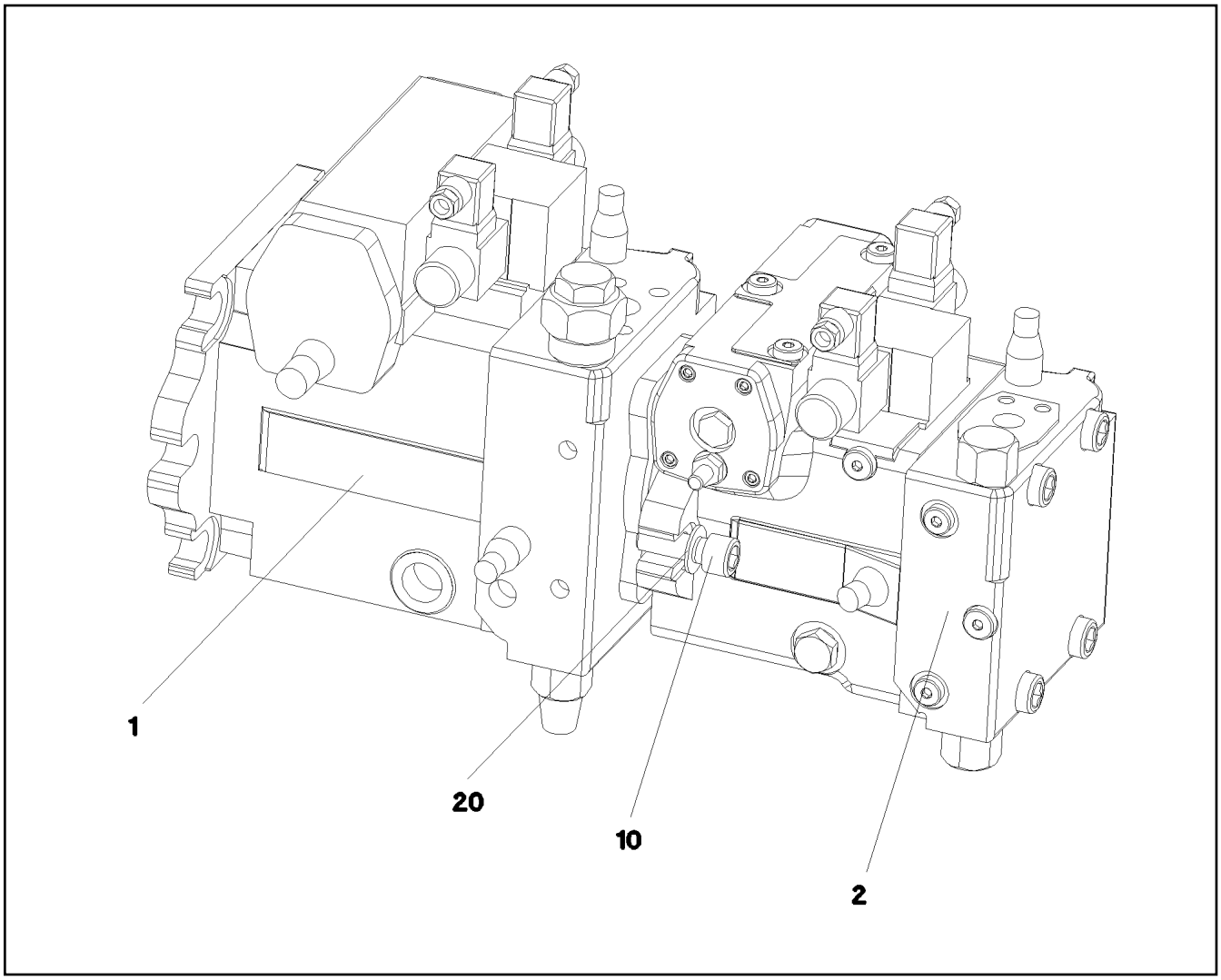

Pos.	Item	Quantity	Description	Bezeichnung
1	10871792	1	VARIABLE PUMP A4VG SPF ⇨ ❑ 772	VERSTELLPUMPE
2	10871793	1	VARIABLE PUMP A4VG SPF ⇨ ❑ 774	VERSTELLPUMPE
10	12224014	2	SOCKET HEAD SCREW ISO 4762 M16X45 8	ZYLINDERSCHRAUBE
20	10409957	2	SHIM WASHER	UNTERLEGSCHEIBE

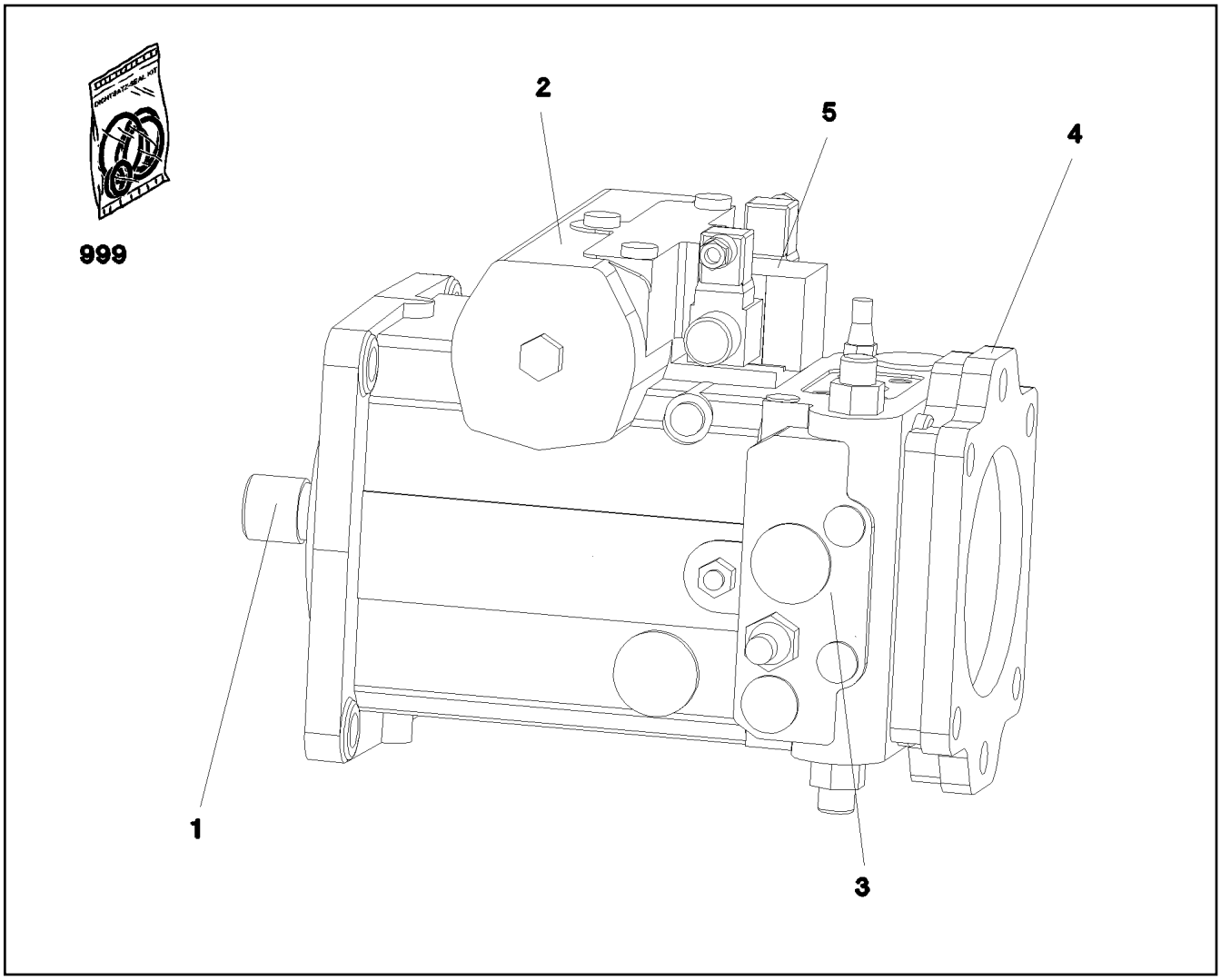

Pos.	Item	Quantity	Description	Bezeichnung
1	11690005	1	DRIVING GEAR	TRIEBWERK
(38)	10297749	1	SHAFT SEAL	WELLENDICHTRING
2	10471371	1	ADJUSTMENT	VERSTELLUNG
3	571538708	1	CONNECTING PLATE ⇨ ❑ 766	ANSCHLUSSPLATTE
4	10871990	1	PUMP SUPPORT ⇨ ❑ 773	PUMPENTRAEGER
5	11002353	1	CONTROL UNIT ⇨ ❑ 768	ANSTEUERGERAET
98	10476549	1	SEAL KIT REGULATING VALVE	DS VERSTELLPUMPE

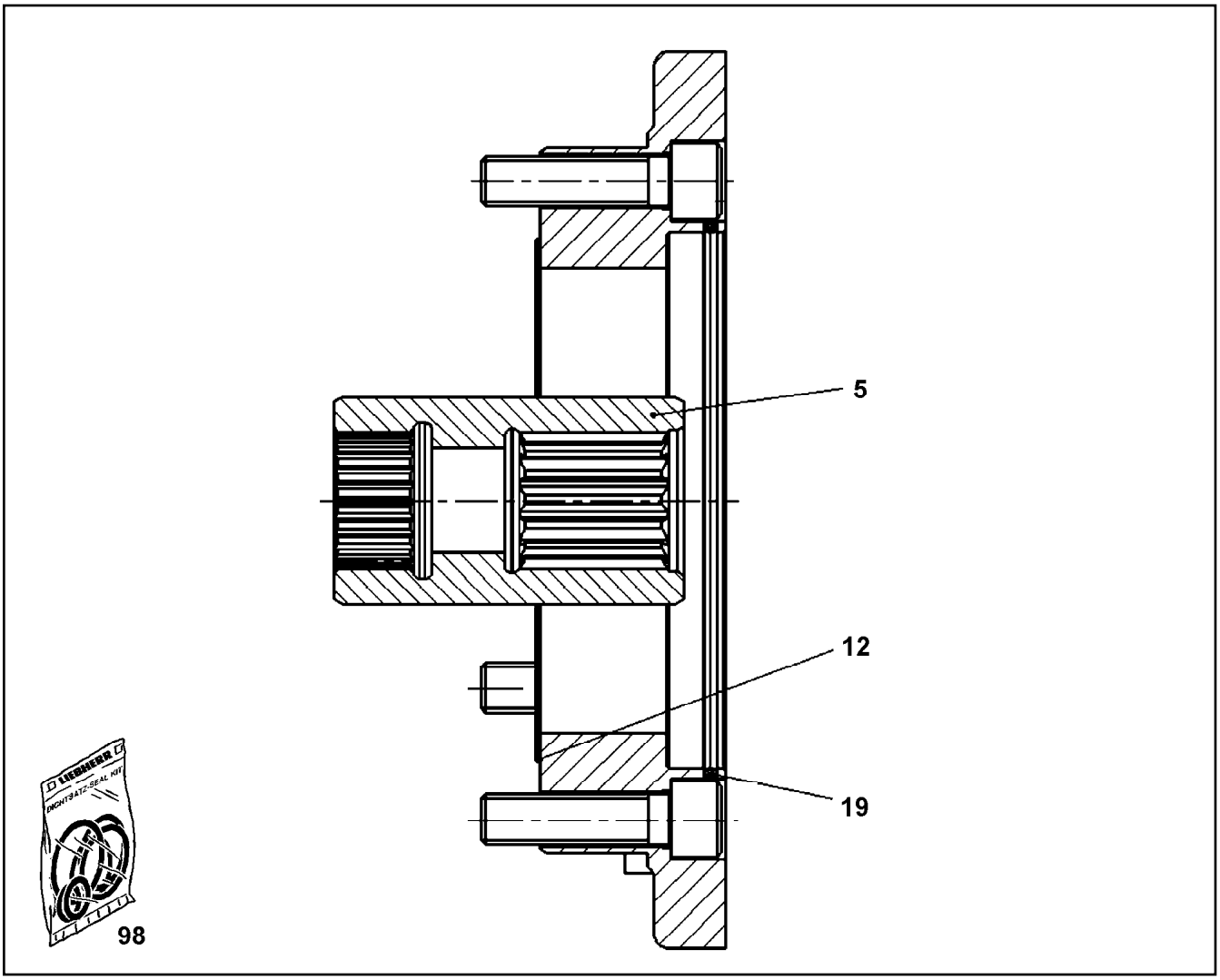

Pos.	Item	Quantity	Description	Bezeichnung
5	10292847	1	HUB	DURCHTRIEBSNABE
12	571240408	1	O-RING ARP 568 120,37X1,78 NBR90	O-RING
19	11003121	1	O-RING 127,76X2,62 NBR 70	O-RING
98	10424568	1	SEAL KIT	DICHTSATZ

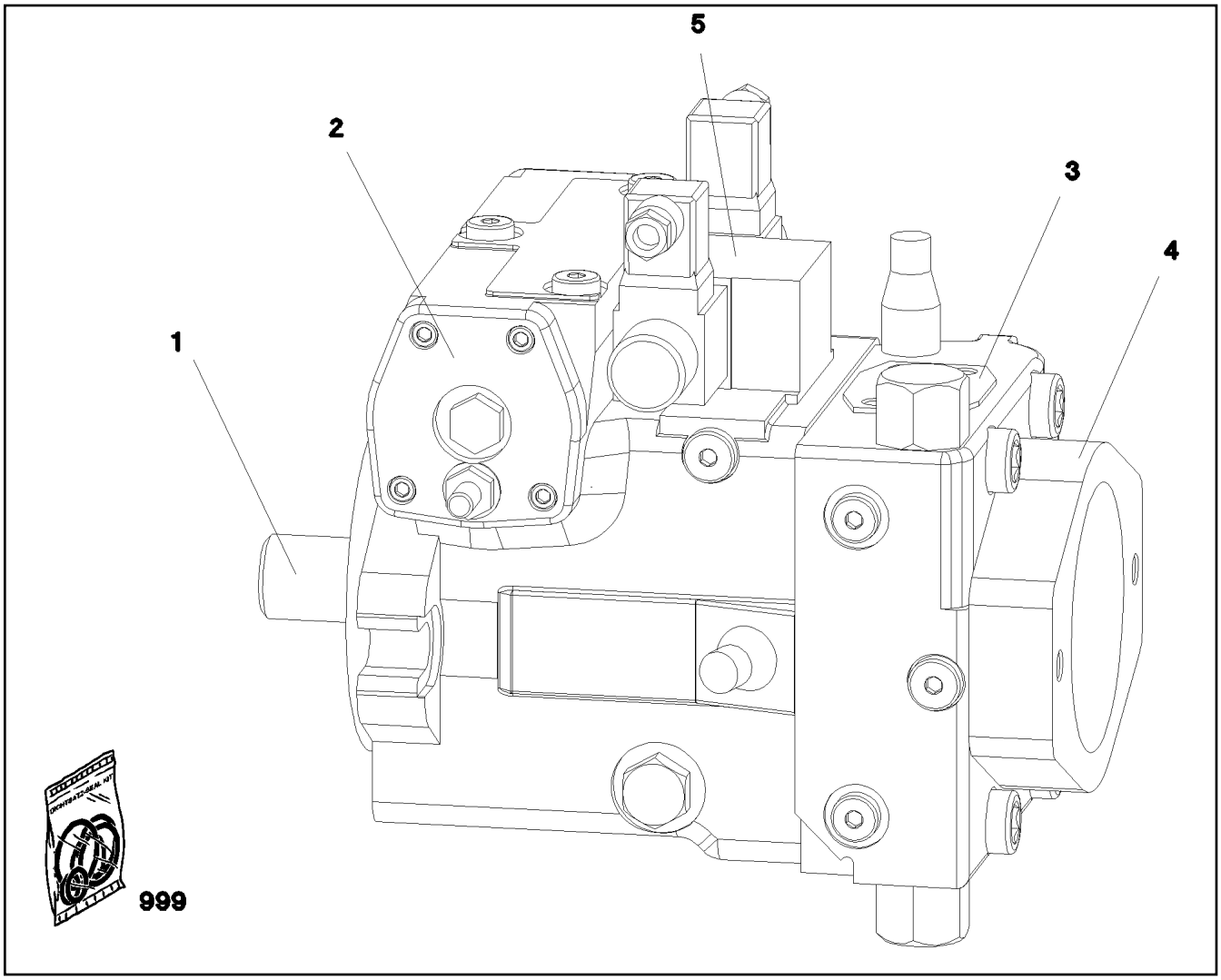

Pos.	Item	Quantity	Description	Bezeichnung
1	11494344	1	DRIVING GEAR	TRIEBWERK
(98)	11494585	1	RADIAL PACKING SET DRIVE SHAFT	DS TRIEBWELLE
2	10326925	1	ADJUSTMENT	VERSTELLUNG
(98)	11494337	1	SEAL KIT	DICHTSATZ
3	571898908	1	CONNECTING PLATE ⇨ ❑ 775	ANSCHLUSSPLATTE
4	10292854	1	PUMP SUPPORT ⇨ ❑ 777	PUMPENTRAEGER
5	10471384	1	CONTROL UNIT	ANSTEUERGERAET
(2)	10471437	2	PROPORTIONAL MAGNET 24V	PROPORTIONALMAGNET
(98)	10471439	1	SEALING SET CONTROL UNITS	DS ANSTEUERGERAET
98	10488696	1	SEAL KIT REGULATING VALVE	DS VERSTELLPUMPE

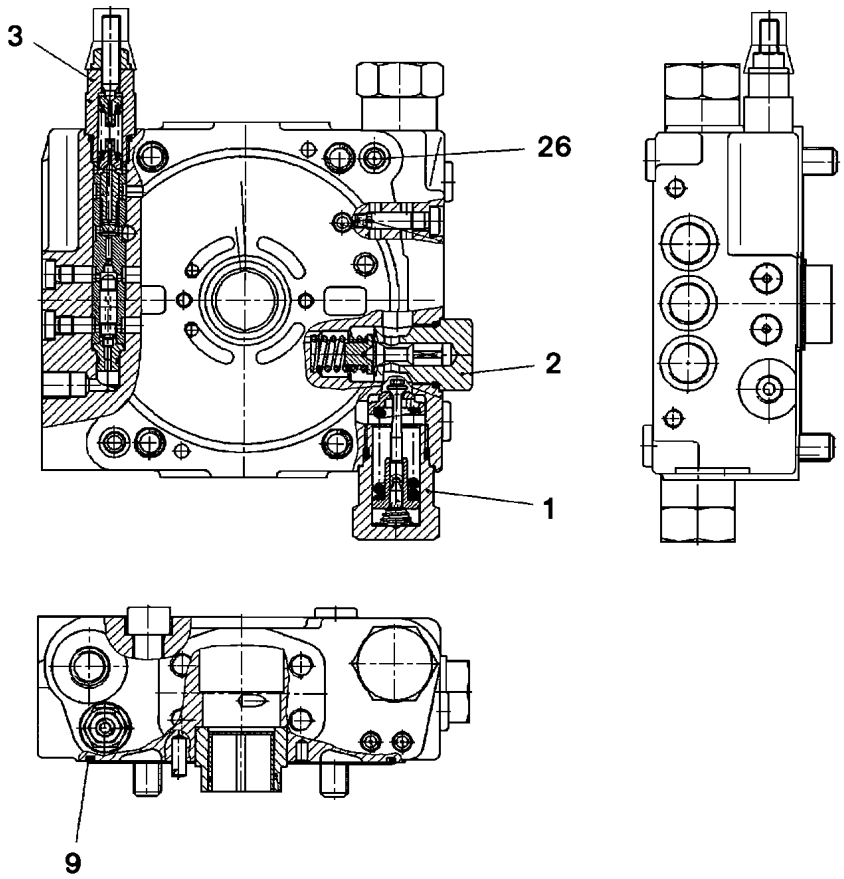

Pos.	Item	Quantity	Description	Bezeichnung
1	571899408	2	PRESSURE LIMITING VALVE	DRUCKBEGRENZUNGSVENTIL
2	571232508	1	PRESSURE LIMITING VALVE	DRUCKBEGRENZUNGSVENTIL
3	571899508	1	SHUTDOWN VALVE ⇨ ❑ 776	ABSCHALTVENTIL
9	570666208	1	O-RING ARP 568 139,37X2,62 NBR70	O-RING
26	510738608	2	O-RING ARP 568 9,25X1,78 NBR90	O-RING

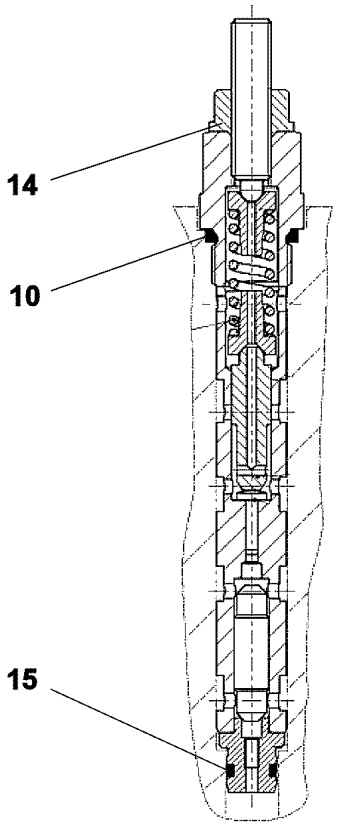

Pos.	Item	Quantity	Description	Bezeichnung
10	510746108	1	O-RING ARP 568 12,37X2,62 NBR90	O-RING
14	7361601	1	GROMMET NUT M8	DICHTUNGSMUTTER
15	510738408	1	O-RING ARP 568 6,07X1,78 NBR90	O-RING

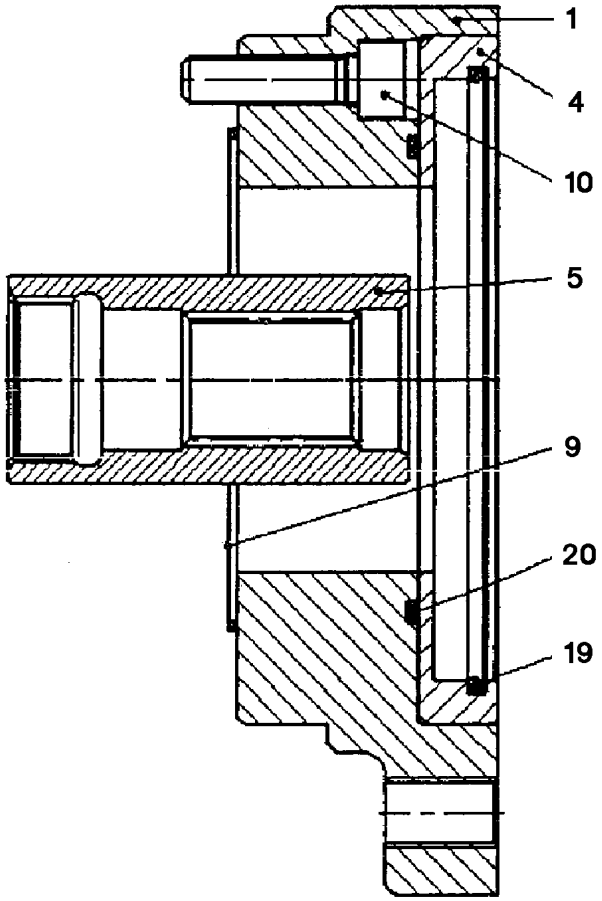

Pos.	Item	Quantity	Description	Bezeichnung
1	10292865	1	INTERMEDIATE FLANGE	ZWISCHENFLANSCH
4	10292921	1	INTERMEDIATE RING	ZWISCHENRING
5	10292922	1	HUB	DURCHTRIEBSNABE
9	7618898	1	RECTANGULAR SECTION RING	RECHTECKRING
10	4600791	4	SOCKET HEAD SCREW ISO 4762 M8X30 10.	ZYLINDERSCHRAUBE
19	570049408	1	O-RING ARP 568 101,27X2,62 NBR70	O-RING
20	514530408	1	O-RING ARP 568 75,87X2,62 NBR90	O-RING

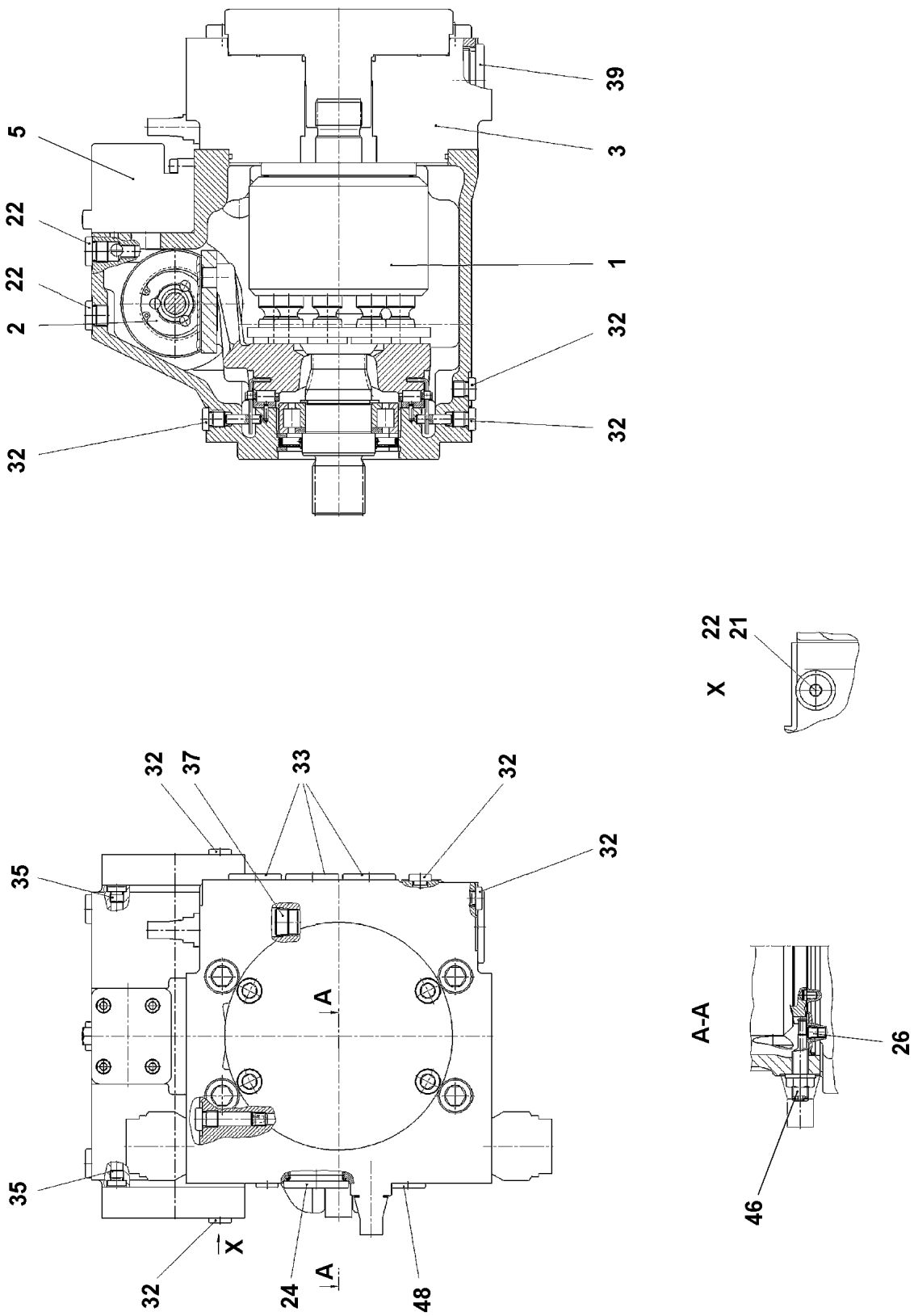

19.1.2022 059277 LIEBHERR	**etk_en_de_073897 LG 1750** **VARIABLE PUMP** **VERSTELLPUMPE**	❑ 778 (1/2) **10493368**

Pos.	Item	Quantity	Description	Bezeichnung
1	10489678	1	DRIVING GEAR ⇨ ❑ 764	TRIEBWERK
2	10471371	1	ADJUSTMENT	VERSTELLUNG
3	571903008	1	CONNECTING PLATE ⇨ ❑ 780	ANSCHLUSSPLATTE
5	11002353	1	CONTROL UNIT ⇨ ❑ 768	ANSTEUERGERAET
21	477705108	1	STOP PLUG VSTIM18X1,5ED CR6-FREI	STOPFEN
22	477704408	3	STOP PLUG VSTIM16X1,5ED CR6-FREI	STOPFEN
24	477704808	1	STOP PLUG VSTIM42X2ED CR6-FREI	STOPFEN
26	514584908	1	SCREW PLUG DIN 906 M8X1 5.8	VERSCHLUSSSCHRAUBE
32	477704308	4	STOP PLUG VSTI M12X1,5 CR6-FREI	STOPFEN
33	477705208	3	STOP PLUG VSTIM33X2ED CR6-FREI	STOPFEN
35	477705508	2	STOPPER PLUG VSTIM10X1ED CR6-FREI	BLINDSTOPFEN
37	500136108	1	SCREW PLUG DIN 906 M20X1,5 ST A3C	VERSCHLUSSSCHRAUBE
39	477705708	1	STOP PLUG VSTIM48X2ED CR6-FREI	STOPFEN
46	10179473	1	GRUB SCREW ISO 4026 M12X30 45H FLZN	GEWINDESTIFT
48	477704508	1	STOP PLUG VSTIM22X1,5ED CR6-FREI	STOPFEN
999	10476549	1	SEAL KIT REGULATING VALVE	DS VERSTELLPUMPE

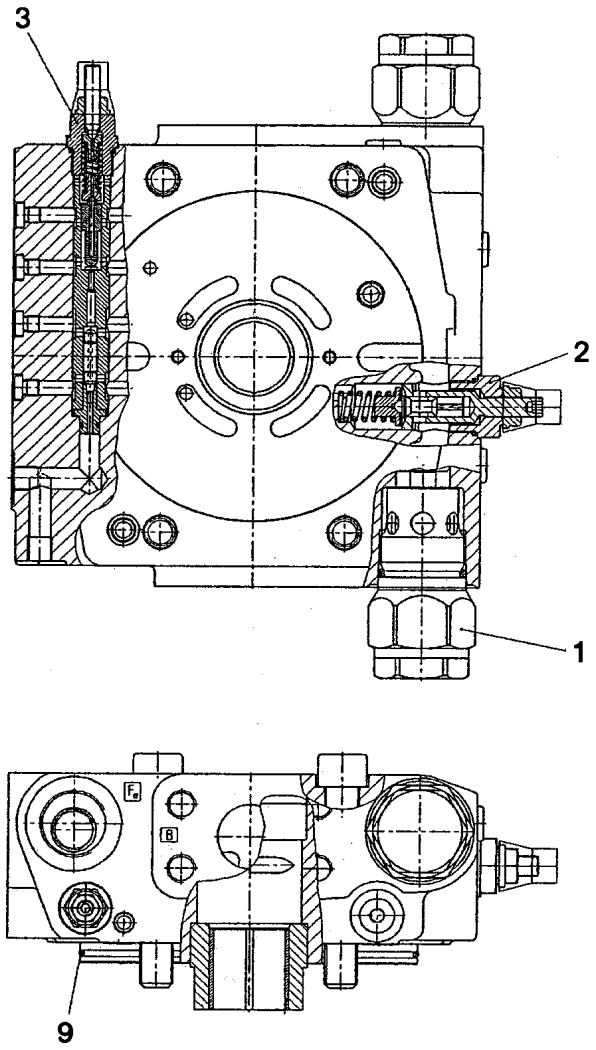

Pos.	Item	Quantity	Description	Bezeichnung
1	571903308	2	PRESSURE LIMITING VALVE	DRUCKBEGRENZUNGSVENTIL
2	5715963	1	PRESSURE LIMITING VALVE	DRUCKBEGRENZUNGSVENTIL
3	7622338	1	SHUTDOWN VALVE	ABSCHALTVENTIL
9	571239808	1	O-RING ARP 568 158,42X2,62 NBR90	O-RING

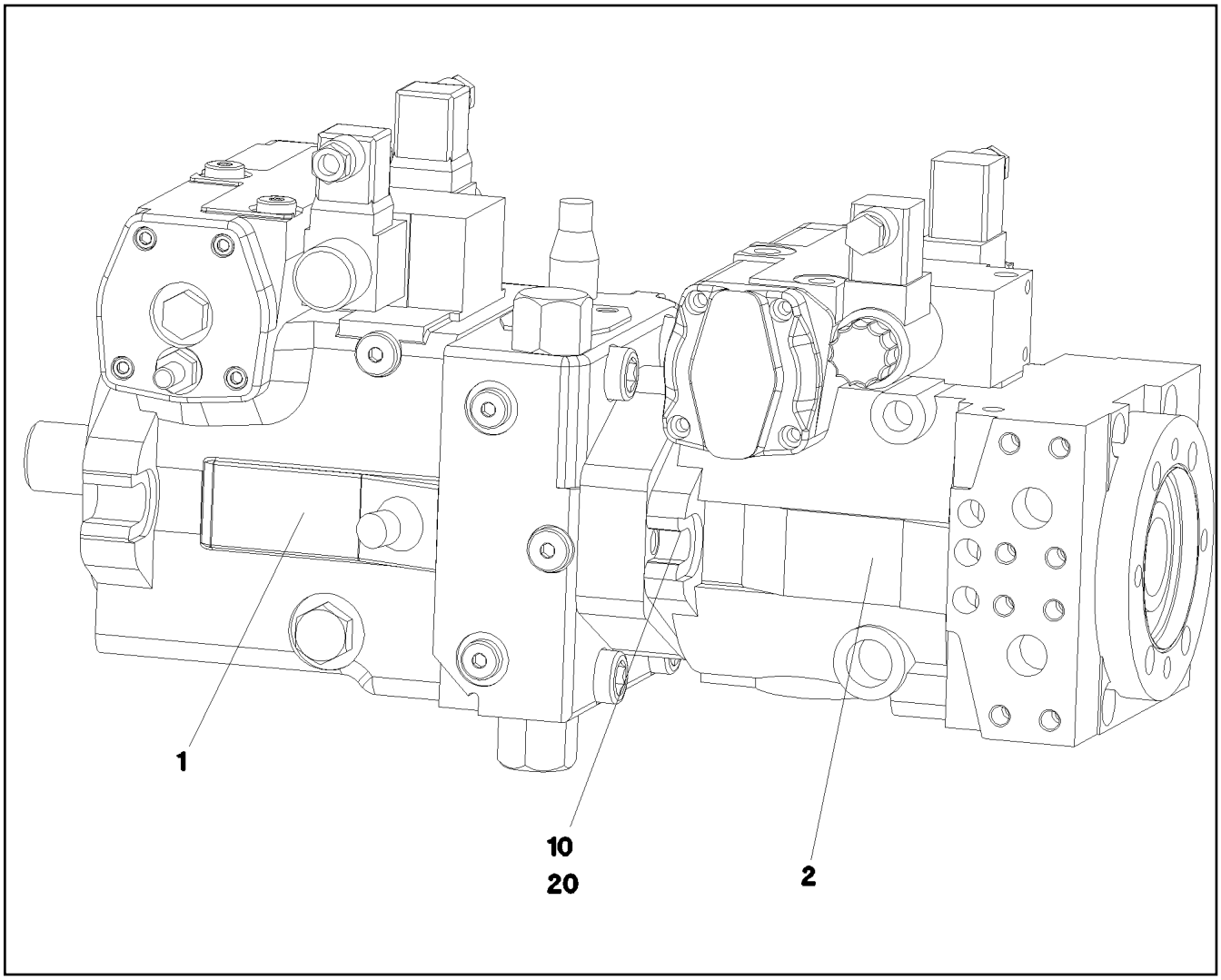

Pos.	Item	Quantity	Description	Bezeichnung
1	11656288	1	VARIABLE PUMP ⇨ ❑ 782	VERSTELLPUMPE
2	10877574	1	VARIABLE PUMP	VERSTELLPUMPE
10	10179392	2	SOCKET HEAD SCREW DIN 7984 M10X20 08	ZYLINDERSCHRAUBE
20	10007617	2	WASHER	BEILEGSCHEIBE

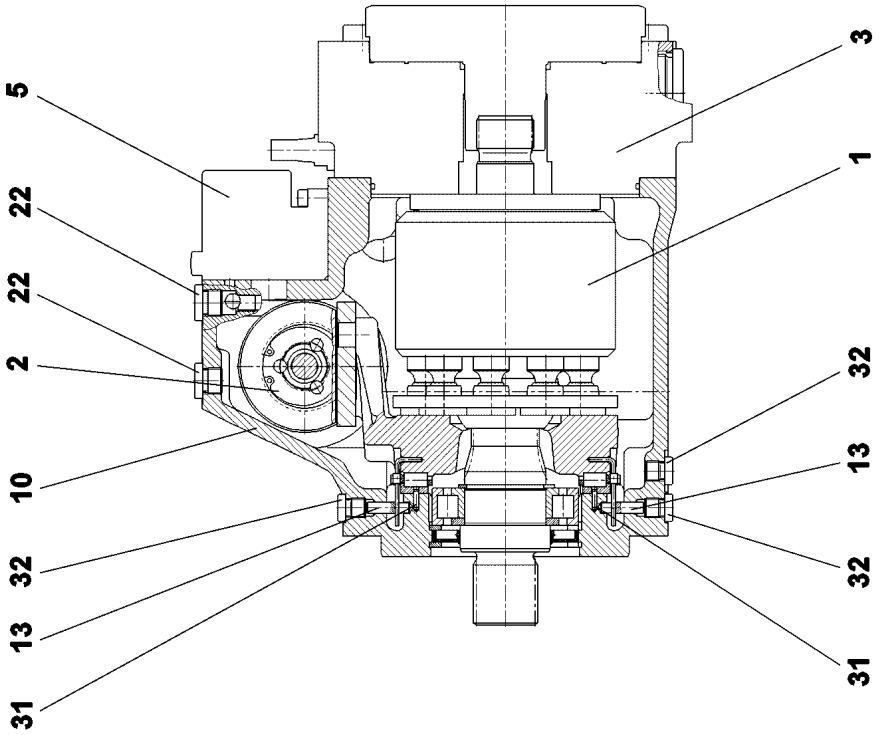
5
22
22
2
10
32
13
31
3
1
32
13
32
31

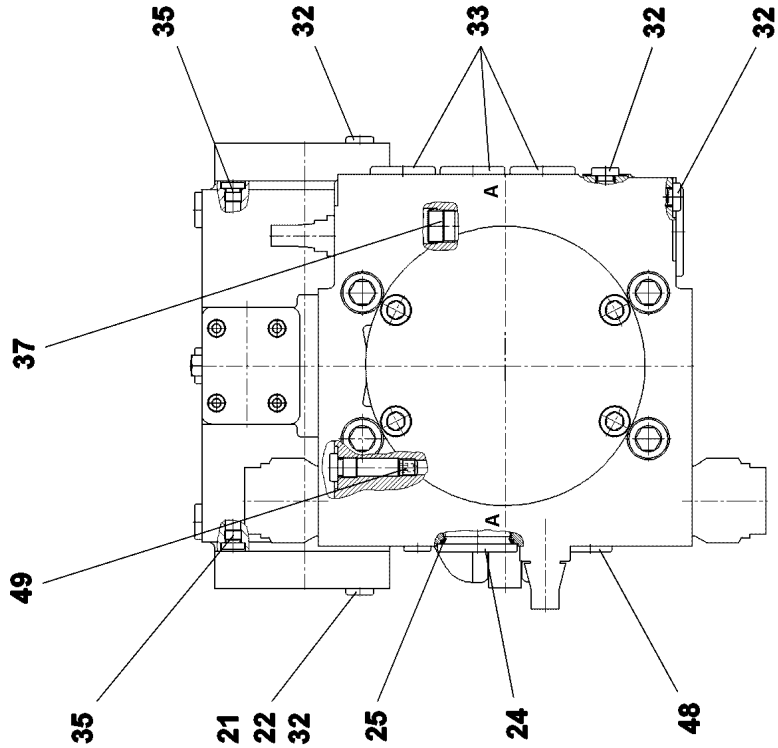
35
32
33
32
32
37
49
35
21
22
32
25
24
48
A
A

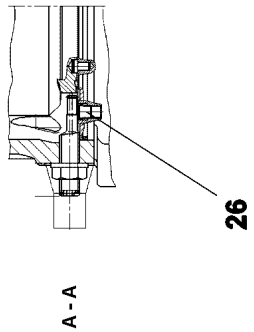
26
A - A

Pos. 98

Pos.	Item	Quantity	Description	Bezeichnung
1	11690005	1	DRIVING GEAR	TRIEBWERK
2	10471371	1	ADJUSTMENT	VERSTELLUNG
3	571903008	1	CONNECTING PLATE ⇨ ❑ 780	ANSCHLUSSPLATTE
5	11002353	1	CONTROL UNIT ⇨ ❑ 768	ANSTEUERGERAET
10	10424349	1	HOUSING	GEHAEUSE
13	10488370	2	PIVOT PIN	GELENKSTIFT
21	10220419	1	SCREW PLUG M18X1,5	VERSCHLUSSSCHRAUBE
22	11643072	3	SCREW PLUG DIN 908 M16X1,5 ST FLZN SP	VERSCHLUSSSCHRAUBE
24	404100908	1	SCREW PLUG DIN 908 M42X2 ST A3C	VERSCHLUSSSCHRAUBE
25	10424341	1	O-RING	O-RING
26	514584908	1	SCREW PLUG DIN 906 M8X1 5.8	VERSCHLUSSSCHRAUBE
31	514593508	2	SPIRAL DOWEL PIN ISO 8748 3X12 ST	SPIRALSPANNSTIFT
32	11626246	4	SCREW PLUG DIN 908 M12X1,5 ST FLZN SP	VERSCHLUSSSCHRAUBE
33	404101208	3	SCREW PLUG DIN 908 M33X2 ST A3C	VERSCHLUSSSCHRAUBE
35	7372626	2	SCREW PLUG M10X1	VERSCHLUSSSCHRAUBE
37	12218194	1	SCREW PLUG DIN 908 M20X1,5 St FLZN SP	VERSCHLUSSSCHRAUBE
48	10878578	1	SCREW PLUG DIN 908 M22X1,5X18 ST 480H	VERSCHLUSSSCHRAUBE
49	10297739	1	NOZZLE	DUESE
98	10476549	1	SEAL KIT REGULATING VALVE	DS VERSTELLPUMPE

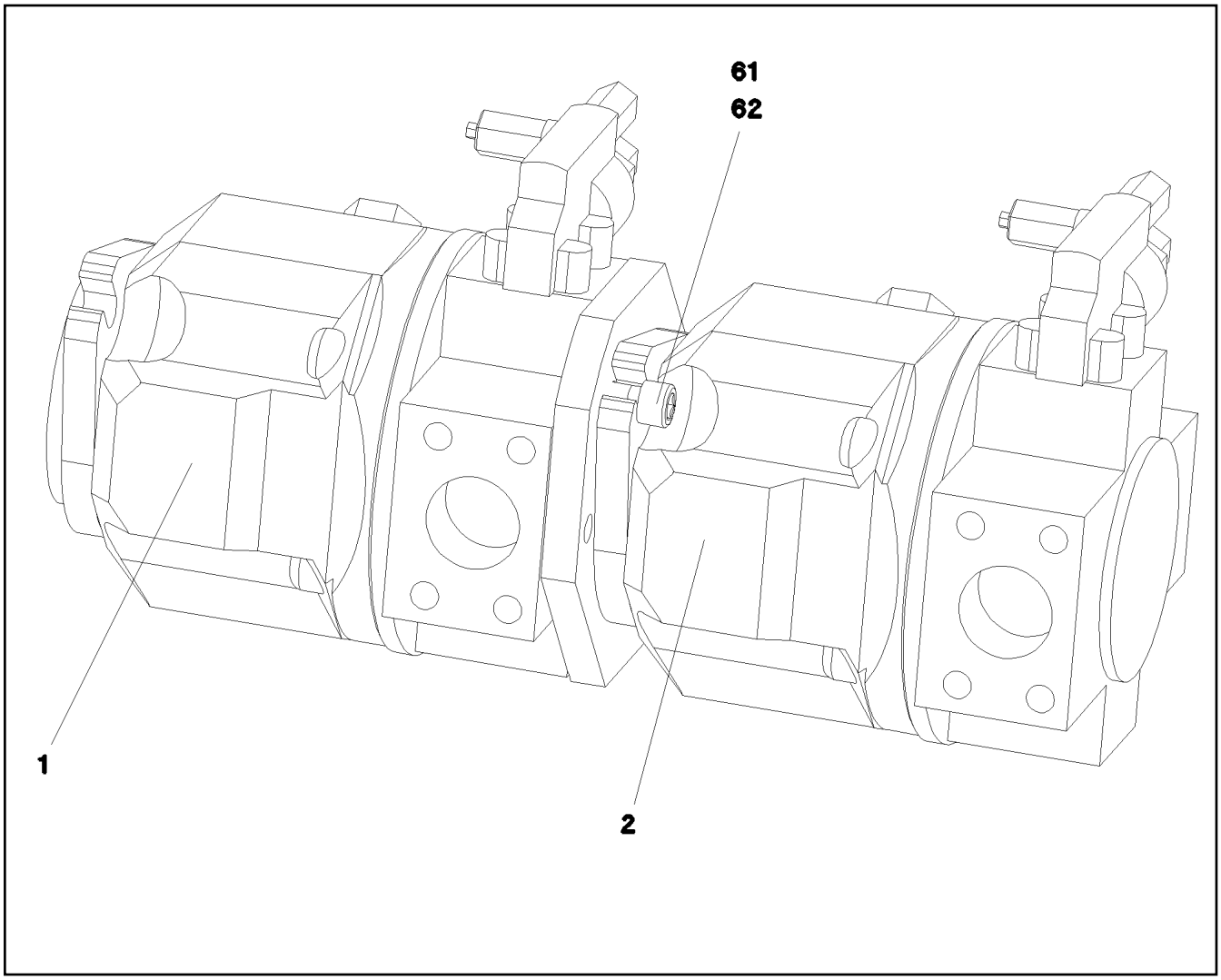

Pos.	Item	Quantity	Description	Bezeichnung
1	10663280	1	VARIABLE PUMP LA10VO ⇨ ❑ 785	VERSTELLPUMPE
2	10663295	1	VARIABLE PUMP LA10VO ⇨ ❑ 786	VERSTELLPUMPE
61	12201263	2	SOCKET HEAD SCREW ISO 4762 M12X30 8	ZYLINDERSCHRAUBE
62	10020694	2	WASHER -	SCHEIBE

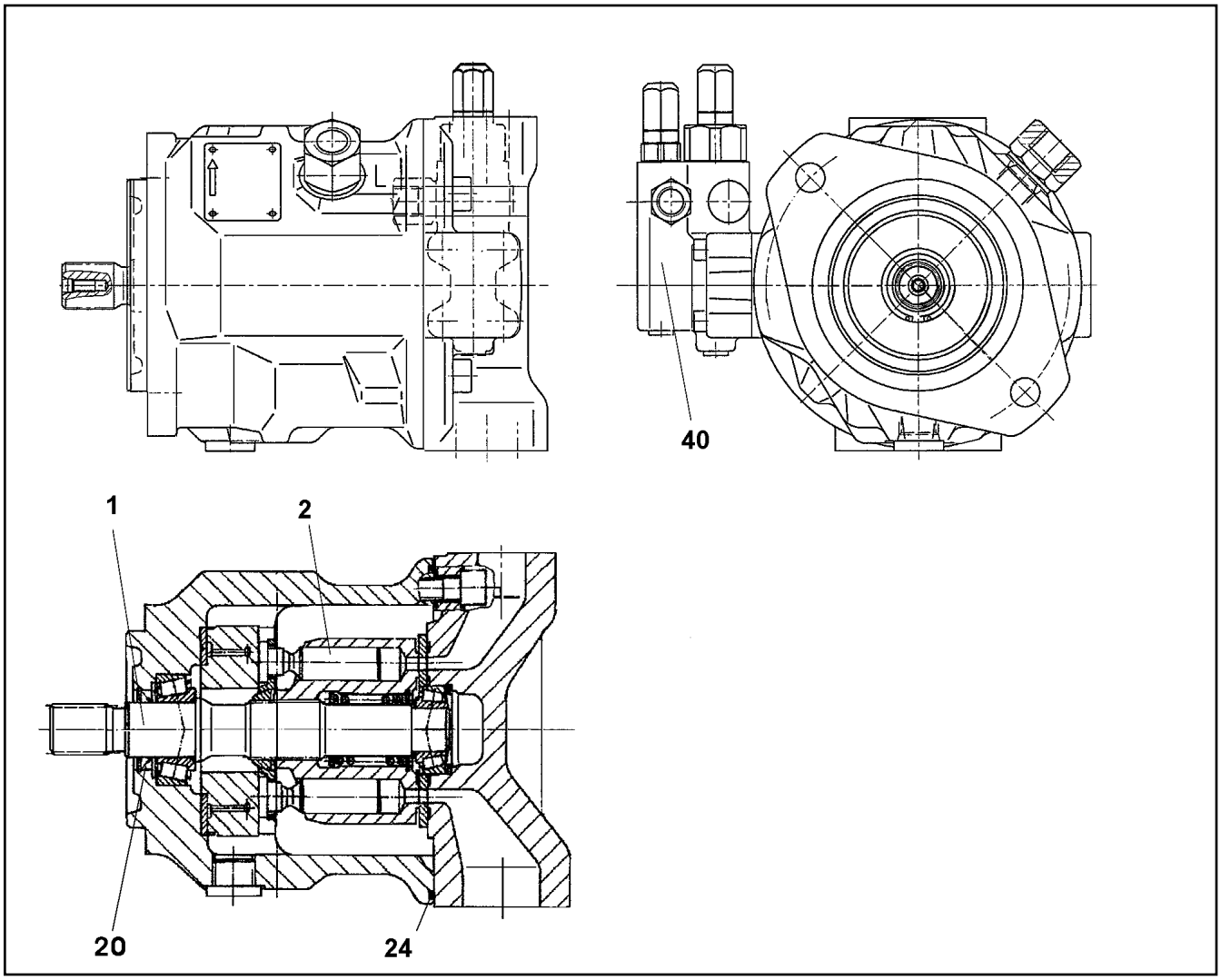

Pos.	Item	Quantity	Description	Bezeichnung
1	10324889	1	DRIVING GEAR	TRIEBWERK
2	10411207	1	SEAT ADJUSTMENT	VERSTELLEINRICHTUNG
20	10220359	1	SHAFT SEAL 28X40X6.5/5.5 75V	WELLENDICHTRING
24	10352116	1	O-RING 104X3 V80	O-RING
40	10663297	1	CONTROL VALVE	STEUERVENTIL
(2)	10297876	1	SEAL	DICHTUNG

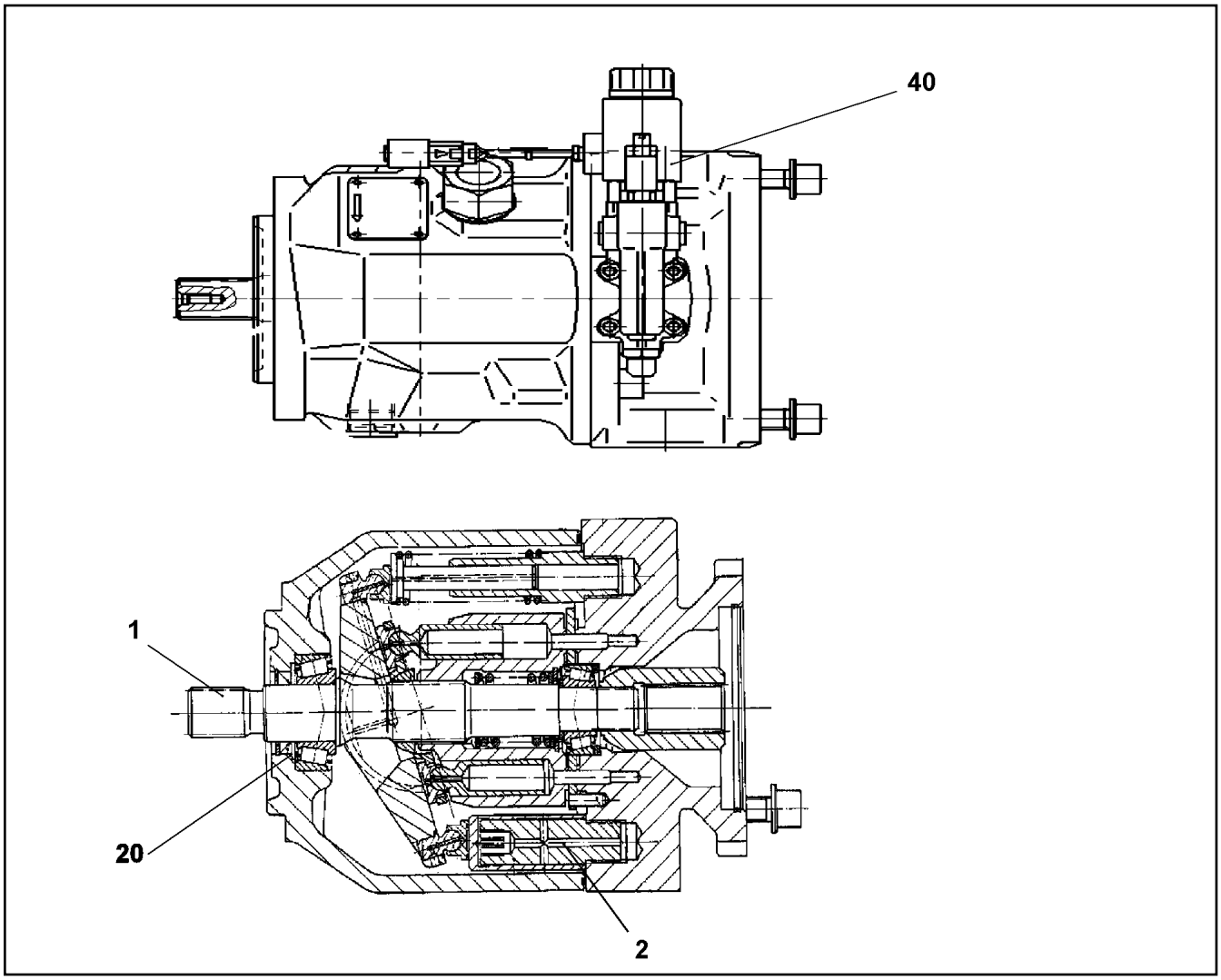

Pos.	Item	Quantity	Description	Bezeichnung
1	10324889	1	DRIVING GEAR	TRIEBWERK
2	10411207	1	SEAT ADJUSTMENT	VERSTELLEINRICHTUNG
20	10220359	1	SHAFT SEAL 28X40X6.5/5.5 75V	WELLENDICHTRING
40	10114975	1	CONTROL VALVE	STEUERVENTIL
			⇨ ❑ 787	

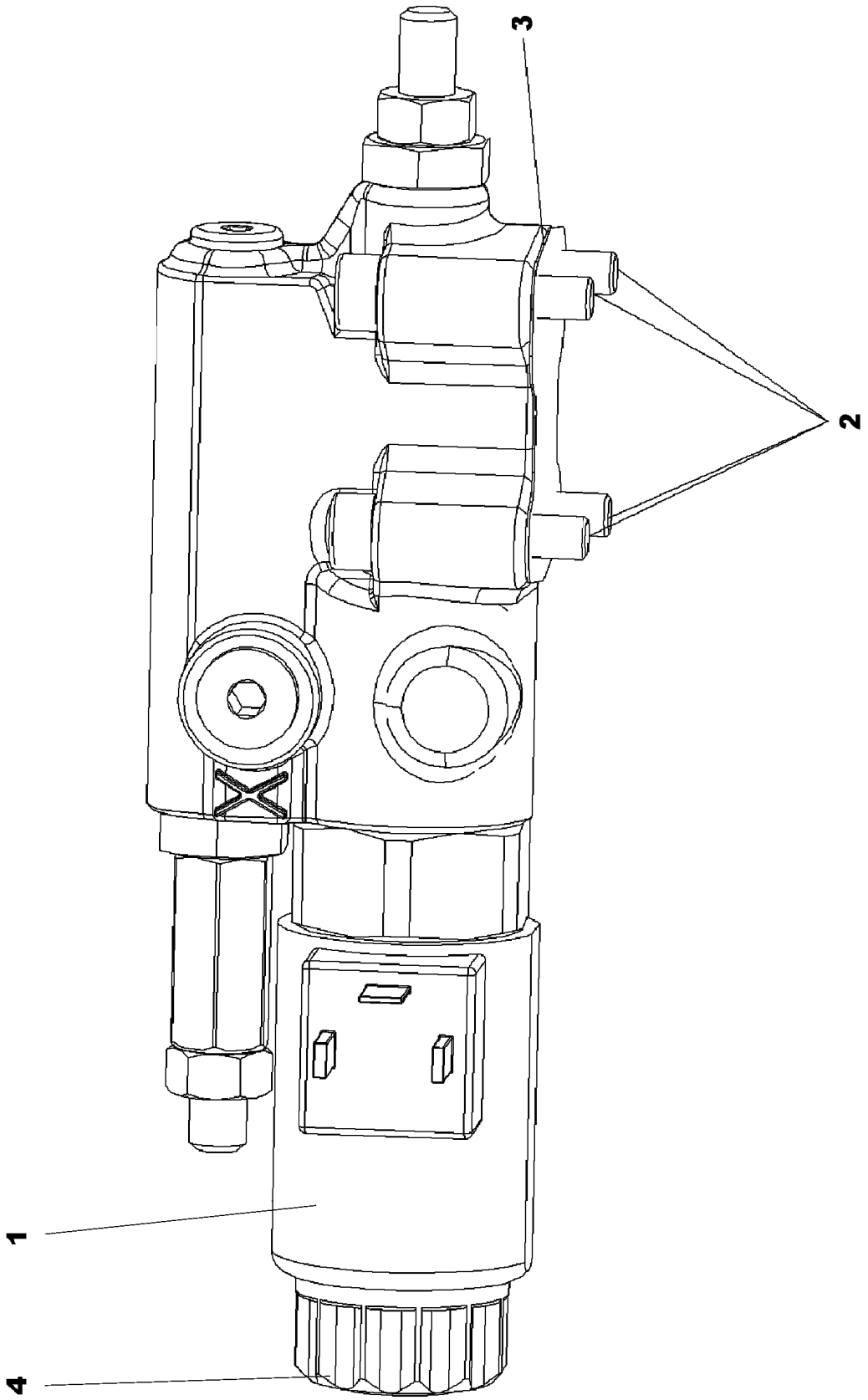
1
4
2
3

Pos.	Item	Quantity	Description	Bezeichnung
1	11161919	1	PROPORTIONAL MAGNET	PROPORTIONALMAGNET
2	10297876	1	SEAL	DICHTUNG
3	4901159	4	SOCKET HEAD SCREW ISO 4762 M6X30 10.	ZYLINDERSCHRAUBE
4	10332420	1	NUT	RAENDELMUTTER

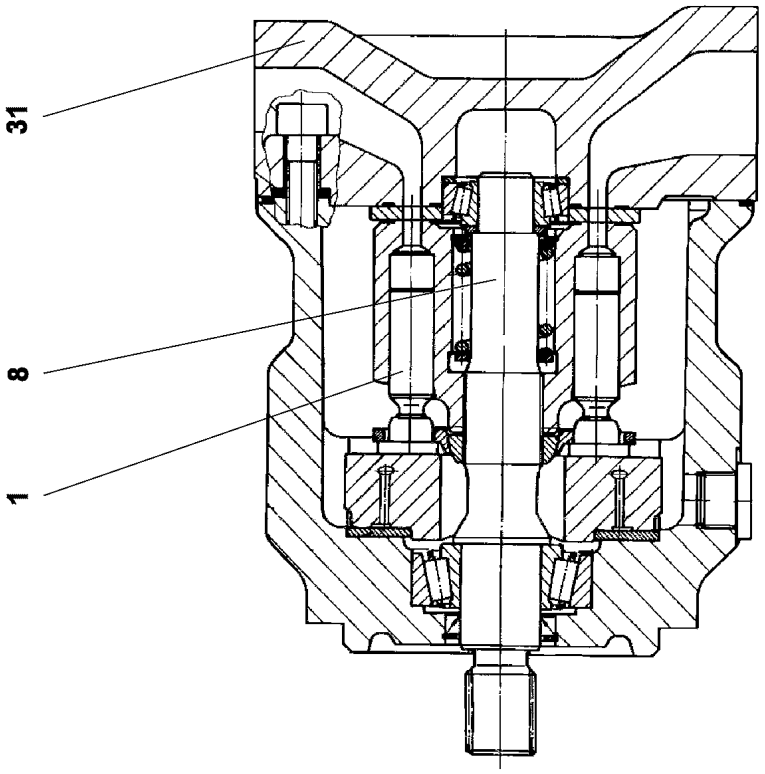
31
8
1

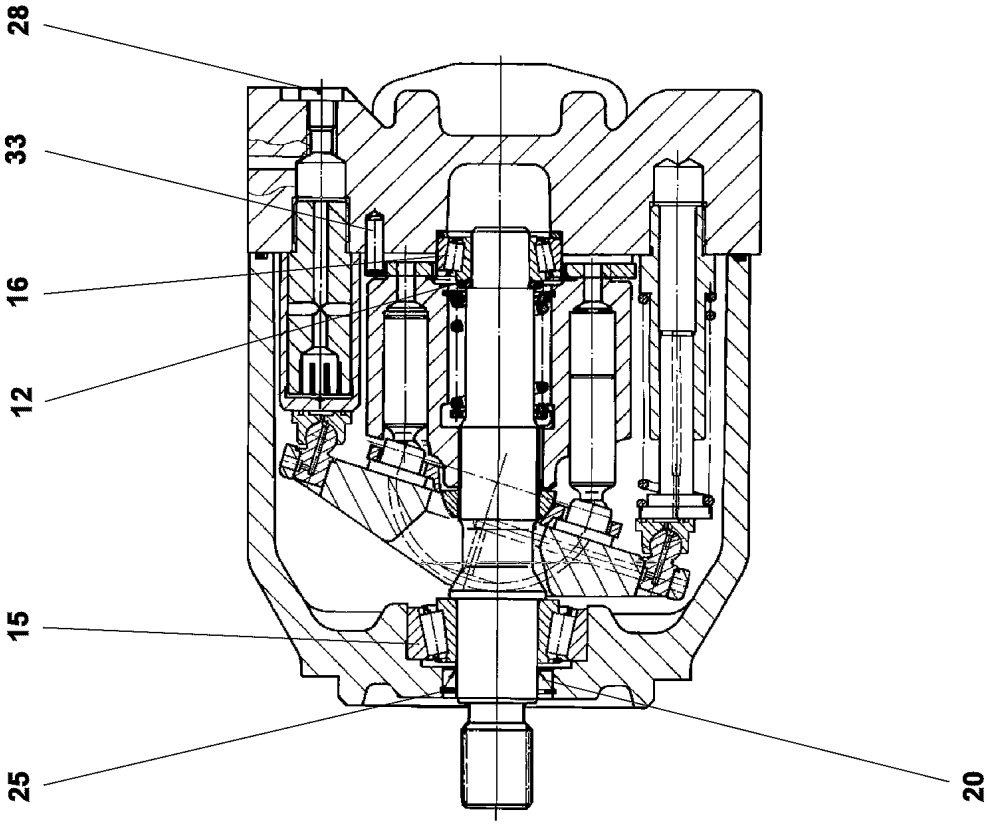
28
33
16
12
15
25
20

Pos.	Item	Quantity	Description	Bezeichnung
1	7025897	1	DRIVING GEAR	TRIEBWERK
8	10343074	1	DRIVE SHAFT	ANTRIEBSWELLE
12	10008421	1	ADJUSTING SHIM	ABSTIMMSCHEIBE
15	10355730	1	TAPERED ROLLER BEARING	KEGELROLLENLAGER
16	10355731	1	TAPERED ROLLER BEARING	KEGELROLLENLAGER
20	7413402	1	SHAFT SEAL 25X35X6	WELLENDICHTRING
25	10008092	1	LOCKING RING DIN 984 35X1,5	SICHERUNGSRING
28	7372626	2	SCREW PLUG M10X1	VERSCHLUSSSCHRAUBE
31	7022127	1	DOUBLE PLUG	DOPPELABREISSSTOPFEN
33	11840110	1	PARALLEL PIN 6X18 St	ZYLINDERSTIFT

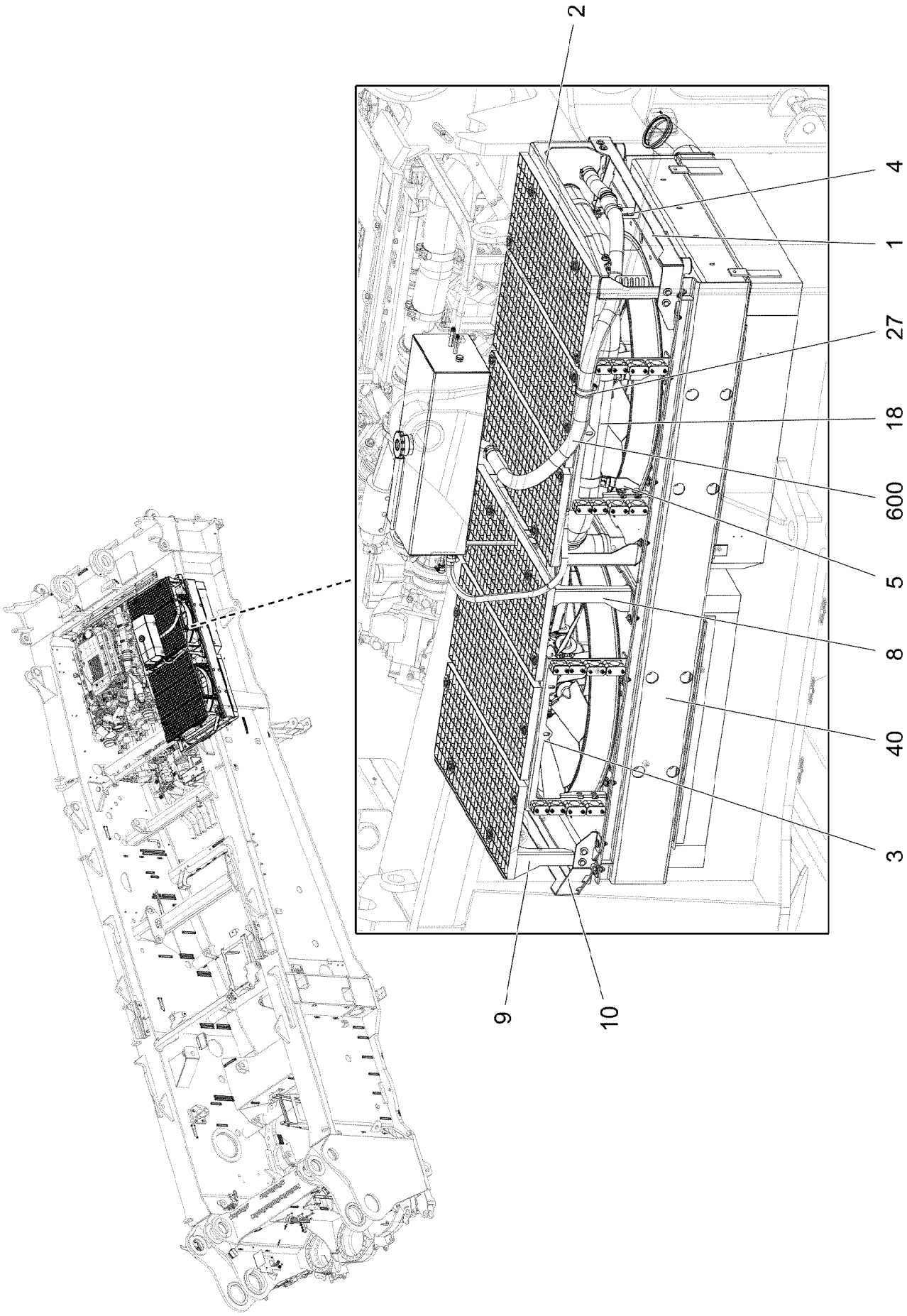

19.1.2022 006056 LIEBHERR	**etk_en_de_073897 LG 1750** **RADIATOR, PRE-ASSEMBLED** **KUEHLER VORM.**	❑ 791 (1/6) **96039239**

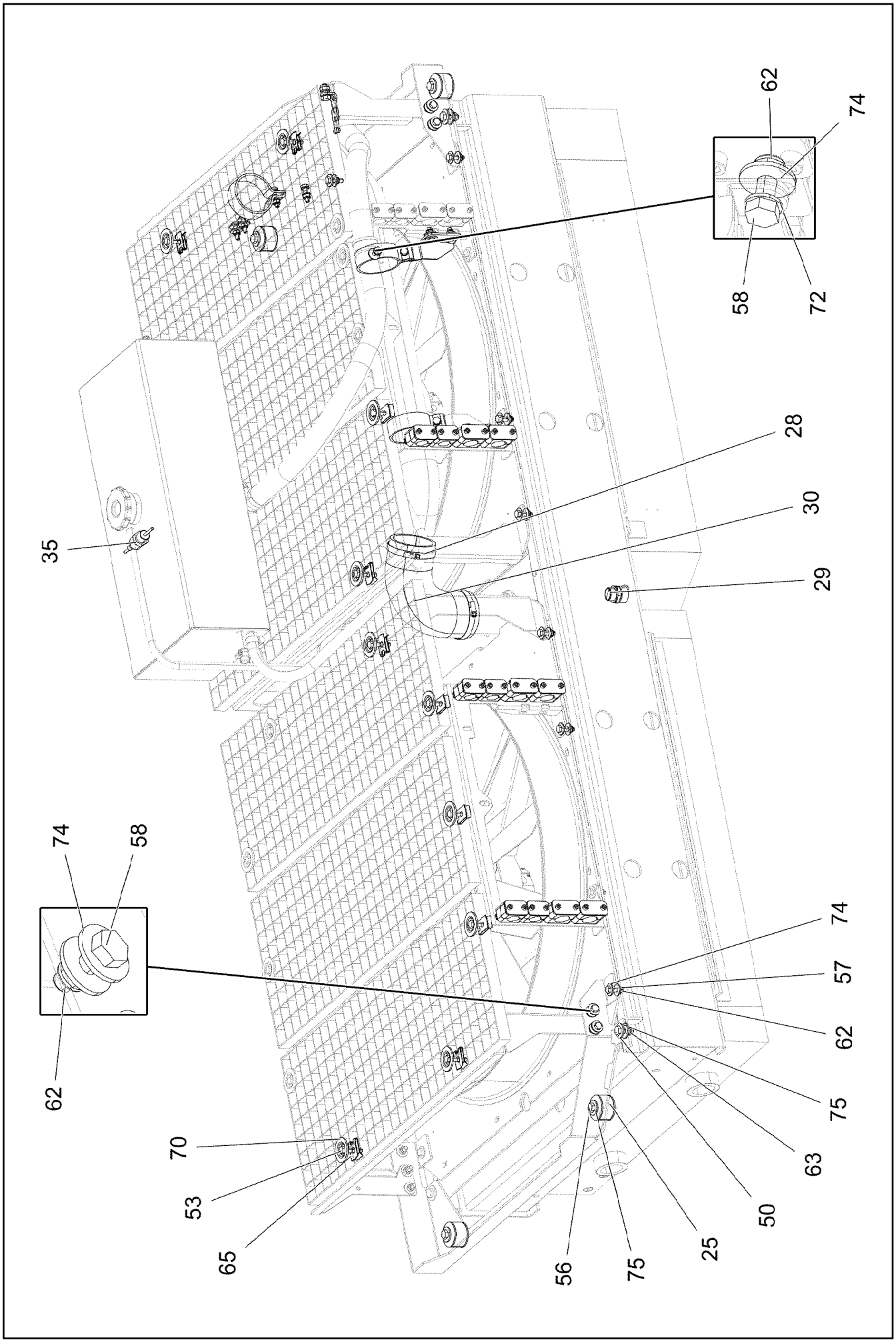

19.1.2022 006057 LIEBHERR	**etk_en_de_073897 LG 1750** **RADIATOR, PRE-ASSEMBLED** **KUEHLER VORM.**	❑ 792 (2/6) **96039239**

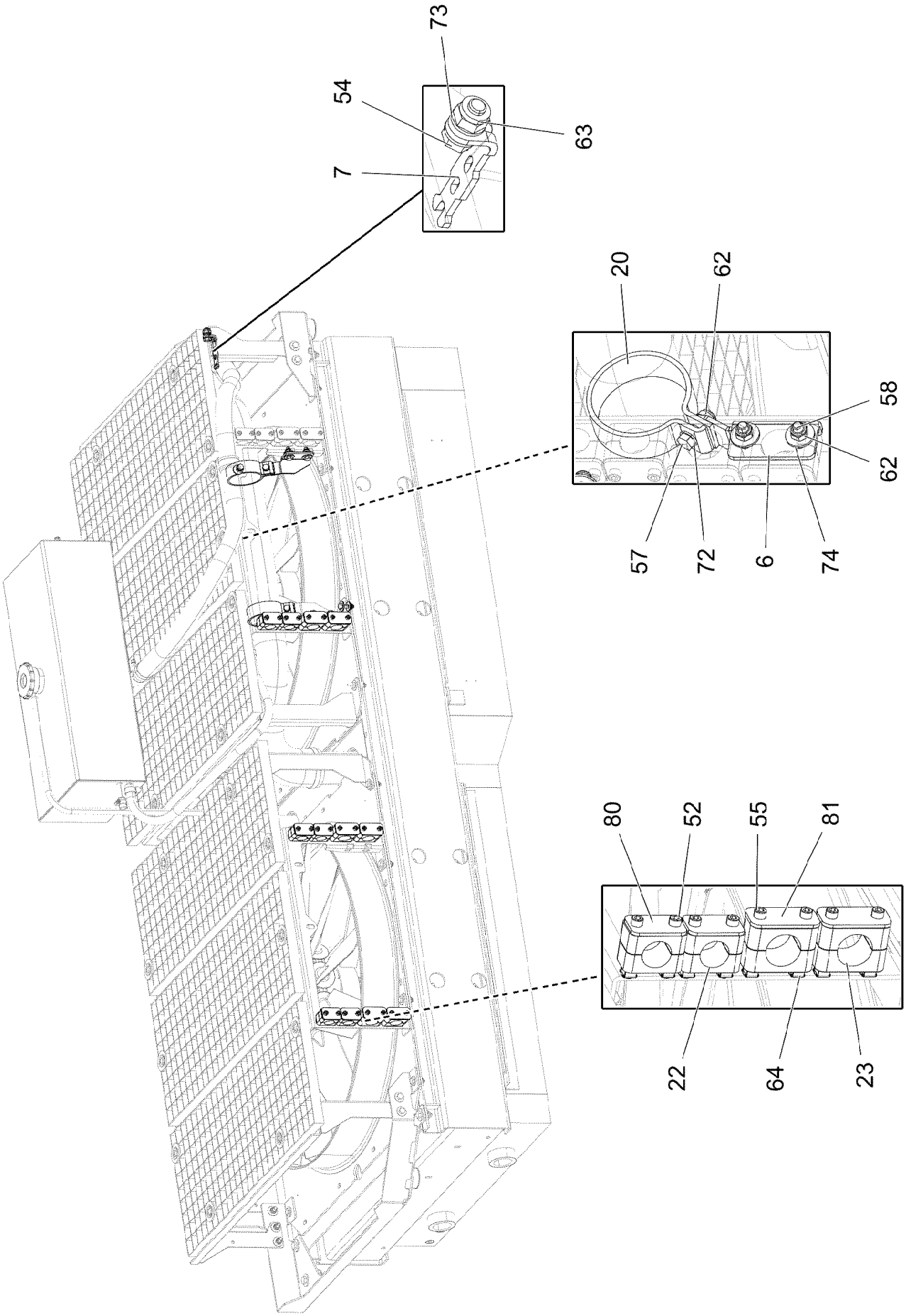
73
54
63
7
20
62
58
62
57
72
6
74
80
52
55
81
22
64
23

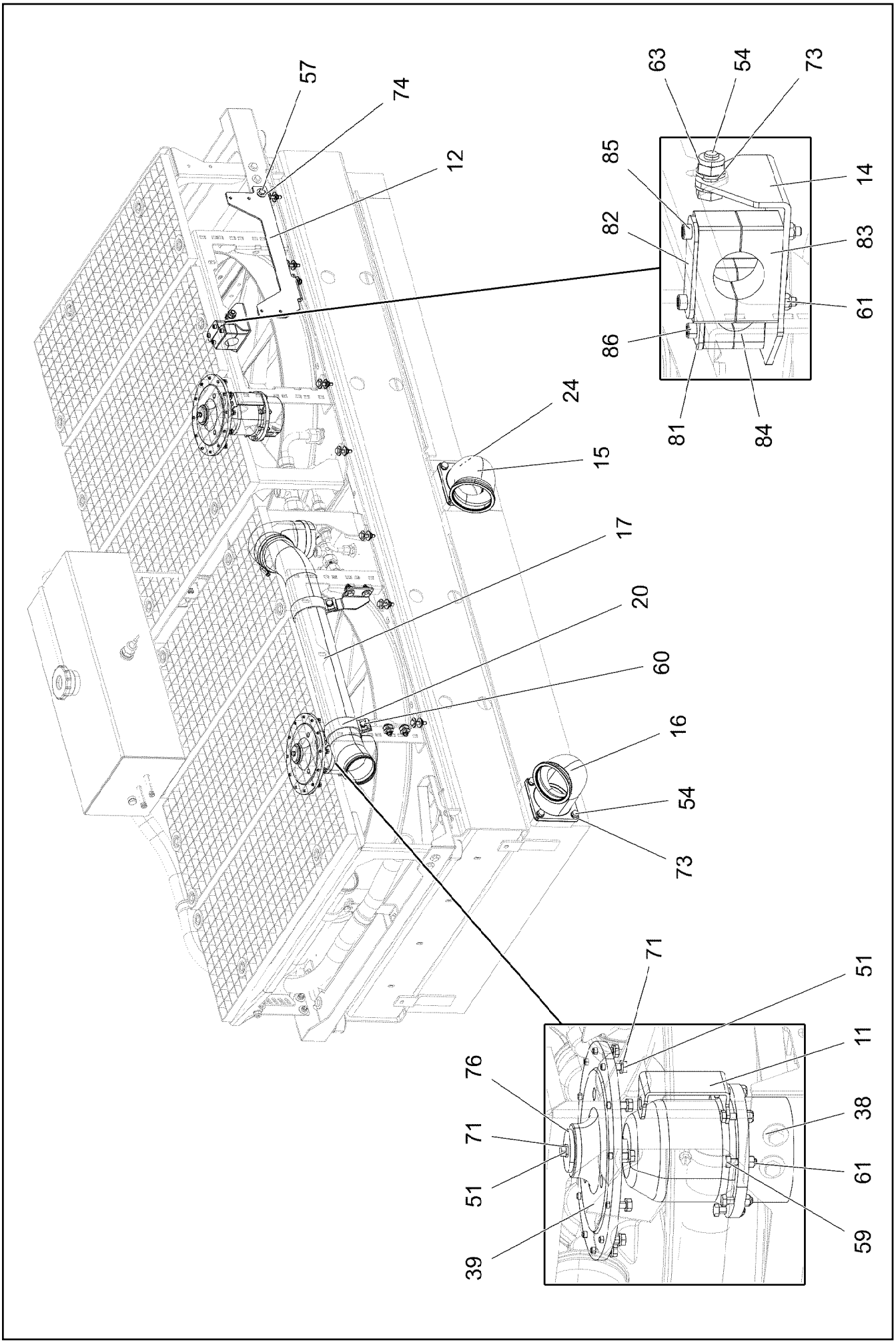

19.1.2022 006059 LIEBHERR	**etk_en_de_073897 LG 1750** **RADIATOR, PRE-ASSEMBLED** **KUEHLER VORM.**	❑ 794 (4/6) **96039239**

Pos.	Item	Quantity	Description	Bezeichnung
1	97066557	1	PLATE 4X994X306 S315MC	BLECH
2	97066558	1	PLATE 4X922X563 S315MC	BLECH
3	97066559	4	PLATE 4X515X352 S315MC	BLECH
4	97066560	1	PLATE 4X183X143 S315MC	BLECH
5	97066561	2	PLATE 4X117X72 S315MC	BLECH
6	97066562	2	PLATE 4X117X72 S315MC	BLECH
7	952859808	1	PLATE 4X103X20 S315MC FE//ZNNI8//CN//T	BLECH
8	976185808	2	PLATE 4X919X399 S315MC	BLECH
9	976186408	1	PLATE 4X972X332 S315MC	BLECH
10	976191608	1	PLATE 4X1079X344 S315MC	BLECH
11	97066600	2	PLATE 3X136X58 S355MC	BLECH
12	976655008	1	PLATE 4X393X172 S315MC FE//ZNNI8//CN//T	BLECH
14	97081864	1	PLATE 4X191X80 S315MC FE//ZNNI8//CN//T	BLECH
15	96000701	1	CHARGE AIR PIPE SPF	LADELUFTROHR
16	96000702	1	CHARGE AIR PIPE SPF	LADELUFTROHR
17	96000727	1	COOLING WATER PIPE EDELSTAHL	KUEHLWASSERROHR
18	96000728	1	COOLING WATER PIPE EDELSTAHL	KUEHLWASSERROHR
20	4981069	5	PIPE CLAMP DIN 71555 78,5 St A3C	ROHRSCHELLE
22	7005052	16	CLAMP-HALF DIN 3015-1 L 3 R 25 PP SW	KLEMMHAELFTE
23	602008908	16	CLAMP-HALF DIN 3015-1 L 4 R 30 PP SW	KLEMMHAELFTE
24	710200008	2	SEAL 1,5X120X120 AFM 31	DICHTUNG
25	726905008	4	CIRCULAR BEARING C50X30XM10	RUNDLAGER
27	774216508	2	PIPE CLAMP 40/20	ROHRSCHELLE
28	774218808	4	HOSE CLAMP 90/80-100/12 W3	SCHLAUCHSCHELLE
29	789011908	1	OIL DRAIN PLUG M26X1,5	OELABLASSSCHRAUBE
30	97048694	2	FORM HOSE DN80X6 B SPF	FORMSCHLAUCH
35	10228143	1	LEVEL PROBE L=50 5 V SPF	NIVEAUSONDE
38	510241408	2	HYDRO MOTOR A10FE 18CM³/U SPF ⇨ ❑ 29	HYDROMOTOR
39	953581208	2	FAN HUB X0 G-ALSI9CU3	LUEFTERNABE
40	12101228	1	RADIATOR UNIT AL	KUEHLERANLAGE
50	11642358	4	HEX SCREW ISO 4017 M10X30 8.8 FLZN SP	SECHSKANTSCHRAUBE
51	11644899	26	HEX SCREW ISO 4017 M6X20 8.8 480H SPF	SECHSKANTSCHRAUBE
52	12203634	16	SOCKET HEAD SCREW ISO 4762 M6X50 8.8	ZYLINDERSCHRAUBE
53	11651579	20	HEX SCREW ISO 4014 M8X40 8.8 480H SPF	SECHSKANTSCHRAUBE
54	11631816	10	HEX SCREW ISO 4017 M10X25 8.8 FLZN SP	SECHSKANTSCHRAUBE
55	10876359	16	SOCKET HEAD SCREW ISO 4762 M6X55 8.8	ZYLINDERSCHRAUBE
56	11652470	4	HEX SCREW ISO 4017 M10X16 8.8 FLZN SP	SECHSKANTSCHRAUBE
57	11826527	19	HEX SCREW ISO 4017 M8X30 8.8 480H SPF	SECHSKANTSCHRAUBE
58	10197831	13	HEX SCREW ISO 4017 M8X25 8.8 ZNNI-480	SECHSKANTSCHRAUBE
59	10197836	16	HEX SCREW ISO 4017 M6X25 8.8 ZNNI-480	SECHSKANTSCHRAUBE
60	11692827	10	HEX SCREW ISO 4017 M8X35 8.8 480H SPF	SECHSKANTSCHRAUBE
61	12102692	20	HEX NUT DIN 985 M6 8 ZNNI-480H SPF	SECHSKANTMUTTER
62	10875614	42	HEX NUT DIN 985 M8 8 480H SPF	SECHSKANTMUTTER
63	10197769	6	HEX NUT DIN 985 M10 8 ZNNI-480H SPF	SECHSKANTMUTTER
64	10875857	33	CAGE NUT M6 NIROSTA	KAEFIGMUTTER
65	12100332	21	SHEET METAL NUT M8 480H SPF	BLECHMUTTER
70	10100621	20	DISH MOUNTING	TELLERBEFESTIGUNG
71	10197771	26	WASHER ISO 7089 6 200HV ZNNI-480H SPF	SCHEIBE
72	12103465	14	WASHER ISO 7089 8 300HV ZNNI-480H SPF	SCHEIBE
73	10289795	12	WASHER ISO 7089 10 300HV FLZN SPF	SCHEIBE
74	11140469	71	WASHER ISO 7093-1 8 200HV 480H SPF	SCHEIBE
75	11491889	12	WASHER ISO 7093-1 10 300HV FLZN SPF	SCHEIBE
76	953631708	2	WASHER RD40X4 S315MC FE//ZNNI8//CN//T	SCHEIBE
80	7005053	8	LID PLATE DIN 3015-1 L-DP 3 W1-ZN	DECKPLATTE
81	7008583	9	LID PLATE DIN 3015-1 L-DP 4 W1-ZN	DECKPLATTE
82	5005219	1	LID PLATE DIN 3015-1 L-DP 5 W1-ZN	DECKPLATTE
83	602009108	2	CLAMP-HALF DIN 3015-1 L 5 R 35 PP SW	KLEMMHAELFTE
84	602008808	2	CLAMP-HALF DIN 3015-1 L 4 R 28 PP SW	KLEMMHAELFTE
85	12215338	2	SOCKET HEAD SCREW ISO 4762 M6X75 8.8	ZYLINDERSCHRAUBE

Pos.	Item	Quantity	Description	Bezeichnung
86	12202784	2	SOCKET HEAD SCREW ISO 4762 M6X60 8.8	ZYLINDERSCHRAUBE
600	96039255	1	HOSE LINES	SCHLAUCHLEITUNGEN
(1)	96039290	1	HOSE CPL. CONTI KWS 32X1800	SCHLAUCH KPL.
(2)	96039293	1	HOSE CPL. CONTI KWS 12X780	SCHLAUCH KPL.

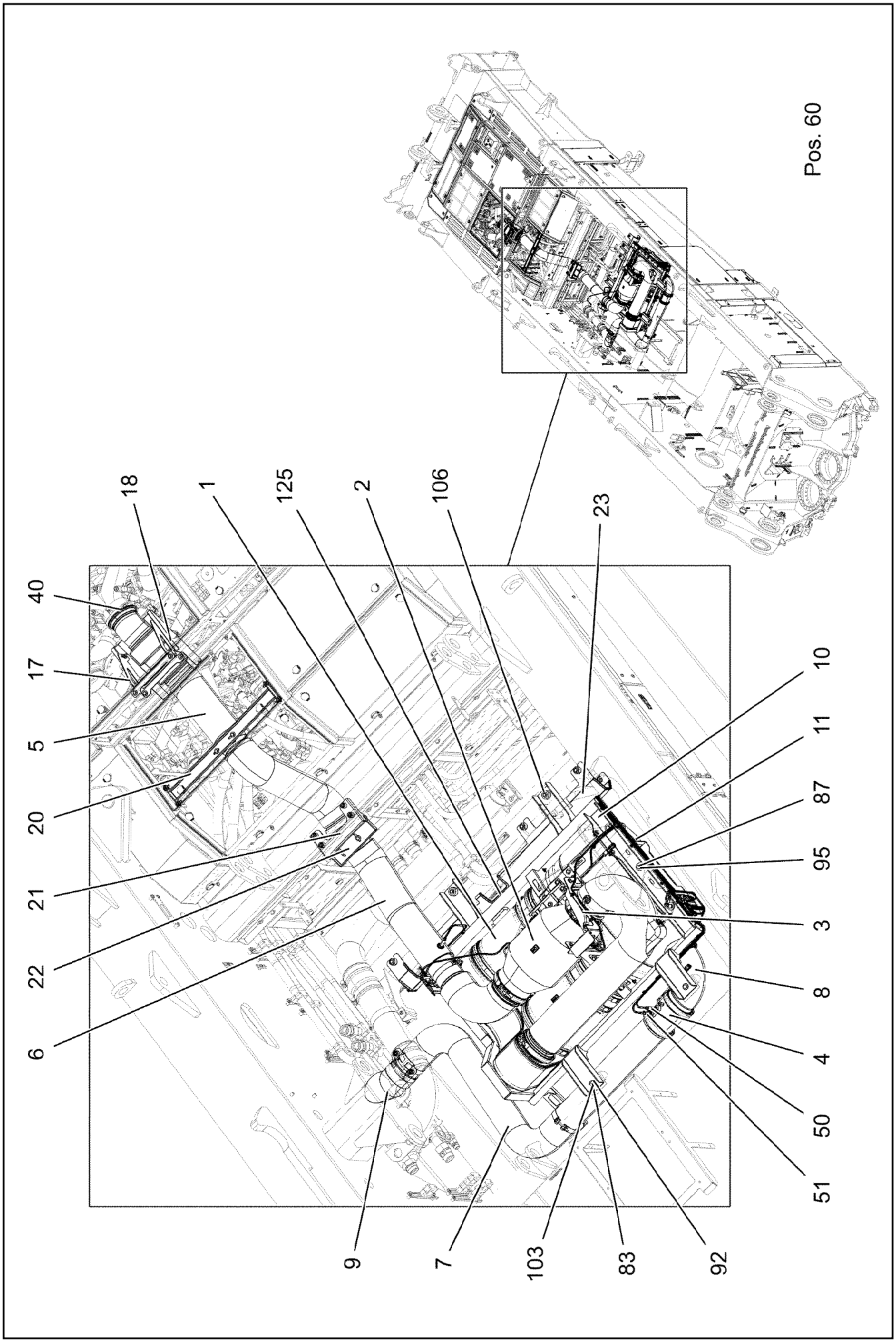

19.1.2022 008370 LIEBHERR	**etk_en_de_073897 LG 1750** **MUFFLER UNIT** **SCHALLDAEMPFERANLAGE**	❑ 797 (1/5) **919546708**

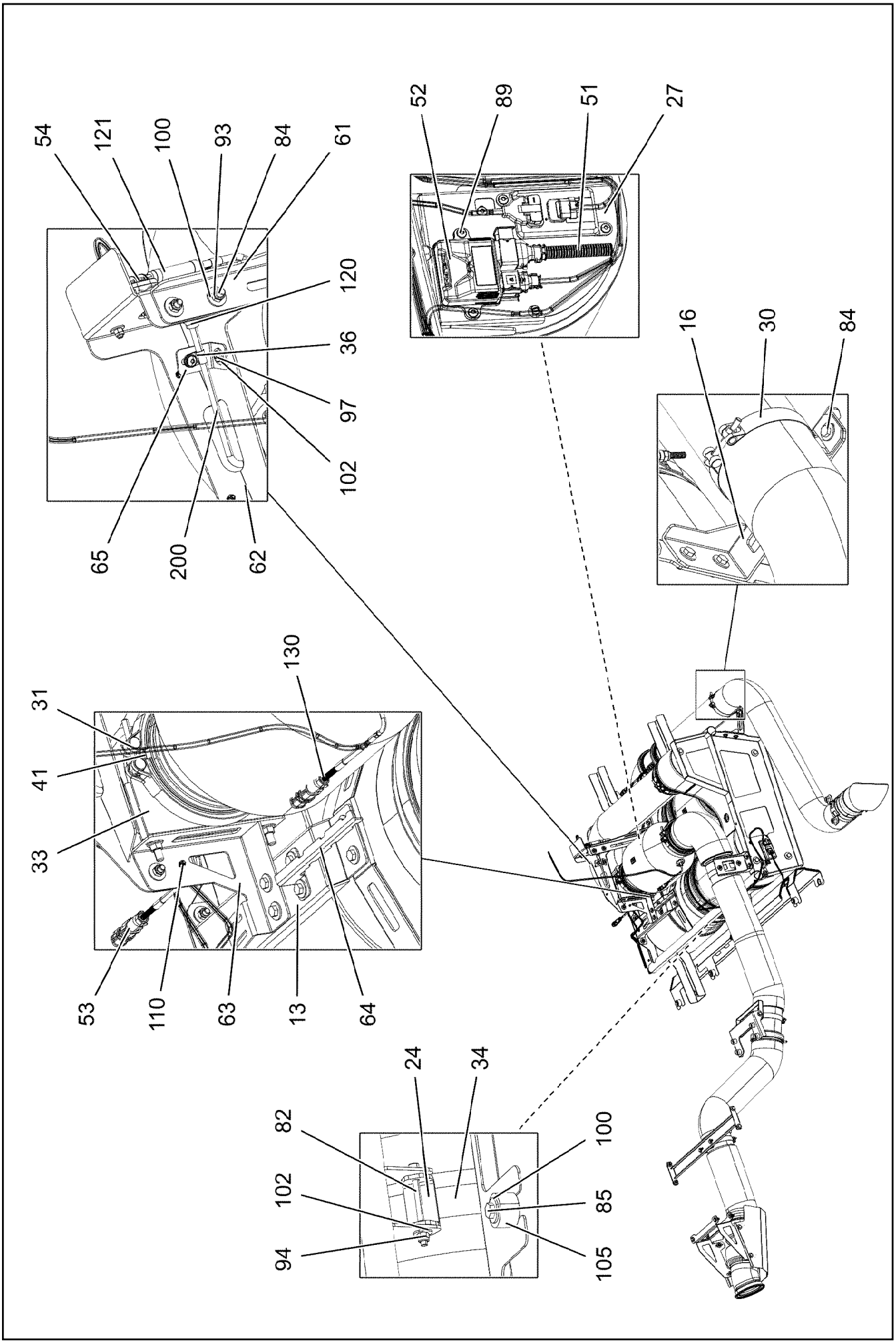

19.1.2022 008371 LIEBHERR	**etk_en_de_073897 LG 1750** **MUFFLER UNIT** **SCHALLDAEMPFERANLAGE**	❑ 798 (2/5) **919546708**

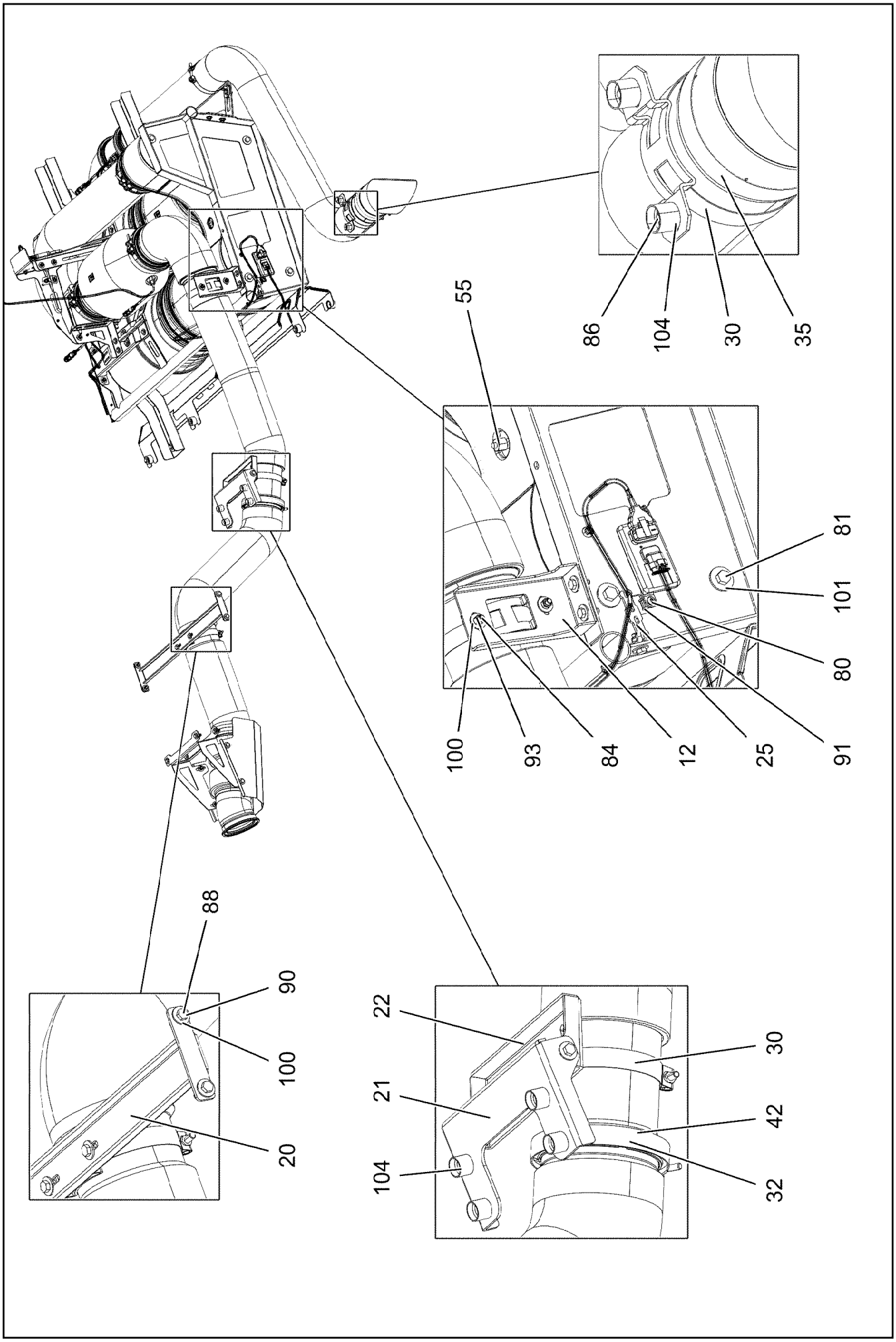
86
104
30
35
55
81
101
80
91
25
12
84
93
100
88
90
100
20
22
21
104
30
42
32

Pos.	Item	Quantity	Description	Bezeichnung
1	12475635	1	SCRFILTER ASSEMBLY SCRFILTER GEN 2 ⇨ ❑ 802	SCRFILTER-BAUGRUPPE
2	12888569	1	DIESEL OXIDATION CATALYST	DIESELOXIDATIONSKATALYSA
3	13402645	1	EXHAUST MIXING PIPE SCRFILTER GEN 2	ABGASMISCHROHR
4	12898859	1	SENSOR PIPE	SENSORROHR
5	96038127	1	FLEXIBLE WASHER SPF	FLEXROHR
6	96038128	1	EXHAUST PIPE SPF	ABGASROHR
7	96038129	1	EXHAUST PIPE SPF	ABGASROHR
8	96023722	1	EXHAUST PIPE ELBOW EDELSTAHL SPF	ABGASROHRBOGEN
9	96001394	1	EXHAUST TAIL PIPE EDELSTAHL	ABGASENDROHR
10	96050757	1	FRAME WELDED	RAHMEN SCHWK.
11	96038131	1	PLATE WELDED	BLECH SCHWK.
12	97122720	1	PLATE 3X185X230 S355MC FE//ZNNI8//CN//T	BLECH
13	97122721	1	PLATE 3X485X161 S355MC FE//ZNNI8//CN//T	BLECH
16	97122724	1	PLATE 4X368X103 S315MC FE//ZNNI8//CN//T	BLECH
17	97122725	1	PLATE 3X674X193 S355MC FE//ZNNI8//CN//T	BLECH
18	97122726	1	PLATE 1.5X350X638 X5CRNI18-10	BLECH
20	97024555	1	PLATE 4X797X126 S315MC FE//ZNNI8//CN//T	BLECH
21	97067315	1	PLATE 4X154X361 S315MC FE//ZNNI8//CN//T	BLECH
22	97067316	1	PLATE 4X332X115 S315MC FE//ZNNI8//CN//T	BLECH
23	97079852	1	HEAT PROTECTION SHEET 2X1500X361 X5	HITZESCHUTZBLECH
24	97093827	4	PLATE 4X30X82 X5CRNI18-10	BLECH
25	952859808	1	PLATE 4X103X20 S315MC FE//ZNNI8//CN//T	BLECH
27	97137616	1	PLATE 2X244X267 DC01 FE//ZNNI8//CN//T0	BLECH
30	774282408	5	SWIVEL BOLT BRACKET CLAMP 137-145/14	GELENKBANDKONSOLENSCHE
31	10494117	3	PROFIL CLAMP 191,6/K1	PROFILSCHELLE
32	10494116	4	PROFIL CLAMP 163,0/K1	PROFILSCHELLE
33	11963743	1	BOW-TYPE CLAMP 158 X5CRNI18-10	BUEGELSCHELLE
34	12102925	2	HINGE PIN CLAMP 332X1022X30/A2 EDELS	GELENKBOLZENSCHELLE
35	774211808	1	HOSE CLAMP 142/140-148/25 ST	SCHLAUCHSCHELLE
36	10876636	2	PIPE CLAMP DIN3016 8X15XRS1-A1 W5 ROS	ROHRSCHELLE
40	10125978	1	SEAL XTREME PLUS	DICHTUNG
41	10144102	3	SEAL 13X168,6X184,4	DICHTUNG
42	10802682	1	SEALING RING 140X155X13	DICHTRING
50	12412141	2	GAS SENSOR 0X51-0X52 NICHT LACKIERE	GASSENSOR
51	10144038	1	GAS SENSOR NICHT LACKIEREN	GASSENSOR
52	10144039	1	SENSOR CONTROL DEVICE NICHT LACKIE	SENSORSTEUERGERAET
53	11349182	2	TEMPERATURE SENSOR -40°C BIS+800°C	TEMPERATURSENSOR
54	10127114	1	DIFFERENTIAL PRESSURE SENSOR 0-0,3	DIFFERENZDRUCKSENSOR
55	10816958	9	FITTING BUZ 8 M14X1,5 INOX	VERSCHRAUBUNG
60	861203005	1	MOUNTING SPRAY 400ML	MONTAGESPRAY
61	97139669	1	PLATE 3X153X446 X5CRNI18-10	BLECH
62	97139670	1	PLATE 3X523X485 X5CRNI18-10	BLECH
63	97139671	1	PLATE 3X190X220 X5CRNI18-10	BLECH
64	97139672	1	PLATE 2X270X69 X5CRNI18-10	BLECH
65	97139673	2	PLATE 2X30X78 X5CRNI18-10	BLECH
80	10412851	2	BUTTON HEAD SCREW AEHNL.ISO 7380-2	HALBRUNDKOPFSCHRAUBE
81	4901823	8	HEX SCREW ISO 4017 M12X25 A4-80	SECHSKANTSCHRAUBE
82	10539468	4	SOCKET HEAD SCREW ISO 4762 M6X75 A4	ZYLINDERSCHRAUBE
83	11631816	2	HEX SCREW ISO 4017 M10X25 8.8 FLZN SP	SECHSKANTSCHRAUBE
84	10197831	28	HEX SCREW ISO 4017 M8X25 8.8 ZNNI-480	SECHSKANTSCHRAUBE
85	11651612	16	HEX SCREW ISO 4017 M8X16 8.8 480H SPF	SECHSKANTSCHRAUBE
86	11651767	6	HEX SCREW ISO 4017 M8X20 8.8 480H SPF	SECHSKANTSCHRAUBE
87	406527908	3	HEX SCREW ISO 4017 M12X30 A2-70	SECHSKANTSCHRAUBE
88	500411708	4	HEX SCREW ISO 4017 M8X28 8.8	SECHSKANTSCHRAUBE
89	10475893	7	BUTTON HEAD SCREW AEHNL.ISO 7380-2	HALBRUNDKOPFSCHRAUBE
90	10197760	6	HEX NUT ISO 4032 M8 10 ZNNI-480H SPF	SECHSKANTMUTTER
91	10470643	6	SHEET METAL NUT M6 X5CRNI	BLECHMUTTER
92	10197769	2	HEX NUT DIN 985 M10 8 ZNNI-480H SPF	SECHSKANTMUTTER
93	10875614	26	HEX NUT DIN 985 M8 8 480H SPF	SECHSKANTMUTTER

Pos.	Item	Quantity	Description	Bezeichnung
94	11004444	10	HEX NUT AEHNL.ISO 7040 M6 A2-70	SECHSKANTMUTTER
95	11626393	3	HEX NUT AEHNL.ISO 7042 M12 A4	SECHSKANTMUTTER
97	10412852	4	BUTTON HEAD SCREW AEHNL.ISO 7380-2	HALBRUNDKOPFSCHRAUBE
100	11140469	86	WASHER ISO 7093-1 8 200HV 480H SPF	SCHEIBE
101	10540512	14	WASHER ISO 7093-1 12 200HV-A4	SCHEIBE
102	10540500	16	WASHER ISO 7093-1 6 200HV-A4	SCHEIBE
103	11491889	4	WASHER ISO 7093-1 10 300HV FLZN SPF	SCHEIBE
104	953873408	6	SLEEVE 25X20 11SMN37 FE//ZNNI8//CN//T0	HUELSE
105	978787708	6	SLEEVE 33.0X19 FE//ZNNI8//CN//T0	HUELSE
106	971622408	2	SLEEVE 40.0X19 S355J2+AR FE//ZNNI8//CN/	HUELSE
110	11691035	21	CABLE TIE 4,6X200-SCHWARZ PA66HS SPF	KABELBINDER
120	96046407	1	FORM HOSE	FORMSCHLAUCH
121	96046410	1	HOSE	SCHLAUCH
(1)	12102653	1	FORM HOSE 7,3X70 MVQ (SILIKON	FORMSCHLAUCH
(10)	12102616	1	HOSE CLIP 13,7/13,7 - 16,2 EDELSTAHL	SCHLAUCHKLEMME
(20)	12102616	1	HOSE CLIP 13,7/13,7 - 16,2 EDELSTAHL	SCHLAUCHKLEMME
125	262103908	0.5	EDGE PROTECTION 1-2X9,5X6,5	KANTENSCHUTZ
130	12889334	1	TEMPERATURE SENSOR -40°C BIS +600°C	TEMPERATURSENSOR
200	96050753	1	PIPELINES	ROHRLEITUNGEN
(1)	96050754	1	PIPE COMPL.	ROHR KPL.
(2)	96050755	1	PIPE COMPL.	ROHR KPL.

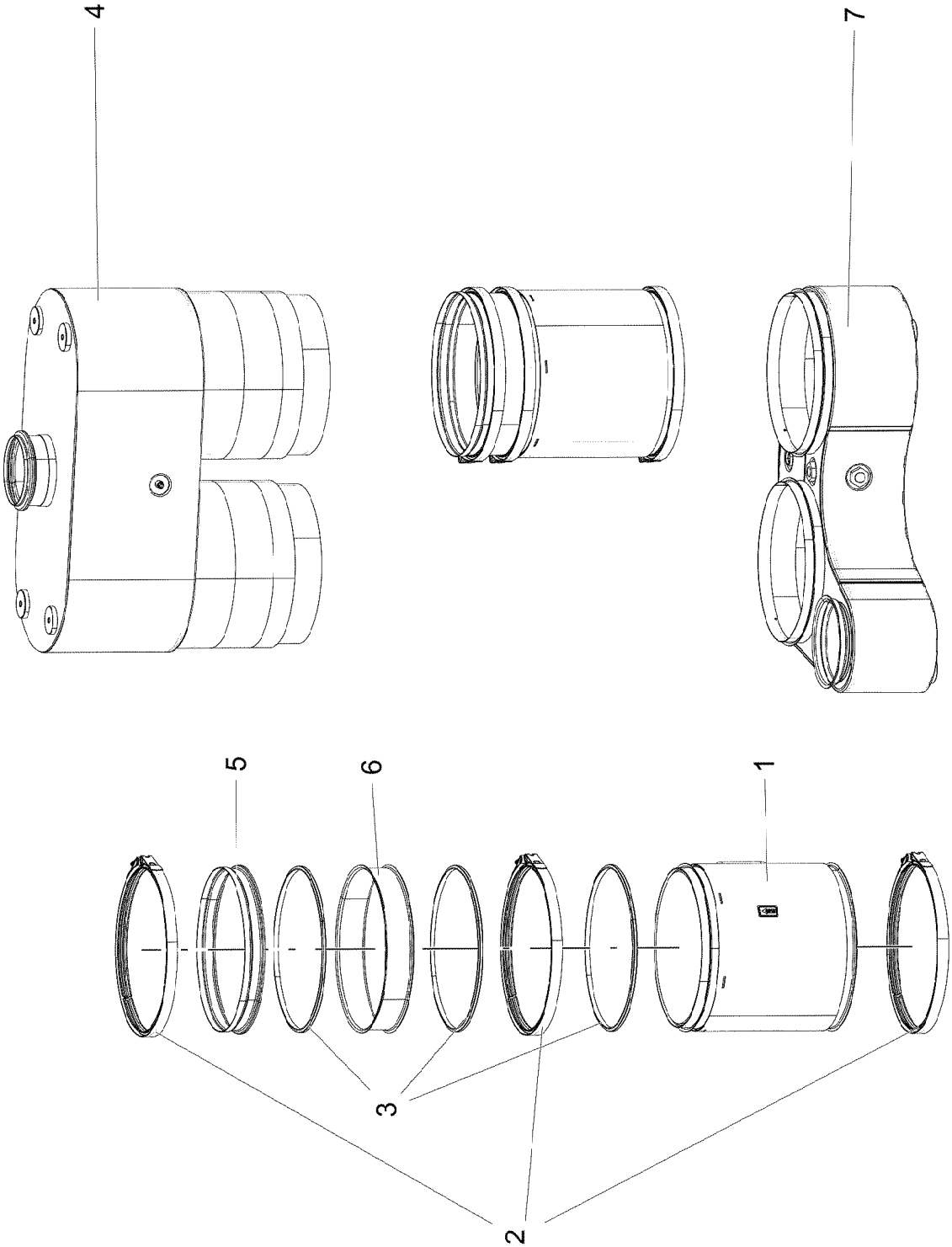
4
7
5
6
1
3
2

Pos.	Item	Quantity	Description	Bezeichnung
1	11387711	2	FILTER MODULE SCRFILTER GEN 2X	FILTERMODUL
2	12569713	6	PROFIL CLAMP 324/K1	PROFILSCHELLE
3	12569715	6	SEAL	DICHTUNG
4	12569778	1	OUTLET MODULE SCRFILTER GEN 2	AUSLASSMODUL
5	12569881	2	CONNECTION PIECE	ANSCHLUSSSTUECK
6	12569884	2	CONNECTION PIPE	ANSCHLUSSROHR
7	11382568	1	INLET MODULE SCRFILTER GEN 2	EINLASSMODUL

Pos.	Item	Quantity	Description	Bezeichnung
1	13455143	1	DIESEL ENGINE D9508 A7-05 ⇨ ❑ 805	DIESELMOTOR

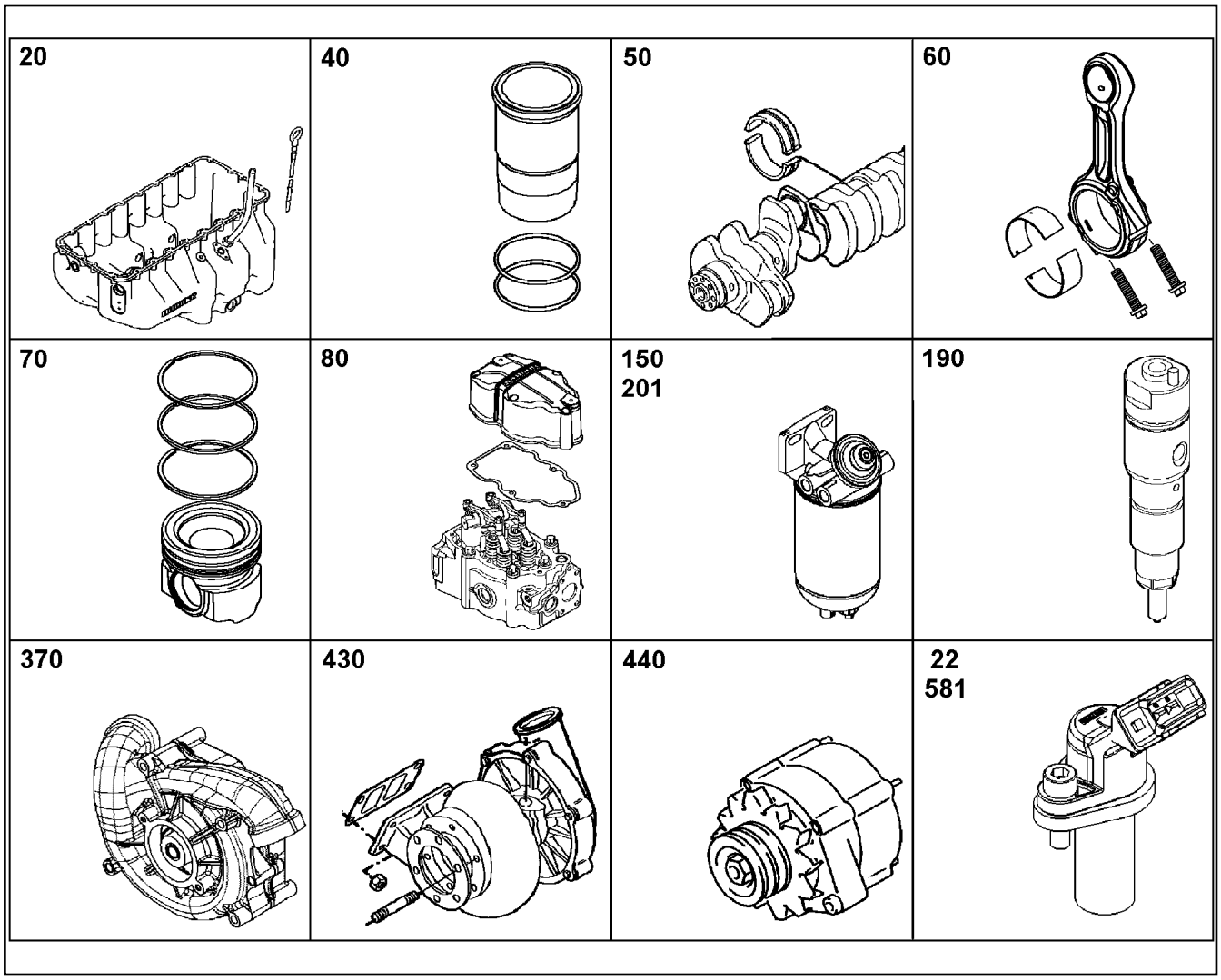

Pos.	Item	Quantity	Description	Bezeichnung
10	12405454	1	CRANKCASE CPL. WITH CYLINDER V-MOTO ⇨ ❑ 39	KURBELGEHAEUSE KPL. MIT ZY
12	9078462	1	POWER UNIT SUPPORT ATTACHMENT V-M ⇨ ❑ 41	AGGREGATETRAEGER ANBAU
14	10141769	1	FINAL CONTROL VALVE ⇨ ❑ 42	ENDREGELVENTIL
15	10142096	8	PISTON COOLING ⇨ ❑ 43	KOLBENKUEHLUNG
16	10141843	1	CRANKCASE BREATHER ASSEMBLY ⇨ ❑ 811	KURBELGEHAEUSEENTLUEFT.
17	10152926	1	LOCKING PIECES ⇨ ❑ 47	VERSCHLUSSTEILE
20	10134887	1	OIL SUMP WITH FASTENING V-MOTOR/D9 ⇨ ❑ 812	OELWANNE MIT BEFEST.
21	10137870	1	OIL DIPSTICK CPL. ⇨ ❑ 813	OELMESSSTAB KPL.
22	10135392	1	LEVEL SENSOR L=195 24V ⇨ ❑ 51	NIVEAUGEBER
50	10130808	1	CRANKSHAFT WITH GEAR V-MOTORXD950 ⇨ ❑ 53	KURBELWELLE MIT ZAHNRAD
51	10128540	1	CRANKSHAFT BEARINGS ⇨ ❑ 54	KURBELWELLENLAGERUNG
52	10141874	1	RK CRANKSHAFT SEAL D9500 A7	RS KURBELWELLENDICHTUNG
53	10147666	1	DRIVING PARTS ⇨ ❑ 56	ANTRIEBSTEILE M.SCHWINGU

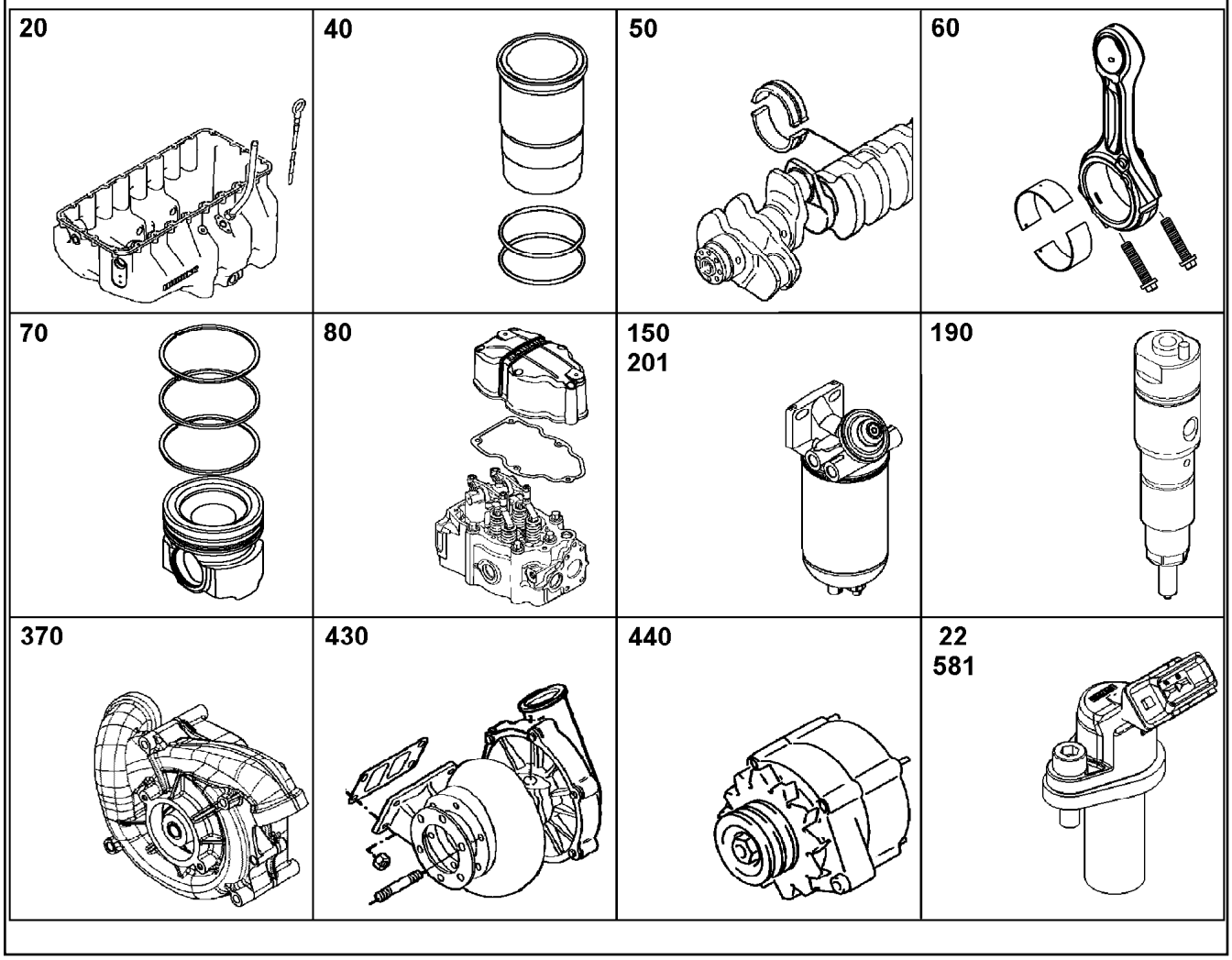

Pos.	Item	Quantity	Description	Bezeichnung
60	10116876	8	CONNECTING ROD ASSEMBLY V-MOTORX9 ⇨ ❑ 59	PLEUELSTANGE ANBAU
70	12403787	8	PISTON CPL. V-MOTORX128	KOLBEN KPL.
80	12402357	8	CYLINDER HEAD ASSEMBLY V-MOTOR	ZYLINDERKOPF ANBAU
81	10118060	8	ROCKER ARMS DEVICE CPL. NEIN ⇨ ❑ 814	KIPPHEBELWERK KPL.
82	10122645	5	CYLINDER HEAD COVER ASSEMBLY ⇨ ❑ 61	ZYLINDERKOPFDECKEL ANBAU
83	10122640	1	CYLINDER HEAD COVER ASSEMBLY ⇨ ❑ 62	ZYLINDERKOPFDECKEL ANBAU
84	10122646	1	CYLINDER HEAD COVER ASSEMBLY ⇨ ❑ 66	ZYLINDERKOPFDECKEL ANBAU
85	10122659	1	CYLINDER HEAD COVER ASSEMBLY ⇨ ❑ 67	ZYLINDERKOPFDECKEL ANBAU
100	10122940	1	CAMSHAFT CPL. V-MOTORXD9508 ⇨ ❑ 69	NOCKENWELLE KPL.
110	10116320	8	CONTROL PARTS ⇨ ❑ 70	STEUERUNGSTEILE
130	11365725	1	OIL MODULE ASSEMBLY ⇨ ❑ 71	OELMODULANBAU
140	10116165	1	LUBE OIL PUMP WITH FASTENING B=24 ⇨ ❑ 78	SCHMIEROELPUMPE MIT BEFE
171	10150858	1	HIGH PRESSURE PUMP W.FASTENING V-M ⇨ ❑ 79	HOCHDRUCKPUMPE MIT BEFE
180	11363553	1	DRIVE FOR HIGH PRESSURE PUMP ⇨ ❑ 816	ANTRIEB FUER HOCHDRUCKPU

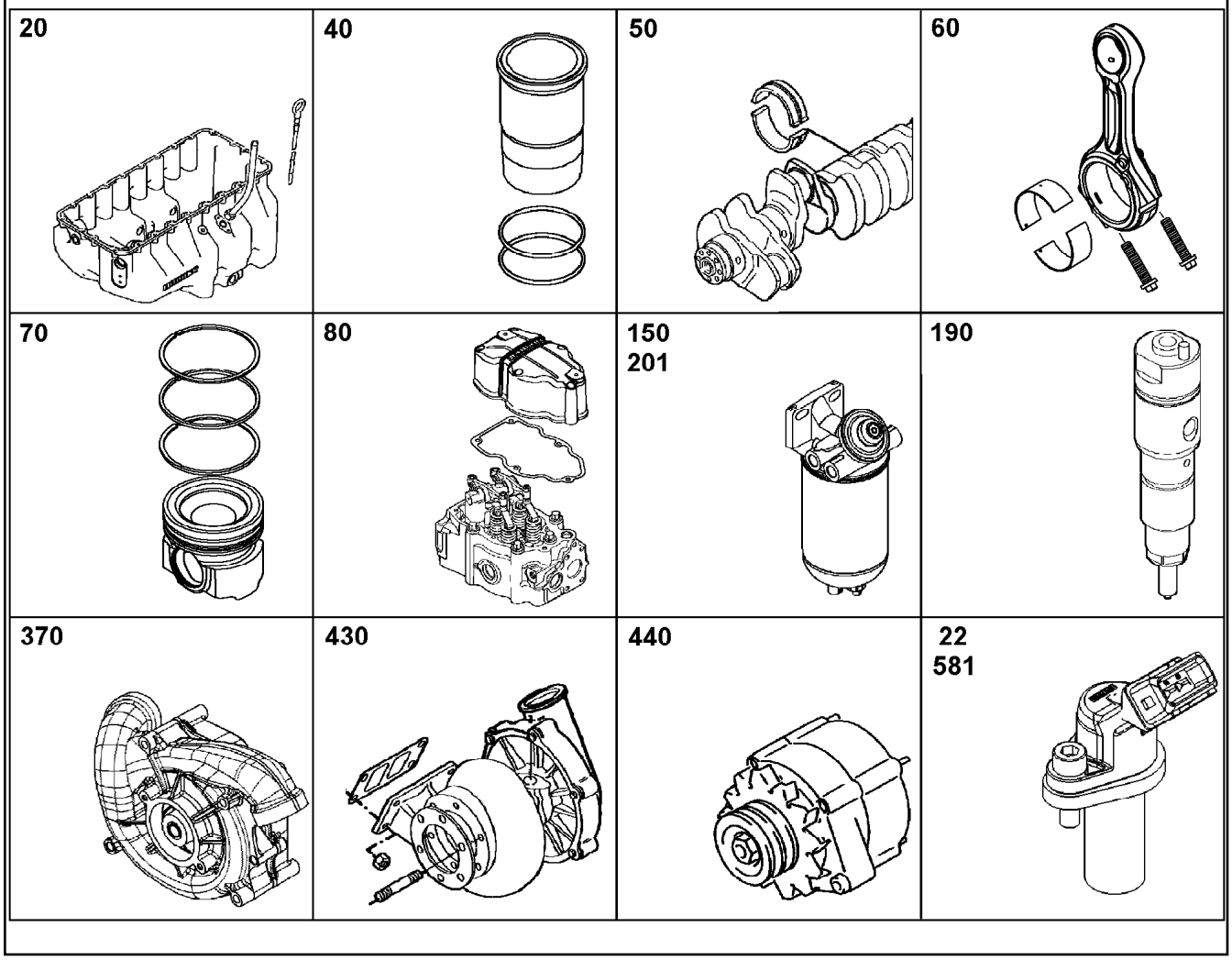

Pos.	Item	Quantity	Description	Bezeichnung
190	10152866	8	INJECTOR WITH FASTENING LI2.7-20-SF-1 ⇨ ❑ 83	INJEKTOR MIT BEFEST.
191	10139422	8	HIGH PRESSURE CONNECTOR LCRC-V 42 ⇨ ❑ 85	DRUCKROHRSTUTZEN
201	10126724	1	FUEL FINE-FILTER ASSEMBLY ⇨ ❑ 86	KRAFTSTOFF-FEINFILTERANBA
212	12474356	1	FUEL LINES	KRAFTSTOFFLEITUNGEN
213	11420510	1	HIGH PRESSURE PIPE ASSEMBLY V-MOTO ⇨ ❑ 88	DRUCKLEITUNG ANBAU
214	10143726	1	LEAK OIL LINE ADD-ON ⇨ ❑ 89	LECKOELLEITUNG ANBAU
220	11408565	1	AIR INTAKE ASSEMBLY V-MOTORXD9508	LUFTANSAUGUNG ANBAU
221	10122793	1	INTAKE STACK ASSEMBLY V-MOTORXD95 ⇨ ❑ 91	ANSAUGSTUTZEN ANBAU
222	10154796	1	INTAKE STACK ASSEMBLY V-MOTORXD950 ⇨ ❑ 817	ANSAUGSTUTZEN ANBAU
230	10141830	1	CHARGE AIR LINE ASSEMBLY ⇨ ❑ 818	LADELUFTLEITUNG ANBAU
231	12421642	1	CONNECTING LINE ADD-ON V-MOTORXD9 ⇨ ❑ 819	VERBINDUNGSLEITUNG ANBAU
260	9078314	2	HEATING FLANGE ADD-ON ⇨ ❑ 95	HEIZFLANSCH ANBAU
330	10126103	1	INSTALLATION BRAKE COMPRESSOR 293 ⇨ ❑ 820	LUFTPRESSER ANBAU
334	10141807	1	ACCESSORIES AIR COMPRESSOR ⇨ ❑ 822	ANBAUTEILE LUFTPRESSER

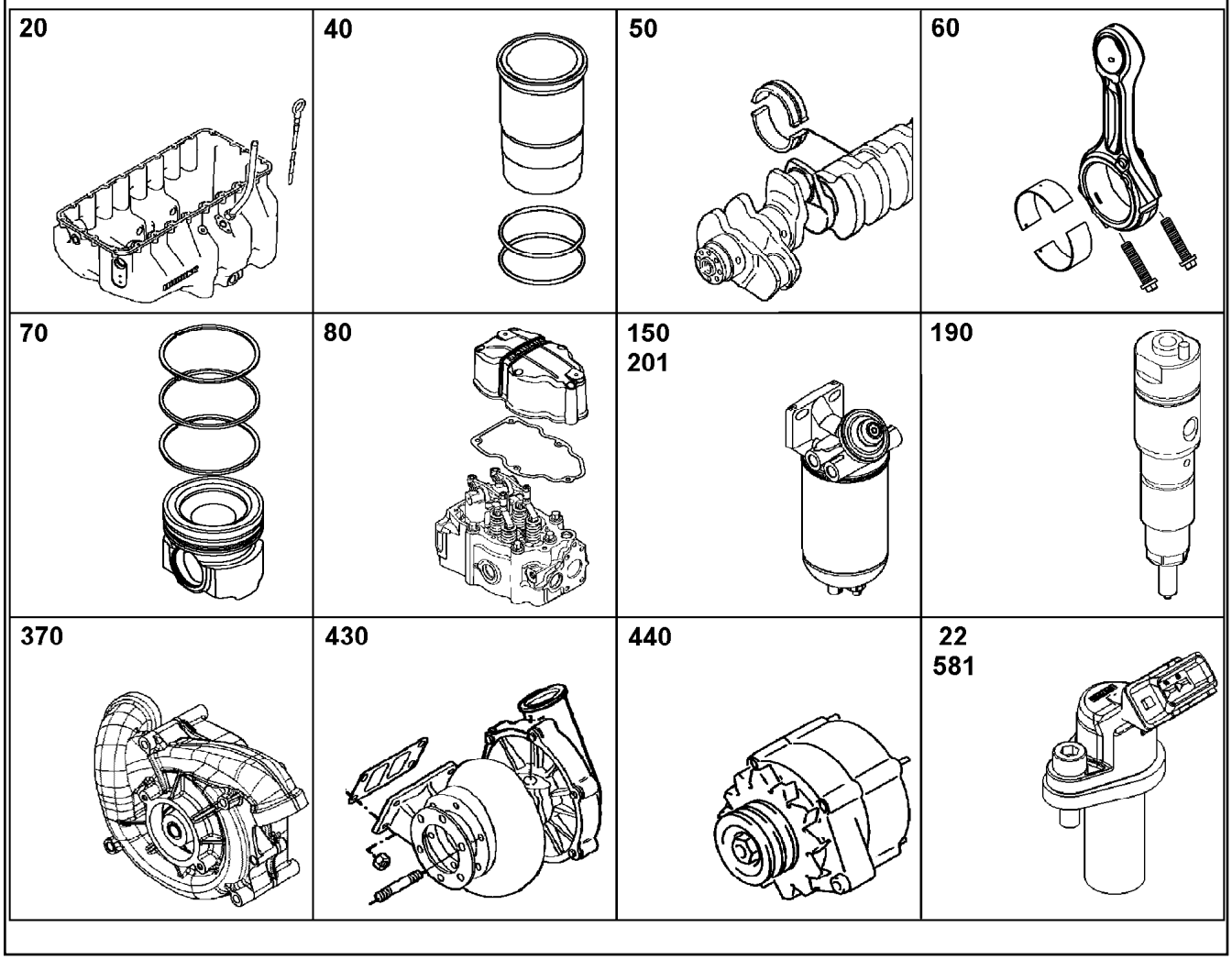

Pos.	Item	Quantity	Description	Bezeichnung
337	10141838	1	LOCKING PIECES ⇨ ❑ 100	VERSCHLUSSTEILE
370	12490129	1	WATER PUMP WITH FASTENING V-MOTOR ⇨ ❑ 823	WASSERPUMPE MIT BEFEST.
372	11348849	1	INTERMEDIATE GEAR ASSEMBLY I=1.678 ⇨ ❑ 102	ZWISCHENRAD ANBAU
380	11353748	1	THERMOSTAT HOUSING ASSEMBLY ⇨ ❑ 103	THERMOSTATGEHAEUSE ANBA
381	10147372	1	VENT TUBE ASSEMBLY ⇨ ❑ 825	ENTLUEFTUNGSLEITUNG ANBA
382	10143277	1	COOLANT PIPE BEND ADD-ON ⇨ ❑ 826	KUEHLMITTELKRUEMMER ANBA
385	10145044	2	CONNECTION F.WATER PIPE ⇨ ❑ 827	WASSERLEITUNGSANSCHLUE
386	10145193	1	WATER CONNECTION ⇨ ❑ 828	KUEHLWASSERANSCHLUSS
387	10152906	1	WATER CONNECTION ⇨ ❑ 108	KUEHLWASSERANSCHLUSS
389	10145195	1	WATER CONNECTION ⇨ ❑ 829	KUEHLWASSERANSCHLUSS
410	10141356	1	EXHAUST PIPE ASSEMBLY V-MOTORXD950 ⇨ ❑ 110	ABGASROHR ANBAU
412	10141558	1	OUTLET MANIFOLD ADD-ON V-MOTORXD9 ⇨ ❑ 111	ABGASKRUEMMER ANBAU
430	10141720	1	EXHAUST TC MOUNTING HE400WG ⇨ ❑ 830	ATL-ANBAU

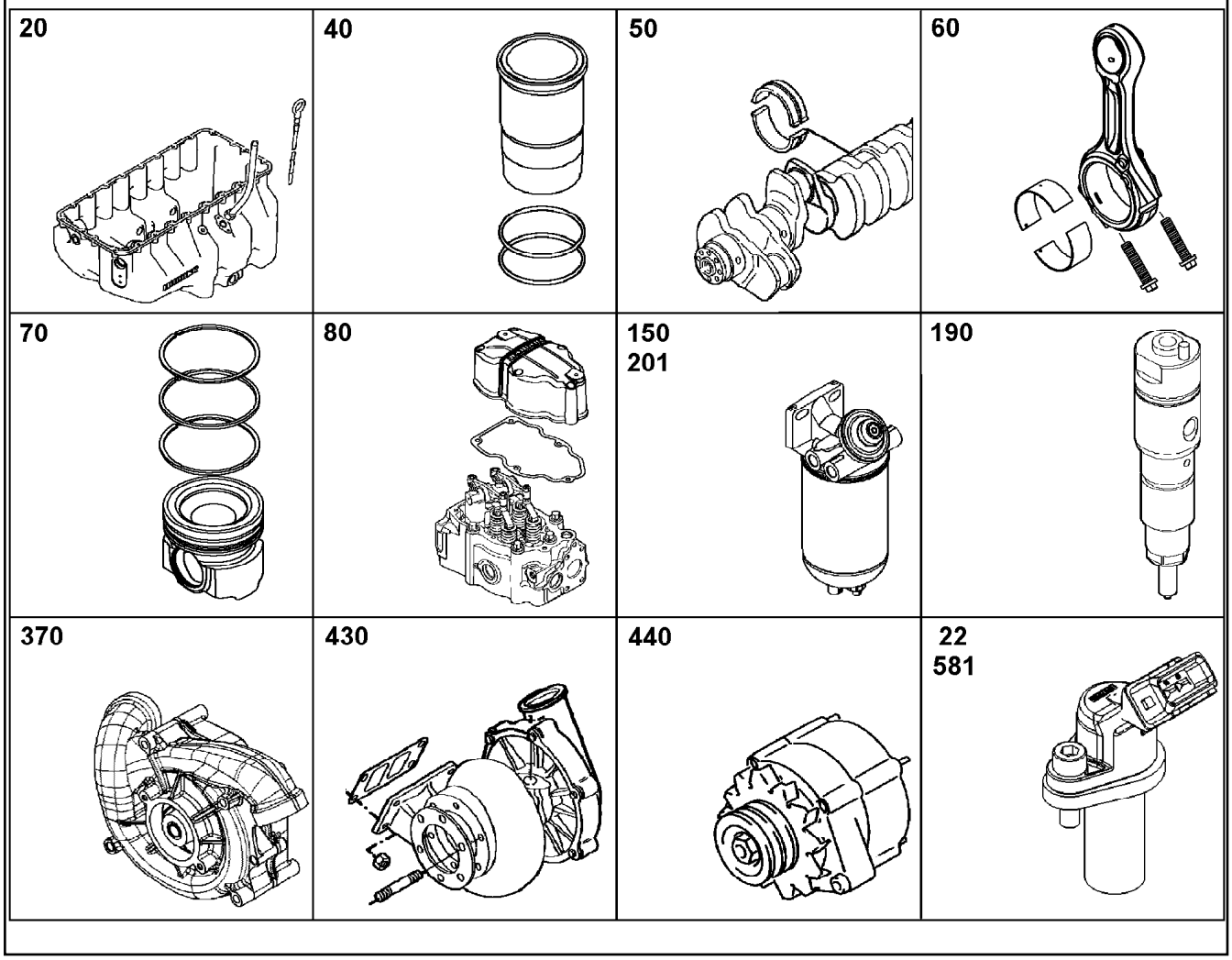

Pos.	Item	Quantity	Description	Bezeichnung
431	10141721	1	EXHAUST TC MOUNTING HE400WG ⇨ ❑ 831	ATL-ANBAU
432	12935969	1	EXHAUST NOZZLE ATTACHMENT V-MOTO	ABGASSTUTZEN ANBAU
436	10143790	1	REGULATION BOOST PRESSURE ⇨ ❑ 114	LADEDRUCKREGELUNG
440	10148088	1	THREE PHASE CURRENT GENERATOR 4.3	DREHSTROMGENERATOR
441	10146947	1	ALTERNATOR ASSEMBLY ⇨ ❑ 832	GENERATOR ANBAU
450	10120540	2	STARTER ASSEMBLY 8.4KW 24V ⇨ ❑ 833	STARTER ANBAU
460	9079954	1	FASTENING PIECES ASSEMBLY ⇨ ❑ 117	BEFESTIGUNGSTEILE ANBAU
470	10144678	1	PROTECTION PLATE ASSEMBLY ⇨ ❑ 118	ABDECKPLATTE ANBAU
480	10126465	1	LIFTING DEVICE ⇨ ❑ 119	HEBEVORRICHTUNG
483	12934664	1	LABEL 160X80X0,5	ANHAENGE ETIKETTE
520	10120324	1	FLYWHEEL HOUSING MOUNTING SAE 1 ⇨ ❑ 835	SCHWUNGRADGEHAEUSE AN
521	9078467	1	CONTROL PLATE ASSEMBLY ⇨ ❑ 121	EINSTELLBLECH ANBAU
524	12973964	1	LOCKING PIECES	VERSCHLUSSTEILE
530	10120077	1	FLYWHEEL ASSEMBLY SAE 1X2,496 ⇨ ❑ 836	SCHWUNGRAD ANBAU
570	13470315	1	MOTOR CONTROL DEVICE ECU2	MOTORSTEUERGERAET

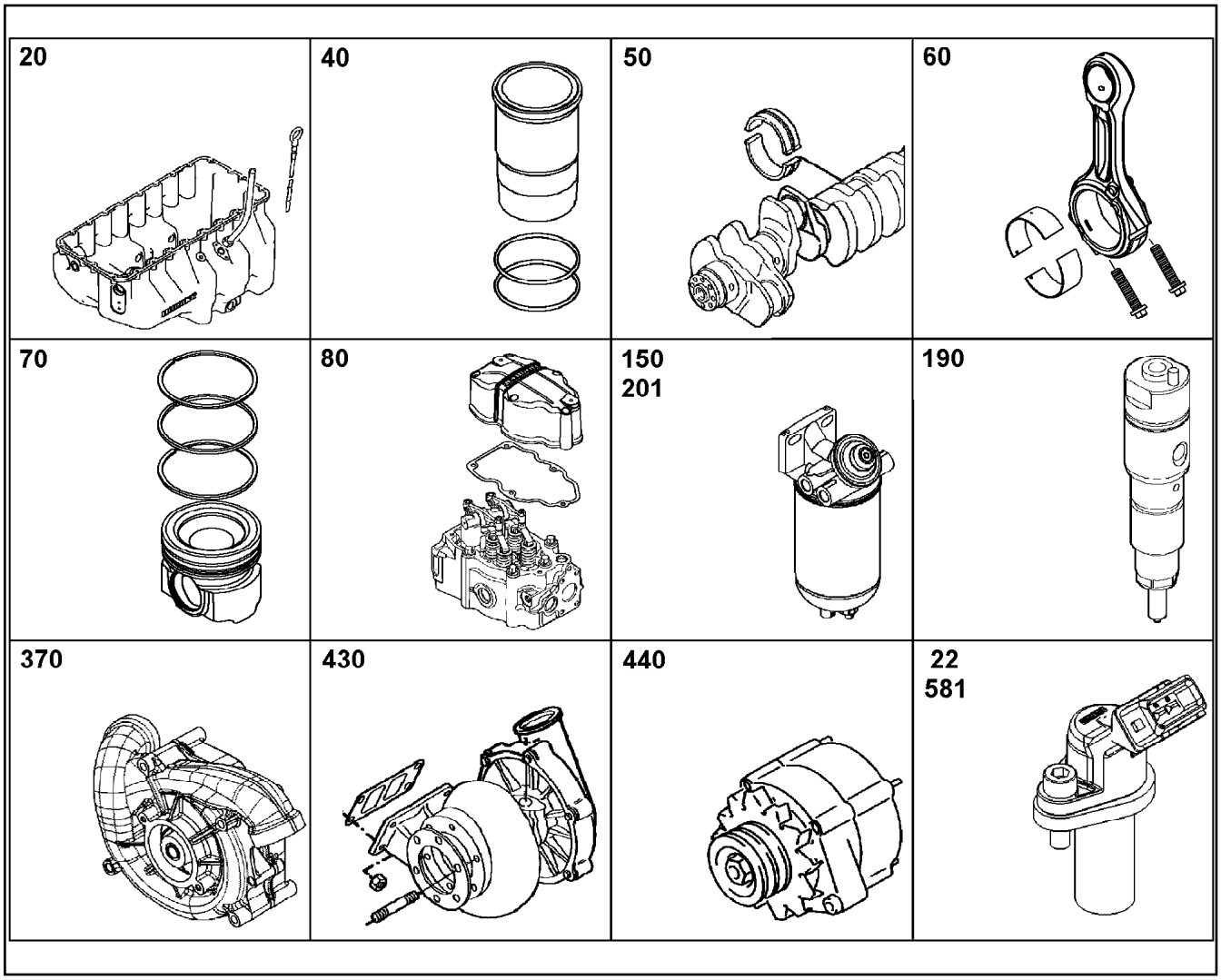

Pos.	Item	Quantity	Description	Bezeichnung
571	10141788	1	CONTROL BOX ANNEXE ⇨ ❑ 124	STEUERGERAET ANBAU
580	12416117	1	CABLE HARNESS MOUNTING ⇨ ❑ 837	KABELBAUM ANBAU
581	12410651	1	ENGINE CONTROL SENSORS D9508 A7 ⇨ ❑ 126	MOTORREGELUNGSENSORIK
650	10119873	1	POWER TAKE-OFF ADD-ON ⇨ ❑ 840	NEBENABTRIEB ANBAU
652	10126182	1	POWER TAKE-OFF ADD-ON ⇨ ❑ 841	NEBENABTRIEB ANBAU
728	10128890	1	LABEL 80X80X0,5	ANHAENGE ETIKETTE
939	10141899	1	SEAL KIT DIESEL ENGINE	DS DIESELMOTOR
972	13482449	1	TRANSPORT FOOT REAR	TRANSPORTFUSS HINTEN

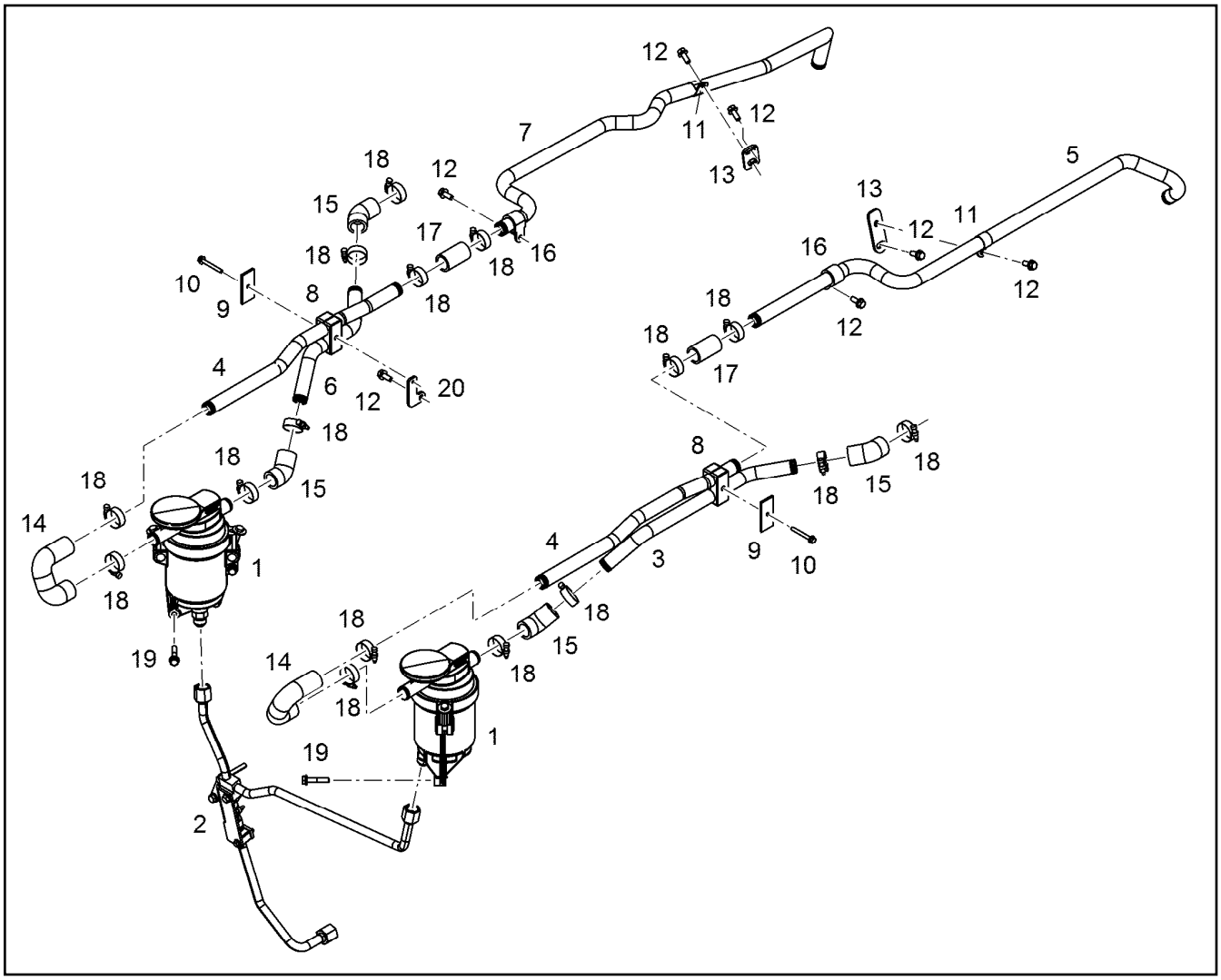

Pos.	Item	Quantity	Description	Bezeichnung
1	10125646	2	OIL SEPARATOR ASSEMBLY OEL ⇨ ❑ 45	OELABSCHEIDER ANBAU
2	10137051	1	HYDT.TUBE ASSEMBLY ⇨ ❑ 46	OELRUECKLAUFLEITUNG ANBA
2	12550671	1	HYDT.TUBE ASSEMBLY	OELRUECKLAUFLEITUNG ANBA
3	10141586	1	PIPELINE 25X3	ROHRLEITUNG
4	10150150	2	PIPELINE 25X1,5	ROHRLEITUNG
5	10141844	1	PIPELINE 25X3	ROHRLEITUNG
6	10150162	1	PIPELINE 25X3	ROHRLEITUNG
7	10154984	1	PIPELINE 25X1,5	ROHRLEITUNG
8	11068454	2	PIPE CLAMP 25 PP	ROHRSCHELLE
9	10116445	2	SUPPORT PLATE 65X30 S235JR	STUETZBLECH
10	12207550	2	HEX SCREW EN 1665 M6X50 8.8 480H	SECHSKANTSCHRAUBE
11	7381498	2	CLAMP DIN 3016-1 25X20XA1 W1-2	SCHELLE
12	11657219	7	HEX SCREW EN 1665 M8X20 8.8 480H SPF	SECHSKANTSCHRAUBE
13	10142970	2	HOLDER	HALTER
14	10132330	2	RUBBER CONNECTION	GUMMIMUFFE
15	9880511	4	RUBBER CONNECTION	GUMMIMUFFE
16	7381631	2	CLAMP DIN 3016-1 25X20XD1 W1-2-MVQ	SCHELLE
17	9271340	2	RUBBER CONNECTION 25X35/33X56 L.	GUMMIMUFFE
18	774208508	16	HOSE CLAMP 32/25-40/12 W3	SCHLAUCHSCHELLE
19	11658660	6	HEX SCREW EN 1665 M8X40 8.8 480H SPF	SECHSKANTSCHRAUBE
20	10150139	1	HOLDER S235JR	HALTER

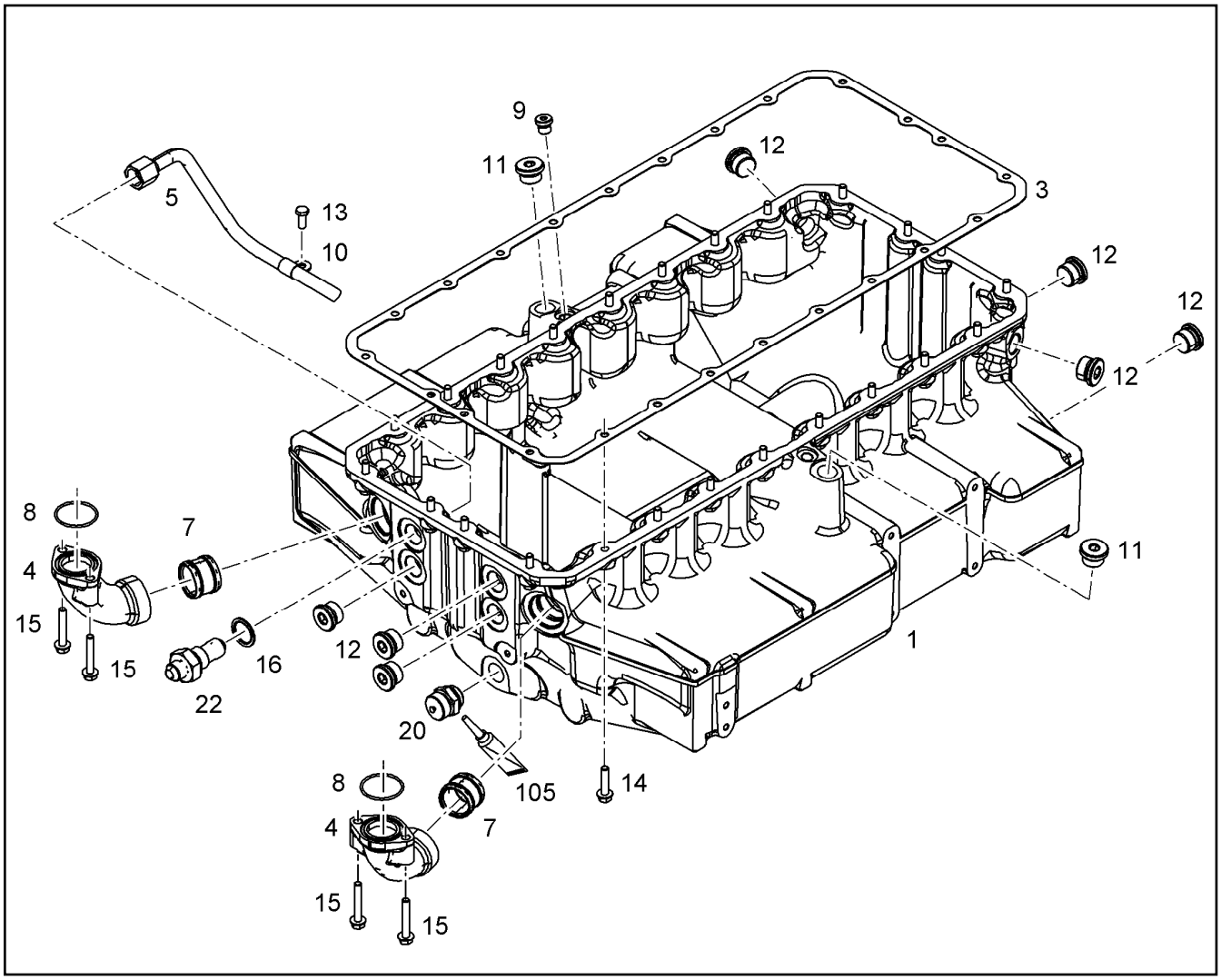

Pos.	Item	Quantity	Description	Bezeichnung
1	11364377	1	OIL SUMP PRE-ASS. V-MOTOR/D9508	OELWANNE VORM.
(1)	10134879	1	OIL SUMP V-MOTOR/D9508	OELWANNE
(2)	10134883	1	OIL LINE ASSEMBLY	OELLEITUNG ANBAU
(5)	10127927	1	OIL RETURN PIPE 15X1,5	OELRUECKLAUFLEITUNG
(9)	7380566	1	SCREW PLUG VSTI M14X1,5	VERSCHLUSSSCHRAUBE
(10)	10491040	1	CLAMP DIN 3016-1 15X20XA1 W1-2	SCHELLE
(11)	10041903	1	SCREW PLUG VSTI M24X1,5	VERSCHLUSSSCHRAUBE
(12)	7381457	7	SCREW PLUG VSTI M26X1,5 CR6-FREI	VERSCHLUSSSCHRAUBE
(13)	10030519	1	HEX SCREW DIN 6921 M8X20 8.8	SECHSKANTSCHRAUBE
(16)	10011870	1	SEALING RING 26,7X34,93X2 St/FPM1-80	DICHTRING
(20)	10032906	1	DRAIN VALVE	ABLASSVENTIL
(22)	10126587	1	FITTINGS 7/8-14 /M26X1,5 11SMnPb30+C	STUTZEN
(105)	811205708	1	SCREW LOCKING FLASCHE 50ML 150°C	SCHRAUBENSICHERUNG
3	10129839	1	SEAL 1X359,1X789,2 AFM 30	DICHTUNG
4	10153006	1	ELBOW	KRUEMMER
7	10354600	2	PLUG-IN PIPE DMR42X32 75 FPM 15374	STECKROHR
8	12694375	2	O-RING AEHNL.ISO 3601-1 41,6X2,4 FKM 80	O-RING
14	10299603	24	HEX SCREW EN 1665 M8X35 10.9 480H	SECHSKANTSCHRAUBE
15	11691686	4	HEX SCREW EN 1665 M8X50 8.8 480H SPF	SECHSKANTSCHRAUBE

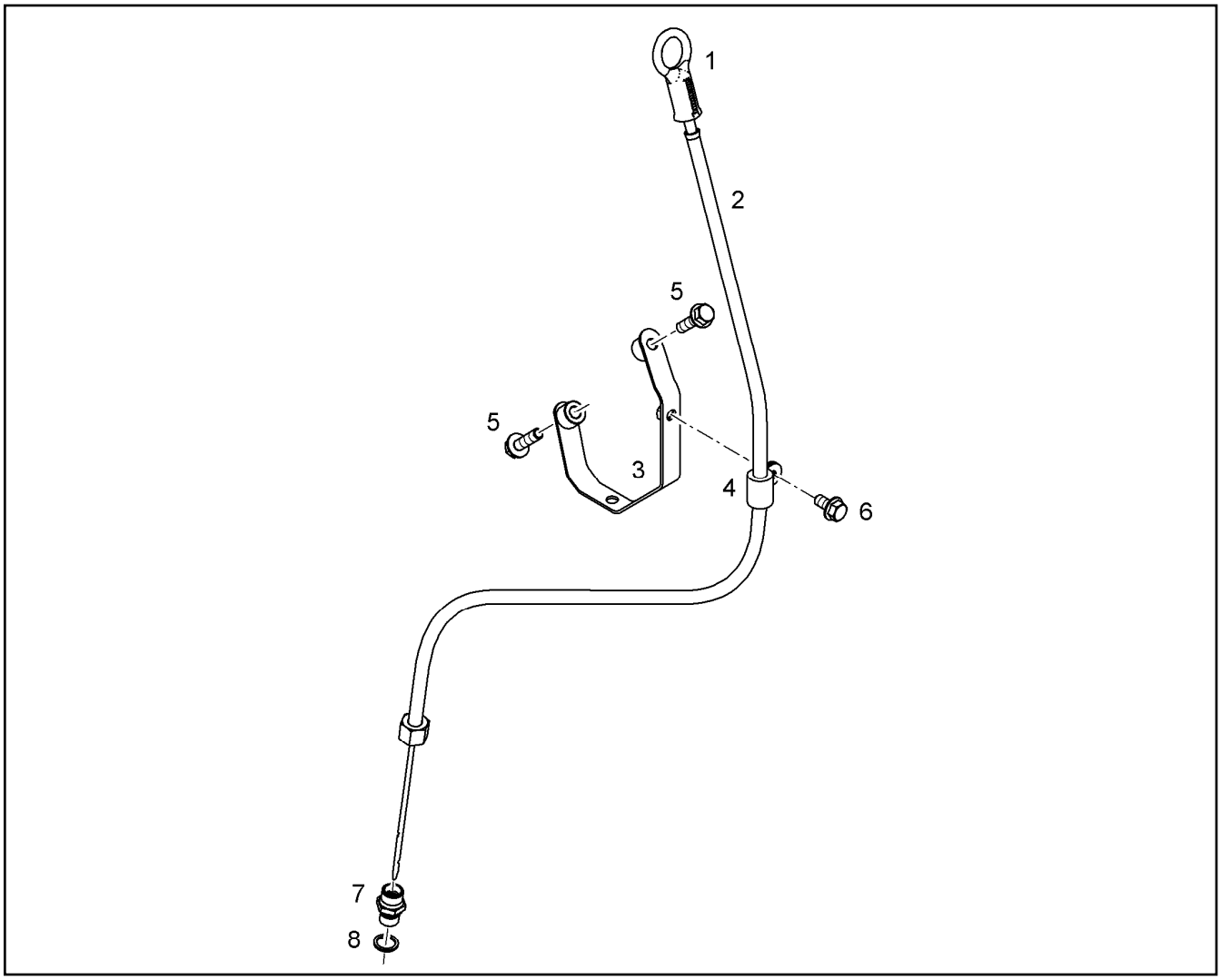

Pos.	Item	Quantity	Description	Bezeichnung
1	10120861	1	OIL DIPSTICK	OELMESSSTAB MIT RING
2	10137873	1	GUIDING PIPE	FUEHRUNGSROHR
3	9080695	1	OUTRIGGER	ABSTUETZUNG
4	7381628	1	CLAMP DIN 3016-1 10X20XD1 W1-2-MVQ	SCHELLE
5	10299567	2	HEX SCREW EN 1665 M8X30 10.9 480H	SECHSKANTSCHRAUBE
6	11656992	1	HEX SCREW EN 1665 M8X16 8.8 480H SPF	SECHSKANTSCHRAUBE
7	9131612	1	FITTINGS M16X1,5/M14X1,5	STUTZEN
8	710102508	1	SEALING RING DIN 7603 A14X18X1,5 CU	DICHTRING

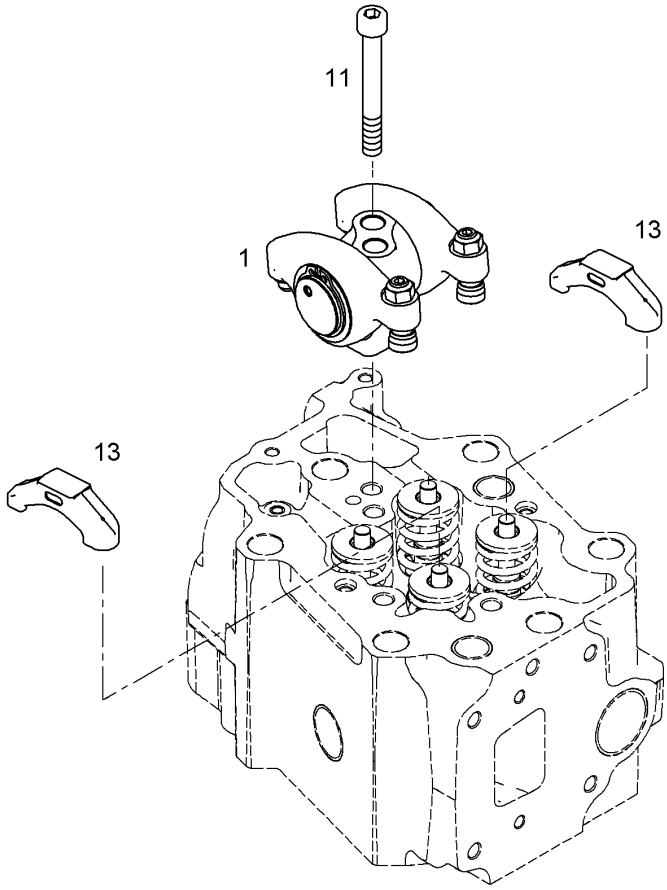

Pos.	Item	Quantity	Description	Bezeichnung
1	10122503	1	ROCKER ARM BRACKET PRE-ASS. ⇨ ❑ 815	KIPPHEBELBOCK VORM.
11	4043173	2	SOCKET HEAD SCREW ISO 4762 M12X80 1	ZYLINDERSCHRAUBE
13	10119695	2	VALVE BRIDGE	VENTILBRUECKE

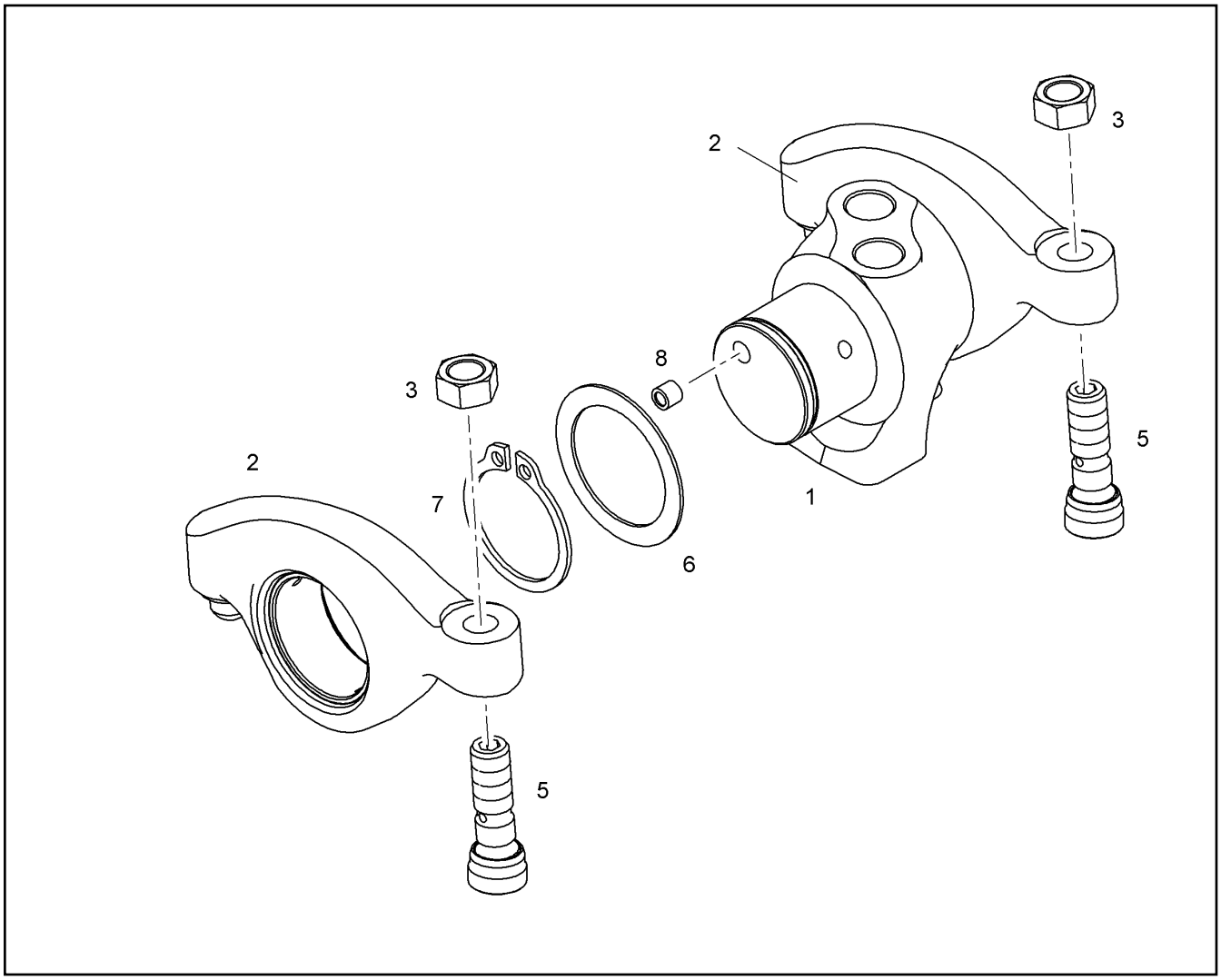

Pos.	Item	Quantity	Description	Bezeichnung
1	10122504	1	ROCKER ARM SUPPORT	KIPPHEBELBOCK
2	10119407	2	ROCKER ARM PRE-ASSY.	KIPPHEBEL VORM.
3	10012557	2	HEX NUT M10X1	SECHSKANTMUTTER
5	10012225	2	ADJUSTING SCREW M10X1	EINSTELLSCHRAUBE
6	9078522	2	WASHER 34X45X1	SCHEIBE
7	428011308	2	LOCKING RING DIN 471 340X6	SICHERUNGSRING
8	10036325	2	SEALING PLUG LK 950	DICHTSTOPFEN

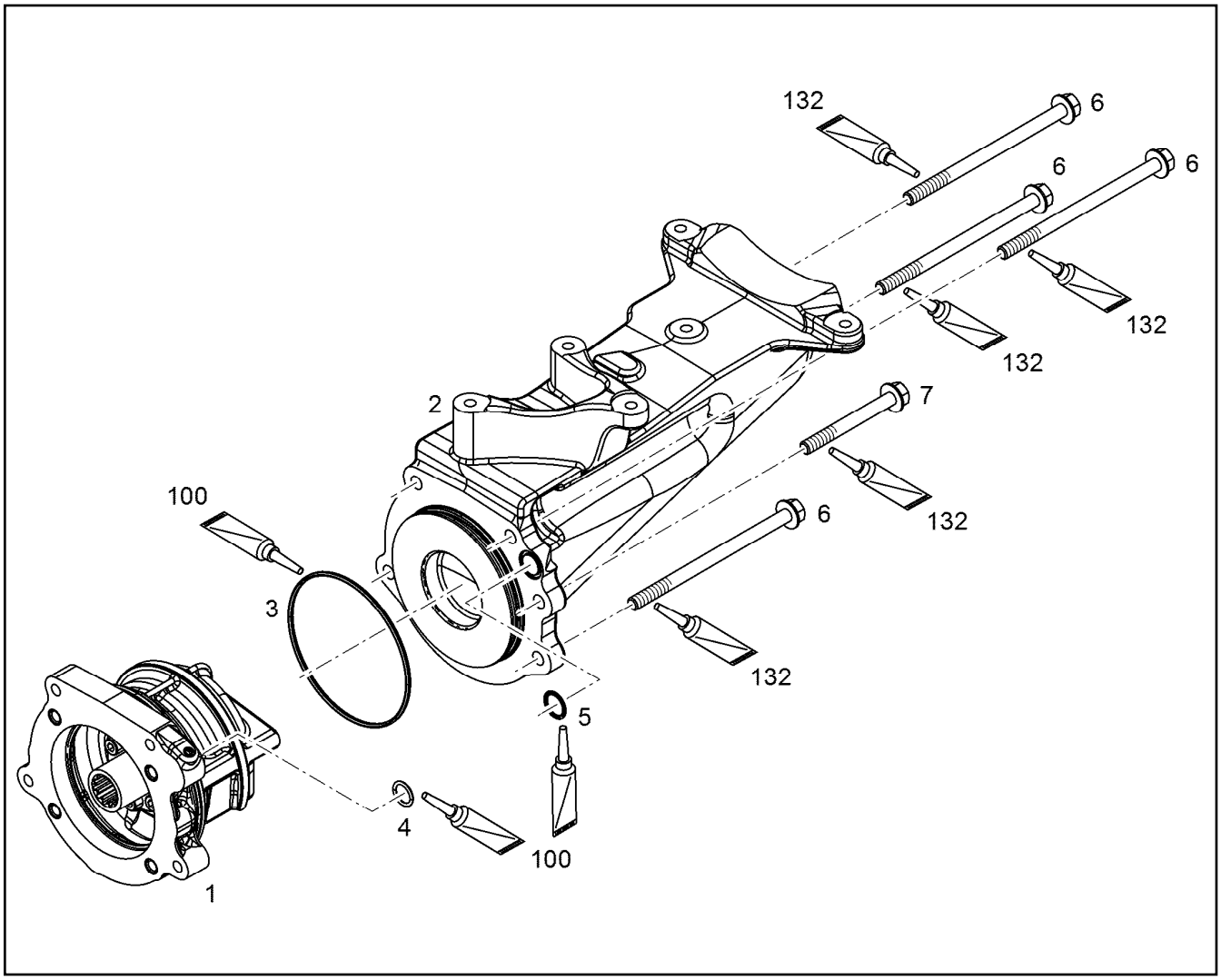

Pos.	Item	Quantity	Description	Bezeichnung
1	11368166	1	DRIVE FOR HPP PRE-ASS.	ANTRIEB FUER HDP VORM.
2	10153480	1	RETAINER CPL.	HALTER KPL.
3	7380604	1	O-RING ISO 3601-1 117,07X3,53 FKM 70 A,G	O-RING
4	7380619	1	O-RING AEHNL.ISO 3601-1 15X2,5 FKM 80 A	O-RING
5	10003192	1	O-RING AEHNL.ISO 3601-1 18X2 FKM 80	O-RING
6	12207564	4	HEX SCREW EN 1665 M10X160 10.9 FLZN	SECHSKANTSCHRAUBE
7	12692825	1	HEX SCREW EN 1665 M10X90 10.9 FLZN SP	SECHSKANTSCHRAUBE
100	10285708	1	GREASE NBU 30 1KG DOSE	FETT
132	10002552	1	COPPER PASTE 850g	KUPFERPASTE

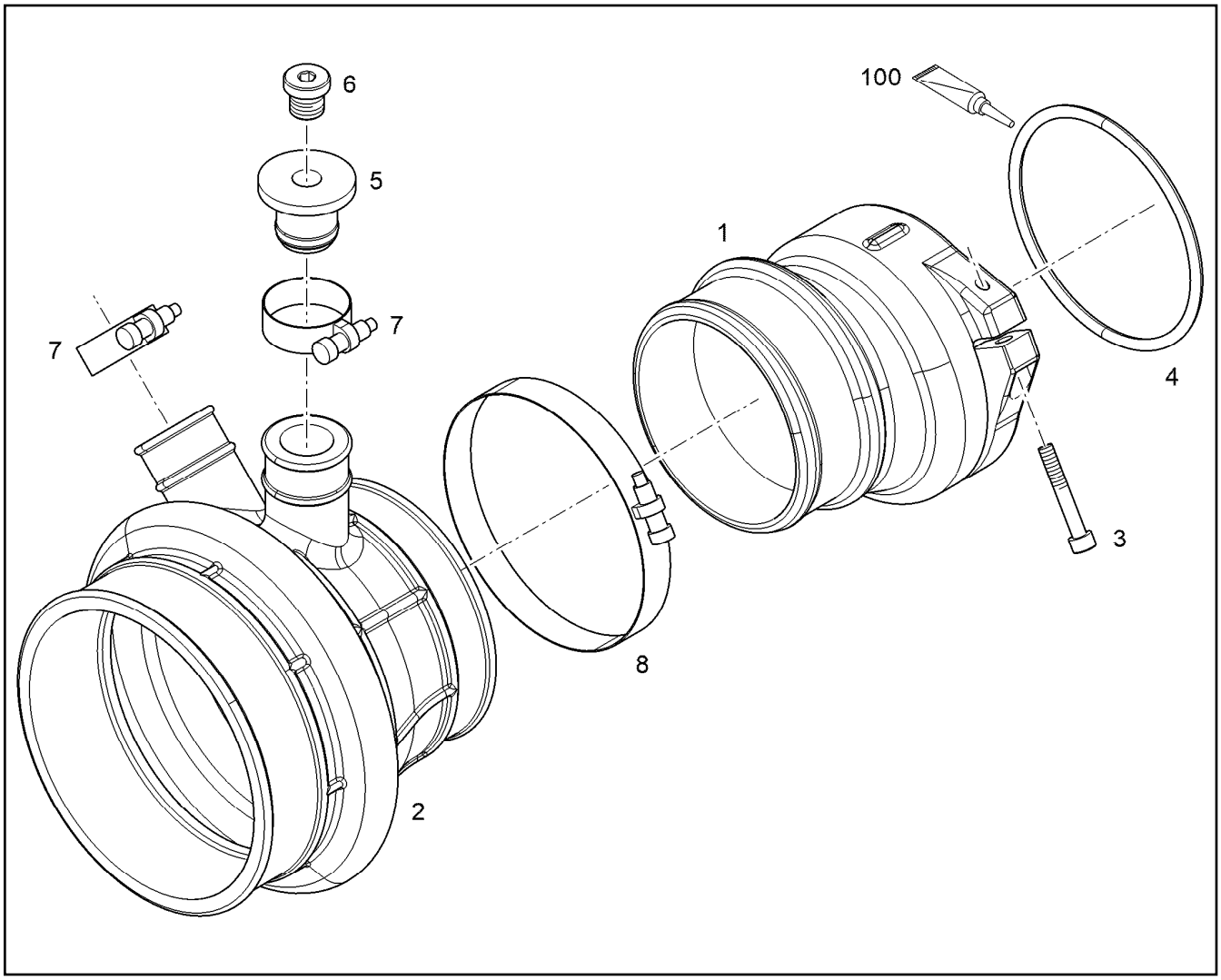

Pos.	Item	Quantity	Description	Bezeichnung
1	10137588	1	INTAKE STACK V-MOTORXD9508 SC	ANSAUGSTUTZEN
2	9078650	1	INTAKE STACK V-MOTORXD9500	ANSAUGSTUTZEN
3	10875591	1	SOCKET HEAD SCREW ISO 4762 M6X40 8.8	ZYLINDERSCHRAUBE
4	11008055	1	O-RING AEHNL.ISO 3601-1 100X5 FKM 70	O-RING
5	10145118	1	STOP PLUG	STOPFEN
6	7380566	1	SCREW PLUG VSTI M14X1,5	VERSCHLUSSSCHRAUBE
7	774208508	2	HOSE CLAMP 32/25-40/12 W3	SCHLAUCHSCHELLE
8	4981178	1	HOSE CLAMP DIN 3017-2 115/113,5-116,5/ W	SCHLAUCHSCHELLE
100	10285708	1	GREASE NBU 30 1KG DOSE	FETT

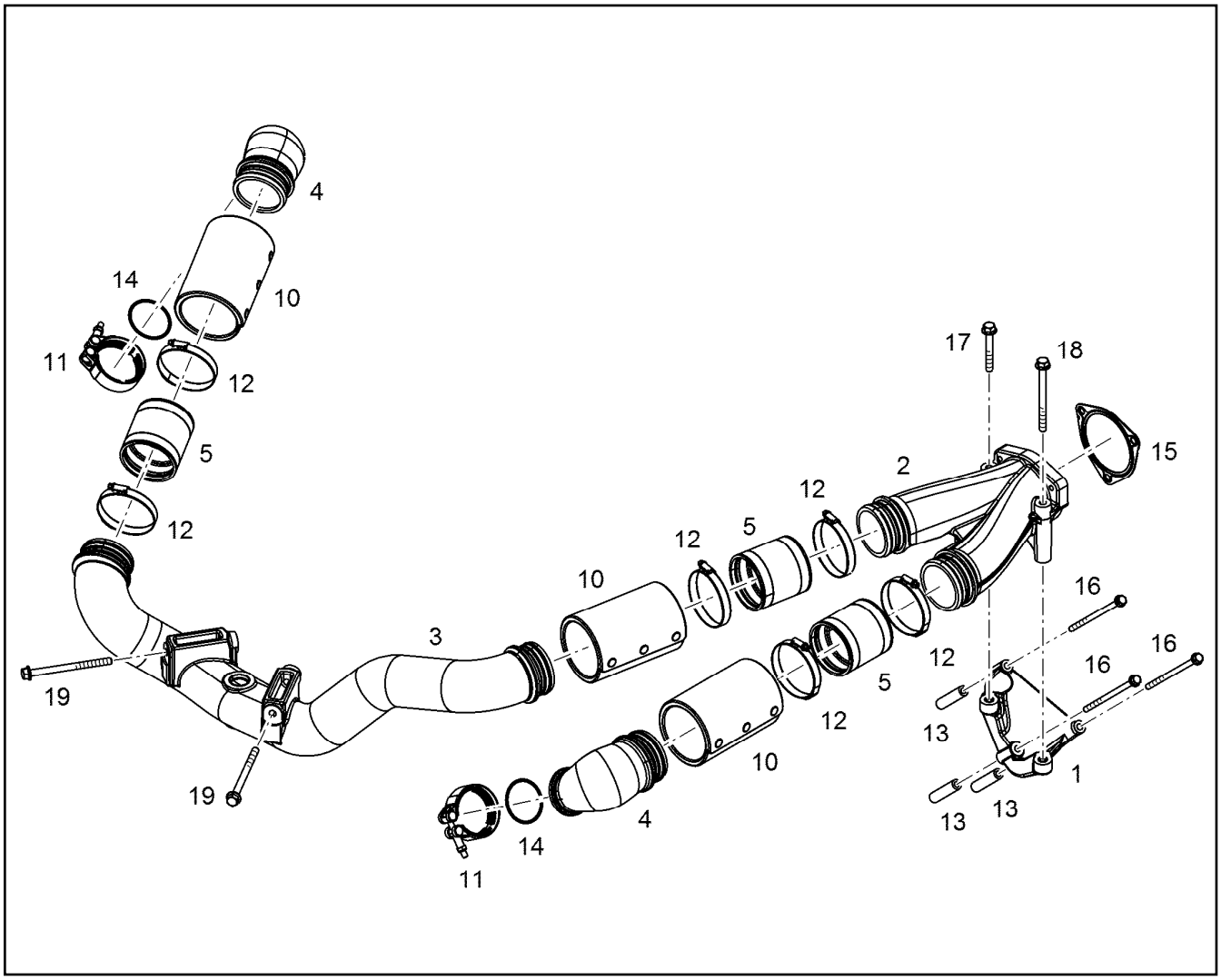

Pos.	Item	Quantity	Description	Bezeichnung
1	10138162	1	RETAINER CPL.	HALTER KPL.
2	10132799	1	CHARGE AIR PIPE	LADELUFTROHR
3	10143702	1	CHARGE AIR PIPE PRE-ASS.	LADELUFTROHR VORM.
4	10134998	2	CHARGE AIR ELBOW	LADELUFTKRUEMMER
5	10139107	3	RUBBER CONNECTION Silicone	GUMMIMUFFE
10	10135528	3	HEAT PROTECTION	HITZESCHUTZ
11	10124798	2	RETAINER CLIP 77/K1 St/Inox	SPANNSCHELLE
12	11212022	6	HOSE CLAMP 77-95/12 W3	SCHLAUCHSCHELLE
13	10136023	3	DISTANCE SLEEVE 9X16X70 S235JR	DISTANZHUELSE
13	9887737	3	DISTANCE SLEEVE 9X15X30 ETG 100	DISTANZHUELSE
14	7380970	2	O-RING AEHNL.ISO 3601-1 63,17X2,62 FKM	O-RING
16	12693597	3	HEX SCREW EN 1665 M8X150 10.9 480H	SECHSKANTSCHRAUBE
17	11656160	1	HEX SCREW EN 1665 M10X80 8.8 FLZN	SECHSKANTSCHRAUBE
18	12207559	1	HEX SCREW EN 1665 M10X120 8.8 FLZN	SECHSKANTSCHRAUBE
19	11823511	2	HEX SCREW EN 1665 M10X140 8.8 FLZN	SECHSKANTSCHRAUBE
20	10135730	2	DISTANCE SLEEVE 11X21X12 42CrMo4	DISTANZHUELSE

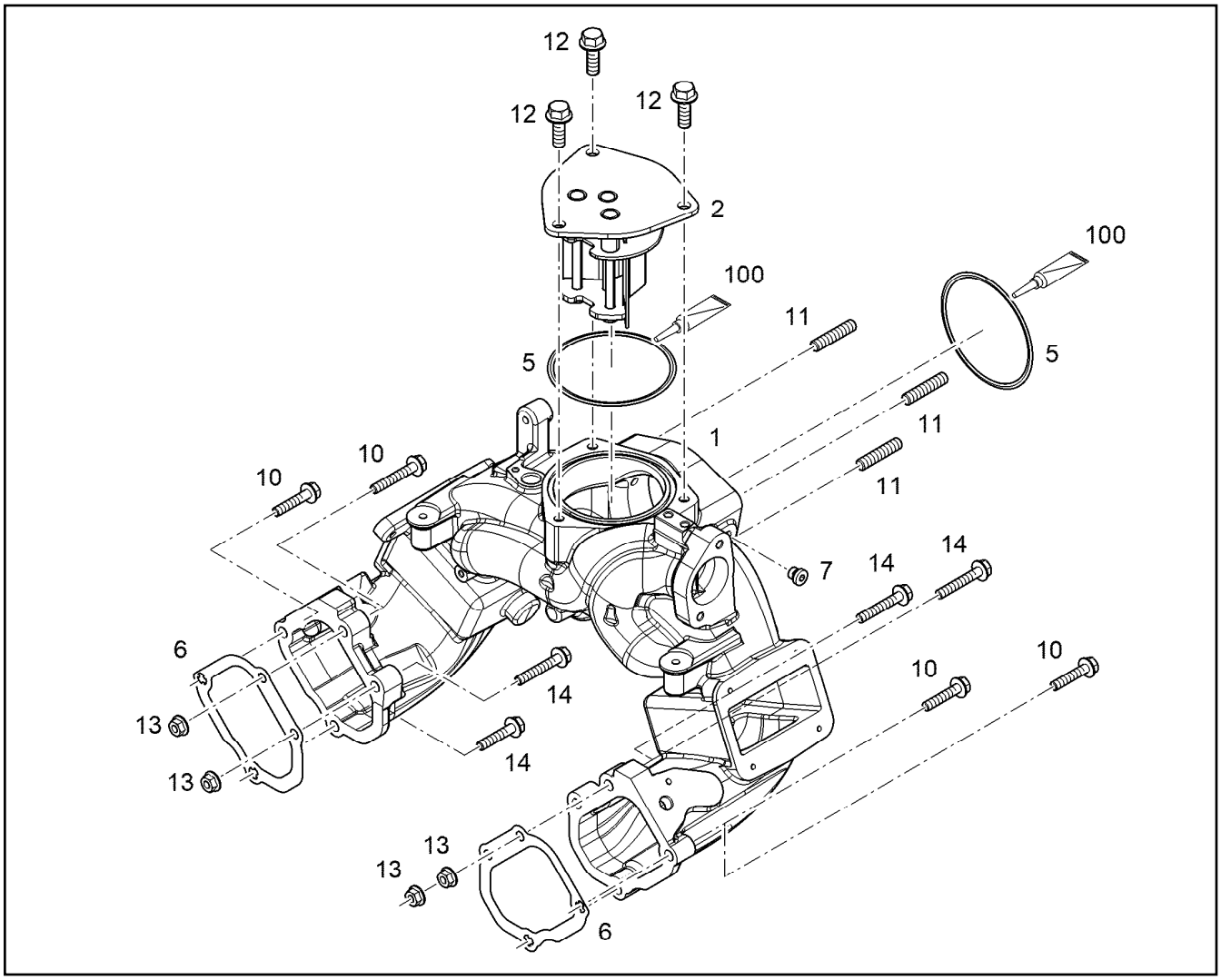

Pos.	Item	Quantity	Description	Bezeichnung
1	12421640	1	CONNECTING LINE V-MOTORXD9508 EN AC	VERBINDUNGSLEITUNG
2	10133649	1	SPACER PIECE	DISTANZSTUECK
5	7380773	2	O-RING ISO 3601-1 104,37X3,53 FKM 70	O-RING
6	10119342	2	SEAL MatriCS	DICHTUNG
7	7381638	1	SCREW PLUG VSTI M10X1	VERSCHLUSSSCHRAUBE
10	11658660	4	HEX SCREW EN 1665 M8X40 8.8 480H SPF	SECHSKANTSCHRAUBE
11	12210038	3	DOUBLE-ENDED STUD DIN 939 M10X35 8.8	STIFTSCHRAUBE
11	10179459	3	DOUBLE-ENDED STUD DIN 835 M10X30 8.8	STIFTSCHRAUBE
12	11656155	3	HEX SCREW EN 1665 M10X30 8.8 FLZN SPF	SECHSKANTSCHRAUBE
13	11820285	4	HEX NUT EN 1661 M8 8 480H SPF	SECHSKANTMUTTER
14	11691686	4	HEX SCREW EN 1665 M8X50 8.8 480H SPF	SECHSKANTSCHRAUBE
100	10285708	1	GREASE NBU 30 1KG DOSE	FETT

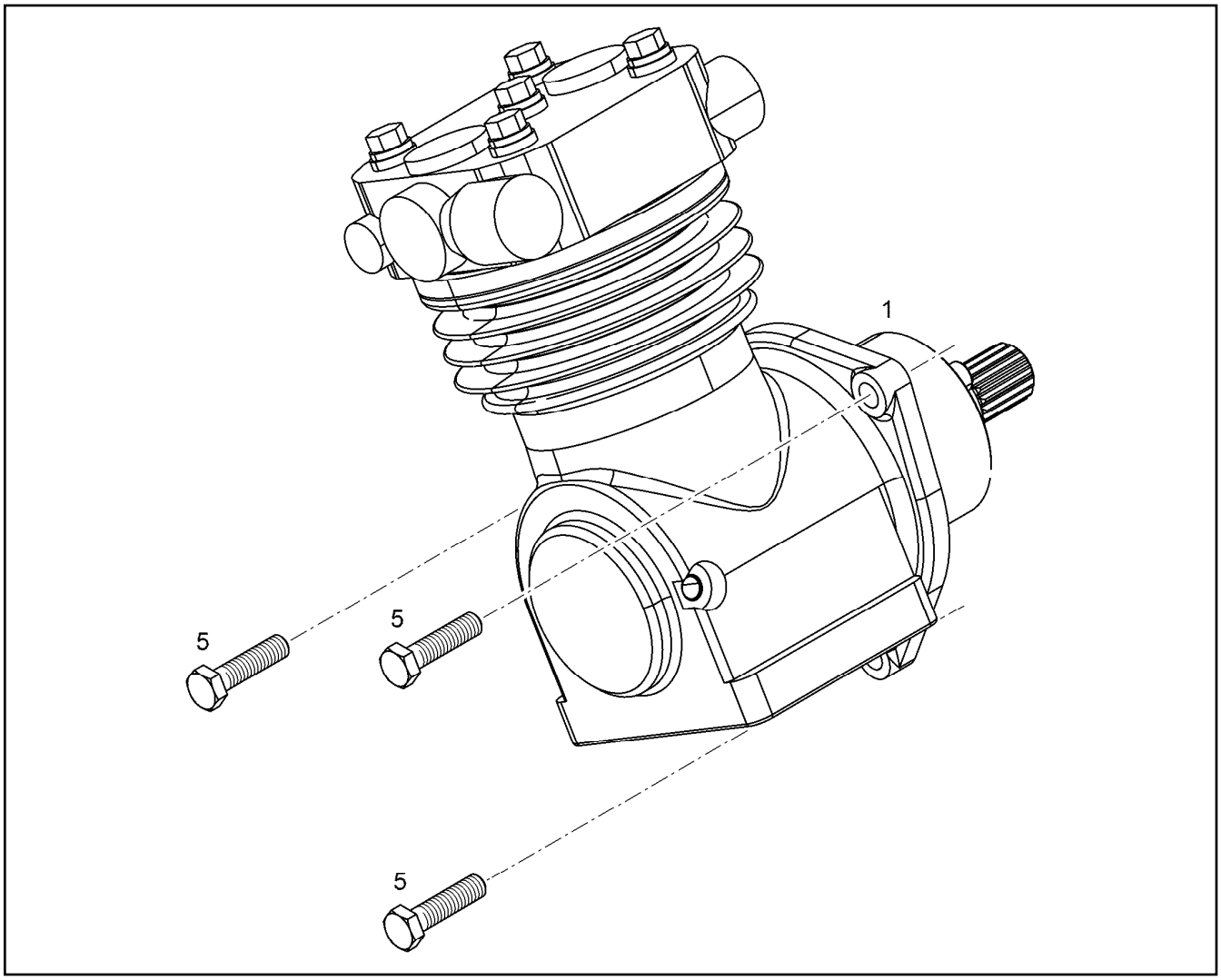

Pos.	Item	Quantity	Description	Bezeichnung
1	11364209	1	AIR COMPRESSOR PRE-ASSY. 293CM3 ⇨ ❑ 821	LUFTPRESSER VORM.
5	11002713	1	HEX SCREW ISO 4017 M10X40 10.9 FLZN SP	SECHSKANTSCHRAUBE

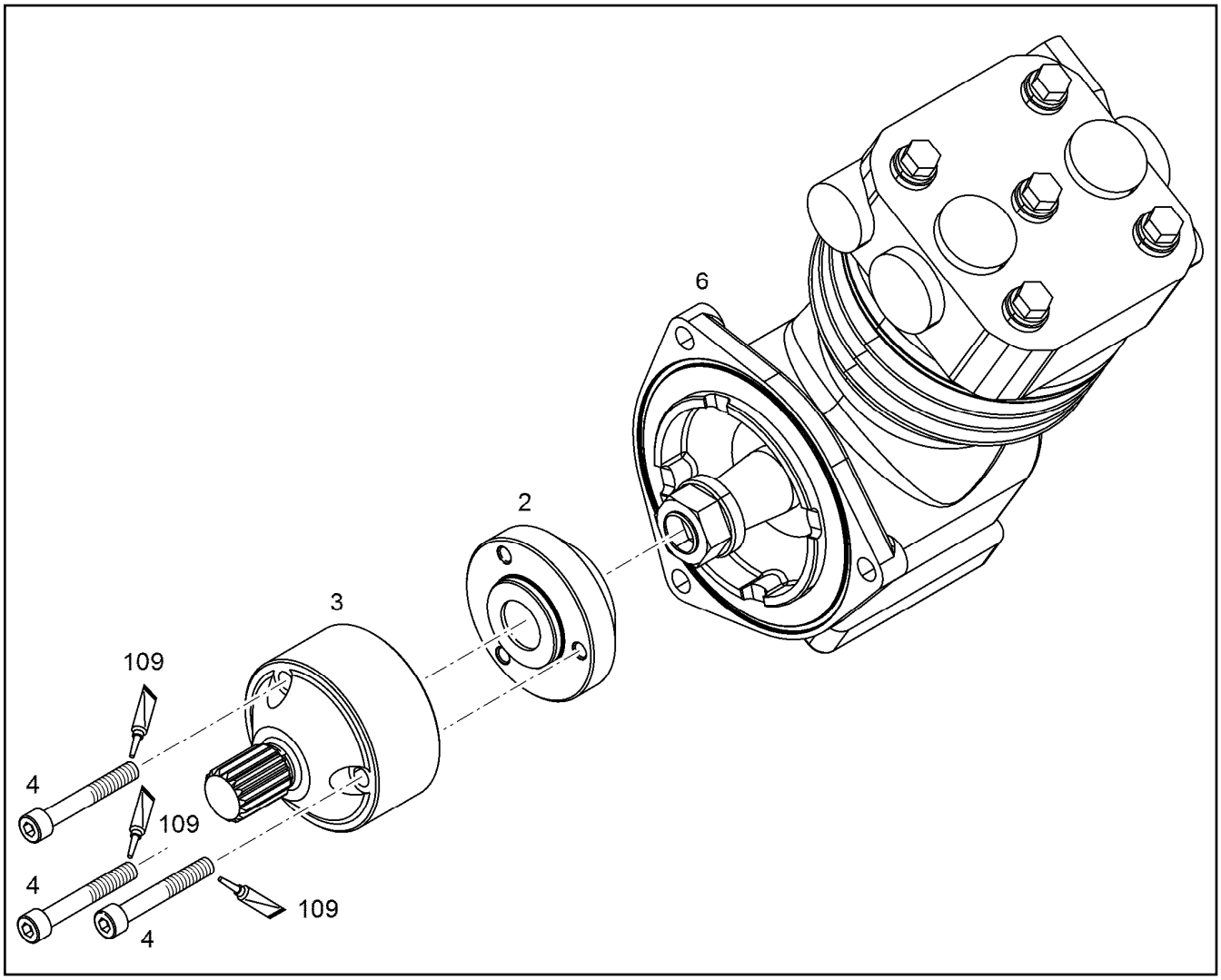

Pos.	Item	Quantity	Description	Bezeichnung
4	10875570	3	SOCKET HEAD SCREW ISO 4762 M8X55 8.8	ZYLINDERSCHRAUBE

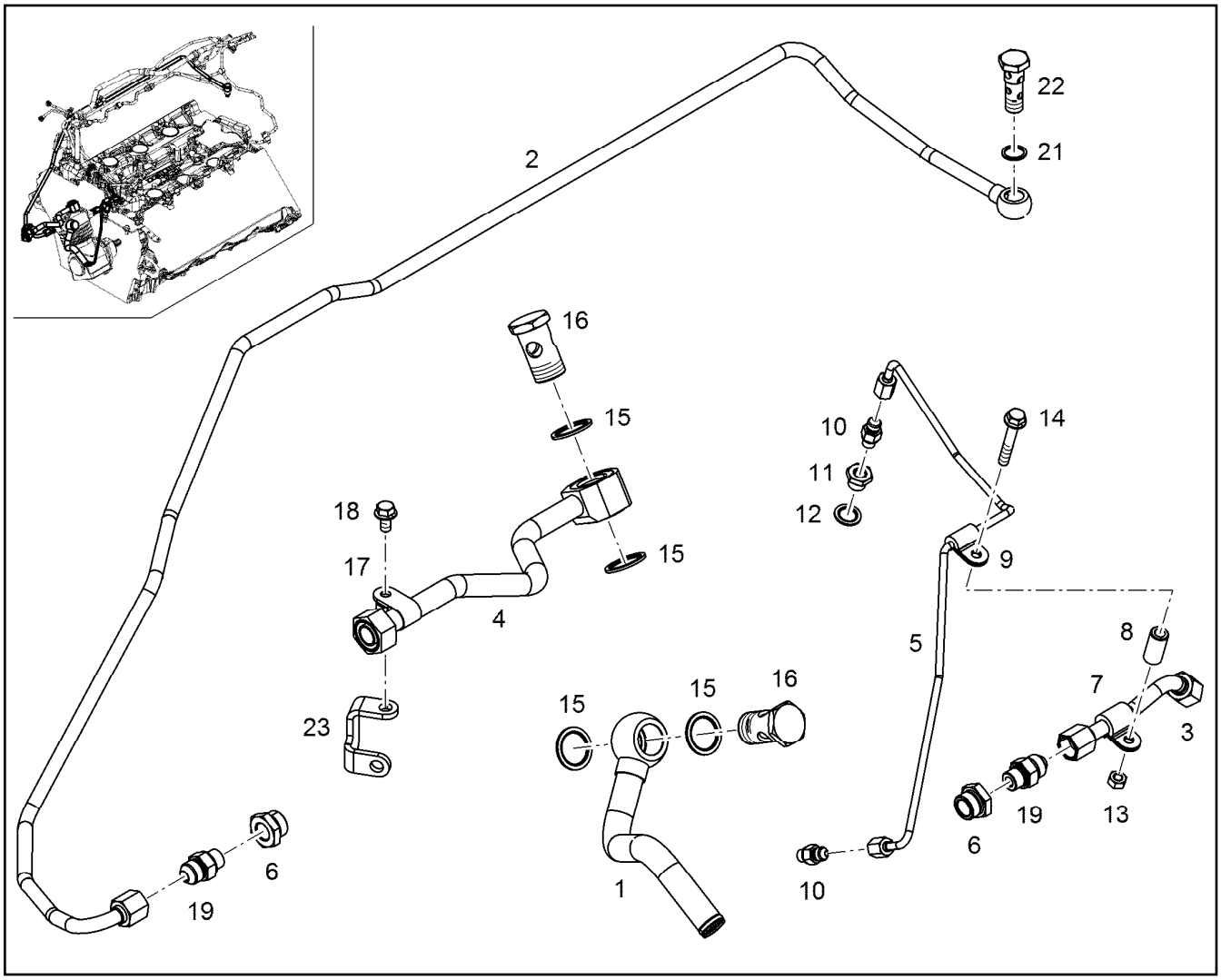

Pos.	Item	Quantity	Description	Bezeichnung
1	11385773	1	PIPELINE 22X1,5	ROHRLEITUNG
2	10141810	1	COOLING WATER LINE 12X2	KUEHLWASSERLEITUNG
3	10141808	1	COOLING WATER LINE 12X2	KUEHLWASSERLEITUNG
4	10135714	1	PIPELINE 18X1,5	ROHRLEITUNG
5	10143362	1	LUBRICATING OIL LINE 6X1	SCHMIEROELLEITUNG
6	7381363	2	FITTING RI M22X1,5/M16X CR6-FREI	VERSCHRAUBUNG
7	7381629	2	CLAMP DIN 3016-1 12X20XD1 W1-2-MVQ	SCHELLE
8	9269048	1	DISTANCE SLEEVE 9X15X30,7	DISTANZHUELSE
9	7382088	1	CLAMP DIN 3016-1 6X20XD1 W1-2-MVQ	SCHELLE
10	10813933	2	FITTING GE 6 M10X1,0/7/1 CR6-FREI	VERSCHRAUBUNG
11	9270340	1	REDUCING PIECE 19X14 L=15,5	REDUZIERSTUECK
12	10011866	1	SEALING RING 14,7X22,00X1,5 FKM 80	DICHTRING
13	4000381	2	HEX NUT ISO 4032 M8 10 A2C SPF	SECHSKANTMUTTER
14	11691686	1	HEX SCREW EN 1665 M8X50 8.8 480H SPF	SECHSKANTSCHRAUBE
15	10011870	4	SEALING RING 26,7X34,93X2 St/FPM1-80	DICHTRING
16	12210017	2	HOLLOW SCREW DIN 7643 22-3-M26X1,5 4	HOHLSCHRAUBE
17	10802186	1	CLAMP DIN 3016-1 18X20XA1 W1-2	SCHELLE
18	11656992	1	HEX SCREW EN 1665 M8X16 8.8 480H SPF	SECHSKANTSCHRAUBE
19	10813940	2	FITTING GE 12 M16X1,5/3/ CR6-FREI	VERSCHRAUBUNG
21	710103408	1	SEALING RING DIN 7603 A16X20X1,5 CU	DICHTRING
22	10132193	1	HOLLOW SCREW 14X4X12 11SMnPb30+C	HOHLSCHRAUBE
23	10146200	1	HOLDER	HALTER

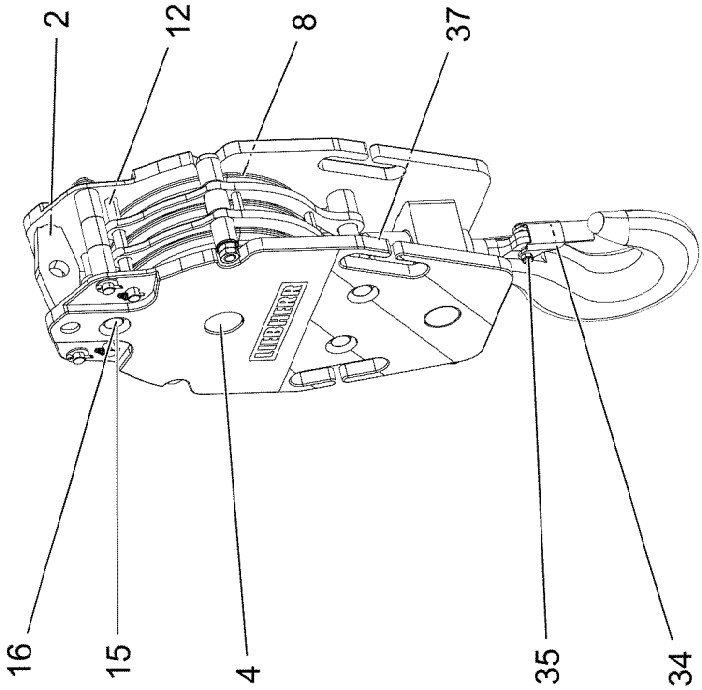

19.1.2022 129497 LIEBHERR	**etk_en_de_073897 LG 1750** **WATER PUMP WITH FASTENING** **WASSERPUMPE MIT BEFEST.**	❑ 823 (1/2) **12490129**

Pos.	Item	Quantity	Description	Bezeichnung
1	10144876	2	INTERMEDIATE FLANGE	ZWISCHENFLANSCH
2	10138461	1	WATER PUMP, PRE-ASSEMBLED V-MOTOR	WASSERPUMPE VORM.
3	10354601	2	PLUG-IN PIPE DNR61X32 70 EPDM 1202	STECKROHR
4	10134298	1	COOLANT PIPE BEND	KUEHLMITTELKRUEMMER
5	10040387	2	O-RING AEHNL.ISO 3601-1 67,5X4 FKM 70	O-RING
6	10140662	2	PLUG-IN PIPE S235JR	STECKROHR
7	10125597	1	HOLDER S235JR	HALTER
8	7264455	2	O-RING ISO 3601-1 74,00X3,00 NBR,70 SH	O-RING
9	10040386	1	O-RING AEHNL.ISO 3601-1 90X3 FKM 70	O-RING
10	7380598	2	O-RING ISO 3601-1 82,22X2,62 FKM 70 A,BK	O-RING
11	11690637	4	HEX SCREW EN 1665 M8X25 8.8 480H SPF	SECHSKANTSCHRAUBE
12	11826563	4	HEX SCREW EN 1665 M8X30 8.8 480H	SECHSKANTSCHRAUBE
13	11827987	3	HEX SCREW EN 1665 M8X35 8.8 480H	SECHSKANTSCHRAUBE
14	12210062	1	HEX SCREW EN 1665 M10X130 10.9 FLZN	SECHSKANTSCHRAUBE
15	12207564	3	HEX SCREW EN 1665 M10X160 10.9 FLZN	SECHSKANTSCHRAUBE
16	7380566	1	SCREW PLUG VSTI M14X1,5	VERSCHLUSSSCHRAUBE
17	12423608	1	LUBRICATING OIL LINE 8X1	SCHMIEROELLEITUNG
18	10011865	2	SEALING RING 12,7X18,00X1,5 FKM 80	DICHTRING
19	10011868	2	SEALING RING 18,7X26X1,5 St/FPM1-80	DICHTRING
20	12210024	1	HOLLOW SCREW DIN 7643 8-3-M12X1,5 480	HOHLSCHRAUBE
21	12210015	1	HOLLOW SCREW DIN 7643 15-3-M18X1,5 4	HOHLSCHRAUBE
22	10813935	1	FITTING GE 8 M12X1,5/1/2 CR6-FREI	VERSCHRAUBUNG
23	12423293	1	CONNECTION PIECE EN AC-Al Si1	ANSCHLUSSSTUECK
100	10285708	1	GREASE NBU 30 1KG DOSE	FETT

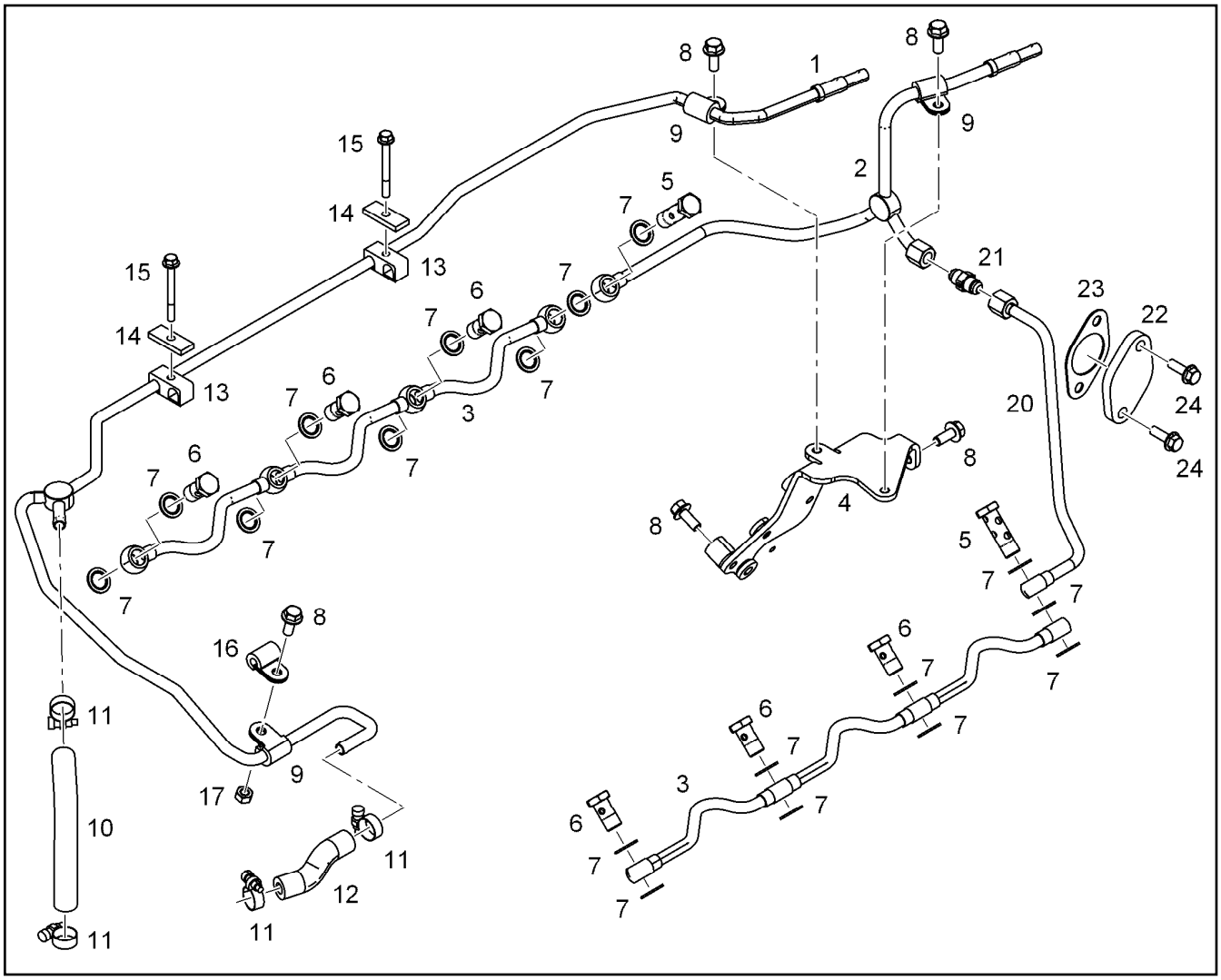

Pos.	Item	Quantity	Description	Bezeichnung
1	10141762	1	VENTILATION LINE	ENTLUEFTUNGSLEITUNG
2	10147358	1	VENTILATION LINE	ENTLUEFTUNGSLEITUNG
3	10120020	2	VENTILATION LINE	ENTLUEFTUNGSLEITUNG
4	10136484	1	HOLDER	HALTER
5	12210032	2	DOUBLE BANJO BOLT 6-M14X1,5 11SMnPb3	DOPPELHOHLSCHRAUBE
6	12210013	6	HOLLOW SCREW DIN 7643 10-3-M14X1,5 4	HOHLSCHRAUBE
7	10011866	18	SEALING RING 14,7X22,00X1,5 FKM 80	DICHTRING
8	11657219	5	HEX SCREW EN 1665 M8X20 8.8 480H SPF	SECHSKANTSCHRAUBE
9	7381628	3	CLAMP DIN 3016-1 10X20XD1 W1-2-MVQ	SCHELLE
10	11490457	0.165	HOSE DN20 VMQ GRUEN TO	SCHLAUCH
11	11118077	4	HOSE CLAMP 21/16-27/12 W3	SCHLAUCHSCHELLE
12	11490457	0.08	HOSE DN20 VMQ GRUEN TO	SCHLAUCH
13	7381271	2	PIPE CLAMP 12X10 PP	ROHRSCHELLE
14	9073190	2	SUPPORT PLATE 40X16 S235JR	STUETZBLECH
15	12207551	2	HEX SCREW EN 1665 M6X60 8.8 480H	SECHSKANTSCHRAUBE
16	7382090	1	CLAMP DIN 3016-1 8X20XD1 W1-2-MVQ	SCHELLE
17	11820285	1	HEX NUT EN 1661 M8 8 480H SPF	SECHSKANTMUTTER
20	10147374	1	PIPELINE 10X1	ROHRLEITUNG
21	11643351	1	FITTING GE 10 9/16-18/9/ CR6-FREI	VERSCHRAUBUNG
22	10147460	1	COVER S235JR	DECKEL
23	11646707	1	SEAL DIN 71511 1,5X42X68 AFM 30	DICHTUNG
24	10009007	2	HEX SCREW DIN 6921 M8X25 8.8 A2C	SECHSKANTSCHRAUBE

Pos.	Item	Quantity	Description	Bezeichnung
1	10140730	1	COOLANT PIPE BEND	KUEHLMITTELKRUEMMER
2	10140731	1	COOLANT PIPE BEND	KUEHLMITTELKRUEMMER
3	7382203	1	SCREW PLUG VSTI M16X1,5	VERSCHLUSSSCHRAUBE
4	7380566	1	SCREW PLUG VSTI M14X1,5	VERSCHLUSSSCHRAUBE
5	10813935	2	FITTING GE 8 M12X1,5/1/2 CR6-FREI	VERSCHRAUBUNG
6	4981033	1	HOSE UNION DIN 74304 M14X1,5 XSSTB	SCHLAUCHSTUTZEN
7	7362665	3	CLAMP DIN 3016-1 20X20XD1 W1-2-CR	SCHELLE
8	10154613	1	COOLING WATER LINE	KUEHLWASSERLEITUNG
9	10813940	1	FITTING GE 12 M16X1,5/3/ CR6-FREI	VERSCHRAUBUNG
10	10813939	1	FITTING GE 12 M14X1,5/3/ CR6-FREI	VERSCHRAUBUNG
11	10038573	4	O-RING 51X5 N-FKM1-70	O-RING
13	10009007	7	HEX SCREW DIN 6921 M8X25 8.8 A2C	SECHSKANTSCHRAUBE
16	7381456	1	FITTING AEHNL.DIN 7622 8 CR6-FREI	VERSCHRAUBUNG
17	12210013	1	HOLLOW SCREW DIN 7643 10-3-M14X1,5 4	HOHLSCHRAUBE
18	10011866	3	SEALING RING 14,7X22,00X1,5 FKM 80	DICHTRING
22	10143589	1	COOLING WATER LINE 8X1	KUEHLWASSERLEITUNG
23	10146256	1	COOLING WATER LINE 8X1	KUEHLWASSERLEITUNG
24	10143587	1	COOLING WATER LINE	KUEHLWASSERLEITUNG
25	7382090	1	CLAMP DIN 3016-1 8X20XD1 W1-2-MVQ	SCHELLE
26	7381628	1	CLAMP DIN 3016-1 10X20XD1 W1-2-MVQ	SCHELLE
27	11656992	2	HEX SCREW EN 1665 M8X16 8.8 480H SPF	SECHSKANTSCHRAUBE
28	4000381	2	HEX NUT ISO 4032 M8 10 A2C SPF	SECHSKANTMUTTER
29	10449894	2	PIPE CLAMP 8	ROHRSCHELLE
30	10011866	2	SEALING RING 14,7X22,00X1,5 FKM 80	DICHTRING
31	7381285	1	CLAMP DIN 3016-1 10X20XA1 W1-2	SCHELLE
32	10801399	3	FITTING GE 8 M12X1,5/1/2 CR6-FREI	VERSCHRAUBUNG
33	12210012	1	HOLLOW SCREW DIN 7643 8-3-S-M12X1,5 4	HOHLSCHRAUBE
34	11493699	1	CLAMP DIN 3016-1 8X20XA1 W1-2	SCHELLE
35	7101007	1	SEALING RING DIN 7603 A12X18 CU	DICHTRING
36	10011865	1	SEALING RING 12,7X18,00X1,5 FKM 80	DICHTRING
100	10285708	1	GREASE NBU 30 1KG DOSE	FETT

Pos.	Item	Quantity	Description	Bezeichnung
1	10124886	1	CONNECTING ELBOW	ANSCHLUSSKRUEMMER
3	7382203	2	SCREW PLUG VSTI M16X1,5	VERSCHLUSSSCHRAUBE
17	10122295	1	RETAINER CLIP 97/K1 St/Inox	SPANNSCHELLE

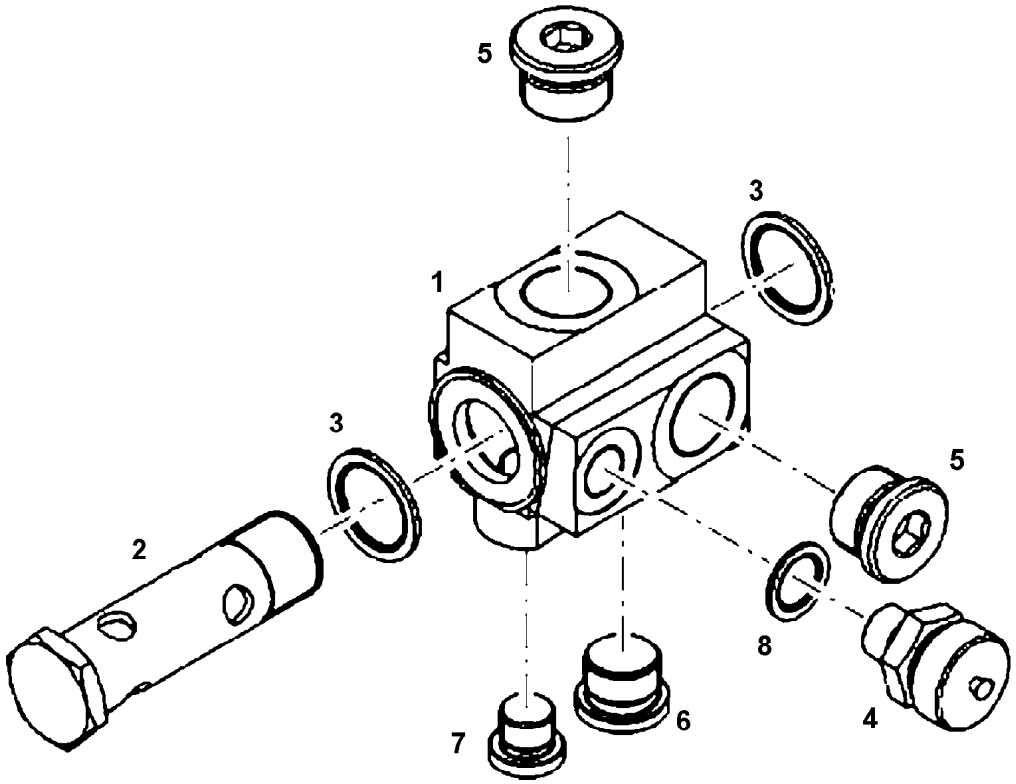

Pos.	Item	Quantity	Description	Bezeichnung
1	10145189	1	CONNECTION PIECE	ANSCHLUSSSTUECK
2	10145191	1	HOLLOW SCREW 26X3X93	HOHLSCHRAUBE
3	10011870	2	SEALING RING 26,7X34,93X2 St/FPM1-80	DICHTRING
4	10138988	1	VALVE M16X1,5	VENTIL
5	7381457	2	SCREW PLUG VSTI M26X1,5 CR6-FREI	VERSCHLUSSSCHRAUBE
6	7380177	1	SCREW PLUG VSTI M22X1,5 CR6-FREI	VERSCHLUSSSCHRAUBE
7	7382203	1	SCREW PLUG VSTI M16X1,5	VERSCHLUSSSCHRAUBE
8	10011867	1	SEALING RING 16,7X24,00X1,5 FKM 80	DICHTRING

Pos.	Item	Quantity	Description	Bezeichnung
1	10145190	1	CONNECTION PIECE	ANSCHLUSSSTUECK
2	12210016	1	HOLLOW SCREW DIN 7643 28-3-M30X1,5 C	HOHLSCHRAUBE
3	10113731	2	SEALING RING 30,7X39X2 St/FPM1-80	DICHTRING
4	7381457	1	SCREW PLUG VSTI M26X1,5 CR6-FREI	VERSCHLUSSSCHRAUBE
5	7380177	1	SCREW PLUG VSTI M22X1,5 CR6-FREI	VERSCHLUSSSCHRAUBE

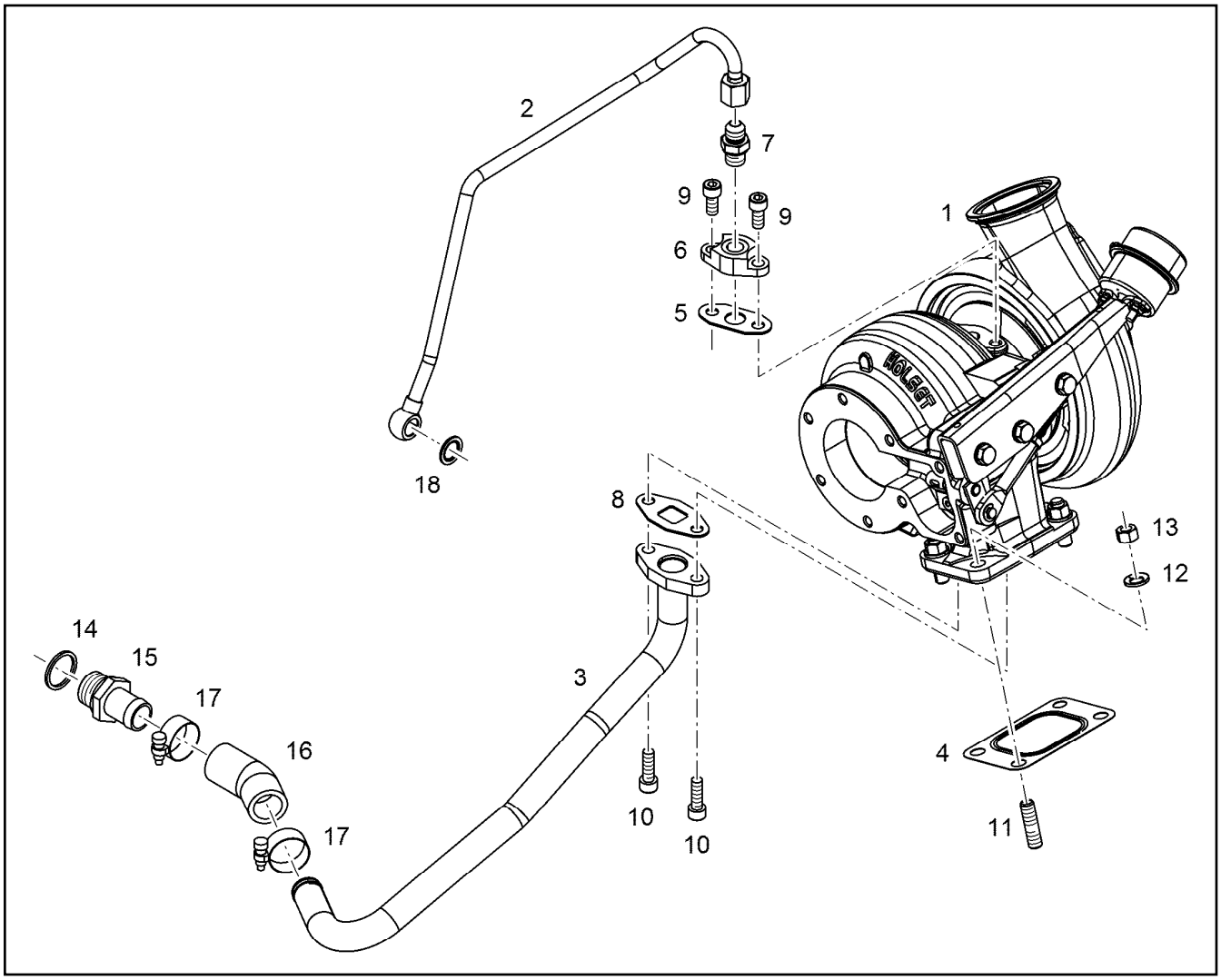

Pos.	Item	Quantity	Description	Bezeichnung
1	10134988	1	EXHAUST GAS TURBOCHARGER HE400WG	ABGASTURBOLADER
2	10135232	1	LUBRICATING OIL LINE 10X1	SCHMIEROELLEITUNG
3	10135221	1	OIL RETURN PIPE 22X1,5	OELRUECKLAUFLEITUNG
4	10125739	1	SEAL X15CrNiSi20-	DICHTUNG
5	10132331	1	SEAL AFM 32/2	DICHTUNG
6	11422653	1	FLANGE S235JR	FLANSCH
7	10813936	1	FITTING GE 10 M14X1,5/9/ CR6-FREI	VERSCHRAUBUNG
8	10115623	1	SEAL	DICHTUNG
9	11690797	2	SOCKET HEAD SCREW ISO 4762 M8X18 8.8	ZYLINDERSCHRAUBE
9	10875598	2	SOCKET HEAD SCREW ISO 4762 M8X20 8.8	ZYLINDERSCHRAUBE
10	10875599	2	SOCKET HEAD SCREW ISO 4762 M8X25 8.8	ZYLINDERSCHRAUBE
11	4981172	4	DOUBLE-ENDED STUD DIN 939 M10X25 X6N	STIFTSCHRAUBE
12	9076638	4	WASHER 10,5X18,5X2	SCHEIBE
13	10120639	4	NUT M10X1,5 X6NiCrTiMoVB	MUTTER
14	10011870	1	SEALING RING 26,7X34,93X2 St/FPM1-80	DICHTRING
15	9140351	1	HOSE NIPPLE CE-0, H54	SCHLAUCHNIPPEL
16	10123540	1	RUBBER CONNECTION Silicone	GUMMIMUFFE
17	774215008	2	HOSE CLAMP 26/20-32/12 W3	SCHLAUCHSCHELLE
18	10011866	1	SEALING RING 14,7X22,00X1,5 FKM 80	DICHTRING

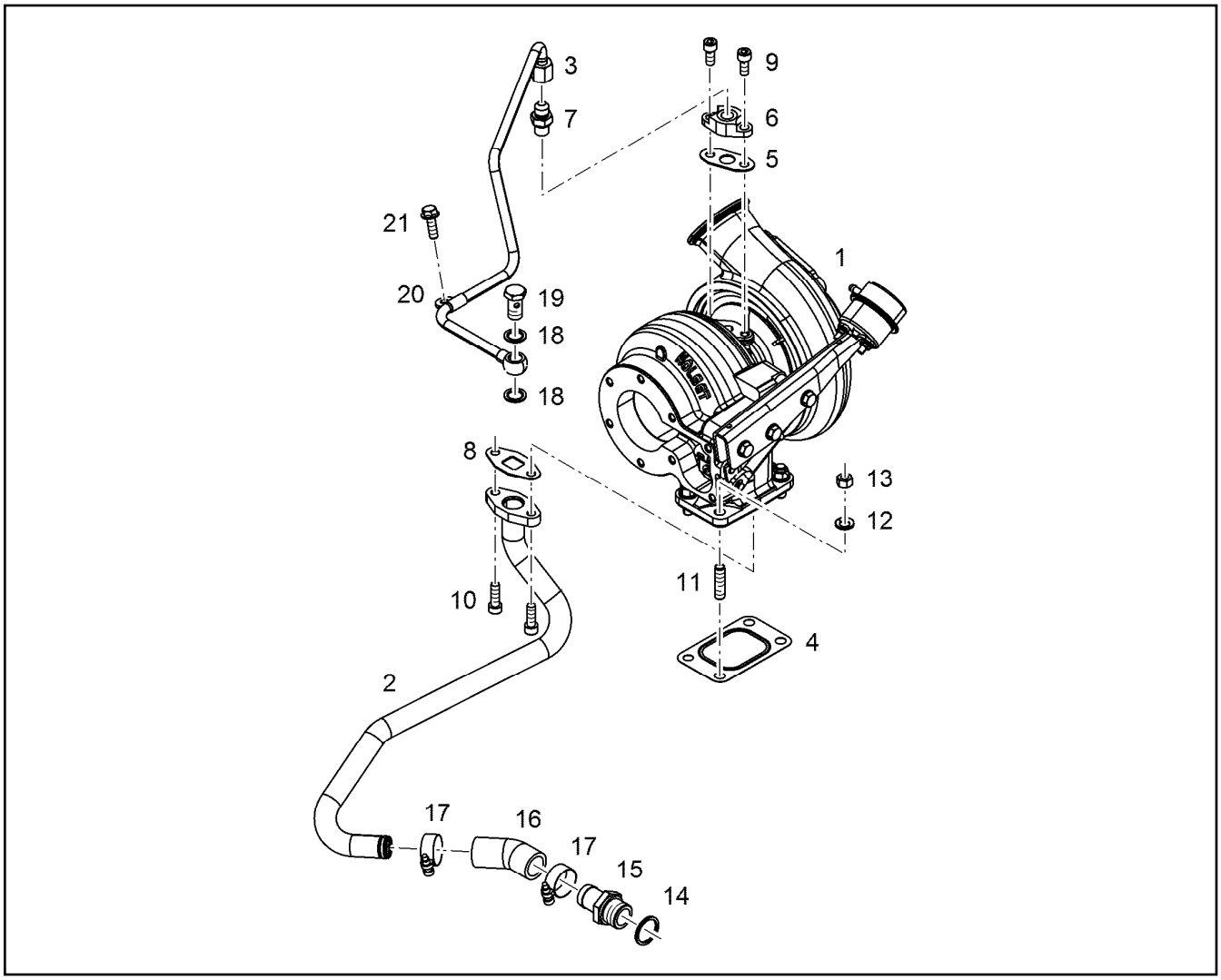

Pos.	Item	Quantity	Description	Bezeichnung
1	10134989	1	EXHAUST GAS TURBOCHARGER HE400WG	ABGASTURBOLADER
2	10135023	1	OIL RETURN PIPE 22X1,5	OELRUECKLAUFLEITUNG
3	10135310	1	LUBRICATING OIL LINE 10X1	SCHMIEROELLEITUNG
4	10125739	1	SEAL X15CrNiSi20-	DICHTUNG
5	10132331	1	SEAL AFM 32/2	DICHTUNG
6	10115621	1	FLANGE S235JR	FLANSCH
6	11422653	1	FLANGE S235JR	FLANSCH
7	10813936	1	FITTING GE 10 M14X1,5/9/ CR6-FREI	VERSCHRAUBUNG
8	10115623	1	SEAL	DICHTUNG
9	4600377	2	SOCKET HEAD SCREW ISO 4762 M8X18 8.8	ZYLINDERSCHRAUBE
9	10875598	3	SOCKET HEAD SCREW ISO 4762 M8X20 8.8	ZYLINDERSCHRAUBE
10	10875599	2	SOCKET HEAD SCREW ISO 4762 M8X25 8.8	ZYLINDERSCHRAUBE
11	4981172	4	DOUBLE-ENDED STUD DIN 939 M10X25 X6N	STIFTSCHRAUBE
12	9076638	4	WASHER 10,5X18,5X2	SCHEIBE
13	10120639	4	NUT M10X1,5 X6NiCrTiMoVB	MUTTER
14	7101019	1	SEALING RING DIN 7603 A26X31 CU	DICHTRING
15	9140351	1	HOSE NIPPLE CE-0, H54	SCHLAUCHNIPPEL
16	10123540	1	RUBBER CONNECTION Silicone	GUMMIMUFFE
17	774215008	2	HOSE CLAMP 26/20-32/12 W3	SCHLAUCHSCHELLE
18	4900262	2	SEALING RING DIN 7603 A14X20 CU	DICHTRING
19	12210013	1	HOLLOW SCREW DIN 7643 10-3-M14X1,5 4	HOHLSCHRAUBE
20	7381285	1	CLAMP DIN 3016-1 10X20XA1 W1-2	SCHELLE
21	10009007	1	HEX SCREW DIN 6921 M8X25 8.8 A2C	SECHSKANTSCHRAUBE

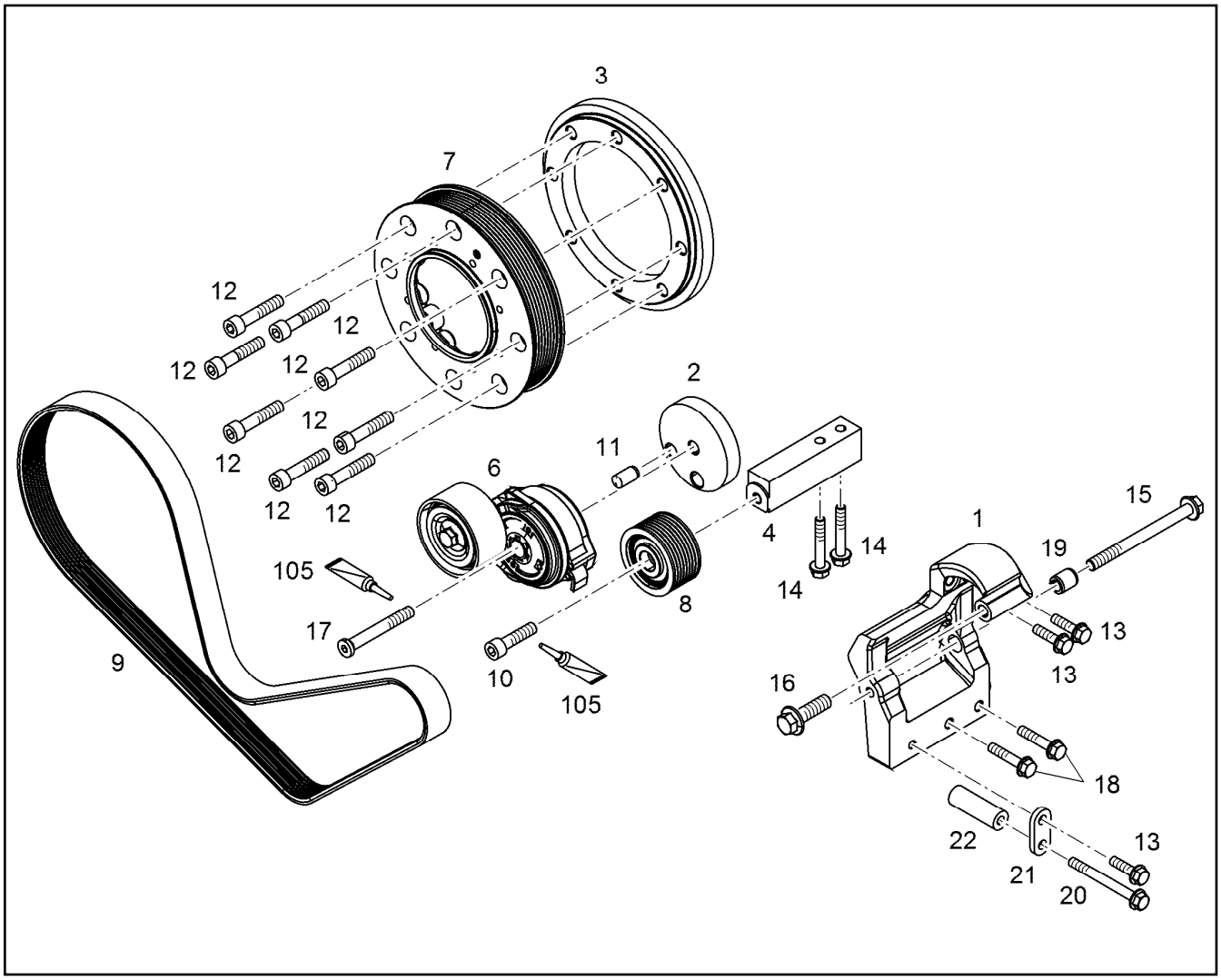

Pos.	Item	Quantity	Description	Bezeichnung
1	10146949	1	CONSOLE	KONSOLE
2	10147564	1	INTERMEDIATE PART	ZWISCHENSTUECK
3	10147565	1	INTERMEDIATE PART S355J0	ZWISCHENSTUECK
4	10147606	1	CONSOLE St Rm>=270MP	KONSOLE
6	12500149	1	RK IDLER PULLEY	RS SPANNROLLE
6	12418349	1	FASTENING DEVICE 39NM/28°	SPANNVORRICHTUNG
7	9077281	1	BELT PULLEY	RIEMENSCHEIBE
8	10139425	1	DEFLECTION PULLEY	UMLENKROLLE
9	10147677	1	V-RIPPED BELT 8XPKX1329 EPDM	KEILRIPPENRIEMEN
10	10299659	1	SOCKET HEAD SCREW ISO 4762 M10X40 10	ZYLINDERSCHRAUBE
11	4980365	1	PARALLEL PIN ISO 8734 12m6X24 St	ZYLINDERSTIFT
12	10299571	8	SOCKET HEAD SCREW ISO 4762 M10X50 10	ZYLINDERSCHRAUBE
13	11826563	3	HEX SCREW EN 1665 M8X30 8.8 480H	SECHSKANTSCHRAUBE
14	11691686	2	HEX SCREW EN 1665 M8X50 8.8 480H SPF	SECHSKANTSCHRAUBE
15	12207559	1	HEX SCREW EN 1665 M10X120 8.8 FLZN	SECHSKANTSCHRAUBE
16	10875423	1	HEX SCREW EN 1665 M12X40 8.8 FLZN SPF	SECHSKANTSCHRAUBE
17	12500149	1	RK IDLER PULLEY	RS SPANNROLLE
17	12225262	1	SOCKET HEAD SCREW ISO 4762 M10X75 8	ZYLINDERSCHRAUBE
18	11658660	2	HEX SCREW EN 1665 M8X40 8.8 480H SPF	SECHSKANTSCHRAUBE
19	10145395	1	BUSHING 10,5X16X19 11SMnPb30+C	BUCHSE
20	11626067	1	HEX SCREW EN 1665 M8X80 8.8 480H	SECHSKANTSCHRAUBE
21	11431609	1	CONSOLE S235JR	KONSOLE
22	11439715	1	DISTANCE SLEEVE 8,4X18X54,3 S235JR	DISTANZHUELSE
105	811205708	1	SCREW LOCKING FLASCHE 50ML 150°C	SCHRAUBENSICHERUNG

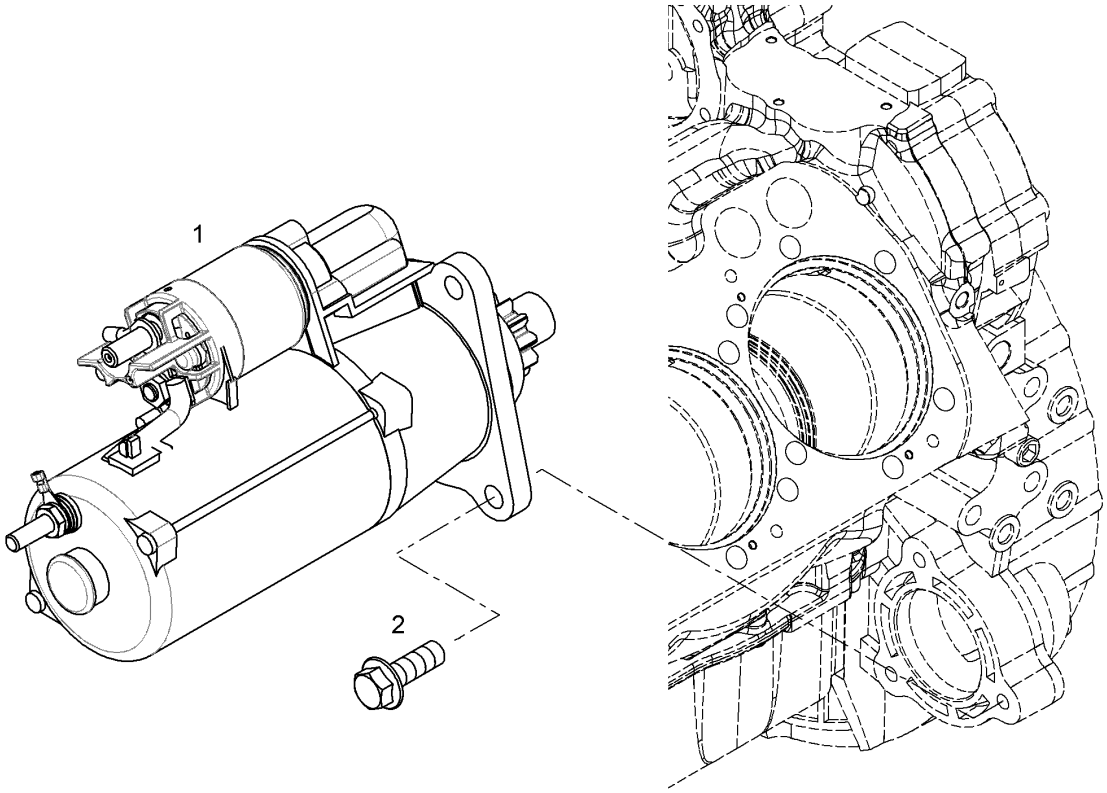

Pos.	Item	Quantity	Description	Bezeichnung
1	10120541	1	STARTER PRE-ASSY. 8.4KW 24V ⇨ ❑ 834	STARTER VORM.
2	10299566	3	HEX SCREW EN 1665 M12X35 10.9 FLZN SP	SECHSKANTSCHRAUBE

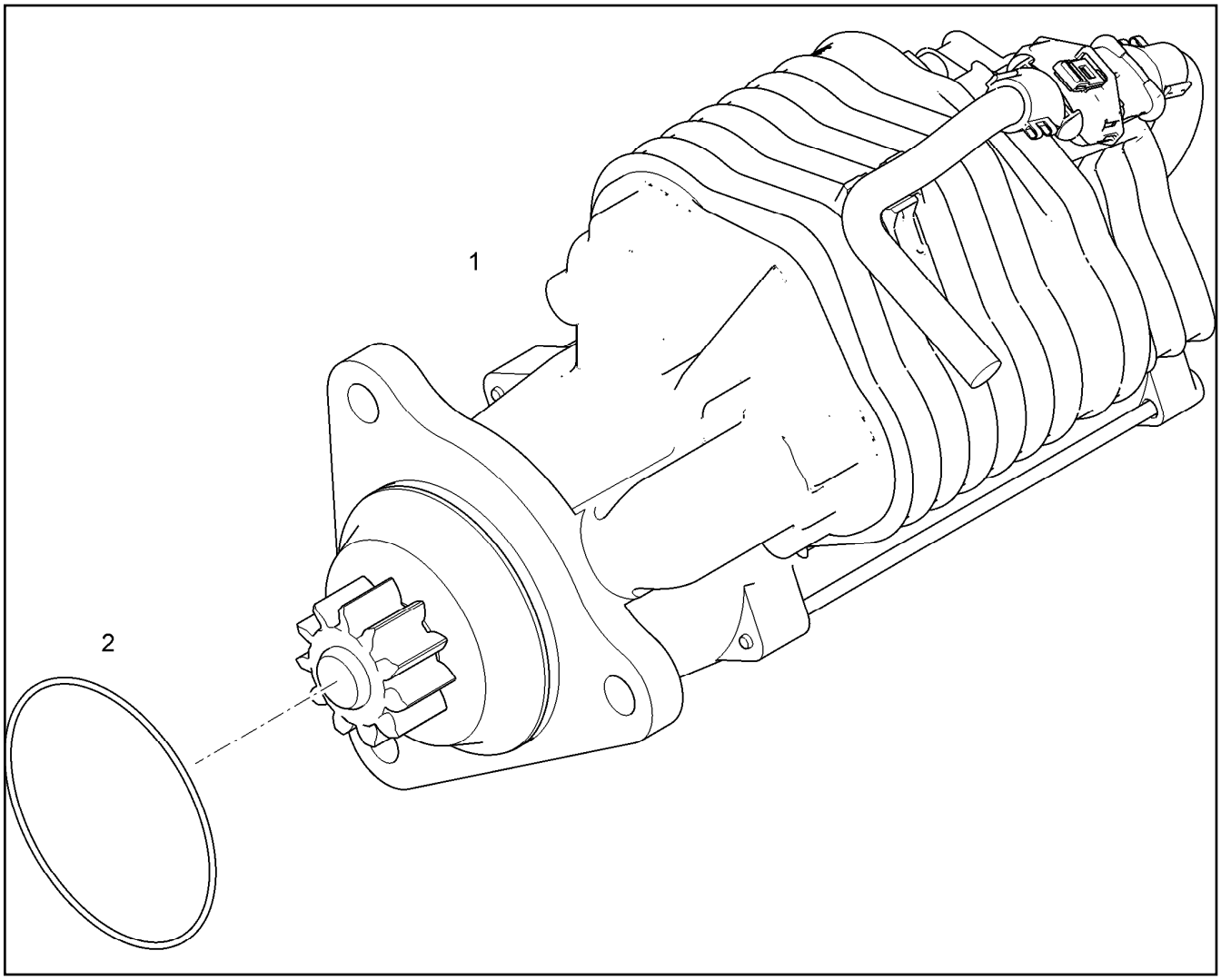

Pos.	Item	Quantity	Description	Bezeichnung
1	10120542	1	STARTER 8.4KW 24V	STARTER
2	10218370	1	O-RING 85X2 HNBR 70	O-RING

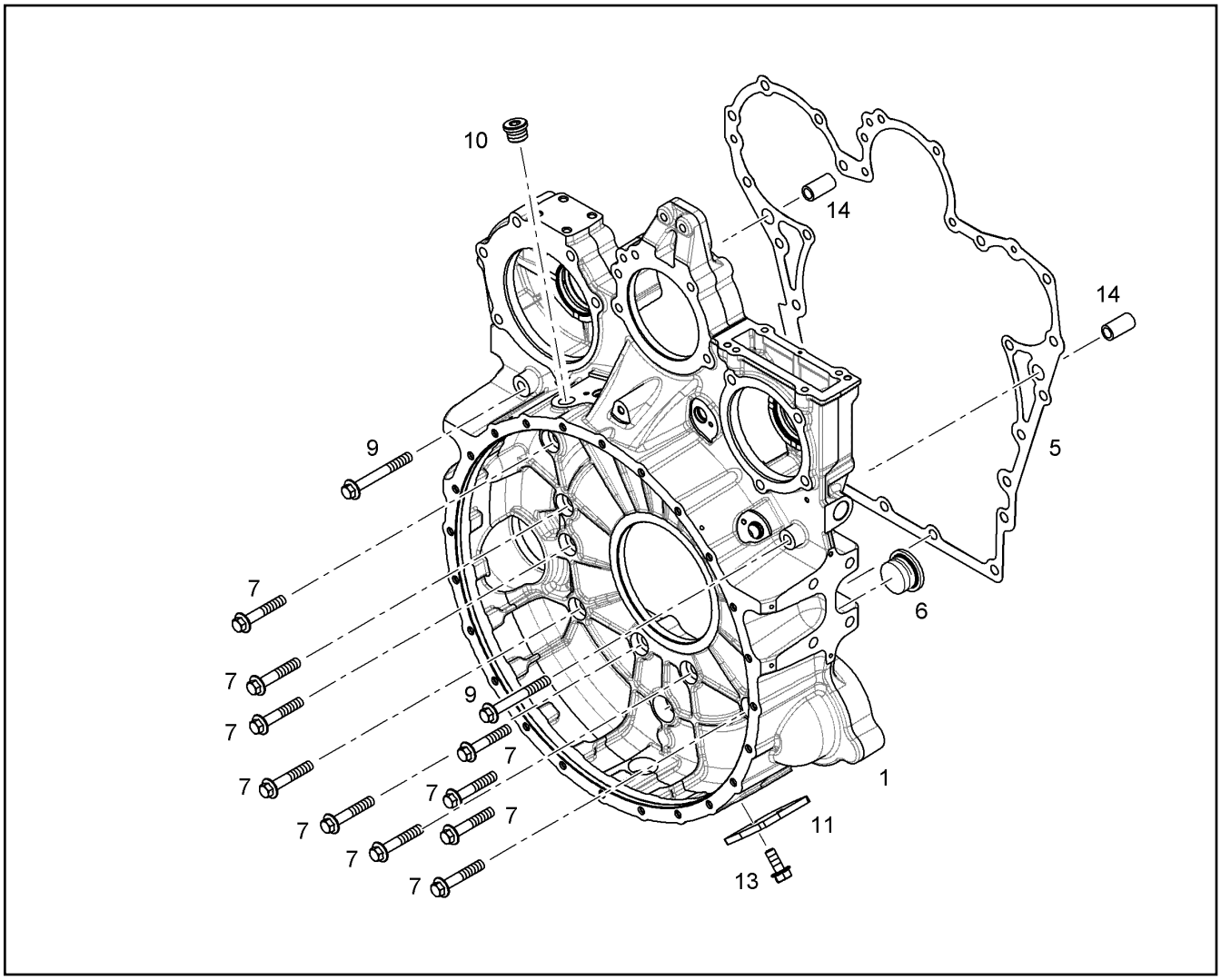

Pos.	Item	Quantity	Description	Bezeichnung
1	10120316	1	FLYWHEEL HOUSING PRE-ASS. SAE 1	SCHWUNGRADGEHAEUSE VO
5	10120356	1	SEAL	DICHTUNG
6	7382202	2	SCREW PLUG VSTI M38X1,5	VERSCHLUSSSCHRAUBE
7	10299568	10	HEX SCREW EN 1665 M12X70 10.9 FLZN	SECHSKANTSCHRAUBE
9	10299598	2	HEX SCREW EN 1665 M12X100 10.9 FLZN	SECHSKANTSCHRAUBE
10	7380177	1	SCREW PLUG VSTI M22X1,5 CR6-FREI	VERSCHLUSSSCHRAUBE
11	9080502	1	COVER S235JR	DECKEL
13	11657219	2	HEX SCREW EN 1665 M8X20 8.8 480H SPF	SECHSKANTSCHRAUBE
14	10123103	2	TIGHT FIT SLEEVE 12X20X15,5 100Cr6	PASSHUELSE

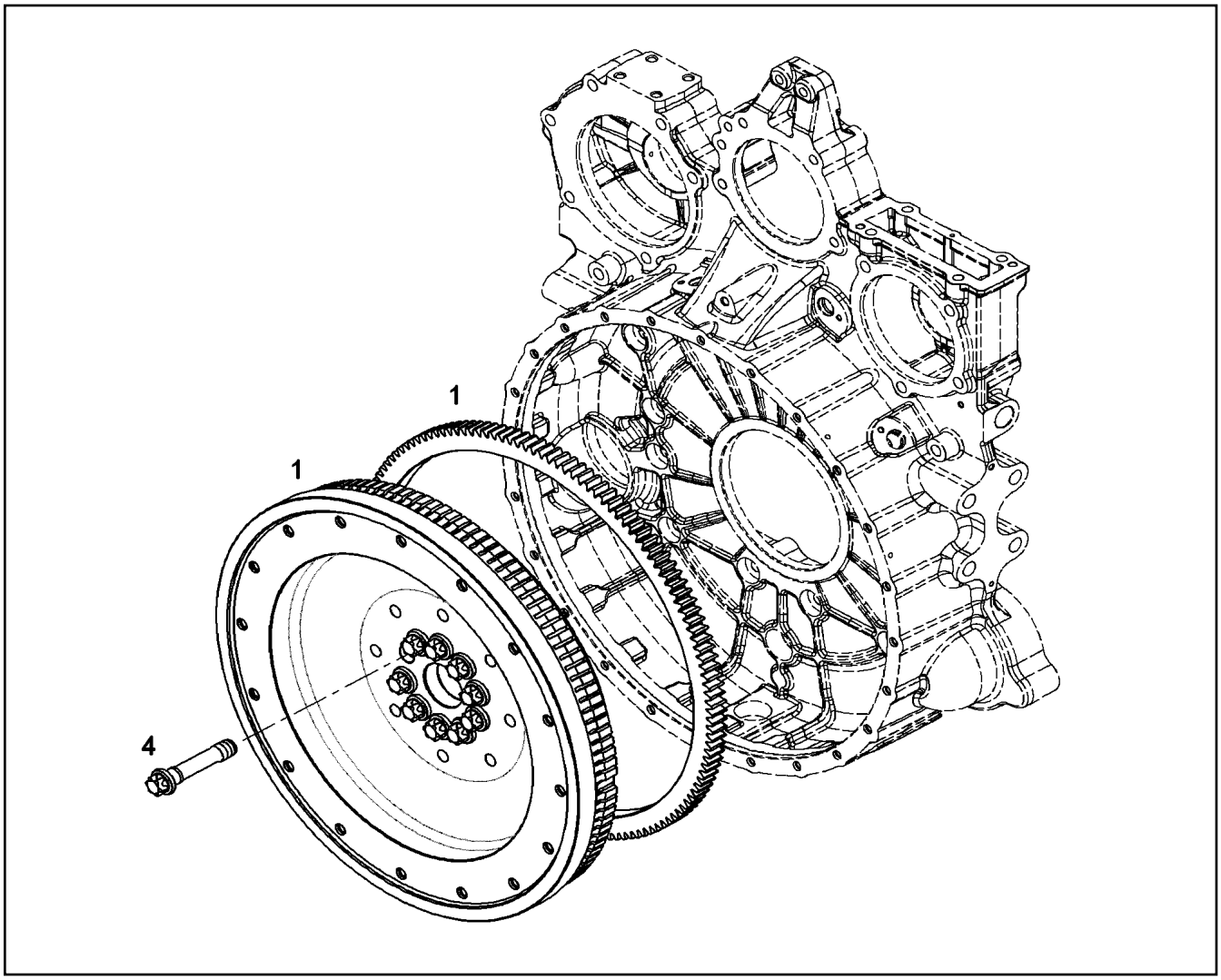

Pos.	Item	Quantity	Description	Bezeichnung
1	10120078	1	FLYWHEEL PRE-ASS. SAE 1X2,496	SCHWUNGRAD VORM.
(3)	9080734	1	CROWN GEAR C45	ZAHNKRANZ
4	9079517	10	HEXALOBULAR HEAD SCREW M18X1,5X90	SECHSRUNDSCHRAUBE

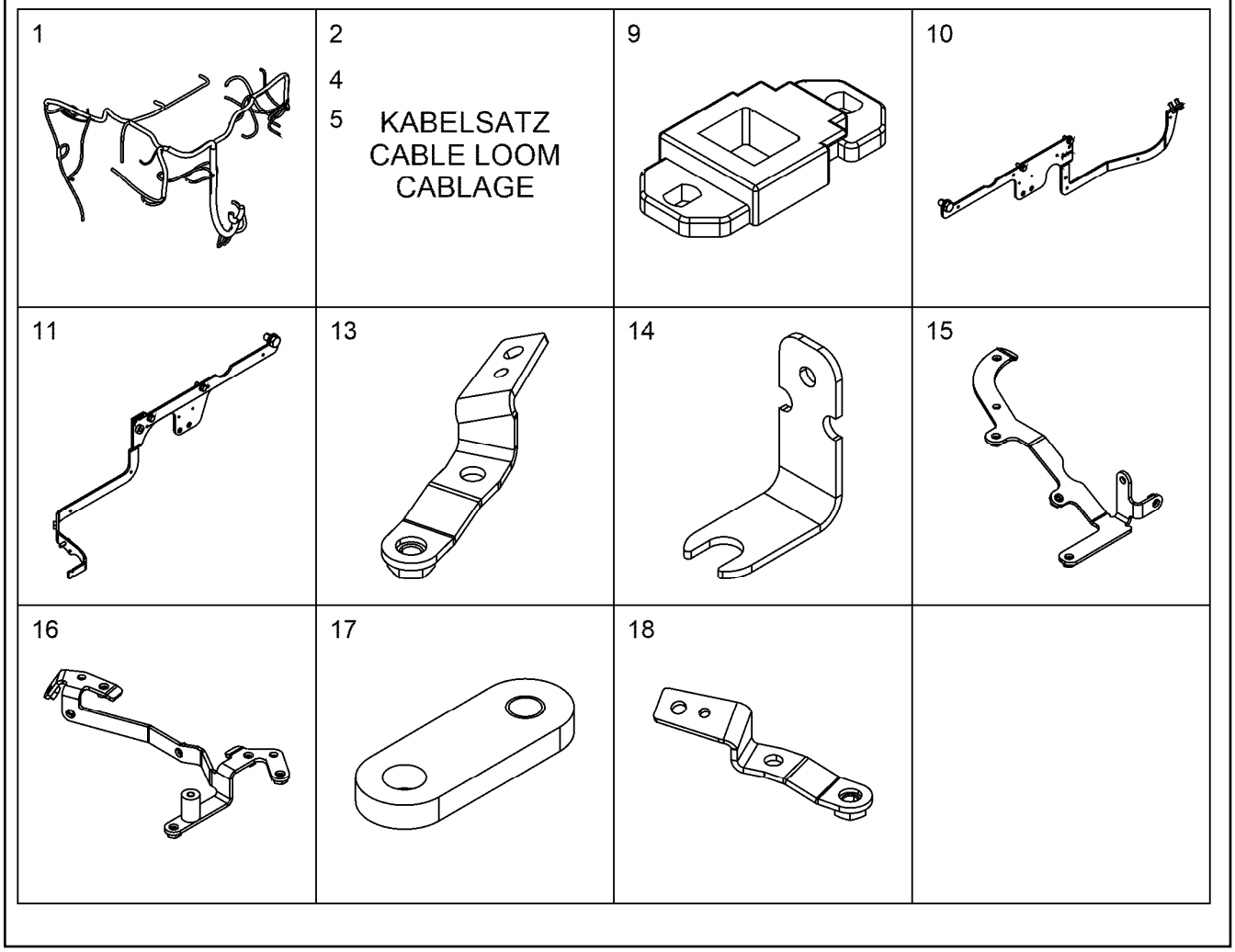

Pos.	Item	Quantity	Description	Bezeichnung
1	12410650	1	CABLE HARNESS W700	KABELBAUM
2	10441308	1	CABLE LOOM WL710	KABELSATZ
4	11100081	2	CABLE LOOM WL720	KABELSATZ
5	10144701	1	CABLE LOOM WL713	KABELSATZ
9	11007215	3	HOLDER PA 66 HB SCH	HALTER
10	10119353	1	BRACKET ADD-ON	KONSOLE ANBAU
(1)	10129490	1	HOLDER	HALTER
(2)	11657219	4	HEX SCREW EN 1665 M8X20 8.8 480H SPF	SECHSKANTSCHRAUBE
(3)	12207569	1	HEX SCREW EN 1665 M16X30 8.8 FLZN	SECHSKANTSCHRAUBE
11	10150446	1	BRACKET ADD-ON ⇨ ❑ 839	KONSOLE ANBAU
13	12473968	1	HOLDER S235JR	HALTER
14	11358957	1	HOLDER S235JR	HALTER
15	10152388	1	HOLDER S235JR	HALTER
16	10152389	1	HOLDER S235JR	HALTER
17	11366371	1	HOLDER S235JR	HALTER
18	12400363	1	CONSOLE	KONSOLE
20	10137330	1	PLATE S235JR	BLECH
31	7381771	5	CLAMP DIN 3016-1 8X15XD1 W1-2-MVQ	SCHELLE
32	7381770	1	CLAMP DIN 3016-1 10X15XD1 W1-2-MVQ	SCHELLE
33	7382087	4	CLAMP DIN 3016-1 12X15XD1 W1-2-MVQ	SCHELLE
34	7381294	8	CLAMP DIN 3016-1 16X15XD1 W1-2-MVQ	SCHELLE
36	7382088	1	CLAMP DIN 3016-1 6X20XD1 W1-2-MVQ	SCHELLE
37	7382090	10	CLAMP DIN 3016-1 8X20XD1 W1-2-MVQ	SCHELLE
38	7381628	2	CLAMP DIN 3016-1 10X20XD1 W1-2-MVQ	SCHELLE
39	7381629	3	CLAMP DIN 3016-1 12X20XD1 W1-2-MVQ	SCHELLE

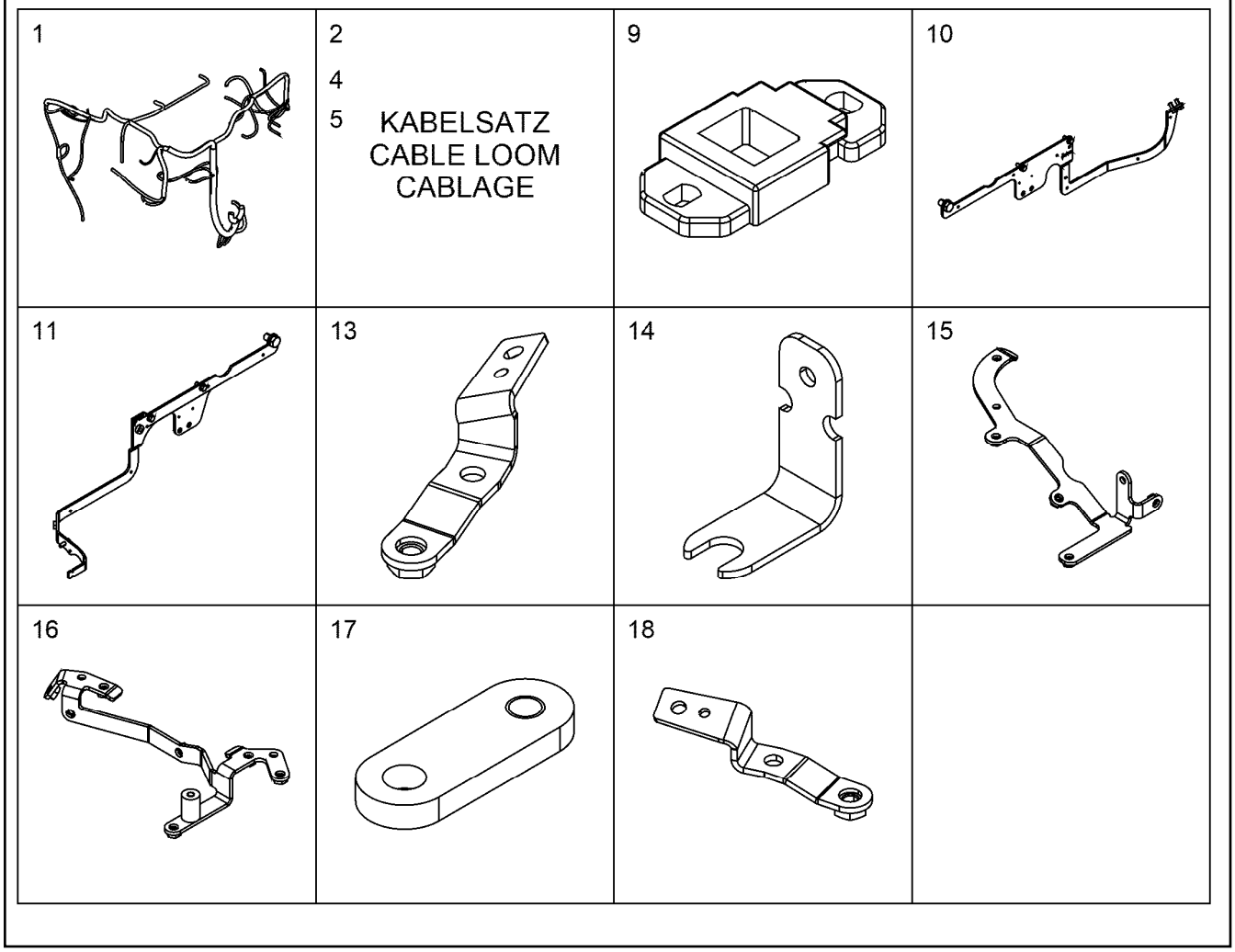

Pos.	Item	Quantity	Description	Bezeichnung
40	7382085	3	CLAMP DIN 3016-1 16X20XD1 W1-2-MVQ	SCHELLE
41	7381635	3	CLAMP DIN 3016-1 18X20XD1 W1-2-MVQ	SCHELLE
42	7381630	6	CLAMP DIN 3016-1 22X20XD1 W1-2-MVQ	SCHELLE
52	12207546	6	HEX SCREW EN 1665 M5X10 8.8 480H	SECHSKANTSCHRAUBE
54	11840297	15	HEX SCREW EN 1665 M6X16 8.8 480H SPF	SECHSKANTSCHRAUBE
60	11656992	26	HEX SCREW EN 1665 M8X16 8.8 480H SPF	SECHSKANTSCHRAUBE
62	11690637	1	HEX SCREW EN 1665 M8X25 8.8 480H SPF	SECHSKANTSCHRAUBE
63	11826563	1	HEX SCREW EN 1665 M8X30 8.8 480H	SECHSKANTSCHRAUBE
68	11656153	2	HEX SCREW EN 1665 M10X20 8.8 FLZN SPF	SECHSKANTSCHRAUBE
97	11691013	3	CABLE TIE 4,6X200-SW/GR PA66HS	KABELBINDER
99	10874588	7	CABLE TIE 4,8X292-SCHWARZ PA66 SPF	KABELBINDER
103	10123876	2	RUBBER RING X16	GUMMIRING
113	9074404	1	DISTANCE SLEEVE 8,5X15X22 ETG 100	DISTANZHUELSE

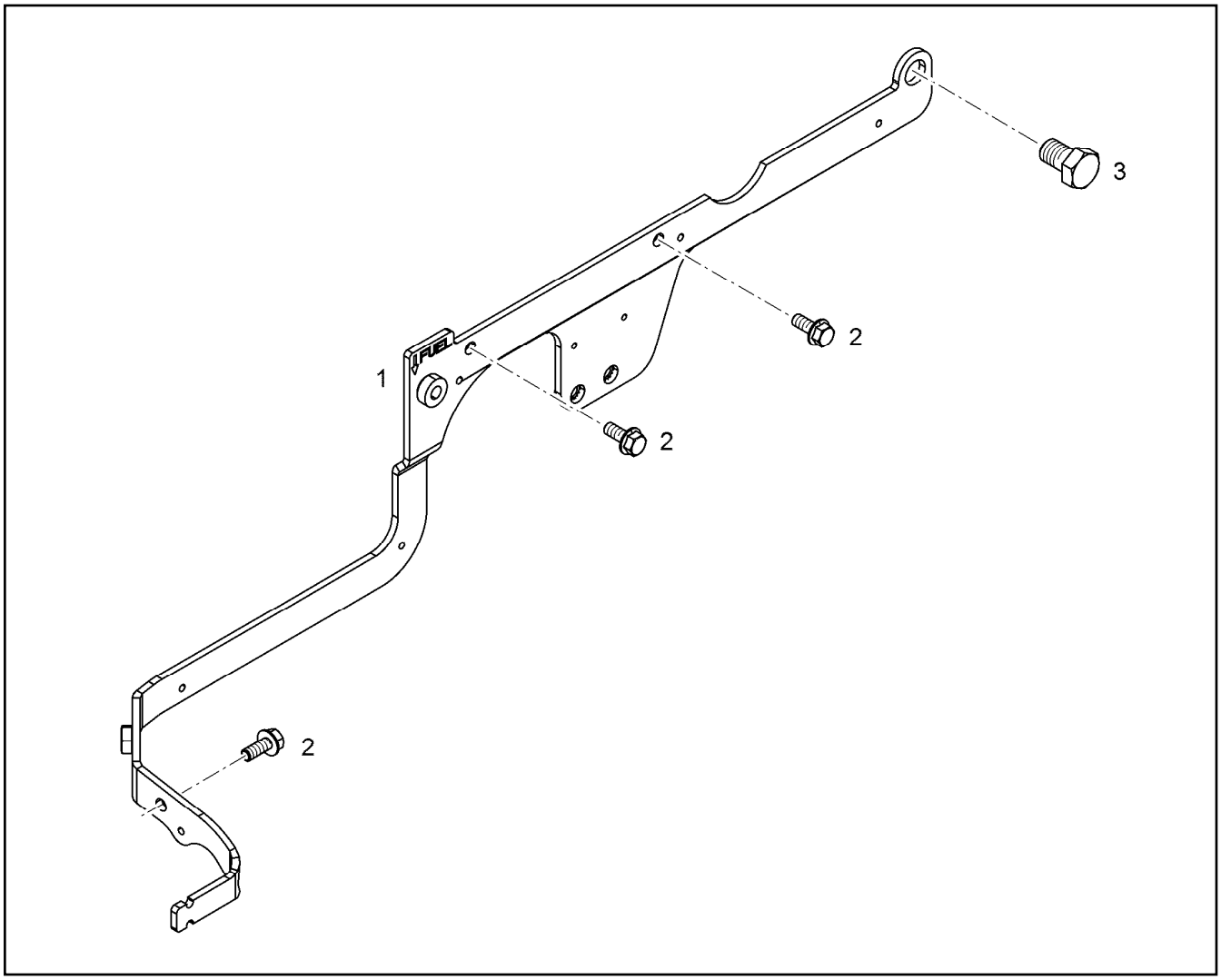

Pos.	Item	Quantity	Description	Bezeichnung
1	10147594	1	HOLDER S235JR	HALTER
2	11657219	3	HEX SCREW EN 1665 M8X20 8.8 480H SPF	SECHSKANTSCHRAUBE
3	12207569	1	HEX SCREW EN 1665 M16X30 8.8 FLZN	SECHSKANTSCHRAUBE

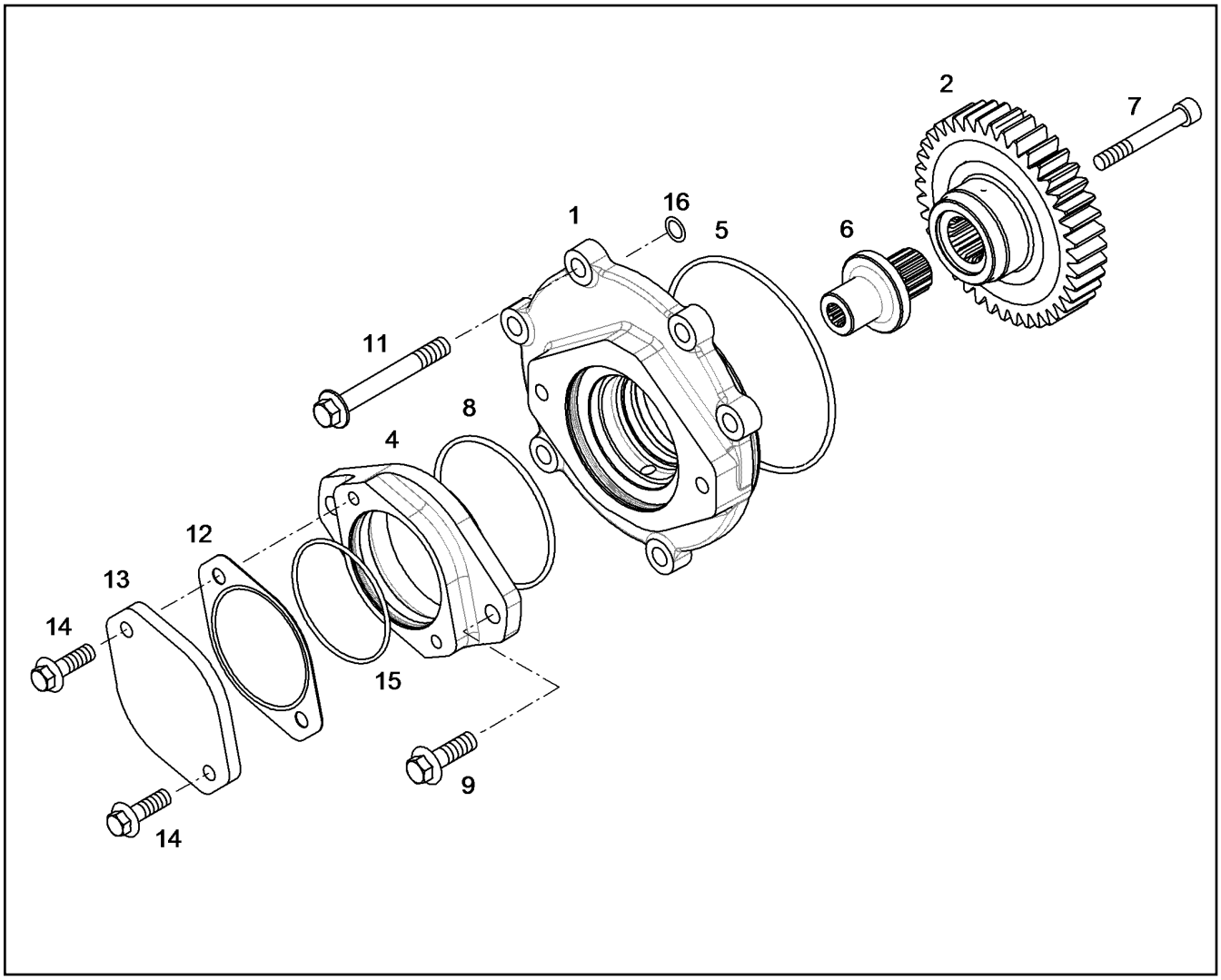

Pos.	Item	Quantity	Description	Bezeichnung
1	10120394	1	BEARING HOUSING, PRE-ASSEMBLED	LAGERGEHAEUSE VORM.
(2)	9079002	1	BEARING BUSH 65X70X18 A-370	LAGERBUCHSE
(3)	10011834	1	BALL 6,35 G20P2	KUGEL
2	10119685	1	GEAR WHEEL 3,5	ZAHNRAD
4	10116178	1	CONNECTING PLATE AlMgSi08	ANSCHLUSSPLATTE
5	570807108	1	O-RING ARP 568 145,64X3,53 NBR70	O-RING
6	10116179	1	CONNECTION FLANGE 20MnCr5	ANSCHLUSSFLANSCH
7	4900980	1	SOCKET HEAD SCREW ISO 4762 M10X75 1	ZYLINDERSCHRAUBE
8	7380401	1	O-RING AEHNL.ISO 3601-1 101,2X3,53 NBR	O-RING
9	10875423	2	HEX SCREW EN 1665 M12X40 8.8 FLZN SPF	SECHSKANTSCHRAUBE
11	10299598	6	HEX SCREW EN 1665 M12X100 10.9 FLZN	SECHSKANTSCHRAUBE
12	9077329	1	SEAL	DICHTUNG
13	9143918	1	COVER	DECKEL
14	11656155	2	HEX SCREW EN 1665 M10X30 8.8 FLZN SPF	SECHSKANTSCHRAUBE
15	7381566	1	O-RING 40,64X5,33 FKM 70	O-RING
16	7380619	1	O-RING AEHNL.ISO 3601-1 15X2,5 FKM 80 A	O-RING

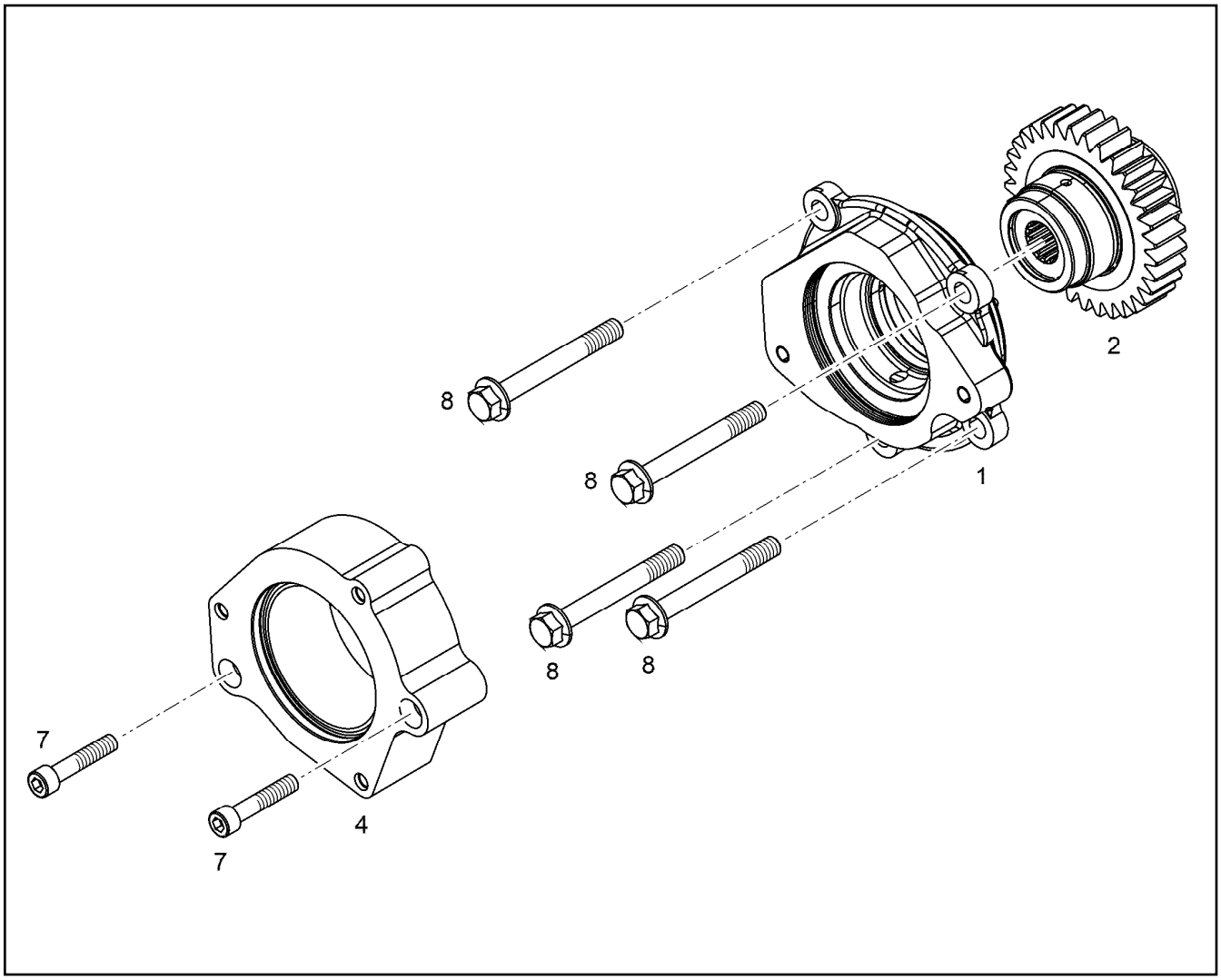

Pos.	Item	Quantity	Description	Bezeichnung
1	11366388	1	AUXILIARY DRIVE PRE-ASS. ⇨ ❑ 842	NEBENABTRIEB VORM.
2	11369506	1	GEARWHEEL PRE-ASS.	ZAHNRAD VORM.
4	10126124	1	CONNECTING PLATE AlMgSi08	ANSCHLUSSPLATTE
7	4980973	2	SOCKET HEAD SCREW ISO 4762 M10X50 1	ZYLINDERSCHRAUBE
8	10299598	4	HEX SCREW EN 1665 M12X100 10.9 FLZN	SECHSKANTSCHRAUBE

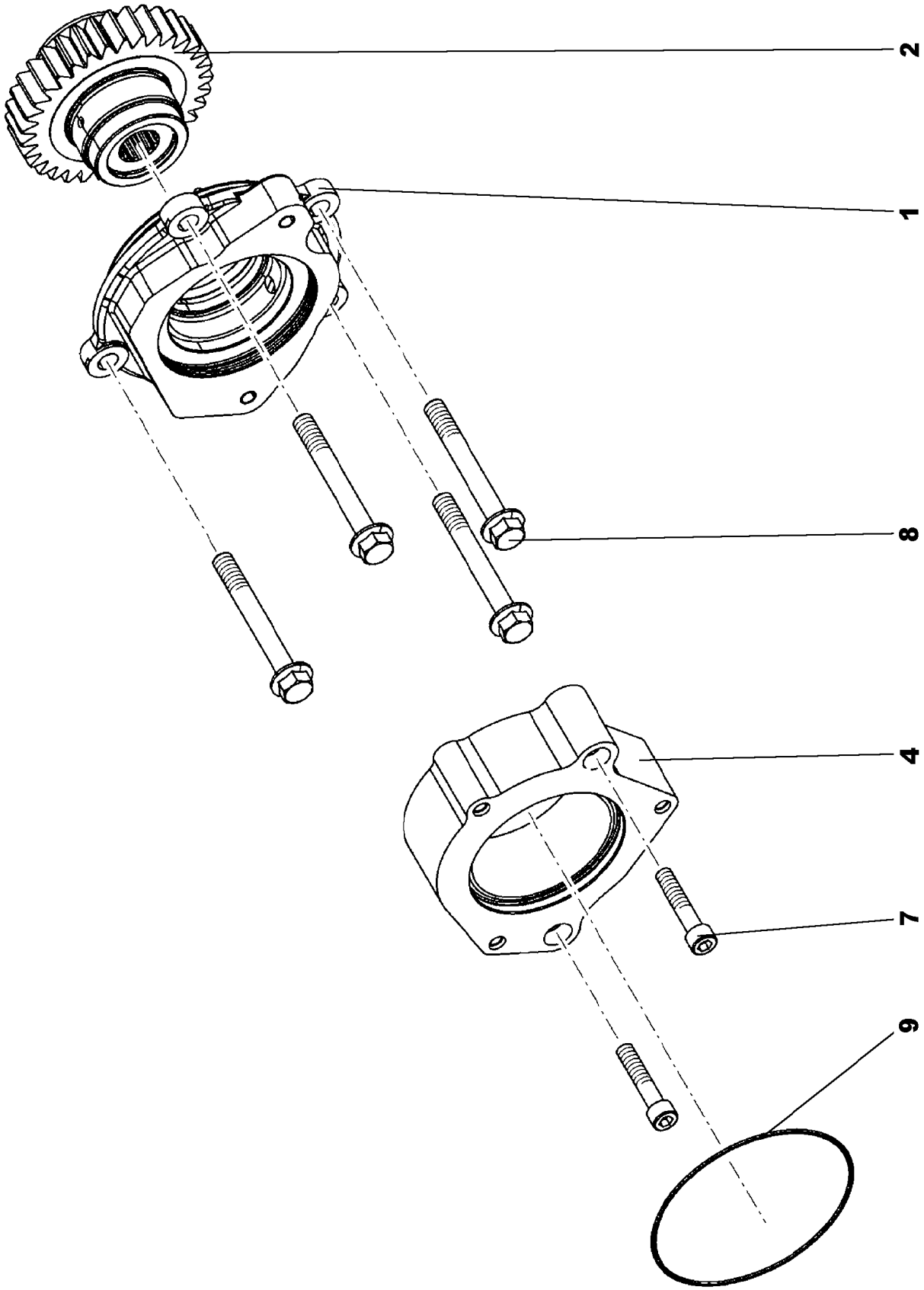
2
1
8
4
7
9

Pos.	Item	Quantity	Description	Bezeichnung
1	10126181	1	BEARING HOUSING, PRE-ASSEMBLED	LAGERGEHAEUSE VORM.
5	7380604	1	O-RING ISO 3601-1 117,07X3,53 FKM 70 A,G	O-RING
6	7380401	1	O-RING AEHNL.ISO 3601-1 101,2X3,53 NBR	O-RING
100	10285708	1	GREASE NBU 30 1KG DOSE	FETT

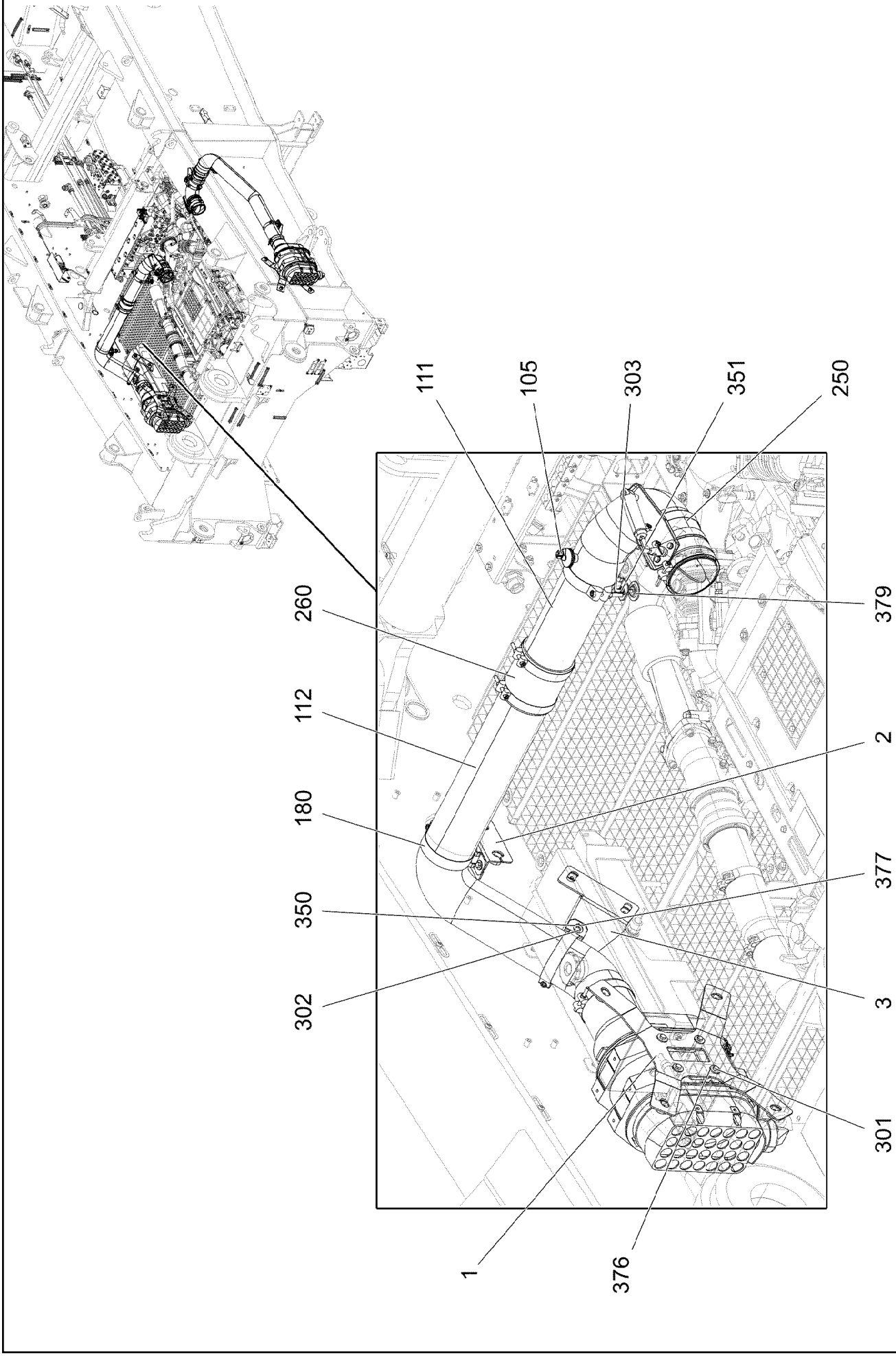

19.1.2022 006344 LIEBHERR	**etk_en_de_073897 LG 1750** **AIR FILTER UNIT CPL.** **LUFTFILTERANLAGE KPL.**	❑ 844 (1/3) **918996908**

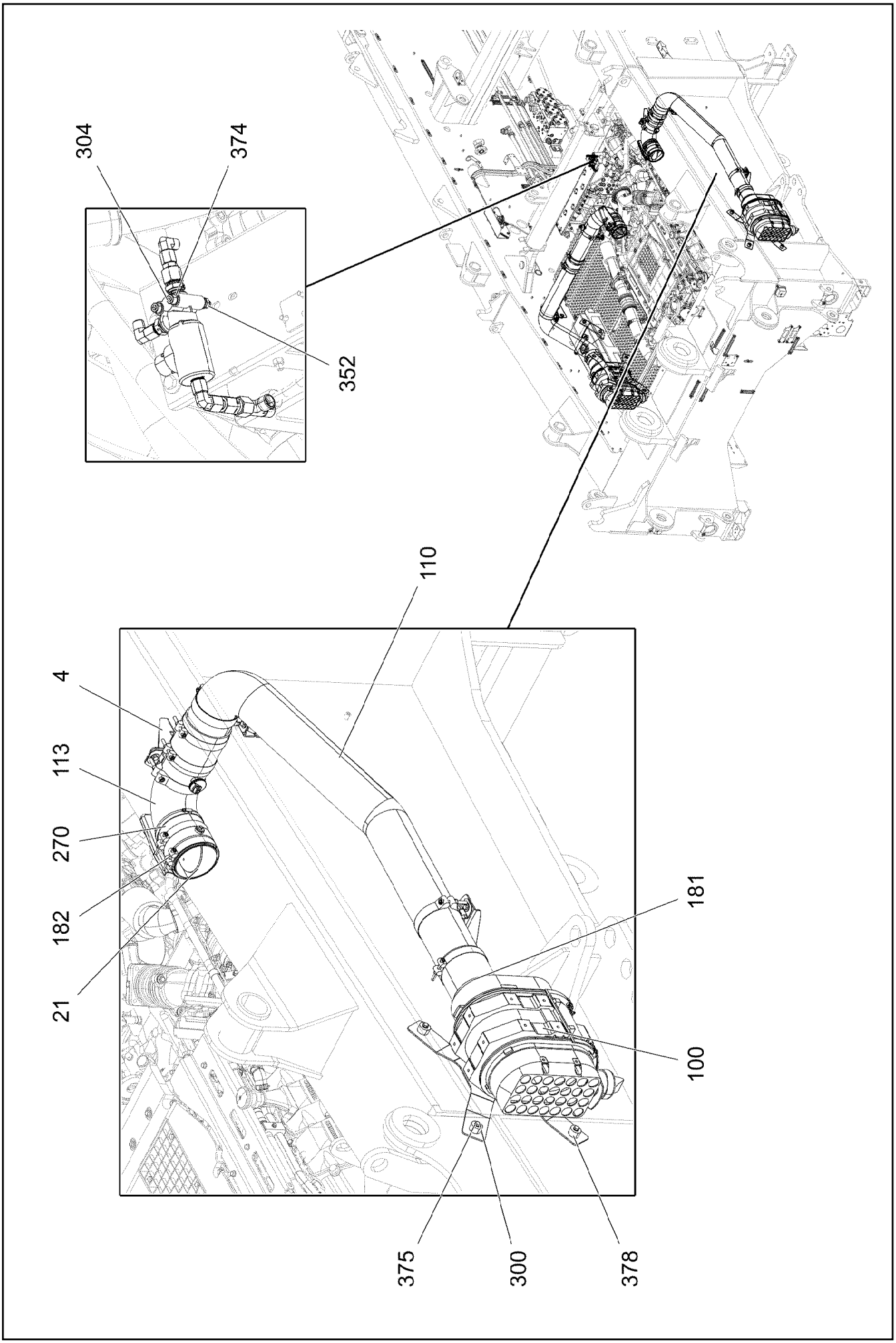

19.1.2022 006345 LIEBHERR	**etk_en_de_073897 LG 1750** **AIR FILTER UNIT CPL.** **LUFTFILTERANLAGE KPL.**	❑ 845 (2/3) **918996908**

Pos.	Item	Quantity	Description	Bezeichnung
1	97022272	2	PLATE 4X502X420 S315MC FE//ZNNI8//CN//T	BLECH
2	97022273	2	PLATE 4X156X138 S315MC FE//ZNNI8//CN//T	BLECH
3	97023594	2	PLATE 4X218X309 S315MC FE//ZNNI8//CN//T	BLECH
4	97023595	1	PLATE 4X369X158 S315MC FE//ZNNI8//CN//T	BLECH
21	551706808	2	THROTTLE FLAP 130	DROSSELKLAPPE
(1)	5700086	1	COMPRESSED-AIR CYLINDER KS 3012	DRUCKLUFTZYLINDER
100	10491899	2	AIR FILTER 0,3M³/MIN ⇨ ❑ 847	LUFTFILTER
105	11101017	2	MAINTENANCE SWITCH 0,05 BAR	WARTUNGSSCHALTER
110	969699208	1	INTAKE PIPE SPF	ANSAUGROHR
111	96038227	1	INTAKE PIPE SPF	ANSAUGROHR
112	969699308	1	INTAKE PIPE SPF	ANSAUGROHR
113	967461708	1	INTAKE PIPE SPF	ANSAUGROHR
180	10023266	6	SWIVEL BOLT BRACKET CLAMP 128-136/13	GELENKBANDKONSOLENSCHE
181	774209908	3	HOSE CLAMP 140/130-150/12 W3	SCHLAUCHSCHELLE
182	774211808	11	HOSE CLAMP 142/140-148/25 ST	SCHLAUCHSCHELLE
250	954133608	1	RUBBER HOSE NW130X95 EPDM	GUMMISCHLAUCH
260	550773508	4	HOSE 130X150 EPDM	SCHLAUCH
270	975744308	1	RUBBER HOSE 130X150X75 EPDM	GUMMISCHLAUCH
300	11651612	16	HEX SCREW ISO 4017 M8X16 8.8 480H SPF	SECHSKANTSCHRAUBE
301	10299649	8	HEX SCREW ISO 4017 M8X16 10.9 480H SP	SECHSKANTSCHRAUBE
302	11651767	12	HEX SCREW ISO 4017 M8X20 8.8 480H SPF	SECHSKANTSCHRAUBE
303	10875570	2	SOCKET HEAD SCREW ISO 4762 M8X55 8.8	ZYLINDERSCHRAUBE
304	10876359	2	SOCKET HEAD SCREW ISO 4762 M6X55 8.8	ZYLINDERSCHRAUBE
350	11693875	12	HEX NUT ISO 4032 M8 8 480H SPF	SECHSKANTMUTTER
351	10875614	2	HEX NUT DIN 985 M8 8 480H SPF	SECHSKANTMUTTER
352	12102692	2	HEX NUT DIN 985 M6 8 ZNNI-480H SPF	SECHSKANTMUTTER
374	420000414	4	WASHER ISO 7089 6 200HV-A4	SCHEIBE
375	12103465	18	WASHER ISO 7089 8 300HV ZNNI-480H SPF	SCHEIBE
376	420600301	8	WASHER ISO 7094 8 100 HV-ST VERZ	SCHEIBE
377	11140469	24	WASHER ISO 7093-1 8 200HV 480H SPF	SCHEIBE
378	978787708	16	SLEEVE 33.0X19 FE//ZNNI8//CN//T0	HUELSE
379	10100621	2	DISH MOUNTING	TELLERBEFESTIGUNG

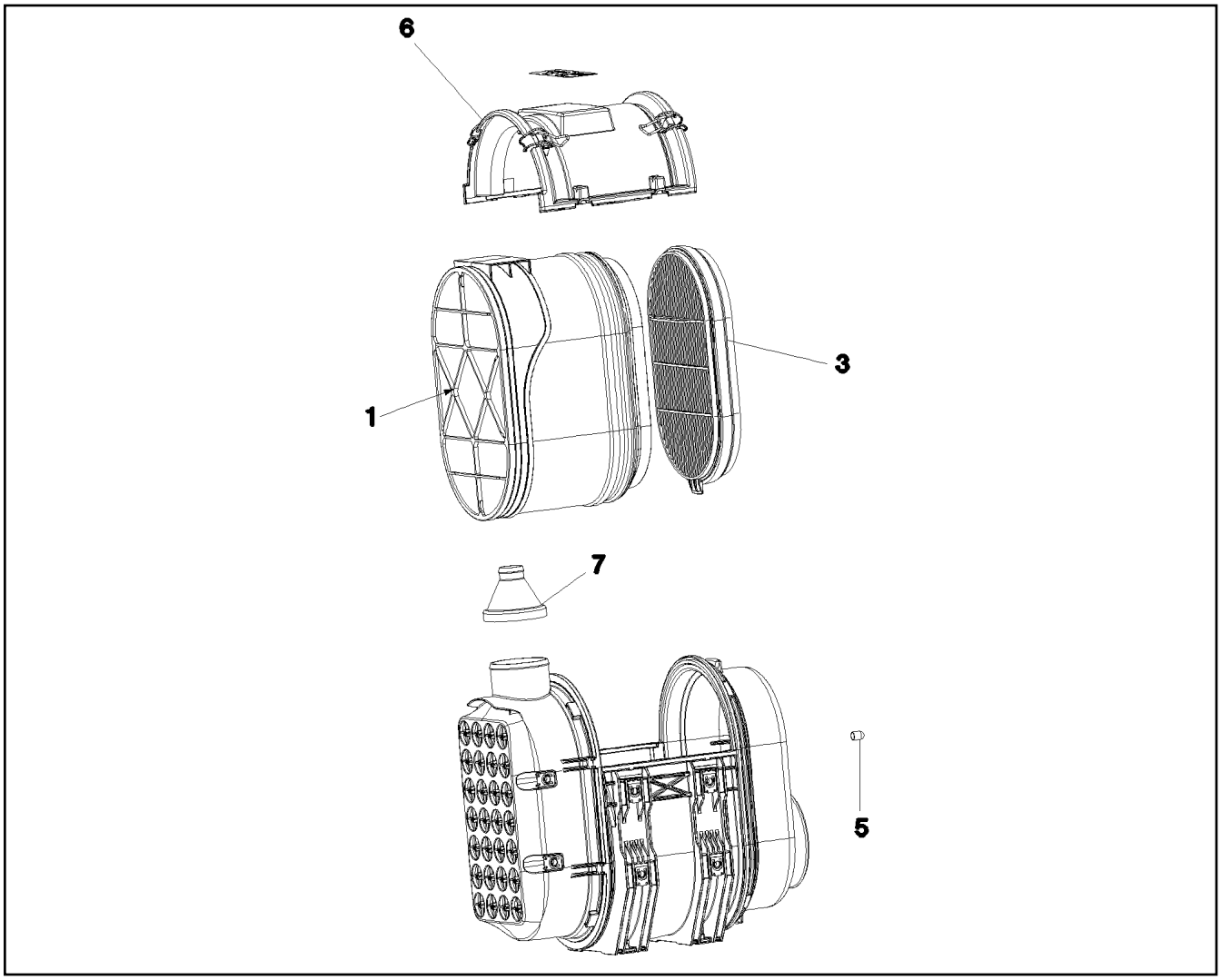

Pos.	Item	Quantity	Description	Bezeichnung
1	10652140	1	MAIN FILTER ELEMENT 18m³/min	HAUPTFILTERELEMENT
3	10491891	1	FILTER ELEMENT	FILTERELEMENT
5	7619068	1	SEALING PLUG	VERSCHLUSSKAPPE
6	11182700	1	COVER	DECKEL
7	10297244	1	ADAPTOR	ADAPTER

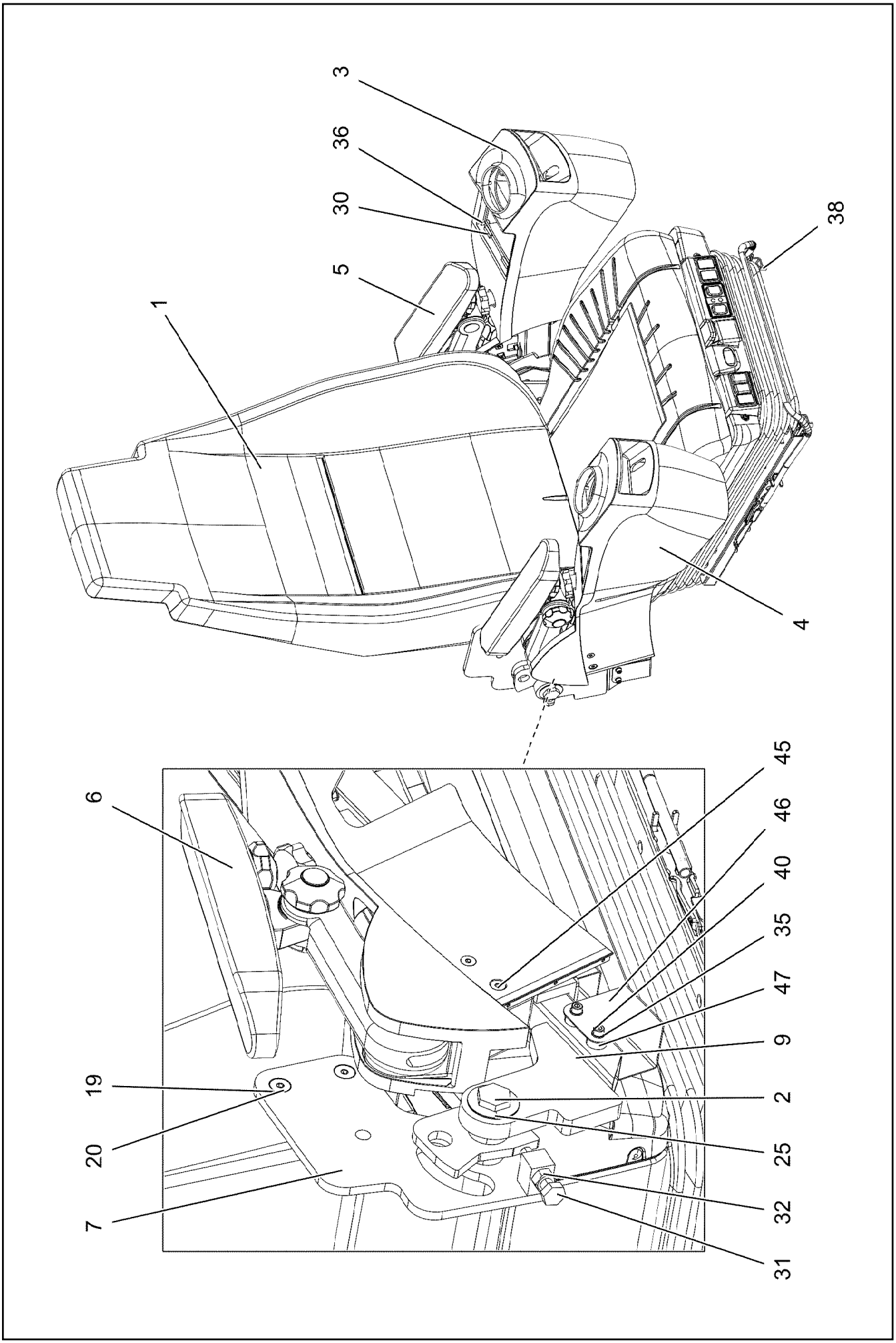

19.1.2022 096563 LIEBHERR	**etk_en_de_073897 LG 1750** **CONTROL STAND** **STEUERSTAND**	❑ 848 (1/3) **918810308**

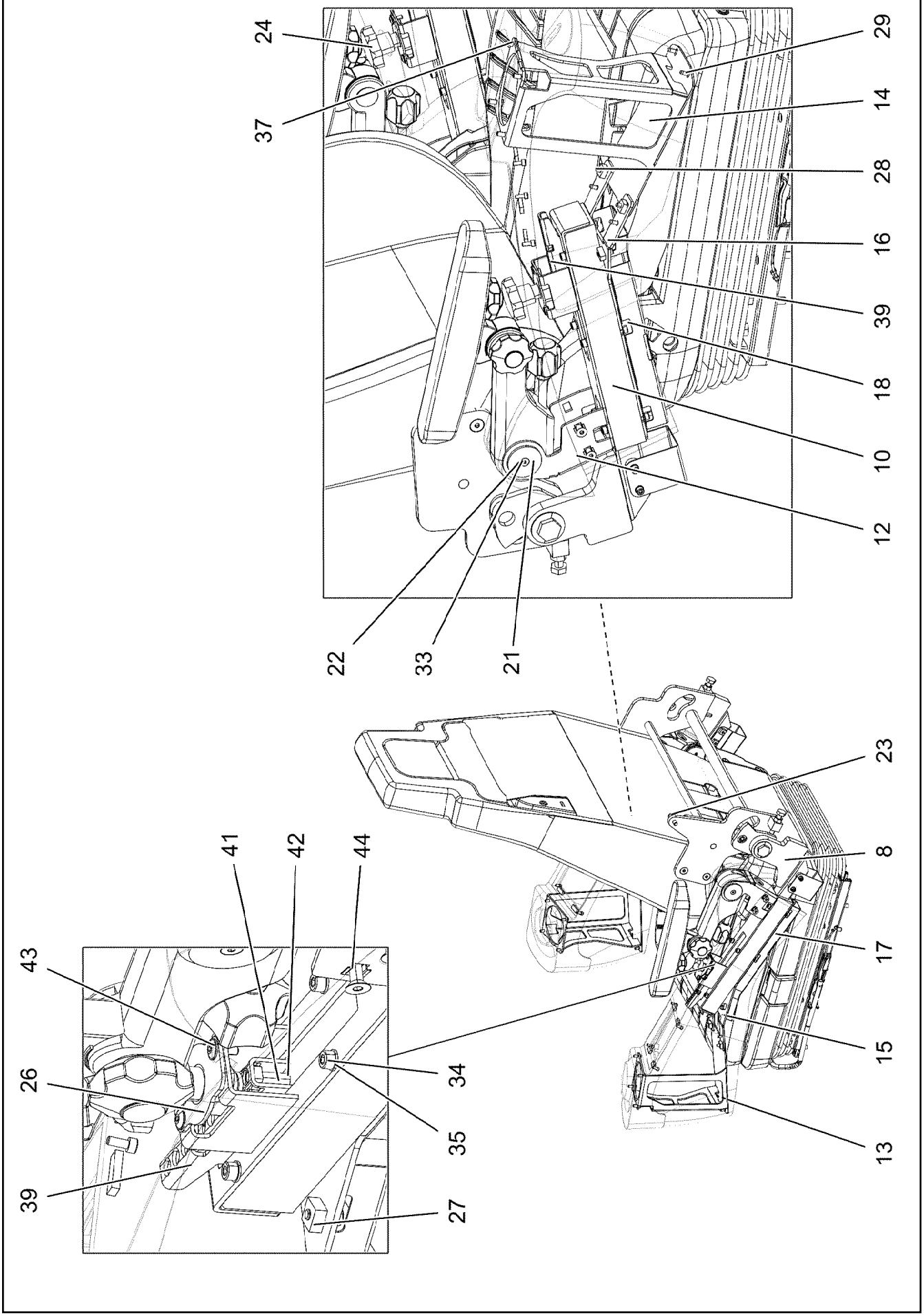
24
37
29
14
28
16
39
18
10
12
22
33
21
23
8
17
15
13
41
42
44
43
26
39
34
35
27

Pos.	Item	Quantity	Description	Bezeichnung
1	10877138	1	OPERATOR SEAT 1030/880NTS ⇨ ❑ 851	FAHRERSITZ
2	97096918	2	THREADED PIN 20X53X78 C45 FE//ZNNI8//C	GEWINDEBOLZEN
3	967588308	1	BRACKET LEFT SPF	KONSOLE LINKS
4	967588408	1	BRACKET RIGHT SPF	KONSOLE RECHTS
5	96032222	1	REWORK ARMREST LEFT ⇨ ❑ 853	NACHARBEIT ARMLEHNE LI.
6	96032223	1	REWORK ARMREST RIGHT ⇨ ❑ 855	NACHARBEIT ARMLEHNE RE.
7	96021362	1	BRACKET WELDED CONST. FE//ZNNI8//CN/	KONSOLE SCHWK.
8	96021363	1	BRACKET,LEFT WELDED FE//ZNNI8//CN//T0	KONSOLE SCHWK.LI.
9	96021365	1	BRACKET,RIGHT WELDED FE//ZNNI8//CN//T	KONSOLE SCHWK.RE.
10	977430408	2	GUIDE 306X48X37 ENAW6060-T66	FUEHRUNG
12	964843708	2	BRACKET WELDED CONST. RAL 9005 SPF	KONSOLE SCHWK.
13	964843808	1	BRACKET,LEFT WELDED RAL 9005 SPF	KONSOLE SCHWK.LI.
14	964843908	1	BRACKET,RIGHT WELDED RAL 9005 SPF	KONSOLE SCHWK.RE.
15	977444008	1	PLATE 3X366X104 DC01 RAL 9005 SPF	BLECH
16	977444108	1	PLATE 3X366X104 DC01 RAL 9005 SPF	BLECH
17	977444308	1	PLATE 1X285X126 DC01 RAL 9005 SPF	BLECH
18	977444408	1	PLATE 1X285X126 DC01 RAL 9005 SPF	BLECH
19	971805708	4	TUBE 15.0 X24 S355J2C+C FE//ZNNI8//CN//T	ROHR
20	12102051	4	THREAD FORM SCREW DIN 7500 M8X45 A2	GEWINDEFORMSCHRAUBE
21	971974108	4	PLATE 3X40X40 DC01 FE//ZNNI8//CN//T0	BLECH
22	971974208	2	PLATE 3X26X26 DC01 FE//ZNNI8//CN//T0	BLECH
23	591067008	1	GAS SPRING 19X60-550N	GASFEDER
24	10443625	2	STAR HANDLE SCREW	STERNGRIFFSCHRAUBE
25	720801908	4	DISC SPRING DIN 2093 40X20,4X1	TELLERFEDER
26	964984108	2	SHIM FE//ZNNI8//CN//T0	AUSGLEICHSBLECH
27	10455281	6	CAGE NUT M5 ST	KAEFIGMUTTER
28	10875474	6	BUTTON HEAD SCREW ISO 7380-2 M5X16 0	HALBRUNDKOPFSCHRAUBE
29	10019040	8	TALLOW-DROP SCREW K4X12 ST A3K	LINSENKOPFSCHRAUBE
30	262103108	0.064	SPONGE RUBBER 20X4 MOOSGUMMI	MOOSGUMMI
31	11642355	2	HEX SCREW ISO 4017 M10X50 8.8 FLZN SP	SECHSKANTSCHRAUBE
32	12102695	2	HEX NUT ISO 4032 M10 8 ZNNI-480H SPF	SECHSKANTMUTTER
33	408603508	4	COUNTERSUNK SCREW DIN 7991 M5,0X10,	SENKSCHRAUBE
34	11690042	24	SOCKET HEAD SCREW ISO 4762 M5X12 8.8	ZYLINDERSCHRAUBE
35	10197808	28	WASHER ISO 7089 5 200HV ZNNI-480H	SCHEIBE
36	11691539	8	SOCKET HEAD SCREW ISO 4762 M4X10 8.8	ZYLINDERSCHRAUBE
37	11140402	8	HEX SCREW ISO 4017 M5X12 8.8 480H SPF	SECHSKANTSCHRAUBE
38	10875559	6	SOCKET HEAD SCREW DIN 6912 M8X16 08	ZYLINDERSCHRAUBE
39	967257808	2	PLATE WELDED FE//ZNNI8//CN//T0	BLECH SCHWK.
40	12216217	4	SOCKET HEAD SCREW ISO 4762 M5X50 8.8	ZYLINDERSCHRAUBE
41	12225935	4	SOCKET HEAD SCREW ISO 4762 M6X22 10	ZYLINDERSCHRAUBE
42	10197771	4	WASHER ISO 7089 6 200HV ZNNI-480H SPF	SCHEIBE
43	11835043	2	BUTTON HEAD SCREW ISO 7380-2 M4X12 0	HALBRUNDKOPFSCHRAUBE
44	413002708	4	CAGE NUT M6	KAEFIGMUTTER
45	12100589	4	COUNTERSUNK SCREW AEHNL.ISO 10642	SENKSCHRAUBE
46	965021508	2	COVER PLATE PRE-ASS.	ABDECKBLECH VORM.
47	97002990	4	BUSHING 16X12 1.4301	BUCHSE

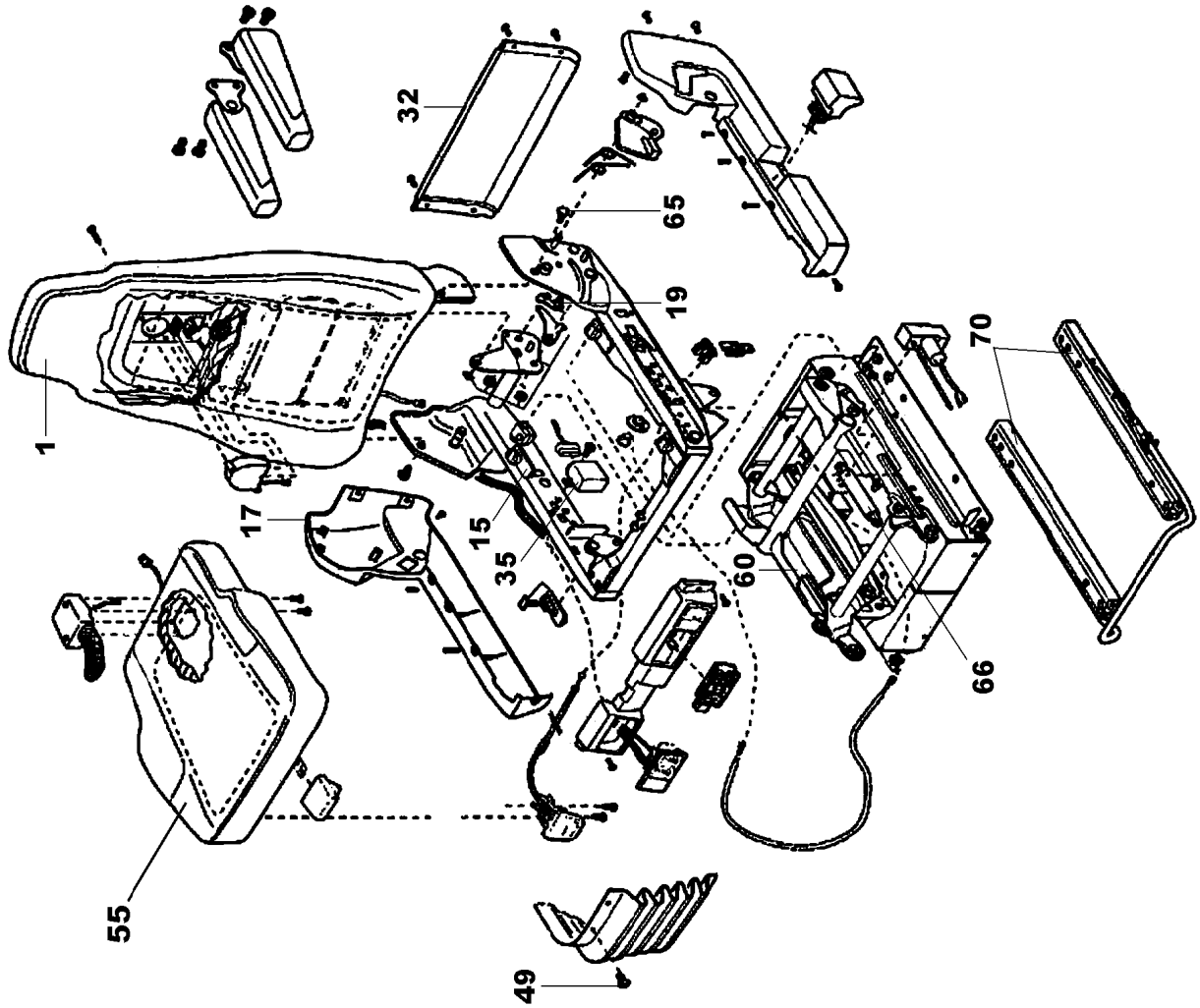
1
17
55
32
15
35
19
65
49
60
66
70

Pos.	Item	Quantity	Description	Bezeichnung
1	10663466	1	BACK PART	RUECKENTEIL
(1)	12100617	1	COVERING	BEZUG
(11)	10650386	1	FAN	LUEFTER
(13)	10650387	1	HEATING ELEMENT	HEIZELEMENT
15	10455144	1	SLIDE BLOCK CPL.	GLEITKLOTZ KPL.
17	11005170	1	COVER	ABDECKUNG
19	10492347	1	LOCKING PIECE	RASTE
24	11979975	1	SWITCH	SCHALTER
28	12102116	1	FIXED BOOM RAISING DEVICE	HOEHENVERSTELLUNG
29	11979976	1	VALVE	VENTIL
32	11171270	1	COVER	ABDECKUNG
33	11171271	1	PUSH BUTTON	DRUCKTASTER
35	10650399	1	ELECTRONICS UNIT	ELEKTRONIKEINHEIT
49	10650403	1	MOUNTING PARTS	BEFESTIGUNGSMATERIAL
55	12100570	1	SEAT CPL.	SITZTEIL KPL.
(1)	12100619	1	COVERING	BEZUG
(2)	12103434	1	GRIP	GRIFF
(59)	12100177	1	FAN	LUEFTER
60	11171274	1	SUBSTRUCTURE	UNTERBAU
65	11171275	1	MOUNTING PARTS	BEFESTIGUNGSMATERIAL
66	10650488	1	ABSORBER	DAEMPFER
70	10650489	1	RAIL PAIR	SCHIENENPAAR
(71)	11171276	1	BRACKET	BUEGEL
85	10650490	1	AIR COMPRESSOR	LUFTPRESSER

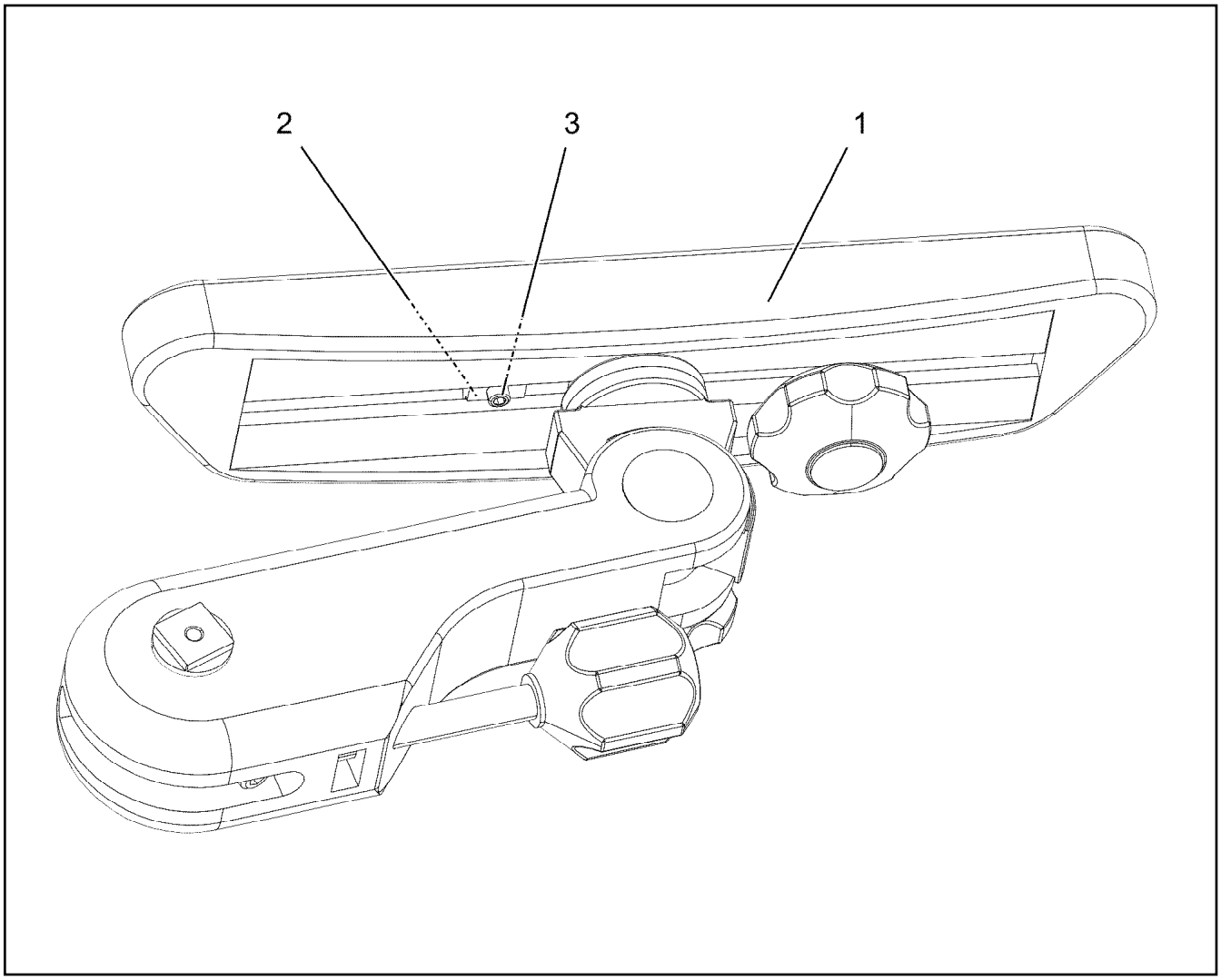

Pos.	Item	Quantity	Description	Bezeichnung
1	962282208	1	ARM REST LEFT ⇨ ❑ 854	ARMLEHNE LINKS
2	10878951	1	NUT M6X8	MUTTER
3	12100613	1	GRUB SCREW ISO 4026 M6X10 45H 480H SP	GEWINDESTIFT

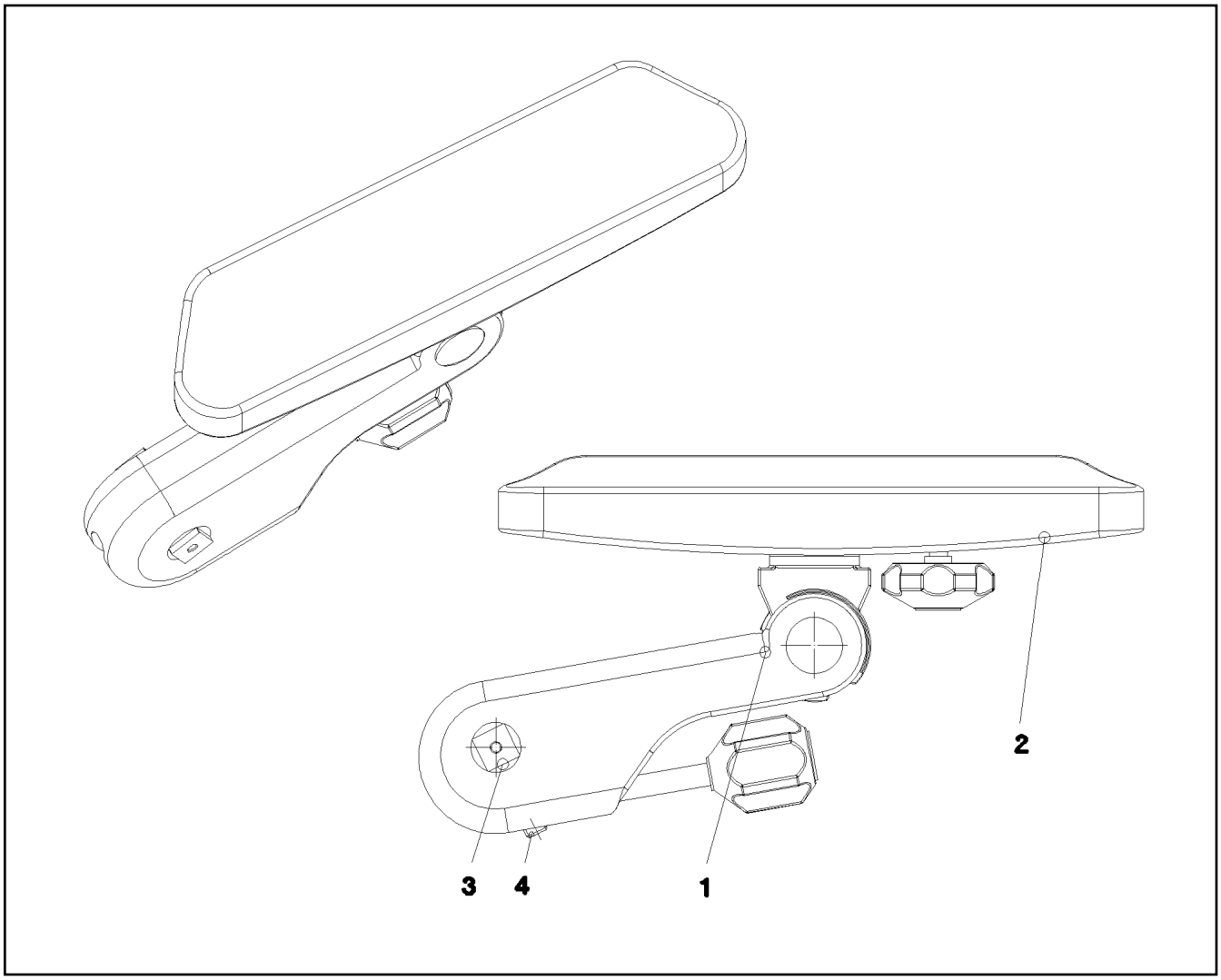

Pos.	Item	Quantity	Description	Bezeichnung
1	774119708	1	ARM REST 310ERGO	ARMLEHNE
2	971636608	1	ARM REST SUPPORT	ARMLEHNENAUFLAGE
3	971973608	1	PIN 25.0X52 S355J2G3C+C FE//ZNNI8//CN//T	BOLZEN
4	10179470	1	GRUB SCREW ISO 4026 M10X40 45H FLZN	GEWINDESTIFT

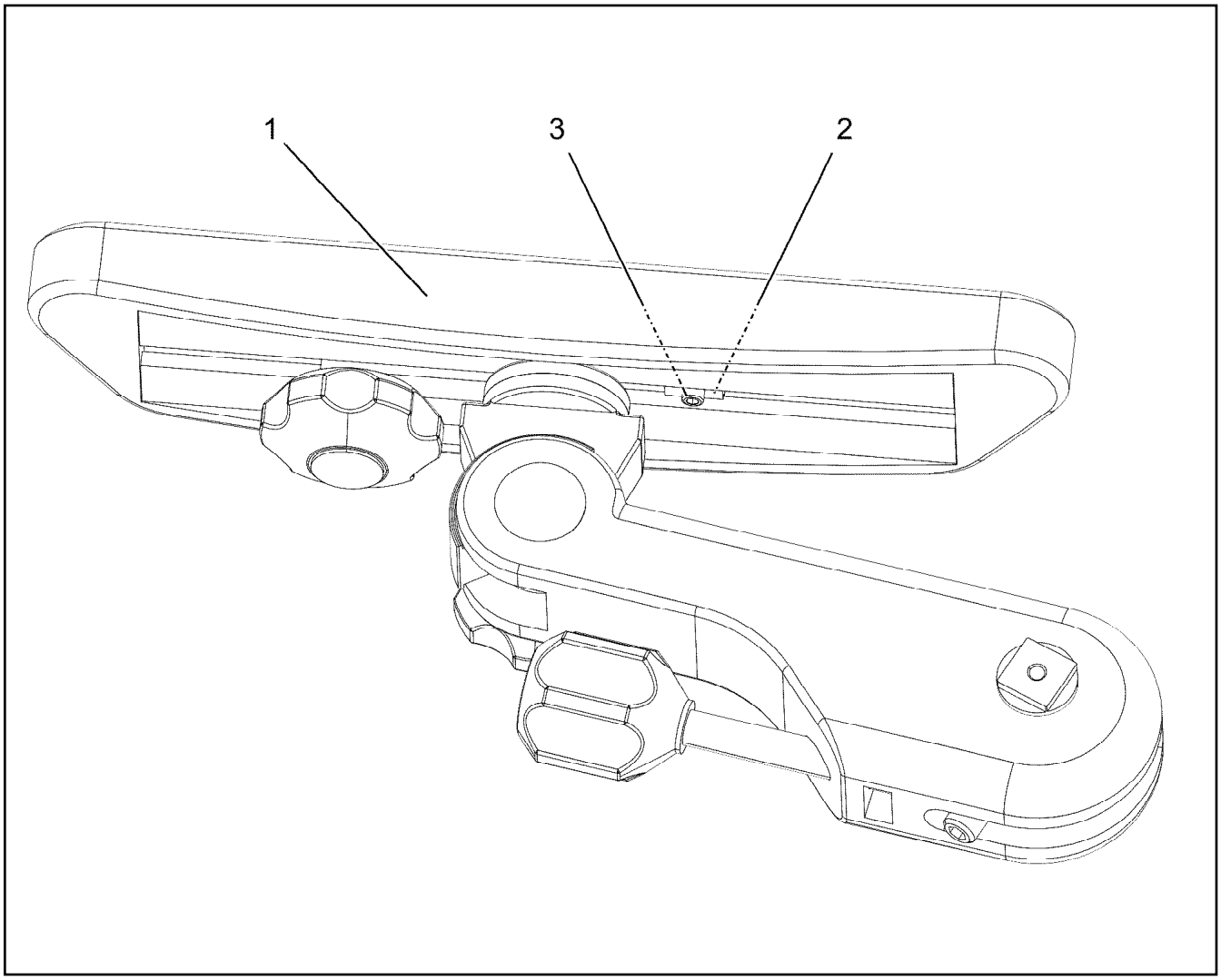

Pos.	Item	Quantity	Description	Bezeichnung
1	962282308	1	ARM REST RIGHT ⇨ ❑ 856	ARMLEHNE RECHTS
2	10878951	1	NUT M6X8	MUTTER
3	12100613	1	GRUB SCREW ISO 4026 M6X10 45H 480H SP	GEWINDESTIFT

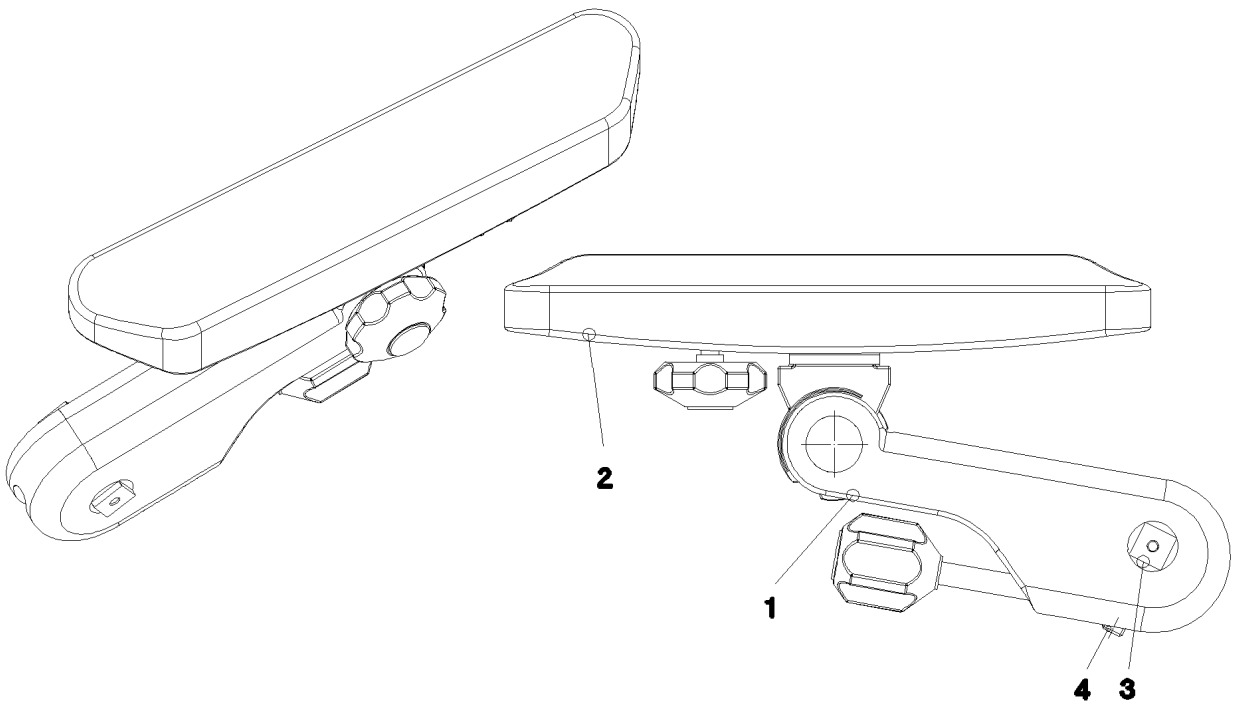

Pos.	Item	Quantity	Description	Bezeichnung
1	774119808	1	ARM REST 310ERGO	ARMLEHNE
2	971636608	1	ARM REST SUPPORT	ARMLEHNENAUFLAGE
3	971973608	1	PIN 25.0X52 S355J2G3C+C FE//ZNNI8//CN//T	BOLZEN
4	10179470	1	GRUB SCREW ISO 4026 M10X40 45H FLZN	GEWINDESTIFT

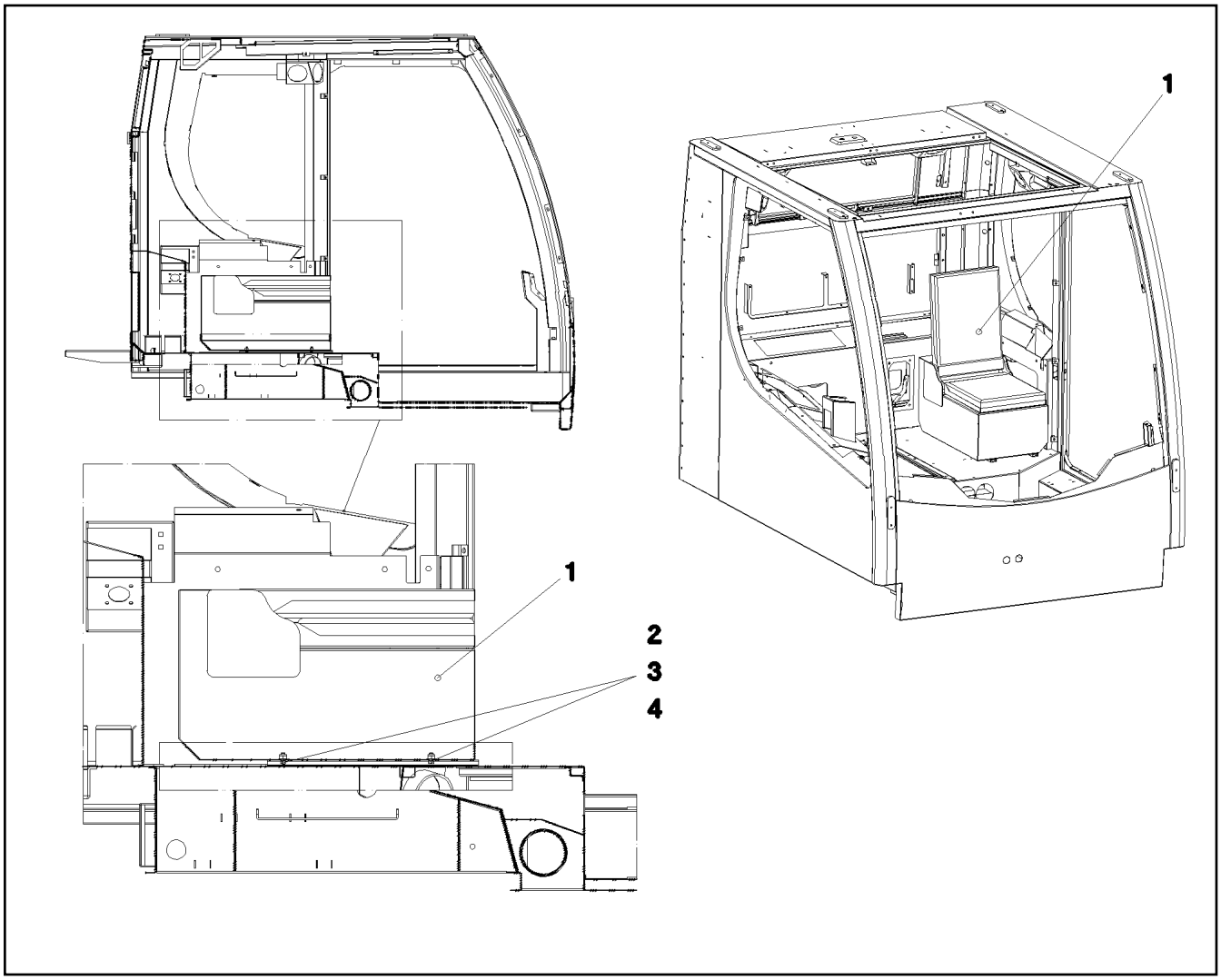

Pos.	Item	Quantity	Description	Bezeichnung
1	964862608	1	SEAT RAL 7016 PULVERB. ⇨ ❑ 858	SITZ
2	409706908	4	HAMMER HEAD BOLT M8X15 8.8 480H SPF	HAMMERKOPFSCHRAUBE
3	10875614	4	HEX NUT DIN 985 M8 8 480H SPF	SECHSKANTMUTTER
4	12103465	4	WASHER ISO 7089 8 300HV ZNNI-480H SPF	SCHEIBE

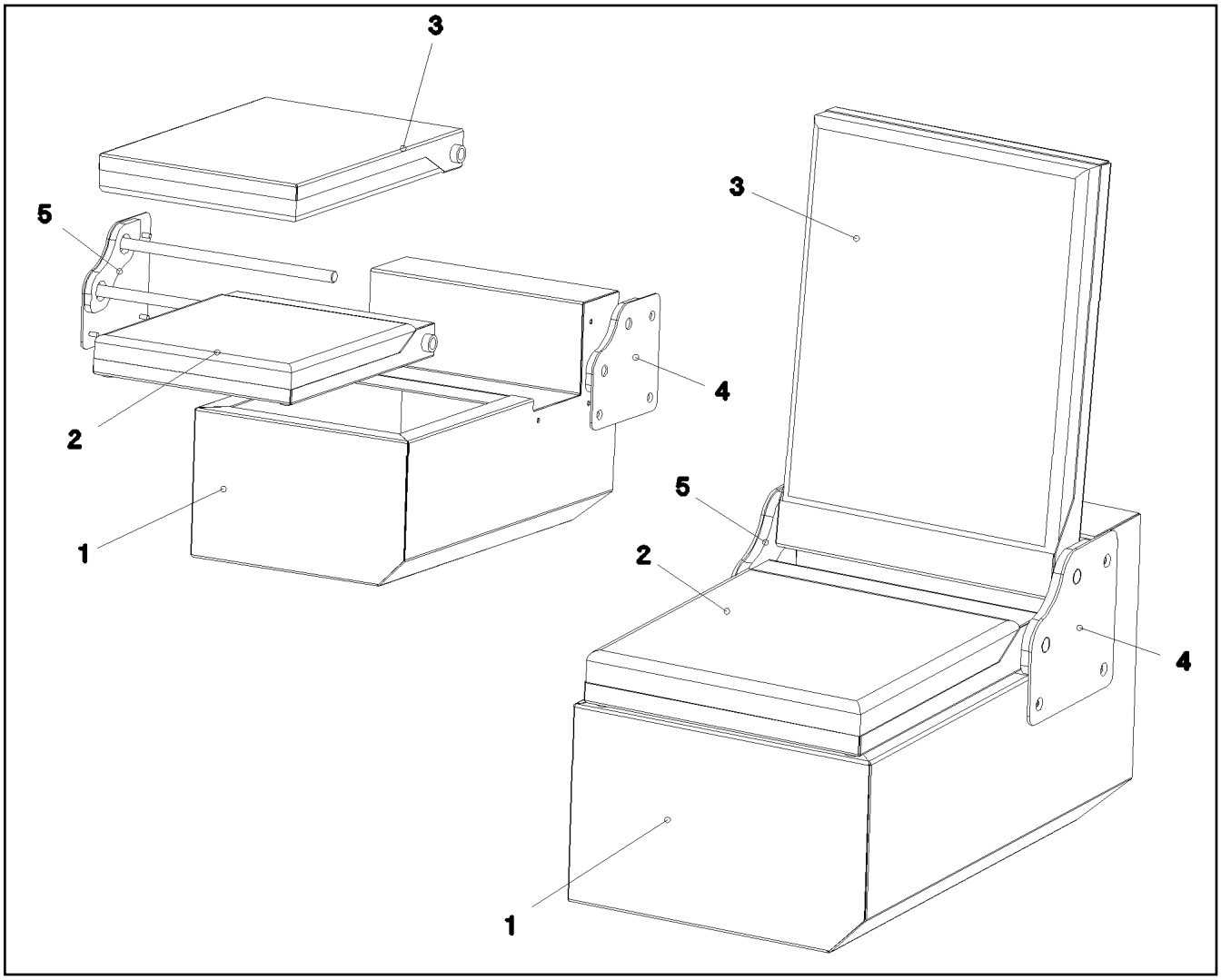

Pos.	Item	Quantity	Description	Bezeichnung
1	977555308	1	SEAT BRACKET	SITZKONSOLE
2	977555708	1	SEAT	SITZ
3	977555808	1	CHAIR BACK	LEHNE
4	977556508	1	BRACKET LEFT	KONSOLE LINKS
5	977556708	1	BRACKET RIGHT	KONSOLE RECHTS

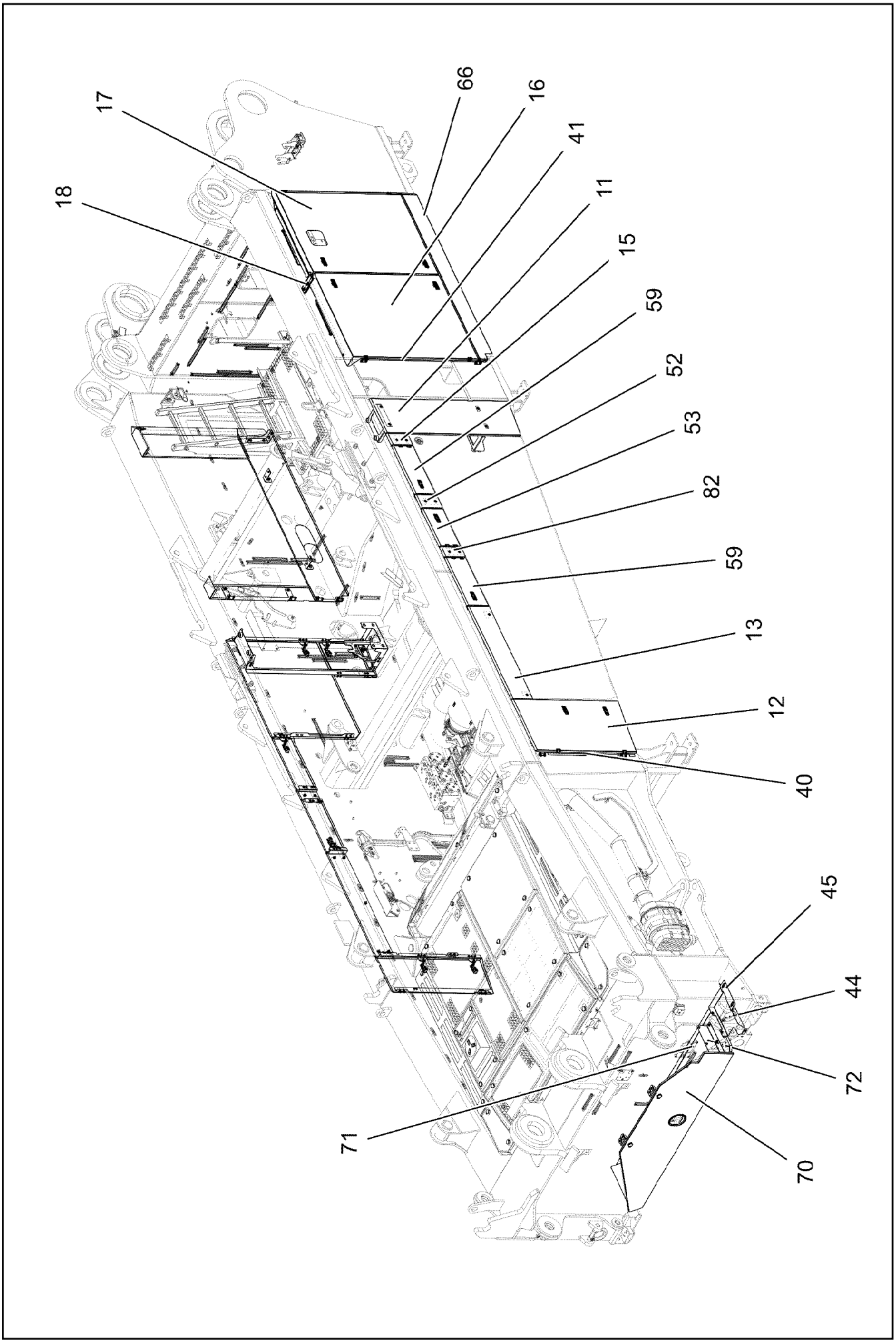
17
18
66
16
41
11
15
59
52
53
82
59
13
12
40
45
44
72
71
70

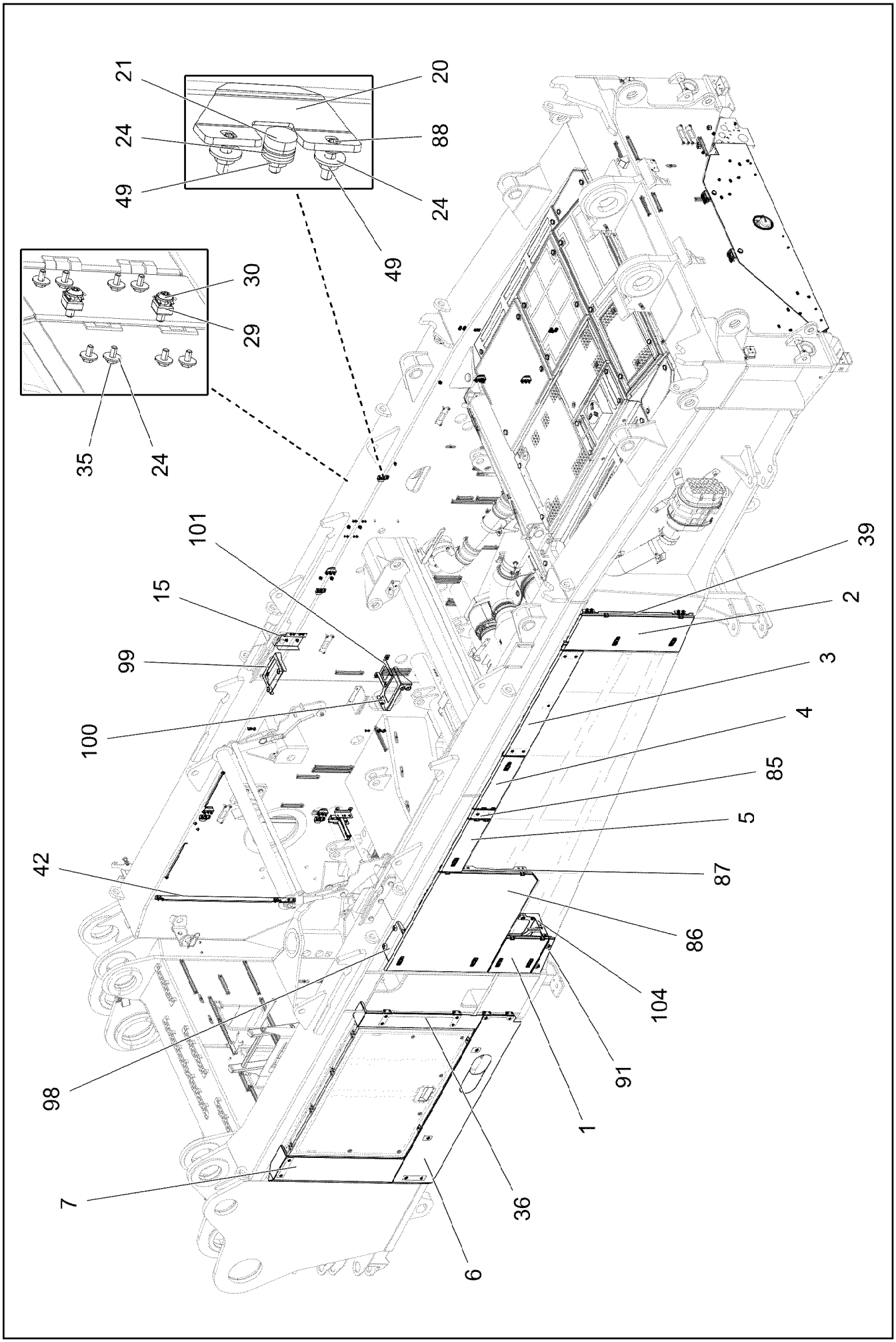

19.1.2022 006285 LIEBHERR	**etk_en_de_073897 LG 1750** **TURNTABLE PANELLING** **DREHBUEHNENVERKLEIDUNG**	❑ 860 (2/6) **918996308**

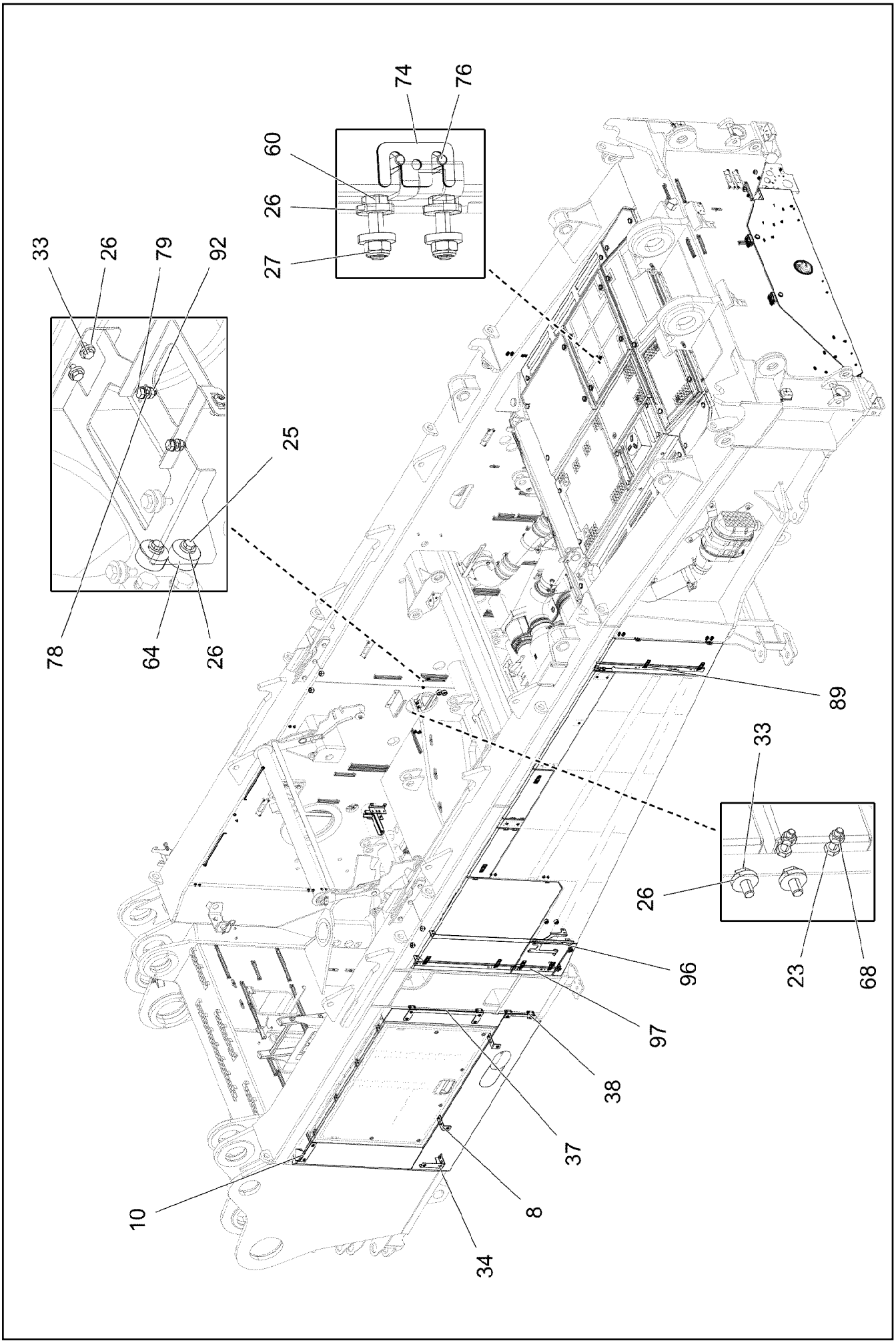

19.1.2022 006286 LIEBHERR	**etk_en_de_073897 LG 1750** **TURNTABLE PANELLING** **DREHBUEHNENVERKLEIDUNG**	❑ 861 (3/6) **918996308**

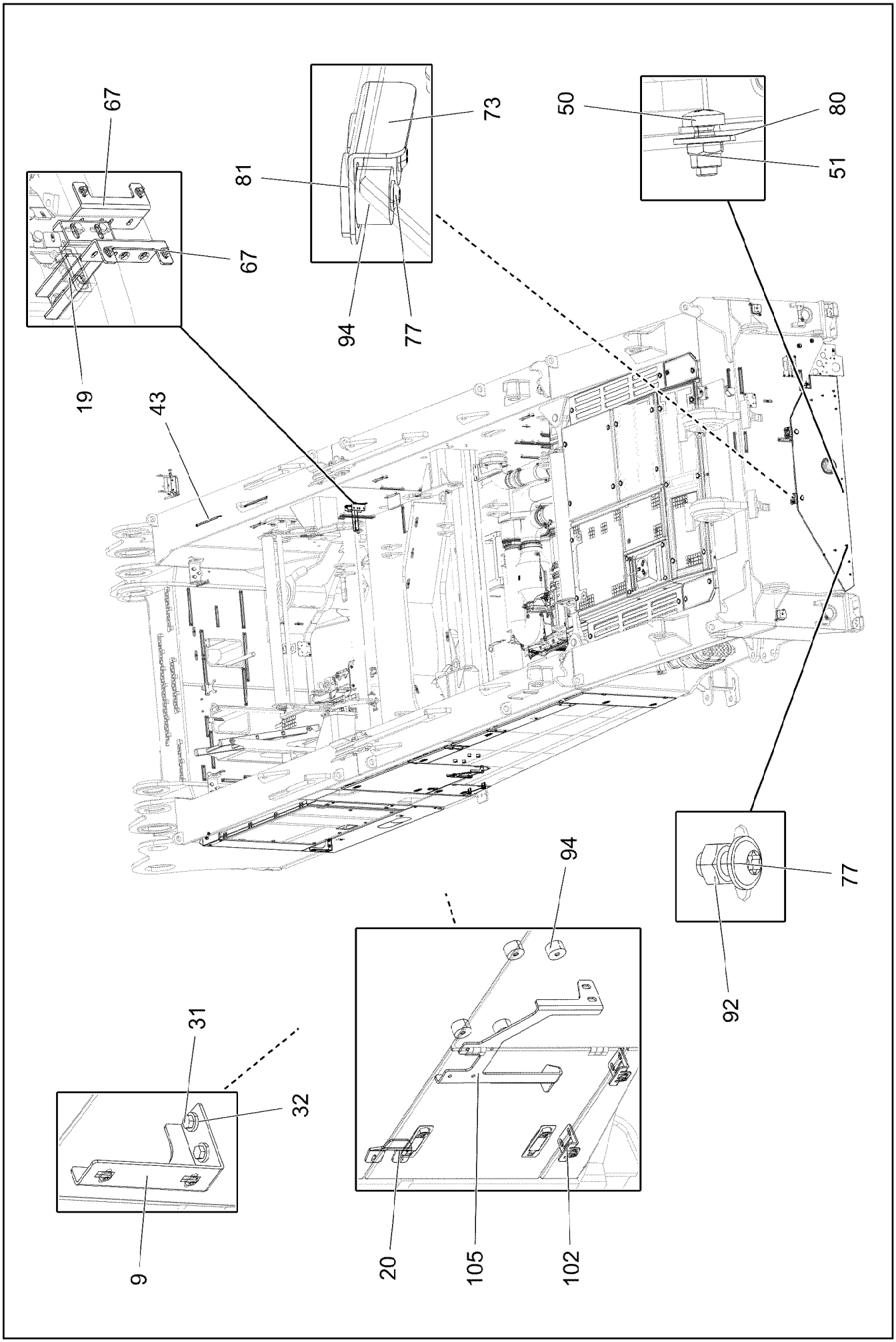

19.1.2022 006287 LIEBHERR	**etk_en_de_073897 LG 1750** **TURNTABLE PANELLING** **DREHBUEHNENVERKLEIDUNG**	❑ 862 (4/6) **918996308**

Pos.	Item	Quantity	Description	Bezeichnung
1	96000963	1	DOOR COMPL. ⇨ ❑ 865	TUER VORM.
2	96012273	1	DOOR COMPL.	TUER VORM.
(1)	97085235	1	PLATE 2X456X1064 DC01	BLECH
(2)	704259808	2	HINGE 27X32X42/180° GD-ZN SW GEPULV	SCHARNIER
(3)	11450420	2	LEVER FASTENER	HEBELVERSCHLUSS
3	97066950	1	PLATE 2X198X1252 DC01	BLECH
4	96000966	1	DOOR COMPL. ⇨ ❑ 866	TUER VORM.
5	96000967	1	DOOR COMPL. ⇨ ❑ 867	TUER VORM.
6	956862008	1	PLATE 2X1924X391 DC01	BLECH
7	956862108	1	PLATE 2X1177X334 DC01	BLECH
8	956862208	2	ANGLE 4X50X180 S315MC FE//ZNNI8//CN//T	WINKEL
9	956862308	1	ANGLE 4x305x157 S315MC FE//ZNNI8//CN//T	WINKEL
10	956862408	1	HOLDER 4X194X381 S315MC FE//ZNNI8//CN/	HALTER
11	97068174	1	PLATE 2X1393X450 DC01	BLECH
12	920192808	1	DOOR COMPL. ⇨ ❑ 868	TUER VORM.
13	97025337	1	PLATE 2X1119X213 DC01	BLECH
15	97034932	1	PLATE 2X227X213 DC01	BLECH
16	962797208	1	DOOR COMPL. ⇨ ❑ 869	TUER VORM.
17	962797308	1	DOOR COMPL. ⇨ ❑ 870	TUER VORM.
18	973316608	1	PLATE 4X1548X130 S315MC	BLECH
19	956863608	1	PLATE 4x303x95 S315MC	BLECH
20	954113708	17	PLATE 4X90X67 S315MC FE//ZNNI8//CN//T0	BLECH
21	726616708	17	MEGI BUFFER 18X7,5	MEGIPUFFER
23	11644899	12	HEX SCREW ISO 4017 M6X20 8.8 480H SPF	SECHSKANTSCHRAUBE
24	10875648	163	WASHER ISO 7093-1 6 200HV 480H SPF	SCHEIBE
25	10197831	10	HEX SCREW ISO 4017 M8X25 8.8 ZNNI-480	SECHSKANTSCHRAUBE
26	11840501	70	WASHER DIN 7349 8,4 200HV 480H SPF	SCHEIBE
27	10875614	12	HEX NUT DIN 985 M8 8 480H SPF	SECHSKANTMUTTER
29	10875858	21	CAGE NUT M8 A2/ST A2K	KAEFIGMUTTER
30	10875486	33	BUTTON HEAD SCREW AEHNL.ISO 7380-2	HALBRUNDKOPFSCHRAUBE
31	10197730	4	HEX SCREW ISO 4017 M10X20 8.8 ZNNI-480	SECHSKANTSCHRAUBE
32	11658580	4	WASHER DIN 7349 10,5 200HV-St FLZN SPF	SCHEIBE
33	11651612	30	HEX SCREW ISO 4017 M8X16 8.8 480H SPF	SECHSKANTSCHRAUBE
34	413003208	12	CAGE NUT M8 A2/ST A2K	KAEFIGMUTTER
35	11692824	36	HEX SCREW ISO 4017 M6X12 8.8 480H SPF	SECHSKANTSCHRAUBE
36	970297408	1	PLATE 2X1171X187 DC01	BLECH
37	970308908	1	PLATE 4x670x164 S315MC	BLECH
38	970309008	1	PLATE 4x259x79 S315MC FE//ZNNI8//CN//T0	BLECH
39	970309108	1	PLATE 4X955X63 S315MC	BLECH
40	970309208	1	PLATE 4X935X65 S315MC	BLECH
41	973316708	1	PLATE 4X1227X67 S315MC	BLECH
42	973316808	1	PLATE 4X1227X67 S315MC	BLECH
43	970309508	2	PLATE 5x407x21 S355MC FE//ZNNI8//CN//T0	BLECH
44	97035044	1	PLATE 1.5X536X395 DC01	BLECH
45	97001866	1	PLATE 3X270X125 S355MC FE//ZNNI8//CN//T	BLECH
49	10197764	72	HEX NUT ISO 4032 M6 10 ZNNI-480H SPF	SECHSKANTMUTTER
50	11658059	6	PAN-HEAD SCREW ISO 7045 M5X12 4.8 480	FLACHKOPFSCHRAUBE
51	10875612	6	HEX NUT DIN 985 M5 8 480H SPF	SECHSKANTMUTTER
52	97025342	1	PLATE 2X290X213 DC01	BLECH
53	967635908	1	DOOR COMPL. ⇨ ❑ 871	TUER VORM.
59	967636108	2	DOOR COMPL. ⇨ ❑ 872	TUER VORM.
60	11826527	8	HEX SCREW ISO 4017 M8X30 8.8 480H SPF	SECHSKANTSCHRAUBE

Pos.	Item	Quantity	Description	Bezeichnung
64	971622408	6	SLEEVE 40.0X19 S355J2+AR FE//ZNNI8//CN/	HUELSE
66	973320908	1	PLATE 2X2016X260 DC01	BLECH
67	973321008	2	PLATE 4X140X103 S315MC FE//ZNNI8//CN//T	BLECH
68	12102692	12	HEX NUT DIN 985 M6 8 ZNNI-480H SPF	SECHSKANTMUTTER
70	96043155	1	FLAP PRE-ASS. ⇨ ❑ 873	KLAPPE VORM.
71	97035045	1	PLATE 1.5X2067X529 DC01	BLECH
72	97008871	2	PLATE 3X410X155 DC01 FE//ZNNI8//CN//T0	BLECH
73	97008872	2	PLATE 3X90X89 DC01 FE//ZNNI8//CN//T0	BLECH
74	97008936	4	PLATE 1X45X25 DC01 FE//ZNNI8//CN//T0	BLECH
76	11657360	10	HEX SCREW ISO 4017 M6X16 8.8 480H SPF	SECHSKANTSCHRAUBE
77	10875485	13	BUTTON HEAD SCREW AEHNL.ISO 7380-2	HALBRUNDKOPFSCHRAUBE
78	12103465	25	WASHER ISO 7089 8 300HV ZNNI-480H SPF	SCHEIBE
79	11651767	18	HEX SCREW ISO 4017 M8X20 8.8 480H SPF	SECHSKANTSCHRAUBE
80	10875643	6	WASHER ISO 7093-1 5 200HV 480H SPF	SCHEIBE
81	974803608	4	WASHER 5X38X48 S700MC FLZN SPF	SCHEIBE
82	97025458	1	PLATE 2X236X213 DC01	BLECH
85	97066949	1	PLATE 2X225X198 DC01	BLECH
86	96000968	1	DOOR COMPL. ⇨ ❑ 875	TUER VORM.
87	97066948	1	PLATE 4X762X77 S315MC	BLECH
88	10412852	49	BUTTON HEAD SCREW AEHNL.ISO 7380-2	HALBRUNDKOPFSCHRAUBE
89	97031187	1	PLATE 3X981X90 S355MC	BLECH
91	97066973	1	PLATE 2X453X138 DC01	BLECH
92	11693875	17	HEX NUT ISO 4032 M8 8 480H SPF	SECHSKANTMUTTER
94	978787708	10	SLEEVE 33.0X19 FE//ZNNI8//CN//T0	HUELSE
96	97066969	1	PLATE 4X1265X123 S315MC	BLECH
97	97066971	1	PLATE 3X1265X104 S355MC	BLECH
98	97066981	1	PLATE 4X366X168 S315MC FE//ZNNI8//CN//T	BLECH
99	97066982	1	PLATE 3X350X235 S355MC FE//ZNNI8//CN//T	BLECH
100	97082023	1	PLATE 3X535X265 S355MC	BLECH
101	97082024	1	PLATE 3X180X205 S355MC	BLECH
102	97067009	2	PLATE 3X52X63 DC01 FE//ZNNI8//CN//T0	BLECH
104	97128692	1	PLATE 4X430X526 S315MC FE//ZNNI8//CN//T	BLECH
105	97128693	1	PLATE 4X295X320 S315MC FE//ZNNI8//CN//T	BLECH

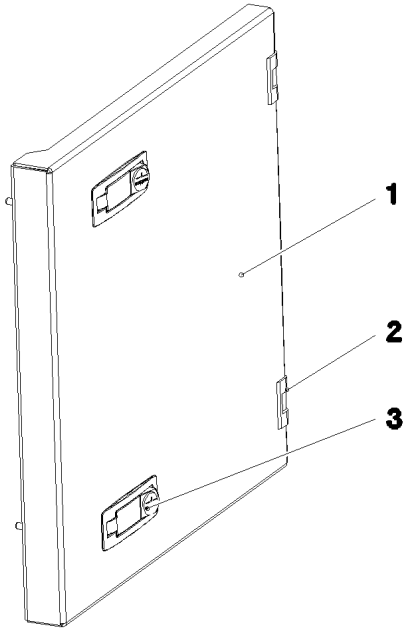

Pos.	Item	Quantity	Description	Bezeichnung
1	97068065	1	PLATE 2X433X457 DC01	BLECH
2	704259808	2	HINGE 27X32X42/180° GD-ZN SW GEPULV	SCHARNIER
3	11450420	2	LEVER FASTENER	HEBELVERSCHLUSS

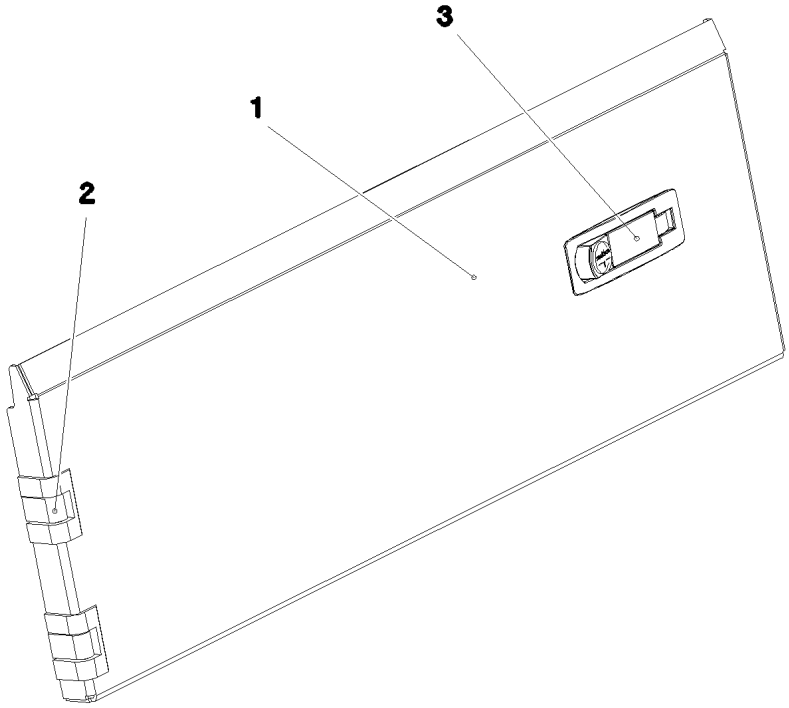

Pos.	Item	Quantity	Description	Bezeichnung
1	97068092	1	PLATE 2X650X228 DC01	BLECH
2	704259808	2	HINGE 27X32X42/180° GD-ZN SW GEPULV	SCHARNIER
3	11450420	1	LEVER FASTENER	HEBELVERSCHLUSS

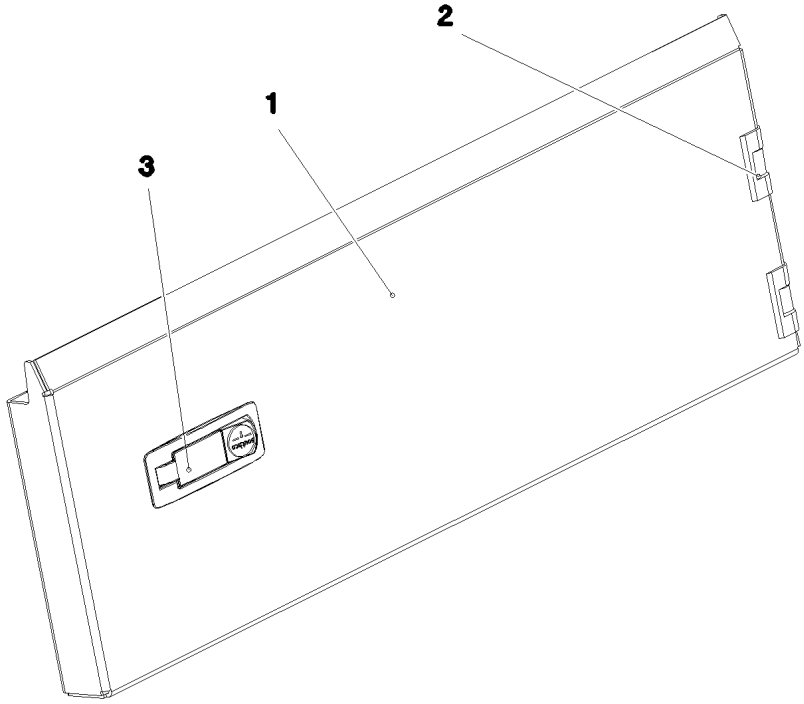

Pos.	Item	Quantity	Description	Bezeichnung
1	97068170	1	PLATE 2X650X228 DC01	BLECH
2	704259808	2	HINGE 27X32X42/180° GD-ZN SW GEPULV	SCHARNIER
3	11450420	1	LEVER FASTENER	HEBELVERSCHLUSS

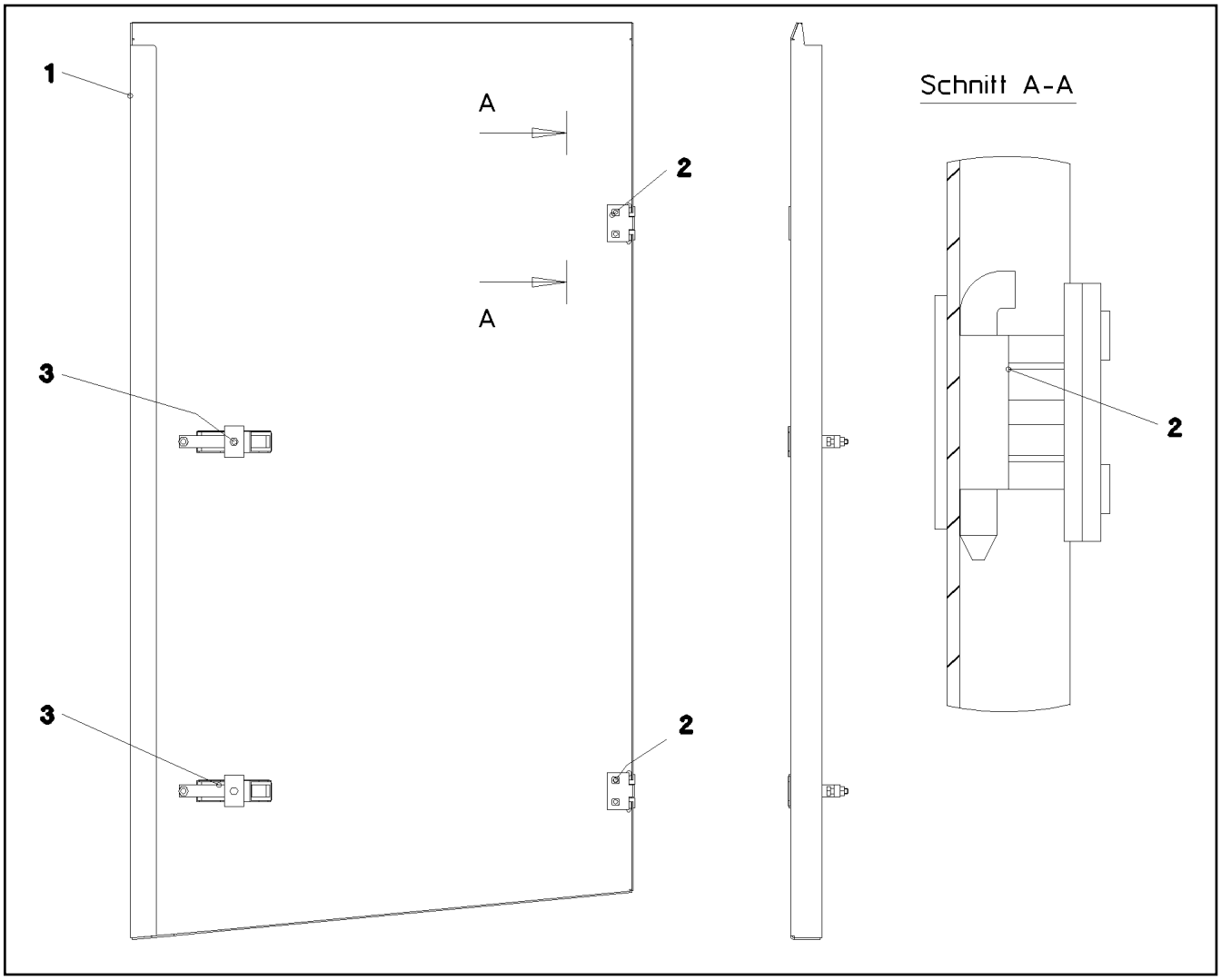

Pos.	Item	Quantity	Description	Bezeichnung
1	956862608	1	PLATE 2x651x1081 DC01	BLECH
2	704259808	2	HINGE 27X32X42/180° GD-ZN SW GEPULV	SCHARNIER
3	11450420	2	LEVER FASTENER	HEBELVERSCHLUSS

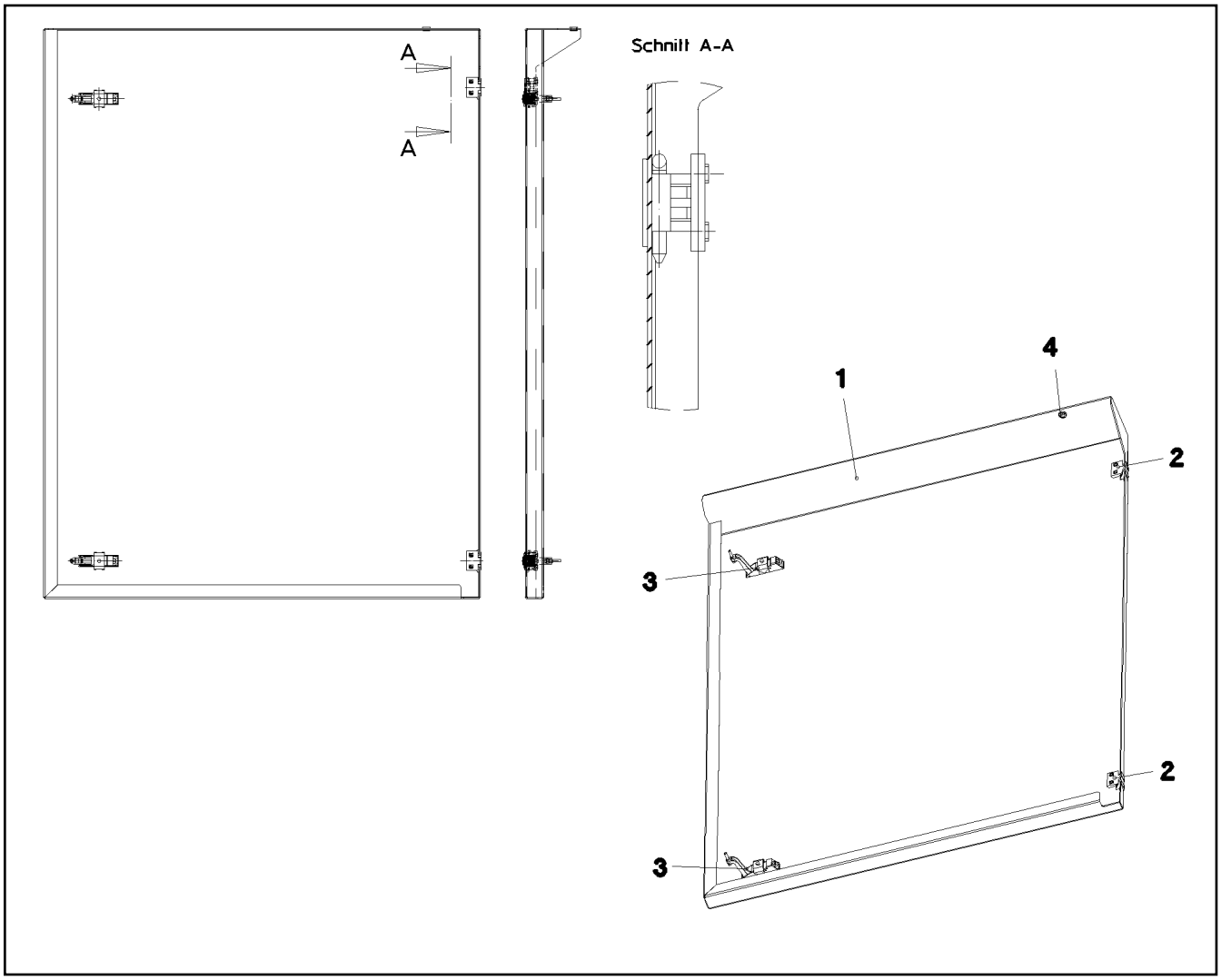

Pos.	Item	Quantity	Description	Bezeichnung
1	973316208	1	PLATE 2X1125X1413 DC01	BLECH
2	704259808	2	HINGE 27X32X42/180° GD-ZN SW GEPULV	SCHARNIER
3	11450420	2	LEVER FASTENER	HEBELVERSCHLUSS
4	602701308	1	GROMMET 10/12/17,5 PVC BK	DURCHFUEHRUNGSTUELLE

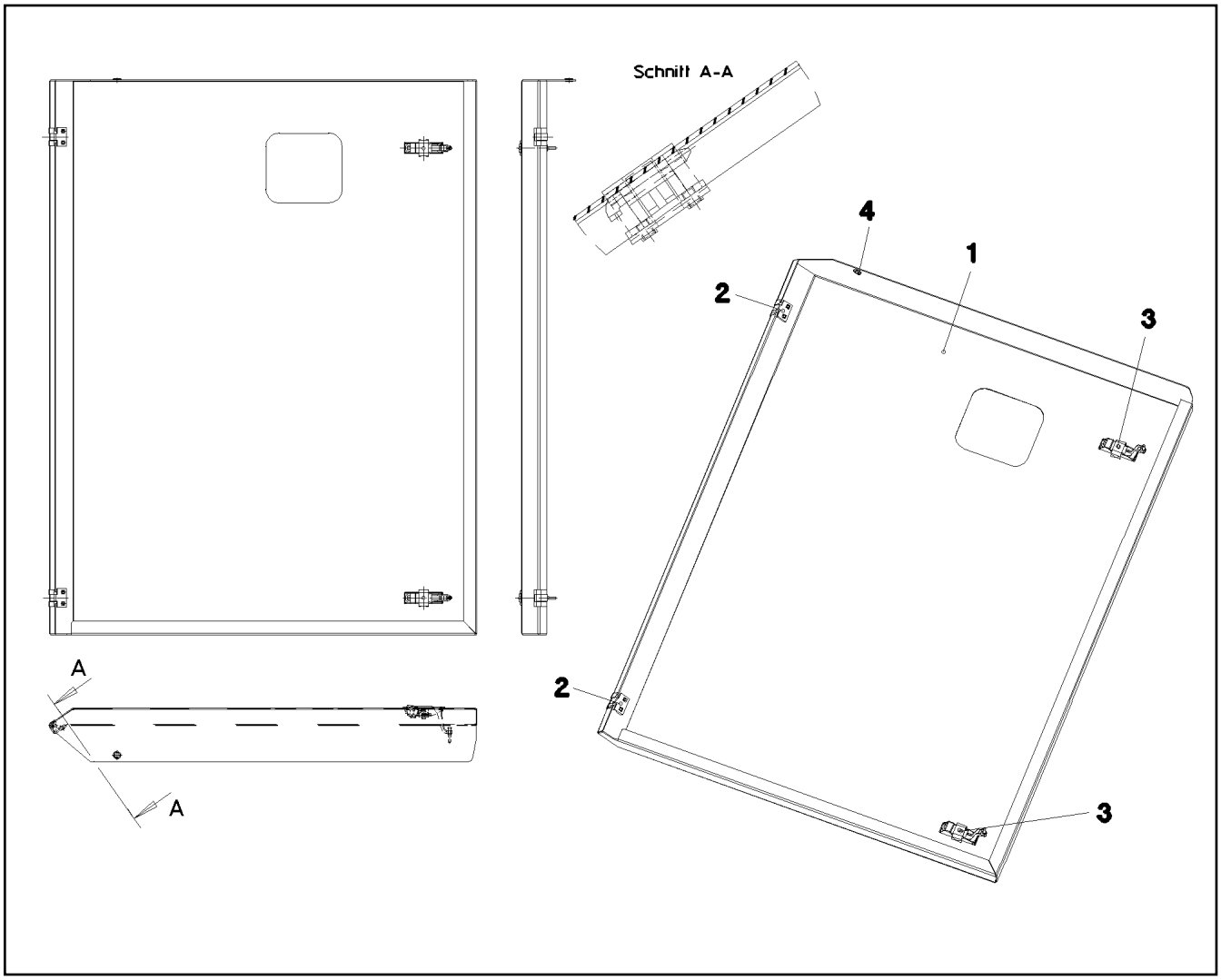

Pos.	Item	Quantity	Description	Bezeichnung
1	973316308	1	PLATE 2X1045X1416 DC01	BLECH
2	704259808	2	HINGE 27X32X42/180° GD-ZN SW GEPULV	SCHARNIER
3	11450420	2	LEVER FASTENER	HEBELVERSCHLUSS
4	602701308	1	GROMMET 10/12/17,5 PVC BK	DURCHFUEHRUNGSTUELLE

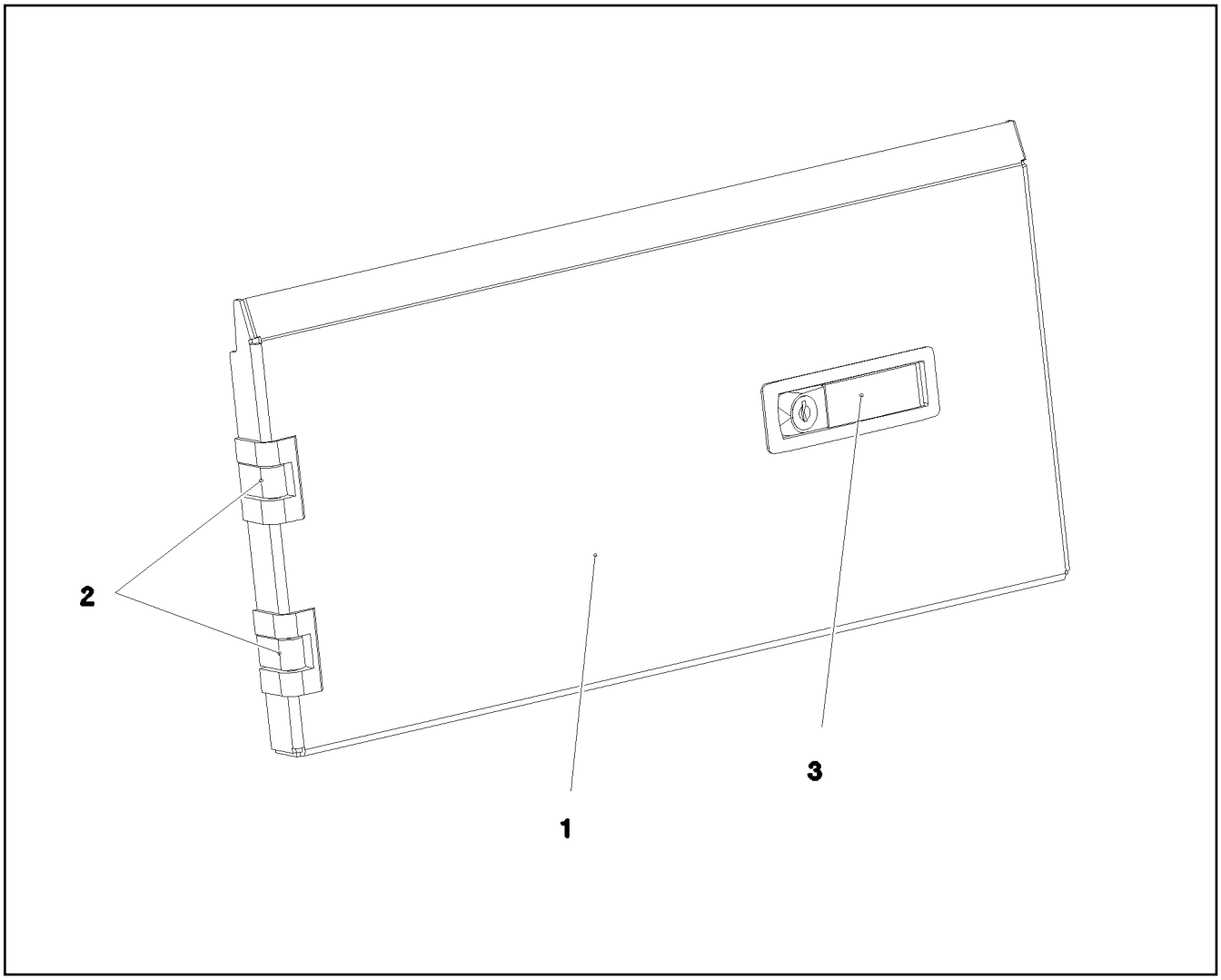

Pos.	Item	Quantity	Description	Bezeichnung
1	97035487	1	PLATE 2X489X243 DC01	BLECH
2	704259808	2	HINGE 27X32X42/180° GD-ZN SW GEPULV	SCHARNIER
3	11450420	1	LEVER FASTENER	HEBELVERSCHLUSS

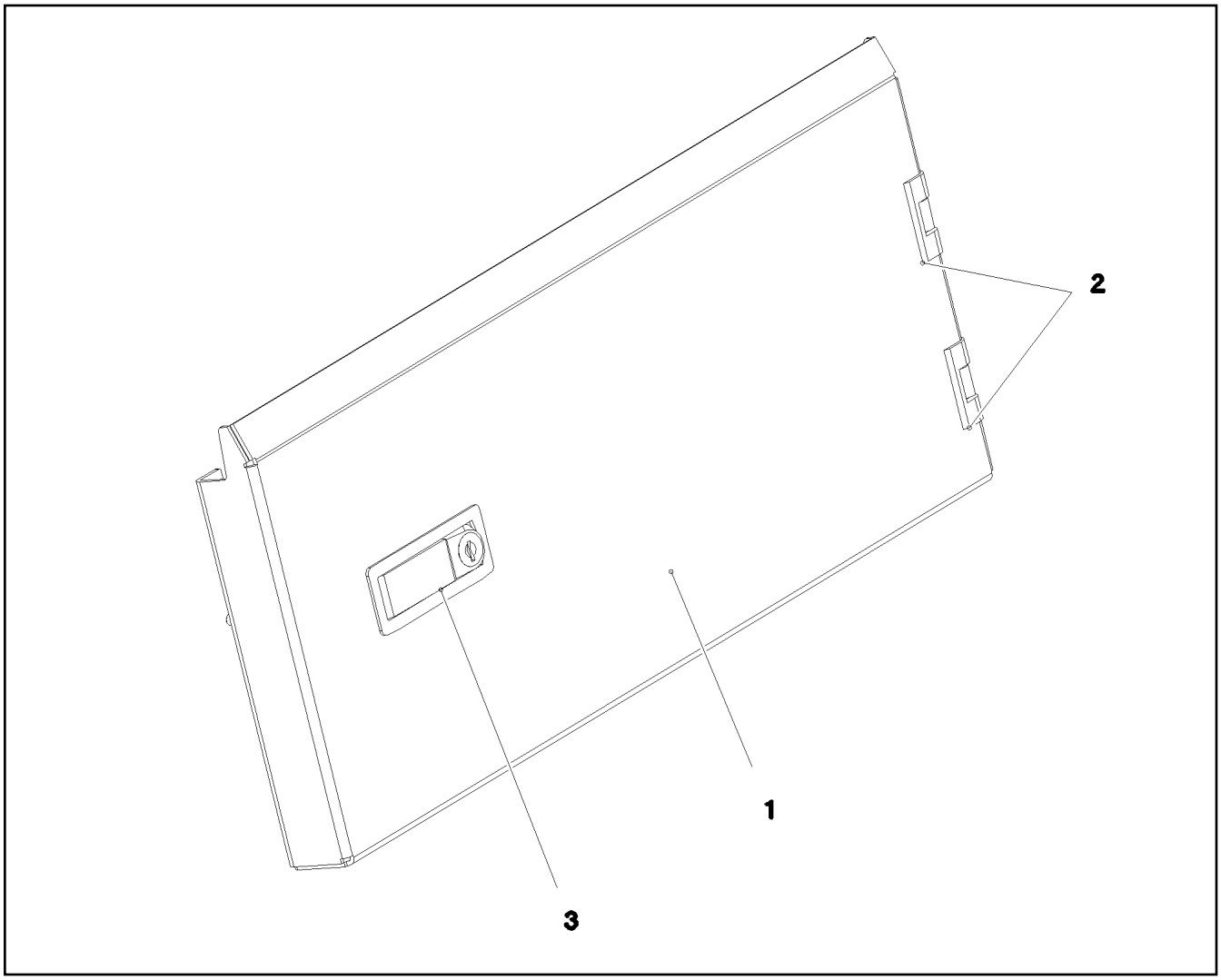

Pos.	Item	Quantity	Description	Bezeichnung
1	97025362	1	PLATE 2X608X243 DC01	BLECH
2	704259808	2	HINGE 27X32X42/180° GD-ZN SW GEPULV	SCHARNIER
3	11450420	1	LEVER FASTENER	HEBELVERSCHLUSS

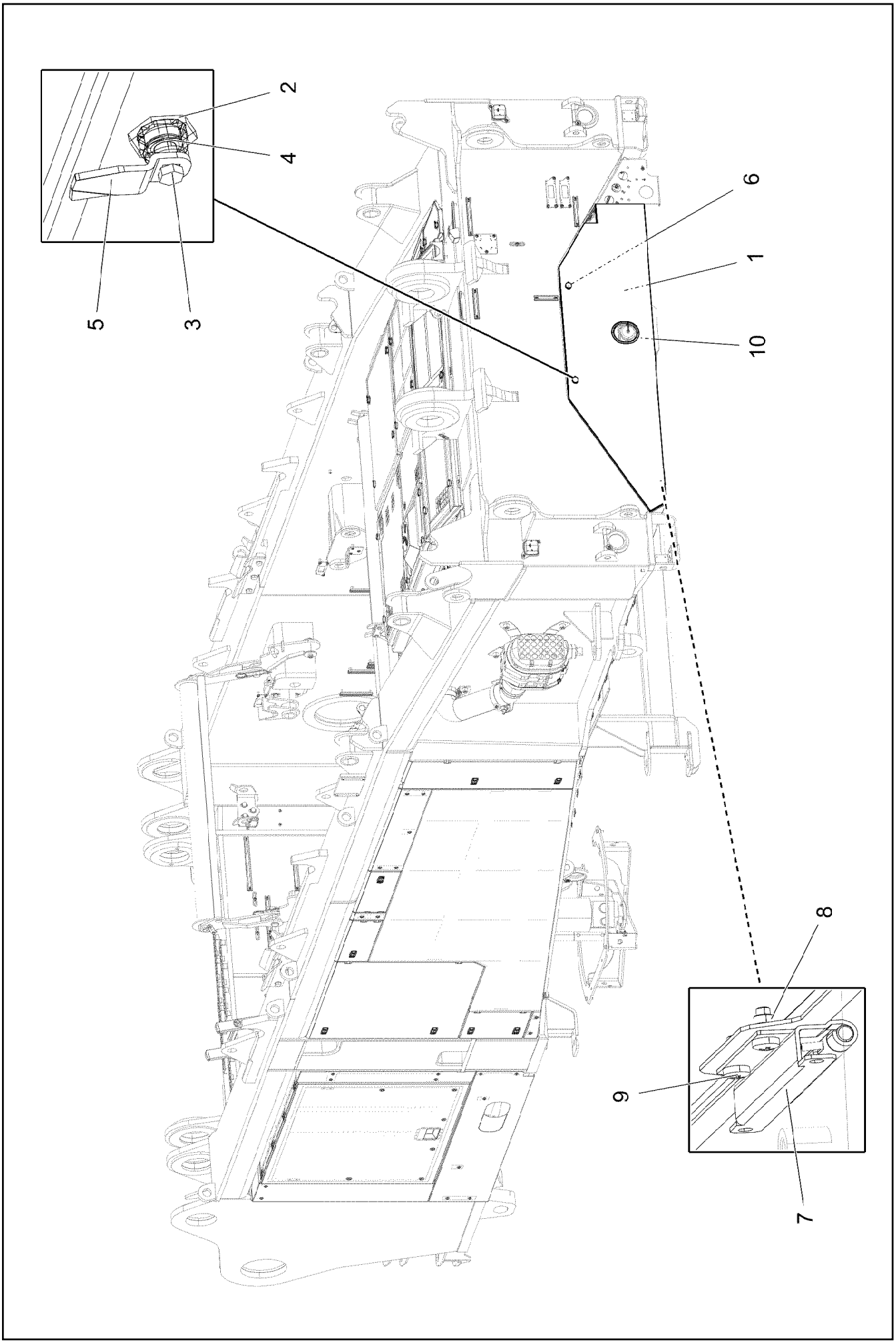

19.1.2022 006051 LIEBHERR	**etk_en_de_073897 LG 1750** **FLAP PRE-ASS.** **KLAPPE VORM.**	❑ 873 (1/2) **96043155**

Pos.	Item	Quantity	Description	Bezeichnung
1	97076119	1	PLATE 1.5X2001X607 DC01	BLECH
2	704253308	2	HOUSING GD-ZN SW GEPULVERT	GEHAEUSE
3	704253408	2	ACTUATION SPIKE GD-ZN SW GEPULVERT	BETAETIGUNGSDORN
4	704274808	2	O-RING 12X2 NBR70	O-RING
5	704255108	2	TONGUE	ZUNGE
6	704254808	2	DUST CAP POLYETHYLEN SCHWARZ	STAUBKAPPE
7	704263708	3	HINGE 19X28,5X126/132° ST	SCHARNIER
8	10875612	6	HEX NUT DIN 985 M5 8 480H SPF	SECHSKANTMUTTER
9	11658059	6	PAN-HEAD SCREW ISO 7045 M5X12 4.8 480	FLACHKOPFSCHRAUBE
10	262104008	0.5	EDGE PROTECTION 1-4X14,5X10	KANTENSCHUTZ

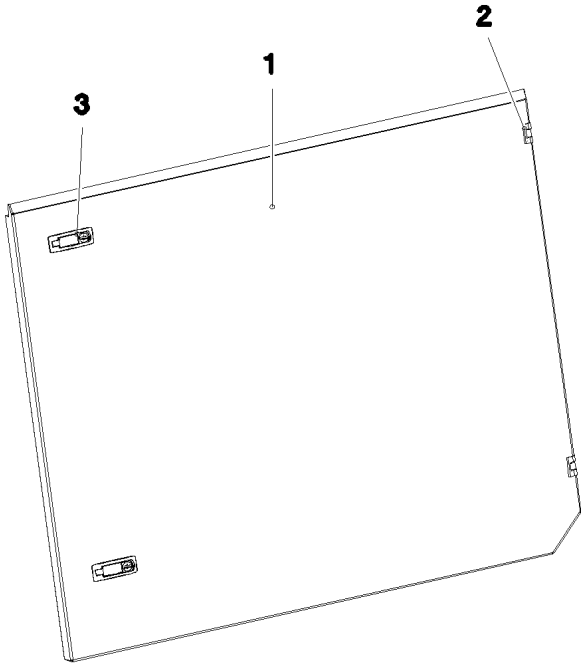

Pos.	Item	Quantity	Description	Bezeichnung
1	97068181	1	PLATE 2X1167X927 DC01	BLECH
2	704259808	2	HINGE 27X32X42/180° GD-ZN SW GEPULV	SCHARNIER
3	11450420	2	LEVER FASTENER	HEBELVERSCHLUSS

Pos.	Item	Quantity	Description	Bezeichnung
6	96036282	1	CABLE LIST DRIVER'S CABIN ⇨ ❑ 877	KABELLISTE KRANFUEHRERK
7	96036283	1	ELECTRIC ADD-ON PARTS CABIN ⇨ ❑ 883	ELEKTRIK ANBAUTEILE KABINE
10	96036284	1	HOUSING CPL. ⇨ ❑ 897	GEHAEUSE KPL.

Pos.	Item	Quantity	Description	Bezeichnung
10	96036289	1	WIRING HARNESS W300 ⇨ ❑ 878	KABELSTRANG
11	96000892	1	WIRING HARNESS W301	KABELSTRANG
12	96000893	1	WIRING HARNESS W302	KABELSTRANG
13	96000894	1	WIRING HARNESS W305	KABELSTRANG
15	96036290	1	WIRES COMPL. INSTRUMENTS A309 ⇨ ❑ 880	DRAEHTE KPL.ARMATUR
16	96027394	1	WIRING HARNESS W310 ⇨ ❑ 881	KABELSTRANG
17	96007550	1	WIRING HARNESS W349	KABELSTRANG
36	96036291	1	WIRING HARNESS W360 ⇨ ❑ 882	KABELSTRANG
100	553186908	1	CABLE HARNESS 3300MM	KABELBAUM

Pos.	Item	Quantity	Description	Bezeichnung
5	12100215	4	DATA LINE 3 X 1 FEP SPF	DATENLEITUNG
6	680000008	1	COUPLING SOCKET 4-POLE SPF	KUPPLUNGSDOSE
7	10678491	1	COUPLING SOCKET 4-POL SPF	KUPPLUNGSDOSE
9	11620017	6.63	LEAD 2 X 1	LEITUNG
34	602217908	3	CABLE LUG DIN 46237 M6/1-2,5mm²	KABELSCHUH
72	602203408	5	RECEPTACLE 6,3X1-2,5 TIN-PLATED	STECKHUELSE
86	602307708	4	WIRED END FERRULE DIN 46228-1 A1X5 V	ADERENDHUELSE
95	6202444	2	PIN CONTACT 0,75-1,5MM2	STIFTKONTAKT
96	6202434	2	SLEEVE CONTACT 0,75-1,5MM2	BUCHSENKONTAKT
121	602300108	23	CONTACT 1-2,5MM2	KONTAKT
125	602300308	204	CONTACT 0,5-1MM2	KONTAKT
134	602303308	4	RECEPTACLE FOR TABS 6,3X0,5-1,5	FLACHSTECKHUELSE
201	11082601	3.49	INSULATING HOSE DN4X0,5 PUR SPF	ISOLIERSCHLAUCH
202	11082602	17.19	INSULATING HOSE DN6X0,5 PUR SPF	ISOLIERSCHLAUCH
203	11082603	3.88	INSULATING HOSE DN8X0,65 PUR SPF	ISOLIERSCHLAUCH
204	11082604	6.81	INSULATING HOSE DN10X0,65 PUR SPF	ISOLIERSCHLAUCH
206	11082606	0.73	INSULATING HOSE DN14X0,65 PUR SPF	ISOLIERSCHLAUCH
223	11124205	1.66	CABLE CONDUIT DN16X0,6 PUR SPF	KABELSCHLAUCH
225	11124208	0.83	CABLE CONDUIT DN25X0,6 PUR SPF	KABELSCHLAUCH
227	11124210	1.73	CABLE CONDUIT DN35X0,6 PUR SPF	KABELSCHLAUCH
228	11124211	0.8	CABLE CONDUIT DN40X0,6 PUR SPF	KABELSCHLAUCH
261	12104809	1	CABLE TIE 3,6X142-SCHWARZ PA66 SPF	KABELBINDER
305	10870540	499.05	ELECTR.CABLE 1,0	KFZ-LEITUNG
309	10870542	23.43	ELECTR.CABLE 2,5	KFZ-LEITUNG
344	10870538	19.6	ELECTR.CABLE 0,5	KFZ-LEITUNG
345	10870539	18	ELECTR.CABLE 0,75	KFZ-LEITUNG
500	923512208	49	CABLE MARKER	KABELMARKER
501	602300208	10	PLUG SHELL 18-POL	STECKERGEHAEUSE
502	602336008	4	PLUG SHELL 14-POL	STECKERGEHAEUSE
503	10342517	1	PLUG SHELL 2 13A TH.PLAST SW	STECKERGEHAEUSE
504	630122908	1	PLUG BASE 9-POLE	RELAISSTECKSOCKEL
505	602301408	1	HOUSING 8-POL	GEHAEUSE
506	605210608	2	APPLIANCE SOCKET DIN 43650 2-POLE SP	GERAETESTECKDOSE
507	602209708	4	ATTACHABLE SLEEVE HOUSING 2-POL	STECKHUELSENGEHAEUSE
508	5603876	2	LINE CONNECTOR	LEITUNGSVERBINDER
509	602331808	2	PLUG SHELL 2-POLE 9,5A	STECKERGEHAEUSE
510	602300508	1	HOUSING 8-POL	GEHAEUSE
511	602300608	1	HOUSING 8-POL	GEHAEUSE
512	602331308	1	HOUSING 4-POL	GEHAEUSE
513	602325508	5	HOUSING 6-POL	GEHAEUSE
514	6001790	1	SOCKET HOUSING 2-POL	STECKDOSENGEHAEUSE
515	10424622	3	BUSHING HOUSING 2-POL 5A	BUCHSENGEHAEUSE
516	602319808	1	ATTACHABLE SLEEVE HOUSING VALEO	STECKHUELSENGEHAEUSE
517	605251808	1	PLUG BODY 2-POL	STECKERKOERPER
518	605215208	1	PLUG SOCKET BODY 2-POL	STECKDOSENKOERPER
519	604532908	2	TERMINAL HOUSING	ENDGEHAEUSE
520	605215608	1	CLAMP SURE-SEAL	KLAMMER
521	10874331	1	PROTECTING CAP JPT	SCHUTZKAPPE
522	10342519	1	CONTACT LOCK DT 2 POLIG	KONTAKTVERRIEGELUNG
523	617000608	1	FERRITE KLAPPBAR	FERRIT
611	602332108	4	SLEEVE CONTACT 0,3-0,89MM2	BUCHSENKONTAKT
617	602329108	2	CONTACT 0,5-1MM2	KONTAKT
670	10100063	2	PLUG BUSHING 0,75-2,0MM2 Cu	STECKERBUCHSE
690	10335820	6	SLEEVE CONTACT 0,2-0,5MM2	BUCHSENKONTAKT
700	10424623	6	SLEEVE CONTACT 0,5-0,75MM2	BUCHSENKONTAKT
708	10473048	2	CABLE SLEEVE 2,4-3,0/2,4/0,6 SILIKON	KABELTUELLE
758	11080881	16	RECEPTACLE 6,3X0,5-1,0 VERZINNT	STECKHUELSE
802	602330808	2	SINGLE STRAND SEALING 1,2-2,1MM BLAU	EINZELADERABDICHTUNG
813	605619708	2	SINGLE STRAND SEALING 2	EINZELADERABDICHTUNG
828	10424625	6	SINGLE STRAND SEALING 1,4-2,1MM VMQ	EINZELADERABDICHTUNG

Pos.	Item	Quantity	Description	Bezeichnung
996	965622108	12	LETTERING WIRE	BESCHRIFTUNG ADER
2267	6001703	2	DOUBLE SPRING CONTACT 0,5-1,0MM2	DOPPELFEDERKONTAKT

Pos.	Item	Quantity	Description	Bezeichnung
2	96040607	1	WIRE DASH BORD INST.W. PRE-ASS A309	DREAHTE ARMATURENVERKAB.
226	11124209	0.5	CABLE CONDUIT DN30X0,6 PUR SPF	KABELSCHLAUCH
227	11124210	2.1	CABLE CONDUIT DN35X0,6 PUR SPF	KABELSCHLAUCH
500	923512208	58	CABLE MARKER	KABELMARKER
501	602336008	1	PLUG SHELL 14-POL	STECKERGEHAEUSE
502	602300208	9	PLUG SHELL 18-POL	STECKERGEHAEUSE
503	602322708	1	FEMALE PLUG 25-POLE	BUCHSENSTECKER
504	602337008	40	CONNECTOR PLUG A AX	ANSCHLUSSSTECKER
505	602225608	1	MASTER PLUG 6-POL	ZENTRALSTECKER
506	10024744	1	FEMALE PLUG 15-POLE	BUCHSENSTECKER
507	602305908	1	FLAT PLUG HOUSING FASTIN-FASTON	FLACHSTECKERGEHAEUSE
508	602325508	1	HOUSING 6-POL	GEHAEUSE
509	602225508	1	MASTER PLUG 4-POL	ZENTRALSTECKER
510	602334108	4	SCREW M3X34 ST	SCHRAUBE
511	10493611	1	PLUG SHELL SUB-D METALL	STECKERGEHAEUSE
512	10493612	1	PLUG SHELL SUB-D METALL	STECKERGEHAEUSE

Pos.	Item	Quantity	Description	Bezeichnung
5	680000308	1	COUPLING SOCKET 4-POLE 90° SPF	KUPPLUNGSDOSE
6	11341599	0.65	LEAD 2 X 1,5	LEITUNG
7	10678491	1	COUPLING SOCKET 4-POL SPF	KUPPLUNGSDOSE
8	11341599	0.55	LEAD 2 X 1,5	LEITUNG
9	11840113	3.73	BUS LINE 2 X 0,5	BUSLEITUNG
10	10875121	1	DOUBLE SOCKET 2-POL	DOPPELSTECKDOSE
11	11341599	0.56	LEAD 2 X 1,5	LEITUNG
62	602320508	3	RECEPTACLE FOR TABS 0,5-1,5MM2	FLACHSTECKHUELSE
67	602203108	2	RECEPTACLE 2,8X0,3-1,5 VERZ	STECKHUELSE
120	602323208	6	FLAT PLUG 1,0-2,5MM2	FLACHSTECKER
121	602300108	17	CONTACT 1-2,5MM2	KONTAKT
124	602323508	2	FLAT PLUG 2,8X0,5-1 VERZ	FLACHSTECKER
125	602300308	150	CONTACT 0,5-1MM2	KONTAKT
134	602303308	6	RECEPTACLE FOR TABS 6,3X0,5-1,5	FLACHSTECKHUELSE
135	602303290	2	RECEPTACLE FOR TABS 6,3X1,5-2,5	FLACHSTECKHUELSE
201	11082601	1.63	INSULATING HOSE DN4X0,5 PUR SPF	ISOLIERSCHLAUCH
202	11082602	10.34	INSULATING HOSE DN6X0,5 PUR SPF	ISOLIERSCHLAUCH
203	11082603	3.64	INSULATING HOSE DN8X0,65 PUR SPF	ISOLIERSCHLAUCH
204	11082604	2.66	INSULATING HOSE DN10X0,65 PUR SPF	ISOLIERSCHLAUCH
226	11124209	0.96	CABLE CONDUIT DN30X0,6 PUR SPF	KABELSCHLAUCH
228	11124211	2.3	CABLE CONDUIT DN40X0,6 PUR SPF	KABELSCHLAUCH
261	12104809	10	CABLE TIE 3,6X142-SCHWARZ PA66 SPF	KABELBINDER
305	10870540	417.37	ELECTR.CABLE 1,0	KFZ-LEITUNG
309	10870542	26.1	ELECTR.CABLE 2,5	KFZ-LEITUNG
344	10870538	20	ELECTR.CABLE 0,5	KFZ-LEITUNG
500	923512208	43	CABLE MARKER	KABELMARKER
501	602300208	8	PLUG SHELL 18-POL	STECKERGEHAEUSE
502	602331308	6	HOUSING 4-POL	GEHAEUSE
503	602331808	2	PLUG SHELL 2-POLE 9,5A	STECKERGEHAEUSE
504	602337008	1	CONNECTOR PLUG A AX	ANSCHLUSSSTECKER
505	5603876	1	LINE CONNECTOR	LEITUNGSVERBINDER
506	11118242	1	BUSHING HOUSING 1-POL	BUCHSENGEHAEUSE
507	602209708	2	ATTACHABLE SLEEVE HOUSING 2-POL	STECKHUELSENGEHAEUSE
508	10099864	3	HOUSING 18-POL	GEHAEUSE
509	602338208	3	SECURING PIN FOR JPT PLUG	SICHERUNGSSTIFT
510	602319708	1	ATTACHABLE SLEEVE HOUSING VALEO	STECKHUELSENGEHAEUSE
511	602319808	1	ATTACHABLE SLEEVE HOUSING VALEO	STECKHUELSENGEHAEUSE
512	10301148	1	PLUG 9-POL PVC	STECKER
513	602335908	5	PLUG SHELL 4-POL	STECKERGEHAEUSE
514	10870602	2	PLUG SHELL 2-POL 13A TH.PLAST SW	STECKERGEHAEUSE
515	10342519	2	CONTACT LOCK DT 2 POLIG	KONTAKTVERRIEGELUNG
516	617000608	1	FERRITE KLAPPBAR	FERRIT
517	10870604	2	COVER LID DT-LC01 PA66	ABDECKKAPPE
611	602332108	4	SLEEVE CONTACT 0,3-0,89MM2	BUCHSENKONTAKT
669	10100062	3	CONNECTOR PIN 0,75-2,0MM2 Cu Ni	STECKERSTIFT
670	10100063	4	PLUG BUSHING 0,75-2,0MM2 Cu	STECKERBUCHSE
689	10335819	4	PIN CONTACT 0,2-0,5MM2	STIFTKONTAKT
690	10335820	3	SLEEVE CONTACT 0,2-0,5MM2	BUCHSENKONTAKT
703	602225914	2	RECEPTACLE 4,8X1,5	STECKHUELSE
715	10300944	2	PIN CONTACT 0,5-1MM2MM2 Cu	STIFTKONTAKT
758	11080881	12	RECEPTACLE 6,3X0,5-1,0 VERZINNT	STECKHUELSE
823	7368253	4	STOPPER PLUG DEUTSCH GROESSE	BLINDSTOPFEN
996	965622108	4	LETTERING WIRE	BESCHRIFTUNG ADER
998	965622208	2	LETTERING WIRING HARNESS	BESCHRIFTUNG KABELBAUM
2267	6001703	3	DOUBLE SPRING CONTACT 0,5-1,0MM2	DOPPELFEDERKONTAKT

Pos.	Item	Quantity	Description	Bezeichnung
5	10428544	5.08	LEAD 15 X 0,34 TPE-U	LEITUNG
10	10428544	5.78	LEAD 15 X 0,34 TPE-U	LEITUNG
14	10771060	1	PATCH CABLE 8-5M	PATCHKABEL
15	10428545	6.18	LEAD 25 X 0,34 TPE-U	LEITUNG
16	12102759	1	PATCH CABLE 4X2XAWG27/7-5M	PATCHKABEL
17	10428544	5.99	LEAD 15 X 0,34 TPE-U	LEITUNG
18	10428544	6.175	LEAD 15 X 0,34 TPE-U	LEITUNG
19	10428544	6.175	LEAD 15 X 0,34 TPE-U	LEITUNG
227	11124210	1.6	CABLE CONDUIT DN35X0,6 PUR SPF	KABELSCHLAUCH
500	923512208	19	CABLE MARKER	KABELMARKER
501	602300208	6	PLUG SHELL 18-POL	STECKERGEHAEUSE
502	602322708	3	FEMALE PLUG 25-POLE	BUCHSENSTECKER
503	10024744	2	FEMALE PLUG 15-POLE	BUCHSENSTECKER
504	602334608	1	PIN CONNECTOR 9-POL	STIFTSTECKER
505	602338608	1	FEMALE PLUG 9-POLE	BUCHSENSTECKER
506	10355184	2	PLUG SHELL D-SUB METALL	STECKERGEHAEUSE
507	10355170	3	PLUG SHELL D-SUB METALL	STECKERGEHAEUSE
508	10355182	2	PLUG SHELL D-SUB METALL	STECKERGEHAEUSE
615	602322808	92	CRIMPING CONTACT 0,2-0,56MM2 SPF	CRIMPKONTAKT
649	602334708	9	CRIMPING CONTACT 0,2-0,6MM2	CRIMPKONTAKT
690	10335820	83	SLEEVE CONTACT 0,2-0,5MM2	BUCHSENKONTAKT
995	965617208	12	SHIELDING TIED BACK	ABSCHIRMUNG ZURUECKGEB
998	965622208	2	LETTERING WIRING HARNESS	BESCHRIFTUNG KABELBAUM

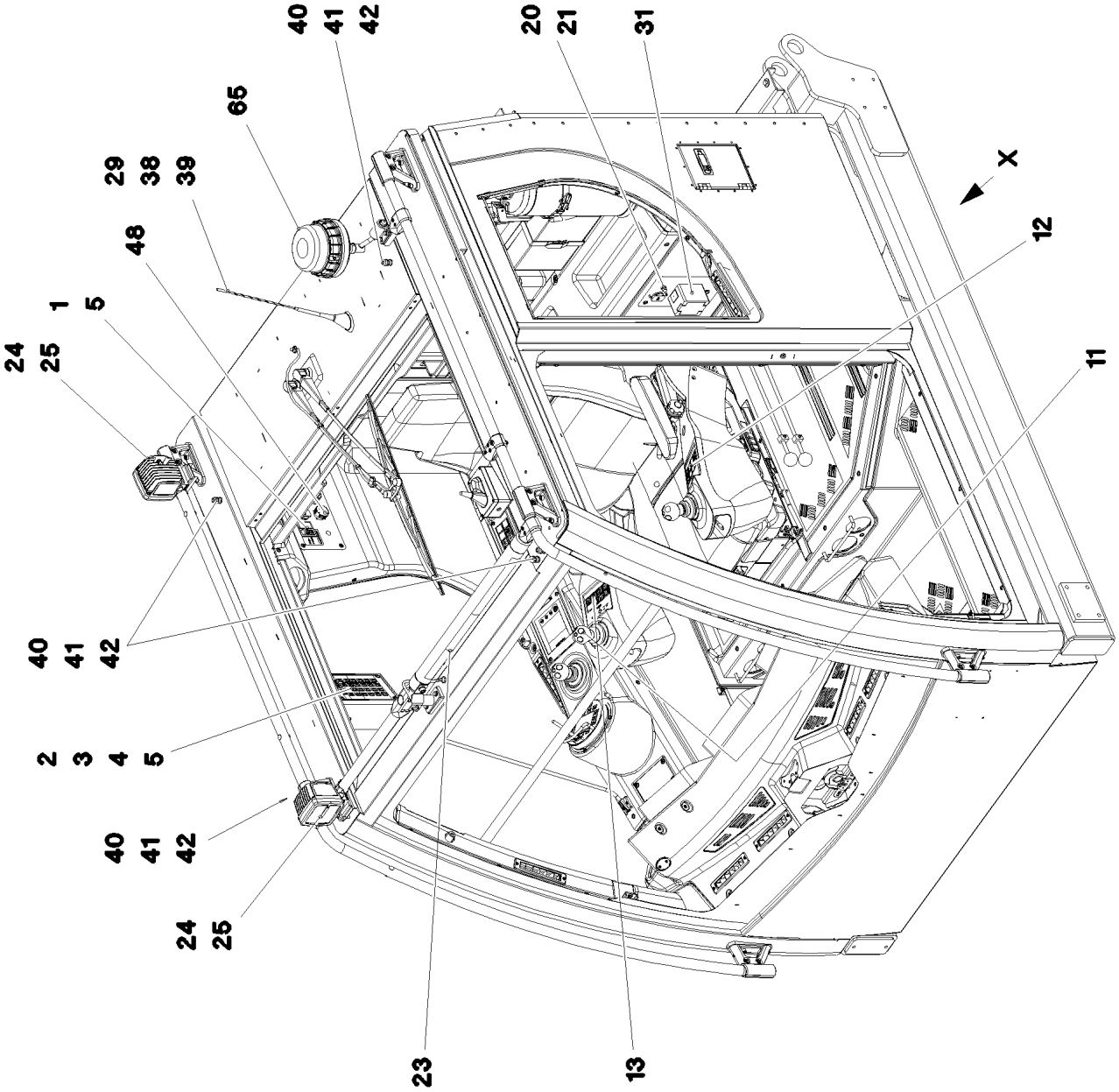
40
41
42
65
29
38
39
48
1
5
24
25
40
41
42
2
3
4
5
40
41
42
24
25
23
20
21
31
13
X
12
11

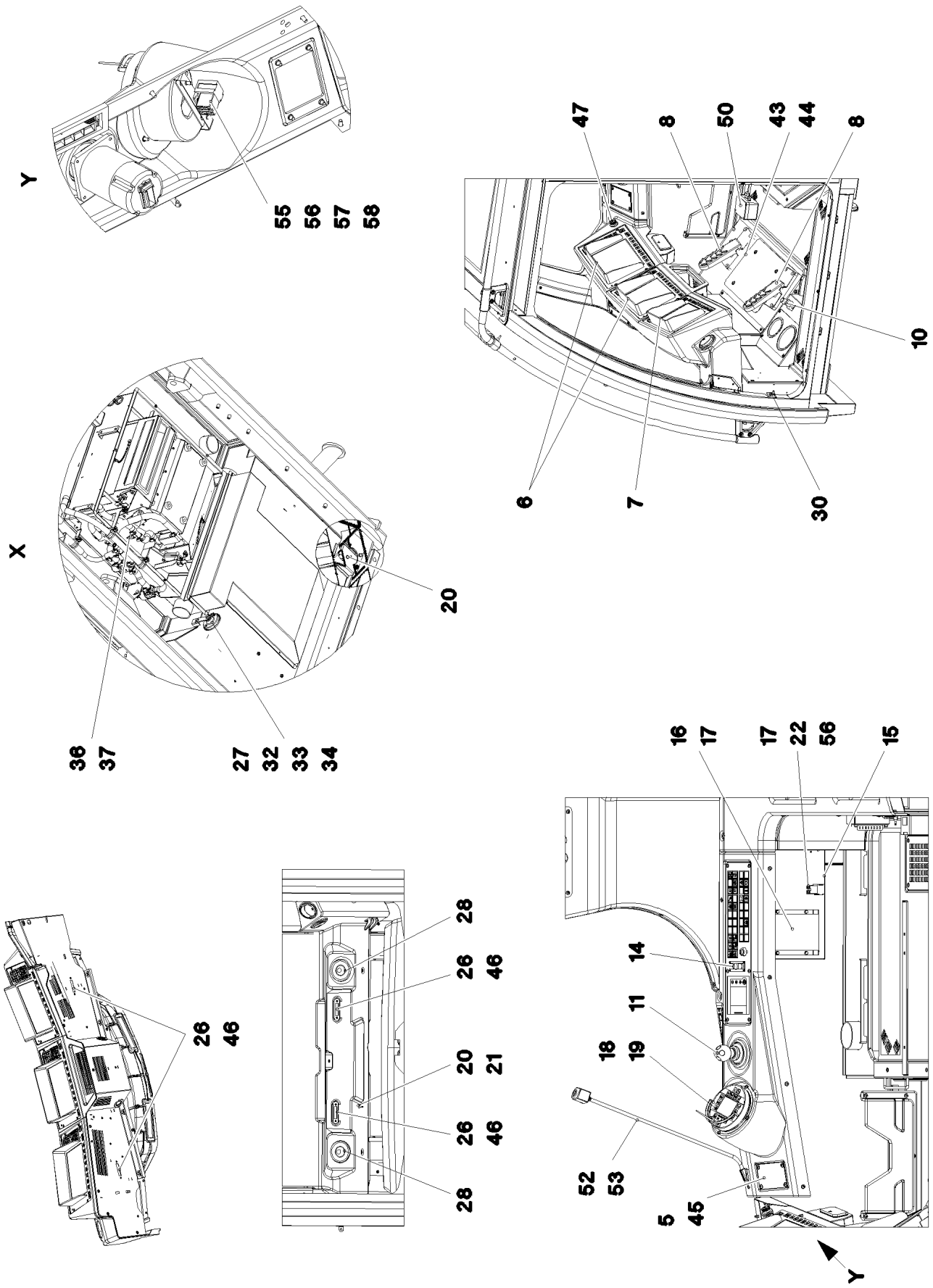

19.1.2022 006185 LIEBHERR	**etk_en_de_073897 LG 1750** **ELECTRIC ADD-ON PARTS CABIN** **ELEKTRIK ANBAUTEILE KABINE**	❑ 884 (2/5) **96036283**

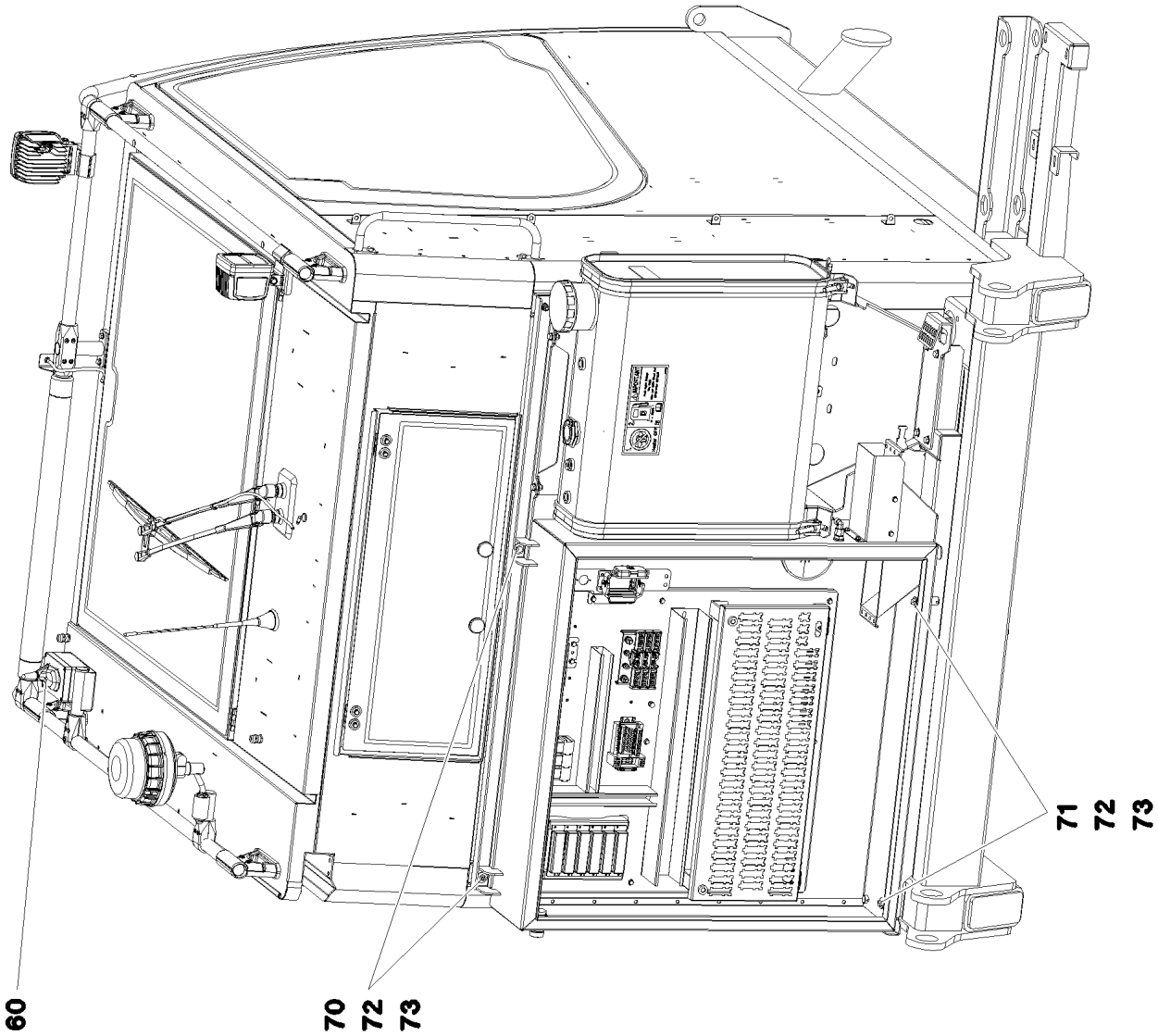
60
70
72
73
71
72
73

Pos.	Item	Quantity	Description	Bezeichnung
1	96027387	1	PLATE PRE-ASS. ⇨ ❑ 888	BLECH VORM.
2	10816196	1	KEYBOARD UNIT SPF	TASTATUREINHEIT
3	97113691	1	MARKING STRIP	EINLEGESTREIFEN
4	968075908	1	EMERGENCY CUT-OFF CRANE DRIVER	NOTAUS KRANFUEHRERKABIN
(2)	606144108	1	EMERGENCY STOP BUTTON	NOT-AUS TASTE
(3)	11214100	1	TOUCH CONTACT TRANSMITTER 2OE	TASTKONTAKTGEBER
5	10875468	12	BUTTON HEAD SCREW AEHNL.ISO 7380-2	HALBRUNDKOPFSCHRAUBE
6	10885338	2	MONITOR WITH KEYBOARDS SPF	LICCON-KONSOLE
7	96033140	1	LICCON CONSOLE LSB-BSE LCD5C-A PROG	LICCON MONITOR LSB-BSE
(80)	10886525	1	LICCON CONSOLE LCD5C-A LSB-BSE	LICCON MONITOR LCD5C-A
(980)	10288121	1	NAME PLATE 70X40 POLYESTER SPF	BEZEICHNUNGSSCHILD
8	10297309	2	PEDAL TRANSDUCER 20° SPF	PEDALGEBER
10	96023875	1	FOOT SWITCH CPL.	FUSSTASTER KPL.
(10)	96023876	1	WIRING HARNESS W346	KABELSTRANG
11	606095008	3	JOYSTICK ST2000-LSB-LH/11 SPF ⇨ ❑ 889	MEISTERSCHALTER
12	96006891	1	DASH BORD ARM REST LEFT ⇨ ❑ 890	ARMATUREN ARMLEHNE LI.
13	964837108	1	DASH BORD ARM REST RIGHT ⇨ ❑ 891	ARMATUREN ARMLEHNE RE.
14	96036295	1	CONTROLS AND FITTINGS RIGHT ⇨ ❑ 892	ARMATUREN RE.
15	97038727	1	PLATE 1.5X389X269 DC01 FE//ZNNI8//CN//T	BLECH
16	614020508	1	VOLTAGE REGULATOR 24V 12V 320W 24A	SPANNUNGSREGLER
17	10875503	5	HEX SCREW EN 1665 M5X10 10.9 480H SPF	SECHSKANTSCHRAUBE
18	96033227	1	BTT PROGRAMMED BTTC	BTT PROGRAMMIERT
(1)	11160970	1	REMOTE CONTROL TRANSMITTER SPF	FERNSTEUERSENDER
(2)	10288121	1	NAME PLATE 70X40 POLYESTER SPF	BEZEICHNUNGSSCHILD
(3)	11007853	1	LABELS 10X90 POLYESTER	ETIKETTEN
19	10412777	1	CHARGING UNIT BTT SPF	LADEEINHEIT
20	10449516	3	PRECISION RESISTOR -40/+125°C SPF	MESSWIDERSTAND
21	10875633	2	HEX NUT ISO 8675 M12X1,0 04 480H SPF	SECHSKANTMUTTER
22	10874241	1	BUZZER 18-30V 80-95DBA	SUMMER
23	10340105	1	WARNING LIGHT 14W 13-36V SPF ⇨ ❑ 895	WARNLEUCHTE
24	11212679	2	WORKING HAED LIGHT 35W 9-32V	ARBEITSCHEINWERFER
25	977674308	2	PLATE 2X227X73 X5CRNI18-10	BLECH
26	10342854	4	INTERNAL LIGHT 6W 24V WEISS SPF	INNENLEUCHTE
27	614003108	1	HORN 24V	HORN
28	10489011	2	LOUDSPEAKER 2,77V 86DBA	LAUTSPRECHER
29	12102817	1	ANTENNA AKTIV	ANTENNE
30	606020708	1	DOOR CONTACT SWITCH	TUERKONTAKTSCHALTER
31	964931408	1	PREMOUNTED PLUG SOCKET ⇨ ❑ 896	STECKDOSEN VORM.
32	10042593	1	BLIND RIVET NUT M6 K=1,5-3,5 ST CR6-FRE	BLINDNIETMUTTER
33	10875648	1	WASHER ISO 7093-1 6 200HV 480H SPF	SCHEIBE
34	11657360	1	HEX SCREW ISO 4017 M6X16 8.8 480H SPF	SECHSKANTSCHRAUBE
36	11080088	1	THERMAL SWITCH BERUEHRUNGSLOS	THERMOSCHALTER
37	710103008	1	SEALING RING DIN 7603 A14X20X1,5 CU	DICHTRING
38	11114971	1	ANTENNA CABLE 1-5M	ANTENNENKABEL
39	10877188	1	ANTENNA CABLE 5M SEIDENMATT	ANTENNENKABEL
40	502923708	4	COMPRESSION RING	DRUCKRING
41	502923877	4	O-RING 14X2,5 NBR70	O-RING
42	10428532	4	CABLE GLAND M16X1,5X4-11 MS VERNICK	KABELVERSCHRAUBUNG
43	97078716	1	PLATE 1.5X378X245 DC01 RAL 9005,M,GT	BLECH
44	10429635	4	BUTTON HEAD SCREW ISO 7380-2 M8X16	HALBRUNDKOPFSCHRAUBE
45	97062336	1	COVER PLATE 1.5X80X122 DC01 RAL 9005	ABDECKBLECH
46	10875482	8	BUTTON HEAD SCREW ISO 7380-2 M3X10 0	HALBRUNDKOPFSCHRAUBE
47	10429058	1	CIGARETTE LIGHTER	ZIGARETTENANZUENDER

Pos.	Item	Quantity	Description	Bezeichnung
48	10331026	1	COVER	DECKEL
50	96008935	1	CONVERTOR TTY-RS232	WANDLER
(1)	975773108	1	EMPTY CASING 75 110X55X0 POLYESTER	LEERGEHAEUSE
(10)	917045414	1	CONVERTOR TTY-RS232	WANDLER
(11)	96008936	1	LEAD W319	LEITUNG
(12)	965256008	1	LEAD W320	LEITUNG
52	969499208	1	LIGHTING LESELEUCHTE	BELEUCHTUNG
(1)	969499508	1	CABLING E303	VERKABELUNG
53	10876381	2	SHEET-METAL SCREW ISO 7049 ST4,2X16 4	BLECHSCHRAUBE
55	10040486	1	BUZZER 24V 80-95DBA	SUMMER
56	630122908	2	PLUG BASE 9-POLE	RELAISSTECKSOCKEL
57	704207608	1	MANDRIL RIVET 4X10,3	DORNNIET
58	10875645	1	WASHER ISO 7089 4 200HV 480H SPF	SCHEIBE
60	96016713	1	ANTENNA CPL. BTT	ANTENNE KPL.
(10)	96016826	1	LEAD W601	LEITUNG
65	10878659	1	MARKER LIGHT 30W 10-32V	KENNLEUCHTE
70	10299580	2	HEX SCREW ISO 4017 M8X30 10.9 480H SP	SECHSKANTSCHRAUBE
71	502618908	2	HEX SCREW ISO 4017 M8X22 8.8	SECHSKANTSCHRAUBE
72	10875614	4	HEX NUT DIN 985 M8 8 480H SPF	SECHSKANTMUTTER
73	11140469	10	WASHER ISO 7093-1 8 200HV 480H SPF	SCHEIBE

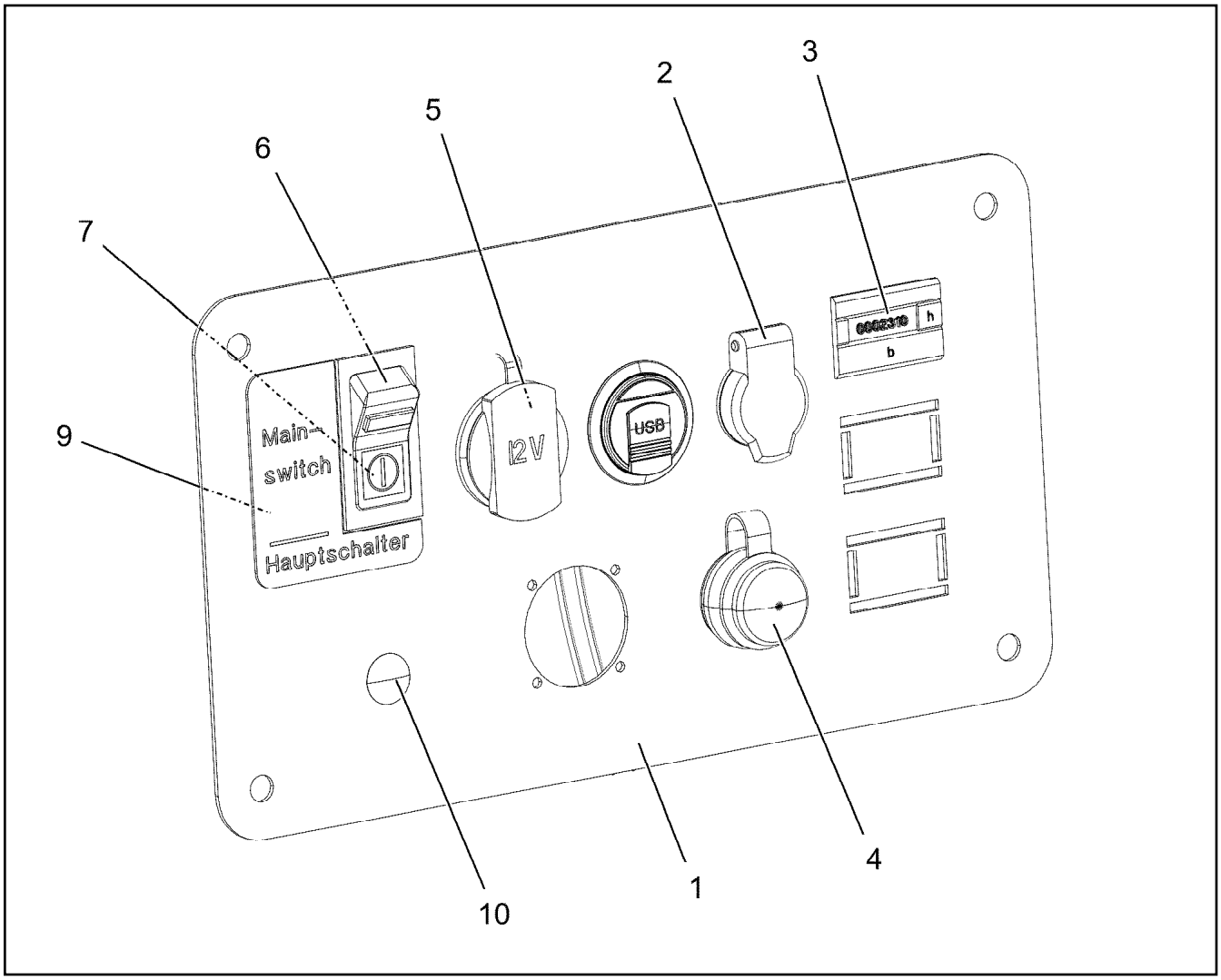

Pos.	Item	Quantity	Description	Bezeichnung
1	97111289	1	PLATE 1.5X287X160 DC01 RAL 7016 SPF	BLECH
2	605203908	1	BUILT-IN SOCKET 2-POL	EINBAUSTECKDOSE
3	691798508	1	OPERATING HOURS COUNTER STUNDEN	BETRIEBSSTUNDENZAEHLER
4	10179753	1	BUILT-IN SOCKET	EINBAUSTECKDOSE
5	10429057	1	SOCKET	STECKDOSE
6	606023908	1	ROCKER SWITCH	KIPPSCHALTER
7	606776908	1	SYMBOL INSERT GRUEN	SYMBOLEINSATZ
9	97023921	1	SIGN ALUMINIUM	SCHILD
10	591572208	1	COVER LID 12,7	ABDECKKAPPE

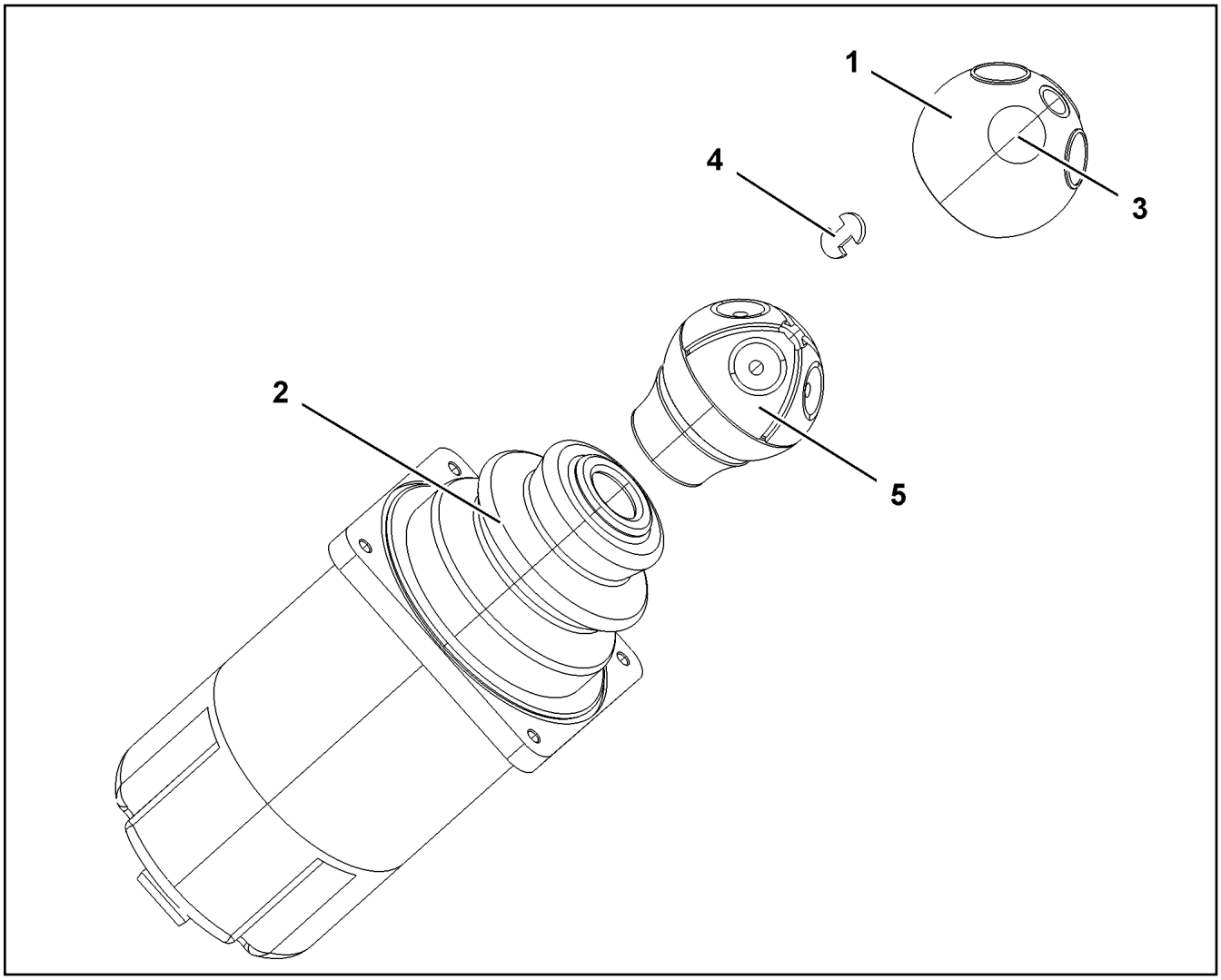

Pos.	Item	Quantity	Description	Bezeichnung
1	571824708	1	HANDLE CAP	GRIFFKAPPE
2	571912308	1	RUBBER BELLOWS	FALTENBALG
3	10335596	4	MICRO SWITCH	MIKROSCHALTER
4	10678848	2	CIRCLIP FUER GRIFFKAPPE	SICHERUNGSCLIP
5	10873517	1	SPARE PARTS SET GRIFF	ERSATZTEILSATZ

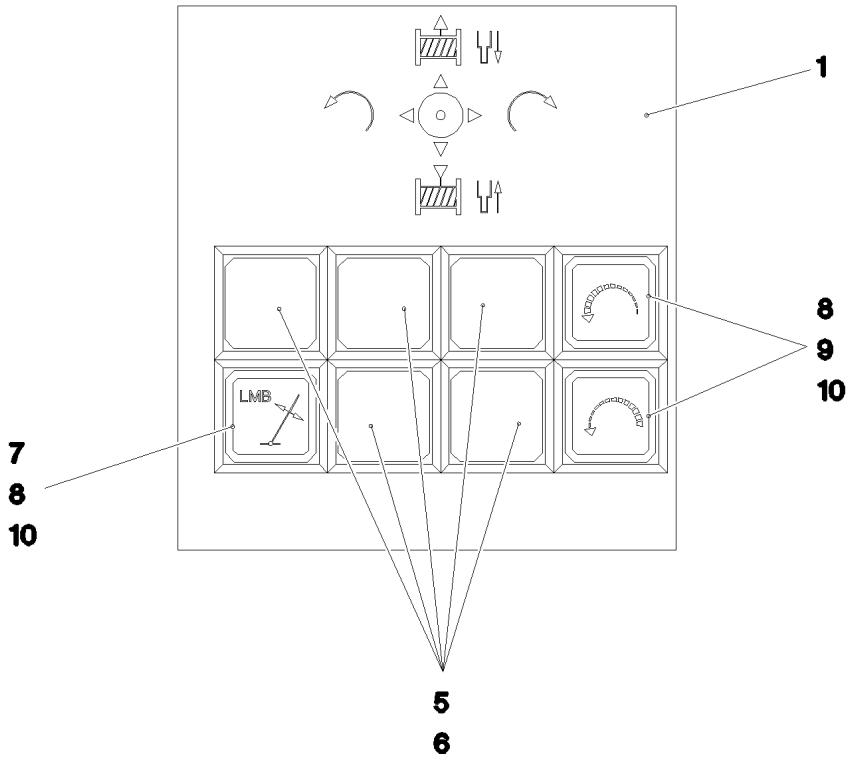

Pos. 2

Pos.	Item	Quantity	Description	Bezeichnung
1	977457508	1	DASHBOARD LINKS	ARMATURENBRETT
5	606143508	5	INDICATOR LAMP	LEUCHTMELDER
6	606144008	5	KEYPAD BUTTON	TASTE
7	606143108	1	PUSH-BUTTON CAP FLACH ROT	TASTERKAPPE
8	606143008	3	PUSH BUTTON	DRUCKTASTE
9	606144408	2	PUSH-BUTTON CAP FLACH KLAR	TASTERKAPPE
10	606143408	3	TOUCH CONTACT TRANSMITTER 1OE+1S	TASTKONTAKTGEBER

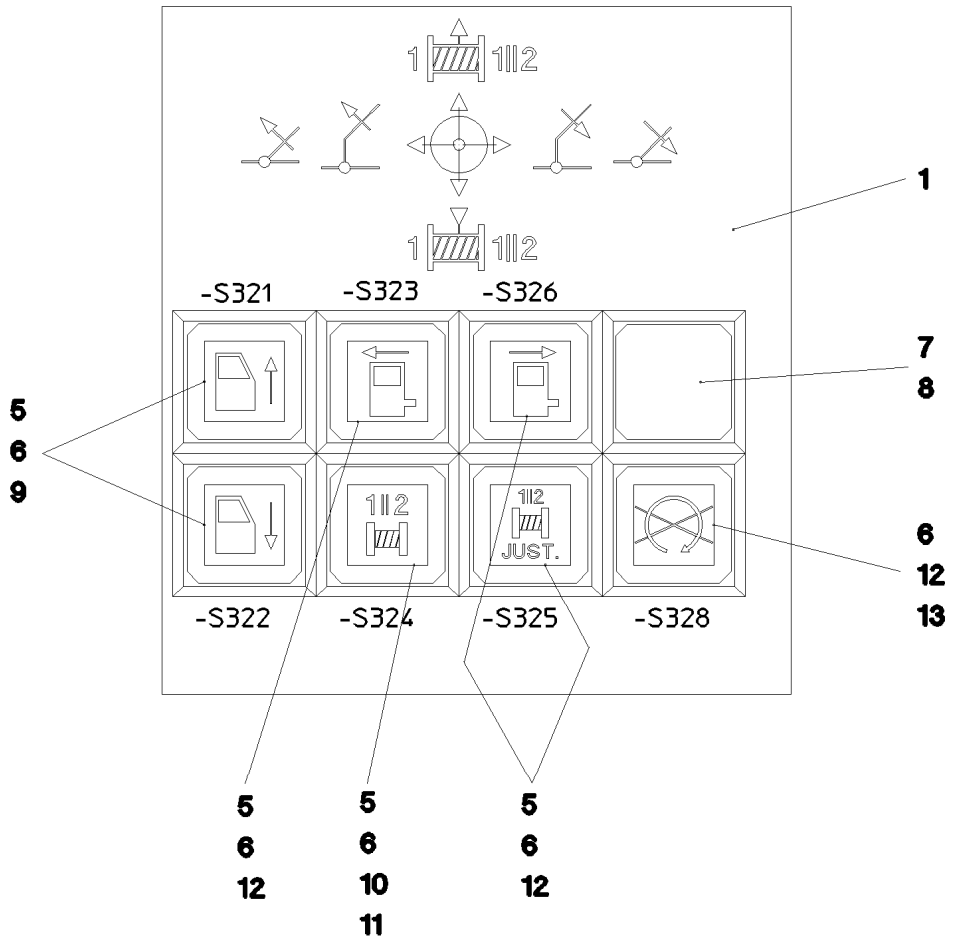

Pos.	Item	Quantity	Description	Bezeichnung
1	977457608	1	DASHBOARD RECHTS	ARMATURENBRETT
5	606144408	6	PUSH-BUTTON CAP FLACH KLAR	TASTERKAPPE
6	606143008	7	PUSH BUTTON	DRUCKTASTE
7	606143508	1	INDICATOR LAMP	LEUCHTMELDER
8	606144008	1	KEYPAD BUTTON	TASTE
10	607008708	1	LIGHT BULB 1,2W 30V	GLUEHLAMPE
11	606144708	1	LUMINOUS SWITCH CONTACT SENDER 2	LEUCHTSCHALTKONTAKTGEBE
12	606144608	6	TOUCH CONTACT TRANSMITTER 2OE+2S	TASTKONTAKTGEBER
13	606143908	1	PUSH-BUTTON CAP FLACH GELB	TASTERKAPPE

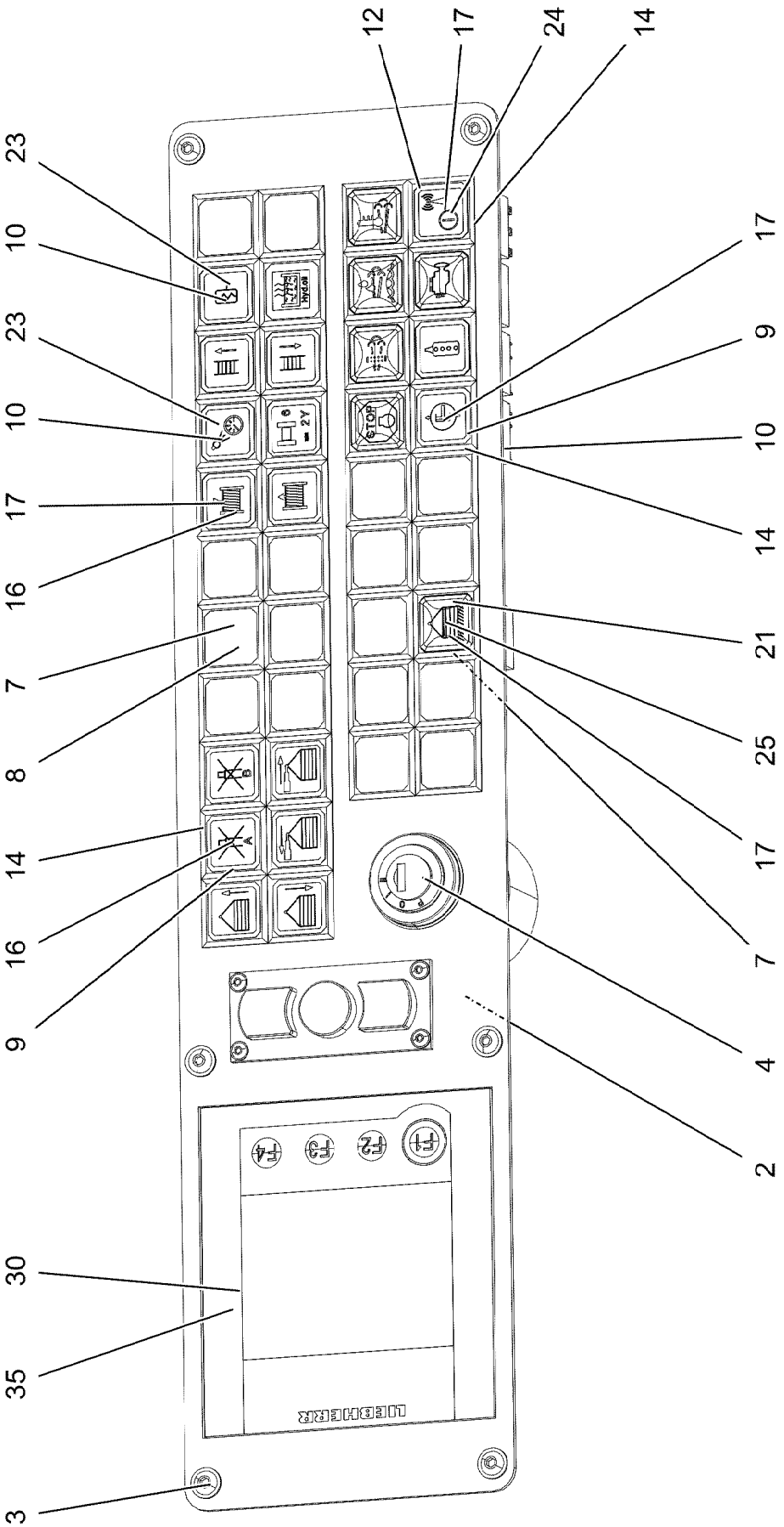

Pos. 5

19.1.2022 006181 LIEBHERR	etk_en_de_073897 LG 1750 CONTROLS AND FITTINGS RIGHT ARMATUREN RE.	❑ 892 (1/3) 96036295

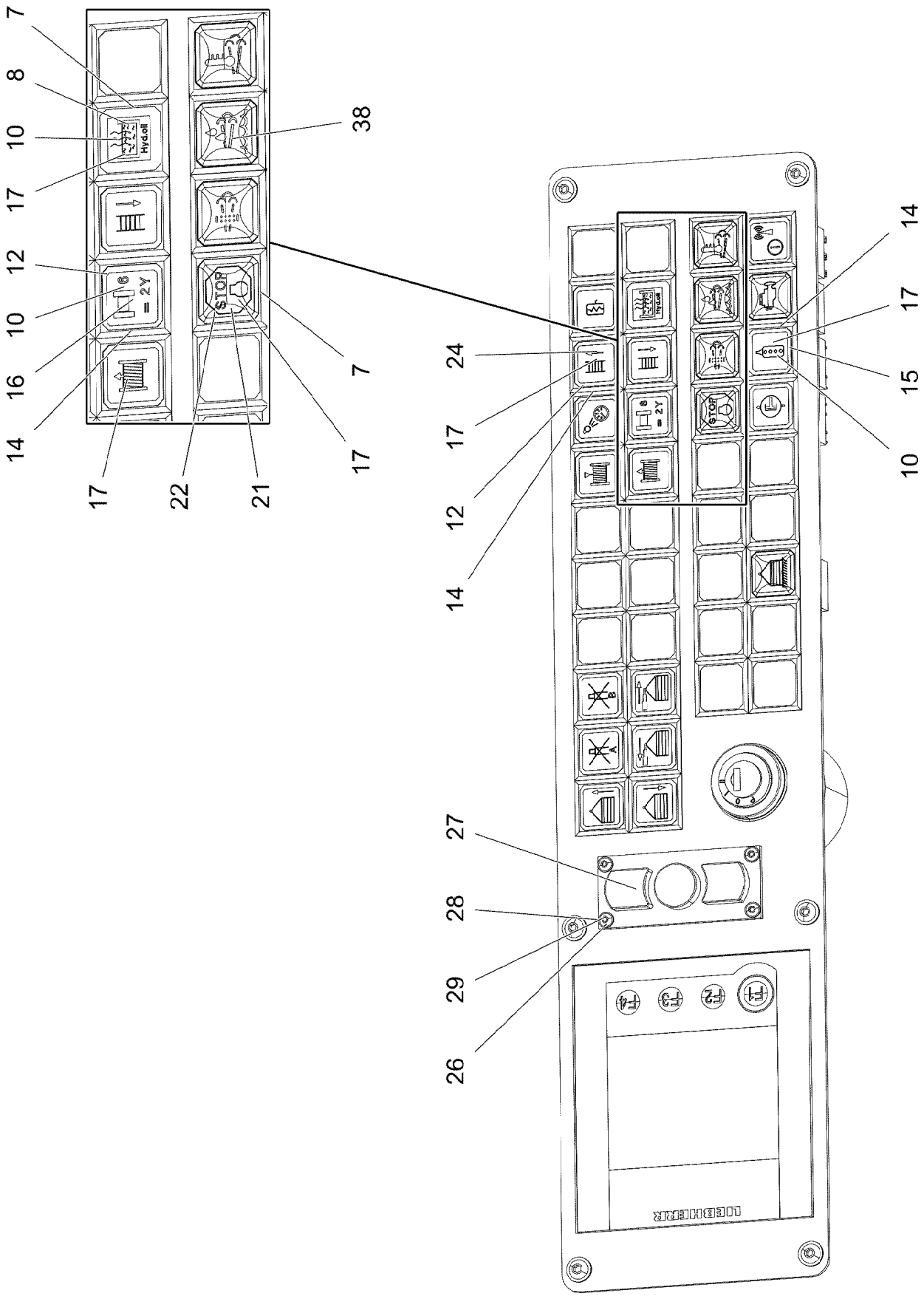

19.1.2022 006182 LIEBHERR	**etk_en_de_073897 LG 1750** **CONTROLS AND FITTINGS RIGHT** **ARMATUREN RE.**	❑ 893 (2/3) **96036295**

Pos.	Item	Quantity	Description	Bezeichnung
2	969864308	1	OPERATING PANEL RAL 7016 SPF	BEDIENKONSOLE
3	10875474	6	BUTTON HEAD SCREW ISO 7380-2 M5X16 0	HALBRUNDKOPFSCHRAUBE
4	10335557	1	IGNITION STARTER SWITCH 3S SPF	ZUENDSTARTSCHALTER
7	606143508	28	INDICATOR LAMP	LEUCHTMELDER
8	606144008	19	KEYPAD BUTTON	TASTE
9	606143908	7	PUSH-BUTTON CAP FLACH GELB	TASTERKAPPE
10	606144708	6	LUMINOUS SWITCH CONTACT SENDER 2	LEUCHTSCHALTKONTAKTGEBE
12	606144408	8	PUSH-BUTTON CAP FLACH KLAR	TASTERKAPPE
14	606143008	16	PUSH BUTTON	DRUCKTASTE
15	606143108	1	PUSH-BUTTON CAP FLACH ROT	TASTERKAPPE
16	606144608	8	TOUCH CONTACT TRANSMITTER 2OE+2S	TASTKONTAKTGEBER
17	607008708	13	LIGHT BULB 1,2W 30V	GLUEHLAMPE
21	606144508	6	LAMP SOCKET	LAMPENFASSUNG
22	606144308	1	SPHERICAL CAP	KALOTTE
23	607011708	2	LIGHT BULB 1,2W 48V	GLUEHLAMPE
24	606143708	4	LUMINOUS PUSH BUTTON CONTACTOR 2	LEUCHTTASTKONTAKTGEBER
25	606144808	1	SPHERICAL CAP	KALOTTE
26	10875482	4	BUTTON HEAD SCREW ISO 7380-2 M3X10 0	HALBRUNDKOPFSCHRAUBE
27	10326838	1	MOUSE SUBSTITUTE	MAUSERSATZ
28	10326844	1	LEAD 8 X	LEITUNG
29	10876399	4	HEX NUT DIN 985 M3 8 480H SPF	SECHSKANTMUTTER
30	964836708	1	KEYBOARD UNIT LSB-TE PROG. KLIMA	TASTATUREINHEIT
(2)	10296691	1	KEYBOARD UNIT LSB-TE SPF	TASTATUREINHEIT
(980)	10288121	1	NAME PLATE 70X40 POLYESTER SPF	BEZEICHNUNGSSCHILD
(981)	11007853	1	LABELS 10X90 POLYESTER	ETIKETTEN
35	406500214	4	HEX SCREW ISO 4017 M4X8 8.8 A2C	SECHSKANTSCHRAUBE
38	606144208	4	SPHERICAL CAP	KALOTTE

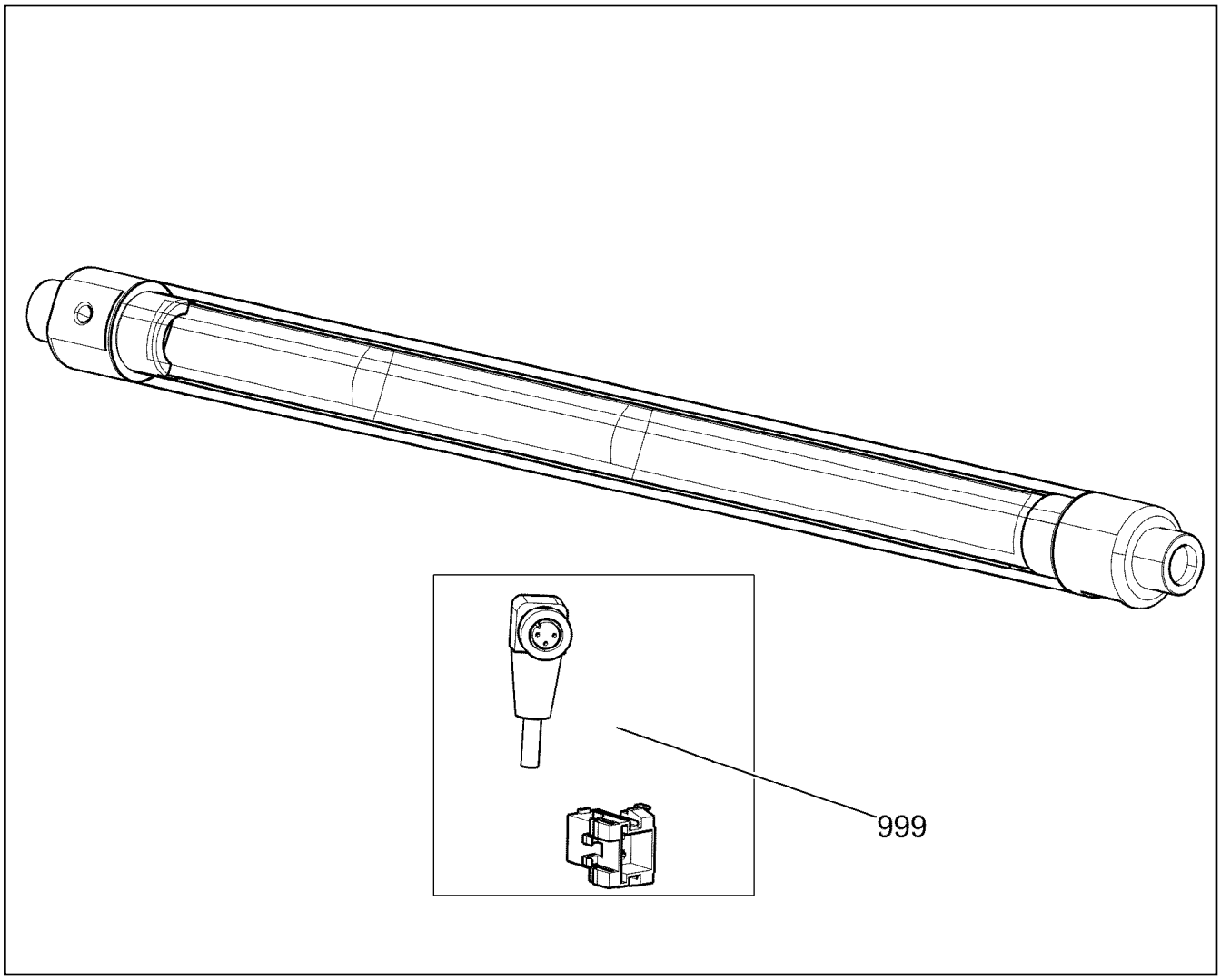

Pos.	Item	Quantity	Description	Bezeichnung
999	967363808	1	REP.KIT CENTRY WIRING	RS KABELSATZ

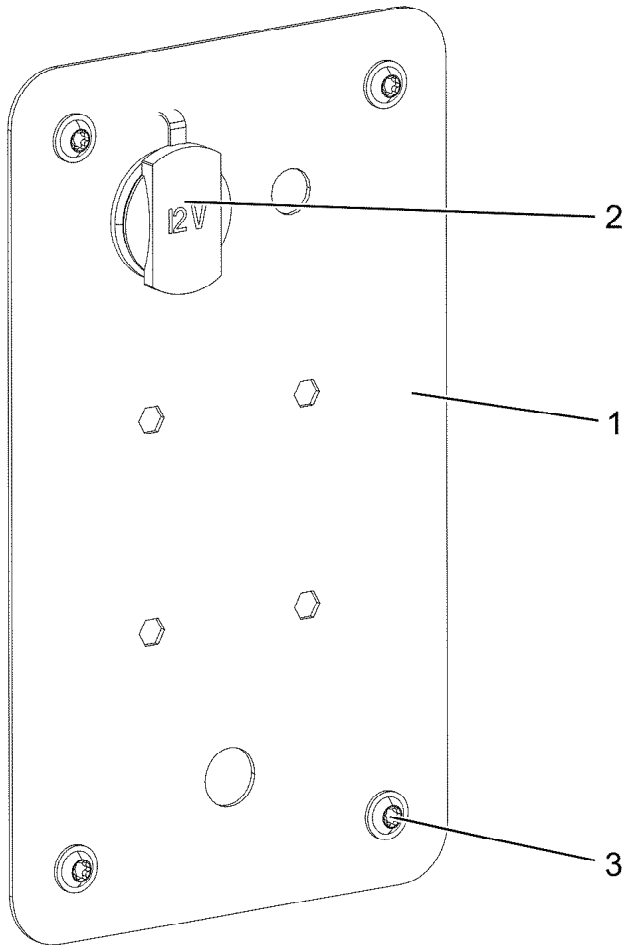

Pos.	Item	Quantity	Description	Bezeichnung
1	977593708	1	PLATE 1.5X240X140 DC01 RAL 7037 LACKI	BLECH
2	10429057	1	SOCKET	STECKDOSE
3	10875468	4	BUTTON HEAD SCREW AEHNL.ISO 7380-2	HALBRUNDKOPFSCHRAUBE

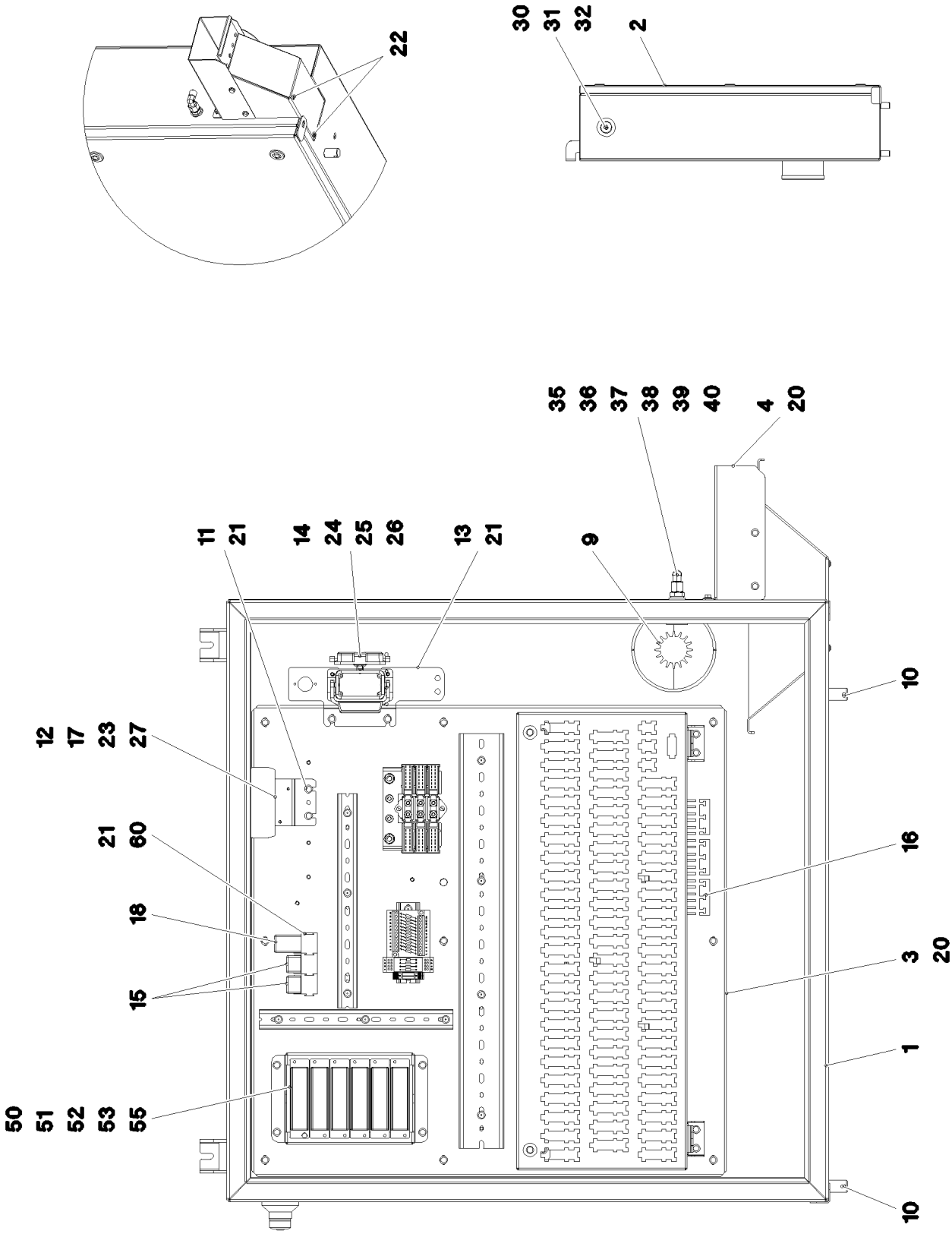

19.1.2022 006349 LIEBHERR	**etk_en_de_073897 LG 1750** **HOUSING CPL.** **GEHAEUSE KPL.**	897 (1/2) **96036284**

Pos.	Item	Quantity	Description	Bezeichnung
1	96002241	1	HOUSING WELDED RAL 7037 SPF	GEHAEUSE SCHWK.
2	96002242	1	COVER COMPL. ⇨ ❑ 899	DECKEL KPL.
3	96002298	1	MOUNTING PLATE PRE-ASS. ⇨ ❑ 900	MONTAGEPLATTE VORM.
4	97069302	1	COVER HOOD 1.5X217X249 DC01 RAL 7037	ABDECKHAUBE
9	977510208	2	SEAL 0 PE	DICHTUNG
10	602501208	2	WATER DRAIN PLUG M12 PA6G SPF	ENTWAESSERUNGSSTOPFEN
11	97025882	1	PLATE 1.5X114X70 DC01 FE//ZNNI8//CN//T0	BLECH
12	10877028	1	GSM MODULE MC-MRH-RS232	GSM-MODUL
13	97079613	1	PLATE 2X113X233 DC01 FE//ZNNI8//CN//T0	BLECH
14	10873526	1	ADD-ON HOUSING HAN 10B	ANBAUGEHAEUSE
15	630121508	2	CENTER-ZERO RELAY 24V 10A SPF	WECHSLERRELAIS
16	602042808	5	CLAMP EMVSK 12	KLAMMER
17	10284444	1	SIM-CARD	SIM-KARTE
18	10876716	1	TIME RELAY 10 H 24V	ZEITRELAIS
20	10876387	13	HEX SCREW M5X16 10.9 480H SPF	SECHSKANTSCHRAUBE
21	10875503	6	HEX SCREW EN 1665 M5X10 10.9 480H SPF	SECHSKANTSCHRAUBE
22	553168708	2	SHEET-METAL SCREW ISO 7049 ST4,8X13 S	BLECHSCHRAUBE
23	10813359	4	BUTTON HEAD SCREW AEHNL.ISO 7380-2	HALBRUNDKOPFSCHRAUBE
24	12216226	4	PAN-HEAD SCREW ISO 7045 M4X16 4.8 480	FLACHKOPFSCHRAUBE
25	425100708	4	TOOTH LOCK WASHER DIN 6797 A 4,3	ZAHNSCHEIBE
26	10875645	4	WASHER ISO 7089 4 200HV 480H SPF	SCHEIBE
27	425100408	4	TOOTH LOCK WASHER DIN 6797 A 2,7	ZAHNSCHEIBE
30	11211286	1	EMERGENCY STOP BUTTON	NOT-AUS TASTE
31	11211275	1	CONTACT RELAY 1OE	KONTAKTGEBER
32	632126901	1	MODULE HOLDER	MODULHALTER
35	976606608	1	PLATE 2X98X32 ALMG3 H111 RAL 7037 SPF	BLECH
36	945569108	1	SCREW-ON CONNECTION X0	EINSCHRAUBSTUTZEN
37	472531508	1	FITTING EW 6S M14X1,5 CR6-FREI	VERSCHRAUBUNG
38	410150008	1	UNION NUT DIN 431 G1/4 14H A2K	ROHRMUTTER
39	10289804	1	WASHER ISO 7089 12 300HV FLZN SPF	SCHEIBE
40	421101308	1	WASHER DIN 1440 14 ST VERZ	SCHEIBE
50	604006908	3	FLAT FUSE LINK 5A 32	FLACHSICHERUNGSEINSATZ
51	604007008	8	FLAT FUSE LINK 7,5A	FLACHSICHERUNGSEINSATZ
52	604007108	16	FLAT FUSE LINK 10A 32	FLACHSICHERUNGSEINSATZ
53	604007208	1	FLAT FUSE LINK 15A	FLACHSICHERUNGSEINSATZ
55	602735508	30	INSERTION BRIDGE	EINLEGEBRUECKE
60	96036301	1	WIRES CPL. S400 ⇨ ❑ 903	DRAEHTE KPL.

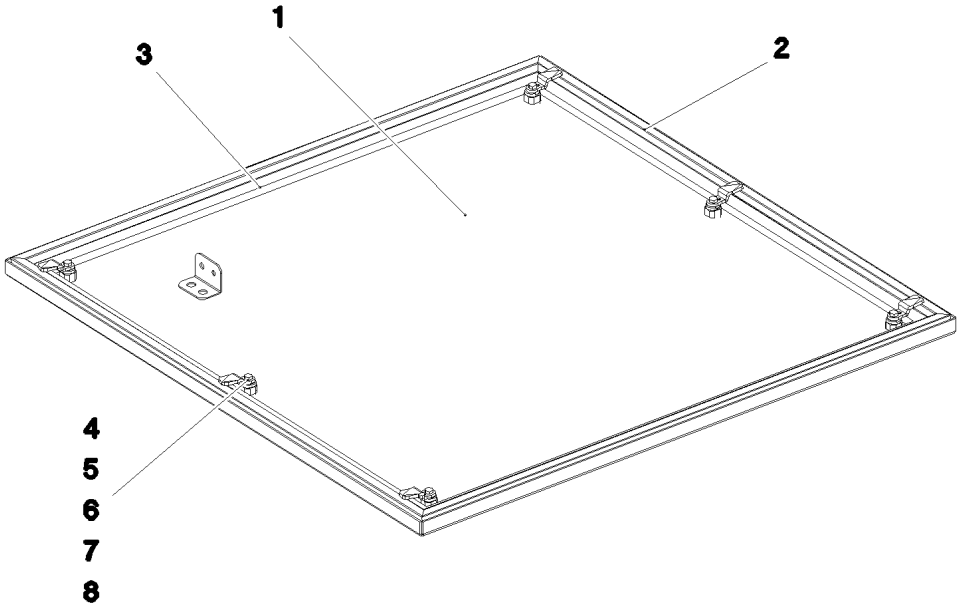

Pos.	Item	Quantity	Description	Bezeichnung
1	96004124	1	COVER GLUED	DECKEL GEKLEBT
2	97073241	1	SEALING PROFILE EPDM SCHWARZ	ABDICHTPROFIL
3	262104308	3.348	CELL RUBBER 20X12 CR SCHWARZ	ZELLGUMMI
4	704253308	6	HOUSING GD-ZN SW GEPULVERT	GEHAEUSE
5	704253408	6	ACTUATION SPIKE GD-ZN SW GEPULVERT	BETAETIGUNGSDORN
6	704256708	6	TONGUE	ZUNGE
7	704274808	6	O-RING 12X2 NBR70	O-RING
8	704274908	6	FLAT GASKET	FLACHDICHTUNG

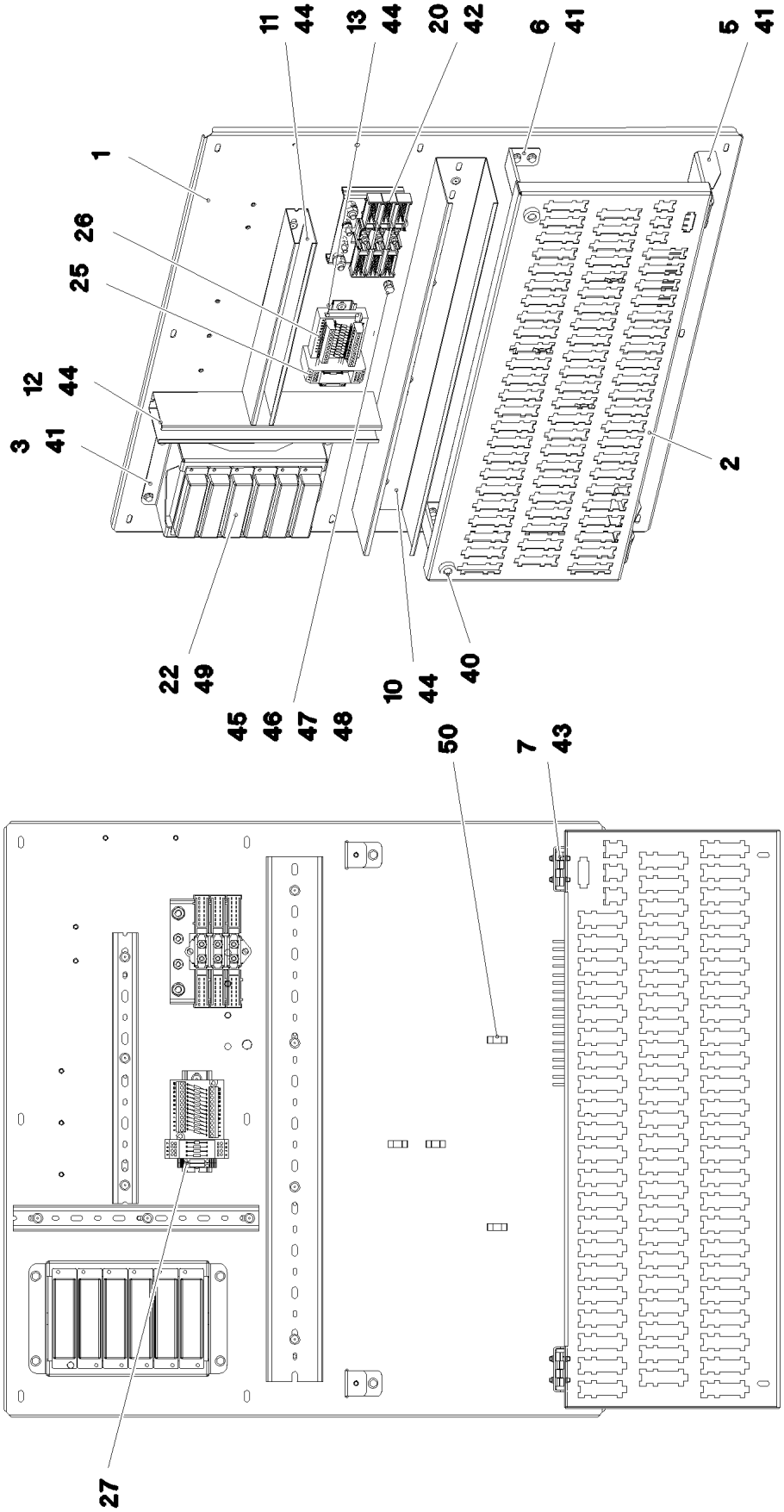

19.1.2022 087609 LIEBHERR	**etk_en_de_073897 LG 1750** **MOUNTING PLATE PRE-ASS.** **MONTAGEPLATTE VORM.**	❑ 900 (1/2) **96002298**

Pos.	Item	Quantity	Description	Bezeichnung
1	97069478	1	SUBPLATE 1.5X722X728 DC01 FE//ZNNI8//C	MONTAGEPLATTE
2	97069301	1	PLUG PLATE 1.5X718X315 DC01 FE//ZNNI8/	STECKERBLECH
3	97069480	1	FUSE HOLDER 1.5X346X211 DC01 FE//ZNNI	SICHERUNGSHALTER
5	97072384	2	CLAMP DOWN 2X101X94 DC01 FE//ZNNI8//C	HALTER UNTEN
6	97072385	2	SUPPORT UPPER 1.5X53X161 DC01 FE//ZN	HALTER OBEN
7	704258208	2	HINGE 20X20X40/180° GD-ZN SW GEPULV	SCHARNIER
10	638109201	0.62	WIRING DUCT 80X60/2000 HARD-PVC	VERDRAHTUNGSKANAL
11	260020702	0.32	WIRING DUCT 80X25/2000 HARD-PVC	VERDRAHTUNGSKANAL
12	260020702	0.29	WIRING DUCT 80X25/2000 HARD-PVC	VERDRAHTUNGSKANAL
13	602106708	0.12	TOP HAT RAIL 35X27X7,3X1	HUTSCHIENE
20	926891108	1	GROUND RAIL ⇨ ❑ 419	VERTEILER MASSE
22	604501608	6	FUSE BOX SMALL 6-POL, LEER	SICHERUNGSDOSE
25	964591108	1	INSERTION MODULE ⇨ ❑ 902	BESTUECKUNGSMODUL
26	966929508	1	INSERTION MODULE 12POLIG	BESTUECKUNGSMODUL
27	602761608	2	TERMINAL MARKER 0,2-2,5MM²	MESSERTRENNKLEMME
40	10449664	2	KNURLED SCREW M5X10 PA6	RAENDELSCHRAUBE
41	10875503	12	HEX SCREW EN 1665 M5X10 10.9 480H SPF	SECHSKANTSCHRAUBE
42	10875564	2	SOCKET HEAD SCREW ISO 1207 M4X10 4.8	ZYLINDERSCHRAUBE
43	10875550	8	COUNTERSUNK SCREW DIN 7991 M5X12 8	SENKSCHRAUBE
44	704232308	12	BLIND RIVET 4,0X10,5	BLINDNIET
45	11644899	1	HEX SCREW ISO 4017 M6X20 8.8 480H SPF	SECHSKANTSCHRAUBE
46	10197764	1	HEX NUT ISO 4032 M6 10 ZNNI-480H SPF	SECHSKANTMUTTER
47	12102694	1	SERRATED LOCK WASHER DIN 6798 A 6.4	FAECHERSCHEIBE
48	10042593	1	BLIND RIVET NUT M6 K=1,5-3,5 ST CR6-FRE	BLINDNIETMUTTER
49	704207608	12	MANDRIL RIVET 4X10,3	DORNNIET
50	11492315	4	CABLE CLIP HOLDER 8,1X-SCHWARZ PA66	KABELBINDERHALTER

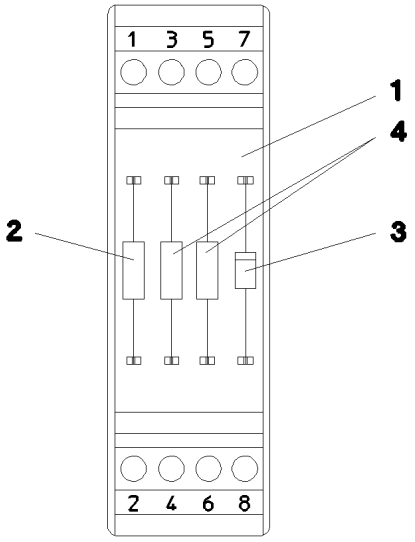

Pos.	Item	Quantity	Description	Bezeichnung
1	602792308	1	INSERTION MODULE	BESTUECKUNGSMODUL
2	635058508	1	RESISTOR 1K 5% 3W SPF	WIDERSTAND
3	660033108	1	DIODE 1N4007 DO-41 SPF	DIODE
4	635051508	2	RESISTOR 500R 0.1% 3W SPF	WIDERSTAND

Pos.	Item	Quantity	Description	Bezeichnung
2	96036302	1	WIRES PRE-ASS. S400	DRAEHTE VORM.
501	602305908	1	FLAT PLUG HOUSING FASTIN-FASTON	FLACHSTECKERGEHAEUSE
502	602209708	1	ATTACHABLE SLEEVE HOUSING 2-POL	STECKHUELSENGEHAEUSE
503	602335908	1	PLUG SHELL 4-POL	STECKERGEHAEUSE
504	602331308	1	HOUSING 4-POL	GEHAEUSE
505	602323308	58	FLAT PLUG HOUSING 18-POL	FLACHSTECKERGEHAEUSE
506	602334608	1	PIN CONNECTOR 9-POL	STIFTSTECKER
507	602338608	1	FEMALE PLUG 9-POLE	BUCHSENSTECKER
508	10047001	6	PLUG 8-POL	STECKER
509	10047000	6	PLUG 8-POL	STECKER
510	10046999	6	PLUG 8-POL	STECKER
511	630122908	3	PLUG BASE 9-POLE	RELAISSTECKSOCKEL
512	602336008	5	PLUG SHELL 14-POL	STECKERGEHAEUSE
513	602325608	3	FLAT PLUG HOUSING JPT	FLACHSTECKERGEHAEUSE
514	602337608	1	RETAINER HOUSING 4-POL 19A	AUFNAHMEGEHAEUSE
515	660078614	1	SPACER BOLT SUB-D	DISTANZBOLZEN
516	11182854	1	PLUG SHELL SUB-D METALL	STECKERGEHAEUSE

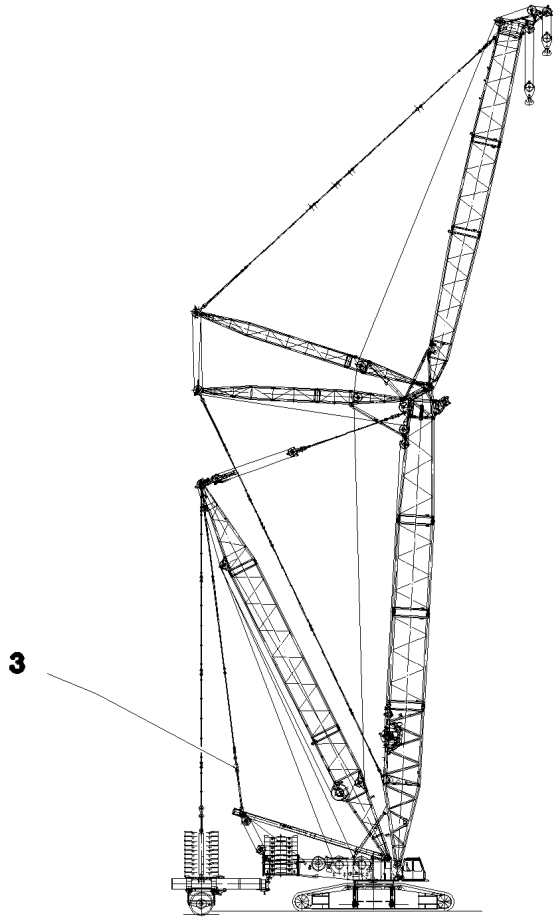

Pos.	Item	Quantity	Description	Bezeichnung
3	11492200	1	TENSION DYNAMOMETER 0-2000KN SPF	ZUGMESSLASCHE
(1)	605252408	1	PROTECTING CAP	SCHUTZKAPPE
(2)	605215808	1	SOCKET 3-POL	STECKDOSE

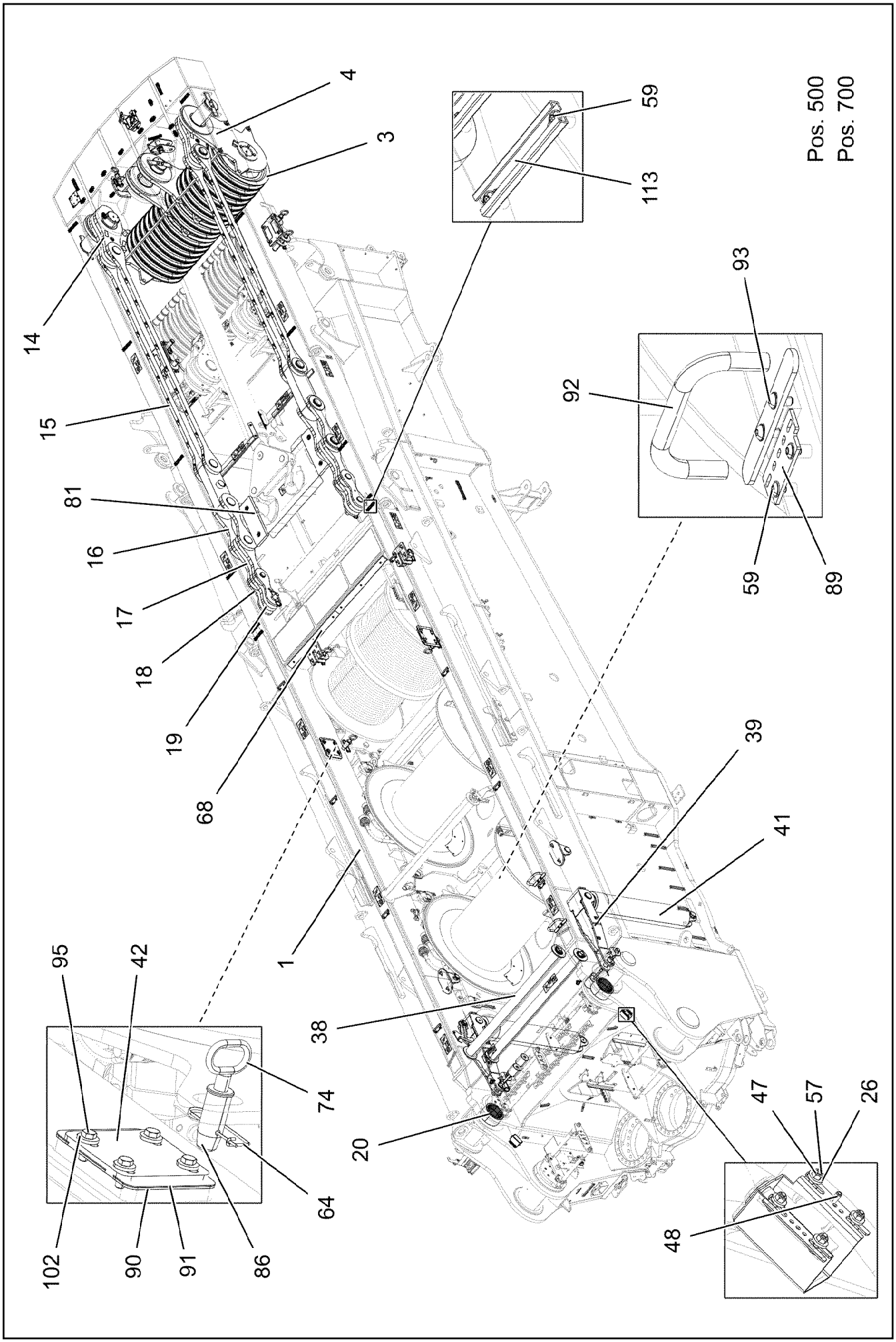
Pos. 500
Pos. 700
4
3
14
15
81
16
17
18
19
68
1
38
20
95
42
102
90
91
86
64
74
59
113
93
92
59
89
39
41
47
57
26
48

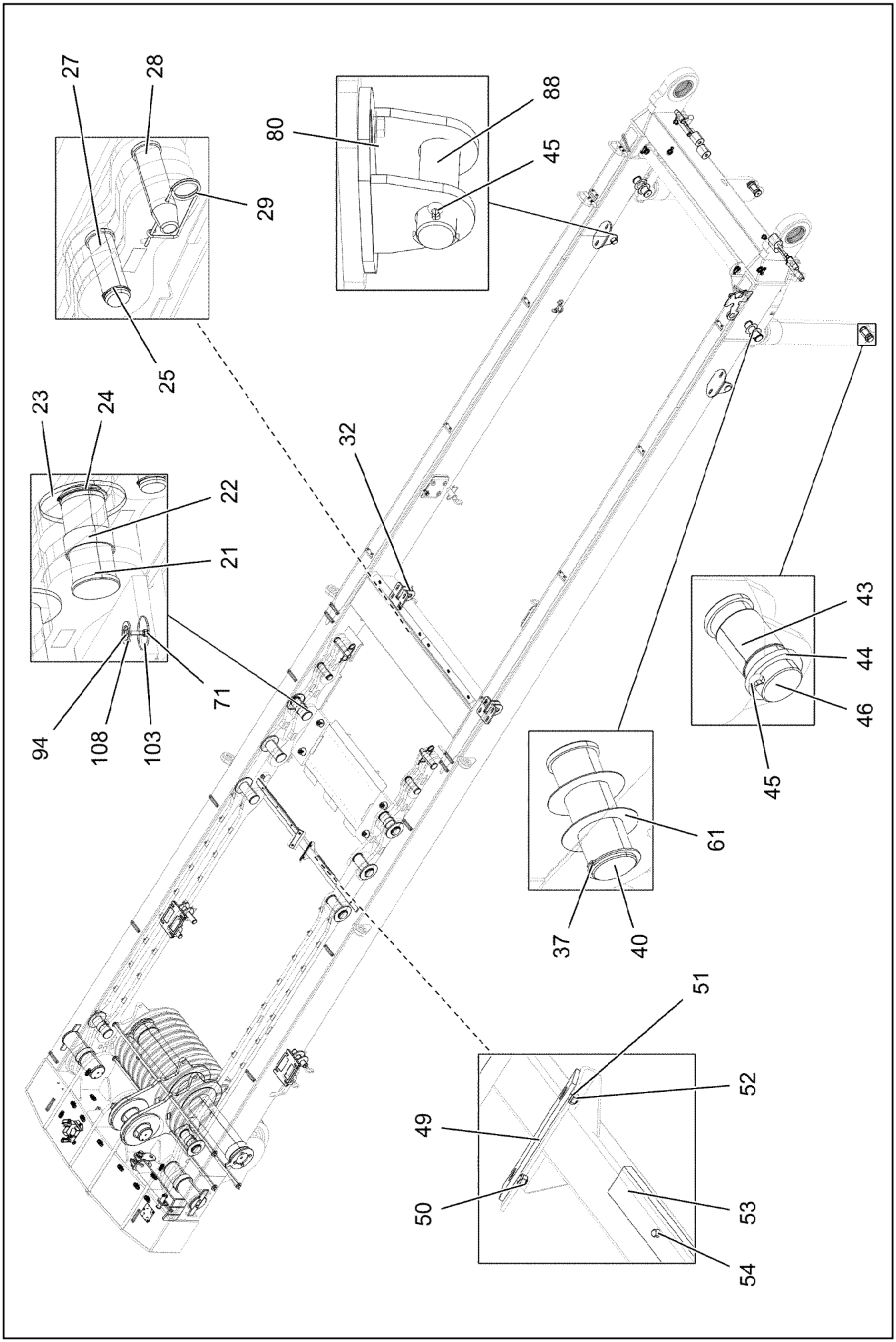

19.1.2022 006293 LIEBHERR	**etk_en_de_073897 LG 1750** **SA FRAME** **SA-BOCK**	❑ 906 (2/6) **919361008**

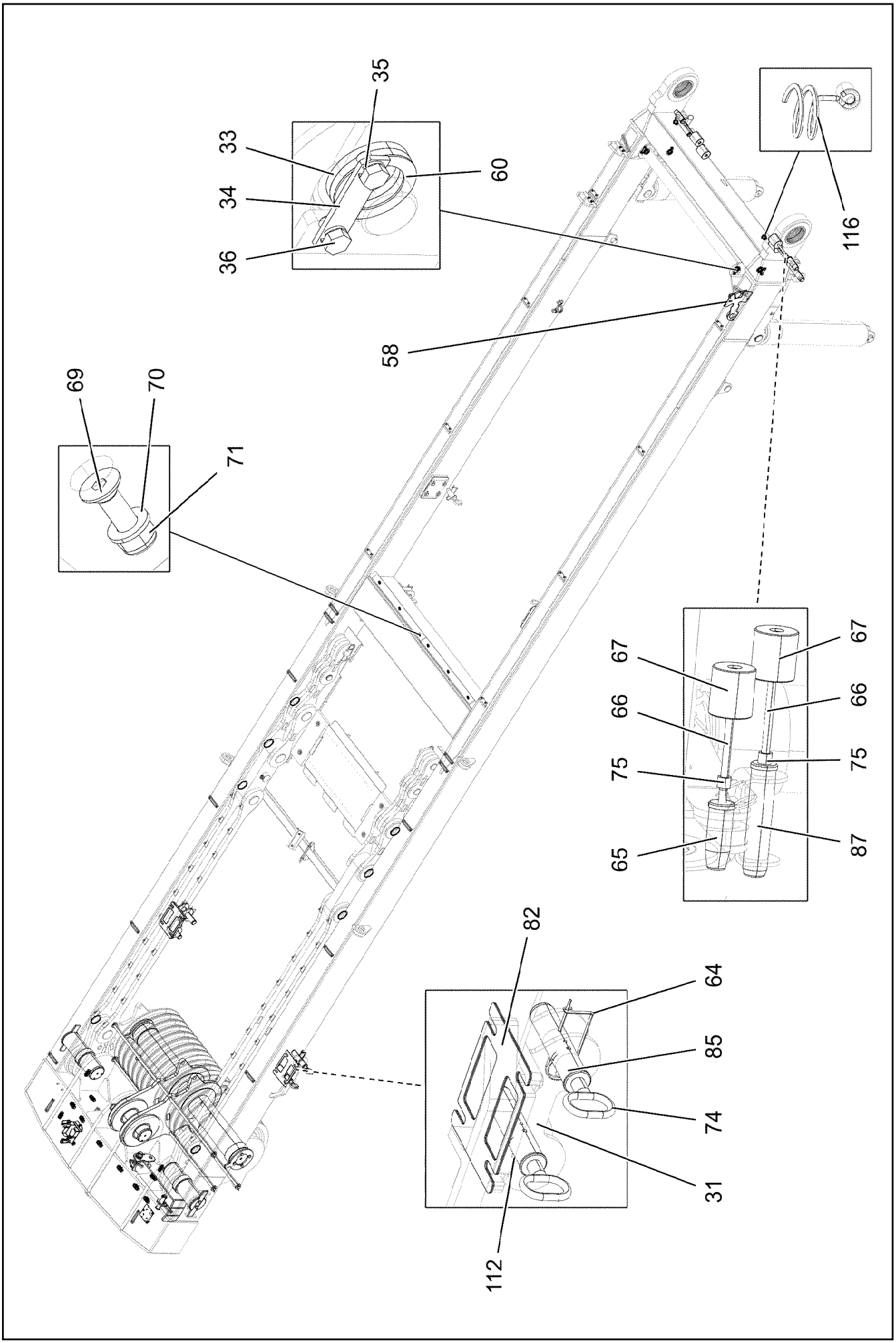

19.1.2022 006294 LIEBHERR	**etk_en_de_073897 LG 1750** **SA FRAME** **SA-BOCK**	907 (3/6) **919361008**

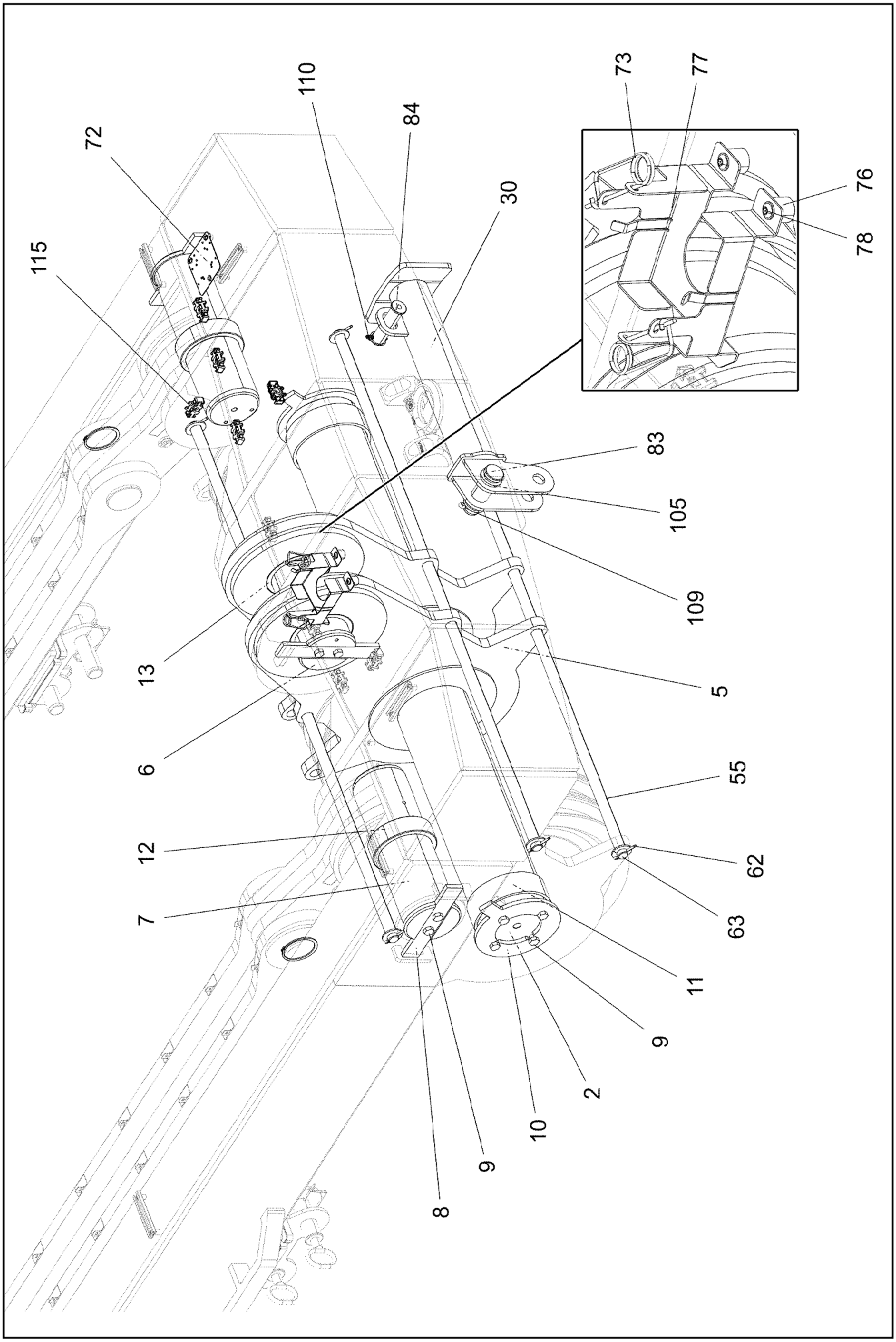

19.1.2022 006295 LIEBHERR	**etk_en_de_073897 LG 1750** **SA FRAME** **SA-BOCK**	❑ 908 (4/6) **919361008**

Pos.	Item	Quantity	Description	Bezeichnung
1	96039324	1	SA FRAME WELDED CONSTR.	SA-BOCK SCHWK.
2	956659508	1	AXLE RD200X1735 35NICRMOV125	ACHSE
3	926892808	18	ROPE PULLEY CPL. SPF ⇨ ❑ 911	SEILROLLE KPL.
4	927094108	2	ROCKER WELDED	SCHWINGE SCHWK.
5	927094208	2	ROCKER WELDED	SCHWINGE SCHWK.
6	956659608	1	PIN 150.0X400 35NICRMOV125 SPF	BOLZEN
7	956659708	2	PIN 150.0x490 35NICRMOV125	BOLZEN
8	956659808	3	PLATE 12X50X300 S690QL	BLECH
9	10875520	14	HEX SCREW ISO 4017 M16X50 8.8 FLZN SP	SECHSKANTSCHRAUBE
10	956659908	2	COVER 12X240X290 S690QL	DECKEL
11	956166908	2	TUBE 219,1X8X67 S355J2H VERZ	ROHR
12	704337508	2	BUSHING RD180X51 GZ-CUZN25AL5	BUCHSE
13	704337608	2	BUSHING RD180X68 GZ-CUZN25AL5	BUCHSE
14	927094308	2	BRACKET CPL. ⇨ ❑ 912	LASCHE KPL.
15	927094408	4	ROD	STANGE
16	927094508	4	BRACKET CPL.	LASCHE KPL.
17	927094608	4	BRACKET CPL.	LASCHE KPL.
18	927107608	4	BRACKET CPL.	LASCHE KPL.
19	927107708	2	BRACKET CPL.	LASCHE KPL.
20	704337708	2	BUSHING RD210X106 GZ-CUZN25AL5	BUCHSE
21	956668608	8	PIN 100.0X225 35NICRMOV125 SPF	BOLZEN
22	956167008	4	TUBE 101,6X4X38 S355J2H FE//ZNNI8//CN//T	ROHR
23	956664708	8	WASHER 10x180x180 S355MC FE//ZNNI8//C	SCHEIBE
24	12100646	8	LOCKING RING DIN 471 90X3 480H SPF	SICHERUNGSRING
25	530133308	2	LOCKING RING DIN 471 55X3	SICHERUNGSRING
26	11693878	16	WASHER DIN 7349 6,4 200HV 480H SPF	SCHEIBE
27	956664808	2	PIN RD56X168 35NICRMOV125	BOLZEN
28	956685708	2	PIN RD56X216 35NICRMOV125 GASN.	BOLZEN
29	433105008	2	RETAINING SPRING DIN 2194 6 A3C	SICHERUNGSFEDER
30	96003577	1	SUPPORT WELDED	STUETZE SCHWK.
31	967847408	2	BRACKET WELDED CONST.	KONSOLE SCHWK.
32	923547108	2	BEARING WELDED	LAGERUNG SCHWK.
33	10179377	8	WASHER DIN 1441 41 St FLZN SPF	SCHEIBE
34	946600708	4	HOLDER 4X20X80 S315MC FE//ZNNI8//CN//T	HALTER
35	424000808	8	WASHER SPRING DIN 127 A 10 FST A3C	FEDERRING
36	11652470	8	HEX SCREW ISO 4017 M10X16 8.8 FLZN SP	SECHSKANTSCHRAUBE
37	12100251	2	LOCKING RING DIN 471 70X2,5 480H SPF	SICHERUNGSRING
38	961866708	2	SAFETY ROLLER CPL. SPF	SCHUTZWALZE KPL.
(1)	923878308	1	SAFETY ROLLER WELDED	SCHUTZWALZE SCHWK.
(2)	956334708	1	AXLE RD40X1650 S355J2C+C	ACHSE
(3)	745148808	2	DEEP GROOVE BALL BEARING DIN 625 62	RILLENKUGELLAGER
39	921679908	2	FLAP ST.CONST.	KLAPPE SCHWK.
40	956664908	2	PIN 80x199 35NICRMOV125	BOLZEN
41	512395108	2	HYDRO CYLINDER 190/140-995 -40°C SPF ⇨ ❑ 913	HYDROZYLINDER
42	921714908	2	BEARING WELDED	LAGERUNG SCHWK.
43	708002608	2	DU BUSHING 60X65X70	DU-BUCHSE
44	10179340	2	WASHER DIN 1440 60 -St FLZN SPF	SCHEIBE
45	10180375	4	SPLIT PIN ISO 1234 10X80 St 480H SPF	SPLINT
46	956665108	2	PIN 70x142 35NICRMOV125	BOLZEN
47	12102692	8	HEX NUT DIN 985 M6 8 ZNNI-480H SPF	SECHSKANTMUTTER
48	12100672	2	DOWEL PIN ISO 8752 6X14 480H SPF	SPANNSTIFT
49	938731208	2	SLIDE RAIL 6X40X200 PA6G	GLEITLEISTE
50	12220375	4	COUNTERSUNK SCREW ISO 10642 M8X20	SENKSCHRAUBE
51	11659025	4	WASHER SPRING DIN 127 B 8 FLZN SPF	FEDERRING
52	11693875	4	HEX NUT ISO 4032 M8 8 480H SPF	SECHSKANTMUTTER
53	937200508	2	STRIP X0 PA6G	LEISTE
54	10179447	6	COUNTERSUNK SCREW DIN 7991 M10X20 8	SENKSCHRAUBE

Pos.	Item	Quantity	Description	Bezeichnung
55	970431408	3	PIN 30x1767 S355J2C+C FE//ZNNI8//CN//T0	BOLZEN
57	11644899	8	HEX SCREW ISO 4017 M6X20 8.8 480H SPF	SECHSKANTSCHRAUBE
58	925299708	1	PENDULUM, COMPLETE ⇨ ❑ 914	PENDEL KPL.
59	12102696	67	BUTTON HEAD SCREW ISO 7380-2 M8X10 0	HALBRUNDKOPFSCHRAUBE
60	970266508	4	WASHER 1.5x58x58 DC01 FE//ZNNI8//CN//T0	SCHEIBE
61	970431308	4	WASHER 1.5x120x120 DC01 FE//ZNNI8//CN/	SCHEIBE
62	12100682	6	SPLIT PIN ISO 1234 6,3X56 ST 480H SPF	SPLINT
63	10289811	6	WASHER ISO 7089 30 300HV FLZN SPF	SCHEIBE
64	433100908	10	RETAINING SPRING 4,5X98 ISO 2081 FE/ZN	SICHERUNGSFEDER
65	970408208	2	PIN 55.0X140 35NICRMOV125 GASN. SPF	BOLZEN
66	10878582	4	HEX SCREW ISO 4014 M16X300 8.8 FLZN SP	SECHSKANTSCHRAUBE
67	948918408	4	AXLE 90.0X100 S355J2+AR FE//ZN20//C	ACHSE
68	943907308	2	BEARING PLATE 15X60X850 PA6G	LAGERPLATTE
69	10875554	6	COUNTERSUNK SCREW DIN 7991 M8X30 8	SENKSCHRAUBE
70	12103465	6	WASHER ISO 7089 8 300HV ZNNI-480H SPF	SCHEIBE
71	10875614	10	HEX NUT DIN 985 M8 8 480H SPF	SECHSKANTMUTTER
72	970469208	1	PLATE 2X130X125 DC01 FE//ZNNI8//CN//T0	BLECH
73	433101208	2	RETAINING SPRING 4X68 ISO 2081 FE/ZN8/	SICHERUNGSFEDER
74	921079508	9	HANDLE WELD.CONST. FE//ZNNI8//CN//T0	GRIFF SCHWK.
75	952177008	4	DISTANCE SLEEVE 30.0 X0 42CRMO4+QT	DISTANZHUELSE
76	953873408	3	SLEEVE 25X20 11SMN37 FE//ZNNI8//CN//T0	HUELSE
77	97076401	1	PLATE 2X240X323 DC01 FE//ZNNI8//CN//T0	BLECH
78	10875485	3	BUTTON HEAD SCREW AEHNL.ISO 7380-2	HALBRUNDKOPFSCHRAUBE
80	923547208	2	CONNECTING LINK WELDED	LASCHE SCHWK.
81	97079227	2	GRIDIRON T510X180X30/2 S235JR T ZN K	GITTERROST-P
82	97031590	4	PLATE 2X212X265 DC01 FE//ZNNI8//CN//T0	BLECH
83	97013907	1	PIN 55.0X165 35NICRMOV125 GASN. SPF	BOLZEN
84	97033388	1	PIN 45.0 X150 35NICRMOV125 SPF	BOLZEN
85	97028340	4	PIN 50.0X203 35NICRMOV125 SPF	BOLZEN
86	970474608	4	PIN 50.0X115 35NICRMOV125 GASN. SPF	BOLZEN
87	970473508	2	PIN 55.0X237 35NICRMOV125 GASN. SPF	BOLZEN
88	453044808	2	PIN ISO 2341 B50X162X150 35NICRMOV125	BOLZEN
89	971785208	8	PLATE 4X110X50 S315MC	BLECH
90	978084908	2	PLATE 4X250X200 S315MC FE//ZNNI8//CN//T	BLECH
91	978085008	2	PLATE 2X250X200 DC01 FE//ZNNI8//CN//T0	BLECH
92	96039723	2	BRACKET WELDED T ZN O	BUEGEL SCHWK.
93	408650708	4	BUTTON HEAD SCREW ISO 7380-2 M10X20	HALBRUNDKOPFSCHRAUBE
94	11651580	4	HEX SCREW ISO 4014 M8X45 8.8 480H SPF	SECHSKANTSCHRAUBE
95	406603108	28	HEX SCREW ISO 4017 M16X45 10.9 FLZN SP	SECHSKANTSCHRAUBE
102	4600021	28	WASHER DIN 7349 17 200HV FLZN SPF	SCHEIBE
103	941138108	4	WASHER DC01 FE//ZNNI8//CN//T0	SCHEIBE
105	10875636	3	WASHER DIN 1440 45 ST FLZN SPF	SCHEIBE
108	10100621	4	DISH MOUNTING	TELLERBEFESTIGUNG
109	10180374	1	SPLIT PIN ISO 1234 10X71 St 480H SPF	SPLINT
110	10180880	1	SAFETY PLUG W HINGE-LID 8X42X7,5X32 4	SICHERHEITSKLAPPSTECKER
112	10875873	4	SPLIT PIN ISO 1234 8X63 ST 480H SPF	SPLINT
113	954117308	16	MOUNTING RAIL X0	TRAGSCHIENE
115	10872676	11	CABLE CLIP HOLDER 46X70-SCHWARZ PA	KABELBINDERHALTER
116	720014408	2	CABLE CLAMP	KABELHALTER
500	928779708	1	ELECTRIC FOR SA - FRAME ⇨ ❑ 915	ELEKTRIK SA-BOCK
700	96039574	1	SIGNS SA-BOCK ⇨ ❑ 917	BESCHILDERUNG

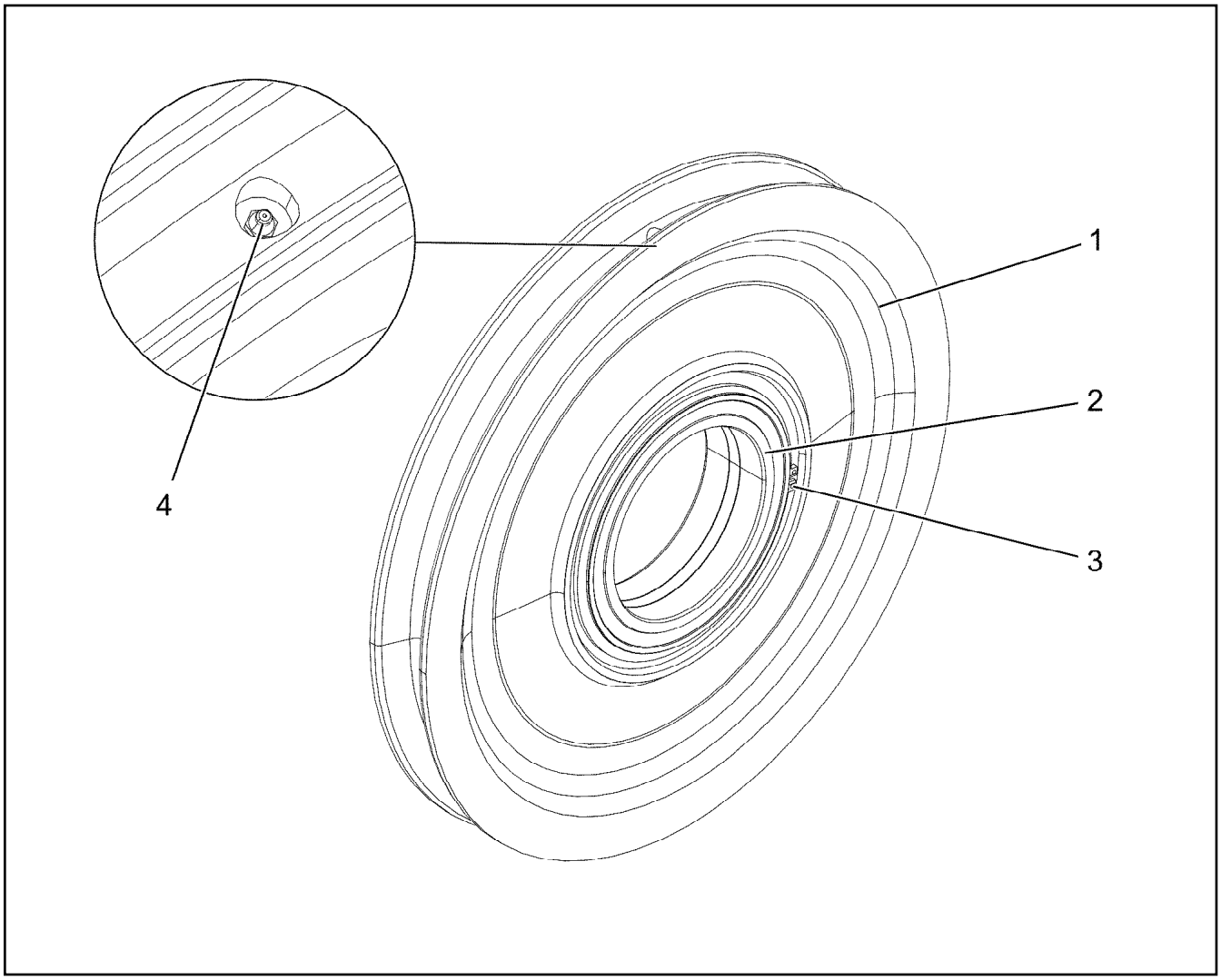

Pos.	Item	Quantity	Description	Bezeichnung
1	288199908	1	ROPE PULLEY D=700/620/270X75 PA6G SP	SEILROLLE
2	746506708	1	ROLLER BEARING 200X270X80	WAELZLAGER
3	10872699	2	LOCKING RING DIN 471 270X5	SICHERUNGSRING
4	7743242	1	HYDRAULIC-TYPE LUBRICAT.NIPPLE DIN 71	KEGELSCHMIERNIPPEL

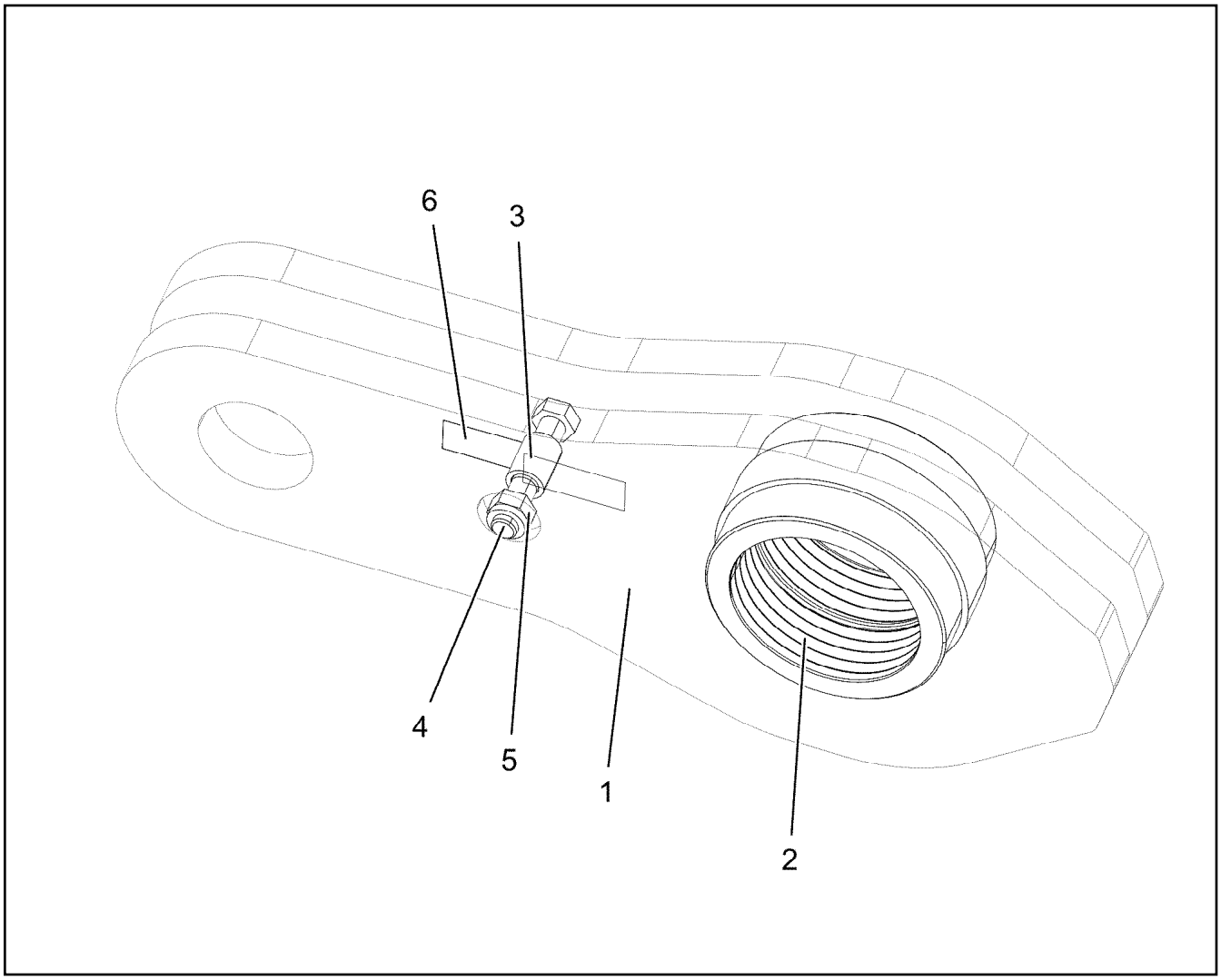

Pos.	Item	Quantity	Description	Bezeichnung
1	963467208	2	BRACKET WITH BOARD	LASCHE MIT SCHILD
2	704337408	1	BUSHING RD200X114 GZ-CUZN25AL5	BUCHSE
3	941204008	1	TUBE 30X4X40 S355J2H FE//ZNNI8//CN//T0	ROHR
4	11660491	1	HEX SCREW ISO 4014 M20X110 10.9 FLZN	SECHSKANTSCHRAUBE
5	10875610	1	HEX NUT DIN 985 M20 10 FLZN SPF	SECHSKANTMUTTER
6	97139634	2	PLATE ASSEMBLY SCHILD BG SPF	SCHILD BAUGRUPPE

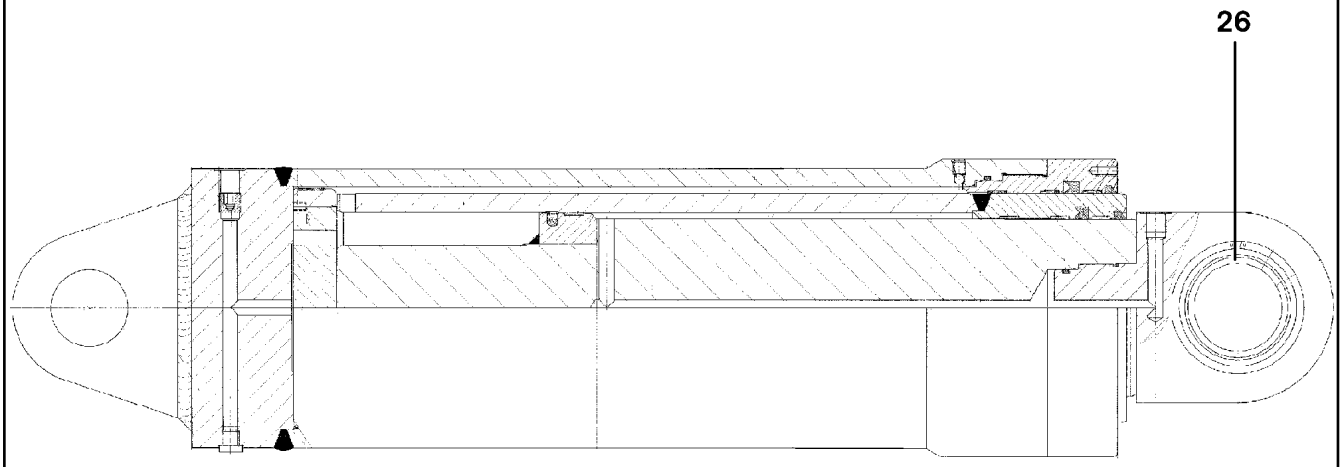

Pos.999

Pos.	Item	Quantity	Description	Bezeichnung
26	746913708	1	SPHERICAL BEARING	GELENKLAGER
28	404402108	1	GRUB SCREW DIN 913 M10X10 45H VERZ	GEWINDESTIFT
29	747000408	1	BALL DIN 5401 8	KUGEL
999	10101035	1	DS HYDRO CYLINDER	DS HYDROZYLINDER

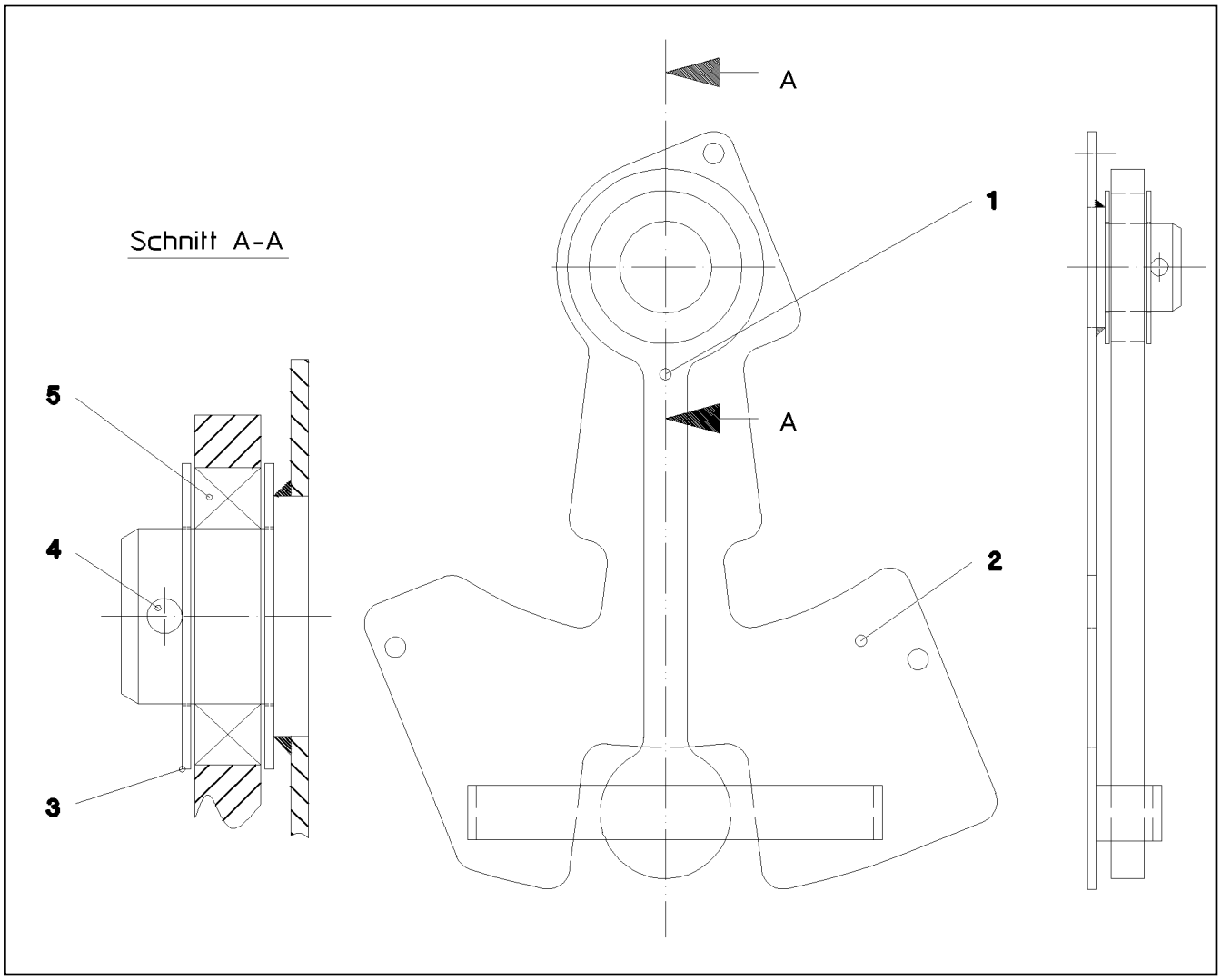

Pos.	Item	Quantity	Description	Bezeichnung
1	954425608	1	PLATE 15X90X325 S355MC	BLECH
2	925318508	1	PLATE WELDED FE//ZNNI8//CN//T0	BLECH SCHWK.
3	949188508	2	WASHER RD70X2 DC01 FE//ZNNI8//CN//T0	SCHEIBE
4	10180368	1	SPLIT PIN ISO 1234 8X50 St 480H SPF	SPLINT
5	745128808	1	DEEP GROOVE BALL BEARING DIN 625 60	RILLENKUGELLAGER

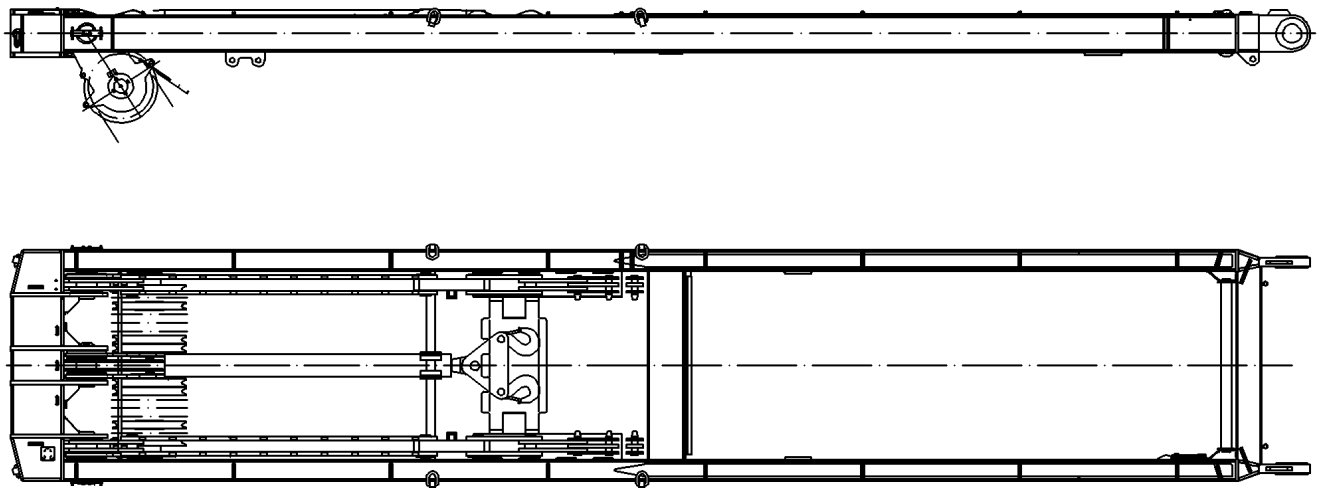

Pos.	Item	Quantity	Description	Bezeichnung
1	920249008	1	TERMINAL BOX WINCH PRE-ASSY.W. S600 ⇨ ❑ 916	KLEMMKASTEN SA-BOCK VORM
300	920228308	1	LEAD WL611B	LEITUNG
301	920229508	1	LEAD WL611C	LEITUNG
304	920230408	1	LEAD WL611A	LEITUNG

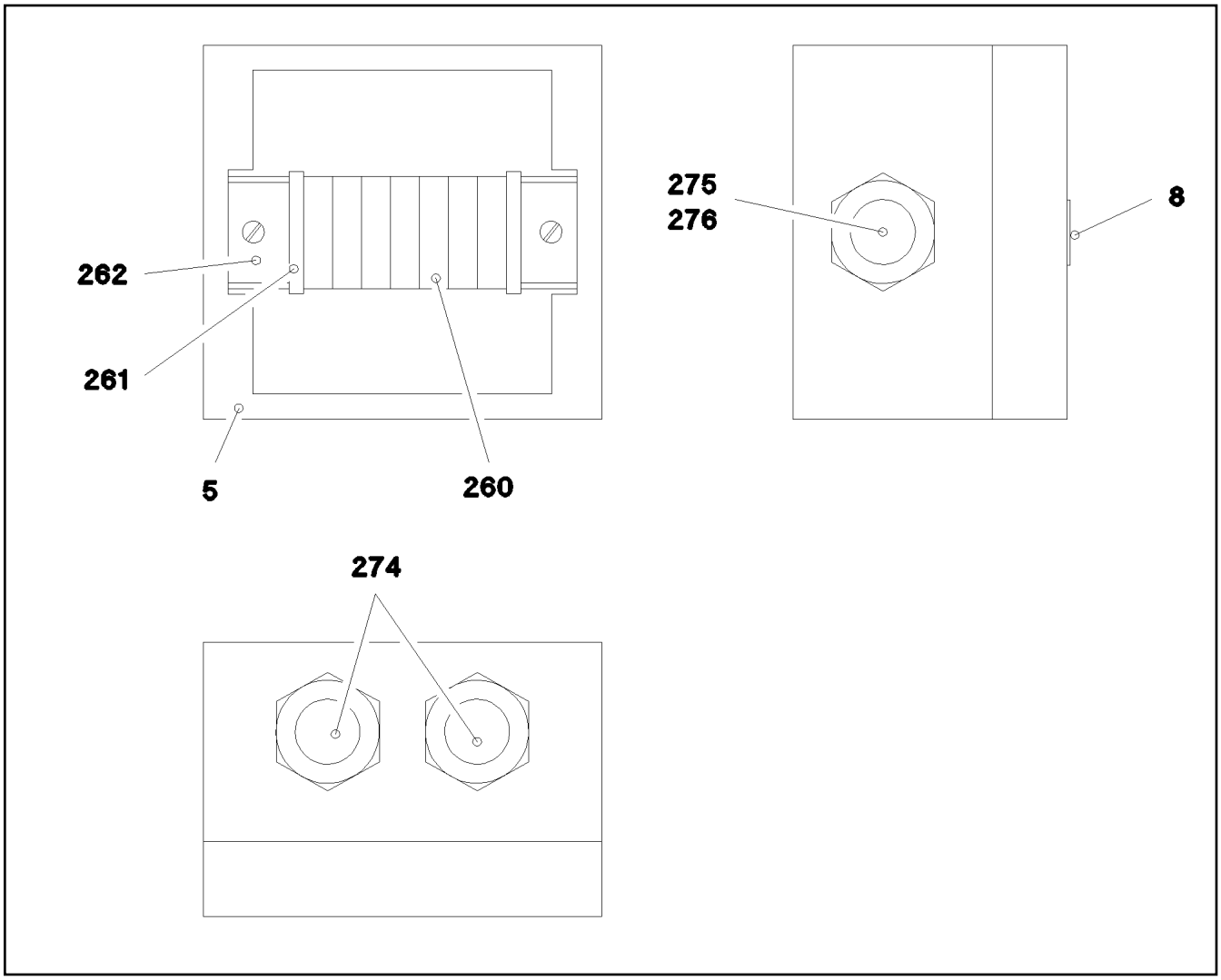

Pos.	Item	Quantity	Description	Bezeichnung
5	970102108	1	EMPTY CASING	LEERGEHAEUSE
8	970063808	1	SIGN S600	SCHILD
260	602791308	7	TERMINAL/CLAMP 0,2-1,5MM²	KLEMME
261	602110108	2	END HOLDER	ENDHALTER
262	602110208	0.052	MOUNTING RAIL 5,5X15X2000 ST VERZ	TRAGSCHIENE
274	602422708	2	CABLE GLAND PG13	KABELVERSCHRAUBUNG
275	602422808	1	CABLE GLAND PG16X8-15	KABELVERSCHRAUBUNG
276	602602208	1	ENLARGEMENT SOCKET 13,5X16 MS VERNI	ERWEITERUNGSMUFFE

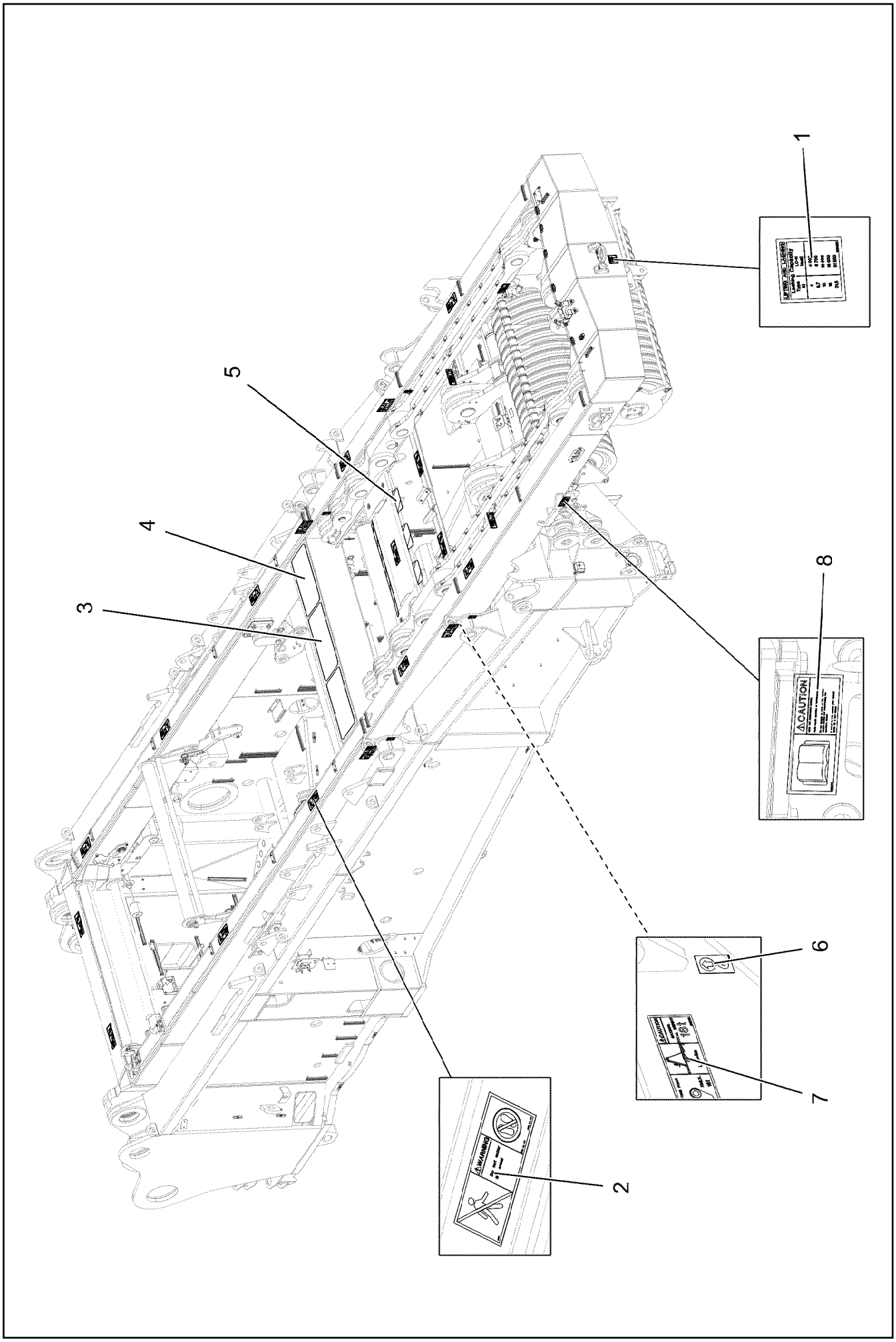

19.1.2022 006055 LIEBHERR	**etk_en_de_073897 LG 1750** **SIGNS** **BESCHILDERUNG**	❑ 917 (1/2) **96039574**

Pos.	Item	Quantity	Description	Bezeichnung
1	97088921	1	SIGN 78X78 KLEBESCHILD SPF	SCHILD
2	978674908	14	SIGN 208X88 KLEBEFOLIE SPF	SCHILD
3	97018326	1	ANTI-SLIP SURFACE 1.6X305X610 3M TYP4	ANTIRUTSCHBELAG
4	97027381	2	ANTI-SLIP SURFACE 1.6X305X550	ANTIRUTSCHBELAG
5	11067611	0.456	WARNING DESIGNATION DIN 48844-01 LAMI	WARNMARKIERUNG
6	9402377	4	INFORMATION SIGN 70X40 SPF	HINWEISSCHILD
7	97157716	4	ADHESIVE SIGN 208X88 KLEBEFOLIE	KLEBESCHILD
8	9412158	4	CAUTION DECAL ACCID.PREVENTION 60X	WARNSCHILD UNFALLVERHUET

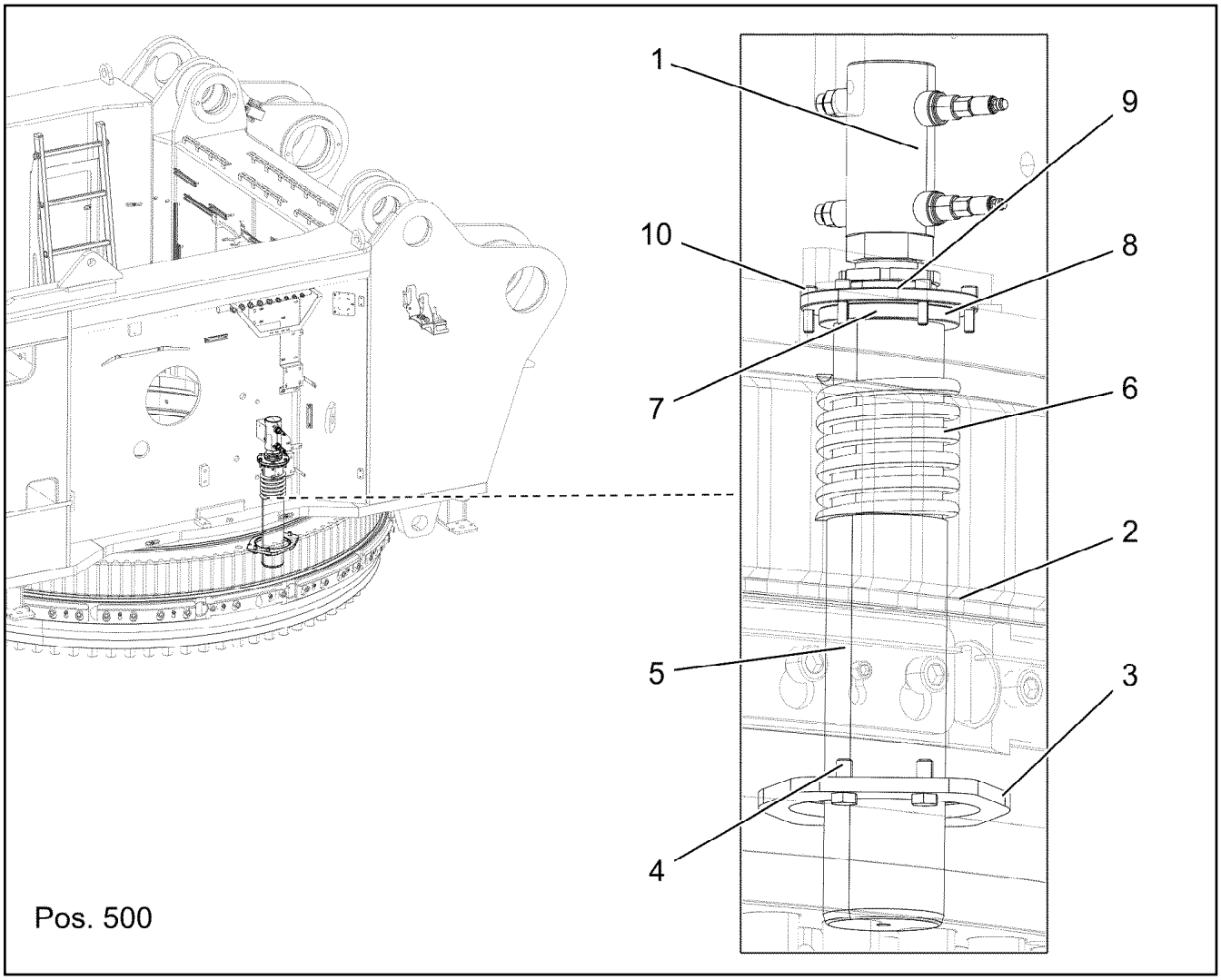

Pos.	Item	Quantity	Description	Bezeichnung
1	10443748	1	HYDRO CYLINDER 70/45-50 SPF	HYDROZYLINDER
(999)	10490901	1	DS HYDRO CYLINDER	DS HYDROZYLINDER
2	972737808	1	HOLLOW AXLE 200.0X602 35NICRMOV125	HOHLACHSE
3	972737908	1	PLATE 15X250X310 S960QL	BLECH
4	12214938	4	HEX SCREW ISO 4017 M16X35 8.8 FLZN SP	SECHSKANTSCHRAUBE
5	972738008	1	PIN 130.0X600 35NICRMOV125	BOLZEN
6	720013908	1	COMPRESSION SPRING 15X128X223 SPF	DRUCKFEDER
7	972738108	1	FLANGE 140.0X15 35NICRMOV125	FLANSCH
8	10875598	6	SOCKET HEAD SCREW ISO 4762 M8X20 8.8	ZYLINDERSCHRAUBE
9	972738208	1	SLEEVE 180.0X25 35NICRMOV125	MUFFE
10	10875572	6	SOCKET HEAD SCREW ISO 4762 M10X35 8	ZYLINDERSCHRAUBE
500	962228208	1	LIMIT SWITCH SLEW. PLATF. LOCK	ENDSCHALTER DREHB.ARRET.
(5)	606053108	2	LIMIT SWITCH TASTEND SPF	ENDSCHALTER

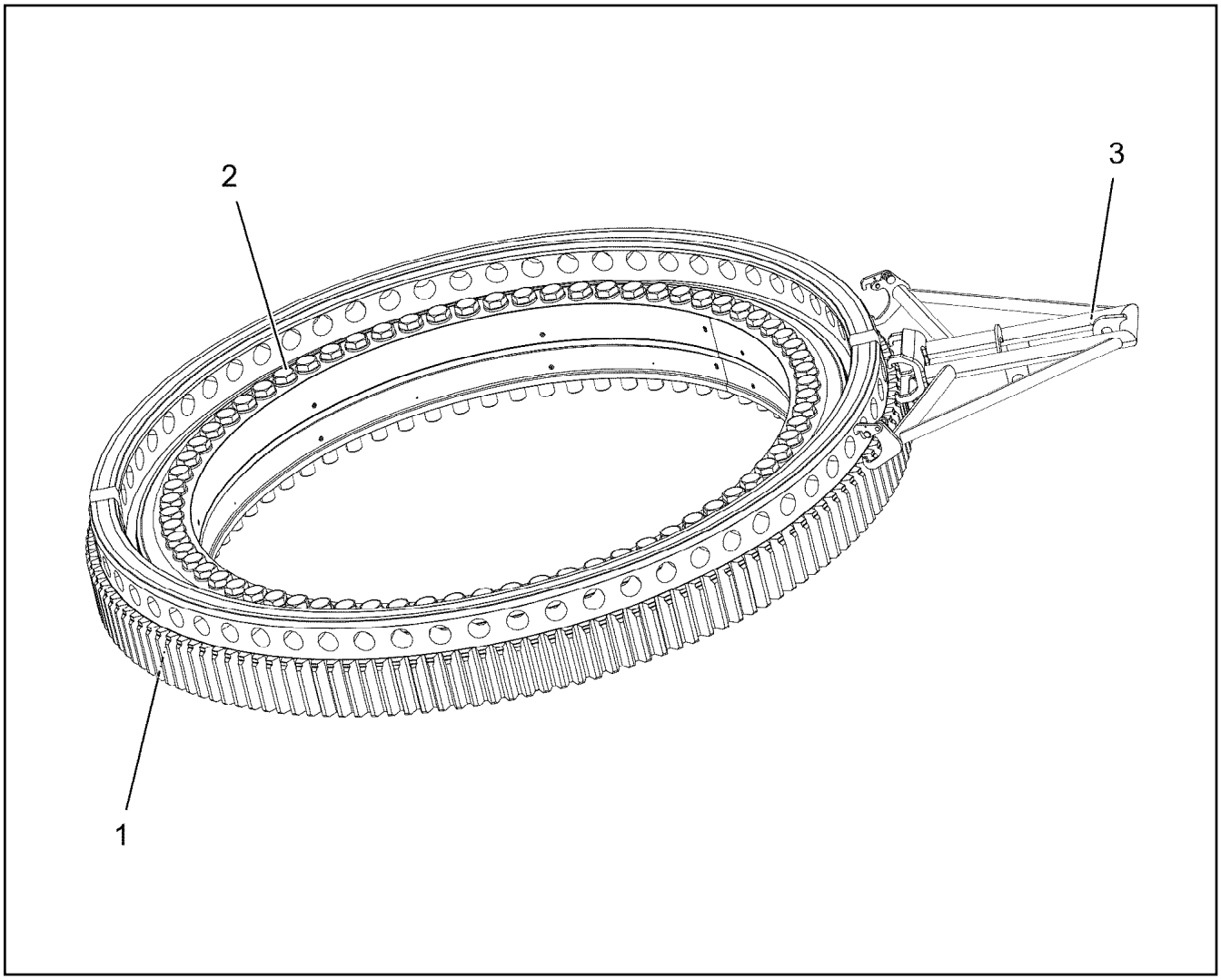

Pos.	Item	Quantity	Description	Bezeichnung
1	932743401	1	ROLLER SLEWING RING 2200-429 42CrNiM ⇨ ❑ 921	ROLLENDREHVERBINDUNG
2	409830908	70	EXPANSION BOLT M56X380 10.9 SPF	DEHNSCHRAUBE
3	964077808	1	CONSOLE COMPL.	KONSOLE KPL.

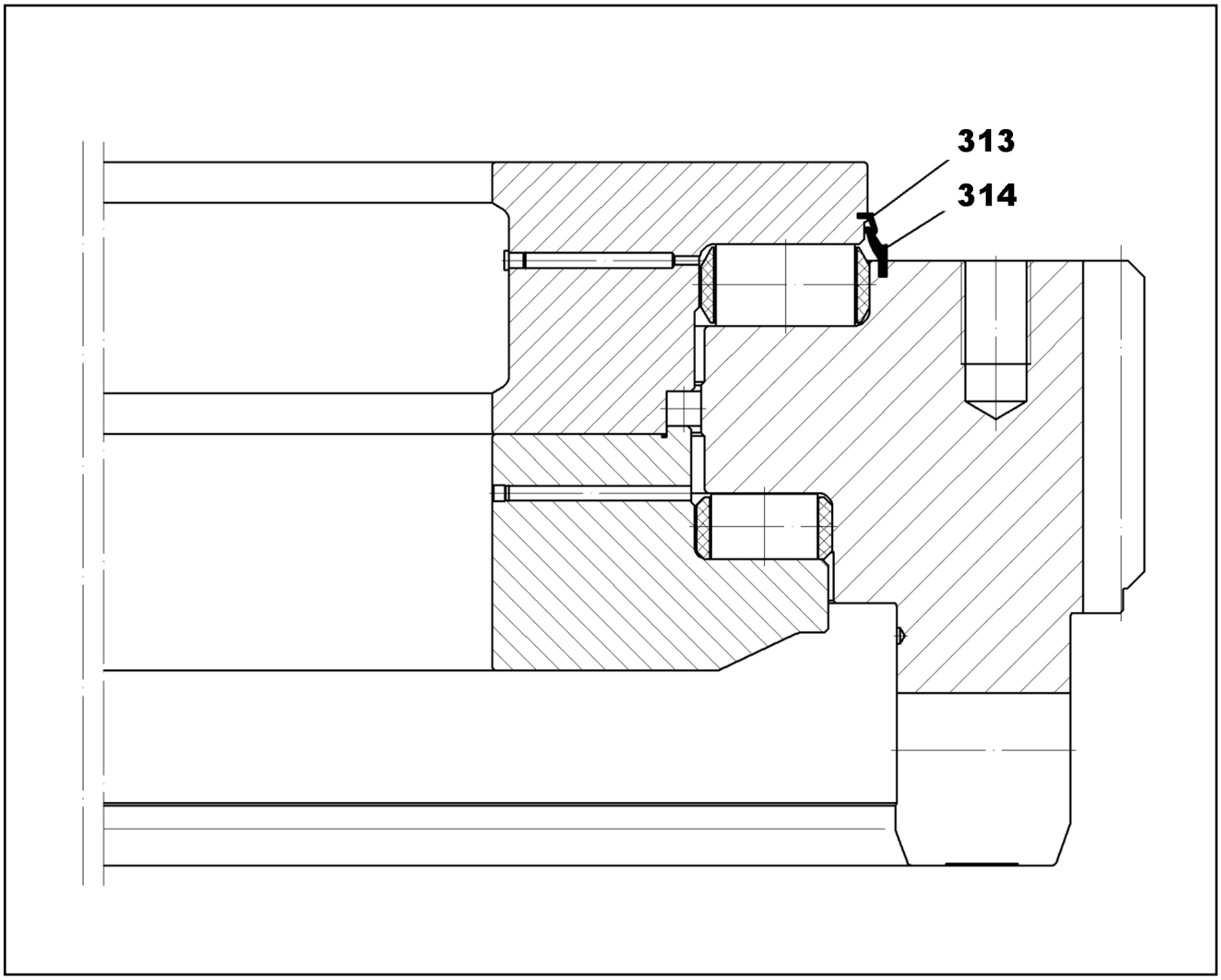

Pos.	Item	Quantity	Description	Bezeichnung
313	262183501	8.36	SEALING PROFILE	DICHTPROFIL
314	262182101	8.41	SEALING PROFILE	DICHTPROFIL

Pos.	Item	Quantity	Description	Bezeichnung
4	969859408	1	ADDITIONAL HYDR.SLEWING PLATFO ⇨ ❑ 923	ZUSATZHYDR.DREHBUEHNENA

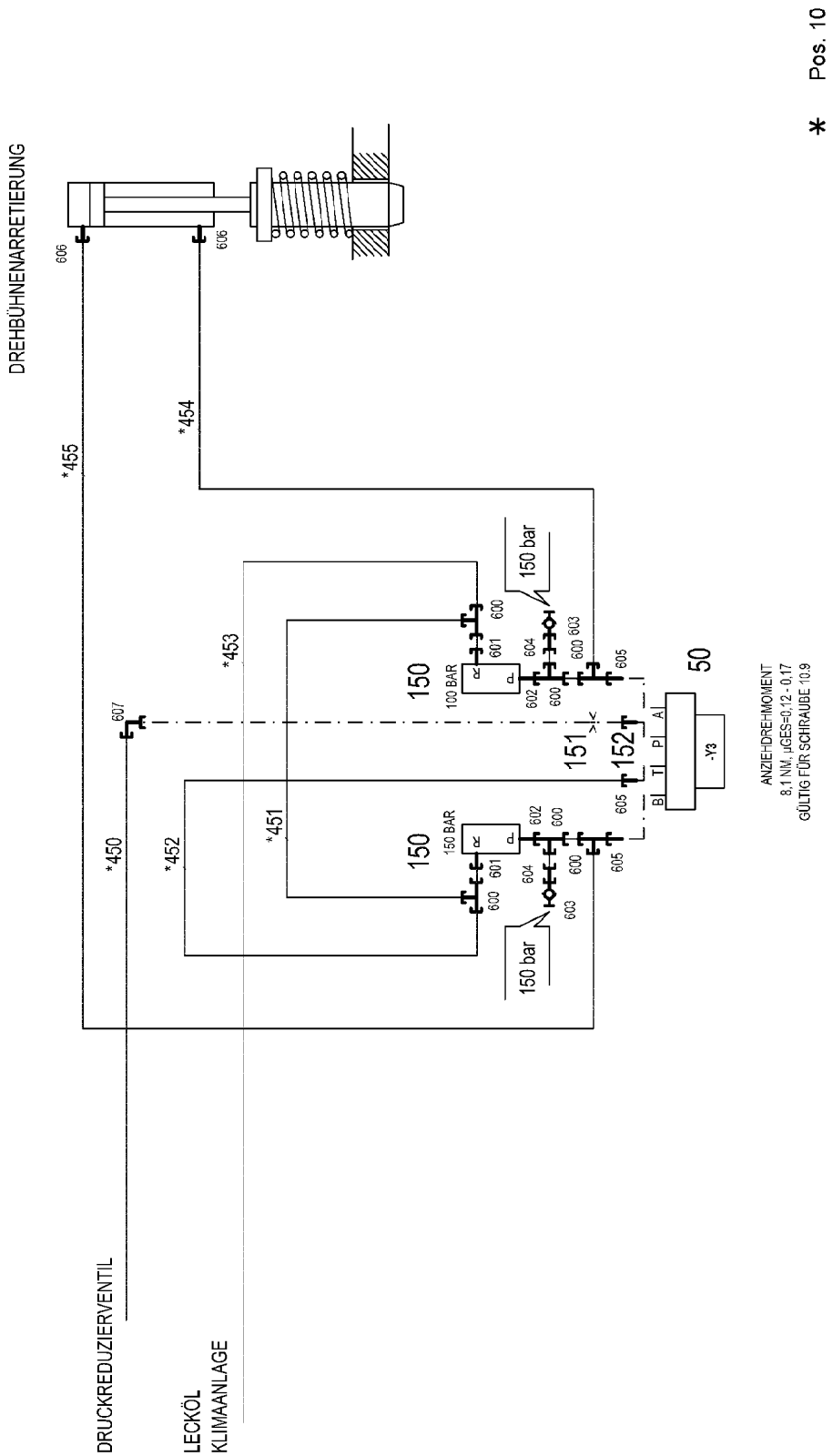
DREHBÜHNENARRETIERUNG
606
606
*455
*454
*453
607
*450
*452
*451
150
100 BAR
601
600
602
604
600
603
600
605
150 bar
151
152
50
B
T
P
A
-Y3
150
150 BAR
601
600
602
604
600
603
600
605
150 bar
DRUCKREDUZIERVENTIL
LECKÖL
KLIMAANLAGE
ANZIEHDREHMOMENT
8.1 NM, µGES=0,12 - 0,17
GÜLTIG FÜR SCHRAUBE 10.9
* Pos. 10

Pos.	Item	Quantity	Description	Bezeichnung
10	969869608	1	HOSE LINES DB LOCK.	SCHLAUCHLEITUNGEN DB ARR
(450)	929387808	1	HOSE CPL. 2SN 8X1700	SCHLAUCH KPL.
(451)	927640708	1	HOSE CPL. 2TE 10X320	SCHLAUCH KPL.
(452)	926095408	1	HOSE CPL. 2TE 10X400	SCHLAUCH KPL.
(453)	926465408	1	HOSE CPL. 2TE 10X1000	SCHLAUCH KPL.
(454)	962958908	1	HOSE CPL. 2SN 8X620	SCHLAUCH KPL.
(455)	962959008	1	HOSE CPL. 2SN 8X700	SCHLAUCH KPL.
50	511469808	1	VALVE BLOCK ⇨ ❑ 925	VENTILBLOCK
150	511456908	2	PRESSURE LIMITING VALVE pmax=700BAR	DRUCKBEGRENZUNGSVENTIL
151	511056908	1	NOZZLE 3,0 M8X8 MS	DUESE
152	947906708	1	SCREW-ON CONNECTION	EINSCHRAUBSTUTZEN
600	247128602	6	L NECK EL 12L M18X1,5 CR6-FREI	L-STUTZEN
601	471034808	2	FITTING GE 12L G1/2 CR6-FREI	VERSCHRAUBUNG
602	471903808	2	FITTING EGE 12L G1/2 CR6-FREI	VERSCHRAUBUNG
603	510629008	2	TEST POINT FITTING VKA3 10LM16X1,5 CR6	MESSANSCHLUSS
604	475431408	2	FITTING REDSD12/10-L CR6-FREI	VERSCHRAUBUNG
605	471035308	3	FITTING XGE12-LR-ED1/4" CR6-FREI	VERSCHRAUBUNG
606	471039408	2	FITTING XGE12-LM-ED M18X1,5 CR6-FREI	VERSCHRAUBUNG
607	7403569	1	FITTING EW 10L M16X1,5 CR6-FREI	VERSCHRAUBUNG

OHNE BILD

WITHOUT ILLUSTRATION

SANS ILLUSTRATION

SIN ILUSTRACION

БЕЗ ИЭОБРАЖЕНИЯ

Pos.	Item	Quantity	Description	Bezeichnung
2	571523408	1	DIRECTIONAL CONTROL VALVE 4/3	WEGEVENTIL
(1)	570817908	2	MAGNET COIL 28V	MAGNETSPULE
(2)	7380025	4	O-RING AEHNL.ISO 3601-1 8,73X1,78 NBR 90	O-RING
3	570817908	2	MAGNET COIL 28V	MAGNETSPULE
(1)	571455308	1	NUT	RAENDELMUTTER
6	571523508	1	INTERMED.PLATE VALVE	ZWISCHENPLATTENVENTIL
7	571136208	8	O-RING DIN 3771 8,76X1,8 NBR90	O-RING

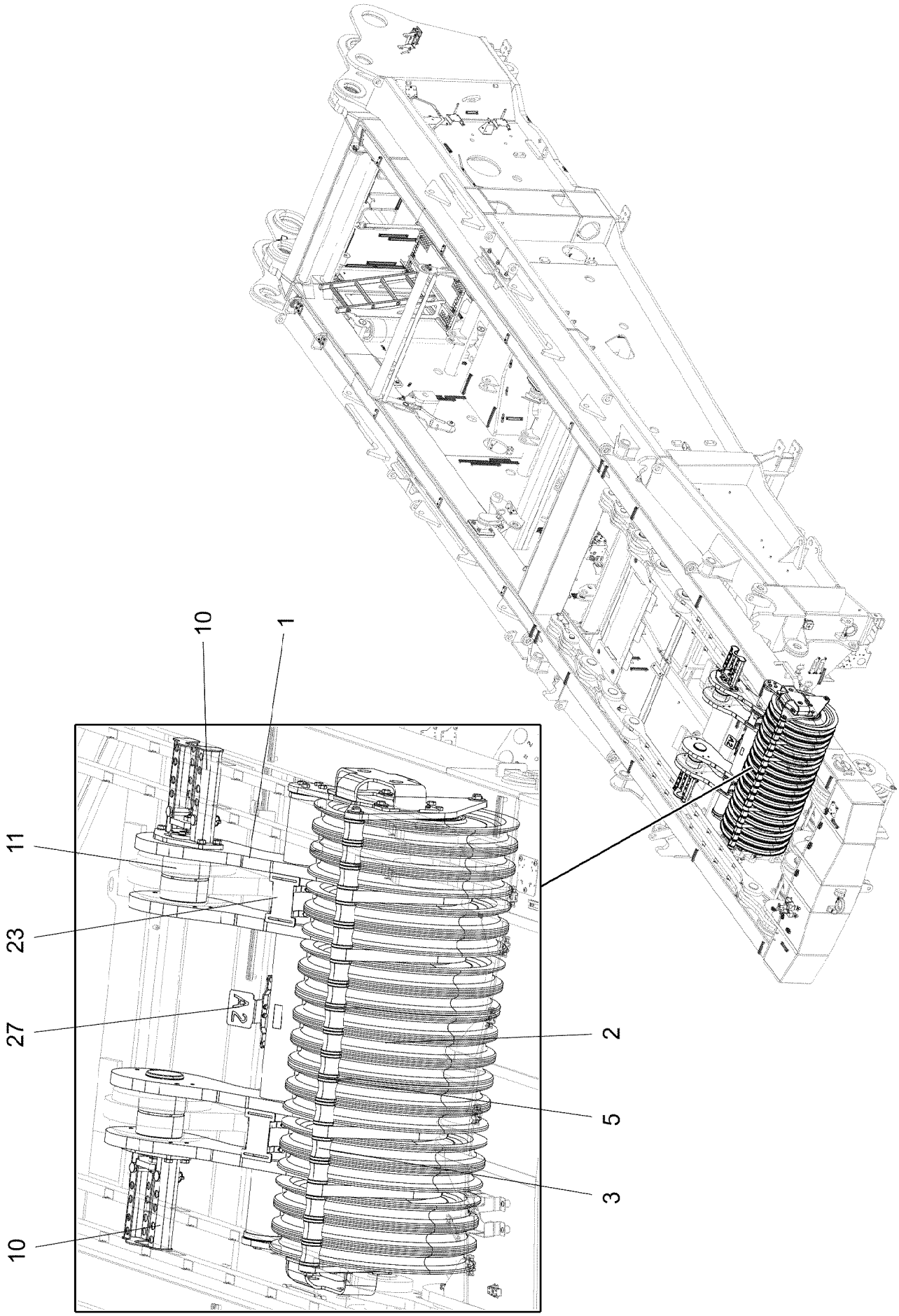
10
1
11
23
27
A2
10
2
5
3

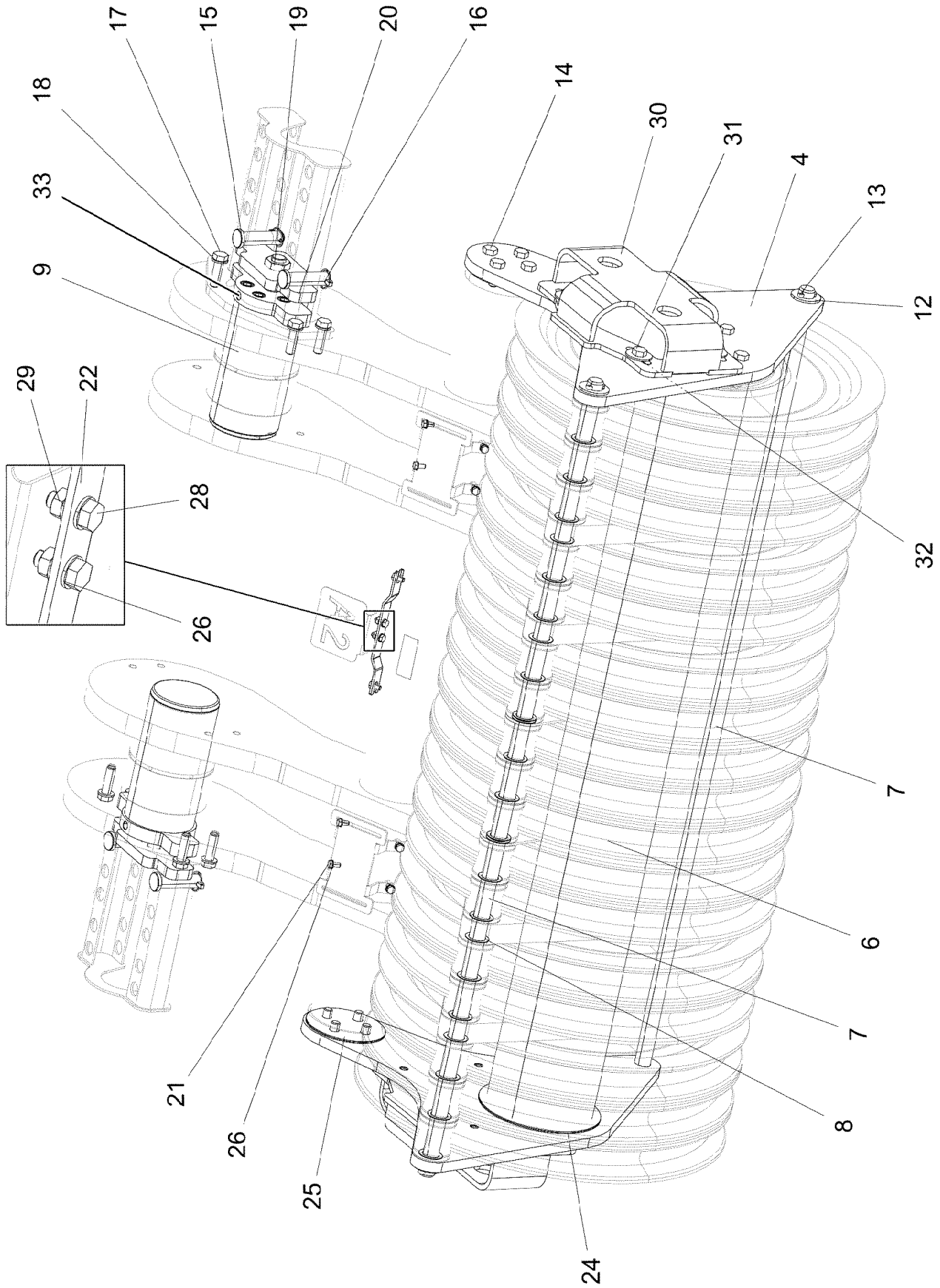

19.1.2022 006299 LIEBHERR	**etk_en_de_073897 LG 1750** **ROLLER BEARING** **ROLLENLAGERUNG**	❑ 927 (2/3) **919361208**

Pos.	Item	Quantity	Description	Bezeichnung
1	921720708	1	ROLLER BEARING WELDED	ROLLENLAGERUNG SCHWK.
2	926892808	17	ROPE PULLEY CPL. SPF ⇨ ❑ 911	SEILROLLE KPL.
3	283091708	17	ROLLER RD70X78 PA6G	ROLLE
4	956587608	2	PLATE 20X830X650 S690QL	BLECH
5	956587708	2	PLATE 4X300X830 S315MC	BLECH
6	956587808	1	AXLE RD200X1540 35NICRMOV125	ACHSE
7	956587908	2	PIN RD30X1618 S355J2C+C FE//ZNNI8//CN/	BOLZEN
8	422001508	24	SHIM RING DIN 988 32X45X1	PASSSCHEIBE
9	512387108	2	HYDRO CYLINDER 60/30-120 SPF	HYDROZYLINDER
(999)	10101027	1	DS HYDRO CYLINDER	DS HYDROZYLINDER
10	921622308	2	GUIDE WELDED	FUEHRUNG SCHWK.
11	704337308	2	BUSHING 160X158 CUZN25AL5MN* SPF	BUCHSE
12	10289811	4	WASHER ISO 7089 30 300HV FLZN SPF	SCHEIBE
13	10180364	4	SPLIT PIN ISO 1234 6,3X50 St 480H SPF	SPLINT
14	10875519	16	HEX SCREW ISO 4017 M16X40 8.8 FLZN SP	SECHSKANTSCHRAUBE
15	451226808	4	PIN DIN 1435 25X90X80 42CRMO4V GASN.	BOLZEN
16	10875869	4	SAFETY PLUG W HINGE-LID 5X29X4,7X25 4	SICHERHEITSKLAPPSTECKER
17	10875804	8	HEX SCREW ISO 4017 M16X55 8.8 FLZN SP	SECHSKANTSCHRAUBE
18	10289806	8	WASHER ISO 7089 16 300HV FLZN SPF	SCHEIBE
19	10179975	4	HEX NUT ISO 4035 M27 05 FLZN SPF	SECHSKANTMUTTER
20	970373008	2	PLATE 20x237x100 S690QL	BLECH
21	11651612	10	HEX SCREW ISO 4017 M8X16 8.8 480H SPF	SECHSKANTSCHRAUBE
22	970780208	1	PLATE 4x254x25 S315MC FE//ZNNI8//CN//T0	BLECH
23	970808708	2	PLATE 4X170X230 S315MC FE//ZNNI8//CN//T	BLECH
24	976187408	4	PLATE 2X230X230 DC01 FE//ZNNI8//CN//T0	BLECH
25	976188508	4	PLATE 2X150X150 DC01 FE//ZNNI8//CN//T0	BLECH
26	12103465	14	WASHER ISO 7089 8 300HV ZNNI-480H SPF	SCHEIBE
27	970841308	1	SIGN 2x120x171 DC01 FE//ZNNI8//CN//T0	SCHILD
28	11651767	2	HEX SCREW ISO 4017 M8X20 8.8 480H SPF	SECHSKANTSCHRAUBE
29	11693875	2	HEX NUT ISO 4032 M8 8 480H SPF	SECHSKANTMUTTER
30	96039834	2	ROLLER CLAMP WELDED	ROLLENHALTER SCHWK.
31	4902326	8	HEX SCREW ISO 4017 M16X30 8.8 FLZN SP	SECHSKANTSCHRAUBE
32	10455191	8	WASHER ISO 7093-1 16 200HV-A2	SCHEIBE
33	477705508	2	STOPPER PLUG VSTIM10X1ED CR6-FREI	BLINDSTOPFEN

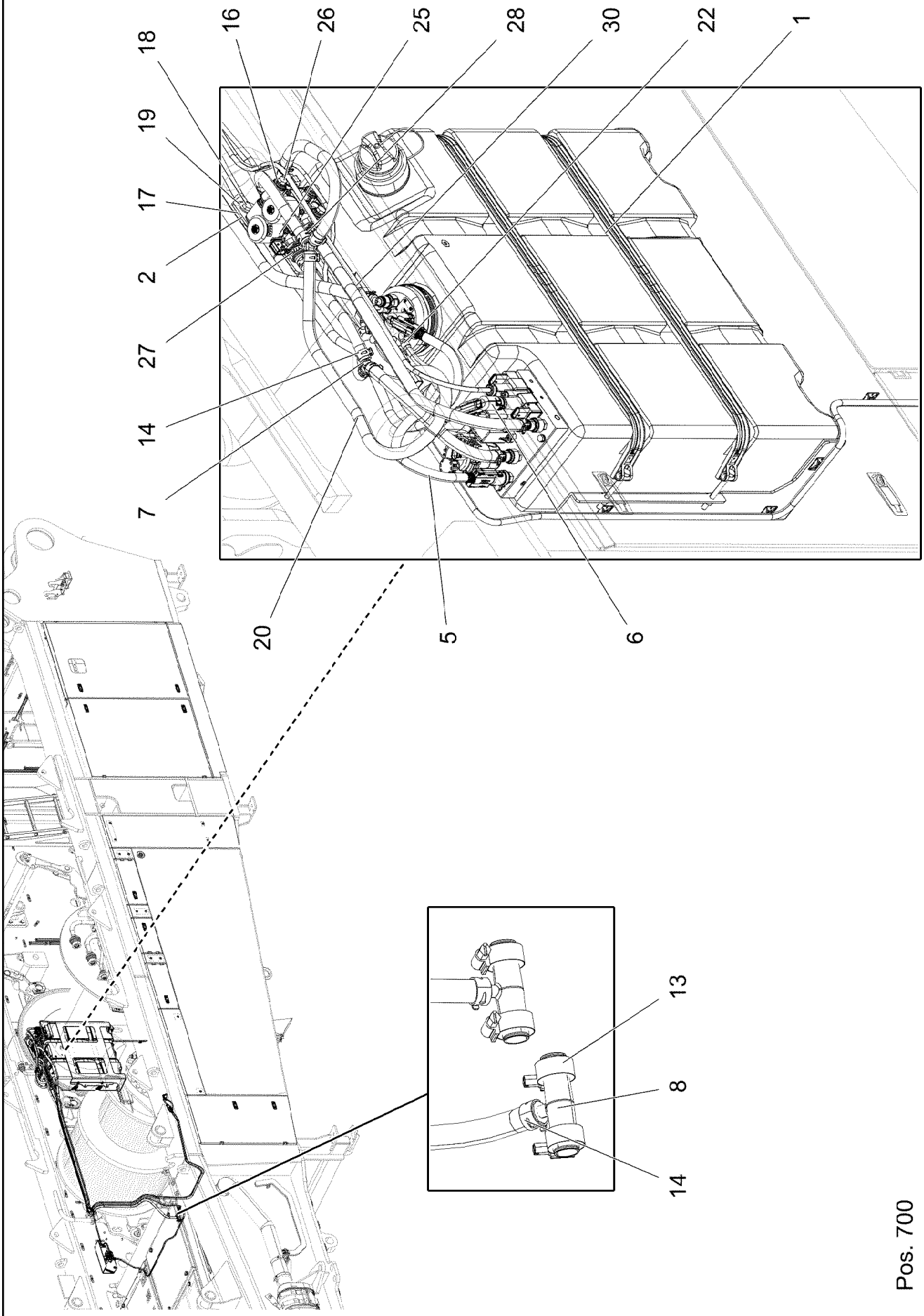

19.1.2022 006372 LIEBHERR	**etk_en_de_073897 LG 1750** **UREA PLANT** **HARNSTOFFANLAGE**	929 (1/3) **918996808**

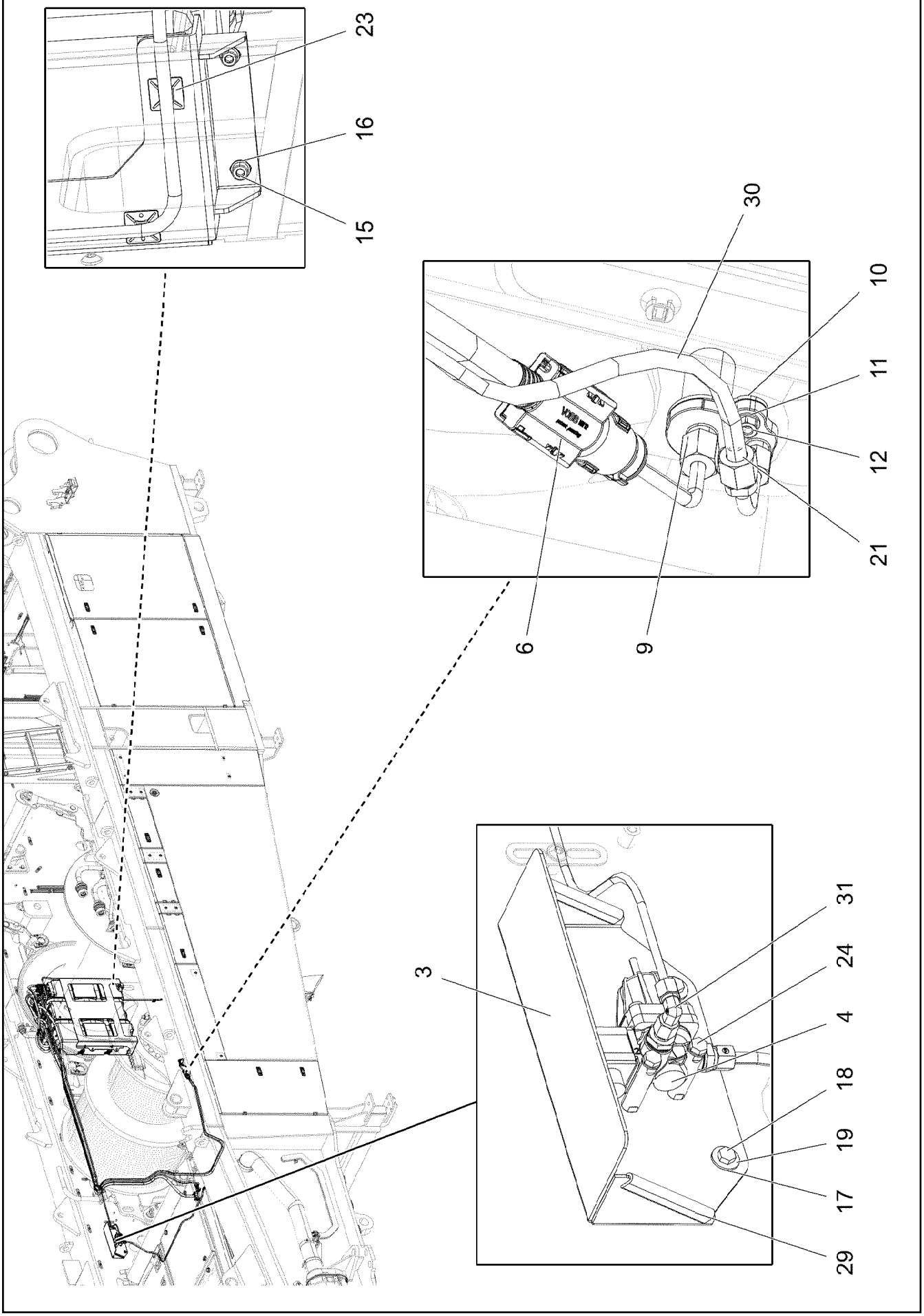
23
16
15
30
10
11
12
21
6
9
3
31
24
4
18
19
17
29

Pos.	Item	Quantity	Description	Bezeichnung
1	969823308	1	UREA TANK, PRE-MOUNTING ⇨ ❑ 932	HARNSTOFFTANK VORM.
2	969823408	1	SHEET CPL. FE//ZNNI8//CN//T0	BLECH KPL.
(1)	97063498	1	PLATE 4X155X90 S315MC	BLECH
(2)	12100289	3	BLIND RIVET NUT M8 K=1,8-5 480H SPF	BLINDNIETMUTTER
3	96000396	1	PLATE WELDED FE//ZNNI8//CN//T0	BLECH SCHWK.
4	969904608	1	PRESSURE RELIEF VALVE PRE-ASS. ⇨ ❑ 356	DRUCKBEGRENZUNGSVENTIL
5	10144270	1	DEF SUCTION LINE 4X600 EPDM	REDUKTIONSMITTEL-SAUGLEIT
6	12418622	1	DEF PRESSURE LINE 2X6000 PA SPF	REDUKTIONSMITTEL-DRUCKLE
7	10801609	2	HOSE CONNECTION SOCKET YS PA66-GF3	SCHLAUCHVERBINDUNGSSTUT
8	11626529	2	TEE REDUCER 20X10 L=80	T-REDUZIERSTUECK
9	10144093	1	DEF INJECTOR SCR ONLY ⇨ ❑ 359	REDUKTIONSMITTELINJEKTOR
10	10144861	1	SEAL	DICHTUNG
11	10410193	2	WASHER ISO 7089 5 -A2	SCHEIBE
12	10878117	2	HEX NUT ISO 4032 M5 TI2-WS8	SECHSKANTMUTTER
13	774208508	4	HOSE CLAMP 32/25-40/12 W3	SCHLAUCHSCHELLE
14	11162002	8	HOSE CLAMP 19/17,8-20,2/12 51CrV4 CR6-F	SCHLAUCHSCHELLE
15	10875599	4	SOCKET HEAD SCREW ISO 4762 M8X25 8.8	ZYLINDERSCHRAUBE
16	12103465	9	WASHER ISO 7089 8 300HV ZNNI-480H SPF	SCHEIBE
17	953873408	6	SLEEVE 25X20 11SMN37 FE//ZNNI8//CN//T0	HUELSE
18	11651612	6	HEX SCREW ISO 4017 M8X16 8.8 480H SPF	SECHSKANTSCHRAUBE
19	11140469	6	WASHER ISO 7093-1 8 200HV 480H SPF	SCHEIBE
20	96038733	1	HOSE LINES ⇨ ❑ 935	SCHLAUCHLEITUNGEN HARNST
21	10871759	1	PLUG-IN SLEEVE E8-6 EDELSTAHL	EINSTECKHUELSE
22	10872024	1	HOSE CLAMP DIN 3017-1 12/8-16/9 W3	SCHLAUCHSCHELLE
23	10870511	5	CABLE CLIP HOLDER 28X28-NATUR PA6.6	KABELBINDERHALTER
24	11632102	2	HEX SCREW ISO 4014 M8X80 8.8 480H SPF	SECHSKANTSCHRAUBE
25	11082158	2	WATER VALVE NW12X2,5 NICHT LACKIERE	WASSERVENTIL
26	12217239	3	HEX SCREW ISO 4014 M8X110 8.8 480H SP	SECHSKANTSCHRAUBE
27	97064219	2	SIGN 20X10 KLEBEFOLIE SPF	SCHILD
28	97064220	2	SIGN 20X10 KLEBEFOLIE SPF	SCHILD
29	262104008	0.5	EDGE PROTECTION 1-4X14,5X10	KANTENSCHUTZ
30	96038734	1	UREA SYSTEM AIR LINE	LUFTLEITUNGEN HARNSTOFFA
(2332)	96023299	1	PLASTIC PIPE COMPLETE	KUNSTSTOFFROHR KPL.
31	247021802	1	SWIVEL ELBOW EW 8L CR6-FREI	WINKELSTUTZEN
700	96005819	1	SIGNS HARNSTOFFANLAGE	BESCHILDERUNG
(1)	97037383	1	SIGN 120X80 KLEBEFOLIE SPF	SCHILD

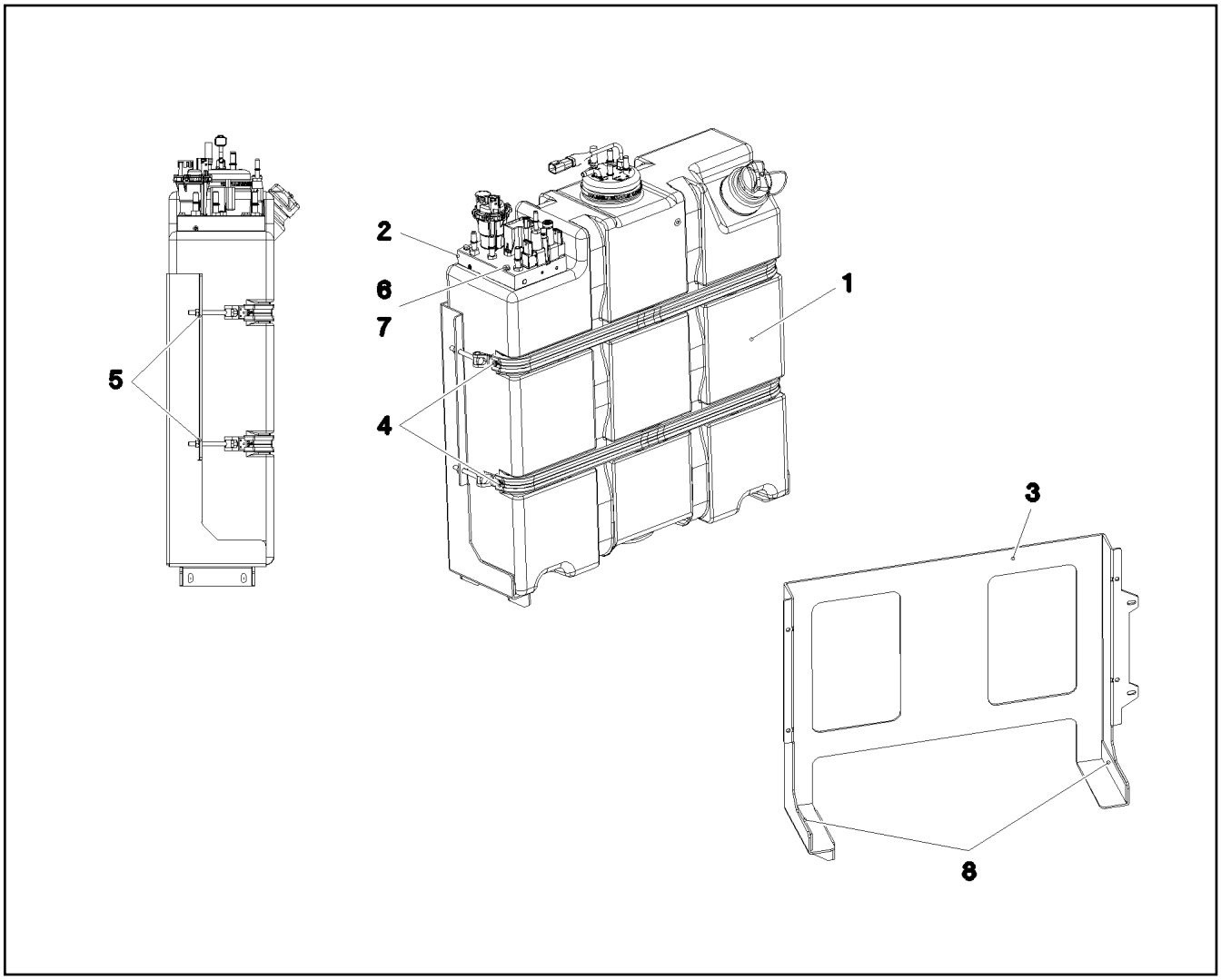

Pos.	Item	Quantity	Description	Bezeichnung
1	968570908	1	UREA TANK 73L/65L SPF ⇨ ❑ 933	HARNSTOFFTANK
2	11373478	1	DEF PUMP ADBLUE STUFE 4 ⇨ ❑ 355	REDUKTIONSMITTELPUMPE
3	97063499	1	PLATE 4X1073X640 S315MC	BLECH
4	10870187	2	SWIVEL BOLT CLAMPING BAND 330X792X2	GELENKBOLZENSPANNBAND
5	12103465	4	WASHER ISO 7089 8 300HV ZNNI-480H SPF	SCHEIBE
6	406103208	4	HEX SCREW ISO 4014 M6X40 A2-70	SECHSKANTSCHRAUBE
7	10197771	4	WASHER ISO 7089 6 200HV ZNNI-480H SPF	SCHEIBE
8	11114455	0.5	SEALING STRIP 40X4 NBR/SBR 65	DICHTSTREIFEN

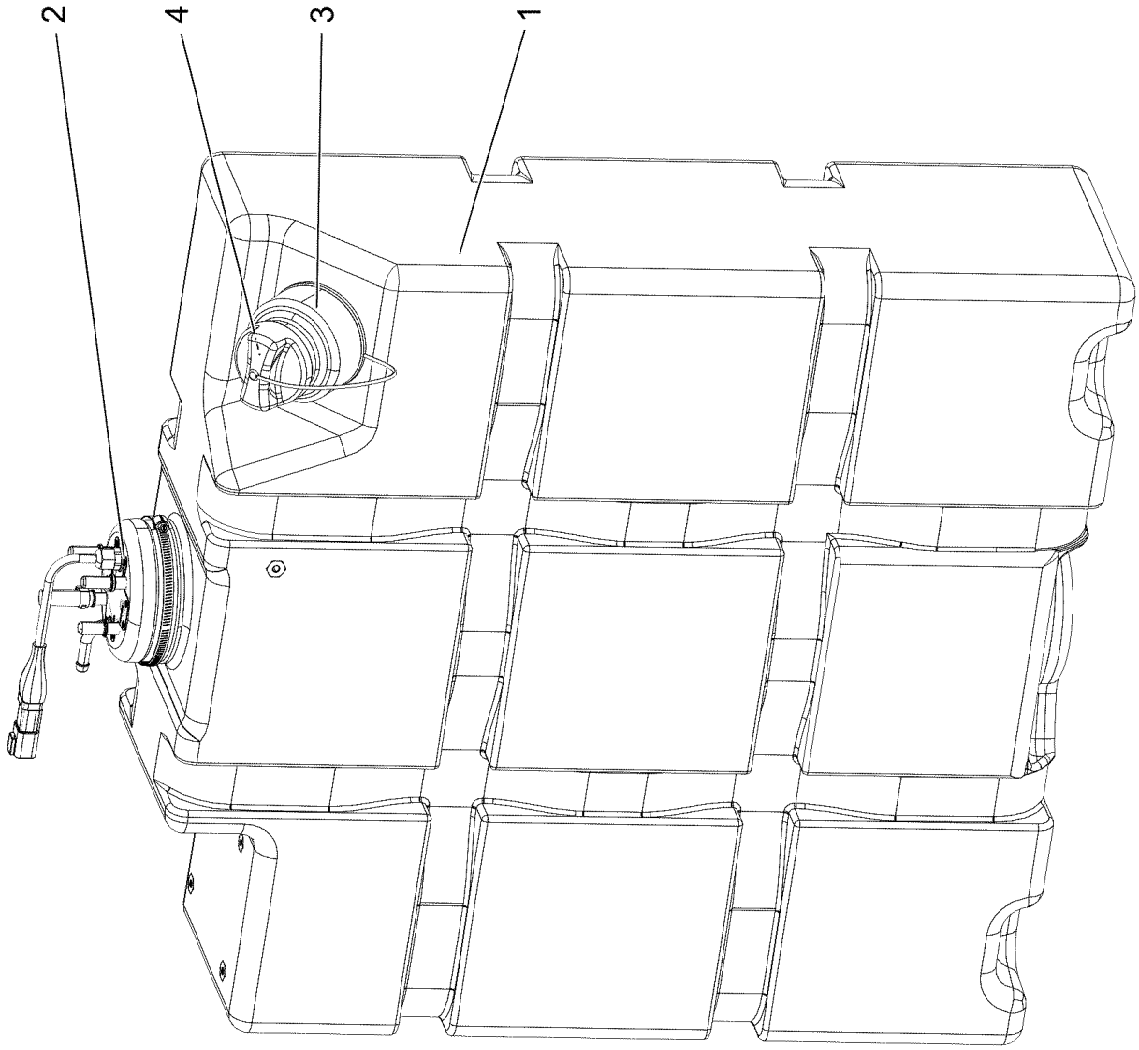
2
4
3
1

Pos.	Item	Quantity	Description	Bezeichnung
1	10870165	1	UREA CONTAINER 73L/65L PE SPF	HARNSTOFFBEHAELTER
2	12503120	1	SUCTION MODUL L=682,5 24V NICHT LACK	ENTNAHMEMODUL
3	12211232	1	SCREW SOCKET	SCHRAUBSTUTZEN
4	10870226	1	LOCKABLE TANK CAP 40	TANKVERSCHLUSS

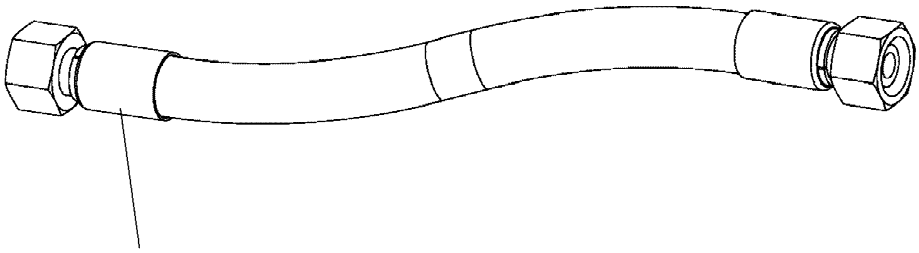

Schlauchnummer
Hose number
Numéro de flexible
Número de flexible
Номера шланга

Die Schlauchnummern auf den Schläuchen entsprechen den Positionen in der Schlauchliste.

The hose numbers from the hoses are in accordance with the items in the hose list.

Les numéros indiqués sur les flexibles correspondent aux repères de la nomenclature des flexibles.

Los números indicados en los flexibles corresponden a las posiciones de la lista de flexibles.

Нанесенные на шлангах номера соответствуют позициям в перечне.

Pos.	Item	Quantity	Description	Bezeichnung
2310	969962508	1	HOSE CPL. CONTI KWS 10X3800	SCHLAUCH KPL.
2311	96008175	1	HOSE CPL. CONTI KWS 10X640	SCHLAUCH KPL.
2312	96008176	2	HOSE CPL. CONTI KWS 10X580	SCHLAUCH KPL.
2313	96008177	1	HOSE CPL. CONTI KWS 10X740	SCHLAUCH KPL.
2314	96004845	1	HOSE CPL. CONTI KWS 10X320	SCHLAUCH KPL.
2315	96008178	1	HOSE CPL. CONTI KWS 10X460	SCHLAUCH KPL.
2316	96014044	1	HOSE CPL. CONTI KWS 10X3800	SCHLAUCH KPL.
2333	96038736	1	HOSE CPL. KUNSTSTOFF 8X2000	SCHLAUCH KPL.

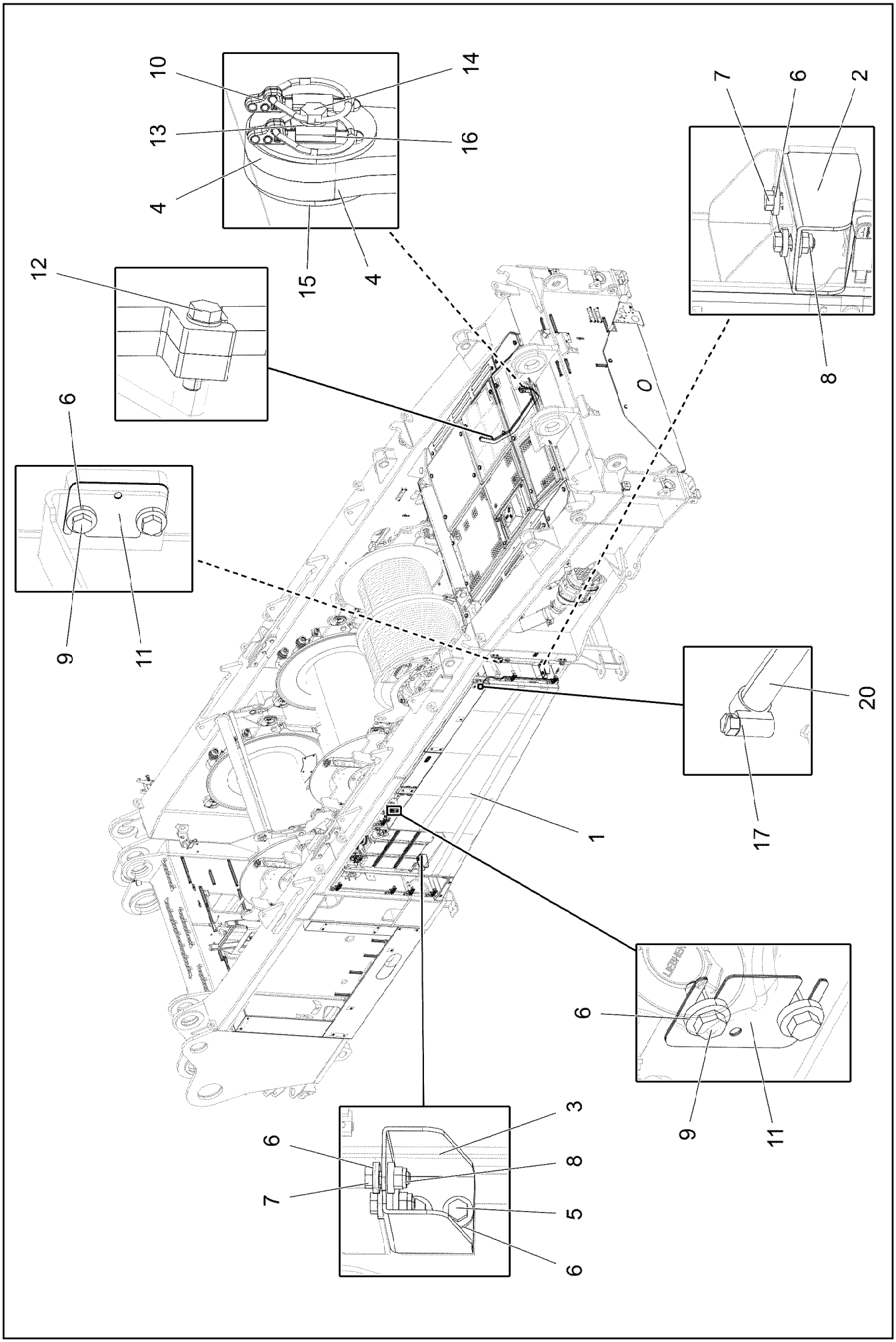

19.1.2022 006290 LIEBHERR	**etk_en_de_073897 LG 1750** **FUEL TANK CPL.** **KRAFTSTOFFBEHAELTER KPL.**	❑ 936 (1/2) **919327908**

Pos.	Item	Quantity	Description	Bezeichnung
1	96038214	1	FUEL TANK, PRE-ASSEMBLED ⇨ ❑ 938	KRAFTSTOFFBEHAELTER VO
2	956831208	1	PLATE 4X225X245 S315MC	BLECH
3	956831408	1	PLATE 4X225X245 S315MC	BLECH
4	956836608	2	MOUNTING HOLDER 12X926X334 S355MC	MONTAGEHALTER
5	11658892	4	HEX SCREW ISO 4017 M12X25 8.8 FLZN SP	SECHSKANTSCHRAUBE
6	10006370	16	WASHER DIN 7349 13 200HV FLZN SPF	SCHEIBE
7	11642349	4	HEX SCREW ISO 4017 M12X35 8.8 FLZN SP	SECHSKANTSCHRAUBE
8	10875607	4	HEX NUT DIN 985 M12 8 FLZN SPF	SECHSKANTMUTTER
9	11631742	4	HEX SCREW ISO 4017 M12X30 8.8 FLZN SP	SECHSKANTSCHRAUBE
10	10180880	2	SAFETY PLUG W HINGE-LID 8X42X7,5X32 4	SICHERHEITSKLAPPSTECKER
11	97008381	4	PLATE 1X68X99 DC01 FE//ZNNI8//CN//T0	BLECH
12	11692827	1	HEX SCREW ISO 4017 M8X35 8.8 480H SPF	SECHSKANTSCHRAUBE
13	420001014	2	WASHER ISO 7089 8 200HV-A4	SCHEIBE
14	11690046	1	HEX SCREW ISO 4017 M8X45 8.8 480H SPF	SECHSKANTSCHRAUBE
15	941138108	2	WASHER DC01 FE//ZNNI8//CN//T0	SCHEIBE
16	725810008	1	UPPER FASTENING S235JR (ST37 FE//ZNNI	BEFESTIGUNGSOBERTEIL
17	10872024	1	HOSE CLAMP DIN 3017-1 12/8-16/9 W3	SCHLAUCHSCHELLE
20	96038330	1	HOSE LINES	SCHLAUCHLEITUNGEN
(1)	96038339	1	HOSE CPL. KUNSTSTOFF 8X1100	SCHLAUCH KPL.

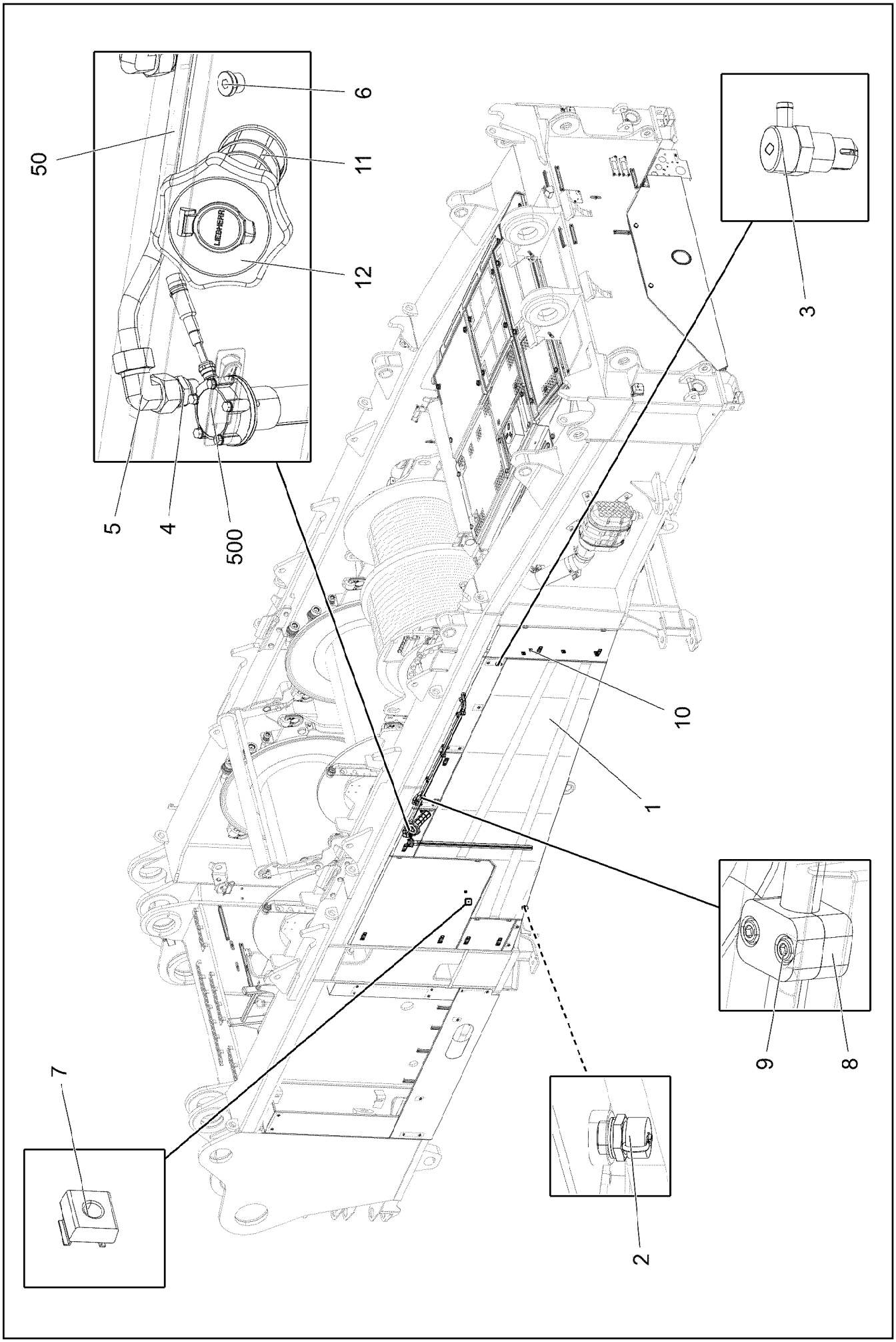

19.1.2022 006069 LIEBHERR	**etk_en_de_073897 LG 1750** **FUEL TANK, PRE-ASSEMBLED** **KRAFTSTOFFBEHAELTER VORM.**	❑ 938 (1/2) **96038214**

Pos.	Item	Quantity	Description	Bezeichnung
1	96037913	1	FUEL TANK WELDED CONSTR. STAHL SPF	KRAFTSTOFFBEHAELTER SCH
2	789011908	1	OIL DRAIN PLUG M26X1,5	OELABLASSSCHRAUBE
3	10097910	1	VENTILATION VALVE	ENTLUEFTUNGSVENTIL
4	471031108	2	FITTING GE 18L M22X1,5 CR6-FREI	VERSCHRAUBUNG
5	247108302	2	SWIVEL ELBOW EW 18L M26X1,5 CR6-FREI	WINKELSTUTZEN
6	477705108	2	STOP PLUG VSTIM18X1,5ED CR6-FREI	STOPFEN
7	413003208	2	CAGE NUT M8 A2/ST A2K	KAEFIGMUTTER
8	602008308	12	CLAMP-HALF DIN 3015-1 L 2 R 18 PP SW	KLEMMHAELFTE
9	10875588	12	SOCKET HEAD SCREW ISO 4762 M6X25 8.8	ZYLINDERSCHRAUBE
10	10870511	4	CABLE CLIP HOLDER 28X28-NATUR PA6.6	KABELBINDERHALTER
11	10112750	1	BASKET FILTER B80/200	KORBFILTER
12	10410112	1	LOCKABLE TANK CAP DV80A-NS-SCHLIES	TANKVERSCHLUSS
50	96038306	1	PIPELINES	ROHRLEITUNGEN
(531)	96038650	1	PIPE COMPL. 18X1,5X1642,7 PR18-L AL18 -	ROHR KPL.
(532)	96038661	1	PIPE COMPL. 18X1,5X1246,1 AL18 PR18-L -	ROHR KPL.
500	969795308	1	ELECTR.F.FUEL TANK ⇨ ❑ 940	ELEKTRIK KRAFTSTOFFBEHAEL

Pos.	Item	Quantity	Description	Bezeichnung
5	789015108	1	TANK SENSOR L=1000 24V SPF	TANKSENSOR
(5)	10346938	1	FLANGE SEAL	FLANSCHDICHTUNG
10	12219811	5	HEX SCREW ISO 4017 M5X35 8.8 480H SPF	SECHSKANTSCHRAUBE
15	10197808	5	WASHER ISO 7089 5 200HV ZNNI-480H	SCHEIBE

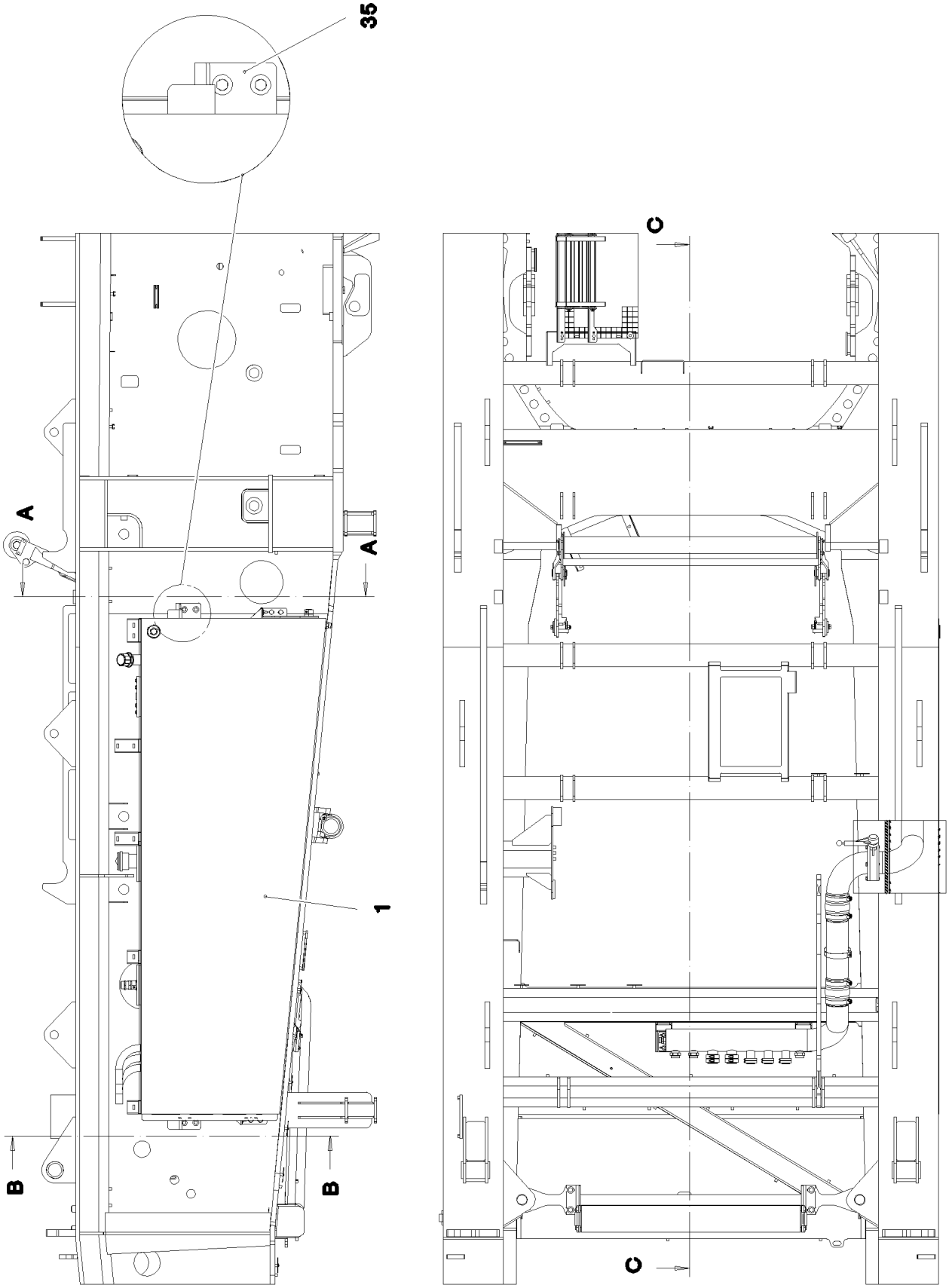

19.1.2022 076858 LIEBHERR	**etk_en_de_073897 LG 1750** **OIL RESERVOIR, COMPLETE** **OELBEHAELTER KPL.**	941 (1/3) **917227308**

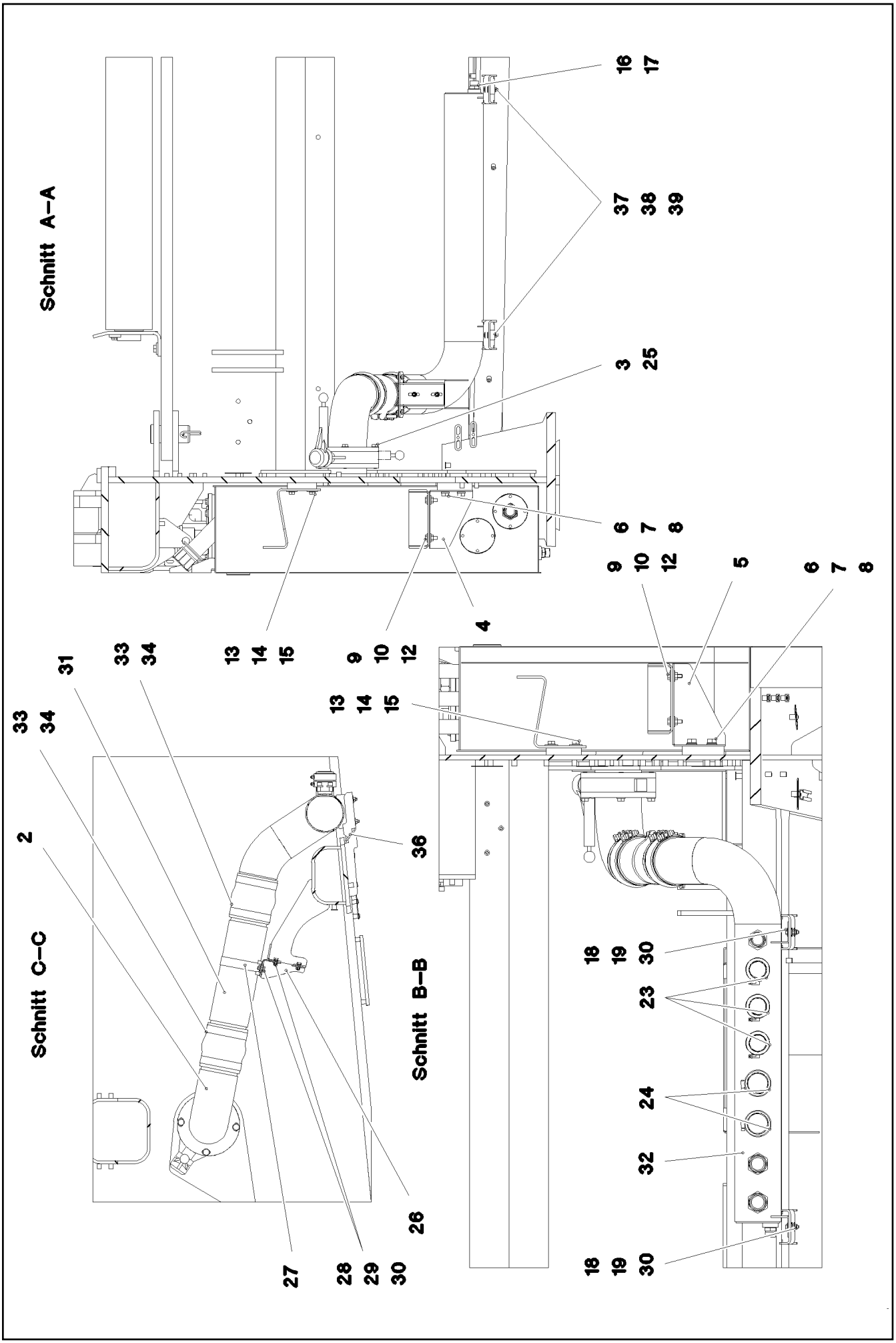

19.1.2022 076859 LIEBHERR	etk_en_de_073897 LG 1750 OIL RESERVOIR, COMPLETE OELBEHAELTER KPL.	942 (2/3) 917227308

Pos.	Item	Quantity	Description	Bezeichnung
1	967546408	1	OIL TANK PRE-ASS. ⇨ ❑ 944	OELBEHAELTER VORM.
2	967546708	1	FLANGE PIECE	FLANSCHSTUECK
3	10875507	4	HEX SCREW ISO 4014 M12X75 8.8 FLZN SP	SECHSKANTSCHRAUBE
4	957001908	1	PLATE 4X196X246 S315MC	BLECH
5	957002008	1	PLATE 4x269x196 S315MC	BLECH
6	4902326	4	HEX SCREW ISO 4017 M16X30 8.8 FLZN SP	SECHSKANTSCHRAUBE
7	10289806	4	WASHER ISO 7089 16 300HV FLZN SPF	SCHEIBE
8	12104981	4	WASHER SPRING DIN 127 A 16 480H SPF	FEDERRING
9	11691328	4	HEX SCREW ISO 4017 M10X35 8.8 FLZN SP	SECHSKANTSCHRAUBE
10	11491889	8	WASHER ISO 7093-1 10 300HV FLZN SPF	SCHEIBE
12	11002807	4	HEX NUT ISO 4032 M10 10 FLZN SPF	SECHSKANTMUTTER
13	12100545	4	HEX SCREW ISO 4017 M12X30 8.8 FLZN SP	SECHSKANTSCHRAUBE
14	11182717	4	WASHER ISO 7093-1 12 300HV FLZN SPF	SCHEIBE
15	12227180	4	WASHER SPRING DIN 127 B 12 FLZN SPF	FEDERRING
16	789011908	1	OIL DRAIN PLUG M26X1,5	OELABLASSSCHRAUBE
17	710106108	1	SEALING RING DIN 7603 A26X31X2 CU	DICHTRING
18	10197831	4	HEX SCREW ISO 4017 M8X25 8.8 ZNNI-480	SECHSKANTSCHRAUBE
19	11140469	8	WASHER ISO 7093-1 8 200HV 480H SPF	SCHEIBE
23	774208008	6	HOSE CLAMP 60/50-70/12 W3	SCHLAUCHSCHELLE
24	774213908	4	HOSE CLAMP 72X20	SCHLAUCHSCHELLE
25	10289804	4	WASHER ISO 7089 12 300HV FLZN SPF	SCHEIBE
26	97006606	1	PLATE 4X197X200 S315MC FE//ZNNI8//CN//T	BLECH
27	10023266	1	SWIVEL BOLT BRACKET CLAMP 128-136/13	GELENKBANDKONSOLENSCHE
28	11651767	4	HEX SCREW ISO 4017 M8X20 8.8 480H SPF	SECHSKANTSCHRAUBE
29	421100608	8	WASHER DIN 1440 8 ST VERZ	SCHEIBE
30	11693875	8	HEX NUT ISO 4032 M8 8 480H SPF	SECHSKANTMUTTER
31	967562008	1	PIPE PIECE FE//ZNNI8//CN//T0	ROHRSTUECK
32	967544008	1	SUCTION PIPE OIL WELDM.	SAUGROHR-OEL SCHWK.
33	550778208	2	FOLDING/CONCERTINA HOSE DN127X153	FALTENSCHLAUCH
34	774220108	4	HOSE CLAMP 135X25	SCHLAUCHSCHELLE
35	97008381	4	PLATE 1X68X99 DC01 FE//ZNNI8//CN//T0	BLECH
36	97026023	2	PLATE 5X369X164 S355MC FE//ZNNI8//CN//T	BLECH
37	11651612	4	HEX SCREW ISO 4017 M8X16 8.8 480H SPF	SECHSKANTSCHRAUBE
38	978787708	4	SLEEVE 33.0X19 FE//ZNNI8//CN//T0	HUELSE
39	12103465	4	WASHER ISO 7089 8 300HV ZNNI-480H SPF	SCHEIBE

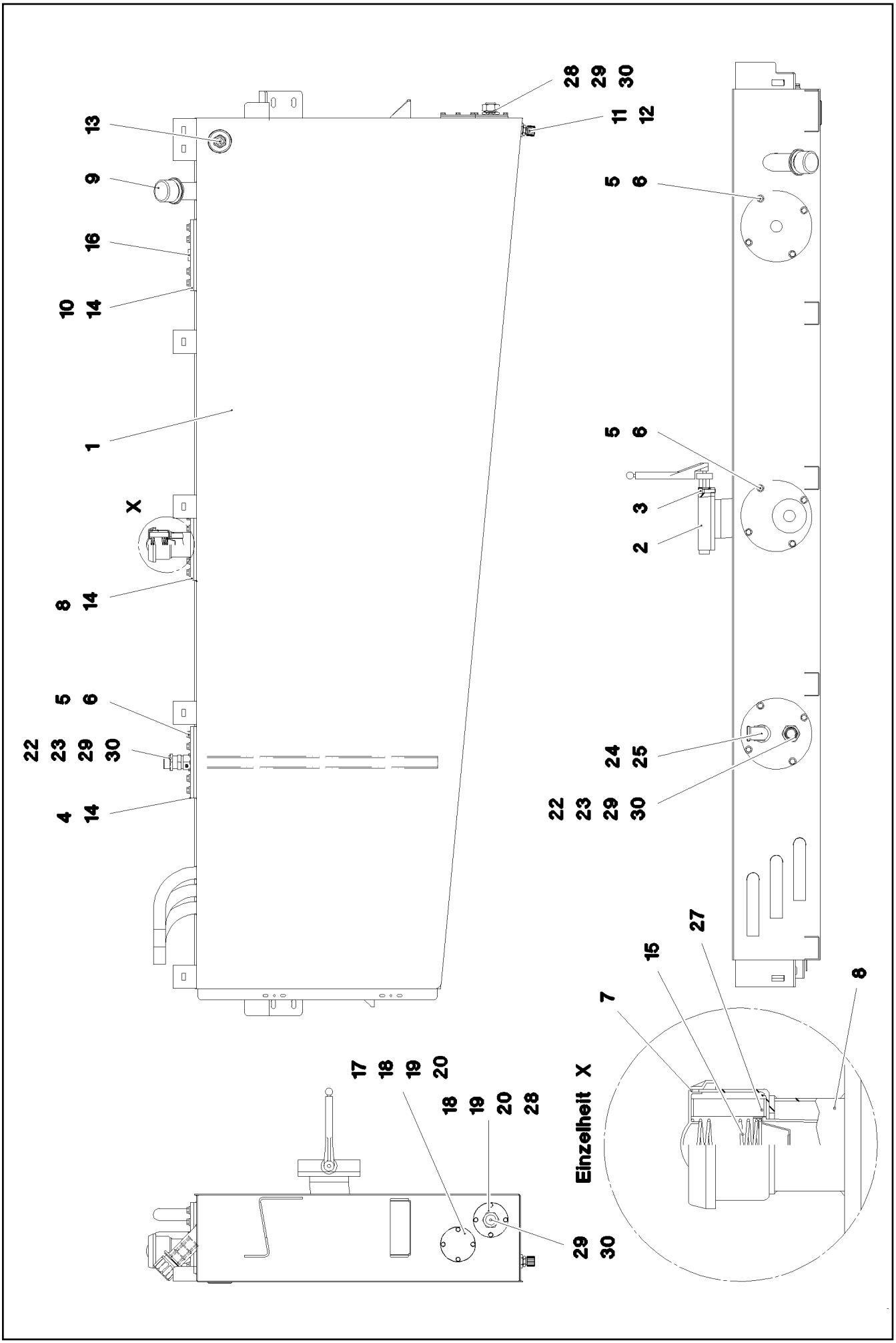

19.1.2022 076860 LIEBHERR	etk_en_de_073897 LG 1750 OIL TANK PRE-ASS. OELBEHAELTER VORM.	944 (1/2) 967546408

Pos.	Item	Quantity	Description	Bezeichnung
1	966991808	1	OIL TANK ST.CONST.	OELBEHAELTER SCHWK.
2	10475262	1	SHUT OFF DEVICE DN125-FLANSCH SPF ⇨ ❑ 946	ABSPERRORGAN
3	11834794	4	SOCKET HEAD SCREW ISO 4762 M12X45 8	ZYLINDERSCHRAUBE
4	970165908	1	COVER 15X244X244 S355MC FE//ZNNI8//CN/	DECKEL
5	11631816	12	HEX SCREW ISO 4017 M10X25 8.8 FLZN SP	SECHSKANTSCHRAUBE
6	11658580	12	WASHER DIN 7349 10,5 200HV-St FLZN SPF	SCHEIBE
7	510667308	1	AERATION FILTER	BELUEFTUNGSFILTER
(1)	510671808	1	FILTER INSERT 1m³/min 10µm	FILTEREINSATZ
8	967546808	1	COVER COMPL. FE//ZNNI8//CN//T0	DECKEL KPL.
9	510666408	1	FILLER FILTER	EINFUELLFILTER
10	970208108	1	COVER 15x244x244 S355MC FE//ZNNI8//CN/	DECKEL
11	789011908	1	OIL DRAIN PLUG M26X1,5	OELABLASSSCHRAUBE
12	710106108	1	SEALING RING DIN 7603 A26X31X2 CU	DICHTRING
13	774320108	1	OIL SIGHT GLASS G1" ALU	OELSTANDSAUGE
14	726423408	3	O-RING 185X6 NBR70	O-RING
15	725866408	1	SLOSHING PROTECTOR	SCHWAPPSCHUTZ
16	477704608	1	STOP PLUG VSTI1"ED CR6-FREI	STOPFEN
17	970241408	1	COVER 8x118x118 S355MC FE//ZNNI8//CN//T	DECKEL
18	513801108	2	O-RING 82X3 NBR70	O-RING
19	11651767	8	HEX SCREW ISO 4017 M8X20 8.8 480H SPF	SECHSKANTSCHRAUBE
20	12103465	8	WASHER ISO 7089 8 300HV ZNNI-480H SPF	SCHEIBE
22	474001108	1	FITTING XSV35-L CR6-FREI	VERSCHRAUBUNG
23	710107408	1	SEALING RING DIN 7603 A45X52X2 CU	DICHTRING
24	474231908	1	FITTING WSV 42L CR6-FREI	VERSCHRAUBUNG
25	710107708	1	SEALING RING DIN 7603 A52X60X2,5 CU	DICHTRING
27	12216233	6	COUNTERSUNK SCREW ISO 7047 M5X16 4	SENKSCHRAUBE
28	962127808	1	COVER COMPL. FE//ZNNI8//CN//T0	DECKEL KPL.
(1)	971941608	1	COVER 8X118X118 S355MC	DECKEL
(2)	470830508	1	FITTING XAS35-L	VERSCHRAUBUNG
29	477401808	2	BOX NUT DIN 3870 AL35 A3C	UEBERWURFMUTTER
30	477700708	2	FITTING BUZ 35L CR6-FREI	VERSCHRAUBUNG

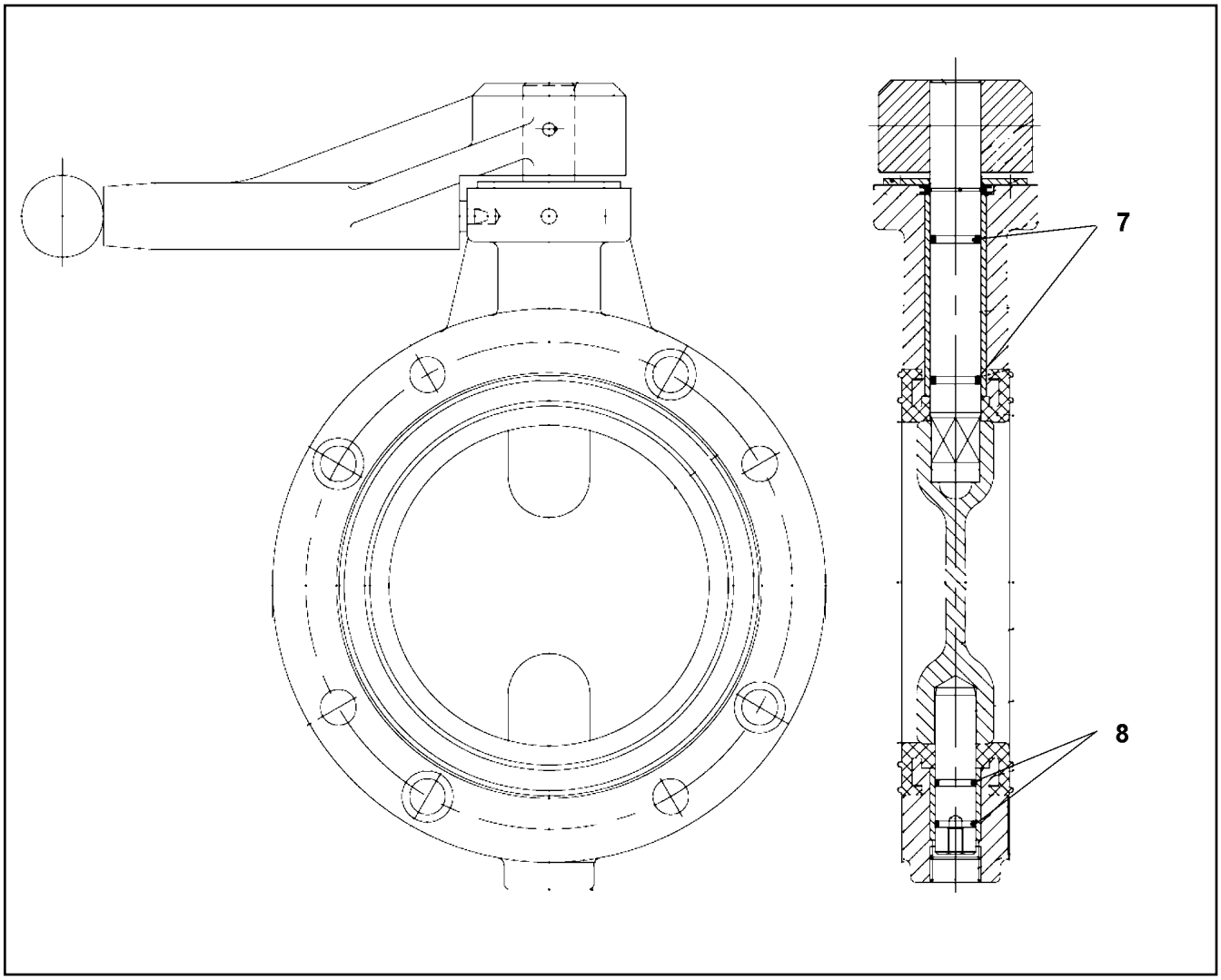

Pos.	Item	Quantity	Description	Bezeichnung
2	11311955	2	SEALS CPL NBR	DICHTUNGEN KPL
7	726407908	2	O-RING 16X2 NBR70	O-RING
8	704274808	2	O-RING 12X2 NBR70	O-RING

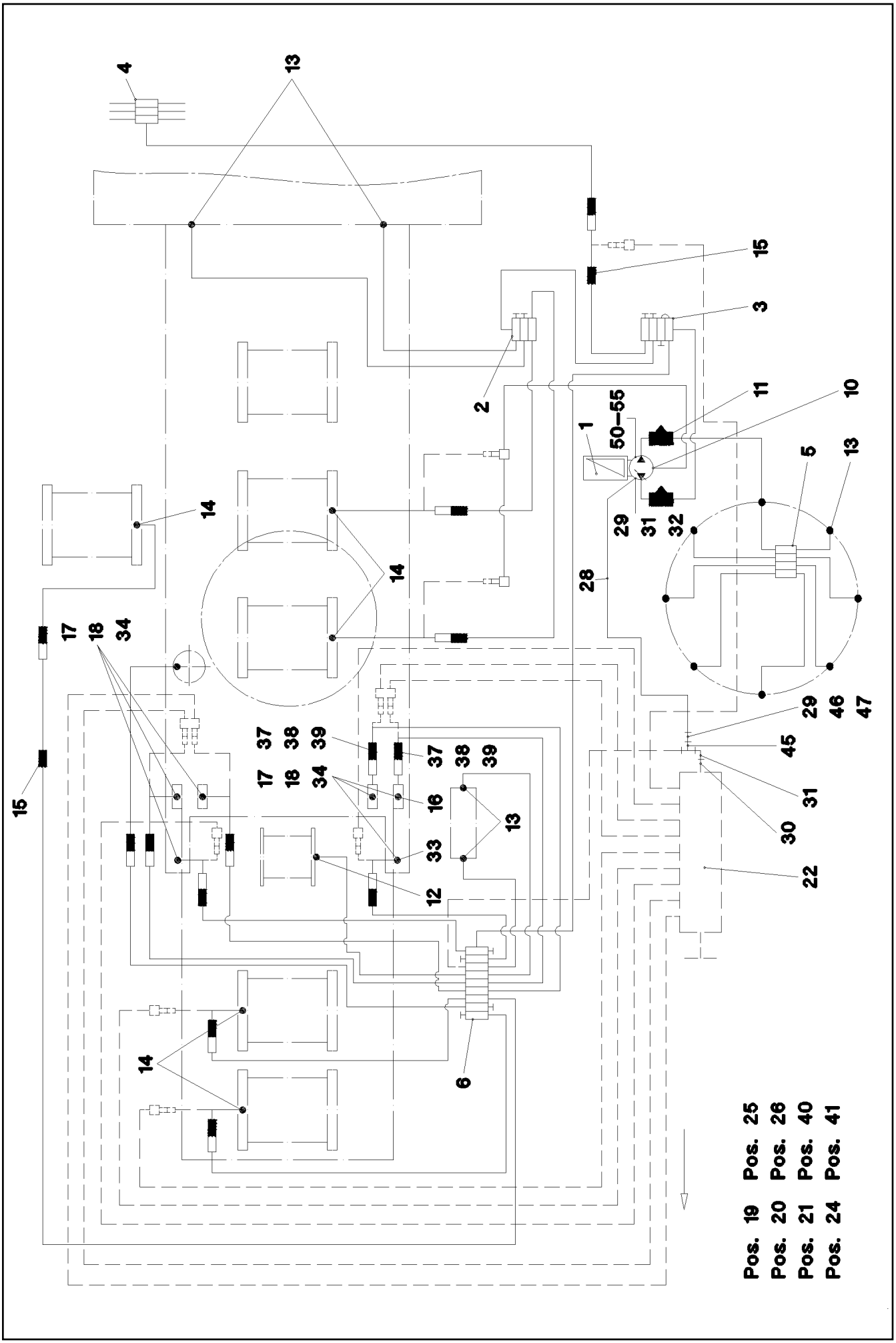
4
13
15
3
2
11
10
1
50–55
5
13
14
29
31
32
14
28
17
18
34
29
46
47
37
38
39
45
37
38
39
17
18
34
16
31
15
13
30
33
22
12
14
6
Pos. 25
Pos. 26
Pos. 40
Pos. 41
Pos. 19
Pos. 20
Pos. 21
Pos. 24

Pos.	Item	Quantity	Description	Bezeichnung
1	10327167	1	ELECTRIC PUMP S-EP4 ⇨ ❑ 949	ELEKTROPUMPE
2	774385908	1	DISTRIBUTION BLOCK 3/4 ⇨ ❑ 951	VERTEILERKOMBINATION
3	774386008	1	DISTRIBUTION BLOCK 4/3 ⇨ ❑ 952	VERTEILERKOMBINATION
4	774388908	1	DISTRIBUTION BLOCK 3/6	VERTEILERKOMBINATION
(1)	7622803	4	NON-RETURN VALVE	RUECKSCHLAGVENTIL
5	774386208	1	DISTRIBUTION BLOCK MX-F 4/8	VERTEILERKOMBINATION
(1)	774373808	1	FITTING WE 6LL M10x1	VERSCHRAUBUNG
(2)	10097613	1	PROXIMITY SWITCH BERUEHRUNGSLOS	NAEHERUNGSSCHALTER
6	10044520	1	DISTRIBUTION BLOCK	VERTEILERKOMBINATION
(1)	7622803	14	NON-RETURN VALVE	RUECKSCHLAGVENTIL
7	12204614	10	SOCKET HEAD SCREW ISO 4762 M5X35 8.8	ZYLINDERSCHRAUBE
8	10875620	10	HEX NUT ISO 4032 M5 8 480H SPF	SECHSKANTMUTTER
9	10197808	10	WASHER ISO 7089 5 200HV ZNNI-480H	SCHEIBE
10	774372808	1	PUMP RETURN FLOW	PUMPENRUECKLAUF
11	774375108	2	PASSAGE NIPPLE BLOCK ⇨ ❑ 953	DURCHGANGSNIPPELBLOCK
12	7623106	1	FITTING WE 6LL M8X1	VERSCHRAUBUNG
13	774373808	20	FITTING WE 6LL M10x1	VERSCHRAUBUNG
14	774374808	5	FITTING GE 6LL M8X1	VERSCHRAUBUNG
15	774374208	2	FITTING G 6LL	VERSCHRAUBUNG
16	774373508	6	EXTENSION M10X1K/ M10X1	VERLAENGERUNG
17	774375008	6	DOUBLE NIPPLE R1/4"-M10X1	DOPPELNIPPEL
18	774372708	21	COUPLING PLUG	KUPPLUNGSSTECKER
19	774372608	11	COUPLING SLEEVE	KUPPLUNGSMUFFE
20	471032108	32	FITTING GE 6S G1/4 CR6-FREI	VERSCHRAUBUNG
21	10873149	100	POLYAMID PIPE DIN 73378 6X1,5 PA 12-HL	POLYAMIDROHR
22	774389108	1	RETURN STRIP	RUECKLAUFLEISTE
24	970350108	12	PLATE 4x73x30 S315MC FE//ZNNI8//CN//T0	BLECH
25	970350208	2	PLATE 4X110X80 S315MC FE//ZNNI8//CN//T	BLECH
26	971510808	1	PLATE 4X150X50 S315MC FE//ZNNI8//CN//T	BLECH
27	12102696	11	BUTTON HEAD SCREW ISO 7380-2 M8X10 0	HALBRUNDKOPFSCHRAUBE
28	774387708	10	POLYAMID PIPE DIN 73378 10X1,5 PA12 H	POLYAMIDROHR
29	774387808	2	PLUG-IN SLEEVE	EINSTECKHUELSE
30	774388108	1	REDUCING STUD RI G1/4 -M10X1	REDUZIERSTUTZEN
31	471000608	2	FITTING GE10-LR	VERSCHRAUBUNG
32	7403569	1	FITTING EW 10L M16X1,5 CR6-FREI	VERSCHRAUBUNG
33	774373408	6	EXTENSION M10X1K/ M10X1	VERLAENGERUNG
34	710102308	18	SEALING RING DIN 7603 A13X18X1,5 CU	DICHTRING
35	477400108	30	BOX NUT DIN 3870 AS6 A3P	UEBERWURFMUTTER
36	477101408	31	PROFILE RING PR6-S/L A3P	PROFILRING
37	12101869	8	KEY RING 25X1,5 ST FE/ZN8/CN	SCHLUESSELRING
39	710104208	8	SEALING RING DIN 7603 A20X24X1,5 CU	DICHTRING
40	472531508	2	FITTING EW 6S M14X1,5 CR6-FREI	VERSCHRAUBUNG
41	472431208	1	FITTING ET 6S CR6-FREI	VERSCHRAUBUNG
45	472330208	1	FITTING EL 10L CR6-FREI	VERSCHRAUBUNG
46	475431008	1	FITTING REDSD10/6-L CR6-FREI	VERSCHRAUBUNG
47	477401308	1	BOX NUT AL6 A3P	UEBERWURFMUTTER
50	97098905	1	PLATE 3X296X55 DC01 FE//ZNNI8//CN//T0	BLECH
51	11651767	2	HEX SCREW ISO 4017 M8X20 8.8 480H SPF	SECHSKANTSCHRAUBE
52	11826527	2	HEX SCREW ISO 4017 M8X30 8.8 480H SPF	SECHSKANTSCHRAUBE
53	11693875	2	HEX NUT ISO 4032 M8 8 480H SPF	SECHSKANTMUTTER
54	11140469	6	WASHER ISO 7093-1 8 200HV 480H SPF	SCHEIBE
55	978787708	2	SLEEVE 33.0X19 FE//ZNNI8//CN//T0	HUELSE

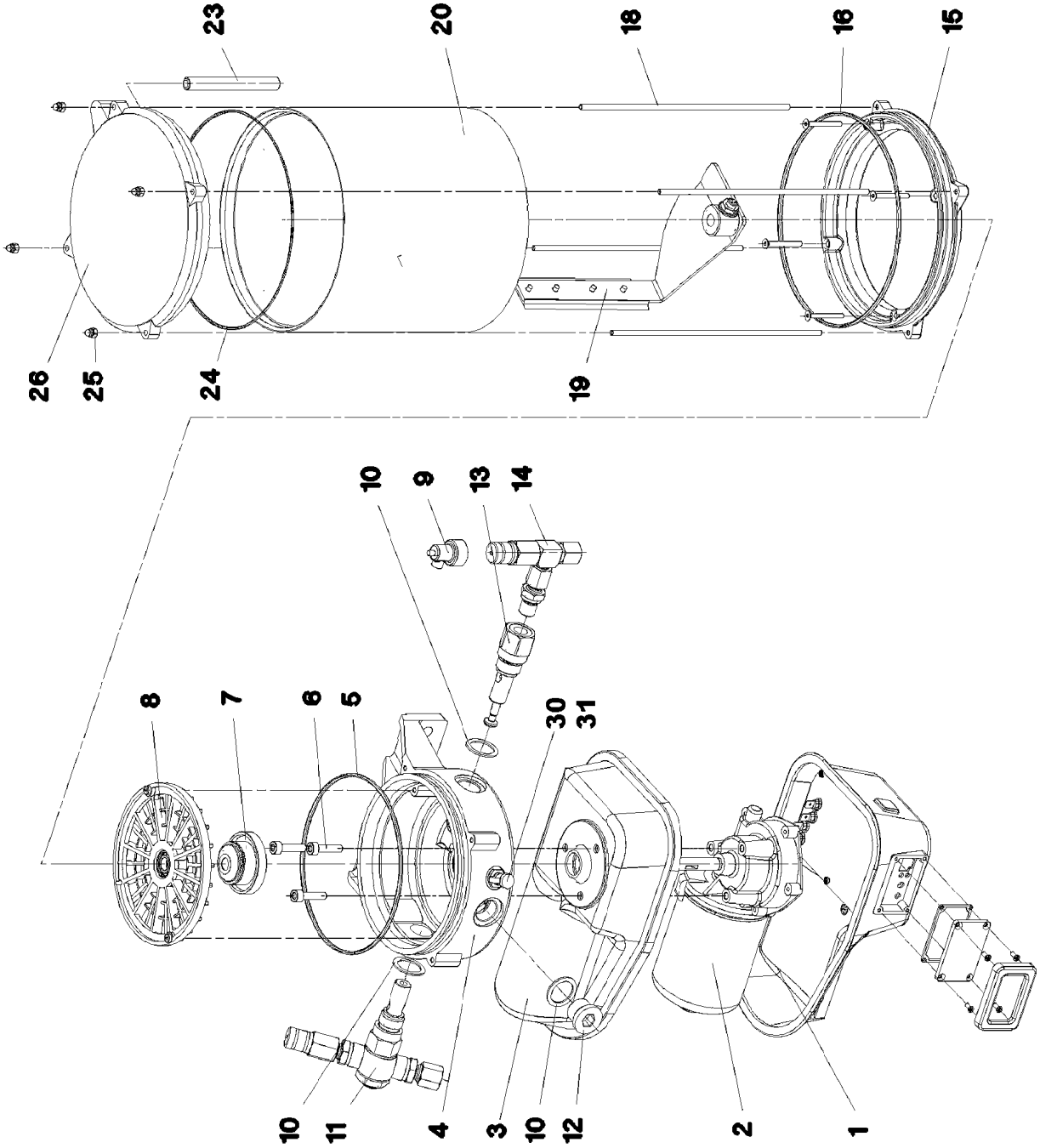
23
20
18
16
15
26
25
24
19
10
9
13
14
8
7
6
5
30
31
10
11
4
3
10
12
2
1

Pos.	Item	Quantity	Description	Bezeichnung
1	10493920	1	MOTOR HOUSING	MOTORGEHAEUSE
2	10355140	1	TRANSMISSION MOTOR 24V	GLEICHSTROMGETRIEBEMOTO
3	10014692	1	MOTOR HOUSING	MOTORGEHAEUSE
4	10014693	1	PUMP HOUSING	PUMPENGEHAEUSE
5	570163708	1	O-RING 140X3 NBR70	O-RING
6	10875588	3	SOCKET HEAD SCREW ISO 4762 M6X25 8.8	ZYLINDERSCHRAUBE
7	10014729	1	DRIVER	MITNEHMER
8	10014730	1	INTERMEDIATE RING	ZWISCHENRING
9	10429952	1	FAULT INDICATOR	STOERANZEIGE
10	10014697	3	SEALING RING 27X20X1,5 CU	DICHTRING
11	774387508	1	PUMP ELEMENT	PUMPENELEMENT
12	12218194	1	SCREW PLUG DIN 908 M20X1,5 St FLZN SP	VERSCHLUSSSCHRAUBE
13	10216340	1	PUMP ELEMENT	PUMPENELEMENT
14	571328408	1	PRESSURE RELIEF VALVE	UEBERDRUCKVENTIL
15	10014707	1	INTERMEDIATE FLANGE	ZWISCHENFLANSCH
16	726440001	1	O-RING 165X3 FKM 70	O-RING
18	10014715	4	PULL ROD	ZUGSTANGE
19	10014712	1	AGITATOR PADDLE	RUEHRFLUEGEL
20	571539308	1	CONTAINER	BEHAELTER
23	10014718	1	VENTILATION TUBE	ENTLUEFTUNGSROHR
24	7624285	1	O-RING 160X2,5	O-RING
25	4002886	4	CAP NUT DIN 986 M4 A2-70	HUTMUTTER
26	10014717	1	CONTAINER COVER	BEHAELTERABDECKKAPPE
30	10014701	1	GREASE NIPPLE CAP	SCHMIERNIPPELKAPPE
31	11080392	1	HYDRAULIC-TYPE LUBRICAT.NIPPLE	KEGELSCHMIERNIPPEL

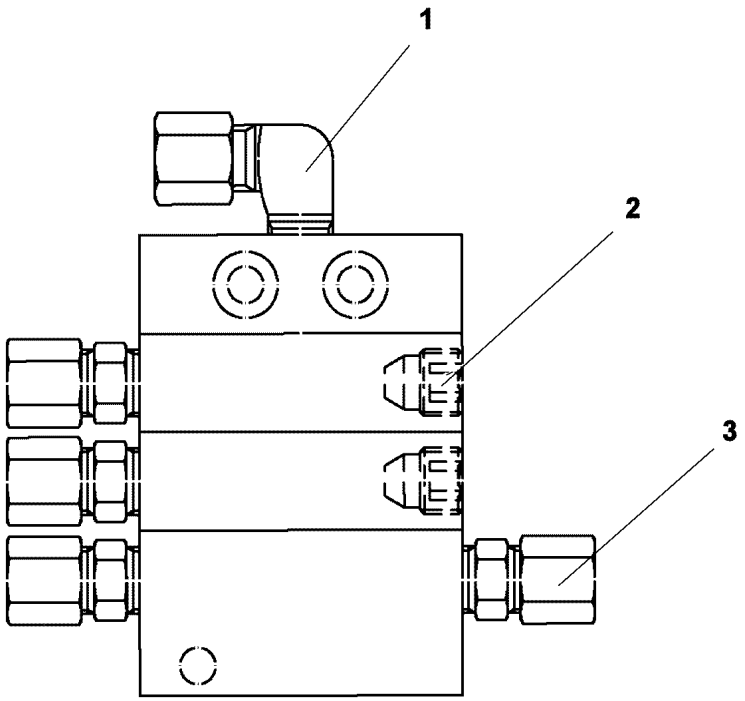

Pos.	Item	Quantity	Description	Bezeichnung
1	774373808	1	FITTING WE 6LL M10x1	VERSCHRAUBUNG
2	774378208	2	SCREW PLUG	VERSCHLUSSSCHRAUBE
3	7622803	4	NON-RETURN VALVE	RUECKSCHLAGVENTIL

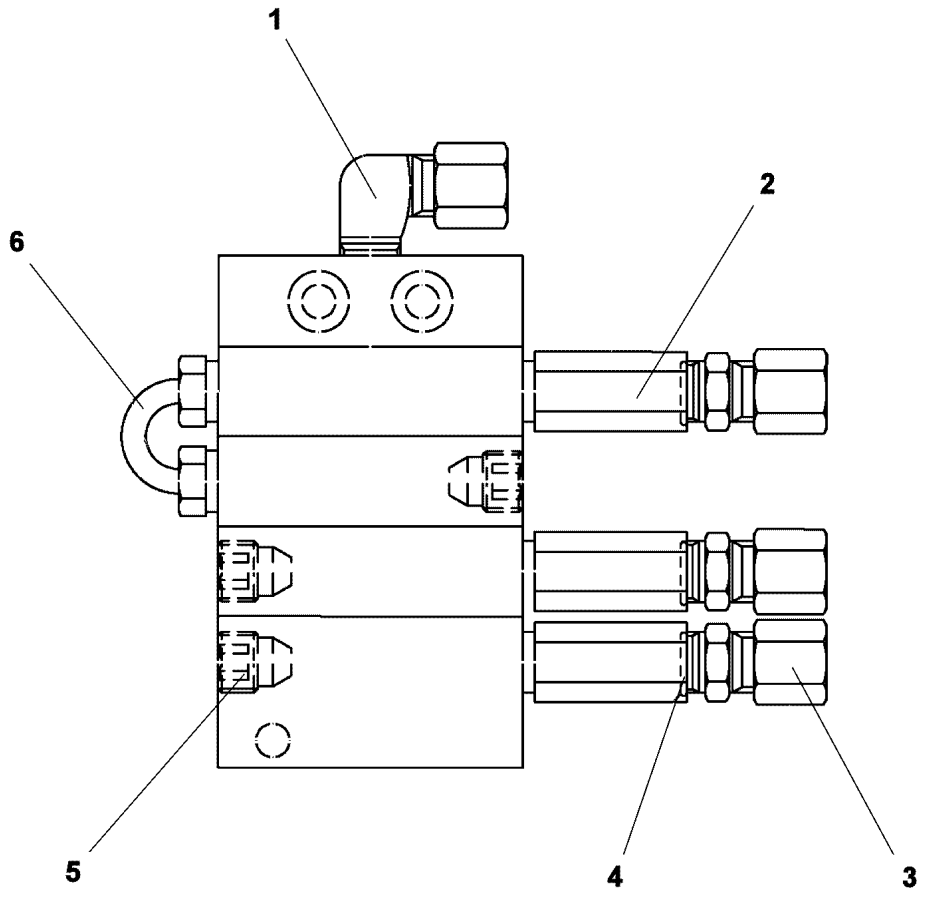

Pos.	Item	Quantity	Description	Bezeichnung
1	774373808	1	FITTING WE 6LL M10x1	VERSCHRAUBUNG
2	774378108	3	NON-RETURN VALVE	RUECKSCHLAGVENTIL
3	500761377	3	O-RING 7,5X1,5 NBR70	O-RING
4	774376508	3	FITTING GE 6LL M10X1	VERSCHRAUBUNG
5	774378208	3	SCREW PLUG	VERSCHLUSSSCHRAUBE
6	774378008	1	PIPELINE	ROHRLEITUNG

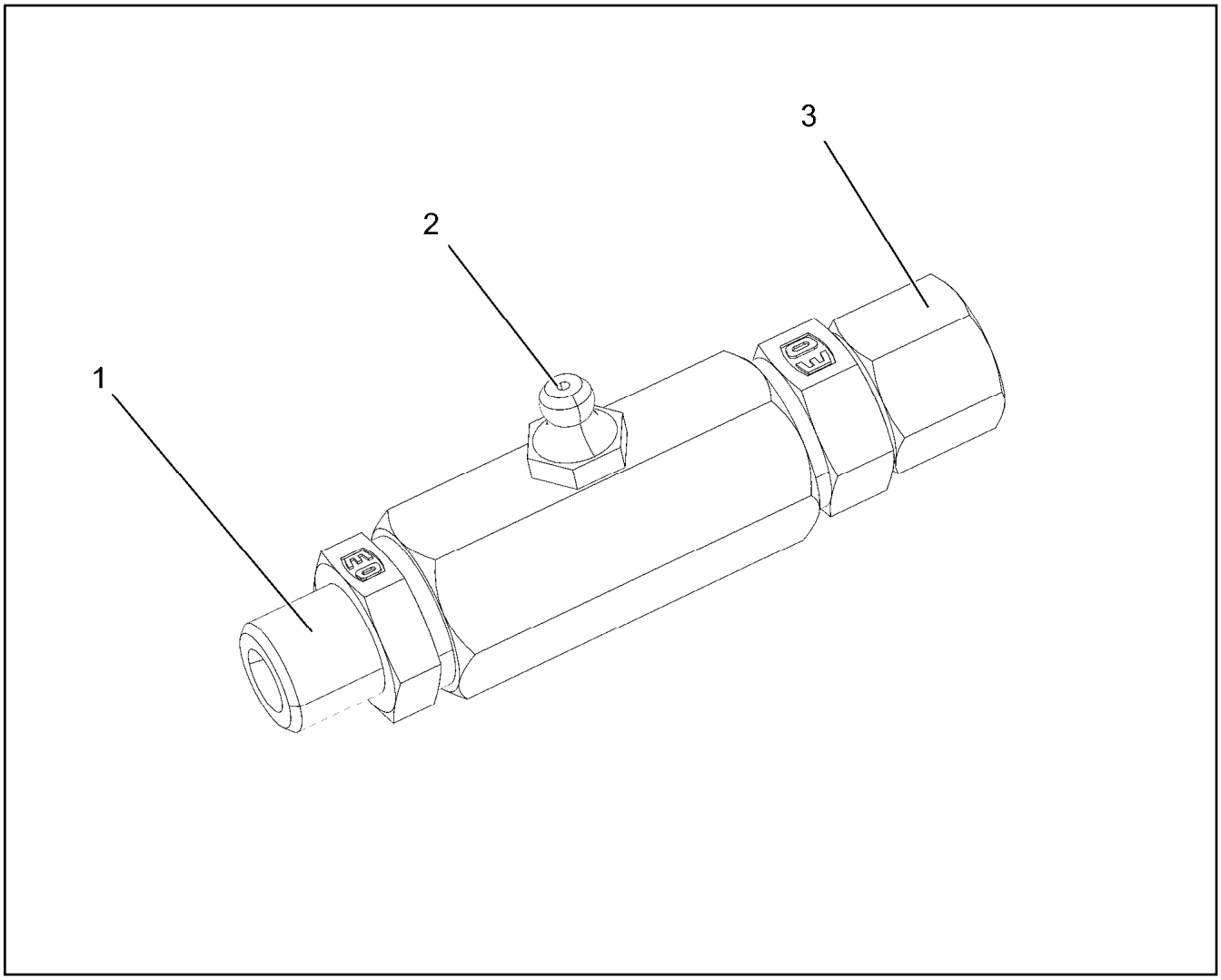

Pos.	Item	Quantity	Description	Bezeichnung
1	10014698	1	PIPE SOCKET R1/4"	ROHRSTUTZEN
2	571578608	1	HYDRAULIC-TYPE LUBRICAT.NIPPLE DIN 71	KEGELSCHMIERNIPPEL
3	11081053	1	FITTING	VERSCHRAUBUNG

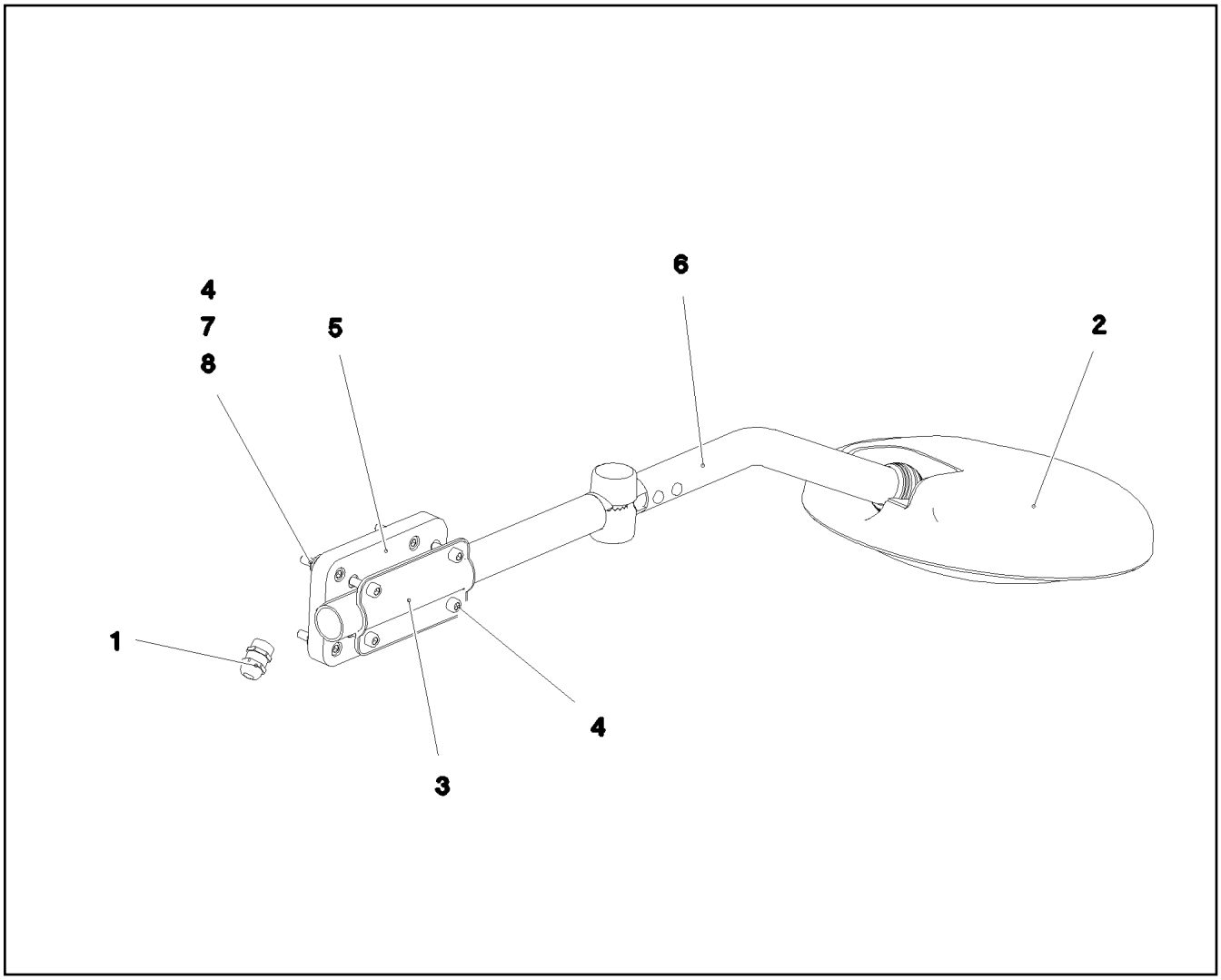

Pos.	Item	Quantity	Description	Bezeichnung
1	10334039	1	CABLE GLAND M16X1,5/9 MS	KABELVERSCHRAUBUNG
2	10336285	1	FRONT MIRROR 259	FRONTSPIEGEL
3	10336327	1	SHEET BRACKET 62X117 ST	BLECHKLEMME
4	11820284	8	SOCKET HEAD SCREW ISO 4762 M6X30 8.8	ZYLINDERSCHRAUBE
5	975573808	1	RETAINER 150X86X15 PA6G SCHWARZ	AUFNAHME
6	97088147	1	TUBE 28.0X590 E235+N RAL 9005	ROHR
7	10197764	4	HEX NUT ISO 4032 M6 10 ZNNI-480H SPF	SECHSKANTMUTTER
8	421801708	4	WASHER ISO 7093-1 6 200HV-A2	SCHEIBE

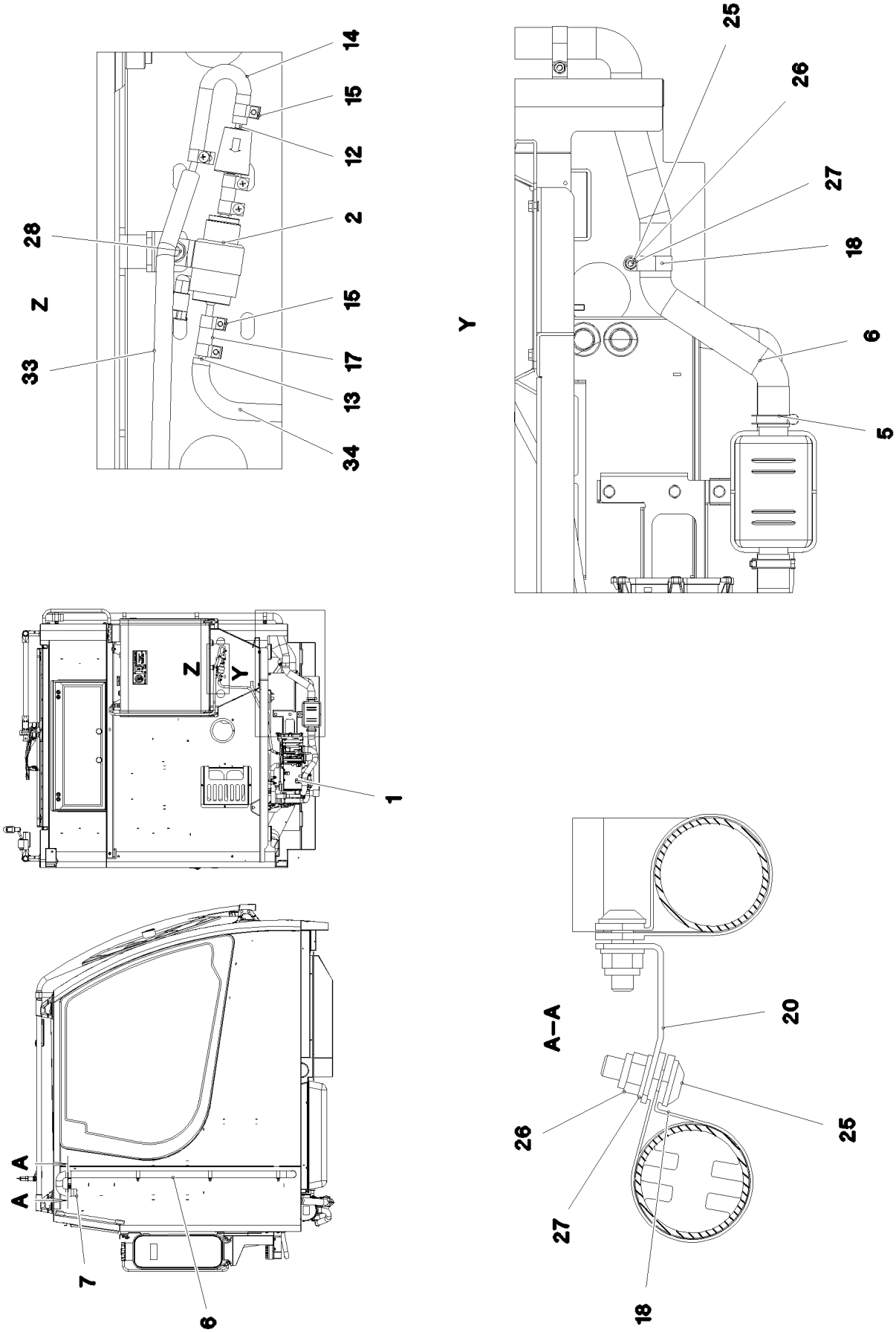

19.1.2022 096121 LIEBHERR	etk_en_de_073897 LG 1750 ADD HEATING SUPERSTRUCTURE ZUSATZHEIZUNG OW	955 (1/3) 918759508

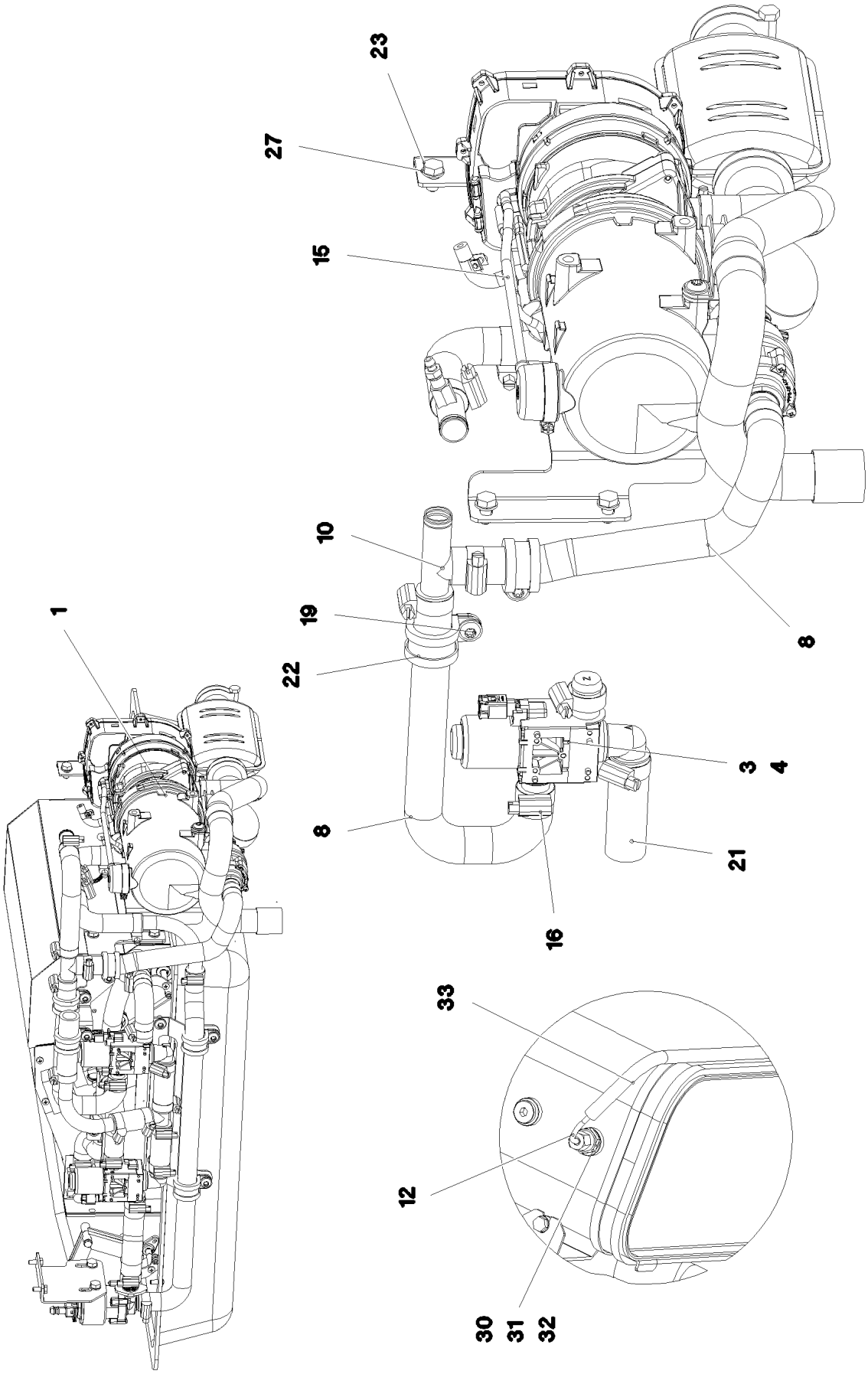
23
27
15
10
19
22
1
8
3
4
8
21
16
33
12
30
31
32

Pos.	Item	Quantity	Description	Bezeichnung
1	96019655	1	ADDNL.HEATING, PRE-ASSEMBLED ⇨ ❑ 958	ZUSATZHEIZUNG VORM.
2	11110051	1	DOSING PUMP DP42 ⇨ ❑ 323	DOSIERPUMPE
3	10343003	1	SOLENOID VALVE	MAGNETVENTIL
4	10875795	4	TALLOW-DROP SCREW 4X10 10.9 P3E	LINSENKOPFSCHRAUBE
5	553054208	1	TERMINAL CLIP 40,5/39-42	KLEMMSCHELLE
6	553054108	2.4	EXHAUST PIPE 38/FLEXIBEL	ABGASROHR
7	553174108	1	END CAP 42,3	ENDKAPPE
8	97046327	2	FORM HOSE DN20 X3.5 B SPF	FORMSCHLAUCH
10	10872612	1	TEE 20X20 L=90	T-STUECK
12	11626108	1.73	FUEL PIPING 5X1 PA12 ETFP	BRENNSTOFFLEITUNG
13	11626108	0.8	FUEL PIPING 5X1 PA12 ETFP	BRENNSTOFFLEITUNG
14	11081453	1	FORM HOSE 4,5	FORMSCHLAUCH
15	553102308	5	HOSE CLAMP 10/9,5-10,5/9 EDELSTAHL	SCHLAUCHSCHELLE
16	11118077	6	HOSE CLAMP 21/16-27/12 W3	SCHLAUCHSCHELLE
17	553191108	0.05	FUEL HOSE DN4,5-NBR NBR/CR RAL 8022	KRAFTSTOFFSCHLAUCH
18	774221708	7	PIPE CLAMP 43/20	ROHRSCHELLE
19	10875485	2	BUTTON HEAD SCREW AEHNL.ISO 7380-2	HALBRUNDKOPFSCHRAUBE
20	97002641	1	PLATE 2X81X20 DC01 FE//ZNNI8//CN//T0	BLECH
21	11621770	0.08	COOLING WATER HOSE DN20-CONTI-KWS	KUEHLWASSERSCHLAUCH
22	11481080	2	CLAMP DIN 3016-1 28X20XD1 W5-CR	SCHELLE
23	11651612	4	HEX SCREW ISO 4017 M8X16 8.8 480H SPF	SECHSKANTSCHRAUBE
25	10875486	7	BUTTON HEAD SCREW AEHNL.ISO 7380-2	HALBRUNDKOPFSCHRAUBE
26	10875614	8	HEX NUT DIN 985 M8 8 480H SPF	SECHSKANTMUTTER
27	12103465	13	WASHER ISO 7089 8 300HV ZNNI-480H SPF	SCHEIBE
28	11826527	1	HEX SCREW ISO 4017 M8X30 8.8 480H SPF	SECHSKANTSCHRAUBE
30	288182508	1	CLAMPING RING RD10X12 PA6G	KLEMMRING
31	471039308	1	FITTING GE 8L M18X1,5 CR6-FREI	VERSCHRAUBUNG
32	477401408	1	BOX NUT AL8 CR6-FREI	UEBERWURFMUTTER
33	11621768	1.1	COOLING WATER HOSE DN6-CONTI-KWS	KUEHLWASSERSCHLAUCH
34	11621768	0.75	COOLING WATER HOSE DN6-CONTI-KWS	KUEHLWASSERSCHLAUCH
35	970350108	1	PLATE 4x73x30 S315MC FE//ZNNI8//CN//T0	BLECH

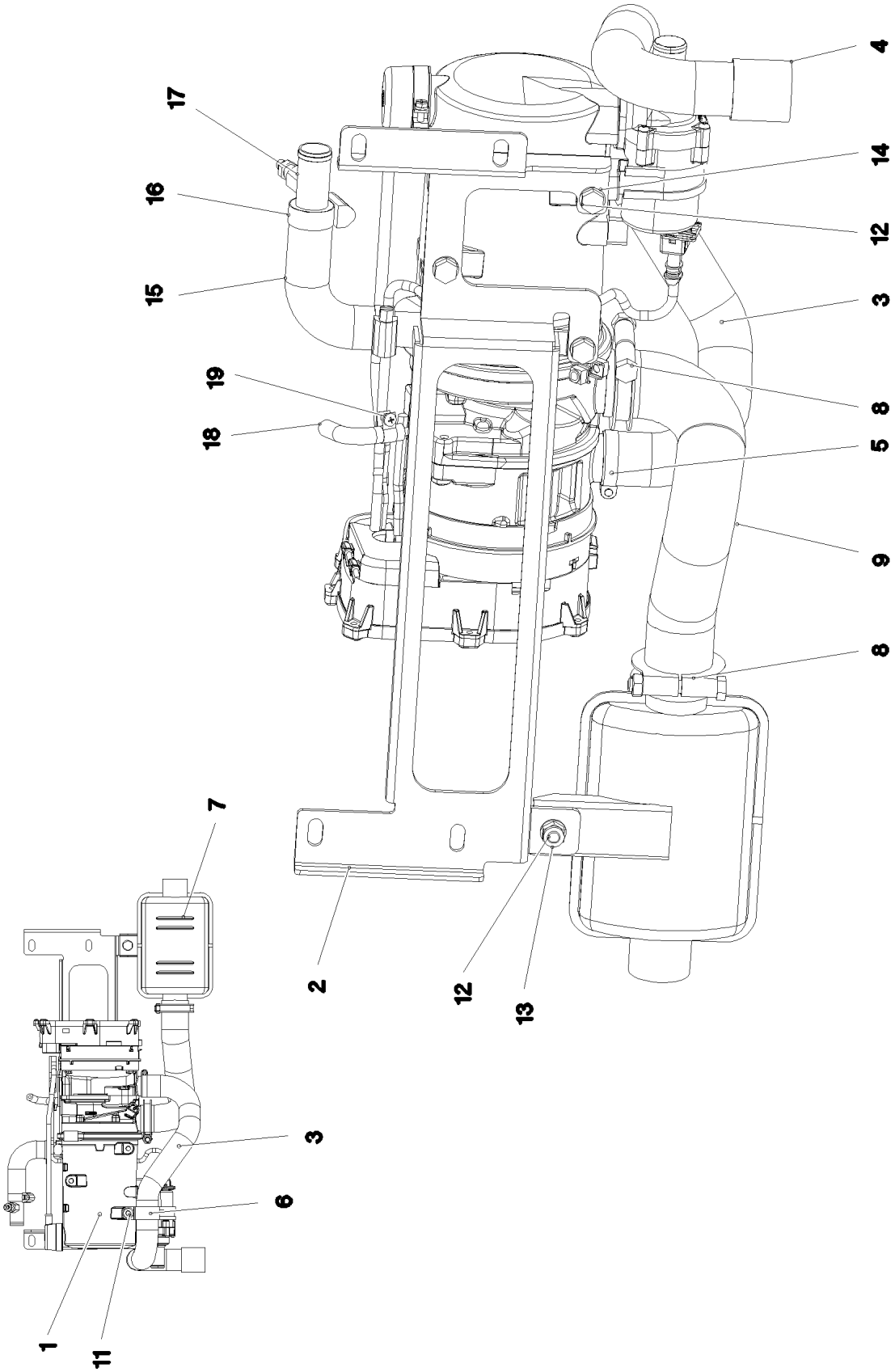

19.1.2022 095017 LIEBHERR	**etk_en_de_073897 LG 1750** **ADDNL.HEATING, PRE-ASSEMBLED** **ZUSATZHEIZUNG VORM.**	❑ 958 (1/2) **96019655**

Pos.	Item	Quantity	Description	Bezeichnung
1	10876576	1	WATER HEATING SYSTEM 24V ⇨ ❑ 321	WASSERHEIZGERAET
2	97059064	1	PLATE 3X550X192 DC01 FE//ZNNI8//CN//T0	BLECH
3	553159408	0.5	TUBE 30/FLEXIBEL PAK	ROHR
4	553181108	1	END CAP 34	ENDKAPPE
5	774208508	1	HOSE CLAMP 32/25-40/12 W3	SCHLAUCHSCHELLE
6	774225008	1	PIPE CLAMP 33/20	ROHRSCHELLE
7	553187208	1	EXHAUST MUFFLER 116/55X150	ABGASSCHALLDAEMPFER
8	553054208	2	TERMINAL CLIP 40,5/39-42	KLEMMSCHELLE
9	553054108	0.3	EXHAUST PIPE 38/FLEXIBEL	ABGASROHR
10	10875486	1	BUTTON HEAD SCREW AEHNL.ISO 7380-2	HALBRUNDKOPFSCHRAUBE
11	10875485	1	BUTTON HEAD SCREW AEHNL.ISO 7380-2	HALBRUNDKOPFSCHRAUBE
12	11651612	6	HEX SCREW ISO 4017 M8X16 8.8 480H SPF	SECHSKANTSCHRAUBE
13	10875614	1	HEX NUT DIN 985 M8 8 480H SPF	SECHSKANTMUTTER
14	12103465	7	WASHER ISO 7089 8 300HV ZNNI-480H SPF	SCHEIBE
15	97042067	1	FORM HOSE DN20 X3.5 B SPF	FORMSCHLAUCH
16	11118077	2	HOSE CLAMP 21/16-27/12 W3	SCHLAUCHSCHELLE
17	11622218	1	VENTILATION VALVE	ENTLUEFTUNGSVENTIL
18	10815777	1	FUEL HOSE DN4,5	KRAFTSTOFFSCHLAUCH
19	553102308	1	HOSE CLAMP 10/9,5-10,5/9 EDELSTAHL	SCHLAUCHSCHELLE

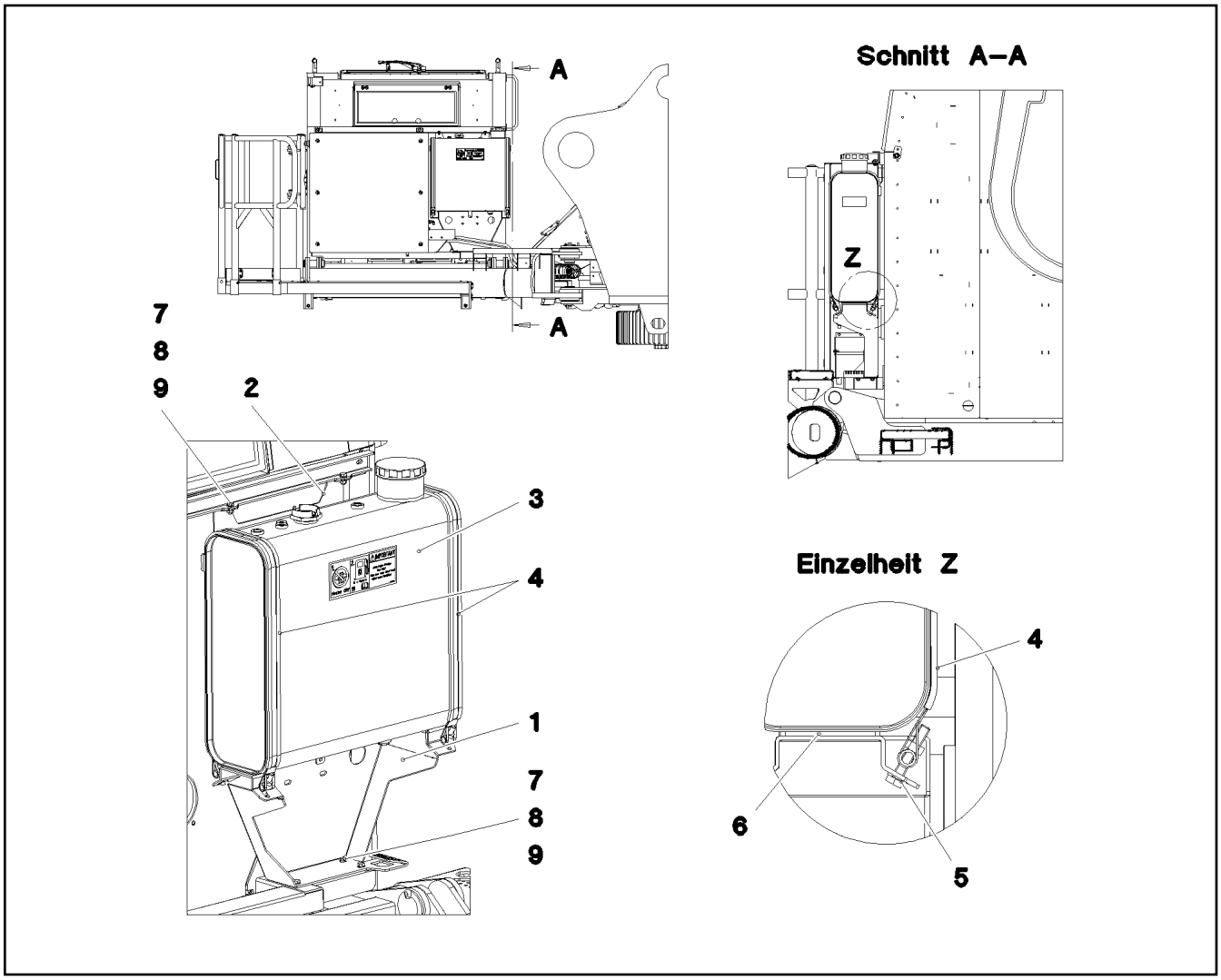

Pos.	Item	Quantity	Description	Bezeichnung
1	97075825	1	PLATE 4X958X539 S315MC	BLECH
2	97076366	1	PLATE 3X622X180 DC01	BLECH
3	962059008	1	FUEL TANK CONTAINER PRE-ASS. ⇨ ❑ 961	BRENNSTOFFBEHAELTER VO
4	10335947	2	SWIVEL BOLT CLAMPING BAND X1285X30/A	GELENKBOLZENSPANNBAND
5	10289795	4	WASHER ISO 7089 10 300HV FLZN SPF	SCHEIBE
6	262001308	0.22	SEALING STRIP 40X4 NBR/SBR 65	DICHTSTREIFEN
7	11651767	6	HEX SCREW ISO 4017 M8X20 8.8 480H SPF	SECHSKANTSCHRAUBE
8	12103465	12	WASHER ISO 7089 8 300HV ZNNI-480H SPF	SCHEIBE
9	11693875	6	HEX NUT ISO 4032 M8 8 480H SPF	SECHSKANTMUTTER

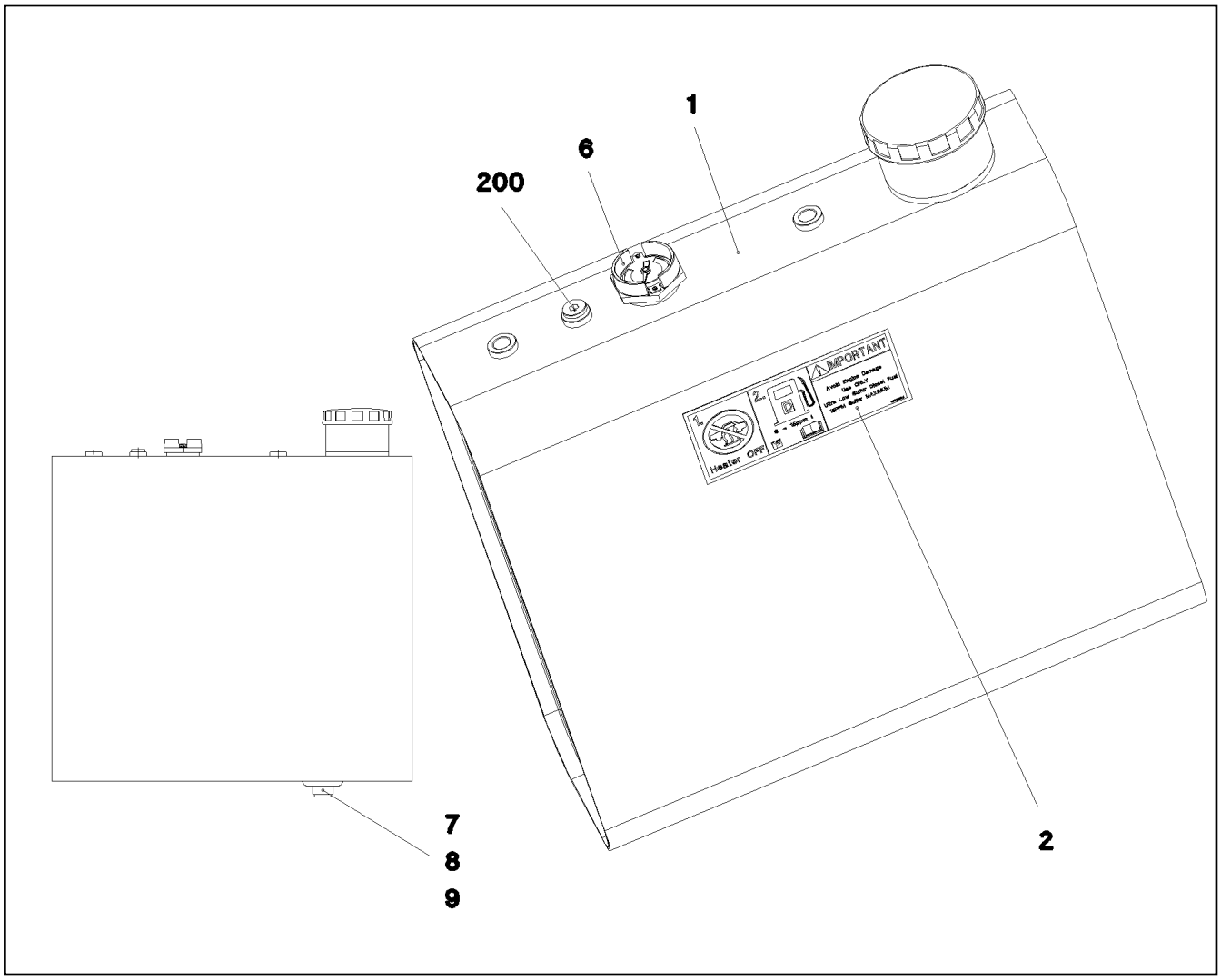

Pos.	Item	Quantity	Description	Bezeichnung
1	962059108	1	FUEL CONTAINER WC. 59L/57L SPF	BRENNSTOFFBEHAELTER SCH
2	97016304	2	SIGN 208X88 KLEBEFOLIE SPF	SCHILD
6	789016008	1	LEVEL SENSOR L=450	NIVEAUGEBER
7	502940108	1	HOLLOW SCREW DIN 74305 22-1-M22X1,5 4	HOHLSCHRAUBE
8	502932508	1	COMPRESSION RING DR/R22X27	DRUCKRING
9	502932908	1	O-RING 20,3X2,4 NBR70	O-RING
200	477705108	1	STOP PLUG VSTIM18X1,5ED CR6-FREI	STOPFEN

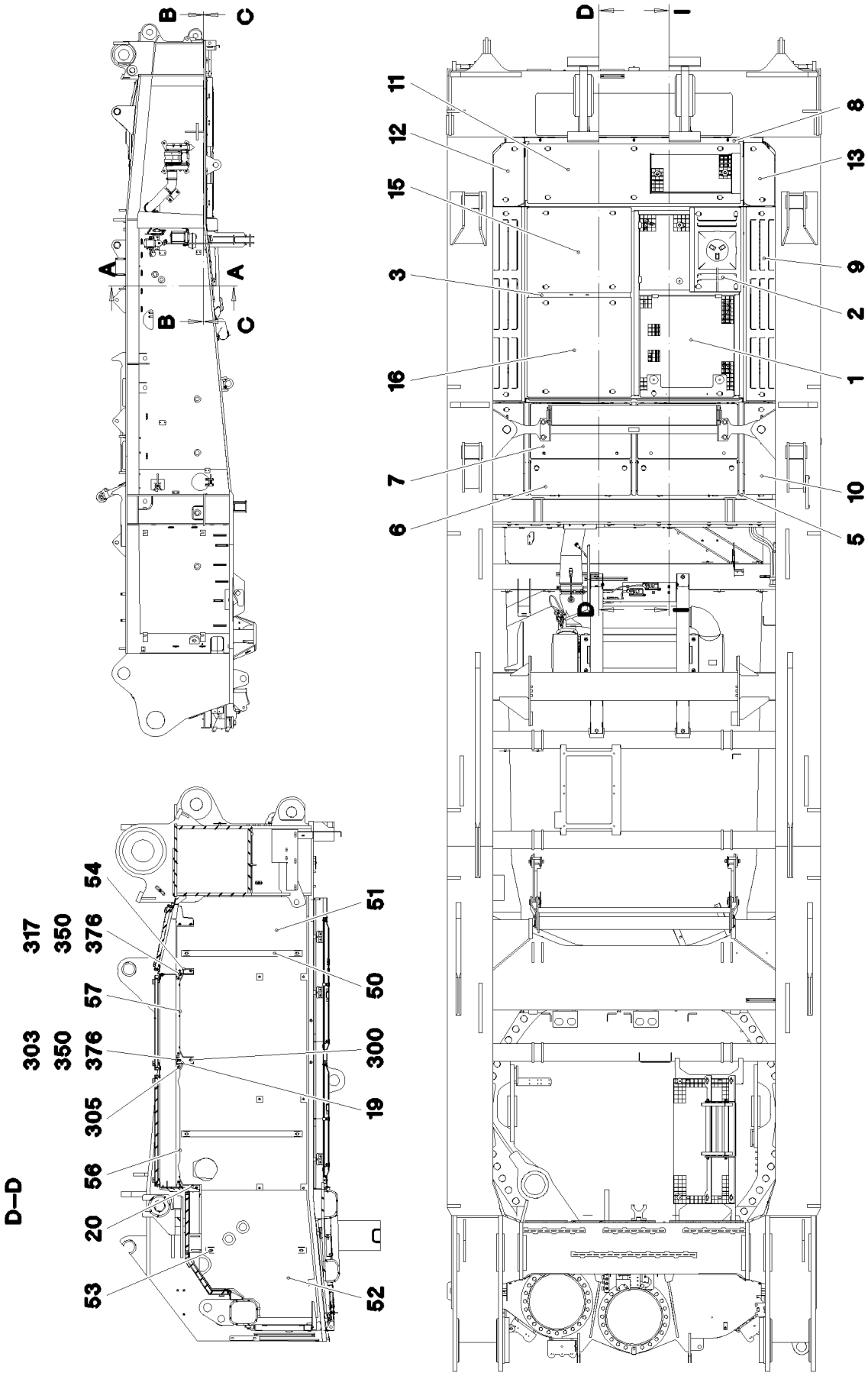

19.1.2022 087562 LIEBHERR	**etk_en_de_073897 LG 1750** **SOUND DAMPING** **GERAEUSCHDAEMMUNG**	❑ 962 (1/10) **917991908**

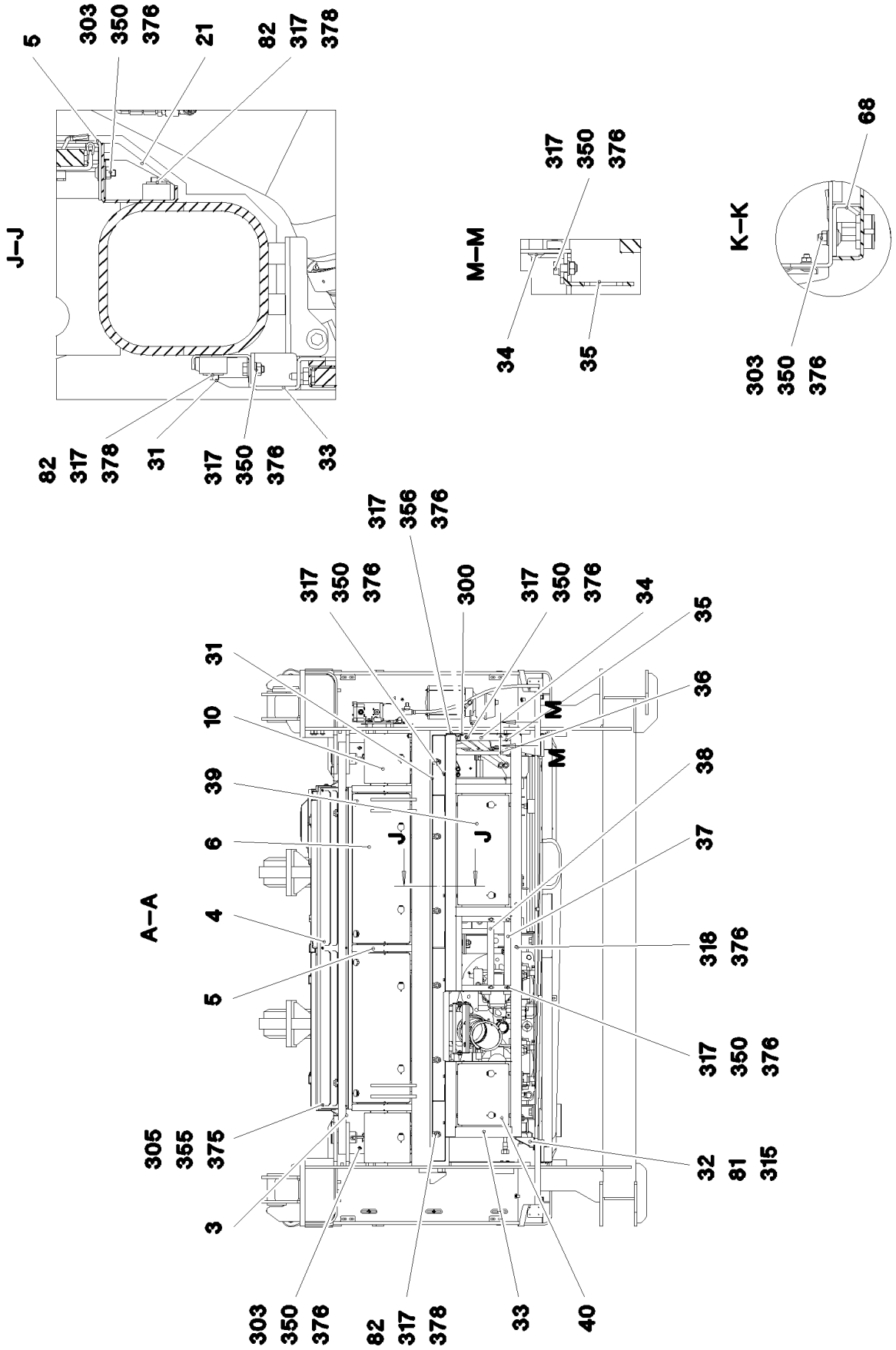
J–J
5
303
350
376
21
82
317
378
82
317
378
31
317
350
376
33
M–M
317
350
376
34
35
K–K
68
303
350
376
A–A
317
356
376
317
350
376
300
317
350
376
34
35
36
38
37
318
376
317
350
376
32
81
315
31
10
39
6
4
5
305
355
375
3
303
350
376
82
317
378
33
40
M
M
J
J

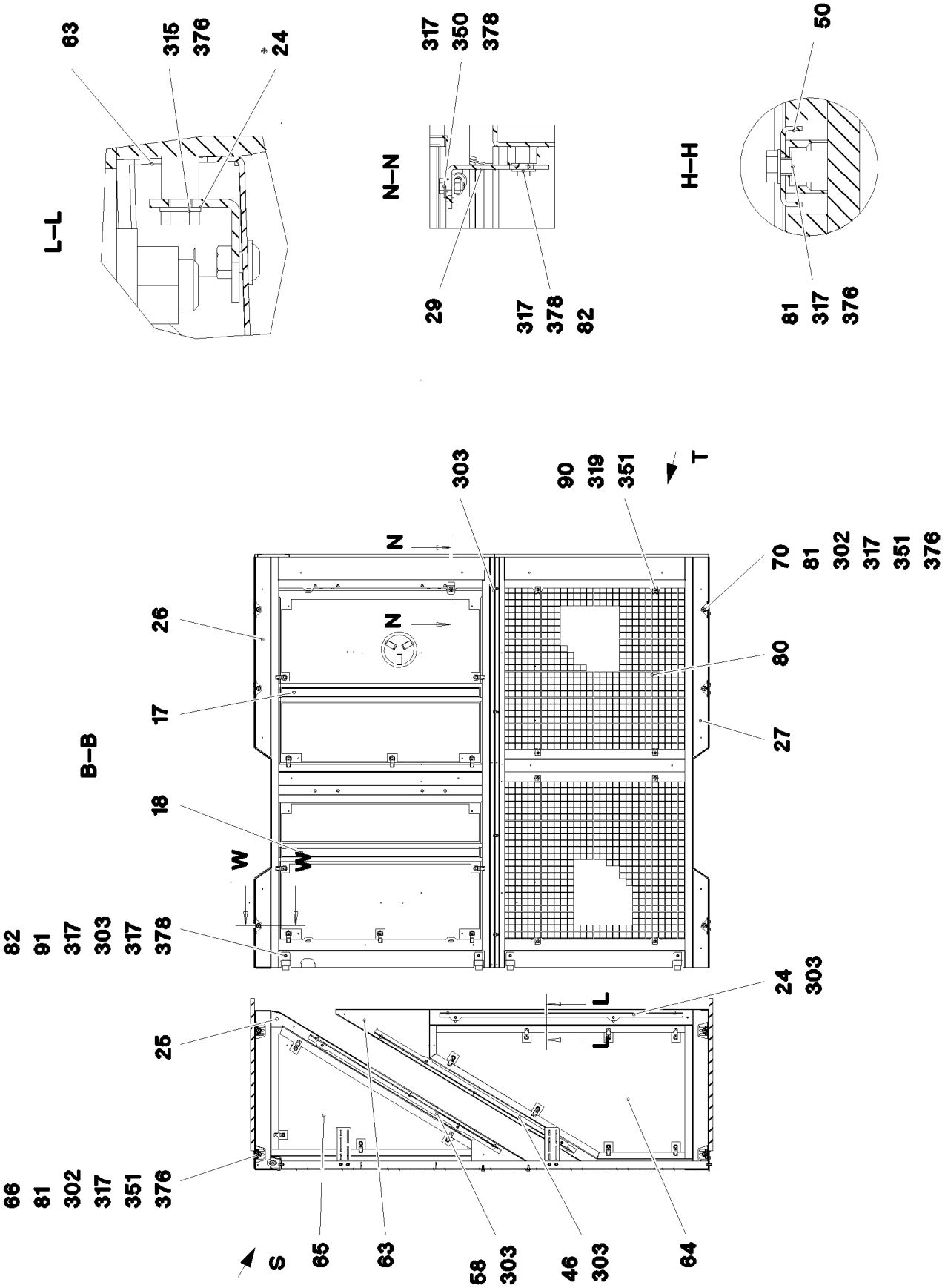

19.1.2022 087564 LIEBHERR	etk_en_de_073897 LG 1750 SOUND DAMPING GERAEUSCHDAEMMUNG	964 (3/10) 917991908

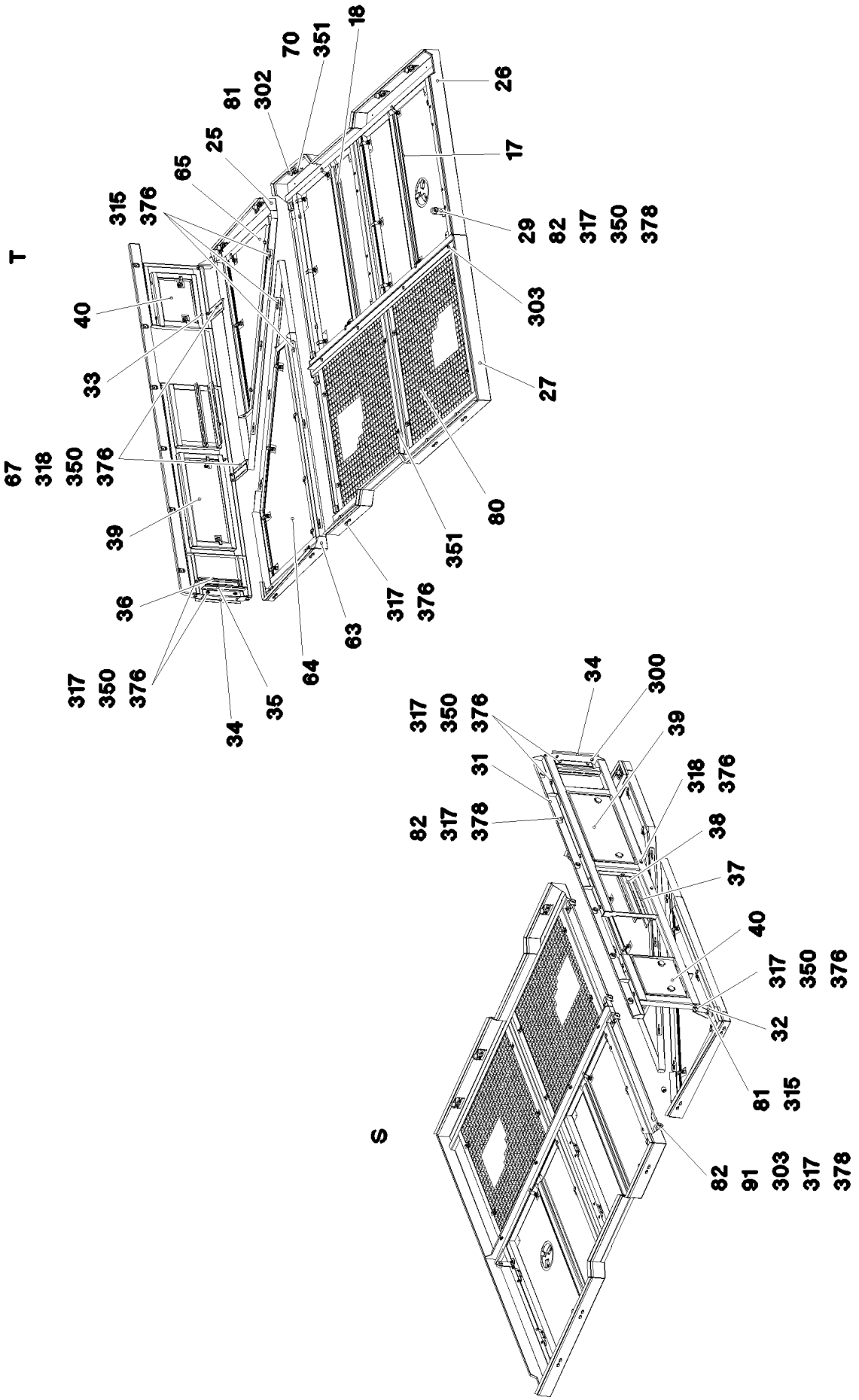

19.1.2022 087565 LIEBHERR	etk_en_de_073897 LG 1750 SOUND DAMPING GERAEUSCHDAEMMUNG	965 (4/10) 917991908

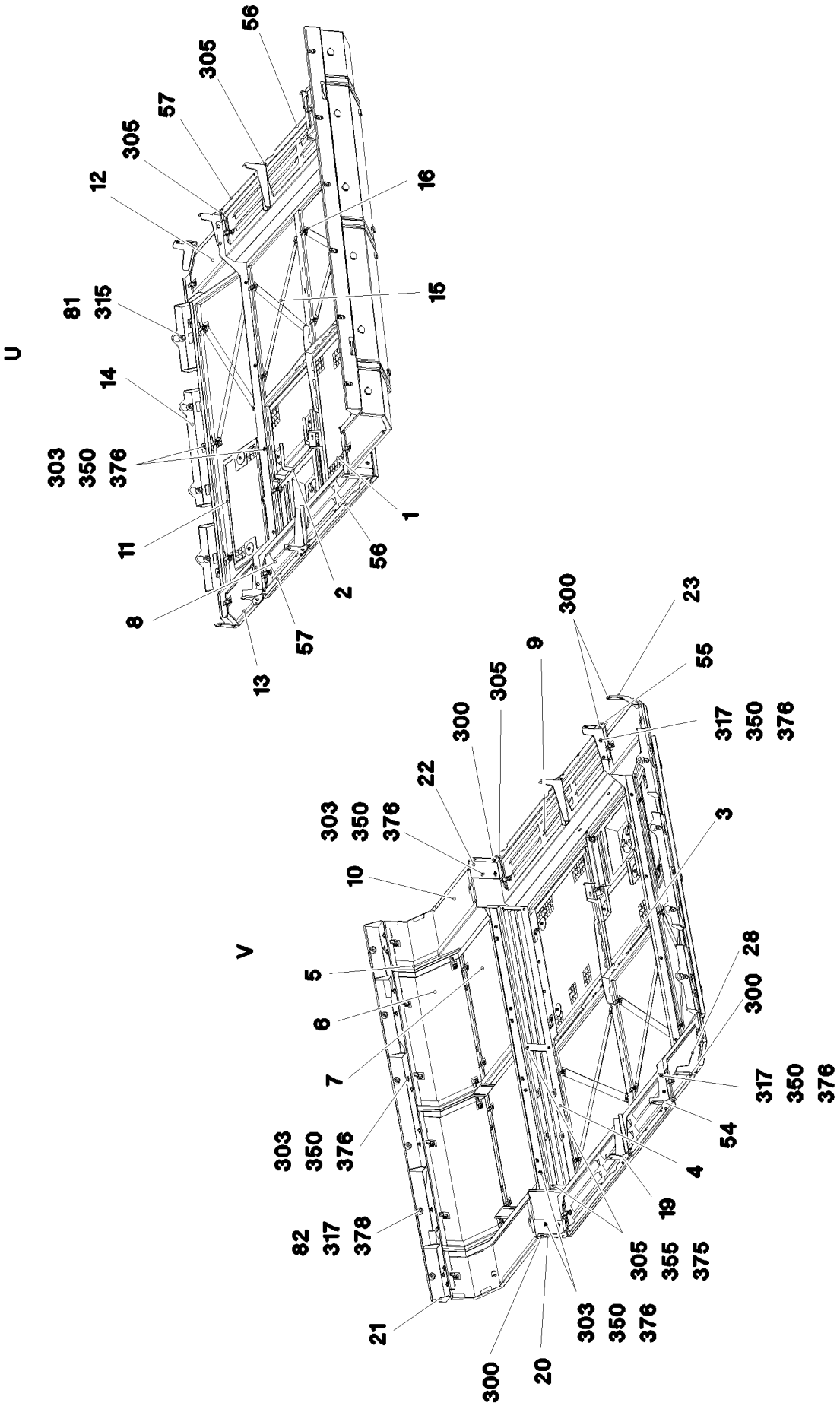
U
56
305
57
305
12
16
81
315
15
14
303
350
376
1
11
56
2
8
57
13
V
300
23
9
55
305
300
317
350
376
22
303
350
376
3
10
28
5
300
6
7
317
350
376
303
350
376
54
4
19
82
317
378
305
355
375
21
303
350
376
300
20

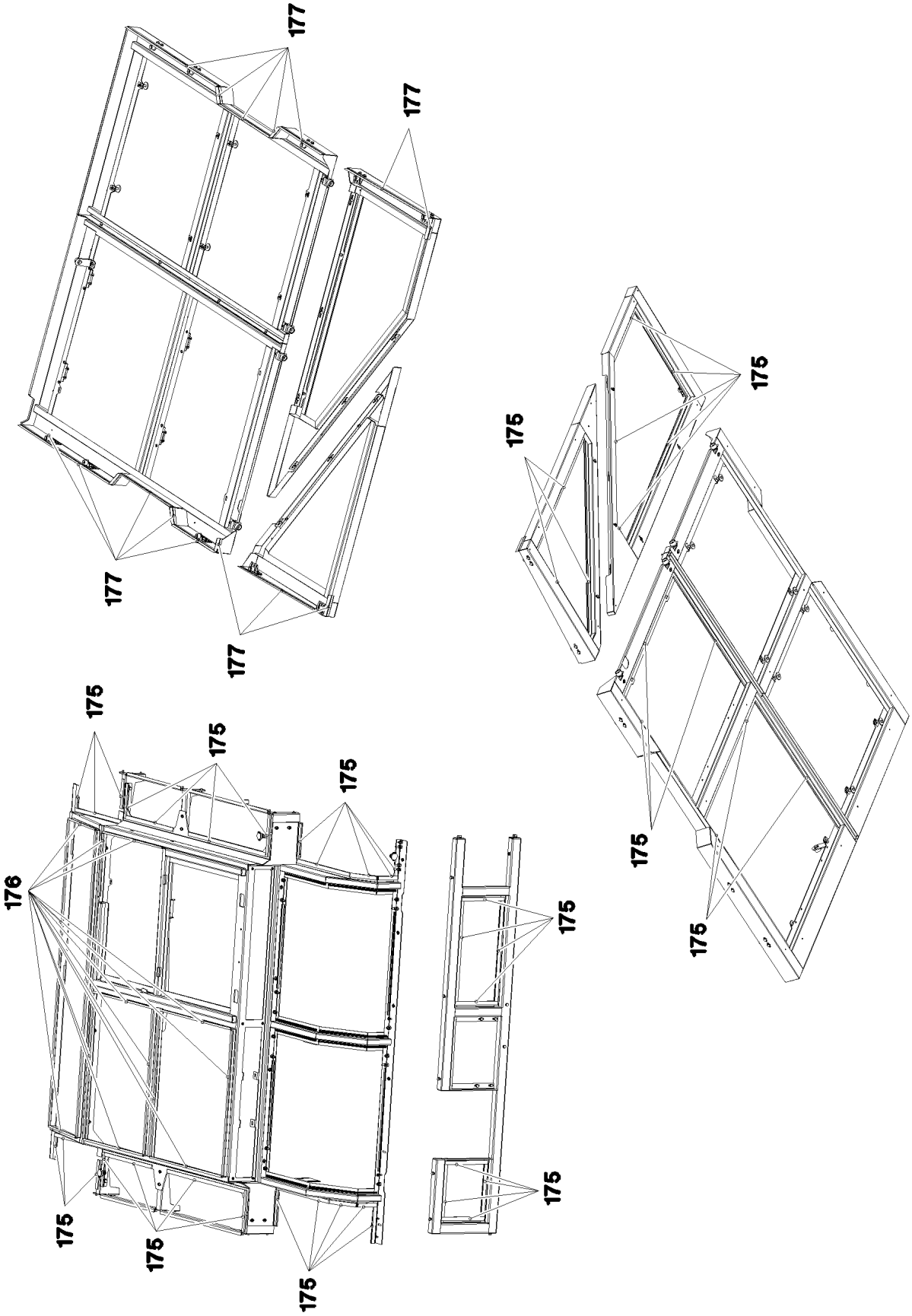
177
177
177
177
175
175
175
176
175
175
175
175
175
175
175
175

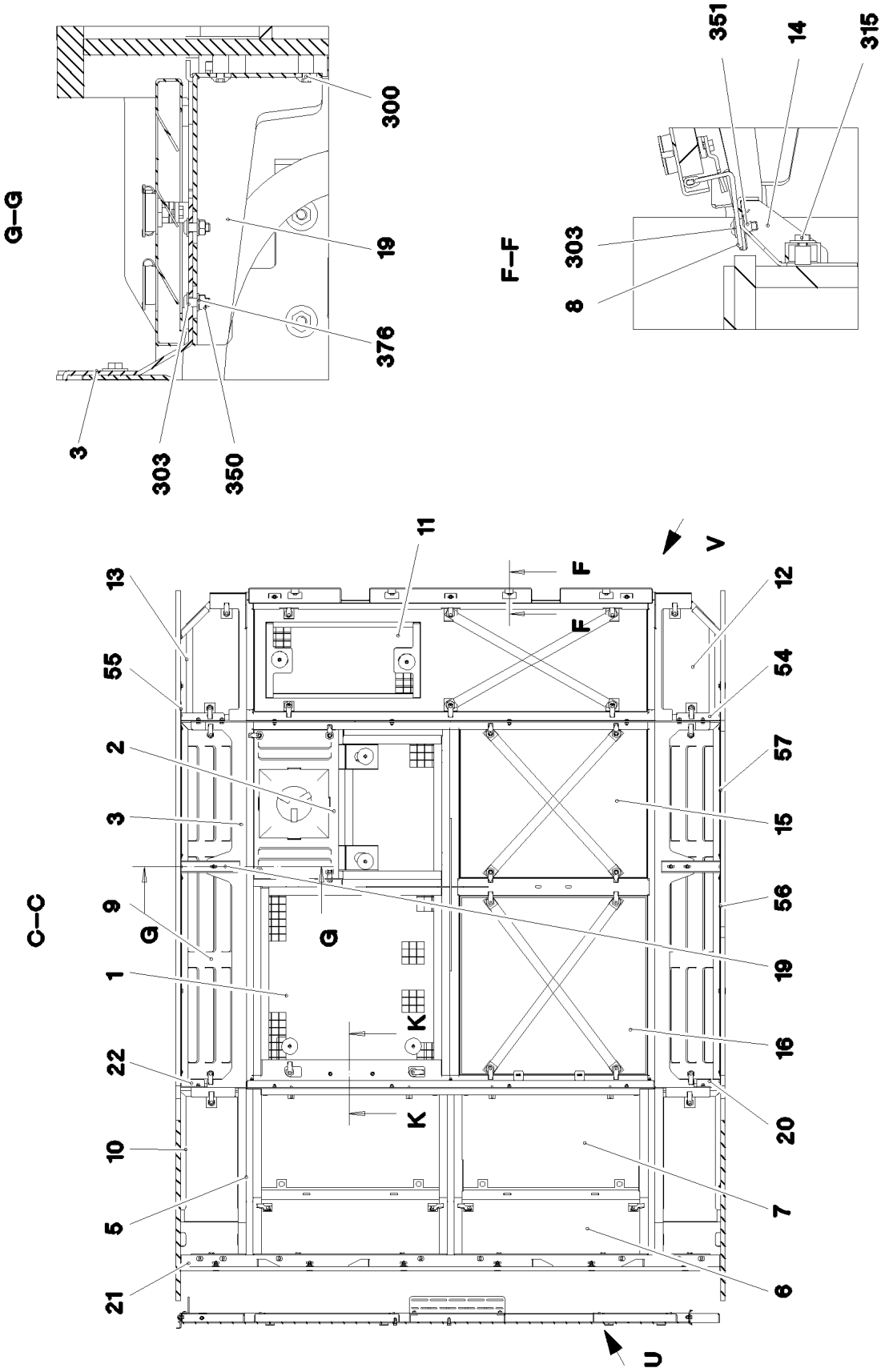
G–G
300
19
376
3
303
350
F–F
351
14
315
303
8
C–C
11
13
55
2
3
9
1
22
10
5
21
G
G
K
K
F
F
V
U
12
54
57
15
56
19
16
20
7
6

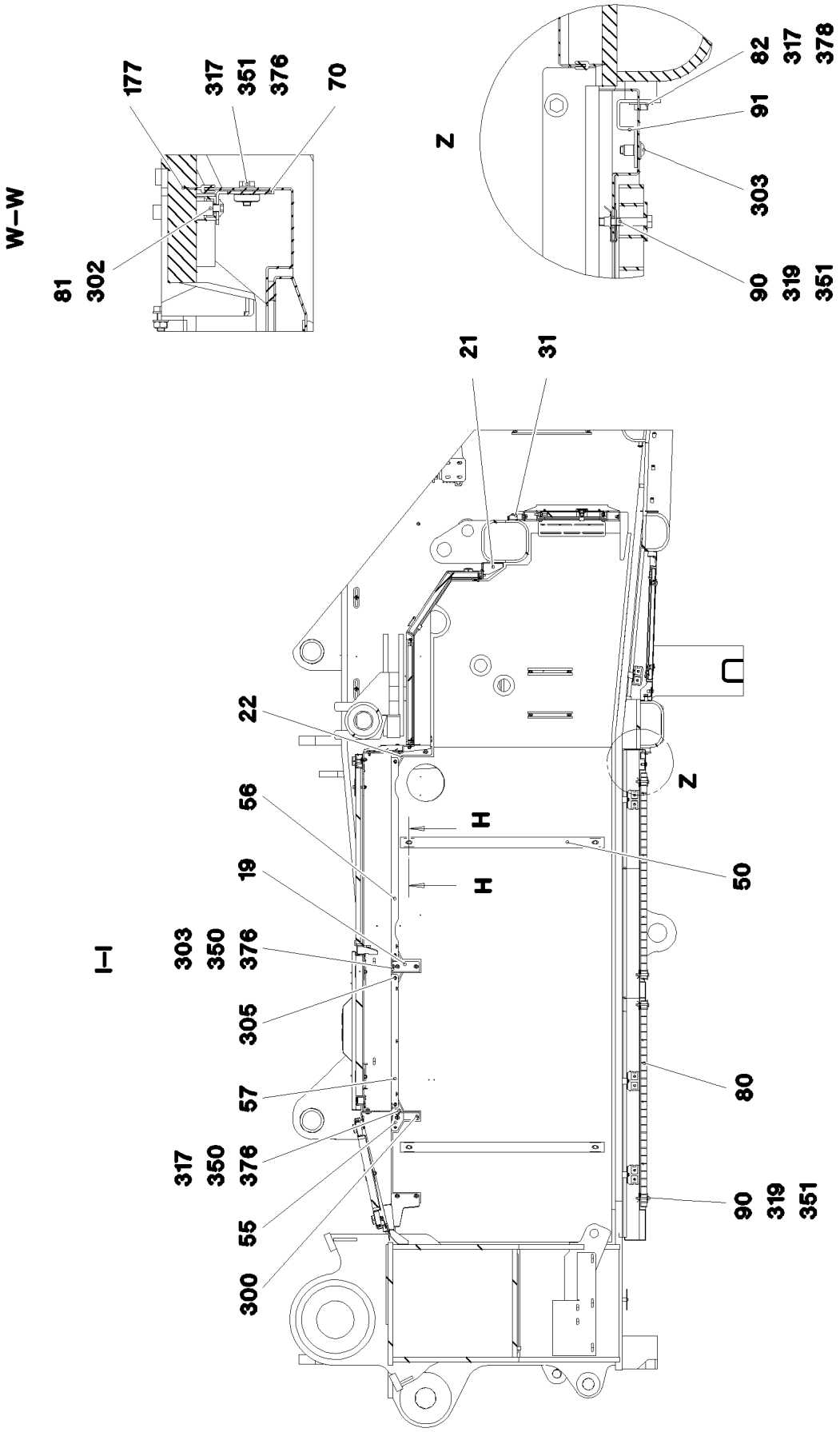
W–W
177
317
351
376
70
81
302
Z
82
317
378
91
303
90
319
351
21
31
22
56
19
H
H
50
Z
I–I
303
350
376
305
57
80
317
350
376
55
300
90
319
351

Pos.	Item	Quantity	Description	Bezeichnung
1	967641808	1	COVER PRE-ASS. ⇨ ❑ 972	ABDECKUNG VORM.
2	967652908	1	COVER PRE-ASS. ⇨ ❑ 973	ABDECKUNG VORM.
3	967643108	1	FRAME WELDED	RAHMEN SCHWK.
4	97025491	1	PLATE 1.5X1729X159 DC01 SPF	BLECH
5	967655008	1	FRAME WELDED	RAHMEN SCHWK.
6	967656108	2	COVER PRE-ASSY. ⇨ ❑ 974	DECKEL VORM.
7	967659508	2	COVER PRE-ASSY. ⇨ ❑ 975	DECKEL VORM.
8	96001420	1	FRAME WELDED	RAHMEN SCHWK.
9	96002167	2	COVER PRE-ASSY. ⇨ ❑ 976	DECKEL VORM.
10	967663508	2	COVER PRE-ASSY. ⇨ ❑ 977	DECKEL VORM.
11	967664708	1	COVER PRE-ASSY. ⇨ ❑ 978	DECKEL VORM.
12	964973008	1	COVER PRE-ASSY. ⇨ ❑ 979	DECKEL VORM.
13	964973208	1	COVER PRE-ASSY. ⇨ ❑ 980	DECKEL VORM.
14	97067971	1	CLAMP WELDED CONST. 3X1834X174 DC01	HALTER SCHWK.
15	964677708	1	COVER COMPL. ⇨ ❑ 981	DECKEL KPL.
16	964973908	1	COVER PRE-ASSY. ⇨ ❑ 982	DECKEL VORM.
17	967662808	1	COVER PRE-ASSY. ⇨ ❑ 983	DECKEL VORM.
18	967665008	1	COVER PRE-ASSY. ⇨ ❑ 984	DECKEL VORM.
19	967667508	2	CONSOLE PRE-ASS.	KONSOLE VORM.
20	967667608	1	CONSOLE PRE-ASS.	KONSOLE VORM.
21	97025878	1	PLATE WELDED 3X2430X170 DC01	BLECH SCHWK.
22	967668608	1	CONSOLE PRE-ASS.	KONSOLE VORM.
23	97035715	1	PLATE 4X183X147 S315MC FE//ZNNI8//CN//T	BLECH
24	968090708	1	RETAINER CPL. FE//ZNNI8//CN//T0	HALTER KPL.
25	968090808	1	CARRIER	TRAEGER SCHWK.
26	968090908	1	FRAME WELDED	RAHMEN SCHWK.
27	968091008	1	FRAME WELDED	RAHMEN SCHWK.
28	97035716	1	PLATE 4X183X147 S315MC FE//ZNNI8//CN//T	BLECH
29	97038516	1	ANGLE 4X139X40 S315MC FE//ZNNI8//CN//T	WINKEL
31	97025950	1	PLATE WELDED 3X2356X115 DC01	BLECH SCHWK.
32	97025955	1	PLATE WELDED 3X146X172 DC01	BLECH SCHWK.
33	967677408	1	FRAME WELDED	RAHMEN SCHWK.
34	97025971	1	PLATE 4X400X101 S315MC	BLECH
35	97025972	1	PLATE 4X285X103 S315MC	BLECH
36	97025973	1	PLATE WELDED 4X360X68 S315MC	BLECH SCHWK.
37	97025975	1	PLATE 4X408X103 S315MC	BLECH
38	97025976	1	PLATE 4X408X68 S315MC	BLECH
39	967674608	1	COVER PRE-ASSY. ⇨ ❑ 985	DECKEL VORM.
40	967674708	1	COVER PRE-ASSY. ⇨ ❑ 986	DECKEL VORM.
46	968319808	1	RETAINER CPL. FE//ZNNI8//CN//T0	HALTER KPL.
50	97025920	4	PLATE 2X870X51 DC01	BLECH
53	97025921	1	PLATE 2X725X51 DC01	BLECH
54	964987008	1	CONSOLE COMPL. FE//ZNNI8//CN//T0	KONSOLE KPL.
55	964986908	1	CONSOLE COMPL. FE//ZNNI8//CN//T0	KONSOLE KPL.
56	977713008	2	PLATE 4X860X48 S315MC FE//ZNNI8//CN//T	BLECH

Pos.	Item	Quantity	Description	Bezeichnung
57	977712908	2	PLATE 4X570X48 S315MC FE//ZNNI8//CN//T	BLECH
58	968319908	1	RETAINER CPL. FE//ZNNI8//CN//T0	HALTER KPL.
63	968090108	1	CARRIER	TRAEGER SCHWK.
64	968090208	1	COVER PRE-ASSY. ⇨ ❑ 987	DECKEL VORM.
65	967678408	1	COVER PRE-ASSY. ⇨ ❑ 988	DECKEL VORM.
66	97026311	4	PLATE 3X79X70 DC01	BLECH
67	97034041	2	PLATE 4X205X103 S315MC FE//ZNNI8//CN//T	BLECH
68	97034926	1	PLATE 4X220X80 S315MC FE//ZNNI8//CN//T	BLECH
70	976108308	6	PLATE 3X90X85 DC01 FE//ZNNI8//CN//T0	BLECH
80	10021826	2	GRIDIRON T970X880X25/2 ALMGSI 0.5 SPF	GITTERROST-P
81	953873408	21	SLEEVE 25X20 11SMN37 FE//ZNNI8//CN//T0	HUELSE
82	978787708	21	SLEEVE 33.0X19 FE//ZNNI8//CN//T0	HUELSE
90	940116008	8	WASHER 4X40X40 S315MC FE//ZNNI8//CN//T	SCHEIBE
91	967978608	4	PLATE PRE-ASS.	BLECH VORM.
175	262101008	22.8	CELL RUBBER 20X8	ZELLGUMMI
176	262106608	11.2	EDGE PROTECTION 4-6X15,8X11	KANTENSCHUTZ
177	262105508	6.2	SEALING PROFILE 1-4X21,5X10	DICHTPROFIL
300	12102696	18	BUTTON HEAD SCREW ISO 7380-2 M8X10 0	HALBRUNDKOPFSCHRAUBE
302	10875485	10	BUTTON HEAD SCREW AEHNL.ISO 7380-2	HALBRUNDKOPFSCHRAUBE
303	10875471	42	BUTTON HEAD SCREW AEHNL.ISO 7380-2	HALBRUNDKOPFSCHRAUBE
305	10875468	14	BUTTON HEAD SCREW AEHNL.ISO 7380-2	HALBRUNDKOPFSCHRAUBE
315	11690048	14	HEX SCREW ISO 4017 M8X12 8.8 480H SPF	SECHSKANTSCHRAUBE
317	11651767	68	HEX SCREW ISO 4017 M8X20 8.8 480H SPF	SECHSKANTSCHRAUBE
318	10197831	6	HEX SCREW ISO 4017 M8X25 8.8 ZNNI-480	SECHSKANTSCHRAUBE
319	11651581	8	HEX SCREW ISO 4014 M8X50 8.8 480H SPF	SECHSKANTSCHRAUBE
350	11693875	48	HEX NUT ISO 4032 M8 8 480H SPF	SECHSKANTMUTTER
351	12100332	31	SHEET METAL NUT M8 480H SPF	BLECHMUTTER
355	10197764	6	HEX NUT ISO 4032 M6 10 ZNNI-480H SPF	SECHSKANTMUTTER
356	413003208	2	CAGE NUT M8 A2/ST A2K	KAEFIGMUTTER
375	10197771	6	WASHER ISO 7089 6 200HV ZNNI-480H SPF	SCHEIBE
376	12103465	111	WASHER ISO 7089 8 300HV ZNNI-480H SPF	SCHEIBE
378	11140469	19	WASHER ISO 7093-1 8 200HV 480H SPF	SCHEIBE
800	96002612	1	SOUND DAMPING LG 1750-2 ⇨ ❑ 989	GERAEUSCHDAEMMUNG

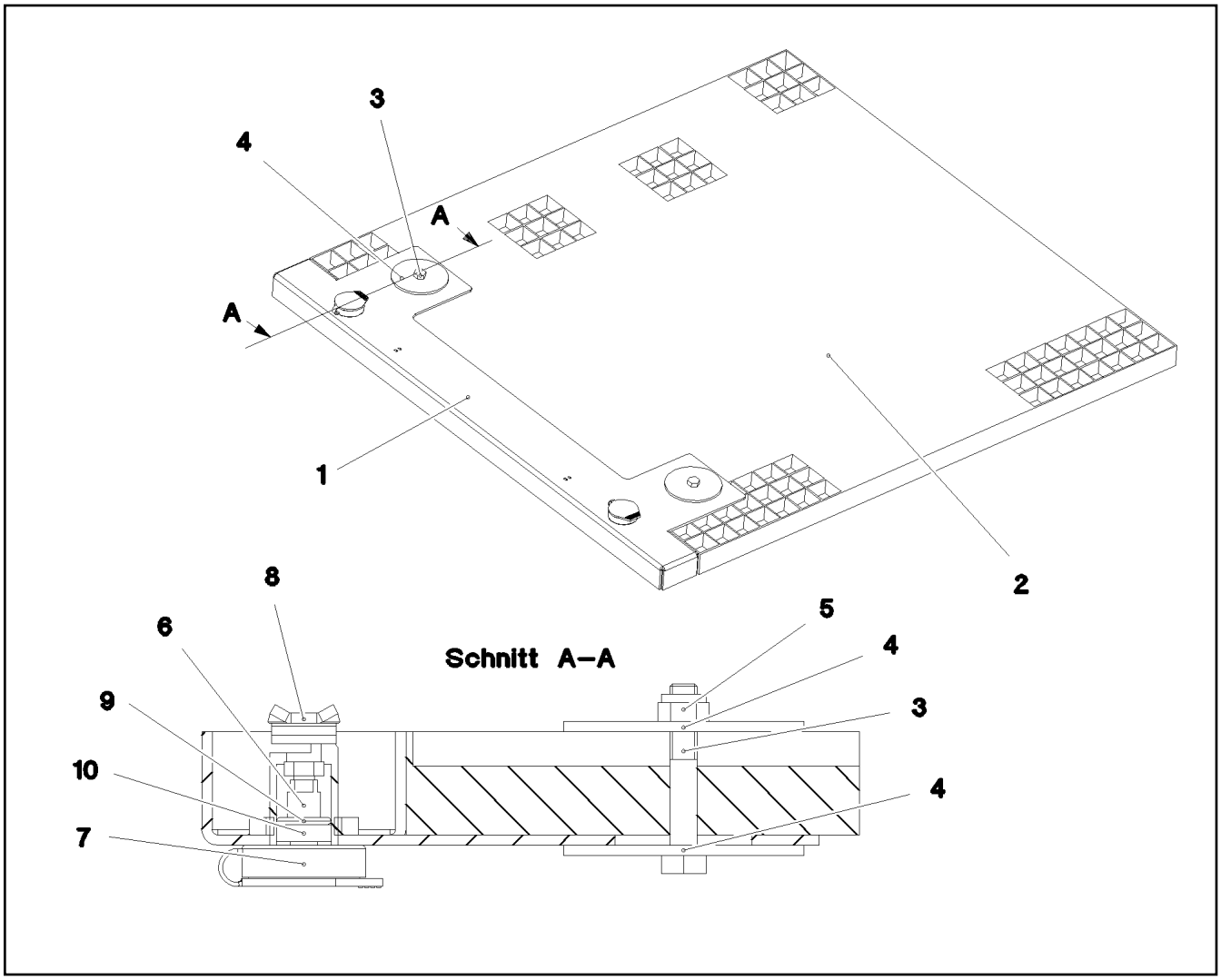

Pos.	Item	Quantity	Description	Bezeichnung
1	97025483	1	PLATE 3X806X208 DC01 SPF	BLECH
2	725869608	1	GRIDIRON T750X750X30/2 S235JR T ZN K	GITTERROST-P
3	11651581	2	HEX SCREW ISO 4014 M8X50 8.8 480H SPF	SECHSKANTSCHRAUBE
4	941138108	4	WASHER DC01 FE//ZNNI8//CN//T0	SCHEIBE
5	10875614	2	HEX NUT DIN 985 M8 8 480H SPF	SECHSKANTMUTTER
6	704253408	2	ACTUATION SPIKE GD-ZN SW GEPULVERT	BETAETIGUNGSDORN
7	704254808	2	DUST CAP POLYETHYLEN SCHWARZ	STAUBKAPPE
8	704255108	2	TONGUE	ZUNGE
9	704274808	2	O-RING 12X2 NBR70	O-RING
10	704256608	2	HOUSING GD-ZN SW GEPULVERT	GEHAEUSE

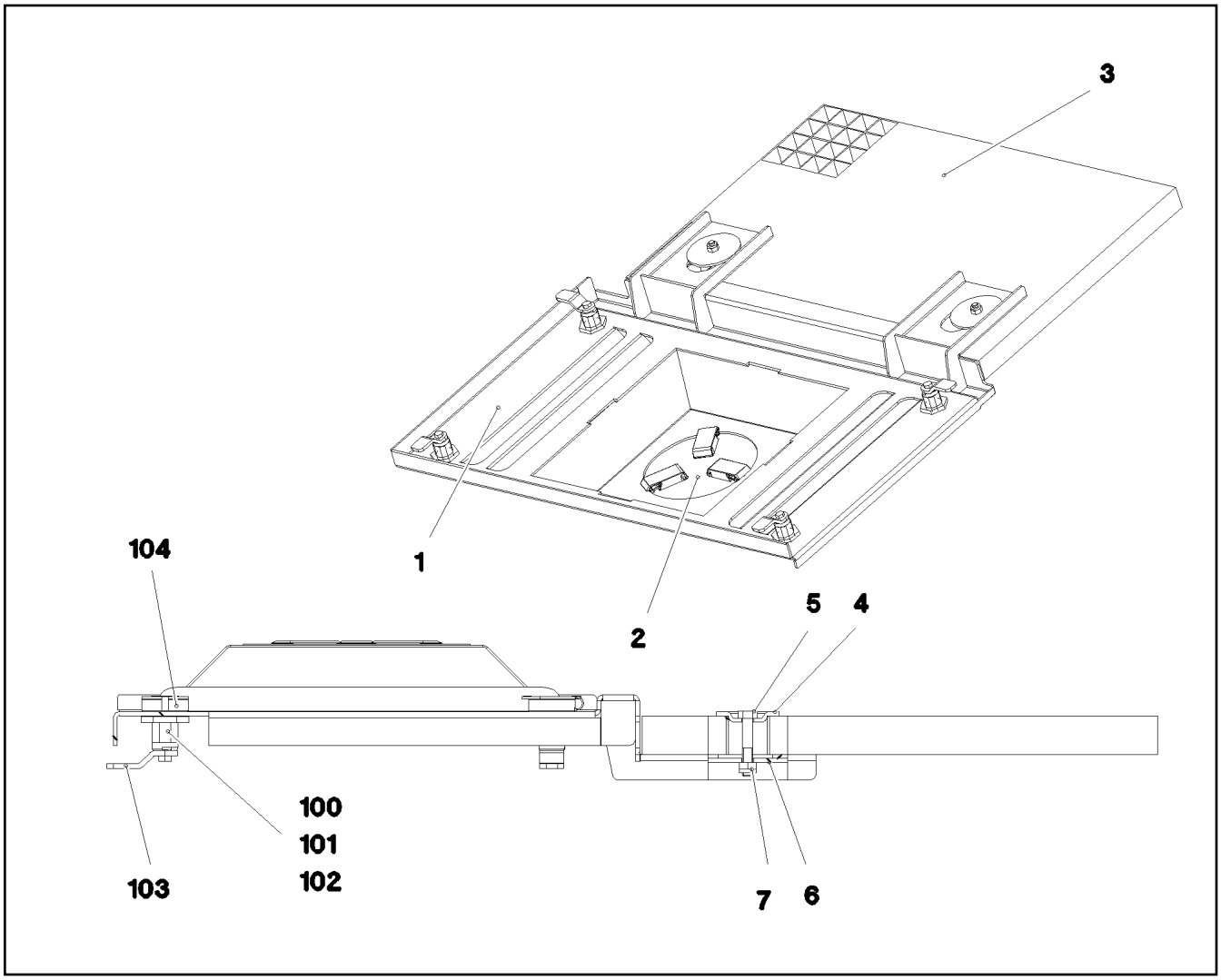

Pos.	Item	Quantity	Description	Bezeichnung
1	967653008	1	COVER ST. CONST. SPF	ABDECKUNG SCHWK.
2	963544508	1	COVER COMPL.	DECKEL KPL.
(1)	974792608	1	PLATE 1X176X176 X5CRNI18-10	BLECH
(2)	10296157	3	SNAP LOCK ABS	SCHNAPPVERSCHLUSS
(3)	262103908	0.6	EDGE PROTECTION 1-2X9,5X6,5	KANTENSCHUTZ
3	725800208	1	GRIDIRON T600X400X20/2 S235JR T ZN K	GITTERROST-P
4	10100621	2	DISH MOUNTING	TELLERBEFESTIGUNG
5	11651580	2	HEX SCREW ISO 4014 M8X45 8.8 480H SPF	SECHSKANTSCHRAUBE
6	941138108	2	WASHER DC01 FE//ZNNI8//CN//T0	SCHEIBE
7	10875614	2	HEX NUT DIN 985 M8 8 480H SPF	SECHSKANTMUTTER
100	704256608	4	HOUSING GD-ZN SW GEPULVERT	GEHAEUSE
101	704253408	4	ACTUATION SPIKE GD-ZN SW GEPULVERT	BETAETIGUNGSDORN
102	704274808	4	O-RING 12X2 NBR70	O-RING
103	704256708	4	TONGUE	ZUNGE
104	704254808	4	DUST CAP POLYETHYLEN SCHWARZ	STAUBKAPPE

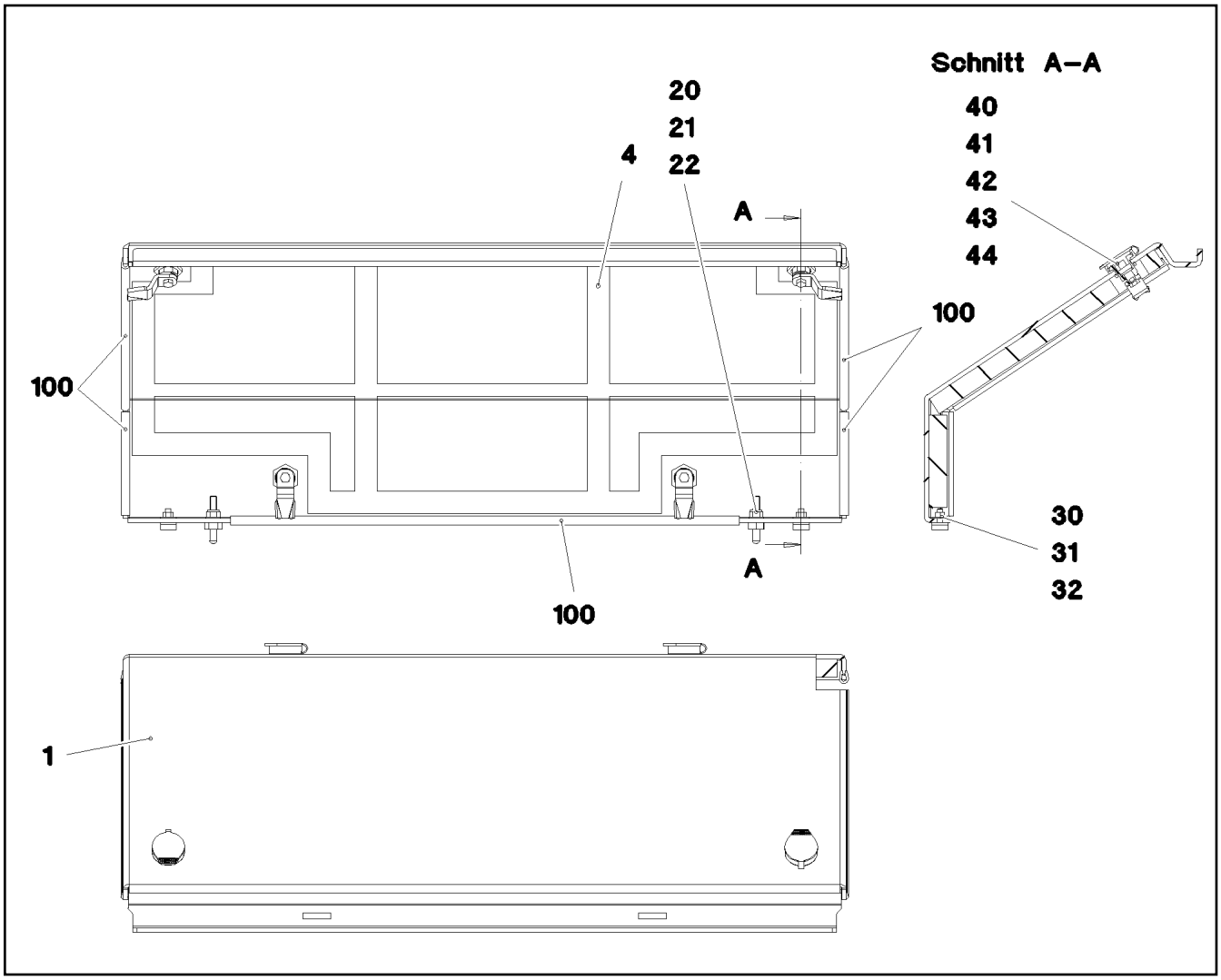

Pos.	Item	Quantity	Description	Bezeichnung
1	97025652	1	NIPPLE PLATE 5X849X547 ALMG3 H114	WARZENBLECH
4	802102008	3.8	ADHESIVE INSULATING STRIP 25MM PS18	PILZKOPFBAND
20	409710908	2	CARRYING BOLT M8	STUETZSCHRAUBE
21	12103465	2	WASHER ISO 7089 8 300HV ZNNI-480H SPF	SCHEIBE
22	10875614	2	HEX NUT DIN 985 M8 8 480H SPF	SECHSKANTMUTTER
30	726616708	2	MEGI BUFFER 18X7,5	MEGIPUFFER
31	10875648	2	WASHER ISO 7093-1 6 200HV 480H SPF	SCHEIBE
32	10197764	2	HEX NUT ISO 4032 M6 10 ZNNI-480H SPF	SECHSKANTMUTTER
40	704253308	4	HOUSING GD-ZN SW GEPULVERT	GEHAEUSE
41	704253408	4	ACTUATION SPIKE GD-ZN SW GEPULVERT	BETAETIGUNGSDORN
42	704256208	4	TONGUE	ZUNGE
43	704274808	4	O-RING 12X2 NBR70	O-RING
44	704254808	4	DUST CAP POLYETHYLEN SCHWARZ	STAUBKAPPE
100	262104008	1.365	EDGE PROTECTION 1-4X14,5X10	KANTENSCHUTZ

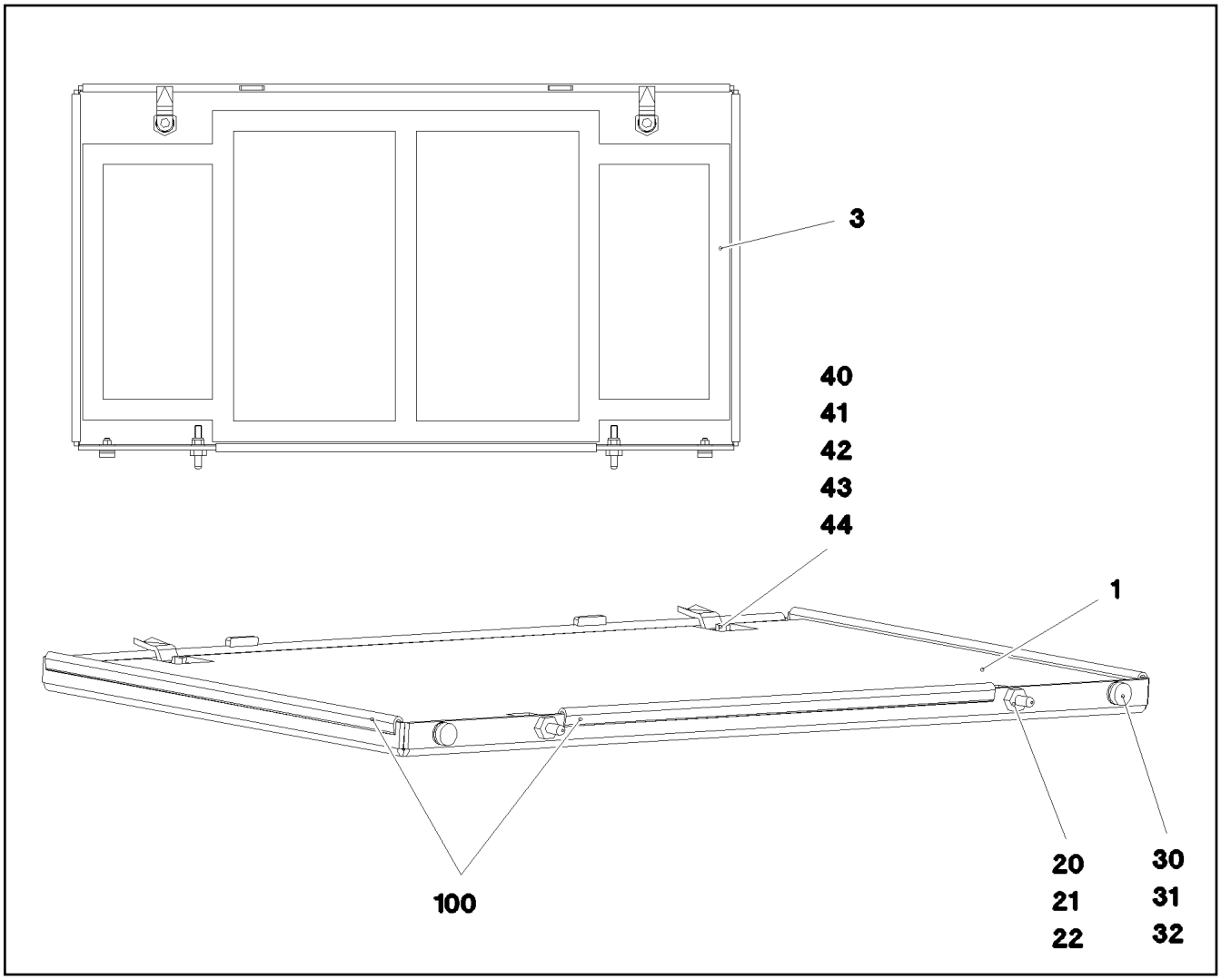

Pos.	Item	Quantity	Description	Bezeichnung
1	97025715	1	NIPPLE PLATE 5X490X848 ALMG3 H114	WARZENBLECH
3	802102008	3.2	ADHESIVE INSULATING STRIP 25MM PS18	PILZKOPFBAND
20	409710908	2	CARRYING BOLT M8	STUETZSCHRAUBE
21	12103465	2	WASHER ISO 7089 8 300HV ZNNI-480H SPF	SCHEIBE
22	10875614	2	HEX NUT DIN 985 M8 8 480H SPF	SECHSKANTMUTTER
30	726616708	2	MEGI BUFFER 18X7,5	MEGIPUFFER
31	10875648	4	WASHER ISO 7093-1 6 200HV 480H SPF	SCHEIBE
32	10197764	2	HEX NUT ISO 4032 M6 10 ZNNI-480H SPF	SECHSKANTMUTTER
40	704253308	2	HOUSING GD-ZN SW GEPULVERT	GEHAEUSE
41	704253408	2	ACTUATION SPIKE GD-ZN SW GEPULVERT	BETAETIGUNGSDORN
42	570799108	2	TONGUE	ZUNGE
43	704274808	2	O-RING 12X2 NBR70	O-RING
44	704254808	2	DUST CAP POLYETHYLEN SCHWARZ	STAUBKAPPE
100	262104008	2.1	EDGE PROTECTION 1-4X14,5X10	KANTENSCHUTZ

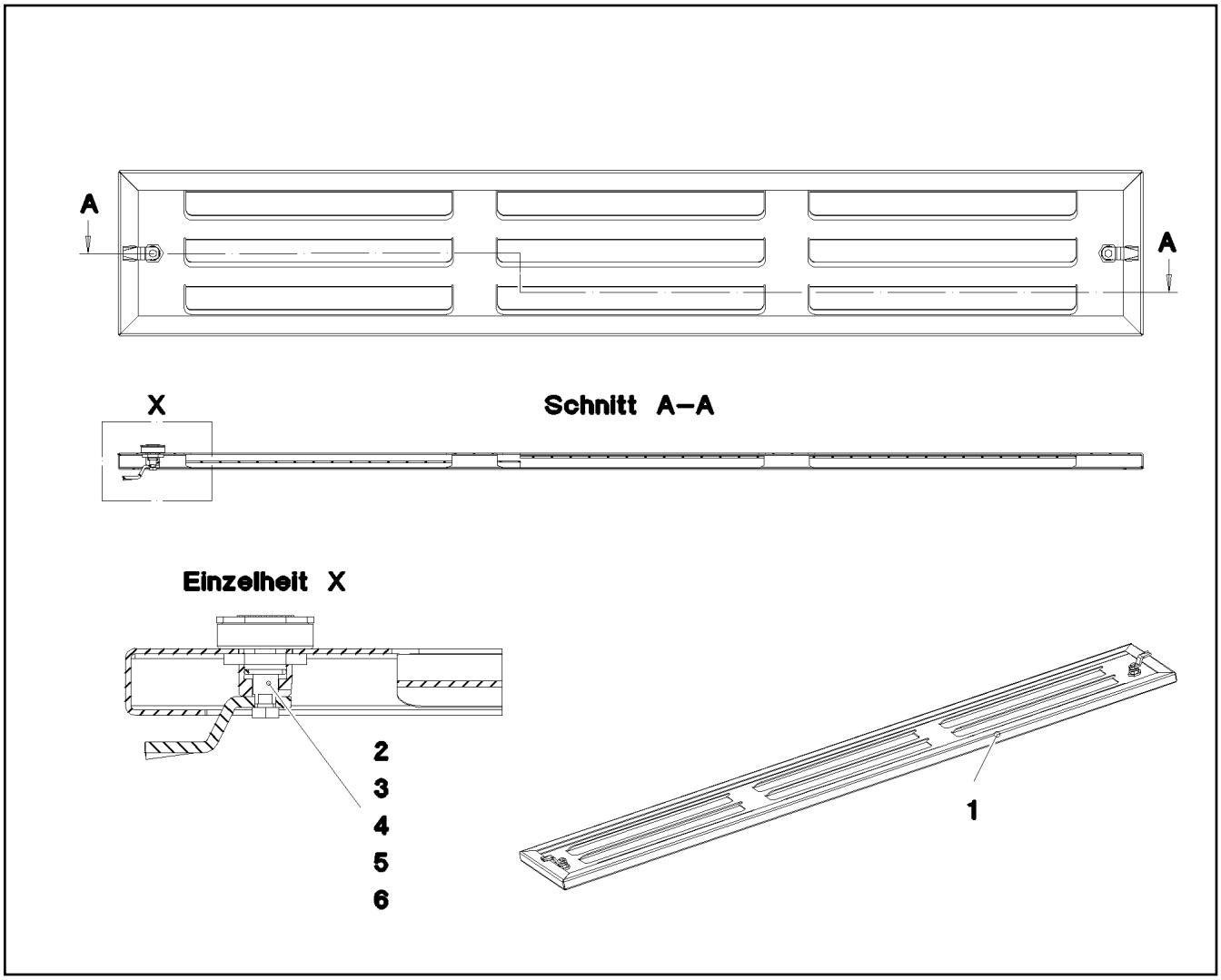

Pos.	Item	Quantity	Description	Bezeichnung
1	97069088	1	PLATE 2X1646X346 DC01	BLECH
2	704253308	2	HOUSING GD-ZN SW GEPULVERT	GEHAEUSE
3	704253408	2	ACTUATION SPIKE GD-ZN SW GEPULVERT	BETAETIGUNGSDORN
4	704274808	2	O-RING 12X2 NBR70	O-RING
5	704256208	2	TONGUE	ZUNGE
6	704254808	2	DUST CAP POLYETHYLEN SCHWARZ	STAUBKAPPE

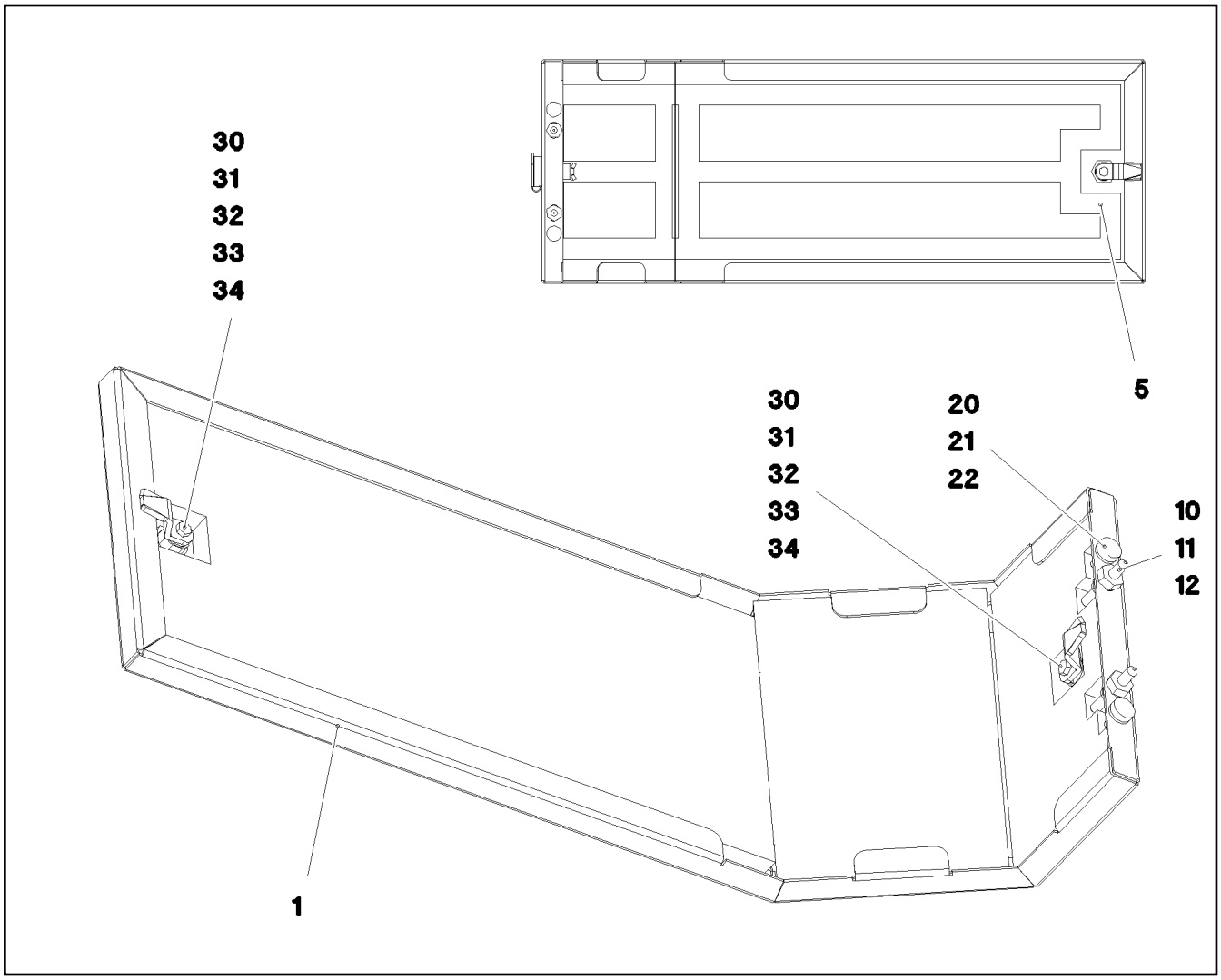

Pos.	Item	Quantity	Description	Bezeichnung
1	97025799	1	PLATE 2X358X966 DC01	BLECH
5	802102008	6.78	ADHESIVE INSULATING STRIP 25MM PS18	PILZKOPFBAND
10	409710908	2	CARRYING BOLT M8	STUETZSCHRAUBE
11	12103465	2	WASHER ISO 7089 8 300HV ZNNI-480H SPF	SCHEIBE
12	10875614	2	HEX NUT DIN 985 M8 8 480H SPF	SECHSKANTMUTTER
20	726616708	2	MEGI BUFFER 18X7,5	MEGIPUFFER
21	10875648	2	WASHER ISO 7093-1 6 200HV 480H SPF	SCHEIBE
22	10197764	2	HEX NUT ISO 4032 M6 10 ZNNI-480H SPF	SECHSKANTMUTTER
30	704253308	2	HOUSING GD-ZN SW GEPULVERT	GEHAEUSE
31	704253408	2	ACTUATION SPIKE GD-ZN SW GEPULVERT	BETAETIGUNGSDORN
32	704256208	2	TONGUE	ZUNGE
33	704274808	2	O-RING 12X2 NBR70	O-RING
34	704254808	2	DUST CAP POLYETHYLEN SCHWARZ	STAUBKAPPE

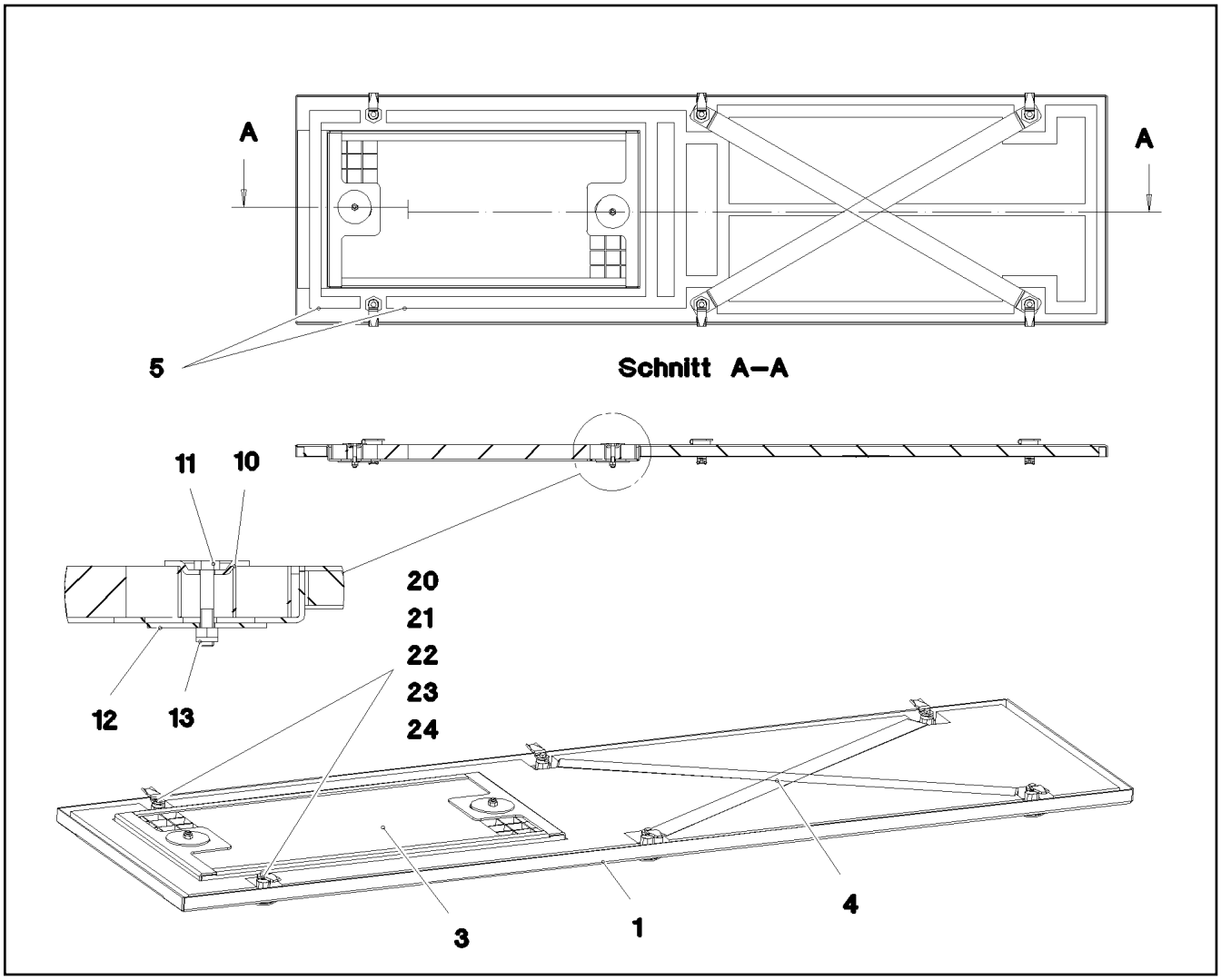

Pos.	Item	Quantity	Description	Bezeichnung
1	967664908	1	COVER WELDED SPF	DECKEL SCHWK.
3	725857508	1	GRIDIRON T640X300X30/2 S235JR T ZN K	GITTERROST-P
4	977098308	2	PLATE 1.5X872X40 DC01 FE//ZNNI8//CN//T0	BLECH
5	802102008	5.5	ADHESIVE INSULATING STRIP 25MM PS18	PILZKOPFBAND
10	10100621	2	DISH MOUNTING	TELLERBEFESTIGUNG
11	11651580	2	HEX SCREW ISO 4014 M8X45 8.8 480H SPF	SECHSKANTSCHRAUBE
12	941138108	2	WASHER DC01 FE//ZNNI8//CN//T0	SCHEIBE
13	10875614	2	HEX NUT DIN 985 M8 8 480H SPF	SECHSKANTMUTTER
20	704256608	6	HOUSING GD-ZN SW GEPULVERT	GEHAEUSE
21	704253408	6	ACTUATION SPIKE GD-ZN SW GEPULVERT	BETAETIGUNGSDORN
22	704255108	6	TONGUE	ZUNGE
23	704274808	6	O-RING 12X2 NBR70	O-RING
24	704254808	6	DUST CAP POLYETHYLEN SCHWARZ	STAUBKAPPE

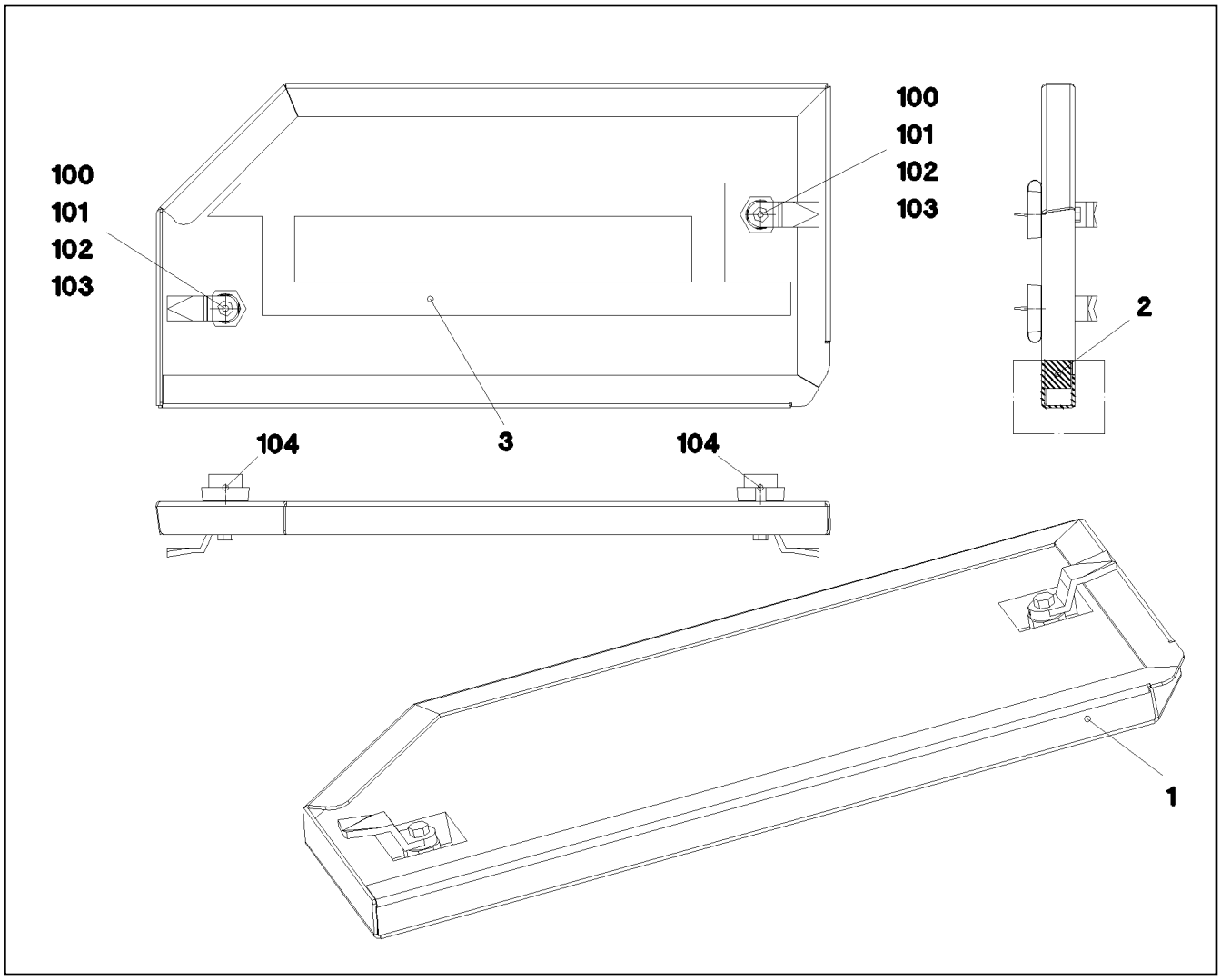

Pos.	Item	Quantity	Description	Bezeichnung
1	976186608	1	PLATE 2X331X575 DC01	BLECH
3	802102008	0.9	ADHESIVE INSULATING STRIP 25MM PS18	PILZKOPFBAND
100	704253308	2	HOUSING GD-ZN SW GEPULVERT	GEHAEUSE
101	704253408	2	ACTUATION SPIKE GD-ZN SW GEPULVERT	BETAETIGUNGSDORN
102	704274808	2	O-RING 12X2 NBR70	O-RING
103	704256208	2	TONGUE	ZUNGE
104	704254808	2	DUST CAP POLYETHYLEN SCHWARZ	STAUBKAPPE

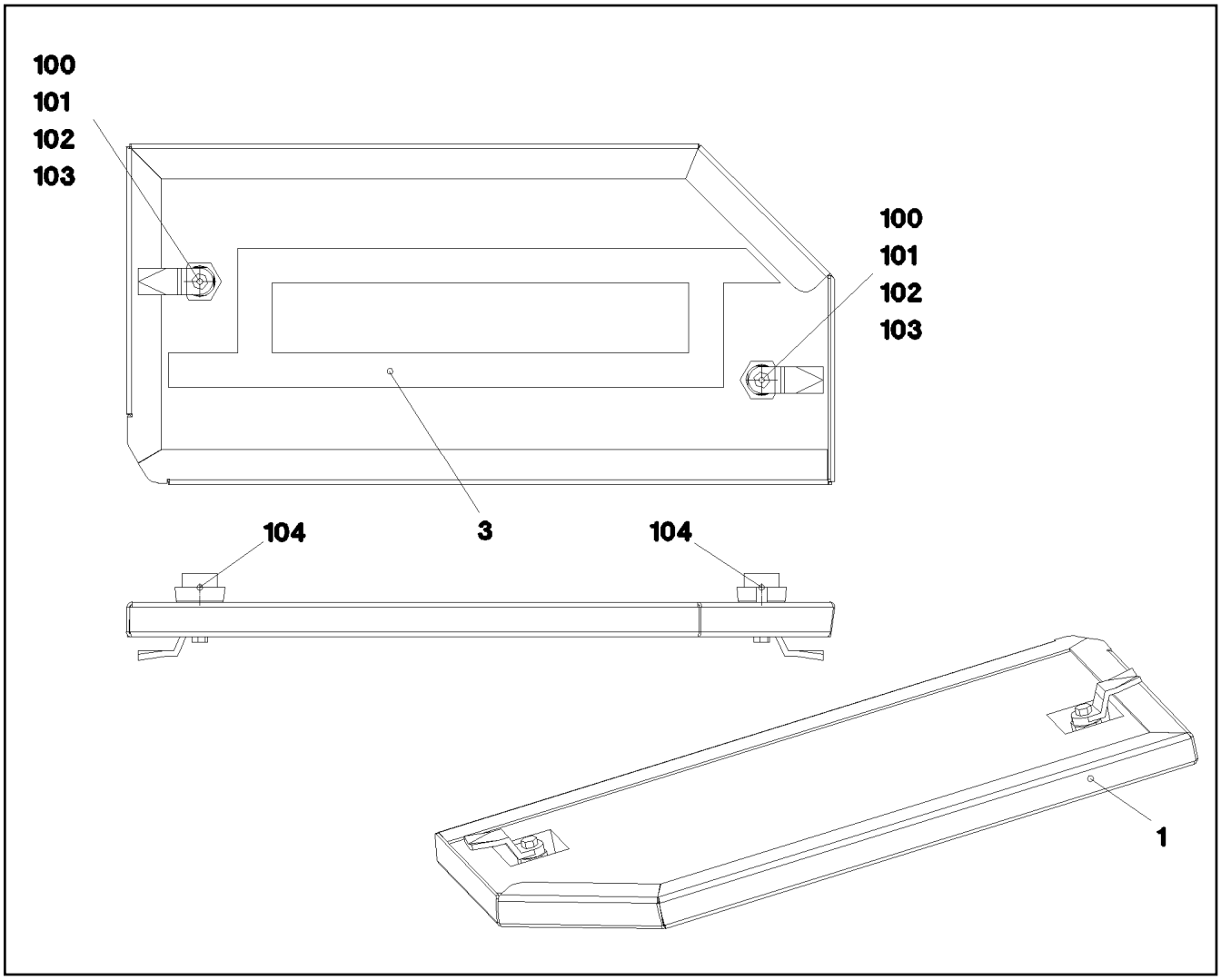

Pos.	Item	Quantity	Description	Bezeichnung
1	976186708	1	PLATE 2X331X575 DC01	BLECH
3	802102008	0.9	ADHESIVE INSULATING STRIP 25MM PS18	PILZKOPFBAND
100	704253308	2	HOUSING GD-ZN SW GEPULVERT	GEHAEUSE
101	704253408	2	ACTUATION SPIKE GD-ZN SW GEPULVERT	BETAETIGUNGSDORN
102	704274808	2	O-RING 12X2 NBR70	O-RING
103	704256208	2	TONGUE	ZUNGE
104	704254808	2	DUST CAP POLYETHYLEN SCHWARZ	STAUBKAPPE

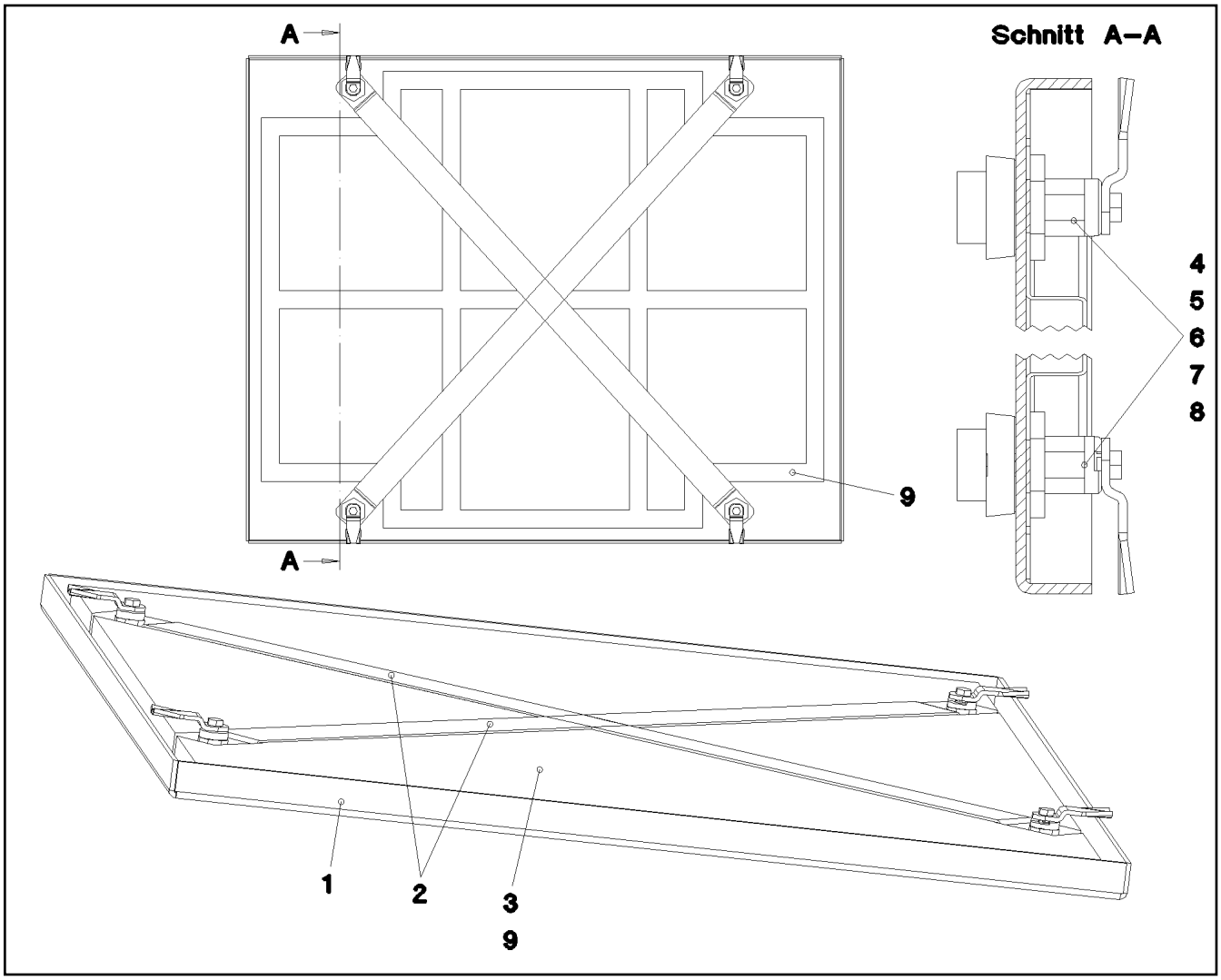

Pos.	Item	Quantity	Description	Bezeichnung
1	970022308	1	NIPPLE PLATE 5X720X875 ALMG3 H114 SP	WARZENBLECH
2	977098308	2	PLATE 1.5X872X40 DC01 FE//ZNNI8//CN//T0	BLECH
3	977098408	1	INSULATING MAT 20X793X635 PUR-SCHAU	DAEMMMATTE
4	704256608	4	HOUSING GD-ZN SW GEPULVERT	GEHAEUSE
5	704253408	4	ACTUATION SPIKE GD-ZN SW GEPULVERT	BETAETIGUNGSDORN
6	704274808	4	O-RING 12X2 NBR70	O-RING
7	704254808	4	DUST CAP POLYETHYLEN SCHWARZ	STAUBKAPPE
8	704256708	4	TONGUE	ZUNGE
9	802102008	5.7	ADHESIVE INSULATING STRIP 25MM PS18	PILZKOPFBAND

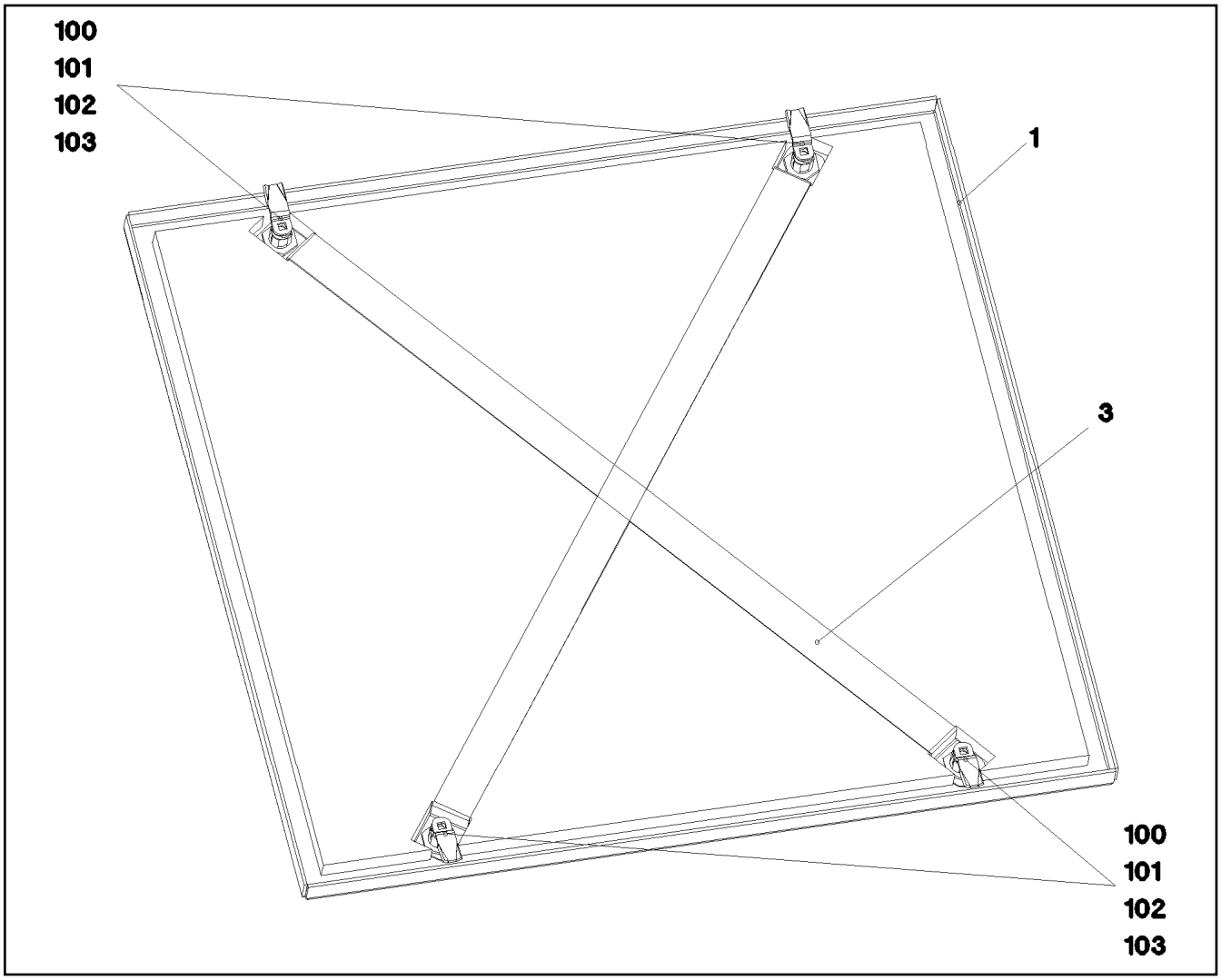

Pos.	Item	Quantity	Description	Bezeichnung
1	970022408	1	NIPPLE PLATE 5X840X875 ALMG3 H114 SP	WARZENBLECH
3	977668208	2	PLATE 1.5X965X40 DC01 FE//ZNNI8//CN//T0	BLECH
4	802102008	5.7	ADHESIVE INSULATING STRIP 25MM PS18	PILZKOPFBAND
100	704256608	4	HOUSING GD-ZN SW GEPULVERT	GEHAEUSE
101	704253408	4	ACTUATION SPIKE GD-ZN SW GEPULVERT	BETAETIGUNGSDORN
102	704274808	4	O-RING 12X2 NBR70	O-RING
103	704255108	4	TONGUE	ZUNGE
104	704254808	4	DUST CAP POLYETHYLEN SCHWARZ	STAUBKAPPE

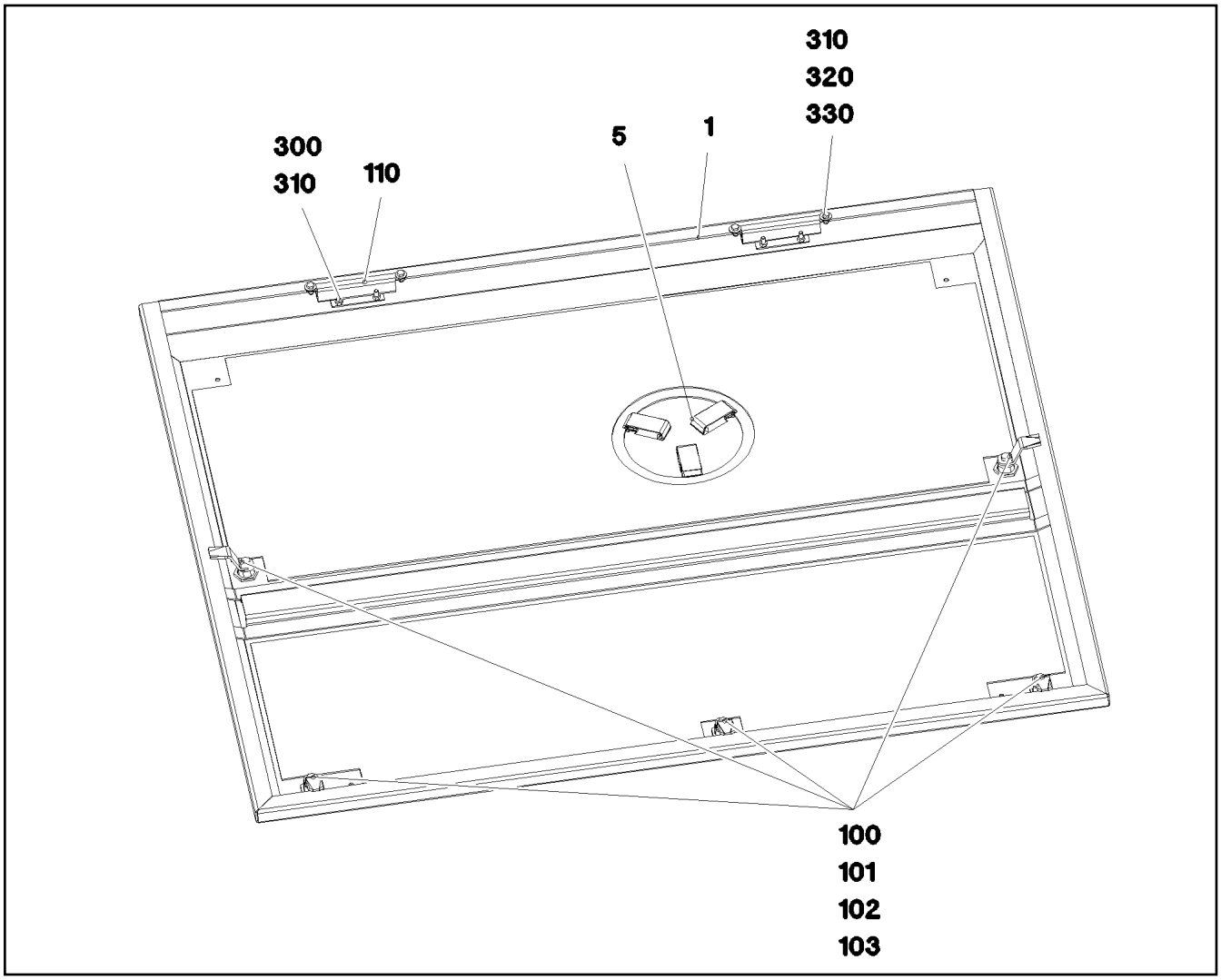

Pos.	Item	Quantity	Description	Bezeichnung
1	967685208	1	COVER GLUED SPF	DECKEL GEKLEBT
5	963544508	1	COVER COMPL.	DECKEL KPL.
100	704253308	5	HOUSING GD-ZN SW GEPULVERT	GEHAEUSE
101	704253408	5	ACTUATION SPIKE GD-ZN SW GEPULVERT	BETAETIGUNGSDORN
102	704255308	5	TONGUE	ZUNGE
103	704274808	5	O-RING 12X2 NBR70	O-RING
110	704261908	2	HINGE 19X28,5X126/118° ST	SCHARNIER
300	10028237	4	BUTTON HEAD SCREW AEHNL.ISO 7380-2	HALBRUNDKOPFSCHRAUBE
310	10875620	8	HEX NUT ISO 4032 M5 8 480H SPF	SECHSKANTMUTTER
320	11140402	4	HEX SCREW ISO 4017 M5X12 8.8 480H SPF	SECHSKANTSCHRAUBE
330	10875643	4	WASHER ISO 7093-1 5 200HV 480H SPF	SCHEIBE

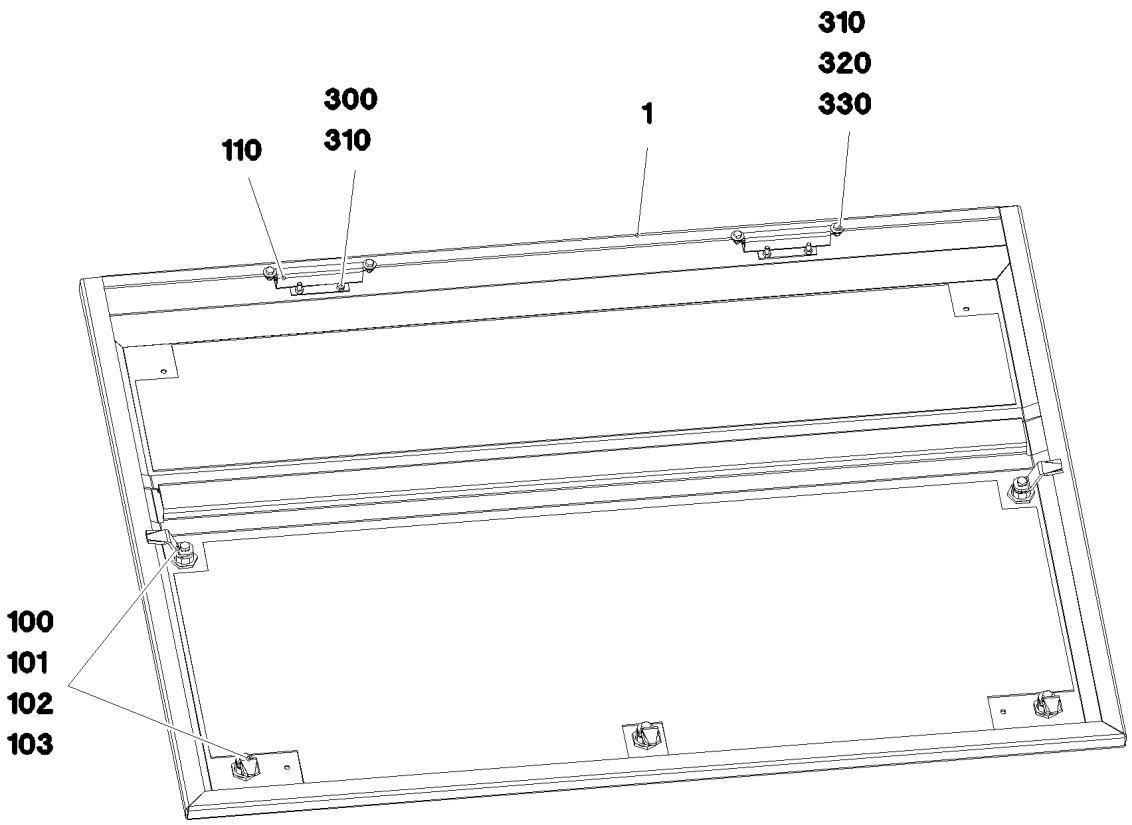

Pos.	Item	Quantity	Description	Bezeichnung
1	967685308	1	COVER GLUED SPF	DECKEL GEKLEBT
100	704253308	5	HOUSING GD-ZN SW GEPULVERT	GEHAEUSE
101	704253408	5	ACTUATION SPIKE GD-ZN SW GEPULVERT	BETAETIGUNGSDORN
102	704255308	5	TONGUE	ZUNGE
103	704274808	5	O-RING 12X2 NBR70	O-RING
110	704261908	2	HINGE 19X28,5X126/118° ST	SCHARNIER
300	10028237	4	BUTTON HEAD SCREW AEHNL.ISO 7380-2	HALBRUNDKOPFSCHRAUBE
310	10875620	8	HEX NUT ISO 4032 M5 8 480H SPF	SECHSKANTMUTTER
320	11140402	4	HEX SCREW ISO 4017 M5X12 8.8 480H SPF	SECHSKANTSCHRAUBE
330	10875643	4	WASHER ISO 7093-1 5 200HV 480H SPF	SCHEIBE

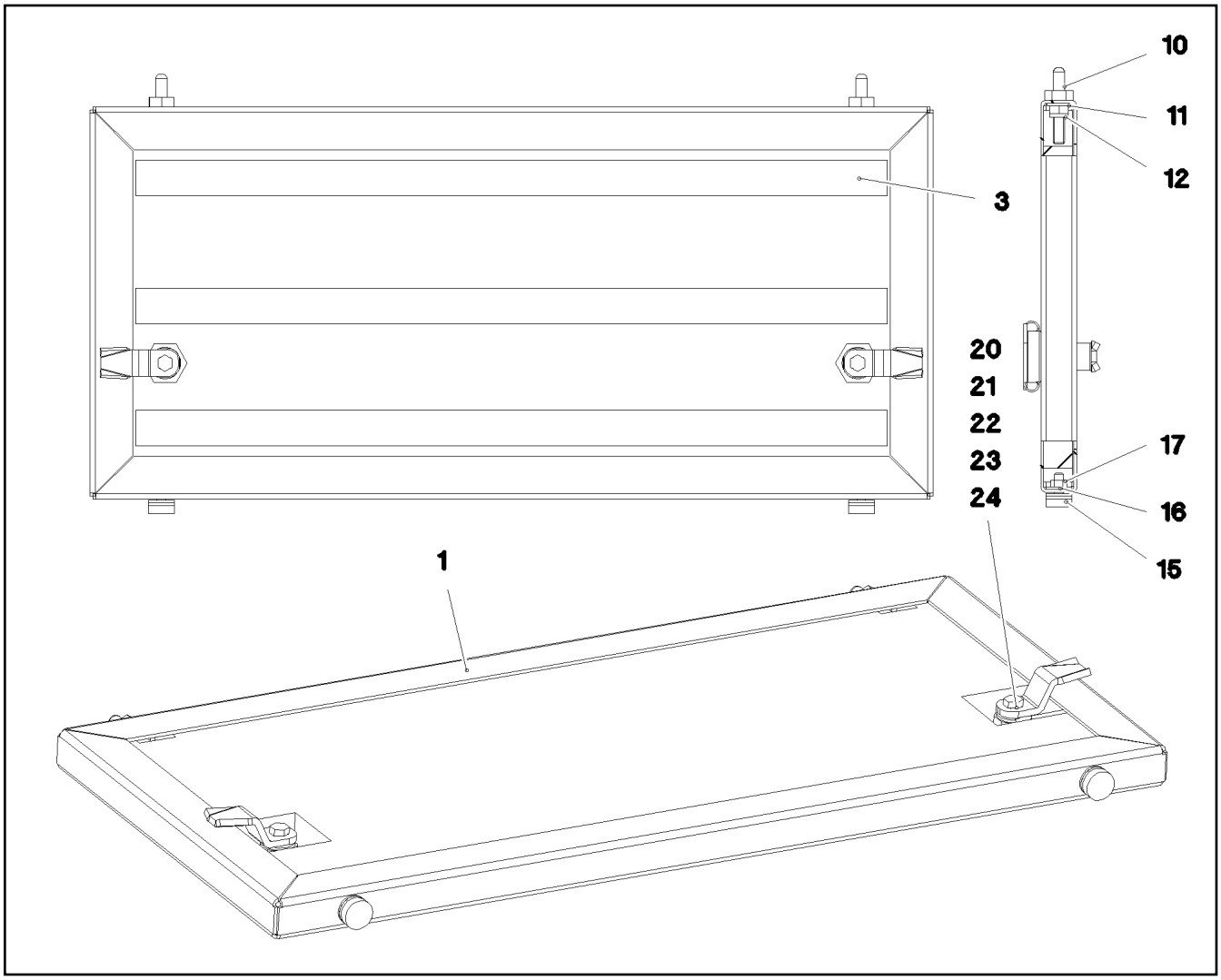

Pos.	Item	Quantity	Description	Bezeichnung
1	97026009	1	COVER WELDED 2X686X370 DC01	DECKEL SCHWK.
3	802102008	1.578	ADHESIVE INSULATING STRIP 25MM PS18	PILZKOPFBAND
10	409710908	2	CARRYING BOLT M8	STUETZSCHRAUBE
11	12103465	2	WASHER ISO 7089 8 300HV ZNNI-480H SPF	SCHEIBE
12	10875614	2	HEX NUT DIN 985 M8 8 480H SPF	SECHSKANTMUTTER
15	726616708	2	MEGI BUFFER 18X7,5	MEGIPUFFER
16	10875648	4	WASHER ISO 7093-1 6 200HV 480H SPF	SCHEIBE
17	10197764	2	HEX NUT ISO 4032 M6 10 ZNNI-480H SPF	SECHSKANTMUTTER
20	704253308	2	HOUSING GD-ZN SW GEPULVERT	GEHAEUSE
21	704253408	2	ACTUATION SPIKE GD-ZN SW GEPULVERT	BETAETIGUNGSDORN
22	704256208	2	TONGUE	ZUNGE
23	704274808	2	O-RING 12X2 NBR70	O-RING
24	704254808	2	DUST CAP POLYETHYLEN SCHWARZ	STAUBKAPPE

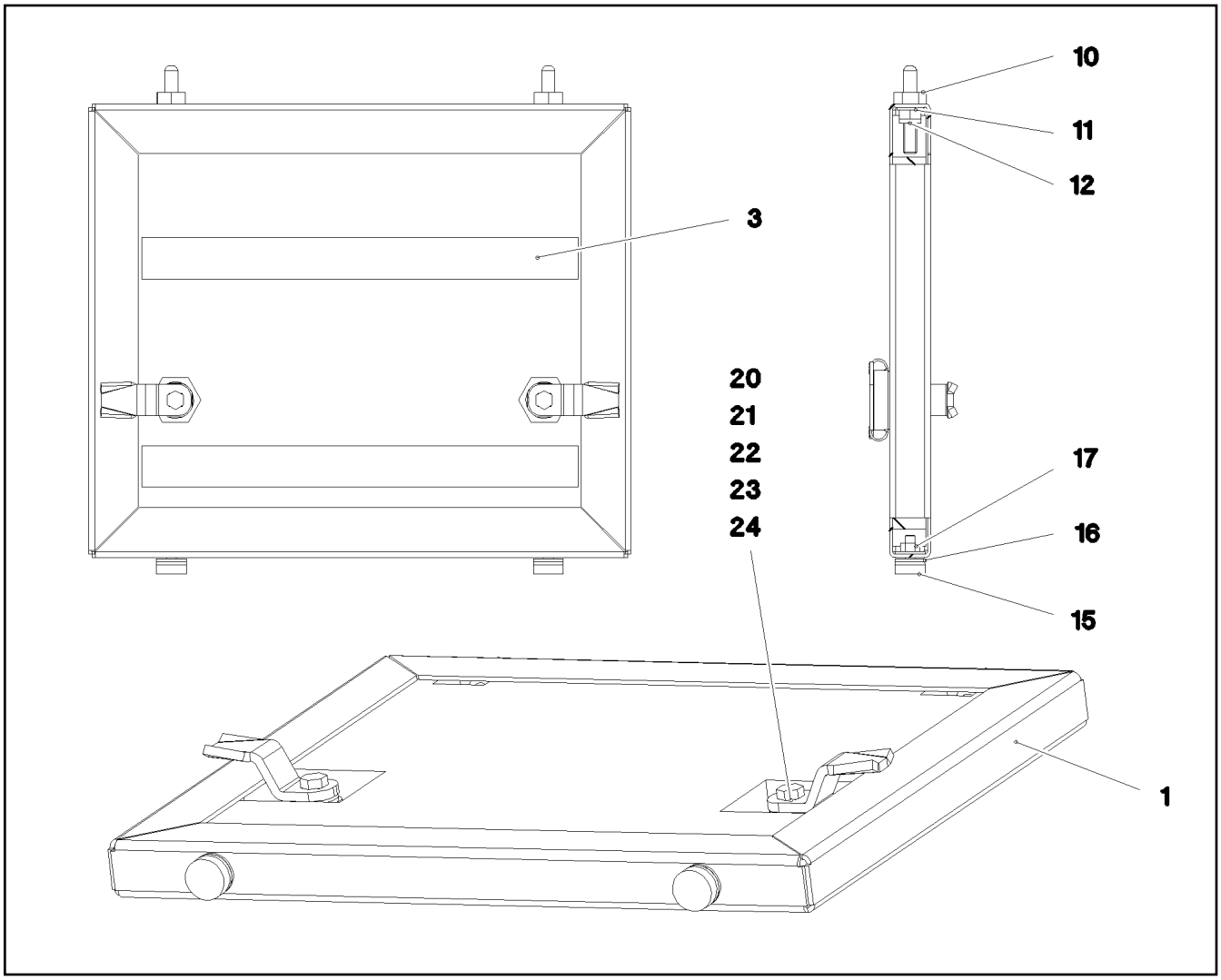

Pos.	Item	Quantity	Description	Bezeichnung
1	97026012	1	COVER WELDED 2X424X370 DC01	DECKEL SCHWK.
3	802102008	0.528	ADHESIVE INSULATING STRIP 25MM PS18	PILZKOPFBAND
10	409710908	2	CARRYING BOLT M8	STUETZSCHRAUBE
11	12103465	2	WASHER ISO 7089 8 300HV ZNNI-480H SPF	SCHEIBE
12	10875614	2	HEX NUT DIN 985 M8 8 480H SPF	SECHSKANTMUTTER
15	726616708	2	MEGI BUFFER 18X7,5	MEGIPUFFER
16	10875648	4	WASHER ISO 7093-1 6 200HV 480H SPF	SCHEIBE
17	10197764	2	HEX NUT ISO 4032 M6 10 ZNNI-480H SPF	SECHSKANTMUTTER
20	704253308	2	HOUSING GD-ZN SW GEPULVERT	GEHAEUSE
21	704253408	2	ACTUATION SPIKE GD-ZN SW GEPULVERT	BETAETIGUNGSDORN
22	704256208	2	TONGUE	ZUNGE
23	704274808	2	O-RING 12X2 NBR70	O-RING
24	704254808	2	DUST CAP POLYETHYLEN SCHWARZ	STAUBKAPPE

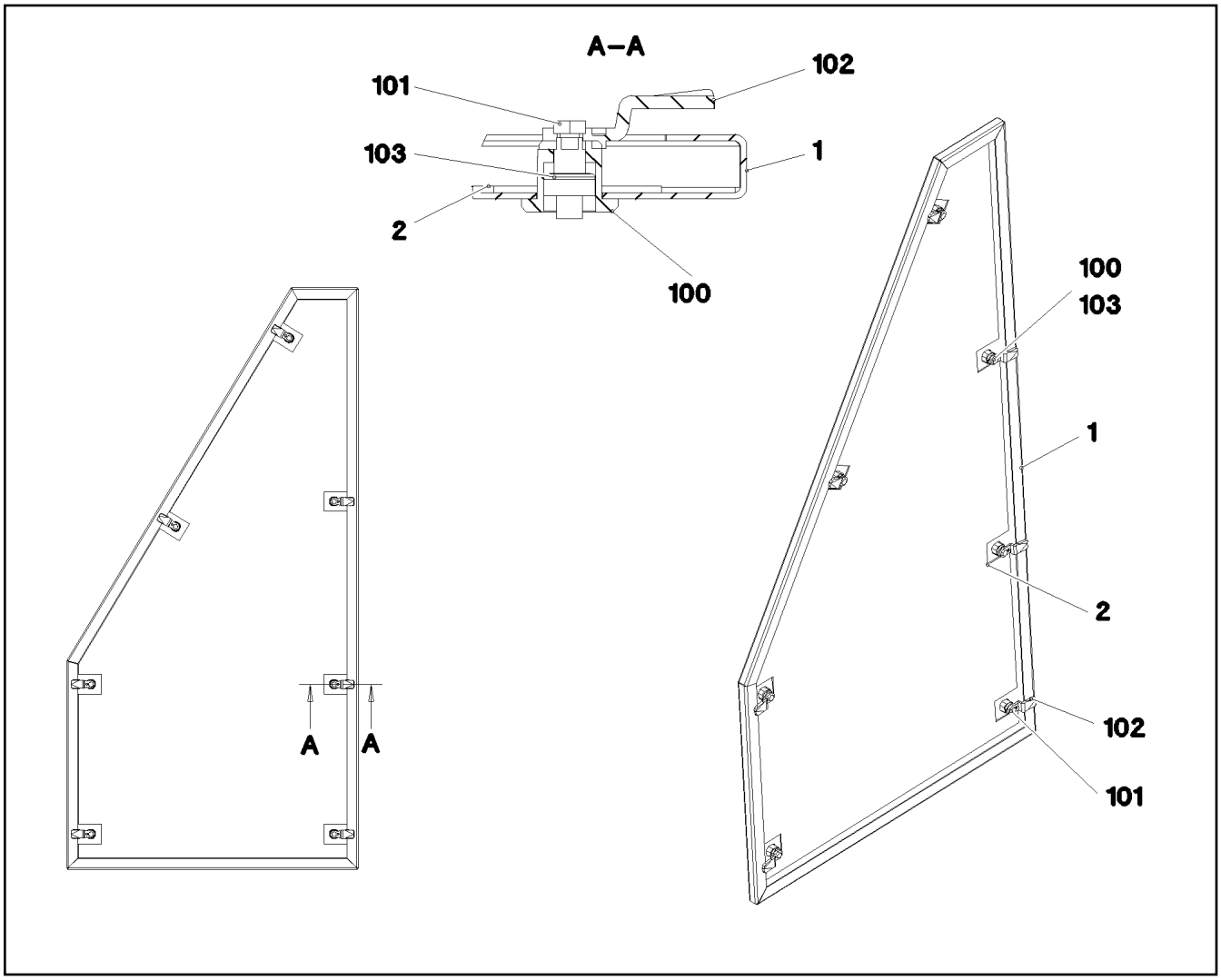

Pos.	Item	Quantity	Description	Bezeichnung
1	97034050	1	PLATE 2X1396X739 ALMG3 H111	BLECH
100	704253308	3	HOUSING GD-ZN SW GEPULVERT	GEHAEUSE
101	704253408	3	ACTUATION SPIKE GD-ZN SW GEPULVERT	BETAETIGUNGSDORN
102	704256708	3	TONGUE	ZUNGE
103	704274808	3	O-RING 12X2 NBR70	O-RING

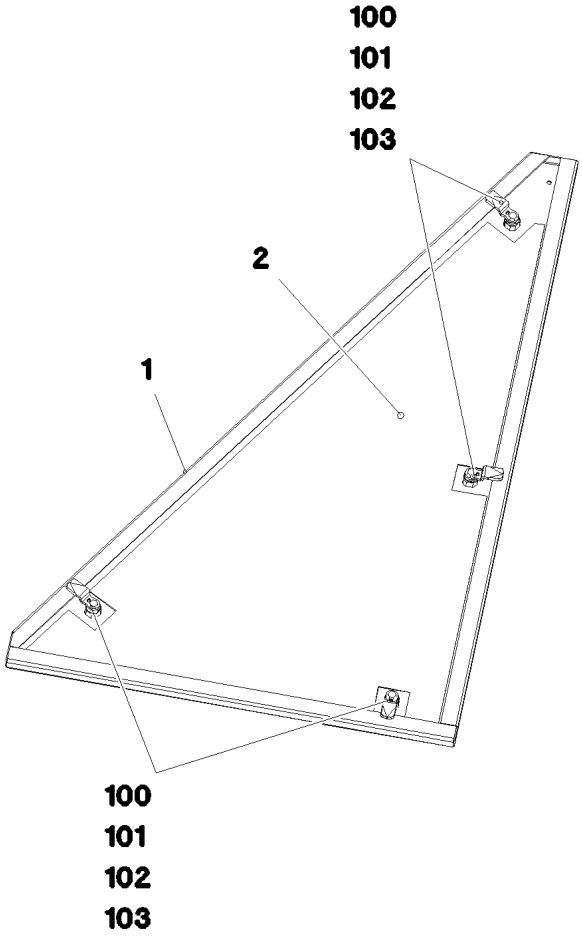

Pos.	Item	Quantity	Description	Bezeichnung
1	97026065	1	PLATE 2X1073X722 ALMG3 H111	BLECH
100	704253308	4	HOUSING GD-ZN SW GEPULVERT	GEHAEUSE
101	704253408	4	ACTUATION SPIKE GD-ZN SW GEPULVERT	BETAETIGUNGSDORN
102	704256708	4	TONGUE	ZUNGE
103	704274808	4	O-RING 12X2 NBR70	O-RING

Pos.	Item	Quantity	Description	Bezeichnung
48	97069199	1	INSULATING MAT 20X2110X935 PUR-SCHAU	DAEMMMATTE
49	97069200	1	INSULATING MAT 20X915X841 PUR-SCHAU	DAEMMMATTE
51	97069201	1	INSULATING MAT 20X2110X935 PUR-SCHAU	DAEMMMATTE
52	97069202	1	INSULATING MAT 20X915X841 PUR-SCHAU	DAEMMMATTE
602	97025653	2	INSULATION 20X783X300 PUR-SCHAUM	DAEMMUNG
603	97025655	2	INSULATION 20X783X110 PUR-SCHAUM	DAEMMUNG
702	97025716	2	INSULATION 20X783X400 PUR-SCHAUM	DAEMMUNG
1002	97025801	2	INSULATING MAT 20X263X170 PUR-SCHAU	DAEMMMATTE
1003	97025802	2	INSULATING MAT 20X263X135 PUR-SCHAU	DAEMMMATTE
1004	977665308	2	INSULATING MAT 20X545X245 PUR-SCHAU	DAEMMMATTE
1102	97025812	1	INSULATING MAT 20X1670X447 PUR-SCHAU	DAEMMMATTE
1202	977665608	1	INSULATING MAT 20X490X215 PUR-SCHAU	DAEMMMATTE
1302	977665708	1	INSULATING MAT 20X490X215 PUR-SCHAU	DAEMMMATTE
1602	977668108	1	INSULATING MAT 20X785X750 ME-SCHAUM	DAEMMMATTE
1703	97025798	1	HEAVY FOIL MATTING 2X1000X295 SB-KA	SCHWERFOLIENMATTE
1704	97025800	1	HEAVY FOIL MATTING 2X1000X415 SB-KA	SCHWERFOLIENMATTE
1803	97025828	1	HEAVY FOIL MATTING 2X1000X390 SB-KA	SCHWERFOLIENMATTE
1804	97025829	1	HEAVY FOIL MATTING 2X1000X190 SB-KA	SCHWERFOLIENMATTE
3902	97026010	1	INSULATING MAT 20X576X260 PUR-SCHAU	DAEMMMATTE
4002	97026013	1	INSULATING MAT 20X314X260 PUR-SCHAU	DAEMMMATTE
6402	97034051	1	HEAVY FOIL MATTING 2X1267X609 SB-KA	SCHWERFOLIENMATTE
6502	97026066	1	HEAVY FOIL MATTING 2X868X595 SB-KAUT	SCHWERFOLIENMATTE

Pos.	Item	Quantity	Description	Bezeichnung
1	96010260	1	LIMIT SWITCH AND SENSOR GENERA ⇨ ❑ 991	ENDSCHALTER U.GEBER ALLG
10	96036111	1	ELECTRIC F. AGGREGATE ⇨ ❑ 992	ELEKTRIK AGGREGAT
15	96036117	1	CABLE LIST SLEWING PLATFORM ⇨ ❑ 1001	KABELLISTE DREHBUEHNE
25	96006215	1	ADDITIONAL PARTS ⇨ ❑ 1022	ZUSATZTEILE ELEKTRIK DREHB

Pos.	Item	Quantity	Description	Bezeichnung
1	10354584	4	INDUCTIVE SENSOR BERUEHRUNGSLOS	INDUKTIVSENSOR
10	10424276	1	TEMPERATURE SENSOR -30°C BIS +130°C	TEMPERATURFUEHLER

Pos.	Item	Quantity	Description	Bezeichnung
10	96040792	1	ADD.PARTS ELECTRIC F.AGGREGATE ⇨ ❑ 993	ZUSATZTEILE ELEKTRIK AGGRE
100	96040793	1	WIRING LIST F.ELECTR.AGGREGATE ⇨ ❑ 994	KABELLISTE ELEKTRIK AGGRE

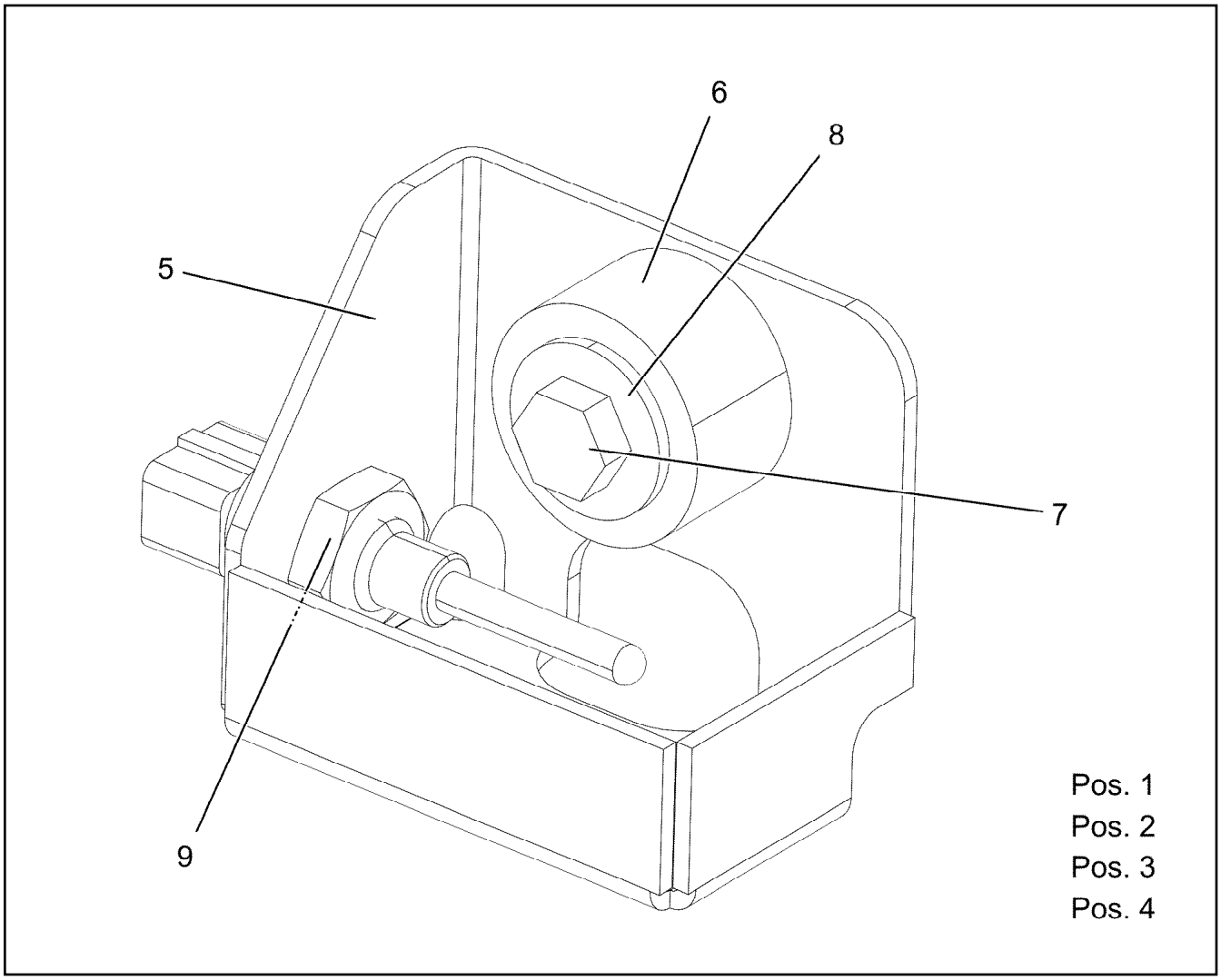

Pos.	Item	Quantity	Description	Bezeichnung
1	10123876	1	RUBBER RING X16	GUMMIRING
2	10123877	1	RUBBER RING X19	GUMMIRING
3	11840798	1	ADAPTOR MCP STECKERGEHAE PBT GF	ADAPTER
4	10874079	1	DAMPERS MCP STECKERGEHAE	SCHIEBER
5	97125203	1	PLATE 2.5X138X131 DC01 FE//ZNNI8//CN//T	BLECH
6	978787708	1	SLEEVE 33.0X19 FE//ZNNI8//CN//T0	HUELSE
7	11651612	1	HEX SCREW ISO 4017 M8X16 8.8 480H SPF	SECHSKANTSCHRAUBE
8	11140469	1	WASHER ISO 7093-1 8 200HV 480H SPF	SCHEIBE
9	12201266	1	HEX NUT ISO 8675 M12X1,5 04 FLZN	SECHSKANTMUTTER

Pos.	Item	Quantity	Description	Bezeichnung
10	96036112	1	WIRING HARNESS W501 ⇨ ❑ 995	KABELSTRANG
20	96036113	1	WIRING HARNESS W555 ⇨ ❑ 998	KABELSTRANG
30	96040795	1	LEAD W589	LEITUNG
40	96040796	1	LEAD W588	LEITUNG
50	96000921	1	LEAD W587 ⇨ ❑ 1000	LEITUNG

Pos.	Item	Quantity	Description	Bezeichnung
5	680001708	1	COUPLING SOCKET 4-POL GERADE PVC SP	KUPPLUNGSDOSE
6	12100214	11.42	DATA LINE 2 X 2,5 FEP SPF	DATENLEITUNG
7	12100214	11.42	DATA LINE 2 X 2,5 FEP SPF	DATENLEITUNG
8	680001708	1	COUPLING SOCKET 4-POL GERADE PVC SP	KUPPLUNGSDOSE
9	680001708	1	COUPLING SOCKET 4-POL GERADE PVC SP	KUPPLUNGSDOSE
10	680001708	1	COUPLING SOCKET 4-POL GERADE PVC SP	KUPPLUNGSDOSE
11	12100217	11.32	DATA LINE 2 X 1 FEP SPF	DATENLEITUNG
12	12100217	3.22	DATA LINE 2 X 1 FEP SPF	DATENLEITUNG
13	12100215	11.42	DATA LINE 3 X 1 FEP SPF	DATENLEITUNG
14	11840113	11.32	BUS LINE 2 X 0,5	BUSLEITUNG
15	12100217	7.72	DATA LINE 2 X 1 FEP SPF	DATENLEITUNG
16	680001708	1	COUPLING SOCKET 4-POL GERADE PVC SP	KUPPLUNGSDOSE
18	12100217	11.42	DATA LINE 2 X 1 FEP SPF	DATENLEITUNG
19	12100215	7.72	DATA LINE 3 X 1 FEP SPF	DATENLEITUNG
50	602217308	2	CABLE LUG DIN 46234 M12/16mm²	KABELSCHUH
55	602311508	1	CABLE LUG DIN 46234 M6/10mm²	KABELSCHUH
56	602311308	2	CABLE LUG DIN 46234 M10/16mm²	KABELSCHUH
58	602205708	8	CABLE LUG DIN 46234 M6/16mm²	KABELSCHUH
72	602203408	8	RECEPTACLE 6,3X1-2,5 TIN-PLATED	STECKHUELSE
86	602307708	38	WIRED END FERRULE DIN 46228-1 A1X5 V	ADERENDHUELSE
95	6202444	2	PIN CONTACT 0,75-1,5MM2	STIFTKONTAKT
96	6202434	1	SLEEVE CONTACT 0,75-1,5MM2	BUCHSENKONTAKT
98	10872032	13	CABLE SLEEVE 12,0-3,0/12/1,4	KABELTUELLE
104	602308508	2	WIRED END FERRULE 16X12 VERZ	ADERENDHUELSE
106	602301708	4	CABLE LUG DIN 46234 M8/16-25MM² VERZI	KABELSCHUH
111	602205808	6	CABLE LUG M6/16,8-26,7MM²	KABELSCHUH
112	602218408	4	CABLE LUG M4/0,25-1,5MM² VERZINNT	KABELSCHUH
115	602301608	2	CABLE LUG DIN 46234 M10/25mm²	KABELSCHUH
121	602300108	11	CONTACT 1-2,5MM2	KONTAKT
125	602300308	61	CONTACT 0,5-1MM2	KONTAKT
202	11082602	18.59	INSULATING HOSE DN6X0,5 PUR SPF	ISOLIERSCHLAUCH
203	11082603	8.51	INSULATING HOSE DN8X0,65 PUR SPF	ISOLIERSCHLAUCH
204	11082604	4.65	INSULATING HOSE DN10X0,65 PUR SPF	ISOLIERSCHLAUCH
205	11082605	7.06	INSULATING HOSE DN12X0,65 PUR SPF	ISOLIERSCHLAUCH
206	11082606	1.99	INSULATING HOSE DN14X0,65 PUR SPF	ISOLIERSCHLAUCH
211	11118396	1.6	PROTECTIVE HOSE 30MM AL-PET FOLIE	SCHUTZSCHLAUCH
212	10324905	1	PROTECTIVE HOSE 40MM AL-PET FOLIE	SCHUTZSCHLAUCH
224	11124207	1.03	CABLE CONDUIT DN20X0,6 PUR SPF	KABELSCHLAUCH
225	11124208	3.34	CABLE CONDUIT DN25X0,6 PUR SPF	KABELSCHLAUCH
226	11124209	0.73	CABLE CONDUIT DN30X0,6 PUR SPF	KABELSCHLAUCH
227	11124210	3.86	CABLE CONDUIT DN35X0,6 PUR SPF	KABELSCHLAUCH
228	11124211	1.03	CABLE CONDUIT DN40X0,6 PUR SPF	KABELSCHLAUCH
229	11124212	8.66	CABLE CONDUIT DN50X0,6 PUR SPF	KABELSCHLAUCH
261	12104809	39	CABLE TIE 3,6X142-SCHWARZ PA66 SPF	KABELBINDER
269	12104810	1	CABLE TIE 3,6X203-SCHWARZ PA66 SPF	KABELBINDER
287	10429651	0.03	HEATSHRINK SLEEVING 6/1,4X1,35 POLYO	SCHRUMPFSCHLAUCH
305	10870540	683.68	ELECTR.CABLE 1,0	KFZ-LEITUNG
307	10870541	27	ELECTR.CABLE 1,5	KFZ-LEITUNG
309	10870542	6	ELECTR.CABLE 2,5	KFZ-LEITUNG
325	12102636	20.1	ELECTR.CABLE 25	KFZ-LEITUNG
327	12102633	27.8	ELECTR.CABLE 16	KFZ-LEITUNG
328	12102634	20.8	ELECTR.CABLE 16	KFZ-LEITUNG
371	12100214	11.42	DATA LINE 2 X 2,5 FEP SPF	DATENLEITUNG
372	11840113	11.32	BUS LINE 2 X 0,5	BUSLEITUNG
373	12100215	11.62	DATA LINE 3 X 1 FEP SPF	DATENLEITUNG
374	11840113	5.59	BUS LINE 2 X 0,5	BUSLEITUNG
384	12100217	5.59	DATA LINE 2 X 1 FEP SPF	DATENLEITUNG
385	12100216	5.59	DATA LINE 2 X 1,5 FEP SPF	DATENLEITUNG
386	12100217	5.59	DATA LINE 2 X 1 FEP SPF	DATENLEITUNG
387	12100215	5.59	DATA LINE 3 X 1 FEP SPF	DATENLEITUNG

Pos.	Item	Quantity	Description	Bezeichnung
388	12100217	5.59	DATA LINE 2 X 1 FEP SPF	DATENLEITUNG
389	12100217	5.59	DATA LINE 2 X 1 FEP SPF	DATENLEITUNG
390	12100217	5.59	DATA LINE 2 X 1 FEP SPF	DATENLEITUNG
391	12100217	5.59	DATA LINE 2 X 1 FEP SPF	DATENLEITUNG
393	12100215	5.59	DATA LINE 3 X 1 FEP SPF	DATENLEITUNG
500	923512208	59	CABLE MARKER	KABELMARKER
501	602300208	5	PLUG SHELL 18-POL	STECKERGEHAEUSE
502	605210608	6	APPLIANCE SOCKET DIN 43650 2-POLE SP	GERAETESTECKDOSE
503	10678453	1	PLUG SHELL 62-POL PBT-GF20 GRAU	STECKERGEHAEUSE
504	10678458	3	PROTECTING CAP MCP BUCHSENGEHAE	SCHUTZKAPPE
505	10678452	2	PLUG SHELL 62-POL PBT-GF20 SCHWARZ	STECKERGEHAEUSE
506	605007908	13	APPLIANCE SOCKET 3-POL	GERAETESTECKDOSE
507	602325508	6	HOUSING 6-POL	GEHAEUSE
508	692406308	2	PLUG DIN 72585 4-POL POLYBUTOLEN SPF	STECKER
509	10412431	1	PLUG SHELL 6-POL 13A TH.PLAST SW	STECKERGEHAEUSE
510	7368248	1	CONTACT LOCK DT-STECKER 6-POL	KONTAKTVERRIEGELUNG
511	10046999	1	PLUG 8-POL	STECKER
512	602209708	1	ATTACHABLE SLEEVE HOUSING 2-POL	STECKHUELSENGEHAEUSE
513	10412433	1	PLUG SHELL 12-POL 13A TH.PLAST SW	STECKERGEHAEUSE
514	10216772	1	CONTACT LOCK DT 12 POLIG TH.PLAST G	KONTAKTVERRIEGELUNG
515	6001790	2	SOCKET HOUSING 2-POL	STECKDOSENGEHAEUSE
516	10342518	2	SOCKET 2-POL	STECKDOSE
517	602208608	1	ATTACHABLE SLEEVE HOUSING FASTIN-F	STECKHUELSENGEHAEUSE
518	605212708	1	PLUG SOCKET BODY 3-POL	STECKDOSENKOERPER
519	10047000	1	PLUG 8-POL	STECKER
520	10874331	2	PROTECTING CAP JPT	SCHUTZKAPPE
521	610701108	2	PROTECTING CAP	SCHUTZKAPPE
522	7368241	1	CONTACT LOCK 2-POL	KONTAKTVERRIEGELUNG
523	10041876	2	HOLDER DT/DTM	HALTER
524	10353004	1	DUMMY PLUG DT 2 POLIG PA GRAU	BLINDSTECKER
525	10429638	1	PLUG SHELL 2-POL 13A TH.PLAST SW	STECKERGEHAEUSE
526	692406008	2	TERMINAL HOUSING DIN 72585 APD POLY	ENDGEHAEUSE
527	605215508	1	CLAMP SURE-SEAL	KLAMMER
528	605212808	1	MOULDING 317-1397-000 SUR	FORMTEIL
529	604501408	2	FUSE BOX SMALL	SICHERUNGSDOSE
530	604003108	2	FUSE STRIP 50A	SICHERUNGSSTREIFEN
531	604002908	2	FUSE STRIP 100A	SICHERUNGSSTREIFEN
617	602329108	4	CONTACT 0,5-1MM2	KONTAKT
643	602339408	5	SLEEVE CONTACT DIN 72585 0,5-1MM2 SP	BUCHSENKONTAKT
669	10100062	2	CONNECTOR PIN 0,75-2,0MM2 Cu Ni	STECKERSTIFT
670	10100063	16	PLUG BUSHING 0,75-2,0MM2 Cu	STECKERBUCHSE
690	10335820	15	SLEEVE CONTACT 0,2-0,5MM2	BUCHSENKONTAKT
698	602308208	1	WIRED END FERRULE DIN 46228-1 A4X8	ADERENDHUELSE
709	10872033	12	CABLE SLEEVE 16,0-4,0/16/1,78	KABELTUELLE
724	10493493	6	SLEEVE CONTACT 1,0-2,5MM2 CuNiSi	BUCHSENKONTAKT
726	10493495	101	SLEEVE CONTACT 0,5-1,0MM2 CuNiSi	BUCHSENKONTAKT
727	10493496	4	SLEEVE CONTACT 1,0-1,5MM2 CuNiSi	BUCHSENKONTAKT
753	10800631	4	SLEEVE CONTACT 0,5-1,0MM2 CuNiSi	BUCHSENKONTAKT
758	11080881	3	RECEPTACLE 6,3X0,5-1,0 VERZINNT	STECKHUELSE
801	602330508	6	SINGLE STRAND SEALING 2,2-3,0MM	EINZELADERABDICHTUNG
802	602330808	8	SINGLE STRAND SEALING 1,2-2,1MM BLAU	EINZELADERABDICHTUNG
806	602331108	63	STOPPER PLUG 3,6MM SILIKON WEIS	BLINDSTOPFEN
807	602329208	8	STOPPER PLUG AMP JPT-SERIE NA	BLINDSTOPFEN
813	605619708	19	SINGLE STRAND SEALING 2	EINZELADERABDICHTUNG
816	605619808	5	SINGLE STRAND SEALING DIN 72585 15BL	EINZELADERABDICHTUNG
817	692405808	3	STOPPER PLUG DIN 72585 4 SPF	BLINDSTOPFEN
823	7368253	3	STOPPER PLUG DEUTSCH GROESSE	BLINDSTOPFEN
830	10014387	105	SINGEL SEAL 1,0-1,5MM2	EINZELDICHTUNG
842	10800046	1	STOPPER PLUG DEUTSCH-STECKER	BLINDSTOPFEN
996	965622108	132	LETTERING WIRE	BESCHRIFTUNG ADER

Pos.	Item	Quantity	Description	Bezeichnung
998	965622208	1	LETTERING WIRING HARNESS	BESCHRIFTUNG KABELBAUM

Pos.	Item	Quantity	Description	Bezeichnung
5	12100216	6.77	DATA LINE 2 X 1,5 FEP SPF	DATENLEITUNG
6	12100217	6.82	DATA LINE 2 X 1 FEP SPF	DATENLEITUNG
7	12100215	6.77	DATA LINE 3 X 1 FEP SPF	DATENLEITUNG
8	12100217	6.77	DATA LINE 2 X 1 FEP SPF	DATENLEITUNG
9	12100217	6.77	DATA LINE 2 X 1 FEP SPF	DATENLEITUNG
10	12100217	5.52	DATA LINE 2 X 1 FEP SPF	DATENLEITUNG
11	12100217	4.62	DATA LINE 2 X 1 FEP SPF	DATENLEITUNG
202	11082602	3.84	INSULATING HOSE DN6X0,5 PUR SPF	ISOLIERSCHLAUCH
203	11082603	4.28	INSULATING HOSE DN8X0,65 PUR SPF	ISOLIERSCHLAUCH
205	11082605	0.43	INSULATING HOSE DN12X0,65 PUR SPF	ISOLIERSCHLAUCH
211	11118396	1.1	PROTECTIVE HOSE 30MM AL-PET FOLIE	SCHUTZSCHLAUCH
225	11124208	6.46	CABLE CONDUIT DN25X0,6 PUR SPF	KABELSCHLAUCH
261	12104809	7	CABLE TIE 3,6X142-SCHWARZ PA66 SPF	KABELBINDER
269	12104810	1	CABLE TIE 3,6X203-SCHWARZ PA66 SPF	KABELBINDER
281	11005148	2.48	INSULATING HOSE DN6X0,6 GLASSEIDE SI	ISOLIERSCHLAUCH
282	11005149	2.9	INSULATING HOSE DN8X0,6 GLASSEIDE SI	ISOLIERSCHLAUCH
284	11005151	3.99	INSULATING HOSE DN12X0,8 GLASSEIDE SI	ISOLIERSCHLAUCH
285	10872979	0.96	INSULATING HOSE DN16X1 GLASSEIDE SILI	ISOLIERSCHLAUCH
290	10441164	0.4	HEATSHRINK SLEEVING 7,6/1,7X1,52 POLY	SCHRUMPFSCHLAUCH
298	10441166	0.4	HEATSHRINK SLEEVING 11,6/2,5X2,29 POLY	SCHRUMPFSCHLAUCH
305	10870540	62.4	ELECTR.CABLE 1,0	KFZ-LEITUNG
307	10870541	0.96	ELECTR.CABLE 1,5	KFZ-LEITUNG
345	10870539	50.78	ELECTR.CABLE 0,75	KFZ-LEITUNG
370	11840113	6.15	BUS LINE 2 X 0,5	BUSLEITUNG
371	11840113	0.17	BUS LINE 2 X 0,5	BUSLEITUNG
372	11840113	4.56	BUS LINE 2 X 0,5	BUSLEITUNG
373	11840113	0.17	BUS LINE 2 X 0,5	BUSLEITUNG
374	11840113	3.7	BUS LINE 2 X 0,5	BUSLEITUNG
375	11840113	0.17	BUS LINE 2 X 0,5	BUSLEITUNG
376	11840113	3.23	BUS LINE 2 X 0,5	BUSLEITUNG
377	11840113	0.34	BUS LINE 2 X 0,5	BUSLEITUNG
378	11840113	0.21	BUS LINE 2 X 0,5	BUSLEITUNG
381	12100217	4.52	DATA LINE 2 X 1 FEP SPF	DATENLEITUNG
382	12100215	6.32	DATA LINE 3 X 1 FEP SPF	DATENLEITUNG
500	923512208	19	CABLE MARKER	KABELMARKER
501	11622878	1	FLAT PLUG HOUSING 62 25A	FLACHSTECKERGEHAEUSE
502	10678458	1	PROTECTING CAP MCP BUCHSENGEHAE	SCHUTZKAPPE
503	11342208	1	BUSHING HOUSING 2-POL BL	BUCHSENGEHAEUSE
504	11342255	1	PLUG 2-POL SW	STECKER
505	11342259	1	PLUG 4-POL VIOLETT	STECKER
506	11342257	1	PLUG 4-POL SW	STECKER
507	10664282	3	SOCKET 2 13A	STECKDOSE
508	692406308	1	PLUG DIN 72585 4-POL POLYBUTOLEN SPF	STECKER
509	11060619	2	BUSHING HOUSING 2-POL 20A	BUCHSENGEHAEUSE
510	10664311	2	PLUG 2 13A	STECKER
511	11000394	1	PLUG SHELL HP PBT-GF15	STECKERGEHAEUSE
512	10813633	2	PLUG SHELL MCON MCP1,2 PA 66, GF30	STECKERGEHAEUSE
513	11341840	1	BUSHING HOUSING 4-POL PBT SCHWARZ	BUCHSENGEHAEUSE
514	6003248	1	PLUG 4-POL 13A	STECKER
515	7368246	1	CONTACT LOCK DT-STECKDOSE 4-P	KONTAKTVERRIEGELUNG
516	6003168	1	PLUG 3-POL	STECKER
517	692406008	1	TERMINAL HOUSING DIN 72585 APD POLY	ENDGEHAEUSE
518	6205242	1	CONTACT LOCK DT-STECKER 3-POL	KONTAKTVERRIEGELUNG
519	6205239	1	SOCKET 3-POL	STECKDOSE
520	11491349	1	PROTECTING CAP 180°	SCHUTZKAPPE
521	10874331	5	PROTECTING CAP JPT	SCHUTZKAPPE
522	12693951	1	CONTACT LOCK 2-POL PBT GF30	KONTAKTVERRIEGELUNG
523	7368241	2	CONTACT LOCK 2-POL	KONTAKTVERRIEGELUNG
524	11060618	3	PROTECTING CAP 180°	SCHUTZKAPPE
525	10342519	2	CONTACT LOCK DT 2 POLIG	KONTAKTVERRIEGELUNG

Pos.	Item	Quantity	Description	Bezeichnung
643	602339408	2	SLEEVE CONTACT DIN 72585 0,5-1MM2 SP	BUCHSENKONTAKT
670	10100063	4	PLUG BUSHING 0,75-2,0MM2 Cu	STECKERBUCHSE
698	602308208	4	WIRED END FERRULE DIN 46228-1 A4X8	ADERENDHUELSE
717	10300946	6	SLEEVE CONTACT 0,50-1MM2MM2 Cu	BUCHSENKONTAKT
726	10493495	4	SLEEVE CONTACT 0,5-1,0MM2 CuNiSi	BUCHSENKONTAKT
727	10493496	2	SLEEVE CONTACT 1,0-1,5MM2 CuNiSi	BUCHSENKONTAKT
740	7369458	6	PIN CONTACT 0,5-1,0MM2 CU	STIFTKONTAKT
752	11008403	30	FLAT PLUG 0,5-1,0MM2 CUSN4	FLACHSTECKER
754	10813644	9	SLEEVE CONTACT 0,5-0,75MM2 CuNiSi	BUCHSENKONTAKT
788	11342253	9	SLEEVE CONTACT 0,75-1,0MM2 SILBER	BUCHSENKONTAKT
789	11622989	4	SLEEVE CONTACT 0,5-1,0MM2 CuNiSi	BUCHSENKONTAKT
802	602330808	4	SINGLE STRAND SEALING 1,2-2,1MM BLAU	EINZELADERABDICHTUNG
804	602331508	9	SINGLE STRAND SEALING	EINZELADERABDICHTUNG
806	602331108	20	STOPPER PLUG 3,6MM SILIKON WEIS	BLINDSTOPFEN
807	602329208	6	STOPPER PLUG AMP JPT-SERIE NA	BLINDSTOPFEN
816	605619808	2	SINGLE STRAND SEALING DIN 72585 15BL	EINZELADERABDICHTUNG
817	692405808	2	STOPPER PLUG DIN 72585 4 SPF	BLINDSTOPFEN
823	7368253	1	STOPPER PLUG DEUTSCH GROESSE	BLINDSTOPFEN
828	10424625	9	SINGLE STRAND SEALING 1,4-2,1MM VMQ	EINZELADERABDICHTUNG
830	10014387	42	SINGEL SEAL 1,0-1,5MM2	EINZELDICHTUNG
836	10813642	1	STOPPER PLUG MCON 1,23,55MM VMQ 60	BLINDSTOPFEN
844	10870403	1	STOPPER PLUG 3,9-4,1MM SILIKON-KAUT	BLINDSTOPFEN
996	965622108	52	LETTERING WIRE	BESCHRIFTUNG ADER
998	965622208	1	LETTERING WIRING HARNESS	BESCHRIFTUNG KABELBAUM
2221	11622902	6	FLAT PLUG 1,5MM2	FLACHSTECKER
2253	11000401	3	PLUG BUSHING 0,75-1,0MM2 CuNuSi	STECKERBUCHSE
2998	96014807	8	MACHINING CAN- STUETZP	BEARBEITUNG

Pos.	Item	Quantity	Description	Bezeichnung
80	602301008	2	CABLE LUG DIN 46235 10/95mm²	KABELSCHUH
99	602301108	2	CABLE LUG 12/95mm²	KABELSCHUH
333	10877668	6.68	BATTERY CABLE 95 TPE-V	BATTERIEKABEL
500	923512208	3	CABLE MARKER	KABELMARKER
501	606182608	2	PROTECTING CAP	SCHUTZKAPPE
712	10872037	4	CABLE SLEEVE 25,4-12,7/25,4/1	KABELTUELLE
996	965622108	4	LETTERING WIRE	BESCHRIFTUNG ADER
998	965622208	2	LETTERING WIRING HARNESS	BESCHRIFTUNG KABELBAUM

Pos.	Item	Quantity	Description	Bezeichnung
10	690901208	1	LEAD 56X1,5-8,2M OELFLEX SPF	LEITUNG
11	96008464	1	WIRING HARNESS W573 ⇨ ❑ 1002	KABELSTRANG
13	967029908	1	DUMMY PLUG N1 ⇨ ❑ 1003	BLINDSTECKER
14	96036118	1	WIRING HARNESS W500 ⇨ ❑ 1004	KABELSTRANG
15	920415908	1	LEAD WL315	LEITUNG
16	920416008	1	LEAD WL316	LEITUNG
17	921078008	1	LEAD WL318	LEITUNG
18	967030808	1	DUMMY PLUG N1 ⇨ ❑ 1007	BLINDSTECKER
21	969086608	1	LEAD W321	LEITUNG
22	96001403	1	WIRING HARNESS W328 ⇨ ❑ 1008	KABELSTRANG
23	929536308	1	WIRING HARNESS W240 ⇨ ❑ 1010	KABELSTRANG
24	920417108	1	LEAD WL482	LEITUNG
25	921271808	1	LEAD WL607	LEITUNG
26	96001405	1	LEAD W328A ⇨ ❑ 1011	LEITUNG
30	921139608	1	LEAD WL611	LEITUNG
31	96000924	1	LEAD W330 ⇨ ❑ 1013	LEITUNG
32	96000925	1	LEAD W331 ⇨ ❑ 1014	LEITUNG
33	96000926	1	LEAD W332 ⇨ ❑ 1015	LEITUNG
34	96000927	1	LEAD W333 ⇨ ❑ 1016	LEITUNG
35	96000928	1	LEAD W334 ⇨ ❑ 1017	LEITUNG
36	96000930	1	LEAD W361 ⇨ ❑ 1018	LEITUNG
37	968417908	1	LEAD W390	LEITUNG
38	96000935	1	LEAD W601A ⇨ ❑ 1019	LEITUNG
39	96000929	1	LEAD W602 ⇨ ❑ 1020	LEITUNG

Pos.	Item	Quantity	Description	Bezeichnung
5	10870958	8.43	LEAD 5 G 2,5	LEITUNG
121	602300108	5	CONTACT 1-2,5MM2	KONTAKT
261	12104809	1	CABLE TIE 3,6X142-SCHWARZ PA66 SPF	KABELBINDER
500	923512208	2	CABLE MARKER	KABELMARKER
501	10040140	1	PLUG 6-POL AL-LEGIERUNG	STECKER
502	602325508	1	HOUSING 6-POL	GEHAEUSE
503	691870008	1	HEATSHRINK PIECE 31	SCHRUMPFFORMTEIL
504	10040143	1	DUST CAP ITT-CANNON AL-LEGIERUNG	STAUBKAPPE
998	965622208	2	LETTERING WIRING HARNESS	BESCHRIFTUNG KABELBAUM

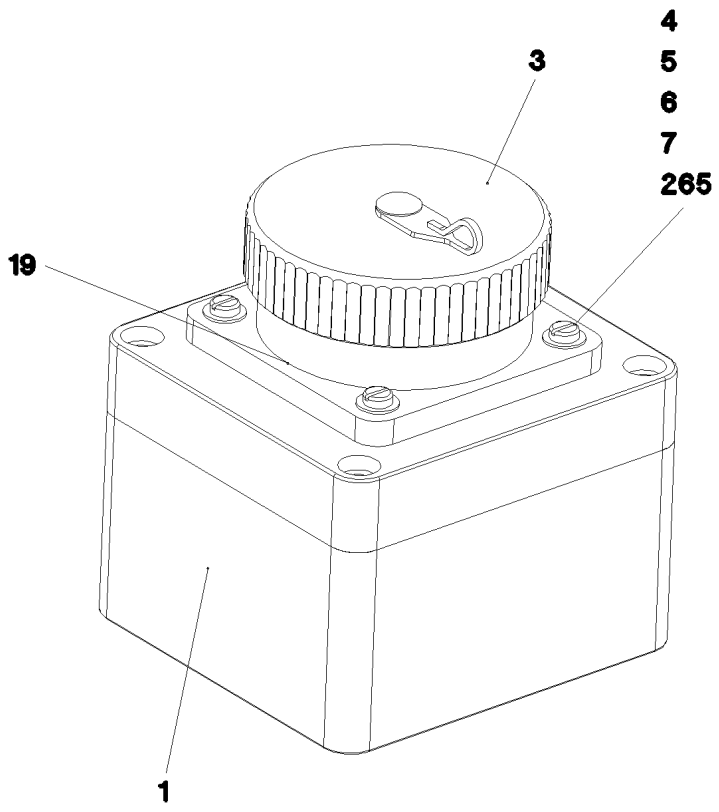

Pos.	Item	Quantity	Description	Bezeichnung
1	979655308	1	EMPTY CASING 75 80X55X0 POLYESTER	LEERGEHAEUSE
3	692404608	1	PROTECTING CAP A240	SCHUTZKAPPE
4	12216226	4	PAN-HEAD SCREW ISO 7045 M4X16 4.8 480	FLACHKOPFSCHRAUBE
5	10875611	4	HEX NUT DIN 985 M4 8 480H SPF	SECHSKANTMUTTER
6	10875645	5	WASHER ISO 7089 4 200HV 480H SPF	SCHEIBE
7	10878656	1	FLANGE SEAL GR.32	FLANSCHDICHTUNG
19	967031208	1	DUMMY PLUG W171BS	BLINDSTECKER

Pos.	Item	Quantity	Description	Bezeichnung
5	680001708	1	COUPLING SOCKET 4-POL GERADE PVC SP	KUPPLUNGSDOSE
6	680001708	1	COUPLING SOCKET 4-POL GERADE PVC SP	KUPPLUNGSDOSE
7	680001708	1	COUPLING SOCKET 4-POL GERADE PVC SP	KUPPLUNGSDOSE
8	680001708	1	COUPLING SOCKET 4-POL GERADE PVC SP	KUPPLUNGSDOSE
9	680001708	1	COUPLING SOCKET 4-POL GERADE PVC SP	KUPPLUNGSDOSE
10	680001708	1	COUPLING SOCKET 4-POL GERADE PVC SP	KUPPLUNGSDOSE
11	10678491	1	COUPLING SOCKET 4-POL SPF	KUPPLUNGSDOSE
12	10678491	1	COUPLING SOCKET 4-POL SPF	KUPPLUNGSDOSE
13	680001708	1	COUPLING SOCKET 4-POL GERADE PVC SP	KUPPLUNGSDOSE
14	11620017	3.5	LEAD 2 X 1	LEITUNG
15	11620017	10.93	LEAD 2 X 1	LEITUNG
16	11620017	0.66	LEAD 2 X 1	LEITUNG
17	600464008	7.67	CONTROL LEAD 19 X 0,5 SPF	STEUERLEITUNG
18	12100217	6.4	DATA LINE 2 X 1 FEP SPF	DATENLEITUNG
19	12100217	8.85	DATA LINE 2 X 1 FEP SPF	DATENLEITUNG
72	602203408	4	RECEPTACLE 6,3X1-2,5 TIN-PLATED	STECKHUELSE
86	602307708	57	WIRED END FERRULE DIN 46228-1 A1X5 V	ADERENDHUELSE
88	602308108	2	WIRED END FERRULE DIN 46228-1 A2,5X6 V	ADERENDHUELSE
95	6202444	6	PIN CONTACT 0,75-1,5MM2	STIFTKONTAKT
96	6202434	7	SLEEVE CONTACT 0,75-1,5MM2	BUCHSENKONTAKT
101	602217208	1	CABLE LUG M10/2,5mm²	KABELSCHUH
104	602308508	2	WIRED END FERRULE 16X12 VERZ	ADERENDHUELSE
105	602308408	1	WIRED END FERRULE DIN 46228-1 A10X11	ADERENDHUELSE
114	602307808	3	WIRED END FERRULE DIN 46228-1 A0,5X5 E	ADERENDHUELSE
121	602300108	7	CONTACT 1-2,5MM2	KONTAKT
125	602300308	96	CONTACT 0,5-1MM2	KONTAKT
202	11082602	45.63	INSULATING HOSE DN6X0,5 PUR SPF	ISOLIERSCHLAUCH
203	11082603	20.97	INSULATING HOSE DN8X0,65 PUR SPF	ISOLIERSCHLAUCH
204	11082604	2.62	INSULATING HOSE DN10X0,65 PUR SPF	ISOLIERSCHLAUCH
205	11082605	9.43	INSULATING HOSE DN12X0,65 PUR SPF	ISOLIERSCHLAUCH
206	11082606	4.13	INSULATING HOSE DN14X0,65 PUR SPF	ISOLIERSCHLAUCH
225	11124208	10.29	CABLE CONDUIT DN25X0,6 PUR SPF	KABELSCHLAUCH
227	11124210	4.26	CABLE CONDUIT DN35X0,6 PUR SPF	KABELSCHLAUCH
229	11124212	1.4	CABLE CONDUIT DN50X0,6 PUR SPF	KABELSCHLAUCH
241	603016608	0.03	HEATSHRINK SLEEVING 12-3,0	SCHRUMPFSCHLAUCH
261	12104809	39	CABLE TIE 3,6X142-SCHWARZ PA66 SPF	KABELBINDER
287	10429651	0.06	HEATSHRINK SLEEVING 6/1,4X1,35 POLYO	SCHRUMPFSCHLAUCH
294	11123168	0.15	HEATSHRINK SLEEVING 44,4/7,4X3,6 POL	SCHRUMPFSCHLAUCH
305	10870540	558.5	ELECTR.CABLE 1,0	KFZ-LEITUNG
307	10870541	22.3	ELECTR.CABLE 1,5	KFZ-LEITUNG
309	10870542	12.8	ELECTR.CABLE 2,5	KFZ-LEITUNG
371	10871285	7.23	LEAD 7 G 1	LEITUNG
372	10871285	10.43	LEAD 7 G 1	LEITUNG
500	923512208	78	CABLE MARKER	KABELMARKER
501	602300208	6	PLUG SHELL 18-POL	STECKERGEHAEUSE
502	605006608	3	DEVICE PLUG DIN 43650 4-POLE	GERAETESTECKER
503	6001790	1	SOCKET HOUSING 2-POL	STECKDOSENGEHAEUSE
504	10664311	6	PLUG 2 13A	STECKER
505	605210608	21	APPLIANCE SOCKET DIN 43650 2-POLE SP	GERAETESTECKDOSE
506	605007908	4	APPLIANCE SOCKET 3-POL	GERAETESTECKDOSE
507	927996308	1	PLUG	STECKER
508	604526508	3	BUSHING SUPPORT 6-POL 16A	BUCHSENTRAEGER
509	605251608	2	PLUG SOCKET BODY 4-POLE AL	STECKDOSENKOERPER
510	692406708	1	PLUG DIN 72585 7-POL POLYBUTOLEN SPF	STECKER
511	605613908	2	PLUG BODY 4-POL	STECKERKOERPER
512	602325508	5	HOUSING 6-POL	GEHAEUSE
513	602209708	4	ATTACHABLE SLEEVE HOUSING 2-POL	STECKHUELSENGEHAEUSE
514	962196208	1	CONNECTOR FOR FUEL HEATING	STECKER FUER DIESELHEIZUN
515	6004195	1	PLUG SHELL 2-POL	STECKERGEHAEUSE
516	691809408	1	WALL OUTLET 19-POL A240 SPF	WANDSTECKDOSE

Pos.	Item	Quantity	Description	Bezeichnung
517	10342518	1	SOCKET 2-POL	STECKDOSE
518	10870602	1	PLUG SHELL 2-POL 13A TH.PLAST SW	STECKERGEHAEUSE
519	10342519	8	CONTACT LOCK DT 2 POLIG	KONTAKTVERRIEGELUNG
520	604526608	1	PIN CARRIER 6-POL 16A	STIFTTRAEGER
521	10324830	1	CABLE PLUG 4-POL 90°	KABELSTECKER
522	691809708	1	PLUG 19-POL ST A240 SPF	STECKER
523	10874331	7	PROTECTING CAP JPT	SCHUTZKAPPE
524	605215508	3	CLAMP SURE-SEAL	KLAMMER
525	604508508	3	SEALING PLUG M 1-K	VERSCHLUSSKAPPE
526	605212808	4	MOULDING 317-1397-000 SUR	FORMTEIL
527	604508708	2	CABLE SLEEVE 6-8	KABELTUELLE
528	604508608	3	PLUG 6-POL	STECKER
529	7368241	1	CONTACT LOCK 2-POL	KONTAKTVERRIEGELUNG
530	10870604	1	COVER LID DT-LC01 PA66	ABDECKKAPPE
531	602704808	2	CABLE SLEEVE 4-6	KABELTUELLE
532	692406208	1	TERMINAL HOUSING DIN 72585 APD POLY	ENDGEHAEUSE
533	604505508	1	CABLE SOCKET M11-Z	KABELDOSE
534	604512108	1	SEALING PLUG M1-D	VERSCHLUSSKAPPE
535	11647373	1	PROTECTING CAP JPT 2 POL	SCHUTZKAPPE
536	514599408	1	PAN-HEAD SCREW ISO 7045 M3X8 4.8 A2C	FLACHKOPFSCHRAUBE
537	691812808	1	PROTECTING CAP MS A240	SCHUTZKAPPE
538	420050108	2	WASHER ISO 7089 3 MS	SCHEIBE
539	692401508	2	TERMINAL HOUSING CA	ENDGEHAEUSE
540	691812908	1	PROTECTING CAP MS A240	SCHUTZKAPPE
541	12216224	1	PAN-HEAD SCREW ISO 7045 M3X6 4.8 480H	FLACHKOPFSCHRAUBE
542	602425208	1	SCREW PLUG M32X1,5 MS	VERSCHLUSSSCHRAUBE
543	740000808	0.3	KNOTTED-LINK CHAIN DIN 5686 1.8X25 ED	KNOTENKETTE
544	927868908	1	TERMINAL BOX LIGHTING ⇨ ❑ 1006	KLEMMKASTEN BELEUCHTUNG
628	604519208	4	PIN CONTACT 0,75-1MM2	STIFTKONTAKT
629	604519308	14	SLEEVE CONTACT 0,75-1,0MM2	BUCHSENKONTAKT
647	602339508	4	SLEEVE CONTACT DIN 72585 0,5-1,5MM2	BUCHSENKONTAKT
657	10101685	2	WIRED END FERRULE DIN 46228-T4 1X8 P	ADERENDHUELSE
669	10100062	2	CONNECTOR PIN 0,75-2,0MM2 Cu Ni	STECKERSTIFT
670	10100063	14	PLUG BUSHING 0,75-2,0MM2 Cu	STECKERBUCHSE
671	10097470	2	FLAT PLUG 0,8X0,5-1 CuSn4	FLACHSTECKER
690	10335820	20	SLEEVE CONTACT 0,2-0,5MM2	BUCHSENKONTAKT
708	10473048	25	CABLE SLEEVE 2,4-3,0/2,4/0,6 SILIKON	KABELTUELLE
758	11080881	4	RECEPTACLE 6,3X0,5-1,0 VERZINNT	STECKHUELSE
761	7624353	2	PLUG BUSHING 0,5-1,0MM2	STECKERBUCHSE
802	602330808	4	SINGLE STRAND SEALING 1,2-2,1MM BLAU	EINZELADERABDICHTUNG
811	692404908	3	STOPPER PLUG	BLINDSTOPFEN
812	604518908	10	STOPPER PLUG BAUREIHE_M1	BLINDSTOPFEN
813	605619708	28	SINGLE STRAND SEALING 2	EINZELADERABDICHTUNG
821	605619908	4	SINGLE STRAND SEALING DIN 72585 10YE	EINZELADERABDICHTUNG
822	692405708	3	STOPPER PLUG DIN 72585 7 SPF	BLINDSTOPFEN
823	7368253	1	STOPPER PLUG DEUTSCH GROESSE	BLINDSTOPFEN
996	965622108	39	LETTERING WIRE	BESCHRIFTUNG ADER
998	965622208	1	LETTERING WIRING HARNESS	BESCHRIFTUNG KABELBAUM
2267	6001703	1	DOUBLE SPRING CONTACT 0,5-1,0MM2	DOPPELFEDERKONTAKT

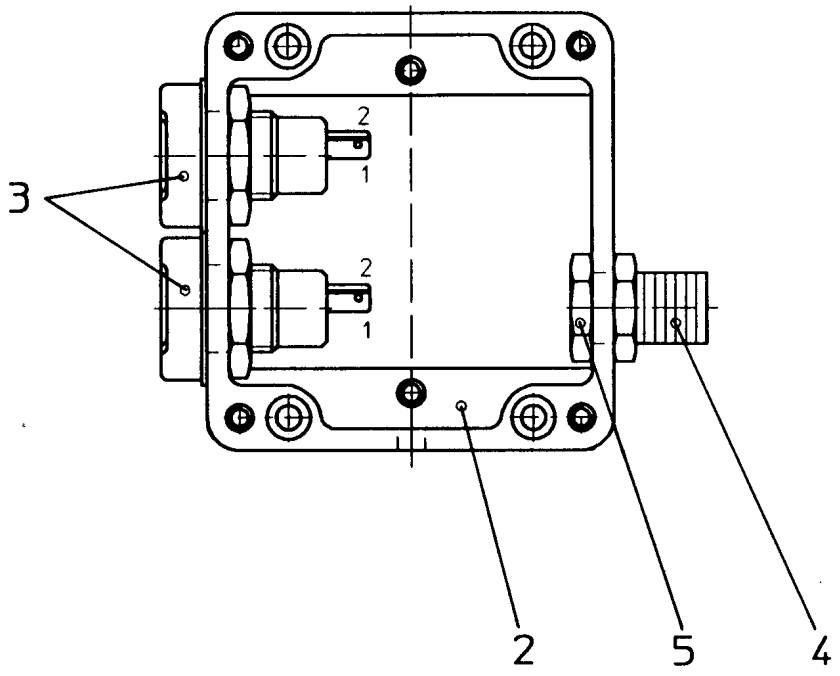

Pos.	Item	Quantity	Description	Bezeichnung
2	949825008	1	EMPTY CASING POLYESTER	LEERGEHAEUSE
3	605203908	2	BUILT-IN SOCKET 2-POL	EINBAUSTECKDOSE
4	602440008	1	HOSE CLAMP THREADED UNION SSV9.1-0	SCHLAUCHSCHELLENVERSCH
5	602501908	1	COUNTER NUT PG9 MS	GEGENMUTTER

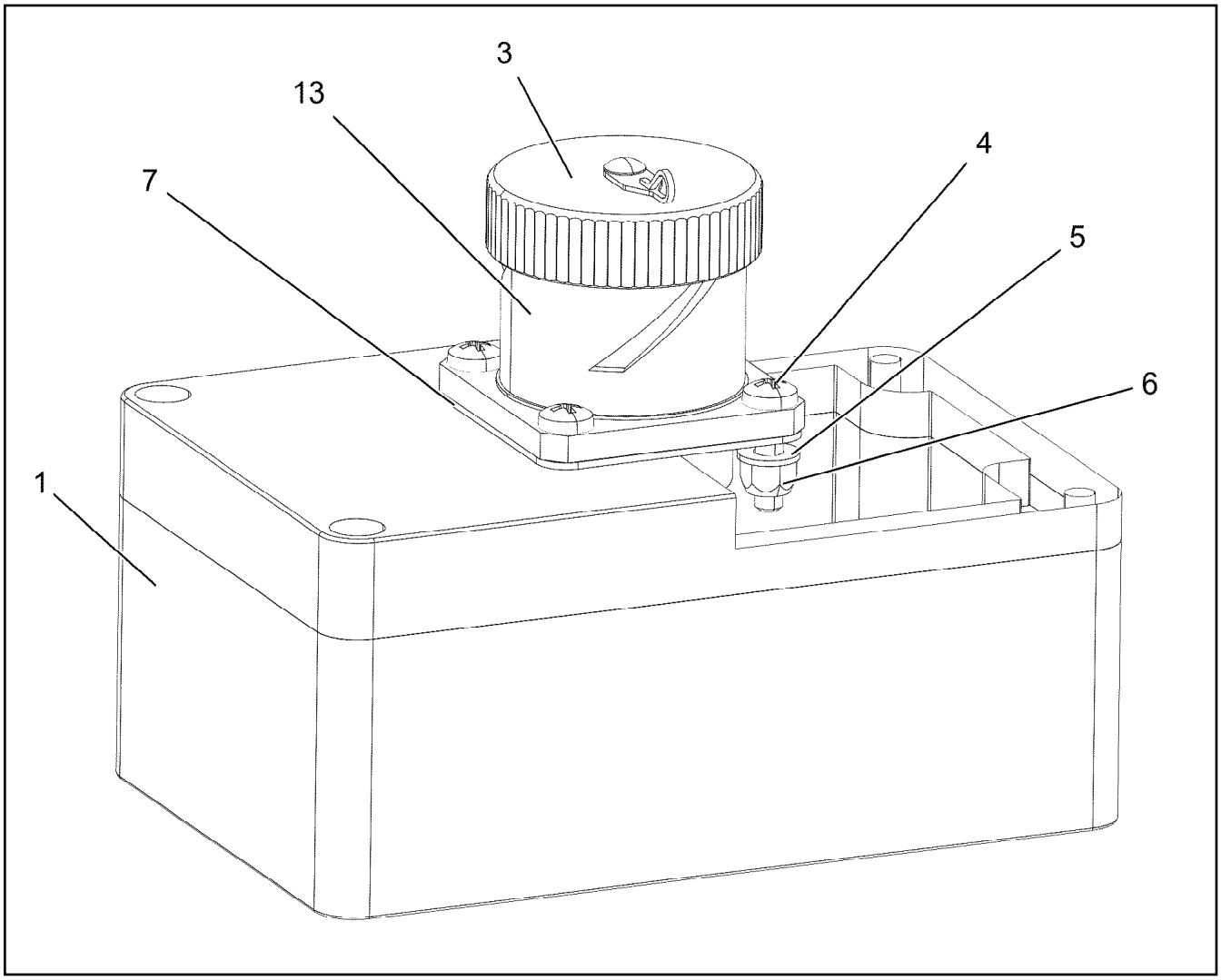

Pos.	Item	Quantity	Description	Bezeichnung
1	97015290	1	HOUSING 80.0X0 AL	GEHAEUSE
3	11067620	1	DUST CAP ITT CANNON AL-LEGIERUNG	STAUBKAPPE
4	12216226	4	PAN-HEAD SCREW ISO 7045 M4X16 4.8 480	FLACHKOPFSCHRAUBE
5	10875645	4	WASHER ISO 7089 4 200HV 480H SPF	SCHEIBE
6	10875611	4	HEX NUT DIN 985 M4 8 480H SPF	SECHSKANTMUTTER
7	691822208	1	SEAL	DICHTUNG
13	966937008	1	DUMMY PLUG W161BS	BLINDSTECKER

Pos.	Item	Quantity	Description	Bezeichnung
5	600462808	10	CONTROL LEAD 8 X 0,5 SPF	STEUERLEITUNG
261	12104809	5	CABLE TIE 3,6X142-SCHWARZ PA66 SPF	KABELBINDER
344	10870538	0.8	ELECTR.CABLE 0,5	KFZ-LEITUNG
500	923512208	2	CABLE MARKER	KABELMARKER
501	602300208	1	PLUG SHELL 18-POL	STECKERGEHAEUSE
502	921564708	1	TERMINAL BOX ⇨ ❑ 1009	KLEMMKASTEN
657	10101685	5	WIRED END FERRULE DIN 46228-T4 1X8 P	ADERENDHUELSE
690	10335820	8	SLEEVE CONTACT 0,2-0,5MM2	BUCHSENKONTAKT
721	10493970	5	SLEEVE CONTACT 0,5MM2 SILBER	BUCHSENKONTAKT
781	602300005	2	WIRED END FERRULE DIN 46228-4 E0,5X8	ADERENDHUELSE
812	604518908	2	STOPPER PLUG BAUREIHE_M1	BLINDSTOPFEN
996	965622108	7	LETTERING WIRE	BESCHRIFTUNG ADER
998	965622208	2	LETTERING WIRING HARNESS	BESCHRIFTUNG KABELBAUM

Pos.	Item	Quantity	Description	Bezeichnung
5	953727108	1	EMPTY CASING AL	LEERGEHAEUSE
260	602100108	0.7	LAMP-WIRE CONNECTOR 2,5MM²	LUESTERKLEMME
273	602422608	2	CABLE GLAND PG11X5-12	KABELVERSCHRAUBUNG
274	604508108	1	TIN M1	DOSE
275	604512108	1	SEALING PLUG M1-D	VERSCHLUSSKAPPE
276	604526508	1	BUSHING SUPPORT 6-POL 16A	BUCHSENTRAEGER
277	408400701	2	PAN-HEAD SCREW ISO 7045 M3X16 4.8 A2	FLACHKOPFSCHRAUBE
278	420050108	4	WASHER ISO 7089 3 MS	SCHEIBE
279	10876399	2	HEX NUT DIN 985 M3 8 480H SPF	SECHSKANTMUTTER

Pos.	Item	Quantity	Description	Bezeichnung
2	680001408	1	COUPLING SOCKET 4-POL SPF	KUPPLUNGSDOSE
3	680000008	1	COUPLING SOCKET 4-POLE SPF	KUPPLUNGSDOSE
4	600461008	12.69	CONTROL LEAD 61 X 0,75	STEUERLEITUNG
5	600345208	2.33	BUS LINE 4 X 1 SPF	BUSLEITUNG
86	602307708	4	WIRED END FERRULE DIN 46228-1 A1X5 V	ADERENDHUELSE
121	602300108	3	CONTACT 1-2,5MM2	KONTAKT
125	602300308	67	CONTACT 0,5-1MM2	KONTAKT
151	10876384	1	PAN-HEAD SCREW ISO 7045 M5X16 4.8 480	FLACHKOPFSCHRAUBE
152	10875620	1	HEX NUT ISO 4032 M5 8 480H SPF	SECHSKANTMUTTER
153	10197808	2	WASHER ISO 7089 5 200HV ZNNI-480H	SCHEIBE
154	425220808	1	SERRATED LOCK WASHER DIN 6798 J 5.3	FAECHERSCHEIBE
155	602300208	4	PLUG SHELL 18-POL	STECKERGEHAEUSE
156	602328508	1	FLAT PLUG HOUSING 9-POL	FLACHSTECKERGEHAEUSE
157	602332408	1	HOUSING 9-POL	GEHAEUSE
158	101463750	1	CABLE GLAND PG21X13,0-18,0	KABELVERSCHRAUBUNG
159	602501608	3	STOPPER PLUG PG29 MS	BLINDSTOPFEN
160	602604408	1	REDUCING PIECE PG29/21 MS	REDUZIERSTUECK
161	602605308	1	REDUCING PIECE PG29/16 MS VERNICKEL	REDUZIERSTUECK
162	603016908	0.05	HEATSHRINK SLEEVING 27 - 8	SCHRUMPFSCHLAUCH
163	605210608	2	APPLIANCE SOCKET DIN 43650 2-POLE SP	GERAETESTECKDOSE
164	605608708	2	BS HOUSING	SOCKELGEHAEUSE
165	605608808	1	FEMALE INSERT 64-POL 10A	BUCHSENEINSATZ
166	605609008	1	MALE INSERT 64-POL 10A	STIFTEINSATZ
167	10871289	5	GUIDE BUSHING CODIERUNG HAN E/ STAIN	FUEHRUNGSBUCHSE
168	10871288	7	GUIDE PIN CODIERUNG HAN E/ STAINLESS	FUEHRUNGSSTIFT
169	605610908	1	SOCKET SHELL HAN 24B	TUELLENGEHAEUSE
170	740000808	0.3	KNOTTED-LINK CHAIN DIN 5686 1.8X25 ED	KNOTENKETTE
171	921783608	1	CABLE GLAND PG16	KABELVERSCHRAUBUNG
202	11082602	0.62	INSULATING HOSE DN6X0,5 PUR SPF	ISOLIERSCHLAUCH
261	12104809	12	CABLE TIE 3,6X142-SCHWARZ PA66 SPF	KABELBINDER
305	10870540	2.93	ELECTR.CABLE 1,0	KFZ-LEITUNG
500	923512208	12	CABLE MARKER	KABELMARKER
602	605608401	4	CRIMPING CONTACT 1,0MM2	CRIMPKONTAKT
603	605610208	2	CRIMPING CONTACT 1,5MM2	CRIMPKONTAKT
605	605610301	55	CONTACT BUSHING 1,0MM2	KONTAKTBUCHSE
606	605608501	6	CRIMPING CONTACT 1,5MM2	CRIMPKONTAKT
613	602328608	8	FLAT PLUG 0,5 - 1,0	FLACHSTECKER
623	602332908	1	FLAT PLUG 2,8X1-2,5 PRE-TIN PLATED	FLACHSTECKER
813	605619708	2	SINGLE STRAND SEALING 2	EINZELADERABDICHTUNG

Pos.	Item	Quantity	Description	Bezeichnung
5	600462808	6.5	CONTROL LEAD 8 X 0,5 SPF	STEUERLEITUNG
114	602307808	6	WIRED END FERRULE DIN 46228-1 A0,5X5 E	ADERENDHUELSE
261	12104809	2	CABLE TIE 3,6X142-SCHWARZ PA66 SPF	KABELBINDER
500	923512208	1	CABLE MARKER	KABELMARKER
501	921565108	1	TERMINAL BOX ⇨ ❑ 1012	KLEMMKASTEN
719	10493972	1	PIN CONTACT 0,5MM2 SILBER	STIFTKONTAKT
721	10493970	6	SLEEVE CONTACT 0,5MM2 SILBER	BUCHSENKONTAKT
996	965622108	6	LETTERING WIRE	BESCHRIFTUNG ADER
998	965622208	2	LETTERING WIRING HARNESS	BESCHRIFTUNG KABELBAUM

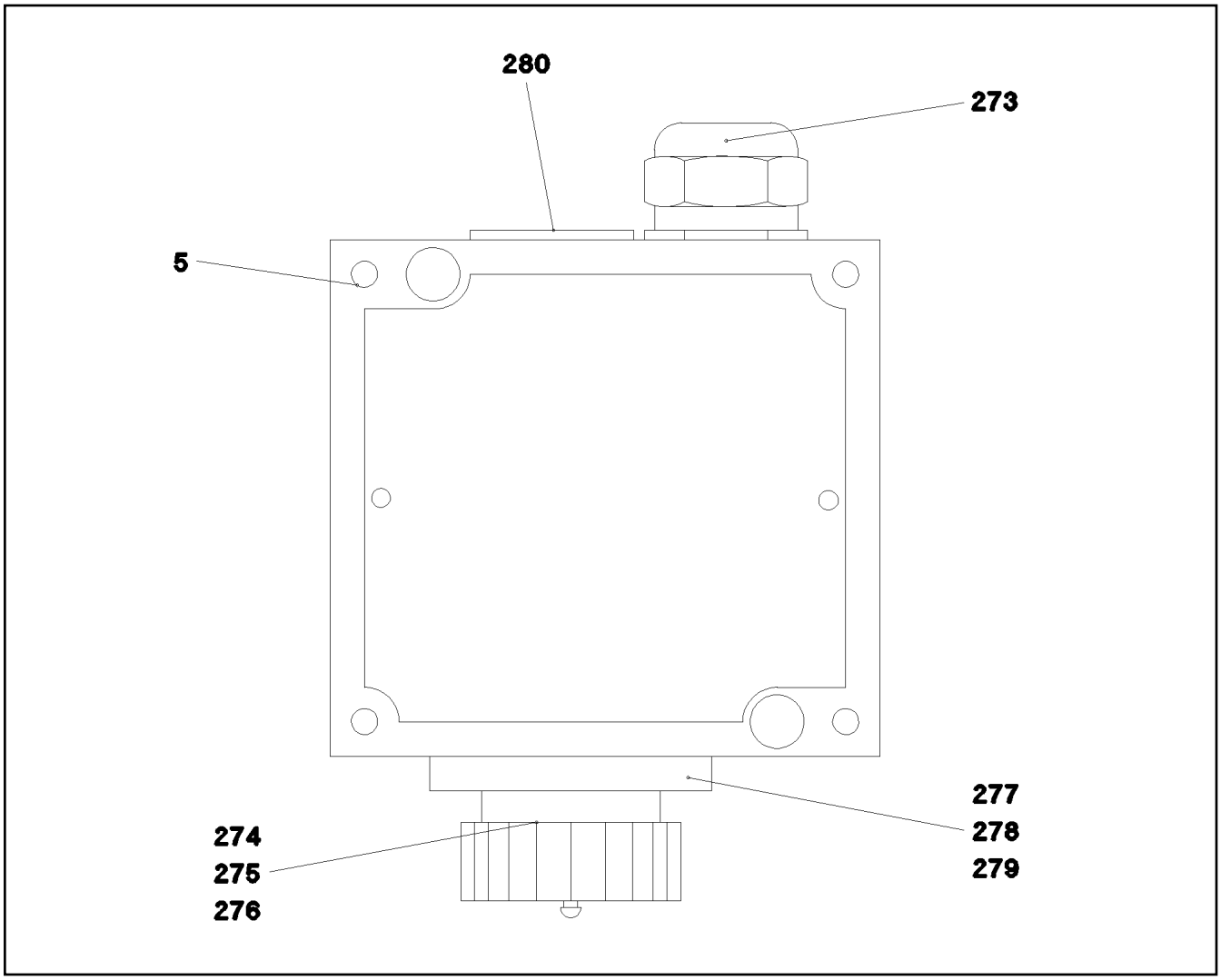

Pos.	Item	Quantity	Description	Bezeichnung
5	953727108	1	EMPTY CASING AL	LEERGEHAEUSE
273	602422608	1	CABLE GLAND PG11X5-12	KABELVERSCHRAUBUNG
274	604508108	1	TIN M1	DOSE
275	604512108	1	SEALING PLUG M1-D	VERSCHLUSSKAPPE
276	604526508	1	BUSHING SUPPORT 6-POL 16A	BUCHSENTRAEGER
277	408400701	2	PAN-HEAD SCREW ISO 7045 M3X16 4.8 A2	FLACHKOPFSCHRAUBE
278	425100508	2	TOOTH LOCK WASHER DIN 6797 A 3,2	ZAHNSCHEIBE
279	12226068	2	HEX NUT ISO 4032 M3 10 480H SPF	SECHSKANTMUTTER
280	602411308	1	BLANK SOCKET PG11 MS	BLINDBUCHSE

Pos.	Item	Quantity	Description	Bezeichnung
5	600461008	5.32	CONTROL LEAD 61 X 0,75	STEUERLEITUNG
125	602300308	61	CONTACT 0,5-1MM2	KONTAKT
500	923512208	5	CABLE MARKER	KABELMARKER
501	602300208	4	PLUG SHELL 18-POL	STECKERGEHAEUSE
502	11060125	1	MALE INSERT 64-POL 16A POLYCARBONAT	STIFTEINSATZ
503	602606608	1	REDUCTION M32X1,5/M25X1,5 MS	REDUKTION
504	602424308	1	CABLE GLAND M25X1,5X11-20 MS	KABELVERSCHRAUBUNG
505	10871289	2	GUIDE BUSHING CODIERUNG HAN E/ STAIN	FUEHRUNGSBUCHSE
506	10871288	2	GUIDE PIN CODIERUNG HAN E/ STAINLESS	FUEHRUNGSSTIFT
507	10025071	1	SOCKET SHELL	TUELLENGEHAEUSE
508	97073576	1	SIGN 35X15 LEXEDGE II	SCHILD
777	10113737	61	CONTACT PIN 0,75MM2	KONTAKTSTIFT
998	965622208	2	LETTERING WIRING HARNESS	BESCHRIFTUNG KABELBAUM

Pos.	Item	Quantity	Description	Bezeichnung
5	600461008	5.22	CONTROL LEAD 61 X 0,75	STEUERLEITUNG
125	602300308	61	CONTACT 0,5-1MM2	KONTAKT
500	923512208	5	CABLE MARKER	KABELMARKER
501	602300208	4	PLUG SHELL 18-POL	STECKERGEHAEUSE
502	11060125	1	MALE INSERT 64-POL 16A POLYCARBONAT	STIFTEINSATZ
503	602424308	1	CABLE GLAND M25X1,5X11-20 MS	KABELVERSCHRAUBUNG
504	602606608	1	REDUCTION M32X1,5/M25X1,5 MS	REDUKTION
505	10871288	2	GUIDE PIN CODIERUNG HAN E/ STAINLESS	FUEHRUNGSSTIFT
506	10871289	2	GUIDE BUSHING CODIERUNG HAN E/ STAIN	FUEHRUNGSBUCHSE
507	10025071	1	SOCKET SHELL	TUELLENGEHAEUSE
508	97073577	1	SIGN 35X15 LEXEDGE II	SCHILD
777	10113737	61	CONTACT PIN 0,75MM2	KONTAKTSTIFT
998	965622208	2	LETTERING WIRING HARNESS	BESCHRIFTUNG KABELBAUM

Pos.	Item	Quantity	Description	Bezeichnung
5	600461008	5.12	CONTROL LEAD 61 X 0,75	STEUERLEITUNG
125	602300308	61	CONTACT 0,5-1MM2	KONTAKT
500	923512208	5	CABLE MARKER	KABELMARKER
501	602300208	4	PLUG SHELL 18-POL	STECKERGEHAEUSE
502	11060125	1	MALE INSERT 64-POL 16A POLYCARBONAT	STIFTEINSATZ
503	602424308	1	CABLE GLAND M25X1,5X11-20 MS	KABELVERSCHRAUBUNG
504	602606608	1	REDUCTION M32X1,5/M25X1,5 MS	REDUKTION
505	10871288	2	GUIDE PIN CODIERUNG HAN E/ STAINLESS	FUEHRUNGSSTIFT
506	10025071	1	SOCKET SHELL	TUELLENGEHAEUSE
507	10871289	2	GUIDE BUSHING CODIERUNG HAN E/ STAIN	FUEHRUNGSBUCHSE
508	97073578	1	SIGN 35X15 LEXEDGE II	SCHILD
777	10113737	61	CONTACT PIN 0,75MM2	KONTAKTSTIFT
998	965622208	2	LETTERING WIRING HARNESS	BESCHRIFTUNG KABELBAUM

Pos.	Item	Quantity	Description	Bezeichnung
5	10024789	5.42	CONTROL LEAD 40 X 0,75 TPE-U (PUR) SPF	STEUERLEITUNG
112	602218408	1	CABLE LUG M4/0,25-1,5MM² VERZINNT	KABELSCHUH
125	602300308	40	CONTACT 0,5-1MM2	KONTAKT
352	600415208	0.16	ELECTR.CABLE 0,75	KFZ-LEITUNG
500	923512208	5	CABLE MARKER	KABELMARKER
501	602300208	2	PLUG SHELL 18-POL	STECKERGEHAEUSE
502	11060121	1	MALE INSERT 40-POL 16A POLYCARBONAT	STIFTEINSATZ
503	602325508	1	HOUSING 6-POL	GEHAEUSE
504	602424308	1	CABLE GLAND M25X1,5X11-20 MS	KABELVERSCHRAUBUNG
505	602606608	1	REDUCTION M32X1,5/M25X1,5 MS	REDUKTION
506	10871288	2	GUIDE PIN CODIERUNG HAN E/ STAINLESS	FUEHRUNGSSTIFT
507	10871289	2	GUIDE BUSHING CODIERUNG HAN E/ STAIN	FUEHRUNGSBUCHSE
508	10332507	1	SOCKET SHELL HAN 16B ALU	TUELLENGEHAEUSE
509	97073583	1	SIGN 35X15 LEXEDGE II	SCHILD
707	10473047	1	CABLE SLEEVE 1,9-2,5/1,75/0,5 SILIKON	KABELTUELLE
777	10113737	40	CONTACT PIN 0,75MM2	KONTAKTSTIFT
995	965617208	1	SHIELDING TIED BACK	ABSCHIRMUNG ZURUECKGEB
998	965622208	2	LETTERING WIRING HARNESS	BESCHRIFTUNG KABELBAUM

Pos.	Item	Quantity	Description	Bezeichnung
5	11341583	4.8	LEAD 18 X 2,5	LEITUNG
31	602306108	1	CABLE LUG M4/2,5mm² VERZ	KABELSCHUH
121	602300108	17	CONTACT 1-2,5MM2	KONTAKT
132	605615814	16	PIN CONTACT 2,5MM2	STIFTKONTAKT
500	923512208	2	CABLE MARKER	KABELMARKER
501	602300208	1	PLUG SHELL 18-POL	STECKERGEHAEUSE
502	637005201	1	PLUG INSERT 16-POL+PE 16A	STECKEREINSATZ
503	602424308	1	CABLE GLAND M25X1,5X11-20 MS	KABELVERSCHRAUBUNG
504	10871289	2	GUIDE BUSHING CODIERUNG HAN E/ STAIN	FUEHRUNGSBUCHSE
505	97073586	1	SIGN 35X15 LEXEDGE II	SCHILD
506	10871288	2	GUIDE PIN CODIERUNG HAN E/ STAINLESS	FUEHRUNGSSTIFT
507	605617308	1	SOCKET SHELL HAN 16B	TUELLENGEHAEUSE
998	965622208	2	LETTERING WIRING HARNESS	BESCHRIFTUNG KABELBAUM

Pos.	Item	Quantity	Description	Bezeichnung
5	10024789	5.52	CONTROL LEAD 40 X 0,75 TPE-U (PUR) SPF	STEUERLEITUNG
112	602218408	1	CABLE LUG M4/0,25-1,5MM² VERZINNT	KABELSCHUH
125	602300308	40	CONTACT 0,5-1MM2	KONTAKT
352	600415208	0.16	ELECTR.CABLE 0,75	KFZ-LEITUNG
500	923512208	5	CABLE MARKER	KABELMARKER
501	602300208	2	PLUG SHELL 18-POL	STECKERGEHAEUSE
502	11060121	1	MALE INSERT 40-POL 16A POLYCARBONAT	STIFTEINSATZ
503	602325508	1	HOUSING 6-POL	GEHAEUSE
504	602606608	1	REDUCTION M32X1,5/M25X1,5 MS	REDUKTION
505	602424308	1	CABLE GLAND M25X1,5X11-20 MS	KABELVERSCHRAUBUNG
506	10871289	2	GUIDE BUSHING CODIERUNG HAN E/ STAIN	FUEHRUNGSBUCHSE
507	10332507	1	SOCKET SHELL HAN 16B ALU	TUELLENGEHAEUSE
508	10871288	2	GUIDE PIN CODIERUNG HAN E/ STAINLESS	FUEHRUNGSSTIFT
509	97073579	1	SIGN 35X15 LEXEDGE II	SCHILD
707	10473047	1	CABLE SLEEVE 1,9-2,5/1,75/0,5 SILIKON	KABELTUELLE
777	10113737	40	CONTACT PIN 0,75MM2	KONTAKTSTIFT
995	965617208	1	SHIELDING TIED BACK	ABSCHIRMUNG ZURUECKGEB
998	965622208	2	LETTERING WIRING HARNESS	BESCHRIFTUNG KABELBAUM

Pos.	Item	Quantity	Description	Bezeichnung
5	10878274	1	ANTENNA CABLE 7X48-8M	ANTENNENKABEL
293	10491248	3.4	CORRUGATED PIPE DN12 PA 6	WELLROHR
500	923512208	2	CABLE MARKER	KABELMARKER
501	605664101	1	MALE INSERT 4-POLX2+SM 10A	STIFTEINSATZ
502	10675505	2	CONTACT PIN 0,14-5,5MM2	KONTAKTSTIFT
503	260407602	1	HINGED FRAME HAN 6B	GELENKRAHMEN
504	97073587	1	SIGN 35X15 LEXEDGE II	SCHILD
505	69715	1	PLUG SHELL HAN 6B ALUMINIUM DR	STECKERGEHAEUSE
506	602606208	1	REDUCTION M20X1,5/M16X1,5 MS	REDUKTION
507	602606508	1	REDUCTION M32X1,5/M20X1,5 MS	REDUKTION
508	602424108	1	CABLE GLAND M16X1,5X4-11 MS	KABELVERSCHRAUBUNG
733	10675380	1	PIN CONTACT 1,5MM2	STIFTKONTAKT
998	965622208	1	LETTERING WIRING HARNESS	BESCHRIFTUNG KABELBAUM

Pos.	Item	Quantity	Description	Bezeichnung
5	10650233	1	ANTENNA ⇨ ❑ 1021	ANTENNE
293	10491248	9.3	CORRUGATED PIPE DN12 PA 6	WELLROHR
500	923512208	2	CABLE MARKER	KABELMARKER
501	602424108	1	CABLE GLAND M16X1,5X4-11 MS	KABELVERSCHRAUBUNG
502	979204408	1	EMPTY CASING 80.0X0 AL	LEERGEHAEUSE
998	965622208	1	LETTERING WIRING HARNESS	BESCHRIFTUNG KABELBAUM

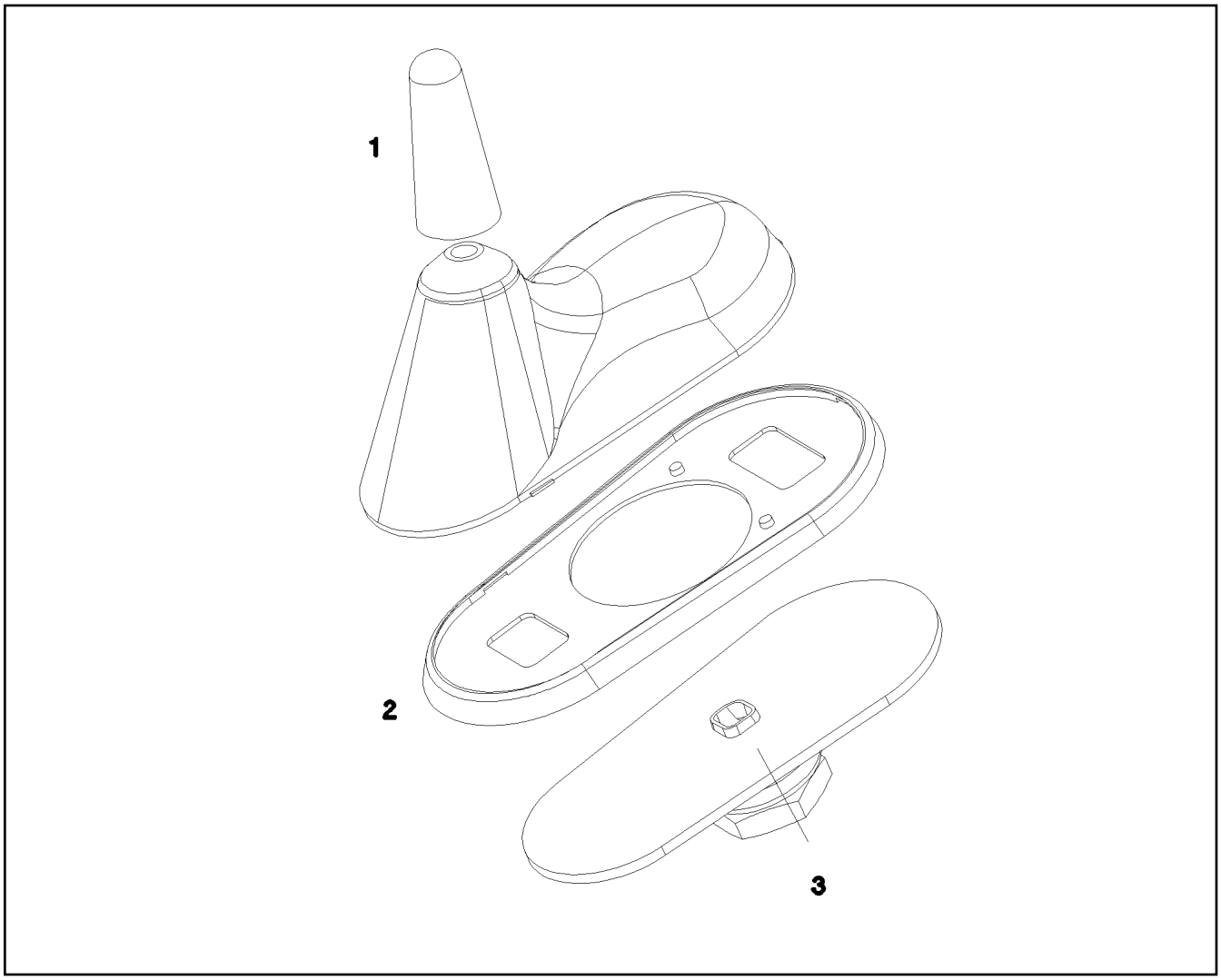

Pos.	Item	Quantity	Description	Bezeichnung
1	10815004	1	ANTENNA ROD	ANTENNENSTAB
2	10815005	1	SEAL	DICHTUNG
3	10815006	1	SLEEVE	HUELSE
4	11692299	1	CONNECTING CABLE 4M	VERBINDUNGSKABEL

Pos.	Item	Quantity	Description	Bezeichnung
10	96008915	1	FIXING PARTS ELECTRIC ⇨ ❑ 1023	BEFESTIGUNGSTEILE ELEKTRI
20	11114087	1	LED WORKING HEAD LIGHT 43W 9-33V	LED ARBEITSSCHEINWERFER
30	12218235	1	ALARM 12-24V	ALARM

Pos.	Item	Quantity	Description	Bezeichnung
1	955668108	4	PLATE 196X63 S315MC FE//ZNNI8//CN//T0	BLECH
2	970285308	1	PLATE 3X250X615 DC01	BLECH
3	970285408	1	PLATE 3X200X150 DC01 FE//ZNNI8//CN//T0	BLECH
5	12102696	30	BUTTON HEAD SCREW ISO 7380-2 M8X10 0	HALBRUNDKOPFSCHRAUBE
6	970469208	5	PLATE 2X130X125 DC01 FE//ZNNI8//CN//T0	BLECH
7	970581408	1	PLATE 4x380x274 S315MC FE//ZNNI8//CN//T	BLECH
8	923569408	2	HOLDER X12CRNIS188	HALTER
9	953741108	1	PLATE S315MC FE//ZNNI8//CN//T0	BLECH
10	97079890	2	PLATE 4X120X120 S315MC FE//ZNNI8//CN//T	BLECH

Pos.	Item	Quantity	Description	Bezeichnung
1	962805408	1	CONTR: PANEL PINNING S160 ⇨ ❑ 1025	BEDIENPULT VERBOLZUNG

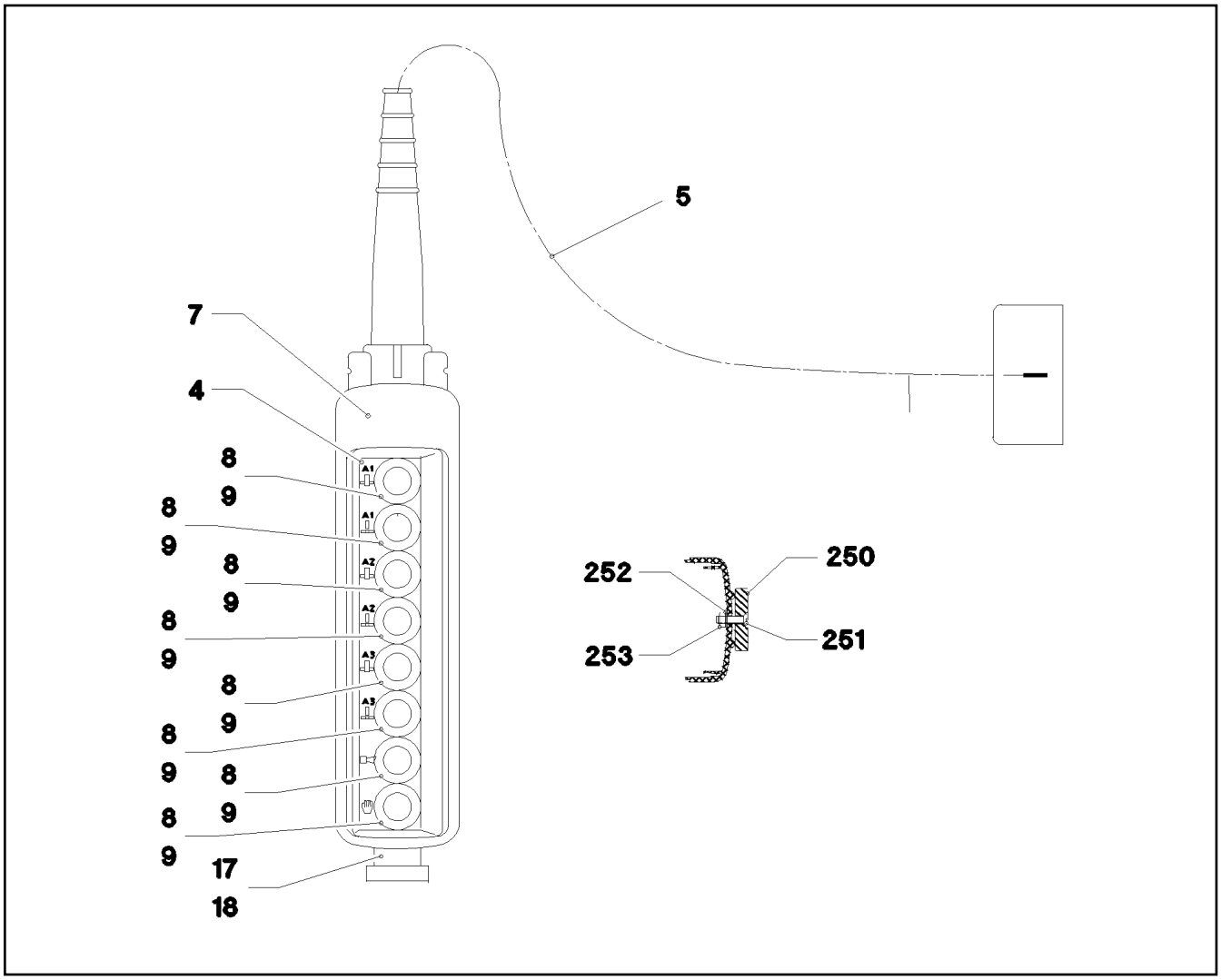

Pos.	Item	Quantity	Description	Bezeichnung
4	973358808	1	BOARD CONTROL PANEL S20	SCHILD BEDIENPULT
5	962805508	1	LEAD W1160	LEITUNG
7	606653708	1	EMPTY CASING 560X370X70	LEERGEHAEUSE
8	606652508	8	FRONT ELEMENT	FRONTELEMENT
9	606653208	8	AUXILIARY SWITCH BLOCK 1S	HILFSSCHALTERBLOCK
17	606661408	1	AUXILIARY SWITCH BLOCK 1OE	HILFSSCHALTERBLOCK
18	606652608	1	MUSHROOM PUSH-BUTTON	PILZTASTE
250	617000108	2	PERMANENT MAGNET 90N	DAUERMAGNET
251	400603508	2	COUNTERSUNK SCREW ISO 2010 M5X18 M	SENKSCHRAUBE
252	10875643	6	WASHER ISO 7093-1 5 200HV 480H SPF	SCHEIBE
253	10875612	2	HEX NUT DIN 985 M5 8 480H SPF	SECHSKANTMUTTER

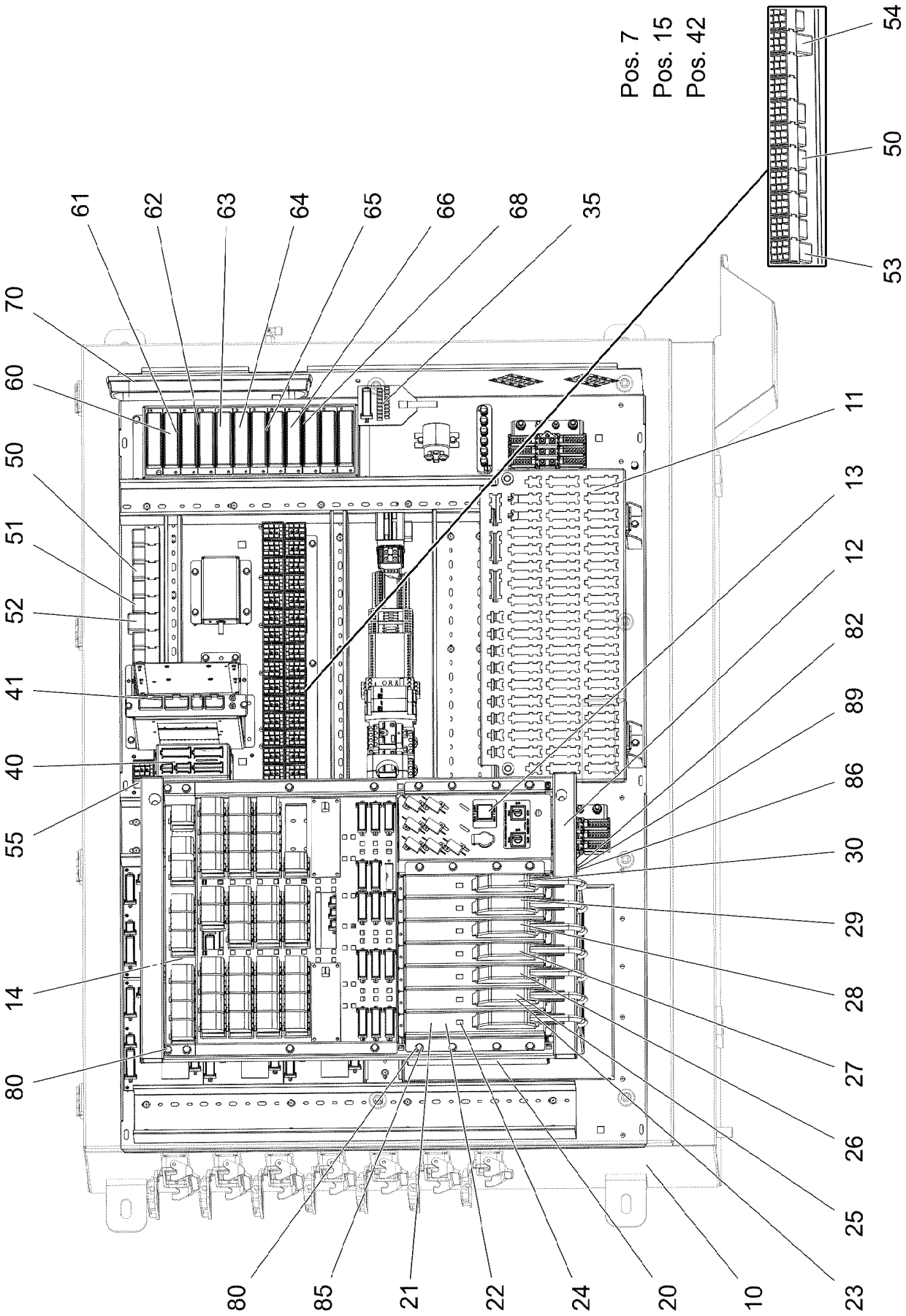

19.1.2022 006179 LIEBHERR	**etk_en_de_073897 LG 1750** **SWITCHBOX MOUNTING PARTS** **EINBAUTEILE SCHALTSCHRANK**	❑ 1026 (1/2) **918998008**

Pos.	Item	Quantity	Description	Bezeichnung
7	96003835	1	ANTENNA CABLE KPL. S1	ANTENNENKABEL
(18)	10675778	1	ANTENNA CABLE 7X48-2M	ANTENNENKABEL
(500)	923512208	2	CABLE MARKER	KABELMARKER
(501)	605664201	1	FEMALE INSERT 4-POLX2+SM 10A	BUCHSENEINSATZ
(502)	10675506	2	CONTACT BUSHING 0,14-5,5MM2	KONTAKTBUCHSE
(503)	260407702	1	HINGED FRAME HAN 6B	GELENKRAHMEN
(734)	10675381	1	SLEEVE CONTACT 1,5MM2	BUCHSENKONTAKT
(998)	965622208	2	LETTERING WIRING HARNESS	BESCHRIFTUNG KABELBAUM
10	96004319	1	SWITCH CABINET ⇨ ❑ 1028	SCHALTSCHRANK MECH.
11	96035660	1	ASSEMBLY PARTS MOUNTING PANEL ⇨ ❑ 1031	AUFBAUTEILE MONTAGETAFEL
12	96001513	1	HINGED FRAME ⇨ ❑ 1036	SCHWENKRAHMEN
13	96001933	1	ASSEMBLY UNIT S3 ⇨ ❑ 1037	MONTAGEEINHEIT
14	96003060	1	RELAY CONTROL SYSTEM S2 ⇨ ❑ 1040	RELAISSTEUERUNG
15	96035661	1	CABLING MOUNTING PLATE S1 ⇨ ❑ 1042	VERKABELUNG MONTAGETAFE
20	912353808	1	SUBRACK 56TE ⇨ ❑ 1044	BAUGRUPPENTRAEGER
21	611001708	1	ORIFICE 1,5X19,5X111	BLENDE
22	10885768	1	POWER SUPPLY 4B SPF	NETZTEIL
23	969084608	6	CENTRAL UNIT C2 8X2A GEPRUEFT	ZENTRALEINHEIT C2
24	921620308	1	PLUG-IN CARD G0 COMM.SP.4 PROG.	EINSCHUBKARTE G0
25	916024608	1	PLUG-IN CARD G0Z0 PROG-SP.12 PROG.	EINSCHUBKARTE G0Z0
26	914285608	1	PLUG-IN CARD G0Z1 PRPG.SP.6 PROG.	EINSCHUBKARTE G0Z1
27	914285708	1	PLUG-IN CARD G0Z2 PROG-SP.6 PROG.	EINSCHUBKARTE G0Z2
28	914285808	1	PLUG-IN CARD G0Z3 PROG-SP.6 PROG.	EINSCHUBKARTE G0Z3
29	914285908	1	PLUG-IN CARD G0Z4 PROG-SP.6 PROG.	EINSCHUBKARTE G0Z4
30	914286008	1	PLUG-IN CARD G0Z5 PROG-SP.6 PROG.	EINSCHUBKARTE G0Z5
35	660024508	1	ADAPTOR 18-POL SPF	ADAPTER
40	660102008	1	E/A-MODULE A SPF	E/A-MODUL
41	968252908	1	BTB PROGRAMMED ⇨ ❑ 1047	BTB PROGRAMMIERT
42	10472995	1	CONNECTING LINE 7X0,25-10,068M PUR	VERBINDUNGSLEITUNG
50	630121508	22	CENTER-ZERO RELAY 24V 10A SPF	WECHSLERRELAIS
51	630105108	4	RELAY 24V/1S 26X26X24MM SPF	RELAIS
52	11082105	1	ELECTRONIC RELAY 24V 30A	ELEKTRONISCHES RELAIS
53	10440553	1	DIODE SUBASSEMBLY PBTP-GF20 SPF	DIODENBAUSTEIN
54	10877999	1	TIME RELAY 60S 24V	ZEITRELAIS
55	10024857	1	RESISTANCE MODULE PBTG-GF20 SPF	WIDERSTANDSMODUL
60	604007708	6	FLAT FUSE LINK 3A	FLACHSICHERUNGSEINSATZ
62	604006908	5	FLAT FUSE LINK 5A 32	FLACHSICHERUNGSEINSATZ
63	604007008	13	FLAT FUSE LINK 7,5A	FLACHSICHERUNGSEINSATZ
64	604007108	26	FLAT FUSE LINK 10A 32	FLACHSICHERUNGSEINSATZ
65	604007208	7	FLAT FUSE LINK 15A	FLACHSICHERUNGSEINSATZ
66	604007308	4	FLAT FUSE LINK 20A	FLACHSICHERUNGSEINSATZ
67	604007608	1	FLAT FUSE LINK 25A	FLACHSICHERUNGSEINSATZ
68	602735508	59	INSERTION BRIDGE	EINLEGEBRUECKE
70	12101007	1	LED CEILING LIGHT 4.8W 12/24V	LED DECKENLEUCHTE
80	11840297	20	HEX SCREW EN 1665 M6X16 8.8 480H SPF	SECHSKANTSCHRAUBE
81	12216913	1	HEX SCREW ISO 4014 M6X55 8.8 480H SPF	SECHSKANTSCHRAUBE
82	10875503	2	HEX SCREW EN 1665 M5X10 10.9 480H SPF	SECHSKANTSCHRAUBE
85	413003008	4	CAGE NUT M6	KAEFIGMUTTER
86	413002808	1	CAGE NUT M6	KAEFIGMUTTER
89	12102694	1	SERRATED LOCK WASHER DIN 6798 A 6.4	FAECHERSCHEIBE

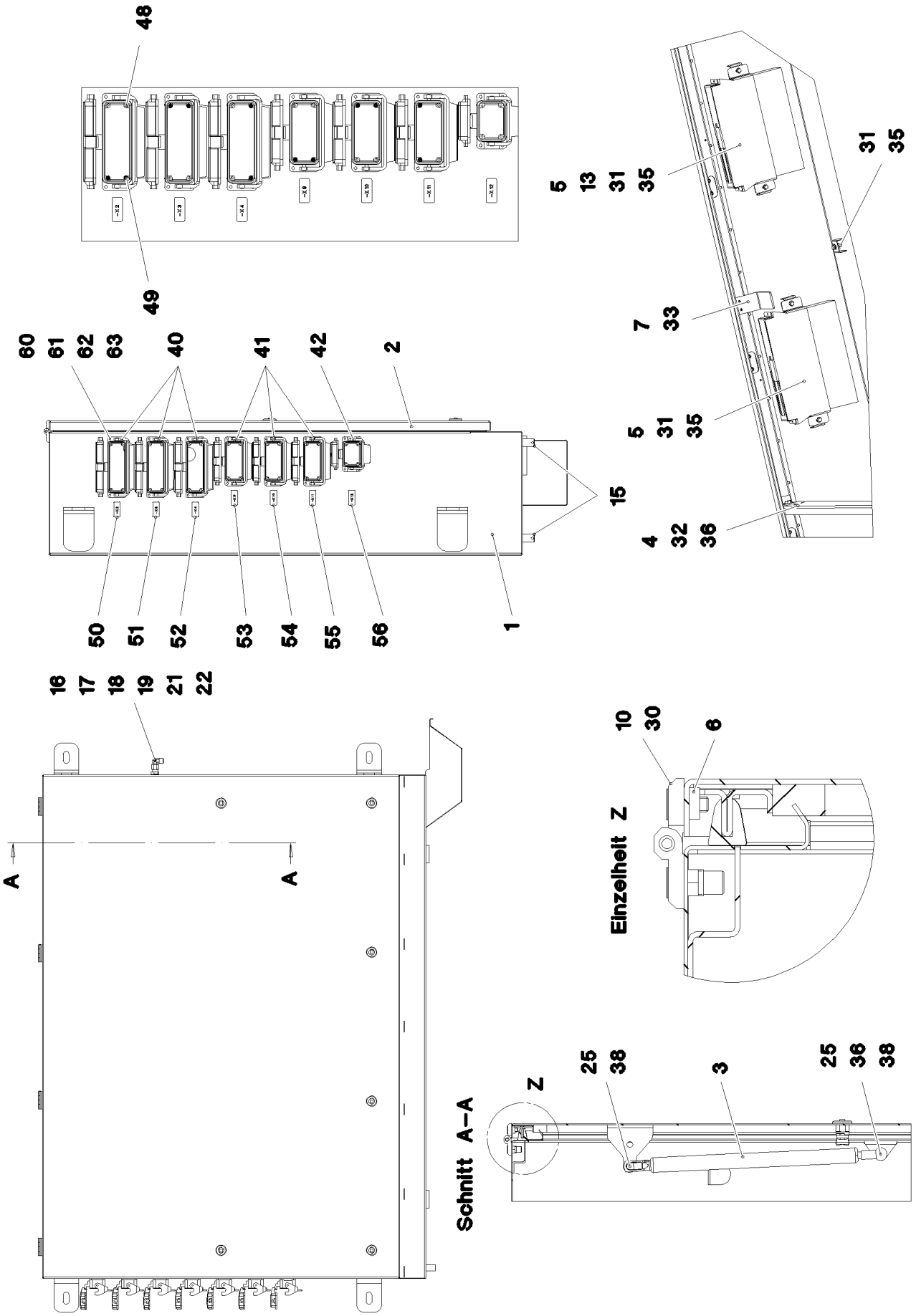

19.1.2022 087572 LIEBHERR	etk_en_de_073897 LG 1750 SWITCH CABINET SCHALTSCHRANK MECH.	1028 (1/2) 96004319

Pos.	Item	Quantity	Description	Bezeichnung
1	96004323	1	SWITCH CABINET WELDED RAL 7037 SPF	SCHALTSCHRANK SCHWK.
2	96004320	1	COVER COMPL. ⇨ ❑ 1030	DECKEL KPL.
3	591061908	2	GAS SPRING 23X265-500N	GASFEDER
4	954649008	1	COLUMN 3X80X962 DC01 FE//ZNNI8//CN//T0	SAEULE
5	955209808	2	PLATE 1,5X132X336 DC01 FE//ZNNI8//CN//T	BLECH
6	949997708	4	PLATE 4X90X12 S315MC FE//ZNNI8//CN//T0	BLECH
7	956214608	1	ANGLE 3X40X135 DC01 FE//ZNNI8//CN//T0	WINKEL
10	10871177	4	SCREW-ON HINGE 25X25X50/180° AISI 316	ANSCHRAUBSCHARNIER
12	10885768	1	POWER SUPPLY 4B SPF	NETZTEIL
13	969084608	1	CENTRAL UNIT C2 8X2A GEPRUEFT	ZENTRALEINHEIT C2
(1)	10870677	1	CENTRAL UNIT C2 8X2A SPF	ZENTRALEINHEIT C2
(2)	602762608	1	NAME PLATE 76X48	BEZEICHNUNGSSCHILD
15	602501208	2	WATER DRAIN PLUG M12 PA6G SPF	ENTWAESSERUNGSSTOPFEN
16	976606608	1	PLATE 2X98X32 ALMG3 H111 RAL 7037 SPF	BLECH
17	472531508	1	FITTING EW 6S M14X1,5 CR6-FREI	VERSCHRAUBUNG
18	945569108	1	SCREW-ON CONNECTION X0	EINSCHRAUBSTUTZEN
19	471032108	1	FITTING GE 6S G1/4 CR6-FREI	VERSCHRAUBUNG
20	410150008	1	UNION NUT DIN 431 G1/4 14H A2K	ROHRMUTTER
21	10289804	1	WASHER ISO 7089 12 300HV FLZN SPF	SCHEIBE
22	421101308	1	WASHER DIN 1440 14 ST VERZ	SCHEIBE
25	725111808	2	ES PIN 8X16 FE/ZN8/CN/T2	ES BOLZEN
30	10875551	16	COUNTERSUNK SCREW DIN 7991 M6X16 8	SENKSCHRAUBE
31	10876387	13	HEX SCREW M5X16 10.9 480H SPF	SECHSKANTSCHRAUBE
32	11651767	2	HEX SCREW ISO 4017 M8X20 8.8 480H SPF	SECHSKANTSCHRAUBE
33	409340508	2	SHEET-METAL SCREW ISO 7051 ST3,5X16 S	BLECHSCHRAUBE
35	413003808	13	CAGE NUT M5 A2/ST	KAEFIGMUTTER
36	10875614	4	HEX NUT DIN 985 M8 8 480H SPF	SECHSKANTMUTTER
38	12103465	8	WASHER ISO 7089 8 300HV ZNNI-480H SPF	SCHEIBE
40	10873528	3	ADD-ON HOUSING HAN 24B	ANBAUGEHAEUSE
41	10873527	3	ADD-ON HOUSING HAN 16B	ANBAUGEHAEUSE
42	10873525	1	ADD-ON HOUSING HAN 6B	ANBAUGEHAEUSE
48	10871289	12	GUIDE BUSHING CODIERUNG HAN E/ STAIN	FUEHRUNGSBUCHSE
49	10871288	12	GUIDE PIN CODIERUNG HAN E/ STAINLESS	FUEHRUNGSSTIFT
50	97073576	1	SIGN 35X15 LEXEDGE II	SCHILD
51	97073577	1	SIGN 35X15 LEXEDGE II	SCHILD
52	97073578	1	SIGN 35X15 LEXEDGE II	SCHILD
53	97073579	1	SIGN 35X15 LEXEDGE II	SCHILD
54	97073583	1	SIGN 35X15 LEXEDGE II	SCHILD
55	97073586	1	SIGN 35X15 LEXEDGE II	SCHILD
56	97073587	1	SIGN 35X15 LEXEDGE II	SCHILD
60	12216226	28	PAN-HEAD SCREW ISO 7045 M4X16 4.8 480	FLACHKOPFSCHRAUBE
61	10875611	28	HEX NUT DIN 985 M4 8 480H SPF	SECHSKANTMUTTER
62	425100708	28	TOOTH LOCK WASHER DIN 6797 A 4,3	ZAHNSCHEIBE
63	10875645	28	WASHER ISO 7089 4 200HV 480H SPF	SCHEIBE

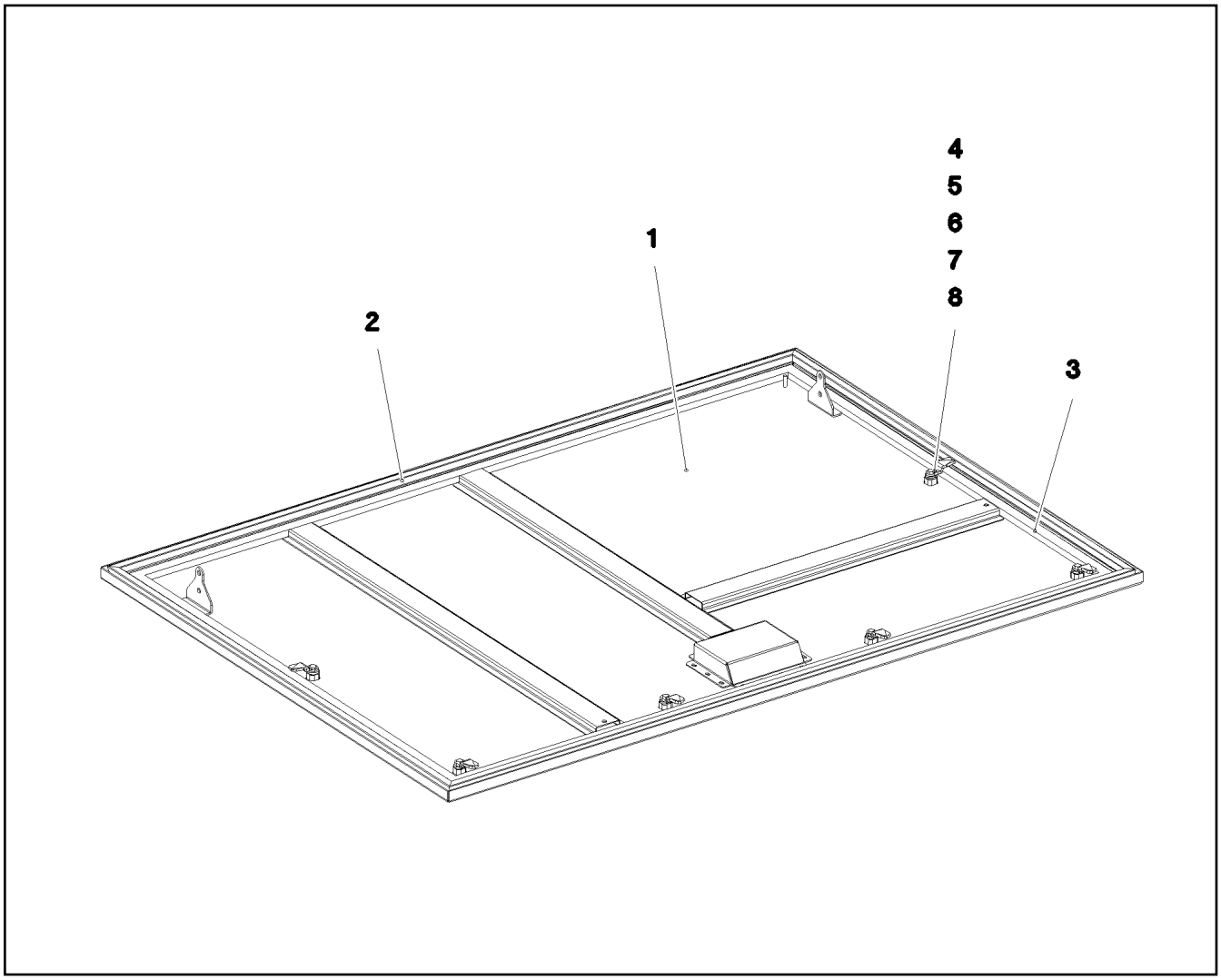

Pos.	Item	Quantity	Description	Bezeichnung
1	96004321	1	COVER GLUED	DECKEL GEKLEBT
2	954649508	1	SEALING PROFILE	ABDICHTPROFIL
3	262104308	4.2	CELL RUBBER 20X12 CR SCHWARZ	ZELLGUMMI
4	704253408	6	ACTUATION SPIKE GD-ZN SW GEPULVERT	BETAETIGUNGSDORN
5	704253308	6	HOUSING GD-ZN SW GEPULVERT	GEHAEUSE
6	704256708	6	TONGUE	ZUNGE
7	704274908	6	FLAT GASKET	FLACHDICHTUNG
8	704274808	6	O-RING 12X2 NBR70	O-RING

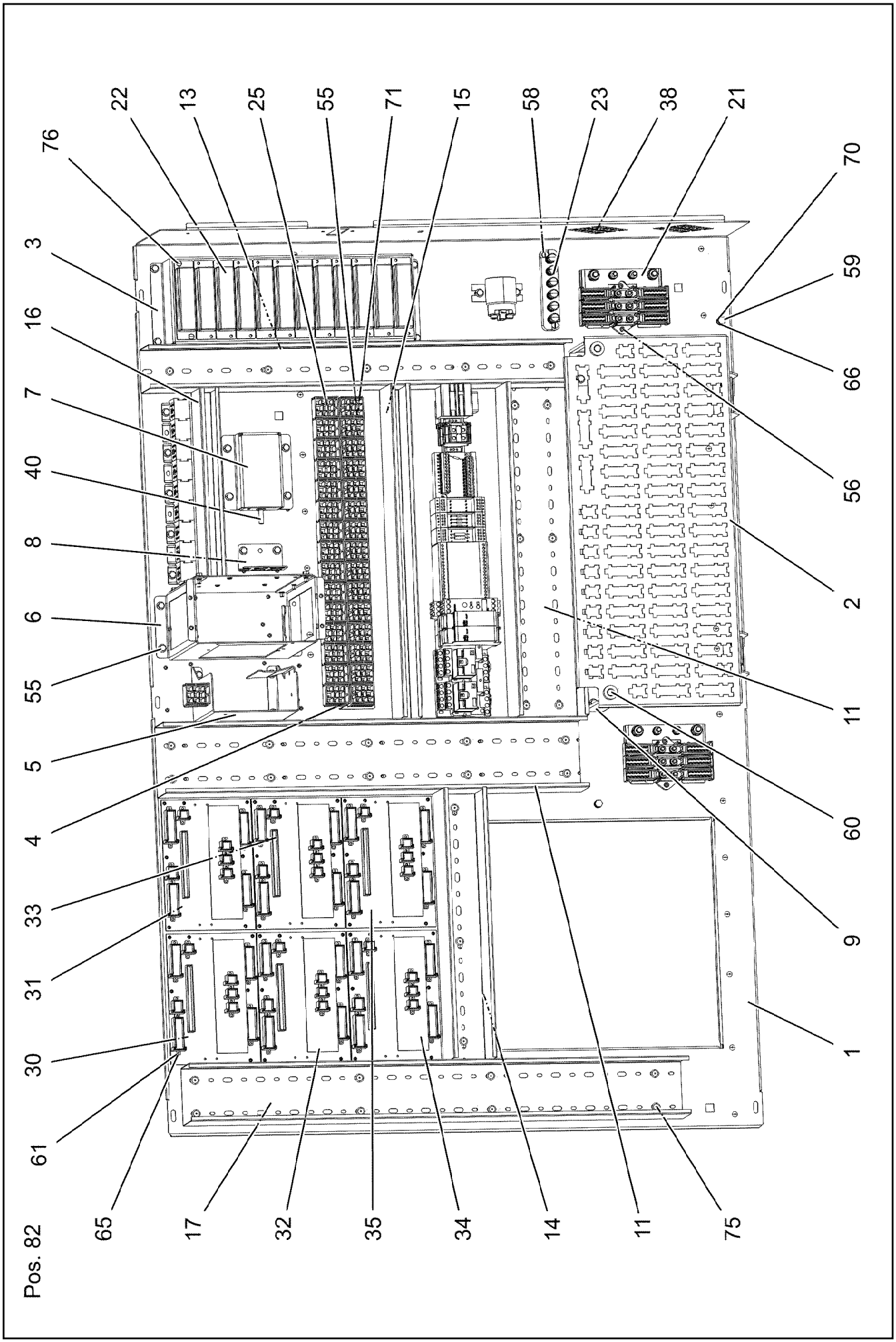

19.1.2022 006347 LIEBHERR	**etk_en_de_073897 LG 1750** **ASSEMBLY PARTS MOUNTING PANEL** **AUFBAUTEILE MONTAGETAFEL**	❑ 1031 (1/4) **96035660**

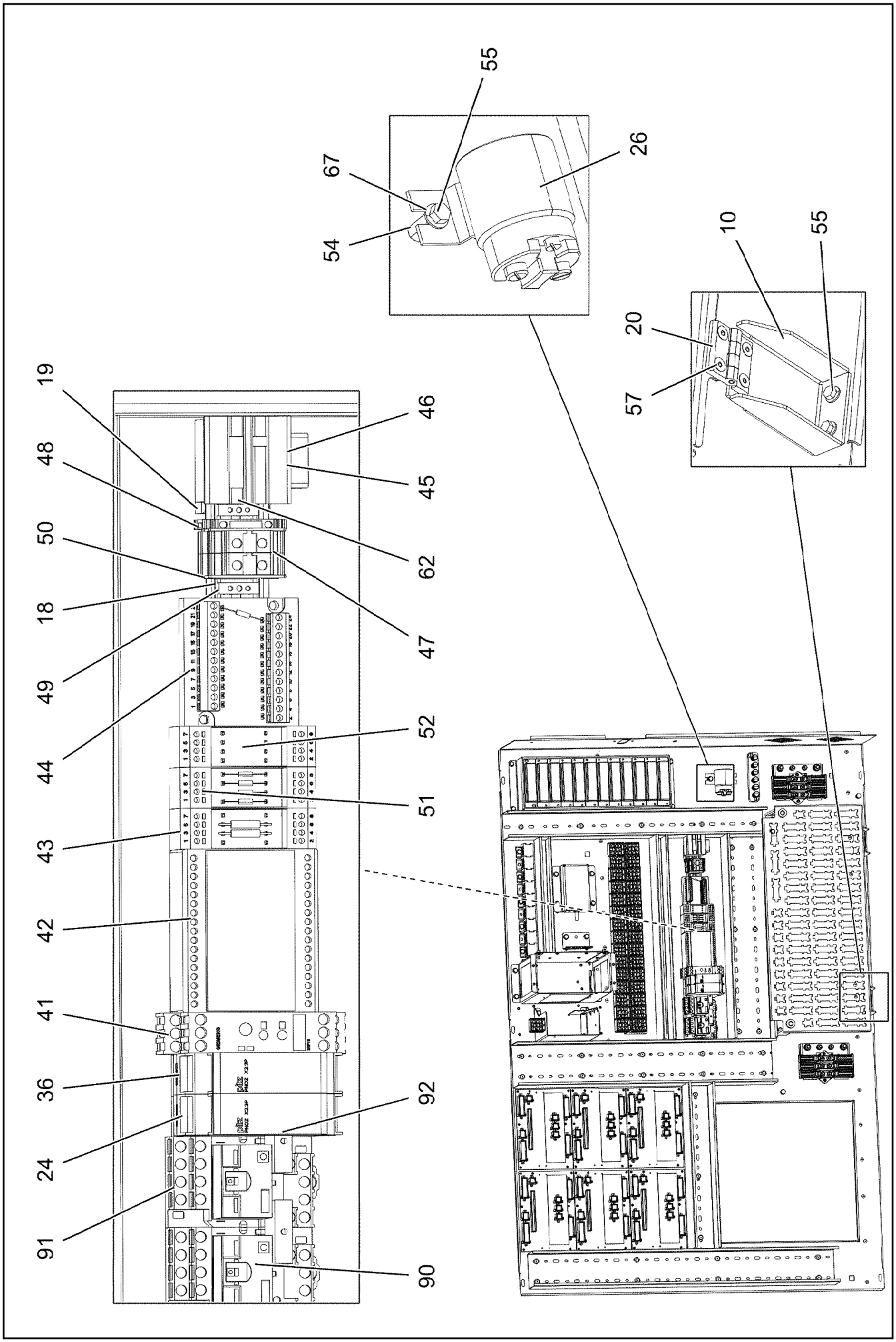

19.1.2022 006348 LIEBHERR	**etk_en_de_073897 LG 1750** **ASSEMBLY PARTS MOUNTING PANEL** **AUFBAUTEILE MONTAGETAFEL**	❑ 1032 (2/4) **96035660**

Pos.	Item	Quantity	Description	Bezeichnung
1	96004290	1	PREMOUNT ERECTING PANEL PRE-AS	MONTAGETAFEL VORM.
2	97072857	1	PLUG PLATE 1.5X570X286 DC01 FE//ZNNI8/	STECKERBLECH
3	97075259	1	LOCKING PLATE 1.5X144X519 DC01 FE//ZN	SICHERUNGSBLECH
4	954935608	1	ANGLE 1.5X456X127 DC01 FE//ZNNI8//CN//T	WINKEL
5	972962308	1	PLATE 1.5X158X338 DC01 FE//ZNNI8//CN//T	BLECH
6	967026708	1	HOLDER PRE-ASSEMBLY	HALTER VORM.
7	976616708	1	PLATE 2X167X112 ALMG3 H111	BLECH
8	977490808	1	PLATE 1.5X79X67 DC01 FE//ZNNI8//CN//T0	BLECH
9	97067336	2	SUPPORT UPPER 1.5X191X53 DC01 FE//ZN	HALTER OBEN
10	97067335	2	CLAMP DOWN 2.5X107X112 DC01 FE//ZNNI	HALTER UNTEN
11	601414208	0.645	CABLE CHANNEL 80X100/2000	KABELKANAL
12	601414208	0.5	CABLE CHANNEL 80X100/2000	KABELKANAL
13	638109201	0.645	WIRING DUCT 80X60/2000 HARD-PVC	VERDRAHTUNGSKANAL
14	638109201	0.4	WIRING DUCT 80X60/2000 HARD-PVC	VERDRAHTUNGSKANAL
15	260020702	0.5	WIRING DUCT 80X25/2000 HARD-PVC	VERDRAHTUNGSKANAL
16	260020702	0.29	WIRING DUCT 80X25/2000 HARD-PVC	VERDRAHTUNGSKANAL
17	601413908	0.76	CABLE CHANNEL 80X80/2000	KABELKANAL
18	602106708	0.49	TOP HAT RAIL 35X27X7,3X1	HUTSCHIENE
19	602736008	2	SUPPORT TRESTLE	AUFLAGEBOCK
20	704258208	2	HINGE 20X20X40/180° GD-ZN SW GEPULV	SCHARNIER
21	926891108	2	GROUND RAIL ⇨ ❑ 419	VERTEILER MASSE
22	604501608	12	FUSE BOX SMALL 6-POL, LEER	SICHERUNGSDOSE
23	922648308	1	TERMINAL BOARD PRE-ASS. ⇨ ❑ 412	KLEMMBRETT VORM.
24	10475150	1	EMERGENCY STOP DEVICE 24V 0,025A	NOT-AUS SCHALTGERAET
25	630122908	40	PLUG BASE 9-POLE	RELAISSTECKSOCKEL
26	11656191	1	PERFORMANCE RELAY 75A	LEISTUNGSRELAIS
30	921814108	1	INPUT BOARD CPL. EP0	EINGANGSPLATINE KPL.
31	921814208	1	INPUT BOARD CPL. EP1	EINGANGSPLATINE KPL.
32	921814508	1	INPUT BOARD CPL. EP2	EINGANGSPLATINE KPL.
33	921814608	1	INPUT BOARD CPL. EP3	EINGANGSPLATINE KPL.
34	921814708	1	INPUT BOARD CPL. EP4	EINGANGSPLATINE KPL.
35	921814808	1	INPUT BOARD CPL. EP5	EINGANGSPLATINE KPL.
36	10871178	1	INCREASE OF CONTACTS 24V 0,08A	KONTAKTERWEITERUNG
38	602042808	8	CLAMP EMVSK 12	KLAMMER
40	10340438	1	DATALOGGER LDL2 DIGITAL SPF	DATENLOGGER
41	12075176	1	TIME RELAY 0,05S ... 100H 1	ZEITRELAIS
42	660301608	1	DIODE MODULE 1N4007	DIODENMODUL
43	967346408	1	INSERTION MODULE	BESTUECKUNGSMODUL
(1)	602792308	1	INSERTION MODULE	BESTUECKUNGSMODUL
(2)	635051608	2	RESISTOR 1,5k 1% 3W SPF	WIDERSTAND
(3)	820000208	0.01	SOLDERING WIRE	LOETDRAHT
44	965372008	1	VARIABLE CIRCUIT	VARIATIONSBAUSTEIN VORM.
(1)	660008108	1	VARIATIONAL COMPONENT 12POL	VARIATIONSBAUSTEIN
(3)	635043608	4	RESISTOR SPF	WIDERSTAND
(262)	11482188	0.01	SOLDERING TIN S-SN96AG4	LOETZINN
45	691802208	1	OPERATING HOURS COUNTER STUNDEN	BETRIEBSSTUNDENZAEHLER
46	971291008	1	PLATE OPER. HOUR METER TRAVELL	SCHILD BETRIEBSSTUNDENZ.
47	636107901	2	TERMINAL/CLAMP	KLEMME
48	602761608	1	TERMINAL MARKER 0,2-2,5MM²	MESSERTRENNKLEMME
49	602110108	2	END HOLDER	ENDHALTER
50	636109301	2	COVER	DECKEL
51	96013264	1	INSERTION MODULE	BESTUECKUNGSMODUL
(1)	602792308	1	INSERTION MODULE	BESTUECKUNGSMODUL
(2)	660014308	4	DIODE BY255P DO-13	DIODE
52	96061897	1	INSERTION MODULE ⇨ ❑ 1035	BESTUECKUNGSMODUL
54	602020808	2	DISTANCE STUD M5X15	ABSTANDSBOLZEN
55	10875503	45	HEX SCREW EN 1665 M5X10 10.9 480H SPF	SECHSKANTSCHRAUBE

Pos.	Item	Quantity	Description	Bezeichnung
56	10876395	4	SOCKET HEAD SCREW ISO 4762 M4X12 8.8	ZYLINDERSCHRAUBE
57	10875550	8	COUNTERSUNK SCREW DIN 7991 M5X12 8	SENKSCHRAUBE
58	11656605	2	PAN-HEAD SCREW ISO 7045 M5X20 4.8 480	FLACHKOPFSCHRAUBE
59	10197836	2	HEX SCREW ISO 4017 M6X25 8.8 ZNNI-480	SECHSKANTSCHRAUBE
60	10449664	2	KNURLED SCREW M5X10 PA6	RAENDELSCHRAUBE
61	10875564	42	SOCKET HEAD SCREW ISO 1207 M4X10 4.8	ZYLINDERSCHRAUBE
62	553168708	4	SHEET-METAL SCREW ISO 7049 ST4,8X13 S	BLECHSCHRAUBE
65	425220708	42	SERRATED LOCK WASHER DIN 6798 J 4.3	FAECHERSCHEIBE
66	12102694	10	SERRATED LOCK WASHER DIN 6798 A 6.4	FAECHERSCHEIBE
67	425220808	4	SERRATED LOCK WASHER DIN 6798 J 5.3	FAECHERSCHEIBE
70	10197764	4	HEX NUT ISO 4032 M6 10 ZNNI-480H SPF	SECHSKANTMUTTER
71	10875620	7	HEX NUT ISO 4032 M5 8 480H SPF	SECHSKANTMUTTER
75	704232308	35	BLIND RIVET 4,0X10,5	BLINDNIET
76	704207608	25	MANDRIL RIVET 4X10,3	DORNNIET
82	602762908	7	IDENTIFICATION STRIPS	BEZEICHNUNGSSTREIFEN
90	10871146	2	PERFORMANCE RELAY 24V 15A	LEISTUNGSRELAIS
91	10871147	2	CONNECTOR BASE	STECKSOCKEL
92	10871150	2	DIODE	DIODE

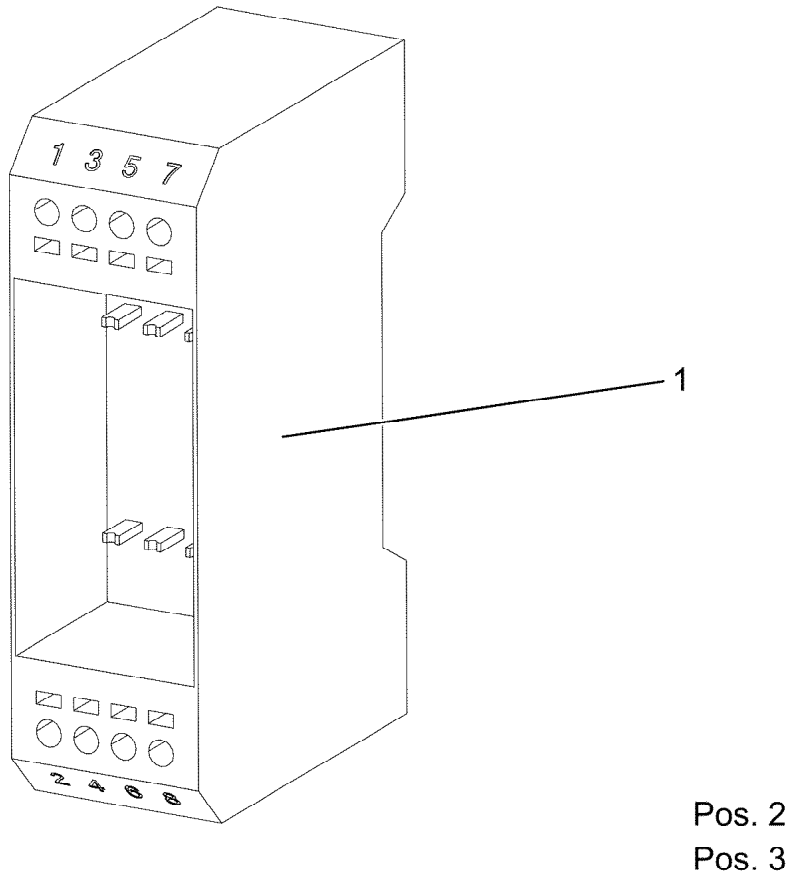

Pos.	Item	Quantity	Description	Bezeichnung
1	602792308	1	INSERTION MODULE	BESTUECKUNGSMODUL
2	635087214	2	RESISTOR 39R 5% 11W	WIDERSTAND
3	820000208	0.01	SOLDERING WIRE	LOETDRAHT

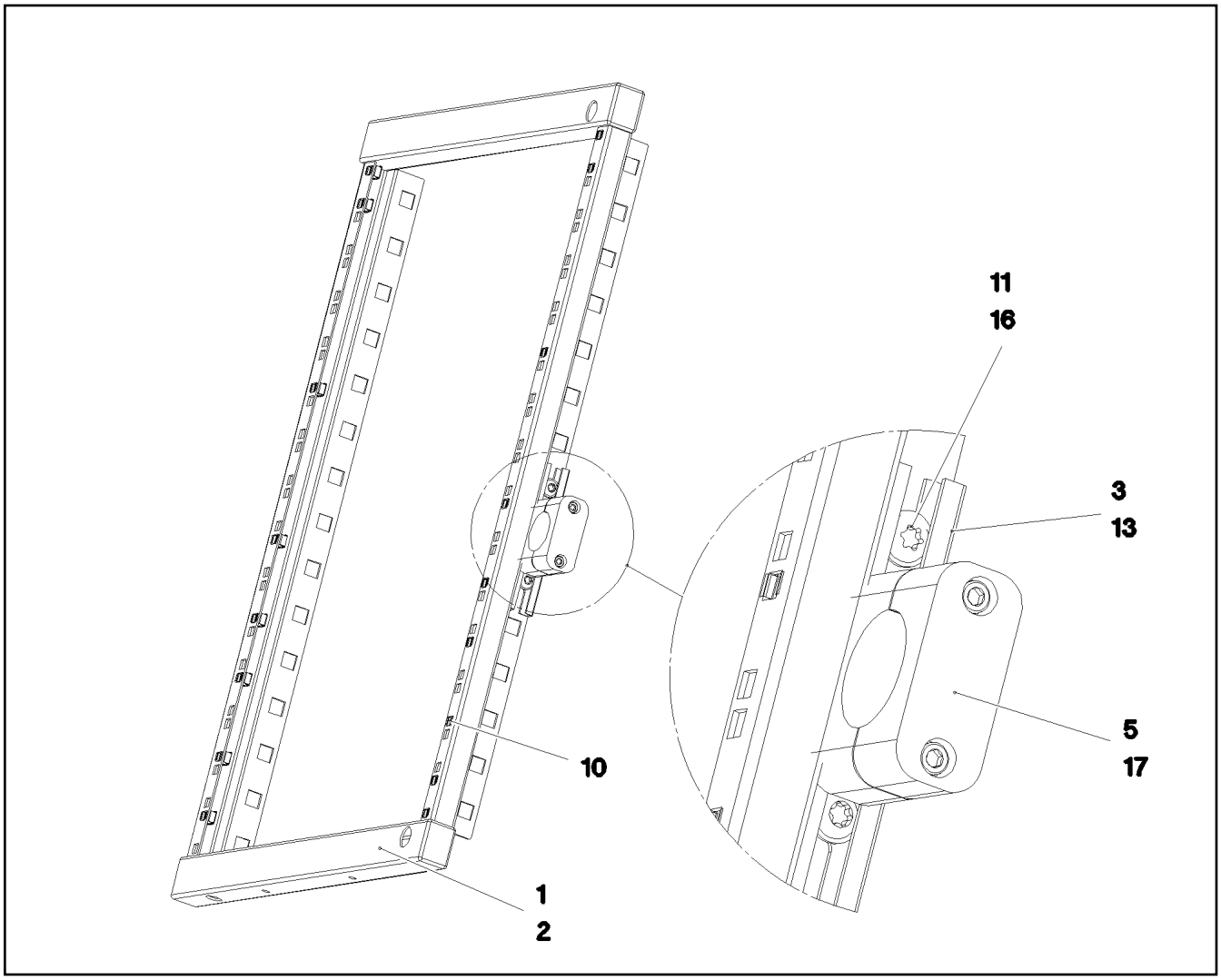

Pos.	Item	Quantity	Description	Bezeichnung
1	611047008	1	HINGED FRAME VERZ	SCHWENKRAHMEN
2	10872377	2	RETAINING PIECE VARIO-SR249.686 RAL 7	HALTESTUECK
3	954117308	1	MOUNTING RAIL X0	TRAGSCHIENE
5	602009208	2	CLAMP-HALF DIN 3015-1 L 5 R 38 PP SW	KLEMMHAELFTE
10	413003008	17	CAGE NUT M6	KAEFIGMUTTER
11	413003108	2	CAGE NUT M8	KAEFIGMUTTER
13	602018008	2	CARRIER RAIL NUT DIN 3015-1 L TM M6 W1	TRAGSCHIENENMUTTER
16	12102696	2	BUTTON HEAD SCREW ISO 7380-2 M8X10 0	HALBRUNDKOPFSCHRAUBE
17	12203634	2	SOCKET HEAD SCREW ISO 4762 M6X50 8.8	ZYLINDERSCHRAUBE

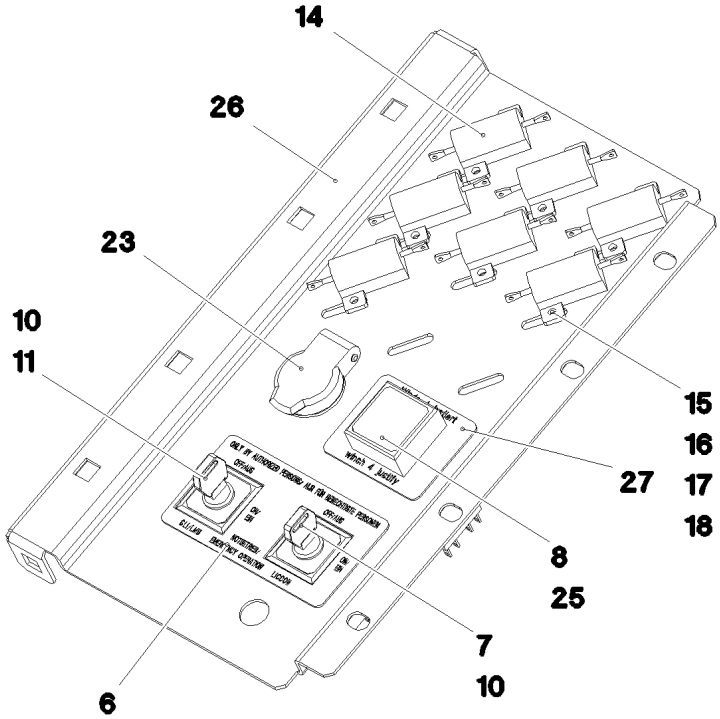

Pos.	Item	Quantity	Description	Bezeichnung
2	96000977	1	WIRES CPL. S3 ⇨ ❑ 1038	DRAEHTE KPL.
6	97068745	1	SIGN 85X45X1 ALU	SCHILD
7	606144908	1	TURNLOCK ACTUATOR 1W	DREHSCHLOSSBETAETIGER
(1)	10873434	1	KEY	SCHLUESSEL
8	6204371	1	TOUCH CONTACT TRANSMITTER 2OE + 2S	TASTKONTAKTGEBER
10	606144608	2	TOUCH CONTACT TRANSMITTER 2OE+2S	TASTKONTAKTGEBER
11	606143308	1	ROTARY LOCK 1W	DREHSCHLOSS
(1)	10873434	1	KEY	SCHLUESSEL
14	635017008	7	RESISTOR 47R 1% 25W	WIDERSTAND
15	12219257	14	PAN-HEAD SCREW ISO 7045 M3X10 4.8 480	FLACHKOPFSCHRAUBE
16	10875644	14	WASHER ISO 7089 3,5 200HV 480H SPF	SCHEIBE
17	425220508	14	SERRATED LOCK WASHER DIN 6798 J 3,2	FAECHERSCHEIBE
18	12226068	14	HEX NUT ISO 4032 M3 10 480H SPF	SECHSKANTMUTTER
23	605203908	1	BUILT-IN SOCKET 2-POL	EINBAUSTECKDOSE
25	923199508	1	PUSHER	DRUECKER
(1)	606166108	1	PUSHER	DRUECKER
(2)	606165908	1	PUSH-BUTTON CAP	TASTERKAPPE
(3)	602042208	1	RETAINING NUT M16X1	BEFESTIGUNGSMUTTER
26	976645508	1	PLATE 1.5X307X186 DC01 FE//ZNNI8//CN//T	BLECH
27	772629908	1	SIGN	SCHILD
45	602323308	1	FLAT PLUG HOUSING 18-POL	FLACHSTECKERGEHAEUSE
46	602300208	1	PLUG SHELL 18-POL	STECKERGEHAEUSE

Pos.	Item	Quantity	Description	Bezeichnung
2	96000978	1	WIRES PRE-ASS. S3 ⇨ ❑ 1039	DRAEHTE VORM.
501	602323308	1	FLAT PLUG HOUSING 18-POL	FLACHSTECKERGEHAEUSE
502	602337008	3	CONNECTOR PLUG A AX	ANSCHLUSSSTECKER
503	602209708	1	ATTACHABLE SLEEVE HOUSING 2-POL	STECKHUELSENGEHAEUSE

Pos.	Item	Quantity	Description	Bezeichnung
62	602320508	6	RECEPTACLE FOR TABS 0,5-1,5MM2	FLACHSTECKHUELSE
124	602323508	15	FLAT PLUG 2,8X0,5-1 VERZ	FLACHSTECKER
305	10870540	4.13	ELECTR.CABLE 1,0	KFZ-LEITUNG
345	10870539	4.17	ELECTR.CABLE 0,75	KFZ-LEITUNG
758	11080881	2	RECEPTACLE 6,3X0,5-1,0 VERZINNT	STECKHUELSE

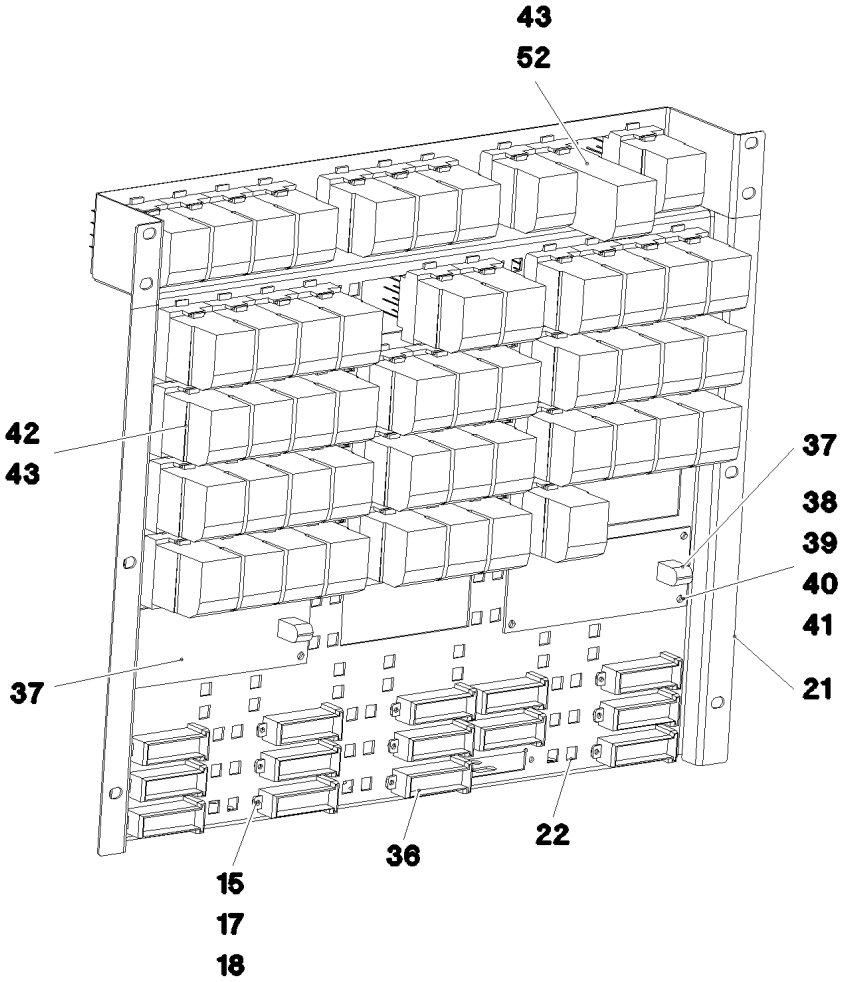

Pos.	Item	Quantity	Description	Bezeichnung
2	96001020	1	WIRES CPL. S2 ⇨ ❑ 1041	DRAEHTE KPL.
15	12219257	24	PAN-HEAD SCREW ISO 7045 M3X10 4.8 480	FLACHKOPFSCHRAUBE
17	425220508	24	SERRATED LOCK WASHER DIN 6798 J 3,2	FAECHERSCHEIBE
18	12226068	24	HEX NUT ISO 4032 M3 10 480H SPF	SECHSKANTMUTTER
21	952172108	1	RELAY SUPPORT 1,5X533X618 DC01	RELAISTRAEGER
22	611046108	36	WIRE CLIP	DRAHTHALTER
36	602325008	14	PLUG 18-POL 15A SPF	STECKER
37	660101508	2	DIODE VARISTOR MODULE SPF	DIODEN VARISTORENMODUL
38	10875564	8	SOCKET HEAD SCREW ISO 1207 M4X10 4.8	ZYLINDERSCHRAUBE
39	10875645	8	WASHER ISO 7089 4 200HV 480H SPF	SCHEIBE
40	425220708	8	SERRATED LOCK WASHER DIN 6798 J 4.3	FAECHERSCHEIBE
41	10875619	8	HEX NUT ISO 4032 M4 8 480H SPF	SECHSKANTMUTTER
42	630102108	49	RELAY 24V	RELAIS
43	630102308	52	SOCKET	FASSUNG
47	602171008	85	ADHESIVE LABELS	HAFTETIKETT
48	600440908	85	STRAND 1 0,35	SCHALTLITZE
49	602315408	820	CLIP	CLIP
50	12104811	20	CABLE TIE 2,5X99-SCHWARZ PA66 SPF	KABELBINDER
52	630102208	1	BEAM RELAY 27V 5A	KIPPRELAIS

Pos.	Item	Quantity	Description	Bezeichnung
2	96001021	1	WIRES PRE-ASS. S2	DRAEHTE VORM.
(340)	600440908	167.05	STRAND 1 0,35	SCHALTLITZE
(662)	602315408	715	CLIP	CLIP
501	630102308	55	SOCKET	FASSUNG
502	602325008	14	PLUG 18-POL 15A SPF	STECKER

Pos.	Item	Quantity	Description	Bezeichnung
2	96035662	1	CABLES MOUNTING PANEL CPL. S1 ⇨ ❑ 1043	DRAEHTE MONTAGETAFEL KPL
5	921705008	2	LEAD W635X2200	LEITUNG
6	921706108	2	LEAD W635X1800	LEITUNG
7	921706208	1	LEAD W635X2400	LEITUNG
8	921708608	1	LEAD W635X1600	LEITUNG
10	910506108	1	TEST ADAPTER	PRUEFADAPTER
201	11082603	4	INSULATING HOSE DN8X0,65 PUR SPF	ISOLIERSCHLAUCH
202	603012608	3.2	INSULATING HOSE DN14X0,8 -60°C+250°C	ISOLIERSCHLAUCH
261	12104809	100	CABLE TIE 3,6X142-SCHWARZ PA66 SPF	KABELBINDER
267	12104810	100	CABLE TIE 3,6X203-SCHWARZ PA66 SPF	KABELBINDER
268	12104811	100	CABLE TIE 2,5X99-SCHWARZ PA66 SPF	KABELBINDER

Pos.	Item	Quantity	Description	Bezeichnung
2	96035663	1	CABLES MOUNTING PLATES,PRE-ASS S1	DRAEHTE MONTAGETAFEL VO
501	630122908	40	PLUG BASE 9-POLE	RELAISSTECKSOCKEL
502	602336008	11	PLUG SHELL 14-POL	STECKERGEHAEUSE
503	602300208	39	PLUG SHELL 18-POL	STECKERGEHAEUSE
504	10046999	12	PLUG 8-POL	STECKER
505	602323308	35	FLAT PLUG HOUSING 18-POL	FLACHSTECKERGEHAEUSE
506	602322308	7	HOUSING 25-POL SPF	GEHAEUSE
507	10047000	12	PLUG 8-POL	STECKER
508	10047001	12	PLUG 8-POL	STECKER
509	602325608	15	FLAT PLUG HOUSING JPT	FLACHSTECKERGEHAEUSE
510	11060120	2	FEMALE INSERT 40-POL 16A POLYCARBO	BUCHSENEINSATZ
511	10099856	4	HOUSING 21-POLE	GEHAEUSE
512	10099868	4	CONTACT RETAINING PIN JPT 21 POL	KONTAKTSICHERUNGSSTIFT
513	11060122	3	FEMALE INSERT 64-POL 16A POLYCARBO	BUCHSENEINSATZ
514	602301408	2	HOUSING 8-POL	GEHAEUSE
515	602338608	1	FEMALE PLUG 9-POLE	BUCHSENSTECKER
516	637005301	1	SOCKET INSERT 16-POL+PE 16A	STECKDOSENEINSATZ
517	602331308	13	HOUSING 4-POL	GEHAEUSE
518	10099863	2	HOUSING 15-POLE	GEHAEUSE
519	10099867	2	CONTACT RETAINING PIN JPT 15 POLE	KONTAKTSICHERUNGSSTIFT
520	602209708	2	ATTACHABLE SLEEVE HOUSING 2-POL	STECKHUELSENGEHAEUSE
521	602325508	3	HOUSING 6-POL	GEHAEUSE
522	10099861	1	HOUSING 12-POL	GEHAEUSE
523	10099866	1	CONTACT RETAINING PIN JPT 12 POL	KONTAKTSICHERUNGSSTIFT
524	10099860	1	HOUSING 9-POL	GEHAEUSE
525	10045101	1	CONTACT RETAINING PIN 9POL GELB	KONTAKTSICHERUNGSSTIFT
526	10021571	1	PLUG SHELL 8-POL	STECKERGEHAEUSE

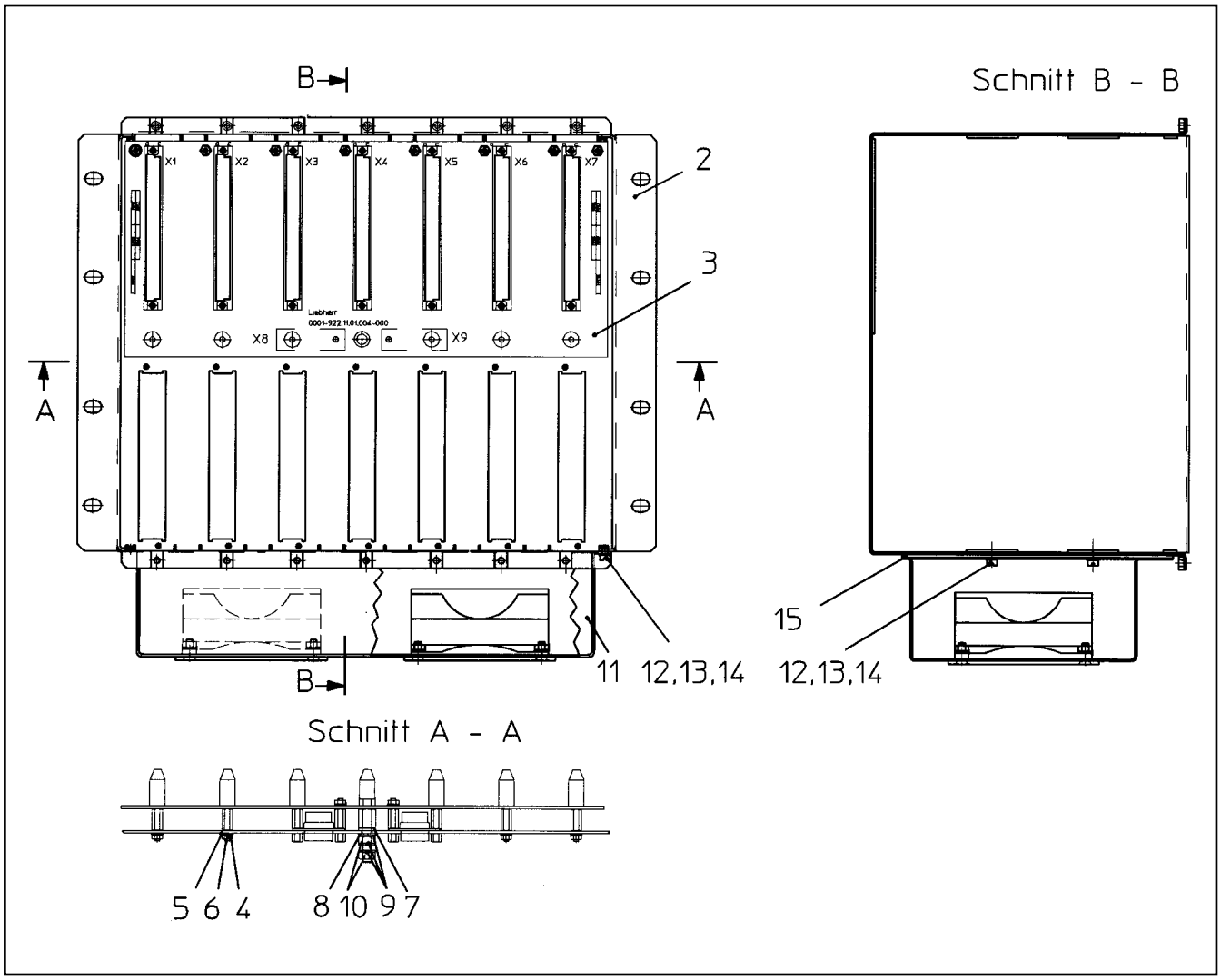

Pos.	Item	Quantity	Description	Bezeichnung
2	611001108	1	EMPTY CASING	LEERGEHAEUSE
3	928431108	1	BUS PCB ⇨ ❑ 1045	BUSPLATINE
4	514599408	12	PAN-HEAD SCREW ISO 7045 M3X8 4.8 A2C	FLACHKOPFSCHRAUBE
5	12220088	12	WASHER ISO 7089 3 200HV 480H SPF	SCHEIBE
6	425100508	12	TOOTH LOCK WASHER DIN 6797 A 3,2	ZAHNSCHEIBE
7	660043008	1	INSULATING BUSHING KUNSTSTOFF SPF	ISOLIERBUCHSE
8	420052214	1	WASHER AEHNL.ISO 7089 5 -PA6.6	SCHEIBE
9	10197808	3	WASHER ISO 7089 5 200HV ZNNI-480H	SCHEIBE
10	10875620	2	HEX NUT ISO 4032 M5 8 480H SPF	SECHSKANTMUTTER
11	923287008	1	FAN UNIT ⇨ ❑ 1046	LUEFTEREINHEIT
12	10875472	4	PAN-HEAD SCREW ISO 7045 M4X6 4.8 480H	FLACHKOPFSCHRAUBE
13	10875645	4	WASHER ISO 7089 4 200HV 480H SPF	SCHEIBE
14	425100708	4	TOOTH LOCK WASHER DIN 6797 A 4,3	ZAHNSCHEIBE
15	288179908	1	FAN SCREEN PE NATUR	LUEFTERMASKE

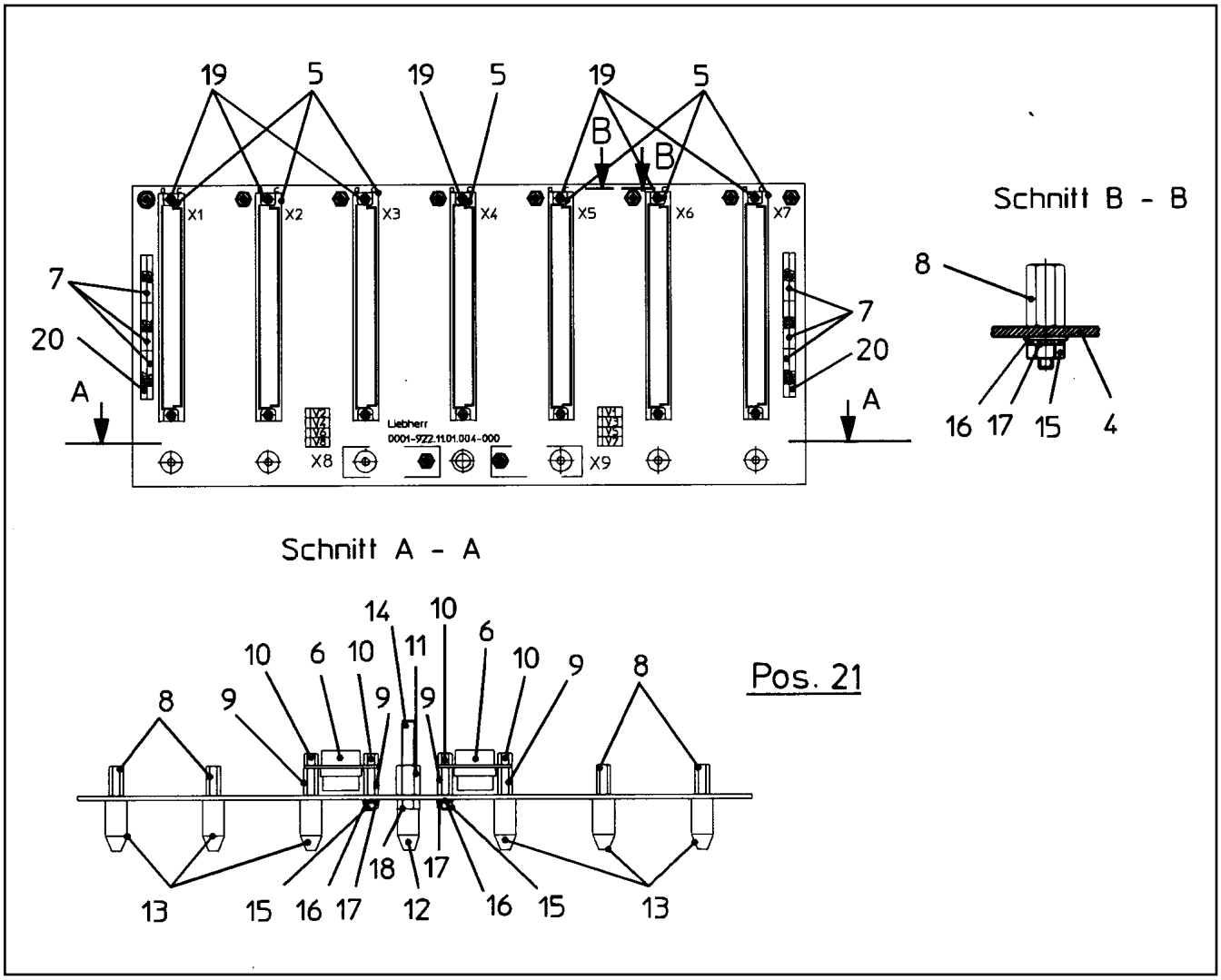

Pos.	Item	Quantity	Description	Bezeichnung
4	661017908	1	PRINTED CIRCUIT BOARD(PCB) SPF	LEITERPLATTE
5	602321208	7	SOCKET TERMINAL STRIP DIN 41612 64-P	BUCHSENLEISTE
6	602321908	2	FEMALE PLUG 9-POL GERADE SPF	BUCHSENSTECKER
7	635084208	10	RESISTOR NETWORK 22k 2% 0.125W	WIDERSTANDSNETZWERK
8	660046008	12	DISTANCE STUD M3X13 ST A2K SPF	ABSTANDSBOLZEN
9	660042808	4	DISTANCE STUD M3X12 ST VERZ SPF	ABSTANDSBOLZEN
10	660042208	4	DISTANCE STUD M3X5-SW5,5 ST A2K SPF	ABSTANDSBOLZEN
11	660042908	1	DISTANCE STUD M5X12 ST SPF	ABSTANDSBOLZEN
12	660041908	1	GUIDING CONE M5 PA6G SPF	FUEHRUNGSKONUS
13	660042008	6	GUIDING CONE M3 MS SPF	FUEHRUNGSKONUS
14	660041608	1	THREADED PIN DIN 976-1 M5X45 STAHL A2	GEWINDEBOLZEN
15	12226068	10	HEX NUT ISO 4032 M3 10 480H SPF	SECHSKANTMUTTER
16	10875644	10	WASHER ISO 7089 3,5 200HV 480H SPF	SCHEIBE
17	425100508	10	TOOTH LOCK WASHER DIN 6797 A 3,2	ZAHNSCHEIBE
18	10875620	1	HEX NUT ISO 4032 M5 8 480H SPF	SECHSKANTMUTTER
19	443300308	14	TUBULAR RIVET DIN 7340 B2,5X0,3X5 MS	ROHRNIET
20	635085508	2	RESISTOR NETWORK 1k 2% 1W SPF	WIDERSTANDSNETZWERK
21	660300608	8	DIODE SPF	DIODE

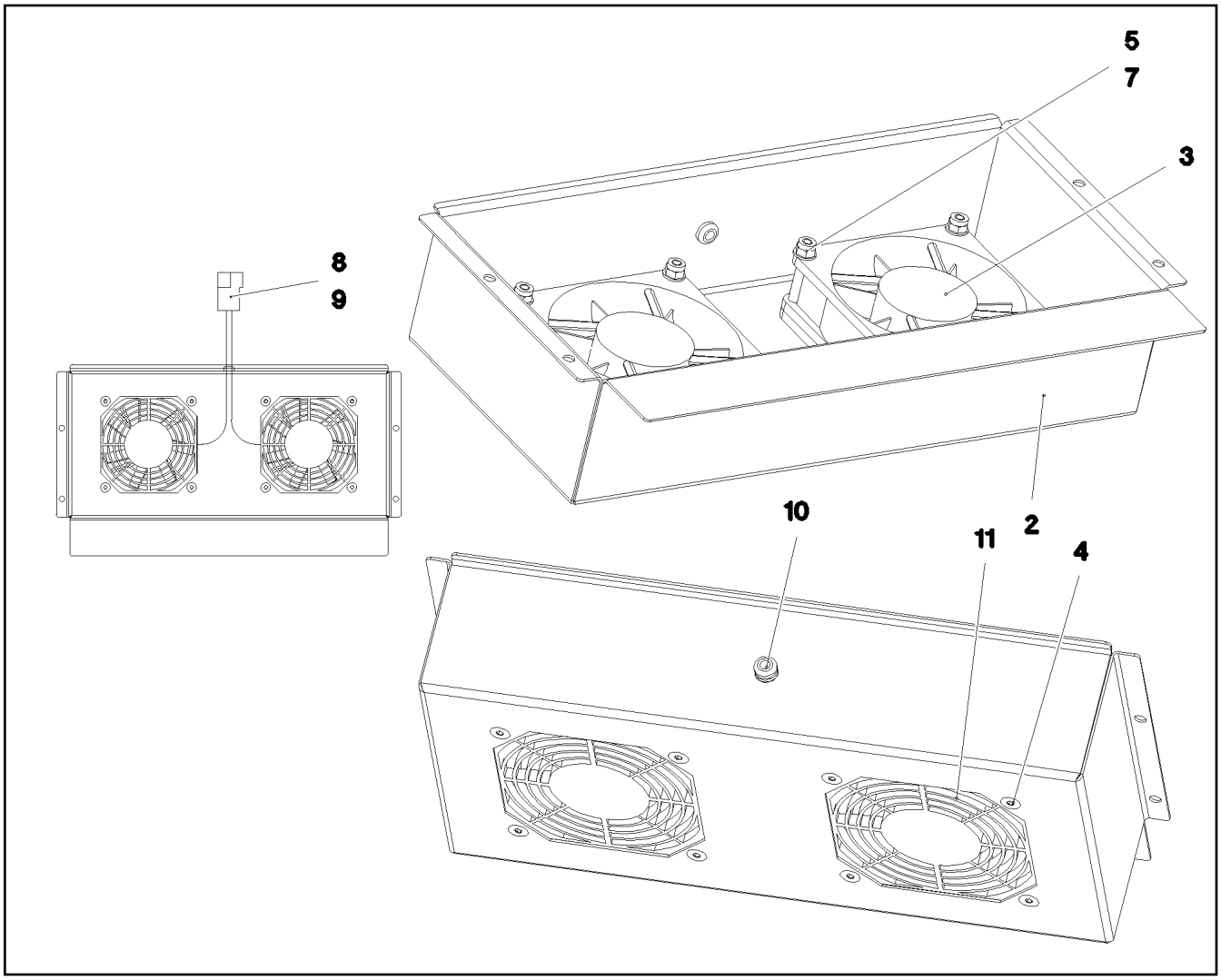

Pos.	Item	Quantity	Description	Bezeichnung
2	611001208	1	HOUSING 60X266X154,5 DC01-A-M	GEHAEUSE
3	610388614	2	FAN 80X80X25	LUEFTER
4	10876388	8	COUNTERSUNK SCREW DIN 7991 M4X35 8	SENKSCHRAUBE
5	10875645	8	WASHER ISO 7089 4 200HV 480H SPF	SCHEIBE
7	10875611	8	HEX NUT DIN 985 M4 8 480H SPF	SECHSKANTMUTTER
8	602305908	1	FLAT PLUG HOUSING FASTIN-FASTON	FLACHSTECKERGEHAEUSE
9	602304808	2	FLAT PLUG	FLACHSTECKER
10	602702408	1	GROMMET 4/6/9 PVC BK	DURCHFUEHRUNGSTUELLE
11	610413308	2	GUARD	SCHUTZGITTER

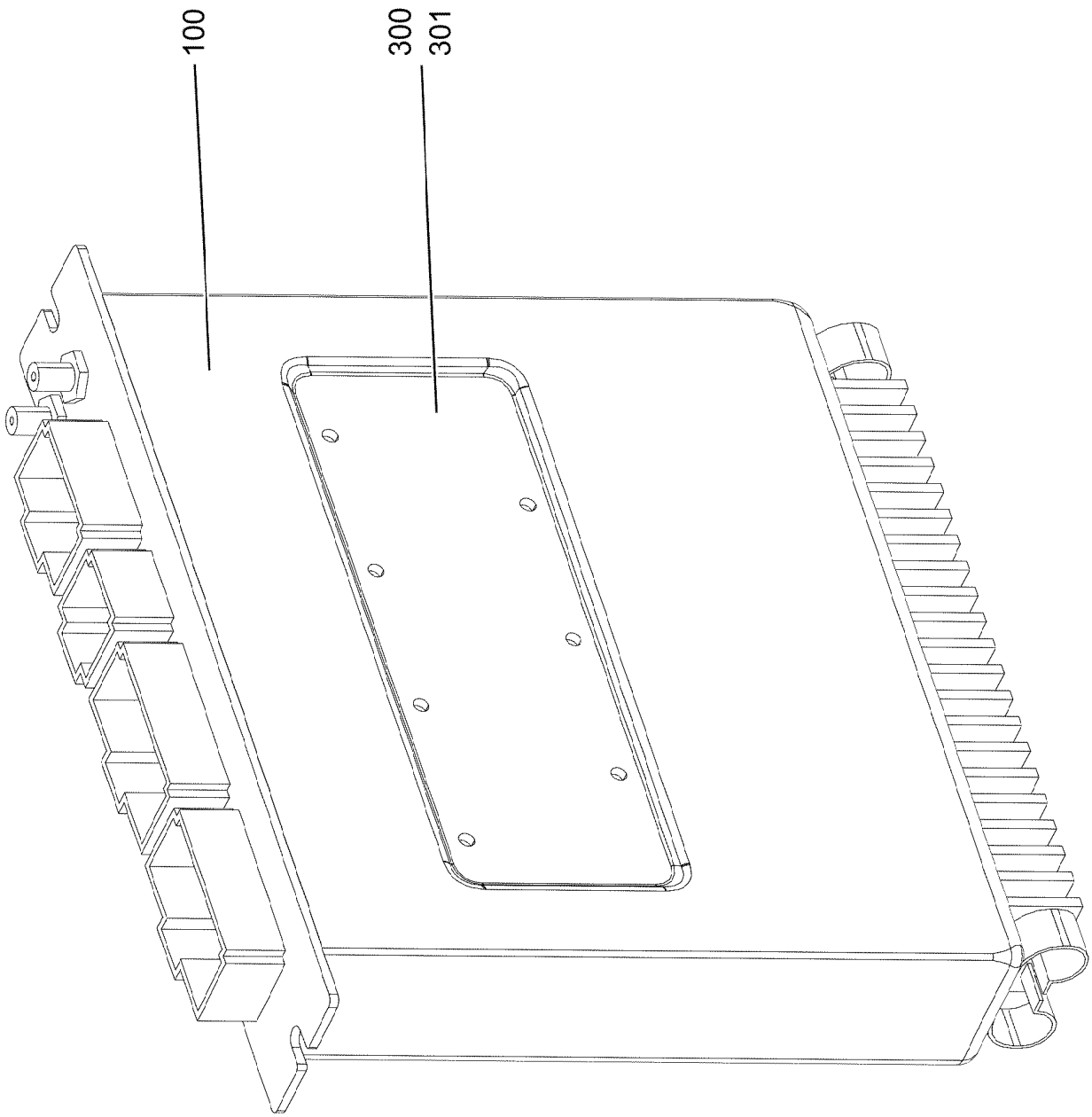
100
300
301

Pos.	Item	Quantity	Description	Bezeichnung
100	11212256	1	REMOTE CONTROL APPARATUS LSB-BTB-	FERNSTEUEREMPFAENGER
300	10288121	1	NAME PLATE 70X40 POLYESTER SPF	BEZEICHNUNGSSCHILD
301	11007853	1	LABELS 10X90 POLYESTER	ETIKETTEN

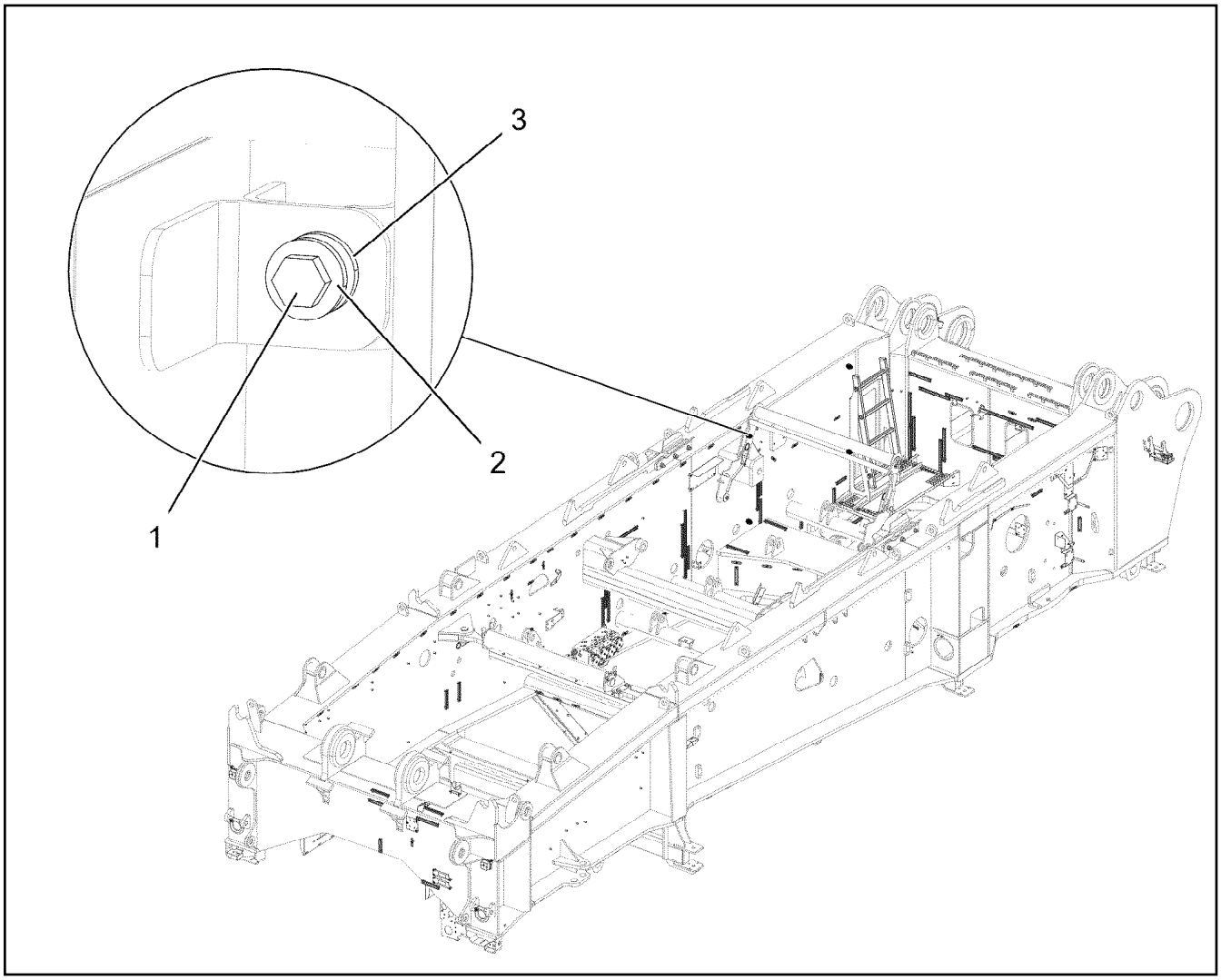

Pos.	Item	Quantity	Description	Bezeichnung
1	10875803	4	HEX SCREW ISO 4017 M16X45 8.8 FLZN SP	SECHSKANTSCHRAUBE
2	4600021	8	WASHER DIN 7349 17 200HV FLZN SPF	SCHEIBE
3	10875609	4	HEX NUT DIN 985 M16 8 FLZN SPF	SECHSKANTMUTTER

Pos.	Item	Quantity	Description	Bezeichnung
4	96038278	1	HYDRAULICS ⇨ ❑ 1051	HYDRAULIK

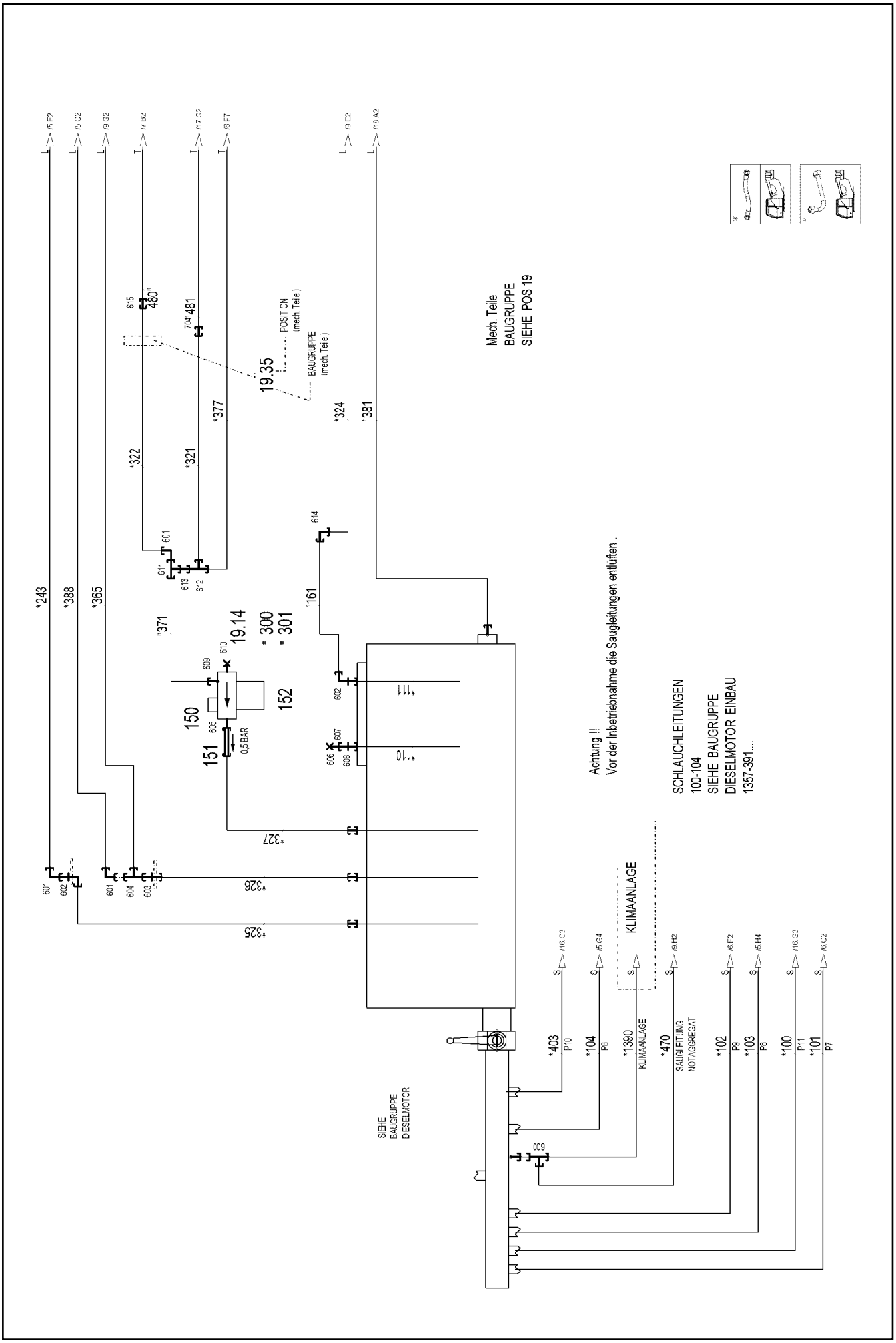
/5.F2
/5.C2
/9.G2
/7.B2
/17.G2
/6.F7
/9.C2
/18.A2
615
480
704
481
POSITION
(mech. Teile)
BAUGRUPPE
(mech. Teile)
19.35
Mech. Teile
BAUGRUPPE
SIEHE POS 19
*377
*324
*381
*322
*321
614
601
611
613
612
*243
*388
*365
*371
*161
19.14
300
301
610
609
150
605
0.5 BAR
151
152
602
607
606
608
*111
*110
Achtung !!
Vor der Inbetriebnahme die Saugleitungen entlüften .
SCHLAUCHLEITUNGEN
100-104
SIEHE BAUGRUPPE
DIESELMOTOR EINBAU
1357-391....
*327
*326
*325
603
604
KLIMAANLAGE
/16.C3
/5.G4
/9.H2
/6.F2
/5.H4
/16.G3
/6.C2
*403
P10
*104
P8
*1390
KLIMAANLAGE
*470
SAUGLEITUNG
NOTAGGREGAT
*102
P9
*103
P8
*100
P11
*101
P7
SIEHE
BAUGRUPPE
DIESELMOTOR
600

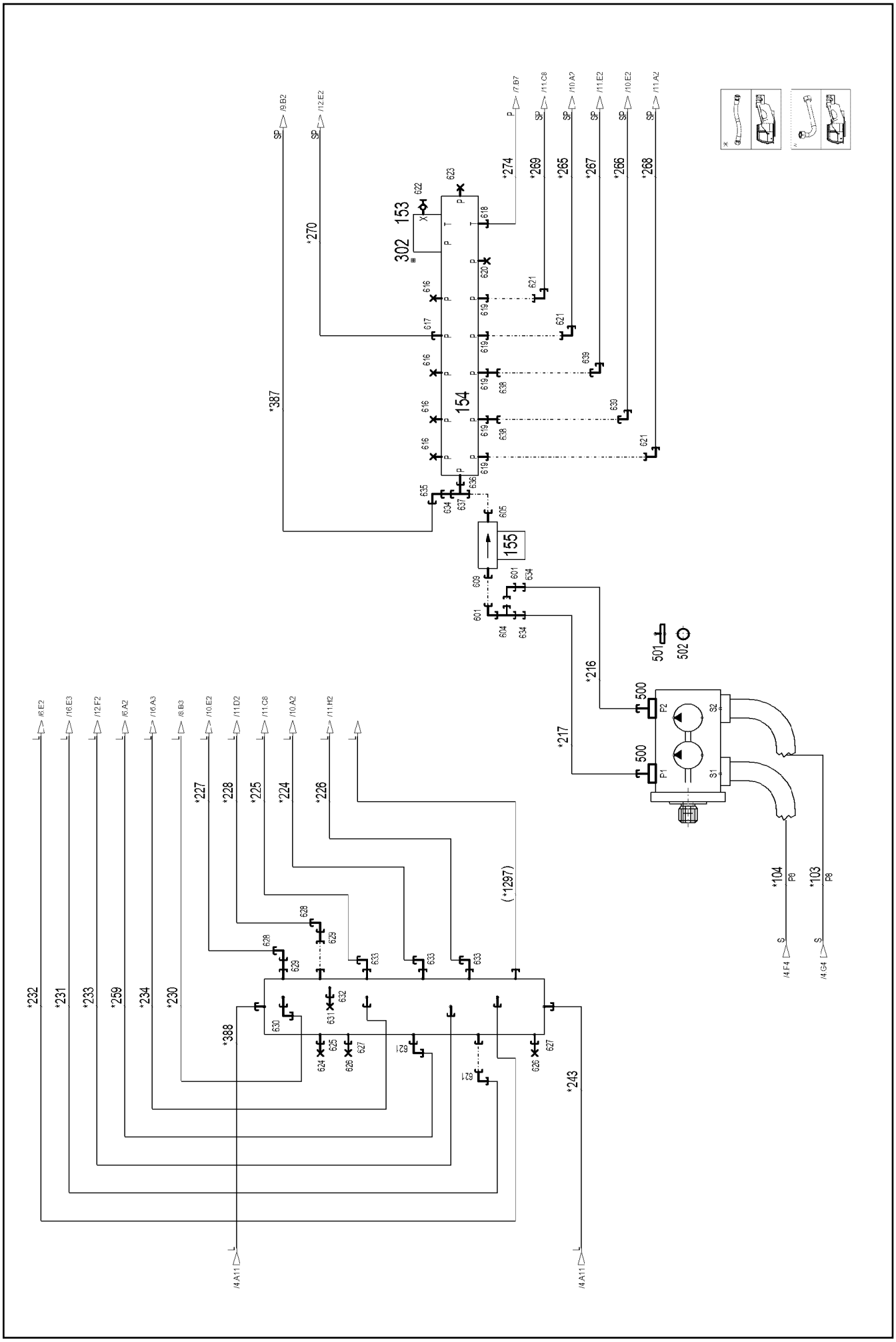
/9.B2
/12.E2
/7.B7
/11.C8
/10.A2
/11.E2
/10.E2
/11.A2
*270
*387
*274
*269
*265
*267
*266
*268
302
153
154
155
*216
*217
501
502
500
P2
P1
S2
S1
*104
*103
P9
P8
/4.F4
/4.G4
/6.E2
/16.E3
/12.F2
/6.A2
/16.A3
/8.B3
/10.E2
/11.D2
/11.C8
/10.A2
/11.H2
*227
*228
*225
*224
*226
(*1297)
*232
*231
*233
*259
*234
*230
*388
*243
/4.A11
/4.A11

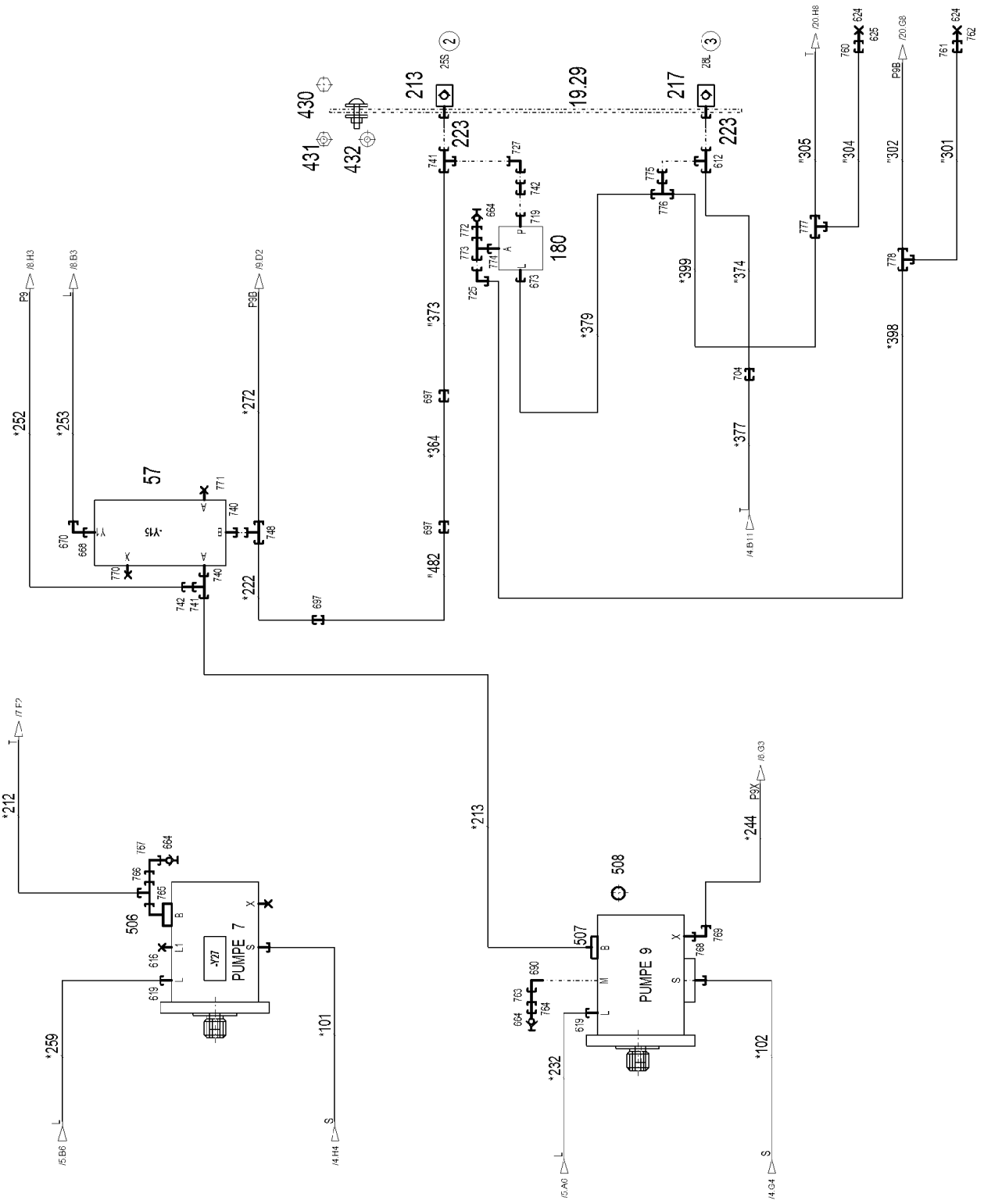

19.1.2022 006204 LIEBHERR	**etk_en_de_073897 LG 1750** **HYDRAULICS** **HYDRAULIK**	1053 (3/27) **96038278**

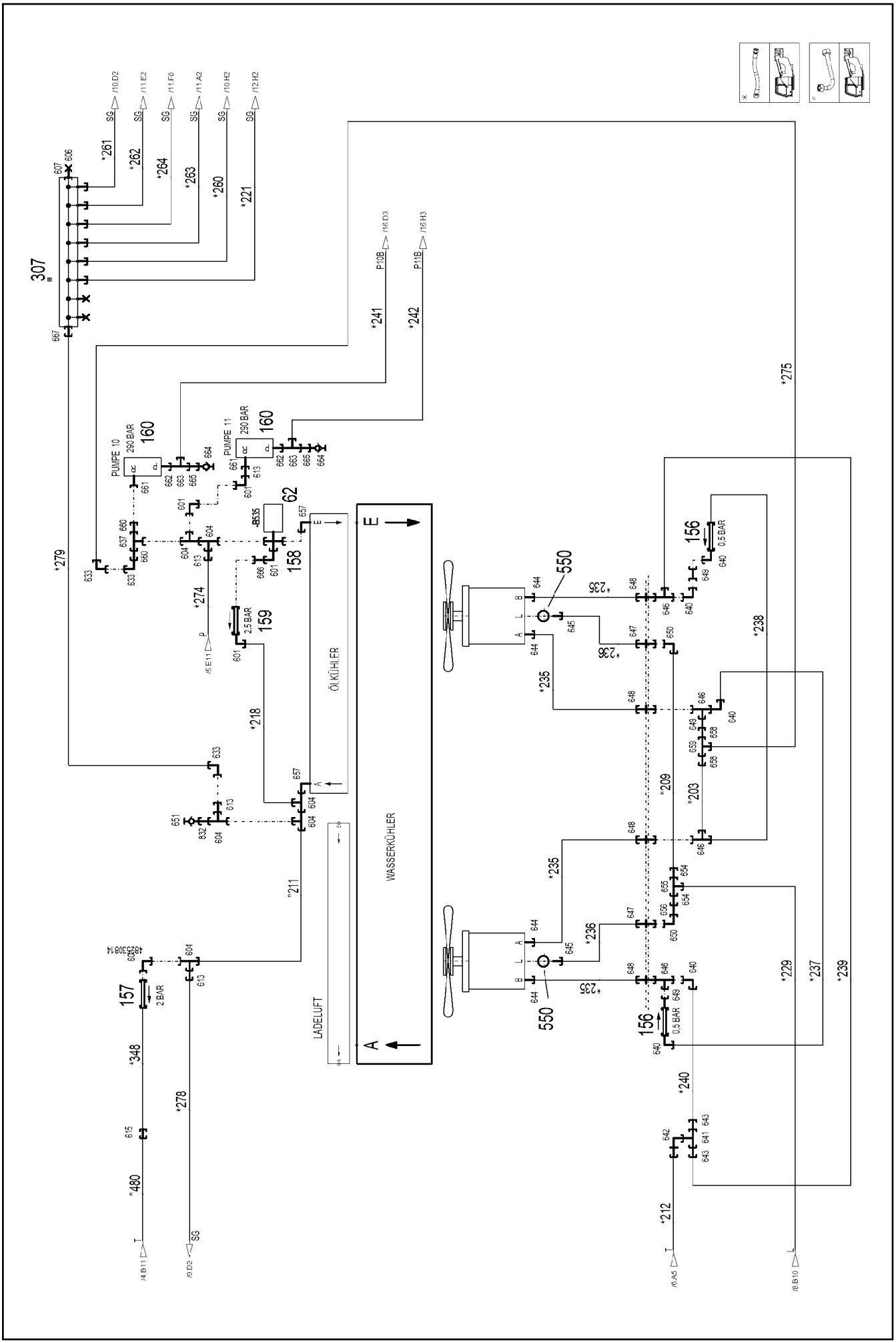

19.1.2022 006205 LIEBHERR	**etk_en_de_073897 LG 1750** **HYDRAULICS** **HYDRAULIK**	1054 (4/27) **96038278**

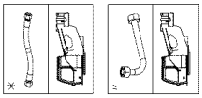

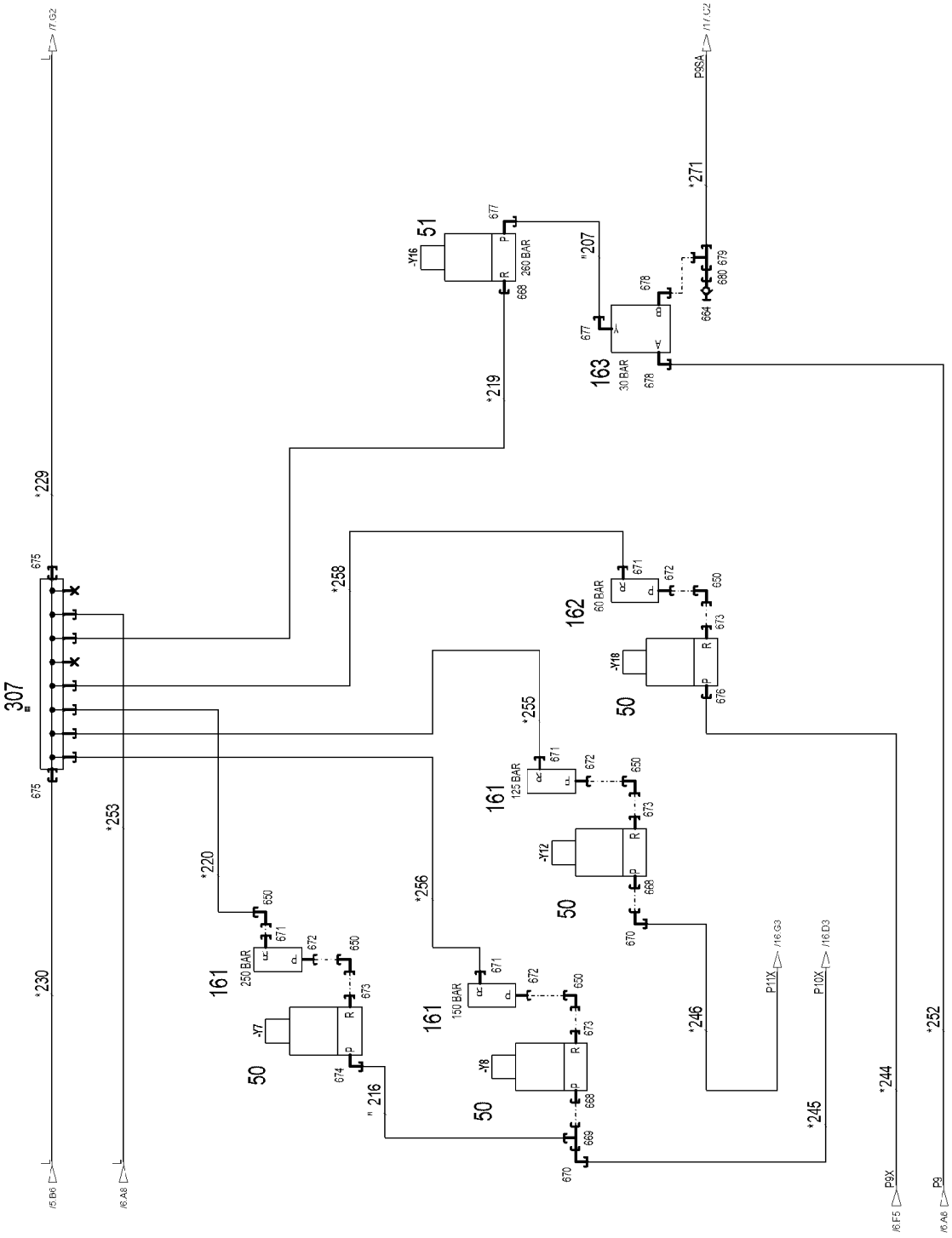
/7.G2
*229
675
307
675
*230
/5.B6
*253
/6.A8
*220
161
250 BAR
650
671
672
650
673
-Y7
50
674
" 216
*258
*219
51
-Y16
677
P
260 BAR
R
668
"207
677
678
163
30 BAR
678
P9SA
/11.C2
*271
678
679
680
664
162
60 BAR
671
672
650
673
-Y18
R
P
676
50
*255
161
125 BAR
671
672
650
673
-Y12
R
P
668
50
670
*256
161
150 BAR
671
672
650
673
-Y8
R
P
668
50
669
670
P11X
/16.G3
P10X
/16.D3
*246
*245
*244
P9X
/6.F5
*252
P9
/6.A6

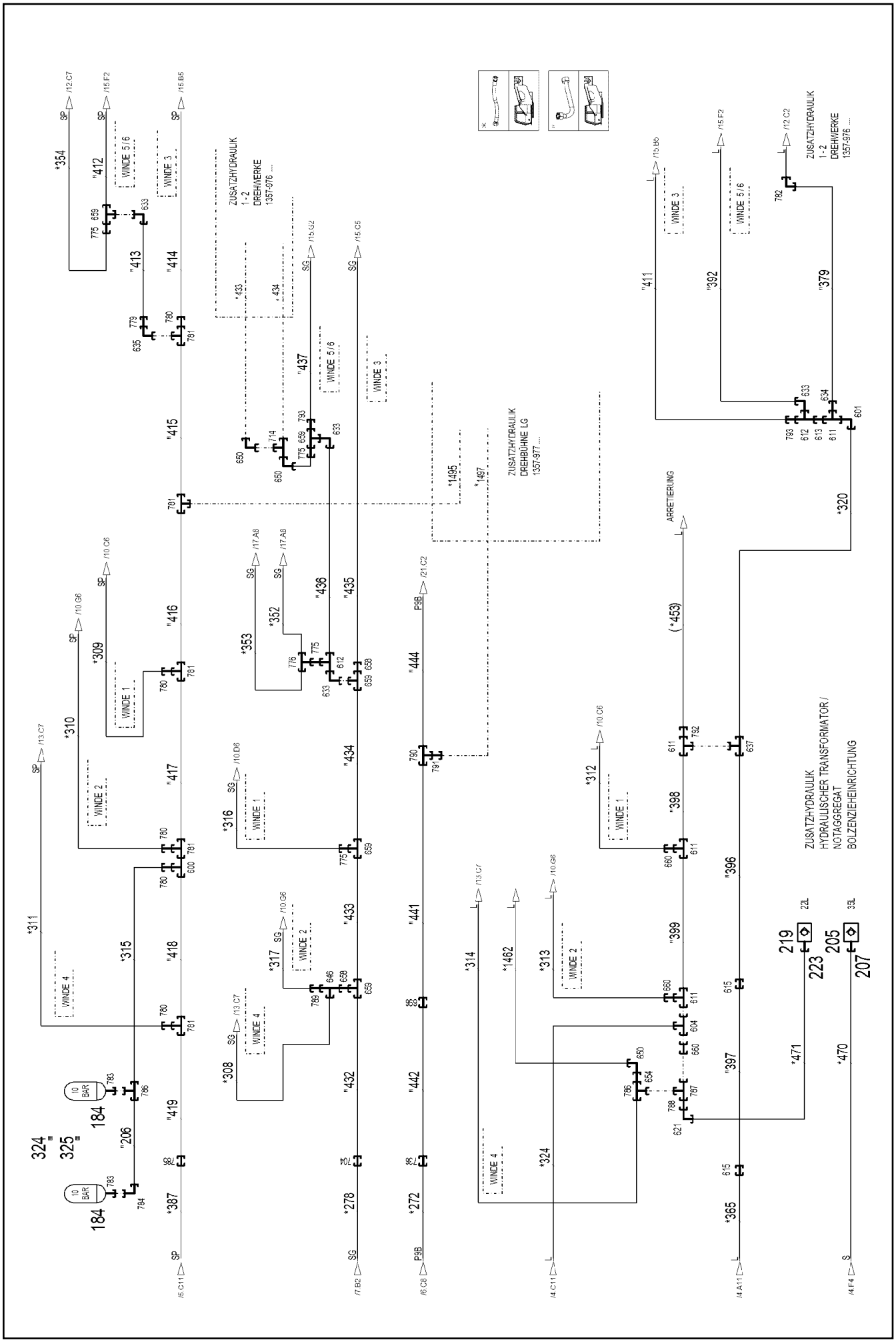
ZUSATZHYDRAULIK
1-2
DREHWERKE
1357-976 ....
ZUSATZHYDRAULIK
DREHBÜHNE LG
1357-977 ....
ZUSATZHYDRAULIK
HYDRAULISCHER TRANSFORMATOR /
NOTAGGREGAT
BOLZENZIEHEINRICHTUNG
ARRETIERUNG
WINDE 1
WINDE 2
WINDE 3
WINDE 4
WINDE 5 / 6
10 BAR

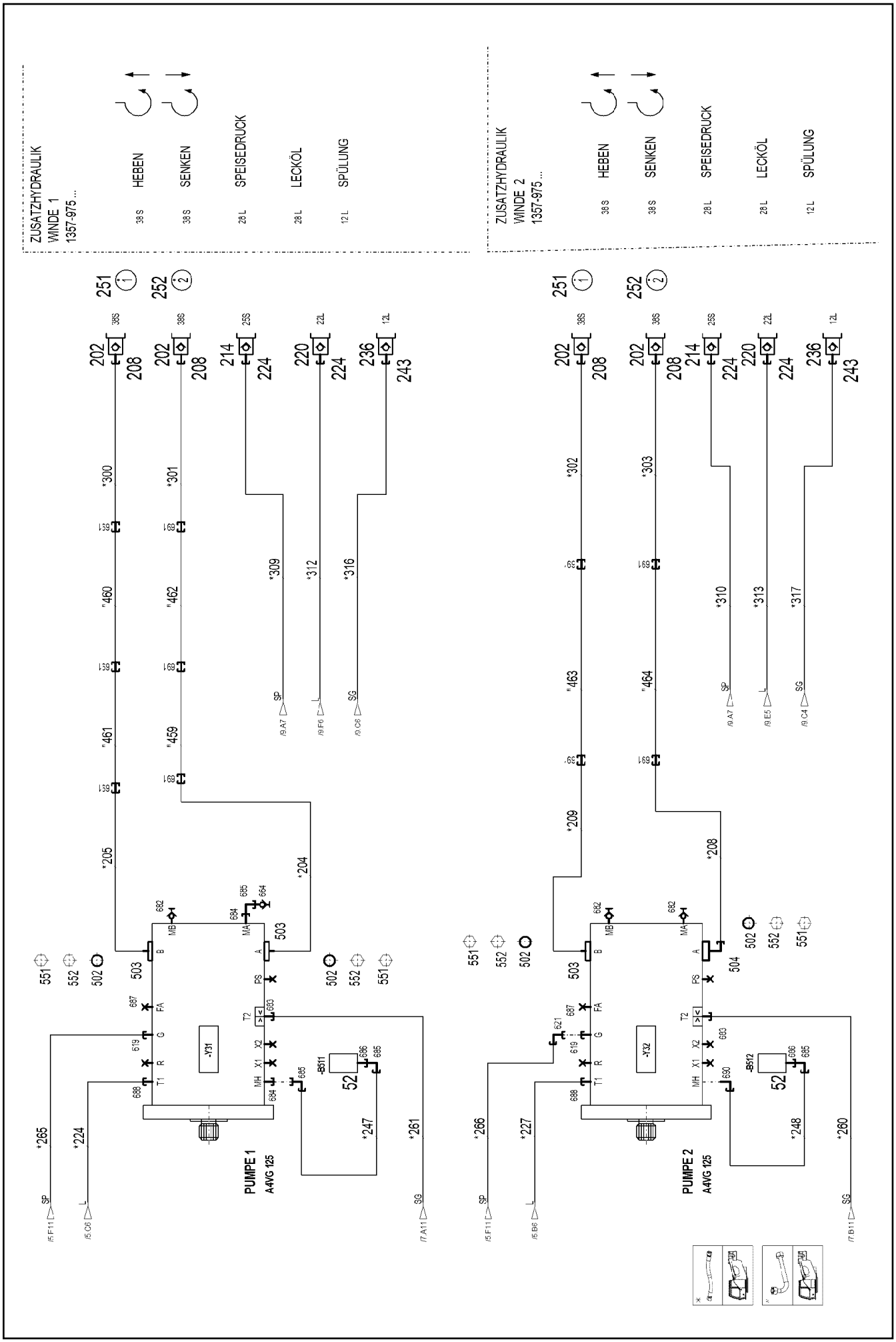
ZUSATZHYDRAULIK
WINDE 1
1357-975...
HEBEN
SENKEN
SPEISEDRUCK
LECKÖL
SPÜLUNG
ZUSATZHYDRAULIK
WINDE 2
1357-975...
HEBEN
SENKEN
SPEISEDRUCK
LECKÖL
SPÜLUNG
PUMPE 1
A4VG 125
PUMPE 2
A4VG 125

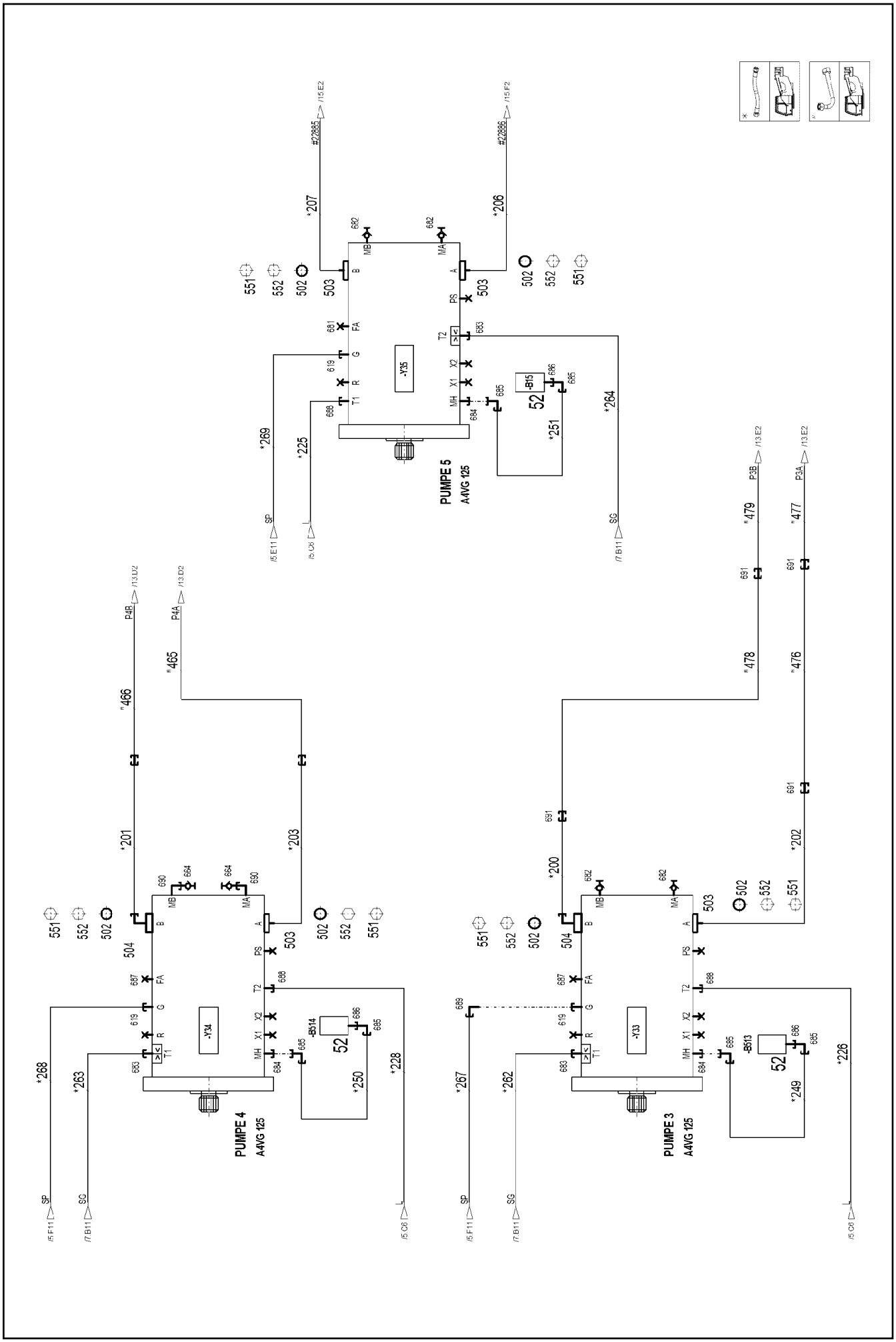
PUMPE 5
A4VG 125
PUMPE 4
A4VG 125
PUMPE 3
A4VG 125
-Y35
-Y34
-Y33
-B15
-B514
-B513

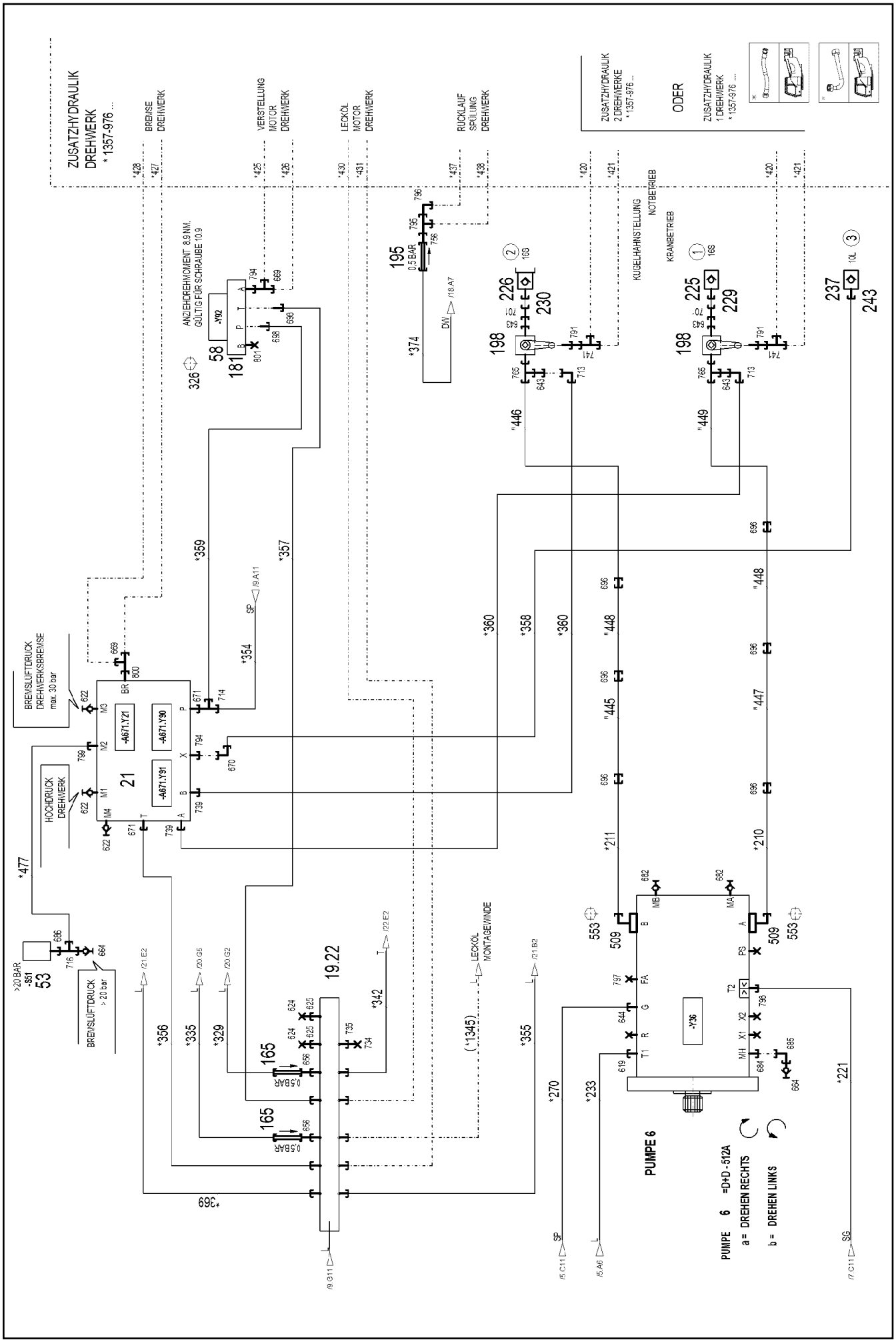
ZUSATZHYDRAULIK DREHWERK * 1357-976 ...
BREMSE DREHWERK
VERSTELLUNG MOTOR DREHWERK
LECKÖL MOTOR DREHWERK
RÜCKLAUF SPÜLUNG DREHWERK
ZUSATZHYDRAULIK 2 DREHWERKE * 1357-976 ...
ODER
ZUSATZHYDRAULIK 1 DREHWERK * 1357-976 ...
ANZIEHDREHMOMENT 8.9 NM. GÜLTIG FÜR SCHRAUBE 10.9
KUGELHAHNSTELLUNG
NOTBETRIEB
KRANBETRIEB
BREMSLUFTDRUCK DREHWERKSBREMSE max. 30 bar
HOCHDRUCK DREHWERK
BREMSLÜFTDRUCK > 20 bar
> 20 BAR
LECKÖL MONTAGEWINDE
PUMPE 6
PUMPE 6 =D+D - 512A
a = DREHEN RECHTS
b = DREHEN LINKS

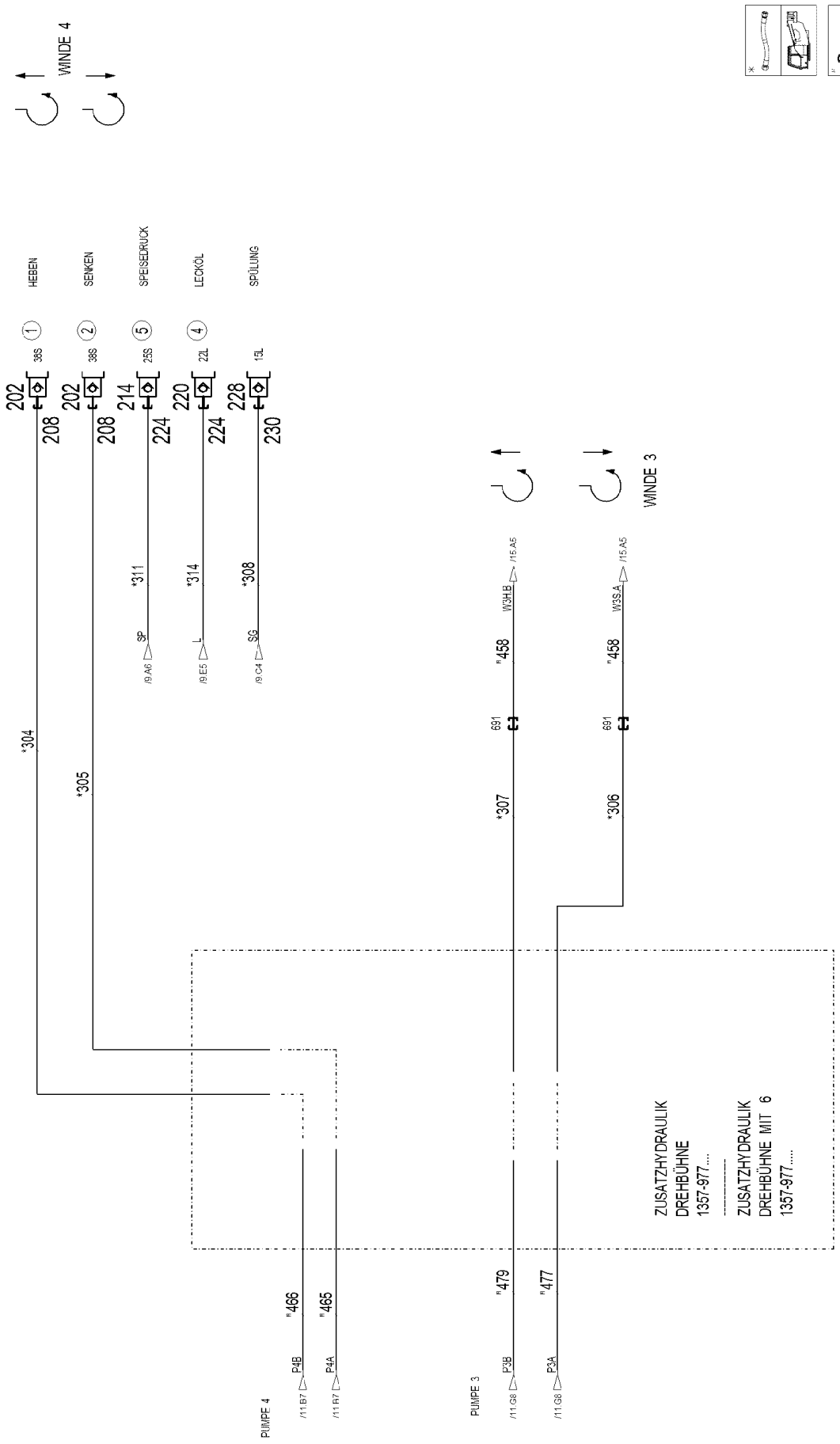
WINDE 4
HEBEN
SENKEN
SPEISEDRUCK
LECKÖL
SPÜLUNG
1
2
5
4
38S
38S
25S
22L
15L
202
208
202
208
214
224
220
224
228
230
*304
*305
*311
*314
*308
SP
L
SG
/9 A6
/9 E5
/9 C4
WINDE 3
/15 A5
/15 A5
W3H.B
W3S.A
"458
"458
691
691
*307
*306
ZUSATZHYDRAULIK
DREHBÜHNE
1357-977....
ZUSATZHYDRAULIK
DREHBÜHNE MIT 6
1357-977....
"466
"465
"479
"477
P4B
P4A
P3B
P3A
/11 B7
/11 B7
/11 G8
/11 G8
PUMPE 4
PUMPE 3

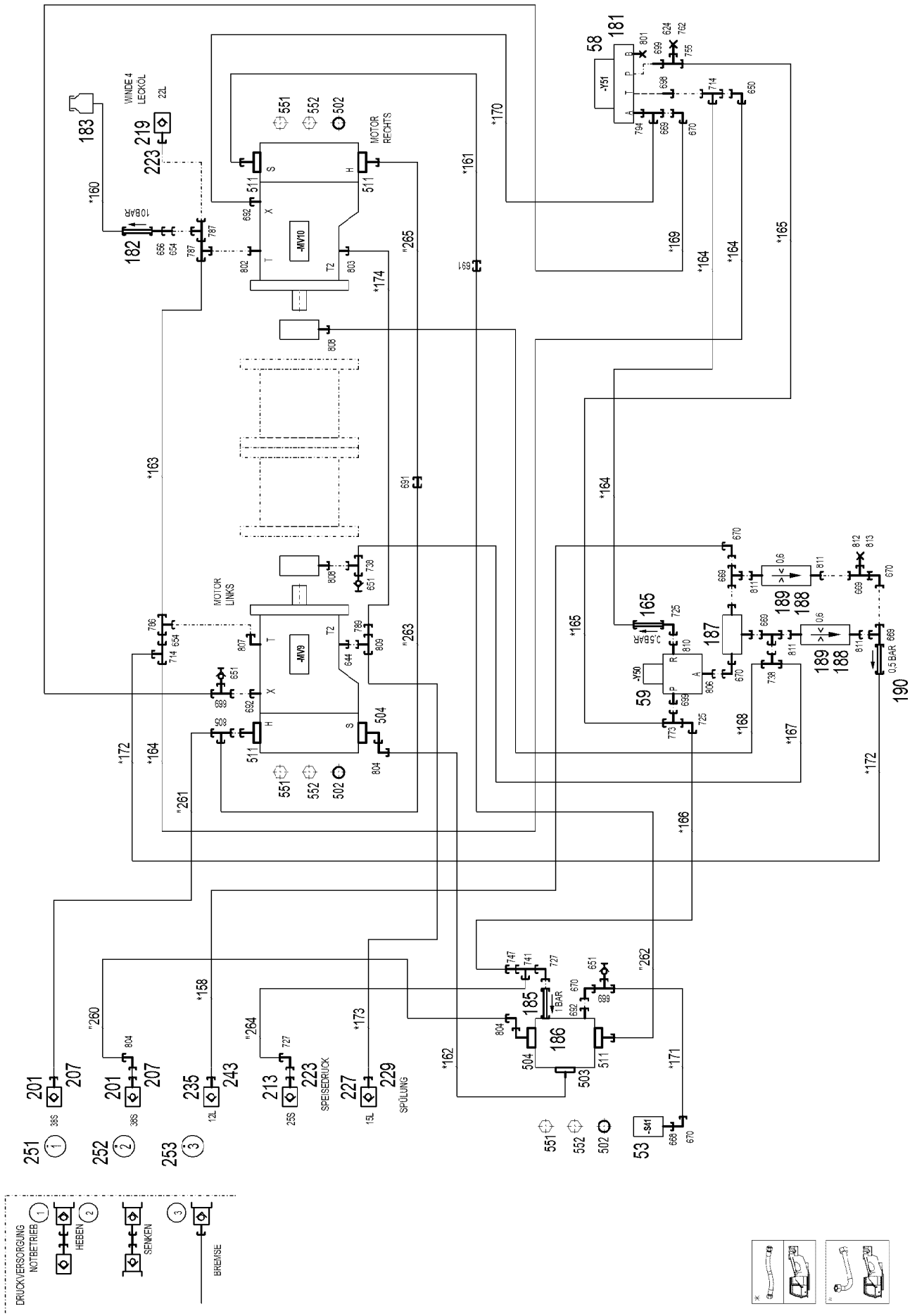
WINDE 4
LECKÖL
22L
MOTOR
RECHTS
MOTOR
LINKS
-MV10
-MV9
-Y51
-Y50
-S41
10BAR
3,5BAR
1BAR
0,5BAR
SPEISEDRUCK
SPÜLUNG
DRUCKVERSORGUNG
NOTBETRIEB
HEBEN
SENKEN
BREMSE

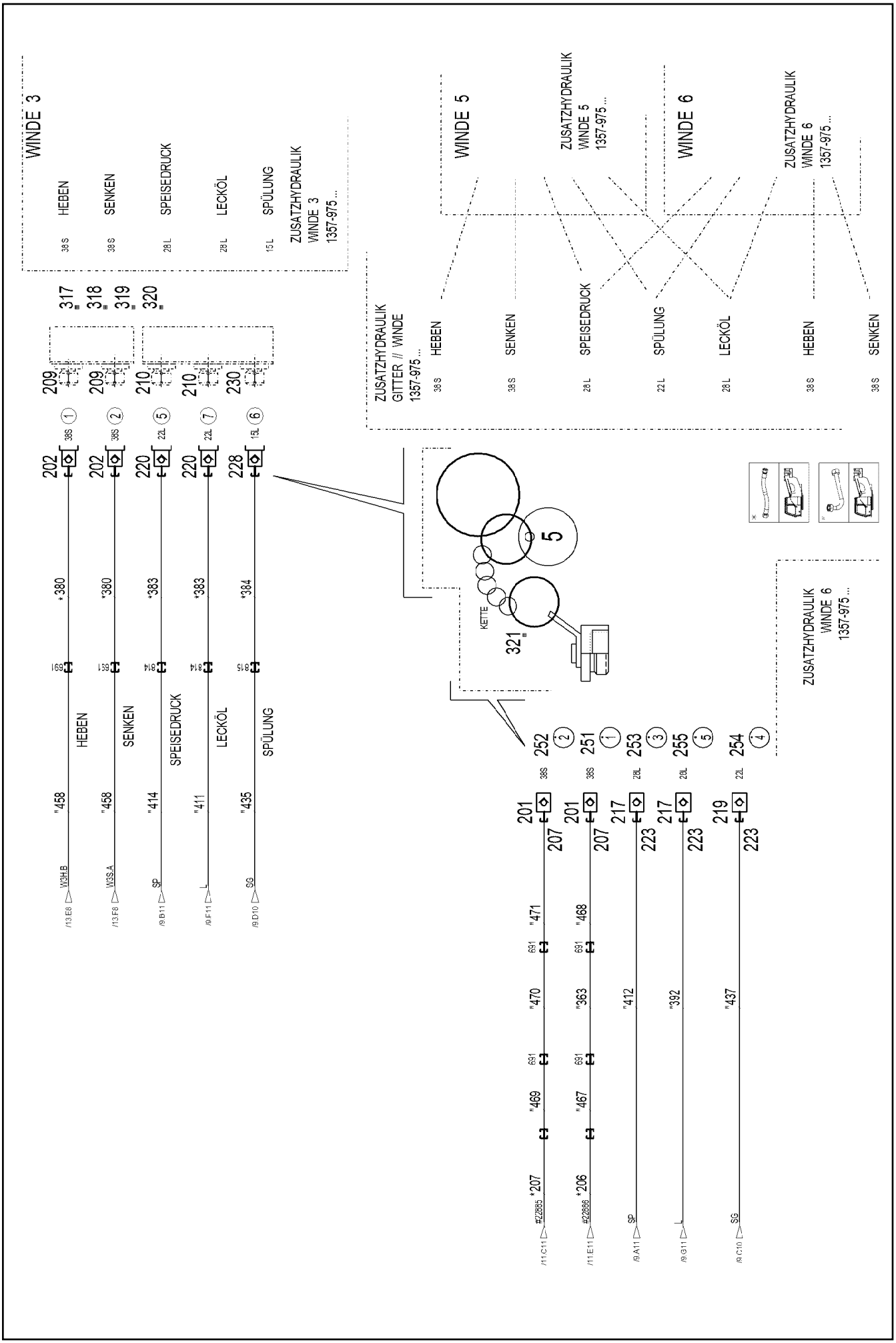
WINDE 3
HEBEN
SENKEN
SPEISEDRUCK
LECKÖL
SPÜLUNG
ZUSATZHYDRAULIK WINDE 3 1357-975...
WINDE 5
ZUSATZHYDRAULIK WINDE 5 1357-975...
WINDE 6
ZUSATZHYDRAULIK WINDE 6 1357-975...
ZUSATZHYDRAULIK GITTER // WINDE 1357-975...
KETTE
ZUSATZHYDRAULIK WINDE 6 1357-975...

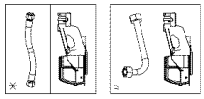

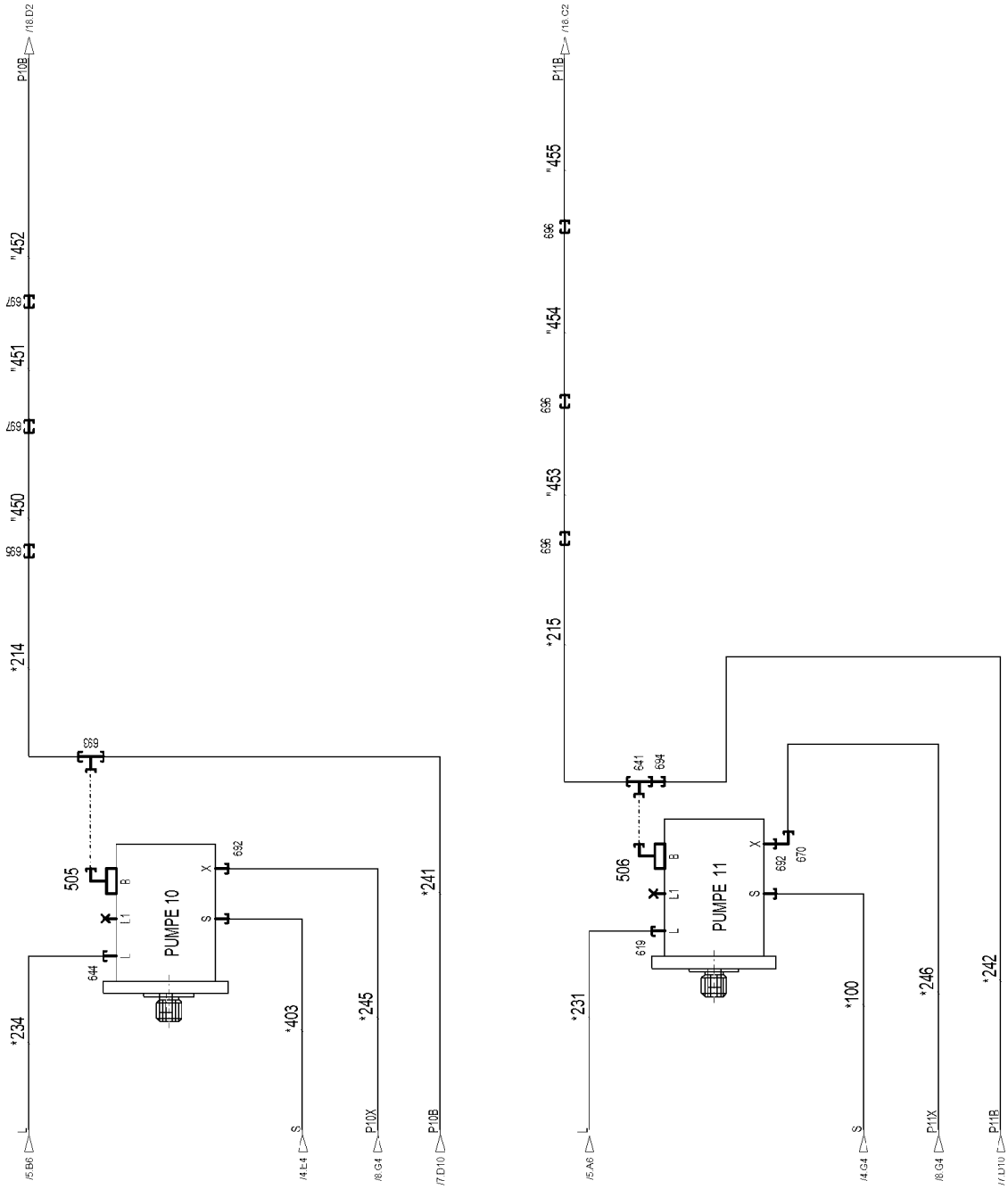
P10B
/18.D2
"452
637
"451
637
"450
636
*214
693
505
B
L1
L
644
PUMPE 10
X
S
692
*234
L
/5.B6
*403
S
/4.E-4
*245
P10X
/8.G4
*241
P10B
/7.D10
P11B
/16.C2
"455
696
"454
696
"453
696
*215
641
694
506
B
L1
L
619
PUMPE 11
X
S
692
670
*231
L
/5.A6
*100
S
/4.G4
*246
P11X
/8.G4
*242
P11B
/7.D10

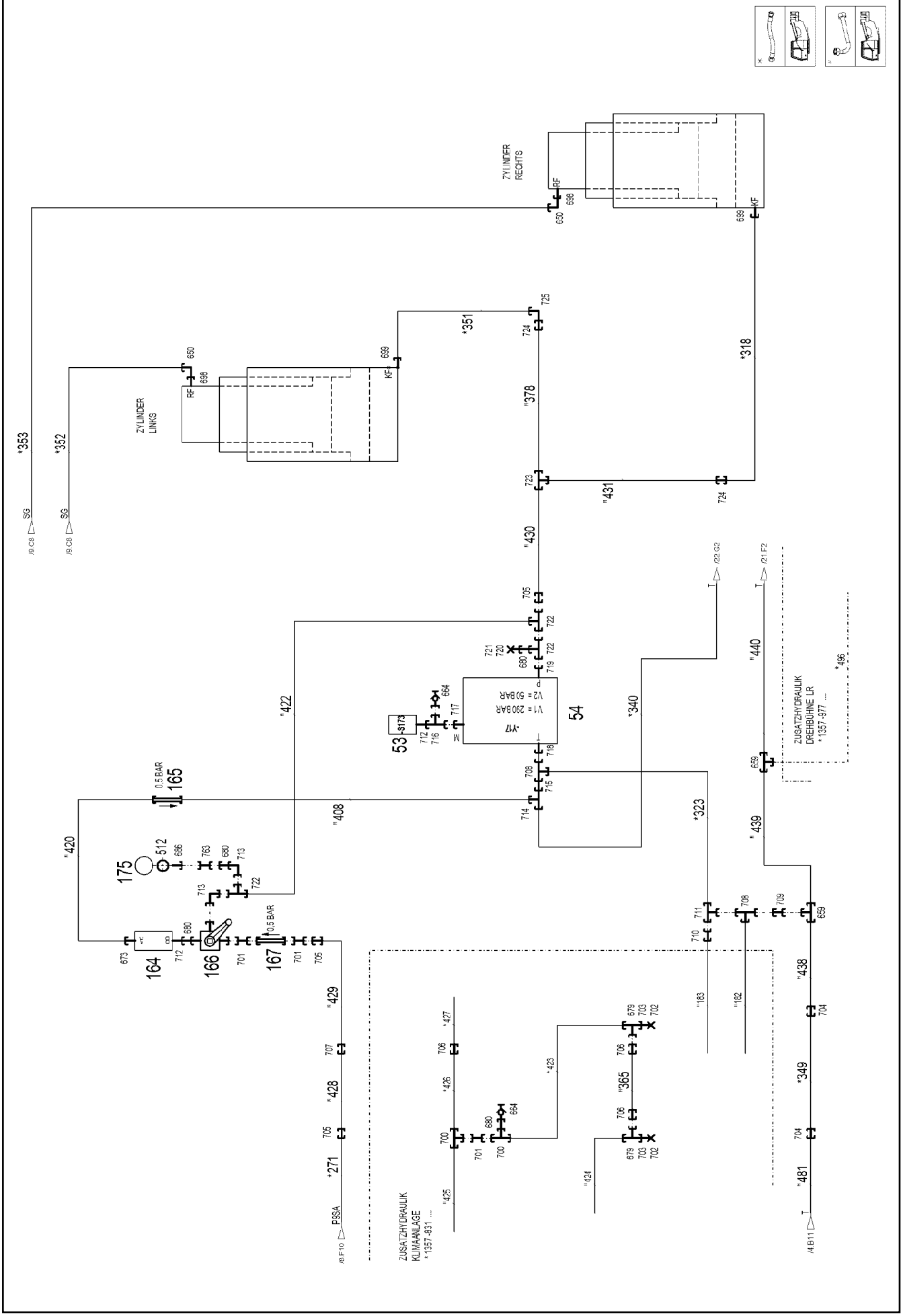
ZYLINDER RECHTS
ZYLINDER LINKS
ZUSATZHYDRAULIK DREHBÜHNE LR
* 1357-977 ....
ZUSATZHYDRAULIK KLIMAANLAGE
* 1357-831 ....
V1 = 290 BAR
V2 = 50 BAR
0.5 BAR
0.5 BAR

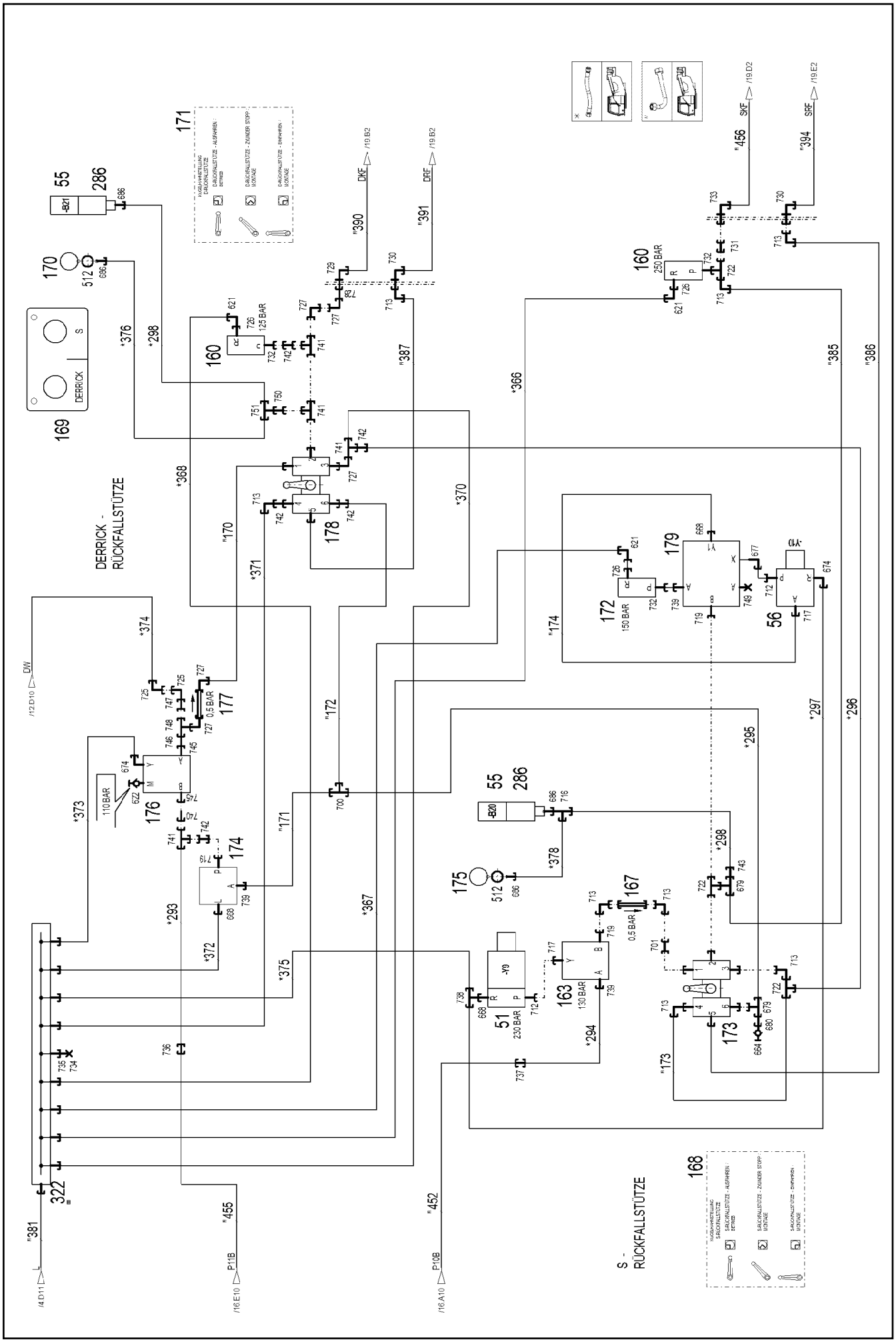

19.1.2022 006216	**etk_en_de_073897 LG 1750**	1065 (15/27)
LIEBHERR	**HYDRAULICS** **HYDRAULIK**	**96038278**

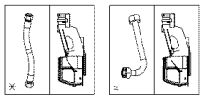

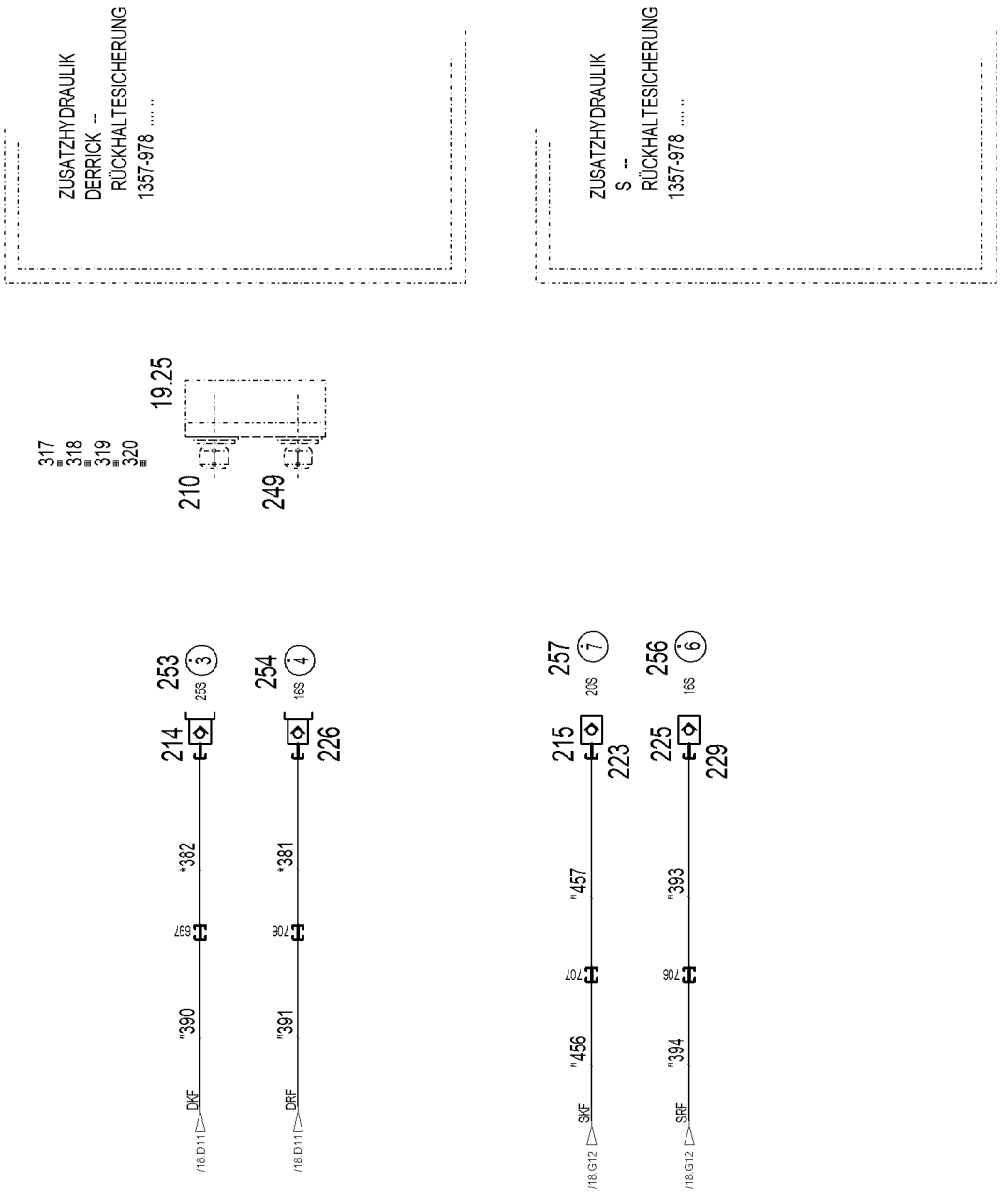
ZUSATZHYDRAULIK
DERRICK --
RÜCKHALTESICHERUNG
1357-978 .....
ZUSATZHYDRAULIK
S --
RÜCKHALTESICHERUNG
1357-978 .....
317
318
319
320
19.25
210
249
253
3
25S
214
382
697
390
DKF
/18.D11
254
4
16S
226
381
706
391
DRF
/18.D11
257
7
20S
215
223
457
707
456
SKF
/18.G12
256
6
16S
225
229
393
706
394
SRF
/18.G12

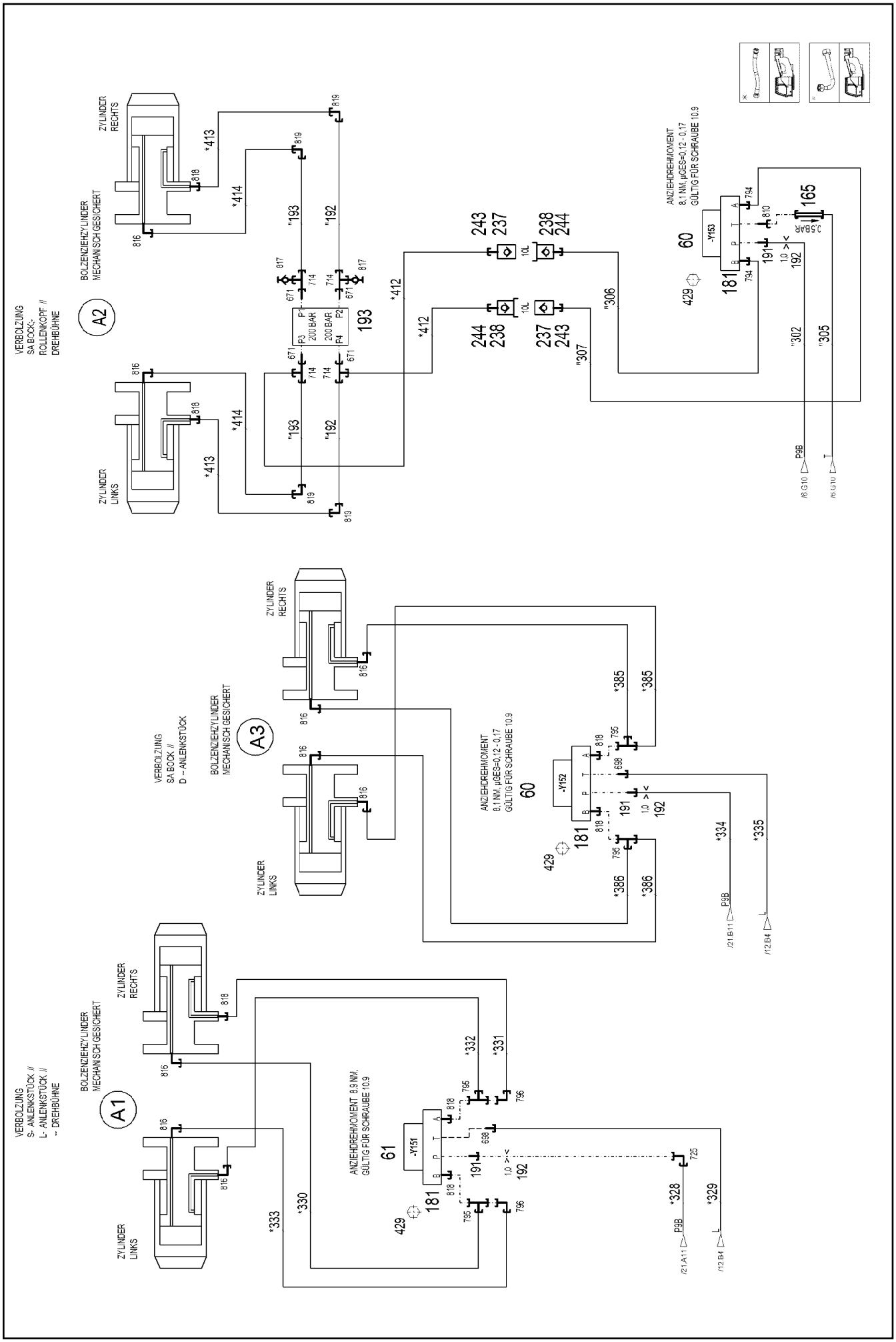
VERBOLZUNG
SA BOCK-
ROLLENKOPF //
DREHBÜHNE
A2
BOLZENZIEHZYLINDER
MECHANISCH GESICHERT
ZYLINDER
RECHTS
ZYLINDER
LINKS
ANZIEHDREHMOMENT
8,1 NM, µGES=0,12 - 0,17
GÜLTIG FÜR SCHRAUBE 10.9
-Y153
VERBOLZUNG
SA BOCK //
D - ANLENKSTÜCK
A3
-Y152
VERBOLZUNG
S- ANLENKSTÜCK //
L- ANLENKSTÜCK //
-- DREHBÜHNE
A1
ANZIEHDREHMOMENT 8,9 NM,
GÜLTIG FÜR SCHRAUBE 10.9
-Y151

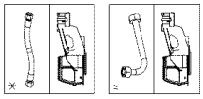

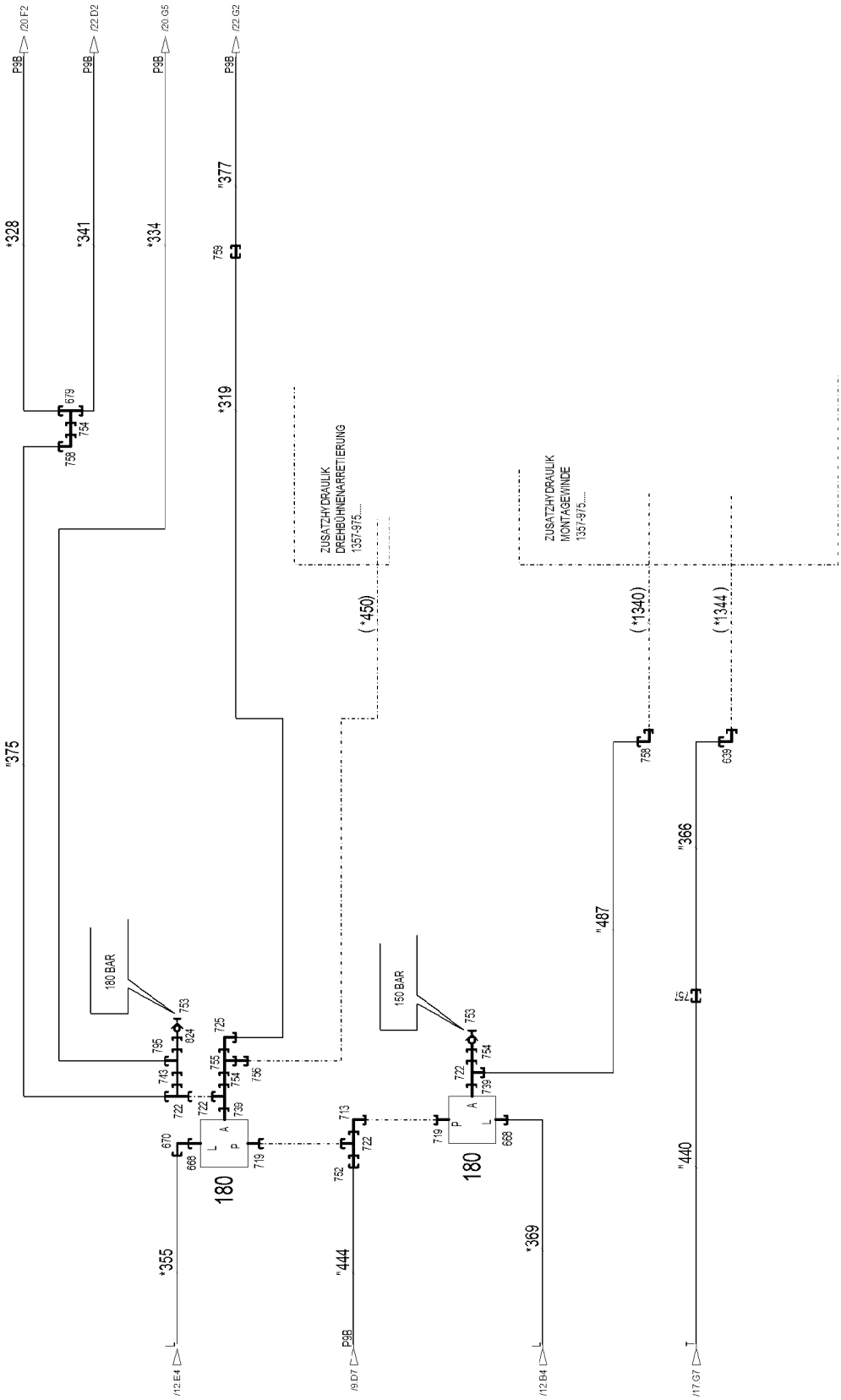
P9B
/20 F2
/22 D2
/20 G5
/22 G2
*328
*341
*334
"377
759
679
754
758
*319
ZUSATZHYDRAULIK
DREHBUHNENARRETIERUNG
1357-9/15....
(*450)
ZUSATZHYDRAULIK
MONTAGEWINDE
1357-9/15....
(*1340)
(*1344)
"375
758
639
"366
"487
759
180 BAR
150 BAR
753
824
735
725
755
756
743
722
739
670
668
719
713
752
180
754
"440
*355
"444
*369
/12 E4
/9 D7
/12 B4
/17 G7

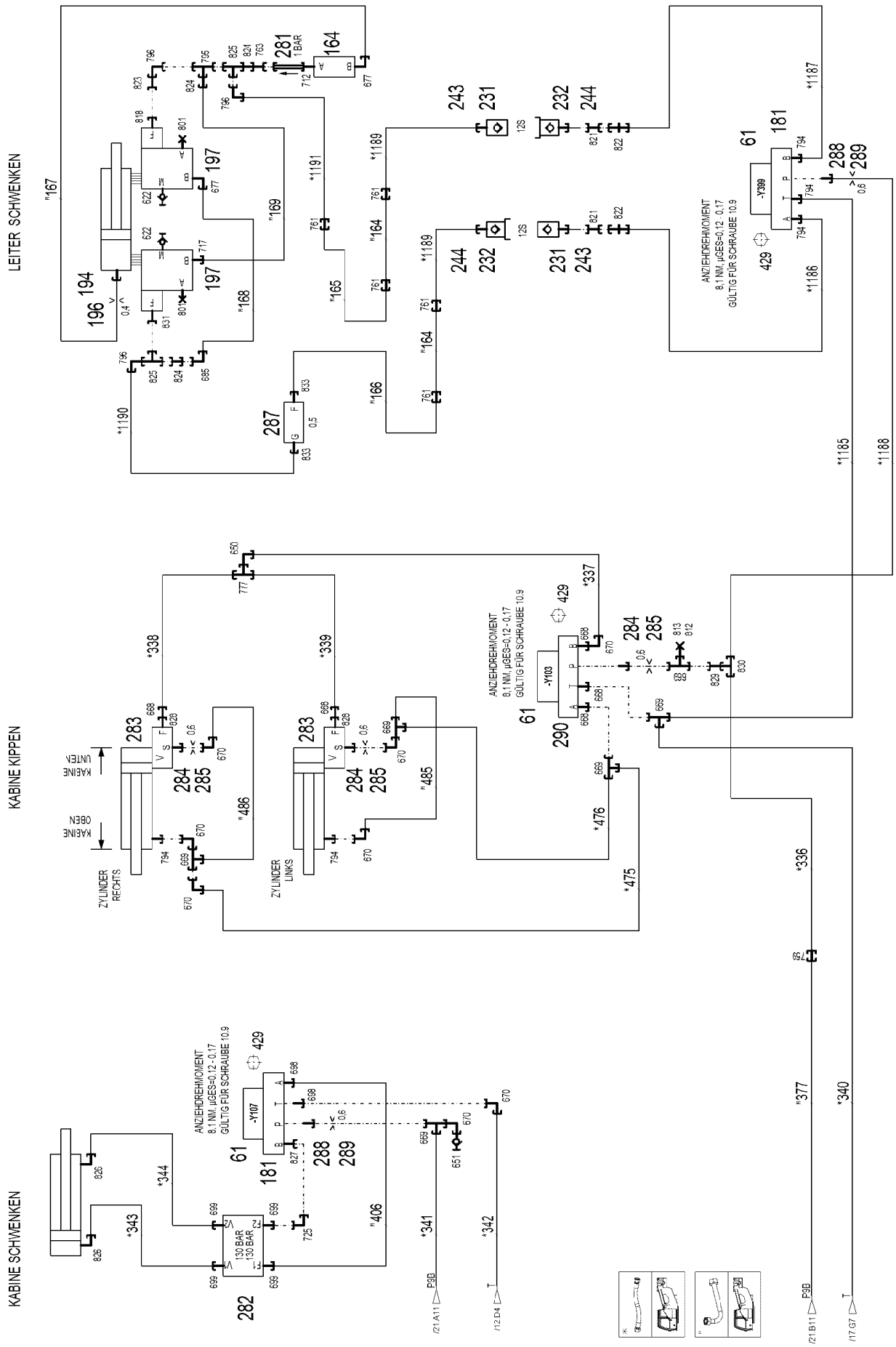
LEITER SCHWENKEN
KABINE KIPPEN
KABINE SCHWENKEN
ZYLINDER RECHTS
ZYLINDER LINKS
KABINE UNTEN
KABINE OBEN
ANZIEHDREHMOMENT
8,1 NM, µGES=0,12 - 0,17
GÜLTIG FÜR SCHRAUBE 10.9
-Y399
-Y103
-Y107
130 BAR
1 BAR

Pos.	Item	Quantity	Description	Bezeichnung
19	96008839	1	KIT MECHAN.PARTS (COMPOS.MAT.) ⇨ ❑ 1078	MECHANISCHE TEILE
21	11341035	1	CONTROL BLOCK 380BAR SPF ⇨ ❑ 1081	STEUERBLOCK
50	511444608	4	DIRECTIONAL CONTROL VALVE 2/2 350BA	WEGEVENTIL
(1)	570633808	1	MAGNET 24V	MAGNET
(2)	605006608	1	DEVICE PLUG DIN 43650 4-POLE	GERAETESTECKER
51	511494308	2	DIRECTIONAL CONTROL VALVE 2/2 350BA ⇨ ❑ 1084	WEGEVENTIL
52	10813738	5	PRESSURE SENSOR 0-400/400 BAR LSB PL:	DRUCKAUFNEHMER
53	510677008	3	PRESSURE SWITCH 10-100/400 BAR	DRUCKSCHALTER
54	511300808	1	VALVE BLOCK ⇨ ❑ 1085	VENTILBLOCK
55	11340549	2	PRESSURE SENSOR 0-300/400 BAR LSB PL:	DRUCKAUFNEHMER
56	511467408	1	DIRECTIONAL CONTROL VALVE 3/2 350BA ⇨ ❑ 1086	WEGEVENTIL
57	10493159	1	DIRECTIONAL SEAT VALVE 350BAR SPF ⇨ ❑ 1087	WEGESITZVENTIL
58	10342823	2	PRESSURE CONTROL VALVE SPF ⇨ ❑ 1088	DRUCKREGELVENTIL
59	511444408	1	DIRECTIONAL CONTROL VALVE 3/2 350BA ⇨ ❑ 698	WEGEVENTIL
60	511315208	2	DIRECTIONAL CONTROL VALVE 4/3 NG6-3	WEGEVENTIL
(1)	10564740	2	MAGNET COIL	MAGNETSPULE
(2)	7027459	2	NUT	MUTTER
(999)	571840008	1	SEAL KIT	DICHTSATZ
61	511302208	4	DIRECTIONAL CONTROL VALVE 4/3 NG6-3 ⇨ ❑ 1089	WEGEVENTIL
62	691183108	1	TEMPERATURE SENSOR -30/+130°C SPF	TEMPERATURGEBER
150	510669308	1	CLOGGING INDICATOR A2D-CR3	VERSCHMUTZUNGSANZEIGE
151	511432608	1	NON-RETURN VALVE 250BAR CR6-FREI	RUECKSCHLAGVENTIL
152	510675508	1	RETURN FILTER ⇨ ❑ 1090	RUECKLAUFFILTER
153	511457208	1	PRESSURE LIMITING VALVE pmax=350BAR ⇨ ❑ 1091	DRUCKBEGRENZUNGSVENTIL
154	511060308	1	DISTRIBUTOR BLOCK ALZNMGCU 0,5	VERTEILERBLOCK
155	510671508	1	PRESSURE FILTER	DRUCKFILTER
(1)	10037623	1	FILTER INSERT OEL 10µm	FILTEREINSATZ
(3)	10101384	1	RS PRESSURE FILTER DF...330FG 1.0	RS DRUCKFILTER
(4)	571356108	1	CLOGGING INDICATOR	VERSCHMUTZUNGSANZEIGE
156	510413508	2	NON-RETURN VALVE 400BAR CR6-FREI	RUECKSCHLAGVENTIL
157	511437408	1	NON-RETURN VALVE 250BAR CR6-FREI	RUECKSCHLAGVENTIL
158	472332008	1	FITTING EL 42L CR6-FREI SPF	VERSCHRAUBUNG
159	511435108	1	NON-RETURN VALVE 250BAR CR6-FREI	RUECKSCHLAGVENTIL
160	511464608	4	PRESSURE LIMITING VALVE pv=315BAR pm	DRUCKBEGRENZUNGSVENTIL
161	511417708	3	PRESSURE LIMITING VALVE pmax=700BAR ⇨ ❑ 527	DRUCKBEGRENZUNGSVENTIL
162	511417608	1	PRESSURE LIMITING VALVE pmax=700BAR ⇨ ❑ 1092	DRUCKBEGRENZUNGSVENTIL
163	511494008	2	PRESSURE CONTROL VALVE pmax=315BA	DRUCKREGELVENTIL
(999)	10874865	1	SEAL KIT PRESSURE VALVE	DS DRUCKVENTIL
164	511421508	2	RESTRICTOR VALVE 50L/MIN VERZ. SPF	DROSSELVENTIL
165	511453508	5	NON-RETURN VALVE 400BAR CR6-FREI	RUECKSCHLAGVENTIL
166	510694608	1	BALL VALVE KH3-16SR	KUGELHAHN
167	510412008	2	NON-RETURN VALVE 420BAR CR6-FREI	RUECKSCHLAGVENTIL
168	970320808	1	SIGN	SCHILD
169	970572908	1	SIGN	SCHILD
170	750001408	1	PRESSURE GAUGE EN 837-1 0-250BARNG6	MANOMETER
171	970320008	1	SIGN	SCHILD
172	511309108	1	PRESSURE LIMITING VALVE pmax=400BAR	DRUCKBEGRENZUNGSVENTIL

Pos.	Item	Quantity	Description	Bezeichnung
173	510696508	1	BALL VALVE COMBINATION STAHL A3C	KUGELHAHNKOMBINATION
(9)	7025208	2	O-RING 51X2,5 NBR 90	O-RING
174	510438508	1	PRESSURE RELIEF VALVE pv=30BAR pmax ⇨ ❑ 1093	DRUCKMINDERVENTIL
175	750001508	2	PRESSURE GAUGE EN 837-1 0-400BARNG6	MANOMETER
176	511485308	1	PRESSURE CONTROL VALVE pmax=350BA	DRUCKREGELVENTIL
(997)	10684172	1	SEALING KIT	DS VORSTEUERVENTIL
(998)	10684171	1	SEAL KIT CARTRIDGE	DICHTSATZ
(999)	12104733	1	SEAL KIT	DICHTSATZ
177	510412208	1	NON-RETURN VALVE 400BAR CR6-FREI	RUECKSCHLAGVENTIL
178	510699408	1	BALL VALVE COMBINATION STAHL A3C	KUGELHAHNKOMBINATION
(8)	7617921	8	O-RING 25,3X2,4	O-RING
(9)	10331968	2	O-RING 63X3 NBR90	O-RING
(10)	510761708	8	O-RING ARP 568 32,99X2,62 NBR90	O-RING
(11)	726418108	8	O-RING ARP 568 21,82X3,53 NBR90	O-RING
179	511482908	1	DIRECTIONAL SEAT VALVE	WEGESITZVENTIL
(999)	10424786	1	SEAL KIT DIRECTIONAL VALVE	DS WEGEVENTIL
180	511497508	3	PRESSURE RELIEF VALVE pv=200BAR pmax ⇨ ❑ 1094	DRUCKMINDERVENTIL
181	510629508	7	CONNECTING PLATE	ANSCHLUSSPLATTE
182	511481508	1	NON-RETURN VALVE 250BAR CR6-FREI SP	RUECKSCHLAGVENTIL
183	96028331	1	EXPANSION TANK CPL.	AUSGLEICHSBEHAELTER KPL.
184	510642508	2	DIAPHRAGM ACCUMULATOR 2L 10BAR	MEMBRANSPEICHER
(998)	10650501	1	REPAIR KIT	REPARATURSATZ
185	510408708	1	NON-RETURN VALVE 420BAR CR6-FREI	RUECKSCHLAGVENTIL
186	511062408	1	CONNECTION FLANGE 85X85X85	ANSCHLUSSFLANSCH
187	511468908	1	SHUTTLE VALVE 250BAR CR6-FREI	WECHSELVENTIL
188	510671108	2	FILTER CARTRIDGE 0,005m³/min 25µm	FILTERPATRONE
189	510746008	2	NOZZLE 0,6 M5X9 CUZN39PB3	DUESE
190	510412408	1	NON-RETURN VALVE 400BAR CR6-FREI	RUECKSCHLAGVENTIL
191	949864108	3	SCREW-ON CONNECTION	EINSCHRAUBSTUTZEN
192	511057808	3	NOZZLE 1,0 M10X10 MS	DUESE
193	511450208	1	PRESSURE LIMITING VALVE pmax=350BAR	DRUCKBEGRENZUNGSVENTIL
(23)	710104008	2	SEALING RING DIN 7603 A18X22X1,5 CU	DICHTRING
194	945569108	1	SCREW-ON CONNECTION X0	EINSCHRAUBSTUTZEN
195	510412908	1	NON-RETURN VALVE 420BAR CR6-FREI	RUECKSCHLAGVENTIL
196	511048708	1	NOZZLE 0,4 M5X9 CUZN39PB3	DUESE
197	10342074	2	LOAD HOLDING VALVE 400BAR SPF	LASTHALTEVENTIL
(1)	10874777	1	HOLLOW SCREW A3C	HOHLSCHRAUBE
(2)	10874778	1	SEALING RING	DICHTRING
198	511063408	2	BALL VALVE BK3-30S A3C SPF	KUGELHAHN
201	511512208	4	COUPLING SLEEVE B8 38-S	KUPPLUNGSMUFFE
202	511512308	8	COUPLING PLUG B8 38-S	KUPPLUNGSSTECKER
205	511518408	1	COUPLING SLEEVE B8 35-L	KUPPLUNGSMUFFE
207	10466917	5	HEX CAP NUT RD79X4 SPF	VERSCHLUSSMUTTER
208	10466913	6	SCREW PLUG RD79X4 SPF	VERSCHLUSSSCHRAUBE
209	10466909	2	SCREW PLUG RD79X4 SPF	VERSCHLUSSSCHRAUBE
210	10466908	3	SCREW PLUG RD54X4 ALCUMGPB SPF	VERSCHLUSSSCHRAUBE
213	510599608	2	COUPLING SLEEVE B6 25-S	KUPPLUNGSMUFFE
214	510599708	4	COUPLING PLUG B6 25-S	KUPPLUNGSSTECKER
215	511500708	1	COUPLING SLEEVE B6 20-S	KUPPLUNGSMUFFE
217	511501008	3	COUPLING SLEEVE B6 28-L	KUPPLUNGSMUFFE
219	511508208	3	COUPLING SLEEVE B6 22-L	KUPPLUNGSMUFFE
220	511508108	5	COUPLING PLUG B6 22-L	KUPPLUNGSSTECKER
223	10466916	9	HEX CAP NUT RD54X4 SPF	VERSCHLUSSMUTTER
224	10466912	6	SCREW PLUG RD54X4 SPF	VERSCHLUSSSCHRAUBE
225	511505908	2	COUPLING SLEEVE B3 16-S	KUPPLUNGSMUFFE
226	511508608	2	COUPLING PLUG B3 16-S	KUPPLUNGSSTECKER
(1)	571082408	1	SHEET GASKET VITON	DICHTSCHEIBE
(2)	571082008	1	O-RING 20X2 FPM70	O-RING

Pos.	Item	Quantity	Description	Bezeichnung
(3)	571082208	1	SUPPORTING RING 20X23,5X1 PTFE	STUETZRING
227	511500508	1	COUPLING SLEEVE B3 15-L	KUPPLUNGSMUFFE
228	511500408	2	COUPLING PLUG B3 15-L	KUPPLUNGSSTECKER
229	10466915	3	HEX CAP NUT RD36X3 SPF	VERSCHLUSSMUTTER
230	10466911	3	SCREW PLUG RD36X3 SPF	VERSCHLUSSSCHRAUBE
231	511501508	2	COUPLING SLEEVE B2 12-S	KUPPLUNGSMUFFE
(1)	571082508	1	SHEET GASKET 7,6X15,8X1 VITON	DICHTSCHEIBE
(2)	571082608	1	O-RING 17X2 FPM70	O-RING
(3)	571082708	1	O-RING 22X1,5 FPM70	O-RING
(4)	571082808	1	SUPPORTING RING 17,5X20,9X1 PTFE	STUETZRING
(5)	571082908	1	NUT CR6-FREI	MUTTER
232	511501308	2	COUPLING PLUG B2 12-S	KUPPLUNGSSTECKER
(1)	571083008	1	SHEET GASKET VITON	DICHTSCHEIBE
(2)	571082608	1	O-RING 17X2 FPM70	O-RING
(3)	571082808	1	SUPPORTING RING 17,5X20,9X1 PTFE	STUETZRING
235	511505808	1	COUPLING SLEEVE B2 12-L	KUPPLUNGSMUFFE
236	511509608	2	COUPLING PLUG B2 12-L	KUPPLUNGSSTECKER
(1)	571083008	1	SHEET GASKET VITON	DICHTSCHEIBE
(2)	571082608	1	O-RING 17X2 FPM70	O-RING
(3)	571082808	1	SUPPORTING RING 17,5X20,9X1 PTFE	STUETZRING
237	511508408	3	COUPLING SLEEVE B2 10-L	KUPPLUNGSMUFFE
238	511508308	2	COUPLING PLUG B2 10-L	KUPPLUNGSSTECKER
243	10466914	8	HEX CAP NUT RD32X3 SPF	VERSCHLUSSMUTTER
244	10466910	4	SCREW PLUG RD32X3 SPF	VERSCHLUSSSCHRAUBE
249	10466907	1	SCREW PLUG RD36X3 SPF	VERSCHLUSSSCHRAUBE
251	97044171	4	TRAILER 2X25X25 ALMG3 H111 BEZ.1	ANHAENGER
252	97044172	4	TRAILER 2X25X25 ALMG3 H111 BEZ.2	ANHAENGER
253	97044210	3	TRAILER 2X25X25 ALMG3 H111 BEZ.3	ANHAENGER
254	97044211	2	TRAILER 2X25X25 ALMG3 H111 BEZ.4	ANHAENGER
255	97044212	1	TRAILER 2X25X25 ALMG3 H111 BEZ.5	ANHAENGER
256	97044213	1	TRAILER 2X25X25 ALMG3 H111 BEZ.6	ANHAENGER
257	97044214	1	TRAILER 2X25X25 ALMG3 H111 BEZ.7	ANHAENGER
281	510409908	1	NON-RETURN VALVE 420BAR CR6-FREI	RUECKSCHLAGVENTIL
282	511471608	1	LOAD HOLDING VALVE pv=130BAR	LASTHALTEVENTIL
(2)	570941408	2	SCREW	SCHRAUBE
(7)	11002678	2	LOAD RETAINING VLV ELEMENT,CPL	LASTHALTEVENTILEINSATZ
(26)	510797508	2	COMPRESSION SPRING	DRUCKFEDER
283	10218310	2	LOAD HOLDING VALVE 400BAR SPF ⇨ ❑ 1096	LASTHALTEVENTIL
284	947906708	3	SCREW-ON CONNECTION	EINSCHRAUBSTUTZEN
285	570818808	3	NOZZLE 0,6 M8X8 10.9	DUESE
286	511485708	2	NON-RETURN VALVE 420BAR STAHL ⇨ ❑ 1097	RUECKSCHLAGVENTIL
287	511491908	1	ONE-WAY RESTRICTOR	DROSSELRUECKSCHLAGVENTI
288	97044830	2	UNION PIECE RETOUCH 22.0X31	VERSCHRAUBUNG NACHARBEI
289	511062208	2	NOZZLE DIN 913 0,6 M10X10 MS	DUESE
290	510631808	1	CONNECTING PLATE	ANSCHLUSSPLATTE
300	11651767	11	HEX SCREW ISO 4017 M8X20 8.8 480H SPF	SECHSKANTSCHRAUBE
301	11659025	11	WASHER SPRING DIN 127 B 8 FLZN SPF	FEDERRING
302	12224014	4	SOCKET HEAD SCREW ISO 4762 M16X45 8	ZYLINDERSCHRAUBE
307	927982608	2	COLLECTING PIPE	SAMMELROHR
317	10875485	20	BUTTON HEAD SCREW AEHNL.ISO 7380-2	HALBRUNDKOPFSCHRAUBE
318	10875551	12	COUNTERSUNK SCREW DIN 7991 M6X16 8	SENKSCHRAUBE
319	12102692	12	HEX NUT DIN 985 M6 8 ZNNI-480H SPF	SECHSKANTMUTTER
320	12100672	12	DOWEL PIN ISO 8752 6X14 480H SPF	SPANNSTIFT
321	12101869	10	KEY RING 25X1,5 ST FE/ZN8/CN	SCHLUESSELRING
322	12102379	1	COLLECTING PIPE 35L/11 A3CR6F SPF	SAMMELROHR
324	774215708	2	CONSOLE	KONSOLE
325	774211908	2	HOSE CLAMP 158-166 ST	SCHLAUCHSCHELLE
326	12203070	4	SOCKET HEAD SCREW ISO 4762 M5X40 8.8	ZYLINDERSCHRAUBE

Pos.	Item	Quantity	Description	Bezeichnung
429	10181382	24	SOCKET HEAD SCREW ISO 4762 M5X50 10	ZYLINDERSCHRAUBE
430	10875471	1	BUTTON HEAD SCREW AEHNL.ISO 7380-2	HALBRUNDKOPFSCHRAUBE
431	10875614	1	HEX NUT DIN 985 M8 8 480H SPF	SECHSKANTMUTTER
432	941138108	2	WASHER DC01 FE//ZNNI8//CN//T0	SCHEIBE
500	474901508	2	SAE FLANGE CONNECTION GFS 35L 1 1/4 C	SAE-FLANSCHVERBINDUNG
501	511516208	4	SAE-FLANGE HALF SAE1 1/4-C61-M12 CR6 ⇨ ❑ 1098	SAE-FLANSCHHAELFTE
502	510586708	19	O-RING ARP 568 37,69X3,53 NBR90	O-RING
503	510586608	16	FLANGE HALF SAE1 1/4-C62-M14 CR6-FREI	FLANSCHHAELFTE
504	511517708	5	FLANGE STUB PIPE WFS 38S 1 1/4 CR6-FRE	FLANSCHSTUTZEN
(1)	510586708	1	O-RING ARP 568 37,69X3,53 NBR90	O-RING
505	474907808	1	SAE FLANGE CONNECTION WFS 20S 3/4 C ⇨ ❑ 1099	SAE-FLANSCHVERBINDUNG
506	474906808	2	SAE FLANGE CONNECTION WFS 30S 1 CR6	SAE-FLANSCHVERBINDUNG
507	510587508	2	FLANGE HALF SAE3/4-C62-M10 CR6-FREI	FLANSCHHAELFTE
508	510587808	1	O-RING ARP 568 24,99X3,53 NBR90	O-RING
509	474907508	2	SAE FLANGE CONNECTION WFS63/25-S C	SAE-FLANSCHVERBINDUNG
511	511517808	4	FLANGE STUB PIPE AFG 38S G1 1/4 CR6-F	FLANSCHSTUTZEN
512	10173722	3	EDGE SEALING RING CR6-FREI	DICHTKANTENRING
550	738122523	2	SEALING RING DIN 7603 A14X20X2 CU	DICHTRING
551	10876373	75	SOCKET HEAD SCREW ISO 4762 M14X45 8	ZYLINDERSCHRAUBE
552	10878799	25	HEX SCREW ISO 4017 M14X45 8.8 FLZN SP	SECHSKANTSCHRAUBE
553	10875572	10	SOCKET HEAD SCREW ISO 4762 M10X35 8	ZYLINDERSCHRAUBE
600	482330814	2	FITTING ISO 8434 EL 35L CR6-FREI	VERSCHRAUBUNG
601	482530814	11	FITTING ISO 8434 EW 42L CR6-FREI	VERSCHRAUBUNG
602	474231908	2	FITTING WSV 42L CR6-FREI	VERSCHRAUBUNG
603	474031408	1	FITTING XSV42-L CR6-FREI	VERSCHRAUBUNG
604	7367986	9	FITTING EL 42L CR6-FREI	VERSCHRAUBUNG
605	471903608	2	FITTING EGE 42L G1 1/2 CR6-FREI	VERSCHRAUBUNG
606	477700708	2	FITTING BUZ 35L CR6-FREI	VERSCHRAUBUNG
607	477401808	2	BOX NUT DIN 3870 AL35 A3C	UEBERWURFMUTTER
608	474001108	1	FITTING XSV35-L CR6-FREI	VERSCHRAUBUNG
609	471034708	2	FITTING GE 42L G1 1/2 CR6-FREI	VERSCHRAUBUNG
610	477705008	1	STOP PLUG VSTI11/2"ED CR6-FREI	STOPFEN
611	470431408	5	FITTING T 42L CR6-FREI	VERSCHRAUBUNG
612	7407120	4	FITTING EL 28L CR6-FREI	VERSCHRAUBUNG
613	475431308	6	FITTING RED 42/28L CR6-FREI	VERSCHRAUBUNG
614	470231408	1	FITTING W 42L CR6-FREI	VERSCHRAUBUNG
615	470030908	4	FITTING XG42-L CR6-FREI	VERSCHRAUBUNG
616	477704508	5	STOP PLUG VSTIM22X1,5ED CR6-FREI	STOPFEN
617	471035508	1	FITTING GE 15L M22X1,5 CR6-FREI	VERSCHRAUBUNG
618	471031808	1	FITTING XGE35-LM-ED CR6-FREI	VERSCHRAUBUNG
619	471031108	14	FITTING GE 18L M22X1,5 CR6-FREI	VERSCHRAUBUNG
620	477705608	1	STOP PLUG VSTIM27X2ED CR6-FREI	STOPFEN
621	247108302	10	SWIVEL ELBOW EW 18L M26X1,5 CR6-FREI	WINKELSTUTZEN
622	475602608	7	TEST POINT FITTING EMA3 G1/4 CR6-FREI	MESSANSCHLUSS
623	477704808	1	STOP PLUG VSTIM42X2ED CR6-FREI	STOPFEN
624	477700508	6	BLANKING PLUG ISO 8434-1 PL 12L/S CR6-F	VERSCHLUSSSTOPFEN
625	477401608	4	BOX NUT DIN 3870 AL12 A3C	UEBERWURFMUTTER
626	477700208	2	FITTING BUZ 22L CR6-FREI	VERSCHRAUBUNG
627	477402608	2	BOX NUT DIN 3870 AL22 A3P	UEBERWURFMUTTER
628	470230808	2	FITTING W 28L CR6-FREI	VERSCHRAUBUNG
629	470010608	2	FITTING SNV28-L CR6-FREI	VERSCHRAUBUNG
630	10410771	1	FITTING EV 22L CR6-FREI	VERSCHRAUBUNG
631	477700608	1	BLANKING PLUG ISO 8434-1 PL 15L CR6-F	VERSCHLUSSSTOPFEN
632	477401208	1	BOX NUT DIN 3870 AL15 A3P	UEBERWURFMUTTER
633	7617494	10	FITTING EW 28L CR6-FREI	VERSCHRAUBUNG
634	475436708	4	FITTING RED 42/35L CR6-FREI	VERSCHRAUBUNG
635	482530914	2	FITTING ISO 8434 EW 35L M45X2 CR6-FREI	VERSCHRAUBUNG
636	471031908	1	FITTING XGE42-LM-ED CR6-FREI	VERSCHRAUBUNG

Pos.	Item	Quantity	Description	Bezeichnung
637	482431114	3	FITTING ISO 8434 ET 42L CR6-FREI	VERSCHRAUBUNG
638	470010408	2	FITTING GZ 18L CR6-FREI	VERSCHRAUBUNG
639	470230608	3	FITTING XW18-L CR6-FREI	VERSCHRAUBUNG
640	7615379	5	FITTING EW 15L CR6-FREE	VERSCHRAUBUNG
641	472431808	2	FITTING ET 30S CR6-FREI	VERSCHRAUBUNG
642	474233008	1	FITTING XWSV30-S CR6-FREI	VERSCHRAUBUNG
643	475432508	6	FITTING REDSDN30/16-S CR6-FREI	VERSCHRAUBUNG
644	471030908	7	FITTING GE 15L M18X1,5 CR6-FREI	VERSCHRAUBUNG
645	7405399	2	FITTING GE 12L M14X1,5 CR6-FREI	VERSCHRAUBUNG
646	472300414	5	FITTING EL 15L CR6-FREI	VERSCHRAUBUNG
647	474000408	2	FITTING XSV12-L CR6-FREI	VERSCHRAUBUNG
648	474030508	4	FITTING XSV15-L CR6-FREI	VERSCHRAUBUNG
649	470011208	3	FITTING GZ 15L CR6-FREI	VERSCHRAUBUNG
650	247117702	14	SWIVEL ELBOW EW 12L M18X1,5 CR6-FREI	WINKELSTUTZEN
651	510629008	5	TEST POINT FITTING VKA3 10LM16X1,5 CR6	MESSANSCHLUSS
654	475436108	5	FITTING REDSD22/12-L CR6-FREI	VERSCHRAUBUNG
655	470430708	1	FITTING T 22L CR6-FREI	VERSCHRAUBUNG
656	470011308	4	FITTING SNV12-L CR6-FREI	VERSCHRAUBUNG
657	473232708	2	FITTING RSWS42-LR-WD CR6-FREI	VERSCHRAUBUNG
658	475434508	4	FITTING RED 28/15L CR6-FREI	VERSCHRAUBUNG
659	470430808	8	FITTING T 28L CR6-FREI	VERSCHRAUBUNG
660	475431608	5	FITTING RED 42/22L CR6-FREI	VERSCHRAUBUNG
661	471901408	2	FITTING EGE 22L G3/4 CR6-FREI	VERSCHRAUBUNG
662	471033408	2	FITTING XGE20-SR-ED CR6-FREI	VERSCHRAUBUNG
663	7407107	2	FITTING EL 20S CR6-FREI	VERSCHRAUBUNG
664	475601508	14	TEST POINT FITTING BMA3 6S CR6-FREI	MESSANSCHLUSS
665	475432408	2	FITTING REDSDN20/6-S CR6-FREI	VERSCHRAUBUNG
666	470011408	1	FITTING SNV42-L CR6-FREI	VERSCHRAUBUNG
667	475031308	1	FITTING XGR35/28-L CR6-FREI	VERSCHRAUBUNG
668	7362091	15	FITTING ISO 8434-1 GE 10L G1/4A CR6-FREI	VERSCHRAUBUNG
669	472330208	16	FITTING EL 10L CR6-FREI	VERSCHRAUBUNG
670	7403569	20	FITTING EW 10L M16X1,5 CR6-FREI	VERSCHRAUBUNG
671	471034808	10	FITTING GE 12L G1/2 CR6-FREI	VERSCHRAUBUNG
672	471903808	4	FITTING EGE 12L G1/2 CR6-FREI	VERSCHRAUBUNG
673	471035308	6	FITTING XGE12-LR-ED1/4" CR6-FREI	VERSCHRAUBUNG
674	473230508	3	FITTING RSWS10-LR-WD CR6-FREI	VERSCHRAUBUNG
675	475031208	2	FITTING XGR35/22-L CR6-FREI	VERSCHRAUBUNG
676	471032308	1	FITTING XGE8-SR-ED CR6-FREI	VERSCHRAUBUNG
677	473230608	5	FITTING RSWS6-SR-WD CR6-FREI	VERSCHRAUBUNG
678	473231208	2	FITTING RSWS16-SR-WD CR6-FREI	VERSCHRAUBUNG
679	482431514	6	FITTING ISO 8434 ET 16S CR6-FREI	VERSCHRAUBUNG
680	475433108	6	FITTING REDSD16/6-S CR6-FREI	VERSCHRAUBUNG
681	477705808	1	STOP PLUG VSTIM26X1,5ED CR6-FREI	STOPFEN
682	475603208	9	TEST POINT FITTING EMA3 M12X1,5 CR6-F	MESSANSCHLUSS
683	471039908	5	FITTING GE 12L M22X1,5 CR6-FREI	VERSCHRAUBUNG
684	471030208	6	FITTING XGE6-SM-ED CR6-FREI	VERSCHRAUBUNG
685	472531508	12	FITTING EW 6S M14X1,5 CR6-FREI	VERSCHRAUBUNG
686	470700208	11	FITTING XGAI6-SR CR6-FREI	VERSCHRAUBUNG
687	477705208	4	STOP PLUG VSTIM33X2ED CR6-FREI	STOPFEN
688	471031508	5	FITTING XGE28-LM-ED CR6-FREI	VERSCHRAUBUNG
689	476630508	1	FITTING RSWS18-LM-WD CR6-FREI	VERSCHRAUBUNG
690	473230308	4	FITTING RSWS6-SM-WD CR6-FREI	VERSCHRAUBUNG
691	470033108	24	FITTING XG38-S CR6-FREI	VERSCHRAUBUNG
692	471030508	5	FITTING GE 10L M14X1,5 CR6-FREI	VERSCHRAUBUNG
693	482431614	1	FITTING ISO 8434 ET 20S CR6-FREI	VERSCHRAUBUNG
694	475432608	1	FITTING REDSD30/20-S CR6-FREI	VERSCHRAUBUNG
695	475033008	1	FITTING XGR25/20-S CR6-FREI	VERSCHRAUBUNG
696	470033008	10	FITTING XG30-S CR6-FREI	VERSCHRAUBUNG
697	470032908	6	FITTING XG25-S CR6-FREI	VERSCHRAUBUNG
698	471030808	9	FITTING XGE12-LR-ED CR6-FREI	VERSCHRAUBUNG

Pos.	Item	Quantity	Description	Bezeichnung
699	471032708	8	FITTING GE 12S G3/8A CR6-FREI	VERSCHRAUBUNG
700	470432508	3	FITTING T 16S CR6-FREI	VERSCHRAUBUNG
701	470010808	6	FITTING SNV16-S CR6-FREI	VERSCHRAUBUNG
702	477701108	2	FITTING BUZ 16S CR6-FREI	VERSCHRAUBUNG
703	477400608	2	BOX NUT DIN 3870 AS16 A3P	UEBERWURFMUTTER
704	470030808	5	FITTING XG28-L CR6-FREI	VERSCHRAUBUNG
705	475033608	3	FITTING GR 20/16S CR6-FREI	VERSCHRAUBUNG
706	470032708	5	FITTING XG16-S CR6-FREI	VERSCHRAUBUNG
707	470032808	2	FITTING XG20-S CR6-FREI	VERSCHRAUBUNG
708	247128502	2	L NECK EL 18L CR6-FREI	L-STUTZEN
709	475430908	1	FITTING REDSD28/18-L CR6-FREI	VERSCHRAUBUNG
710	475435608	1	FITTING RED 18/15L CR6-FREI SPF	VERSCHRAUBUNG
711	247108402	1	T CONNECTION PIECE ET 18L CR6-FREI	T-STUTZEN
712	471900308	5	FITTING EGESD6-SR-WD CR6-FREI	VERSCHRAUBUNG
713	7617460	13	FITTING EW 16S CR6-FREI	VERSCHRAUBUNG
714	247128602	9	L NECK EL 12L M18X1,5 CR6-FREI	L-STUTZEN
715	475436308	1	FITTING REDSD18/12-L CR6-FREI	VERSCHRAUBUNG
716	472331208	3	FITTING EL 6S CR6-FREI	VERSCHRAUBUNG
717	471032108	4	FITTING GE 6S G1/4 CR6-FREI	VERSCHRAUBUNG
718	471031208	1	FITTING XGE18-LR-ED CR6-FREI	VERSCHRAUBUNG
719	471900608	7	FITTING EGESD16-SR-WD CR6-FREI	VERSCHRAUBUNG
720	477400108	1	BOX NUT DIN 3870 AS6 A3P	UEBERWURFMUTTER
721	477700008	1	FITTING BUZ 6L/S CR6-FREE	VERSCHRAUBUNG
722	7407098	10	FITTING EL 16S CR6-FREI	VERSCHRAUBUNG
723	470432608	1	FITTING XT20-S CR6-FREI	VERSCHRAUBUNG
724	475004108	2	FITTING GR 20/12S CR6-FREI	VERSCHRAUBUNG
725	7617354	9	FITTING EW 12S CR6-FREI	VERSCHRAUBUNG
726	471037508	3	FITTING XGE18-LR-ED3/4" CR6-FREI	VERSCHRAUBUNG
727	7407119	8	FITTING EW 25S CR6-FREI	VERSCHRAUBUNG
728	470011008	1	FITTING SNV25-S CR6-FREI	VERSCHRAUBUNG
729	474232908	1	FITTING XWSV25-S CR6-FREI	VERSCHRAUBUNG
730	474232608	2	FITTING XWSV16-S CR6-FREI	VERSCHRAUBUNG
731	475433808	1	FITTING REDSD20/10-S CR6-FREI	VERSCHRAUBUNG
732	471901908	3	FITTING EGE 16S G3/4 CR6-FREI	VERSCHRAUBUNG
733	474232808	1	FITTING WSV 20S CR6-FREI	VERSCHRAUBUNG
734	477700108	2	BLANKING PLUG ISO 8434-1 PL 18L CR6-F	VERSCHLUSSSTOPFEN
735	477402408	2	BOX NUT DIN 3870 AL18 A3P	UEBERWURFMUTTER
736	475032908	2	FITTING GR 30/25S CR6-FREI	VERSCHRAUBUNG
737	475032808	1	FITTING XGR25/16-S CR6-FREI	VERSCHRAUBUNG
738	482430314	3	FITTING ISO 8434 ET 10L M16X1,5 CR6-FRE	VERSCHRAUBUNG
739	471033208	7	FITTING XGE16-SR-ED CR6-FREI	VERSCHRAUBUNG
740	471033608	3	FITTING XGE25-SR-ED CR6-FREI	VERSCHRAUBUNG
741	7407118	9	FITTING EL 25S CR6-FREI	VERSCHRAUBUNG
742	475432808	7	FITTING REDSD25/16-S CR6-FREI	VERSCHRAUBUNG
743	475433508	2	FITTING REDSD16/10-S CR6-FREI	VERSCHRAUBUNG
745	475501808	2	ADAPTOR RI 1 1/4-1 CR6-FREI	ADAPTER
746	471900808	1	FITTING EGESD25-SR-WD CR6-FREI	VERSCHRAUBUNG
747	475433608	2	FITTING REDSDN25/12-S CR6-FREI	VERSCHRAUBUNG
748	7367774	2	FITTING ET 25S CR6-FREI	VERSCHRAUBUNG
749	477704208	1	STOP PLUG VSTI1/2"ED CR6-FREI	STOPFEN
750	475432208	1	FITTING RED 25/10S CR6-FREI	VERSCHRAUBUNG
751	482431314	1	FITTING ISO 8434 ET 10S CR6-FREI	VERSCHRAUBUNG
752	475033708	1	FITTING XGR30/16-S CR6-FREI	VERSCHRAUBUNG
753	7409922	2	GAUGE CONNECTION 12S M20X1,5 CR6-F	MESSSTUTZEN
754	475433308	3	FITTING REDSD16/12-S CR6-FREI	VERSCHRAUBUNG
755	7617461	2	FITTING EL 12S CR6-FREI	VERSCHRAUBUNG
756	475433408	2	FITTING REDSD12/10-S CR6-FREI	VERSCHRAUBUNG
757	475031108	1	FITTING XGR28/18-L CR6-FREI	VERSCHRAUBUNG
758	470232608	2	FITTING W 16S CR6-FREI	VERSCHRAUBUNG
759	470032408	2	FITTING XG10-S CR6-FREI	VERSCHRAUBUNG

Pos.	Item	Quantity	Description	Bezeichnung
760	470030408	1	FITTING XG12-L CR6-FREI	VERSCHRAUBUNG
761	470032508	6	FITTING XG12-S CR6-FREI	VERSCHRAUBUNG
762	477400408	2	BOX NUT DIN 3870 AS12 A3C	UEBERWURFMUTTER
763	470011508	3	FITTING SNV6-S CR6-FREI	VERSCHRAUBUNG
764	470031008	1	FITTING XG6-S CR6-FREI	VERSCHRAUBUNG
765	482331814	3	FITTING ISO 8434 EL 30S CR6-FREI	VERSCHRAUBUNG
766	475434108	1	FITTING REDSDN30/6-S CR6-FREI	VERSCHRAUBUNG
767	247021702	1	SWIVEL ELBOW EW 6L CR6-FREI	WINKELSTUTZEN
768	471032208	1	FITTING XGE8-SM-ED CR6-FREI	VERSCHRAUBUNG
769	7404186	1	FITTING EW 8S M16X1,5 CR6-FREI	VERSCHRAUBUNG
770	477704008	1	STOPPER PLUG VSTI1/4"ED CR6-FREI	BLINDSTOPFEN
771	477704608	1	STOP PLUG VSTI1"ED CR6-FREI	STOPFEN
772	475432908	1	FITTING REDSD12/6-S CR6-FREI	VERSCHRAUBUNG
773	482431414	2	FITTING ISO 8434 ET 12S CR6-FREI	VERSCHRAUBUNG
774	471032608	1	FITTING GE 12S G1/2A CR6-FREI	VERSCHRAUBUNG
775	475435708	5	FITTING REDSDN28/12-L CR6-FREI	VERSCHRAUBUNG
776	247105602	2	T CONNECTION PIECE ET 12L CR6-FREI	T-STUTZEN
777	470430408	2	FITTING T 12L CR6-FREI	VERSCHRAUBUNG
778	470432308	1	FITTING XT12-S CR6-FREI	VERSCHRAUBUNG
779	475430408	1	FITTING REDSD35/28-L CR6-FREI	VERSCHRAUBUNG
780	475431508	5	FITTING REDSD35/22-L CR6-FREI	VERSCHRAUBUNG
781	470431508	5	FITTING T 35L CR6-FREI	VERSCHRAUBUNG
782	470231108	1	FITTING W 35L CR6-FREI	VERSCHRAUBUNG
783	471031408	2	FITTING XGE22-LR-ED CR6-FREI	VERSCHRAUBUNG
784	472530608	1	FITTING EWSD22-L CR6-FREI	VERSCHRAUBUNG
785	470033208	1	FITTING XG35-L CR6-FREI	VERSCHRAUBUNG
786	482430614	3	FITTING ISO 8434 ET 22L CR6-FREI	VERSCHRAUBUNG
787	247138602	3	L NECK EL 22L CR6-FREI	L-STUTZEN
788	475436008	1	FITTING REDSD22/18-L CR6-FREI	VERSCHRAUBUNG
789	475431808	2	FITTING RED 15/12L CR6-FREI	VERSCHRAUBUNG
790	470432908	1	FITTING T 30S CR6-FREI	VERSCHRAUBUNG
791	475432708	3	FITTING REDSDN30/25-S CR6-FREI	VERSCHRAUBUNG
792	475407208	1	FITTING REDSDN42/12-L CR6-FREI	VERSCHRAUBUNG
793	475430508	2	FITTING REDSD28/22-L CR6-FREI	VERSCHRAUBUNG
794	471039608	10	FITTING XGE10-LR-ED3/8" CR6-FREI	VERSCHRAUBUNG
795	7367776	7	FITTING EL 10S CR6-FREI	VERSCHRAUBUNG
796	7617268	6	FITTING EW 10S CR6-FREI	VERSCHRAUBUNG
797	477705108	1	STOP PLUG VSTIM18X1,5ED CR6-FREI	STOPFEN
798	471030708	1	FITTING ISO 8434-1 GE 12L M16X1,5 CR6-F ⇨ ❑ 183	VERSCHRAUBUNG
799	471004514	1	FITTING ISO 8434 GE 10S G1/4 CR6-FREI	VERSCHRAUBUNG
800	471035208	1	FITTING GE 10L 3/8-18NPT CR6-FREI	VERSCHRAUBUNG
801	477704108	4	STOP PLUG VSTI3/8"ED CR6-FREI	STOPFEN
802	471902408	1	FITTING EGESD22-LM-WD CR6-FREI	VERSCHRAUBUNG
803	471039408	1	FITTING XGE12-LM-ED M18X1,5 CR6-FREI	VERSCHRAUBUNG
804	472531808	3	FITTING EWSD38-S CR6-FREI	VERSCHRAUBUNG
805	472331908	1	FITTING ELSD38-S CR6-FREI	VERSCHRAUBUNG
806	471904308	1	FITTING EGE 10L G3/8A CR6-FREI	VERSCHRAUBUNG
807	473331308	1	FITTING RSWS22-LM-WD CR6-FREI	VERSCHRAUBUNG
808	471039708	2	FITTING ISO 8434-1 GE 10L M12X1,5 CR6-F	VERSCHRAUBUNG
809	472430408	1	FITTING ET 15L M22X1,5 CR6-FREI	VERSCHRAUBUNG
810	471901208	2	FITTING EGESD12-LR-WD CR6-FREI	VERSCHRAUBUNG
811	471901108	4	FITTING EGESD10-LR-WD CR6-FREI	VERSCHRAUBUNG
812	477700408	2	BLANKING PLUG ISO 8434-1 PL 10L/S CR6-F	VERSCHLUSSSTOPFEN
813	477401508	2	BOX NUT DIN 3870 AL10 A3P	UEBERWURFMUTTER
814	470030708	2	FITTING XG22L CR6-FREI	VERSCHRAUBUNG
815	470030508	1	FITTING XG15-L CR6-FREI	VERSCHRAUBUNG
816	473231008	9	FITTING RSWS10-SR-WD CR6-FREI	VERSCHRAUBUNG
817	7409918	2	GAUGE CONNECTION NW 12	MESSSTUTZEN
818	471032808	8	FITTING ISO 8434-1 GE 10S G3/8A CR6-FRE	VERSCHRAUBUNG

Pos.	Item	Quantity	Description	Bezeichnung
819	470230408	4	FITTING XW12-L CR6-FREI	VERSCHRAUBUNG
821	470010308	2	FITTING SNV12-S CR6-FREI	VERSCHRAUBUNG
822	474032408	2	FITTING XSV12-S CR6-FREI	VERSCHRAUBUNG
823	470010208	1	FITTING SNV10-S CR6-FREI	VERSCHRAUBUNG
824	475432008	4	FITTING REDSDN10/6-S CR6-FREI	VERSCHRAUBUNG
825	470402208	2	FITTING T 10S CR6-FREI	VERSCHRAUBUNG
826	476630308	2	FITTING RSWS12-SM-WD CR6-FREI	VERSCHRAUBUNG
827	471900508	1	FITTING EGESD12-SR-WD CR6-FREI	VERSCHRAUBUNG
828	475500408	2	FITTING RI G1/2AXG1/4 CR6-FREI	VERSCHRAUBUNG
829	470010108	1	FITTING SNV10-L CR6-FREI	VERSCHRAUBUNG
830	470430308	1	FITTING XT10-L CR6-FREI	VERSCHRAUBUNG
831	471900408	1	FITTING EGE 10S G3/8 CR6-FREI	VERSCHRAUBUNG
832	485438414	1	FITTING ISO 8434 RED 42/10L CR6-FREI	VERSCHRAUBUNG
833	7617784	2	FITTING GE 12S G1/4A CR6-FREI	VERSCHRAUBUNG

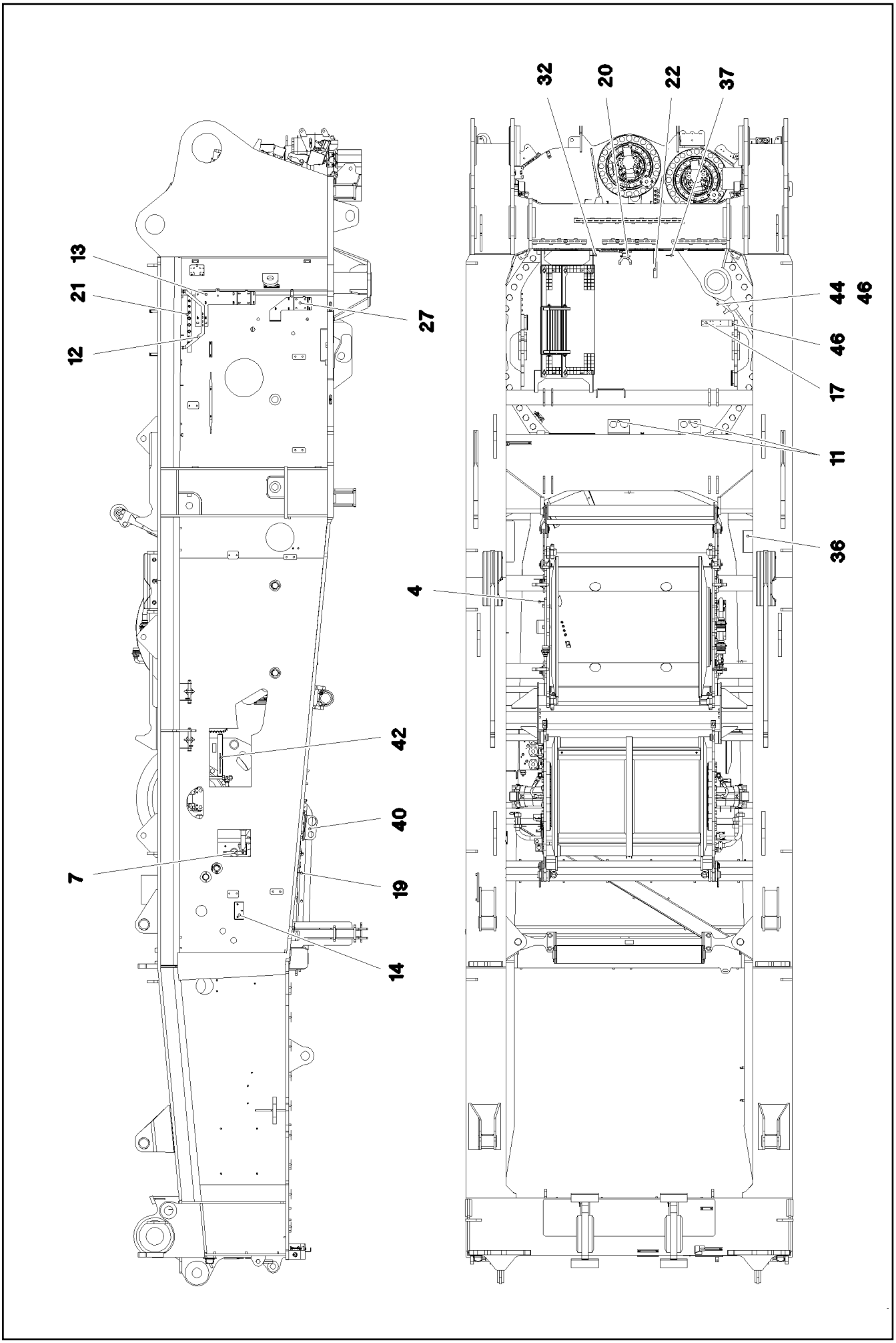

19.1.2022 093284 LIEBHERR	**etk_en_de_073897 LG 1750** **KIT MECHAN.PARTS (COMPOS.MAT.)** **MECHANISCHE TEILE**	❑ 1078 (1/3) **96008839**

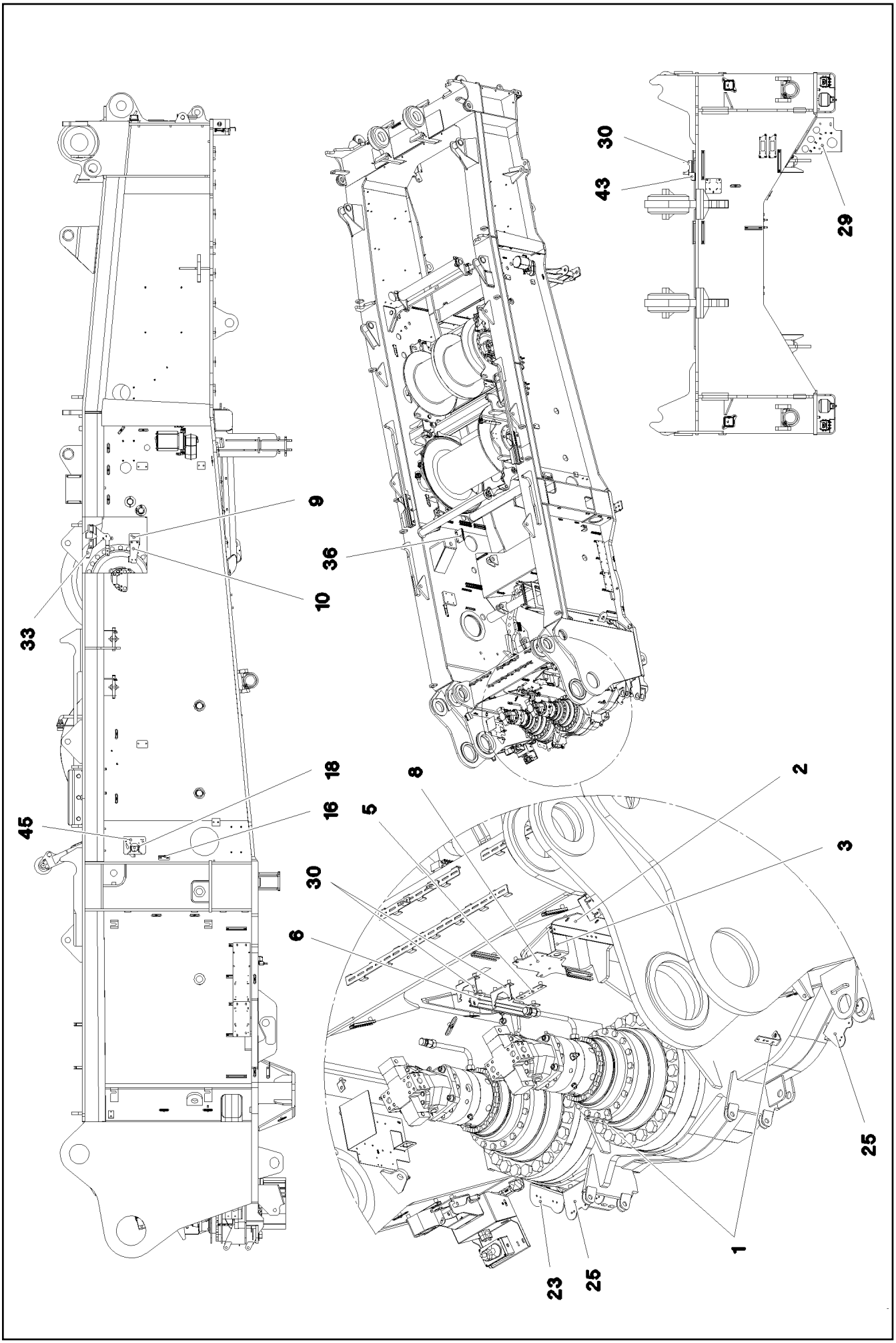

19.1.2022 093285 LIEBHERR	**etk_en_de_073897 LG 1750** **KIT MECHAN.PARTS (COMPOS.MAT.)** **MECHANISCHE TEILE**	❑ 1079 (2/3) **96008839**

Pos.	Item	Quantity	Description	Bezeichnung
1	970157008	2	PLATE 5X30X187 S355MC FE//ZNNI8//CN//T	BLECH
2	970157308	1	PLATE 4x430x120 S315MC	BLECH
3	97074584	1	HOLDER 3X76X160 DC01 FE//ZNNI8//CN//T0	HALTER
4	970162108	1	PLATE 4x103x60 S315MC	BLECH
5	975500808	1	PLATE 3X150X40 S355MC FE//ZNNI8//CN//T	BLECH
6	97079714	1	PLATE 4X350X110 S315MC FE//ZNNI8//CN//T	BLECH
7	970706808	1	PLATE 6x100x252 S355MC	BLECH
8	97079715	1	PLATE 4X410X161 S315MC	BLECH
9	970220408	1	PLATE 10x100x100 S355MC	BLECH
10	970220508	1	PLATE 4x205x162 S315MC	BLECH
11	970142408	2	PLATE 5X200X222 S355MC	BLECH
12	970233008	1	PLATE 5x535x309 S355MC FE//ZNNI8//CN//T	BLECH
13	970233108	1	PLATE 3X626X461 DC01	BLECH
14	970233208	1	PLATE 4x316x143 S315MC	BLECH
16	970276308	1	PLATE 4x143x100 S315MC	BLECH
17	970279908	1	PLATE 10x404x60 S355MC	BLECH
18	970297708	1	PLATE 5x125x84 S355MC FE//ZNNI8//CN//T0	BLECH
19	970305508	1	PLATE S315MC	BLECH
20	973534408	1	PLATE 4X115X214 S315MC FE//ZNNI8//CN//T	BLECH
21	12102379	1	COLLECTING PIPE 35L/11 A3CR6F SPF	SAMMELROHR
22	921563508	1	COLLECTING PIPE WELDED FE//ZNNI8//CN/	SAMMELROHR SCHWK.
23	97080004	1	PLATE 4X220X150 S315MC FE//ZNNI8//CN//T	BLECH
25	970591008	2	PLATE 4X195X230 S315MC FE//ZNNI8//CN//T	BLECH
27	970591708	1	PLATE 3X456X448 DC01	BLECH
29	97001863	1	PLATE 4X318X453 S315MC FE//ZNNI8//CN//T	BLECH
30	970762808	3	PLATE S315MC FE//ZNNI8//CN//T0	BLECH
32	971325708	1	PLATE 3X50X60 DC01 FE//ZNNI8//CN//T0	BLECH
33	971911408	1	PLATE 4X226X80 S315MC FE//ZNNI8//CN//T	BLECH
36	976921208	1	PLATE 4X200X173 S315MC FE//ZNNI8//CN//T	BLECH
37	971447408	1	PLATE 3X70X60 DC01 FE//ZNNI8//CN//T0	BLECH
40	971290308	1	PLATE 4X155X220 S315MC FE//ZNNI8//CN//T	BLECH
42	97033907	1	PLATE 4X188X423 S315MC FE//ZNNI8//CN//T	BLECH
43	97070396	1	PLATE 3X105X122 S355MC FE//ZNNI8//CN//T	BLECH
44	971276408	1	PLATE 4X115X97 S315MC FE//ZNNI8//CN//T	BLECH
45	953658308	1	SIGN	SCHILD
46	953873408	4	SLEEVE 25X20 11SMN37 FE//ZNNI8//CN//T0	HUELSE

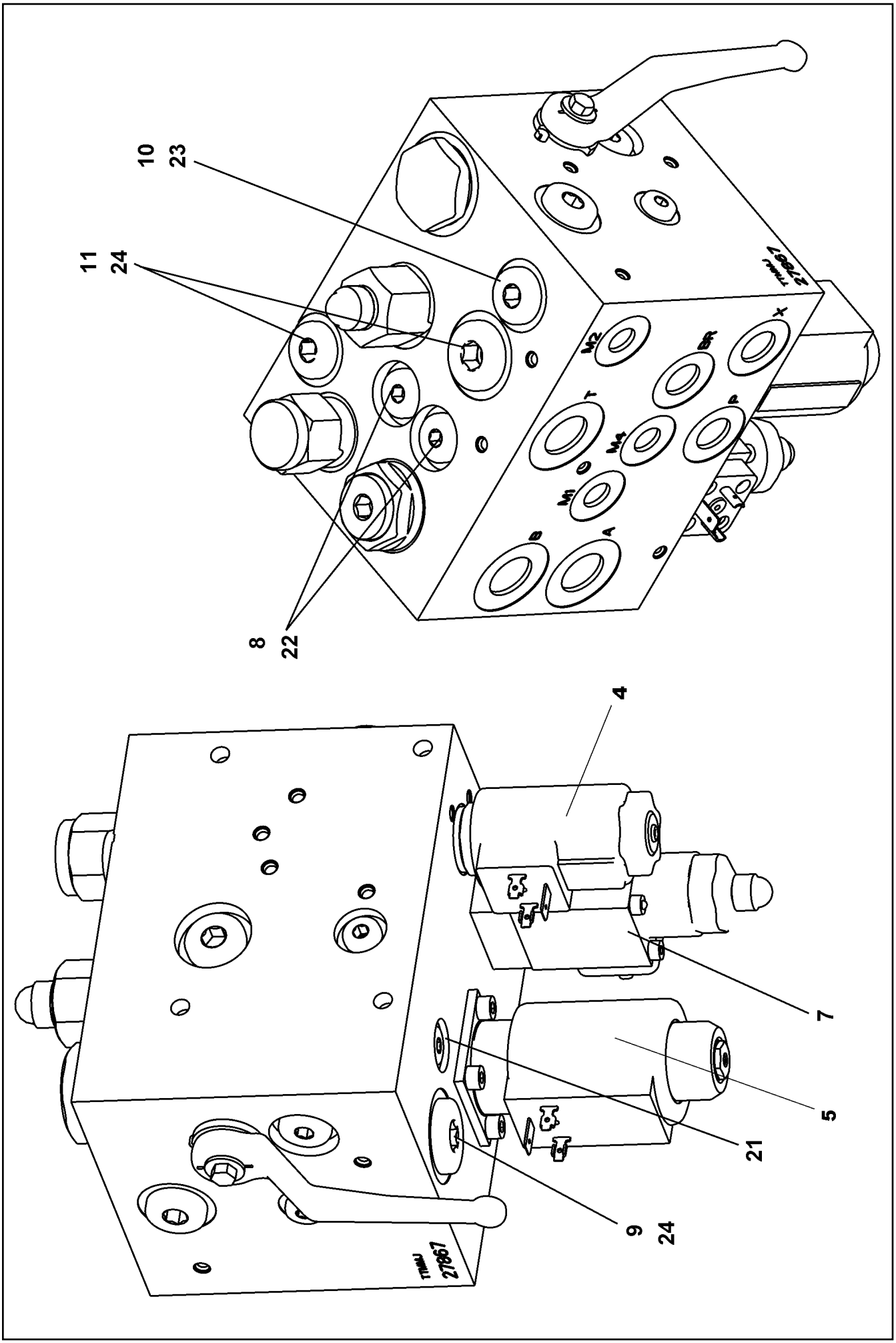

19.1.2022 009157 LIEBHERR	etk_en_de_073897 LG 1750 CONTROL BLOCK STEUERBLOCK	❑ 1081 (1/2) 11341035

Pos.	Item	Quantity	Description	Bezeichnung
4	10876704	1	SOLENOID VALVE	MAGNETVENTIL
5	10876705	1	SOLENOID VALVE	MAGNETVENTIL
7	10489734	1	PRESSURE LIMITING VALVE ⇨ ❑ 1083	DRUCKBEGRENZUNGSVENTIL
8	571529508	2	SHUTTLE VALVE 350BAR	WECHSELVENTIL
9	571535008	1	SHUTTLE VALVE	WECHSELVENTIL
10	570818008	1	NON-RETURN VALVE	RUECKSCHLAGVENTIL
11	570531308	1	NON-RETURN VALVE	RUECKSCHLAGVENTIL
21	510741508	5	STOP PLUG VSTI1/8"ED ST CR6-FREI	STOPFEN
22	477704008	4	STOPPER PLUG VSTI1/4"ED CR6-FREI	BLINDSTOPFEN
23	477704108	4	STOP PLUG VSTI3/8"ED CR6-FREI	STOPFEN
24	477704208	2	STOP PLUG VSTI1/2"ED CR6-FREI	STOPFEN

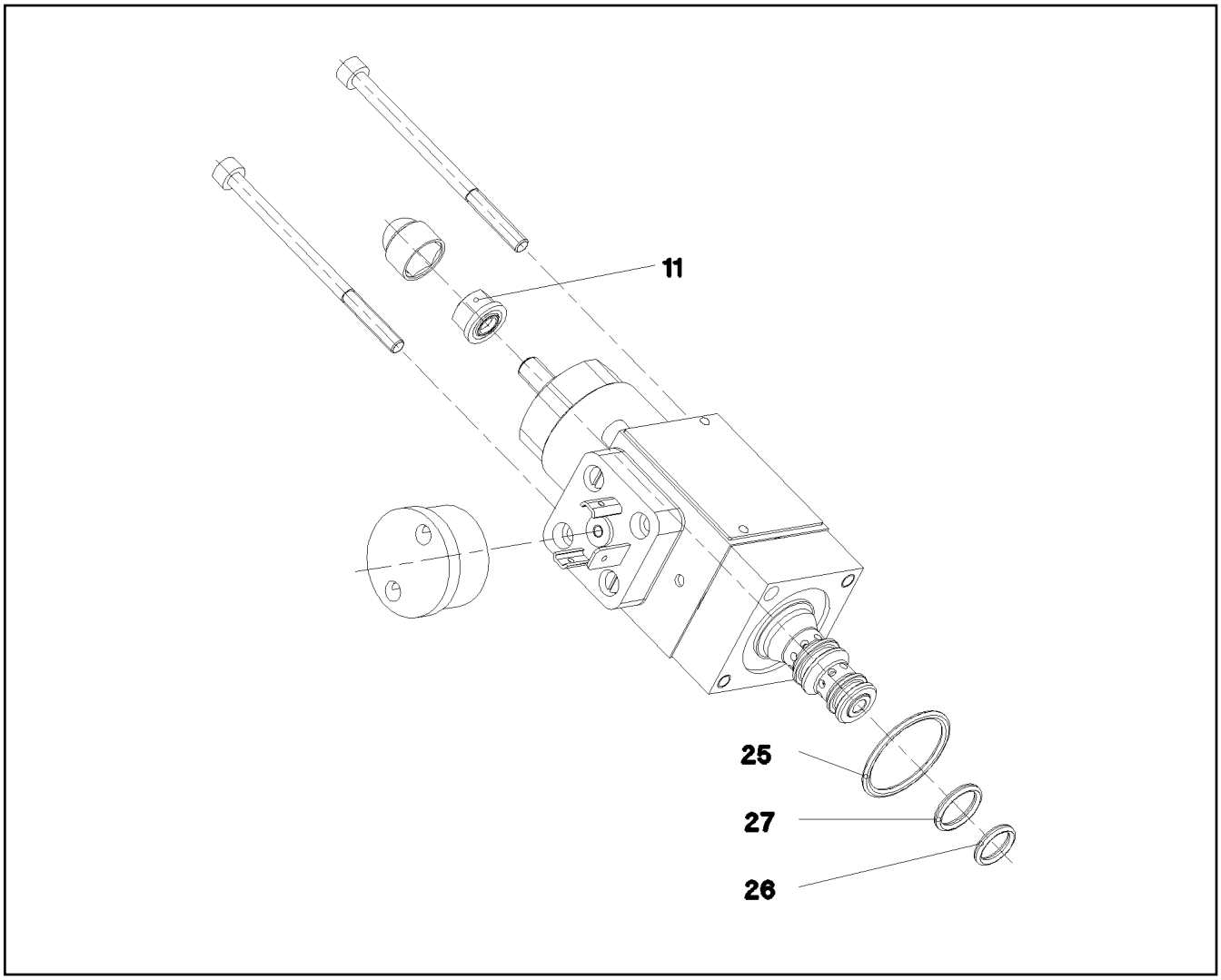

Pos.	Item	Quantity	Description	Bezeichnung
11	510753408	1	SEALING NUT M6	DICHTMUTTER
25	570652308	1	O-RING ARP 568 23,52X1,78 N903890SHOR	O-RING
26	510719008	1	O-RING ARP 568 9,25X1,78 NBR75	O-RING
27	510718108	1	O-RING ARP 568 10,82X1,78 NBR75	O-RING

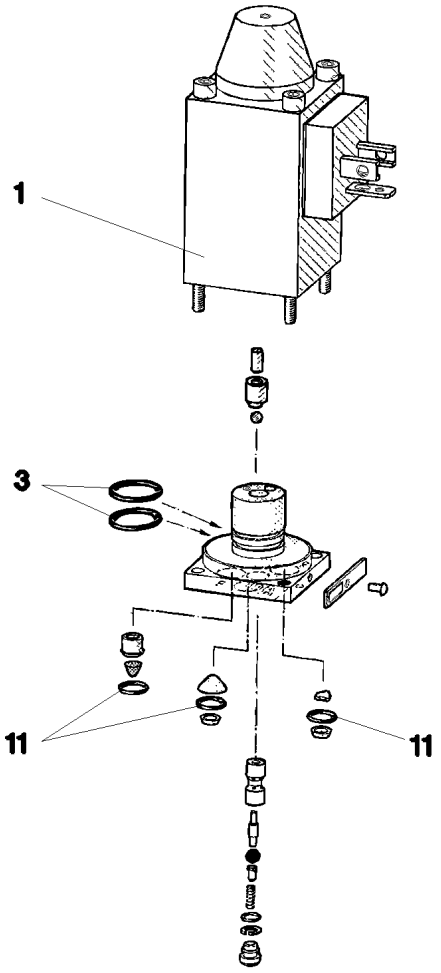

Pos.	Item	Quantity	Description	Bezeichnung
1	570633808	1	MAGNET 24V	MAGNET
3	570010108	2	O-RING 14X1,1 NBR70	O-RING
11	510712908	3	O-RING 6X1,5 NBR90	O-RING

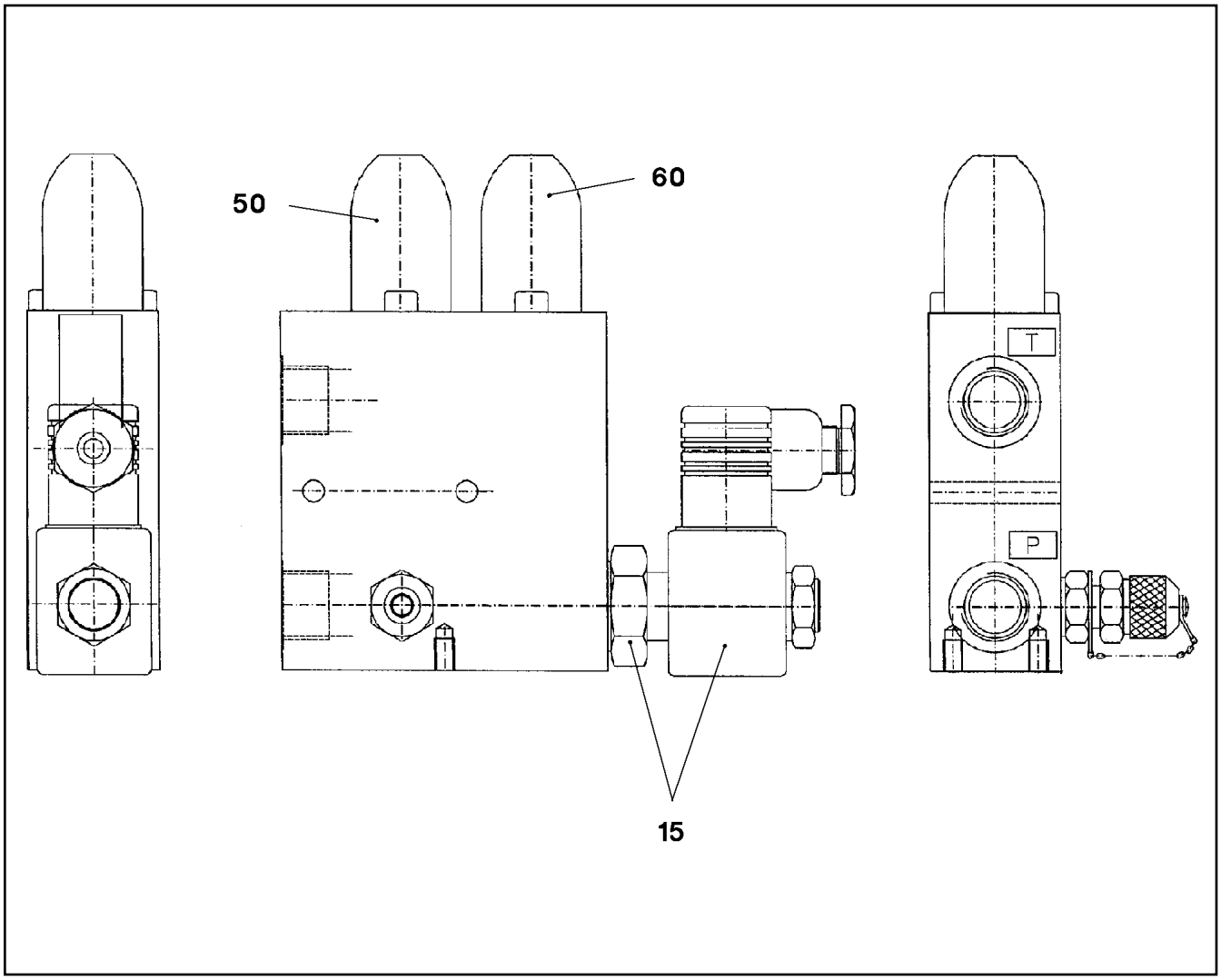

Pos.	Item	Quantity	Description	Bezeichnung
20	12101163	1	DIRECTIONAL SEAT VALVE 2/2	WEGESITZVENTIL
50	571303108	1	PRESSURE LIMITING VALVE	DRUCKBEGRENZUNGSVENTIL
(999)	511043308	1	SEAL KIT	DICHTSATZ
60	571400108	1	PRESSURE LIMITING VALVE pmax=350BAR	DRUCKBEGRENZUNGSVENTIL
(999)	511043308	1	SEAL KIT	DICHTSATZ

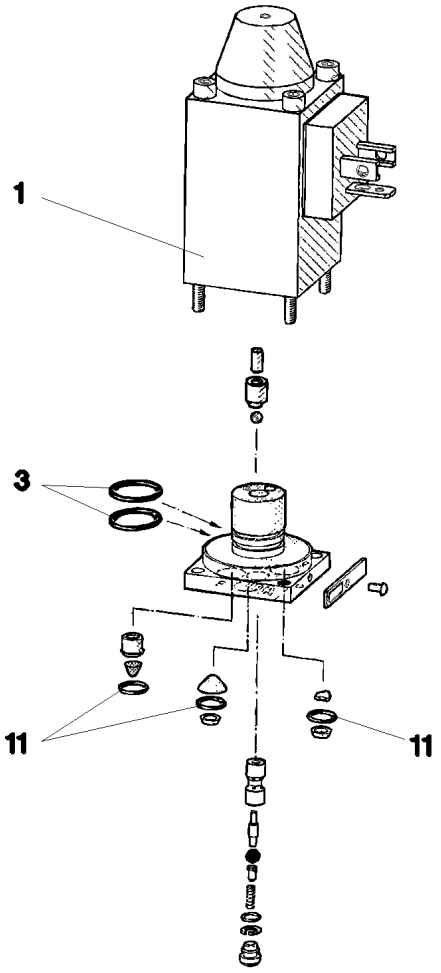

Pos.	Item	Quantity	Description	Bezeichnung
1	570633808	1	MAGNET 24V	MAGNET
3	570010108	2	O-RING 14X1,1 NBR70	O-RING
11	510712908	3	O-RING 6X1,5 NBR90	O-RING

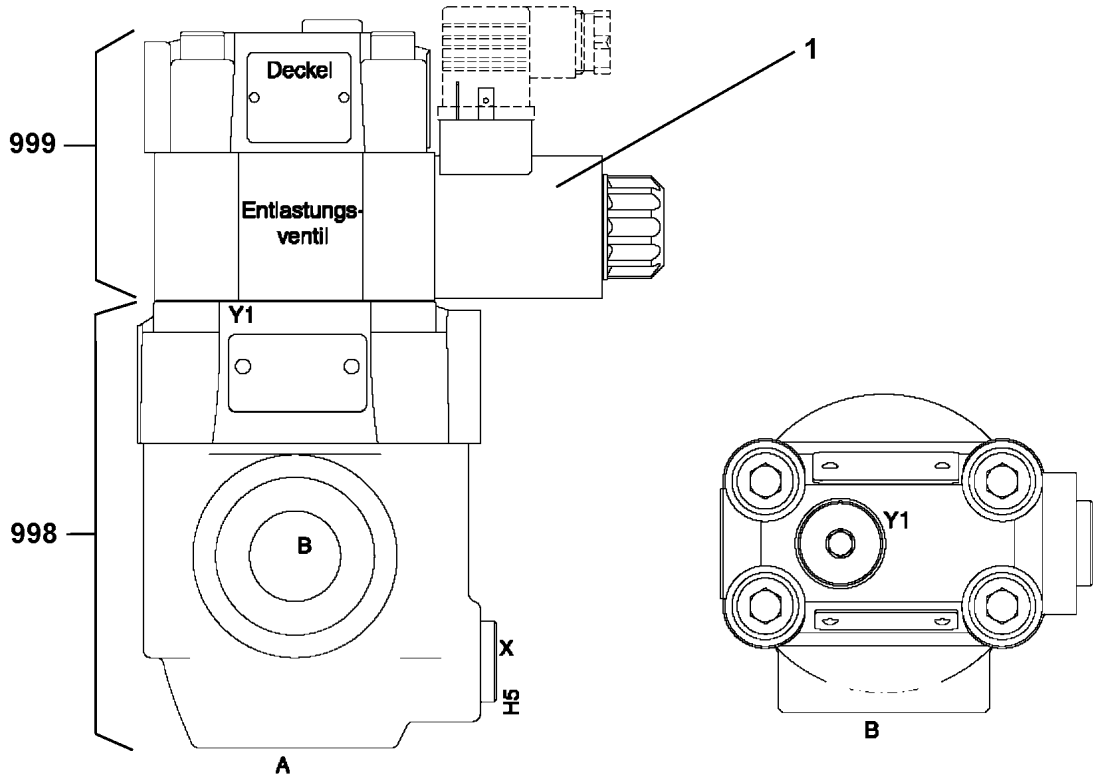

Pos.	Item	Quantity	Description	Bezeichnung
1	10663094	1	MAGNET 24V	MAGNET
998	11003535	1	SEAL KIT	DICHTSATZ
999	11003536	1	SEALING SET VALVE	DS VENTIL

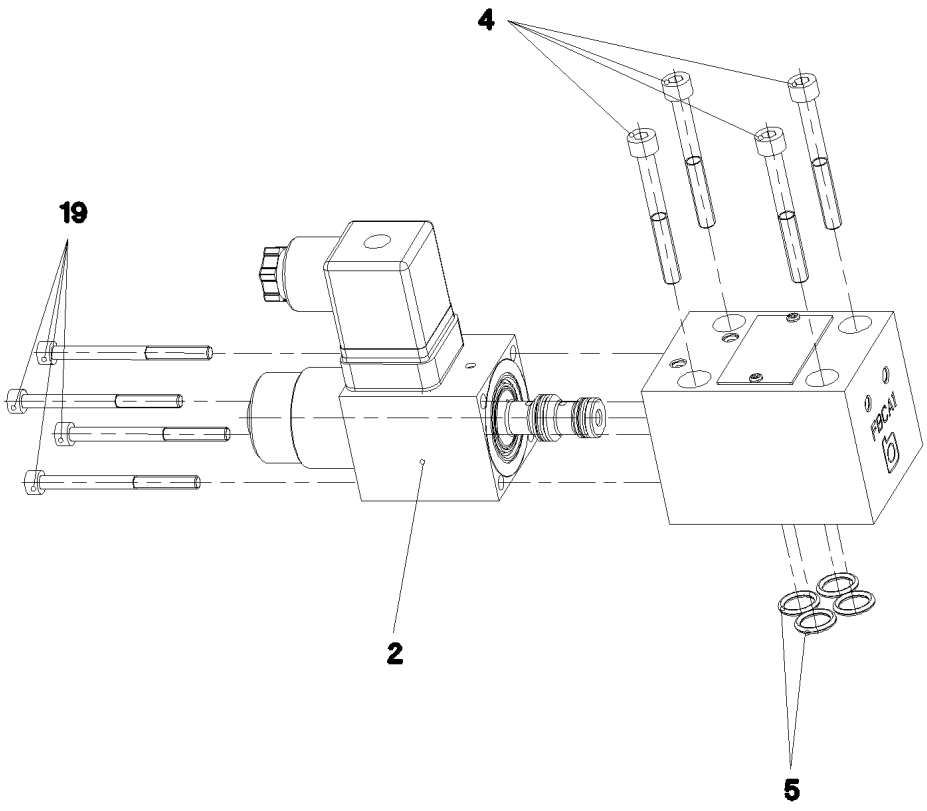

Pos.	Item	Quantity	Description	Bezeichnung
2	10650092	1	MAGNET 24V	MAGNET
4	404361208	4	SOCKET HEAD SCREW ISO 4762 M5X45 12.	ZYLINDERSCHRAUBE
5	7380574	4	O-RING ISO 3601-1 9,25X1,78 FKM 90 A	O-RING
19	4901531	4	SOCKET HEAD SCREW ISO 4762 M4X50 8.8	ZYLINDERSCHRAUBE

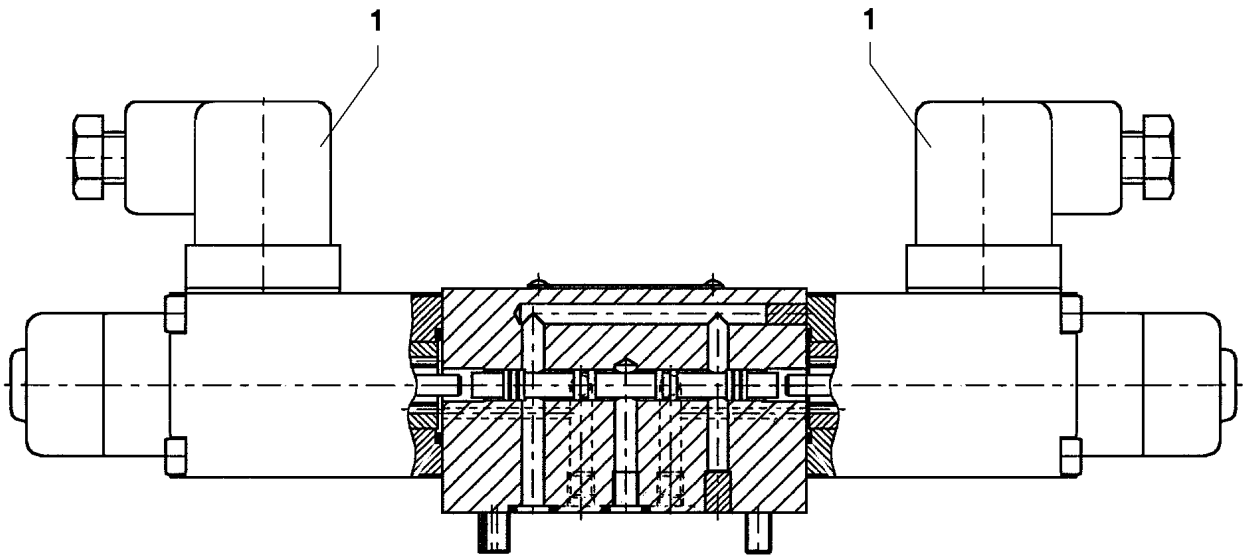

Pos.	Item	Quantity	Description	Bezeichnung
1	10564740	2	MAGNET COIL	MAGNETSPULE
2	7027459	2	NUT	MUTTER
999	7411445	1	SEAL KIT	DICHTUNGSSATZ

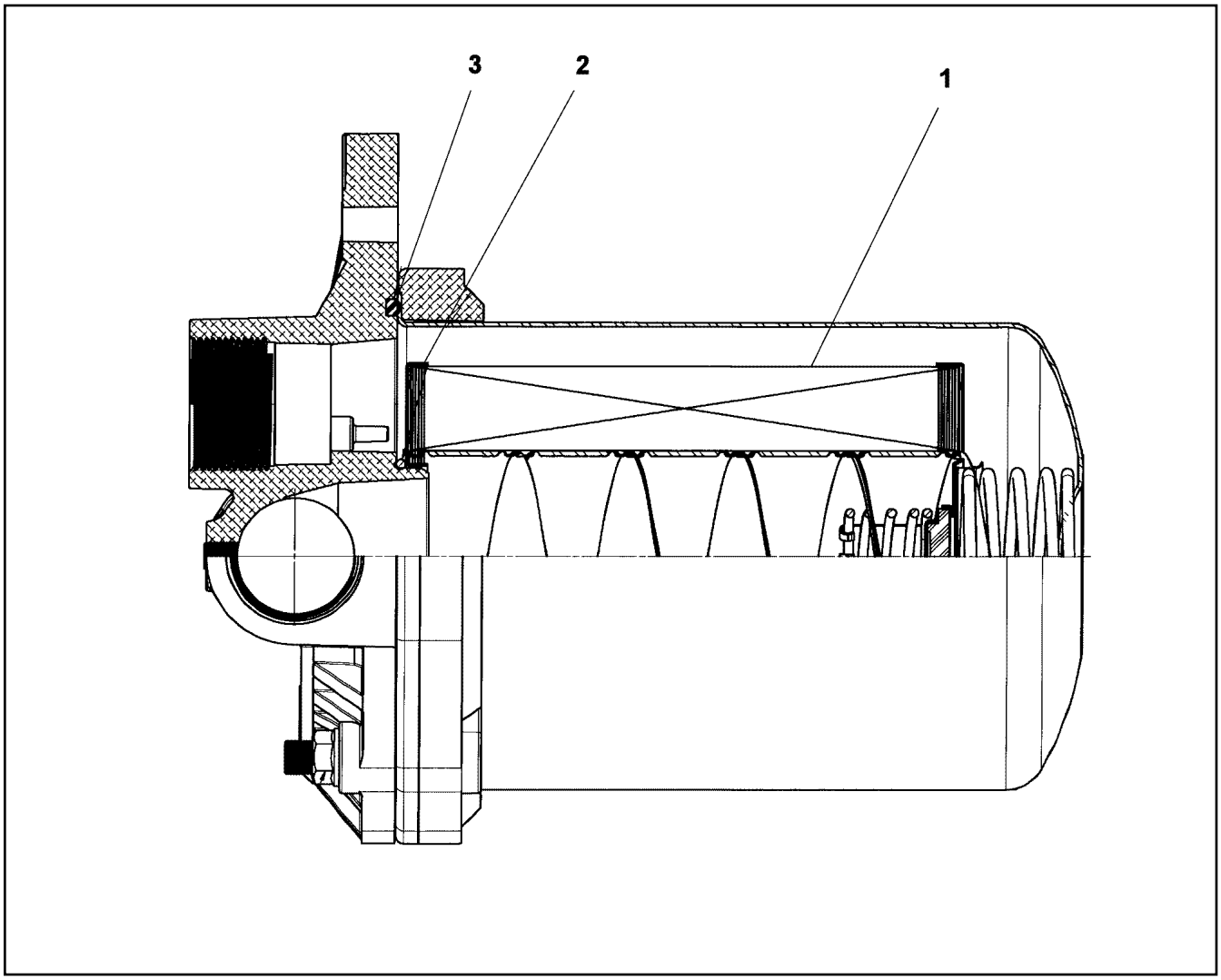

Pos.	Item	Quantity	Description	Bezeichnung
1	510669208	1	FILTER INSERT OEL 10µm	FILTEREINSATZ
2	570093708	1	O-RING ARP 568 63,09X3,53 NBR90	O-RING
3	11622553	1	SEALING RING	DICHTRING

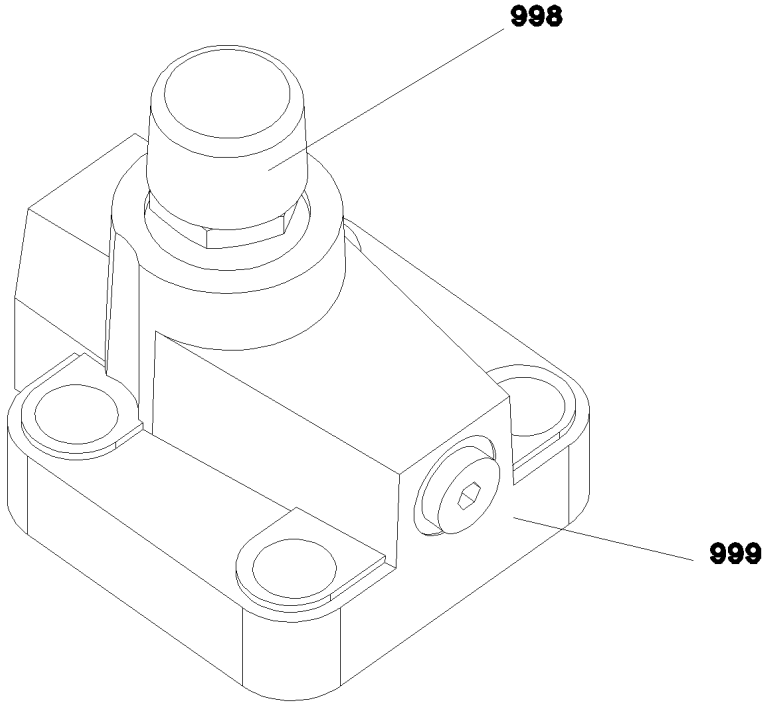

Pos.	Item	Quantity	Description	Bezeichnung
998	10675515	1	SEAL KIT LIMIT VALVE	DS DRUCKBEGRENZUNGSVEN
999	10675517	1	SEAL KIT LIMIT VALVE	DS DRUCKBEGRENZUNGSVEN

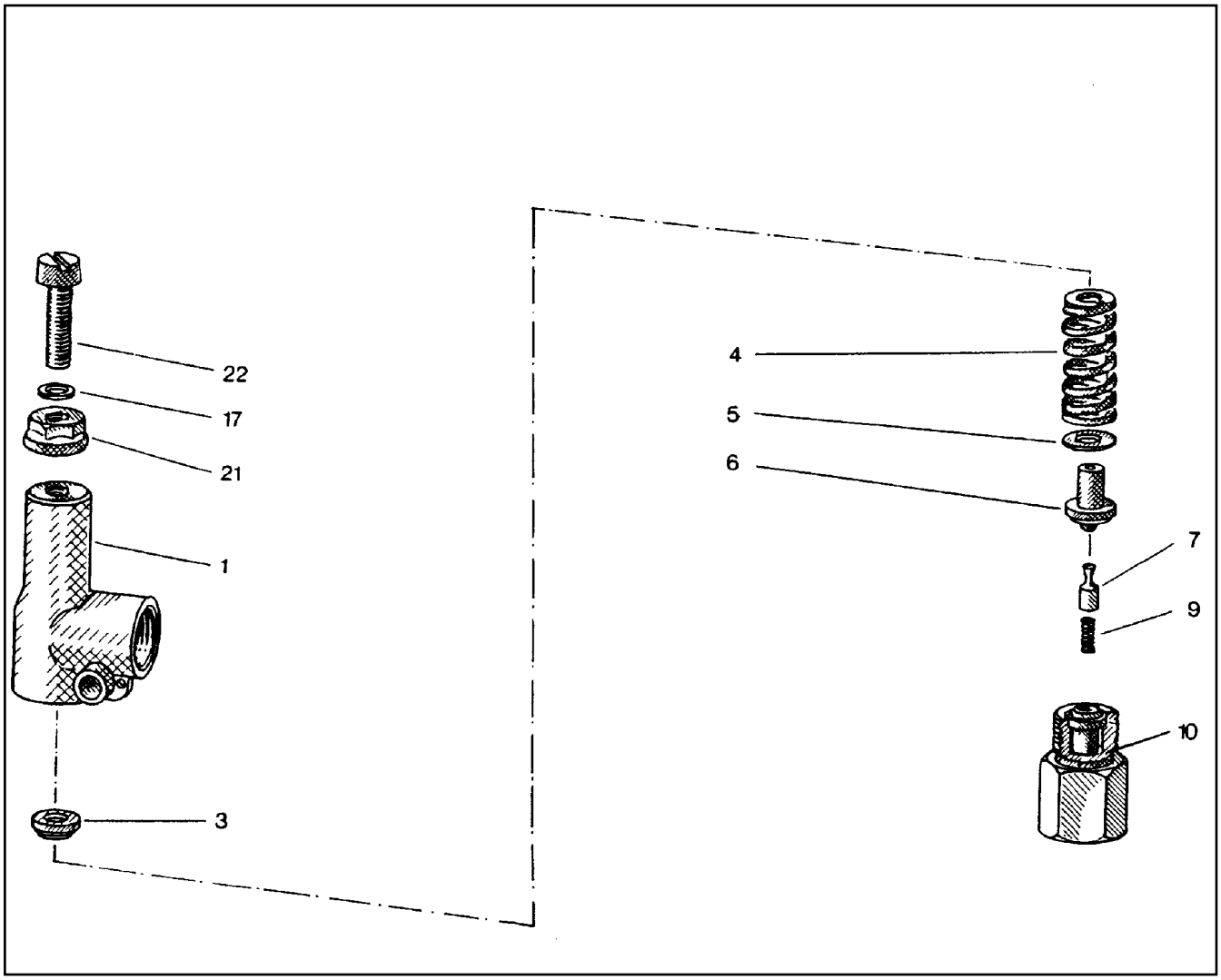

Pos.	Item	Quantity	Description	Bezeichnung
1	510796908	1	HOUSING	GEHAEUSE
3	510797008	1	SPRING SUPPORT	FEDERTELLER
4	510797108	1	COMPRESSION SPRING	DRUCKFEDER
5	510797208	1	WASHER	SCHEIBE
6	510797308	1	SPRING-LOADED PIN	FEDERBOLZEN
7	510797408	1	DAMPING PISTON	DAEMPFUNGSKOLBEN
9	510797508	1	COMPRESSION SPRING	DRUCKFEDER
10	510797608	1	VALVE SEAT	VENTILSITZ
17	510783208	1	SHIM	AUSGLEICHSCHEIBE
21	510741708	1	SEALING NUT M8	DICHTMUTTER
22	510797708	1	SOCKET HEAD SCREW DIN 84 M8X35 5.8	ZYLINDERSCHRAUBE

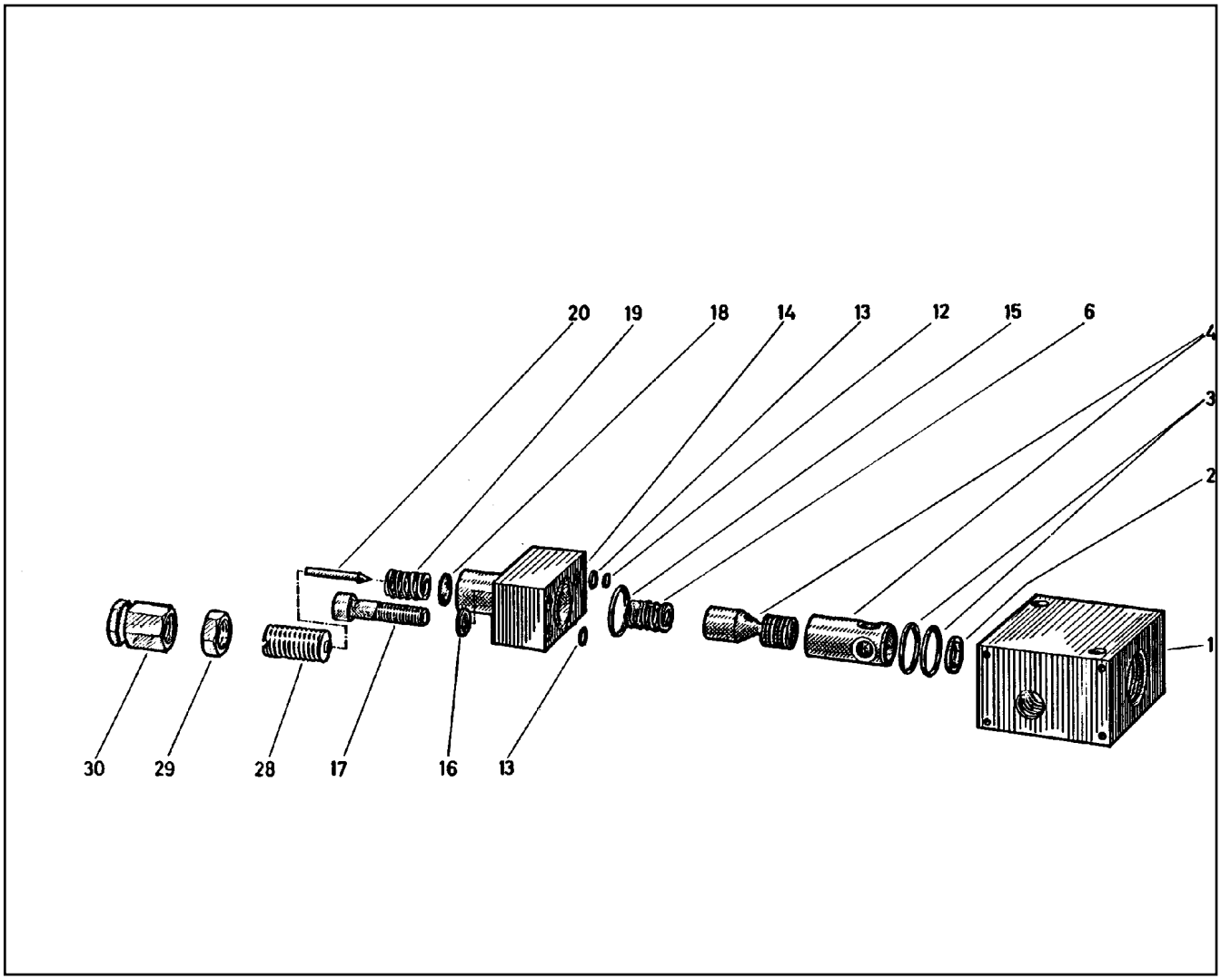

Pos.	Item	Quantity	Description	Bezeichnung
1	510713808	1	BLOCK	BLOCK
2	510713908	1	WASHER	SCHEIBE
3	510710108	2	O-RING ARP 568 17,12X2,62 NBR90	O-RING
4	510713708	1	PISTON	KOLBEN
6	510714008	1	COMPRESSION SPRING	DRUCKFEDER
12	510714108	1	WASHER	SCHEIBE
13	510714208	2	O-RING ARP 568 4,47X1,78 NBR70	O-RING
14	510714308	1	BLOCK	BLOCK
15	510710108	1	O-RING ARP 568 17,12X2,62 NBR90	O-RING
16	11659025	2	WASHER SPRING DIN 127 B 8 FLZN SPF	FEDERRING
17	11691424	2	SOCKET HEAD SCREW ISO 4762 M8X35 8.8	ZYLINDERSCHRAUBE
18	510714408	1	COLLAR WASHER	BUNDSCHEIBE
19	510714508	1	COMPRESSION SPRING	DRUCKFEDER
20	510710408	1	VALVE CONE	VENTILKEGEL
28	510779808	1	ADJUSTING SCREW	EINSTELLSCHRAUBE
29	510779908	1	NUT	MUTTER
30	510710608	1	CAP NUT	HUTMUTTER

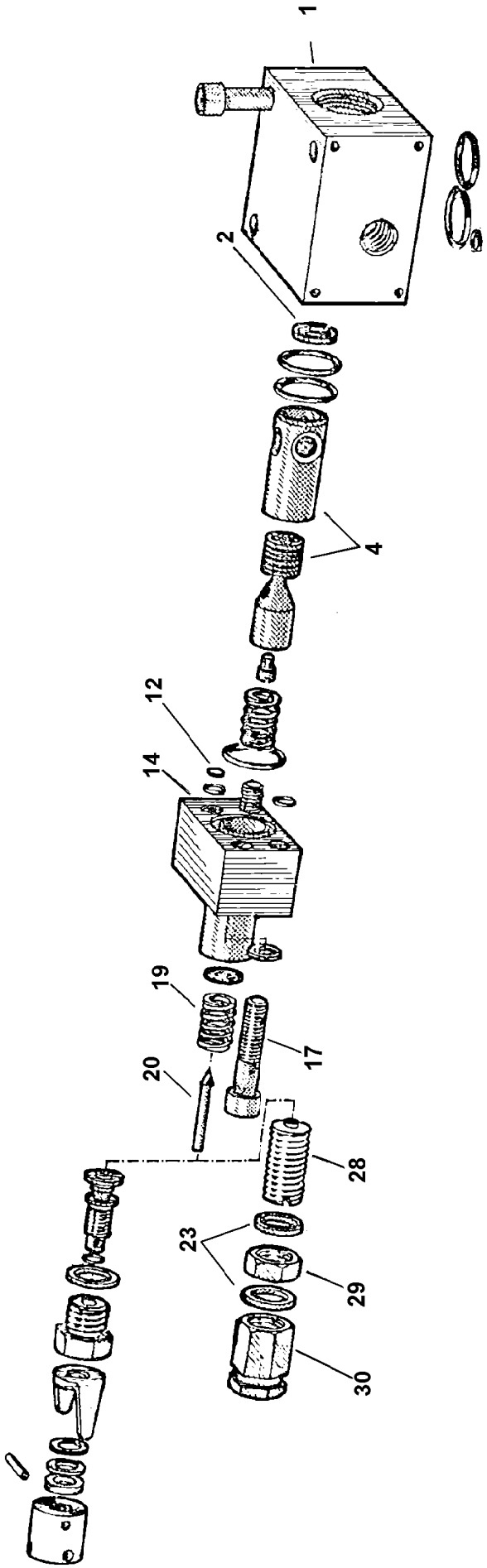
1
2
4
12
14
19
20
17
28
23
29
30

Pos.	Item	Quantity	Description	Bezeichnung
1	510713808	1	BLOCK	BLOCK
2	510713908	1	WASHER	SCHEIBE
4	510764908	1	PISTON	KOLBEN
12	510714108	1	WASHER	SCHEIBE
14	510714308	1	BLOCK	BLOCK
17	12208098	2	SOCKET HEAD SCREW ISO 4762 M8X30 8.8	ZYLINDERSCHRAUBE
19	510714508	1	COMPRESSION SPRING	DRUCKFEDER
20	510710408	1	VALVE CONE	VENTILKEGEL
22	500432508	2	SEALING RING DIN 7603 A 14X18X1,5 ST	DICHTRING
28	510779808	1	ADJUSTING SCREW	EINSTELLSCHRAUBE
29	510779908	1	NUT	MUTTER
30	510710608	1	CAP NUT	HUTMUTTER

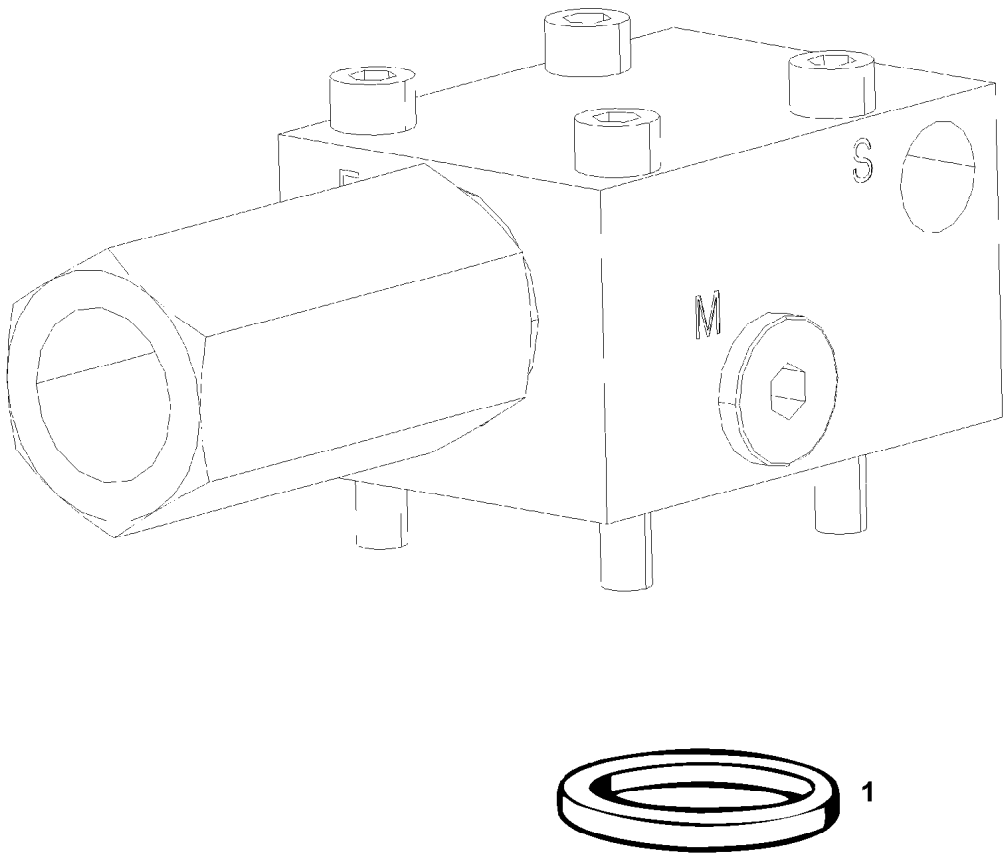

Pos.	Item	Quantity	Description	Bezeichnung
1	510746108	1	O-RING ARP 568 12,37X2,62 NBR90	O-RING

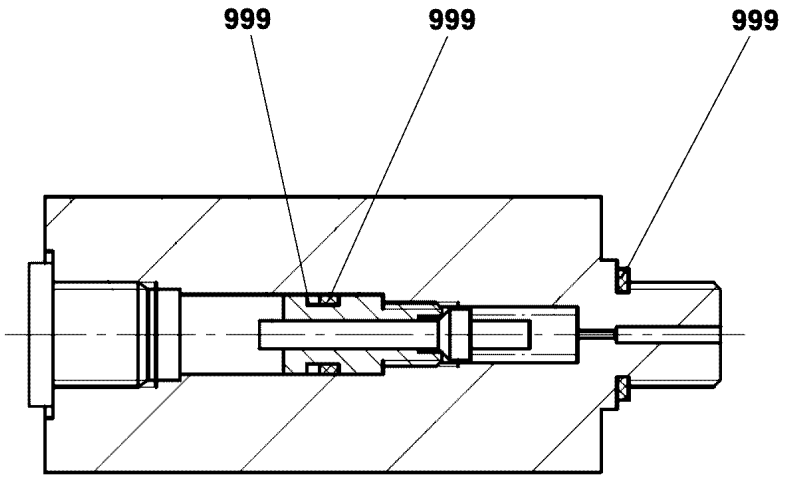

Pos.	Item	Quantity	Description	Bezeichnung
1	10874929	1	SEAL KIT F.NON-RETURN VALVE	DS RUECKSCHLAGVENTIL

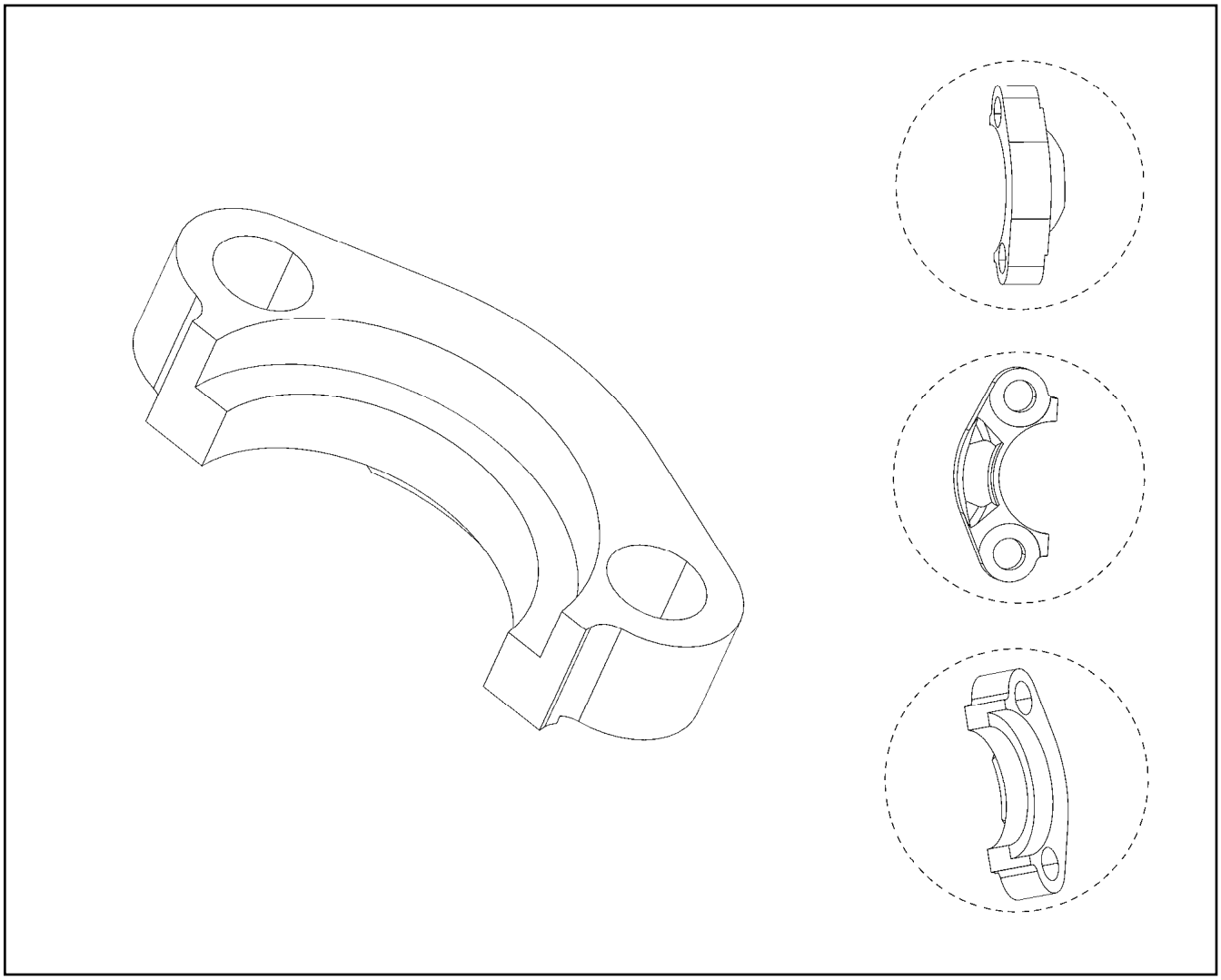

Pos.	Item	Quantity	Description	Bezeichnung
1	510586708	1	O-RING ARP 568 37,69X3,53 NBR90	O-RING

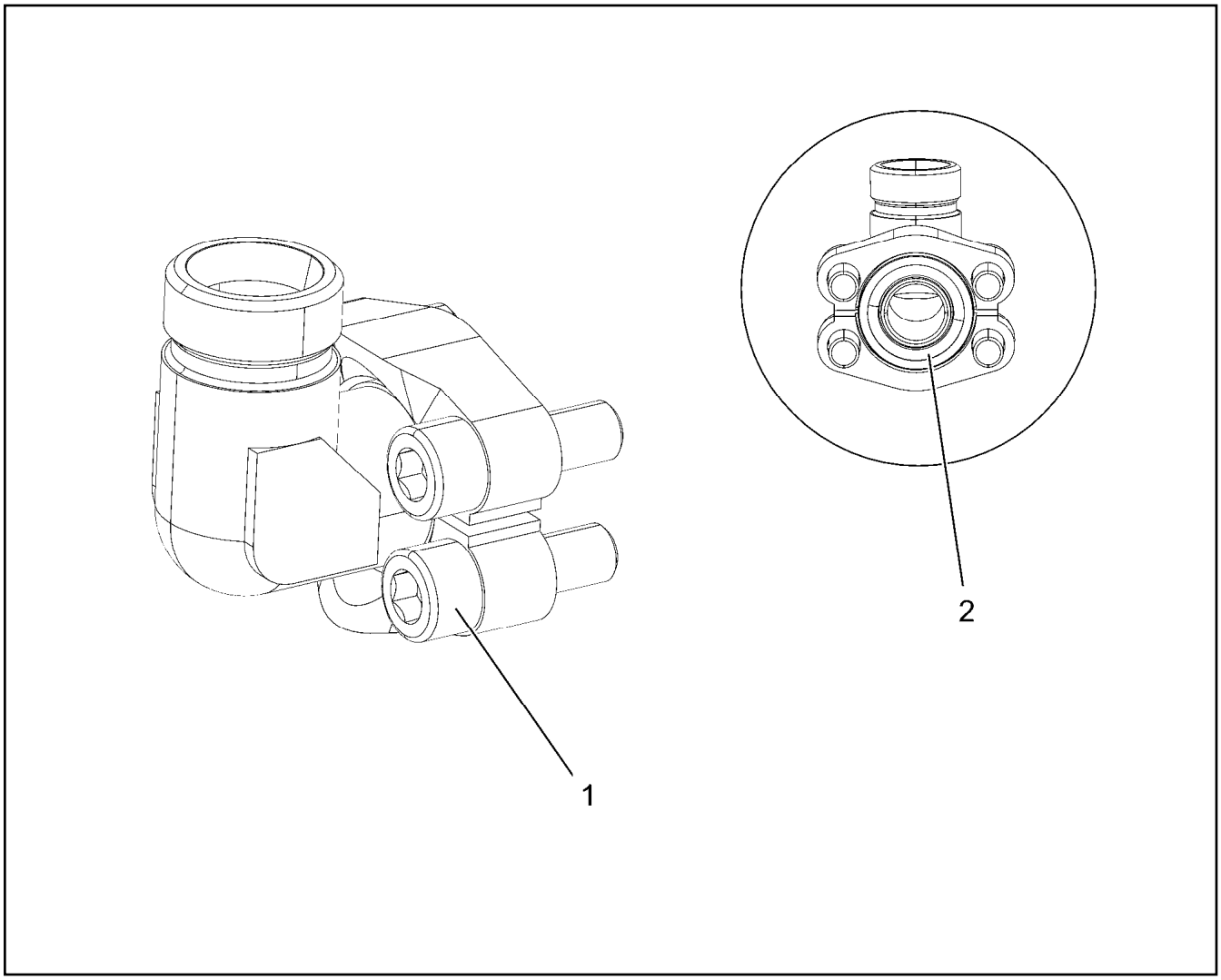

Pos.	Item	Quantity	Description	Bezeichnung
1	511035108	1	O-RING ARP 568 25X3,53 NBR70	O-RING
2	10875571	4	SOCKET HEAD SCREW ISO 4762 M10X30 8	ZYLINDERSCHRAUBE

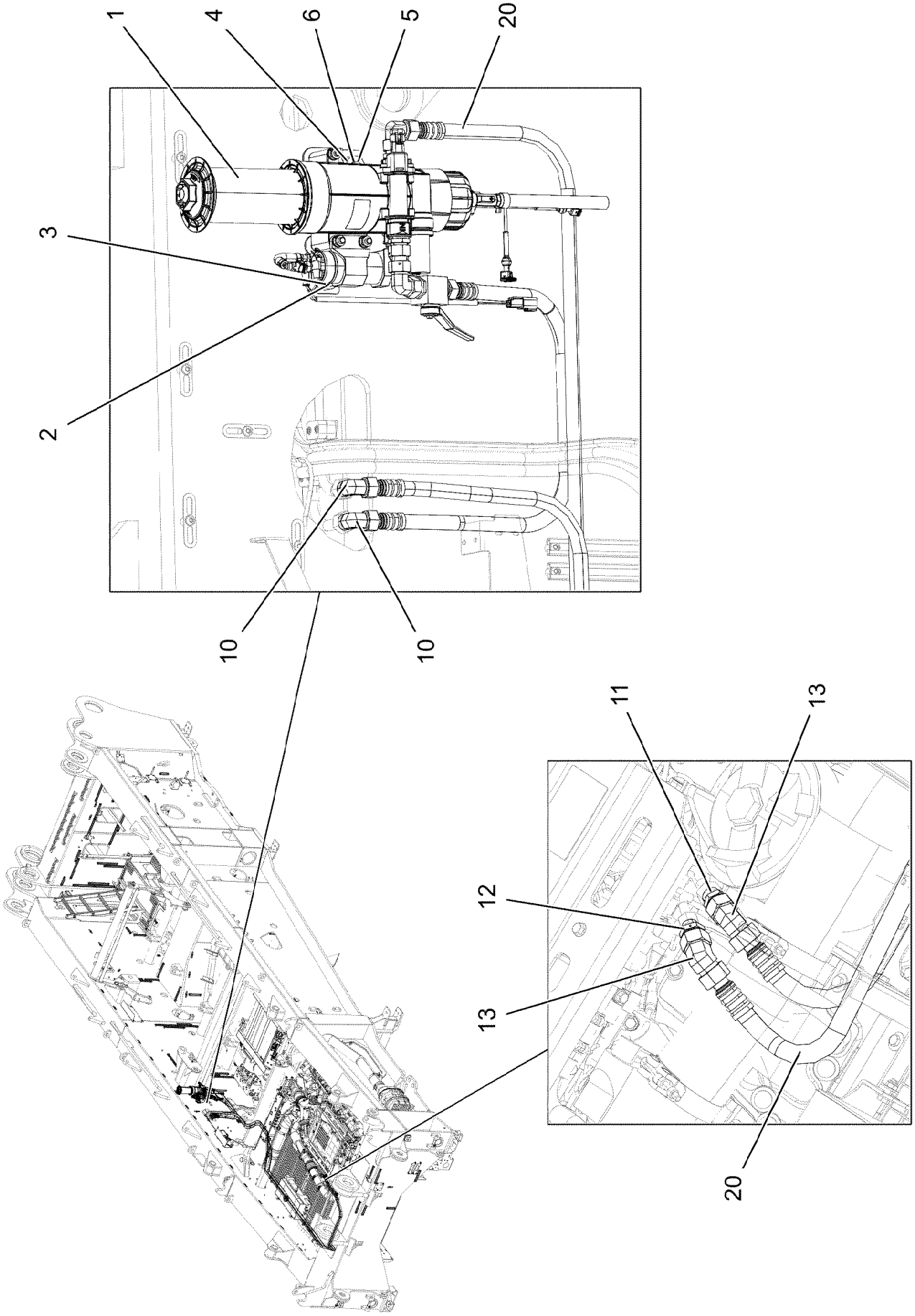
1
4
6
5
20
3
2
10
10
11
13
12
13
20

Pos.	Item	Quantity	Description	Bezeichnung
1	96058648	1	PREMOUNTED FUEL FILTER ⇨ ❑ 1102	KRAFTSTOFFFILTER VORM.
2	11651767	1	HEX SCREW ISO 4017 M8X20 8.8 480H SPF	SECHSKANTSCHRAUBE
3	11140469	1	WASHER ISO 7093-1 8 200HV 480H SPF	SCHEIBE
4	978787708	2	SLEEVE 33.0X19 FE//ZNNI8//CN//T0	HUELSE
5	11651612	1	HEX SCREW ISO 4017 M8X16 8.8 480H SPF	SECHSKANTSCHRAUBE
6	12103465	1	WASHER ISO 7089 8 300HV ZNNI-480H SPF	SCHEIBE
10	470230608	2	FITTING XW18-L CR6-FREI	VERSCHRAUBUNG
11	475030208	1	FITTING XGR18/15-L CR6-FREI	VERSCHRAUBUNG
12	247030202	1	REDUCING SCREW GR 18/12L CR6-FREI	REDUZIERVERSCHRAUBUNG
13	10035314	2	FITTING EV 18L CR6-FREI	VERSCHRAUBUNG
20	96039025	1	HOSE LINES FUEL	SCHLAUCHLEITUNGEN KRAFT
(2390)	969744808	1	HOSE CPL. 2TE 16X980	SCHLAUCH KPL.
(2391)	927634208	1	HOSE CPL. 2TE 16X5800	SCHLAUCH KPL.
(2393)	927684208	1	HOSE CPL. 2TE 16X5300	SCHLAUCH KPL.

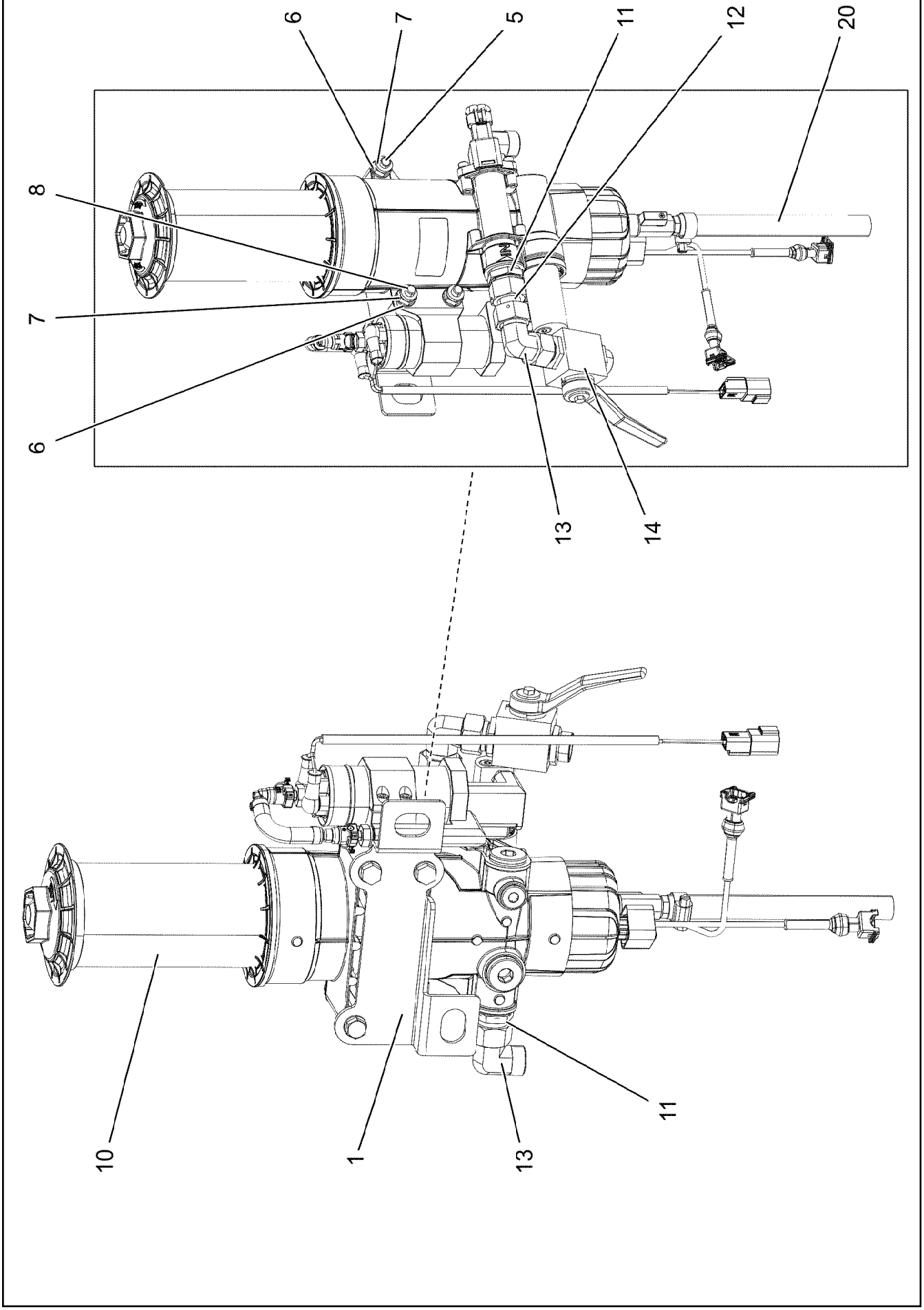

19.1.2022 171744 LIEBHERR	**etk_en_de_073897 LG 1750** **PREMOUNTED FUEL FILTER** **KRAFTSTOFFFILTER VORM.**	❑ 1102 (1/2) **96058648**

Pos.	Item	Quantity	Description	Bezeichnung
1	97124016	1	PLATE 4X258X140 S315MC FE//ZNNI8//CN//T	BLECH
5	12222984	1	HEX SCREW ISO 4014 M10X95 8.8 FLZN SP	SECHSKANTSCHRAUBE
6	10289795	6	WASHER ISO 7089 10 300HV FLZN SPF	SCHEIBE
7	10197769	3	HEX NUT DIN 985 M10 8 ZNNI-480H SPF	SECHSKANTMUTTER
8	11651143	2	HEX SCREW ISO 4014 M10X105 8.8 FLZN SP	SECHSKANTSCHRAUBE
10	12105268	1	FUEL FILTER ⇨ ❑ 363	KRAFTSTOFFFILTER
11	471037508	2	FITTING XGE18-LR-ED3/4" CR6-FREI	VERSCHRAUBUNG
12	470010408	1	FITTING GZ 18L CR6-FREI	VERSCHRAUBUNG
13	247108302	2	SWIVEL ELBOW EW 18L M26X1,5 CR6-FREI	WINKELSTUTZEN
14	510693008	1	BALL VALVE DN16-18L STAHL ⇨ ❑ 367	KUGELHAHN
20	96029950	1	HOSE LINES	SCHLAUCHLEITUNGEN
(2393)	96029949	1	HOSE CPL. CONTI KWS 12X200	SCHLAUCH KPL.

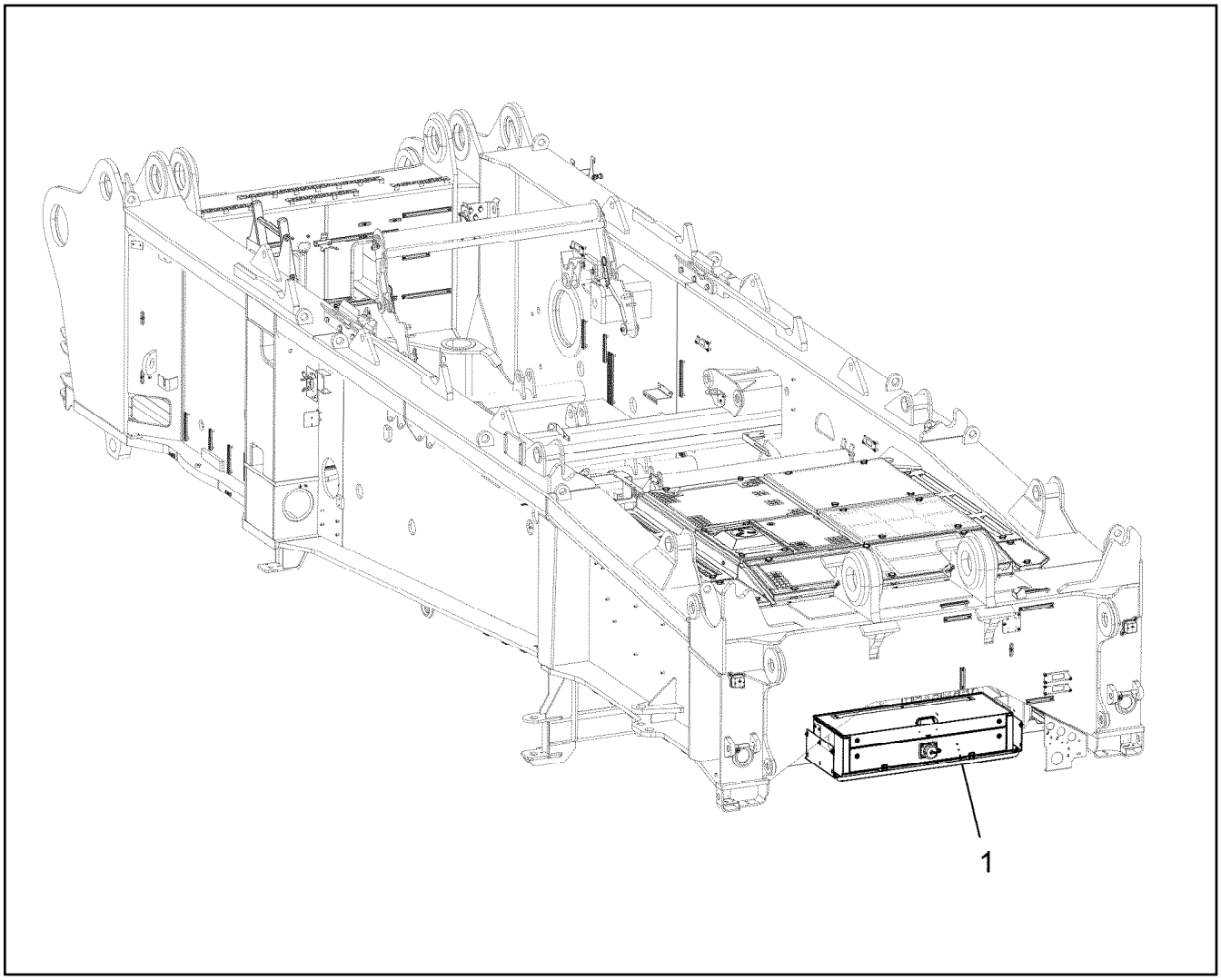

Pos.	Item	Quantity	Description	Bezeichnung
1	96001074	1	BATTERY BOX, PRE-ASSEMBLED ⇨ ❑ 1105	BATTERIEKASTEN VORM.

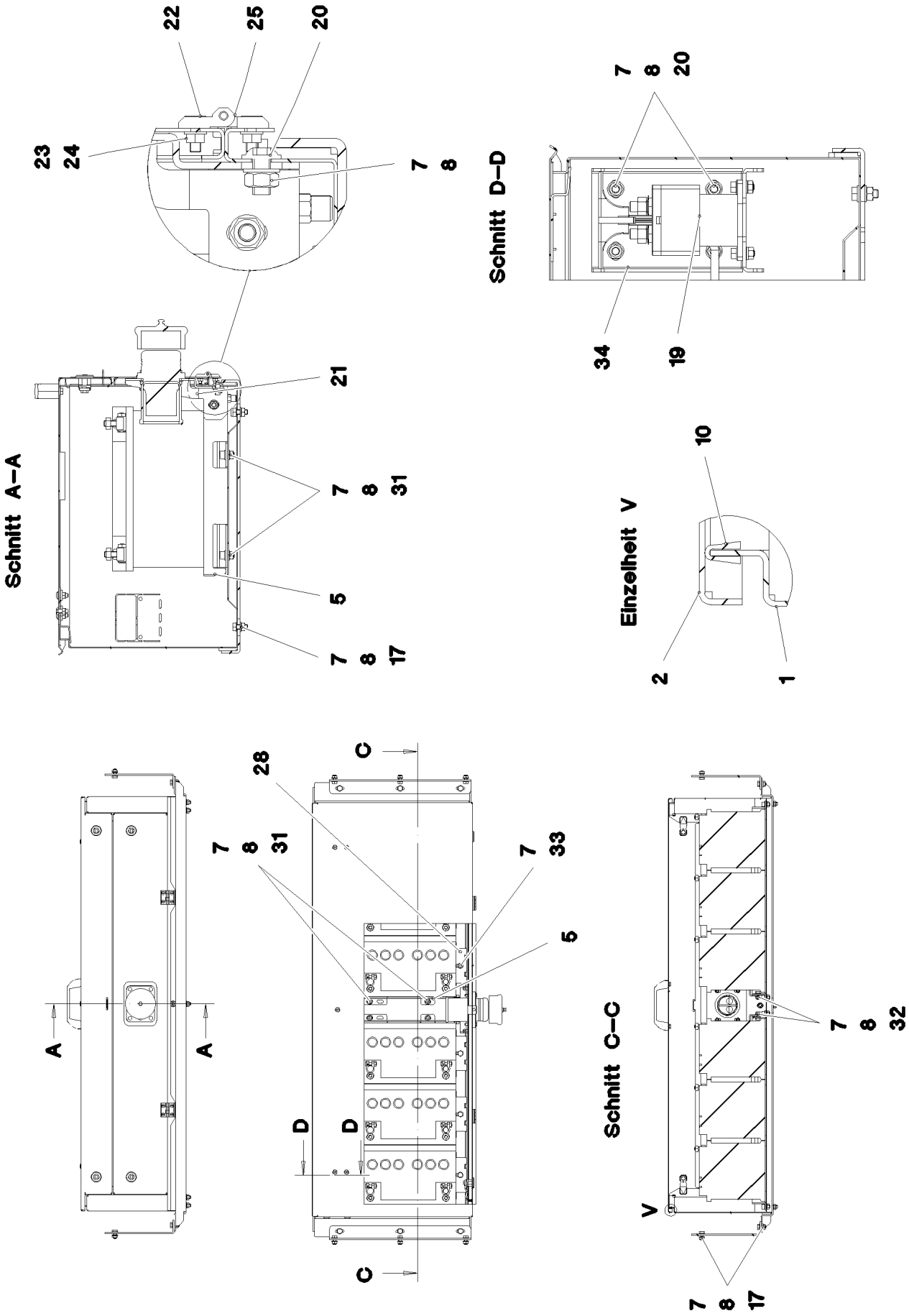

19.1.2022 087412 LIEBHERR	etk_en_de_073897 LG 1750 BATTERY BOX, PRE-ASSEMBLED BATTERIEKASTEN VORM.	❑ 1105 (1/3) 96001074

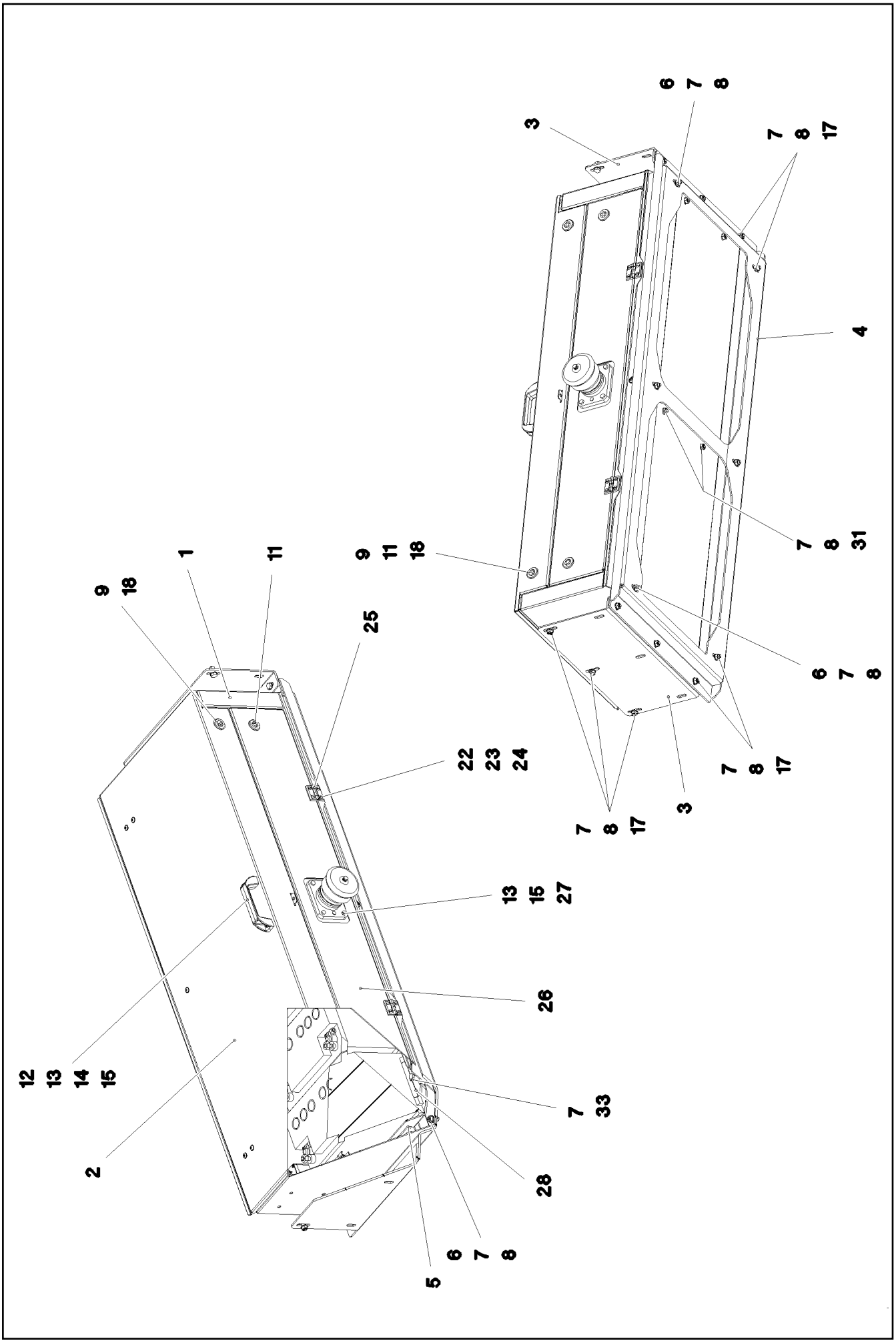

19.1.2022 087413 LIEBHERR	etk_en_de_073897 LG 1750 BATTERY BOX, PRE-ASSEMBLED BATTERIEKASTEN VORM.	❑ 1106 (2/3) 96001074

Pos.	Item	Quantity	Description	Bezeichnung
1	967472508	1	BATTERY BOX ST.CONST. SPF	BATTERIEKASTEN SCHWK.
2	967472608	1	COVER PRE-ASSY. ⇨ ❑ 1108	DECKEL VORM.
3	97007303	2	PLATE 4X410X234 S315MC FE//ZNNI8//CN//T	BLECH
4	97022949	1	PLATE 4X1367X507 S315MC FE//ZNNI8//CN/	BLECH
5	967473008	2	FRAME WELDED SPF	RAHMEN SCHWK.
6	10875598	2	SOCKET HEAD SCREW ISO 4762 M8X20 8.8	ZYLINDERSCHRAUBE
7	12103465	68	WASHER ISO 7089 8 300HV ZNNI-480H SPF	SCHEIBE
8	11693875	33	HEX NUT ISO 4032 M8 8 480H SPF	SECHSKANTMUTTER
9	704253308	4	HOUSING GD-ZN SW GEPULVERT	GEHAEUSE
10	262103908	3.64	EDGE PROTECTION 1-2X9,5X6,5	KANTENSCHUTZ
11	704253508	4	TONGUE	ZUNGE
12	704254508	1	GRIP KUNSTSTOFF	GRIFF
13	10197764	6	HEX NUT ISO 4032 M6 10 ZNNI-480H SPF	SECHSKANTMUTTER
14	11657360	2	HEX SCREW ISO 4017 M6X16 8.8 480H SPF	SECHSKANTSCHRAUBE
15	10197771	6	WASHER ISO 7089 6 200HV ZNNI-480H SPF	SCHEIBE
17	11651767	16	HEX SCREW ISO 4017 M8X20 8.8 480H SPF	SECHSKANTSCHRAUBE
18	704253408	4	ACTUATION SPIKE GD-ZN SW GEPULVERT	BETAETIGUNGSDORN
19	96001083	1	ELECTRIC FOR BATTERY BOX ⇨ ❑ 1109	ELEKTRIK BATTERIEKASTEN
20	10875485	6	BUTTON HEAD SCREW AEHNL.ISO 7380-2	HALBRUNDKOPFSCHRAUBE
21	97034604	1	PLATE 3X263X205 DC01 FE//ZNNI8//CN//T0	BLECH
22	407111301	8	COUNTERSUNK SCREW ISO 2009 M5X16 4.	SENKSCHRAUBE
23	10197808	8	WASHER ISO 7089 5 200HV ZNNI-480H	SCHEIBE
24	10875620	8	HEX NUT ISO 4032 M5 8 480H SPF	SECHSKANTMUTTER
25	704258208	2	HINGE 20X20X40/180° GD-ZN SW GEPULV	SCHARNIER
26	972331708	1	PLATE 1.5X1140X231 DC01	BLECH
27	12217223	4	HEX SCREW ISO 4017 M6X30 8.8 480H SPF	SECHSKANTSCHRAUBE
28	97022950	6	PLATE 3X38X100 S355MC FE//ZNNI8//CN//T	BLECH
31	10875597	8	SOCKET HEAD SCREW ISO 4762 M8X16 8.8	ZYLINDERSCHRAUBE
32	12216205	2	HEX SCREW ISO 4017 M8X18 8.8 480H SPF	SECHSKANTSCHRAUBE
33	10197831	6	HEX SCREW ISO 4017 M8X25 8.8 ZNNI-480	SECHSKANTSCHRAUBE
34	97061346	1	PLATE 3X140X231 S355MC FE//ZNNI8//CN//T	BLECH

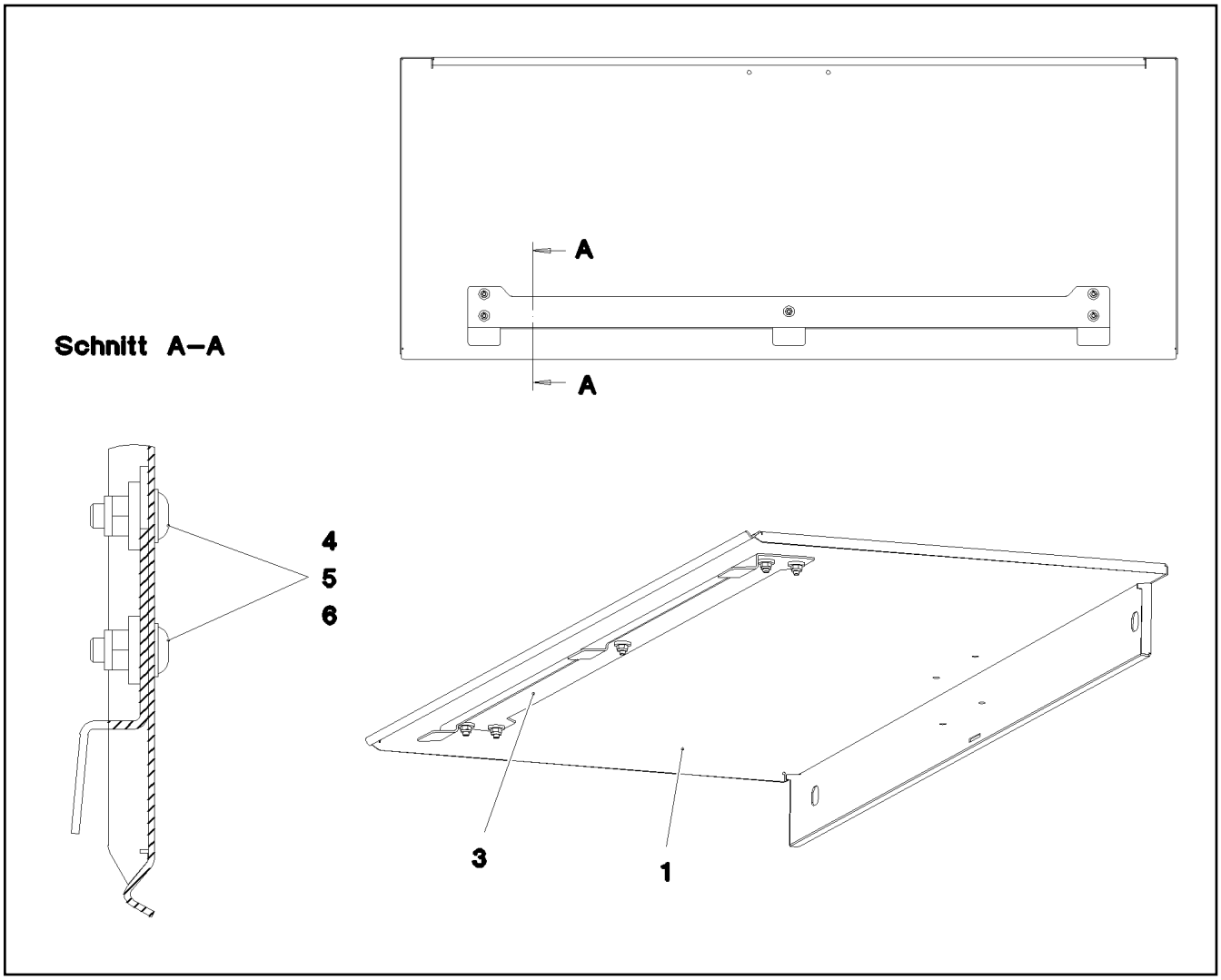

Pos.	Item	Quantity	Description	Bezeichnung
1	97023136	1	PLATE 1.5X1216X565 DC01 SPF	BLECH
2	972876608	1	PLATE 2X990X104 DC01	BLECH
3	10412851	5	BUTTON HEAD SCREW AEHNL.ISO 7380-2	HALBRUNDKOPFSCHRAUBE
4	12102692	5	HEX NUT DIN 985 M6 8 ZNNI-480H SPF	SECHSKANTMUTTER
5	11693878	5	WASHER DIN 7349 6,4 200HV 480H SPF	SCHEIBE

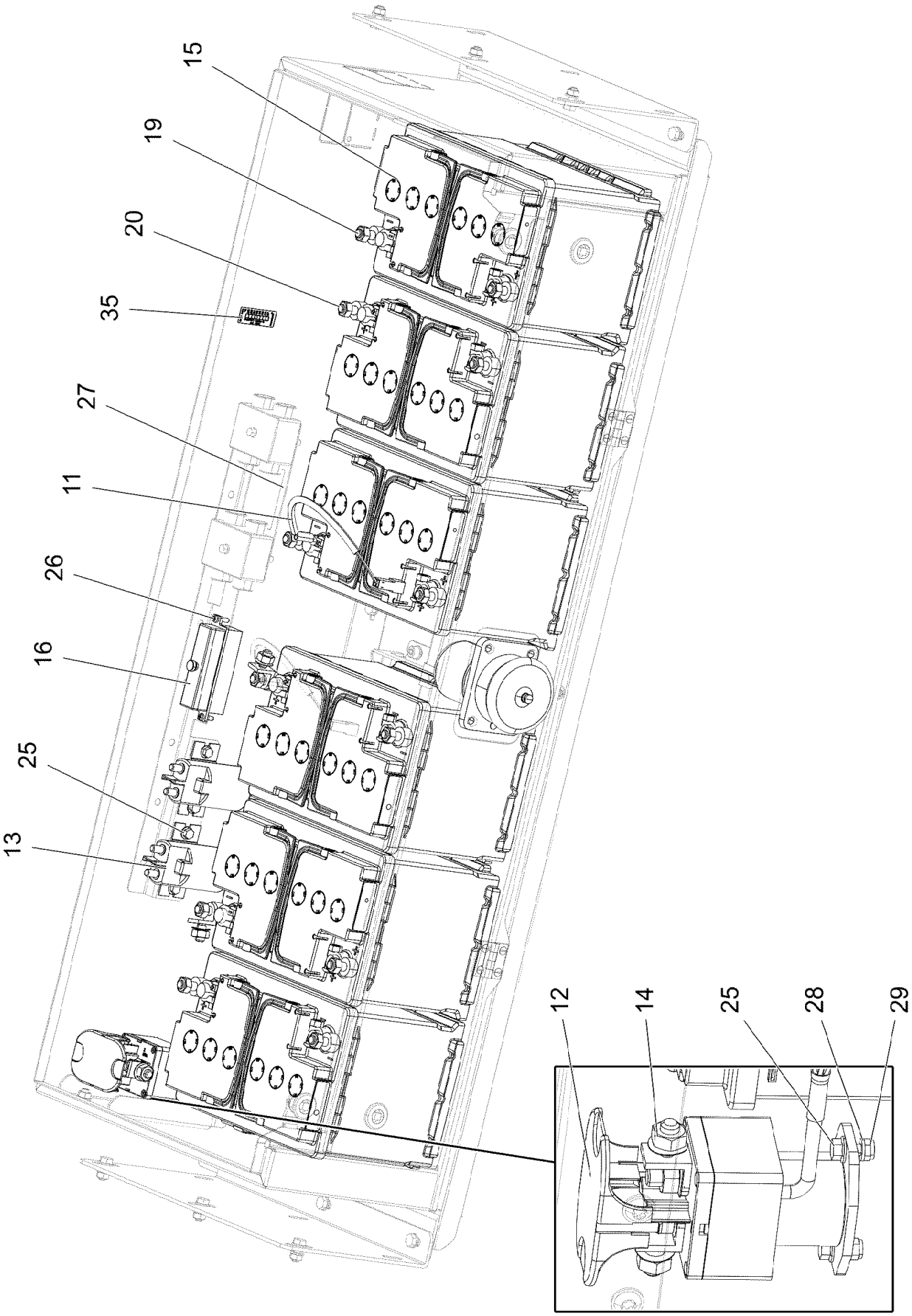

19.1.2022 087411 LIEBHERR	**etk_en_de_073897 LG 1750** **ELECTRIC FOR BATTERY BOX** **ELEKTRIK BATTERIEKASTEN**	❑ 1109 (1/2) **96001083**

Pos.	Item	Quantity	Description	Bezeichnung
10	96001084	1	WIRING LIST BATTERY BOX	KABELLISTE BATTERIEKASTEN
(1)	969667708	1	LEAD W591	LEITUNG
(2)	969799508	1	LEAD W592	LEITUNG
(3)	969799708	1	LEAD W594	LEITUNG
(4)	969799808	1	LEAD W595	LEITUNG
(5)	969799608	1	LEAD W593	LEITUNG
(6)	969799908	1	LEAD W597	LEITUNG
11	10800266	1	TEMPERATURE SENSOR -50/+125°C SPF	TEMPERATURFUEHLER
12	10871125	1	CUTOFF RELAY 24V	TRENNSCHALTRELAIS
13	630105308	2	RELAY 24V/1S SPF	RELAIS
14	10872525	4	ELBOW CONNECTION KISSLINGRELAIS	WINKELANSCHLUSS
15	10664800	6	BATTERY 12V 70AH	BATTERIE
16	604501608	1	FUSE BOX SMALL 6-POL, LEER	SICHERUNGSDOSE
19	613206608	6	BATTERY TERMINAL CLAMP 15,9MM² VERZI	BATTERIEKLEMME
20	613206508	6	BATTERY TERMINAL CLAMP 17,5MM² VERZI	BATTERIEKLEMME
25	11840297	6	HEX SCREW EN 1665 M6X16 8.8 480H SPF	SECHSKANTSCHRAUBE
26	12216226	2	PAN-HEAD SCREW ISO 7045 M4X16 4.8 480	FLACHKOPFSCHRAUBE
27	10876384	4	PAN-HEAD SCREW ISO 7045 M5X16 4.8 480	FLACHKOPFSCHRAUBE
28	10197771	2	WASHER ISO 7089 6 200HV ZNNI-480H SPF	SCHEIBE
29	12102692	2	HEX NUT DIN 985 M6 8 ZNNI-480H SPF	SECHSKANTMUTTER
35	11081841	1	MEASURING STRIP	MESSSTREIFEN

Pos.	Item	Quantity	Description	Bezeichnung
4	969860008	1	ADDITIONAL HYDR.SLEWING PLATFO VER ⇨ ❑ 1112	ZUSATZHYDRAULIK DREHBUE

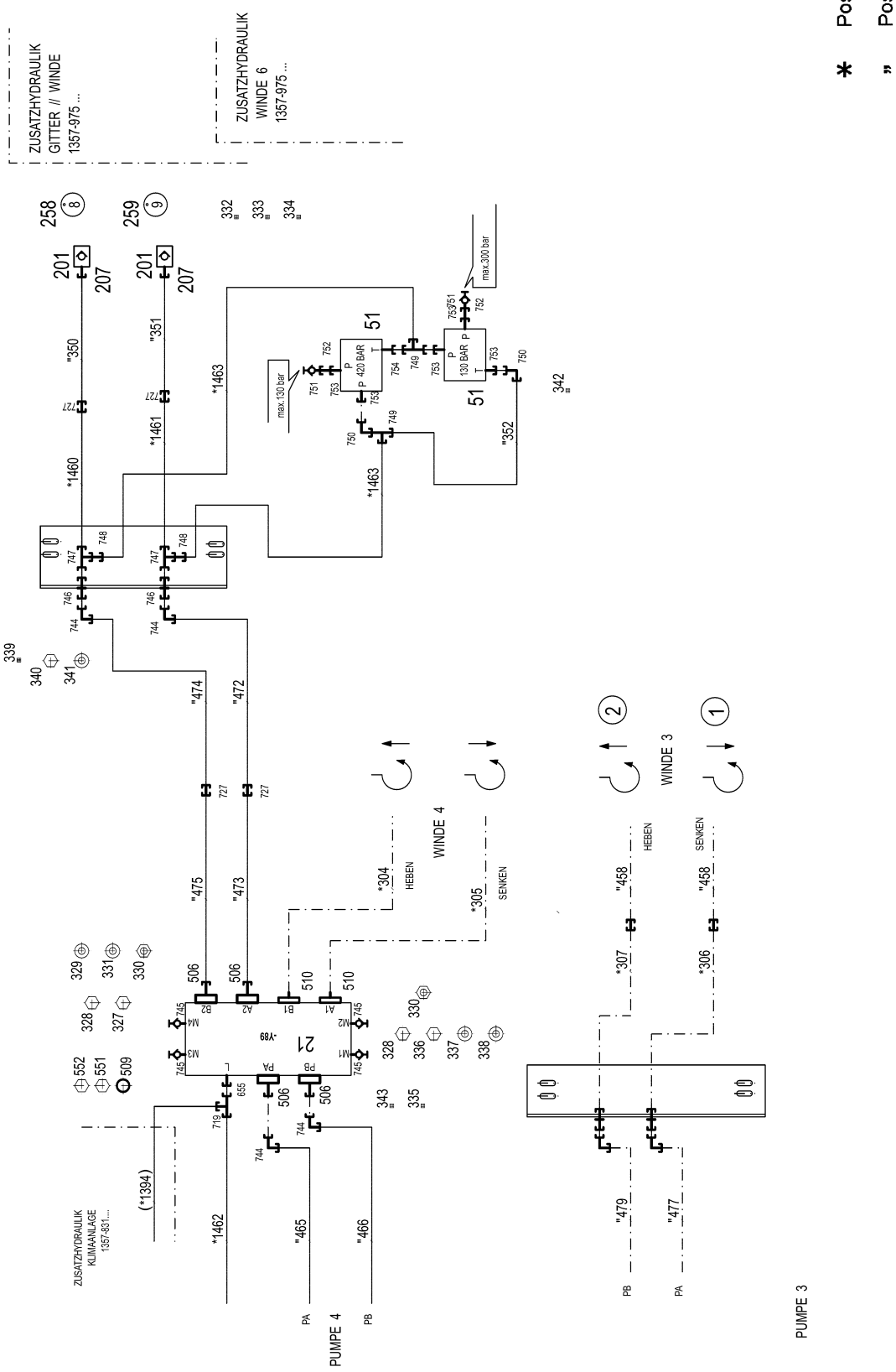

* Pos. 10

" Pos. 11

19.1.2022 093282	**etk_en_de_073897 LG 1750**	❑ 1112 (1/2)
LIEBHERR	**ADDITIONAL HYDR.SLEWING PLATFO** **ZUSATZHYDRAULIK DREHBUEHNE**	**969860008**

Pos.	Item	Quantity	Description	Bezeichnung
10	964880208	1	HOSE LINES ADD HYDR ⇨ ❑ 1114	SCHLAUCHLEITUNGEN ZUSATZ
11	968221308	1	PIPELINE WINCH 6 SCR	ROHRLEITUNGEN WINDE 6
(350)	962978608	1	PIPE COMPL. 38X4X2141 AS38 - AS38	ROHR KPL.
(351)	962978708	1	PIPE COMPL. 38X4X2220 AS38 - AS38	ROHR KPL.
(352)	965232408	1	PIPE COMPL. 25X3X402 AS25 - AS25	ROHR KPL.
(472)	964438608	1	PIPE COMPL. 38X5X2077	ROHR KPL.
(473)	968200408	1	PIPE COMPL. 38X5X2369 AS38 - AS38	ROHR KPL.
(474)	964438808	1	PIPE COMPL. 38X5X2239	ROHR KPL.
(475)	968201008	1	PIPE COMPL. 38X5X2519 AS38 - AS38	ROHR KPL.
21	10413255	1	CHANGE-OVER BLOCK SPF ⇨ ❑ 1115	UMSCHALTBLOCK
51	510468708	2	PRESSURE LIMITING VALVE pv=400BAR pm	DRUCKBEGRENZUNGSVENTIL
(999)	10025194	1	SEAL KIT HOUSING	DS GEHAEUSE
201	511512208	2	COUPLING SLEEVE B8 38-S	KUPPLUNGSMUFFE
207	10466917	2	HEX CAP NUT RD79X4 SPF	VERSCHLUSSMUTTER
258	97044215	1	TRAILER 2X25X25 ALMG3 H111 BEZ.8	ANHAENGER
259	97044216	1	TRAILER 2X25X25 ALMG3 H111 BEZ.9	ANHAENGER
327	10875519	4	HEX SCREW ISO 4017 M16X40 8.8 FLZN SP	SECHSKANTSCHRAUBE
328	11631742	8	HEX SCREW ISO 4017 M12X30 8.8 FLZN SP	SECHSKANTSCHRAUBE
329	10289806	8	WASHER ISO 7089 16 300HV FLZN SPF	SCHEIBE
330	10875616	8	HEX NUT ISO 4032 M12 8 FLZN SPF	SECHSKANTMUTTER
331	10289804	8	WASHER ISO 7089 12 300HV FLZN SPF	SCHEIBE
332	11160431	1	ROPE 2 2,3KN EDELSTAHL	SEIL
333	11170565	2	FERRULE 2 CU	PRESSKLEMME
334	12101869	2	KEY RING 25X1,5 ST FE/ZN8/CN	SCHLUESSELRING
335	954017708	1	PLATE 6X90X123 S355MC FE//ZNNI8//CN//T	BLECH
336	4902326	3	HEX SCREW ISO 4017 M16X30 8.8 FLZN SP	SECHSKANTSCHRAUBE
337	10289806	3	WASHER ISO 7089 16 300HV FLZN SPF	SCHEIBE
338	10289804	8	WASHER ISO 7089 12 300HV FLZN SPF	SCHEIBE
339	970142408	1	PLATE 5X200X222 S355MC	BLECH
340	11651767	4	HEX SCREW ISO 4017 M8X20 8.8 480H SPF	SECHSKANTSCHRAUBE
341	11659025	4	WASHER SPRING DIN 127 B 8 FLZN SPF	FEDERRING
342	978207908	1	PLATE 4X420X200 S315MC FE//ZNNI8//CN//T	BLECH
343	955101708	1	PLATE 6X128X166 S355MC	BLECH
506	511517808	4	FLANGE STUB PIPE AFG 38S G1 1/4 CR6-F	FLANSCHSTUTZEN
509	510586708	1	O-RING ARP 568 37,69X3,53 NBR90	O-RING
510	510586608	4	FLANGE HALF SAE1 1/4-C62-M14 CR6-FREI	FLANSCHHAELFTE
551	10876373	18	SOCKET HEAD SCREW ISO 4762 M14X45 8	ZYLINDERSCHRAUBE
552	10878799	6	HEX SCREW ISO 4017 M14X45 8.8 FLZN SP	SECHSKANTSCHRAUBE
655	471035308	1	FITTING XGE12-LR-ED1/4" CR6-FREI	VERSCHRAUBUNG
719	247128602	1	L NECK EL 12L M18X1,5 CR6-FREI	L-STUTZEN
727	470033108	4	FITTING XG38-S CR6-FREI	VERSCHRAUBUNG
744	472531808	4	FITTING EWSD38-S CR6-FREI	VERSCHRAUBUNG
745	475602608	4	TEST POINT FITTING EMA3 G1/4 CR6-FREI	MESSANSCHLUSS
746	474033008	2	FITTING XSV38-S CR6-FREI	VERSCHRAUBUNG
747	472331908	2	FITTING ELSD38-S CR6-FREI	VERSCHRAUBUNG
748	475434308	2	FITTING REDSDN38/25-S CR6-FREI	VERSCHRAUBUNG
749	7407118	2	FITTING EL 25S CR6-FREI	VERSCHRAUBUNG
750	472531508	2	FITTING EW 6S M14X1,5 CR6-FREI	VERSCHRAUBUNG
751	475601508	2	TEST POINT FITTING BMA3 6S CR6-FREI	MESSANSCHLUSS
752	475433708	2	FITTING REDSDN25/6-S CR6-FREI	VERSCHRAUBUNG
753	471033608	5	FITTING XGE25-SR-ED CR6-FREI	VERSCHRAUBUNG
754	471900808	1	FITTING EGESD25-SR-WD CR6-FREI	VERSCHRAUBUNG

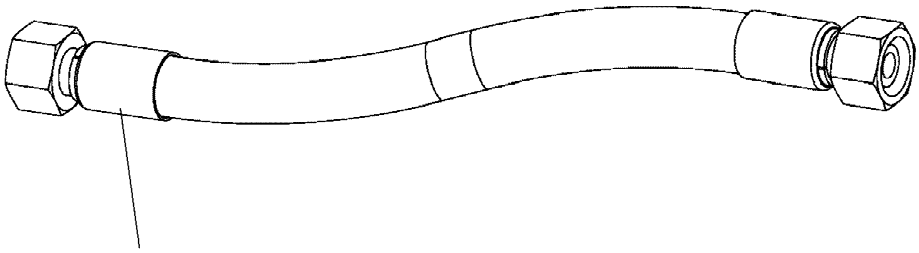

Schlauchnummer
Hose number
Numéro de flexible
Número de flexible
Номера шланга

Die Schlauchnummern auf den Schläuchen entsprechen den Positionen in der Schlauchliste.

The hose numbers from the hoses are in accordance with the items in the hose list.

Les numéros indiqués sur les flexibles correspondent aux repères de la nomenclature des flexibles.

Los números indicados en los flexibles corresponden a las posiciones de la lista de flexibles.

Нанесенные на шлангах номера соответствуют позициям в перечне.

Pos.	Item	Quantity	Description	Bezeichnung
1460	961720708	1	HOSE CPL. GH506 31X1900	SCHLAUCH KPL.
1461	961720708	1	HOSE CPL. GH506 31X1900	SCHLAUCH KPL.
1462	926043108	1	HOSE CPL. 2TE 10X3600	SCHLAUCH KPL.
1463	923852708	2	HOSE CPL. GH425-12 19X680	SCHLAUCH KPL.

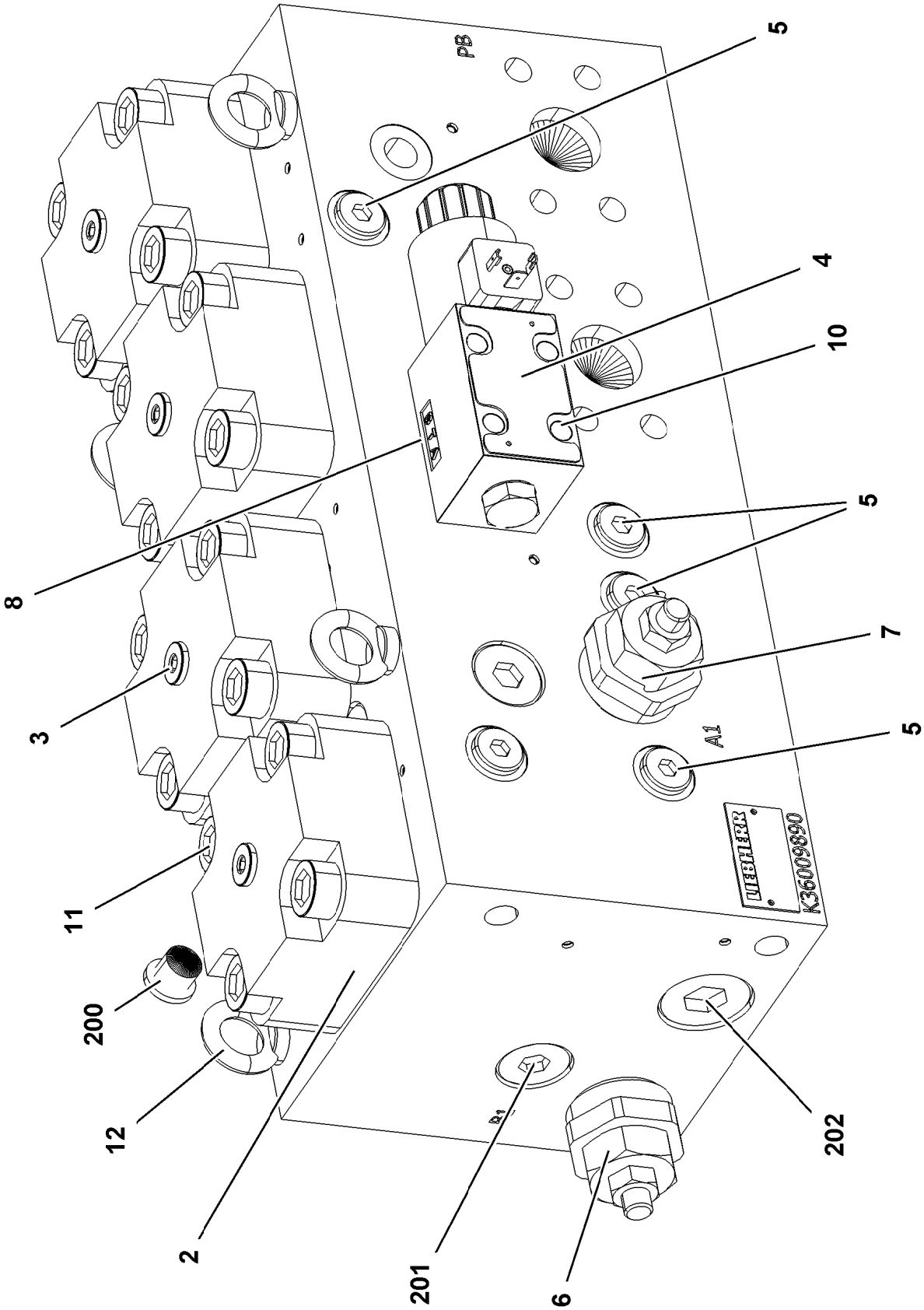

19.1.2022 079021 LIEBHERR	**etk_en_de_073897 LG 1750** **CHANGE-OVER BLOCK** **UMSCHALTBLOCK**	❑ 1115 (1/2) **10413255**

Pos.	Item	Quantity	Description	Bezeichnung
2	10813731	4	BUILT-IN VALVE 350BAR 900L/MIN	EINBAUVENTIL
3	11110124	4	COVER	DECKEL
4	11110125	1	DIRECTIONAL CONTROL VALVE	WEGEVENTIL
(1)	10291306	1	MAGNET 28V	MAGNET
(1)	10872859	1	MAGNET COIL 28V	MAGNETSPULE
5	570964908	6	NON-RETURN VALVE	RUECKSCHLAGVENTIL
6	11110126	1	PRESSURELIMITINGVALVECARTRIDGE	DRUCKBEGRENZUNGSVENTIL
7	12102910	1	PRESSURELIMITINGVALVECARTRIDGE	DRUCKBEGRENZUNGSVENTIL
8	10815350	2	PLUG-IN NOZZLE 1,5	EINSTECKDUESE
10	12223030	4	SOCKET HEAD SCREW ISO 4762 M5X30 10	ZYLINDERSCHRAUBE
11	404317208	16	SOCKET HEAD SCREW ISO 4762 M16X55 10	ZYLINDERSCHRAUBE
12	10181367	4	RING BOLT DIN 580 M8 C15E 480H SPF	RINGSCHRAUBE
200	477704008	4	STOPPER PLUG VSTI1/4"ED CR6-FREI	BLINDSTOPFEN
201	477704708	2	STOP PLUG VSTI3/4"ED CR6-FREI	STOPFEN
202	477704608	2	STOP PLUG VSTI1"ED CR6-FREI	STOPFEN

Pos.	Item	Quantity	Description	Bezeichnung
4	969860108	1	ADDNL.HYDR.RETAINING DEVICE ⇨ ❑ 1118	ZUSATZHYDR.D-RUECKHALTES

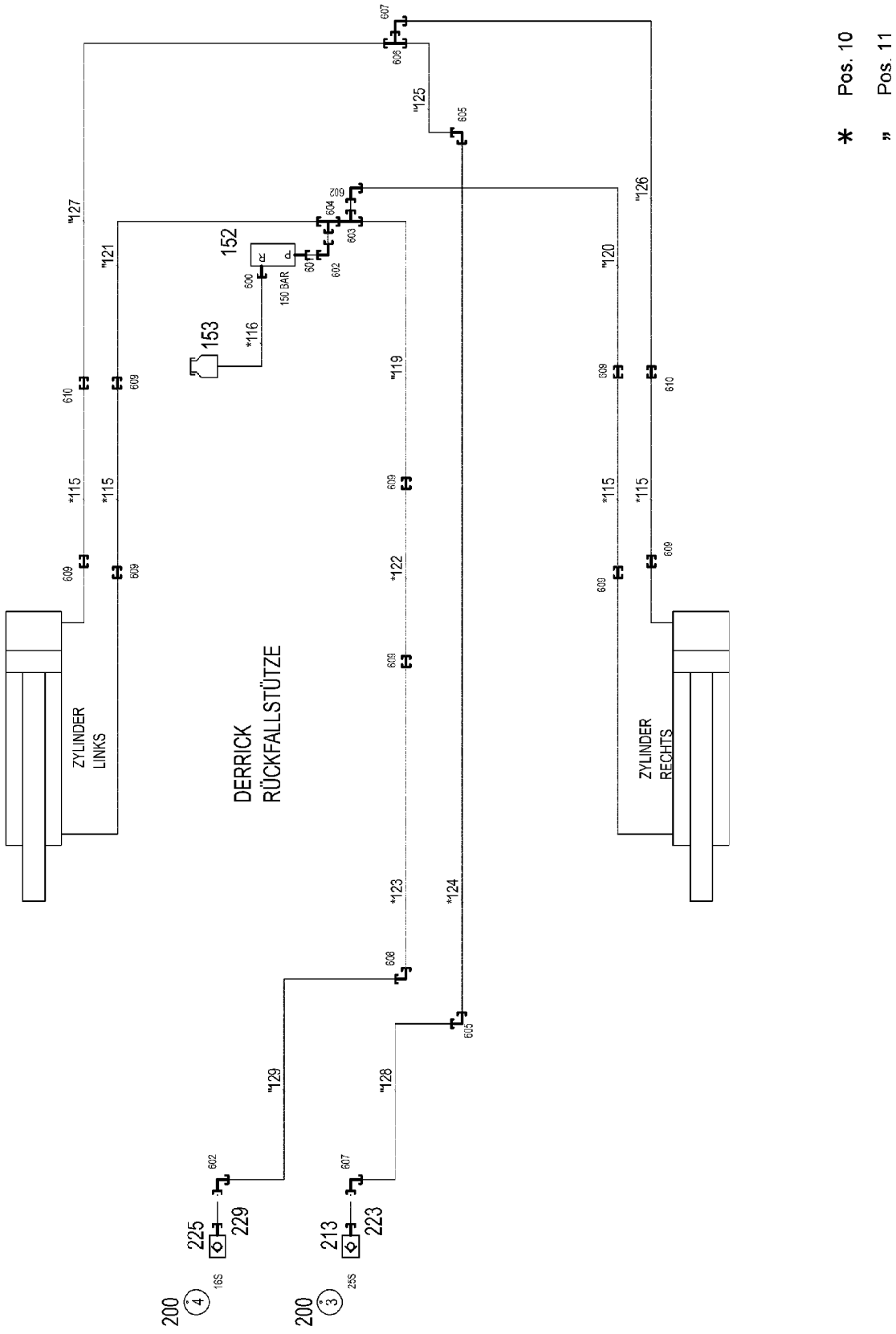

19.1.2022 087402 LIEBHERR	**etk_en_de_073897 LG 1750** **ADDNL.HYDR.RETAINING DEVICE** **ZUSATZHYDR.D-RUECKHALTESICHER.**	❑ 1118 (1/2) **969860108**

Pos.	Item	Quantity	Description	Bezeichnung
10	969869208	1	HOSE LINES GUY MOUNTING STUFE 4	SCHLAUCHLEITUNGEN D-RUEC
(115)	924471308	4	HOSE CPL. GH425-8 12X940	SCHLAUCH KPL.
(116)	929338508	1	HOSE CPL. 2TE 10X700	SCHLAUCH KPL.
11	969869308	1	PIPELINES D-OVERRUN PROTECT. STUFE ⇨ ❑ 1120	ROHRLEITUNGEN D-RUECKHAL
152	511417708	1	PRESSURE LIMITING VALVE pmax=700BAR ⇨ ❑ 527	DRUCKBEGRENZUNGSVENTIL
153	96028331	1	EXPANSION TANK CPL.	AUSGLEICHSBEHAELTER KPL.
213	510599608	1	COUPLING SLEEVE B6 25-S	KUPPLUNGSMUFFE
223	10466916	1	HEX CAP NUT RD54X4 SPF	VERSCHLUSSMUTTER
225	511505908	1	COUPLING SLEEVE B3 16-S	KUPPLUNGSMUFFE
229	10466915	1	HEX CAP NUT RD36X3 SPF	VERSCHLUSSMUTTER
600	471034808	1	FITTING GE 12L G1/2 CR6-FREI	VERSCHRAUBUNG
601	471900608	1	FITTING EGESD16-SR-WD CR6-FREI	VERSCHRAUBUNG
602	7617460	3	FITTING EW 16S CR6-FREI	VERSCHRAUBUNG
603	7407098	1	FITTING EL 16S CR6-FREI	VERSCHRAUBUNG
604	470432508	1	FITTING T 16S CR6-FREI	VERSCHRAUBUNG
605	470232808	2	FITTING XW25-S CR6-FREI	VERSCHRAUBUNG
606	470432708	1	FITTING XT25-S CR6-FREI	VERSCHRAUBUNG
607	7407119	2	FITTING EW 25S CR6-FREI	VERSCHRAUBUNG
608	470232608	1	FITTING W 16S CR6-FREI	VERSCHRAUBUNG
609	470032708	8	FITTING XG16-S CR6-FREI	VERSCHRAUBUNG
610	475032808	2	FITTING XGR25/16-S CR6-FREI	VERSCHRAUBUNG

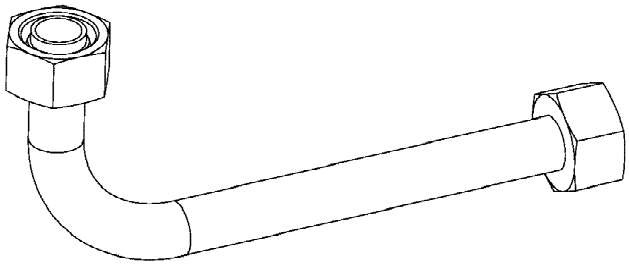

Die Positionsnummern der Rohre auf den Bildtafeln entsprechen den Positionen in der Rohrliste.

The pipe numbers from the illustrations are in accordance with the items in the pipe list.

Les numéros des tuyaux sur les illustrations correspondent aux repères de la nomenclature des tuyaux.

Los números de tubos en las ilustraciones corresponden a las posiciones de la lista de tubos.

Номера позиций труб на изображениях соответствуют позициям в перечне труб.

Pos.	Item	Quantity	Description	Bezeichnung
119	921616008	1	PIPE COMPL. 16X2X1543 AS16 - AS16	ROHR KPL.
120	921616108	1	PIPE COMPL. 16X2X1115 AS16 - AS16	ROHR KPL.
121	921616708	1	PIPE COMPL. 16X2X1308 AS16 - AS16	ROHR KPL.
122	921656408	1	PIPE COMPL. 16X2X1812 AS16 - AS16	ROHR KPL.
123	921656508	1	PIPE COMPL. 16X2X3370 AS16 - AS16	ROHR KPL.
124	921657008	1	PIPE COMPL. 25X3X4900 AS25 - AS25	ROHR KPL.
125	921657108	1	PIPE COMPL. 25X3X1532 AS25 - AS25	ROHR KPL.
126	921657208	1	PIPE COMPL. 25X3X1243 AS25 - AS25	ROHR KPL.
127	921657508	1	PIPE COMPL. 25X3X1468 AS25 - AS25	ROHR KPL.
128	921657608	1	PIPE COMPL. 25X3X874 AS25 - AS25	ROHR KPL.
129	921657708	1	PIPE COMPL. 16X2X930 AS16 - AS16	ROHR KPL.

Pos.	Item	Quantity	Description	Bezeichnung
4	969863108	1	COMPRESSED AIR PLANT ⇨ ❑ 1122	DRUCKLUFTANLAGE

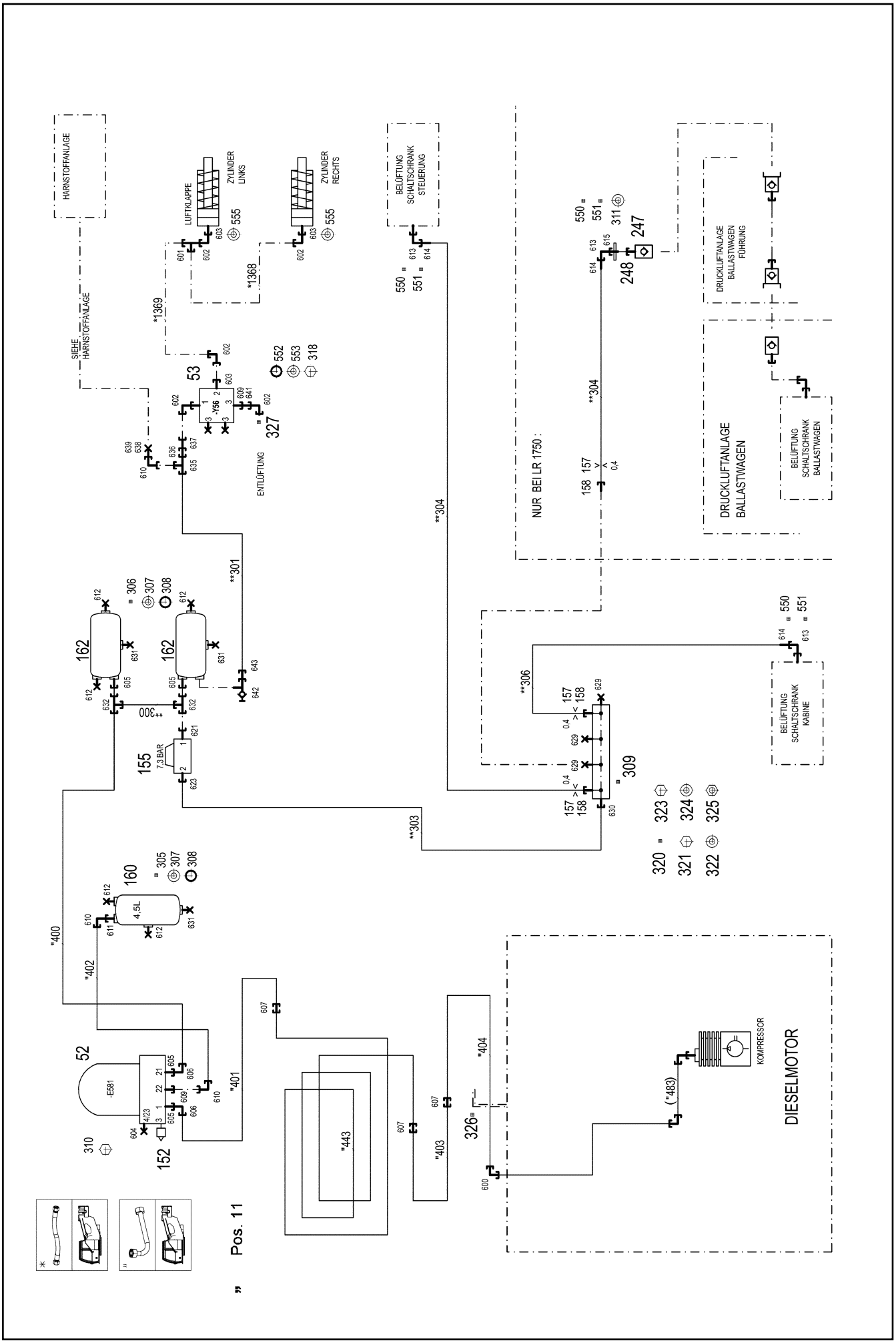

19.1.2022 087385	**etk_en_de_073897 LG 1750**	1122 (1/3)
LIEBHERR	**COMPRESSED AIR PLANT** **DRUCKLUFTANLAGE**	**969863108**

Pos.	Item	Quantity	Description	Bezeichnung
11	969863308	1	PIPELINES DRUCKLUFT	ROHRLEITUNGEN
(400)	962114808	1	PIPE COMPL. 18X1,5X326 AL18 - AL18	ROHR KPL.
(401)	96022992	1	PIPE COMPL. 18X1,5X1476	ROHR KPL.
(402)	921561408	1	PIPE COMPL. 10X1,5X544 AL10 - AL10	ROHR KPL.
(403)	921561308	1	PIPE COMPL. 18X1,5X1614 AL18 - AL18	ROHR KPL.
(404)	968023808	1	PIPE COMPL. 18X1,5X2463 AL18 - AL18	ROHR KPL.
(443)	96022993	1	PIPE COMPL. 18X1,5X3256	ROHR KPL.
52	502657308	1	AIR DRYER ⇨ ❑ 502	LUFTTROCKNER
53	10664416	1	DIRECTIONAL CONTROL VALVE 16BAR 3/	WEGEVENTIL
152	502661608	1	SILENCER	GERAEUSCHDAEMPFER
155	502662808	1	OVERFLOW VALVE 13BAR M22X1,5	UEBERSTROEMVENTIL
157	510754308	3	NOZZLE 0,4 M5X6 MS	DUESE
158	971265208	3	FITTING XGE6-LM-EDX0	VERSCHRAUBUNG
160	502987108	1	AIR TANK DIN 74281 4,5L 15,5BAR ST RAL 9	LUFTBEHAELTER
162	502919808	2	AIR TANK DIN 74281-1/2000 20L 15,5BAR ST	LUFTBEHAELTER
(1)	502921908	1	WATER DRAIN VALVE 22BAR M22X1,5	ENTWAESSERUNGSVENTIL
247	511506208	1	CLOSING NIPPLE SP-006-0 VERZ	VERSCHLUSSNIPPEL
248	511506608	1	DUST CAP	STAUBKAPPE
305	774211308	1	TIGHTENING STRAP 206/206/30 ST	SPANNBAND
306	774210508	4	TIGHTENING STRAP 240-280/260/30 ST	SPANNBAND
307	502932508	5	COMPRESSION RING DR/R22X27	DRUCKRING
308	502932908	5	O-RING 20,3X2,4 NBR70	O-RING
309	774383708	1	DISTRIBUTION STRIP	VERTEILERLEISTE
310	12216237	3	HEX SCREW ISO 8676 M12X1,5X25 8.8 FLZ	SECHSKANTSCHRAUBE
311	710106008	1	SEALING RING DIN 7603 A26X32X2 CU	DICHTRING
318	10875538	2	HEX SCREW ISO 4017 M8X50 8.8 480H SPF	SECHSKANTSCHRAUBE
320	978311508	1	PLATE 3X97X70 S355MC FE//ZNNI8//CN//T0	BLECH
321	406506808	2	HEX SCREW ISO 4017 M8X16 8.8 A2C	SECHSKANTSCHRAUBE
322	11140469	2	WASHER ISO 7093-1 8 200HV 480H SPF	SCHEIBE
323	10875815	2	SOCKET HEAD SCREW ISO 4762 M4X30 8.8	ZYLINDERSCHRAUBE
324	10875642	4	WASHER ISO 7093-1 4 200HV 480H SPF	SCHEIBE
325	10875611	2	HEX NUT DIN 985 M4 8 480H SPF	SECHSKANTMUTTER
326	951473308	1	HOLDER S315MC FE//ZNNI8//CN//T0	HALTER
327	476609408	1	HOSE UNION 0 A3P	SCHLAUCHSTUTZEN
550	477101408	3	PROFILE RING PR6-S/L A3P	PROFILRING
551	772002208	3	PLUG-IN SLEEVE E6-4	EINSTECKHUELSE
552	502933208	3	O-RING 10X2,2 NBR70	O-RING
553	502932608	3	COMPRESSION RING	DRUCKRING
555	710102008	2	SEALING RING DIN 7603 A12X18X1,5 CU	DICHTRING
600	470230608	1	FITTING XW18-L CR6-FREI	VERSCHRAUBUNG
601	472032308	1	FITTING ELSD6-L CR6-FREI	VERSCHRAUBUNG
602	247021702	5	SWIVEL ELBOW EW 6L CR6-FREI	WINKELSTUTZEN
603	476607708	3	FITTING GE 6L M12X1,5 CR6-FREI	VERSCHRAUBUNG
604	477704308	1	STOP PLUG VSTI M12X1,5 CR6-FREI	STOPFEN
605	471031108	4	FITTING GE 18L M22X1,5 CR6-FREI	VERSCHRAUBUNG
606	247108302	2	SWIVEL ELBOW EW 18L M26X1,5 CR6-FREI	WINKELSTUTZEN
607	470030608	3	FITTING XG18-L CR6-FREI	VERSCHRAUBUNG
609	471039708	2	FITTING ISO 8434-1 GE 10L M12X1,5 CR6-F	VERSCHRAUBUNG
610	7403569	3	FITTING EW 10L M16X1,5 CR6-FREI	VERSCHRAUBUNG
611	471039808	1	FITTING GE 10L M22X1,5 CR6-FREI	VERSCHRAUBUNG
612	477704508	5	STOP PLUG VSTIM22X1,5ED CR6-FREI	STOPFEN
613	472531508	3	FITTING EW 6S M14X1,5 CR6-FREI	VERSCHRAUBUNG
614	477400108	3	BOX NUT DIN 3870 AS6 A3P	UEBERWURFMUTTER
615	471032108	1	FITTING GE 6S G1/4 CR6-FREI	VERSCHRAUBUNG
621	471902308	1	FITTING EGESD18-LM-WD CR6-FREI	VERSCHRAUBUNG
623	502946108	1	FITTING GE 6L M22X1,5 CR6-FREI	VERSCHRAUBUNG
629	477705508	3	STOPPER PLUG VSTIM10X1ED CR6-FREI	BLINDSTOPFEN
630	471030108	1	FITTING XGE6-LM-ED CR6-FREI	VERSCHRAUBUNG
631	502940108	3	HOLLOW SCREW DIN 74305 22-1-M22X1,5 4	HOHLSCHRAUBE

Pos.	Item	Quantity	Description	Bezeichnung
632	247128502	2	L NECK EL 18L CR6-FREI	L-STUTZEN
635	472330208	1	FITTING EL 10L CR6-FREI	VERSCHRAUBUNG
636	475030808	1	FITTING XGR10/6-L CR6-FREI	VERSCHRAUBUNG
637	470011808	1	FITTING GZ 6L CR6-FREI	VERSCHRAUBUNG
638	477401508	1	BOX NUT DIN 3870 AL10 A3P	UEBERWURFMUTTER
639	477700408	1	BLANKING PLUG ISO 8434-1 PL 10L/S CR6-F	VERSCHLUSSSTOPFEN
641	475431008	1	FITTING REDSD10/6-L CR6-FREI	VERSCHRAUBUNG
642	475601208	1	TEST CONNECTION PL-WE 15LM22X1,5 A3	PRUEFANSCHLUSS
643	475430108	1	FITTING RED 15/10L CR6-FREI	VERSCHRAUBUNG

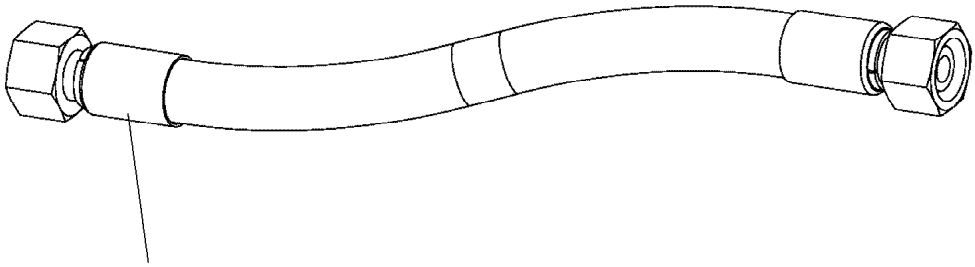

Schlauchnummer
Hose number
Numéro de flexible
Número de flexible
Номера шланга

Die Schlauchnummern auf den Schläuchen entsprechen den Positionen in der Schlauchliste.

The hose numbers from the hoses are in accordance with the items in the hose list.

Les numéros indiqués sur les flexibles correspondent aux repères de la nomenclature des flexibles.

Los números indicados en los flexibles corresponden a las posiciones de la lista de flexibles.

Нанесенные на шлангах номера соответствуют позициям в перечне.

Pos.	Item	Quantity	Description	Bezeichnung
110	921675908	1	HOSE CPL. 1SN 32X700	SCHLAUCH KPL.
111	965862608	1	HOSE CPL. GH663 38X700	SCHLAUCH KPL.
158	962442008	1	HOSE CPL. 2SN 8X330	SCHLAUCH KPL.
160	962065908	1	HOSE CPL. 2TE 10X760	SCHLAUCH KPL.
161	921182108	1	HOSE CPL. GH506 31X640	SCHLAUCH KPL.
162	926089508	1	HOSE CPL. GH506 31X820	SCHLAUCH KPL.
163	922670408	1	HOSE CPL. 2TE 20X4400	SCHLAUCH KPL.
164	926041708	2	HOSE CPL. 2TE 10X500	SCHLAUCH KPL.
165	928869808	1	HOSE CPL. 2TE 10X240	SCHLAUCH KPL.
166	966048808	1	HOSE CPL. 2TE 10X620	SCHLAUCH KPL.
167	928006108	1	HOSE CPL. 2SN 8X440	SCHLAUCH KPL.
168	926487808	1	HOSE CPL. 2SN 8X3500	SCHLAUCH KPL.
169	926965608	1	HOSE CPL. 1SC 8X580	SCHLAUCH KPL.
170	926359708	1	HOSE CPL. 1SC 8X3300	SCHLAUCH KPL.
171	928005608	1	HOSE CPL. 2SN 8X420	SCHLAUCH KPL.
172	922670708	1	HOSE CPL. 1SC 8X640	SCHLAUCH KPL.
173	926965308	1	HOSE CPL. 2TE 12X900	SCHLAUCH KPL.
174	928717808	1	HOSE CPL. 2TE 10X3300	SCHLAUCH KPL.
200	968349208	1	HOSE CPL. GH506 31X620	SCHLAUCH KPL.
201	96040488	1	HOSE CPL. GH506 31X780	SCHLAUCH KPL.
202	968137908	1	HOSE CPL. GH506 31X940	SCHLAUCH KPL.
203	96040490	1	HOSE CPL. GH506 31X800	SCHLAUCH KPL.
204	925516708	1	HOSE CPL. GH506 31X820	SCHLAUCH KPL.
205	968138008	1	HOSE CPL. GH506 31X1220	SCHLAUCH KPL.
206	96043695	1	HOSE CPL. GH506 31X840	SCHLAUCH KPL.
207	96043696	1	HOSE CPL. GH506 31X1060	SCHLAUCH KPL.
208	924464008	1	HOSE CPL. GH506 31X660	SCHLAUCH KPL.
209	926052808	1	HOSE CPL. GH506 31X720	SCHLAUCH KPL.
210	968138108	1	HOSE CPL. GH425-12 19X640	SCHLAUCH KPL.
211	964684208	1	HOSE CPL. GH425-12 19X840	SCHLAUCH KPL.
212	968138208	1	HOSE CPL. GH425-16 25X1300	SCHLAUCH KPL.
213	964478808	1	HOSE CPL. GH425-12 19X940	SCHLAUCH KPL.
214	924872908	1	HOSE CPL. GH425-10 16X1360	SCHLAUCH KPL.
215	927397208	1	HOSE CPL. GH425-16 25X720	SCHLAUCH KPL.
216	968138308	1	HOSE CPL. 1SN 32X540	SCHLAUCH KPL.
217	929720608	1	HOSE CPL. 1SN 32X490	SCHLAUCH KPL.
218	929379608	1	HOSE CPL. GH663 38X360	SCHLAUCH KPL.
219	927699708	1	HOSE CPL. 1SC 8X260	SCHLAUCH KPL.
220	926610208	1	HOSE CPL. 2TE 10X280	SCHLAUCH KPL.
221	964483408	1	HOSE CPL. 1SC 8X940	SCHLAUCH KPL.
222	924622208	1	HOSE CPL. GH425-12 19X740	SCHLAUCH KPL.
224	926095708	1	HOSE CPL. 1SN 25X860	SCHLAUCH KPL.
225	968138408	1	HOSE CPL. 1SN 25X1380	SCHLAUCH KPL.
226	962440708	1	HOSE CPL. 1SN 25X720	SCHLAUCH KPL.
227	926964608	1	HOSE CPL. 1SN 25X700	SCHLAUCH KPL.
228	966745908	1	HOSE CPL. 1SN 25X1080	SCHLAUCH KPL.
229	922627108	1	HOSE CPL. 2TE 20X1850	SCHLAUCH KPL.
230	968845108	1	HOSE CPL. 2TE 20X1420	SCHLAUCH KPL.
231	926056908	1	HOSE CPL. 2TE 16X440	SCHLAUCH KPL.
232	926120108	1	HOSE CPL. 2TE 16X700	SCHLAUCH KPL.
233	926611708	1	HOSE CPL. 2TE 16X1140	SCHLAUCH KPL.
234	968138508	1	HOSE CPL. 2TE 12X1040	SCHLAUCH KPL.
235	964480108	4	HOSE CPL. 2SN 12X330	SCHLAUCH KPL.
236	920896108	2	HOSE CPL. 2TE 10X380	SCHLAUCH KPL.
237	928471508	1	HOSE CPL. 2SN 12X400	SCHLAUCH KPL.
238	929645008	1	HOSE CPL. 2SN 12X660	SCHLAUCH KPL.
239	96005904	1	HOSE CPL. 2SN 12X470	SCHLAUCH KPL.
240	964480608	1	HOSE CPL. 2SN 12X380	SCHLAUCH KPL.
241	921871408	1	HOSE CPL. GH425-10 16X840	SCHLAUCH KPL.
242	927198808	1	HOSE CPL. GH425-10 16X1120	SCHLAUCH KPL.

Pos.	Item	Quantity	Description	Bezeichnung
243	965862808	1	HOSE CPL. GH663 38X1300	SCHLAUCH KPL.
244	964479308	1	HOSE CPL. 2SN 6X1340	SCHLAUCH KPL.
245	968138608	1	HOSE CPL. 2SN 6X1340	SCHLAUCH KPL.
246	968138708	1	HOSE CPL. 2SN 6X1900	SCHLAUCH KPL.
247	964099708	1	HOSE CPL. 2SN 6X1460	SCHLAUCH KPL.
248	964099708	1	HOSE CPL. 2SN 6X1460	SCHLAUCH KPL.
249	926658108	1	HOSE CPL. 2SN 6X2000	SCHLAUCH KPL.
250	962476608	1	HOSE CPL. 2SN 6X1380	SCHLAUCH KPL.
251	968138908	1	HOSE CPL. 2SN 6X1320	SCHLAUCH KPL.
252	926850208	1	HOSE CPL. GH425-8 12X470	SCHLAUCH KPL.
253	926965608	1	HOSE CPL. 1SC 8X580	SCHLAUCH KPL.
255	927610808	1	HOSE CPL. 2TE 10X540	SCHLAUCH KPL.
256	920896108	1	HOSE CPL. 2TE 10X380	SCHLAUCH KPL.
258	926610208	1	HOSE CPL. 2TE 10X280	SCHLAUCH KPL.
259	968312608	1	HOSE CPL. 2TE 16X840	SCHLAUCH KPL.
260	965801608	1	HOSE CPL. 1SC 8X680	SCHLAUCH KPL.
261	926976308	1	HOSE CPL. 2TE 10X1060	SCHLAUCH KPL.
262	927566208	1	HOSE CPL. 2TE 10X1200	SCHLAUCH KPL.
263	927688908	1	HOSE CPL. 2TE 10X860	SCHLAUCH KPL.
264	968312708	1	HOSE CPL. 2TE 10X1380	SCHLAUCH KPL.
265	964193908	1	HOSE CPL. 2TE 16X2150	SCHLAUCH KPL.
266	926057108	1	HOSE CPL. 2TE 16X1800	SCHLAUCH KPL.
267	926121308	1	HOSE CPL. 2TE 16X1900	SCHLAUCH KPL.
268	965799908	1	HOSE CPL. 2TE 16X1020	SCHLAUCH KPL.
269	927617408	1	HOSE CPL. 2TE 16X2450	SCHLAUCH KPL.
270	926965308	1	HOSE CPL. 2TE 12X900	SCHLAUCH KPL.
271	928753108	1	HOSE CPL. GH425-8 12X1040	SCHLAUCH KPL.
272	928029708	1	HOSE CPL. GH425-12 19X380	SCHLAUCH KPL.
274	961920308	1	HOSE CPL. 1SN 32X900	SCHLAUCH KPL.
275	963593508	1	HOSE CPL. 1SN 25X880	SCHLAUCH KPL.
278	926095708	1	HOSE CPL. 1SN 25X860	SCHLAUCH KPL.
279	923014808	1	HOSE CPL. 1SN 25X500	SCHLAUCH KPL.
282	968312808	1	HOSE CPL. TFS 5X740	SCHLAUCH KPL.
283	963597208	1	HOSE CPL. TFS 5X900	SCHLAUCH KPL.
293	928711408	1	HOSE CPL. GH425-12 19X540	SCHLAUCH KPL.
294	922788508	1	HOSE CPL. GH425-8 12X620	SCHLAUCH KPL.
295	928045708	1	HOSE CPL. 2SN 12X520	SCHLAUCH KPL.
296	968139008	1	HOSE CPL. 2TE 12X370	SCHLAUCH KPL.
297	926711308	1	HOSE CPL. 1SC 8X340	SCHLAUCH KPL.
298	921572708	2	HOSE CPL. 2SN 6X250	SCHLAUCH KPL.
300	920604308	1	HOSE CPL. GH506 31X1550	SCHLAUCH KPL.
301	929623308	1	HOSE CPL. GH506 31X1040	SCHLAUCH KPL.
302	920973508	1	HOSE CPL. GH506 31X1180	SCHLAUCH KPL.
303	927412908	1	HOSE CPL. GH506 31X880	SCHLAUCH KPL.
304	921764508	1	HOSE CPL. GH506 31X1420	SCHLAUCH KPL.
305	964477608	1	HOSE CPL. GH506 31X1280	SCHLAUCH KPL.
306	924619308	1	HOSE CPL. GH506 31X1900	SCHLAUCH KPL.
307	925770908	1	HOSE CPL. GH506 31X1950	SCHLAUCH KPL.
308	926608208	1	HOSE CPL. 2TE 12X2500	SCHLAUCH KPL.
309	96021866	1	HOSE CPL. 2SN 20X1000	SCHLAUCH KPL.
310	96021867	1	HOSE CPL. 2SN 20X900	SCHLAUCH KPL.
311	966968408	1	HOSE CPL. 2SN 20X960	SCHLAUCH KPL.
312	929328208	1	HOSE CPL. 2TE 20X740	SCHLAUCH KPL.
313	929727208	1	HOSE CPL. 2TE 20X1000	SCHLAUCH KPL.
314	920985408	1	HOSE CPL. 2TE 20X1200	SCHLAUCH KPL.
315	921606808	1	HOSE CPL. 2TE 20X340	SCHLAUCH KPL.
316	926606508	1	HOSE CPL. 2TE 10X800	SCHLAUCH KPL.
317	926711908	1	HOSE CPL. 2TE 10X1200	SCHLAUCH KPL.
318	927618008	1	HOSE CPL. 2SN 10X1100	SCHLAUCH KPL.
319	96008181	1	HOSE CPL. 2SN 8X430	SCHLAUCH KPL.

Pos.	Item	Quantity	Description	Bezeichnung
320	965862908	1	HOSE CPL. GH663 38X2350	SCHLAUCH KPL.
321	966852808	1	HOSE CPL. 1SN 25X900	SCHLAUCH KPL.
322	966681908	1	HOSE CPL. GH663 38X720	SCHLAUCH KPL.
323	964477808	1	HOSE CPL. 2SN 16X250	SCHLAUCH KPL.
324	965863508	1	HOSE CPL. GH663 38X460	SCHLAUCH KPL.
325	965863608	1	HOSE CPL. GH663 38X540	SCHLAUCH KPL.
326	965862508	1	HOSE CPL. GH663 38X760	SCHLAUCH KPL.
327	965863008	1	HOSE CPL. GH663 38X900	SCHLAUCH KPL.
328	96008182	1	HOSE CPL. 2SN 8X820	SCHLAUCH KPL.
329	926836508	1	HOSE CPL. 2TE 10X480	SCHLAUCH KPL.
330	922667108	1	HOSE CPL. 2SN 8X1160	SCHLAUCH KPL.
331	926872208	1	HOSE CPL. 2SN 8X1200	SCHLAUCH KPL.
332	926836608	1	HOSE CPL. 2SN 8X1600	SCHLAUCH KPL.
333	926836708	1	HOSE CPL. 2SN 8X1420	SCHLAUCH KPL.
334	962957308	1	HOSE CPL. 2SN 8X350	SCHLAUCH KPL.
335	96008183	1	HOSE CPL. 1SC 8X1180	SCHLAUCH KPL.
336	96009864	1	HOSE CPL. 2SN 8X3500	SCHLAUCH KPL.
337	927449608	1	HOSE CPL. 2SN 8X230	SCHLAUCH KPL.
338	96008184	1	HOSE CPL. 2SN 8X460	SCHLAUCH KPL.
339	966862908	1	HOSE CPL. 2SN 8X460	SCHLAUCH KPL.
340	96008185	1	HOSE CPL. 2SN 8X6000	SCHLAUCH KPL.
341	96008186	1	HOSE CPL. 2SN 8X1040	SCHLAUCH KPL.
342	961798608	1	HOSE CPL. 1SC 8X2300	SCHLAUCH KPL.
343	922910308	1	HOSE CPL. 2SN 8X680	SCHLAUCH KPL.
344	927683208	1	HOSE CPL. 2SN 8X500	SCHLAUCH KPL.
348	968139508	1	HOSE CPL. GH663 38X1320	SCHLAUCH KPL.
349	964610808	1	HOSE CPL. 1SN 25X540	SCHLAUCH KPL.
351	927610308	1	HOSE CPL. 2SN 10X900	SCHLAUCH KPL.
352	962957508	1	HOSE CPL. 2SN 10X2850	SCHLAUCH KPL.
353	962957608	1	HOSE CPL. 2SN 10X5600	SCHLAUCH KPL.
354	967806608	1	HOSE CPL. 1SC 8X1160	SCHLAUCH KPL.
355	928046508	1	HOSE CPL. 1SC 8X1260	SCHLAUCH KPL.
356	969571808	1	HOSE CPL. 1SC 8X560	SCHLAUCH KPL.
357	920896108	1	HOSE CPL. 2TE 10X380	SCHLAUCH KPL.
358	926096908	1	HOSE CPL. 1SC 8X400	SCHLAUCH KPL.
359	928452608	1	HOSE CPL. 2TE 10X460	SCHLAUCH KPL.
360	922587208	2	HOSE CPL. GH425-8 12X500	SCHLAUCH KPL.
364	963861508	1	HOSE CPL. GH425-12 19X600	SCHLAUCH KPL.
365	965564208	1	HOSE CPL. GH663 38X450	SCHLAUCH KPL.
366	926607408	1	HOSE CPL. 2TE 16X760	SCHLAUCH KPL.
367	926294408	1	HOSE CPL. 2TE 16X800	SCHLAUCH KPL.
368	926553708	1	HOSE CPL. 2TE 16X250	SCHLAUCH KPL.
369	926368008	1	HOSE CPL. 1SC 8X920	SCHLAUCH KPL.
370	921609308	1	HOSE CPL. 2TE 20X760	SCHLAUCH KPL.
371	921609408	1	HOSE CPL. 2TE 12X420	SCHLAUCH KPL.
372	961921008	1	HOSE CPL. 1SC 8X280	SCHLAUCH KPL.
373	929649208	1	HOSE CPL. 1SC 8X600	SCHLAUCH KPL.
374	923228808	1	HOSE CPL. 2SN 10X4900	SCHLAUCH KPL.
375	921609808	1	HOSE CPL. 1SC 8X840	SCHLAUCH KPL.
376	921609708	1	HOSE CPL. 2SN 6X360	SCHLAUCH KPL.
377	926041508	1	HOSE CPL. 1SN 25X760	SCHLAUCH KPL.
378	926550408	1	HOSE CPL. 2SN 6X1060	SCHLAUCH KPL.
379	926837208	1	HOSE CPL. 1SC 8X440	SCHLAUCH KPL.
380	925393808	2	HOSE CPL. GH506 31X2300	SCHLAUCH KPL.
381	928876508	1	HOSE CPL. 2SN 12X2200	SCHLAUCH KPL.
382	922218608	1	HOSE CPL. GH425-12 19X2200	SCHLAUCH KPL.
383	927680608	2	HOSE CPL. 2TE 20X2200	SCHLAUCH KPL.
384	921750908	1	HOSE CPL. 2TE 12X2200	SCHLAUCH KPL.
385	926837608	2	HOSE CPL. 2SN 8X1440	SCHLAUCH KPL.
386	929624508	2	HOSE CPL. 2SN 8X1400	SCHLAUCH KPL.

Pos.	Item	Quantity	Description	Bezeichnung
387	921988008	1	HOSE CPL. 1SN 32X320	SCHLAUCH KPL.
388	968139108	1	HOSE CPL. GH663 38X1120	SCHLAUCH KPL.
390	962257208	1	HOSE CPL. HPC 4X7000	SCHLAUCH KPL.
391	968139308	1	HOSE CPL. HPC 4X7900	SCHLAUCH KPL.
392	921676208	1	HOSE CPL. HPC 4X8300	SCHLAUCH KPL.
393	929335508	1	HOSE CPL. HPC 4X600	SCHLAUCH KPL.
394	923017808	1	HOSE CPL. HPC 4X3300	SCHLAUCH KPL.
395	921676708	1	HOSE CPL. HPC 4X11200	SCHLAUCH KPL.
396	929335408	1	HOSE CPL. HPC 4X2300	SCHLAUCH KPL.
397	968139408	1	HOSE CPL. HPC 4X4100	SCHLAUCH KPL.
398	96002383	1	HOSE CPL. 2SN 8X660	SCHLAUCH KPL.
399	962959008	1	HOSE CPL. 2SN 8X700	SCHLAUCH KPL.
403	966053708	1	HOSE CPL. GH663 38X780	SCHLAUCH KPL.
412	926854108	2	HOSE CPL. 2SN 8X680	SCHLAUCH KPL.
413	926854208	2	HOSE CPL. 2SN 8X480	SCHLAUCH KPL.
414	926854308	2	HOSE CPL. 2SN 8X580	SCHLAUCH KPL.
470	968139608	1	HOSE CPL. 1SN 32X370	SCHLAUCH KPL.
471	968139708	1	HOSE CPL. 2TE 16X960	SCHLAUCH KPL.
475	928006008	1	HOSE CPL. 2SN 8X400	SCHLAUCH KPL.
476	928036308	1	HOSE CPL. 2SN 8X940	SCHLAUCH KPL.
477	966735008	1	HOSE CPL. 2SN 6X600	SCHLAUCH KPL.
1185	928029608	1	HOSE CPL. 2SN 8X720	SCHLAUCH KPL.
1186	96008187	1	HOSE CPL. 2SN 8X1240	SCHLAUCH KPL.
1187	96008188	1	HOSE CPL. 2SN 8X1180	SCHLAUCH KPL.
1188	929635908	1	HOSE CPL. 2SN 8X700	SCHLAUCH KPL.
1189	966963408	2	HOSE CPL. 2SN 10X390	SCHLAUCH KPL.
1190	965476908	1	HOSE CPL. 2SN 8X2550	SCHLAUCH KPL.
1191	961858708	1	HOSE CPL. 2SN 8X2700	SCHLAUCH KPL.

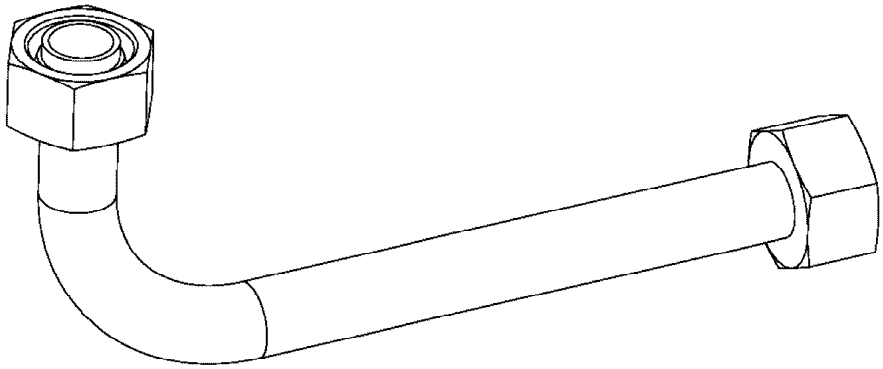

Die Positionsnummern der Rohre auf den Bildtafeln entsprechen den Positionen in der Rohrliste.

The pipe numbers from the illustrations are in accordance with the items in the pipe list.

Les numéros des tuyaux sur les illustrations correspondent aux repères de la nomenclature des tuyaux.

Los números de tubos en las ilustraciones corresponden a las posiciones de la lista de tubos.

Номера позиций труб на изображениях соответствуют позициям в перечне труб.

Pos.	Item	Quantity	Description	Bezeichnung
161	962114308	1	PIPE COMPL. 42X3X75 AL42 - AL42	ROHR KPL.
164	96008492	2	PIPE COMPL. 12X1,5X3398 AS12 - AS12	ROHR KPL.
165	96008493	1	PIPE COMPL. 12X1,5X3448 AS12 - AS12	ROHR KPL.
166	96008494	1	PIPE COMPL. 12X1,5X3355 AS12 - AS12	ROHR KPL.
167	966901508	1	PIPE COMPL. 6X1X125 AS6 - AS6	ROHR KPL.
168	966901608	1	PIPE COMPL. 6X1X419 AS6 - AS6	ROHR KPL.
169	966901708	1	PIPE COMPL. 6X1X269 AS6 - AS6	ROHR KPL.
170	921586908	1	PIPE COMPL. 25X3X350 AS25 - AS25	ROHR KPL.
171	921586808	1	PIPE COMPL. 16X2X338 AS16 - AS16	ROHR KPL.
172	921586708	1	PIPE COMPL. 16X2X315 AS16 - AS16	ROHR KPL.
173	921586608	1	PIPE COMPL. 16X2X417 AS16 - AS16	ROHR KPL.
174	921586508	1	PIPE COMPL. 6X1X155 AS6 - AS6	ROHR KPL.
192	961934808	2	PIPE COMPL. 12X1,5X599 AL12 - AL12	ROHR KPL.
193	961934908	2	PIPE COMPL. 12X1,5X645 AL12 - AL12	ROHR KPL.
203	96009723	1	PIPE COMPL. 15X1,5X162 AL15 - AL15	ROHR KPL.
206	921585808	1	PIPE COMPL. 22X2,5X120 AL22 - AL22	ROHR KPL.
207	921585708	1	PIPE COMPL. 6X1X156 AS6 - AS6	ROHR KPL.
209	96017085	1	PIPE COMPL. 12X1,5X63 -	ROHR KPL.
211	962116008	1	PIPE COMPL. 42X3X115 AL42 - AL42	ROHR KPL.
216	927548208	1	PIPE COMPL. 10X1,5X288 AL10 - AL10	ROHR KPL.
259	964437208	1	PIPE COMPL. 15X1,5X166	ROHR KPL.
260	964437308	1	PIPE COMPL. 38X5X405	ROHR KPL.
261	964437408	1	PIPE COMPL. 38X5X977	ROHR KPL.
262	922012408	1	PIPE COMPL. 38X5X2153 AS38 - AS38	ROHR KPL.
263	922012508	1	PIPE COMPL. 38X5X1721 AS38 - AS38	ROHR KPL.
264	964437508	1	PIPE COMPL. 25X3X634	ROHR KPL.
265	922012608	1	PIPE COMPL. 38X5X1179 AS38 - AS38	ROHR KPL.
301	96002715	1	PIPE COMPL. 12X1,5X532 AS12 - AS12	ROHR KPL.
302	96002716	1	PIPE COMPL. 12X1,5X994 AS12 - AS12	ROHR KPL.
304	96002714	1	PIPE COMPL. 12X1,5X607 AL12 - AL12	ROHR KPL.
305	96002717	1	PIPE COMPL. 12X1,5X843 AL12 - AL12	ROHR KPL.
306	96002718	1	PIPE COMPL. 10X1,5X1796 AL10 - AL10	ROHR KPL.
307	96002719	1	PIPE COMPL. 10X1,5X1631 AL10 - AL10	ROHR KPL.
362	921663108	1	PIPE COMPL. 16X2X310 AS16 - AS16	ROHR KPL.
363	96043710	1	PIPE COMPL. 38X5X -	ROHR KPL.
364	97126470	4	STRAIGHT TUBE 18X1,5X5300 E235+N	ROHR GERADE
365	921584608	1	PIPE COMPL. 16X2X75 AS16 - AS16	ROHR KPL.
366	962979508	1	PIPE COMPL. 18X1,5X1034 AL18 - AL18	ROHR KPL.
367	961935208	2	PIPE COMPL. 10X1,5X190 AS10 - AS10	ROHR KPL.
368	961935308	2	PIPE COMPL. 10X1,5X175 AS10 - AS10	ROHR KPL.
371	926881308	1	PIPE COMPL. 42X3X336 AL42 - AL42	ROHR KPL.
373	968023408	1	PIPE COMPL. 25X3X2750 AS25 - AS25	ROHR KPL.
374	968023508	1	PIPE COMPL. 28X2X2335 AL28 - AL28	ROHR KPL.
375	962979108	1	PIPE COMPL. 16X2X666 AS16 - AS16	ROHR KPL.
377	965232808	1	PIPE COMPL. 10X1,5X1466 AS10 - AS10	ROHR KPL.
378	921583308	1	PIPE COMPL. 20X2,5X1172 AS20 - AS20	ROHR KPL.
379	921583208	1	PIPE COMPL. 35X2X214 AL35 - AL35	ROHR KPL.
381	962114408	1	PIPE COMPL. 35X2X2881 AL35 - AL35	ROHR KPL.
384	921582708	1	PIPE COMPL. 16X2X58 AS16 - AS16	ROHR KPL.
385	921582608	1	PIPE COMPL. 16X2X270 AS16 - AS16	ROHR KPL.
386	921582508	1	PIPE COMPL. 16X2X401 AS16 - AS16	ROHR KPL.
387	921582408	1	PIPE COMPL. 16X2X498 AS16 - AS16	ROHR KPL.
390	921582108	1	PIPE COMPL. 25X3X1836 AS25 - AS25	ROHR KPL.
391	962979208	1	PIPE COMPL. 16X2X1887 AS16 - AS16	ROHR KPL.
392	962980008	1	PIPE COMPL. 28X2X1228 AL28 - AL28	ROHR KPL.
393	962979308	1	PIPE COMPL. 16X2X1571 AS16 - AS16	ROHR KPL.
394	962979408	1	PIPE COMPL. 16X2X1390 AS16 - AS16	ROHR KPL.
396	921581408	1	PIPE COMPL. 42X3X3098 AL42 - AL42	ROHR KPL.
397	968023608	1	PIPE COMPL. 42X3X1812 AL42 - AL42	ROHR KPL.
398	921581208	1	PIPE COMPL. 42X3X1591 AL42 - AL42	ROHR KPL.

Pos.	Item	Quantity	Description	Bezeichnung
399	921561708	1	PIPE COMPL. 42X3X1930 AL42 - AL42	ROHR KPL.
406	921561008	1	PIPE COMPL. 12X1,5X133 AS12 - AS12	ROHR KPL.
407	922619608	1	PIPE COMPL. 10X1,5X132 AL10 - AL10	ROHR KPL.
408	925042408	1	PIPE COMPL. 12X1,5X355 AL12 - AL12	ROHR KPL.
411	962979908	1	PIPE COMPL. 22X2,5X1807 AL22 - AL22	ROHR KPL.
412	921560108	1	PIPE COMPL. 28X2X931 AL28 - AL28	ROHR KPL.
413	921560008	1	PIPE COMPL. 28X2X359 AL28 - AL28	ROHR KPL.
414	921559908	1	PIPE COMPL. 22X2,5X268 AL22 - AL22	ROHR KPL.
415	96043712	1	PIPE COMPL. 35X2X -	ROHR KPL.
416	96043713	1	PIPE COMPL. 35X2X -	ROHR KPL.
417	96043714	1	PIPE COMPL. 35X2X -	ROHR KPL.
418	96040491	1	PIPE COMPL. 35X2X1226,8 AL35 PR35-L - AL	ROHR KPL.
419	96040492	1	PIPE COMPL. 35X2X1193,6 XG35-L AL35 PR	ROHR KPL.
420	925015608	1	PIPE COMPL. 12X1,5X505 AL12 - AL12	ROHR KPL.
422	96021541	1	PIPE COMPL. 16X2X471,3 -	ROHR KPL.
423	96043715	1	PIPE COMPL. 16X2X -	ROHR KPL.
424	96043716	1	PIPE COMPL. 16X2X -	ROHR KPL.
425	964437808	1	PIPE COMPL. 16X2X1112	ROHR KPL.
427	968024108	1	PIPE COMPL. 16X2X2997 AS16 - AS16	ROHR KPL.
428	968024208	1	PIPE COMPL. 20X2,5X1415 AS20 - AS20	ROHR KPL.
429	921558408	1	PIPE COMPL. 20X2,5X2146 AS20 - AS20	ROHR KPL.
430	921556508	1	PIPE COMPL. 20X2,5X1138 AS20 - AS20	ROHR KPL.
431	965232908	1	PIPE COMPL. 20X2,5X2159 AS20 - AS20	ROHR KPL.
432	96043717	1	PIPE COMPL. 28X2X -	ROHR KPL.
433	96043718	1	PIPE COMPL. 28X2X -	ROHR KPL.
434	96043719	1	PIPE COMPL. 28X2X -	ROHR KPL.
435	921555608	1	PIPE COMPL. 15X1,5X309 AL15 - AL15	ROHR KPL.
436	964438008	1	PIPE COMPL. 28X2X513	ROHR KPL.
437	921555408	1	PIPE COMPL. 22X2,5X986 AL22 - AL22	ROHR KPL.
438	968024508	1	PIPE COMPL. 28X2X3040 AL28 - AL28	ROHR KPL.
439	921555108	1	PIPE COMPL. 28X2X1385 AL28 - AL28	ROHR KPL.
440	962980108	1	PIPE COMPL. 28X2X1469 AL28 - AL28	ROHR KPL.
441	921554908	1	PIPE COMPL. 30X4X2983 AS30 - AS30	ROHR KPL.
442	968196608	1	PIPE COMPL. 30X4X1428 AS30 - AS30	ROHR KPL.
444	921554708	1	PIPE COMPL. 30X4X2470 AS30 - AS30	ROHR KPL.
445	968196708	1	PIPE COMPL. 30X4X1747 AS30 - AS30	ROHR KPL.
446	921554508	1	PIPE COMPL. 30X4X3019 AS30 - AS30	ROHR KPL.
447	968196808	1	PIPE COMPL. 30X4X1599 AS30 - AS30	ROHR KPL.
448	921554308	2	PIPE COMPL. 30X4X3650 AS30 - AS30	ROHR KPL.
449	921554208	1	PIPE COMPL. 30X4X2631 AS30 - AS30	ROHR KPL.
450	968196908	1	PIPE COMPL. 25X3X1174 AS25 - AS25	ROHR KPL.
451	968197008	1	PIPE COMPL. 25X3X2591 AS25 - AS25	ROHR KPL.
452	922008708	1	PIPE COMPL. 25X3X1248 AS25 - AS25	ROHR KPL.
453	968197108	1	PIPE COMPL. 30X4X1362 AS30 - AS30	ROHR KPL.
454	921553708	1	PIPE COMPL. 30X4X2368 AS30 - AS30	ROHR KPL.
455	968197208	1	PIPE COMPL. 30X4X1336 AS30 - AS30	ROHR KPL.
456	962979708	1	PIPE COMPL. 20X2,5X1350 AS20 - AS20	ROHR KPL.
457	962979808	1	PIPE COMPL. 20X2,5X1515 AS20 - AS20	ROHR KPL.
458	962980208	2	PIPE COMPL. 38X4X1038 AS38 - AS38	ROHR KPL.
459	968197308	1	PIPE COMPL. 38X5X1288 AS38 - AS38	ROHR KPL.
460	921553108	1	PIPE COMPL. 38X5X1942 AS38 - AS38	ROHR KPL.
461	968198208	1	PIPE COMPL. 38X5X1310 AS38 - AS38	ROHR KPL.
462	921552908	1	PIPE COMPL. 38X5X2248 AS38 - AS38	ROHR KPL.
463	968198408	1	PIPE COMPL. 38X5X1484 AS38 - AS38	ROHR KPL.
464	968198508	1	PIPE COMPL. 38X5X1565 AS38 - AS38	ROHR KPL.
465	96040493	1	PIPE COMPL. 38X5X2422,6 38X1,5 AS38 38	ROHR KPL.
466	96040494	1	PIPE COMPL. 38X5X2408,7 AS38 38X1,5 38	ROHR KPL.
467	96043720	1	PIPE COMPL. 38X5X -	ROHR KPL.
468	96043721	1	PIPE COMPL. 38X5X -	ROHR KPL.
469	96043722	1	PIPE COMPL. 38X5X -	ROHR KPL.

Pos.	Item	Quantity	Description	Bezeichnung
470	96043723	1	PIPE COMPL. 38X5X -	ROHR KPL.
471	96043724	1	PIPE COMPL. 38X5X -	ROHR KPL.
476	968199308	1	PIPE COMPL. 38X5X1659 AS38 - AS38	ROHR KPL.
477	921550808	1	PIPE COMPL. 38X5X3480 AS38 - AS38	ROHR KPL.
478	968199508	1	PIPE COMPL. 38X5X1817 AS38 - AS38	ROHR KPL.
479	921550608	1	PIPE COMPL. 38X5X3034 AS38 - AS38	ROHR KPL.
480	968199708	1	PIPE COMPL. 42X3X1500 AL42 - AL42	ROHR KPL.
481	968199808	1	PIPE COMPL. 28X2X1300 AL28 - AL28	ROHR KPL.
482	968199908	1	PIPE COMPL. 25X3X1270 AS25 - AS25	ROHR KPL.
483	968200008	1	PIPE COMPL. 18X1,5X989 AL18 - AL18	ROHR KPL.
484	968200108	1	PIPE COMPL. 35X2X591 AL35 - AL35	ROHR KPL.
485	96008487	1	PIPE COMPL. 10X1,5X248 AL10 - AL10	ROHR KPL.
486	96008488	1	PIPE COMPL. 10X1,5X300 AL10 - AL10	ROHR KPL.
487	96008489	1	PIPE COMPL. 16X2X894 AS16 - AS16	ROHR KPL.

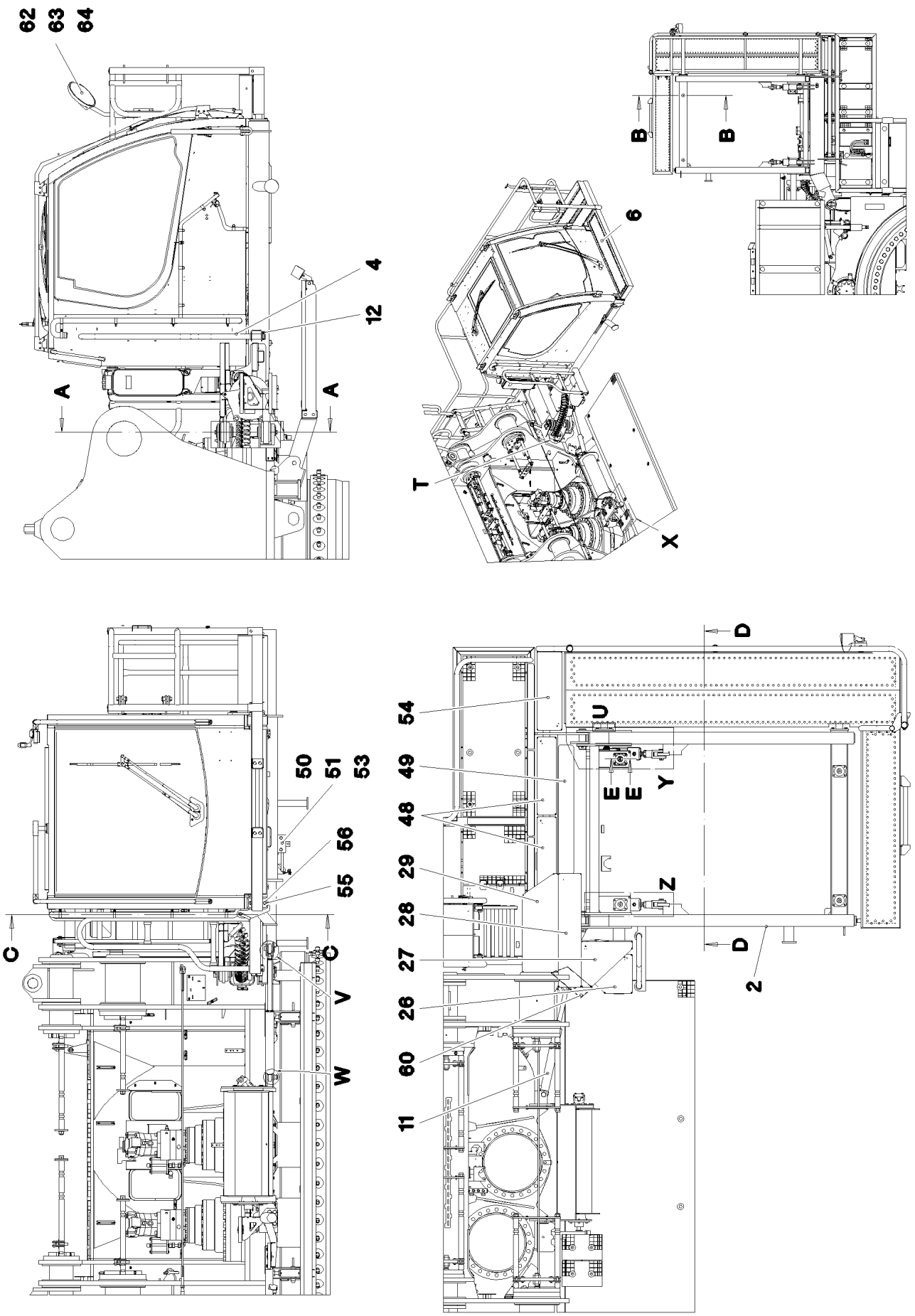

19.1.2022 087576 LIEBHERR	**etk_en_de_073897 LG 1750** **CRANE DRIVER CAB ADDITION** **KRANFUEHRERKABINE ANBAU**	❑ 1134 (1/4) **918063908**

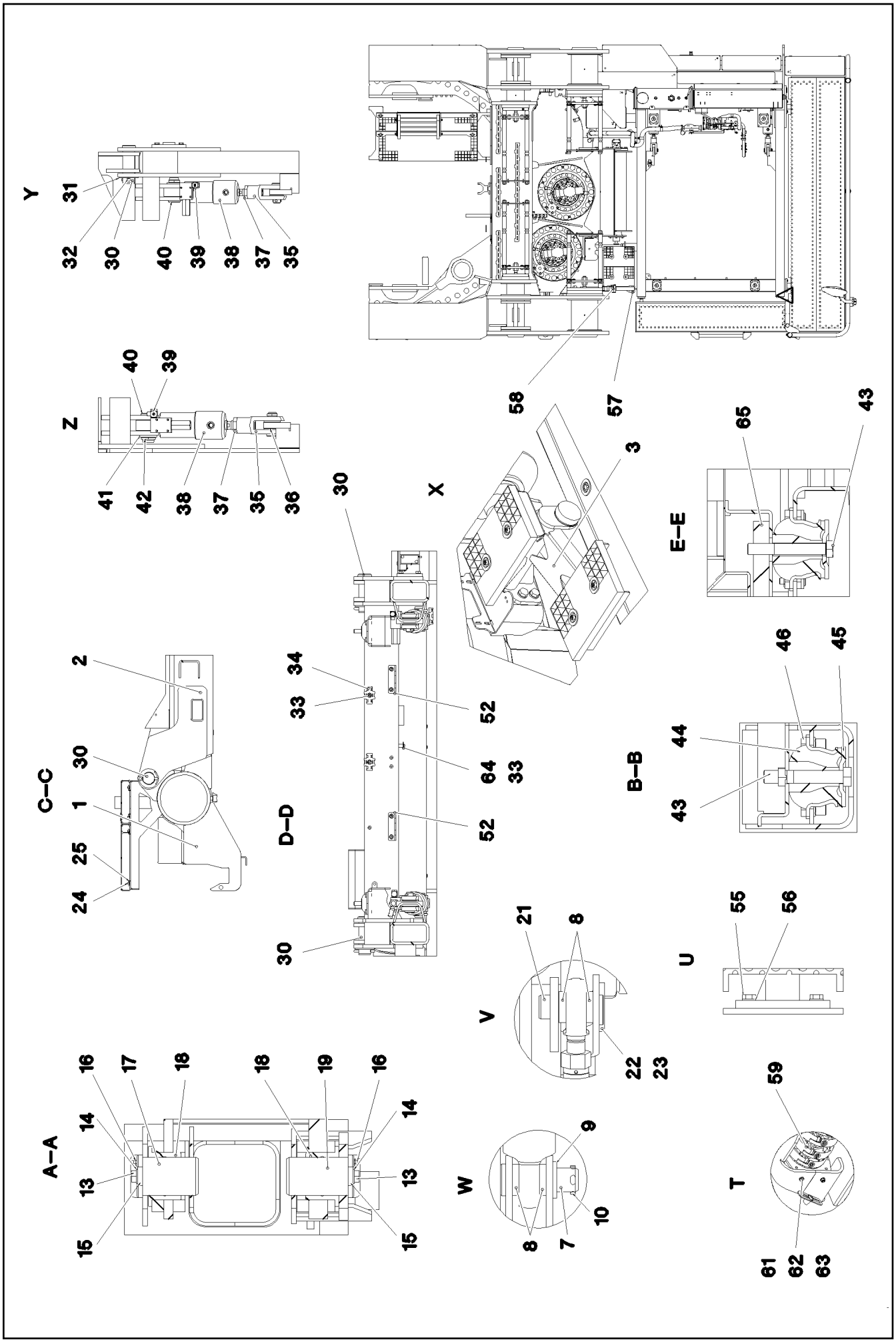

19.1.2022 087577 LIEBHERR	etk_en_de_073897 LG 1750 CRANE DRIVER CAB ADDITION KRANFUEHRERKABINE ANBAU	❑ 1135 (2/4) 918063908

Pos.	Item	Quantity	Description	Bezeichnung
1	96003880	1	SWIVEL ARM WELDED	SCHWENKARM SCHWK.
2	96003882	1	CABIN, WELDED ASSY.	KABINENRAHMEN SCHWK.
3	96003883	1	PLATFORM COMPL. ⇨ ❑ 1138	PODEST KPL.
4	96005260	1	HAND RAIL WELDED STRUCTURE T ZN O	GELAENDER SCHWK.
6	10872922	1	PEDESTAL 2893X2206X1195 ALUMINIUM E	PODEST
7	451230708	1	PIN DIN 1435 30X90X83 ST.50-2K	BOLZEN
8	954092808	4	TUBE 38X2,6X10 S355J2H FE//ZNNI8//CN//T	ROHR
9	10875638	1	WASHER DIN 1441 31 ST FLZN SPF	SCHEIBE
10	11968305	1	SPLIT PIN ISO 1234 6,3X45 ST 480H SPF	SPLINT
11	512349708	1	TILT CYLINDER 55/32-400 SPF	KIPPZYLINDER
(4)	4600320	2	SCREW PLUG DIN 908 M18X1,5 ST A3C	VERSCHLUSSSCHRAUBE
(6)	4242017	2	RING DIN 70951 47X1,6	RING
(9)	571505208	2	SPHERICAL BEARING 30	GELENKLAGER
(999)	10663439	1	DS HYDRO CYLINDER	DS HYDROZYLINDER
12	433201608	2	PIPE FOLDING PLUG 10X45 VERZ	ROHRKLAPPSTECKER
13	12214938	2	HEX SCREW ISO 4017 M16X35 8.8 FLZN SP	SECHSKANTSCHRAUBE
14	10289806	2	WASHER ISO 7089 16 300HV FLZN SPF	SCHEIBE
15	970167908	2	HOLDER 10X135X39 S355MC FE//ZNNI8//CN/	HALTER
16	7743242	2	HYDRAULIC-TYPE LUBRICAT.NIPPLE DIN 71	KEGELSCHMIERNIPPEL
17	97074172	1	PIN 90.0X130 35NICRMOV125 SPF	BOLZEN
18	704334608	2	BUSHING 80X100X70 GZ-CUZN25AL5	BUCHSE
19	97074173	1	PIN 90.0X142 35NICRMOV125 SPF	BOLZEN
21	97031801	1	PIN 45.0X80 35NICRMOV125 SPF	BOLZEN
22	97031805	1	AXLE HOLDER 6X61X16 S355MC FE//ZNNI8/	ACHSHALTER
23	10875809	2	COUNTERSUNK SCREW DIN 7991 M6X12 8	SENKSCHRAUBE
24	10412851	31	BUTTON HEAD SCREW AEHNL.ISO 7380-2	HALBRUNDKOPFSCHRAUBE
25	10181577	31	SHEET METAL NUT M6 8 480H SPF	BLECHMUTTER
26	10872947	1	TREAD 300X300X40 ALMG3 SPF	TRITT
27	10872946	1	TREAD 395X355X40 ALMG3 SPF	TRITT
28	10872945	1	TREAD 880X180X40 ALMG3 SPF	TRITT
29	10872944	1	TREAD 765X275X40 ALMG3 SPF	TRITT
30	939249808	2	PIN 55.0X158 35NICRMOV125 GASN. SPF	BOLZEN
31	949582708	2	WASHER RD80X5 S355MC FE//ZNNI8//CN//T	SCHEIBE
32	10180375	2	SPLIT PIN ISO 1234 10X80 St 480H SPF	SPLINT
33	12102696	14	BUTTON HEAD SCREW ISO 7380-2 M8X10 0	HALBRUNDKOPFSCHRAUBE
34	10872676	4	CABLE CLIP HOLDER 46X70-SCHWARZ PA	KABELBINDERHALTER
35	725101005	2	FORKED LINK DIN 71751 A 30X60 VERZ	GABELGELENK
36	10289811	4	WASHER ISO 7089 30 300HV FLZN SPF	SCHEIBE
37	4635422	2	HEX NUT ISO 4035 M30 05 FLZN SPF	SECHSKANTMUTTER
38	10326323	2	HYDRO CYLINDER 75/30-100 SPF ⇨ ❑ 1139	HYDROZYLINDER
39	473230608	2	FITTING RSWS6-SR-WD CR6-FREI	VERSCHRAUBUNG
40	933558708	2	PIN 50.0X100 35NICRMOV125 SPF	BOLZEN
41	10179377	2	WASHER DIN 1441 41 St FLZN SPF	SCHEIBE
42	10875873	2	SPLIT PIN ISO 1234 8X63 ST 480H SPF	SPLINT
43	10878788	4	HEX SCREW ISO 4014 M14X100 8.8 FLZN SP	SECHSKANTSCHRAUBE
44	10291989	4	CONICAL MOUNT 70NR11	KONUSLAGER
45	10875905	4	LIMIT STOP RING 16,5X75X5 ST FLZN SPF	ANSCHLAGSCHEIBE
46	11002753	16	HEX SCREW ISO 4017 M10X20 10.9 FLZN SP	SECHSKANTSCHRAUBE
47	10875605	8	HEX NUT DIN 985 M10 10 FLZN SPF	SECHSKANTMUTTER
48	10872943	2	TREAD 600X150X40 ALMG3 SPF	TRITT
49	970879708	1	ANTI-SLIP SURFACE 1.6X150X1000 3M TYP	ANTIRUTSCHBELAG
50	97074199	1	PLATE 4X142X140 S315MC FE//ZNNI8//CN//T	BLECH
51	953873408	2	SLEEVE 25X20 11SMN37 FE//ZNNI8//CN//T0	HUELSE
52	971276408	2	PLATE 4X115X97 S315MC FE//ZNNI8//CN//T	BLECH
54	10872942	1	TREAD 610X195X40 ALMG3 SPF	TRITT
55	11631816	10	HEX SCREW ISO 4017 M10X25 8.8 FLZN SP	SECHSKANTSCHRAUBE
56	500917508	10	WASHER ISO 7089 10 200HV-A2	SCHEIBE
57	773933408	2	SHACKLE DIN 82101 1,6T NG1,6 ST VERZ	SCHAEKEL

Pos.	Item	Quantity	Description	Bezeichnung
58	779034708	1	LASHING STRAP EN 12195-2 6MX35MM SPF	ZURRGURT
59	10874208	1	CABLE CHAIN 108.0X108.0X794.	ENERGIEFUEHRUNGSKETTE
60	97078962	1	PLATE 3X408X260 S355MC T ZN O	BLECH
61	10197836	4	HEX SCREW ISO 4017 M6X25 8.8 ZNNI-480	SECHSKANTSCHRAUBE
62	10197771	8	WASHER ISO 7089 6 200HV ZNNI-480H SPF	SCHEIBE
63	10197764	4	HEX NUT ISO 4032 M6 10 ZNNI-480H SPF	SECHSKANTMUTTER
64	975651908	1	PLATE 3X30X95 S355MC FE//ZNNI8//CN//T0	BLECH
65	97023353	2	THREADED PLATE 20X150X60 S355J2+N FE	GEWINDEPLATTE

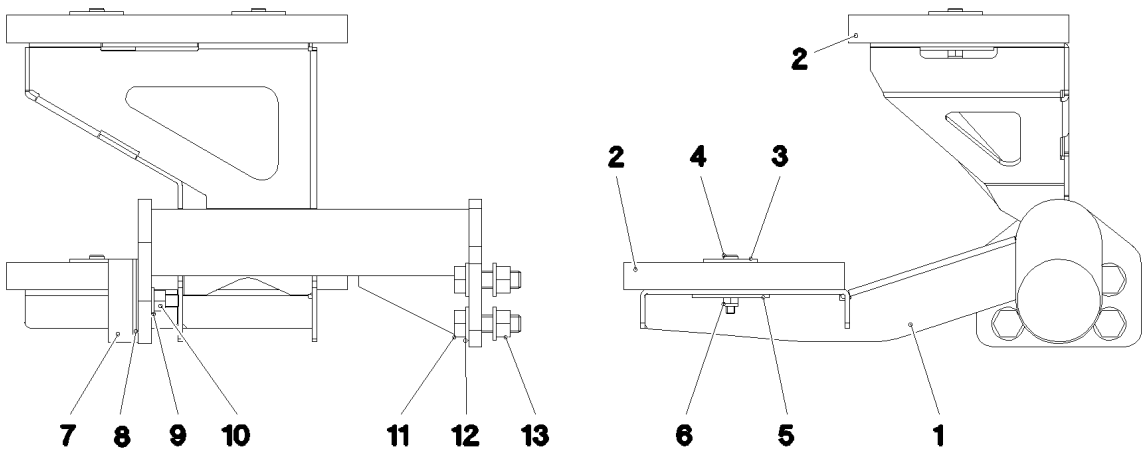

Pos.	Item	Quantity	Description	Bezeichnung
1	96005167	1	PLATFORM ST.CONST.	PODEST SCHWK.
2	97034238	2	GRIDIRON T310X200X25/2 S235JR T ZN K	GITTERROST-P
3	10100621	4	DISH MOUNTING	TELLERBEFESTIGUNG
4	12206699	4	SOCKET HEAD SCREW ISO 4762 M8X45 8.8	ZYLINDERSCHRAUBE
5	941138108	4	WASHER DC01 FE//ZNNI8//CN//T0	SCHEIBE
6	10875614	4	HEX NUT DIN 985 M8 8 480H SPF	SECHSKANTMUTTER
7	726611308	1	MEGI BUFFER	MEGIPUFFER
8	978025708	1	PLATE 2X75X75 DC01 FE//ZNNI8//CN//T0	BLECH
9	10289804	1	WASHER ISO 7089 12 300HV FLZN SPF	SCHEIBE
10	10875616	1	HEX NUT ISO 4032 M12 8 FLZN SPF	SECHSKANTMUTTER
11	10875520	4	HEX SCREW ISO 4017 M16X50 8.8 FLZN SP	SECHSKANTSCHRAUBE
12	10289806	8	WASHER ISO 7089 16 300HV FLZN SPF	SCHEIBE
13	10875617	4	HEX NUT ISO 4032 M16 8 FLZN SPF	SECHSKANTMUTTER

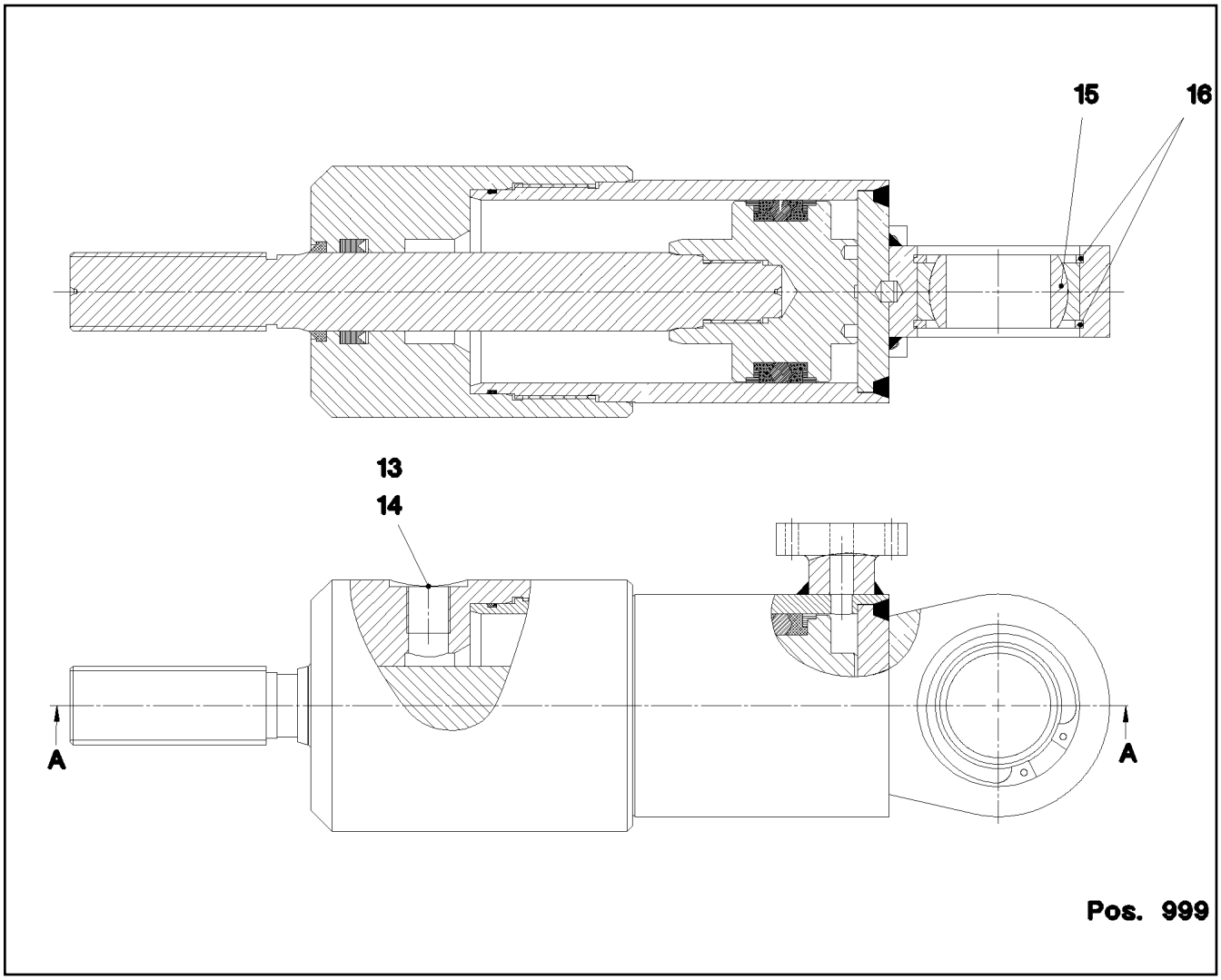

Pos.	Item	Quantity	Description	Bezeichnung
13	404140208	1	SCREW PLUG DIN 910 G3/8X19X21MM ST	VERSCHLUSSSCHRAUBE
14	710103808	1	SEALING RING DIN 7603 A17X21X1,5 CU	DICHTRING
15	746911608	1	SPHERICAL BEARING 40	GELENKLAGER
16	12100656	2	LOCKING RING DIN 472 62X2 480H SPF	SICHERUNGSRING
999	10815162	1	DS HYDRO CYLINDER	DS HYDROZYLINDER

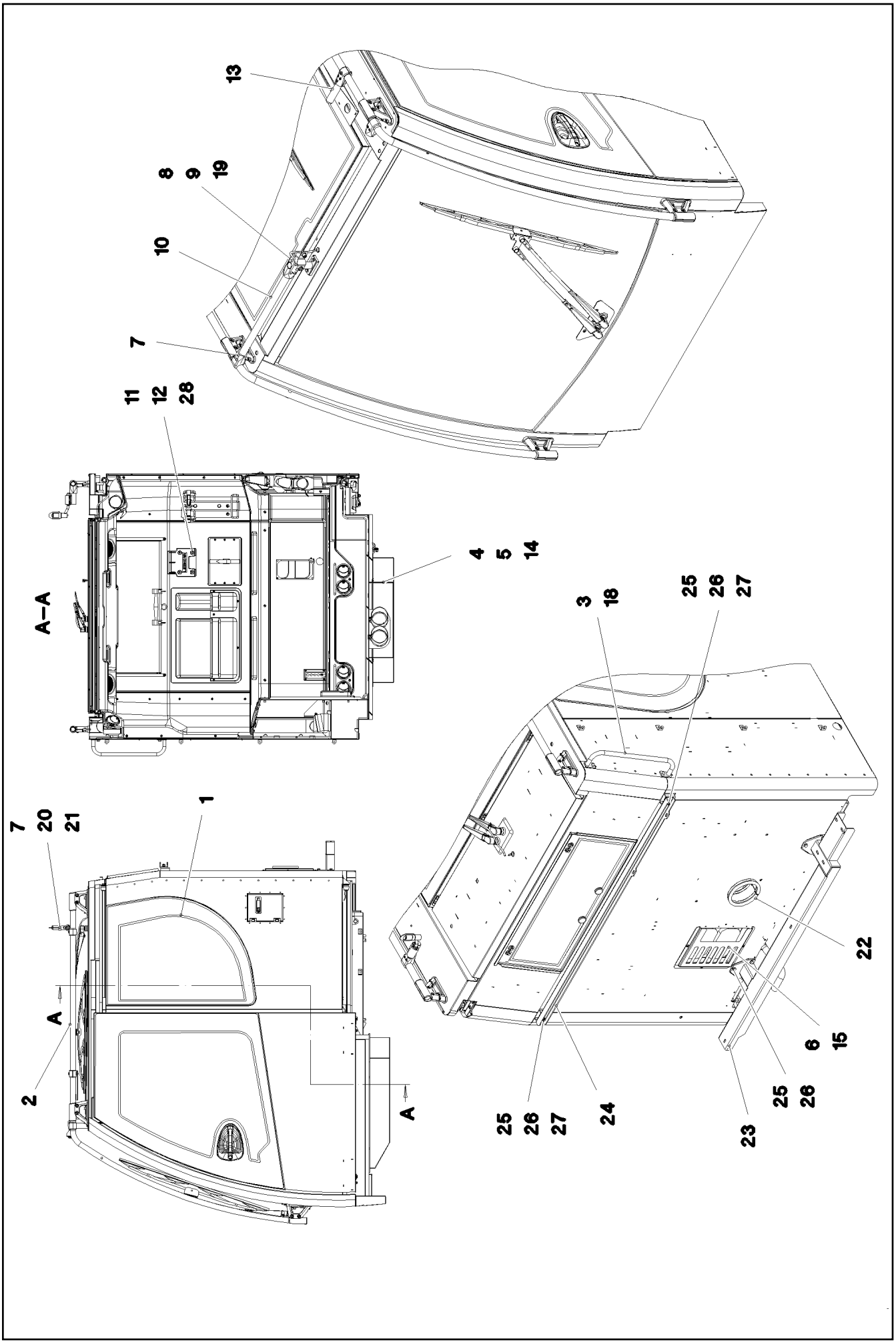

19.1.2022 095078 LIEBHERR	**etk_en_de_073897 LG 1750** **CRANE OPERATOR CABIN PREASS 2** **KRANFUEHRERKABINE VORM.2**	❑ 1140 (1/2) **918065208**

Pos.	Item	Quantity	Description	Bezeichnung
1	969752608	1	WINDOW ASSEMBLY SPF ⇨ ❑ 1142	SCHEIBEN EINBAU
2	969848908	1	RELING ⇨ ❑ 1149	RELING
3	965419308	1	HAND GRIP WELDED SCHWARZ LACKIERT	HALTEGRIFF SCHWK.
4	977579608	1	COVER 1.5X954X977 DC01 RAL 7016,SDGL	DECKEL
5	262107814	3.1	CELL RUBBER 25X4 NEOPRENE	ZELLGUMMI
6	97059137	1	PLATE 1.5X261X328 DC01 RAL 7016,SDGL,G	BLECH
7	10285701	3	TEE 30 G-ALMG TROWALPOLIERT	T-STUECK
(1)	10875588	2	SOCKET HEAD SCREW ISO 4762 M6X25 8.8	ZYLINDERSCHRAUBE
8	10440990	1	CROSS PIECE 30 G-ALMG TROWALPOLIER	KREUZSTUECK
9	964873308	1	CLAMP WELDED CONST.	HALTER SCHWK.
10	976788108	1	TUBE 30.0X495 X5CRNI18-10	ROHR
11	978913308	1	HOLDER 161X160X35 PAGF30 SPF	HALTER
12	704271308	4	DISTANCE SLEEVE 8,5X20 KUNSTSTOFF	DISTANZHUELSE
13	96016705	1	ADD-ON PARTS ANTENNA	ANBAUTEILE ANTENNE
(1)	96016707	1	CLAMP WELDED CONST. GLASPERLENGE	HALTER SCHWK.
(2)	979489508	1	HOLDER 40X80X40 G-ALMG3	HALTER
(3)	10678377	1	MULTI-PLATE PLUG 28MM PE-LLD	LAMELLENSTOPFEN
14	10875468	4	BUTTON HEAD SCREW AEHNL.ISO 7380-2	HALBRUNDKOPFSCHRAUBE
15	10875483	3	BUTTON HEAD SCREW ISO 7380-2 M5X10 0	HALBRUNDKOPFSCHRAUBE
18	11651612	2	HEX SCREW ISO 4017 M8X16 8.8 480H SPF	SECHSKANTSCHRAUBE
19	11840297	2	HEX SCREW EN 1665 M6X16 8.8 480H SPF	SECHSKANTSCHRAUBE
20	97070803	1	AXLE 30.0X82 S355J2C+C FE//ZNNI8//CN//T	ACHSE
21	591070408	1	HOLDER	HALTER
22	11002218	0.426	CLAMPING PROFILE 1,5-4X25X13 EPDM	KLEMMPROFIL
23	96006759	1	BRACKET WELDED CONST. RAL 7037,SDGL	KONSOLE SCHWK.
24	97076471	1	PLATE 4X1374X90 S315MC SPF	BLECH
25	10197831	8	HEX SCREW ISO 4017 M8X25 8.8 ZNNI-480	SECHSKANTSCHRAUBE
26	12103465	10	WASHER ISO 7089 8 300HV ZNNI-480H SPF	SCHEIBE
27	10875614	2	HEX NUT DIN 985 M8 8 480H SPF	SECHSKANTMUTTER
28	10875590	4	SOCKET HEAD SCREW ISO 4762 M6X35 8.8	ZYLINDERSCHRAUBE

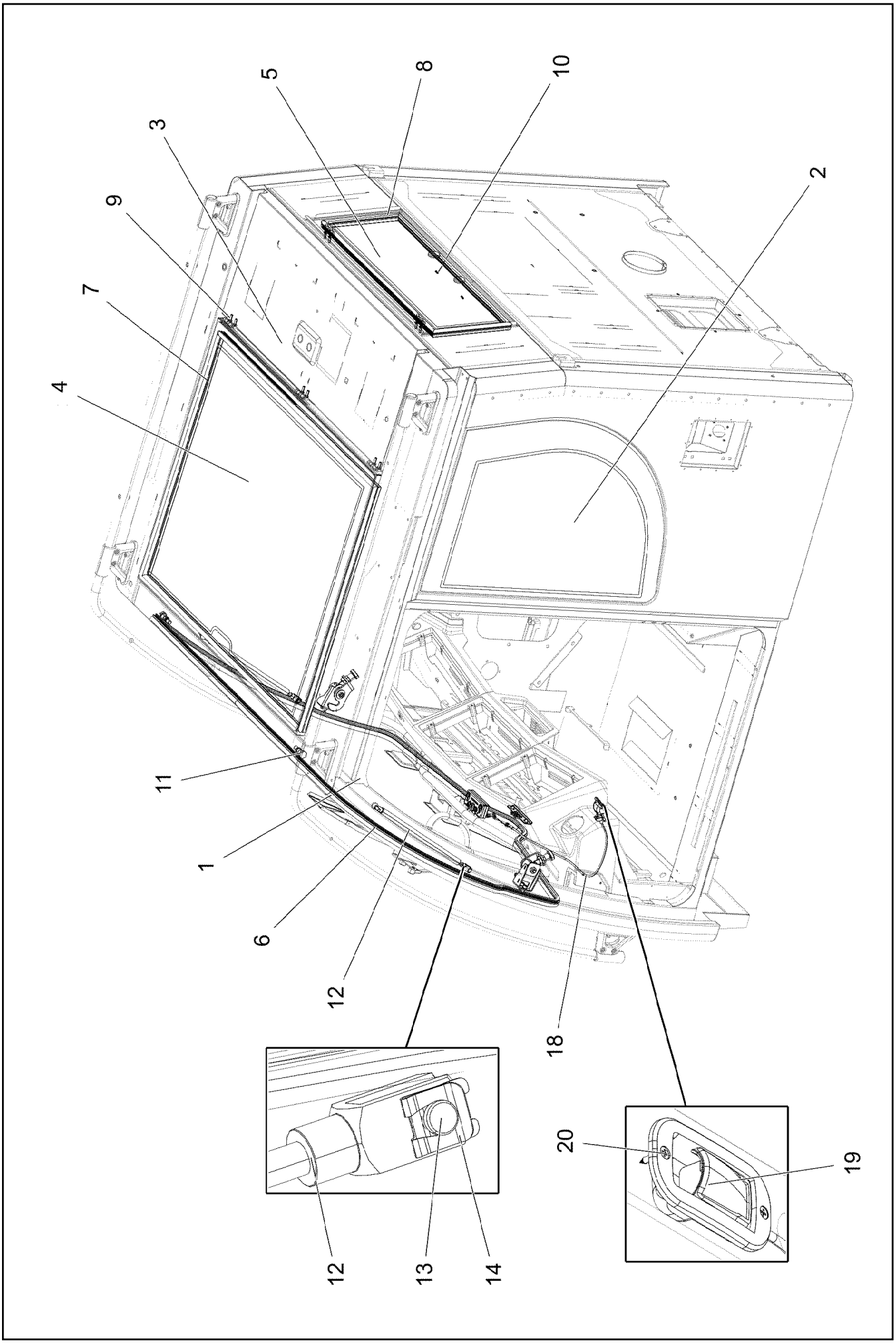

19.1.2022 088200 LIEBHERR	**etk_en_de_073897 LG 1750** **WINDOW ASSEMBLY** **SCHEIBEN EINBAU**	❑ 1142 (1/3) **969752608**

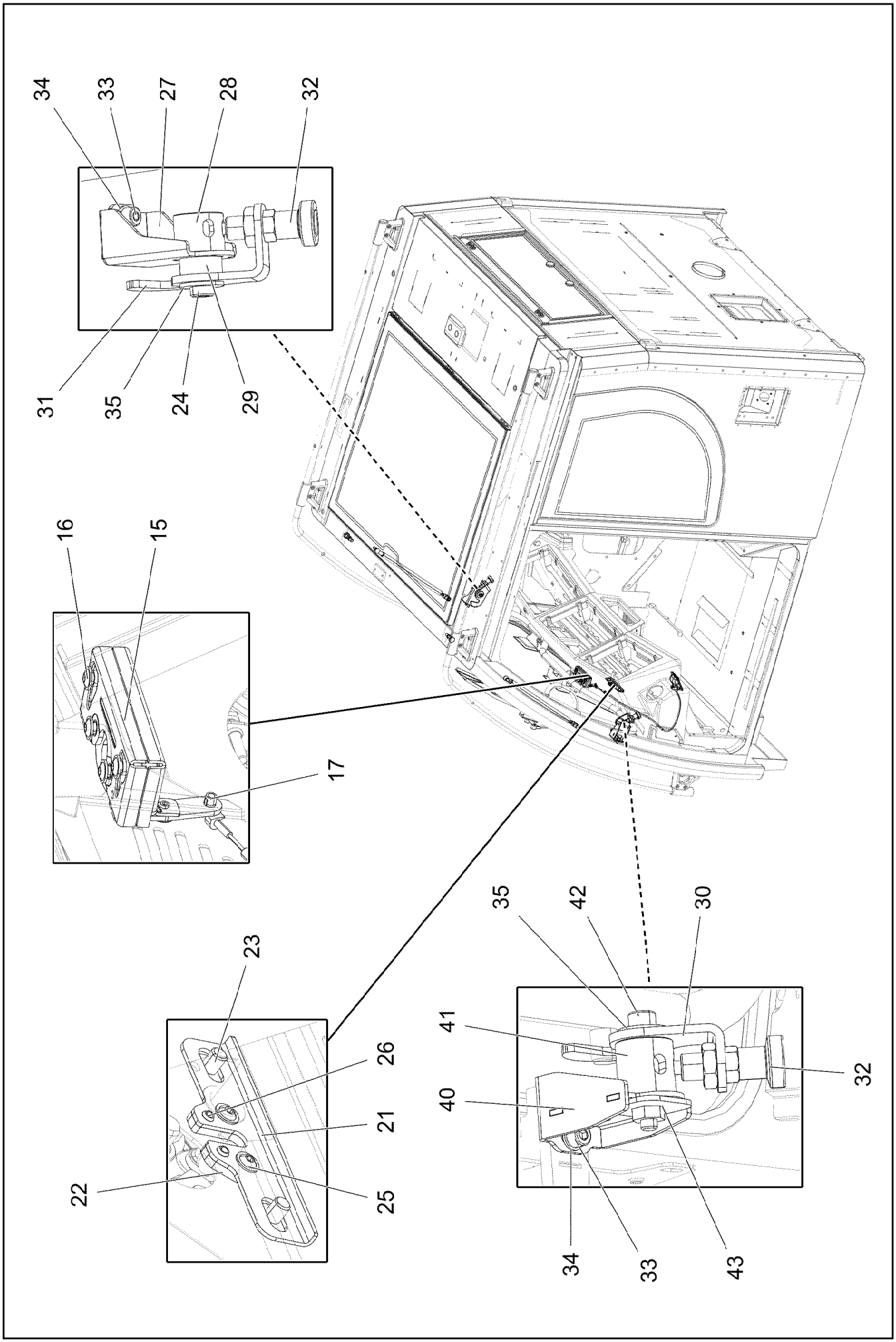

19.1.2022 088201 LIEBHERR	**etk_en_de_073897 LG 1750** **WINDOW ASSEMBLY** **SCHEIBEN EINBAU**	❑ 1143 (2/3) **969752608**

Pos.	Item	Quantity	Description	Bezeichnung
1	96000684	1	FRONT WINDOW CPL. ⇨ ❑ 1145	FRONTSCHEIBE KPL.
2	976837908	1	SIDE WINDOW LEFT 4X603.5X844 ESG-GLA	SEITENSCHEIBE LI.
3	976837808	1	SIDE WINDOW RIGHT 4X1063X1377 ESG-G	SEITENSCHEIBE RE.
4	964560908	1	ROOF WINDOW PRE-ASS. ⇨ ❑ 1147	DACHSCHEIBE VORM.
5	964561008	1	REAR WINDOW PRE-ASS. SPF ⇨ ❑ 1148	HECKSCHEIBE VORM.
6	97079716	1	SEAL 25X14X4475 EPDM	DICHTUNG
7	97058285	1	SEAL 25X1091X850 EPDM	DICHTUNG
8	97058307	1	SEAL 25X776X276 EPDM	DICHTUNG
9	12100589	10	COUNTERSUNK SCREW AEHNL.ISO 10642	SENKSCHRAUBE
10	432003408	2	DOWEL PIN ISO 8752 5X12	SPANNSTIFT
11	97066834	2	THREADED PIN 16X28X52 6KT ST37K FE//	GEWINDEBOLZEN
12	10873806	2	GAS SPRING 19.0X301-525.0N ST	GASFEDER
13	10872333	2	PIN 8X19,5X16,5 11SMNPB30+C BLAU VERZ	BOLZEN
14	704271208	2	SAFETY DEVICE 8X0,94	SL-SICHERUNG
15	10873798	1	LOCK WITH FALLING LATCH RECHTS	DREHFALLENSCHLOSS
16	10429632	4	BUTTON HEAD SCREW ISO 7380-2 M6X20 0	HALBRUNDKOPFSCHRAUBE
17	11066618	1	CLIP	CLIP
18	10873799	1	BOWDEN PULL SYSTEM L=700 EDELSTAHL	BOWDENZUG
19	10873797	1	INSIDE HANDLE 96,2X49,2X43,3 ALUMINIU	INNENGRIFF
20	10876382	2	SHEET-METAL SCREW ISO 7050 ST3,5X16 4	BLECHSCHRAUBE
21	97069157	1	PLATE 2X124X42 DC01 FE//ZNNI8//CN//T0	BLECH
22	97024783	1	PLATE 4X52X32 S315MC FE//ZNNI8//CN//T0	BLECH
23	12102696	2	BUTTON HEAD SCREW ISO 7380-2 M8X10 0	HALBRUNDKOPFSCHRAUBE
24	10353699	1	SOCKET HEAD SCREW DIN 6912 M10X35 A	ZYLINDERSCHRAUBE
25	11697855	2	BUTTON HEAD SCREW ISO 7380-2 M5X8 0	HALBRUNDKOPFSCHRAUBE
26	10875881	2	DOWEL PIN ISO 8752 6X10 ST 480H SPF	SPANNSTIFT
27	97074748	1	PLATE 3X127X120 DC01 RAL 9005,M,GT SP	BLECH
28	97073059	1	AXLE 34X29 X5CRNI18-10	ACHSE
29	97073785	1	BUSHING 29X17 X5CRNI18-10	BUCHSE
30	97073053	1	LEVER LEFT 5X122X71 X5CRNI18-10	HEBEL LINKS
31	97073052	1	LEVER RIGHT 5X140X65 X5CRNI18-10 GLAS	HEBEL RECHTS
32	704231608	2	STOP BOLT NIROSTA	RASTBOLZEN
33	10875597	4	SOCKET HEAD SCREW ISO 4762 M8X16 8.8	ZYLINDERSCHRAUBE
34	12103465	4	WASHER ISO 7089 8 300HV ZNNI-480H SPF	SCHEIBE
35	421802108	2	WASHER ISO 7093-1 10 A2	SCHEIBE
36	10815283	1	ACTIVATOR 250ML DOSE	AKTIVATOR
37	811203308	1	ADHESIVE 600ML FC-BEUTEL	KLEBER
38	811203108	1	TOOLING AGENT KANISTER-5L 5/35°C	ABGLAETTMITTEL
39	870004108	1	ACTIVATOR 1000ML	AKTIVATOR
40	96013390	1	HOLDER RAL 9005,M,GT SPF	HALTER
41	97086837	1	AXLE 34X42 X5CRNI18-10	ACHSE
42	10353703	1	SOCKET HEAD SCREW ISO 4762 M10X55 A2	ZYLINDERSCHRAUBE
43	96012698	1	PLATE WELDED RAL 9005,M,GT SPF	BLECH SCHWK.

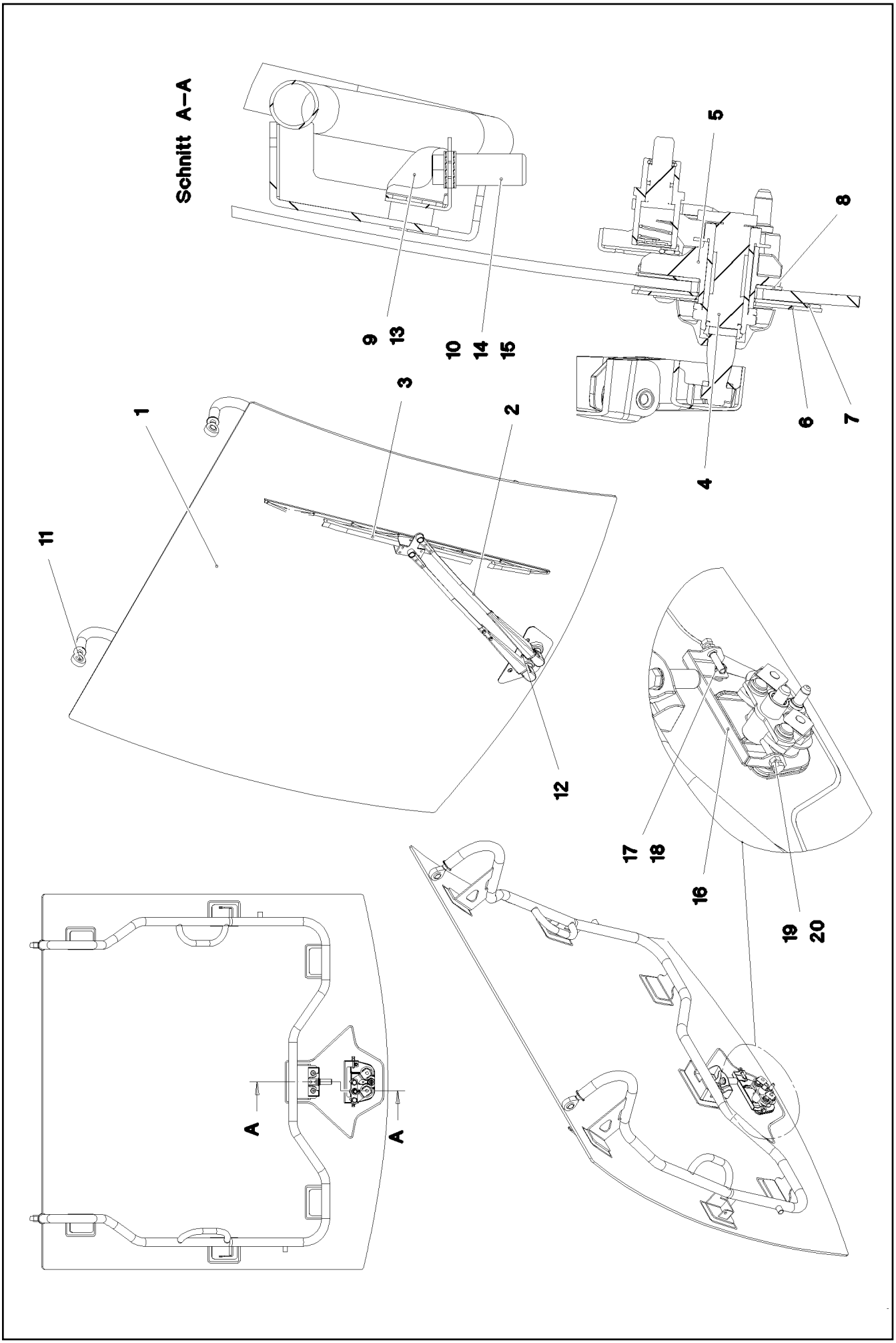

19.1.2022 087998 LIEBHERR	**etk_en_de_073897 LG 1750** **FRONT WINDOW CPL.** **FRONTSCHEIBE KPL.**	❑ 1145 (1/2) **96000684**

Pos.	Item	Quantity	Description	Bezeichnung
1	96001465	1	FRONT WINDOW GLUED SPF	FRONTSCHEIBE GEKLEBT
2	10874311	1	WIPER ARM 700MM	WISCHERARM
3	10291148	1	WIPER BLADE 900MM	WISCHERBLATT
4	10874927	1	WIPER BEARING ST	WISCHLAGER
5	97052119	1	BEARING WIPERS UNIT 50X146X82	LAGER FRONTWISCHANLAGE
6	97005289	1	PLATE 2X227X109 DC01 FE//ZNNI8//CN//T0	BLECH
7	97005290	1	SEAL 2X225X107 EPDM	DICHTUNG
8	97005291	1	SEAL 2X148X84 EPDM	DICHTUNG
9	96007783	1	PLATE WELDED RAL 9005,M,GT SPF	BLECH SCHWK.
10	97067325	1	THREADED BUSHING 17.8X40 PA6G SCHW	GEWINDEBUCHSE
11	10035717	2	PIVOT HEAD DIN ISO 12240-4 M16 D=16	GELENKKOPF
12	10412852	2	BUTTON HEAD SCREW AEHNL.ISO 7380-2	HALBRUNDKOPFSCHRAUBE
13	10353737	2	BUTTON HEAD SCREW ISO 7380-2 M8X10 A	HALBRUNDKOPFSCHRAUBE
14	7015814	2	WEDGE LOCK WASHER NORD-LOCK 10SP	KEILSICHERUNGSSCHEIBE
15	11642358	1	HEX SCREW ISO 4017 M10X30 8.8 FLZN SP	SECHSKANTSCHRAUBE
16	97090942	1	PLATE 2X180X58 DC01 RAL 9005,M,GT SPF	BLECH
17	10410198	2	BUTTON HEAD SCREW ISO 7380-2 M6X30 A	HALBRUNDKOPFSCHRAUBE
18	411903008	2	HEX NUT DIN 985 M6 A2-70	SECHSKANTMUTTER
19	12216946	2	HEX SCREW ISO 4017 M6X35 8.8 480H SPF	SECHSKANTSCHRAUBE
20	10299668	2	HEX NUT ISO 4032 M6 10 480H SPF	SECHSKANTMUTTER

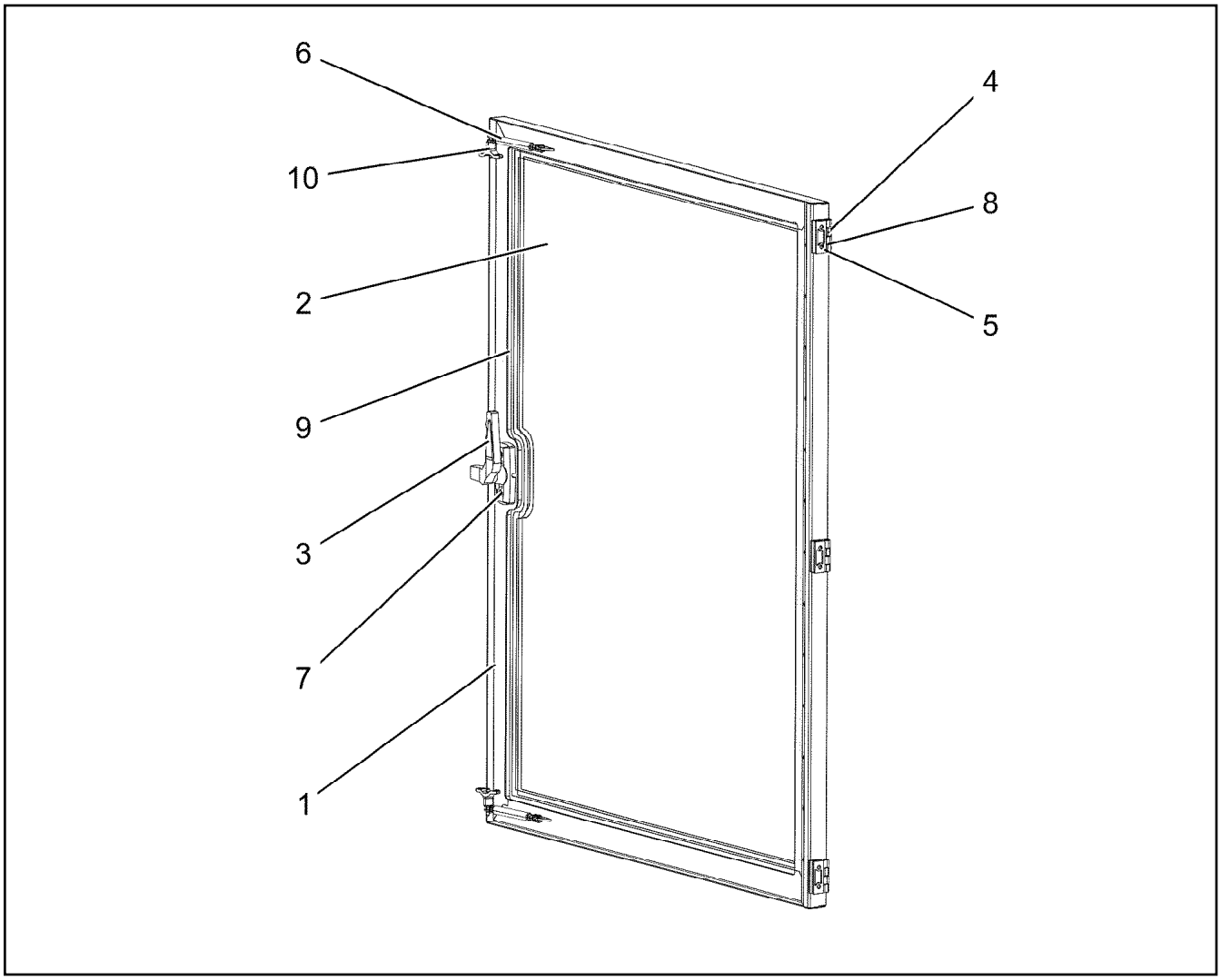

Pos.	Item	Quantity	Description	Bezeichnung
1	964698008	1	FRAME WELDED RAL 9005,M,GT SPF	RAHMEN SCHWK.
2	976838008	1	ROOF WINDOW SPF	DACHSCHEIBE
3	591066808	1	HANDLE	HANDGRIFF
4	10871177	3	SCREW-ON HINGE 25X25X50/180° AISI 316	ANSCHRAUBSCHARNIER
5	10042593	6	BLIND RIVET NUT M6 K=1,5-3,5 ST CR6-FRE	BLINDNIETMUTTER
6	10412871	2	GAS SPRING 12X50-130N	GASFEDER
7	10875563	2	SOCKET HEAD SCREW DIN 7984 M6X12 08	ZYLINDERSCHRAUBE
8	12100589	6	COUNTERSUNK SCREW AEHNL.ISO 10642	SENKSCHRAUBE
9	262109108	3.7	CELL RUBBER 10X8	ZELLGUMMI
10	12103691	2	QUICK RELEASE PIN 4X55,5X10 NIROSTA	KUGELSPERRBOLZEN

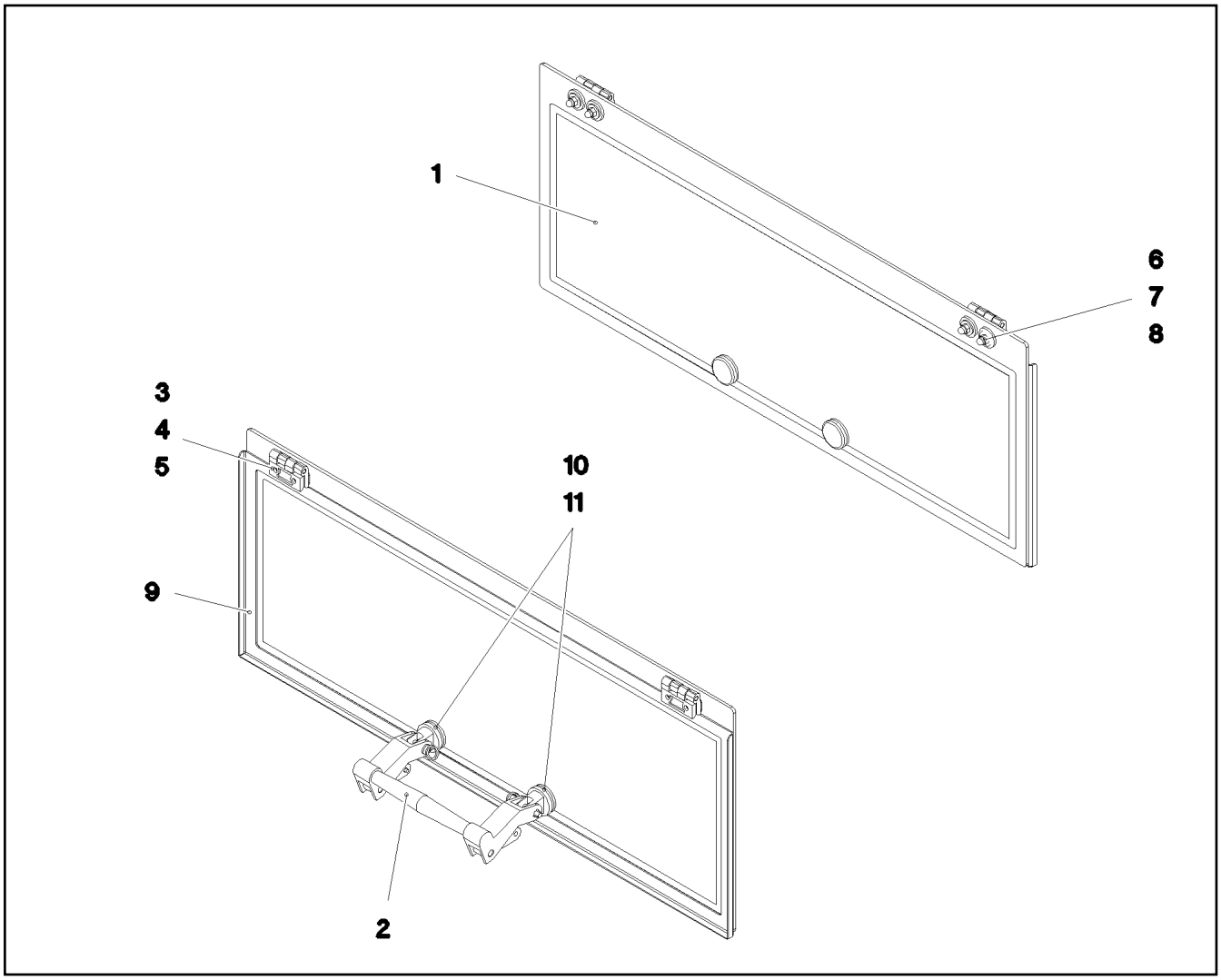

Pos.	Item	Quantity	Description	Bezeichnung
1	976838108	1	REAR WINDOW ESG-GLAS SPF	HECKSCHEIBE
2	10292023	1	HINGED HANDLE KUNSTSTOFF	AUSSTELLGRIFF
3	10871177	2	SCREW-ON HINGE 25X25X50/180° AISI 316	ANSCHRAUBSCHARNIER
4	975221608	2	SHEET 50X20X2 PE	PLATTE
5	12100589	4	COUNTERSUNK SCREW AEHNL.ISO 10642	SENKSCHRAUBE
6	288183108	6	WASHER RD25X6 PA6G SCHWARZ	SCHEIBE
7	10875648	6	WASHER ISO 7093-1 6 200HV 480H SPF	SCHEIBE
8	10219361	6	CAP NUT DIN 1587 M6 A2-70	HUTMUTTER
9	977722108	1	PLATE 1.5X801X289 DC01 RAL 9005,M,GT	BLECH
10	11481788	2	WASHER 13X34X3 GUMMI	SCHEIBE
11	10875524	2	HEX SCREW ISO 4017 M5X20 8.8 480H SPF	SECHSKANTSCHRAUBE

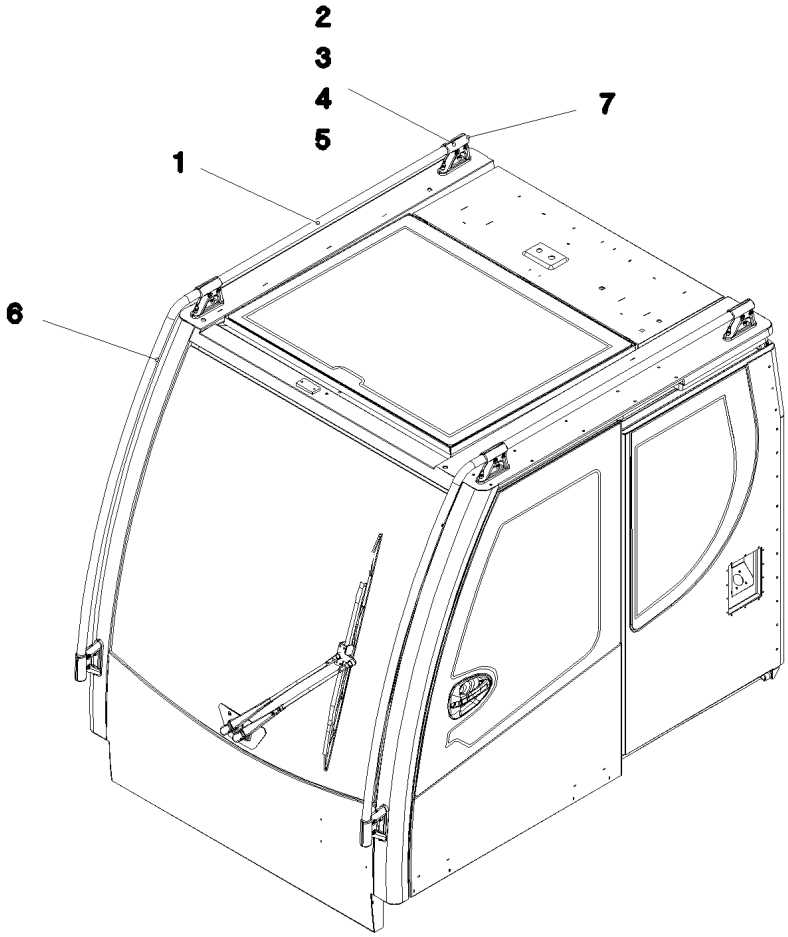

Pos.	Item	Quantity	Description	Bezeichnung
1	977046608	2	TUBE 30.0X2863 X5CRNI18-10 GEBUERSTE	ROHR
2	975218608	6	HOLDER 1.4308	HALTER
3	975384508	6	HOLDER 1.4308	HALTER
4	10007205	24	SOCKET HEAD SCREW ISO 4762 M8X25 A2	ZYLINDERSCHRAUBE
5	411903108	12	HEX NUT DIN 985 M8 A2-70	SECHSKANTMUTTER
6	10678375	6	STOP PLUG D10,7 LD-PE	STOPFEN
7	10678377	2	MULTI-PLATE PLUG 28MM PE-LLD	LAMELLENSTOPFEN

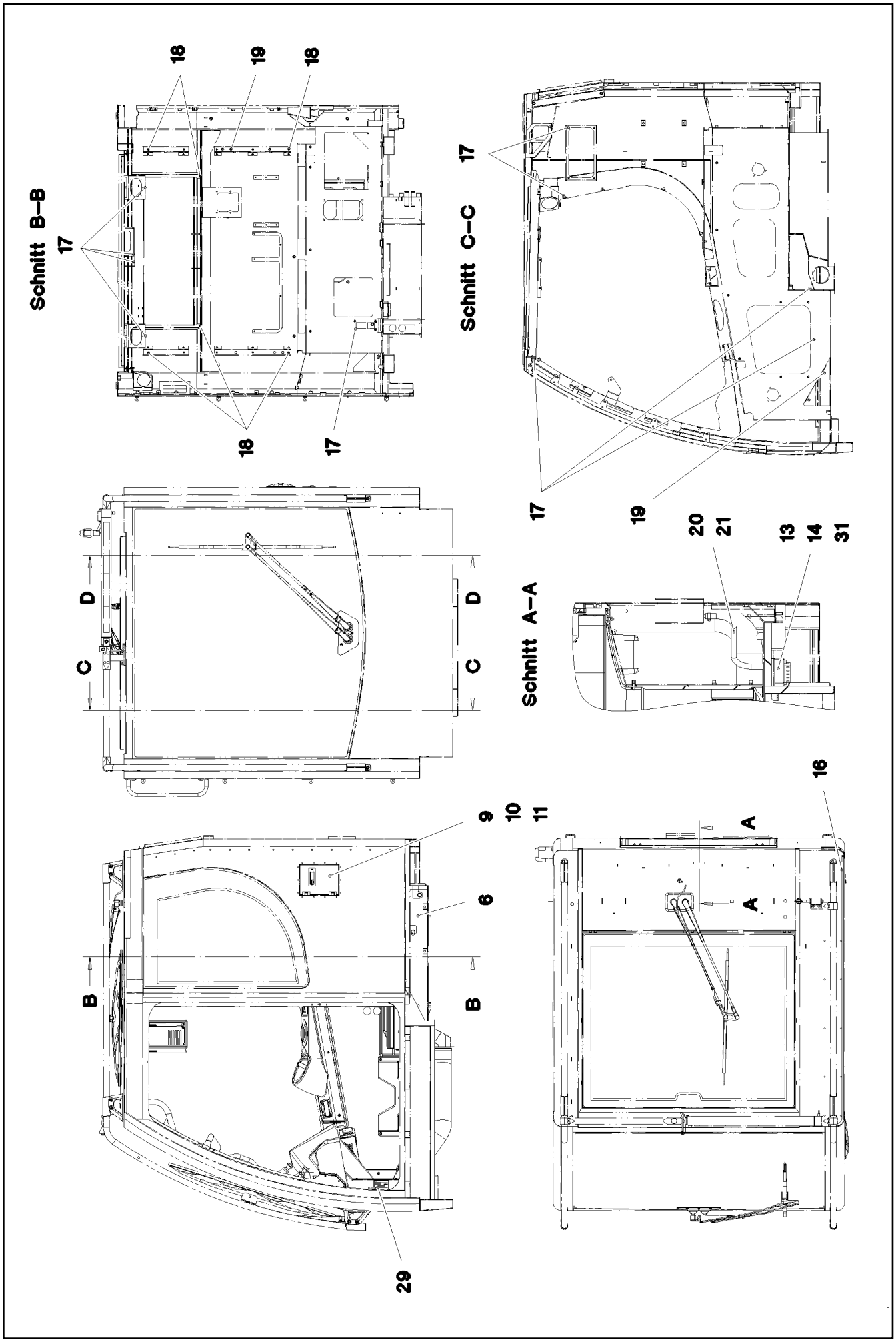

19.1.2022 087996 LIEBHERR	etk_en_de_073897 LG 1750 CRANE OPERATOR CABIN PREASS 1 KRANFUEHRERKABINE VORM.1	❑ 1150 (1/3) 918064108

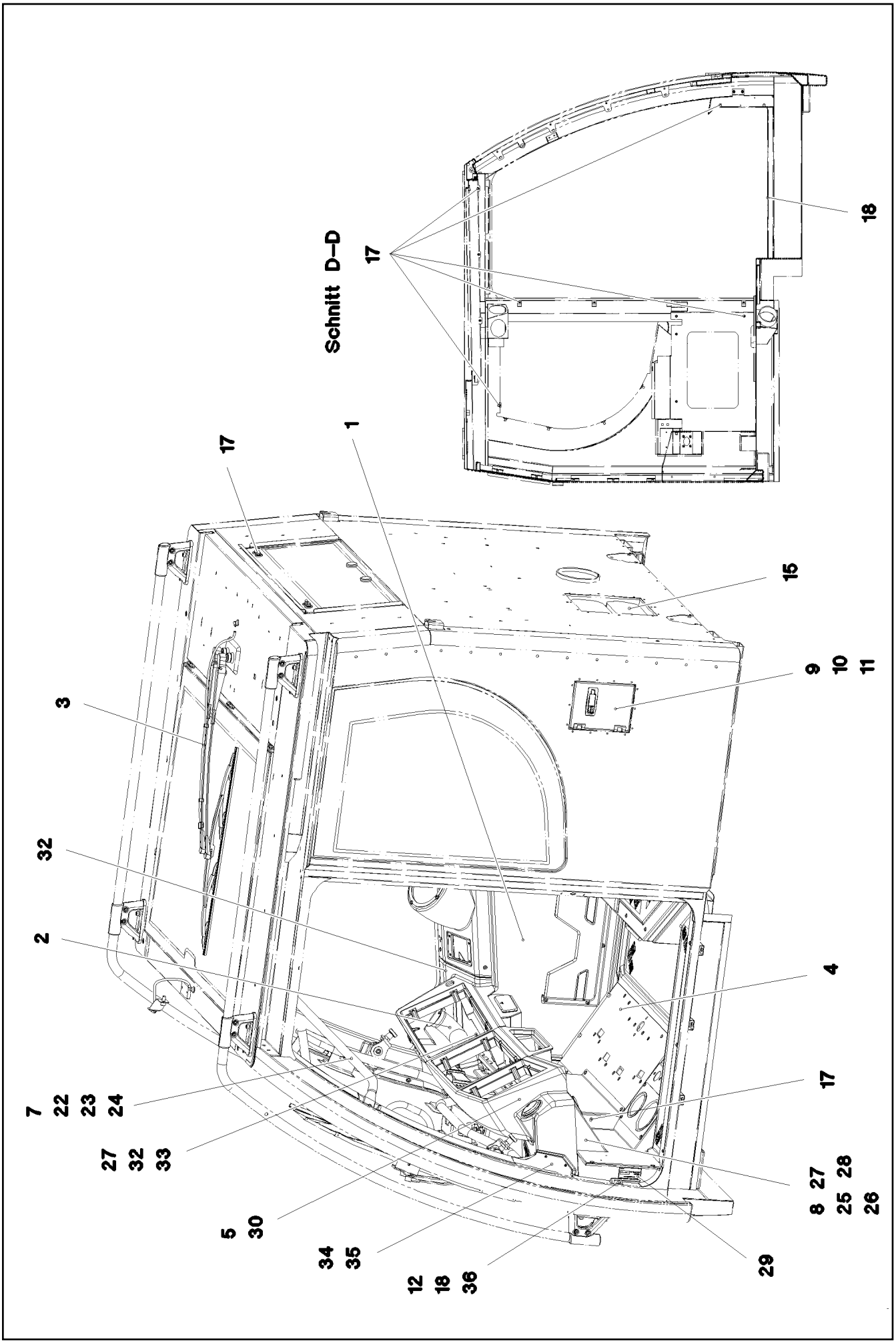

19.1.2022 087997 LIEBHERR	etk_en_de_073897 LG 1750 CRANE OPERATOR CABIN PREASS 1 KRANFUEHRERKABINE VORM.1	❑ 1151 (2/3) 918064108

Pos.	Item	Quantity	Description	Bezeichnung
1	969752508	1	INTERNAL PANELLING INSTALLATIO ⇨ ❑ 1153	INNENVERKLEIDUNG EINBAU
2	969752708	1	AIR DUCT ⇨ ❑ 1157	LUFTFUEHRUNG
3	96000697	1	WIPERS INSTALLATION ⇨ ❑ 1159	WISCHANLAGE EINBAU
4	964720408	1	PEDAL CANTILEVER INSTALLATION ⇨ ❑ 1161	PEDALTRAEGER EINBAU
5	969520208	1	MONITOR CONSOLE ⇨ ❑ 1163	MONITORKONSOLE
6	969526408	1	INSULANT FLOOR PLATE ⇨ ❑ 1164	DAEMMUNG BODENBLECH
7	96002537	1	PIPE WELDED RAL 9005,M,GT SPF	ROHR SCHWK.
8	97075026	1	PLATE 2X824X485 DC01 RAL 7016,SDGL,GT	BLECH
9	977207008	1	PLATE 2X196X238 DC01 RAL 7016,SDGL,GT	BLECH
10	11450420	1	LEVER FASTENER	HEBELVERSCHLUSS
11	704259808	2	HINGE 27X32X42/180° GD-ZN SW GEPULV	SCHARNIER
12	977512608	1	PLATE 1.5X75X75 DC01 RAL 7016,SDGL,GT	BLECH
13	976077208	2	PLATE 2X103X117 DC01	BLECH
14	976193208	1	SEAL 78X64 30	DICHTUNG
15	10292000	2	VENTILATION	ENTLUEFTUNG
16	979515108	1	PLATE 3X80X1392 ALMG3 H111	BLECH
17	10042593	71	BLIND RIVET NUT M6 K=1,5-3,5 ST CR6-FRE	BLINDNIETMUTTER
18	10042592	27	BLIND RIVET NUT M5 K=1,0-3,5 ST A2C	BLINDNIETMUTTER
19	12100289	5	BLIND RIVET NUT M8 K=1,8-5 480H SPF	BLINDNIETMUTTER
20	10343527	0.45	HYDRAULIC HOSE DIN EN 857 DN8-1SC 1S	HYDRAULIKSCHLAUCH
21	10872022	1	HOSE CLAMP DIN 3017-1 17/12-22/9 W3	SCHLAUCHSCHELLE
22	11690048	1	HEX SCREW ISO 4017 M8X12 8.8 480H SPF	SECHSKANTSCHRAUBE
23	12103465	1	WASHER ISO 7089 8 300HV ZNNI-480H SPF	SCHEIBE
24	10429635	1	BUTTON HEAD SCREW ISO 7380-2 M8X16	HALBRUNDKOPFSCHRAUBE
25	591570908	1	COVER LID POLYSTIC27-33 ABS	ABDECKKAPPE
26	11651612	4	HEX SCREW ISO 4017 M8X16 8.8 480H SPF	SECHSKANTSCHRAUBE
27	11140469	7	WASHER ISO 7093-1 8 200HV 480H SPF	SCHEIBE
28	11693875	2	HEX NUT ISO 4032 M8 8 480H SPF	SECHSKANTMUTTER
29	97038433	1	SIGN 1X75X45 ALUMINIUM	SCHILD
30	10875468	4	BUTTON HEAD SCREW AEHNL.ISO 7380-2	HALBRUNDKOPFSCHRAUBE
31	10875592	2	SOCKET HEAD SCREW ISO 4762 M6X45 8.8	ZYLINDERSCHRAUBE
32	10875486	2	BUTTON HEAD SCREW AEHNL.ISO 7380-2	HALBRUNDKOPFSCHRAUBE
33	11656731	1	HEX NUT ISO 7040 M8 8 480H SPF	SECHSKANTMUTTER
34	97093685	1	PLATE 1.5X208X84 DC01 RAL 9005,M,GT SP	BLECH
35	10875017	2	BUTTON HEAD SCREW ISO 7380-1 M4X10 0	HALBRUNDKOPFSCHRAUBE
36	10875474	2	BUTTON HEAD SCREW ISO 7380-2 M5X16 0	HALBRUNDKOPFSCHRAUBE

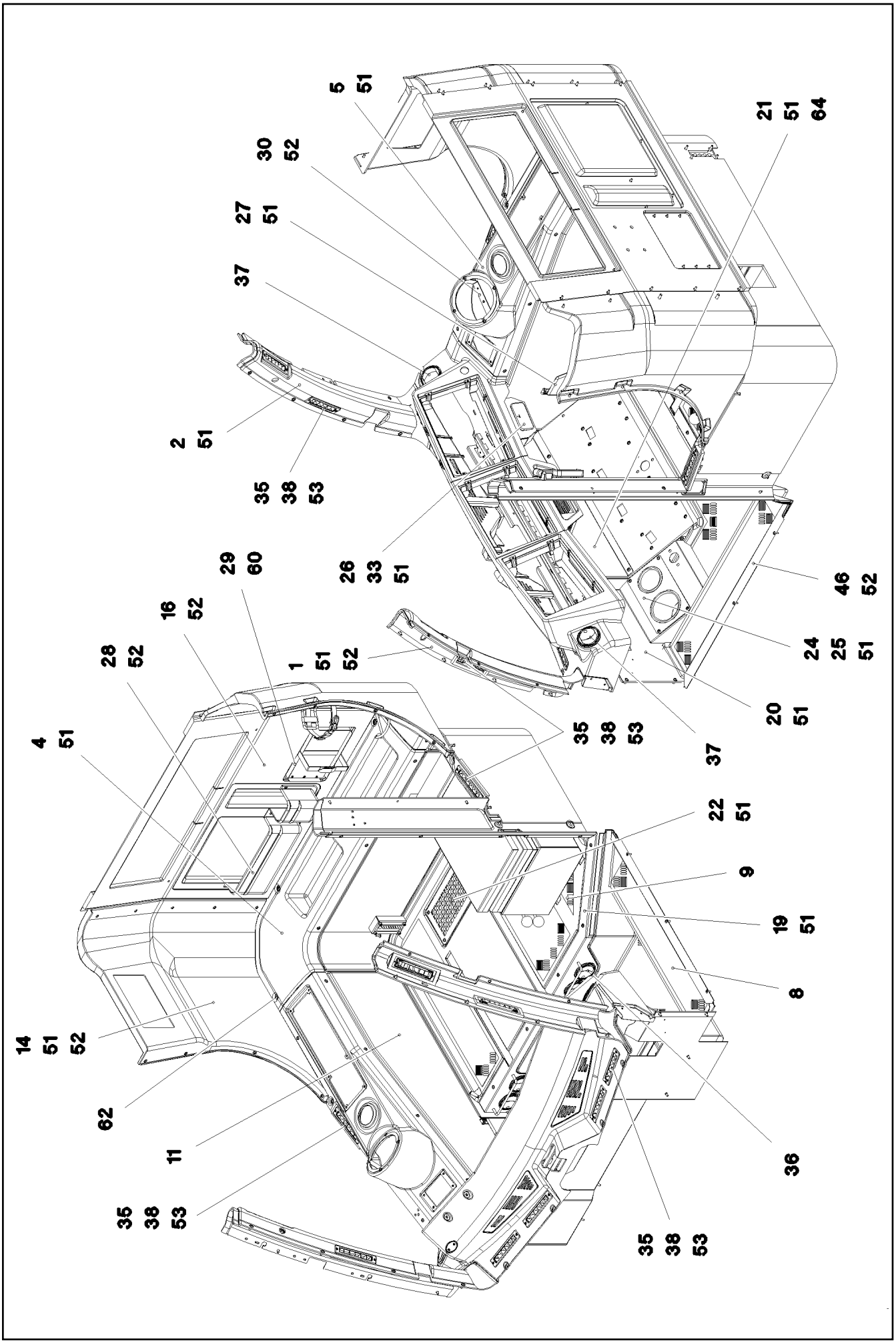

19.1.2022 087994 LIEBHERR	etk_en_de_073897 LG 1750 INTERNAL PANELLING INSTALLATIO INNENVERKLEIDUNG EINBAU	❑ 1153 (1/4) 969752508

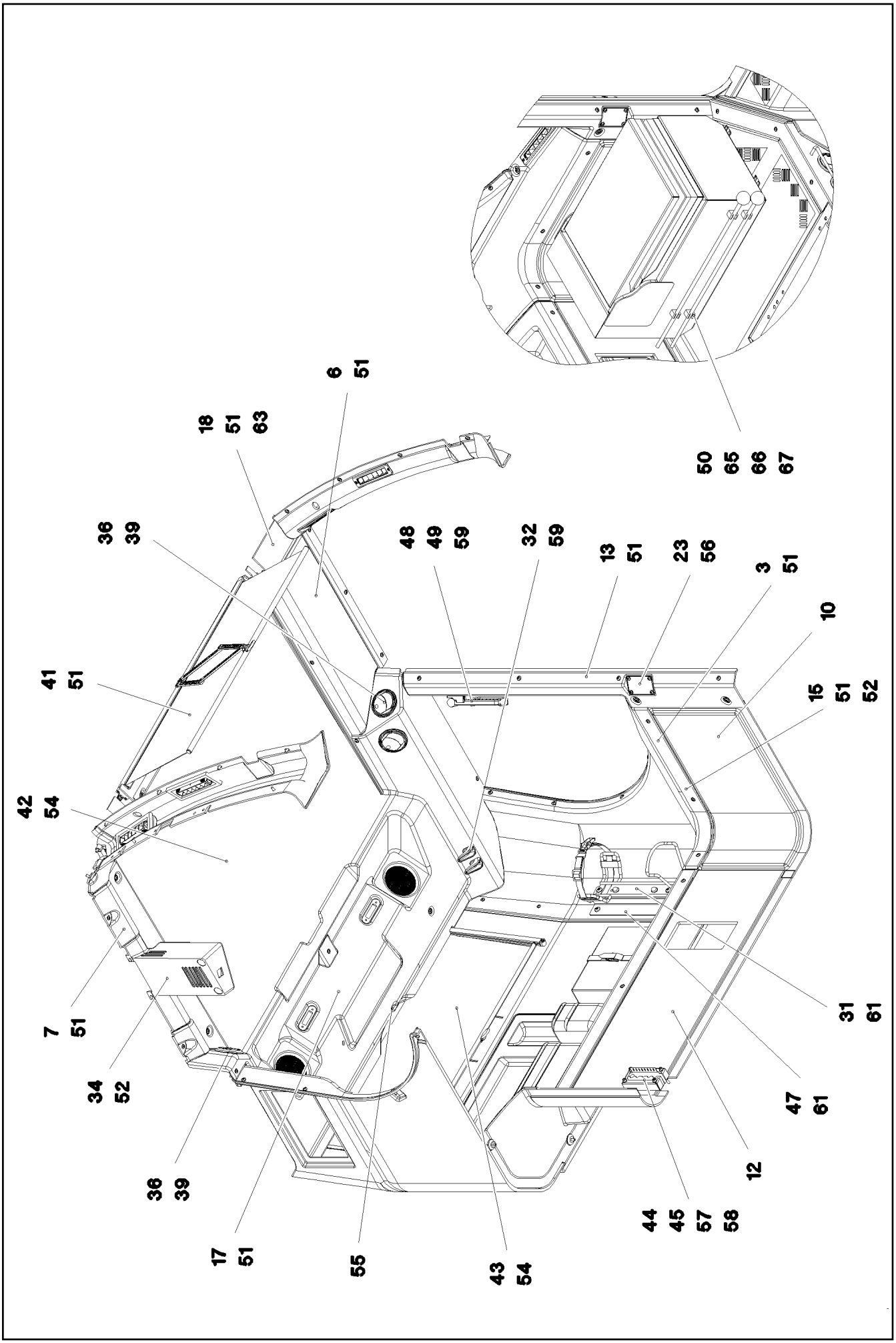

19.1.2022 087995 LIEBHERR	etk_en_de_073897 LG 1750 INTERNAL PANELLING INSTALLATIO INNENVERKLEIDUNG EINBAU	❑ 1154 (2/4) 969752508

Pos.	Item	Quantity	Description	Bezeichnung
1	96002634	1	A COLUMN CLADDING LEFT 136X450X975	VERKLEIDUNG A-SAEULE LI.
2	97068305	1	A COLUMN CLADDING RIGHT 161X438X958	VERKLEIDUNG A-SAEULE RE.
3	976989008	1	PANELLING REST SPF	VERKLEIDUNG ABLAGE
4	976989108	1	PANELLING REST SPF	VERKLEIDUNG ABLAGE
5	97058597	1	COVERS 229X1119X268 ABS-TPU SPF	VERKLEIDUNG
6	97059025	1	PANELLING,STRUT LEFT 214X678X74 ABS-	VERKLEIDUNG HOLM LI.
7	977145208	1	SMALL HILL COVERING SPF	VERKLEIDUNG HOLM RE.
8	977145308	1	FLOOR MAT 1214X894X209 PU-SCHAUM SP	BODENMATTE
9	977145408	1	FLOOR MAT 1188X829X28 PU-SCHAUM SP	BODENMATTE
10	976982408	1	COVERING LEFT BOTTOM	VERKLEIDUNG UNTEN LINKS
11	976982508	1	COVERING RIGHT BOTTOM 15X1408X592	VERKLEIDUNG UNTEN RECHTS
12	976982608	1	COVERS	VERKLEIDUNG
13	976982708	1	PANELLING,LEFT SPF	VERKLEIDUNG LI.
14	977080408	1	PANELLING ABOVE RIGHT	VERKLEIDUNG OBEN RECHTS
15	977080608	1	PANELLING,LEFT	VERKLEIDUNG LI.
16	977080708	1	CLADDING REAR PANEL 0X1006X844	VERKLEIDUNG RUECKWAND
17	977104008	1	PANELLING ROOF SPF	VERKLEIDUNG DACH
18	97068388	1	PANELLING ROLLER BLIND 166X1417X127	VERKLEIDUNG ROLLO
19	964944108	1	SHUTTER WELDED RAL 7016 SPF	BLENDE SCHWK.
20	97078505	1	PLATE 2X515X476 DC01 RAL 7016,SDGL,GT	BLECH
21	976832908	1	PLATE 1.5X812X326 DC01 RAL 7016 SPF	BLECH
22	977224608	1	PLATE 3X280X170 DC01 RAL 7016 SPF	BLECH
23	978667508	1	PLATE 1.5X85X54 DC01	BLECH
24	966817308	1	HOLDER PRE-ASSEMBLY	HALTER VORM.
25	262103908	0.6	EDGE PROTECTION 1-2X9,5X6,5	KANTENSCHUTZ
26	969500308	1	CLAMP WELDED CONST. RAL 9005,M,GT SP	HALTER SCHWK.
27	97058595	1	REST 35X410X195 ABS-TPU SPF	ABLAGE
28	740300008	1	POCKET KUNSTSTOFF	TASCHE
29	704221308	1	HOLDER 260X170X19X1,5 ALMG3	HALTER
30	969503108	1	CLAMP WELDED CONST. RAL 9005,SDGL,G	HALTER SCHWK.
31	890101408	1	HOLDER	HALTER
32	591050108	2	COAT HOOK	GARDEROBENHAKEN
33	10291997	1	ASH TRAY KUNSTSTOFF	ASCHENBECHER
34	975850708	1	HOUSING PUR SPF	GEHAEUSE
35	10292013	10	ROLLING NOZZLE	WALZENDUESE
36	10876453	7	OUTLET JET D=83 PA	AUSSTROEMDUESE
37	10874899	2	OUTLET JET D=83 PA	AUSSTROEMDUESE
38	972561308	10	SEALING FRAME 10X60X 185 PUR-SCHAUM	DICHTRAHMEN
39	972561508	3	SEALING FRAME RD92X20 DI=80 PUR-SCH	DICHTRAHMEN
41	10874097	1	BLIND 878X315	ROLLO
42	11007849	1	BLIND	ROLLO
43	11007848	1	BLIND	ROLLO
44	976094108	1	PLATE 1.5X174X114 DC01 RAL 7037 SPF	BLECH
45	976094308	1	SEAL 120X60X 30 SCHWARZ	DICHTUNG
46	977616408	1	PLATE 1.5X872X70 X5CRNI18-10 GLASPERL	BLECH
47	968861108	1	CLAMP WELDED CONST. RAL 7016,SDGL,G	HALTER SCHWK.
48	885042208	1	EMERGENCY HAMMER	NOTHAMMER
49	885042308	1	FASTENER	HALTERUNG
50	602116008	4	LATCH CLAMP	RIEGELKLEMME
51	10875468	110	BUTTON HEAD SCREW AEHNL.ISO 7380-2	HALBRUNDKOPFSCHRAUBE
52	10875474	34	BUTTON HEAD SCREW ISO 7380-2 M5X16 0	HALBRUNDKOPFSCHRAUBE
53	10876382	20	SHEET-METAL SCREW ISO 7050 ST3,5X16 4	BLECHSCHRAUBE
54	10875583	8	SOCKET HEAD SCREW ISO 4762 M5X20 8.8	ZYLINDERSCHRAUBE
55	10875447	1	DISTANCE STUD M6X50 STAHL 480H SPF	ABSTANDSBOLZEN
56	10875483	4	BUTTON HEAD SCREW ISO 7380-2 M5X10 0	HALBRUNDKOPFSCHRAUBE
57	10876359	4	SOCKET HEAD SCREW ISO 4762 M6X55 8.8	ZYLINDERSCHRAUBE
58	10197771	4	WASHER ISO 7089 6 200HV ZNNI-480H SPF	SCHEIBE
59	12219805	8	PAN-HEAD SCREW ISO 7045 M4X14 4.8 480	FLACHKOPFSCHRAUBE
60	11835043	6	BUTTON HEAD SCREW ISO 7380-2 M4X12 0	HALBRUNDKOPFSCHRAUBE
61	10875486	4	BUTTON HEAD SCREW AEHNL.ISO 7380-2	HALBRUNDKOPFSCHRAUBE

Pos.	Item	Quantity	Description	Bezeichnung
62	413002808	1	CAGE NUT M6	KAEFIGMUTTER
63	11001955	3	DISTANCE STUD M6X30 ST VERZ	ABSTANDSBOLZEN
64	553027808	1	DIAPHRAGM SOCKET 29/37/44	MEMBRANTUELLE
65	10876395	4	SOCKET HEAD SCREW ISO 4762 M4X12 8.8	ZYLINDERSCHRAUBE
66	10875645	4	WASHER ISO 7089 4 200HV 480H SPF	SCHEIBE
67	10875619	4	HEX NUT ISO 4032 M4 8 480H SPF	SECHSKANTMUTTER

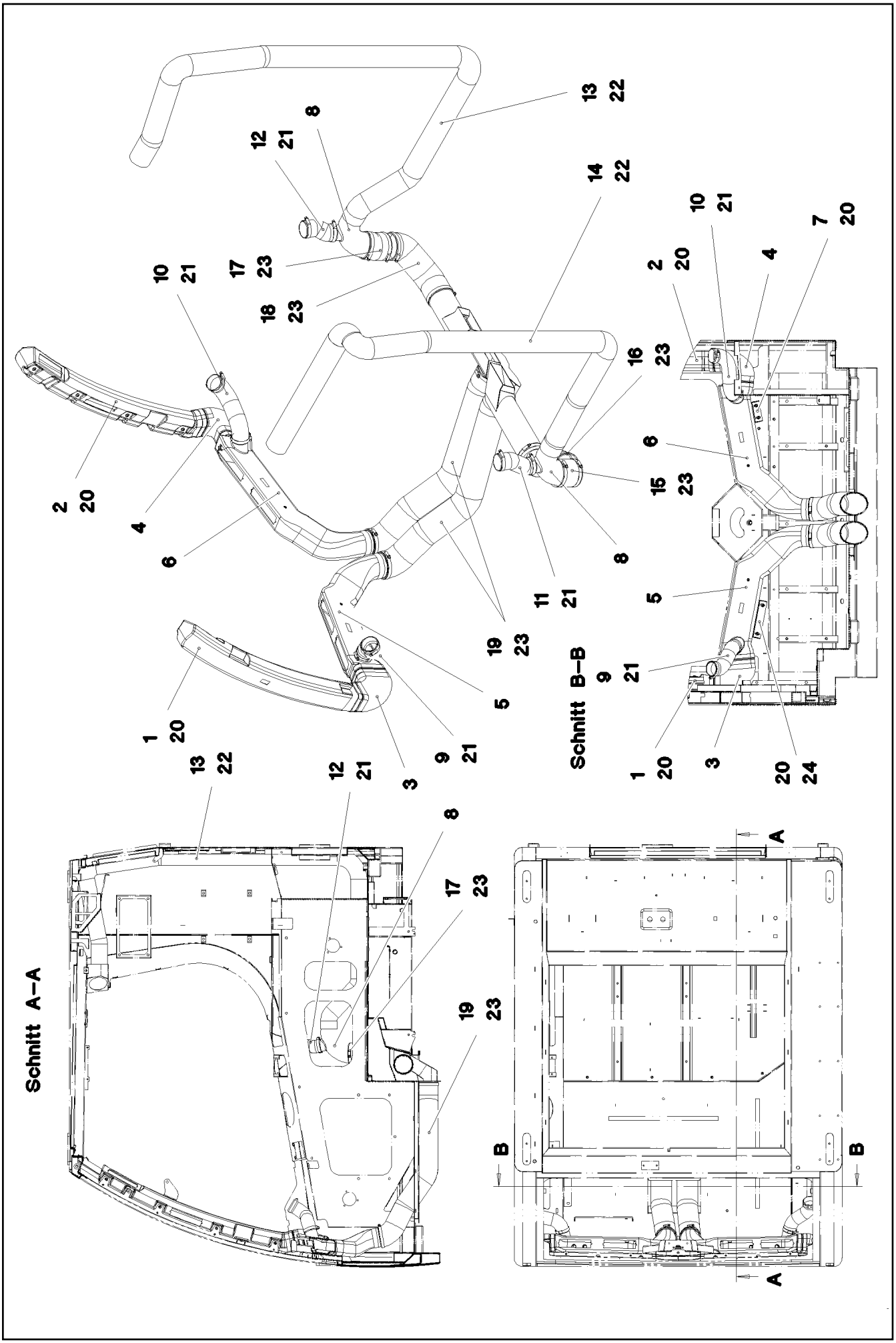

19.1.2022 087993 LIEBHERR	**etk_en_de_073897 LG 1750** **AIR DUCT** **LUFTFUEHRUNG**	❑ 1157 (1/2) **969752708**

Pos.	Item	Quantity	Description	Bezeichnung
1	96002215	1	AIR GUIDE L 76X405X910 PP SPF	LUFTFUEHRUNG LI.
2	96002216	1	AIR GUIDE R 84X404X924 PP SPF	LUFTFUEHRUNG RE.
3	97069153	1	AIR GUIDE L 95X158X190 PVC SPF	LUFTFUEHRUNG LI.
4	97069154	1	AIR GUIDE R 108X155X188 PVC SPF	LUFTFUEHRUNG RE.
5	96002217	1	AIR GUIDE L 155X578X381 PP SPF	LUFTFUEHRUNG LI.
6	96002218	1	AIR GUIDE R 155X596X385 PP SPF	LUFTFUEHRUNG RE.
7	97069151	1	PLATE 2X144X79 DC01 FE//ZNNI8//CN//T0	BLECH
8	977176508	2	AIR DUCT PP SPF	LUFTFUEHRUNG
9	10425588	0.21	WARM AIR HOSE PAK	WARMLUFTSCHLAUCH
10	10425588	0.25	WARM AIR HOSE PAK	WARMLUFTSCHLAUCH
11	10425588	0.18	WARM AIR HOSE PAK	WARMLUFTSCHLAUCH
12	10425588	0.12	WARM AIR HOSE PAK	WARMLUFTSCHLAUCH
13	553181208	1.7	HEATING HOSE 70/PRIMAFLEX	HEIZUNGSSCHLAUCH
14	553181208	1.9	HEATING HOSE 70/PRIMAFLEX	HEIZUNGSSCHLAUCH
15	553018208	0.16	HEATING HOSE 89	HEIZUNGSSCHLAUCH
16	553018208	0.3	HEATING HOSE 89	HEIZUNGSSCHLAUCH
17	553018208	0.13	HEATING HOSE 89	HEIZUNGSSCHLAUCH
18	553018208	0.26	HEATING HOSE 89	HEIZUNGSSCHLAUCH
19	553018208	1.62	HEATING HOSE 89	HEIZUNGSSCHLAUCH
20	10813359	16	BUTTON HEAD SCREW AEHNL.ISO 7380-2	HALBRUNDKOPFSCHRAUBE
21	550838008	8	HOSE CLAMP 50/40-60/12 W3	SCHLAUCHSCHELLE
22	11000902	4	WIRE HOSE CLAMP 70-75	DRAHTSCHLAUCHKLEMME
23	774218808	12	HOSE CLAMP 90/80-100/12 W3	SCHLAUCHSCHELLE
24	97078061	1	PLATE 2X214X79 DC01 FE//ZNNI8//CN//T0	BLECH

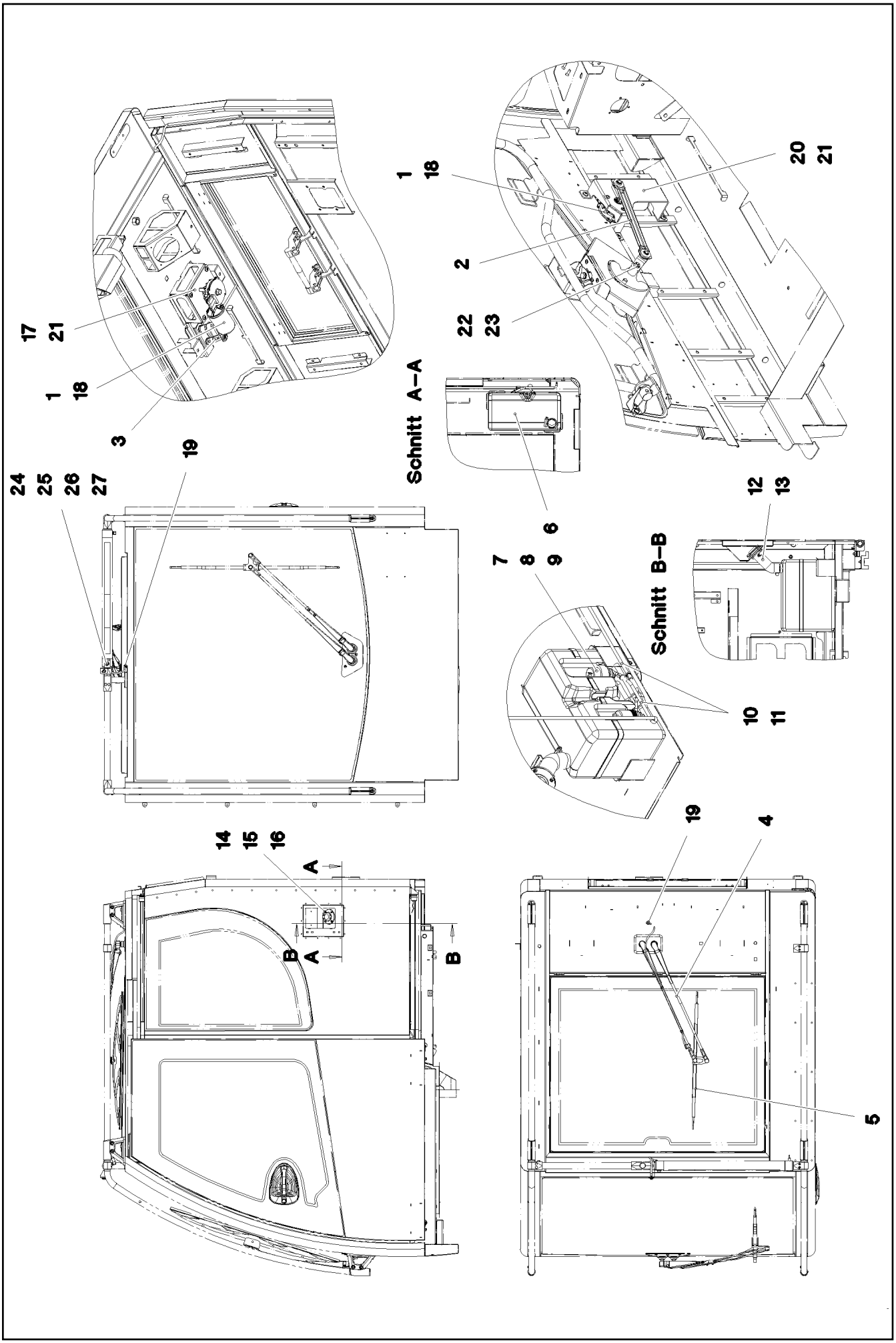

19.1.2022 087992 LIEBHERR	**etk_en_de_073897 LG 1750** **WIPERS INSTALLATION** **WISCHANLAGE EINBAU**	❑ 1159 (1/2) **96000697**

Pos.	Item	Quantity	Description	Bezeichnung
1	10292021	2	WIPER MOTOR 55NM 24V SPF	WISCHERMOTOR
2	10874163	1	WIPER FRAME	WISCHERGESTAENGE
3	10412879	1	WIPER FRAME 10	WISCHERGESTAENGE
4	10292014	1	WIPER ARM 650MM	WISCHERARM
5	10292016	1	WIPER BLADE 700	WISCHERBLATT
6	10036977	1	WATER BASIN 8L KUNSTSTOFF	WASSERBEHAELTER
7	10036974	1	ADAPTOR KUNSTSTOFF	ADAPTER
8	591055408	1	PUMP MP41 SPF	PUMPE
9	591055508	1	SPOUT 6,5/6,5/2 GUMMI	TUELLE
10	11000710	10	WATER HOSE DN4-RAUCLAIR-E PVC TRAN	WASSERSCHLAUCH
11	591055608	2	NON-RETURN VALVE	RUECKSCHLAGVENTIL
12	10878445	2	HOSE CLAMP 45/30-45/9 W3	SCHLAUCHSCHELLE
13	977437608	1	TUBE EPDM	ROHR
14	977437808	1	FLANGE POM	FLANSCH
15	726421208	1	O-RING 42X3 NBR90	O-RING
16	240046502	4	SOCKET HEAD SCREW ISO 4762 M5X16 8.8	ZYLINDERSCHRAUBE
17	976958808	1	PLATE 3X151X136 S355MC FE//ZNNI8//CN//T	BLECH
18	10875468	6	BUTTON HEAD SCREW AEHNL.ISO 7380-2	HALBRUNDKOPFSCHRAUBE
19	591051008	2	SWIVEL ELBOW	WINKELSTUTZEN
20	97071523	1	PLATE 4X373X430 S315MC FE//ZNNI8//CN//T	BLECH
21	10875485	8	BUTTON HEAD SCREW AEHNL.ISO 7380-2	HALBRUNDKOPFSCHRAUBE
22	10197769	1	HEX NUT DIN 985 M10 8 ZNNI-480H SPF	SECHSKANTMUTTER
23	421802108	1	WASHER ISO 7093-1 10 A2	SCHEIBE
24	97079531	1	PLATE 1.5X104X50 X5CRNI18-10 GLASPERL	BLECH
25	10815496	1	NOZZLE SET PA	DUESENSATZ
26	404293213	1	SOCKET HEAD SCREW ISO 4762 M10X20 A2	ZYLINDERSCHRAUBE
27	420001114	1	WASHER ISO 7089 10 200HV-A4	SCHEIBE

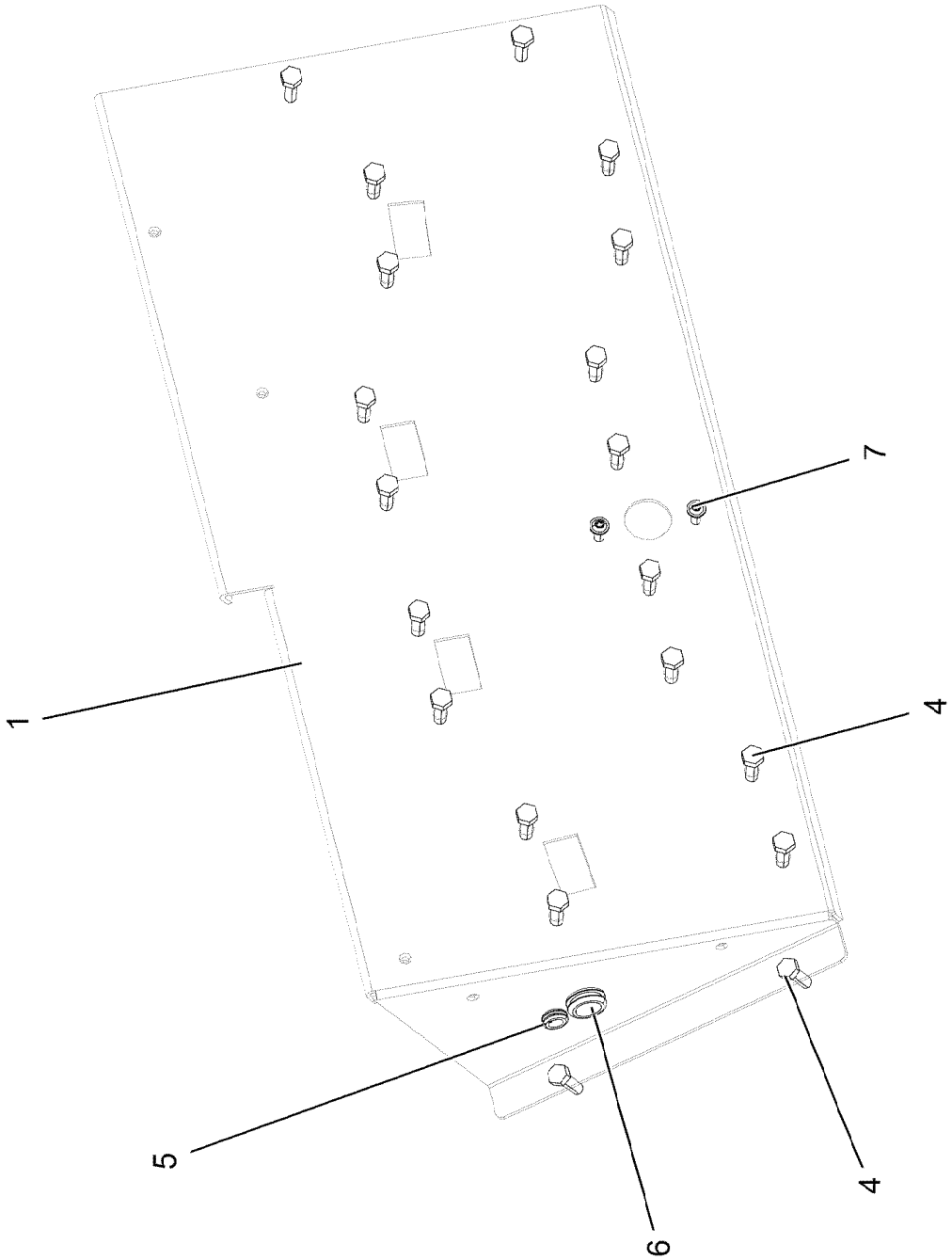
1
5
6
4
7
4

Pos.	Item	Quantity	Description	Bezeichnung
1	977179308	1	PLATE 3X892X382 S355MC RAL 9005,M,GT	BLECH
4	10197831	20	HEX SCREW ISO 4017 M8X25 8.8 ZNNI-480	SECHSKANTSCHRAUBE
5	602701308	1	GROMMET 10/12/17,5 PVC BK	DURCHFUEHRUNGSTUELLE
6	10410873	1	GROMMET 18/22/27 TPE	DURCHFUEHRUNGSTUELLE
7	10875468	2	BUTTON HEAD SCREW AEHNL.ISO 7380-2	HALBRUNDKOPFSCHRAUBE

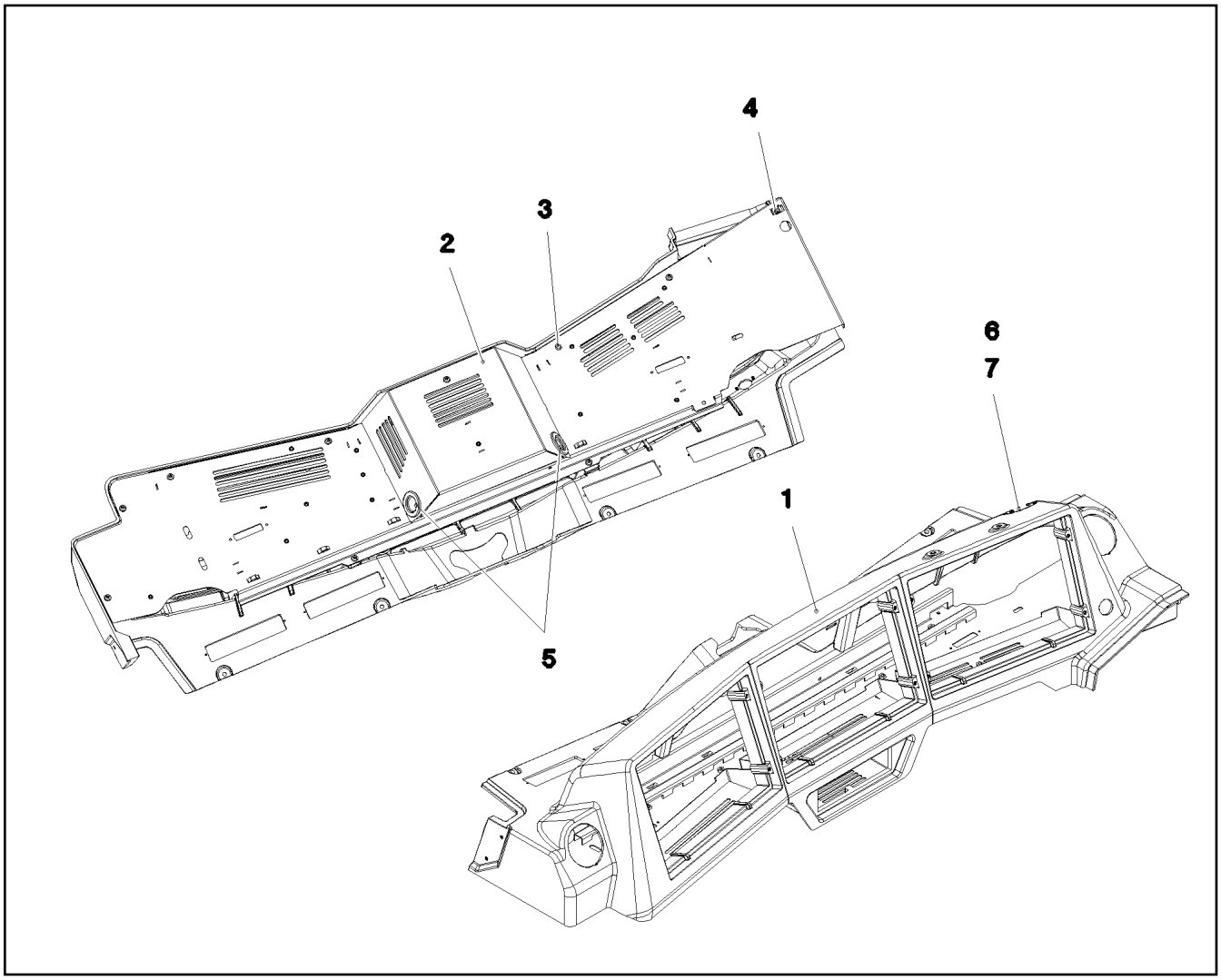

Pos.	Item	Quantity	Description	Bezeichnung
1	969503008	1	MONITOR CONSOLE 448X1418X351 PUR SP	MONITORKONSOLE
2	96002479	1	COVER ST. CONST. RAL 7016,SDGL,GT SP	ABDECKUNG SCHWK.
3	10875483	10	BUTTON HEAD SCREW ISO 7380-2 M5X10 0	HALBRUNDKOPFSCHRAUBE
4	413003108	1	CAGE NUT M8	KAEFIGMUTTER
5	553027808	2	DIAPHRAGM SOCKET 29/37/44	MEMBRANTUELLE
6	97079164	1	PLATE 1.5X55X30 DC01 RAL 9005,M,GT SPF	BLECH
7	10875795	2	TALLOW-DROP SCREW 4X10 10.9 P3E	LINSENKOPFSCHRAUBE

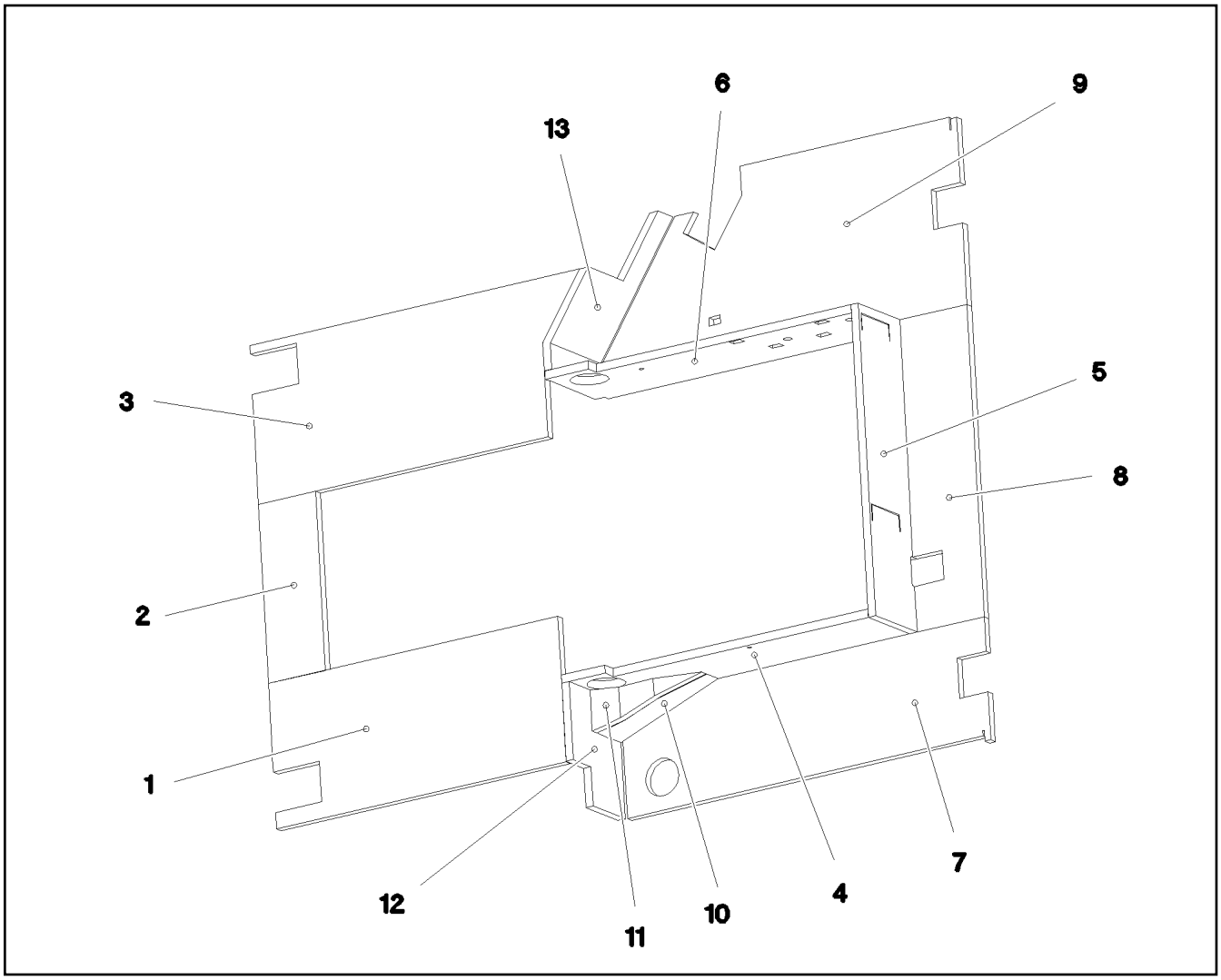

Pos.	Item	Quantity	Description	Bezeichnung
1	977658108	1	INSULATING MAT 20X348X786 ZP30S/DF35	DAEMMMATTE
2	977658208	1	INSULATING MAT 20X135X429 ZP30S/DF35	DAEMMMATTE
3	977658308	1	INSULATING MAT 20X380X894 ZP30S/DF35	DAEMMMATTE
4	977658408	1	INSULATING MAT 20X229X810 TP30S/DF35	DAEMMMATTE
5	977658508	1	INSULATING MAT 20X747X195 TP30S/DF35	DAEMMMATTE
6	97059170	1	INSULATING MAT 20X810X229 TP30S/DF35	DAEMMMATTE
7	977658708	1	INSULATING MAT 20X281X986 TP30S/DF35	DAEMMMATTE
8	977658808	1	INSULATING MAT 20X182X747 TP30S/DF35	DAEMMMATTE
9	977658908	1	INSULATING MAT 20X451X986 TP30S/DF35	DAEMMMATTE
10	977659008	1	INSULATING MAT 20X123X288 TP30S/DF35	DAEMMMATTE
11	977659108	1	INSULATING MAT 20X180X66 TP30S/DF35	DAEMMMATTE
12	977659208	1	INSULATING MAT 20X204X280 TP30S/DF35	DAEMMMATTE
13	977659308	1	INSULATING MAT 20X216X365 TP30S/DF35	DAEMMMATTE

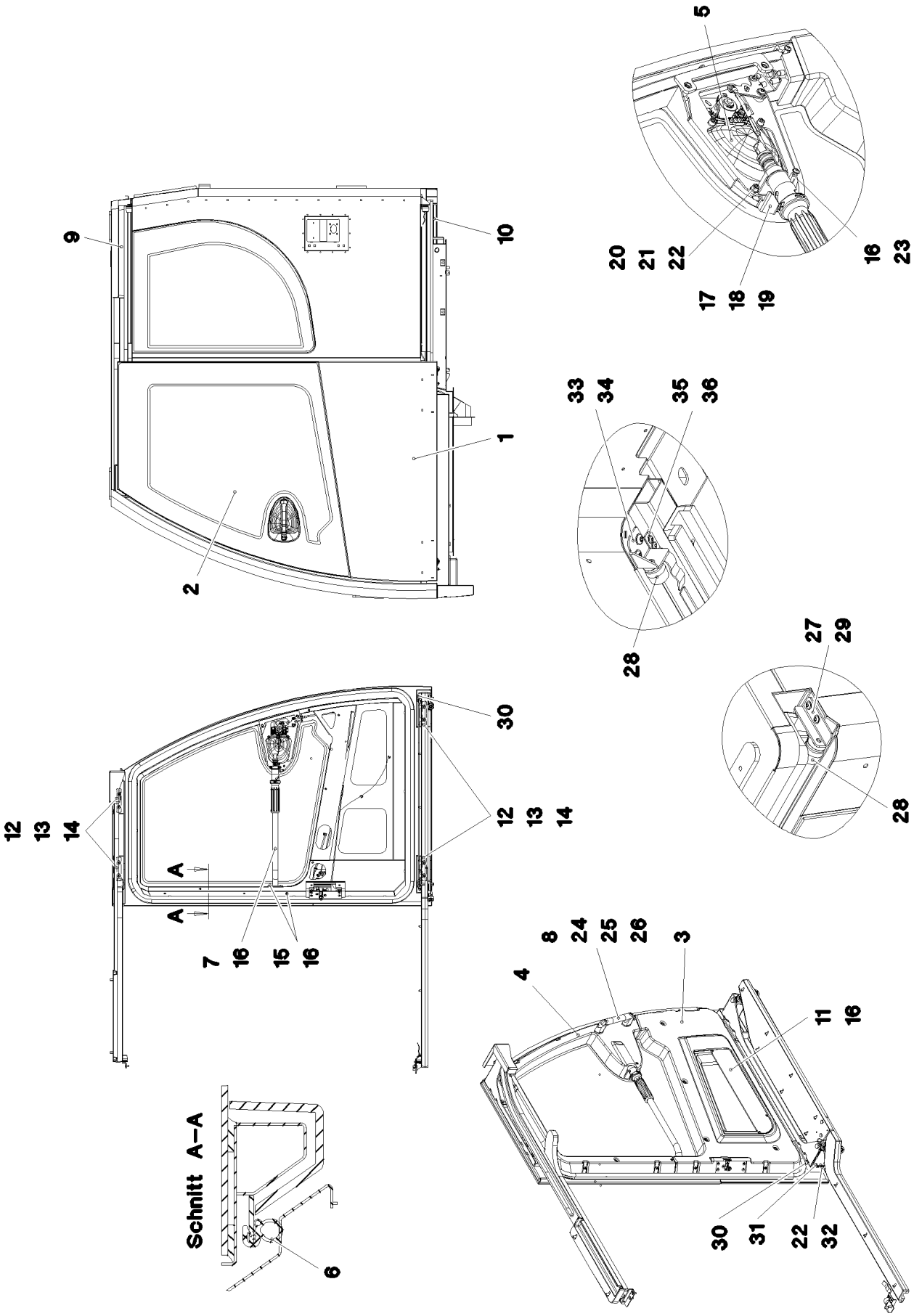
9
10
1
2
5
20
21
22
17
18
19
16
23
33
34
35
36
28
27
29
28
12
13
14
30
12
13
14
A
A
7
16
15
16
Schnitt A–A
6
8
24
25
26
3
4
11
16
30
31
22
32

Pos.	Item	Quantity	Description	Bezeichnung
2	976885108	1	DOOR PANE ESG-GLAS SPF	TUERSCHEIBE
3	976873008	1	COVERS ABS-TPU SPF	VERKLEIDUNG
4	976873408	1	COVERS ABS-TPU SPF	VERKLEIDUNG
5	968080908	1	CLOSING DEVICE SCHIEBETUER ⇨ ❑ 1167	SCHLIESSANLAGE
6	10300600	4.5	CLAMPING PROFILE 2X13,5X20 EPDM/MOO	KLEMMPROFIL
7	964570508	1	PIPE WELDED RAL 7016 SPF	ROHR SCHWK.
8	10443309	1	HANDGRIP 215X25X59,2X169	HALTEGRIFF
9	964588408	1	GUIDE PRE-ASS. OBEN ⇨ ❑ 1169	FUEHRUNG VORM.
10	964588308	1	GUIDE PRE-ASS. UNTEN ⇨ ❑ 1170	FUEHRUNG VORM.
11	976861208	1	PLATE 1.5X500X111 DC01 RAL 7016 SPF	BLECH
12	976861108	4	PLATE 5X110X20 S355MC FE//ZNNI8//CN//T	BLECH
13	11644899	8	HEX SCREW ISO 4017 M6X20 8.8 480H SPF	SECHSKANTSCHRAUBE
14	10875648	8	WASHER ISO 7093-1 6 200HV 480H SPF	SCHEIBE
15	10042592	23	BLIND RIVET NUT M5 K=1,0-3,5 ST A2C	BLINDNIETMUTTER
16	10875474	27	BUTTON HEAD SCREW ISO 7380-2 M5X16 0	HALBRUNDKOPFSCHRAUBE
17	97138447	1	PLATE 1.5X35X71 DC01 RAL 9005,M,GT SPF	BLECH
18	11690040	1	SOCKET HEAD SCREW ISO 4762 M5X10 8.8	ZYLINDERSCHRAUBE
19	10197808	1	WASHER ISO 7089 5 200HV ZNNI-480H	SCHEIBE
20	977332608	1	PLATE 1.5X131X10 DC01 FE//ZNNI8//CN//T0	BLECH
21	11690044	2	SOCKET HEAD SCREW ISO 4762 M6X12 8.8	ZYLINDERSCHRAUBE
22	10197771	3	WASHER ISO 7089 6 200HV ZNNI-480H SPF	SCHEIBE
23	660044708	1	DISTANCE STUD M5X30	ABSTANDSBOLZEN
24	12100289	2	BLIND RIVET NUT M8 K=1,8-5 480H SPF	BLINDNIETMUTTER
25	10875570	2	SOCKET HEAD SCREW ISO 4762 M8X55 8.8	ZYLINDERSCHRAUBE
26	12103465	2	WASHER ISO 7089 8 300HV ZNNI-480H SPF	SCHEIBE
27	965291708	1	PLATE WELDED RAL 7016,SDGL,GT SPF	BLECH SCHWK.
28	10472890	2	RUBBER BUFFER 32X32XM6 ELASTOMER	GUMMIPUFFER
29	10875468	2	BUTTON HEAD SCREW AEHNL.ISO 7380-2	HALBRUNDKOPFSCHRAUBE
30	404400508	2	GRUB SCREW DIN 913 M6X25 45H VERZ	GEWINDESTIFT
31	12100279	1	COUNTERSUNK SCREW ISO 10642 M6X30	SENKSCHRAUBE
32	12216946	1	HEX SCREW ISO 4017 M6X35 8.8 480H SPF	SECHSKANTSCHRAUBE
33	97060667	1	PLATE 3X78X86 DC01 RAL 7016,SDGL,GT	BLECH
34	10875485	2	BUTTON HEAD SCREW AEHNL.ISO 7380-2	HALBRUNDKOPFSCHRAUBE
35	978486708	1	SPRING 2X125X19 X10CRNI18-8	FEDER
36	10875483	2	BUTTON HEAD SCREW ISO 7380-2 M5X10 0	HALBRUNDKOPFSCHRAUBE
37	811205108	1	ADHESIVE CLEANER 250ML	HAFTREINIGER
38	811203308	1	ADHESIVE 600ML FC-BEUTEL	KLEBER
39	811203108	1	TOOLING AGENT KANISTER-5L 5/35°C	ABGLAETTMITTEL

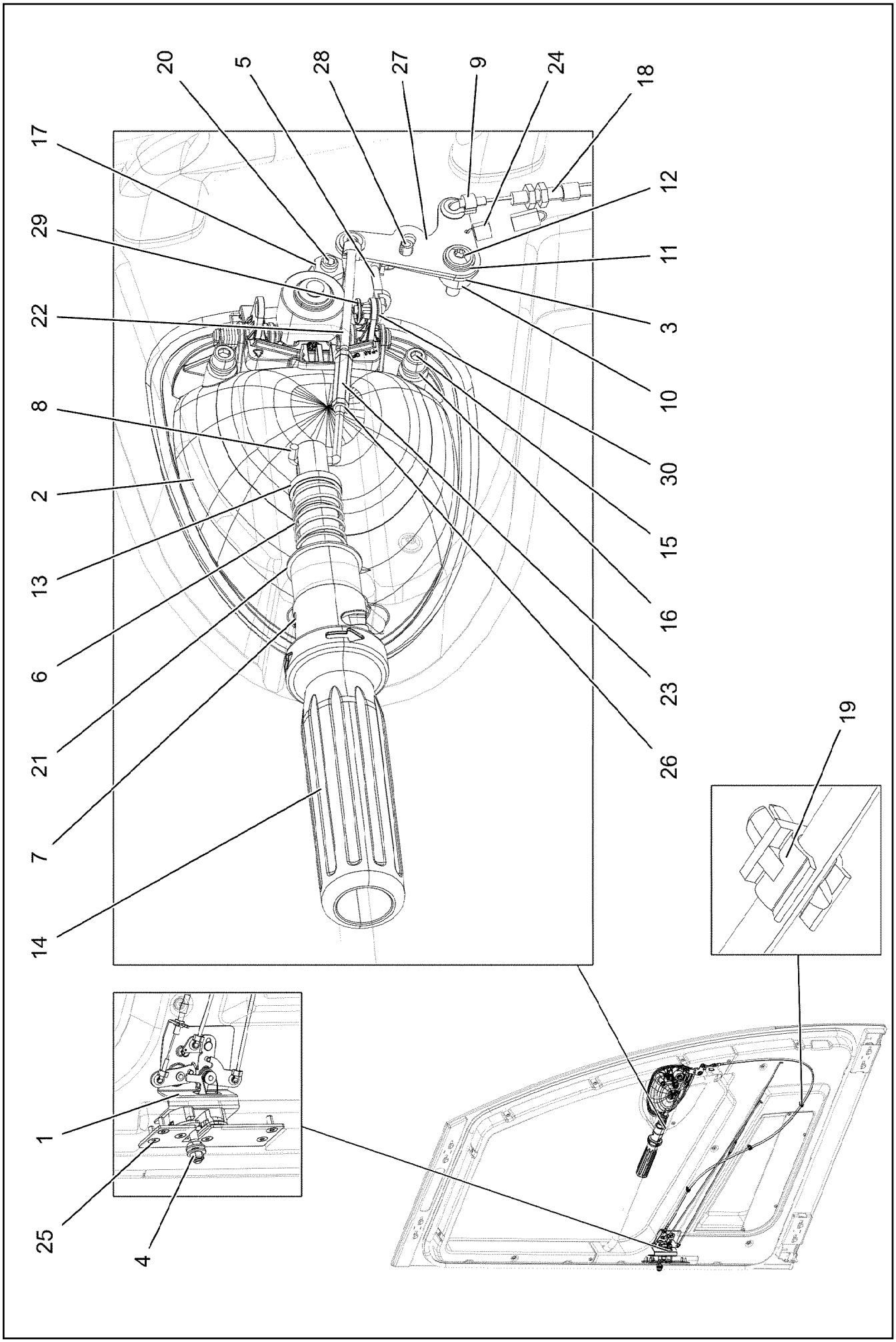

19.1.2022 075734 LIEBHERR	**etk_en_de_073897 LG 1750** **CLOSING DEVICE** **SCHLIESSANLAGE**	❑ 1167 (1/2) **968080908**

Pos.	Item	Quantity	Description	Bezeichnung
1	11006392	1	LOCK WITH FALLING LATCH LINKS	DREHFALLENSCHLOSS
(14)	704279708	3	BAR LINKAGE CLIP	GESTAENGECLIP
2	11007272	1	OUTSIDE HANDLE ZUG	AUSSENGRIFF
3	976866008	1	PLATE 2X20X54 DC01 FE//ZNNI8//CN//T0	BLECH
4	11005988	1	CLOSING PIN	SCHLIESSBOLZEN
5	976866208	1	LINKAGE 4.0X62 ST	GESTAENGE
6	560019208	1	COMPRESSION SPRING	DRUCKFEDER
7	430604708	1	PARALLEL PIN ISO 2338 6M6X32 ST	ZYLINDERSTIFT
8	976866508	1	LINKAGE 4.0X78 ST	GESTAENGE
9	704279708	2	BAR LINKAGE CLIP	GESTAENGECLIP
10	97002990	1	BUSHING 16X12 1.4301	BUCHSE
11	10875643	1	WASHER ISO 7093-1 5 200HV 480H SPF	SCHEIBE
12	10412853	1	BUTTON HEAD SCREW AEHNL.ISO 7380-2	HALBRUNDKOPFSCHRAUBE
13	976872208	1	DAMPERS 24.6X120 PA6	SCHIEBER
14	976872408	1	SLEEVE 48X204 PA6	HUELSE
15	11690044	3	SOCKET HEAD SCREW ISO 4762 M6X12 8.8	ZYLINDERSCHRAUBE
16	10197771	3	WASHER ISO 7089 6 200HV ZNNI-480H SPF	SCHEIBE
17	410120308	2	HEX NUT ISO 4035 M8 04 A2C	SECHSKANTMUTTER
18	10424581	1	BOWDEN PULL SYSTEM L=1300 FWK	BOWDENZUG
19	704280508	3	CABLE CLAMP POLYAMID	LEITUNGSHALTER
20	10288794	1	THRUST PIECE	DRUCKSTUECK
21	591058908	1	WASHER	SCHEIBE
22	977724408	1	LINKAGE 4.0X106 ST	GESTAENGE
23	602017808	1	DISTANCE STUD M4X30 VERZ	ABSTANDSBOLZEN
24	10443769	2	TENSION SPRING 0,8X8X26,5 EN10270-3	ZUGFEDER
25	10875551	4	COUNTERSUNK SCREW DIN 7991 M6X16 8	SENKSCHRAUBE
26	10875619	2	HEX NUT ISO 4032 M4 8 480H SPF	SECHSKANTMUTTER
27	977874608	1	PLATE 2X67X47 X5CRNI18-10	BLECH
28	432003408	1	DOWEL PIN ISO 8752 5X12	SPANNSTIFT
29	704259608	1	RAPID FIXING	SCHNELLBEFESTIGER
30	704280008	1	BAR LINKAGE CLIP D 4,0MM T 3,0MM PA6	GESTAENGECLIP

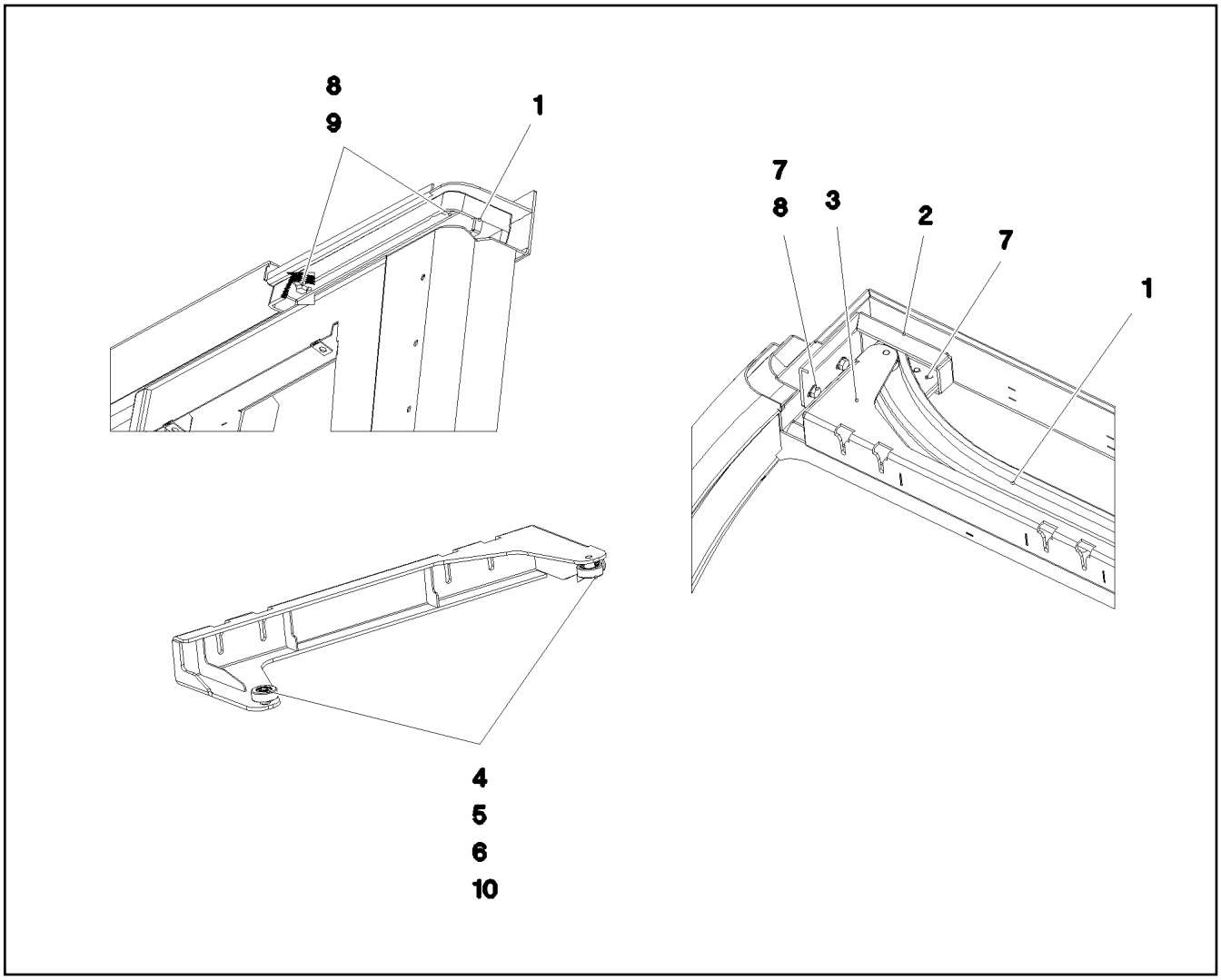

Pos.	Item	Quantity	Description	Bezeichnung
1	977183108	1	GUIDE 45X1319X189 ALZN10SI8MG	FUEHRUNG
2	977392908	1	PLATE RAL 7016, SDGL, GT 4X293X96 S31	BLECH
3	964580308	1	CLAMP WELDED CONST. RAL 7016, SDGL,	HALTER SCHWK.
4	745129501	2	DEEP GROOVE BALL BEARING DIN 625 S6	RILLENKUGELLAGER
5	978100308	2	ROLLER 30X11 X20CR13	ROLLE
6	10450160	2	LOCKING RING DIN 471 8X0,8 EDELSTAHL	SICHERUNGSRING
7	11651612	4	HEX SCREW ISO 4017 M8X16 8.8 480H SPF	SECHSKANTSCHRAUBE
8	12103465	4	WASHER ISO 7089 8 300HV ZNNI-480H SPF	SCHEIBE
9	502618908	2	HEX SCREW ISO 4017 M8X22 8.8	SECHSKANTSCHRAUBE
10	12100655	2	LOCKING RING DIN 472 22X1 480H SPF	SICHERUNGSRING

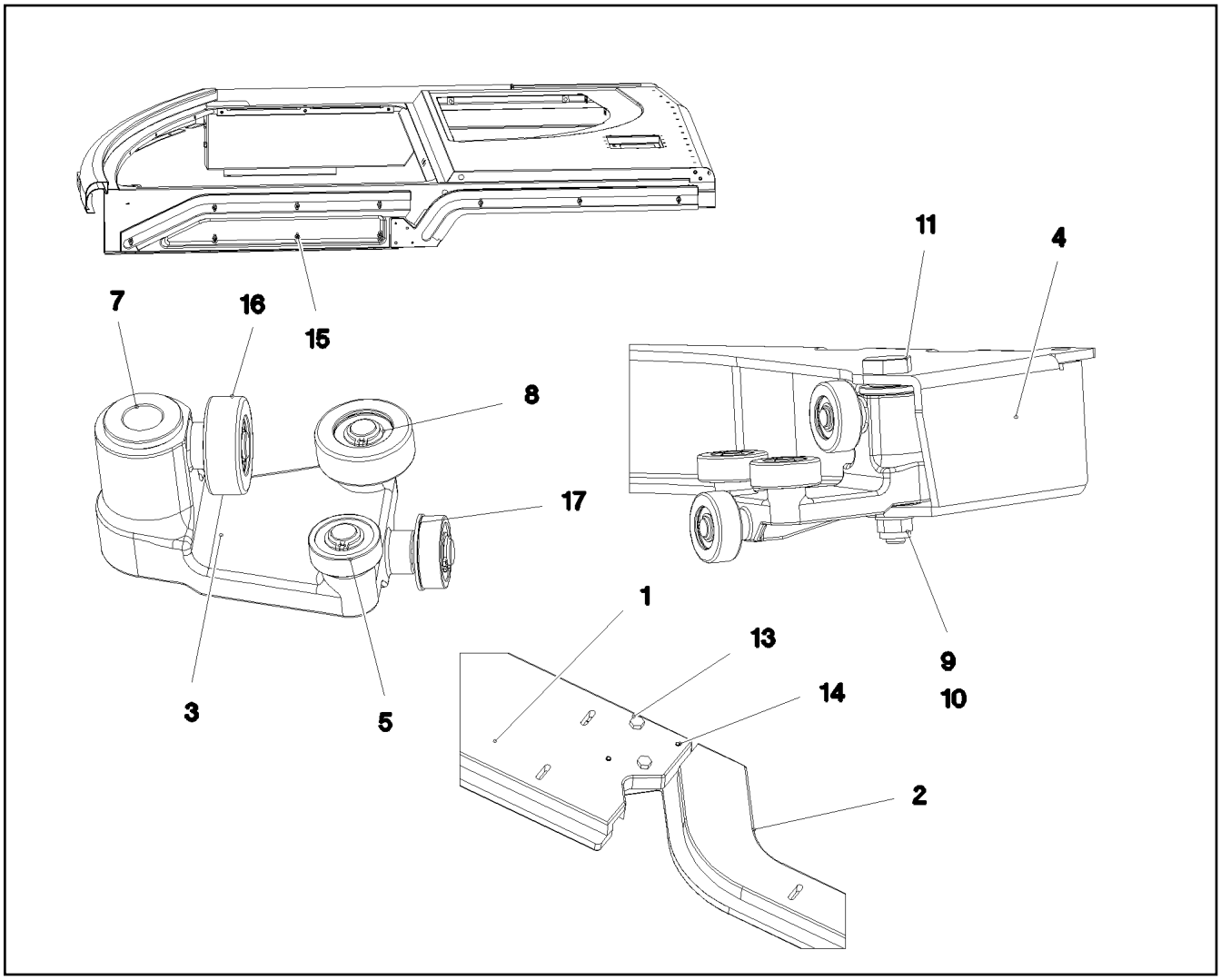

Pos.	Item	Quantity	Description	Bezeichnung
1	977183308	1	GUIDE 32X897X173 ALZN10SI8MG	FUEHRUNG
2	977279408	1	GUIDE 30X930X173 ALZN10SI8MG	FUEHRUNG
3	964788008	2	SLEIGH CPL.	SCHLITTEN KPL.
4	964604608	1	CLAMP WELDED CONST. RAL 7016,SDGL,G	HALTER SCHWK.
5	745129501	8	DEEP GROOVE BALL BEARING DIN 625 S6	RILLENKUGELLAGER
7	10424489	4	FLANGE SLEEVE 18X12X12 SINT A50	BUNDLAGER
8	10450160	8	LOCKING RING DIN 471 8X0,8 EDELSTAHL	SICHERUNGSRING
9	12103465	2	WASHER ISO 7089 8 300HV ZNNI-480H SPF	SCHEIBE
10	10875614	2	HEX NUT DIN 985 M8 8 480H SPF	SECHSKANTMUTTER
11	976888308	2	PIN 19X78 X8CRNI18-9	BOLZEN
13	11826527	2	HEX SCREW ISO 4017 M8X30 8.8 480H SPF	SECHSKANTSCHRAUBE
14	12100670	2	DOWEL PIN ISO 8752 5X32 480H SPF	SPANNSTIFT
15	10412852	10	BUTTON HEAD SCREW AEHNL.ISO 7380-2	HALBRUNDKOPFSCHRAUBE
16	978100308	8	ROLLER 30X11 X20CR13	ROLLE
17	12100655	8	LOCKING RING DIN 472 22X1 480H SPF	SICHERUNGSRING

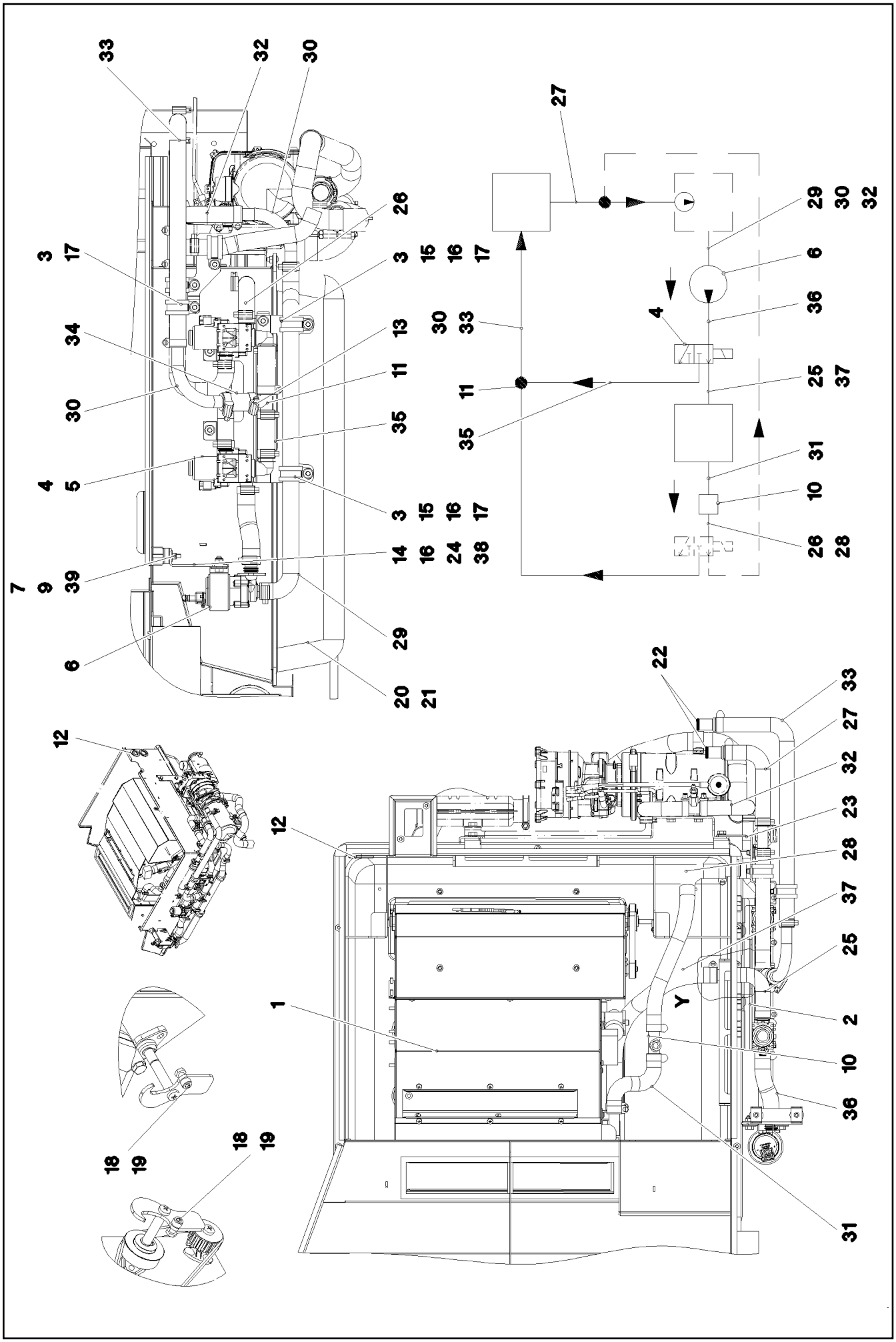

19.1.2022 087583 LIEBHERR	**etk_en_de_073897 LG 1750** **HEATING CRANE DRIVER'S CABIN** **HEIZUNG KRANFUEHRERKABINE**	❑ 1171 (1/2) **918064408**

Pos.	Item	Quantity	Description	Bezeichnung
1	10228112	1	AIR CONDITIONING UNIT 24V ⇨ ❑ 1173	HEIZKLIMAGERAET
2	97059030	1	PLATE 2X276X215 DC01 FE//ZNNI8//CN//T0	BLECH
3	10875485	7	BUTTON HEAD SCREW AEHNL.ISO 7380-2	HALBRUNDKOPFSCHRAUBE
4	10343003	1	SOLENOID VALVE	MAGNETVENTIL
5	10875795	4	TALLOW-DROP SCREW 4X10 10.9 P3E	LINSENKOPFSCHRAUBE
6	11622224	1	CIRCULATING PUMP	UMWAELZPUMPE
7	12102692	2	HEX NUT DIN 985 M6 8 ZNNI-480H SPF	SECHSKANTMUTTER
9	10875648	2	WASHER ISO 7093-1 6 200HV 480H SPF	SCHEIBE
10	97042155	1	PIPE SOCKET GSCK45	ROHRSTUTZEN
11	10101130	1	TEE 20X20 L=88	T-STUECK
12	553027808	2	DIAPHRAGM SOCKET 29/37/44	MEMBRANTUELLE
13	11118077	24	HOSE CLAMP 21/16-27/12 W3	SCHLAUCHSCHELLE
14	11651767	2	HEX SCREW ISO 4017 M8X20 8.8 480H SPF	SECHSKANTSCHRAUBE
15	12103465	2	WASHER ISO 7089 8 300HV ZNNI-480H SPF	SCHEIBE
16	10875614	4	HEX NUT DIN 985 M8 8 480H SPF	SECHSKANTMUTTER
17	11481080	3	CLAMP DIN 3016-1 28X20XD1 W5-CR	SCHELLE
18	11690042	2	SOCKET HEAD SCREW ISO 4762 M5X12 8.8	ZYLINDERSCHRAUBE
19	511001708	2	HEX NUT ISO 4035 M5 04	SECHSKANTMUTTER
20	10875468	5	BUTTON HEAD SCREW AEHNL.ISO 7380-2	HALBRUNDKOPFSCHRAUBE
21	977358208	1	COVER ABS SPF	DECKEL
22	11000700	2	CONNECTING PIPE 0	VERBINDUNGSROHR
23	97059099	1	PLATE 3X213X129 S355MC FE//ZNNI8//CN//T	BLECH
24	97023730	1	PLATE 3X121X111 DC01 FE//ZNNI8//CN//T0	BLECH
25	97042067	1	FORM HOSE DN20 X3.5 B SPF	FORMSCHLAUCH
26	97042067	1	FORM HOSE DN20 X3.5 B SPF	FORMSCHLAUCH
27	97042070	1	FORM HOSE DN20 X3.5 B SPF	FORMSCHLAUCH
28	97042070	1	FORM HOSE DN20 X3.5 B SPF	FORMSCHLAUCH
29	97045879	1	FORM HOSE DN20 X3.5 B SPF	FORMSCHLAUCH
30	97054633	2	TUBE BENT 20.0X194 X5CRNI18-10	ROHR GEBOGEN
31	97042069	1	FORM HOSE DN20 X3.5 B SPF	FORMSCHLAUCH
32	97042068	1	FORM HOSE DN20 X3.5 B SPF	FORMSCHLAUCH
33	97042071	1	FORM HOSE DN20 X3.5 B SPF	FORMSCHLAUCH
34	11621770	0.06	COOLING WATER HOSE DN20-CONTI-KWS	KUEHLWASSERSCHLAUCH
35	11621770	0.08	COOLING WATER HOSE DN20-CONTI-KWS	KUEHLWASSERSCHLAUCH
36	11621770	0.14	COOLING WATER HOSE DN20-CONTI-KWS	KUEHLWASSERSCHLAUCH
37	11621770	0.41	COOLING WATER HOSE DN20-CONTI-KWS	KUEHLWASSERSCHLAUCH
38	11140469	4	WASHER ISO 7093-1 8 200HV 480H SPF	SCHEIBE
39	10664238	2	RUBBER BUFFER 1X25X10XM6 GUMMI	GUMMIPUFFER

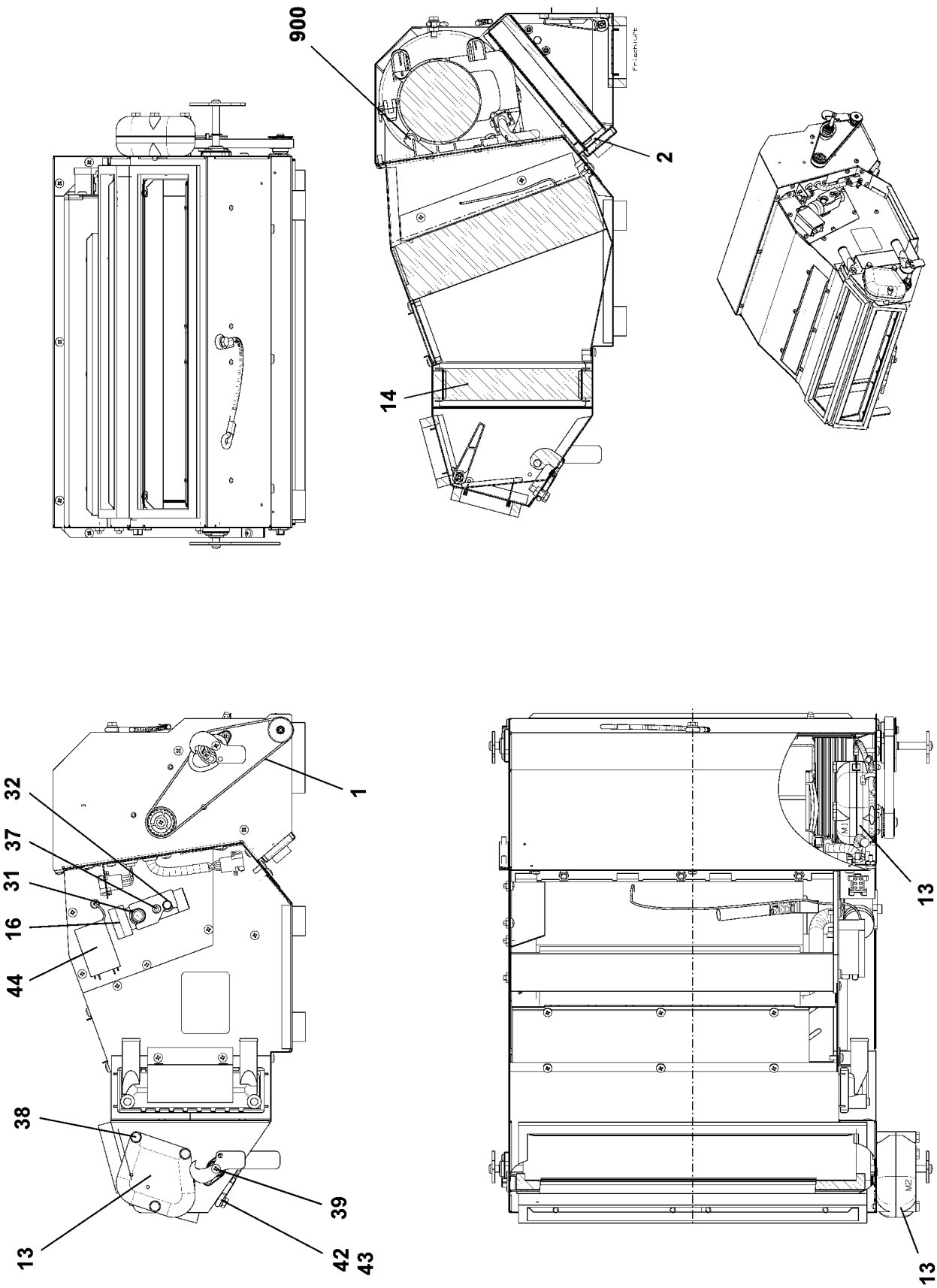

19.1.2022 059010 LIEBHERR	**etk_en_de_073897 LG 1750** **AIR CONDITIONING UNIT** **HEIZKLIMAGERAET**	❑ 1173 (1/2) **10228112**

Pos.	Item	Quantity	Description	Bezeichnung
1	11211480	1	TOOTHED BELT 12T5X445	ZAHNRIEMEN
2	11083438	1	FILTER	FILTER
13	10287301	2	SERVOMOTOR 0,0024KW24V SPF	STELLMOTOR
14	10801858	1	HEAT EXCHANGER ALU	WAERMETAUSCHER
15	10874825	1	EVAPORATOR	VERDAMPFER
16	7622478	1	VALVE	VENTIL
31	515710608	1	O-RING ARP 568 14X1,78 NBR90	O-RING
32	510760408	1	O-RING ARP 568 10,82X1,78 NBR90	O-RING
37	12203070	2	SOCKET HEAD SCREW ISO 4762 M5X40 8.8	ZYLINDERSCHRAUBE
38	12203634	3	SOCKET HEAD SCREW ISO 4762 M6X50 8.8	ZYLINDERSCHRAUBE
39	12219804	4	PAN-HEAD SCREW ISO 7045 M4X10 4.8 480	FLACHKOPFSCHRAUBE
42	11644899	1	HEX SCREW ISO 4017 M6X20 8.8 480H SPF	SECHSKANTSCHRAUBE
43	10197771	2	WASHER ISO 7089 6 200HV ZNNI-480H SPF	SCHEIBE
44	571867708	1	THERMOSTAT	THERMOSTAT
61	591064608	1	COVER	DECKEL
900	10330586	1	BLOWER	GEBLAESE

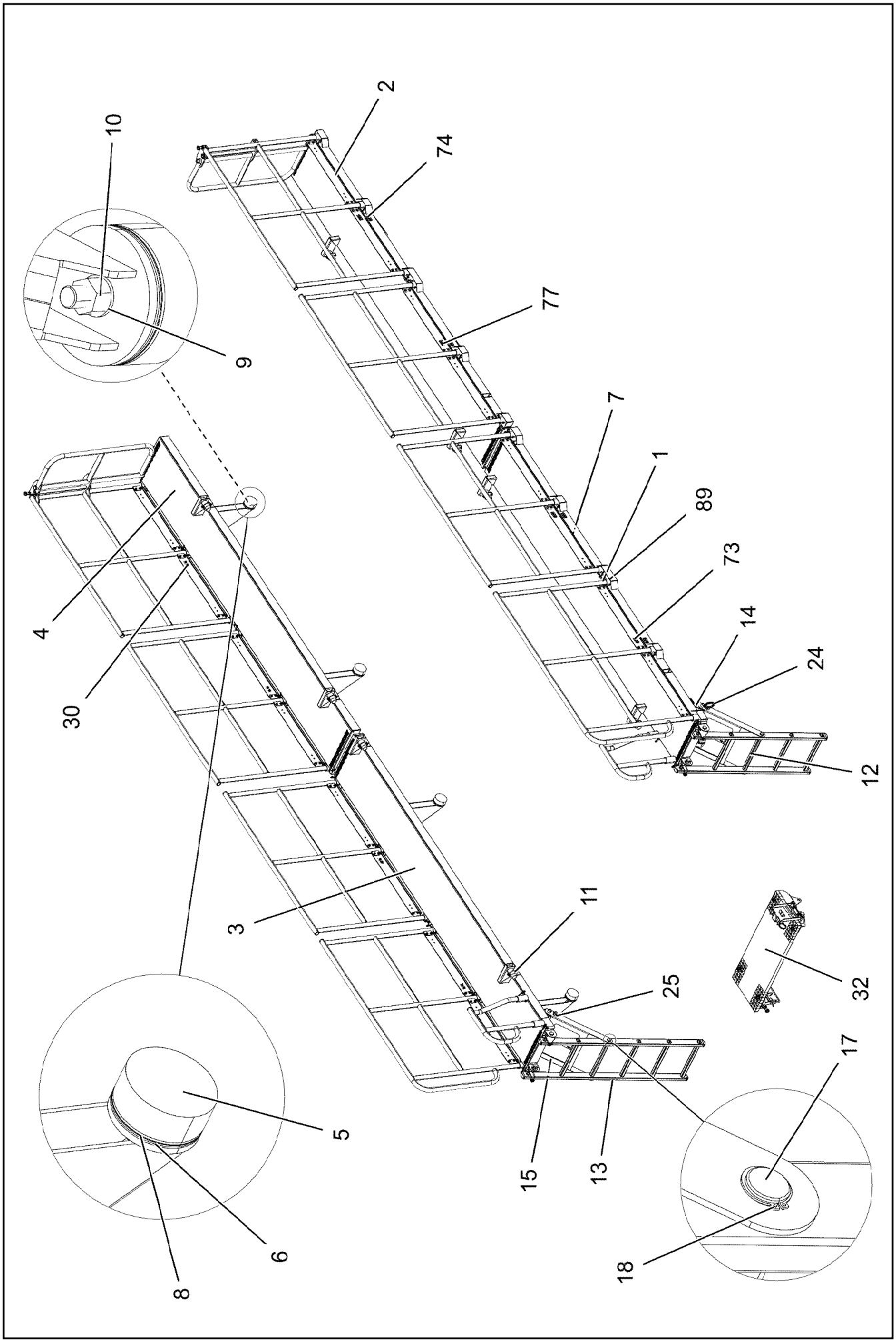

19.1.2022 096076 LIEBHERR	**etk_en_de_073897 LG 1750** **SLEWING PLATFORM CATWALK** **LAUFSTEG DREHBUEHNE**	❑ 1175 (1/5) **918793508**

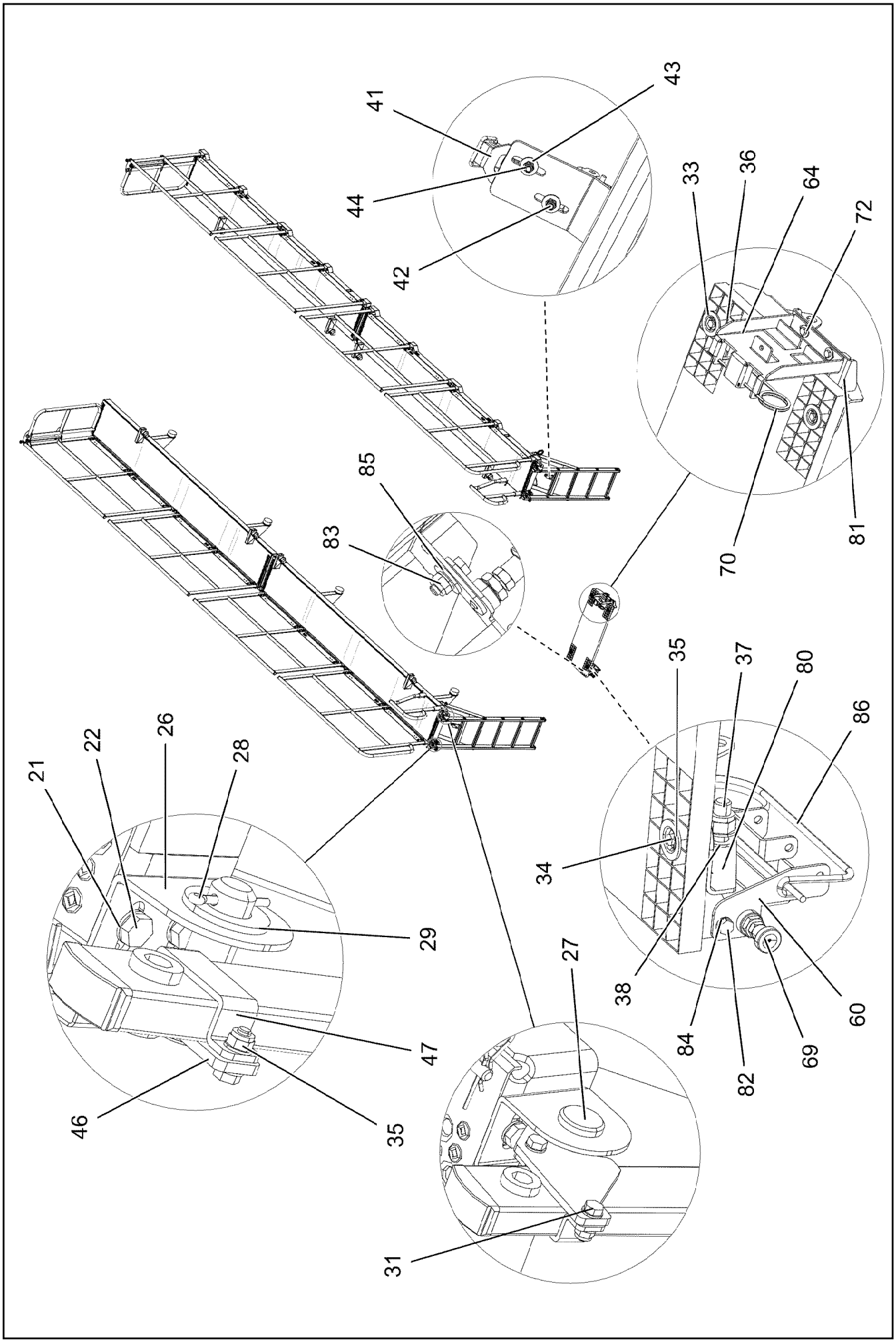

19.1.2022 096077 LIEBHERR	**etk_en_de_073897 LG 1750** **SLEWING PLATFORM CATWALK** **LAUFSTEG DREHBUEHNE**	❑ 1176 (2/5) **918793508**

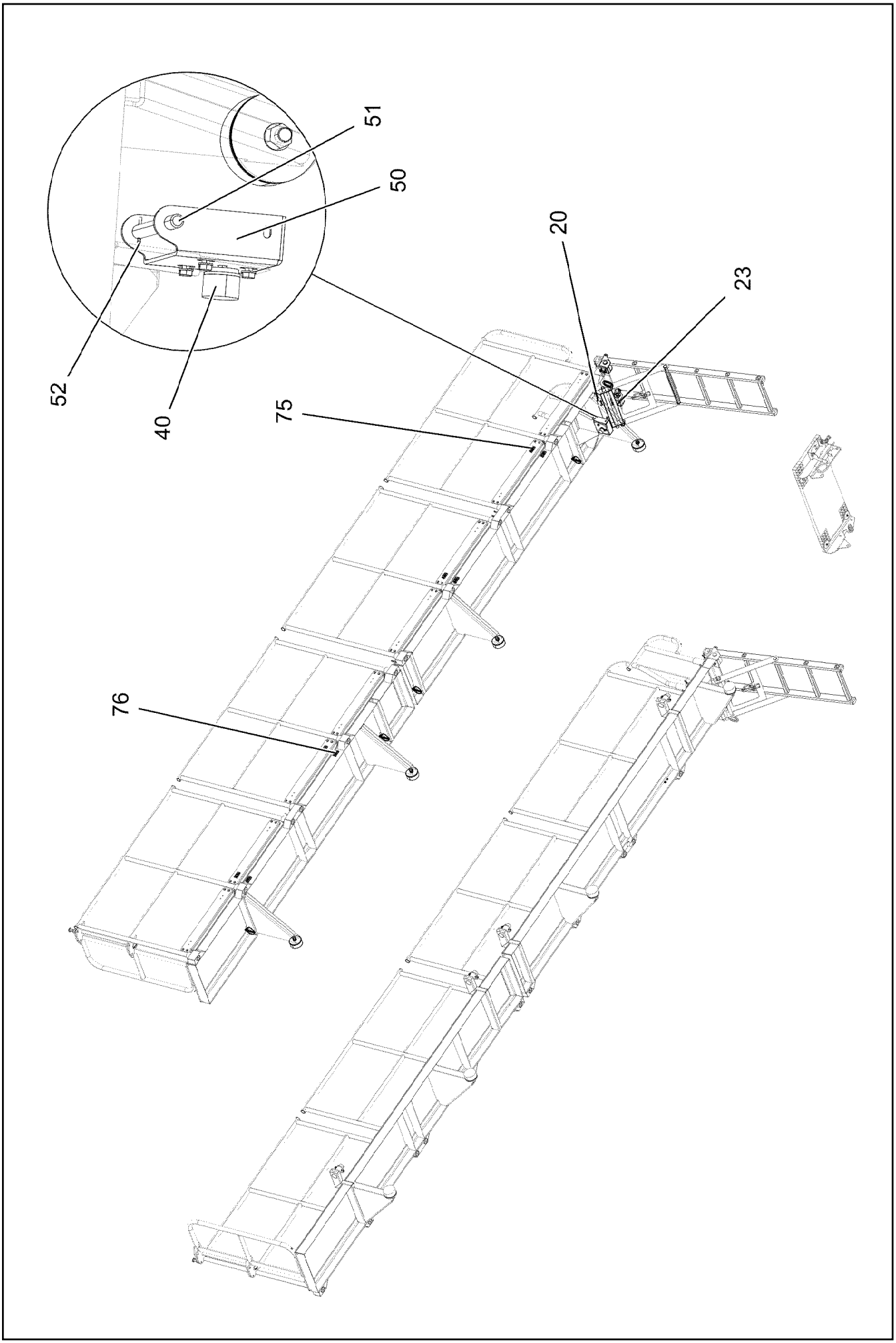

19.1.2022 096078 LIEBHERR	**etk_en_de_073897 LG 1750** **SLEWING PLATFORM CATWALK** **LAUFSTEG DREHBUEHNE**	❑ 1177 (3/5) **918793508**

Pos.	Item	Quantity	Description	Bezeichnung
1	10876584	1	GANGWAY 1 3482X635X1550 STAHL FEUE	LAUFSTEG 1
2	10876585	1	GANGWAY 2 3393X635X1630 STAHL FEUE	LAUFSTEG 2
3	10876586	1	GANGWAY 3 3482X635X1596 STAHL FEUE	LAUFSTEG 3
4	10876587	1	GANGWAY 4 3383X635X1630 STAHL FEUE	LAUFSTEG 4
5	726616008	8	MEGI BUFFER 100X40-M16X44 NR 60SHOR	MEGIPUFFER
6	97008155	6	WASHER 2X100X100 DC01 FE//ZNNI8//CN//T	SCHEIBE
7	97008156	4	WASHER 4X100X100 S315MC FE//ZNNI8//C	SCHEIBE
8	978293108	8	WASHER 1X100X100 DC01 FE//ZNNI8//CN//T	SCHEIBE
9	10289806	8	WASHER ISO 7089 16 300HV FLZN SPF	SCHEIBE
10	10875617	8	HEX NUT ISO 4032 M16 8 FLZN SPF	SECHSKANTMUTTER
11	10181899	8	SAFETY PLUG W HINGE-LID 12X75X11,5X60	SICHERHEITSKLAPPSTECKER
12	10873436	1	SIMPLE LADDER EN 131 4-420X1,255M AL	ANLEGELEITER
13	10873437	1	SIMPLE LADDER EN 131 5-420X1,535M AL	ANLEGELEITER
14	96021416	2	CLAMP WELDED CONST. T ZN O	HALTER SCHWK.
15	97073217	2	PLATE 4X553X600 S315MC T ZN O	BLECH
17	97074726	2	PIN 30.0X441 S355J2+AR FE//ZNNI8//CN//T0	BOLZEN
18	10875656	2	LOCKING RING DIN 471 25X1,2 480H SPF	SICHERUNGSRING
20	10197730	8	HEX SCREW ISO 4017 M10X20 8.8 ZNNI-480	SECHSKANTSCHRAUBE
21	10289795	24	WASHER ISO 7089 10 300HV FLZN SPF	SCHEIBE
22	11642358	8	HEX SCREW ISO 4017 M10X30 8.8 FLZN SP	SECHSKANTSCHRAUBE
23	10875605	8	HEX NUT DIN 985 M10 10 FLZN SPF	SECHSKANTMUTTER
24	966556808	2	PIN COMPL. FE//ZNNI8//CN//T0	BOLZEN KPL.
25	10875869	2	SAFETY PLUG W HINGE-LID 5X29X4,7X25 4	SICHERHEITSKLAPPSTECKER
26	97088250	4	PLATE 4X221X107 S315MC T ZN O	BLECH
27	970413408	4	PIN 35.0X92 35NICRMOV125 GASN. SPF	BOLZEN
28	10180359	4	SPLIT PIN ISO 1234 5X40 St 480H SPF	SPLINT
29	11081186	4	WASHER ISO 7089 27 300HV FLZN SPF	SCHEIBE
30	12103465	88	WASHER ISO 7089 8 300HV ZNNI-480H SPF	SCHEIBE
31	10197831	13	HEX SCREW ISO 4017 M8X25 8.8 ZNNI-480	SECHSKANTSCHRAUBE
32	10040519	1	GRIDIRON T1000X400X30/3 S235JR T ZN K	GITTERROST-P
33	10100621	4	DISH MOUNTING	TELLERBEFESTIGUNG
34	11651580	4	HEX SCREW ISO 4014 M8X45 8.8 480H SPF	SECHSKANTSCHRAUBE
35	10875614	51	HEX NUT DIN 985 M8 8 480H SPF	SECHSKANTMUTTER
36	941138108	4	WASHER DC01 FE//ZNNI8//CN//T0	SCHEIBE
37	406604208	2	HEX SCREW ISO 4017 M20X60 10.9 FLZN SP	SECHSKANTSCHRAUBE
38	10289808	5	WASHER ISO 7089 20 300HV FLZN SPF	SCHEIBE
39	10875610	2	HEX NUT DIN 985 M20 10 FLZN SPF	SECHSKANTMUTTER
40	726612708	2	MEGI BUFFER	MEGIPUFFER
41	704218508	2	LOCK BEARING GUMMI	VERSCHLUSSLAGER
42	408604008	4	COUNTERSUNK SCREW DIN 7991 M5X16 8.	SENKSCHRAUBE
43	10875643	4	WASHER ISO 7093-1 5 200HV 480H SPF	SCHEIBE
44	10875612	4	HEX NUT DIN 985 M5 8 480H SPF	SECHSKANTMUTTER
46	97062931	4	PLATE 6X66X134 S355MC FE//ZNNI8//CN//T	BLECH
47	974601208	4	PLATE 4X141X25 S315MC FE//ZNNI8//CN//T	BLECH
50	97080698	1	PLATE 4X229X196 S315MC T ZN O	BLECH
51	97067272	1	AXLE 18.0X190 S355J2C+C FE//ZNNI8//CN//T	ACHSE
52	433003608	2	SPLIT PIN ISO 1234 3,2X25 ST A3C	SPLINT
60	96015206	1	CLAMP WELDED CONST. 0 T ZN O	HALTER SCHWK.
64	97088261	1	PLATE 4X215X275 S315MC T ZN O	BLECH
69	704231608	1	STOP BOLT NIROSTA	RASTBOLZEN
70	433102508	1	RETAINING SPRING 5X122 ISO 2081 FE/ZN8/	SICHERUNGSFEDER
72	11140469	4	WASHER ISO 7093-1 8 200HV 480H SPF	SCHEIBE
73	978717008	4	PLATE 2X56X30 DC01 FE//ZNNI8//CN//T0	BLECH
74	978717108	4	PLATE 2X56X30 DC01 FE//ZNNI8//CN//T0	BLECH
75	978717208	4	PLATE 2X56X30 DC01 FE//ZNNI8//CN//T0	BLECH
76	97101016	4	SIGN 2X56X30 DC01 FE//ZNNI8//CN//T0	SCHILD
77	11651767	32	HEX SCREW ISO 4017 M8X20 8.8 480H SPF	SECHSKANTSCHRAUBE
80	96016688	1	PLATE WELDED 0 T ZN O	BLECH SCHWK.
81	96016689	1	PLATE WELDED 0 T ZN O	BLECH SCHWK.
82	406527608	2	HEX SCREW ISO 4017 M10X30 A2-70	SECHSKANTSCHRAUBE

Pos.	Item	Quantity	Description	Bezeichnung
83	411903208	2	HEX NUT DIN 985 M10 A2-70	SECHSKANTMUTTER
84	500917508	4	WASHER ISO 7089 10 200HV-A2	SCHEIBE
85	973461608	2	SPACER BUSHING PA6G	DISTANZBUCHSE
86	433105208	1	RETAINING SPRING X0 VERZ.	SICHERUNGSFEDER
89	941054208	2	WASHER 5X36X36 S355MC FE//ZNNI8//CN//T	SCHEIBE
700	96021423	1	SIGNS	BESCHILDERUNG
(1)	97052670	4	SIGN 170X55 KLEBEFOLIE SPF	SCHILD

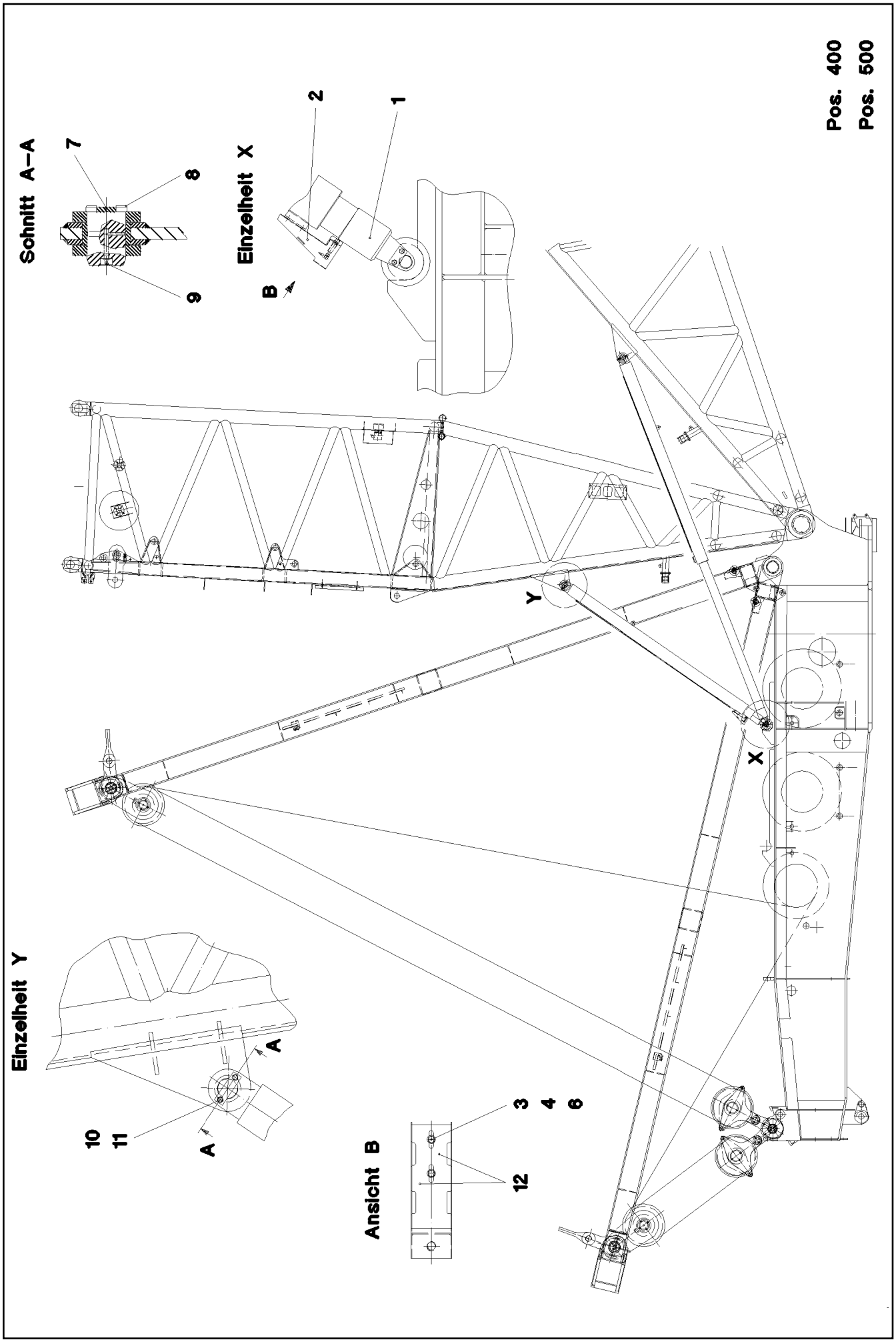
Pos. 400
Pos. 500
Schnitt A–A
7
8
9
Einzelheit X
2
1
B
Y
X
Einzelheit Y
A
10
11
A
Ansicht B
3
4
6
12

Pos.	Item	Quantity	Description	Bezeichnung
1	512396508	2	TILT-BACK SUPPORT 160/145-2560 SPF	RUECKFALLSTUETZE
(33)	10042430	1	PIN	BOLZEN
(34)	10042432	1	ROLLER	ROLLE
(999)	10100986	1	DS RELAPSE SUPPORT	DS RUECKFALLSTUETZE
2	927111108	2	BRACKET WELDED CONST. FE//ZNNI8//CN/	KONSOLE SCHWK.
3	10197831	4	HEX SCREW ISO 4017 M8X25 8.8 ZNNI-480	SECHSKANTSCHRAUBE
4	12103465	8	WASHER ISO 7089 8 300HV ZNNI-480H SPF	SCHEIBE
6	10197760	4	HEX NUT ISO 4032 M8 10 ZNNI-480H SPF	SECHSKANTMUTTER
7	942164608	2	AXLE HOLDER 10X140X40 S355MC FE//ZNNI	ACHSHALTER
8	956758508	2	PIN 85.0X120 35NICRMOV125 SPF	BOLZEN
9	7743242	2	HYDRAULIC-TYPE LUBRICAT.NIPPLE DIN 71	KEGELSCHMIERNIPPEL
10	11631742	4	HEX SCREW ISO 4017 M12X30 8.8 FLZN SP	SECHSKANTSCHRAUBE
11	10289804	4	WASHER ISO 7089 12 300HV FLZN SPF	SCHEIBE
12	10876162	4	DOWEL PIN ISO 8752 6X20 480H SPF	SPANNSTIFT
400	910162608	1	ADD.HYDR.S_RETAINING RAM ⇨ ❑ 1182	ZUSATZHYDR.S-RUECKHALTESI
500	967233008	1	EL.EQUIPMENT SAFETY RETAINER	ELEKTRIK S-RUECKHALTESIC
(151)	10354584	2	INDUCTIVE SENSOR BERUEHRUNGSLOS	INDUKTIVSENSOR

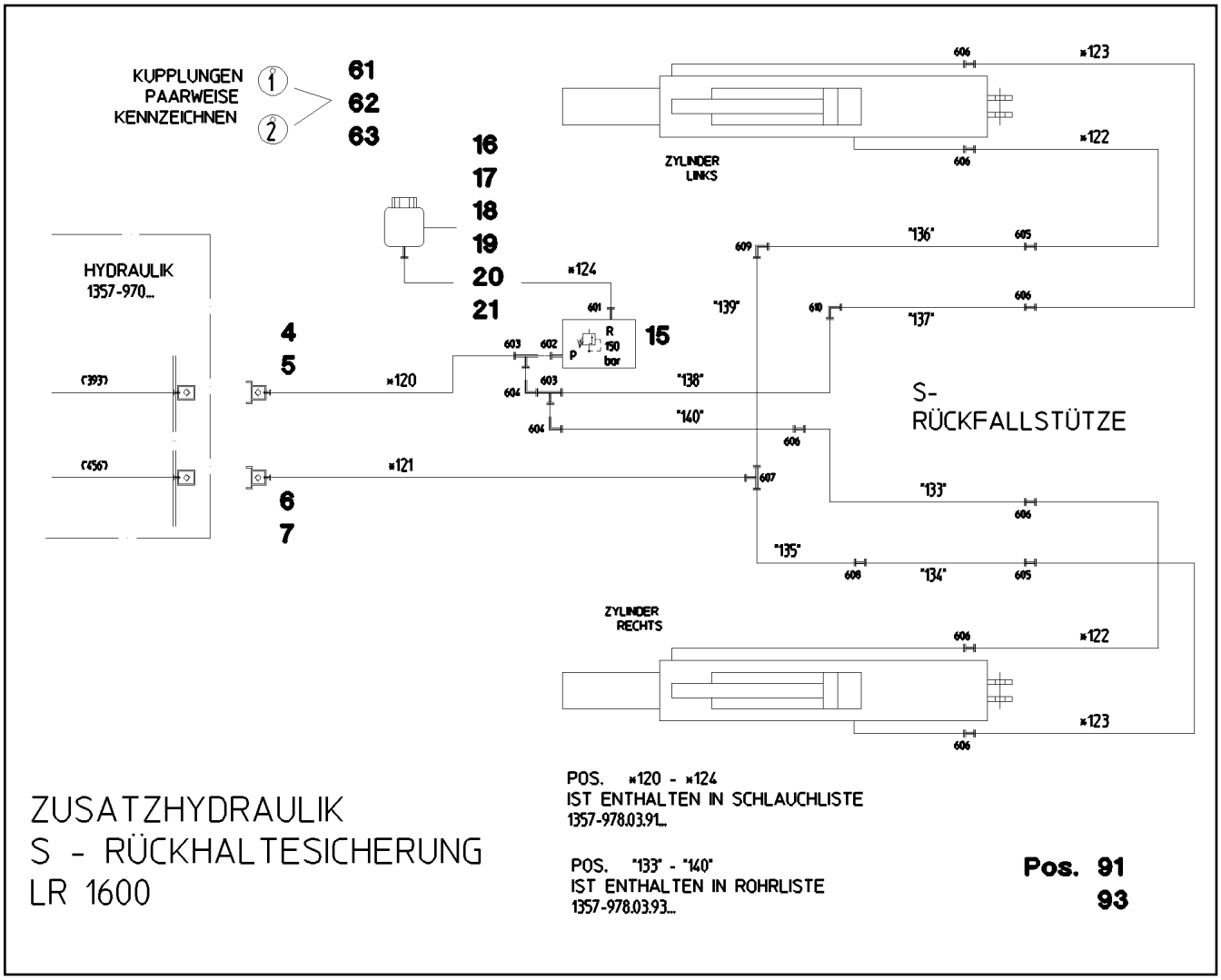

Pos.	Item	Quantity	Description	Bezeichnung
4	511508608	1	COUPLING PLUG B3 16-S	KUPPLUNGSSTECKER
5	10466911	1	SCREW PLUG RD36X3 SPF	VERSCHLUSSSCHRAUBE
6	510599708	1	COUPLING PLUG B6 25-S	KUPPLUNGSSTECKER
7	10466912	1	SCREW PLUG RD54X4 SPF	VERSCHLUSSSCHRAUBE
15	511417708	1	PRESSURE LIMITING VALVE pmax=700BAR ⇨ ❑ 527	DRUCKBEGRENZUNGSVENTIL
16	96028331	1	EXPANSION TANK CPL.	AUSGLEICHSBEHAELTER KPL.
17	10197764	2	HEX NUT ISO 4032 M6 10 ZNNI-480H SPF	SECHSKANTMUTTER
18	11692824	2	HEX SCREW ISO 4017 M6X12 8.8 480H SPF	SECHSKANTSCHRAUBE
19	424000508	2	WASHER SPRING DIN 127 A 6 FST A2C	FEDERRING
20	953760908	1	PLATE 3X45X120 DC01 FE//ZNNI8//CN//T0	BLECH
21	12102696	2	BUTTON HEAD SCREW ISO 7380-2 M8X10 0	HALBRUNDKOPFSCHRAUBE
61	11160431	0.5	ROPE 2 2,3KN EDELSTAHL	SEIL
62	11170565	2	FERRULE 2 CU	PRESSKLEMME
64	12101869	2	KEY RING 25X1,5 ST FE/ZN8/CN	SCHLUESSELRING
91	921692808	1	HOSE LINES S-RELAPSE RETAINER ⇨ ❑ 1184	SCHLAUCHLEITUNGEN S-RUCK
93	921692908	1	PIPELINE S OVERRUN PROTECTION ⇨ ❑ 1185	ROHRLEITUNGEN S-RUECKHAL
601	471034808	1	FITTING GE 12L G1/2 CR6-FREI	VERSCHRAUBUNG
602	471033208	1	FITTING XGE16-SR-ED CR6-FREI	VERSCHRAUBUNG
603	7407098	2	FITTING EL 16S CR6-FREI	VERSCHRAUBUNG
604	7617460	2	FITTING EW 16S CR6-FREI	VERSCHRAUBUNG
605	475032808	2	FITTING XGR25/16-S CR6-FREI	VERSCHRAUBUNG
606	470032708	7	FITTING XG16-S CR6-FREI	VERSCHRAUBUNG
607	470432708	1	FITTING XT25-S CR6-FREI	VERSCHRAUBUNG

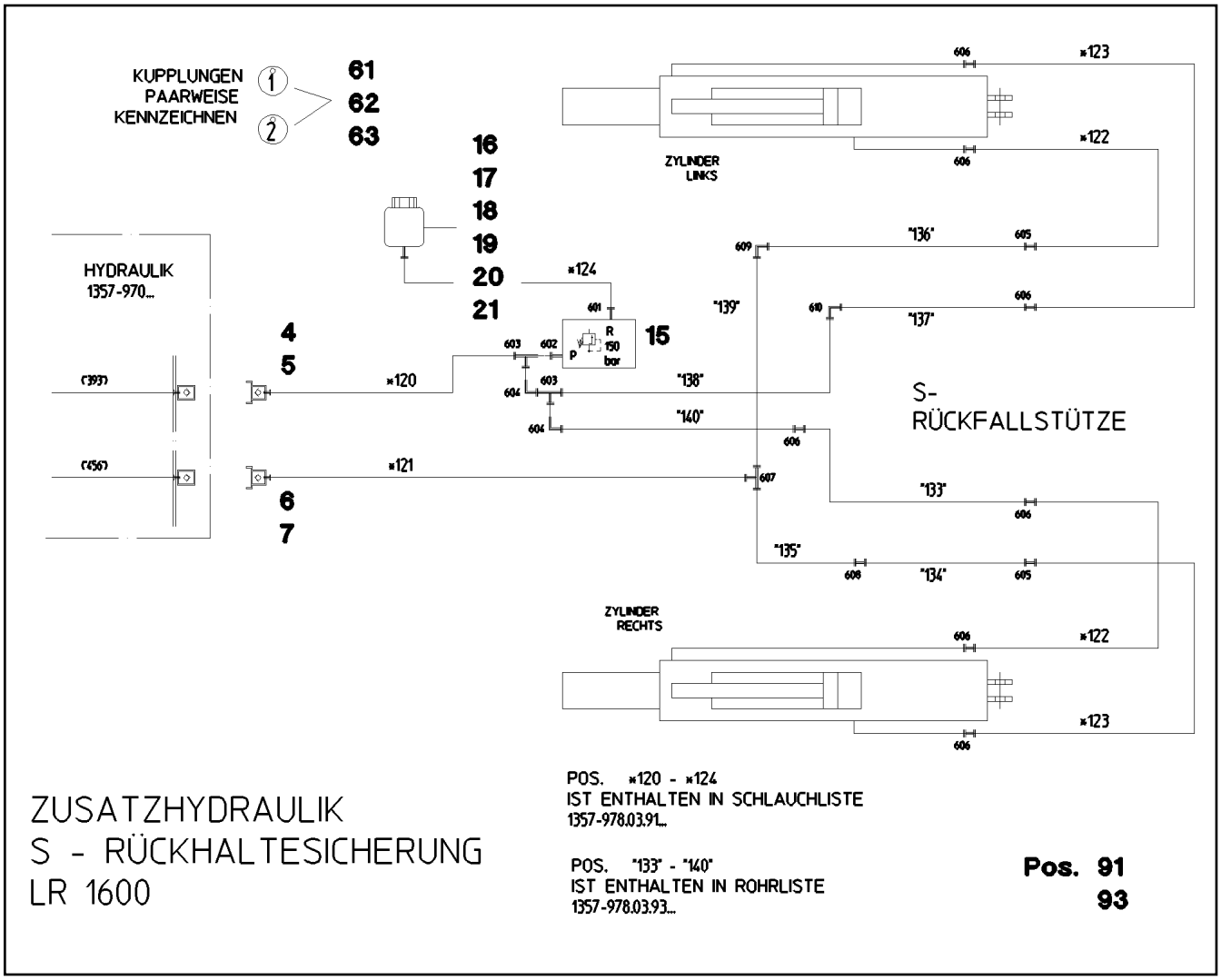

Pos.	Item	Quantity	Description	Bezeichnung
608	470032908	1	FITTING XG25-S CR6-FREI	VERSCHRAUBUNG
609	470232808	1	FITTING XW25-S CR6-FREI	VERSCHRAUBUNG
610	470232608	1	FITTING W 16S CR6-FREI	VERSCHRAUBUNG

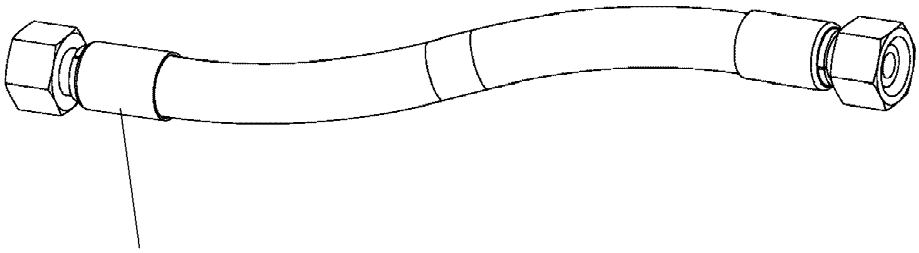

Schlauchnummer
Hose number
Numéro de flexible
Número de flexible
Номера шланга

Die Schlauchnummern auf den Schläuchen entsprechen den Positionen in der Schlauchliste.

The hose numbers from the hoses are in accordance with the items in the hose list.

Les numéros indiqués sur les flexibles correspondent aux repères de la nomenclature des flexibles.

Los números indicados en los flexibles corresponden a las posiciones de la lista de flexibles.

Нанесенные на шлангах номера соответствуют позициям в перечне.

Pos.	Item	Quantity	Description	Bezeichnung
120	921621408	1	HOSE CPL. 2SN 12X2450	SCHLAUCH KPL.
121	923745208	1	HOSE CPL. GH425-12 19X2500	SCHLAUCH KPL.
122	926447208	2	HOSE CPL. GH425-8 12X780	SCHLAUCH KPL.
123	928762808	2	HOSE CPL. GH425-8 12X700	SCHLAUCH KPL.
124	921622208	1	HOSE CPL. 2TE 8X1800	SCHLAUCH KPL.

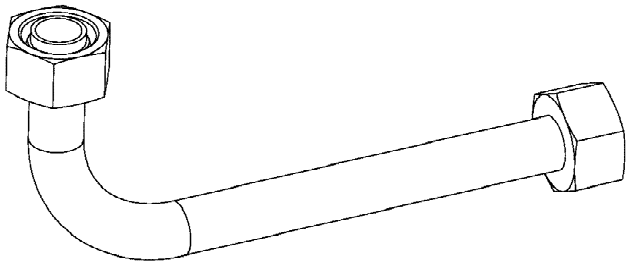

Die Positionsnummern der Rohre auf den Bildtafeln entsprechen den Positionen in der Rohrliste.

The pipe numbers from the illustrations are in accordance with the items in the pipe list.

Les numéros des tuyaux sur les illustrations correspondent aux repères de la nomenclature des tuyaux.

Los números de tubos en las ilustraciones corresponden a las posiciones de la lista de tubos.

Номера позиций труб на изображениях соответствуют позициям в перечне труб.

Pos.	Item	Quantity	Description	Bezeichnung
133	96040936	1	PIPE COMPL. 16X2X -	ROHR KPL.
134	96040937	1	PIPE COMPL. 25X3X -	ROHR KPL.
135	921593808	1	PIPE COMPL. 25X3X2095 AS25 - AS25	ROHR KPL.
136	96040938	1	PIPE COMPL. 25X3X -	ROHR KPL.
137	96040939	1	PIPE COMPL. 16X2X -	ROHR KPL.
138	921594708	1	PIPE COMPL. 16X2X1393 AS16 - AS16	ROHR KPL.
139	921594808	1	PIPE COMPL. 25X3X1526 AS25 - AS25	ROHR KPL.
140	921657808	1	PIPE COMPL. 16X2X2340 AS16 - AS16	ROHR KPL.

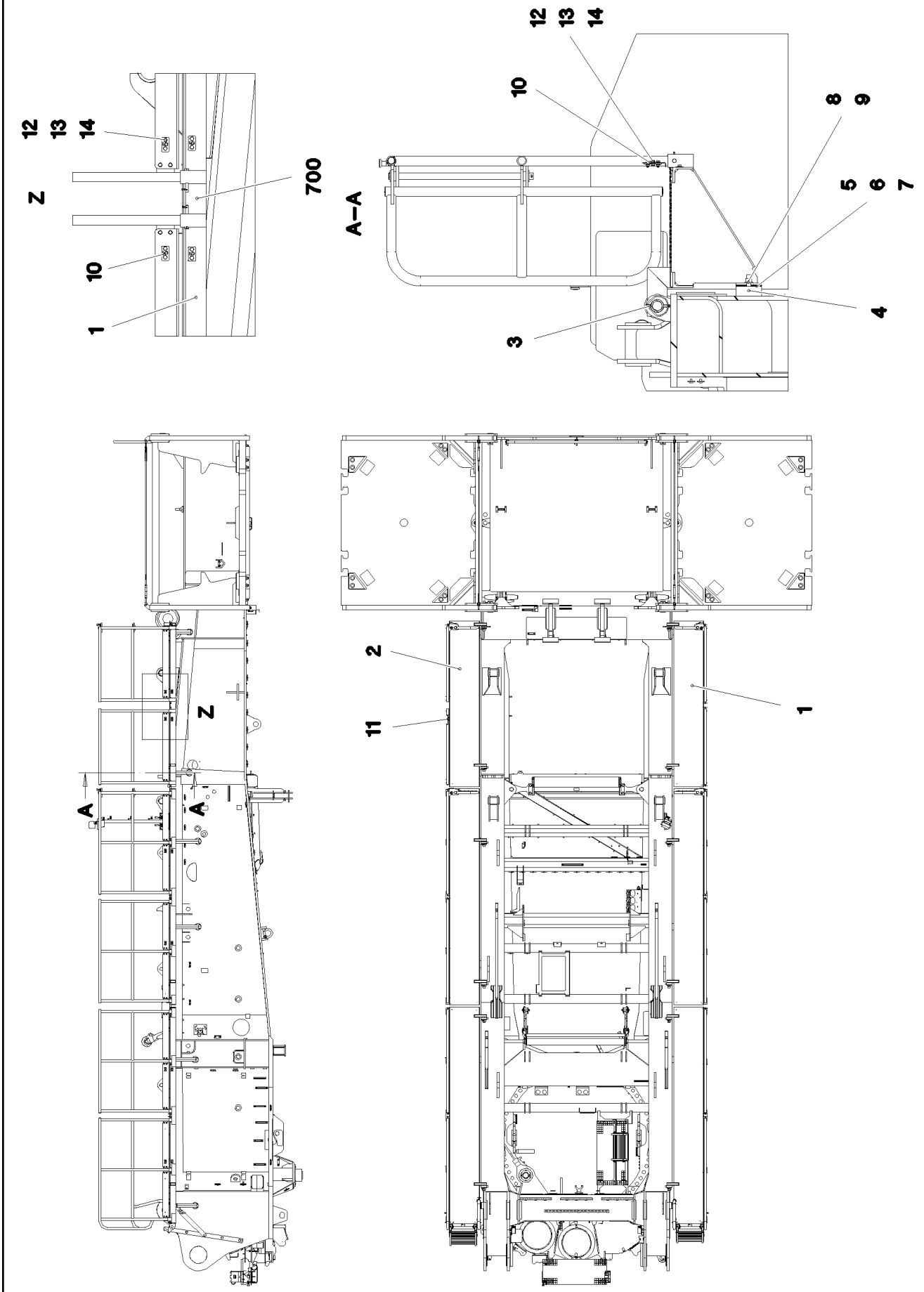

19.1.2022 096118 LIEBHERR	**etk_en_de_073897 LG 1750** **SLEWING PLATFORM CATWALK** **LAUFSTEG DREHBUEHNE**	❑ 1186 (1/2) **918793608**

Pos.	Item	Quantity	Description	Bezeichnung
1	10876588	1	GANGWAY 5 2595X633X1495 STAHL FEUE	LAUFSTEG 5
2	10876589	1	GANGWAY 4 2595X633X1495 STAHL FEUE	LAUFSTEG 6
3	10181899	4	SAFETY PLUG W HINGE-LID 12X75X11,5X60	SICHERHEITSKLAPPSTECKER
4	726616008	4	MEGI BUFFER 100X40-M16X44 NR 60SHOR	MEGIPUFFER
5	97008155	4	WASHER 2X100X100 DC01 FE//ZNNI8//CN//T	SCHEIBE
6	978293108	8	WASHER 1X100X100 DC01 FE//ZNNI8//CN//T	SCHEIBE
7	97008156	2	WASHER 4X100X100 S315MC FE//ZNNI8//C	SCHEIBE
8	10289806	4	WASHER ISO 7089 16 300HV FLZN SPF	SCHEIBE
9	10875617	4	HEX NUT ISO 4032 M16 8 FLZN SPF	SECHSKANTMUTTER
10	97097058	4	SIGN 2X56X30 DC01 FE//ZNNI8//CN//TO	SCHILD
11	97097059	4	SIGN 2X56X30 DC01 FE//ZNNI8//CN//TO	SCHILD
12	11651767	16	HEX SCREW ISO 4017 M8X20 8.8 480H SPF	SECHSKANTSCHRAUBE
13	12103465	32	WASHER ISO 7089 8 300HV ZNNI-480H SPF	SCHEIBE
14	10875614	16	HEX NUT DIN 985 M8 8 480H SPF	SECHSKANTMUTTER
700	96021422	1	SIGNS	BESCHILDERUNG
(1)	97054837	2	SIGN 170X55 KLEBEFOLIE SPF	SCHILD

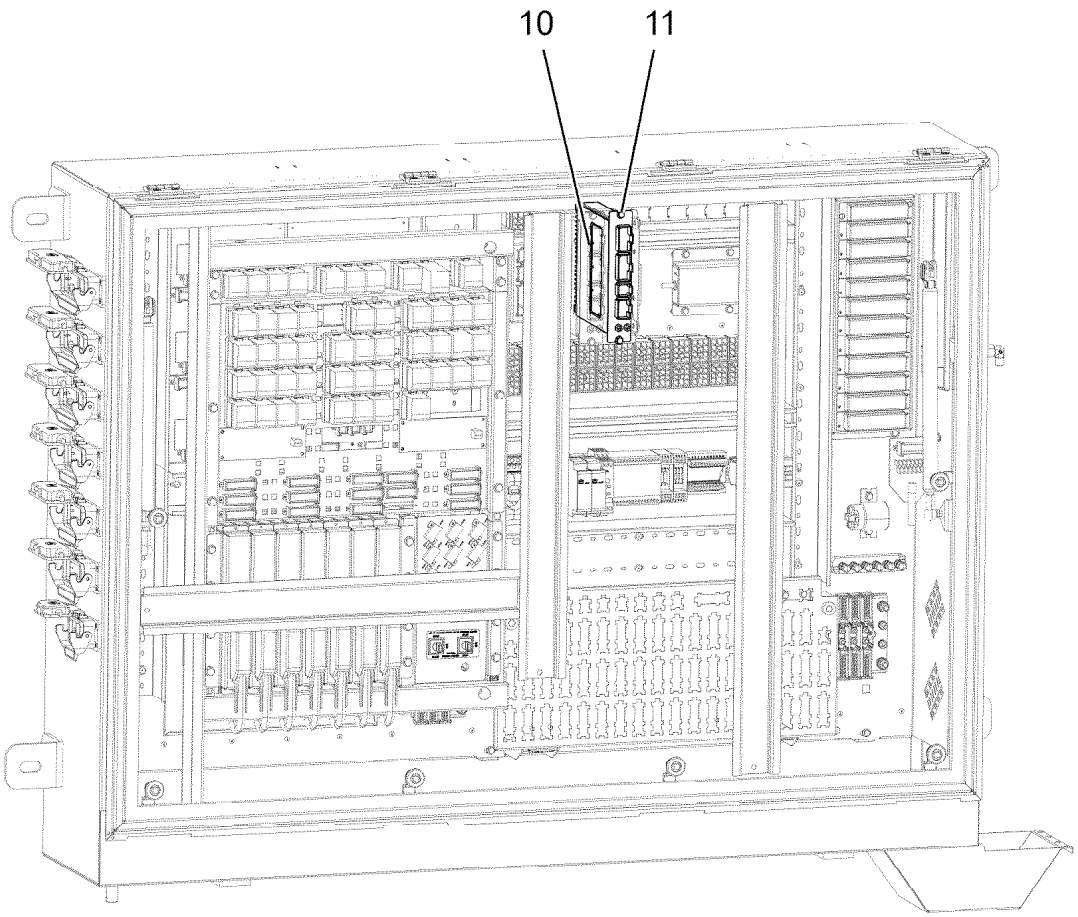

Pos.	Item	Quantity	Description	Bezeichnung
10	968252908	1	BTB PROGRAMMED ⇨ ❑ 1047	BTB PROGRAMMIERT
11	10875503	2	HEX SCREW EN 1665 M5X10 10.9 480H SPF	SECHSKANTSCHRAUBE

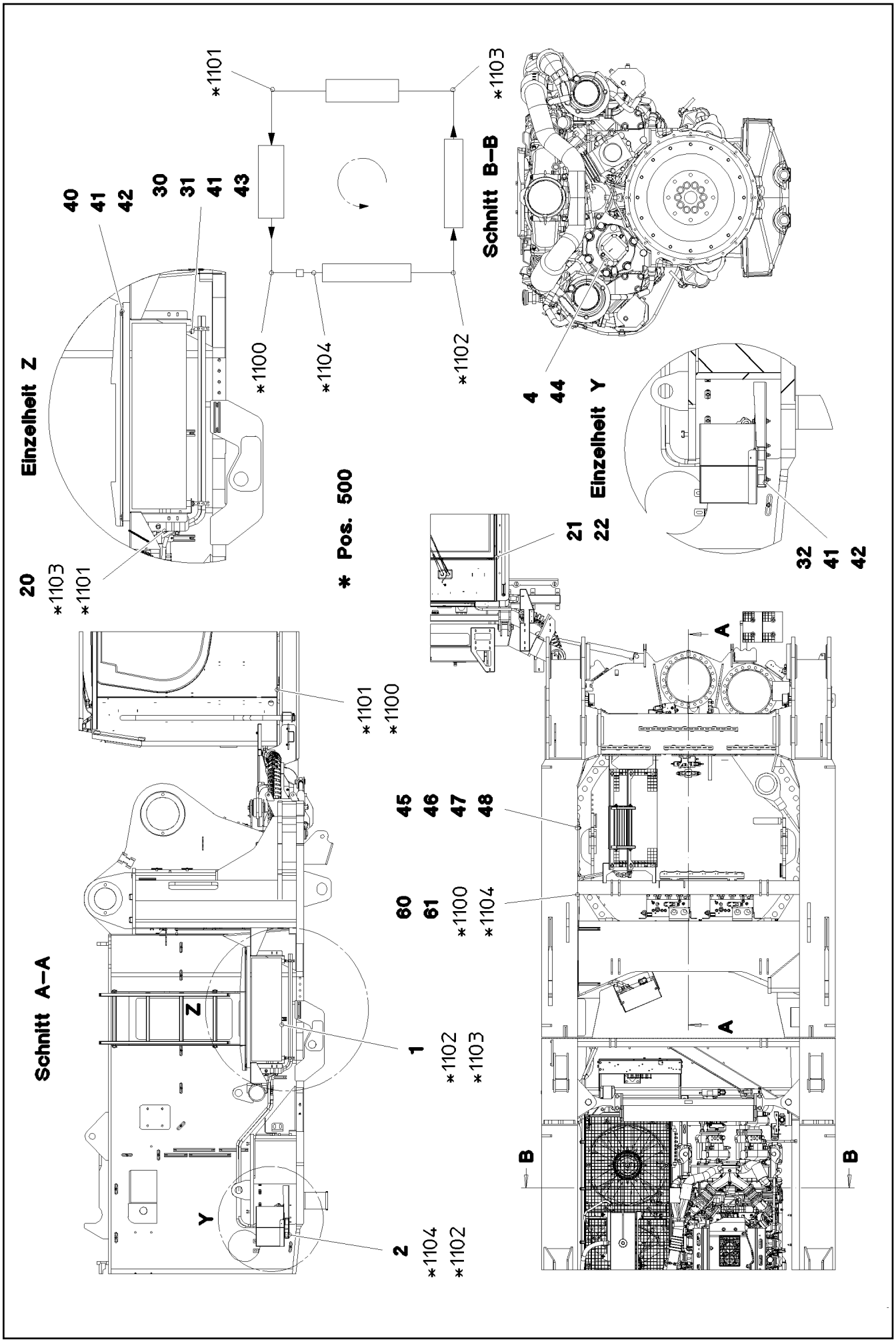

19.1.2022 087597 LIEBHERR	etk_en_de_073897 LG 1750 AIR COND. UNIT SUPERSTRUCTURE KLIMAANLAGE OW	❑ 1189 (1/2) 917996708

Pos.	Item	Quantity	Description	Bezeichnung
1	553188108	1	LIQUEFIER ⇨ ❑ 1191	VERFLUESSIGEREINHEIT
2	553188308	1	COMPRESSOR DRIVE ⇨ ❑ 1193	KOMPRESSORANTRIEB
4	512133008	1	GEAR PUMP SNP2 SPF	ZAHNRADPUMPE
(999)	10476392	1	SEAL KIT	DICHTSATZ
20	553031008	1	SIGN	SCHILD
21	976955508	1	SIGN 75X45 ALUMINIUM	SCHILD
22	10875793	2	SHEET-METAL SCREW ISO 7049 ST4,2X9,5	BLECHSCHRAUBE
30	956622508	2	PLATE 3X518X379 DC01	BLECH
31	952859808	2	PLATE 4X103X20 S315MC FE//ZNNI8//CN//T	BLECH
32	726906808	4	MEGI BUFFER	MEGIPUFFER
40	10197831	4	HEX SCREW ISO 4017 M8X25 8.8 ZNNI-480	SECHSKANTSCHRAUBE
41	11140469	20	WASHER ISO 7093-1 8 200HV 480H SPF	SCHEIBE
42	10875614	12	HEX NUT DIN 985 M8 8 480H SPF	SECHSKANTMUTTER
43	11651767	4	HEX SCREW ISO 4017 M8X20 8.8 480H SPF	SECHSKANTSCHRAUBE
44	10875571	2	SOCKET HEAD SCREW ISO 4762 M10X30 8	ZYLINDERSCHRAUBE
45	10875592	4	SOCKET HEAD SCREW ISO 4762 M6X45 8.8	ZYLINDERSCHRAUBE
46	7005053	2	LID PLATE DIN 3015-1 L-DP 3 W1-ZN	DECKPLATTE
47	602008508	4	CLAMP-HALF DIN 3015-1 L 3 R 22 PP SW	KLEMMHAELFTE
48	602018008	4	CARRIER RAIL NUT DIN 3015-1 L TM M6 W1	TRAGSCHIENENMUTTER
50	96013010	1	ADDNL.HYDR.AIR CONTITIONER ⇨ ❑ 1194	ZUSATZHYDRAULIK KLIMAANL
60	10216529	1	BRACKET 10 ST	BUEGEL
61	10216534	2	CLIP 23 ST	CLIP
100	7020440	2.8	REFRIGERANT 12KG FLASCHE R134A	KAELTEMITTEL
101	11211803	0.28	COLD MACHINE OIL WAECO PAG 46 0,25L D	KAELTEMASCHINENOEL
500	96000358	1	HOSE LINES AIR CONDITIONING OW STUF ⇨ ❑ 1197	SCHLAUCHLEITUNGEN KLIMA O

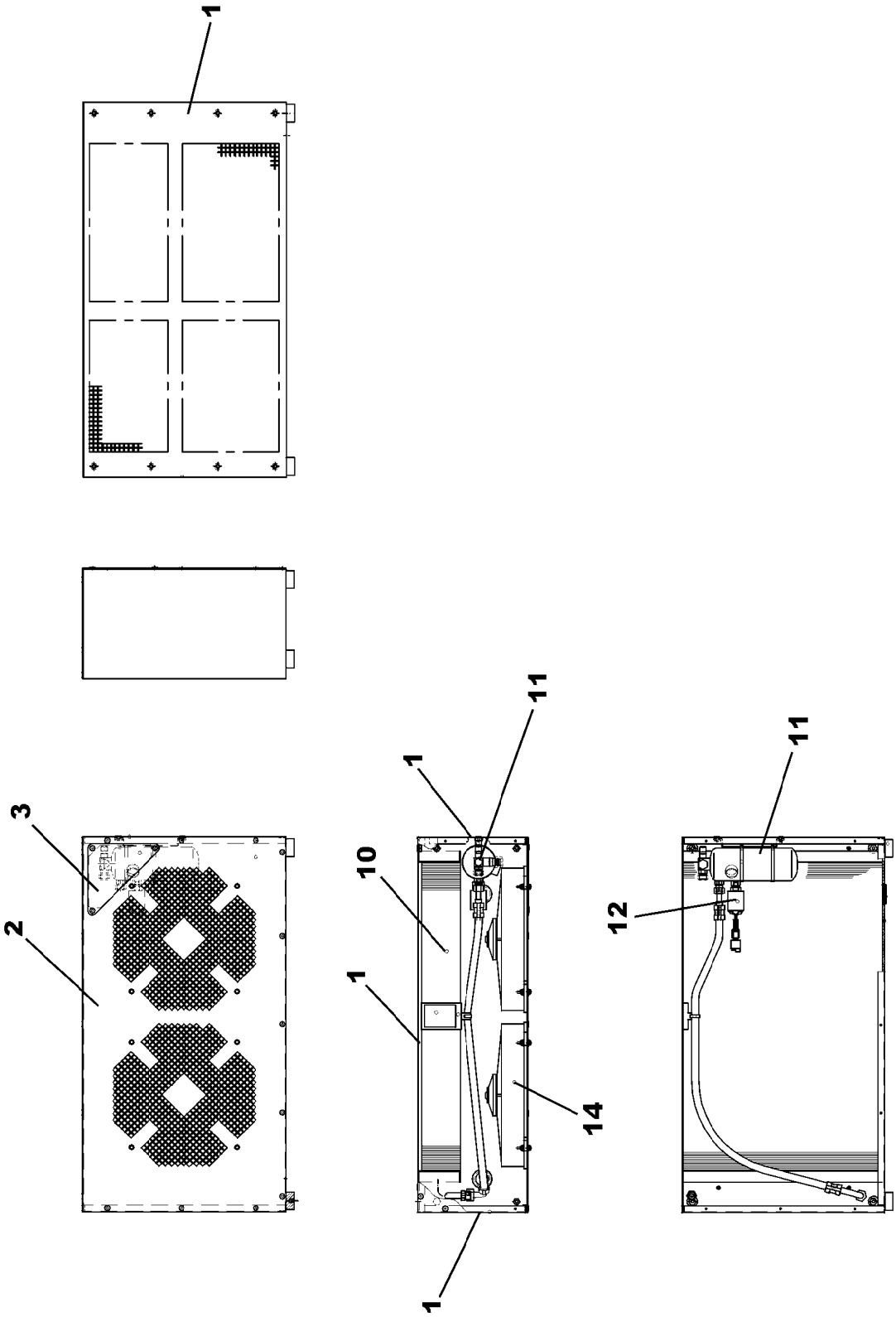
1
3
2
1
10
11
1
14
1
11
12

Pos.	Item	Quantity	Description	Bezeichnung
1	10800725	1	HOUSING CPL.	GEHAEUSE KPL.
2	10816909	1	BACK PLATE	RUECKENBLECH
3	10816908	1	COVER	ABDECKUNG
10	571869108	1	CAPACITOR	KONDENSATOR
11	571489008	1	DRYER	TROCKNER
12	571547108	1	PRESSURE SWITCH	DRUCKSCHALTER
14	571547008	2	AXIAL BLOWER	AXIALGEBLAESE
30	10873922	4	BUFFER GUMMI-METALL	PUFFER

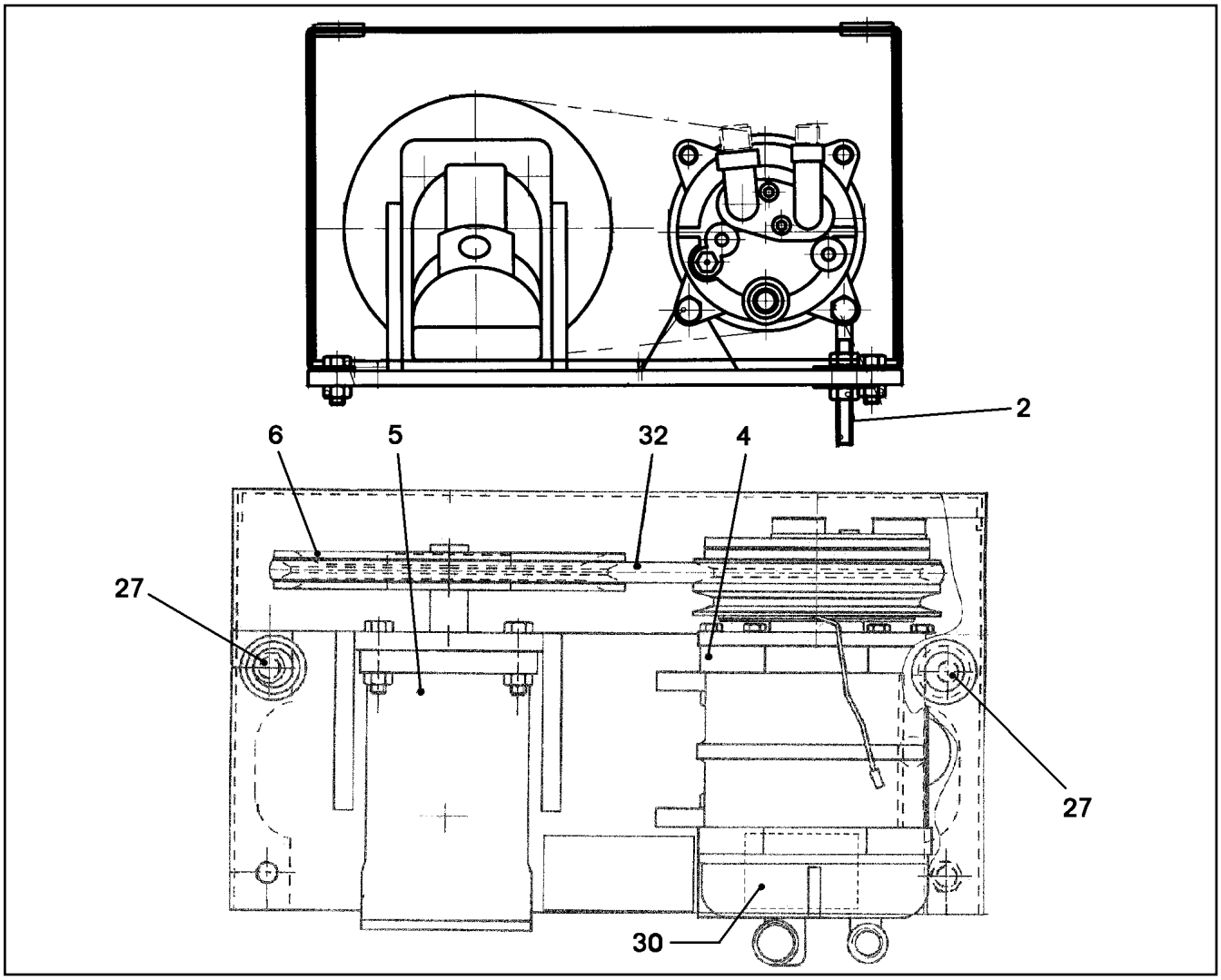

Pos.	Item	Quantity	Description	Bezeichnung
2	553086208	1	RIGGING SCREW	SPANNSCHRAUBE
3	11160803	1	COVER	ABDECKUNG
4	553037908	1	COMPRESSOR	KOMPRESSOR
5	571368908	1	HYDRO MOTOR A2FM 16CM³/U	HYDROMOTOR
(1)	570114108	1	SHAFT SEAL 28X40X6 NBR	WELLENDICHTRING
6	571558708	1	BELT PULLEY	RIEMENSCHEIBE
27	553023708	2	DIAPHRAGM SOCKET 21/28/34,5	MEMBRANTUELLE
30	553031008	1	SIGN	SCHILD
32	571477608	1	CONE BELT DIN 7753 AVX13X875LA	SCHMALKEILRIEMEN

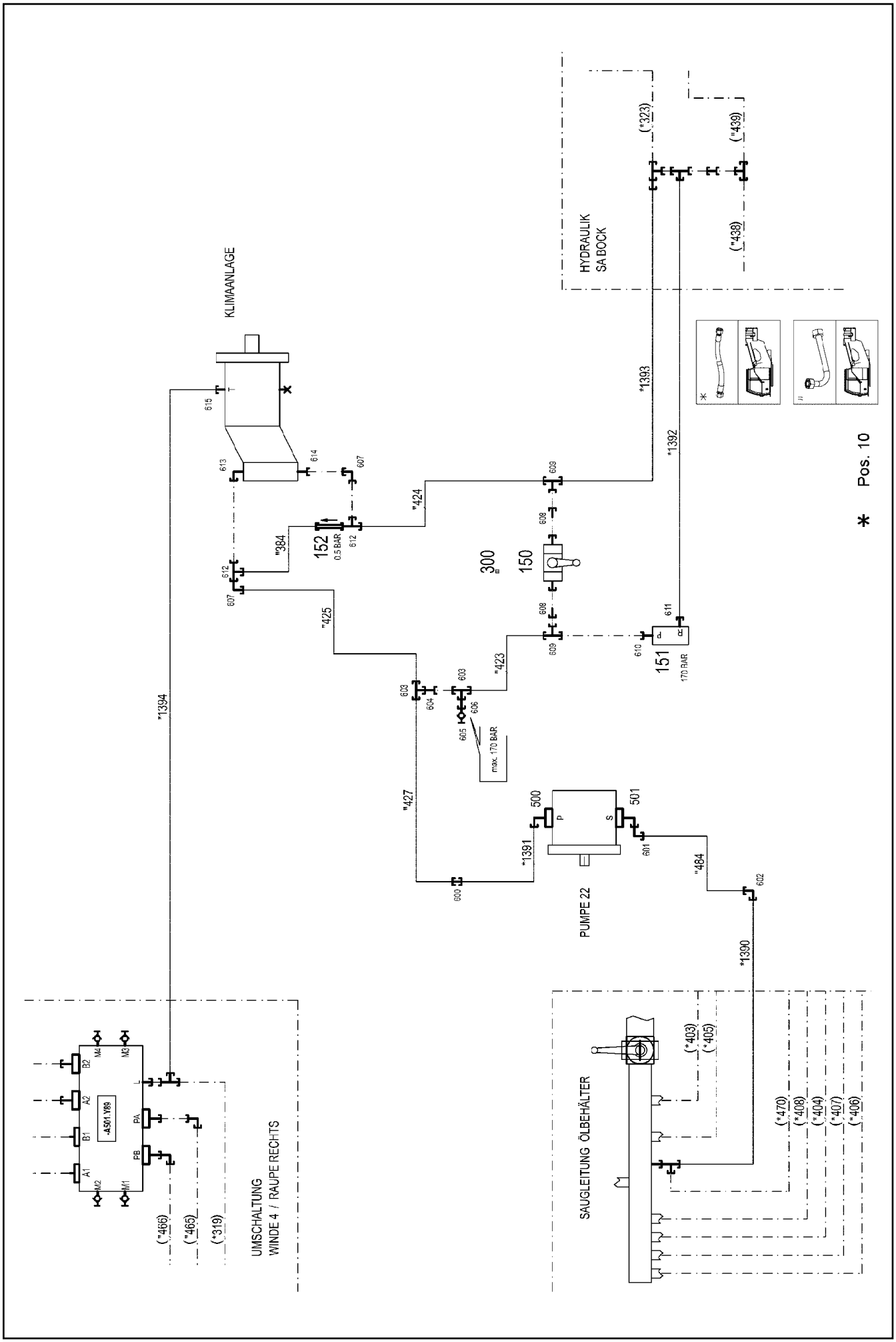

19.1.2022 092371 LIEBHERR	**etk_en_de_073897 LG 1750** **ADDNL.HYDR.AIR CONTITIONER** **ZUSATZHYDRAULIK KLIMAANLAGE**	❑ 1194 (1/2) **96013010**

Pos.	Item	Quantity	Description	Bezeichnung
10	96013011	1	HOSE LINES AIR CONDITIONING STUFE 4	SCHLAUCHLEITUNGEN KLIMAA
(1390)	926455708	1	HOSE CPL. 1SN 32X1700	SCHLAUCH KPL.
(1391)	968140008	1	HOSE CPL. 2SN 12X4300	SCHLAUCH KPL.
(1392)	921572908	1	HOSE CPL. 2TE 16X230	SCHLAUCH KPL.
(1393)	921573008	1	HOSE CPL. 2TE 12X330	SCHLAUCH KPL.
(1394)	964481408	1	HOSE CPL. 1SC 8X3200	SCHLAUCH KPL.
150	510682308	1	BALL VALVE BKH1/2"NW13 A3C ⇨ ❑ 1196	KUGELHAHN
151	511417708	1	PRESSURE LIMITING VALVE pmax=700BAR ⇨ ❑ 527	DRUCKBEGRENZUNGSVENTIL
152	510412008	1	NON-RETURN VALVE 420BAR CR6-FREI	RUECKSCHLAGVENTIL
300	772621908	1	SIGN	SCHILD
500	510141708	1	FLANGE FITTING CR6-FREI	FLANSCHVERSCHRAUBUNG
(1)	726407508	1	O-RING 20X2,5 NBR70	O-RING
501	510148208	1	FLANGE FITTING CR6-FREI	FLANSCHVERSCHRAUBUNG
600	470032708	1	FITTING XG16-S CR6-FREI	VERSCHRAUBUNG
601	482530914	1	FITTING ISO 8434 EW 35L M45X2 CR6-FREI	VERSCHRAUBUNG
602	470231108	1	FITTING W 35L CR6-FREI	VERSCHRAUBUNG
603	470432508	2	FITTING T 16S CR6-FREI	VERSCHRAUBUNG
604	470010808	1	FITTING SNV16-S CR6-FREI	VERSCHRAUBUNG
605	475601508	1	TEST POINT FITTING BMA3 6S CR6-FREI	MESSANSCHLUSS
606	475433108	1	FITTING REDSD16/6-S CR6-FREI	VERSCHRAUBUNG
607	7617460	2	FITTING EW 16S CR6-FREI	VERSCHRAUBUNG
608	471033208	2	FITTING XGE16-SR-ED CR6-FREI	VERSCHRAUBUNG
609	482431514	2	FITTING ISO 8434 ET 16S CR6-FREI	VERSCHRAUBUNG
610	471900608	1	FITTING EGESD16-SR-WD CR6-FREI	VERSCHRAUBUNG
611	471031208	1	FITTING XGE18-LR-ED CR6-FREI	VERSCHRAUBUNG
612	7407098	2	FITTING EL 16S CR6-FREI	VERSCHRAUBUNG
613	476611408	1	FITTING RSWS16-SM-WD CR6-FREI	VERSCHRAUBUNG
614	471903108	1	FITTING EGE 16S M22X1,5 CR6-FREI	VERSCHRAUBUNG
615	471039708	1	FITTING ISO 8434-1 GE 10L M12X1,5 CR6-F	VERSCHRAUBUNG

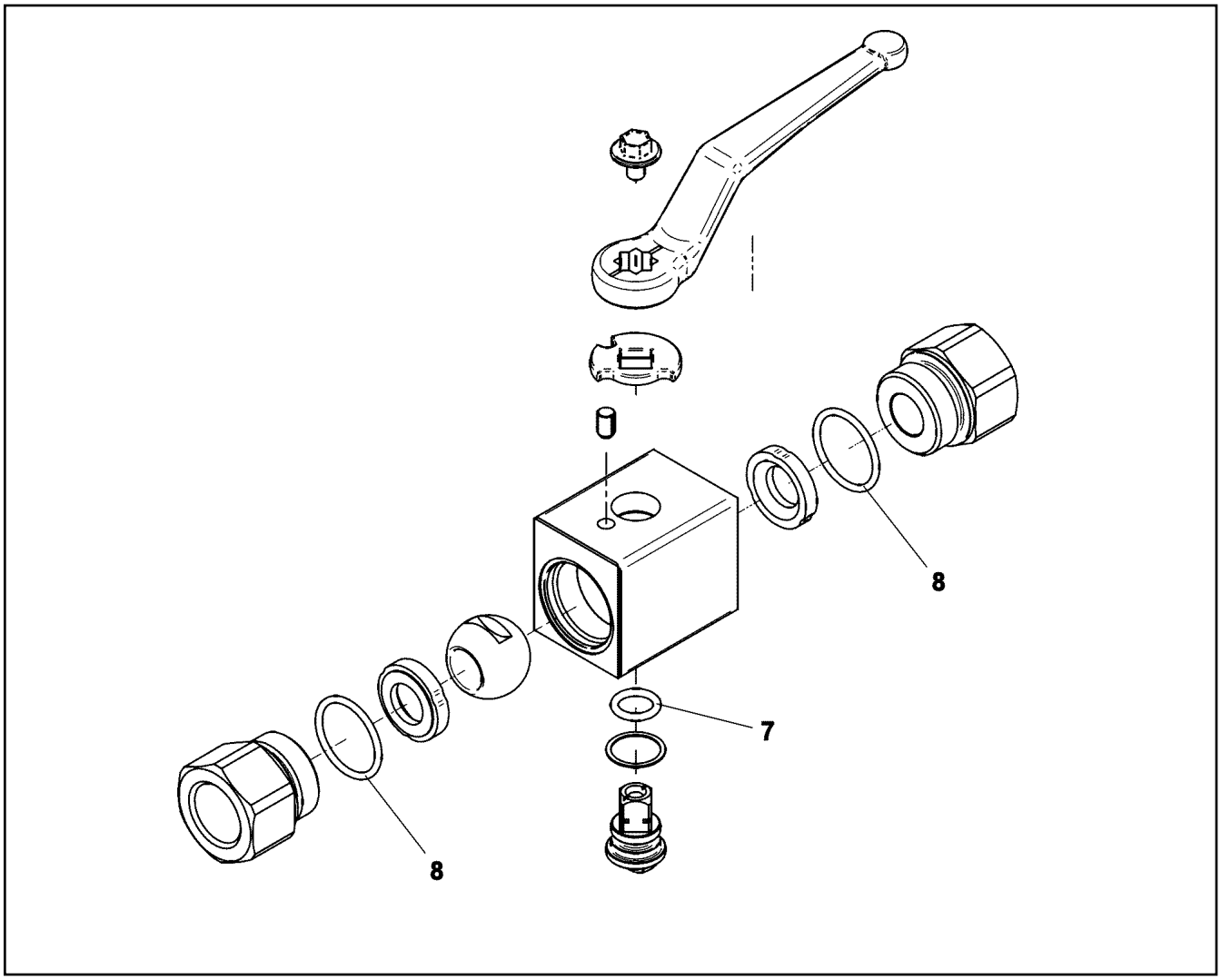

Pos.	Item	Quantity	Description	Bezeichnung
7	10337381	1	O-RING 10,00X2,5 NBR90	O-RING
8	726418408	2	O-RING 22X2 NBR90	O-RING

Pos.	Item	Quantity	Description	Bezeichnung
1100	96001545	1	HOSE CPL. GH001 13X5300	SCHLAUCH KPL.
1101	96008165	1	HOSE CPL. GH001 8X5500	SCHLAUCH KPL.
1102	963860508	1	HOSE CPL. GH001 10X3600	SCHLAUCH KPL.
1103	964095008	1	HOSE CPL. GH001 8X2200	SCHLAUCH KPL.
1104	963924708	1	HOSE CPL. GH001 13X1750	SCHLAUCH KPL.

Pos.	Item	Quantity	Description	Bezeichnung
5	977342608	1	PLATE 2X291X190 DC01 RAL 7016 SPF	BLECH
7	10875468	2	BUTTON HEAD SCREW AEHNL.ISO 7380-2	HALBRUNDKOPFSCHRAUBE
10	10454782	1	DISPLAY TFT 7" 800X480 SPF	DISPLAY
11	10454783	1	CONNECTION CABLE	ANSCHLUSSKABEL
30	965185908	1	ADAPTOR RAL 9005,M,GT SPF	ADAPTER
31	406500214	4	HEX SCREW ISO 4017 M4X8 8.8 A2C	SECHSKANTSCHRAUBE
32	10875642	4	WASHER ISO 7093-1 4 200HV 480H SPF	SCHEIBE
33	10449664	4	KNURLED SCREW M5X10 PA6	RAENDELSCHRAUBE

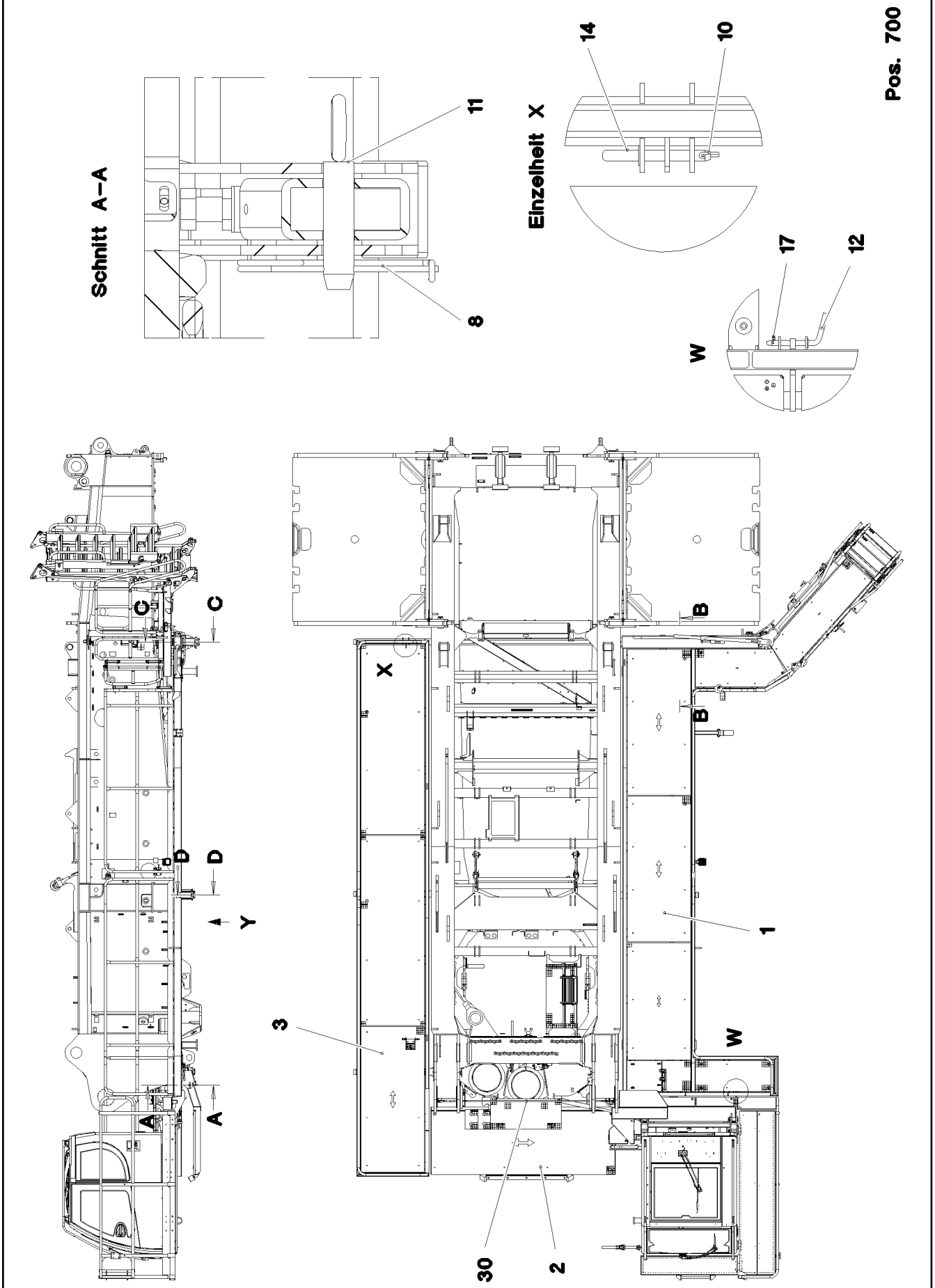

19.1.2022 087593 LIEBHERR	etk_en_de_073897 LG 1750 SLEWING PLATFORM CATWALK LAUFSTEG DREHBUEHNE	❑ 1199 (1/3) 918065308

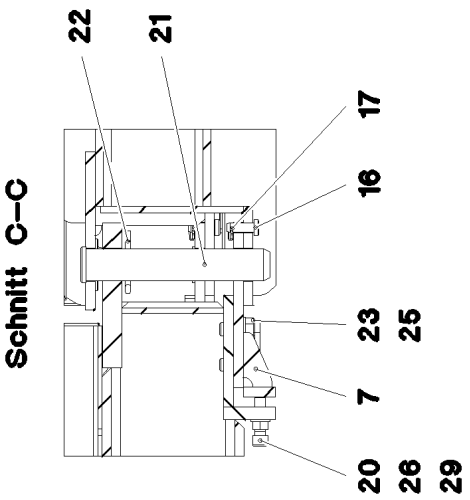
Schnitt C–C
22
21
17
16
23
25
7
20
26
29

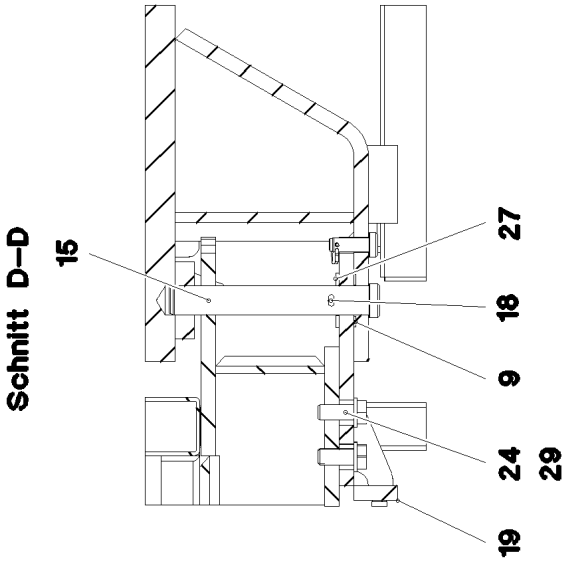
Schnitt D–D
15
27
18
9
24
29
19

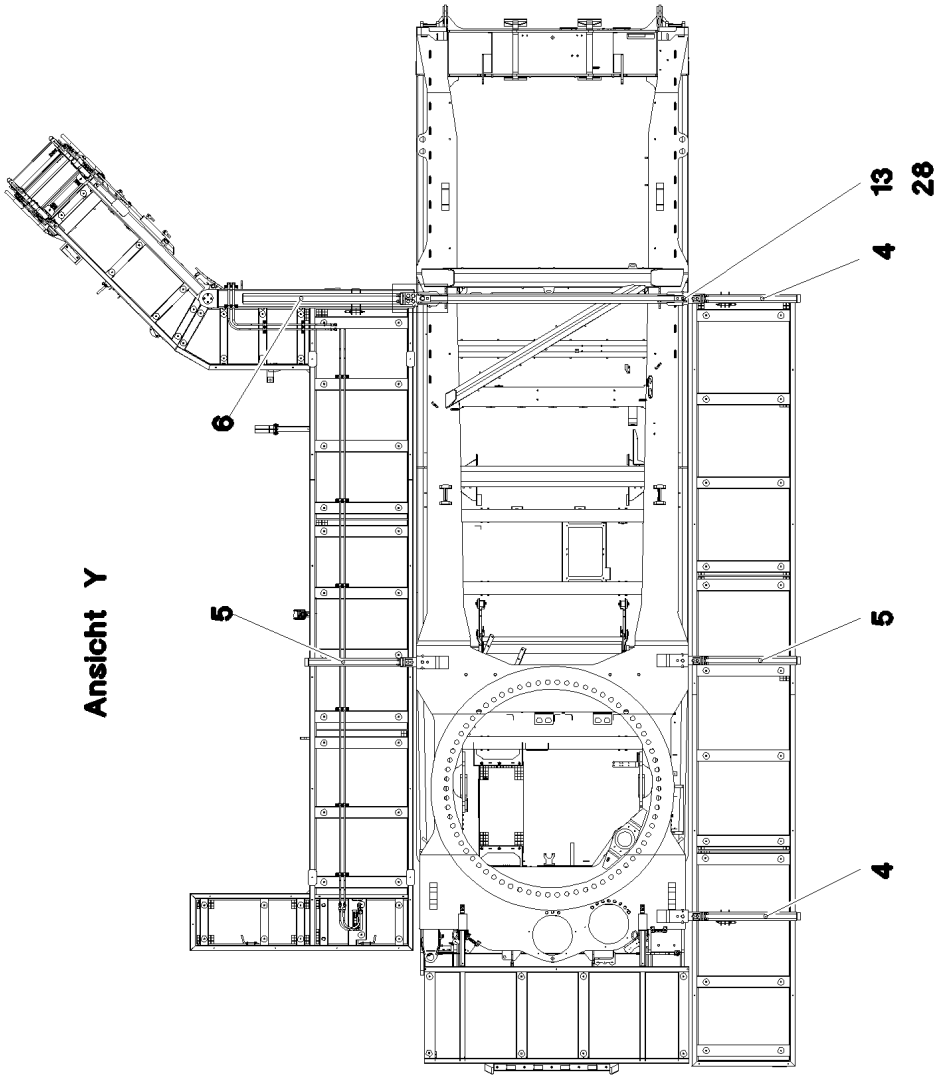
Ansicht Y
13
28
4
6
5
5
4

Pos.	Item	Quantity	Description	Bezeichnung
1	96002845	1	GANGWAY 1 ⇨ ❑ 1202	LAUFSTEG 1
2	96002846	1	GANGWAY 2 ⇨ ❑ 1216	LAUFSTEG 2
3	96002847	1	GANGWAY 3 T ZN O ⇨ ❑ 1217	LAUFSTEG 3
4	962798008	2	BRACKET WELDED CONST.	KONSOLE SCHWK.
5	962798308	2	BRACKET WELDED CONST.	KONSOLE SCHWK.
6	96002848	1	CARRIER	TRAEGER SCHWK.
7	96002849	1	GUIDE WELDED	FUEHRUNG SCHWK.
8	433105008	2	RETAINING SPRING DIN 2194 6 A3C	SICHERUNGSFEDER
9	97002351	4	WASHER 1.5X54X54 X5CRNI18-10	SCHEIBE
10	433102808	3	RETAINING SPRING 3X55 VERZ	SICHERUNGSFEDER
11	928307308	2	PIN WELDED	BOLZEN SCHWK.
12	920457708	2	PLUG CONTACT CPL. FE//ZNNI8//CN//T0	STECKER KPL.
13	97035665	1	PIN 45.0X228 35NICRMOV125 SPF	BOLZEN
14	966989608	3	PLUG CONTACT CPL. FE//ZNNI8//CN//T0	STECKER KPL.
15	973234608	3	PIN 35.0X217 42CRMO4+QT GASN. SPF	BOLZEN
16	973234908	5	PIN 25.0X55 42CRMO4+QT GASN. SPF	BOLZEN
17	10875868	7	SPRING PLUG 3-3,5-62 480H SPF	FEDERSTECKER
18	10180364	3	SPLIT PIN ISO 1234 6,3X50 St 480H SPF	SPLINT
19	962845008	4	GUIDE WELDED FE//ZNNI8//CN//T0	FUEHRUNG SCHWK.
20	10001074	10	SOCKET HEAD SCREW ISO 4762 M16X60 10	ZYLINDERSCHRAUBE
21	97070319	1	PIN 55.0X293 35NICRMOV125 SPF	BOLZEN
22	10180371	1	SPLIT PIN ISO 1234 8X80 St 480H SPF	SPLINT
23	406603708	4	HEX SCREW ISO 4017 M20X40 10.9 FLZN SP	SECHSKANTSCHRAUBE
24	406603008	8	HEX SCREW ISO 4017 M16X40 10.9 FLZN SP	SECHSKANTSCHRAUBE
25	10289808	4	WASHER ISO 7089 20 300HV FLZN SPF	SCHEIBE
26	10875617	10	HEX NUT ISO 4032 M16 8 FLZN SPF	SECHSKANTMUTTER
27	10289811	3	WASHER ISO 7089 30 300HV FLZN SPF	SCHEIBE
28	10180368	1	SPLIT PIN ISO 1234 8X50 St 480H SPF	SPLINT
29	10289806	18	WASHER ISO 7089 16 300HV FLZN SPF	SCHEIBE
30	10652810	1	ROUND STRAND ROPE 10X2,75M STAHL VE	RUNDLITZENSEIL
500	96007549	1	ELECTRIC LAUFSTEG ⇨ ❑ 1218	ELEKTRIK
700	96041880	1	SIGNS ⇨ ❑ 1220	BESCHILDERUNG

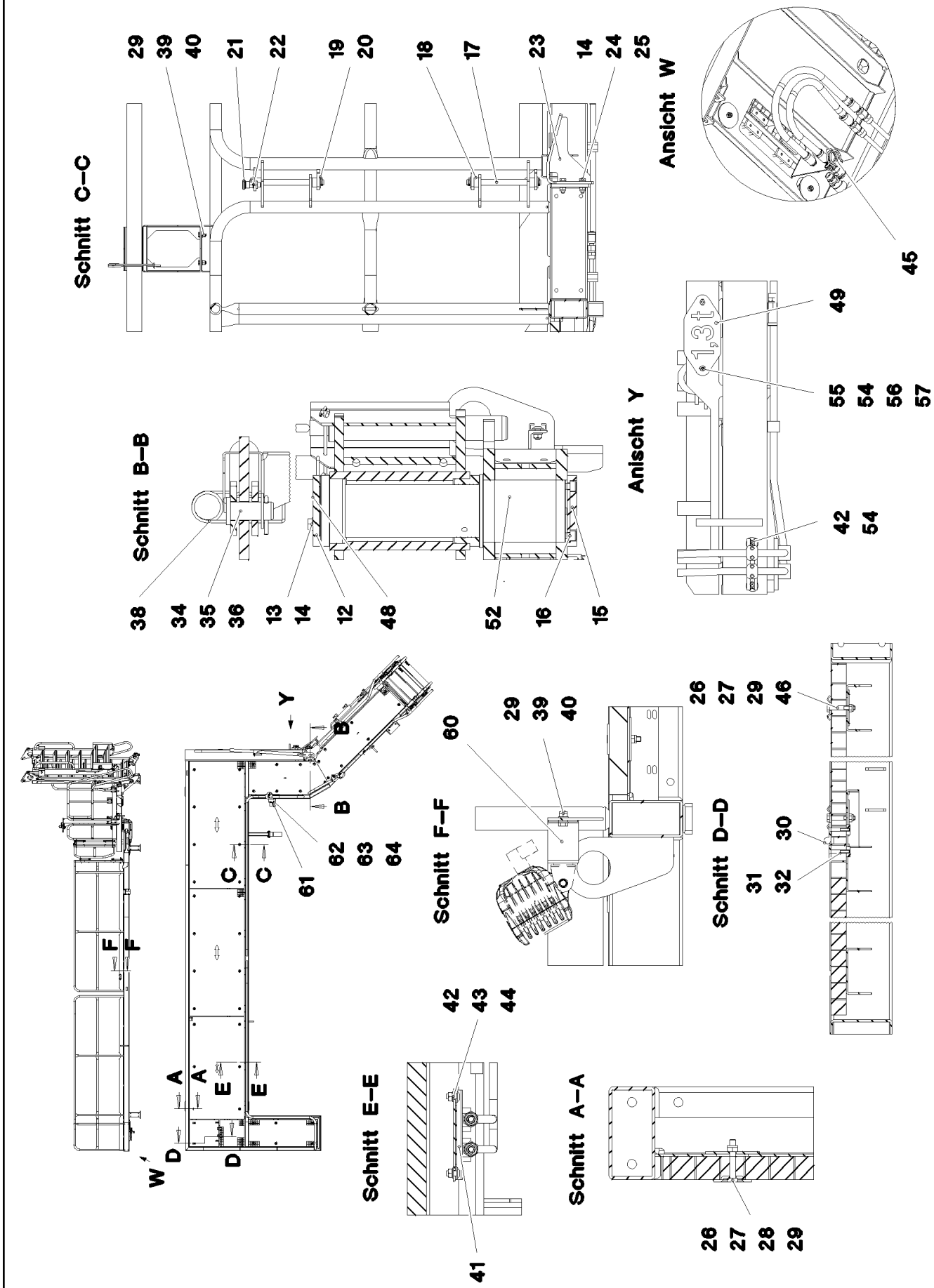
Schnitt C–C
29 39 40 21 22 19 20 18 17 23 14 24 25
Ansicht W
45
Schnitt B–B
38 34 35 36 13 14 12 48 52 16 15
Anischt Y
49 55 54 56 57 42 54
Y
B B
C C
61 62 63 64
F F
A A
E E
D D
W
Schnitt F–F
60 29 39 40
Schnitt D–D
26 27 29 46 30 31 32
Schnitt E–E
42 43 44 41
Schnitt A–A
26 27 28 29

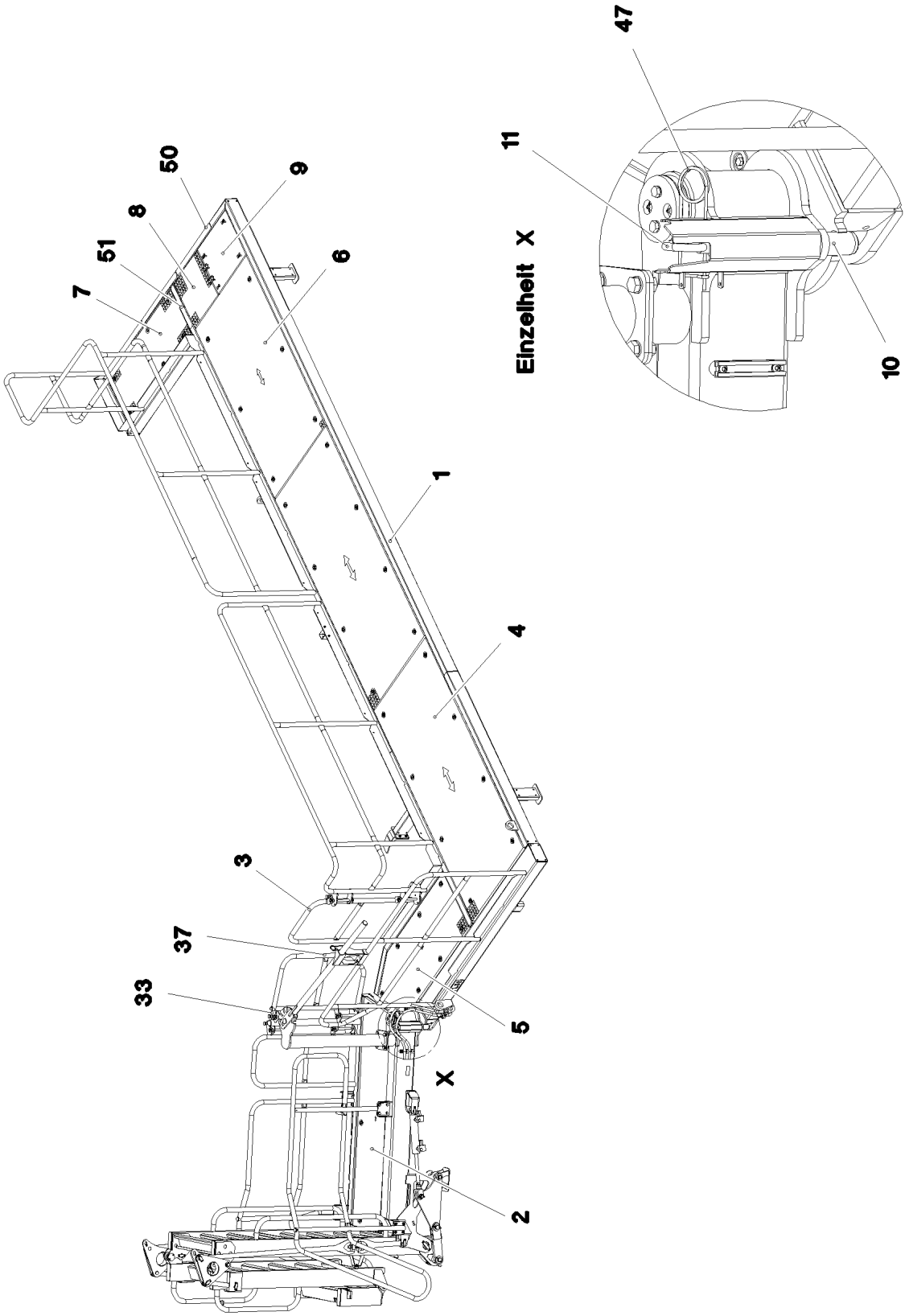

19.1.2022 087592 LIEBHERR	**etk_en_de_073897 LG 1750** **GANGWAY 1** **LAUFSTEG 1**	❑ 1203 (2/4) **96002845**

Pos.	Item	Quantity	Description	Bezeichnung
1	96002861	1	PIVOTING WALKWAY WELDED T ZN O	LAUFSTEG SCHWK.
2	96002863	1	SWINGING PLATFORM COMPLETE ⇨ ❑ 1206	SCHWENKPODEST KPL.
3	96002864	1	HAND RAIL WELDED STRUCTURE	GELAENDER SCHWK.
4	97070362	2	GRATING T2300X1000X30/2 S235JR T ZN K	GITTERROST
5	97070351	1	GRATING T1445X600X30/2 S235JR T ZN K	GITTERROST
6	97070350	1	GRATING T1850X1000X30/2 S235JR T ZN K	GITTERROST
7	725805408	1	GRIDIRON T1240X483X30/2 S235JR T ZN K	GITTERROST-P
8	97015395	1	GRIDIRON T450X483X30/2 S235JR T ZN K	GITTERROST-P
9	725800908	1	GRIDIRON T540X483X30/2 S235JR T ZN K	GITTERROST-P
10	97070353	1	PIN 45.0X290 35NICRMOV125 SPF	BOLZEN
11	921079508	1	HANDLE WELD.CONST. FE//ZNNI8//CN//T0	GRIFF SCHWK.
12	97063248	1	PLATE 10X115X115 S355MC FE//ZNNI8//CN/	BLECH
13	11642358	2	HEX SCREW ISO 4017 M10X30 8.8 FLZN SP	SECHSKANTSCHRAUBE
14	10289795	10	WASHER ISO 7089 10 300HV FLZN SPF	SCHEIBE
15	972950108	1	PLATE 15X115X115 S355MC FE//ZNNI8//CN/	BLECH
16	12219296	4	SOCKET HEAD SCREW ISO 4762 M10X20 8	ZYLINDERSCHRAUBE
17	452552208	2	PIN ISO 2340 B20X240X228 ST.50-2K FE//ZN	BOLZEN
18	934813508	4	TUBE 30X4X15 E355+N VERZ	ROHR
19	10289808	4	WASHER ISO 7089 20 300HV FLZN SPF	SCHEIBE
20	12100681	4	SPLIT PIN ISO 1234 5X28 ST 480H SPF	SPLINT
21	704231608	1	STOP BOLT NIROSTA	RASTBOLZEN
22	501500908	1	SHIM RING DIN 988 16X22X0,5 ST2K50	PASSSCHEIBE
23	963037008	1	CARRIER T ZN O	TRAEGER SCHWK.
24	11626706	4	HEX SCREW ISO 4017 M10X40 8.8 FLZN SP	SECHSKANTSCHRAUBE
25	10197769	4	HEX NUT DIN 985 M10 8 ZNNI-480H SPF	SECHSKANTMUTTER
26	941138108	40	WASHER DC01 FE//ZNNI8//CN//T0	SCHEIBE
27	11651581	40	HEX SCREW ISO 4014 M8X50 8.8 480H SPF	SECHSKANTSCHRAUBE
28	10100621	36	DISH MOUNTING	TELLERBEFESTIGUNG
29	10875614	44	HEX NUT DIN 985 M8 8 480H SPF	SECHSKANTMUTTER
30	704228108	2	HINGE 35X35X50/180° ST FE//ZN12//B	SCHARNIER
31	10181421	8	COUNTERSUNK SCREW ISO 10642 M6X40	SENKSCHRAUBE
32	953695308	4	THREADED PLATE 8.0 X0 S235JR FE//ZNNI8/	GEWINDEPLATTE
33	962615408	1	LEVER WELDED T ZN O	HEBEL SCHWK.
34	940068908	1	PIN ISO 2341 B30X70X58 35NICRMOV125	BOLZEN
35	10289811	1	WASHER ISO 7089 30 300HV FLZN SPF	SCHEIBE
36	10180364	1	SPLIT PIN ISO 1234 6,3X50 St 480H SPF	SPLINT
37	97070357	1	PLATE 3X657X232 S355MC T ZN O	BLECH
38	433100908	1	RETAINING SPRING 4,5X98 ISO 2081 FE/ZN	SICHERUNGSFEDER
39	11651767	4	HEX SCREW ISO 4017 M8X20 8.8 480H SPF	SECHSKANTSCHRAUBE
40	420001014	8	WASHER ISO 7089 8 200HV-A4	SCHEIBE
41	954117308	10	MOUNTING RAIL X0	TRAGSCHIENE
42	10875485	21	BUTTON HEAD SCREW AEHNL.ISO 7380-2	HALBRUNDKOPFSCHRAUBE
43	12103465	17	WASHER ISO 7089 8 300HV ZNNI-480H SPF	SCHEIBE
44	11693875	5	HEX NUT ISO 4032 M8 8 480H SPF	SECHSKANTMUTTER
45	720014408	1	CABLE CLAMP	KABELHALTER
46	725810008	4	UPPER FASTENING S235JR (ST37 FE//ZNNI	BEFESTIGUNGSOBERTEIL
47	433102508	1	RETAINING SPRING 5X122 ISO 2081 FE/ZN8/	SICHERUNGSFEDER
48	7743242	2	HYDRAULIC-TYPE LUBRICAT.NIPPLE DIN 71	KEGELSCHMIERNIPPEL
49	97060933	1	WEIGHT INFORMATION PLATE 2X100X220 D	GEWICHTSSCHILD
50	97022652	4	ANTI-SLIP SURFACE 1.6X51X660 3M TYP4	ANTIRUTSCHBELAG
51	97022542	1	ANTI-SLIP SURFACE 1.6X51X450 3M TYP4	ANTIRUTSCHBELAG
52	97073218	1	AXLE 120.0X398 35NICRMOV125 SPF	ACHSE
54	978787708	6	SLEEVE 33.0X19 FE//ZNNI8//CN//T0	HUELSE
55	10450226	2	BUTTON HEAD SCREW ISO 7380-1 M8X35 A	HALBRUNDKOPFSCHRAUBE
56	11693875	19	HEX NUT ISO 4032 M8 8 480H SPF	SECHSKANTMUTTER
57	11140469	2	WASHER ISO 7093-1 8 200HV 480H SPF	SCHEIBE
60	97084158	1	HOLDER 3X251X50 DC01 T ZN O	HALTER
61	97096858	1	PLATE 4X186X109 S315MC T ZN O	BLECH
62	406510008	2	HEX SCREW ISO 4017 M10X30 8.8 A3C	SECHSKANTSCHRAUBE

Pos.	Item	Quantity	Description	Bezeichnung
63	421100808	4	WASHER DIN 1440 10 ST VERZ	SCHEIBE
64	510748608	2	HEX NUT ISO 4032 M10 A2-70	SECHSKANTMUTTER

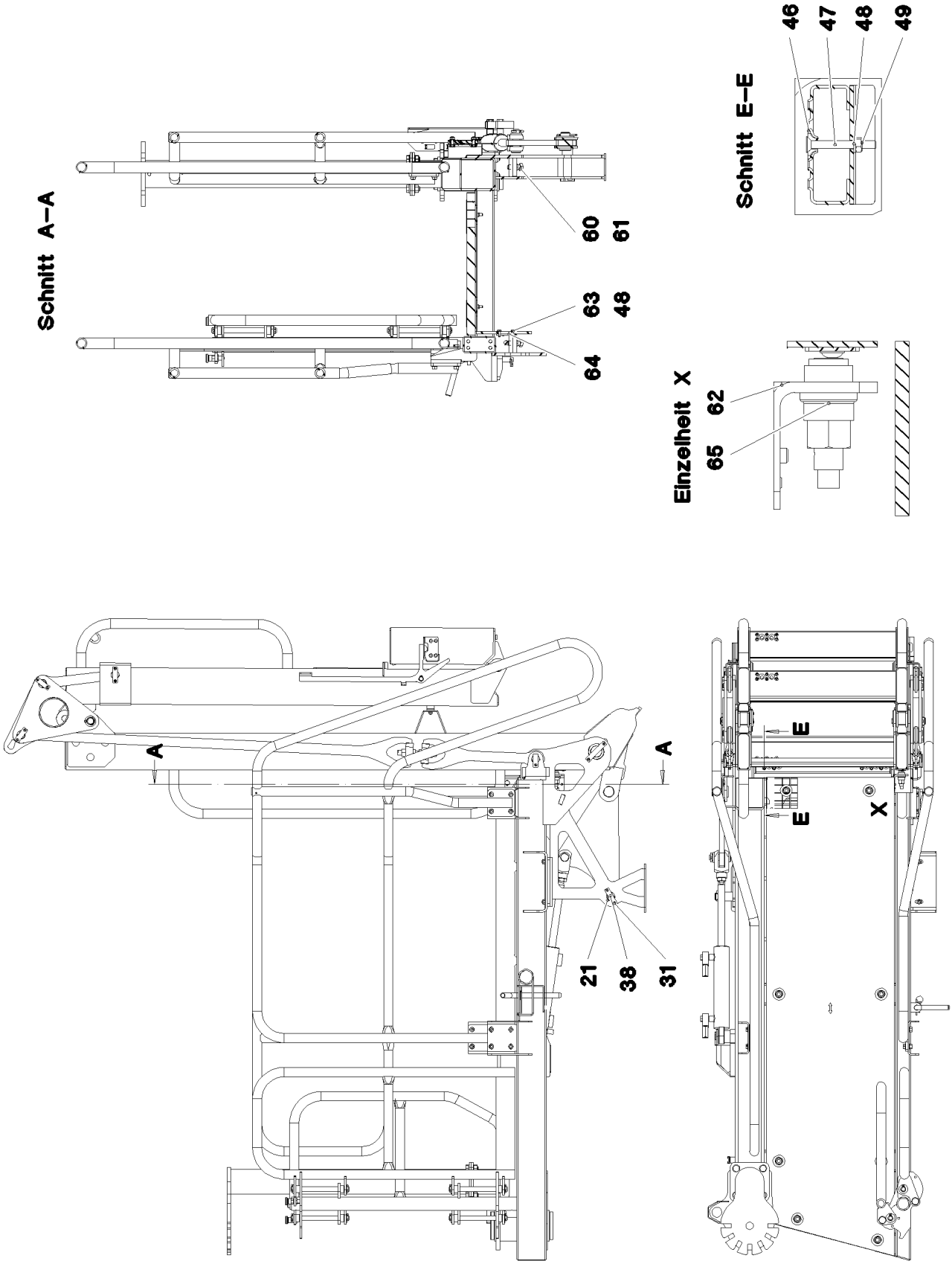

19.1.2022 087586 LIEBHERR	**etk_en_de_073897 LG 1750** **SWINGING PLATFORM COMPLETE** **SCHWENKPODEST KPL.**	❑ 1206 (1/5) **96002863**

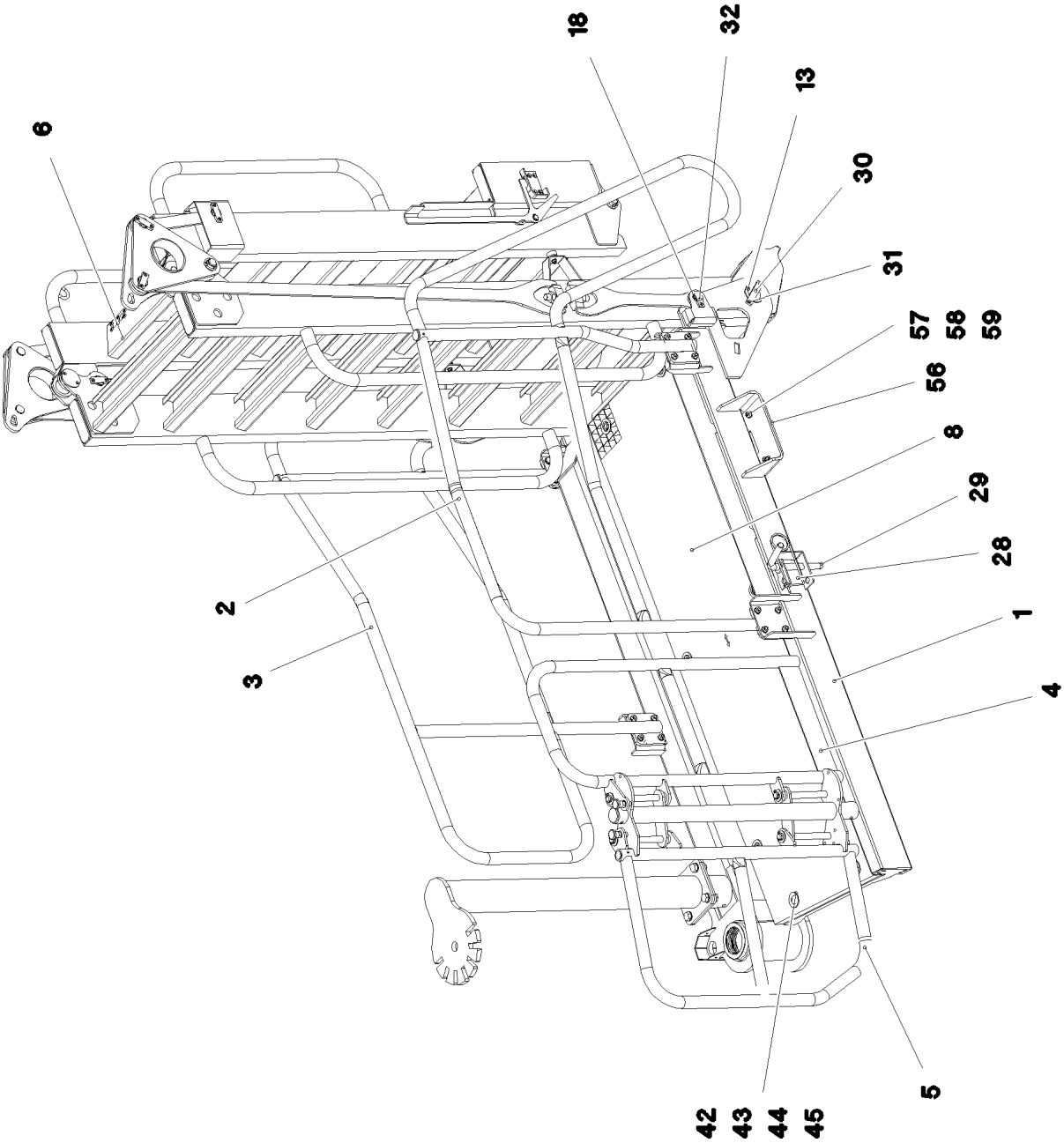

19.1.2022 087587 LIEBHERR	**etk_en_de_073897 LG 1750** **SWINGING PLATFORM COMPLETE** **SCHWENKPODEST KPL.**	❑ 1207 (2/5) **96002863**

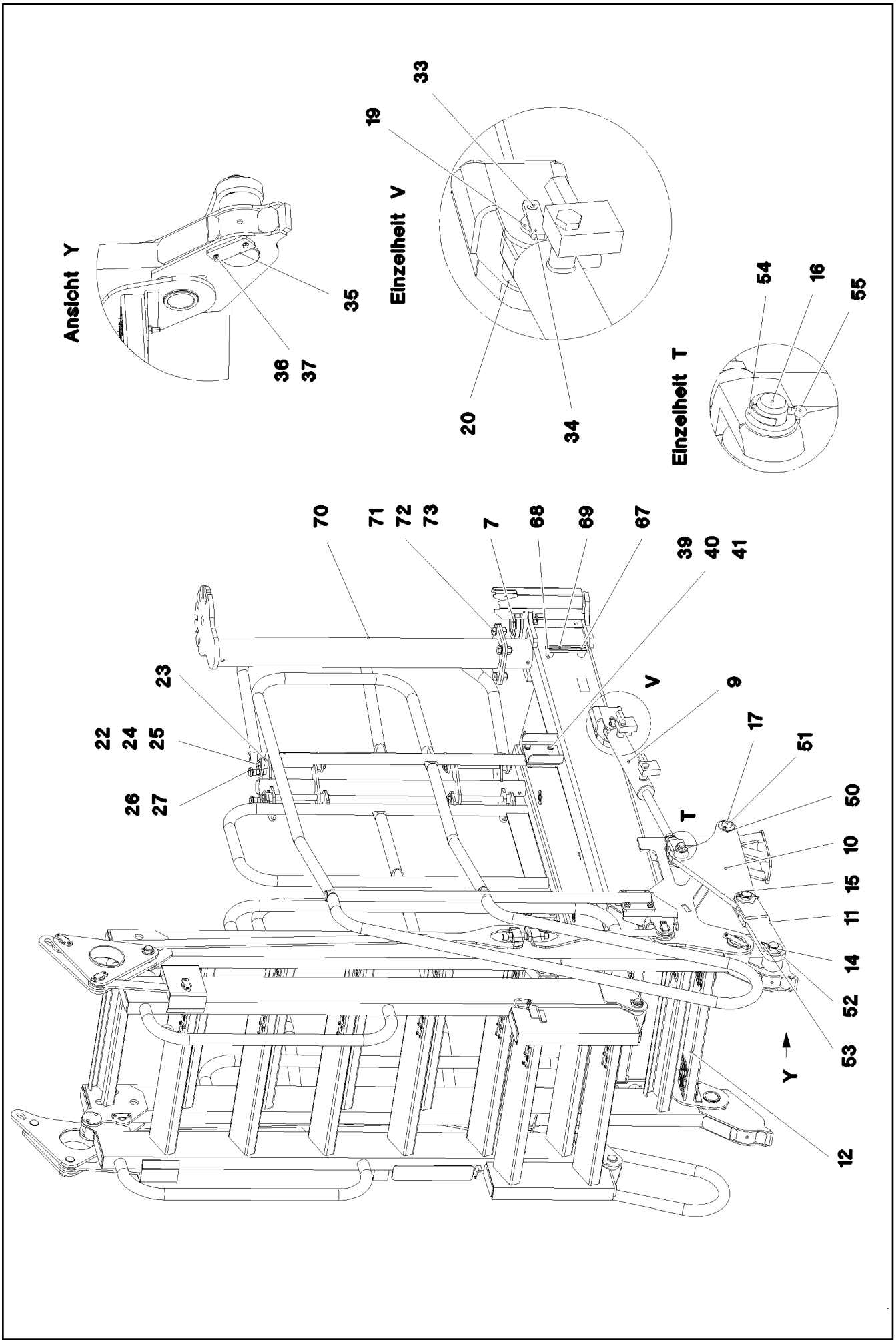

19.1.2022 087588 LIEBHERR	etk_en_de_073897 LG 1750 SWINGING PLATFORM COMPLETE SCHWENKPODEST KPL.	❑ 1208 (3/5) 96002863

Pos.	Item	Quantity	Description	Bezeichnung
1	96003793	1	PLATFORM ST.CONST.	PODEST SCHWK.
2	96003791	1	HAND RAIL WELDED STRUCTURE T ZN O	GELAENDER SCHWK.
3	96003796	1	HAND RAIL WELDED STRUCTURE T ZN O	GELAENDER SCHWK.
4	96003797	1	HAND RAIL WELDED STRUCTURE T ZN O	GELAENDER SCHWK.
5	96003798	1	HAND RAIL WELDED STRUCTURE T ZN O	GELAENDER SCHWK.
6	966659308	1	STAIR ⇨ ❑ 1211	TREPPE
7	704333508	2	COLLER BUSHING 85 X 105X 40 GZ-CUZN25	BUNDBUCHSE
8	97071918	1	GRIDIRON T1964X525X30/2 S235JR T ZN K	GITTERROST-P
9	10471144	1	HYDRO CYLINDER 50/28-210 SPF	HYDROZYLINDER
(999)	10491695	1	DS HYDRO CYLINDER	DS HYDROZYLINDER
10	965501708	1	TRIANGULAR CONTROL ARM PRE-ASS ⇨ ❑ 1214	DREIECKLENKER VORM.
11	965500308	1	CONNECTING LINK PRE-ASS. ⇨ ❑ 1215	LENKER VORM.
12	978718508	1	TREAD SPF	TRITT
13	978662508	2	TUBULAR BOLT 65.0X98 35NICRMOV125 SP	ROHRBOLZEN
14	978662408	1	PIN WITH HEAD 65.0X155 35NICRMOV125	BOLZEN MIT KOPF
15	978662308	1	PIN WITH HEAD 45.0X67 35NICRMOV125 GA	BOLZEN MIT KOPF
16	948837508	1	PIN DIN 1435 25X80X72 42CRMO4 GASN. SP	BOLZEN
17	978662208	1	PIN WITH HEAD 35.0X165 35NICRMOV125	BOLZEN MIT KOPF
18	978662008	2	PIN WITH HEAD 35.0X52 35NICRMOV125 GA	BOLZEN MIT KOPF
19	978661808	1	PIN WITH HEAD 35.0X72 35NICRMOV125 GA	BOLZEN MIT KOPF
20	978675808	1	DISTANCE TUBE 50.0X23 S355J2+AR FE//ZN	DISTANZROHR
21	978664908	1	DISTANCE TUBE 38.0X35 S355J2H FE//ZNNI	DISTANZROHR
22	452552208	4	PIN ISO 2340 B20X240X228 ST.50-2K FE//ZN	BOLZEN
23	934813508	8	TUBE 30X4X15 E355+N VERZ	ROHR
24	10289808	8	WASHER ISO 7089 20 300HV FLZN SPF	SCHEIBE
25	12100681	8	SPLIT PIN ISO 1234 5X28 ST 480H SPF	SPLINT
26	704231608	2	STOP BOLT NIROSTA	RASTBOLZEN
27	501500908	2	SHIM RING DIN 988 16X22X0,5 ST2K50	PASSSCHEIBE
28	920651408	1	COTTER PIN CPL. FE//ZNNI8//CN//T0	STECKBOLZEN KPL.
29	433102508	1	RETAINING SPRING 5X122 ISO 2081 FE/ZN8/	SICHERUNGSFEDER
30	978664108	2	AXLE GUARD PLATE 8X105X20 S355MC FE//	ACHSHALTERBLECH
31	408604008	6	COUNTERSUNK SCREW DIN 7991 M5X16 8.	SENKSCHRAUBE
32	978664308	2	AXLE GUARD PLATE 6X55X20 S355MC FE//	ACHSHALTERBLECH
33	10875550	3	COUNTERSUNK SCREW DIN 7991 M5X12 8	SENKSCHRAUBE
34	978664408	1	AXLE GUARD PLATE 6X55X15 S355MC FE//	ACHSHALTERBLECH
35	97000687	1	AXLE HOLDER 6X35X80 S355MC FE//ZNNI8/	ACHSHALTER
36	11647548	2	HEX SCREW ISO 4017 M5X16 8.8 480H SPF	SECHSKANTSCHRAUBE
37	10410193	2	WASHER ISO 7089 5 -A2	SCHEIBE
38	978664208	1	AXLE GUARD PLATE 8X75X20 S355MC FE//	ACHSHALTERBLECH
39	406510008	16	HEX SCREW ISO 4017 M10X30 8.8 A3C	SECHSKANTSCHRAUBE
40	421100808	32	WASHER DIN 1440 10 ST VERZ	SCHEIBE
41	510748608	16	HEX NUT ISO 4032 M10 A2-70	SECHSKANTMUTTER
42	11651582	8	HEX SCREW ISO 4014 M8X55 8.8 480H SPF	SECHSKANTSCHRAUBE
43	10100621	8	DISH MOUNTING	TELLERBEFESTIGUNG
44	941138108	8	WASHER DC01 FE//ZNNI8//CN//T0	SCHEIBE
45	10875614	8	HEX NUT DIN 985 M8 8 480H SPF	SECHSKANTMUTTER
46	788901808	2	WASHER 8 -EDELSTAHL	SCHEIBE
47	12201384	2	COUNTERSUNK SCREW ISO 10642 M8X70	SENKSCHRAUBE
48	12103465	4	WASHER ISO 7089 8 300HV ZNNI-480H SPF	SCHEIBE
49	11693875	2	HEX NUT ISO 4032 M8 8 480H SPF	SECHSKANTMUTTER
50	10289811	1	WASHER ISO 7089 30 300HV FLZN SPF	SCHEIBE
51	10180364	1	SPLIT PIN ISO 1234 6,3X50 St 480H SPF	SPLINT
52	10289812	2	WASHER ISO 7089 36 300HV FLZN SPF	SCHEIBE
53	10180365	2	SPLIT PIN ISO 1234 6,3X63 St 480H SPF	SPLINT
54	10179337	1	WASHER DIN 1440 26 -St FLZN SPF	SCHEIBE
55	11968305	1	SPLIT PIN ISO 1234 6,3X45 ST 480H SPF	SPLINT
56	97071920	1	SUPPORT 20X89X200 PA6G	AUFLAGE

Pos.	Item	Quantity	Description	Bezeichnung
57	10875571	2	SOCKET HEAD SCREW ISO 4762 M10X30 8	ZYLINDERSCHRAUBE
58	10289795	2	WASHER ISO 7089 10 300HV FLZN SPF	SCHEIBE
59	10197769	2	HEX NUT DIN 985 M10 8 ZNNI-480H SPF	SECHSKANTMUTTER
60	10875803	2	HEX SCREW ISO 4017 M16X45 8.8 FLZN SP	SECHSKANTSCHRAUBE
61	4600037	2	HEX NUT ISO 4035 M16 05 FLZN SPF	SECHSKANTMUTTER
62	979746608	1	ANGLE 6X70X119 S355MC FE//ZNNI8//CN//T	WINKEL
63	11651767	2	HEX SCREW ISO 4017 M8X20 8.8 480H SPF	SECHSKANTSCHRAUBE
64	10294239	2	DOWEL PIN ISO 8752 6X16 A2	SPANNSTIFT
66	953650008	4	CABLE CLAMP DC01 FE//ZNNI8//CN//T0	KABELHALTER
67	12102696	6	BUTTON HEAD SCREW ISO 7380-2 M8X10 0	HALBRUNDKOPFSCHRAUBE
68	953873408	2	SLEEVE 25X20 11SMN37 FE//ZNNI8//CN//T0	HUELSE
69	954117308	1	MOUNTING RAIL X0	TRAGSCHIENE
70	96008109	1	PIPE WELDED T ZN O	ROHR SCHWK.
71	406603008	4	HEX SCREW ISO 4017 M16X40 10.9 FLZN SP	SECHSKANTSCHRAUBE
72	10289806	8	WASHER ISO 7089 16 300HV FLZN SPF	SCHEIBE
73	10875617	4	HEX NUT ISO 4032 M16 8 FLZN SPF	SECHSKANTMUTTER

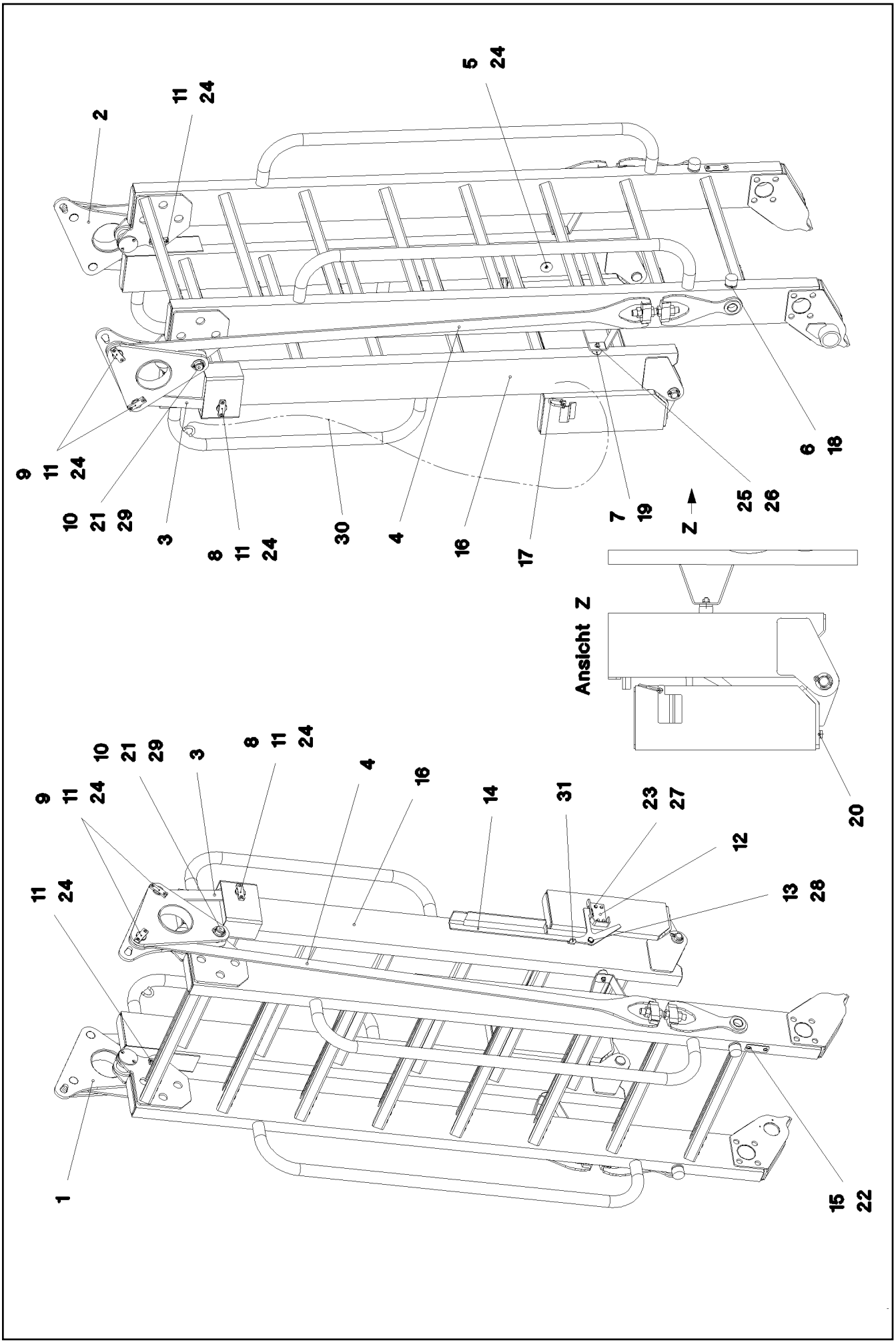

19.1.2022 067899 LIEBHERR	**etk_en_de_073897 LG 1750** **STAIR** **TREPPE**	❑ 1211 (1/2) **966659308**

Pos.	Item	Quantity	Description	Bezeichnung
1	965500508	1	TRIANGULAR CONTROL ARM PRE-ASS REC	DREIECKLENKER VORM.
2	965501608	1	TRIANGULAR CONTROL ARM PRE-ASS LI	DREIECKLENKER VORM.
3	965500108	2	CONNECTING LINK PRE-ASS.	LENKER VORM.
4	968069308	2	CONNECTING LINK PRE-ASS. ⇨ ❑ 1213	LENKER VORM.
5	971974108	1	PLATE 3X40X40 DC01 FE//ZNNI8//CN//T0	BLECH
6	97008234	2	PLATE 5X40X40 X5CRNI18-10	BLECH
7	973790008	2	WASHER 5X30X30 X5CRNI18-10	SCHEIBE
8	978661908	2	PIN WITH HEAD 35.0X40 35NICRMOV125 GA	BOLZEN MIT KOPF
9	978662008	4	PIN WITH HEAD 35.0X52 35NICRMOV125 GA	BOLZEN MIT KOPF
10	978662108	2	PIN WITH HEAD 35.0X134 35NICRMOV125	BOLZEN MIT KOPF
11	978664008	8	AXLE GUARD PLATE 8X65X20 S355MC FE//	ACHSHALTERBLECH
12	978664508	1	PLATE 4X175X79 S315MC T ZN O	BLECH
13	978664608	1	AXLE 35.0X62 35NICRMOV125 GASN. SPF	ACHSE
14	978664708	1	PLATE 5X617X188 S355MC T ZN O	BLECH
15	979747408	1	SHEET 2X30X80 DC01 FE//ZNNI8//CN//T0	PLATTE
16	11002751	1	STAIR 2X8-797X2,375M AL ELOXIERT SPF	TREPPE
(6)	10874399	2	PIN	BOLZEN
(7)	10875550	4	COUNTERSUNK SCREW DIN 7991 M5X12 8	SENKSCHRAUBE
17	10300553	1	SHACKLE 0,25T NG6 INOX SPF	SCHAEKEL
18	726612708	2	MEGI BUFFER	MEGIPUFFER
19	726616208	2	MEGI BUFFER 30X17-M8 NR 60SHORE A	MEGIPUFFER
20	726616708	2	MEGI BUFFER 18X7,5	MEGIPUFFER
21	939460808	2	WASHER RD44X2 DC01 FE//ZNNI8//CN//T0	SCHEIBE
22	10412851	2	BUTTON HEAD SCREW AEHNL.ISO 7380-2	HALBRUNDKOPFSCHRAUBE
23	11647548	4	HEX SCREW ISO 4017 M5X16 8.8 480H SPF	SECHSKANTSCHRAUBE
24	10875550	17	COUNTERSUNK SCREW DIN 7991 M5X12 8	SENKSCHRAUBE
25	11693875	2	HEX NUT ISO 4032 M8 8 480H SPF	SECHSKANTMUTTER
26	12103465	2	WASHER ISO 7089 8 300HV ZNNI-480H SPF	SCHEIBE
27	10875643	4	WASHER ISO 7093-1 5 200HV 480H SPF	SCHEIBE
28	10171569	1	LOCKING RING DIN 471 18X1,2 FLZNNC-120	SICHERUNGSRING
29	10180364	2	SPLIT PIN ISO 1234 6,3X50 St 480H SPF	SPLINT
30	773404508	1.7	ROPE 6 0,59KN PERLON	SEIL
31	10002941	1	TENSION SPRING 1,60X21,60X50,2	ZUGFEDER

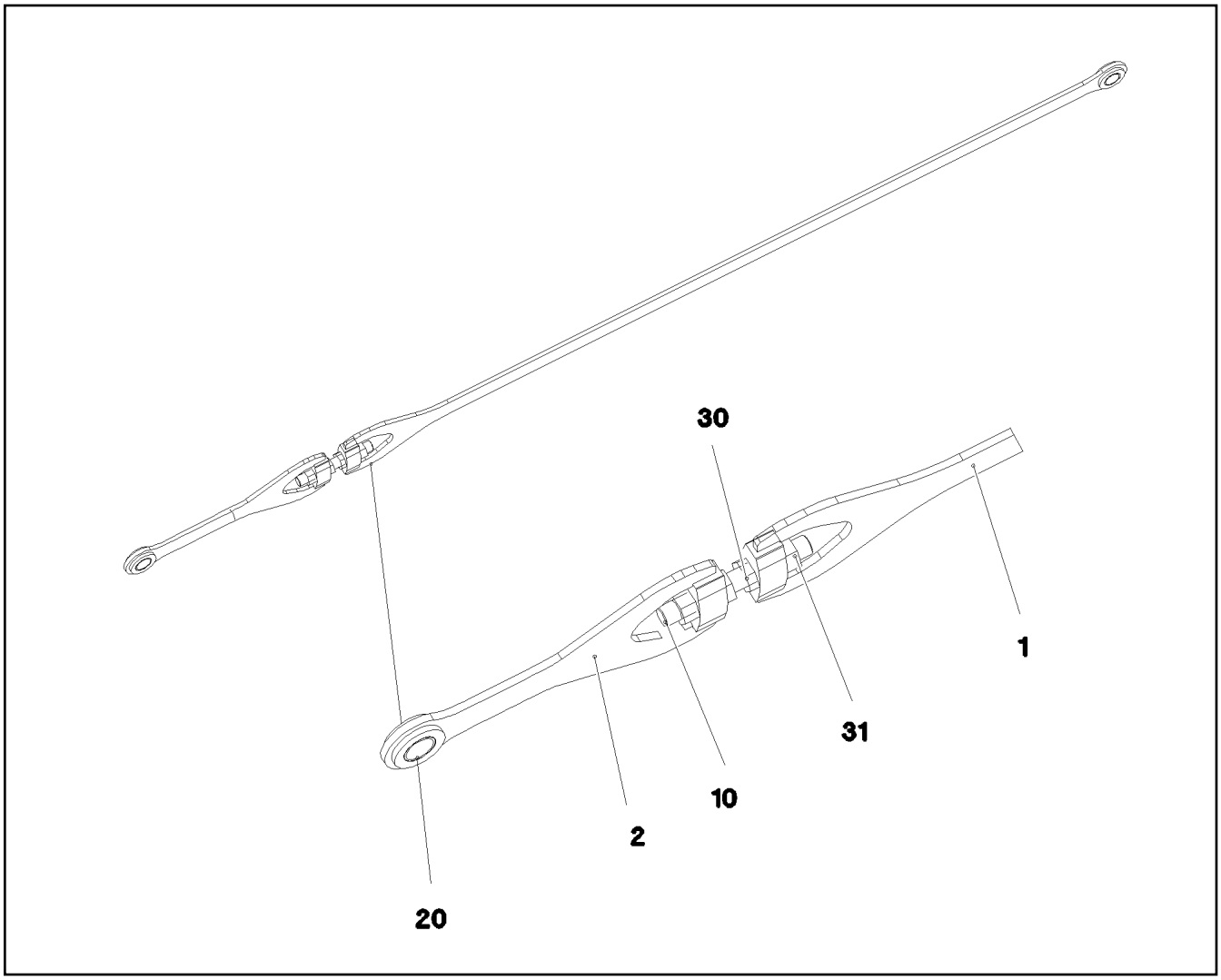

Pos.	Item	Quantity	Description	Bezeichnung
1	968069608	1	CONNECTING LINK WELDED T ZN O	LENKER SCHWK.
2	967935308	1	CONNECTING LINK WELDED T ZN O	LENKER SCHWK.
10	10664934	1	THREADED ROD DIN 975 M20X160 8.8 480H	GEWINDESTANGE
20	10488513	2	FRICTION BEARING 30X34X20 IGLIDUR Q	GLEITLAGER
30	10353694	2	HEX NUT ISO 4035 M20 A2-035	SECHSKANTMUTTER
31	10425687	2	HEX NUT ISO 4032 M20 10 FLZN	SECHSKANTMUTTER

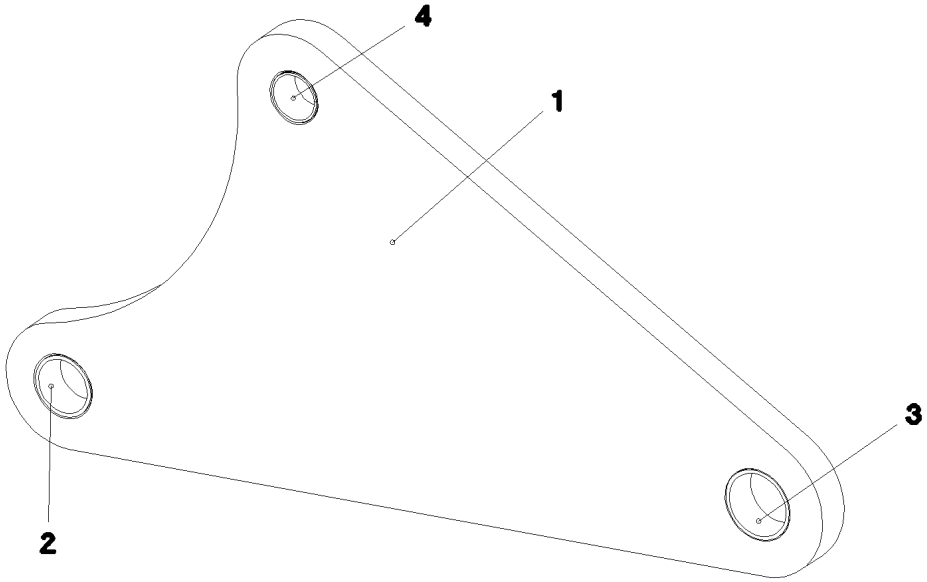

Pos.	Item	Quantity	Description	Bezeichnung
1	978654408	1	PLATE 20X504X257 S355J2+N T ZN O	BLECH
2	10488513	1	FRICTION BEARING 30X34X20 IGLIDUR Q	GLEITLAGER
3	10488517	1	FRICTION BEARING 35X39X20 IGLIDUR Z	GLEITLAGER
4	708003508	1	DU BUSHING	DU-BUCHSE

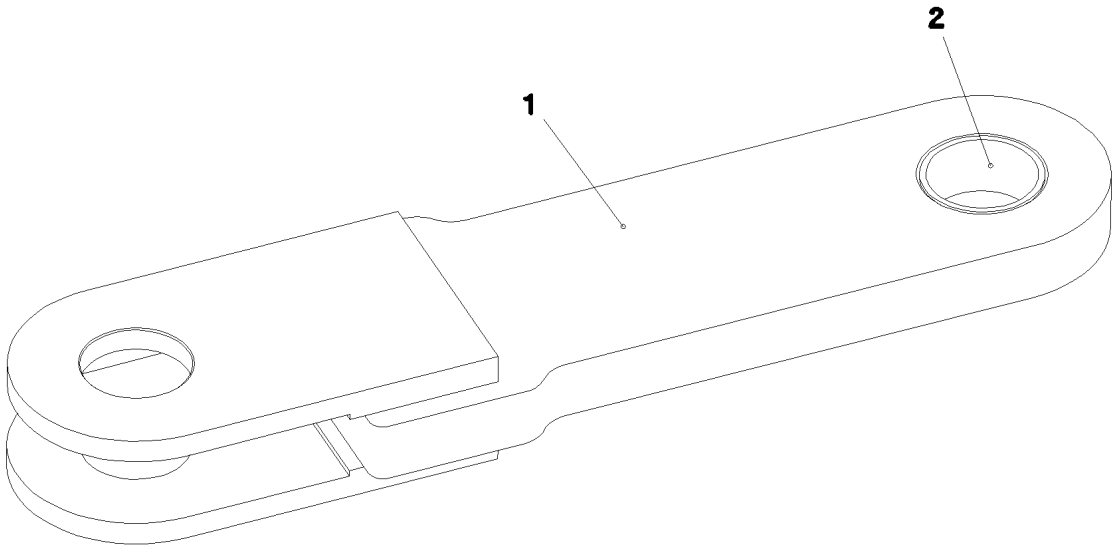

Pos.	Item	Quantity	Description	Bezeichnung
1	965502208	1	CONNECTING LINK WELDED T ZN O	LENKER SCHWK.
2	10488517	1	FRICTION BEARING 35X39X20 IGLIDUR Z	GLEITLAGER

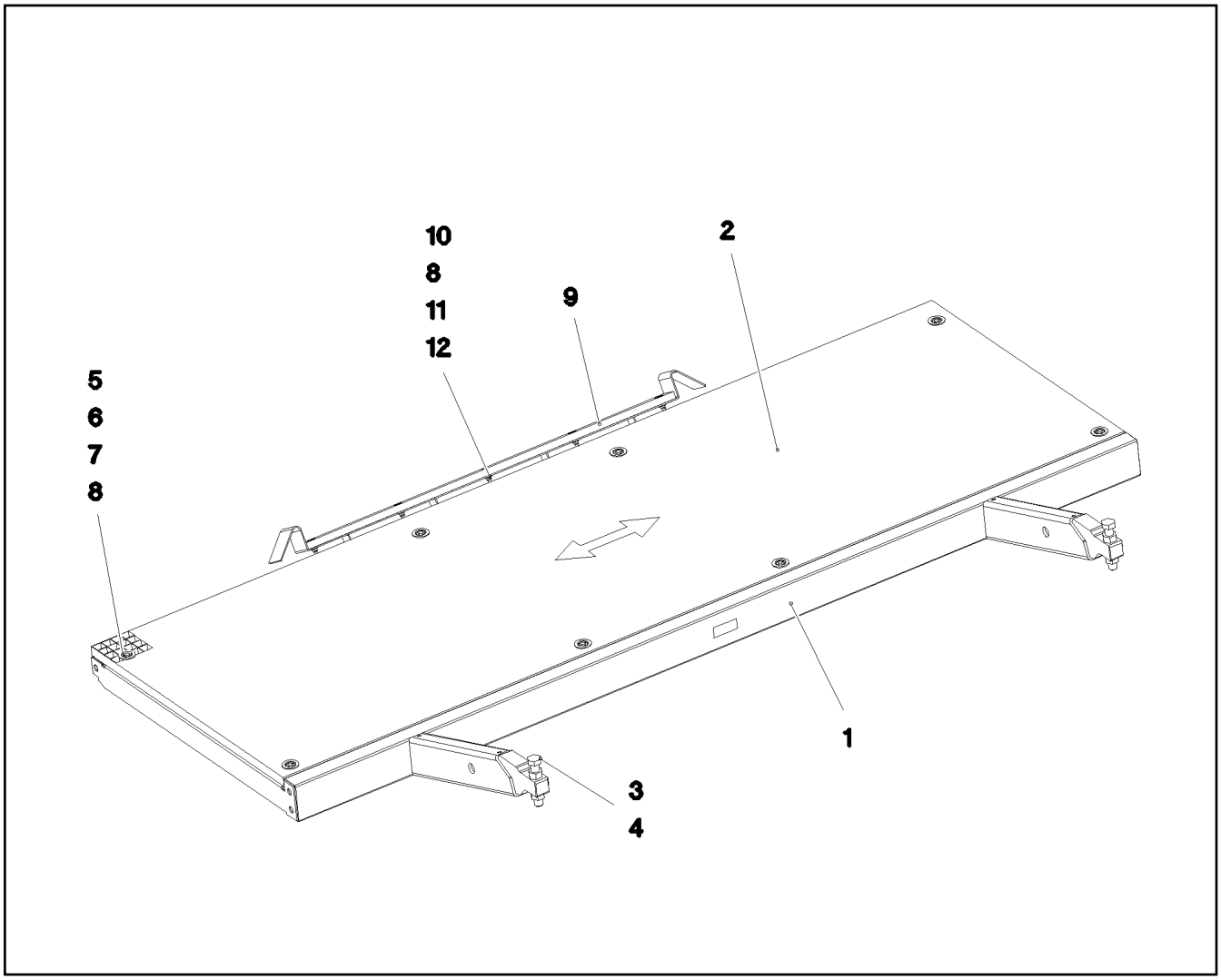

Pos.	Item	Quantity	Description	Bezeichnung
1	96002871	1	PIVOTING WALKWAY WELDED T ZN O	LAUFSTEG SCHWK.
2	97070389	1	GRIDIRON T2900X1000X30/2 S235JR T ZN K	GITTERROST-SP
3	10179043	2	HEX SCREW ISO 4017 M24X140 8.8 FLZN SP	SECHSKANTSCHRAUBE
4	10425688	4	HEX NUT ISO 4032 M24 10 FLZN SPF	SECHSKANTMUTTER
5	10100621	8	DISH MOUNTING	TELLERBEFESTIGUNG
6	941138108	8	WASHER DC01 FE//ZNNI8//CN//T0	SCHEIBE
7	11651581	8	HEX SCREW ISO 4014 M8X50 8.8 480H SPF	SECHSKANTSCHRAUBE
8	10875614	13	HEX NUT DIN 985 M8 8 480H SPF	SECHSKANTMUTTER
9	974143908	1	SUPPORT 60X1270 PA6G	AUFLAGE
10	11692827	5	HEX SCREW ISO 4017 M8X35 8.8 480H SPF	SECHSKANTSCHRAUBE
11	11840501	5	WASHER DIN 7349 8,4 200HV 480H SPF	SCHEIBE
12	11140469	5	WASHER ISO 7093-1 8 200HV 480H SPF	SCHEIBE

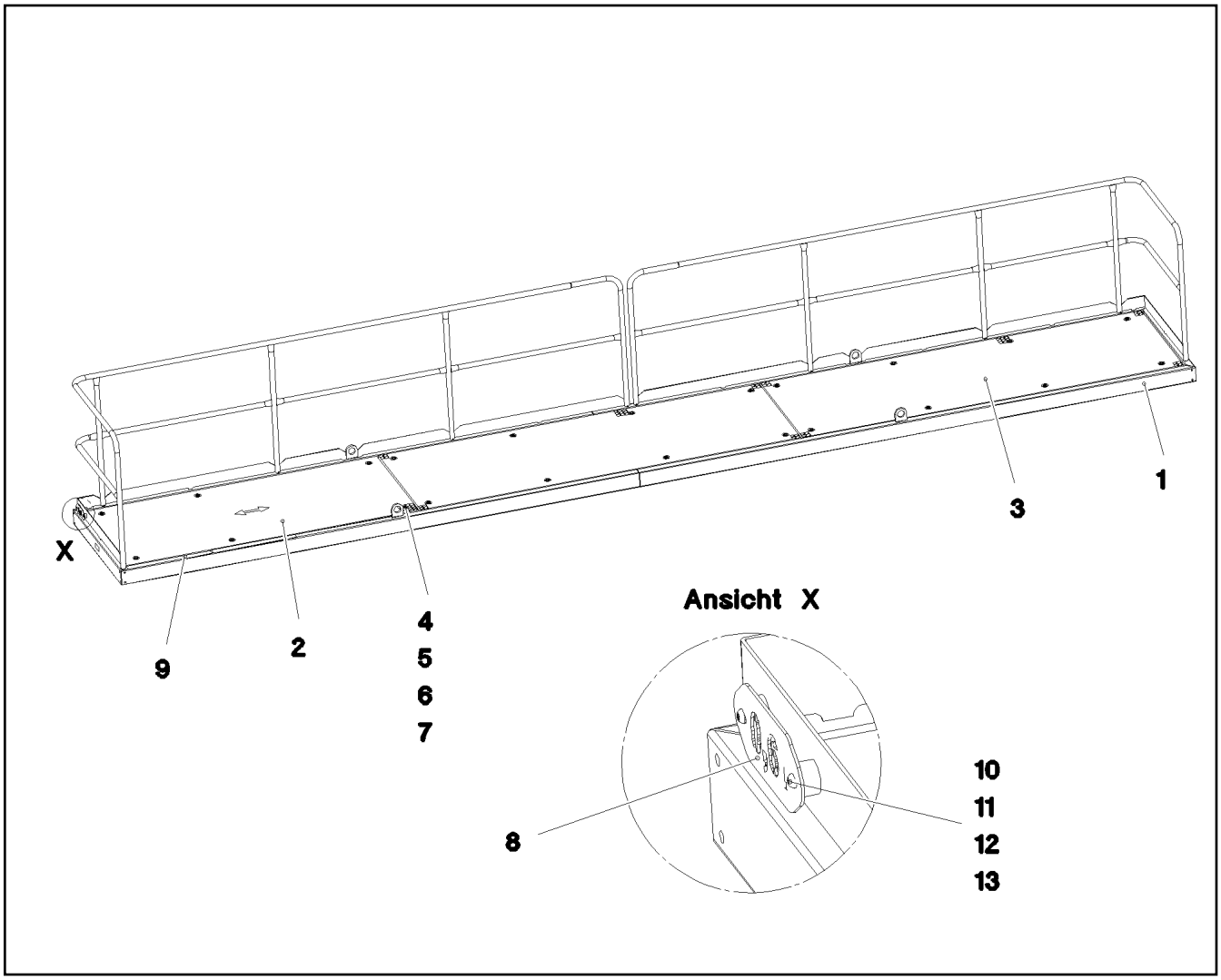

Pos.	Item	Quantity	Description	Bezeichnung
1	96002865	1	PIVOTING WALKWAY WELDED T ZN O	LAUFSTEG SCHWK.
2	97070362	1	GRATING T2300X1000X30/2 S235JR T ZN K	GITTERROST
3	97001537	2	GRIDIRON T3000X1000X30/3 S235JR SPF	GITTERROST-P
4	941138108	22	WASHER DC01 FE//ZNNI8//CN//T0	SCHEIBE
5	10875614	22	HEX NUT DIN 985 M8 8 480H SPF	SECHSKANTMUTTER
6	11651581	22	HEX SCREW ISO 4014 M8X50 8.8 480H SPF	SECHSKANTSCHRAUBE
7	10100621	22	DISH MOUNTING	TELLERBEFESTIGUNG
8	979768008	1	SIGN 3X200X80 X5CRNI18-10	SCHILD
9	97022652	2	ANTI-SLIP SURFACE 1.6X51X660 3M TYP4	ANTIRUTSCHBELAG
10	10450226	2	BUTTON HEAD SCREW ISO 7380-1 M8X35 A	HALBRUNDKOPFSCHRAUBE
11	11693875	2	HEX NUT ISO 4032 M8 8 480H SPF	SECHSKANTMUTTER
12	11140469	2	WASHER ISO 7093-1 8 200HV 480H SPF	SCHEIBE
13	978787708	2	SLEEVE 33.0X19 FE//ZNNI8//CN//T0	HUELSE

Pos.	Item	Quantity	Description	Bezeichnung
10	11114087	1	LED WORKING HEAD LIGHT 43W 9-33V	LED ARBEITSSCHEINWERFER
16	96007584	1	WIRING HARNESS W349A ⇨ ❑ 1219	KABELSTRANG
20	11003193	1	PROXIMITY SWITCH BERUEHRUNGSLOS 12	NAEHERUNGSSCHALTER

Pos.	Item	Quantity	Description	Bezeichnung
5	10678493	1	COUPLING SOCKET 4-POL SPF	KUPPLUNGSDOSE
6	11620017	4.96	LEAD 2 X 1	LEITUNG
305	10870540	0.16	ELECTR.CABLE 1,0	KFZ-LEITUNG
500	923512208	3	CABLE MARKER	KABELMARKER
501	604526608	1	PIN CARRIER 6-POL 16A	STIFTTRAEGER
502	10870602	1	PLUG SHELL 2-POL 13A TH.PLAST SW	STECKERGEHAEUSE
503	10342519	1	CONTACT LOCK DT 2 POLIG	KONTAKTVERRIEGELUNG
504	604508508	1	SEALING PLUG M 1-K	VERSCHLUSSKAPPE
505	10476383	1	PLUG M1	STECKER
506	602441001	1	CABLE GLAND M20X1,5X5-10 MS	KABELVERSCHRAUBUNG
507	602421908	1	INSERT M20X1,5 NBR	MEHRFACHDICHTEINSATZ
508	10870604	1	COVER LID DT-LC01 PA66	ABDECKKAPPE
628	604519208	3	PIN CONTACT 0,75-1MM2	STIFTKONTAKT
629	604519308	1	SLEEVE CONTACT 0,75-1,0MM2	BUCHSENKONTAKT
670	10100063	2	PLUG BUSHING 0,75-2,0MM2 Cu	STECKERBUCHSE
719	10493972	3	PIN CONTACT 0,5MM2 SILBER	STIFTKONTAKT
998	965622208	1	LETTERING WIRING HARNESS	BESCHRIFTUNG KABELBAUM

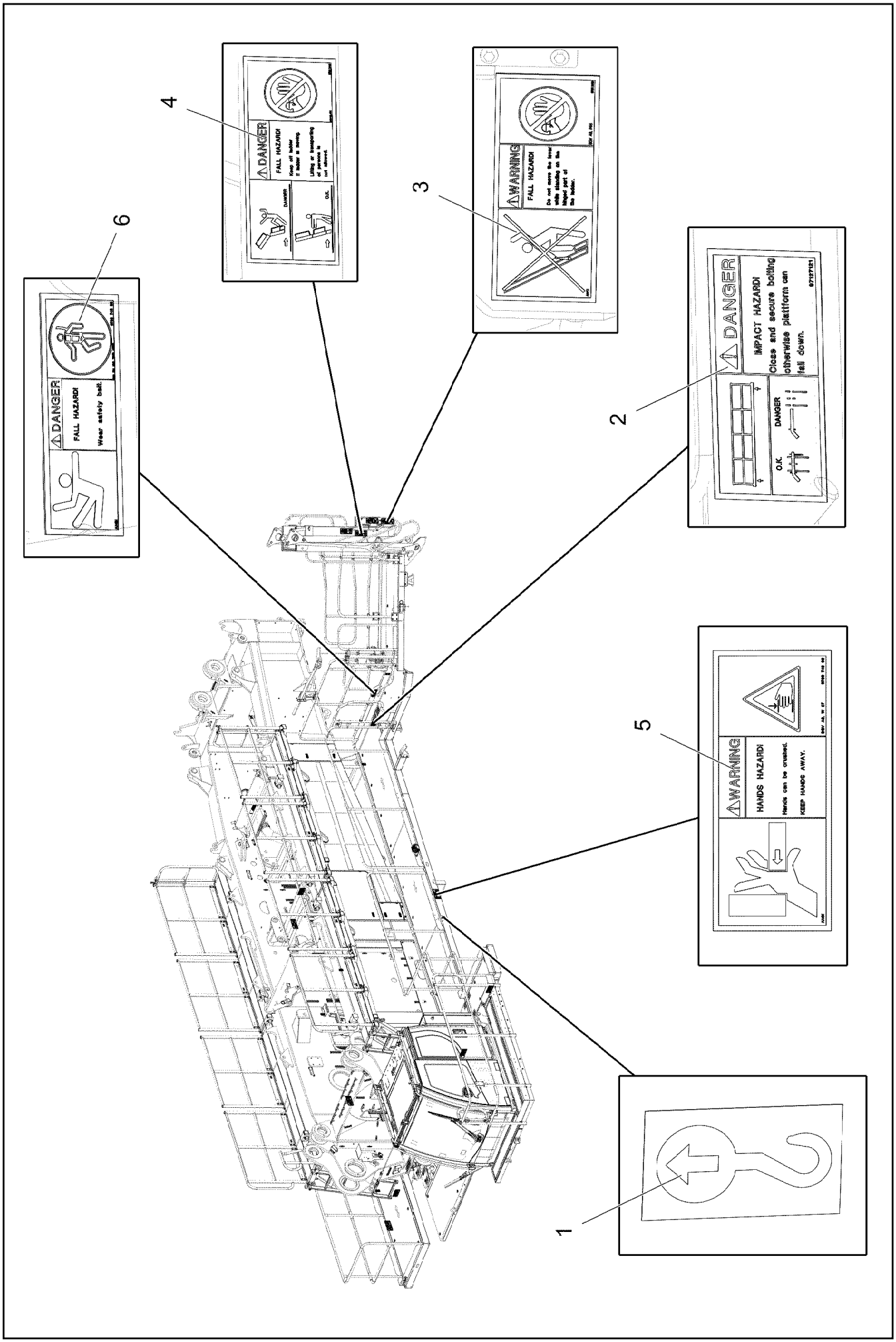

19.1.2022 003625 LIEBHERR	**etk_en_de_073897 LG 1750** **SIGNS** **BESCHILDERUNG**	❑ 1220 (1/2) **96041880**

Pos.	Item	Quantity	Description	Bezeichnung
1	9402377	7	INFORMATION SIGN 70X40 SPF	HINWEISSCHILD
2	97127121	5	SIGN 168X88 KLEBEFOLIE SPF	SCHILD
3	97003109	2	SIGN 208X88 KLEBEFOLIE SPF	SCHILD
4	97003110	2	SIGN 208X88X1 KLEBEFOLIE SPF	SCHILD
5	978674608	4	SIGN 208X88 KLEBEFOLIE SPF	SCHILD
6	978674808	1	SIGN 168X62 KLEBEFOLIE SPF	SCHILD

Pos.	Item	Quantity	Description	Bezeichnung
10	96013029	1	EQUIPMENT CAMERA DREH- BUEHNE ⇨ ❑ 1223	AUSRUESTUNG KAMERA
20	96000410	1	EQUIPMENT CAMERA KABINE ⇨ ❑ 1226	AUSRUESTUNG KAMERA

Pos.	Item	Quantity	Description	Bezeichnung
3	921567308	1	CAMERA INSTALLATION SLEW PLATF ⇨ ❑ 1224	KAMERAANBAU DREHBUEHNE
10	10332640	1	CONTROL BOX MB618A SPF	STEUERBOX
11	614037608	1	CABLE 12M	KABEL
12	614041808	1	CABLE 9M	KABEL
13	614037708	1	CABLE 8M	KABEL
14	614037408	2	CABLE 7M	KABEL
16	10455421	1	CONNECTING CABLE 8X0,37	VERBINDUNGSKABEL
17	614043608	2	CAMERA SPF	KAMERA
(1)	10025278	1	CABLE PLUG 7-POL	KABELSTECKER
18	614045108	1	CAMERA SPF	KAMERA
(1)	10025278	1	CABLE PLUG 7-POL	KABELSTECKER
19	10041053	2	PROTECTIVE HOOD V2A	SCHUTZHAUBE
20	12101891	3	LED WORKING HEAD LIGHT 12W 9-32V	LED ARBEITSSCHEINWERFER

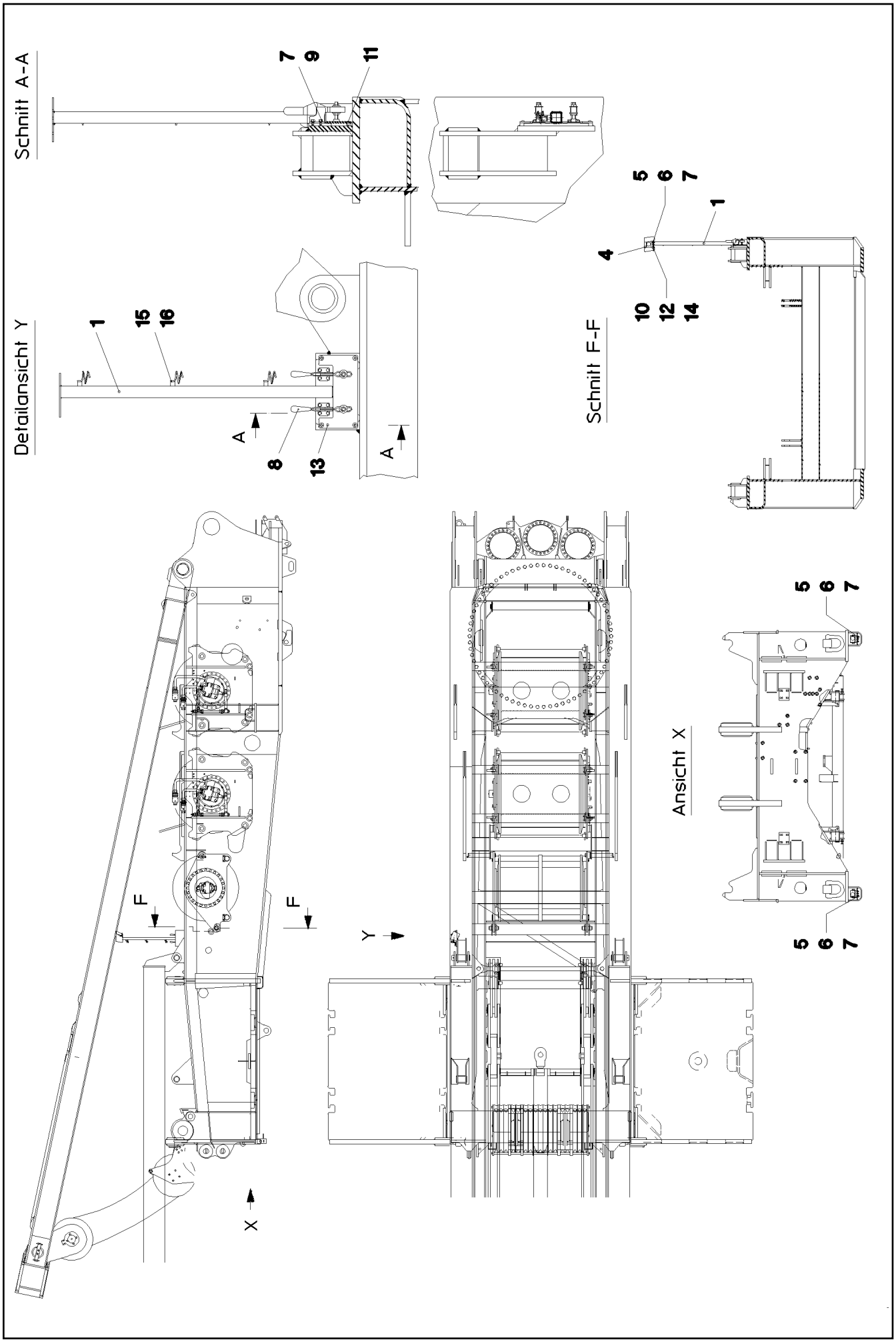

19.1.2022 023714 LIEBHERR	**etk_en_de_073897 LG 1750** **CAMERA INSTALLATION SLEW PLATF** **KAMERAANBAU DREHBUEHNE**	❑ 1224 (1/2) **921567308**

Pos.	Item	Quantity	Description	Bezeichnung
1	921567808	1	STAND	STATIV
4	956399808	1	PLATE 2X248X326 DC01 FE//ZNNI8//CN//T0	BLECH
5	11644899	9	HEX SCREW ISO 4017 M6X20 8.8 480H SPF	SECHSKANTSCHRAUBE
6	10197764	9	HEX NUT ISO 4032 M6 10 ZNNI-480H SPF	SECHSKANTMUTTER
7	10197771	17	WASHER ISO 7089 6 200HV ZNNI-480H SPF	SCHEIBE
8	779001108	2	HORIZONTAL TENSIONER	HORIZONTALSPANNER
9	11642497	8	HEX SCREW ISO 4017 M6X10 8.8 480H SPF	SECHSKANTSCHRAUBE
10	12103465	3	WASHER ISO 7089 8 300HV ZNNI-480H SPF	SCHEIBE
11	12102696	4	BUTTON HEAD SCREW ISO 7380-2 M8X10 0	HALBRUNDKOPFSCHRAUBE
12	11651767	1	HEX SCREW ISO 4017 M8X20 8.8 480H SPF	SECHSKANTSCHRAUBE
13	956401608	1	PLATE 5X135X250 S355MC	BLECH
14	11693875	1	HEX NUT ISO 4032 M8 8 480H SPF	SECHSKANTMUTTER
15	12102696	3	BUTTON HEAD SCREW ISO 7380-2 M8X10 0	HALBRUNDKOPFSCHRAUBE
16	720014408	3	CABLE CLAMP	KABELHALTER

Pos.	Item	Quantity	Description	Bezeichnung
5	977342608	1	PLATE 2X291X190 DC01 RAL 7016 SPF	BLECH
7	10875468	2	BUTTON HEAD SCREW AEHNL.ISO 7380-2	HALBRUNDKOPFSCHRAUBE
10	10454782	1	DISPLAY TFT 7" 800X480 SPF	DISPLAY
11	10454783	1	CONNECTION CABLE	ANSCHLUSSKABEL
20	10430305	1	CABLE 5X37-4,5M	KABEL
30	965185908	1	ADAPTOR RAL 9005,M,GT SPF	ADAPTER
31	406500214	4	HEX SCREW ISO 4017 M4X8 8.8 A2C	SECHSKANTSCHRAUBE
32	10875642	4	WASHER ISO 7093-1 4 200HV 480H SPF	SCHEIBE
33	10449664	4	KNURLED SCREW M5X10 PA6	RAENDELSCHRAUBE

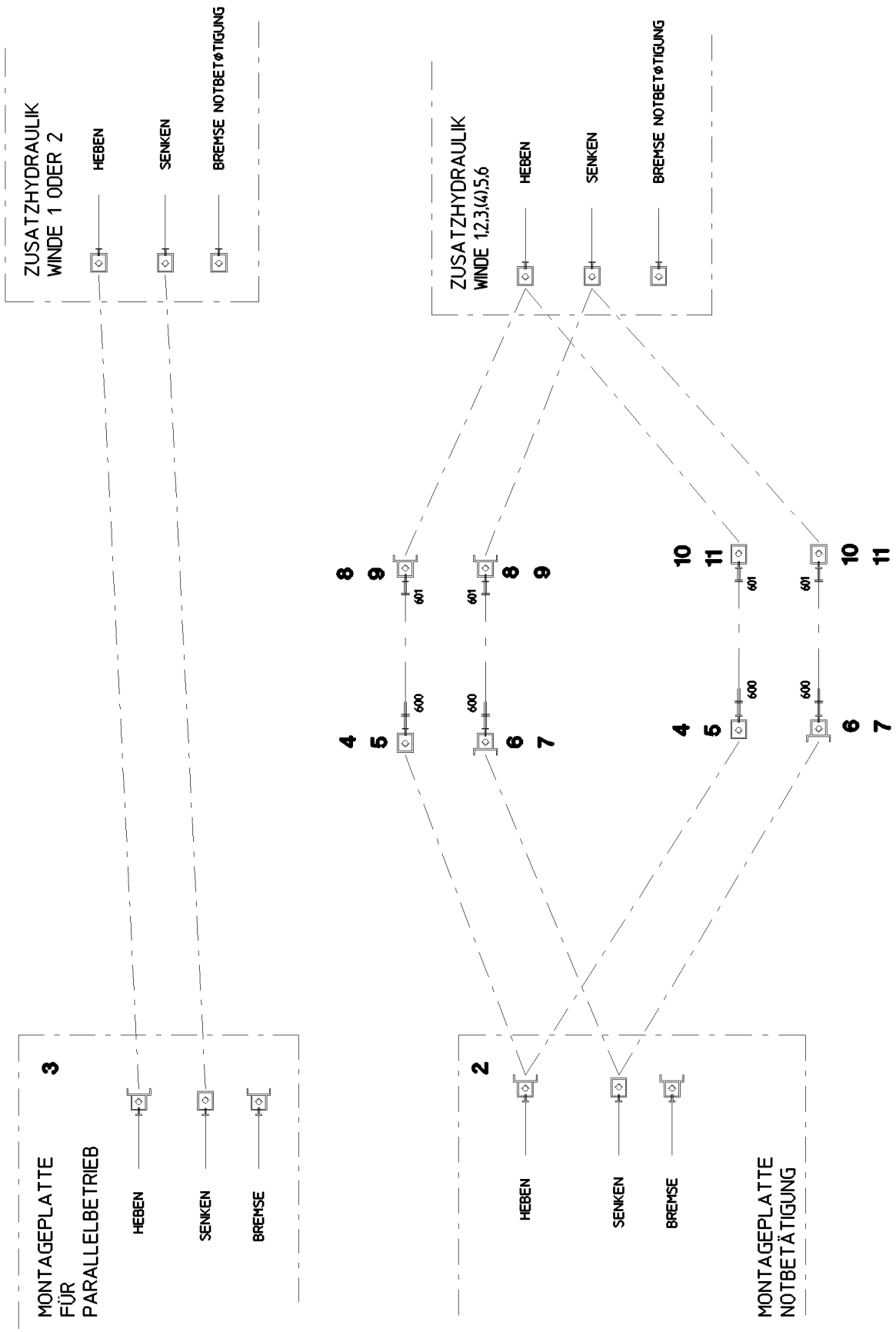

19.1.2022 055492 LIEBHERR	**etk_en_de_073897 LG 1750** **HYDRAULIC SPECIAL VERSION** **ZUSATZHYDRAULIK NOTBETAETIGUNG**	❑ 1227 (1/2) **915295508**

Pos.	Item	Quantity	Description	Bezeichnung
2	965226108	1	FITTING PLATE EMERG. ACT: ⇨ ❑ 1229	MONTAGEPLATTE NOTBETAET
3	965324508	1	FITTING PLATE EMERG. ACT: ⇨ ❑ 1234	MONTAGEPLATTE NOTBETAET
4	511505908	2	COUPLING SLEEVE B3 16-S	KUPPLUNGSMUFFE
5	10466915	2	HEX CAP NUT RD36X3 SPF	VERSCHLUSSMUTTER
6	511508608	2	COUPLING PLUG B3 16-S	KUPPLUNGSSTECKER
7	10466911	2	SCREW PLUG RD36X3 SPF	VERSCHLUSSSCHRAUBE
8	511512308	2	COUPLING PLUG B8 38-S	KUPPLUNGSSTECKER
9	10466913	2	SCREW PLUG RD79X4 SPF	VERSCHLUSSSCHRAUBE
10	511512208	2	COUPLING SLEEVE B8 38-S	KUPPLUNGSMUFFE
11	10466917	2	HEX CAP NUT RD79X4 SPF	VERSCHLUSSMUTTER
600	470010808	4	FITTING SNV16-S CR6-FREI	VERSCHRAUBUNG
601	475434208	4	FITTING REDSD38/16-S CR6-FREI	VERSCHRAUBUNG

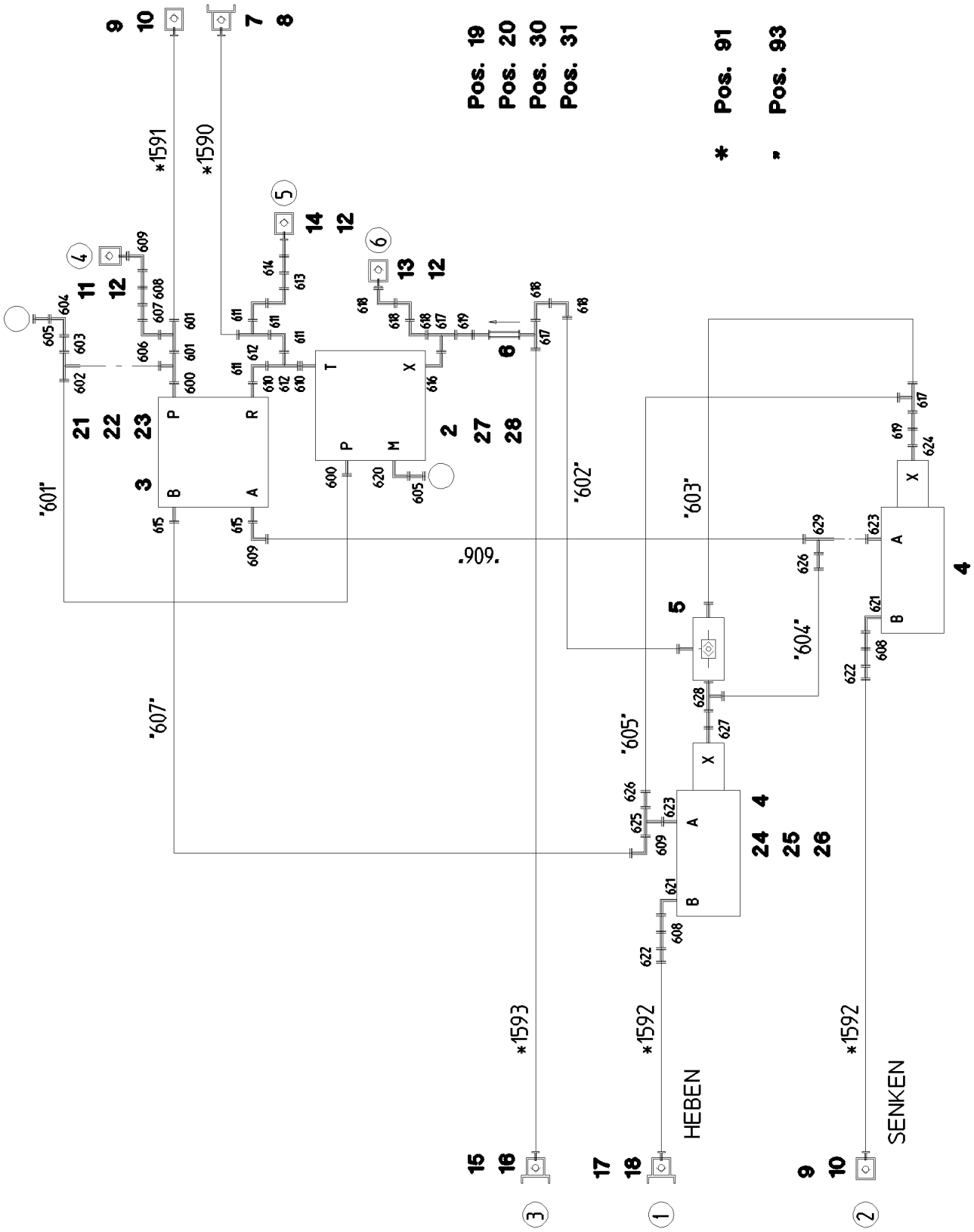

19.1.2022 055541 LIEBHERR	etk_en_de_073897 LG 1750 FITTING PLATE EMERG. ACT: MONTAGEPLATTE NOTBETAETIGUNG	1229 (1/3) 965226108

Pos.	Item	Quantity	Description	Bezeichnung
2	10489926	1	CONTROL BLOCK 320BAR 80L/MIN ⇨ ❑ 1232	STEUERBLOCK
3	511486508	1	DIRECTIONAL CTRL. VALVE 4/3 400BAR ⇨ ❑ 1233	WEGESCHIEBER
4	511307208	2	BRAKE VALVE	BREMSVENTIL
(999)	10815049	1	SEAL KIT BRAKE VALVE	DS BREMSVENTIL
5	511468908	1	SHUTTLE VALVE 250BAR CR6-FREI	WECHSELVENTIL
6	510412408	1	NON-RETURN VALVE 400BAR CR6-FREI	RUECKSCHLAGVENTIL
7	570504808	1	COUPLING PLUG B6 18-L	KUPPLUNGSSTECKER
8	10466912	1	SCREW PLUG RD54X4 SPF	VERSCHLUSSSCHRAUBE
9	511505908	2	COUPLING SLEEVE B3 16-S	KUPPLUNGSMUFFE
10	10466915	2	HEX CAP NUT RD36X3 SPF	VERSCHLUSSMUTTER
11	511501508	1	COUPLING SLEEVE B2 12-S	KUPPLUNGSMUFFE
12	10466914	3	HEX CAP NUT RD32X3 SPF	VERSCHLUSSMUTTER
13	511508408	1	COUPLING SLEEVE B2 10-L	KUPPLUNGSMUFFE
14	511505808	1	COUPLING SLEEVE B2 12-L	KUPPLUNGSMUFFE
15	511509608	1	COUPLING PLUG B2 12-L	KUPPLUNGSSTECKER
16	10466910	1	SCREW PLUG RD32X3 SPF	VERSCHLUSSSCHRAUBE
17	511508608	1	COUPLING PLUG B3 16-S	KUPPLUNGSSTECKER
18	10466911	1	SCREW PLUG RD36X3 SPF	VERSCHLUSSSCHRAUBE
19	978847308	1	SIGN 80X60 AL-BL	SCHILD
20	979147208	1	PLATE 4X360X330 S315MC FE//ZNNI8//CN//T	BLECH
21	11642367	3	HEX SCREW ISO 4014 M10X65 8.8 FLZN SP	SECHSKANTSCHRAUBE
22	10197769	3	HEX NUT DIN 985 M10 8 ZNNI-480H SPF	SECHSKANTMUTTER
23	10289795	3	WASHER ISO 7089 10 300HV FLZN SPF	SCHEIBE
24	12203635	2	SOCKET HEAD SCREW ISO 4762 M6X90 8.8	ZYLINDERSCHRAUBE
25	12102692	2	HEX NUT DIN 985 M6 8 ZNNI-480H SPF	SECHSKANTMUTTER
26	10875648	2	WASHER ISO 7093-1 6 200HV 480H SPF	SCHEIBE
27	11651612	2	HEX SCREW ISO 4017 M8X16 8.8 480H SPF	SECHSKANTSCHRAUBE
28	10011654	2	WASHER 8 300HV-St MAN183-B1	SCHEIBE
30	744010108	2	SNAP HOOK DIN 5299 C 80X8-230KG ST V	KARABINERHAKEN
31	740000608	0.6	KNOTTED-LINK CHAIN 2.8X39 GALV.VERZ	KNOTENKETTE
91	965322908	1	HOSE LINES EMERGENCY CONTROL	SCHLAUCHLEITUNGEN NOTBED
(1590)	965566608	1	HOSE CPL. 2SN 16X7000	SCHLAUCH KPL.
(1591)	929724808	1	HOSE CPL. 2SN 12X7200	SCHLAUCH KPL.
(1592)	924505508	2	HOSE CPL. 2SN 12X3000	SCHLAUCH KPL.
(1593)	928966408	1	HOSE CPL. 2SN 8X3700	SCHLAUCH KPL.
93	965739608	1	PIPELINES EMERGENCY CONTROL	ROHRLEITUNGEN NOTBETAET
(601)	965728008	1	PIPE COMPL. 16X2X310 AS16 - AS16	ROHR KPL.
(602)	965727908	1	PIPE COMPL. 10X1,5X128 AL10 - AL10	ROHR KPL.
(603)	929948608	1	PIPE COMPL. 10X1,5X174 AL10 - AL10	ROHR KPL.
(604)	929948708	1	PIPE COMPL. 10X1,5X147 AL10 - AS10	ROHR KPL.
(605)	929948808	1	PIPE COMPL. 10X1,5X177 AL10 - AS10	ROHR KPL.
(606)	965727808	1	PIPE COMPL. 12X1,5X128 AS12 - AS12	ROHR KPL.
(607)	965727708	1	PIPE COMPL. 12X1,5X244 AS12 - AS12	ROHR KPL.
600	471033208	2	FITTING XGE16-SR-ED CR6-FREI	VERSCHRAUBUNG
601	7407098	2	FITTING EL 16S CR6-FREI	VERSCHRAUBUNG
602	470432508	1	FITTING T 16S CR6-FREI	VERSCHRAUBUNG
603	475433108	1	FITTING REDSD16/6-S CR6-FREI	VERSCHRAUBUNG
604	472531508	1	FITTING EW 6S M14X1,5 CR6-FREI	VERSCHRAUBUNG
605	475601508	2	TEST POINT FITTING BMA3 6S CR6-FREI	MESSANSCHLUSS
606	7617460	1	FITTING EW 16S CR6-FREI	VERSCHRAUBUNG
607	475433308	1	FITTING REDSD16/12-S CR6-FREI	VERSCHRAUBUNG
608	470010308	3	FITTING SNV12-S CR6-FREI	VERSCHRAUBUNG
609	7617354	3	FITTING EW 12S CR6-FREI	VERSCHRAUBUNG
610	471031208	2	FITTING XGE18-LR-ED CR6-FREI	VERSCHRAUBUNG
611	247108302	4	SWIVEL ELBOW EW 18L M26X1,5 CR6-FREI	WINKELSTUTZEN
612	247128502	2	L NECK EL 18L CR6-FREI	L-STUTZEN
613	475436308	1	FITTING REDSD18/12-L CR6-FREI	VERSCHRAUBUNG
614	470011308	1	FITTING SNV12-L CR6-FREI	VERSCHRAUBUNG

Pos.	Item	Quantity	Description	Bezeichnung
615	471032608	2	FITTING GE 12S G1/2A CR6-FREI	VERSCHRAUBUNG
616	473230508	1	FITTING RSWS10-LR-WD CR6-FREI	VERSCHRAUBUNG
617	470430308	3	FITTING XT10-L CR6-FREI	VERSCHRAUBUNG
618	7403569	5	FITTING EW 10L M16X1,5 CR6-FREI	VERSCHRAUBUNG
619	470010108	2	FITTING SNV10-L CR6-FREI	VERSCHRAUBUNG
620	473230608	1	FITTING RSWS6-SR-WD CR6-FREI	VERSCHRAUBUNG
621	476611508	2	FITTING RSWS12-SR-WD CR6-FREI	VERSCHRAUBUNG
622	475032508	2	FITTING XGR16/12-S CR6-FREI	VERSCHRAUBUNG
623	471032708	2	FITTING GE 12S G3/8A CR6-FREI	VERSCHRAUBUNG
624	7362091	1	FITTING ISO 8434-1 GE 10L G1/4A CR6-FREI	VERSCHRAUBUNG
625	470432308	1	FITTING XT12-S CR6-FREI	VERSCHRAUBUNG
626	475433408	2	FITTING REDSD12/10-S CR6-FREI	VERSCHRAUBUNG
627	471901108	1	FITTING EGESD10-LR-WD CR6-FREI	VERSCHRAUBUNG
628	472330208	1	FITTING EL 10L CR6-FREI	VERSCHRAUBUNG
629	7617461	1	FITTING EL 12S CR6-FREI	VERSCHRAUBUNG

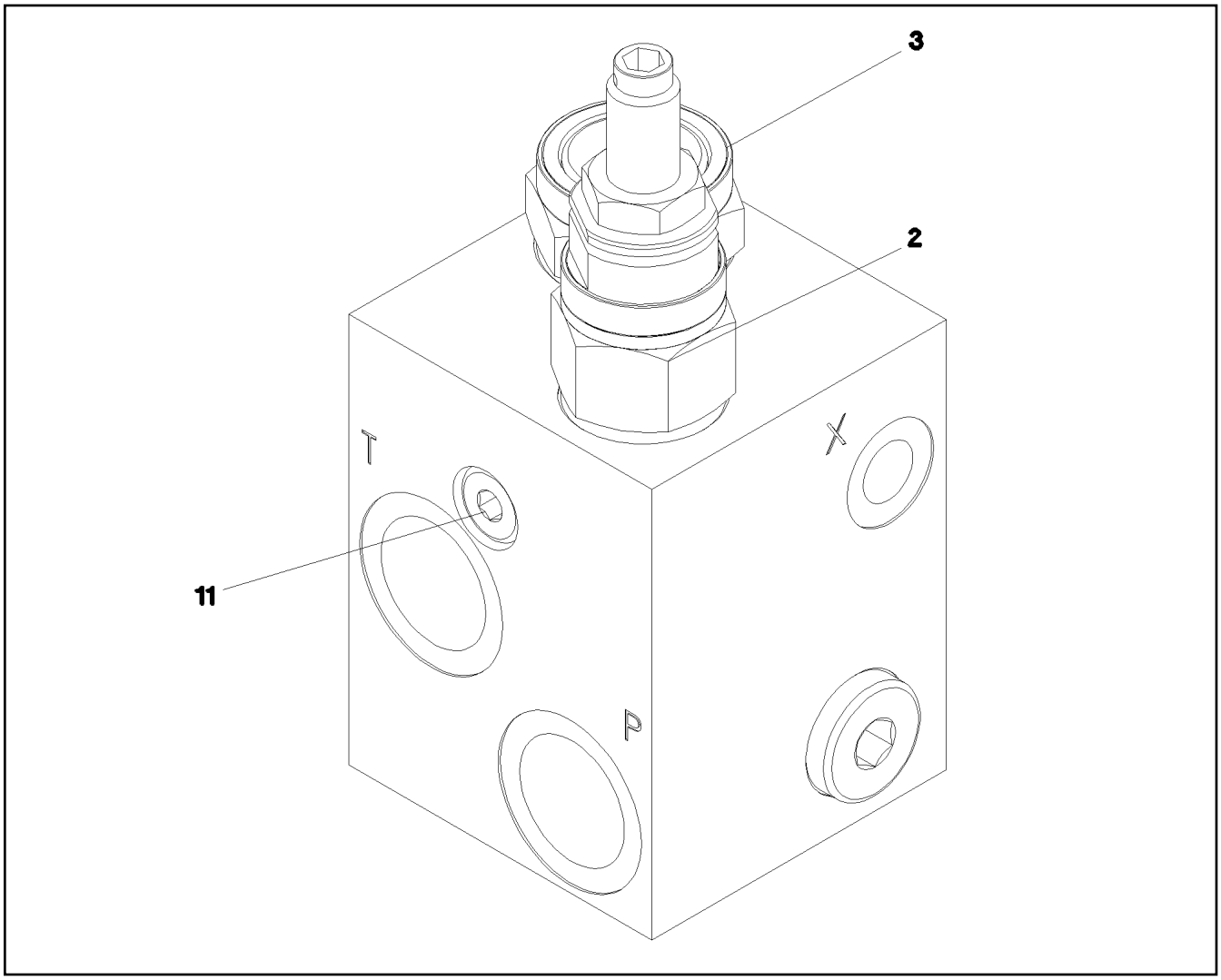

Pos.	Item	Quantity	Description	Bezeichnung
2	571691008	1	PRESSURE LIMITING VALVE	DRUCKBEGRENZUNGSVENTIL
(21)	726424108	2	O-RING 19X2,5 NBR70	O-RING
(22)	726406508	1	O-RING 10X2 NBR70	O-RING
3	10493408	1	PRESSURE BALANCE	DRUCKWAAGE
11	477705508	1	STOPPER PLUG VSTIM10X1ED CR6-FREI	BLINDSTOPFEN

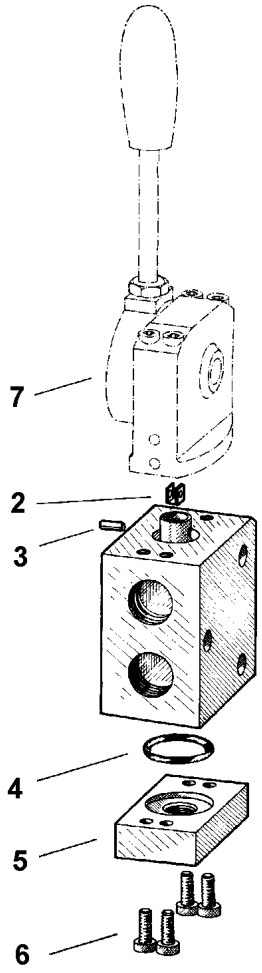

Pos.	Item	Quantity	Description	Bezeichnung
2	510782108	1	BRACKET	BUEGEL
3	510773608	1	PIN	BOLZEN
4	510711308	1	O-RING 26X3 NBR90	O-RING
5	510782208	1	CONNECTING PLATE	ANSCHLUSSPLATTE
6	4901191	4	SOCKET HEAD SCREW DIN 6912 M6X16 08.	ZYLINDERSCHRAUBE
7	511043808	1	MANUAL ACTUATION	HANDBETAETIGUNG

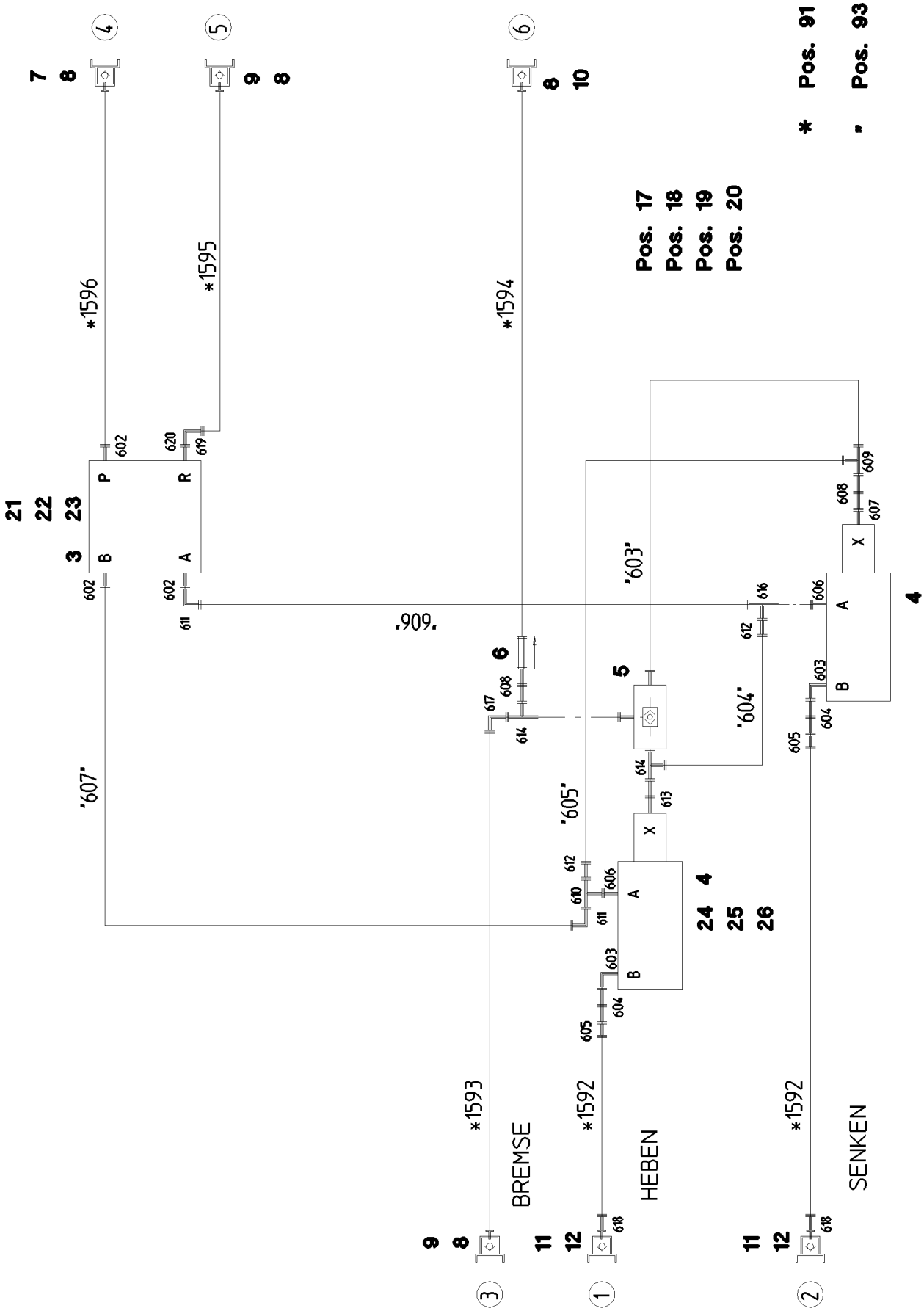

19.1.2022 055542 LIEBHERR	etk_en_de_073897 LG 1750 FITTING PLATE EMERG. ACT: MONTAGEPLATTE NOTBETAETIGUNG	1234 (1/2) 965324508

Pos.	Item	Quantity	Description	Bezeichnung
3	511486508	1	DIRECTIONAL CTRL. VALVE 4/3 400BAR ⇨ ❑ 1233	WEGESCHIEBER
4	511307208	2	BRAKE VALVE	BREMSVENTIL
5	511468908	1	SHUTTLE VALVE 250BAR CR6-FREI	WECHSELVENTIL
6	510412408	1	NON-RETURN VALVE 400BAR CR6-FREI	RUECKSCHLAGVENTIL
7	511501308	1	COUPLING PLUG B2 12-S	KUPPLUNGSSTECKER
8	10466910	4	SCREW PLUG RD32X3 SPF	VERSCHLUSSSCHRAUBE
9	511509608	2	COUPLING PLUG B2 12-L	KUPPLUNGSSTECKER
10	511508308	1	COUPLING PLUG B2 10-L	KUPPLUNGSSTECKER
11	511512308	2	COUPLING PLUG B8 38-S	KUPPLUNGSSTECKER
12	10466913	2	SCREW PLUG RD79X4 SPF	VERSCHLUSSSCHRAUBE
17	744010108	2	SNAP HOOK DIN 5299 C 80X8-230KG ST V	KARABINERHAKEN
18	740000608	0.6	KNOTTED-LINK CHAIN 2.8X39 GALV.VERZ	KNOTENKETTE
19	978847408	1	SIGN 80X60 AL-BL	SCHILD
20	979147208	1	PLATE 4X360X330 S315MC FE//ZNNI8//CN//T	BLECH
21	11642367	3	HEX SCREW ISO 4014 M10X65 8.8 FLZN SP	SECHSKANTSCHRAUBE
22	10197769	3	HEX NUT DIN 985 M10 8 ZNNI-480H SPF	SECHSKANTMUTTER
23	10289795	3	WASHER ISO 7089 10 300HV FLZN SPF	SCHEIBE
24	12203635	2	SOCKET HEAD SCREW ISO 4762 M6X90 8.8	ZYLINDERSCHRAUBE
25	12102692	2	HEX NUT DIN 985 M6 8 ZNNI-480H SPF	SECHSKANTMUTTER
26	10875648	2	WASHER ISO 7093-1 6 200HV 480H SPF	SCHEIBE
91	965324608	1	HOSE LINES EMERGENCY CONTROL	SCHLAUCHLEITUNGEN NOTBED
(1592)	924505508	2	HOSE CPL. 2SN 12X3000	SCHLAUCH KPL.
(1593)	928966408	1	HOSE CPL. 2SN 8X3700	SCHLAUCH KPL.
(1594)	963925308	1	HOSE CPL. 2SN 8X1120	SCHLAUCH KPL.
(1595)	929317308	1	HOSE CPL. 2SN 10X1000	SCHLAUCH KPL.
(1596)	928002508	1	HOSE CPL. 2SN 10X1300	SCHLAUCH KPL.
93	965739708	1	PIPELINES EMERGENCY CONTROL	ROHRLEITUNGEN NOTBETAET
(603)	929948608	1	PIPE COMPL. 10X1,5X174 AL10 - AL10	ROHR KPL.
(604)	929948708	1	PIPE COMPL. 10X1,5X147 AL10 - AS10	ROHR KPL.
(605)	929948808	1	PIPE COMPL. 10X1,5X177 AL10 - AS10	ROHR KPL.
(606)	965727808	1	PIPE COMPL. 12X1,5X128 AS12 - AS12	ROHR KPL.
(607)	965727708	1	PIPE COMPL. 12X1,5X244 AS12 - AS12	ROHR KPL.
600	471033208	1	FITTING XGE16-SR-ED CR6-FREI	VERSCHRAUBUNG
602	471032608	3	FITTING GE 12S G1/2A CR6-FREI	VERSCHRAUBUNG
603	476611508	2	FITTING RSWS12-SR-WD CR6-FREI	VERSCHRAUBUNG
604	470010308	2	FITTING SNV12-S CR6-FREI	VERSCHRAUBUNG
605	475032508	2	FITTING XGR16/12-S CR6-FREI	VERSCHRAUBUNG
606	471032708	2	FITTING GE 12S G3/8A CR6-FREI	VERSCHRAUBUNG
607	7362091	1	FITTING ISO 8434-1 GE 10L G1/4A CR6-FREI	VERSCHRAUBUNG
608	470010108	2	FITTING SNV10-L CR6-FREI	VERSCHRAUBUNG
609	470430308	1	FITTING XT10-L CR6-FREI	VERSCHRAUBUNG
610	470432308	1	FITTING XT12-S CR6-FREI	VERSCHRAUBUNG
611	7617354	2	FITTING EW 12S CR6-FREI	VERSCHRAUBUNG
612	475433408	2	FITTING REDSD12/10-S CR6-FREI	VERSCHRAUBUNG
613	471901108	1	FITTING EGESD10-LR-WD CR6-FREI	VERSCHRAUBUNG
614	472330208	2	FITTING EL 10L CR6-FREI	VERSCHRAUBUNG
616	7617461	1	FITTING EL 12S CR6-FREI	VERSCHRAUBUNG
617	7403569	1	FITTING EW 10L M16X1,5 CR6-FREI	VERSCHRAUBUNG
618	475434208	2	FITTING REDSD38/16-S CR6-FREI	VERSCHRAUBUNG
619	471034808	1	FITTING GE 12L G1/2 CR6-FREI	VERSCHRAUBUNG
620	247117702	1	SWIVEL ELBOW EW 12L M18X1,5 CR6-FREI	WINKELSTUTZEN

Pos.	Item	Quantity	Description	Bezeichnung
7	10293356	2	CONNECTING LINE 2X70-6M	VERBINDUNGSLEITUNG
(1)	12101866	2	PLUG 2-POL	STECKER
8	10292996	1	COUPLING 2-POL	KUPPLUNG

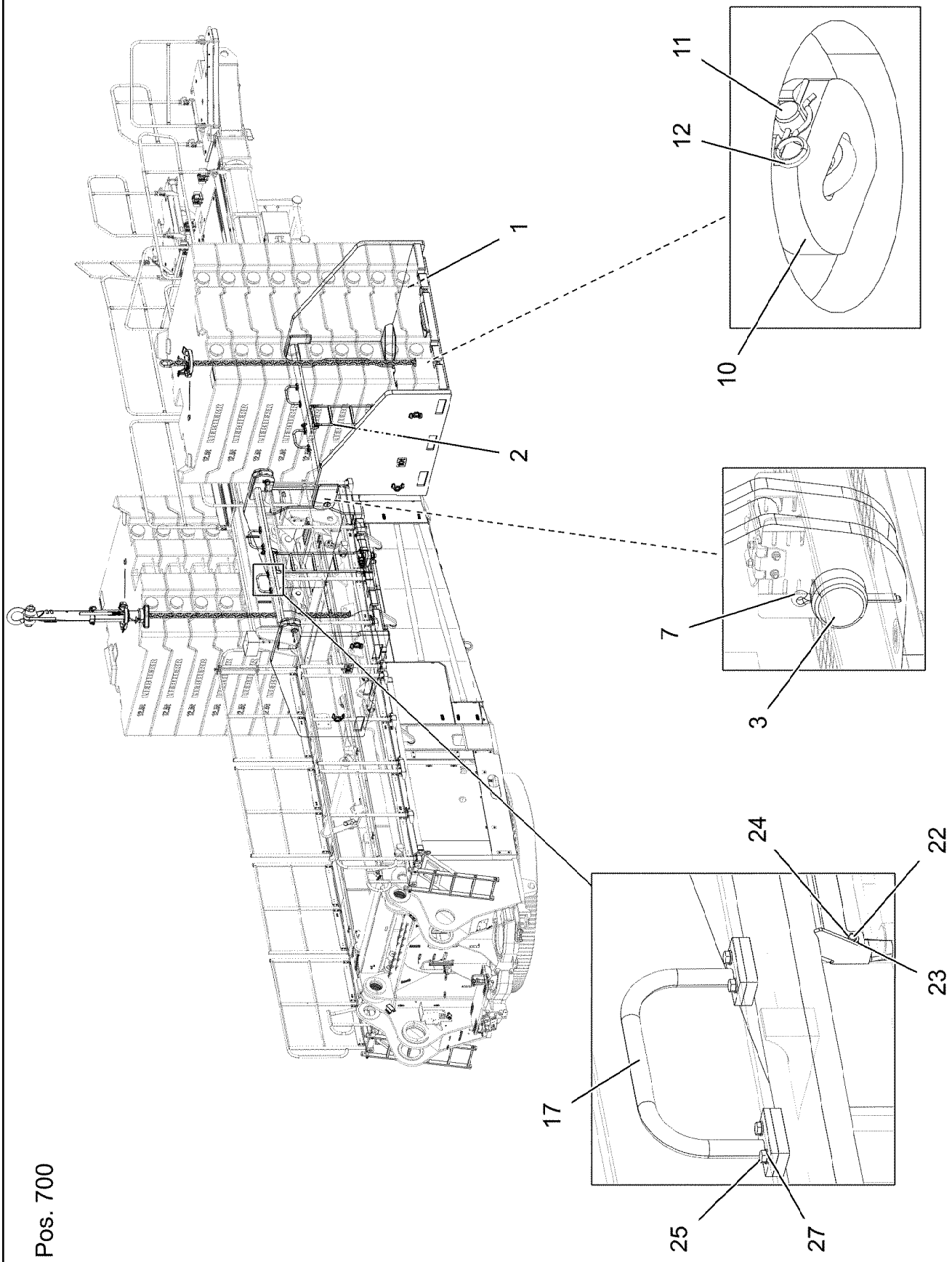
1
2
3
7
10
11
12
17
22
23
24
25
27
Pos. 700

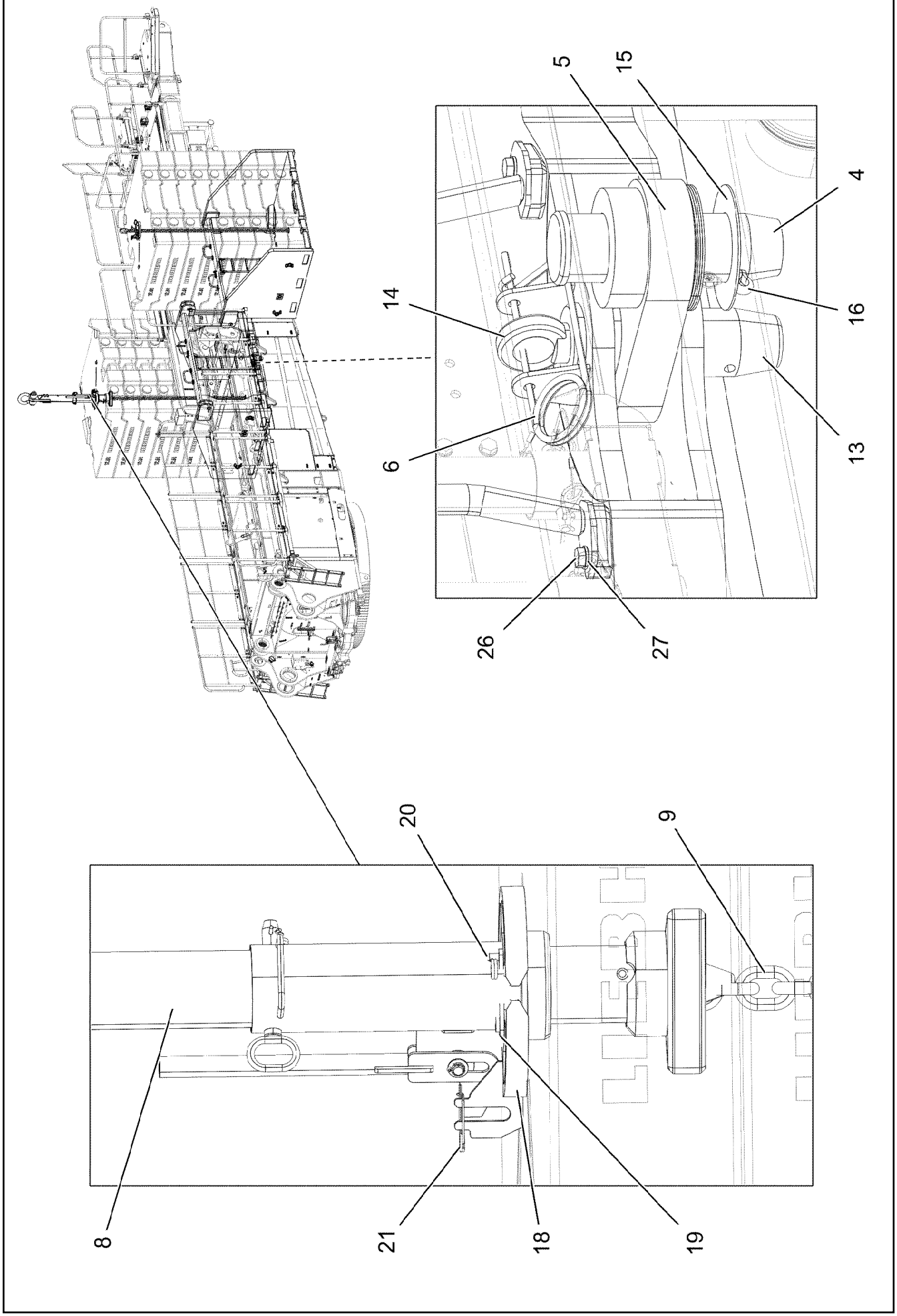

19.1.2022 002064 LIEBHERR	**etk_en_de_073897 LG 1750** **BASE PLATE SLEWING PLATFORM BA** **GRUNDPLATTE DREHBUEHNENBALLAST**	❑ 1238 (2/3) **917413808**

Pos.	Item	Quantity	Description	Bezeichnung
1	96031610	2	BRACKET WELDED CONST.	KONSOLE SCHWK.
2	96031712	2	VERTICAL LADDER T ZN O SPF	STEIGLEITER
3	955768608	4	PIN 85.0 X0 35NICRMOV125	BOLZEN
4	949378908	2	PIN 65.0X20 0 35NICRMOV125 GASN.	BOLZEN
5	921693908	2	CONNECTING LINK WELDED	LASCHE SCHWK.
6	433105008	2	RETAINING SPRING DIN 2194 6 A3C	SICHERUNGSFEDER
7	10180381	4	SPLIT PIN ISO 1234 13X125 St 480H SPF	SPLINT
8	963137208	1	CENTRING COMPLETE LOZ-25T SPF ⇨ ❑ 1240	ZENTRIERUNG KPL.
9	740022208	2	CHAIN SUSPENSION 15T-3.69M VERZ	KETTENGEHAENGE
10	972205608	2	HOLDING PLATE 45X169X180 S690QL	HALTEPLATTE
11	972205708	2	PIN 35.0X165 35NICRMOV125 GASN. SPF	BOLZEN
12	433206408	4	SPRING PLUG 6 ZINC COATED	FEDERSTECKER
13	954123908	2	PIN RD60X180 35NICRMOV125	BOLZEN
14	402600508	2	RING BOLT DIN 580 M16X27 C15E A2K	RINGSCHRAUBE
15	945938508	12	WASHER 2X110X110 DC01 FLZN SPF	SCHEIBE
16	10180375	2	SPLIT PIN ISO 1234 10X80 St 480H SPF	SPLINT
17	921709008	4	HAND GRIP WELDED RAL 7037	HALTEGRIFF SCHWK.
18	963253908	2	PLATE CPL. SPF	PLATTE KPL.
19	963249908	2	FUSE FE//ZNNI8//CN//T0	SICHERUNG
20	974145908	2	THREADED PIN 25.0X50 42CRMO4+QT GA	GEWINDEBOLZEN
21	433101208	2	RETAINING SPRING 4X68 ISO 2081 FE/ZN8/	SICHERUNGSFEDER
22	11642349	4	HEX SCREW ISO 4017 M12X35 8.8 FLZN SP	SECHSKANTSCHRAUBE
23	10289804	8	WASHER ISO 7089 12 300HV FLZN SPF	SCHEIBE
24	11840127	4	HEX NUT ISO 7040 M12 8 FLZN SPF	SECHSKANTMUTTER
25	11631816	16	HEX SCREW ISO 4017 M10X25 8.8 FLZN SP	SECHSKANTSCHRAUBE
26	10197730	4	HEX SCREW ISO 4017 M10X20 8.8 ZNNI-480	SECHSKANTSCHRAUBE
27	420001114	20	WASHER ISO 7089 10 200HV-A4	SCHEIBE
700	96031651	1	SIGNS ⇨ ❑ 1241	BESCHILDERUNG

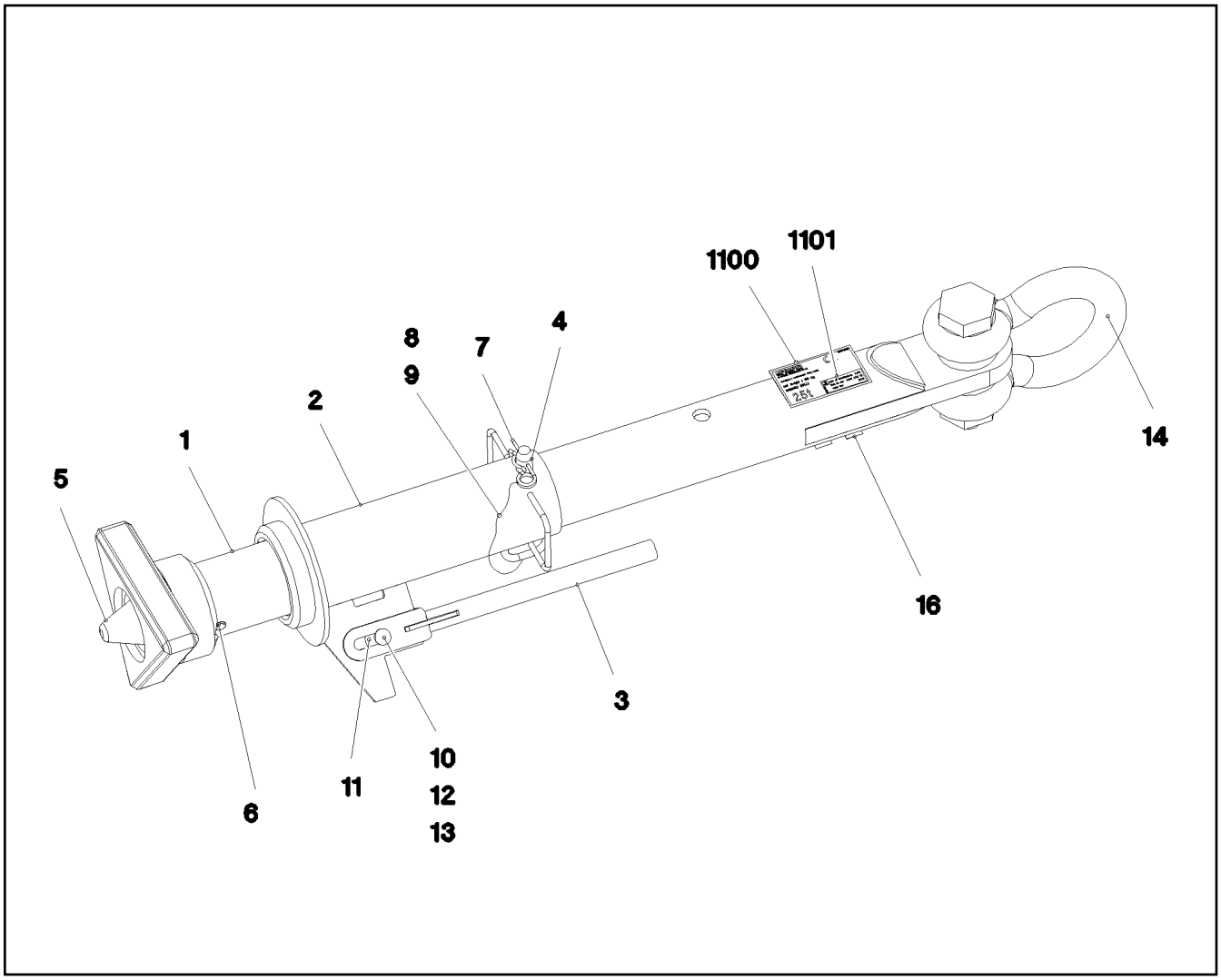

Pos.	Item	Quantity	Description	Bezeichnung
1	963137308	1	PIPE WELDED RAL 9005 SPF	ROHR SCHWK.
2	965577308	1	GUIDE WELDED T ZN O	FUEHRUNG SCHWK.
3	963011708	1	LEVER WELDED T ZN O	HEBEL SCHWK.
4	925056608	1	COTTER PIN CPL. FE//ZNNI8//CN//T0	STECKBOLZEN KPL.
5	965575508	1	CENTRING DEVICE WELDMENT T ZN O	ZENTRIERUNG SCHWK.
6	432013108	1	DOWEL PIN ISO 8752 21X140	SPANNSTIFT
7	433206408	1	SPRING PLUG 6 ZINC COATED	FEDERSTECKER
8	11160431	0.3	ROPE 2 2,3KN EDELSTAHL	SEIL
9	11170565	2	FERRULE 2 CU	PRESSKLEMME
10	451222208	1	PIN DIN 1435 20X45X38 ST.50 VERZ	BOLZEN
11	4600328	2	WASHER ISO 7093-1 20 300HV FLZN SPF	SCHEIBE
12	10289808	1	WASHER ISO 7089 20 300HV FLZN SPF	SCHEIBE
13	10180359	1	SPLIT PIN ISO 1234 5X40 St 480H SPF	SPLINT
14	773938308	1	SHACKLE 42,5T VERZ SPF	SCHAEKEL
16	973567608	1	PLATE IDENTIFICATION NUMBER IDENT-N	SCHILD IDENTNR.
1100	97064029	1	SIGN 160X100 KLEBEFOLIE SPF	SCHILD
1101	97067621	1	INFORMATION SIGN BAUJ S-NR ART-NR K	HINWEISSCHILD

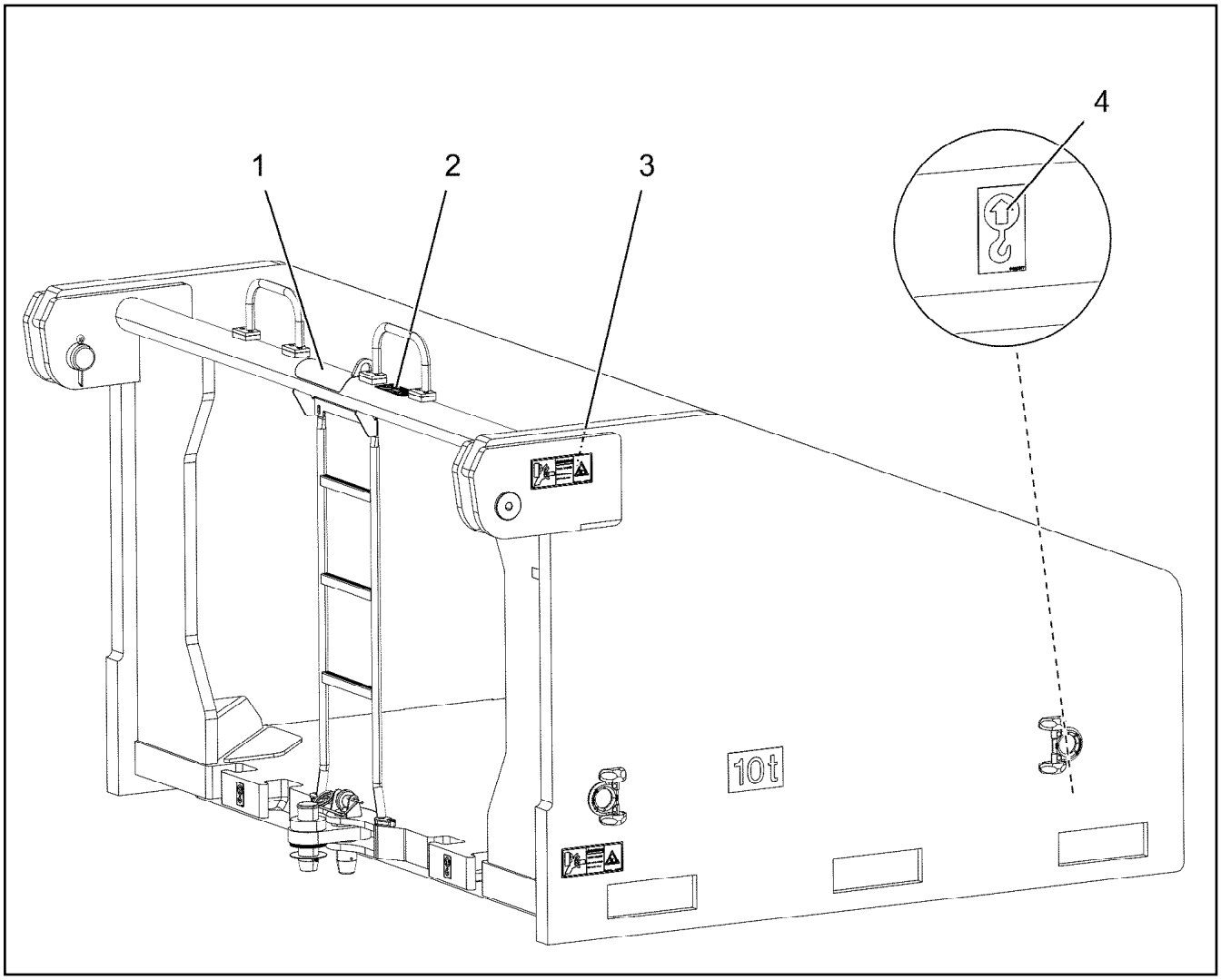

Pos.	Item	Quantity	Description	Bezeichnung
1	972859408	2	ANTI-SLIP SURFACE 1.6X150X300 3M TYP4	ANTIRUTSCHBELAG
2	978674808	2	SIGN 168X62 KLEBEFOLIE SPF	SCHILD
3	978674608	8	SIGN 208X88 KLEBEFOLIE SPF	SCHILD
4	9402377	8	INFORMATION SIGN 70X40 SPF	HINWEISSCHILD

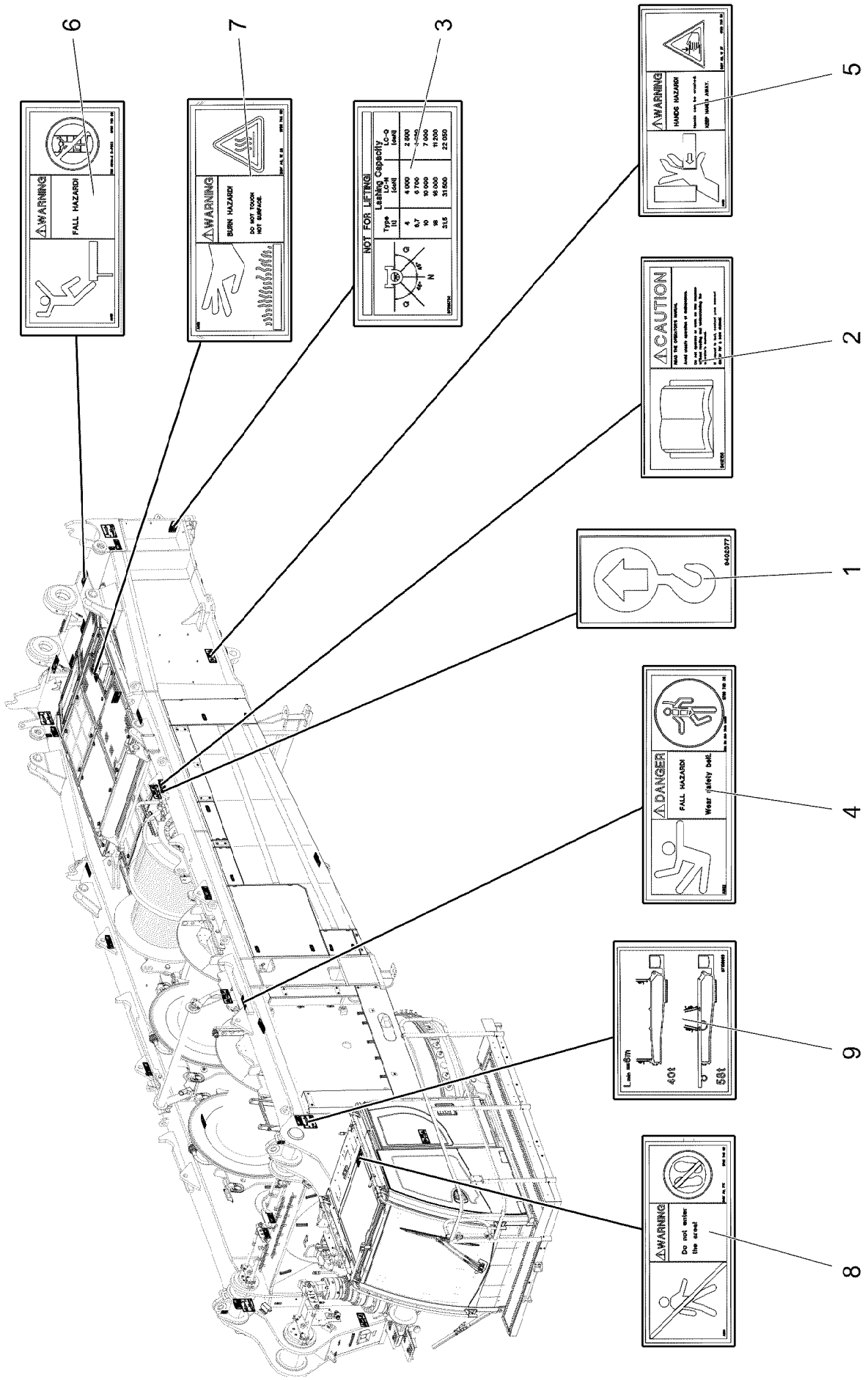

19.1.2022 006183	**etk_en_de_073897 LG 1750**	❑ 1242 (1/2)
LIEBHERR	**INSCRIPTION PLATE** **BESCHILDERUNG DREHBUEHNE**	**919467008**

Pos.	Item	Quantity	Description	Bezeichnung
1	9402377	8	INFORMATION SIGN 70X40 SPF	HINWEISSCHILD
2	9412158	10	CAUTION DECAL ACCID.PREVENTION 60X	WARNSCHILD UNFALLVERHUET
3	97036734	4	SIGN 188X78 KLEBEFOLIE SPF	SCHILD
4	978674808	6	SIGN 168X62 KLEBEFOLIE SPF	SCHILD
5	978674608	4	SIGN 208X88 KLEBEFOLIE SPF	SCHILD
6	978675008	2	SIGN 208X88 KLEBEFOLIE SPF	SCHILD
7	978674408	2	SIGN 208X88 KLEBEFOLIE SPF	SCHILD
8	978674908	1	SIGN 208X88 KLEBEFOLIE SPF	SCHILD
9	97106999	4	SIGN 195X150 KLEBEFOLIE	SCHILD
10	97018328	1	ANTI-SLIP SURFACE 1.6X305X750 3M TYP4	ANTIRUTSCHBELAG

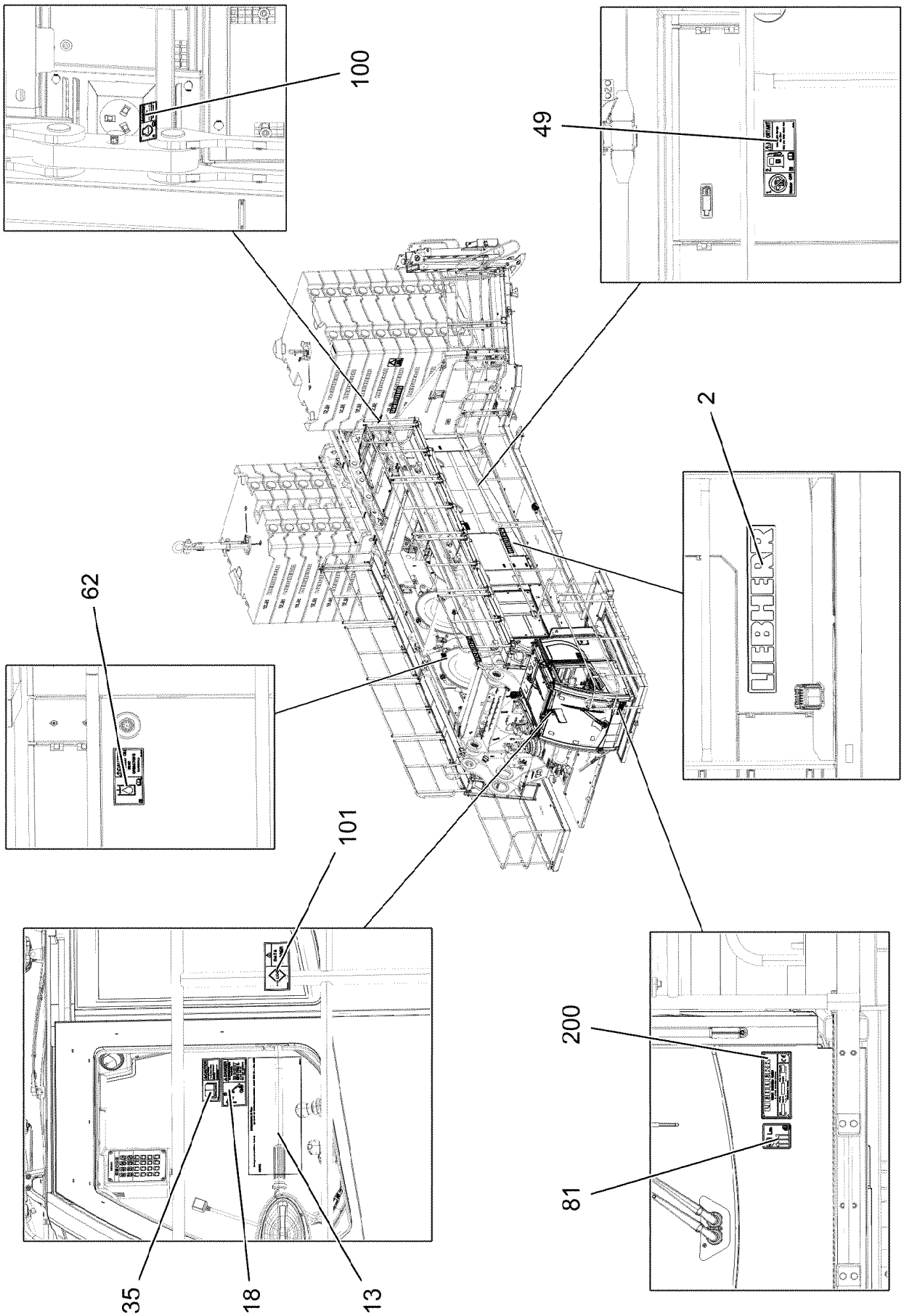

19.1.2022 095687 LIEBHERR	**etk_en_de_073897 LG 1750** **EXTRA SIGNAGE GERMANY** **ZUSATZBESCHILD.DEUTSCHLAND**	❑ 1244 (1/2) **917995408**

Pos.	Item	Quantity	Description	Bezeichnung
2	971749908	3	SIGN	SCHILD
13	772633408	1	SIGN 410X180 KLEBESCHILD SPF	SCHILD
18	97037952	1	SIGN 168X88 KLEBEFOLIE SPF	SCHILD
35	9412158	1	CAUTION DECAL ACCID.PREVENTION 60X	WARNSCHILD UNFALLVERHUET
49	97016304	1	SIGN 208X88 KLEBEFOLIE SPF	SCHILD
62	979383308	1	SIGN 168X88 KLEBEFOLIE SPF	SCHILD
81	971693808	1	SIGN 111DBA/100X90 KLEBEFOLIE SPF	SCHILD
100	97060689	1	SIGN 168X88 KLEBEFOLIE SPF	SCHILD
101	97009799	1	SIGN 168X88 KLEBEFOLIE SPF	SCHILD
200	704207708	4	MANDRIL RIVET 4X15	DORNNIET

Pos.	Item	Quantity	Description	Bezeichnung
4	969859108	1	ADDNL.HYDR.GRID-WINCH ⇨ ❑ 1247	ZUSATZHYDRAULIK GITTER-WI

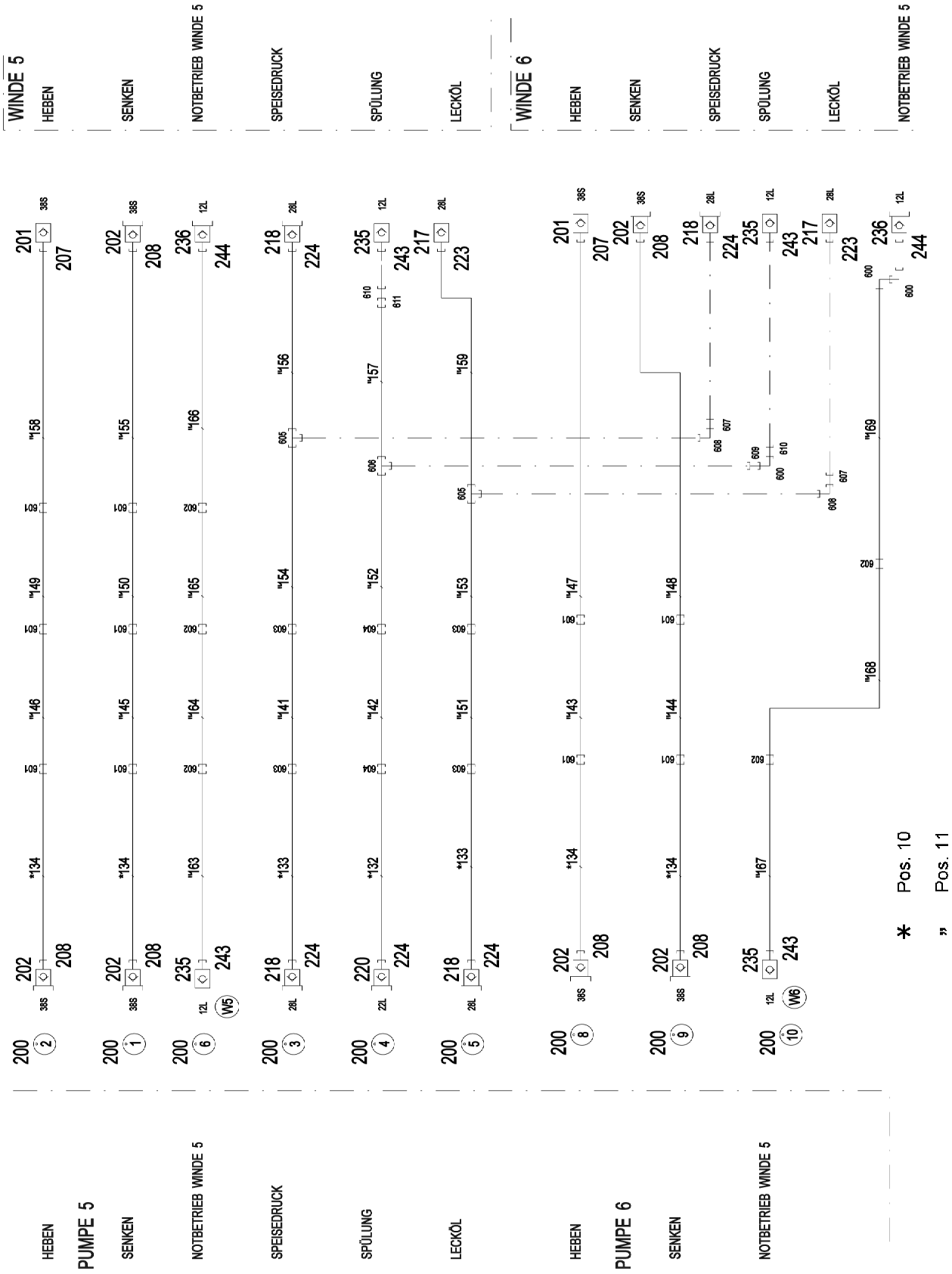
WINDE 5
HEBEN
SENKEN
NOTBETRIEB WINDE 5
SPEISEDRUCK
SPÜLUNG
LECKÖL
WINDE 6
HEBEN
SENKEN
SPEISEDRUCK
SPÜLUNG
LECKÖL
NOTBETRIEB WINDE 5
HEBEN
PUMPE 5
SENKEN
NOTBETRIEB WINDE 5
SPEISEDRUCK
SPÜLUNG
LECKÖL
HEBEN
PUMPE 6
SENKEN
NOTBETRIEB WINDE 5
* Pos. 10
" Pos. 11

Pos.	Item	Quantity	Description	Bezeichnung
10	969869008	1	HOSE LINES GRATING-WINCH WINDE 5+WI	SCHLAUCHLEITUNGEN GITTER
(132)	927630608	1	HOSE CPL. 2SN 20X2250	SCHLAUCH KPL.
(133)	929615108	2	HOSE CPL. 1SN 25X2250	SCHLAUCH KPL.
(134)	929387008	4	HOSE CPL. GH506 31X2150	SCHLAUCH KPL.
11	969869108	1	PIPELINES GRATING WINCH WINDE 5+WI ⇨ ❑ 1249	ROHRLEITUNGEN GITTER-WIND
201	511512208	2	COUPLING SLEEVE B8 38-S	KUPPLUNGSMUFFE
202	511512308	6	COUPLING PLUG B8 38-S	KUPPLUNGSSTECKER
207	10466917	2	HEX CAP NUT RD79X4 SPF	VERSCHLUSSMUTTER
208	10466913	6	SCREW PLUG RD79X4 SPF	VERSCHLUSSSCHRAUBE
217	511501008	2	COUPLING SLEEVE B6 28-L	KUPPLUNGSMUFFE
218	511501108	4	COUPLING PLUG B6 28-L	KUPPLUNGSSTECKER
220	511508108	1	COUPLING PLUG B6 22-L	KUPPLUNGSSTECKER
223	10466916	2	HEX CAP NUT RD54X4 SPF	VERSCHLUSSMUTTER
224	10466912	5	SCREW PLUG RD54X4 SPF	VERSCHLUSSSCHRAUBE
235	511505808	4	COUPLING SLEEVE B2 12-L	KUPPLUNGSMUFFE
236	511509608	2	COUPLING PLUG B2 12-L	KUPPLUNGSSTECKER
243	10466914	4	HEX CAP NUT RD32X3 SPF	VERSCHLUSSMUTTER
244	10466910	2	SCREW PLUG RD32X3 SPF	VERSCHLUSSSCHRAUBE
600	247117702	3	SWIVEL ELBOW EW 12L M18X1,5 CR6-FREI	WINKELSTUTZEN
601	470033108	10	FITTING XG38-S CR6-FREI	VERSCHRAUBUNG
602	470030408	5	FITTING XG12-L CR6-FREI	VERSCHRAUBUNG
603	470030808	4	FITTING XG28-L CR6-FREI	VERSCHRAUBUNG
604	470030708	2	FITTING XG22L CR6-FREI	VERSCHRAUBUNG
605	470430808	2	FITTING T 28L CR6-FREI	VERSCHRAUBUNG
606	470430708	1	FITTING T 22L CR6-FREI	VERSCHRAUBUNG
607	470010608	2	FITTING SNV28-L CR6-FREI	VERSCHRAUBUNG
608	7617494	2	FITTING EW 28L CR6-FREI	VERSCHRAUBUNG
609	475436108	1	FITTING REDSD22/12-L CR6-FREI	VERSCHRAUBUNG
610	470011308	2	FITTING SNV12-L CR6-FREI	VERSCHRAUBUNG
611	475030508	1	FITTING XGR22/12-L CR6-FREI	VERSCHRAUBUNG

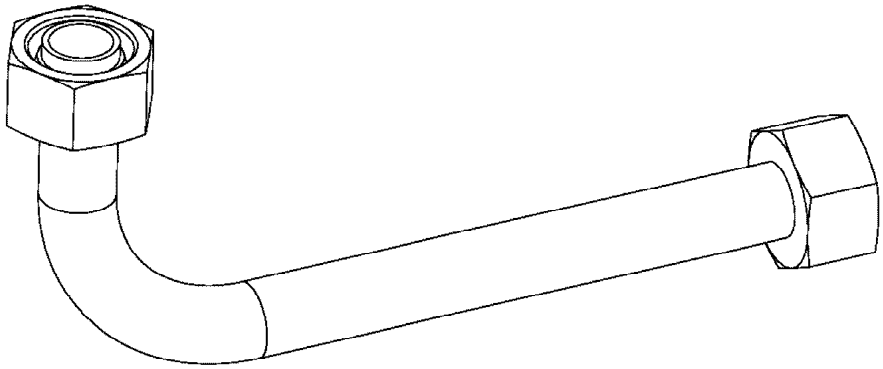

Die Positionsnummern der Rohre auf den Bildtafeln entsprechen den Positionen in der Rohrliste.

The pipe numbers from the illustrations are in accordance with the items in the pipe list.

Les numéros des tuyaux sur les illustrations correspondent aux repères de la nomenclature des tuyaux.

Los números de tubos en las ilustraciones corresponden a las posiciones de la lista de tubos.

Номера позиций труб на изображениях соответствуют позициям в перечне труб.

Pos.	Item	Quantity	Description	Bezeichnung
141	921595008	1	PIPE COMPL. 28X2X2204 AL28 - AL28	ROHR KPL.
142	921595108	1	PIPE COMPL. 22X2,5X2181 AL22 - AL22	ROHR KPL.
143	921595208	1	PIPE COMPL. 38X5X1712 AS38 - AS38	ROHR KPL.
144	921595308	1	PIPE COMPL. 38X5X1771 AS38 - AS38	ROHR KPL.
145	921595408	1	PIPE COMPL. 38X5X2414 AS38 - AS38	ROHR KPL.
146	921595908	1	PIPE COMPL. 38X5X2447 AS38 - AS38	ROHR KPL.
147	921596008	1	PIPE COMPL. 38X5X2087 AS38 - AS38	ROHR KPL.
148	921597908	1	PIPE COMPL. 38X5X2113 AS38 - AS38	ROHR KPL.
149	921598808	1	PIPE COMPL. 38X5X3639 AS38 - AS38	ROHR KPL.
150	921598908	1	PIPE COMPL. 38X5X3637 AS38 - AS38	ROHR KPL.
151	921599008	1	PIPE COMPL. 28X2X1911 AL28 - AL28	ROHR KPL.
152	921599108	1	PIPE COMPL. 22X2,5X3886 AL22 - AL22	ROHR KPL.
153	921599208	1	PIPE COMPL. 28X2X4012 AL28 - AL28	ROHR KPL.
154	921599608	1	PIPE COMPL. 28X2X3953 AL28 - AL28	ROHR KPL.
155	962610008	1	PIPE COMPL. 38X4X1795 AS38 - AS38	ROHR KPL.
156	962610108	1	PIPE COMPL. 28X2X1506 AL28 - AL28	ROHR KPL.
157	962610208	1	PIPE COMPL. 22X2,5X1673 AL22 - AL22	ROHR KPL.
158	962610308	1	PIPE COMPL. 38X4X1785 AS38 - AS38	ROHR KPL.
159	962610408	1	PIPE COMPL. 28X2X1673 AL28 - AL28	ROHR KPL.
163	965841708	1	PIPE COMPL. 12X1,5X1354 AL12 - AL12	ROHR KPL.
164	965841808	1	PIPE COMPL. 12X1,5X2536 AL12 - AL12	ROHR KPL.
165	965841908	1	PIPE COMPL. 12X1,5X3453 AL12 - AL12	ROHR KPL.
166	965842008	1	PIPE COMPL. 12X1,5X2393 AL12 - AL12	ROHR KPL.
167	966005108	1	PIPE COMPL. 12X1,5X1335 AL12 - AL12	ROHR KPL.
168	966005208	1	PIPE COMPL. 12X1,5X1597 AL12 - AL12	ROHR KPL.
169	966005308	1	PIPE COMPL. 12X1,5X3900 AL12 - AL12	ROHR KPL.

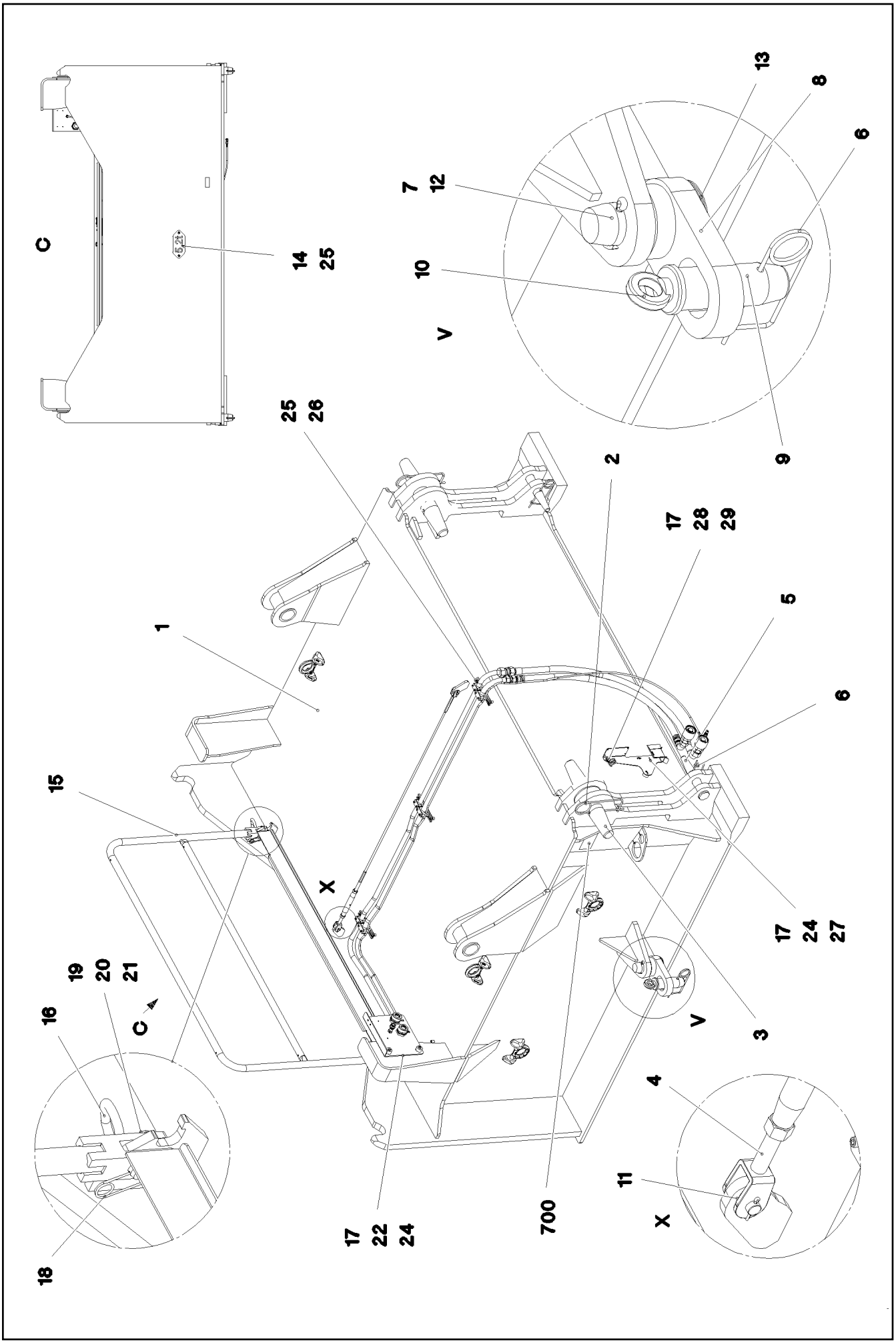

19.1.2022 093698 LIEBHERR	**etk_en_de_073897 LG 1750** **BALLAST FRAME CRANE SUPPORT** **BALLASTRAHMEN KRANABSTUETZUNG**	❑ 1251 (1/2) **918472608**

Pos.	Item	Quantity	Description	Bezeichnung
1	96015350	1	COUNTERWEIGHT FRAME, PRE-ASSEM	BALLASTRAHMEN SCHWK.
2	433105208	2	RETAINING SPRING X0 VERZ.	SICHERUNGSFEDER
3	97100527	2	PIN 110.0X370 35NICRMOV125 SPF	BOLZEN
4	10652815	1	ROUND STRAND ROPE 10X1,93M STAHL VE	RUNDLITZENSEIL
5	977033308	2	PIN 65.0X302 35NICRMOV125 SPF	BOLZEN
6	433105008	4	RETAINING SPRING DIN 2194 6 A3C	SICHERUNGSFEDER
7	949378908	2	PIN 65.0X20 0 35NICRMOV125 GASN.	BOLZEN
8	921693908	2	CONNECTING LINK WELDED	LASCHE SCHWK.
9	954123908	2	PIN RD60X180 35NICRMOV125	BOLZEN
10	402600508	2	RING BOLT DIN 580 M16X27 C15E A2K	RINGSCHRAUBE
11	10289805	4	WASHER ISO 7089 14 300HV FLZN SPF	SCHEIBE
12	10180375	2	SPLIT PIN ISO 1234 10X80 St 480H SPF	SPLINT
13	945938508	12	WASHER 2X110X110 DC01 FLZN SPF	SCHEIBE
14	974141808	1	PLATE 2X228X100 DC01 FE//ZNNI8//CN//T0	BLECH
15	96000789	1	HAND RAIL WELDED STRUCTURE T ZN O	GELAENDER SCHWK.
16	924713108	2	SOCKET PIN T ZN K	STECKBOLZEN
17	10875485	5	BUTTON HEAD SCREW AEHNL.ISO 7380-2	HALBRUNDKOPFSCHRAUBE
18	433102808	2	RETAINING SPRING 3X55 VERZ	SICHERUNGSFEDER
19	451222408	2	PIN DIN 1435 20X65X58 ST.50-2K VERZ	BOLZEN
20	10289808	2	WASHER ISO 7089 20 300HV FLZN SPF	SCHEIBE
21	10180359	2	SPLIT PIN ISO 1234 5X40 St 480H SPF	SPLINT
22	97091534	1	PLATE 4X305X368 S315MC	BLECH
24	978787708	4	SLEEVE 33.0X19 FE//ZNNI8//CN//T0	HUELSE
25	12102696	8	BUTTON HEAD SCREW ISO 7380-2 M8X10 0	HALBRUNDKOPFSCHRAUBE
26	954128608	3	MOUNTING RAIL X0	TRAGSCHIENE
27	97097660	1	PLATE 3X225X499 S355MC FE//ZNNI8//CN//T	BLECH
28	720014408	1	CABLE CLAMP	KABELHALTER
29	10197760	1	HEX NUT ISO 4032 M8 10 ZNNI-480H SPF	SECHSKANTMUTTER
30	921079508	2	HANDLE WELD.CONST. FE//ZNNI8//CN//T0	GRIFF SCHWK.
300	96021825	1	CENTRAL GREASING ⇨ ❑ 1253	ZENTRALSCHMIERUNG
400	918641908	1	ADDNL.HYDR.SUSPENDED BALLAST VERL ⇨ ❑ 1254	ZUSATZHYDRAULIK SCHWEBEB
500	918638708	1	ELEC.REVOLVING DECK EXTENSION	ELEKTRIK DREHBUEHNE VERL
(10)	96016923	1	LEAD W244	LEITUNG
(11)	96020817	1	LEAD W328B	LEITUNG
(12)	96022798	1	DUMMY PLUG X240VBS	BLINDSTECKER
700	96021851	1	SIGNS	BESCHILDERUNG
(1)	97098010	2	WARNING SIGN 208X88 KLEBEFOLIE SPF	WARNSCHILD
(2)	97097951	2	WARNING SIGN 208X88 KLEBEFOLIE SPF	WARNSCHILD

Pos.	Item	Quantity	Description	Bezeichnung
1	774372608	1	COUPLING SLEEVE	KUPPLUNGSMUFFE
2	774372708	1	COUPLING PLUG	KUPPLUNGSSTECKER
3	710102308	1	SEALING RING DIN 7603 A13X18X1,5 CU	DICHTRING
4	471032108	2	FITTING GE 6S G1/4 CR6-FREI	VERSCHRAUBUNG
5	472531508	1	FITTING EW 6S M14X1,5 CR6-FREI	VERSCHRAUBUNG
6	477101408	2	PROFILE RING PR6-S/L A3P	PROFILRING
7	477400108	2	BOX NUT DIN 3870 AS6 A3P	UEBERWURFMUTTER
10	96021859	1	HOSE LINES LUBRICATION	SCHLAUCHLEITUNGEN SCHMI
(1350)	928861108	1	HOSE CPL. HPC 4X4800	SCHLAUCH KPL.

Pos.	Item	Quantity	Description	Bezeichnung
4	96017031	1	ADDNL.HYDR.SUSPENDED BALLAST ⇨ ❑ 1255	ZUSATZHYDRAULIK SCHWEBEB

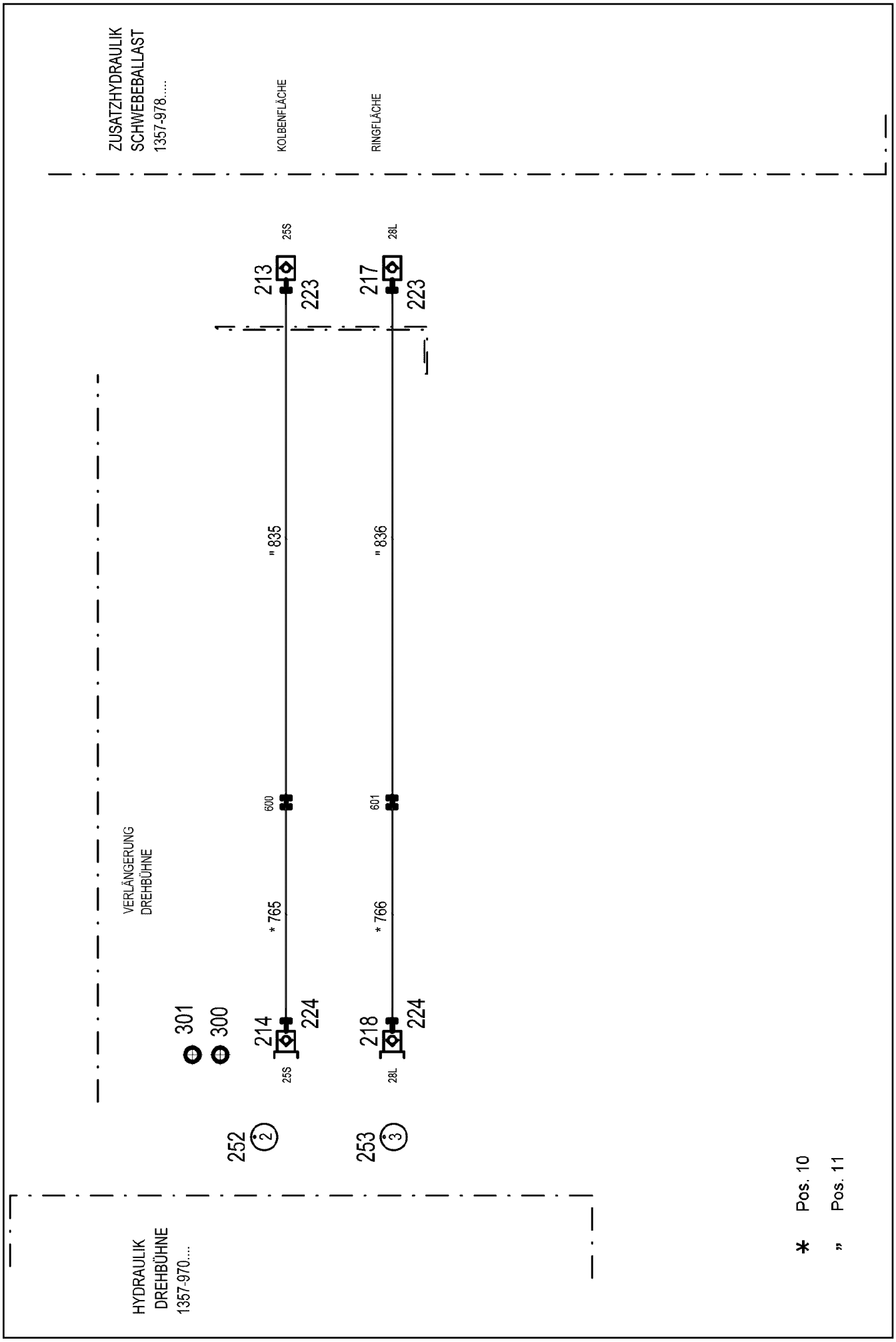
ZUSATZHYDRAULIK
SCHWEBEBALLAST
1357-978....
KOLBENFLÄCHE
RINGFLÄCHE
25S
28L
213
223
217
223
" 835
" 836
600
601
VERLÄNGERUNG
DREHBÜHNE
* 765
* 766
301
300
214
224
218
224
25S
28L
252
2
253
3
HYDRAULIK
DREHBÜHNE
1357-970....
* Pos. 10
" Pos. 11

Pos.	Item	Quantity	Description	Bezeichnung
10	96017032	1	HOSE LINES	SCHLAUCHLEITUNGEN
(765)	96021255	1	HOSE CPL. GH425-12 19X1300	SCHLAUCH KPL.
(766)	927604308	1	HOSE CPL. 1SN 25X1160	SCHLAUCH KPL.
11	96021204	1	PIPELINES SUSPENDED BALLAST	ROHRLEITUNGEN SCHWEBEBA
(835)	96021252	1	PIPE COMPL. 25X3X3554,5 -	ROHR KPL.
(836)	96021253	1	PIPE COMPL. 28X2X3452 -	ROHR KPL.
213	510599608	1	COUPLING SLEEVE B6 25-S	KUPPLUNGSMUFFE
214	510599708	1	COUPLING PLUG B6 25-S	KUPPLUNGSSTECKER
217	511501008	1	COUPLING SLEEVE B6 28-L	KUPPLUNGSMUFFE
218	511501108	1	COUPLING PLUG B6 28-L	KUPPLUNGSSTECKER
223	10466916	2	HEX CAP NUT RD54X4 SPF	VERSCHLUSSMUTTER
224	10466908	2	SCREW PLUG RD54X4 ALCUMGPB SPF	VERSCHLUSSSCHRAUBE
252	97044172	1	TRAILER 2X25X25 ALMG3 H111 BEZ.2	ANHAENGER
253	97044210	1	TRAILER 2X25X25 ALMG3 H111 BEZ.3	ANHAENGER
300	12101869	4	KEY RING 25X1,5 ST FE/ZN8/CN	SCHLUESSELRING
301	710107208	4	SEALING RING DIN 7603 A38X44X2 CU	DICHTRING
600	470032908	1	FITTING XG25-S CR6-FREI	VERSCHRAUBUNG
601	470030808	1	FITTING XG28-L CR6-FREI	VERSCHRAUBUNG

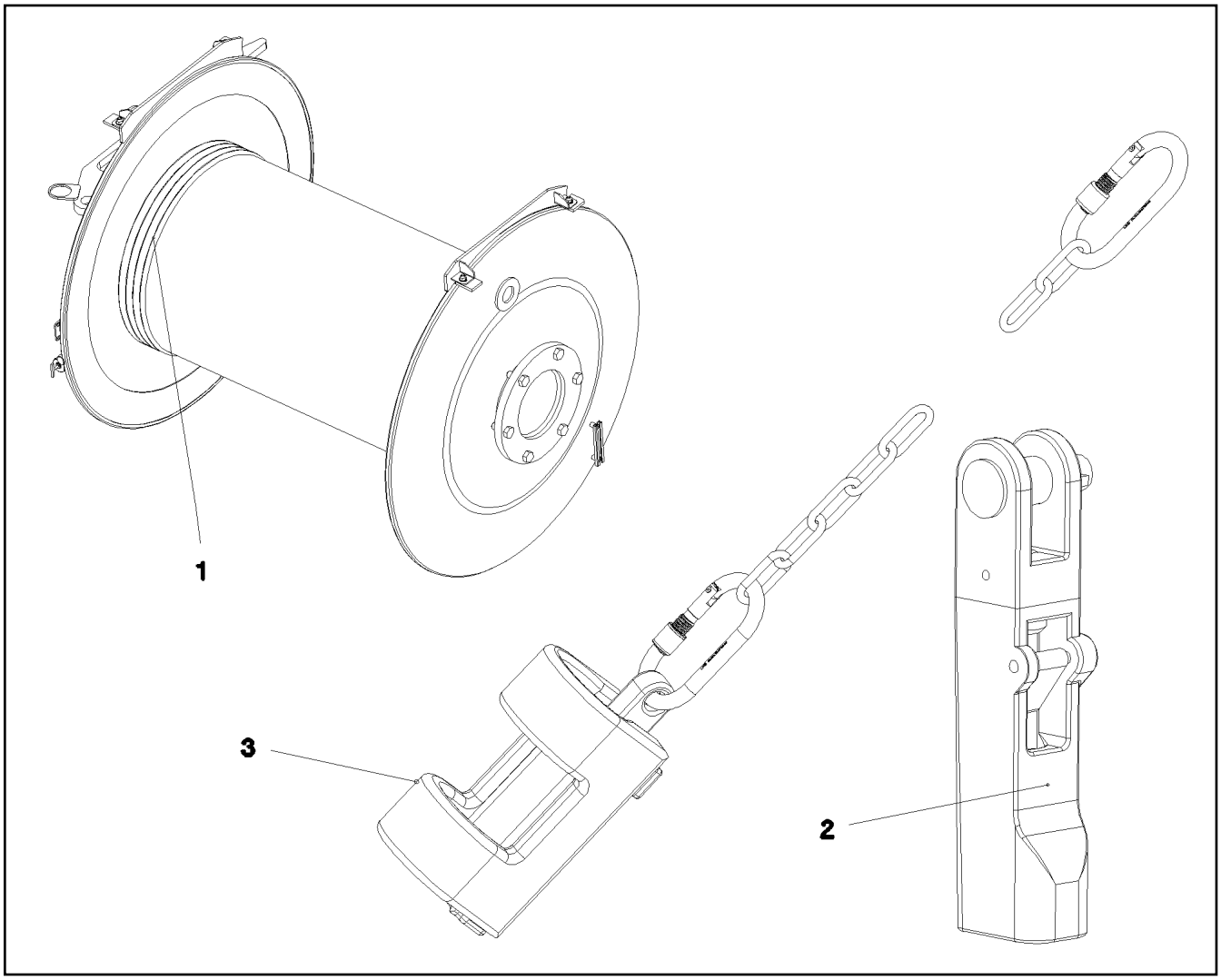

Pos.	Item	Quantity	Description	Bezeichnung
1	773455108	1	ROPE 28X1250M -40°C SPF	SEIL
2	10876601	1	POUCH SOCKET 27-29 SPF ⇨ ❑ 1258	TASCHENSCHLOSS
3	96013575	1	HOIST LIM.SWITCH PLUMMET CPL ⇨ ❑ 1259	HUBENDSCHALTER GEWICHT K

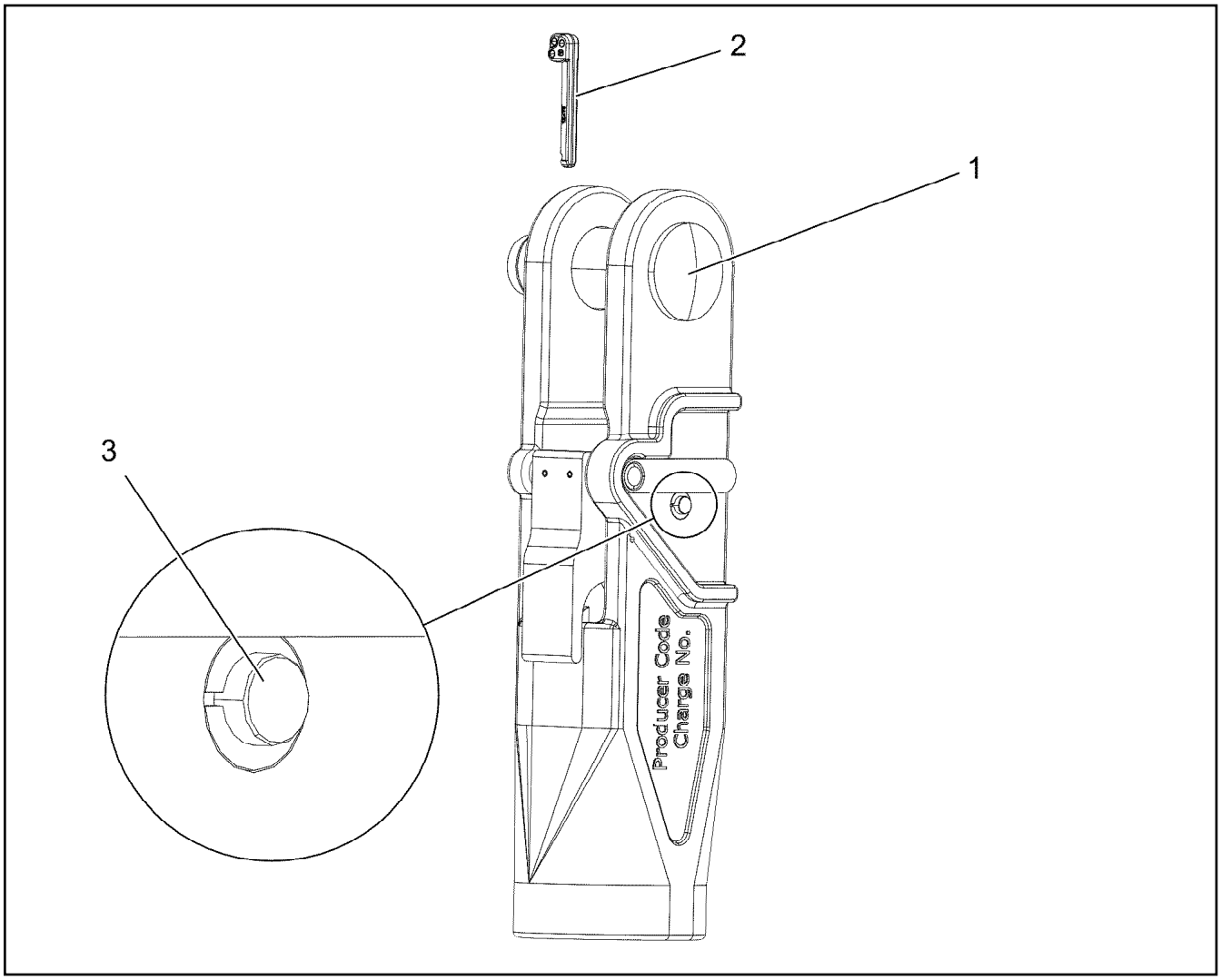

Pos.	Item	Quantity	Description	Bezeichnung
1	571646708	1	COLLER BOLT	BUNDBOLZEN
2	571817208	1	SAFETY PLUG W HINGE-LID	SICHERHEITSKLAPPSTECKER
3	10470667	1	SAFETY BUTTON	SICHERUNGSKNOPF

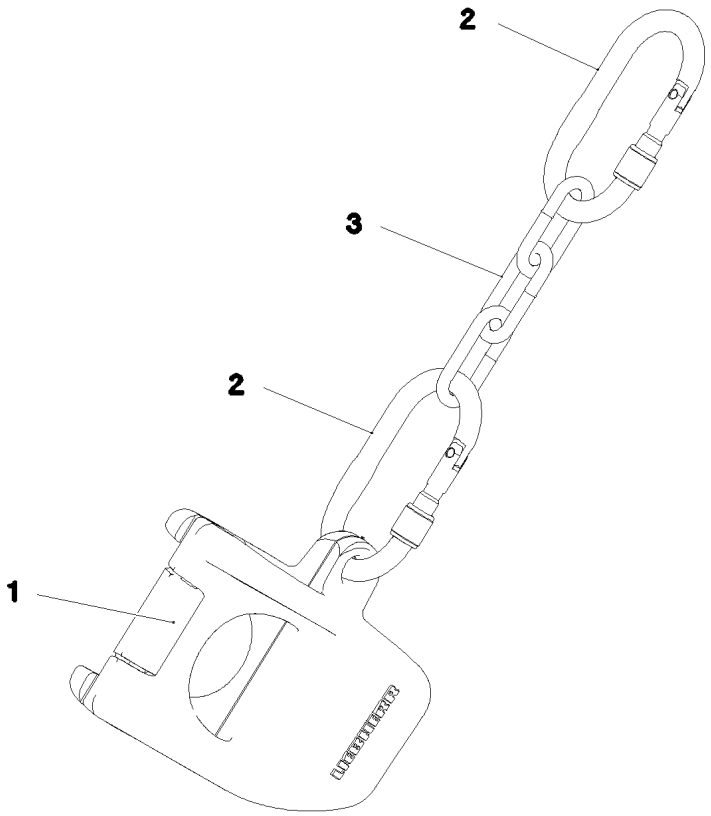

Pos.	Item	Quantity	Description	Bezeichnung
1	10873379	1	WEIGHT EN-GJS400-18 FE//ZN20//B	HUBENDSCHALTERGEWICHT
2	10877382	2	SCREW CARABINER OVAL M.PRAEGUNG S	SCHRAUBKARABINER
3	10663970	2	CHAIN DIN 763 7X49 0.3t ST35 VERZ	KETTE

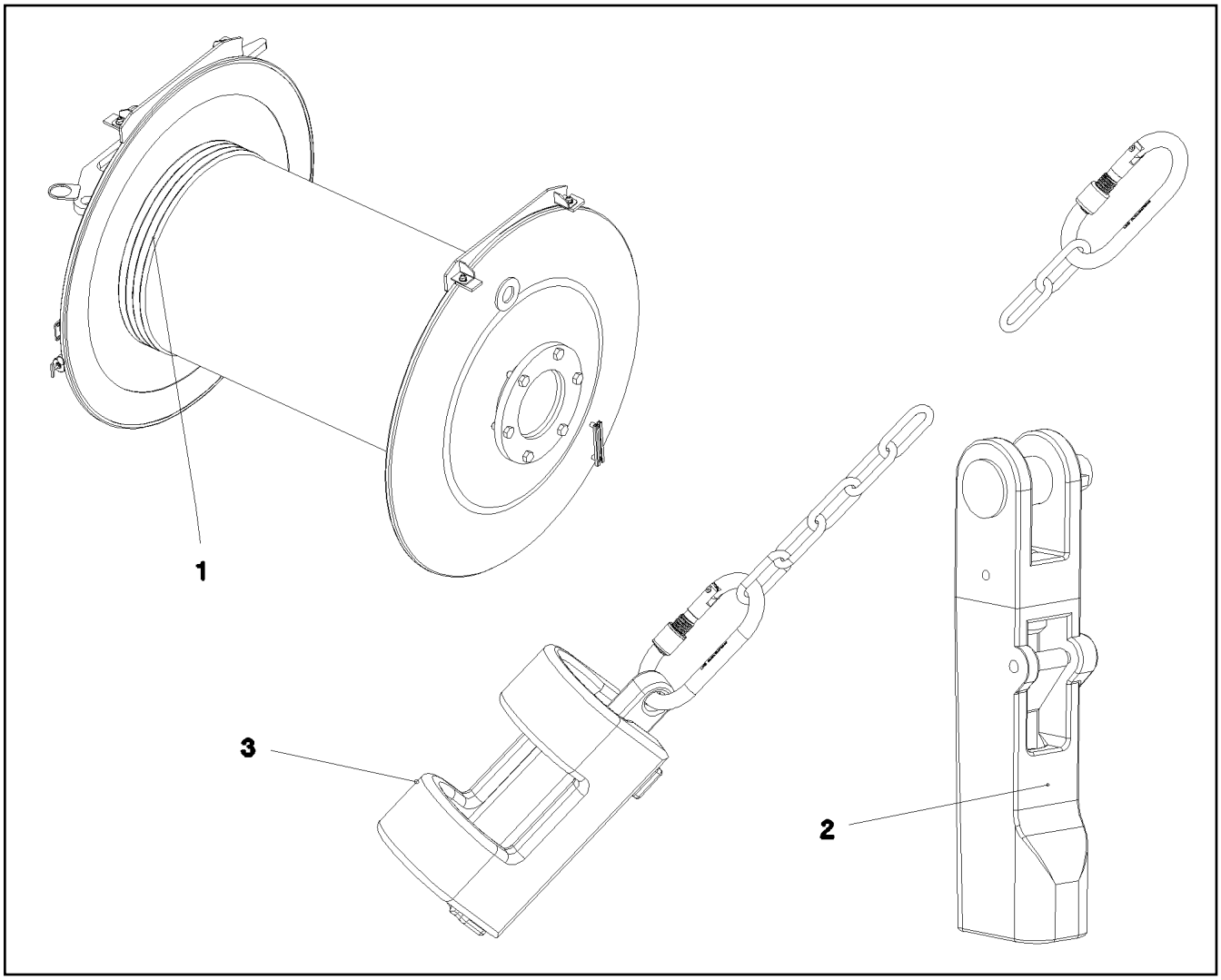

Pos.	Item	Quantity	Description	Bezeichnung
1	773455108	1	ROPE 28X1250M -40°C SPF	SEIL
2	10876601	1	POUCH SOCKET 27-29 SPF ⇨ ❑ 1258	TASCHENSCHLOSS
3	96013575	1	HOIST LIM.SWITCH PLUMMET CPL ⇨ ❑ 1259	HUBENDSCHALTER GEWICHT K

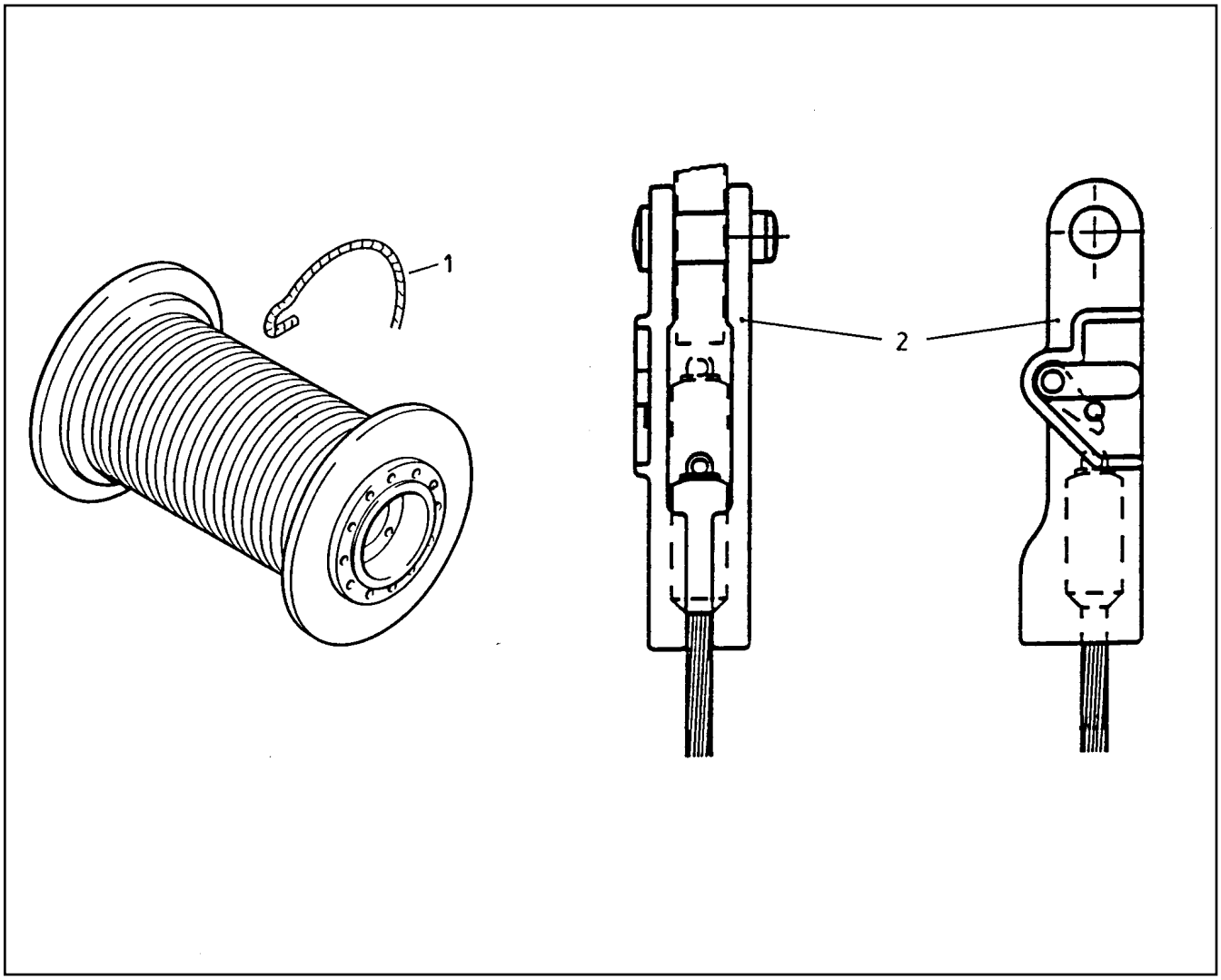

Pos.	Item	Quantity	Description	Bezeichnung
1	10042786	1	ROPE 28X1400M -40°C SPF	SEIL
2	10876601	1	POUCH SOCKET 27-29 SPF ⇨ ❑ 1258	TASCHENSCHLOSS

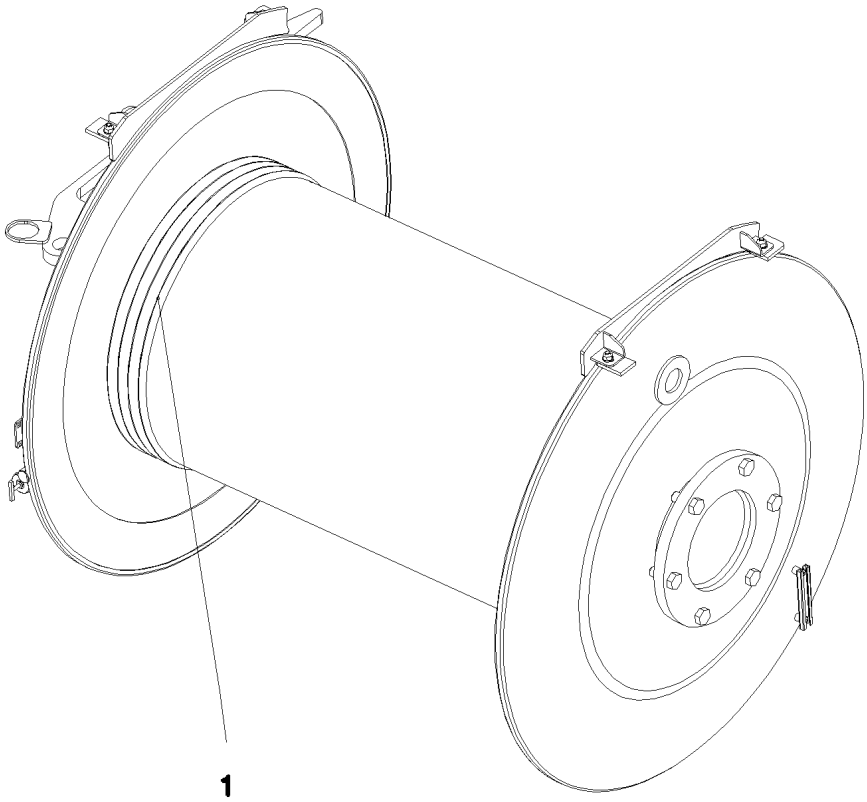

Pos.	Item	Quantity	Description	Bezeichnung
1	10041658	1	ROPE 28X750M BLANK SPF	SEIL

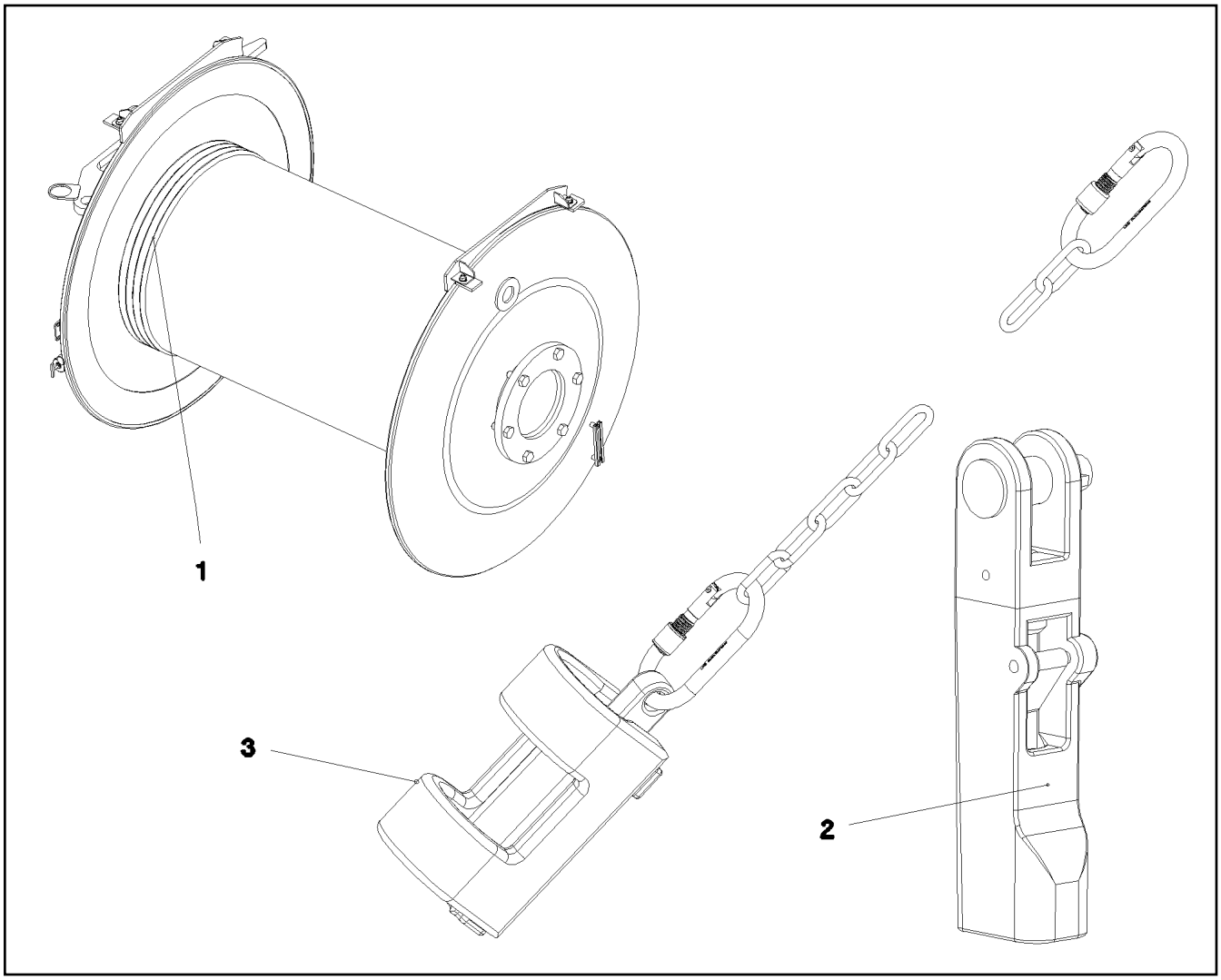

Pos.	Item	Quantity	Description	Bezeichnung
1	773455408	1	ROPE 28X600M -40°C SPF	SEIL
2	10876601	1	POUCH SOCKET 27-29 SPF ⇨ ❑ 1258	TASCHENSCHLOSS
3	96013575	1	HOIST LIM.SWITCH PLUMMET CPL ⇨ ❑ 1259	HUBENDSCHALTER GEWICHT K

Pos.	Item	Quantity	Description	Bezeichnung
1	12102031	1	ROPE 8X400M -40°C VERZ. SPF	SEIL
2	10332161	2	CONNECTING ELEMENT SPF	VERBINDUNGSGLIED
3	773947308	1	TWIST COMPENSATOR 2t SPF	DRALLFAENGER
4	740002608	2	UNIVERSAL CONNECTING LINK CW6 SPF	UNIVERSALVERBINDUNGSGLIE

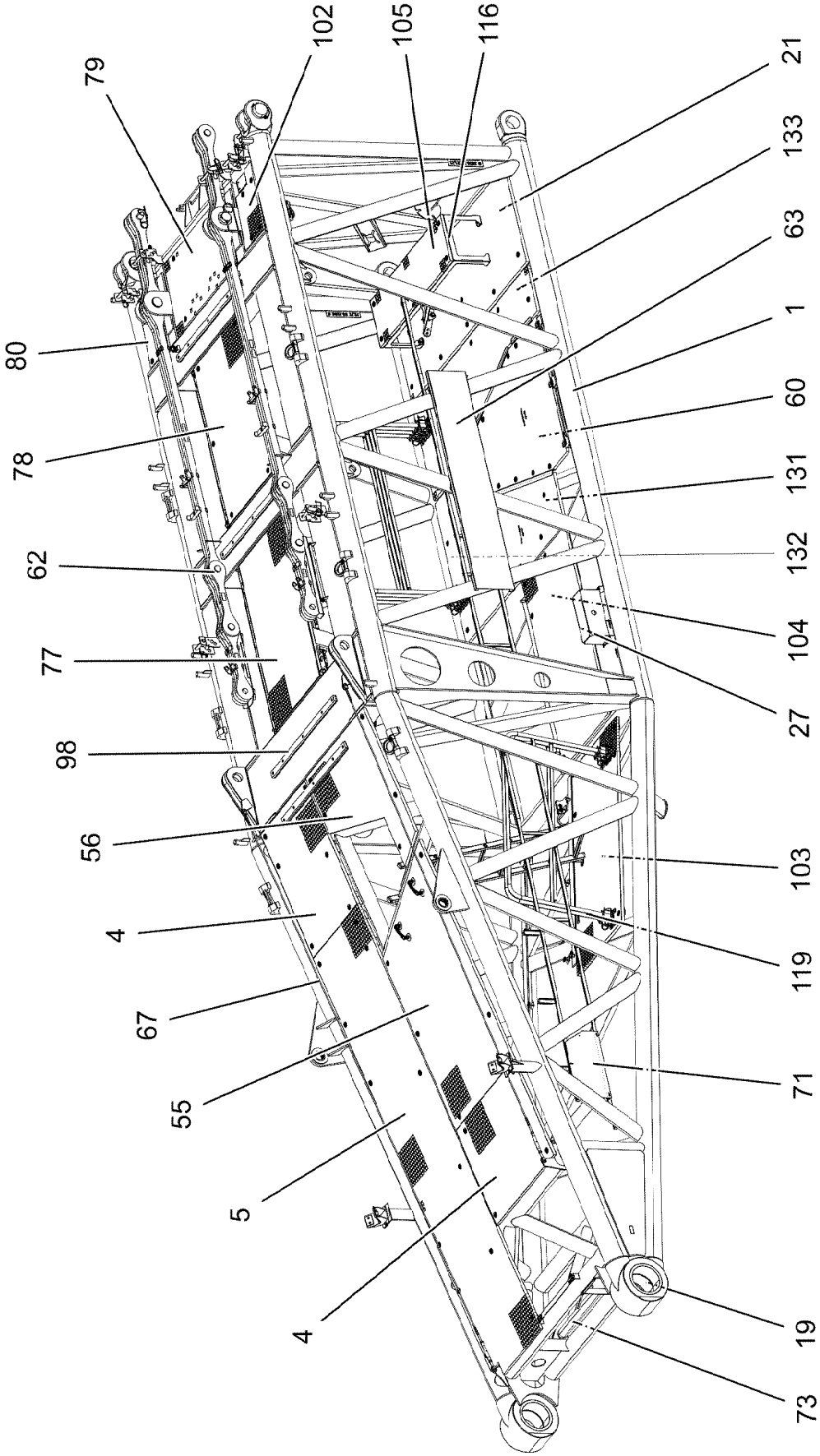

Pos. 500
Pos. 700

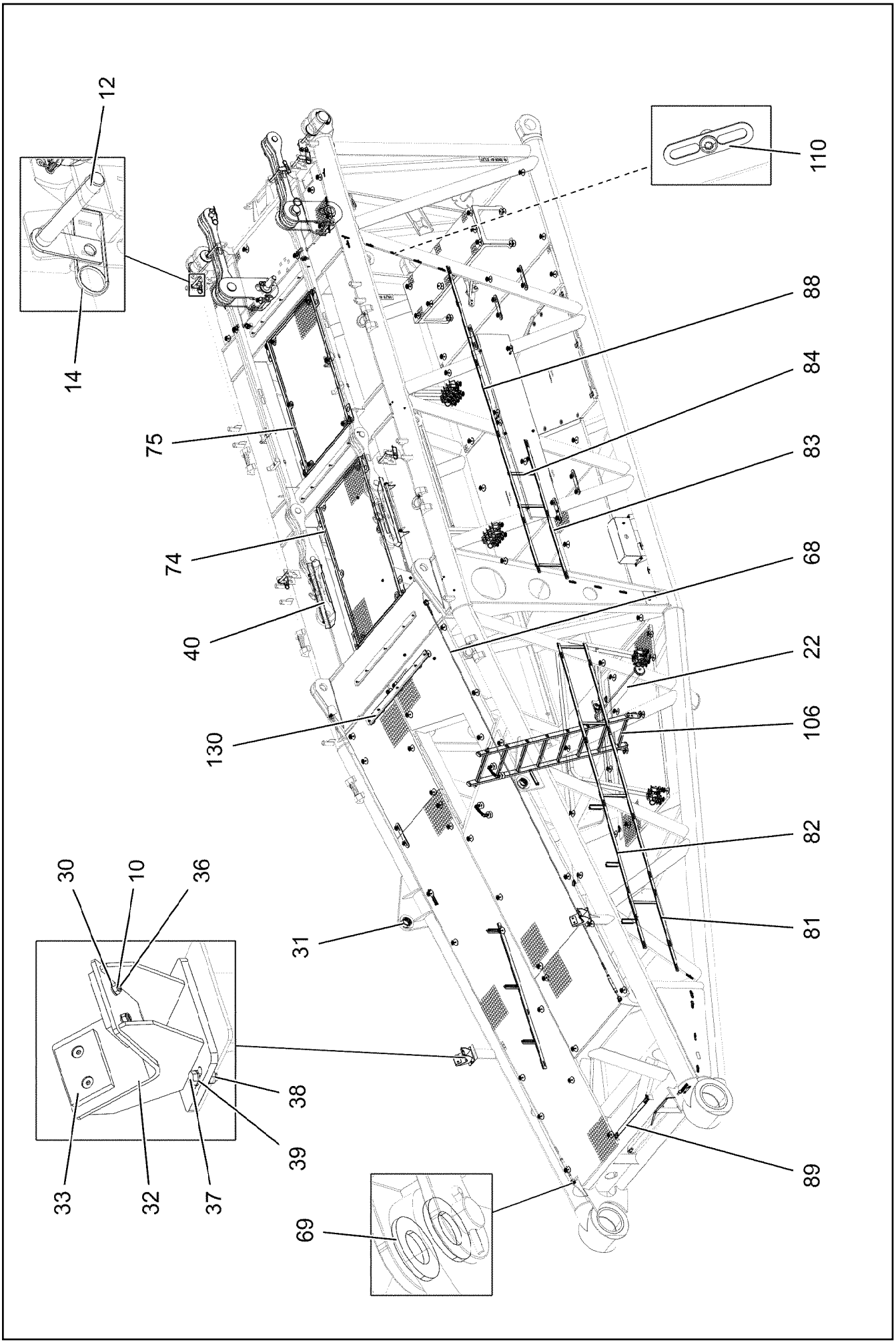

19.1.2022 171259 LIEBHERR	**etk_en_de_073897 LG 1750** **S PIVOT SECTION** **S-ANLENKSTUECK**	❑ 1266 (2/9) **919745108**

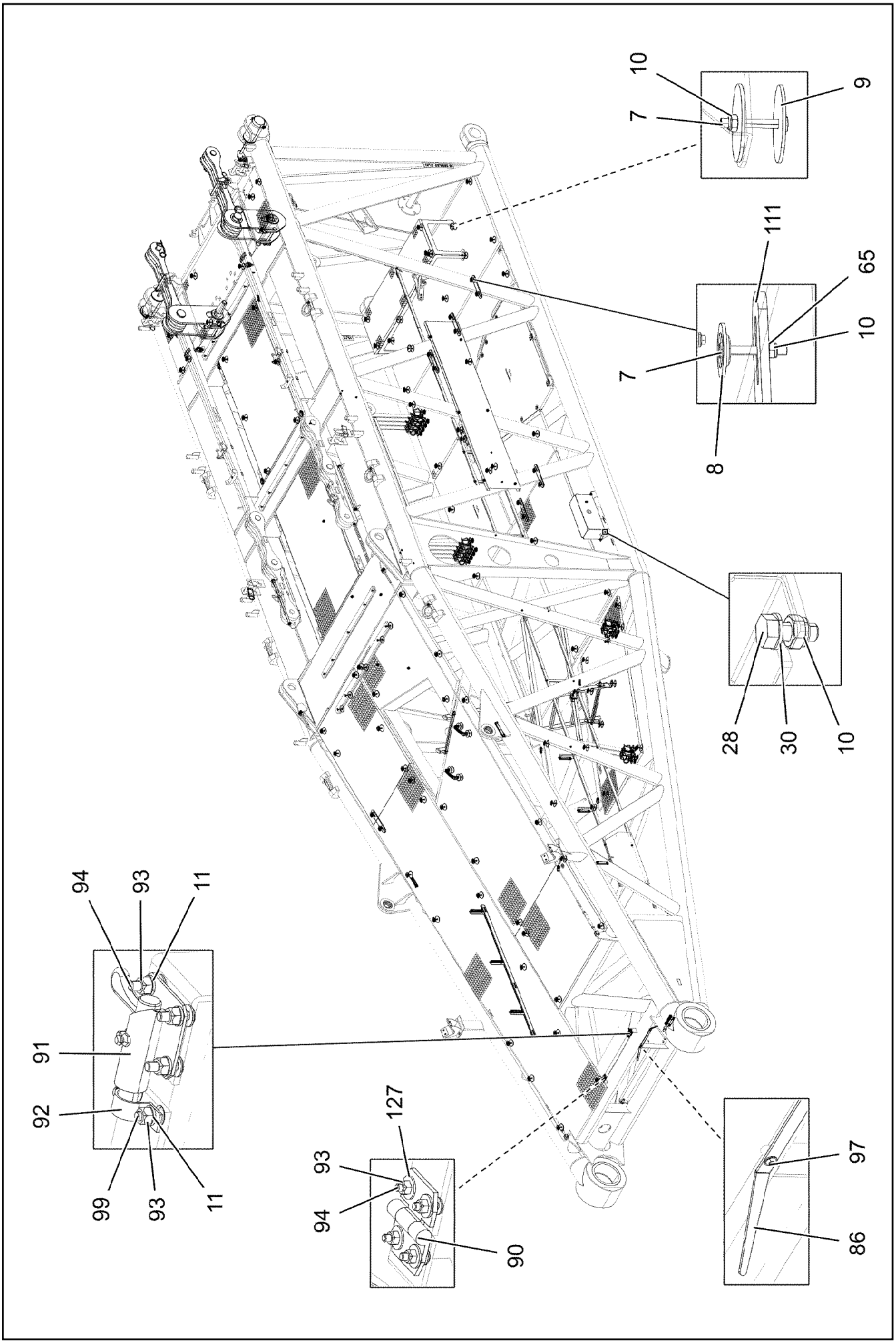

19.1.2022 171260 LIEBHERR	**etk_en_de_073897 LG 1750** **S PIVOT SECTION** **S-ANLENKSTUECK**	❑ 1267 (3/9) **919745108**

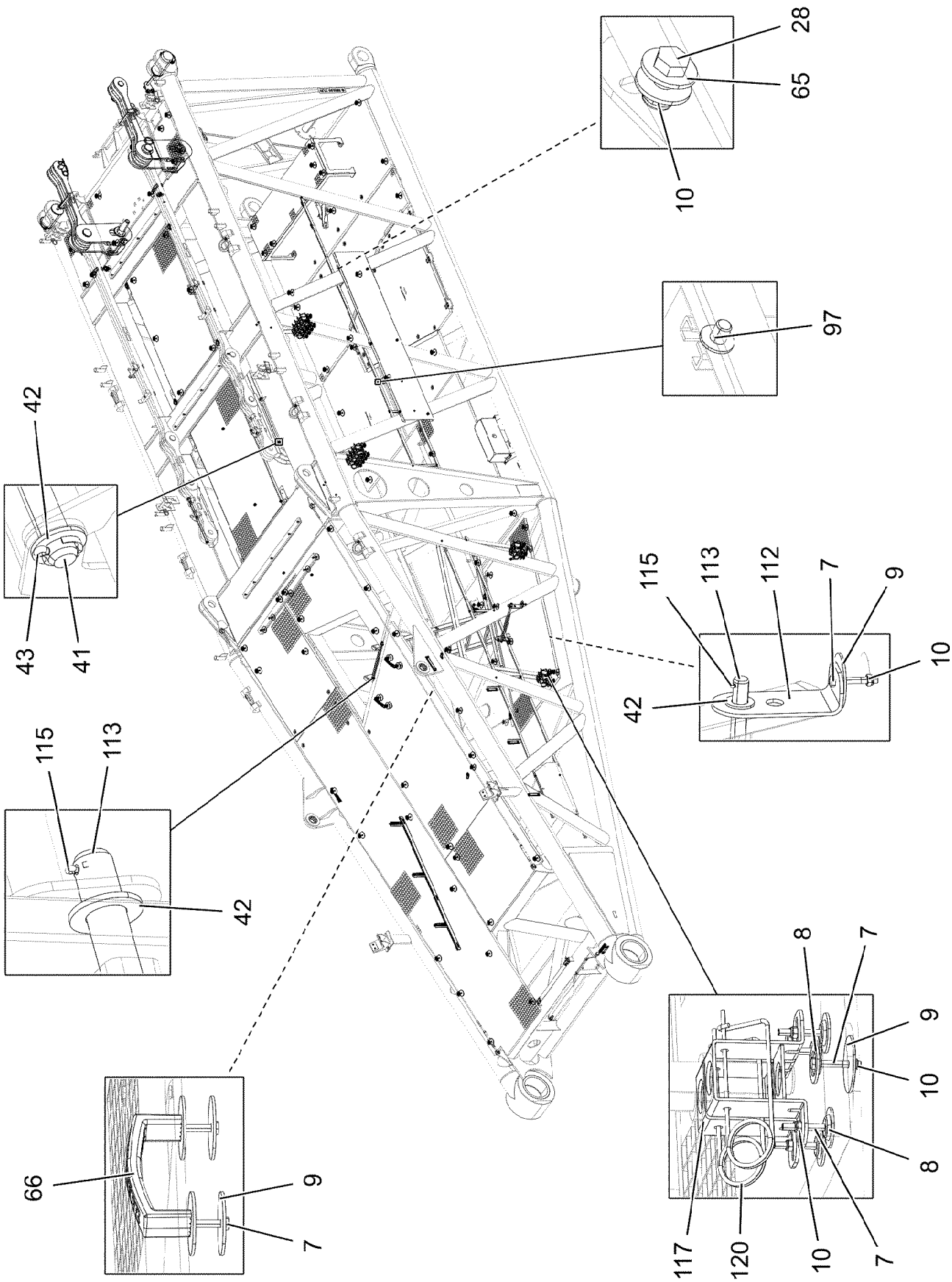
28
65
10
97
42
43
41
115
113
112
7
9
10
42
115
113
42
8
7
9
10
8
66
9
7
117
120
10
7

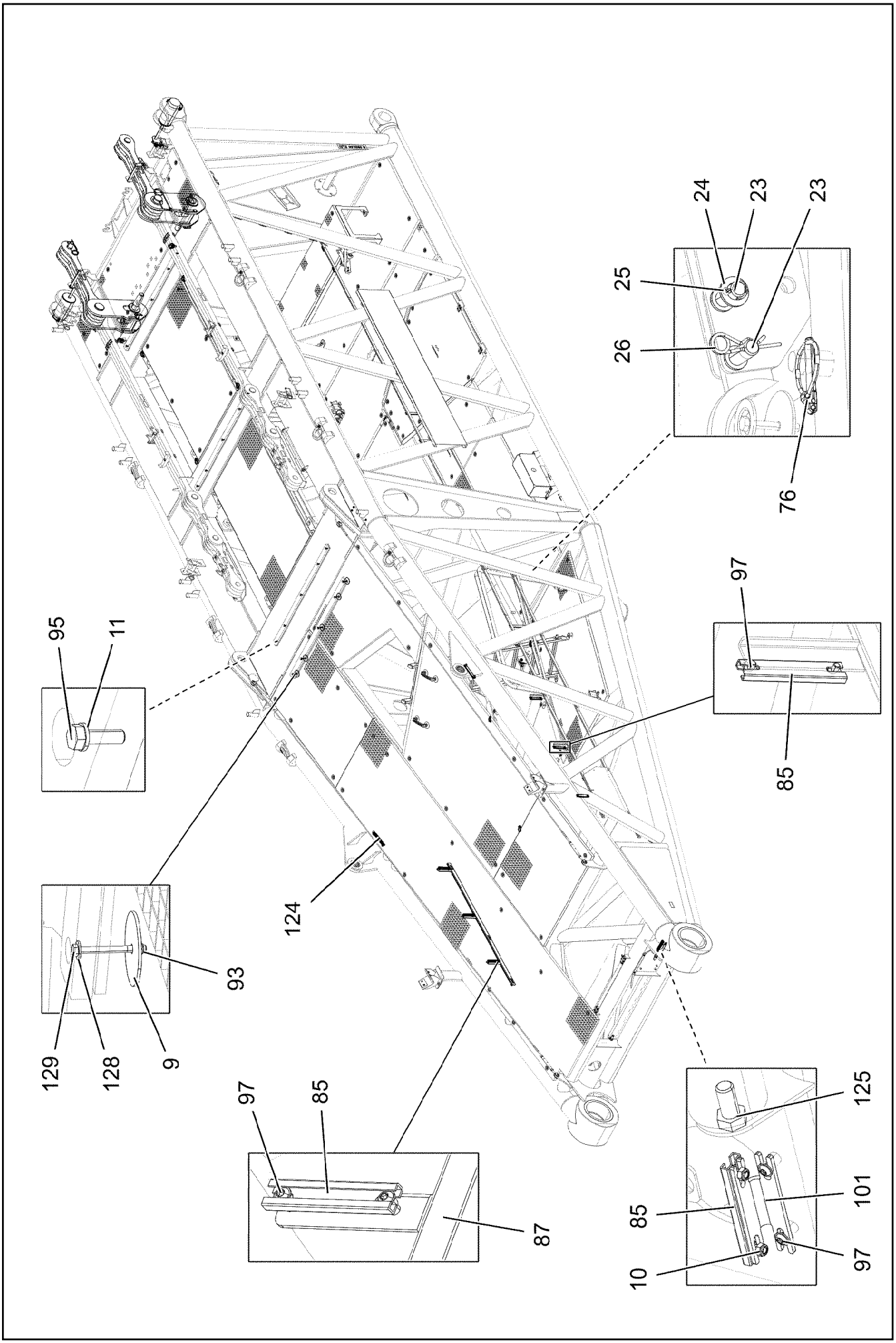

19.1.2022 171262 LIEBHERR	**etk_en_de_073897 LG 1750** **S PIVOT SECTION** **S-ANLENKSTUECK**	❑ 1269 (5/9) **919745108**

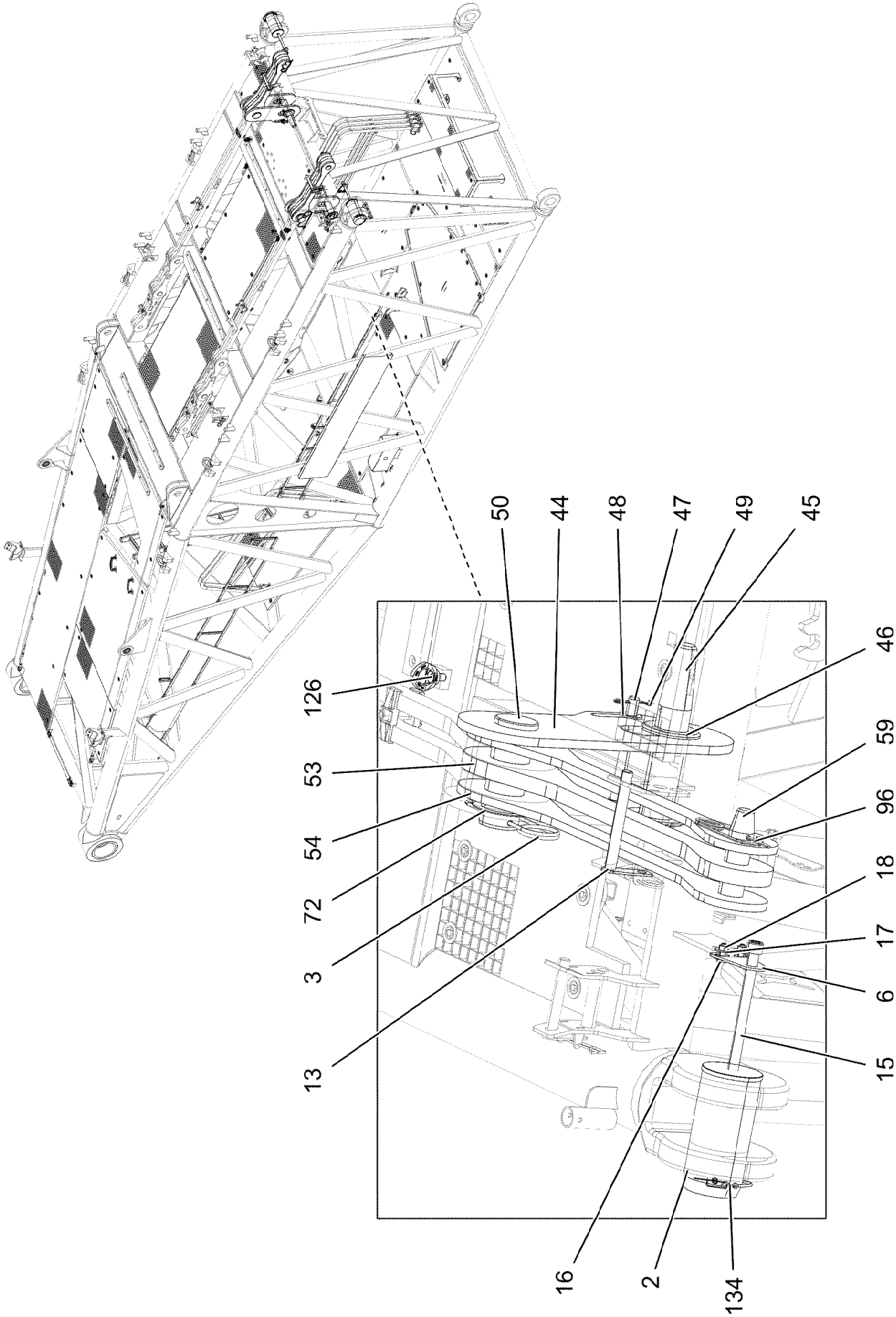

19.1.2022 171263 LIEBHERR	**etk_en_de_073897 LG 1750** **S PIVOT SECTION** **S-ANLENKSTUECK**	❑ 1270 (6/9) **919745108**

Pos.	Item	Quantity	Description	Bezeichnung
1	96043439	1	S PIVOT SECTION, WELD.CONSTR. 2826.50	S-ANLENKSTUECK SCHWK.
2	956462308	2	PIN 150X285 35NICRMOV125 GASN. SPF	BOLZEN
3	433105208	2	RETAINING SPRING X0 VERZ.	SICHERUNGSFEDER
4	725865208	2	GRIDIRON T1300X1000X30/3 S235JR T ZN K	GITTERROST-SP
5	97018519	1	GRIDIRON T4475X1000X30/3 S235JR T ZN K	GITTERROST-SP
6	955051808	2	PLATE S700MC	BLECH
7	11651582	130	HEX SCREW ISO 4014 M8X55 8.8 480H SPF	SECHSKANTSCHRAUBE
8	10100621	120	DISH MOUNTING	TELLERBEFESTIGUNG
9	941138108	109	WASHER DC01 FE//ZNNI8//CN//T0	SCHEIBE
10	10875614	152	HEX NUT DIN 985 M8 8 480H SPF	SECHSKANTMUTTER
11	10197771	21	WASHER ISO 7089 6 200HV ZNNI-480H SPF	SCHEIBE
12	924647408	4	CONNECTING PIN WELDED FE//ZNNI8//CN/	ABSTECKBOLZEN SCHWK.
13	927118308	2	CONNECTING PIN WELDED FE//ZNNI8//CN/	ABSTECKBOLZEN SCHWK.
14	433100908	8	RETAINING SPRING 4,5X98 ISO 2081 FE/ZN	SICHERUNGSFEDER
15	12100299	2	SOCKET HEAD SCREW ISO 4762 M24X320 8	ZYLINDERSCHRAUBE
16	11642349	4	HEX SCREW ISO 4017 M12X35 8.8 FLZN SP	SECHSKANTSCHRAUBE
17	11182717	8	WASHER ISO 7093-1 12 300HV FLZN SPF	SCHEIBE
18	10875616	4	HEX NUT ISO 4032 M12 8 FLZN SPF	SECHSKANTMUTTER
19	704337908	2	BUSHING RD320X296 GZ-CUZN25AL5	BUCHSE
21	725865308	1	GRIDIRON T2600X1000X30/3 S235JR T ZN K	GITTERROST-SP
22	928830208	1	SAFETY ROLLER CPL. ⇨ ❑ 1274	SCHUTZWALZE KPL.
23	451241208	4	PIN DIN 1435 16X40X35 ST.50K VERZ	BOLZEN
24	10289806	2	WASHER ISO 7089 16 300HV FLZN SPF	SCHEIBE
25	10180351	2	SPLIT PIN ISO 1234 4X25 St 480H SPF	SPLINT
26	10875868	2	SPRING PLUG 3-3,5-62 480H SPF	FEDERSTECKER
27	953211008	1	HOOD 1.5X931X548 DC01 RAL 7037	HAUBE
28	11651767	16	HEX SCREW ISO 4017 M8X20 8.8 480H SPF	SECHSKANTSCHRAUBE
30	12103465	12	WASHER ISO 7089 8 300HV ZNNI-480H SPF	SCHEIBE
31	704337808	2	BUSHING GZ-CUZN25AL5	BUCHSE
32	928571508	2	SUPPORT WELDED	AUFLAGE SCHWK.
33	932247008	4	BEARING PLATE 10X60X90 PA6G	LAGERPLATTE
36	10875553	8	COUNTERSUNK SCREW DIN 7991 M8X25 8	SENKSCHRAUBE
37	11642358	4	HEX SCREW ISO 4017 M10X30 8.8 FLZN SP	SECHSKANTSCHRAUBE
38	12102695	4	HEX NUT ISO 4032 M10 8 ZNNI-480H SPF	SECHSKANTMUTTER
39	10289795	4	WASHER ISO 7089 10 300HV FLZN SPF	SCHEIBE
40	927118708	2	FLAP ST.CONST.	KLAPPE SCHWK.
41	452553108	2	PIN ISO 2340 B20X616X600 ST FE//ZN20//C	BOLZEN
42	10289808	8	WASHER ISO 7089 20 300HV FLZN SPF	SCHEIBE
43	10180359	4	SPLIT PIN ISO 1234 5X40 St 480H SPF	SPLINT
44	956726408	4	PLATE 20X285X710 S960QL	BLECH
45	949547108	2	PIN 80.0X431 35NICRMOV125 GASN. SPF	BOLZEN
46	10878376	4	WASHER ISO 7089 72 200HV-200HV FLZN	SCHEIBE
47	951167108	2	PIN RD25X240 S355J2+AR FE//ZNNI8//CN//T	BOLZEN
48	11081186	2	WASHER ISO 7089 27 300HV FLZN SPF	SCHEIBE
49	433102808	2	RETAINING SPRING 3X55 VERZ	SICHERUNGSFEDER
50	932377408	2	PIN RD90X235 35NICRMOV125 GASN. SPF	BOLZEN
53	927120708	2	ROD ST.CONST.	STANGE SCHWK.
54	927120808	4	ROD ST.CONST.	STANGE SCHWK.
55	97009148	1	GRIDIRON T2310X1300X30/3 S235JR T ZN K	GITTERROST-P
56	97009149	1	GRIDIRON T1450X1300X30/3 S235JR T ZN K	GITTERROST-P
59	956685708	2	PIN RD56X216 35NICRMOV125 GASN.	BOLZEN
60	96043443	1	FLAP PART ⇨ ❑ 1275	KLAPPTEIL
62	921067008	2	RODS / PULL RODS ⇨ ❑ 1278	STANGEN KPL.
63	973200408	2	PLATE ALMG3 H111	BLECH
65	11140469	36	WASHER ISO 7093-1 8 200HV 480H SPF	SCHEIBE
66	966435308	2	GRIP PA6-30%GF SPF	GRIFF
67	10652812	1	ROUND STRAND ROPE 10X5,9M STAHL VE	RUNDLITZENSEIL

Pos.	Item	Quantity	Description	Bezeichnung
68	10663834	1	ROUND STRAND ROPE 10X4,97M STAHL VE	RUNDLITZENSEIL
69	10289805	8	WASHER ISO 7089 14 300HV FLZN SPF	SCHEIBE
71	970328408	1	PLATE 4x680x350 S315MC	BLECH
72	970083308	2	WASHER 2.5x130x130 DC01 FE//ZNNI8//CN/	SCHEIBE
73	749009508	1	CARRYING ROLLER 89/3,2/30X1150 VERZ	TRAGROLLE
74	921721508	1	FRAME	RAHMEN
75	921721608	1	FRAME	RAHMEN
76	10180883	8	SAFETY PLUG W HINGE-LID 10X55X9,5X45	SICHERHEITSKLAPPSTECKER
77	725867108	1	GRIDIRON T1700X1000X30/3 S235JR T ZN K	GITTERROST-P
78	725809508	1	GRIDIRON T1620X1000X30/3 S235JR T ZN K	GITTERROST-SP
79	725815708	1	GRIDIRON T1300X750X30/2 S235JR T ZN K	GITTERROST-P
80	725800508	1	GRIDIRON T700X400X20/2 S235JR T ZN K	GITTERROST-P
81	921721708	1	ANGLE COMPL.	WINKEL KPL.
82	921721908	1	ANGLE COMPL.	WINKEL KPL.
83	921722008	1	ANGLE COMPL.	WINKEL KPL.
84	954117508	7	MOUNTING RAIL X0	TRAGSCHIENE
85	954117308	7	MOUNTING RAIL X0	TRAGSCHIENE
86	953741108	1	PLATE S315MC FE//ZNNI8//CN//T0	BLECH
87	921722108	1	ANGLE COMPL.	WINKEL KPL.
88	921722208	1	ANGLE COMPL.	WINKEL KPL.
89	970494808	1	PLATE 5X687X50 S355MC	BLECH
90	704228108	1	HINGE 35X35X50/180° ST FE//ZN12//B	SCHARNIER
91	704210108	1	SPRING-LOADED LOCK 12X14/L VERZ	FEDERRIEGEL
92	602010208	1	CLAMP DIN 72573 18X12XC1	SCHELLE
93	12102692	15	HEX NUT DIN 985 M6 8 ZNNI-480H SPF	SECHSKANTMUTTER
94	10412852	8	BUTTON HEAD SCREW AEHNL.ISO 7380-2	HALBRUNDKOPFSCHRAUBE
95	11644899	15	HEX SCREW ISO 4017 M6X20 8.8 480H SPF	SECHSKANTSCHRAUBE
96	433105008	2	RETAINING SPRING DIN 2194 6 A3C	SICHERUNGSFEDER
97	12102696	86	BUTTON HEAD SCREW ISO 7380-2 M8X10 0	HALBRUNDKOPFSCHRAUBE
98	288198308	4	SUPPORT 20X60X1410 PA6G	AUFLAGE
99	10875551	2	COUNTERSUNK SCREW DIN 7991 M6X16 8	SENKSCHRAUBE
101	970646408	1	PLATE S355MC FE//ZNNI8//CN//T0	BLECH
102	970647608	1	GRIDIRON T700X40 0X20/2 S235JR T ZN K	GITTERROST-P
103	725817108	1	GRIDIRON T2175X1000X30/3 S235JR T ZN K	GITTERROST-P
104	725809908	1	GRIDIRON T1000X1960X25/2 S235JR T ZN K	GITTERROST-P
105	947202508	1	GRIDIRON T1600X483X30/3 S235JR T ZN K	GITTERROST-SP
106	11481747	1	SIMPLE LADDER EN 131 8-420X2,21M AL SP	ANLEGELEITER
110	953650008	21	CABLE CLAMP DC01 FE//ZNNI8//CN//T0	KABELHALTER
111	955404808	6	PLATE 8X300X50 S355MC FE//ZNNI8//CN//T	BLECH
112	970539508	2	ANGLE 198X70 S355MC FE//ZNNI8//CN//T0	WINKEL
113	450023208	2	PIN ISO 2340 B20X500X485 ST.50K FE//ZN20	BOLZEN
115	51152	4	SPLIT PIN ISO 1234 3,2X20 A2	SPLINT
116	97129565	1	PLATFORM PLATE 4X2503X1208 S315MC T	PODESTBLECH
117	928395508	12	FASTENER	HALTERUNG
119	929535108	6	HAND RAIL WELDED STRUCTURE	GELAENDER SCHWK.
120	433102508	12	RETAINING SPRING 5X122 ISO 2081 FE/ZN8/	SICHERUNGSFEDER
124	954128608	2	MOUNTING RAIL X0	TRAGSCHIENE
125	406603708	2	HEX SCREW ISO 4017 M20X40 10.9 FLZN SP	SECHSKANTSCHRAUBE
126	11181742	2	RING BOLT M16X24 INOX SPF	RINGSCHRAUBE
127	10540500	4	WASHER ISO 7093-1 6 200HV-A4	SCHEIBE
128	10875648	10	WASHER ISO 7093-1 6 200HV 480H SPF	SCHEIBE
129	12216186	5	HEX SCREW ISO 4014 M6X65 8.8 480H SPF	SECHSKANTSCHRAUBE
130	956442708	1	PLATE 10X1390X80 S355MC	BLECH
131	97055615	1	GRIDIRON T960X1200X30/2 S235JR T ZN K	GITTERROST-P
132	97129422	1	GRIDIRON T1456X1000X30/2 S235JR SPF	GITTERROST-P
133	97055617	1	GRIDIRON T2600X970X30/2 S235JR T ZN K	GITTERROST-P
134	12103598	2	LOCKING BOLT 11,5X150X137	SICHERUNGSBOLZEN
500	918900708	1	ELECTRIC FOR S-PIVOT SECTION ⇨ ❑ 1281	ELEKTRIK S-ANLENKSTUECK

Pos.	Item	Quantity	Description	Bezeichnung
700	969764608	1	SIGNS ⇨ ❑ 1286	BESCHILDERUNG

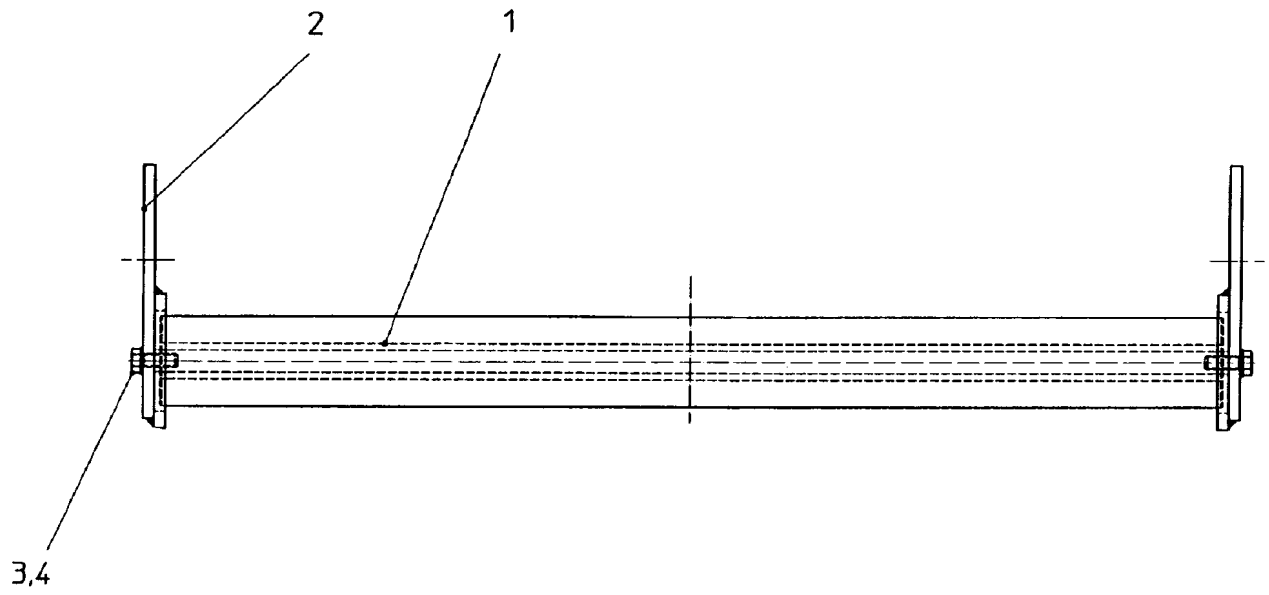

Pos.	Item	Quantity	Description	Bezeichnung
1	749010208	1	CARRYING ROLLER 80/5/20X950 GALV.VER	TRAGROLLE
2	928830408	2	BRACKET CPL.	LASCHE KPL.
3	11642349	2	HEX SCREW ISO 4017 M12X35 8.8 FLZN SP	SECHSKANTSCHRAUBE
4	12227180	2	WASHER SPRING DIN 127 B 12 FLZN SPF	FEDERRING

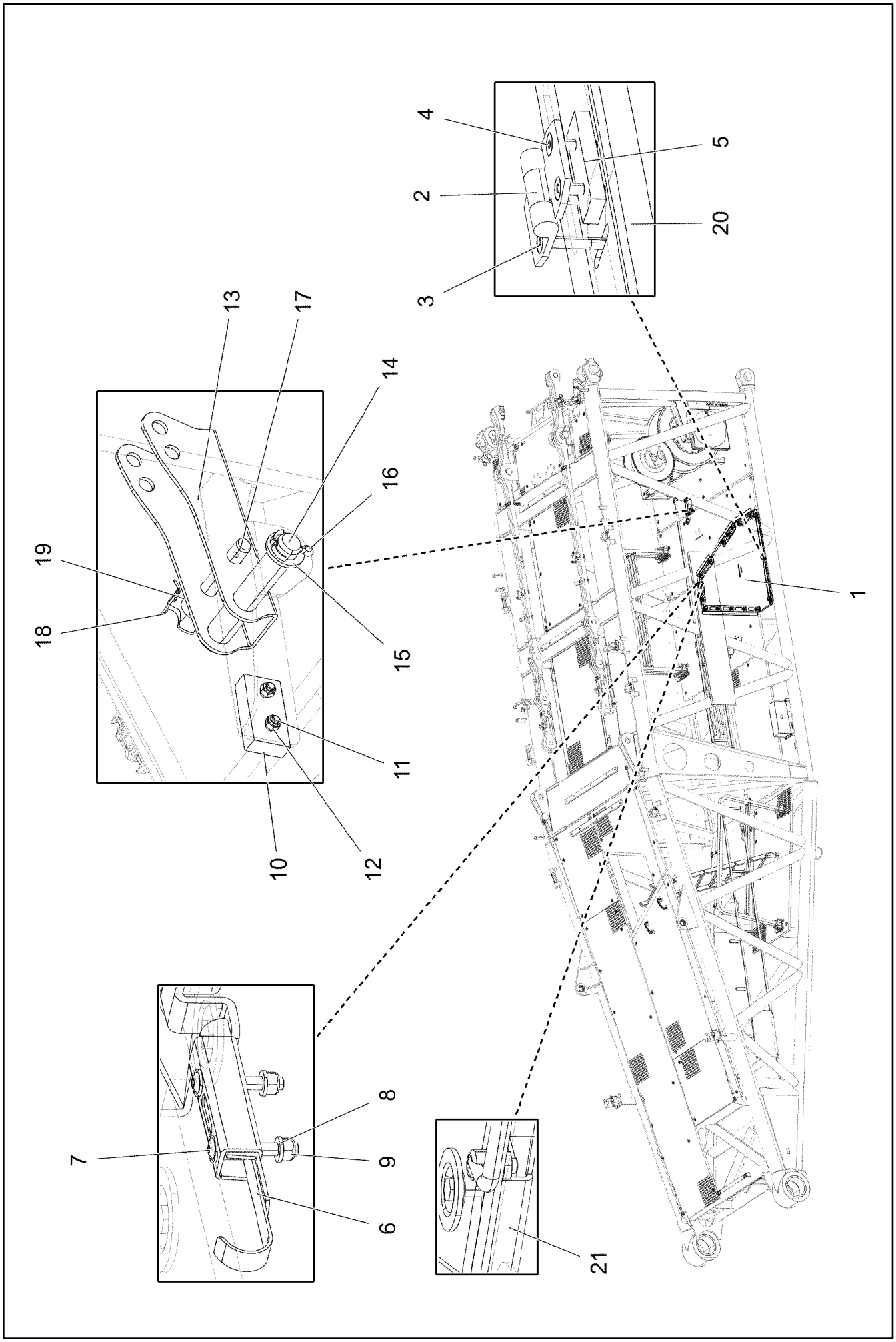

19.1.2022 005824 LIEBHERR	**etk_en_de_073897 LG 1750** **FLAP PART** **KLAPPTEIL**	❑ 1275 (1/2) **96043443**

Pos.	Item	Quantity	Description	Bezeichnung
1	96043441	1	FLAP PRE-ASS. ⇨ ❑ 1277	KLAPPE VORM.
2	704228108	3	HINGE 35X35X50/180° ST FE//ZN12//B	SCHARNIER
3	4600988	6	COUNTERSUNK SCREW DIN 7991 M6X45 8	SENKSCHRAUBE
4	10876071	6	COUNTERSUNK SCREW DIN 7991 M6X25 8	SENKSCHRAUBE
5	953695308	6	THREADED PLATE 8.0 X0 S235JR FE//ZNNI8/	GEWINDEPLATTE
6	704219208	1	SPRING-LOADED LOCK ST VERZ	FEDERRIEGEL
7	10875470	2	BUTTON HEAD SCREW ISO 7380-2 M6X40 0	HALBRUNDKOPFSCHRAUBE
8	10197771	2	WASHER ISO 7089 6 200HV ZNNI-480H SPF	SCHEIBE
9	12102692	2	HEX NUT DIN 985 M6 8 ZNNI-480H SPF	SECHSKANTMUTTER
10	288191608	1	BEARING PLATE 20X40X80 PA6G	LAGERPLATTE
11	10875554	2	COUNTERSUNK SCREW DIN 7991 M8X30 8	SENKSCHRAUBE
12	10875614	2	HEX NUT DIN 985 M8 8 480H SPF	SECHSKANTMUTTER
13	97129013	1	LOCKING DEVICE 4X245X215 S315MC FE//	ARRETIERUNG
14	451227408	1	PIN DIN 1435 25X160X152 ST.50 VERZ	BOLZEN
15	10179376	1	WASHER DIN 1441 26 -St FLZN SPF	SCHEIBE
16	10180364	1	SPLIT PIN ISO 1234 6,3X50 St 480H SPF	SPLINT
17	10874236	1	QUICK RELEASE PIN 16X123,7X70 NIROST	KUGELSPERRBOLZEN
18	11160431	0.6	ROPE 2 2,3KN EDELSTAHL	SEIL
19	11170565	2	FERRULE 2 CU	PRESSKLEMME
20	97131682	1	U-PLATE 3X1330X90 S355MC FE//ZNNI8//CN/	U-BLECH
21	941138108	6	WASHER DC01 FE//ZNNI8//CN//T0	SCHEIBE

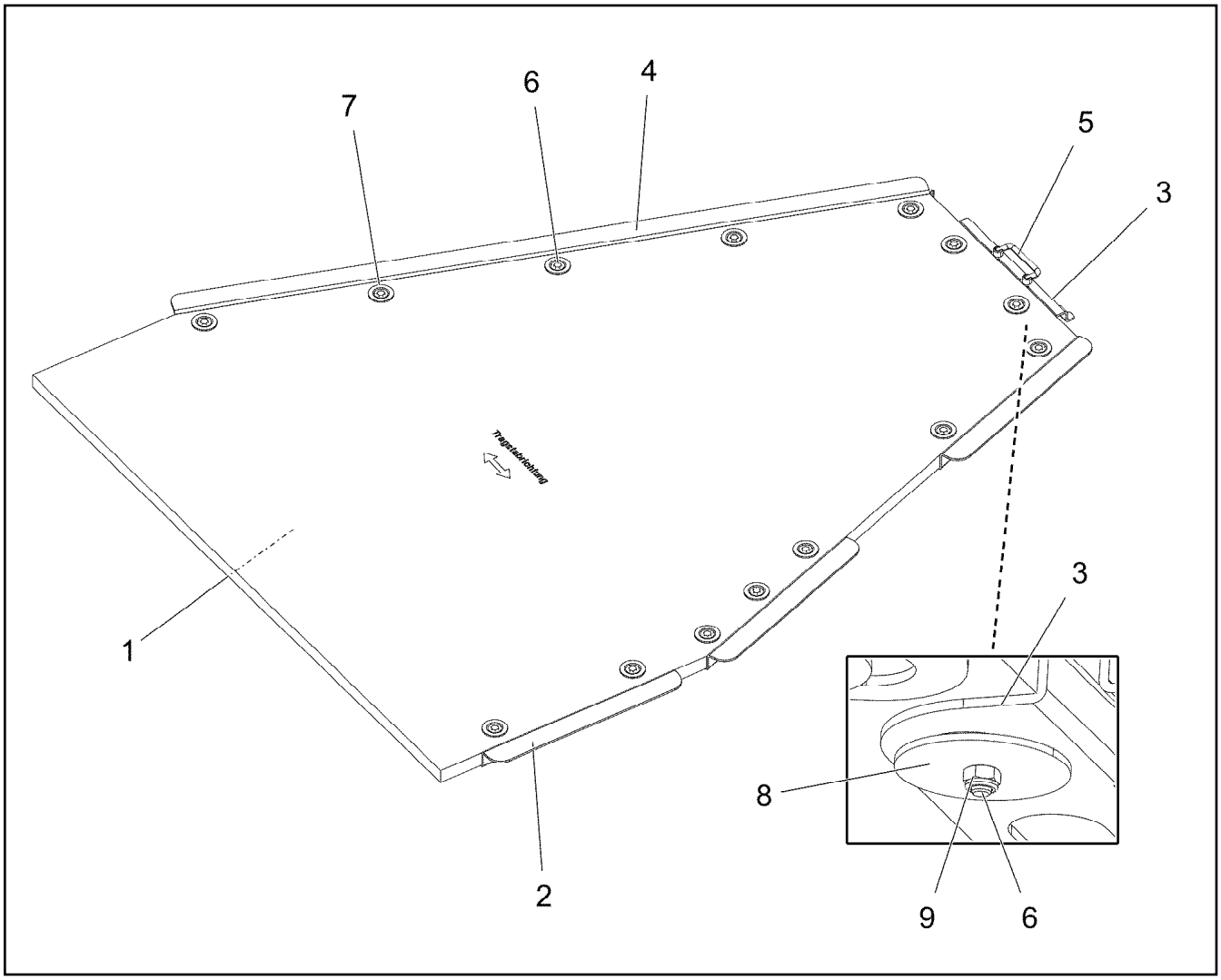

Pos.	Item	Quantity	Description	Bezeichnung
1	97128987	1	GRIDIRON T1410X1730X30/2 S235JR SPF	GITTERROST-P
2	97129045	3	PLATE 4X440X160 S315MC FE//ZNNI8//CN//T	BLECH
3	97129438	1	SHEET HOLDER 4X335X168 S315MC FE//ZN	BLECHHALTER
4	97129046	1	PLATE 4X1507X160 S315MC FE//ZNNI8//CN/	BLECH
5	10222677	1	POIGNEE 118X18X43	KLAPPGRIFF
6	11651580	14	HEX SCREW ISO 4014 M8X45 8.8 480H SPF	SECHSKANTSCHRAUBE
7	10100621	14	DISH MOUNTING	TELLERBEFESTIGUNG
8	941138108	14	WASHER DC01 FE//ZNNI8//CN//T0	SCHEIBE
9	10875614	14	HEX NUT DIN 985 M8 8 480H SPF	SECHSKANTMUTTER

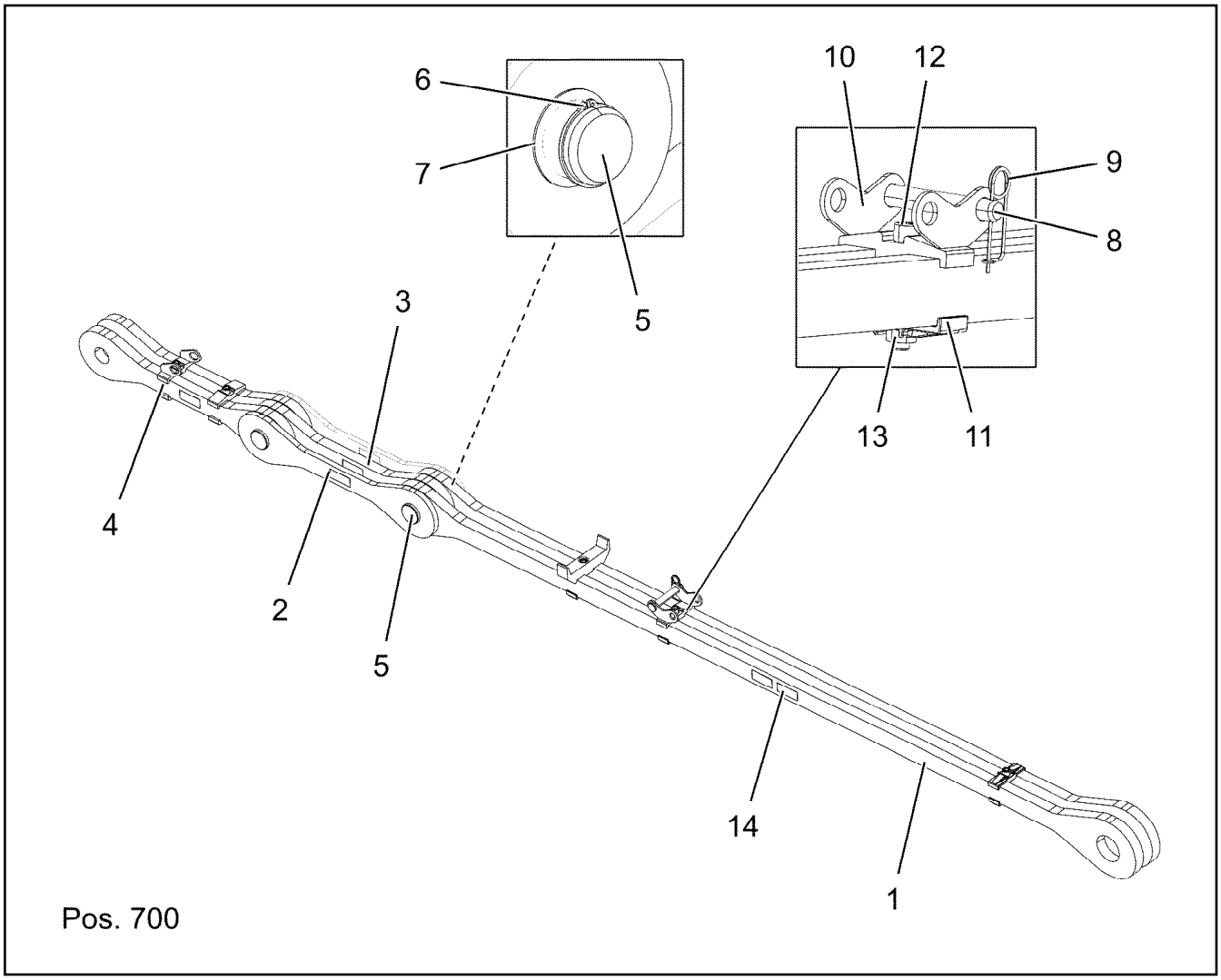

Pos.	Item	Quantity	Description	Bezeichnung
1	921072008	1	RODS PRE-ASSEMBLY ⇨ ❑ 1279	STANGEN VORM.
2	927120208	2	BRACKET CPL.	LASCHE KPL.
3	927120308	1	BRACKET CPL.	LASCHE KPL.
4	921072108	1	RODS PRE-ASSEMBLY ⇨ ❑ 1280	STANGEN VORM.
5	956664808	2	PIN RD56X168 35NICRMOV125	BOLZEN
6	530133308	2	LOCKING RING DIN 471 55X3	SICHERUNGSRING
7	954178508	4	WASHER RD70X2 DC01 FE//ZNNI8//CN//T0	SCHEIBE
8	453021008	1	PIN ISO 2341 B20X130X122 ST.50-2K VERZ	BOLZEN
9	433102808	1	RETAINING SPRING 3X55 VERZ	SICHERUNGSFEDER
10	921073608	1	CLAMP COMPL.	KLAMMER KPL.
11	957039408	1	CLAMP 40X127X24 S355J2+N FE//ZNNI8//CN/	KLAMMER
12	12691483	1	SOCKET HEAD SCREW ISO 4762 M16X100 8	ZYLINDERSCHRAUBE
13	10875617	1	HEX NUT ISO 4032 M16 8 FLZN SPF	SECHSKANTMUTTER
14	97139634	2	PLATE ASSEMBLY SCHILD BG SPF	SCHILD BAUGRUPPE
700	969289308	1	SIGNS	BESCHILDERUNG
(1)	97053938	1	SIGN 170X55 KLEBEFOLIE SPF	SCHILD

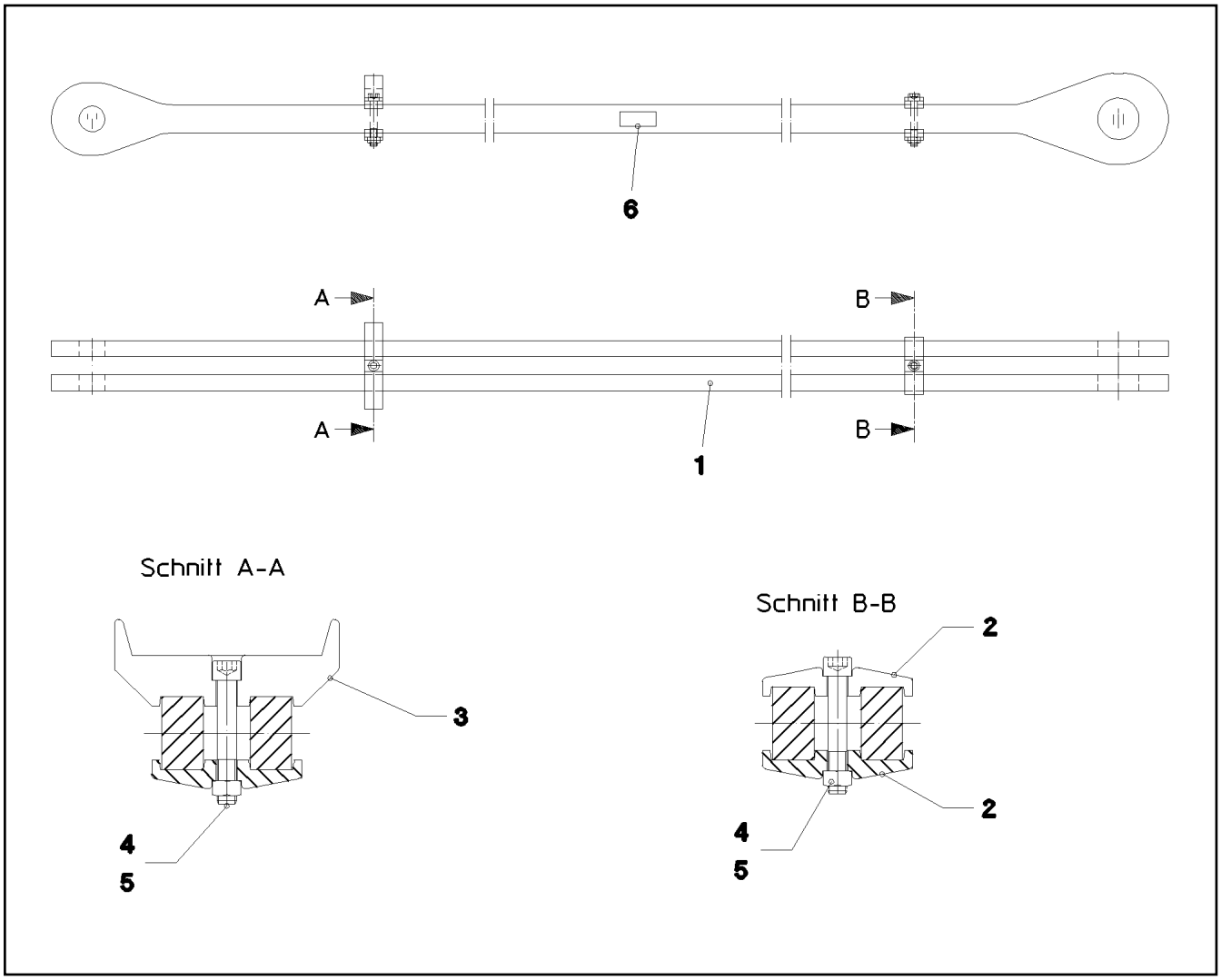

Pos.	Item	Quantity	Description	Bezeichnung
1	956725908	2	ROD 35X204X2954 S960QL+Z25 SPF	STANGE
2	957039408	3	CLAMP 40X127X24 S355J2+N FE//ZNNI8//CN/	KLAMMER
3	970071908	1	CLAMP 40x190x73 S355J2+N FE//ZNNI8//CN/	KLAMMER
4	12691483	2	SOCKET HEAD SCREW ISO 4762 M16X100 8	ZYLINDERSCHRAUBE
5	10875617	2	HEX NUT ISO 4032 M16 8 FLZN SPF	SECHSKANTMUTTER
6	973567608	1	PLATE IDENTIFICATION NUMBER IDENT-N	SCHILD IDENTNR.

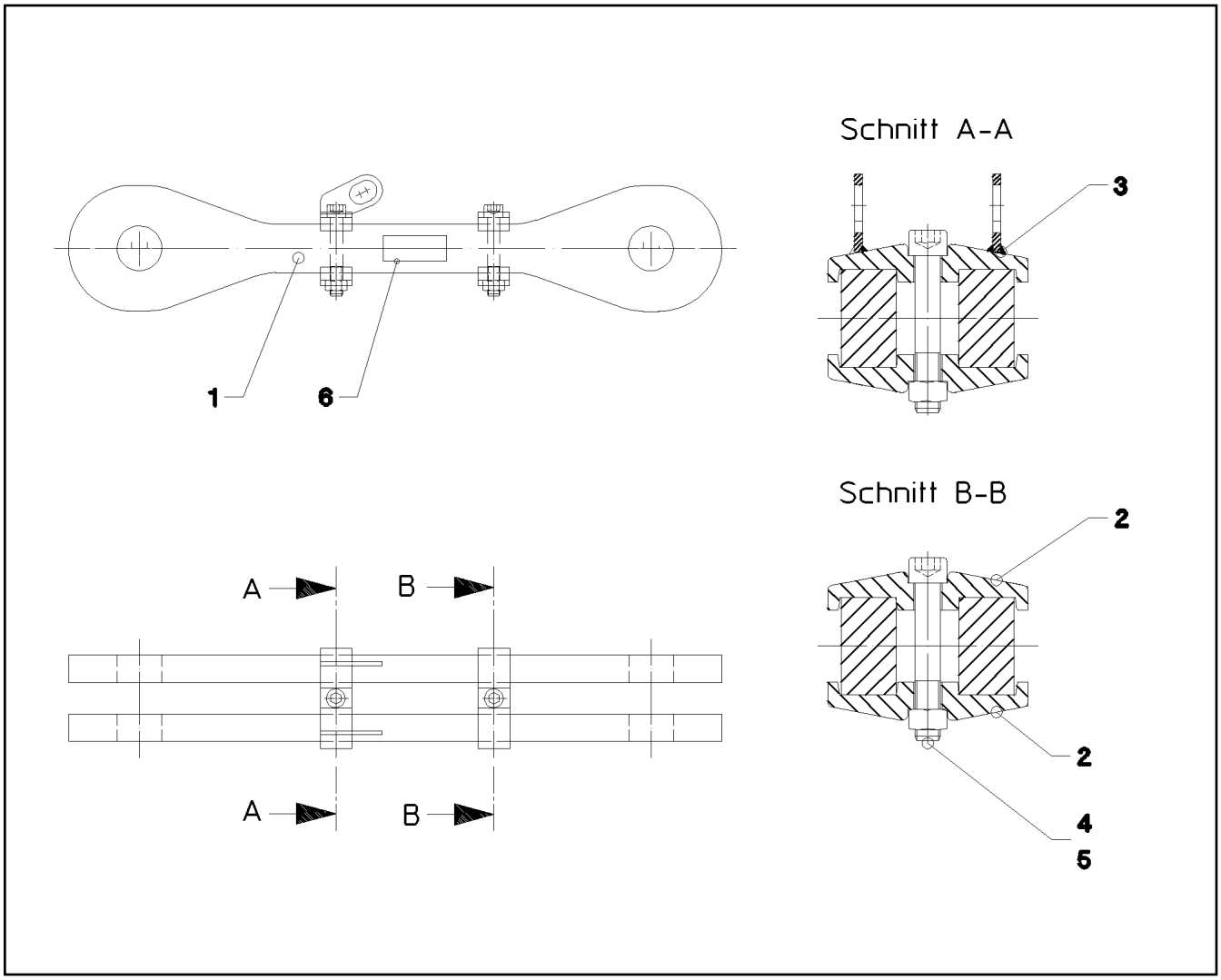

Pos.	Item	Quantity	Description	Bezeichnung
1	956725808	2	BUTT STRAP 35X164X834 S960QL+Z25 SPF	LASCHE
2	957039408	3	CLAMP 40X127X24 S355J2+N FE//ZNNI8//CN/	KLAMMER
3	921074308	1	CLAMP COMPL.	KLAMMER KPL.
4	12691483	2	SOCKET HEAD SCREW ISO 4762 M16X100 8	ZYLINDERSCHRAUBE
5	10875617	2	HEX NUT ISO 4032 M16 8 FLZN SPF	SECHSKANTMUTTER
6	973567608	1	PLATE IDENTIFICATION NUMBER IDENT-N	SCHILD IDENTNR.

Pos.	Item	Quantity	Description	Bezeichnung
2	969088608	1	TERMINAL BOX CPL. S412 ⇨ ❑ 1282	KLEMMKASTEN KPL.
10	96021392	1	CABLE DRUM COMPL. ⇨ ❑ 1284	LEITUNGSTROMMEL KPL.
151	10802057	1	ANGLE TRANSMITTER 360° LSB PL:D SPF	WINKELGEBER

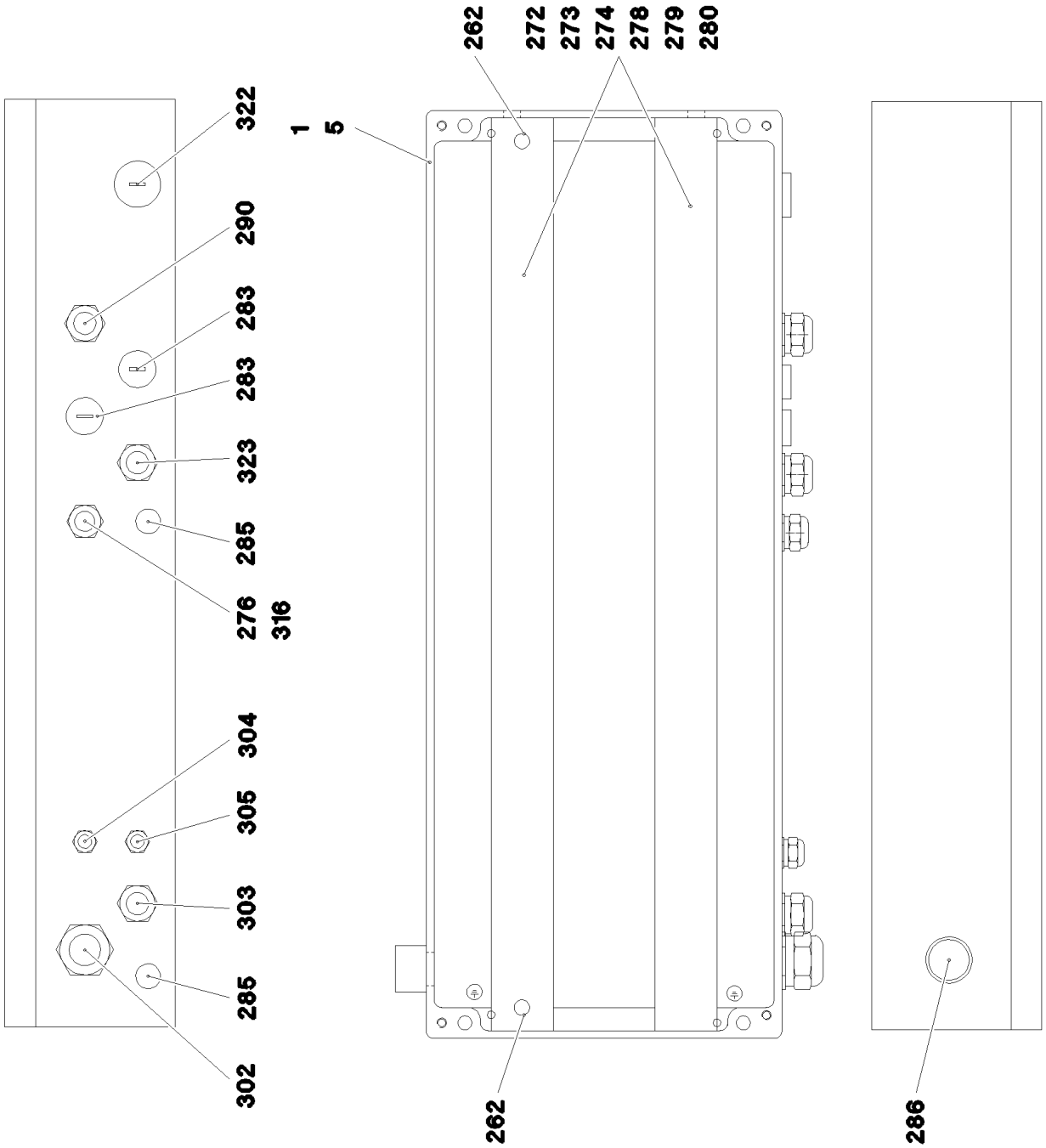

19.1.2022 095688 LIEBHERR	**etk_en_de_073897 LG 1750** **TERMINAL BOX CPL.** **KLEMMKASTEN KPL.**	❑ 1282 (1/2) **969088608**

Pos.	Item	Quantity	Description	Bezeichnung
1	920738408	1	WIRES PRE-ASS. S412	DRAEHTE VORM.
4	772650808	1	SIGN -S412	SCHILD
5	957107208	1	EMPTY CASING 230X600X110X0 AL	LEERGEHAEUSE
262	602736008	2	SUPPORT TRESTLE	AUFLAGEBOCK
272	10875643	2	WASHER ISO 7093-1 5 200HV 480H SPF	SCHEIBE
273	553168708	4	SHEET-METAL SCREW ISO 7049 ST4,8X13 S	BLECHSCHRAUBE
274	10286354	83	TERMINAL/CLAMP 6,3/2,8X0,8MM²	KLEMME
276	602423208	1	CABLE GLAND PG11	KABELVERSCHRAUBUNG
278	602106708	1.16	TOP HAT RAIL 35X27X7,3X1	HUTSCHIENE
279	10286353	2	COVER	DECKEL
280	602794608	4	END ANGLE	ENDWINKEL
283	602411108	2	BLANK SOCKET PG16 MS	BLINDBUCHSE
285	602501208	2	WATER DRAIN PLUG M12 PA6G SPF	ENTWAESSERUNGSSTOPFEN
286	10488662	1	VENTILATION SCREW M20X1,5 POLYAMID	ENTLUEFTUNGSSCHRAUBE
290	920712608	1	LEAD WL482A	LEITUNG
302	969320108	1	LEAD W323	LEITUNG
303	921188508	1	LEAD WL483	LEITUNG
304	920738308	1	LEAD W472S	LEITUNG
305	920726108	1	LEAD WL473S	LEITUNG
316	920712708	1	LEAD WL608A	LEITUNG
322	602411008	1	BLANK SOCKET PG21 MS	BLINDBUCHSE
323	969088708	1	LEAD WL319	LEITUNG

Pos.	Item	Quantity	Description	Bezeichnung
5	96021393	1	LEAD W468	LEITUNG
151	616024908	1	CABLE DRUM 165M SPF ⇨ ❑ 1285	KABELTROMMEL
170	10443659	1	WALL OUTLET 24-POL A240 SPF	WANDSTECKDOSE
171	692100008	1	SEAL	DICHTUNG
172	691899808	1	DUST CAP METALL A240	STAUBKAPPE
260	420050108	9	WASHER ISO 7089 3 MS	SCHEIBE
261	10876399	4	HEX NUT DIN 985 M3 8 480H SPF	SECHSKANTMUTTER
262	408400801	4	PAN-HEAD SCREW ISO 7045 M3X20 4.8 A2	FLACHKOPFSCHRAUBE
269	602424208	1	CABLE GLAND M20X1,5X5-14 MS	KABELVERSCHRAUBUNG
271	602606508	1	REDUCTION M32X1,5/M20X1,5 MS	REDUKTION
275	602501308	1	VENTILATION SCREW G1/2"X30 POLYAMID	ENTLUEFTUNGSSCHRAUBE

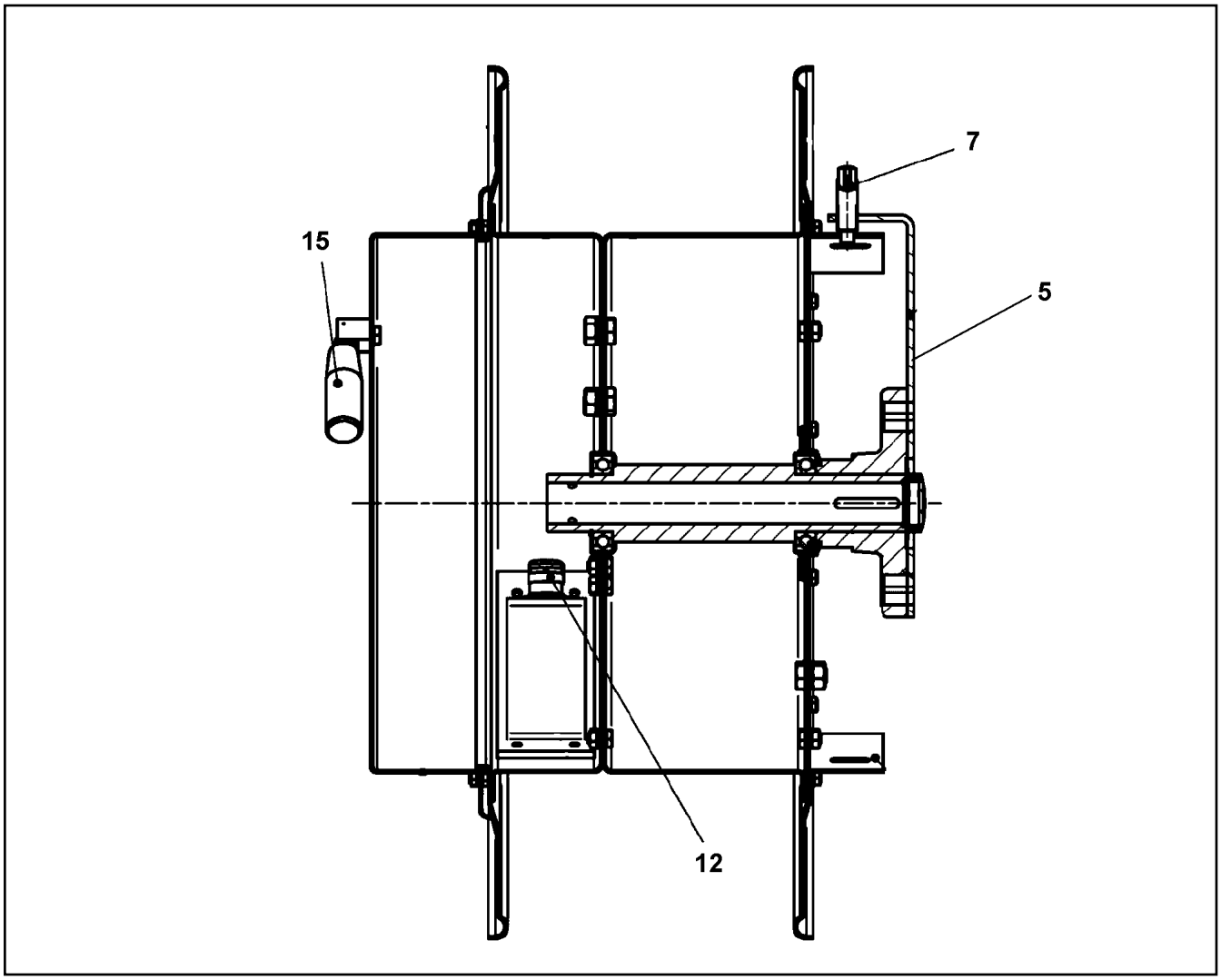

Pos.	Item	Quantity	Description	Bezeichnung
5	11002352	1	ARM	ARM
7	10467392	1	STRAIN	SPERRE
12	602425808	1	CABLE GLAND M25X1,5X12-15 MS	KABELVERSCHRAUBUNG
15	10046941	1	HANDLE	HANDGRIFF

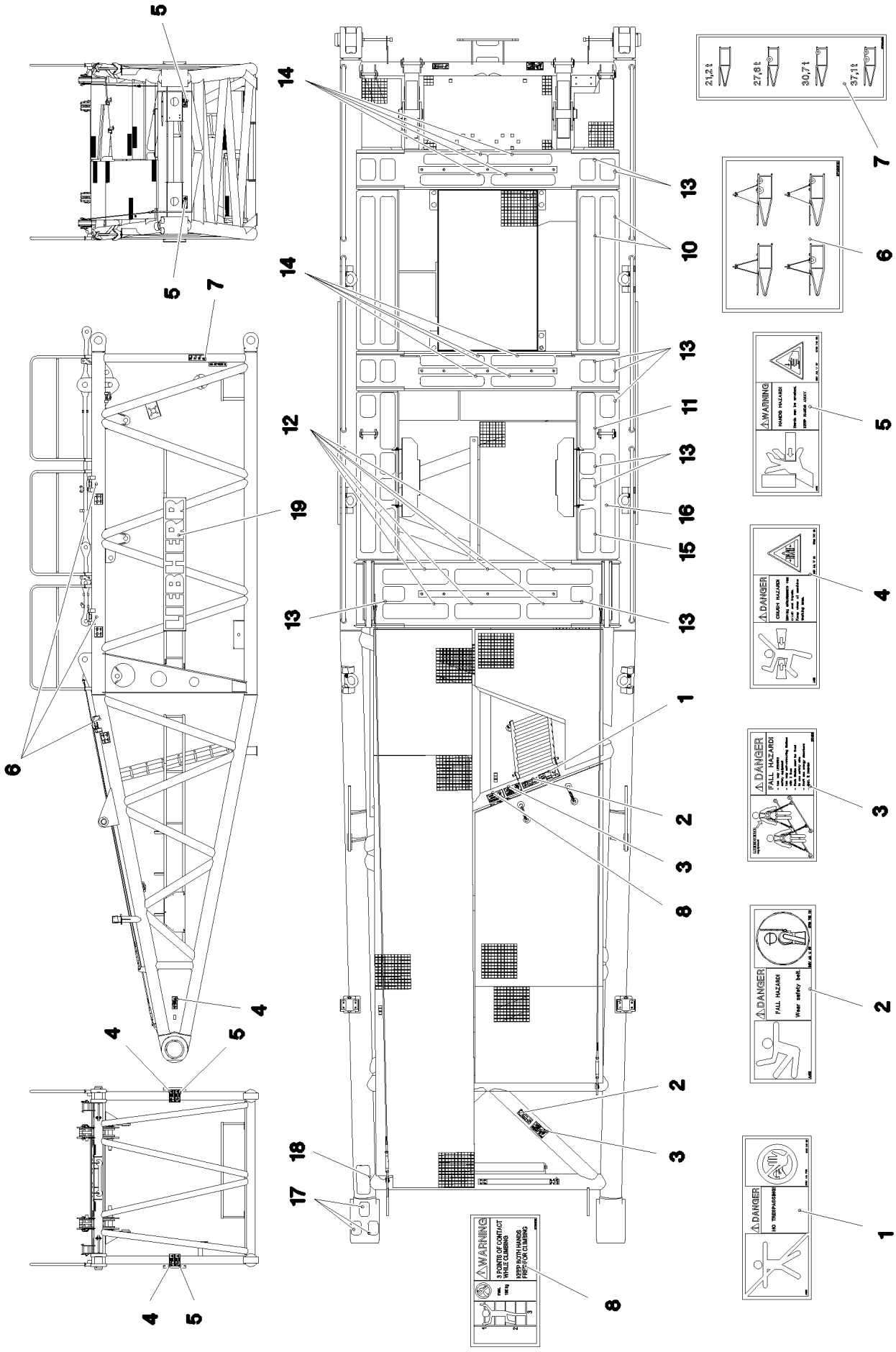

19.1.2022 082791 LIEBHERR	**etk_en_de_073897 LG 1750** **SIGNS** **BESCHILDERUNG**	❑ 1286 (1/2) **969764608**

Pos.	Item	Quantity	Description	Bezeichnung
1	978674008	1	SIGN 208X88 KLEBEFOLIE SPF	SCHILD
2	978674808	3	SIGN 168X62 KLEBEFOLIE SPF	SCHILD
3	97004046	3	SIGN 168X88X1 KLEBEFOLIE SPF	SCHILD
4	978674108	4	SIGN 208X88 KLEBEFOLIE SPF	SCHILD
5	978674608	4	SIGN 208X88 KLEBEFOLIE SPF	SCHILD
6	97099320	6	SIGN 178X138 KLEBEFOLIE SPF	SCHILD
7	97062428	2	SIGN 100X290 KLEBEFOLIE SPF	SCHILD
8	97036732	1	SIGN 168X88 KLEBEFOLIE SPF	SCHILD
10	970879808	4	ANTI-SLIP SURFACE 1.6X150X1500 3M TYP	ANTIRUTSCHBELAG
11	97018451	2	ANTI-SLIP SURFACE 1.6X152X570 3M TYP4	ANTIRUTSCHBELAG
12	97022322	6	ANTI-SLIP SURFACE 1.6X152X665 3M TYP4	ANTIRUTSCHBELAG
13	97019973	16	ANTI-SLIP SURFACE 1.6X152X220 3M TYP4	ANTIRUTSCHBELAG
14	974473408	8	ANTI-SLIP SURFACE 1.6X650X102 3M TYP4	ANTIRUTSCHBELAG
15	972688908	2	ANTI-SLIP SURFACE 452X152 3M TYP 4	ANTIRUTSCHBELAG
16	970879708	2	ANTI-SLIP SURFACE 1.6X150X1000 3M TYP	ANTIRUTSCHBELAG
17	97043437	3	ANTI-SLIP SURFACE 1.6X150X102 3M TYP4	ANTIRUTSCHBELAG
18	972859408	1	ANTI-SLIP SURFACE 1.6X150X300 3M TYP4	ANTIRUTSCHBELAG
19	973179308	2	SIGN 375X2250 FOLIE	SCHILD

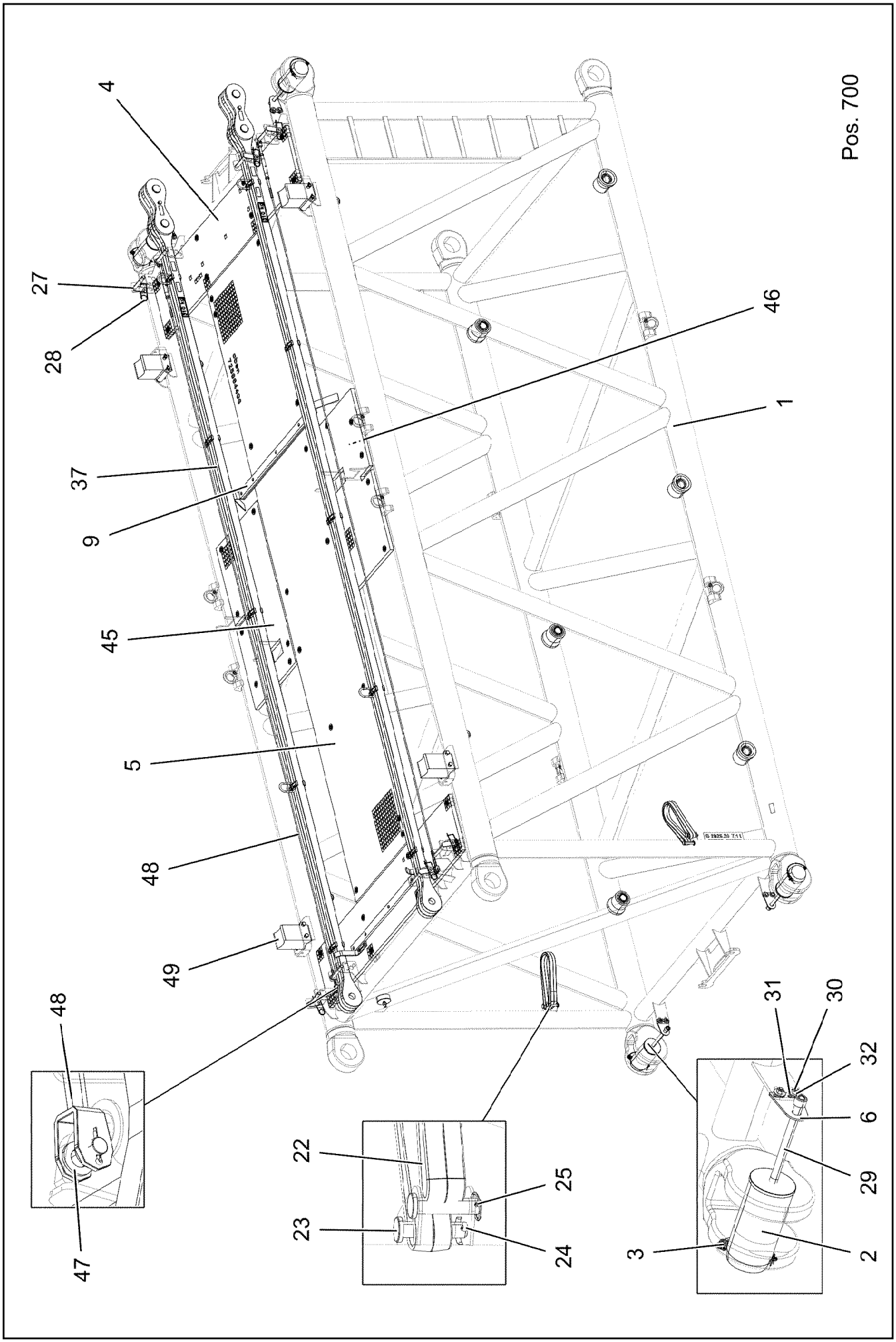

19.1.2022 171252 LIEBHERR	**etk_en_de_073897 LG 1750** **S INTERMEDIATE SECTION** **S-ZWISCHENSTUECK**	❑ 1288 (1/3) **919745708**

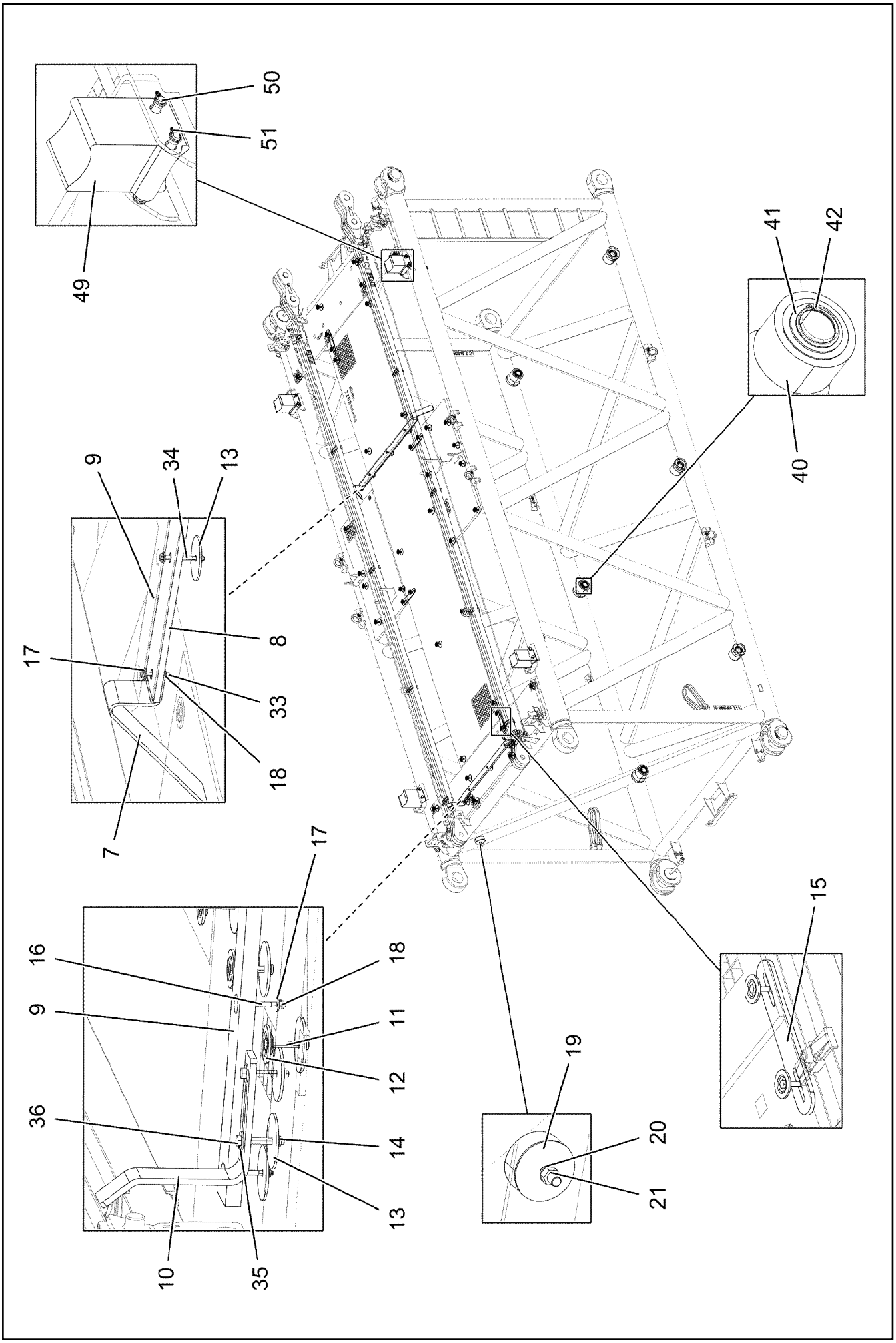

19.1.2022 171253 LIEBHERR	**etk_en_de_073897 LG 1750** **S INTERMEDIATE SECTION** **S-ZWISCHENSTUECK**	❑ 1289 (2/3) **919745708**

Pos.	Item	Quantity	Description	Bezeichnung
1	96022123	1	S INTERMED.SECTION WELD.CONSTR 282	S-ZWISCHENSTUECK SCHWK.
2	956462308	4	PIN 150X285 35NICRMOV125 GASN. SPF	BOLZEN
3	12103598	4	LOCKING BOLT 11,5X150X137	SICHERUNGSBOLZEN
4	725864308	2	GRIDIRON T2560X483X30/2 S235JR T ZN K	GITTERROST-SP
5	725864408	1	GRIDIRON T5300X1000X30/3 S235JR T ZN K	GITTERROST-SP
6	955051808	4	PLATE S700MC	BLECH
7	956442808	2	PLATE 5X393X60 S355MC FE//ZNNI8//CN//T	BLECH
8	956442708	1	PLATE 10X1390X80 S355MC	BLECH
9	288198308	2	SUPPORT 20X60X1410 PA6G	AUFLAGE
10	956462408	2	PLATE 8X40X348 S700MC FLZN	BLECH
11	11651581	45	HEX SCREW ISO 4014 M8X50 8.8 480H SPF	SECHSKANTSCHRAUBE
12	10100621	45	DISH MOUNTING	TELLERBEFESTIGUNG
13	941138108	49	WASHER DC01 FE//ZNNI8//CN//T0	SCHEIBE
14	10875614	49	HEX NUT DIN 985 M8 8 480H SPF	SECHSKANTMUTTER
15	955404808	4	PLATE 8X300X50 S355MC FE//ZNNI8//CN//T	BLECH
16	12216913	5	HEX SCREW ISO 4014 M6X55 8.8 480H SPF	SECHSKANTSCHRAUBE
17	10875648	20	WASHER ISO 7093-1 6 200HV 480H SPF	SCHEIBE
18	12102692	10	HEX NUT DIN 985 M6 8 ZNNI-480H SPF	SECHSKANTMUTTER
19	726616008	1	MEGI BUFFER 100X40-M16X44 NR 60SHOR	MEGIPUFFER
20	12104981	1	WASHER SPRING DIN 127 A 16 480H SPF	FEDERRING
21	10873081	1	HEX NUT ISO 4032 M16 10 FLZN SPF	SECHSKANTMUTTER
22	10493200	2	ROUND SLING DIN EN 1492-2 3T-1M POLY	RUNDSCHLINGE
23	451422308	4	PIN DIN 1436 20X85X78 35NICRMOV125 GA	BOLZEN
24	10180364	2	SPLIT PIN ISO 1234 6,3X50 St 480H SPF	SPLINT
25	10875869	2	SAFETY PLUG W HINGE-LID 5X29X4,7X25 4	SICHERHEITSKLAPPSTECKER
27	924647408	8	CONNECTING PIN WELDED FE//ZNNI8//CN/	ABSTECKBOLZEN SCHWK.
28	433100908	8	RETAINING SPRING 4,5X98 ISO 2081 FE/ZN	SICHERUNGSFEDER
29	12100299	4	SOCKET HEAD SCREW ISO 4762 M24X320 8	ZYLINDERSCHRAUBE
30	11642349	8	HEX SCREW ISO 4017 M12X35 8.8 FLZN SP	SECHSKANTSCHRAUBE
31	11182717	16	WASHER ISO 7093-1 12 300HV FLZN SPF	SCHEIBE
32	10875616	8	HEX NUT ISO 4032 M12 8 FLZN SPF	SECHSKANTMUTTER
33	12214272	2	HEX SCREW ISO 4017 M6X40 8.8 480H SPF	SECHSKANTSCHRAUBE
34	12216186	3	HEX SCREW ISO 4014 M6X65 8.8 480H SPF	SECHSKANTSCHRAUBE
35	11140469	12	WASHER ISO 7093-1 8 200HV 480H SPF	SCHEIBE
36	11651582	4	HEX SCREW ISO 4014 M8X55 8.8 480H SPF	SECHSKANTSCHRAUBE
37	927148808	2	ROD 7M. ⇨ ❑ 1291	STANGE
40	97018028	6	ROLLER 145X140 PA6G	ROLLE
41	11008815	6	SUPPORTING WASHER DIN 988 S 63X80X3	STUETZSCHEIBE
42	10875660	6	LOCKING RING DIN 471 60X2 480H SPF	SICHERUNGSRING
45	97006006	1	GRIDIRON T1400X780X30/3 S235JR T ZN K	GITTERROST-P
46	97006007	1	GRIDIRON T1400X780X30/3 S235JR T ZN K	GITTERROST-P
47	10289805	8	WASHER ISO 7089 14 300HV FLZN SPF	SCHEIBE
48	10652816	2	ROUND STRAND ROPE 10X6,3M STAHL VE	RUNDLITZENSEIL
49	97098250	4	SUPPORT BLOCK 155X150X239 PA6G	AUFLAGEKLOTZ
50	453021308	8	PIN ISO 2341 B20X200X192 42CRMO4 GASN	BOLZEN
51	10180879	8	SAFETY PLUG W HINGE-LID 4X24X3,8X20 4	SICHERHEITSKLAPPSTECKER
700	966473608	1	SIGNS ⇨ ❑ 1293	BESCHILDERUNG

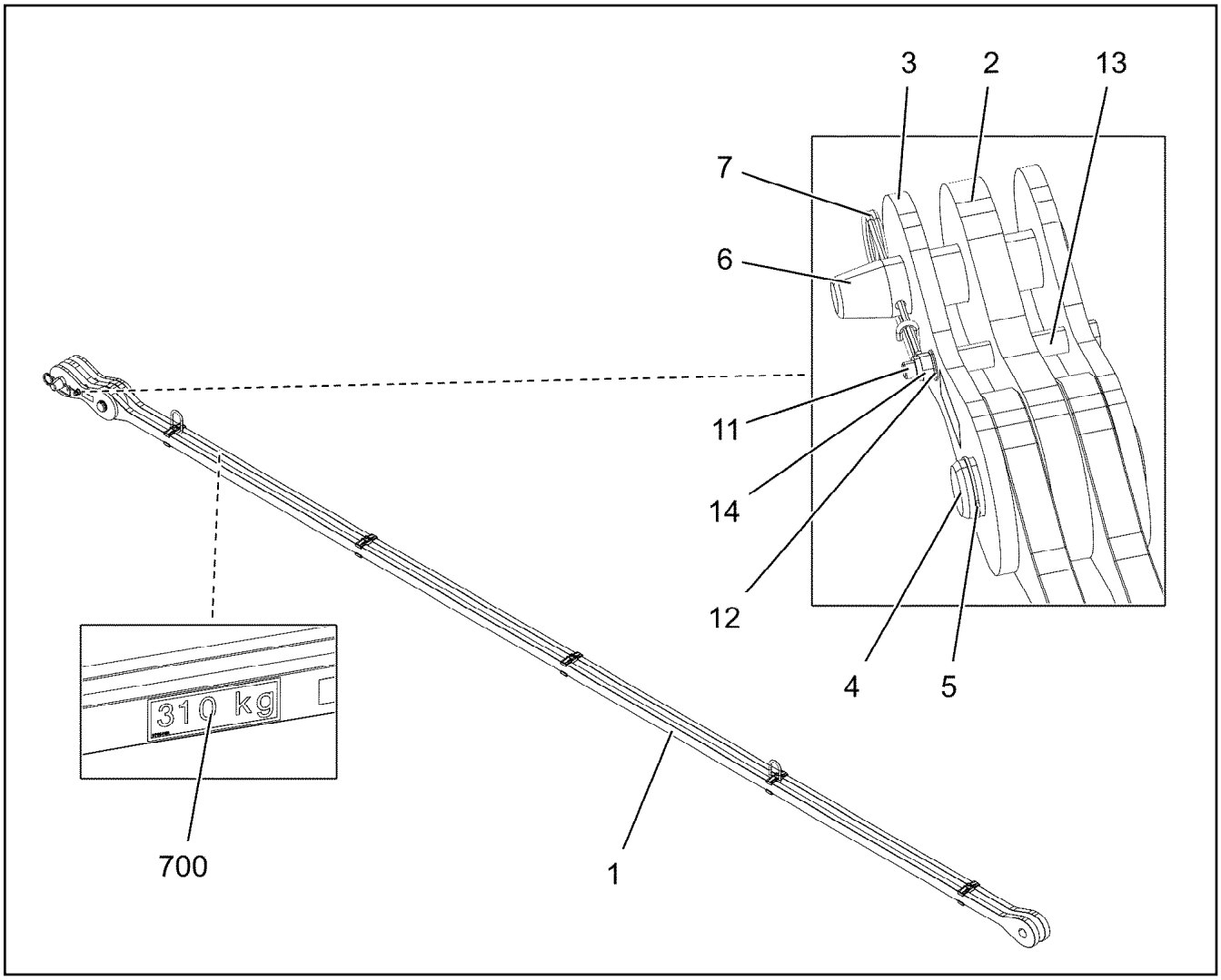

Pos.	Item	Quantity	Description	Bezeichnung
1	927148408	1	ROD 6.7M ⇨ ❑ 1292	STANGE VORM.
2	927107708	1	BRACKET CPL.	LASCHE KPL.
3	927107608	2	BRACKET CPL.	LASCHE KPL.
4	956664808	1	PIN RD56X168 35NICRMOV125	BOLZEN
5	530133308	1	LOCKING RING DIN 471 55X3	SICHERUNGSRING
6	956685708	1	PIN RD56X216 35NICRMOV125 GASN.	BOLZEN
7	433105008	1	RETAINING SPRING DIN 2194 6 A3C	SICHERUNGSFEDER
9	97139634	2	PLATE ASSEMBLY SCHILD BG SPF	SCHILD BAUGRUPPE
11	11642339	1	HEX SCREW ISO 4014 M16X180 8.8 FLZN SP	SECHSKANTSCHRAUBE
12	10289806	2	WASHER ISO 7089 16 300HV FLZN SPF	SCHEIBE
13	951911308	2	TUBE 25X3X38 E355+N VERZ	ROHR
14	10875609	1	HEX NUT DIN 985 M16 8 FLZN SPF	SECHSKANTMUTTER
700	969252808	1	SIGNS 7M.	BESCHILDERUNG
(1)	97054118	1	SIGN 170X55 KLEBEFOLIE SPF	SCHILD

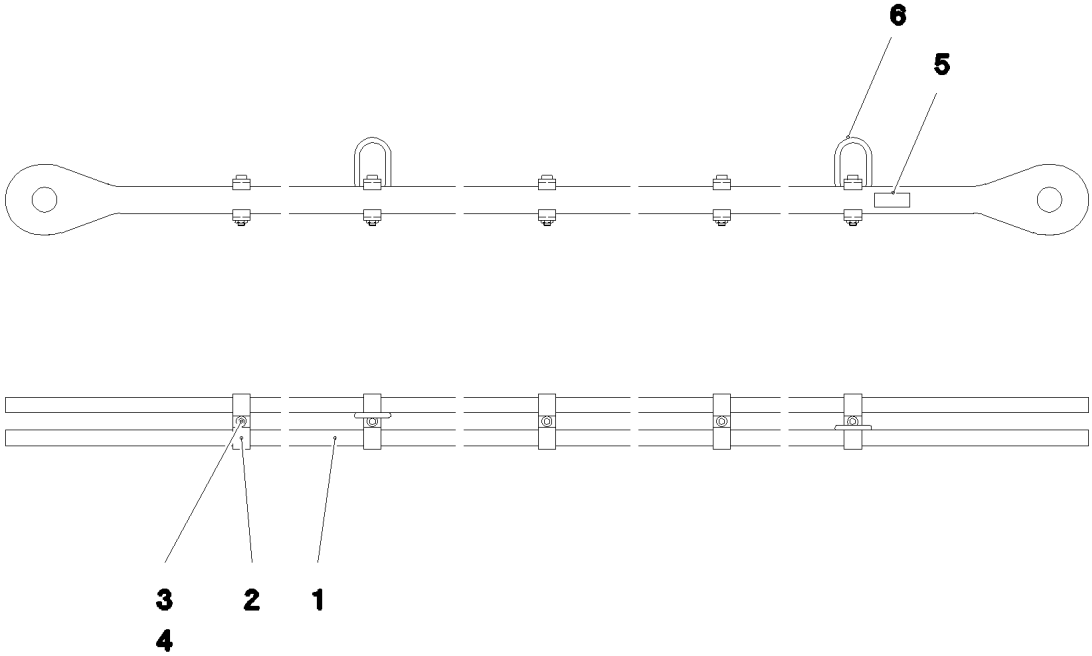

Pos.	Item	Quantity	Description	Bezeichnung
1	957044708	2	ROD 35X164X6888 S960QL+Z25 SPF	STANGE
2	957039408	10	CLAMP 40X127X24 S355J2+N FE//ZNNI8//CN/	KLAMMER
3	12691483	5	SOCKET HEAD SCREW ISO 4762 M16X100 8	ZYLINDERSCHRAUBE
4	10875617	5	HEX NUT ISO 4032 M16 8 FLZN SPF	SECHSKANTMUTTER
5	973567608	1	PLATE IDENTIFICATION NUMBER IDENT-N	SCHILD IDENTNR.
6	10871568	2	OVAL LOAD RING 11X60X120 GK 10 SPF	OVALRING

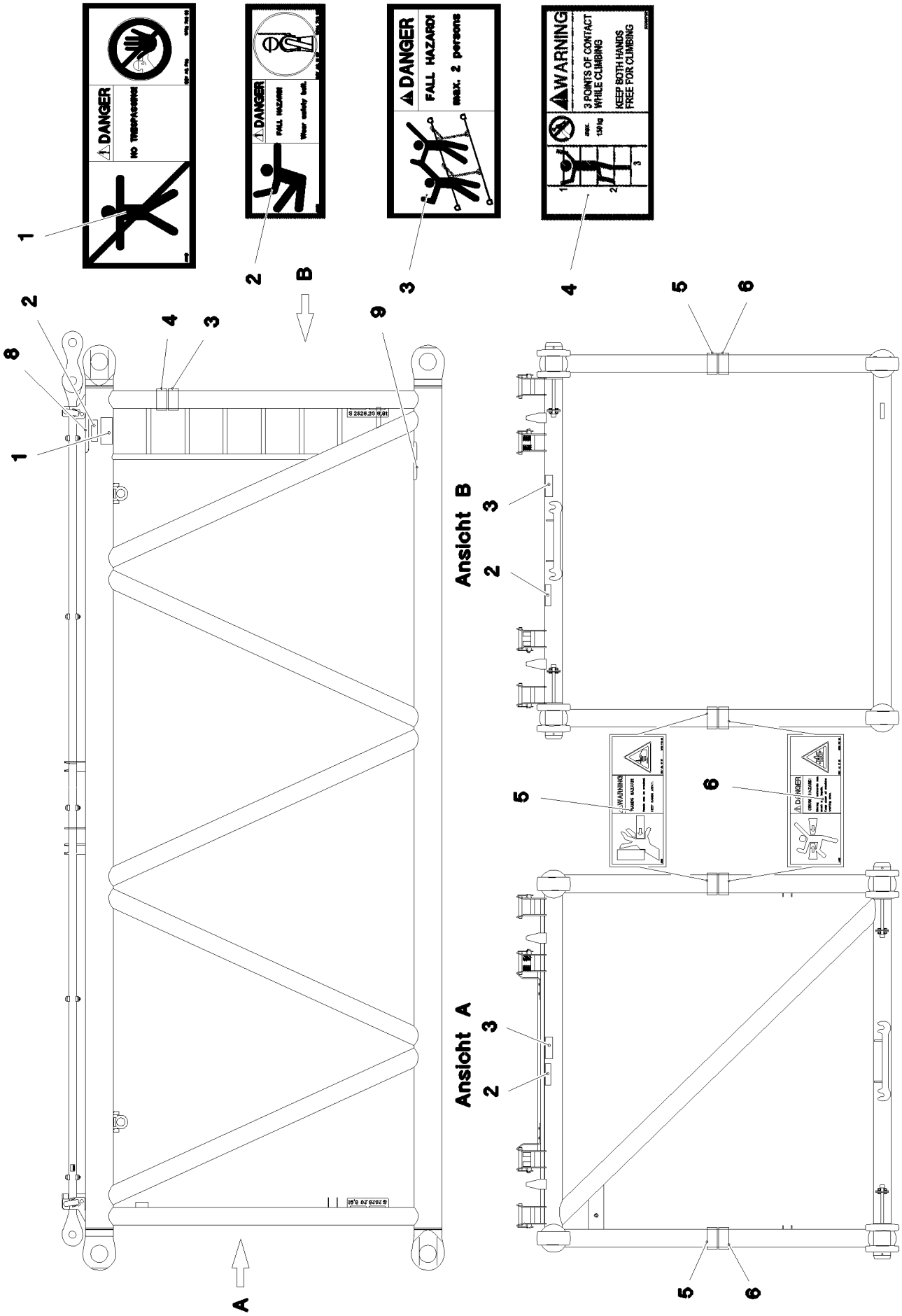

19.1.2022 067214 LIEBHERR	**etk_en_de_073897 LG 1750** **SIGNS** **BESCHILDERUNG**	❑ 1293 (1/2) **966473608**

Pos.	Item	Quantity	Description	Bezeichnung
1	978674008	1	SIGN 208X88 KLEBEFOLIE SPF	SCHILD
2	978674808	3	SIGN 168X62 KLEBEFOLIE SPF	SCHILD
3	97004046	3	SIGN 168X88X1 KLEBEFOLIE SPF	SCHILD
4	97036732	1	SIGN 168X88 KLEBEFOLIE SPF	SCHILD
5	978674608	4	SIGN 208X88 KLEBEFOLIE SPF	SCHILD
6	978674108	4	SIGN 208X88 KLEBEFOLIE SPF	SCHILD
8	970879408	1	ANTI-SLIP SURFACE 1.6X150X500 3M TYP4	ANTIRUTSCHBELAG
9	972859408	1	ANTI-SLIP SURFACE 1.6X150X300 3M TYP4	ANTIRUTSCHBELAG

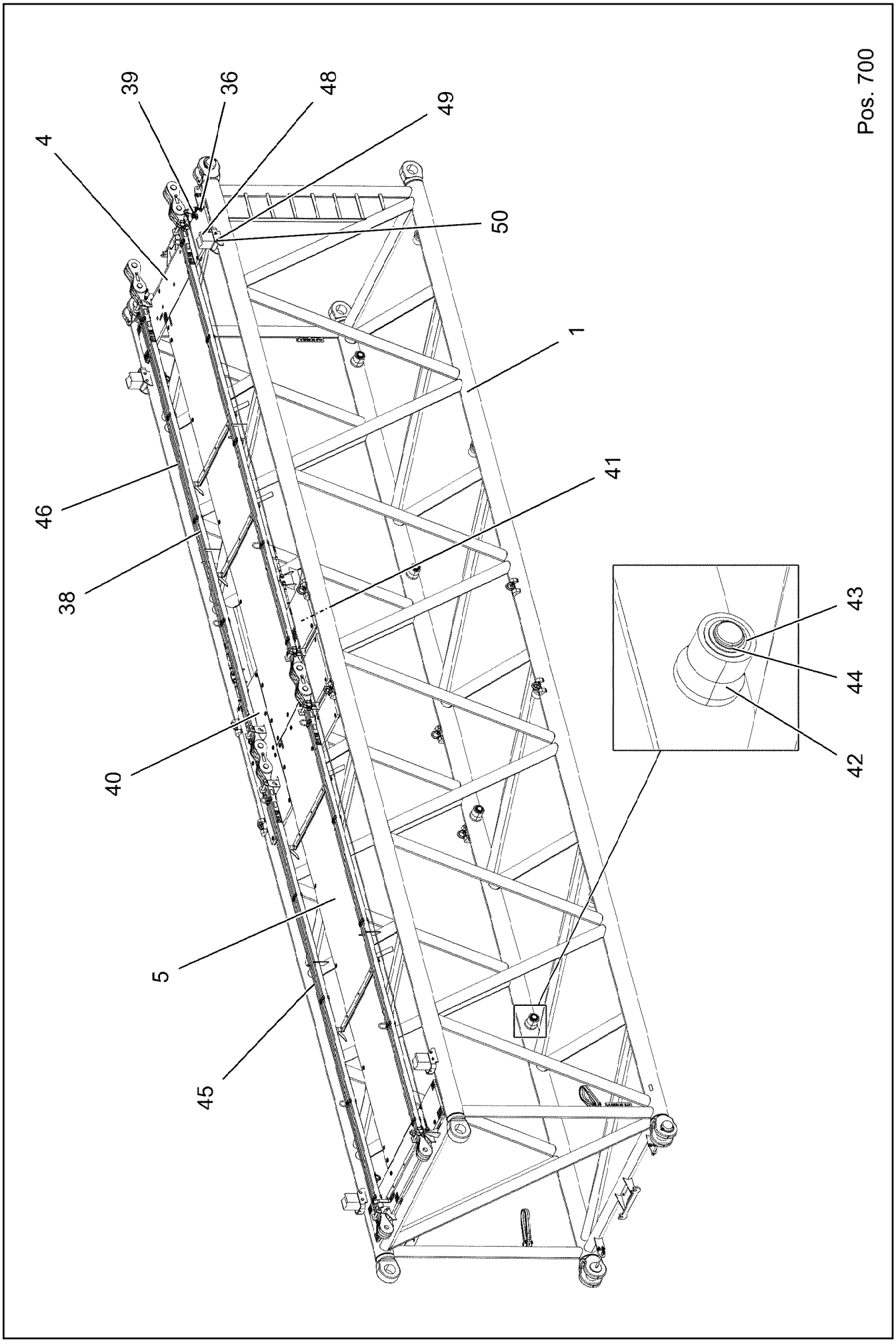

19.1.2022 170893 LIEBHERR	**etk_en_de_073897 LG 1750** **LA INTERMED.SECTION WELD.CONST** **LA-ZWISCHENSTUECK**	❑ 1295 (1/4) **919745808**

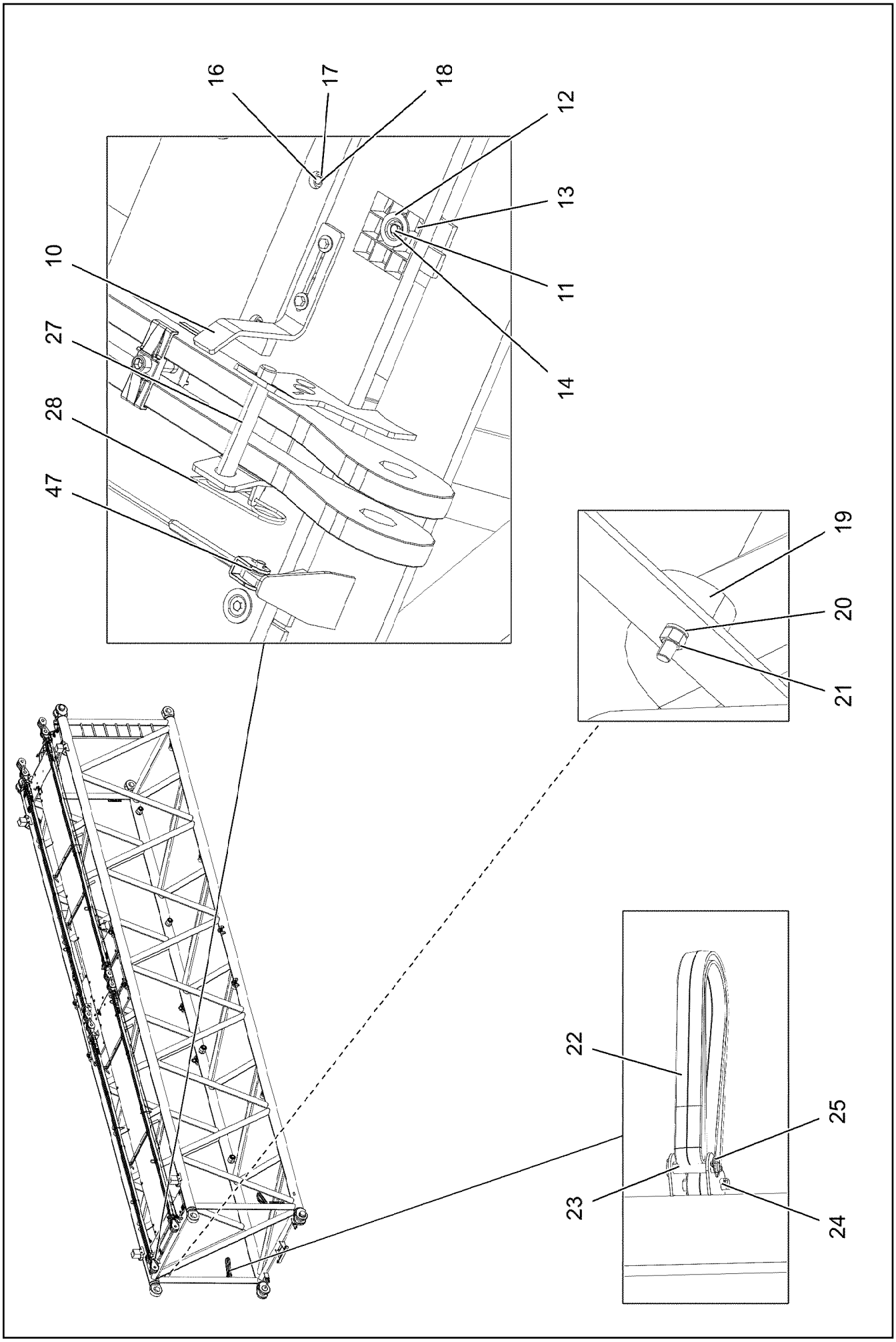

19.1.2022 170894 LIEBHERR	**etk_en_de_073897 LG 1750** **LA INTERMED.SECTION WELD.CONST** **LA-ZWISCHENSTUECK**	❑ 1296 (2/4) **919745808**

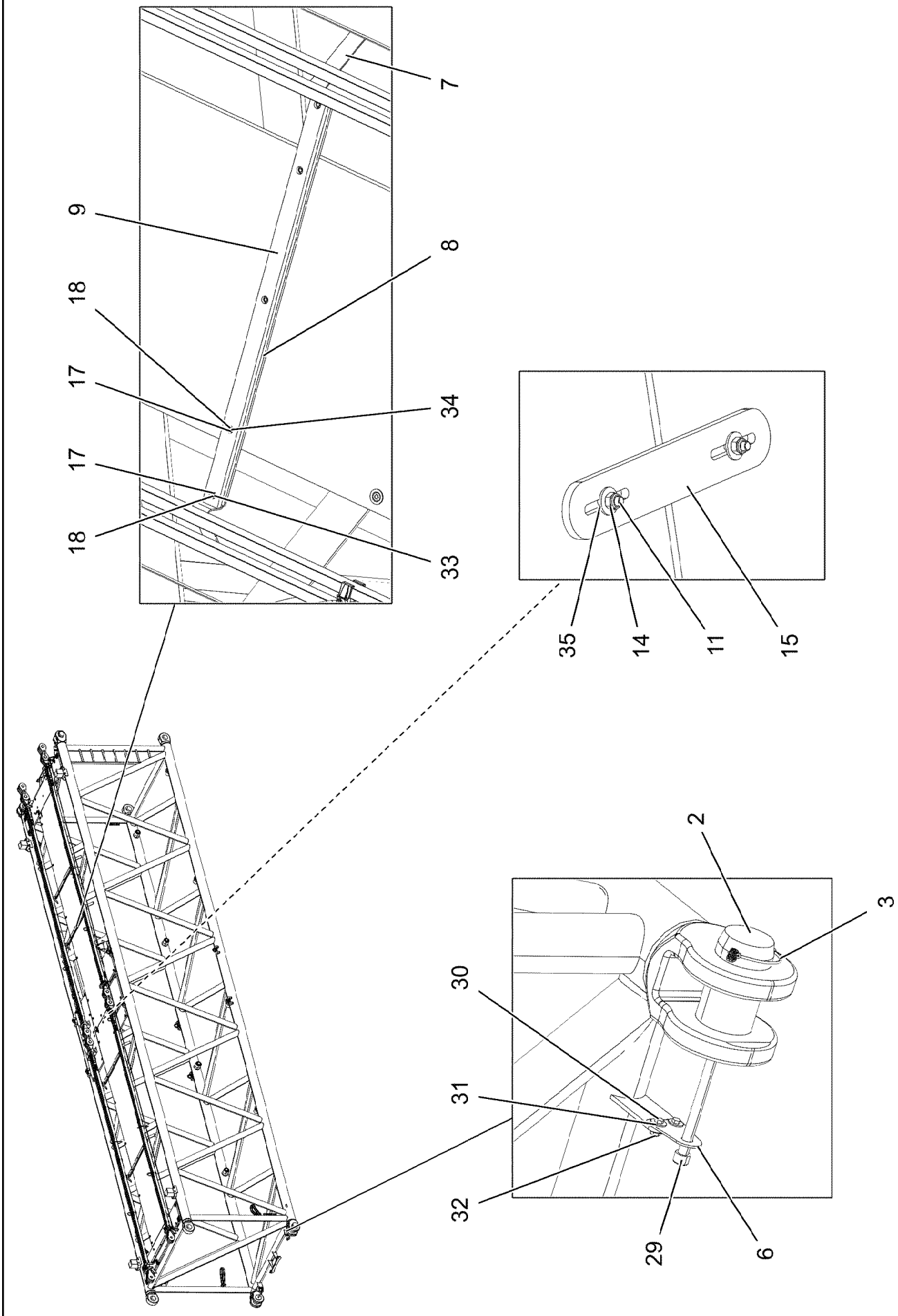

19.1.2022 170895 LIEBHERR	**etk_en_de_073897 LG 1750** **LA INTERMED.SECTION WELD.CONST** **LA-ZWISCHENSTUECK**	❑ 1297 (3/4) **919745808**

Pos.	Item	Quantity	Description	Bezeichnung
1	96022014	1	INTERM. SECTION L WELDED 2826.10 14M	LA-ZWISCHENSTUECK SCHWK.
2	956462308	4	PIN 150X285 35NICRMOV125 GASN. SPF	BOLZEN
3	12103598	4	LOCKING BOLT 11,5X150X137	SICHERUNGSBOLZEN
4	725864308	2	GRIDIRON T2560X483X30/2 S235JR T ZN K	GITTERROST-SP
5	725864708	2	GRIDIRON T6150X1000X30/3 S235JR T ZN K	GITTERROST-SP
6	955051808	4	PLATE S700MC	BLECH
7	956442808	8	PLATE 5X393X60 S355MC FE//ZNNI8//CN//T	BLECH
8	956442708	4	PLATE 10X1390X80 S355MC	BLECH
9	288198308	5	SUPPORT 20X60X1410 PA6G	AUFLAGE
10	956462408	2	PLATE 8X40X348 S700MC FLZN	BLECH
11	11651581	67	HEX SCREW ISO 4014 M8X50 8.8 480H SPF	SECHSKANTSCHRAUBE
12	10100621	65	DISH MOUNTING	TELLERBEFESTIGUNG
13	941138108	80	WASHER DC01 FE//ZNNI8//CN//T0	SCHEIBE
14	10875614	69	HEX NUT DIN 985 M8 8 480H SPF	SECHSKANTMUTTER
15	955404808	5	PLATE 8X300X50 S355MC FE//ZNNI8//CN//T	BLECH
16	12216913	5	HEX SCREW ISO 4014 M6X55 8.8 480H SPF	SECHSKANTSCHRAUBE
17	10875648	50	WASHER ISO 7093-1 6 200HV 480H SPF	SCHEIBE
18	12102692	25	HEX NUT DIN 985 M6 8 ZNNI-480H SPF	SECHSKANTMUTTER
19	726616008	1	MEGI BUFFER 100X40-M16X44 NR 60SHOR	MEGIPUFFER
20	12104981	1	WASHER SPRING DIN 127 A 16 480H SPF	FEDERRING
21	10873081	1	HEX NUT ISO 4032 M16 10 FLZN SPF	SECHSKANTMUTTER
22	10493200	2	ROUND SLING DIN EN 1492-2 3T-1M POLY	RUNDSCHLINGE
23	451422308	4	PIN DIN 1436 20X85X78 35NICRMOV125 GA	BOLZEN
24	10180364	2	SPLIT PIN ISO 1234 6,3X50 St 480H SPF	SPLINT
25	10875869	2	SAFETY PLUG W HINGE-LID 5X29X4,7X25 4	SICHERHEITSKLAPPSTECKER
27	924647408	8	CONNECTING PIN WELDED FE//ZNNI8//CN/	ABSTECKBOLZEN SCHWK.
28	433100908	8	RETAINING SPRING 4,5X98 ISO 2081 FE/ZN	SICHERUNGSFEDER
29	12100299	4	SOCKET HEAD SCREW ISO 4762 M24X320 8	ZYLINDERSCHRAUBE
30	11642349	8	HEX SCREW ISO 4017 M12X35 8.8 FLZN SP	SECHSKANTSCHRAUBE
31	11182717	16	WASHER ISO 7093-1 12 300HV FLZN SPF	SCHEIBE
32	10875616	8	HEX NUT ISO 4032 M12 8 FLZN SPF	SECHSKANTMUTTER
33	12214272	8	HEX SCREW ISO 4017 M6X40 8.8 480H SPF	SECHSKANTSCHRAUBE
34	12216186	12	HEX SCREW ISO 4014 M6X65 8.8 480H SPF	SECHSKANTSCHRAUBE
35	11140469	14	WASHER ISO 7093-1 8 200HV 480H SPF	SCHEIBE
36	11651582	4	HEX SCREW ISO 4014 M8X55 8.8 480H SPF	SECHSKANTSCHRAUBE
38	927148808	4	ROD 7M. ⇨ ❑ 1291	STANGE
39	966435308	2	GRIP PA6-30%GF SPF	GRIFF
40	97007902	1	GRIDIRON T1970X780X30/3 S235JR T ZN K	GITTERROST-P
41	97007903	1	GRIDIRON T1970X780X30/3 S235JR T ZN K	GITTERROST-P
42	97018028	8	ROLLER 145X140 PA6G	ROLLE
43	11008815	8	SUPPORTING WASHER DIN 988 S 63X80X3	STUETZSCHEIBE
44	10875660	8	LOCKING RING DIN 471 60X2 480H SPF	SICHERUNGSRING
45	10652818	2	ROUND STRAND ROPE 10X7,97M STAHL VE	RUNDLITZENSEIL
46	10652826	2	ROUND STRAND ROPE 10X5,3M STAHL VE	RUNDLITZENSEIL
47	10289805	16	WASHER ISO 7089 14 300HV FLZN SPF	SCHEIBE
48	97098250	4	SUPPORT BLOCK 155X150X239 PA6G	AUFLAGEKLOTZ
49	453021308	8	PIN ISO 2341 B20X200X192 42CRMO4 GASN	BOLZEN
50	10180879	8	SAFETY PLUG W HINGE-LID 4X24X3,8X20 4	SICHERHEITSKLAPPSTECKER
700	966473608	1	SIGNS ⇨ ❑ 1293	BESCHILDERUNG

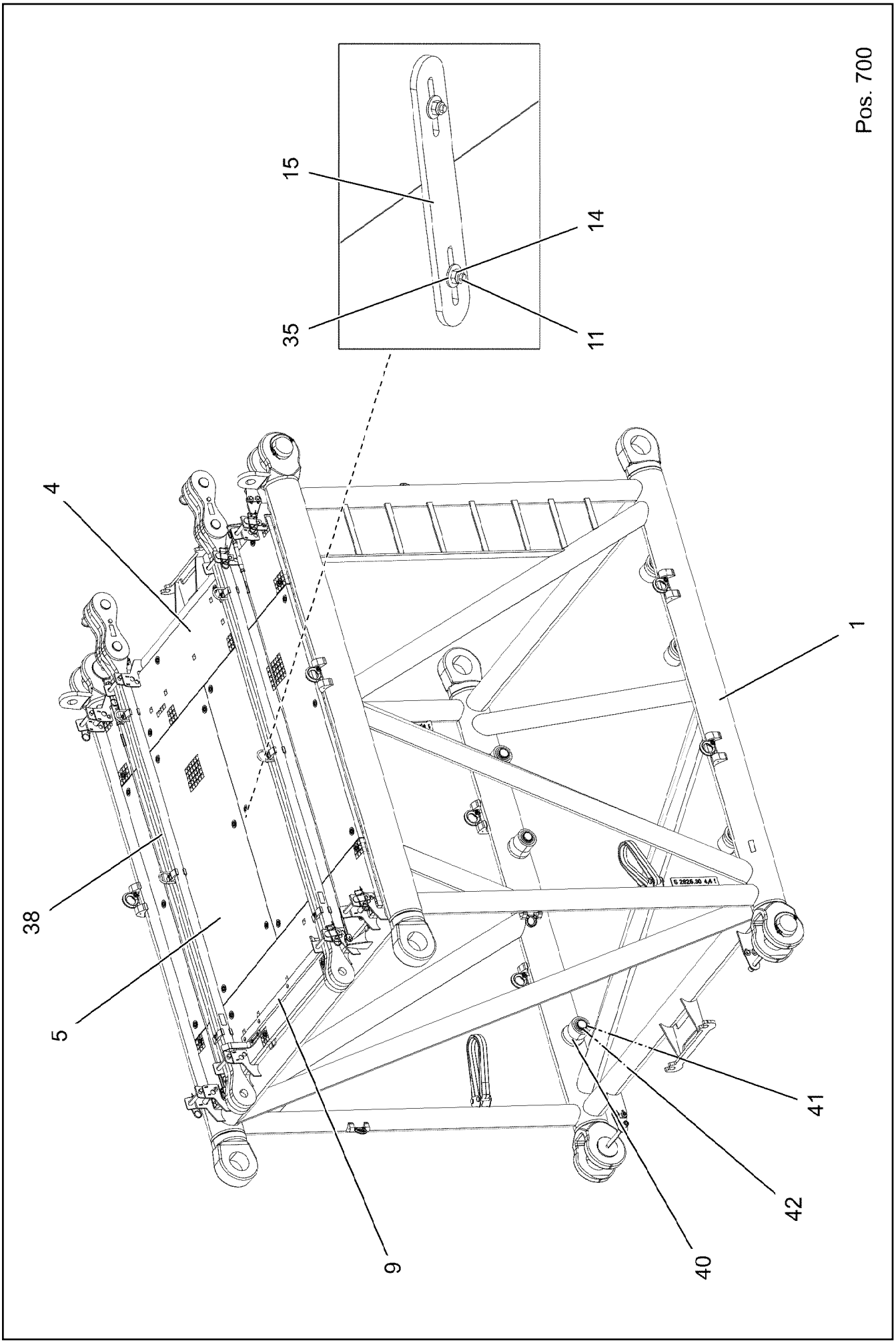
Pos. 700
15
14
35
11
4
1
38
5
41
42
9
40

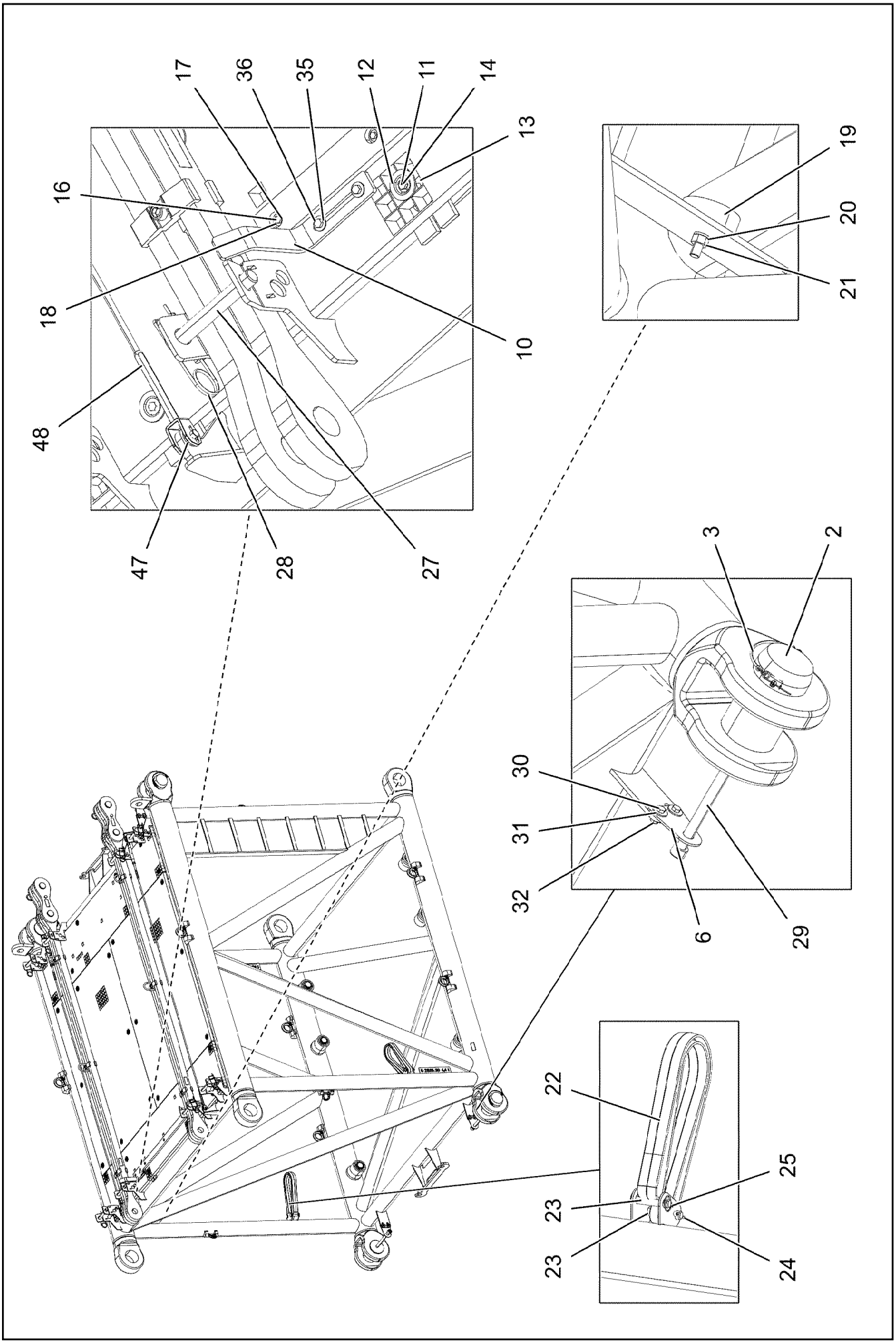

19.1.2022 170880 LIEBHERR	**etk_en_de_073897 LG 1750** **S INTERMEDIATE SECTION** **S-ZWISCHENSTUECK**	❑ 1300 (2/3) **919746208**

Pos.	Item	Quantity	Description	Bezeichnung
1	96022581	1	S INTERMED.SECTION WELD.CONSTR 282	S-ZWISCHENSTUECK SCHWK.
2	956462308	4	PIN 150X285 35NICRMOV125 GASN. SPF	BOLZEN
3	12103598	4	LOCKING BOLT 11,5X150X137	SICHERUNGSBOLZEN
4	725864308	2	GRIDIRON T2560X483X30/2 S235JR T ZN K	GITTERROST-SP
5	97006830	2	GRIDIRON T1820X1280X30/3 S235JR T ZN K	GITTERROST-P
6	955051808	4	PLATE S700MC	BLECH
9	288198308	1	SUPPORT 20X60X1410 PA6G	AUFLAGE
10	956462408	2	PLATE 8X40X348 S700MC FLZN	BLECH
11	11651581	30	HEX SCREW ISO 4014 M8X50 8.8 480H SPF	SECHSKANTSCHRAUBE
12	10100621	30	DISH MOUNTING	TELLERBEFESTIGUNG
13	941138108	33	WASHER DC01 FE//ZNNI8//CN//T0	SCHEIBE
14	10875614	34	HEX NUT DIN 985 M8 8 480H SPF	SECHSKANTMUTTER
15	955404808	3	PLATE 8X300X50 S355MC FE//ZNNI8//CN//T	BLECH
16	12216913	5	HEX SCREW ISO 4014 M6X55 8.8 480H SPF	SECHSKANTSCHRAUBE
17	10875648	10	WASHER ISO 7093-1 6 200HV 480H SPF	SCHEIBE
18	12102692	5	HEX NUT DIN 985 M6 8 ZNNI-480H SPF	SECHSKANTMUTTER
19	726616008	1	MEGI BUFFER 100X40-M16X44 NR 60SHOR	MEGIPUFFER
20	12104981	1	WASHER SPRING DIN 127 A 16 480H SPF	FEDERRING
21	10873081	1	HEX NUT ISO 4032 M16 10 FLZN SPF	SECHSKANTMUTTER
22	10493200	2	ROUND SLING DIN EN 1492-2 3T-1M POLY	RUNDSCHLINGE
23	451422308	4	PIN DIN 1436 20X85X78 35NICRMOV125 GA	BOLZEN
24	10180364	2	SPLIT PIN ISO 1234 6,3X50 St 480H SPF	SPLINT
25	10875869	2	SAFETY PLUG W HINGE-LID 5X29X4,7X25 4	SICHERHEITSKLAPPSTECKER
27	924647408	8	CONNECTING PIN WELDED FE//ZNNI8//CN/	ABSTECKBOLZEN SCHWK.
28	433100908	8	RETAINING SPRING 4,5X98 ISO 2081 FE/ZN	SICHERUNGSFEDER
29	12100299	4	SOCKET HEAD SCREW ISO 4762 M24X320 8	ZYLINDERSCHRAUBE
30	11642349	8	HEX SCREW ISO 4017 M12X35 8.8 FLZN SP	SECHSKANTSCHRAUBE
31	11182717	16	WASHER ISO 7093-1 12 300HV FLZN SPF	SCHEIBE
32	10875616	8	HEX NUT ISO 4032 M12 8 FLZN SPF	SECHSKANTMUTTER
35	11140469	10	WASHER ISO 7093-1 8 200HV 480H SPF	SCHEIBE
36	11651582	4	HEX SCREW ISO 4014 M8X55 8.8 480H SPF	SECHSKANTSCHRAUBE
38	962628008	2	ROD CPL. 3.5M	STANGE KPL.
			⇨ ❑ 1302	
40	97018028	6	ROLLER 145X140 PA6G	ROLLE
41	11008815	6	SUPPORTING WASHER DIN 988 S 63X80X3	STUETZSCHEIBE
42	10875660	6	LOCKING RING DIN 471 60X2 480H SPF	SICHERUNGSRING
47	10289805	8	WASHER ISO 7089 14 300HV FLZN SPF	SCHEIBE
48	10652804	2	ROUND STRAND ROPE 10X2,95M STAHL VE	RUNDLITZENSEIL
700	966473608	1	SIGNS	BESCHILDERUNG
			⇨ ❑ 1293	

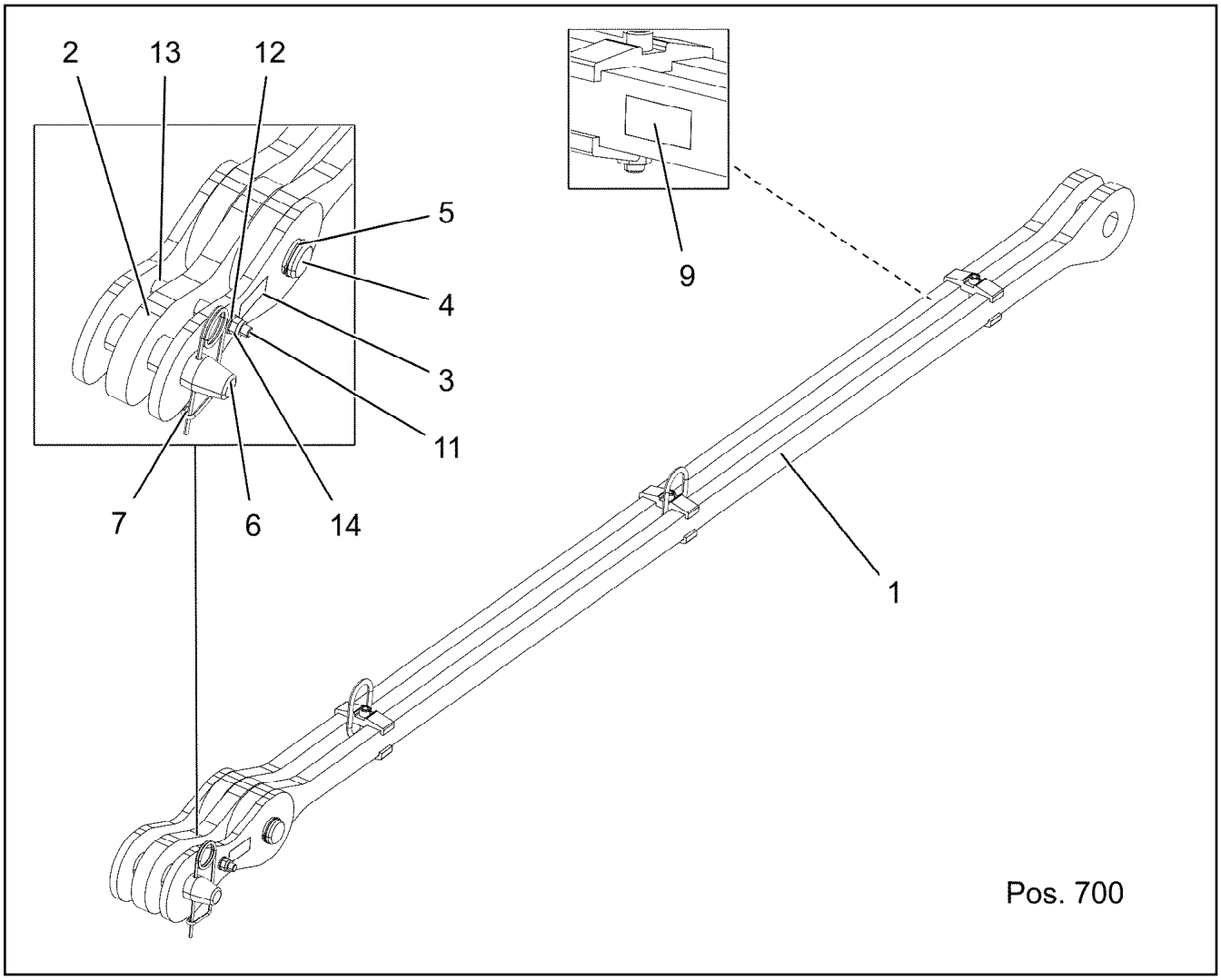

Pos.	Item	Quantity	Description	Bezeichnung
1	962628108	1	ROD 3.2M ⇨ ❑ 1303	STANGE VORM.
2	927107708	1	BRACKET CPL.	LASCHE KPL.
3	927107608	2	BRACKET CPL.	LASCHE KPL.
4	956664808	1	PIN RD56X168 35NICRMOV125	BOLZEN
5	530133308	1	LOCKING RING DIN 471 55X3	SICHERUNGSRING
6	956685708	1	PIN RD56X216 35NICRMOV125 GASN.	BOLZEN
7	433105008	1	RETAINING SPRING DIN 2194 6 A3C	SICHERUNGSFEDER
9	97139634	2	PLATE ASSEMBLY SCHILD BG SPF	SCHILD BAUGRUPPE
11	11642339	1	HEX SCREW ISO 4014 M16X180 8.8 FLZN SP	SECHSKANTSCHRAUBE
12	10289806	2	WASHER ISO 7089 16 300HV FLZN SPF	SCHEIBE
13	951911308	2	TUBE 25X3X38 E355+N VERZ	ROHR
14	10875609	1	HEX NUT DIN 985 M16 8 FLZN SPF	SECHSKANTMUTTER
700	969283808	1	SIGNS 3.5M	BESCHILDERUNG
(1)	97052499	1	SIGN 170X55 KLEBEFOLIE SPF	SCHILD

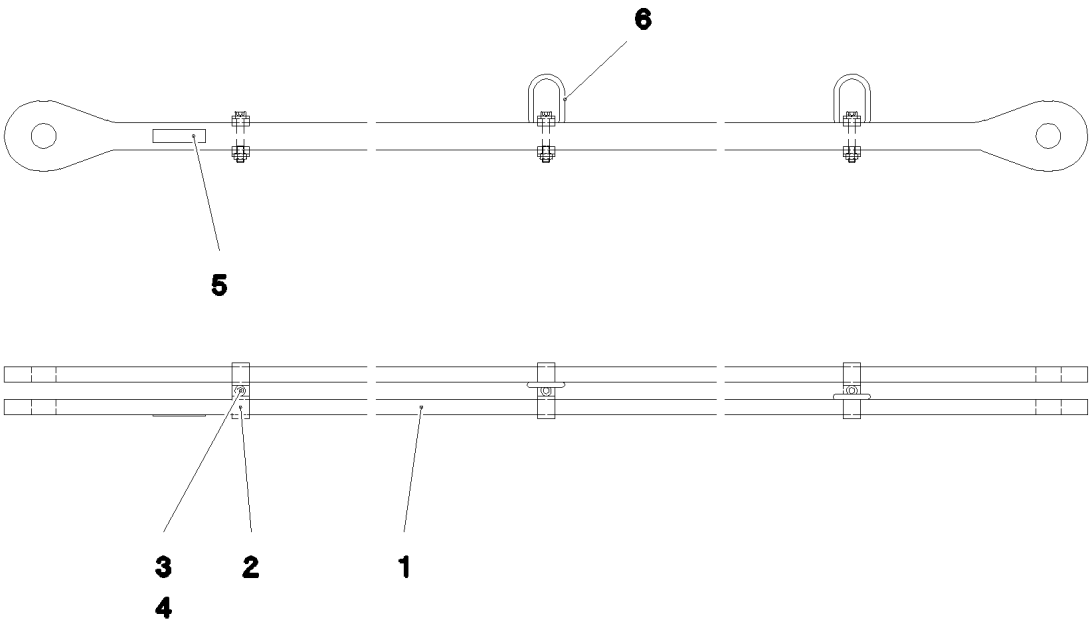

Pos.	Item	Quantity	Description	Bezeichnung
1	973004408	2	ROD 35X3391X164 S960QL+Z25	STANGE
2	957039408	6	CLAMP 40X127X24 S355J2+N FE//ZNNI8//CN/	KLAMMER
3	12691483	3	SOCKET HEAD SCREW ISO 4762 M16X100 8	ZYLINDERSCHRAUBE
4	10875617	3	HEX NUT ISO 4032 M16 8 FLZN SPF	SECHSKANTMUTTER
5	973567608	1	PLATE IDENTIFICATION NUMBER IDENT-N	SCHILD IDENTNR.
6	10871568	2	OVAL LOAD RING 11X60X120 GK 10 SPF	OVALRING

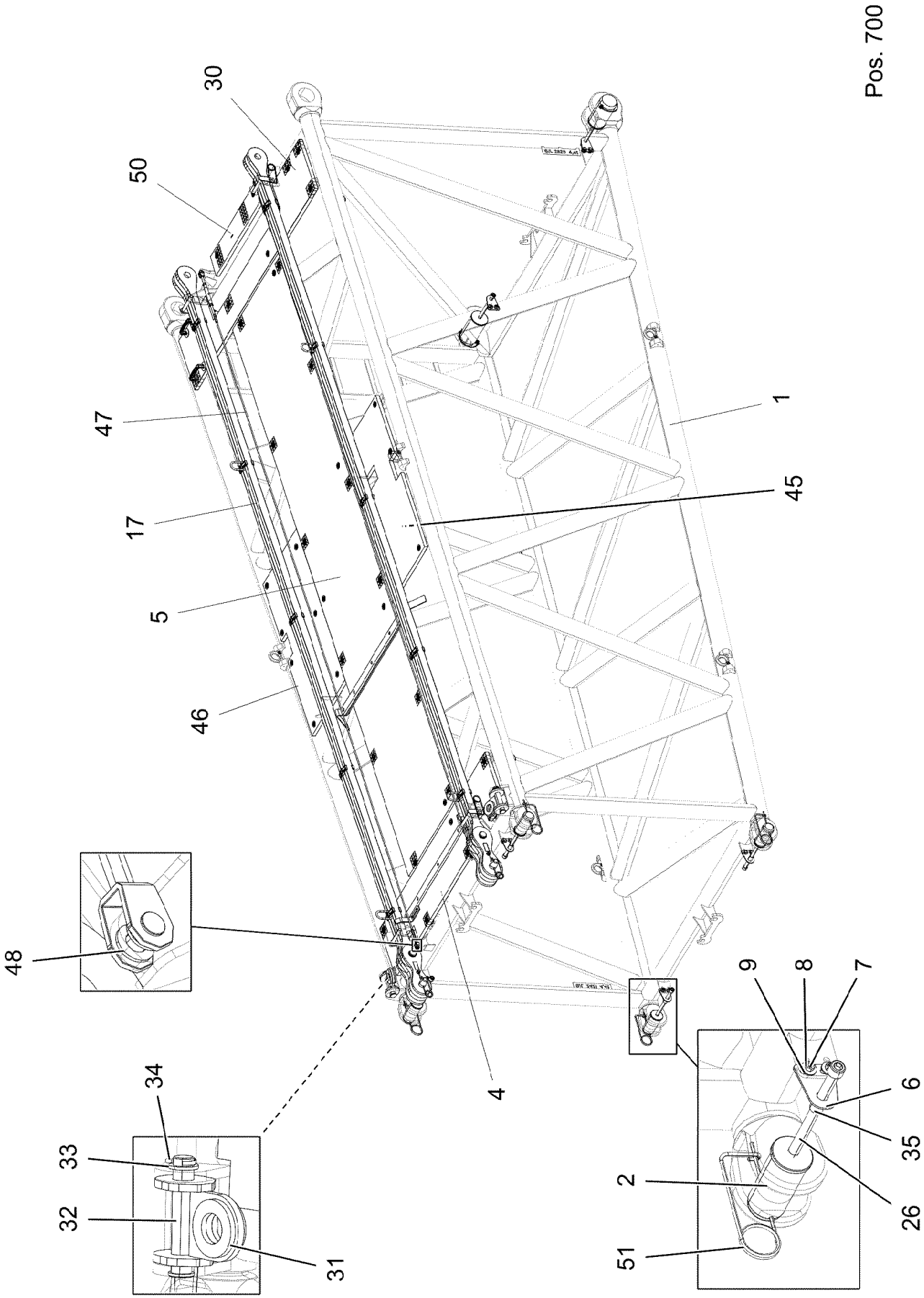

19.1.2022 171256 LIEBHERR	**etk_en_de_073897 LG 1750** **SL REDUCING SECTION** **SL-REDUZIERSTUECK**	1304 (1/3) **919746308**

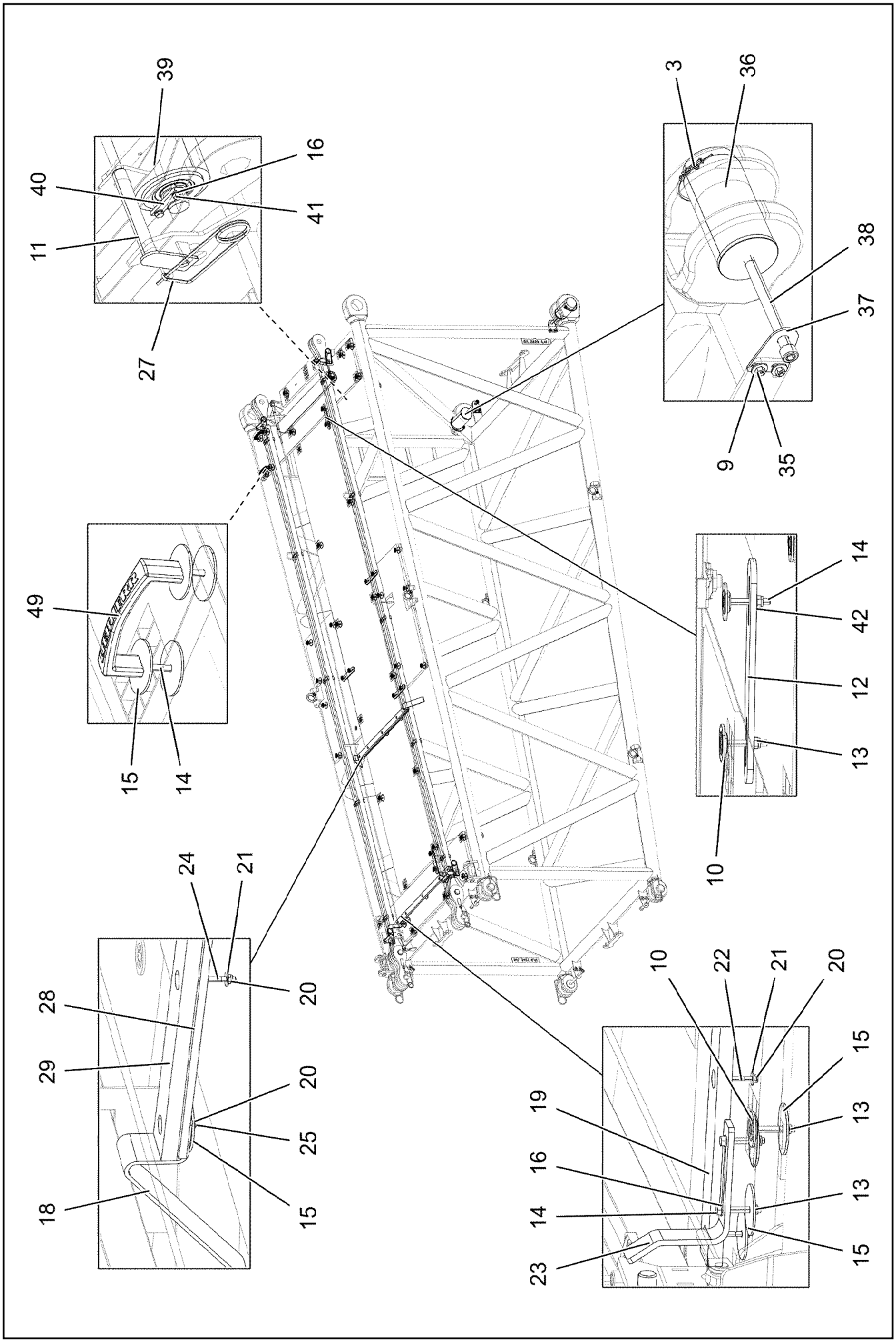

19.1.2022 171257 LIEBHERR	**etk_en_de_073897 LG 1750** **SL REDUCING SECTION** **SL-REDUZIERSTUECK**	❑ 1305 (2/3) **919746308**

Pos.	Item	Quantity	Description	Bezeichnung
1	96022092	1	LI INTERMEDIATE SECTION	SL-REDUZIERSTUECK SCHWK.
2	954658108	4	PIN 100.0X210 35NICRMOV125 GASN. SPF	BOLZEN
3	12103598	2	LOCKING BOLT 11,5X150X137	SICHERUNGSBOLZEN
4	970171308	1	GRIDIRON T2300X483X30/3 S235JR T ZN K	GITTERROST-P
5	725864508	1	GRIDIRON T5380X1000X30/3 S235JR T ZN K	GITTERROST-SP
6	954754708	4	PLATE 5X125X100 S700MC	BLECH
7	11642349	12	HEX SCREW ISO 4017 M12X35 8.8 FLZN SP	SECHSKANTSCHRAUBE
8	10875616	12	HEX NUT ISO 4032 M12 8 FLZN SPF	SECHSKANTMUTTER
9	11182717	24	WASHER ISO 7093-1 12 300HV FLZN SPF	SCHEIBE
10	10100621	51	DISH MOUNTING	TELLERBEFESTIGUNG
11	924647408	4	CONNECTING PIN WELDED FE//ZNNI8//CN/	ABSTECKBOLZEN SCHWK.
12	955404808	5	PLATE 8X300X50 S355MC FE//ZNNI8//CN//T	BLECH
13	10875614	51	HEX NUT DIN 985 M8 8 480H SPF	SECHSKANTMUTTER
14	11651582	59	HEX SCREW ISO 4014 M8X55 8.8 480H SPF	SECHSKANTSCHRAUBE
15	941138108	59	WASHER DC01 FE//ZNNI8//CN//T0	SCHEIBE
16	12103465	8	WASHER ISO 7089 8 300HV ZNNI-480H SPF	SCHEIBE
17	927148808	2	ROD 7M. ⇨ ❑ 1291	STANGE
18	956442808	2	PLATE 5X393X60 S355MC FE//ZNNI8//CN//T	BLECH
19	288198308	1	SUPPORT 20X60X1410 PA6G	AUFLAGE
20	12102692	10	HEX NUT DIN 985 M6 8 ZNNI-480H SPF	SECHSKANTMUTTER
21	10875648	20	WASHER ISO 7093-1 6 200HV 480H SPF	SCHEIBE
22	10875512	5	HEX SCREW ISO 4014 M6X50 8.8 480H SPF	SECHSKANTSCHRAUBE
23	956442908	2	PLATE 8X40X294 S700MC	BLECH
24	12216186	3	HEX SCREW ISO 4014 M6X65 8.8 480H SPF	SECHSKANTSCHRAUBE
25	12216183	2	HEX SCREW ISO 4014 M6X40 8.8 480H SPF	SECHSKANTSCHRAUBE
26	10545933	4	SOCKET HEAD SCREW ISO 4762 M24X360	ZYLINDERSCHRAUBE
27	433102508	4	RETAINING SPRING 5X122 ISO 2081 FE/ZN8/	SICHERUNGSFEDER
28	956639208	1	PLATE 10X1270X80 S355MC	BLECH
29	283091908	1	SUPPORT 20X60X1290 PA6G	AUFLAGE
30	971114108	1	GRIDIRON T2620X483X30/3 S235JR T ZN K	GITTERROST-SP
31	921173408	2	CROSS CONNECTING LINK WELDED	KREUZLASCHE SCHWK.
32	970167508	2	PIN 50.0X235 35NICRMOV125 GASN. SPF	BOLZEN
33	10179377	2	WASHER DIN 1441 41 St FLZN SPF	SCHEIBE
34	10875873	2	SPLIT PIN ISO 1234 8X63 ST 480H SPF	SPLINT
35	955847208	4	TUBE 31,8X2,9X42 S770QL	ROHR
36	956462308	2	PIN 150X285 35NICRMOV125 GASN. SPF	BOLZEN
37	955051808	2	PLATE S700MC	BLECH
38	12100299	2	SOCKET HEAD SCREW ISO 4762 M24X320 8	ZYLINDERSCHRAUBE
39	961685408	1	SAFETY ROLLER SPF ⇨ ❑ 1307	SCHUTZWALZE
40	941324408	2	AXLE HOLDER 6.0 X0 S235JR FE//ZNNI8//C	ACHSHALTER
41	11651767	4	HEX SCREW ISO 4017 M8X20 8.8 480H SPF	SECHSKANTSCHRAUBE
42	11140469	10	WASHER ISO 7093-1 8 200HV 480H SPF	SCHEIBE
45	97010721	1	GRIDIRON T1490X730X30/3 S235JR T ZN K	GITTERROST-P
46	97010722	1	GRIDIRON T1490X730X30/3 S235JR T ZN K	GITTERROST-P
47	10816267	2	ROUND STRAND ROPE 10X6,6M STAHL VE	RUNDLITZENSEIL
48	10289805	8	WASHER ISO 7089 14 300HV FLZN SPF	SCHEIBE
49	966435308	2	GRIP PA6-30%GF SPF	GRIFF
50	97041923	1	GRIDIRON T980X190X30/2 S235 JR SPF	GITTERROST-P
51	433105208	4	RETAINING SPRING X0 VERZ.	SICHERUNGSFEDER
700	966823508	1	SIGNS ⇨ ❑ 1308	BESCHILDERUNG

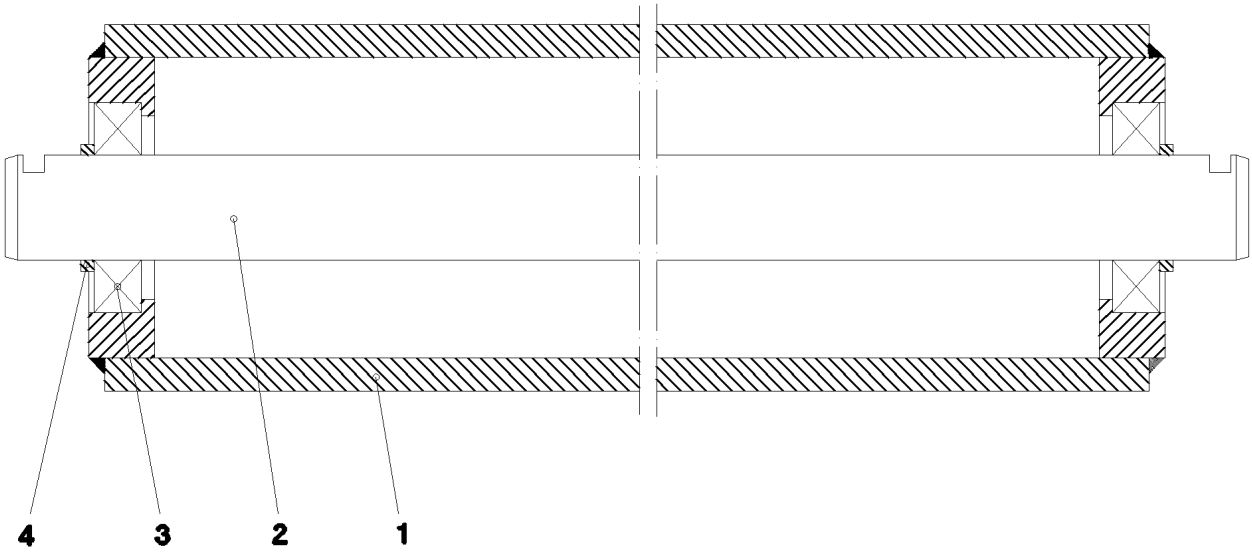

Pos.	Item	Quantity	Description	Bezeichnung
1	961685508	1	ROLLER	WALZE SCHWK.
2	971116908	1	AXLE 40.0X1367 S355J2C+C	ACHSE
3	745148808	2	DEEP GROOVE BALL BEARING DIN 625 62	RILLENKUGELLAGER
4	945075608	2	DISTANCE RING 48,3X4X5 S235JRH FE//ZN	DISTANZRING

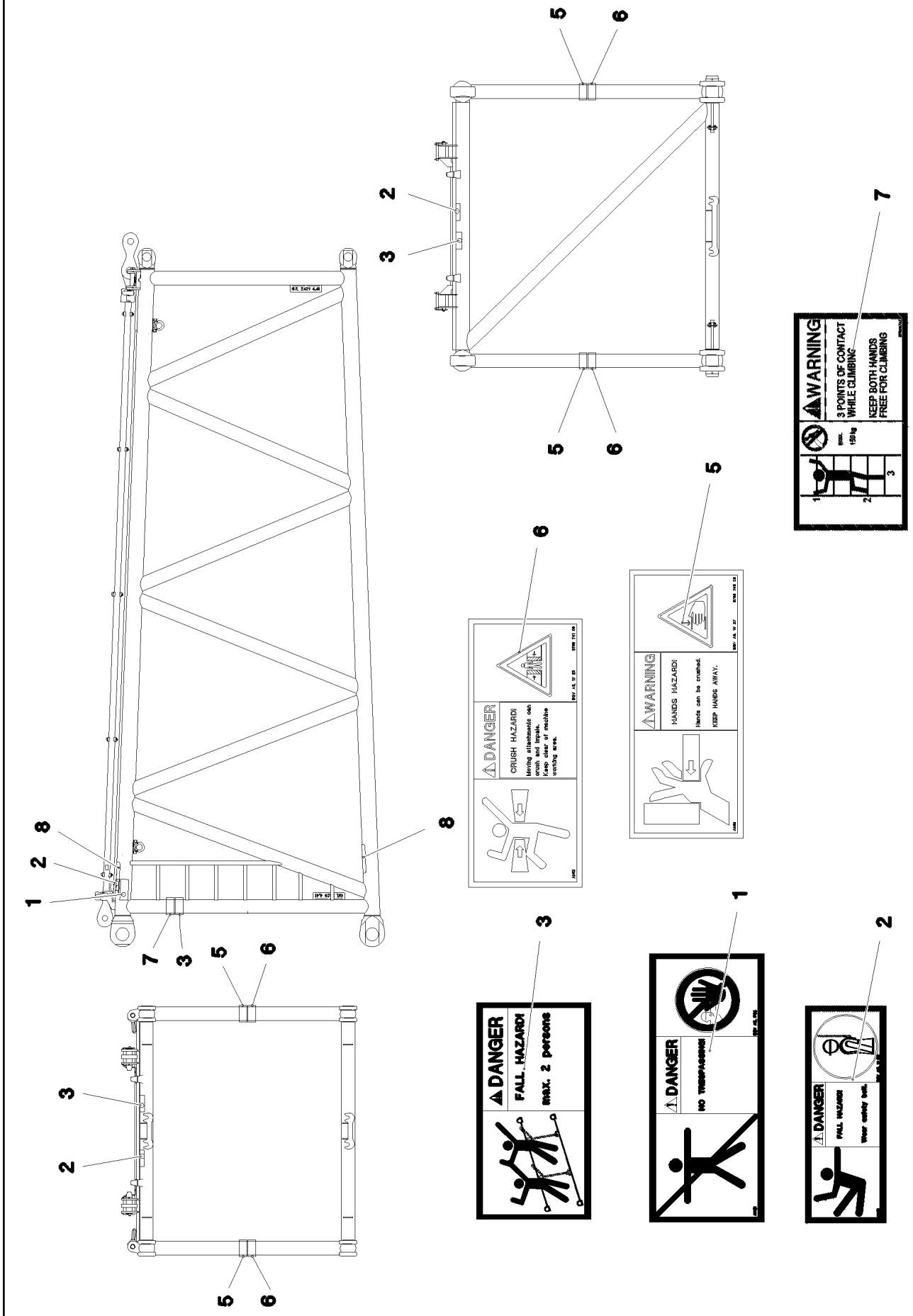
1
2
3
5
6
7
8
DANGER
CRUSH HAZARD!
Moving attachments can crush and impale. Keep clear of machine working area.
WARNING
HANDS HAZARD!
Hands can be crushed.
KEEP HANDS AWAY.
WARNING
3 POINTS OF CONTACT WHILE CLIMBING
KEEP BOTH HANDS FREE FOR CLIMBING
DANGER
FALL HAZARD!
MAX. 2 persons
DANGER
NO TRESPASSING!
DANGER
FALL HAZARD!
Wear safety belt.

Pos.	Item	Quantity	Description	Bezeichnung
1	978674008	1	SIGN 208X88 KLEBEFOLIE SPF	SCHILD
2	978674808	3	SIGN 168X62 KLEBEFOLIE SPF	SCHILD
3	97004046	3	SIGN 168X88X1 KLEBEFOLIE SPF	SCHILD
5	978674608	4	SIGN 208X88 KLEBEFOLIE SPF	SCHILD
6	978674108	4	SIGN 208X88 KLEBEFOLIE SPF	SCHILD
7	97036732	1	SIGN 168X88 KLEBEFOLIE SPF	SCHILD
8	972859408	2	ANTI-SLIP SURFACE 1.6X150X300 3M TYP4	ANTIRUTSCHBELAG

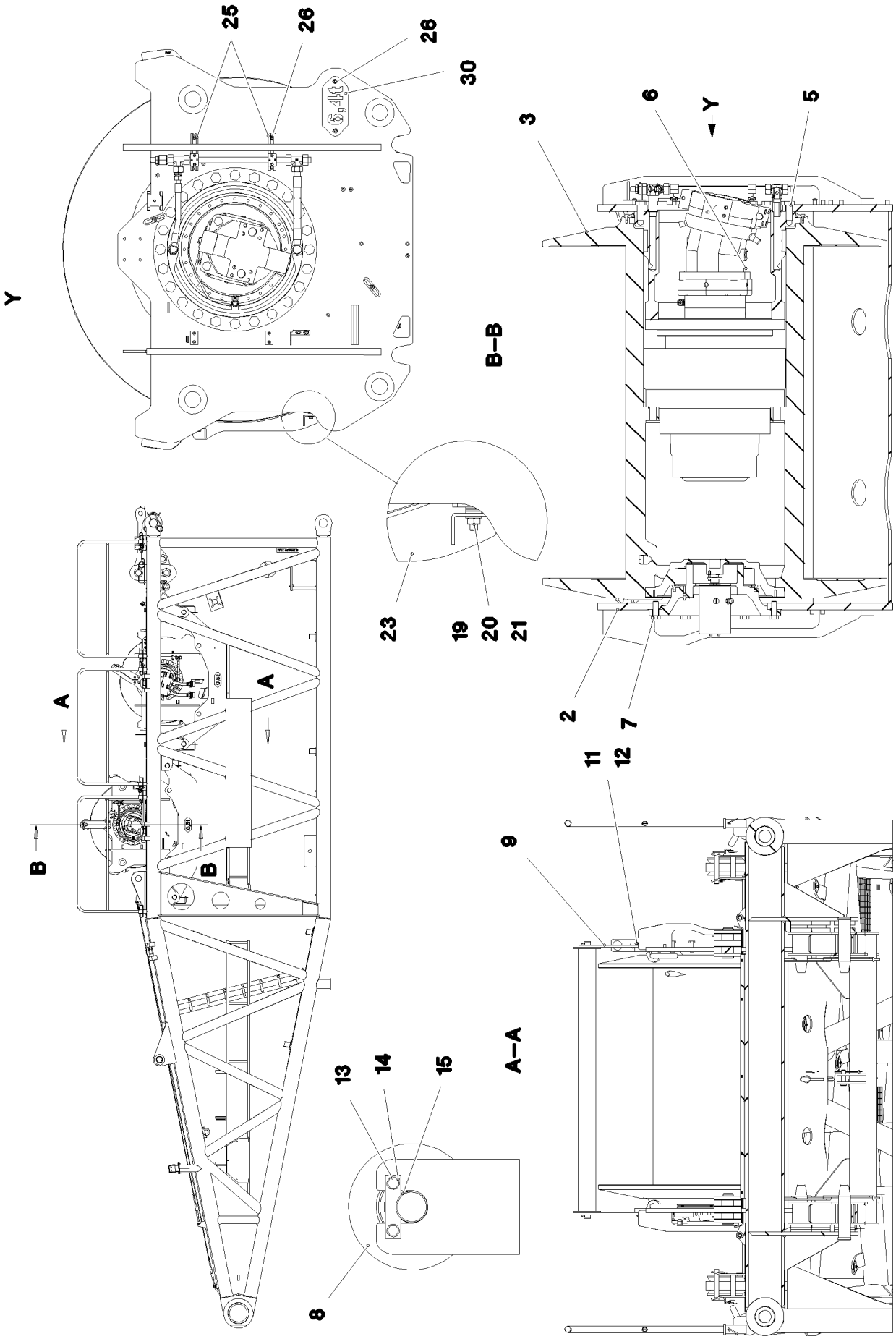
Y
25
26
26
30
3
6
Y
5
B–B
23
19
20
21
2
7
A
A
B
B
11
12
9
A–A
13
14
15
8

Pos.	Item	Quantity	Description	Bezeichnung
2	926887908	1	WINCH BEARING	WINDENLAGERUNG SCHWK.
3	10873367	1	ROPE WINCH ZHP 4.29-EG SPF ⇨ ❑ 1312	SEILWINDE
4	510240008	1	VARIABLE DISPLACEMENT MOTOR A6VM 2 ⇨ ❑ 684	VERSTELLMOTOR
5	12224020	24	HEX SCREW ISO 4017 M24X60 8.8 FLZN SP	SECHSKANTSCHRAUBE
6	10875806	4	HEX SCREW ISO 4017 M20X60 8.8 FLZN SP	SECHSKANTSCHRAUBE
7	12224018	6	HEX SCREW ISO 4017 M20X55 8.8 FLZN SP	SECHSKANTSCHRAUBE
8	927117108	1	SAFETY ROLLER CPL. SPF ⇨ ❑ 1314	SCHUTZWALZE KPL.
9	956644408	2	PLATE 12X120X425 S355MC	BLECH
10	941324408	2	AXLE HOLDER 6.0 X0 S235JR FE//ZNNI8//C	ACHSHALTER
11	11645384	8	HEX SCREW ISO 4017 M12X40 8.8 FLZN SP	SECHSKANTSCHRAUBE
12	10289804	8	WASHER ISO 7089 12 300HV FLZN SPF	SCHEIBE
13	11651612	4	HEX SCREW ISO 4017 M8X16 8.8 480H SPF	SECHSKANTSCHRAUBE
14	12103465	4	WASHER ISO 7089 8 300HV ZNNI-480H SPF	SCHEIBE
15	10179377	4	WASHER DIN 1441 41 St FLZN SPF	SCHEIBE
19	11626706	4	HEX SCREW ISO 4017 M10X40 8.8 FLZN SP	SECHSKANTSCHRAUBE
20	10289795	24	WASHER ISO 7089 10 300HV FLZN SPF	SCHEIBE
21	12102695	4	HEX NUT ISO 4032 M10 8 ZNNI-480H SPF	SECHSKANTMUTTER
22	96005487	1	PROTECTION PLATE WELDED	SCHUTZBLECH SCHWK.
23	96005488	1	PROTECTION PLATE WELDED	SCHUTZBLECH SCHWK.
24	971907908	1	PLATE 4X109X58 S315MC FE//ZNNI8//CN//T	BLECH
25	954117308	2	MOUNTING RAIL X0	TRAGSCHIENE
26	12102696	19	BUTTON HEAD SCREW ISO 7380-2 M8X10 0	HALBRUNDKOPFSCHRAUBE
27	953650008	11	CABLE CLAMP DC01 FE//ZNNI8//CN//T0	KABELHALTER
29	97037694	1	PLATE 192X126 DC01 FE//ZNNI8//CN//T0	BLECH
30	97076390	1	SIGN 2X227X100 DC01 FE//ZNNI8//CN//T0	SCHILD
500	966177308	1	ELECTRIC FOR WINCH 6 ⇨ ❑ 1315	ELEKTRIK WINDE 6

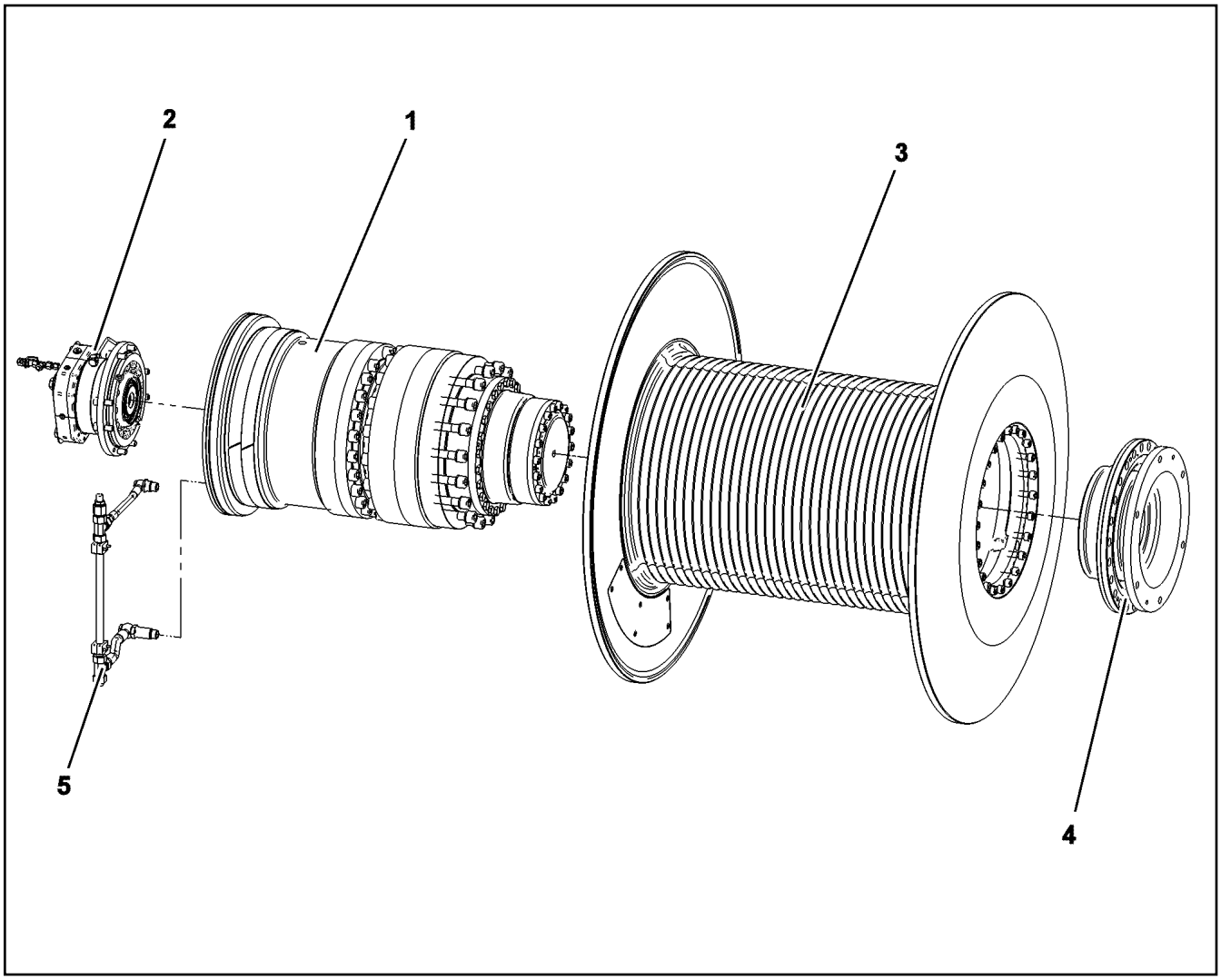

Pos.	Item	Quantity	Description	Bezeichnung
1	10874475	1	GEARBOX ⇨ ❑ 678	GETRIEBE
2	10874540	1	ROPE DRUM ⇨ ❑ 1313	SEILTROMMEL
3	10874487	1	FLANGE BEARING ⇨ ❑ 683	FLANSCHLAGER
4	11490594	1	DRIVE ⇨ ❑ 680	ANTRIEB
5	11490596	1	OIL LINE	OELLEITUNG

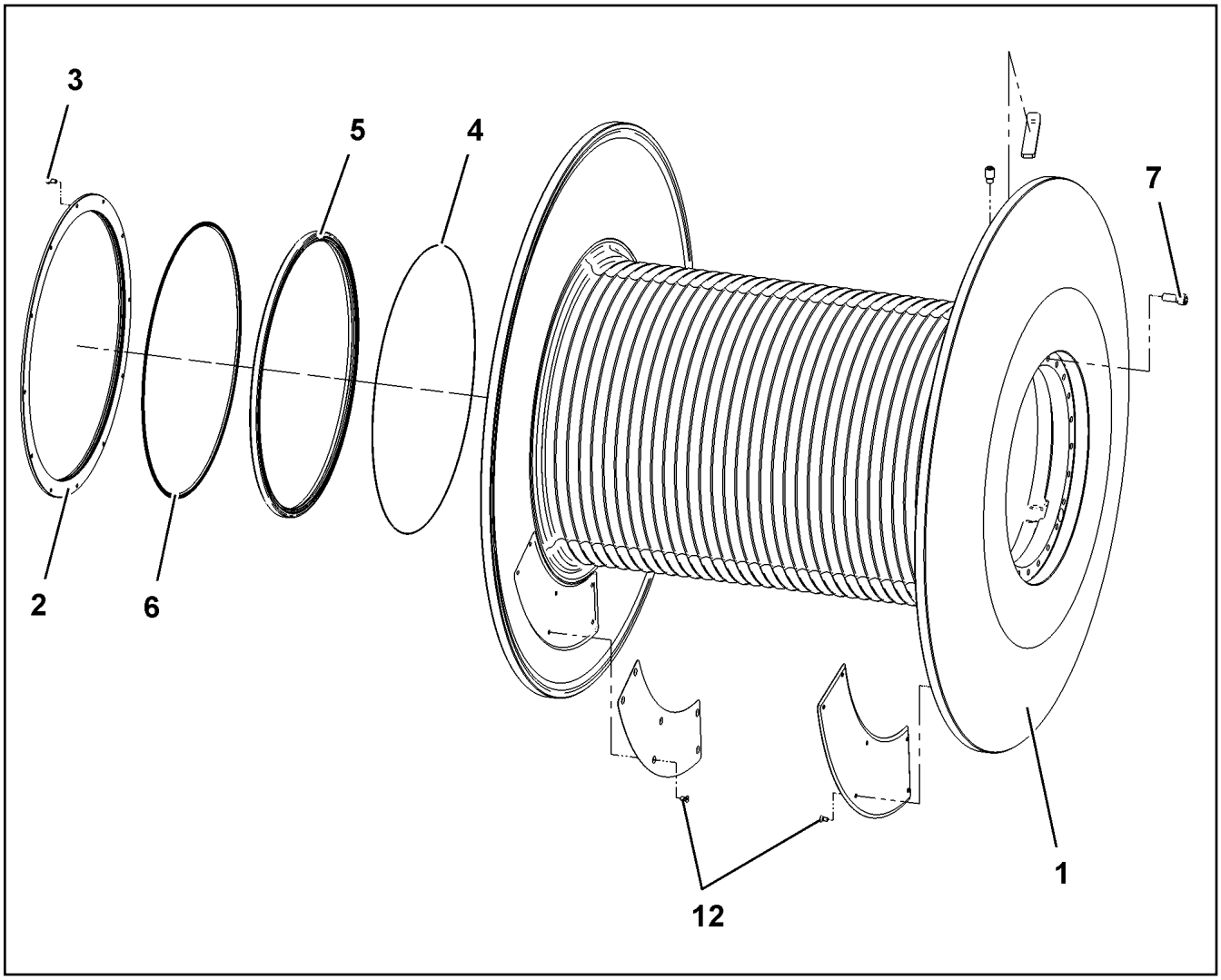

Pos.	Item	Quantity	Description	Bezeichnung
2	11647431	1	COVER	DECKEL
3	11651612	12	HEX SCREW ISO 4017 M8X16 8.8 480H SPF	SECHSKANTSCHRAUBE
4	11171431	1	O-RING 650X2	O-RING
5	11342274	1	SHAFT SEAL	WELLENDICHTRING
6	10585568	1	PROFILE CORD 4	PROFILSCHNUR
7	4042302	24	SOCKET HEAD SCREW ISO 4762 M16X40 8	ZYLINDERSCHRAUBE
12	10875552	12	COUNTERSUNK SCREW DIN 7991 M8X16 8	SENKSCHRAUBE

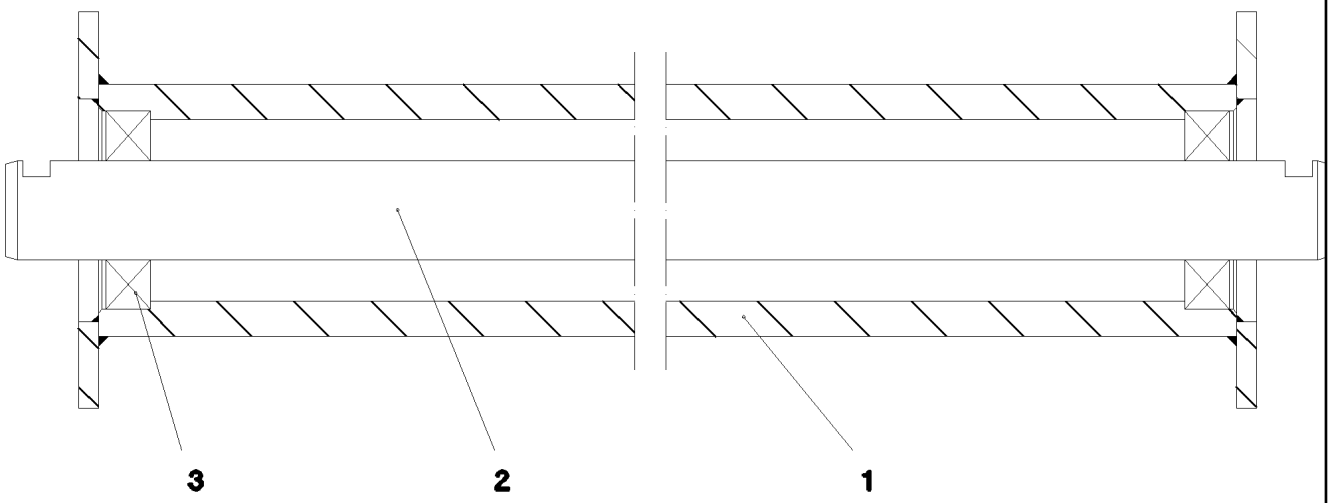

Pos.	Item	Quantity	Description	Bezeichnung
1	927117208	1	ROLLER WELDED CONSTR.	ROLLE SCHWK.
2	935353408	1	SHAFT 40.0X1600 S355J2C+C FE//ZNNI8//C	WELLE
3	745148808	2	DEEP GROOVE BALL BEARING DIN 625 62	RILLENKUGELLAGER

Pos.	Item	Quantity	Description	Bezeichnung
10	606052908	1	GEAR CAM LIMITSWITCH 15° SPF ⇨ ❑ 688	GETRIEBENOCKENENDSCHAL
11	606012608	1	DRIVE FLANGE EDELSTAHL	ANTRIEBSFLANSCH
12	929525308	1	WIRING HARNESS W320A	KABELSTRANG
280	12216966	4	PAN-HEAD SCREW ISO 7045 M4X20 4.8 480	FLACHKOPFSCHRAUBE
281	10875619	4	HEX NUT ISO 4032 M4 8 480H SPF	SECHSKANTMUTTER
282	425100708	4	TOOTH LOCK WASHER DIN 6797 A 4,3	ZAHNSCHEIBE

Pos.	Item	Quantity	Description	Bezeichnung
4	969858808	1	AUX.HYDRAULIC WINCH 6 ⇨ ❑ 1317	ZUSATZHYDRAULIK WINDE 6

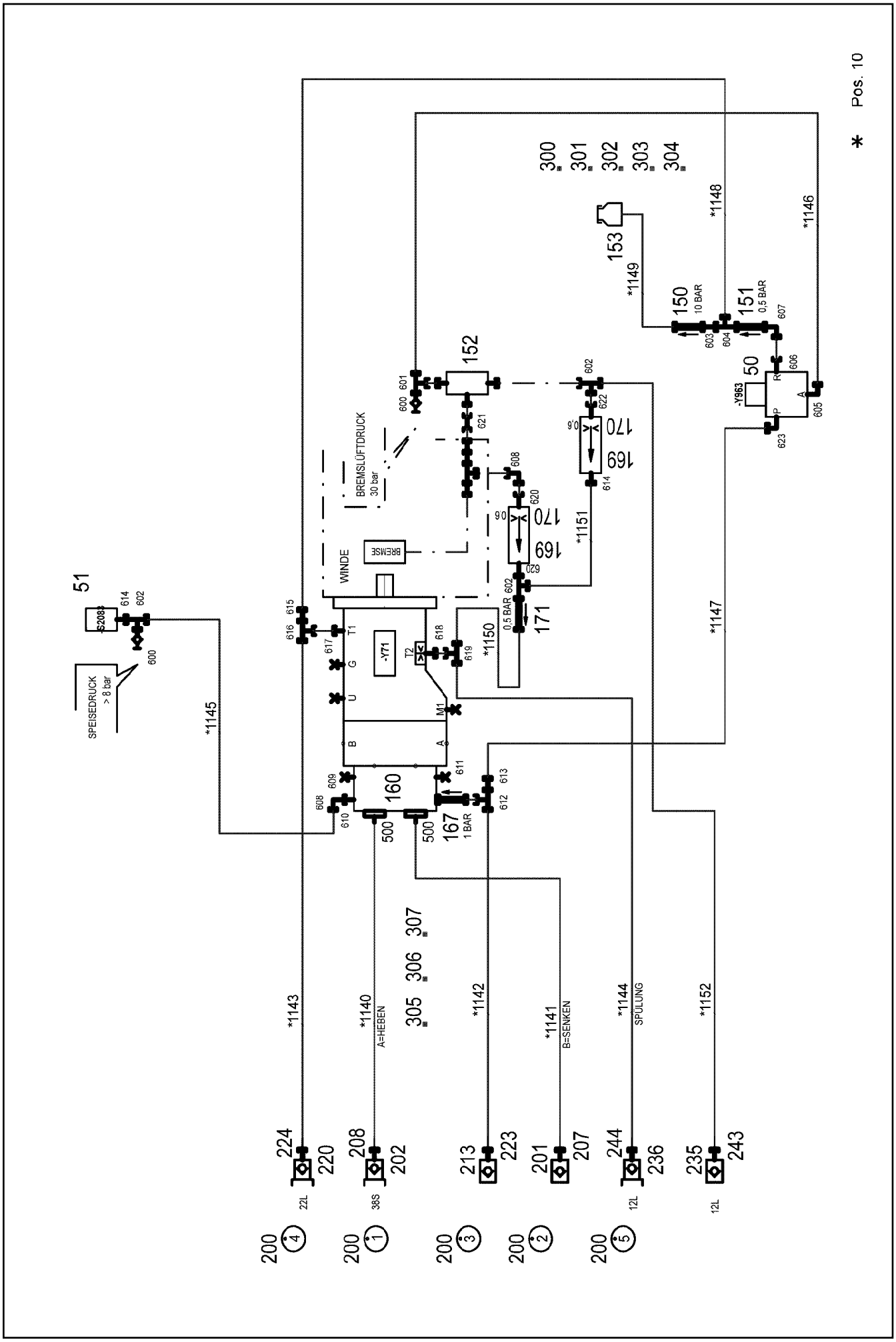

19.1.2022 088211 LIEBHERR	etk_en_de_073897 LG 1750 AUX.HYDRAULIC WINCH 6 ZUSATZHYDRAULIK WINDE 6	1317 (1/2) 969858808

Pos.	Item	Quantity	Description	Bezeichnung
10	969868408	1	HOSE LINES WINCH 6 STUFE 4 ⇨ ❑ 1319	SCHLAUCHLEITUNGEN WINDE
50	511444408	1	DIRECTIONAL CONTROL VALVE 3/2 350BA ⇨ ❑ 698	WEGEVENTIL
51	510677008	1	PRESSURE SWITCH 10-100/400 BAR	DRUCKSCHALTER
150	511481508	1	NON-RETURN VALVE 250BAR CR6-FREI SP	RUECKSCHLAGVENTIL
151	511453508	1	NON-RETURN VALVE 400BAR CR6-FREI	RUECKSCHLAGVENTIL
152	511468908	1	SHUTTLE VALVE 250BAR CR6-FREI	WECHSELVENTIL
153	96028331	1	EXPANSION TANK CPL.	AUSGLEICHSBEHAELTER KPL.
160	511062308	1	CONNECTION FLANGE ALZNMGCU 1,5	ANSCHLUSSFLANSCH
167	510408708	1	NON-RETURN VALVE 420BAR CR6-FREI	RUECKSCHLAGVENTIL
169	510671108	2	FILTER CARTRIDGE 0,005m³/min 25µm	FILTERPATRONE
170	510746008	2	NOZZLE 0,6 M5X9 CUZN39PB3	DUESE
171	510412408	1	NON-RETURN VALVE 400BAR CR6-FREI	RUECKSCHLAGVENTIL
201	511512208	1	COUPLING SLEEVE B8 38-S	KUPPLUNGSMUFFE
202	511512308	1	COUPLING PLUG B8 38-S	KUPPLUNGSSTECKER
207	10466917	1	HEX CAP NUT RD79X4 SPF	VERSCHLUSSMUTTER
208	10466913	1	SCREW PLUG RD79X4 SPF	VERSCHLUSSSCHRAUBE
213	510599608	1	COUPLING SLEEVE B6 25-S	KUPPLUNGSMUFFE
220	511508108	1	COUPLING PLUG B6 22-L	KUPPLUNGSSTECKER
223	10466916	1	HEX CAP NUT RD54X4 SPF	VERSCHLUSSMUTTER
224	10466912	1	SCREW PLUG RD54X4 SPF	VERSCHLUSSSCHRAUBE
235	511505808	1	COUPLING SLEEVE B2 12-L	KUPPLUNGSMUFFE
236	511509608	1	COUPLING PLUG B2 12-L	KUPPLUNGSSTECKER
243	10466914	1	HEX CAP NUT RD32X3 SPF	VERSCHLUSSMUTTER
244	10466910	1	SCREW PLUG RD32X3 SPF	VERSCHLUSSSCHRAUBE
300	953760908	1	PLATE 3X45X120 DC01 FE//ZNNI8//CN//T0	BLECH
301	11692824	8	HEX SCREW ISO 4017 M6X12 8.8 480H SPF	SECHSKANTSCHRAUBE
302	424000508	4	WASHER SPRING DIN 127 A 6 FST A2C	FEDERRING
303	10197764	2	HEX NUT ISO 4032 M6 10 ZNNI-480H SPF	SECHSKANTMUTTER
304	10875485	2	BUTTON HEAD SCREW AEHNL.ISO 7380-2	HALBRUNDKOPFSCHRAUBE
305	510586708	4	O-RING ARP 568 37,69X3,53 NBR90	O-RING
306	10878821	6	SOCKET HEAD SCREW ISO 4762 M14X50 8	ZYLINDERSCHRAUBE
307	12213406	2	HEX SCREW ISO 4017 M14X50 8.8 FLZN SP	SECHSKANTSCHRAUBE
500	510586608	2	FLANGE HALF SAE1 1/4-C62-M14 CR6-FREI	FLANSCHHAELFTE
600	510629008	2	TEST POINT FITTING VKA3 10LM16X1,5 CR6	MESSANSCHLUSS
601	482430314	1	FITTING ISO 8434 ET 10L M16X1,5 CR6-FRE	VERSCHRAUBUNG
602	472330208	3	FITTING EL 10L CR6-FREI	VERSCHRAUBUNG
603	470011308	1	FITTING SNV12-L CR6-FREI	VERSCHRAUBUNG
604	247128602	1	L NECK EL 12L M18X1,5 CR6-FREI	L-STUTZEN
605	473230808	1	FITTING RSWS12-LR-WD CR6-FREI	VERSCHRAUBUNG
606	471901208	1	FITTING EGESD12-LR-WD CR6-FREI	VERSCHRAUBUNG
607	247117702	1	SWIVEL ELBOW EW 12L M18X1,5 CR6-FREI	WINKELSTUTZEN
608	7403569	2	FITTING EW 10L M16X1,5 CR6-FREI	VERSCHRAUBUNG
609	477705208	1	STOP PLUG VSTIM33X2ED CR6-FREI	STOPFEN
610	471030508	1	FITTING GE 10L M14X1,5 CR6-FREI	VERSCHRAUBUNG
611	477704908	1	STOP PLUG VSTIM14X1,5ED CR6-FREI	STOPFEN
612	7367774	1	FITTING ET 25S CR6-FREI	VERSCHRAUBUNG
613	475433608	1	FITTING REDSDN25/12-S CR6-FREI	VERSCHRAUBUNG
614	7362091	2	FITTING ISO 8434-1 GE 10L G1/4A CR6-FREI	VERSCHRAUBUNG
615	475436108	1	FITTING REDSD22/12-L CR6-FREI	VERSCHRAUBUNG
616	482430614	1	FITTING ISO 8434 ET 22L CR6-FREI	VERSCHRAUBUNG
617	471031308	1	FITTING XGE22-LM-ED M26X1,5 CR6-FREI	VERSCHRAUBUNG
618	471039408	1	FITTING XGE12-LM-ED M18X1,5 CR6-FREI	VERSCHRAUBUNG
619	247105602	1	T CONNECTION PIECE ET 12L CR6-FREI	T-STUTZEN
620	471901108	2	FITTING EGESD10-LR-WD CR6-FREI	VERSCHRAUBUNG
621	470010108	1	FITTING SNV10-L CR6-FREI	VERSCHRAUBUNG
622	471904308	1	FITTING EGE 10L G3/8A CR6-FREI	VERSCHRAUBUNG
623	476611508	1	FITTING RSWS12-SR-WD CR6-FREI	VERSCHRAUBUNG

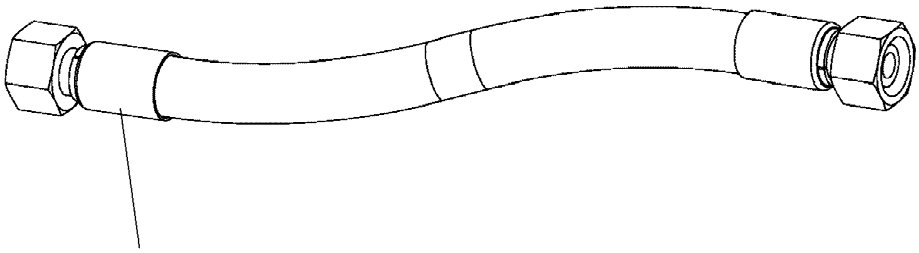

Schlauchnummer
Hose number
Numéro de flexible
Número de flexible
Номера шланга

Die Schlauchnummern auf den Schläuchen entsprechen den Positionen in der Schlauchliste.

The hose numbers from the hoses are in accordance with the items in the hose list.

Les numéros indiqués sur les flexibles correspondent aux repères de la nomenclature des flexibles.

Los números indicados en los flexibles corresponden a las posiciones de la lista de flexibles.

Нанесенные на шлангах номера соответствуют позициям в перечне.

Pos.	Item	Quantity	Description	Bezeichnung
1140	924472108	1	HOSE CPL. GH506 31X3300	SCHLAUCH KPL.
1141	924472108	1	HOSE CPL. GH506 31X3300	SCHLAUCH KPL.
1142	929722008	1	HOSE CPL. 2TE 20X1850	SCHLAUCH KPL.
1143	927680608	1	HOSE CPL. 2TE 20X2200	SCHLAUCH KPL.
1144	929334808	1	HOSE CPL. 2TE 10X2200	SCHLAUCH KPL.
1145	929312908	1	HOSE CPL. 2SN 8X660	SCHLAUCH KPL.
1146	921621208	1	HOSE CPL. 1SC 8X540	SCHLAUCH KPL.
1147	921621608	1	HOSE CPL. 2TE 10X1000	SCHLAUCH KPL.
1148	926465408	1	HOSE CPL. 2TE 10X1000	SCHLAUCH KPL.
1149	921621708	1	HOSE CPL. 2TE 10X640	SCHLAUCH KPL.
1150	921766208	1	HOSE CPL. 1SC 8X240	SCHLAUCH KPL.
1151	925847808	1	HOSE CPL. 1SC 8X200	SCHLAUCH KPL.
1152	964780008	1	HOSE CPL. 2SN 8X3000	SCHLAUCH KPL.

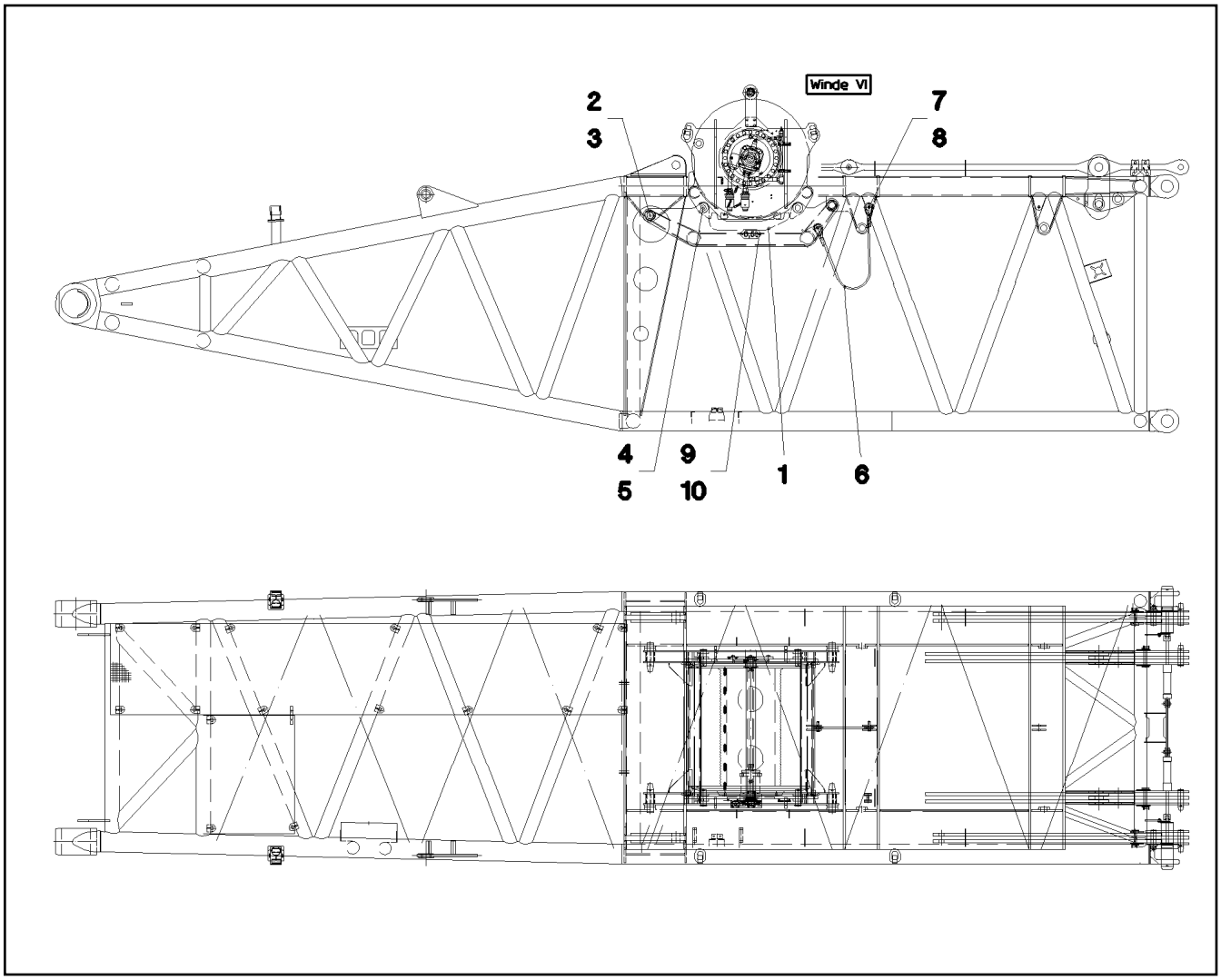

Pos.	Item	Quantity	Description	Bezeichnung
1	962773708	1	WINCH SUPPORT WELDM.	WINDENAUFNAHME SCHWK.
2	944129108	4	PIN 65x180 35NICRMOV125	BOLZEN
3	433105008	4	RETAINING SPRING DIN 2194 6 A3C	SICHERUNGSFEDER
4	956246508	4	PIN 75.0X320 35NICRMOV125	BOLZEN
5	433105208	4	RETAINING SPRING X0 VERZ.	SICHERUNGSFEDER
6	11000132	1	ROPE 16X2M VERZ.	SEIL
7	970413408	2	PIN 35.0X92 35NICRMOV125 GASN. SPF	BOLZEN
8	433100908	2	RETAINING SPRING 4,5X98 ISO 2081 FE/ZN	SICHERUNGSFEDER
9	974171608	1	SIGN 2X228X100 DC01 FE//ZNNI8//CN//T0	SCHILD
10	12102696	2	BUTTON HEAD SCREW ISO 7380-2 M8X10 0	HALBRUNDKOPFSCHRAUBE

Pos.	Item	Quantity	Description	Bezeichnung
20	921149408	1	LEAD WL320	LEITUNG

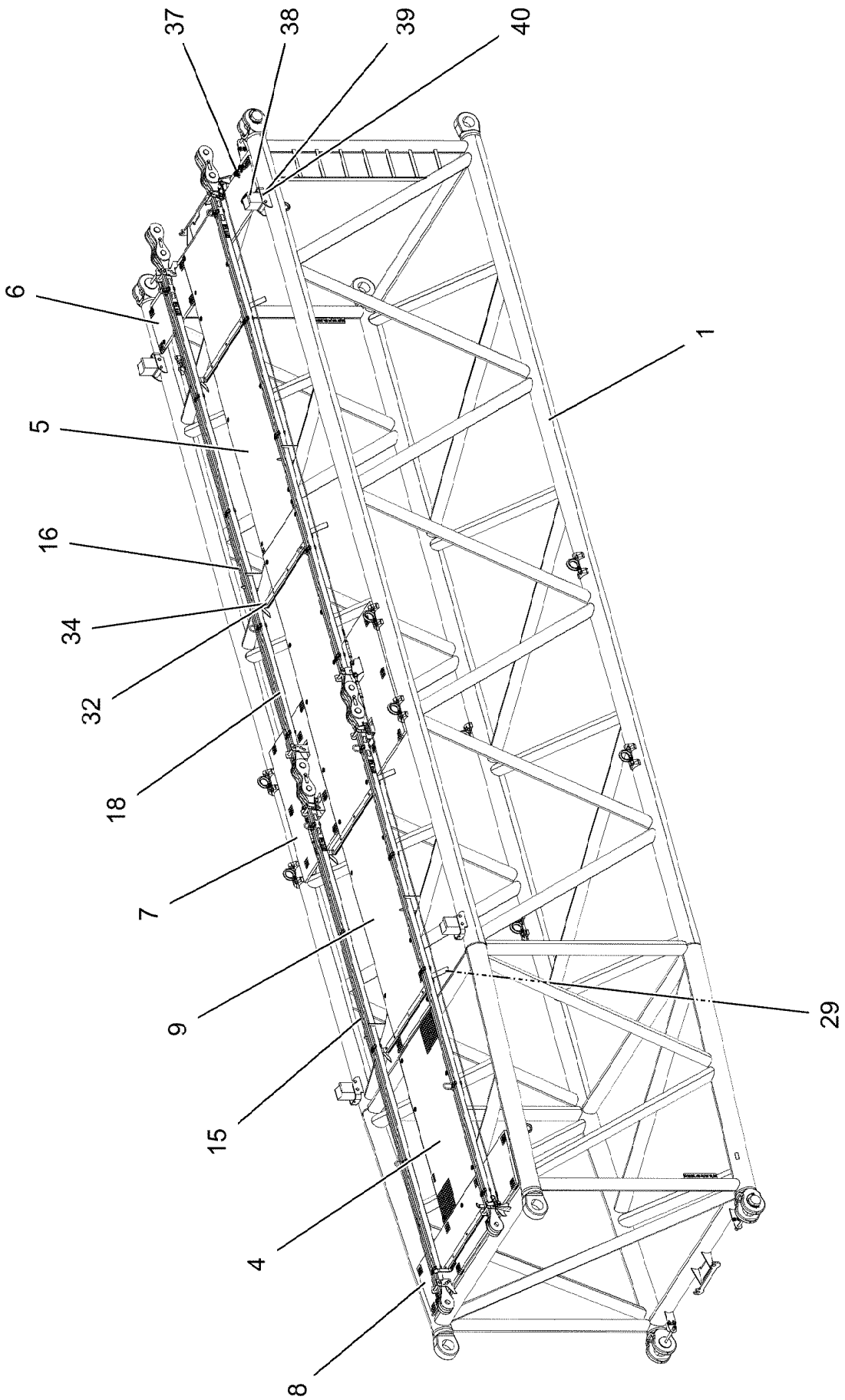

Pos. 700

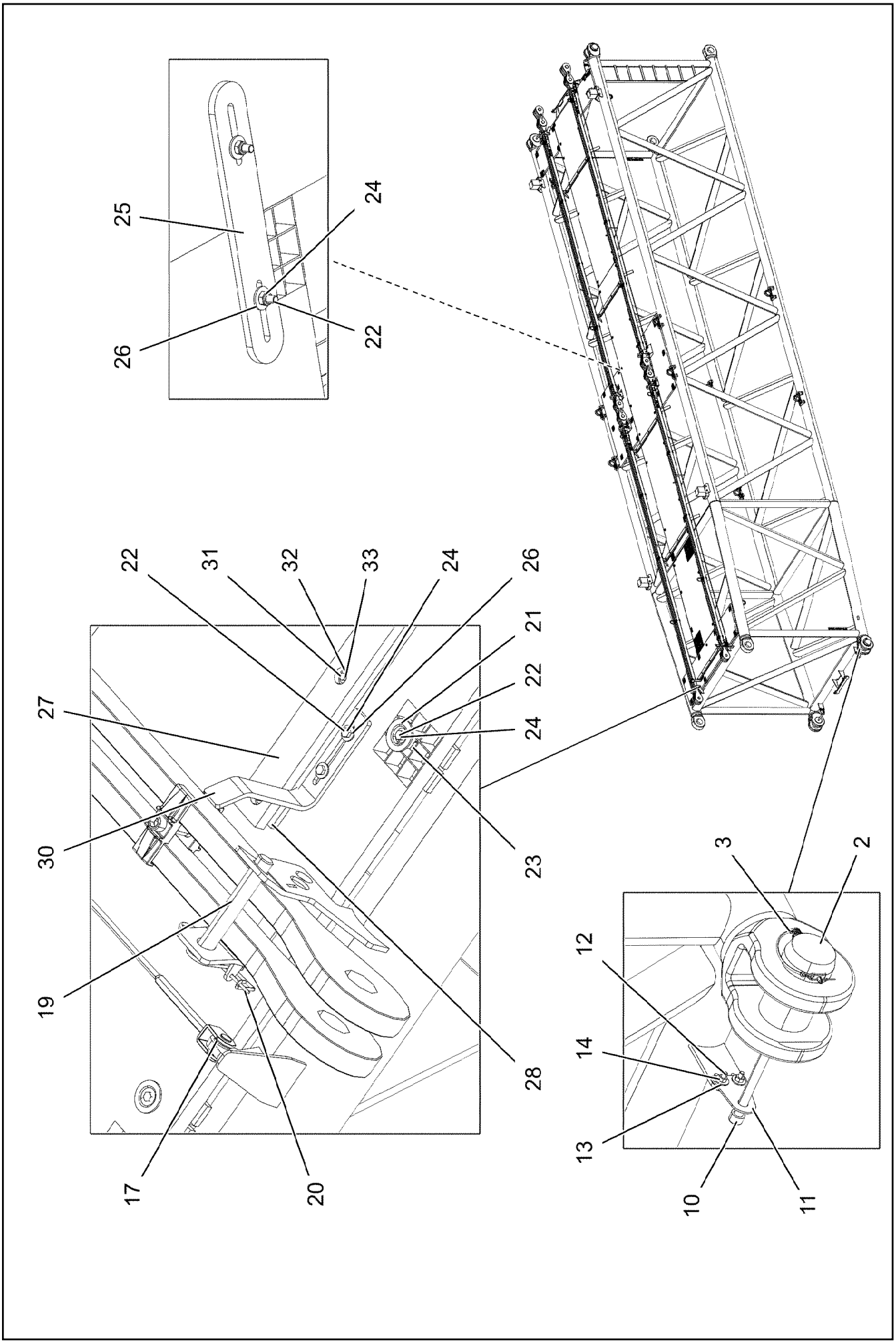

19.1.2022 170882 LIEBHERR	**etk_en_de_073897 LG 1750** **S INTERMEDIATE SECTION** **S-ZWISCHENSTUECK**	❑ 1323 (2/3) **919746708**

Pos.	Item	Quantity	Description	Bezeichnung
1	96022232	1	S INTERMED.SECTION WELD.CONSTR 3326	S-ZWISCHENSTUECK SCHWK.
2	956462308	4	PIN 150X285 35NICRMOV125 GASN. SPF	BOLZEN
3	12103598	4	LOCKING BOLT 11,5X150X137	SICHERUNGSBOLZEN
4	725817108	1	GRIDIRON T2175X1000X30/3 S235JR T ZN K	GITTERROST-P
5	725866008	1	GRIDIRON T3900X1000X30/3 S235JR T ZN K	GITTERROST-SP
6	976458808	2	GRIDIRON T550X1050X30/2 S235JR T ZN K	GITTERROST-P
7	97029060	2	GRIDIRON T1700X1048X30/2 S235JR T ZN K	GITTERROST-P
8	97029061	1	GRIDIRON T2738X655X30/2 S235JR T ZN K	GITTERROST-P
9	725808708	1	GRIDIRON T6500X1000X30/3 S235JR T ZN K	GITTERROST-SP
10	12100299	4	SOCKET HEAD SCREW ISO 4762 M24X320 8	ZYLINDERSCHRAUBE
11	955051808	4	PLATE S700MC	BLECH
12	11645386	8	HEX SCREW ISO 4017 M12X45 8.8 FLZN SP	SECHSKANTSCHRAUBE
13	11182717	16	WASHER ISO 7093-1 12 300HV FLZN SPF	SCHEIBE
14	10875616	8	HEX NUT ISO 4032 M12 8 FLZN SPF	SECHSKANTMUTTER
15	10652816	2	ROUND STRAND ROPE 10X6,3M STAHL VE	RUNDLITZENSEIL
16	10652822	2	ROUND STRAND ROPE 10X6,93M STAHL VE	RUNDLITZENSEIL
17	10289805	16	WASHER ISO 7089 14 300HV FLZN SPF	SCHEIBE
18	927148808	4	ROD 7M. ⇨ ❑ 1291	STANGE
19	924647408	8	CONNECTING PIN WELDED FE//ZNNI8//CN/	ABSTECKBOLZEN SCHWK.
20	433100908	8	RETAINING SPRING 4,5X98 ISO 2081 FE/ZN	SICHERUNGSFEDER
21	10100621	61	DISH MOUNTING	TELLERBEFESTIGUNG
22	11651582	69	HEX SCREW ISO 4014 M8X55 8.8 480H SPF	SECHSKANTSCHRAUBE
23	941138108	78	WASHER DC01 FE//ZNNI8//CN//T0	SCHEIBE
24	10875614	65	HEX NUT DIN 985 M8 8 480H SPF	SECHSKANTMUTTER
25	955404808	6	PLATE 8X300X50 S355MC FE//ZNNI8//CN//T	BLECH
26	11140469	16	WASHER ISO 7093-1 8 200HV 480H SPF	SCHEIBE
27	288198308	5	SUPPORT 20X60X1410 PA6G	AUFLAGE
28	956442708	5	PLATE 10X1390X80 S355MC	BLECH
29	956442808	8	PLATE 5X393X60 S355MC FE//ZNNI8//CN//T	BLECH
30	956462408	2	PLATE 8X40X348 S700MC FLZN	BLECH
31	12216186	17	HEX SCREW ISO 4014 M6X65 8.8 480H SPF	SECHSKANTSCHRAUBE
32	10875648	50	WASHER ISO 7093-1 6 200HV 480H SPF	SCHEIBE
33	12102692	25	HEX NUT DIN 985 M6 8 ZNNI-480H SPF	SECHSKANTMUTTER
34	12214272	8	HEX SCREW ISO 4017 M6X40 8.8 480H SPF	SECHSKANTSCHRAUBE
37	966435308	2	GRIP PA6-30%GF SPF	GRIFF
38	97098250	4	SUPPORT BLOCK 155X150X239 PA6G	AUFLAGEKLOTZ
39	453021308	8	PIN ISO 2341 B20X200X192 42CRMO4 GASN	BOLZEN
40	10180879	8	SAFETY PLUG W HINGE-LID 4X24X3,8X20 4	SICHERHEITSKLAPPSTECKER
700	966473608	1	SIGNS ⇨ ❑ 1293	BESCHILDERUNG

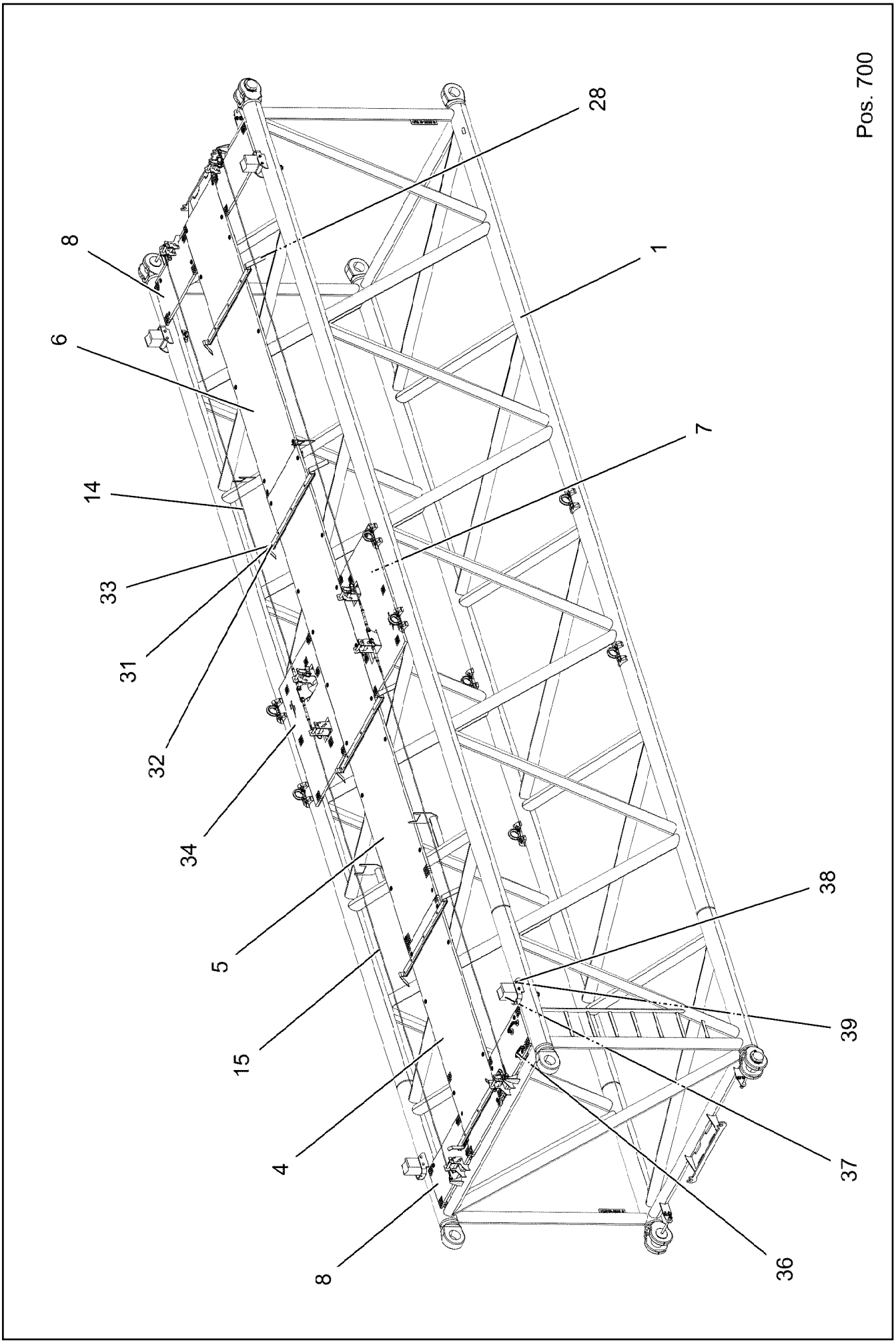

19.1.2022 170883 LIEBHERR	**etk_en_de_073897 LG 1750** **S INTERMEDIATE SECTION** **S-ZWISCHENSTUECK**	❑ 1325 (1/3) **919746808**

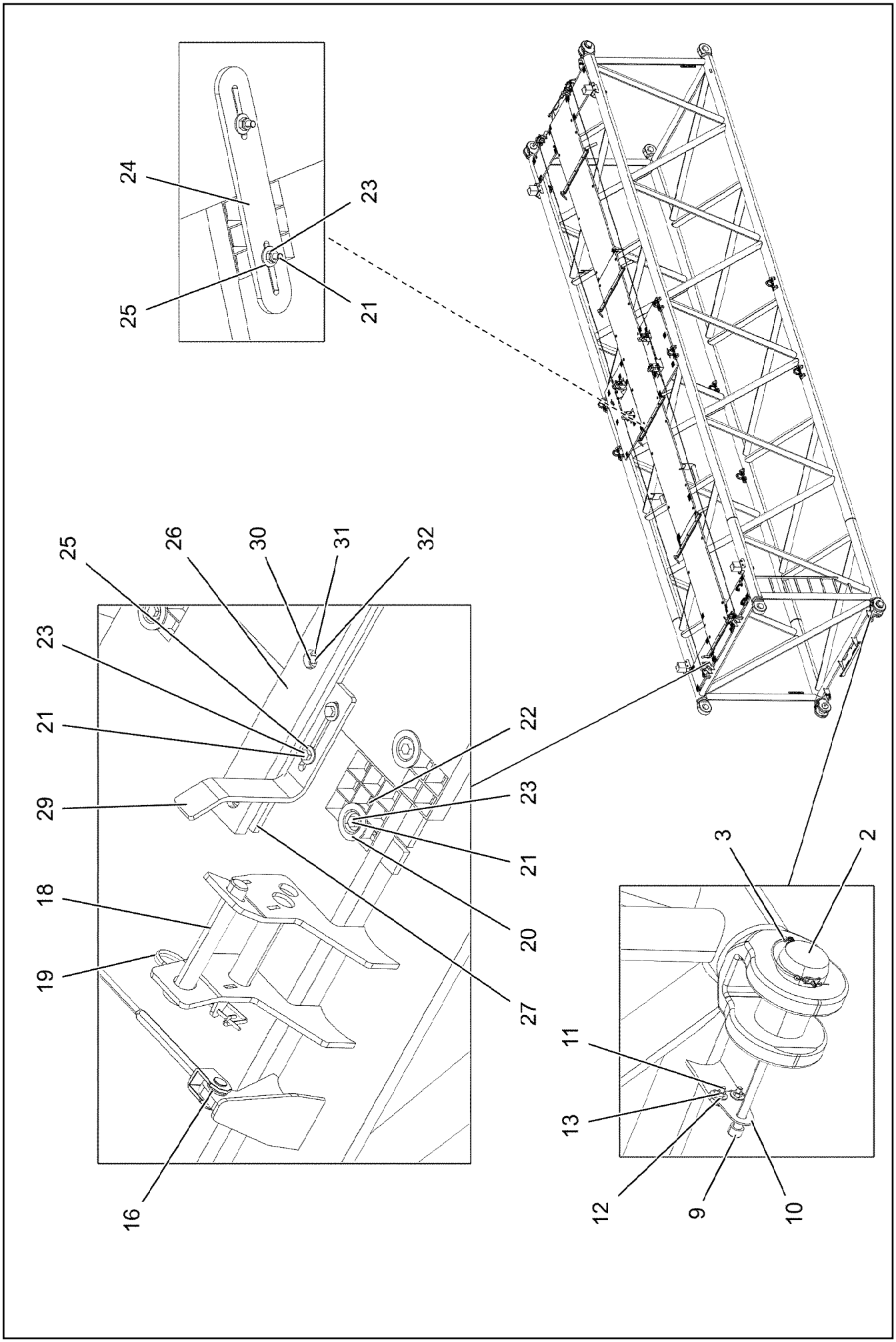

19.1.2022 170884 LIEBHERR	**etk_en_de_073897 LG 1750** **S INTERMEDIATE SECTION** **S-ZWISCHENSTUECK**	❑ 1326 (2/3) **919746808**

Pos.	Item	Quantity	Description	Bezeichnung
1	96022285	1	S INTERMED.SECTION WELD.CONSTR	S-ZWISCHENSTUECK SCHWK.
2	956462308	4	PIN 150X285 35NICRMOV125 GASN. SPF	BOLZEN
3	12103598	4	LOCKING BOLT 11,5X150X137	SICHERUNGSBOLZEN
4	97001537	1	GRIDIRON T3000X1000X30/3 S235JR SPF	GITTERROST-P
5	725808708	1	GRIDIRON T6500X1000X30/3 S235JR T ZN K	GITTERROST-SP
6	725866008	1	GRIDIRON T3900X1000X30/3 S235JR T ZN K	GITTERROST-SP
7	97096879	1	GRIDIRON T1700X1048X30/2 S235JR T ZN K	GITTERROST-P
8	976458808	4	GRIDIRON T550X1050X30/2 S235JR T ZN K	GITTERROST-P
9	12100299	4	SOCKET HEAD SCREW ISO 4762 M24X320 8	ZYLINDERSCHRAUBE
10	955051808	4	PLATE S700MC	BLECH
11	11645386	8	HEX SCREW ISO 4017 M12X45 8.8 FLZN SP	SECHSKANTSCHRAUBE
12	11182717	16	WASHER ISO 7093-1 12 300HV FLZN SPF	SCHEIBE
13	10875616	8	HEX NUT ISO 4032 M12 8 FLZN SPF	SECHSKANTMUTTER
14	10652816	2	ROUND STRAND ROPE 10X6,3M STAHL VE	RUNDLITZENSEIL
15	10652822	2	ROUND STRAND ROPE 10X6,93M STAHL VE	RUNDLITZENSEIL
16	10289805	16	WASHER ISO 7089 14 300HV FLZN SPF	SCHEIBE
18	924647408	8	CONNECTING PIN WELDED FE//ZNNI8//CN/	ABSTECKBOLZEN SCHWK.
19	433100908	8	RETAINING SPRING 4,5X98 ISO 2081 FE/ZN	SICHERUNGSFEDER
20	10100621	66	DISH MOUNTING	TELLERBEFESTIGUNG
21	11651582	74	HEX SCREW ISO 4014 M8X55 8.8 480H SPF	SECHSKANTSCHRAUBE
22	941138108	77	WASHER DC01 FE//ZNNI8//CN//T0	SCHEIBE
23	10875614	70	HEX NUT DIN 985 M8 8 480H SPF	SECHSKANTMUTTER
24	955404808	9	PLATE 8X300X50 S355MC FE//ZNNI8//CN//T	BLECH
25	11140469	22	WASHER ISO 7093-1 8 200HV 480H SPF	SCHEIBE
26	288198308	5	SUPPORT 20X60X1410 PA6G	AUFLAGE
27	956442708	5	PLATE 10X1390X80 S355MC	BLECH
28	956442808	8	PLATE 5X393X60 S355MC FE//ZNNI8//CN//T	BLECH
29	956462408	2	PLATE 8X40X348 S700MC FLZN	BLECH
30	12216186	17	HEX SCREW ISO 4014 M6X65 8.8 480H SPF	SECHSKANTSCHRAUBE
31	10875648	50	WASHER ISO 7093-1 6 200HV 480H SPF	SCHEIBE
32	12102692	25	HEX NUT DIN 985 M6 8 ZNNI-480H SPF	SECHSKANTMUTTER
33	12214272	8	HEX SCREW ISO 4017 M6X40 8.8 480H SPF	SECHSKANTSCHRAUBE
34	97096880	1	GRIDIRON T1700X1048X30/2 S235JR T ZN K	GITTERROST-P
36	966435308	2	GRIP PA6-30%GF SPF	GRIFF
37	97098250	4	SUPPORT BLOCK 155X150X239 PA6G	AUFLAGEKLOTZ
38	453021308	8	PIN ISO 2341 B20X200X192 42CRMO4 GASN	BOLZEN
39	10180879	8	SAFETY PLUG W HINGE-LID 4X24X3,8X20 4	SICHERHEITSKLAPPSTECKER
700	966473608	1	SIGNS	BESCHILDERUNG
			⇨ ❑ 1293	

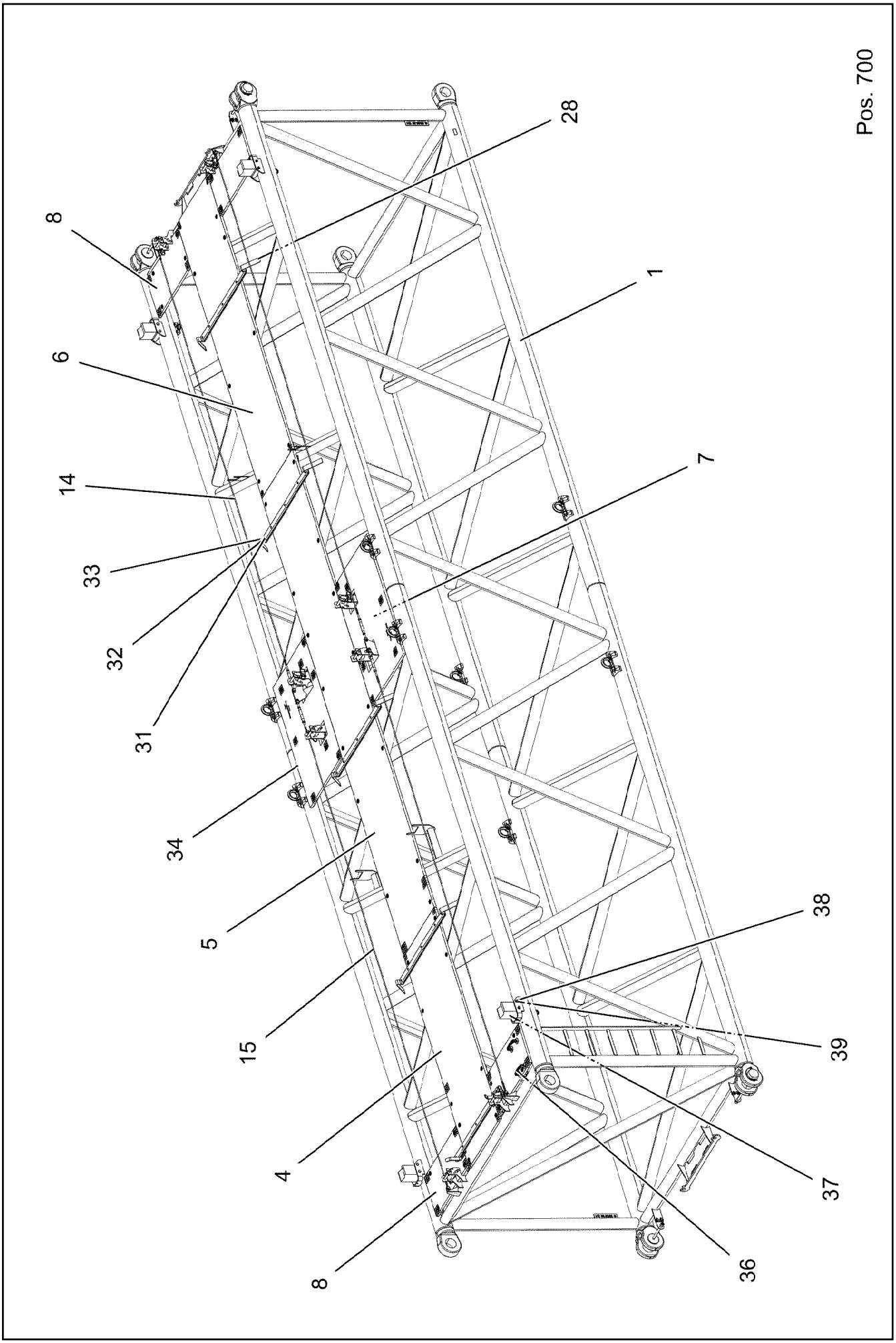

19.1.2022 170885 LIEBHERR	**etk_en_de_073897 LG 1750** **S INTERMEDIATE SECTION** **S-ZWISCHENSTUECK**	❑ 1328 (1/3) **919746908**

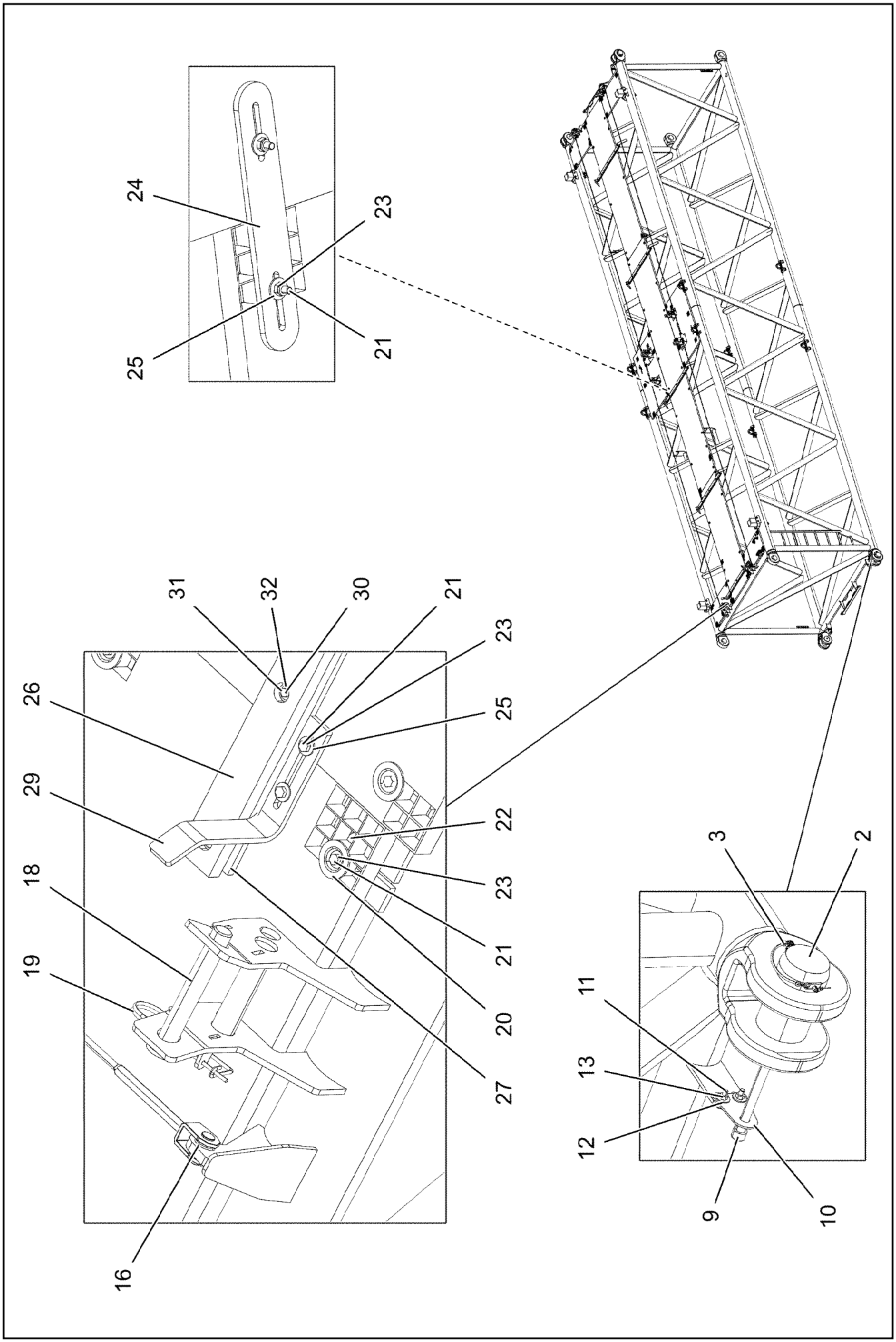

19.1.2022 170886 LIEBHERR	**etk_en_de_073897 LG 1750** **S INTERMEDIATE SECTION** **S-ZWISCHENSTUECK**	❑ 1329 (2/3) **919746908**

Pos.	Item	Quantity	Description	Bezeichnung
1	96022300	1	S INTERMED.SECTION WELD.CONSTR 3326	S-ZWISCHENSTUECK SCHWK.
2	956462308	4	PIN 150X285 35NICRMOV125 GASN. SPF	BOLZEN
3	12103598	4	LOCKING BOLT 11,5X150X137	SICHERUNGSBOLZEN
4	97001537	1	GRIDIRON T3000X1000X30/3 S235JR SPF	GITTERROST-P
5	725808708	1	GRIDIRON T6500X1000X30/3 S235JR T ZN K	GITTERROST-SP
6	725866008	1	GRIDIRON T3900X1000X30/3 S235JR T ZN K	GITTERROST-SP
7	97096879	1	GRIDIRON T1700X1048X30/2 S235JR T ZN K	GITTERROST-P
8	976458808	4	GRIDIRON T550X1050X30/2 S235JR T ZN K	GITTERROST-P
9	12100299	4	SOCKET HEAD SCREW ISO 4762 M24X320 8	ZYLINDERSCHRAUBE
10	955051808	4	PLATE S700MC	BLECH
11	11645386	8	HEX SCREW ISO 4017 M12X45 8.8 FLZN SP	SECHSKANTSCHRAUBE
12	11182717	16	WASHER ISO 7093-1 12 300HV FLZN SPF	SCHEIBE
13	10875616	8	HEX NUT ISO 4032 M12 8 FLZN SPF	SECHSKANTMUTTER
14	10652816	2	ROUND STRAND ROPE 10X6,3M STAHL VE	RUNDLITZENSEIL
15	10652822	2	ROUND STRAND ROPE 10X6,93M STAHL VE	RUNDLITZENSEIL
16	10289805	16	WASHER ISO 7089 14 300HV FLZN SPF	SCHEIBE
18	924647408	8	CONNECTING PIN WELDED FE//ZNNI8//CN/	ABSTECKBOLZEN SCHWK.
19	433100908	8	RETAINING SPRING 4,5X98 ISO 2081 FE/ZN	SICHERUNGSFEDER
20	10100621	66	DISH MOUNTING	TELLERBEFESTIGUNG
21	11651582	74	HEX SCREW ISO 4014 M8X55 8.8 480H SPF	SECHSKANTSCHRAUBE
22	941138108	77	WASHER DC01 FE//ZNNI8//CN//T0	SCHEIBE
23	10875614	70	HEX NUT DIN 985 M8 8 480H SPF	SECHSKANTMUTTER
24	955404808	9	PLATE 8X300X50 S355MC FE//ZNNI8//CN//T	BLECH
25	11140469	22	WASHER ISO 7093-1 8 200HV 480H SPF	SCHEIBE
26	288198308	5	SUPPORT 20X60X1410 PA6G	AUFLAGE
27	956442708	5	PLATE 10X1390X80 S355MC	BLECH
28	956442808	8	PLATE 5X393X60 S355MC FE//ZNNI8//CN//T	BLECH
29	956462408	2	PLATE 8X40X348 S700MC FLZN	BLECH
30	12216186	17	HEX SCREW ISO 4014 M6X65 8.8 480H SPF	SECHSKANTSCHRAUBE
31	10875648	50	WASHER ISO 7093-1 6 200HV 480H SPF	SCHEIBE
32	12102692	25	HEX NUT DIN 985 M6 8 ZNNI-480H SPF	SECHSKANTMUTTER
33	12214272	8	HEX SCREW ISO 4017 M6X40 8.8 480H SPF	SECHSKANTSCHRAUBE
34	97096880	1	GRIDIRON T1700X1048X30/2 S235JR T ZN K	GITTERROST-P
36	966435308	2	GRIP PA6-30%GF SPF	GRIFF
37	97098250	4	SUPPORT BLOCK 155X150X239 PA6G	AUFLAGEKLOTZ
38	453021308	8	PIN ISO 2341 B20X200X192 42CRMO4 GASN	BOLZEN
39	10180879	8	SAFETY PLUG W HINGE-LID 4X24X3,8X20 4	SICHERHEITSKLAPPSTECKER
700	966473608	1	SIGNS	BESCHILDERUNG
			⇨ ❑ 1293	

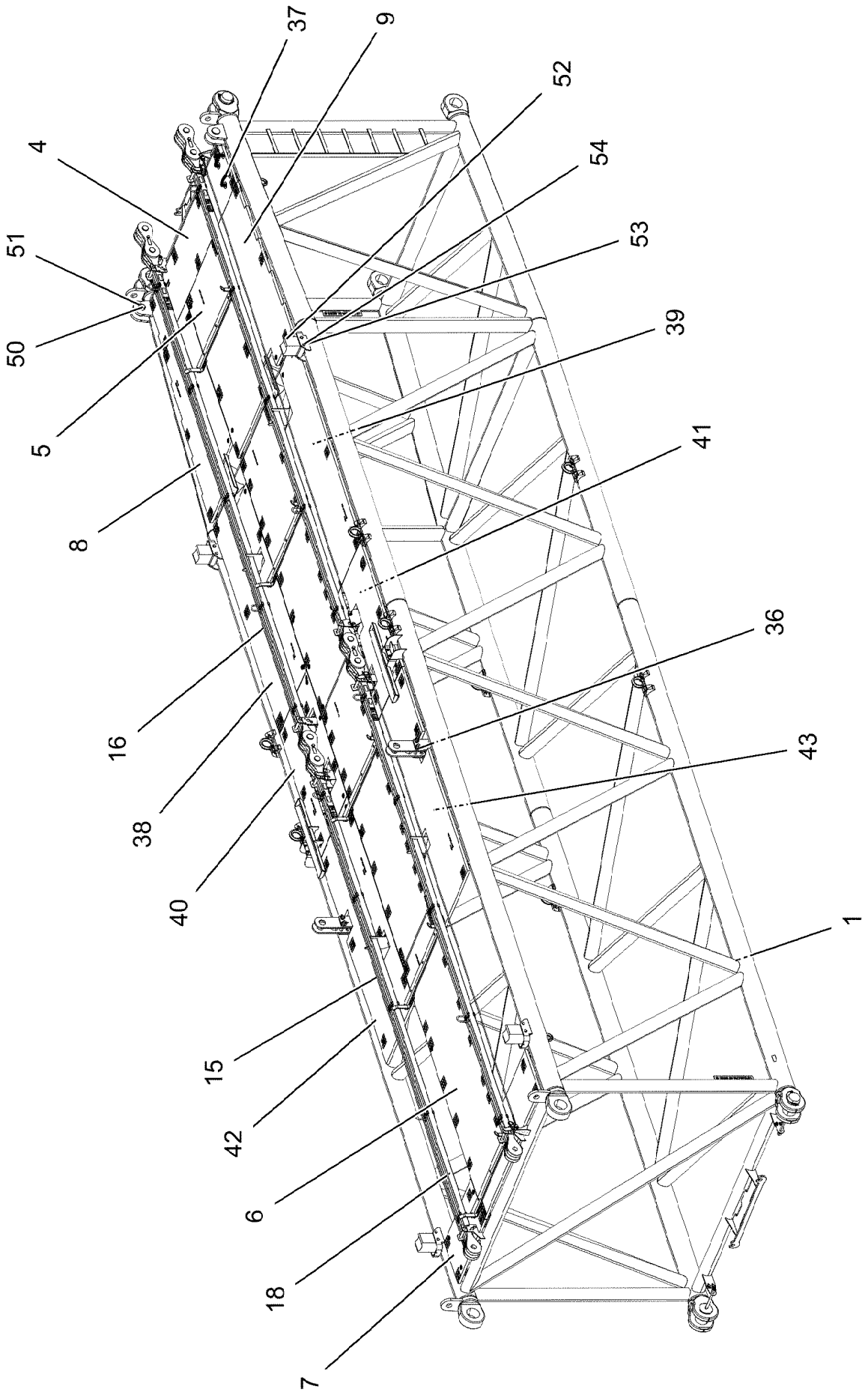

Pos. 700

19.1.2022 170887 LIEBHERR	**etk_en_de_073897 LG 1750** **S INTERMEDIATE SECTION** **S-ZWISCHENSTUECK**	❑ 1331 (1/4) **919747208**

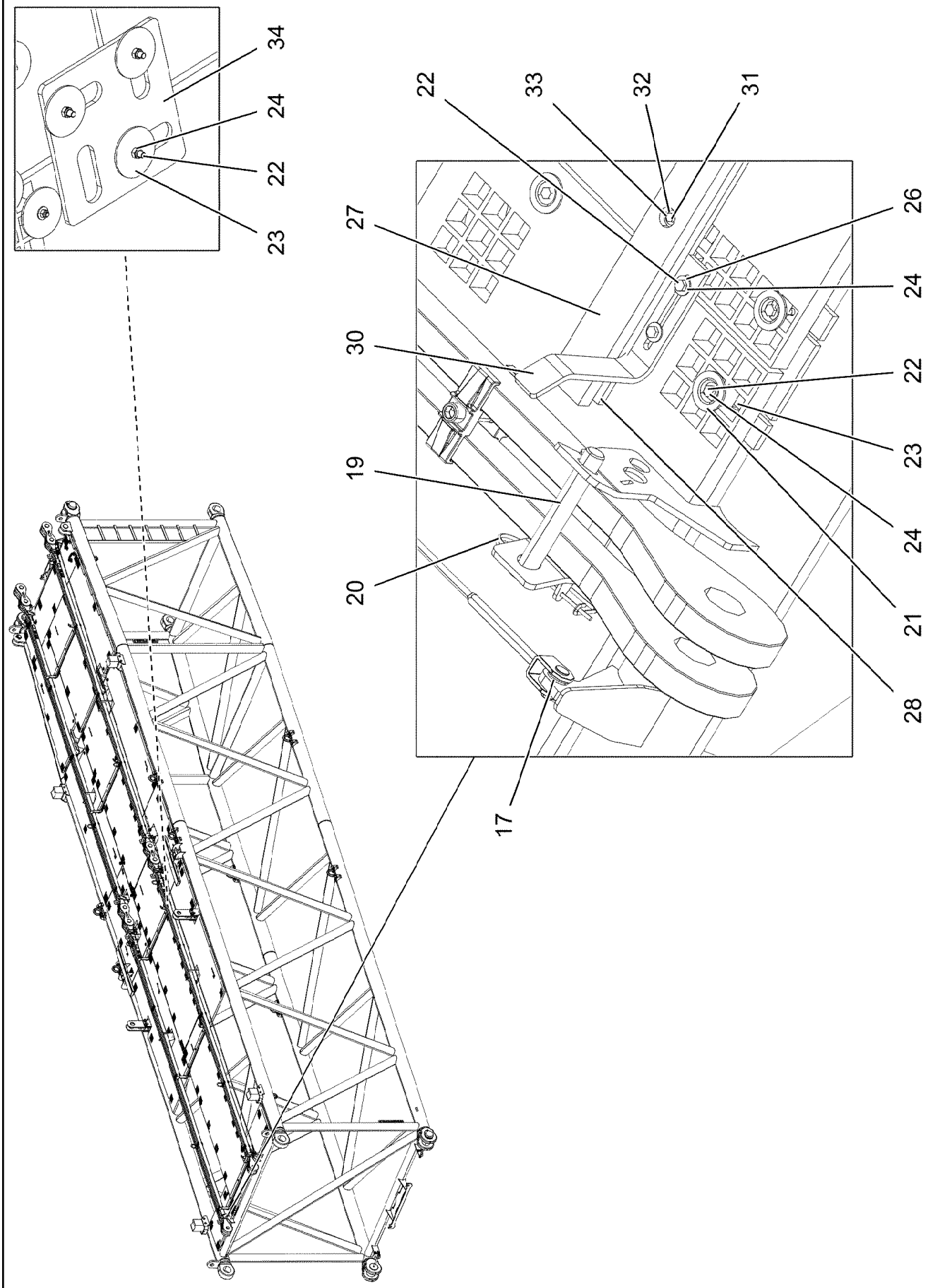
34
24
22
23
22
33
32
31
27
26
24
30
22
23
19
24
20
21
28
17

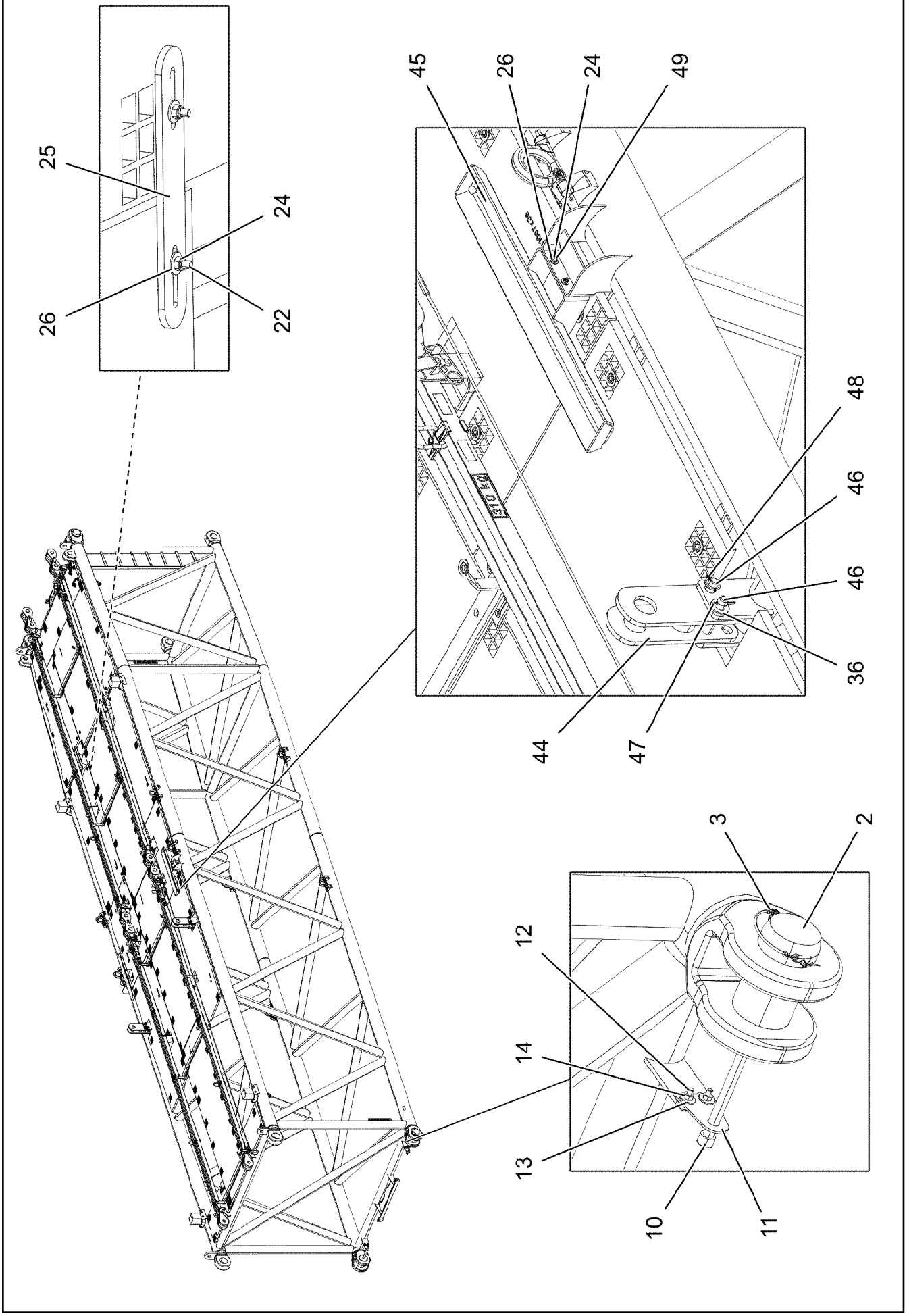

19.1.2022 170889 LIEBHERR	**etk_en_de_073897 LG 1750** **S INTERMEDIATE SECTION** **S-ZWISCHENSTUECK**	❑ 1333 (3/4) **919747208**

Pos.	Item	Quantity	Description	Bezeichnung
1	96022233	1	S INTERMED.SECTION WELD.CONSTR 332	S-ZWISCHENSTUECK SCHWK.
2	956462308	4	PIN 150X285 35NICRMOV125 GASN. SPF	BOLZEN
3	12103598	4	LOCKING BOLT 11,5X150X137	SICHERUNGSBOLZEN
4	97095693	1	GRATING DIN 24537-3 2607X647X30 GFK B	GITTERROST
5	97095694	1	GRATING DIN 24537-3 2167X1007X30 GFK B	GITTERROST
6	97095695	3	GRATING DIN 24537-3 3447X1007X30 GFK B	GITTERROST
7	977756308	2	GRATING DIN 24537-3 1007X567X30 GFK B	GITTERROST
8	97095696	1	GRATING DIN 24537-3 2167X1007X30 GFK B	GITTERROST
9	97095697	1	GRATING DIN 24537-3 2167X1007X30 GFK B	GITTERROST
10	12100299	4	SOCKET HEAD SCREW ISO 4762 M24X320 8	ZYLINDERSCHRAUBE
11	955051808	4	PLATE S700MC	BLECH
12	11645386	8	HEX SCREW ISO 4017 M12X45 8.8 FLZN SP	SECHSKANTSCHRAUBE
13	11182717	16	WASHER ISO 7093-1 12 300HV FLZN SPF	SCHEIBE
14	10875616	8	HEX NUT ISO 4032 M12 8 FLZN SPF	SECHSKANTMUTTER
15	10652816	2	ROUND STRAND ROPE 10X6,3M STAHL VE	RUNDLITZENSEIL
16	10652822	2	ROUND STRAND ROPE 10X6,93M STAHL VE	RUNDLITZENSEIL
17	10289805	16	WASHER ISO 7089 14 300HV FLZN SPF	SCHEIBE
18	927148808	4	ROD 7M. ⇨ ❑ 1291	STANGE
19	924647408	8	CONNECTING PIN WELDED FE//ZNNI8//CN/	ABSTECKBOLZEN SCHWK.
20	433100908	8	RETAINING SPRING 4,5X98 ISO 2081 FE/ZN	SICHERUNGSFEDER
21	10100621	107	DISH MOUNTING	TELLERBEFESTIGUNG
22	11651582	129	HEX SCREW ISO 4014 M8X55 8.8 480H SPF	SECHSKANTSCHRAUBE
23	941138108	152	WASHER DC01 FE//ZNNI8//CN//T0	SCHEIBE
24	10875614	133	HEX NUT DIN 985 M8 8 480H SPF	SECHSKANTMUTTER
25	955404808	3	PLATE 8X300X50 S355MC FE//ZNNI8//CN//T	BLECH
26	11140469	42	WASHER ISO 7093-1 8 200HV 480H SPF	SCHEIBE
27	288198308	5	SUPPORT 20X60X1410 PA6G	AUFLAGE
28	956442708	5	PLATE 10X1390X80 S355MC	BLECH
30	956462408	10	PLATE 8X40X348 S700MC FLZN	BLECH
31	12216186	25	HEX SCREW ISO 4014 M6X65 8.8 480H SPF	SECHSKANTSCHRAUBE
32	10875648	42	WASHER ISO 7093-1 6 200HV 480H SPF	SCHEIBE
33	12102692	25	HEX NUT DIN 985 M6 8 ZNNI-480H SPF	SECHSKANTMUTTER
34	97013306	6	PLATE 8X215X215 S700MC	BLECH
36	10289811	2	WASHER ISO 7089 30 300HV FLZN SPF	SCHEIBE
37	966435308	2	GRIP PA6-30%GF SPF	GRIFF
38	97095698	1	GRATING DIN 24537-3 2807X1007X30 GFK B	GITTERROST
39	97095699	1	GRATING DIN 24537-3 2807X1007X30 GFK B	GITTERROST
40	97095700	1	GRATING DIN 24537-3 1727X1007X30 GFK B	GITTERROST
41	97095701	1	GRATING DIN 24537-3 1727X1007X30 GFK B	GITTERROST
42	97112102	1	GRATING 2807X1007X30 GFK SPF	GITTERROST
43	97095703	1	GRATING DIN 24537-3 2807X1007X30 GFK B	GITTERROST
44	96020596	2	BRACKET WELDED CONST.	KONSOLE SCHWK.
45	96020597	2	TRAY	WANNE SCHWK.
46	970462508	4	PIN 35.0X178 35NICRMOV125 GASN. SPF	BOLZEN
47	10180365	2	SPLIT PIN ISO 1234 6,3X63 St 480H SPF	SPLINT
48	10875870	2	SAFETY PLUG W HINGE-LID 6X42X5,5X32 4	SICHERHEITSKLAPPSTECKER
49	11826527	8	HEX SCREW ISO 4017 M8X30 8.8 480H SPF	SECHSKANTSCHRAUBE
50	97095614	2	PIN 85.0X155 35NICRMOV125 SPF	BOLZEN
51	10181899	2	SAFETY PLUG W HINGE-LID 12X75X11,5X60	SICHERHEITSKLAPPSTECKER
52	97098250	4	SUPPORT BLOCK 155X150X239 PA6G	AUFLAGEKLOTZ
53	453021308	8	PIN ISO 2341 B20X200X192 42CRMO4 GASN	BOLZEN
54	10180879	8	SAFETY PLUG W HINGE-LID 4X24X3,8X20 4	SICHERHEITSKLAPPSTECKER
700	966473608	1	SIGNS ⇨ ❑ 1293	BESCHILDERUNG

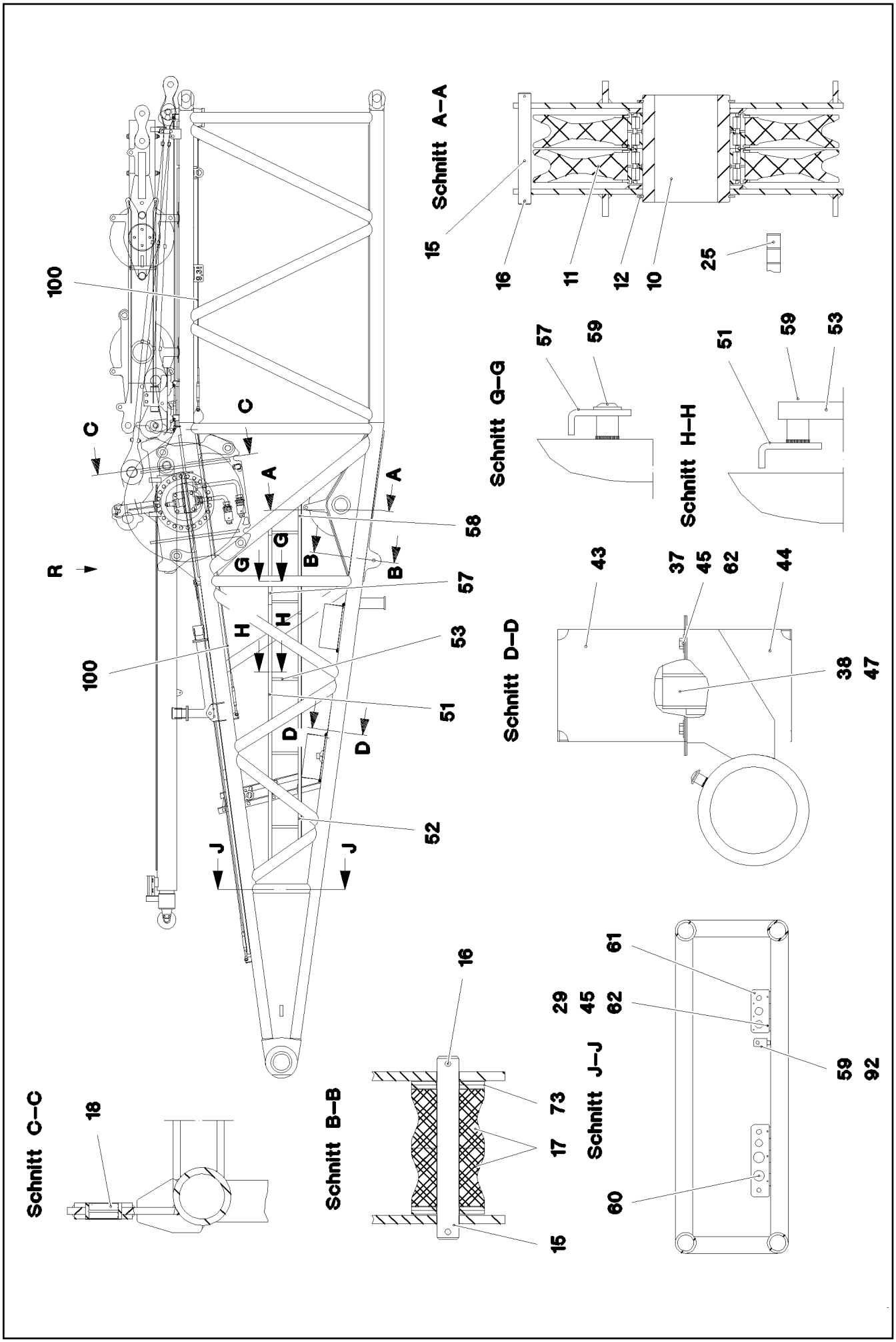

19.1.2022 082806	etk_en_de_073897 LG 1750	1335 (1/5)
LIEBHERR	D PIVOT SECTION D-ANLENKSTUECK	917996808

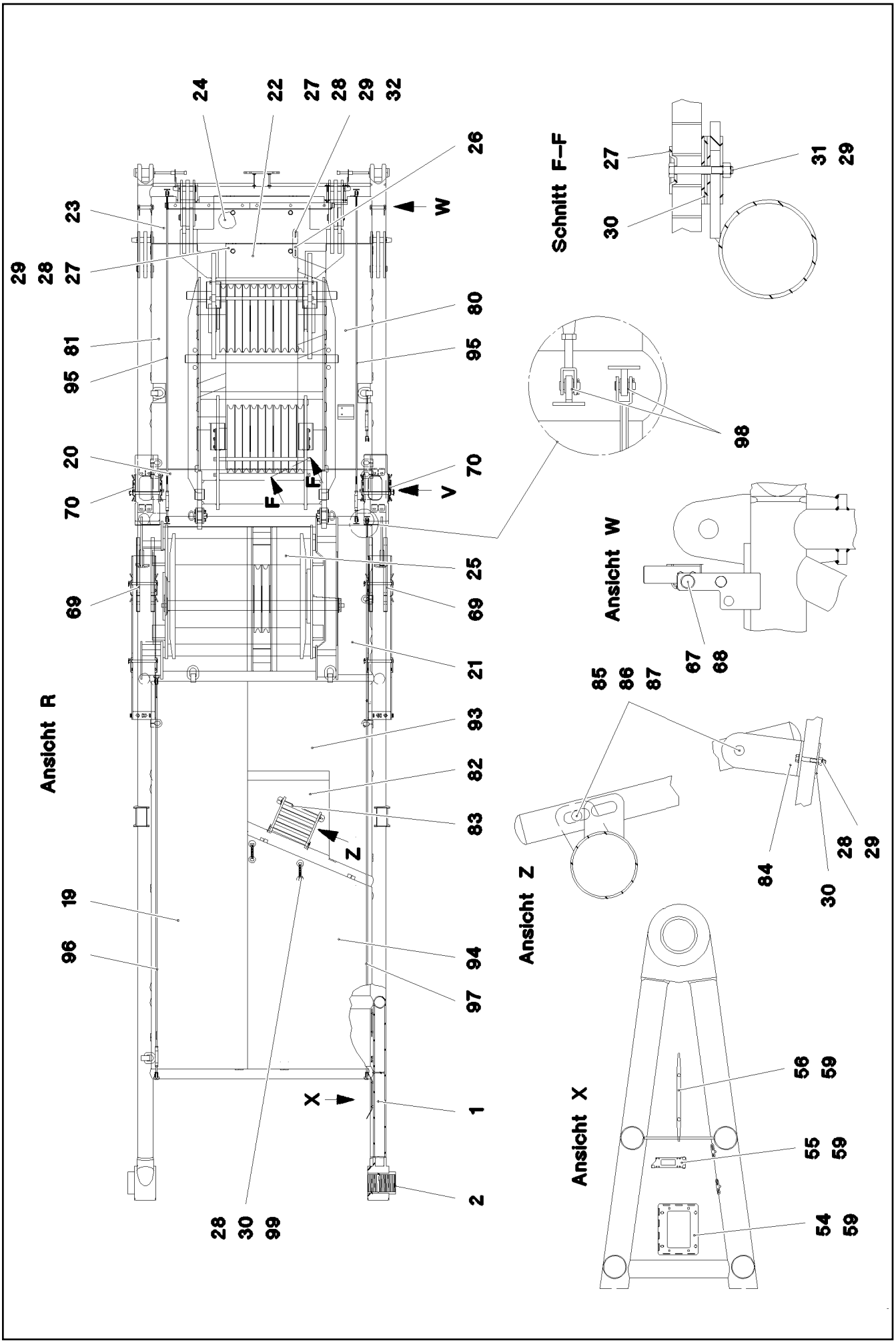

19.1.2022 082807 LIEBHERR	etk_en_de_073897 LG 1750 D PIVOT SECTION D-ANLENKSTUECK	❑ 1336 (2/5) 917996808

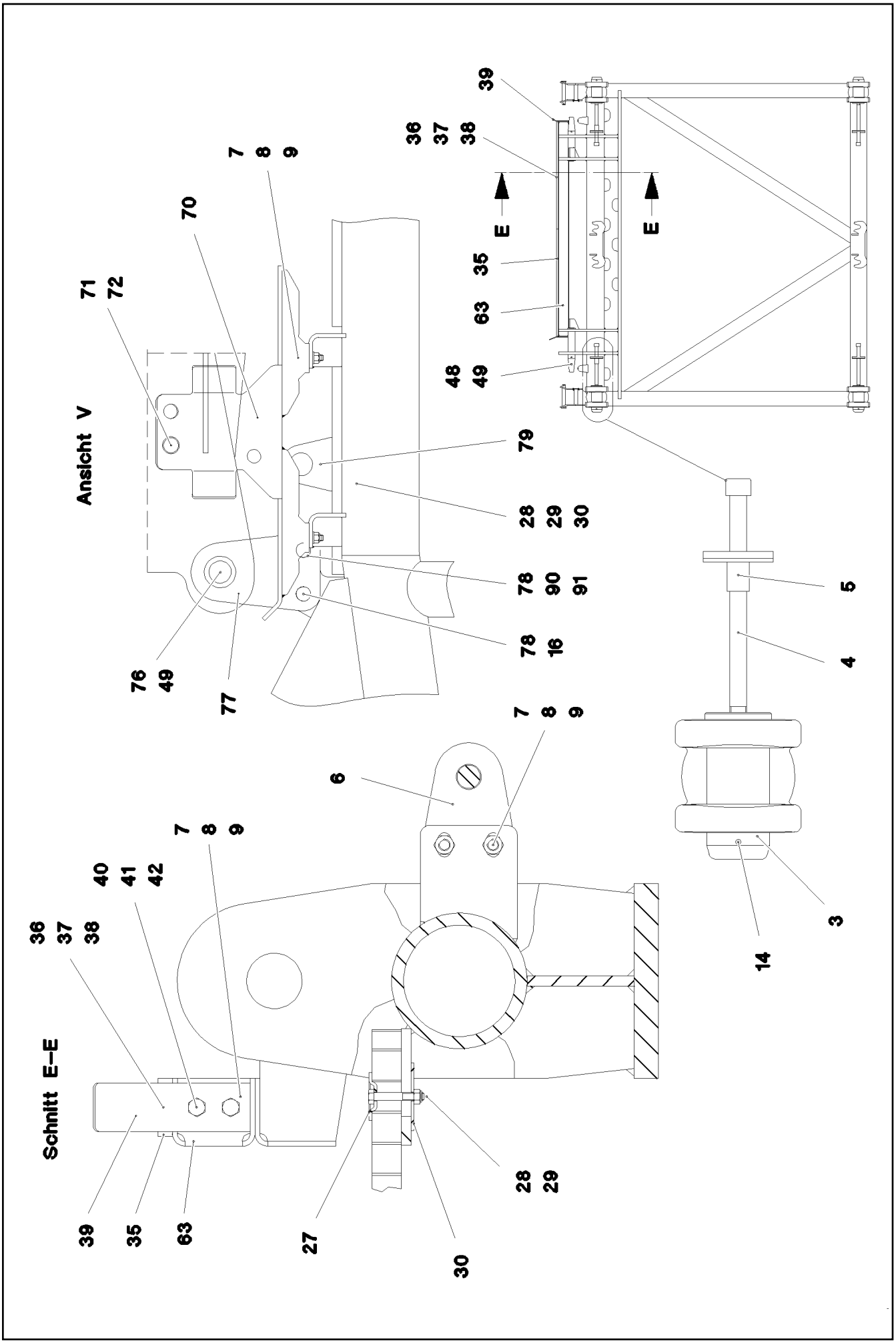

19.1.2022 082808 LIEBHERR	etk_en_de_073897 LG 1750 D PIVOT SECTION D-ANLENKSTUECK	1337 (3/5) 917996808

Pos.	Item	Quantity	Description	Bezeichnung
1	969467908	1	D PIVOT SECTION WELDED CONSTR.	D-ANLENKSTUECK SCHWK.
2	704337208	2	BUSHING RD230X290 GZ-CUZN25AL5	BUCHSE
3	954658108	4	PIN 100.0X210 35NICRMOV125 GASN. SPF	BOLZEN
4	10545933	4	SOCKET HEAD SCREW ISO 4762 M24X360	ZYLINDERSCHRAUBE
5	950864508	4	TUBE RD31,8X2,6X42 S355J2H FE//ZNNI8//C	ROHR
6	954754708	4	PLATE 5X125X100 S700MC	BLECH
7	11645384	14	HEX SCREW ISO 4017 M12X40 8.8 FLZN SP	SECHSKANTSCHRAUBE
8	10875607	26	HEX NUT DIN 985 M12 8 FLZN SPF	SECHSKANTMUTTER
9	11182717	48	WASHER ISO 7093-1 12 300HV FLZN SPF	SCHEIBE
10	956698408	1	AXLE 219,1X40X245 S770QL1 SPF	ACHSE
11	926892808	2	ROPE PULLEY CPL. SPF ⇨ ❑ 911	SEILROLLE KPL.
12	12100654	2	LOCKING RING DIN 471 200X4 480H SPF	SICHERUNGSRING
14	433105208	4	RETAINING SPRING X0 VERZ.	SICHERUNGSFEDER
15	452541308	2	PIN ISO 2340 B30X250X234 ST FE//ZN20//C	BOLZEN
16	433100908	4	RETAINING SPRING 4,5X98 ISO 2081 FE/ZN	SICHERUNGSFEDER
17	288188308	2	ROLLER PA6G	ROLLE
18	704337808	2	BUSHING GZ-CUZN25AL5	BUCHSE
19	725864808	1	GRIDIRON T4055X1000X30/3 S235JR T ZN K	GITTERROST-SP
20	970469608	1	GRIDIRON T2300X483X30/3 S235JR T ZN K	GITTERROST-P
21	725864908	1	GRIDIRON T1560X350X30/3 S235JR T ZN K	GITTERROST-P
22	725861308	1	GRIDIRON T2340X750X30/2 S235JR T ZN K	GITTERROST-P
23	725863908	1	GRIDIRON T2300X483X30/3 S235JR T ZN K	GITTERROST-P
24	725865008	1	GRIDIRON T3250X1000X30/3 S235JR T ZN K	GITTERROST-SP
25	725865108	1	GRIDIRON T1540X483X30/3 S235JR T ZN K	GITTERROST-P
26	955404808	5	PLATE 8X300X50 S355MC FE//ZNNI8//CN//T	BLECH
27	10100621	73	DISH MOUNTING	TELLERBEFESTIGUNG
28	11651582	75	HEX SCREW ISO 4014 M8X55 8.8 480H SPF	SECHSKANTSCHRAUBE
29	10875614	86	HEX NUT DIN 985 M8 8 480H SPF	SECHSKANTMUTTER
30	941138108	50	WASHER DC01 FE//ZNNI8//CN//T0	SCHEIBE
31	11651583	7	HEX SCREW ISO 4014 M8X60 8.8 480H SPF	SECHSKANTSCHRAUBE
32	11140469	10	WASHER ISO 7093-1 8 200HV 480H SPF	SCHEIBE
35	943907308	2	BEARING PLATE 15X60X850 PA6G	LAGERPLATTE
36	10875553	6	COUNTERSUNK SCREW DIN 7991 M8X25 8	SENKSCHRAUBE
37	11693875	14	HEX NUT ISO 4032 M8 8 480H SPF	SECHSKANTMUTTER
38	12103465	8	WASHER ISO 7089 8 300HV ZNNI-480H SPF	SCHEIBE
39	955543508	2	PLATE 5X50X164 S355MC FE//ZNNI8//CN//T	BLECH
40	11631816	4	HEX SCREW ISO 4017 M10X25 8.8 FLZN SP	SECHSKANTSCHRAUBE
41	12102695	4	HEX NUT ISO 4032 M10 8 ZNNI-480H SPF	SECHSKANTMUTTER
42	10289795	4	WASHER ISO 7089 10 300HV FLZN SPF	SCHEIBE
43	953211008	2	HOOD 1.5X931X548 DC01 RAL 7037	HAUBE
44	954746108	2	HOOD 1.5X831X448 DC01 RAL 7037	HAUBE
45	11140469	18	WASHER ISO 7093-1 8 200HV 480H SPF	SCHEIBE
47	10875537	4	HEX SCREW ISO 4017 M8X40 8.8 480H SPF	SECHSKANTSCHRAUBE
48	971314008	2	PIN 65.0X352 35NICRMOV125	BOLZEN
49	433105008	4	RETAINING SPRING DIN 2194 6 A3C	SICHERUNGSFEDER
51	921722708	1	ANGLE	WINKEL SCHWK.
52	921722808	1	ANGLE	WINKEL SCHWK.
53	954117508	5	MOUNTING RAIL X0	TRAGSCHIENE
54	953717608	1	PLATE 4X290X230 S315MC FE//ZNNI8//CN//T	BLECH
55	955668108	2	PLATE 196X63 S315MC FE//ZNNI8//CN//T0	BLECH
56	953741108	1	PLATE S315MC FE//ZNNI8//CN//T0	BLECH
57	927754608	1	ANGLE	WINKEL SCHWK.
58	927754708	1	ANGLE	WINKEL SCHWK.
59	12102696	29	BUTTON HEAD SCREW ISO 7380-2 M8X10 0	HALBRUNDKOPFSCHRAUBE
60	970504908	1	PLATE 4X550X138 S315MC	BLECH
61	970505108	1	PLATE 4x330x138 S315MC	BLECH
62	10197831	13	HEX SCREW ISO 4017 M8X25 8.8 ZNNI-480	SECHSKANTSCHRAUBE
63	970711608	1	BEAM 4X1836X211 S315MC	TRAEGER
64	10873568	2	SWIVEL BOLT CLAMPING BAND 250X575X3	GELENKBOLZENSPANNBAND

Pos.	Item	Quantity	Description	Bezeichnung
67	451426508	2	PIN DIN 1436 25X180X172 42CRMO4 GASN.	BOLZEN
68	433102508	2	RETAINING SPRING 5X122 ISO 2081 FE/ZN8/	SICHERUNGSFEDER
69	96007612	2	REST	STANGENABLAGE SCHWK.
70	921848508	2	REST	STANGENABLAGE SCHWK.
71	970647708	2	PIN 35.0x330 S355J2+AR FE//ZNNI8//CN//T0	BOLZEN
72	10180880	6	SAFETY PLUG W HINGE-LID 8X42X7,5X32 4	SICHERHEITSKLAPPSTECKER
73	933048108	4	WASHER S355MC FE//ZNNI8//CN//T0	SCHEIBE
74	97078049	4	PIN 35.0X305 S355J2+AR FE//ZNNI8//CN//T0	BOLZEN
75	97078051	2	PLATE 30X227X126 S355J2+N FE//ZNNI8//C	BLECH
76	961760108	2	PIN WELDED	BOLZEN SCHWK.
77	961757508	2	CONNECTING LINK WELDED	LASCHE SCHWK.
78	451430808	4	PIN DIN 1436 30X105X97 35NICRMOV125 GA	BOLZEN
79	970920708	2	PLATE 3X300X110 DC01 FE//ZNNI8//CN//T0	BLECH
80	971002508	1	GRIDIRON T2340X482X30/2 S235JR T ZN K	GITTERROST-P
81	971002608	1	GRIDIRON T2340X482X30/2 S235JR T ZN K	GITTERROST-P
82	971014608	1	GRIDIRON T1700X1000X30/3 S235JR T ZN K	GITTERROST-P
83	11481748	1	SIMPLE LADDER EN 131 5-420X1,37M AL SP	ANLEGELEITER
84	97021238	2	ANGLE 5X70X199 S355MC	WINKEL
85	450023208	2	PIN ISO 2340 B20X500X485 ST.50K FE//ZN20	BOLZEN
86	10289808	4	WASHER ISO 7089 20 300HV FLZN SPF	SCHEIBE
87	10180359	4	SPLIT PIN ISO 1234 5X40 St 480H SPF	SPLINT
90	10180364	2	SPLIT PIN ISO 1234 6,3X50 St 480H SPF	SPLINT
91	10875638	2	WASHER DIN 1441 31 ST FLZN SPF	SCHEIBE
92	970350108	1	PLATE 4x73x30 S315MC FE//ZNNI8//CN//T0	BLECH
93	97009607	1	GRIDIRON T2020X1300X30/3 S235JR T ZN K	GITTERROST-P
94	97009609	1	GRIDIRON T2470X1300X30/3 S235JR T ZN K	GITTERROST-P
95	10652805	2	ROUND STRAND ROPE 10X3,36M STAHL VE	RUNDLITZENSEIL
96	10652806	1	ROUND STRAND ROPE 10X4,13M STAHL VE	RUNDLITZENSEIL
97	11080630	1	ROUND STRAND ROPE 10X5,82M STAHL VE	RUNDLITZENSEIL
98	10289805	24	WASHER ISO 7089 14 300HV FLZN SPF	SCHEIBE
99	966435308	2	GRIP PA6-30%GF SPF	GRIFF
100	10675401	2	ROUND STRAND ROPE 10X3,13M STAHL VE	RUNDLITZENSEIL
101	11651578	4	HEX SCREW ISO 4014 M12X50 8.8 FLZN SP	SECHSKANTSCHRAUBE
102	10289804	4	WASHER ISO 7089 12 300HV FLZN SPF	SCHEIBE
103	97078290	2	HEAVY FOIL MATTING 2X85X30 SB-KAUTSC	SCHWERFOLIENMATTE
500	967233108	1	D PIVOT SECTION ELEC. EQUIPT. ⇨ ❑ 1340	ELEKTRIK D-ANLENKSTUECK
700	966803008	1	SIGNS D-ANLEN.LG1750 ⇨ ❑ 1343	BESCHILDERUNG

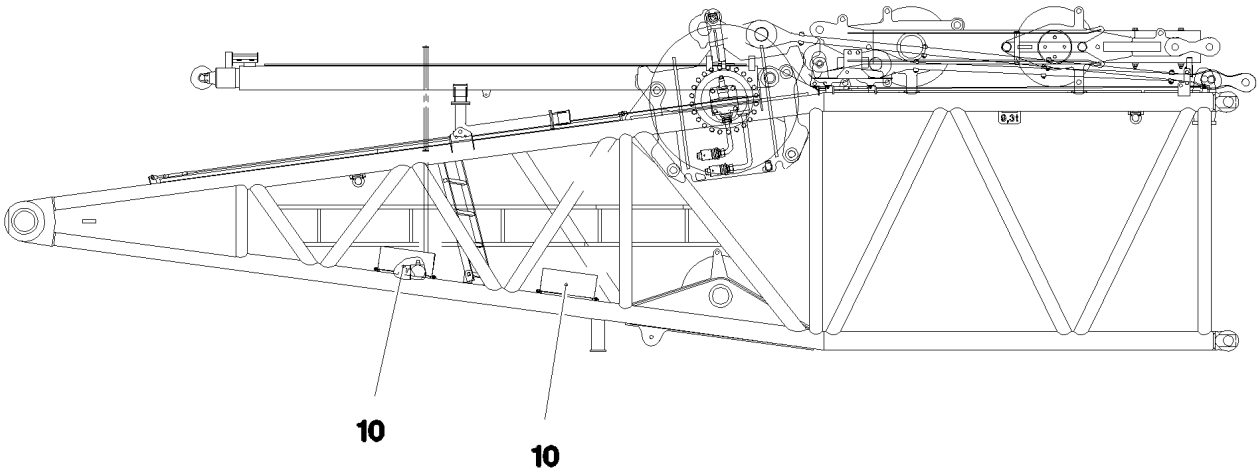

Pos.	Item	Quantity	Description	Bezeichnung
9	920740608	1	TERMINAL BOX S430 ⇨ ❑ 1341	KLEMMKASTEN
10	966479808	2	SENSOR ANGLE SENSOR 360 GRAD ⇨ ❑ 1342	GEBER WINKELGEBER

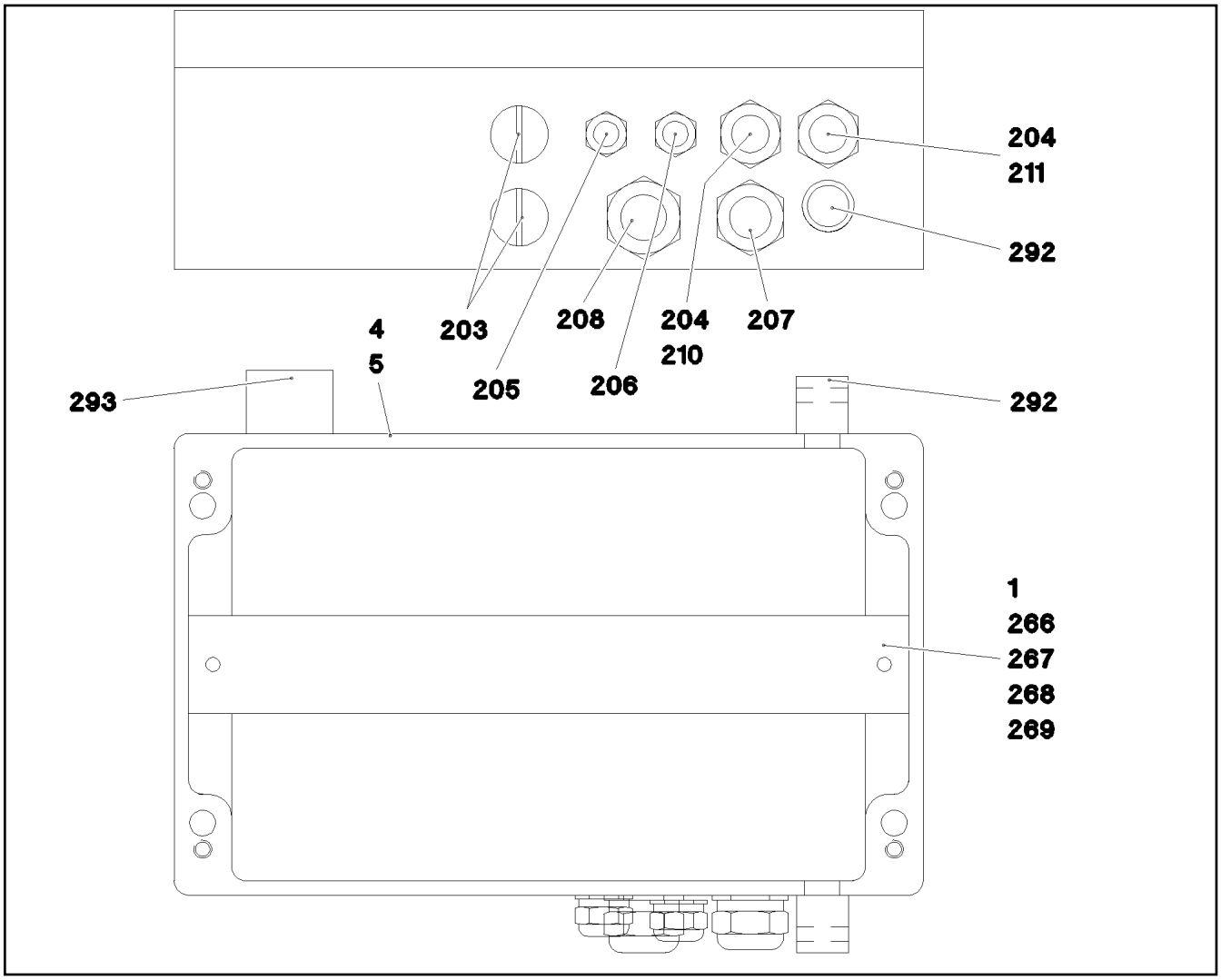

Pos.	Item	Quantity	Description	Bezeichnung
1	920750208	1	CABLES, PRE-ASSEMBLED S430	DRAEHTE
4	772650908	1	SIGN S430	SCHILD
5	957112908	1	EMPTY CASING 160X260X90X0 AL	LEERGEHAEUSE
203	602411308	2	BLANK SOCKET PG11 MS	BLINDBUCHSE
204	602423208	2	CABLE GLAND PG11	KABELVERSCHRAUBUNG
205	920752108	1	LEAD WL446L	LEITUNG
206	920756508	1	LEAD WL447R	LEITUNG
207	920756808	1	LEAD W607A	LEITUNG
208	921023008	1	LEAD	LEITUNG
210	920750308	1	LEAD WL646	LEITUNG
211	920756908	1	LEAD	LEITUNG
266	602106708	0.25	TOP HAT RAIL 35X27X7,3X1	HUTSCHIENE
267	10286354	30	TERMINAL/CLAMP 6,3/2,8X0,8MM²	KLEMME
268	10286353	1	COVER	DECKEL
269	602794608	2	END ANGLE	ENDWINKEL
292	602501208	2	WATER DRAIN PLUG M12 PA6G SPF	ENTWAESSERUNGSSTOPFEN
293	10488662	1	VENTILATION SCREW M20X1,5 POLYAMID	ENTLUEFTUNGSSCHRAUBE

OHNE BILD

WITHOUT ILLUSTRATION

SANS ILLUSTRATION

SIN ILUSTRACION

БЕЗ ИЭОБРАЖЕНИЯ

Pos.	Item	Quantity	Description	Bezeichnung
151	10802057	1	ANGLE TRANSMITTER 360° LSB PL:D SPF	WINKELGEBER

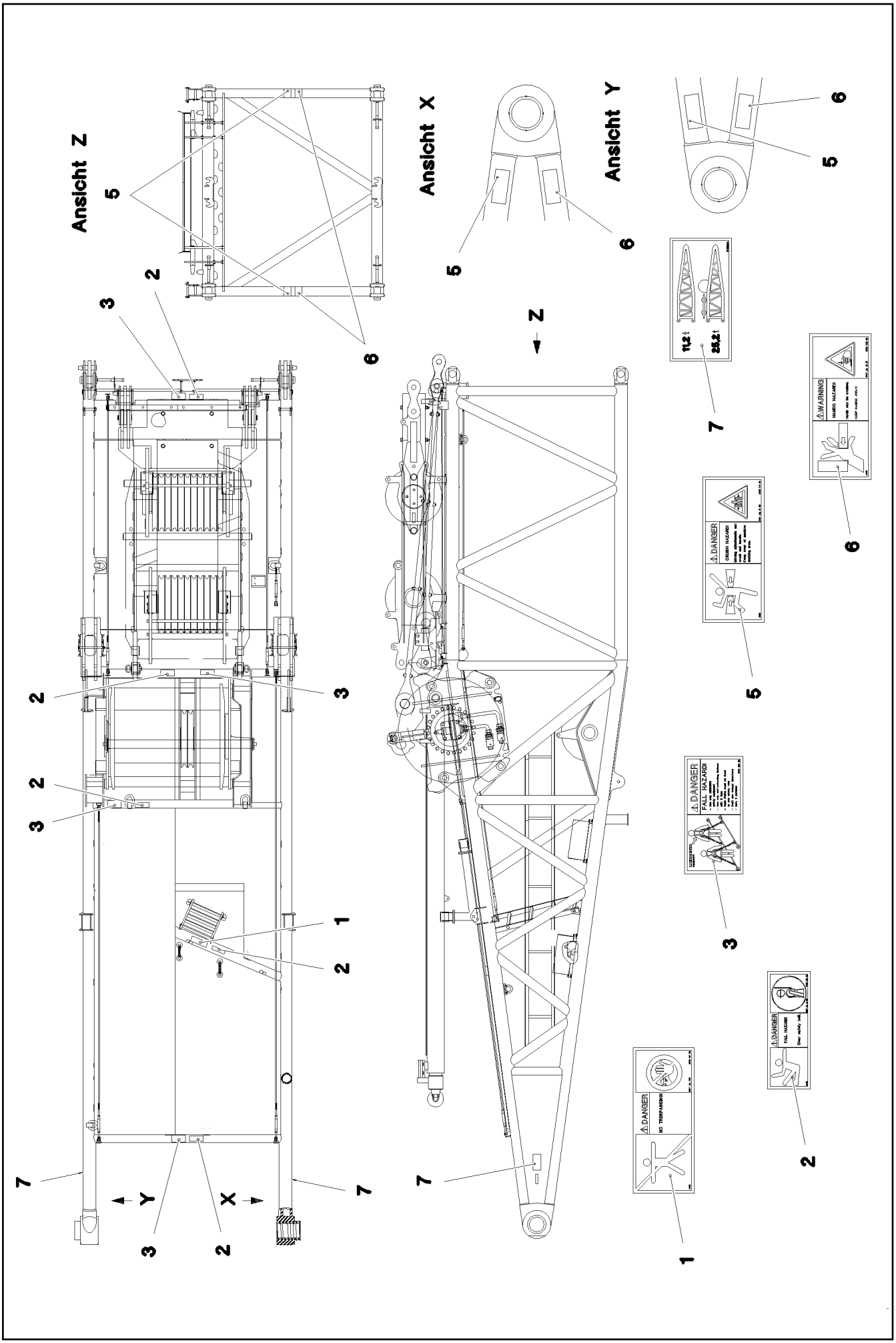

19.1.2022 067685 LIEBHERR	**etk_en_de_073897 LG 1750** **SIGNS** **BESCHILDERUNG**	❑ 1343 (1/2) **966803008**

Pos.	Item	Quantity	Description	Bezeichnung
1	978674008	1	SIGN 208X88 KLEBEFOLIE SPF	SCHILD
2	978674808	5	SIGN 168X62 KLEBEFOLIE SPF	SCHILD
3	97004046	4	SIGN 168X88X1 KLEBEFOLIE SPF	SCHILD
5	978674108	4	SIGN 208X88 KLEBEFOLIE SPF	SCHILD
6	978674608	4	SIGN 208X88 KLEBEFOLIE SPF	SCHILD
7	97059148	2	SIGN 200X100 KLEBEFOLIE SPF	SCHILD

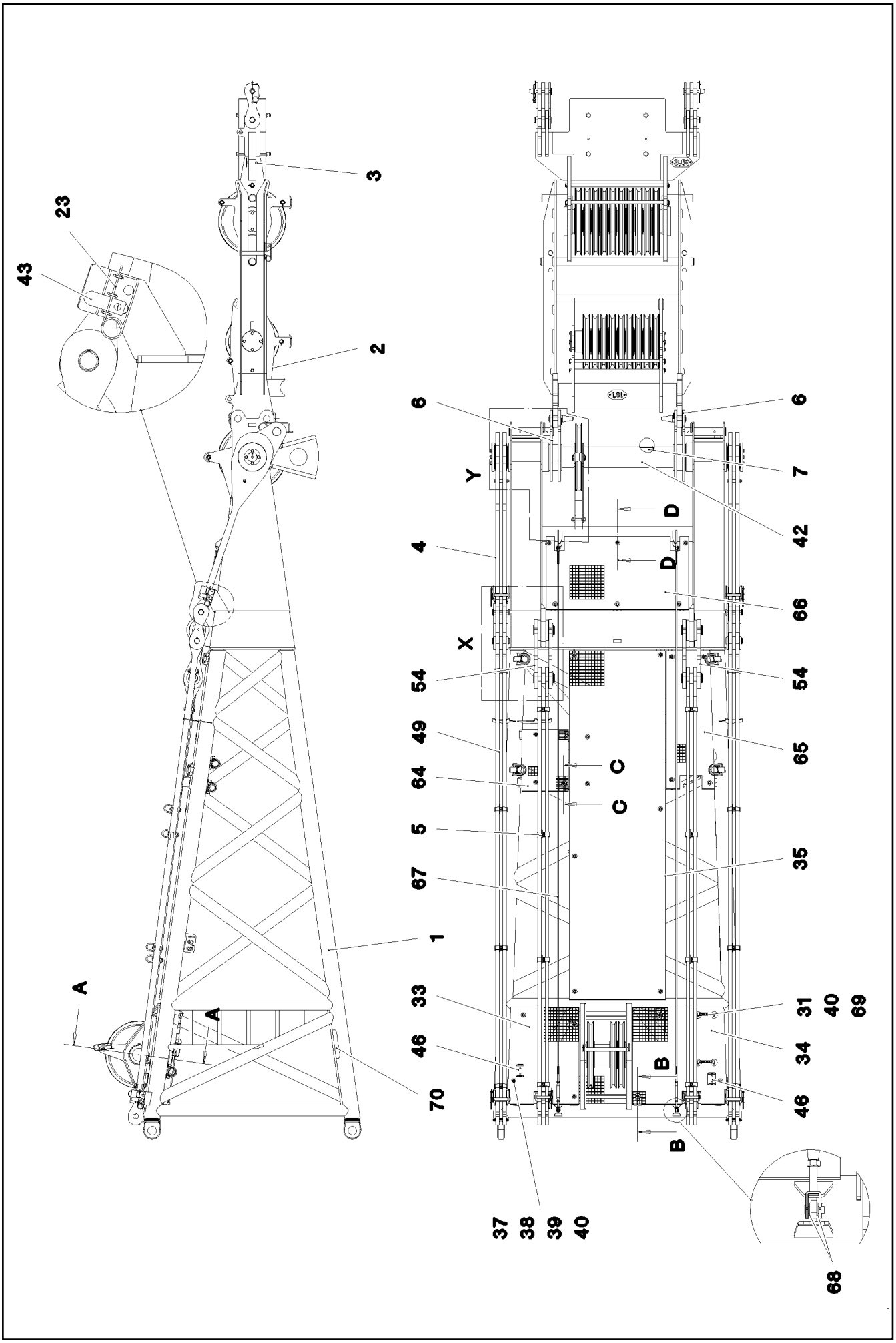

19.1.2022 085578 LIEBHERR	**etk_en_de_073897 LG 1750** **D HEAD SECTION** **D-KOPFSTUECK**	❑ 1345 (1/5) **918361308**

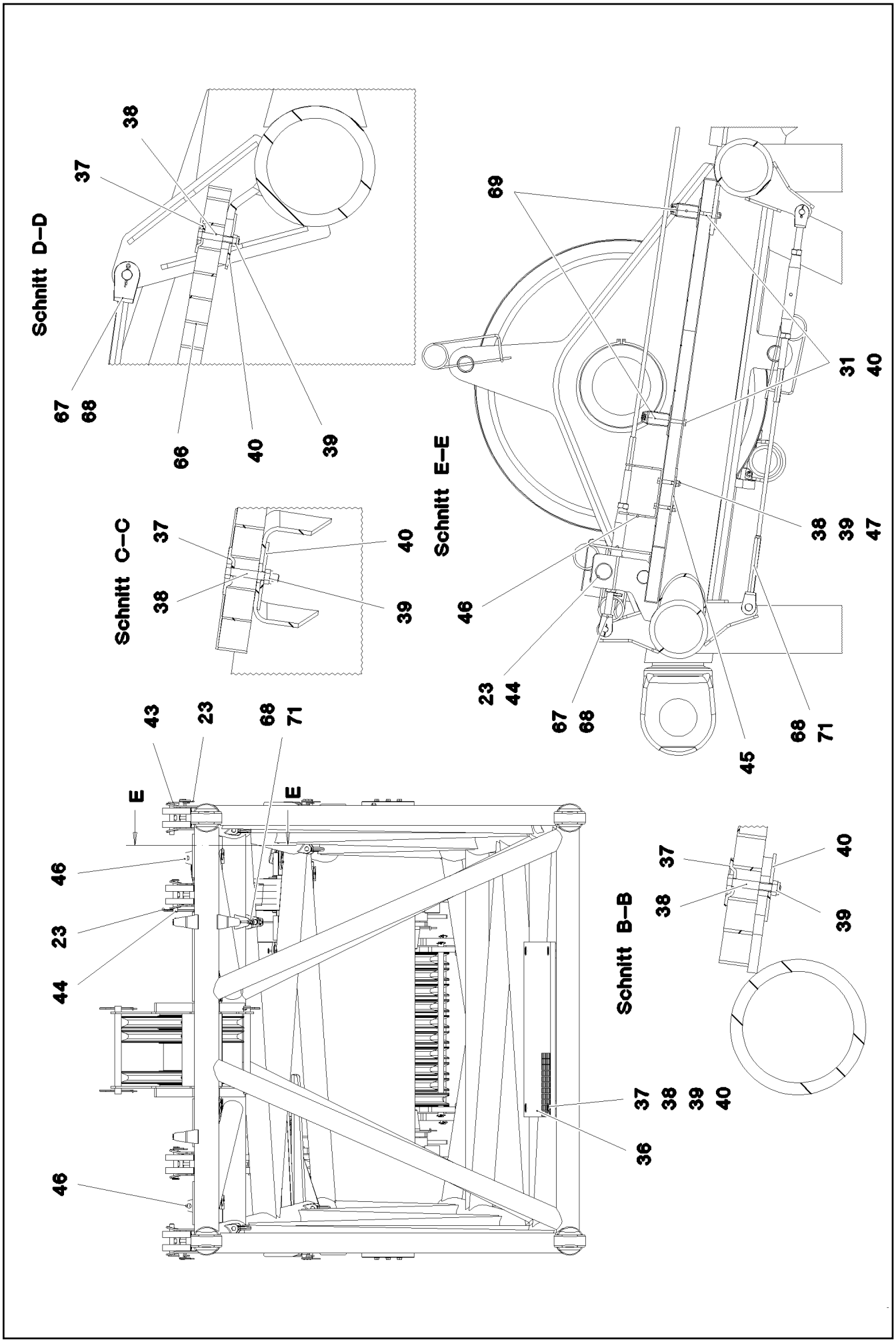

19.1.2022 085579 LIEBHERR	etk_en_de_073897 LG 1750 D HEAD SECTION D-KOPFSTUECK	❑ 1346 (2/5) 918361308

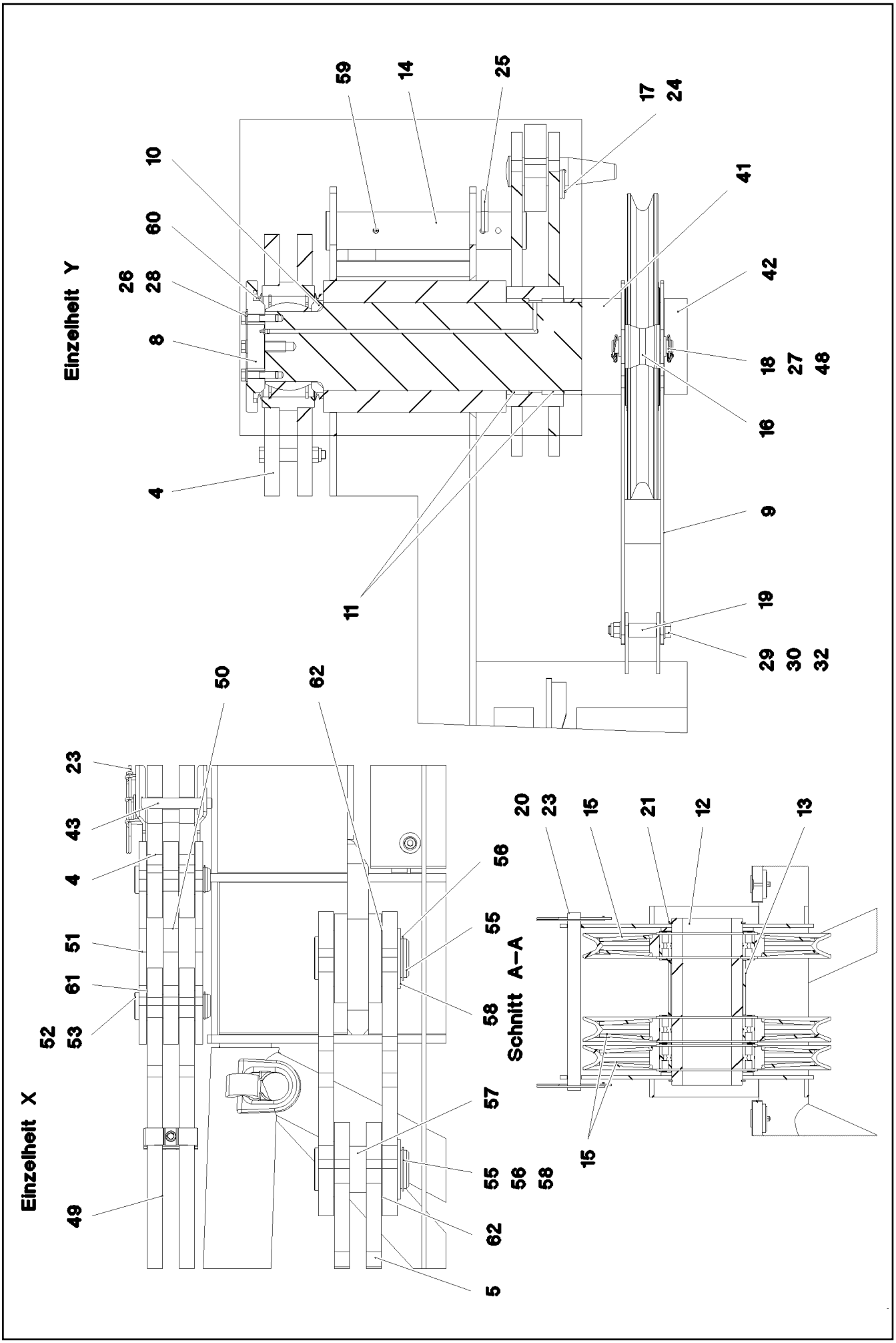

19.1.2022 085580 LIEBHERR	etk_en_de_073897 LG 1750 D HEAD SECTION D-KOPFSTUECK	1347 (3/5) 918361308

Pos.	Item	Quantity	Description	Bezeichnung
1	969506508	1	D HEAD SECTION WELDED CONSTR.	D-KOPFSTUECK SCHWK.
2	96005548	1	LUFFING PULLEY BLOCK COMPLETE ⇨ ❑ 1350	VERSTELLFLASCHE KPL.
3	96005682	1	LUFFING PULLEY BLOCK COMPLETE ⇨ ❑ 1352	VERSTELLFLASCHE KPL.
4	927114608	2	ROD COMPL. ⇨ ❑ 1354	B-STANGE
5	927114708	2	ROD COMPL. 4,59M ⇨ ❑ 1355	SA-STANGE
6	927131308	2	CONNECTING LINK WELDED	LASCHE SCHWK.
7	956707608	1	AXLE 220-ASx2528 35NICRMOV125	ACHSE
8	956707508	2	COVER 45x300x300 S355J2+N FE//ZNNI8//C	DECKEL
9	927142608	1	ROLLER CLAMP WELDED	ROLLENHALTER SCHWK.
10	956708108	2	RING RD210X27 S355J2H FE//ZNNI8//CN//T0	RING
11	704322908	4	BUSHING DIN EN 1982 RD220X50 GZ-CUZN	BUCHSE
12	956707208	1	AXLE 200.0x472 S770QL1	ACHSE
13	956197808	1	TUBE 219,1X8X154 S355J2H	ROHR
14	956709408	2	PIN 90x460 35NICRMOV125	BOLZEN
15	96003905	4	ROPE PULLEY CPL. SCHWARZ LACKIERT	SEILROLLE KPL.
16	288188308	1	ROLLER PA6G	ROLLE
17	941175908	4	PIN 70.0x25 2 35NICRMOV125	BOLZEN
18	452541508	1	PIN ISO 2340 B30X140X120 ST.50-2K FE//ZN	BOLZEN
19	940255708	1	TUBE RD31,8X2,6X63 S355J2H FE//ZNNI8//C	ROHR
20	950725308	2	TUBE 38X2,6X500 S355J2H FE//ZNNI8//CN//T	ROHR
21	12100654	2	LOCKING RING DIN 471 200X4 480H SPF	SICHERUNGSRING
22	7743242	2	HYDRAULIC-TYPE LUBRICAT.NIPPLE DIN 71	KEGELSCHMIERNIPPEL
23	433102508	10	RETAINING SPRING 5X122 ISO 2081 FE/ZN8/	SICHERUNGSFEDER
24	433105008	4	RETAINING SPRING DIN 2194 6 A3C	SICHERUNGSFEDER
25	433105208	2	RETAINING SPRING X0 VERZ.	SICHERUNGSFEDER
26	406204208	8	HEX SCREW ISO 4014 M16X70 10.9 FLZN SP	SECHSKANTSCHRAUBE
27	10875870	2	SAFETY PLUG W HINGE-LID 6X42X5,5X32 4	SICHERHEITSKLAPPSTECKER
28	10180180	8	WASHER EN 14399-6 16 300-370HV-ST FLZ	SCHEIBE
29	10878585	1	HEX SCREW ISO 4014 M20X130 8.8 FLZN SP	SECHSKANTSCHRAUBE
30	10875610	1	HEX NUT DIN 985 M20 10 FLZN SPF	SECHSKANTMUTTER
31	11651582	4	HEX SCREW ISO 4014 M8X55 8.8 480H SPF	SECHSKANTSCHRAUBE
32	10289808	2	WASHER ISO 7089 20 300HV FLZN SPF	SCHEIBE
33	725865508	1	GRIDIRON T1020X740X30/3 S235JR T ZN K	GITTERROST-P
34	725865608	1	GRIDIRON T1020X975X30/3 S235JR T ZN K	GITTERROST-P
35	725865808	1	GRIDIRON T3660X1000X30/3 S235JR T ZN K	GITTERROST-SP
36	725816708	1	GRIDIRON T1090X1000X30/2 S235JR T ZN K	GITTERROST-P
37	10100621	33	DISH MOUNTING	TELLERBEFESTIGUNG
38	11651581	37	HEX SCREW ISO 4014 M8X50 8.8 480H SPF	SECHSKANTSCHRAUBE
39	10875614	37	HEX NUT DIN 985 M8 8 480H SPF	SECHSKANTMUTTER
40	941138108	41	WASHER DC01 FE//ZNNI8//CN//T0	SCHEIBE
41	956197908	1	TUBE 219,1X8X130 S355J2H	ROHR
42	956198008	1	TUBE 219,1X8X930 S355J2H	ROHR
43	924647408	4	CONNECTING PIN WELDED FE//ZNNI8//CN/	ABSTECKBOLZEN SCHWK.
44	451426508	2	PIN DIN 1436 25X180X172 42CRMO4 GASN.	BOLZEN
45	956744408	2	PLATE 4X70X130 S315MC FE//ZNNI8//CN//T	BLECH
46	956744508	2	PLATE 4X80X286 S315MC FE//ZNNI8//CN//T	BLECH
47	12103465	4	WASHER ISO 7089 8 300HV ZNNI-480H SPF	SCHEIBE
48	10875638	2	WASHER DIN 1441 31 ST FLZN SPF	SCHEIBE
49	927145408	2	ROD CPL. 4,98M ⇨ ❑ 1356	STANGE KPL.
50	927107708	2	BRACKET CPL.	LASCHE KPL.
51	927107608	4	BRACKET CPL.	LASCHE KPL.
52	956664808	4	PIN RD56X168 35NICRMOV125	BOLZEN
53	530133308	4	LOCKING RING DIN 471 55X3	SICHERUNGSRING
54	927094508	4	BRACKET CPL.	LASCHE KPL.
55	956668608	4	PIN 100.0X225 35NICRMOV125 SPF	BOLZEN

Pos.	Item	Quantity	Description	Bezeichnung
56	12100646	4	LOCKING RING DIN 471 90X3 480H SPF	SICHERUNGSRING
57	956182008	2	TUBE 108X8X40 S770QL	ROHR
58	970083208	4	WASHER 8x140x140 S355MC FE//ZNNI8//CN/	SCHEIBE
59	10180381	2	SPLIT PIN ISO 1234 13X125 St 480H SPF	SPLINT
60	710908801	4	RING	RING
61	954178508	8	WASHER RD70X2 DC01 FE//ZNNI8//CN//T0	SCHEIBE
62	970083308	8	WASHER 2.5x130x130 DC01 FE//ZNNI8//CN/	SCHEIBE
64	725806208	1	GRIDIRON T650X483X30/2 S235JR T ZN K	GITTERROST-P
65	97008940	1	GRIDIRON T1450X500X30/3 S235JR T ZN K	GITTERROST-P
66	97008941	1	GRIDIRON T770X1480X30/3 S235JR T ZN K	GITTERROST-P
67	10652812	2	ROUND STRAND ROPE 10X5,9M STAHL VE	RUNDLITZENSEIL
68	10289805	12	WASHER ISO 7089 14 300HV FLZN SPF	SCHEIBE
69	966435308	2	GRIP PA6-30%GF SPF	GRIFF
70	972859408	1	ANTI-SLIP SURFACE 1.6X150X300 3M TYP4	ANTIRUTSCHBELAG
71	10652813	1	ROUND STRAND ROPE 10X0,95M STAHL VE	RUNDLITZENSEIL
700	966758808	1	SIGNS D-KOPFS.LG1750	BESCHILDERUNG
			⇨ ❑ 1357	

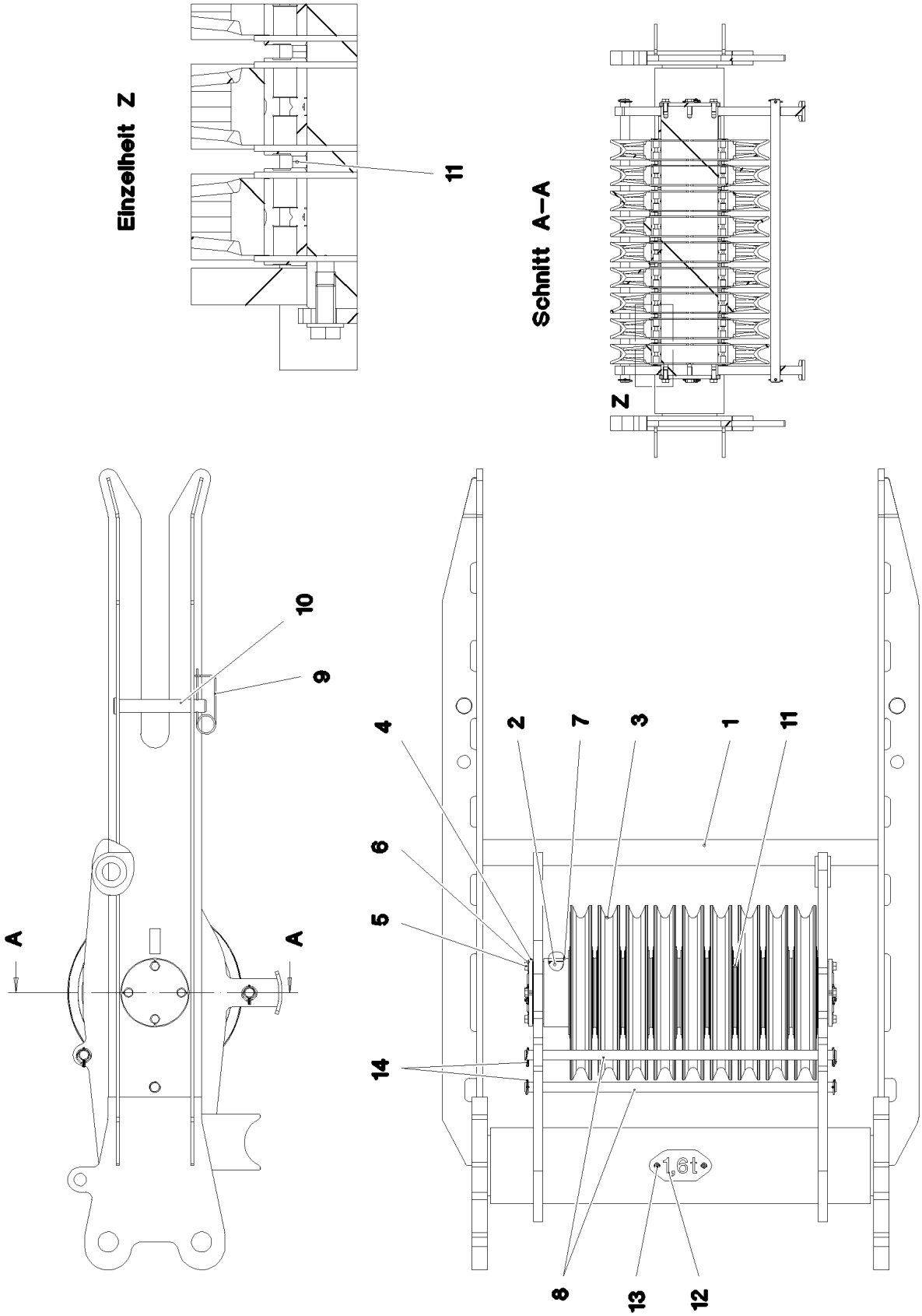

19.1.2022 085530 LIEBHERR	**etk_en_de_073897 LG 1750** **LUFFING PULLEY BLOCK COMPLETE** **VERSTELLFLASCHE KPL.**	❑ 1350 (1/2) **96005548**

Pos.	Item	Quantity	Description	Bezeichnung
1	963136208	1	LUFFING PULLEY BLOCK WELDED C.	VERSTELLFLASCHE SCHWK.
2	956713208	1	AXLE RD200X950 35NICRMOV125	ACHSE
3	96005549	9	ROPE PULLEY CPL. SPF	SEILROLLE KPL.
(1)	97074562	1	ROPE PULLEY 270X560X70 S355J2 SPF	SEILROLLE
(2)	746506708	1	ROLLER BEARING 200X270X80	WAELZLAGER
(3)	428010308	2	LOCKING RING DIN 471 270X5	SICHERUNGSRING
(4)	7743242	1	HYDRAULIC-TYPE LUBRICAT.NIPPLE DIN 71	KEGELSCHMIERNIPPEL
4	942310108	2	WASHER 215X215 S355MC FE//ZNNI8//CN//T	SCHEIBE
5	12214938	8	HEX SCREW ISO 4017 M16X35 8.8 FLZN SP	SECHSKANTSCHRAUBE
6	10289806	8	WASHER ISO 7089 16 300HV FLZN SPF	SCHEIBE
7	943676808	1	TUBE 219,1X8X80 S355J2H FE//ZNNI8//CN//T	ROHR
8	452543608	3	PIN ISO 2340 B33X1000X980 ST FE//ZN20//C	BOLZEN
9	433102508	2	RETAINING SPRING 5X122 ISO 2081 FE/ZN8/	SICHERUNGSFEDER
10	451237008	2	PIN DIN 1435 40X290X260 ST.52 VERZ	BOLZEN
11	932443108	16	DISTANCE RING 5X224X224 S355MC FE//ZN	DISTANZRING
12	97013351	1	SIGN 2X200X100 DC01 FE//ZNNI8//CN//T0	SCHILD
13	12102696	2	BUTTON HEAD SCREW ISO 7380-2 M8X10 0	HALBRUNDKOPFSCHRAUBE
14	10875870	6	SAFETY PLUG W HINGE-LID 6X42X5,5X32 4	SICHERHEITSKLAPPSTECKER

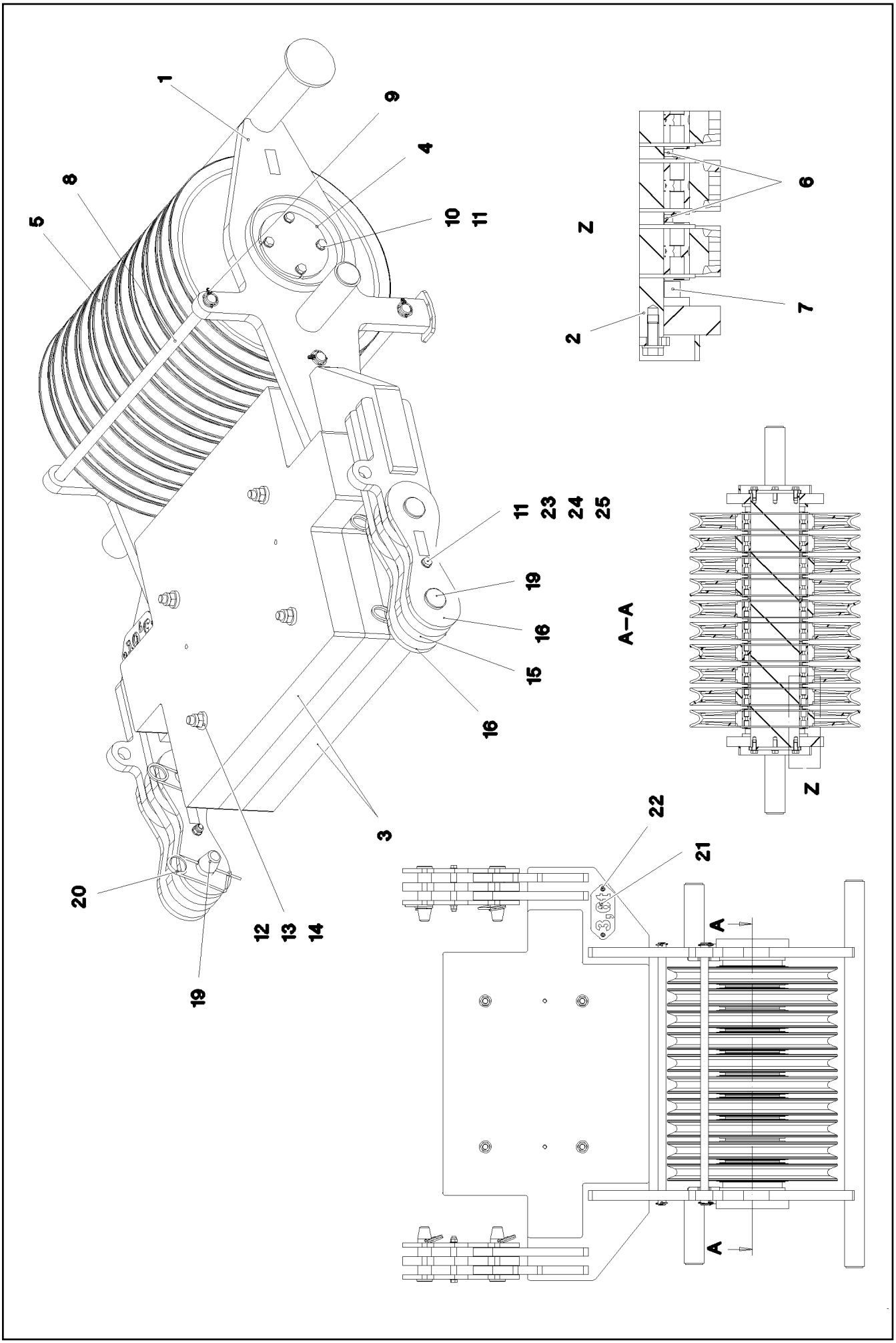

19.1.2022 085531 LIEBHERR	**etk_en_de_073897 LG 1750** **LUFFING PULLEY BLOCK COMPLETE** **VERSTELLFLASCHE KPL.**	❑ 1352 (1/2) **96005682**

Pos.	Item	Quantity	Description	Bezeichnung
1	927117808	1	LUFFING PULLEY BLOCK WELDED C.	VERSTELLFLASCHE SCHWK.
2	956713408	1	AXLE RD200X1045 35NICRMOV125	ACHSE
3	956737108	2	PLATE 100X1350X850 S355J2+N	BLECH
4	942310108	2	WASHER 215X215 S355MC FE//ZNNI8//CN//T	SCHEIBE
5	96003905	10	ROPE PULLEY CPL. SCHWARZ LACKIERT	SEILROLLE KPL.
(1)	97072116	1	ROPE PULLEY 270X700X70 S355J2 SCHWA	SEILROLLE
(2)	746506708	1	ROLLER BEARING 200X270X80	WAELZLAGER
(3)	428010308	2	LOCKING RING DIN 471 270X5	SICHERUNGSRING
(4)	7743242	1	HYDRAULIC-TYPE LUBRICAT.NIPPLE DIN 71	KEGELSCHMIERNIPPEL
6	932443108	18	DISTANCE RING 5X224X224 S355MC FE//ZN	DISTANZRING
7	933377008	2	DISTANCE RING 244.5X22 S355J2H FE//ZNNI	DISTANZRING
8	452543708	3	PIN ISO 2340 B33X1080X1060 ST FE//ZN20//	BOLZEN
9	10875870	6	SAFETY PLUG W HINGE-LID 6X42X5,5X32 4	SICHERHEITSKLAPPSTECKER
10	12214938	8	HEX SCREW ISO 4017 M16X35 8.8 FLZN SP	SECHSKANTSCHRAUBE
11	10289806	12	WASHER ISO 7089 16 300HV FLZN SPF	SCHEIBE
12	10878593	4	HEX SCREW ISO 4014 M24X340 8.8 FLZN SP	SECHSKANTSCHRAUBE
13	12226094	4	HEX NUT DIN 985 M24 10 FE//ZNNI8//CN//T0	SECHSKANTMUTTER
14	12220085	8	WASHER DIN 7349 25 FLZN SPF	SCHEIBE
15	927107708	2	BRACKET CPL.	LASCHE KPL.
16	927107608	4	BRACKET CPL.	LASCHE KPL.
19	956685708	4	PIN RD56X216 35NICRMOV125 GASN.	BOLZEN
20	433105008	4	RETAINING SPRING DIN 2194 6 A3C	SICHERUNGSFEDER
21	975231708	1	SIGN 4X228X100 S315MC FE//ZNNI8//CN//T0	SCHILD
22	12102696	2	BUTTON HEAD SCREW ISO 7380-2 M8X10 0	HALBRUNDKOPFSCHRAUBE
23	11642339	2	HEX SCREW ISO 4014 M16X180 8.8 FLZN SP	SECHSKANTSCHRAUBE
24	977188408	4	DISTANCE SLEEVE 25.0X39 S355J2H FE//ZN	DISTANZHUELSE
25	10875609	2	HEX NUT DIN 985 M16 8 FLZN SPF	SECHSKANTMUTTER

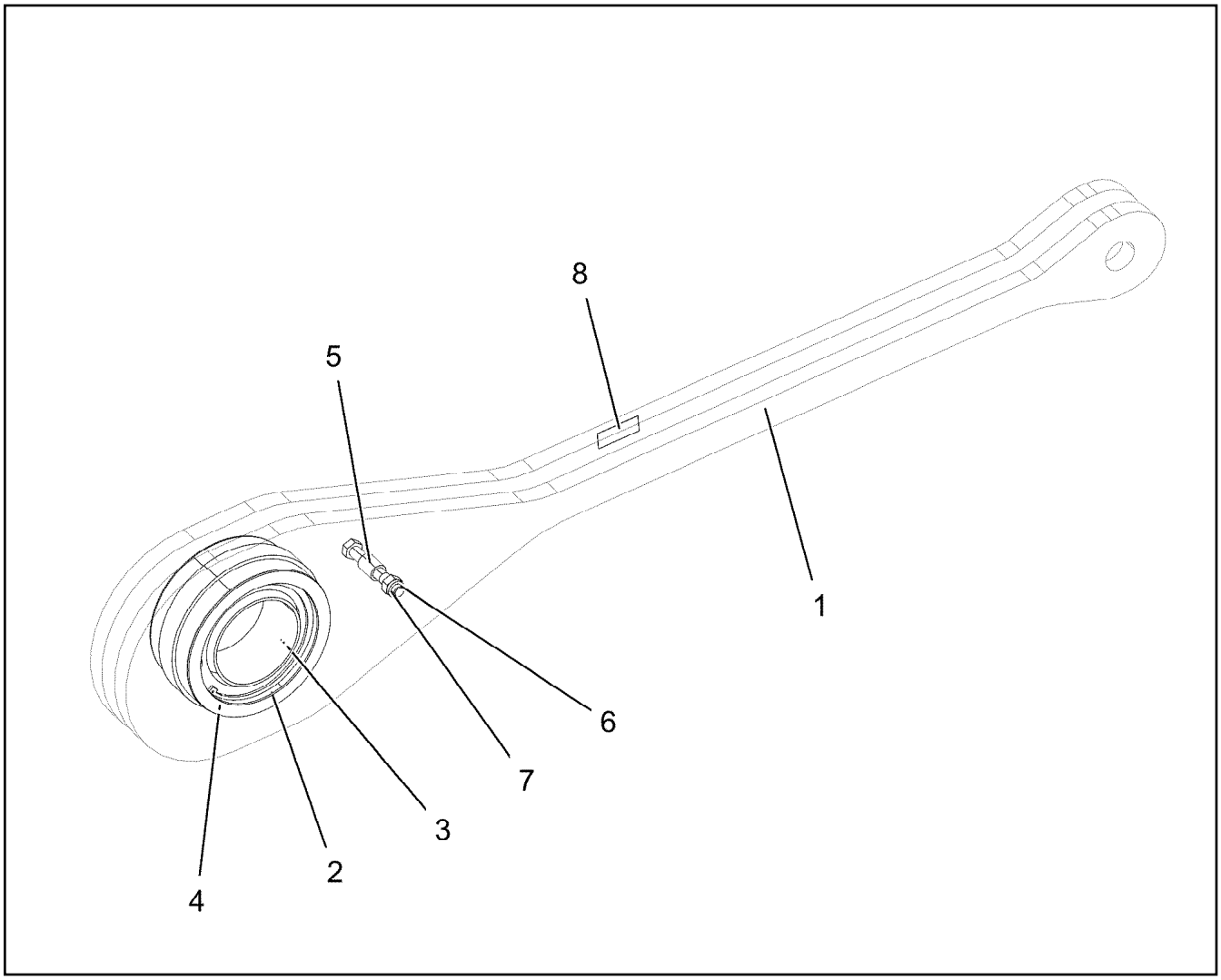

Pos.	Item	Quantity	Description	Bezeichnung
1	963490008	2	ROD WITH BOARD	STANGE MIT SCHILD
(1)	956711508	1	ROD 35X404X2058 S960QL+Z25 SPF	STANGE
(2)	973567608	1	PLATE IDENTIFICATION NUMBER IDENT-N	SCHILD IDENTNR.
2	956711608	1	BUSHING 298.5X125 S890QL1	BUCHSE
3	746916408	1	SPHERICAL BEARING 160	GELENKLAGER
4	12100666	2	LOCKING RING DIN 472 230X5 480H SPF	SICHERUNGSRING
5	941204008	1	TUBE 30X4X40 S355J2H FE//ZNNI8//CN//T0	ROHR
6	12218496	1	HEX SCREW ISO 4014 M20X140 8.8 FLZN SP	SECHSKANTSCHRAUBE
7	10875610	1	HEX NUT DIN 985 M20 10 FLZN SPF	SECHSKANTMUTTER
8	97139634	2	PLATE ASSEMBLY SCHILD BG SPF	SCHILD BAUGRUPPE

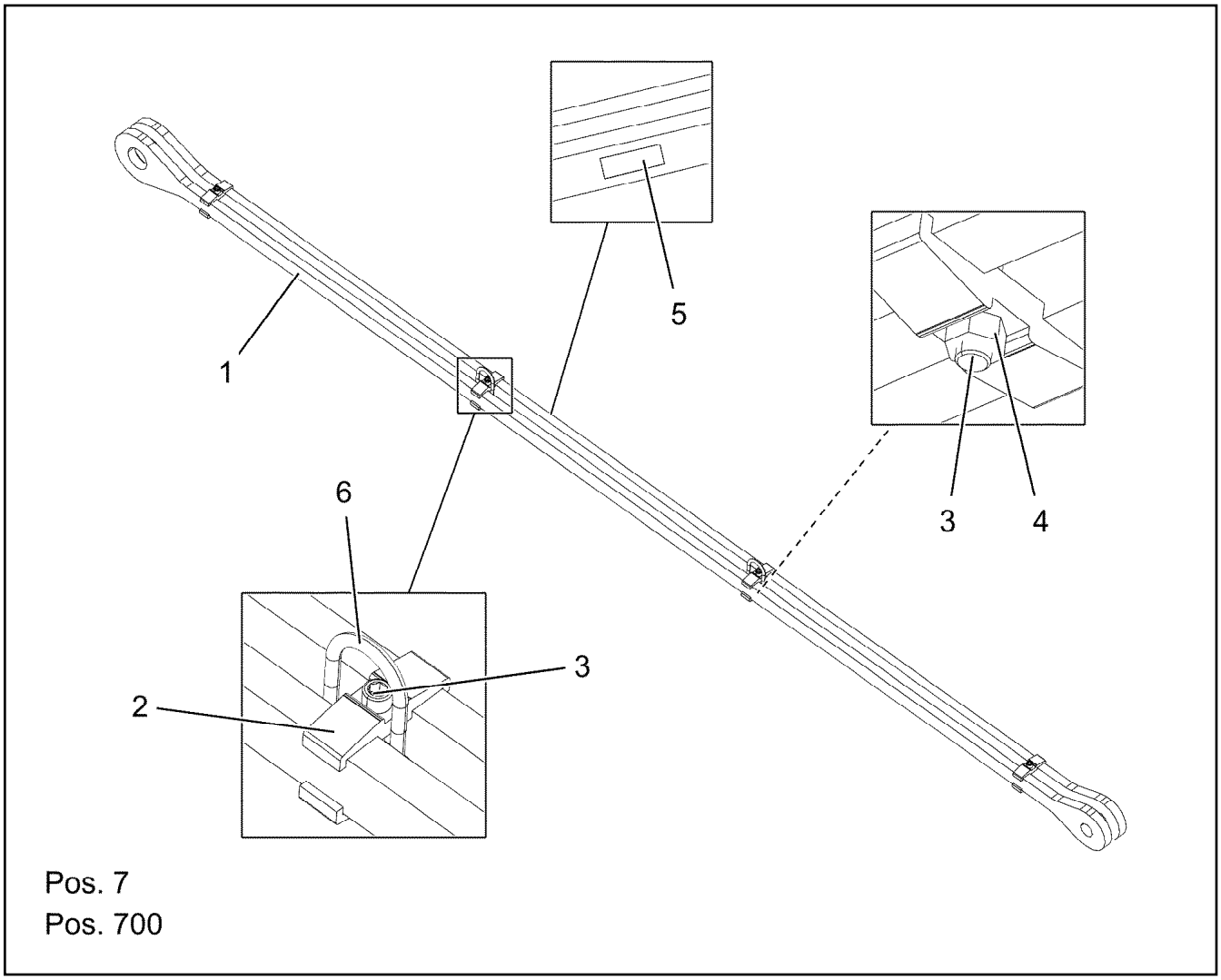

Pos.	Item	Quantity	Description	Bezeichnung
1	956711208	2	ROD 35x4798x204 S960QL+Z25 SPF	STANGE
2	957039408	8	CLAMP 40X127X24 S355J2+N FE//ZNNI8//CN/	KLAMMER
3	12691483	4	SOCKET HEAD SCREW ISO 4762 M16X100 8	ZYLINDERSCHRAUBE
4	10875617	4	HEX NUT ISO 4032 M16 8 FLZN SPF	SECHSKANTMUTTER
5	973567608	1	PLATE IDENTIFICATION NUMBER IDENT-N	SCHILD IDENTNR.
6	10871568	2	OVAL LOAD RING 11X60X120 GK 10 SPF	OVALRING
7	97139634	2	PLATE ASSEMBLY SCHILD BG SPF	SCHILD BAUGRUPPE
700	969299608	1	SIGNS 4.59M	BESCHILDERUNG
(1)	97052670	1	SIGN 170X55 KLEBEFOLIE SPF	SCHILD

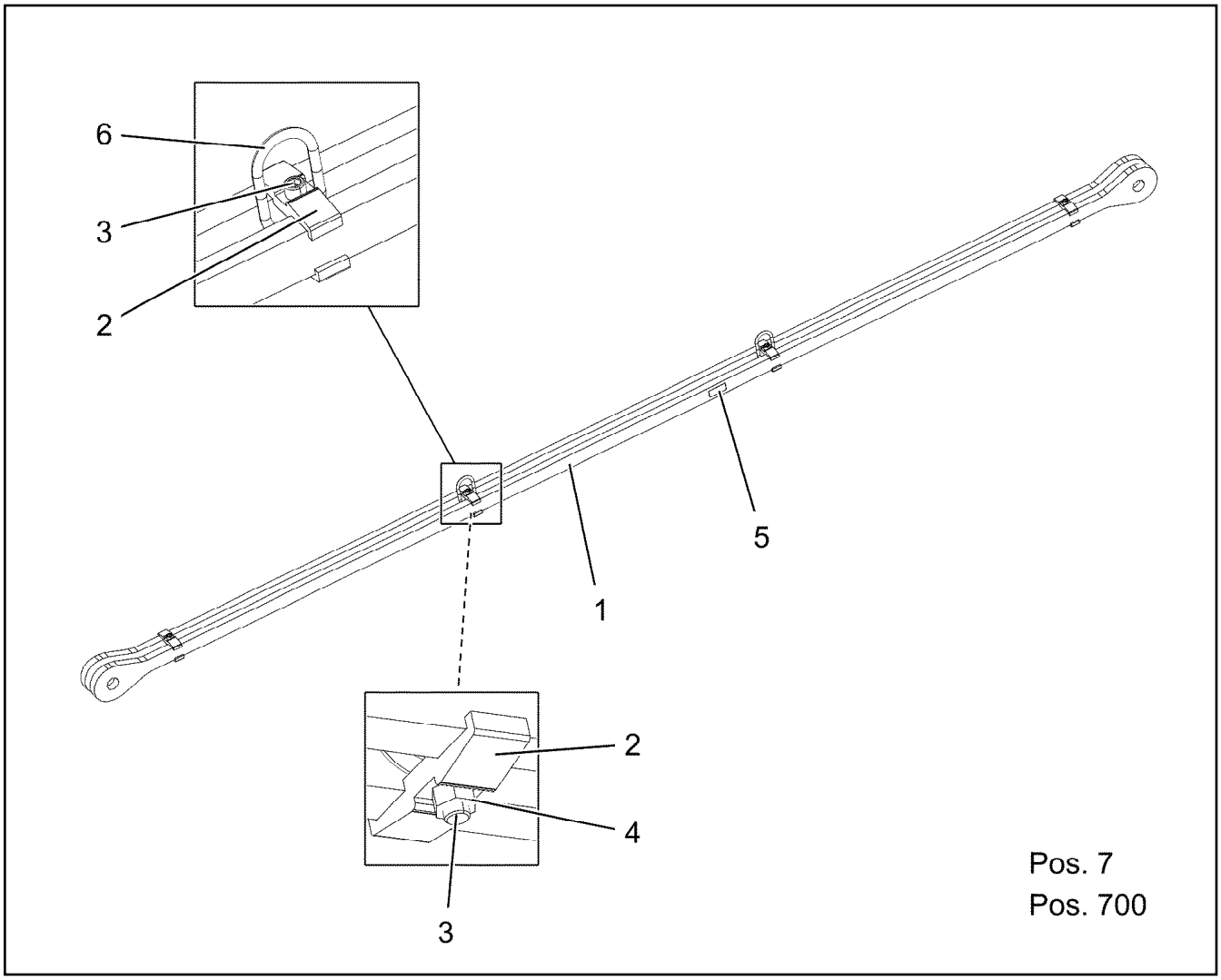

Pos.	Item	Quantity	Description	Bezeichnung
1	957016108	2	ROD 35X164X5168 S960QL+Z25 SPF	STANGE
2	957039408	8	CLAMP 40X127X24 S355J2+N FE//ZNNI8//CN/	KLAMMER
3	12691483	4	SOCKET HEAD SCREW ISO 4762 M16X100 8	ZYLINDERSCHRAUBE
4	10875617	4	HEX NUT ISO 4032 M16 8 FLZN SPF	SECHSKANTMUTTER
5	973567608	1	PLATE IDENTIFICATION NUMBER IDENT-N	SCHILD IDENTNR.
6	10871568	2	OVAL LOAD RING 11X60X120 GK 10 SPF	OVALRING
7	97139634	2	PLATE ASSEMBLY SCHILD BG SPF	SCHILD BAUGRUPPE
700	969299708	1	SIGNS 4.98M	BESCHILDERUNG
(1)	97055320	1	SIGN 170X55 KLEBEFOLIE SPF	SCHILD

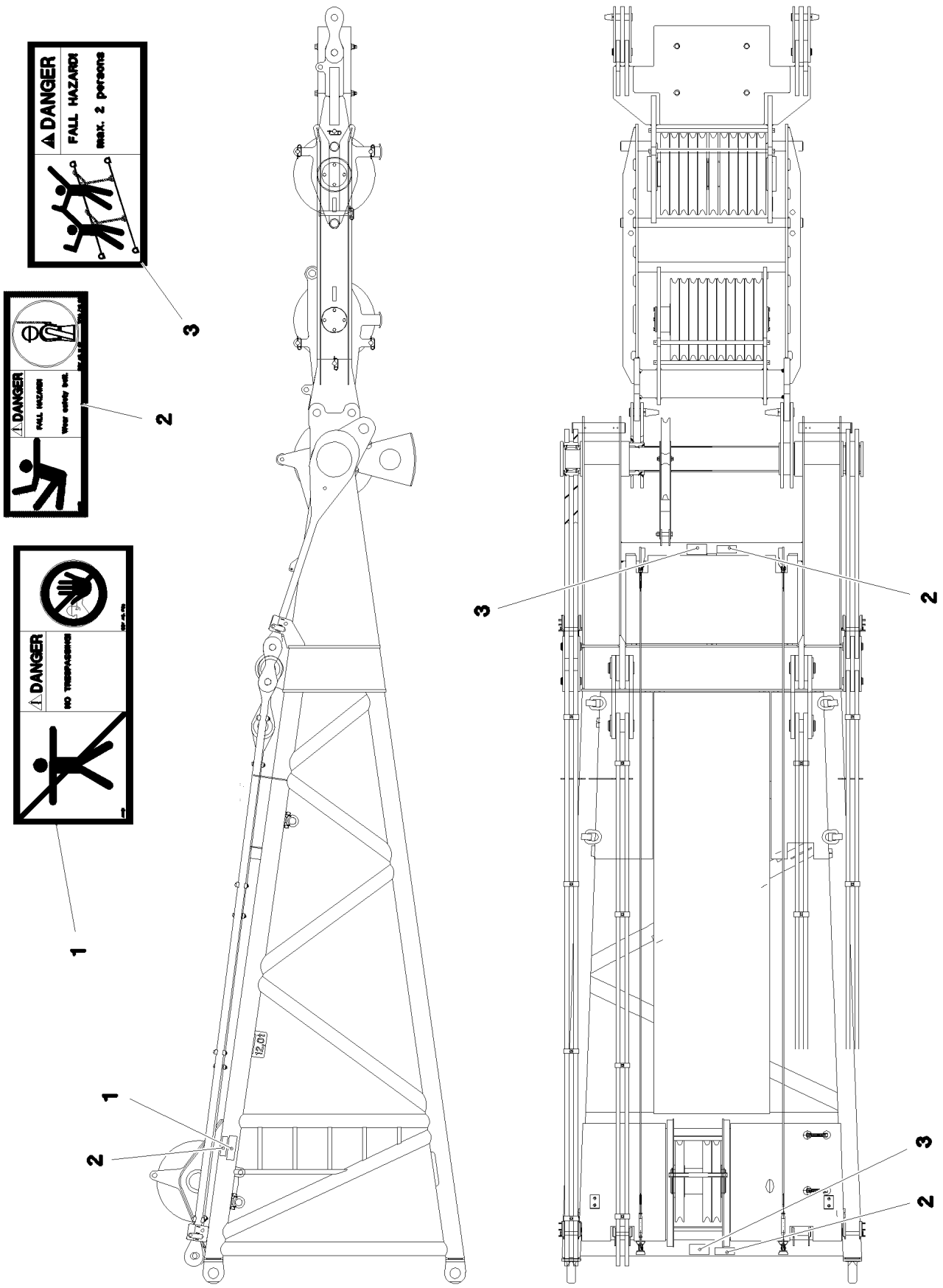

19.1.2022 067224 LIEBHERR	**etk_en_de_073897 LG 1750** **SIGNS** **BESCHILDERUNG**	❑ 1357 (1/2) **966758808**

Pos.	Item	Quantity	Description	Bezeichnung
1	978674008	1	SIGN 208X88 KLEBEFOLIE SPF	SCHILD
2	978674808	3	SIGN 168X62 KLEBEFOLIE SPF	SCHILD
3	97004046	2	SIGN 168X88X1 KLEBEFOLIE SPF	SCHILD

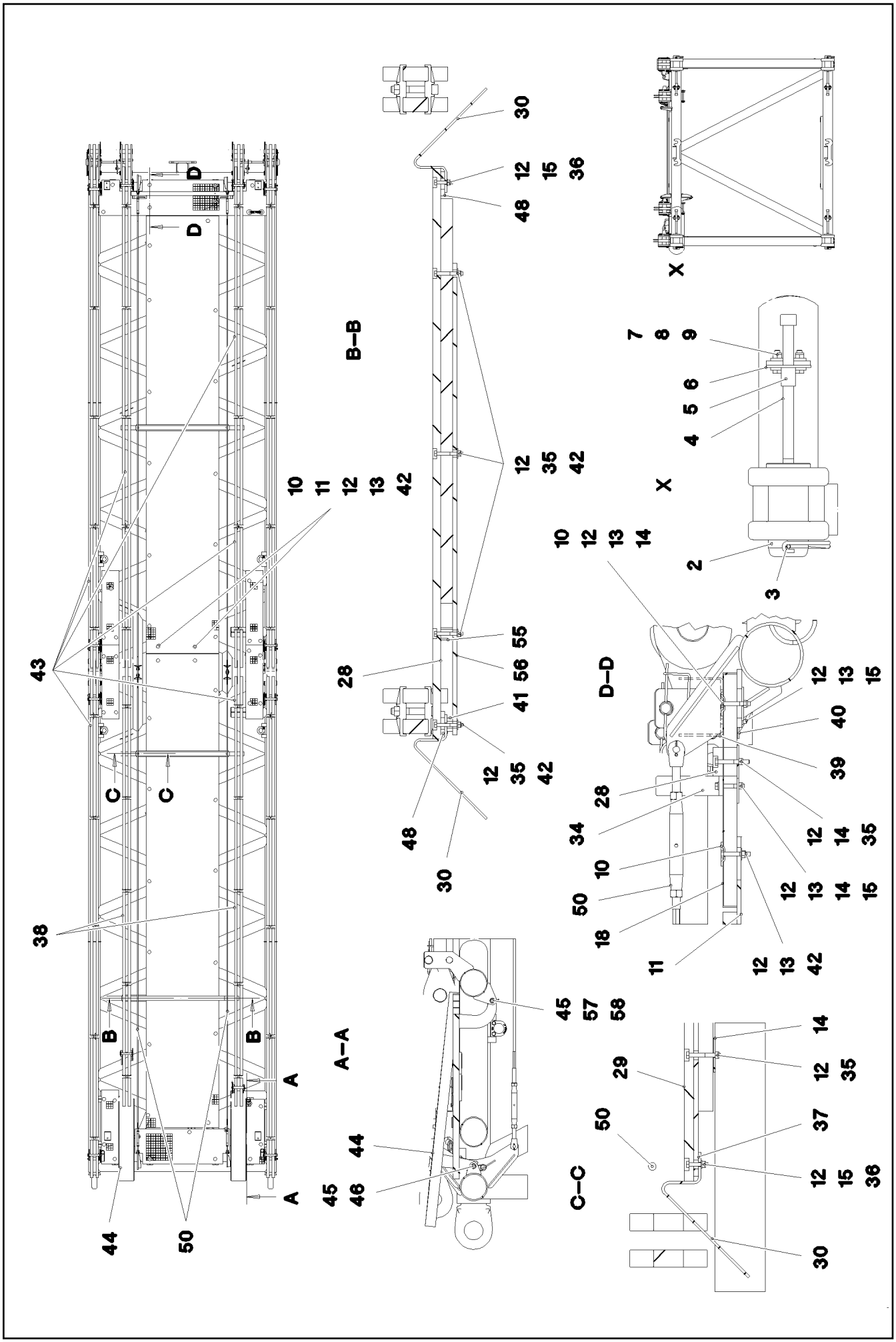

19.1.2022 095898 LIEBHERR	etk_en_de_073897 LG 1750 D INTERMEDIATE SECTION D-ZWISCHENSTUECK	1359 (1/3) 918857108

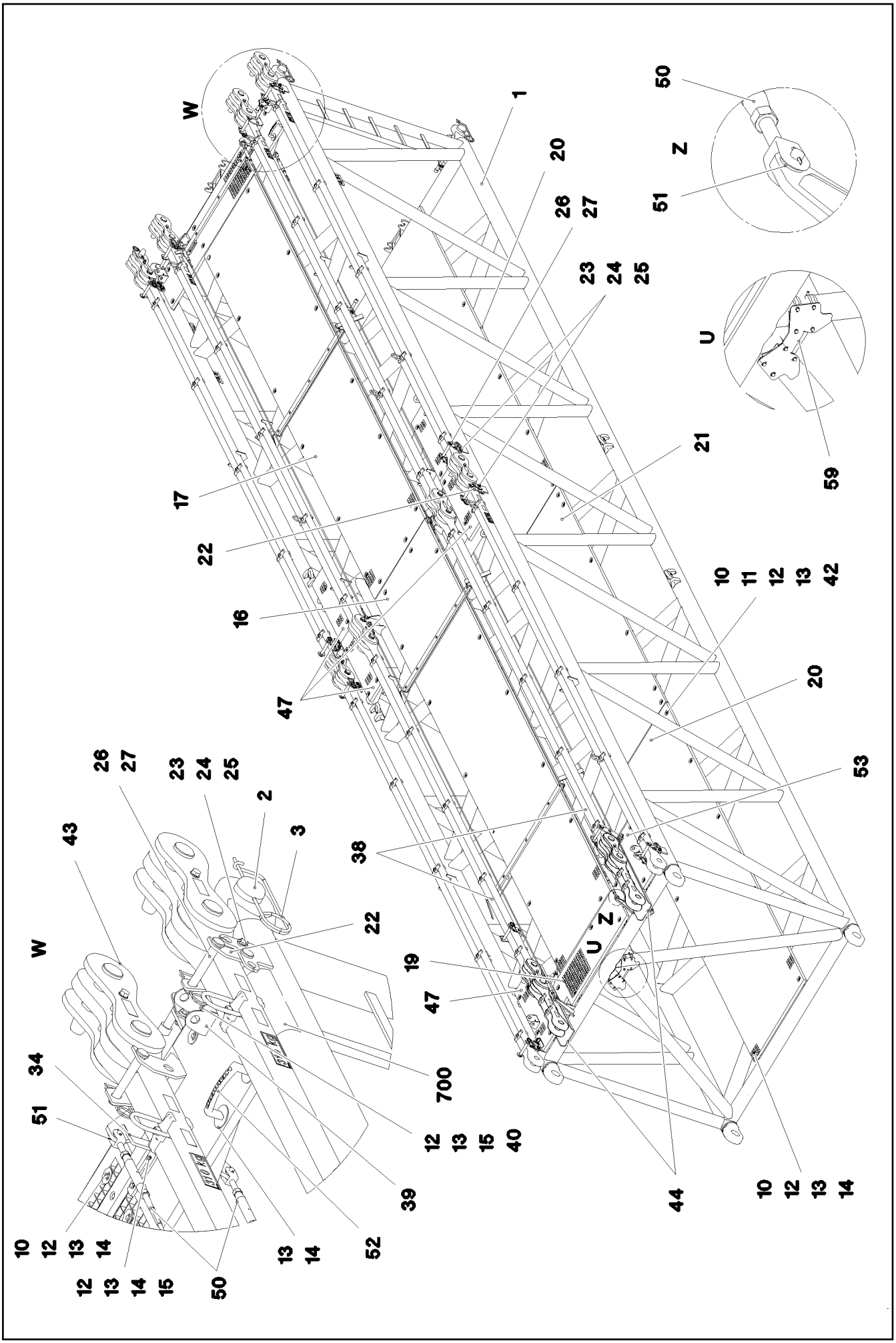

19.1.2022 095899 LIEBHERR	etk_en_de_073897 LG 1750 D INTERMEDIATE SECTION D-ZWISCHENSTUECK	1360 (2/3) 918857108

Pos.	Item	Quantity	Description	Bezeichnung
1	96022293	1	D INTERMED. SECTION WELD. CON. 14M	D-ZWISCHENSTUECK SCHWK.
2	954658108	4	PIN 100.0X210 35NICRMOV125 GASN. SPF	BOLZEN
3	433105208	4	RETAINING SPRING X0 VERZ.	SICHERUNGSFEDER
4	10545933	4	SOCKET HEAD SCREW ISO 4762 M24X360	ZYLINDERSCHRAUBE
5	950864508	4	TUBE RD31,8X2,6X42 S355J2H FE//ZNNI8//C	ROHR
6	955051808	4	PLATE S700MC	BLECH
7	11645386	8	HEX SCREW ISO 4017 M12X45 8.8 FLZN SP	SECHSKANTSCHRAUBE
8	10875607	8	HEX NUT DIN 985 M12 8 FLZN SPF	SECHSKANTMUTTER
9	10006370	16	WASHER DIN 7349 13 200HV FLZN SPF	SCHEIBE
10	10100621	92	DISH MOUNTING	TELLERBEFESTIGUNG
11	955404808	5	PLATE 8X300X50 S355MC FE//ZNNI8//CN//T	BLECH
12	10875614	126	HEX NUT DIN 985 M8 8 480H SPF	SECHSKANTMUTTER
13	11651582	108	HEX SCREW ISO 4014 M8X55 8.8 480H SPF	SECHSKANTSCHRAUBE
14	941138108	103	WASHER DC01 FE//ZNNI8//CN//T0	SCHEIBE
15	12103465	17	WASHER ISO 7089 8 300HV ZNNI-480H SPF	SCHEIBE
16	725808708	1	GRIDIRON T6500X1000X30/3 S235JR T ZN K	GITTERROST-SP
17	725808608	1	GRIDIRON T6000X1000X30/3 S235JR T ZN K	GITTERROST-SP
18	97007590	1	GRIDIRON T2300X483X30/3 S235JR T ZN K	GITTERROST-P
19	97008513	1	GRIDIRON T1300X483X30/3 S235JR T ZN K	GITTERROST-P
20	725821908	2	GRIDIRON T4850X1000X30/3 S235JR T ZN K	GITTERROST-SP
21	725809408	1	GRIDIRON T3800X1000X30/3 S235JR T ZN K	GITTERROST-SP
22	927125808	8	REST WELDED	ABLAGE SCHWK.
23	450023508	8	PIN ISO 2340 B20X190X175 42CRMO4+QT	BOLZEN
24	10875637	16	WASHER DIN 1441 21 ST FLZN SPF	SCHEIBE
25	10180359	16	SPLIT PIN ISO 1234 5X40 St 480H SPF	SPLINT
26	451426508	20	PIN DIN 1436 25X180X172 42CRMO4 GASN.	BOLZEN
27	433100908	20	RETAINING SPRING 4,5X98 ISO 2081 FE/ZN	SICHERUNGSFEDER
28	288198308	2	SUPPORT 20X60X1410 PA6G	AUFLAGE
29	283091908	2	SUPPORT 20X60X1290 PA6G	AUFLAGE
30	956442808	6	PLATE 5X393X60 S355MC FE//ZNNI8//CN//T	BLECH
34	956442908	2	PLATE 8X40X294 S700MC	BLECH
35	12216175	15	HEX SCREW ISO 4014 M8X65 10.9 480H SP	SECHSKANTSCHRAUBE
36	10875537	5	HEX SCREW ISO 4017 M8X40 8.8 480H SPF	SECHSKANTSCHRAUBE
37	956639208	2	PLATE 10X1270X80 S355MC	BLECH
38	927148608	2	ROD 5,72M. ⇨ ❑ 1362	STANGE
39	956744508	4	PLATE 4X80X286 S315MC FE//ZNNI8//CN//T	BLECH
40	956744408	4	PLATE 4X70X130 S315MC FE//ZNNI8//CN//T	BLECH
41	949987208	1	TUBE 33.7 X0 S355J2H FE//ZNNI8//CN//T0	ROHR
42	11140469	14	WASHER ISO 7093-1 8 200HV 480H SPF	SCHEIBE
43	927148808	6	ROD 7M. ⇨ ❑ 1291	STANGE
44	962951908	2	RAIL WELDED	SCHIENE SCHWK.
45	453008308	4	PIN ISO 2341 B16X162X157 30CRNIMO8 SP	BOLZEN
46	433102808	2	RETAINING SPRING 3X55 VERZ	SICHERUNGSFEDER
47	725806708	5	GRIDIRON T1020X240X30/2 S235JR T ZN K	GITTERROST-P
48	12100632	2	WASHER DIN 7349 27 ST FLZN SPF	SCHEIBE
50	10816267	6	ROUND STRAND ROPE 10X6,6M STAHL VE	RUNDLITZENSEIL
51	10289805	24	WASHER ISO 7089 14 300HV FLZN SPF	SCHEIBE
52	966435308	1	GRIP PA6-30%GF SPF	GRIFF
53	725868808	1	GRIDIRON T890X250X30/2 S235JR T ZN K	GITTERROST-P
55	97017247	1	TUBE 30.0X30 S355J2H FE//ZNNI8//CN//T0	ROHR
56	97012760	1	PLATE 10X80X1165 S355MC FE//ZNNI8//CN/	BLECH
57	956414308	2	WASHER DC01+ZE	SCHEIBE
58	10180351	2	SPLIT PIN ISO 1234 4X25 St 480H SPF	SPLINT
59	96042014	1	CONSOLE ⇨ ❑ 1364	KONSOLE
700	966473608	1	SIGNS ⇨ ❑ 1293	BESCHILDERUNG

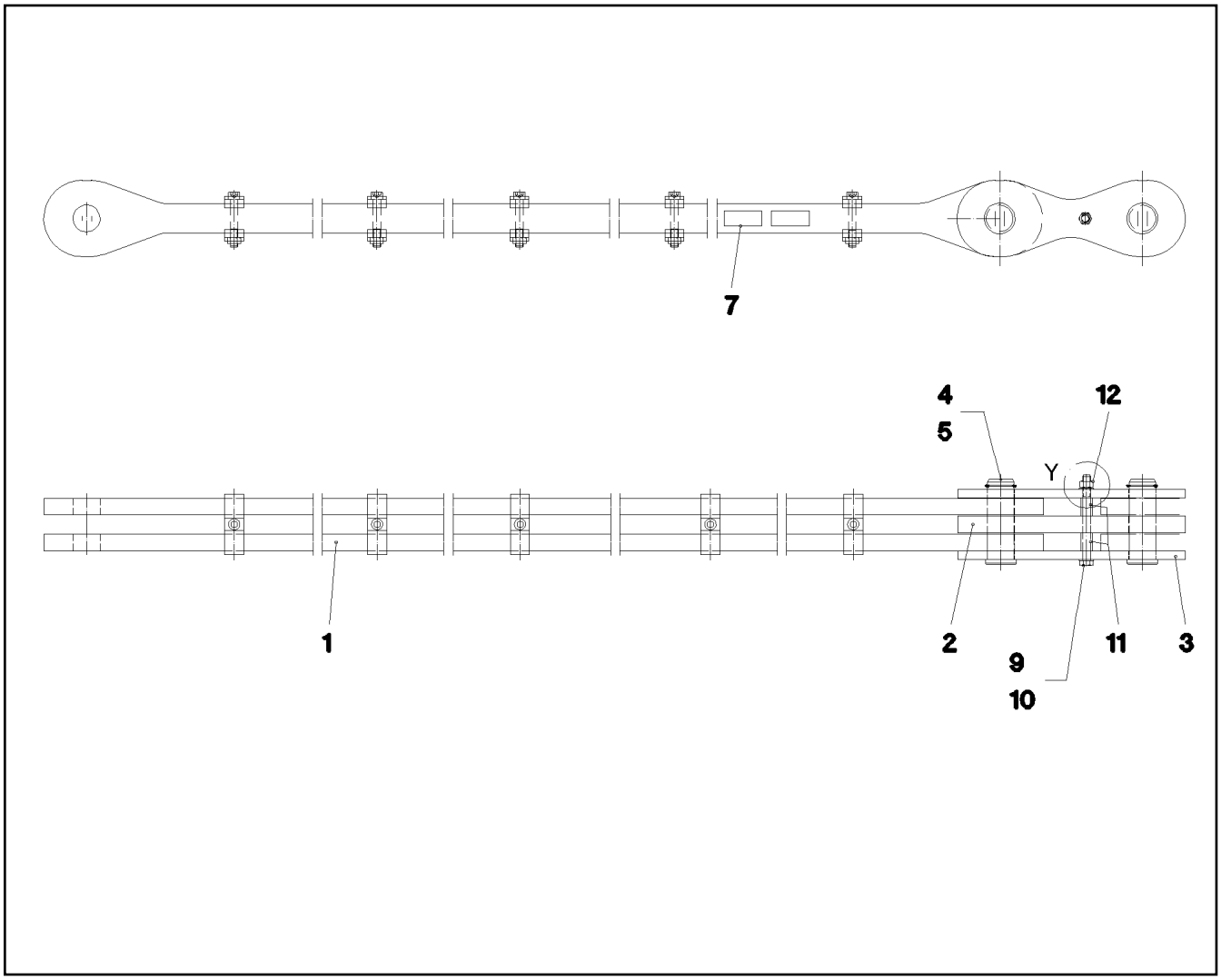

Pos.	Item	Quantity	Description	Bezeichnung
1	927148708	1	ROD 5,72M. ⇨ ❑ 1363	STANGE VORM.
2	927107708	1	BRACKET CPL.	LASCHE KPL.
3	927107608	2	BRACKET CPL.	LASCHE KPL.
4	956664808	2	PIN RD56X168 35NICRMOV125	BOLZEN
5	530133308	2	LOCKING RING DIN 471 55X3	SICHERUNGSRING
7	97139634	2	PLATE ASSEMBLY SCHILD BG SPF	SCHILD BAUGRUPPE
9	11642339	1	HEX SCREW ISO 4014 M16X180 8.8 FLZN SP	SECHSKANTSCHRAUBE
10	10289806	2	WASHER ISO 7089 16 300HV FLZN SPF	SCHEIBE
11	951911308	2	TUBE 25X3X38 E355+N VERZ	ROHR
12	10875609	1	HEX NUT DIN 985 M16 8 FLZN SPF	SECHSKANTMUTTER
700	969287408	1	SIGNS 5.72M	BESCHILDERUNG
(1)	97054124	1	SIGN 170X55 KLEBEFOLIE SPF	SCHILD

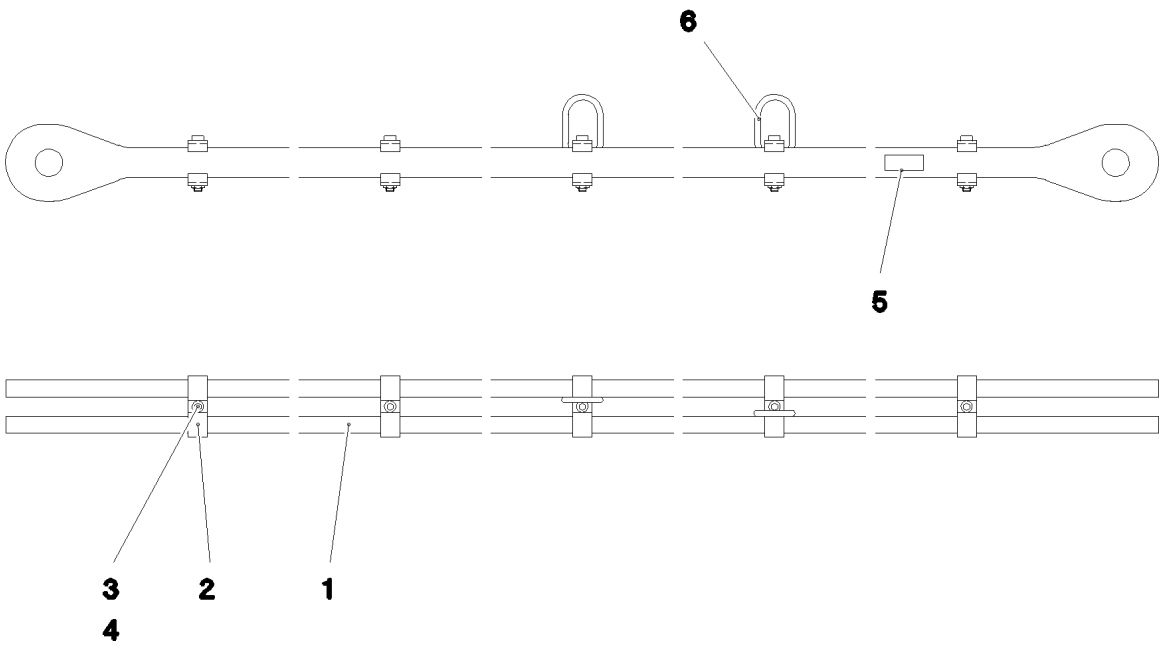

Pos.	Item	Quantity	Description	Bezeichnung
1	957045208	2	ROD 35X164X5908 S960QL+Z25 SPF	STANGE
2	957039408	10	CLAMP 40X127X24 S355J2+N FE//ZNNI8//CN/	KLAMMER
3	12691483	5	SOCKET HEAD SCREW ISO 4762 M16X100 8	ZYLINDERSCHRAUBE
4	10875617	5	HEX NUT ISO 4032 M16 8 FLZN SPF	SECHSKANTMUTTER
5	973567608	1	PLATE IDENTIFICATION NUMBER IDENT-N	SCHILD IDENTNR.
6	10871568	2	OVAL LOAD RING 11X60X120 GK 10 SPF	OVALRING

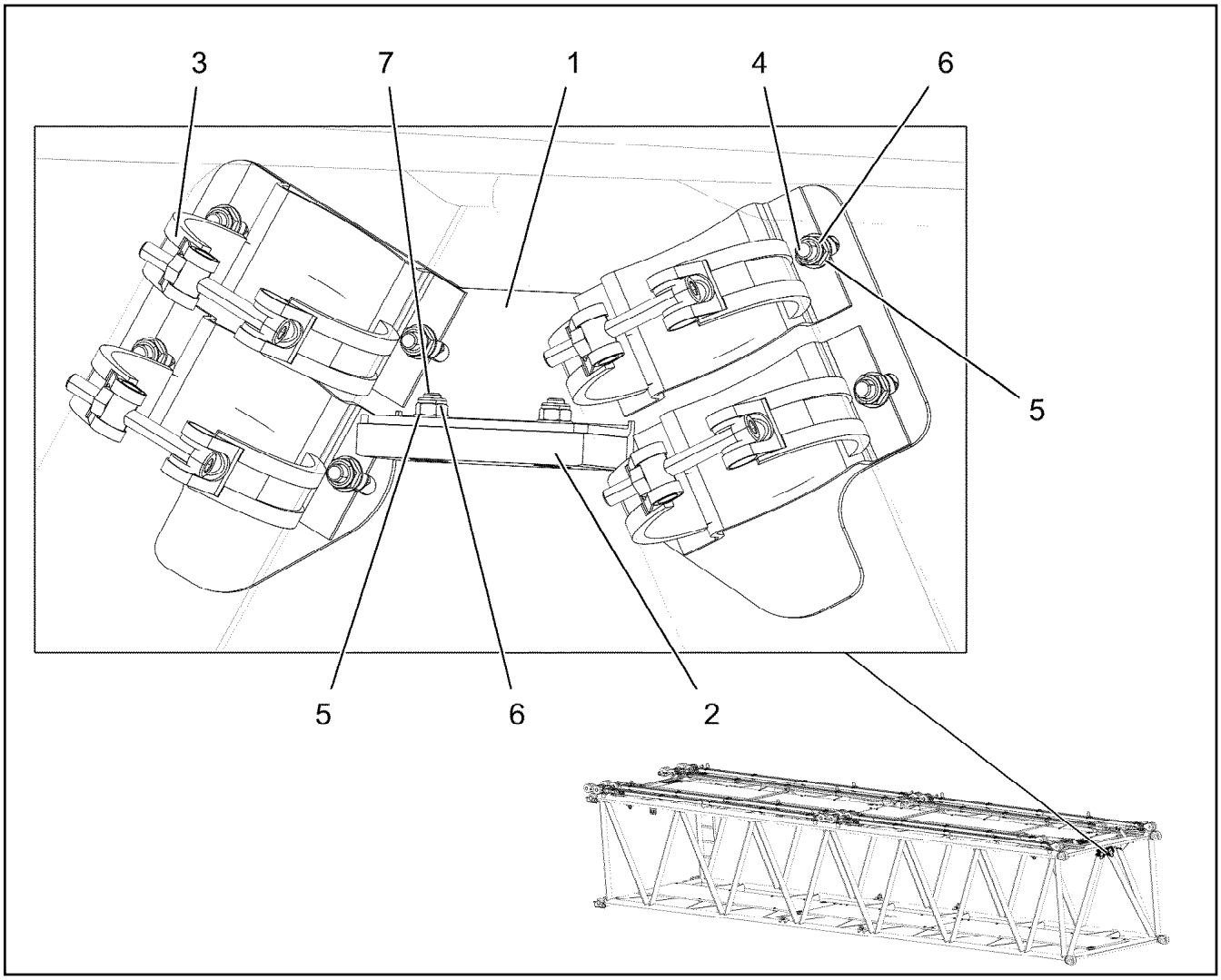

Pos.	Item	Quantity	Description	Bezeichnung
1	97127232	1	PLATE 4X399X198 S315MC FE//ZNNI8//CN//T	BLECH
2	935462208	1	BEARING PLATE 15X60X110 PA6G	LAGERPLATTE
3	774227408	4	HOSE CLAMP 106-114 ST	SCHLAUCHSCHELLE
4	12100295	8	HEX SCREW ISO 4017 M8X25 8.8 480H SPF	SECHSKANTSCHRAUBE
5	12103465	18	WASHER ISO 7089 8 300HV ZNNI-480H SPF	SCHEIBE
6	10875614	10	HEX NUT DIN 985 M8 8 480H SPF	SECHSKANTMUTTER
7	10875553	2	COUNTERSUNK SCREW DIN 7991 M8X25 8	SENKSCHRAUBE

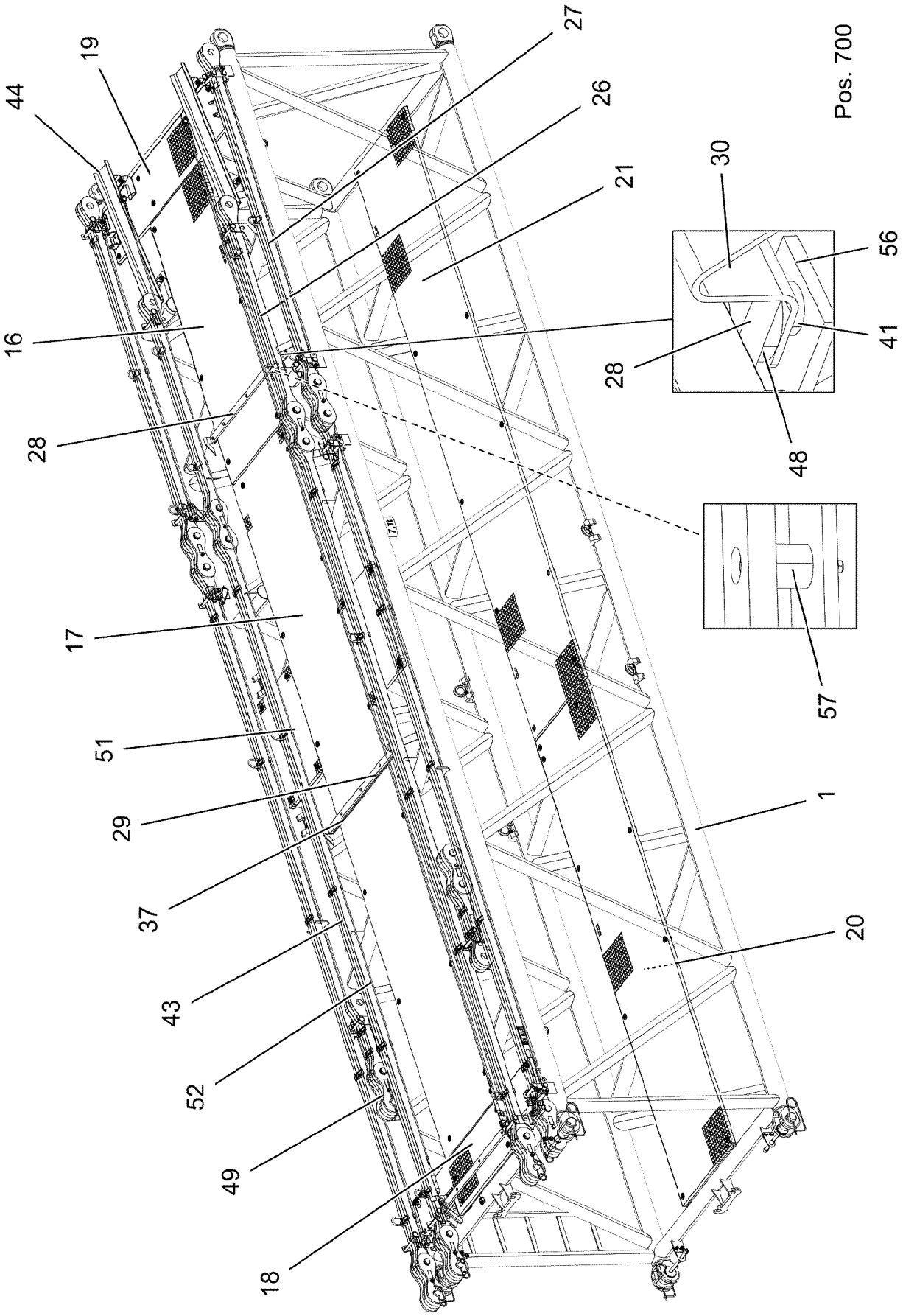

19.1.2022 097288 LIEBHERR	**etk_en_de_073897 LG 1750** **D INTERMEDIATE SECTION** **D-ZWISCHENSTUECK**	❑ 1365 (1/3) **918857208**

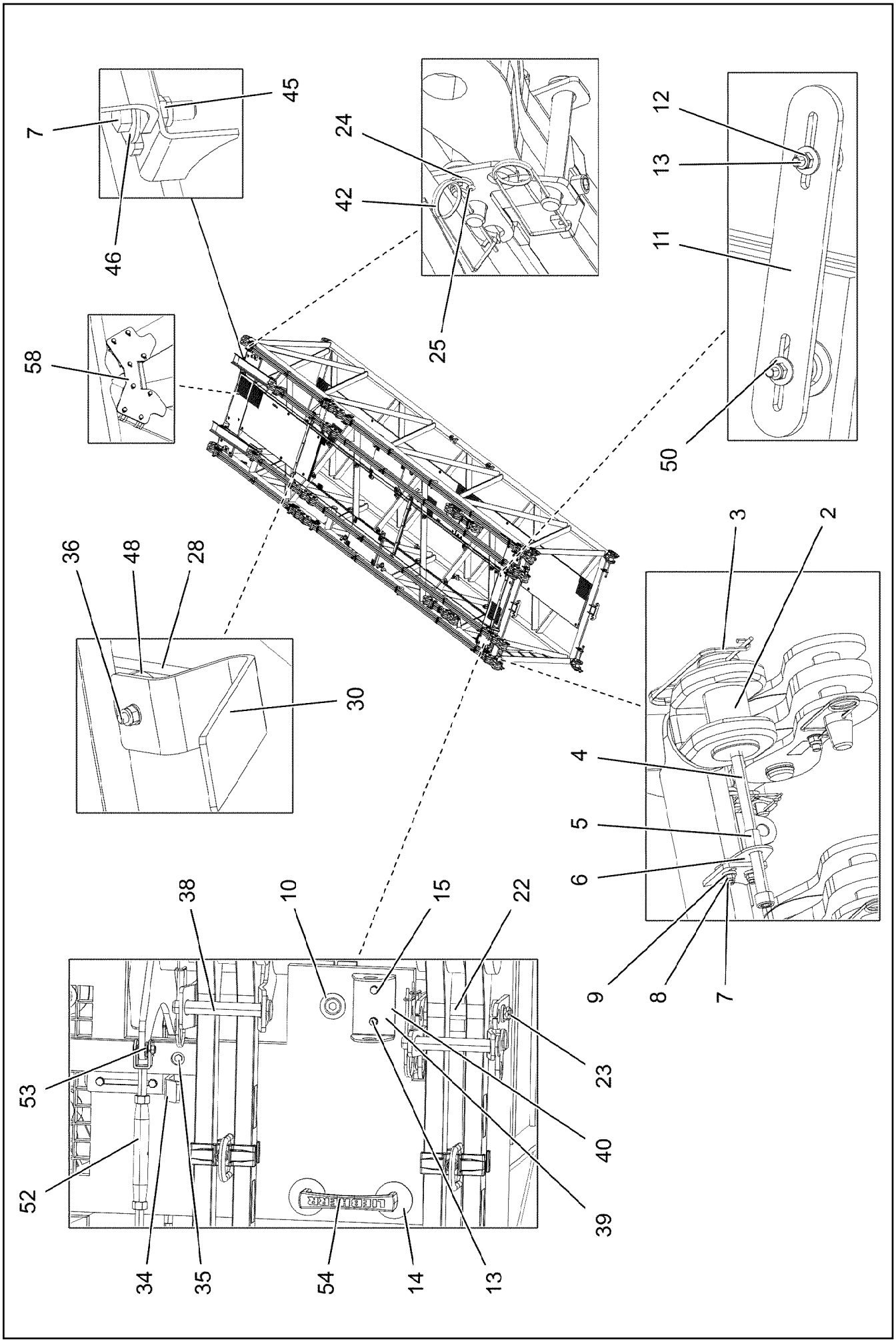

19.1.2022 097289 LIEBHERR	**etk_en_de_073897 LG 1750** **D INTERMEDIATE SECTION** **D-ZWISCHENSTUECK**	❑ 1366 (2/3) **918857208**

Pos.	Item	Quantity	Description	Bezeichnung
1	96022086	1	D INTERMED. SECTION WELD. CON. 10.5M	D-ZWISCHENSTUECK SCHWK.
2	954658108	4	PIN 100.0X210 35NICRMOV125 GASN. SPF	BOLZEN
3	433105208	4	RETAINING SPRING X0 VERZ.	SICHERUNGSFEDER
4	10545933	4	SOCKET HEAD SCREW ISO 4762 M24X360	ZYLINDERSCHRAUBE
5	950864508	4	TUBE RD31,8X2,6X42 S355J2H FE//ZNNI8//C	ROHR
6	955051808	4	PLATE S700MC	BLECH
7	11645386	16	HEX SCREW ISO 4017 M12X45 8.8 FLZN SP	SECHSKANTSCHRAUBE
8	10875616	8	HEX NUT ISO 4032 M12 8 FLZN SPF	SECHSKANTMUTTER
9	10006370	16	WASHER DIN 7349 13 200HV FLZN SPF	SCHEIBE
10	10100621	64	DISH MOUNTING	TELLERBEFESTIGUNG
11	955404808	4	PLATE 8X300X50 S355MC FE//ZNNI8//CN//T	BLECH
12	10875614	89	HEX NUT DIN 985 M8 8 480H SPF	SECHSKANTMUTTER
13	11651582	75	HEX SCREW ISO 4014 M8X55 8.8 480H SPF	SECHSKANTSCHRAUBE
14	941138108	72	WASHER DC01 FE//ZNNI8//CN//T0	SCHEIBE
15	12103465	15	WASHER ISO 7089 8 300HV ZNNI-480H SPF	SCHEIBE
16	725869908	1	GRIDIRON T2500X1000X30/2 S235JR T ZN K	GITTERROST-P
17	725808708	1	GRIDIRON T6500X1000X30/3 S235JR T ZN K	GITTERROST-SP
18	97007590	1	GRIDIRON T2300X483X30/3 S235JR T ZN K	GITTERROST-P
19	97007579	1	GRIDIRON T2250X483X30/3 S235JR T ZN K	GITTERROST-P
20	725809608	1	GRIDIRON T4475X1000X30/3 S235JR T ZN K	GITTERROST-SP
21	725808508	1	GRIDIRON T5500X1000X30/3 S235JR T ZN K	GITTERROST-SP
22	927125808	8	REST WELDED	ABLAGE SCHWK.
23	450023508	8	PIN ISO 2340 B20X190X175 42CRMO4+QT	BOLZEN
24	10875637	16	WASHER DIN 1441 21 ST FLZN SPF	SCHEIBE
25	10180359	16	SPLIT PIN ISO 1234 5X40 St 480H SPF	SPLINT
26	962943908	2	ROD CPL. 2.3M ⇨ ❑ 1368	STANGE KPL.
27	962943808	2	ROD CPL. 3.5M ⇨ ❑ 1370	STANGE KPL.
28	288198308	2	SUPPORT 20X60X1410 PA6G	AUFLAGE
29	283091908	1	SUPPORT 20X60X1290 PA6G	AUFLAGE
30	956442808	4	PLATE 5X393X60 S355MC FE//ZNNI8//CN//T	BLECH
34	956442908	2	PLATE 8X40X294 S700MC	BLECH
35	12216175	12	HEX SCREW ISO 4014 M8X65 10.9 480H SP	SECHSKANTSCHRAUBE
36	10875537	3	HEX SCREW ISO 4017 M8X40 8.8 480H SPF	SECHSKANTSCHRAUBE
37	956639208	1	PLATE 10X1270X80 S355MC	BLECH
38	451426508	22	PIN DIN 1436 25X180X172 42CRMO4 GASN.	BOLZEN
39	956744508	4	PLATE 4X80X286 S315MC FE//ZNNI8//CN//T	BLECH
40	956744408	4	PLATE 4X70X130 S315MC FE//ZNNI8//CN//T	BLECH
41	949987208	1	TUBE 33.7 X0 S355J2H FE//ZNNI8//CN//T0	ROHR
42	433100908	22	RETAINING SPRING 4,5X98 ISO 2081 FE/ZN	SICHERUNGSFEDER
43	927148808	4	ROD 7M. ⇨ ❑ 1291	STANGE
44	962944008	2	RAIL WELDED	SCHIENE SCHWK.
45	10875607	16	HEX NUT DIN 985 M12 8 FLZN SPF	SECHSKANTMUTTER
46	11182717	16	WASHER ISO 7093-1 12 300HV FLZN SPF	SCHEIBE
48	12100632	2	WASHER DIN 7349 27 ST FLZN SPF	SCHEIBE
49	962946708	2	ROD CPL. 0.98M ⇨ ❑ 1372	STANGE KPL.
50	11140469	13	WASHER ISO 7093-1 8 200HV 480H SPF	SCHEIBE
51	725816008	2	GRIDIRON T1000X630X30/2 S235JR T ZN K	GITTERROST-P
52	11003656	3	ROUND STRAND ROPE 10X9,7M STAHL VE	RUNDLITZENSEIL
53	10289805	12	WASHER ISO 7089 14 300HV FLZN SPF	SCHEIBE
54	966435308	1	GRIP PA6-30%GF SPF	GRIFF
56	97012760	1	PLATE 10X80X1165 S355MC FE//ZNNI8//CN/	BLECH
57	97017247	1	TUBE 30.0X30 S355J2H FE//ZNNI8//CN//T0	ROHR
58	96042014	1	CONSOLE ⇨ ❑ 1364	KONSOLE
700	966473608	1	SIGNS ⇨ ❑ 1293	BESCHILDERUNG

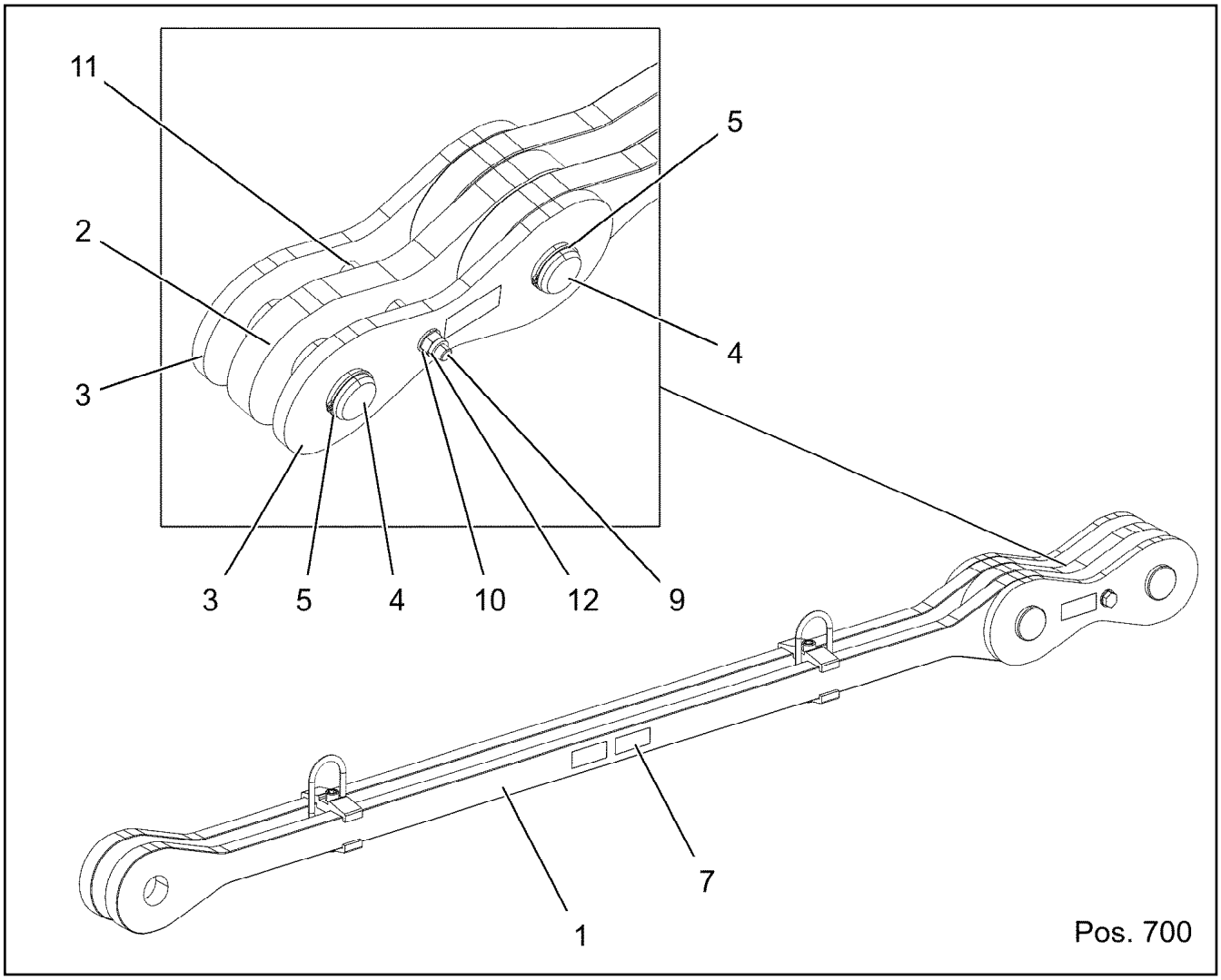

Pos.	Item	Quantity	Description	Bezeichnung
1	962945808	1	ROD 2M ⇨ ❑ 1369	STANGE VORM.
2	927107708	1	BRACKET CPL.	LASCHE KPL.
3	927107608	2	BRACKET CPL.	LASCHE KPL.
4	956664808	2	PIN RD56X168 35NICRMOV125	BOLZEN
5	530133308	2	LOCKING RING DIN 471 55X3	SICHERUNGSRING
7	97139634	2	PLATE ASSEMBLY SCHILD BG SPF	SCHILD BAUGRUPPE
9	11642339	1	HEX SCREW ISO 4014 M16X180 8.8 FLZN SP	SECHSKANTSCHRAUBE
10	10289806	2	WASHER ISO 7089 16 300HV FLZN SPF	SCHEIBE
11	951911308	2	TUBE 25X3X38 E355+N VERZ	ROHR
12	10875609	1	HEX NUT DIN 985 M16 8 FLZN SPF	SECHSKANTMUTTER
700	969284908	1	SIGNS 2.3M	BESCHILDERUNG
(1)	97055069	1	SIGN 170X55 KLEBESCHILD SPF	SCHILD

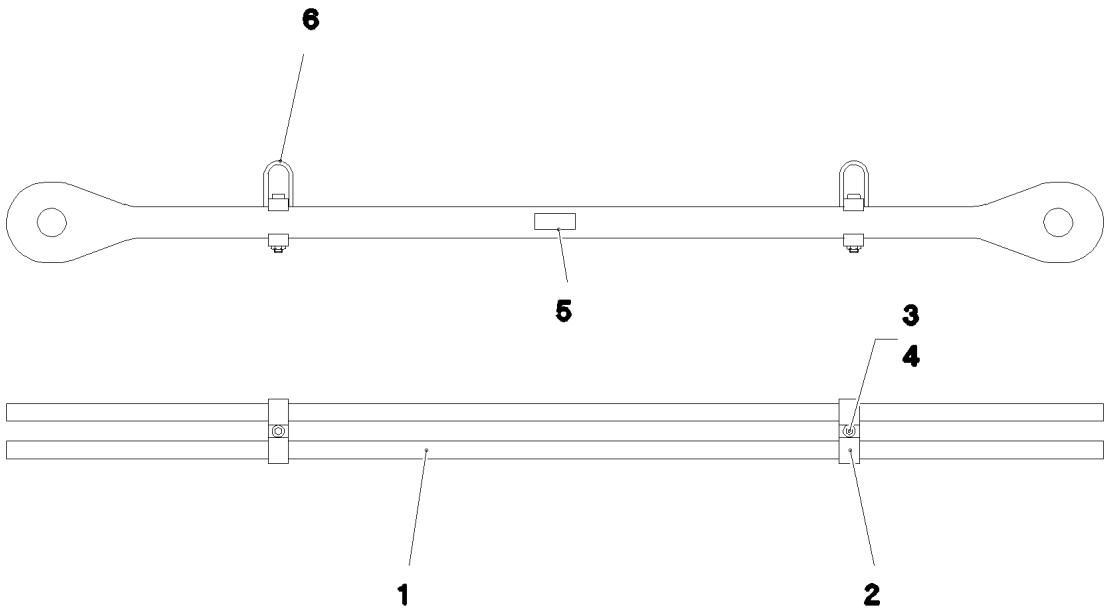

Pos.	Item	Quantity	Description	Bezeichnung
1	973563108	2	ROD 35X2188X164 S960QL+Z25	STANGE
2	957039408	2	CLAMP 40X127X24 S355J2+N FE//ZNNI8//CN/	KLAMMER
3	12691483	2	SOCKET HEAD SCREW ISO 4762 M16X100 8	ZYLINDERSCHRAUBE
4	10875617	2	HEX NUT ISO 4032 M16 8 FLZN SPF	SECHSKANTMUTTER
5	973567608	1	PLATE IDENTIFICATION NUMBER IDENT-N	SCHILD IDENTNR.
6	10871568	2	OVAL LOAD RING 11X60X120 GK 10 SPF	OVALRING

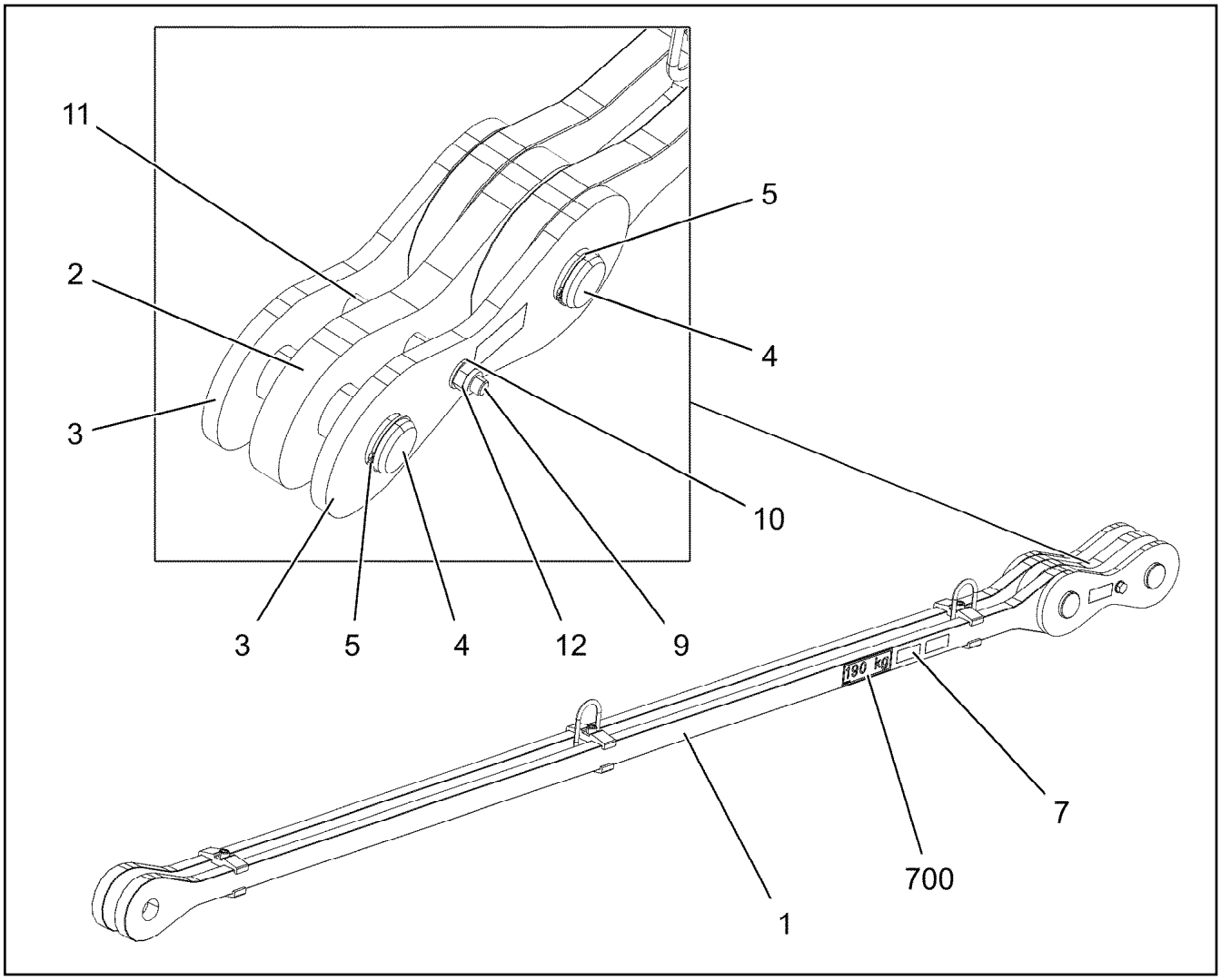

Pos.	Item	Quantity	Description	Bezeichnung
1	962946108	1	ROD 3.2M ⇨ ❑ 1371	STANGE VORM.
2	927107708	1	BRACKET CPL.	LASCHE KPL.
3	927107608	2	BRACKET CPL.	LASCHE KPL.
4	956664808	2	PIN RD56X168 35NICRMOV125	BOLZEN
5	530133308	2	LOCKING RING DIN 471 55X3	SICHERUNGSRING
7	97139634	2	PLATE ASSEMBLY SCHILD BG SPF	SCHILD BAUGRUPPE
9	11642339	1	HEX SCREW ISO 4014 M16X180 8.8 FLZN SP	SECHSKANTSCHRAUBE
10	10289806	2	WASHER ISO 7089 16 300HV FLZN SPF	SCHEIBE
11	951911308	2	TUBE 25X3X38 E355+N VERZ	ROHR
12	10875609	1	HEX NUT DIN 985 M16 8 FLZN SPF	SECHSKANTMUTTER
700	969300508	1	SIGNS 3.5M	BESCHILDERUNG
(1)	97055132	1	SIGN 170X55 KLEBEFOLIE SPF	SCHILD

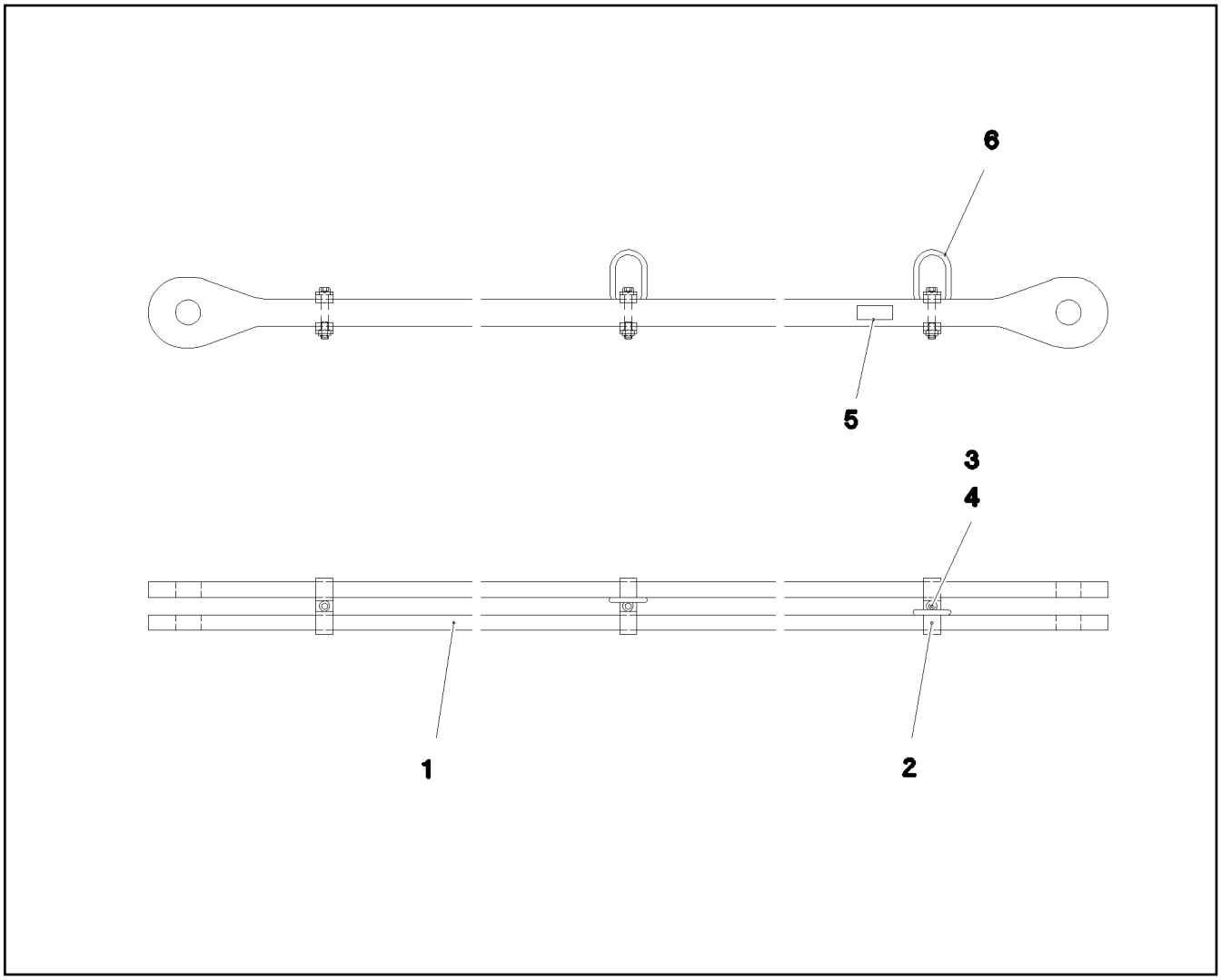

Pos.	Item	Quantity	Description	Bezeichnung
1	973563908	2	ROD 35X3388X164 S960QL+Z25	STANGE
2	957039408	3	CLAMP 40X127X24 S355J2+N FE//ZNNI8//CN/	KLAMMER
3	12691483	3	SOCKET HEAD SCREW ISO 4762 M16X100 8	ZYLINDERSCHRAUBE
4	10875617	3	HEX NUT ISO 4032 M16 8 FLZN SPF	SECHSKANTMUTTER
5	973567608	1	PLATE IDENTIFICATION NUMBER IDENT-N	SCHILD IDENTNR.
6	10871568	2	OVAL LOAD RING 11X60X120 GK 10 SPF	OVALRING

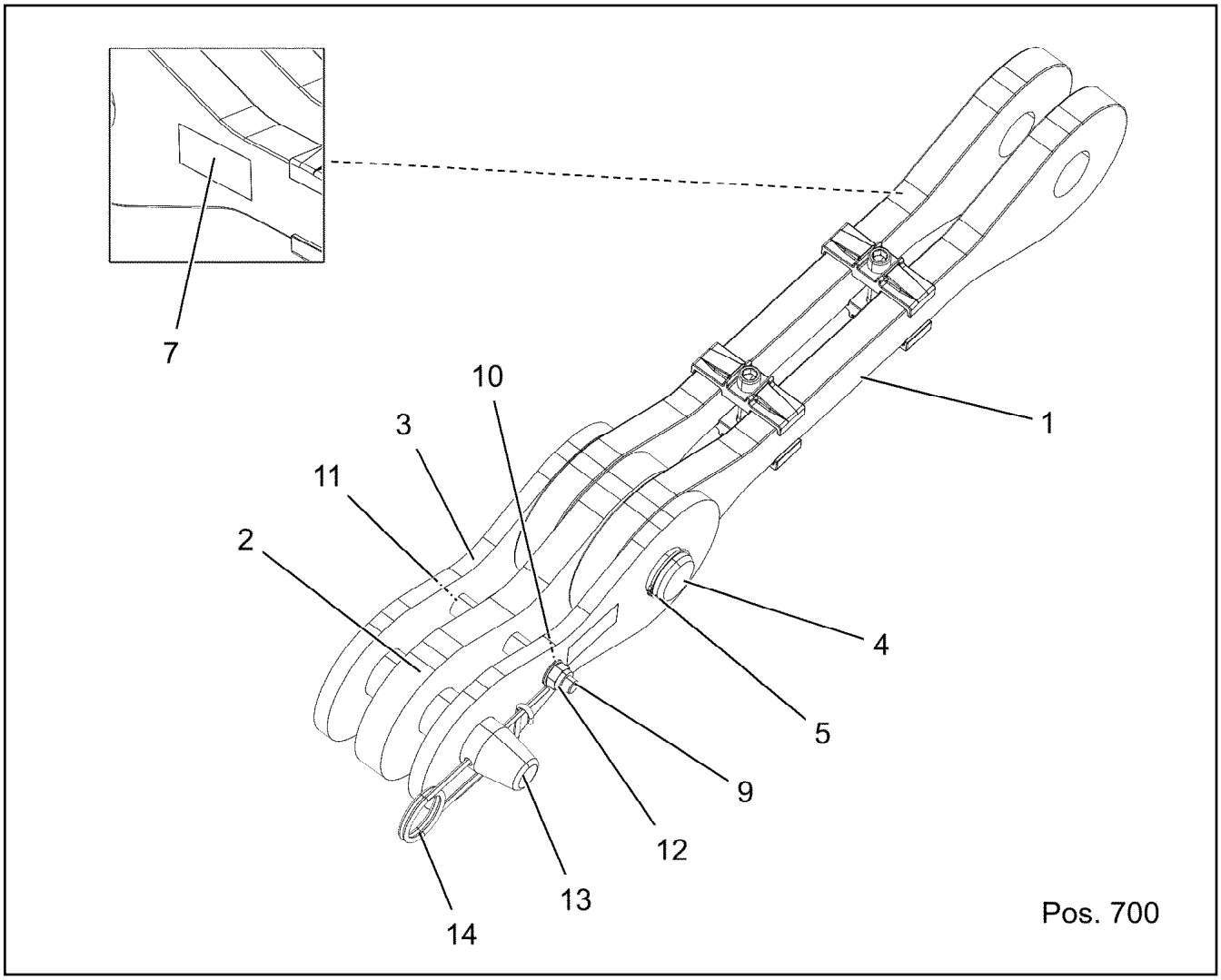

Pos.	Item	Quantity	Description	Bezeichnung
1	962948608	1	ROD 0.68M ⇨ ❑ 1373	STANGE VORM.
2	927107708	1	BRACKET CPL.	LASCHE KPL.
3	927107608	2	BRACKET CPL.	LASCHE KPL.
4	956664808	1	PIN RD56X168 35NICRMOV125	BOLZEN
5	530133308	1	LOCKING RING DIN 471 55X3	SICHERUNGSRING
7	97139634	2	PLATE ASSEMBLY SCHILD BG SPF	SCHILD BAUGRUPPE
9	11642339	1	HEX SCREW ISO 4014 M16X180 8.8 FLZN SP	SECHSKANTSCHRAUBE
10	10289806	2	WASHER ISO 7089 16 300HV FLZN SPF	SCHEIBE
11	951911308	2	TUBE 25X3X38 E355+N VERZ	ROHR
12	10875609	1	HEX NUT DIN 985 M16 8 FLZN SPF	SECHSKANTMUTTER
13	956685708	1	PIN RD56X216 35NICRMOV125 GASN.	BOLZEN
14	433105008	1	RETAINING SPRING DIN 2194 6 A3C	SICHERUNGSFEDER
700	969286908	1	SIGNS 0.98M	BESCHILDERUNG
(1)	97055112	1	SIGN 170X55 KLEBEFOLIE SPF	SCHILD

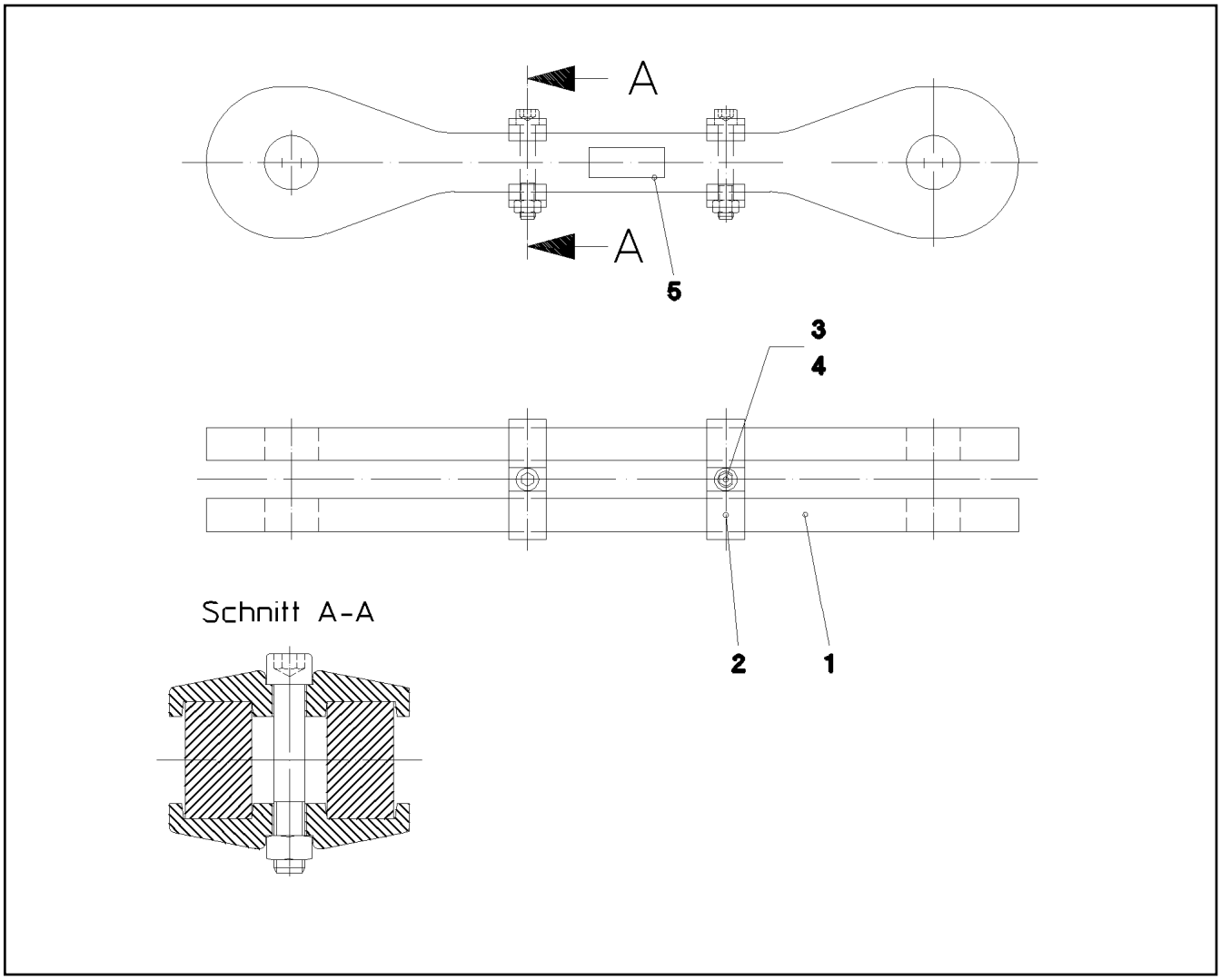

Pos.	Item	Quantity	Description	Bezeichnung
1	973574008	2	ROD 35X868X164 S960QL+Z25	STANGE
2	957039408	2	CLAMP 40X127X24 S355J2+N FE//ZNNI8//CN/	KLAMMER
3	12691483	2	SOCKET HEAD SCREW ISO 4762 M16X100 8	ZYLINDERSCHRAUBE
4	10875617	2	HEX NUT ISO 4032 M16 8 FLZN SPF	SECHSKANTMUTTER
5	973567608	1	PLATE IDENTIFICATION NUMBER IDENT-N	SCHILD IDENTNR.

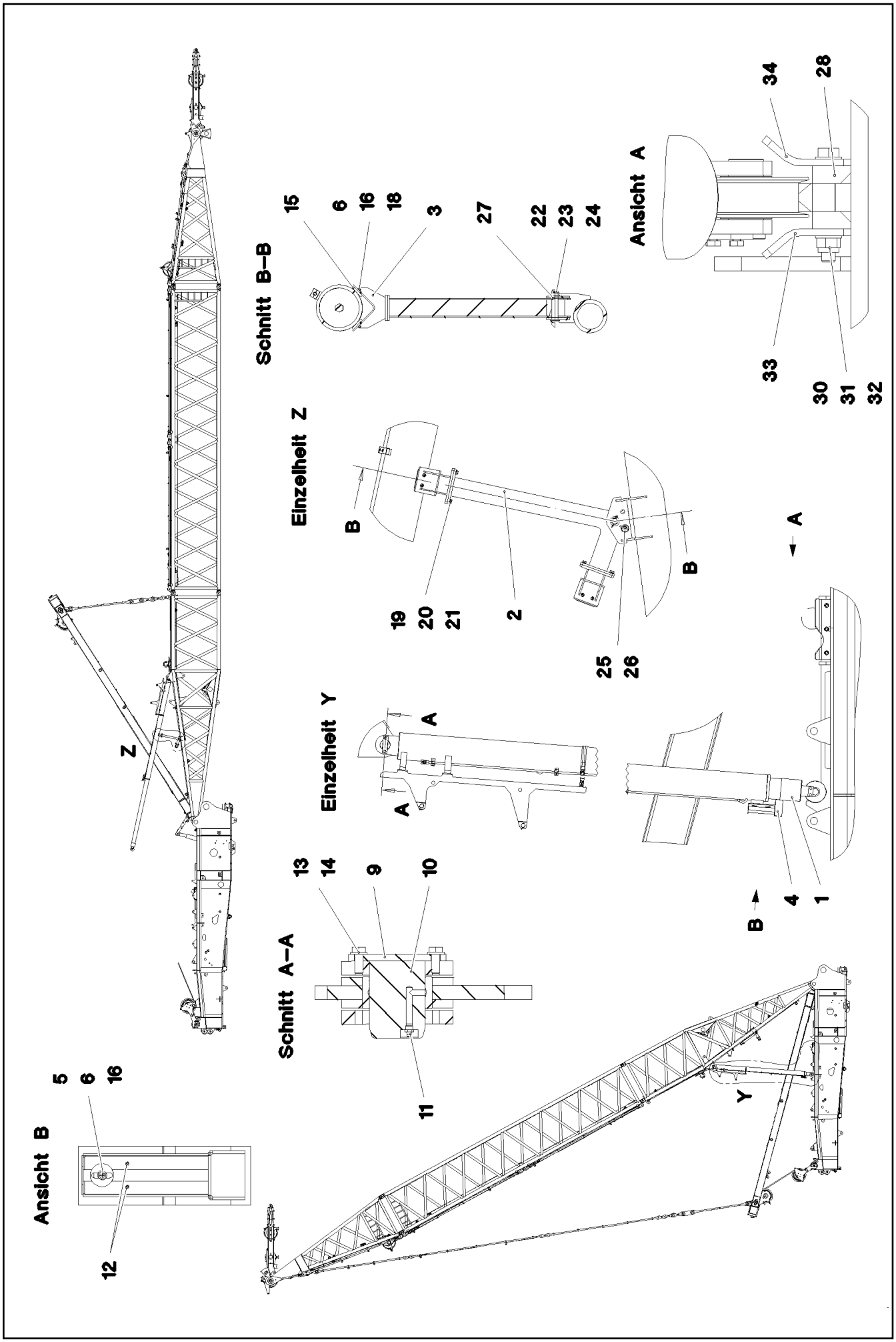

19.1.2022 076393 LIEBHERR	etk_en_de_073897 LG 1750 D OVERRUN PROTECTION D-RUECKHALTESICHERUNG	❑ 1374 (1/2) 916979908

Pos.	Item	Quantity	Description	Bezeichnung
1	512396008	2	TILT-BACK SUPPORT 190/170-2970 SPF	RUECKFALLSTUETZE
(34)	10042432	1	ROLLER	ROLLE
(36)	10873055	1	DU BUSHING 50X55X60	DU-BUCHSE
(999)	10101310	1	DS RELAPSE SUPPORT	DS RUECKFALLSTUETZE
2	926901608	2	SUPPORT WELDED	STUETZE SCHWK.
3	926901708	4	SUPPORT WELDED	AUFLAGE SCHWK.
4	927111108	2	BRACKET WELDED CONST. FE//ZNNI8//CN/	KONSOLE SCHWK.
5	10197831	4	HEX SCREW ISO 4017 M8X25 8.8 ZNNI-480	SECHSKANTSCHRAUBE
6	12103465	24	WASHER ISO 7089 8 300HV ZNNI-480H SPF	SCHEIBE
9	942164608	2	AXLE HOLDER 10X140X40 S355MC FE//ZNNI	ACHSHALTER
10	956758508	2	PIN 85.0X120 35NICRMOV125 SPF	BOLZEN
11	7743242	2	HYDRAULIC-TYPE LUBRICAT.NIPPLE DIN 71	KEGELSCHMIERNIPPEL
12	10876162	4	DOWEL PIN ISO 8752 6X20 480H SPF	SPANNSTIFT
13	11631742	4	HEX SCREW ISO 4017 M12X30 8.8 FLZN SP	SECHSKANTSCHRAUBE
14	10289804	4	WASHER ISO 7089 12 300HV FLZN SPF	SCHEIBE
15	932247008	8	BEARING PLATE 10X60X90 PA6G	LAGERPLATTE
16	10197760	20	HEX NUT ISO 4032 M8 10 ZNNI-480H SPF	SECHSKANTMUTTER
18	10875553	16	COUNTERSUNK SCREW DIN 7991 M8X25 8	SENKSCHRAUBE
19	11691328	8	HEX SCREW ISO 4017 M10X35 8.8 FLZN SP	SECHSKANTSCHRAUBE
20	12102695	8	HEX NUT ISO 4032 M10 8 ZNNI-480H SPF	SECHSKANTMUTTER
21	10289795	16	WASHER ISO 7089 10 300HV FLZN SPF	SCHEIBE
22	451430408	2	PIN DIN 1436 30X140X130 ST.50-2K VERZ	BOLZEN
23	10875638	2	WASHER DIN 1441 31 ST FLZN SPF	SCHEIBE
24	11968305	2	SPLIT PIN ISO 1234 6,3X45 ST 480H SPF	SPLINT
25	10875869	2	SAFETY PLUG W HINGE-LID 5X29X4,7X25 4	SICHERHEITSKLAPPSTECKER
26	930275208	2	PIN ISO 2341 B20X140X132 ST.52 VERZ	BOLZEN
27	939460808	4	WASHER RD44X2 DC01 FE//ZNNI8//CN//T0	SCHEIBE
28	971178908	4	STRIP 25X500X55 S355J2+N	LEISTE
30	12230471	6	HEX SCREW ISO 4014 M20X150 8.8 FLZN SP	SECHSKANTSCHRAUBE
31	10875610	6	HEX NUT DIN 985 M20 10 FLZN SPF	SECHSKANTMUTTER
32	10289808	12	WASHER ISO 7089 20 300HV FLZN SPF	SCHEIBE
33	97088224	2	PLATE 10X500X134 S355MC	BLECH
34	97089258	2	PLATE 10X500X134 S355MC	BLECH
500	967233208	1	EL.BACKING PROTECTION D	ELEKTRIK D-RUECKHALTESIC
(151)	10354584	2	INDUCTIVE SENSOR BERUEHRUNGSLOS	INDUKTIVSENSOR

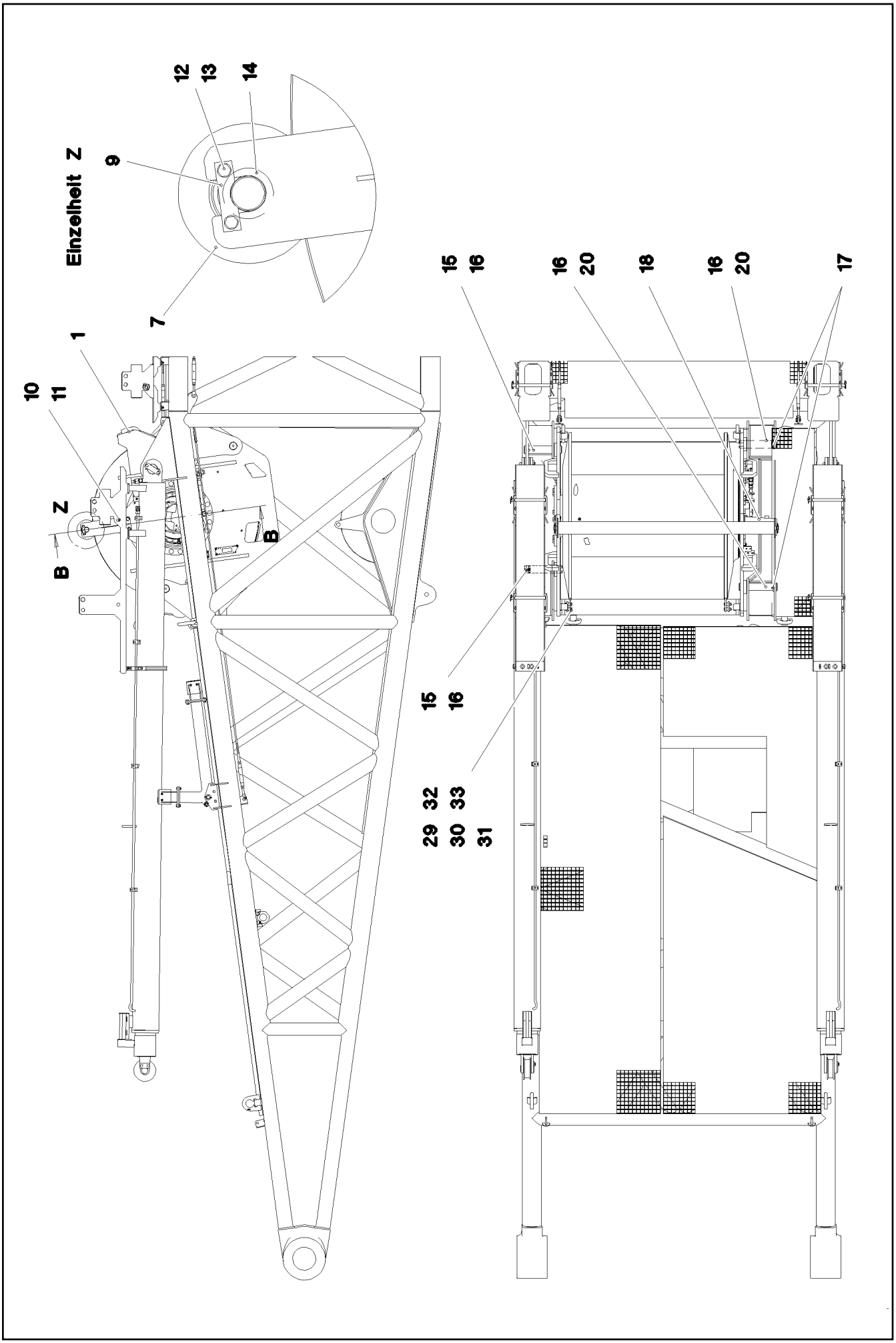

19.1.2022 084576 LIEBHERR	**etk_en_de_073897 LG 1750** **WINCH 3** **WINDE 3**	❑ 1376 (1/3) **918325908**

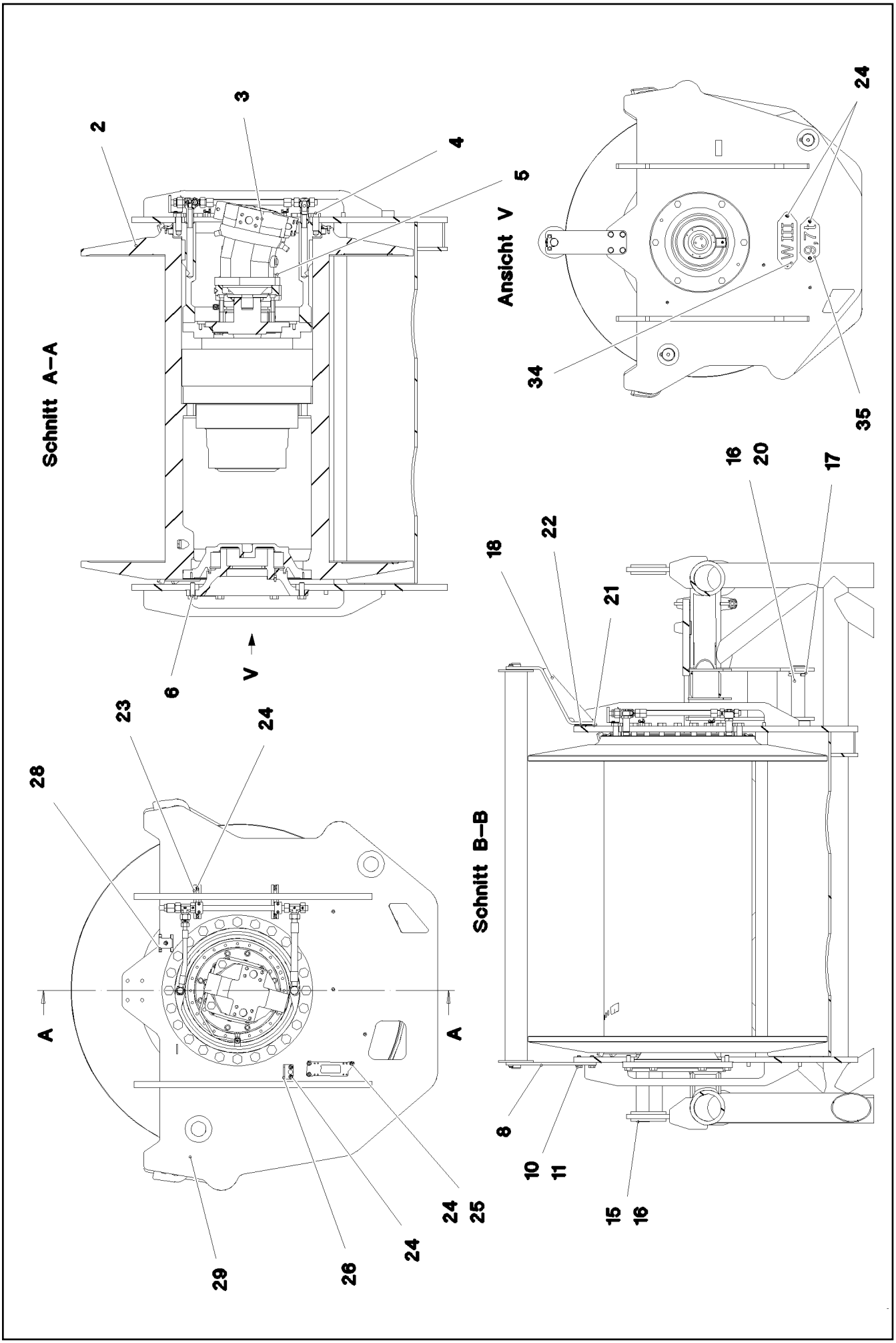

19.1.2022 084577 LIEBHERR	**etk_en_de_073897 LG 1750** **WINCH 3** **WINDE 3**	❑ 1377 (2/3) **918325908**

Pos.	Item	Quantity	Description	Bezeichnung
1	966245008	1	WELDED CONSTRUCTION	WINDE 3 SCHWK.
2	10873340	1	ROPE WINCH ZHP 4.29-EG SPF ⇨ ❑ 1379	SEILWINDE
3	510240008	1	VARIABLE DISPLACEMENT MOTOR A6VM 2 ⇨ ❑ 684	VERSTELLMOTOR
4	12224020	24	HEX SCREW ISO 4017 M24X60 8.8 FLZN SP	SECHSKANTSCHRAUBE
5	10875806	4	HEX SCREW ISO 4017 M20X60 8.8 FLZN SP	SECHSKANTSCHRAUBE
6	12224018	6	HEX SCREW ISO 4017 M20X55 8.8 FLZN SP	SECHSKANTSCHRAUBE
7	927064208	1	SAFETY ROLLER CPL. SPF ⇨ ❑ 1383	SCHUTZWALZE KPL.
8	970812708	1	HOLDER 12X413X120 S355MC	HALTER
9	941324408	2	AXLE HOLDER 6.0 X0 S235JR FE//ZNNI8//C	ACHSHALTER
10	10875803	8	HEX SCREW ISO 4017 M16X45 8.8 FLZN SP	SECHSKANTSCHRAUBE
11	10289806	8	WASHER ISO 7089 16 300HV FLZN SPF	SCHEIBE
12	11651612	4	HEX SCREW ISO 4017 M8X16 8.8 480H SPF	SECHSKANTSCHRAUBE
13	12103465	4	WASHER ISO 7089 8 300HV ZNNI-480H SPF	SCHEIBE
14	10179377	4	WASHER DIN 1441 41 St FLZN SPF	SCHEIBE
15	956644508	2	PIN 65x310 35NICRMOV125	BOLZEN
16	10180375	4	SPLIT PIN ISO 1234 10X80 St 480H SPF	SPLINT
17	10179340	2	WASHER DIN 1440 60 -St FLZN SPF	SCHEIBE
18	927106708	1	CLAMP WELDED CONST.	HALTER SCHWK.
20	970407108	2	PIN 65X314 35NICRMOV125 GASN. SPF	BOLZEN
21	956704108	1	PLATE 6x120x100 S355MC	BLECH
22	970398708	3	PLATE 1x120x100 DC01 FE//ZNNI8//CN//T0	BLECH
23	954117308	2	MOUNTING RAIL X0	TRAGSCHIENE
24	12102696	14	BUTTON HEAD SCREW ISO 7380-2 M8X10 0	HALBRUNDKOPFSCHRAUBE
25	955668108	1	PLATE 196X63 S315MC FE//ZNNI8//CN//T0	BLECH
26	955152508	1	PLATE 4X60X103 S315MC FE//ZNNI8//CN//T	BLECH
28	97037694	1	PLATE 192X126 DC01 FE//ZNNI8//CN//T0	BLECH
29	97074042	2	PLATE 10X110X110 S355MC FE//ZNNI8//CN/	BLECH
30	956522108	4	TUBE 21,3X4X13,5 S355J2H	ROHR
31	11658891	4	HEX SCREW ISO 4014 M12X55 8.8 FLZN SP	SECHSKANTSCHRAUBE
32	10875616	4	HEX NUT ISO 4032 M12 8 FLZN SPF	SECHSKANTMUTTER
33	10289804	8	WASHER ISO 7089 12 300HV FLZN SPF	SCHEIBE
34	97002655	1	SIGN 2X290X100 DC01 FE//ZNNI8//CN//T0	SCHILD
35	97076536	1	SIGN 2X228X100 DC01 FE//ZNNI8//CN//T0	SCHILD
500	962871608	1	EL. WINCH 3 LONG ROPE ⇨ ❑ 1384	EL.WINDE 3 LANGES SEIL

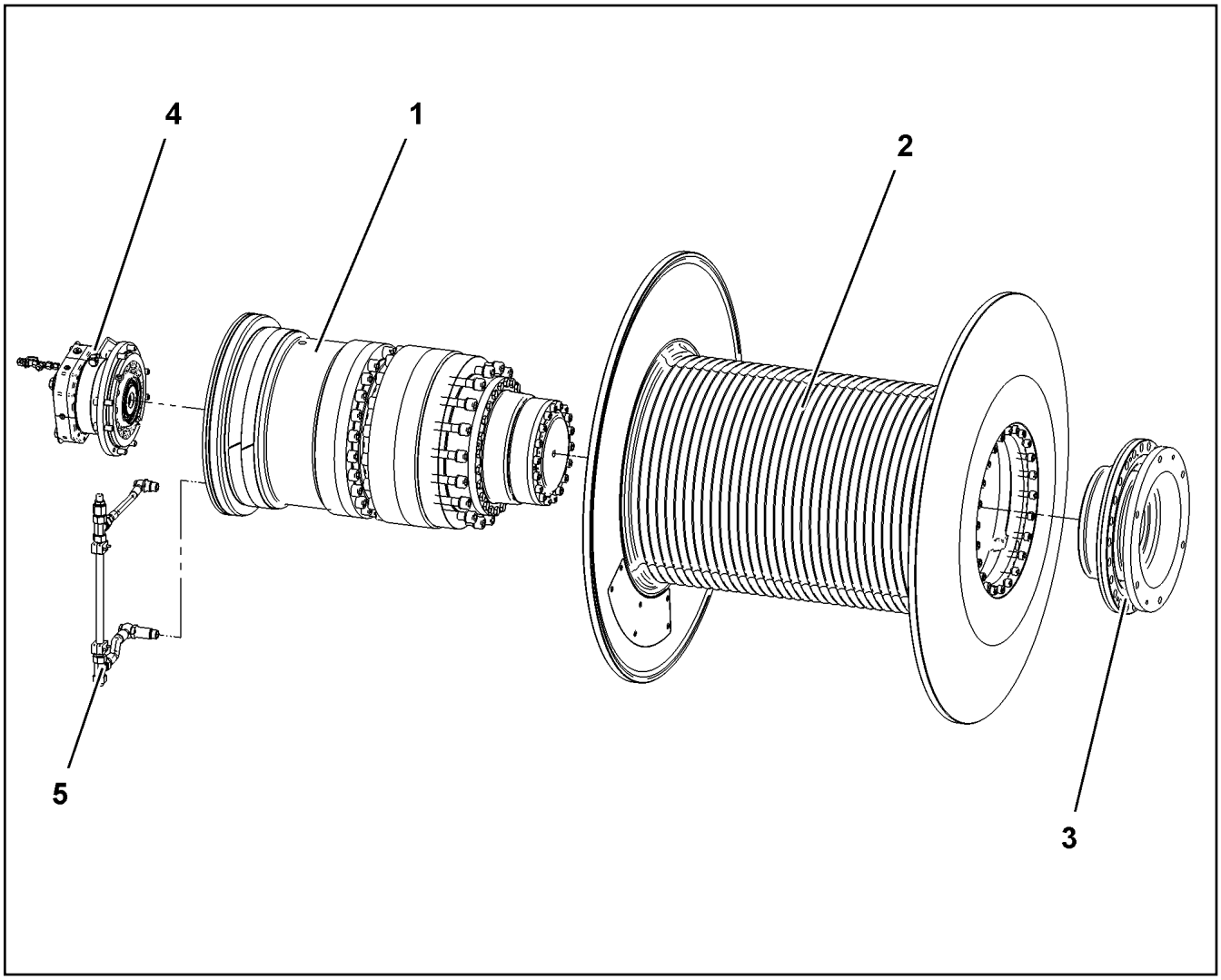

Pos.	Item	Quantity	Description	Bezeichnung
1	10874553	1	GEARBOX ⇨ ❑ 1380	GETRIEBE
2	10874555	1	ROPE DRUM ⇨ ❑ 1382	SEILTROMMEL
3	10874487	1	FLANGE BEARING ⇨ ❑ 683	FLANSCHLAGER
4	11490594	1	DRIVE ⇨ ❑ 680	ANTRIEB
5	11490596	1	OIL LINE	OELLEITUNG

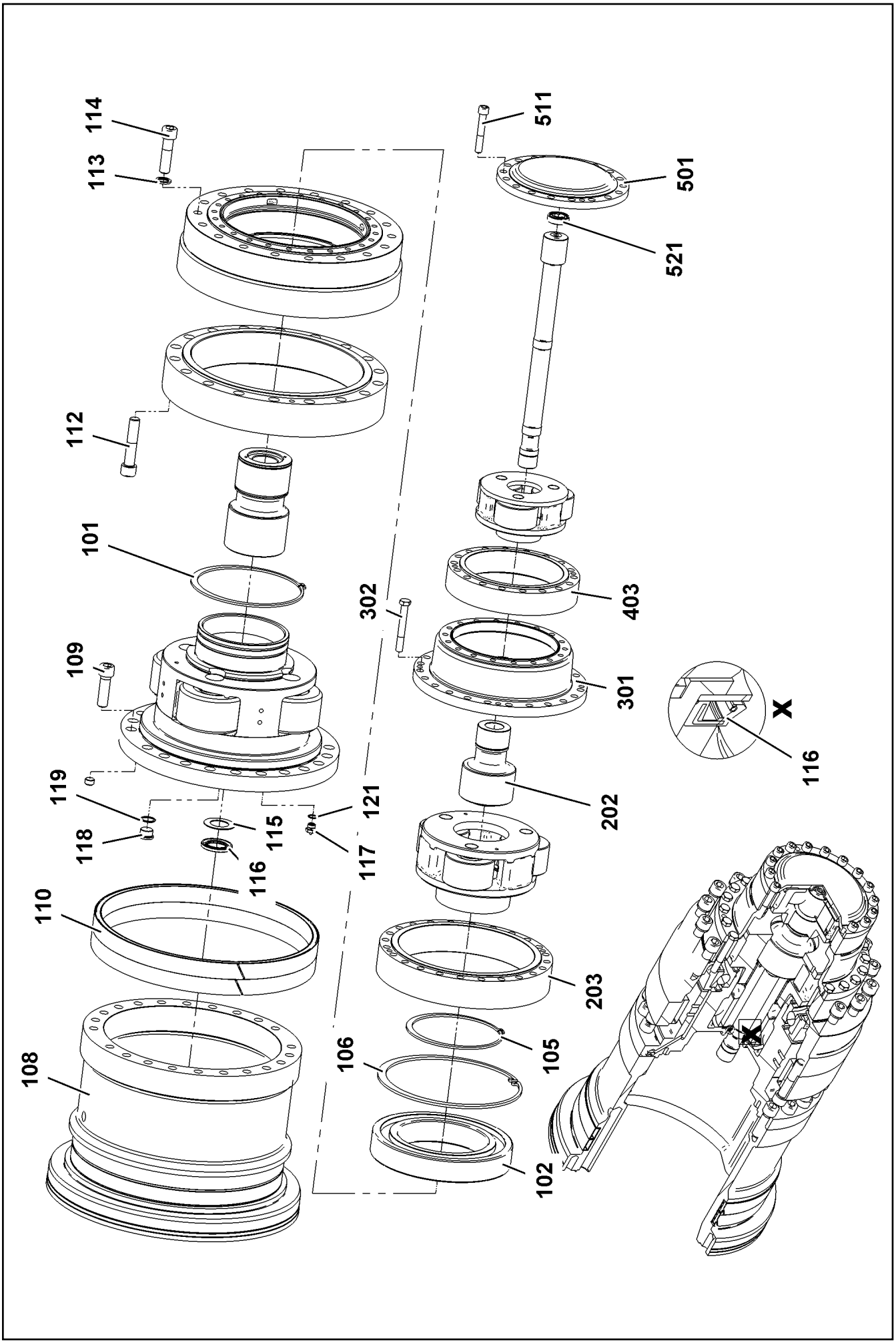

19.1.2022 009131 LIEBHERR	etk_en_de_073897 LG 1750 GEARBOX GETRIEBE	❑ 1380 (1/2) 10874553

Pos.	Item	Quantity	Description	Bezeichnung
101	428010108	1	LOCKING RING DIN 471 260X5	SICHERUNGSRING
102	745196008	1	DEEP GROOVE BALL BEARING DIN 625 604	RILLENKUGELLAGER
104	501541314	1	INNER WHEEL	INNENRAD
105	428010508	1	LOCKING RING DIN 471 220X5	SICHERUNGSRING
106	428106108	1	LOCKING RING DIN 472 340X6	SICHERUNGSRING
108	11647430	1	TERMINAL HOUSING	ENDGEHAEUSE
109	404324508	22	SOCKET HEAD SCREW ISO 4762 M24X80 10	ZYLINDERSCHRAUBE
110	11346540	2	BEARING	LAGER
112	10179085	18	SOCKET HEAD SCREW ISO 4762 M24X120	ZYLINDERSCHRAUBE
113	11171409	18	WASHER 25X37X4	SCHEIBE
114	10001470	18	SOCKET HEAD SCREW ISO 4762 M24X90 10	ZYLINDERSCHRAUBE
115	540259914	1	WASHER	SCHEIBE
116	571552208	1	ROTARY SHAFT LIP SEAL DIN 3760 45X75X	RADIALWELLENDICHTRING
117	540253714	2	OIL VALVE	OELVENTIL
118	790299014	3	SEALING RING DIN 7603 A30X36X2	DICHTRING
119	7402330	3	SCREW PLUG DIN 908 M30X1,5 ST A3C	VERSCHLUSSSCHRAUBE
121	514517108	2	SEALING RING DIN 7603 A18X22X1,5 ST	DICHTRING
203	501539014	1	INNER WHEEL	INNENRAD
300	540260714	1	INTERMEDIATE HOUSING	ZWISCHENGEHAEUSE
301	570373708	1	INTERMEDIATE HOUSING	ZWISCHENGEHAEUSE
302	12223058	24	HEX SCREW ISO 4014 M16X120 8.8 FLZN SP	SECHSKANTSCHRAUBE
403	570372308	1	INNER WHEEL	INNENRAD
501	540258914	1	LID CPL	DECKEL KPL
511	240057602	18	SOCKET HEAD SCREW ISO 4762 M16X100	ZYLINDERSCHRAUBE
521	12691483	1	SOCKET HEAD SCREW ISO 4762 M16X100 8	ZYLINDERSCHRAUBE

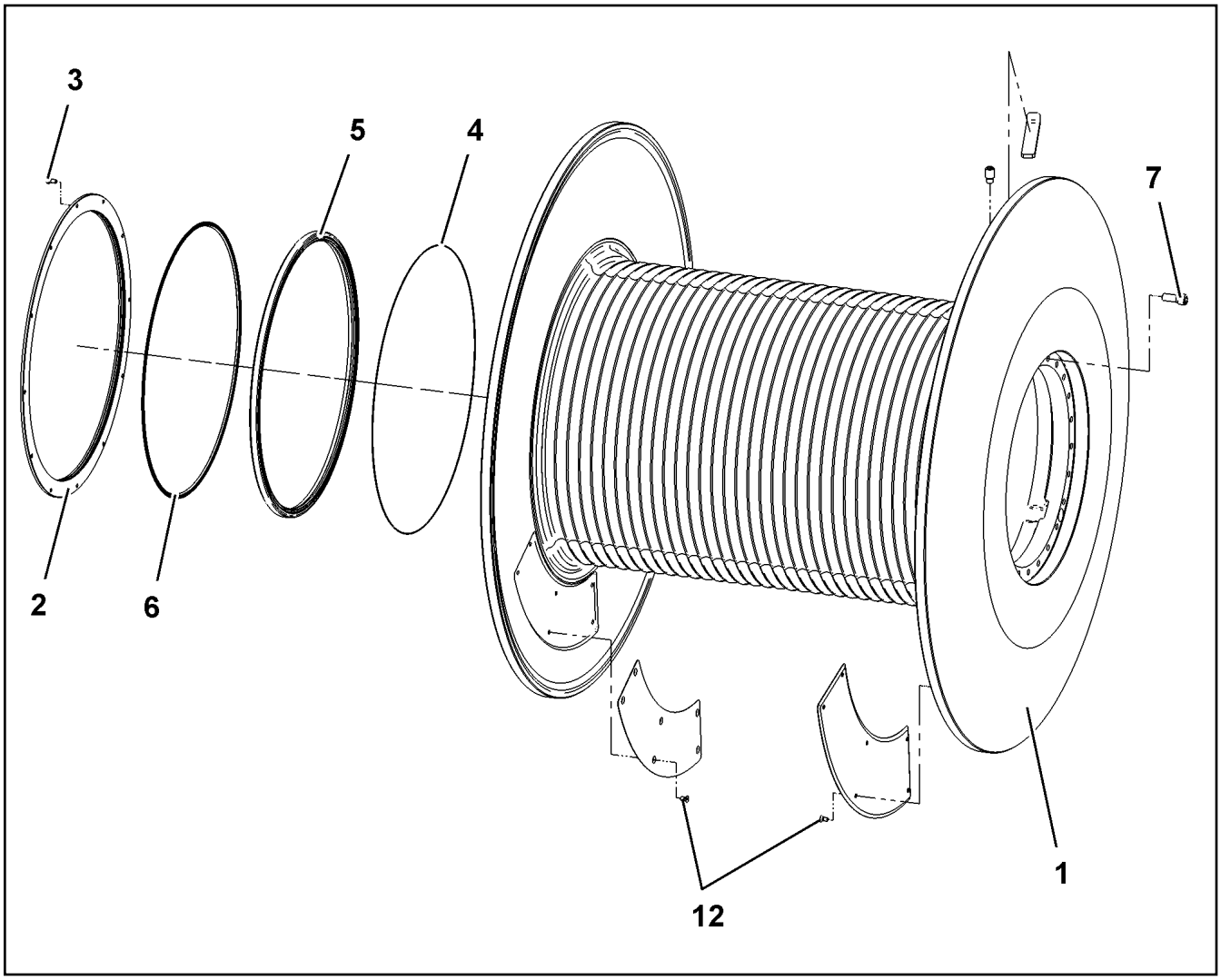

Pos.	Item	Quantity	Description	Bezeichnung
2	11647431	1	COVER	DECKEL
3	11651612	12	HEX SCREW ISO 4017 M8X16 8.8 480H SPF	SECHSKANTSCHRAUBE
4	11171431	1	O-RING 650X2	O-RING
5	11342274	1	SHAFT SEAL	WELLENDICHTRING
6	10585568	1	PROFILE CORD 4	PROFILSCHNUR
7	240206702	24	SOCKET HEAD SCREW ISO 4762 M16X40 1	ZYLINDERSCHRAUBE
8	12101484	1	ROPE PLATE	SEILBLECH
9	12101485	4	GRUB SCREW DIN 915 M20X35 45H	GEWINDESTIFT
12	10875552	12	COUNTERSUNK SCREW DIN 7991 M8X16 8	SENKSCHRAUBE

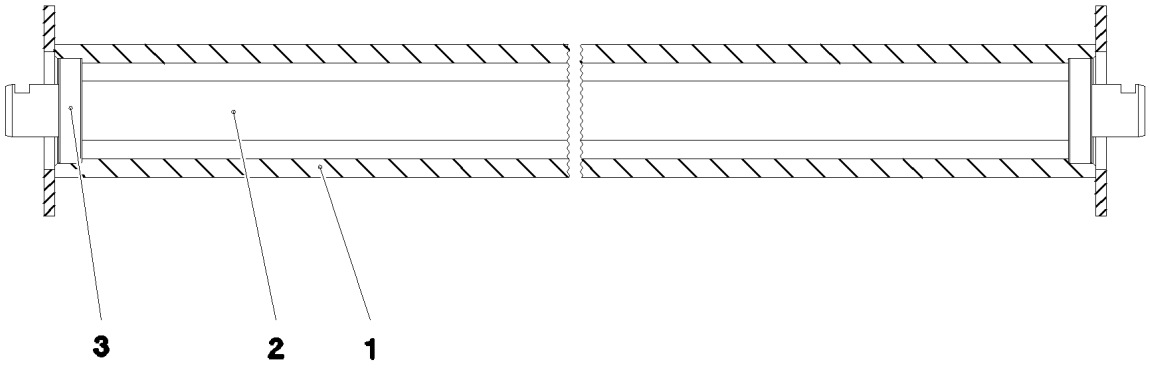

Pos.	Item	Quantity	Description	Bezeichnung
1	927064308	1	ROLLER WELDED CONSTR.	ROLLE SCHWK.
2	937252108	1	SHAFT 45.0X1854 S355J2+AR FE//ZNNI8//C	WELLE
3	745148808	2	DEEP GROOVE BALL BEARING DIN 625 62	RILLENKUGELLAGER

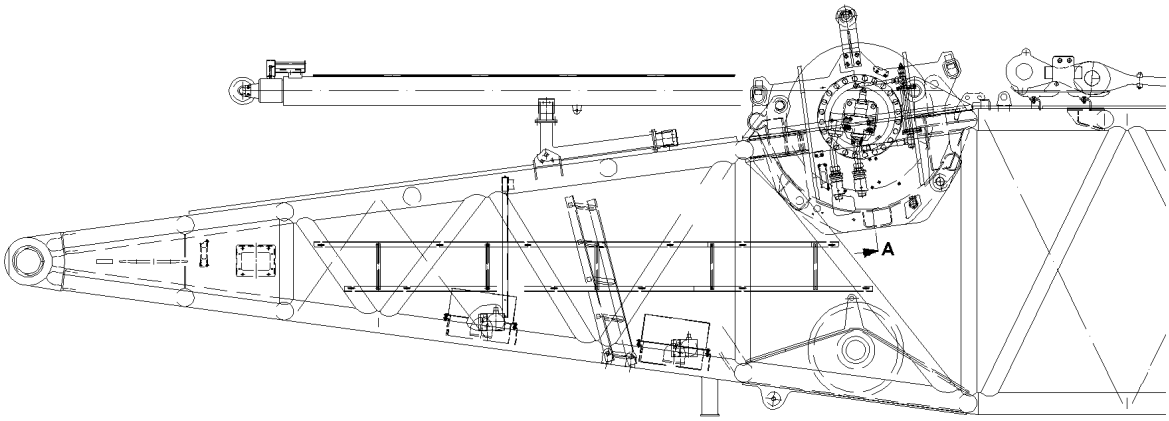

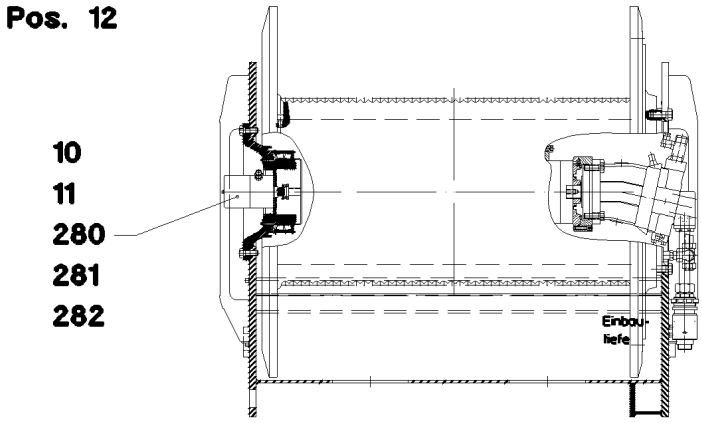

Pos.	Item	Quantity	Description	Bezeichnung
10	10112967	1	GEAR CAM LIMITSWITCH SPF	GETRIEBENOCKENENDSCHAL
(4)	10491484	1	CAP	KAPPE
(6)	10663300	8	TRIP CAM	SCHALTNOCKE
(9)	571742408	4	MICRO SWITCH	MIKROSCHALTER
11	606012608	1	DRIVE FLANGE EDELSTAHL	ANTRIEBSFLANSCH
12	962862508	1	WIRING HARNESS W327A	KABELSTRANG
280	12216966	4	PAN-HEAD SCREW ISO 7045 M4X20 4.8 480	FLACHKOPFSCHRAUBE
281	10875619	4	HEX NUT ISO 4032 M4 8 480H SPF	SECHSKANTMUTTER
282	425100708	4	TOOTH LOCK WASHER DIN 6797 A 4,3	ZAHNSCHEIBE

Pos.	Item	Quantity	Description	Bezeichnung
4	969858408	1	ADDITIONAL HYDRAULICS WINCH 3 ⇨ ❑ 1386	ZUSATZHYDRAULIK WINDE 3

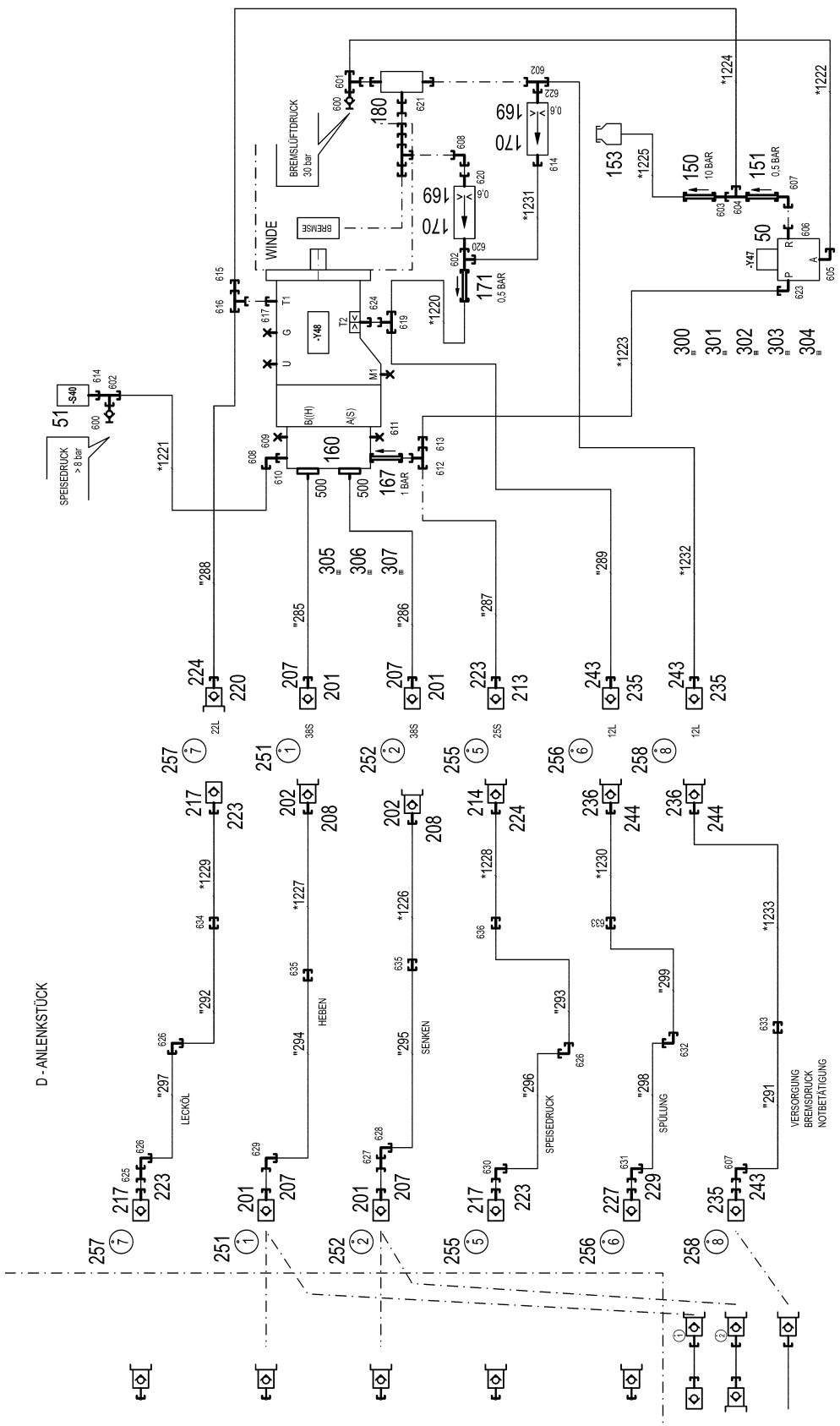

* Pos. 10

" Pos. 11

19.1.2022 087313	etk_en_de_073897 LG 1750	1386 (1/3)
LIEBHERR	ADDITIONAL HYDRAULICS WINCH 3 ZUSATZHYDRAULIK WINDE 3	969858408

Pos.	Item	Quantity	Description	Bezeichnung
10	969867608	1	HOSE LINES WINCH 3 STUFE 4 ⇨ ❑ 1389	SCHLAUCHLEITUNGEN WINDE
11	969867708	1	PIPE LINES WINCH 3 STUFE 4 ⇨ ❑ 1390	ROHRLEITUNGEN WINDE 3
50	511444408	1	DIRECTIONAL CONTROL VALVE 3/2 350BA ⇨ ❑ 698	WEGEVENTIL
51	510677008	1	PRESSURE SWITCH 10-100/400 BAR	DRUCKSCHALTER
150	511481508	1	NON-RETURN VALVE 250BAR CR6-FREI SP	RUECKSCHLAGVENTIL
151	511453508	1	NON-RETURN VALVE 400BAR CR6-FREI	RUECKSCHLAGVENTIL
153	96028331	1	EXPANSION TANK CPL.	AUSGLEICHSBEHAELTER KPL.
160	511062308	1	CONNECTION FLANGE ALZNMGCU 1,5	ANSCHLUSSFLANSCH
167	510408708	1	NON-RETURN VALVE 420BAR CR6-FREI	RUECKSCHLAGVENTIL
169	510746008	2	NOZZLE 0,6 M5X9 CUZN39PB3	DUESE
170	510671108	2	FILTER CARTRIDGE 0,005m³/min 25µm	FILTERPATRONE
171	510412408	1	NON-RETURN VALVE 400BAR CR6-FREI	RUECKSCHLAGVENTIL
180	511468908	1	SHUTTLE VALVE 250BAR CR6-FREI	WECHSELVENTIL
201	511512208	4	COUPLING SLEEVE B8 38-S	KUPPLUNGSMUFFE
202	511512308	2	COUPLING PLUG B8 38-S	KUPPLUNGSSTECKER
207	10466917	4	HEX CAP NUT RD79X4 SPF	VERSCHLUSSMUTTER
208	10466913	2	SCREW PLUG RD79X4 SPF	VERSCHLUSSSCHRAUBE
213	510599608	1	COUPLING SLEEVE B6 25-S	KUPPLUNGSMUFFE
214	511501108	1	COUPLING PLUG B6 28-L	KUPPLUNGSSTECKER
217	511501008	3	COUPLING SLEEVE B6 28-L	KUPPLUNGSMUFFE
220	511508108	1	COUPLING PLUG B6 22-L	KUPPLUNGSSTECKER
223	10466916	4	HEX CAP NUT RD54X4 SPF	VERSCHLUSSMUTTER
224	10466912	2	SCREW PLUG RD54X4 SPF	VERSCHLUSSSCHRAUBE
227	511500508	1	COUPLING SLEEVE B3 15-L	KUPPLUNGSMUFFE
229	10466915	1	HEX CAP NUT RD36X3 SPF	VERSCHLUSSMUTTER
235	511505808	3	COUPLING SLEEVE B2 12-L	KUPPLUNGSMUFFE
236	511509608	2	COUPLING PLUG B2 12-L	KUPPLUNGSSTECKER
243	10466914	3	HEX CAP NUT RD32X3 SPF	VERSCHLUSSMUTTER
244	10466910	2	SCREW PLUG RD32X3 SPF	VERSCHLUSSSCHRAUBE
251	97044171	2	TRAILER 2X25X25 ALMG3 H111 BEZ.1	ANHAENGER
252	97044172	2	TRAILER 2X25X25 ALMG3 H111 BEZ.2	ANHAENGER
255	97044212	2	TRAILER 2X25X25 ALMG3 H111 BEZ.5	ANHAENGER
256	97044213	2	TRAILER 2X25X25 ALMG3 H111 BEZ.6	ANHAENGER
257	97044214	2	TRAILER 2X25X25 ALMG3 H111 BEZ.7	ANHAENGER
258	97044215	2	TRAILER 2X25X25 ALMG3 H111 BEZ.8	ANHAENGER
300	953760908	1	PLATE 3X45X120 DC01 FE//ZNNI8//CN//T0	BLECH
301	11692824	8	HEX SCREW ISO 4017 M6X12 8.8 480H SPF	SECHSKANTSCHRAUBE
302	424000508	4	WASHER SPRING DIN 127 A 6 FST A2C	FEDERRING
303	10197764	2	HEX NUT ISO 4032 M6 10 ZNNI-480H SPF	SECHSKANTMUTTER
304	10875485	2	BUTTON HEAD SCREW AEHNL.ISO 7380-2	HALBRUNDKOPFSCHRAUBE
305	510586708	4	O-RING ARP 568 37,69X3,53 NBR90	O-RING
306	10878821	6	SOCKET HEAD SCREW ISO 4762 M14X50 8	ZYLINDERSCHRAUBE
307	12213406	2	HEX SCREW ISO 4017 M14X50 8.8 FLZN SP	SECHSKANTSCHRAUBE
500	510586608	2	FLANGE HALF SAE1 1/4-C62-M14 CR6-FREI	FLANSCHHAELFTE
600	510629008	2	TEST POINT FITTING VKA3 10LM16X1,5 CR6	MESSANSCHLUSS
601	482430314	1	FITTING ISO 8434 ET 10L M16X1,5 CR6-FRE	VERSCHRAUBUNG
602	472330208	3	FITTING EL 10L CR6-FREI	VERSCHRAUBUNG
603	470011308	1	FITTING SNV12-L CR6-FREI	VERSCHRAUBUNG
604	247128602	1	L NECK EL 12L M18X1,5 CR6-FREI	L-STUTZEN
605	473230808	1	FITTING RSWS12-LR-WD CR6-FREI	VERSCHRAUBUNG
606	471901208	1	FITTING EGESD12-LR-WD CR6-FREI	VERSCHRAUBUNG
607	247117702	2	SWIVEL ELBOW EW 12L M18X1,5 CR6-FREI	WINKELSTUTZEN
608	7403569	2	FITTING EW 10L M16X1,5 CR6-FREI	VERSCHRAUBUNG
609	477705208	1	STOP PLUG VSTIM33X2ED CR6-FREI	STOPFEN
610	471030508	1	FITTING GE 10L M14X1,5 CR6-FREI	VERSCHRAUBUNG
611	477704908	1	STOP PLUG VSTIM14X1,5ED CR6-FREI	STOPFEN
612	7367774	1	FITTING ET 25S CR6-FREI	VERSCHRAUBUNG

Pos.	Item	Quantity	Description	Bezeichnung
613	475433608	1	FITTING REDSDN25/12-S CR6-FREI	VERSCHRAUBUNG
614	7362091	2	FITTING ISO 8434-1 GE 10L G1/4A CR6-FREI	VERSCHRAUBUNG
615	475436108	1	FITTING REDSD22/12-L CR6-FREI	VERSCHRAUBUNG
616	482430614	1	FITTING ISO 8434 ET 22L CR6-FREI	VERSCHRAUBUNG
617	471031308	1	FITTING XGE22-LM-ED M26X1,5 CR6-FREI	VERSCHRAUBUNG
619	247105602	1	T CONNECTION PIECE ET 12L CR6-FREI	T-STUTZEN
620	471901108	2	FITTING EGESD10-LR-WD CR6-FREI	VERSCHRAUBUNG
621	470010108	1	FITTING SNV10-L CR6-FREI	VERSCHRAUBUNG
622	471904308	1	FITTING EGE 10L G3/8A CR6-FREI	VERSCHRAUBUNG
623	476611508	1	FITTING RSWS12-SR-WD CR6-FREI	VERSCHRAUBUNG
624	471039408	1	FITTING XGE12-LM-ED M18X1,5 CR6-FREI	VERSCHRAUBUNG
625	470010608	1	FITTING SNV28-L CR6-FREI	VERSCHRAUBUNG
626	470230808	3	FITTING W 28L CR6-FREI	VERSCHRAUBUNG
627	470010708	1	FITTING SNV38-S CR6-FREI	VERSCHRAUBUNG
628	470233408	1	FITTING XW38-S CR6-FREI	VERSCHRAUBUNG
629	472531808	1	FITTING EWSD38-S CR6-FREI	VERSCHRAUBUNG
630	7617494	1	FITTING EW 28L CR6-FREI	VERSCHRAUBUNG
631	7615379	1	FITTING EW 15L CR6-FREE	VERSCHRAUBUNG
632	470230508	1	FITTING XW15-L CR6-FREI	VERSCHRAUBUNG
633	470030508	2	FITTING XG15-L CR6-FREI	VERSCHRAUBUNG
634	470030808	1	FITTING XG28-L CR6-FREI	VERSCHRAUBUNG
635	470033108	2	FITTING XG38-S CR6-FREI	VERSCHRAUBUNG
636	470032908	1	FITTING XG25-S CR6-FREI	VERSCHRAUBUNG

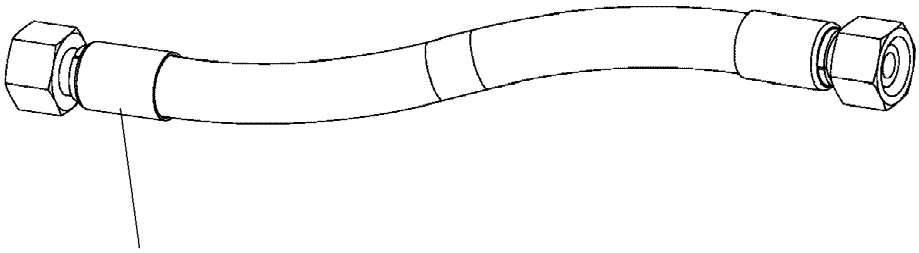

Schlauchnummer
Hose number
Numéro de flexible
Número de flexible
Номера шланга

Die Schlauchnummern auf den Schläuchen entsprechen den Positionen in der Schlauchliste.

The hose numbers from the hoses are in accordance with the items in the hose list.

Les numéros indiqués sur les flexibles correspondent aux repères de la nomenclature des flexibles.

Los números indicados en los flexibles corresponden a las posiciones de la lista de flexibles.

Нанесенные на шлангах номера соответствуют позициям в перечне.

Pos.	Item	Quantity	Description	Bezeichnung
1220	921766208	1	HOSE CPL. 1SC 8X240	SCHLAUCH KPL.
1221	929312908	1	HOSE CPL. 2SN 8X660	SCHLAUCH KPL.
1222	921621208	1	HOSE CPL. 1SC 8X540	SCHLAUCH KPL.
1223	921621608	1	HOSE CPL. 2TE 10X1000	SCHLAUCH KPL.
1224	926465408	1	HOSE CPL. 2TE 10X1000	SCHLAUCH KPL.
1225	921621708	1	HOSE CPL. 2TE 10X640	SCHLAUCH KPL.
1226	929623108	1	HOSE CPL. GH506 31X1120	SCHLAUCH KPL.
1227	924681508	1	HOSE CPL. GH506 31X1200	SCHLAUCH KPL.
1228	927605108	1	HOSE CPL. 1SN 25X1000	SCHLAUCH KPL.
1229	926385808	1	HOSE CPL. 1SN 25X1200	SCHLAUCH KPL.
1230	926711908	1	HOSE CPL. 2TE 10X1200	SCHLAUCH KPL.
1231	925847808	1	HOSE CPL. 1SC 8X200	SCHLAUCH KPL.
1232	965434208	1	HOSE CPL. 2SN 8X1100	SCHLAUCH KPL.
1233	929572308	1	HOSE CPL. 2SN 8X1400	SCHLAUCH KPL.

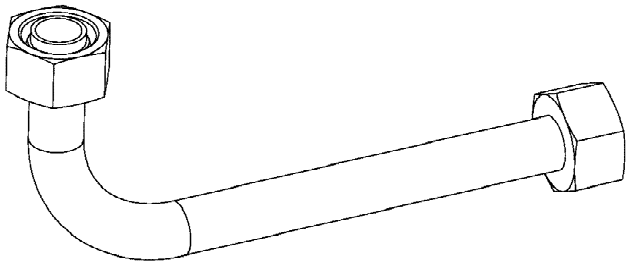

Die Positionsnummern der Rohre auf den Bildtafeln entsprechen den Positionen in der Rohrliste.

The pipe numbers from the illustrations are in accordance with the items in the pipe list.

Les numéros des tuyaux sur les illustrations correspondent aux repères de la nomenclature des tuyaux.

Los números de tubos en las ilustraciones corresponden a las posiciones de la lista de tubos.

Номера позиций труб на изображениях соответствуют позициям в перечне труб.

Pos.	Item	Quantity	Description	Bezeichnung
285	921601508	1	PIPE COMPL. 38X5X341 AS38 - AS38	ROHR KPL.
286	921614808	1	PIPE COMPL. 38X5X285 AS38 - AS38	ROHR KPL.
287	921614908	1	PIPE COMPL. 25X3X315 AS25 - AS25	ROHR KPL.
288	921615008	1	PIPE COMPL. 22X2,5X930 AL22 - AL22	ROHR KPL.
289	921615108	1	PIPE COMPL. 12X1,5X515 AL12 - AL12	ROHR KPL.
291	966005408	1	PIPE COMPL. 12X1,5X4156 AL12 - AL12	ROHR KPL.
292	921657908	1	PIPE COMPL. 28X2X3730 AL28 - AL28	ROHR KPL.
293	921658008	1	PIPE COMPL. 28X2X3840 AL28 - AL28	ROHR KPL.
294	921615308	1	PIPE COMPL. 38X5X3861 AS38 - AS38	ROHR KPL.
295	921615408	1	PIPE COMPL. 38X5X3746 AS38 - AS38	ROHR KPL.
296	921615508	1	PIPE COMPL. 28X2X1709 AL28 - AL28	ROHR KPL.
297	921615608	1	PIPE COMPL. 28X2X1863 AL28 - AL28	ROHR KPL.
298	921615708	1	PIPE COMPL. 15X1,5X1870 AL15 - AL15	ROHR KPL.
299	921660408	1	PIPE COMPL. 15X1,5X3920 AL15 - AL15	ROHR KPL.

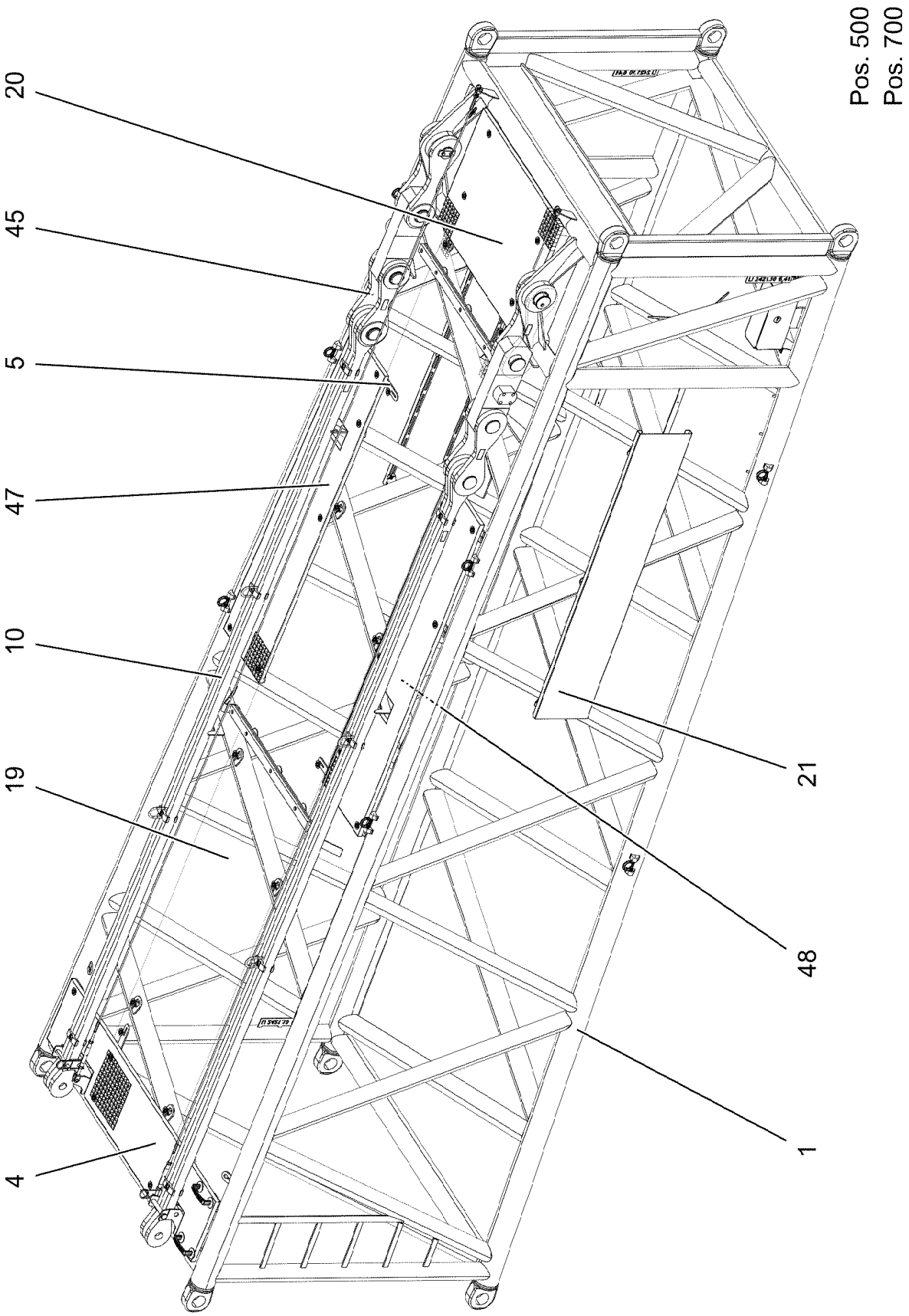

19.1.2022 003634 LIEBHERR	**etk_en_de_073897 LG 1750** **L ADAPTER SECTION** **L-ADAPTER**	❑ 1391 (1/4) **918964608**

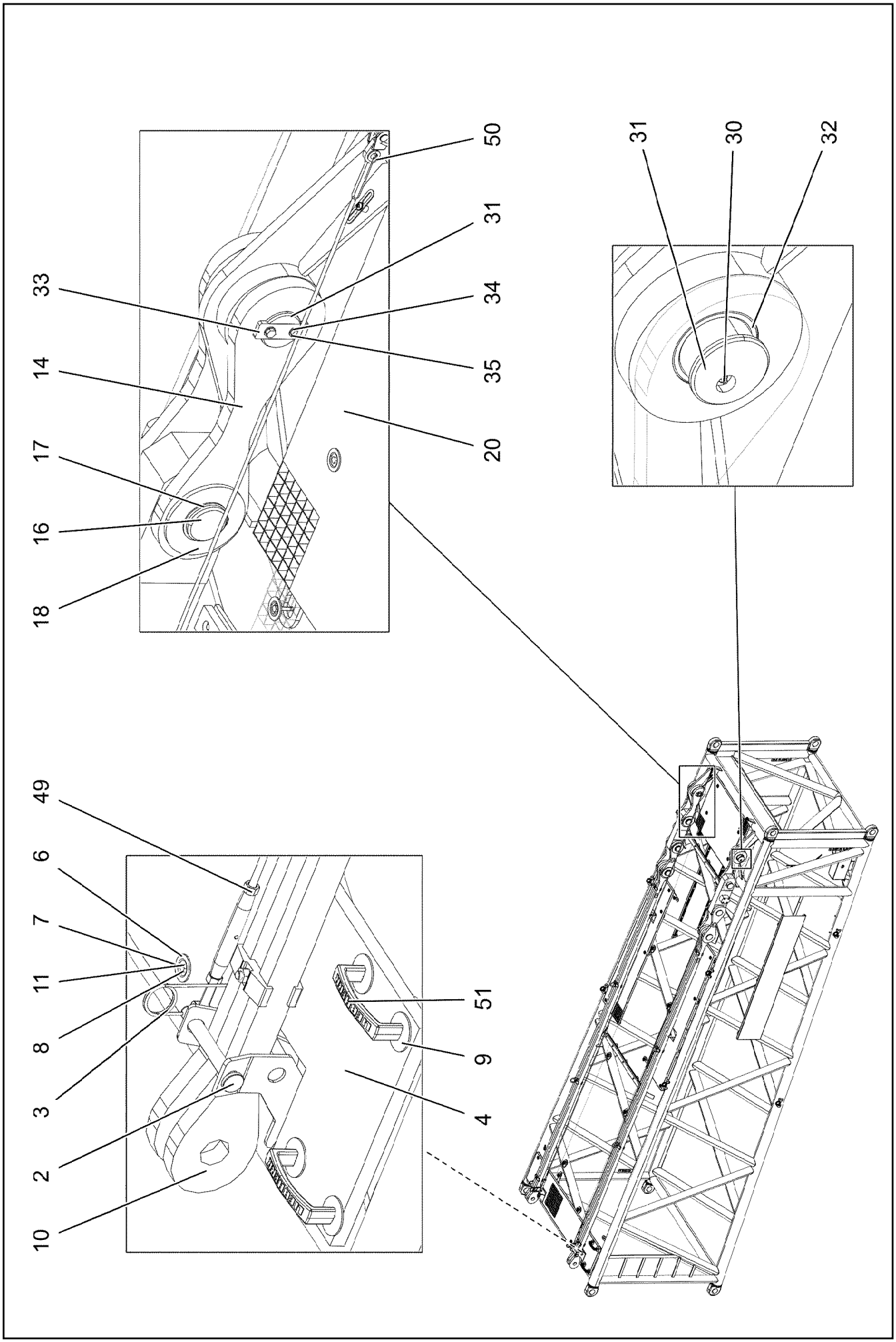

19.1.2022 003635 LIEBHERR	**etk_en_de_073897 LG 1750** **L ADAPTER SECTION** **L-ADAPTER**	❑ 1392 (2/4) **918964608**

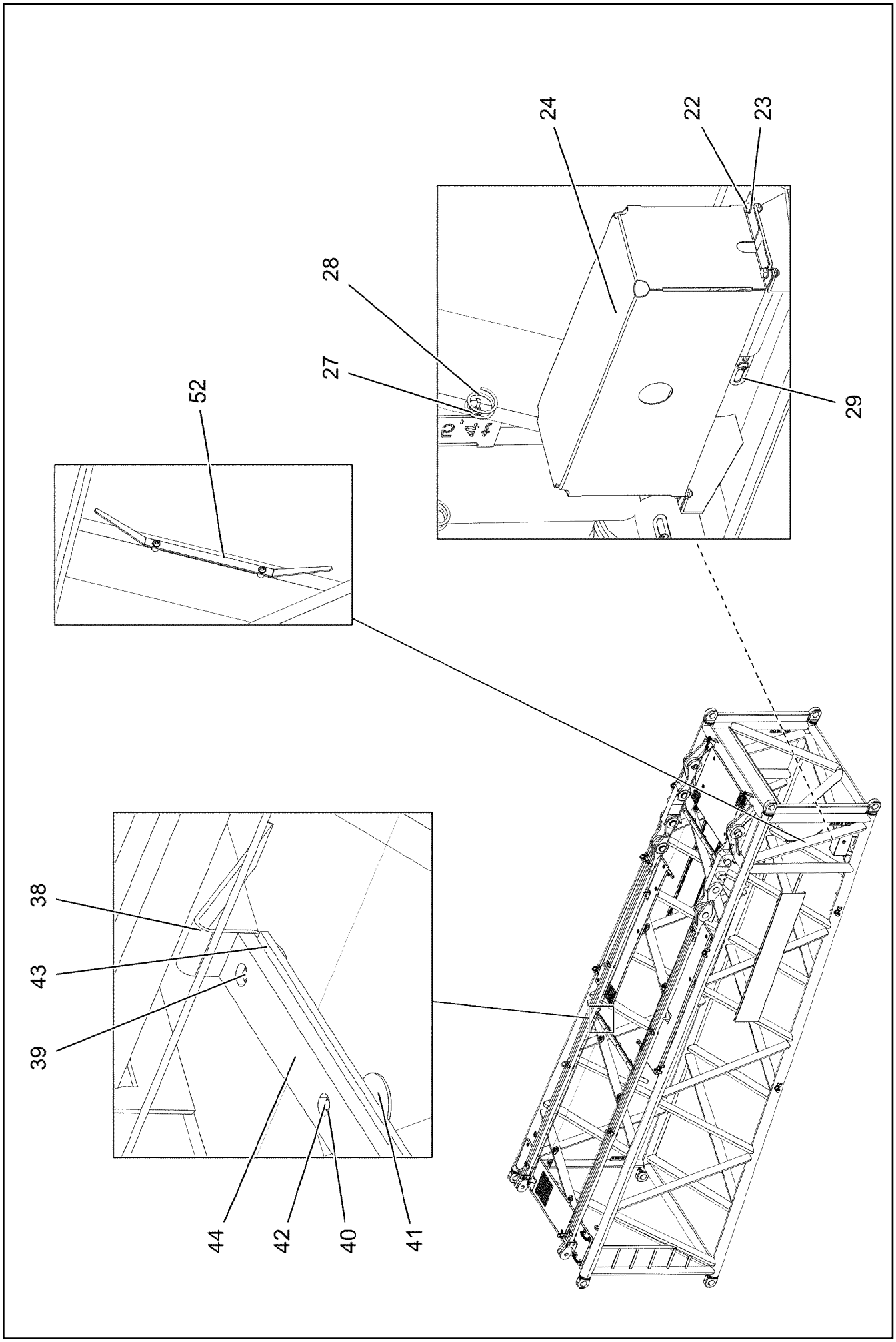

19.1.2022 003636 LIEBHERR	**etk_en_de_073897 LG 1750** **L ADAPTER SECTION** **L-ADAPTER**	❑ 1393 (3/4) **918964608**

Pos.	Item	Quantity	Description	Bezeichnung
1	96022195	1	L ADAPTER SECTION WELD.CONSTR.	L-ADAPTER SCHWK.
2	451426908	2	PIN DIN 1436 25X200X192 35NICRMOV125	BOLZEN
3	433102508	2	RETAINING SPRING 5X122 ISO 2081 FE/ZN8/	SICHERUNGSFEDER
4	97004572	1	GRIDIRON T2300X483X30/3 S235JR T ZN K	GITTERROST-P
5	955404808	3	PLATE 8X300X50 S355MC FE//ZNNI8//CN//T	BLECH
6	10100621	36	DISH MOUNTING	TELLERBEFESTIGUNG
7	11651582	40	HEX SCREW ISO 4014 M8X55 8.8 480H SPF	SECHSKANTSCHRAUBE
8	10875614	48	HEX NUT DIN 985 M8 8 480H SPF	SECHSKANTMUTTER
9	941138108	46	WASHER DC01 FE//ZNNI8//CN//T0	SCHEIBE
10	927161908	2	ROD 6,1M. ⇨ ❑ 1395	STANGE VORM.
11	11140469	30	WASHER ISO 7093-1 8 200HV 480H SPF	SCHEIBE
14	927094508	4	BRACKET CPL.	LASCHE KPL.
16	956668608	6	PIN 100.0X225 35NICRMOV125 SPF	BOLZEN
17	12100646	6	LOCKING RING DIN 471 90X3 480H SPF	SICHERUNGSRING
18	956664708	6	WASHER 10x180x180 S355MC FE//ZNNI8//C	SCHEIBE
19	725808708	1	GRIDIRON T6500X1000X30/3 S235JR T ZN K	GITTERROST-SP
20	725858708	1	GRIDIRON T1220X900X30/2 S235JR T ZN K	GITTERROST-P
21	973200408	2	PLATE ALMG3 H111	BLECH
22	11651767	18	HEX SCREW ISO 4017 M8X20 8.8 480H SPF	SECHSKANTSCHRAUBE
23	12103465	6	WASHER ISO 7089 8 300HV ZNNI-480H SPF	SCHEIBE
24	953211008	1	HOOD 1.5X931X548 DC01 RAL 7037	HAUBE
27	12102696	26	BUTTON HEAD SCREW ISO 7380-2 M8X10 0	HALBRUNDKOPFSCHRAUBE
28	720014408	3	CABLE CLAMP	KABELHALTER
29	953650008	23	CABLE CLAMP DC01 FE//ZNNI8//CN//T0	KABELHALTER
30	7743242	2	HYDRAULIC-TYPE LUBRICAT.NIPPLE DIN 71	KEGELSCHMIERNIPPEL
31	956505208	2	PIN 100.0x203 35NICRMOV125	BOLZEN
32	704337008	2	BUSHING 90 X 110X 110 GZ-CUZN25AL5	BUCHSE
33	942890608	2	PLATE 10X120X40 S355MC FE//ZNNI8//CN//T	BLECH
34	10289804	4	WASHER ISO 7089 12 300HV FLZN SPF	SCHEIBE
35	11658892	4	HEX SCREW ISO 4017 M12X25 8.8 FLZN SP	SECHSKANTSCHRAUBE
38	956442808	2	PLATE 5X393X60 S355MC FE//ZNNI8//CN//T	BLECH
39	12216183	4	HEX SCREW ISO 4014 M6X40 8.8 480H SPF	SECHSKANTSCHRAUBE
40	10875648	20	WASHER ISO 7093-1 6 200HV 480H SPF	SCHEIBE
41	12102692	10	HEX NUT DIN 985 M6 8 ZNNI-480H SPF	SECHSKANTMUTTER
42	12216186	6	HEX SCREW ISO 4014 M6X65 8.8 480H SPF	SECHSKANTSCHRAUBE
43	956639208	2	PLATE 10X1270X80 S355MC	BLECH
44	283091908	2	SUPPORT 20X60X1290 PA6G	AUFLAGE
45	961726708	4	BRACKET CPL.	LASCHE KPL.
47	97010339	1	GRIDIRON T2470X560X30/3 S235JR T ZN K	GITTERROST-P
48	97010340	1	GRIDIRON T2470X560X30/3 S235JR T ZN K	GITTERROST-P
49	10652818	2	ROUND STRAND ROPE 10X7,97M STAHL VE	RUNDLITZENSEIL
50	10289805	8	WASHER ISO 7089 14 300HV FLZN SPF	SCHEIBE
51	966435308	2	GRIP PA6-30%GF SPF	GRIFF
52	953741108	1	PLATE S315MC FE//ZNNI8//CN//T0	BLECH
500	96003466	1	ELECTRIC FOR L-ADAPTER ⇨ ❑ 1397	ELEKTRIK L-ADAPTER
700	966808508	1	SIGNS ⇨ ❑ 1401	BESCHILDERUNG

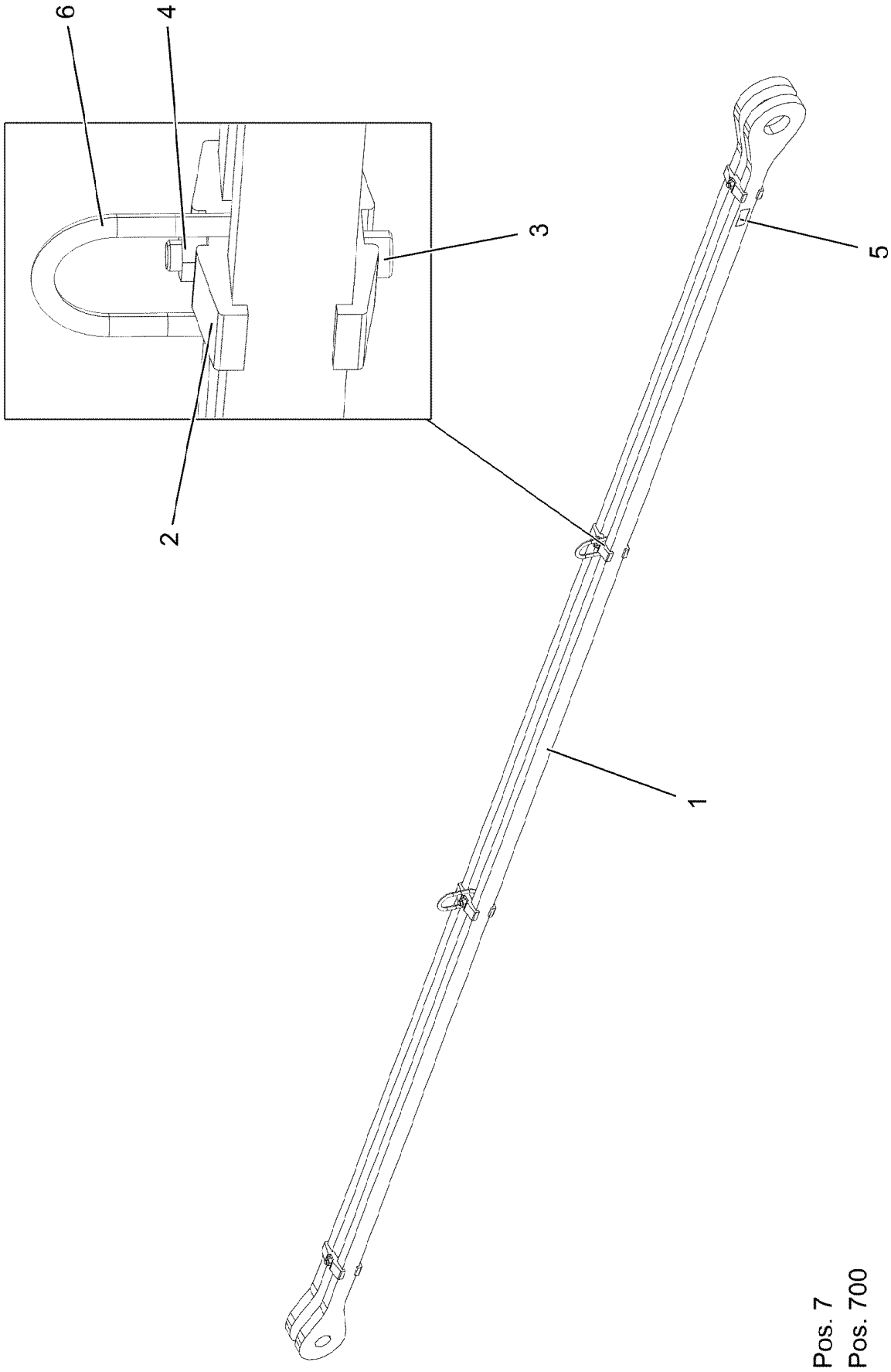

19.1.2022 023830 LIEBHERR	**etk_en_de_073897 LG 1750** **ROD** **STANGE VORM.**	❑ 1395 (1/2) **927161908**

Pos.	Item	Quantity	Description	Bezeichnung
1	956507308	2	ROD 35X204X6306 S960QL+Z25 SPF	STANGE
2	957039408	8	CLAMP 40X127X24 S355J2+N FE//ZNNI8//CN/	KLAMMER
3	12691483	4	SOCKET HEAD SCREW ISO 4762 M16X100 8	ZYLINDERSCHRAUBE
4	10875617	4	HEX NUT ISO 4032 M16 8 FLZN SPF	SECHSKANTMUTTER
5	973567608	1	PLATE IDENTIFICATION NUMBER IDENT-N	SCHILD IDENTNR.
6	10871568	2	OVAL LOAD RING 11X60X120 GK 10 SPF	OVALRING
7	97139634	2	PLATE ASSEMBLY SCHILD BG SPF	SCHILD BAUGRUPPE
700	969298208	1	SIGNS 6.1M	BESCHILDERUNG
(1)	97054353	1	SIGN 170X55 KLEBEFOLIE SPF	SCHILD

Pos.	Item	Quantity	Description	Bezeichnung
1	96003467	1	TERMINAL BOX -S421 ⇨ ❑ 1398	KLEMMKASTEN
5	966479808	1	SENSOR ANGLE SENSOR 360 GRAD ⇨ ❑ 1342	GEBER WINKELGEBER

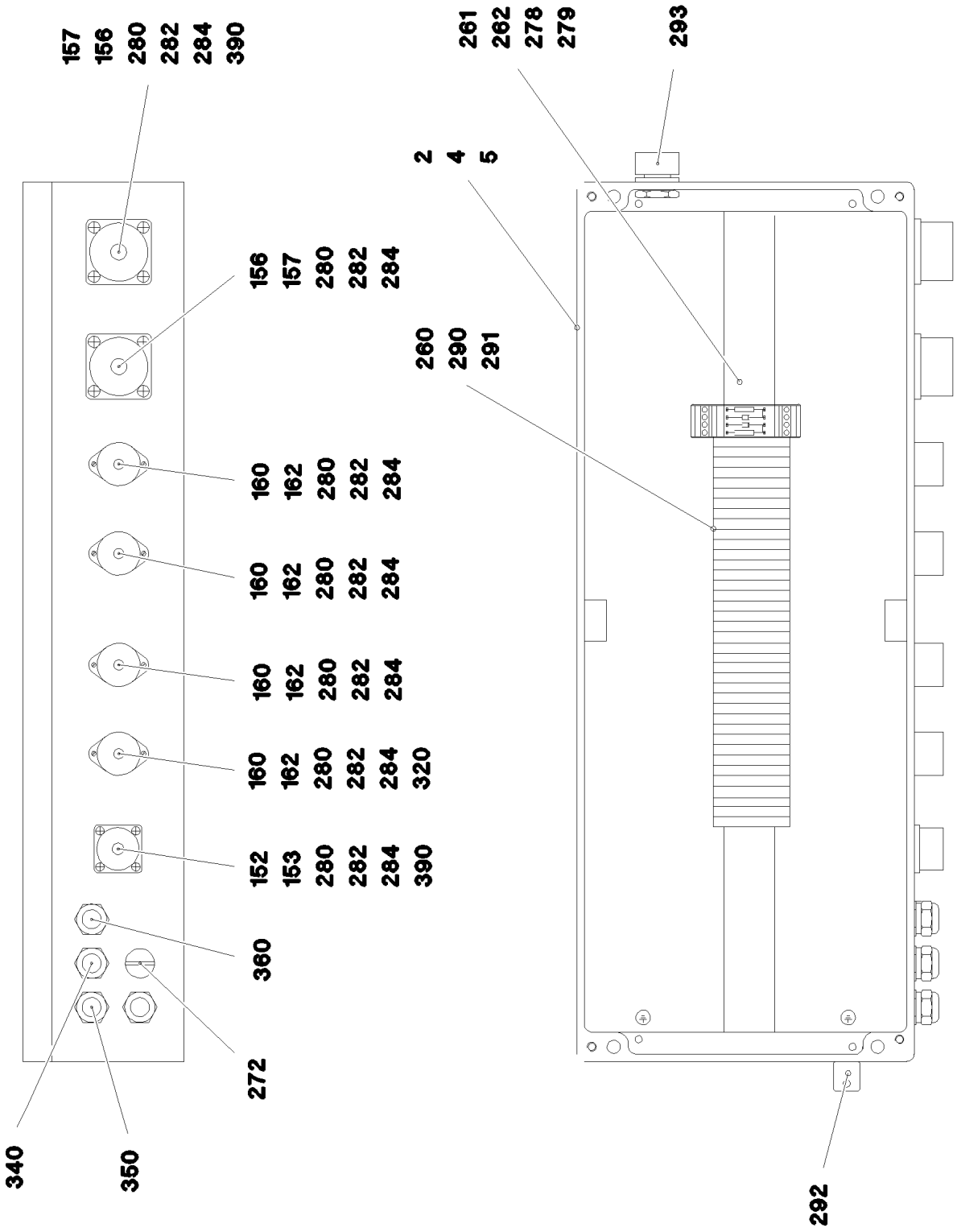

19.1.2022 095801 LIEBHERR	etk_en_de_073897 LG 1750 TERMINAL BOX KLEMMKASTEN	1398 (1/2) 96003467

Pos.	Item	Quantity	Description	Bezeichnung
2	968100308	1	WIRES CPL. S421	DRAEHTE KPL.
4	97034279	1	SIGN -S421 LEXAN	SCHILD
5	97030255	1	EMPTY CASING	LEERGEHAEUSE
152	691822208	1	SEAL	DICHTUNG
153	691812908	1	PROTECTING CAP MS A240	SCHUTZKAPPE
156	692100008	2	SEAL	DICHTUNG
157	691899808	2	DUST CAP METALL A240	STAUBKAPPE
160	604508108	4	TIN M1	DOSE
162	604512108	4	SEALING PLUG M1-D	VERSCHLUSSKAPPE
260	10286354	43	TERMINAL/CLAMP 6,3/2,8X0,8MM²	KLEMME
261	602106708	0.57	TOP HAT RAIL 35X27X7,3X1	HUTSCHIENE
262	602736008	2	SUPPORT TRESTLE	AUFLAGEBOCK
266	602411008	1	BLANK SOCKET PG21 MS	BLINDBUCHSE
272	602411108	1	BLANK SOCKET PG16 MS	BLINDBUCHSE
278	10875643	2	WASHER ISO 7093-1 5 200HV 480H SPF	SCHEIBE
279	553168708	2	SHEET-METAL SCREW ISO 7049 ST4,8X13 S	BLECHSCHRAUBE
280	408400801	20	PAN-HEAD SCREW ISO 7045 M3X20 4.8 A2	FLACHKOPFSCHRAUBE
282	420050108	45	WASHER ISO 7089 3 MS	SCHEIBE
284	10876399	20	HEX NUT DIN 985 M3 8 480H SPF	SECHSKANTMUTTER
290	602794608	2	END ANGLE	ENDWINKEL
291	10286353	1	COVER	DECKEL
292	602501208	1	WATER DRAIN PLUG M12 PA6G SPF	ENTWAESSERUNGSSTOPFEN
293	10488662	1	VENTILATION SCREW M20X1,5 POLYAMID	ENTLUEFTUNGSSCHRAUBE
320	968856408	1	LEAD W556A	LEITUNG
340	920990908	1	LINE WITH PLUG W609L	LEITUNG M.STECKER
350	96057962	1	LEAD W648L ⇨ ❑ 1400	LEITUNG
360	921005908	1	LEAD W649L	LEITUNG
370	96003468	1	LINE WITH PLUG W650Y	LEITUNG M.STECKER
380	921821408	1	DUMMY PLUG W510L	BLINDSTECKER
390	921821908	1	DUMMY PLUG W500L	BLINDSTECKER

Pos.	Item	Quantity	Description	Bezeichnung
5	600460408	8.75	CONTROL LEAD 4 X 0,5 SPF	STEUERLEITUNG
63	602203708	3	RECEPTACLE FOR TABS 0,3-1,5MM2	FLACHSTECKHUELSE
300	10878197	0.07	HEATSHRINK SLEEVING 33/5,5X3,4 POLYO	SCHRUMPFSCHLAUCH
500	923512208	1	CABLE MARKER	KABELMARKER
501	10877663	1	PLUG 3-POL ZNNI	STECKER
502	602422608	1	CABLE GLAND PG11X5-12	KABELVERSCHRAUBUNG
503	602606208	1	REDUCTION M20X1,5/M16X1,5 MS	REDUKTION
504	12105042	1	CABLE GLAND M16X1,5X5-9 MS	KABELVERSCHRAUBUNG
505	605013508	1	DUST CAP A240	STAUBKAPPE
708	10473048	3	CABLE SLEEVE 2,4-3,0/2,4/0,6 SILIKON	KABELTUELLE
798	10872421	3	CONTACT BUSHING 0,3-0,6MM2	KONTAKTBUCHSE
996	965622108	3	LETTERING WIRE	BESCHRIFTUNG ADER
998	965622208	2	LETTERING WIRING HARNESS	BESCHRIFTUNG KABELBAUM

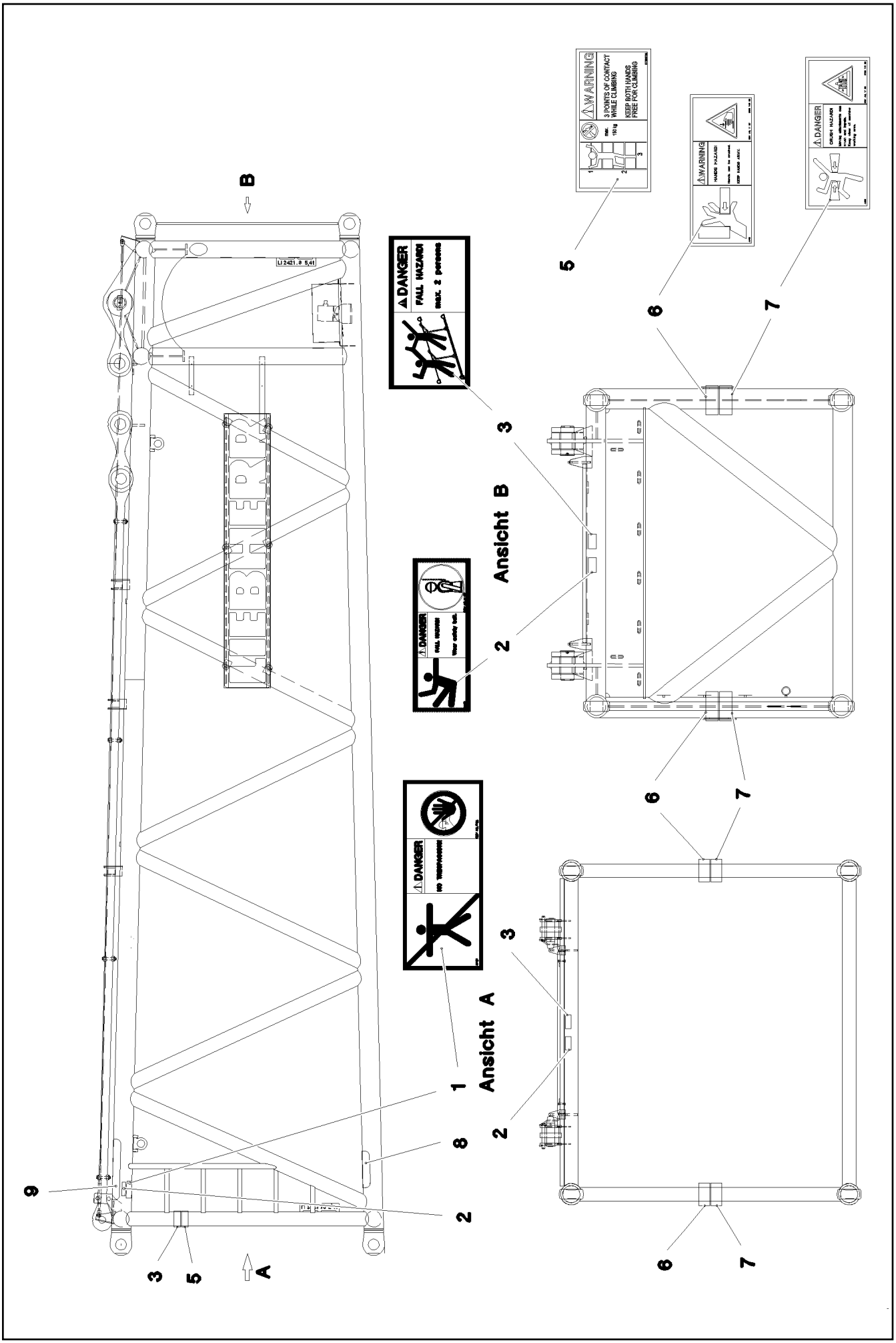

19.1.2022 067254 LIEBHERR	**etk_en_de_073897 LG 1750** **SIGNS** **BESCHILDERUNG**	❑ 1401 (1/2) **966808508**

Pos.	Item	Quantity	Description	Bezeichnung
1	978674008	1	SIGN 208X88 KLEBEFOLIE SPF	SCHILD
2	978674808	3	SIGN 168X62 KLEBEFOLIE SPF	SCHILD
3	97004046	3	SIGN 168X88X1 KLEBEFOLIE SPF	SCHILD
5	97036732	1	SIGN 168X88 KLEBEFOLIE SPF	SCHILD
6	978674608	4	SIGN 208X88 KLEBEFOLIE SPF	SCHILD
7	978674108	4	SIGN 208X88 KLEBEFOLIE SPF	SCHILD
8	972859408	1	ANTI-SLIP SURFACE 1.6X150X300 3M TYP4	ANTIRUTSCHBELAG
9	970879408	1	ANTI-SLIP SURFACE 1.6X150X500 3M TYP4	ANTIRUTSCHBELAG

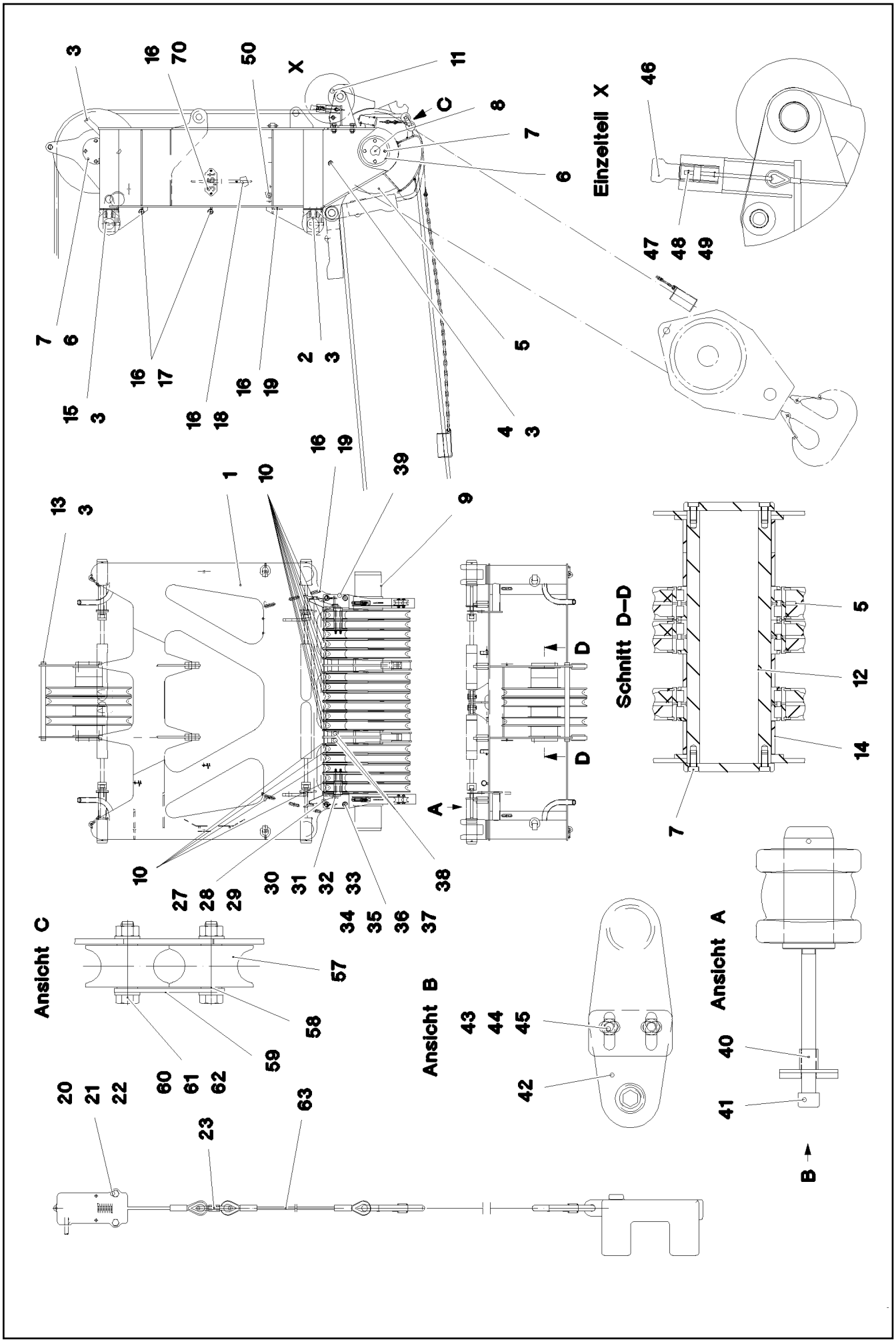

19.1.2022 076404 LIEBHERR	etk_en_de_073897 LG 1750 L-HEAD PIECE L-KOPFSTUECK	❑ 1403 (1/3) 916980308

Pos.	Item	Quantity	Description	Bezeichnung
1	925118908	1	HEAD SECTION WELDED RAL 3020	L-KOPFSTUECK SCHWK.
2	970355608	2	PIN 100.0X210 35NICRMOV125 GASN. SPF	BOLZEN
3	433105008	10	RETAINING SPRING DIN 2194 6 A3C	SICHERUNGSFEDER
4	956664508	1	TUBE 38.0X1660 E355+N	ROHR
5	926892808	19	ROPE PULLEY CPL. SPF ⇨ ❑ 911	SEILROLLE KPL.
6	973568008	4	WASHER 20X215X215 S355J2+N FE//ZNNI8/	SCHEIBE
7	407208808	16	SOCKET HEAD SCREW AEHNL.DIN 6912 M1	ZYLINDERSCHRAUBE
8	956663608	1	AXLE RD200X2086 S770QL1	ACHSE
9	937733608	2	DISTANCE RING 219,1X8X180 S355J2H FE//	DISTANZRING
10	979724808	19	PLATE 10X300X377 S700MC FLZN	BLECH
11	288168708	16	ROLLER RD200X68 PA6G	ROLLE
12	956663808	1	AXLE 200.0X602 S770QL1	ACHSE
13	950725608	1	TUBE 38X650 E235+N	ROHR
14	956664608	4	TUBE RD219,1X8X79 S355J2H FE//ZNNI8//C	ROHR
15	954658108	2	PIN 100.0X210 35NICRMOV125 GASN. SPF	BOLZEN
16	12102696	33	BUTTON HEAD SCREW ISO 7380-2 M8X10 0	HALBRUNDKOPFSCHRAUBE
17	720014408	2	CABLE CLAMP	KABELHALTER
18	953741108	1	PLATE S315MC FE//ZNNI8//CN//T0	BLECH
19	953650008	23	CABLE CLAMP DC01 FE//ZNNI8//CN//T0	KABELHALTER
20	11651582	4	HEX SCREW ISO 4014 M8X55 8.8 480H SPF	SECHSKANTSCHRAUBE
21	11659025	4	WASHER SPRING DIN 127 B 8 FLZN SPF	FEDERRING
22	11693875	4	HEX NUT ISO 4032 M8 8 480H SPF	SECHSKANTMUTTER
23	773947708	2	CHAIN LOCK GALV.VERZ	KETTENVERSCHLUSS
27	956665308	1	TUBE RD30X4X1590 E355+N	ROHR
28	10289811	2	WASHER ISO 7089 30 300HV FLZN SPF	SCHEIBE
29	10180368	2	SPLIT PIN ISO 1234 8X50 St 480H SPF	SPLINT
30	452553808	1	PIN ISO 2340 B50X1600X1572 35NICRMOV12	BOLZEN
31	10180374	2	SPLIT PIN ISO 1234 10X71 St 480H SPF	SPLINT
32	979605908	2	WASHER 80X80 DC01 FE//ZNNI8//CN//T0	SCHEIBE
33	970341508	16	TUBE 60,3X7,1x70 S355J2H FE//ZNNI8//CN//T	ROHR
34	10289810	4	WASHER ISO 7089 24 300HV FLZN SPF	SCHEIBE
35	927093808	1	CLAMP WELDED CONST.	HALTER SCHWK.
36	12224038	4	HEX SCREW ISO 4017 M24X65 8.8 FLZN SP	SECHSKANTSCHRAUBE
37	10425688	4	HEX NUT ISO 4032 M24 10 FLZN SPF	SECHSKANTMUTTER
38	956193208	4	TUBE 55X2X43 E235+N FE//ZNNI8//CN//T0	ROHR
39	927113008	1	CLAMP WELDED CONST.	HALTER SCHWK.
40	943917308	4	TUBE 31,8X2,6X35 S355J2H FE//ZNNI8//CN/	ROHR
41	10545927	4	SOCKET HEAD SCREW ISO 4762 M24X300	ZYLINDERSCHRAUBE
42	955051808	4	PLATE S700MC	BLECH
43	11642349	8	HEX SCREW ISO 4017 M12X35 8.8 FLZN SP	SECHSKANTSCHRAUBE
44	10875616	8	HEX NUT ISO 4032 M12 8 FLZN SPF	SECHSKANTMUTTER
45	11182717	16	WASHER ISO 7093-1 12 300HV FLZN SPF	SCHEIBE
46	704262408	2	CLOSURE HAKEN	HAKENVERSCHLUSS
47	10197771	4	WASHER ISO 7089 6 200HV ZNNI-480H SPF	SCHEIBE
48	411903008	4	HEX NUT DIN 985 M6 A2-70	SECHSKANTMUTTER
49	11657360	4	HEX SCREW ISO 4017 M6X16 8.8 480H SPF	SECHSKANTSCHRAUBE
50	954117308	1	MOUNTING RAIL X0	TRAGSCHIENE
57	930133908	4	ROLLER RD80X40 PA6G	ROLLE
58	970696308	4	TUBE 20.0 X0 S355J2H FE//ZNNI8//CN//T0	ROHR
59	970696408	2	PLATE 4x105x28 S315MC FE//ZNNI8//CN//T0	BLECH
60	11642498	4	HEX SCREW ISO 4014 M12X70 8.8 FLZN SP	SECHSKANTSCHRAUBE
61	10875607	4	HEX NUT DIN 985 M12 8 FLZN SPF	SECHSKANTMUTTER
62	10289804	12	WASHER ISO 7089 12 300HV FLZN SPF	SCHEIBE
63	970696508	2	AUXILIARY ROPE 5X0.75M	HILFSSEIL
70	974154808	2	SIGN 2X227X100 DC01 FE//ZNNI8//CN//T0	SCHILD
500	967233908	1	ELECTR. FOR L-HEAD SECTION ⇨ ❑ 1406	ELEKTRIK L-KOPFSTUECK
700	969499108	1	SIGNS L- KOPF 400 T	BESCHILDERUNG
(1)	978674108	4	SIGN 208X88 KLEBEFOLIE SPF	SCHILD

Pos.	Item	Quantity	Description	Bezeichnung
(2)	978674608	4	SIGN 208X88 KLEBEFOLIE SPF	SCHILD
(3)	97057097	2	SIGN 168X88 KLEBEFOLIE SPF	SCHILD
(4)	970879408	6	ANTI-SLIP SURFACE 1.6X150X500 3M TYP4	ANTIRUTSCHBELAG

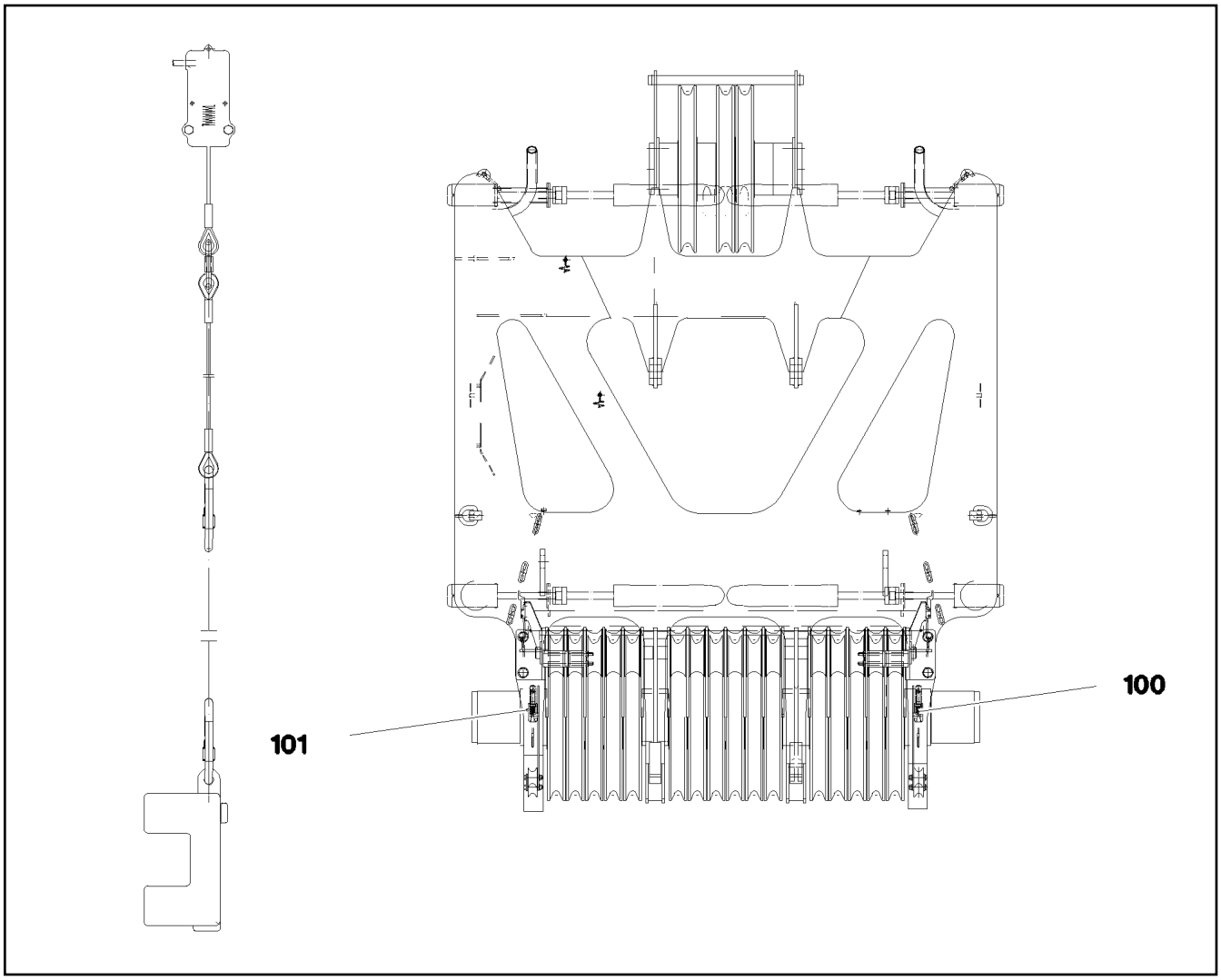

Pos.	Item	Quantity	Description	Bezeichnung
100	967234008	1	LIMIT SWITCH BUS W451L LINKS	ENDSCHALTER BUS
110	967234108	1	LIMIT SWITCH BUS W452L RECHTS	ENDSCHALTER BUS
120	967052008	1	SENSOR ASSEMBLY HEAD PIECE SCHWE	GEBERANBAU KOPFSTUECK
(2)	10678395	2	LIMIT SWITCH TQ200-RFID SPF	ENDSCHALTER

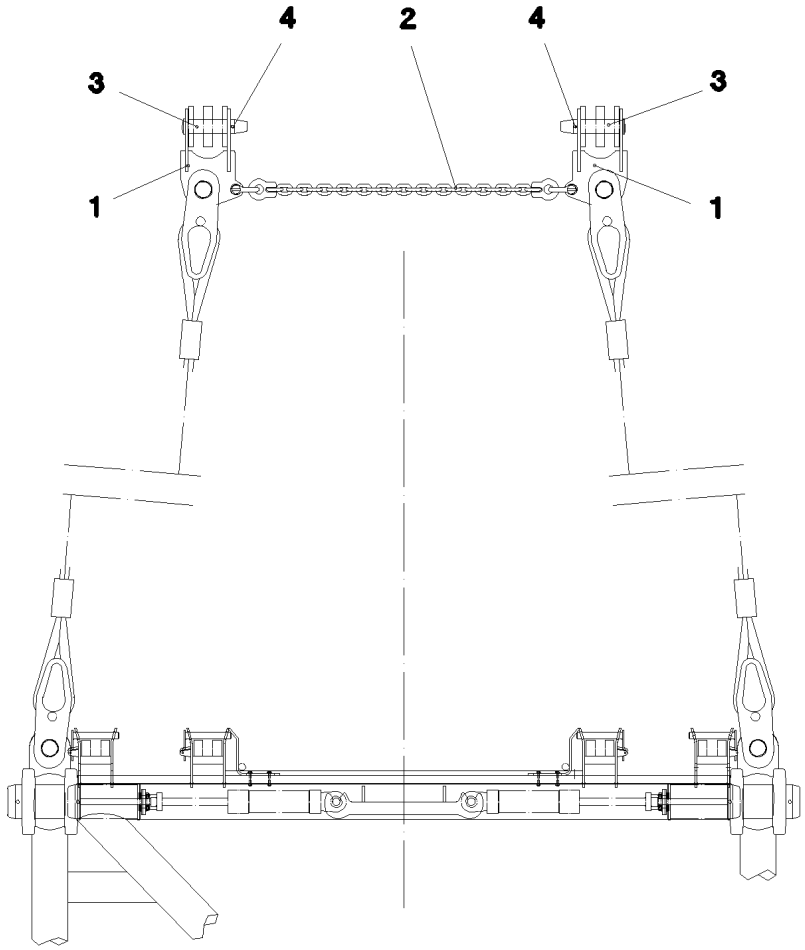

Pos.	Item	Quantity	Description	Bezeichnung
1	921120008	2	CONNECTING LINK WELDED	LASCHE SCHWK.
2	970104508	1	CHAIN EN 818 1315	KETTE
3	970104308	2	PIN 65x255 35NICRMOV125	BOLZEN
4	433105008	2	RETAINING SPRING DIN 2194 6 A3C	SICHERUNGSFEDER

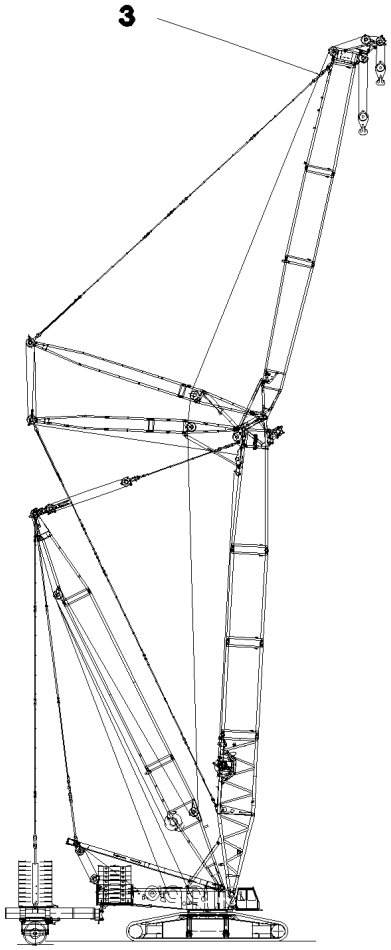

Pos.	Item	Quantity	Description	Bezeichnung
3	11492200	2	TENSION DYNAMOMETER 0-2000KN SPF	ZUGMESSLASCHE

Pos.	Item	Quantity	Description	Bezeichnung
10	96012845	1	RECEIVER KOPFSTUECK ⇨ ❑ 1410	EMPFAENGER
20	967276808	1	SENDER HAKENFLASCHE ⇨ ❑ 1413	SENDER

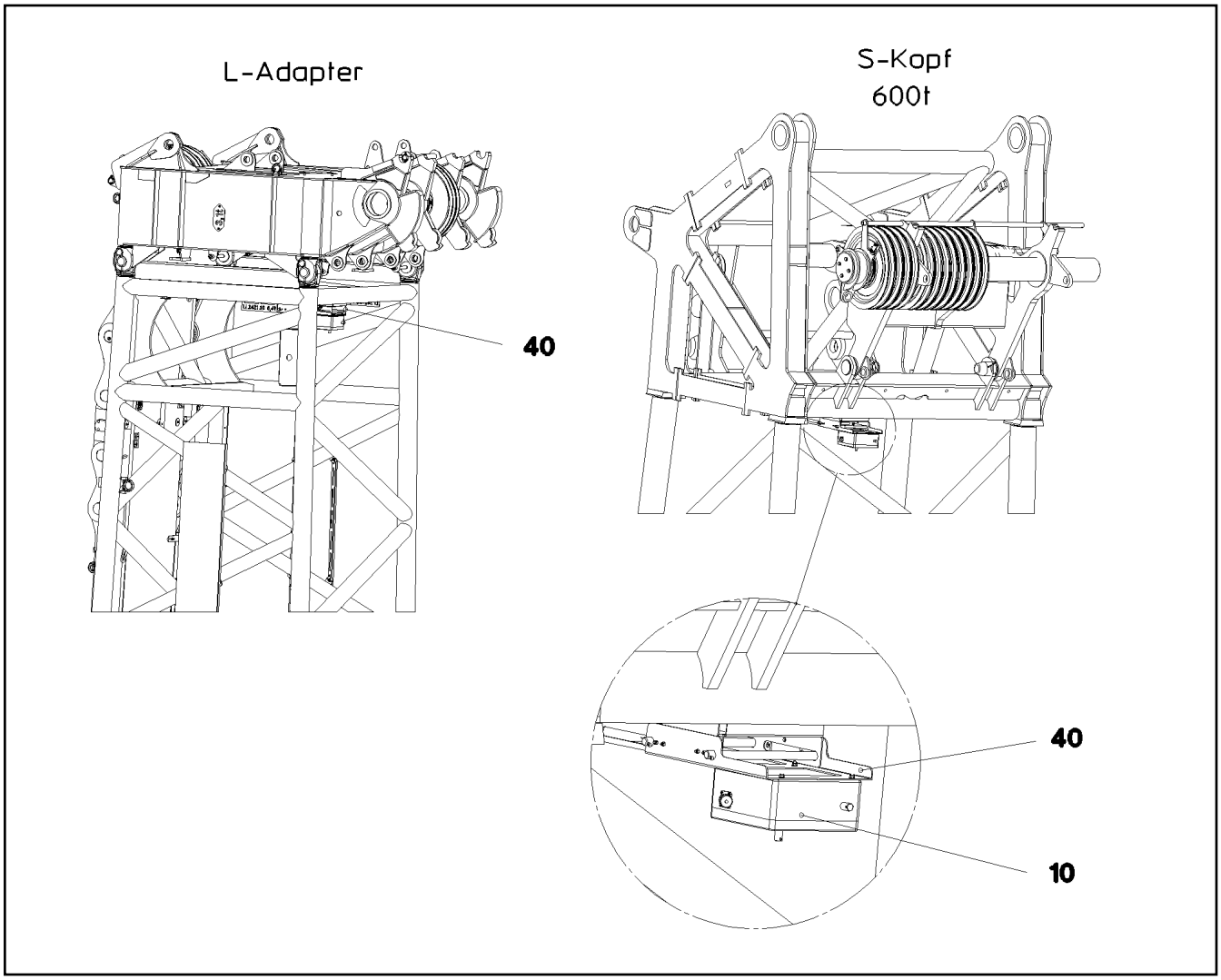

Pos.	Item	Quantity	Description	Bezeichnung
10	96013078	1	TERMINAL BOX CPL. S1995 ⇨ ❑ 1411	KLEMMKASTEN KPL.
40	96012846	1	MECHANICAL AUXILIARIES EMPFAENGER ⇨ ❑ 1412	MECH.BEFESTIGUNGSTEILE

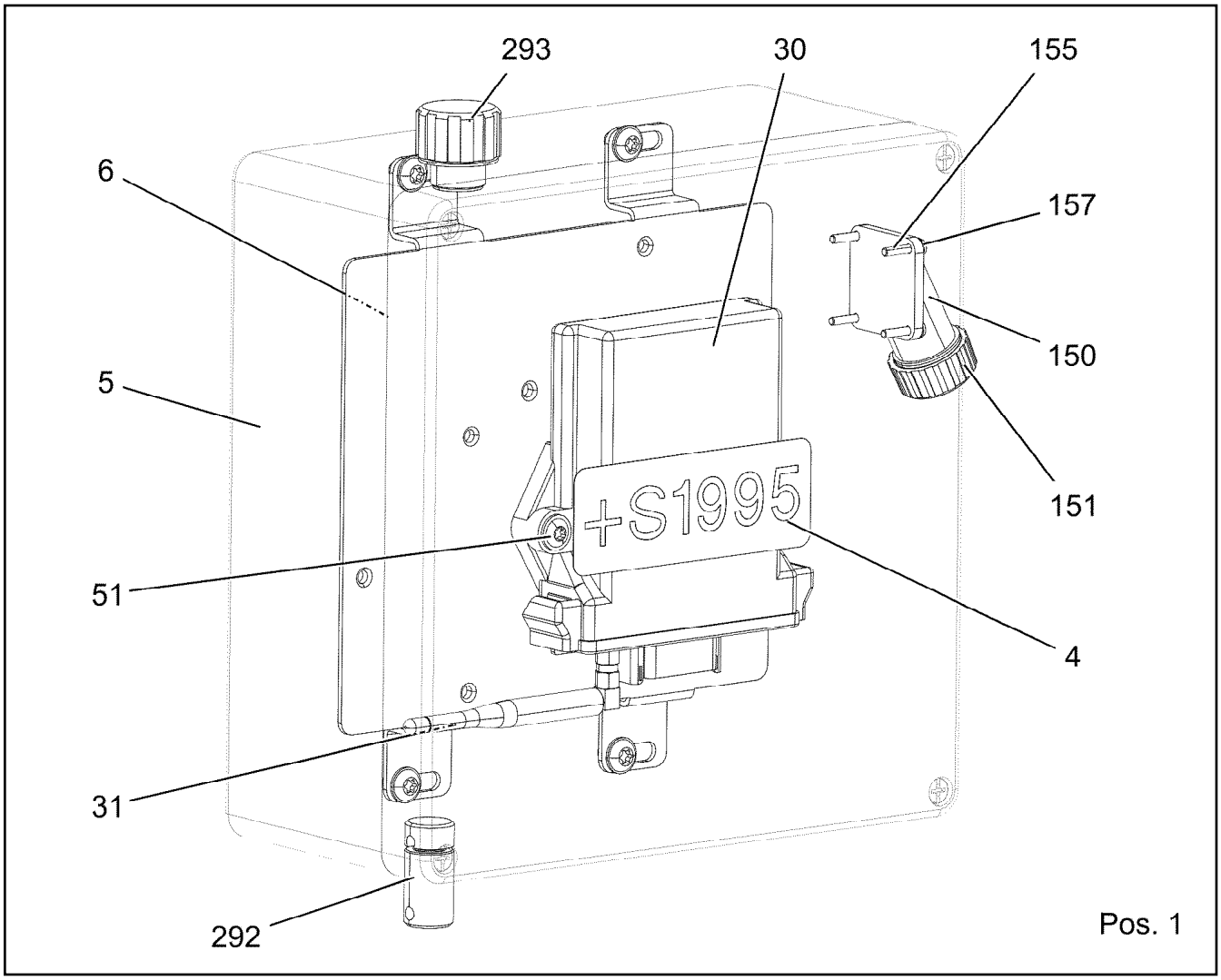

Pos.	Item	Quantity	Description	Bezeichnung
1	96013079	1	WIRES TERMINAL BOX CPL. S1995	DRAEHTE KLEMMKASTEN KPL.
(2)	96013080	1	WIRE TERMINAL BOX PRE-ASS. S1995	DRAEHTE KLEMMKASTEN VO
(501)	604526608	1	PIN CARRIER 6-POL 16A	STIFTTRAEGER
(502)	6906034	1	PLUG 12-POL	STECKER
(503)	6906036	1	CONTACT LOCK DTM06-12S SOCKET	KONTAKTVERRIEGELUNG
(812)	604518908	3	STOPPER PLUG BAUREIHE_M1	BLINDSTOPFEN
(835)	10216488	8	STOPPER PLUG DTM	BLINDSTOPFEN
4	97032031	1	SIGN S1995 LEXEDGE II	SCHILD
5	97087007	1	EMPTY CASING 255X250X121 POLYESTER	LEERGEHAEUSE
6	97037131	1	SUBPLATE 2X265X198 DC01 FE//ZNNI8//CN/	MONTAGEPLATTE
30	11088401	1	RECEIVER FUNK	EMPFAENGER
31	11211570	1	ANTENNA FUNK	ANTENNE
51	10412853	2	BUTTON HEAD SCREW AEHNL.ISO 7380-2	HALBRUNDKOPFSCHRAUBE
150	10030376	1	TIN M1	DOSE
151	604512108	1	SEALING PLUG M1-D	VERSCHLUSSKAPPE
155	408400701	4	PAN-HEAD SCREW ISO 7045 M3X16 4.8 A2	FLACHKOPFSCHRAUBE
157	420050108	4	WASHER ISO 7089 3 MS	SCHEIBE
292	602501208	1	WATER DRAIN PLUG M12 PA6G SPF	ENTWAESSERUNGSSTOPFEN
293	10488662	1	VENTILATION SCREW M20X1,5 POLYAMID	ENTLUEFTUNGSSCHRAUBE

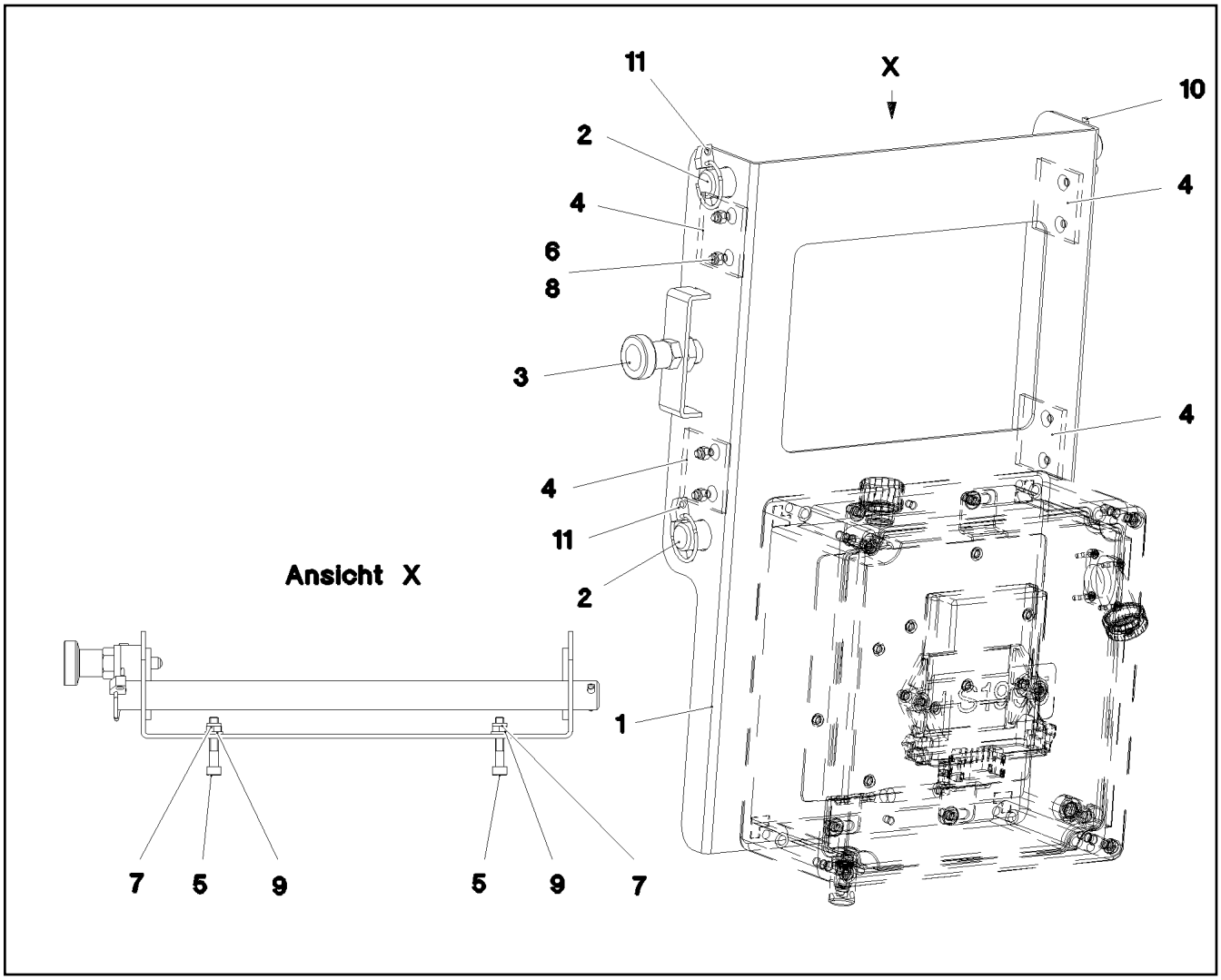

Pos.	Item	Quantity	Description	Bezeichnung
1	96013834	1	SHEET CPL. FE//ZNNI8//CN//T0	BLECH KPL.
2	941369108	2	AXLE RD20X340 S355J2C+C FE//ZNNI8//CN/	ACHSE
3	704231608	1	STOP BOLT NIROSTA	RASTBOLZEN
4	971035808	4	BASE PA6G	UNTERLAGE
5	10875590	4	SOCKET HEAD SCREW ISO 4762 M6X35 8.8	ZYLINDERSCHRAUBE
6	408606201	8	COUNTERSUNK SCREW DIN 7991 M5X16 A2	SENKSCHRAUBE
7	12102692	4	HEX NUT DIN 985 M6 8 ZNNI-480H SPF	SECHSKANTMUTTER
8	10876400	8	HEX NUT ISO 7040 M5 8 480H SPF	SECHSKANTMUTTER
9	10197771	4	WASHER ISO 7089 6 200HV ZNNI-480H SPF	SCHEIBE
10	12100681	2	SPLIT PIN ISO 1234 5X28 ST 480H SPF	SPLINT
11	10875869	2	SAFETY PLUG W HINGE-LID 5X29X4,7X25 4	SICHERHEITSKLAPPSTECKER

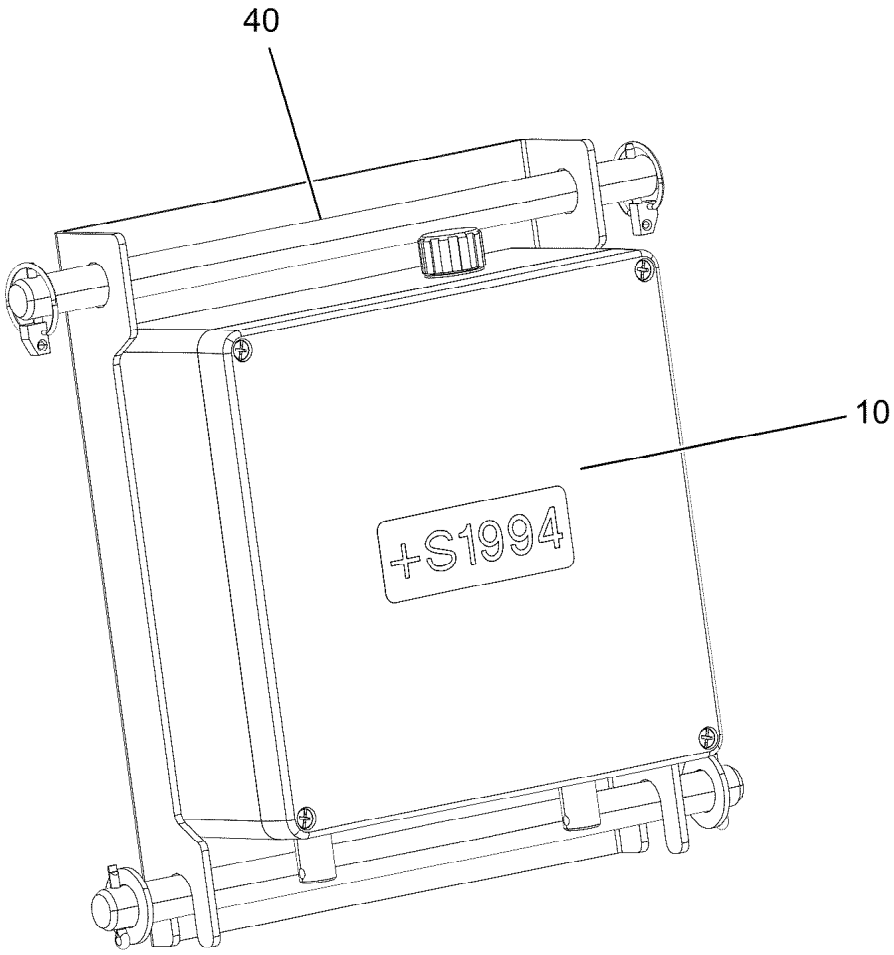

Pos.	Item	Quantity	Description	Bezeichnung
10	967922708	1	TERMINAL BOX CPL. S1994 ⇨ ❑ 1414	KLEMMKASTEN KPL.
40	967995008	1	MECHANICAL AUXILIARIES ⇨ ❑ 1415	MECH.BEFESTIGUNGSTEILE

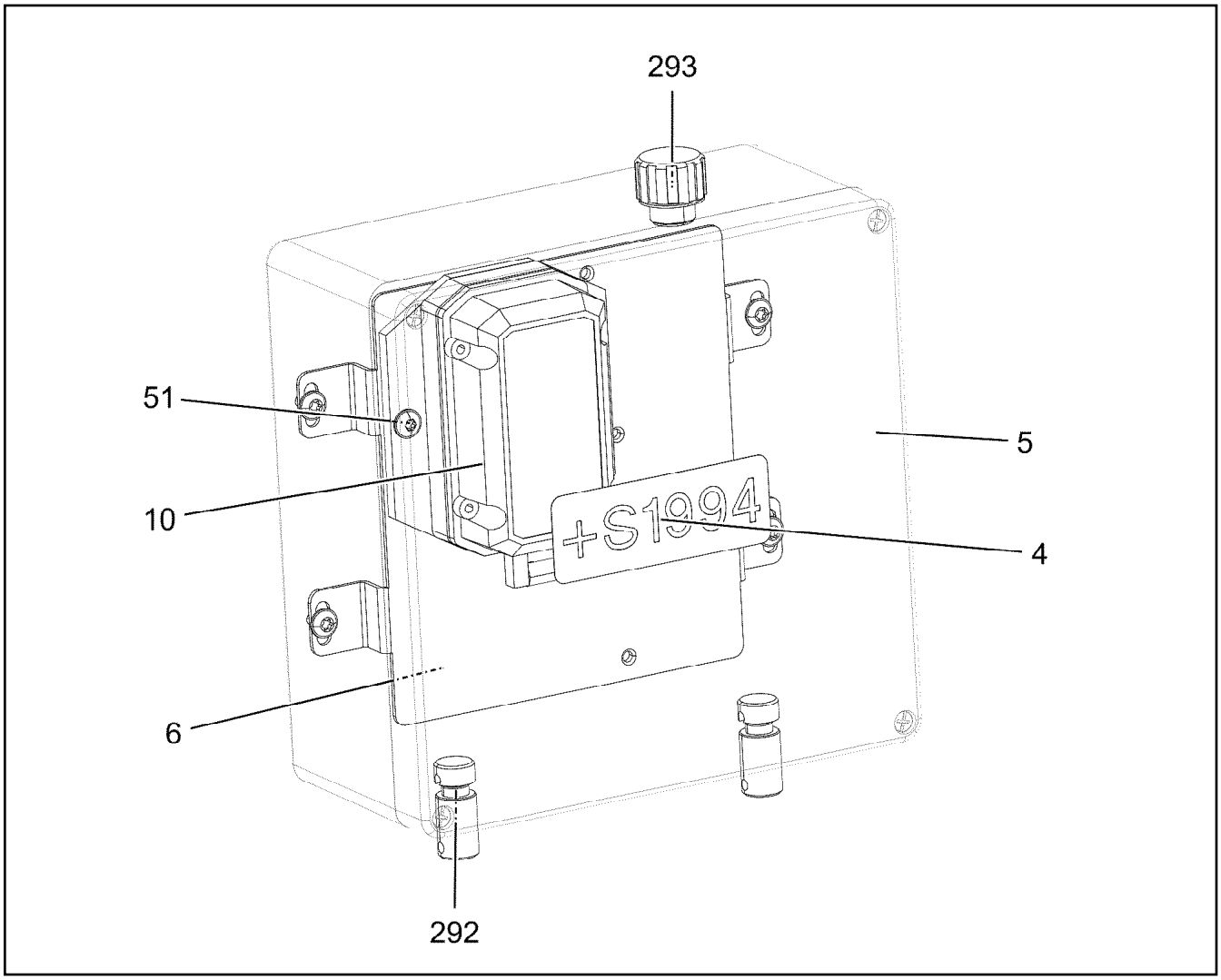

Pos.	Item	Quantity	Description	Bezeichnung
4	97032040	1	SIGN S1994 LEXEDGE II	SCHILD
5	97031531	1	EMPTY CASING 255X250X121X255 POLYES	LEERGEHAEUSE
6	97037131	1	SUBPLATE 2X265X198 DC01 FE//ZNNI8//CN/	MONTAGEPLATTE
10	11088402	1	ANGLE TRANSMITTER +/-15°	WINKELGEBER
(1)	11211570	1	ANTENNA FUNK	ANTENNE
51	10475893	2	BUTTON HEAD SCREW AEHNL.ISO 7380-2	HALBRUNDKOPFSCHRAUBE
292	602501208	2	WATER DRAIN PLUG M12 PA6G SPF	ENTWAESSERUNGSSTOPFEN
293	10488662	1	VENTILATION SCREW M20X1,5 POLYAMID	ENTLUEFTUNGSSCHRAUBE

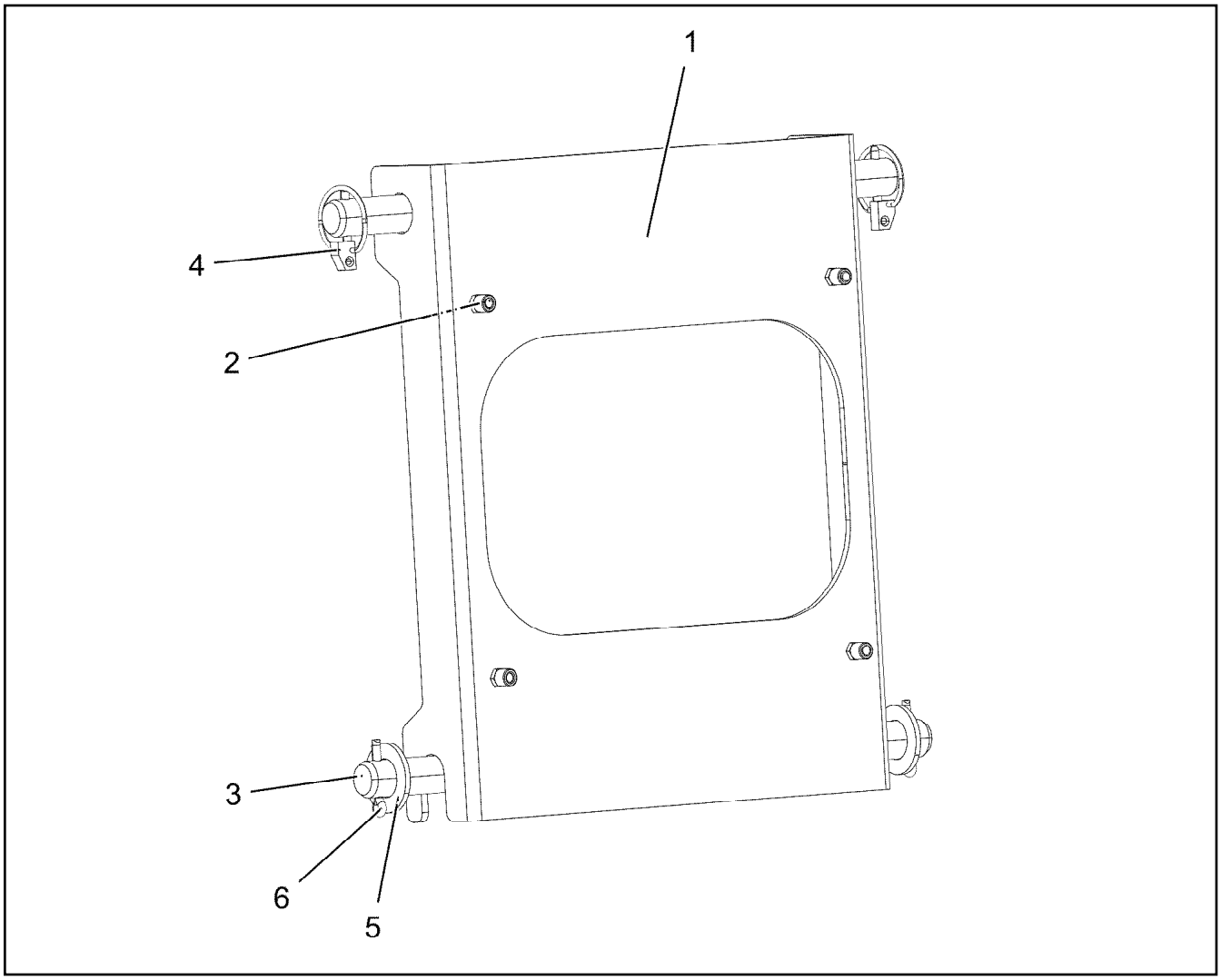

Pos.	Item	Quantity	Description	Bezeichnung
1	97031758	1	PLATE 4X384X350 S315MC FE//ZNNI8//CN//T	BLECH
2	10875588	4	SOCKET HEAD SCREW ISO 4762 M6X25 8.8	ZYLINDERSCHRAUBE
3	450022208	2	PIN ISO 2340 B20X370X350 ST.50-2K FE//ZN	BOLZEN
4	10875869	2	SAFETY PLUG W HINGE-LID 5X29X4,7X25 4	SICHERHEITSKLAPPSTECKER
5	10289808	2	WASHER ISO 7089 20 300HV FLZN SPF	SCHEIBE
6	12100681	2	SPLIT PIN ISO 1234 5X28 ST 480H SPF	SPLINT

Pos.	Item	Quantity	Description	Bezeichnung
19	967433908	1	ELECTRIC WIND WARNING TELE ⇨ ❑ 1417	ELEKTRIK WINDWARNUNG TEL
26	96011996	1	ELECTRIC FOR WIND WARNING UNIT WW ⇨ ❑ 1420	ELEKTRIK WINDWARNUNG

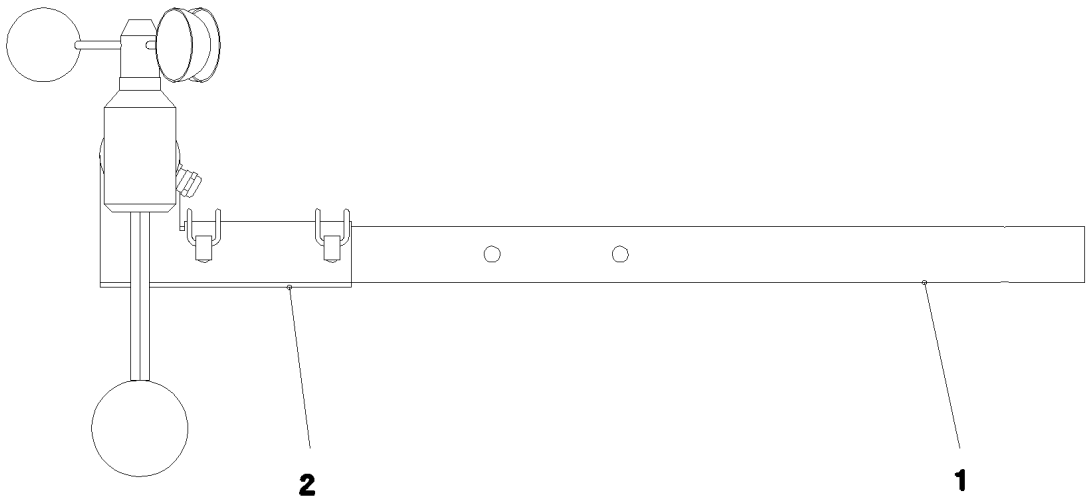

Pos.	Item	Quantity	Description	Bezeichnung
1	957005308	1	TUBE 35X2X665 X5CRNI1810	ROHR
2	967051508	1	WIND WARNING PREASSEMBLED MIT HEIZ ⇨ ❑ 1418	WINDWARNUNG VORM.

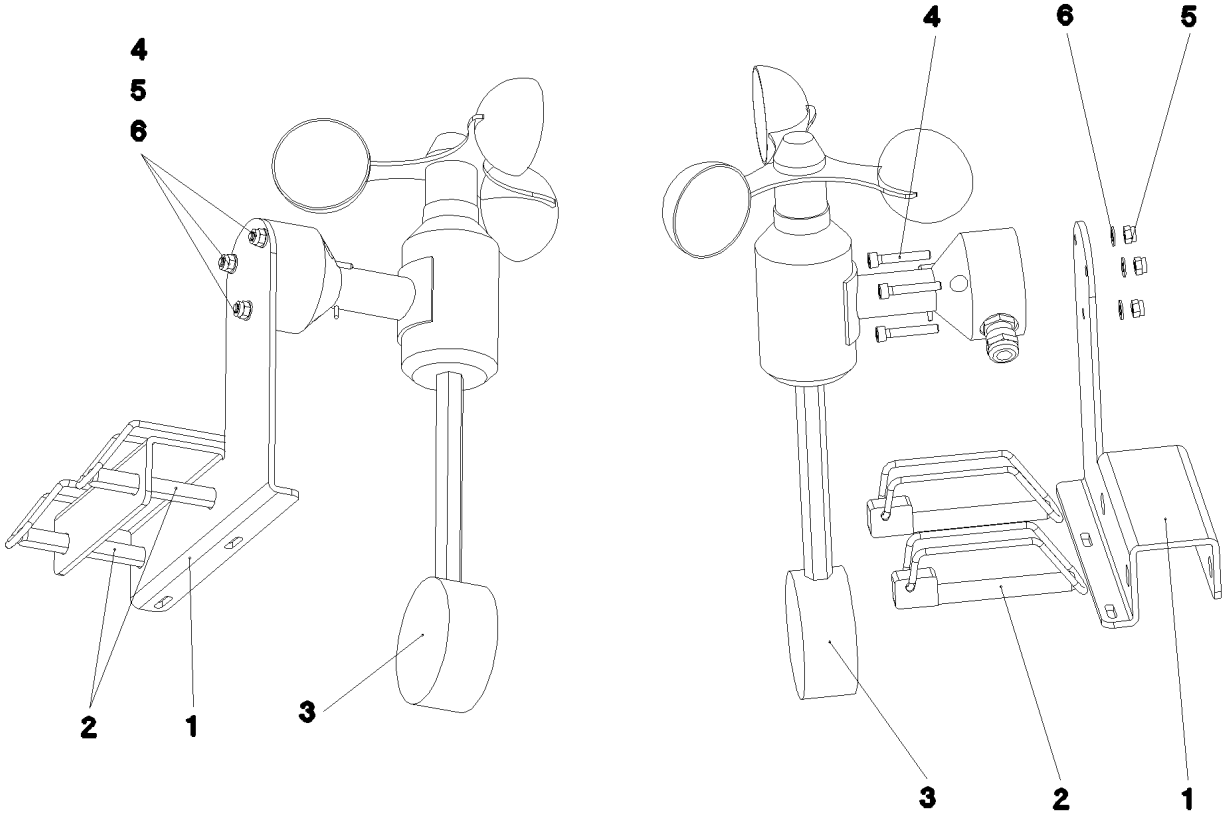

Pos.	Item	Quantity	Description	Bezeichnung
1	957005408	1	PLATE 3X157X156 DC01 FE//ZNNI8//CN//T0	BLECH
2	433201008	2	FORMCLIP AEHNL.DIN 11023 10X65 ST VER	FORMCLIP
3	11066001	1	WIND VELOCITY TRANSMITTER 0-50M/S SP ⇨ ❑ 1419	WINDGESCHWINDIGKEITSGEBE
4	10876396	3	SOCKET HEAD SCREW ISO 4762 M4X25 8.8	ZYLINDERSCHRAUBE
5	10875611	3	HEX NUT DIN 985 M4 8 480H SPF	SECHSKANTMUTTER
6	10875645	3	WASHER ISO 7089 4 200HV 480H SPF	SCHEIBE

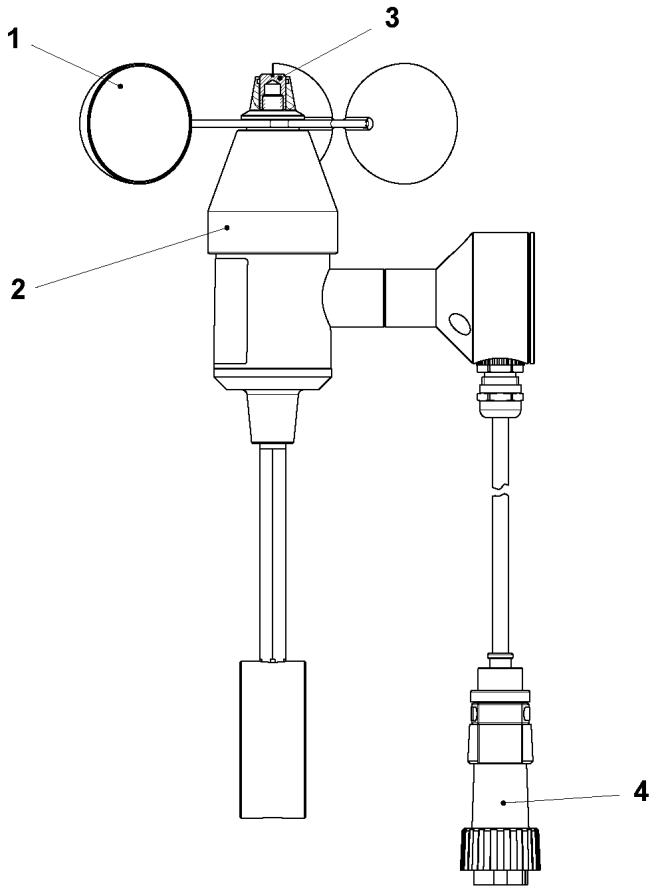

Pos.	Item	Quantity	Description	Bezeichnung
1	11171311	1	ROTOR	ROTOR
2	11171306	1	COVER LID	ABDECKKAPPE
3	571347508	1	SLOTTED NUT	SCHLITZMUTTER
4	11171308	1	PLUG	STECKER

Pos.	Item	Quantity	Description	Bezeichnung
1	957005308	1	TUBE 35X2X665 X5CRNI1810	ROHR
2	967051508	1	WIND WARNING PREASSEMBLED MIT HEIZ ⇨ ❑ 1418	WINDWARNUNG VORM.
3	96011997	1	ELECTRIC AIRCRAFT PROTECTION ⇨ ❑ 1421	ELEKTRIK FLUGWARNSICHER

Pos.	Item	Quantity	Description	Bezeichnung
1	967049508	1	OBSTRUCTION LIGHTS PREASS ⇨ ❑ 1422	HINDERNISFEUER VORM.
4	96011998	1	LEAD W460	LEITUNG

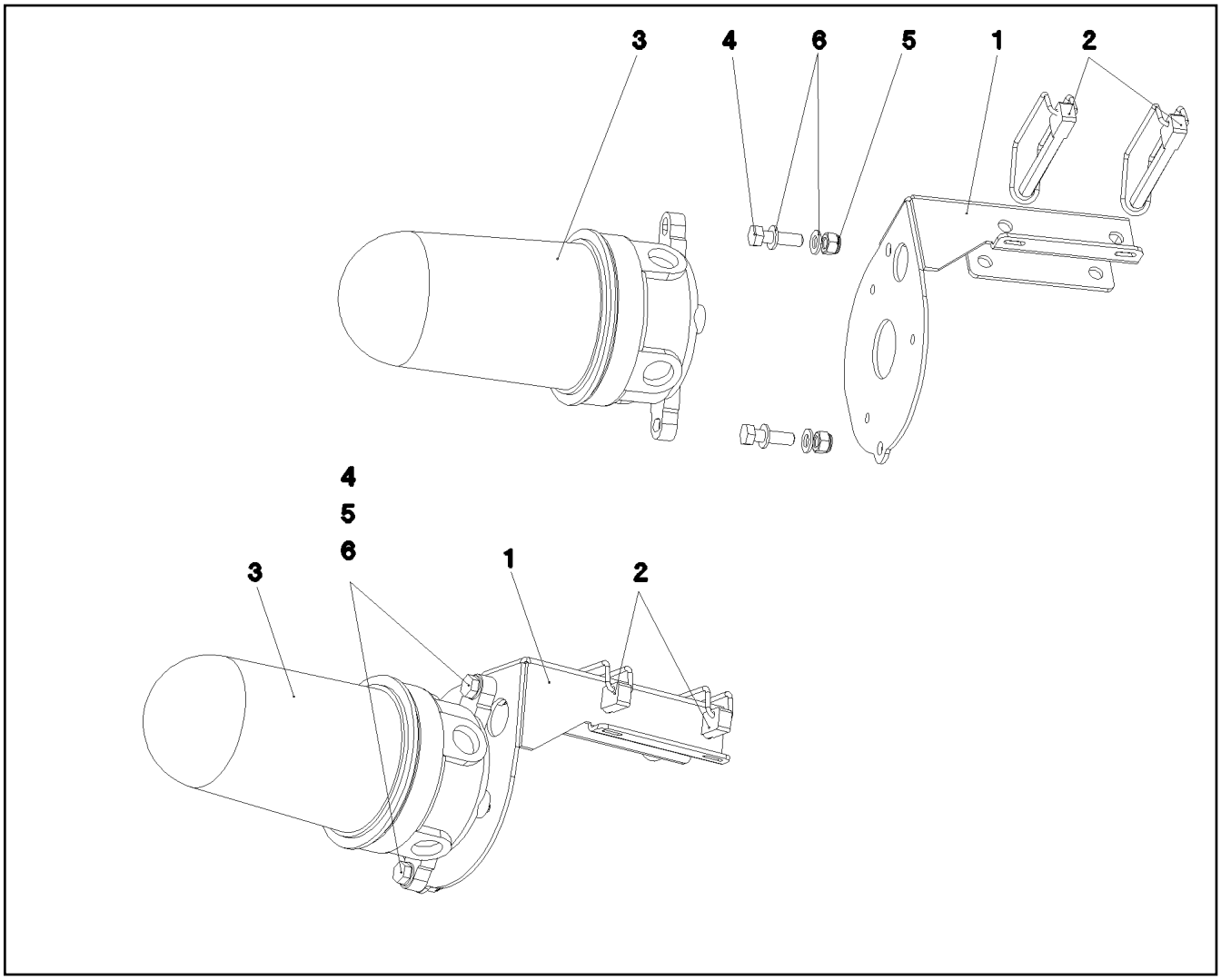

Pos.	Item	Quantity	Description	Bezeichnung
1	973764808	1	PLATE 3X201X300 DC01 FE//ZNNI8//CN//T0	BLECH
2	433201008	2	FORMCLIP AEHNL.DIN 11023 10X65 ST VER	FORMCLIP
3	10816223	1	OBSTRUCTION LIGHT 7,2W 19,2-28,8V PBT	HINDERNISFEUER
4	11826527	2	HEX SCREW ISO 4017 M8X30 8.8 480H SPF	SECHSKANTSCHRAUBE
5	11656731	2	HEX NUT ISO 7040 M8 8 480H SPF	SECHSKANTMUTTER
6	12103465	4	WASHER ISO 7089 8 300HV ZNNI-480H SPF	SCHEIBE

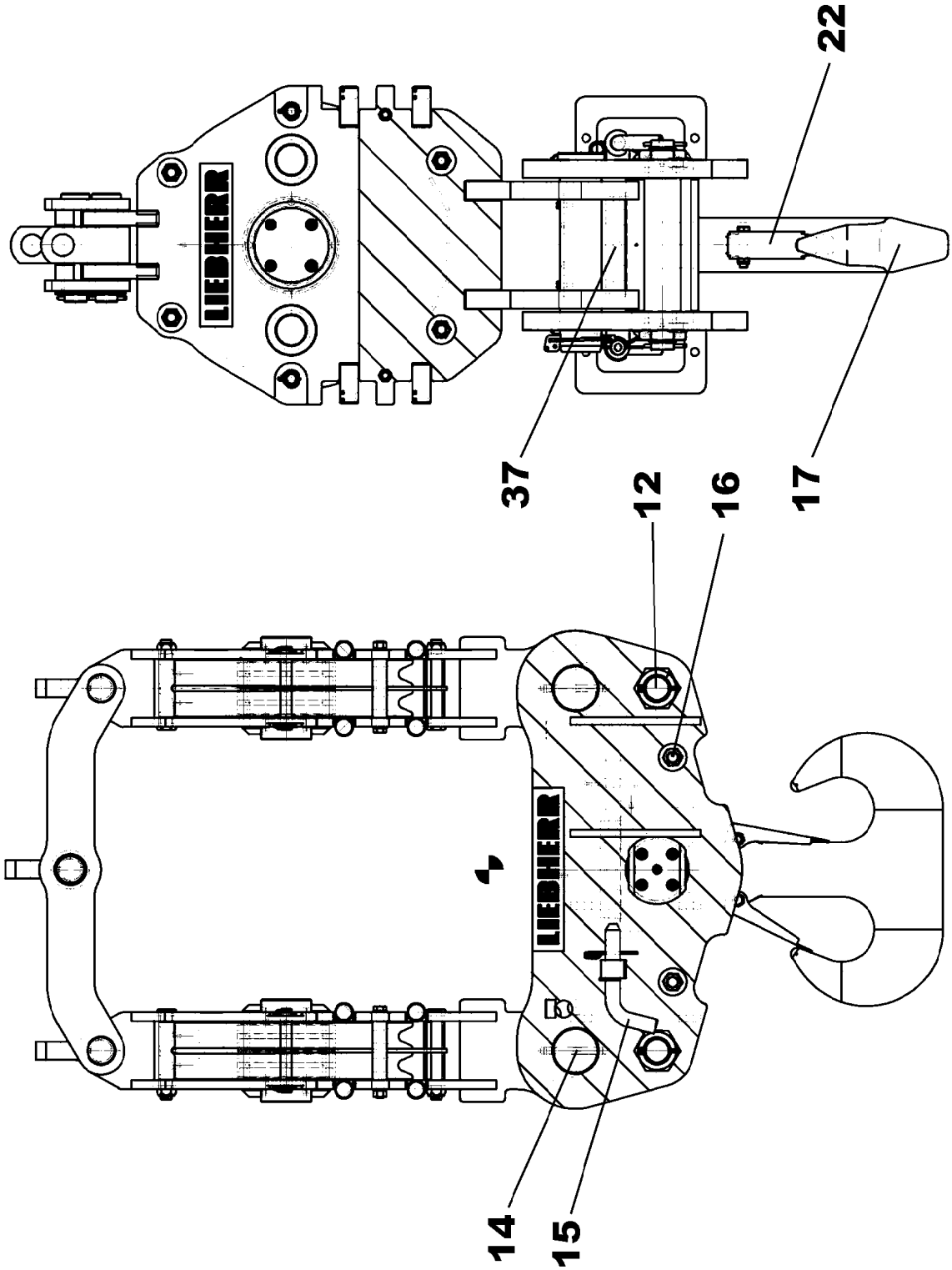
22
37
17
12
16
14
15

Pos.	Item	Quantity	Description	Bezeichnung
12	10878247	2	SPACER BOLT	DISTANZBOLZEN
14	10878245	2	FORKED BOLT	GABELBOLZEN
15	10878244	2	LOCKING PIN	ABSTECKBOLZEN
16	10878246	2	SPACER BOLT	DISTANZBOLZEN
17	10878243	1	TWIN HOOK	DOPPELHAKEN
22	571716208	2	SAFETY TRAP	SICHERUNGSFALLE
37	11320934	1	ROLLER BEARING	WAELZLAGER

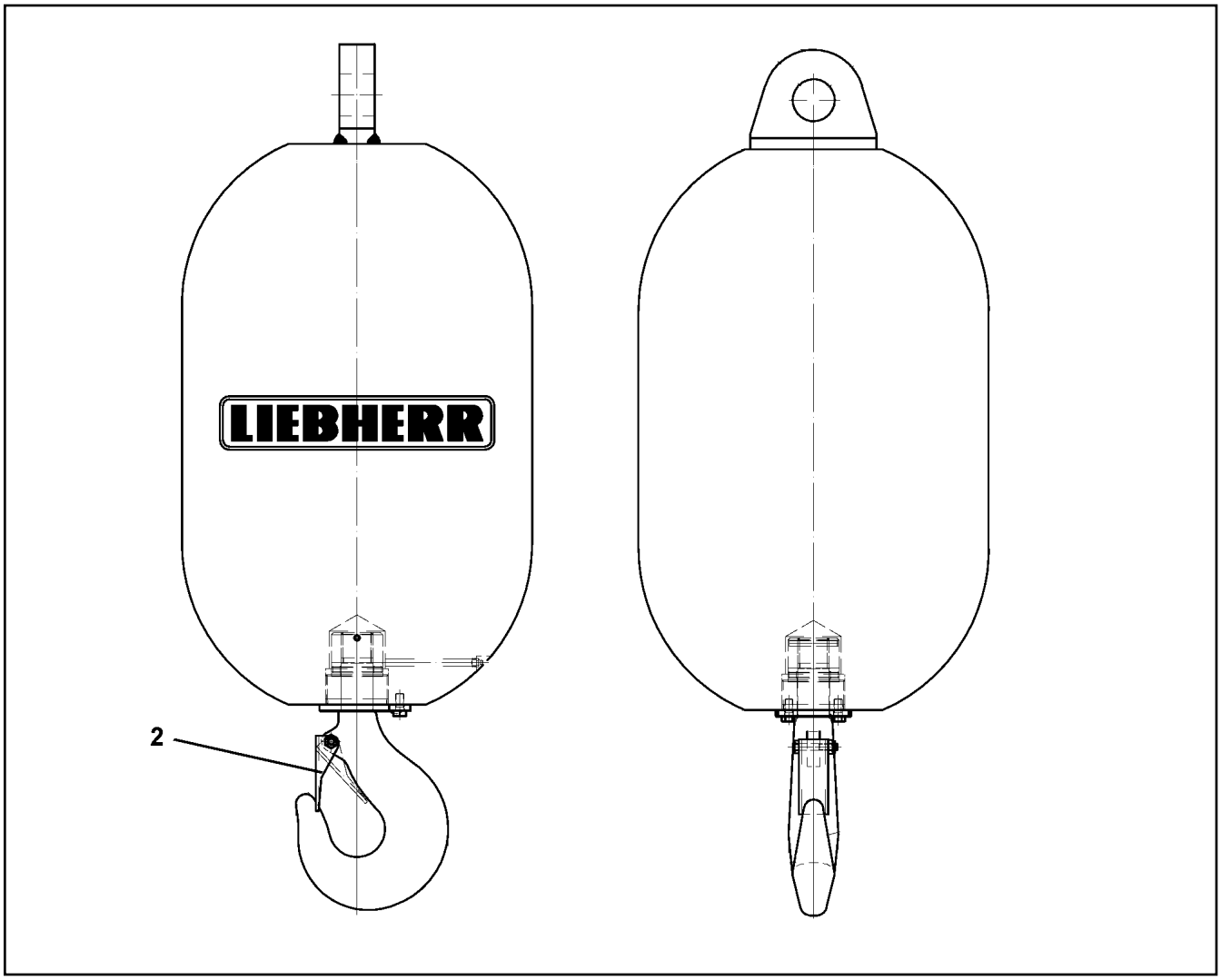

Pos.	Item	Quantity	Description	Bezeichnung
2	571687308	1	SAFETY TRAP NG5	SICHERUNGSFALLE

Pos.	Item	Quantity	Description	Bezeichnung
10	96000402	1	EQUIPMENT CAMERA WINCH 3 ⇨ ❑ 1427	AUSRUESTUNG KAMERA WIND
12	921699008	1	CAMERA EQUIPMENT D-PIVOT PIECE ⇨ ❑ 1428	KAMERAANBAU D-ANLENKSTU

Pos.	Item	Quantity	Description	Bezeichnung
17	614043608	1	CAMERA SPF	KAMERA
20	12101891	1	LED WORKING HEAD LIGHT 12W 9-32V	LED ARBEITSSCHEINWERFER

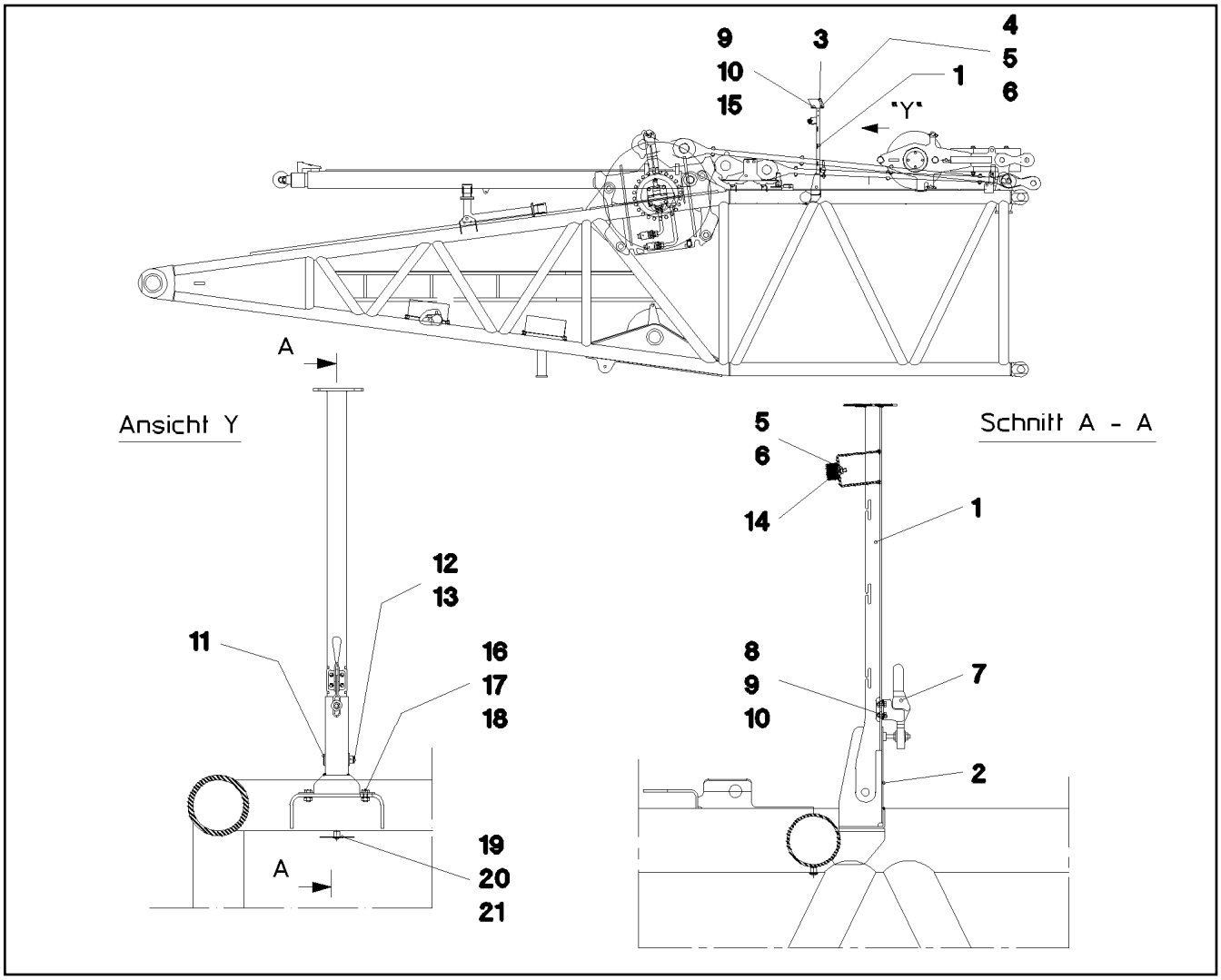

Pos.	Item	Quantity	Description	Bezeichnung
1	921696308	1	CLAMP	STATIV SCHWK.
2	921696408	1	BRACKET WELDED CONST.	KONSOLE SCHWK.
3	956399808	1	PLATE 2X248X326 DC01 FE//ZNNI8//CN//T0	BLECH
4	11651767	1	HEX SCREW ISO 4017 M8X20 8.8 480H SPF	SECHSKANTSCHRAUBE
5	11693875	2	HEX NUT ISO 4032 M8 8 480H SPF	SECHSKANTMUTTER
6	12103465	2	WASHER ISO 7089 8 300HV ZNNI-480H SPF	SCHEIBE
7	779001108	1	HORIZONTAL TENSIONER	HORIZONTALSPANNER
8	11644899	4	HEX SCREW ISO 4017 M6X20 8.8 480H SPF	SECHSKANTSCHRAUBE
9	10197764	7	HEX NUT ISO 4032 M6 10 ZNNI-480H SPF	SECHSKANTMUTTER
10	10197771	14	WASHER ISO 7089 6 200HV ZNNI-480H SPF	SCHEIBE
11	451222508	1	PIN ISO 2341 B20X75X66 S355J2+AR FE//ZN	BOLZEN
12	10875637	1	WASHER DIN 1441 21 ST FLZN SPF	SCHEIBE
13	10180359	1	SPLIT PIN ISO 1234 5X40 St 480H SPF	SPLINT
14	726612708	1	MEGI BUFFER	MEGIPUFFER
15	11644899	1	HEX SCREW ISO 4017 M6X20 8.8 480H SPF	SECHSKANTSCHRAUBE
16	11631816	4	HEX SCREW ISO 4017 M10X25 8.8 FLZN SP	SECHSKANTSCHRAUBE
17	12102695	4	HEX NUT ISO 4032 M10 8 ZNNI-480H SPF	SECHSKANTMUTTER
18	10289795	4	WASHER ISO 7089 10 300HV FLZN SPF	SCHEIBE

Pos.	Item	Quantity	Description	Bezeichnung
10	96000399	1	EQUIPMENT CAMERA WINCHES 5/6 ⇨ ❑ 1430	AUSRUESTUNG KAMERA WIND
12	921696208	1	CAMERA EQUIPMENT S-PIVOT PIECE ⇨ ❑ 1431	KAMERAANBAU S-ANLENKSTU

Pos.	Item	Quantity	Description	Bezeichnung
17	614043608	1	CAMERA SPF	KAMERA
20	12101891	1	LED WORKING HEAD LIGHT 12W 9-32V	LED ARBEITSSCHEINWERFER

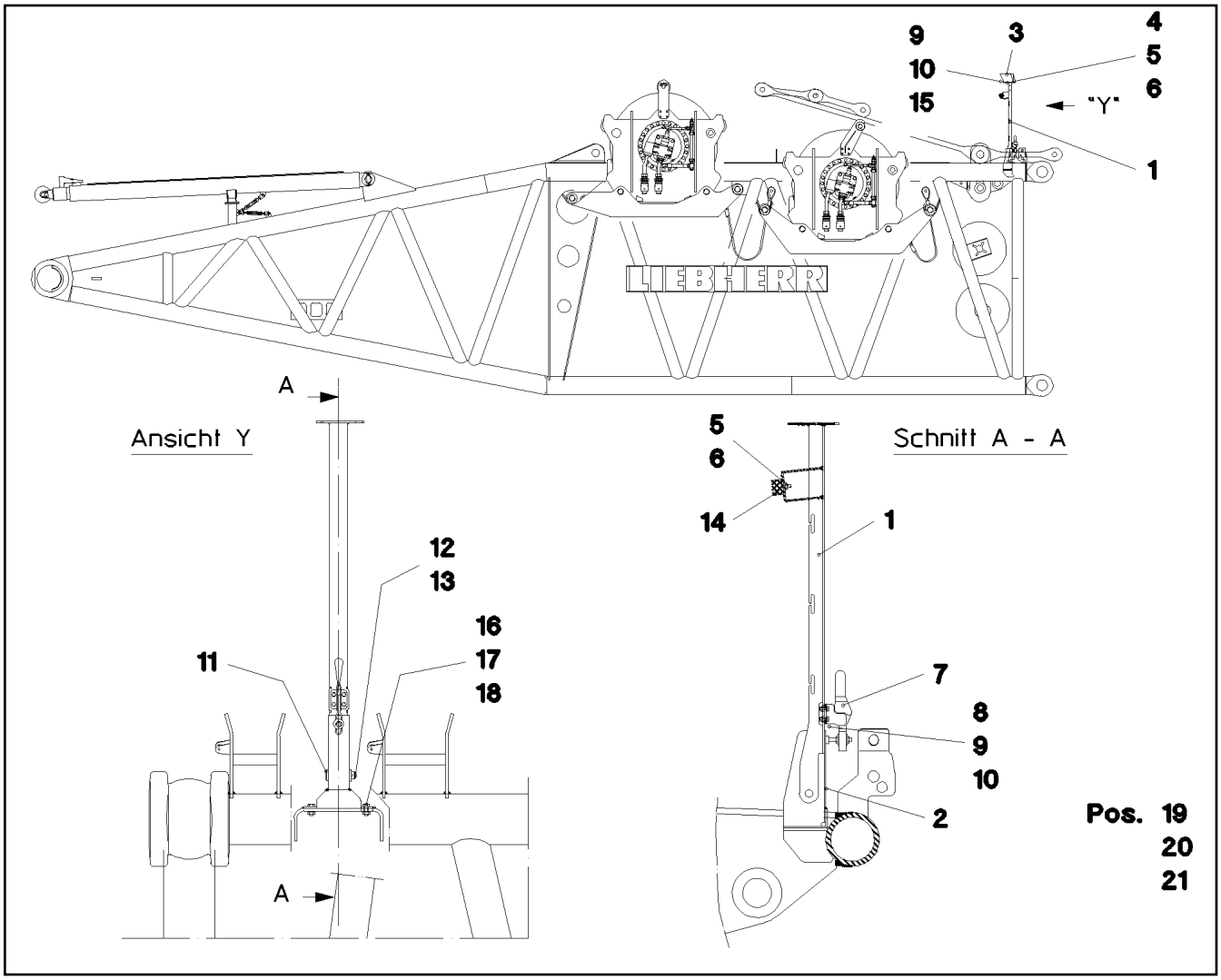

Pos.	Item	Quantity	Description	Bezeichnung
1	921696308	1	CLAMP	STATIV SCHWK.
2	921696408	1	BRACKET WELDED CONST.	KONSOLE SCHWK.
3	956399808	1	PLATE 2X248X326 DC01 FE//ZNNI8//CN//T0	BLECH
4	11651767	1	HEX SCREW ISO 4017 M8X20 8.8 480H SPF	SECHSKANTSCHRAUBE
5	11693875	2	HEX NUT ISO 4032 M8 8 480H SPF	SECHSKANTMUTTER
6	12103465	2	WASHER ISO 7089 8 300HV ZNNI-480H SPF	SCHEIBE
7	779001108	1	HORIZONTAL TENSIONER	HORIZONTALSPANNER
8	11644899	4	HEX SCREW ISO 4017 M6X20 8.8 480H SPF	SECHSKANTSCHRAUBE
9	10197764	7	HEX NUT ISO 4032 M6 10 ZNNI-480H SPF	SECHSKANTMUTTER
10	10197771	14	WASHER ISO 7089 6 200HV ZNNI-480H SPF	SCHEIBE
11	451222508	1	PIN ISO 2341 B20X75X66 S355J2+AR FE//ZN	BOLZEN
12	10875637	1	WASHER DIN 1441 21 ST FLZN SPF	SCHEIBE
13	10180359	1	SPLIT PIN ISO 1234 5X40 St 480H SPF	SPLINT
14	726612708	1	MEGI BUFFER	MEGIPUFFER
15	11644899	1	HEX SCREW ISO 4017 M6X20 8.8 480H SPF	SECHSKANTSCHRAUBE
16	11631816	4	HEX SCREW ISO 4017 M10X25 8.8 FLZN SP	SECHSKANTSCHRAUBE
17	12102695	4	HEX NUT ISO 4032 M10 8 ZNNI-480H SPF	SECHSKANTMUTTER
18	10289795	4	WASHER ISO 7089 10 300HV FLZN SPF	SCHEIBE
20	12102696	5	BUTTON HEAD SCREW ISO 7380-2 M8X10 0	HALBRUNDKOPFSCHRAUBE
21	953650008	5	CABLE CLAMP DC01 FE//ZNNI8//CN//T0	KABELHALTER

Pos.	Item	Quantity	Description	Bezeichnung
1	968929408	1	PIN PULLING CYLINDER CPL. ⇨ ❑ 1433	BOLZENZIEHZYLINDER KPL.
2	968929508	1	PIN PULLING CYLINDER CPL. ⇨ ❑ 1436	BOLZENZIEHZYLINDER KPL.
500	968896608	1	AUX.HYDR.PIN EXTRACTION DEVICE ⇨ ❑ 1437	ZUS.HYDR.BOLZENZIEHEINRI

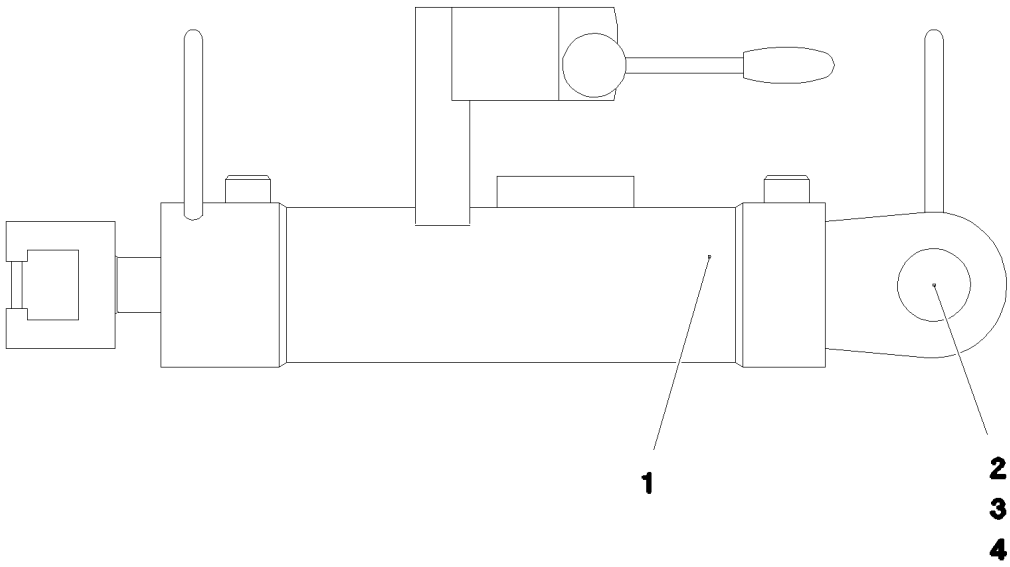

Pos. 500

Pos.	Item	Quantity	Description	Bezeichnung
1	512394308	1	HYDRO CYLINDER 75/30-260 -40°C SPF	HYDROZYLINDER
(999)	10101039	1	DS HYDRO CYLINDER	DS HYDROZYLINDER
2	451230508	1	PIN DIN 1435 30X85X70 35NICRMOV125 GA	BOLZEN
3	10875638	1	WASHER DIN 1441 31 ST FLZN SPF	SCHEIBE
4	10180368	1	SPLIT PIN ISO 1234 8X50 St 480H SPF	SPLINT
500	968895808	1	ADDL.HYDR.F.PIN PULLING DEVICE ⇨ ❑ 1434	ZUSATZHYDR.BOLZENZIEHZYL

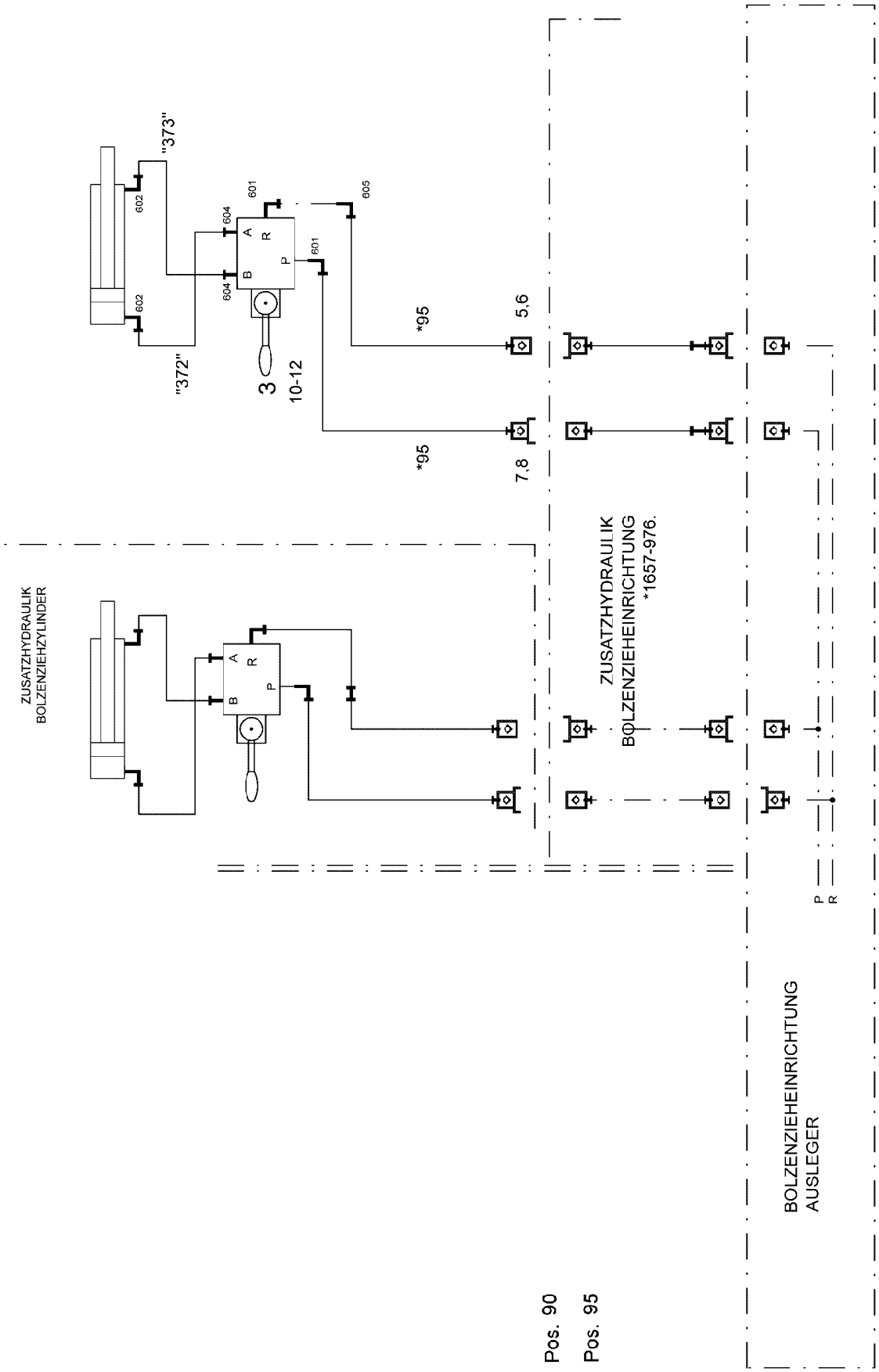

ZUSATZHYDRAULIK
BOLZENZIEHZYLINDER

* Pos. 90

" Pos. 95

Pos.	Item	Quantity	Description	Bezeichnung
3	511304508	1	DIRECTIONAL CTRL. VALVE 4/3-400BAR	WEGESCHIEBER
(1)	510725590	1	LEVER HOUSING	HEBELGEHAEUSE
(11)	570073908	1	LEVER ARM	HEBELSTANGE
(18)	510711308	1	O-RING 26X3 NBR90	O-RING
5	511505808	1	COUPLING SLEEVE B2 12-L	KUPPLUNGSMUFFE
6	10466914	1	HEX CAP NUT RD32X3 SPF	VERSCHLUSSMUTTER
7	511509608	1	COUPLING PLUG B2 12-L	KUPPLUNGSSTECKER
8	10466910	1	SCREW PLUG RD32X3 SPF	VERSCHLUSSSCHRAUBE
10	10875512	2	HEX SCREW ISO 4014 M6X50 8.8 480H SPF	SECHSKANTSCHRAUBE
11	10197764	2	HEX NUT ISO 4032 M6 10 ZNNI-480H SPF	SECHSKANTMUTTER
12	10197771	2	WASHER ISO 7089 6 200HV ZNNI-480H SPF	SCHEIBE
90	968895908	1	PIPELINE PIN PULLING CYLINDER	ROHRLEITUNGEN BOLZENZIE
(372)	969146608	1	PIPE COMPL. 10X1,5X203 10S - 10S	ROHR KPL.
(373)	969146708	1	PIPE COMPL. 10X1,5X189 10S - 10S	ROHR KPL.
95	964608008	1	HOSE LINES BOLT EXTRACTION	SCHLAUCHLEITUNGEN BOLZEN
(95)	926560008	2	HOSE CPL. 2SN 10X700	SCHLAUCH KPL.
601	473230808	2	FITTING RSWS12-LR-WD CR6-FREI	VERSCHRAUBUNG
602	473231008	2	FITTING RSWS10-SR-WD CR6-FREI	VERSCHRAUBUNG
604	471032808	2	FITTING ISO 8434-1 GE 10S G3/8A CR6-FRE	VERSCHRAUBUNG
605	247117702	1	SWIVEL ELBOW EW 12L M18X1,5 CR6-FREI	WINKELSTUTZEN

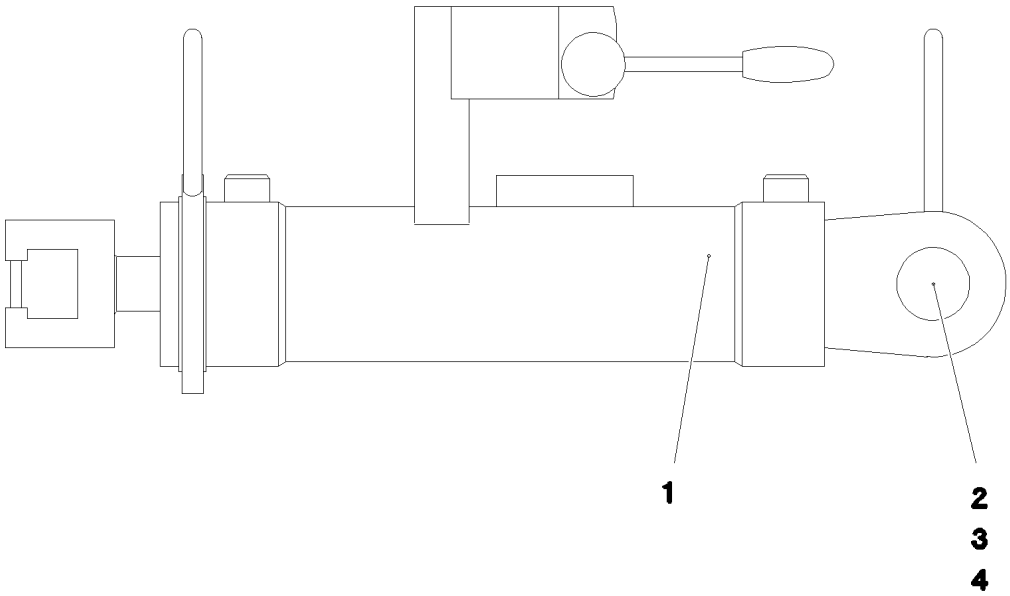

Pos. 500

Pos.	Item	Quantity	Description	Bezeichnung
1	512394408	1	HYDRO CYLINDER 75/30-260 -40°C SPF	HYDROZYLINDER
(999)	10101038	1	DS HYDRO CYLINDER	DS HYDROZYLINDER
2	451230508	1	PIN DIN 1435 30X85X70 35NICRMOV125 GA	BOLZEN
3	10875638	1	WASHER DIN 1441 31 ST FLZN SPF	SCHEIBE
4	10180368	1	SPLIT PIN ISO 1234 8X50 St 480H SPF	SPLINT
500	968895808	1	ADDL.HYDR.F.PIN PULLING DEVICE ⇨ ❑ 1434	ZUSATZHYDR.BOLZENZIEHZYL

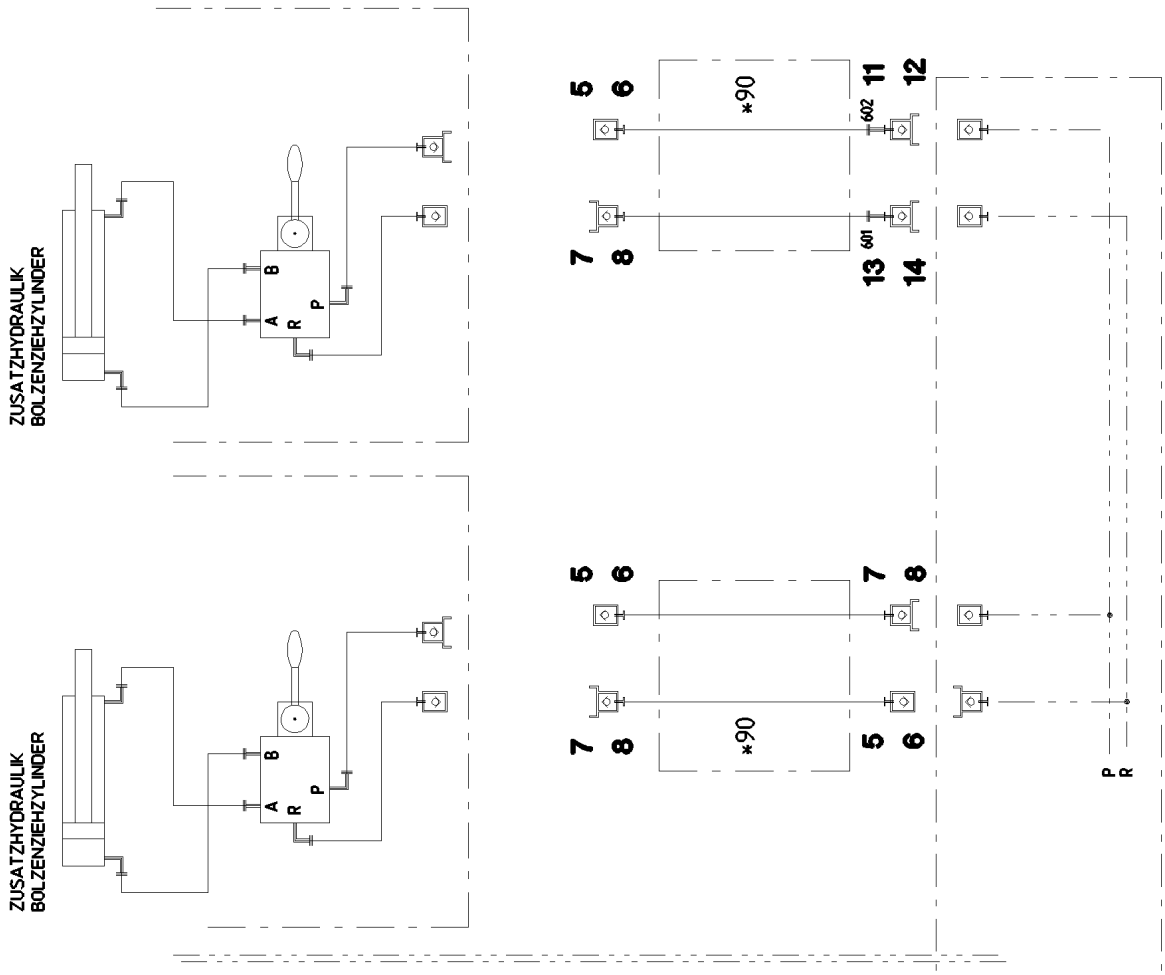

ZUSATZHYDRAULIK BOLZENZIEHEINRICHTUNG

* Pos. 90

Pos.	Item	Quantity	Description	Bezeichnung
5	511505808	3	COUPLING SLEEVE B2 12-L	KUPPLUNGSMUFFE
6	10466914	3	HEX CAP NUT RD32X3 SPF	VERSCHLUSSMUTTER
7	511509608	3	COUPLING PLUG B2 12-L	KUPPLUNGSSTECKER
8	10466910	3	SCREW PLUG RD32X3 SPF	VERSCHLUSSSCHRAUBE
11	511500408	1	COUPLING PLUG B3 15-L	KUPPLUNGSSTECKER
12	10466911	1	SCREW PLUG RD36X3 SPF	VERSCHLUSSSCHRAUBE
13	570504808	1	COUPLING PLUG B6 18-L	KUPPLUNGSSTECKER
14	10466912	1	SCREW PLUG RD54X4 SPF	VERSCHLUSSSCHRAUBE
90	968907508	1	HOSE LINES BOLT EXTRACTION	SCHLAUCHLEITUNGEN BOLZEN
(1090)	928755908	4	HOSE CPL. 2SN 8X15000	SCHLAUCH KPL.
601	475436308	1	FITTING REDSD18/12-L CR6-FREI	VERSCHRAUBUNG
602	475431808	1	FITTING RED 15/12L CR6-FREI	VERSCHRAUBUNG

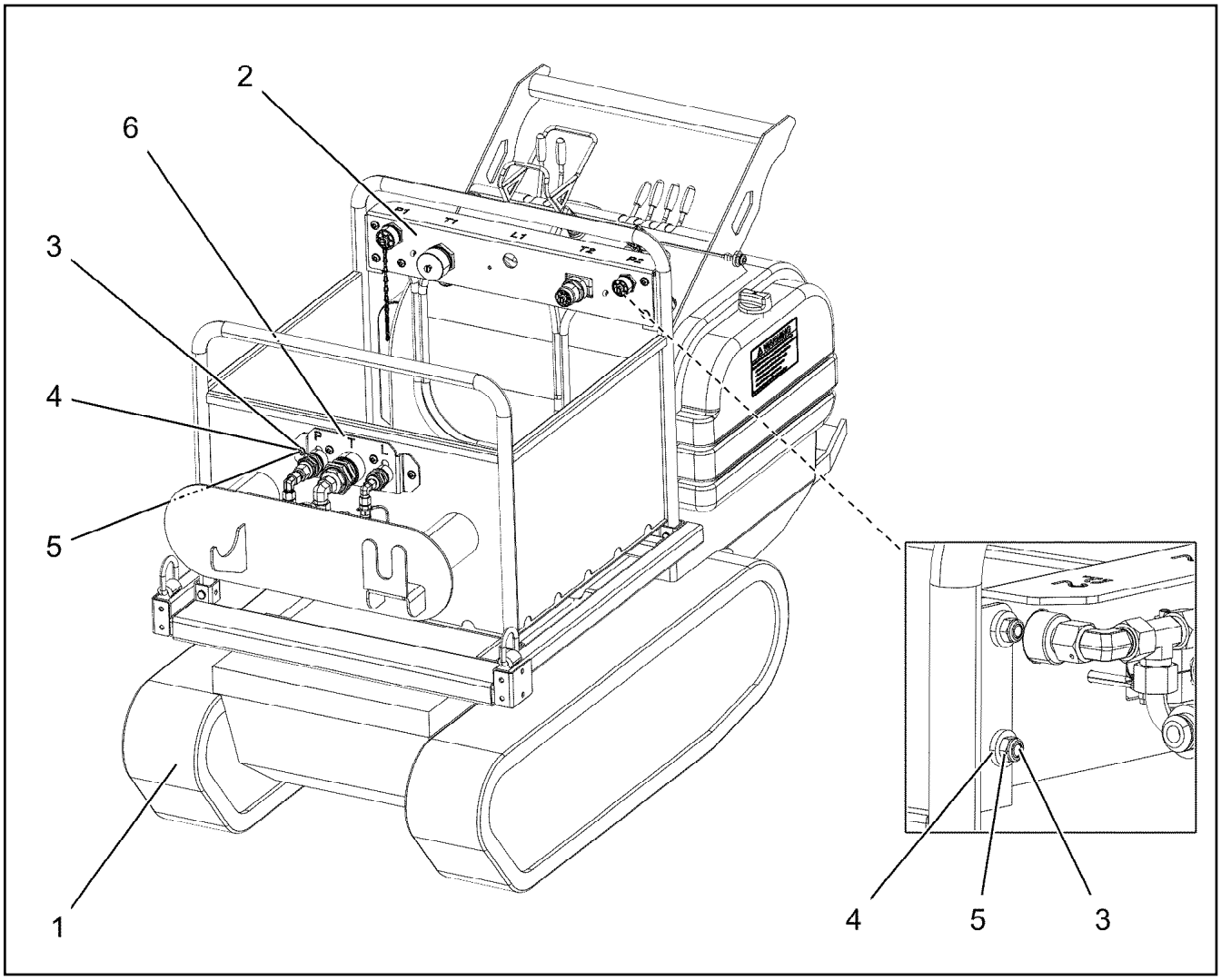

Pos.	Item	Quantity	Description	Bezeichnung
1	12102587	1	CRAWLER TRACTOR CINGO M8.3 EVO SPF ⇨ ❑ 1440	RAUPENSCHLEPPER
2	96022733	1	BULKHEAD PLATE ⇨ ❑ 1445	SCHOTTPLATTE VORM.
3	10875471	6	BUTTON HEAD SCREW AEHNL.ISO 7380-2	HALBRUNDKOPFSCHRAUBE
4	11840501	6	WASHER DIN 7349 8,4 200HV 480H SPF	SCHEIBE
5	10875614	6	HEX NUT DIN 985 M8 8 480H SPF	SECHSKANTMUTTER
6	96054388	1	ADAPTER PRE-ASS. ⇨ ❑ 1448	ADAPTER VORM.

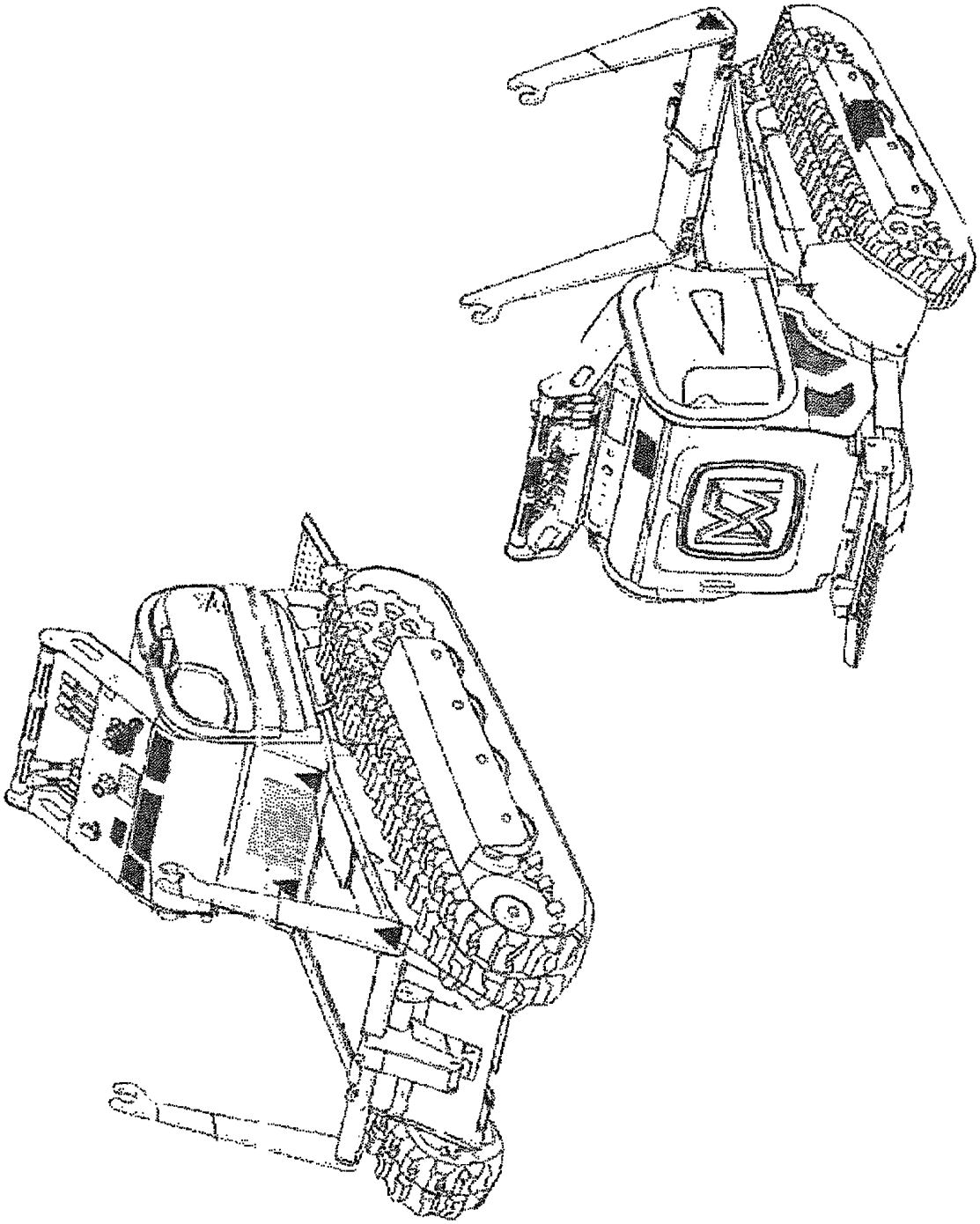

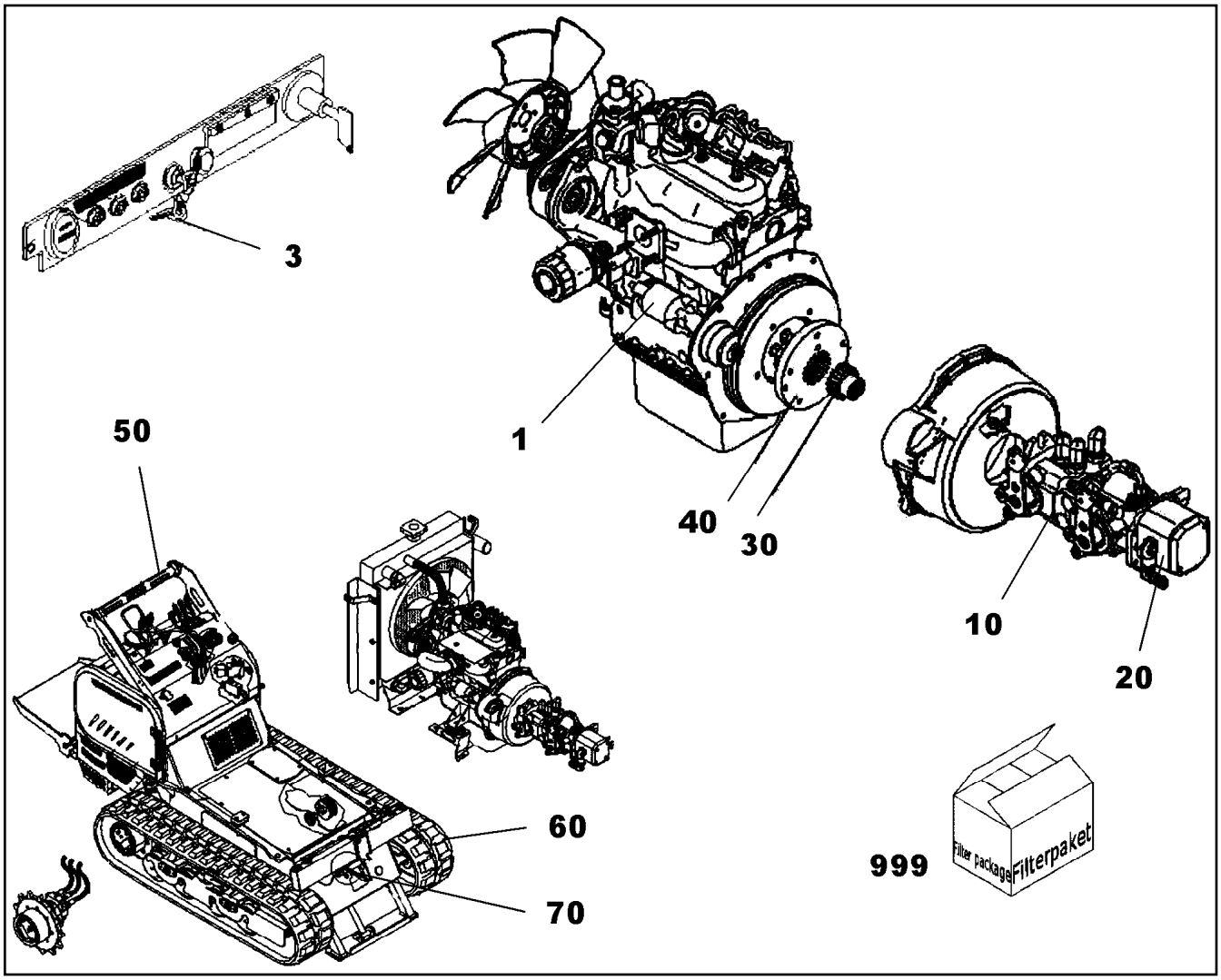

Pos.	Item	Quantity	Description	Bezeichnung
1	12105422	1	STARTER	STARTER
3	12105423	1	IGNITION STARTER SWITCH	ZUENDSTARTSCHALTER
4	12104156	1	FUEL CONTAINER	KRAFTSTOFFBEHAELTER
5	12104157	1	SIGHT GLASS	SCHAUGLAS
6	12104158	2	FITTING	VERSCHRAUBUNG
7	12105425	1	TANK COVER	TANKDECKEL
10	12105424	1	HYDRAULIC PUMP	HYDROPUMPE
20	12103653	1	HYDRAULIC PUMP	HYDROPUMPE
30	12103637	1	GEAR WHEEL	ZAHNRAD
40	12103638	1	FLANGE	FLANSCH
50	12104657	1	HAND RAIL	GRIFFSTANGE
60	12105414	1	CRAWLER CHAIN	RAUPENKETTE
70	12105415	1	BATTERY	BATTERIE
100	12105582	1	TRANSPORT BOX	TRANSPORTKASTEN
999	96041120	1	FILTER PACKAGE ⇨ ❑ 1442	FILTERPAKET

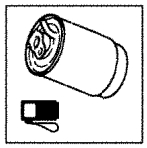

3

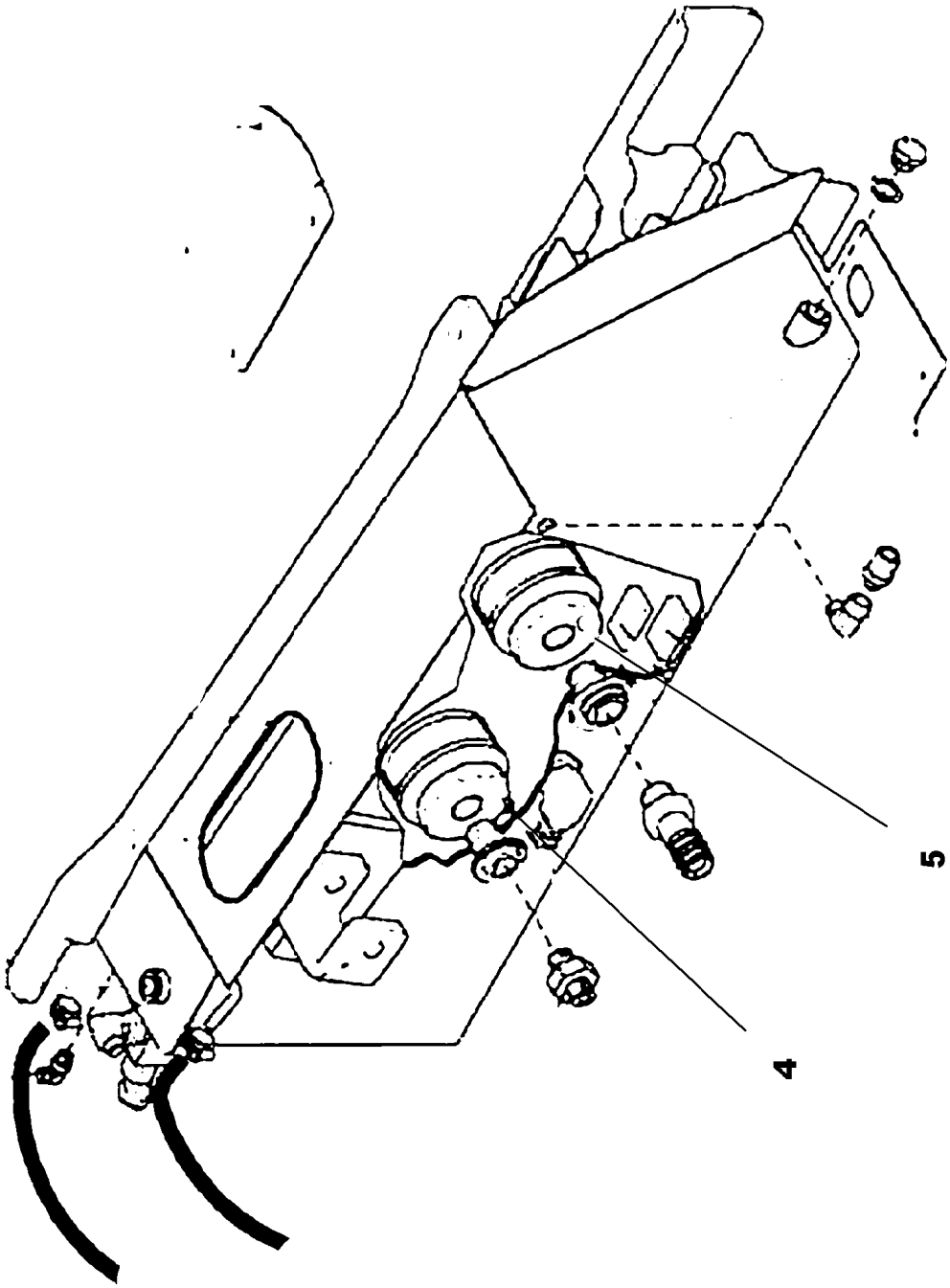
4
5

Pos.	Item	Quantity	Description	Bezeichnung
1	12102044	1	AIR FILTER	LUFTFILTER
2	12102045	1	OIL FILTER OEL	OELFILTER
3	12102046	1	FUEL FILTER	KRAFTSTOFFFILTER
4	12105410	1	FILTER ELEMENT	FILTERELEMENT
5	12105411	1	FILTER ELEMENT	FILTERELEMENT

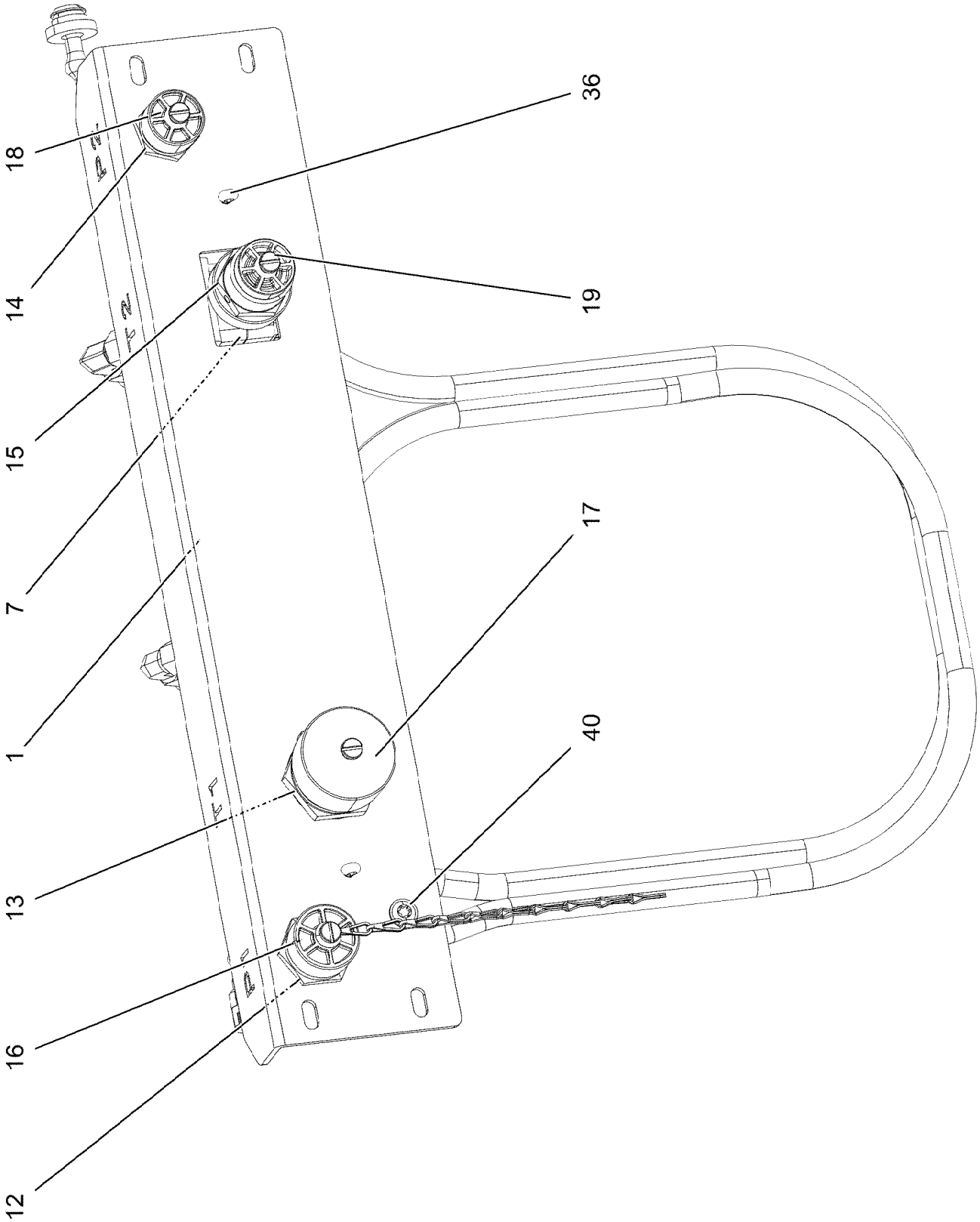

19.1.2022 095493 LIEBHERR	**etk_en_de_073897 LG 1750** **BULKHEAD PLATE** **SCHOTTPLATTE VORM.**	❑ 1445 (1/3) **96022733**

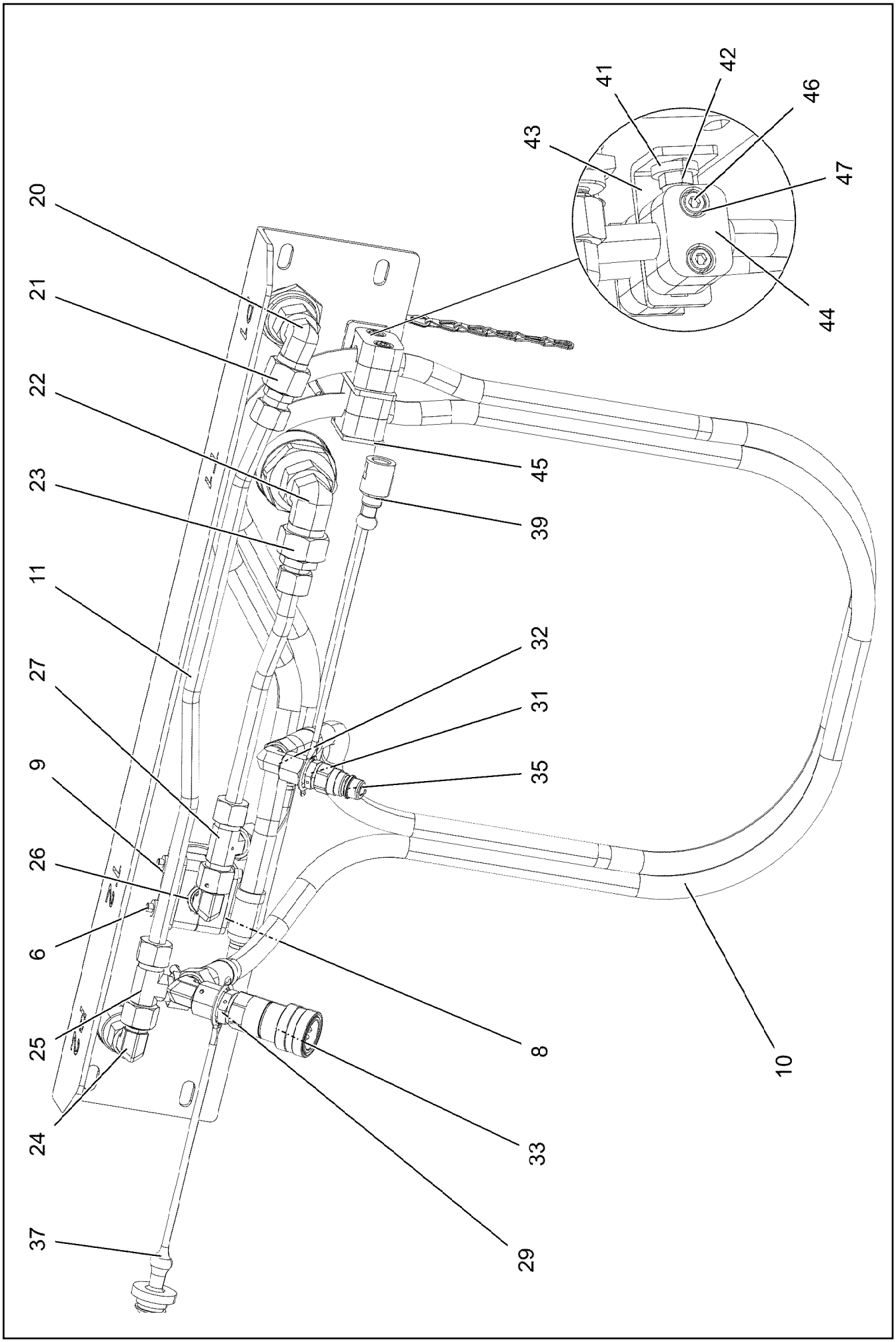

19.1.2022 096233 LIEBHERR	**etk_en_de_073897 LG 1750** **BULKHEAD PLATE** **SCHOTTPLATTE VORM.**	❑ 1446 (2/3) **96022733**

Pos.	Item	Quantity	Description	Bezeichnung
1	97099717	1	DIAPHRAGM 4X645X183 X5CRNI18-10	SCHOTTBLECH
6	10876359	2	SOCKET HEAD SCREW ISO 4762 M6X55 8.8	ZYLINDERSCHRAUBE
7	602008508	2	CLAMP-HALF DIN 3015-1 L 3 R 22 PP SW	KLEMMHAELFTE
8	7005053	1	LID PLATE DIN 3015-1 L-DP 3 W1-ZN	DECKPLATTE
9	10802203	1	WELD PLATE DIN 3015-1 L-AP-K 3 W1 ZNNI	ANSCHWEISSPLATTE
10	96022735	1	HOSE LINES BOLT EXTRACTION	SCHLAUCHLEITUNGEN BOLZEN
(1910)	966187808	1	HOSE CPL. 2SN 8X1600	SCHLAUCH KPL.
(1912)	928870008	1	HOSE CPL. 2SN 8X1600	SCHLAUCH KPL.
11	96022734	1	PIPELINES CONDUCTS PIN PULLER	ROHRLEITUNGEN BOLZENZIEH
(997)	96024947	1	PIPE COMPL. 12X1,5X419,3 -	ROHR KPL.
(998)	96024948	1	PIPE COMPL. 12X1,5X198,4 -	ROHR KPL.
12	511500508	1	COUPLING SLEEVE B3 15-L	KUPPLUNGSMUFFE
13	511500608	1	COUPLING SLEEVE B6 18-L	KUPPLUNGSMUFFE
(2)	571076908	1	O-RING 32X3 FPM70	O-RING
(3)	571077008	1	SUPPORTING RING 32X37,2X1 PTFE	STUETZRING
(4)	571077108	1	O-RING 40X3 FPM70	O-RING
(5)	571077208	1	NUT M54 CR6-FREI	MUTTER
14	511505808	1	COUPLING SLEEVE B2 12-L	KUPPLUNGSMUFFE
15	511509608	1	COUPLING PLUG B2 12-L	KUPPLUNGSSTECKER
16	10466915	1	HEX CAP NUT RD36X3 SPF	VERSCHLUSSMUTTER
17	10466916	1	HEX CAP NUT RD54X4 SPF	VERSCHLUSSMUTTER
18	10466914	1	HEX CAP NUT RD32X3 SPF	VERSCHLUSSMUTTER
19	10466910	1	SCREW PLUG RD32X3 SPF	VERSCHLUSSSCHRAUBE
20	7615379	1	FITTING EW 15L CR6-FREE	VERSCHRAUBUNG
21	475431808	1	FITTING RED 15/12L CR6-FREI	VERSCHRAUBUNG
22	247108302	1	SWIVEL ELBOW EW 18L M26X1,5 CR6-FREI	WINKELSTUTZEN
23	475436308	1	FITTING REDSD18/12-L CR6-FREI	VERSCHRAUBUNG
24	247117702	3	SWIVEL ELBOW EW 12L M18X1,5 CR6-FREI	WINKELSTUTZEN
25	247128602	1	L NECK EL 12L M18X1,5 CR6-FREI	L-STUTZEN
26	470011308	1	FITTING SNV12-L CR6-FREI	VERSCHRAUBUNG
27	470430408	1	FITTING T 12L CR6-FREI	VERSCHRAUBUNG
29	471030808	1	FITTING XGE12-LR-ED CR6-FREI	VERSCHRAUBUNG
31	7362091	1	FITTING ISO 8434-1 GE 10L G1/4A CR6-FREI	VERSCHRAUBUNG
32	7403569	1	FITTING EW 10L M16X1,5 CR6-FREI	VERSCHRAUBUNG
33	10877832	1	COUPLING SLEEVE MUFFE-10 STAHL	KUPPLUNGSMUFFE
35	10877834	1	COUPLING PLUG STECKER-6,3 STAHL	KUPPLUNGSSTECKER
36	11968307	2	SPLIT PIN ISO 1234 6,3X32 ST 480H SPF	SPLINT
37	10877835	1	DUST CAP B06 PVC	STAUBKAPPE
39	10877837	1	DUST CAP B04 PVC	STAUBKAPPE
40	10875471	1	BUTTON HEAD SCREW AEHNL.ISO 7380-2	HALBRUNDKOPFSCHRAUBE
41	11840501	1	WASHER DIN 7349 8,4 200HV 480H SPF	SCHEIBE
42	10875614	1	HEX NUT DIN 985 M8 8 480H SPF	SECHSKANTMUTTER
43	951473308	1	HOLDER S315MC FE//ZNNI8//CN//T0	HALTER
44	7362946	4	CLAMP-HALF DIN 3015-1 L 2 R 16 PP SW	KLEMMHAELFTE
45	602015208	1	WELD PLATE DIN 3015-1 L-AP-K 2 W1	ANSCHWEISSPLATTE
46	10876360	2	SOCKET HEAD SCREW ISO 4762 M6X65 8.8	ZYLINDERSCHRAUBE
47	10197771	2	WASHER ISO 7089 6 200HV ZNNI-480H SPF	SCHEIBE

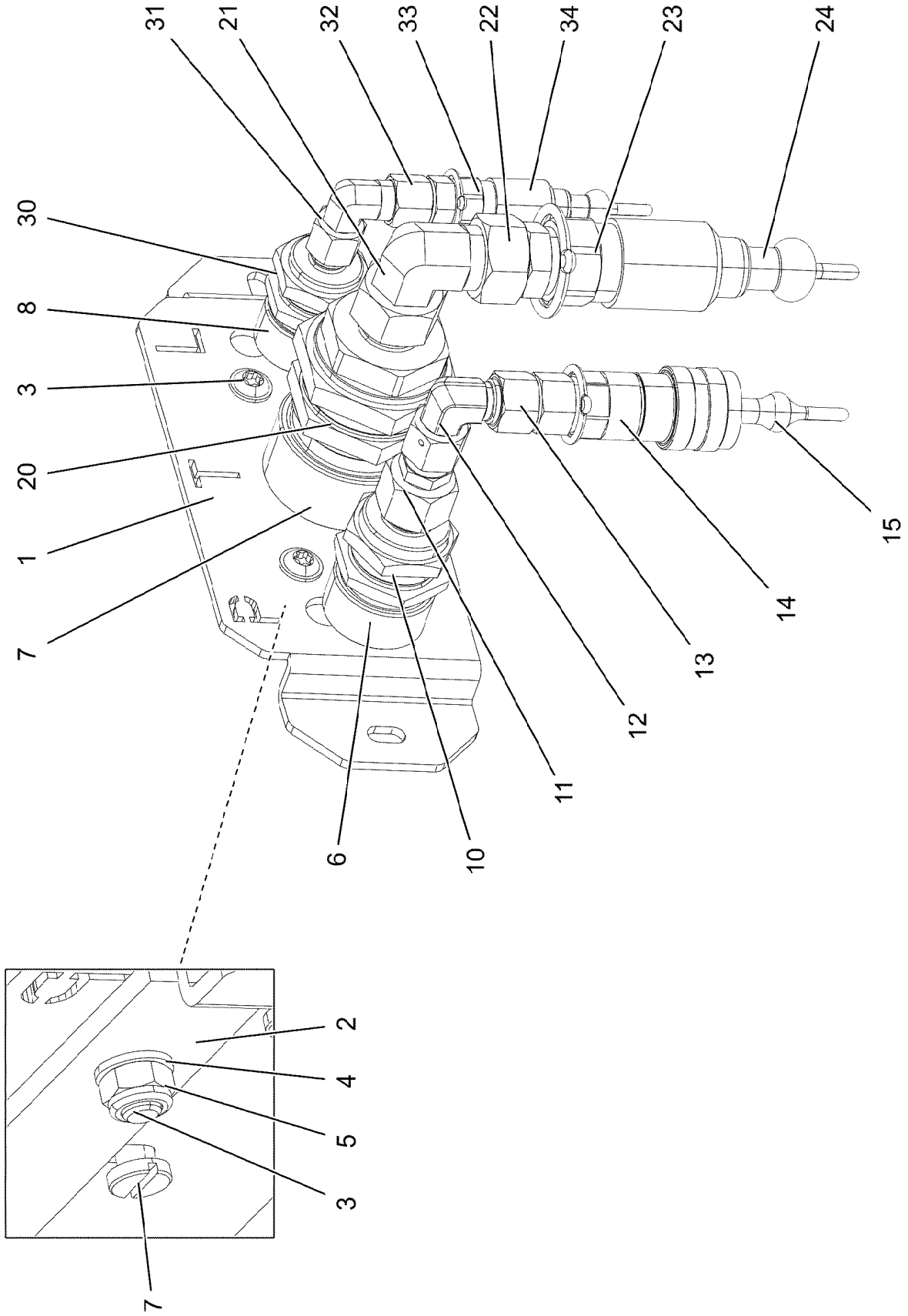

19.1.2022 008619 LIEBHERR	**etk_en_de_073897 LG 1750** **ADAPTER PRE-ASS.** **ADAPTER VORM.**	❑ 1448 (1/2) **96054388**

Pos.	Item	Quantity	Description	Bezeichnung
1	97145740	1	PLATE 4X307X105 X5CRNI18-10	BLECH
2	602001508	1	LID PLATE 30X5X178/2 ST D9 ZNC	DECKPLATTE
3	10875471	2	BUTTON HEAD SCREW AEHNL.ISO 7380-2	HALBRUNDKOPFSCHRAUBE
4	12103465	2	WASHER ISO 7089 8 300HV ZNNI-480H SPF	SCHEIBE
5	10875614	2	HEX NUT DIN 985 M8 8 480H SPF	SECHSKANTMUTTER
6	10466915	1	HEX CAP NUT RD36X3 SPF	VERSCHLUSSMUTTER
7	10466916	1	HEX CAP NUT RD54X4 SPF	VERSCHLUSSMUTTER
8	10466914	1	HEX CAP NUT RD32X3 SPF	VERSCHLUSSMUTTER
10	511500508	1	COUPLING SLEEVE B3 15-L	KUPPLUNGSMUFFE
11	475431808	1	FITTING RED 15/12L CR6-FREI	VERSCHRAUBUNG
12	247117702	1	SWIVEL ELBOW EW 12L M18X1,5 CR6-FREI	WINKELSTUTZEN
13	471901208	1	FITTING EGESD12-LR-WD CR6-FREI	VERSCHRAUBUNG
14	10877832	1	COUPLING SLEEVE MUFFE-10 STAHL	KUPPLUNGSMUFFE
15	10877835	1	DUST CAP B06 PVC	STAUBKAPPE
20	511500608	1	COUPLING SLEEVE B6 18-L	KUPPLUNGSMUFFE
21	247108302	1	SWIVEL ELBOW EW 18L M26X1,5 CR6-FREI	WINKELSTUTZEN
22	471901308	1	FITTING EGESD18-LR-WD CR6-FREI	VERSCHRAUBUNG
23	12103687	1	COUPLING PLUG B08 STAHL	KUPPLUNGSSTECKER
24	12103688	1	DUST CAP B08 PVC	STAUBKAPPE
30	511508408	1	COUPLING SLEEVE B2 10-L	KUPPLUNGSMUFFE
31	7403569	1	FITTING EW 10L M16X1,5 CR6-FREI	VERSCHRAUBUNG
32	471901108	1	FITTING EGESD10-LR-WD CR6-FREI	VERSCHRAUBUNG
33	10877834	1	COUPLING PLUG STECKER-6,3 STAHL	KUPPLUNGSSTECKER
34	10877837	1	DUST CAP B04 PVC	STAUBKAPPE

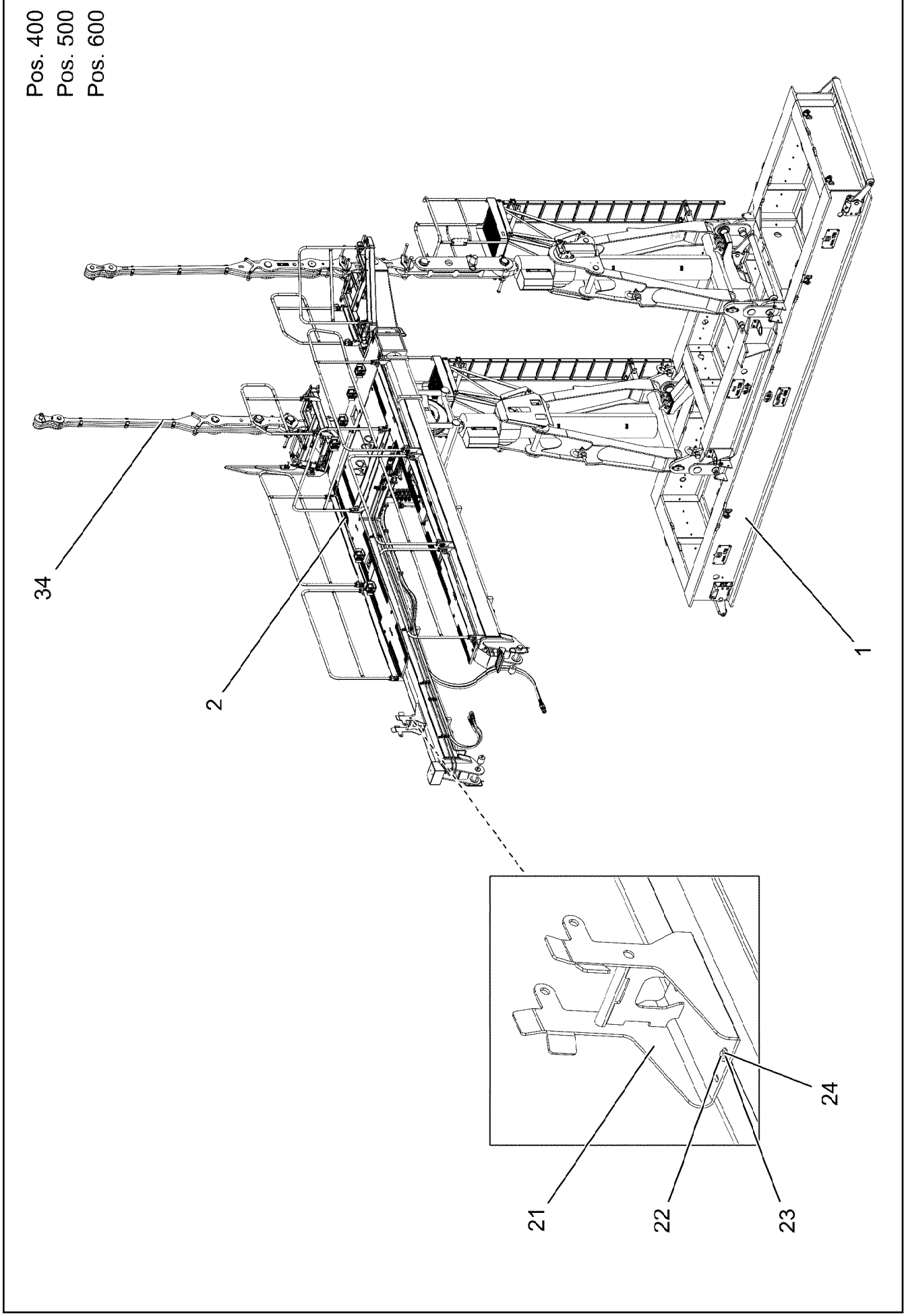
Pos. 400
Pos. 500
Pos. 600
34
2
1
21
22
23
24

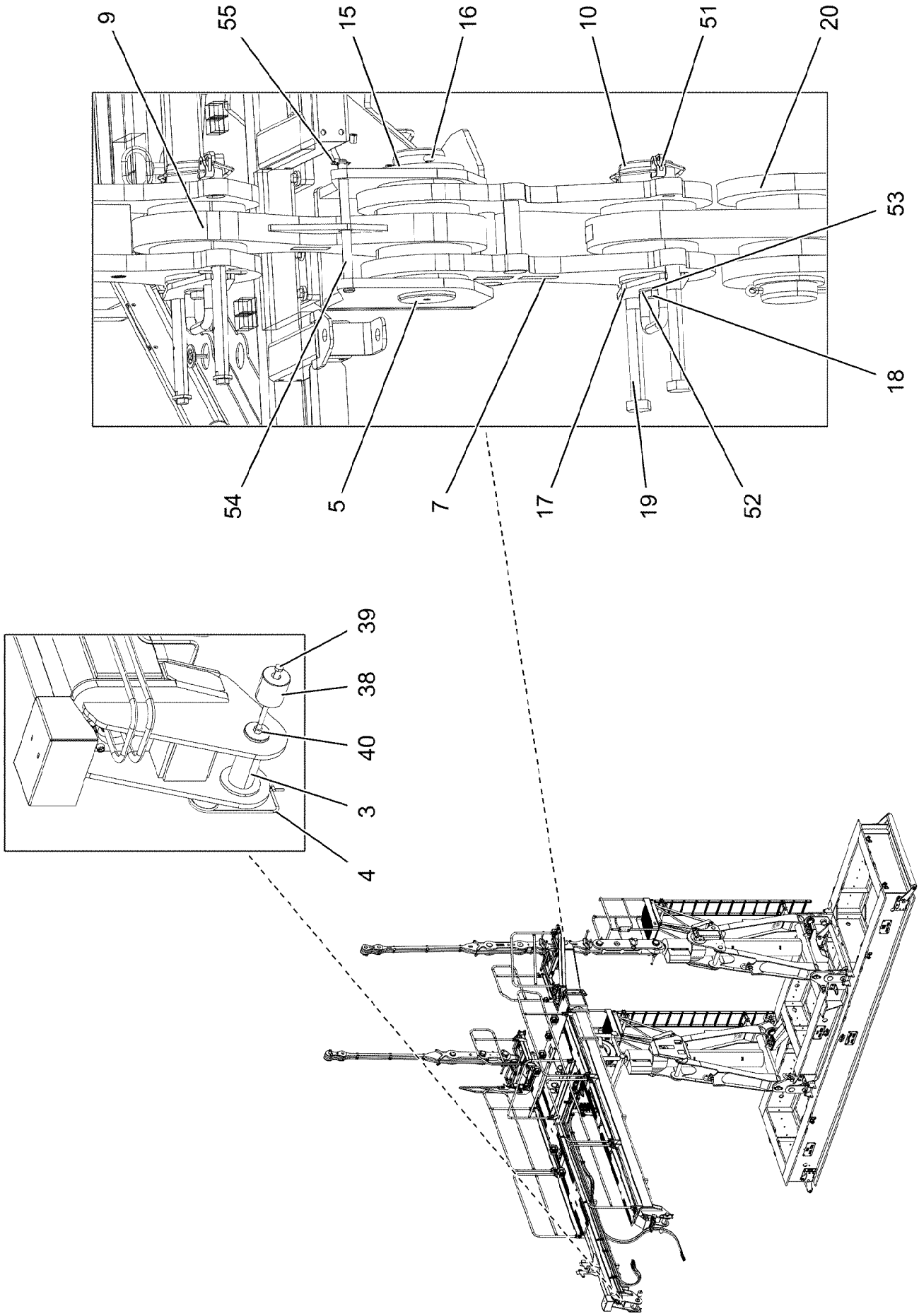

19.1.2022 007684 LIEBHERR	**etk_en_de_073897 LG 1750** **SUSPENDED BALLAST** **SCHWEBEBALLAST**	❑ 1451 (2/3) **919692108**

Pos.	Item	Quantity	Description	Bezeichnung
1	96051270	1	BALLAST PALETTE PRE-ASS. ⇨ ❑ 1453	BALLASTPALETTE VORM.
2	96024497	1	GUIDE PRE-ASS. ⇨ ❑ 1464	FUEHRUNG VORM.
3	970501408	2	PIN 85x292 35NICRMOV125	BOLZEN
4	433105208	2	RETAINING SPRING X0 VERZ.	SICHERUNGSFEDER
5	970527808	2	PIN 120.0x315 35NICRMOV125	BOLZEN
7	962307208	2	CONNECTING LINK PRE-ASS. ⇨ ❑ 1473	LASCHE VORM.
9	96001628	2	BRACKET CPL.	LASCHE KPL.
10	97006264	2	PIN 140.0X255 35NICRMOV125 SPF	BOLZEN
15	10878615	2	WASHER ISO 7089 110 200HV FLZN SPF	SCHEIBE
16	10180383	2	SPLIT PIN ISO 1234 13X160 St 480H SPF	SPLINT
17	966573008	2	COVER WELDED FE//ZNNI8//CN//T0	DECKEL SCHWK.
18	10875805	2	HEX SCREW ISO 4017 M20X50 8.8 FLZN SP	SECHSKANTSCHRAUBE
19	10878595	4	HEX SCREW ISO 4014 M30X280 8.8 FLZN SP	SECHSKANTSCHRAUBE
20	967989808	2	CONNECTING LINK PRE-ASS. ⇨ ❑ 1474	LASCHE VORM.
21	963178308	2	REST	STANGENABLAGE SCHWK.
22	11631742	8	HEX SCREW ISO 4017 M12X30 8.8 FLZN SP	SECHSKANTSCHRAUBE
23	11182717	16	WASHER ISO 7093-1 12 300HV FLZN SPF	SCHEIBE
24	10875607	8	HEX NUT DIN 985 M12 8 FLZN SPF	SECHSKANTMUTTER
34	96020796	2	ROD CPL. ⇨ ❑ 1475	STANGE KPL.
38	948918408	2	AXLE 90.0X100 S355J2+AR FE//ZN20//C	ACHSE
39	10878582	2	HEX SCREW ISO 4014 M16X300 8.8 FLZN SP	SECHSKANTSCHRAUBE
40	10875617	2	HEX NUT ISO 4032 M16 8 FLZN SPF	SECHSKANTMUTTER
51	12100250	2	SAFETY PLUG W HINGE-LID 20X150X20X1	SICHERHEITSKLAPPSTECKER
52	4600328	2	WASHER ISO 7093-1 20 300HV FLZN SPF	SCHEIBE
53	97006265	2	SLEEVE 30.0X13 E355+N	HUELSE
54	978182408	2	PIN 25.0X280 S355J2+AR FE//ZNNI8//CN//T0	BOLZEN
55	10875869	2	SAFETY PLUG W HINGE-LID 5X29X4,7X25 4	SICHERHEITSKLAPPSTECKER
400	918606808	1	HYDR. SUSPENDED BALLAST ⇨ ❑ 1478	HYDR.SCHWEBEBALLAST
500	96015611	1	ELECTRICS F.SUSPENDED BALLAST ⇨ ❑ 1489	ELEKTRIK SCHWEBEBALLAST
600	929917008	1	ADD.EQUIPM.F.SUSP. BALLAST ⇨ ❑ 1503	ZUSATZAUSR.F.SCHWEBEBALL

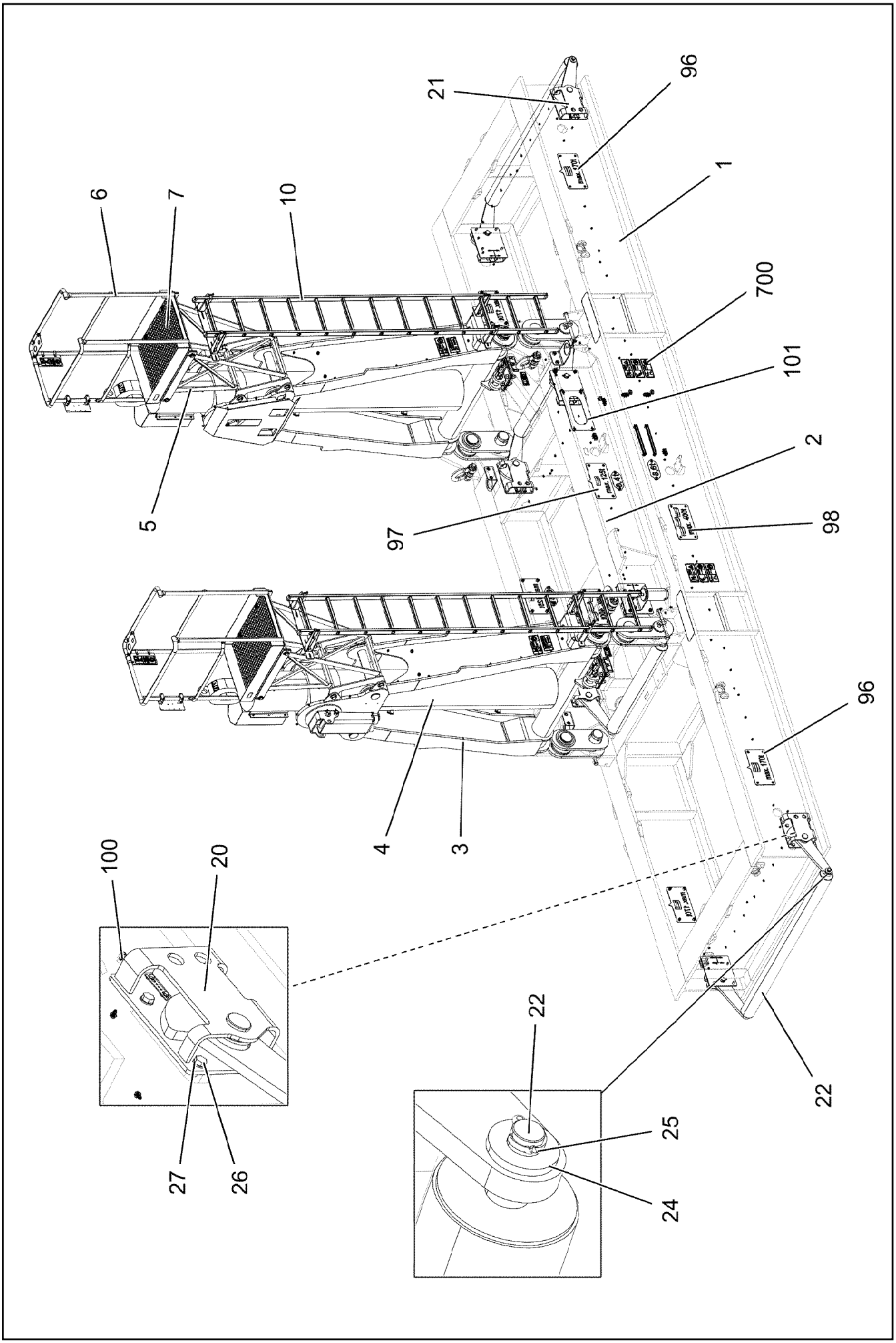

19.1.2022 007951 LIEBHERR	**etk_en_de_073897 LG 1750** **BALLAST PALETTE PRE-ASS.** **BALLASTPALETTE VORM.**	❑ 1453 (1/6) **96051270**

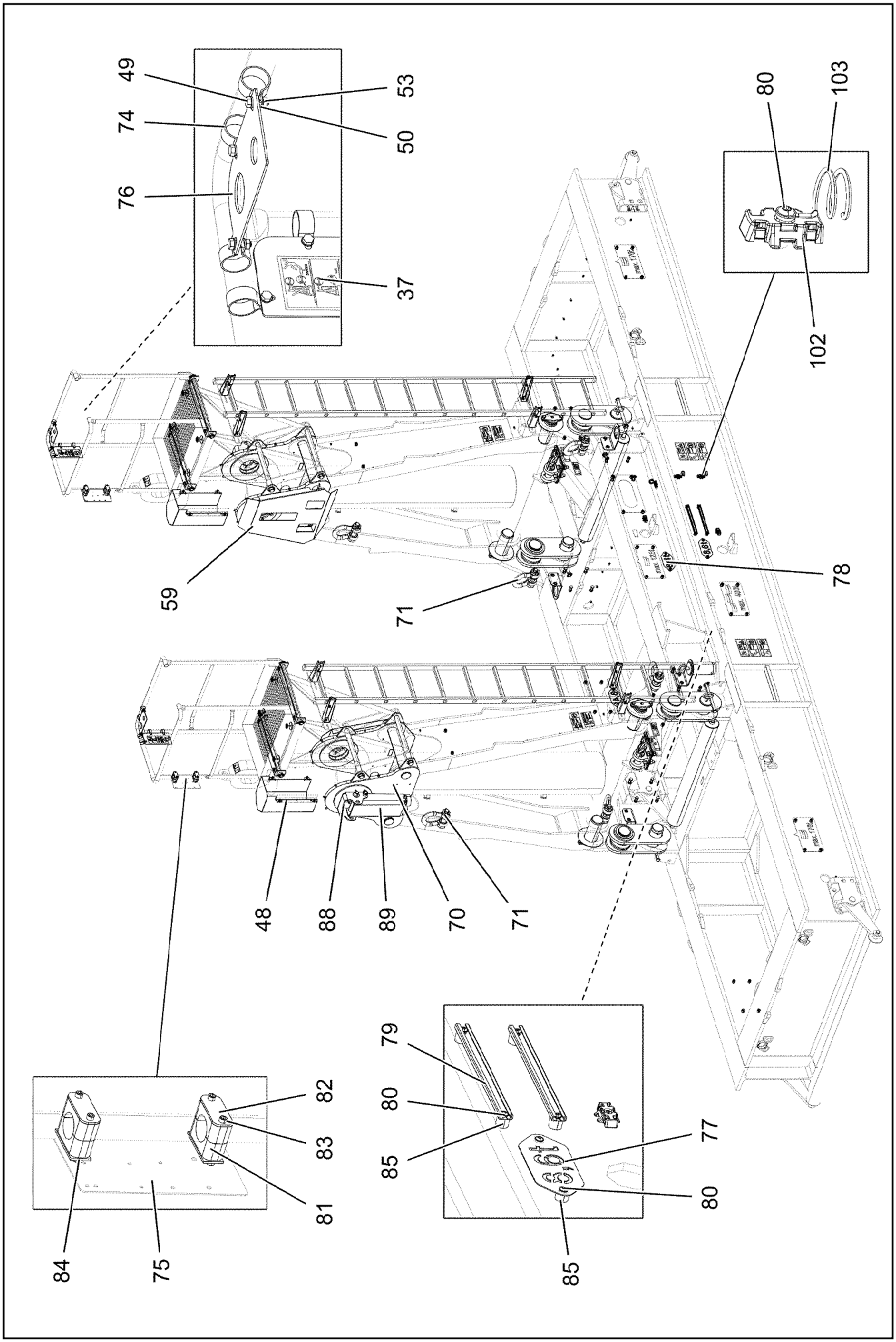

19.1.2022 007952 LIEBHERR	**etk_en_de_073897 LG 1750** **BALLAST PALETTE PRE-ASS.** **BALLASTPALETTE VORM.**	❑ 1454 (2/6) **96051270**

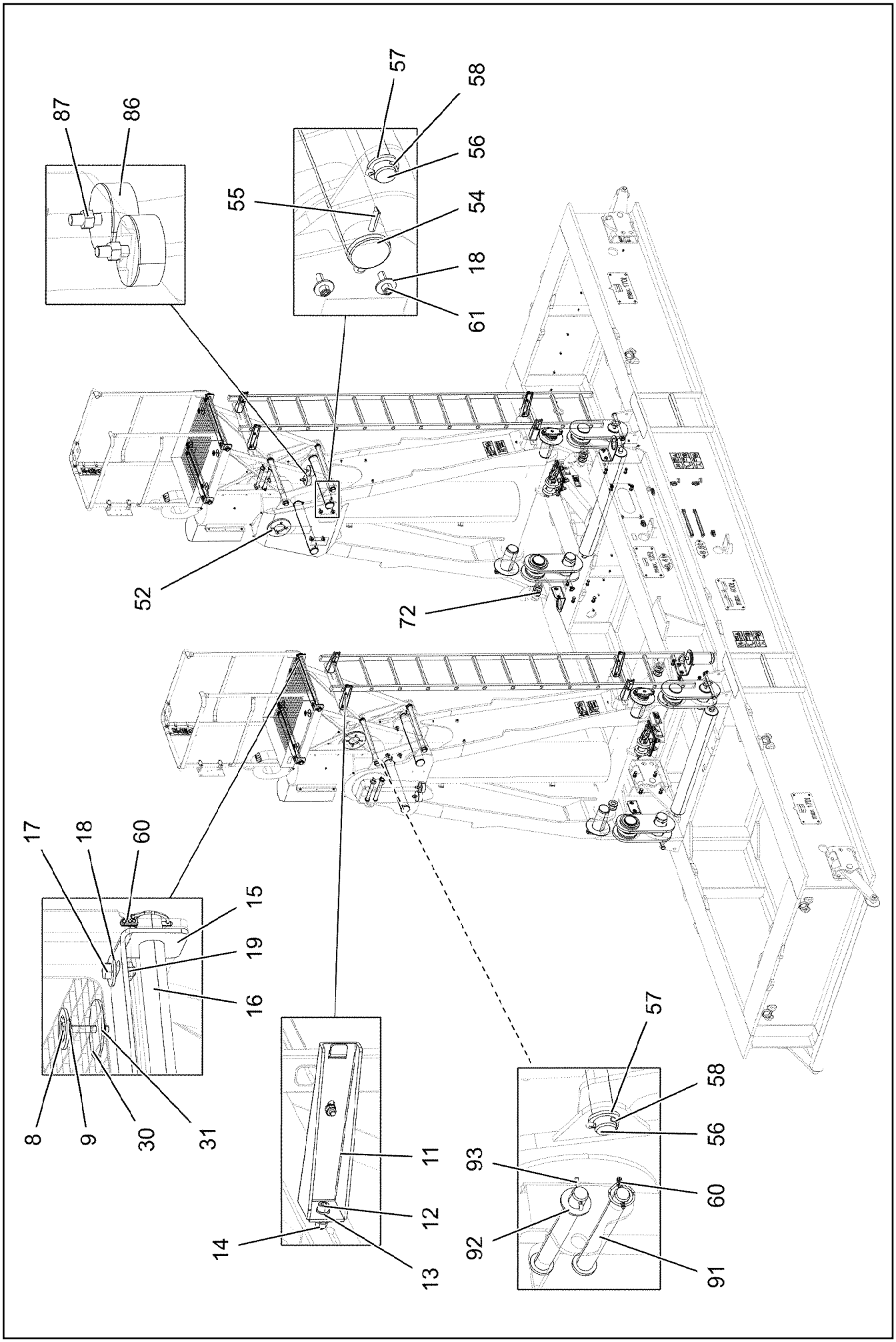

19.1.2022 007953 LIEBHERR	**etk_en_de_073897 LG 1750** **BALLAST PALETTE PRE-ASS.** **BALLASTPALETTE VORM.**	❑ 1455 (3/6) **96051270**

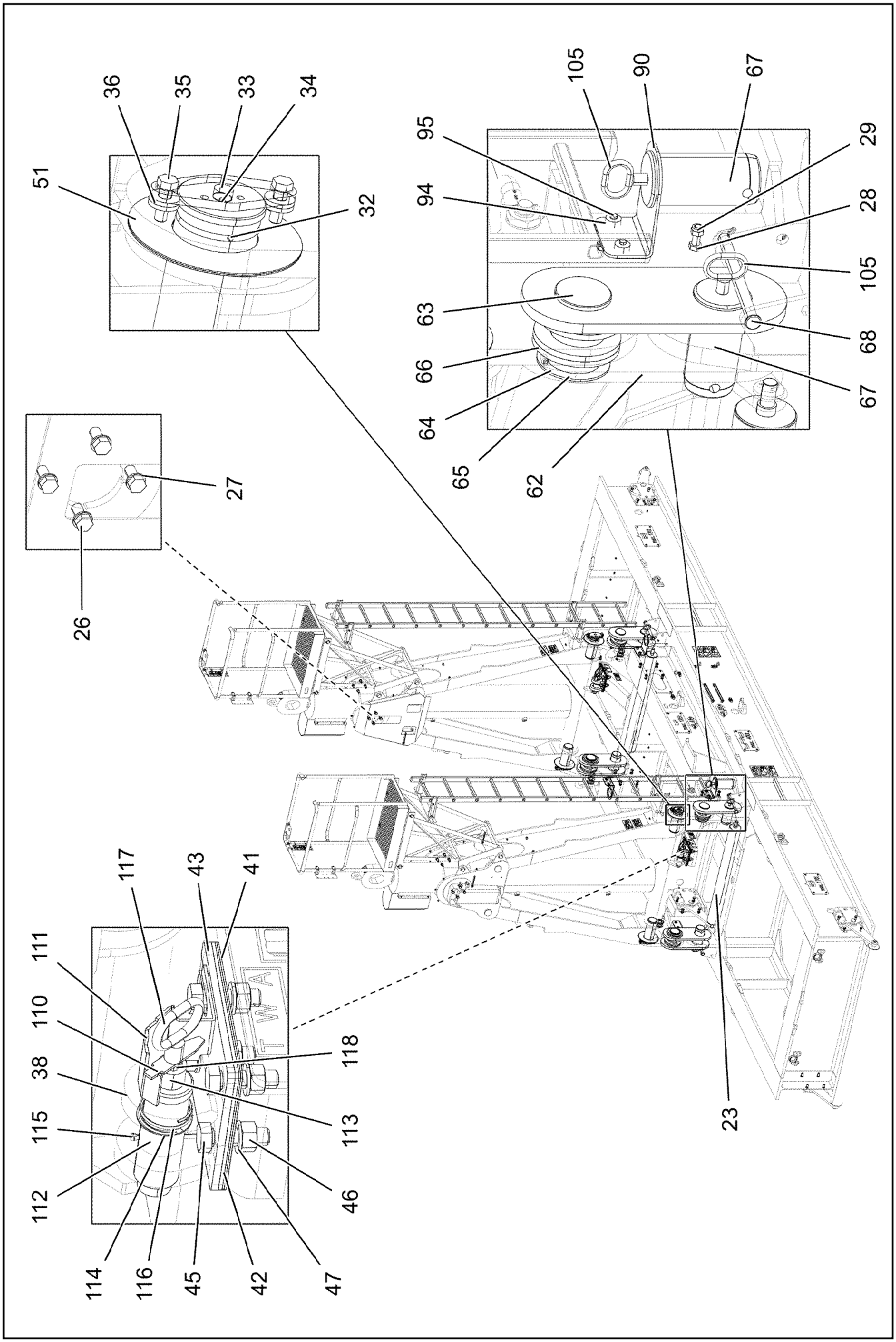

19.1.2022 007954 LIEBHERR	**etk_en_de_073897 LG 1750** **BALLAST PALETTE PRE-ASS.** **BALLASTPALETTE VORM.**	❑ 1456 (4/6) **96051270**

Pos.	Item	Quantity	Description	Bezeichnung
1	96015571	1	BALLAST PALLET WELDED	BALLASTPALETTE SCHWK.
2	96015572	1	BALLAST PALLET WELDED	BALLASTPALETTE SCHWK.
3	96015573	2	STAND WELDED	BOCK SCHWK.
4	512394908	2	DRAW CYLINDER 330/110-2635 -40°C SPF	ZUGZYLINDER
(999)	10100318	1	SEAL KIT PULL CYLINDER	DS ZUGZYLINDER
5	961729308	2	BRACKET WELDED CONST.	KONSOLE SCHWK.
6	928051908	2	PLATFORM ST.CONST. T ZN O	PODEST SCHWK.
7	725805908	2	GRIDIRON T850X630X30/2 S235JR T ZN K	GITTERROST-P
8	11651581	8	HEX SCREW ISO 4014 M8X50 8.8 480H SPF	SECHSKANTSCHRAUBE
9	10100621	8	DISH MOUNTING	TELLERBEFESTIGUNG
10	10877076	2	VERTICAL LADDER EN 13586 TYP 1 13-420X	STEIGLEITER
11	968461508	8	LADDER BRACKET ⇨ ❑ 1459	LEITERHALTERUNG
12	10875571	8	SOCKET HEAD SCREW ISO 4762 M10X30 8	ZYLINDERSCHRAUBE
13	10289795	16	WASHER ISO 7089 10 300HV FLZN SPF	SCHEIBE
14	12102695	8	HEX NUT ISO 4032 M10 8 ZNNI-480H SPF	SECHSKANTMUTTER
15	971235908	4	PLATE 6X807X70 S355MC	BLECH
16	971235708	4	PIN 30.0X725 S355J2C+C FE//ZNNI8//CN//T0	BOLZEN
17	11631742	8	HEX SCREW ISO 4017 M12X30 8.8 FLZN SP	SECHSKANTSCHRAUBE
18	11182717	24	WASHER ISO 7093-1 12 300HV FLZN SPF	SCHEIBE
19	10875616	8	HEX NUT ISO 4032 M12 8 FLZN SPF	SECHSKANTMUTTER
20	921723608	4	SWITCH UNIT ⇨ ❑ 1460	SCHALTEINHEIT
21	921723708	4	SWITCH UNIT ⇨ ❑ 1461	SCHALTEINHEIT
22	921725908	2	ROLLER	WALZE
23	96015615	2	ROLLER	WALZE SCHWK.
24	932401608	8	WASHER RD65X8 S355MC FE//ZNNI8//CN//T	SCHEIBE
25	11968305	8	SPLIT PIN ISO 1234 6,3X45 ST 480H SPF	SPLINT
26	12214938	32	HEX SCREW ISO 4017 M16X35 8.8 FLZN SP	SECHSKANTSCHRAUBE
27	10289806	76	WASHER ISO 7089 16 300HV FLZN SPF	SCHEIBE
28	10875803	16	HEX SCREW ISO 4017 M16X45 8.8 FLZN SP	SECHSKANTSCHRAUBE
29	12218072	16	HEX NUT DIN 985 M16 10 FLZN SPF	SECHSKANTMUTTER
30	941138108	8	WASHER DC01 FE//ZNNI8//CN//T0	SCHEIBE
31	10875614	16	HEX NUT DIN 985 M8 8 480H SPF	SECHSKANTMUTTER
32	976878208	4	PIN 120.0X294 35NICRMOV125 GASN. SPF	BOLZEN
33	976878308	4	PLATE 12X195X80 S355MC FE//ZNNI8//CN//T	BLECH
34	7743242	4	HYDRAULIC-TYPE LUBRICAT.NIPPLE DIN 71	KEGELSCHMIERNIPPEL
35	10875520	8	HEX SCREW ISO 4017 M16X50 8.8 FLZN SP	SECHSKANTSCHRAUBE
36	4600021	16	WASHER DIN 7349 17 200HV FLZN SPF	SCHEIBE
37	97103628	2	PLATE 3X250X130 DC01	BLECH
38	967704208	2	CLAMP WELDED CONST. FE//ZNNI8//CN//T0	HALTER SCHWK.
41	97026703	4	SHIM PLATE 2.5X220X260 DC01 FE//ZNNI8/	UNTERLEGBLECH
42	97026704	2	SHIM PLATE 5X220X260 S355MC FE//ZNNI8/	UNTERLEGBLECH
43	97026705	2	SHIM PLATE 10X220X260 S355MC FE//ZNNI	UNTERLEGBLECH
45	12219311	8	HEX SCREW ISO 4017 M24X80 8.8 FLZN SP	SECHSKANTSCHRAUBE
46	10425688	8	HEX NUT ISO 4032 M24 10 FLZN SPF	SECHSKANTMUTTER
47	10289810	16	WASHER ISO 7089 24 300HV FLZN SPF	SCHEIBE
48	971037208	2	PLATE 2X751X700 DC01	BLECH
49	10197831	20	HEX SCREW ISO 4017 M8X25 8.8 ZNNI-480	SECHSKANTSCHRAUBE
50	12103465	40	WASHER ISO 7089 8 300HV ZNNI-480H SPF	SCHEIBE
51	97140721	8	PLATE 2X230X230 DC01	BLECH
52	970515708	2	PLATE 15x220x220 S355MC	BLECH
53	11693875	12	HEX NUT ISO 4032 M8 8 480H SPF	SECHSKANTMUTTER
54	970515608	4	PIN 85x620 35NICRMOV125	BOLZEN
55	10180381	4	SPLIT PIN ISO 1234 13X125 St 480H SPF	SPLINT
56	971235808	4	PIN 40.0X595 S355J2C+C FE//ZNNI8//CN//T0	BOLZEN
57	10179377	8	WASHER DIN 1441 41 St FLZN SPF	SCHEIBE
58	10875873	8	SPLIT PIN ISO 1234 8X63 ST 480H SPF	SPLINT
59	970916908	2	PLATE 3X752X914 DC01	BLECH

Pos.	Item	Quantity	Description	Bezeichnung
60	10875870	14	SAFETY PLUG W HINGE-LID 6X42X5,5X32 4	SICHERHEITSKLAPPSTECKER
61	10875578	8	SOCKET HEAD SCREW ISO 4762 M12X35 8	ZYLINDERSCHRAUBE
62	97089198	8	PLATE 25X570X220 S690QL	BLECH
63	97070461	4	PIN 120.0X190 35NICRMOV125 SPF	BOLZEN
64	97014253	4	WASHER 5X156X156 S355MC FE//ZNNI8//C	SCHEIBE
65	12100648	4	LOCKING RING DIN 471 110X4 480H SPF	SICHERUNGSRING
66	10878615	20	WASHER ISO 7089 110 200HV FLZN SPF	SCHEIBE
67	976499408	4	PIN 120.0X0 35NICRMOV125 GASN. SPF	BOLZEN
68	970647708	4	PIN 35.0x330 S355J2+AR FE//ZNNI8//CN//T0	BOLZEN
70	921723208	4	BUTT STRAP	LASCHE
71	773931808	6	SHACKLE 17T SPF	SCHAEKEL
72	10289847	8	WASHER ISO 7089 42 300HV FLZN SPF	SCHEIBE
74	552050208	12	PIPE CLAMP DIN 71555 37,2	ROHRSCHELLE
75	972565208	2	PLATE 2X250X150 DC01 FE//ZNNI8//CN//T0	BLECH
76	972575508	2	PLATE 3X220X125 DC01 FE//ZNNI8//CN//T0	BLECH
77	974457008	2	PLATE 2X228X100 DC01 FE//ZNNI8//CN//T0	BLECH
78	97008087	2	PLATE 2X220X100 DC01 FE//ZNNI8//CN//T0	BLECH
79	954117508	2	MOUNTING RAIL X0	TRAGSCHIENE
80	10875485	55	BUTTON HEAD SCREW AEHNL.ISO 7380-2	HALBRUNDKOPFSCHRAUBE
81	602009208	8	CLAMP-HALF DIN 3015-1 L 5 R 38 PP SW	KLEMMHAELFTE
82	5005219	4	LID PLATE DIN 3015-1 L-DP 5 W1-ZN	DECKPLATTE
83	10876361	8	SOCKET HEAD SCREW ISO 4762 M6X70 8.8	ZYLINDERSCHRAUBE
84	10802201	4	WELD PLATE DIN 3015-1 L-AP-K 5 W1 ZNNI	ANSCHWEISSPLATTE
85	953873408	52	SLEEVE 25X20 11SMN37 FE//ZNNI8//CN//T0	HUELSE
86	726616008	4	MEGI BUFFER 100X40-M16X44 NR 60SHOR	MEGIPUFFER
87	10875617	4	HEX NUT ISO 4032 M16 8 FLZN SPF	SECHSKANTMUTTER
88	97090178	2	PLATE 10X364X640 S355MC	BLECH
89	97090179	2	PLATE 10X584X388 S355MC	BLECH
90	97090180	4	PLATE 6X150X312 S355MC FE//ZNNI8//CN//T	BLECH
91	453031808	4	PIN ISO 2341 B30X260X250 35NICRMOV125	BOLZEN
92	10289811	6	WASHER ISO 7089 30 300HV FLZN SPF	SCHEIBE
93	10180364	2	SPLIT PIN ISO 1234 6,3X50 St 480H SPF	SPLINT
94	978787708	8	SLEEVE 33.0X19 FE//ZNNI8//CN//T0	HUELSE
95	11651612	8	HEX SCREW ISO 4017 M8X16 8.8 480H SPF	SECHSKANTSCHRAUBE
96	97090201	4	WEIGHT INFORMATION PLATE 4X400X232 S	GEWICHTSSCHILD
97	97090202	2	WEIGHT INFORMATION PLATE 4X400X232 S	GEWICHTSSCHILD
98	97090203	2	WEIGHT INFORMATION PLATE 4X400X200 S	GEWICHTSSCHILD
100	11691035	139	CABLE TIE 4,6X200-SCHWARZ PA66HS SPF	KABELBINDER
101	97094149	1	PLATE 4X445X230 S315MC	BLECH
102	10872676	5	CABLE CLIP HOLDER 46X70-SCHWARZ PA	KABELBINDERHALTER
103	720014408	4	CABLE CLAMP	KABELHALTER
105	96023080	4	HANDLE WELD.CONST. FE//ZNNI8//CN//T0	GRIFF SCHWK.
110	97136604	2	PLATE 4X107X22 S315MC FE//ZNNI8//CN//T	BLECH
111	97136605	2	PLATE 4X272X100 S315MC FE//ZNNI8//CN//T	BLECH
112	97136606	2	PIN 65.0X201 35NICRMOV125 SPF	BOLZEN
113	97138792	2	ROUND STEEL 40.0X59 S355J2C+C FE//ZN	RUNDSTAHL
114	978499708	2	WASHER 2X75X75 DC01 FE//ZNNI8//CN//T0	SCHEIBE
115	10180367	2	SPLIT PIN ISO 1234 6,3X90 St 480H SPF	SPLINT
116	10038891	2	COMPRESSION SPRING 3,8X64,0X71,6 FED	DRUCKFEDER
117	921079508	2	HANDLE WELD.CONST. FE//ZNNI8//CN//T0	GRIFF SCHWK.
118	4600037	2	HEX NUT ISO 4035 M16 05 FLZN SPF	SECHSKANTMUTTER
700	96051145	1	SIGNS	BESCHILDERUNG
			⇨ ❑ 1462	

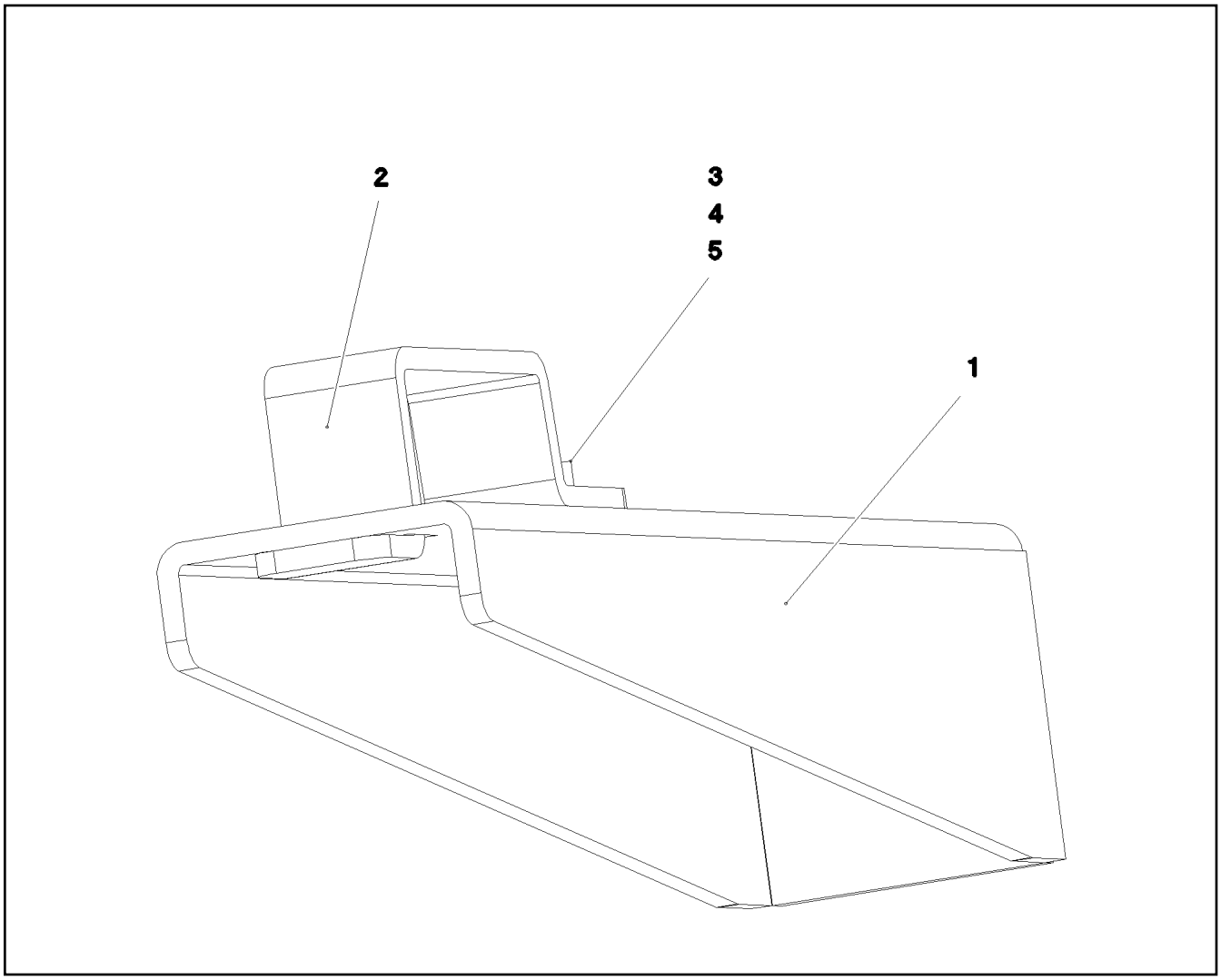

Pos.	Item	Quantity	Description	Bezeichnung
1	97041326	1	PLATE 4X166X317 S315MC T ZN O	BLECH
2	977852108	1	PLATE 4X167X25 S315MC T ZN O	BLECH
3	10197831	1	HEX SCREW ISO 4017 M8X25 8.8 ZNNI-480	SECHSKANTSCHRAUBE
4	12103465	1	WASHER ISO 7089 8 300HV ZNNI-480H SPF	SCHEIBE
5	10875614	1	HEX NUT DIN 985 M8 8 480H SPF	SECHSKANTMUTTER

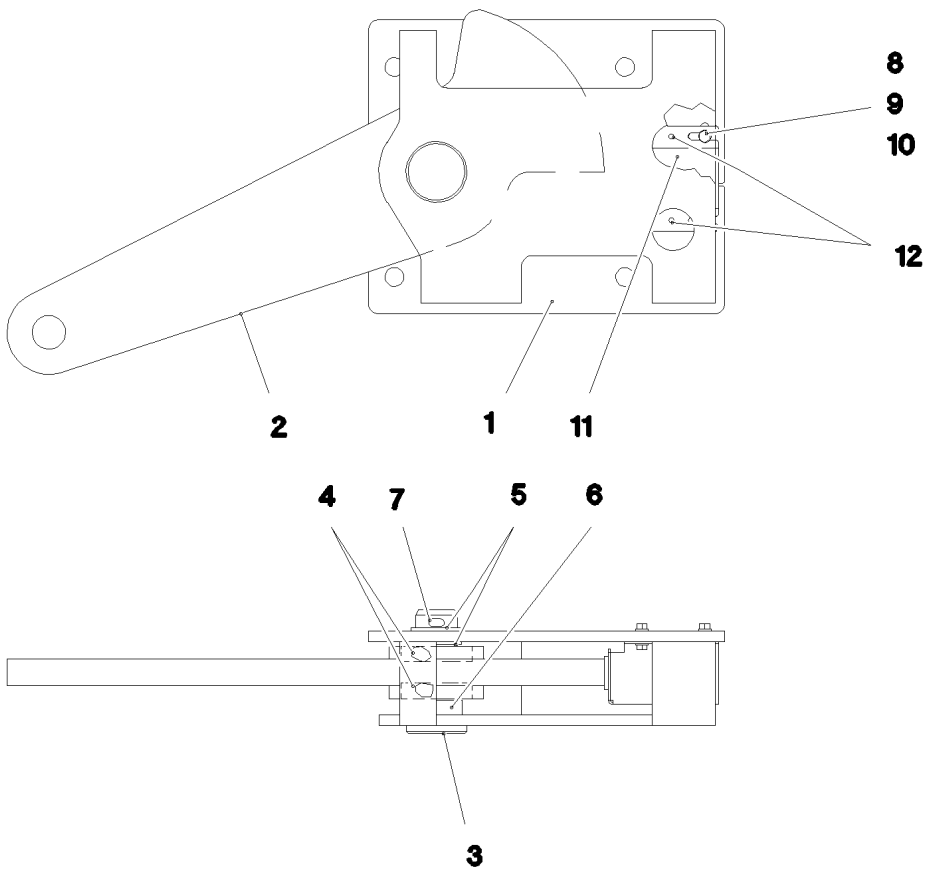

Pos.	Item	Quantity	Description	Bezeichnung
1	921724508	1	CONSOLE RAL 7037	KONSOLE
2	921724608	1	LEVER	HEBEL
3	451436208	1	PIN DIN 1436 40X110X98 ST.50	BOLZEN
4	745128808	2	DEEP GROOVE BALL BEARING DIN 625 60	RILLENKUGELLAGER
5	941540008	2	DISTANCE RING RD48X3 DC01 FE//ZNNI8//C	DISTANZRING
6	956114308	1	TUBE 48,3X3,2X14 S235JRH FE//ZNNI8//CN/	ROHR
7	10875873	1	SPLIT PIN ISO 1234 8X63 ST 480H SPF	SPLINT
8	11644899	4	HEX SCREW ISO 4017 M6X20 8.8 480H SPF	SECHSKANTSCHRAUBE
9	10197764	4	HEX NUT ISO 4032 M6 10 ZNNI-480H SPF	SECHSKANTMUTTER
10	10197771	8	WASHER ISO 7089 6 200HV ZNNI-480H SPF	SCHEIBE
11	923569408	1	HOLDER X12CRNIS188	HALTER
12	12100672	2	DOWEL PIN ISO 8752 6X14 480H SPF	SPANNSTIFT

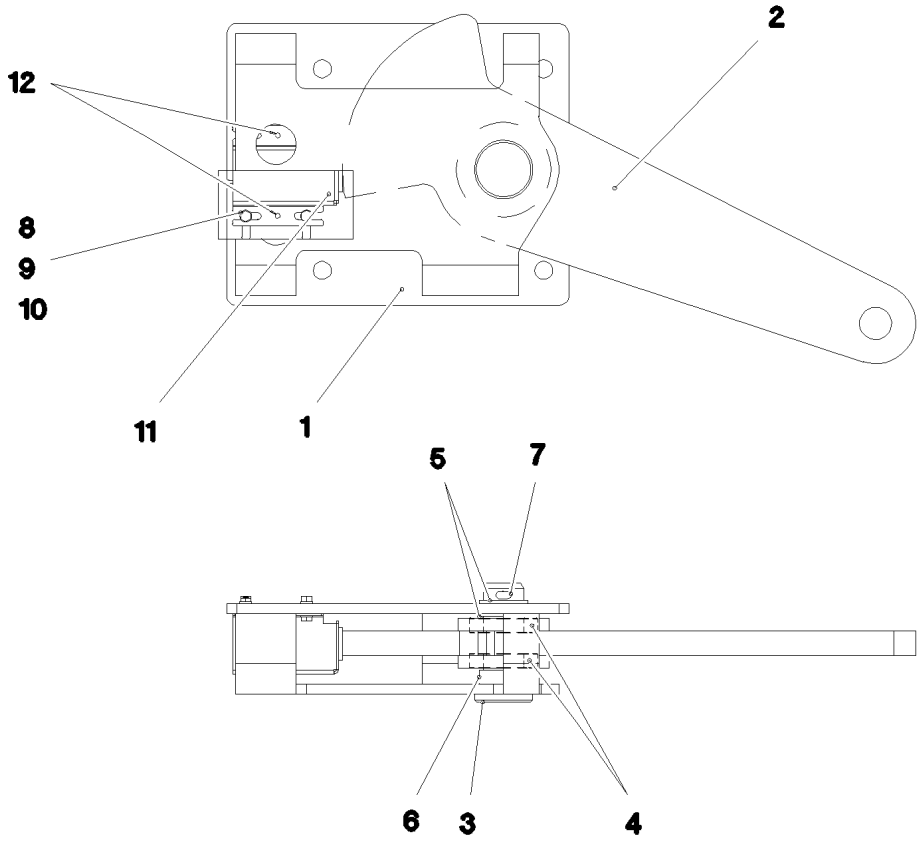

Pos.	Item	Quantity	Description	Bezeichnung
1	921725108	1	CONSOLE RAL 7037	KONSOLE
2	921724608	1	LEVER	HEBEL
3	451436208	1	PIN DIN 1436 40X110X98 ST.50	BOLZEN
4	745128808	2	DEEP GROOVE BALL BEARING DIN 625 60	RILLENKUGELLAGER
5	941540008	2	DISTANCE RING RD48X3 DC01 FE//ZNNI8//C	DISTANZRING
6	956114308	1	TUBE 48,3X3,2X14 S235JRH FE//ZNNI8//CN/	ROHR
7	10875873	1	SPLIT PIN ISO 1234 8X63 ST 480H SPF	SPLINT
8	11644899	4	HEX SCREW ISO 4017 M6X20 8.8 480H SPF	SECHSKANTSCHRAUBE
9	10197764	4	HEX NUT ISO 4032 M6 10 ZNNI-480H SPF	SECHSKANTMUTTER
10	10197771	8	WASHER ISO 7089 6 200HV ZNNI-480H SPF	SCHEIBE
11	923569408	1	HOLDER X12CRNIS188	HALTER
12	12100672	2	DOWEL PIN ISO 8752 6X14 480H SPF	SPANNSTIFT

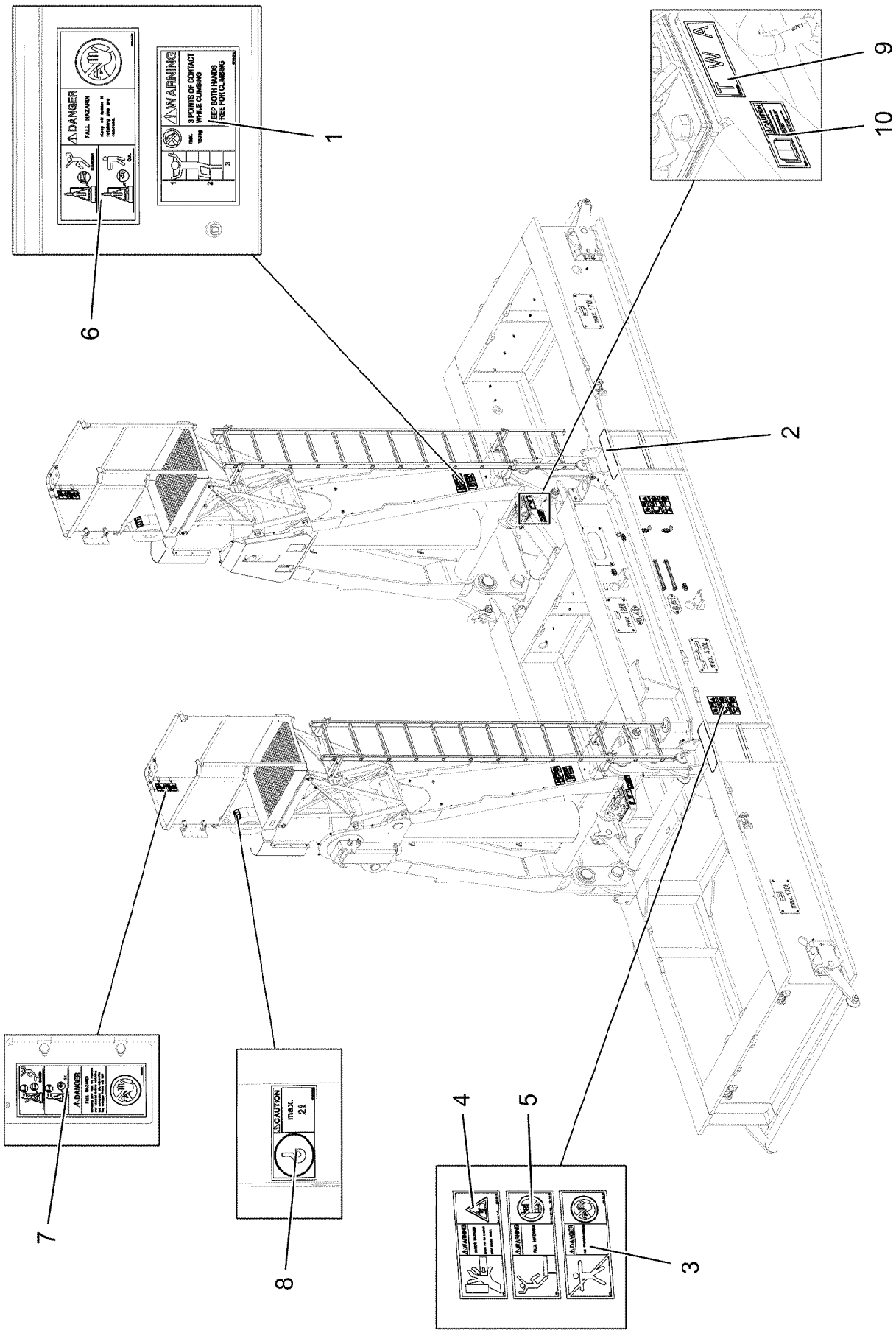

19.1.2022 007955 LIEBHERR	**etk_en_de_073897 LG 1750** **SIGNS** **BESCHILDERUNG**	❑ 1462 (1/2) **96051145**

Pos.	Item	Quantity	Description	Bezeichnung
1	97036732	2	SIGN 168X88 KLEBEFOLIE SPF	SCHILD
2	970879408	2	ANTI-SLIP SURFACE 1.6X150X500 3M TYP4	ANTIRUTSCHBELAG
3	978674008	2	SIGN 208X88 KLEBEFOLIE SPF	SCHILD
4	978674608	2	SIGN 208X88 KLEBEFOLIE SPF	SCHILD
5	978675008	2	SIGN 208X88 KLEBEFOLIE SPF	SCHILD
6	97104095	2	WARNING SIGN 208X88 KLEBEFOLIE SPF	WARNSCHILD
7	97104097	2	WARNING SIGN 208X88 KLEBEFOLIE SPF	WARNSCHILD
8	97133502	2	SIGN 105X55X1 KLEBEFOLIE SPF	SCHILD
9	97138818	2	ADHESIVE SIGN 170X55 KLEBEFOLIE	KLEBESCHILD
10	9412158	2	CAUTION DECAL ACCID.PREVENTION 60X	WARNSCHILD UNFALLVERHUET

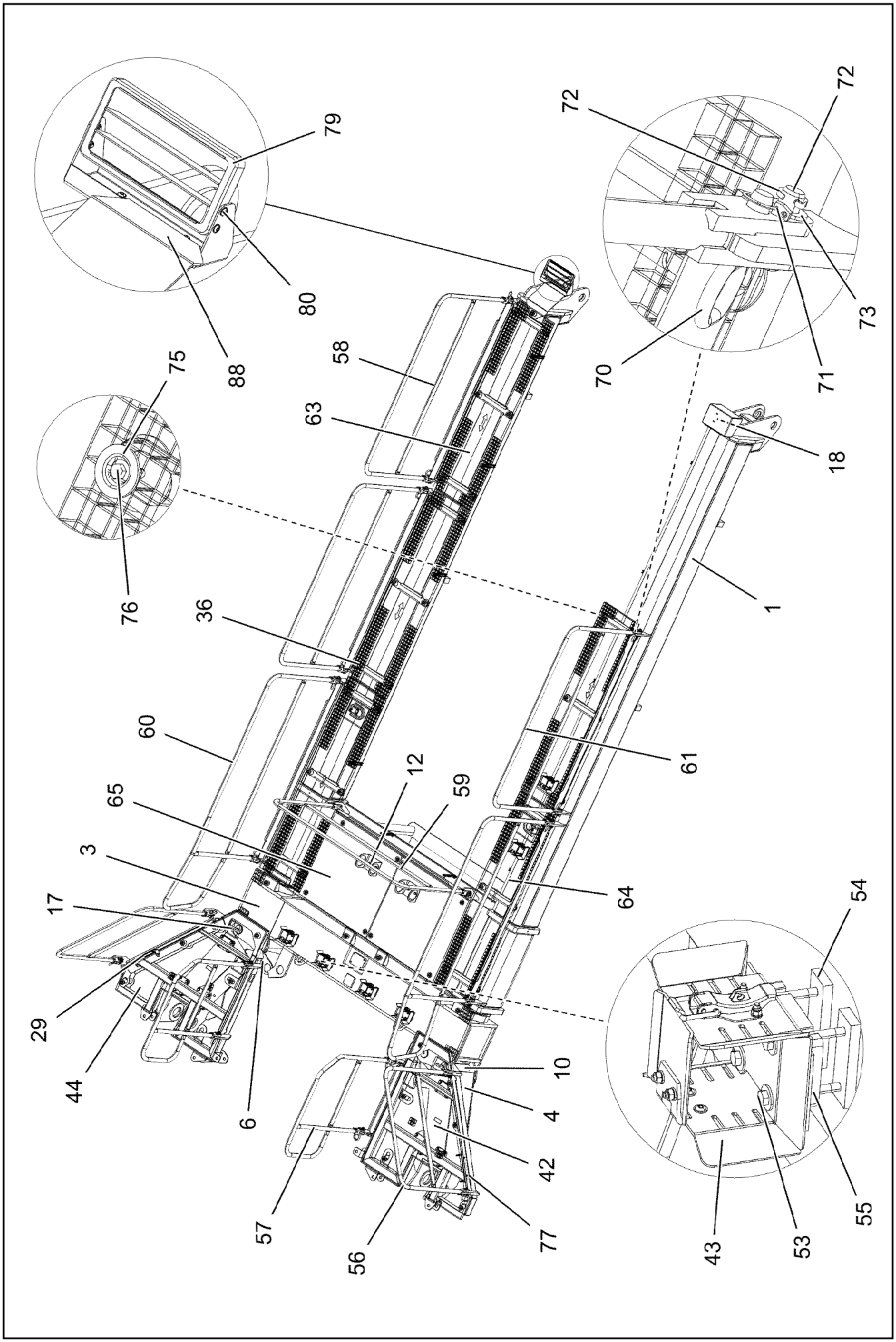

19.1.2022 096127 LIEBHERR	**etk_en_de_073897 LG 1750** **GUIDE PRE-ASS.** **FUEHRUNG VORM.**	❑ 1464 (1/5) **96024497**

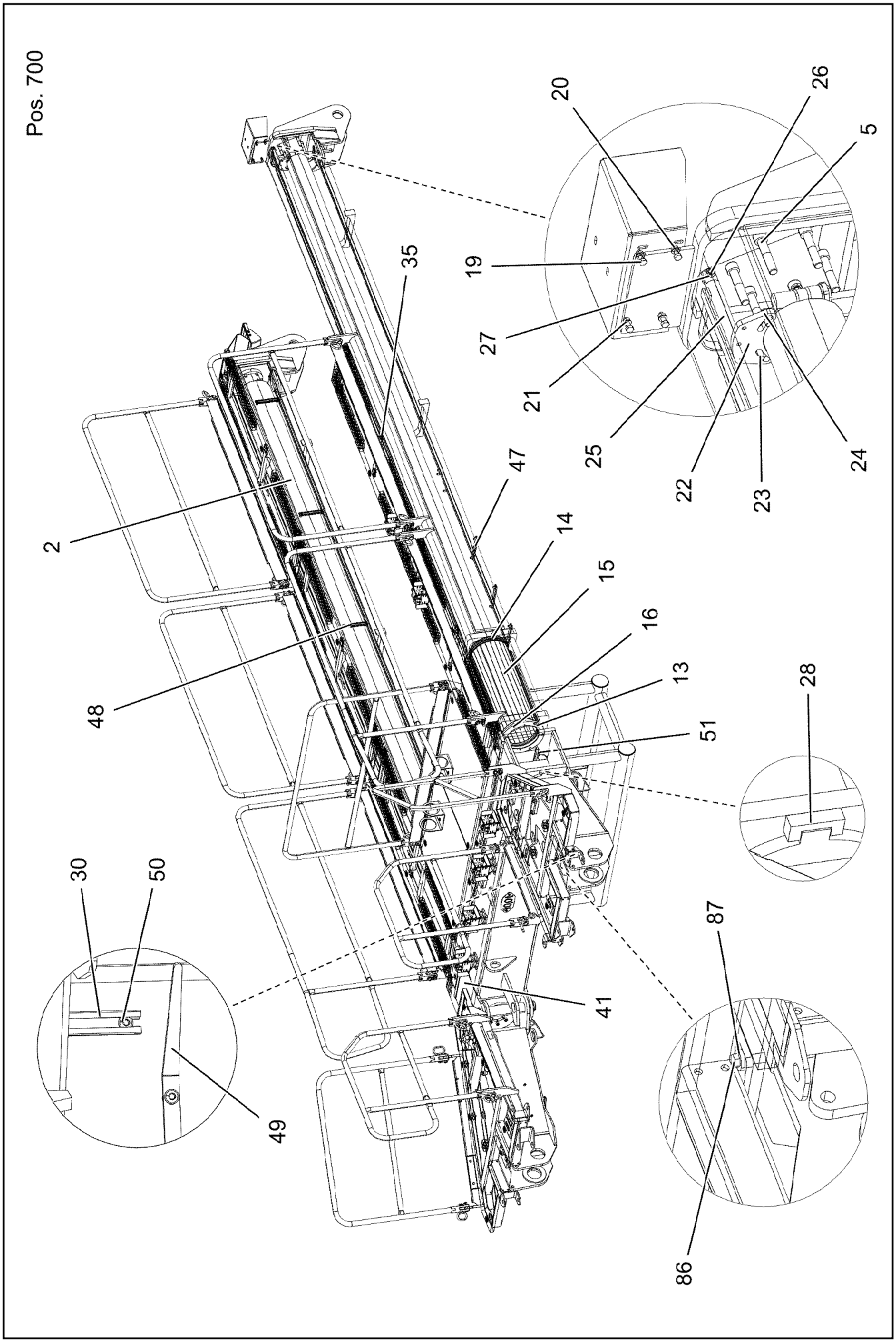

19.1.2022 096128 LIEBHERR	**etk_en_de_073897 LG 1750** **GUIDE PRE-ASS.** **FUEHRUNG VORM.**	❑ 1465 (2/5) **96024497**

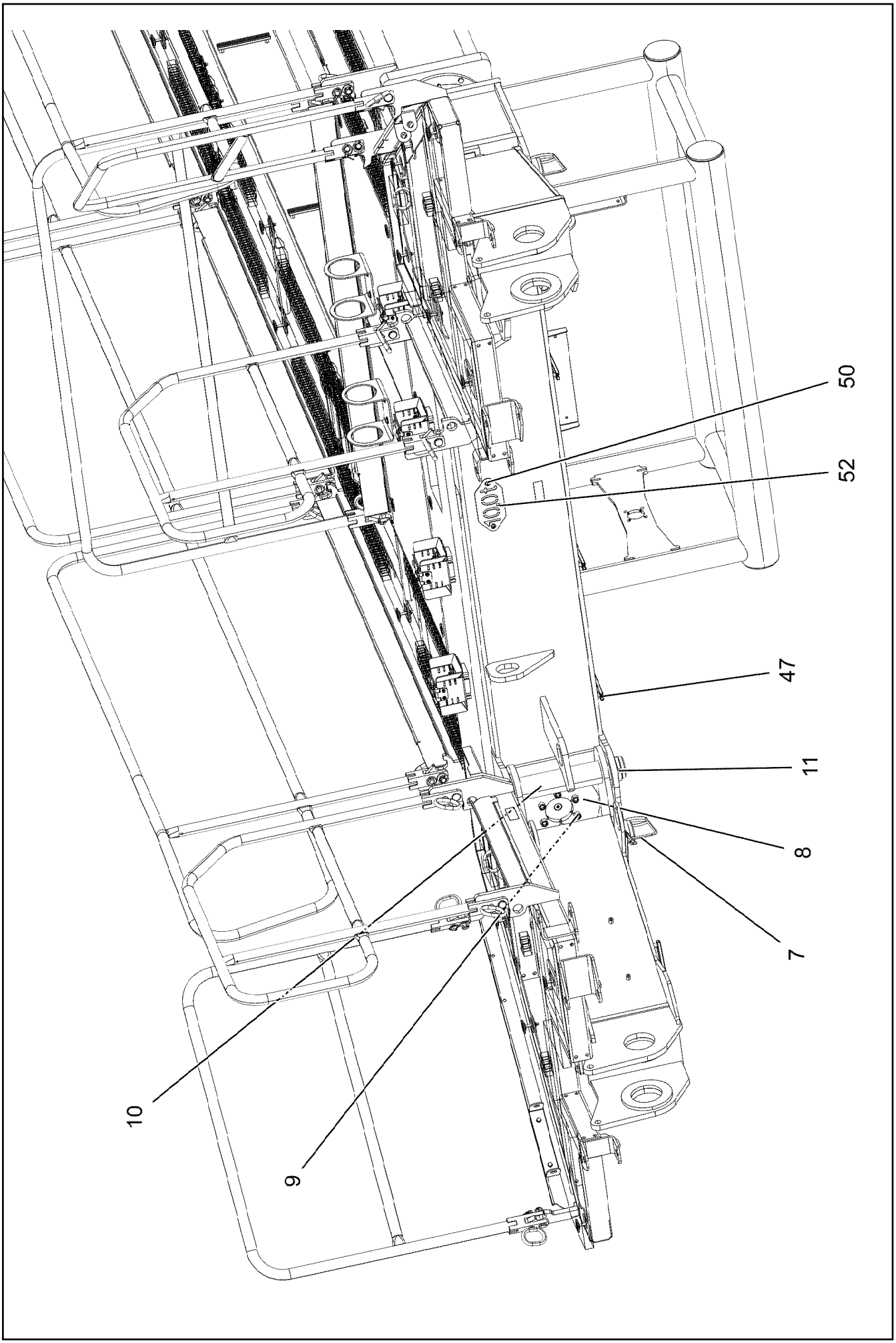

19.1.2022 096129 LIEBHERR	**etk_en_de_073897 LG 1750** **GUIDE PRE-ASS.** **FUEHRUNG VORM.**	❑ 1466 (3/5) **96024497**

Pos.	Item	Quantity	Description	Bezeichnung
1	96024927	1	GUIDE WELDED	FUEHRUNG SCHWK.
2	10294840	2	EXTENSION RAM 200/160-5000 -40°C SPF ⇨ ❑ 1469	AUSSCHIEBEZYLINDER
3	96024810	1	CONSOLE	KONSOLE
4	96024499	1	LEVER RIGHT	HEBEL RECHTS
5	12100361	12	SOCKET HEAD SCREW ISO 4762 M16X80 8	ZYLINDERSCHRAUBE
6	96024500	1	LEVER LEFT	HEBEL LINKS
7	433105208	2	RETAINING SPRING X0 VERZ.	SICHERUNGSFEDER
8	970501708	2	SHEET 20X310X290 S960QL	PLATTE
9	12224014	12	SOCKET HEAD SCREW ISO 4762 M16X45 8	ZYLINDERSCHRAUBE
10	970501808	4	PIN 85X445 35NICRMOV125	BOLZEN
11	10180381	2	SPLIT PIN ISO 1234 13X125 St 480H SPF	SPLINT
12	977551108	2	PLATE 5X468X140 S355MC FE//ZNNI8//CN//T	BLECH
13	970501608	2	BUSHING 350/302X260X60 CUZN25AL5MN*	BUCHSE
14	970527908	2	BUSHING 300/278X260X60 CUZN25AL5MN*	BUCHSE
15	921753508	2	SPACER PIECE	DISTANZSTUECK
16	11642358	12	HEX SCREW ISO 4017 M10X30 8.8 FLZN SP	SECHSKANTSCHRAUBE
17	921079508	2	HANDLE WELD.CONST. FE//ZNNI8//CN//T0	GRIFF SCHWK.
18	970540608	1	PLATE 4X606X461 S315MC	BLECH
19	10197831	8	HEX SCREW ISO 4017 M8X25 8.8 ZNNI-480	SECHSKANTSCHRAUBE
20	11693875	8	HEX NUT ISO 4032 M8 8 480H SPF	SECHSKANTMUTTER
21	12103465	16	WASHER ISO 7089 8 300HV ZNNI-480H SPF	SCHEIBE
22	970744408	1	PLATE 12x146x83 S355MC FE//ZNNI8//CN//T	BLECH
23	11631816	2	HEX SCREW ISO 4017 M10X25 8.8 FLZN SP	SECHSKANTSCHRAUBE
24	10289795	2	WASHER ISO 7089 10 300HV FLZN SPF	SCHEIBE
25	970745808	1	THREADED PIN 25.0X222 S355J2G3C+C FE//	GEWINDEBOLZEN
26	970745908	1	THREADED PIN 25X28 S355J2G3C+C FE//ZN	GEWINDEBOLZEN
27	12102695	1	HEX NUT ISO 4032 M10 8 ZNNI-480H SPF	SECHSKANTMUTTER
28	971141208	2	PLATE 20X74X29 S690QL	BLECH
29	97088225	2	PLATE 4X391X50 S315MC FE//ZNNI8//CN//T	BLECH
30	954117308	1	MOUNTING RAIL X0	TRAGSCHIENE
35	10875614	64	HEX NUT DIN 985 M8 8 480H SPF	SECHSKANTMUTTER
36	941138108	59	WASHER DC01 FE//ZNNI8//CN//T0	SCHEIBE
38	11140469	29	WASHER ISO 7093-1 8 200HV 480H SPF	SCHEIBE
41	97103685	1	GRIDIRON T2950X500X30/2 S235JR T ZN K	GITTERROST-SP
42	97102932	1	GRIDIRON T1365X1310X30/2 S235JR T ZN K	GITTERROST-P
43	921388808	6	HOSE HOLDER WELDED ⇨ ❑ 1470	SCHLAUCHHALTER VORM.
44	97102933	1	GRIDIRON T1365X1310X30/2 S235JR T ZN K	GITTERROST-P
47	954117408	9	MOUNTING RAIL X0	TRAGSCHIENE
48	954128608	14	MOUNTING RAIL X0	TRAGSCHIENE
49	953741108	1	PLATE S315MC FE//ZNNI8//CN//T0	BLECH
50	12102696	62	BUTTON HEAD SCREW ISO 7380-2 M8X10 0	HALBRUNDKOPFSCHRAUBE
51	953650008	10	CABLE CLAMP DC01 FE//ZNNI8//CN//T0	KABELHALTER
52	97104445	1	WEIGHT INFORMATION PLATE 2X220X100 D	GEWICHTSSCHILD
53	10875514	24	HEX SCREW ISO 4014 M8X85 8.8 480H SPF	SECHSKANTSCHRAUBE
54	937566708	12	THREADED PLATE 10X90X30 S355MC FE//	GEWINDEPLATTE
55	975749008	6	SHEET 20X72X110 S355J2+N FE//ZNNI8//CN/	PLATTE
56	96024644	2	HAND RAIL WELDED STRUCTURE T ZN O	GELAENDER SCHWK.
57	96024645	2	HAND RAIL WELDED STRUCTURE T ZN O	GELAENDER SCHWK.
58	96000787	3	HAND RAIL WELDED STRUCTURE T ZN O	GELAENDER SCHWK.
59	96000789	1	HAND RAIL WELDED STRUCTURE T ZN O	GELAENDER SCHWK.
60	96000790	1	HAND RAIL WELDED STRUCTURE LINKS T	GELAENDER SCHWK.
61	96000791	1	HAND RAIL WELDED STRUCTURE RECHTS	GELAENDER SCHWK.
63	97066726	3	GRIDIRON T1985X485X30/3 S235JR T ZN K	GITTERROST-P
64	97103781	2	GRIDIRON T2035X483X30/3 S235JR T ZN K	GITTERROST-P
65	725838308	2	GRIDIRON T900X867X30/2 S235JR T ZN K	GITTERROST-P
70	924713108	20	SOCKET PIN T ZN K	STECKBOLZEN
71	10875869	20	SAFETY PLUG W HINGE-LID 5X29X4,7X25 4	SICHERHEITSKLAPPSTECKER
72	451222408	20	PIN DIN 1435 20X65X58 ST.50-2K VERZ	BOLZEN

Pos.	Item	Quantity	Description	Bezeichnung
73	10289808	20	WASHER ISO 7089 20 300HV FLZN SPF	SCHEIBE
74	10180359	20	SPLIT PIN ISO 1234 5X40 St 480H SPF	SPLINT
75	10100621	55	DISH MOUNTING	TELLERBEFESTIGUNG
76	11651581	59	HEX SCREW ISO 4014 M8X50 8.8 480H SPF	SECHSKANTSCHRAUBE
77	96024555	1	FRAME RIGHT T ZN O	RAHMEN RE.
78	96024556	1	FRAME LEFT T ZN O	RAHMEN LI.
79	788905808	1	UNIVERSAL PERFORMANCE 30X160X340	UNIVERSALAUFTRITT
80	10875471	8	BUTTON HEAD SCREW AEHNL.ISO 7380-2	HALBRUNDKOPFSCHRAUBE
86	11631742	24	HEX SCREW ISO 4017 M12X30 8.8 FLZN SP	SECHSKANTSCHRAUBE
87	10006370	24	WASHER DIN 7349 13 200HV FLZN SPF	SCHEIBE
88	97103758	1	PLATE 4X584X629 S315MC FE//ZNNI8//CN//T	BLECH
700	96046237	1	SIGNS ⇨ ❑ 1471	BESCHILDERUNG

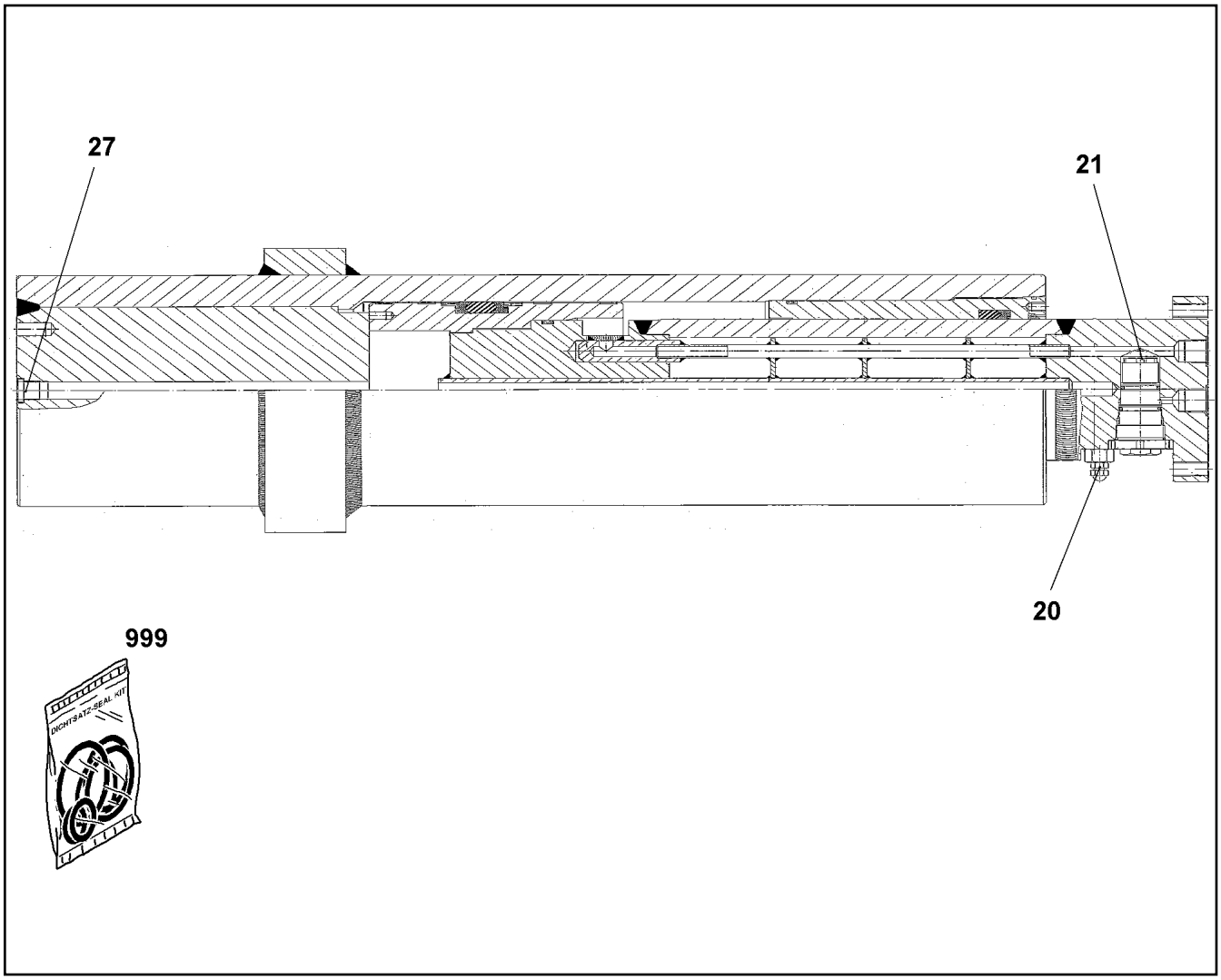

Pos.	Item	Quantity	Description	Bezeichnung
20	571728608	1	PRESSURE RELIEF VALVE	UEBERDRUCKVENTIL
21	11067988	1	BRAKE VALVE	BREMSVENTIL
27	477704208	1	STOP PLUG VSTI1/2"ED CR6-FREI	STOPFEN
999	11067986	1	SEAL KIT EXTENSION CYLINDER	DS AUSSCHIEBEZYLINDER

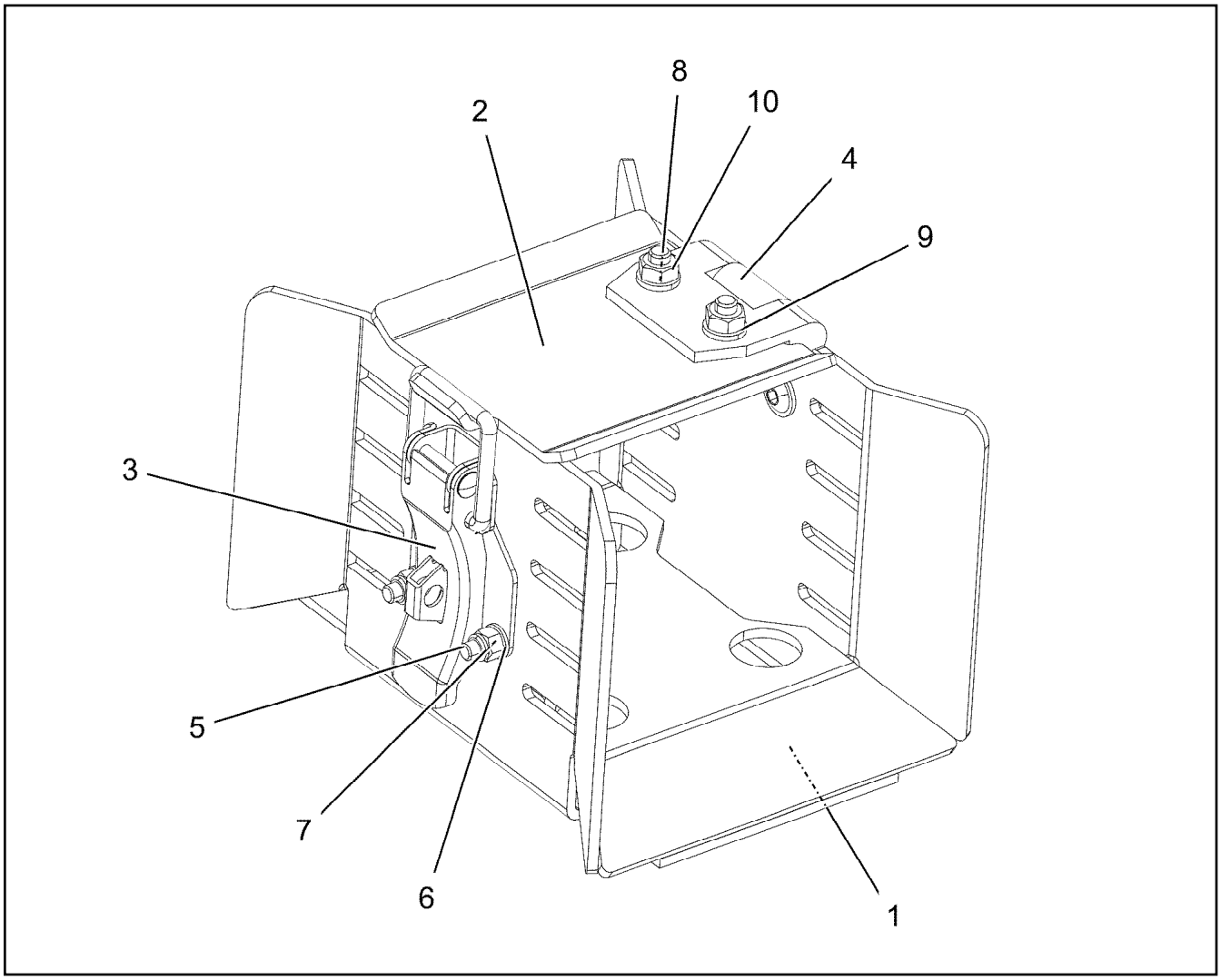

Pos.	Item	Quantity	Description	Bezeichnung
1	921393608	1	HOSE HOLDER WELDED FE//ZNNI8//CN//T0	SCHLAUCHHALTER SCHWK.
2	955606308	1	PLATE 3X92X109 S355MC FE//ZNNI8//CN//T	BLECH
3	704230208	1	LOCK PIECE HAKEN	VERSCHLUSS
4	704228108	1	HINGE 35X35X50/180° ST FE//ZN12//B	SCHARNIER
5	10875474	2	BUTTON HEAD SCREW ISO 7380-2 M5X16 0	HALBRUNDKOPFSCHRAUBE
6	10197808	2	WASHER ISO 7089 5 200HV ZNNI-480H	SCHEIBE
7	10876400	2	HEX NUT ISO 7040 M5 8 480H SPF	SECHSKANTMUTTER
8	10875468	4	BUTTON HEAD SCREW AEHNL.ISO 7380-2	HALBRUNDKOPFSCHRAUBE
9	10197771	4	WASHER ISO 7089 6 200HV ZNNI-480H SPF	SCHEIBE
10	10197764	4	HEX NUT ISO 4032 M6 10 ZNNI-480H SPF	SECHSKANTMUTTER

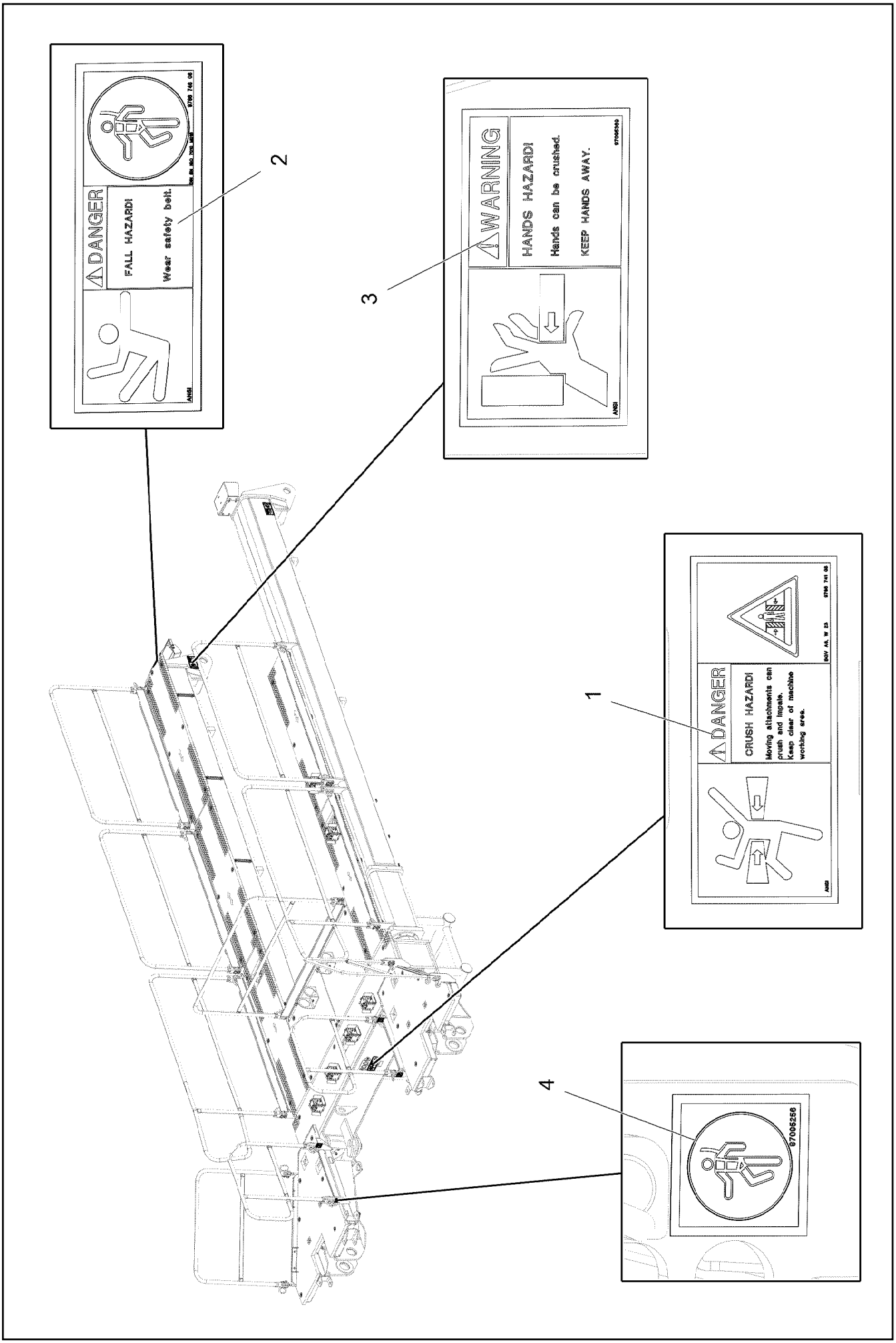

19.1.2022 033120 LIEBHERR	**etk_en_de_073897 LG 1750** **SIGNS** **BESCHILDERUNG**	❑ 1471 (1/2) **96046237**

Pos.	Item	Quantity	Description	Bezeichnung
1	978674108	1	SIGN 208X88 KLEBEFOLIE SPF	SCHILD
2	978674808	1	SIGN 168X62 KLEBEFOLIE SPF	SCHILD
3	97095369	2	WARNING SIGN 168X88 KLEBEFOLIE SPF	WARNSCHILD
4	97095256	4	WARNING SIGN 88X88 KLEBEFOLIE SPF	WARNSCHILD

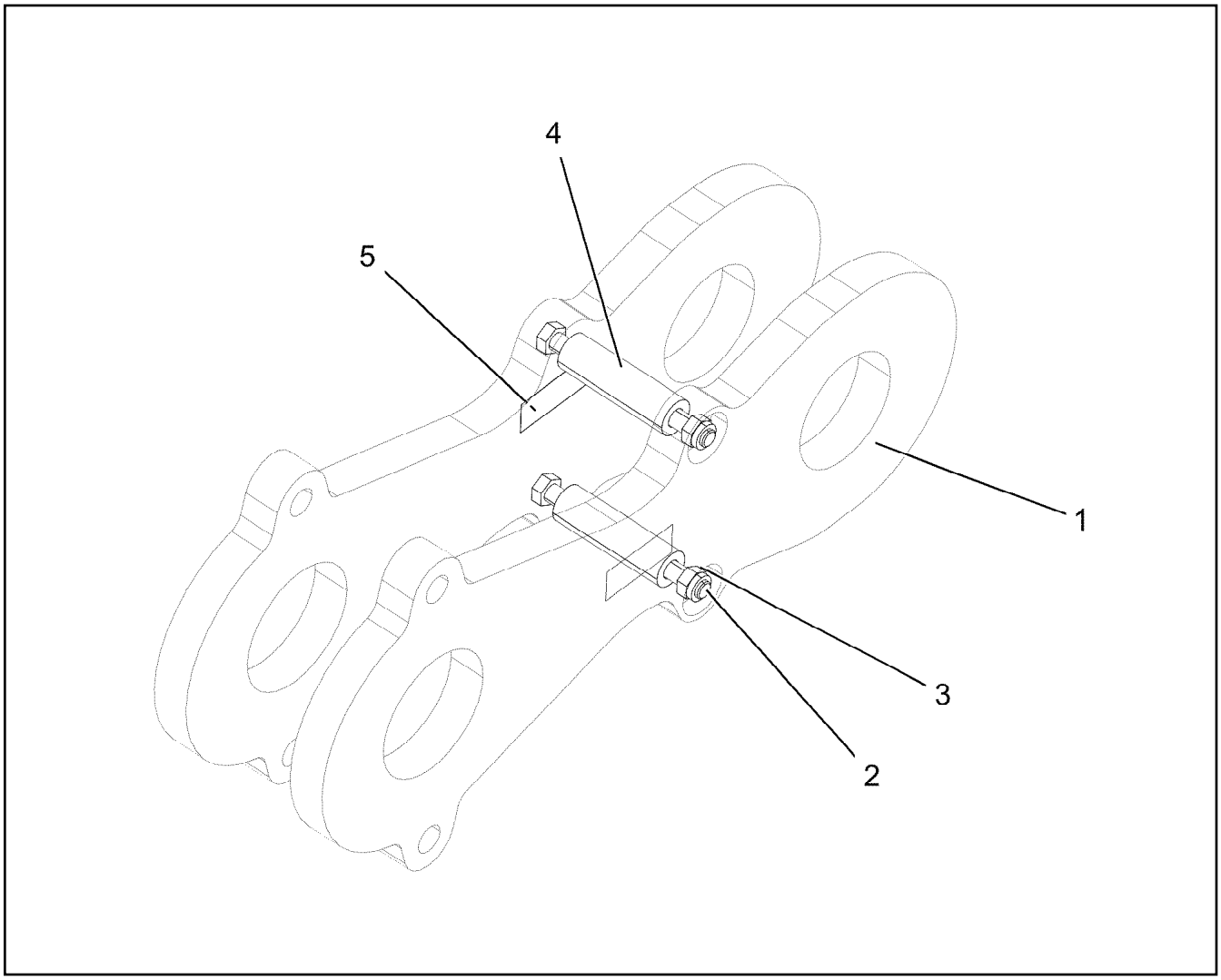

Pos.	Item	Quantity	Description	Bezeichnung
1	963491108	2	BRACKET WITH BOARD	LASCHE MIT SCHILD
(1)	972326108	1	PLATE 35X770X340 S960QL+Z25 SPF	BLECH
(2)	973567608	1	PLATE IDENTIFICATION NUMBER IDENT-N	SCHILD IDENTNR.
2	4000437	2	HEX SCREW ISO 4014 M16X170 8.8 FLZN SP	SECHSKANTSCHRAUBE
3	12218072	2	HEX NUT DIN 985 M16 10 FLZN SPF	SECHSKANTMUTTER
4	952797908	2	TUBE 33,7X8X115 S355J2H FE//ZNNI8//CN//T	ROHR
5	97139634	2	PLATE ASSEMBLY SCHILD BG SPF	SCHILD BAUGRUPPE

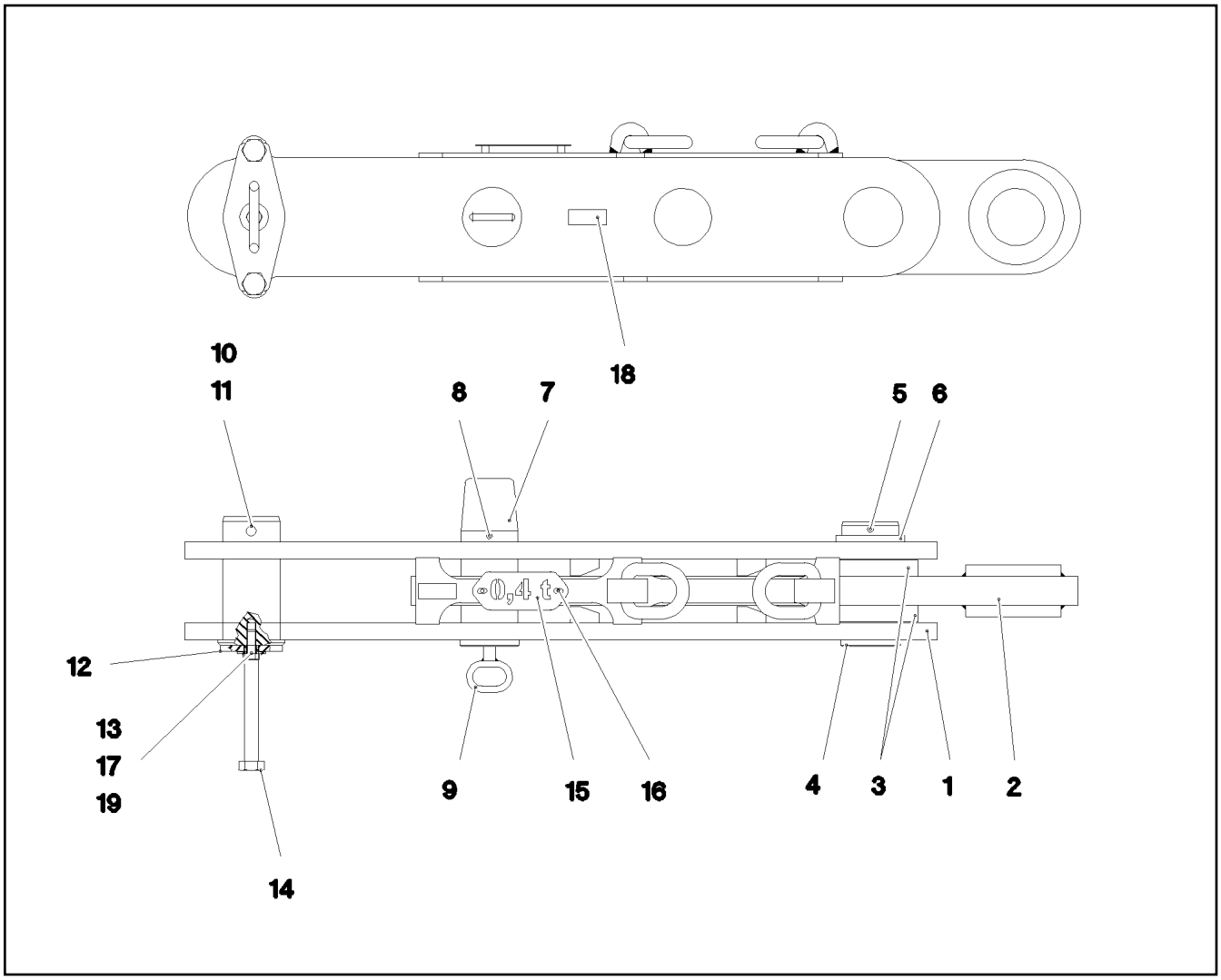

Pos.	Item	Quantity	Description	Bezeichnung
1	962508108	1	CONNECTING LINK WELDED	LASCHE SCHWK.
2	962508208	1	CONNECTING LINK WELDED	LASCHE SCHWK.
3	944068808	2	PLATE 35X200X200 S960QL+Z25	BLECH
4	972722308	1	PIN 130X260 35NICRMOV125	BOLZEN
5	10180383	1	SPLIT PIN ISO 1234 13X160 St 480H SPF	SPLINT
6	974820408	1	PLATE 10X150X150 S355MC FE//ZNNI8//CN/	BLECH
7	972722408	1	PIN 130X350 35NICRMOV125	BOLZEN
8	433105208	1	RETAINING SPRING X0 VERZ.	SICHERUNGSFEDER
9	921079508	1	HANDLE WELD.CONST. FE//ZNNI8//CN//T0	GRIFF SCHWK.
10	97031532	1	PIN 140.0X270 35NICRMOV125 SPF	BOLZEN
11	12100250	1	SAFETY PLUG W HINGE-LID 20X150X20X1	SICHERHEITSKLAPPSTECKER
12	966573008	1	COVER WELDED FE//ZNNI8//CN//T0	DECKEL SCHWK.
13	10875805	1	HEX SCREW ISO 4017 M20X50 8.8 FLZN SP	SECHSKANTSCHRAUBE
14	10878595	2	HEX SCREW ISO 4014 M30X280 8.8 FLZN SP	SECHSKANTSCHRAUBE
15	979581408	1	PLATE 2X200X80 DC01 FE//ZNNI8//CN//T0	BLECH
16	12102696	2	BUTTON HEAD SCREW ISO 7380-2 M8X10 0	HALBRUNDKOPFSCHRAUBE
17	4600328	1	WASHER ISO 7093-1 20 300HV FLZN SPF	SCHEIBE
18	973567608	1	PLATE IDENTIFICATION NUMBER IDENT-N	SCHILD IDENTNR.
19	97006265	1	SLEEVE 30.0X13 E355+N	HUELSE

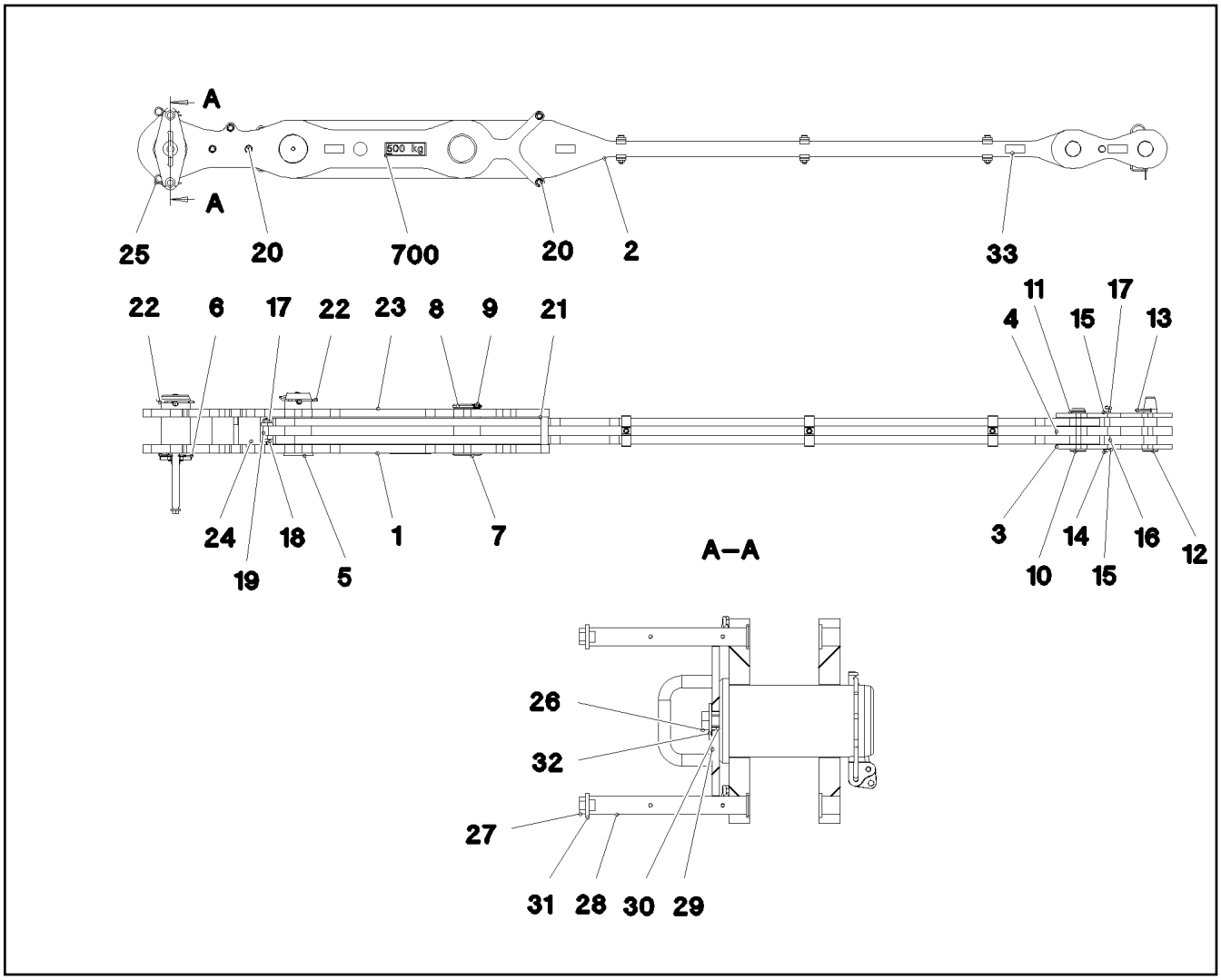

Pos.	Item	Quantity	Description	Bezeichnung
1	96020859	1	ROD WITH BOARD S960QL+Z25	STANGE MIT SCHILD
2	963160708	1	ROD ⇨ ❑ 1477	STANGE VORM.
3	927107608	2	BRACKET CPL.	LASCHE KPL.
4	927107708	1	BRACKET CPL.	LASCHE KPL.
5	979228408	1	PIN 120.0X260 35NICRMOV125 SPF	BOLZEN
6	97006264	1	PIN 140.0X255 35NICRMOV125 SPF	BOLZEN
7	971217708	1	PIN 120.0X200 35NICRMOV125	BOLZEN
8	971218008	1	COVER 15X120X120 S690QL	DECKEL
9	12219296	3	SOCKET HEAD SCREW ISO 4762 M10X20 8	ZYLINDERSCHRAUBE
10	956664808	1	PIN RD56X168 35NICRMOV125	BOLZEN
11	530133308	1	LOCKING RING DIN 471 55X3	SICHERUNGSRING
12	956685708	1	PIN RD56X216 35NICRMOV125 GASN.	BOLZEN
13	433105008	1	RETAINING SPRING DIN 2194 6 A3C	SICHERUNGSFEDER
14	11642339	1	HEX SCREW ISO 4014 M16X180 8.8 FLZN SP	SECHSKANTSCHRAUBE
15	10289806	2	WASHER ISO 7089 16 300HV FLZN SPF	SCHEIBE
16	951911308	2	TUBE 25X3X38 E355+N VERZ	ROHR
17	10875609	3	HEX NUT DIN 985 M16 8 FLZN SPF	SECHSKANTMUTTER
18	10878687	2	HEX SCREW ISO 4014 M16X85 8.8 FLZN SP	SECHSKANTSCHRAUBE
19	939255108	2	TUBE 22.0X40 E235+N VERZ	ROHR
20	10878838	6	SOCKET HEAD SCREW DIN 7984 M20X160	ZYLINDERSCHRAUBE
21	97095954	2	TUBE 30.0X115 S355J2H FE//ZNNI8//CN//T0	ROHR
22	12100250	2	SAFETY PLUG W HINGE-LID 20X150X20X1	SICHERHEITSKLAPPSTECKER
23	96020860	1	ROD WITH BOARD S960QL+Z25	STANGE MIT SCHILD
24	97095913	1	DISTANCE PLATE 40X200X120 S690QL FE/	DISTANZBLECH
25	433206308	2	SPRING PLUG 5 VERZ	FEDERSTECKER

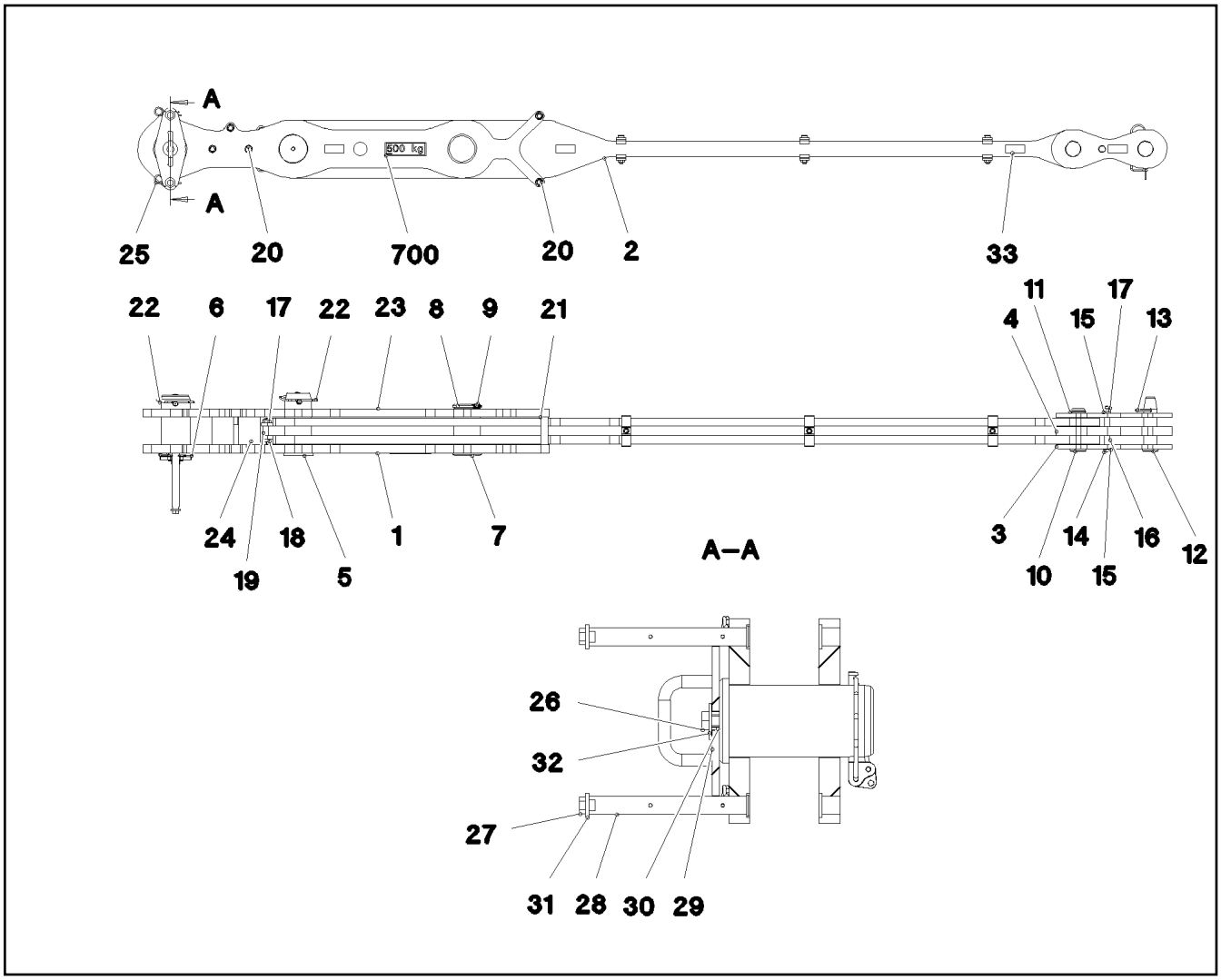

Pos.	Item	Quantity	Description	Bezeichnung
26	10875805	1	HEX SCREW ISO 4017 M20X50 8.8 FLZN SP	SECHSKANTSCHRAUBE
27	4902326	2	HEX SCREW ISO 4017 M16X30 8.8 FLZN SP	SECHSKANTSCHRAUBE
28	97095950	2	GUIDING BOLT 35.0X267 35NICRMOV125 SP	FUEHRUNGSBOLZEN
29	966573008	1	COVER WELDED FE//ZNNI8//CN//T0	DECKEL SCHWK.
30	97006265	1	SLEEVE 30.0X13 E355+N	HUELSE
31	4600021	2	WASHER DIN 7349 17 200HV FLZN SPF	SCHEIBE
32	4600328	1	WASHER ISO 7093-1 20 300HV FLZN SPF	SCHEIBE
33	97139634	2	PLATE ASSEMBLY SCHILD BG SPF	SCHILD BAUGRUPPE
700	96021067	1	SIGNS	BESCHILDERUNG
(1)	97096377	1	SIGN 170X55 KLEBEFOLIE SPF	SCHILD

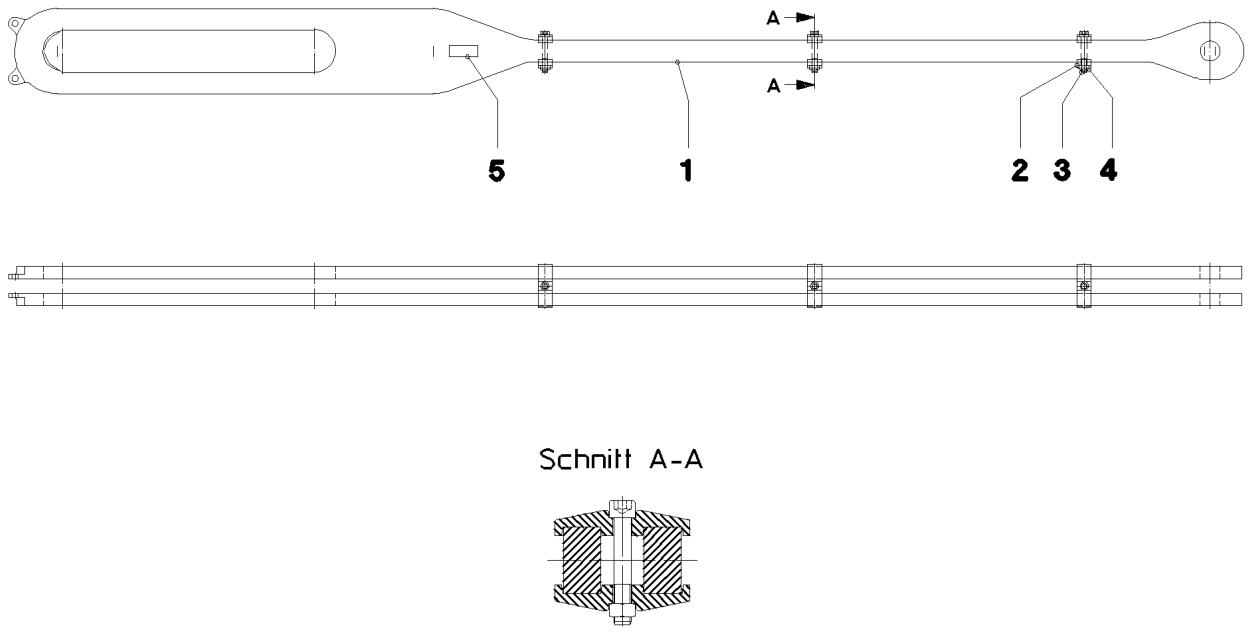

Pos.	Item	Quantity	Description	Bezeichnung
1	973952908	2	ROD 35X3491X244 S960QL+Z25	STANGE
2	957039408	6	CLAMP 40X127X24 S355J2+N FE//ZNNI8//CN/	KLAMMER
3	12691483	3	SOCKET HEAD SCREW ISO 4762 M16X100 8	ZYLINDERSCHRAUBE
4	10875617	3	HEX NUT ISO 4032 M16 8 FLZN SPF	SECHSKANTMUTTER
5	973567608	1	PLATE IDENTIFICATION NUMBER IDENT-N	SCHILD IDENTNR.

Pos.	Item	Quantity	Description	Bezeichnung
4	96016504	1	ADDNL.HYDR.SUSPENDED BALLAST ⇨ ❑ 1479	ZUSATZHYDRAULIK SCHWEBEB

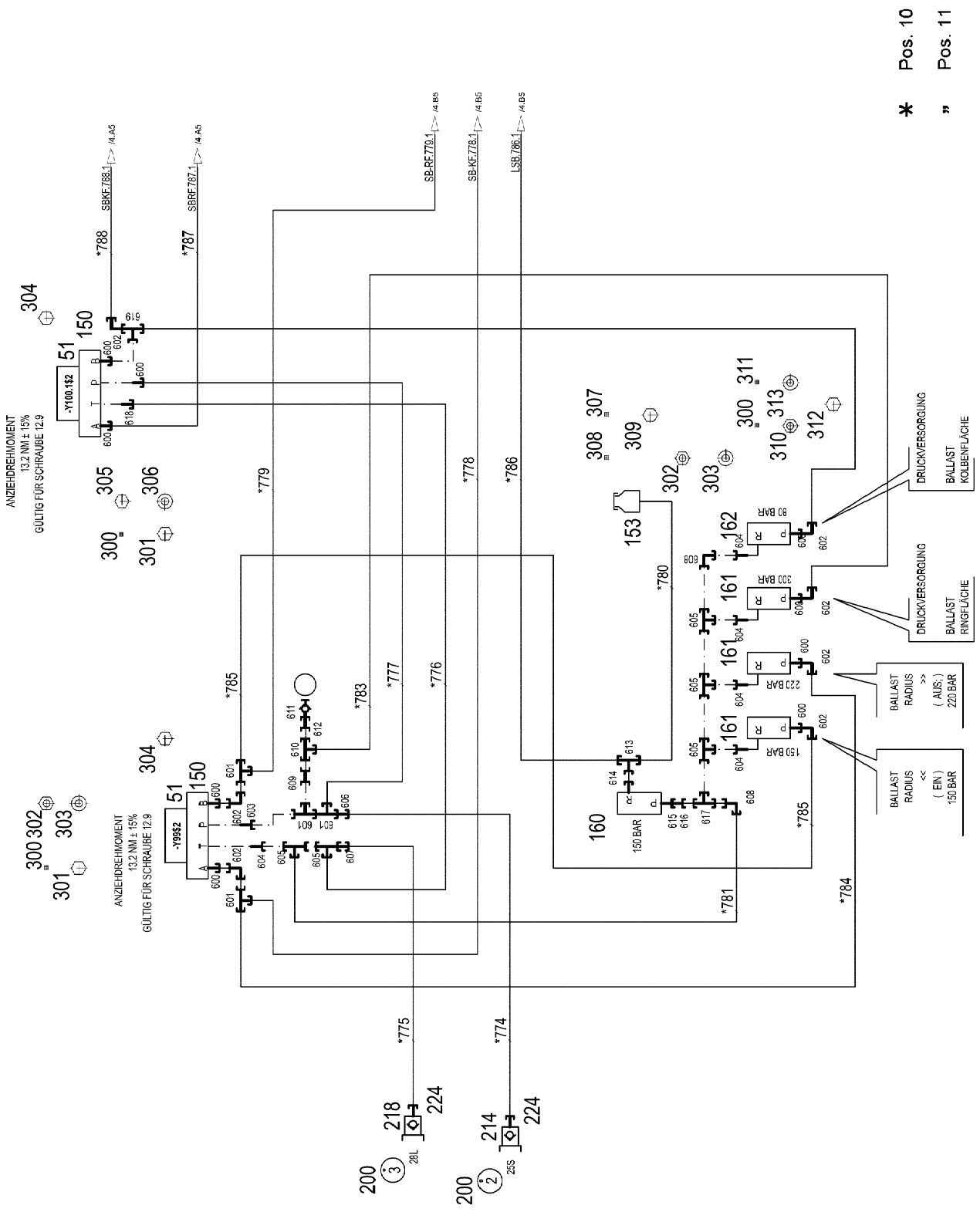

19.1.2022 093556	etk_en_de_073897 LG 1750	1479 (1/5)
LIEBHERR	ADDNL.HYDR.SUSPENDED BALLAST ZUSATZHYDRAULIK SCHWEBEBALLAST	96016504

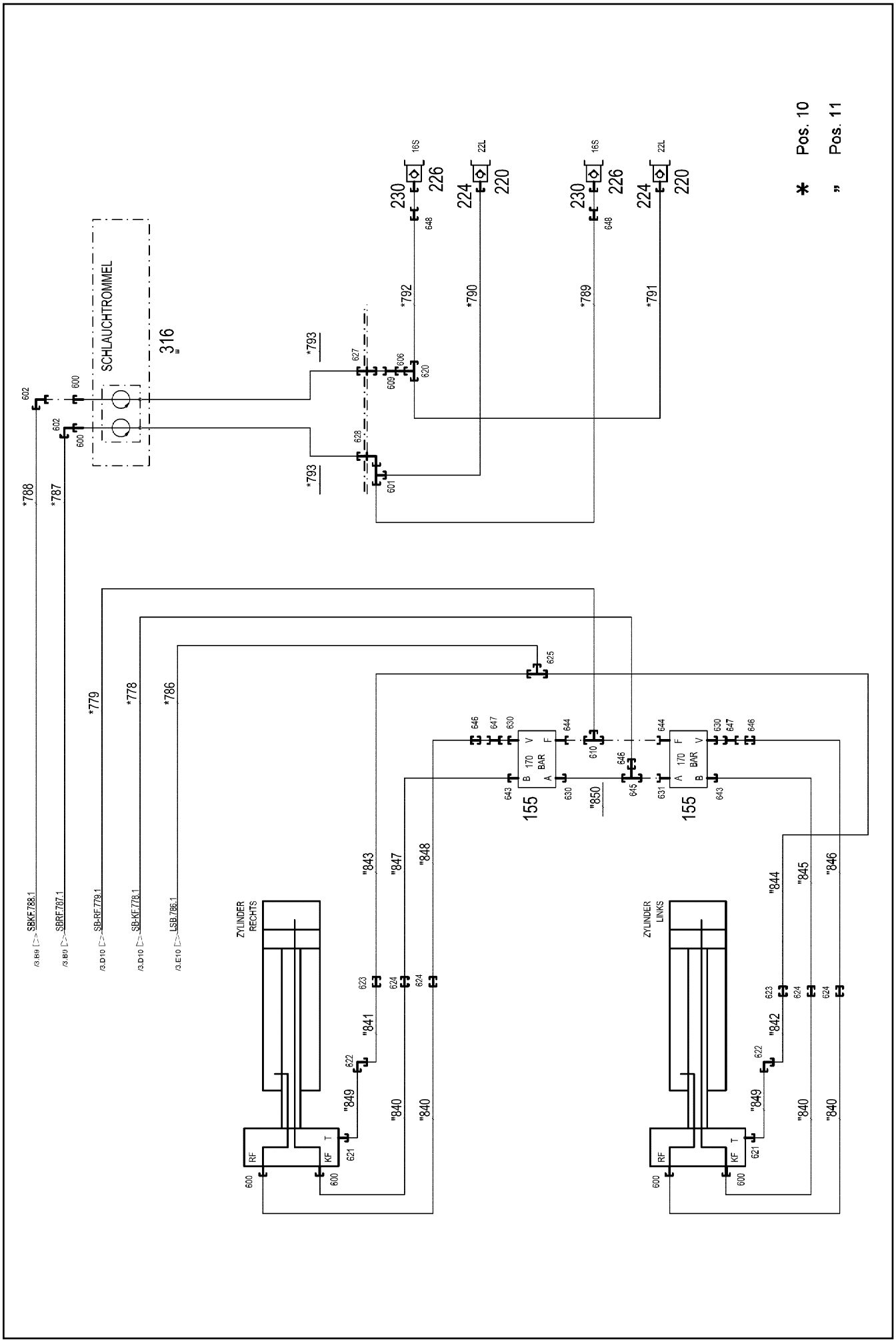

19.1.2022 093557	etk_en_de_073897 LG 1750	1480 (2/5)
LIEBHERR	ADDNL.HYDR.SUSPENDED BALLAST ZUSATZHYDRAULIK SCHWEBEBALLAST	96016504

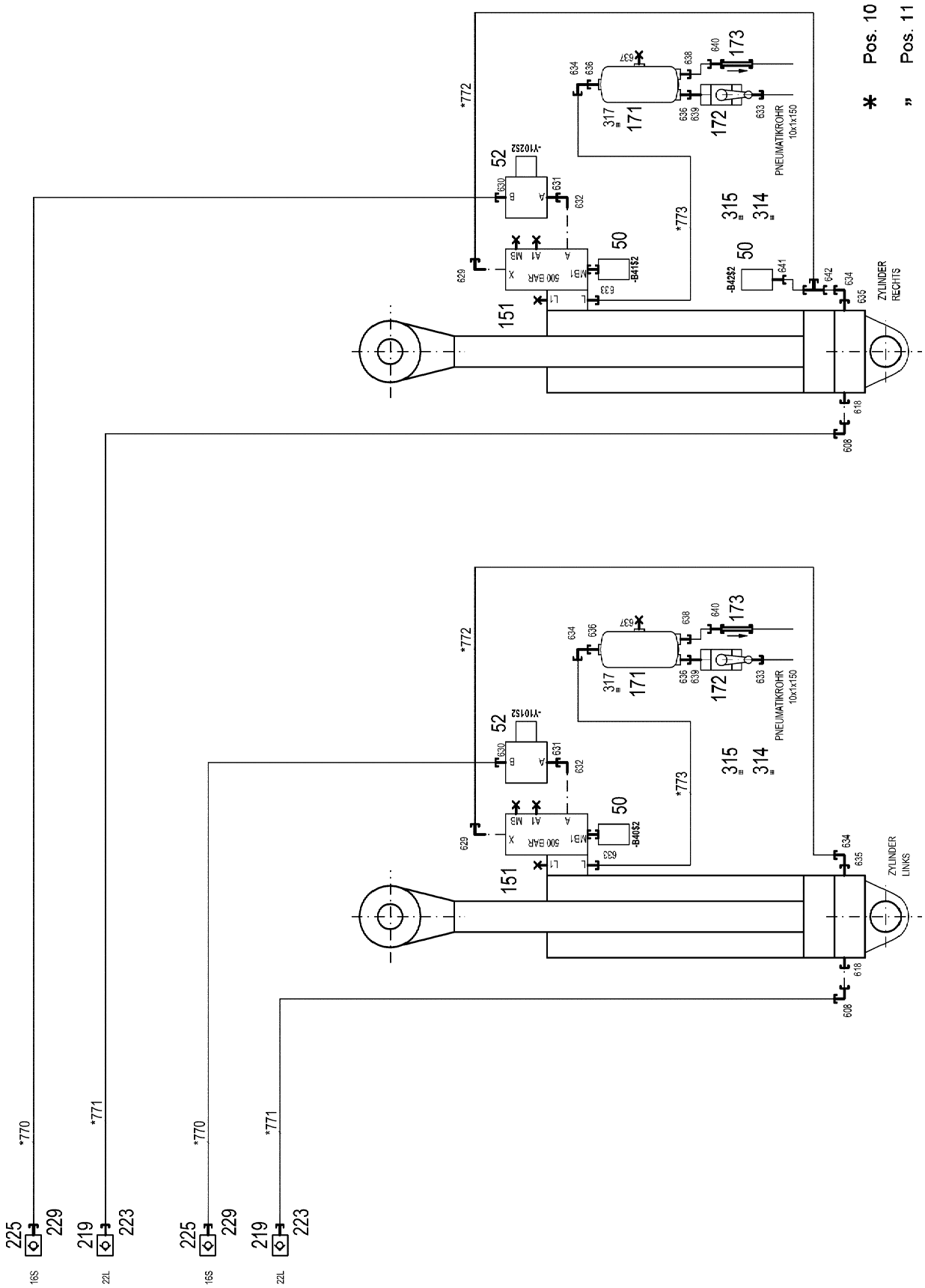

19.1.2022 093558 LIEBHERR	etk_en_de_073897 LG 1750 ADDNL.HYDR.SUSPENDED BALLAST ZUSATZHYDRAULIK SCHWEBEBALLAST	❑ 1481 (3/5) 96016504

Pos.	Item	Quantity	Description	Bezeichnung
10	96007302	1	HOSE LINES SUSPENDED BALLAST STUFE ⇨ ❑ 1484	SCHLAUCHLEITUNGEN SCHW
11	96016787	1	PIPELINES SUSPENDED BALLAST SB BALL ⇨ ❑ 1486	ROHRLEITUNGEN SCHWEBEBA
50	10813738	3	PRESSURE SENSOR 0-400/400 BAR LSB PL:	DRUCKAUFNEHMER
51	511302608	2	DIRECTIONAL CONTROL VALVE 4/3 NG10-3 ⇨ ❑ 1487	WEGEVENTIL
52	511465508	2	DIRECTIONAL CONTROL VALVE 2/2 320BA	WEGEVENTIL
(1)	571135508	1	MAGNET 24V	MAGNET
150	511058308	2	CONNECTING PLATE DP1-10/32-2	ANSCHLUSSPLATTE
151	10217694	2	LOWERING BRAKE VALVE 420BAR 100L/MI ⇨ ❑ 1488	SENKBREMSVENTIL
153	96028331	1	EXPANSION TANK CPL.	AUSGLEICHSBEHAELTER KPL.
155	511448408	2	LOAD HOLDING VALVE	LASTHALTEVENTIL
160	511445608	1	PRESSURE LIMITING VALVE pmax=700BAR	DRUCKBEGRENZUNGSVENTIL
161	511464608	3	PRESSURE LIMITING VALVE pv=315BAR pm	DRUCKBEGRENZUNGSVENTIL
162	511309108	1	PRESSURE LIMITING VALVE pmax=400BAR	DRUCKBEGRENZUNGSVENTIL
171	502987108	2	AIR TANK DIN 74281 4,5L 15,5BAR ST RAL 9	LUFTBEHAELTER
172	510696008	2	BALL VALVE DN8-1/4" MS	KUGELHAHN
173	511306508	2	NON-RETURN VALVE 400BAR CR6-FREI	RUECKSCHLAGVENTIL
214	510599708	1	COUPLING PLUG B6 25-S	KUPPLUNGSSTECKER
218	511501108	1	COUPLING PLUG B6 28-L	KUPPLUNGSSTECKER
219	511508208	2	COUPLING SLEEVE B6 22-L	KUPPLUNGSMUFFE
220	511508108	2	COUPLING PLUG B6 22-L	KUPPLUNGSSTECKER
223	10466916	2	HEX CAP NUT RD54X4 SPF	VERSCHLUSSMUTTER
224	10466912	4	SCREW PLUG RD54X4 SPF	VERSCHLUSSSCHRAUBE
225	511505908	2	COUPLING SLEEVE B3 16-S	KUPPLUNGSMUFFE
226	511508608	2	COUPLING PLUG B3 16-S	KUPPLUNGSSTECKER
229	10466915	2	HEX CAP NUT RD36X3 SPF	VERSCHLUSSMUTTER
230	10466911	2	SCREW PLUG RD36X3 SPF	VERSCHLUSSSCHRAUBE
300	973729208	4	PLATE 4X98X50 S315MC FE//ZNNI8//CN//T0	BLECH
301	11626706	8	HEX SCREW ISO 4017 M10X40 8.8 FLZN SP	SECHSKANTSCHRAUBE
302	424000808	16	WASHER SPRING DIN 127 A 10 FST A3C	FEDERRING
303	12102695	16	HEX NUT ISO 4032 M10 8 ZNNI-480H SPF	SECHSKANTMUTTER
304	10876394	8	SOCKET HEAD SCREW DIN 912 M6X40 12.9	ZYLINDERSCHRAUBE
305	11692824	2	HEX SCREW ISO 4017 M6X12 8.8 480H SPF	SECHSKANTSCHRAUBE
306	10197771	8	WASHER ISO 7089 6 200HV ZNNI-480H SPF	SCHEIBE
307	10197764	2	HEX NUT ISO 4032 M6 10 ZNNI-480H SPF	SECHSKANTMUTTER
308	953760908	1	PLATE 3X45X120 DC01 FE//ZNNI8//CN//T0	BLECH
309	12102696	1	BUTTON HEAD SCREW ISO 7380-2 M8X10 0	HALBRUNDKOPFSCHRAUBE
310	11693875	4	HEX NUT ISO 4032 M8 8 480H SPF	SECHSKANTMUTTER
311	948382508	2	THREADED ROD 5.8 A2C	GEWINDESTANGE
312	11651767	2	HEX SCREW ISO 4017 M8X20 8.8 480H SPF	SECHSKANTSCHRAUBE
313	11140469	4	WASHER ISO 7093-1 8 200HV 480H SPF	SCHEIBE
314	772002708	4	PLUG-IN SLEEVE E10-7	EINSTECKHUELSE
315	477100308	4	PROFILE RING PR10-S/L A3P	PROFILRING
316	616013608	1	HOSE REEL 3/4" SPF	SCHLAUCHTROMMEL
(6)	10465689	1	SPRING	FEDER
(999)	10465690	1	DS SEAL KIT HOSE DRUM	DS SCHLAUCHTROMMEL
317	774211308	2	TIGHTENING STRAP 206/206/30 ST	SPANNBAND
600	471033408	15	FITTING XGE20-SR-ED CR6-FREI	VERSCHRAUBUNG
601	7407107	5	FITTING EL 20S CR6-FREI	VERSCHRAUBUNG
602	7407108	9	FITTING EW 20S M30X2 CR6-FREI	VERSCHRAUBUNG
603	471900708	1	FITTING EGESD20-SR-WD CR6-FREI	VERSCHRAUBUNG
(1)	726409108	1	O-RING 17X2,5 NBR90	O-RING
604	471901408	5	FITTING EGE 22L G3/4 CR6-FREI	VERSCHRAUBUNG
605	247138602	5	L NECK EL 22L CR6-FREI	L-STUTZEN
606	475432308	2	FITTING REDSDN25/20-S CR6-FREI	VERSCHRAUBUNG
607	475031808	1	FITTING XGR28/22-L CR6-FREI	VERSCHRAUBUNG
608	472530608	4	FITTING EWSD22-L CR6-FREI	VERSCHRAUBUNG

Pos.	Item	Quantity	Description	Bezeichnung
609	470010508	2	FITTING SNV20-S CR6-FREI	VERSCHRAUBUNG
610	470432608	2	FITTING XT20-S CR6-FREI	VERSCHRAUBUNG
611	475601508	1	TEST POINT FITTING BMA3 6S CR6-FREI	MESSANSCHLUSS
612	475433708	1	FITTING REDSDN25/6-S CR6-FREI	VERSCHRAUBUNG
613	247105602	1	T CONNECTION PIECE ET 12L CR6-FREI	T-STUTZEN
614	471034808	1	FITTING GE 12L G1/2 CR6-FREI	VERSCHRAUBUNG
615	471901308	1	FITTING EGESD18-LR-WD CR6-FREI	VERSCHRAUBUNG
616	475436008	1	FITTING REDSD22/18-L CR6-FREI	VERSCHRAUBUNG
617	470430708	1	FITTING T 22L CR6-FREI	VERSCHRAUBUNG
618	471031408	3	FITTING XGE22-LR-ED CR6-FREI	VERSCHRAUBUNG
619	482431614	1	FITTING ISO 8434 ET 20S CR6-FREI	VERSCHRAUBUNG
620	470432708	1	FITTING XT25-S CR6-FREI	VERSCHRAUBUNG
621	471035308	2	FITTING XGE12-LR-ED1/4" CR6-FREI	VERSCHRAUBUNG
622	470230408	2	FITTING XW12-L CR6-FREI	VERSCHRAUBUNG
623	470030408	2	FITTING XG12-L CR6-FREI	VERSCHRAUBUNG
624	470032808	4	FITTING XG20-S CR6-FREI	VERSCHRAUBUNG
625	470430408	1	FITTING T 12L CR6-FREI	VERSCHRAUBUNG
627	474032708	1	FITTING XSV20-S CR6-FREI	VERSCHRAUBUNG
628	474232808	1	FITTING WSV 20S CR6-FREI	VERSCHRAUBUNG
629	473230508	2	FITTING RSWS10-LR-WD CR6-FREI	VERSCHRAUBUNG
630	471033208	5	FITTING XGE16-SR-ED CR6-FREI	VERSCHRAUBUNG
631	471900608	3	FITTING EGESD16-SR-WD CR6-FREI	VERSCHRAUBUNG
632	473231208	2	FITTING RSWS16-SR-WD CR6-FREI	VERSCHRAUBUNG
633	7362091	4	FITTING ISO 8434-1 GE 10L G1/4A CR6-FREI	VERSCHRAUBUNG
634	7403569	4	FITTING EW 10L M16X1,5 CR6-FREI	VERSCHRAUBUNG
635	471039608	2	FITTING XGE10-LR-ED3/8" CR6-FREI	VERSCHRAUBUNG
636	471039808	4	FITTING GE 10L M22X1,5 CR6-FREI	VERSCHRAUBUNG
637	477704508	2	STOP PLUG VSTIM22X1,5ED CR6-FREI	STOPFEN
638	471039908	2	FITTING GE 12L M22X1,5 CR6-FREI	VERSCHRAUBUNG
639	471901108	2	FITTING EGESD10-LR-WD CR6-FREI	VERSCHRAUBUNG
640	470011308	2	FITTING SNV12-L CR6-FREI	VERSCHRAUBUNG
641	470900508	1	PRESSURE GAUGE CONNECTION CR6-FRE	MANOMETERANSCHLUSS
642	472330208	1	FITTING EL 10L CR6-FREI	VERSCHRAUBUNG
643	7410451	2	FITTING GE 20S G1/2A CR6-FREI	VERSCHRAUBUNG
644	471904508	2	FITTING EGESD20-SR1/2 CR6-FREI	VERSCHRAUBUNG
645	482431514	1	FITTING ISO 8434 ET 16S CR6-FREI	VERSCHRAUBUNG
646	475033608	3	FITTING GR 20/16S CR6-FREI	VERSCHRAUBUNG
647	470010808	2	FITTING SNV16-S CR6-FREI	VERSCHRAUBUNG
648	475432108	2	FITTING REDSDN20/16-S CR6-FREI	VERSCHRAUBUNG

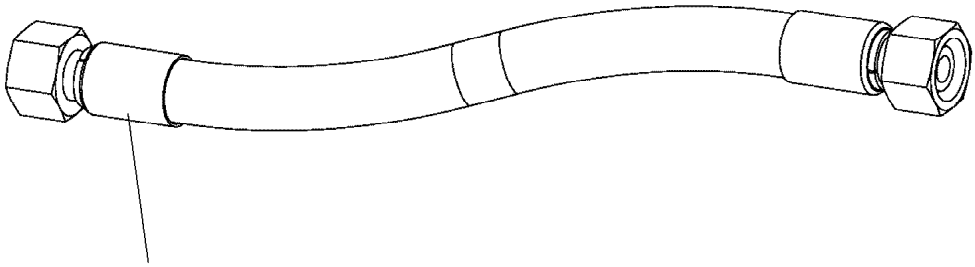

Schlauchnummer
Hose number
Numéro de flexible
Número de flexible
Номера шланга

Die Schlauchnummern auf den Schläuchen entsprechen den Positionen in der Schlauchliste.

The hose numbers from the hoses are in accordance with the items in the hose list.

Les numéros indiqués sur les flexibles correspondent aux repères de la nomenclature des flexibles.

Los números indicados en los flexibles corresponden a las posiciones de la lista de flexibles.

Нанесенные на шлангах номера соответствуют позициям в перечне.

Pos.	Item	Quantity	Description	Bezeichnung
770	921973908	2	HOSE CPL. GH425-8 12X3500	SCHLAUCH KPL.
771	962335208	2	HOSE CPL. 2SN 20X4800	SCHLAUCH KPL.
772	920985108	2	HOSE CPL. 2SN 8X3000	SCHLAUCH KPL.
773	926093708	2	HOSE CPL. 1SC 8X2050	SCHLAUCH KPL.
774	929922908	1	HOSE CPL. GH425-12 19X7000	SCHLAUCH KPL.
775	929923008	1	HOSE CPL. 1SN 25X7000	SCHLAUCH KPL.
776	929923108	1	HOSE CPL. 2SN 20X480	SCHLAUCH KPL.
777	924741208	1	HOSE CPL. GH425-10 16X480	SCHLAUCH KPL.
778	922032508	1	HOSE CPL. GH425-10 16X640	SCHLAUCH KPL.
779	922156208	1	HOSE CPL. GH425-10 16X580	SCHLAUCH KPL.
780	929923208	1	HOSE CPL. 2TE 10X300	SCHLAUCH KPL.
781	927252508	1	HOSE CPL. 2TE 20X900	SCHLAUCH KPL.
782	927198808	1	HOSE CPL. GH425-10 16X1120	SCHLAUCH KPL.
783	929617708	1	HOSE CPL. GH425-10 16X980	SCHLAUCH KPL.
784	921871408	1	HOSE CPL. GH425-10 16X840	SCHLAUCH KPL.
785	922077808	1	HOSE CPL. GH425-10 16X780	SCHLAUCH KPL.
786	927463708	1	HOSE CPL. 2TE 10X1750	SCHLAUCH KPL.
787	921875108	1	HOSE CPL. GH425-10 16X1200	SCHLAUCH KPL.
788	924494108	1	HOSE CPL. GH425-10 16X1300	SCHLAUCH KPL.
789	927170208	1	HOSE CPL. GH425-10 16X7700	SCHLAUCH KPL.
790	929923308	1	HOSE CPL. GH425-10 16X6600	SCHLAUCH KPL.
791	922681608	1	HOSE CPL. 2SN 20X7800	SCHLAUCH KPL.
792	929923408	1	HOSE CPL. 2SN 20X6400	SCHLAUCH KPL.
793	929923508	2	HOSE CPL. GH425-10 16X8000	SCHLAUCH KPL.
794	929723808	1	HOSE CPL. HPC 4X6800	SCHLAUCH KPL.
795	921676408	1	HOSE CPL. HPC 4X9500	SCHLAUCH KPL.

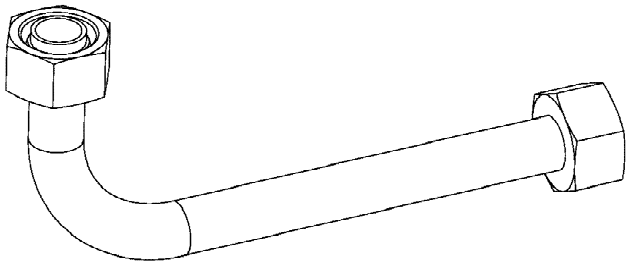

Die Positionsnummern der Rohre auf den Bildtafeln entsprechen den Positionen in der Rohrliste.

The pipe numbers from the illustrations are in accordance with the items in the pipe list.

Les numéros des tuyaux sur les illustrations correspondent aux repères de la nomenclature des tuyaux.

Los números de tubos en las ilustraciones corresponden a las posiciones de la lista de tubos.

Номера позиций труб на изображениях соответствуют позициям в перечне труб.

Pos.	Item	Quantity	Description	Bezeichnung
840	929942508	4	PIPE COMPL. 20X2,5X1769 AS20 - AS20	ROHR KPL.
841	929942608	1	PIPE COMPL. 12X1,5X1435 AL12 - AL12	ROHR KPL.
842	929942708	1	PIPE COMPL. 12X1,5X1459 AL12 - AL12	ROHR KPL.
843	96019504	1	PIPE COMPL. 12X1,5X4947,9 -	ROHR KPL.
844	96019505	1	PIPE COMPL. 12X1,5X4947,9 -	ROHR KPL.
845	96019230	1	PIPE COMPL. 20X2,5X4725,1 -	ROHR KPL.
846	96019231	1	PIPE COMPL. 20X2,5X4657,9 -	ROHR KPL.
847	96019232	1	PIPE COMPL. 20X2,5X4725,4 -	ROHR KPL.
848	96019233	1	PIPE COMPL. 20X2,5X4658,2 -	ROHR KPL.
849	962294108	2	PIPE COMPL. 12X1,5X405 AL12 - AL12	ROHR KPL.
850	96019234	1	PIPE COMPL. 16X2X133 -	ROHR KPL.

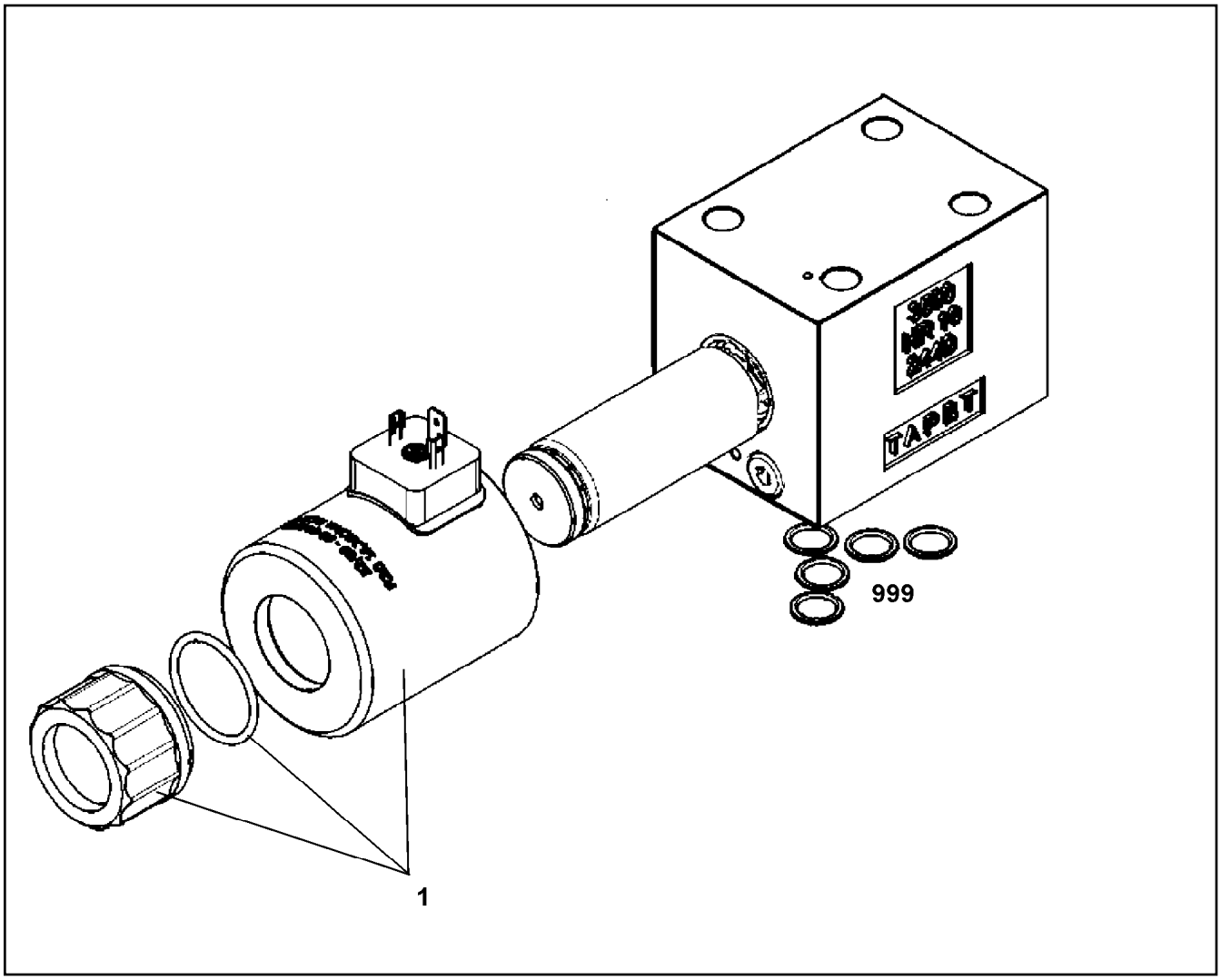

Pos.	Item	Quantity	Description	Bezeichnung
1	11005244	1	MAGNET COIL	MAGNETSPULE
999	10491129	1	SEAL KIT CONTROL BLOCK	DS STEUERBLOCK

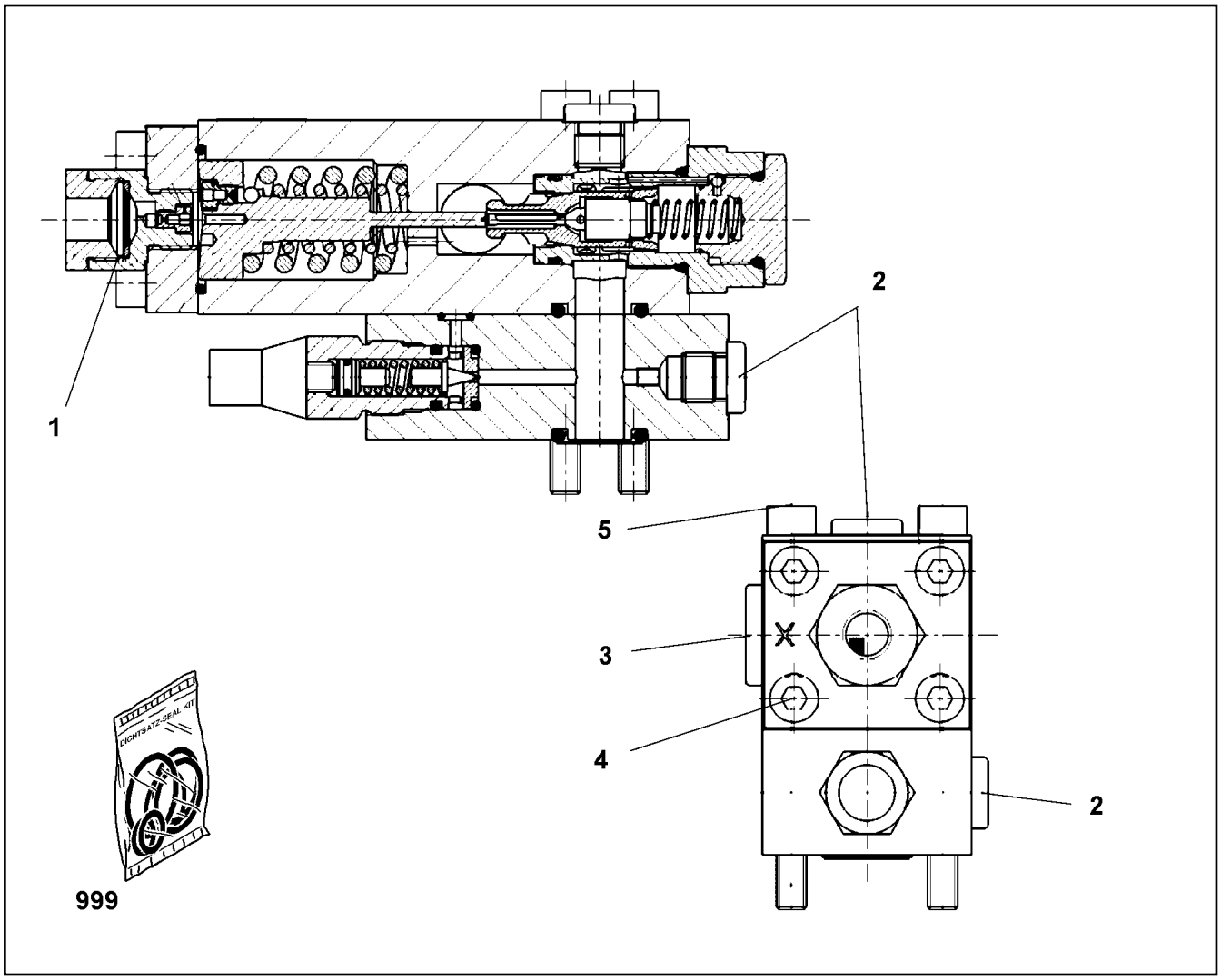

Pos.	Item	Quantity	Description	Bezeichnung
1	10346599	1	STRAINER FILTER	SIEBFILTER
2	477704008	3	STOPPER PLUG VSTI1/4"ED CR6-FREI	BLINDSTOPFEN
3	477704208	1	STOP PLUG VSTI1/2"ED CR6-FREI	STOPFEN
4	10299581	4	HEX SCREW ISO 4017 M8X25 10.9 480H SP	SECHSKANTSCHRAUBE
5	406508801	4	HEX SCREW ISO 4017 M8X100 8.8 A2C	SECHSKANTSCHRAUBE
999	10663265	1	SEALING SET VALVE	DS VENTIL

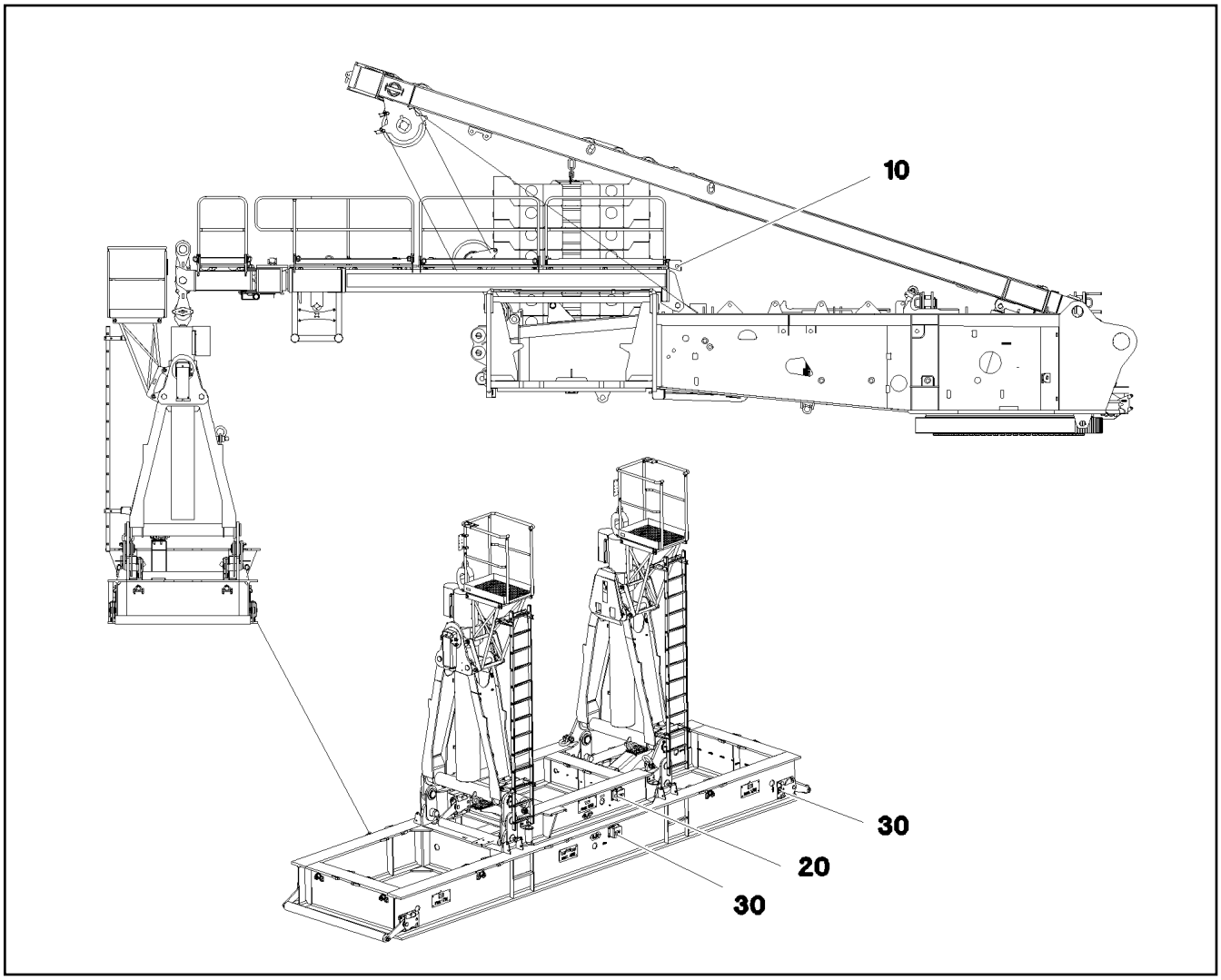

Pos.	Item	Quantity	Description	Bezeichnung
10	967526908	1	EL.F. 2ND HOIST LIMIT SWITCH T ⇨ ❑ 1490	ELEKTRIK FUEHRUNGSRAHME
20	96015612	1	ELECTRIC BALLAST PALLET SMALL ⇨ ❑ 1496	ELEKTRIK BALLASTPALETTE KL
30	96015613	1	ELECTRIC BALLAST PALLET LARGE ⇨ ❑ 1500	ELEKTRIK BALLASTPALETTE GR

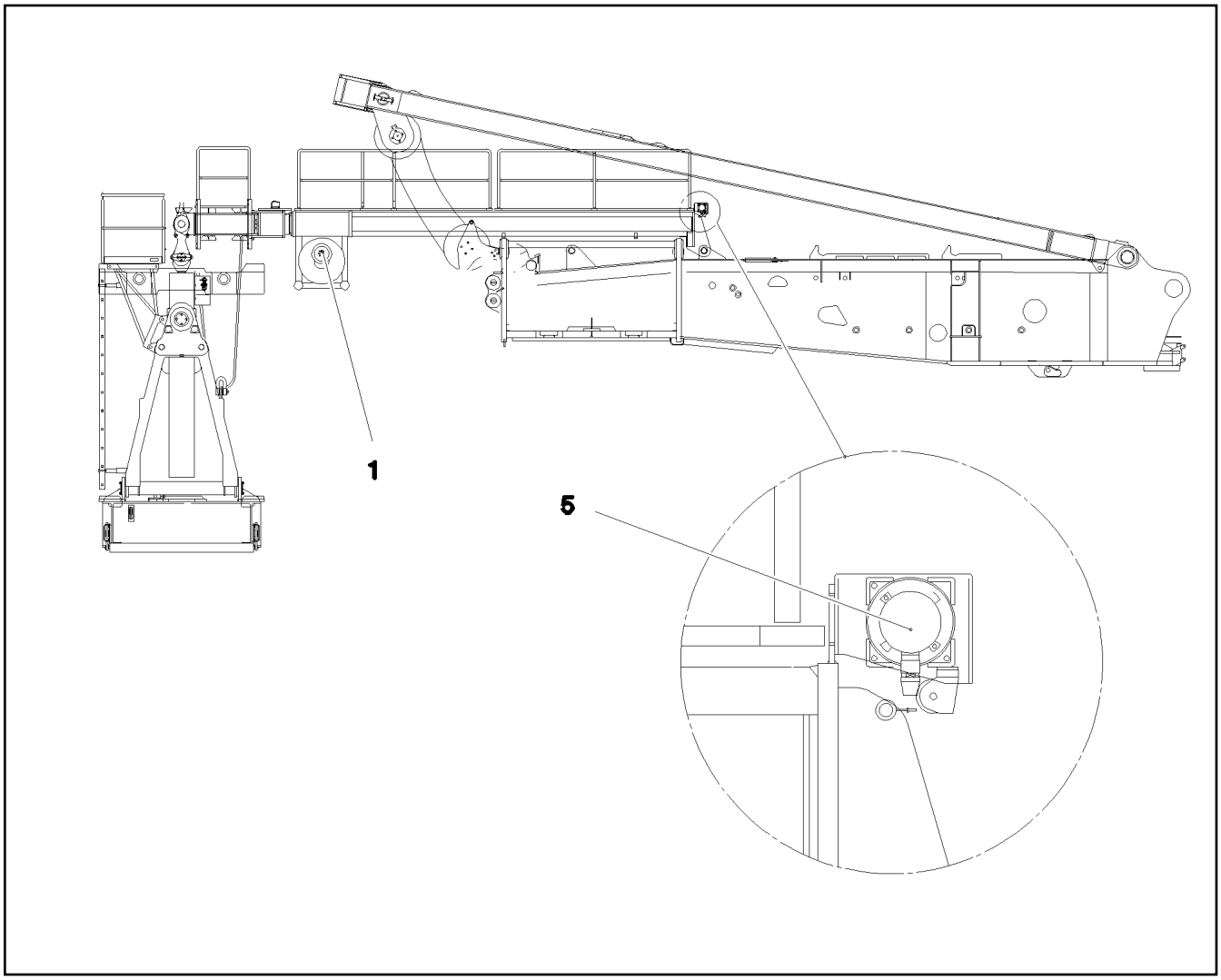

Pos.	Item	Quantity	Description	Bezeichnung
1	920871608	1	CABLE DRUM COMPL. NR.1 ⇨ ❑ 1491	LEITUNGSTROMMEL KPL.
2	920872908	1	TERMINAL BOX CPL. -S245 ⇨ ❑ 1494	KLEMMKASTEN KPL.
5	11003086	1	ROPE LENGTH INDICATOR 10M LSB PL:E ⇨ ❑ 1495	SEILLAENGENGEBER
12	920883608	1	LEAD WL244	LEITUNG
14	921579408	1	LEAD WL282A	LEITUNG
15	921579608	1	LEAD WL282B	LEITUNG
16	920876608	1	LEAD WL283A	LEITUNG
17	920879208	1	LEAD WL283B	LEITUNG
18	920884108	1	LEAD WL280	LEITUNG

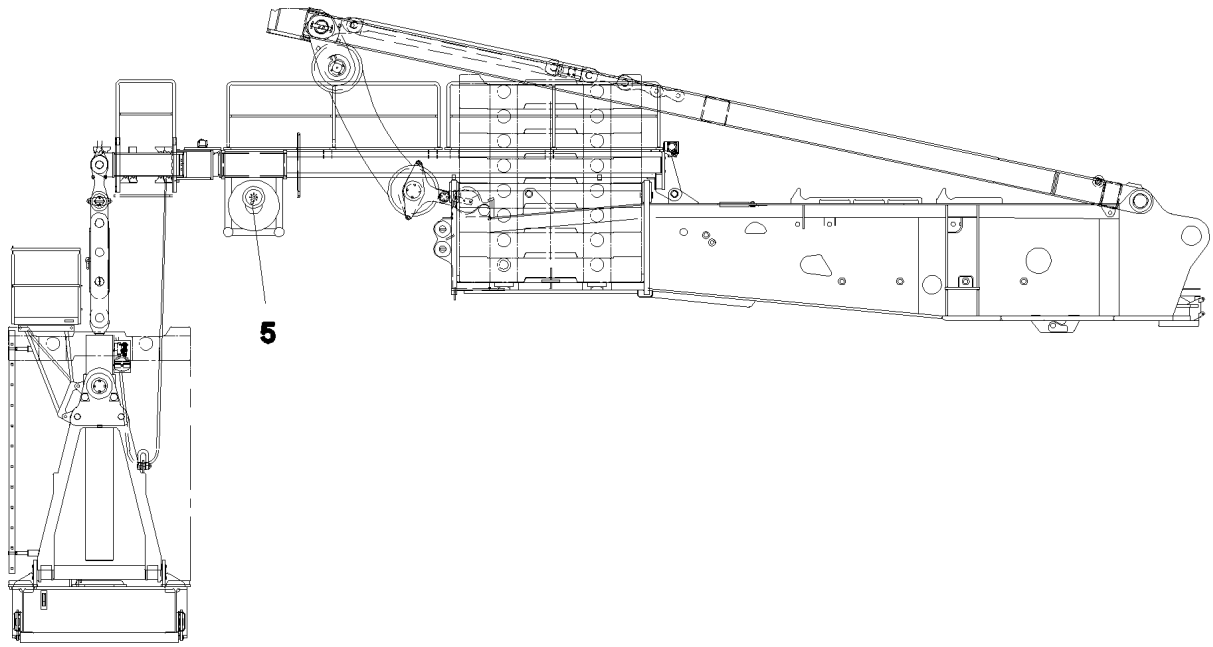

Pos.	Item	Quantity	Description	Bezeichnung
5	616142008	1	CABLE REEL 11M 22-POL SPF ⇨ ❑ 1492	LEITUNGSTROMMEL
10	921579308	1	LEAD W246	LEITUNG
11	920891508	1	LEAD W245	LEITUNG
268	602606508	1	REDUCTION M32X1,5/M20X1,5 MS	REDUKTION
269	602424208	1	CABLE GLAND M20X1,5X5-14 MS	KABELVERSCHRAUBUNG
287	602602208	1	ENLARGEMENT SOCKET 13,5X16 MS VERNI	ERWEITERUNGSMUFFE
288	602422808	1	CABLE GLAND PG16X8-15	KABELVERSCHRAUBUNG
289	602501308	1	VENTILATION SCREW G1/2"X30 POLYAMID	ENTLUEFTUNGSSCHRAUBE

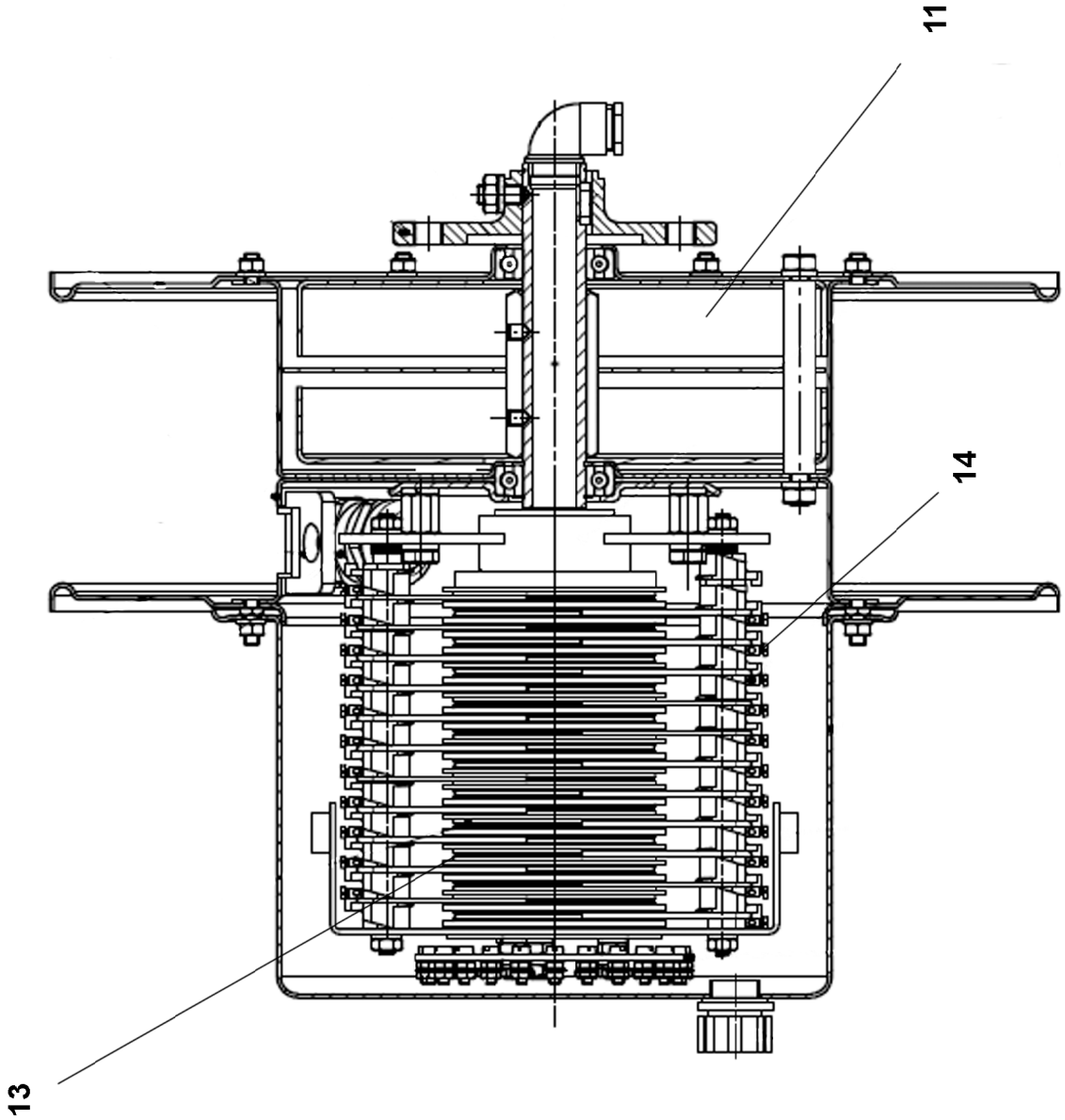
11
14
13

Pos.	Item	Quantity	Description	Bezeichnung
11	570926908	2	SPIRAL SPRING	SPIRALFEDER
13	12106200	11	SLIP RING 16A	SCHLEIFRING
13	12106201	11	SLIP RING 16A	SCHLEIFRING
14	10491892	11	CURRENT COLLECTOR	STROMABNEHMER

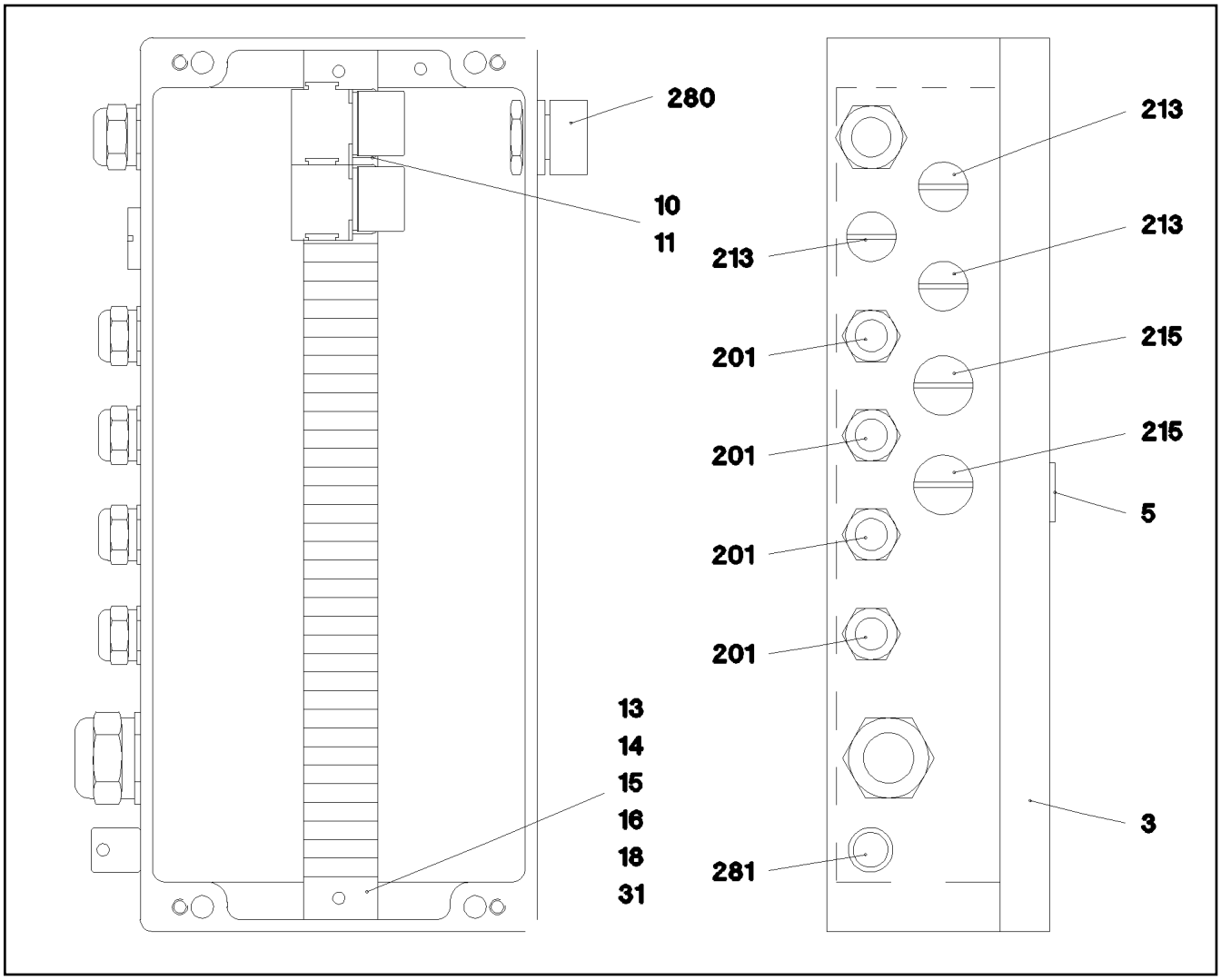

Pos.	Item	Quantity	Description	Bezeichnung
1	921777508	1	WIRES PRE-ASS. S245	DRAEHTE VORM.
3	955382908	1	EMPTY CASING AL	LEERGEHAEUSE
5	970630408	1	SIGN S245	SCHILD
10	630100408	2	CONTACT RELAY 24V 10A	KONTAKTRELAIS
11	630122908	2	PLUG BASE 9-POLE	RELAISSTECKSOCKEL
13	602736008	2	SUPPORT TRESTLE	AUFLAGEBOCK
14	602106708	0.35	TOP HAT RAIL 35X27X7,3X1	HUTSCHIENE
15	10286354	34	TERMINAL/CLAMP 6,3/2,8X0,8MM²	KLEMME
16	10286353	1	COVER	DECKEL
17	602794608	2	END ANGLE	ENDWINKEL
21	10492256	2	SNAP FOOT	SCHNAPPFUSS
22	10875472	2	PAN-HEAD SCREW ISO 7045 M4X6 4.8 480H	FLACHKOPFSCHRAUBE
23	10875645	2	WASHER ISO 7089 4 200HV 480H SPF	SCHEIBE
31	553168708	2	SHEET-METAL SCREW ISO 7049 ST4,8X13 S	BLECHSCHRAUBE
32	10875643	2	WASHER ISO 7093-1 5 200HV 480H SPF	SCHEIBE
201	602422508	4	CABLE GLAND PG9	KABELVERSCHRAUBUNG
205	602604108	4	REDUCING PIECE PG11/9 MS VERNICKELT	REDUZIERSTUECK
213	602411308	3	BLANK SOCKET PG11 MS	BLINDBUCHSE
215	602411108	2	BLANK SOCKET PG16 MS	BLINDBUCHSE
265	870002808	0.01	SEALANT A80MR HYLOMAR	DICHTMITTEL
280	602501308	1	VENTILATION SCREW G1/2"X30 POLYAMID	ENTLUEFTUNGSSCHRAUBE
281	602501208	1	WATER DRAIN PLUG M12 PA6G SPF	ENTWAESSERUNGSSTOPFEN

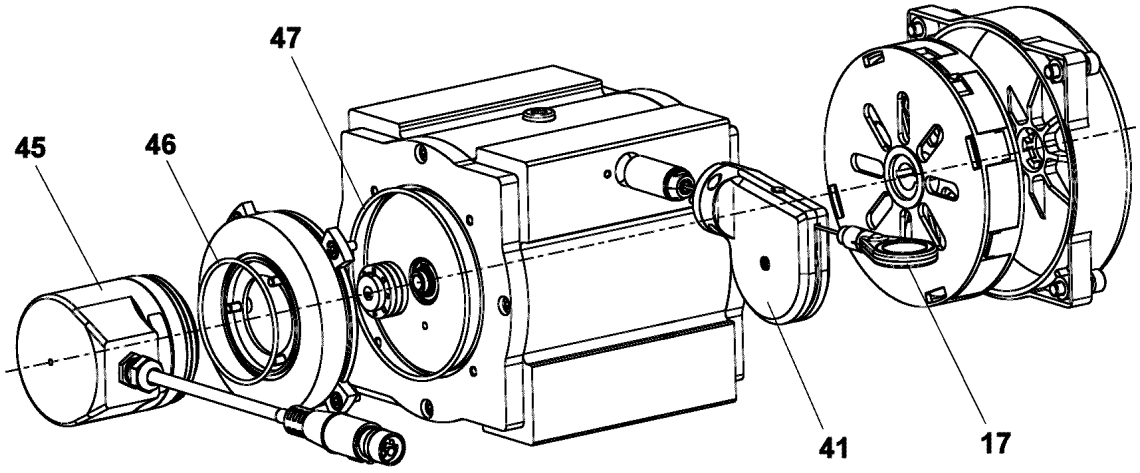

Pos.	Item	Quantity	Description	Bezeichnung
17	571887008	1	ROPE	LAENGENGEBERSEIL
41	571904008	1	ROPE GUIDE PULLEY CPL.	SEILFUEHRUNGSROLLE KPL.
45	11659106	1	ROTARY ENCODER	DREHGEBER
46	10650511	1	SEAL	DICHTUNG
47	10650512	1	SEAL	DICHTUNG

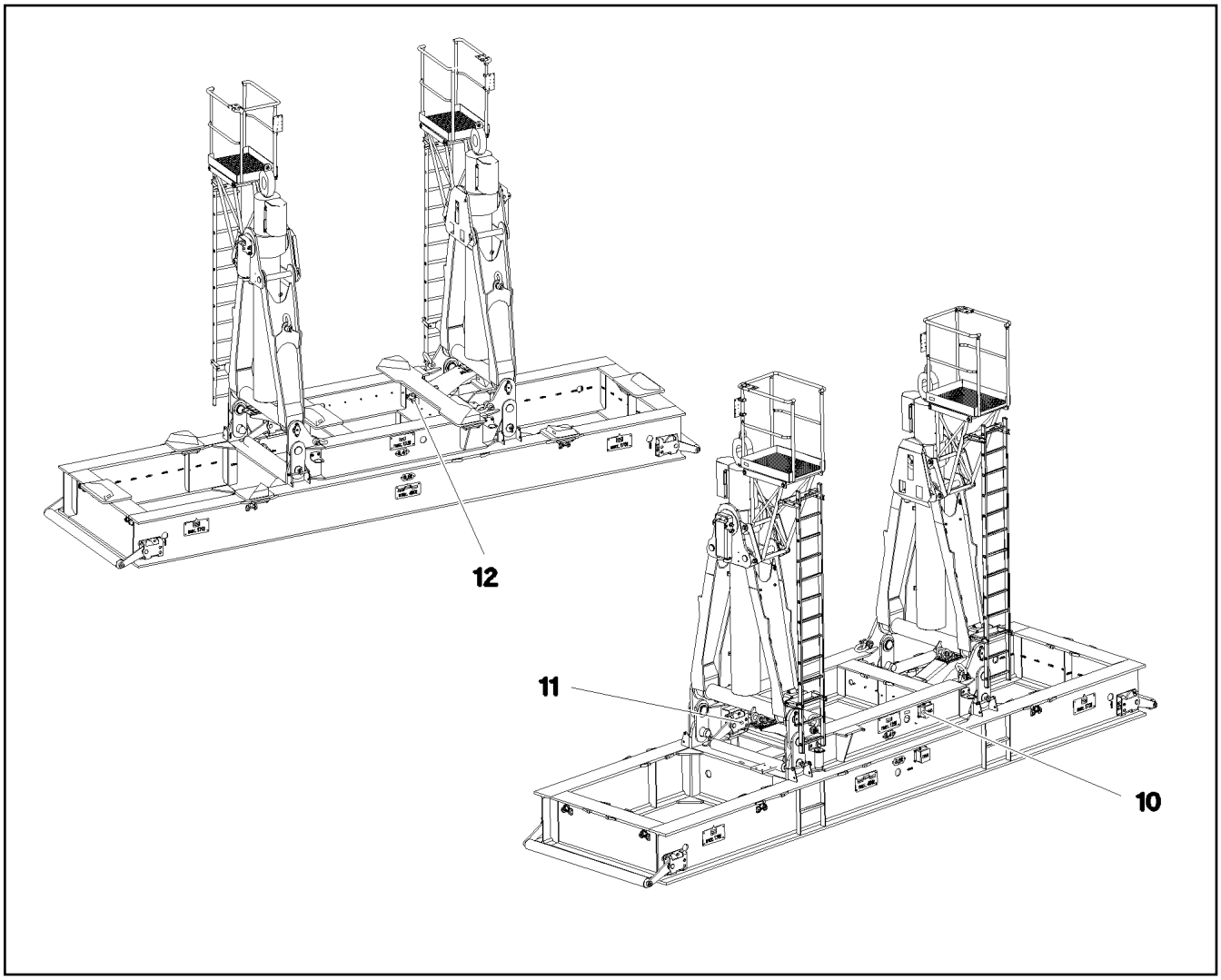

Pos.	Item	Quantity	Description	Bezeichnung
10	96017111	1	TERMINAL BOX CPL. +S1100K ⇨ ❑ 1497	KLEMMKASTEN KPL.
11	10354584	4	INDUCTIVE SENSOR BERUEHRUNGSLOS	INDUKTIVSENSOR
12	10802062	1	INCLINATION SENSOR +/-5° X/Y LSB PL:D	NEIGUNGSGEBER

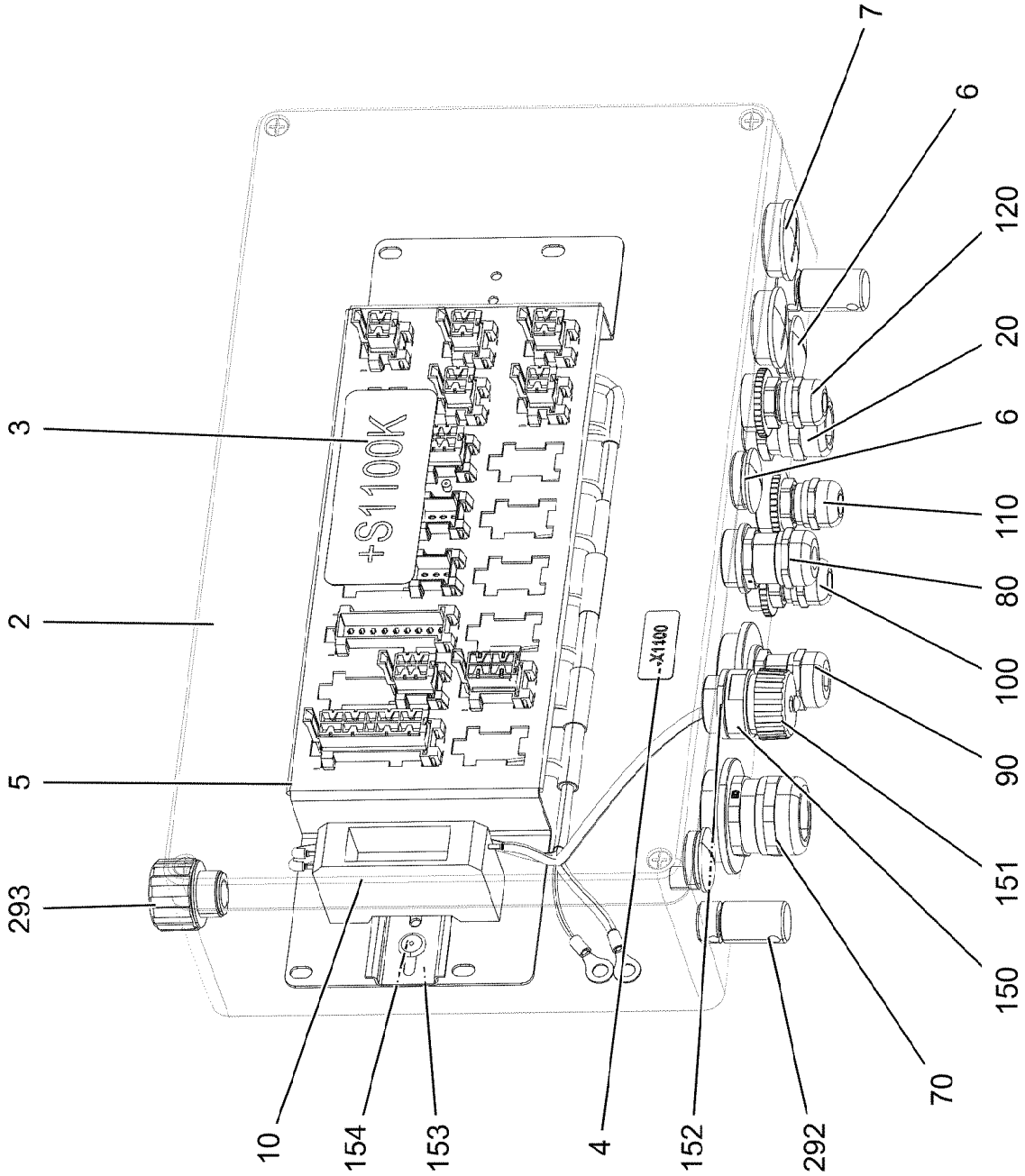

19.1.2022 093561 LIEBHERR	**etk_en_de_073897 LG 1750** **TERMINAL BOX CPL.** **KLEMMKASTEN KPL.**	❑ 1497 (1/2) **96017111**

Pos.	Item	Quantity	Description	Bezeichnung
2	97086212	1	EMPTY CASING 110X230X400 AL	LEERGEHAEUSE
3	97092222	1	SIGN 100X40 LEXAN	SCHILD
4	97092230	1	SIGN 35X15 LEXEDGE II	SCHILD
5	97086092	1	PLUG PLATE 1.5X440X129 DC01 FE//ZNNI8/	STECKERBLECH
6	602425108	3	SCREW PLUG M25X1,5 MS	VERSCHLUSSSCHRAUBE
7	602425208	2	SCREW PLUG M32X1,5 MS	VERSCHLUSSSCHRAUBE
10	96017126	1	WIRES TERMINAL BOX CPL. S1100K ⇨ ❑ 1499	DRAEHTE KLEMMKASTEN KPL.
20	96017127	1	LEAD W1142K	LEITUNG
70	96017753	1	LEAD W1100	LEITUNG
80	96017754	1	LEAD W1110	LEITUNG
90	96017755	1	LEAD W1111	LEITUNG
100	96017756	1	LEAD W1112	LEITUNG
110	96017757	1	LEAD W1113	LEITUNG
120	96017758	1	LEAD W1140	LEITUNG
150	10872381	1	TIN M1	DOSE
151	604512108	1	SEALING PLUG M1-D	VERSCHLUSSKAPPE
152	602606408	1	REDUCTION M25X1,5/M20X1,5 MS	REDUKTION
153	602106708	0.065	TOP HAT RAIL 35X27X7,3X1	HUTSCHIENE
154	704232308	2	BLIND RIVET 4,0X10,5	BLINDNIET
292	602501208	2	WATER DRAIN PLUG M12 PA6G SPF	ENTWAESSERUNGSSTOPFEN
293	10488662	1	VENTILATION SCREW M20X1,5 POLYAMID	ENTLUEFTUNGSSCHRAUBE

Pos.	Item	Quantity	Description	Bezeichnung
34	602217908	1	CABLE LUG DIN 46237 M6/1-2,5mm²	KABELSCHUH
88	602308108	3	WIRED END FERRULE DIN 46228-1 A2,5X6 V	ADERENDHUELSE
120	602323208	21	FLAT PLUG 1,0-2,5MM2	FLACHSTECKER
124	602323508	34	FLAT PLUG 2,8X0,5-1 VERZ	FLACHSTECKER
305	10870540	11.01	ELECTR.CABLE 1,0	KFZ-LEITUNG
500	923512208	14	CABLE MARKER	KABELMARKER
501	602335908	5	PLUG SHELL 4-POL	STECKERGEHAEUSE
502	602325608	4	FLAT PLUG HOUSING JPT	FLACHSTECKERGEHAEUSE
503	604526608	1	PIN CARRIER 6-POL 16A	STIFTTRAEGER
504	602323308	2	FLAT PLUG HOUSING 18-POL	FLACHSTECKERGEHAEUSE
505	10021571	1	PLUG SHELL 8-POL	STECKERGEHAEUSE
506	964830208	1	CUSTOM CIRCUIT MODULE 2	BESTUECKUNGSMODUL 2
628	604519208	3	PIN CONTACT 0,75-1MM2	STIFTKONTAKT
759	6001446	1	CABLE LUG AEHNL.DIN 46237 6,5/0,5-1,5MM	KABELSCHUH
812	604518908	4	STOPPER PLUG BAUREIHE_M1	BLINDSTOPFEN
998	965622208	1	LETTERING WIRING HARNESS	BESCHRIFTUNG KABELBAUM

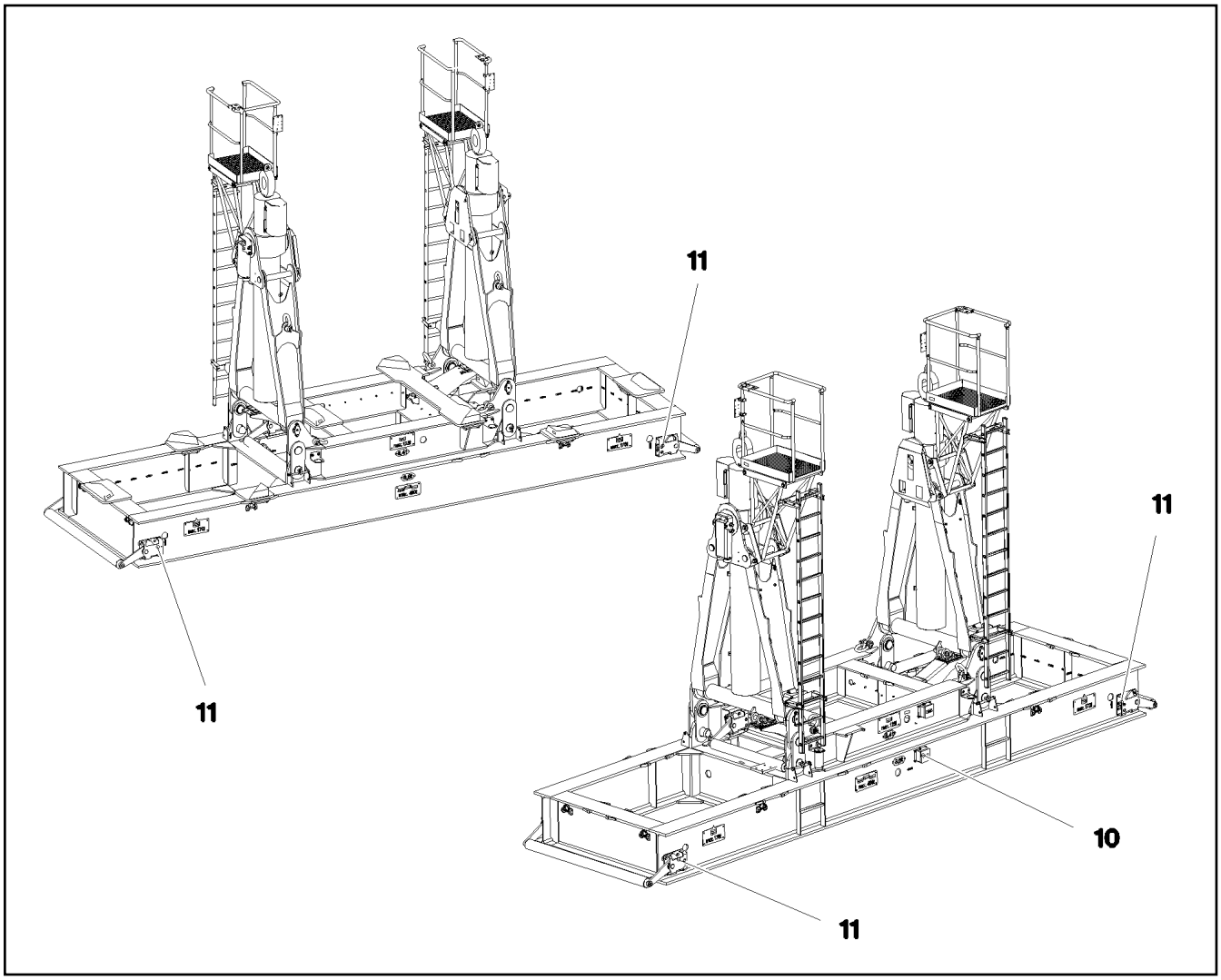

Pos.	Item	Quantity	Description	Bezeichnung
10	96017112	1	TERMINAL BOX CPL. +S1100G ⇨ ❑ 1501	KLEMMKASTEN KPL.
11	10354584	4	INDUCTIVE SENSOR BERUEHRUNGSLOS	INDUKTIVSENSOR

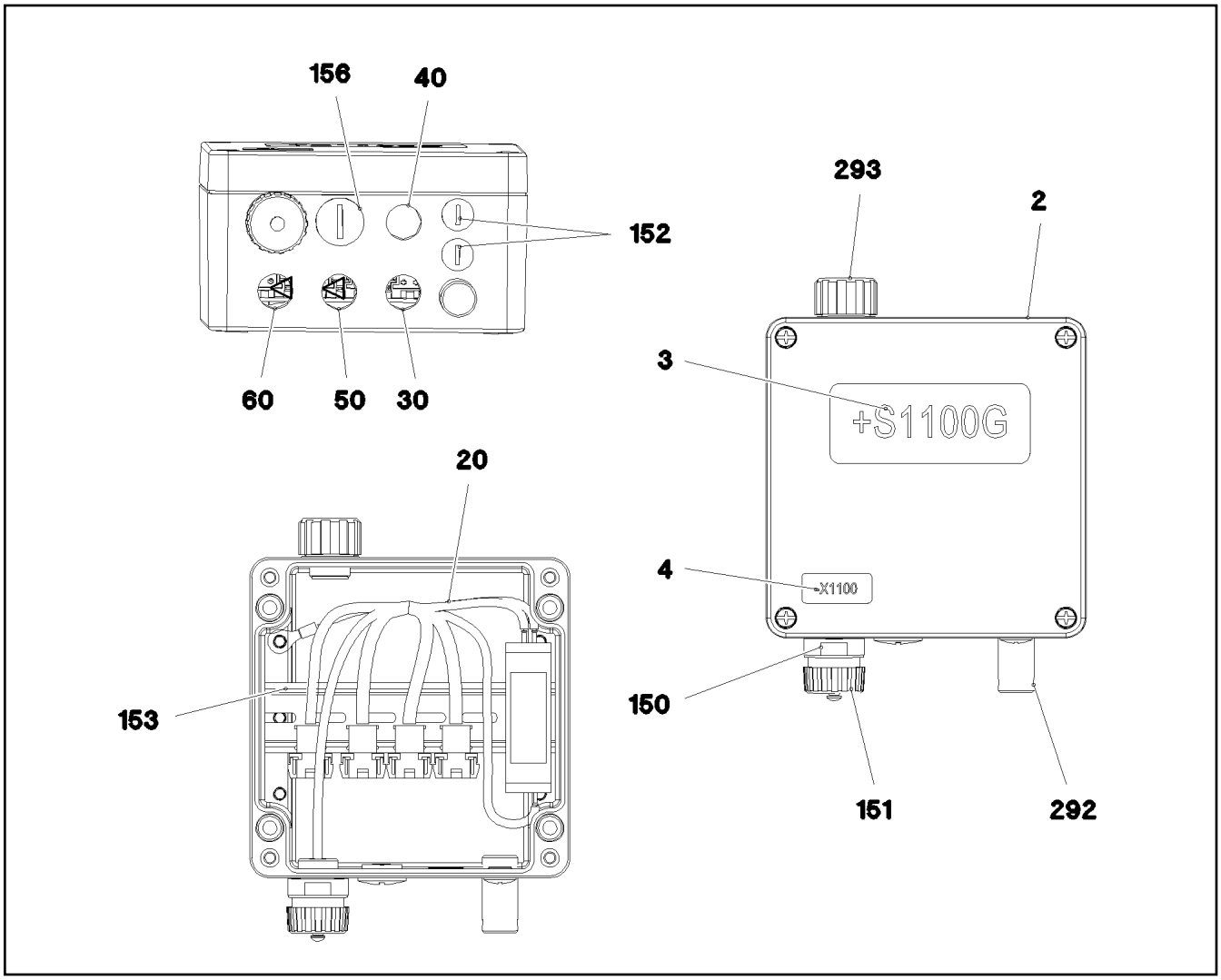

Pos.	Item	Quantity	Description	Bezeichnung
2	97040838	1	EMPTY CASING 160X160 AL	LEERGEHAEUSE
3	97092223	1	SIGN 100X40 LEXAN	SCHILD
4	97092230	1	SIGN 35X15 LEXEDGE II	SCHILD
20	96017132	1	WIRES TERMINAL BOX CPL. S1100G ⇨ ❑ 1502	DRAEHTE KLEMMKASTEN KPL.
30	96017133	1	LEAD W1143G	LEITUNG
40	96017134	1	LEAD W1144G	LEITUNG
50	96017135	1	LEAD W1145G	LEITUNG
60	96017136	1	LEAD W1146G	LEITUNG
150	10872381	1	TIN M1	DOSE
151	604512108	1	SEALING PLUG M1-D	VERSCHLUSSKAPPE
152	602425508	2	SCREW PLUG M12X1,5 MS	VERSCHLUSSSCHRAUBE
153	602106708	0.15	TOP HAT RAIL 35X27X7,3X1	HUTSCHIENE
156	602425008	1	SCREW PLUG 15 M20X 1,5 MS	VERSCHLUSSSCHRAUBE
292	602501208	1	WATER DRAIN PLUG M12 PA6G SPF	ENTWAESSERUNGSSTOPFEN
293	10488662	1	VENTILATION SCREW M20X1,5 POLYAMID	ENTLUEFTUNGSSCHRAUBE

Pos.	Item	Quantity	Description	Bezeichnung
88	602308108	3	WIRED END FERRULE DIN 46228-1 A2,5X6 V	ADERENDHUELSE
120	602323208	10	FLAT PLUG 1,0-2,5MM2	FLACHSTECKER
124	602323508	2	FLAT PLUG 2,8X0,5-1 VERZ	FLACHSTECKER
305	10870540	3.03	ELECTR.CABLE 1,0	KFZ-LEITUNG
500	923512208	6	CABLE MARKER	KABELMARKER
501	602335908	4	PLUG SHELL 4-POL	STECKERGEHAEUSE
502	604526608	1	PIN CARRIER 6-POL 16A	STIFTTRAEGER
503	964830208	1	CUSTOM CIRCUIT MODULE 2	BESTUECKUNGSMODUL 2
628	604519208	3	PIN CONTACT 0,75-1MM2	STIFTKONTAKT
759	6001446	1	CABLE LUG AEHNL.DIN 46237 6,5/0,5-1,5MM	KABELSCHUH
812	604518908	4	STOPPER PLUG BAUREIHE_M1	BLINDSTOPFEN
998	965622208	1	LETTERING WIRING HARNESS	BESCHRIFTUNG KABELBAUM

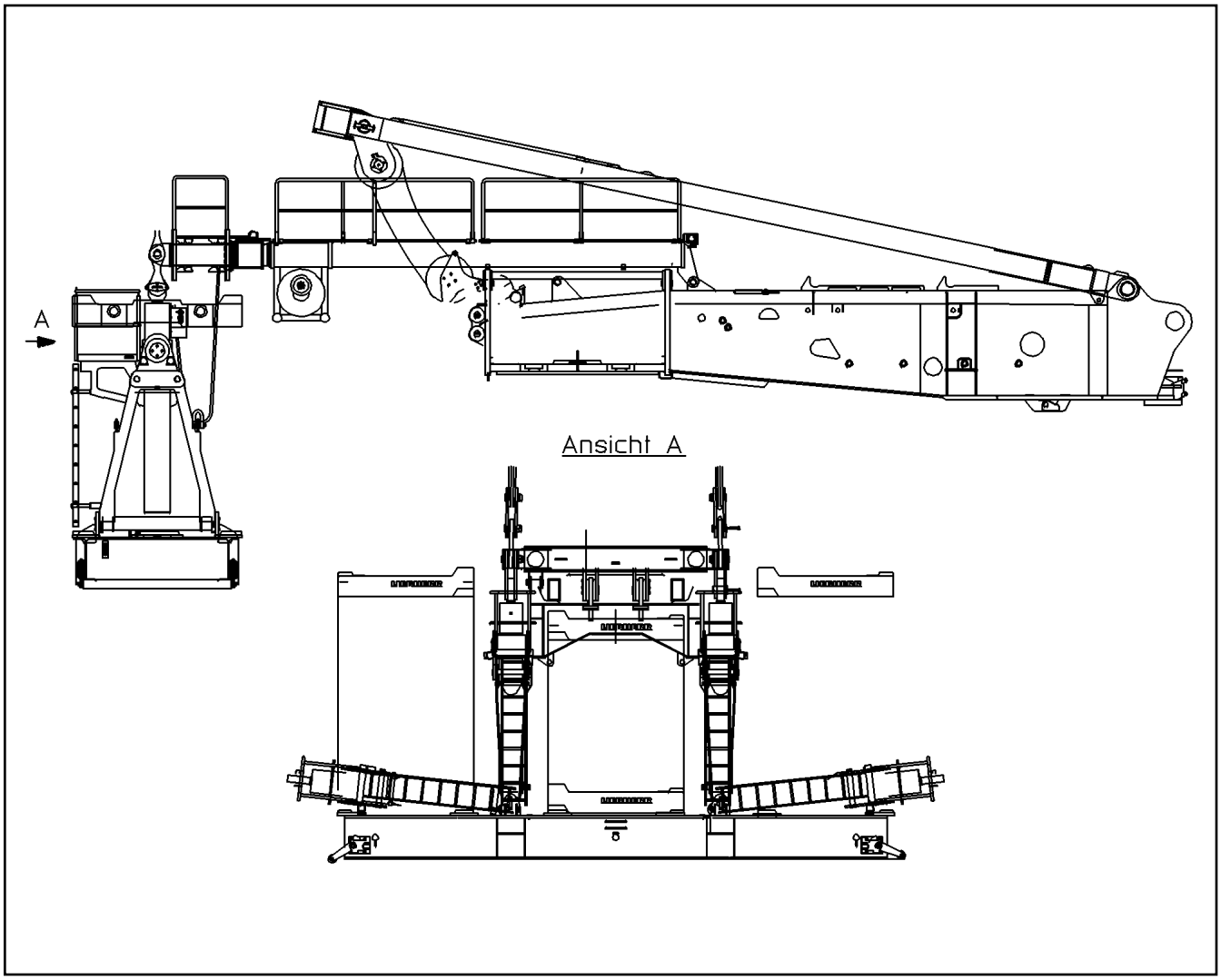

Pos.	Item	Quantity	Description	Bezeichnung
1	774387508	1	PUMP ELEMENT	PUMPENELEMENT
2	774375108	1	PASSAGE NIPPLE BLOCK ⇨ ❑ 953	DURCHGANGSNIPPELBLOCK
3	774387608	1	PROGRESSIVE DISTRIBUTOR ⇨ ❑ 1504	PROGRESSIVVERTEILER
4	12204614	2	SOCKET HEAD SCREW ISO 4762 M5X35 8.8	ZYLINDERSCHRAUBE
5	10875620	2	HEX NUT ISO 4032 M5 8 480H SPF	SECHSKANTMUTTER
6	10197808	2	WASHER ISO 7089 5 200HV ZNNI-480H	SCHEIBE
7	774373608	12	FITTING WE 6LL M10X1K	VERSCHRAUBUNG
8	774372708	2	COUPLING PLUG	KUPPLUNGSSTECKER
9	774372608	1	COUPLING SLEEVE	KUPPLUNGSMUFFE
10	471030008	3	FITTING XGE6-LR-ED CR6-FREI	VERSCHRAUBUNG
11	10873149	50	POLYAMID PIPE DIN 73378 6X1,5 PA 12-HL	POLYAMIDROHR
12	774376508	12	FITTING GE 6LL M10X1	VERSCHRAUBUNG

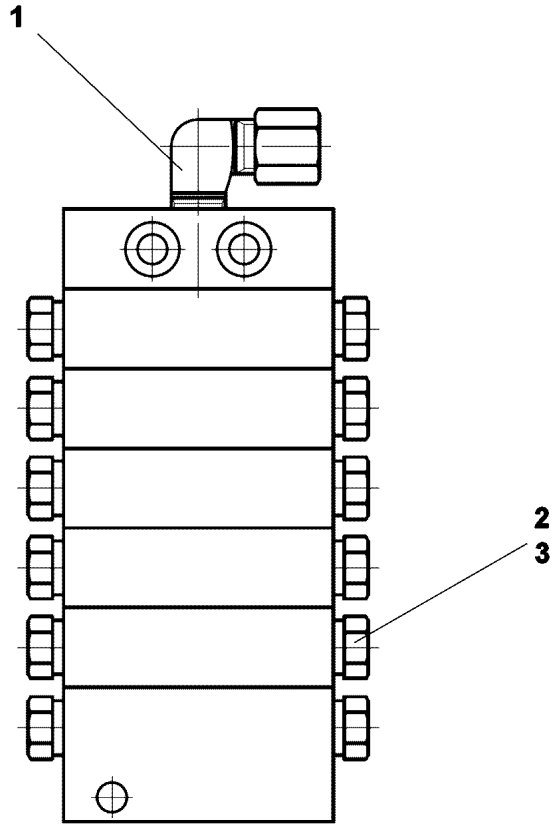

Pos.	Item	Quantity	Description	Bezeichnung
1	774373808	1	FITTING WE 6LL M10x1	VERSCHRAUBUNG

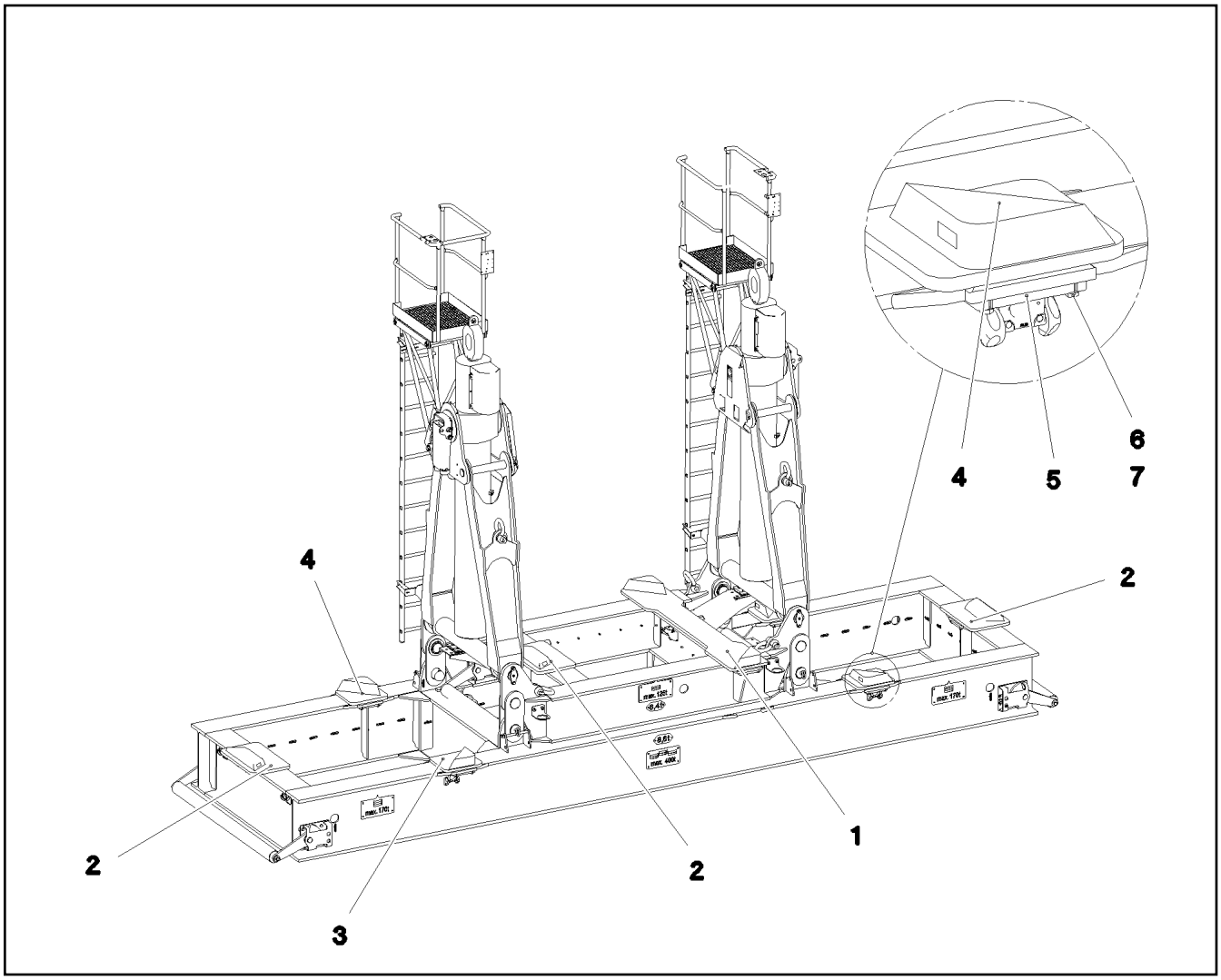

Pos.	Item	Quantity	Description	Bezeichnung
1	96016559	1	CENTRE PLATE WELDM.	ZENTRIERPLATTE SCHWK.
2	928655208	3	CENTRE PLATE WELDM. FE//ZNNI8//CN//T0	ZENTRIERPLATTE SCHWK.
3	928654808	2	CENTRE PLATE WELDM. FE//ZNNI8//CN//T0	ZENTRIERPLATTE SCHWK.
4	928654908	2	CENTRE PLATE WELDM. FE//ZNNI8//CN//T0	ZENTRIERPLATTE SCHWK.
5	970844808	16	PLATE 20X255X80 S355J2+N	BLECH
6	10289806	32	WASHER ISO 7089 16 300HV FLZN SPF	SCHEIBE
7	10875520	32	HEX SCREW ISO 4017 M16X50 8.8 FLZN SP	SECHSKANTSCHRAUBE

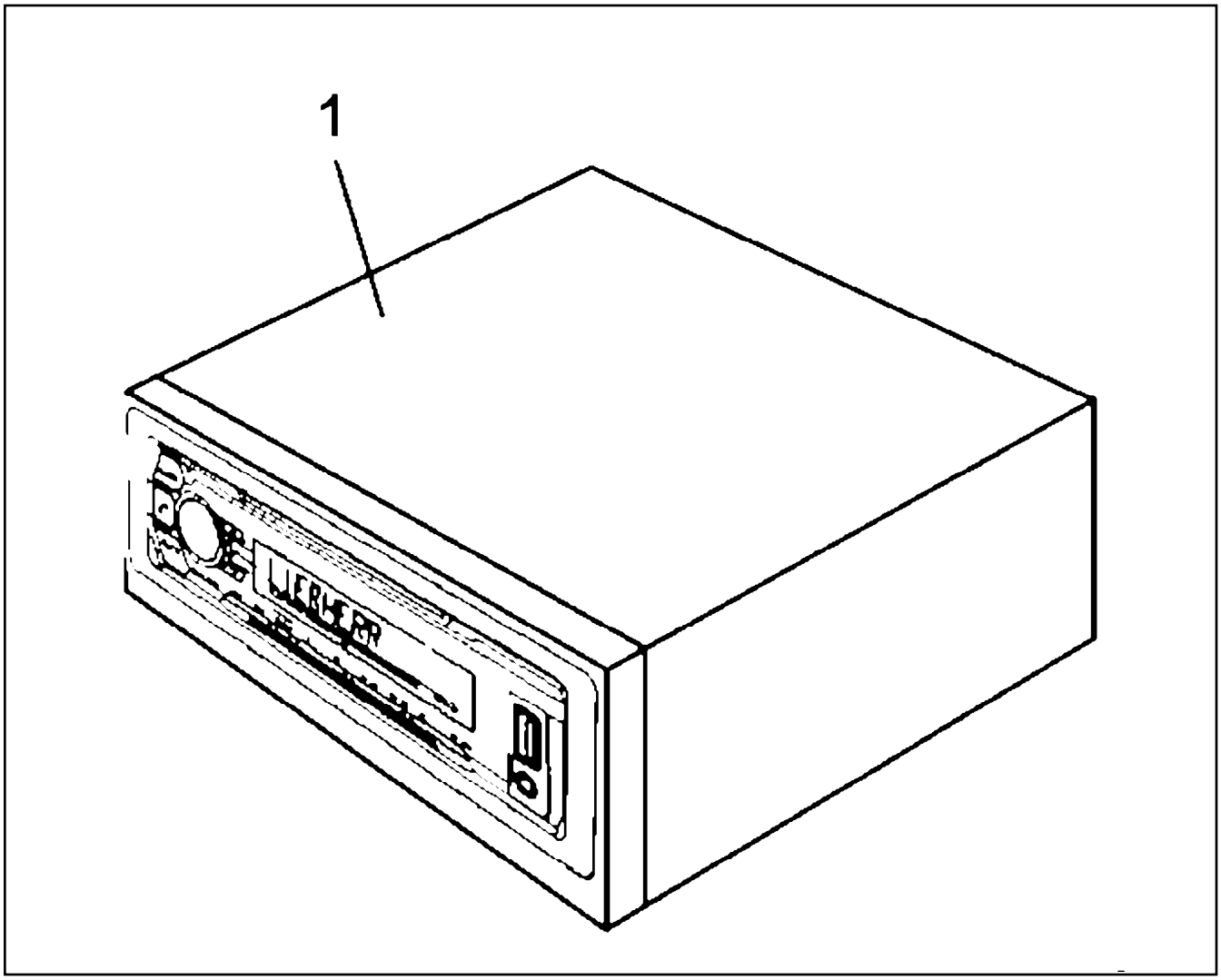

Pos.	Item	Quantity	Description	Bezeichnung
1	12257818	1	CAR RADIO ⇨ ❑ 1507	AUTORADIO

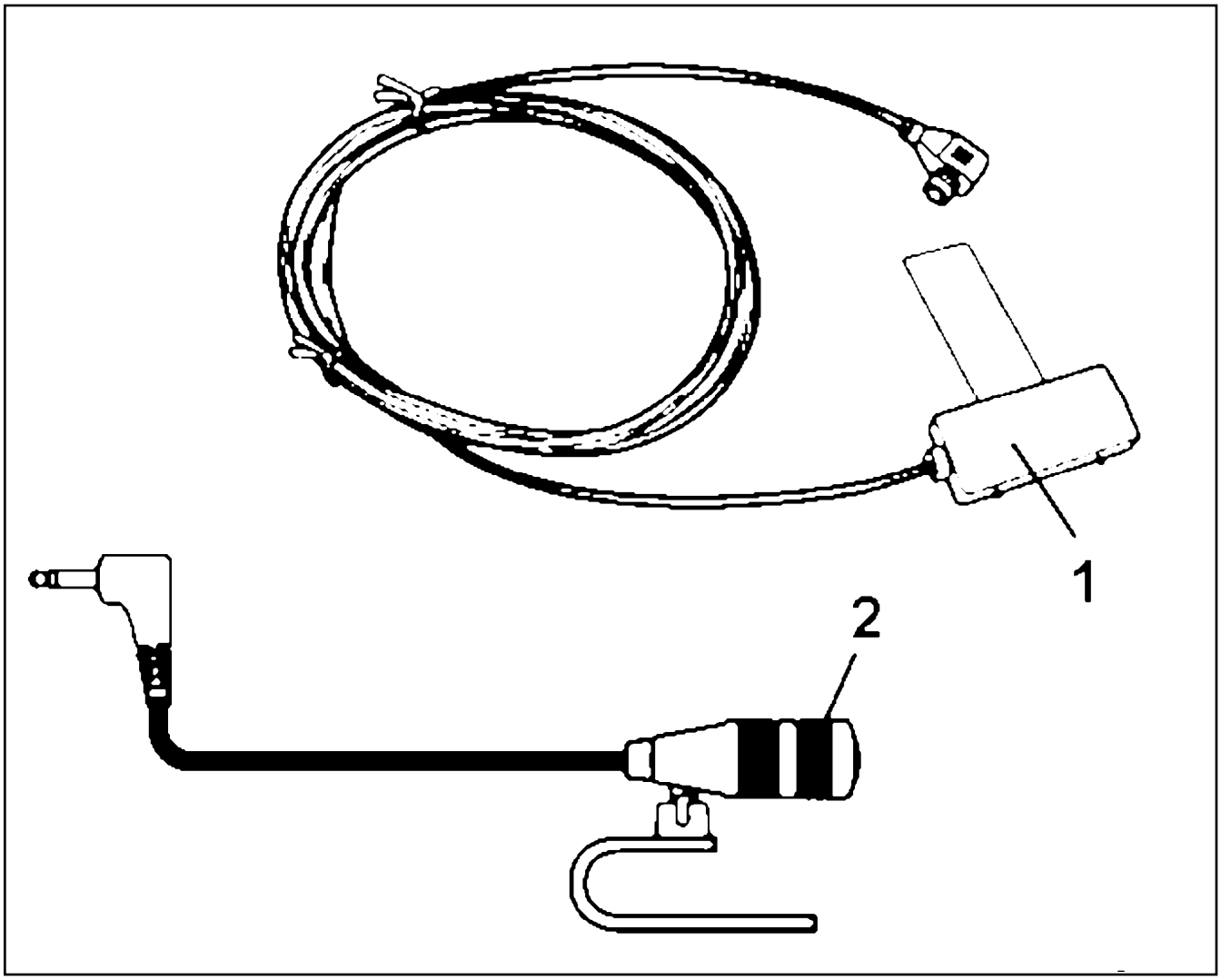

Pos.	Item	Quantity	Description	Bezeichnung
1	10878172	1	ANTENNA	ANTENNE
2	11826513	1	MICROPHONE	MIKROPHON

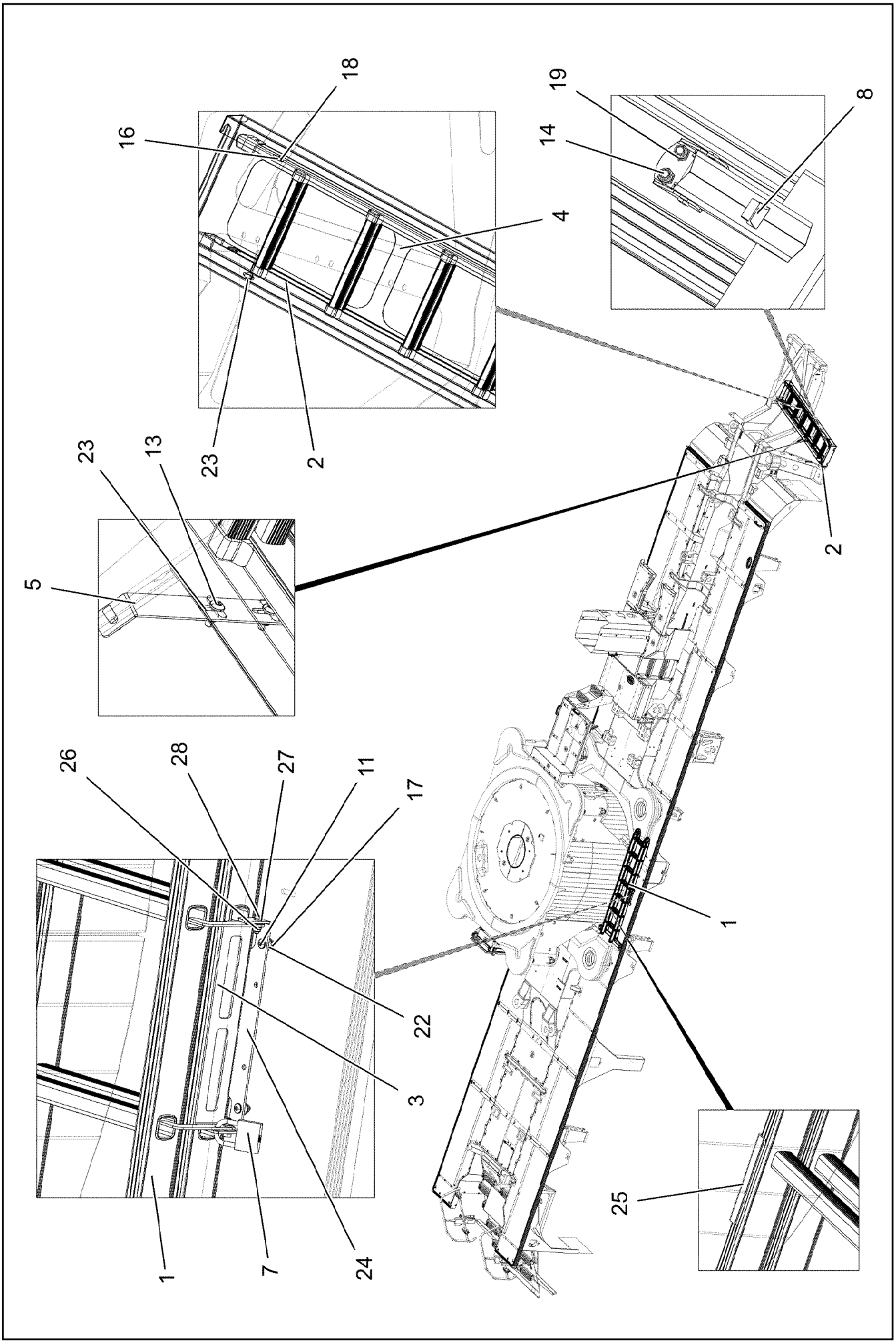

19.1.2022 087314 LIEBHERR	**etk_en_de_073897 LG 1750** **LADDER ATTACHMENT** **LEITER ANBAU**	❑ 1508 (1/2) **918185308**

Pos.	Item	Quantity	Description	Bezeichnung
1	10877081	1	DOUBLE LADDER 2X7-770X2,127M AL SPF	STEHLEITER
2	10877080	1	EXTENSION LADDER 2X6-44X1,87M ALU SP	SCHIEBELEITER
3	97070915	1	BRACKET 3X317X105 X5CRNI18-10 RAL 300	BUEGEL
4	97024811	1	LADDER BRACKET 3X790X2052 ALMG3 H11	LEITERHALTERUNG
5	97024812	1	HOLDER 2.5X238X42 DC01 FE//ZNNI8//CN//T	HALTER
6	97024813	1	COVER 2.5X536X188 ALMG3 H111 SPF	DECKEL
7	885251508	2	PADLOCK ABUS-64TI/40 TITALIUM	VORHAENGESCHLOSS
8	704209408	2	TOGGLE-TYPE FASTENER	SPANNVERSCHLUSS
9	10871177	2	SCREW-ON HINGE 25X25X50/180° AISI 316	ANSCHRAUBSCHARNIER
10	11492423	1	LASHING STRAP 1,25MX25MM POLYTEX SP	ZURRGURT
11	10412852	6	BUTTON HEAD SCREW AEHNL.ISO 7380-2	HALBRUNDKOPFSCHRAUBE
13	10875486	2	BUTTON HEAD SCREW AEHNL.ISO 7380-2	HALBRUNDKOPFSCHRAUBE
14	10876387	4	HEX SCREW M5X16 10.9 480H SPF	SECHSKANTSCHRAUBE
15	12100589	8	COUNTERSUNK SCREW AEHNL.ISO 10642	SENKSCHRAUBE
16	409707008	4	HAMMER HEAD BOLT M8X20 8.8 480H SPF	HAMMERKOPFSCHRAUBE
17	11656734	6	HEX NUT ISO 7040 M6 8 480H SPF	SECHSKANTMUTTER
18	11656731	6	HEX NUT ISO 7040 M8 8 480H SPF	SECHSKANTMUTTER
19	10876400	4	HEX NUT ISO 7040 M5 8 480H SPF	SECHSKANTMUTTER
20	12102692	8	HEX NUT DIN 985 M6 8 ZNNI-480H SPF	SECHSKANTMUTTER
21	10197771	12	WASHER ISO 7089 6 200HV ZNNI-480H SPF	SCHEIBE
22	10875648	6	WASHER ISO 7093-1 6 200HV 480H SPF	SCHEIBE
23	11140469	6	WASHER ISO 7093-1 8 200HV 480H SPF	SCHEIBE
24	97070924	1	HOLDER 3X369X58 X5CRNI18-10 RAL 3000,	HALTER
25	97070922	2	HOLDER 3X140X188 X5CRNI18-10 RAL 3000,	HALTER
26	411903008	2	HEX NUT DIN 985 M6 A2-70	SECHSKANTMUTTER
27	422811501	2	WASHER AEHNL.DIN 9021 6,4X18X1,6 POL	SCHEIBE
28	406532614	2	HEX SCREW ISO 4017 M6X20 A4-70	SECHSKANTSCHRAUBE

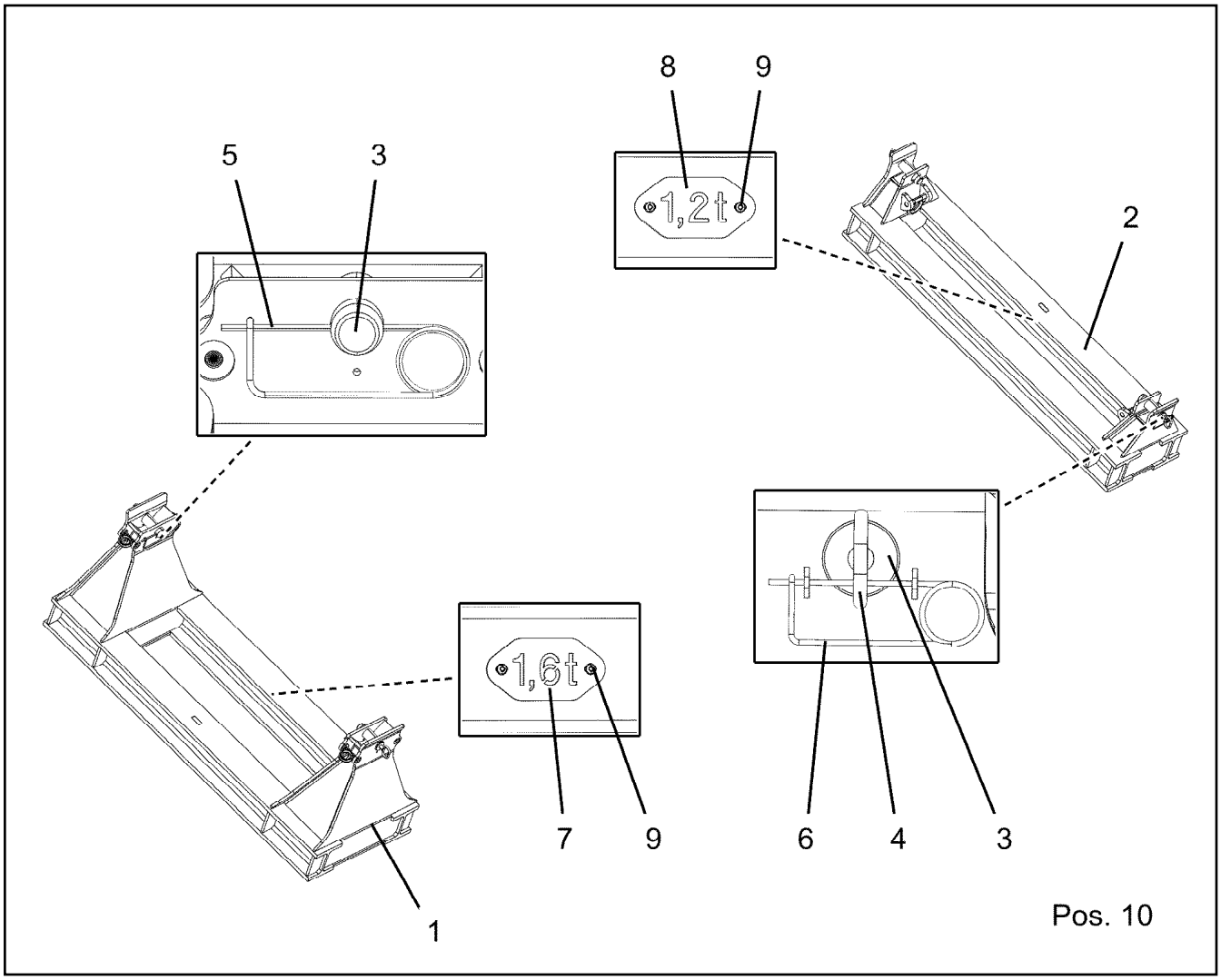

Pos.	Item	Quantity	Description	Bezeichnung
1	966835508	1	BRACKET	KONSOLE SCHWK.HI.
2	966835908	1	BRACKET WELDED IN FRONT	KONSOLE SCHWK.VORN
3	970591808	4	PIN 75.0x220 35NICRMOV125 GASN. SPF	BOLZEN
4	921079508	4	HANDLE WELD.CONST. FE//ZNNI8//CN//T0	GRIFF SCHWK.
5	433105208	2	RETAINING SPRING X0 VERZ.	SICHERUNGSFEDER
6	433102508	2	RETAINING SPRING 5X122 ISO 2081 FE/ZN8/	SICHERUNGSFEDER
7	97013351	1	SIGN 2X200X100 DC01 FE//ZNNI8//CN//T0	SCHILD
8	97018387	1	SIGN 2X200X100 DC01 FE//ZNNI8//CN//T0	SCHILD
9	12102696	4	BUTTON HEAD SCREW ISO 7380-2 M8X10 0	HALBRUNDKOPFSCHRAUBE
10	96051514	1	SIGNS	BESCHILDERUNG
(1)	97037625	6	SIGN 188X78 KLEBEFOLIE SPF	SCHILD

Pos.	Item	Quantity	Description	Bezeichnung
4	96054222	1	TUBING ⇨ ❑ 1512	VERROHRUNG

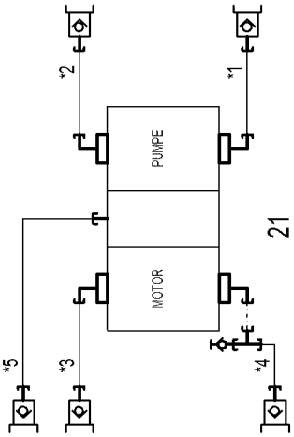
*5
*3
IMOTOR
*4
21
PUMPE
*2
*1

Pos.	Item	Quantity	Description	Bezeichnung
21	12104294	1	HYDRAULICS TRANSFORMER 1916CM³/U 2 ⇨ ❑ 1514	HYDRAULIK TRANSFORMATOR

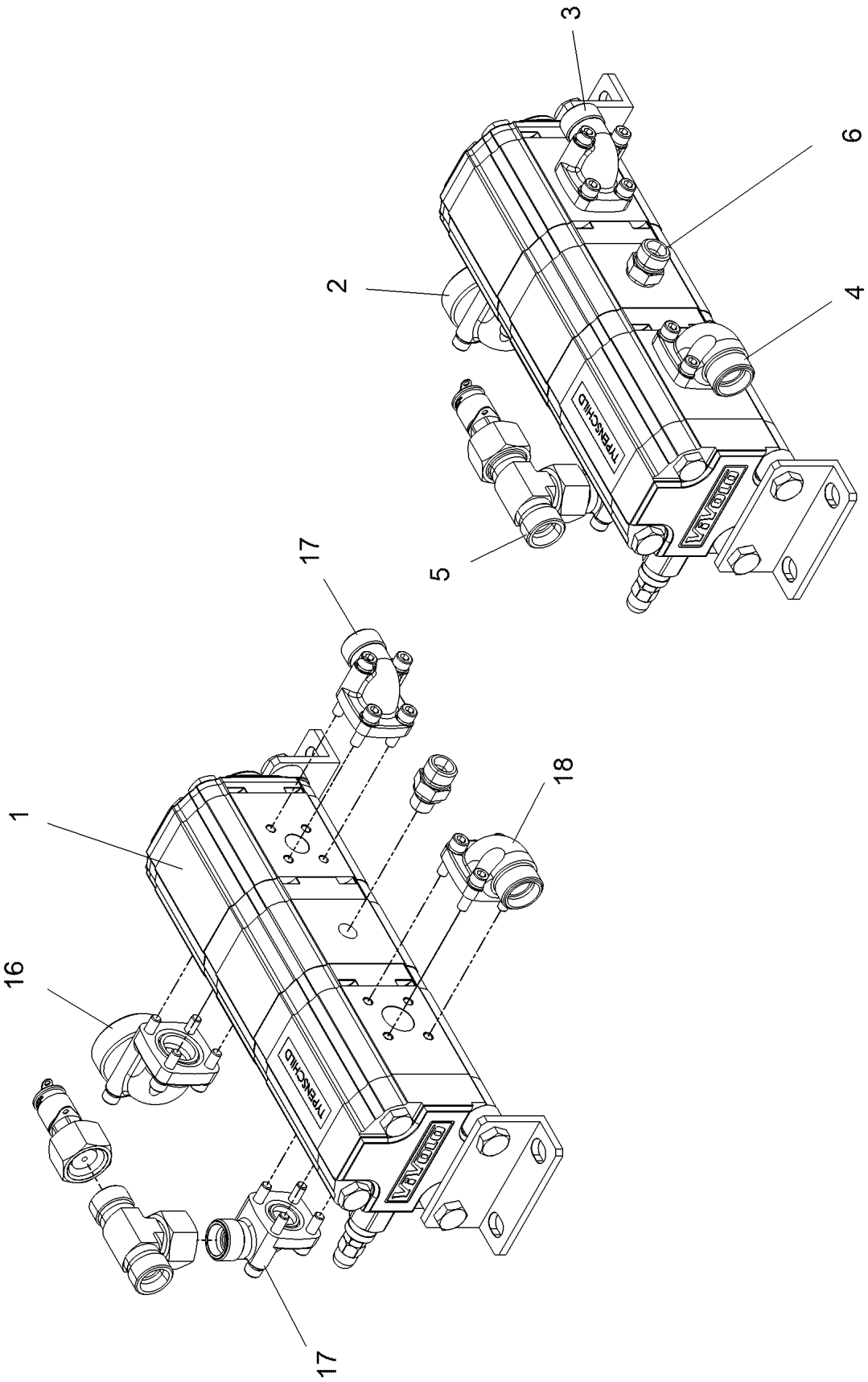

19.1.2022 091930 LIEBHERR	**etk_en_de_073897 LG 1750** **HYDRAULICS TRANSFORMER** **HYDRAULIK TRANSFORMATOR**	❑ 1514 (1/2) **12104294**

Pos.	Item	Quantity	Description	Bezeichnung
1	12104375	1	GEAR WHEEL QUANTITY DIVIDER	ZAHNRADMENGENTEILER
2	12104376	1	HOSE LINE	SCHLAUCHLEITUNG
3	12104377	1	HOSE LINE	SCHLAUCHLEITUNG
4	12104362	1	HOSE LINE	SCHLAUCHLEITUNG
5	12104363	1	HOSE LINE	SCHLAUCHLEITUNG
6	12104364	1	HOSE LINE	SCHLAUCHLEITUNG
7	12100891	1	COUPLING PLUG B6 18-L ZNNI	KUPPLUNGSSTECKER
8	12100895	1	COUPLING PLUG B8 35-L ZNNI	KUPPLUNGSSTECKER
9	12100881	2	COUPLING PLUG B3 16-S ZNNI	KUPPLUNGSSTECKER
10	12100875	1	COUPLING PLUG B2 12-L ZNNI	KUPPLUNGSSTECKER
11	12104365	1	DUST CAP ALUMINIUM	STAUBKAPPE
12	12104366	2	DUST CAP KUNSTSTOFF	STAUBKAPPE
13	12104367	1	DUST CAP ALUMINIUM	STAUBKAPPE
14	12104368	1	DUST CAP KUNSTSTOFF	STAUBKAPPE
16	12104370	1	FLANGE STUB PIPE	FLANSCHSTUTZEN
17	12104372	2	FLANGE FITTING	FLANSCHVERSCHRAUBUNG
18	12104374	1	FLANGE STUB PIPE	FLANSCHSTUTZEN

Pos.	Item	Quantity	Description	Bezeichnung
1	97092740	1	SLEEPER BERTH SPF	FAHRERLIEGE

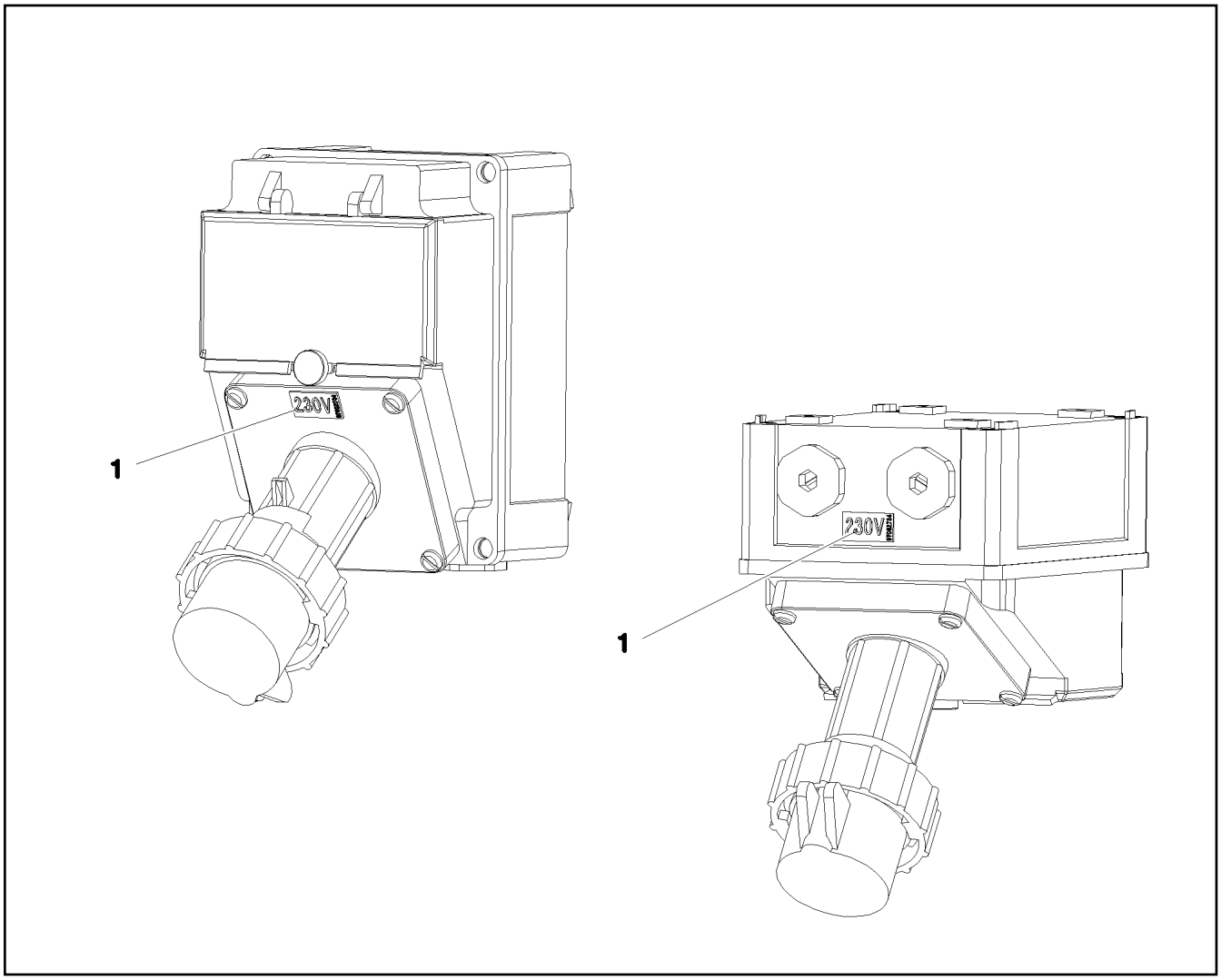

Pos.	Item	Quantity	Description	Bezeichnung
1	97082734	1	INFORMATION SIGN 23X12 KLEBEFOLIE SP	HINWEISSCHILD

Pos.	Item	Quantity	Description	Bezeichnung
10	12103649	1	START AID CABLE 2X70-15M	STARTHILFEKABEL

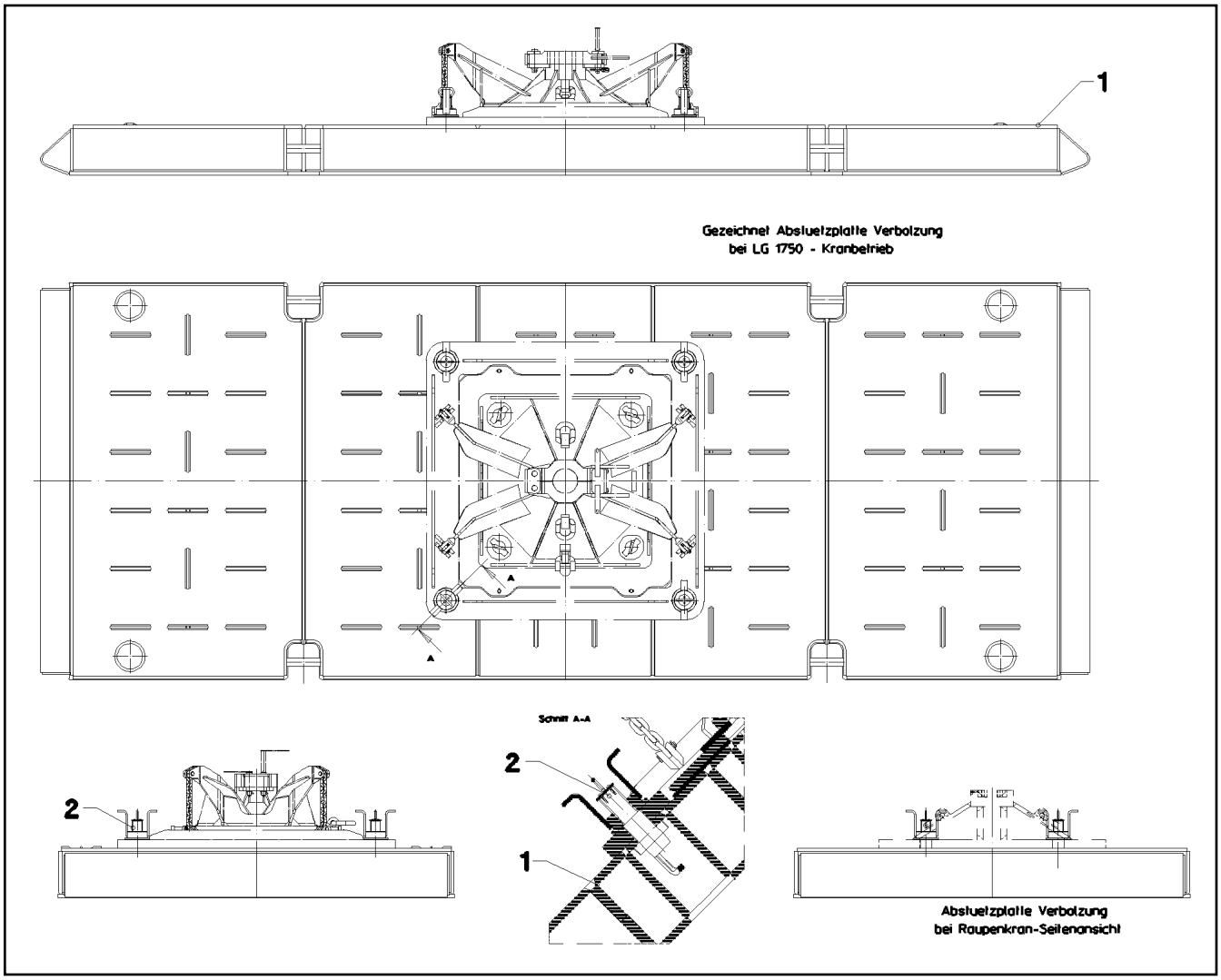

Pos.	Item	Quantity	Description	Bezeichnung
1	963040608	4	SUPPORT PLATE ST.CONST.	ABSTUETZPLATTE SCHWK.
2	921688808	16	PIN COMPL. ⇨ ❑ 1520	BOLZEN KPL.

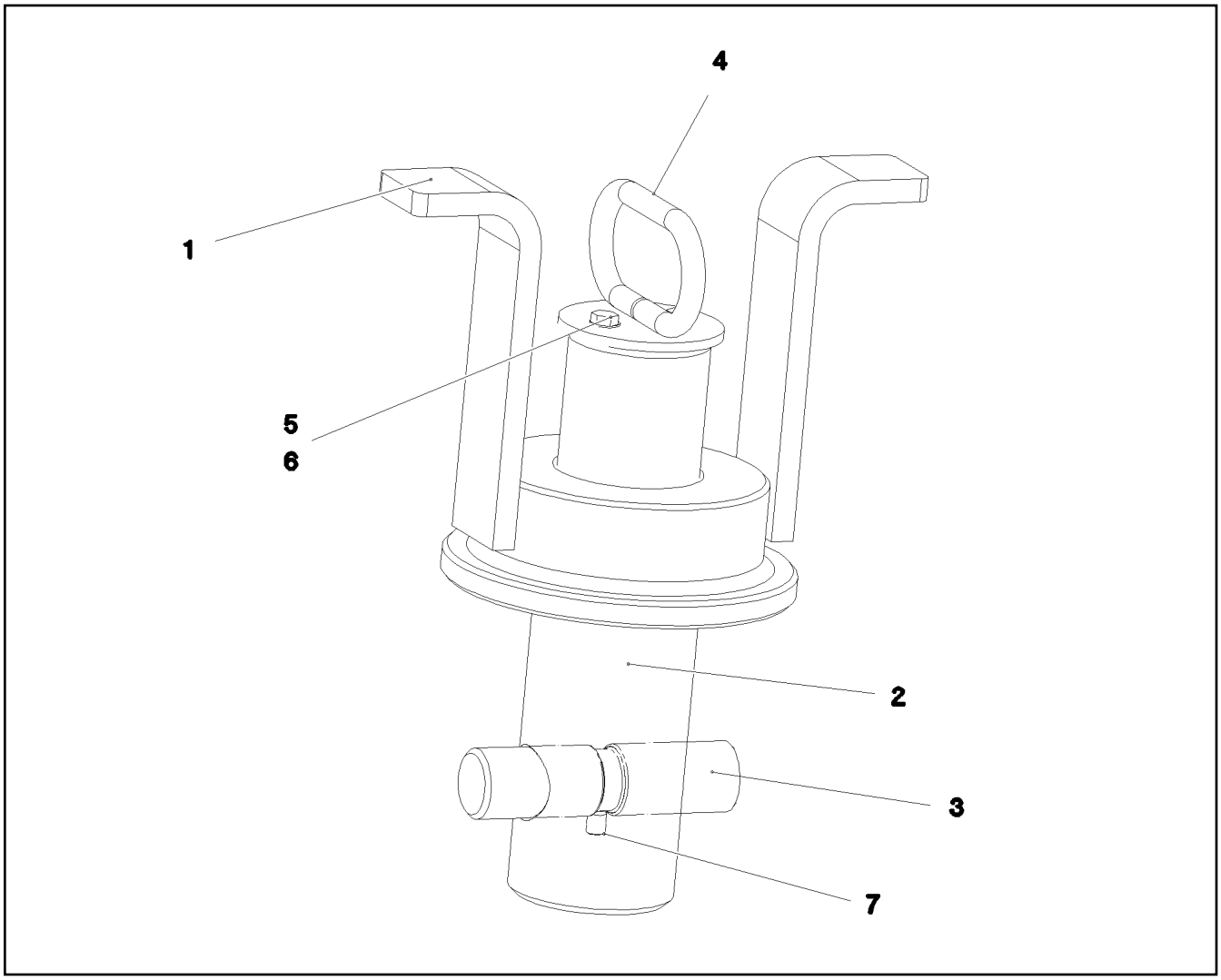

Pos.	Item	Quantity	Description	Bezeichnung
1	921686708	1	PIVOTING NUT WELDED FE//ZNNI8//CN//T0	MUTTER SCHWK.
2	970412808	1	PIN 75.0X245 35NICRMOV125 GASN. SPF	BOLZEN
3	970412908	1	PIN 35.0X120 35NICRMOV125 GASN. SPF	BOLZEN
4	928790008	1	HANDLE WELD.CONST. FE//ZNNI8//CN//T0	GRIFF SCHWK.
5	10197771	2	WASHER ISO 7089 6 200HV ZNNI-480H SPF	SCHEIBE
6	11657360	2	HEX SCREW ISO 4017 M6X16 8.8 480H SPF	SECHSKANTSCHRAUBE
7	10473079	1	GRUB SCREW ISO 4026 M8X10 A2	GEWINDESTIFT

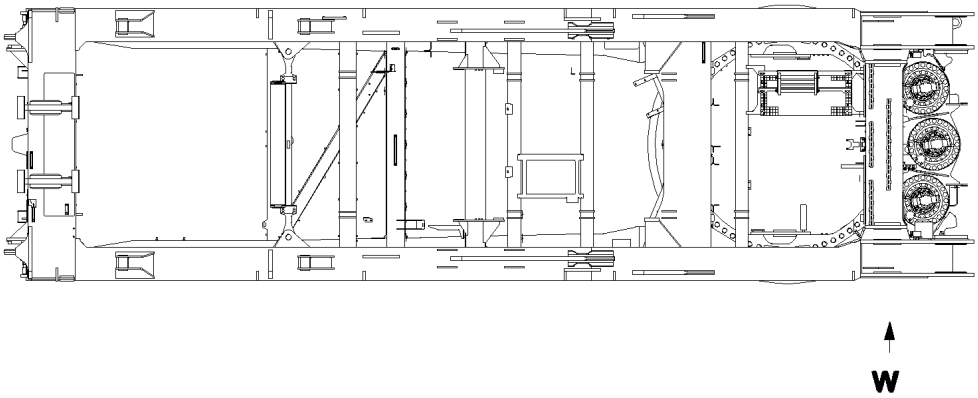

Pos.	Item	Quantity	Description	Bezeichnung
1	97086736	1	COVER QC OBERRING	ABDECKUNG
2	402600208	3	RING BOLT DIN 580 M10X17 C15E A2K	RINGSCHRAUBE
3	744010008	3	SNAP HOOK DIN 5299 C 70X7-180KG ST A2	KARABINERHAKEN

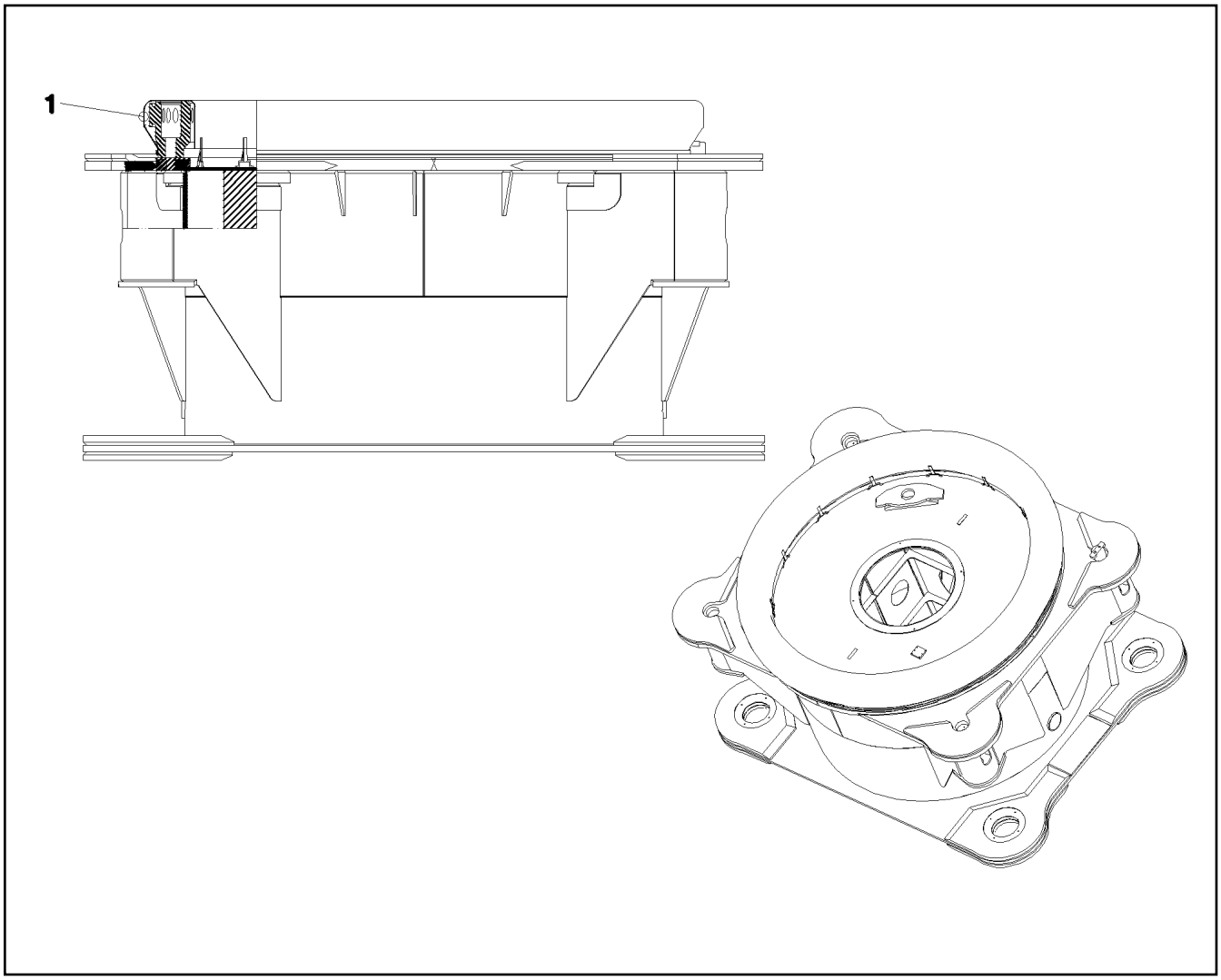

Pos.	Item	Quantity	Description	Bezeichnung
1	10112874	1	AWNING D=3000 PVC	ABDECKPLANE

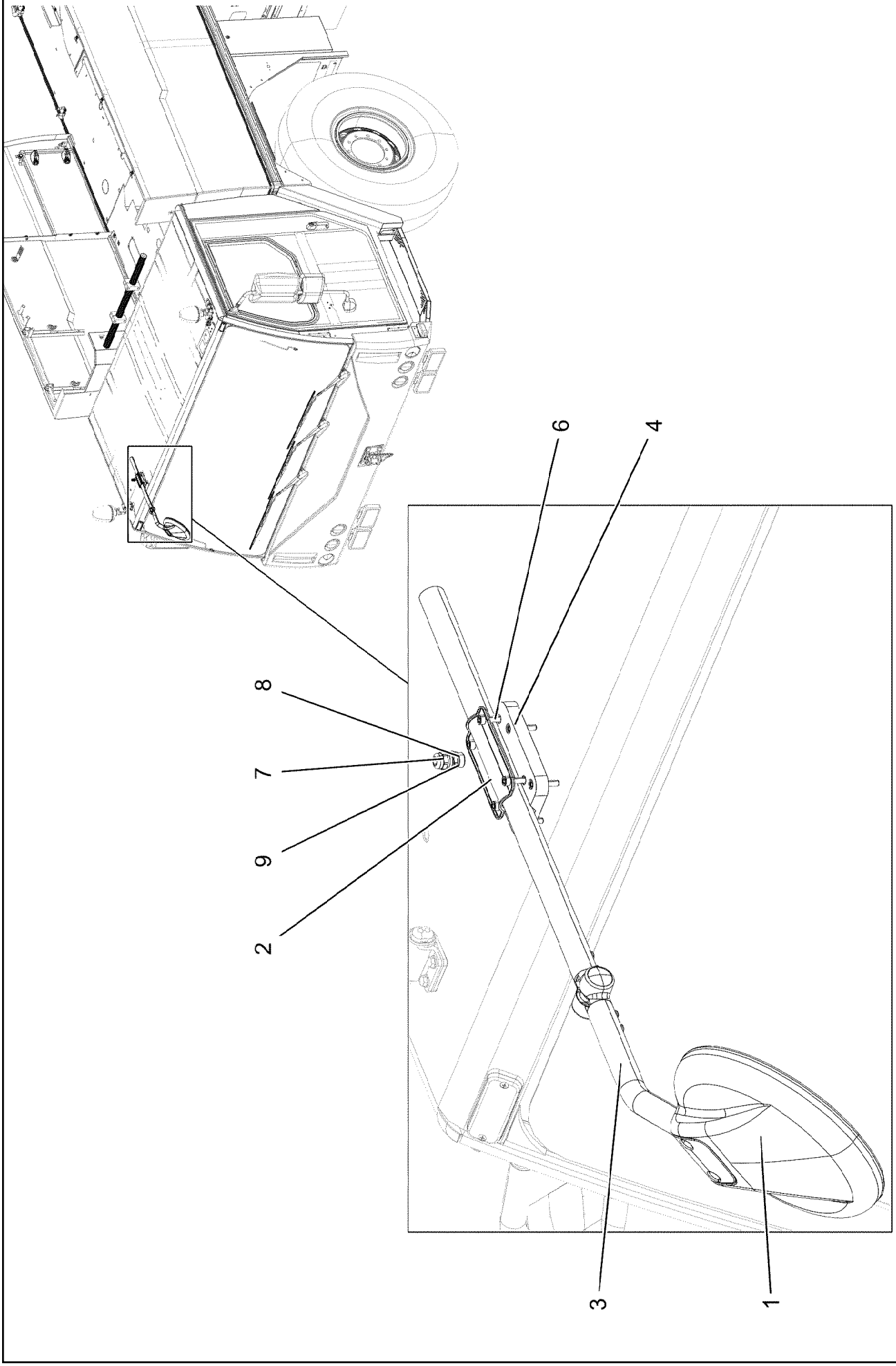

19.1.2022 056769 LIEBHERR	**etk_en_de_073897 LG 1750** **MIRROR ATTACHMENT** **BEOBACHTUNGSSPIEGEL**	❑ 1523 (1/2) **915262708**

Pos.	Item	Quantity	Description	Bezeichnung
1	10336285	1	FRONT MIRROR 259	FRONTSPIEGEL
2	10336327	1	SHEET BRACKET 62X117 ST	BLECHKLEMME
3	976237308	1	TUBE 28.0X858 E235+N KTL-BESCHICHTUN	ROHR
4	975573808	1	RETAINER 150X86X15 PA6G SCHWARZ	AUFNAHME
6	10875588	8	SOCKET HEAD SCREW ISO 4762 M6X25 8.8	ZYLINDERSCHRAUBE
7	10872294	1	CABLE GLAND M16X1,5 MS	KABELVERSCHRAUBUNG
8	726411508	1	O-RING 14X2 NBR70	O-RING
9	502923708	1	COMPRESSION RING	DRUCKRING

Pos.	Item	Quantity	Description	Bezeichnung
10	614043408	1	CABLE 14M	KABEL
20	96000403	1	LEAD W1301	LEITUNG

Pos.	Item	Quantity	Description	Bezeichnung
10	614043508	1	CABLE 16M	KABEL
20	96000400	1	LEAD W1300	LEITUNG

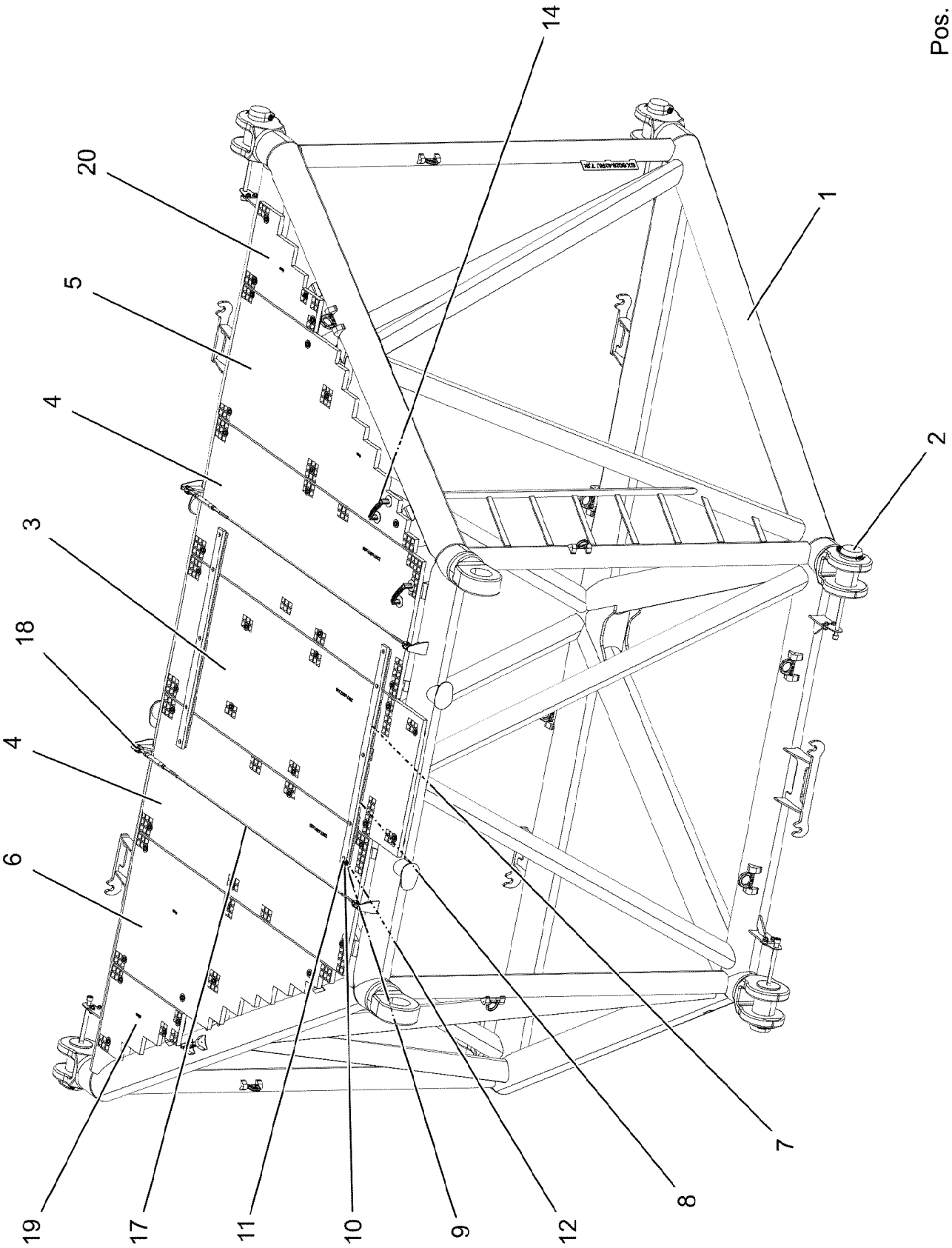

19.1.2022 171774 LIEBHERR	**etk_en_de_073897 LG 1750** **SX REDUCING SECTION** **SX-REDUZIERSTUECK**	❑ 1527 (1/3) **919747308**

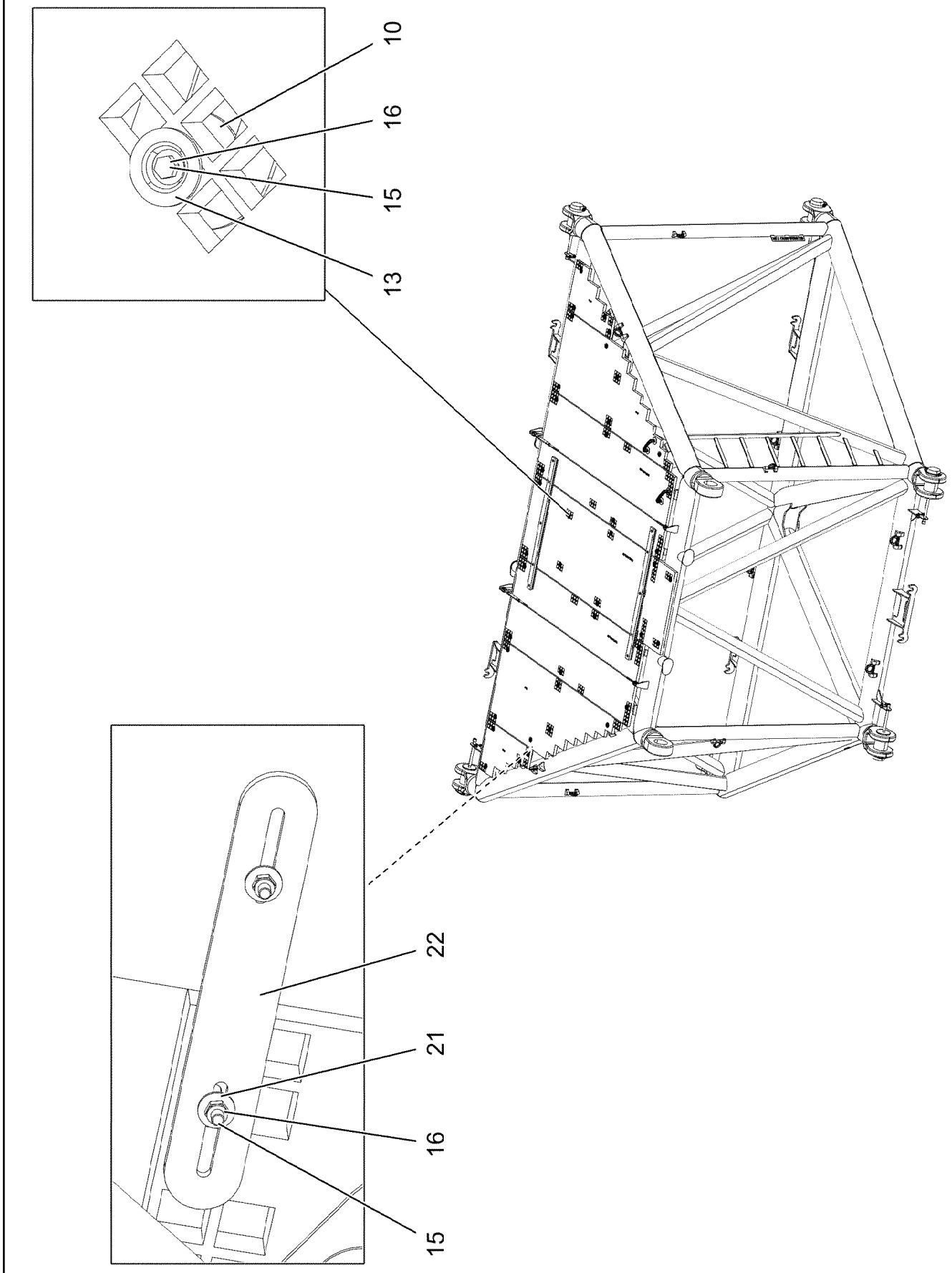

19.1.2022 171775 LIEBHERR	**etk_en_de_073897 LG 1750** **SX REDUCING SECTION** **SX-REDUZIERSTUECK**	❑ 1528 (2/3) **919747308**

Pos.	Item	Quantity	Description	Bezeichnung
1	96022413	1	REDUCER WELDED	REDUZIERSTUECK SCHWK.
2	96052047	6	PIN PRE-ASS. SX-REDU. ⇨ ❑ 1530	BOLZEN VORM.
3	97084298	1	GRATING DIN 24537-3 2687X887X30 GFK B	GITTERROST
4	97084299	2	GRATING DIN 24537-3 2367X887X30 GFK B	GITTERROST
5	97098336	1	GRATING DIN 24537-3 2247X847X30/7 GFK B	GITTERROST
6	97098335	1	GRATING DIN 24537-3 2247X84730/7 GFK B	GITTERROST
7	288198308	2	SUPPORT 20X60X1410 PA6G	AUFLAGE
8	956442708	2	PLATE 10X1390X80 S355MC	BLECH
9	12216186	10	HEX SCREW ISO 4014 M6X65 8.8 480H SPF	SECHSKANTSCHRAUBE
10	941138108	55	WASHER DC01 FE//ZNNI8//CN//T0	SCHEIBE
11	12102692	10	HEX NUT DIN 985 M6 8 ZNNI-480H SPF	SECHSKANTMUTTER
12	10875648	20	WASHER ISO 7093-1 6 200HV 480H SPF	SCHEIBE
13	10100621	41	DISH MOUNTING	TELLERBEFESTIGUNG
14	966435308	2	GRIP PA6-30%GF SPF	GRIFF
15	11651582	45	HEX SCREW ISO 4014 M8X55 8.8 480H SPF	SECHSKANTSCHRAUBE
16	10875614	41	HEX NUT DIN 985 M8 8 480H SPF	SECHSKANTMUTTER
17	10652438	2	ROUND STRAND ROPE 10X2,54M STAHL VE	RUNDLITZENSEIL
18	10289805	8	WASHER ISO 7089 14 300HV FLZN SPF	SCHEIBE
19	97098333	1	GRATING DIN 24537-3 807X527X30/7 GFK B	GITTERROST
20	97098334	1	GRATING DIN 24537-3 807X527X30/7 GFK B	GITTERROST
21	11140469	4	WASHER ISO 7093-1 8 200HV 480H SPF	SCHEIBE
22	955404808	2	PLATE 8X300X50 S355MC FE//ZNNI8//CN//T	BLECH
700	96022428	1	SIGNS SX-REDUZ.-STK. ⇨ ❑ 1531	BESCHILDERUNG

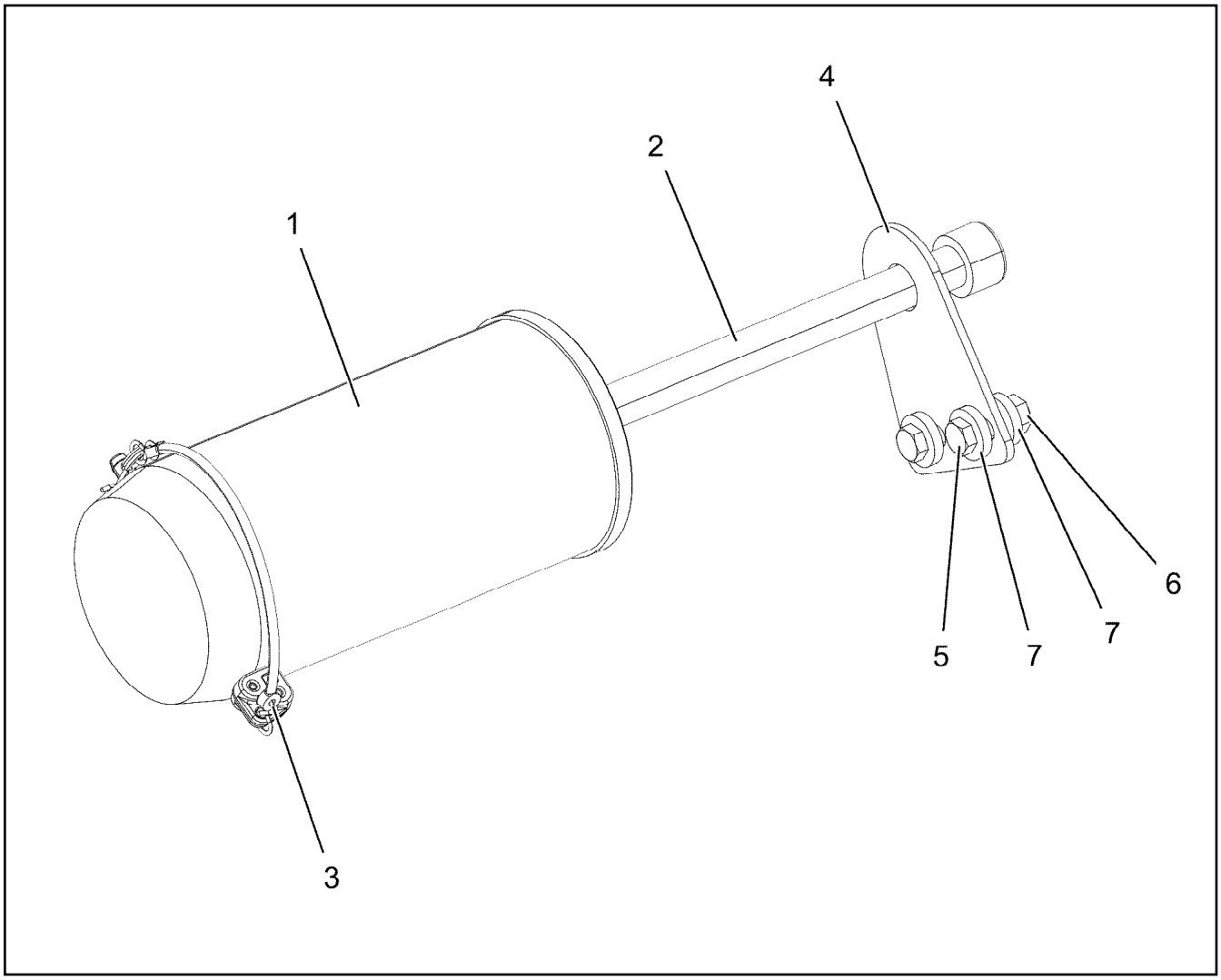

Pos.	Item	Quantity	Description	Bezeichnung
1	956462308	1	PIN 150X285 35NICRMOV125 GASN. SPF	BOLZEN
2	12100299	1	SOCKET HEAD SCREW ISO 4762 M24X320 8	ZYLINDERSCHRAUBE
3	12103598	1	LOCKING BOLT 11,5X150X137	SICHERUNGSBOLZEN
4	955051808	1	PLATE S700MC	BLECH
5	11002727	2	HEX SCREW ISO 4017 M12X40 10.9 FLZN SP	SECHSKANTSCHRAUBE
6	10875616	2	HEX NUT ISO 4032 M12 8 FLZN SPF	SECHSKANTMUTTER
7	10006370	4	WASHER DIN 7349 13 200HV FLZN SPF	SCHEIBE

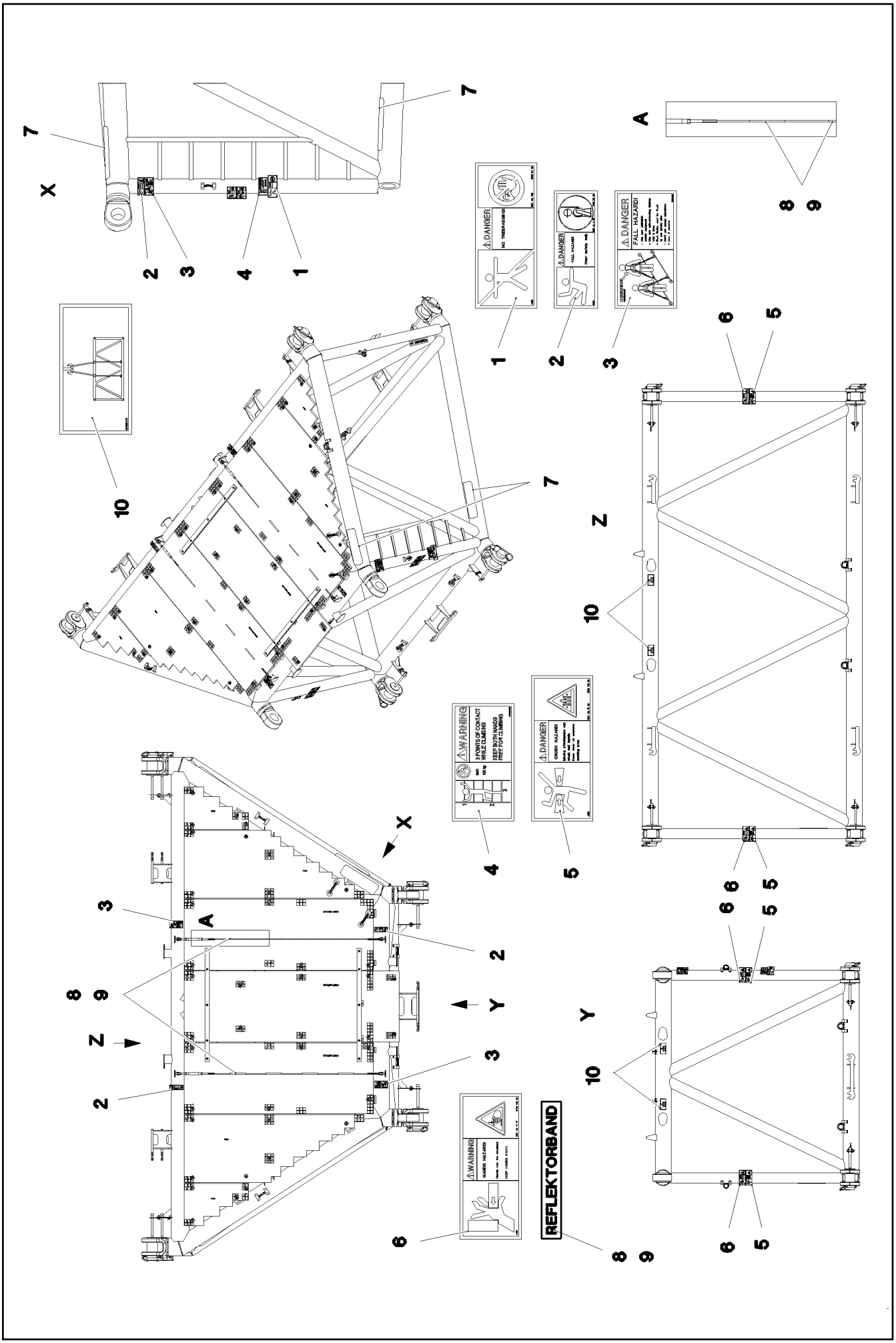

19.1.2022 096018 LIEBHERR	**etk_en_de_073897 LG 1750** **SIGNS** **BESCHILDERUNG**	❑ 1531 (1/2) **96022428**

Pos.	Item	Quantity	Description	Bezeichnung
1	978674008	1	SIGN 208X88 KLEBEFOLIE SPF	SCHILD
2	978674808	3	SIGN 168X62 KLEBEFOLIE SPF	SCHILD
3	97004046	3	SIGN 168X88X1 KLEBEFOLIE SPF	SCHILD
4	97036732	1	SIGN 168X88 KLEBEFOLIE SPF	SCHILD
5	978674108	4	SIGN 208X88 KLEBEFOLIE SPF	SCHILD
6	978674608	4	SIGN 208X88 KLEBEFOLIE SPF	SCHILD
7	970879408	2	ANTI-SLIP SURFACE 1.6X150X500 3M TYP4	ANTIRUTSCHBELAG
8	11005399	2	REFLECTOR STRIP ECE 104 50X50M ROT	REFLEKTORBAND
9	11005400	2	REFLECTOR STRIP ECE 104 50X50M WEIS	REFLEKTORBAND
10	97098475	4	INFORMATION SIGN 149X83 KLEBEFOLIE	HINWEISSCHILD

Pos. 700

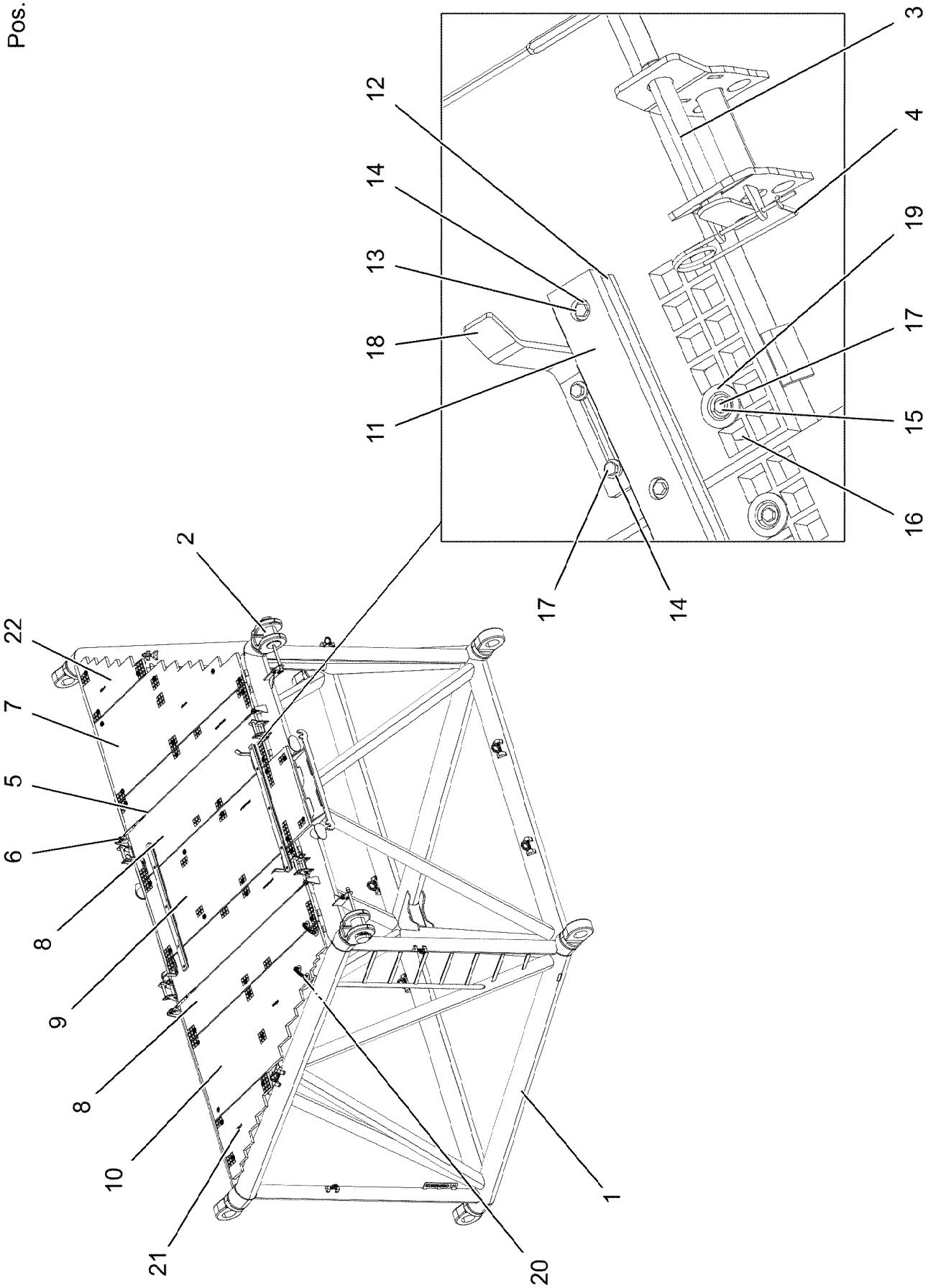

19.1.2022 171776 LIEBHERR	**etk_en_de_073897 LG 1750** **SX REDUCING SECTION** **SX-REDUZIERSTUECK**	❑ 1533 (1/2) **919747408**

Pos.	Item	Quantity	Description	Bezeichnung
1	96022462	1	REDUCER WELDED	REDUZIERSTUECK SCHWK.
2	96052047	2	PIN PRE-ASS. SX-REDU. ⇨ ❑ 1530	BOLZEN VORM.
3	924647408	4	CONNECTING PIN WELDED FE//ZNNI8//CN/	ABSTECKBOLZEN SCHWK.
4	433100908	4	RETAINING SPRING 4,5X98 ISO 2081 FE/ZN	SICHERUNGSFEDER
5	10652438	2	ROUND STRAND ROPE 10X2,54M STAHL VE	RUNDLITZENSEIL
6	10289805	8	WASHER ISO 7089 14 300HV FLZN SPF	SCHEIBE
7	97098330	1	GRATING DIN 24537-3 2367X887X30/7 GFK B	GITTERROST
8	97084299	2	GRATING DIN 24537-3 2367X887X30 GFK B	GITTERROST
9	97084298	1	GRATING DIN 24537-3 2687X887X30 GFK B	GITTERROST
10	97098331	1	GRATING DIN 24537-3 2367X887X30/7 GFK B	GITTERROST
11	288198308	2	SUPPORT 20X60X1410 PA6G	AUFLAGE
12	956442708	2	PLATE 10X1390X80 S355MC	BLECH
13	11651585	12	HEX SCREW ISO 4014 M8X70 8.8 480H SPF	SECHSKANTSCHRAUBE
14	11840501	18	WASHER DIN 7349 8,4 200HV 480H SPF	SCHEIBE
15	10875614	54	HEX NUT DIN 985 M8 8 480H SPF	SECHSKANTMUTTER
16	941138108	62	WASHER DC01 FE//ZNNI8//CN//T0	SCHEIBE
17	11651582	46	HEX SCREW ISO 4014 M8X55 8.8 480H SPF	SECHSKANTSCHRAUBE
18	956462408	4	PLATE 8X40X348 S700MC FLZN	BLECH
19	10100621	36	DISH MOUNTING	TELLERBEFESTIGUNG
20	966435308	2	GRIP PA6-30%GF SPF	GRIFF
21	97098318	1	GRATING DIN 24537-3 967X647X30/7 GFK B	GITTERROST
22	97098320	1	GRATING DIN 24537-3 967X647X30/7 GFK B	GITTERROST
700	96022463	1	SIGNS ⇨ ❑ 1535	BESCHILDERUNG

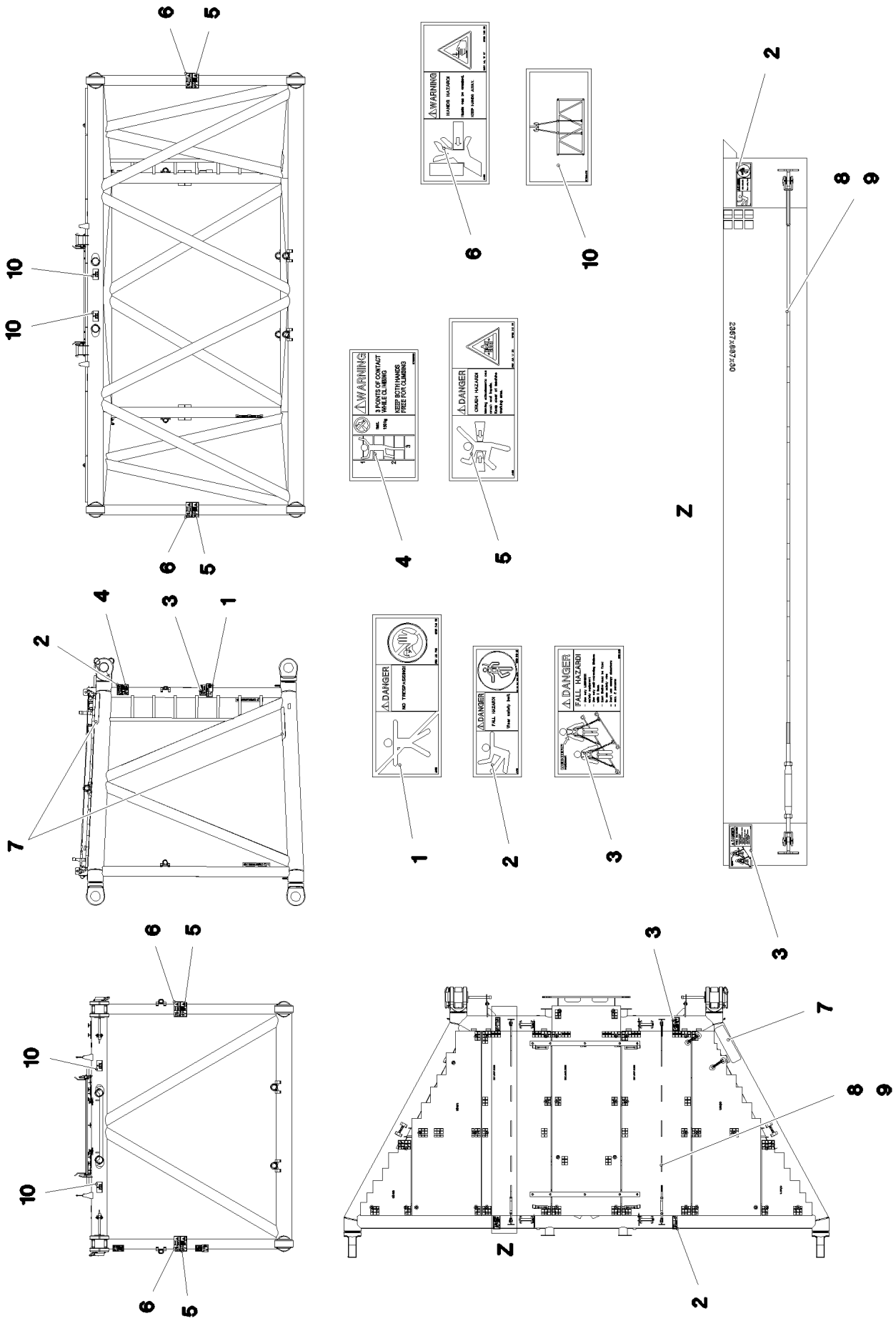

19.1.2022 096020 LIEBHERR	**etk_en_de_073897 LG 1750** **SIGNS** **BESCHILDERUNG**	❑ 1535 (1/2) **96022463**

Pos.	Item	Quantity	Description	Bezeichnung
1	978674008	1	SIGN 208X88 KLEBEFOLIE SPF	SCHILD
2	978674808	3	SIGN 168X62 KLEBEFOLIE SPF	SCHILD
3	97004046	3	SIGN 168X88X1 KLEBEFOLIE SPF	SCHILD
4	97036732	1	SIGN 168X88 KLEBEFOLIE SPF	SCHILD
5	978674108	4	SIGN 208X88 KLEBEFOLIE SPF	SCHILD
6	978674608	4	SIGN 208X88 KLEBEFOLIE SPF	SCHILD
7	970879408	2	ANTI-SLIP SURFACE 1.6X150X500 3M TYP4	ANTIRUTSCHBELAG
8	11005399	2	REFLECTOR STRIP ECE 104 50X50M ROT	REFLEKTORBAND
9	11005400	2	REFLECTOR STRIP ECE 104 50X50M WEIS	REFLEKTORBAND
10	97098475	4	INFORMATION SIGN 149X83 KLEBEFOLIE	HINWEISSCHILD

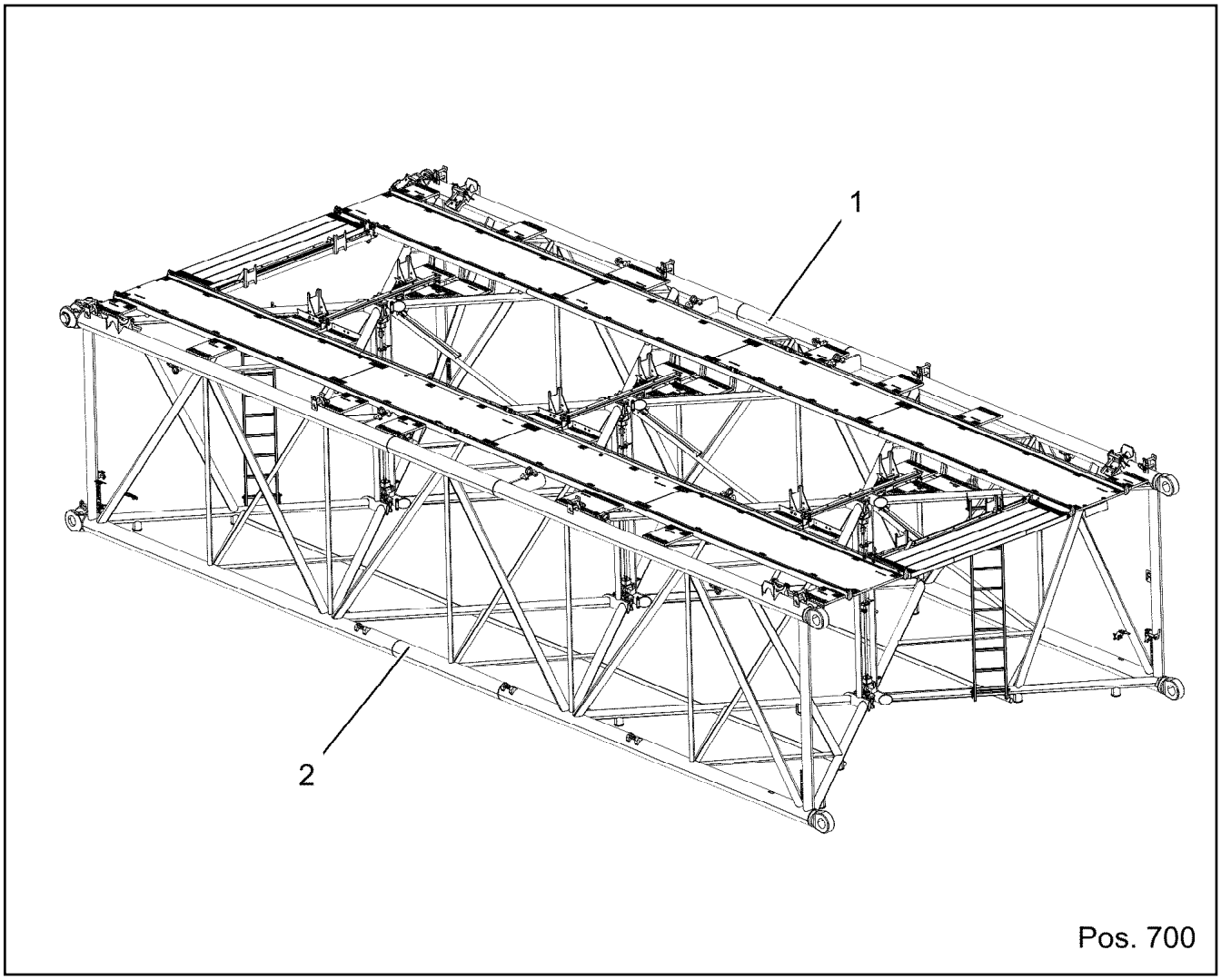

Pos.	Item	Quantity	Description	Bezeichnung
1	919752108	1	SX-INTERMEDIATE PC PRE-ASSY. 6028.25 ⇨ ❑ 1538	SX-ZWISCHENSTUECK VORM.
2	919752208	1	SX-INTERMEDIATE PC PRE-ASSY. 6028.25 ⇨ ❑ 1549	SX-ZWISCHENSTUECK VORM.
700	96022518	1	SIGNS ⇨ ❑ 1555	BESCHILDERUNG

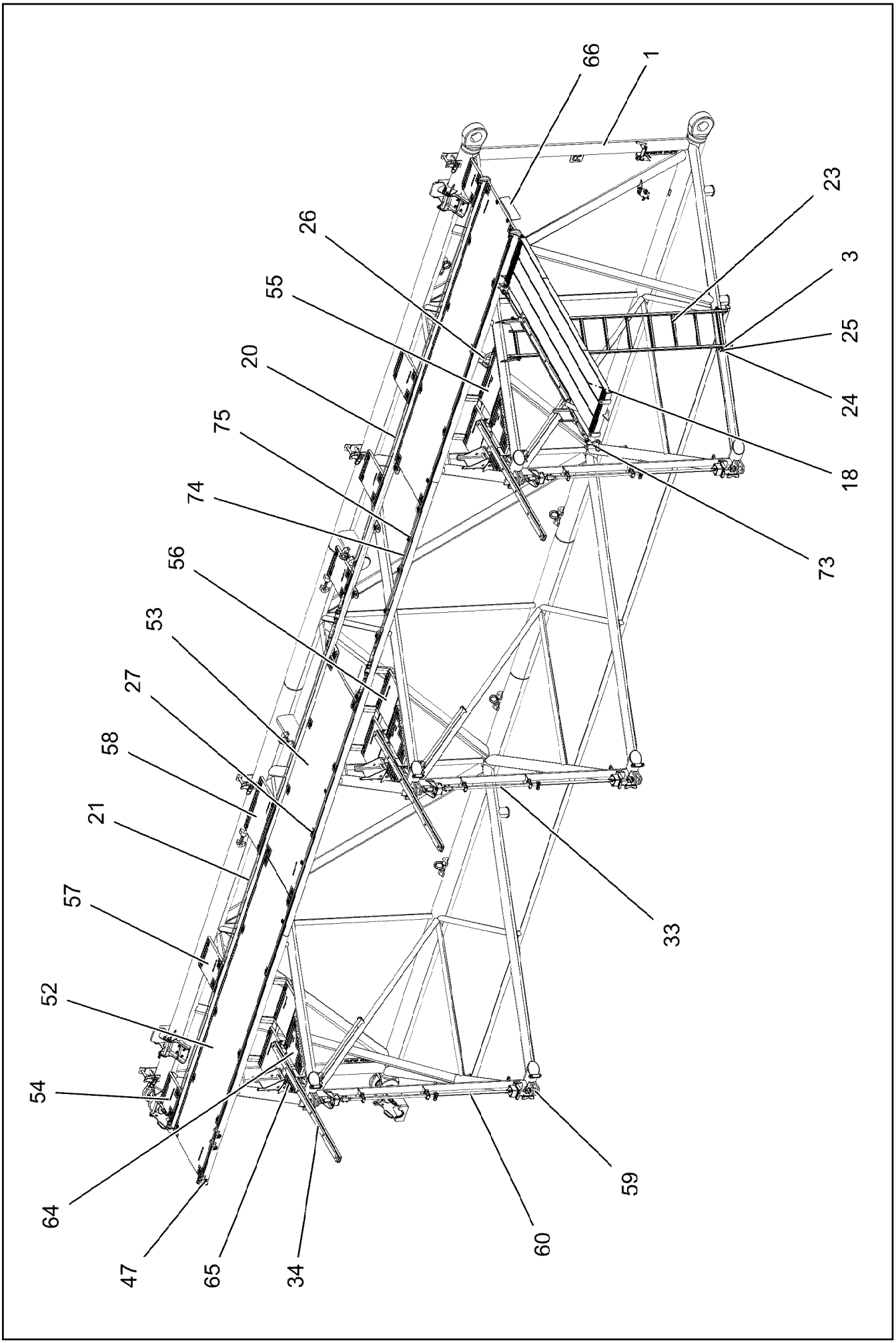

19.1.2022 171778 LIEBHERR	**etk_en_de_073897 LG 1750** **SX-INTERMEDIATE PC PRE-ASSY.** **SX-ZWISCHENSTUECK VORM.**	❑ 1538 (1/6) **919752108**

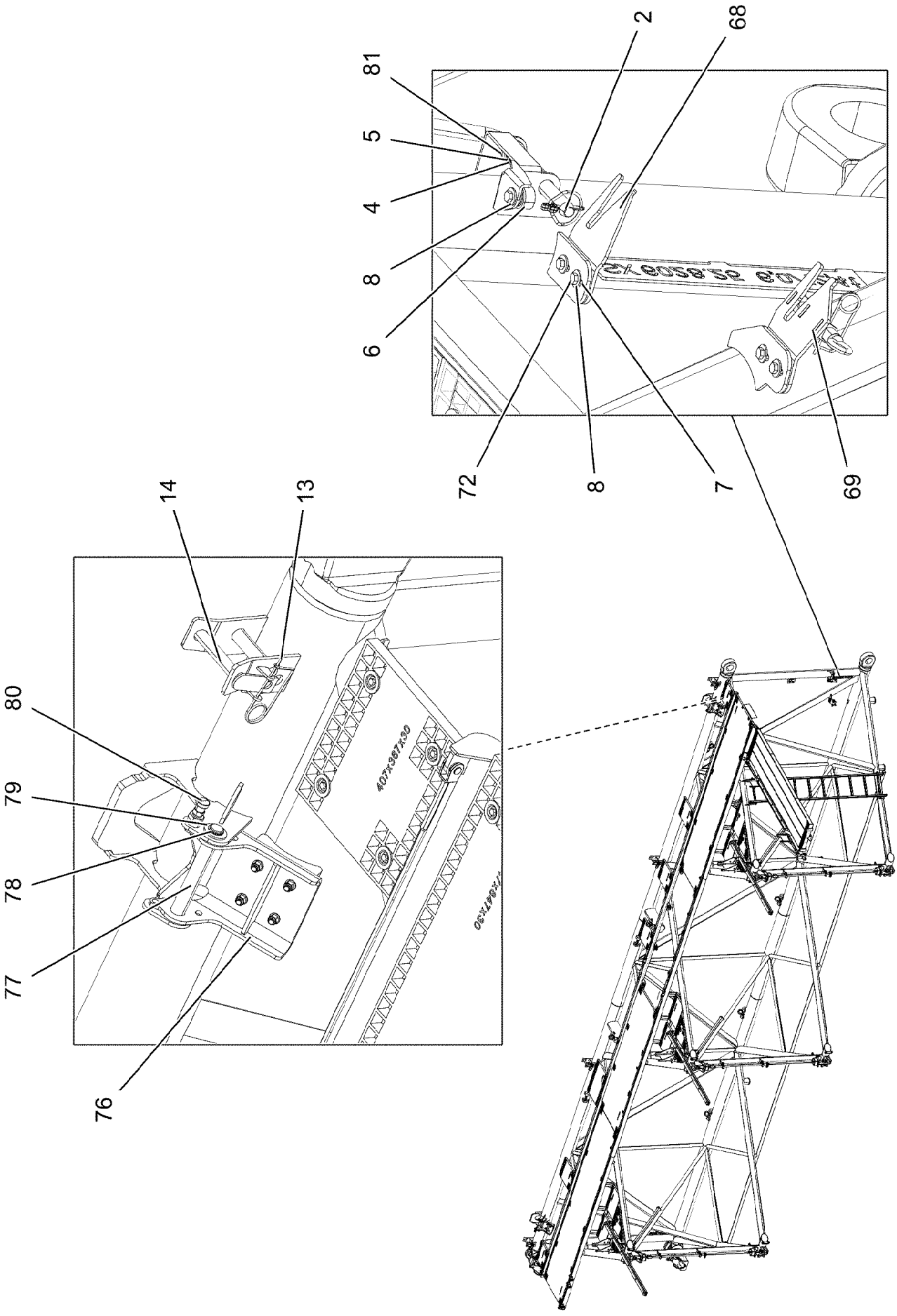

19.1.2022 171779 LIEBHERR	**etk_en_de_073897 LG 1750** **SX-INTERMEDIATE PC PRE-ASSY.** **SX-ZWISCHENSTUECK VORM.**	❑ 1539 (2/6) **919752108**

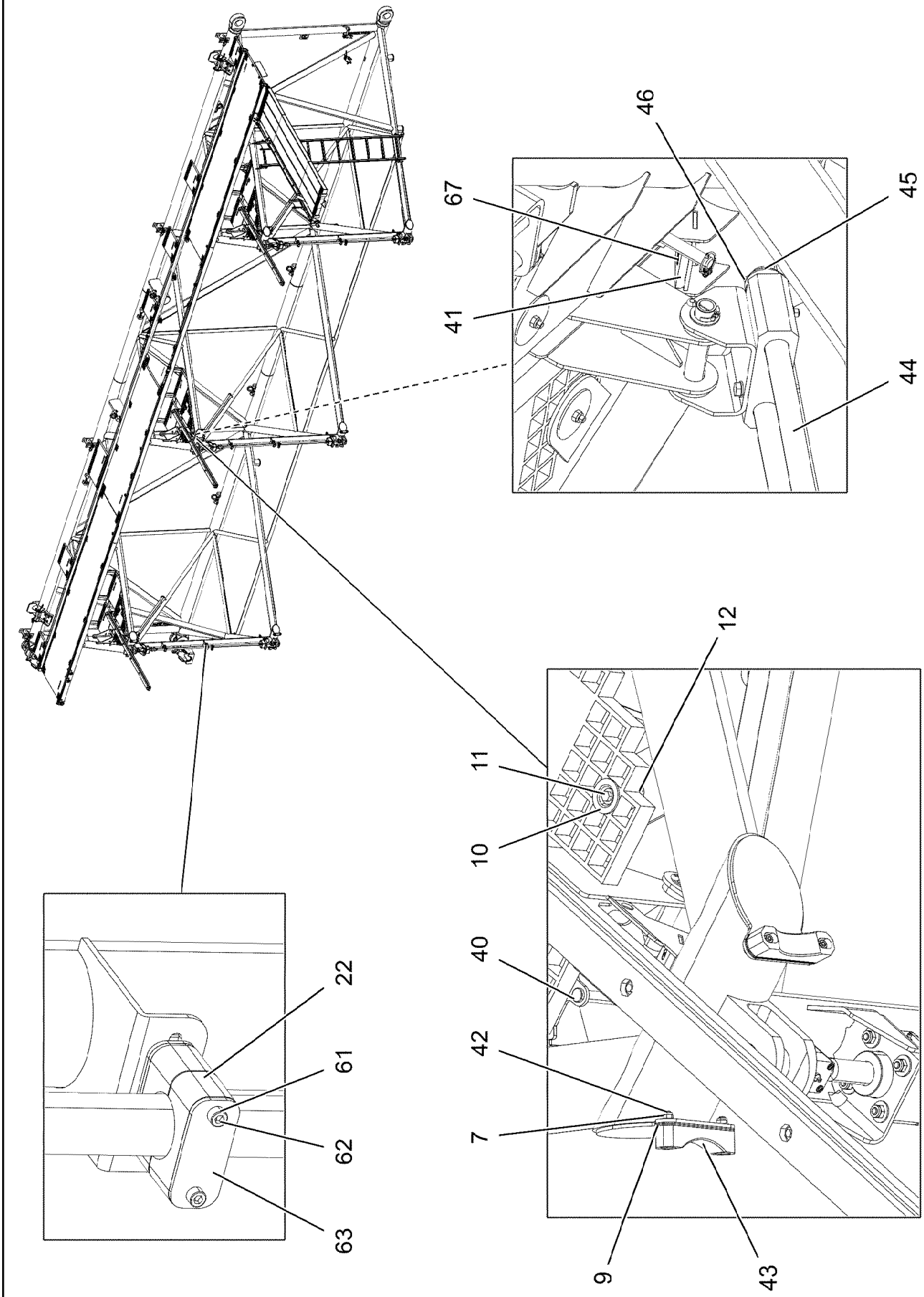

19.1.2022 171780 LIEBHERR	**etk_en_de_073897 LG 1750** **SX-INTERMEDIATE PC PRE-ASSY.** **SX-ZWISCHENSTUECK VORM.**	❑ 1540 (3/6) **919752108**

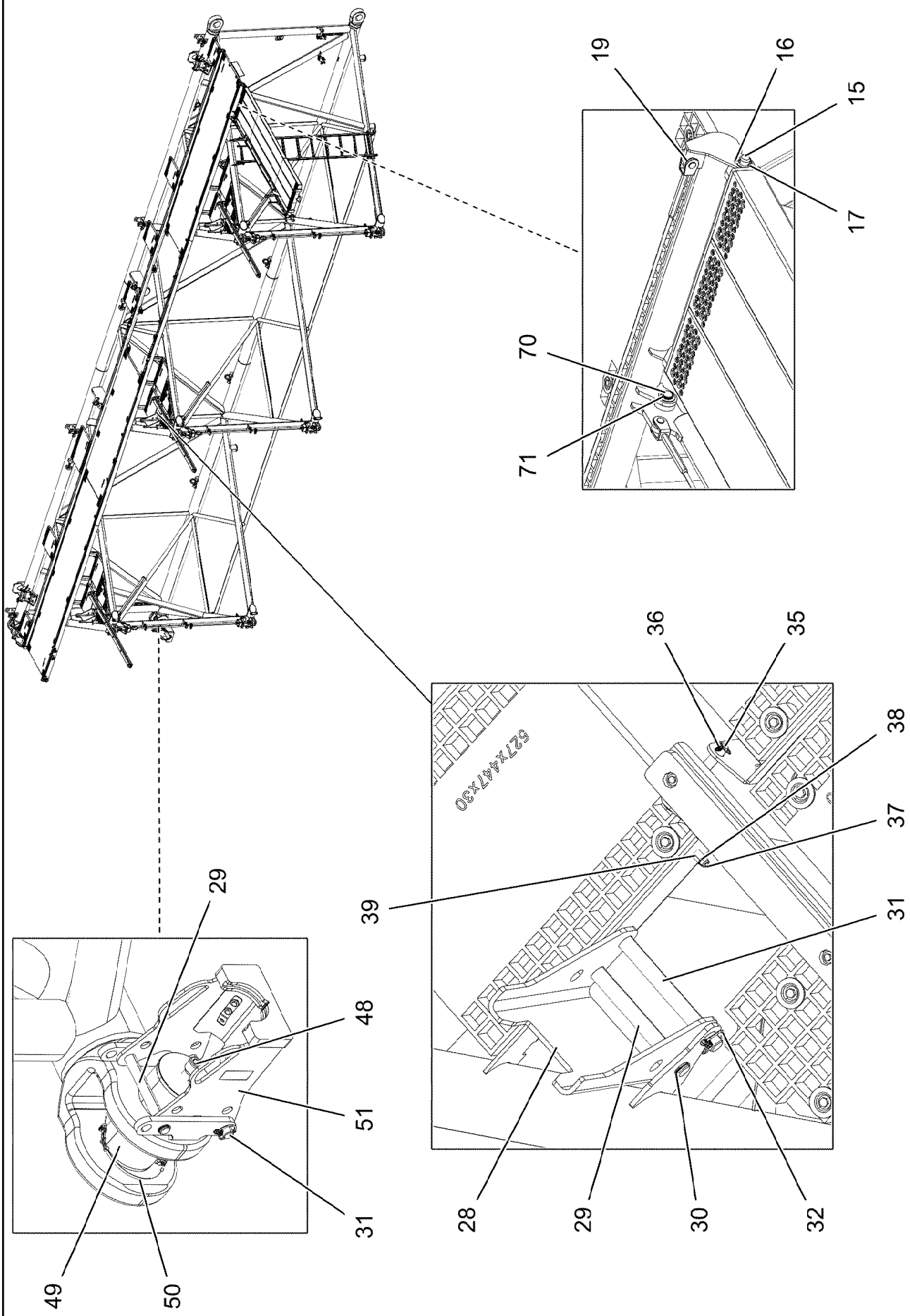

19.1.2022 171781 LIEBHERR	**etk_en_de_073897 LG 1750** **SX-INTERMEDIATE PC PRE-ASSY.** **SX-ZWISCHENSTUECK VORM.**	❑ 1541 (4/6) **919752108**

Pos.	Item	Quantity	Description	Bezeichnung
1	96022294	1	INTERMEDIATE SECTION WELD.CONS 6028	ZWISCHENSTUECK SCHWK.
2	96014897	1	SOCKET PIN WELDED T ZN O	STECKBOLZEN SCHWK.
3	10289808	4	WASHER ISO 7089 20 300HV FLZN SPF	SCHEIBE
4	720007108	1	COMPRESSION SPRING DIN 2098 2,5X25X	DRUCKFEDER
5	12100674	1	DOWEL PIN ISO 8752 6X40 480H SPF	SPANNSTIFT
6	10030440	1	MEGI BUFFER 30X17 M8 75°SHORE	MEGIPUFFER
7	10875614	146	HEX NUT DIN 985 M8 8 480H SPF	SECHSKANTMUTTER
8	11140469	32	WASHER ISO 7093-1 8 200HV 480H SPF	SCHEIBE
9	97094258	20	PLATE 2X33X140 DC01 FE//ZNNI8//CN//T0	BLECH
10	10100621	111	DISH MOUNTING	TELLERBEFESTIGUNG
11	11651581	99	HEX SCREW ISO 4014 M8X50 8.8 480H SPF	SECHSKANTSCHRAUBE
12	941138108	99	WASHER DC01 FE//ZNNI8//CN//T0	SCHEIBE
13	433100908	4	RETAINING SPRING 4,5X98 ISO 2081 FE/ZN	SICHERUNGSFEDER
14	924647408	4	CONNECTING PIN WELDED FE//ZNNI8//CN/	ABSTECKBOLZEN SCHWK.
15	979405308	1	PIN 25.0X646 S355J2G3C+C FE//ZNNI8//CN/	BOLZEN
16	10180363	2	SPLIT PIN ISO 1234 6,3X40 St 480H SPF	SPLINT
17	97081955	10	WASHER 2X40X40 DC01 FE//ZNNI8//CN//T0	SCHEIBE
18	96014901	1	WALKWAY COMPL. ⇨ ❑ 1544	LAUFSTEG KPL.
19	10289805	16	WASHER ISO 7089 14 300HV FLZN SPF	SCHEIBE
20	10652816	2	ROUND STRAND ROPE 10X6,3M STAHL VE	RUNDLITZENSEIL
21	11004784	2	ROUND STRAND ROPE 10X7,40M STAHL VE	RUNDLITZENSEIL
22	602009208	12	CLAMP-HALF DIN 3015-1 L 5 R 38 PP SW	KLEMMHAELFTE
23	11481288	1	SIMPLE LADDER EN 131 10-420X2,77M AL	ANLEGELEITER
24	450023208	2	PIN ISO 2340 B20X500X485 ST.50K FE//ZN20	BOLZEN
25	10180359	4	SPLIT PIN ISO 1234 5X40 St 480H SPF	SPLINT
26	96014902	1	HANDLE WELD.CONST. FE//ZNNI8//CN//T0	GRIFF SCHWK.
27	11651583	14	HEX SCREW ISO 4014 M8X60 8.8 480H SPF	SECHSKANTSCHRAUBE
28	97087021	3	PLATE 8X469X330 S355MC T ZN O	BLECH
29	97087799	5	PIN 25.0X242 S355J2G3C+C FE//ZNNI8//CN/	BOLZEN
30	10875656	10	LOCKING RING DIN 471 25X1,2 480H SPF	SICHERUNGSRING
31	97087800	5	PIN 30.0X250 S355J2+AR FE//ZNNI8//CN//TO	BOLZEN
32	10875870	9	SAFETY PLUG W HINGE-LID 6X42X5,5X32 4	SICHERHEITSKLAPPSTECKER
33	96014903	3	SCREW BOLT ⇨ ❑ 1545	SCHRAUBBOLZEN
34	96014968	3	ROPE GUARD CPL ⇨ ❑ 1546	SEILSCHUTZ KPL.
35	453008508	3	PIN ISO 2341 B16X135X129 ST.50-2K VERZ	BOLZEN
36	10180879	6	SAFETY PLUG W HINGE-LID 4X24X3,8X20 4	SICHERHEITSKLAPPSTECKER
37	11692827	3	HEX SCREW ISO 4017 M8X35 8.8 480H SPF	SECHSKANTSCHRAUBE
38	12103465	38	WASHER ISO 7089 8 300HV ZNNI-480H SPF	SCHEIBE
39	10117258	3	DISTANCE SLEEVE 9X15X17 FE/ZN 5A	DISTANZHUELSE
40	97087821	3	PIN 20.0X115 S355J2+AR FE//ZNNI8//CN//TO	BOLZEN
41	97087822	3	SHEET 88X60X10 PA6G	PLATTE
42	12202976	20	SOCKET HEAD SCREW ISO 4762 M8X40 8.8	ZYLINDERSCHRAUBE
43	97087823	10	STRIP 140X34X25 PA6G	LEISTE
44	97087828	6	TUBE 30.0X1380 X5CRNI18-10	ROHR
45	10875638	15	WASHER DIN 1441 31 ST FLZN SPF	SCHEIBE
46	10180361	12	SPLIT PIN ISO 1234 5X50 St 480H SPF	SPLINT
47	97087835	3	PIN 25.0X124 35NICRMOV125 SPF	BOLZEN
48	404324508	2	SOCKET HEAD SCREW ISO 4762 M24X80 10	ZYLINDERSCHRAUBE
49	956462308	2	PIN 150X285 35NICRMOV125 GASN. SPF	BOLZEN
50	12103598	2	LOCKING BOLT 11,5X150X137	SICHERUNGSBOLZEN
51	96020994	2	PREMOUNTED PIN PULLING DEVICE	BOLZENZIEHEINRICHTUNG VO
(1)	96014978	1	BOLT EXTRACTION ATTACHMENT	BOLZENZIEHEINRICHTUNG
(2)	97096271	1	ANGLE 2X20X96 DC01 FE//ZNNI8//CN//T0	WINKEL
(3)	11644899	2	HEX SCREW ISO 4017 M6X20 8.8 480H SPF	SECHSKANTSCHRAUBE
(4)	10875648	4	WASHER ISO 7093-1 6 200HV 480H SPF	SCHEIBE
(5)	11656734	2	HEX NUT ISO 7040 M6 8 480H SPF	SECHSKANTMUTTER
52	97087916	2	GRATING DIN 24537-3 4047X847X30 GFK B	GITTERROST

Pos.	Item	Quantity	Description	Bezeichnung
53	97087917	2	GRATING DIN 24537-3 2847X847X30 GFK B	GITTERROST
54	97087918	2	GRATING DIN 24537-3 407X367 X30 GFK B	GITTERROST
55	97087919	1	GRATING DIN 24537-3 767X447X30 GFK BES	GITTERROST
56	97087920	5	GRATING DIN 24537-3 527X447X30 GFK BES	GITTERROST
57	97087921	4	GRATING DIN 24537-3 487X407X30 GFK BES	GITTERROST
58	97087922	1	GRATING DIN 24537-3 727X487X30 GFK BES	GITTERROST
59	96015492	3	SCREW BOLT ⇨ ❑ 1548	SCHRAUBBOLZEN
60	96017182	3	BOLT SECURING	BOLZENSICHERUNG
(1)	96017184	1	PIPE WELDED T ZN O	ROHR SCHWK.
(2)	433101208	1	RETAINING SPRING 4X68 ISO 2081 FE/ZN8/	SICHERUNGSFEDER
(3)	12202976	1	SOCKET HEAD SCREW ISO 4762 M8X40 8.8	ZYLINDERSCHRAUBE
(4)	10875614	1	HEX NUT DIN 985 M8 8 480H SPF	SECHSKANTMUTTER
61	12102692	12	HEX NUT DIN 985 M6 8 ZNNI-480H SPF	SECHSKANTMUTTER
62	12216222	12	SOCKET HEAD SCREW ISO 4762 M6X85 8.8	ZYLINDERSCHRAUBE
63	5005219	34	LID PLATE DIN 3015-1 L-DP 5 W1-ZN	DECKPLATTE
64	97088497	3	GRATING DIN 24537-3 487X447X30 GFK BES	GITTERROST
65	97088498	3	GRATING DIN 24537-3 287X207X30 GFK BES	GITTERROST
66	97088963	1	PLATE 4X380X164 S315MC FE//ZNNI8//CN//T	BLECH
67	10875553	6	COUNTERSUNK SCREW DIN 7991 M8X25 8	SENKSCHRAUBE
68	97094342	1	PLATE 5X100X165 S355MC FE//ZNNI8//CN//T	BLECH
69	96020863	1	TRANSPORT KEEPER	TRANSPORTABLAGE
(1)	96020862	1	TRANSPORT SUPPORT WELDED CONST	TRANSPORTABLAGE SCHWK.
(2)	97094780	1	PIN 25.0X115 S355J2+AR FE//ZNNI8//CN//T0	BOLZEN
(3)	12100667	1	DOWEL PIN ISO 8752 3X20 480H SPF	SPANNSTIFT
(4)	433102808	1	RETAINING SPRING 3X55 VERZ	SICHERUNGSFEDER
(5)	10181367	1	RING BOLT DIN 580 M8 C15E 480H SPF	RINGSCHRAUBE
70	97023431	1	PIN 35.0X75 35NICRMOV125 GASN. SPF	BOLZEN
71	10875656	1	LOCKING RING DIN 471 25X1,2 480H SPF	SICHERUNGSRING
72	10197831	4	HEX SCREW ISO 4017 M8X25 8.8 ZNNI-480	SECHSKANTSCHRAUBE
73	96020866	1	FALL PROTECTION	ABSTURZSICHERUNG
(1)	96020867	1	PIPE WELDED	ROHR SCHWK.
(2)	10652438	1	ROUND STRAND ROPE 10X2,54M STAHL VE	RUNDLITZENSEIL
(3)	10289805	4	WASHER ISO 7089 14 300HV FLZN SPF	SCHEIBE
74	97096229	2	STRIP 2000X100X30 PA6G	LEISTE
75	941009708	6	WASHER RD60X5 S355MC FE//ZNNI8//CN//T	SCHEIBE
76	96022010	2	REST CPL.	ABLAGE KPL.
(1)	96022011	1	REST WELDED	ABLAGE SCHWK.
(2)	97098316	1	BRICK 150X150X65 PA6G	KLOTZ
(3)	10289804	8	WASHER ISO 7089 12 300HV FLZN SPF	SCHEIBE
(4)	11651635	4	SOCKET HEAD SCREW ISO 4762 M12X65 8	ZYLINDERSCHRAUBE
(5)	11840127	4	HEX NUT ISO 7040 M12 8 FLZN SPF	SECHSKANTMUTTER
77	97098321	2	PIN 30.0X255 S355J2C+C FE//ZNNI8//CN//T0	BOLZEN
78	12100639	4	LOCKING RING DIN 471 30X1,5 480H SPF	SICHERUNGSRING
79	951385608	4	WASHER RD50X4 S315MC FE//ZNNI8//CN//T	SCHEIBE
80	11001935	2	STOP BOLT CK12X67X15 NIROSTA	RASTBOLZEN
81	10875637	2	WASHER DIN 1441 21 ST FLZN SPF	SCHEIBE

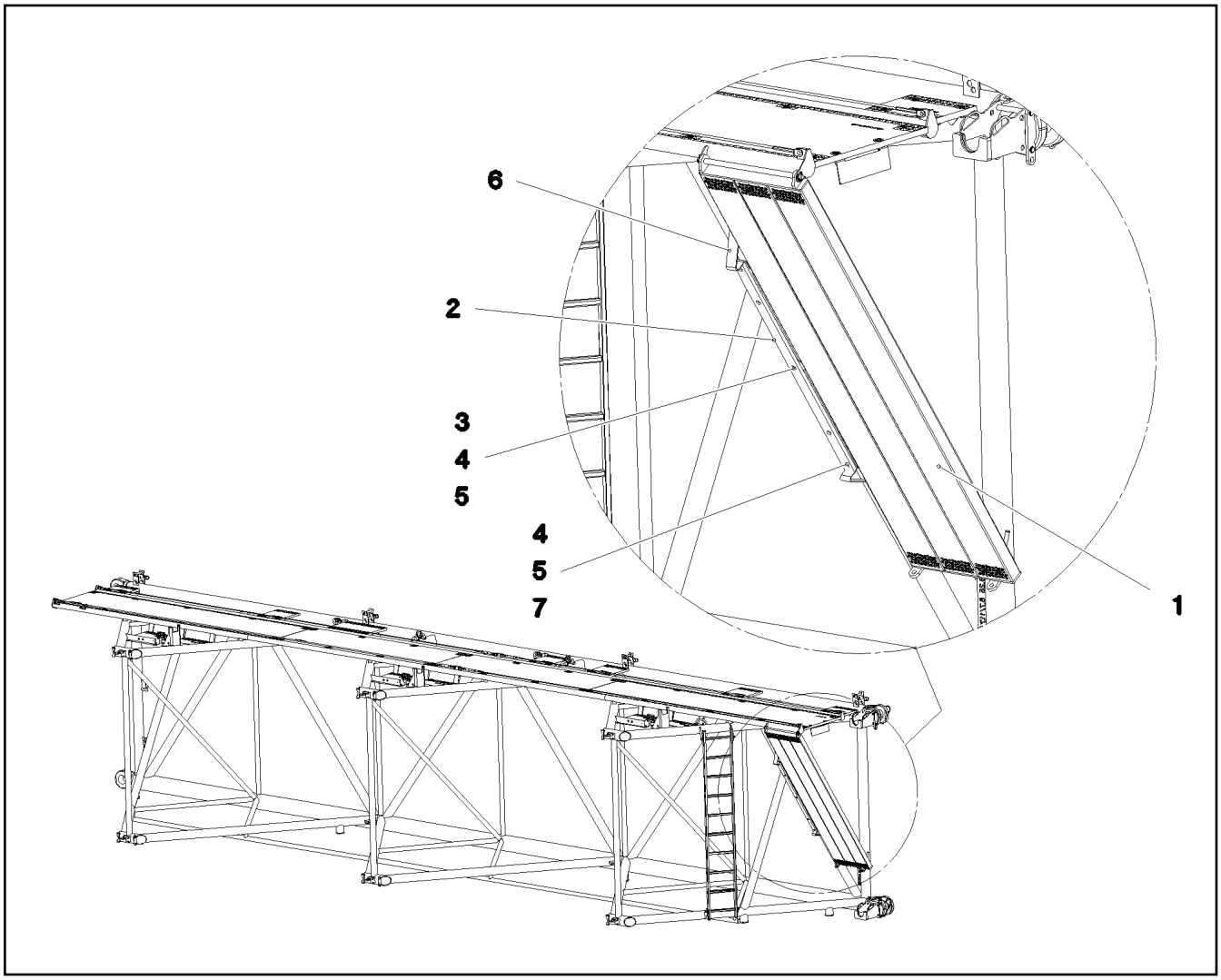

Pos.	Item	Quantity	Description	Bezeichnung
1	96014900	1	GANGWAY 2840X710X203 ALU SPF	LAUFSTEG
2	288198308	1	SUPPORT 20X60X1410 PA6G	AUFLAGE
3	10875511	5	HEX SCREW ISO 4014 M6X30 8.8 480H SPF	SECHSKANTSCHRAUBE
4	12102692	5	HEX NUT DIN 985 M6 8 ZNNI-480H SPF	SECHSKANTMUTTER
5	10875648	10	WASHER ISO 7093-1 6 200HV 480H SPF	SCHEIBE
6	956442808	2	PLATE 5X393X60 S355MC FE//ZNNI8//CN//T	BLECH
7	12216946	2	HEX SCREW ISO 4017 M6X35 8.8 480H SPF	SECHSKANTSCHRAUBE

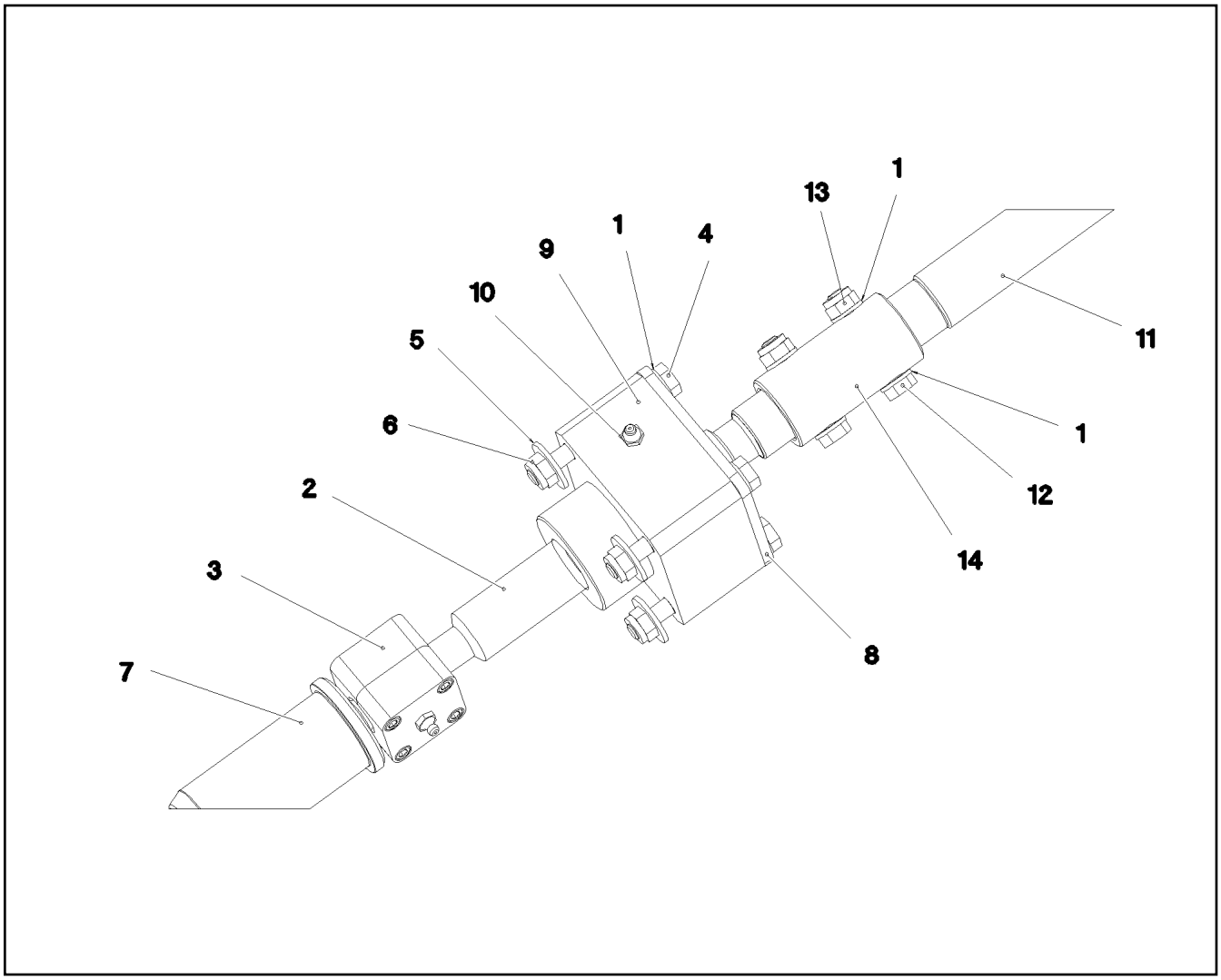

Pos.	Item	Quantity	Description	Bezeichnung
1	10289795	8	WASHER ISO 7089 10 300HV FLZN SPF	SCHEIBE
2	97087809	1	THREADED ROD 35.0X300 35NICRMOV125	GEWINDESTANGE
3	96015302	1	SHELL CPL.	SCHALE KPL.
(1)	97087814	1	SHELL 30X55X55 S960QL FLZN SPF	SCHALE
(2)	97087815	1	SHELL 30X55X55 S960QL FLZN SPF	SCHALE
(3)	11820284	4	SOCKET HEAD SCREW ISO 4762 M6X30 8.8	ZYLINDERSCHRAUBE
(4)	7743242	1	HYDRAULIC-TYPE LUBRICAT.NIPPLE DIN 71	KEGELSCHMIERNIPPEL
4	11652295	4	HEX SCREW ISO 4014 M10X90 8.8 FLZN SP	SECHSKANTSCHRAUBE
5	11491889	4	WASHER ISO 7093-1 10 300HV FLZN SPF	SCHEIBE
6	10197769	4	HEX NUT DIN 985 M10 8 ZNNI-480H SPF	SECHSKANTMUTTER
7	97087816	1	PIN 65.0X142 35NICRMOV125	BOLZEN
8	97087811	1	PLATE 6X100X100 S355MC T ZN O	BLECH
9	97087813	1	BINDING BLOCK 100X100X90 PA12G	GEWINDEKLOTZ
10	7743242	1	HYDRAULIC-TYPE LUBRICAT.NIPPLE DIN 71	KEGELSCHMIERNIPPEL
11	97094393	1	EXTENSION 35.0X1120 35NICRMOV125 SPF	VERLAENGERUNG
12	11626719	2	HEX SCREW ISO 4014 M10X60 8.8 FLZN SP	SECHSKANTSCHRAUBE
13	10875605	2	HEX NUT DIN 985 M10 10 FLZN SPF	SECHSKANTMUTTER
14	97094394	1	SLEEVE 44.5X85 S355J2H FE//ZNNI8//CN//T	HUELSE

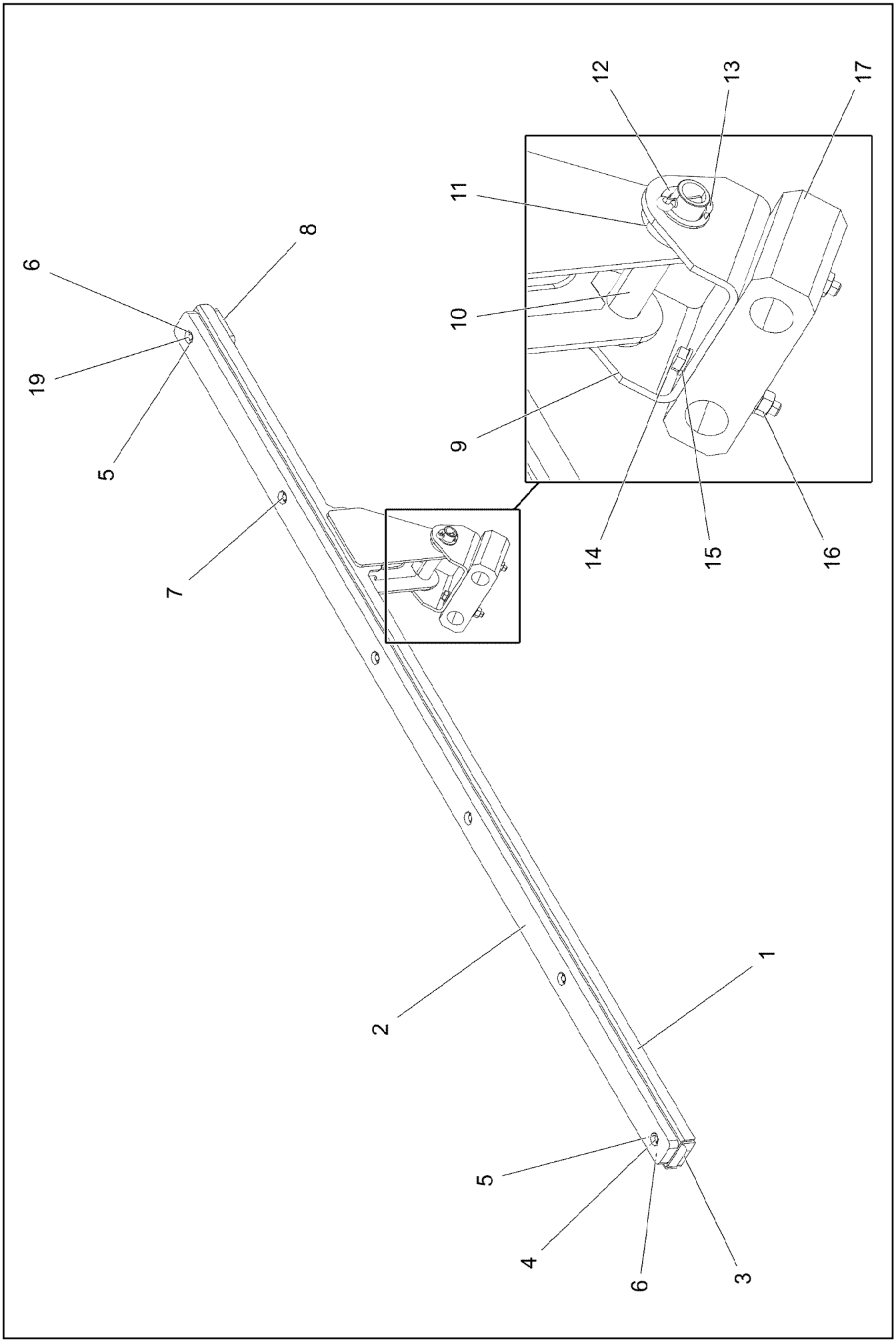

19.1.2022 093689 LIEBHERR	**etk_en_de_073897 LG 1750** **ROPE GUARD CPL** **SEILSCHUTZ KPL.**	❑ 1546 (1/2) **96014968**

Pos.	Item	Quantity	Description	Bezeichnung
1	96014969	1	BRACKET WELDED CONST. T ZN O	KONSOLE SCHWK.
2	97087883	1	STRIP 2000X60X20 PA6G	LEISTE
3	97087884	1	STRIP 1250X60X30 PA6G	LEISTE
4	12216909	4	HEX SCREW ISO 4014 M6X45 8.8 480H SPF	SECHSKANTSCHRAUBE
5	10875648	12	WASHER ISO 7093-1 6 200HV 480H SPF	SCHEIBE
6	12102692	6	HEX NUT DIN 985 M6 8 ZNNI-480H SPF	SECHSKANTMUTTER
7	10197836	1	HEX SCREW ISO 4017 M6X25 8.8 ZNNI-480	SECHSKANTSCHRAUBE
8	97087885	1	BRICK 80X60X45 PA6G	KLOTZ
9	97087886	1	PLATE 6X281X100 S355MC T ZN O	BLECH
10	97087887	1	AXLE 25.0X160 S355J2H T ZN O	ACHSE
11	97008091	2	WASHER 10X50X50 S355MC FE//ZNNI8//CN/	SCHEIBE
12	944271808	2	WASHER RD37X2 DC01 FE//ZNNI8//CN//T0	SCHEIBE
13	10180363	2	SPLIT PIN ISO 1234 6,3X40 St 480H SPF	SPLINT
14	10876580	2	HEX SCREW ISO 4014 M10X75 8.8 FLZN SP	SECHSKANTSCHRAUBE
15	10289795	4	WASHER ISO 7089 10 300HV FLZN SPF	SCHEIBE
16	12102695	2	HEX NUT ISO 4032 M10 8 ZNNI-480H SPF	SECHSKANTMUTTER
17	97087893	1	GUIDE 170X100X50 PA6G	FUEHRUNG
18	10289795	4	WASHER ISO 7089 10 300HV FLZN SPF	SCHEIBE
19	12216185	1	HEX SCREW ISO 4014 M6X60 8.8 480H SPF	SECHSKANTSCHRAUBE

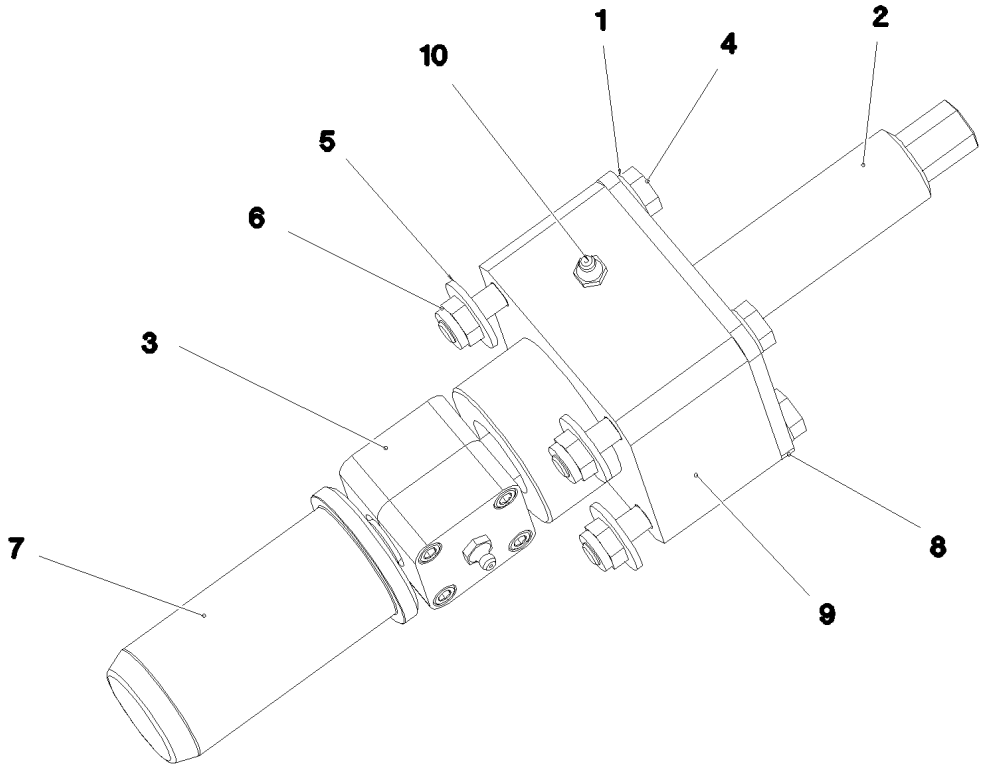

Pos.	Item	Quantity	Description	Bezeichnung
1	10289795	4	WASHER ISO 7089 10 300HV FLZN SPF	SCHEIBE
2	97091174	1	THREADED ROD 35.0X250 35NICRMOV125	GEWINDESTANGE
3	96015302	1	SHELL CPL.	SCHALE KPL.
4	11652295	4	HEX SCREW ISO 4014 M10X90 8.8 FLZN SP	SECHSKANTSCHRAUBE
5	11491889	4	WASHER ISO 7093-1 10 300HV FLZN SPF	SCHEIBE
6	10197769	4	HEX NUT DIN 985 M10 8 ZNNI-480H SPF	SECHSKANTMUTTER
7	97087816	1	PIN 65.0X142 35NICRMOV125	BOLZEN
8	97087811	1	PLATE 6X100X100 S355MC T ZN O	BLECH
9	97087813	1	BINDING BLOCK 100X100X90 PA12G	GEWINDEKLOTZ
10	7743242	1	HYDRAULIC-TYPE LUBRICAT.NIPPLE DIN 71	KEGELSCHMIERNIPPEL

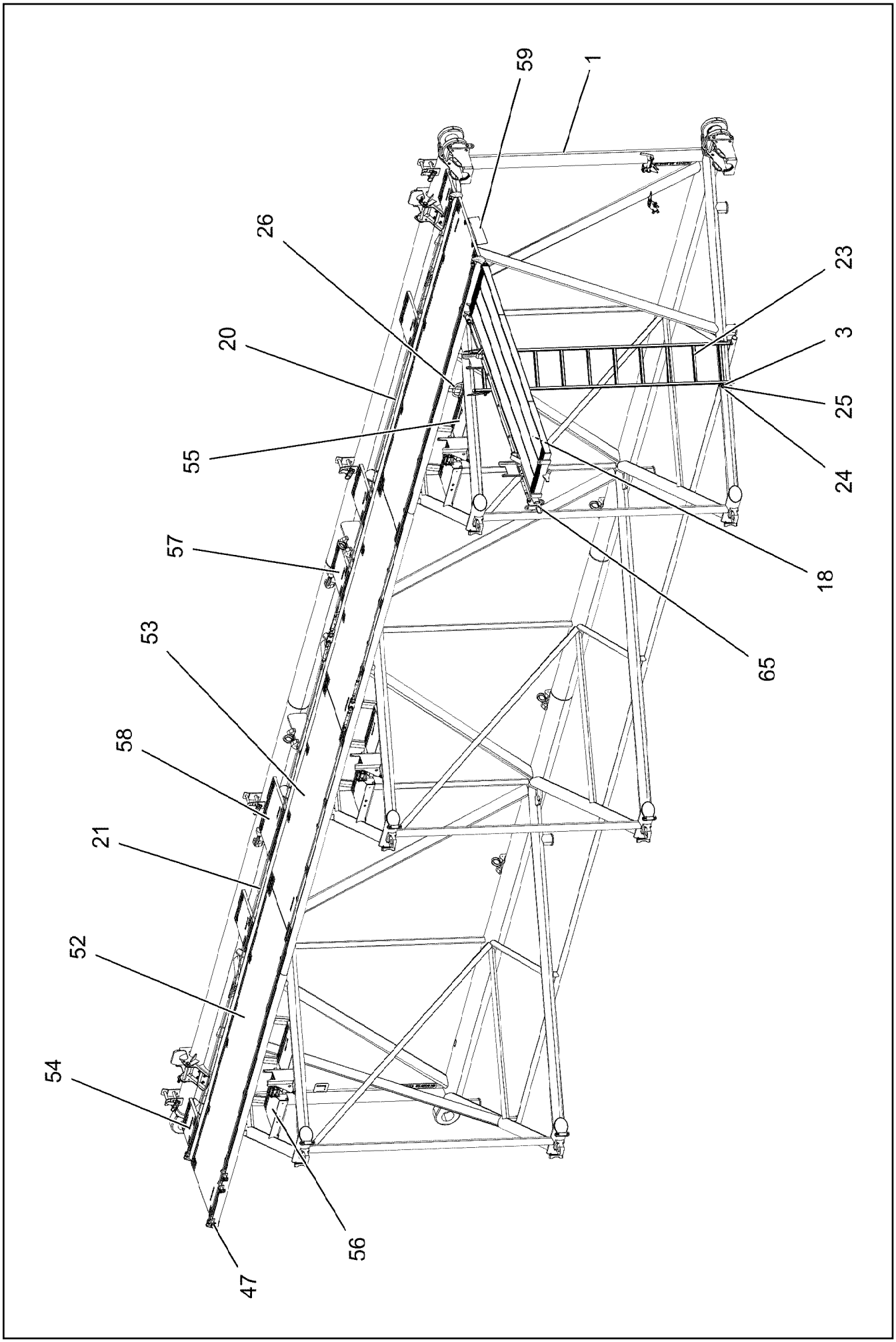

19.1.2022 171782 LIEBHERR	**etk_en_de_073897 LG 1750** **SX-INTERMEDIATE PC PRE-ASSY.** **SX-ZWISCHENSTUECK VORM.**	❑ 1549 (1/5) **919752208**

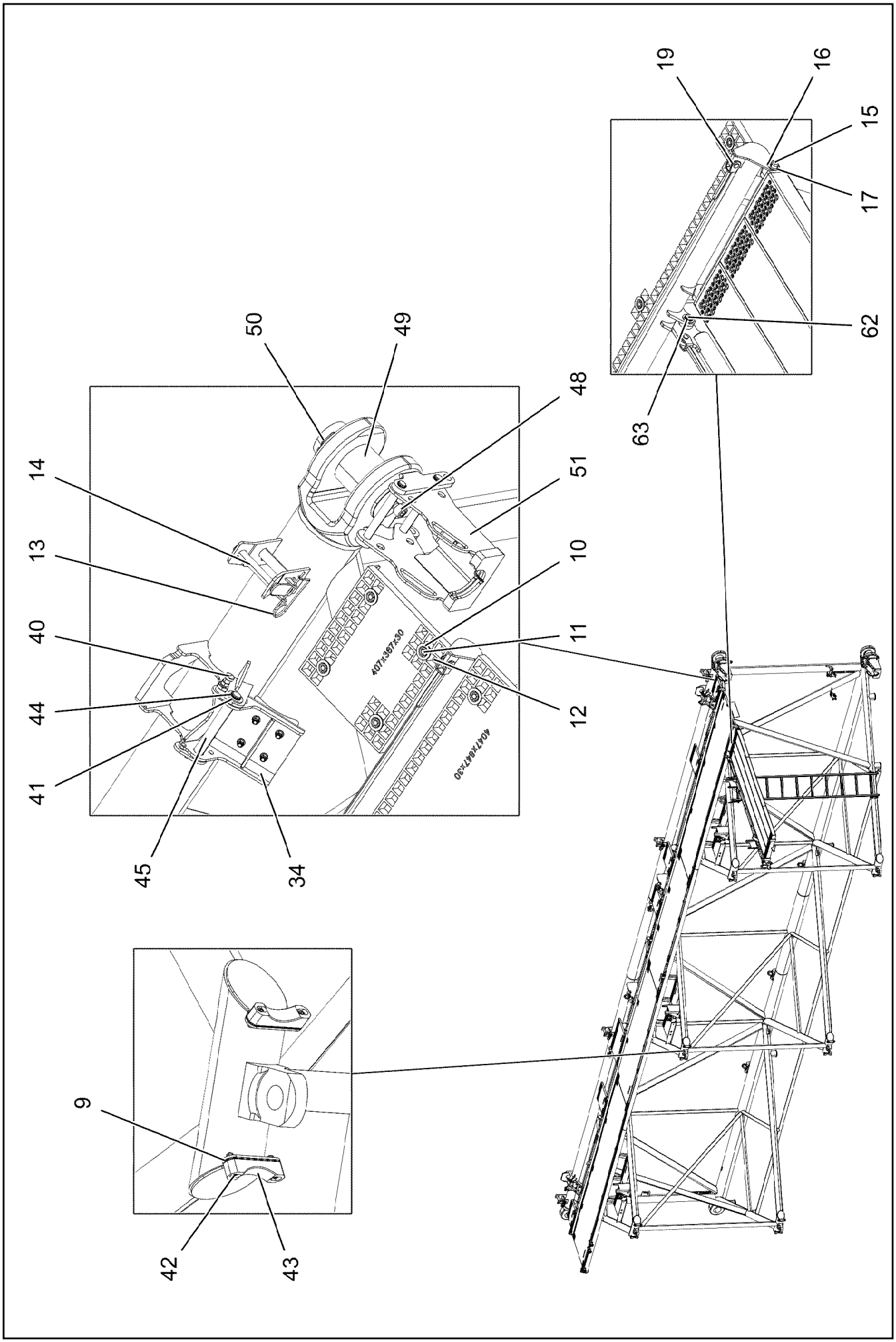

19.1.2022 171783 LIEBHERR	**etk_en_de_073897 LG 1750** **SX-INTERMEDIATE PC PRE-ASSY.** **SX-ZWISCHENSTUECK VORM.**	❑ 1550 (2/5) **919752208**

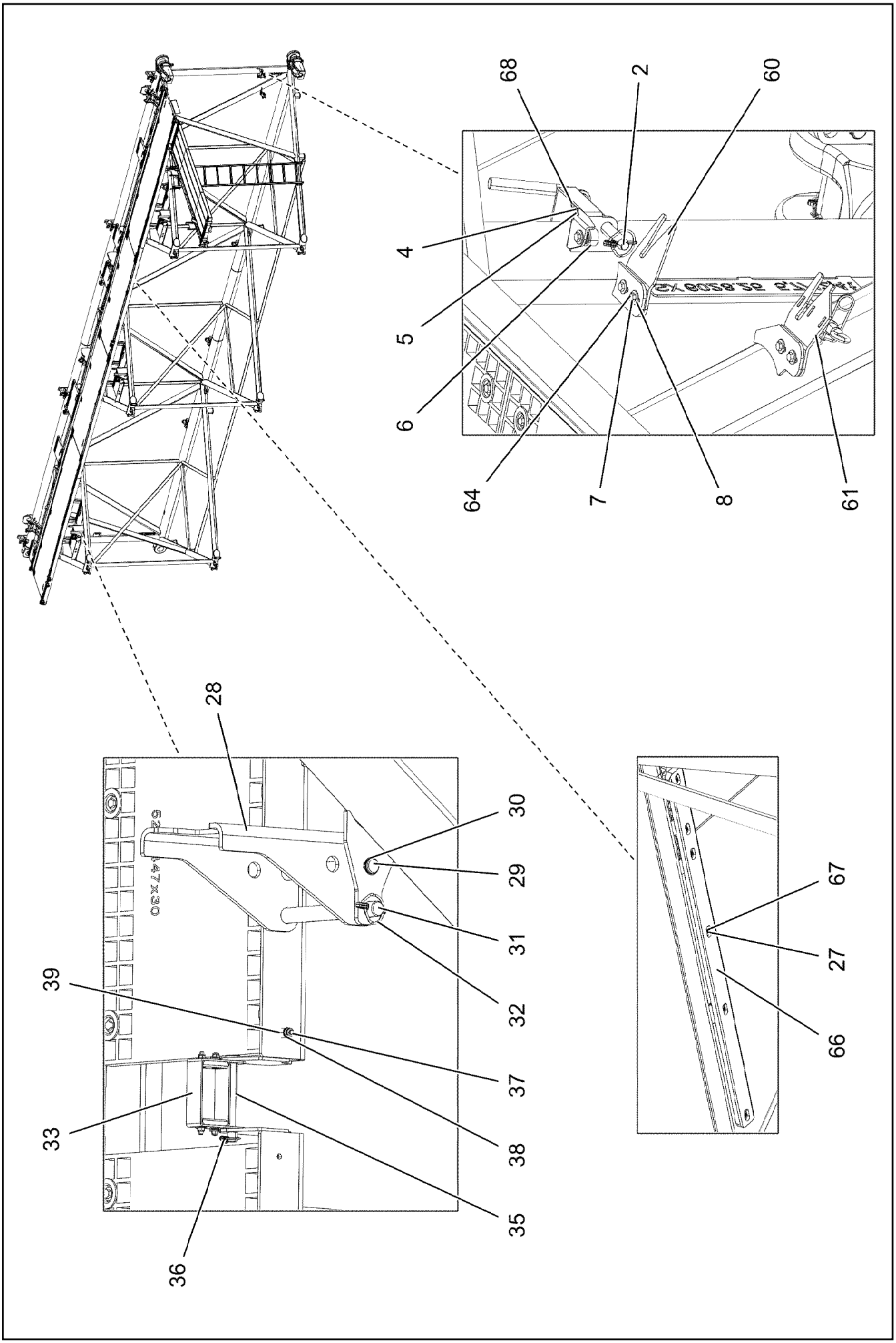

19.1.2022 171784 LIEBHERR	**etk_en_de_073897 LG 1750** **SX-INTERMEDIATE PC PRE-ASSY.** **SX-ZWISCHENSTUECK VORM.**	❑ 1551 (3/5) **919752208**

Pos.	Item	Quantity	Description	Bezeichnung
1	96022296	1	INTERMEDIATE SECTION WELD.CONS 6028	ZWISCHENSTUECK SCHWK.
2	96014897	1	SOCKET PIN WELDED T ZN O	STECKBOLZEN SCHWK.
3	10289808	4	WASHER ISO 7089 20 300HV FLZN SPF	SCHEIBE
4	720007108	1	COMPRESSION SPRING DIN 2098 2,5X25X	DRUCKFEDER
5	12100674	1	DOWEL PIN ISO 8752 6X40 480H SPF	SPANNSTIFT
6	10030440	1	MEGI BUFFER 30X17 M8 75°SHORE	MEGIPUFFER
7	10875614	125	HEX NUT DIN 985 M8 8 480H SPF	SECHSKANTMUTTER
8	11140469	32	WASHER ISO 7093-1 8 200HV 480H SPF	SCHEIBE
9	97094258	20	PLATE 2X33X140 DC01 FE//ZNNI8//CN//T0	BLECH
10	10100621	96	DISH MOUNTING	TELLERBEFESTIGUNG
11	11651581	84	HEX SCREW ISO 4014 M8X50 8.8 480H SPF	SECHSKANTSCHRAUBE
12	941138108	84	WASHER DC01 FE//ZNNI8//CN//T0	SCHEIBE
13	433100908	4	RETAINING SPRING 4,5X98 ISO 2081 FE/ZN	SICHERUNGSFEDER
14	924647408	4	CONNECTING PIN WELDED FE//ZNNI8//CN/	ABSTECKBOLZEN SCHWK.
15	979405308	1	PIN 25.0X646 S355J2G3C+C FE//ZNNI8//CN/	BOLZEN
16	10180363	2	SPLIT PIN ISO 1234 6,3X40 St 480H SPF	SPLINT
17	97081955	10	WASHER 2X40X40 DC01 FE//ZNNI8//CN//T0	SCHEIBE
18	96014901	1	WALKWAY COMPL. ⇨ ❑ 1544	LAUFSTEG KPL.
19	10289805	16	WASHER ISO 7089 14 300HV FLZN SPF	SCHEIBE
20	10652816	2	ROUND STRAND ROPE 10X6,3M STAHL VE	RUNDLITZENSEIL
21	11004784	2	ROUND STRAND ROPE 10X7,40M STAHL VE	RUNDLITZENSEIL
23	11481288	1	SIMPLE LADDER EN 131 10-420X2,77M AL	ANLEGELEITER
24	450023208	2	PIN ISO 2340 B20X500X485 ST.50K FE//ZN20	BOLZEN
25	10180359	4	SPLIT PIN ISO 1234 5X40 St 480H SPF	SPLINT
26	96014902	1	HANDLE WELD.CONST. FE//ZNNI8//CN//T0	GRIFF SCHWK.
27	11651583	14	HEX SCREW ISO 4014 M8X60 8.8 480H SPF	SECHSKANTSCHRAUBE
28	97087021	3	PLATE 8X469X330 S355MC T ZN O	BLECH
29	97087799	7	PIN 25.0X242 S355J2G3C+C FE//ZNNI8//CN/	BOLZEN
30	10875656	14	LOCKING RING DIN 471 25X1,2 480H SPF	SICHERUNGSRING
31	97087800	3	PIN 30.0X250 S355J2+AR FE//ZNNI8//CN//TO	BOLZEN
32	10875870	7	SAFETY PLUG W HINGE-LID 6X42X5,5X32 4	SICHERHEITSKLAPPSTECKER
33	96014996	3	HOLDER ⇨ ❑ 1554	HALTER
34	96022010	2	REST CPL.	ABLAGE KPL.
35	453008508	3	PIN ISO 2341 B16X135X129 ST.50-2K VERZ	BOLZEN
36	10180879	3	SAFETY PLUG W HINGE-LID 4X24X3,8X20 4	SICHERHEITSKLAPPSTECKER
37	11692827	3	HEX SCREW ISO 4017 M8X35 8.8 480H SPF	SECHSKANTSCHRAUBE
38	12103465	33	WASHER ISO 7089 8 300HV ZNNI-480H SPF	SCHEIBE
39	10117258	3	DISTANCE SLEEVE 9X15X17 FE/ZN 5A	DISTANZHUELSE
40	11001935	2	STOP BOLT CK12X67X15 NIROSTA	RASTBOLZEN
41	951385608	4	WASHER RD50X4 S315MC FE//ZNNI8//CN//T	SCHEIBE
42	12202976	20	SOCKET HEAD SCREW ISO 4762 M8X40 8.8	ZYLINDERSCHRAUBE
43	97087823	10	STRIP 140X34X25 PA6G	LEISTE
44	12100639	4	LOCKING RING DIN 471 30X1,5 480H SPF	SICHERUNGSRING
45	97098321	2	PIN 30.0X255 S355J2C+C FE//ZNNI8//CN//T0	BOLZEN
47	97087835	3	PIN 25.0X124 35NICRMOV125 SPF	BOLZEN
48	404324508	2	SOCKET HEAD SCREW ISO 4762 M24X80 10	ZYLINDERSCHRAUBE
49	956462308	2	PIN 150X285 35NICRMOV125 GASN. SPF	BOLZEN
50	12103598	2	LOCKING BOLT 11,5X150X137	SICHERUNGSBOLZEN
51	96020994	2	PREMOUNTED PIN PULLING DEVICE	BOLZENZIEHEINRICHTUNG VO
52	97087916	2	GRATING DIN 24537-3 4047X847X30 GFK B	GITTERROST
53	97087917	2	GRATING DIN 24537-3 2847X847X30 GFK B	GITTERROST
54	97087918	2	GRATING DIN 24537-3 407X367 X30 GFK B	GITTERROST
55	97087919	1	GRATING DIN 24537-3 767X447X30 GFK BES	GITTERROST
56	97087920	5	GRATING DIN 24537-3 527X447X30 GFK BES	GITTERROST
57	97087921	4	GRATING DIN 24537-3 487X407X30 GFK BES	GITTERROST
58	97087922	1	GRATING DIN 24537-3 727X487X30 GFK BES	GITTERROST
59	97088963	1	PLATE 4X380X164 S315MC FE//ZNNI8//CN//T	BLECH
60	97094342	1	PLATE 5X100X165 S355MC FE//ZNNI8//CN//T	BLECH

Pos.	Item	Quantity	Description	Bezeichnung
61	96020863	1	TRANSPORT KEEPER	TRANSPORTABLAGE
62	97023431	1	PIN 35.0X75 35NICRMOV125 GASN. SPF	BOLZEN
63	10875656	1	LOCKING RING DIN 471 25X1,2 480H SPF	SICHERUNGSRING
64	10197831	4	HEX SCREW ISO 4017 M8X25 8.8 ZNNI-480	SECHSKANTSCHRAUBE
65	96020866	1	FALL PROTECTION	ABSTURZSICHERUNG
66	97096229	2	STRIP 2000X100X30 PA6G	LEISTE
67	941009708	6	WASHER RD60X5 S355MC FE//ZNNI8//CN//T	SCHEIBE
68	10875637	2	WASHER DIN 1441 21 ST FLZN SPF	SCHEIBE

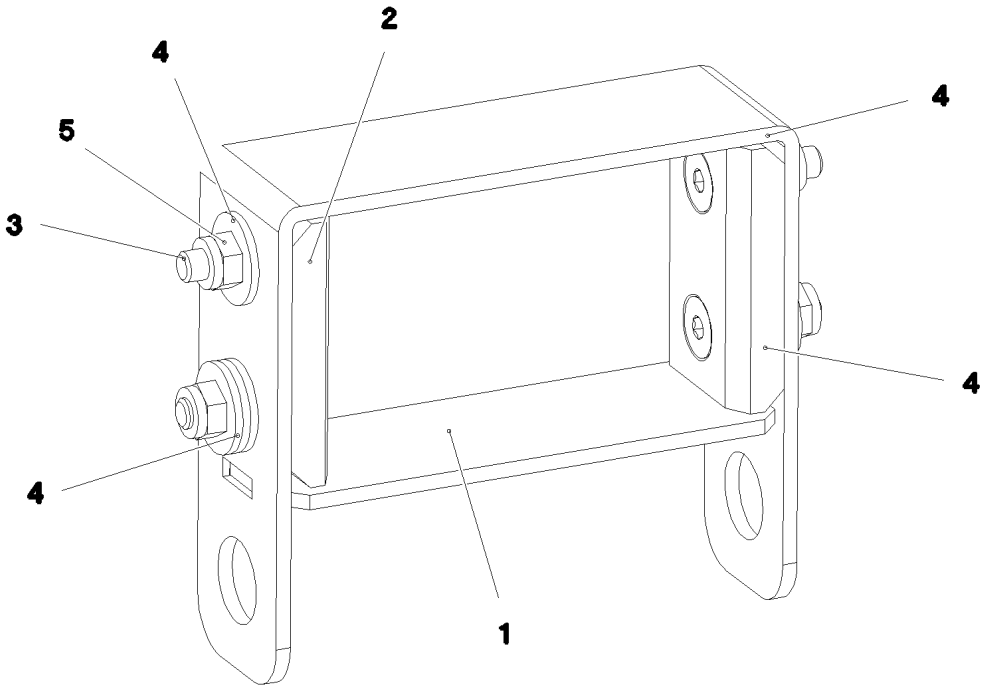

Pos.	Item	Quantity	Description	Bezeichnung
1	96016428	1	CLAMP WELDED CONST. T ZN O	HALTER SCHWK.
2	97087944	2	SUPPORT 54X35X10 PA6G	AUFLAGE
3	10876071	4	COUNTERSUNK SCREW DIN 7991 M6X25 8	SENKSCHRAUBE
4	10875648	8	WASHER ISO 7093-1 6 200HV 480H SPF	SCHEIBE
5	12102692	4	HEX NUT DIN 985 M6 8 ZNNI-480H SPF	SECHSKANTMUTTER

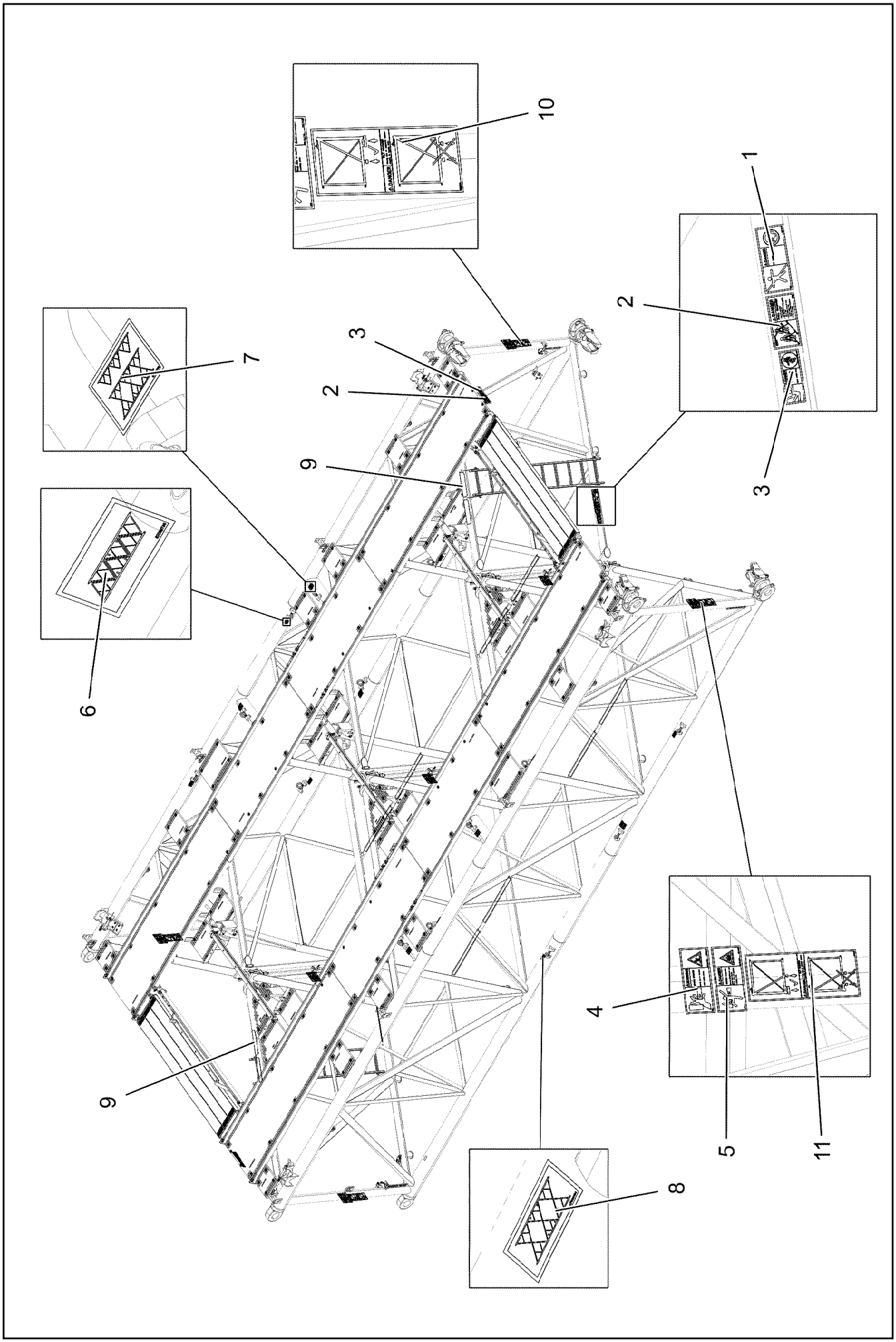

19.1.2022 096031 LIEBHERR	**etk_en_de_073897 LG 1750** **SIGNS** **BESCHILDERUNG**	❑ 1555 (1/2) **96022518**

Pos.	Item	Quantity	Description	Bezeichnung
1	978674008	2	SIGN 208X88 KLEBEFOLIE SPF	SCHILD
2	97004046	4	SIGN 168X88X1 KLEBEFOLIE SPF	SCHILD
3	978674808	4	SIGN 168X62 KLEBEFOLIE SPF	SCHILD
4	978674608	7	SIGN 208X88 KLEBEFOLIE SPF	SCHILD
5	978674108	7	SIGN 208X88 KLEBEFOLIE SPF	SCHILD
6	97089738	8	INFORMATION SIGN 110X56 KLEBEFOLIE	HINWEISSCHILD
7	97089739	4	INFORMATION SIGN 110X80 KLEBEFOLIE	HINWEISSCHILD
8	97099164	4	INFORMATION SIGN 110X80 KLEBEFOLIE	HINWEISSCHILD
9	97011904	4	ANTI-SLIP SURFACE 1.6X400X102 3M TYP4	ANTIRUTSCHBELAG
10	97104994	2	INFORMATION SIGN 340X150 KLEBEFOLIE	HINWEISSCHILD
11	97104995	2	INFORMATION SIGN 340X150 KLEBEFOLIE	HINWEISSCHILD
12	10878160	8	PROTECTIVE FILM 80MMX1M VS7510 E GL	SCHUTZFOLIE

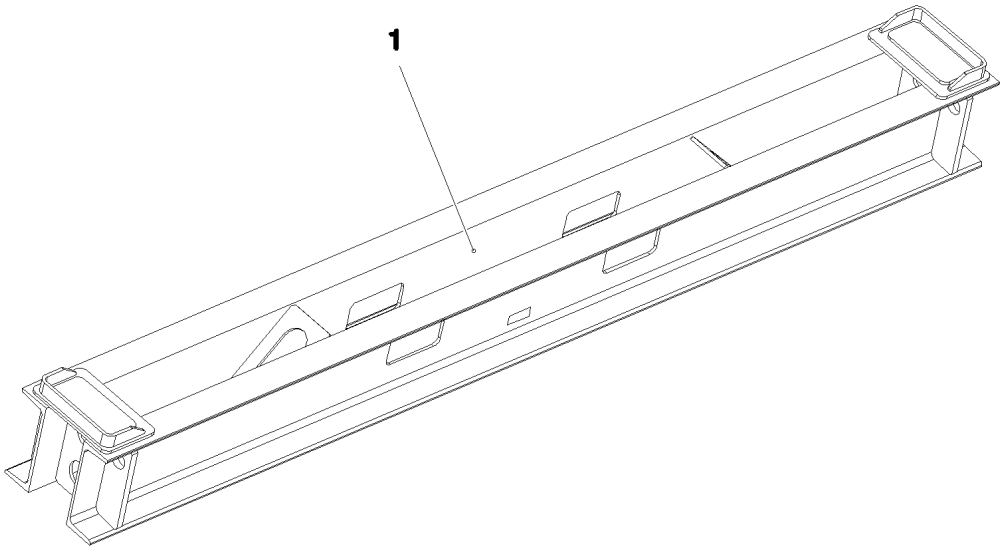

Pos.	Item	Quantity	Description	Bezeichnung
1	96016545	2	TRANSPORT SUPPORT WELDED CONST	TRANSPORTABLAGE SCHWK.
700	96016546	1	SIGNS	BESCHILDERUNG
(1)	9402377	4	INFORMATION SIGN 70X40 SPF	HINWEISSCHILD
(2)	97052457	4	SIGN 170X55 KLEBEFOLIE SPF	SCHILD
(3)	978687408	8	SIGN 158X68 KLEBEFOLIE SPF	SCHILD

Pos.	Item	Quantity	Description	Bezeichnung
1	10877812	2	IMPACT SCREW DRIVER 1/2"	SCHLAGSCHRAUBER
2	96021364	1	HOOK ROD T ZN O	HAKENSTANGE
3	790028808	2	SOCKET FOR SPANNER DIN 3124 19X1/2"	STECKSCHLUESSELEINSATZ

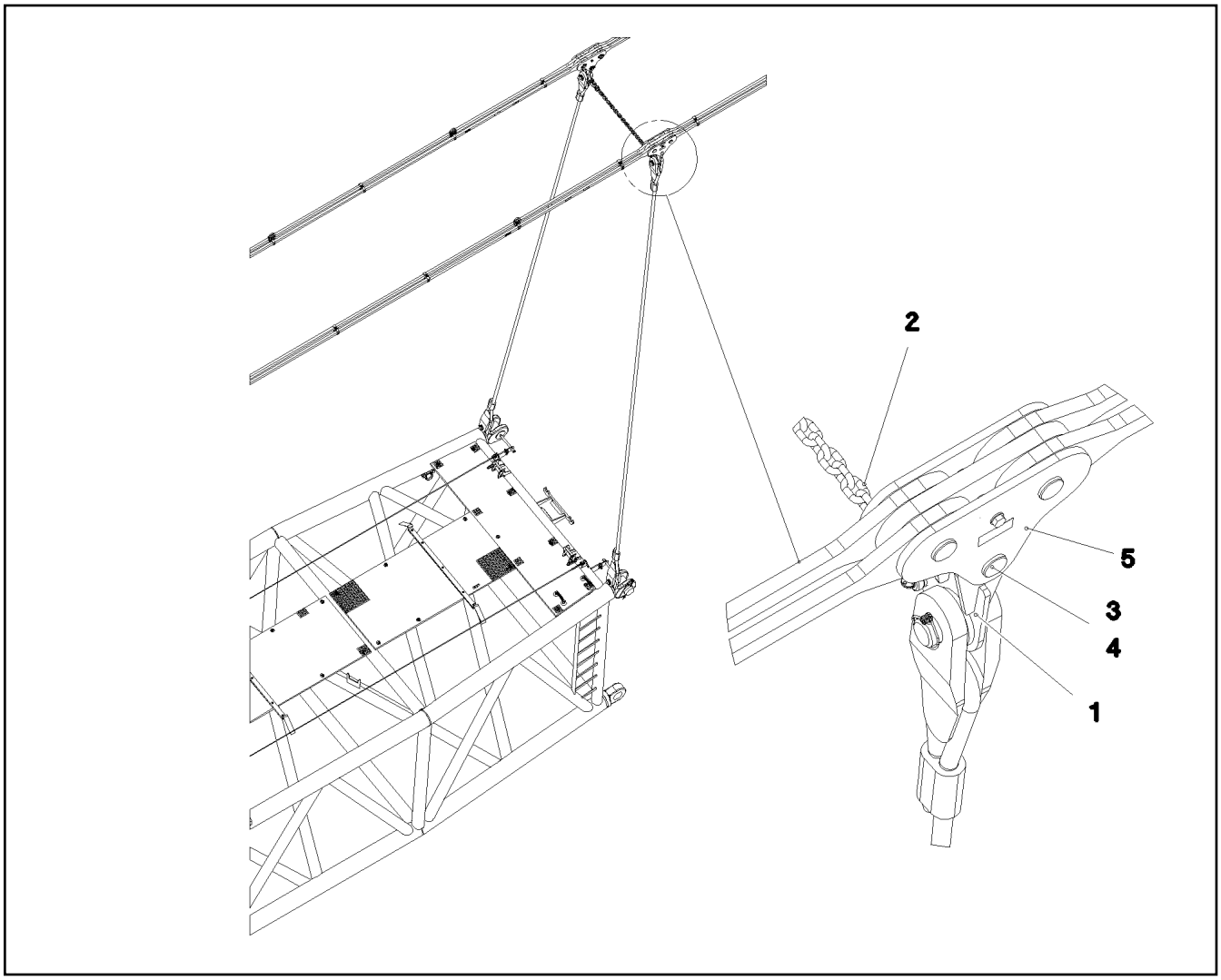

Pos.	Item	Quantity	Description	Bezeichnung
1	96013653	2	CONNECTING LINK WELDED	LASCHE SCHWK.
2	970104508	1	CHAIN EN 818 1315	KETTE
3	97085802	2	PIN 55.0X170 35NICRMOV125	BOLZEN
4	10180884	2	SAFETY PLUG W HINGE-LID 8X62X7,5X53 4	SICHERHEITSKLAPPSTECKER
5	96016836	2	DRAW SHACKLE 0.25M ⇨ ❑ 1560	ZUGLASCHE KPL.

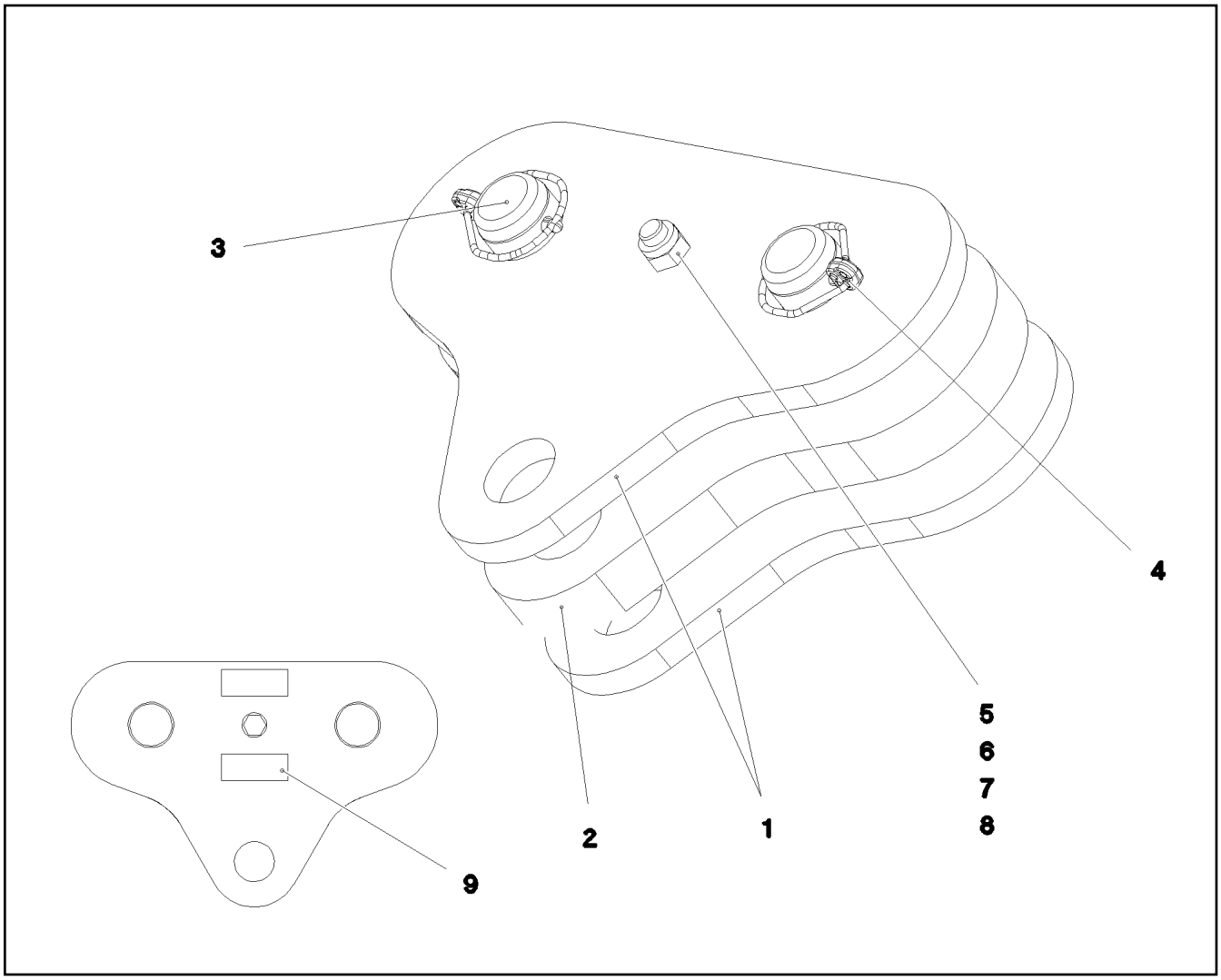

Pos.	Item	Quantity	Description	Bezeichnung
1	96013654	2	PULL TAB WITH SIGN 0.25M	ZUGLASCHE M.SCHILD
2	96014958	1	PULL TAB WITH SIGN 0.25M	ZUGLASCHE M.SCHILD
3	97085802	2	PIN 55.0X170 35NICRMOV125	BOLZEN
4	10180884	2	SAFETY PLUG W HINGE-LID 8X62X7,5X53 4	SICHERHEITSKLAPPSTECKER
5	10289806	1	WASHER ISO 7089 16 300HV FLZN SPF	SCHEIBE
6	4600601	1	HEX SCREW ISO 4014 M16X160 8.8 FLZN SP	SECHSKANTSCHRAUBE
7	931573008	2	TUBE 25X34 S355J2G3C+C FE//ZNNI8//CN//T	ROHR
8	12102692	1	HEX NUT DIN 985 M6 8 ZNNI-480H SPF	SECHSKANTMUTTER
9	973567608	1	PLATE IDENTIFICATION NUMBER IDENT-N	SCHILD IDENTNR.

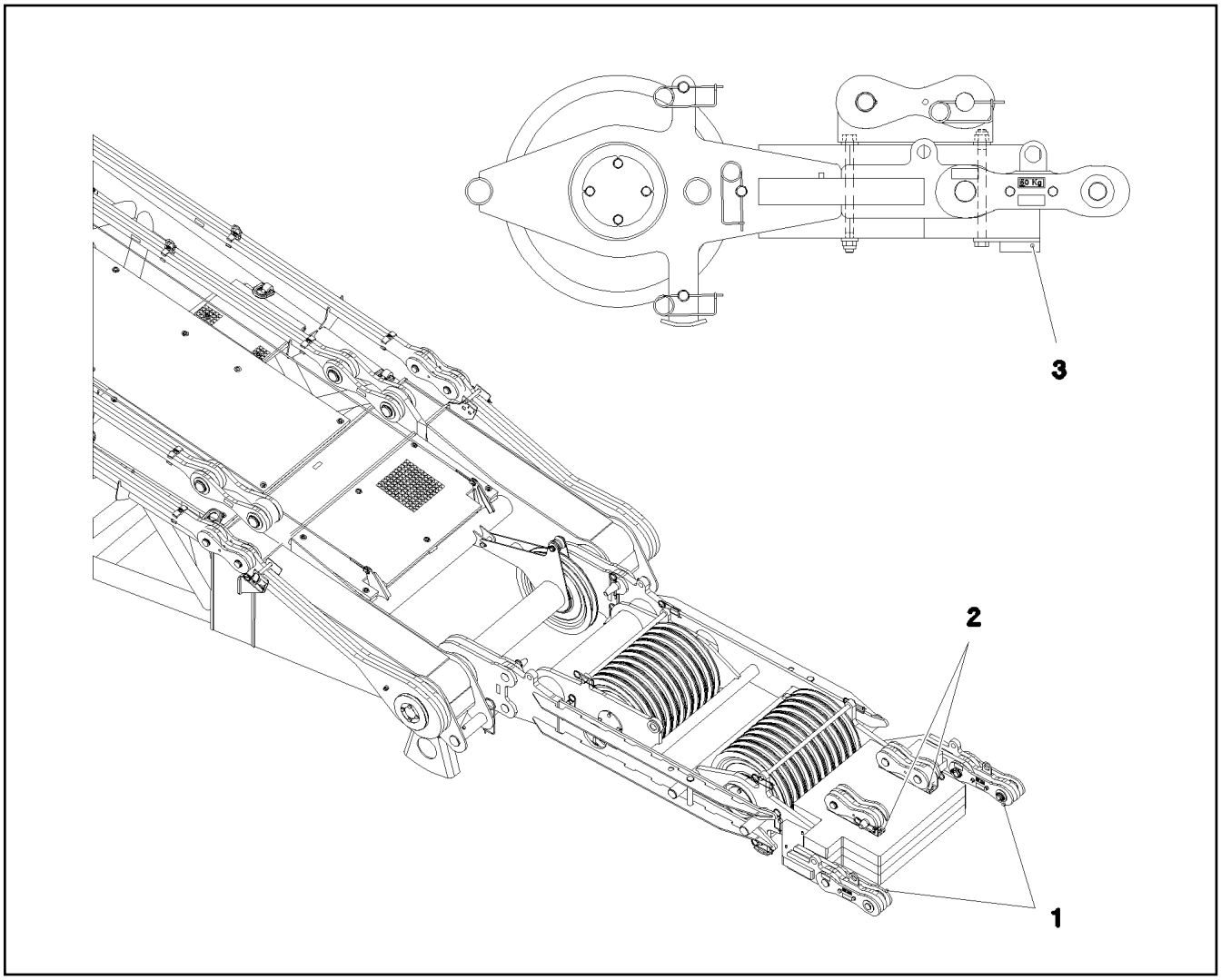

Pos.	Item	Quantity	Description	Bezeichnung
1	96013014	2	DRAW SHACKLE 0.4M ⇨ ❑ 1562	ZUGLASCHE KPL.
2	97089710	2	PLATE 6X470X415 S355MC FE//ZNNI8//CN//T	BLECH
3	96020034	2	REST	ABLAGE
(1)	97094949	1	PLATE 12X200X84 S355MC FE//ZNNI8//CN//T	BLECH
(2)	97016347	1	SLIDER PA6G+OEL SPF	GLEITSTUECK
(3)	10415162	2	SOCKET HEAD SCREW ISO 4762 M10X25 8	ZYLINDERSCHRAUBE

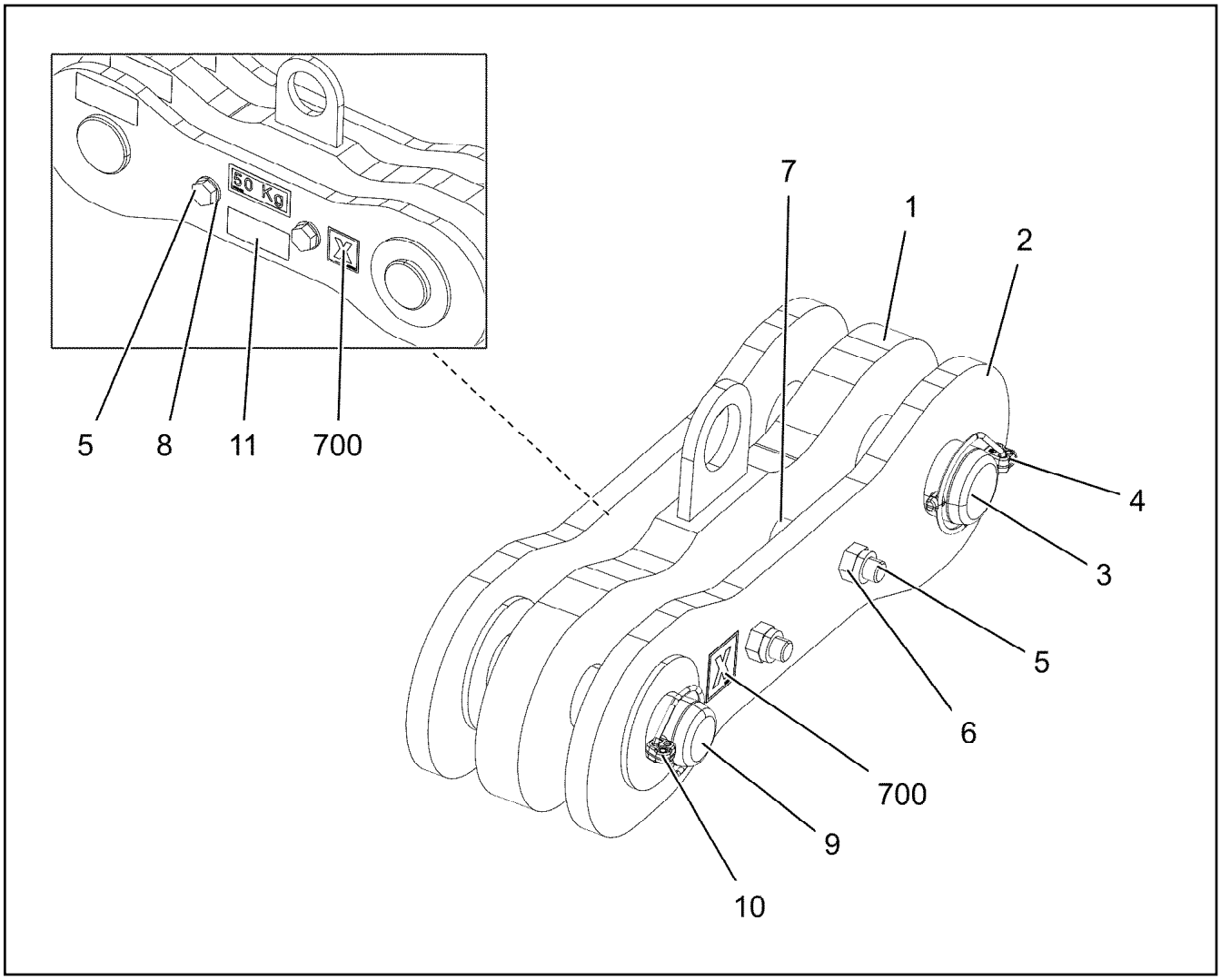

Pos.	Item	Quantity	Description	Bezeichnung
1	96013015	1	DRAW CONNECTING LINK 0.4M	ZUGLASCHE SCHWK.
2	96016469	2	DRAW CONNECTING LINK 0.4M	ZUGLASCHE SCHWK.
3	97089693	1	PIN 65.0X188 35NICRMOV125	BOLZEN
4	10181899	1	SAFETY PLUG W HINGE-LID 12X75X11,5X60	SICHERHEITSKLAPPSTECKER
5	11642339	2	HEX SCREW ISO 4014 M16X180 8.8 FLZN SP	SECHSKANTSCHRAUBE
6	10875609	2	HEX NUT DIN 985 M16 8 FLZN SPF	SECHSKANTMUTTER
7	977188408	4	DISTANCE SLEEVE 25.0X39 S355J2H FE//ZN	DISTANZHUELSE
8	10289806	2	WASHER ISO 7089 16 300HV FLZN SPF	SCHEIBE
9	97087967	1	PIN 55.0X200 35NICRMOV125	BOLZEN
10	10180884	1	SAFETY PLUG W HINGE-LID 8X62X7,5X53 4	SICHERHEITSKLAPPSTECKER
11	97139634	2	PLATE ASSEMBLY SCHILD BG SPF	SCHILD BAUGRUPPE
700	96012856	1	SIGNS	BESCHILDERUNG
(1)	97053352	1	SIGN 80X32 KLEBEFOLIE SPF	SCHILD
(2)	97096777	2	SIGN 40X40 KLEBEFOLIE SPF	SCHILD

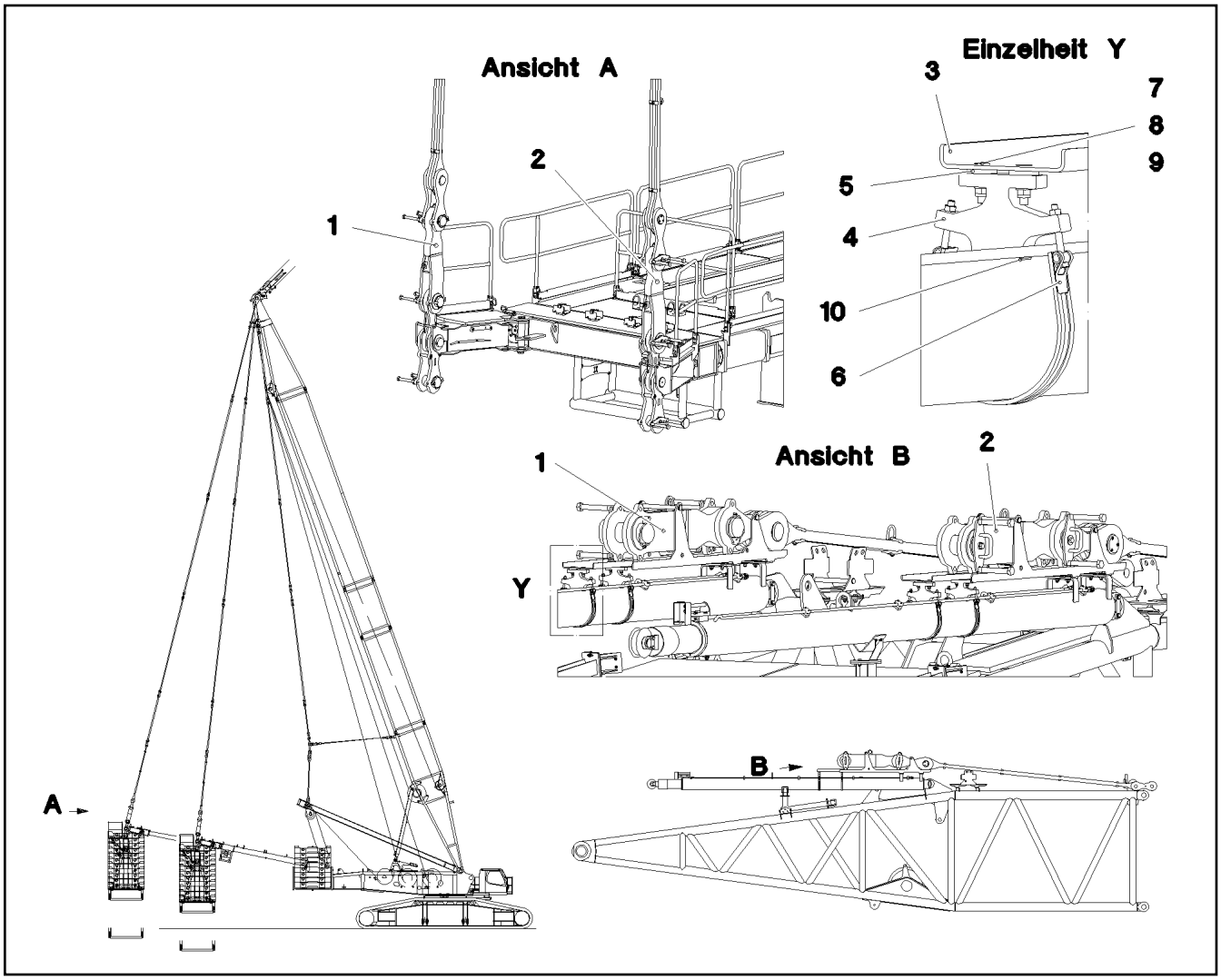

Pos.	Item	Quantity	Description	Bezeichnung
1	96002454	1	BRACKET CPL. 1M ⇨ ❑ 1564	LASCHE KPL.
2	96016927	1	BRACKET CPL. 1M ⇨ ❑ 1565	LASCHE KPL.
3	97094264	2	RODS 6X500X271 S355MC	STANGENABLAGE
4	97078051	2	PLATE 30X227X126 S355J2+N FE//ZNNI8//C	BLECH
5	953411608	4	WASHER RD45X8 S355MC FE//ZNNI8//CN//T	SCHEIBE
6	10873568	2	SWIVEL BOLT CLAMPING BAND 250X575X3	GELENKBOLZENSPANNBAND
7	10179917	8	COUNTERSUNK SCREW DIN 7991 M12X60 8	SENKSCHRAUBE
8	10875607	8	HEX NUT DIN 985 M12 8 FLZN SPF	SECHSKANTMUTTER
9	10289804	4	WASHER ISO 7089 12 300HV FLZN SPF	SCHEIBE
10	97078290	4	HEAVY FOIL MATTING 2X85X30 SB-KAUTSC	SCHWERFOLIENMATTE

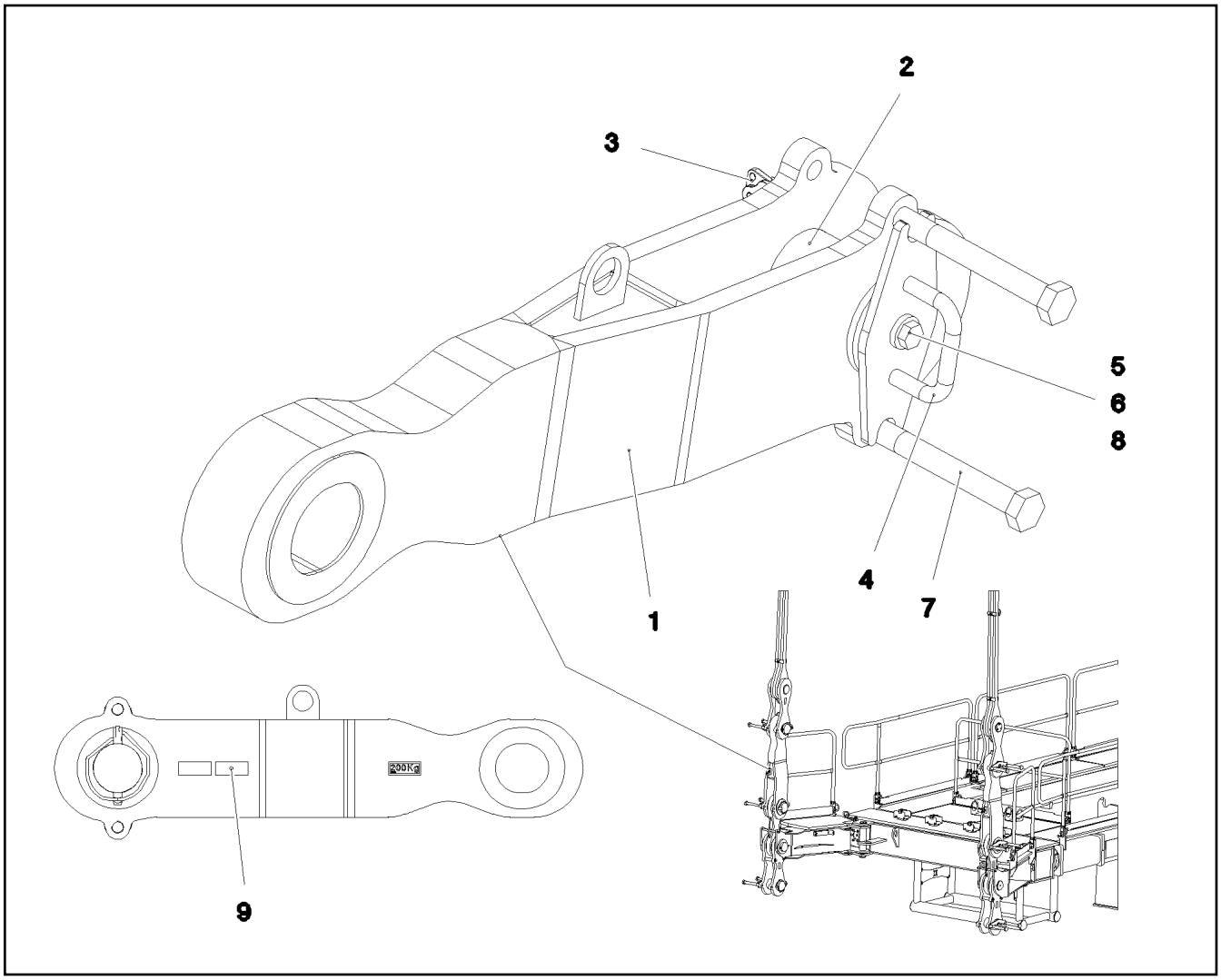

Pos.	Item	Quantity	Description	Bezeichnung
1	96002455	1	CONNECTING LINK WELDED 1M	LASCHE SCHWK.
2	97006264	1	PIN 140.0X255 35NICRMOV125 SPF	BOLZEN
3	12100250	1	SAFETY PLUG W HINGE-LID 20X150X20X1	SICHERHEITSKLAPPSTECKER
4	966573008	1	COVER WELDED FE//ZNNI8//CN//T0	DECKEL SCHWK.
5	10875805	1	HEX SCREW ISO 4017 M20X50 8.8 FLZN SP	SECHSKANTSCHRAUBE
6	4600604	1	WASHER DIN 7349 21 100HV FLZN SPF	SCHEIBE
8	97006265	1	SLEEVE 30.0X13 E355+N	HUELSE
9	973567608	1	PLATE IDENTIFICATION NUMBER IDENT-N	SCHILD IDENTNR.
10	97095950	2	GUIDING BOLT 35.0X267 35NICRMOV125 SP	FUEHRUNGSBOLZEN
11	433206308	2	SPRING PLUG 5 VERZ	FEDERSTECKER
12	4902326	2	HEX SCREW ISO 4017 M16X30 8.8 FLZN SP	SECHSKANTSCHRAUBE
13	4600021	2	WASHER DIN 7349 17 200HV FLZN SPF	SCHEIBE
700	96002458	1	SIGNS	BESCHILDERUNG
(1)	97072178	1	SIGN 80X32 KLEBEFOLIE SPF	SCHILD

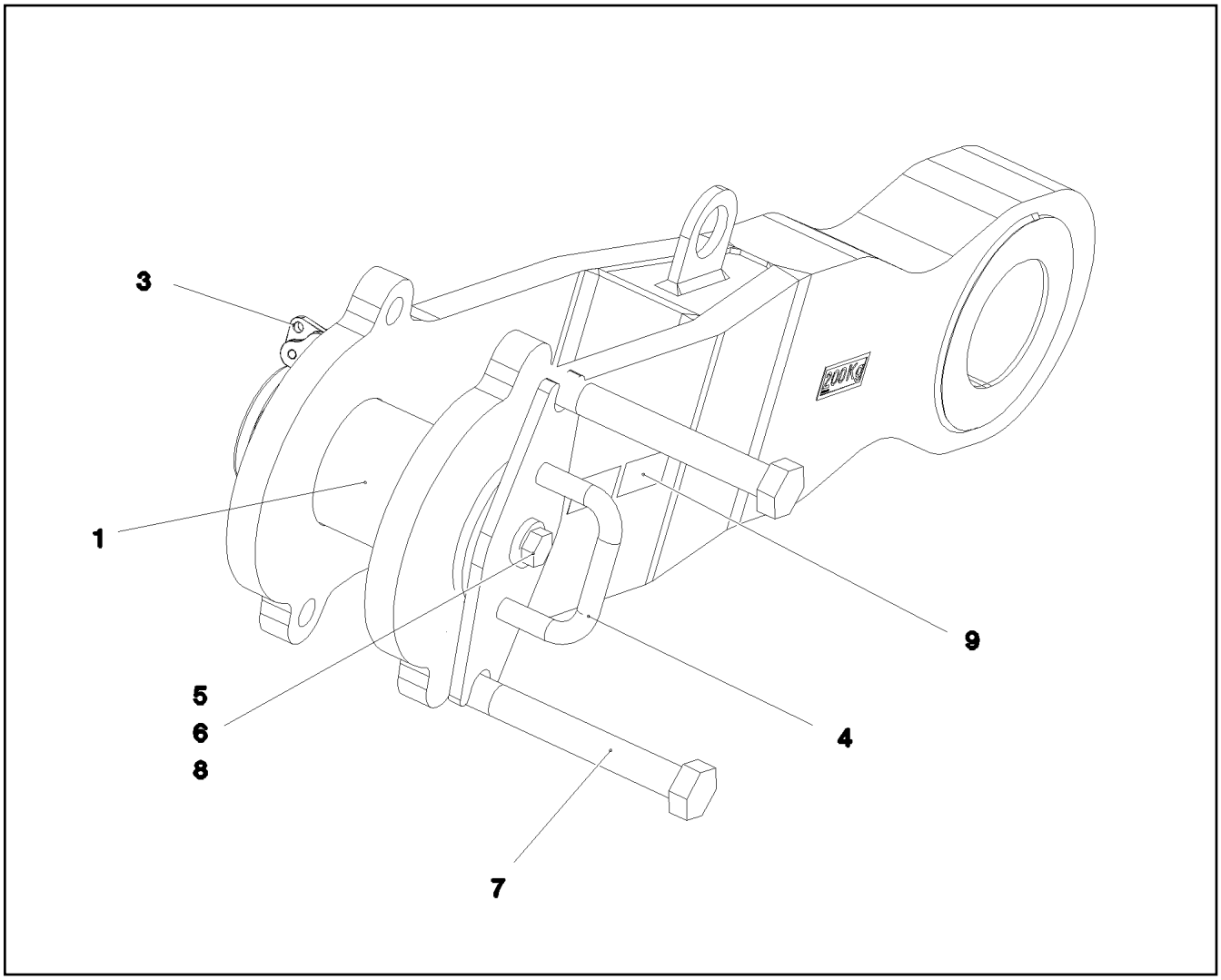

Pos.	Item	Quantity	Description	Bezeichnung
1	96022376	1	CONNECTING LINK WELDED 1M	LASCHE SCHWK.
2	97006264	1	PIN 140.0X255 35NICRMOV125 SPF	BOLZEN
3	12100250	1	SAFETY PLUG W HINGE-LID 20X150X20X1	SICHERHEITSKLAPPSTECKER
4	966573008	1	COVER WELDED FE//ZNNI8//CN//T0	DECKEL SCHWK.
5	10875805	1	HEX SCREW ISO 4017 M20X50 8.8 FLZN SP	SECHSKANTSCHRAUBE
6	4600604	1	WASHER DIN 7349 21 100HV FLZN SPF	SCHEIBE
8	97006265	1	SLEEVE 30.0X13 E355+N	HUELSE
9	973567608	1	PLATE IDENTIFICATION NUMBER IDENT-N	SCHILD IDENTNR.
10	97095950	2	GUIDING BOLT 35.0X267 35NICRMOV125 SP	FUEHRUNGSBOLZEN
11	433206308	2	SPRING PLUG 5 VERZ	FEDERSTECKER
12	4902326	2	HEX SCREW ISO 4017 M16X30 8.8 FLZN SP	SECHSKANTSCHRAUBE
13	4600021	2	WASHER DIN 7349 17 200HV FLZN SPF	SCHEIBE
700	96002458	1	SIGNS	BESCHILDERUNG

Pos.	Item	Quantity	Description	Bezeichnung
1	96013042	2	PULL ROD 3.2M ⇨ ❑ 1567	ZUGSTANGE KPL.

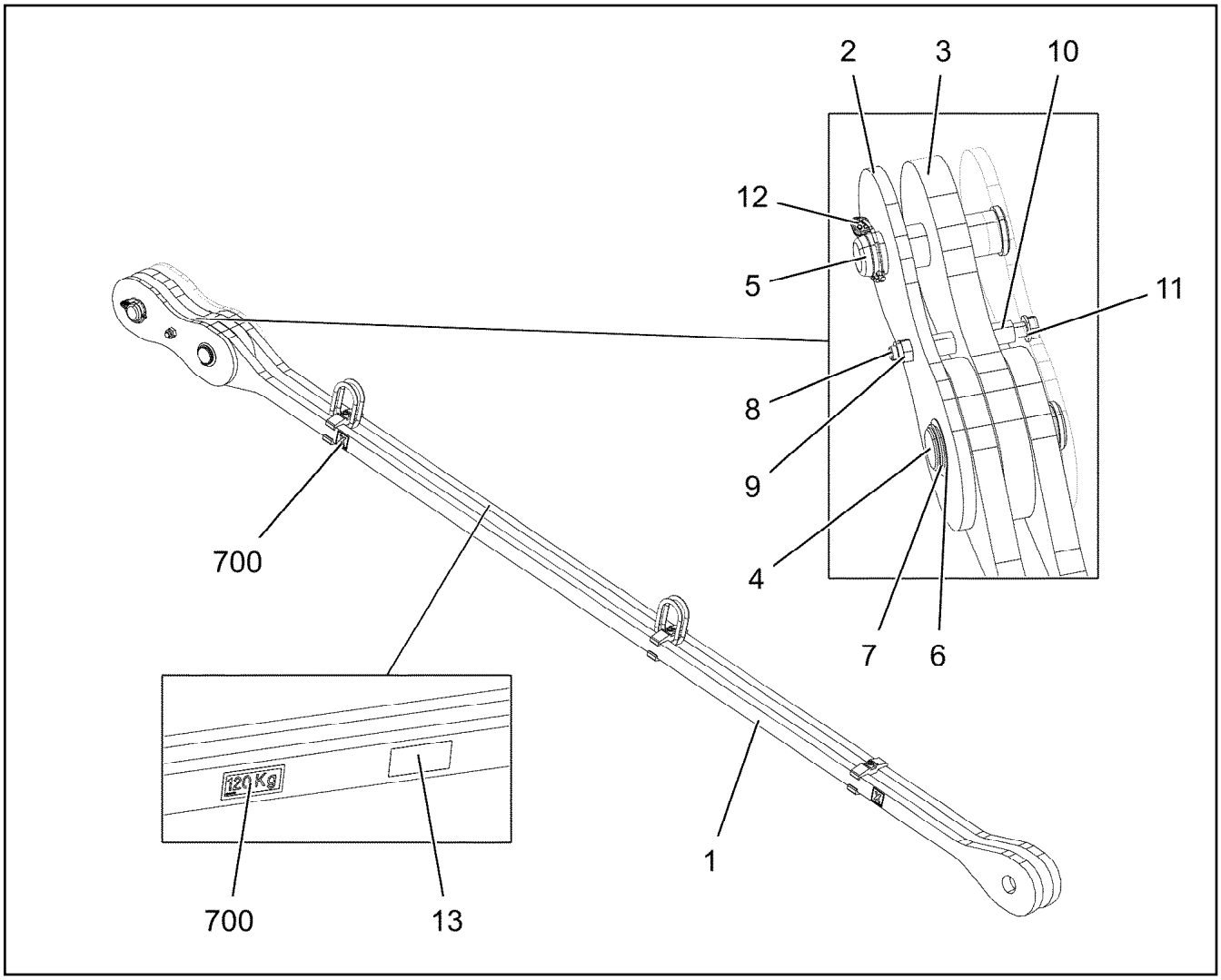

Pos.	Item	Quantity	Description	Bezeichnung
1	96013045	1	DRAWBAR PRE-ASS 2.95M	ZUGSTANGE VORM.
(1)	97086235	2	PULL ROD 30X3179X158 S960QL+Z25 SPF	ZUGSTANGE
(2)	97063674	6	CLAMP 30X24X112 S355J2+N	KLAMMER
(3)	11320850	3	SOCKET HEAD SCREW ISO 4762 M12X75 10	ZYLINDERSCHRAUBE
(4)	10299671	3	HEX NUT ISO 4032 M12 10 FLZN SPF	SECHSKANTMUTTER
(5)	973567608	1	PLATE IDENTIFICATION NUMBER IDENT-N	SCHILD IDENTNR.
(6)	10871568	4	OVAL LOAD RING 11X60X120 GK 10 SPF	OVALRING
2	96012734	2	PULL TAB WITH SIGN 0.25M	ZUGLASCHE M.SCHILD
3	96012735	1	PULL TAB WITH SIGN 0.25M	ZUGLASCHE M.SCHILD
4	97085801	1	PIN 55.0X152 35NICRMOV125 SPF	BOLZEN
5	97085802	1	PIN 55.0X170 35NICRMOV125	BOLZEN
6	97090027	1	WASHER 1X65X65 DC01 FE//ZNNI8//CN//T0	SCHEIBE
7	10870543	1	LOCKING RING DIN 471 48X2,5 FLZNNC-120	SICHERUNGSRING
8	4600601	1	HEX SCREW ISO 4014 M16X160 8.8 FLZN SP	SECHSKANTSCHRAUBE
9	10875609	1	HEX NUT DIN 985 M16 8 FLZN SPF	SECHSKANTMUTTER
10	931573008	2	TUBE 25X34 S355J2G3C+C FE//ZNNI8//CN//T	ROHR
11	10289806	1	WASHER ISO 7089 16 300HV FLZN SPF	SCHEIBE
12	10180884	1	SAFETY PLUG W HINGE-LID 8X62X7,5X53 4	SICHERHEITSKLAPPSTECKER
13	97139634	2	PLATE ASSEMBLY SCHILD BG SPF	SCHILD BAUGRUPPE
700	96013043	1	SIGNS 3.2M	BESCHILDERUNG
(1)	97054172	1	SIGN 80X32 KLEBEFOLIE SPF	SCHILD
(2)	97096777	4	SIGN 40X40 KLEBEFOLIE SPF	SCHILD

Pos.	Item	Quantity	Description	Bezeichnung
61	11485551	1	TENSION DYNAMOMETER 0-2000KN SPF	ZUGMESSLASCHE

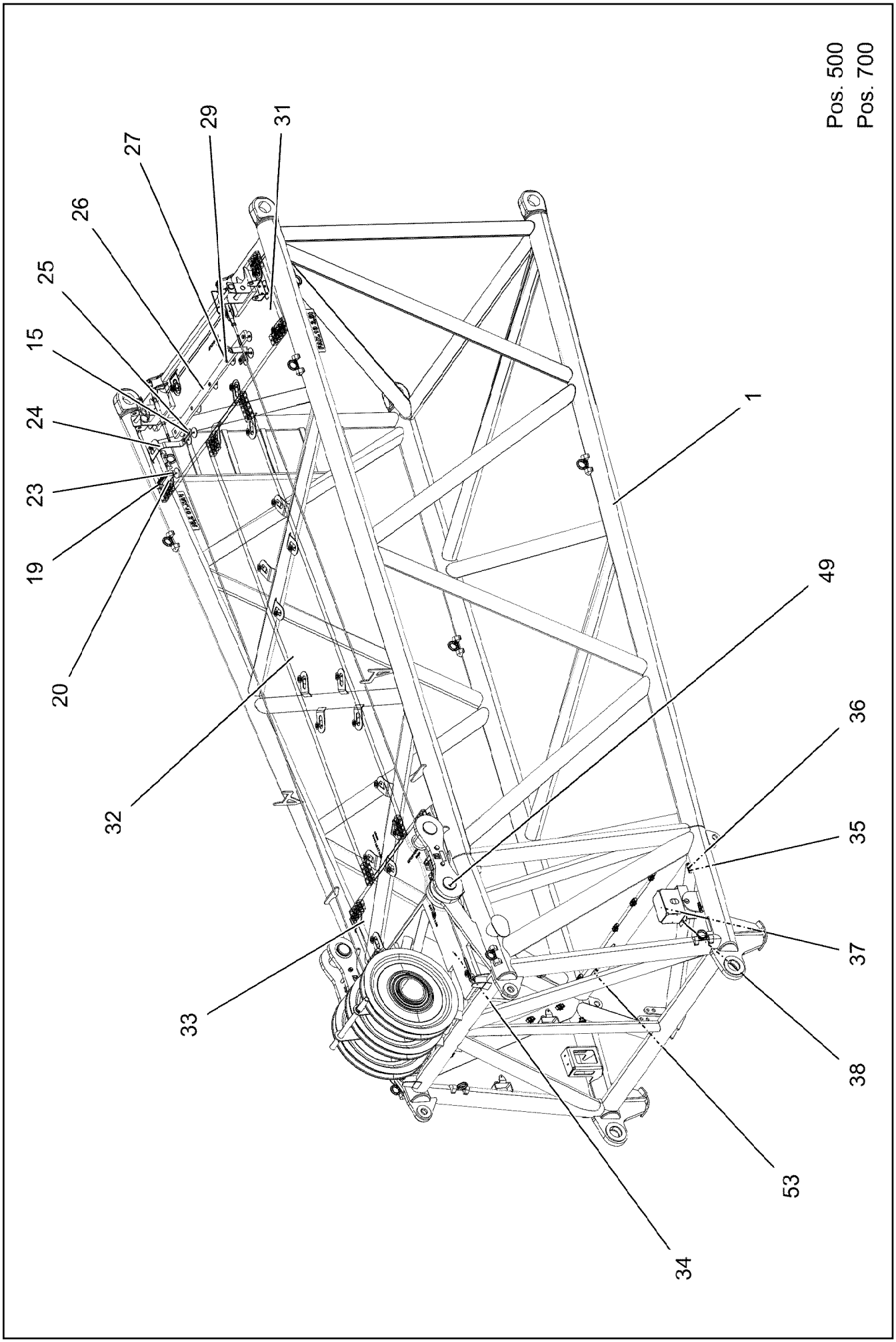

19.1.2022 006342 LIEBHERR	**etk_en_de_073897 LG 1750** **F-CONNECTING HEAD** **F-ANSCHLUSSKOPF**	❑ 1569 (1/3) **918859708**

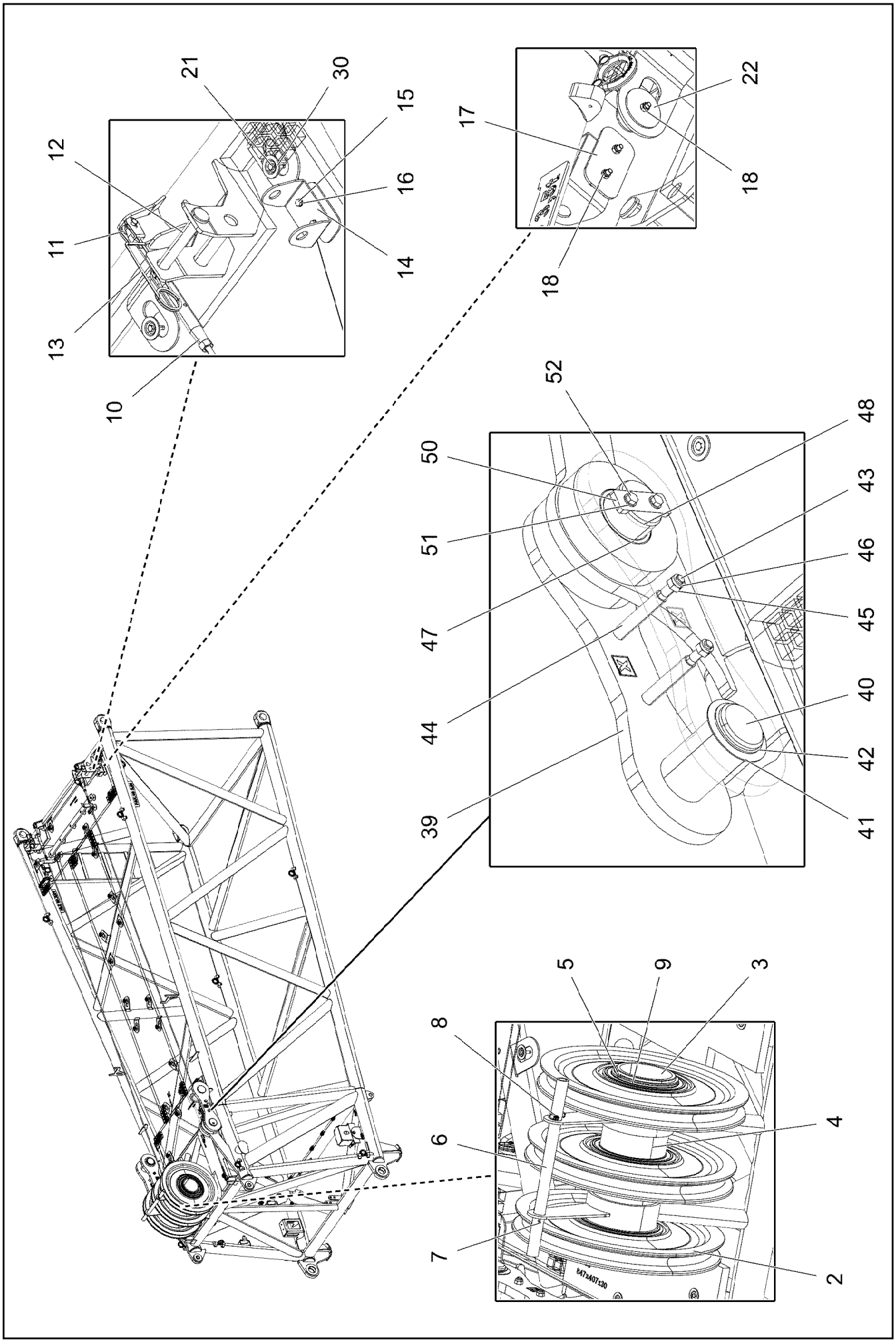

19.1.2022 006343 LIEBHERR	**etk_en_de_073897 LG 1750** **F-CONNECTING HEAD** **F-ANSCHLUSSKOPF**	❑ 1570 (2/3) **918859708**

Pos.	Item	Quantity	Description	Bezeichnung
1	96022283	1	F-CONNECTING HEAD WELDED	F-ANSCHLUSSKOPF SCHWK.
2	926892808	3	ROPE PULLEY CPL. SPF ⇨ ❑ 911	SEILROLLE KPL.
3	97089852	1	AXLE 219.1X626 S890QL1 SPF	ACHSE
4	97089854	2	DISTANCE RING 79X220X220 PA6G	DISTANZRING
5	12100654	2	LOCKING RING DIN 471 200X4 480H SPF	SICHERUNGSRING
6	97089855	1	TUBE 38.0X610 S355J2H T ZN O	ROHR
7	10180368	1	SPLIT PIN ISO 1234 8X50 St 480H SPF	SPLINT
8	433201608	1	PIPE FOLDING PLUG 10X45 VERZ	ROHRKLAPPSTECKER
9	932443108	2	DISTANCE RING 5X224X224 S355MC FE//ZN	DISTANZRING
10	11000258	2	ROUND STRAND ROPE 10X5,63M STAHL VE	RUNDLITZENSEIL
11	10289805	8	WASHER ISO 7089 14 300HV FLZN SPF	SCHEIBE
12	451426508	2	PIN DIN 1436 25X180X172 42CRMO4 GASN.	BOLZEN
13	433102508	2	RETAINING SPRING 5X122 ISO 2081 FE/ZN8/	SICHERUNGSFEDER
14	956744508	2	PLATE 4X80X286 S315MC FE//ZNNI8//CN//T	BLECH
15	11651582	8	HEX SCREW ISO 4014 M8X55 8.8 480H SPF	SECHSKANTSCHRAUBE
16	12103465	8	WASHER ISO 7089 8 300HV ZNNI-480H SPF	SCHEIBE
17	956744408	2	PLATE 4X70X130 S315MC FE//ZNNI8//CN//T	BLECH
18	10875614	40	HEX NUT DIN 985 M8 8 480H SPF	SECHSKANTMUTTER
19	966435308	1	GRIP PA6-30%GF SPF	GRIFF
20	97006045	1	PLATE ALMG3 H111	BLECH
21	11651581	31	HEX SCREW ISO 4014 M8X50 8.8 480H SPF	SECHSKANTSCHRAUBE
22	941138108	41	WASHER DC01 FE//ZNNI8//CN//T0	SCHEIBE
23	11651580	1	HEX SCREW ISO 4014 M8X45 8.8 480H SPF	SECHSKANTSCHRAUBE
24	956462408	2	PLATE 8X40X348 S700MC FLZN	BLECH
25	11140469	4	WASHER ISO 7093-1 8 200HV 480H SPF	SCHEIBE
26	974143908	1	SUPPORT 60X1270 PA6G	AUFLAGE
27	11651583	5	HEX SCREW ISO 4014 M8X60 8.8 480H SPF	SECHSKANTSCHRAUBE
29	11656731	5	HEX NUT ISO 7040 M8 8 480H SPF	SECHSKANTMUTTER
30	10100621	30	DISH MOUNTING	TELLERBEFESTIGUNG
31	97089858	1	GRATING DIN 24537-3 2167X647X30 GFK B	GITTERROST
32	97064114	1	GRATING DIN 24537-3 3607X647X30 GFK B	GITTERROST
33	97089859	1	GRATING DIN 24537-3 1287X487X30 GFK B	GITTERROST
34	97089860	2	GRATING DIN 24537-3 847X407X30 GFK BES	GITTERROST
35	10872676	23	CABLE CLIP HOLDER 46X70-SCHWARZ PA	KABELBINDERHALTER
36	12102696	25	BUTTON HEAD SCREW ISO 7380-2 M8X10 0	HALBRUNDKOPFSCHRAUBE
37	972908808	1	HOOD 411X555 DC01 FE//ZNNI8//CN//T0	HAUBE
38	10197831	2	HEX SCREW ISO 4017 M8X25 8.8 ZNNI-480	SECHSKANTSCHRAUBE
39	96015870	4	PULL TAB WITH SIGN 0.45M	ZUGLASCHE M.SCHILD
40	97089162	2	PIN 100.0X205 35NICRMOV125 GASN. SPF	BOLZEN
41	957011208	2	PLATE 2X124X124 DC01 FE//ZNNI8//CN//T0	BLECH
42	12100646	2	LOCKING RING DIN 471 90X3 480H SPF	SICHERUNGSRING
43	12224045	4	HEX SCREW ISO 4014 M16X200 8.8 FLZN SP	SECHSKANTSCHRAUBE
44	973742608	4	TUBE 22.0X115 E235+N	ROHR
45	10289806	4	WASHER ISO 7089 16 300HV FLZN SPF	SCHEIBE
46	10875609	4	HEX NUT DIN 985 M16 8 FLZN SPF	SECHSKANTMUTTER
47	704337008	2	BUSHING 90 X 110X 110 GZ-CUZN25AL5	BUCHSE
48	97091103	2	PIN 100.0X197 35NICRMOV125 SPF	BOLZEN
49	7743242	2	HYDRAULIC-TYPE LUBRICAT.NIPPLE DIN 71	KEGELSCHMIERNIPPEL
50	942890608	2	PLATE 10X120X40 S355MC FE//ZNNI8//CN//T	BLECH
51	10289804	4	WASHER ISO 7089 12 300HV FLZN SPF	SCHEIBE
52	11631742	4	HEX SCREW ISO 4017 M12X30 8.8 FLZN SP	SECHSKANTSCHRAUBE
53	953741108	1	PLATE S315MC FE//ZNNI8//CN//T0	BLECH
500	919468008	1	ELECTRIC F-CONNECTING HEAD ⇨ ❑ 1572	ELEKTRIK F-ANSCHLUSSKOPF
700	96022335	1	SIGNS ⇨ ❑ 1578	BESCHILDERUNG

Pos.	Item	Quantity	Description	Bezeichnung
10	96042975	1	TERMINAL BOX CPL. S1000 ⇨ ❑ 1573	KLEMMKASTEN KPL.
151	10802057	1	ANGLE TRANSMITTER 360° LSB PL:D SPF	WINKELGEBER

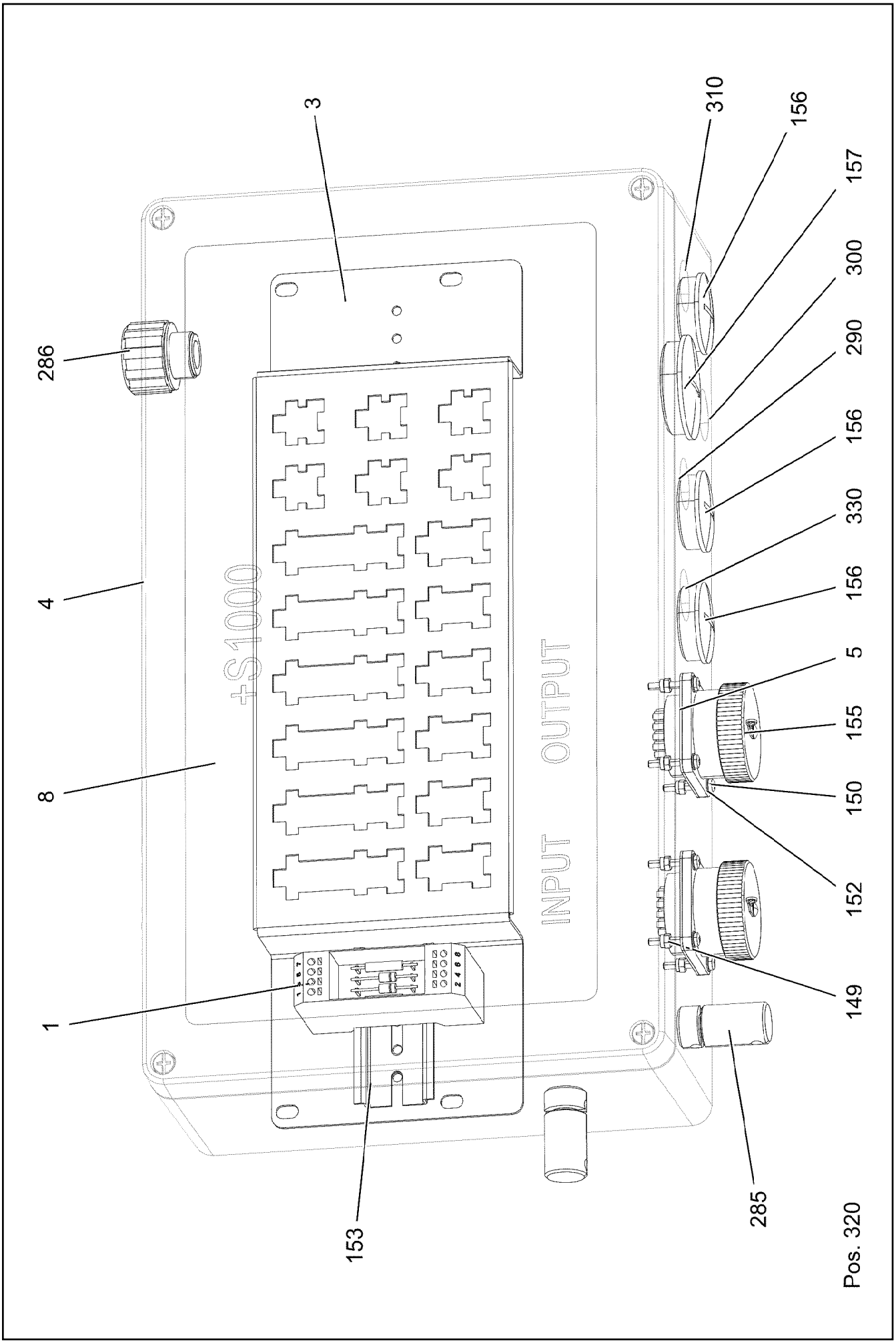

19.1.2022 006052 LIEBHERR	**etk_en_de_073897 LG 1750** **TERMINAL BOX CPL.** **KLEMMKASTEN KPL.**	❑ 1573 (1/2) **96042975**

Pos.	Item	Quantity	Description	Bezeichnung
1	96042976	1	WIRES TERMINAL BOX CPL. S1000 ⇨ ❑ 1575	DRAEHTE KLEMMKASTEN KPL.
3	97086092	1	PLUG PLATE 1.5X440X129 DC01 FE//ZNNI8/	STECKERBLECH
4	97087457	1	EMPTY CASING 110X230X400 AL	LEERGEHAEUSE
5	692100008	2	SEAL	DICHTUNG
8	97090279	1	SIGN 180X350 LEXAN	SCHILD
148	704232308	2	BLIND RIVET 4,0X10,5	BLINDNIET
149	10876399	8	HEX NUT DIN 985 M3 8 480H SPF	SECHSKANTMUTTER
150	408400801	8	PAN-HEAD SCREW ISO 7045 M3X20 4.8 A2	FLACHKOPFSCHRAUBE
152	420050108	10	WASHER ISO 7089 3 MS	SCHEIBE
153	602106708	0.07	TOP HAT RAIL 35X27X7,3X1	HUTSCHIENE
155	691899808	2	DUST CAP METALL A240	STAUBKAPPE
156	602425208	3	SCREW PLUG M32X1,5 MS	VERSCHLUSSSCHRAUBE
157	602425308	1	SCREW PLUG M40X1,5 MS	VERSCHLUSSSCHRAUBE
285	602501208	2	WATER DRAIN PLUG M12 PA6G SPF	ENTWAESSERUNGSSTOPFEN
286	10488662	1	VENTILATION SCREW M20X1,5 POLYAMID	ENTLUEFTUNGSSCHRAUBE
290	96016416	1	LEAD W1002	LEITUNG
300	96016414	1	LEAD W1007	LEITUNG
310	96016415	1	LEAD W1008	LEITUNG
320	96022197	1	DUMMY PLUG X1001BS ⇨ ❑ 1576	BLINDSTECKER
330	96036351	1	LINE WITH PLUG W650Y-FA ⇨ ❑ 1577	LEITUNG M.STECKER

Pos.	Item	Quantity	Description	Bezeichnung
2	96042977	1	WIRE TERMINAL BOX PRE-ASS. S1000	DRAEHTE KLEMMKASTEN VO
500	923512208	15	CABLE MARKER	KABELMARKER
501	602323308	2	FLAT PLUG HOUSING 18-POL	FLACHSTECKERGEHAEUSE
502	602300208	2	PLUG SHELL 18-POL	STECKERGEHAEUSE
503	691899608	1	BUILD-IN SOCKET 24-POL A240	EINBAUDOSE
504	602325508	2	HOUSING 6-POL	GEHAEUSE
505	602325608	2	FLAT PLUG HOUSING JPT	FLACHSTECKERGEHAEUSE
506	602335908	4	PLUG SHELL 4-POL	STECKERGEHAEUSE
507	692401608	1	BUILD-IN SOCKET 24-POL A240	EINBAUDOSE
508	964830208	1	CUSTOM CIRCUIT MODULE 2	BESTUECKUNGSMODUL 2

Pos.	Item	Quantity	Description	Bezeichnung
97	602710008	2	CABLE SLEEVE 3,0-7,0/3/0,6	KABELTUELLE
305	10870540	0.48	ELECTR.CABLE 1,0	KFZ-LEITUNG
500	923512208	1	CABLE MARKER	KABELMARKER
501	10443660	1	PLUG 24-POL A240	STECKER
502	740000808	0.2	KNOTTED-LINK CHAIN DIN 5686 1.8X25 ED	KNOTENKETTE
503	692400008	1	DUST CAP METALL A240	STAUBKAPPE
504	602425208	1	SCREW PLUG M32X1,5 MS	VERSCHLUSSSCHRAUBE
505	514599408	1	PAN-HEAD SCREW ISO 7045 M3X8 4.8 A2C	FLACHKOPFSCHRAUBE
506	420050108	1	WASHER ISO 7089 3 MS	SCHEIBE
708	10473048	2	CABLE SLEEVE 2,4-3,0/2,4/0,6 SILIKON	KABELTUELLE

Pos.	Item	Quantity	Description	Bezeichnung
5	10877916	5.83	LEAD 3 X 0,75	LEITUNG
125	602300308	3	CONTACT 0,5-1MM2	KONTAKT
300	10878197	0.07	HEATSHRINK SLEEVING 33/5,5X3,4 POLYO	SCHRUMPFSCHLAUCH
500	923512208	2	CABLE MARKER	KABELMARKER
501	602331308	1	HOUSING 4-POL	GEHAEUSE
502	10877663	1	PLUG 3-POL ZNNI	STECKER
503	602606308	1	REDUCTION M25X1,5/M16X1,5 MS	REDUKTION
504	602607208	1	REDUCTION M16X1,5/M12X1,5 MS	REDUKTION
505	602424008	2	CABLE GLAND M12X1,5X2-8 MS	KABELVERSCHRAUBUNG
506	602606108	1	REDUCTION M20X1,5/M12X1,5 MS	REDUKTION
507	605013508	1	DUST CAP A240	STAUBKAPPE
708	10473048	3	CABLE SLEEVE 2,4-3,0/2,4/0,6 SILIKON	KABELTUELLE
998	965622208	2	LETTERING WIRING HARNESS	BESCHRIFTUNG KABELBAUM
2265	6202638	3	SLEEVE CONTACT	BUCHSENKONTAKT

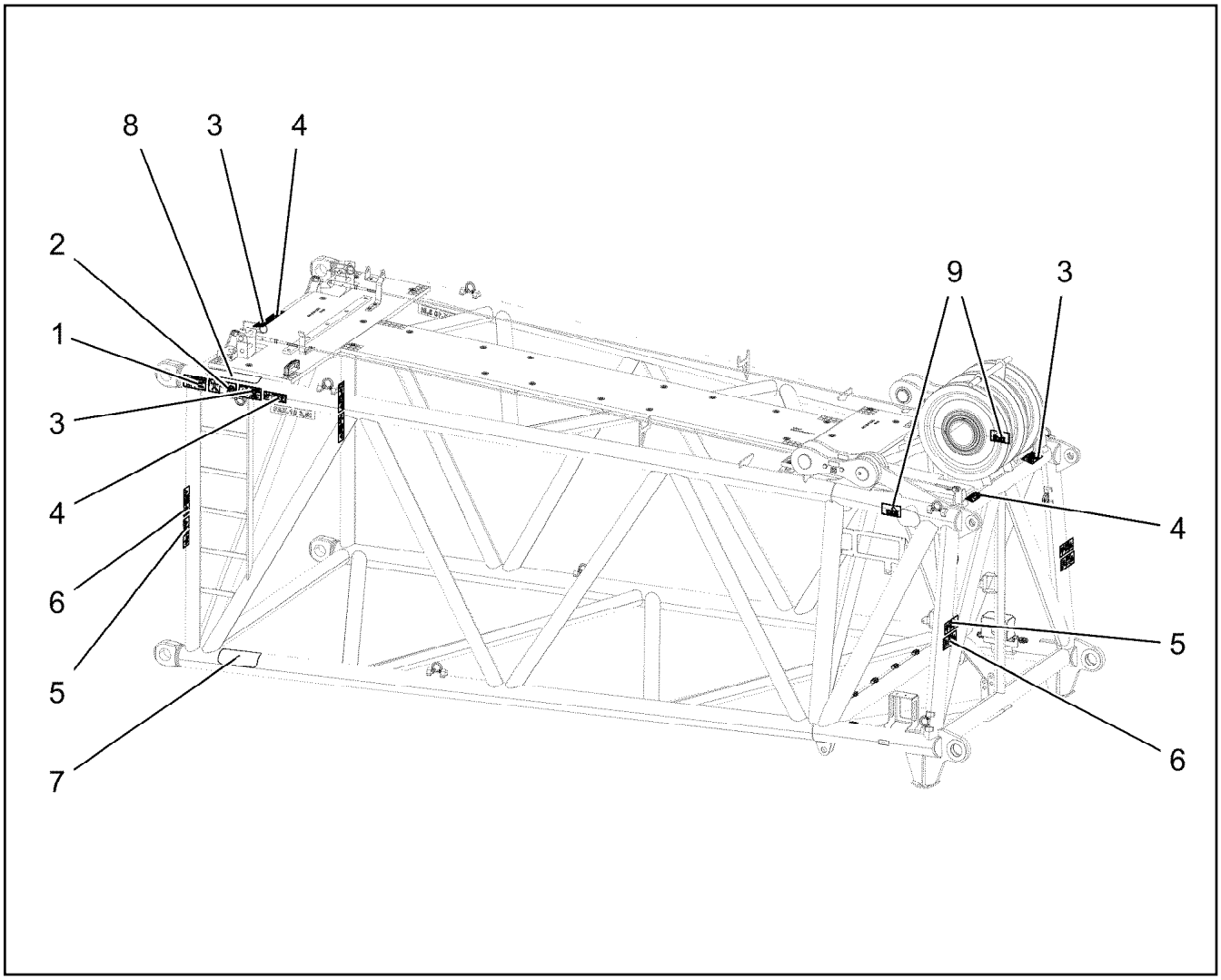

Pos.	Item	Quantity	Description	Bezeichnung
1	97036732	1	SIGN 168X88 KLEBEFOLIE SPF	SCHILD
2	978674008	1	SIGN 208X88 KLEBEFOLIE SPF	SCHILD
3	97004046	3	SIGN 168X88X1 KLEBEFOLIE SPF	SCHILD
4	978674808	3	SIGN 168X62 KLEBEFOLIE SPF	SCHILD
5	978674108	4	SIGN 208X88 KLEBEFOLIE SPF	SCHILD
6	978674608	4	SIGN 208X88 KLEBEFOLIE SPF	SCHILD
7	972859408	1	ANTI-SLIP SURFACE 1.6X150X300 3M TYP4	ANTIRUTSCHBELAG
8	97011904	1	ANTI-SLIP SURFACE 1.6X400X102 3M TYP4	ANTIRUTSCHBELAG
9	97098780	2	INFORMATION SIGN 149X83 KLEBEFOLIE	HINWEISSCHILD

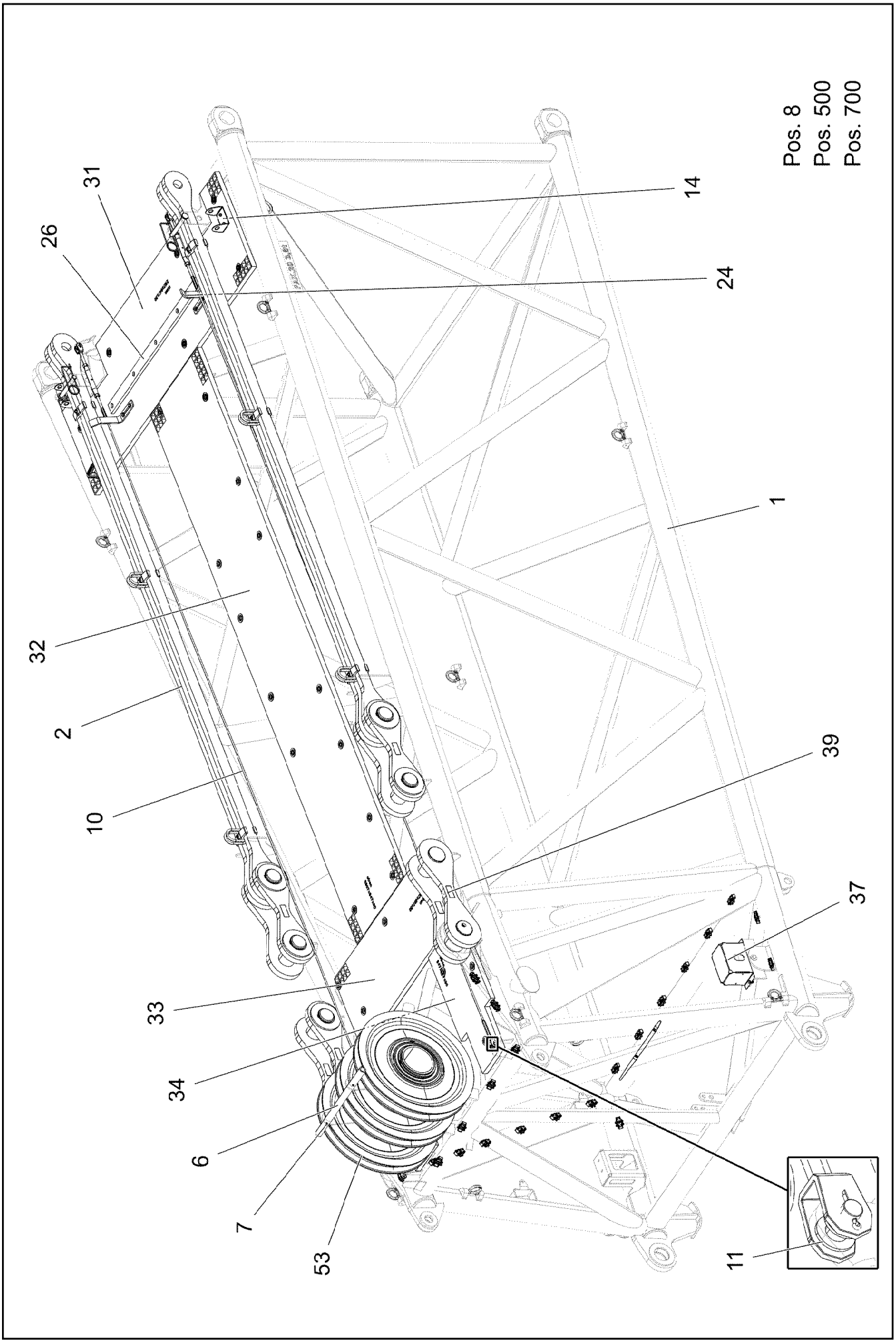

19.1.2022 006296 LIEBHERR	**etk_en_de_073897 LG 1750** **F-CONNECTING HEAD** **F-ANSCHLUSSKOPF**	❑ 1579 (1/3) **919463108**

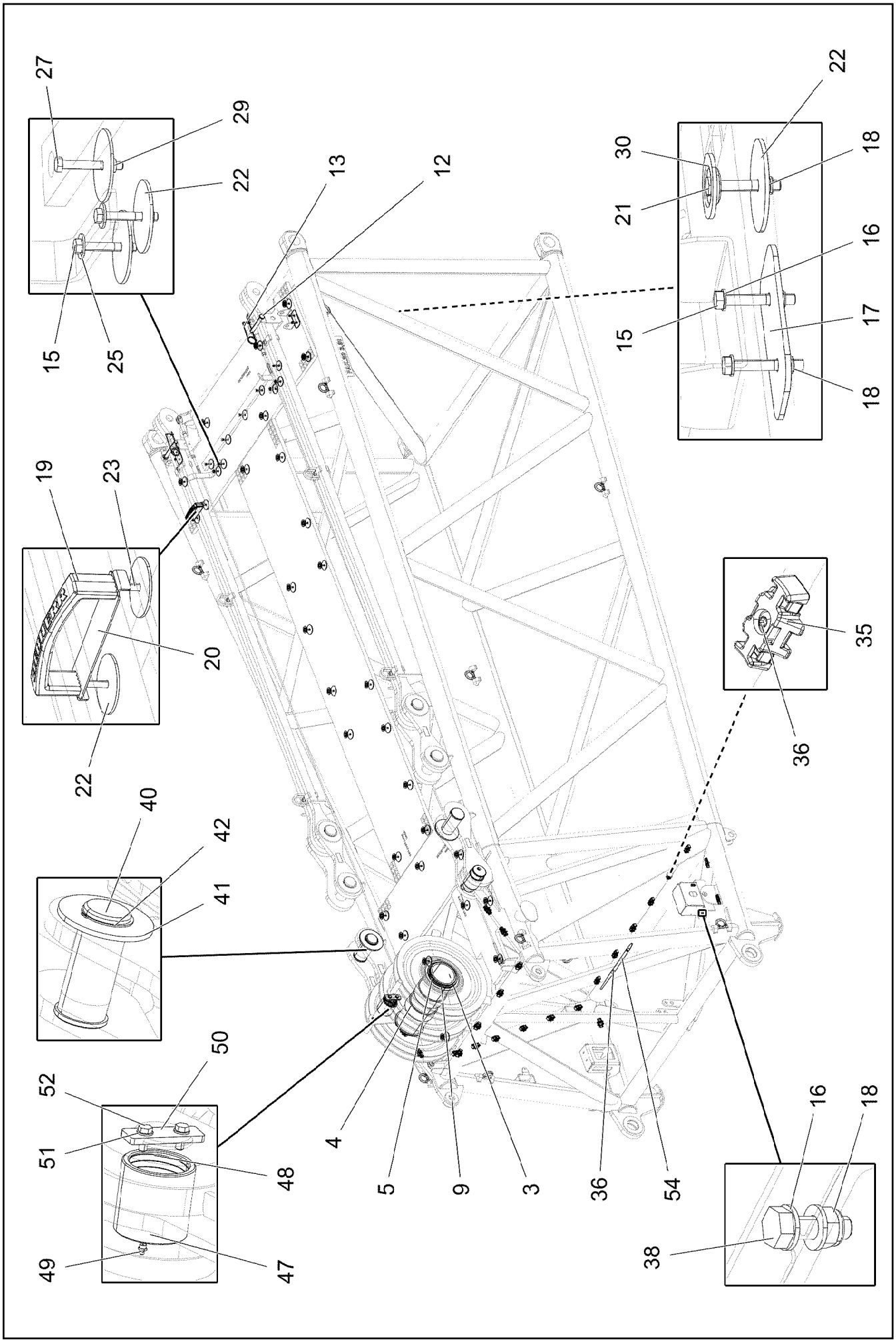

19.1.2022 006297 LIEBHERR	**etk_en_de_073897 LG 1750** **F-CONNECTING HEAD** **F-ANSCHLUSSKOPF**	❑ 1580 (2/3) **919463108**

Pos.	Item	Quantity	Description	Bezeichnung
1	96044681	1	F-CONNECTING HEAD WELDED	F-ANSCHLUSSKOPF SCHWK.
2	96032672	2	PULL ROD 4.1M ⇨ ❑ 1582	ZUGSTANGE KPL.
3	97089852	1	AXLE 219.1X626 S890QL1 SPF	ACHSE
4	97089854	2	DISTANCE RING 79X220X220 PA6G	DISTANZRING
5	12100654	2	LOCKING RING DIN 471 200X4 480H SPF	SICHERUNGSRING
6	97089855	1	TUBE 38.0X610 S355J2H T ZN O	ROHR
7	10180368	1	SPLIT PIN ISO 1234 8X50 St 480H SPF	SPLINT
8	433201608	1	PIPE FOLDING PLUG 10X45 VERZ	ROHRKLAPPSTECKER
9	932443108	2	DISTANCE RING 5X224X224 S355MC FE//ZN	DISTANZRING
10	11000258	2	ROUND STRAND ROPE 10X5,63M STAHL VE	RUNDLITZENSEIL
11	10289805	8	WASHER ISO 7089 14 300HV FLZN SPF	SCHEIBE
12	451426508	2	PIN DIN 1436 25X180X172 42CRMO4 GASN.	BOLZEN
13	433102508	2	RETAINING SPRING 5X122 ISO 2081 FE/ZN8/	SICHERUNGSFEDER
14	956744508	2	PLATE 4X80X286 S315MC FE//ZNNI8//CN//T	BLECH
15	11651582	8	HEX SCREW ISO 4014 M8X55 8.8 480H SPF	SECHSKANTSCHRAUBE
16	12103465	8	WASHER ISO 7089 8 300HV ZNNI-480H SPF	SCHEIBE
17	956744408	2	PLATE 4X70X130 S315MC FE//ZNNI8//CN//T	BLECH
18	10875614	40	HEX NUT DIN 985 M8 8 480H SPF	SECHSKANTMUTTER
19	966435308	1	GRIP PA6-30%GF SPF	GRIFF
20	97006045	1	PLATE ALMG3 H111	BLECH
21	11651581	31	HEX SCREW ISO 4014 M8X50 8.8 480H SPF	SECHSKANTSCHRAUBE
22	941138108	41	WASHER DC01 FE//ZNNI8//CN//T0	SCHEIBE
23	11651580	1	HEX SCREW ISO 4014 M8X45 8.8 480H SPF	SECHSKANTSCHRAUBE
24	956462408	2	PLATE 8X40X348 S700MC FLZN	BLECH
25	11140469	4	WASHER ISO 7093-1 8 200HV 480H SPF	SCHEIBE
26	974143908	1	SUPPORT 60X1270 PA6G	AUFLAGE
27	11651583	5	HEX SCREW ISO 4014 M8X60 8.8 480H SPF	SECHSKANTSCHRAUBE
29	11656731	5	HEX NUT ISO 7040 M8 8 480H SPF	SECHSKANTMUTTER
30	10100621	30	DISH MOUNTING	TELLERBEFESTIGUNG
31	97089858	1	GRATING DIN 24537-3 2167X647X30 GFK B	GITTERROST
32	97064114	1	GRATING DIN 24537-3 3607X647X30 GFK B	GITTERROST
33	97089859	1	GRATING DIN 24537-3 1287X487X30 GFK B	GITTERROST
34	97089860	2	GRATING DIN 24537-3 847X407X30 GFK BES	GITTERROST
35	10872676	23	CABLE CLIP HOLDER 46X70-SCHWARZ PA	KABELBINDERHALTER
36	12102696	25	BUTTON HEAD SCREW ISO 7380-2 M8X10 0	HALBRUNDKOPFSCHRAUBE
37	972908808	1	HOOD 411X555 DC01 FE//ZNNI8//CN//T0	HAUBE
38	10197831	2	HEX SCREW ISO 4017 M8X25 8.8 ZNNI-480	SECHSKANTSCHRAUBE
39	927094508	4	BRACKET CPL.	LASCHE KPL.
40	956668608	2	PIN 100.0X225 35NICRMOV125 SPF	BOLZEN
41	956664708	2	WASHER 10x180x180 S355MC FE//ZNNI8//C	SCHEIBE
42	12100646	2	LOCKING RING DIN 471 90X3 480H SPF	SICHERUNGSRING
47	704337008	2	BUSHING 90 X 110X 110 GZ-CUZN25AL5	BUCHSE
48	956505208	2	PIN 100.0x203 35NICRMOV125	BOLZEN
49	7743242	2	HYDRAULIC-TYPE LUBRICAT.NIPPLE DIN 71	KEGELSCHMIERNIPPEL
50	942890608	2	PLATE 10X120X40 S355MC FE//ZNNI8//CN//T	BLECH
51	10289804	4	WASHER ISO 7089 12 300HV FLZN SPF	SCHEIBE
52	11631742	4	HEX SCREW ISO 4017 M12X30 8.8 FLZN SP	SECHSKANTSCHRAUBE
53	926892808	3	ROPE PULLEY CPL. SPF ⇨ ❑ 911	SEILROLLE KPL.
54	953741108	1	PLATE S315MC FE//ZNNI8//CN//T0	BLECH
500	919468008	1	ELECTRIC F-CONNECTING HEAD ⇨ ❑ 1572	ELEKTRIK F-ANSCHLUSSKOPF
700	96022335	1	SIGNS ⇨ ❑ 1578	BESCHILDERUNG

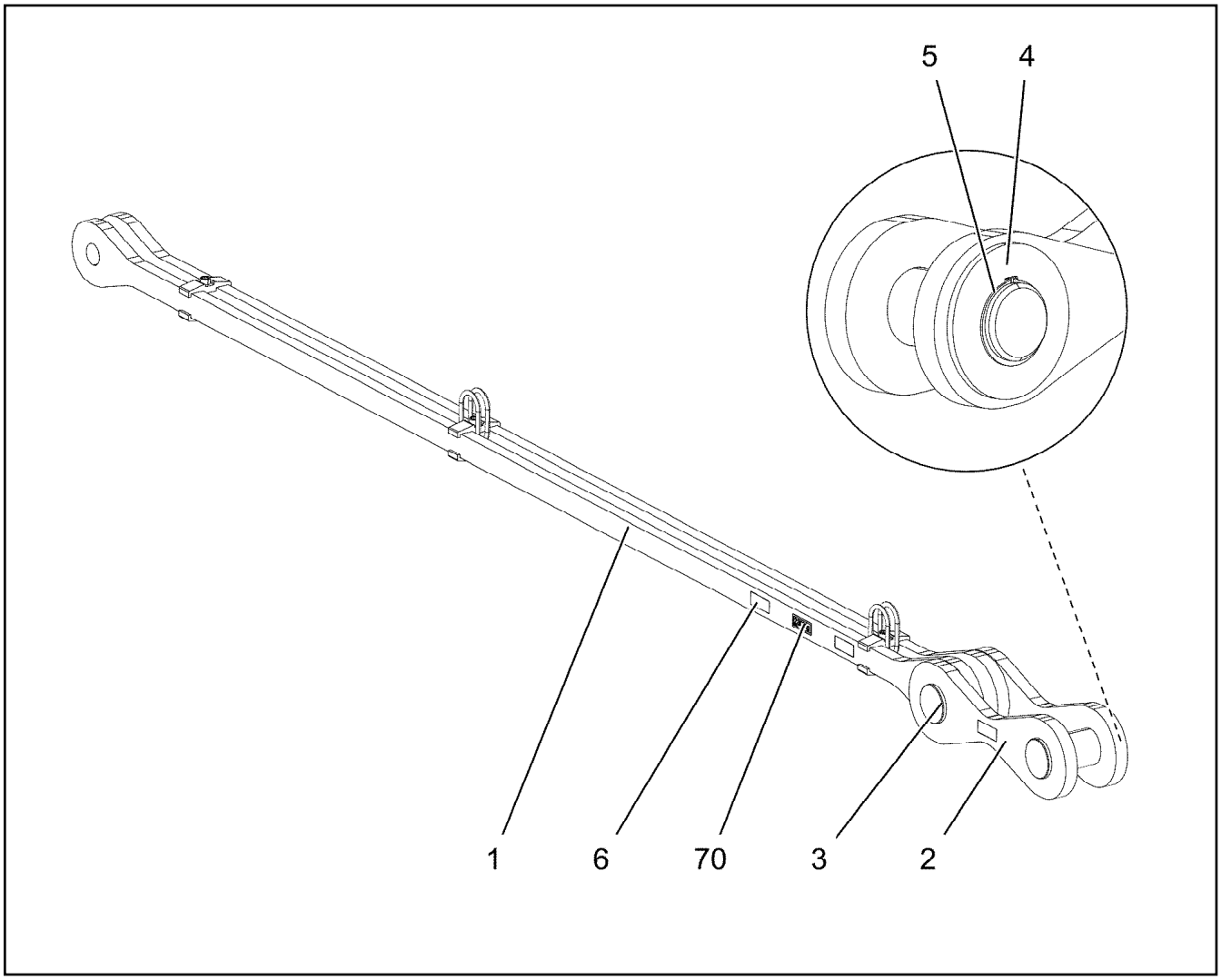

Pos.	Item	Quantity	Description	Bezeichnung
1	96032673	1	DRAWBAR PRE-ASS 3.65M ⇨ ❑ 1583	ZUGSTANGE VORM.
2	961726708	2	BRACKET CPL.	LASCHE KPL.
3	956668608	2	PIN 100.0X225 35NICRMOV125 SPF	BOLZEN
4	956664708	2	WASHER 10x180x180 S355MC FE//ZNNI8//C	SCHEIBE
5	12100646	2	LOCKING RING DIN 471 90X3 480H SPF	SICHERUNGSRING
6	97139634	2	PLATE ASSEMBLY SCHILD BG SPF	SCHILD BAUGRUPPE
70	96032675	1	SIGNS	BESCHILDERUNG
(1)	97053903	1	SIGN 80X32 KLEBEFOLIE SPF	SCHILD

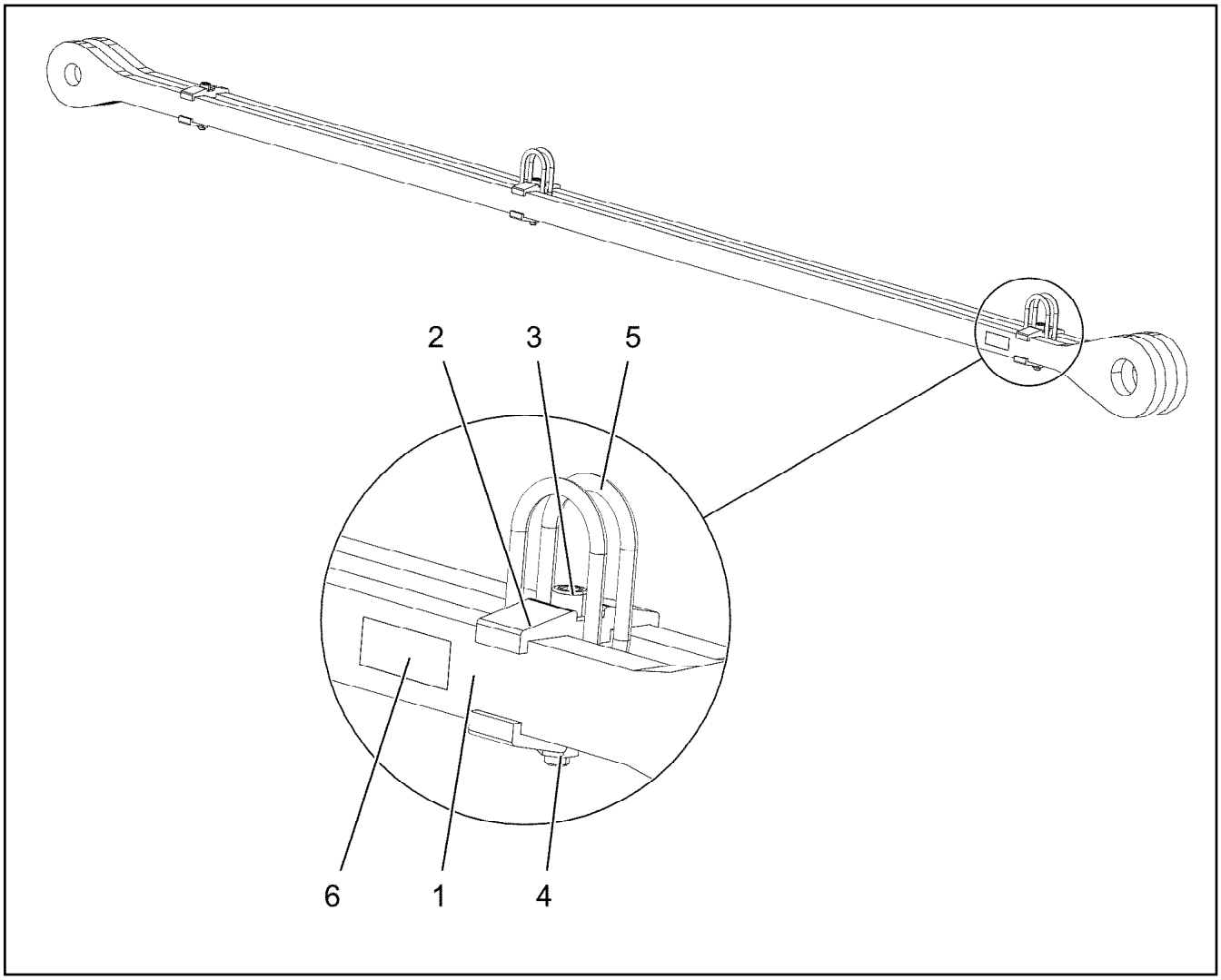

Pos.	Item	Quantity	Description	Bezeichnung
1	97115255	2	PULL ROD 35X3857X204 S960QL+Z25 SPF	ZUGSTANGE
2	957039408	6	CLAMP 40X127X24 S355J2+N FE//ZNNI8//CN/	KLAMMER
3	12691483	6	SOCKET HEAD SCREW ISO 4762 M16X100 8	ZYLINDERSCHRAUBE
4	10875617	6	HEX NUT ISO 4032 M16 8 FLZN SPF	SECHSKANTMUTTER
5	10871568	4	OVAL LOAD RING 11X60X120 GK 10 SPF	OVALRING
6	973567608	1	PLATE IDENTIFICATION NUMBER IDENT-N	SCHILD IDENTNR.

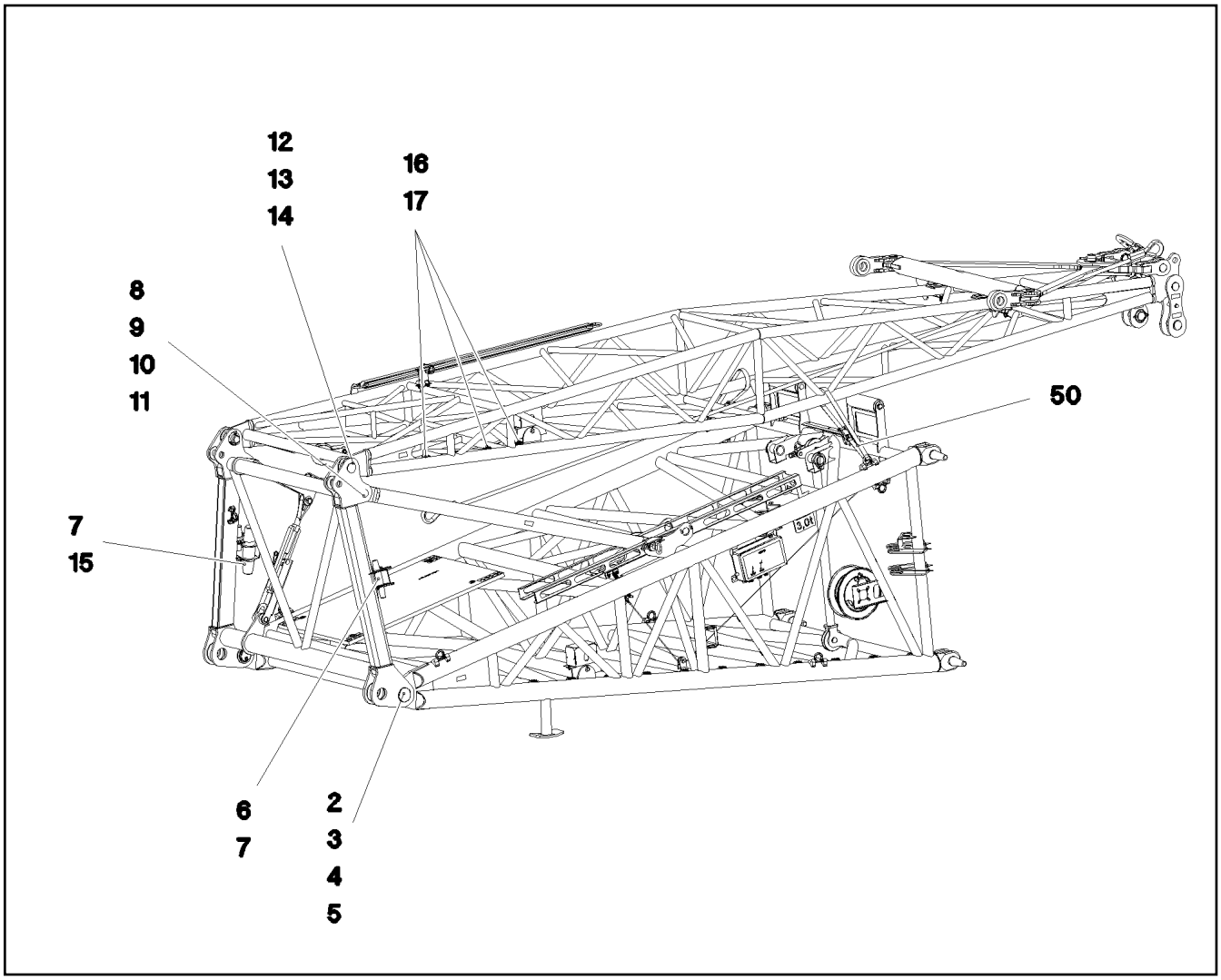

Pos.	Item	Quantity	Description	Bezeichnung
1	96016249	1	FRAME WELDED	RAHMEN SCHWK.
2	97089725	2	PIN 110.0X153 35NICRMOV125 SPF	BOLZEN
3	97045517	6	PLATE 2X128X128 DC01 FE//ZNNI8//CN//T0	BLECH
4	12100647	2	LOCKING RING DIN 471 95X3 480H SPF	SICHERUNGSRING
5	7743242	2	HYDRAULIC-TYPE LUBRICAT.NIPPLE DIN 71	KEGELSCHMIERNIPPEL
6	977236908	2	PIN 100.0X390 35NICRMOV125 GASN. SPF	BOLZEN
7	433105008	8	RETAINING SPRING DIN 2194 6 A3C	SICHERUNGSFEDER
8	97018390	1	PIN 65.0X140 35NICRMOV125 GASN. SPF	BOLZEN
9	422003508	2	SUPPORTING WASHER DIN 988 S 50X63X3	STUETZSCHEIBE
10	400085903	1	LOCKING RING DIN 471 50X3	SICHERUNGSRING
11	97075119	6	SHEET 120X120X4 PA6G	PLATTE
12	97047009	2	PIN 75.0X160 35NICRMOV125	BOLZEN
13	943399308	2	WASHER RD100X4 S315MC FE//ZNNI8//CN/	SCHEIBE
14	10180381	2	SPLIT PIN ISO 1234 13X125 St 480H SPF	SPLINT
15	950786408	2	PIN RD50X294 35NICRMOV125 GASN. SPF	BOLZEN
16	10872676	5	CABLE CLIP HOLDER 46X70-SCHWARZ PA	KABELBINDERHALTER
17	12102696	5	BUTTON HEAD SCREW ISO 7380-2 M8X10 0	HALBRUNDKOPFSCHRAUBE
50	10491593	2	LASHING STRAP 4MX35MM POLYTEX SPF	ZURRGURT
700	96016780	1	SIGNS	BESCHILDERUNG
			⇨ ❑ 1585	

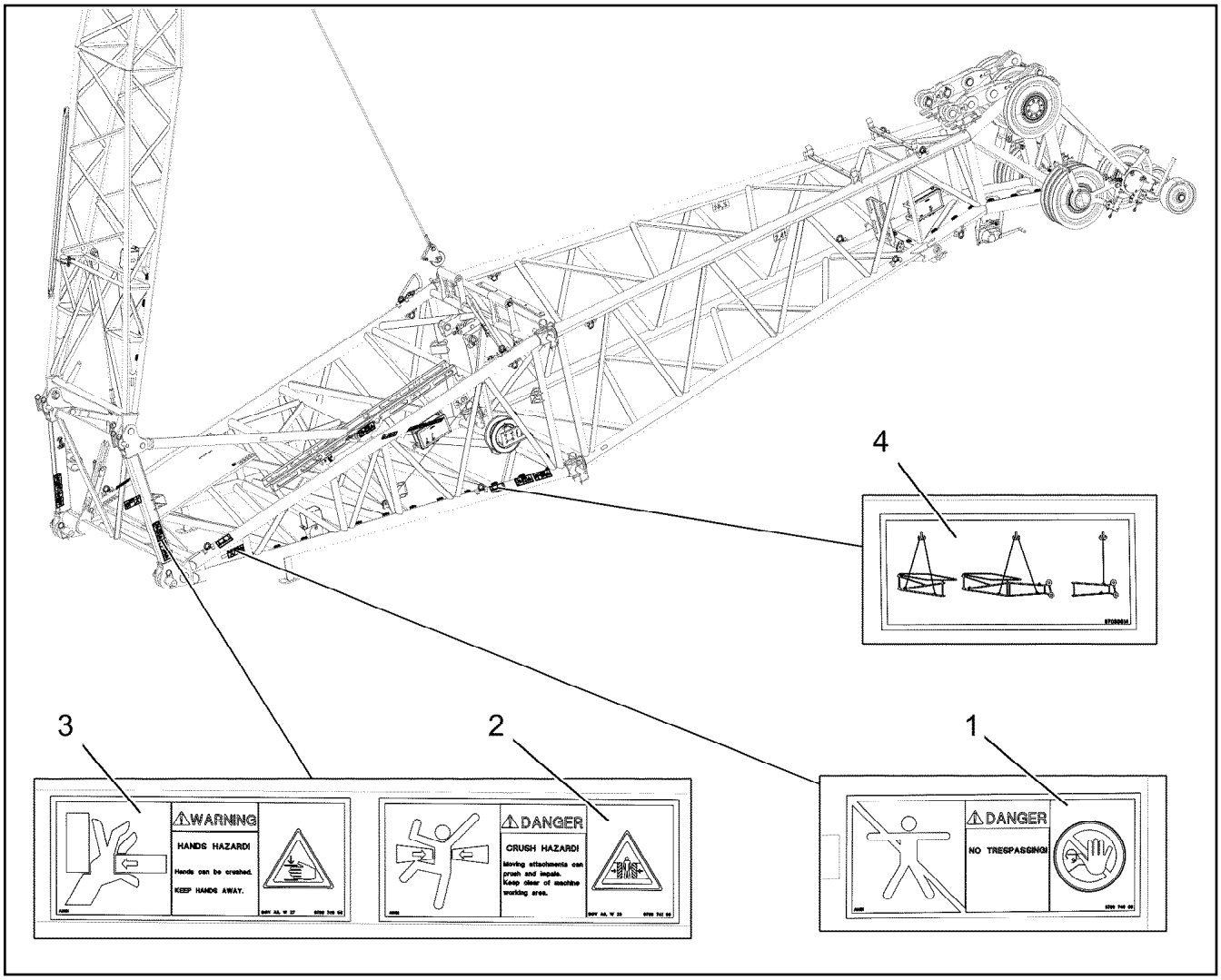

Pos.	Item	Quantity	Description	Bezeichnung
1	978674008	2	SIGN 208X88 KLEBEFOLIE SPF	SCHILD
2	978674108	4	SIGN 208X88 KLEBEFOLIE SPF	SCHILD
3	978674608	7	SIGN 208X88 KLEBEFOLIE SPF	SCHILD
4	97093614	4	SIGN 178X78 KLEBEFOLIE SPF	SCHILD

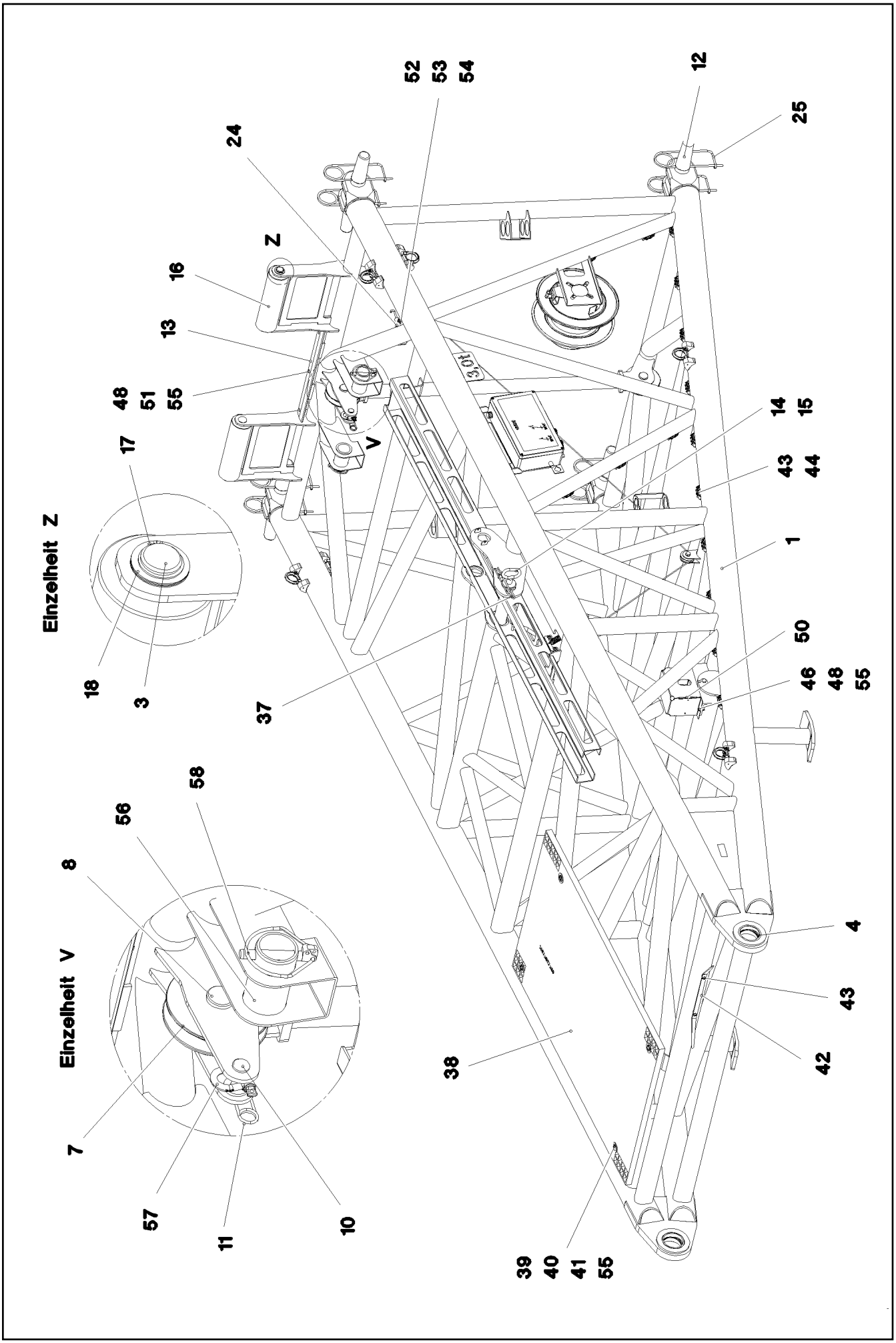

19.1.2022 093673 LIEBHERR	etk_en_de_073897 LG 1750 PIVOT SECTION F-ANLENKSTUECK	❑ 1586 (1/3) 918489108

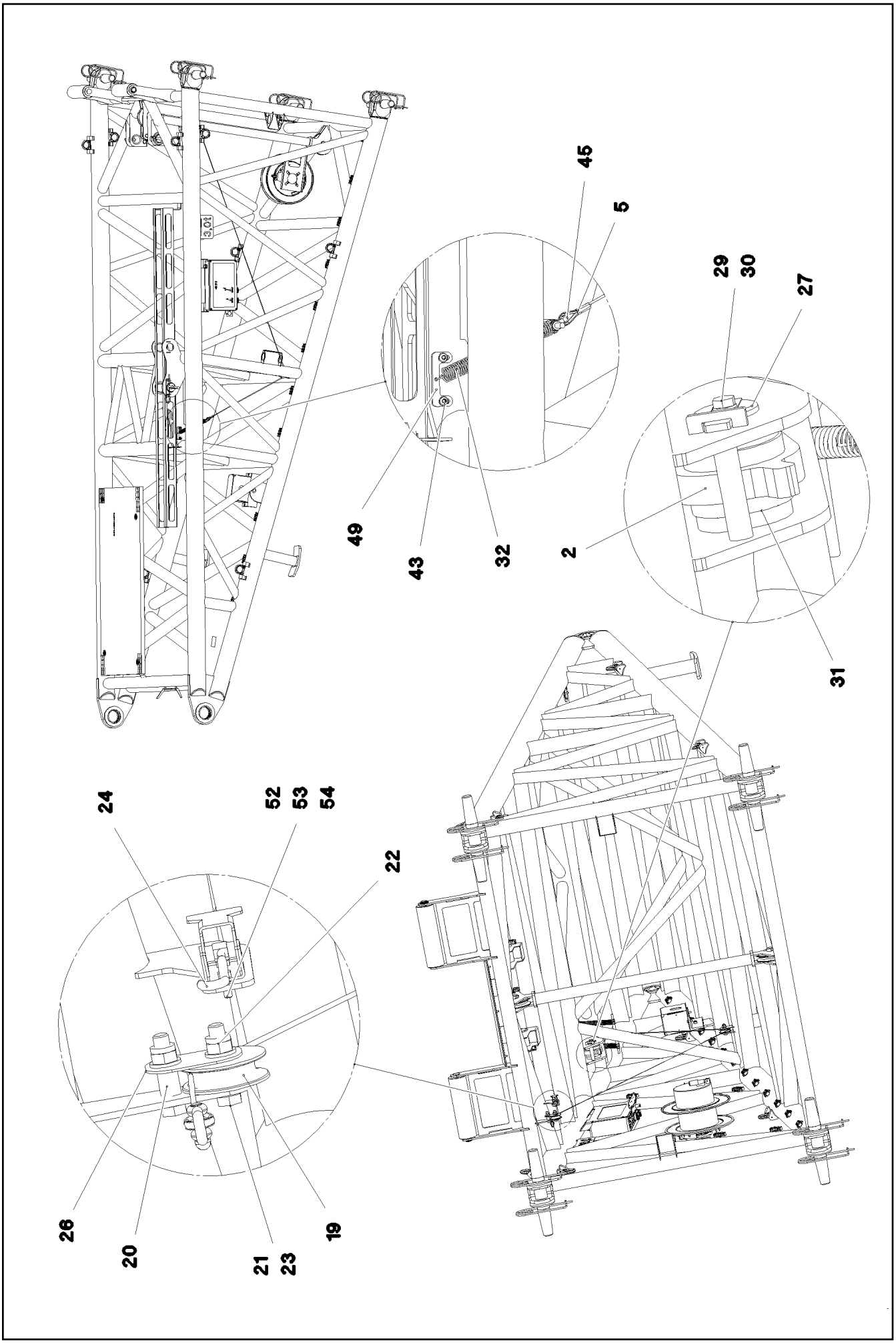

19.1.2022 093674 LIEBHERR	**etk_en_de_073897 LG 1750** **PIVOT SECTION** **F-ANLENKSTUECK**	❑ 1587 (2/3) **918489108**

Pos.	Item	Quantity	Description	Bezeichnung
1	96012654	1	F BASE SECTION WELDMENT	F-ANLENKSTUECK SCHWK.
2	96013548	1	FLAP ST.CONST.	KLAPPE SCHWK.
3	97088877	2	PIN 45.0X400 35NICRMOV125 SPF	BOLZEN
4	97088914	2	BUSHING	BUCHSE
5	97088928	1	AUXILIARY ROPE 4X3.25M	HILFSSEIL
7	962092008	2	ROPE PULLEY CPL. ⇨ ❑ 1589	SEILROLLE KPL.
8	956097408	2	PIN RD40X75 35NICRMOV125 GASN. SPF	BOLZEN
9	10875873	2	SPLIT PIN ISO 1234 8X63 ST 480H SPF	SPLINT
10	10425725	1	PIN ISO 2341 B18X75X68 35NICRMOV125	BOLZEN
11	433101208	1	RETAINING SPRING 4X68 ISO 2081 FE/ZN8/	SICHERUNGSFEDER
12	97099518	4	PIN 75.0X466 35NICRMOV125 SPF	BOLZEN
13	972601608	1	BEARING PLATE 0 PA6G	LAGERPLATTE
14	97000945	1	PIN 70.0 X290 35NICRMOV125 SPF	BOLZEN
15	921079508	1	HANDLE WELD.CONST. FE//ZNNI8//CN//T0	GRIFF SCHWK.
16	97050204	2	ROLLER 100X100X360 PA6G	ROLLE
17	428002908	2	LOCKING RING DIN 471 35X1,5	SICHERUNGSRING
18	97012561	12	WASHER 1X50X50 X5CRNI18-10	SCHEIBE
19	283096108	2	ROLLER RD68X20 PA6G	ROLLE
20	971857508	3	TUBE 16.0X22 E235+N	ROHR
21	11658891	3	HEX SCREW ISO 4014 M12X55 8.8 FLZN SP	SECHSKANTSCHRAUBE
22	10875607	3	HEX NUT DIN 985 M12 8 FLZN SPF	SECHSKANTMUTTER
23	10289804	6	WASHER ISO 7089 12 300HV FLZN SPF	SCHEIBE
24	704262408	1	CLOSURE HAKEN	HAKENVERSCHLUSS
25	433105208	8	RETAINING SPRING X0 VERZ.	SICHERUNGSFEDER
26	971851008	1	PLATE 2X50X75 DC01 FE//ZNNI8//CN//T0	BLECH
27	977318908	1	PIN 55.0X113 35NICRMOV125 GASN. SPF	BOLZEN
28	971872308	1	PLATE 6X90X22 S700MC	BLECH
29	11631816	1	HEX SCREW ISO 4017 M10X25 8.8 FLZN SP	SECHSKANTSCHRAUBE
30	10289795	5	WASHER ISO 7089 10 300HV FLZN SPF	SCHEIBE
31	708010108	2	DU BUSHING	DU-BUCHSE
32	720109108	2	TENSION SPRING EN10270-3	ZUGFEDER
33	97072623	1	THREADED ROD 10.0X230 8.8	GEWINDESTANGE
34	10197769	2	HEX NUT DIN 985 M10 8 ZNNI-480H SPF	SECHSKANTMUTTER
35	953075908	2	TUBE 15X1,5X14 E235+N VERZ	ROHR
36	944571608	2	TUBE 15X1,5X55 E235+N VERZ	ROHR
37	433105008	1	RETAINING SPRING DIN 2194 6 A3C	SICHERUNGSFEDER
38	97066110	1	GRATING DIN 24537-3 1487X927X30 GFK B	GITTERROST
39	11651581	4	HEX SCREW ISO 4014 M8X50 8.8 480H SPF	SECHSKANTSCHRAUBE
40	941138108	4	WASHER DC01 FE//ZNNI8//CN//T0	SCHEIBE
41	10100621	4	DISH MOUNTING	TELLERBEFESTIGUNG
42	953741108	1	PLATE S315MC FE//ZNNI8//CN//T0	BLECH
43	12102696	25	BUTTON HEAD SCREW ISO 7380-2 M8X10 0	HALBRUNDKOPFSCHRAUBE
44	10872676	19	CABLE CLIP HOLDER 46X70-SCHWARZ PA	KABELBINDERHALTER
45	773933508	2	SHACKLE DIN 82101 0,25T NG0,25 ST VERZ	SCHAEKEL
46	10197831	2	HEX SCREW ISO 4017 M8X25 8.8 ZNNI-480	SECHSKANTSCHRAUBE
48	12103465	7	WASHER ISO 7089 8 300HV ZNNI-480H SPF	SCHEIBE
49	97088845	2	PLATE 5X100X39 S355MC	BLECH
50	972908808	1	HOOD 411X555 DC01 FE//ZNNI8//CN//T0	HAUBE
51	10875553	3	COUNTERSUNK SCREW DIN 7991 M8X25 8	SENKSCHRAUBE
52	11657360	2	HEX SCREW ISO 4017 M6X16 8.8 480H SPF	SECHSKANTSCHRAUBE
53	10875648	2	WASHER ISO 7093-1 6 200HV 480H SPF	SCHEIBE
54	10197764	2	HEX NUT ISO 4032 M6 10 ZNNI-480H SPF	SECHSKANTMUTTER
55	10875614	9	HEX NUT DIN 985 M8 8 480H SPF	SECHSKANTMUTTER
56	97093711	2	PIN 76.1X128 S355J2H T ZN O	BOLZEN
57	10875819	1	SCREW CARABINER OVAL 109X10-2200 ST	SCHRAUBKARABINER
58	10180878	2	SAFETY PLUG W HINGE-LID 17X100X15,5X	SICHERHEITSKLAPPSTECKER
500	918530108	1	ELECTRICS F BASE SECTION ⇨ ❑ 1590	ELEKTRIK F-ANLENKSTUECK

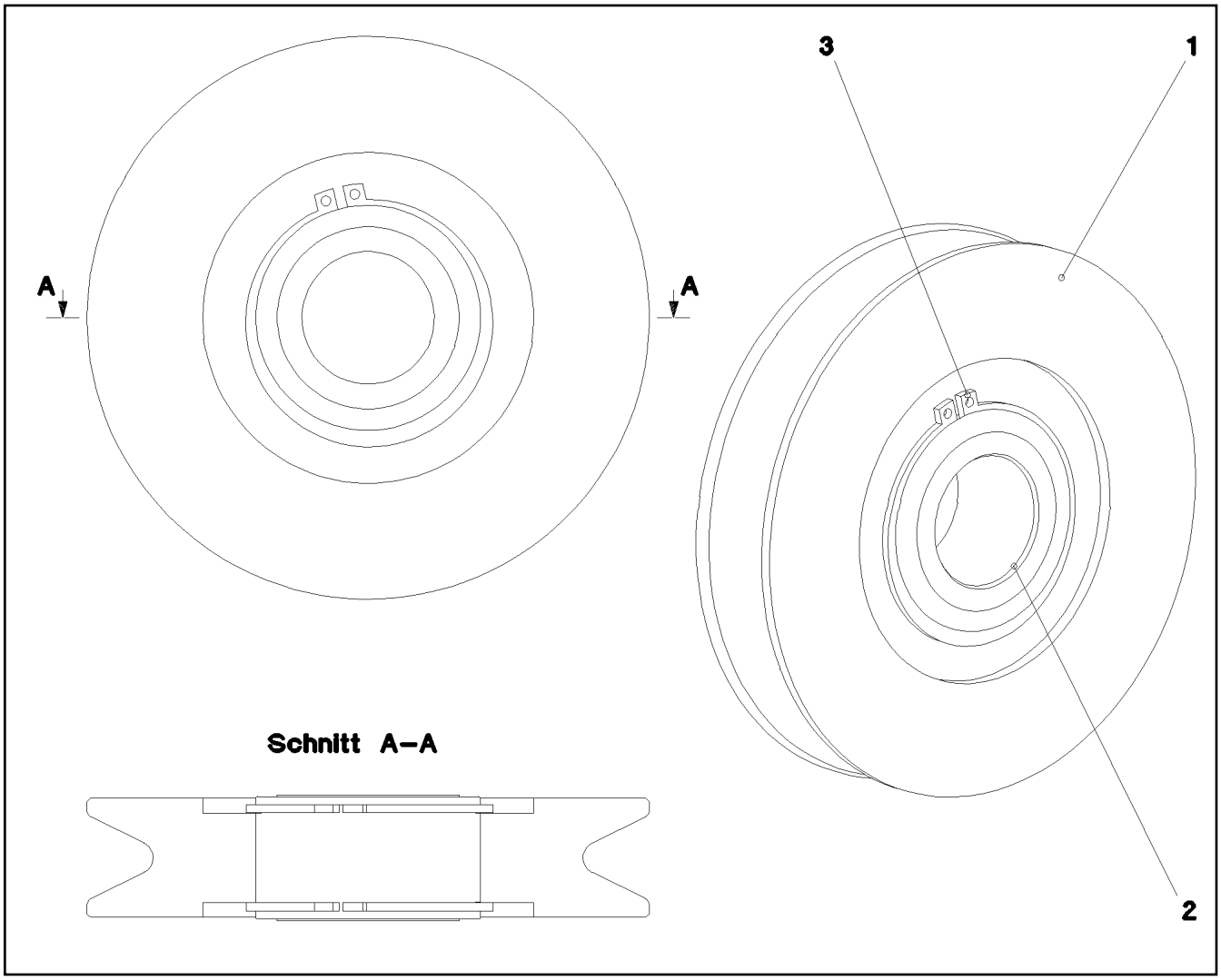

Pos.	Item	Quantity	Description	Bezeichnung
1	971872508	1	ROPE PULLEY SPF	SEILROLLE
2	745900808	1	ROLLER BEARING 68X40X38	WAELZLAGER
3	10875662	2	LOCKING RING DIN 471 68X2,5 480H SPF	SICHERUNGSRING

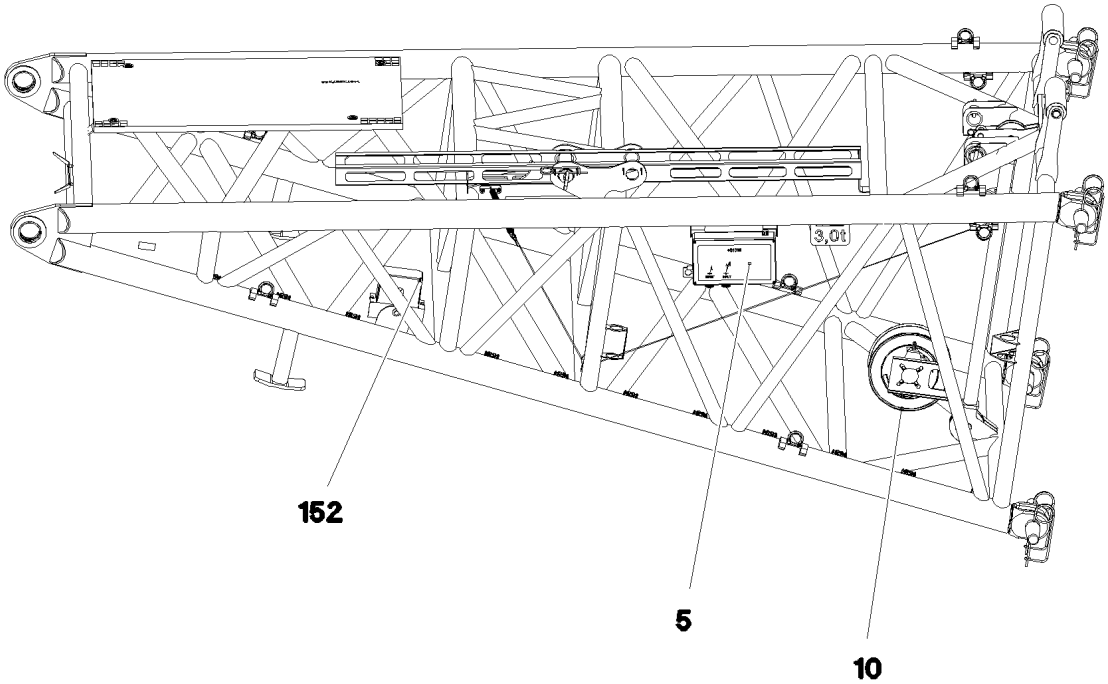

Pos.	Item	Quantity	Description	Bezeichnung
5	96015954	1	TERMINAL BOX CPL. S1010 ⇨ ❑ 1591	KLEMMKASTEN KPL.
10	96013577	1	CABLE DRUM COMPL. ⇨ ❑ 1594	LEITUNGSTROMMEL KPL.
152	10802057	1	ANGLE TRANSMITTER 360° LSB PL:D SPF	WINKELGEBER

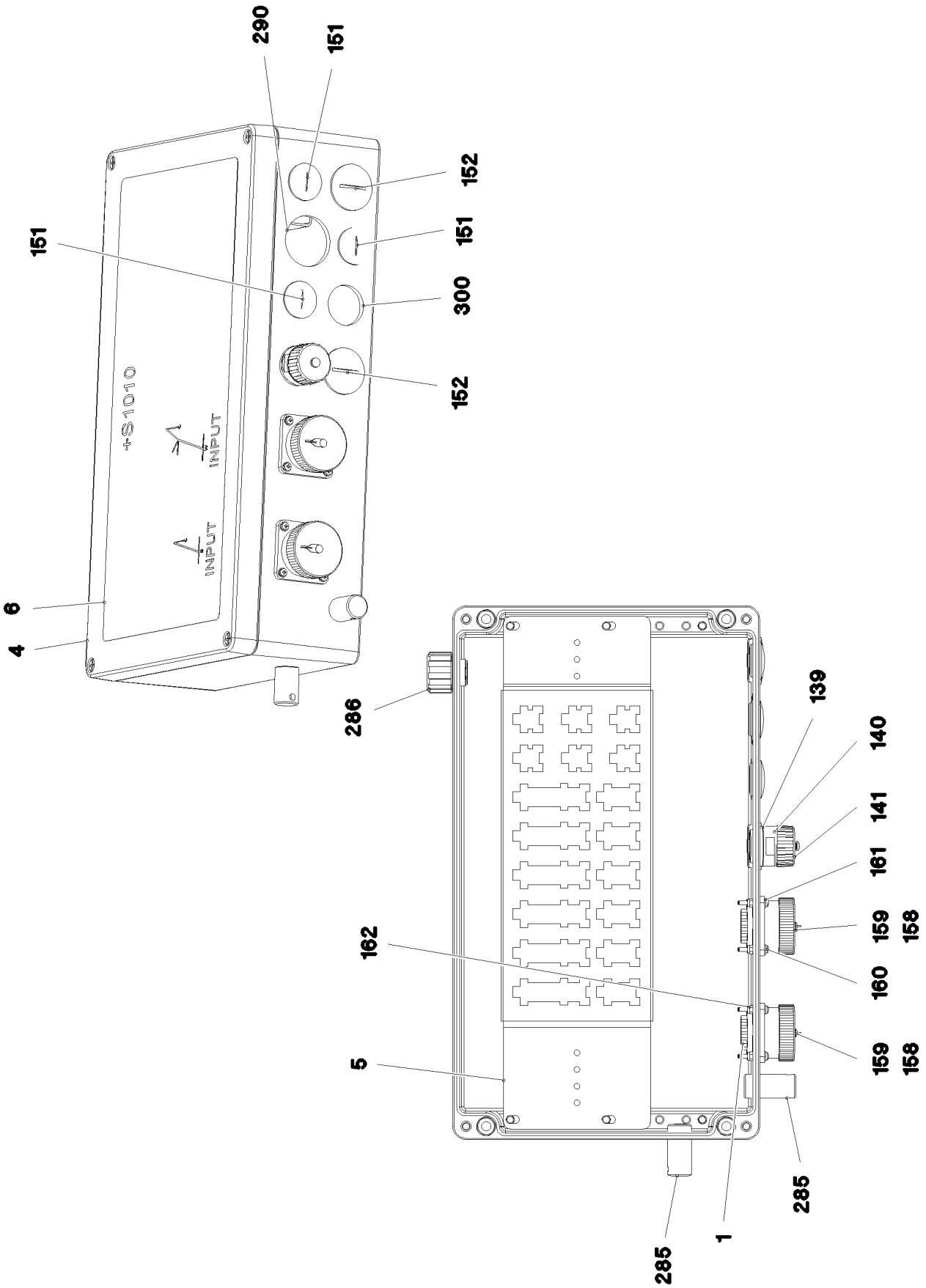

19.1.2022 093671 LIEBHERR	**etk_en_de_073897 LG 1750** **TERMINAL BOX CPL.** **KLEMMKASTEN KPL.**	❑ 1591 (1/2) **96015954**

Pos.	Item	Quantity	Description	Bezeichnung
1	96016424	1	WIRES TERMINAL BOX CPL. S1010 ⇨ ❑ 1593	DRAEHTE KLEMMKASTEN KPL.
4	97087457	1	EMPTY CASING 110X230X400 AL	LEERGEHAEUSE
5	97086092	1	PLUG PLATE 1.5X440X129 DC01 FE//ZNNI8/	STECKERBLECH
6	97090283	1	SIGN 180X350 LEXAN	SCHILD
139	602606408	1	REDUCTION M25X1,5/M20X1,5 MS	REDUKTION
140	10872381	1	TIN M1	DOSE
141	604512108	1	SEALING PLUG M1-D	VERSCHLUSSKAPPE
151	602425108	3	SCREW PLUG M25X1,5 MS	VERSCHLUSSSCHRAUBE
152	602425208	2	SCREW PLUG M32X1,5 MS	VERSCHLUSSSCHRAUBE
158	692100008	2	SEAL	DICHTUNG
159	691899808	2	DUST CAP METALL A240	STAUBKAPPE
160	408400801	8	PAN-HEAD SCREW ISO 7045 M3X20 4.8 A2	FLACHKOPFSCHRAUBE
161	420050108	10	WASHER ISO 7089 3 MS	SCHEIBE
162	10876399	8	HEX NUT DIN 985 M3 8 480H SPF	SECHSKANTMUTTER
285	602501208	2	WATER DRAIN PLUG M12 PA6G SPF	ENTWAESSERUNGSSTOPFEN
286	10488662	1	VENTILATION SCREW M20X1,5 POLYAMID	ENTLUEFTUNGSSCHRAUBE
290	96016532	1	LEAD W1019	LEITUNG
300	96016533	1	LEAD W1011	LEITUNG
400	96020172	1	LEAD W1009	LEITUNG

Pos.	Item	Quantity	Description	Bezeichnung
2	96016425	1	WIRE TERMINAL BOX PRE-ASS. S1010	DRAEHTE KLEMMKASTEN VO
500	923512208	17	CABLE MARKER	KABELMARKER
501	10021571	4	PLUG SHELL 8-POL	STECKERGEHAEUSE
502	602325608	1	FLAT PLUG HOUSING JPT	FLACHSTECKERGEHAEUSE
503	602300208	2	PLUG SHELL 18-POL	STECKERGEHAEUSE
504	691899608	2	BUILD-IN SOCKET 24-POL A240	EINBAUDOSE
505	602323308	3	FLAT PLUG HOUSING 18-POL	FLACHSTECKERGEHAEUSE
506	602301408	2	HOUSING 8-POL	GEHAEUSE
507	602325508	1	HOUSING 6-POL	GEHAEUSE
508	604526508	1	BUSHING SUPPORT 6-POL 16A	BUCHSENTRAEGER
812	604518908	1	STOPPER PLUG BAUREIHE_M1	BLINDSTOPFEN

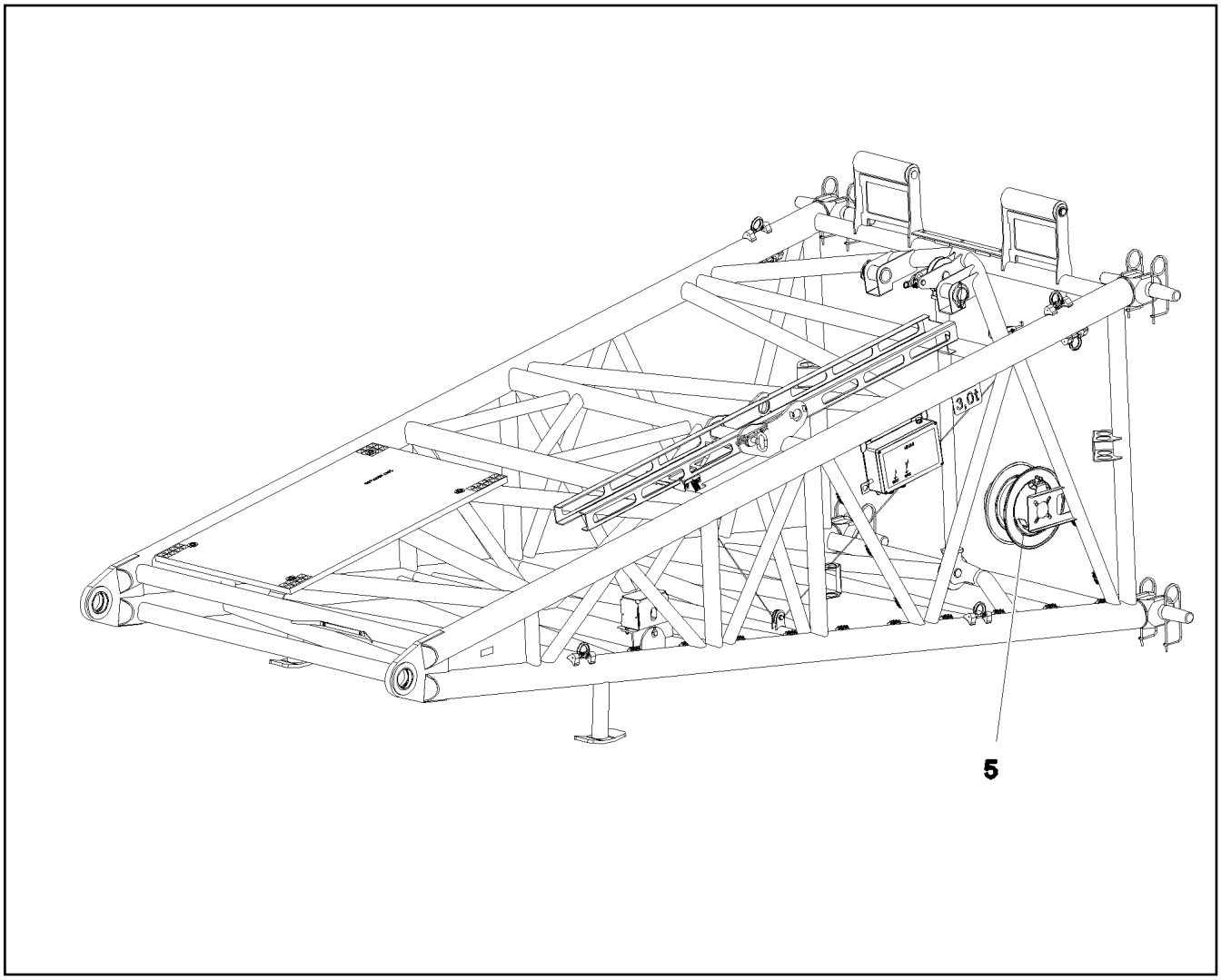

Pos.	Item	Quantity	Description	Bezeichnung
2	96013578	1	LEAD W1019A	LEITUNG
5	11494003	1	CABLE REEL 50M VERZ. SPF	LEITUNGSTROMMEL
(4)	4980305	2	DEEP GROOVE BALL BEARING DIN 625 600	RILLENKUGELLAGER
(13)	10046941	1	HANDLE	HANDGRIFF
151	10443659	1	WALL OUTLET 24-POL A240 SPF	WANDSTECKDOSE
152	691899808	1	DUST CAP METALL A240	STAUBKAPPE
155	692100008	1	SEAL	DICHTUNG
266	408400801	4	PAN-HEAD SCREW ISO 7045 M3X20 4.8 A2	FLACHKOPFSCHRAUBE
267	10876399	4	HEX NUT DIN 985 M3 8 480H SPF	SECHSKANTMUTTER
268	420050108	9	WASHER ISO 7089 3 MS	SCHEIBE
293	602501308	1	VENTILATION SCREW G1/2"X30 POLYAMID	ENTLUEFTUNGSSCHRAUBE

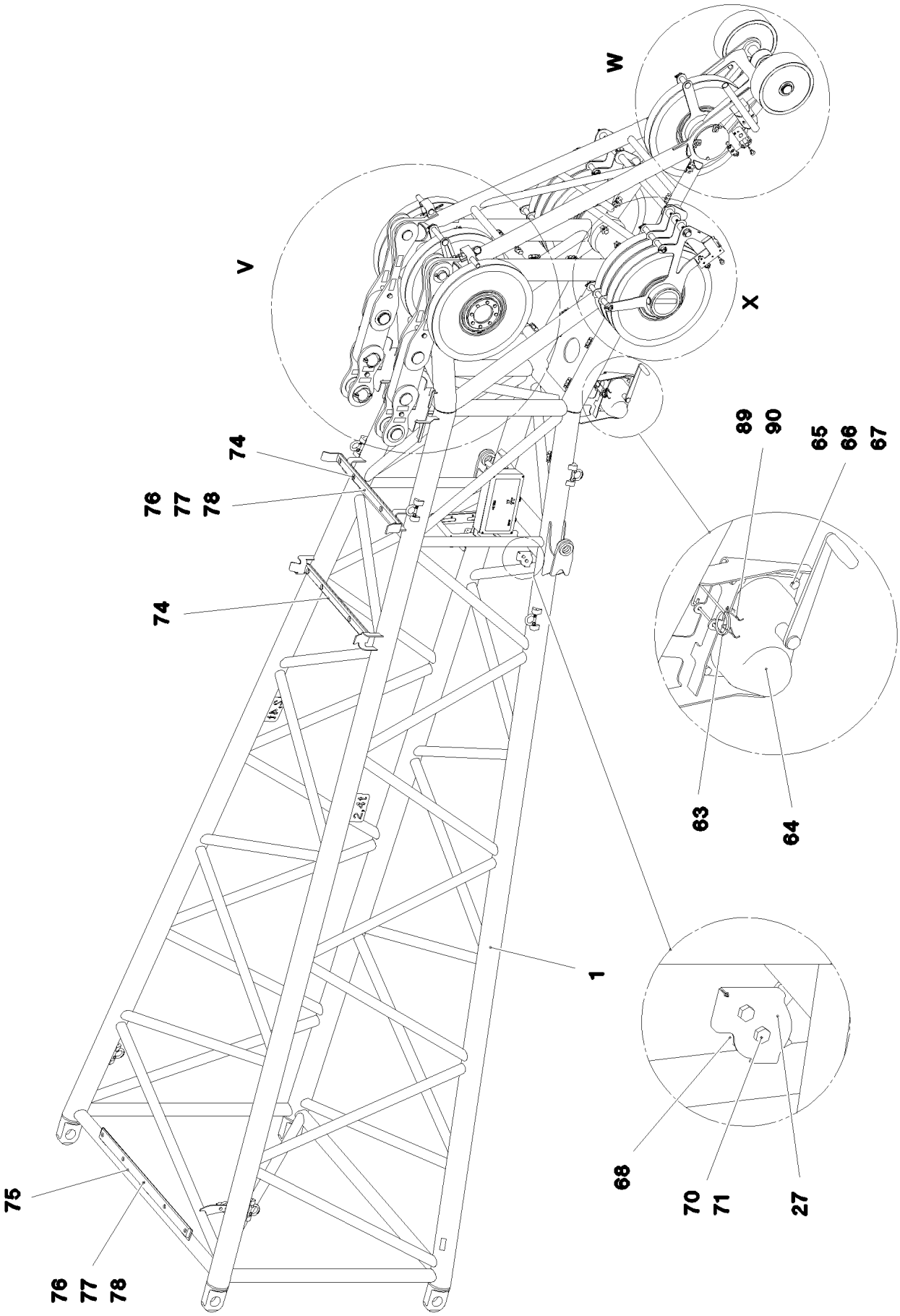

19.1.2022 093656 LIEBHERR	**etk_en_de_073897 LG 1750** **F-HEAD SECTION** **F-KOPFSTUECK**	❑ 1595 (1/6) **918474308**

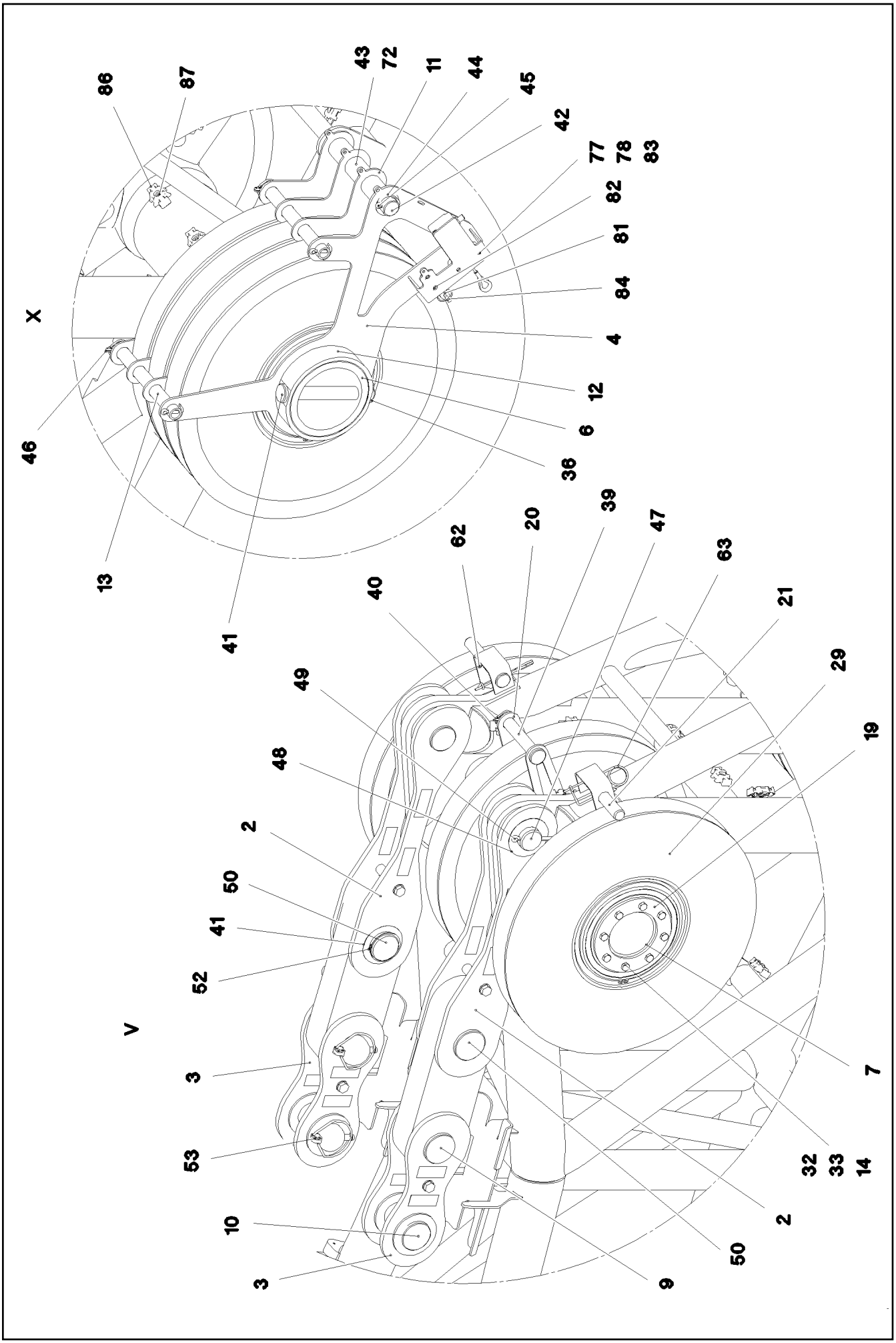

19.1.2022 093657 LIEBHERR	**etk_en_de_073897 LG 1750** **F-HEAD SECTION** **F-KOPFSTUECK**	❑ 1596 (2/6) **918474308**

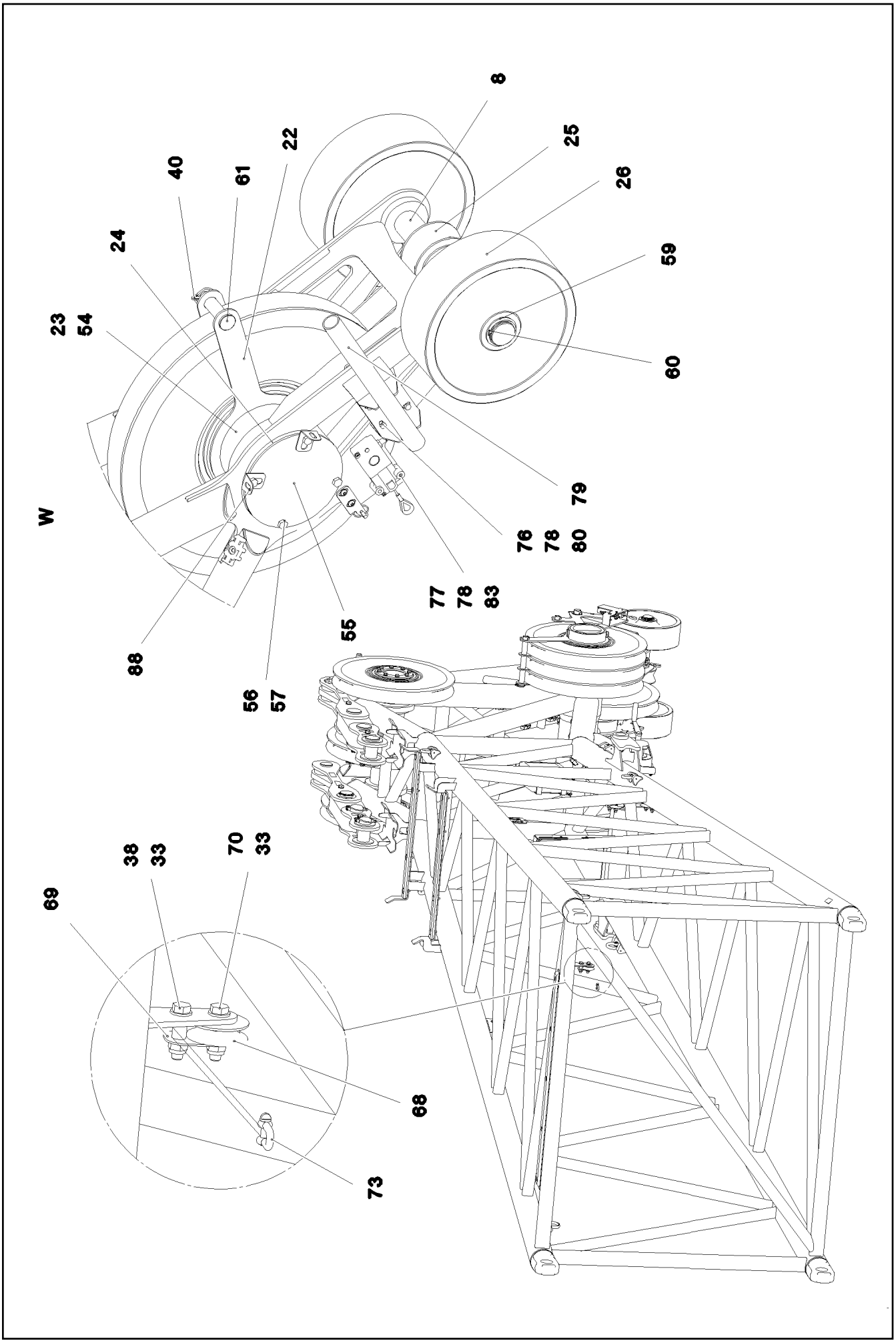

19.1.2022 093658 LIEBHERR	etk_en_de_073897 LG 1750 F-HEAD SECTION F-KOPFSTUECK	❑ 1597 (3/6) 918474308

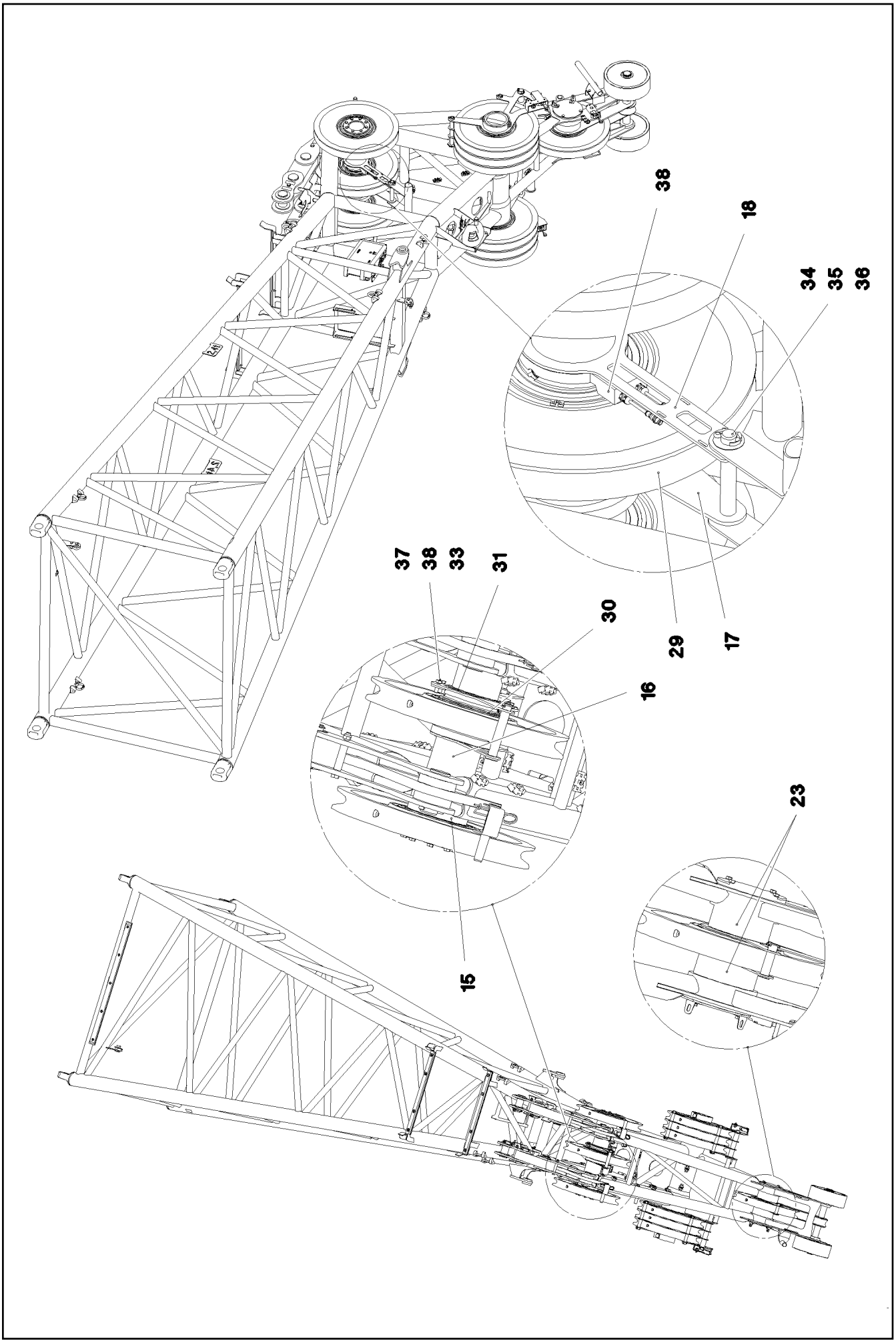

19.1.2022 093659 LIEBHERR	**etk_en_de_073897 LG 1750** **F-HEAD SECTION** **F-KOPFSTUECK**	❑ 1598 (4/6) **918474308**

Pos.	Item	Quantity	Description	Bezeichnung
1	96016240	1	F-HEAD SECTION WELDM. RAL 3020	F-KOPFSTUECK SCHWK.
2	96016791	2	PULL ROD ⇨ ❑ 1601	ZUGSTANGE KPL.
3	96016792	2	PULL ROD ⇨ ❑ 1602	ZUGSTANGE KPL.
4	96016939	1	MOUNTING WELDED	HALTERUNG SCHWK.
5	96016940	1	MOUNTING WELDED	HALTERUNG SCHWK.
6	97091024	1	AXLE 219.1X1332 S890QL1	ACHSE
7	97091025	1	AXLE 159.0X868 S770QL	ACHSE
8	97091061	1	AXLE 65.0X688 35NICRMOV125 GASN. SPF	ACHSE
9	97091073	2	PIN 85.0X160 35NICRMOV125 GASN. SPF	BOLZEN
10	97091074	2	PIN 80.0X169 35NICRMOV125 GASN. SPF	BOLZEN
11	97091075	6	PLATE 5X653X528 S355MC T ZN O	BLECH
12	97091076	2	TUBE 219.1X63 S770QL	ROHR
13	97091081	4	TUBE 30.0X300 S355J2H T ZN O	ROHR
14	97091083	2	TUBE 219.1X81 S770QL1	ROHR
15	97091084	2	DISTANCE SLEEVE 210X150X70 PA6G	DISTANZHUELSE
16	97091085	2	DISTANCE SLEEVE 162X150.5X132 PA6G	DISTANZHUELSE
17	97091086	1	PLATE 8X534X292 S355MC RAL 1007	BLECH
18	97091087	1	PLATE 6X831X321 S355MC	BLECH
19	97091088	2	PLATE 8X214X214 S355MC FE//ZNNI8//CN//T	BLECH
20	97091089	1	PLATE 6X405X362 S355MC	BLECH
21	97091093	2	PIN 40.0X198 S355J2+AR FE//ZNNI8//CN//T0	BOLZEN
22	97091094	2	PLATE 5X650X627 S700MC	BLECH
23	97091095	2	DISTANCE SLEEVE 212X200.5X75 PA6G	DISTANZHUELSE
24	97091096	2	DISTANCE SLEEVE 200X190X19 PA6G	DISTANZHUELSE
25	97091097	1	ROLLER 150X61X 78 PA6G	ROLLE
26	97091098	2	ROLLER 380X60.5X130 PA6G	ROLLE
27	97091100	1	PLATE 2X121X123 DC01 FE//ZNNI8//CN//T0	BLECH
28	10875316	1	FORCE MEASURING SLEEVE 0-250KN SPF	KRAFTMESSHUELSE
29	926892808	10	ROPE PULLEY CPL. SPF ⇨ ❑ 911	SEILROLLE KPL.
30	12100654	1	LOCKING RING DIN 471 200X4 480H SPF	SICHERUNGSRING
31	97045052	4	PLATE 185X185 DC01 FE//ZNNI8//CN//T0	BLECH
32	11642341	16	HEX SCREW ISO 4014 M12X180 8.8 FLZN SP	SECHSKANTSCHRAUBE
33	10289804	36	WASHER ISO 7089 12 300HV FLZN SPF	SCHEIBE
34	948902708	1	PIN 30.0X228 S355J2C+C FE//ZNNI8//CN//T0	BOLZEN
35	970212608	2	DISTANCE WASHER 1x60x60 DC01+ZE	DISTANZSCHEIBE
36	10180368	8	SPLIT PIN ISO 1234 8X50 St 480H SPF	SPLINT
37	11642349	4	HEX SCREW ISO 4017 M12X35 8.8 FLZN SP	SECHSKANTSCHRAUBE
38	10875607	10	HEX NUT DIN 985 M12 8 FLZN SPF	SECHSKANTMUTTER
39	10490536	1	PIN ISO 2341 B30X190X180 30CRNIMO8+QT	BOLZEN
40	10875870	2	SAFETY PLUG W HINGE-LID 6X42X5,5X32 4	SICHERHEITSKLAPPSTECKER
41	10022007	2	PIN ISO 2341 B30X233X223 35NICRMOV125	BOLZEN
42	97040369	1	PIN 40.0X1270 S355J2C+C FE//ZNNI8//CN//T	BOLZEN
43	946642108	6	TUBE 48,3X3,2X80 S235JRH FE//ZNNI8//CN/	ROHR
44	970266508	2	WASHER 1.5x58x58 DC01 FE//ZNNI8//CN//T0	SCHEIBE
45	10875873	2	SPLIT PIN ISO 1234 8X63 ST 480H SPF	SPLINT
46	10180880	4	SAFETY PLUG W HINGE-LID 8X42X7,5X32 4	SICHERHEITSKLAPPSTECKER
47	941265308	2	PIN RD60X140 35NICRMOV125 GASN. SPF	BOLZEN
48	943472808	2	WASHER 1X110X110 DC01 FE//ZNNI8//CN//T	SCHEIBE
49	10180377	2	SPLIT PIN ISO 1234 10X100 St 480H SPF	SPLINT
50	973713508	2	PIN 85.0X149 35NICRMOV125 GASN. SPF	BOLZEN
51	949634908	2	WASHER DC01 FE//ZNNI8//CN//T0	SCHEIBE
52	12100644	2	LOCKING RING DIN 471 75X2,5 480H SPF	SICHERUNGSRING
53	10180878	4	SAFETY PLUG W HINGE-LID 17X100X15,5X	SICHERHEITSKLAPPSTECKER
54	97066275	1	AXLE 219.1X376 S890QL1 SPF	ACHSE
55	97066078	2	PLATE 6X244X244 S960QL	BLECH
56	11658892	8	HEX SCREW ISO 4017 M12X25 8.8 FLZN SP	SECHSKANTSCHRAUBE
57	10410178	8	WASHER ISO 7089 12 200HV-A2	SCHEIBE

Pos.	Item	Quantity	Description	Bezeichnung
58	97068921	2	WASHER 5X100X100 S355MC FE//ZNNI8//C	SCHEIBE
59	978499508	2	WASHER 3X75X75 DC01 FE//ZNNI8//CN//T0	SCHEIBE
60	10875661	2	LOCKING RING DIN 471 60X3 480H SPF	SICHERUNGSRING
61	943780108	1	PIN RD30X115 S355J2+AR FE//ZNNI8//CN//T	BOLZEN
62	10180364	2	SPLIT PIN ISO 1234 6,3X50 St 480H SPF	SPLINT
63	433100908	3	RETAINING SPRING 4,5X98 ISO 2081 FE/ZN	SICHERUNGSFEDER
64	10678725	1	ROPE WINCH TYPH75	SEILWINDE
(1)	11341709	1	CRANK HANDLE	HANDKURBEL
65	11691328	4	HEX SCREW ISO 4017 M10X35 8.8 FLZN SP	SECHSKANTSCHRAUBE
66	10289795	8	WASHER ISO 7089 10 300HV FLZN SPF	SCHEIBE
67	10197769	4	HEX NUT DIN 985 M10 8 ZNNI-480H SPF	SECHSKANTMUTTER
68	283096108	3	ROLLER RD68X20 PA6G	ROLLE
69	971851008	2	PLATE 2X50X75 DC01 FE//ZNNI8//CN//T0	BLECH
70	11658891	6	HEX SCREW ISO 4014 M12X55 8.8 FLZN SP	SECHSKANTSCHRAUBE
71	971857508	6	TUBE 16.0X22 E235+N	ROHR
72	97100764	6	ROLLER 50X76X78 PA6G	ROLLE
73	773933508	1	SHACKLE DIN 82101 0,25T NG0,25 ST VERZ	SCHAEKEL
74	974668408	2	SLIDE PLATE PA6G	GLEITPLATTE
75	288153708	1	SUPPORT 15X60X1280 PA6G	AUFLAGE
76	11826527	17	HEX SCREW ISO 4017 M8X30 8.8 480H SPF	SECHSKANTSCHRAUBE
77	11140469	38	WASHER ISO 7093-1 8 200HV 480H SPF	SCHEIBE
78	11656731	29	HEX NUT ISO 7040 M8 8 480H SPF	SECHSKANTMUTTER
79	968224008	1	CLAMP WIND WARNING UNIT	HALTER WINDWARNUNG
80	11840501	8	WASHER DIN 7349 8,4 200HV 480H SPF	SCHEIBE
81	979132008	3	PLATE 110X34 S315MC FE//ZNNI8//CN//T0	BLECH
82	10301319	4	BUTTON HEAD SCREW ISO 7380-2 M8X25 A	HALBRUNDKOPFSCHRAUBE
83	11651582	6	HEX SCREW ISO 4014 M8X55 8.8 480H SPF	SECHSKANTSCHRAUBE
84	10875869	3	SAFETY PLUG W HINGE-LID 5X29X4,7X25 4	SICHERHEITSKLAPPSTECKER
85	10182032	2	BUTTON HEAD SCREW ISO 7380-2 M8X35 0	HALBRUNDKOPFSCHRAUBE
86	10872676	27	CABLE CLIP HOLDER 46X70-SCHWARZ PA	KABELBINDERHALTER
87	12102696	27	BUTTON HEAD SCREW ISO 7380-2 M8X10 0	HALBRUNDKOPFSCHRAUBE
88	953868808	2	ANGLE 2X40X95 DC01 FE//ZNNI8//CN//T0	WINKEL
89	11160431	0.33	ROPE 2 2,3KN EDELSTAHL	SEIL
90	11170565	2	FERRULE 2 CU	PRESSKLEMME
500	918530208	1	ELECTR. F-HEAD SECTION MIT MASTNASE ⇨ ❑ 1603	ELEKTRIK F-KOPFSTUECK
700	96017705	1	SIGNS ⇨ ❑ 1607	BESCHILDERUNG

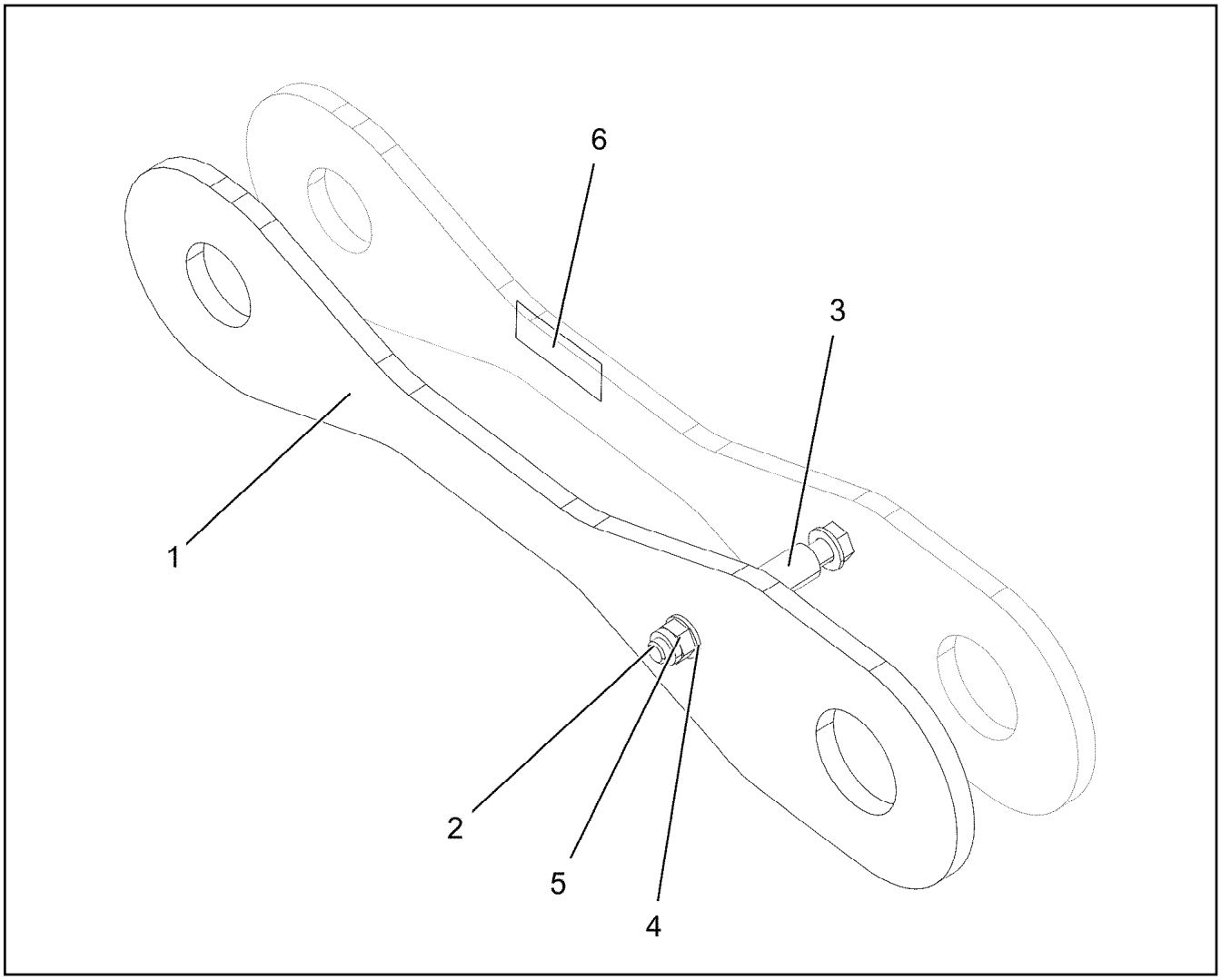

Pos.	Item	Quantity	Description	Bezeichnung
1	96017309	2	TIE ROD WITH SIGN	ZUGSTANGE M.SCHILD
2	10875801	1	HEX SCREW ISO 4017 M16X150 8.8 FLZN SP	SECHSKANTSCHRAUBE
3	943291508	1	TUBE 25X3X90 E355+N VERZ	ROHR
4	10289806	2	WASHER ISO 7089 16 300HV FLZN SPF	SCHEIBE
5	10875609	1	HEX NUT DIN 985 M16 8 FLZN SPF	SECHSKANTMUTTER
6	97139634	2	PLATE ASSEMBLY SCHILD BG SPF	SCHILD BAUGRUPPE

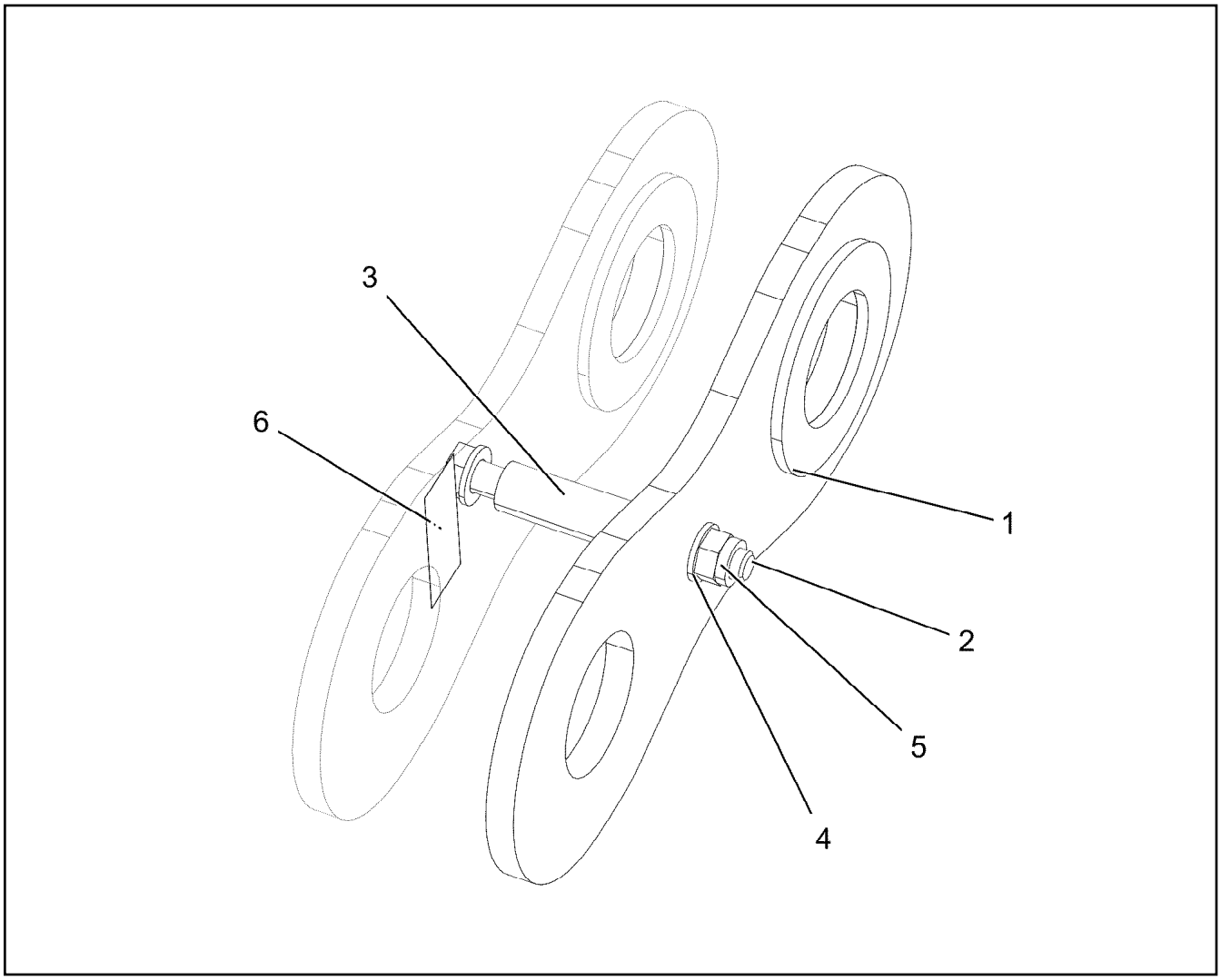

Pos.	Item	Quantity	Description	Bezeichnung
1	96016902	2	TIE ROD ST. CONST.	ZUGSTANGE SCHWK.
2	10875801	1	HEX SCREW ISO 4017 M16X150 8.8 FLZN SP	SECHSKANTSCHRAUBE
3	943291508	1	TUBE 25X3X90 E355+N VERZ	ROHR
4	10289806	2	WASHER ISO 7089 16 300HV FLZN SPF	SCHEIBE
5	10875609	1	HEX NUT DIN 985 M16 8 FLZN SPF	SECHSKANTMUTTER
6	97139634	2	PLATE ASSEMBLY SCHILD BG SPF	SCHILD BAUGRUPPE

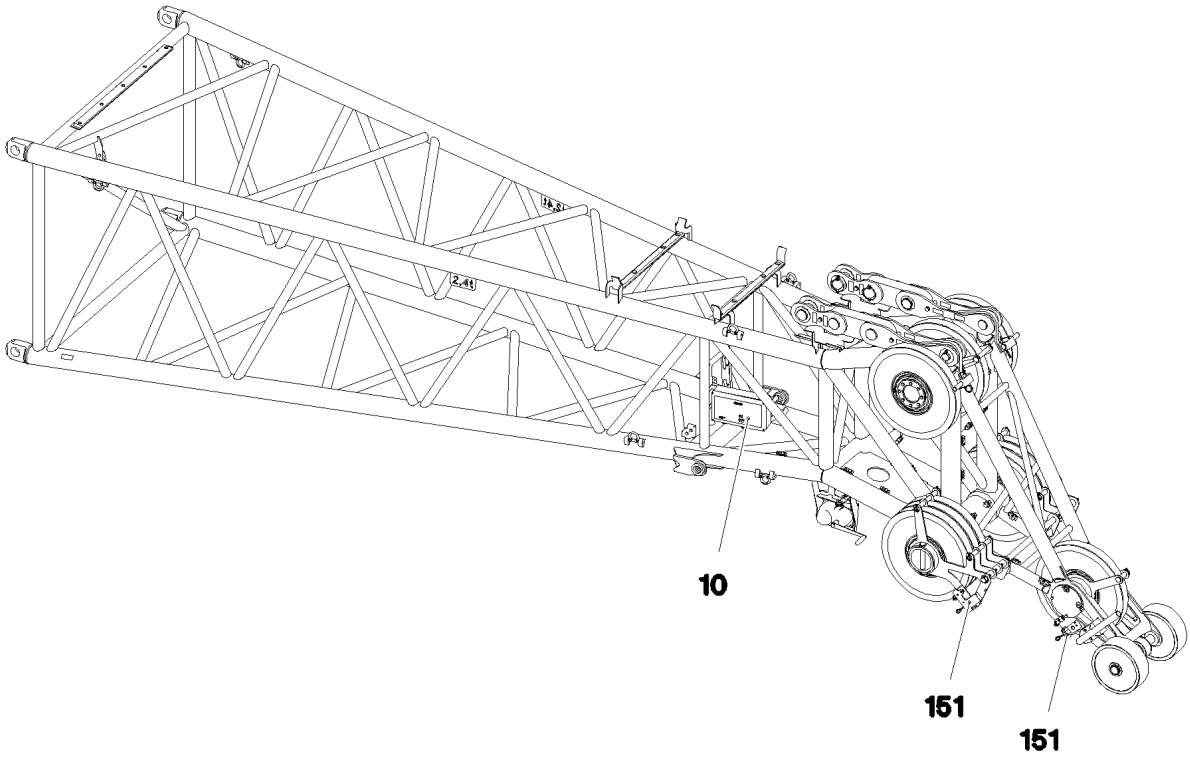

Pos.	Item	Quantity	Description	Bezeichnung
10	96013581	1	TERMINAL BOX CPL. S1020 ⇨ ❑ 1604	KLEMMKASTEN KPL.
151	10678395	3	LIMIT SWITCH TQ200-RFID SPF	ENDSCHALTER

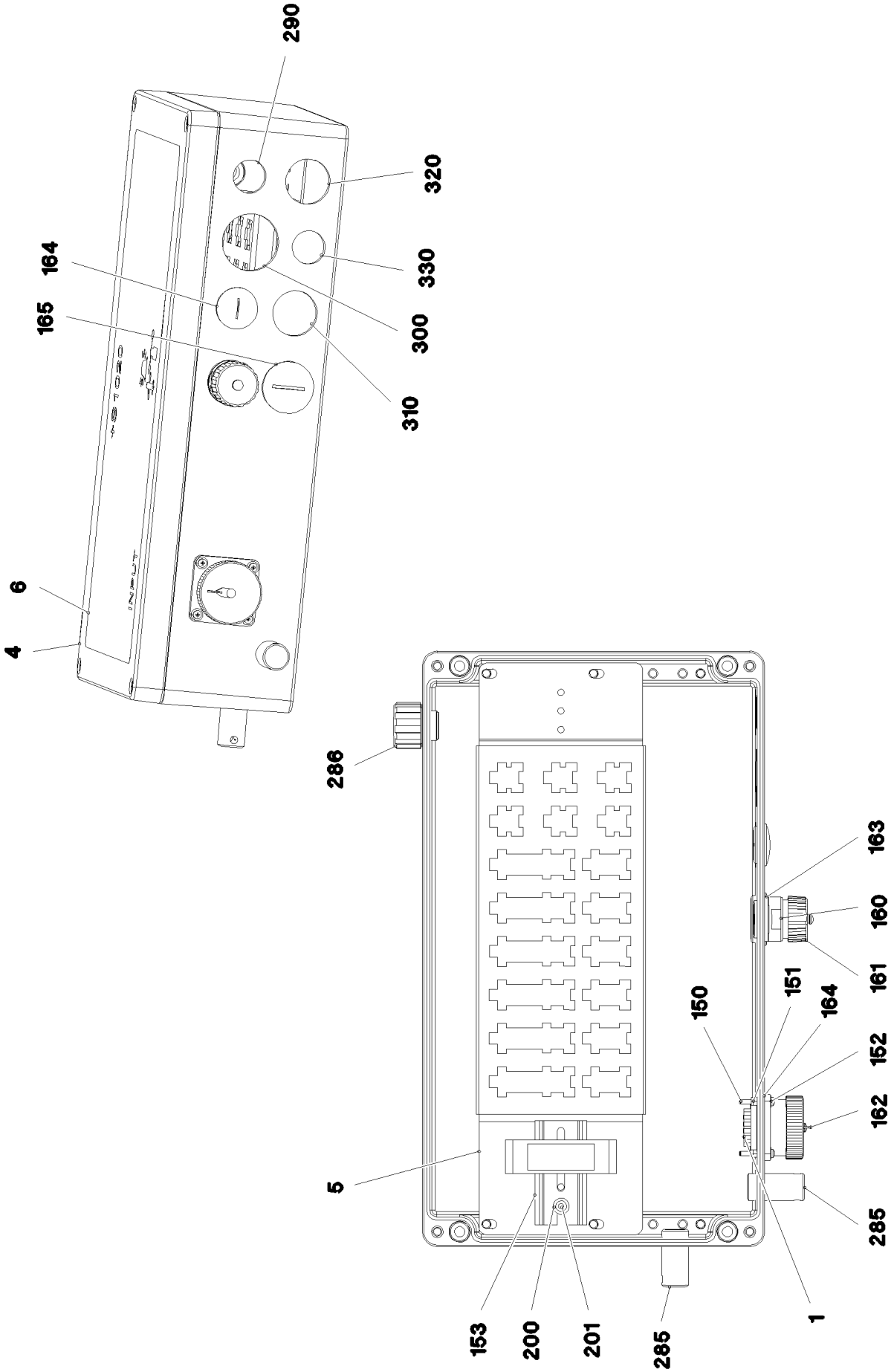

19.1.2022 093663 LIEBHERR	**etk_en_de_073897 LG 1750** **TERMINAL BOX CPL.** **KLEMMKASTEN KPL.**	❑ 1604 (1/2) **96013581**

Pos.	Item	Quantity	Description	Bezeichnung
1	96013807	1	WIRES TERMINAL BOX CPL. S1020 ⇨ ❑ 1606	DRAEHTE KLEMMKASTEN KPL.
4	97090462	1	EMPTY CASING 110X230X400 AL	LEERGEHAEUSE
5	97086092	1	PLUG PLATE 1.5X440X129 DC01 FE//ZNNI8/	STECKERBLECH
6	97090298	1	SIGN 180X350 LEXAN	SCHILD
150	408400801	4	PAN-HEAD SCREW ISO 7045 M3X20 4.8 A2	FLACHKOPFSCHRAUBE
151	10876399	4	HEX NUT DIN 985 M3 8 480H SPF	SECHSKANTMUTTER
152	420050108	5	WASHER ISO 7089 3 MS	SCHEIBE
153	602106708	0.07	TOP HAT RAIL 35X27X7,3X1	HUTSCHIENE
160	10872381	2	TIN M1	DOSE
161	604512108	2	SEALING PLUG M1-D	VERSCHLUSSKAPPE
162	691899808	1	DUST CAP METALL A240	STAUBKAPPE
163	602606408	2	REDUCTION M25X1,5/M20X1,5 MS	REDUKTION
164	692100008	1	SEAL	DICHTUNG
165	602425308	1	SCREW PLUG M40X1,5 MS	VERSCHLUSSSCHRAUBE
200	10875642	2	WASHER ISO 7093-1 4 200HV 480H SPF	SCHEIBE
201	704207608	2	MANDRIL RIVET 4X10,3	DORNNIET
285	602501208	2	WATER DRAIN PLUG M12 PA6G SPF	ENTWAESSERUNGSSTOPFEN
286	10488662	1	VENTILATION SCREW M20X1,5 POLYAMID	ENTLUEFTUNGSSCHRAUBE
290	96016432	1	LEAD W1995F	LEITUNG
300	96016433	1	LEAD W1023	LEITUNG
310	96016434	1	LEAD W1026	LEITUNG
320	96016435	1	LEAD W1031	LEITUNG
330	96016436	1	LEAD W1032	LEITUNG

Pos.	Item	Quantity	Description	Bezeichnung
2	96013809	1	WIRE TERMINAL BOX PRE-ASS. S1020	DRAEHTE KLEMMKASTEN VO
500	923512208	17	CABLE MARKER	KABELMARKER
501	602323308	1	FLAT PLUG HOUSING 18-POL	FLACHSTECKERGEHAEUSE
502	10021571	4	PLUG SHELL 8-POL	STECKERGEHAEUSE
503	602325608	2	FLAT PLUG HOUSING JPT	FLACHSTECKERGEHAEUSE
504	602335908	2	PLUG SHELL 4-POL	STECKERGEHAEUSE
505	602300208	1	PLUG SHELL 18-POL	STECKERGEHAEUSE
506	691899608	1	BUILD-IN SOCKET 24-POL A240	EINBAUDOSE
507	602325508	1	HOUSING 6-POL	GEHAEUSE
508	602301408	2	HOUSING 8-POL	GEHAEUSE
509	604526508	2	BUSHING SUPPORT 6-POL 16A	BUCHSENTRAEGER
510	964830208	1	CUSTOM CIRCUIT MODULE 2	BESTUECKUNGSMODUL 2
812	604518908	2	STOPPER PLUG BAUREIHE_M1	BLINDSTOPFEN

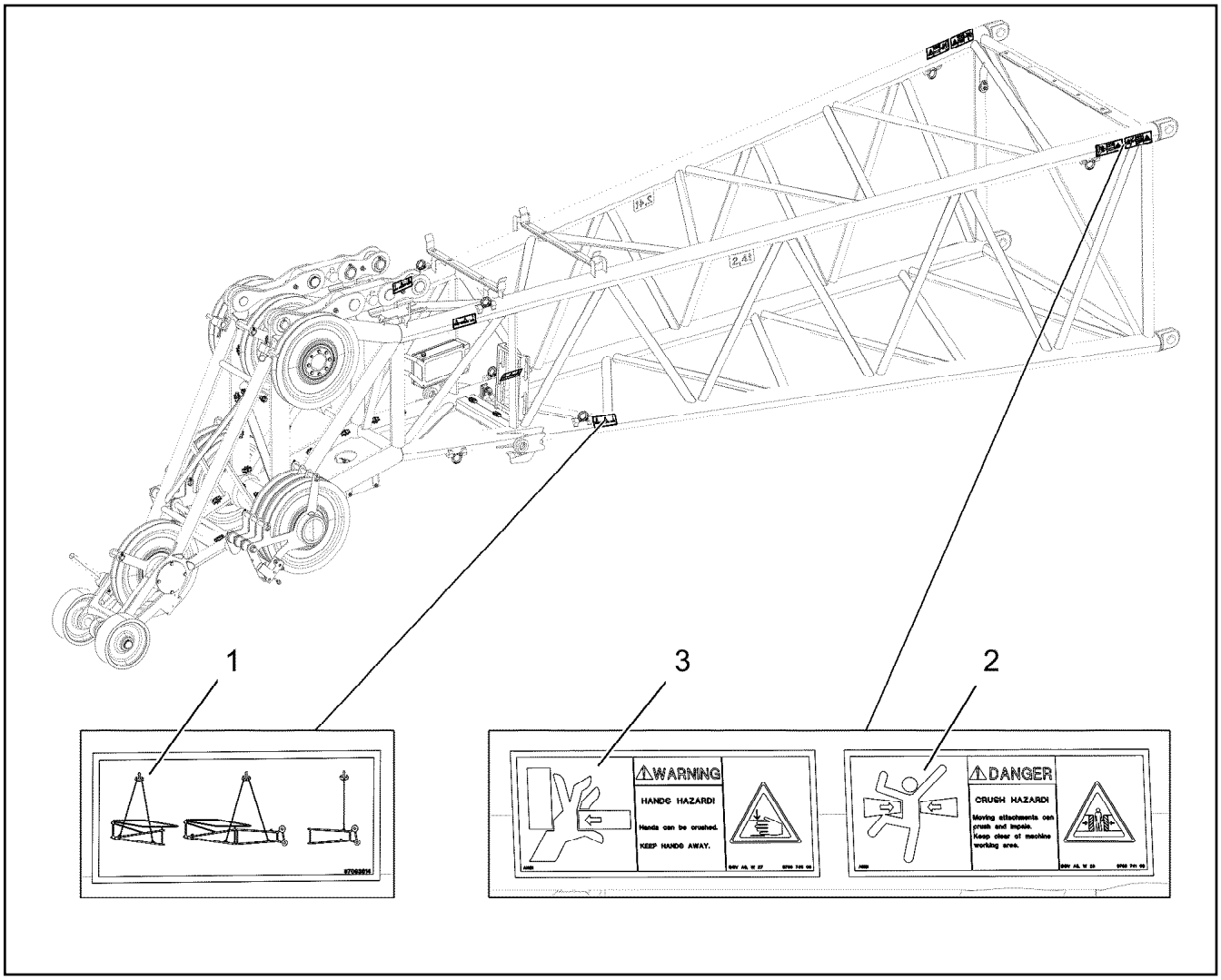

Pos.	Item	Quantity	Description	Bezeichnung
1	97093614	4	SIGN 178X78 KLEBEFOLIE SPF	SCHILD
2	978674108	2	SIGN 208X88 KLEBEFOLIE SPF	SCHILD
3	978674608	2	SIGN 208X88 KLEBEFOLIE SPF	SCHILD

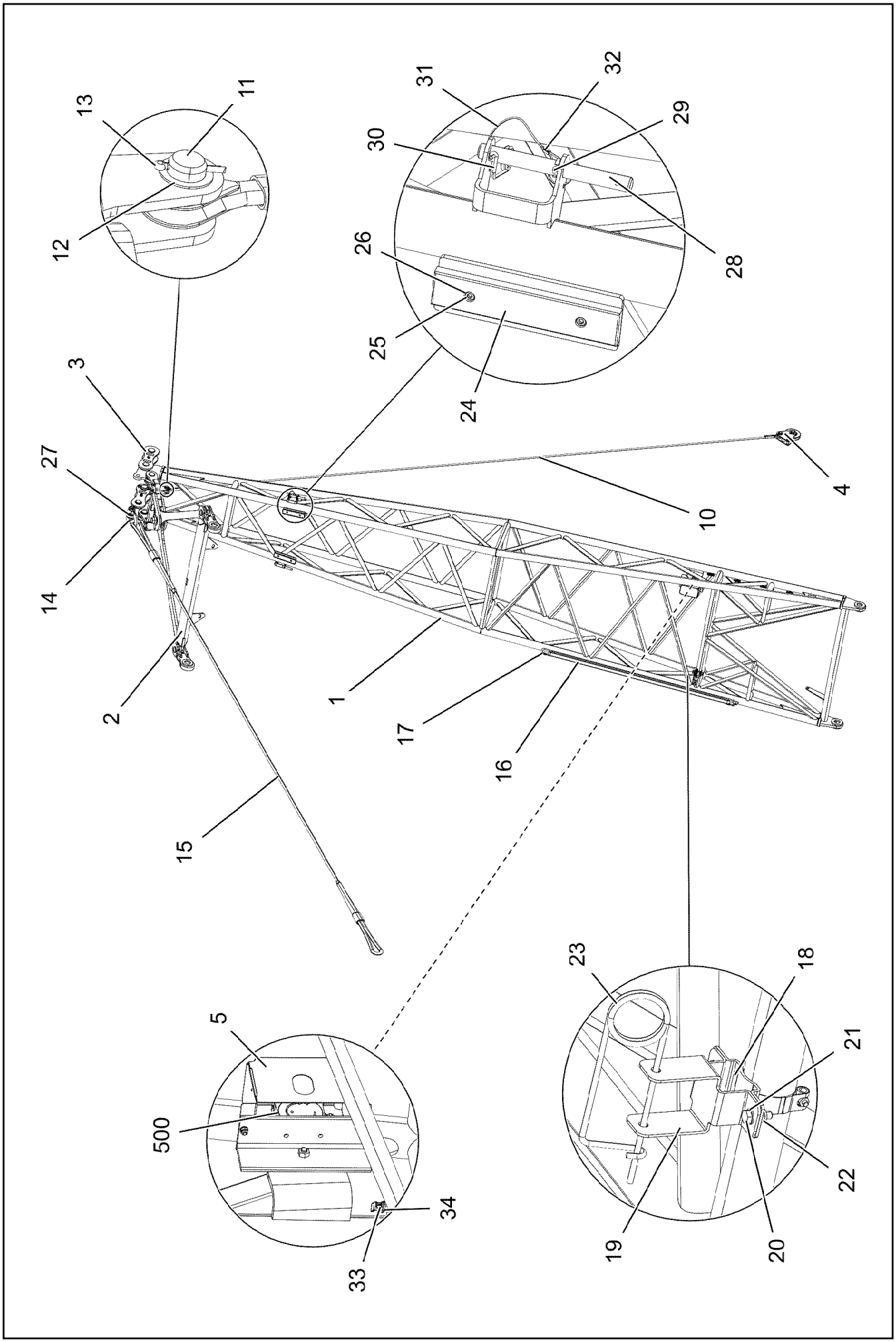

19.1.2022 093665 LIEBHERR	**etk_en_de_073897 LG 1750** **ERECTION FRAME** **FA-BOCK**	❑ 1608 (1/2) **918474408**

Pos.	Item	Quantity	Description	Bezeichnung
1	96013386	1	FA FRAME WELDMENT F2	FA-BOCK SCHWK.
2	96013387	1	ROTATING SHAFT 1.95M ⇨ ❑ 1610	SCHWINGE KPL.
3	96013388	2	DRAW SHACKLE ⇨ ❑ 1611	ZUGLASCHE KPL.
4	96013389	1	PULLEY MOUNT ASSEMBLY CPL. ⇨ ❑ 1612	SEILROLLENHALTERUNG KPL.
5	972908808	1	HOOD 411X555 DC01 FE//ZNNI8//CN//T0	HAUBE
10	10877256	1	ROPE SLING EN 13414 2.7T-7.4M VERZINKT	ANSCHLAGSEIL
11	935989108	1	PIN 45.0X78 35NICRMOV125 GASN. SPF	BOLZEN
12	955161608	1	WASHER RD50X2 ALMG3 H111	SCHEIBE
13	10180364	1	SPLIT PIN ISO 1234 6,3X50 St 480H SPF	SPLINT
14	773931808	1	SHACKLE 17T SPF	SCHAEKEL
15	97113048	1	ROPE 28X8.5M DYNEEMA	SEIL
16	10280713	1	ROUND SLING DIN EN 1492-2 2T-2M POLY	RUNDSCHLINGE
17	10473040	2	SCREW CARABINER OVAL 130X12-2000 S35	SCHRAUBKARABINER
18	774284408	1	SWIVEL BOLT BRACKET CLAMP 59-62/60,5/	GELENKBANDKONSOLENSCHE
19	979390508	1	PLATE 3X220X176 DC01 FE//ZNNI8//CN//T0	BLECH
20	10197831	4	HEX SCREW ISO 4017 M8X25 8.8 ZNNI-480	SECHSKANTSCHRAUBE
21	12103465	8	WASHER ISO 7089 8 300HV ZNNI-480H SPF	SCHEIBE
22	10875614	8	HEX NUT DIN 985 M8 8 480H SPF	SECHSKANTMUTTER
23	433105008	1	RETAINING SPRING DIN 2194 6 A3C	SICHERUNGSFEDER
24	978104308	2	SUPPORT PA6G	AUFLAGE
25	12208098	4	SOCKET HEAD SCREW ISO 4762 M8X30 8.8	ZYLINDERSCHRAUBE
26	944393808	4	LOCK WASHER RD40X4 S315MC FE//ZNNI8/	SICHERUNGSSCHEIBE
27	10289847	4	WASHER ISO 7089 42 300HV FLZN SPF	SCHEIBE
28	97087234	2	PIN 20.0X205 S355J2C+C FE//ZNNI8//CN//T0	BOLZEN
29	10180359	2	SPLIT PIN ISO 1234 5X40 St 480H SPF	SPLINT
30	433101208	2	RETAINING SPRING 4X68 ISO 2081 FE/ZN8/	SICHERUNGSFEDER
31	11160431	0.001	ROPE 2 2,3KN EDELSTAHL	SEIL
32	11170565	4	FERRULE 2 CU	PRESSKLEMME
33	10872676	6	CABLE CLIP HOLDER 46X70-SCHWARZ PA	KABELBINDERHALTER
34	12102696	6	BUTTON HEAD SCREW ISO 7380-2 M8X10 0	HALBRUNDKOPFSCHRAUBE
500	918828108	1	ELECTRIC FOR FA-FRAME	ELEKTRIK FA-BOCK
(10)	96021125	1	LEAD W1017	LEITUNG
(152)	10802057	1	ANGLE TRANSMITTER 360° LSB PL:D SPF	WINKELGEBER

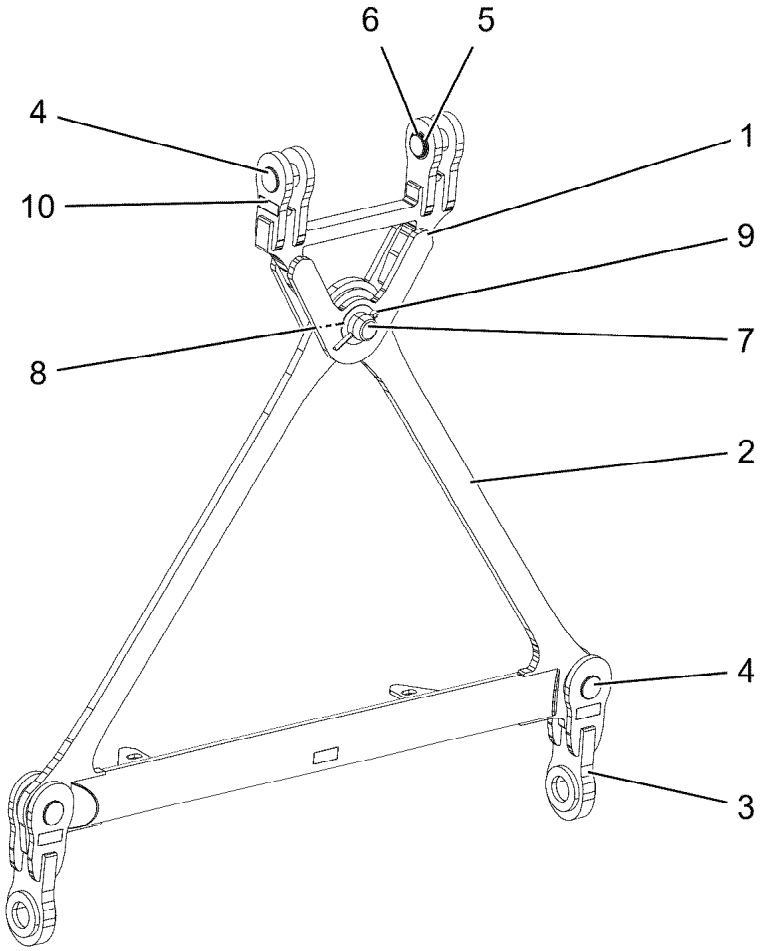

Pos.	Item	Quantity	Description	Bezeichnung
1	96015684	1	ROCKER SHORT 0.45M	SCHWINGE KURZ
2	96015685	1	ROCKER WELDED 1.2M	SCHWINGE SCHWK.
3	96015686	2	CROSS STRAP 0.3M	KREUZLASCHE
4	978499008	4	PIN 65.0X115 35NICRMOV125 SPF	BOLZEN
5	422004008	4	SHIM RING DIN 988 60X75X1	PASSSCHEIBE
6	10875661	4	LOCKING RING DIN 471 60X3 480H SPF	SICHERUNGSRING
7	947671808	1	PIN RD70X145 35NICRMOV125	BOLZEN
8	946394508	1	PLATE RD110X2 DC01 FE//ZNNI8//CN//T0	BLECH
9	10180381	1	SPLIT PIN ISO 1234 13X125 St 480H SPF	SPLINT
10	97139634	2	PLATE ASSEMBLY SCHILD BG SPF	SCHILD BAUGRUPPE

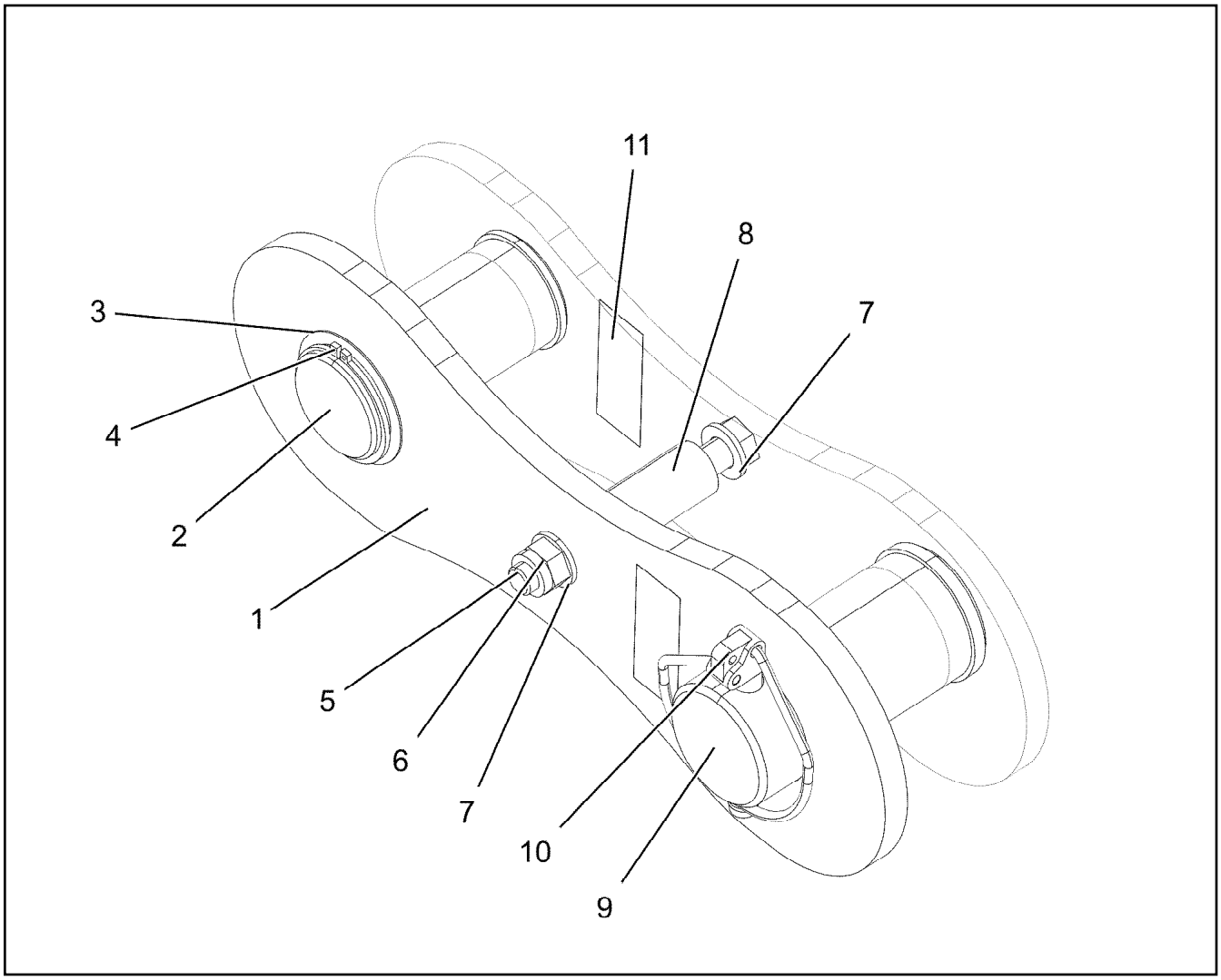

Pos.	Item	Quantity	Description	Bezeichnung
1	96013422	2	BRACKET WITH BOARD	LASCHE MIT SCHILD
2	978499208	1	PIN 65.0X129 35NICRMOV125 SPF	BOLZEN
3	422004008	1	SHIM RING DIN 988 60X75X1	PASSSCHEIBE
4	10875661	1	LOCKING RING DIN 471 60X3 480H SPF	SICHERUNGSRING
5	11642340	1	HEX SCREW ISO 4014 M16X140 8.8 FLZN SP	SECHSKANTSCHRAUBE
6	10875609	1	HEX NUT DIN 985 M16 8 FLZN SPF	SECHSKANTMUTTER
7	10289806	2	WASHER ISO 7089 16 300HV FLZN SPF	SCHEIBE
8	947161408	1	TUBE 30X4X80 E355+N FE//ZNNI8//CN//T0	ROHR
9	978157308	1	PIN 75.0X150 35NICRMOV125 SPF	BOLZEN
10	10180878	1	SAFETY PLUG W HINGE-LID 17X100X15,5X	SICHERHEITSKLAPPSTECKER
11	97139634	2	PLATE ASSEMBLY SCHILD BG SPF	SCHILD BAUGRUPPE

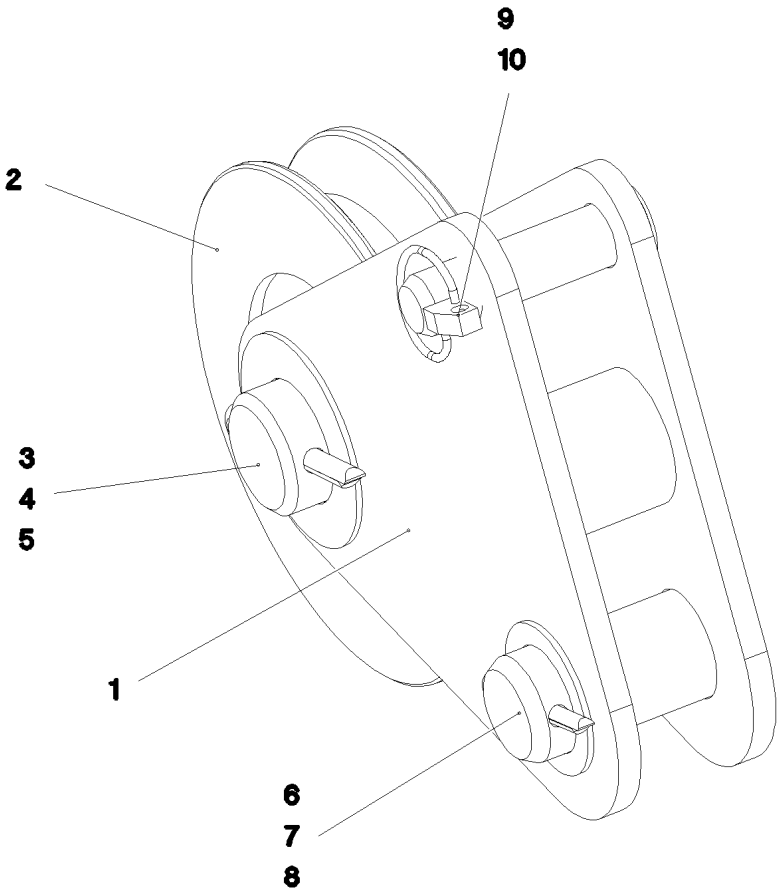

Pos.	Item	Quantity	Description	Bezeichnung
1	965229108	1	ROPE PULLEY ATTACHM. WELDM.	SEILROLLENHALTERUNG SCH
2	962092008	1	ROPE PULLEY CPL. ⇨ ❑ 1589	SEILROLLE KPL.
3	956097408	1	PIN RD40X75 35NICRMOV125 GASN. SPF	BOLZEN
4	949188508	1	WASHER RD70X2 DC01 FE//ZNNI8//CN//T0	SCHEIBE
5	10875873	1	SPLIT PIN ISO 1234 8X63 ST 480H SPF	SPLINT
6	935989108	1	PIN 45.0X78 35NICRMOV125 GASN. SPF	BOLZEN
7	955161608	1	WASHER RD50X2 ALMG3 H111	SCHEIBE
8	10180364	1	SPLIT PIN ISO 1234 6,3X50 St 480H SPF	SPLINT
9	451222508	1	PIN ISO 2341 B20X75X66 S355J2+AR FE//ZN	BOLZEN
10	10875869	1	SAFETY PLUG W HINGE-LID 5X29X4,7X25 4	SICHERHEITSKLAPPSTECKER

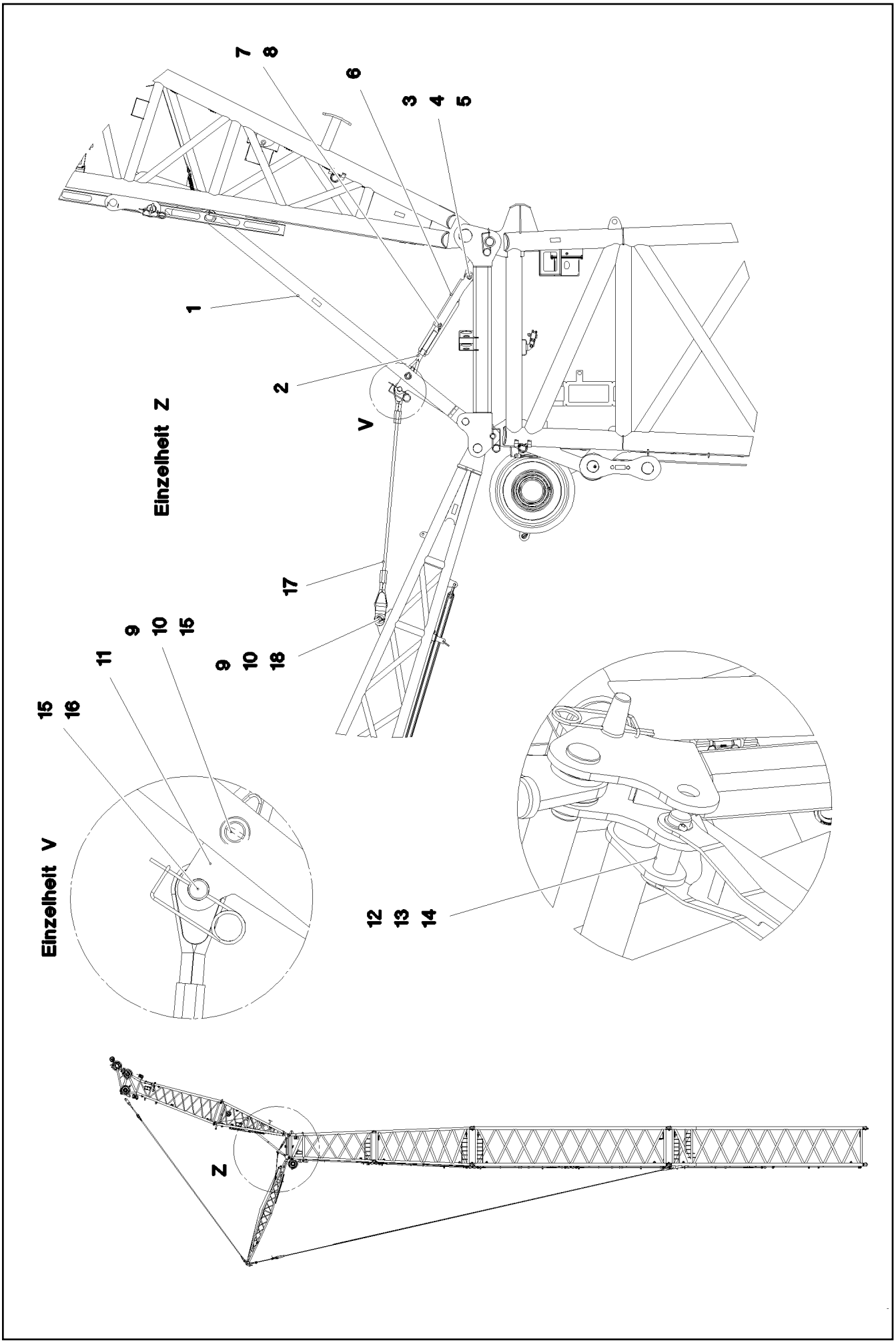

19.1.2022 093669 LIEBHERR	**etk_en_de_073897 LG 1750** **OVERRUN PROTECTION** **F-RUECKHALTESICHERUNG**	❑ 1613 (1/2) **918474508**

Pos.	Item	Quantity	Description	Bezeichnung
1	96015866	1	SUPPORT WELDED	STUETZE SCHWK.
2	10425408	1	TURNBUCKLE 1 1/2X18476,3KN FEUERVER	SPANNSCHLOSS
3	977326408	1	PIN 45.0X155 35NICRMOV125 GASN. SPF	BOLZEN
4	948717708	1	WASHER RD60X2 ALMG3 H111	SCHEIBE
5	10180368	1	SPLIT PIN ISO 1234 8X50 St 480H SPF	SPLINT
6	977326708	1	LOCKING PLATE 5X522X270 S355MC	SICHERUNGSBLECH
7	10029666	1	PIN ISO 2341 B24X140X131 35NICRMOV125	BOLZEN
8	433101208	1	RETAINING SPRING 4X68 ISO 2081 FE/ZN8/	SICHERUNGSFEDER
9	949188508	2	WASHER RD70X2 DC01 FE//ZNNI8//CN//T0	SCHEIBE
10	10875873	2	SPLIT PIN ISO 1234 8X63 ST 480H SPF	SPLINT
11	96015923	1	BRACKET WELDED CONST.	KONSOLE SCHWK.
12	453044808	1	PIN ISO 2341 B50X162X150 35NICRMOV125	BOLZEN
13	422003508	1	SUPPORTING WASHER DIN 988 S 50X63X3	STUETZSCHEIBE
14	10180374	1	SPLIT PIN ISO 1234 10X71 St 480H SPF	SPLINT
15	451436708	2	PIN DIN 1436 40X90X78 ST.50 GALV.VERZ	BOLZEN
16	433105008	1	RETAINING SPRING DIN 2194 6 A3C	SICHERUNGSFEDER
17	97089417	1	ROPE 22MM 1.9 M	SEIL
18	451436208	1	PIN DIN 1436 40X110X98 ST.50	BOLZEN

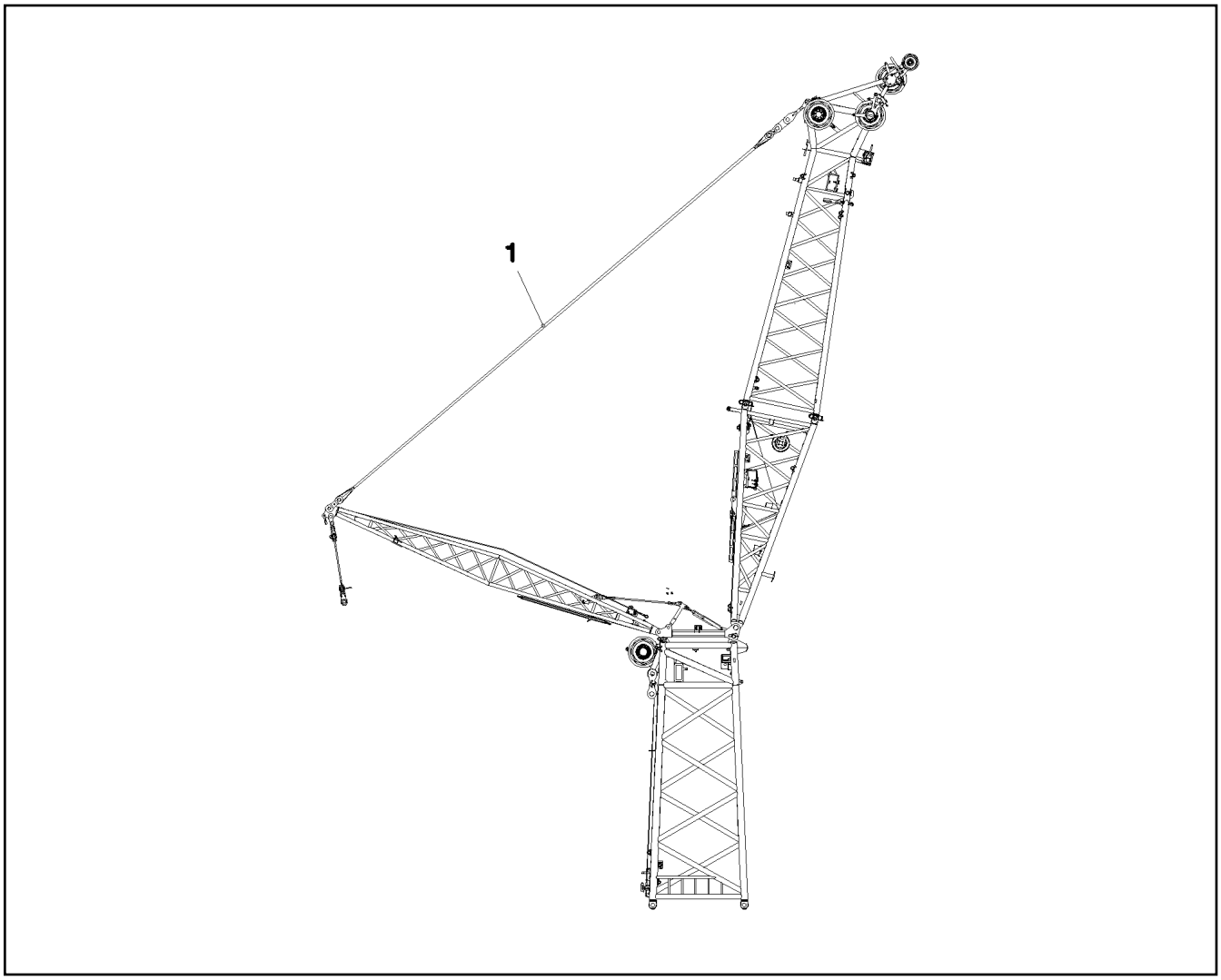

Pos.	Item	Quantity	Description	Bezeichnung
1	97089967	2	FIBRE TENSIONING ROPE 55X12.8M ARAMI	FASERABSPANNSEIL

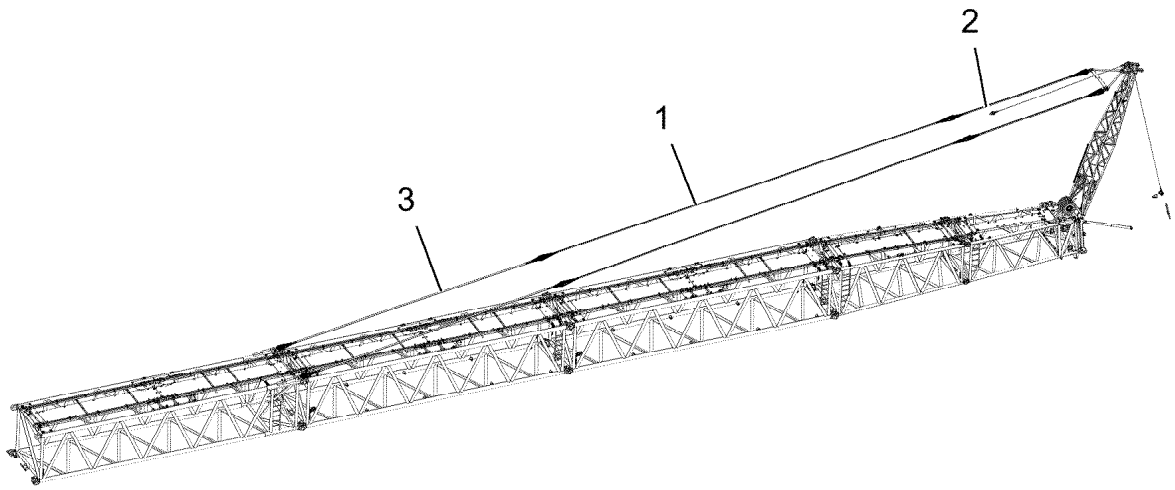

Pos.	Item	Quantity	Description	Bezeichnung
1	96022371	2	GUY ROPE CPL. 55X21.7M	ABSPANNSEIL KPL.
(1)	97097883	1	FIBRE TENSIONING ROPE 55X21.7M ARAMI	FASERABSPANNSEIL
(2)	97091568	2	PIN 75.0X210 35NICRMOV125 GASN. SPF	BOLZEN
(3)	10180878	2	SAFETY PLUG W HINGE-LID 17X100X15,5X	SICHERHEITSKLAPPSTECKER
(4)	97139634	1	PLATE ASSEMBLY SCHILD BG SPF	SCHILD BAUGRUPPE
2	96022372	2	GUY ROPE CPL. 55X7M	ABSPANNSEIL KPL.
(1)	97097884	1	FIBRE TENSIONING ROPE 55X7M ARAMID	FASERABSPANNSEIL
(2)	97091568	1	PIN 75.0X210 35NICRMOV125 GASN. SPF	BOLZEN
(3)	10180878	1	SAFETY PLUG W HINGE-LID 17X100X15,5X	SICHERHEITSKLAPPSTECKER
(4)	97139634	1	PLATE ASSEMBLY SCHILD BG SPF	SCHILD BAUGRUPPE
3	96016450	2	GUY ROPE CPL. 55X 13.75M ARAMID ⇨ ❑ 1617	ABSPANNSEIL KPL.

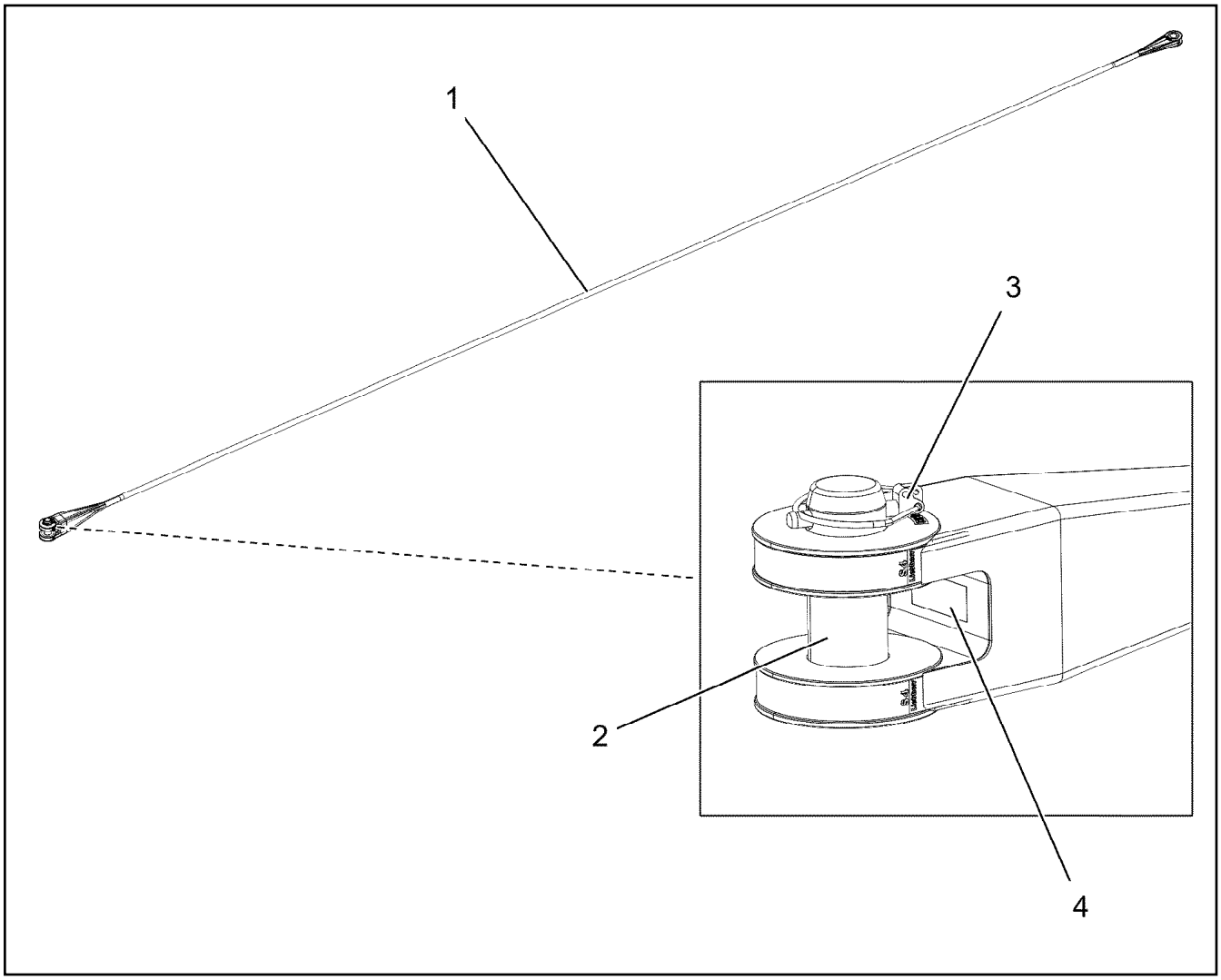

Pos.	Item	Quantity	Description	Bezeichnung
1	97089682	1	FIBRE TENSIONING ROPE 55X13.75M ARA	FASERABSPANNSEIL
2	97091568	1	PIN 75.0X210 35NICRMOV125 GASN. SPF	BOLZEN
3	10180878	1	SAFETY PLUG W HINGE-LID 17X100X15,5X	SICHERHEITSKLAPPSTECKER
4	97139634	1	PLATE ASSEMBLY SCHILD BG SPF	SCHILD BAUGRUPPE

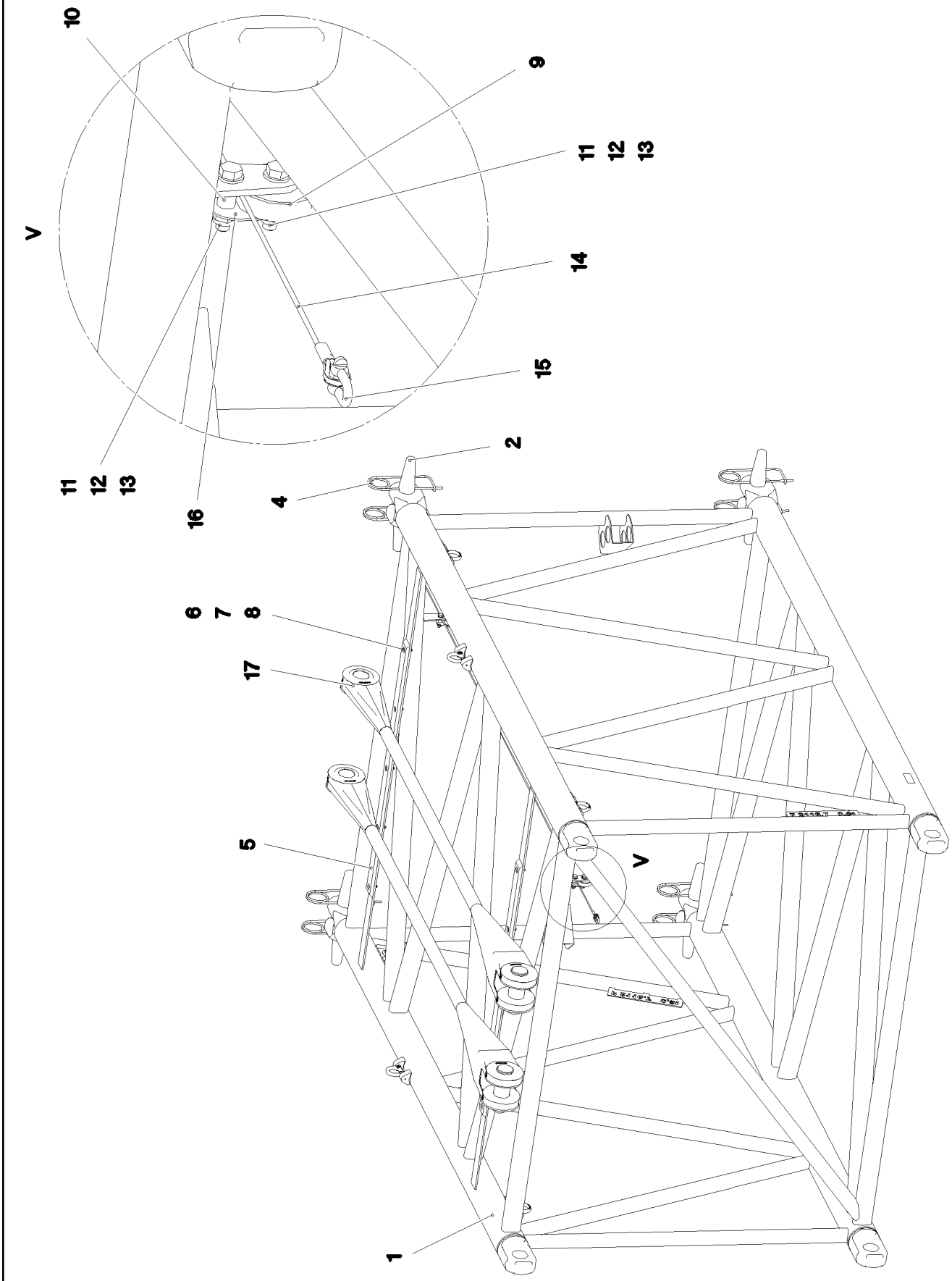

19.1.2022 095487 LIEBHERR	**etk_en_de_073897 LG 1750** **F-INTERMEDIATE SECT.** **F-ZWISCHENSTUECK**	❑ 1618 (1/2) **918887908**

Pos.	Item	Quantity	Description	Bezeichnung
1	96022630	1	F-INTERM.SECT.WELDM. 3 M 2116.7	F-ZWISCHENSTUECK SCHWK.
2	97099518	4	PIN 75.0X466 35NICRMOV125 SPF	BOLZEN
4	433105208	8	RETAINING SPRING X0 VERZ.	SICHERUNGSFEDER
5	288153708	2	SUPPORT 15X60X1280 PA6G	AUFLAGE
6	11826527	10	HEX SCREW ISO 4017 M8X30 8.8 480H SPF	SECHSKANTSCHRAUBE
7	11140469	20	WASHER ISO 7093-1 8 200HV 480H SPF	SCHEIBE
8	10875614	10	HEX NUT DIN 985 M8 8 480H SPF	SECHSKANTMUTTER
9	283096108	2	ROLLER RD68X20 PA6G	ROLLE
10	971857508	4	TUBE 16.0X22 E235+N	ROHR
11	11658891	4	HEX SCREW ISO 4014 M12X55 8.8 FLZN SP	SECHSKANTSCHRAUBE
12	10289804	8	WASHER ISO 7089 12 300HV FLZN SPF	SCHEIBE
13	10875607	4	HEX NUT DIN 985 M12 8 FLZN SPF	SECHSKANTMUTTER
14	10097484	1	AUXILIARY ROPE DIN EN 12385-4 4X3,03M	HILFSSEIL
15	773933508	2	SHACKLE DIN 82101 0,25T NG0,25 ST VERZ	SCHAEKEL
16	971851008	2	PLATE 2X50X75 DC01 FE//ZNNI8//CN//T0	BLECH
17	96022640	2	GUY ROPE CPL. 55X2.675M ARAMID	ABSPANNSEIL KPL.
(1)	97099437	1	FIBRE TENSIONING ROPE 55X2.675M ARA	FASERABSPANNSEIL
(2)	97091568	1	PIN 75.0X210 35NICRMOV125 GASN. SPF	BOLZEN
(3)	10180878	1	SAFETY PLUG W HINGE-LID 17X100X15,5X	SICHERHEITSKLAPPSTECKER
(4)	97139634	1	PLATE ASSEMBLY SCHILD BG SPF	SCHILD BAUGRUPPE
700	969483708	1	SIGNS F-ZWST3MLG1750	BESCHILDERUNG
(1)	978674108	4	SIGN 208X88 KLEBEFOLIE SPF	SCHILD
(2)	978674608	4	SIGN 208X88 KLEBEFOLIE SPF	SCHILD

Pos.	Item	Quantity	Description	Bezeichnung
78	11485547	1	TENSION DYNAMOMETER 0-1000KN SPF	ZUGMESSLASCHE

Pos.	Item	Quantity	Description	Bezeichnung
1	96022180	1	FRAME ⇨ ❑ 1622	TRANSPORTRAHMEN KPL.

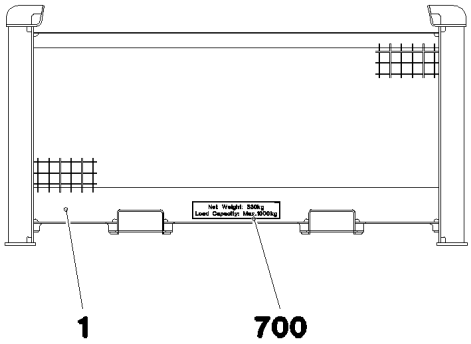

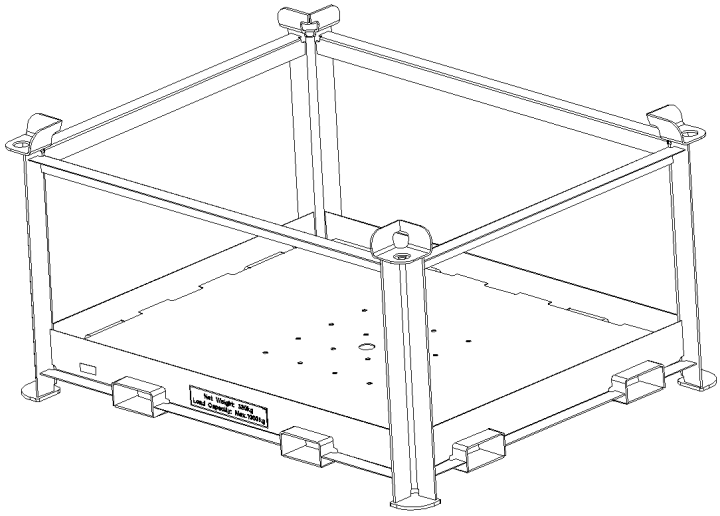

Pos.	Item	Quantity	Description	Bezeichnung
1	96021976	1	FRAME T ZN O	TRANSPORTRAHMEN SCHWK.
700	96024565	1	SIGNS	BESCHILDERUNG
(1)	97102748	2	WEIGHT INFORMATION PLATE 400X80 KLE	GEWICHTSSCHILD

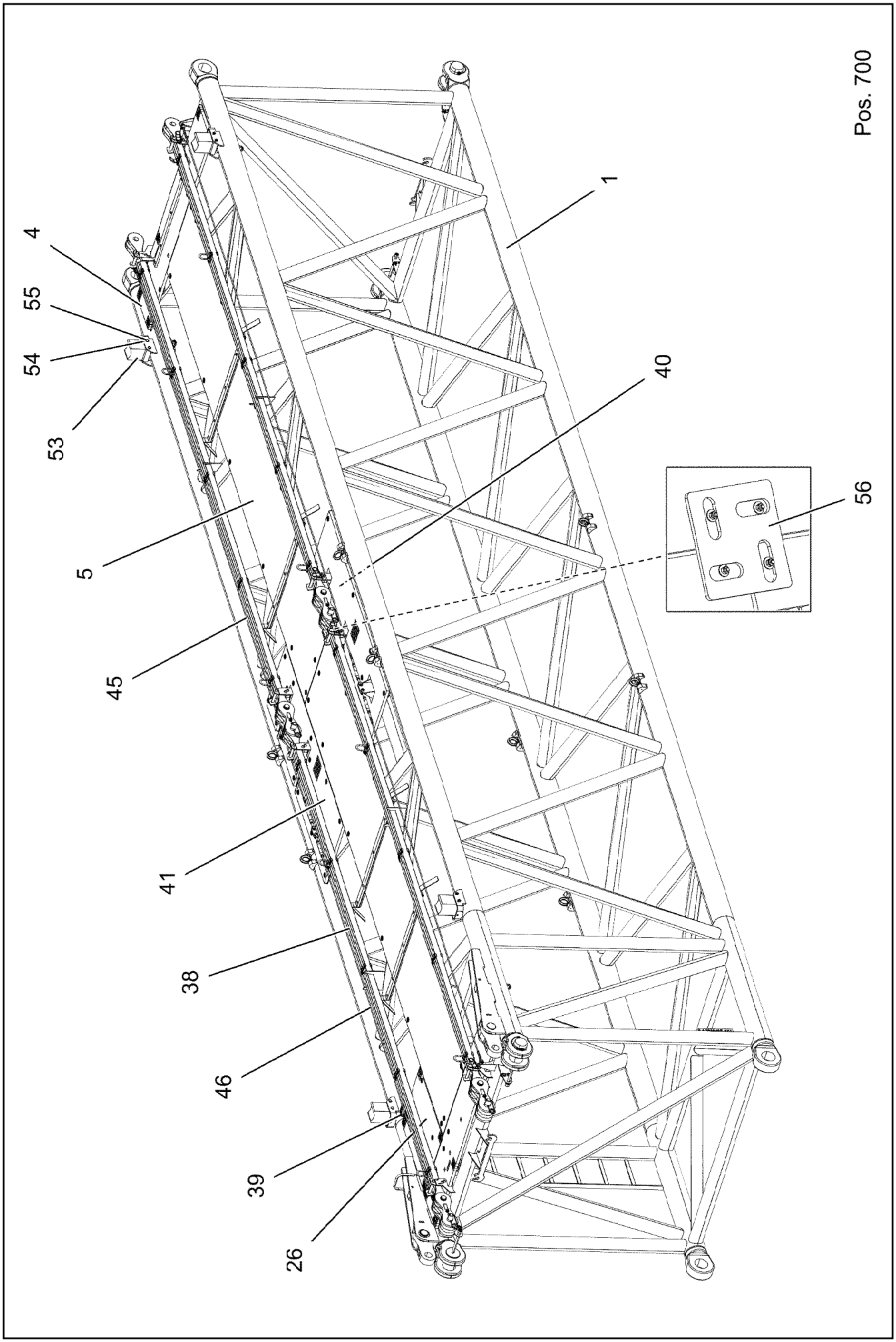

19.1.2022 170890 LIEBHERR	**etk_en_de_073897 LG 1750** **LA INTERMED.SECTION WELD.CONST** **LA-ZWISCHENSTUECK**	❑ 1623 (1/4) **919747708**

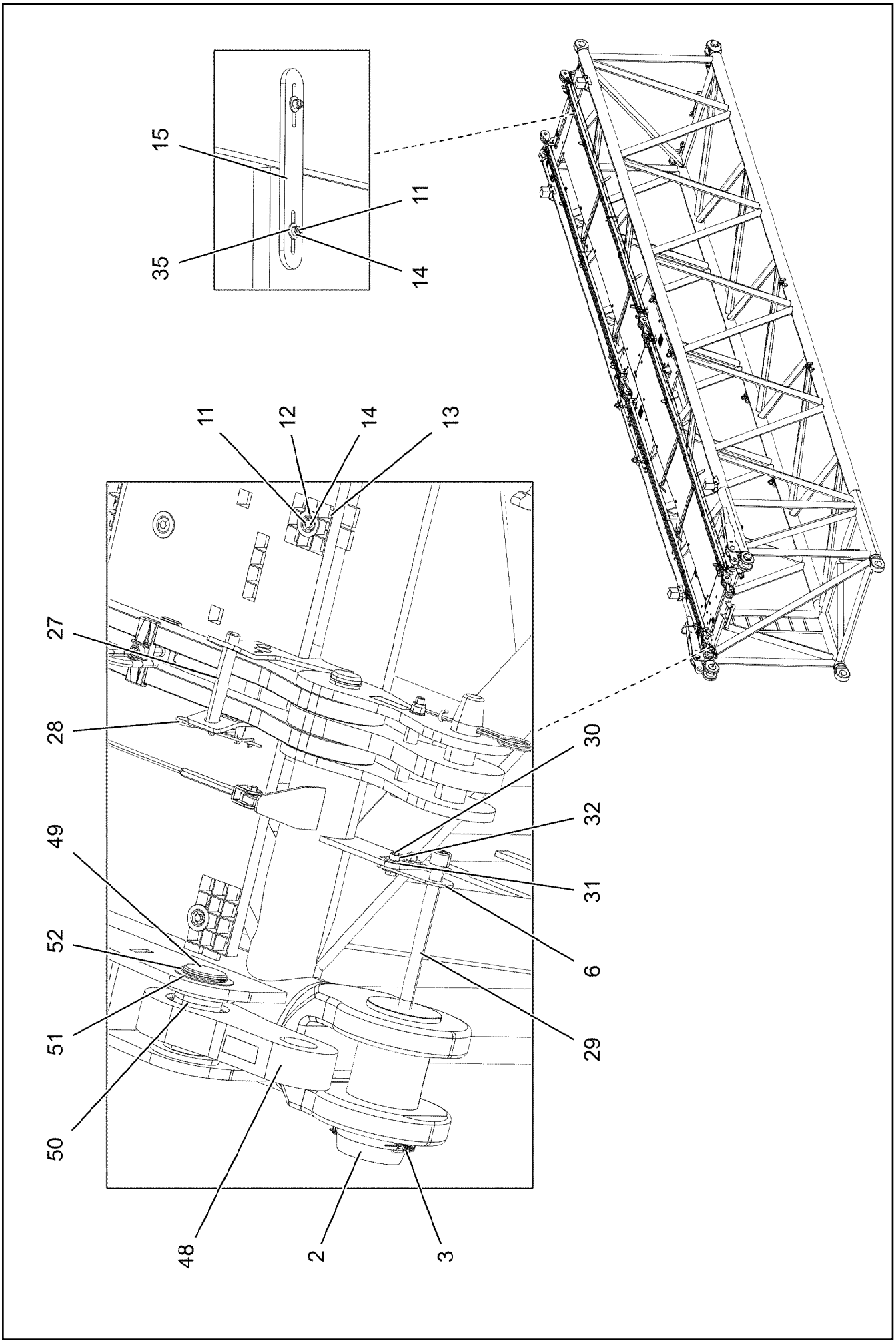

19.1.2022 170891 LIEBHERR	**etk_en_de_073897 LG 1750** **LA INTERMED.SECTION WELD.CONST** **LA-ZWISCHENSTUECK**	❑ 1624 (2/4) **919747708**

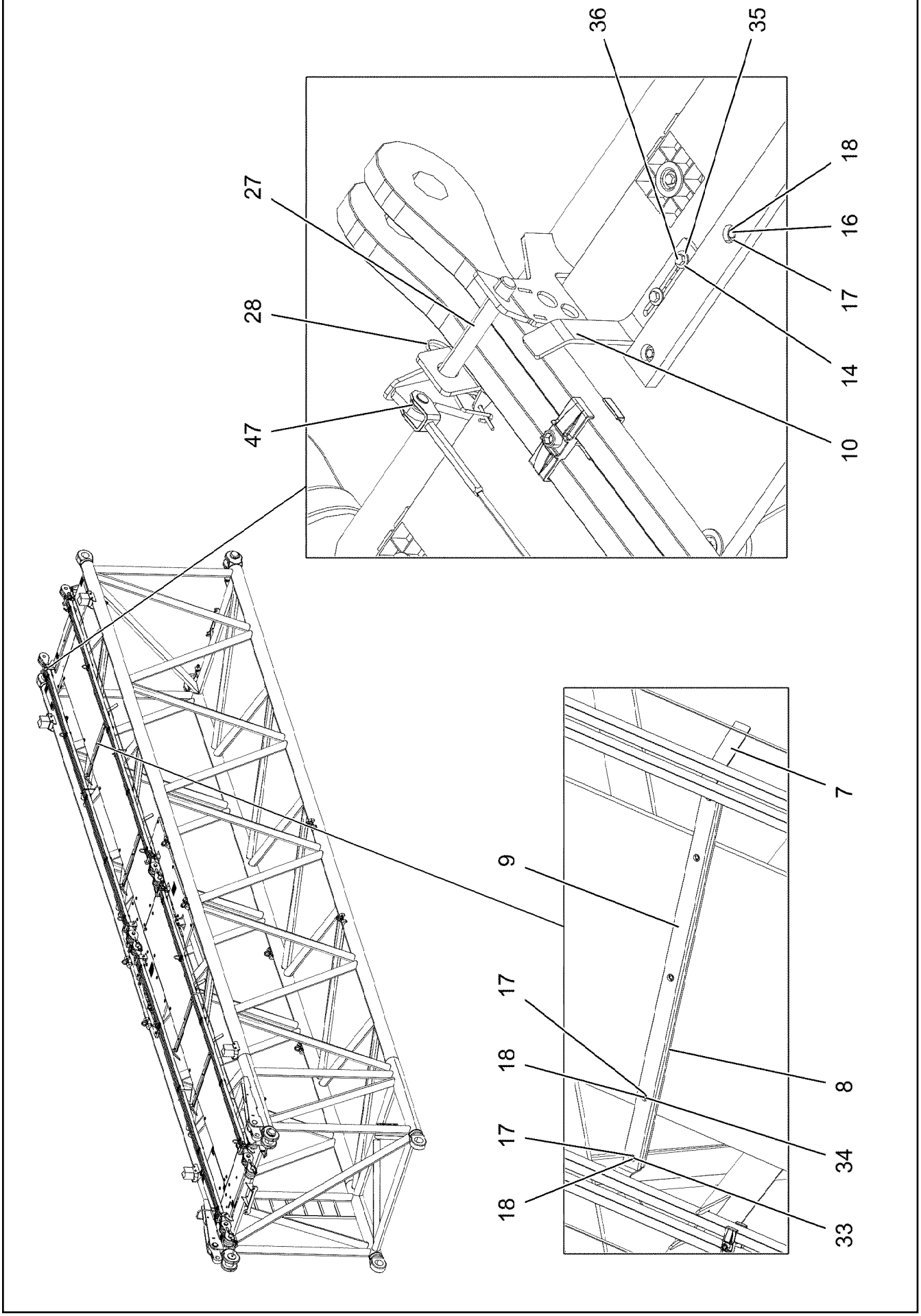

19.1.2022 170892 LIEBHERR	**etk_en_de_073897 LG 1750** **LA INTERMED.SECTION WELD.CONST** **LA-ZWISCHENSTUECK**	❑ 1625 (3/4) **919747708**

Pos.	Item	Quantity	Description	Bezeichnung
1	96022031	1	INTERM. SECTION L WELDED 2826.15 F 14	LA-ZWISCHENSTUECK SCHWK.
2	956462308	4	PIN 150X285 35NICRMOV125 GASN. SPF	BOLZEN
3	12103598	4	LOCKING BOLT 11,5X150X137	SICHERUNGSBOLZEN
4	725864308	2	GRIDIRON T2560X483X30/2 S235JR T ZN K	GITTERROST-SP
5	725864708	2	GRIDIRON T6150X1000X30/3 S235JR T ZN K	GITTERROST-SP
6	955051808	4	PLATE S700MC	BLECH
7	956442808	8	PLATE 5X393X60 S355MC FE//ZNNI8//CN//T	BLECH
8	956442708	4	PLATE 10X1390X80 S355MC	BLECH
9	288198308	5	SUPPORT 20X60X1410 PA6G	AUFLAGE
10	956462408	2	PLATE 8X40X348 S700MC FLZN	BLECH
11	11651581	78	HEX SCREW ISO 4014 M8X50 8.8 480H SPF	SECHSKANTSCHRAUBE
12	10100621	78	DISH MOUNTING	TELLERBEFESTIGUNG
13	941138108	87	WASHER DC01 FE//ZNNI8//CN//T0	SCHEIBE
14	10875614	82	HEX NUT DIN 985 M8 8 480H SPF	SECHSKANTMUTTER
15	955404808	6	PLATE 8X300X50 S355MC FE//ZNNI8//CN//T	BLECH
16	12216913	10	HEX SCREW ISO 4014 M6X55 8.8 480H SPF	SECHSKANTSCHRAUBE
17	10875648	50	WASHER ISO 7093-1 6 200HV 480H SPF	SCHEIBE
18	12102692	25	HEX NUT DIN 985 M6 8 ZNNI-480H SPF	SECHSKANTMUTTER
26	725862708	1	GRIDIRON T1000X750X30/2 S235JR T ZN K	GITTERROST-P
27	924647408	8	CONNECTING PIN WELDED FE//ZNNI8//CN/	ABSTECKBOLZEN SCHWK.
28	433100908	8	RETAINING SPRING 4,5X98 ISO 2081 FE/ZN	SICHERUNGSFEDER
29	12100299	4	SOCKET HEAD SCREW ISO 4762 M24X320 8	ZYLINDERSCHRAUBE
30	11642349	8	HEX SCREW ISO 4017 M12X35 8.8 FLZN SP	SECHSKANTSCHRAUBE
31	11182717	16	WASHER ISO 7093-1 12 300HV FLZN SPF	SCHEIBE
32	10875616	8	HEX NUT ISO 4032 M12 8 FLZN SPF	SECHSKANTMUTTER
33	12214272	8	HEX SCREW ISO 4017 M6X40 8.8 480H SPF	SECHSKANTSCHRAUBE
34	12216186	12	HEX SCREW ISO 4014 M6X65 8.8 480H SPF	SECHSKANTSCHRAUBE
35	11140469	20	WASHER ISO 7093-1 8 200HV 480H SPF	SCHEIBE
36	11651582	8	HEX SCREW ISO 4014 M8X55 8.8 480H SPF	SECHSKANTSCHRAUBE
38	927148808	4	ROD 7M. ⇨ ❑ 1291	STANGE
39	966435308	1	GRIP PA6-30%GF SPF	GRIFF
40	97098441	1	GRIDIRON T2570X780X30/3 S235JR SPF	GITTERROST-P
41	97098443	1	GRIDIRON T2570X780X30/3 S235JR SPF	GITTERROST-P
45	10652818	2	ROUND STRAND ROPE 10X7,97M STAHL VE	RUNDLITZENSEIL
46	10652826	2	ROUND STRAND ROPE 10X5,3M STAHL VE	RUNDLITZENSEIL
47	10289805	16	WASHER ISO 7089 14 300HV FLZN SPF	SCHEIBE
48	96013249	2	BRACKET CPL.	LASCHE KPL.
(1)	96021563	1	BRACKET WITH BOARD	LASCHE MIT SCHILD
(2)	746917908	1	SPHERICAL BEARING 80	GELENKLAGER
(3)	12100664	2	LOCKING RING DIN 472 120X4 480H SPF	SICHERUNGSRING
(4)	97139634	2	PLATE ASSEMBLY SCHILD BG SPF	SCHILD BAUGRUPPE
49	976568108	2	PIN 90.0X189 35NICRMOV125 SPF	BOLZEN
50	97086606	8	DISTANCE TUBE 88.9X13 S235JRH	DISTANZROHR
51	97019145	2	WASHER 2X110X110 DC01 FE//ZNNI8//CN//T	SCHEIBE
52	10875663	2	LOCKING RING DIN 471 80X2,5 480H SPF	SICHERUNGSRING
53	97098250	4	SUPPORT BLOCK 155X150X239 PA6G	AUFLAGEKLOTZ
54	453021308	8	PIN ISO 2341 B20X200X192 42CRMO4 GASN	BOLZEN
55	10180879	8	SAFETY PLUG W HINGE-LID 4X24X3,8X20 4	SICHERHEITSKLAPPSTECKER
56	97013306	1	PLATE 8X215X215 S700MC	BLECH
700	96016222	1	SIGNS ⇨ ❑ 1627	BESCHILDERUNG

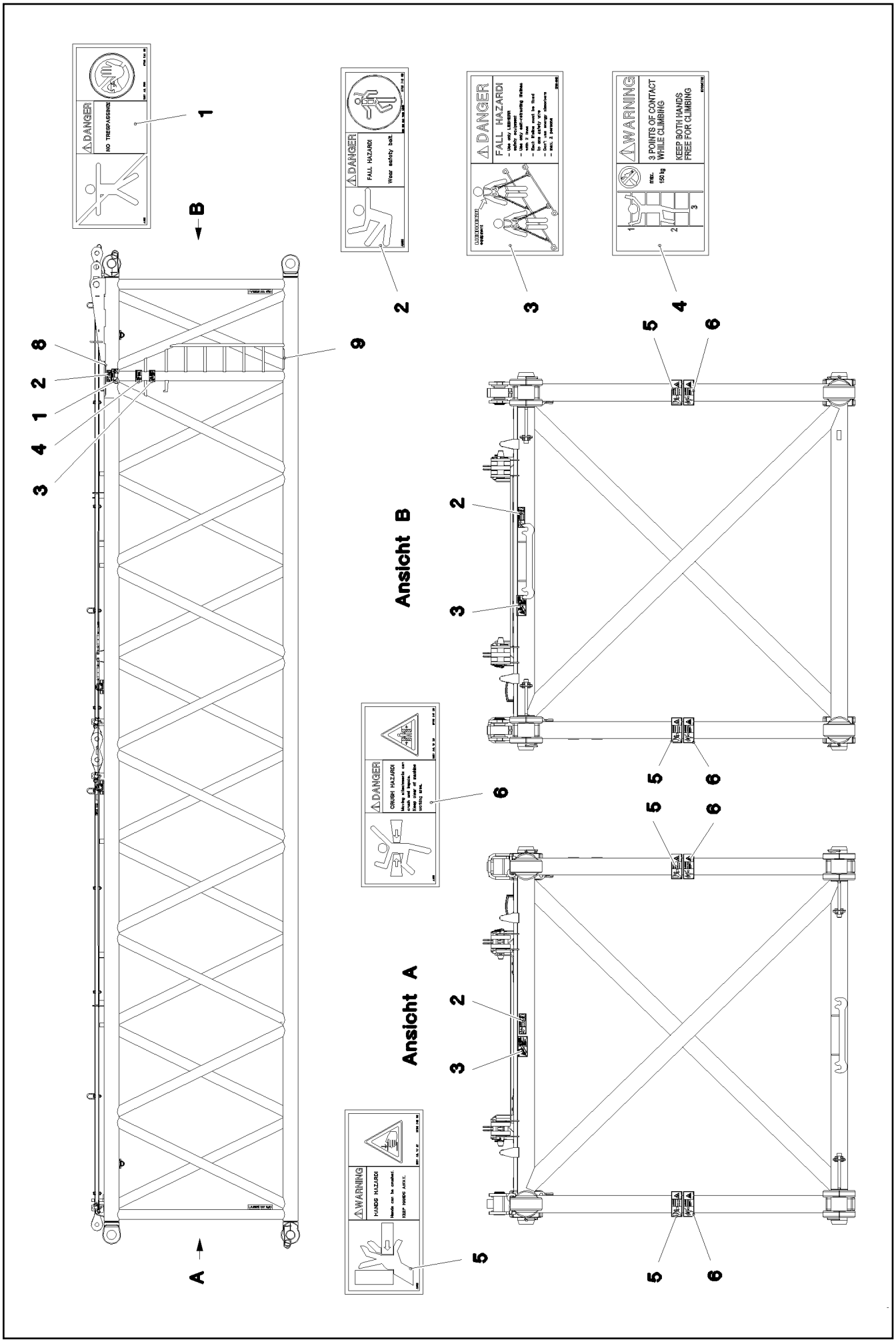

19.1.2022 093625 LIEBHERR	**etk_en_de_073897 LG 1750** **SIGNS** **BESCHILDERUNG**	❑ 1627 (1/2) **96016222**

Pos.	Item	Quantity	Description	Bezeichnung
1	978674008	1	SIGN 208X88 KLEBEFOLIE SPF	SCHILD
2	978674808	3	SIGN 168X62 KLEBEFOLIE SPF	SCHILD
3	97004046	3	SIGN 168X88X1 KLEBEFOLIE SPF	SCHILD
4	97036732	1	SIGN 168X88 KLEBEFOLIE SPF	SCHILD
5	978674608	4	SIGN 208X88 KLEBEFOLIE SPF	SCHILD
6	978674108	4	SIGN 208X88 KLEBEFOLIE SPF	SCHILD
8	970879408	1	ANTI-SLIP SURFACE 1.6X150X500 3M TYP4	ANTIRUTSCHBELAG
9	972859408	1	ANTI-SLIP SURFACE 1.6X150X300 3M TYP4	ANTIRUTSCHBELAG

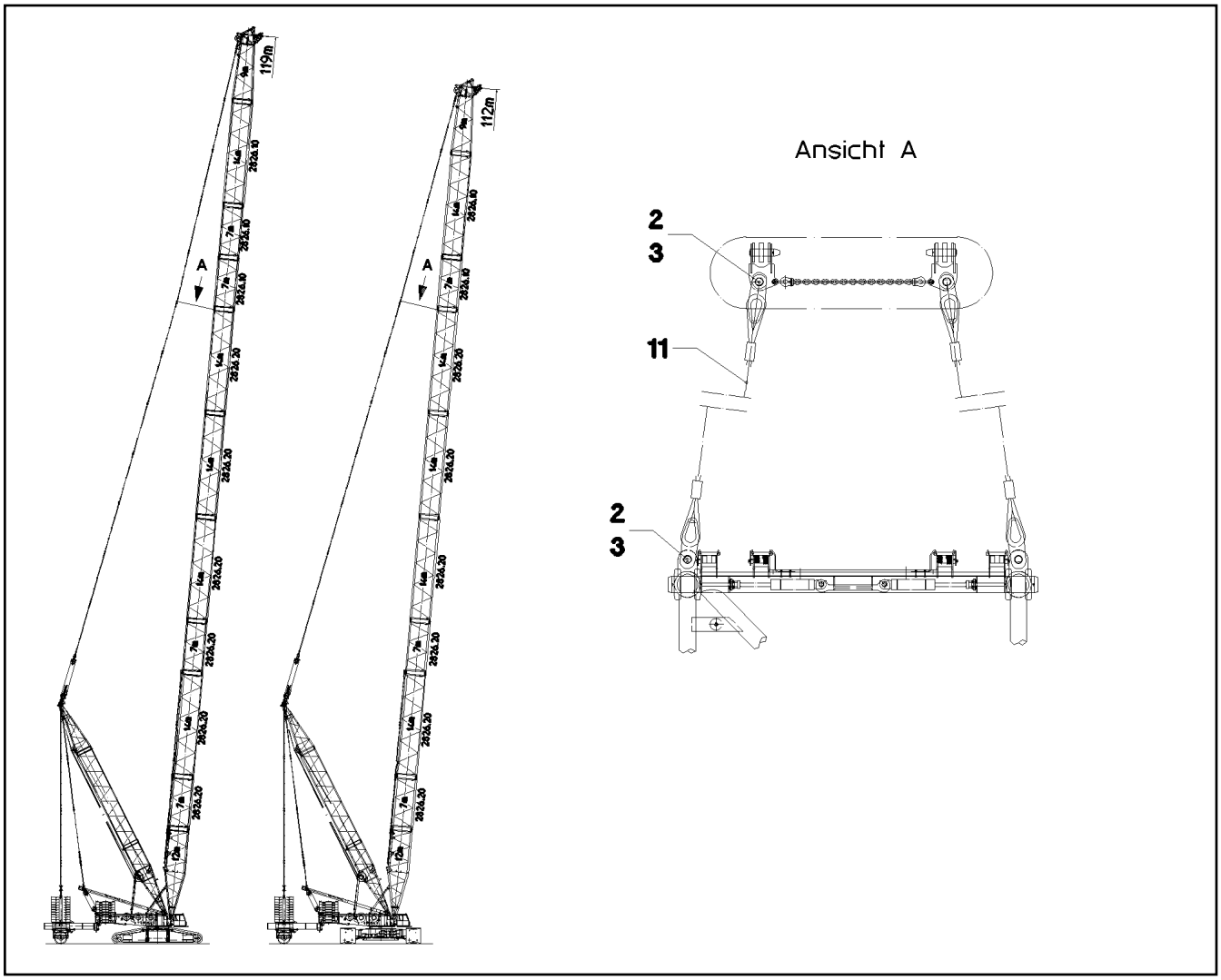

Pos.	Item	Quantity	Description	Bezeichnung
2	941265308	4	PIN RD60X140 35NICRMOV125 GASN. SPF	BOLZEN
3	433102508	4	RETAINING SPRING 5X122 ISO 2081 FE/ZN8/	SICHERUNGSFEDER
11	971387408	2	ADDITIONAL GUY ROPE 32MM 4.72M SPF	ZUSATZABSPANNSEIL

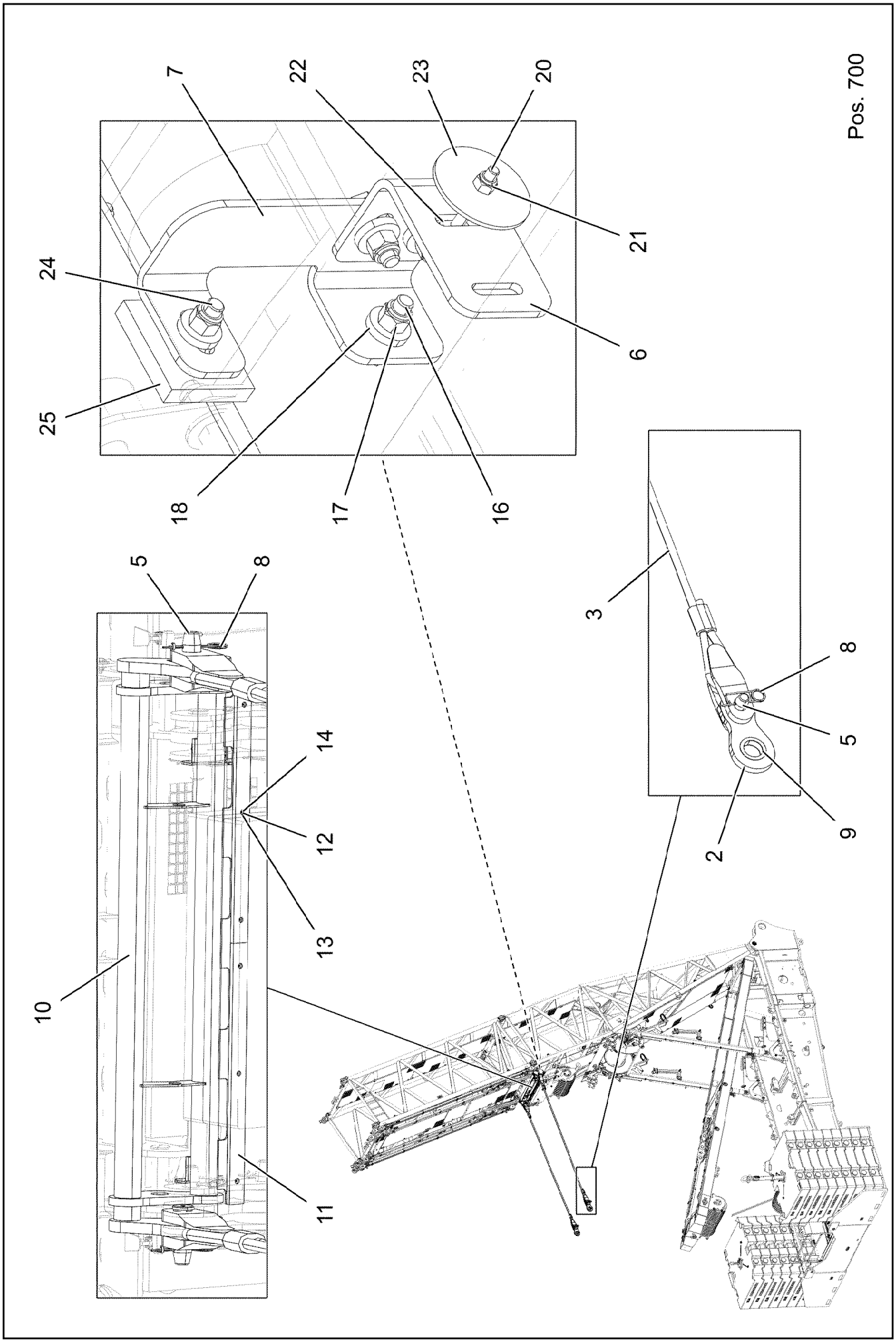

19.1.2022 093637 LIEBHERR	**etk_en_de_073897 LG 1750** **SUPPLEMENTARY GUYING DEVICE** **ZUSATZABSPANNUNG**	❑ 1630 (1/2) **918472308**

Pos.	Item	Quantity	Description	Bezeichnung
2	96017024	2	BRACKET WITH BOARD 0.215M	LASCHE MIT SCHILD
3	975248908	2	ADDITIONAL GUY ROPE 36MM 5.42M SPF	ZUSATZABSPANNSEIL
5	954123908	4	PIN RD60X180 35NICRMOV125	BOLZEN
6	97094463	2	PLATE 6X80X195 S355MC FE//ZNNI8//CN//T	BLECH
7	97094431	2	PLATE 6X220X152 S355MC FE//ZNNI8//CN//T	BLECH
8	433105008	4	RETAINING SPRING DIN 2194 6 A3C	SICHERUNGSFEDER
9	957011208	4	PLATE 2X124X124 DC01 FE//ZNNI8//CN//T0	BLECH
10	96019147	1	CROSS-MEMBER	TRAVERSE SCHWK.
11	943907308	2	BEARING PLATE 15X60X850 PA6G	LAGERPLATTE
12	10875554	6	COUNTERSUNK SCREW DIN 7991 M8X30 8	SENKSCHRAUBE
13	11140469	6	WASHER ISO 7093-1 8 200HV 480H SPF	SCHEIBE
14	10875614	6	HEX NUT DIN 985 M8 8 480H SPF	SECHSKANTMUTTER
16	11645386	6	HEX SCREW ISO 4017 M12X45 8.8 FLZN SP	SECHSKANTSCHRAUBE
17	11840127	8	HEX NUT ISO 7040 M12 8 FLZN SPF	SECHSKANTMUTTER
18	10006370	14	WASHER DIN 7349 13 200HV FLZN SPF	SCHEIBE
20	11651583	2	HEX SCREW ISO 4014 M8X60 8.8 480H SPF	SECHSKANTSCHRAUBE
21	11656731	2	HEX NUT ISO 7040 M8 8 480H SPF	SECHSKANTMUTTER
22	11840501	2	WASHER DIN 7349 8,4 200HV 480H SPF	SCHEIBE
23	941138108	2	WASHER DC01 FE//ZNNI8//CN//T0	SCHEIBE
24	10803132	2	BUTTON HEAD SCREW ISO 7380-2 M12X40	HALBRUNDKOPFSCHRAUBE
25	97025884	2	SLIDER 78X68X13 PA6G+OEL SPF	GLEITSTUECK
700	96042140	1	SIGNS	BESCHILDERUNG
			⇨ ❑ 1632	

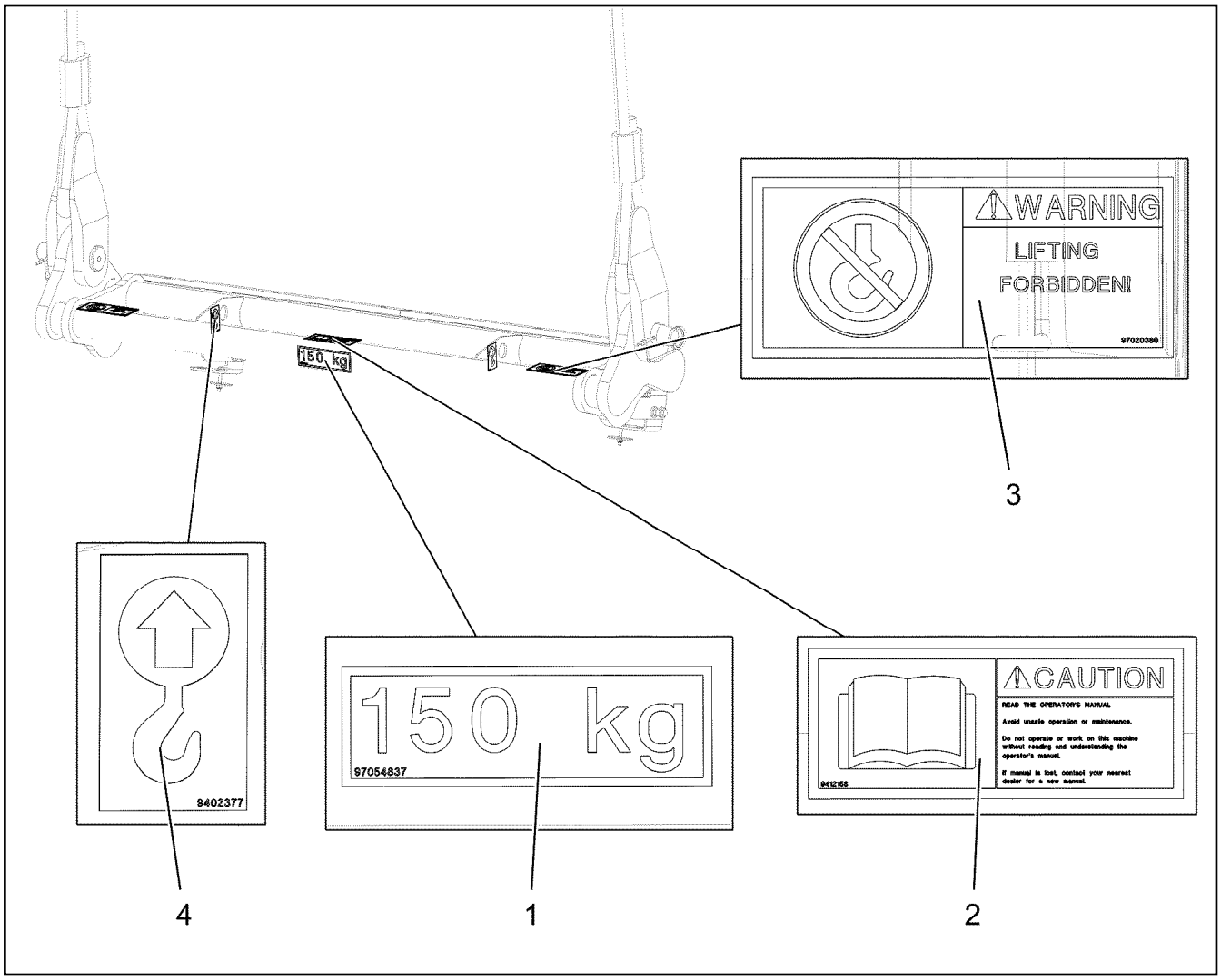

Pos.	Item	Quantity	Description	Bezeichnung
1	97054837	1	SIGN 170X55 KLEBEFOLIE SPF	SCHILD
2	9412158	1	CAUTION DECAL ACCID.PREVENTION 60X	WARNSCHILD UNFALLVERHUET
3	97020380	2	SIGN 158X68 KLEBEFOLIE SPF	SCHILD
4	9402377	2	INFORMATION SIGN 70X40 SPF	HINWEISSCHILD

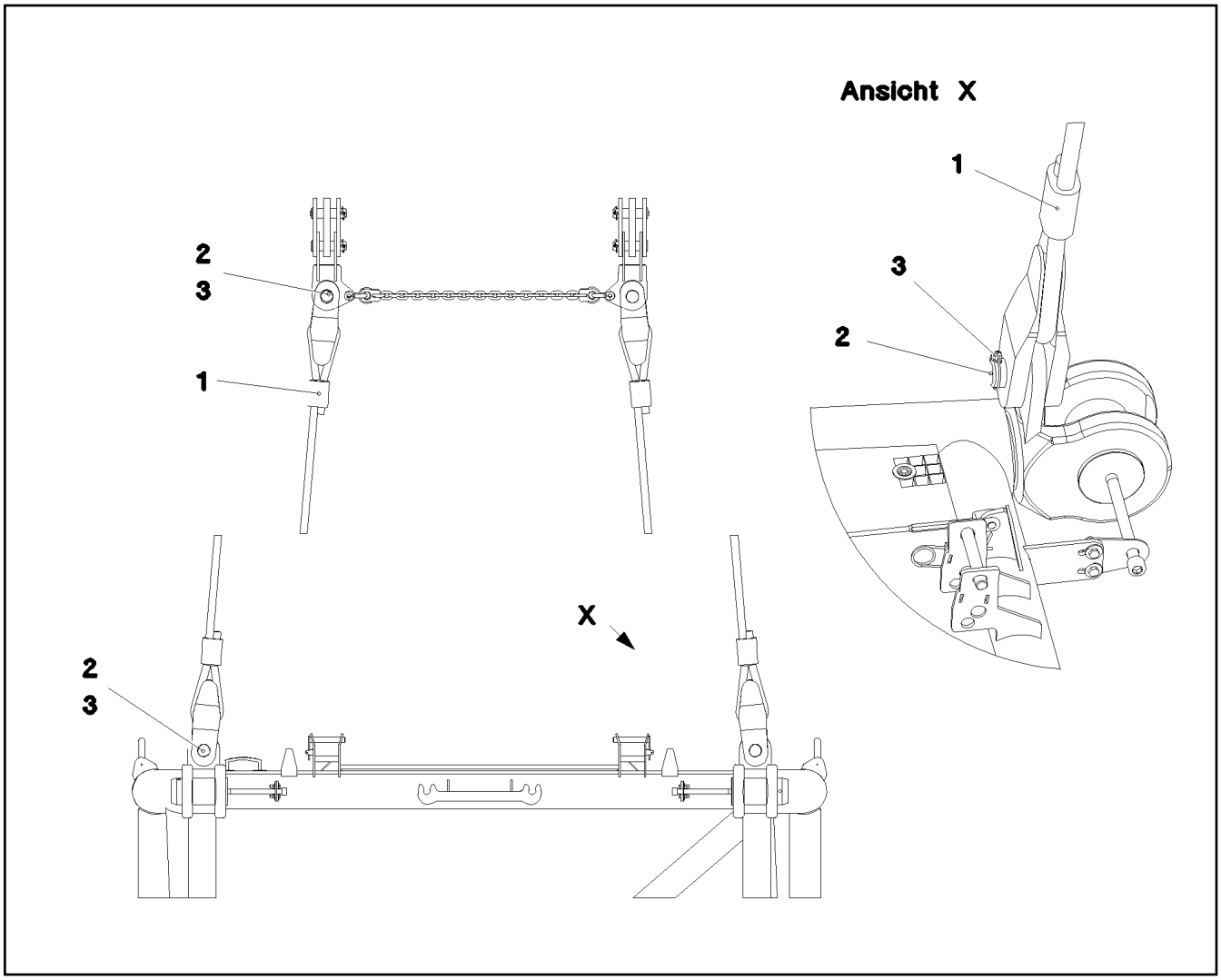

Pos.	Item	Quantity	Description	Bezeichnung
1	97094860	2	ROPE 36MM 7.6M	SEIL
2	97089851	4	PIN 65.0X155 35NICRMOV125	BOLZEN
3	10181899	4	SAFETY PLUG W HINGE-LID 12X75X11,5X60	SICHERHEITSKLAPPSTECKER

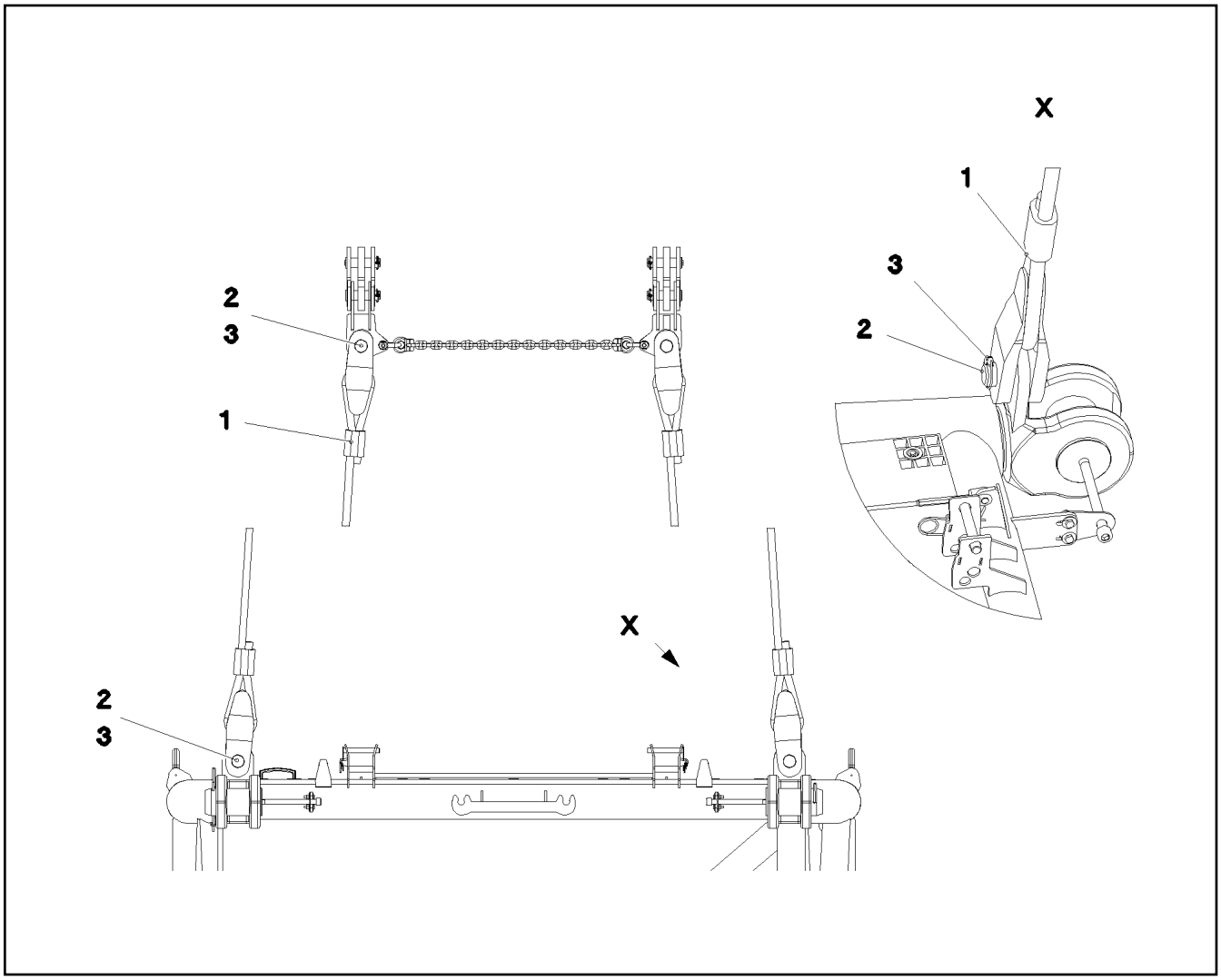

Pos.	Item	Quantity	Description	Bezeichnung
1	97096228	2	ROPE 36MM 9.55M	SEIL
2	97089851	4	PIN 65.0X155 35NICRMOV125	BOLZEN
3	10181899	4	SAFETY PLUG W HINGE-LID 12X75X11,5X60	SICHERHEITSKLAPPSTECKER

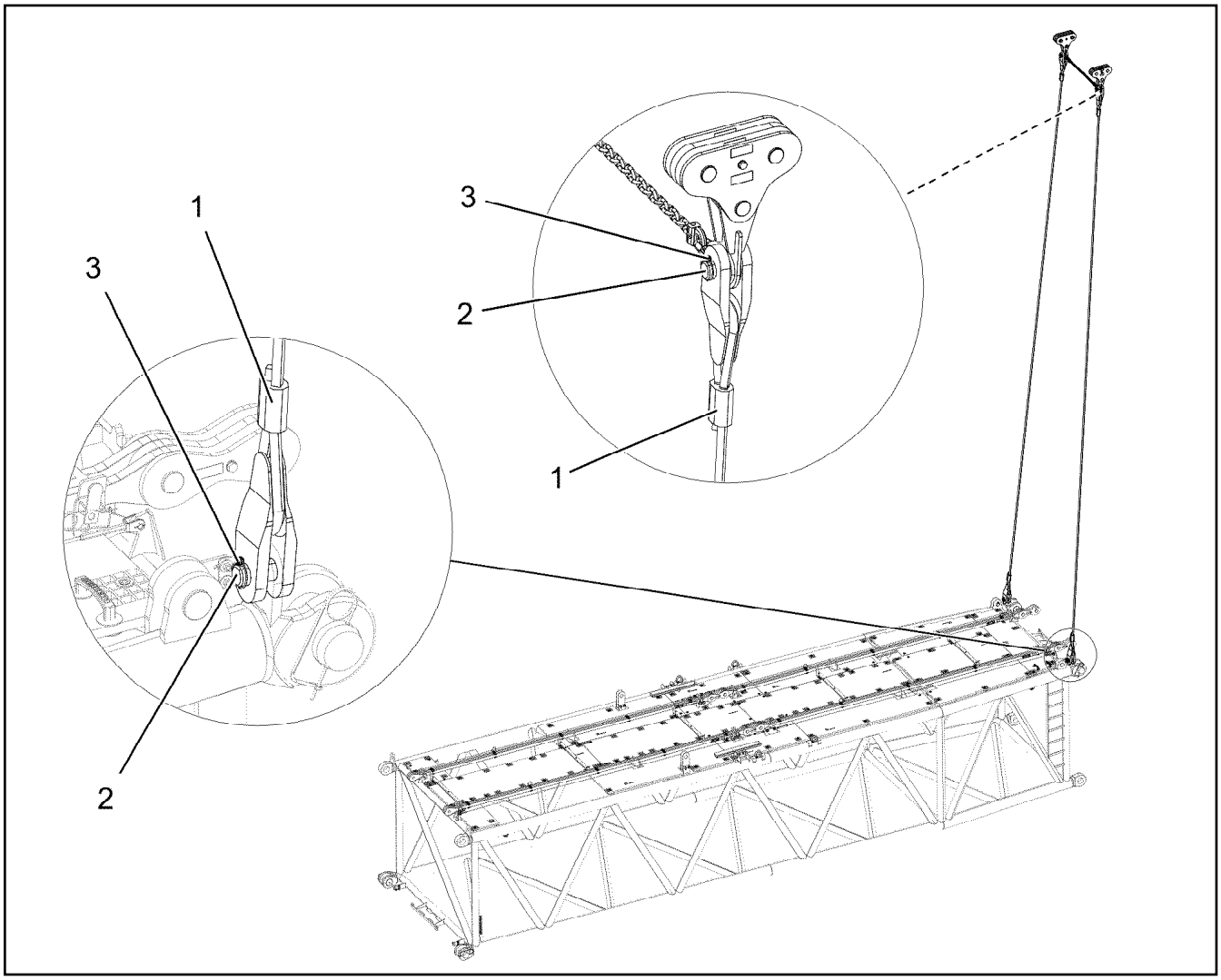

Pos.	Item	Quantity	Description	Bezeichnung
1	97103737	2	ROPE 36MM 12.6M	SEIL
2	97089851	4	PIN 65.0X155 35NICRMOV125	BOLZEN
3	10181899	4	SAFETY PLUG W HINGE-LID 12X75X11,5X60	SICHERHEITSKLAPPSTECKER

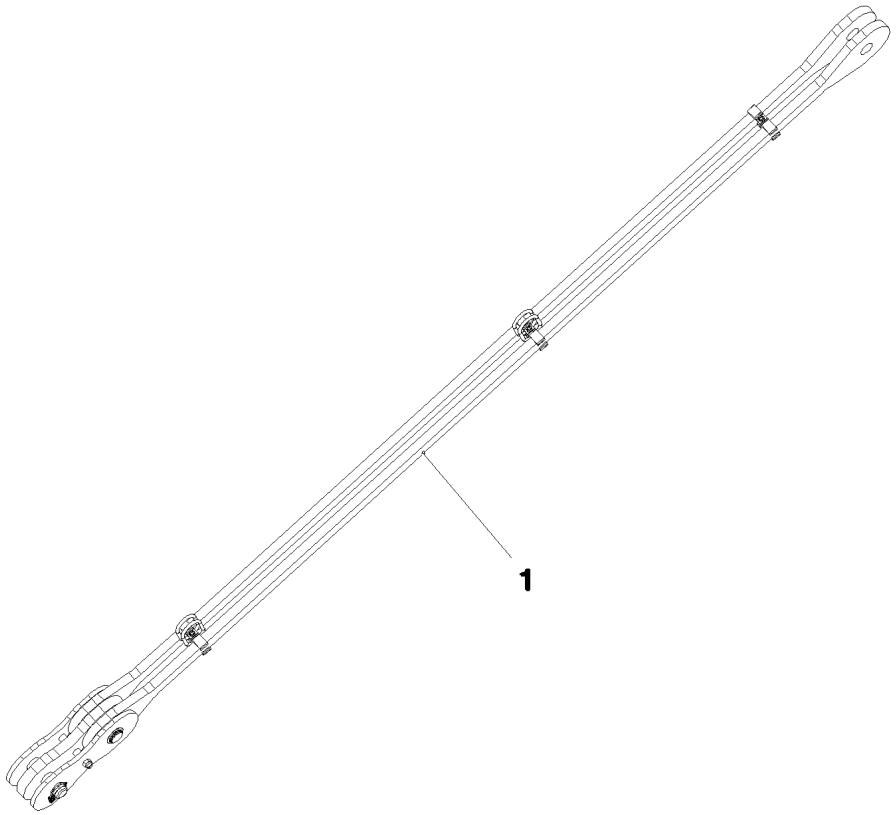

Pos.	Item	Quantity	Description	Bezeichnung
1	96018528	2	PULL ROD 3.5M ⇨ ❑ 1637	ZUGSTANGE KPL.

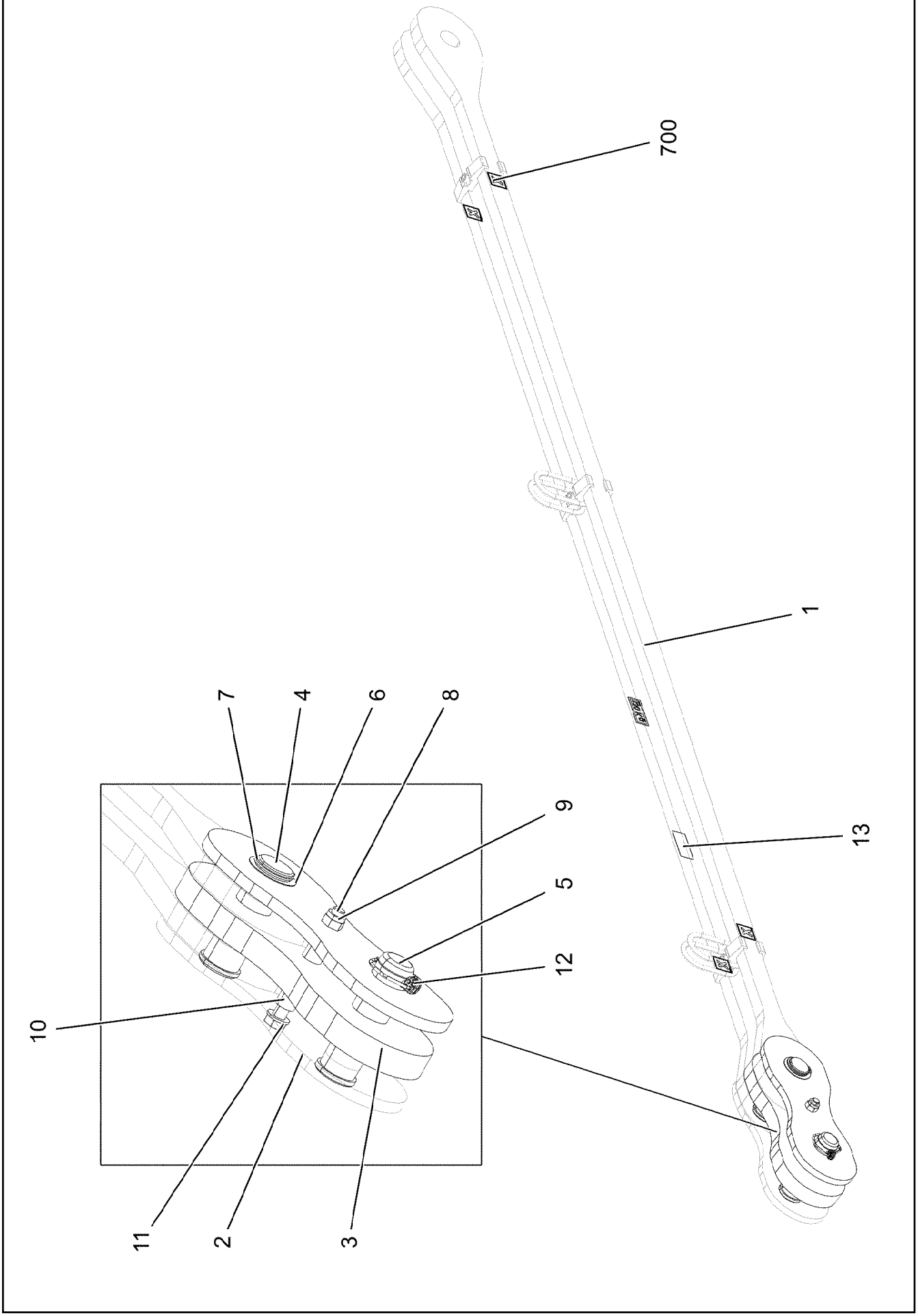

19.1.2022 093703 LIEBHERR	**etk_en_de_073897 LG 1750** **PULL ROD** **ZUGSTANGE KPL.**	❑ 1637 (1/2) **96018528**

Pos.	Item	Quantity	Description	Bezeichnung
1	96018529	1	DRAWBAR PRE-ASS 3.25M	ZUGSTANGE VORM.
(1)	97093317	2	PULL ROD 30X3479X158 S960QL+Z25	ZUGSTANGE
(2)	97063674	6	CLAMP 30X24X112 S355J2+N	KLAMMER
(3)	11320850	3	SOCKET HEAD SCREW ISO 4762 M12X75 10	ZYLINDERSCHRAUBE
(4)	10299671	3	HEX NUT ISO 4032 M12 10 FLZN SPF	SECHSKANTMUTTER
(5)	973567608	1	PLATE IDENTIFICATION NUMBER IDENT-N	SCHILD IDENTNR.
(6)	10871568	4	OVAL LOAD RING 11X60X120 GK 10 SPF	OVALRING
2	96012734	2	PULL TAB WITH SIGN 0.25M	ZUGLASCHE M.SCHILD
3	96012735	1	PULL TAB WITH SIGN 0.25M	ZUGLASCHE M.SCHILD
4	97085801	1	PIN 55.0X152 35NICRMOV125 SPF	BOLZEN
5	97085802	1	PIN 55.0X170 35NICRMOV125	BOLZEN
6	97090027	1	WASHER 1X65X65 DC01 FE//ZNNI8//CN//T0	SCHEIBE
7	10870543	1	LOCKING RING DIN 471 48X2,5 FLZNNC-120	SICHERUNGSRING
8	4600601	1	HEX SCREW ISO 4014 M16X160 8.8 FLZN SP	SECHSKANTSCHRAUBE
9	10875609	1	HEX NUT DIN 985 M16 8 FLZN SPF	SECHSKANTMUTTER
10	931573008	2	TUBE 25X34 S355J2G3C+C FE//ZNNI8//CN//T	ROHR
11	10289806	1	WASHER ISO 7089 16 300HV FLZN SPF	SCHEIBE
12	10180884	1	SAFETY PLUG W HINGE-LID 8X62X7,5X53 4	SICHERHEITSKLAPPSTECKER
13	97139634	2	PLATE ASSEMBLY SCHILD BG SPF	SCHILD BAUGRUPPE
700	96018530	1	SIGNS 3.5M	BESCHILDERUNG
(1)	97056321	1	SIGN 80X32 KLEBEFOLIE SPF	SCHILD
(2)	97096777	4	SIGN 40X40 KLEBEFOLIE SPF	SCHILD

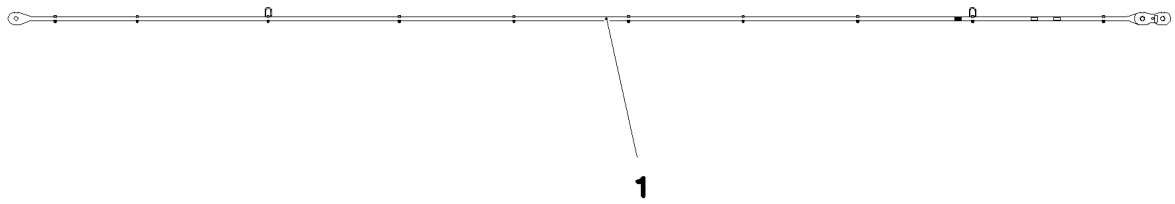

Pos.	Item	Quantity	Description	Bezeichnung
1	96012854	2	PULL ROD 14M ⇨ ❑ 1640	ZUGSTANGE KPL.

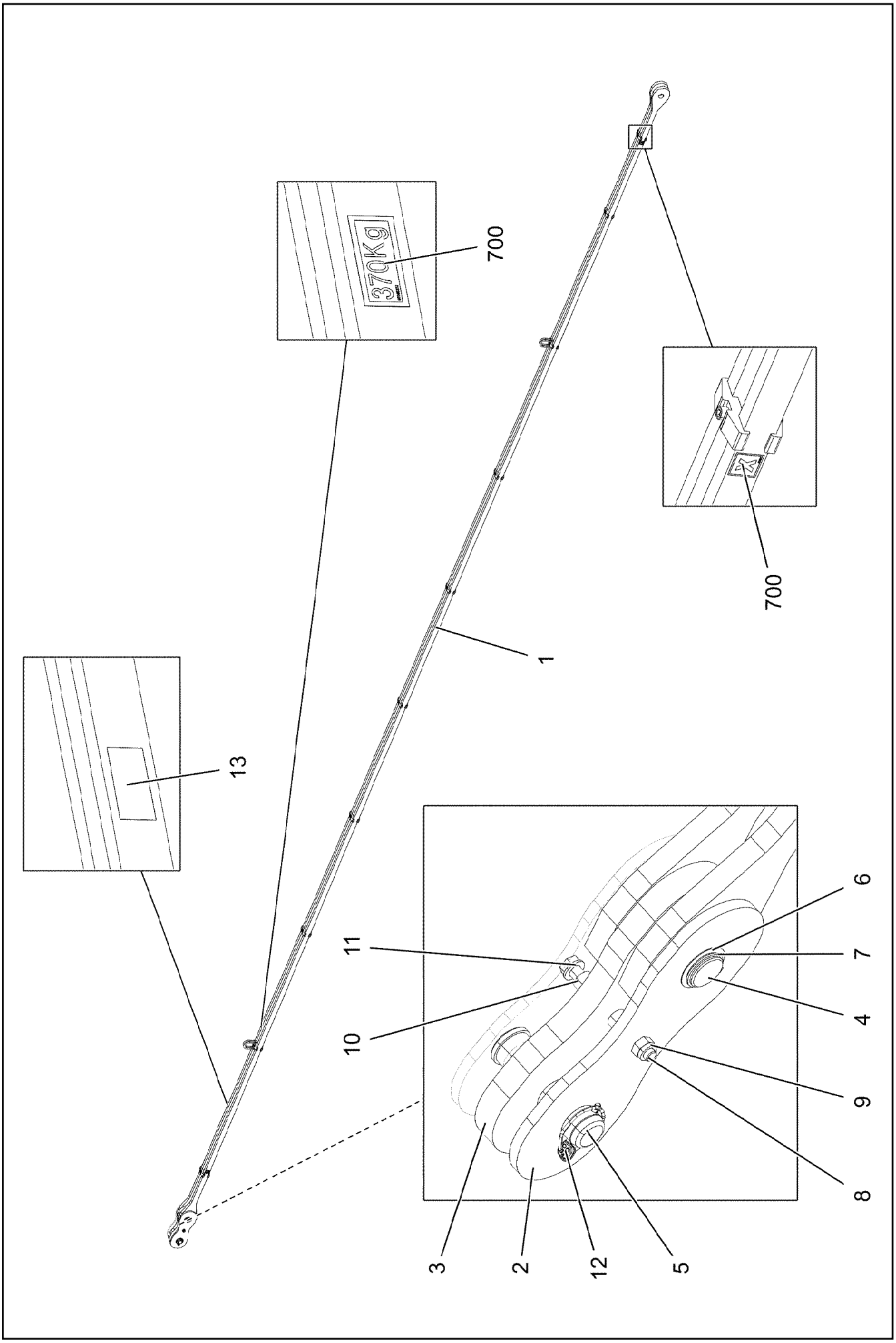

19.1.2022 093639 LIEBHERR	**etk_en_de_073897 LG 1750** **PULL ROD** **ZUGSTANGE KPL.**	❑ 1640 (1/2) **96012854**

Pos.	Item	Quantity	Description	Bezeichnung
1	96012855	1	DRAWBAR PRE-ASS 13.75M ⇨ ❑ 1642	ZUGSTANGE VORM.
2	96012734	2	PULL TAB WITH SIGN 0.25M	ZUGLASCHE M.SCHILD
3	96012735	1	PULL TAB WITH SIGN 0.25M	ZUGLASCHE M.SCHILD
4	97085801	1	PIN 55.0X152 35NICRMOV125 SPF	BOLZEN
5	97085802	1	PIN 55.0X170 35NICRMOV125	BOLZEN
6	97090027	1	WASHER 1X65X65 DC01 FE//ZNNI8//CN//T0	SCHEIBE
7	10870543	1	LOCKING RING DIN 471 48X2,5 FLZNNC-120	SICHERUNGSRING
8	4600601	1	HEX SCREW ISO 4014 M16X160 8.8 FLZN SP	SECHSKANTSCHRAUBE
9	10875609	1	HEX NUT DIN 985 M16 8 FLZN SPF	SECHSKANTMUTTER
10	931573008	2	TUBE 25X34 S355J2G3C+C FE//ZNNI8//CN//T	ROHR
11	10289806	1	WASHER ISO 7089 16 300HV FLZN SPF	SCHEIBE
12	10180884	1	SAFETY PLUG W HINGE-LID 8X62X7,5X53 4	SICHERHEITSKLAPPSTECKER
13	97139634	2	PLATE ASSEMBLY SCHILD BG SPF	SCHILD BAUGRUPPE
700	96015807	1	SIGNS ZUGSTANGE 14M	BESCHILDERUNG
(1)	97065372	1	SIGN 80X32 KLEBESCHILD SPF	SCHILD
(2)	97096777	4	SIGN 40X40 KLEBEFOLIE SPF	SCHILD

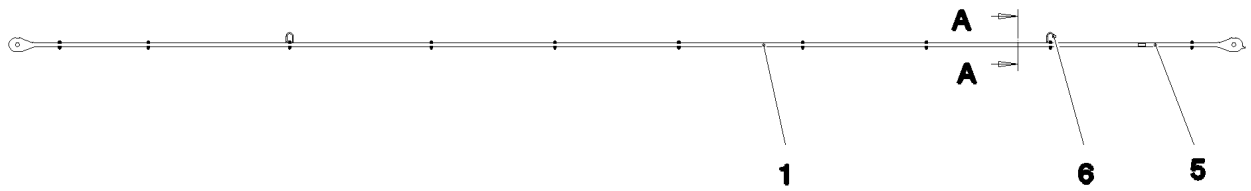

Schnitt A–A

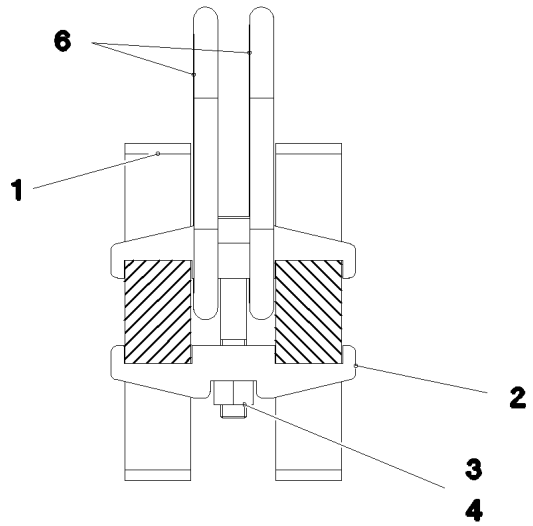

Pos.	Item	Quantity	Description	Bezeichnung
1	97085968	2	PULL ROD 30X13989X158 S960QL+Z25 SPF	ZUGSTANGE
2	97063674	20	CLAMP 30X24X112 S355J2+N	KLAMMER
3	404312808	10	SOCKET HEAD SCREW ISO 4762 M12X80 10	ZYLINDERSCHRAUBE
4	10299671	10	HEX NUT ISO 4032 M12 10 FLZN SPF	SECHSKANTMUTTER
5	973567608	1	PLATE IDENTIFICATION NUMBER IDENT-N	SCHILD IDENTNR.
6	10871568	4	OVAL LOAD RING 11X60X120 GK 10 SPF	OVALRING

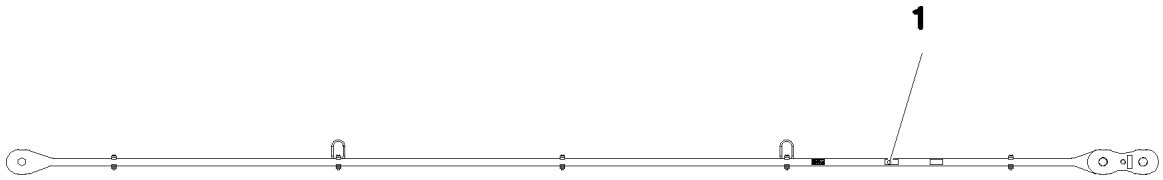

Pos.	Item	Quantity	Description	Bezeichnung
1	96012732	2	PULL ROD 7M ⇨ ❑ 1644	ZUGSTANGE KPL.

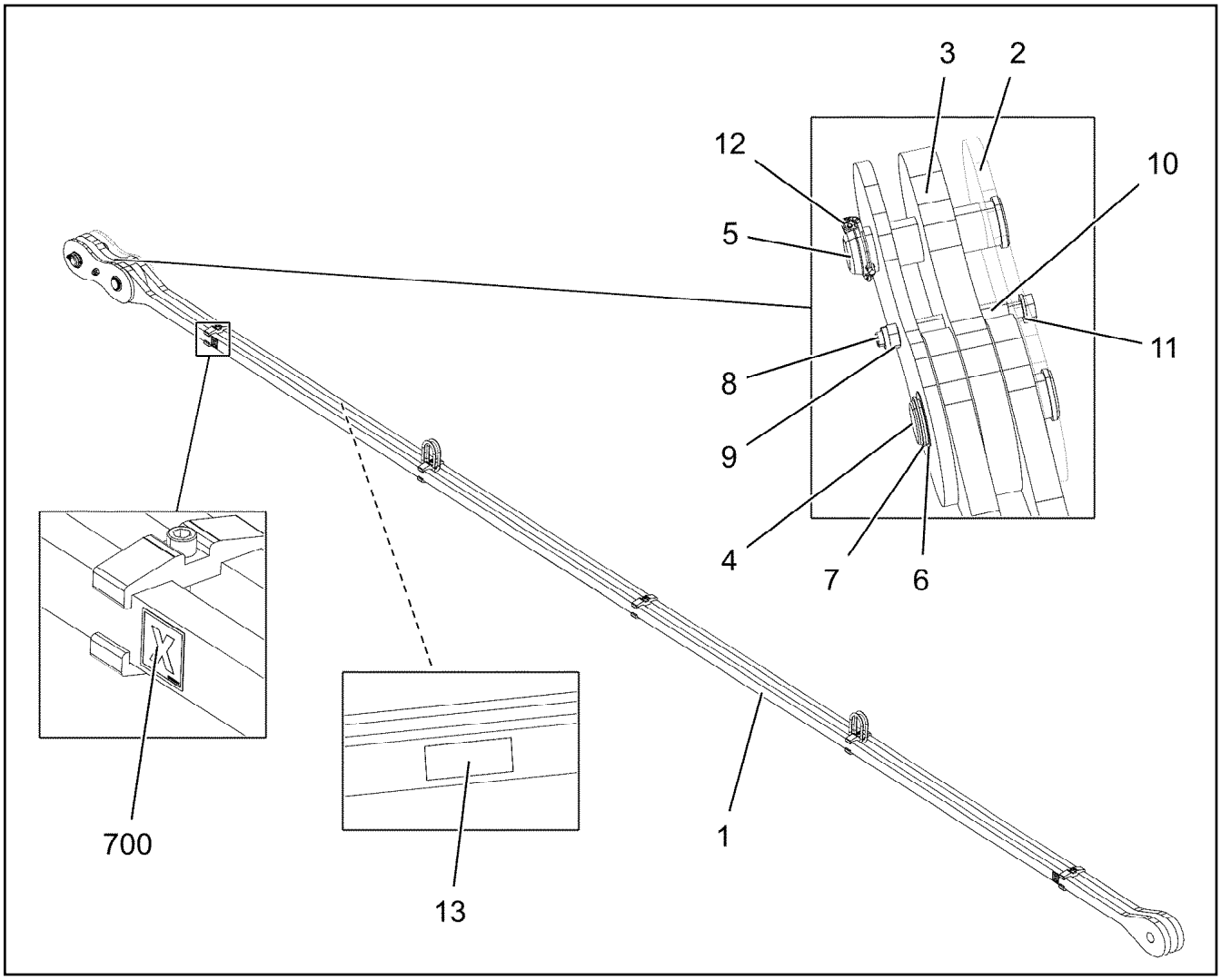

Pos.	Item	Quantity	Description	Bezeichnung
1	96012733	1	DRAWBAR PRE-ASS 6.75M ⇨ ❑ 1645	ZUGSTANGE VORM.
2	96012734	2	PULL TAB WITH SIGN 0.25M	ZUGLASCHE M.SCHILD
3	96012735	1	PULL TAB WITH SIGN 0.25M	ZUGLASCHE M.SCHILD
4	97085801	1	PIN 55.0X152 35NICRMOV125 SPF	BOLZEN
5	97085802	1	PIN 55.0X170 35NICRMOV125	BOLZEN
6	97090027	1	WASHER 1X65X65 DC01 FE//ZNNI8//CN//T0	SCHEIBE
7	10870543	1	LOCKING RING DIN 471 48X2,5 FLZNNC-120	SICHERUNGSRING
8	4600601	1	HEX SCREW ISO 4014 M16X160 8.8 FLZN SP	SECHSKANTSCHRAUBE
9	10875609	1	HEX NUT DIN 985 M16 8 FLZN SPF	SECHSKANTMUTTER
10	931573008	2	TUBE 25X34 S355J2G3C+C FE//ZNNI8//CN//T	ROHR
11	10289806	1	WASHER ISO 7089 16 300HV FLZN SPF	SCHEIBE
12	10180884	1	SAFETY PLUG W HINGE-LID 8X62X7,5X53 4	SICHERHEITSKLAPPSTECKER
13	97139634	2	PLATE ASSEMBLY SCHILD BG SPF	SCHILD BAUGRUPPE
700	96012736	1	SIGNS ZUGSTANGE 7M	BESCHILDERUNG
(1)	97070781	1	SIGN 80X32 KLEBEFOLIE	SCHILD
(2)	97096777	4	SIGN 40X40 KLEBEFOLIE SPF	SCHILD

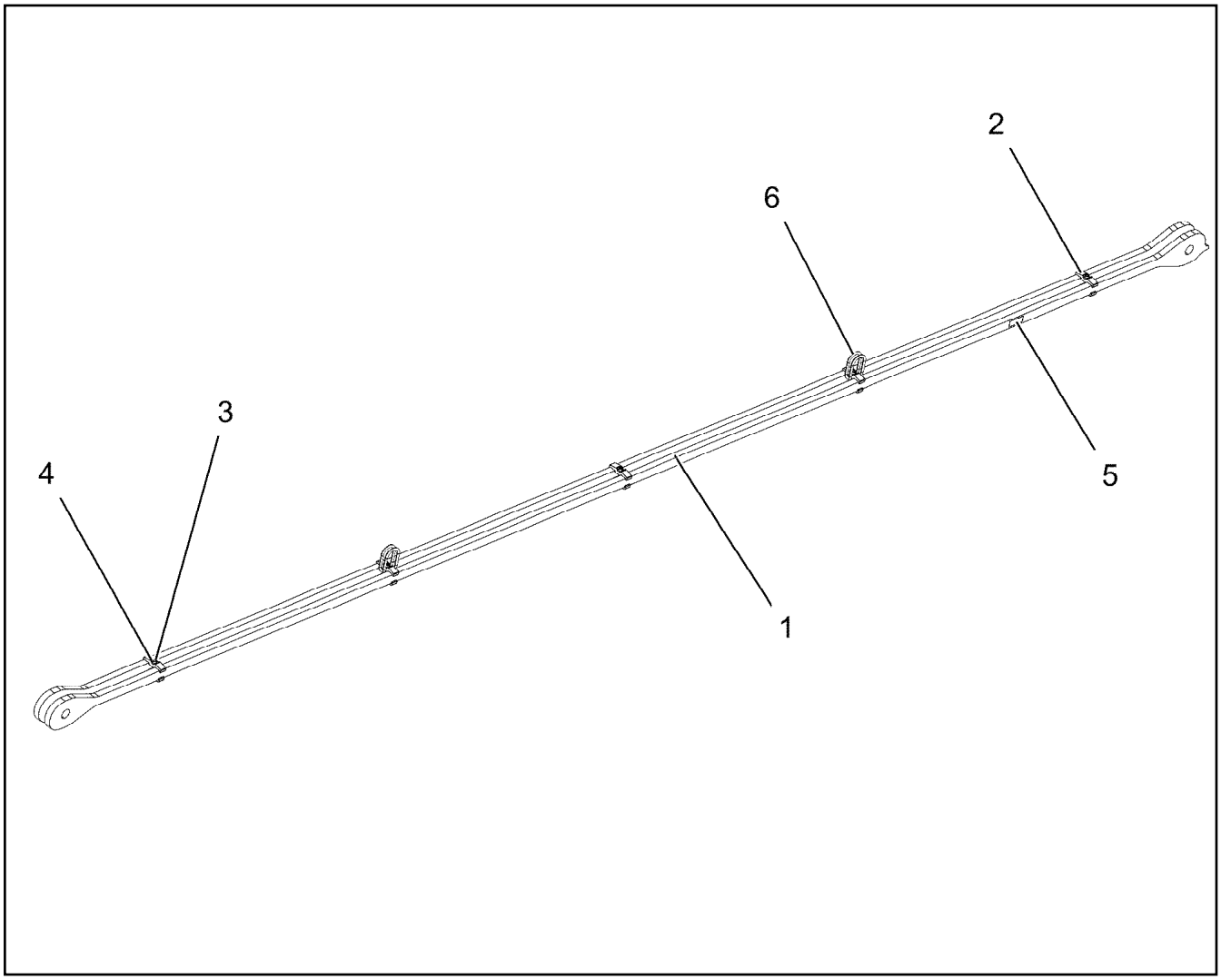

Pos.	Item	Quantity	Description	Bezeichnung
1	97085782	2	PULL ROD 30X6985X158 S960QL+Z25 SPF	ZUGSTANGE
2	97063674	10	CLAMP 30X24X112 S355J2+N	KLAMMER
3	404312808	5	SOCKET HEAD SCREW ISO 4762 M12X80 10	ZYLINDERSCHRAUBE
4	10299671	5	HEX NUT ISO 4032 M12 10 FLZN SPF	SECHSKANTMUTTER
5	973567608	1	PLATE IDENTIFICATION NUMBER IDENT-N	SCHILD IDENTNR.
6	10871568	4	OVAL LOAD RING 11X60X120 GK 10 SPF	OVALRING

Pos.	Item	Quantity	Description	Bezeichnung
1	96013042	2	PULL ROD 3.2M ⇨ ❑ 1567	ZUGSTANGE KPL.

Pos.	Item	Quantity	Description	Bezeichnung
1	96015867	2	PULL ROD 4.15M ⇨ ❑ 1648	ZUGSTANGE KPL.

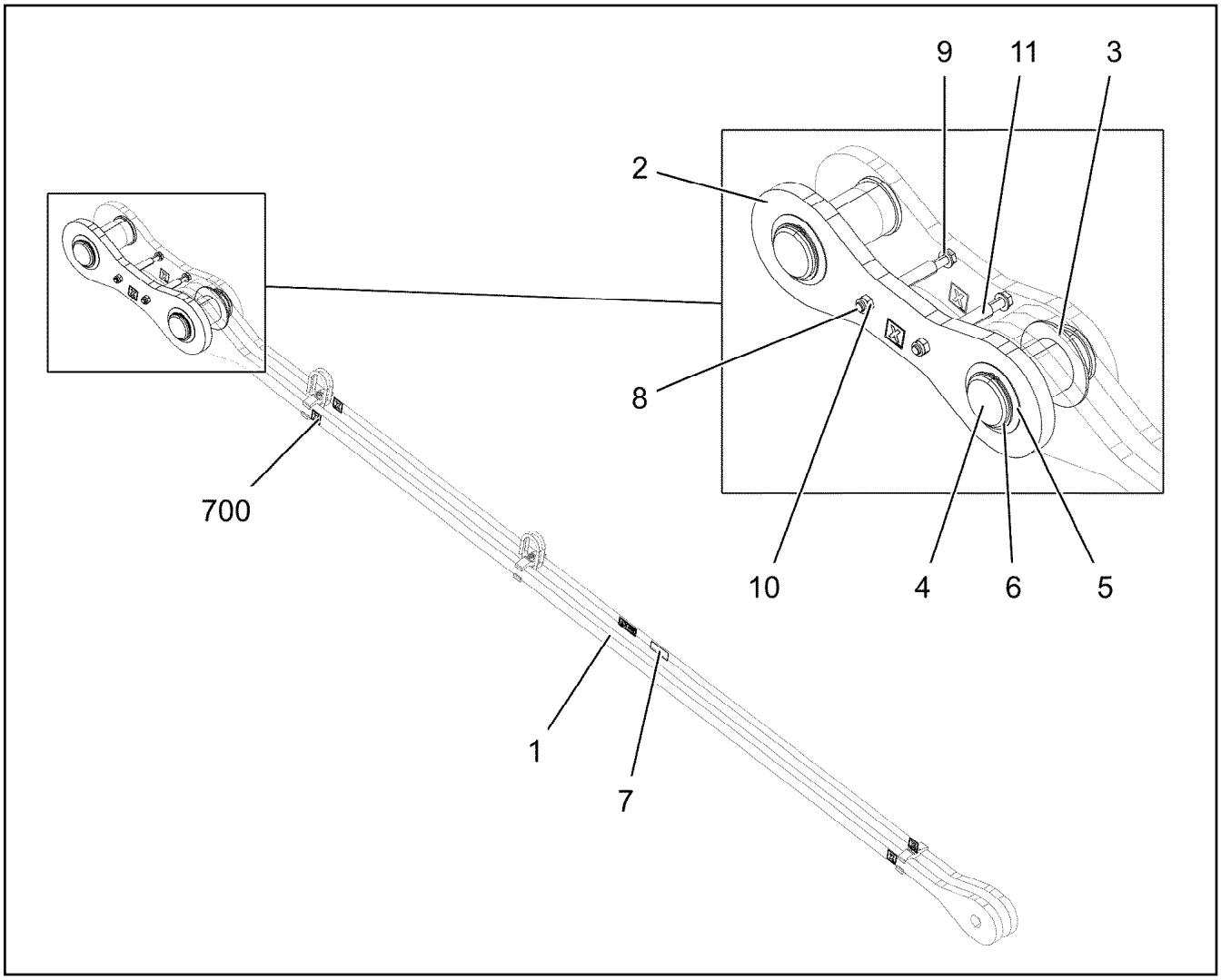

Pos.	Item	Quantity	Description	Bezeichnung
1	96015868	1	DRAWBAR PRE-ASS	ZUGSTANGE VORM.
(1)	97089148	2	ROD 30X3914X204 S960QL+Z25 SPF	STANGE
(2)	97063674	6	CLAMP 30X24X112 S355J2+N	KLAMMER
(3)	404312808	3	SOCKET HEAD SCREW ISO 4762 M12X80 10	ZYLINDERSCHRAUBE
(4)	10299671	3	HEX NUT ISO 4032 M12 10 FLZN SPF	SECHSKANTMUTTER
(5)	10871568	4	OVAL LOAD RING 11X60X120 GK 10 SPF	OVALRING
(6)	973567608	1	PLATE IDENTIFICATION NUMBER IDENT-N	SCHILD IDENTNR.
2	96015870	2	PULL TAB WITH SIGN 0.45M	ZUGLASCHE M.SCHILD
3	954976808	2	PLATE RD150X5 S355MC FE//ZNNI8//CN//T0	BLECH
4	97089162	2	PIN 100.0X205 35NICRMOV125 GASN. SPF	BOLZEN
5	957011208	2	PLATE 2X124X124 DC01 FE//ZNNI8//CN//T0	BLECH
6	12100646	2	LOCKING RING DIN 471 90X3 480H SPF	SICHERUNGSRING
7	97139634	2	PLATE ASSEMBLY SCHILD BG SPF	SCHILD BAUGRUPPE
8	12224045	2	HEX SCREW ISO 4014 M16X200 8.8 FLZN SP	SECHSKANTSCHRAUBE
9	10289806	2	WASHER ISO 7089 16 300HV FLZN SPF	SCHEIBE
10	10875609	2	HEX NUT DIN 985 M16 8 FLZN SPF	SECHSKANTMUTTER
11	973742608	2	TUBE 22.0X115 E235+N	ROHR
700	96015905	1	SIGNS	BESCHILDERUNG
(1)	97071518	1	SIGN 80X32 KLEBEFOLIE SPF	SCHILD
(2)	97096777	4	SIGN 40X40 KLEBEFOLIE SPF	SCHILD

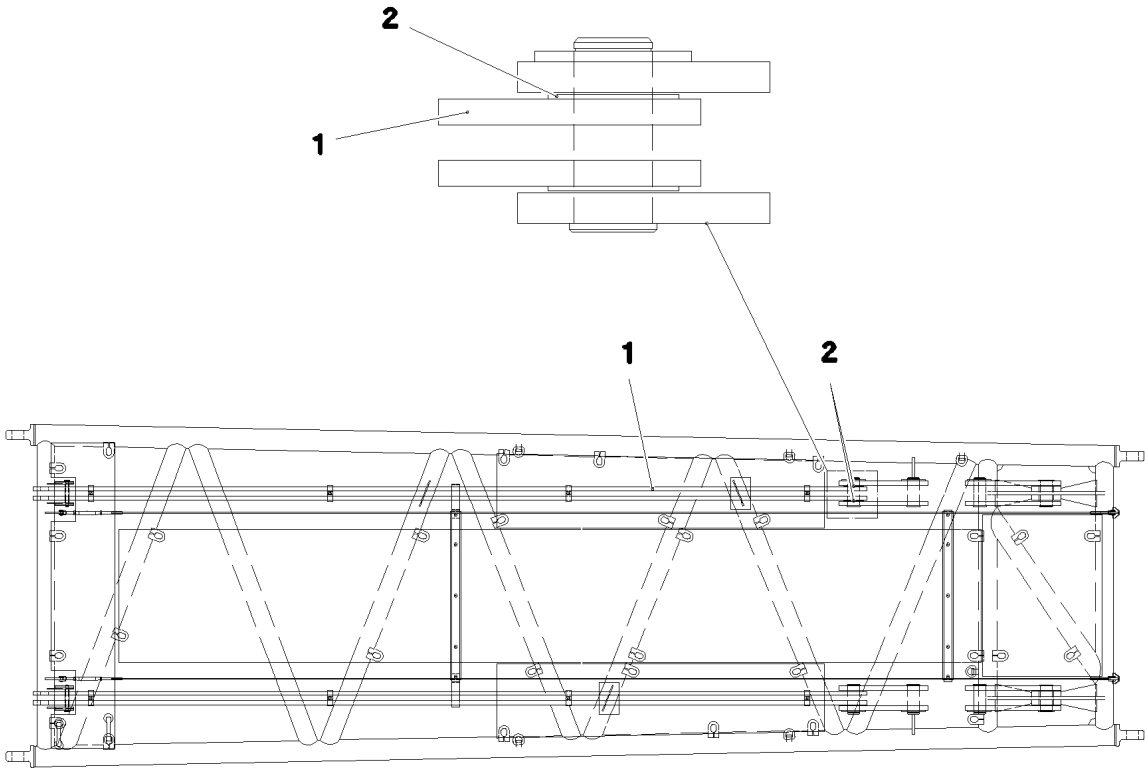

Pos.	Item	Quantity	Description	Bezeichnung
1	96015831	2	DRAWBAR PRE-ASS 6.1M ⇨ ❑ 1650	ZUGSTANGE VORM.
2	954976808	4	PLATE RD150X5 S355MC FE//ZNNI8//CN//T0	BLECH

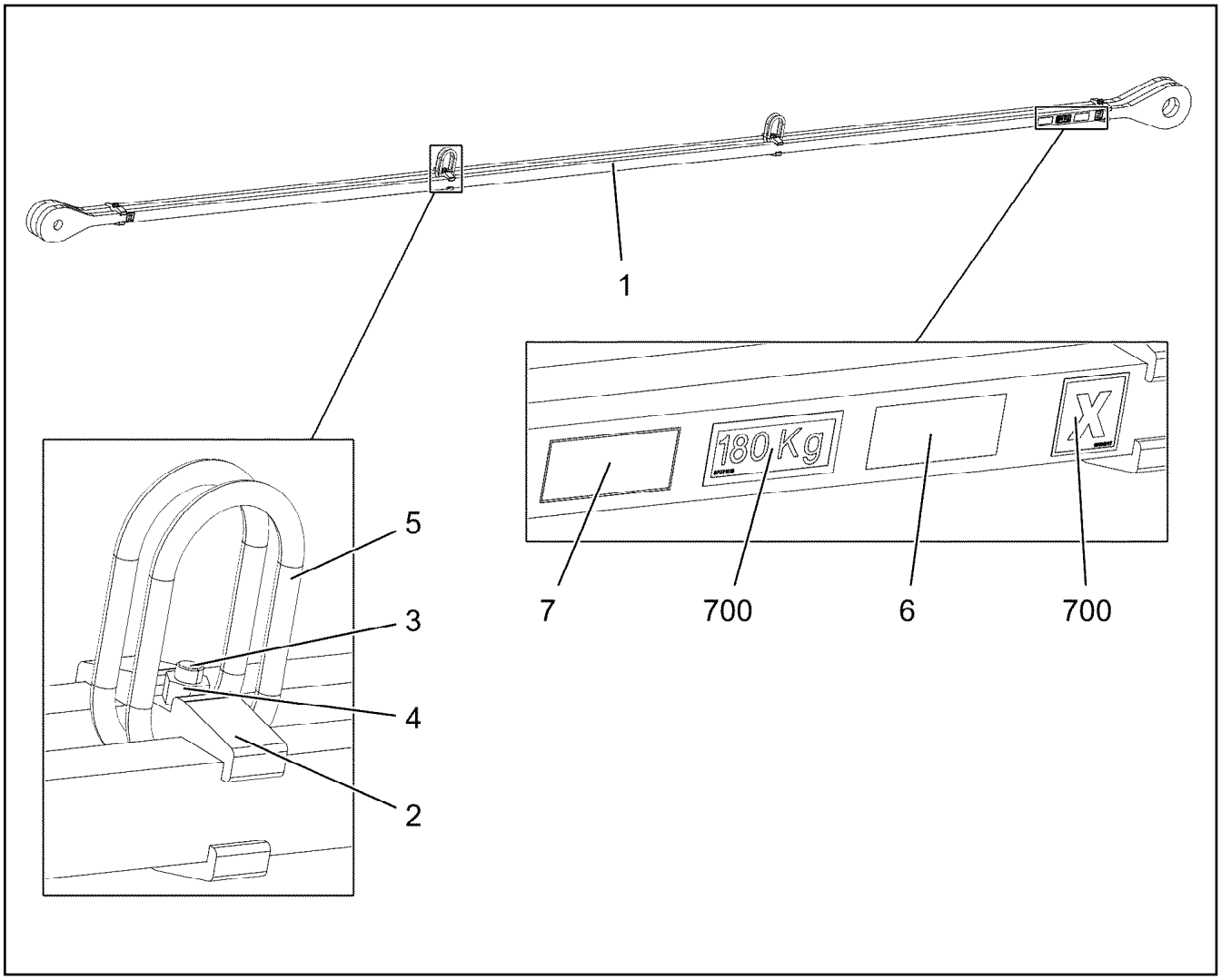

Pos.	Item	Quantity	Description	Bezeichnung
1	97089069	2	PULL ROD 30X6318X204 S960QL+Z25 SPF	ZUGSTANGE
2	97063674	8	CLAMP 30X24X112 S355J2+N	KLAMMER
3	404312808	4	SOCKET HEAD SCREW ISO 4762 M12X80 10	ZYLINDERSCHRAUBE
4	10299671	4	HEX NUT ISO 4032 M12 10 FLZN SPF	SECHSKANTMUTTER
5	10871568	4	OVAL LOAD RING 11X60X120 GK 10 SPF	OVALRING
6	973567608	1	PLATE IDENTIFICATION NUMBER IDENT-N	SCHILD IDENTNR.
7	97139634	2	PLATE ASSEMBLY SCHILD BG SPF	SCHILD BAUGRUPPE
700	96018058	1	SIGNS	BESCHILDERUNG
(1)	97071518	1	SIGN 80X32 KLEBEFOLIE SPF	SCHILD
(2)	97096777	4	SIGN 40X40 KLEBEFOLIE SPF	SCHILD

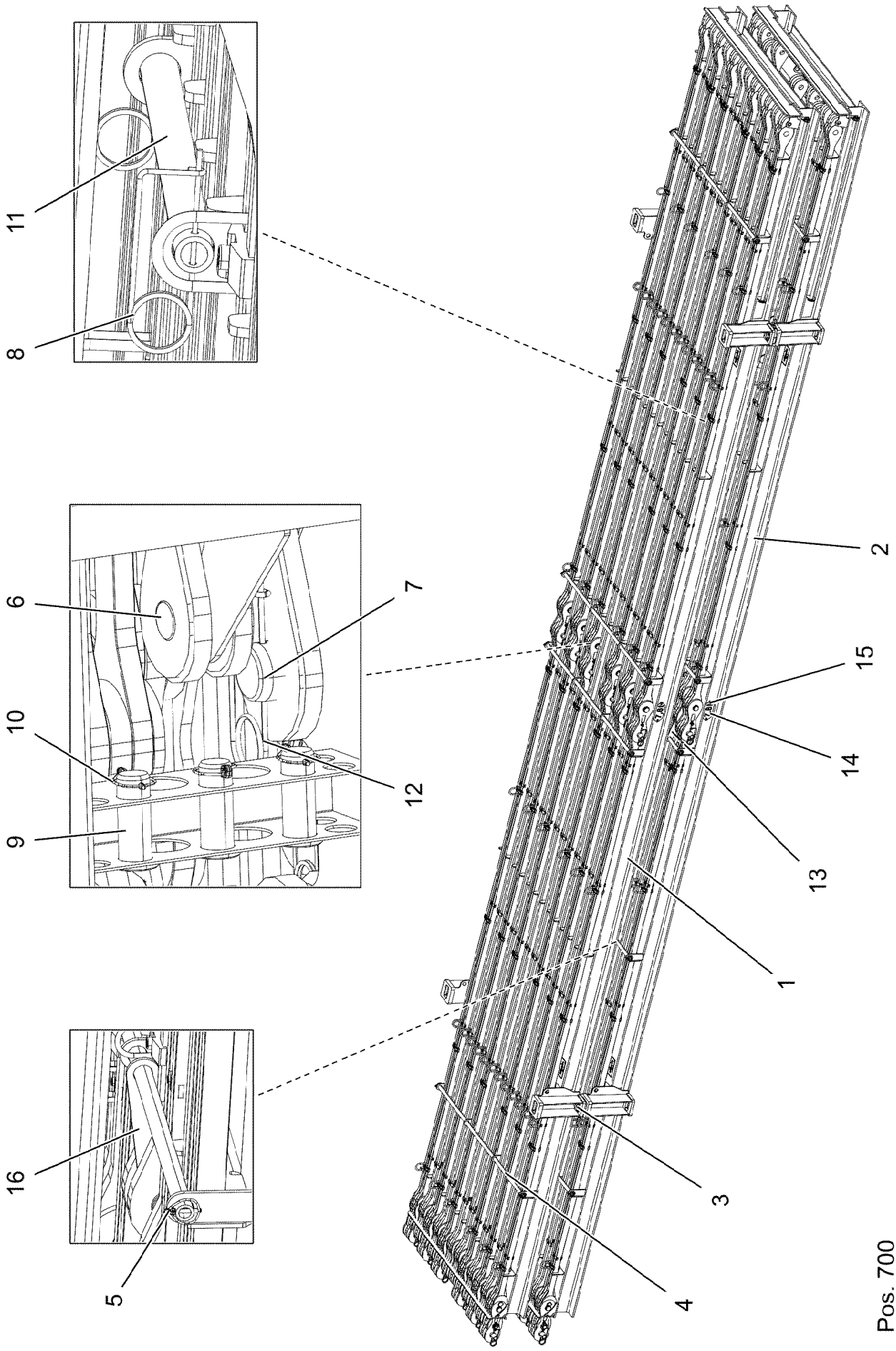

19.1.2022 094707 LIEBHERR	**etk_en_de_073897 LG 1750** **CONTAINER FOR RODS** **CONTAINER F.STANGEN**	❑ 1651 (1/2) **918598508**

Pos.	Item	Quantity	Description	Bezeichnung
1	96018166	1	SUPPORTING FRAME	TRAGRAHMEN SCHWK.
2	96018167	1	SUPPORTING FRAME	TRAGRAHMEN SCHWK.
3	10663727	4	TWISTLOCK ISO 1161 50 STAHL FEUERVER	TWISTLOCK
4	97092777	11	AXLE 38.0X2140 S355J2H	ACHSE
5	10180883	29	SAFETY PLUG W HINGE-LID 10X55X9,5X45	SICHERHEITSKLAPPSTECKER
6	453041208	6	PIN ISO 2341 B45X120X108 ST.52-3 VERZ	BOLZEN
7	952673908	2	PIN 100.0X160 35NICRMOV125 GASN. SPF	BOLZEN
8	433102508	2	RETAINING SPRING 5X122 ISO 2081 FE/ZN8/	SICHERUNGSFEDER
9	451440808	5	PIN DIN 1436 50X135X120 42CRMO4 GASN.	BOLZEN
10	10180884	5	SAFETY PLUG W HINGE-LID 8X62X7,5X53 4	SICHERHEITSKLAPPSTECKER
11	97032319	1	TUBE 38.0X573 S355J2H T ZN O	ROHR
12	433105208	2	RETAINING SPRING X0 VERZ.	SICHERUNGSFEDER
13	97126024	2	PLATE 10X379X90 S355MC	BLECH
14	97079762	4	WEIGHT INFORMATION PLATE 2X228X100 D	GEWICHTSSCHILD
15	12102696	8	BUTTON HEAD SCREW ISO 7380-2 M8X10 0	HALBRUNDKOPFSCHRAUBE
16	97114499	2	PLATE 8X375X100 S355MC	BLECH
700	96021981	1	SIGNS	BESCHILDERUNG
(1)	97098301	8	SIGN 200X140 KLEBEFOLIE SPF	SCHILD

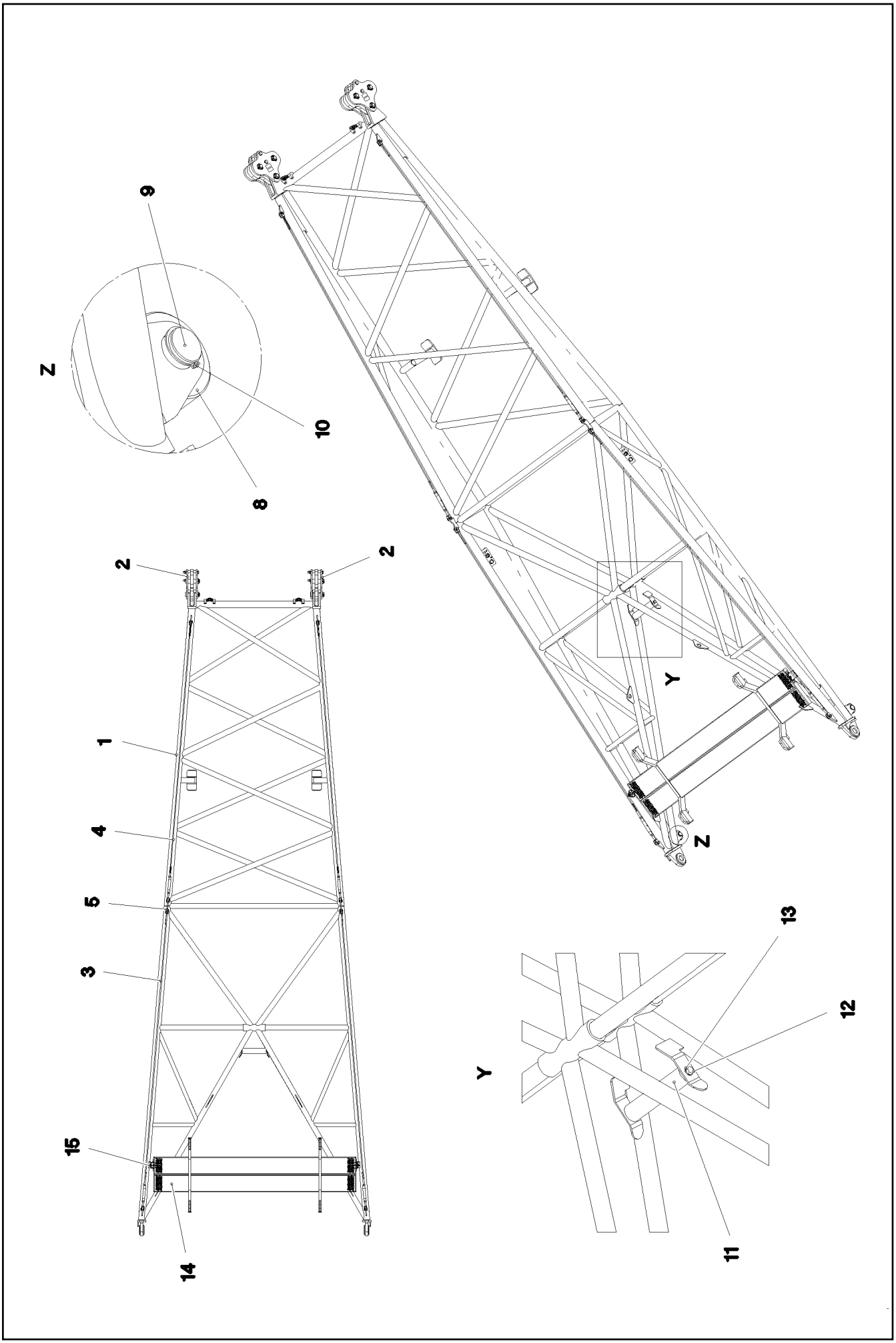

19.1.2022 095369 LIEBHERR	**etk_en_de_073897 LG 1750** **ADDITIONAL CLAMPING BLOCK** **ZUSATZABSPANNBOCK**	❑ 1653 (1/2) **918598408**

Pos.	Item	Quantity	Description	Bezeichnung
1	96020365	1	ADD CLAMP FRAME WELDED CONSTR	ZUSATZABSPANNBOCK SCHWK
2	96020462	2	BRACKET CPL. ⇨ ❑ 1655	LASCHE KPL.
3	10652820	2	ROUND STRAND ROPE 10X3,7M STAHL VE	RUNDLITZENSEIL
4	11002141	2	ROUND STRAND ROPE 10X3,5M STAHL VE	RUNDLITZENSEIL
5	10289805	16	WASHER ISO 7089 14 300HV FLZN SPF	SCHEIBE
8	288192408	2	ROLLER RD100X50 PA6G	ROLLE
9	978244308	2	PIN 50.0X91 35NICRMOV125 SPF	BOLZEN
10	10875657	2	LOCKING RING DIN 471 40X1,75 480H SPF	SICHERUNGSRING
11	10354826	1	CARRYING ROLLER 63,5/12,5/25X300 VERZ	TRAGROLLE
12	4902326	2	HEX SCREW ISO 4017 M16X30 8.8 FLZN SP	SECHSKANTSCHRAUBE
13	10289806	2	WASHER ISO 7089 16 300HV FLZN SPF	SCHEIBE
14	96021098	1	GANGWAY 2500X920X248 ALU SPF	LAUFSTEG
15	10181899	2	SAFETY PLUG W HINGE-LID 12X75X11,5X60	SICHERHEITSKLAPPSTECKER

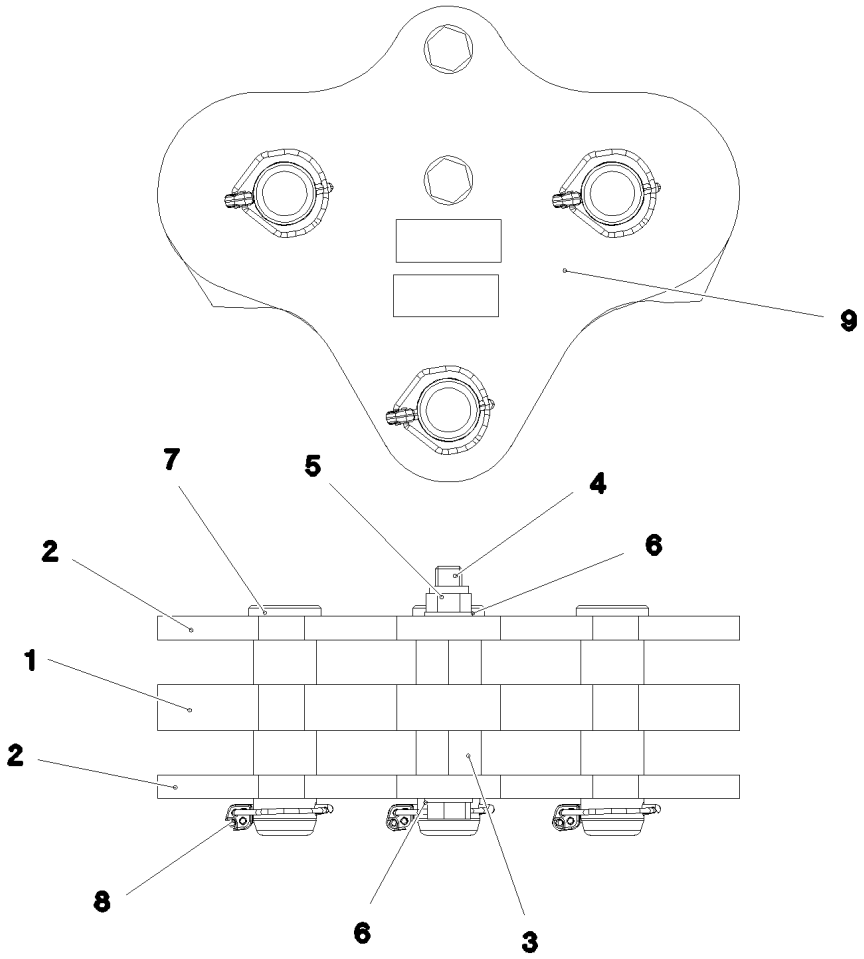

Pos.	Item	Quantity	Description	Bezeichnung
1	96020463	1	PULL TAB WITH SIGN 0.25M	ZUGLASCHE M.SCHILD
2	96020464	2	PULL TAB WITH SIGN 0.25M	ZUGLASCHE M.SCHILD
3	97095560	2	PLATE 40X140X50 S355J2+N	BLECH
4	10878750	2	HEX SCREW ISO 4017 M20X180 10.9 FLZN	SECHSKANTSCHRAUBE
5	10875610	2	HEX NUT DIN 985 M20 10 FLZN SPF	SECHSKANTMUTTER
6	10289808	4	WASHER ISO 7089 20 300HV FLZN SPF	SCHEIBE
7	97090981	3	PIN 55.0X175 35NICRMOV125	BOLZEN
8	10180884	3	SAFETY PLUG W HINGE-LID 8X62X7,5X53 4	SICHERHEITSKLAPPSTECKER
9	973567608	3	PLATE IDENTIFICATION NUMBER IDENT-N	SCHILD IDENTNR.

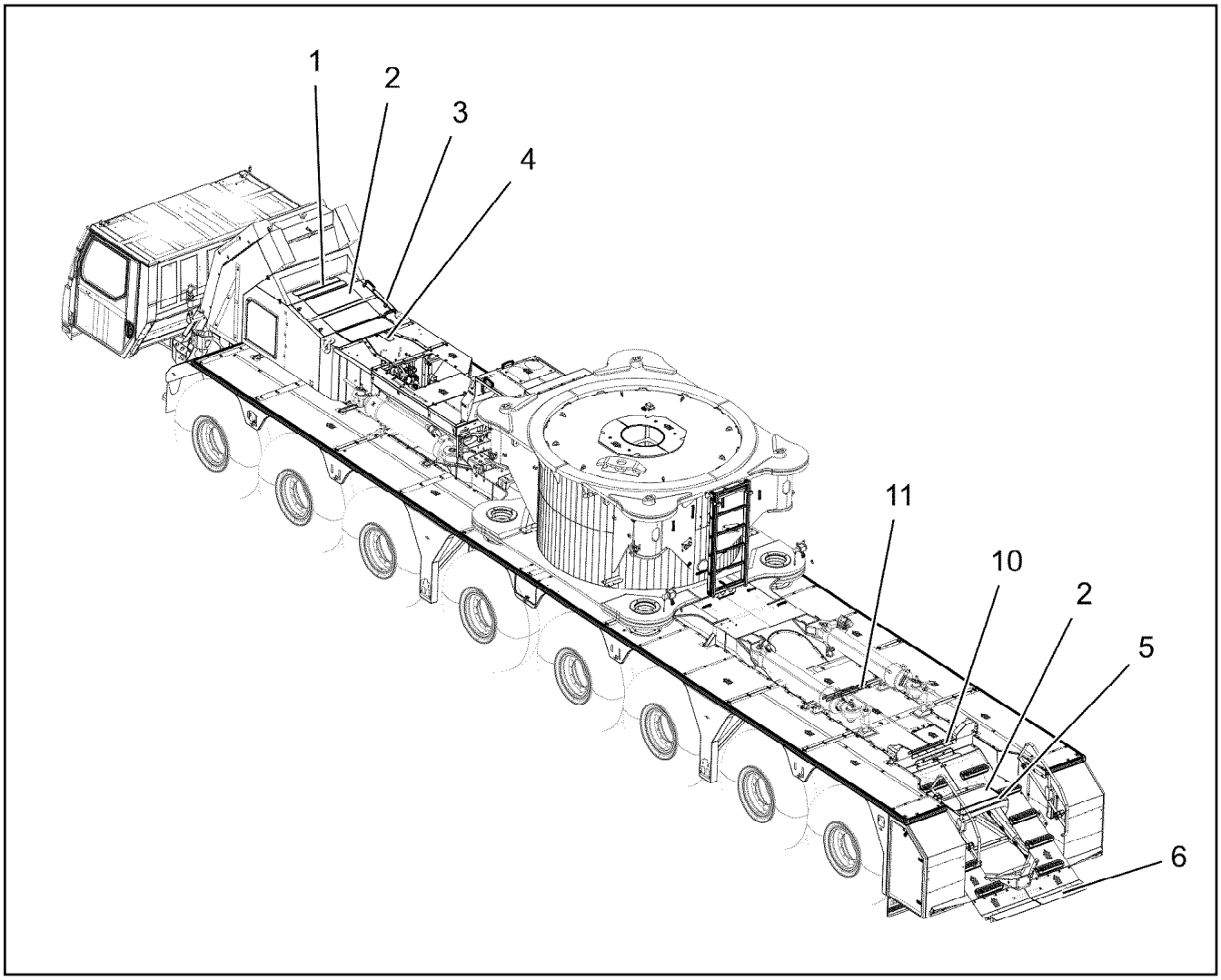

Pos.	Item	Quantity	Description	Bezeichnung
1	97066278	2	ANTI-SLIP SURFACE 1.6X102X750 3M TYP4	ANTIRUTSCHBELAG
2	97018328	4	ANTI-SLIP SURFACE 1.6X305X750 3M TYP4	ANTIRUTSCHBELAG
3	97022542	1	ANTI-SLIP SURFACE 1.6X51X450 3M TYP4	ANTIRUTSCHBELAG
4	97018327	2	ANTI-SLIP SURFACE 1.6X102X305 3M TYP4	ANTIRUTSCHBELAG
5	97018325	1	ANTI-SLIP SURFACE 1.6X102X720 3M TYP4	ANTIRUTSCHBELAG
6	97066277	2	ANTI-SLIP SURFACE 1.6X152X750 3M TYP4	ANTIRUTSCHBELAG
10	11067612	0.037	WARNING DESIGNATION DIN 30710 TYP 1	WARNMARKIERUNG
11	11067612	0.066	WARNING DESIGNATION DIN 30710 TYP 1	WARNMARKIERUNG

Item	Page	Assembly	Pos.	Quantity
10001074	1201	918065308	20	10
10001114	195	10870697	24	1
10001464	117	9079954	3	8
10001470	679	10874475	114	18
10001470	1381	10874553	114	18
10002552	37	13455159	(132)	1
10002552	45	10125646	132	1
10002552	82	11363761	132	1
10002552	816	11363553	132	1
10002941	1212	966659308	31	1
10003192	82	11363761	5	1
10003192	816	11363553	5	1
10003366	95	9078314	3	1
10006370	463	917593008	11	40
10006370	756	96038878	371	25
10006370	937	919327908	6	16
10006370	1361	918857108	9	16
10006370	1367	918857208	9	16
10006370	1468	96024497	87	24
10006370	1530	96052047	7	4
10006370	1631	918472308	18	14
10007205	1149	969848908	4	24
10007617	781	10493370	20	2
10008092	30	510241408	25	1
10008092	790	512142308	25	1
10008406	30	510241408	57	1
10008421	790	512142308	12	1
10009007	86	10126724	18	1
10009007	99	10141710	10	2
10009007	105	10147657	24	2
10009007	106	10143421	21	4
10009007	113	10141719	21	1
10009007	825	10147372	24	2
10009007	826	10143277	13	7
10009007	831	10141721	21	1
10009700	601	10876121	73	1
10009715	601	10876121	1022	2
10011654	1230	965226108	28	2
10011783	53	10130808	5	2
10011832	47	10152926	2	1
10011832	48	10118748	2	1
10011834	129	11366396	3	2
10011834	840	10119873	(3)	1
10011842	51	10135392	4	1
10011865	36	13455159	(6)	2
10011865	824	12490129	18	2
10011865	826	10143277	36	1
10011866	42	10141769	4	4
10011866	47	10152926	3	1
10011866	48	10118748	6	3
10011866	86	10126724	13	5
10011866	96	10141711	11	1
10011866	105	10147657	7	18
10011866	126	12410651	(2)	1
10011866	822	10141807	12	1
10011866	825	10147372	7	18
10011866	826	10143277	18	3
10011866	826	10143277	30	2
10011866	830	10141720	18	1
10011867	107	10145192	8	1
10011867	828	10145193	8	1
10011868	36	13455159	(7)	2
10011868	51	10135392	2	1
10011868	824	12490129	19	2
10011870	107	10145192	3	2
10011870	108	10152906	3	2
10011870	812	10134887	(16)	1
10011870	822	10141807	15	4
10011870	828	10145193	3	2
10011870	830	10141720	14	1
10011871	90	10143726	10	2
10012220	60	10118061	16	1
10012221	60	10118061	(4)	1
10012225	60	10118061	(5)	1
10012225	815	10122503	5	2
10012550	110	10141356	(5)	7
10012550	110	10141356	(5)	12
10012550	110	10141356	(5)	7
10012550	110	10141356	(5)	12
10012557	815	10122503	3	2
10012560	60	10118061	15	1
10012659	195	10870697	27	4
10012659	226	10876205	413	12
10012659	226	10876205	456	16
10012659	251	10876158	413	12
10012659	251	10876158	456	16
10014387	474	96037533	830	47
10014387	476	96037529	830	32
10014387	996	96036112	830	105
10014387	999	96036113	830	42
10014692	950	10327167	3	1
10014693	950	10327167	4	1
10014697	950	10327167	10	3
10014698	953	774375108	1	1
10014701	950	10327167	30	1
10014707	950	10327167	15	1
10014712	950	10327167	19	1
10014715	950	10327167	18	4
10014717	950	10327167	26	1
10014718	950	10327167	23	1
10014729	950	10327167	7	1
10014730	950	10327167	8	1
10017431	716	571927508	22	2
10019040	589	917330508	64	2
10019040	596	917330608	64	2
10019040	850	918810308	29	8
10020694	784	10335957	62	2
10021226	703	10802277	24	1
10021228	703	10802277	25	1
10021229	467	918997708	156	20
10021410	81	12489819	3	2
10021567	409	96037721	517	3
10021568	409	96037721	523	3
10021568	470	96037549	518	2
10021571	409	96037721	516	4
10021571	471	96037539	506	2
10021571	1043	96035662	526	1
10021571	1499	96017126	505	1
10021571	1593	96016424	501	4
10021571	1606	96013807	502	4

Item	Page	Assembly	Pos.	Quantity
10021824	409	96037721	502	1
10021826	971	917991908	80	2
10022007	1599	918474308	41	2
10022145	494	10814244	8	1
10022255	492	968056308	(7)	1
10022400	425	96038396	504	1
10022660	560	96012458	40	6
10022661	560	96012458	26	6
10022663	560	96012458	27	6
10022694	217	962431208	2	1
10022895	256	918994908	4	4
10022895	281	919243008	7	4
10023138	226	10876205	406	2
10023138	226	10876205	503	1
10023138	251	10876158	406	2
10023138	251	10876158	503	1
10023139	226	10876205	408	4
10023139	226	10876205	509	4
10023139	251	10876158	408	4
10023139	251	10876158	509	4
10023140	226	10876205	409	2
10023140	226	10876205	505	1
10023140	251	10876158	409	2
10023140	251	10876158	505	1
10023141	226	10876205	412	4
10023141	226	10876205	510	4
10023141	251	10876158	412	4
10023141	251	10876158	510	4
10023145	226	10876205	419	1
10023145	251	10876158	419	1
10023146	226	10876205	433	1
10023160	226	10876205	459	1
10023160	251	10876158	459	1
10023163	226	10876205	461	1
10023163	251	10876158	461	1
10023201	190	96032869	10	4
10023205	226	10876205	507	1
10023206	227	10876205	2410	1
10023206	252	10876158	2410	1
10023208	227	10876205	2401	1
10023208	251	10876158	2401	1
10023210	227	10876205	2409	1
10023210	252	10876158	2409	1
10023211	227	10876205	2404	1
10023211	252	10876158	2404	1
10023246	226	10876205	535	1
10023246	227	10876205	2403	1
10023246	251	10876158	2403	1
10023247	192	11081159	1304	1
10023247	226	10876205	549	1
10023247	251	10876158	549	1
10023248	227	10876205	2402	1
10023248	251	10876158	2402	1
10023266	392	919023108	24	2
10023266	846	918996908	180	6
10023266	943	917227308	27	1
10023315	226	10876205	2393	1
10023315	251	10876158	2393	1
10023316	227	10876205	2400	1
10023317	227	10876205	2412	1
10023317	252	10876158	2412	1
10023321	193	11081159	2427	1
10023572	539	918500608	6	1
10023572	541	96012635	7	1
10023668	30	510241408	12	1
10023671	30	510241408	22	1
10023693	686	10354659	27	1
10023750	425	96038396	505	2
10023750	426	10022400	3	1
10023751	426	10022400	4	1
10023958	134	96032862	63	1
10024214	428	96031504	(1)	1
10024744	880	96036290	506	1
10024744	882	96036291	503	2
10024789	1016	96000927	5	5.42
10024789	1018	96000930	5	5.52
10024803	669	96014811	3	1
10024857	467	918997708	161	2
10024857	1027	918998008	55	1
10025071	1013	96000924	507	1
10025071	1014	96000925	507	1
10025071	1015	96000926	506	1
10025194	1113	969860008	(999)	1
10025257	276	10876196	417	1
10025278	1223	96013029	(1)	1
10025278	1223	96013029	(1)	1
10026809	369	917312708	100	48
10027648	35	13455159	(7)	2
10028237	983	967662808	300	4
10028237	984	967665008	300	4
10028363	406	914754808	1	1
10028367	406	914754808	6	1
10028369	406	914754808	5	1
10028786	163	964024608	20	1
10028932	536	962720908	512	2
10029042	226	10876205	444	1
10029042	251	10876158	444	1
10029043	226	10876205	446	1
10029043	251	10876158	446	1
10029113	522	10030767	999	1
10029666	1614	918474508	7	1
10030065	470	96037549	505	1
10030069	470	96037549	650	4
10030346	110	10141356	(6)	5
10030346	110	10141356	(6)	5
10030376	1411	96013078	150	1
10030440	1542	919752108	6	1
10030440	1552	919752208	6	1
10030479	295	916963808	11	1
10030480	295	916963808	12	2
10030481	296	916963808	13	1
10030519	812	10134887	(13)	1
10030767	519	96032778	21	4
10031932	568	962568308	1	1
10032110	295	916963808	1	1
10032297	647	963294508	37	1
10032784	337	96047402	4	1
10032784	346	96047403	4	1
10032787	332	919314608	3	4
10032796	337	96047402	5	1

Item	Page	Assembly	Pos.	Quantity
10032796	346	96047403	5	1
10032830	332	919314608	4	4
10032865	601	10876121	2013	1
10032906	108	10152906	5	1
10032906	812	10134887	(20)	1
10032988	301	96032777	53	1
10033149	261	10874907	13	1
10033162	212	10876206	2058	1
10033162	261	10874907	2058	1
10033162	272	10874908	2058	1
10033162	285	10874909	2058	1
10033162	292	10874910	2058	1
10035297	190	96032869	(2)	1
10035298	190	96032869	(1)	1
10035314	366	96059018	13	1
10035314	1101	919963708	13	2
10035534	314	510675308	999	1
10035705	232	969910008	1	1
10035717	1146	96000684	11	2
10036124	200	918994708	3	4
10036124	245	918994808	2	2
10036124	256	918994908	3	4
10036126	235	919242908	2	2
10036126	281	919243008	3	4
10036138	522	10030767	(1)	1
10036325	60	10118061	(8)	2
10036325	815	10122503	8	2
10036520	341	965576008	2	1
10036629	626	965236508	151	1
10036651	39	12405454	8	2
10036896	197	96032873	614	1
10036913	49	10143092	8	2
10036974	1160	96000697	7	1
10036977	1160	96000697	6	1
10037101	43	10142096	3	1
10037224	103	11353748	6	2
10037618	314	510675308	1	1
10037623	1070	96038278	(1)	1
10037655	86	10126724	7	1
10037999	226	10876205	440	1
10037999	251	10876158	440	1
10038000	226	10876205	454	1
10038000	251	10876158	454	1
10038002	226	10876205	457	1
10038002	251	10876158	457	1
10038003	226	10876205	460	1
10038003	251	10876158	460	1
10038004	226	10876205	463	1
10038005	226	10876205	474	1
10038005	251	10876158	474	1
10038006	226	10876205	500	1
10038006	226	10876205	501	1
10038006	251	10876158	500	1
10038009	227	10876205	2566	1
10038010	227	10876205	2567	1
10038010	252	10876158	2567	1
10038011	227	10876205	2568	1
10038012	227	10876205	2569	1
10038013	227	10876205	2570	1
10038013	252	10876158	2570	1
10038014	227	10876205	2571	1
10038014	252	10876158	2571	1
10038015	227	10876205	2572	1
10038015	252	10876158	2572	1
10038016	192	11081159	971	1
10038016	192	11081159	1087	1
10038016	227	10876205	2574	1
10038016	252	10876158	2574	1
10038018	227	10876205	2581	1
10038270	337	96047402	25	1
10038270	346	96047403	25	1
10038573	826	10143277	11	4
10038891	1458	96051270	116	2
10039053	382	914616808	3	6
10039124	87	10127419	3	2
10039867	337	96047402	15	1
10039868	346	96047403	15	1
10040085	643	912493508	1	4
10040140	1002	96008464	501	1
10040143	1002	96008464	504	1
10040172	301	96032777	170	1
10040173	301	96032777	171	2
10040211	371	917247508	6	3
10040214	373	917247708	4	2
10040380	301	96032777	173	1
10040386	106	10143421	8	1
10040386	824	12490129	9	1
10040387	103	11353748	8	2
10040387	106	10143421	4	2
10040387	824	12490129	5	2
10040486	887	96036283	55	1
10040519	1178	918793508	32	1
10040660	481	968776708	10	1
10040752	301	96032777	156	1
10041053	1223	96013029	19	2
10041658	1262	912917608	1	1
10041876	478	96010040	501	2
10041876	996	96036112	523	2
10041903	812	10134887	(11)	1
10042430	1181	916979608	(33)	1
10042432	1181	916979608	(34)	1
10042432	1375	916979908	(34)	1
10042592	418	96037710	4	36
10042592	428	96031504	21	10
10042592	560	96012458	31	11
10042592	571	96015567	11	8
10042592	579	96012578	20	4
10042592	637	912624708	11	25
10042592	1152	918064108	18	27
10042592	1166	918064308	15	23
10042593	428	96031504	18	4
10042593	541	96012635	10	2
10042593	553	917985608	19	4
10042593	560	96012458	32	19
10042593	571	96015567	10	3
10042593	574	96015580	11	4
10042593	575	968026908	2	2
10042593	579	96012578	21	7
10042593	589	917330508	67	2
10042593	596	917330608	67	2

Item	Page	Assembly	Pos.	Quantity
10042593	597	918566608	4	4
10042593	632	919092408	151	4
10042593	886	96036283	32	1
10042593	901	96002298	48	1
10042593	1147	964560908	5	6
10042593	1152	918064108	17	71
10042696	631	918463108	13	2
10042786	1261	913047408	1	1
10043136	72	11365727	(6)	2
10043136	74	11365194	6	2
10043255	104	11349206	(2)	3
10043279	656	96015367	8	0.64
10043834	579	96012578	26	4
10044520	948	915150108	6	1
10044648	631	918463108	12	2
10044662	101	10146956	9	1
10044762	648	928620008	1	2
10044854	715	510238908	98	1
10045101	409	96037721	532	3
10045101	432	96023590	502	1
10045101	1043	96035662	525	1
10045247	382	914616808	4	2
10045294	441	918994608	408	2
10046941	1285	616024908	15	1
10046941	1594	96013577	(13)	1
10046999	409	96037721	512	10
10046999	903	96036301	510	6
10046999	996	96036112	511	1
10046999	1043	96035662	504	12
10047000	409	96037721	518	10
10047000	903	96036301	509	6
10047000	996	96036112	519	1
10047000	1043	96035662	507	12
10047001	409	96037721	519	10
10047001	903	96036301	508	6
10047001	1043	96035662	508	12
10097079	627	917794808	1	1
10097083	627	917794808	11	1
10097087	627	917794808	12	1
10097140	645	962512408	11	4
10097148	645	962512408	14	8
10097470	474	96037533	671	2
10097470	1005	96036118	671	2
10097484	1619	918887908	14	1
10097496	23	96032863	3	4
10097613	948	915150108	(2)	1
10097910	372	967700608	7	1
10097910	939	96038214	3	1
10097960	686	10354659	14	1
10099840	409	96037721	521	2
10099856	1043	96035662	511	4
10099860	409	96037721	531	3
10099860	432	96023590	501	1
10099860	1043	96035662	524	1
10099861	1043	96035662	522	1
10099862	673	915913008	(999)	1
10099863	1043	96035662	518	2
10099864	881	96027394	508	3
10099865	673	915913008	(999)	1
10099866	1043	96035662	523	1

Item	Page	Assembly	Pos.	Quantity
10099867	409	96037721	522	2
10099867	1043	96035662	519	2
10099868	1043	96035662	512	4
10099888	467	918997708	162	4
10099992	519	96032778	153	4
10100062	475	96037529	669	6
10100062	881	96027394	669	3
10100062	996	96036112	669	2
10100062	1005	96036118	669	2
10100063	470	96037549	670	10
10100063	475	96037529	670	6
10100063	878	96036289	670	2
10100063	881	96027394	670	4
10100063	996	96036112	670	16
10100063	999	96036113	670	4
10100063	1005	96036118	670	14
10100063	1219	96007584	670	2
10100071	519	96032778	158	1
10100073	519	96032778	152	4
10100318	1457	96051270	(999)	1
10100621	795	96039239	70	20
10100621	846	918996908	379	2
10100621	910	919361008	108	4
10100621	973	967652908	4	2
10100621	978	967664708	10	2
10100621	1138	96003883	3	4
10100621	1178	918793508	33	4
10100621	1204	96002845	28	36
10100621	1209	96002863	43	8
10100621	1216	96002846	5	8
10100621	1217	96002847	7	22
10100621	1271	919745108	8	120
10100621	1277	96043441	7	14
10100621	1290	919745708	12	45
10100621	1298	919745808	12	65
10100621	1301	919746208	12	30
10100621	1306	919746308	10	51
10100621	1324	919746708	21	61
10100621	1327	919746808	20	66
10100621	1330	919746908	20	66
10100621	1334	919747208	21	107
10100621	1338	917996808	27	73
10100621	1348	918361308	37	33
10100621	1361	918857108	10	92
10100621	1367	918857208	10	64
10100621	1394	918964608	6	36
10100621	1457	96051270	9	8
10100621	1468	96024497	75	55
10100621	1529	919747308	13	41
10100621	1534	919747408	19	36
10100621	1542	919752108	10	111
10100621	1552	919752208	10	96
10100621	1571	918859708	30	30
10100621	1581	919463108	30	30
10100621	1588	918489108	41	4
10100621	1626	919747708	12	78
10100986	1181	916979608	(999)	1
10101027	928	919361208	(999)	1
10101035	913	512395108	999	1
10101038	1436	968929508	(999)	1

Item	Page	Assembly	Pos.	Quantity
10101039	1433	968929408	(999)	1
10101130	1172	918064408	11	1
10101310	1375	916979908	(999)	1
10101384	1070	96038278	(3)	1
10101685	1005	96036118	657	2
10101685	1008	96001403	657	5
10101866	204	10874903	12	2
10101866	224	10874904	12	2
10101866	249	10874906	12	2
10101866	272	10874908	12	1
10101868	204	10874903	18	1
10101868	261	10874907	18	1
10101868	272	10874908	18	1
10101868	285	10874909	18	1
10101868	292	10874910	18	1
10101869	204	10874903	42	2
10101869	224	10874904	42	2
10101869	249	10874906	42	2
10101869	272	10874908	42	2
10101871	204	10874903	50	4
10101871	224	10874904	50	4
10101871	239	10874905	50	4
10101871	249	10874906	50	4
10101871	261	10874907	50	4
10101871	272	10874908	50	4
10101871	285	10874909	50	4
10101871	292	10874910	50	4
10101872	204	10874903	63	2
10101872	224	10874904	63	2
10101872	239	10874905	63	2
10101872	249	10874906	63	2
10101872	261	10874907	63	2
10101872	272	10874908	63	2
10101872	285	10874909	63	2
10101872	292	10874910	63	2
10101873	204	10874903	69	1
10101874	204	10874903	70	1
10101875	204	10874903	71	1
10101876	210	10873988	310	2
10101876	274	10455272	310	2
10101883	210	10873988	320	2
10101883	274	10455272	320	2
10101885	210	10873988	336	2
10101885	274	10455272	336	2
10101895	224	10874904	69	1
10101896	224	10874904	70	1
10101897	224	10874904	71	1
10101899	226	10876205	401	1
10101899	251	10876158	401	1
10101900	226	10876205	417	1
10101900	251	10876158	417	1
10101929	249	10874906	69	1
10101930	249	10874906	70	1
10101931	249	10874906	72	1
10101950	272	10874908	69	1
10101951	272	10874908	71	1
10101952	272	10874908	72	1
10101970	239	10874905	42	2
10101970	261	10874907	42	2
10101970	285	10874909	42	2

Item	Page	Assembly	Pos.	Quantity
10101970	292	10874910	42	2
10101974	192	11081159	1277	1
10101974	239	10874905	54	2
10101974	261	10874907	54	2
10101974	285	10874909	54	2
10101974	292	10874910	54	2
10101975	239	10874905	58	2
10101975	261	10874907	58	2
10101975	285	10874909	58	2
10101975	292	10874910	58	2
10101977	239	10874905	59	2
10101977	261	10874907	59	2
10101977	285	10874909	59	2
10101977	292	10874910	59	2
10101978	239	10874905	69	1
10101979	239	10874905	70	1
10101980	239	10874905	72	1
10101981	239	10874905	90	2
10101981	261	10874907	90	2
10101981	285	10874909	90	2
10101981	292	10874910	90	2
10102020	239	10874905	12	2
10102020	261	10874907	12	2
10102021	261	10874907	69	1
10102022	261	10874907	70	1
10102023	261	10874907	71	1
10102023	285	10874909	72	1
10102024	261	10874907	72	1
10102024	285	10874909	71	1
10102038	285	10874909	12	2
10102038	292	10874910	12	2
10102039	285	10874909	69	1
10102040	285	10874909	70	1
10102059	292	10874910	69	1
10102060	292	10874910	70	1
10102061	292	10874910	72	1
10102062	292	10874910	71	1
10112750	939	96038214	11	1
10112824	341	965576008	6	1
10112874	1522	914662908	1	1
10112967	1384	962871608	10	1
10113731	98	10141712	5	2
10113731	109	10145194	3	2
10113731	829	10145195	3	2
10113737	1013	96000924	777	61
10113737	1014	96000925	777	61
10113737	1015	96000926	777	61
10113737	1016	96000927	777	40
10113737	1018	96000930	777	40
10113752	192	11081159	444	1
10113752	192	11081159	972	1
10113753	192	11081159	446	2
10113773	192	11081159	994	1
10113784	192	11081159	1005	1
10113785	192	11081159	1006	1
10113786	192	11081159	1074	1
10113787	192	11081159	1077	1
10113791	192	11081159	1252	1
10113820	192	11081159	1260	1
10113822	192	11081159	1261	1

Item	Page	Assembly	Pos.	Quantity
10113824	193	11081159	1399	1
10113825	193	11081159	1918	1
10113826	193	11081159	2376	1
10113827	193	11081159	2387	1
10113828	193	11081159	2720	1
10113829	193	11081159	2724	1
10113831	193	11081159	2728	1
10114050	192	11081159	993	1
10114074	192	11081159	1268	2
10114076	192	11081159	1275	1
10114838	483	10040660	11	1
10114843	483	10040660	7	46
10114975	786	10663295	40	1
10115237	195	10870697	44	3
10115421	193	11081159	2713	1
10115423	192	11081159	1263	1
10115424	192	11081159	1303	1
10115426	192	11081159	1390	1
10115551	50	10115557	3	1
10115553	35	13455159	27	1
10115555	50	10115557	2	1
10115557	35	13455159	21	1
10115621	112	10141718	6	1
10115621	113	10141719	6	1
10115621	831	10141721	6	1
10115623	112	10141718	8	1
10115623	113	10141719	8	1
10115623	830	10141720	8	1
10115623	831	10141721	8	1
10115863	86	10126724	3	1
10116165	35	13455159	140	1
10116165	806	13455143	140	1
10116166	78	10116165	1	2
10116178	840	10119873	4	1
10116179	840	10119873	6	1
10116274	124	10141788	2	8
10116320	35	13455159	110	8
10116320	806	13455143	110	8
10116354	69	10122940	1	1
10116445	44	10141581	9	2
10116445	811	10141843	9	2
10116876	35	13455159	60	8
10116876	806	13455143	60	8
10116877	59	10116876	1	1
10116877	59	10116876	1	1
10117258	1542	919752108	39	3
10117258	1552	919752208	39	3
10117576	104	11349206	3	3
10117635	86	10126724	15	1
10118060	806	13455143	81	8
10118061	35	13455159	81	8
10118146	37	13455159	(10)	16
10118149	37	13455159	(24)	16
10118668	50	10115557	1	1
10118747	48	10118748	1	1
10118748	47	10152926	4	1
10118838	65	10118839	1	1
10118839	64	10122632	2	1
10118991	36	13455159	(5)	1
10119000	86	10126724	2	1
10119342	93	12421641	6	2
10119342	819	12421642	6	2
10119343	111	10141558	5	2
10119353	837	12416117	10	1
10119357	48	10118748	7	1
10119407	60	10118061	(2)	2
10119407	815	10122503	2	2
10119409	60	10118061	1	1
10119410	41	9078462	1	1
10119412	41	9078462	16	1
10119685	127	10119871	(2)	1
10119685	840	10119873	2	1
10119689	129	11366396	2	1
10119695	60	10118061	13	1
10119695	814	10118060	13	2
10119847	53	10130808	2	1
10119867	38	13455159	652	1
10119871	38	13455159	650	1
10119873	810	13455143	650	1
10119971	46	10137051	5	1
10120020	105	10147657	3	2
10120020	825	10147372	3	2
10120074	38	13455159	530	1
10120075	123	10120074	1	1
10120077	809	13455143	530	1
10120078	836	10120077	1	1
10120316	835	10120324	1	1
10120324	809	13455143	520	1
10120330	110	10141356	(4)	1
10120331	110	10141356	(3)	1
10120332	110	10141356	(4)	1
10120333	110	10141356	(3)	1
10120356	835	10120324	5	1
10120394	127	10119871	(1)	1
10120394	840	10119873	1	1
10120540	809	13455143	450	2
10120541	833	10120540	1	1
10120542	834	10120541	1	1
10120639	112	10141718	13	4
10120639	113	10141719	13	4
10120639	830	10141720	13	4
10120639	831	10141721	13	4
10120823	127	10119871	(9)	1
10120861	813	10137870	1	1
10121610	37	13455159	(12)	3
10121763	72	11365727	(2)	2
10121763	74	11365194	2	2
10122220	68	11364325	1	1
10122266	61	10122645	1	1
10122295	827	10145044	17	1
10122503	814	10118060	1	1
10122504	815	10122503	1	1
10122630	64	10122632	1	1
10122632	63	11364303	3	1
10122637	68	11364325	3	1
10122640	35	13455159	83	1
10122640	806	13455143	83	1
10122645	35	13455159	82	5
10122645	806	13455143	82	5
10122646	35	13455159	84	1

Item	Page	Assembly	Pos.	Quantity
10122646	806	13455143	84	1
10122659	35	13455159	85	1
10122659	806	13455143	85	1
10122793	36	13455159	221	2
10122793	807	13455143	221	1
10122907	59	10116876	60	1
10122940	35	13455159	100	1
10122940	806	13455143	100	1
10123103	120	10141716	14	2
10123103	835	10120324	14	2
10123304	125	10144098	1	1
10123540	112	10141718	16	1
10123540	113	10141719	16	1
10123540	830	10141720	16	1
10123540	831	10141721	16	1
10123876	838	12416117	103	2
10123876	993	96040792	1	1
10123877	993	96040792	2	1
10123878	467	918997708	151	1
10123879	467	918997708	152	1
10124097	38	13455159	600	2
10124591	69	10122940	3	1
10124739	59	10116876	61	1
10124740	59	10116876	62	1
10124798	92	10141827	3	2
10124798	818	10141830	11	2
10124886	827	10145044	1	1
10125291	70	10116320	2	2
10125597	106	10143421	6	1
10125597	824	12490129	7	1
10125646	44	10141581	1	2
10125646	811	10141843	1	2
10125692	45	10125646	(2)	1
10125739	112	10141718	4	1
10125739	113	10141719	4	1
10125739	830	10141720	4	1
10125739	831	10141721	4	1
10125978	37	13455159	(22)	1
10125978	385	919741508	4	1
10125978	800	919546708	40	1
10126103	807	13455143	330	1
10126119	90	10143726	22	1
10126119	114	10143790	11	2
10126124	841	10126182	4	1
10126181	843	11366388	1	1
10126182	810	13455143	652	1
10126465	37	13455159	480	1
10126465	809	13455143	480	1
10126466	119	10126465	1	2
10126587	812	10134887	(22)	1
10126724	36	13455159	201	1
10126724	807	13455143	201	1
10126912	114	10143790	20	1
10127113	73	11365728	2	1
10127114	390	96041566	155	1
10127114	800	919546708	54	1
10127115	75	10127113	2	1
10127419	86	10126724	1	1
10127422	92	10141827	11	2
10127693	93	12421641	4	1
10127927	812	10134887	(5)	1
10127984	23	96032863	14	8
10127984	94	10130958	3	1
10127984	754	96038878	187	12
10128228	114	10143790	10	3
10128540	35	13455159	51	1
10128540	805	13455143	51	1
10128593	54	10128540	50	1
10128678	126	12410651	(2)	1
10128874	37	13455159	(20)	1
10128890	810	13455143	728	1
10128914	53	10130808	1	1
10129075	39	12405454	11	1
10129269	99	10141710	5	2
10129309	76	10127115	2	1
10129392	81	12489819	2	2
10129394	81	12489819	7	1
10129428	90	10143726	1	2
10129490	837	12416117	(1)	1
10129839	49	10143092	3	1
10129839	812	10134887	3	1
10129999	83	10152866	2	1
10130808	35	13455159	50	1
10130808	805	13455143	50	1
10130848	94	10130958	1	1
10130953	93	12421641	2	1
10130958	36	13455159	232	1
10132193	822	10141807	22	1
10132330	44	10141581	14	2
10132330	811	10141843	14	2
10132331	112	10141718	5	1
10132331	113	10141719	5	1
10132331	830	10141720	5	1
10132331	831	10141721	5	1
10132412	46	10137051	3	1
10132548	37	13455159	(8)	6
10132558	37	13455159	(9)	8
10132799	818	10141830	2	1
10132871	76	10127115	1	1
10132988	42	10141769	1	1
10133143	92	10141827	4	2
10133196	37	13455159	(11)	3
10133649	819	12421642	2	1
10133721	41	9078462	2	1
10133722	120	10141716	5	1
10133723	71	11365725	4	2
10133786	75	10127113	1	1
10134296	106	10143421	1	1
10134298	824	12490129	4	1
10134576	54	10128540	51	1
10134577	54	10128540	52	1
10134879	812	10134887	(1)	1
10134883	812	10134887	(2)	1
10134887	805	13455143	20	1
10134945	37	13455159	(21)	2
10134977	112	10141718	1	1
10134978	113	10141719	1	1
10134988	830	10141720	1	1
10134989	831	10141721	1	1
10134998	818	10141830	4	2

Item	Page	Assembly	Pos.	Quantity
10135023	113	10141719	2	1
10135023	831	10141721	2	1
10135167	92	10141827	1	1
10135171	92	10141827	2	1
10135172	92	10141827	10	1
10135221	112	10141718	3	1
10135221	830	10141720	3	1
10135232	112	10141718	2	1
10135232	830	10141720	2	1
10135310	113	10141719	3	1
10135310	831	10141721	3	1
10135392	35	13455159	22	1
10135392	805	13455143	22	1
10135486	75	10127113	5	1
10135528	818	10141830	10	3
10135714	822	10141807	4	1
10135730	818	10141830	20	2
10135840	75	10127113	7	2
10136023	818	10141830	13	3
10136123	71	11365725	3	1
10136484	105	10147657	4	1
10136484	825	10147372	4	1
10136518	45	10125646	1	1
10136805	42	10141769	3	1
10136876	45	10125646	6	2
10136914	72	11365727	2	1
10137019	46	10137051	1	1
10137051	44	10141581	2	1
10137051	811	10141843	2	1
10137052	46	10137051	7	1
10137053	46	10137051	2	1
10137059	124	10141788	8	3
10137330	837	12416117	20	1
10137588	817	10154796	1	1
10137870	805	13455143	21	1
10137873	813	10137870	2	1
10138162	818	10141830	1	1
10138461	36	13455159	(1)	1
10138461	824	12490129	2	1
10138988	107	10145192	4	1
10138988	828	10145193	4	1
10139107	818	10141830	5	3
10139422	36	13455159	191	8
10139422	84	10150877	2	1
10139422	807	13455143	191	8
10139425	832	10146947	8	1
10140086	88	11420510	7	4
10140511	104	11349206	2	1
10140662	106	10143421	3	2
10140662	824	12490129	6	2
10140730	826	10143277	1	1
10140731	826	10143277	2	1
10140994	36	13455159	(3)	1
10141351	110	10141356	(1)	1
10141354	110	10141356	1	1
10141355	110	10141356	2	1
10141356	37	13455159	410	1
10141356	808	13455143	410	1
10141558	37	13455159	412	1
10141558	808	13455143	412	1
10141563	111	10141558	3	1
10141564	111	10141558	4	1
10141581	35	13455159	16	1
10141583	44	10141581	5	1
10141586	44	10141581	3	1
10141586	811	10141843	3	1
10141710	36	13455159	334	1
10141711	36	13455159	330	1
10141712	36	13455159	333	1
10141716	37	13455159	520	1
10141718	37	13455159	430	1
10141719	37	13455159	431	1
10141720	808	13455143	430	1
10141721	809	13455143	431	1
10141729	114	10143790	4	1
10141730	114	10143790	5	1
10141735	114	10143790	6	1
10141758	124	10141788	1	1
10141762	105	10147657	1	1
10141762	825	10147372	1	1
10141769	35	13455159	14	1
10141769	805	13455143	14	1
10141770	42	10141769	7	1
10141788	38	13455159	571	1
10141788	810	13455143	571	1
10141789	96	10141711	1	1
10141807	807	13455143	334	1
10141808	822	10141807	3	1
10141810	822	10141807	2	1
10141827	36	13455159	230	1
10141830	807	13455143	230	1
10141833	98	10141712	3	1
10141834	96	10141711	7	1
10141838	36	13455159	337	1
10141838	808	13455143	337	1
10141843	805	13455143	16	1
10141844	811	10141843	5	1
10141874	55	9077696	50	1
10141874	805	13455143	52	1
10141899	38	13455159	939	1
10141899	810	13455143	939	1
10141991	96	10141711	2	1
10141992	96	10141711	3	1
10142096	35	13455159	15	8
10142096	805	13455143	15	8
10142097	43	10142096	1	1
10142253	99	10141710	4	1
10142388	99	10141710	1	1
10142389	99	10141710	2	1
10142544	90	10143726	2	1
10142549	90	10143726	6	1
10142735	96	10141711	9	1
10142850	97	10141789	1	1
10142970	44	10141581	13	2
10142970	811	10141843	13	2
10143011	96	10141711	5	1
10143077	120	10141716	1	1
10143092	35	13455159	20	1
10143277	808	13455143	382	1
10143362	822	10141807	5	1

Item	Page	Assembly	Pos.	Quantity
10143421	37	13455159	385	1
10143447	98	10141712	4	1
10143587	826	10143277	24	1
10143589	826	10143277	22	1
10143702	818	10141830	3	1
10143726	36	13455159	214	1
10143726	807	13455143	214	1
10143731	90	10143726	5	1
10143736	109	10145194	2	1
10143790	37	13455159	436	1
10143790	809	13455143	436	1
10143791	114	10143790	3	1
10143792	114	10143790	7	1
10143793	114	10143790	1	1
10143799	90	10143726	7	1
10143810	90	10143726	8	1
10143838	90	10143726	9	1
10144038	390	96041566	153	1
10144038	800	919546708	51	1
10144039	390	96041566	154	1
10144039	800	919546708	52	1
10144093	352	917984408	10	1
10144093	931	918996808	9	1
10144098	124	10141788	4	2
10144102	385	919741508	8	1
10144102	387	96051663	8	2
10144102	800	919546708	41	3
10144270	931	918996808	5	1
10144288	352	917984408	15	1
10144442	124	10141788	7	1
10144678	37	13455159	470	1
10144678	809	13455143	470	1
10144701	837	12416117	5	1
10144861	352	917984408	11	1
10144861	931	918996808	10	1
10144869	118	10144678	3	1
10144870	118	10144678	4	1
10144873	118	10144678	1	1
10144874	118	10144678	2	1
10144876	106	10143421	2	2
10144876	824	12490129	1	2
10145044	808	13455143	385	2
10145118	817	10154796	5	1
10145126	98	10141712	1	1
10145189	107	10145192	1	1
10145189	828	10145193	1	1
10145190	109	10145194	1	1
10145190	829	10145195	1	1
10145191	107	10145192	2	1
10145191	828	10145193	2	1
10145192	37	13455159	386	1
10145193	808	13455143	386	1
10145194	37	13455159	389	1
10145195	808	13455143	389	1
10145395	101	10146956	18	1
10145395	832	10146947	19	1
10145491	85	10139422	210	1
10145868	35	13455159	(5)	1
10145869	35	13455159	(3)	1
10146200	822	10141807	23	1
10146256	826	10143277	23	1
101463750	1010	929536308	158	1
10146660	79	10150858	1	1
10146787	90	10143726	16	1
10146947	809	13455143	441	1
10146949	101	10146956	1	1
10146949	832	10146947	1	1
10146956	36	13455159	340	1
10147172	111	10141558	9	8
10147358	105	10147657	2	1
10147358	825	10147372	2	1
10147372	808	13455143	381	1
10147374	105	10147657	20	1
10147374	825	10147372	20	1
10147460	105	10147657	22	1
10147460	825	10147372	22	1
10147564	101	10146956	2	1
10147564	832	10146947	2	1
10147565	101	10146956	3	1
10147565	832	10146947	3	1
10147566	101	10146956	4	1
10147567	101	10146956	5	1
10147585	101	10146956	17	1
10147594	839	10150446	1	1
10147606	832	10146947	4	1
10147657	37	13455159	381	1
10147666	35	13455159	53	1
10147666	805	13455143	53	1
10147677	832	10146947	9	1
10147866	111	10141558	1	1
10148088	37	13455159	440	1
10148088	809	13455143	440	1
10148175	72	11365727	(5)	1
10148175	74	11365194	5	1
10148176	72	11365727	(4)	1
10148176	74	11365194	4	1
10148371	126	12410651	60	1
10148372	126	12410651	(1)	1
10148692	35	13455159	(6)	1
10149152	111	10141558	5	8
10149191	114	10143790	2	1
10149977	364	12105268	1	1
10150139	44	10141581	20	1
10150139	811	10141843	20	1
10150150	44	10141581	4	2
10150150	811	10141843	4	2
10150162	44	10141581	6	1
10150162	811	10141843	6	1
10150166	90	10143726	4	1
10150446	837	12416117	11	1
10150606	36	13455159	(2)	1
10150607	36	13455159	(1)	1
10150858	35	13455159	171	1
10150858	806	13455143	171	1
10150877	83	10152866	5	1
10151463	42	10141769	2	1
10151811	90	10143726	3	1
10152117	37	13455159	(5)	2
10152387	72	11365727	(1)	1
10152388	837	12416117	15	1

Item	Page	Assembly	Pos.	Quantity
10152389	837	12416117	16	1
10152431	74	11365194	1	1
10152491	23	96032863	11	2
10152491	134	96032862	22	1
10152866	36	13455159	190	8
10152866	807	13455143	190	8
10152902	83	10152866	6	1
10152906	37	13455159	387	1
10152906	808	13455143	387	1
10152907	108	10152906	2	1
10152926	35	13455159	17	1
10152926	805	13455143	17	1
10153006	49	10143092	6	2
10153006	812	10134887	4	1
10153459	37	13455159	(2)	1
10153461	37	13455159	(3)	1
10153461	37	13455159	(4)	1
10153467	111	10141558	2	1
10153478	82	11363761	2	1
10153480	816	11363553	2	1
10154033	104	11349206	1	1
10154280	69	10122940	1	1
10154613	826	10143277	8	1
10154796	807	13455143	222	1
10154984	44	10141581	7	1
10154984	811	10141843	7	1
10171568	734	11347399	304	1
10171569	1212	966659308	28	1
10171587	735	540270414	30	1
10171619	681	11490594	10	2
10171629	483	10040660	16	1
10173722	511	96026672	(1)	1
10173722	1073	96038278	512	3
10178872	226	10876205	424	3
10178872	251	10876158	424	3
10179043	1216	96002846	3	2
10179085	679	10874475	112	18
10179085	1381	10874553	112	18
10179087	705	11340822	121	36
10179122	190	96032869	15	2
10179122	200	918994708	7	12
10179122	202	96036779	5	8
10179122	222	96036781	5	8
10179122	235	919242908	6	10
10179122	237	96036782	6	10
10179122	245	918994808	6	10
10179122	247	96036783	5	10
10179122	256	918994908	7	12
10179122	258	96036784	5	8
10179122	270	96036787	5	8
10179122	281	919243008	9	12
10179122	283	96036788	5	8
10179122	290	96036789	5	8
10179122	756	96038878	351	2
10179126	192	11081159	447	4
10179126	192	11081159	973	4
10179126	226	10876205	447	4
10179126	227	10876205	2399	4
10179126	261	10874907	447	8
10179128	316	918995108	8	48
10179128	619	912569508	11	4
10179337	645	962512408	4	2
10179337	1209	96002863	54	1
10179340	676	918409908	14	8
10179340	691	918410008	14	8
10179340	909	919361008	44	2
10179340	1378	918325908	17	2
10179376	32	96033654	307	4
10179376	1276	96043443	15	1
10179377	668	920456008	14	4
10179377	909	919361008	33	8
10179377	1136	918063908	41	2
10179377	1306	919746308	33	2
10179377	1311	918359908	15	4
10179377	1378	918325908	14	4
10179377	1457	96051270	57	8
10179392	210	10873988	312	6
10179392	274	10455272	312	12
10179392	478	96010040	403	2
10179392	781	10493370	10	2
10179408	701	917151308	18	4
10179447	909	919361008	54	6
10179459	93	12421641	11	3
10179459	819	12421642	11	3
10179469	140	967400608	480	2
10179470	854	962282208	4	1
10179470	856	962282308	4	1
10179473	763	11002354	46	1
10179473	770	11002355	46	1
10179473	779	10493368	46	1
10179753	888	96027387	4	1
10179917	1563	918638608	7	8
10179933	217	962431208	6	2
10179943	348	962701908	3	1
10179944	716	571927508	23	1
10179975	928	919361208	19	4
10180180	757	96038878	379	8
10180180	1348	918361308	28	8
10180351	1271	919745108	25	2
10180351	1361	918857108	58	2
10180352	727	916164508	5	4
10180359	1178	918793508	28	4
10180359	1240	963137208	13	1
10180359	1252	918472608	21	2
10180359	1271	919745108	43	4
10180359	1339	917996808	87	4
10180359	1361	918857108	25	16
10180359	1367	918857208	25	16
10180359	1428	921699008	13	1
10180359	1431	921696208	13	1
10180359	1468	96024497	74	20
10180359	1542	919752108	25	4
10180359	1552	919752208	25	4
10180359	1609	918474408	29	2
10180360	205	571157108	4	2
10180361	1542	919752108	46	12
10180363	645	962512408	5	2
10180363	1542	919752108	16	2
10180363	1547	96014968	13	2
10180363	1552	919752208	16	2

Item	Page	Assembly	Pos.	Quantity
10180364	216	10876343	2	1
10180364	240	10876342	2	1
10180364	258	96036784	(3)	2
10180364	555	968027008	11	2
10180364	928	919361208	13	4
10180364	1201	918065308	18	3
10180364	1204	96002845	36	1
10180364	1209	96002863	51	1
10180364	1212	966659308	29	2
10180364	1276	96043443	16	1
10180364	1290	919745708	24	2
10180364	1298	919745808	24	2
10180364	1301	919746208	24	2
10180364	1339	917996808	90	2
10180364	1458	96051270	93	2
10180364	1600	918474308	62	2
10180364	1609	918474408	13	1
10180364	1612	96013389	8	1
10180365	1209	96002863	53	2
10180365	1334	919747208	47	2
10180367	1458	96051270	115	2
10180368	914	925299708	4	1
10180368	1201	918065308	28	1
10180368	1404	916980308	29	2
10180368	1433	968929408	4	1
10180368	1436	968929508	4	1
10180368	1571	918859708	7	1
10180368	1581	919463108	7	1
10180368	1599	918474308	36	8
10180368	1614	918474508	5	1
10180371	1201	918065308	22	1
10180374	910	919361008	109	1
10180374	1404	916980308	31	2
10180374	1614	918474508	14	1
10180375	676	918409908	15	8
10180375	691	918410008	15	8
10180375	701	917151308	19	4
10180375	909	919361008	45	4
10180375	1136	918063908	32	2
10180375	1239	917413808	16	2
10180375	1252	918472608	12	2
10180375	1378	918325908	16	4
10180377	1599	918474308	49	2
10180381	1239	917413808	7	4
10180381	1349	918361308	59	2
10180381	1457	96051270	55	4
10180381	1467	96024497	11	2
10180381	1584	918474208	14	2
10180381	1610	96013387	9	1
10180383	1452	919692108	16	2
10180383	1474	967989808	5	1
10180878	1588	918489108	58	2
10180878	1599	918474308	53	4
10180878	1611	96013388	10	1
10180878	1616	918838308	(3)	2
10180878	1616	918838308	(3)	1
10180878	1617	96016450	3	1
10180878	1619	918887908	(3)	1
10180879	555	968027008	21	5
10180879	1290	919745708	51	8
10180879	1298	919745808	50	8
10180879	1324	919746708	40	8
10180879	1327	919746808	39	8
10180879	1330	919746908	39	8
10180879	1334	919747208	54	8
10180879	1542	919752108	36	6
10180879	1552	919752208	36	3
10180879	1626	919747708	55	8
10180880	910	919361008	110	1
10180880	937	919327908	10	2
10180880	1339	917996808	72	6
10180880	1599	918474308	46	4
10180883	1272	919745108	76	8
10180883	1652	918598508	5	29
10180884	1559	918476208	4	2
10180884	1560	96016836	4	2
10180884	1562	96013014	10	1
10180884	1567	96013042	12	1
10180884	1638	96018528	12	1
10180884	1641	96012854	12	1
10180884	1644	96012732	12	1
10180884	1652	918598508	10	5
10180884	1655	96020462	8	3
10181367	1116	10413255	12	4
10181367	1543	919752108	(5)	1
10181382	1073	96038278	429	24
10181389	19	918993708	11	6
10181416	193	11081159	2428	1
10181421	1204	96002845	31	8
10181537	581	968031308	12	1
10181577	135	96032862	79	2
10181577	337	96047402	(3)	3
10181577	339	964581308	3	3
10181577	352	917984408	45	8
10181577	354	96003532	15	4
10181577	392	919023108	106	8
10181577	629	917442808	2	4
10181577	756	96038878	360	3
10181577	1136	918063908	25	31
10181899	1178	918793508	11	8
10181899	1187	918793608	3	4
10181899	1334	919747208	51	2
10181899	1562	96013014	4	1
10181899	1633	918476708	3	4
10181899	1634	918822508	3	4
10181899	1635	918801908	3	4
10181899	1654	918598408	15	2
10182032	1600	918474308	85	2
10197730	666	927094908	9	4
10197730	714	917116108	7	8
10197730	863	918996308	31	4
10197730	1178	918793508	20	8
10197730	1239	917413808	26	4
10197760	42	10141769	14	2
10197760	140	967400608	22	4
10197760	419	926891108	10	4
10197760	800	919546708	90	6
10197760	1181	916979608	6	4
10197760	1252	918472608	29	1
10197760	1375	916979908	16	20

Item	Page	Assembly	Pos.	Quantity
10197764	19	918993708	12	6
10197764	220	96036794	304	2
10197764	242	96036796	304	2
10197764	254	96036797	304	4
10197764	337	96047402	18	10
10197764	346	96047403	18	10
10197764	369	917312708	96	4
10197764	412	922648308	5	12
10197764	419	926891108	6	4
10197764	442	918994608	(4)	1
10197764	442	918994608	(3)	1
10197764	442	918994608	603	4
10197764	457	918994508	39	4
10197764	480	917737708	18	2
10197764	555	968027008	13	8
10197764	629	917442808	15	8
10197764	695	969858508	309	2
10197764	756	96038878	362	2
10197764	863	918996308	49	72
10197764	901	96002298	46	1
10197764	954	918531108	7	4
10197764	971	917991908	355	6
10197764	974	967656108	32	2
10197764	975	967659508	32	2
10197764	977	967663508	22	2
10197764	985	967674608	17	2
10197764	986	967674708	17	2
10197764	1034	96035660	70	4
10197764	1107	96001074	13	6
10197764	1137	918063908	63	4
10197764	1182	910162608	17	2
10197764	1225	921567308	6	9
10197764	1318	969858808	303	2
10197764	1387	969858408	303	2
10197764	1428	921699008	9	7
10197764	1431	921696208	9	7
10197764	1435	968895808	11	2
10197764	1460	921723608	9	4
10197764	1461	921723708	9	4
10197764	1470	921388808	10	4
10197764	1482	96016504	307	2
10197764	1588	918489108	54	2
10197769	352	917984408	52	4
10197769	361	919964208	11	3
10197769	493	968056808	3	1
10197769	555	968027008	16	8
10197769	585	917315108	11	12
10197769	629	917442808	24	1
10197769	634	918744608	25	3
10197769	667	965320108	5	4
10197769	756	96038878	358	7
10197769	795	96039239	63	6
10197769	800	919546708	92	2
10197769	1103	96058648	7	3
10197769	1160	96000697	22	1
10197769	1204	96002845	25	4
10197769	1210	96002863	59	2
10197769	1230	965226108	22	3
10197769	1235	965324508	22	3
10197769	1545	96014903	6	4
10197769	1548	96015492	6	4
10197769	1588	918489108	34	2
10197769	1600	918474308	67	4
10197771	23	96032863	24	40
10197771	230	10036124	10	1
10197771	243	10036126	9	1
10197771	320	96019560	21	4
10197771	337	96047402	17	20
10197771	346	96047403	17	20
10197771	354	96003532	6	8
10197771	365	96045759	7	4
10197771	412	922648308	3	6
10197771	418	96037710	14	8
10197771	419	926891108	4	4
10197771	442	918994608	606	8
10197771	449	96032748	(2)	4
10197771	457	918994508	38	52
10197771	467	918997708	402	3
10197771	478	96010040	402	4
10197771	480	917737708	19	4
10197771	511	96026672	302	2
10197771	535	962806108	(152)	2
10197771	541	96012635	14	2
10197771	567	968026708	13	6
10197771	568	962568308	6	3
10197771	574	96015580	10	1
10197771	585	917315108	14	8
10197771	597	918566608	11	4
10197771	632	919092408	153	4
10197771	634	918744608	19	4
10197771	660	918965008	86	4
10197771	795	96039239	71	26
10197771	850	918810308	42	4
10197771	932	969823308	7	4
10197771	971	917991908	375	6
10197771	1107	96001074	15	6
10197771	1110	96001083	28	2
10197771	1137	918063908	62	8
10197771	1155	969752508	58	4
10197771	1166	918064308	22	3
10197771	1168	968080908	16	3
10197771	1174	10228112	43	2
10197771	1225	921567308	7	17
10197771	1271	919745108	11	21
10197771	1276	96043443	8	2
10197771	1404	916980308	47	4
10197771	1412	96012846	9	4
10197771	1428	921699008	10	14
10197771	1431	921696208	10	14
10197771	1435	968895808	12	2
10197771	1447	96022733	47	2
10197771	1460	921723608	10	8
10197771	1461	921723708	10	8
10197771	1470	921388808	9	4
10197771	1482	96016504	306	8
10197771	1509	918185308	21	12
10197771	1520	921688808	5	2
10197808	114	10143790	17	2
10197808	121	9078467	3	2
10197808	369	917312708	(5)	6

Item	Page	Assembly	Pos.	Quantity
10197808	369	917312708	(5)	6
10197808	418	96037710	7	6
10197808	452	96028181	10	4
10197808	624	912676508	13	2
10197808	695	969858508	303	2
10197808	850	918810308	35	28
10197808	940	969795308	15	5
10197808	948	915150108	9	10
10197808	1010	929536308	153	2
10197808	1044	912353808	9	3
10197808	1107	96001074	23	8
10197808	1166	918064308	19	1
10197808	1470	921388808	6	2
10197808	1503	929917008	6	2
10197831	23	96032863	43	20
10197831	28	963738308	6	12
10197831	135	96032862	90	5
10197831	337	96047402	24	4
10197831	346	96047403	24	4
10197831	369	917312708	105	8
10197831	375	967634308	8	8
10197831	385	919741508	47	4
10197831	387	96051663	42	13
10197831	392	919023108	100	12
10197831	419	926891108	8	2
10197831	442	918994608	(10)	2
10197831	443	918994608	664	44
10197831	457	918994508	34	1
10197831	480	917737708	15	8
10197831	553	917985608	13	24
10197831	581	968031308	9	4
10197831	629	917442808	10	3
10197831	671	96039782	8	8
10197831	673	915913008	20	8
10197831	727	916164508	6	10
10197831	746	918996008	13	3
10197831	755	96038878	309	38
10197831	795	96039239	58	13
10197831	800	919546708	84	28
10197831	863	918996308	25	10
10197831	943	917227308	18	4
10197831	971	917991908	318	6
10197831	1107	96001074	33	6
10197831	1141	918065208	25	8
10197831	1162	964720408	4	20
10197831	1178	918793508	31	13
10197831	1181	916979608	3	4
10197831	1190	917996708	40	4
10197831	1338	917996808	62	13
10197831	1375	916979908	5	4
10197831	1457	96051270	49	20
10197831	1459	968461508	3	1
10197831	1467	96024497	19	8
10197831	1543	919752108	72	4
10197831	1553	919752208	64	4
10197831	1571	918859708	38	2
10197831	1581	919463108	38	2
10197831	1588	918489108	46	2
10197831	1609	918474408	20	4
10197836	337	96047402	26	8
10197836	346	96047403	26	8
10197836	392	919023108	108	8
10197836	419	926891108	11	2
10197836	480	917737708	12	6
10197836	795	96039239	59	16
10197836	1034	96035660	59	2
10197836	1137	918063908	61	4
10197836	1547	96014968	7	1
10215824	50	10115557	1	1
10215824	50	10115557	(1)	1
10216340	950	10327167	13	1
10216488	1411	96013078	(835)	8
10216529	1190	917996708	60	1
10216534	1190	917996708	61	2
10216772	996	96036112	514	1
10217412	134	96032862	10	1
10217414	134	96032862	11	1
10217430	406	914754808	7	1
10217543	134	96032862	12	1
10217694	1482	96016504	151	2
10218075	513	502650008	1	1
10218310	1072	96038278	283	2
10218370	116	11386646	2	1
10218370	834	10120541	2	1
10219361	1148	964561008	8	6
10220345	195	10870697	8	1
10220348	195	10870697	20	1
10220359	785	10663280	20	1
10220359	786	10663295	20	1
10220419	783	11656288	21	1
10220711	681	11490594	29	1
10220711	709	10021226	4	1
10220937	195	10870697	25	1
10222677	1277	96043441	5	1
10225824	635	915501808	1	1
10228112	1172	918064408	1	1
10228143	23	96032863	4	1
10228143	795	96039239	35	1
10228191	397	914912108	3	2
10280307	519	96032778	(999)	1
10280713	1609	918474408	16	1
10282135	333	919314608	(1)	1
10282622	40	9078049	(10)	1
10284444	898	96036284	17	1
10284532	649	963397108	4	1
10285698	418	96037710	80	1
10285701	1141	918065208	7	3
10285708	36	13455159	(100)	1
10285708	36	13455159	(100)	1
10285708	40	9078049	100	1
10285708	42	10141769	100	1
10285708	45	10125646	100	1
10285708	71	11365725	100	1
10285708	75	10127113	100	1
10285708	82	11363761	100	1
10285708	93	12421641	100	1
10285708	96	10141711	100	1
10285708	126	12410651	(100)	1
10285708	126	12410651	(100)	1
10285708	127	10119871	(100)	1

Item	Page	Assembly	Pos.	Quantity
10285708	129	11366396	100	1
10285708	816	11363553	100	1
10285708	817	10154796	100	1
10285708	819	12421642	100	1
10285708	824	12490129	100	1
10285708	826	10143277	100	1
10285708	843	11366388	100	1
10285724	72	11365727	(7)	1
10285724	74	11365194	7	1
10286353	1283	969088608	279	2
10286353	1341	920740608	268	1
10286353	1399	96003467	291	1
10286353	1494	920872908	16	1
10286354	1283	969088608	274	83
10286354	1341	920740608	267	30
10286354	1399	96003467	260	43
10286354	1494	920872908	15	34
10286587	589	917330508	42	3
10286587	596	917330608	42	3
10286889	210	10873988	322	6
10286935	276	10876196	533	1
10287301	1174	10228112	13	2
10287949	397	914912108	2	1
10287953	397	914912108	1	1
10288121	886	96036283	(980)	1
10288121	886	96036283	(2)	1
10288121	894	96036295	(980)	1
10288121	1048	968252908	300	1
10288794	1168	968080908	20	1
10288910	397	914912108	4	1
10289016	134	96032862	37	12
10289138	87	10127419	2	2
10289162	398	914912108	21	1
10289516	712	510237508	1	1
10289517	712	510237508	2	1
10289795	23	96032863	29	10
10289795	134	96032862	43	3
10289795	325	969947908	12	1
10289795	361	919964208	12	6
10289795	392	919023108	111	8
10289795	428	96031504	5	2
10289795	493	968056808	7	1
10289795	629	917442808	23	2
10289795	634	918744608	17	9
10289795	645	962512408	13	4
10289795	666	927094908	10	4
10289795	676	918409908	22	12
10289795	691	918410008	22	12
10289795	714	917116108	8	8
10289795	756	96038878	377	8
10289795	795	96039239	73	12
10289795	960	918064708	5	4
10289795	1103	96058648	6	6
10289795	1178	918793508	21	24
10289795	1204	96002845	14	10
10289795	1210	96002863	58	2
10289795	1230	965226108	23	3
10289795	1235	965324508	23	3
10289795	1271	919745108	39	4
10289795	1311	918359908	20	24
10289795	1338	917996808	42	4
10289795	1375	916979908	21	16
10289795	1428	921699008	18	4
10289795	1431	921696208	18	4
10289795	1457	96051270	13	16
10289795	1467	96024497	24	2
10289795	1545	96014903	1	8
10289795	1547	96014968	15	4
10289795	1547	96014968	18	4
10289795	1548	96015492	1	4
10289795	1588	918489108	30	5
10289795	1600	918474308	66	8
10289804	134	96032862	34	9
10289804	332	919314608	17	36
10289804	493	968056808	5	2
10289804	511	96026672	311	4
10289804	530	962920308	21	2
10289804	537	964332208	21	2
10289804	695	969858508	302	4
10289804	898	96036284	39	1
10289804	943	917227308	25	4
10289804	1029	96004319	21	1
10289804	1113	969860008	331	8
10289804	1113	969860008	338	8
10289804	1138	96003883	9	1
10289804	1181	916979608	11	4
10289804	1239	917413808	23	8
10289804	1311	918359908	12	8
10289804	1339	917996808	102	4
10289804	1375	916979908	14	4
10289804	1378	918325908	33	8
10289804	1394	918964608	34	4
10289804	1404	916980308	62	12
10289804	1543	919752108	(3)	8
10289804	1563	918638608	9	4
10289804	1571	918859708	51	4
10289804	1581	919463108	51	4
10289804	1588	918489108	23	6
10289804	1599	918474308	33	36
10289804	1619	918887908	12	8
10289805	511	96026672	309	16
10289805	1252	918472608	11	4
10289805	1272	919745108	69	8
10289805	1290	919745708	47	8
10289805	1298	919745808	47	16
10289805	1301	919746208	47	8
10289805	1306	919746308	48	8
10289805	1324	919746708	17	16
10289805	1327	919746808	16	16
10289805	1330	919746908	16	16
10289805	1334	919747208	17	16
10289805	1339	917996808	98	24
10289805	1349	918361308	68	12
10289805	1361	918857108	51	24
10289805	1367	918857208	53	12
10289805	1394	918964608	50	8
10289805	1529	919747308	18	8
10289805	1534	919747408	6	8
10289805	1542	919752108	19	16
10289805	1543	919752108	(3)	4

Item	Page	Assembly	Pos.	Quantity
10289805	1552	919752208	19	16
10289805	1571	918859708	11	8
10289805	1581	919463108	11	8
10289805	1626	919747708	47	16
10289805	1654	918598408	5	16
10289806	32	96033654	305	4
10289806	332	919314608	8	16
10289806	665	918995608	26	20
10289806	668	920456008	8	3
10289806	714	917116108	5	8
10289806	756	96038878	372	20
10289806	928	919361208	18	8
10289806	943	917227308	7	4
10289806	1113	969860008	329	8
10289806	1113	969860008	337	3
10289806	1136	918063908	14	2
10289806	1138	96003883	12	8
10289806	1178	918793508	9	8
10289806	1187	918793608	8	4
10289806	1201	918065308	29	18
10289806	1210	96002863	72	8
10289806	1271	919745108	24	2
10289806	1291	927148808	12	2
10289806	1302	962628008	12	2
10289806	1351	96005548	6	8
10289806	1353	96005682	11	12
10289806	1362	927148608	10	2
10289806	1368	962943908	10	2
10289806	1370	962943808	10	2
10289806	1372	962946708	10	2
10289806	1378	918325908	11	8
10289806	1457	96051270	27	76
10289806	1475	96020796	15	2
10289806	1505	918606908	6	32
10289806	1560	96016836	5	1
10289806	1562	96013014	8	2
10289806	1567	96013042	11	1
10289806	1571	918859708	45	4
10289806	1601	96016791	4	2
10289806	1602	96016792	4	2
10289806	1611	96013388	7	2
10289806	1638	96018528	11	1
10289806	1641	96012854	11	1
10289806	1644	96012732	11	1
10289806	1648	96015867	9	2
10289806	1654	918598408	13	2
10289807	441	918994608	325	2
10289807	511	96026672	310	8
10289807	757	96038878	383	3
10289808	332	919314608	13	10
10289808	337	96047402	11	10
10289808	346	96047403	11	10
10289808	463	917593008	8	8
10289808	651	96051604	10	4
10289808	667	965320108	12	4
10289808	1178	918793508	38	5
10289808	1201	918065308	25	4
10289808	1204	96002845	19	4
10289808	1209	96002863	24	8
10289808	1240	963137208	12	1
10289808	1252	918472608	20	2
10289808	1271	919745108	42	8
10289808	1339	917996808	86	4
10289808	1348	918361308	32	2
10289808	1375	916979908	32	12
10289808	1415	967995008	5	2
10289808	1468	96024497	73	20
10289808	1542	919752108	3	4
10289808	1552	919752208	3	4
10289808	1655	96020462	6	4
10289809	511	96026672	312	1
10289810	332	919314608	20	16
10289810	673	915913008	15	8
10289810	1404	916980308	34	4
10289810	1457	96051270	47	16
10289811	709	10021226	79	4
10289811	711	10021228	79	4
10289811	910	919361008	63	6
10289811	928	919361208	12	4
10289811	1136	918063908	36	4
10289811	1201	918065308	27	3
10289811	1204	96002845	35	1
10289811	1209	96002863	50	1
10289811	1334	919747208	36	2
10289811	1404	916980308	28	2
10289811	1458	96051270	92	6
10289812	1209	96002863	52	2
10289847	1458	96051270	72	8
10289847	1609	918474408	27	4
10289890	30	510241408	5	1
10289892	30	510241408	6	1
10289897	30	510241408	7	1
10289901	30	510241408	16	1
10289909	30	510241408	30	1
10289910	30	510241408	31	1
10290126	322	10876576	23	1
10290126	322	10876576	(5)	1
10290127	322	10876576	24	1
10290127	322	10876576	(6)	1
10291148	1146	96000684	3	1
10291226	190	96032869	6	1
10291306	1116	10413255	(1)	1
10291325	163	964024608	40	1
10291329	162	964024508	130	1
10291341	172	10343488	420	1
10291342	172	10343488	430	1
10291350	168	10343487	30	1
10291351	168	10343487	40	2
10291359	162	964024508	400	1
10291365	163	964024608	50	1
10291408	173	10291342	20	1
10291989	1136	918063908	44	4
10291997	596	917330608	14	1
10291997	1155	969752508	33	1
10292000	1152	918064108	15	2
10292013	573	964232008	5	8
10292013	1155	969752508	35	10
10292014	1160	96000697	4	1
10292016	1160	96000697	5	1
10292021	1160	96000697	1	2

Item	Page	Assembly	Pos.	Quantity
10292023	1148	964561008	2	1
10292378	442	918994608	601	11
10292847	773	10871990	5	1
10292854	774	10871793	4	1
10292865	777	10292854	1	1
10292921	777	10292854	4	1
10292922	777	10292854	5	1
10292996	1236	915455708	8	1
10293356	1236	915455708	7	2
10293537	705	11340822	1202	44
10293736	579	96012578	8	1
10294239	1210	96002863	64	2
10294497	41	9078462	12	6
10294840	1467	96024497	2	2
10295188	32	96033654	618	2
10295360	140	967400608	360	1
10296157	973	967652908	(2)	3
10296691	894	96036295	(2)	1
10297193	511	96026672	308	1
10297244	847	10491899	7	1
10297309	886	96036283	8	2
10297739	783	11656288	49	1
10297749	765	10489678	38	1
10297749	772	10871792	(38)	1
10297750	765	10489678	999	1
10297793	522	10030767	1	2
10297876	175	10653025	2	1
10297876	195	10870697	(2)	1
10297876	785	10663280	(2)	1
10297876	788	10114975	2	1
10299566	115	9080641	2	3
10299566	833	10120540	2	3
10299567	36	13455159	(8)	4
10299567	41	9078462	5	4
10299567	50	10115557	5	2
10299567	813	10137870	5	2
10299568	120	10141716	7	10
10299568	835	10120324	7	10
10299571	101	10146956	12	1
10299571	832	10146947	12	8
10299574	119	10126465	5	4
10299578	58	11367689	3	8
10299580	671	96039782	12	8
10299580	887	96036283	70	2
10299581	251	10876158	458	3
10299581	1488	10217694	4	4
10299582	36	13455159	(10)	6
10299583	127	10119871	(12)	4
10299587	41	9078462	6	4
10299598	120	10141716	9	2
10299598	127	10119871	11	6
10299598	128	10119867	11	4
10299598	835	10120324	9	2
10299598	840	10119873	11	6
10299598	841	10126182	8	4
10299603	39	12405454	10	8
10299603	106	10143421	20	2
10299603	812	10134887	14	24
10299604	41	9078462	9	2
10299605	41	9078462	3	9
10299605	49	10143092	16	24
10299606	41	9078462	10	2
10299607	41	9078462	4	6
10299608	41	9078462	7	3
10299609	104	11349206	4	2
10299609	114	10143790	21	1
10299649	210	10873988	338	12
10299649	274	10455272	338	12
10299649	665	918995608	13	3
10299649	846	918996908	301	8
10299657	119	10126465	3	2
10299659	212	10876206	2156	1
10299659	251	10876158	502	12
10299659	261	10874907	2156	1
10299659	272	10874908	2156	1
10299659	285	10874909	2156	1
10299659	292	10874910	2156	1
10299659	832	10146947	10	1
10299666	226	10876205	458	3
10299666	589	917330508	19	12
10299666	596	917330608	19	12
10299668	1146	96000684	20	2
10299671	1567	96013042	(4)	3
10299671	1638	96018528	(4)	3
10299671	1642	96012855	4	10
10299671	1645	96012733	4	5
10299671	1648	96015867	(4)	3
10299671	1650	96015831	4	4
10299679	397	914912108	12	8
10299987	430	912670108	(1)	1
10300553	1212	966659308	17	1
10300600	1166	918064308	6	4.5
10300831	148	964013408	130	2
10300833	148	964013408	134	2
10300881	86	10126724	19	1
10300925	763	11002354	(999)	1
10300944	881	96027394	715	2
10300946	475	96037529	717	4
10300946	999	96036113	717	6
10300959	150	571801808	390	1
10301032	30	510241408	9	1
10301148	409	96037721	538	1
10301148	881	96027394	512	1
10301319	551	96000390	7	16
10301319	1600	918474308	82	4
10301551	333	919314608	(2)	1
10301779	596	917330608	15	1
10301780	589	917330508	15	1
10301781	596	917330608	16	1
10301782	589	917330508	16	1
10324830	1005	96036118	521	1
10324859	195	10870697	10	1
10324864	195	10870697	3	1
10324867	195	10870697	21	1
10324889	785	10663280	1	1
10324889	786	10663295	1	1
10324899	195	10870697	9	1
10324900	175	10653025	4	1
10324905	995	96036112	212	1
10326323	1136	918063908	38	2

Item	Page	Assembly	Pos.	Quantity
10326838	894	96036295	27	1
10326844	894	96036295	28	1
10326925	774	10871793	2	1
10326958	589	917330508	17	1
10326958	596	917330608	17	1
10327024	635	915501808	2	1
10327167	948	915150108	1	1
10330586	1174	10228112	900	1
10331026	423	919334108	152	1
10331026	887	96036283	48	1
10331499	212	10876206	403	1
10331526	589	917330508	18	1
10331526	596	917330608	18	1
10331856	69	10122940	10	6
10331912	579	96012578	9	2
10331968	1071	96038278	(9)	2
10332080	134	96032862	6	1
10332161	1264	919466708	2	2
10332172	686	10354659	48	1
10332172	717	571927608	48	1
10332420	788	10114975	4	1
10332507	1016	96000927	508	1
10332507	1018	96000930	507	1
10332534	342	10036520	3	6
10332640	1223	96013029	10	1
10332836	503	511308008	158	2
10332836	504	511308108	158	1
10333404	579	96012578	16	4
10334039	954	918531108	1	1
10334199	397	914912108	(1)	1
10334214	397	914912108	(2)	1
10334227	397	914912108	(2)	1
10334227	397	914912108	(2)	1
10335557	413	967728108	2	2
10335557	894	96036295	4	1
10335596	889	606095008	3	4
10335629	65	10118839	3	1
10335819	881	96027394	689	4
10335820	470	96037549	690	30
10335820	471	96037539	690	6
10335820	878	96036289	690	6
10335820	881	96027394	690	3
10335820	882	96036291	690	83
10335820	996	96036112	690	15
10335820	1005	96036118	690	20
10335820	1008	96001403	690	8
10335947	960	918064708	4	2
10335956	143	964024708	998	1
10335957	753	96038878	106	1
10336200	110	10141356	(7)	8
10336200	110	10141356	(7)	8
10336285	954	918531108	2	1
10336285	1524	915262708	1	1
10336327	954	918531108	3	1
10336327	1524	915262708	2	1
10337339	754	96038878	184	2
10337381	1196	510682308	7	1
10340105	886	96036283	23	1
10340298	145	964024108	1	1
10340299	145	964024108	2	1
10340438	1033	96035660	40	1
10342074	1071	96038278	197	2
10342517	470	96037549	515	5
10342517	475	96037529	502	2
10342517	878	96036289	503	1
10342518	475	96037529	509	3
10342518	996	96036112	516	2
10342518	1005	96036118	517	1
10342519	470	96037549	524	5
10342519	475	96037529	526	2
10342519	878	96036289	522	1
10342519	881	96027394	515	2
10342519	998	96036113	525	2
10342519	1005	96036118	519	8
10342519	1219	96007584	503	1
10342823	1070	96038278	58	2
10342854	886	96036283	26	4
10343003	957	918759508	3	1
10343003	1172	918064408	4	1
10343074	790	512142308	8	1
10343292	172	10343488	400	1
10343484	408	919073008	922	1
10343485	161	969998708	910	1
10343487	161	969998708	240	1
10343488	161	969998708	300	1
10343489	161	969998708	160	1
10343492	161	969998708	220	1
10343495	161	969998708	280	1
10343496	161	969998708	210	1
10343500	161	969998708	260	1
10343527	1152	918064108	20	0.45
10344005	32	96033654	150	2
10346599	1488	10217694	1	1
10346938	372	967700608	(5)	1
10346938	940	969795308	(5)	1
10352116	176	10430161	23	1
10352116	785	10663280	24	1
10353004	996	96036112	524	1
10353680	701	917151308	35	12
10353686	162	964024508	100	3
10353687	162	964024508	160	2
10353688	162	964024508	250	1
10353694	1213	968069308	30	2
10353695	163	964024608	10	1
10353696	163	964024608	70	1
10353697	163	964024608	80	1
10353699	1144	969752608	24	1
10353703	1144	969752608	42	1
10353708	163	964024608	90	1
10353710	163	964024608	90	1
10353712	163	964024608	90	1
10353714	163	964024608	90	1
10353715	163	964024608	90	1
10353717	163	964024608	90	1
10353737	1146	96000684	13	2
10353743	168	10343487	10	1
10353746	167	10343492	10	1
10353748	166	10343496	20	1
10353752	171	10343495	20	1
10353753	171	10343495	210	1

Item	Page	Assembly	Pos.	Quantity
10353765	171	10343495	250	1
10353772	171	10343495	670	1
10353777	165	10343489	50	1
10353779	165	10343489	60	1
10353784	165	10343489	70	1
10353788	165	10343489	80	1
10353790	165	10343489	90	2
10353791	165	10343489	120	1
10353794	165	10343489	130	1
10353798	165	10343489	140	1
10353799	165	10343489	150	3
10353800	165	10343489	170	1
10353801	165	10343489	180	1
10353802	165	10343489	190	1
10353803	165	10343489	200	1
10353804	165	10343489	240	1
10353805	165	10343489	230	1
10353806	165	10343489	250	1
10353847	169	10343500	10	1
10353848	169	10343500	20	1
10353853	169	10343500	21	1
10353854	169	10343500	21	1
10353856	169	10343500	21	1
10353857	169	10343500	21	1
10353858	169	10343500	21	1
10353859	169	10343500	21	1
10353860	169	10343500	21	1
10353861	169	10343500	21	1
10353862	169	10343500	21	1
10353863	169	10343500	21	1
10354087	522	10030767	(2)	1
10354090	140	967400608	30	1
10354377	579	96012578	19	4
10354584	991	96010260	1	4
10354584	1181	916979608	(151)	2
10354584	1375	916979908	(151)	2
10354584	1496	96015612	11	4
10354584	1500	96015613	11	4
10354595	39	12405454	115	1
10354595	63	11364303	115	1
10354595	68	11364325	115	1
10354595	100	10141838	115	1
10354600	49	10143092	7	2
10354600	812	10134887	7	2
10354601	106	10143421	5	2
10354601	824	12490129	3	2
10354658	684	510240008	2	1
10354659	685	10354658	1	1
10354826	1654	918598408	11	1
10354983	487	96034763	10	1
10354983	490	96034764	10	1
10355006	387	96051663	25	2
10355140	950	10327167	2	1
10355170	882	96036291	507	3
10355182	882	96036291	508	2
10355184	882	96036291	506	2
10355730	790	512142308	15	1
10355731	790	512142308	16	1
10355737	195	10870697	35	2
10355826	195	10870697	2	1

Item	Page	Assembly	Pos.	Quantity
10359119	397	914912108	(1)	1
10359119	399	972150608	1	1
10359128	483	10040660	34	2
10409341	251	10876158	535	1
10409701	375	967634308	200	1
10409957	771	10493367	20	2
10410112	939	96038214	12	1
10410178	1599	918474308	57	8
10410193	352	917984408	13	2
10410193	931	918996808	11	2
10410193	1209	96002863	37	2
10410198	1146	96000684	17	2
10410328	765	10489678	1	1
10410468	195	10870697	49	1
10410469	195	10870697	40	2
10410771	1073	96038278	630	1
10410873	1162	964720408	6	1
10411092	116	11386646	4	1
10411093	116	11386646	6	2
10411094	116	11386646	3	1
10411095	116	11386646	5	2
10411207	785	10663280	2	1
10411207	786	10663295	2	1
10412431	996	96036112	509	1
10412433	996	96036112	513	1
10412673	522	10030767	2	1
10412697	301	96032777	500	1
10412777	886	96036283	19	1
10412851	352	917984408	46	10
10412851	385	919741508	40	22
10412851	442	918994608	609	44
10412851	451	96033209	35	3
10412851	457	918994508	41	40
10412851	460	96034046	3	2
10412851	461	96047737	3	2
10412851	534	962302208	3	2
10412851	589	917330508	50	2
10412851	596	917330608	50	2
10412851	609	96035331	5	8
10412851	629	917442808	37	4
10412851	660	918965008	83	8
10412851	800	919546708	80	2
10412851	1108	967472608	3	5
10412851	1136	918063908	24	31
10412851	1212	966659308	22	2
10412852	369	917312708	103	4
10412852	385	919741508	41	1
10412852	398	914912108	18	2
10412852	442	918994608	610	28
10412852	445	96032746	10	6
10412852	453	917422108	6	4
10412852	669	96014811	4	2
10412852	801	919546708	97	4
10412852	864	918996308	88	49
10412852	1146	96000684	12	2
10412852	1170	964588308	15	10
10412852	1272	919745108	94	8
10412852	1509	918185308	11	6
10412853	442	918994608	613	50
10412853	487	96034763	12	2

Item	Page	Assembly	Pos.	Quantity
10412853	490	96034764	12	2
10412853	1168	968080908	12	1
10412853	1411	96013078	51	2
10412871	1147	964560908	6	2
10412879	1160	96000697	3	1
10413020	195	10870697	14	1
10413255	1113	969860008	21	1
10415162	1561	918576008	(3)	2
10423938	742	969859308	50	1
10424276	467	918997708	50	1
10424276	991	96010260	10	1
10424341	783	11656288	25	1
10424349	783	11656288	10	1
10424489	1170	964588308	7	4
10424542	765	10489678	13	1
10424544	765	10489678	14	1
10424548	765	10489678	37	2
10424568	773	10871990	98	1
10424581	1168	968080908	18	1
10424622	470	96037549	519	1
10424622	878	96036289	515	3
10424623	470	96037549	700	2
10424623	878	96036289	700	6
10424625	470	96037549	828	2
10424625	476	96037529	828	9
10424625	878	96036289	828	6
10424625	999	96036113	828	9
10424786	1071	96038278	(999)	1
10425408	1614	918474508	2	1
10425409	457	918994508	50	2
10425588	1158	969752708	9	0.21
10425588	1158	969752708	10	0.25
10425588	1158	969752708	11	0.18
10425588	1158	969752708	12	0.12
10425687	1213	968069308	31	2
10425688	701	917151308	21	2
10425688	1216	96002846	4	4
10425688	1404	916980308	37	4
10425688	1457	96051270	46	8
10425689	673	915913008	16	8
10425725	1588	918489108	10	1
10428532	886	96036283	42	4
10428544	882	96036291	5	5.08
10428544	882	96036291	10	5.78
10428544	882	96036291	17	5.99
10428544	882	96036291	18	6.175
10428544	882	96036291	19	6.175
10428545	882	96036291	15	6.18
10429057	888	96027387	5	1
10429057	896	964931408	2	1
10429058	886	96036283	47	1
10429532	519	96032778	(1)	1
10429632	428	96031504	400	2
10429632	1144	969752608	16	4
10429635	886	96036283	44	4
10429635	1152	918064108	24	1
10429638	996	96036112	525	1
10429651	995	96036112	287	0.03
10429651	1004	96036118	287	0.06
10429952	950	10327167	9	1

Item	Page	Assembly	Pos.	Quantity
10430158	134	96032862	4	1
10430161	134	96032862	5	1
10430185	90	10143726	14	1
10430247	230	10036124	8	1
10430247	243	10036126	7	1
10430305	1226	96000410	20	1
10440553	418	96037710	71	2
10440553	1027	918998008	53	1
10440990	1141	918065208	8	1
10441074	134	96032862	13	1
10441164	998	96036113	290	0.4
10441166	469	96037549	298	0.2
10441166	475	96037529	298	0.4
10441166	998	96036113	298	0.4
10441308	837	12416117	2	1
10441738	684	510240008	99	1
10442961	143	964024708	996	1
10443190	442	918994608	(1)	1
10443190	442	918994608	(1)	1
10443190	442	918994608	(1)	1
10443190	442	918994608	(1)	2
10443190	442	918994608	600	8
10443309	1166	918064308	8	1
10443625	850	918810308	24	2
10443659	1284	96021392	170	1
10443659	1594	96013577	151	1
10443660	1576	96022197	501	1
10443748	919	918719408	1	1
10443769	1168	968080908	24	2
10449516	886	96036283	20	3
10449664	418	96037710	6	6
10449664	901	96002298	40	2
10449664	1034	96035660	60	2
10449664	1198	918065008	33	4
10449664	1226	96000410	33	4
10449826	171	10343495	200	1
10449852	301	96032777	51	1
10449894	826	10143277	29	2
10449989	626	965236508	152	1
10450117	332	919314608	(999)	1
10450160	589	917330508	53	1
10450160	596	917330608	53	1
10450160	1169	964588408	6	2
10450160	1170	964588308	8	8
10450226	1204	96002845	55	2
10450226	1217	96002847	10	2
10450914	487	96034763	8	1
10450914	490	96034764	8	1
10451517	621	919411008	11	1
10451623	585	917315108	15	2
10454762	640	917751408	1	1
10454782	1198	918065008	10	1
10454782	1226	96000410	10	1
10454783	1198	918065008	11	1
10454783	1226	96000410	11	1
10455144	852	10877138	15	1
10455191	928	919361208	32	8
10455271	272	10874908	13	1
10455272	272	10874908	300	1
10455281	850	918810308	27	6

Item	Page	Assembly	Pos.	Quantity
10455421	1223	96013029	16	1
10465689	1482	96016504	(6)	1
10465690	1482	96016504	(999)	1
10466907	1072	96038278	249	1
10466908	349	962971108	4	2
10466908	1071	96038278	210	3
10466908	1256	96017031	224	2
10466909	1071	96038278	209	2
10466910	1072	96038278	244	4
10466910	1230	965226108	16	1
10466910	1235	965324508	8	4
10466910	1248	969859108	244	2
10466910	1318	969858808	244	1
10466910	1387	969858408	244	2
10466910	1435	968895808	8	1
10466910	1438	968896608	8	3
10466910	1447	96022733	19	1
10466911	1072	96038278	230	3
10466911	1182	910162608	5	1
10466911	1228	915295508	7	2
10466911	1230	965226108	18	1
10466911	1438	968896608	12	1
10466911	1482	96016504	230	2
10466912	1071	96038278	224	6
10466912	1182	910162608	7	1
10466912	1230	965226108	8	1
10466912	1248	969859108	224	5
10466912	1318	969858808	224	1
10466912	1387	969858408	224	2
10466912	1438	968896608	14	1
10466912	1482	96016504	224	4
10466913	1071	96038278	208	6
10466913	1228	915295508	9	2
10466913	1235	965324508	12	2
10466913	1248	969859108	208	6
10466913	1318	969858808	208	1
10466913	1387	969858408	208	2
10466914	614	96041588	152	1
10466914	695	969858508	243	2
10466914	1072	96038278	243	8
10466914	1230	965226108	12	3
10466914	1248	969859108	243	4
10466914	1318	969858808	243	1
10466914	1387	969858408	243	3
10466914	1435	968895808	6	1
10466914	1438	968896608	6	3
10466914	1447	96022733	18	1
10466914	1449	96054388	8	1
10466915	614	96041588	153	1
10466915	1072	96038278	229	3
10466915	1119	969860108	229	1
10466915	1228	915295508	5	2
10466915	1230	965226108	10	2
10466915	1387	969858408	229	1
10466915	1447	96022733	16	1
10466915	1449	96054388	6	1
10466915	1482	96016504	229	2
10466916	341	965576008	9	2
10466916	614	96041588	150	1
10466916	695	969858508	229	2
10466916	1071	96038278	223	9
10466916	1119	969860108	223	1
10466916	1248	969859108	223	2
10466916	1256	96017031	223	2
10466916	1318	969858808	223	1
10466916	1387	969858408	223	4
10466916	1447	96022733	17	1
10466916	1449	96054388	7	1
10466916	1482	96016504	223	2
10466917	695	969858508	207	2
10466917	1071	96038278	207	5
10466917	1113	969860008	207	2
10466917	1228	915295508	11	2
10466917	1248	969859108	207	2
10466917	1318	969858808	207	1
10466917	1387	969858408	207	4
10467381	216	10876343	5	1
10467381	240	10876342	5	1
10467392	1285	616024908	7	1
10468820	193	11081159	2722	8
10468820	193	11081159	2727	8
10469945	620	502028008	7	1
10469947	620	502028008	10	1
10469950	620	502028008	20	1
10469951	620	502028008	21	1
10470601	397	914912108	(1)	1
10470601	397	914912108	(1)	1
10470643	800	919546708	91	6
10470667	1258	10876601	3	1
10471144	1209	96002863	9	1
10471371	763	11002354	2	1
10471371	770	11002355	2	1
10471371	772	10871792	2	1
10471371	779	10493368	2	1
10471371	783	11656288	2	1
10471384	774	10871793	5	1
10471437	768	11002353	2	2
10471437	774	10871793	(2)	2
10471439	774	10871793	(98)	1
10472890	1166	918064308	28	2
10472995	1027	918998008	42	1
10473040	1609	918474408	17	2
10473047	470	96037549	707	7
10473047	1016	96000927	707	1
10473047	1018	96000930	707	1
10473048	470	96037549	708	4
10473048	474	96037533	708	6
10473048	878	96036289	708	2
10473048	1005	96036118	708	25
10473048	1400	96057962	708	3
10473048	1576	96022197	708	2
10473048	1577	96036351	708	3
10473079	1520	921688808	7	1
10475150	1033	96035660	24	1
10475262	945	967546408	2	1
10475314	626	965236508	153	1
10475436	640	917751408	2	1
10475893	800	919546708	89	7
10475893	1414	967922708	51	2
10476382	471	96037539	515	4

Item	Page	Assembly	Pos.	Quantity
10476383	1219	96007584	505	1
10476391	190	96032869	(999)	1
10476391	753	96038878	(999)	1
10476392	1190	917996708	(999)	1
10476549	763	11002354	999	1
10476549	770	11002355	999	1
10476549	772	10871792	98	1
10476549	779	10493368	999	1
10476549	783	11656288	98	1
10476746	193	11081159	1959	1
10488370	783	11656288	13	2
10488513	1213	968069308	20	2
10488513	1214	965501708	2	1
10488517	1214	965501708	3	1
10488517	1215	965500308	2	1
10488662	1283	969088608	286	1
10488662	1341	920740608	293	1
10488662	1399	96003467	293	1
10488662	1411	96013078	293	1
10488662	1414	967922708	293	1
10488662	1498	96017111	293	1
10488662	1501	96017112	293	1
10488662	1574	96042975	286	1
10488662	1592	96015954	286	1
10488662	1605	96013581	286	1
10488696	774	10871793	98	1
10488779	671	96039782	3	1
10488927	87	10127419	4	1
10488977	25	12100861	2	1
10489011	429	965576708	1	2
10489011	886	96036283	28	2
10489217	522	10030767	(999)	1
10489678	763	11002354	1	1
10489678	770	11002355	1	1
10489678	779	10493368	1	1
10489734	1082	11341035	7	1
10489915	418	96037710	8	1
10489926	1230	965226108	2	1
10490536	1599	918474308	39	1
10490901	919	918719408	(999)	1
10491040	42	10141769	13	2
10491040	812	10134887	(10)	1
10491129	313	10449852	999	1
10491129	743	10423938	999	1
10491129	1487	511302608	999	1
10491204	469	96037549	394	1
10491205	469	96037549	395	1
10491206	469	96037549	393	1
10491206	469	96037549	396	1
10491206	469	96037549	397	1
10491248	1019	96000935	293	3.4
10491248	1020	96000929	293	9.3
10491484	688	606052908	1	1
10491484	1384	962871608	(4)	1
10491593	1584	918474208	50	2
10491695	1209	96002863	(999)	1
10491808	320	96019560	(2)	1
10491891	847	10491899	3	1
10491892	1493	616142008	14	11
10491899	846	918996908	100	2
10491902	190	96032869	(4)	1
10492113	320	96019560	(1)	1
10492256	1494	920872908	21	2
10492347	852	10877138	19	1
10492398	30	510241408	1	1
10492400	174	10430158	1	1
10492400	176	10430161	1	1
10492477	251	10876158	2400	1
10492477	252	10876158	2568	1
10492888	499	96032772	302	4
10493045	499	96032772	164	1
10493062	601	10876121	1006	1
10493159	1070	96038278	57	1
10493200	1290	919745708	22	2
10493200	1298	919745808	22	2
10493200	1301	919746208	22	2
10493366	753	96038878	102	1
10493367	753	96038878	103	1
10493368	753	96038878	104	1
10493370	753	96038878	105	1
10493408	1232	10489926	3	1
10493493	996	96036112	724	6
10493495	475	96037529	726	4
10493495	996	96036112	726	101
10493495	999	96036113	726	4
10493496	475	96037529	727	2
10493496	996	96036112	727	4
10493496	999	96036113	727	2
10493611	880	96036290	511	1
10493612	880	96036290	512	1
10493626	126	12410651	1	2
10493845	138	969998608	924	1
10493848	157	965336608	10	1
10493851	157	965336608	150	1
10493853	157	965336608	400	1
10493855	157	965336608	620	1
10493920	950	10327167	1	1
10493944	347	10032787	24	2
10493970	1008	96001403	721	5
10493970	1011	96001405	721	6
10493972	1011	96001405	719	1
10493972	1219	96007584	719	3
10494116	37	13455159	(13)	1
10494116	385	919741508	5	1
10494116	387	96051663	6	2
10494116	800	919546708	32	4
10494117	385	919741508	6	1
10494117	387	96051663	7	2
10494117	800	919546708	31	3
10530195	760	12101214	40	1
10530215	760	12101214	470	1
10531725	181	96033630	628	1
10539468	800	919546708	82	4
10540500	385	919741508	43	3
10540500	453	917422108	8	8
10540500	801	919546708	102	16
10540500	1272	919745108	127	4
10540510	597	918566608	10	2
10540510	714	917116108	12	3
10540512	387	96051663	51	9

Item	Page	Assembly	Pos.	Quantity
10540512	801	919546708	101	14
10545927	1404	916980308	41	4
10545933	1306	919746308	26	4
10545933	1338	917996808	4	4
10545933	1361	918857108	4	4
10545933	1367	918857208	4	4
10562617	499	96032772	300	4
10564740	1070	96038278	(1)	2
10564740	1089	511302208	1	2
10567115	760	12101214	300	4
10585568	682	10874991	6	1
10585568	1313	10874540	6	1
10585568	1382	10874555	6	1
10593504	760	12101214	320	2
10650092	1088	10342823	2	1
10650233	1020	96000929	5	1
10650386	852	10877138	(11)	1
10650387	852	10877138	(13)	1
10650399	852	10877138	35	1
10650403	852	10877138	49	1
10650488	852	10877138	66	1
10650489	852	10877138	70	1
10650490	852	10877138	85	1
10650501	301	96032777	(998)	1
10650501	519	96032778	(98)	1
10650501	1071	96038278	(998)	1
10650511	611	10802059	54	1
10650511	1495	11003086	46	1
10650512	1495	11003086	47	1
10650720	79	10150858	2	4
10650792	226	10876205	403	1
10650792	251	10876158	403	1
10651700	611	10802059	16	1
10651703	611	10802059	34	1
10651863	721	500063708	22	6
10652040	406	914754808	(1)	3
10652140	847	10491899	1	1
10652438	1529	919747308	17	2
10652438	1534	919747408	5	2
10652438	1543	919752108	(2)	1
10652552	39	12405454	6	6
10652657	746	918996008	60	4
10652739	32	96033654	303	2
10652804	1301	919746208	48	2
10652805	1339	917996808	95	2
10652806	1339	917996808	96	1
10652810	1201	918065308	30	1
10652812	1271	919745108	67	1
10652812	1349	918361308	67	2
10652813	1349	918361308	71	1
10652815	1252	918472608	4	1
10652816	1290	919745708	48	2
10652816	1324	919746708	15	2
10652816	1327	919746808	14	2
10652816	1330	919746908	14	2
10652816	1334	919747208	15	2
10652816	1542	919752108	20	2
10652816	1552	919752208	20	2
10652818	1298	919745808	45	2
10652818	1394	918964608	49	2
10652818	1626	919747708	45	2
10652820	1654	918598408	3	2
10652822	1324	919746708	16	2
10652822	1327	919746808	15	2
10652822	1330	919746908	15	2
10652822	1334	919747208	16	2
10652826	1298	919745808	46	2
10652826	1626	919747708	46	2
10653025	174	10430158	5	1
10663094	1087	10493159	1	1
10663265	1488	10217694	999	1
10663280	784	10335957	1	1
10663295	784	10335957	2	1
10663297	785	10663280	40	1
10663300	1384	962871608	(6)	8
10663419	127	10119871	(8)	1
10663419	129	11366396	8	1
10663439	1136	918063908	(999)	1
10663466	852	10877138	1	1
10663523	134	96032862	45	8
10663567	671	96039782	6	1
10663726	519	96032778	(999)	1
10663727	1652	918598508	3	4
10663800	312	11647555	5	4
10663825	768	11002353	(1)	1
10663834	1272	919745108	68	1
10663847	754	96038878	250	6
10663848	23	96032863	12	4
10663970	1259	96013575	3	2
10664204	423	919334108	10	2
10664238	1172	918064408	39	2
10664282	998	96036113	507	3
10664311	998	96036113	510	2
10664311	1004	96036118	504	6
10664416	395	96003869	50	1
10664416	499	96032772	54	2
10664416	1123	969863108	53	1
10664800	1110	96001083	15	6
10664934	1213	968069308	10	1
10664991	601	10876121	1005	1
10664991	601	10876121	1023	2
10664991	601	10876121	1024	2
10665011	295	916963808	(1)	1
10665013	295	916963808	(2)	1
10675380	1019	96000935	733	1
10675381	1027	918998008	(734)	1
10675401	1339	917996808	100	2
10675480	251	10876158	405	1
10675505	1019	96000935	502	2
10675506	1027	918998008	(502)	2
10675515	1091	511457208	998	1
10675517	1091	511457208	999	1
10675682	251	10876158	512	1
10675778	1027	918998008	(18)	1
10675837	721	500063708	40	1
10675871	192	11081159	1250	1
10678157	742	969859308	(999)	1
10678375	1149	969848908	6	6
10678377	1141	918065208	(3)	1
10678377	1149	969848908	7	2

Item	Page	Assembly	Pos.	Quantity
10678395	1406	967233908	(2)	2
10678395	1603	918530208	151	3
10678452	996	96036112	505	2
10678453	996	96036112	503	1
10678458	473	96037533	503	1
10678458	475	96037529	505	1
10678458	996	96036112	504	3
10678458	998	96036113	502	1
10678491	878	96036289	7	1
10678491	881	96027394	7	1
10678491	1004	96036118	11	1
10678491	1004	96036118	12	1
10678493	1219	96007584	5	1
10678725	1600	918474308	64	1
10678848	889	606095008	4	2
10684171	1071	96038278	(998)	1
10684172	1071	96038278	(997)	1
10771060	882	96036291	14	1
10800046	996	96036112	842	1
10800266	428	96031504	11	1
10800266	1110	96001083	11	1
10800631	996	96036112	753	4
10800725	1192	553188108	1	1
10801399	826	10143277	32	3
10801609	352	917984408	25	2
10801609	931	918996808	7	2
10801682	109	10145194	5	1
10801858	1174	10228112	14	1
10801919	296	916963808	(3)	1
10802057	1281	918900708	151	1
10802057	1342	966479808	151	1
10802057	1572	919468008	151	1
10802057	1590	918530108	152	1
10802057	1609	918474408	(152)	1
10802059	610	968781308	10	8
10802060	481	968776708	11	1
10802062	467	918997708	150	1
10802062	1496	96015612	12	1
10802186	99	10141710	7	1
10802186	822	10141807	17	1
10802200	197	96032873	601	1
10802201	1458	96051270	84	4
10802202	23	96032863	46	1
10802203	1447	96022733	9	1
10802277	701	917151308	1	1
10802280	727	916164508	1	1
10802682	385	919741508	7	1
10802682	800	919546708	42	1
10802891	760	12101214	170	1
10802988	385	919741508	17	1
10803039	166	10343496	10	1
10803040	166	10343496	40	1
10803132	1631	918472308	24	2
10813251	342	10036520	1	6
10813359	609	96035331	2	24
10813359	898	96036284	23	4
10813359	1158	969752708	20	16
10813633	475	96037529	515	2
10813633	998	96036113	512	2
10813642	476	96037529	836	1
10813642	999	96036113	836	1
10813644	476	96037529	754	9
10813644	999	96036113	754	9
10813669	32	96033654	304	2
10813731	1116	10413255	2	4
10813738	1070	96038278	52	5
10813738	1482	96016504	50	3
10813739	467	918997708	160	8
10813933	114	10143790	8	1
10813933	822	10141807	10	2
10813935	36	13455159	(10)	1
10813935	90	10143726	13	1
10813935	824	12490129	22	1
10813935	826	10143277	5	2
10813936	112	10141718	7	1
10813936	113	10141719	7	1
10813936	830	10141720	7	1
10813936	831	10141721	7	1
10813939	90	10143726	15	1
10813939	826	10143277	10	1
10813940	822	10141807	19	2
10813940	826	10143277	9	1
10813942	45	10125646	3	1
10813944	107	10145192	5	1
10814244	492	968056308	30	2
10814246	492	968056308	10	2
10814504	393	10871098	3	1
10814800	671	96039782	14	8
10814801	127	10119871	(14)	4
10814801	134	96032862	46	4
10814803	185	96018923	6	1
10814803	186	96018924	6	1
10814803	332	919314608	57	2
10814907	337	96047402	(999)	1
10814908	338	10032784	999	1
10814918	347	10032787	5	1
10814919	347	10032787	6	1
10814920	347	10032787	999	1
10814940	176	10430161	5	1
10814999	295	916963808	(4)	1
10815000	296	916963808	(4)	1
10815004	1021	10650233	1	1
10815005	1021	10650233	2	1
10815006	1021	10650233	3	1
10815049	1230	965226108	(999)	1
10815162	1139	10326323	999	1
10815196	641	10454762	1	1
10815209	295	916963808	(1)	1
10815210	295	916963808	(2)	1
10815211	296	916963808	(3)	1
10815283	565	968026508	5	1
10815283	1144	969752608	36	1
10815350	1116	10413255	8	2
10815406	492	968056308	11	2
10815413	441	918994608	406	2
10815496	1160	96000697	25	1
10815662	499	96032772	637	2
10815663	499	96032772	644	2
10815777	959	96019655	18	1
10815853	492	968056308	20	2

Item	Page	Assembly	Pos.	Quantity
10816196	886	96036283	2	1
10816223	1422	967049508	3	1
10816267	1306	919746308	47	2
10816267	1361	918857108	50	6
10816908	1192	553188108	3	1
10816909	1192	553188108	2	1
10816958	387	96051663	9	9
10816958	800	919546708	55	9
10870165	934	968570908	1	1
10870187	357	969789908	3	2
10870187	932	969823308	4	2
10870196	463	917593008	2	2
10870226	358	968570808	4	1
10870226	934	968570908	4	1
10870313	451	96033209	10	1
10870333	467	918997708	(30)	100
10870347	217	962431208	1	1
10870402	476	96037529	845	9
10870403	476	96037529	844	1
10870403	999	96036113	844	1
10870511	931	918996808	23	5
10870511	939	96038214	10	4
10870538	878	96036289	344	19.6
10870538	881	96027394	344	20
10870538	1008	96001403	344	0.8
10870539	469	96037549	345	10.15
10870539	475	96037529	345	25.69
10870539	878	96036289	345	18
10870539	998	96036113	345	50.78
10870539	1039	96000978	345	4.17
10870540	432	96023590	305	0.32
10870540	469	96037549	305	2443.02
10870540	471	96037539	305	1256.87
10870540	473	96037533	305	321.28
10870540	475	96037529	305	197.26
10870540	536	962720908	305	2.2
10870540	878	96036289	305	499.05
10870540	881	96027394	305	417.37
10870540	995	96036112	305	683.68
10870540	998	96036113	305	62.4
10870540	1004	96036118	305	558.5
10870540	1010	929536308	305	2.93
10870540	1039	96000978	305	4.13
10870540	1219	96007584	305	0.16
10870540	1499	96017126	305	11.01
10870540	1502	96017132	305	3.03
10870540	1576	96022197	305	0.48
10870541	473	96037533	307	35.15
10870541	995	96036112	307	27
10870541	998	96036113	307	0.96
10870541	1004	96036118	307	22.3
10870542	469	96037549	309	39.935
10870542	473	96037533	309	45.94
10870542	878	96036289	309	23.43
10870542	881	96027394	309	26.1
10870542	995	96036112	309	6
10870542	1004	96036118	309	12.8
10870543	1567	96013042	7	1
10870543	1638	96018528	7	1
10870543	1641	96012854	7	1

Item	Page	Assembly	Pos.	Quantity
10870543	1644	96012732	7	1
10870602	881	96027394	514	2
10870602	1005	96036118	518	1
10870602	1219	96007584	502	1
10870604	881	96027394	517	2
10870604	1005	96036118	530	1
10870604	1219	96007584	508	1
10870633	758	96038878	427	0.32
10870677	1029	96004319	(1)	1
10870697	190	96032869	5	1
10870958	1002	96008464	5	8.43
10871010	428	96031504	10	1
10871061	423	919334108	271	1
10871098	392	919023108	1	2
10871125	1110	96001083	12	1
10871146	1034	96035660	90	2
10871147	1034	96035660	91	2
10871150	1034	96035660	92	2
10871162	457	918994508	60	4.2
10871177	574	96015580	2	2
10871177	1029	96004319	10	4
10871177	1147	964560908	4	3
10871177	1148	964561008	3	2
10871177	1509	918185308	9	2
10871178	1033	96035660	36	1
10871285	1004	96036118	371	7.23
10871285	1004	96036118	372	10.43
10871288	1010	929536308	168	7
10871288	1013	96000924	506	2
10871288	1014	96000925	505	2
10871288	1015	96000926	505	2
10871288	1016	96000927	506	2
10871288	1017	96000928	506	2
10871288	1018	96000930	508	2
10871288	1029	96004319	49	12
10871289	1010	929536308	167	5
10871289	1013	96000924	505	2
10871289	1014	96000925	506	2
10871289	1015	96000926	507	2
10871289	1016	96000927	507	2
10871289	1017	96000928	504	2
10871289	1018	96000930	506	2
10871289	1029	96004319	48	12
10871354	375	967634308	2	2
10871568	1292	927148408	6	2
10871568	1303	962628108	6	2
10871568	1355	927114708	6	2
10871568	1356	927145408	6	2
10871568	1363	927148708	6	2
10871568	1369	962945808	6	2
10871568	1371	962946108	6	2
10871568	1396	927161908	6	2
10871568	1567	96013042	(6)	4
10871568	1583	96032673	5	4
10871568	1638	96018528	(6)	4
10871568	1642	96012855	6	4
10871568	1645	96012733	6	4
10871568	1648	96015867	(5)	4
10871568	1650	96015831	5	4
10871759	352	917984408	9	1

Item	Page	Assembly	Pos.	Quantity
10871759	931	918996808	21	1
10871792	771	10493367	1	1
10871793	771	10493367	2	1
10871990	772	10871792	4	1
10872022	1152	918064108	21	1
10872024	931	918996808	22	1
10872024	937	919327908	17	1
10872032	410	96037721	(98)	1
10872032	473	96037533	98	2
10872032	995	96036112	98	13
10872033	425	96038396	709	4
10872033	996	96036112	709	12
10872037	425	96038396	712	2
10872037	1000	96000921	712	4
10872088	134	96032862	2	1
10872205	232	969910008	2	1
10872294	1524	915262708	7	1
10872307	356	969904608	1	1
10872333	1144	969752608	13	2
10872377	1036	96001513	2	2
10872381	1498	96017111	150	1
10872381	1501	96017112	150	1
10872381	1592	96015954	140	1
10872381	1605	96013581	160	2
10872421	1400	96057962	798	3
10872525	1110	96001083	14	4
10872597	499	96032772	175	1
10872598	356	969904608	3	1
10872609	603	969862108	13	1
10872610	603	969862108	12	1
10872612	957	918759508	10	1
10872676	220	96036794	301	2
10872676	229	96036795	301	2
10872676	254	96036797	301	3
10872676	267	96036798	301	2
10872676	278	96036799	301	2
10872676	287	96036800	301	1
10872676	910	919361008	115	11
10872676	1136	918063908	34	4
10872676	1458	96051270	102	5
10872676	1571	918859708	35	23
10872676	1581	919463108	35	23
10872676	1584	918474208	16	5
10872676	1588	918489108	44	19
10872676	1600	918474308	86	27
10872676	1609	918474408	33	6
10872699	911	926892808	3	2
10872803	347	10032787	19	2
10872830	721	500063708	1	1
10872859	1116	10413255	(1)	1
10872922	1136	918063908	6	1
10872942	1136	918063908	54	1
10872943	1136	918063908	48	2
10872944	1136	918063908	29	1
10872945	1136	918063908	28	1
10872946	1136	918063908	27	1
10872947	1136	918063908	26	1
10872979	998	96036113	285	0.96
10872987	304	11647554	(999)	1
10873010	609	96035331	12	8

Item	Page	Assembly	Pos.	Quantity
10873055	1375	916979908	(36)	1
10873081	665	918995608	27	6
10873081	1290	919745708	21	1
10873081	1298	919745808	21	1
10873081	1301	919746208	21	1
10873085	27	96004429	1	1
10873096	464	11492598	1	2
10873149	948	915150108	21	100
10873149	1503	929917008	11	50
10873155	423	919334108	273	2
10873299	392	919023108	10	2
10873319	138	969998608	916	1
10873340	1378	918325908	2	1
10873351	606	917025608	(1)	1
10873367	1311	918359908	3	1
10873379	1259	96013575	1	1
10873421	369	917312708	(6)	1
10873421	369	917312708	(6)	1
10873434	1037	96001933	(1)	1
10873434	1037	96001933	(1)	1
10873436	1178	918793508	12	1
10873437	1178	918793508	13	1
10873512	641	10454762	4	2
10873517	889	606095008	5	1
10873525	1029	96004319	42	1
10873526	898	96036284	14	1
10873527	1029	96004319	41	3
10873528	1029	96004319	40	3
10873568	1338	917996808	64	2
10873568	1563	918638608	6	2
10873797	1144	969752608	19	1
10873798	1144	969752608	15	1
10873799	1144	969752608	18	1
10873806	1144	969752608	12	2
10873827	135	96032862	213	1
10873827	757	96038878	408	1
10873922	1192	553188108	30	4
10873988	204	10874903	300	2
10873988	224	10874904	300	2
10873988	249	10874906	300	2
10874048	711	10021228	4	1
10874078	478	96010040	500	1
10874079	474	96037533	526	1
10874079	475	96037529	518	1
10874079	993	96040792	4	1
10874097	1155	969752508	41	1
10874157	442	918994608	608	101
10874157	445	96032746	14	3
10874157	457	918994508	40	107
10874158	192	11081159	445	4
10874158	192	11081159	974	4
10874163	1160	96000697	2	1
10874165	532	926819708	9	2
10874183	441	918994608	415	2
10874183	457	918994508	30	15
10874208	1137	918063908	59	1
10874211	676	918409908	2	1
10874211	691	918410008	2	1
10874236	1276	96043443	17	1
10874241	886	96036283	22	1

Item	Page	Assembly	Pos.	Quantity
10874311	1146	96000684	2	1
10874331	470	96037549	527	3
10874331	473	96037533	523	3
10874331	878	96036289	521	1
10874331	996	96036112	520	2
10874331	998	96036113	521	5
10874331	1005	96036118	523	7
10874399	1212	966659308	(6)	2
10874464	425	96038396	503	1
10874465	425	96038396	502	1
10874475	677	10874211	1	1
10874475	1312	10873367	1	1
10874477	425	96038396	501	1
10874487	677	10874211	4	1
10874487	1312	10873367	3	1
10874487	1379	10873340	3	1
10874540	1312	10873367	2	1
10874553	1379	10873340	1	1
10874555	1379	10873340	2	1
10874587	467	918997708	(20)	50
10874587	534	962302208	2	2
10874588	418	96037710	45	6
10874588	467	918997708	(10)	50
10874588	838	12416117	99	7
10874763	635	915501808	4	1
10874777	1071	96038278	(1)	1
10874778	1071	96038278	(2)	1
10874789	499	96032772	(1)	1
10874790	474	96037533	525	1
10874806	576	11006956	2	2
10874807	576	11006956	3	1
10874810	576	11006956	1	2
10874825	1174	10228112	15	1
10874865	1070	96038278	(999)	1
10874899	1155	969752508	37	2
10874903	202	96036779	1	1
10874904	222	96036781	1	1
10874905	237	96036782	1	1
10874906	247	96036783	1	1
10874907	258	96036784	1	1
10874908	270	96036787	1	1
10874909	283	96036788	1	1
10874910	290	96036789	1	1
10874927	1146	96000684	4	1
10874929	1097	511485708	1	1
10874953	408	919073008	100	1
10874954	408	919073008	103	1
10874991	677	10874211	3	1
10875017	1152	918064108	35	2
10875113	673	915913008	(1)	1
10875114	673	915913008	(1)	1
10875121	881	96027394	10	1
10875134	296	916963808	15	2
10875135	296	916963808	16	2
10875139	507	918502408	1	1
10875210	408	919073008	102	1
10875211	408	919073008	(1)	1
10875212	408	919073008	105	1
10875316	1599	918474308	28	1
10875353	258	96036784	8	1
10875353	270	96036787	8	1
10875353	283	96036788	8	1
10875423	101	10146956	16	1
10875423	832	10146947	16	1
10875423	840	10119873	9	2
10875447	1155	969752508	55	1
10875468	408	919073008	405	4
10875468	428	96031504	17	4
10875468	541	96012635	13	2
10875468	560	96012458	30	13
10875468	571	96015567	5	4
10875468	575	968026908	3	2
10875468	579	96012578	37	3
10875468	886	96036283	5	12
10875468	896	964931408	3	4
10875468	971	917991908	305	14
10875468	1141	918065208	14	4
10875468	1152	918064108	30	4
10875468	1155	969752508	51	110
10875468	1160	96000697	18	6
10875468	1162	964720408	7	2
10875468	1166	918064308	29	2
10875468	1172	918064408	20	5
10875468	1198	918065008	7	2
10875468	1226	96000410	7	2
10875468	1470	921388808	8	4
10875469	560	96012458	28	5
10875470	1276	96043443	7	2
10875471	443	918994608	661	10
10875471	446	967910908	3	4
10875471	629	917442808	16	3
10875471	971	917991908	303	42
10875471	1073	96038278	430	1
10875471	1439	919533508	3	6
10875471	1447	96022733	40	1
10875471	1449	96054388	3	2
10875471	1468	96024497	80	8
10875472	1044	912353808	12	4
10875472	1494	920872908	22	2
10875474	421	96013328	3	2
10875474	507	918502408	2	4
10875474	560	96012458	29	7
10875474	571	96015567	4	4
10875474	621	919411008	16	4
10875474	850	918810308	28	6
10875474	894	96036295	3	6
10875474	1152	918064108	36	2
10875474	1155	969752508	52	34
10875474	1166	918064308	16	27
10875474	1470	921388808	5	2
10875482	423	919334108	153	4
10875482	886	96036283	46	8
10875482	894	96036295	26	4
10875483	1141	918065208	15	3
10875483	1155	969752508	56	4
10875483	1163	969520208	3	10
10875483	1166	918064308	36	2
10875485	385	919741508	46	6
10875485	443	918994608	662	5
10875485	579	96012578	41	2

Item	Page	Assembly	Pos.	Quantity
10875485	756	96038878	334	2
10875485	864	918996308	77	13
10875485	910	919361008	78	3
10875485	957	918759508	19	2
10875485	959	96019655	11	1
10875485	971	917991908	302	10
10875485	1072	96038278	317	20
10875485	1107	96001074	20	6
10875485	1160	96000697	21	8
10875485	1166	918064308	34	2
10875485	1172	918064408	3	7
10875485	1204	96002845	42	21
10875485	1252	918472608	17	5
10875485	1318	969858808	304	2
10875485	1387	969858408	304	2
10875485	1458	96051270	80	55
10875486	443	918994608	658	12
10875486	579	96012578	24	6
10875486	585	917315108	16	6
10875486	609	96035331	9	16
10875486	863	918996308	30	33
10875486	957	918759508	25	7
10875486	959	96019655	10	1
10875486	1152	918064108	32	2
10875486	1155	969752508	61	4
10875486	1509	918185308	13	2
10875487	442	918994608	(10)	1
10875487	442	918994608	(1)	1
10875487	573	964232008	16	1
10875488	135	96032862	80	2
10875503	418	96037710	15	7
10875503	492	968056308	8	16
10875503	571	96015567	12	4
10875503	631	918463108	5	1
10875503	637	912624708	17	2
10875503	886	96036283	17	5
10875503	898	96036284	21	6
10875503	901	96002298	41	12
10875503	1027	918998008	82	2
10875503	1033	96035660	55	45
10875503	1188	919288608	11	2
10875506	157	965336608	42	5
10875507	619	912569508	5	8
10875507	943	917227308	3	4
10875508	23	96032863	20	4
10875511	23	96032863	23	16
10875511	1544	96014901	3	5
10875512	230	10036124	7	1
10875512	243	10036126	13	1
10875512	354	96003532	5	4
10875512	480	917737708	17	2
10875512	1306	919746308	22	5
10875512	1435	968895808	10	2
10875514	1467	96024497	53	24
10875515	135	96032862	78	1
10875519	666	927094908	5	4
10875519	755	96038878	306	8
10875519	928	919361208	14	16
10875519	1113	969860008	327	4
10875520	332	919314608	9	16
10875520	665	918995608	25	6
10875520	909	919361008	9	14
10875520	1138	96003883	11	4
10875520	1457	96051270	35	8
10875520	1505	918606908	7	32
10875521	701	917151308	10	8
10875524	1148	964561008	11	2
10875527	354	96003532	13	2
10875527	571	96015567	13	3
10875532	369	917312708	97	6
10875532	442	918994608	(1)	2
10875532	449	96032748	(3)	2
10875532	614	96041588	305	2
10875537	457	918994508	66	7
10875537	756	96038878	336	1
10875537	1338	917996808	47	4
10875537	1361	918857108	36	5
10875537	1367	918857208	36	3
10875538	171	10343495	120	4
10875538	171	10343495	230	2
10875538	395	96003869	300	2
10875538	1123	969863108	318	2
10875550	337	96047402	40	20
10875550	346	96047403	40	20
10875550	901	96002298	43	8
10875550	1034	96035660	57	8
10875550	1209	96002863	33	3
10875550	1212	966659308	(7)	4
10875550	1212	966659308	24	17
10875551	320	96019560	20	4
10875551	1029	96004319	30	16
10875551	1072	96038278	318	12
10875551	1168	968080908	25	4
10875551	1272	919745108	99	2
10875552	585	917315108	13	4
10875552	682	10874991	11	12
10875552	1313	10874540	12	12
10875552	1382	10874555	12	12
10875553	1271	919745108	36	8
10875553	1338	917996808	36	6
10875553	1364	96042014	7	2
10875553	1375	916979908	18	16
10875553	1543	919752108	67	6
10875553	1588	918489108	51	3
10875554	910	919361008	69	6
10875554	1276	96043443	11	2
10875554	1631	918472308	12	6
10875559	850	918810308	38	6
10875563	1147	964560908	7	2
10875564	418	96037710	35	2
10875564	457	918994508	33	16
10875564	623	963047708	5	4
10875564	901	96002298	42	2
10875564	1034	96035660	61	42
10875564	1040	96003060	38	8
10875565	181	96033630	551	4
10875570	821	11364209	4	3
10875570	846	918996908	303	2
10875570	1166	918064308	25	2
10875571	134	96032862	42	3

Item	Page	Assembly	Pos.	Quantity
10875571	755	96038878	327	3
10875571	1099	474907808	2	4
10875571	1190	917996708	44	2
10875571	1210	96002863	57	2
10875571	1457	96051270	12	8
10875572	181	96033630	(2)	4
10875572	919	918719408	10	6
10875572	1073	96038278	553	10
10875576	681	11490594	17	12
10875577	705	11340822	124	16
10875578	1458	96051270	61	8
10875582	631	918463108	4	4
10875583	1155	969752508	54	8
10875586	126	12410651	(3)	1
10875586	478	96010040	401	4
10875586	541	96012635	11	2
10875586	734	11347399	308	3
10875586	737	510230608	7	6
10875588	939	96038214	9	12
10875588	950	10327167	6	3
10875588	1141	918065208	(1)	2
10875588	1415	967995008	2	4
10875588	1524	915262708	6	8
10875590	220	96036794	303	2
10875590	603	969862108	21	2
10875590	1141	918065208	28	4
10875590	1412	96012846	5	4
10875591	23	96032863	47	2
10875591	218	10870347	2	4
10875591	303	96039320	140	202
10875591	521	96039318	140	58
10875591	817	10154796	3	1
10875592	603	969862108	23	2
10875592	629	917442808	13	8
10875592	756	96038878	335	2
10875592	1152	918064108	31	2
10875592	1190	917996708	45	4
10875597	1107	96001074	31	8
10875597	1144	969752608	33	4
10875598	112	10141718	9	2
10875598	113	10141719	9	2
10875598	401	919461708	3	12
10875598	408	919073008	407	4
10875598	830	10141720	9	2
10875598	831	10141721	9	3
10875598	919	918719408	8	6
10875598	1107	96001074	6	2
10875599	112	10141718	10	2
10875599	113	10141719	10	2
10875599	830	10141720	10	2
10875599	831	10141721	10	2
10875599	931	918996808	15	4
10875601	589	917330508	57	2
10875601	596	917330608	57	2
10875601	734	11347399	302	1
10875605	478	96010040	405	2
10875605	1136	918063908	47	8
10875605	1178	918793508	23	8
10875605	1545	96014903	13	2
10875607	463	917593008	12	16
10875607	493	968056808	4	1
10875607	756	96038878	352	6
10875607	937	919327908	8	4
10875607	1338	917996808	8	26
10875607	1361	918857108	8	8
10875607	1367	918857208	45	16
10875607	1404	916980308	61	4
10875607	1452	919692108	24	8
10875607	1563	918638608	8	8
10875607	1588	918489108	22	3
10875607	1599	918474308	38	10
10875607	1619	918887908	13	4
10875609	668	920456008	9	2
10875609	756	96038878	350	8
10875609	1049	918064508	3	4
10875609	1291	927148808	14	1
10875609	1302	962628008	14	1
10875609	1353	96005682	25	2
10875609	1362	927148608	12	1
10875609	1368	962943908	12	1
10875609	1370	962943808	12	1
10875609	1372	962946708	12	1
10875609	1475	96020796	17	3
10875609	1562	96013014	6	2
10875609	1567	96013042	9	1
10875609	1571	918859708	46	4
10875609	1601	96016791	5	1
10875609	1602	96016792	5	1
10875609	1611	96013388	6	1
10875609	1638	96018528	9	1
10875609	1641	96012854	9	1
10875609	1644	96012732	9	1
10875609	1648	96015867	10	2
10875610	555	968027008	17	2
10875610	651	96051604	11	2
10875610	912	927094308	5	1
10875610	1178	918793508	39	2
10875610	1348	918361308	30	1
10875610	1354	927114608	7	1
10875610	1375	916979908	31	6
10875610	1655	96020462	5	2
10875611	485	919197308	21	40
10875611	492	968056308	2	4
10875611	1003	967029908	5	4
10875611	1007	967030808	6	4
10875611	1029	96004319	61	28
10875611	1046	923287008	7	8
10875611	1123	969863108	325	2
10875611	1418	967051508	5	3
10875612	369	917312708	(4)	6
10875612	369	917312708	(4)	6
10875612	418	96037710	16	7
10875612	452	96028181	11	4
10875612	536	962720908	516	2
10875612	863	918996308	51	6
10875612	874	96043155	8	6
10875612	1025	962805408	253	2
10875612	1178	918793508	44	4
10875614	318	918759408	19	13
10875614	320	96019560	13	7

Item	Page	Assembly	Pos.	Quantity
10875614	325	969947908	11	1
10875614	332	919314608	29	10
10875614	446	967910908	5	4
10875614	529	917345108	5	8
10875614	553	917985608	11	4
10875614	581	968031308	10	1
10875614	589	917330508	65	26
10875614	596	917330608	65	26
10875614	609	96035331	11	16
10875614	629	917442808	25	17
10875614	630	917913608	11	2
10875614	643	912493508	5	8
10875614	667	965320108	9	2
10875614	671	96039782	19	2
10875614	714	917116108	14	3
10875614	746	918996008	8	3
10875614	756	96038878	353	46
10875614	795	96039239	62	42
10875614	800	919546708	93	26
10875614	846	918996908	351	2
10875614	857	915587308	3	4
10875614	863	918996308	27	12
10875614	887	96036283	72	4
10875614	910	919361008	71	10
10875614	957	918759508	26	8
10875614	959	96019655	13	1
10875614	972	967641808	5	2
10875614	973	967652908	7	2
10875614	974	967656108	22	2
10875614	975	967659508	22	2
10875614	977	967663508	12	2
10875614	978	967664708	13	2
10875614	985	967674608	12	2
10875614	986	967674708	12	2
10875614	1029	96004319	36	4
10875614	1073	96038278	431	1
10875614	1138	96003883	6	4
10875614	1141	918065208	27	2
10875614	1170	964588308	10	2
10875614	1172	918064408	16	4
10875614	1178	918793508	35	51
10875614	1187	918793608	14	16
10875614	1190	917996708	42	12
10875614	1204	96002845	29	44
10875614	1209	96002863	45	8
10875614	1216	96002846	8	13
10875614	1217	96002847	5	22
10875614	1271	919745108	10	152
10875614	1276	96043443	12	2
10875614	1277	96043441	9	14
10875614	1290	919745708	14	49
10875614	1298	919745808	14	69
10875614	1301	919746208	14	34
10875614	1306	919746308	13	51
10875614	1324	919746708	24	65
10875614	1327	919746808	23	70
10875614	1330	919746908	23	70
10875614	1334	919747208	24	133
10875614	1338	917996808	29	86
10875614	1348	918361308	39	37
10875614	1361	918857108	12	126
10875614	1364	96042014	6	10
10875614	1367	918857208	12	89
10875614	1394	918964608	8	48
10875614	1439	919533508	5	6
10875614	1447	96022733	42	1
10875614	1449	96054388	5	2
10875614	1457	96051270	31	16
10875614	1459	968461508	5	1
10875614	1467	96024497	35	64
10875614	1529	919747308	16	41
10875614	1534	919747408	15	54
10875614	1542	919752108	7	146
10875614	1543	919752108	(4)	1
10875614	1552	919752208	7	125
10875614	1571	918859708	18	40
10875614	1581	919463108	18	40
10875614	1588	918489108	55	9
10875614	1609	918474408	22	8
10875614	1619	918887908	8	10
10875614	1626	919747708	14	82
10875614	1631	918472308	14	6
10875616	332	919314608	32	8
10875616	480	917737708	21	1
10875616	746	918996008	28	2
10875616	756	96038878	356	4
10875616	1113	969860008	330	8
10875616	1138	96003883	10	1
10875616	1271	919745108	18	4
10875616	1290	919745708	32	8
10875616	1298	919745808	32	8
10875616	1301	919746208	32	8
10875616	1306	919746308	8	12
10875616	1324	919746708	14	8
10875616	1327	919746808	13	8
10875616	1330	919746908	13	8
10875616	1334	919747208	14	8
10875616	1367	918857208	8	8
10875616	1378	918325908	32	4
10875616	1404	916980308	44	8
10875616	1457	96051270	19	8
10875616	1530	96052047	6	2
10875616	1626	919747708	32	8
10875617	1138	96003883	13	4
10875617	1178	918793508	10	8
10875617	1187	918793608	9	4
10875617	1201	918065308	26	10
10875617	1210	96002863	73	4
10875617	1278	921067008	13	1
10875617	1279	921072008	5	2
10875617	1280	921072108	5	2
10875617	1292	927148408	4	5
10875617	1303	962628108	4	3
10875617	1355	927114708	4	4
10875617	1356	927145408	4	4
10875617	1363	927148708	4	5
10875617	1369	962945808	4	2
10875617	1371	962946108	4	3
10875617	1373	962948608	4	2
10875617	1396	927161908	4	4

Item	Page	Assembly	Pos.	Quantity
10875617	1452	919692108	40	2
10875617	1458	96051270	87	4
10875617	1477	963160708	4	3
10875617	1583	96032673	4	6
10875618	239	10874905	10	2
10875618	272	10874908	10	2
10875619	457	918994508	42	16
10875619	530	962920308	15	2
10875619	537	964332208	15	2
10875619	623	963047708	6	4
10875619	629	917442808	40	2
10875619	669	96014811	10	2
10875619	687	928778908	281	4
10875619	692	928779008	281	4
10875619	1040	96003060	41	8
10875619	1156	969752508	67	4
10875619	1168	968080908	26	2
10875619	1315	966177308	281	4
10875619	1384	962871608	281	4
10875620	624	912676508	12	2
10875620	948	915150108	8	10
10875620	983	967662808	310	8
10875620	984	967665008	310	8
10875620	1010	929536308	152	1
10875620	1034	96035660	71	7
10875620	1044	912353808	10	2
10875620	1045	928431108	18	1
10875620	1107	96001074	24	8
10875620	1503	929917008	5	2
10875629	23	96032863	42	4
10875630	746	918996008	25	2
10875633	886	96036283	21	2
10875636	910	919361008	105	3
10875637	1361	918857108	24	16
10875637	1367	918857208	24	16
10875637	1428	921699008	12	1
10875637	1431	921696208	12	1
10875637	1543	919752108	81	2
10875637	1553	919752208	68	2
10875638	1136	918063908	9	1
10875638	1339	917996808	91	2
10875638	1348	918361308	48	2
10875638	1375	916979908	23	2
10875638	1433	968929408	3	1
10875638	1436	968929508	3	1
10875638	1542	919752108	45	15
10875642	530	962920308	16	2
10875642	537	964332208	16	2
10875642	629	917442808	39	2
10875642	1123	969863108	324	4
10875642	1198	918065008	32	4
10875642	1226	96000410	32	4
10875642	1605	96013581	200	2
10875643	536	962720908	515	6
10875643	573	964232008	19	3
10875643	757	96038878	387	10
10875643	864	918996308	80	6
10875643	983	967662808	330	4
10875643	984	967665008	330	4
10875643	1025	962805408	252	6
10875643	1168	968080908	11	1
10875643	1178	918793508	43	4
10875643	1212	966659308	27	4
10875643	1283	969088608	272	2
10875643	1399	96003467	278	2
10875643	1494	920872908	32	2
10875644	1037	96001933	16	14
10875644	1045	928431108	16	10
10875645	485	919197308	22	40
10875645	492	968056308	3	4
10875645	624	912676508	14	1
10875645	669	96014811	8	2
10875645	887	96036283	58	1
10875645	898	96036284	26	4
10875645	1003	967029908	6	5
10875645	1007	967030808	5	4
10875645	1029	96004319	63	28
10875645	1040	96003060	39	8
10875645	1044	912353808	13	4
10875645	1046	923287008	5	8
10875645	1156	969752508	66	4
10875645	1418	967051508	6	3
10875645	1494	920872908	23	2
10875648	19	918993708	13	6
10875648	23	96032863	51	4
10875648	134	96032862	52	2
10875648	190	96032869	21	8
10875648	220	96036794	305	2
10875648	242	96036796	305	2
10875648	254	96036797	305	4
10875648	337	96047402	(5)	3
10875648	339	964581308	5	3
10875648	349	962971108	5	2
10875648	352	917984408	48	3
10875648	354	96003532	14	2
10875648	365	96045759	6	4
10875648	366	96059018	5	4
10875648	369	917312708	98	4
10875648	392	919023108	107	8
10875648	428	96031504	401	2
10875648	442	918994608	(5)	2
10875648	442	918994608	(2)	1
10875648	442	918994608	(2)	1
10875648	442	918994608	(2)	1
10875648	442	918994608	(2)	2
10875648	442	918994608	607	160
10875648	445	96032746	12	3
10875648	451	96033209	37	3
10875648	457	918994508	53	1
10875648	480	917737708	13	6
10875648	487	96034763	20	2
10875648	490	96034764	20	2
10875648	535	962806108	(152)	2
10875648	553	917985608	18	5
10875648	579	96012578	34	4
10875648	589	917330508	61	14
10875648	596	917330608	61	14
10875648	629	917442808	14	12
10875648	660	918965008	84	4
10875648	757	96038878	378	4

Item	Page	Assembly	Pos.	Quantity
10875648	863	918996308	24	163
10875648	886	96036283	33	1
10875648	974	967656108	31	2
10875648	975	967659508	31	4
10875648	977	967663508	21	2
10875648	985	967674608	16	4
10875648	986	967674708	16	4
10875648	1148	964561008	7	6
10875648	1166	918064308	14	8
10875648	1172	918064408	9	2
10875648	1230	965226108	26	2
10875648	1235	965324508	26	2
10875648	1272	919745108	128	10
10875648	1290	919745708	17	20
10875648	1298	919745808	17	50
10875648	1301	919746208	17	10
10875648	1306	919746308	21	20
10875648	1324	919746708	32	50
10875648	1327	919746808	31	50
10875648	1330	919746908	31	50
10875648	1334	919747208	32	42
10875648	1394	918964608	40	20
10875648	1509	918185308	22	6
10875648	1529	919747308	12	20
10875648	1542	919752108	(4)	4
10875648	1544	96014901	5	10
10875648	1547	96014968	5	12
10875648	1554	96014996	4	8
10875648	1588	918489108	53	2
10875648	1626	919747708	17	50
10875650	371	917247508	3	4
10875650	373	917247708	2	4
10875656	1178	918793508	18	2
10875656	1542	919752108	30	10
10875656	1543	919752108	71	1
10875656	1552	919752208	30	14
10875656	1553	919752208	63	1
10875657	1654	918598408	10	2
10875659	529	917345108	11	3
10875659	765	10489678	36	1
10875660	1290	919745708	42	6
10875660	1298	919745808	44	8
10875660	1301	919746208	42	6
10875661	227	10876205	2397	1
10875661	251	10876158	2397	1
10875661	1600	918474308	60	2
10875661	1610	96013387	6	4
10875661	1611	96013388	4	1
10875662	1589	962092008	3	2
10875663	705	11340822	3403	2
10875663	1626	919747708	52	2
10875793	571	96015567	6	8
10875793	605	918995208	20	2
10875793	1190	917996708	22	2
10875795	603	969862108	22	4
10875795	957	918759508	4	4
10875795	1163	969520208	7	2
10875795	1172	918064408	5	4
10875800	755	96038878	320	1
10875801	1601	96016791	2	1
10875801	1602	96016792	2	1
10875803	665	918995608	28	8
10875803	754	96038878	301	8
10875803	1049	918064508	1	4
10875803	1210	96002863	60	2
10875803	1378	918325908	10	8
10875803	1457	96051270	28	16
10875804	928	919361208	17	8
10875805	332	919314608	14	8
10875805	1452	919692108	18	2
10875805	1474	967989808	13	1
10875805	1476	96020796	26	1
10875805	1564	96002454	5	1
10875805	1565	96016927	5	1
10875806	676	918409908	5	4
10875806	691	918410008	5	4
10875806	1311	918359908	6	4
10875806	1378	918325908	5	4
10875808	204	10874903	64	4
10875808	224	10874904	64	4
10875808	239	10874905	64	4
10875808	249	10874906	64	4
10875808	261	10874907	64	4
10875808	272	10874908	64	4
10875808	285	10874909	64	4
10875808	292	10874910	64	4
10875809	1136	918063908	23	2
10875810	560	96012458	36	6
10875815	308	11081534	23	4
10875815	311	11081535	23	4
10875815	1123	969863108	323	2
10875819	1588	918489108	57	1
10875857	746	918996008	18	2
10875857	795	96039239	64	33
10875858	863	918996308	29	21
10875868	623	963047708	9	2
10875868	645	962512408	16	8
10875868	1201	918065308	17	7
10875868	1271	919745108	26	2
10875869	463	917593008	6	8
10875869	928	919361208	16	4
10875869	1178	918793508	25	2
10875869	1290	919745708	25	2
10875869	1298	919745808	25	2
10875869	1301	919746208	25	2
10875869	1375	916979908	25	2
10875869	1412	96012846	11	2
10875869	1415	967995008	4	2
10875869	1452	919692108	55	2
10875869	1467	96024497	71	20
10875869	1600	918474308	84	3
10875869	1612	96013389	10	1
10875870	651	96051604	3	1
10875870	1334	919747208	48	2
10875870	1348	918361308	27	2
10875870	1351	96005548	14	6
10875870	1353	96005682	9	6
10875870	1458	96051270	60	14
10875870	1542	919752108	32	9
10875870	1552	919752208	32	7

Item	Page	Assembly	Pos.	Quantity
10875870	1599	918474308	40	2
10875873	190	96032869	13	4
10875873	910	919361008	112	4
10875873	1136	918063908	42	2
10875873	1306	919746308	34	2
10875873	1457	96051270	58	8
10875873	1460	921723608	7	1
10875873	1461	921723708	7	1
10875873	1588	918489108	9	2
10875873	1599	918474308	45	2
10875873	1612	96013389	5	1
10875873	1614	918474508	10	2
10875881	1144	969752608	26	2
10875905	1136	918063908	45	4
10876067	614	96041588	300	2
10876071	1276	96043443	4	6
10876071	1554	96014996	3	4
10876072	303	96039320	120	26
10876072	521	96039318	120	68
10876072	580	968035408	3	4
10876073	332	919314608	41	2
10876121	598	96017045	1	1
10876158	249	10874906	400	1
10876162	1181	916979608	12	4
10876162	1375	916979908	12	4
10876191	261	10874907	150	2
10876191	272	10874908	150	2
10876191	285	10874909	150	2
10876191	292	10874910	150	2
10876192	263	10876191	176	2
10876193	263	10876191	184	2
10876194	263	10876191	190	1
10876196	272	10874908	400	1
10876198	204	10874903	150	1
10876198	224	10874904	150	1
10876198	239	10874905	150	1
10876198	249	10874906	150	1
10876199	204	10874903	151	1
10876199	224	10874904	151	1
10876199	239	10874905	151	1
10876199	249	10874906	151	1
10876200	207	10876198	176	2
10876200	209	10876199	176	2
10876201	207	10876198	177	2
10876201	209	10876199	177	2
10876202	207	10876198	184	2
10876202	209	10876199	184	2
10876203	207	10876198	190	2
10876203	209	10876199	190	2
10876205	224	10874904	400	1
10876206	204	10874903	400	1
10876342	237	96036782	10	2
10876342	247	96036783	8	2
10876342	258	96036784	9	2
10876342	270	96036787	9	2
10876342	283	96036788	9	2
10876343	202	96036779	9	2
10876343	222	96036781	9	2
10876343	290	96036789	8	2
10876359	795	96039239	55	16
10876359	846	918996908	304	2
10876359	1155	969752508	57	4
10876359	1447	96022733	6	2
10876360	442	918994608	605	8
10876360	535	962806108	(151)	2
10876360	1447	96022733	46	2
10876361	487	96034763	18	2
10876361	490	96034764	18	2
10876361	535	962806108	(151)	2
10876361	756	96038878	333	4
10876361	1458	96051270	83	8
10876373	695	969858508	551	8
10876373	1073	96038278	551	75
10876373	1113	969860008	551	18
10876375	756	96038878	332	8
10876381	589	917330508	56	4
10876381	596	917330608	56	4
10876381	887	96036283	53	2
10876382	573	964232008	25	16
10876382	1144	969752608	20	2
10876382	1155	969752508	53	20
10876384	418	96037710	9	2
10876384	1010	929536308	151	1
10876384	1110	96001083	27	4
10876385	72	11365727	(10)	2
10876385	118	10144678	11	3
10876387	418	96037710	11	22
10876387	589	917330508	51	2
10876387	596	917330608	51	2
10876387	898	96036284	20	13
10876387	1029	96004319	31	13
10876387	1509	918185308	14	4
10876388	1046	923287008	4	8
10876394	1482	96016504	304	8
10876395	1034	96035660	56	4
10876395	1156	969752508	65	4
10876396	1418	967051508	4	3
10876399	894	96036295	29	4
10876399	1009	921564708	279	2
10876399	1284	96021392	261	4
10876399	1399	96003467	284	20
10876399	1574	96042975	149	8
10876399	1592	96015954	162	8
10876399	1594	96013577	267	4
10876399	1605	96013581	151	4
10876400	1412	96012846	8	8
10876400	1470	921388808	7	2
10876400	1509	918185308	19	4
10876453	1155	969752508	36	7
10876516	185	96018923	4	1
10876521	134	96032862	31	10
10876533	519	96032778	301	16
10876534	186	96018924	4	1
10876542	134	96032862	30	2
10876543	134	96032862	39	15
10876571	463	917593008	3	2
10876576	320	96019560	1	1
10876576	959	96019655	1	1
10876580	1547	96014968	14	2
10876584	1178	918793508	1	1

Item	Page	Assembly	Pos.	Quantity
10876585	1178	918793508	2	1
10876586	1178	918793508	3	1
10876587	1178	918793508	4	1
10876588	1187	918793608	1	1
10876589	1187	918793608	2	1
10876601	1257	914670608	2	1
10876601	1260	912672508	2	1
10876601	1261	913047408	2	1
10876601	1263	914671108	2	1
10876636	387	96051663	29	3
10876636	800	919546708	36	2
10876704	1082	11341035	4	1
10876705	1082	11341035	5	1
10876706	499	96032772	160	1
10876716	898	96036284	18	1
10876770	387	96051663	28	2
10876816	519	96032778	151	8
10877028	898	96036284	12	1
10877073	499	96032772	(998)	1
10877076	1457	96051270	10	2
10877080	1509	918185308	2	1
10877081	1509	918185308	1	1
10877138	850	918810308	1	1
10877140	401	919461708	1	1
10877188	886	96036283	39	1
10877241	143	964024708	995	1
10877256	1609	918474408	10	1
10877382	1259	96013575	2	2
10877437	648	928620008	8	1
10877437	649	963397108	21	1
10877513	173	10291342	999	1
10877574	781	10493370	2	1
10877639	216	10876343	4	1
10877663	1400	96057962	501	1
10877663	1577	96036351	502	1
10877668	1000	96000921	333	6.68
10877669	425	96038396	2802	1.105
10877675	425	96038396	2264	1
10877796	200	918994708	6	8
10877796	235	919242908	5	4
10877796	245	918994808	5	4
10877796	256	918994908	6	8
10877796	281	919243008	4	8
10877796	337	96047402	32	2
10877796	346	96047403	32	2
10877796	709	10021226	25	4
10877796	711	10021228	25	4
10877812	1558	918668008	1	2
10877832	1447	96022733	33	1
10877832	1449	96054388	14	1
10877834	1447	96022733	35	1
10877834	1449	96054388	33	1
10877835	1447	96022733	37	1
10877835	1449	96054388	15	1
10877837	1447	96022733	39	1
10877837	1449	96054388	34	1
10877916	1577	96036351	5	5.83
10877919	258	96036784	(1)	1
10877958	159	965336708	220	1
10877999	418	96037710	157	1

Item	Page	Assembly	Pos.	Quantity
10877999	1027	918998008	54	1
10878072	660	918965008	80	4
10878117	352	917984408	12	2
10878117	931	918996808	12	2
10878160	1556	96022518	12	8
10878172	1507	12257818	1	1
10878197	1400	96057962	300	0.07
10878197	1577	96036351	300	0.07
10878203	571	96015567	14	3
10878243	1424	918476908	17	1
10878244	1424	918476908	15	2
10878245	1424	918476908	14	2
10878246	1424	918476908	16	2
10878247	1424	918476908	12	2
10878274	1019	96000935	5	1
10878281	695	969858508	(2)	1
10878376	1271	919745108	46	4
10878394	302	96032777	747	1
10878394	365	96045759	21	1
10878445	1160	96000697	12	2
10878578	140	967400608	50	2
10878578	732	11347396	124	2
10878578	783	11656288	48	1
10878582	910	919361008	66	4
10878582	1452	919692108	39	2
10878585	651	96051604	9	2
10878585	1348	918361308	29	1
10878593	1353	96005682	12	4
10878595	1452	919692108	19	4
10878595	1474	967989808	14	2
10878611	337	96047402	28	2
10878611	346	96047403	28	2
10878615	1452	919692108	15	2
10878615	1458	96051270	66	20
10878642	304	11647554	(999)	1
10878643	304	11647554	(999)	1
10878656	1003	967029908	7	1
10878659	887	96036283	65	1
10878687	1475	96020796	18	2
10878706	641	10454762	5	1
10878749	204	10874903	152	32
10878749	224	10874904	152	32
10878749	239	10874905	152	32
10878749	249	10874906	152	32
10878749	261	10874907	152	32
10878749	272	10874908	152	32
10878749	285	10874909	152	32
10878749	292	10874910	152	32
10878750	1655	96020462	4	2
10878788	1136	918063908	43	4
10878791	337	96047402	13	2
10878791	346	96047403	13	2
10878799	695	969858508	552	2
10878799	1073	96038278	552	25
10878799	1113	969860008	552	6
10878821	1318	969858808	306	6
10878821	1387	969858408	306	6
10878823	695	969858508	553	4
10878838	1475	96020796	20	6
10878852	296	916963808	14	4

Item	Page	Assembly	Pos.	Quantity
10878922	428	96031504	7	2
10878933	403	10877140	17	1
10878935	25	12100861	53	2
10878951	853	96032222	2	1
10878951	855	96032223	2	1
10885338	886	96036283	6	2
10885768	1027	918998008	22	1
10885768	1029	96004319	12	1
10886525	886	96036283	(80)	1
11000078	342	10036520	4	1
11000132	1320	912822508	6	1
11000258	1571	918859708	10	2
11000258	1581	919463108	10	2
11000394	475	96037529	510	1
11000394	998	96036113	511	1
11000401	476	96037529	2253	3
11000401	999	96036113	2253	3
11000593	114	10143790	14	8
11000700	603	969862108	15	3
11000700	1172	918064408	22	2
11000710	567	968026708	6	2.29
11000710	1160	96000697	10	10
11000902	1158	969752708	22	4
11001569	342	10036520	999	1
11001935	1543	919752108	80	2
11001935	1552	919752208	40	2
11001955	1156	969752508	63	3
11002141	1654	918598408	4	2
11002218	1141	918065208	22	0.426
11002352	1285	616024908	5	1
11002353	763	11002354	5	1
11002353	770	11002355	5	1
11002353	772	10871792	5	1
11002353	779	10493368	5	1
11002353	783	11656288	5	1
11002354	761	10493366	1	1
11002355	761	10493366	2	1
11002458	634	918744608	12	3
11002524	641	10454762	2	2
11002675	620	502028008	1	1
11002676	620	502028008	2	1
11002678	1072	96038278	(7)	2
11002713	154	965336408	300	2
11002713	226	10876205	445	4
11002713	251	10876158	445	4
11002713	820	10126103	5	1
11002727	1530	96052047	5	2
11002728	140	967400608	75	2
11002745	193	11081159	1391	16
11002747	127	10119871	(10)	2
11002751	1212	966659308	16	1
11002753	551	96000390	10	8
11002753	1136	918063908	46	16
11002807	943	917227308	12	4
11003086	1490	967526908	5	1
11003089	502	502657308	998	1
11003094	502	502657308	999	1
11003121	773	10871990	19	1
11003193	529	917345108	12	2
11003193	714	917116108	(10)	2
11003193	1218	96007549	20	1
11003535	1087	10493159	998	1
11003536	1087	10493159	999	1
11003656	1367	918857208	52	3
11003986	301	96032777	501	1
11004444	453	917422108	7	4
11004444	487	96034763	13	2
11004444	490	96034764	13	2
11004444	801	919546708	94	10
11004505	192	11081159	1271	2
11004784	1542	919752108	21	2
11004784	1552	919752208	21	2
11004801	369	917312708	101	4
11005148	473	96037533	281	2.66
11005148	998	96036113	281	2.48
11005149	473	96037533	282	8.48
11005149	998	96036113	282	2.9
11005150	473	96037533	283	1.23
11005151	998	96036113	284	3.99
11005170	852	10877138	17	1
11005244	313	10449852	1	1
11005244	743	10423938	1	2
11005244	1487	511302608	1	1
11005281	90	10143726	23	2
11005281	114	10143790	16	10
11005301	620	502028008	11	8
11005308	729	10802280	1	1
11005313	730	11005308	11	1
11005314	730	11005308	21	1
11005316	730	11005308	24	1
11005399	662	916973208	5	1.67
11005399	1532	96022428	8	2
11005399	1536	96022463	8	2
11005400	662	916973208	1	2.1
11005400	662	916973208	2	0.6
11005400	662	916973208	3	29.76
11005400	662	916973208	4	0.2
11005400	1532	96022428	9	2
11005400	1536	96022463	9	2
11005484	483	10040660	4	1
11005485	483	10040660	60	1
11005988	1168	968080908	4	1
11006392	1168	968080908	1	1
11006570	592	967814708	3	1
11006668	642	10475436	2	1
11006669	642	10475436	20	2
11006846	585	917315108	9	1
11006847	585	917315108	8	1
11006956	575	968026908	1	1
11007215	837	12416117	9	3
11007272	1168	968080908	2	1
11007300	483	10040660	2	1
11007305	663	916959908	1	2
11007310	663	916959908	2	2
11007312	663	916959908	3	1
11007668	37	13455159	(17)	3
11007839	249	10874906	73	12
11007848	1155	969752508	43	1
11007849	1155	969752508	42	1
11007853	886	96036283	(3)	1

Item	Page	Assembly	Pos.	Quantity
11007853	894	96036295	(981)	1
11007853	1048	968252908	301	1
11007983	226	10876205	467	1
11007983	251	10876158	467	1
11007983	252	10876158	2569	1
11008055	817	10154796	4	1
11008403	474	96037533	752	46
11008403	475	96037529	752	24
11008403	999	96036113	752	30
11008815	1290	919745708	41	6
11008815	1298	919745808	43	8
11008815	1301	919746208	41	6
11060120	1043	96035662	510	2
11060121	1016	96000927	502	1
11060121	1018	96000930	502	1
11060122	1043	96035662	513	3
11060125	1013	96000924	502	1
11060125	1014	96000925	502	1
11060125	1015	96000926	502	1
11060618	475	96037529	525	3
11060618	998	96036113	524	3
11060619	475	96037529	503	2
11060619	998	96036113	509	2
11066001	1418	967051508	3	1
11066285	532	926819708	6	1
11066618	1144	969752608	17	1
11067221	603	969862108	14	2
11067611	918	96039574	5	0.456
11067612	1656	919183908	10	0.037
11067612	1656	919183908	11	0.066
11067620	483	10040660	62	1
11067620	1007	967030808	3	1
11067837	457	918994508	29	24
11067911	474	96037533	2224	8
11067986	1469	10294840	999	1
11067988	1469	10294840	21	1
11068050	376	10871354	1	1
11068155	111	10141558	6	7
11068222	375	967634308	3	1
11068454	44	10141581	8	4
11068454	811	10141843	8	2
11080088	886	96036283	36	1
11080392	950	10327167	31	1
11080624	620	502028008	6	1
11080630	1339	917996808	97	1
11080881	470	96037549	758	12
11080881	878	96036289	758	16
11080881	881	96027394	758	12
11080881	996	96036112	758	3
11080881	1005	96036118	758	4
11080881	1039	96000978	758	2
11081053	953	774375108	3	1
11081159	190	96032869	1	1
11081186	1178	918793508	29	4
11081186	1271	919745108	48	2
11081453	957	918759508	14	1
11081534	301	96032777	22	1
11081535	301	96032777	23	1
11081841	428	96031504	30	1
11081841	1110	96001083	35	1

Item	Page	Assembly	Pos.	Quantity
11082105	1027	918998008	52	1
11082158	354	96003532	4	2
11082158	931	918996808	25	2
11082221	187	918994008	2	8
11082601	878	96036289	201	3.49
11082601	881	96027394	201	1.63
11082602	469	96037549	202	104.25
11082602	471	96037539	202	19.26
11082602	473	96037533	202	1.97
11082602	475	96037529	202	5.59
11082602	878	96036289	202	17.19
11082602	881	96027394	202	10.34
11082602	995	96036112	202	18.59
11082602	998	96036113	202	3.84
11082602	1004	96036118	202	45.63
11082602	1010	929536308	202	0.62
11082603	409	96037721	203	6.465
11082603	469	96037549	203	92.58
11082603	471	96037539	203	3.72
11082603	473	96037533	203	5.45
11082603	475	96037529	203	2.55
11082603	878	96036289	203	3.88
11082603	881	96027394	203	3.64
11082603	995	96036112	203	8.51
11082603	998	96036113	203	4.28
11082603	1004	96036118	203	20.97
11082603	1042	96035661	201	4
11082604	409	96037721	204	2.03
11082604	469	96037549	204	1.78
11082604	471	96037539	204	0.4
11082604	473	96037533	204	1.79
11082604	475	96037529	204	5.34
11082604	878	96036289	204	6.81
11082604	881	96027394	204	2.66
11082604	995	96036112	204	4.65
11082604	1004	96036118	204	2.62
11082605	469	96037549	205	3.3
11082605	473	96037533	205	3.67
11082605	475	96037529	205	4
11082605	995	96036112	205	7.06
11082605	998	96036113	205	0.43
11082605	1004	96036118	205	9.43
11082606	471	96037539	206	6
11082606	473	96037533	206	2.58
11082606	878	96036289	206	0.73
11082606	995	96036112	206	1.99
11082606	1004	96036118	206	4.13
11083438	1174	10228112	2	1
11088130	51	10135392	1	1
11088254	447	96035011	10	12
11088254	449	96032748	10	15
11088254	662	916973208	7	4
11088401	1411	96013078	30	1
11088402	1414	967922708	10	1
11088656	611	10802059	48	1
11088794	532	926819708	7	1
11100041	295	916963808	2	1
11100081	837	12416117	4	2
11100949	483	10040660	15	1
11101017	846	918996908	105	2

Item	Page	Assembly	Pos.	Quantity
11101423	25	12100861	3	1
11110051	318	918759408	2	1
11110051	957	918759508	2	1
11110124	1116	10413255	3	4
11110125	1116	10413255	4	1
11110126	1116	10413255	6	1
11114087	1022	96006215	20	1
11114087	1218	96007549	10	1
11114455	357	969789908	6	0.4
11114455	373	917247708	5	1.36
11114455	463	917593008	17	0.8
11114455	932	969823308	8	0.5
11114971	886	96036283	38	1
11117474	72	11365727	3	1
11117474	73	11365728	3	1
11118077	105	10147657	11	4
11118077	603	969862108	18	13
11118077	754	96038878	188	4
11118077	825	10147372	11	4
11118077	957	918759508	16	6
11118077	959	96019655	16	2
11118077	1172	918064408	13	24
11118242	881	96027394	506	1
11118396	473	96037533	211	1.2
11118396	995	96036112	211	1.6
11118396	998	96036113	211	1.1
11123168	1004	96036118	294	0.15
11124040	641	10454762	3	2
11124205	471	96037539	223	2.18
11124205	473	96037533	223	1.65
11124205	878	96036289	223	1.66
11124207	469	96037549	224	2.23
11124207	471	96037539	224	8.78
11124207	473	96037533	224	1.28
11124207	475	96037529	224	9.64
11124207	995	96036112	224	1.03
11124208	409	96037721	225	1.4
11124208	475	96037529	225	4.4
11124208	878	96036289	225	0.83
11124208	995	96036112	225	3.34
11124208	998	96036113	225	6.46
11124208	1004	96036118	225	10.29
11124209	469	96037549	226	10.49
11124209	471	96037539	226	5.36
11124209	473	96037533	226	0.59
11124209	880	96036290	226	0.5
11124209	881	96027394	226	0.96
11124209	995	96036112	226	0.73
11124210	471	96037539	227	5.86
11124210	473	96037533	227	1.26
11124210	878	96036289	227	1.73
11124210	880	96036290	227	2.1
11124210	882	96036291	227	1.6
11124210	995	96036112	227	3.86
11124210	1004	96036118	227	4.26
11124211	409	96037721	228	0.68
11124211	469	96037549	228	3.23
11124211	473	96037533	228	3.03
11124211	878	96036289	228	0.8
11124211	881	96027394	228	2.3
11124211	995	96036112	228	1.03
11124212	469	96037549	229	14.52
11124212	471	96037539	229	1.95
11124212	995	96036112	229	8.66
11124212	1004	96036118	229	1.4
11124213	469	96037549	230	3.43
11124213	471	96037539	230	9.78
11140381	609	96035331	13	4
11140402	850	918810308	37	8
11140402	983	967662808	320	4
11140402	984	967665008	320	4
11140465	467	918997708	401	3
11140465	567	968026708	12	2
11140466	185	96018923	9	4
11140466	186	96018924	9	4
11140469	19	918993708	8	5
11140469	23	96032863	31	64
11140469	28	963738308	7	24
11140469	45	10125646	5	2
11140469	118	10144678	7	7
11140469	134	96032862	47	33
11140469	318	918759408	26	8
11140469	325	969947908	13	2
11140469	352	917984408	41	13
11140469	365	96045759	10	8
11140469	369	917312708	93	34
11140469	382	914616808	11	60
11140469	383	918160408	8	12
11140469	385	919741508	48	8
11140469	387	96051663	43	21
11140469	392	919023108	101	24
11140469	442	918994608	(2)	2
11140469	442	918994608	(11)	4
11140469	442	918994608	(3)	1
11140469	443	918994608	653	168
11140469	449	96032748	(4)	2
11140469	451	96033209	31	6
11140469	457	918994508	47	4
11140469	480	917737708	11	16
11140469	485	919197308	63	12
11140469	492	968056308	9	8
11140469	529	917345108	8	8
11140469	553	917985608	12	32
11140469	589	917330508	43	32
11140469	596	917330608	43	32
11140469	605	918995208	22	2
11140469	614	96041588	306	4
11140469	619	912569508	9	8
11140469	629	917442808	11	19
11140469	630	917913608	12	2
11140469	637	912624708	10	5
11140469	643	912493508	4	8
11140469	667	965320108	8	2
11140469	671	96039782	9	10
11140469	746	918996008	12	11
11140469	756	96038878	373	91
11140469	795	96039239	74	71
11140469	801	919546708	100	86
11140469	846	918996908	377	24
11140469	887	96036283	73	10

Item	Page	Assembly	Pos.	Quantity
11140469	931	918996808	19	6
11140469	943	917227308	19	8
11140469	948	915150108	54	6
11140469	971	917991908	378	19
11140469	993	96040792	8	1
11140469	1101	919963708	3	1
11140469	1123	969863108	322	2
11140469	1152	918064108	27	7
11140469	1172	918064408	38	4
11140469	1178	918793508	72	4
11140469	1190	917996708	41	20
11140469	1204	96002845	57	2
11140469	1216	96002846	12	5
11140469	1217	96002847	12	2
11140469	1271	919745108	65	36
11140469	1290	919745708	35	12
11140469	1298	919745808	35	14
11140469	1301	919746208	35	10
11140469	1306	919746308	42	10
11140469	1324	919746708	26	16
11140469	1327	919746808	25	22
11140469	1330	919746908	25	22
11140469	1334	919747208	26	42
11140469	1338	917996808	32	10
11140469	1338	917996808	45	18
11140469	1361	918857108	42	14
11140469	1367	918857208	50	13
11140469	1394	918964608	11	30
11140469	1467	96024497	38	29
11140469	1482	96016504	313	4
11140469	1509	918185308	23	6
11140469	1529	919747308	21	4
11140469	1542	919752108	8	32
11140469	1552	919752208	8	32
11140469	1571	918859708	25	4
11140469	1581	919463108	25	4
11140469	1600	918474308	77	38
11140469	1619	918887908	7	20
11140469	1626	919747708	35	20
11140469	1631	918472308	13	6
11160431	332	919314608	35	3
11160431	480	917737708	22	0.8
11160431	614	96041588	302	0.3
11160431	623	963047708	11	1
11160431	651	96051604	5	0.8
11160431	671	96039782	4	0.5
11160431	1113	969860008	332	1
11160431	1182	910162608	61	0.5
11160431	1240	963137208	8	0.3
11160431	1276	96043443	18	0.6
11160431	1600	918474308	89	0.33
11160431	1609	918474408	31	0.001
11160662	662	916973208	6	1
11160694	458	964985608	2	4
11160803	1193	553188308	3	1
11160921	614	96041588	158	1
11160966	589	917330508	47	2
11160966	596	917330608	47	2
11160970	886	96036283	(1)	1
11161426	25	12100861	7	1

Item	Page	Assembly	Pos.	Quantity
11161694	192	11081159	1093	1
11161919	788	10114975	1	1
11162002	931	918996808	14	8
11170504	592	967814708	2	1
11170506	592	967814708	1	1
11170565	332	919314608	36	12
11170565	480	917737708	23	4
11170565	614	96041588	303	2
11170565	623	963047708	12	6
11170565	651	96051604	6	4
11170565	671	96039782	5	2
11170565	1113	969860008	333	2
11170565	1182	910162608	62	2
11170565	1240	963137208	9	2
11170565	1276	96043443	19	2
11170565	1600	918474308	90	2
11170565	1609	918474408	32	4
11170881	192	11081159	1255	2
11171270	852	10877138	32	1
11171271	852	10877138	33	1
11171274	852	10877138	60	1
11171275	852	10877138	65	1
11171276	852	10877138	(71)	1
11171306	1419	11066001	2	1
11171308	1419	11066001	4	1
11171311	1419	11066001	1	1
11171352	681	11490594	12	1
11171353	681	11490594	13	1
11171355	681	11490594	14	1
11171405	681	11490594	25	1
11171406	681	11490594	26	1
11171409	679	10874475	113	18
11171409	1381	10874553	113	18
11171431	682	10874991	4	1
11171431	1313	10874540	4	1
11171431	1382	10874555	4	1
11181742	1272	919745108	126	2
11181887	483	10040660	47	1
11182282	397	914912108	13	2
11182282	443	918994608	663	8
11182286	305	11651745	999	1
11182332	492	968056308	(1)	1
11182350	185	96018923	1	1
11182350	186	96018924	1	1
11182601	216	10876343	1	1
11182601	240	10876342	1	1
11182700	847	10491899	6	1
11182717	19	918993708	3	16
11182717	23	96032863	21	12
11182717	943	917227308	14	4
11182717	1271	919745108	17	8
11182717	1290	919745708	31	16
11182717	1298	919745808	31	16
11182717	1301	919746208	31	16
11182717	1306	919746308	9	24
11182717	1324	919746708	13	16
11182717	1327	919746808	12	16
11182717	1330	919746908	12	16
11182717	1334	919747208	13	16
11182717	1338	917996808	9	48

Item	Page	Assembly	Pos.	Quantity
11182717	1367	918857208	46	16
11182717	1404	916980308	45	16
11182717	1452	919692108	23	16
11182717	1457	96051270	18	24
11182717	1626	919747708	31	16
11182854	903	96036301	516	1
11183022	571	96015567	7	4
11183022	574	96015580	5	4
11210888	252	10876158	2405	1
11210987	651	96051604	2	1
11211056	463	917593008	13	4
11211275	898	96036284	31	1
11211286	898	96036284	30	1
11211480	1174	10228112	1	1
11211570	1411	96013078	31	1
11211570	1414	967922708	(1)	1
11211587	589	917330508	21	1
11211587	596	917330608	21	1
11211803	1190	917996708	101	0.28
11211953	620	502028008	8	8
11212022	92	10141827	5	4
11212022	818	10141830	12	6
11212256	1048	968252908	100	1
11212536	457	918994508	64	7
11212679	886	96036283	24	2
11214100	886	96036283	(3)	1
11214183	141	571876708	1	1
11214405	642	10475436	1	1
11220418	308	11081534	999	1
11220418	311	11081535	999	1
11232673	308	11081534	8	2
11232673	311	11081535	8	2
11232679	308	11081534	9	1
11232679	308	11081534	33	2
11232679	311	11081535	9	1
11232679	311	11081535	33	2
11305568	681	11490594	31	22
11305568	709	10021226	75	20
11305568	711	10021228	75	20
11305568	721	500063708	75	14
11305579	681	11490594	32	22
11305579	709	10021226	76	20
11305579	711	10021228	76	20
11311955	946	10475262	2	2
11314972	195	10870697	41	2
11320355	101	10146956	17	1
11320720	663	916959908	(1)	1
11320850	1567	96013042	(3)	3
11320850	1638	96018528	(3)	3
11320934	1424	918476908	37	1
11321146	192	11081159	904	10
11340032	212	10876206	423	14
11340032	226	10876205	414	16
11340032	276	10876196	423	14
11340549	1070	96038278	55	2
11340822	703	10802277	1	2
11340824	707	571842408	7	1
11340825	707	571842408	8	1
11341035	1070	96038278	21	1
11341583	1017	96000928	5	4.8
11341599	469	96037549	7	8.51
11341599	469	96037549	8	9.21
11341599	469	96037549	9	24.71
11341599	469	96037549	17	26.01
11341599	881	96027394	6	0.65
11341599	881	96027394	8	0.55
11341599	881	96027394	11	0.56
11341709	1600	918474308	(1)	1
11341840	475	96037529	516	1
11341840	998	96036113	513	1
11341871	376	10871354	999	1
11342140	442	918994608	(1)	1
11342208	475	96037529	508	1
11342208	998	96036113	503	1
11342253	476	96037529	788	9
11342253	999	96036113	788	9
11342255	475	96037529	512	1
11342255	998	96036113	504	1
11342257	475	96037529	507	1
11342257	998	96036113	506	1
11342259	475	96037529	506	1
11342259	998	96036113	505	1
11342274	682	10874991	5	1
11342274	1313	10874540	5	1
11342274	1382	10874555	5	1
11346540	679	10874475	110	2
11346540	1381	10874553	110	2
11346846	137	969998508	50	1
11346846	166	10343496	50	1
11346847	166	10343496	60	1
11347396	729	10802280	21	1
11347399	729	10802280	22	1
11348849	36	13455159	372	1
11348849	808	13455143	372	1
11348855	102	11348849	1	1
11349182	390	96041566	151	2
11349182	800	919546708	53	2
11349206	103	11353748	1	1
11353748	36	13455159	380	1
11353748	808	13455143	380	1
11354095	39	12405454	2	4
11354228	110	10141356	(1)	1
11355067	359	10144093	9	1
11355720	359	10144093	10	1
11358957	837	12416117	14	1
11363553	806	13455143	180	1
11363761	35	13455159	180	1
11364209	820	10126103	1	1
11364303	62	10122640	1	1
11364325	67	10122659	1	1
11364377	812	10134887	1	1
11364599	49	10143092	1	1
11365192	72	11365727	1	1
11365194	73	11365728	1	1
11365540	108	10152906	1	1
11365725	35	13455159	130	1
11365725	806	13455143	130	1
11365727	71	11365725	1	1
11365728	71	11365725	2	1
11365890	127	10119871	1	1

Item	Page	Assembly	Pos.	Quantity
11366371	837	12416117	17	1
11366388	841	10126182	1	1
11366396	128	10119867	1	1
11367689	56	10147666	1	1
11368166	82	11363761	1	1
11368166	816	11363553	1	1
11369506	841	10126182	2	1
11370365	364	12105268	6	1
11373478	354	96003532	2	1
11373478	932	969823308	2	1
11381048	50	10115557	3	1
11381100	364	12105268	4	1
11382568	803	12475635	7	1
11385773	822	10141807	1	1
11386646	115	9080641	1	1
11387711	389	11446929	1	2
11387711	803	12475635	1	2
11391096	96	10141711	4	1
11393655	101	10146956	19	2
11394101	88	11420510	8	2
11406892	40	9078049	1	1
11407185	56	10147666	2	1
11408565	36	13455159	220	1
11408565	807	13455143	220	1
11408961	56	10147666	3	1
11420510	36	13455159	213	1
11420510	807	13455143	213	1
11422653	112	10141718	6	1
11422653	113	10141719	6	1
11422653	830	10141720	6	1
11422653	831	10141721	6	1
11427521	75	10127113	3	1
11428101	35	13455159	(4)	1
11431609	832	10146947	21	1
11439715	832	10146947	22	1
11442759	37	13455159	(15)	1
11442761	37	13455159	(14)	1
11444647	88	11420510	1	2
11446929	387	96051663	3	1
11446966	389	11446929	7	1
11450247	753	96038878	100	1
11450343	732	11347396	4	1
11450420	369	917312708	(2)	3
11450420	369	917312708	(2)	3
11450420	863	918996308	(3)	2
11450420	865	96000963	3	2
11450420	866	96000966	3	1
11450420	867	96000967	3	1
11450420	868	920192808	3	2
11450420	869	962797208	3	2
11450420	870	962797308	3	2
11450420	871	967635908	3	1
11450420	872	967636108	3	1
11450420	875	96000968	3	2
11450420	1152	918064108	10	1
11481080	754	96038878	186	2
11481080	957	918759508	22	2
11481080	1172	918064408	17	3
11481288	1542	919752108	23	1
11481288	1552	919752208	23	1
11481413	358	968570808	1	1
11481745	667	965320108	10	1
11481747	1272	919745108	106	1
11481748	1339	917996808	83	1
11481788	1148	964561008	10	2
11481968	469	96037549	6	1
11481976	639	918180208	1	12
11482188	1033	96035660	(262)	0.01
11485547	1620	918474908	78	1
11485551	1568	918475408	61	1
11490257	96	10141711	10	1
11490326	641	10454762	6	1
11490457	105	10147657	10	0.103
11490457	105	10147657	12	0.08
11490457	825	10147372	10	0.165
11490457	825	10147372	12	0.08
11490594	677	10874211	2	1
11490594	1312	10873367	4	1
11490594	1379	10873340	4	1
11490596	677	10874211	5	1
11490596	1312	10873367	5	1
11490596	1379	10873340	5	1
11491349	474	96037533	524	1
11491349	475	96037529	521	1
11491349	998	96036113	520	1
11491889	352	917984408	53	8
11491889	373	917247708	3	4
11491889	551	96000390	9	8
11491889	585	917315108	10	12
11491889	667	965320108	4	8
11491889	746	918996008	16	4
11491889	795	96039239	75	12
11491889	801	919546708	103	4
11491889	943	917227308	10	8
11491889	1545	96014903	5	4
11491889	1548	96015492	5	4
11492200	904	917606708	3	1
11492200	1408	917607808	3	2
11492315	418	96037710	47	12
11492315	428	96031504	35	4
11492315	901	96002298	50	4
11492423	1509	918185308	10	1
11492598	463	917593008	1	2
11492792	393	10871098	1	1
11493699	826	10143277	34	1
11494003	1594	96013577	5	1
11494337	774	10871793	(98)	1
11494344	774	10871793	1	1
11494585	774	10871793	(98)	1
11600193	178	10332080	999	1
11600928	118	10144678	5	4
11600977	376	10871354	2	1
11620017	878	96036289	9	6.63
11620017	1004	96036118	14	3.5
11620017	1004	96036118	15	10.93
11620017	1004	96036118	16	0.66
11620017	1219	96007584	6	4.96
11620055	301	96032777	57	1
11620073	753	96038878	(1)	1
11621768	957	918759508	33	1.1

Item	Page	Assembly	Pos.	Quantity
11621768	957	918759508	34	0.75
11621769	754	96038878	253	4.45
11621770	957	918759508	21	0.08
11621770	1172	918064408	34	0.06
11621770	1172	918064408	35	0.08
11621770	1172	918064408	36	0.14
11621770	1172	918064408	37	0.41
11621782	135	96032862	214	1
11621782	757	96038878	409	1
11622218	959	96019655	17	1
11622224	322	10876576	26	1
11622224	322	10876576	(7)	1
11622224	1172	918064408	6	1
11622278	83	10152866	3	1
11622278	84	10150877	4	1
11622553	1090	510675508	3	1
11622878	475	96037529	504	1
11622878	998	96036113	501	1
11622890	476	96037529	2223	2
11622902	474	96037533	2221	1
11622902	476	96037529	2221	2
11622902	999	96036113	2221	6
11622989	476	96037529	789	4
11622989	999	96036113	789	4
11626067	62	10122640	5	2
11626067	66	10122646	5	2
11626067	67	10122659	5	2
11626067	832	10146947	20	1
11626068	88	11420510	11	2
11626068	96	10141711	17	4
11626073	99	10141710	12	2
11626073	124	10141788	11	1
11626108	957	918759508	12	1.73
11626108	957	918759508	13	0.8
11626246	150	571801808	50	3
11626246	709	10021226	122	1
11626246	711	10021228	122	1
11626246	783	11656288	32	4
11626393	801	919546708	95	3
11626529	931	918996808	8	2
11626706	555	968027008	12	8
11626706	755	96038878	318	8
11626706	1204	96002845	24	4
11626706	1311	918359908	19	4
11626706	1482	96016504	301	8
11626719	158	571808808	100	1
11626719	634	918744608	16	1
11626719	667	965320108	3	4
11626719	1545	96014903	12	2
11631742	295	916963808	8	6
11631742	937	919327908	9	4
11631742	1113	969860008	328	8
11631742	1181	916979608	10	4
11631742	1375	916979908	13	4
11631742	1452	919692108	22	8
11631742	1457	96051270	17	8
11631742	1468	96024497	86	24
11631742	1571	918859708	52	4
11631742	1581	919463108	52	4
11631816	392	919023108	105	8

Item	Page	Assembly	Pos.	Quantity
11631816	701	917151308	27	2
11631816	727	916164508	7	12
11631816	732	11347396	20	6
11631816	755	96038878	315	1
11631816	795	96039239	54	10
11631816	800	919546708	83	2
11631816	945	967546408	5	12
11631816	1136	918063908	55	10
11631816	1239	917413808	25	16
11631816	1338	917996808	40	4
11631816	1428	921699008	16	4
11631816	1431	921696208	16	4
11631816	1467	96024497	23	2
11631816	1588	918489108	29	1
11631940	96	10141711	18	1
11631940	134	96032862	36	4
11631940	190	96032869	12	4
11632102	354	96003532	16	2
11632102	931	918996808	24	2
11642339	1291	927148808	11	1
11642339	1302	962628008	11	1
11642339	1353	96005682	23	2
11642339	1362	927148608	9	1
11642339	1368	962943908	9	1
11642339	1370	962943808	9	1
11642339	1372	962946708	9	1
11642339	1475	96020796	14	1
11642339	1562	96013014	5	2
11642340	1611	96013388	5	1
11642341	1599	918474308	32	16
11642349	19	918993708	2	8
11642349	480	917737708	14	4
11642349	755	96038878	317	13
11642349	937	919327908	7	4
11642349	1239	917413808	22	4
11642349	1271	919745108	16	4
11642349	1274	928830208	3	2
11642349	1290	919745708	30	8
11642349	1298	919745808	30	8
11642349	1301	919746208	30	8
11642349	1306	919746308	7	12
11642349	1404	916980308	43	8
11642349	1599	918474308	37	4
11642349	1626	919747708	30	8
11642355	850	918810308	31	2
11642357	172	10343488	440	12
11642358	23	96032863	28	6
11642358	37	13455159	(16)	3
11642358	352	917984408	51	4
11642358	676	918409908	21	4
11642358	691	918410008	21	4
11642358	755	96038878	316	19
11642358	795	96039239	50	4
11642358	1146	96000684	15	1
11642358	1178	918793508	22	8
11642358	1204	96002845	13	2
11642358	1271	919745108	37	4
11642358	1467	96024497	16	12
11642367	1230	965226108	21	3
11642367	1235	965324508	21	3

Item	Page	Assembly	Pos.	Quantity
11642497	369	917312708	89	12
11642497	1225	921567308	9	8
11642498	1404	916980308	60	4
11643072	783	11656288	22	3
11643351	105	10147657	21	1
11643351	825	10147372	21	1
11644105	210	10873988	333	6
11644899	23	96032863	26	27
11644899	167	10343492	30	2
11644899	365	96045759	5	4
11644899	418	96037710	13	8
11644899	442	918994608	616	34
11644899	553	917985608	16	5
11644899	568	962568308	5	3
11644899	585	917315108	17	8
11644899	701	917151308	36	6
11644899	746	918996008	17	2
11644899	755	96038878	312	5
11644899	795	96039239	51	26
11644899	863	918996308	23	12
11644899	901	96002298	45	1
11644899	910	919361008	57	8
11644899	1166	918064308	13	8
11644899	1174	10228112	42	1
11644899	1225	921567308	5	9
11644899	1272	919745108	95	15
11644899	1428	921699008	8	4
11644899	1428	921699008	15	1
11644899	1431	921696208	8	4
11644899	1431	921696208	15	1
11644899	1460	921723608	8	4
11644899	1461	921723708	8	4
11644899	1542	919752108	(3)	2
11645384	755	96038878	322	4
11645384	1311	918359908	11	8
11645384	1338	917996808	7	14
11645386	332	919314608	18	8
11645386	480	917737708	20	1
11645386	724	96009092	300	16
11645386	1324	919746708	12	8
11645386	1327	919746808	11	8
11645386	1330	919746908	11	8
11645386	1334	919747208	12	8
11645386	1361	918857108	7	8
11645386	1367	918857208	7	16
11645386	1631	918472308	16	6
11645610	473	96037533	502	1
11645856	617	919184208	6	6
11646707	105	10147657	23	1
11646707	825	10147372	23	1
11647373	474	96037533	527	1
11647373	1005	96036118	535	1
11647430	679	10874475	108	1
11647430	1381	10874553	108	1
11647431	682	10874991	2	1
11647431	1313	10874540	2	1
11647431	1382	10874555	2	1
11647548	114	10143790	18	2
11647548	121	9078467	2	2
11647548	755	96038878	321	10

Item	Page	Assembly	Pos.	Quantity
11647548	1209	96002863	36	2
11647548	1212	966659308	23	4
11647551	171	10343495	500	17
11647551	755	96038878	303	12
11647552	39	12405454	9	4
11647553	580	968035408	7	4
11647554	301	96032777	21	1
11647555	301	96032777	24	1
11651006	134	96032862	69	1
11651006	337	96047402	33	8
11651006	346	96047403	33	8
11651006	695	969858508	307	4
11651084	87	10127419	7	3
11651143	361	919964208	14	2
11651143	1103	96058648	8	2
11651374	118	10144678	8	4
11651578	1339	917996808	101	4
11651579	332	919314608	53	4
11651579	643	912493508	6	8
11651579	795	96039239	53	20
11651580	910	919361008	94	4
11651580	973	967652908	5	2
11651580	978	967664708	11	2
11651580	1178	918793508	34	4
11651580	1277	96043441	6	14
11651580	1571	918859708	23	1
11651580	1581	919463108	23	1
11651581	755	96038878	313	2
11651581	971	917991908	319	8
11651581	972	967641808	3	2
11651581	1204	96002845	27	40
11651581	1216	96002846	7	8
11651581	1217	96002847	6	22
11651581	1290	919745708	11	45
11651581	1298	919745808	11	67
11651581	1301	919746208	11	30
11651581	1348	918361308	38	37
11651581	1457	96051270	8	8
11651581	1468	96024497	76	59
11651581	1542	919752108	11	99
11651581	1552	919752208	11	84
11651581	1571	918859708	21	31
11651581	1581	919463108	21	31
11651581	1588	918489108	39	4
11651581	1626	919747708	11	78
11651582	667	965320108	6	2
11651582	714	917116108	11	3
11651582	1209	96002863	42	8
11651582	1271	919745108	7	130
11651582	1290	919745708	36	4
11651582	1298	919745808	36	4
11651582	1301	919746208	36	4
11651582	1306	919746308	14	59
11651582	1324	919746708	22	69
11651582	1327	919746808	21	74
11651582	1330	919746908	21	74
11651582	1334	919747208	22	129
11651582	1338	917996808	28	75
11651582	1348	918361308	31	4
11651582	1361	918857108	13	108

Item	Page	Assembly	Pos.	Quantity
11651582	1367	918857208	13	75
11651582	1394	918964608	7	40
11651582	1404	916980308	20	4
11651582	1529	919747308	15	45
11651582	1534	919747408	17	46
11651582	1571	918859708	15	8
11651582	1581	919463108	15	8
11651582	1600	918474308	83	6
11651582	1626	919747708	36	8
11651583	1338	917996808	31	7
11651583	1542	919752108	27	14
11651583	1552	919752208	27	14
11651583	1571	918859708	27	5
11651583	1581	919463108	27	5
11651583	1631	918472308	20	2
11651584	135	96032862	77	1
11651585	1534	919747408	13	12
11651612	19	918993708	9	3
11651612	135	96032862	82	1
11651612	361	919964208	15	6
11651612	477	963137808	3	2
11651612	800	919546708	85	16
11651612	846	918996908	300	16
11651612	863	918996308	33	30
11651612	928	919361208	21	10
11651612	931	918996808	18	6
11651612	943	917227308	37	4
11651612	957	918759508	23	4
11651612	959	96019655	12	6
11651612	993	96040792	7	1
11651612	1101	919963708	5	1
11651612	1141	918065208	18	2
11651612	1152	918064108	26	4
11651612	1169	964588408	7	4
11651612	1230	965226108	27	2
11651612	1311	918359908	13	4
11651612	1313	10874540	3	12
11651612	1378	918325908	12	4
11651612	1382	10874555	3	12
11651612	1458	96051270	95	8
11651635	1543	919752108	(4)	4
11651745	304	11647554	2	2
11651745	312	11647555	2	2
11651746	304	11647554	3	1
11651746	312	11647555	3	1
11651747	304	11647554	4	1
11651748	304	11647554	5	4
11651749	304	11647554	6	1
11651767	19	918993708	16	1
11651767	23	96032863	30	9
11651767	140	967400608	154	5
11651767	154	965336408	550	1
11651767	318	918759408	24	4
11651767	320	96019560	14	7
11651767	325	969947908	14	1
11651767	352	917984408	40	9
11651767	365	96045759	9	4
11651767	382	914616808	13	8
11651767	383	918160408	7	4
11651767	428	96031504	6	2
11651767	443	918994608	660	29
11651767	492	968056308	7	8
11651767	505	502924608	13	4
11651767	567	968026708	22	5
11651767	579	96012578	44	6
11651767	597	918566608	7	2
11651767	619	912569508	8	8
11651767	630	917913608	10	2
11651767	634	918744608	24	6
11651767	701	917151308	32	2
11651767	736	540270514	25	4
11651767	755	96038878	308	7
11651767	800	919546708	86	6
11651767	846	918996908	302	12
11651767	864	918996308	79	18
11651767	928	919361208	28	2
11651767	943	917227308	28	4
11651767	945	967546408	19	8
11651767	948	915150108	51	2
11651767	960	918064708	7	6
11651767	971	917991908	317	68
11651767	1029	96004319	32	2
11651767	1072	96038278	300	11
11651767	1101	919963708	2	1
11651767	1107	96001074	17	16
11651767	1113	969860008	340	4
11651767	1172	918064408	14	2
11651767	1178	918793508	77	32
11651767	1187	918793608	12	16
11651767	1190	917996708	43	4
11651767	1204	96002845	39	4
11651767	1210	96002863	63	2
11651767	1225	921567308	12	1
11651767	1271	919745108	28	16
11651767	1306	919746308	41	4
11651767	1394	918964608	22	18
11651767	1428	921699008	4	1
11651767	1431	921696208	4	1
11651767	1482	96016504	312	2
11651957	500	96032772	670	3
11652294	134	96032862	38	9
11652294	634	918744608	21	2
11652295	1545	96014903	4	4
11652295	1548	96015492	4	4
11652470	172	10343488	410	20
11652470	795	96039239	56	4
11652470	909	919361008	36	8
11652756	114	10143790	22	1
11656153	838	12416117	68	2
11656154	100	10141838	2	4
11656155	37	13455159	(19)	2
11656155	93	12421641	12	3
11656155	819	12421642	12	3
11656155	840	10119873	14	2
11656157	97	10141789	3	4
11656158	92	10141827	8	2
11656159	124	10141788	10	2
11656160	818	10141830	17	1
11656191	1033	96035660	26	1
11656288	781	10493370	1	1

Item	Page	Assembly	Pos.	Quantity
11656452	134	96032862	33	8
11656605	621	919411008	18	4
11656605	1034	96035660	58	2
11656620	40	9078049	2	2
11656731	134	96032862	50	14
11656731	354	96003532	9	5
11656731	365	96045759	11	4
11656731	369	917312708	106	8
11656731	385	919741508	49	2
11656731	387	96051663	44	8
11656731	428	96031504	22	4
11656731	442	918994608	(12)	1
11656731	442	918994608	(2)	1
11656731	443	918994608	665	58
11656731	451	96033209	32	6
11656731	457	918994508	36	1
11656731	477	963137808	5	2
11656731	621	919411008	(4)	1
11656731	1152	918064108	33	1
11656731	1422	967049508	5	2
11656731	1509	918185308	18	6
11656731	1571	918859708	29	5
11656731	1581	919463108	29	5
11656731	1600	918474308	78	29
11656731	1631	918472308	21	2
11656734	23	96032863	25	17
11656734	134	96032862	53	2
11656734	354	96003532	7	4
11656734	365	96045759	8	4
11656734	366	96059018	6	4
11656734	442	918994608	(3)	1
11656734	442	918994608	(3)	1
11656734	442	918994608	(3)	1
11656734	442	918994608	(3)	2
11656734	442	918994608	615	98
11656734	445	96032746	13	3
11656734	449	96032748	(1)	4
11656734	621	919411008	(3)	5
11656734	1509	918185308	17	6
11656734	1542	919752108	(5)	2
11656867	305	11651745	11	1
11656868	304	11647554	(12)	1
11656868	304	11647554	(12)	1
11656992	42	10141769	10	3
11656992	50	10115557	6	1
11656992	69	10122940	9	2
11656992	88	11420510	10	2
11656992	98	10141712	11	6
11656992	813	10137870	6	1
11656992	822	10141807	18	1
11656992	826	10143277	27	2
11656992	838	12416117	60	26
11657219	44	10141581	12	7
11657219	48	10118748	4	1
11657219	90	10143726	25	2
11657219	96	10141711	16	8
11657219	98	10141712	12	1
11657219	99	10141710	9	2
11657219	105	10147657	8	5
11657219	114	10143790	19	11
11657219	120	10141716	13	2
11657219	811	10141843	12	7
11657219	825	10147372	8	5
11657219	835	10120324	13	2
11657219	837	12416117	(2)	4
11657219	839	10150446	2	3
11657360	457	918994508	37	48
11657360	579	96012578	38	4
11657360	597	918566608	6	4
11657360	629	917442808	18	2
11657360	864	918996308	76	10
11657360	886	96036283	34	1
11657360	1107	96001074	14	2
11657360	1404	916980308	49	4
11657360	1520	921688808	6	2
11657360	1588	918489108	52	2
11658059	863	918996308	50	6
11658059	874	96043155	9	6
11658493	230	10036124	5	1
11658493	243	10036126	6	1
11658495	230	10036124	6	1
11658495	243	10036126	5	1
11658580	127	10119871	(13)	4
11658580	478	96010040	404	2
11658580	555	968027008	14	16
11658580	701	917151308	29	2
11658580	756	96038878	374	78
11658580	863	918996308	32	4
11658580	945	967546408	6	12
11658660	44	10141581	19	6
11658660	61	10122645	3	3
11658660	62	10122640	5	3
11658660	62	10122640	6	1
11658660	66	10122646	5	3
11658660	66	10122646	6	1
11658660	67	10122659	6	1
11658660	73	11365728	6	2
11658660	77	10136123	3	4
11658660	88	11420510	9	2
11658660	93	12421641	10	4
11658660	124	10141788	6	4
11658660	811	10141843	19	6
11658660	819	12421642	10	4
11658660	832	10146947	18	2
11658890	493	968056808	6	1
11658891	754	96038878	302	6
11658891	1378	918325908	31	4
11658891	1588	918489108	21	3
11658891	1600	918474308	70	6
11658891	1619	918887908	11	4
11658892	332	919314608	24	20
11658892	463	917593008	15	8
11658892	937	919327908	5	4
11658892	1394	918964608	35	4
11658892	1599	918474308	56	8
11659025	909	919361008	51	4
11659025	1072	96038278	301	11
11659025	1093	510438508	16	2
11659025	1113	969860008	341	4
11659025	1404	916980308	21	4

Item	Page	Assembly	Pos.	Quantity
11659106	611	10802059	50	1
11659106	1495	11003086	45	1
11659692	195	10870697	1	1
11659765	642	10475436	3	1
11659834	195	10870697	48	1
11660491	912	927094308	4	1
11690005	772	10871792	1	1
11690005	783	11656288	1	1
11690040	1166	918064308	18	1
11690042	850	918810308	34	24
11690042	1172	918064408	18	2
11690044	1166	918064308	21	2
11690044	1168	968080908	15	3
11690046	634	918744608	22	2
11690046	937	919327908	14	1
11690048	134	96032862	49	2
11690048	332	919314608	48	4
11690048	382	914616808	10	44
11690048	605	918995208	21	2
11690048	681	11490594	24	1
11690048	746	918996008	34	5
11690048	755	96038878	314	5
11690048	971	917991908	315	14
11690048	1152	918064108	22	1
11690426	124	10141788	3	4
11690637	824	12490129	11	4
11690637	838	12416117	62	1
11690767	532	926819708	(1)	1
11690797	830	10141720	9	2
11691013	838	12416117	97	3
11691035	352	917984408	101	2
11691035	385	919741508	101	5
11691035	387	96051663	101	8
11691035	467	918997708	(40)	10
11691035	493	968056808	10	4
11691035	801	919546708	110	21
11691035	1458	96051270	100	139
11691326	645	962512408	15	8
11691328	23	96032863	41	4
11691328	37	13455159	(18)	3
11691328	157	965336608	630	6
11691328	158	571808808	110	7
11691328	645	962512408	12	4
11691328	943	917227308	9	4
11691328	1375	916979908	19	8
11691328	1600	918474308	65	4
11691424	1093	510438508	17	2
11691539	850	918810308	36	8
11691682	185	96018923	7	4
11691682	186	96018924	7	4
11691685	101	10146956	14	2
11691685	118	10144678	10	2
11691686	49	10143092	15	4
11691686	73	11365728	7	2
11691686	93	12421641	14	4
11691686	812	10134887	15	4
11691686	819	12421642	14	4
11691686	822	10141807	14	1
11691686	832	10146947	14	2
11691859	473	96037533	513	1

Item	Page	Assembly	Pos.	Quantity
11692299	1021	10650233	4	1
11692824	165	10343489	820	1
11692824	573	964232008	20	6
11692824	574	96015580	4	1
11692824	589	917330508	46	7
11692824	596	917330608	46	7
11692824	695	969858508	304	4
11692824	863	918996308	35	36
11692824	1182	910162608	18	2
11692824	1318	969858808	301	8
11692824	1387	969858408	301	8
11692824	1482	96016504	305	2
11692827	23	96032863	37	2
11692827	134	96032862	55	2
11692827	443	918994608	655	4
11692827	453	917422108	9	10
11692827	529	917345108	7	8
11692827	553	917985608	15	4
11692827	629	917442808	33	4
11692827	634	918744608	23	12
11692827	755	96038878	319	1
11692827	795	96039239	60	10
11692827	937	919327908	12	1
11692827	1216	96002846	10	5
11692827	1542	919752108	37	3
11692827	1552	919752208	37	3
11693875	19	918993708	17	1
11693875	23	96032863	33	42
11693875	28	963738308	8	12
11693875	352	917984408	43	4
11693875	369	917312708	94	12
11693875	382	914616808	12	8
11693875	383	918160408	9	8
11693875	392	919023108	102	12
11693875	442	918994608	(13)	1
11693875	443	918994608	657	24
11693875	457	918994508	46	2
11693875	480	917737708	10	8
11693875	485	919197308	61	16
11693875	487	96034763	6	2
11693875	490	96034764	6	2
11693875	614	96041588	307	2
11693875	629	917442808	12	1
11693875	634	918744608	18	2
11693875	637	912624708	6	6
11693875	671	96039782	21	4
11693875	673	915913008	21	8
11693875	701	917151308	33	2
11693875	756	96038878	361	4
11693875	846	918996908	350	12
11693875	864	918996308	92	17
11693875	909	919361008	52	4
11693875	928	919361208	29	2
11693875	943	917227308	30	8
11693875	948	915150108	53	2
11693875	960	918064708	9	6
11693875	971	917991908	350	48
11693875	1107	96001074	8	33
11693875	1152	918064108	28	2
11693875	1204	96002845	44	5

Item	Page	Assembly	Pos.	Quantity
11693875	1204	96002845	56	19
11693875	1209	96002863	49	2
11693875	1212	966659308	25	2
11693875	1217	96002847	11	2
11693875	1225	921567308	14	1
11693875	1338	917996808	37	14
11693875	1404	916980308	22	4
11693875	1428	921699008	5	2
11693875	1431	921696208	5	2
11693875	1457	96051270	53	12
11693875	1467	96024497	20	8
11693875	1482	96016504	310	4
11693878	369	917312708	90	12
11693878	757	96038878	386	2
11693878	909	919361008	26	16
11693878	1108	967472608	5	5
11694978	494	10814244	18	1
11697855	1144	969752608	25	2
11698409	23	96032863	38	4
11698409	385	919741508	102	1
11698481	81	12489819	5	1
11820284	954	918531108	4	8
11820284	1545	96014903	(3)	4
11820285	88	11420510	12	2
11820285	93	12421641	13	4
11820285	157	965336608	225	4
11820285	819	12421642	13	4
11820285	825	10147372	17	1
11823511	818	10141830	19	2
11826195	71	11365725	6	6
11826195	86	10126724	4	3
11826513	1507	12257818	2	1
11826527	23	96032863	39	3
11826527	134	96032862	48	7
11826527	151	571801708	100	1
11826527	157	965336608	240	1
11826527	166	10343496	30	2
11826527	480	917737708	9	4
11826527	579	96012578	27	3
11826527	668	920456008	17	4
11826527	755	96038878	311	10
11826527	795	96039239	57	19
11826527	863	918996308	60	8
11826527	948	915150108	52	2
11826527	957	918759508	28	1
11826527	1170	964588308	13	2
11826527	1334	919747208	49	8
11826527	1422	967049508	4	2
11826527	1600	918474308	76	17
11826527	1619	918887908	6	10
11826563	46	10137051	10	1
11826563	72	11365727	6	4
11826563	75	10127113	8	5
11826563	96	10141711	20	3
11826563	99	10141710	11	1
11826563	101	10146956	13	5
11826563	106	10143421	10	4
11826563	118	10144678	9	5
11826563	824	12490129	12	4
11826563	832	10146947	13	3
11826563	838	12416117	63	1
11826647	322	10876576	28	1
11826647	322	10876576	(8)	1
11826648	322	10876576	39	1
11826648	322	10876576	(9)	1
11826649	322	10876576	40	1
11826649	322	10876576	(10)	1
11826650	322	10876576	21	1
11826650	322	10876576	(4)	1
11826653	322	10876576	12	1
11826653	322	10876576	(3)	1
11826654	322	10876576	27	1
11827987	824	12490129	13	3
11834794	724	96009092	301	32
11834794	945	967546408	3	4
11835019	30	510241408	55	1
11835043	850	918810308	43	2
11835043	1155	969752508	60	6
11835061	81	12489819	6	2
11840110	195	10870697	33	1
11840110	790	512142308	33	1
11840113	473	96037533	11	5.79
11840113	473	96037533	12	4.63
11840113	473	96037533	390	5.79
11840113	475	96037529	9	0.2
11840113	475	96037529	10	0.15
11840113	475	96037529	11	8.7
11840113	475	96037529	12	0.15
11840113	475	96037529	13	2.44
11840113	475	96037529	14	0.15
11840113	475	96037529	15	3.85
11840113	475	96037529	16	0.15
11840113	475	96037529	19	7.22
11840113	881	96027394	9	3.73
11840113	995	96036112	14	11.32
11840113	995	96036112	372	11.32
11840113	995	96036112	374	5.59
11840113	998	96036113	370	6.15
11840113	998	96036113	371	0.17
11840113	998	96036113	372	4.56
11840113	998	96036113	373	0.17
11840113	998	96036113	374	3.7
11840113	998	96036113	375	0.17
11840113	998	96036113	376	3.23
11840113	998	96036113	377	0.34
11840113	998	96036113	378	0.21
11840127	19	918993708	4	8
11840127	23	96032863	22	4
11840127	134	96032862	35	8
11840127	1239	917413808	24	4
11840127	1543	919752108	(5)	4
11840127	1631	918472308	17	8
11840136	463	917593008	10	16
11840136	746	918996008	27	2
11840140	681	11490594	18	8
11840297	90	10143726	24	2
11840297	126	12410651	(3)	1
11840297	589	917330508	52	8
11840297	596	917330608	52	8
11840297	838	12416117	54	15

Item	Page	Assembly	Pos.	Quantity
11840297	1027	918998008	80	20
11840297	1110	96001083	25	6
11840297	1141	918065208	19	2
11840501	629	917442808	29	8
11840501	671	96039782	17	2
11840501	757	96038878	382	5
11840501	863	918996308	26	70
11840501	1216	96002846	11	5
11840501	1439	919533508	4	6
11840501	1447	96022733	41	1
11840501	1534	919747408	14	18
11840501	1600	918474308	80	8
11840501	1631	918472308	22	2
11840798	993	96040792	3	1
11950212	711	10021228	53	1
11963743	387	96051663	26	2
11963743	800	919546708	33	1
11968305	1136	918063908	10	1
11968305	1209	96002863	55	1
11968305	1375	916979908	24	2
11968305	1457	96051270	25	8
11968307	1447	96022733	36	2
11979975	852	10877138	24	1
11979976	852	10877138	29	1
11989723	760	12101214	570	1
12001446	352	917984408	75	1
12075176	1033	96035660	41	1
12100165	403	10877140	55	1
12100166	403	10877140	1	1
12100167	403	10877140	41	1
12100168	403	10877140	70	1
12100169	403	10877140	71	1
12100170	403	10877140	27	1
12100171	403	10877140	28	1
12100172	403	10877140	29	1
12100173	403	10877140	25	1
12100174	403	10877140	42	1
12100175	403	10877140	22	1
12100176	403	10877140	58	1
12100177	403	10877140	59	1
12100177	852	10877138	(59)	1
12100178	403	10877140	9	1
12100179	403	10877140	(7)	1
12100180	403	10877140	(3)	1
12100181	403	10877140	(57)	1
12100183	405	12102131	1	1
12100184	405	12102131	27	1
12100185	405	12102131	(3)	1
12100209	629	917442808	22	1
12100214	995	96036112	6	11.42
12100214	995	96036112	7	11.42
12100214	995	96036112	371	11.42
12100215	473	96037533	10	5.22
12100215	473	96037533	13	6.05
12100215	473	96037533	14	6.05
12100215	475	96037529	7	9.42
12100215	475	96037529	375	8.46
12100215	878	96036289	5	4
12100215	995	96036112	13	11.42
12100215	995	96036112	19	7.72
12100215	995	96036112	373	11.62
12100215	995	96036112	387	5.59
12100215	996	96036112	393	5.59
12100215	998	96036113	7	6.77
12100215	998	96036113	382	6.32
12100216	475	96037529	5	9.42
12100216	995	96036112	385	5.59
12100216	998	96036113	5	6.77
12100217	469	96037549	11	0.3
12100217	469	96037549	12	9.1
12100217	469	96037549	13	0.19
12100217	469	96037549	14	6.7
12100217	469	96037549	15	0.19
12100217	469	96037549	16	12.4
12100217	469	96037549	19	0.3
12100217	473	96037533	5	5.84
12100217	473	96037533	19	3.71
12100217	473	96037533	391	6.36
12100217	475	96037529	6	9.42
12100217	475	96037529	376	6.81
12100217	995	96036112	11	11.32
12100217	995	96036112	12	3.22
12100217	995	96036112	15	7.72
12100217	995	96036112	18	11.42
12100217	995	96036112	384	5.59
12100217	995	96036112	386	5.59
12100217	996	96036112	388	5.59
12100217	996	96036112	389	5.59
12100217	996	96036112	390	5.59
12100217	996	96036112	391	5.59
12100217	998	96036113	6	6.82
12100217	998	96036113	8	6.77
12100217	998	96036113	9	6.77
12100217	998	96036113	10	5.52
12100217	998	96036113	11	4.62
12100217	998	96036113	381	4.52
12100217	1004	96036118	18	6.4
12100217	1004	96036118	19	8.85
12100250	1452	919692108	51	2
12100250	1474	967989808	11	1
12100250	1475	96020796	22	2
12100250	1564	96002454	3	1
12100250	1565	96016927	3	1
12100251	909	919361008	37	2
12100264	695	969858508	554	4
12100265	428	96031504	19	3
12100266	397	914912108	11	4
12100279	1166	918064308	31	1
12100285	227	10876205	2398	1
12100285	251	10876158	2398	1
12100288	535	962806108	(153)	2
12100288	580	968035408	5	4
12100289	541	96012635	12	8
12100289	579	96012578	23	9
12100289	589	917330508	62	2
12100289	596	917330608	62	2
12100289	597	918566608	5	2
12100289	634	918744608	14	8
12100289	931	918996808	(2)	3
12100289	1152	918064108	19	5

Item	Page	Assembly	Pos.	Quantity
12100289	1166	918064308	24	2
12100295	369	917312708	92	22
12100295	1364	96042014	4	8
12100299	1271	919745108	15	2
12100299	1290	919745708	29	4
12100299	1298	919745808	29	4
12100299	1301	919746208	29	4
12100299	1306	919746308	38	2
12100299	1324	919746708	10	4
12100299	1327	919746808	9	4
12100299	1330	919746908	9	4
12100299	1334	919747208	10	4
12100299	1530	96052047	2	1
12100299	1626	919747708	29	4
12100314	752	96038878	51	2
12100330	442	918994608	(4)	1
12100332	357	969789908	5	5
12100332	369	917312708	99	16
12100332	385	919741508	50	2
12100332	387	96051663	45	5
12100332	443	918994608	659	32
12100332	457	918994508	51	6
12100332	795	96039239	65	21
12100332	971	917991908	351	31
12100351	611	10802059	60	1
12100361	1467	96024497	5	12
12100362	536	962720908	505	1
12100367	487	96034763	11	1
12100368	490	96034764	11	1
12100372	405	12102131	(4)	1
12100468	403	10877140	5	1
12100468	405	12102131	5	1
12100475	409	96037721	514	1
12100496	755	96038878	326	8
12100545	756	96038878	331	4
12100545	943	917227308	13	4
12100570	852	10877138	55	1
12100574	23	96032863	53	8
12100574	629	917442808	28	4
12100580	714	917116108	9	2
12100583	530	962920308	13	1
12100583	537	964332208	13	1
12100583	637	912624708	18	6
12100589	349	962971108	6	2
12100589	850	918810308	45	4
12100589	1144	969752608	9	10
12100589	1147	964560908	8	6
12100589	1148	964561008	5	4
12100589	1509	918185308	15	8
12100598	560	96012458	37	34
12100598	567	968026708	17	4
12100598	589	917330508	41	18
12100598	596	917330608	41	18
12100613	853	96032222	3	1
12100613	855	96032223	3	1
12100617	852	10877138	(1)	1
12100619	852	10877138	(1)	1
12100632	1361	918857108	48	2
12100632	1367	918857208	48	2
12100639	1543	919752108	78	4
12100639	1552	919752208	44	4
12100642	210	10873988	316	2
12100642	274	10455272	316	2
12100644	1599	918474308	52	2
12100646	681	11490594	6	1
12100646	709	10021226	41	1
12100646	711	10021228	41	1
12100646	909	919361008	24	8
12100646	1349	918361308	56	4
12100646	1394	918964608	17	6
12100646	1571	918859708	42	2
12100646	1581	919463108	42	2
12100646	1582	96032672	5	2
12100646	1648	96015867	6	2
12100647	1584	918474208	4	2
12100648	1458	96051270	65	4
12100652	705	11340822	2403	2
12100654	1338	917996808	12	2
12100654	1348	918361308	21	2
12100654	1571	918859708	5	2
12100654	1581	919463108	5	2
12100654	1599	918474308	30	1
12100655	1169	964588408	10	2
12100655	1170	964588308	17	8
12100656	736	540270514	14	1
12100656	1139	10326323	16	2
12100657	712	510237508	9	1
12100657	735	540270414	31	1
12100664	1626	919747708	(3)	2
12100665	192	11081159	995	1
12100665	347	10032787	20	4
12100666	1354	927114608	4	2
12100667	1543	919752108	(3)	1
12100670	1170	964588308	14	2
12100672	349	962971108	2	2
12100672	909	919361008	48	2
12100672	1072	96038278	320	12
12100672	1460	921723608	12	2
12100672	1461	921723708	12	2
12100674	1542	919752108	5	1
12100674	1552	919752208	5	1
12100681	667	965320108	13	4
12100681	1204	96002845	20	4
12100681	1209	96002863	25	8
12100681	1412	96012846	10	2
12100681	1415	967995008	6	2
12100682	910	919361008	62	6
12100821	316	918995108	1	1
12100822	316	918995108	2	1
12100823	316	918995108	3	1
12100827	316	918995108	4	1
12100828	316	918995108	5	1
12100829	316	918995108	6	1
12100861	23	96032863	1	1
12100875	1515	12104294	10	1
12100881	1515	12104294	9	2
12100891	1515	12104294	7	1
12100895	1515	12104294	8	1
12100910	387	96051663	40	11
12100935	301	96032777	52	1

Item	Page	Assembly	Pos.	Quantity
12101007	1027	918998008	70	1
12101159	648	928620008	4	1
12101160	305	11651745	21	1
12101163	1085	511300808	20	1
12101213	403	10877140	43	1
12101214	753	96038878	101	1
12101216	403	10877140	15	1
12101216	405	12102131	15	1
12101228	795	96039239	40	1
12101254	617	919184208	3	8
12101298	746	918996008	100	1
12101299	746	918996008	101	1
12101300	746	918996008	102	1
12101304	752	96038878	52	1
12101372	752	96038878	53	2
12101484	1382	10874555	8	1
12101485	1382	10874555	9	4
12101734	385	919741508	45	12
12101734	387	96051663	41	17
12101841	369	917312708	(3)	3
12101841	369	917312708	(3)	3
12101866	1236	915455708	(1)	2
12101869	614	96041588	304	2
12101869	948	915150108	37	8
12101869	1072	96038278	321	10
12101869	1113	969860008	334	2
12101869	1182	910162608	64	2
12101869	1256	96017031	300	4
12101886	364	12105268	999	1
12101891	1223	96013029	20	3
12101891	1427	96000402	20	1
12101891	1430	96000399	20	1
12102031	1264	919466708	1	1
12102035	215	502664808	998	1
12102044	1444	96041120	1	1
12102045	1444	96041120	2	1
12102046	1444	96041120	3	1
12102051	850	918810308	20	4
12102105	403	10877140	(4)	1
12102106	403	10877140	(6)	1
12102112	464	11492598	2	6
12102116	852	10877138	28	1
12102131	401	919461708	2	1
12102169	231	918170108	2	24
12102379	1072	96038278	322	1
12102379	1080	96008839	21	1
12102544	134	96032862	3	1
12102587	1439	919533508	1	1
12102616	801	919546708	(10)	1
12102616	801	919546708	(20)	1
12102627	425	96038396	317	7.75
12102628	469	96037549	318	3.6
12102633	410	96037721	(327)	1.7
12102633	425	96038396	327	1.7
12102633	473	96037533	327	11.79
12102633	995	96036112	327	27.8
12102634	995	96036112	328	20.8
12102636	995	96036112	325	20.1
12102653	801	919546708	(1)	1
12102688	746	918996008	103	1
12102689	746	918996008	104	1
12102692	190	96032869	22	8
12102692	230	10036124	9	1
12102692	243	10036126	8	1
12102692	320	96019560	22	4
12102692	349	962971108	3	2
12102692	352	917984408	47	3
12102692	419	926891108	14	6
12102692	428	96031504	402	2
12102692	451	96033209	36	3
12102692	457	918994508	54	1
12102692	487	96034763	19	2
12102692	490	96034764	19	2
12102692	535	962806108	(153)	2
12102692	541	96012635	9	2
12102692	553	917985608	17	5
12102692	567	968026708	14	2
12102692	589	917330508	48	11
12102692	596	917330608	48	11
12102692	609	96035331	6	8
12102692	623	963047708	8	2
12102692	629	917442808	17	2
12102692	634	918744608	20	1
12102692	660	918965008	85	8
12102692	756	96038878	357	20
12102692	795	96039239	61	20
12102692	846	918996908	352	2
12102692	864	918996308	68	12
12102692	909	919361008	47	8
12102692	1072	96038278	319	12
12102692	1108	967472608	4	5
12102692	1110	96001083	29	2
12102692	1172	918064408	7	2
12102692	1230	965226108	25	2
12102692	1235	965324508	25	2
12102692	1272	919745108	93	15
12102692	1276	96043443	9	2
12102692	1290	919745708	18	10
12102692	1298	919745808	18	25
12102692	1301	919746208	18	5
12102692	1306	919746308	20	10
12102692	1324	919746708	33	25
12102692	1327	919746808	32	25
12102692	1330	919746908	32	25
12102692	1334	919747208	33	25
12102692	1394	918964608	41	10
12102692	1412	96012846	7	4
12102692	1509	918185308	20	8
12102692	1529	919747308	11	10
12102692	1543	919752108	61	12
12102692	1544	96014901	4	5
12102692	1547	96014968	6	6
12102692	1554	96014996	5	4
12102692	1560	96016836	8	1
12102692	1626	919747708	18	25
12102694	412	922648308	4	12
12102694	901	96002298	47	1
12102694	1027	918998008	89	1
12102694	1034	96035660	66	10
12102695	134	96032862	41	15

Item	Page	Assembly	Pos.	Quantity
12102695	325	969947908	10	1
12102695	337	96047402	29	4
12102695	346	96047403	29	4
12102695	676	918409908	23	4
12102695	691	918410008	23	4
12102695	756	96038878	354	35
12102695	850	918810308	32	2
12102695	1271	919745108	38	4
12102695	1311	918359908	21	4
12102695	1338	917996808	41	4
12102695	1375	916979908	20	8
12102695	1428	921699008	17	4
12102695	1431	921696208	17	4
12102695	1457	96051270	14	8
12102695	1467	96024497	27	1
12102695	1482	96016504	303	16
12102695	1547	96014968	16	2
12102696	332	919314608	44	20
12102696	337	96047402	48	5
12102696	346	96047403	48	5
12102696	352	917984408	44	6
12102696	383	918160408	5	4
12102696	453	917422108	10	5
12102696	478	96010040	400	4
12102696	609	96035331	3	16
12102696	665	918995608	31	16
12102696	676	918409908	17	7
12102696	691	918410008	17	7
12102696	695	969858508	305	4
12102696	701	917151308	23	2
12102696	910	919361008	59	67
12102696	948	915150108	27	11
12102696	971	917991908	300	18
12102696	1023	96008915	5	30
12102696	1036	96001513	16	2
12102696	1136	918063908	33	14
12102696	1144	969752608	23	2
12102696	1182	910162608	21	2
12102696	1210	96002863	67	6
12102696	1225	921567308	11	4
12102696	1225	921567308	15	3
12102696	1252	918472608	25	8
12102696	1272	919745108	97	86
12102696	1311	918359908	26	19
12102696	1320	912822508	10	2
12102696	1338	917996808	59	29
12102696	1351	96005548	13	2
12102696	1353	96005682	22	2
12102696	1378	918325908	24	14
12102696	1394	918964608	27	26
12102696	1404	916980308	16	33
12102696	1431	921696208	20	5
12102696	1467	96024497	50	62
12102696	1474	967989808	16	2
12102696	1482	96016504	309	1
12102696	1510	918887408	9	4
12102696	1571	918859708	36	25
12102696	1581	919463108	36	25
12102696	1584	918474208	17	5
12102696	1588	918489108	43	25

Item	Page	Assembly	Pos.	Quantity
12102696	1600	918474308	87	27
12102696	1609	918474408	34	6
12102696	1652	918598508	15	8
12102735	365	96045759	2	1
12102759	882	96036291	16	1
12102779	337	96047402	3	1
12102779	346	96047403	3	1
12102817	886	96036283	29	1
12102823	601	10876121	3015	1
12102869	663	916959908	4	1
12102910	1116	10413255	7	1
12102925	800	919546708	34	2
12103232	721	500063708	44	1
12103434	852	10877138	(2)	1
12103448	485	919197308	29	18
12103448	492	968056308	43	2
12103465	23	96032863	32	8
12103465	140	967400608	21	4
12103465	226	10876205	2378	4
12103465	318	918759408	18	13
12103465	320	96019560	12	18
12103465	332	919314608	28	10
12103465	337	96047402	23	4
12103465	341	965576008	4	8
12103465	346	96047403	23	4
12103465	354	96003532	10	10
12103465	357	969789908	4	4
12103465	361	919964208	13	6
12103465	375	967634308	9	8
12103465	419	926891108	13	4
12103465	446	967910908	4	4
12103465	457	918994508	67	7
12103465	477	963137808	4	4
12103465	487	96034763	7	2
12103465	490	96034764	7	2
12103465	579	96012578	29	4
12103465	581	968031308	11	4
12103465	589	917330508	44	4
12103465	596	917330608	44	4
12103465	634	918744608	26	18
12103465	668	920456008	18	8
12103465	671	96039782	13	12
12103465	673	915913008	22	16
12103465	701	917151308	31	4
12103465	756	96038878	376	14
12103465	795	96039239	72	14
12103465	846	918996908	375	18
12103465	857	915587308	4	4
12103465	864	918996308	78	25
12103465	910	919361008	70	6
12103465	928	919361208	26	14
12103465	931	918996808	16	9
12103465	932	969823308	5	4
12103465	943	917227308	39	4
12103465	945	967546408	20	8
12103465	957	918759508	27	13
12103465	959	96019655	14	7
12103465	960	918064708	8	12
12103465	971	917991908	376	111
12103465	974	967656108	21	2

Item	Page	Assembly	Pos.	Quantity
12103465	975	967659508	21	2
12103465	977	967663508	11	2
12103465	985	967674608	11	2
12103465	986	967674708	11	2
12103465	1029	96004319	38	8
12103465	1101	919963708	6	1
12103465	1107	96001074	7	68
12103465	1141	918065208	26	10
12103465	1144	969752608	34	4
12103465	1152	918064108	23	1
12103465	1166	918064308	26	2
12103465	1169	964588408	8	4
12103465	1170	964588308	9	2
12103465	1172	918064408	15	2
12103465	1178	918793508	30	88
12103465	1181	916979608	4	8
12103465	1187	918793608	13	32
12103465	1204	96002845	43	17
12103465	1209	96002863	48	4
12103465	1212	966659308	26	2
12103465	1225	921567308	10	3
12103465	1271	919745108	30	12
12103465	1306	919746308	16	8
12103465	1311	918359908	14	4
12103465	1338	917996808	38	8
12103465	1348	918361308	47	4
12103465	1361	918857108	15	17
12103465	1364	96042014	5	18
12103465	1367	918857208	15	15
12103465	1375	916979908	6	24
12103465	1378	918325908	13	4
12103465	1394	918964608	23	6
12103465	1422	967049508	6	4
12103465	1428	921699008	6	2
12103465	1431	921696208	6	2
12103465	1449	96054388	4	2
12103465	1457	96051270	50	40
12103465	1459	968461508	4	1
12103465	1467	96024497	21	16
12103465	1542	919752108	38	38
12103465	1552	919752208	38	33
12103465	1571	918859708	16	8
12103465	1581	919463108	16	8
12103465	1588	918489108	48	7
12103465	1609	918474408	21	8
12103598	1272	919745108	134	2
12103598	1290	919745708	3	4
12103598	1298	919745808	3	4
12103598	1301	919746208	3	4
12103598	1306	919746308	3	2
12103598	1324	919746708	3	4
12103598	1327	919746808	3	4
12103598	1330	919746908	3	4
12103598	1334	919747208	3	4
12103598	1530	96052047	3	1
12103598	1542	919752108	50	2
12103598	1552	919752208	50	2
12103598	1626	919747708	3	4
12103637	1441	12102587	30	1
12103638	1441	12102587	40	1

Item	Page	Assembly	Pos.	Quantity
12103649	1518	919694608	10	1
12103653	1441	12102587	20	1
12103687	1449	96054388	23	1
12103688	1449	96054388	24	1
12103691	1147	964560908	10	2
12103999	425	96038396	363	2.25
12104156	1441	12102587	4	1
12104157	1441	12102587	5	1
12104158	1441	12102587	6	2
12104294	1513	96054222	21	1
12104362	1515	12104294	4	1
12104363	1515	12104294	5	1
12104364	1515	12104294	6	1
12104365	1515	12104294	11	1
12104366	1515	12104294	12	2
12104367	1515	12104294	13	1
12104368	1515	12104294	14	1
12104370	1515	12104294	16	1
12104372	1515	12104294	17	2
12104374	1515	12104294	18	1
12104375	1515	12104294	1	1
12104376	1515	12104294	2	1
12104377	1515	12104294	3	1
12104657	1441	12102587	50	1
12104733	1071	96038278	(999)	1
12104804	403	10877140	21	1
12104809	469	96037549	261	19
12104809	473	96037533	261	2
12104809	536	962720908	261	1
12104809	878	96036289	261	1
12104809	881	96027394	261	10
12104809	995	96036112	261	39
12104809	998	96036113	261	7
12104809	1002	96008464	261	1
12104809	1004	96036118	261	39
12104809	1008	96001403	261	5
12104809	1010	929536308	261	12
12104809	1011	96001405	261	2
12104809	1042	96035661	261	100
12104810	995	96036112	269	1
12104810	998	96036113	269	1
12104810	1042	96035661	267	100
12104811	414	962817908	261	12
12104811	1040	96003060	50	20
12104811	1042	96035661	268	100
12104941	483	10040660	1	1
12104981	665	918995608	29	8
12104981	943	917227308	8	4
12104981	1290	919745708	20	1
12104981	1298	919745808	20	1
12104981	1301	919746208	20	1
12105042	1400	96057962	504	1
12105268	362	96059015	1	1
12105268	1103	96058648	10	1
12105404	464	11492598	3	1
12105410	1444	96041120	4	1
12105411	1444	96041120	5	1
12105414	1441	12102587	60	1
12105415	1441	12102587	70	1
12105422	1441	12102587	1	1

Item	Page	Assembly	Pos.	Quantity
12105423	1441	12102587	3	1
12105424	1441	12102587	10	1
12105425	1441	12102587	7	1
12105556	403	10877140	16	1
12105582	1441	12102587	100	1
12105716	227	10876205	2564	4
12105716	252	10876158	2564	4
12105719	192	11081159	905	2
12105720	212	10876206	427	1
12105720	226	10876205	427	2
12105720	251	10876158	427	2
12105720	276	10876196	427	1
12105729	192	11081159	907	1
12105729	204	10874903	5	1
12105729	210	10873988	307	2
12105729	224	10874904	5	1
12105729	249	10874906	5	1
12105729	272	10874908	5	1
12105729	274	10455272	307	2
12105730	210	10873988	305	2
12105730	274	10455272	305	2
12105785	308	11081534	1	1
12105785	311	11081535	1	1
12105789	308	11081534	7	1
12105789	311	11081535	7	1
12105790	308	11081534	13	1
12105790	311	11081535	13	1
12105791	308	11081534	16	1
12105791	311	11081535	16	1
12105792	308	11081534	17	1
12105792	311	11081535	17	1
12105793	308	11081534	24	1
12105793	311	11081535	24	1
12105794	308	11081534	26	2
12105794	311	11081535	26	2
12105795	308	11081534	211	2
12105795	311	11081535	211	2
12105803	308	11081534	222	1
12105803	311	11081535	222	1
12105806	308	11081534	100	1
12105806	311	11081535	100	1
12105807	308	11081534	101	2
12105807	311	11081535	101	2
12105808	308	11081534	35	1
12105808	311	11081535	35	1
12105809	308	11081534	34	1
12105809	311	11081535	34	1
12105810	308	11081534	36	1
12105810	311	11081535	36	1
12105811	308	11081534	12	1
12105811	311	11081535	12	1
12106023	364	12105268	2	1
12106049	641	10454762	7	2
12106051	403	10877140	46	1
12106078	364	12105268	3	1
12106135	601	10876121	74	1
12106180	192	11081159	(1)	1
12106180	227	10876205	(1)	1
12106183	210	10873988	(1)	1
12106184	192	11081159	(1)	1

Item	Page	Assembly	Pos.	Quantity
12106185	212	10876206	(1)	1
12106200	1493	616142008	13	11
12106201	1493	616142008	13	11
12106396	364	12105268	5	1
12106427	641	10454762	8	6
12106514	154	965336408	10	1
12106515	154	965336408	20	1
12156873	308	11081534	102	1
12156873	311	11081535	102	1
12201263	784	10335957	61	2
12201266	467	918997708	52	1
12201266	993	96040792	9	1
12201384	1209	96002863	47	2
12202784	242	96036796	303	2
12202784	254	96036797	303	4
12202784	796	96039239	86	2
12202901	525	511433808	12	4
12202976	443	918994608	656	2
12202976	717	571927608	15	4
12202976	1542	919752108	42	20
12202976	1543	919752108	(3)	1
12202976	1552	919752208	42	20
12203070	1072	96038278	326	4
12203070	1174	10228112	37	2
12203634	134	96032862	51	2
12203634	303	96039320	150	10
12203634	366	96059018	4	4
12203634	634	918744608	15	1
12203634	755	96038878	330	10
12203634	795	96039239	52	16
12203634	1036	96001513	17	2
12203634	1174	10228112	38	3
12203635	1230	965226108	24	2
12203635	1235	965324508	24	2
12203710	755	96038878	325	2
12204614	948	915150108	7	10
12204614	1503	929917008	4	2
12204762	229	96036795	605	1
12204762	254	96036797	604	2
12204762	500	96032772	680	5
12204762	511	96026672	602	9
12204762	520	96032778	676	28
12206699	579	96012578	25	4
12206699	736	540270514	18	6
12206699	1138	96003883	4	4
12207546	838	12416117	52	6
12207548	63	11364303	6	3
12207548	68	11364325	6	3
12207548	95	9078314	2	4
12207548	126	12410651	(2)	1
12207548	579	96012578	22	3
12207550	44	10141581	10	2
12207550	811	10141843	10	2
12207551	105	10147657	15	2
12207551	825	10147372	15	2
12207553	103	11353748	5	5
12207554	71	11365725	7	4
12207557	101	10146956	10	2
12207559	101	10146956	15	1
12207559	818	10141830	18	1

Item	Page	Assembly	Pos.	Quantity
12207559	832	10146947	15	1
12207561	36	13455159	(6)	8
12207564	36	13455159	(3)	1
12207564	82	11363761	6	4
12207564	106	10143421	11	2
12207564	816	11363553	6	4
12207564	824	12490129	15	3
12207569	837	12416117	(3)	1
12207569	839	10150446	3	1
12207587	46	10137051	12	1
12208076	77	10136123	2	8
12208098	397	914912108	10	4
12208098	1095	511497508	17	2
12208098	1609	918474408	25	4
12209784	39	12405454	7	13
12210012	826	10143277	33	1
12210013	42	10141769	5	1
12210013	48	10118748	5	1
12210013	86	10126724	11	2
12210013	90	10143726	17	9
12210013	105	10147657	6	6
12210013	113	10141719	19	1
12210013	825	10147372	6	6
12210013	826	10143277	17	1
12210013	831	10141721	19	1
12210015	36	13455159	(9)	1
12210015	824	12490129	21	1
12210016	98	10141712	6	1
12210016	829	10145195	2	1
12210017	822	10141807	16	2
12210024	36	13455159	(8)	1
12210024	824	12490129	20	1
12210032	42	10141769	15	1
12210032	90	10143726	18	3
12210032	96	10141711	12	1
12210032	105	10147657	5	2
12210032	825	10147372	5	2
12210036	117	9079954	2	8
12210037	125	10144098	3	1
12210038	819	12421642	11	3
12210056	86	10126724	5	1
12210057	46	10137051	11	2
12210057	77	10136123	2	8
12210058	41	9078462	8	3
12210058	101	10146956	10	2
12210059	93	12421641	3	2
12210060	42	10141769	8	6
12210060	72	11365727	(9)	6
12210060	74	11365194	9	6
12210060	101	10146956	14	2
12210061	71	11365725	5	8
12210061	74	11365194	10	2
12210061	118	10144678	12	2
12210062	36	13455159	(2)	1
12210062	824	12490129	14	1
12211223	358	968570808	(1)	1
12211232	358	968570808	3	1
12211232	934	968570908	3	1
12211444	695	969858508	308	2
12211808	36	13455159	(7)	2

Item	Page	Assembly	Pos.	Quantity
12212019	75	10127113	6	2
12212107	45	10125646	10	2
12213403	332	919314608	31	8
12213406	1318	969858808	307	2
12213406	1387	969858408	307	2
12213814	181	96033630	550	8
12213821	337	96047402	21	4
12213821	346	96047403	21	4
12213825	736	540270514	17	6
12214272	337	96047402	(4)	3
12214272	339	964581308	4	3
12214272	1290	919745708	33	2
12214272	1298	919745808	33	8
12214272	1324	919746708	34	8
12214272	1327	919746808	33	8
12214272	1330	919746908	33	8
12214272	1626	919747708	33	8
12214460	579	96012578	48	3
12214938	755	96038878	305	4
12214938	919	918719408	4	4
12214938	1136	918063908	13	2
12214938	1351	96005548	5	8
12214938	1353	96005682	10	8
12214938	1457	96051270	26	32
12215338	442	918994608	604	8
12215338	755	96038878	329	4
12215338	795	96039239	85	2
12215460	36	13455159	(9)	1
12215460	88	11420510	13	2
12216053	332	919314608	6	16
12216056	332	919314608	27	10
12216175	1361	918857108	35	15
12216175	1367	918857208	35	12
12216183	1306	919746308	25	2
12216183	1394	918964608	39	4
12216185	1547	96014968	19	1
12216186	1272	919745108	129	5
12216186	1290	919745708	34	3
12216186	1298	919745808	34	12
12216186	1306	919746308	24	3
12216186	1324	919746708	31	17
12216186	1327	919746808	30	17
12216186	1330	919746908	30	17
12216186	1334	919747208	31	25
12216186	1394	918964608	42	6
12216186	1529	919747308	9	10
12216186	1626	919747708	34	12
12216201	555	968027008	19	4
12216202	511	96026672	303	2
12216205	671	96039782	18	2
12216205	1107	96001074	32	2
12216217	850	918810308	40	4
12216222	1543	919752108	62	12
12216224	1005	96036118	541	1
12216226	573	964232008	24	1
12216226	898	96036284	24	4
12216226	1003	967029908	4	4
12216226	1007	967030808	4	4
12216226	1029	96004319	60	28
12216226	1110	96001083	26	2

Item	Page	Assembly	Pos.	Quantity
12216233	945	967546408	27	6
12216237	1123	969863108	310	3
12216294	308	11081534	32	1
12216294	311	11081535	32	1
12216909	1547	96014968	4	4
12216913	337	96047402	16	2
12216913	346	96047403	16	2
12216913	1027	918998008	81	1
12216913	1290	919745708	16	5
12216913	1298	919745808	16	5
12216913	1301	919746208	16	5
12216913	1626	919747708	16	10
12216946	1146	96000684	19	2
12216946	1166	918064308	32	1
12216946	1544	96014901	7	2
12216966	492	968056308	6	4
12216966	687	928778908	280	4
12216966	692	928779008	280	4
12216966	1315	966177308	280	4
12216966	1384	962871608	280	4
12217223	632	919092408	152	4
12217223	1107	96001074	27	4
12217239	354	96003532	8	3
12217239	931	918996808	26	3
12217240	213	521143408	5	4
12217761	485	919197308	20	40
12218072	463	917593008	14	4
12218072	1457	96051270	29	16
12218072	1473	962307208	3	2
12218194	783	11656288	37	1
12218194	950	10327167	12	1
12218235	630	917913608	1	1
12218235	1022	96006215	30	1
12218496	1354	927114608	6	1
12219257	414	962817908	153	10
12219257	1037	96001933	15	14
12219257	1040	96003060	15	24
12219296	332	919314608	40	4
12219296	337	96047402	41	4
12219296	346	96047403	41	4
12219296	732	11347396	21	8
12219296	1204	96002845	16	4
12219296	1475	96020796	9	3
12219311	1457	96051270	45	8
12219339	701	917151308	20	2
12219491	83	10152866	4	1
12219491	84	10150877	3	1
12219673	263	10876191	188	80
12219675	263	10876191	191	8
12219676	265	10876194	192	2
12219677	265	10876194	193	4
12219678	265	10876194	194	4
12219679	265	10876194	201	4
12219680	265	10876194	202	4
12219681	263	10876191	211	4
12219804	637	912624708	9	4
12219804	1174	10228112	39	4
12219805	408	919073008	406	8
12219805	530	962920308	12	9
12219805	537	964332208	12	9
12219805	1155	969752508	59	8
12219811	940	969795308	10	5
12219830	218	10870347	1	3
12219830	629	917442808	38	2
12219830	669	96014811	9	2
12220085	1353	96005682	14	8
12220088	1044	912353808	5	12
12220249	579	96012578	28	4
12220252	372	967700608	3	5
12220375	909	919361008	50	4
12220678	624	912676508	11	2
12220955	258	96036784	(2)	2
12222896	322	10876576	22	1
12222984	361	919964208	10	1
12222984	1103	96058648	5	1
12222992	157	965336608	200	2
12222993	668	920456008	7	2
12223030	1116	10413255	10	4
12223047	337	96047402	9	2
12223047	346	96047403	9	2
12223057	348	962701908	5	2
12223058	705	11340822	2702	48
12223058	1381	10874553	302	24
12224014	681	11490594	16	8
12224014	771	10493367	10	2
12224014	1072	96038278	302	4
12224014	1467	96024497	9	12
12224018	676	918409908	6	6
12224018	691	918410008	6	6
12224018	1311	918359908	7	6
12224018	1378	918325908	6	6
12224020	676	918409908	4	24
12224020	691	918410008	4	24
12224020	1311	918359908	5	24
12224020	1378	918325908	4	24
12224028	332	919314608	21	16
12224038	701	917151308	9	48
12224038	1404	916980308	36	4
12224041	204	10874903	78	3
12224041	224	10874904	78	3
12224041	239	10874905	78	3
12224041	249	10874906	78	3
12224041	272	10874908	78	3
12224045	1571	918859708	43	4
12224045	1648	96015867	8	2
12225207	755	96038878	307	2
12225262	832	10146947	17	1
12225290	707	571842408	23	16
12225311	755	96038878	323	1
12225935	162	964024508	170	8
12225935	850	918810308	41	4
12225946	387	96051663	50	9
12225952	430	912670108	20	4
12226068	414	962817908	155	10
12226068	423	919334108	155	4
12226068	1012	921565108	279	2
12226068	1037	96001933	18	14
12226068	1040	96003060	18	24
12226068	1045	928431108	15	10
12226076	23	96032863	52	8

Item	Page	Assembly	Pos.	Quantity
12226094	673	915913008	14	8
12226094	756	96038878	355	2
12226094	1353	96005682	13	4
12227180	943	917227308	15	4
12227180	1274	928830208	4	2
12230467	709	10021226	20	8
12230467	711	10021228	20	8
12230467	714	917116108	4	8
12230471	1375	916979908	30	6
12257818	1506	916166208	1	1
12400363	837	12416117	18	1
12402357	35	13455159	80	8
12402357	806	13455143	80	8
12403708	45	10125646	(1)	1
12403786	35	13455159	(1)	1
12403787	35	13455159	70	8
12403787	806	13455143	70	8
12404268	45	10125646	2	1
12405454	35	13455159	10	1
12405454	805	13455143	10	1
12405456	39	12405454	1	1
12410649	38	13455159	580	1
12410650	837	12416117	1	1
12410651	38	13455159	581	1
12410651	810	13455143	581	1
12412141	390	96041566	152	2
12412141	800	919546708	50	2
12414685	355	11373478	739	1
12416117	810	13455143	580	1
12417001	80	10146660	210	1
12418349	101	10146956	6	1
12418349	832	10146947	6	1
12418622	352	917984408	14	1
12418622	931	918996808	6	1
12421640	93	12421641	1	1
12421640	819	12421642	1	1
12421641	36	13455159	231	1
12421642	807	13455143	231	1
12422246	126	12410651	10	2
12422674	111	10141558	8	8
12423293	36	13455159	(4)	1
12423293	824	12490129	23	1
12423608	36	13455159	(5)	1
12423608	824	12490129	17	1
12424993	80	10146660	215	1
12426131	77	10136123	1	1
12433525	126	12410651	(1)	1
12439177	38	13455159	587	1
12446830	59	10116876	(2)	2
12446853	59	10116876	1	1
12446853	59	10116876	1	1
12446854	59	10116876	(1)	1
12450073	59	10116876	(3)	1
12450867	37	13455159	(23)	3
12466377	355	11373478	738	1
12469625	63	11364303	1	1
12469625	68	11364325	1	1
12469626	61	10122645	1	1
12473968	837	12416117	13	1
12474356	36	13455159	212	1
12474356	807	13455143	212	1
12475635	800	919546708	1	1
12489814	80	10146660	230	1
12489819	80	10146660	300	1
12489933	36	13455159	370	1
12490129	808	13455143	370	1
12500149	832	10146947	6	1
12500149	832	10146947	17	1
12503120	358	968570808	2	1
12503120	934	968570908	2	1
12507214	328	932743701	1	62
12510536	37	13455159	382	1
12544505	126	12410651	20	2
12550671	811	10141843	2	1
12562204	66	10122646	1	1
12562760	101	10146956	8	1
12569713	389	11446929	2	6
12569713	803	12475635	2	6
12569715	389	11446929	3	6
12569715	803	12475635	3	6
12569778	803	12475635	4	1
12569870	389	11446929	4	1
12569881	389	11446929	5	2
12569881	803	12475635	5	2
12569884	389	11446929	6	2
12569884	803	12475635	6	2
12579693	59	10116876	50	1
12580191	59	10116876	51	1
12580192	59	10116876	52	1
12580834	63	11364303	1	1
12580834	66	10122646	1	1
12690569	409	96037721	520	2
12691483	1278	921067008	12	1
12691483	1279	921072008	4	2
12691483	1280	921072108	4	2
12691483	1292	927148408	3	5
12691483	1303	962628108	3	3
12691483	1355	927114708	3	4
12691483	1356	927145408	3	4
12691483	1363	927148708	3	5
12691483	1369	962945808	3	2
12691483	1371	962946108	3	3
12691483	1373	962948608	3	2
12691483	1381	10874553	521	1
12691483	1396	927161908	3	4
12691483	1477	963160708	3	3
12691483	1583	96032673	3	6
12692825	82	11363761	7	1
12692825	92	10141827	9	1
12692825	816	11363553	7	1
12693597	818	10141830	16	3
12693951	475	96037529	519	1
12693951	998	96036113	522	1
12694375	812	10134887	8	2
12694669	55	9077696	160	1
12695663	52	10115553	2	1
12697087	62	10122640	100	1
12697087	66	10122646	100	1
12697087	67	10122659	100	1
12698193	42	10141769	9	2

Item	Page	Assembly	Pos.	Quantity
12826252	95	9078314	4	1
12881001	80	10146660	260	1
12888569	387	96051663	1	1
12888569	800	919546708	2	1
12889334	390	96041566	156	1
12889334	801	919546708	130	1
12898859	387	96051663	4	1
12898859	800	919546708	4	1
12917604	80	10146660	250	1
12922616	37	13455159	(7)	1
12922626	37	13455159	(6)	1
12923599	80	10146660	220	1
12929176	75	10127113	4	2
12933401	88	11420510	4	2
12933402	88	11420510	5	1
12933403	88	11420510	2	4
12933404	88	11420510	3	2
12933405	88	11420510	6	1
12934664	37	13455159	483	1
12934664	809	13455143	483	1
12935969	37	13455159	432	1
12935969	809	13455143	432	1
12937883	80	10146660	211	1
12966286	80	10146660	240	1
12968876	38	13455159	524	1
12973964	809	13455143	524	1
12977971	126	12410651	(1)	1
12988778	60	10118061	(3)	2
13402645	800	919546708	3	1
13402646	387	96051663	2	1
13455143	804	919834308	1	1
13455159	34	919834108	1	1
13470315	809	13455143	570	1
13470396	38	13455159	570	1
13474740	126	12410651	(1)	1
13482449	810	13455143	972	1
13541106	125	10144098	2	1
13572069	90	10143726	99	1
13574068	126	12410651	12	1
13701882	95	9078314	1	1
240046502	1160	96000697	16	4
240057602	705	11340822	3911	36
240057602	1381	10874553	511	18
240206702	1382	10874555	7	24
240219102	249	10874906	74	4
247021702	229	96036795	606	1
247021702	254	96036797	603	2
247021702	278	96036799	613	1
247021702	499	96032772	641	3
247021702	511	96026672	601	7
247021702	520	96032778	680	3
247021702	1076	96038278	767	1
247021702	1123	969863108	602	5
247021802	931	918996808	31	1
247030202	135	96032862	206	1
247030202	302	96032777	754	1
247030202	1101	919963708	12	1
247105602	220	96036794	605	2
247105602	229	96036795	608	1
247105602	242	96036796	605	3
247105602	254	96036797	607	3
247105602	267	96036798	607	1
247105602	278	96036799	608	1
247105602	287	96036800	605	1
247105602	294	96036801	606	1
247105602	302	96032777	730	2
247105602	500	96032772	660	2
247105602	696	969858508	613	2
247105602	1076	96038278	776	2
247105602	1318	969858808	619	1
247105602	1388	969858408	619	1
247105602	1483	96016504	613	1
247108302	32	96033654	633	1
247108302	181	96033630	600	2
247108302	190	96032869	23	2
247108302	302	96032777	676	4
247108302	361	919964208	8	3
247108302	362	96059015	4	1
247108302	365	96045759	22	1
247108302	366	96059018	12	2
247108302	500	96032772	657	11
247108302	724	96009092	611	2
247108302	742	969859308	610	1
247108302	939	96038214	5	2
247108302	1073	96038278	621	10
247108302	1103	96058648	13	2
247108302	1123	969863108	606	2
247108302	1230	965226108	611	4
247108302	1447	96022733	22	1
247108302	1449	96054388	21	1
247108402	181	96033630	605	3
247108402	302	96032777	737	8
247108402	375	967634308	216	1
247108402	499	96032772	646	5
247108402	742	969859308	612	1
247108402	1075	96038278	711	1
247117702	135	96032862	215	1
247117702	229	96036795	609	1
247117702	267	96036798	611	1
247117702	287	96036800	604	1
247117702	302	96032777	691	14
247117702	499	96032772	645	7
247117702	1074	96038278	650	14
247117702	1235	965324508	620	1
247117702	1248	969859108	600	3
247117702	1318	969858808	607	1
247117702	1387	969858408	607	2
247117702	1435	968895808	605	1
247117702	1447	96022733	24	3
247117702	1449	96054388	12	1
247128502	32	96033654	645	1
247128502	181	96033630	604	1
247128502	301	96032777	623	8
247128502	361	919964208	6	2
247128502	499	96032772	629	3
247128502	520	96032778	683	2
247128502	724	96009092	606	2
247128502	1075	96038278	708	2
247128502	1124	969863108	632	2
247128502	1230	965226108	612	2

Item	Page	Assembly	Pos.	Quantity
247128602	220	96036794	603	1
247128602	229	96036795	607	2
247128602	242	96036796	601	2
247128602	254	96036797	601	1
247128602	267	96036798	602	2
247128602	278	96036799	601	3
247128602	287	96036800	602	1
247128602	294	96036801	601	2
247128602	302	96032777	638	2
247128602	500	96032772	674	3
247128602	520	96032778	688	2
247128602	924	969859408	600	6
247128602	1075	96038278	714	9
247128602	1113	969860008	719	1
247128602	1318	969858808	604	1
247128602	1387	969858408	604	1
247128602	1447	96022733	25	1
247138602	197	96032873	618	1
247138602	301	96032777	632	2
247138602	375	967634308	208	2
247138602	614	96041588	646	3
247138602	695	969858508	606	1
247138602	1076	96038278	787	3
247138602	1482	96016504	605	5
247261902	302	96032777	640	2
260020702	901	96002298	11	0.32
260020702	901	96002298	12	0.29
260020702	1033	96035660	15	0.5
260020702	1033	96035660	16	0.29
260407602	1019	96000935	503	1
260407702	1027	918998008	(503)	1
261100708	683	10874487	4	1
261100708	732	11347396	12	0.6
261101108	601	10876121	82	4
262001308	960	918064708	6	0.22
262101008	598	96017045	4	0.5
262101008	971	917991908	175	22.8
262101308	320	96019560	29	0.25
262103108	850	918810308	30	0.064
262103908	418	96037710	34	1.5
262103908	419	926891108	7	0.16
262103908	801	919546708	125	0.5
262103908	973	967652908	(3)	0.6
262103908	1107	96001074	10	3.64
262103908	1155	969752508	25	0.6
262104008	352	917984408	100	0.19
262104008	441	918994608	411	1.86
262104008	579	96012578	40	0.065
262104008	623	963047708	10	1.5
262104008	874	96043155	10	0.5
262104008	931	918996808	29	0.5
262104008	974	967656108	100	1.365
262104008	975	967659508	100	2.1
262104308	899	96002242	3	3.348
262104308	1030	96004320	3	4.2
262105308	457	918994508	61	4.3
262105308	746	918996008	29	12
262105508	971	917991908	177	6.2
262106608	971	917991908	176	11.2
262106708	369	917312708	91	7
262106708	457	918994508	45	1
262107814	539	918500608	8	0.65
262107814	539	918500608	9	0.65
262107814	1141	918065208	5	3.1
262108908	579	96012578	35	0.1
262109108	354	96003532	12	0.195
262109108	1147	964560908	9	3.7
262182101	921	932743401	314	8.41
262183501	921	932743401	313	8.36
262201808	567	968026708	15	0.18
282801408	589	917330508	37	2
282801408	596	917330608	37	2
283090108	332	919314608	26	4
283091708	928	919361208	3	17
283091908	1306	919746308	29	1
283091908	1361	918857108	29	2
283091908	1367	918857208	29	1
283091908	1394	918964608	44	2
283096108	1588	918489108	19	2
283096108	1600	918474308	68	3
283096108	1619	918887908	9	2
288147508	581	968031308	7	2
288153708	1600	918474308	75	1
288153708	1619	918887908	5	2
288155308	651	96051604	7	2
288168708	1404	916980308	11	16
288175908	470	96037549	528	3
288176208	480	917737708	16	1
288179908	1044	912353808	15	1
288182508	957	918759508	30	1
288183108	1148	964561008	6	6
288188308	1338	917996808	17	2
288188308	1348	918361308	16	1
288191608	1276	96043443	10	1
288192408	1654	918598408	8	2
288198308	1272	919745108	98	4
288198308	1290	919745708	9	2
288198308	1298	919745808	9	5
288198308	1301	919746208	9	1
288198308	1306	919746308	19	1
288198308	1324	919746708	27	5
288198308	1327	919746808	26	5
288198308	1330	919746908	26	5
288198308	1334	919747208	27	5
288198308	1361	918857108	28	2
288198308	1367	918857208	28	2
288198308	1529	919747308	7	2
288198308	1534	919747408	11	2
288198308	1544	96014901	2	1
288198308	1626	919747708	9	5
288199908	911	926892808	1	1
380017508	590	921865108	1	1
380019708	590	921865108	2	1
380020808	591	963225108	2	1
388289108	190	96032869	8	4
4000326	157	965336608	224	4
4000380	98	10141712	14	1
4000380	114	10143790	15	7
4000381	105	10147657	17	1
4000381	822	10141807	13	2

Item	Page	Assembly	Pos.	Quantity
4000381	826	10143277	28	2
4000437	1473	962307208	2	2
4000448	757	96038878	388	2
4000461	39	12405454	5	2
4000809	757	96038878	384	2
400085903	1584	918474208	10	1
4001230	709	10021226	101	6
4001258	96	10141711	8	2
4002886	950	10327167	25	4
400603508	536	962720908	514	2
400603508	1025	962805408	251	2
402600208	1521	914662608	2	3
402600508	701	917151308	15	2
402600508	1239	917413808	14	2
402600508	1252	918472608	10	2
403821008	140	967400608	20	4
403821108	157	965336608	166	2
403900101	261	10874907	113	1
404100908	783	11656288	24	1
404101208	783	11656288	33	3
4041210	169	10343500	30	1
404130408	171	10343495	90	1
404130408	171	10343495	680	1
404130408	709	10021226	60	2
404130408	711	10021228	64	1
404130408	715	510238908	8	2
404140208	1139	10326323	13	1
404206408	150	571801808	190	2
4042135	711	10021228	22	12
4042195	732	11347396	922	6
4042241	709	10021226	22	11
4042302	337	96047402	36	8
4042302	346	96047403	36	8
4042302	707	571842408	24	36
4042302	1313	10874540	7	24
404250914	308	11081534	42	4
404250914	311	11081535	42	4
404293213	1160	96000697	26	1
404309408	192	11081159	1011	8
404311808	716	571927508	15	8
404312608	192	11081159	903	34
404312808	1642	96012855	3	10
404312808	1645	96012733	3	5
404312808	1648	96015867	(3)	3
404312808	1650	96015831	3	4
4043133	276	10876196	536	2
404317208	1116	10413255	11	16
4043173	60	10118061	11	2
4043173	814	10118060	11	2
404317608	192	11081159	1266	20
404324508	348	962701908	4	1
404324508	679	10874475	109	22
404324508	1381	10874553	109	22
404324508	1542	919752108	48	2
404324508	1552	919752208	48	2
404339501	78	10116165	5	14
404360608	308	11081534	213	2
404360608	311	11081535	213	2
404361208	1088	10342823	4	4
404364108	519	96032778	(2)	4

Item	Page	Assembly	Pos.	Quantity
404400508	1166	918064308	30	2
404401008	338	10032784	23	1
404402108	913	512395108	28	1
404800308	204	10874903	60	2
404800308	224	10874904	60	2
404800308	249	10874906	60	2
404800308	272	10874908	60	2
406103208	932	969823308	6	4
4061182	332	919314608	56	2
406202008	159	965336708	260	2
406204208	1348	918361308	26	8
406212808	226	10876205	418	4
406212808	276	10876196	418	4
406213208	714	917116108	6	48
406218108	251	10876158	418	4
406220608	190	96032869	16	2
406220608	270	96036787	3	2
406221208	200	918994708	4	8
406221208	235	919242908	3	8
406221208	245	918994808	3	8
406221208	247	96036783	3	2
406221208	256	918994908	5	8
406221208	270	96036787	10	2
406221208	281	919243008	8	8
406221408	202	96036779	4	8
406221408	222	96036781	4	8
406221408	237	96036782	5	8
406221408	247	96036783	4	8
406221408	258	96036784	4	8
406221408	270	96036787	4	4
406221408	283	96036788	4	8
406221408	290	96036789	4	8
406221408	754	96038878	300	2
406221708	235	919242908	4	2
406221708	245	918994808	4	2
406221908	237	96036782	3	2
406222608	200	918994708	5	4
406500214	894	96036295	35	4
406500214	1198	918065008	31	4
406500214	1226	96000410	31	4
406506308	318	918759408	25	2
406506308	320	96019560	17	4
406506308	341	965576008	5	8
406506308	682	10874991	3	12
406506808	1123	969863108	321	2
406508801	1488	10217694	5	4
406509808	746	918996008	15	4
406510008	1204	96002845	62	2
406510008	1209	96002863	39	16
406527608	1178	918793508	82	2
406527908	800	919546708	87	3
4065281	337	96047402	12	8
4065281	346	96047403	12	8
4065281	761	10493366	10	4
406532614	1509	918185308	28	2
406600908	134	96032862	44	4
406601008	755	96038878	310	12
406601408	617	919184208	5	8
406602308	619	912569508	4	12
406603008	190	96032869	14	8

Item	Page	Assembly	Pos.	Quantity
406603008	1201	918065308	24	8
406603008	1210	96002863	71	4
406603077	682	10874991	7	24
406603108	910	919361008	95	28
406603608	187	918994008	3	2
406603708	396	914008808	2	4
406603708	1201	918065308	23	4
406603708	1272	919745108	125	2
406603908	755	96038878	304	16
406604208	746	918996008	24	2
406604208	1178	918793508	37	2
407004408	251	10876158	447	4
407004408	251	10876158	2399	4
407005408	159	965336708	210	4
407111301	1107	96001074	22	8
407208808	1404	916980308	7	16
407350308	157	965336608	90	4
4078004	87	10127419	9	2
408200008	625	915682708	7	2
408200408	560	96012458	34	6
408222908	634	918744608	13	3
408280908	560	96012458	35	6
408400701	1009	921564708	277	2
408400701	1012	921565108	277	2
408400701	1411	96013078	155	4
408400801	1284	96021392	262	4
408400801	1399	96003467	280	20
408400801	1574	96042975	150	8
408400801	1592	96015954	160	8
408400801	1594	96013577	266	4
408400801	1605	96013581	150	4
408603508	850	918810308	33	4
408604008	637	912624708	8	8
408604008	1178	918793508	42	4
408604008	1209	96002863	31	6
408605814	573	964232008	22	2
408606201	1412	96012846	6	8
408650708	910	919361008	93	4
409320508	589	917330508	68	1
409320508	596	917330608	68	1
409340508	1029	96004319	33	2
409400908	575	968026908	5	2
409401208	573	964232008	26	3
409706108	629	917442808	35	2
409706808	442	918994608	651	6
409706808	485	919197308	60	12
409706908	383	918160408	6	4
409706908	637	912624708	14	4
409706908	857	915587308	2	4
409707008	318	918759408	23	4
409707008	442	918994608	(1)	1
409707008	451	96033209	30	6
409707008	589	917330508	54	22
409707008	596	917330608	54	22
409707008	637	912624708	13	1
409707008	1509	918185308	16	4
409707408	442	918994608	(2)	1
409710408	555	968027008	15	2
409710908	974	967656108	20	2
409710908	975	967659508	20	2
409710908	977	967663508	10	2
409710908	985	967674608	10	2
409710908	986	967674708	10	2
409830908	920	919127208	2	70
410100108	701	917151308	37	6
410120308	1168	968080908	17	2
410150008	898	96036284	38	1
410150008	1029	96004319	20	1
411530301	385	919741508	44	5
411530301	669	96014811	5	2
411902908	637	912624708	12	6
411903008	1146	96000684	18	2
411903008	1404	916980308	48	4
411903008	1509	918185308	26	2
411903108	551	96000390	11	16
411903108	1149	969848908	5	12
411903208	1179	918793508	83	2
412400608	157	965336608	190	4
412500108	210	10873988	311	2
412500108	274	10455272	311	2
412532608	511	96026672	306	1
413002508	573	964232008	17	2
413002608	560	96012458	33	2
413002708	850	918810308	44	4
413002808	1027	918998008	86	1
413002808	1156	969752508	62	1
413003008	534	962302208	4	2
413003008	571	96015567	9	8
413003008	574	96015580	6	4
413003008	1027	918998008	85	4
413003008	1036	96001513	10	17
413003108	1036	96001513	11	2
413003108	1163	969520208	4	1
413003208	619	912569508	10	8
413003208	863	918996308	34	12
413003208	939	96038214	7	2
413003208	971	917991908	356	2
413003808	1029	96004319	35	13
413004908	442	918994608	(12)	1
413004908	442	918994608	(3)	1
413006208	418	96037710	12	2
413006208	573	964232008	18	1
413006208	579	96012578	18	2
413006208	637	912624708	7	4
413412301	621	919411008	(2)	6
420000414	746	918996008	19	2
420000414	846	918996908	374	4
420001014	736	540270514	79	4
420001014	937	919327908	13	2
420001014	1204	96002845	40	8
420001114	1160	96000697	27	1
420001114	1239	917413808	27	20
420050108	423	919334108	154	4
420050108	1005	96036118	538	2
420050108	1009	921564708	278	4
420050108	1284	96021392	260	9
420050108	1399	96003467	282	45
420050108	1411	96013078	157	4
420050108	1574	96042975	152	10
420050108	1576	96022197	506	1

Item	Page	Assembly	Pos.	Quantity
420050108	1592	96015954	161	10
420050108	1594	96013577	268	9
420050108	1605	96013581	152	5
420050601	165	10343489	710	1
420052214	1044	912353808	8	1
420060201	385	919741508	42	2
420060201	669	96014811	6	2
420060705	157	965336608	241	1
420060705	171	10343495	121	8
420060705	551	96000390	8	16
420060705	609	96035331	10	16
420060705	665	918995608	14	3
420600301	846	918996908	376	8
421100608	943	917227308	29	8
421100808	1205	96002845	63	4
421100808	1209	96002863	40	32
421101308	898	96036284	40	1
421101308	1029	96004319	22	1
421601008	756	96038878	370	2
421801708	165	10343489	821	1
421801708	167	10343492	31	2
421801708	487	96034763	14	4
421801708	490	96034764	14	4
421801708	954	918531108	8	4
421802108	387	96051663	48	14
421802108	1144	969752608	35	2
421802108	1160	96000697	23	1
421861405	387	96051663	46	6
422001508	928	919361208	8	24
422003508	1584	918474208	9	2
422003508	1614	918474508	13	1
422004008	1610	96013387	5	4
422004008	1611	96013388	3	1
422010701	251	10876158	433	1
422010701	276	10876196	433	1
422811501	1509	918185308	27	2
424000508	695	969858508	300	4
424000508	1182	910162608	19	2
424000508	1318	969858808	302	4
424000508	1387	969858408	302	4
424000808	909	919361008	35	8
424000808	1482	96016504	302	16
424100608	737	510230608	8	6
4242017	1136	918063908	(6)	2
425100408	898	96036284	27	4
425100508	1012	921565108	278	2
425100508	1044	912353808	6	12
425100508	1045	928431108	17	10
425100708	687	928778908	282	4
425100708	692	928779008	282	4
425100708	898	96036284	25	4
425100708	1029	96004319	62	28
425100708	1044	912353808	14	4
425100708	1315	966177308	282	4
425100708	1384	962871608	282	4
425220508	414	962817908	154	10
425220508	1037	96001933	17	14
425220508	1040	96003060	17	24
425220708	530	962920308	14	1
425220708	537	964332208	14	1
425220708	1034	96035660	65	42
425220708	1040	96003060	40	8
425220808	1010	929536308	154	1
425220808	1034	96035660	67	4
425221108	529	917345108	4	8
428000808	673	915913008	9	16
4280025	76	10127115	3	1
428002908	736	540270514	13	1
428002908	1588	918489108	17	2
428010108	679	10874475	101	1
428010108	705	11340822	160	2
428010108	1381	10874553	101	1
428010308	1351	96005548	(3)	2
428010308	1353	96005682	(3)	2
428010508	679	10874475	105	1
428010508	705	11340822	161	2
428010508	1381	10874553	105	1
428011301	60	10118061	(7)	2
428011308	815	10122503	7	2
428100308	736	540270514	21	1
428100408	505	502924608	11	1
428100708	505	502924608	6	1
428101208	709	10021226	43	2
428101208	711	10021228	42	2
428102208	738	570112908	12	1
428102508	715	510238908	9	1
428102508	734	11347399	4	1
428104108	681	11490594	5	1
428104108	709	10021226	40	1
428104108	711	10021228	40	1
428104408	261	10874907	577	1
428104808	227	10876205	2575	1
428104808	252	10876158	2575	1
428106108	679	10874475	106	1
428106108	705	11340822	162	2
428106108	1381	10874553	106	1
429900308	369	917312708	102	4
429900308	442	918994608	(11)	1
429900308	442	918994608	(2)	1
429900308	442	918994608	542	24
429900308	445	96032746	11	6
429900408	442	918994608	541	11
429900408	580	968035408	4	4
429900508	369	917312708	95	6
429900508	442	918994608	540	43
429900508	453	917422108	5	10
429900508	643	912493508	7	8
430604708	1168	968080908	7	1
430608508	163	964024608	100	1
432003408	1144	969752608	10	2
432003408	1168	968080908	28	1
432007808	274	10455272	333	6
432013108	1240	963137208	6	1
433003608	665	918995608	15	2
433003608	1178	918793508	52	2
433100908	665	918995608	32	2
433100908	910	919361008	64	10
433100908	1204	96002845	38	1
433100908	1271	919745108	14	8
433100908	1290	919745708	28	8

Item	Page	Assembly	Pos.	Quantity
433100908	1298	919745808	28	8
433100908	1301	919746208	28	8
433100908	1320	912822508	8	2
433100908	1324	919746708	20	8
433100908	1327	919746808	19	8
433100908	1330	919746908	19	8
433100908	1334	919747208	20	8
433100908	1338	917996808	16	4
433100908	1361	918857108	27	20
433100908	1367	918857208	42	22
433100908	1534	919747408	4	4
433100908	1542	919752108	13	4
433100908	1552	919752208	13	4
433100908	1600	918474308	63	3
433100908	1626	919747708	28	8
433101208	910	919361008	73	2
433101208	1239	917413808	21	2
433101208	1543	919752108	(2)	1
433101208	1588	918489108	11	1
433101208	1609	918474408	30	2
433101208	1614	918474508	8	1
433102508	668	920456008	11	2
433102508	1178	918793508	70	1
433102508	1204	96002845	47	1
433102508	1209	96002863	29	1
433102508	1272	919745108	120	12
433102508	1306	919746308	27	4
433102508	1339	917996808	68	2
433102508	1348	918361308	23	10
433102508	1351	96005548	9	2
433102508	1394	918964608	3	2
433102508	1510	918887408	6	2
433102508	1571	918859708	13	2
433102508	1581	919463108	13	2
433102508	1629	910019008	3	4
433102508	1652	918598508	8	2
433102808	614	96041588	301	1
433102808	1201	918065308	10	3
433102808	1252	918472608	18	2
433102808	1271	919745108	49	2
433102808	1278	921067008	9	1
433102808	1361	918857108	46	2
433102808	1543	919752108	(4)	1
433105008	665	918995608	4	2
433105008	701	917151308	34	2
433105008	746	918996008	23	2
433105008	909	919361008	29	2
433105008	1201	918065308	8	2
433105008	1239	917413808	6	2
433105008	1252	918472608	6	4
433105008	1272	919745108	96	2
433105008	1291	927148808	7	1
433105008	1302	962628008	7	1
433105008	1320	912822508	3	4
433105008	1338	917996808	49	4
433105008	1348	918361308	24	4
433105008	1353	96005682	20	4
433105008	1372	962946708	14	1
433105008	1404	916980308	3	10
433105008	1407	910019608	4	2
433105008	1475	96020796	13	1
433105008	1584	918474208	7	8
433105008	1588	918489108	37	1
433105008	1609	918474408	23	1
433105008	1614	918474508	16	1
433105008	1631	918472308	8	4
433105208	1179	918793508	86	1
433105208	1252	918472608	2	2
433105208	1271	919745108	3	2
433105208	1306	919746308	51	4
433105208	1320	912822508	5	4
433105208	1338	917996808	14	4
433105208	1348	918361308	25	2
433105208	1361	918857108	3	4
433105208	1367	918857208	3	4
433105208	1452	919692108	4	2
433105208	1467	96024497	7	2
433105208	1474	967989808	8	1
433105208	1510	918887408	5	2
433105208	1588	918489108	25	8
433105208	1619	918887908	4	8
433105208	1652	918598508	12	2
433201008	651	96051604	4	1
433201008	1418	967051508	2	2
433201008	1422	967049508	2	2
433201608	1136	918063908	12	2
433201608	1571	918859708	8	1
433201608	1581	919463108	8	1
433206208	332	919314608	34	4
433206208	480	917737708	7	1
433206308	645	962512408	7	2
433206308	1475	96020796	25	2
433206308	1564	96002454	11	2
433206308	1565	96016927	11	2
433206408	676	918409908	12	2
433206408	691	918410008	12	2
433206408	701	917151308	13	2
433206408	1239	917413808	12	4
433206408	1240	963137208	7	1
443300308	1045	928431108	19	14
450022208	1415	967995008	3	2
450023208	1272	919745108	113	2
450023208	1339	917996808	85	2
450023208	1542	919752108	24	2
450023208	1552	919752208	24	2
450023408	463	917593008	7	4
450023508	1361	918857108	23	8
450023508	1367	918857208	23	8
451222208	727	916164508	4	4
451222208	1240	963137208	10	1
451222408	1252	918472608	19	2
451222408	1467	96024497	72	20
451222508	1428	921699008	11	1
451222508	1431	921696208	11	1
451222508	1612	96013389	9	1
451226808	928	919361208	15	4
451227208	555	968027008	7	2
451227408	1276	96043443	14	1
451230508	1433	968929408	2	1
451230508	1436	968929508	2	1

Item	Page	Assembly	Pos.	Quantity
451230708	1136	918063908	7	1
451237008	1351	96005548	10	2
451241208	1271	919745108	23	4
451422308	1290	919745708	23	4
451422308	1298	919745808	23	4
451422308	1301	919746208	23	4
451426508	1339	917996808	67	2
451426508	1348	918361308	44	2
451426508	1361	918857108	26	20
451426508	1367	918857208	38	22
451426508	1571	918859708	12	2
451426508	1581	919463108	12	2
451426908	1394	918964608	2	2
451430408	1375	916979908	22	2
451430808	1339	917996808	78	4
451436208	1460	921723608	3	1
451436208	1461	921723708	3	1
451436208	1614	918474508	18	1
451436708	1614	918474508	15	2
451440808	1652	918598508	9	5
452541308	1338	917996808	15	2
452541508	1348	918361308	18	1
452543608	1351	96005548	8	3
452543708	1353	96005682	8	3
452549308	667	965320108	11	2
452550508	701	917151308	8	2
452552208	1204	96002845	17	2
452552208	1209	96002863	22	4
452553108	1271	919745108	41	2
452553708	676	918409908	13	4
452553708	691	918410008	13	4
452553808	1404	916980308	30	1
453008308	1361	918857108	45	4
453008508	1542	919752108	35	3
453008508	1552	919752208	35	3
453008808	555	968027008	8	1
453021008	1278	921067008	8	1
453021308	1290	919745708	50	8
453021308	1298	919745808	49	8
453021308	1324	919746708	39	8
453021308	1327	919746808	38	8
453021308	1330	919746908	38	8
453021308	1334	919747208	53	8
453021308	1626	919747708	54	8
453022808	590	921865108	3	1
453031808	1458	96051270	91	4
453041208	1652	918598508	6	6
453044808	910	919361008	88	2
453044808	1614	918474508	12	1
4600021	666	927094908	7	4
4600021	910	919361008	102	28
4600021	1049	918064508	2	8
4600021	1457	96051270	36	16
4600021	1476	96020796	31	2
4600021	1564	96002454	13	2
4600021	1565	96016927	13	2
4600037	1210	96002863	61	2
4600037	1458	96051270	118	2
4600146	32	96033654	306	4
4600146	757	96038878	385	2

Item	Page	Assembly	Pos.	Quantity
4600222	757	96038878	380	16
4600319	162	964024508	50	4
4600319	171	10343495	50	3
4600319	681	11490594	22	4
4600319	711	10021228	60	3
4600320	338	10032784	25	2
4600320	525	511433808	6	2
4600320	681	11490594	20	1
4600320	1136	918063908	(4)	2
4600328	1240	963137208	11	2
4600328	1452	919692108	52	2
4600328	1474	967989808	17	1
4600328	1476	96020796	32	1
4600377	112	10141718	9	2
4600377	113	10141719	9	2
4600377	831	10141721	9	2
4600601	1560	96016836	6	1
4600601	1567	96013042	8	1
4600601	1638	96018528	8	1
4600601	1641	96012854	8	1
4600601	1644	96012732	8	1
4600604	333	919314608	61	2
4600604	746	918996008	26	4
4600604	1564	96002454	6	1
4600604	1565	96016927	6	1
4600624	171	10343495	80	1
4600670	212	10876206	425	2
4600670	276	10876196	413	8
4600670	276	10876196	425	2
4600724	226	10876205	423	19
4600724	251	10876158	423	19
4600791	777	10292854	10	4
4600988	1276	96043443	3	6
4601105	46	10137051	6	2
4601370	212	10876206	2059	2
4601370	261	10874907	2059	2
4601370	272	10874908	2059	2
4601370	285	10874909	2059	2
4601370	292	10874910	2059	2
4635031	585	917315108	12	12
4635422	1136	918063908	37	2
4635429	716	571927508	24	3
470010108	32	96033654	639	1
470010108	500	96032772	675	2
470010108	519	96032778	620	2
470010108	695	969858508	602	1
470010108	1077	96038278	829	1
470010108	1231	965226108	619	2
470010108	1235	965324508	608	2
470010108	1318	969858808	621	1
470010108	1388	969858408	621	1
470010208	1077	96038278	823	1
470010308	1077	96038278	821	2
470010308	1230	965226108	608	3
470010308	1235	965324508	604	2
470010408	32	96033654	635	1
470010408	181	96033630	616	1
470010408	302	96032777	648	1
470010408	362	96059015	2	1
470010408	1074	96038278	638	2

Item	Page	Assembly	Pos.	Quantity
470010408	1103	96058648	12	1
470010508	302	96032777	687	1
470010508	520	96032778	651	8
470010508	1483	96016504	609	2
470010608	1073	96038278	629	2
470010608	1248	969859108	607	2
470010608	1388	969858408	625	1
470010708	1388	969858408	627	1
470010808	32	96033654	643	1
470010808	341	965576008	213	1
470010808	1075	96038278	701	6
470010808	1195	96013010	604	1
470010808	1228	915295508	600	4
470010808	1483	96016504	647	2
470010908	32	96033654	630	2
470010908	375	967634308	206	1
470011008	1075	96038278	728	1
470011208	1074	96038278	649	3
470011308	302	96032777	741	6
470011308	696	969858508	612	1
470011308	1074	96038278	656	4
470011308	1230	965226108	614	1
470011308	1248	969859108	610	2
470011308	1318	969858808	603	1
470011308	1387	969858408	603	1
470011308	1447	96022733	26	1
470011308	1483	96016504	640	2
470011408	1074	96038278	666	1
470011508	341	965576008	218	1
470011508	1076	96038278	763	3
470011808	500	96032772	658	2
470011808	1124	969863108	637	1
470030408	1076	96038278	760	1
470030408	1248	969859108	602	5
470030408	1483	96016504	623	2
470030508	1076	96038278	815	1
470030508	1388	969858408	633	2
470030608	366	96059018	14	1
470030608	1123	969863108	607	3
470030708	1076	96038278	814	2
470030708	1248	969859108	604	2
470030808	1075	96038278	704	5
470030808	1248	969859108	603	4
470030808	1256	96017031	601	1
470030808	1388	969858408	634	1
470030908	1073	96038278	615	4
470031008	1076	96038278	764	1
470032408	1075	96038278	759	2
470032508	614	96041588	648	1
470032508	1076	96038278	761	6
470032708	341	965576008	211	2
470032708	1075	96038278	706	5
470032708	1119	969860108	609	8
470032708	1182	910162608	606	7
470032708	1195	96013010	600	1
470032808	1075	96038278	707	2
470032808	1483	96016504	624	4
470032908	614	96041588	647	1
470032908	696	969858508	619	1
470032908	1074	96038278	697	6
470032908	1183	910162608	608	1
470032908	1256	96017031	600	1
470032908	1388	969858408	636	1
470033008	1074	96038278	696	10
470033108	1074	96038278	691	24
470033108	1113	969860008	727	4
470033108	1248	969859108	601	10
470033108	1388	969858408	635	2
470033208	1076	96038278	785	1
470230408	1077	96038278	819	4
470230408	1483	96016504	622	2
470230508	1388	969858408	632	1
470230608	362	96059015	3	1
470230608	366	96059018	11	1
470230608	757	96038878	406	2
470230608	1074	96038278	639	3
470230608	1101	919963708	10	2
470230608	1123	969863108	600	1
470230708	375	967634308	218	1
470230808	375	967634308	217	1
470230808	1073	96038278	628	2
470230808	1388	969858408	626	3
470231108	1076	96038278	782	1
470231108	1195	96013010	602	1
470231408	1073	96038278	614	1
470232608	341	965576008	212	1
470232608	1075	96038278	758	2
470232608	1119	969860108	608	1
470232608	1183	910162608	610	1
470232708	520	96032778	675	2
470232808	1119	969860108	605	2
470232808	1183	910162608	609	1
470233408	1388	969858408	628	1
470402208	1077	96038278	825	2
470430308	1077	96038278	830	1
470430308	1231	965226108	617	3
470430308	1235	965324508	609	1
470430408	1076	96038278	777	2
470430408	1447	96022733	27	1
470430408	1483	96016504	625	1
470430508	520	96032778	658	3
470430608	32	96033654	637	1
470430608	302	96032777	732	2
470430708	1074	96038278	655	1
470430708	1248	969859108	606	1
470430708	1483	96016504	617	1
470430808	1074	96038278	659	8
470430808	1248	969859108	605	2
470431408	1073	96038278	611	5
470431508	1076	96038278	781	5
470432308	520	96032778	661	2
470432308	1076	96038278	778	1
470432308	1231	965226108	625	1
470432308	1235	965324508	610	1
470432508	519	96032778	623	6
470432508	1075	96038278	700	3
470432508	1119	969860108	604	1
470432508	1195	96013010	603	2
470432508	1230	965226108	602	1
470432608	520	96032778	660	6

Item	Page	Assembly	Pos.	Quantity
470432608	1075	96038278	723	1
470432608	1483	96016504	610	2
470432708	1119	969860108	606	1
470432708	1182	910162608	607	1
470432708	1483	96016504	620	1
470432908	1076	96038278	790	1
470700208	341	965576008	219	1
470700208	1074	96038278	686	11
470701408	500	96032772	671	1
470830508	945	967546408	(2)	1
470900508	1483	96016504	641	1
470900808	511	96026672	617	4
470900808	649	963397108	11	3
470901808	649	963397108	12	3
470901908	511	96026672	500	4
470901908	649	963397108	13	2
471000608	948	915150108	31	2
471004514	1076	96038278	799	1
471030008	1503	929917008	10	3
471030108	511	96026672	610	1
471030108	1123	969863108	630	1
471030208	395	96003869	600	4
471030208	519	96032778	603	4
471030208	1074	96038278	684	6
471030508	32	96033654	628	2
471030508	278	96036799	611	1
471030508	511	96026672	609	3
471030508	519	96032778	610	4
471030508	695	969858508	608	1
471030508	724	96009092	600	2
471030508	742	969859308	607	1
471030508	1074	96038278	692	5
471030508	1318	969858808	610	1
471030508	1387	969858408	610	1
471030708	135	96032862	202	2
471030708	181	96033630	632	1
471030708	220	96036794	600	4
471030708	229	96036795	600	4
471030708	242	96036796	602	6
471030708	254	96036797	600	6
471030708	267	96036798	600	5
471030708	278	96036799	600	5
471030708	287	96036800	600	3
471030708	294	96036801	600	4
471030708	500	96032772	664	8
471030708	511	96026672	607	8
471030708	1076	96038278	798	1
471030808	301	96032777	617	23
471030808	1074	96038278	698	9
471030808	1447	96022733	29	1
471030908	32	96033654	629	2
471030908	1074	96038278	644	7
471031008	302	96032777	696	4
471031008	649	963397108	6	1
471031108	302	96032777	751	3
471031108	325	969947908	5	2
471031108	375	967634308	215	1
471031108	499	96032772	643	31
471031108	939	96038214	4	2
471031108	1073	96038278	619	14
471031108	1123	969863108	605	4
471031208	302	96032777	639	4
471031208	520	96032778	684	1
471031208	1075	96038278	718	1
471031208	1195	96013010	611	1
471031208	1230	965226108	610	2
471031308	302	96032777	739	3
471031308	375	967634308	214	2
471031308	696	969858508	614	1
471031308	1318	969858808	617	1
471031308	1388	969858408	617	1
471031408	341	965576008	201	1
471031408	1076	96038278	783	2
471031408	1483	96016504	618	3
471031508	23	96032863	210	2
471031508	32	96033654	601	2
471031508	302	96032777	718	3
471031508	375	967634308	213	2
471031508	1074	96038278	688	5
471031608	301	96032777	600	1
471031808	1073	96038278	618	1
471031908	1073	96038278	636	1
471032008	181	96033630	621	1
471032008	520	96032778	644	8
471032108	948	915150108	20	32
471032108	1029	96004319	19	1
471032108	1075	96038278	717	4
471032108	1123	969863108	615	1
471032108	1253	96021825	4	2
471032208	724	96009092	601	2
471032208	1076	96038278	768	1
471032308	1074	96038278	676	1
471032408	341	965576008	208	1
471032608	341	965576008	202	3
471032608	520	96032778	668	2
471032608	1076	96038278	774	1
471032608	1231	965226108	615	2
471032608	1235	965324508	602	3
471032708	302	96032777	700	5
471032708	519	96032778	633	2
471032708	696	969858508	616	1
471032708	1075	96038278	699	8
471032708	1231	965226108	623	2
471032708	1235	965324508	606	2
471032808	1076	96038278	818	8
471032808	1435	968895808	604	2
471032908	220	96036794	607	2
471032908	229	96036795	604	2
471032908	242	96036796	604	2
471032908	254	96036797	605	2
471032908	267	96036798	612	2
471032908	278	96036799	612	3
471032908	287	96036800	611	2
471032908	294	96036801	604	2
471032908	341	965576008	206	2
471033008	341	965576008	207	2
471033008	519	96032778	600	21
471033008	742	969859308	609	1
471033108	302	96032777	749	1
471033108	614	96041588	605	2

Item	Page	Assembly	Pos.	Quantity
471033208	341	965576008	203	4
471033208	742	969859308	603	6
471033208	1075	96038278	739	7
471033208	1182	910162608	602	1
471033208	1195	96013010	608	2
471033208	1230	965226108	600	2
471033208	1235	965324508	600	1
471033208	1483	96016504	630	5
471033308	519	96032778	601	2
471033408	197	96032873	611	1
471033408	301	96032777	618	2
471033408	341	965576008	200	1
471033408	520	96032778	639	8
471033408	1074	96038278	662	2
471033408	1482	96016504	600	15
471033508	302	96032777	685	3
471033608	1075	96038278	740	3
471033608	1113	969860008	753	5
471034008	500	96032772	683	4
471034008	520	96032778	679	5
471034308	519	96032778	604	34
471034708	197	96032873	602	2
471034708	375	967634308	201	2
471034708	1073	96038278	609	2
471034808	302	96032777	637	3
471034808	519	96032778	630	4
471034808	614	96041588	638	1
471034808	924	969859408	601	2
471034808	1074	96038278	671	10
471034808	1119	969860108	600	1
471034808	1182	910162608	601	1
471034808	1235	965324508	619	1
471034808	1483	96016504	614	1
471035208	1076	96038278	800	1
471035308	924	969859408	605	3
471035308	1074	96038278	673	6
471035308	1113	969860008	655	1
471035308	1483	96016504	621	2
471035508	500	96032772	652	23
471035508	1073	96038278	617	1
471036808	135	96032862	203	1
471036808	181	96033630	633	1
471037008	32	96033654	617	2
471037008	724	96009092	603	2
471037108	181	96033630	601	3
471037508	301	96032777	622	12
471037508	362	96059015	5	2
471037508	614	96041588	633	2
471037508	1075	96038278	726	3
471037508	1103	96058648	11	2
471038608	181	96033630	611	2
471039308	957	918759508	31	1
471039408	220	96036794	606	2
471039408	229	96036795	610	2
471039408	242	96036796	606	2
471039408	254	96036797	606	2
471039408	267	96036798	603	2
471039408	278	96036799	603	2
471039408	287	96036800	603	2
471039408	294	96036801	607	2
471039408	696	969858508	615	1
471039408	924	969859408	606	2
471039408	1076	96038278	803	1
471039408	1318	969858808	618	1
471039408	1388	969858408	624	1
471039608	519	96032778	616	9
471039608	1076	96038278	794	10
471039608	1483	96016504	635	2
471039708	341	965576008	205	2
471039708	395	96003869	601	1
471039708	499	96032772	631	12
471039708	511	96026672	603	1
471039708	724	96009092	604	2
471039708	1076	96038278	808	2
471039708	1123	969863108	609	2
471039708	1195	96013010	615	1
471039808	197	96032873	606	1
471039808	499	96032772	636	3
471039808	724	96009092	605	2
471039808	1123	969863108	611	1
471039808	1483	96016504	636	4
471039908	500	96032772	661	10
471039908	519	96032778	617	8
471039908	1074	96038278	683	5
471039908	1483	96016504	638	2
471900308	181	96033630	623	1
471900308	1075	96038278	712	5
471900408	1077	96038278	831	1
471900508	341	965576008	220	1
471900508	1077	96038278	827	1
471900608	520	96032778	641	4
471900608	742	969859308	600	2
471900608	1075	96038278	719	7
471900608	1119	969860108	601	1
471900608	1195	96013010	610	1
471900608	1483	96016504	631	3
471900708	1482	96016504	603	1
471900808	1075	96038278	746	1
471900808	1113	969860008	754	1
471901108	302	96032777	681	3
471901108	695	969858508	604	4
471901108	1076	96038278	811	4
471901108	1231	965226108	627	1
471901108	1235	965324508	613	1
471901108	1318	969858808	620	2
471901108	1388	969858408	620	2
471901108	1449	96054388	32	1
471901108	1483	96016504	639	2
471901208	301	96032777	624	6
471901208	520	96032778	667	1
471901208	1076	96038278	810	2
471901208	1318	969858808	606	1
471901208	1387	969858408	606	1
471901208	1449	96054388	13	1
471901308	302	96032777	743	2
471901308	365	96045759	20	1
471901308	742	969859308	606	2
471901308	1449	96054388	22	1
471901308	1483	96016504	615	1
471901408	1074	96038278	661	2

Item	Page	Assembly	Pos.	Quantity
471901408	1482	96016504	604	5
471901508	301	96032777	614	1
471901808	302	96032777	698	2
471901808	519	96032778	631	1
471901808	614	96041588	639	1
471901908	614	96041588	618	1
471901908	1075	96038278	732	3
471902308	500	96032772	653	5
471902308	1123	969863108	621	1
471902408	302	96032777	704	1
471902408	1076	96038278	802	1
471903108	1195	96013010	614	1
471903208	520	96032778	652	18
471903608	1073	96038278	605	2
471903808	924	969859408	602	2
471903808	1074	96038278	672	4
471904308	519	96032778	614	7
471904308	1076	96038278	806	1
471904308	1318	969858808	622	1
471904308	1388	969858408	622	1
471904508	1483	96016504	644	2
472032308	395	96003869	603	1
472032308	500	96032772	682	3
472032308	511	96026672	608	1
472032308	520	96032778	678	12
472032308	1123	969863108	601	1
472300414	135	96032862	204	1
472300414	181	96033630	634	1
472300414	302	96032777	695	1
472300414	500	96032772	655	13
472300414	1074	96038278	646	5
472330208	301	96032777	625	2
472330208	500	96032772	649	4
472330208	511	96026672	604	1
472330208	519	96032778	612	5
472330208	695	969858508	603	3
472330208	724	96009092	610	1
472330208	948	915150108	45	1
472330208	1074	96038278	669	16
472330208	1124	969863108	635	1
472330208	1231	965226108	628	1
472330208	1235	965324508	614	2
472330208	1318	969858808	602	3
472330208	1387	969858408	602	3
472330208	1483	96016504	642	1
472331208	1075	96038278	716	3
472331908	1076	96038278	805	1
472331908	1113	969860008	747	2
472332008	1070	96038278	158	1
472430408	302	96032777	697	2
472430408	500	96032772	677	3
472430408	520	96032778	681	1
472430408	1076	96038278	809	1
472431208	181	96033630	624	1
472431208	948	915150108	41	1
472431808	1074	96038278	641	2
472530608	302	96032777	744	2
472530608	375	967634308	205	1
472530608	614	96041588	644	1
472530608	1076	96038278	784	1

Item	Page	Assembly	Pos.	Quantity
472530608	1482	96016504	608	4
472531508	395	96003869	604	2
472531508	520	96032778	672	4
472531508	898	96036284	37	1
472531508	948	915150108	40	2
472531508	1029	96004319	17	1
472531508	1074	96038278	685	12
472531508	1113	969860008	750	2
472531508	1123	969863108	613	3
472531508	1230	965226108	604	1
472531508	1253	96021825	5	1
472531808	1076	96038278	804	3
472531808	1113	969860008	744	4
472531808	1388	969858408	629	1
473230308	1074	96038278	690	4
473230508	1074	96038278	674	3
473230508	1231	965226108	616	1
473230508	1483	96016504	629	2
473230608	1074	96038278	677	5
473230608	1136	918063908	39	2
473230608	1231	965226108	620	1
473230808	696	969858508	617	1
473230808	1318	969858808	605	1
473230808	1387	969858408	605	1
473230808	1435	968895808	601	2
473231008	1076	96038278	816	9
473231008	1435	968895808	602	2
473231208	1074	96038278	678	2
473231208	1483	96016504	632	2
473232708	1074	96038278	657	2
473331308	1076	96038278	807	1
474000408	500	96032772	684	1
474000408	511	96026672	613	4
474000408	1074	96038278	647	2
474001108	945	967546408	22	1
474001108	1073	96038278	608	1
474030108	395	96003869	602	1
474030108	500	96032772	668	3
474030108	511	96026672	614	2
474030308	511	96026672	612	4
474030508	500	96032772	672	2
474030508	1074	96038278	648	4
474031408	1073	96038278	603	1
474032108	511	96026672	616	4
474032408	1077	96038278	822	2
474032708	1483	96016504	627	1
474033008	1113	969860008	746	2
474230108	530	962920308	20	1
474230108	537	964332208	20	1
474230308	32	96033654	622	2
474231508	32	96033654	610	2
474231608	499	96032772	628	24
474231908	945	967546408	24	1
474231908	1073	96038278	602	2
474232608	32	96033654	632	2
474232608	341	965576008	214	2
474232608	1075	96038278	730	2
474232808	1075	96038278	733	1
474232808	1483	96016504	628	1
474232908	1075	96038278	729	1

Item	Page	Assembly	Pos.	Quantity
474233008	1074	96038278	642	1
474901408	181	96033630	501	2
474901508	181	96033630	504	1
474901508	1073	96038278	500	2
474906808	181	96033630	500	2
474906808	1073	96038278	506	2
474907108	181	96033630	505	1
474907108	757	96038878	402	2
474907508	1073	96038278	509	2
474907808	1073	96038278	505	1
475004108	1075	96038278	724	2
475030108	500	96032772	659	2
475030208	135	96032862	207	1
475030208	520	96032778	682	1
475030208	1101	919963708	11	1
475030508	1248	969859108	611	1
475030708	181	96033630	617	2
475030808	1124	969863108	636	1
475031108	32	96033654	636	1
475031108	1075	96038278	757	1
475031208	1074	96038278	675	2
475031308	1074	96038278	667	1
475031608	520	96032778	689	1
475031708	302	96032777	729	1
475031708	520	96032778	687	1
475031808	1482	96016504	607	1
475031908	757	96038878	404	1
475032508	1231	965226108	622	2
475032508	1235	965324508	605	2
475032808	1075	96038278	737	1
475032808	1119	969860108	610	2
475032808	1182	910162608	605	2
475032908	1075	96038278	736	2
475033008	1074	96038278	695	1
475033608	1075	96038278	705	3
475033608	1483	96016504	646	3
475033708	1075	96038278	752	1
475102708	302	96032777	742	4
475131708	302	96032777	753	1
475132008	302	96032777	740	8
475137708	32	96033654	644	1
475407208	1076	96038278	792	1
475430108	500	96032772	679	2
475430108	520	96032778	669	4
475430108	1124	969863108	643	1
475430208	511	96026672	606	4
475430308	32	96033654	638	2
475430308	500	96032772	667	2
475430308	520	96032778	685	1
475430308	614	96041588	632	2
475430308	724	96009092	607	2
475430408	197	96032873	609	1
475430408	1076	96038278	779	1
475430508	302	96032777	746	3
475430508	1076	96038278	793	2
475430808	197	96032873	617	1
475430808	375	967634308	209	1
475430908	301	96032777	601	4
475430908	375	967634308	212	1
475430908	1075	96038278	709	1

Item	Page	Assembly	Pos.	Quantity
475431008	500	96032772	687	1
475431008	511	96026672	611	1
475431008	948	915150108	46	1
475431008	1124	969863108	641	1
475431308	375	967634308	204	2
475431308	1073	96038278	613	6
475431408	500	96032772	686	1
475431408	519	96032778	626	5
475431408	924	969859408	604	2
475431508	1076	96038278	780	5
475431608	1074	96038278	660	5
475431808	135	96032862	208	1
475431808	181	96033630	635	1
475431808	302	96032777	644	6
475431808	500	96032772	678	2
475431808	1076	96038278	789	2
475431808	1438	968896608	602	1
475431808	1447	96022733	21	1
475431808	1449	96054388	11	1
475432008	1077	96038278	824	4
475432108	302	96032777	690	1
475432108	520	96032778	670	4
475432108	1483	96016504	648	2
475432208	1075	96038278	750	1
475432308	302	96032777	686	1
475432308	1482	96016504	606	2
475432408	181	96033630	613	2
475432408	519	96032778	637	2
475432408	1074	96038278	665	2
475432508	1074	96038278	643	6
475432608	181	96033630	615	1
475432608	1074	96038278	694	1
475432708	181	96033630	609	3
475432708	1076	96038278	791	3
475432808	614	96041588	635	1
475432808	1075	96038278	742	7
475432908	614	96041588	643	1
475432908	1076	96038278	772	1
475433108	341	965576008	217	1
475433108	742	969859308	602	1
475433108	1074	96038278	680	6
475433108	1195	96013010	606	1
475433108	1230	965226108	603	1
475433308	614	96041588	636	1
475433308	1075	96038278	754	3
475433308	1230	965226108	607	1
475433408	302	96032777	715	1
475433408	520	96032778	662	4
475433408	1075	96038278	756	2
475433408	1231	965226108	626	2
475433408	1235	965324508	612	2
475433508	341	965576008	210	1
475433508	1075	96038278	743	2
475433608	696	969858508	611	1
475433608	1075	96038278	747	2
475433608	1318	969858808	613	1
475433608	1388	969858408	613	1
475433708	1113	969860008	752	2
475433708	1483	96016504	612	1
475433808	1075	96038278	731	1

Item	Page	Assembly	Pos.	Quantity
475434108	181	96033630	608	1
475434108	1076	96038278	766	1
475434208	1228	915295508	601	4
475434208	1235	965324508	618	2
475434308	1113	969860008	748	2
475434508	1074	96038278	658	4
475434808	519	96032778	622	8
475435408	302	96032777	734	1
475435608	181	96033630	603	2
475435608	302	96032777	726	10
475435608	361	919964208	7	2
475435608	742	969859308	611	1
475435608	1075	96038278	710	1
475435708	1076	96038278	775	5
475436008	197	96032873	615	1
475436008	302	96032777	750	2
475436008	375	967634308	210	1
475436008	1076	96038278	788	1
475436008	1483	96016504	616	1
475436108	301	96032777	630	1
475436108	614	96041588	645	2
475436108	695	969858508	605	1
475436108	1074	96038278	654	5
475436108	1248	969859108	609	1
475436108	1318	969858808	615	1
475436108	1388	969858408	615	1
475436308	499	96032772	630	2
475436308	1075	96038278	715	1
475436308	1230	965226108	613	1
475436308	1438	968896608	601	1
475436308	1447	96022733	23	1
475436708	197	96032873	604	1
475436708	1073	96038278	634	4
475500408	1077	96038278	828	2
475501808	1075	96038278	745	2
475600908	220	96036794	604	1
475600908	229	96036795	602	1
475600908	242	96036796	600	3
475600908	254	96036797	602	2
475600908	267	96036798	601	2
475600908	278	96036799	602	3
475600908	287	96036800	601	1
475600908	294	96036801	602	2
475600908	500	96032772	685	1
475601208	1124	969863108	642	1
475601408	197	96032873	607	1
475601508	181	96033630	607	3
475601508	511	96026672	615	4
475601508	520	96032778	638	2
475601508	742	969859308	601	1
475601508	1074	96038278	664	14
475601508	1113	969860008	751	2
475601508	1195	96013010	605	1
475601508	1230	965226108	605	2
475601508	1483	96016504	611	1
475602608	302	96032777	646	1
475602608	341	965576008	216	1
475602608	520	96032778	648	8
475602608	1073	96038278	622	7
475602608	1113	969860008	745	4

Item	Page	Assembly	Pos.	Quantity
475602908	302	96032777	736	7
475603208	1074	96038278	682	9
475603308	302	96032777	673	2
476607708	1123	969863108	603	3
476607808	302	96032777	738	8
476608208	500	96032772	676	1
476609408	1123	969863108	327	1
476610208	267	96036798	609	1
476610208	287	96036800	609	1
476610308	267	96036798	604	1
476610308	278	96036799	606	1
476610308	287	96036800	606	1
476611408	742	969859308	608	1
476611408	1195	96013010	613	1
476611508	341	965576008	221	1
476611508	1231	965226108	621	2
476611508	1235	965324508	603	2
476611508	1318	969858808	623	1
476611508	1388	969858408	623	1
476630308	267	96036798	608	2
476630308	278	96036799	609	1
476630308	287	96036800	608	2
476630308	1077	96038278	826	2
476630508	372	967700608	200	3
476630508	1074	96038278	689	1
477100308	1482	96016504	315	4
477101408	948	915150108	36	31
477101408	1123	969863108	550	3
477101408	1253	96021825	6	2
477102808	179	968652008	3	1
477103108	181	96033630	(3)	1
477400108	948	915150108	35	30
477400108	1075	96038278	720	1
477400108	1123	969863108	614	3
477400108	1253	96021825	7	2
477400408	1076	96038278	762	2
477400608	1075	96038278	703	2
477401208	1073	96038278	632	1
477401308	948	915150108	47	1
477401408	957	918759508	32	1
477401508	499	96032772	639	2
477401508	1076	96038278	813	2
477401508	1124	969863108	638	1
477401608	1073	96038278	625	4
477401808	181	96033630	(2)	1
477401808	945	967546408	29	2
477401808	1073	96038278	607	2
477402408	1075	96038278	735	2
477402608	179	968652008	2	1
477402608	1073	96038278	627	2
477700008	1075	96038278	721	1
477700108	1075	96038278	734	2
477700208	1073	96038278	626	2
477700408	499	96032772	638	2
477700408	1076	96038278	812	2
477700408	1124	969863108	639	1
477700508	1073	96038278	624	6
477700608	1073	96038278	631	1
477700708	945	967546408	30	2
477700708	1073	96038278	606	2

Item	Page	Assembly	Pos.	Quantity
477701108	1075	96038278	702	2
477704008	302	96032777	755	1
477704008	500	96032772	651	2
477704008	1076	96038278	770	1
477704008	1082	11341035	22	4
477704008	1116	10413255	200	4
477704008	1488	10217694	2	3
477704108	1076	96038278	801	4
477704108	1082	11341035	23	4
477704208	1075	96038278	749	1
477704208	1082	11341035	24	2
477704208	1469	10294840	27	1
477704208	1488	10217694	3	1
477704308	500	96032772	669	5
477704308	511	96026672	600	5
477704308	763	11002354	32	4
477704308	770	11002355	32	4
477704308	779	10493368	32	4
477704308	1123	969863108	604	1
477704408	758	96038878	420	1
477704408	763	11002354	22	3
477704408	770	11002355	22	3
477704408	779	10493368	22	3
477704508	230	10036124	12	2
477704508	243	10036126	11	2
477704508	372	967700608	201	1
477704508	763	11002354	48	1
477704508	770	11002355	48	1
477704508	779	10493368	48	1
477704508	1073	96038278	616	5
477704508	1123	969863108	612	5
477704508	1483	96016504	637	2
477704608	945	967546408	16	1
477704608	1076	96038278	771	1
477704608	1116	10413255	202	2
477704708	1116	10413255	201	2
477704808	763	11002354	24	1
477704808	770	11002355	24	1
477704808	779	10493368	24	1
477704808	1073	96038278	623	1
477704908	267	96036798	606	1
477704908	278	96036799	614	1
477704908	1318	969858808	611	1
477704908	1387	969858408	611	1
477705008	1073	96038278	610	1
477705108	724	96009092	602	2
477705108	763	11002354	21	1
477705108	770	11002355	21	1
477705108	779	10493368	21	1
477705108	939	96038214	6	2
477705108	961	962059008	200	1
477705108	1076	96038278	797	1
477705208	230	10036124	11	2
477705208	243	10036126	10	2
477705208	696	969858508	618	1
477705208	763	11002354	33	3
477705208	770	11002355	33	3
477705208	779	10493368	33	3
477705208	1074	96038278	687	4
477705208	1318	969858808	609	1

Item	Page	Assembly	Pos.	Quantity
477705208	1387	969858408	609	1
477705508	217	962431208	4	1
477705508	763	11002354	35	2
477705508	770	11002355	35	2
477705508	779	10493368	35	2
477705508	928	919361208	33	2
477705508	1123	969863108	629	3
477705508	1232	10489926	11	1
477705608	1073	96038278	620	1
477705708	763	11002354	39	1
477705708	770	11002355	39	1
477705708	779	10493368	39	1
477705808	1074	96038278	681	1
482330814	197	96032873	603	1
482330814	1073	96038278	600	2
482331814	181	96033630	610	1
482331814	1076	96038278	765	3
482430114	520	96032778	677	18
482430314	181	96033630	618	1
482430314	500	96032772	666	2
482430314	519	96032778	619	5
482430314	695	969858508	601	1
482430314	1075	96038278	738	3
482430314	1318	969858808	601	1
482430314	1387	969858408	601	1
482430614	197	96032873	616	1
482430614	1076	96038278	786	3
482430614	1318	969858808	616	1
482430614	1388	969858408	616	1
482431114	1074	96038278	637	3
482431314	1075	96038278	751	1
482431414	287	96036800	613	1
482431414	294	96036801	605	1
482431414	519	96032778	632	1
482431414	614	96041588	641	1
482431414	1076	96038278	773	2
482431514	742	969859308	605	1
482431514	1074	96038278	679	6
482431514	1195	96013010	609	2
482431514	1483	96016504	645	1
482431614	302	96032777	689	1
482431614	519	96032778	602	6
482431614	1074	96038278	693	1
482431614	1483	96016504	619	1
482530814	197	96032873	613	1
482530814	758	96038878	413	1
482530814	1073	96038278	601	11
482530914	181	96033630	627	1
482530914	197	96032873	605	1
482530914	1073	96038278	635	2
482530914	1195	96013010	601	1
482531614	181	96033630	612	2
485438414	1077	96038278	832	1
485529714	760	12101214	370	10
4900262	87	10127419	6	3
4900262	90	10143726	(1)	27
4900262	112	10141718	18	1
4900262	113	10141719	18	2
4900262	831	10141721	18	2
4900980	840	10119873	7	1

Item	Page	Assembly	Pos.	Quantity
4901159	175	10653025	3	4
4901159	195	10870697	(3)	4
4901159	788	10114975	3	4
4901191	1233	511486508	6	4
4901428	27	96004429	4	1
4901531	1088	10342823	19	4
4901756	756	96038878	359	3
4901823	800	919546708	81	8
4902100	387	96051663	47	7
4902252	192	11081159	913	14
4902326	928	919361208	31	8
4902326	943	917227308	6	4
4902326	1113	969860008	336	3
4902326	1476	96020796	27	2
4902326	1564	96002454	12	2
4902326	1565	96016927	12	2
4902326	1654	918598408	12	2
491100814	757	96038878	403	1
4980012	60	10118061	17	2
4980305	1594	96013577	(4)	2
4980359	72	11365727	(3)	4
4980359	74	11365194	3	4
4980365	101	10146956	11	1
4980365	832	10146947	11	1
4980736	69	10122940	5	1
4980853	41	9078462	14	2
4980944	129	11366396	10	2
4980973	127	10119871	(7)	1
4980973	129	11366396	7	1
4980973	841	10126182	7	2
4981010	239	10874905	60	2
4981010	261	10874907	60	2
4981010	285	10874909	60	2
4981010	292	10874910	60	2
4981029	27	96004429	3	2
4981033	826	10143277	6	1
4981069	23	96032863	19	4
4981069	754	96038878	185	1
4981069	795	96039239	20	5
4981088	102	11348849	10	3
4981172	112	10141718	11	4
4981172	113	10141719	11	4
4981172	830	10141720	11	4
4981172	831	10141721	11	4
4981178	91	10122793	3	1
4981178	817	10154796	8	1
4981233	181	96033630	631	1
4981247	165	10343489	310	30
500063708	714	917116108	2	2
500136108	763	11002354	37	1
500136108	770	11002355	37	1
500136108	779	10493368	37	1
500245008	226	10876205	2394	1
500245008	251	10876158	2394	1
500324208	226	10876205	2377	2
500324208	252	10876158	2406	1
500411708	171	10343495	220	1
500411708	800	919546708	88	4
500432508	1095	511497508	22	2
500451208	171	10343495	160	1

Item	Page	Assembly	Pos.	Quantity
500462708	171	10343495	100	1
5005219	758	96038878	425	3
5005219	795	96039239	82	1
5005219	1458	96051270	82	4
5005219	1543	919752108	63	34
500589408	148	964013408	120	2
500651908	171	10343495	110	1
500663308	144	962181308	120	1
500663308	162	964024508	500	1
500686908	168	10343487	20	1
500733008	148	964013408	158	1
500748808	709	10021226	30	1
500748808	711	10021228	30	1
500761377	952	774386008	3	3
5009001	684	510240008	11	1
500917508	157	965336608	631	6
500917508	1136	918063908	56	10
500917508	1179	918793508	84	4
501243708	183	471030708	1	1
501243708	220	96036794	(1)	1
501500908	1204	96002845	22	1
501500908	1209	96002863	27	2
501501077	736	540270514	23	3
501507014	732	11347396	141	0.7
501507014	734	11347399	200	0.3
501507214	705	11340822	42	3.4
501507214	732	11347396	142	0.8
501507214	734	11347399	201	0.4
501507314	732	11347396	143	1
501507314	734	11347399	202	1
501532014	732	11347396	9	1
501534308	679	10874475	511	18
501539014	705	11340822	2101	2
501539014	1381	10874553	203	1
501540414	681	11490594	27	8
501540414	709	10021226	97	8
501540414	711	10021228	97	8
501540514	681	11490594	28	7
501540514	709	10021226	98	7
501540514	711	10021228	98	7
501541314	679	10874475	104	1
501541314	705	11340822	1101	2
501541314	1381	10874553	104	1
501549708	683	10874487	3	1
501559414	681	11490594	7	1
501559414	709	10021226	96	1
501559414	711	10021228	96	1
501561608	681	11490594	11	1
502028008	619	912569508	1	1
502608608	513	502650008	38	1
502608808	499	96032772	305	3
502618908	887	96036283	71	2
502618908	1169	964588408	9	2
502623808	499	96032772	153	1
502637808	505	502924608	3	1
502637908	505	502924608	4	1
502638008	505	502924608	5	1
502638308	505	502924608	2	1
502638508	505	502924608	8	1
502638608	505	502924608	9	1

Item	Page	Assembly	Pos.	Quantity
502638708	505	502924608	10	1
502638808	505	502924608	12	1
502639008	505	502924608	1	1
502639108	505	502924608	14	1
502650008	511	96026672	153	1
502651408	502	502657308	2	1
502657208	511	96026672	152	1
502657308	499	96032772	56	1
502657308	1123	969863108	52	1
502657708	382	914616808	2	4
502659608	499	96032772	55	4
502659708	499	96032772	168	1
502661508	499	96032772	172	2
502661608	499	96032772	167	3
502661608	1123	969863108	152	1
502662808	1123	969863108	155	1
502664608	258	96036784	7	2
502664608	270	96036787	7	2
502664708	202	96036779	8	2
502664708	222	96036781	8	2
502664708	237	96036782	9	2
502664708	247	96036783	9	2
502664708	283	96036788	7	2
502664808	202	96036779	7	2
502664808	222	96036781	7	2
502664908	237	96036782	7	2
502664908	247	96036783	7	2
502664908	290	96036789	7	2
502665008	499	96032772	159	6
502666608	499	96032772	161	1
502666808	499	96032772	174	2
502807308	695	969858508	(1)	1
502919808	1123	969863108	162	2
502921908	499	96032772	152	12
502921908	1123	969863108	(1)	1
502923708	499	96032772	502	1
502923708	886	96036283	40	4
502923708	1524	915262708	9	1
502923877	886	96036283	41	4
502924608	499	96032772	173	4
502926208	511	96026672	154	1
502932508	325	969947908	8	1
502932508	372	967700608	5	1
502932508	499	96032772	500	25
502932508	961	962059008	8	1
502932508	1123	969863108	307	5
502932608	511	96026672	300	9
502932608	1123	969863108	553	3
502932908	325	969947908	9	1
502932908	372	967700608	6	1
502932908	499	96032772	501	25
502932908	961	962059008	9	1
502932908	1123	969863108	308	5
502933208	511	96026672	301	9
502933208	1123	969863108	552	3
502939008	499	96032772	169	1
502940108	325	969947908	7	1
502940108	372	967700608	4	1
502940108	499	96032772	635	10
502940108	961	962059008	7	1

Item	Page	Assembly	Pos.	Quantity
502940108	1123	969863108	631	3
502945308	499	96032772	166	1
502946108	500	96032772	673	3
502946108	1123	969863108	623	1
502968108	499	96032772	151	1
502972608	511	96026672	53	1
502972908	511	96026672	50	1
502973108	511	96026672	52	2
502980208	325	969947908	6	1
502987108	325	969947908	1	1
502987108	1123	969863108	160	1
502987108	1482	96016504	171	2
502987908	499	96032772	(1)	1
502988008	514	502926208	1	1
502992908	511	96026672	151	1
502999108	512	502992908	1	1
502999508	382	914616808	1	1
502999508	499	96032772	165	1
504004508	760	12101214	250	2
504006408	760	12101214	480	7
504011808	760	12101214	360	4
506807008	197	96032873	608	1
506807008	278	96036799	604	1
510040908	181	96033630	502	1
510059708	197	96032873	501	1
510141708	1195	96013010	500	1
510148208	1195	96013010	501	1
510230608	727	916164508	2	1
510237508	701	917151308	2	2
510238908	714	917116108	1	2
510240008	676	918409908	3	1
510240008	691	918410008	3	1
510240008	1311	918359908	4	1
510240008	1378	918325908	3	1
510241408	23	96032863	5	2
510241408	795	96039239	38	2
510408708	695	969858508	167	1
510408708	1071	96038278	185	1
510408708	1318	969858808	167	1
510408708	1387	969858408	167	1
510409908	1072	96038278	281	1
510412008	1070	96038278	167	2
510412008	1195	96013010	152	1
510412108	301	96032777	169	2
510412208	1071	96038278	177	1
510412408	695	969858508	171	1
510412408	1071	96038278	190	1
510412408	1230	965226108	6	1
510412408	1235	965324508	6	1
510412408	1318	969858808	171	1
510412408	1387	969858408	171	1
510412908	1071	96038278	195	1
510413508	1070	96038278	156	2
510413608	375	967634308	207	1
510438508	1071	96038278	174	1
510468708	1113	969860008	51	2
510497908	204	10874903	2	1
510497908	224	10874904	2	1
510497908	249	10874906	2	1
510497908	261	10874907	2	1

Item	Page	Assembly	Pos.	Quantity
510501008	181	96033630	300	1
510501008	757	96038878	405	1
510569608	649	963397108	5	1
510586608	1073	96038278	503	16
510586608	1113	969860008	510	4
510586608	1318	969858808	500	2
510586608	1387	969858408	500	2
510586708	181	96033630	(1)	1
510586708	181	96033630	(1)	1
510586708	685	10354658	35	1
510586708	695	969858508	509	4
510586708	1073	96038278	502	19
510586708	1073	96038278	(1)	1
510586708	1098	511516208	1	1
510586708	1113	969860008	509	1
510586708	1318	969858808	305	4
510586708	1387	969858408	305	4
510586908	724	96009092	500	8
510587008	181	96033630	(1)	1
510587008	181	96033630	(1)	1
510587008	181	96033630	506	1
510587008	724	96009092	302	4
510587508	1073	96038278	507	2
510587808	1073	96038278	508	1
510587908	757	96038878	(1)	1
510587908	758	96038878	412	4
510598408	757	96038878	401	2
510599308	709	10021226	57	1
510599608	695	969858508	213	1
510599608	1071	96038278	213	2
510599608	1119	969860108	213	1
510599608	1256	96017031	213	1
510599608	1318	969858808	213	1
510599608	1387	969858408	213	1
510599708	1071	96038278	214	4
510599708	1182	910162608	6	1
510599708	1256	96017031	214	1
510599708	1482	96016504	214	1
510629008	301	96032777	626	2
510629008	695	969858508	600	2
510629008	724	96009092	609	1
510629008	924	969859408	603	2
510629008	1074	96038278	651	5
510629008	1318	969858808	600	2
510629008	1387	969858408	600	2
510629508	1071	96038278	181	7
510630508	742	969859308	150	1
510631808	1072	96038278	290	1
510634508	301	96032777	56	1
510642508	1071	96038278	184	2
510643408	301	96032777	162	1
510654508	375	967634308	4	1
510666408	945	967546408	9	1
510667308	945	967546408	7	1
510669208	1090	510675508	1	1
510669308	1070	96038278	150	1
510671108	181	96033630	150	1
510671108	695	969858508	169	3
510671108	1071	96038278	188	2
510671108	1318	969858808	169	2
510671108	1387	969858408	170	2
510671508	1070	96038278	155	1
510671708	375	967634308	5	1
510671808	379	510654508	1	1
510671808	945	967546408	(1)	1
510674408	519	96032778	155	8
510675308	301	96032777	158	2
510675408	154	965336408	500	1
510675508	1070	96038278	152	1
510677008	695	969858508	51	1
510677008	1070	96038278	53	3
510677008	1318	969858808	51	1
510677008	1387	969858408	51	1
510682308	1195	96013010	150	1
510693008	366	96059018	10	1
510693008	1103	96058648	14	1
510694608	1070	96038278	166	1
510696008	1482	96016504	172	2
510696508	1071	96038278	173	1
510699408	1071	96038278	178	1
510710108	1093	510438508	3	2
510710108	1093	510438508	15	1
510710408	1093	510438508	20	1
510710408	1095	511497508	20	1
510710608	1093	510438508	30	1
510710608	1095	511497508	30	1
510711308	1233	511486508	4	1
510711308	1435	968895808	(18)	1
510712908	1084	511494308	11	3
510712908	1086	511467408	11	3
510713708	1093	510438508	4	1
510713808	1093	510438508	1	1
510713808	1095	511497508	1	1
510713908	1093	510438508	2	1
510713908	1095	511497508	2	1
510714008	1093	510438508	6	1
510714108	1093	510438508	12	1
510714108	1095	511497508	12	1
510714208	1093	510438508	13	2
510714308	1093	510438508	14	1
510714308	1095	511497508	14	1
510714408	1093	510438508	18	1
510714508	1093	510438508	19	1
510714508	1095	511497508	19	1
510718108	1083	10489734	27	1
510719008	1083	10489734	26	1
510725590	1435	968895808	(1)	1
510738408	776	571899508	15	1
510738608	775	571898908	26	2
510741508	1082	11341035	21	5
510741708	527	511417708	21	1
510741708	1092	511417608	21	1
510746008	695	969858508	170	2
510746008	1071	96038278	189	2
510746008	1318	969858808	170	2
510746008	1387	969858408	169	2
510746108	776	571899508	10	1
510746108	1096	10218310	1	1
510746608	239	10874905	91	6
510748108	732	11347396	940	1

Item	Page	Assembly	Pos.	Quantity
510748608	387	96051663	49	7
510748608	1205	96002845	64	2
510748608	1209	96002863	41	16
510753408	1083	10489734	11	1
510754308	499	96032772	162	1
510754308	1123	969863108	157	3
510760408	1174	10228112	32	1
510761708	1071	96038278	(10)	8
510764908	1095	511497508	4	1
510773608	1233	511486508	3	1
510776608	195	10870697	(5)	1
510776608	338	10032784	18	2
510779808	1093	510438508	28	1
510779808	1095	511497508	28	1
510779908	1093	510438508	29	1
510779908	1095	511497508	29	1
510782108	1233	511486508	2	1
510782208	1233	511486508	5	1
510783208	527	511417708	17	1
510783208	1092	511417608	17	1
510787908	137	969998508	70	1
510796908	527	511417708	1	1
510796908	1092	511417608	1	1
510797008	527	511417708	3	1
510797008	1092	511417608	3	1
510797108	744	511432008	2	1
510797108	1092	511417608	4	1
510797208	527	511417708	5	1
510797208	1092	511417608	5	1
510797308	527	511417708	6	1
510797308	744	511432008	4	1
510797308	1092	511417608	6	1
510797408	527	511417708	7	1
510797408	744	511432008	6	1
510797408	1092	511417608	7	1
510797508	527	511417708	9	1
510797508	744	511432008	7	1
510797508	1072	96038278	(26)	2
510797508	1092	511417608	9	1
510797608	527	511417708	10	1
510797608	1092	511417608	10	1
510797708	527	511417708	22	1
510797708	1092	511417608	22	1
511001708	1172	918064408	19	2
511005308	695	969858508	168	1
511007208	744	511432008	14	1
511015108	527	511417708	4	1
511034308	337	96047402	14	1
511034308	346	96047403	14	1
511035108	1099	474907808	1	1
511043308	1085	511300808	(999)	1
511043308	1085	511300808	(999)	1
511043808	1233	511486508	7	1
511048708	1071	96038278	196	1
511056908	924	969859408	151	1
511057808	1071	96038278	192	3
511058308	301	96032777	155	1
511058308	1482	96016504	150	2
511059408	341	965576008	10	1
511059408	519	96032778	156	1

Item	Page	Assembly	Pos.	Quantity
511060108	519	96032778	160	1
511060308	1070	96038278	154	1
511060808	724	96009092	154	2
511061208	614	96041588	161	1
511062208	1072	96038278	289	2
511062308	695	969858508	160	1
511062308	1318	969858808	160	1
511062308	1387	969858408	160	1
511062408	1071	96038278	186	1
511062708	181	96033630	151	1
511063408	1071	96038278	198	2
511300808	1070	96038278	54	1
511302208	1070	96038278	61	4
511302608	1482	96016504	51	2
511304508	1435	968895808	3	1
511305908	519	96032778	150	20
511306508	1482	96016504	173	2
511307208	1230	965226108	4	2
511307208	1235	965324508	4	2
511307308	614	96041588	156	1
511308008	499	96032772	57	2
511308108	499	96032772	58	1
511309108	1070	96038278	172	1
511309108	1482	96016504	162	1
511309708	365	96045759	23	1
511315208	1070	96038278	60	2
511322708	301	96032777	164	1
511410108	301	96032777	174	3
511417608	1070	96038278	162	1
511417708	519	96032778	154	5
511417708	614	96041588	157	1
511417708	1070	96038278	161	3
511417708	1119	969860108	152	1
511417708	1182	910162608	15	1
511417708	1195	96013010	151	1
511421508	1070	96038278	164	2
511427708	742	969859308	154	1
511432008	742	969859308	151	1
511432608	1070	96038278	151	1
511433308	742	969859308	152	1
511433808	519	96032778	22	4
511435108	1070	96038278	159	1
511437408	1070	96038278	157	1
511444408	695	969858508	50	1
511444408	1070	96038278	59	1
511444408	1318	969858808	50	1
511444408	1387	969858408	50	1
511444608	1070	96038278	50	4
511445608	1482	96016504	160	1
511446908	301	96032777	163	1
511446908	742	969859308	153	1
511448408	1482	96016504	155	2
511450208	1071	96038278	193	1
511453508	1070	96038278	165	5
511453508	1318	969858808	151	1
511453508	1387	969858408	151	1
511456908	924	969859408	150	2
511457208	1070	96038278	153	1
511460608	695	969858508	151	1
511463308	301	96032777	54	2

Item	Page	Assembly	Pos.	Quantity
511464608	1070	96038278	160	4
511464608	1482	96016504	161	3
511464708	519	96032778	50	1
511464808	301	96032777	55	1
511465308	341	965576008	12	1
511465508	1482	96016504	52	2
511467408	1070	96038278	56	1
511468908	301	96032777	160	1
511468908	695	969858508	152	1
511468908	1071	96038278	187	1
511468908	1230	965226108	5	1
511468908	1235	965324508	5	1
511468908	1318	969858808	152	1
511468908	1387	969858408	180	1
511469808	924	969859408	50	1
511470908	301	96032777	152	1
511471608	1072	96038278	282	1
511481508	695	969858508	150	1
511481508	1071	96038278	182	1
511481508	1318	969858808	150	1
511481508	1387	969858408	150	1
511482908	1071	96038278	179	1
511485308	1071	96038278	176	1
511485708	1072	96038278	286	2
511486508	1230	965226108	3	1
511486508	1235	965324508	3	1
511488408	301	96032777	159	1
511491908	1072	96038278	287	1
511494008	1070	96038278	163	2
511494308	1070	96038278	51	2
511497508	1071	96038278	180	3
511500408	1072	96038278	228	2
511500408	1438	968896608	11	1
511500508	1072	96038278	227	1
511500508	1387	969858408	227	1
511500508	1447	96022733	12	1
511500508	1449	96054388	10	1
511500608	1447	96022733	13	1
511500608	1449	96054388	20	1
511500708	341	965576008	7	1
511500708	1071	96038278	215	1
511501008	1071	96038278	217	3
511501008	1248	969859108	217	2
511501008	1256	96017031	217	1
511501008	1387	969858408	217	3
511501108	1248	969859108	218	4
511501108	1256	96017031	218	1
511501108	1387	969858408	214	1
511501108	1482	96016504	218	1
511501308	1072	96038278	232	2
511501308	1235	965324508	7	1
511501508	1072	96038278	231	2
511501508	1230	965226108	11	1
511502608	757	96038878	400	8
511503108	197	96032873	500	1
511505808	614	96041588	155	1
511505808	695	969858508	235	2
511505808	1072	96038278	235	1
511505808	1230	965226108	14	1
511505808	1248	969859108	235	4
511505808	1318	969858808	235	1
511505808	1387	969858408	235	3
511505808	1435	968895808	5	1
511505808	1438	968896608	5	3
511505808	1447	96022733	14	1
511505908	614	96041588	154	1
511505908	1071	96038278	225	2
511505908	1119	969860108	225	1
511505908	1228	915295508	4	2
511505908	1230	965226108	9	2
511505908	1482	96016504	225	2
511506208	1123	969863108	247	1
511506608	1123	969863108	248	1
511508108	1071	96038278	220	5
511508108	1248	969859108	220	1
511508108	1318	969858808	220	1
511508108	1387	969858408	220	1
511508108	1482	96016504	220	2
511508208	341	965576008	8	1
511508208	614	96041588	151	1
511508208	695	969858508	219	1
511508208	1071	96038278	219	3
511508208	1482	96016504	219	2
511508308	1072	96038278	238	2
511508308	1235	965324508	10	1
511508408	1072	96038278	237	3
511508408	1230	965226108	13	1
511508408	1449	96054388	30	1
511508608	1071	96038278	226	2
511508608	1182	910162608	4	1
511508608	1228	915295508	6	2
511508608	1230	965226108	17	1
511508608	1482	96016504	226	2
511509608	1072	96038278	236	2
511509608	1230	965226108	15	1
511509608	1235	965324508	9	2
511509608	1248	969859108	236	2
511509608	1318	969858808	236	1
511509608	1387	969858408	236	2
511509608	1435	968895808	7	1
511509608	1438	968896608	7	3
511509608	1447	96022733	15	1
511512208	695	969858508	201	2
511512208	1071	96038278	201	4
511512208	1113	969860008	201	2
511512208	1228	915295508	10	2
511512208	1248	969859108	201	2
511512208	1318	969858808	201	1
511512208	1387	969858408	201	4
511512308	1071	96038278	202	8
511512308	1228	915295508	8	2
511512308	1235	965324508	11	2
511512308	1248	969859108	202	6
511512308	1318	969858808	202	1
511512308	1387	969858408	202	2
511516208	1073	96038278	501	4
511517708	1073	96038278	504	5
511517808	695	969858508	510	2
511517808	1073	96038278	511	4
511517808	1113	969860008	506	4

Item	Page	Assembly	Pos.	Quantity
511518408	1071	96038278	205	1
51152	1272	919745108	115	4
512133008	1190	917996708	4	1
512134408	190	96032869	4	1
512137008	753	96038878	107	1
512142308	753	96038878	108	1
512230414	365	96045759	1	1
512272414	705	11340822	3101	2
512349708	1136	918063908	11	1
512387108	928	919361208	9	2
512394108	673	915913008	1	2
512394208	673	915913008	2	2
512394308	1433	968929408	1	1
512394408	1436	968929508	1	1
512394908	1457	96051270	4	2
512395108	909	919361008	41	2
512396008	1375	916979908	1	2
512396508	1181	916979608	1	2
513801108	945	967546408	18	2
513810308	190	96032869	11	2
514507308	734	11347399	303	1
514510608	150	571801808	51	3
514517108	157	965336608	31	1
514517108	679	10874475	121	2
514517108	681	11490594	19	1
514517108	709	10021226	61	2
514517108	711	10021228	65	1
514517108	1381	10874553	121	2
514517177	705	11340822	1521	4
514530408	777	10292854	20	1
514541008	715	510238908	11	1
514551408	192	11081159	996	1
514584908	763	11002354	26	1
514584908	770	11002355	26	1
514584908	779	10493368	26	1
514584908	783	11656288	26	1
514591508	767	571538708	26	2
514593508	783	11656288	31	2
514599408	738	570112908	20	7
514599408	1005	96036118	536	1
514599408	1044	912353808	4	12
514599408	1576	96022197	505	1
514604208	712	510237508	12	1
514604208	721	500063708	53	1
514615408	378	11600977	1	1
515705108	738	570112908	15	1
515710608	1174	10228112	31	1
518578108	758	96038878	411	4
518599408	230	10036124	4	4
518599408	243	10036126	4	4
518659590	230	10036124	999	1
520184608	232	969910008	3	1
520190408	647	963294508	36	1
520231508	226	10876205	462	1
520402808	649	963397108	20	1
520405008	396	914008808	1	1
520901208	555	968027008	4	2
521107808	295	916963808	3	1
521125108	295	916963808	10	1
521132208	295	916963808	9	2

Item	Page	Assembly	Pos.	Quantity
521143408	202	96036779	2	2
521143408	222	96036781	2	2
521143408	237	96036782	2	5
521143408	247	96036783	2	5
521143408	258	96036784	2	2
521143408	270	96036787	2	4
521143408	283	96036788	2	2
521143408	290	96036789	2	2
521143508	202	96036779	3	2
521143508	222	96036781	3	2
521143508	258	96036784	3	2
521143508	283	96036788	3	2
521143508	290	96036789	3	2
521149508	190	96032869	7	1
521154608	214	521143508	4	1
521154708	213	521143408	3	2
521154708	214	521143508	3	2
521227808	525	511433808	(5)	2
530005708	226	10876205	421	2
530005708	251	10876158	421	2
530005708	276	10876196	421	2
530009008	204	10874903	43	24
530009008	224	10874904	43	24
530009008	249	10874906	43	24
530009008	272	10874908	43	24
530015808	285	10874909	87	1
530027608	276	10876196	411	4
530027708	276	10876196	406	2
530027808	276	10876196	408	4
530028508	276	10876196	412	4
530034108	204	10874903	17	1
530034108	224	10874904	17	2
530034108	239	10874905	17	2
530034108	249	10874906	17	2
530034108	261	10874907	17	1
530034108	272	10874908	17	1
530034108	285	10874909	17	1
530034108	292	10874910	17	1
530034308	204	10874903	16	2
530034308	224	10874904	16	2
530034308	239	10874905	16	2
530034308	249	10874906	16	2
530034308	261	10874907	16	2
530034308	272	10874908	16	2
530034308	285	10874909	16	2
530034308	292	10874910	16	2
530035908	150	571801808	510	1
530038608	226	10876205	416	1
530038608	251	10876158	416	1
530038608	276	10876196	416	1
530040808	226	10876205	420	1
530040808	251	10876158	420	1
530063108	226	10876205	2396	1
530064708	212	10876206	436	1
530064708	226	10876205	436	1
530064708	251	10876158	436	1
530064708	276	10876196	436	1
530080408	204	10874903	59	2
530080408	224	10874904	59	2
530080408	249	10874906	59	2

Item	Page	Assembly	Pos.	Quantity
530080408	272	10874908	59	2
530084808	210	10873988	304	2
530084808	274	10455272	304	2
530085408	274	10455272	335	2
530085708	210	10873988	324	12
530085708	274	10455272	324	12
530090808	276	10876196	420	1
530094008	204	10874903	76	1
530094008	224	10874904	76	1
530094008	239	10874905	76	1
530094008	249	10874906	76	1
530094008	272	10874908	76	1
530114908	261	10874907	87	1
530114908	292	10874910	87	1
530133208	226	10876205	422	2
530133208	227	10876205	2413	1
530133208	251	10876158	422	2
530133208	252	10876158	2413	1
530133208	276	10876196	422	2
530133308	909	919361008	25	2
530133308	1278	921067008	6	2
530133308	1291	927148808	5	1
530133308	1302	962628008	5	1
530133308	1348	918361308	53	4
530133308	1362	927148608	5	2
530133308	1368	962943908	5	2
530133308	1370	962943808	5	2
530133308	1372	962946708	5	1
530133308	1475	96020796	11	1
530156208	192	11081159	1274	4
530156408	192	11081159	1270	4
530156408	192	11081159	1273	4
530160908	210	10873988	329	18
530160908	274	10455272	329	18
530162708	276	10876196	403	1
530180308	212	10876206	445	1
530180308	226	10876205	550	1
530180308	251	10876158	536	2
530180308	251	10876158	550	1
530180308	261	10874907	445	2
530180308	276	10876196	445	1
530180308	619	912569508	3	1
530181808	239	10874905	43	24
530181808	285	10874909	43	24
530181808	292	10874910	43	24
530182808	202	96036779	6	4
530182808	222	96036781	6	4
530182808	237	96036782	8	4
530182808	247	96036783	6	4
530182808	258	96036784	6	2
530182808	270	96036787	6	2
530182808	283	96036788	6	2
530182808	290	96036789	6	2
530188608	274	10455272	322	6
530188708	210	10873988	331	6
530188708	274	10455272	331	6
530189208	210	10873988	337	6
530189208	274	10455272	337	6
530191008	276	10876196	528	1
530191108	276	10876196	529	1

Item	Page	Assembly	Pos.	Quantity
530191208	276	10876196	532	1
530191408	192	11081159	1008	1
530191608	212	10876206	433	1
530191708	212	10876206	434	1
530191708	226	10876205	449	1
530191708	251	10876158	449	1
530191708	276	10876196	434	1
530193508	619	912569508	2	1
530193908	212	10876206	444	1
530193908	261	10874907	444	1
530193908	276	10876196	444	1
530194008	202	96036779	10	1
530194008	222	96036781	10	1
530194008	247	96036783	10	1
530194008	270	96036787	11	1
540145208	732	11347396	125	2
540146008	148	964013408	51	1
540146008	150	571801808	31	2
540184208	736	540270514	11	1
540184308	736	540270514	16	1
540184408	736	540270514	20	1
540194308	709	10021226	50	1
540194308	711	10021228	50	1
540238014	705	11340822	151	2
540247714	709	10021226	66	1
540247714	711	10021228	66	1
540253714	679	10874475	117	2
540253714	705	11340822	1520	4
540253714	1381	10874553	117	2
540258914	679	10874475	501	1
540258914	1381	10874553	501	1
540259014	709	10021226	18	1
540259014	711	10021228	18	1
540259314	681	11490594	1	1
540259314	709	10021226	1	1
540259314	711	10021228	1	1
540259914	679	10874475	115	1
540259914	1381	10874553	115	1
540260714	679	10874475	300	1
540260714	1381	10874553	300	1
540270414	729	10802280	23	1
540270514	729	10802280	24	1
540271614	732	11347396	2	1
540271814	734	11347399	1	1
540271914	734	11347399	3	1
540272114	734	11347399	301	1
540273014	736	540270514	7	1
540507308	483	10040660	3	1
540511608	735	540270414	23	1
550296708	734	11347399	306	1
550452508	753	96038878	125	2
550452608	753	96038878	126	2
550458808	185	96018923	2	1
550458808	186	96018924	2	1
550458908	185	96018923	3	1
550458908	186	96018924	3	1
550601908	179	968652008	1	1
550607208	26	11161426	71	1
550627708	26	11161426	1	1
550628308	190	96032869	17	1

Item	Page	Assembly	Pos.	Quantity
550632308	754	96038878	251	4
550773508	846	918996908	260	4
550778208	943	917227308	33	2
550826708	581	968031308	13	1
550838008	1158	969752708	21	8
550848008	717	571927608	17	1
550899808	757	96038878	381	12
551702208	392	919023108	51	2
551704108	392	919023108	3	2
551706808	846	918996908	21	2
552050208	1458	96051270	74	12
552050608	134	96032862	23	5
553018208	1158	969752708	15	0.16
553018208	1158	969752708	16	0.3
553018208	1158	969752708	17	0.13
553018208	1158	969752708	18	0.26
553018208	1158	969752708	19	1.62
553023708	1193	553188308	27	2
553027708	597	918566608	8	0.25
553027808	1156	969752508	64	1
553027808	1163	969520208	5	2
553027808	1172	918064408	12	2
553031008	605	918995208	10	1
553031008	1190	917996708	20	1
553031008	1193	553188308	30	1
553037908	1193	553188308	4	1
553054108	318	918759408	22	2.55
553054108	320	96019560	6	0.5
553054108	957	918759508	6	2.4
553054108	959	96019655	9	0.3
553054208	318	918759408	21	1
553054208	320	96019560	4	2
553054208	957	918759508	5	1
553054208	959	96019655	8	2
553084908	589	917330508	55	18
553084908	596	917330608	55	18
553086208	1193	553188308	2	1
553102308	318	918759408	6	1
553102308	320	96019560	32	1
553102308	957	918759508	15	5
553102308	959	96019655	19	1
553159408	320	96019560	9	0.5
553159408	603	969862108	10	0.56
553159408	603	969862108	11	0.86
553159408	959	96019655	3	0.5
553168708	898	96036284	22	2
553168708	1034	96035660	62	4
553168708	1283	969088608	273	4
553168708	1399	96003467	279	2
553168708	1494	920872908	31	2
553171108	579	96012578	47	5
553174008	324	11110051	1	1
553174108	318	918759408	20	1
553174108	957	918759508	7	1
553181108	320	96019560	7	1
553181108	959	96019655	4	1
553181208	1158	969752708	13	1.7
553181208	1158	969752708	14	1.9
553186908	320	96019560	2	1
553186908	877	96036282	100	1

Item	Page	Assembly	Pos.	Quantity
553187208	320	96019560	5	1
553187208	959	96019655	7	1
553188108	1190	917996708	1	1
553188308	1190	917996708	2	1
553191108	320	96019560	31	0.06
553191108	957	918759508	17	0.05
553193008	573	964232008	7	1
553193008	597	918566608	3	1
553193208	573	964232008	6	8
560019208	1168	968080908	6	1
560027708	162	964024508	131	1
560027708	171	10343495	81	1
560305208	226	10876205	536	2
560305208	227	10876205	2407	2
560305208	252	10876158	2407	2
5603135	276	10876196	405	1
5603876	409	96037721	537	1
5603876	878	96036289	508	2
5603876	881	96027394	505	1
560440508	165	10343489	810	1
570007808	705	11340822	41	3.2
5700086	846	918996908	(1)	1
570010108	1084	511494308	3	2
570010108	1086	511467408	3	2
570044508	347	10032787	21	2
570046208	216	10876343	3	1
570046208	240	10876342	3	1
570049408	777	10292854	19	1
570072808	744	511432008	1	1
570072908	744	511432008	3	1
570073108	744	511432008	9	1
570073408	744	511432008	12	1
570073908	1435	968895808	(11)	1
570077208	525	511433808	999	1
570077408	525	511433808	(13)	1
570077508	523	570933008	(2)	1
570077508	525	511433808	1	1
570077908	525	511433808	7	1
570077908	525	511433808	(3)	1
570078008	367	510693008	7	1
570078008	525	511433808	8	1
570078008	525	511433808	(4)	1
570078108	525	511433808	13	1
570078208	523	570933008	(15)	1
570078208	525	511433808	14	1
570078208	525	511433808	(7)	1
570078308	525	511433808	(8)	1
570078408	525	511433808	(9)	2
570078508	523	570933008	(19)	1
570078508	525	511433808	17	1
570078608	525	511433808	18	1
570078608	525	511433808	(10)	1
570078708	522	10030767	11	1
570078708	525	511433808	19	1
570078708	525	511433808	(11)	1
570078908	525	511433808	22	1
570079008	525	511433808	23	1
570079108	522	10030767	12	1
570079108	525	511433808	24	1
570079208	525	511433808	25	1

Item	Page	Assembly	Pos.	Quantity
570079408	525	511433808	26	1
570079708	523	570933008	(29)	1
570079708	525	511433808	27	1
570079808	525	511433808	28	1
570079908	525	511433808	29	1
570080008	523	570933008	(32)	1
570080008	525	511433808	30	1
570080108	525	511433808	31	1
570080108	525	511433808	(12)	1
570086408	522	10030767	3	1
570086608	525	511433808	20	1
570093708	1090	510675508	2	1
570112908	737	510230608	1	1
570113008	737	510230608	3	1
570113208	737	510230608	5	1
570113308	738	570112908	1	1
570113408	738	570112908	2	1
570113508	738	570112908	3	1
570113908	738	570112908	9	1
570114008	738	570112908	10	1
570114108	738	570112908	14	1
570114108	1193	553188308	(1)	1
570114208	738	570112908	17	2
570114308	738	570112908	18	1
570114508	739	570113308	2	1
570114608	739	570113308	3	1
570114708	739	570113308	4	7
570114808	739	570113308	5	14
570114908	739	570113308	6	1
570119108	276	10876196	401	1
570151708	760	12101214	260	1
570151908	736	540270514	15	1
570163708	950	10327167	5	1
570181008	230	10036124	1	2
570181008	243	10036126	1	2
570207908	499	96032772	(1)	1
570284208	261	10874907	440	2
570296608	377	11068050	2	1
570317008	192	11081159	1013	1
570319008	513	502650008	999	1
570338208	483	10040660	6	4
570338308	483	10040660	36	1
570372308	679	10874475	403	1
570372308	1381	10874553	403	1
570372808	679	10874475	203	1
570373708	1381	10874553	301	1
570435308	338	10032784	22	1
570459708	204	10874903	30	4
570459708	224	10874904	30	4
570459708	249	10874906	30	4
570459708	272	10874908	30	4
570504808	1230	965226108	7	1
570504808	1438	968896608	13	1
570531308	1082	11341035	11	1
570531608	239	10874905	9	2
570531608	272	10874908	9	2
570560808	396	914008808	(1)	1
570578208	212	10876206	440	1
570578208	276	10876196	440	1
570579808	338	10032784	26	1

Item	Page	Assembly	Pos.	Quantity
570584708	204	10874903	38	2
570584708	224	10874904	38	2
570584708	249	10874906	38	2
570584708	272	10874908	38	2
570591208	499	96032772	(999)	1
570620908	230	10036124	13	1
570620908	243	10036126	12	1
570633808	1070	96038278	(1)	1
570633808	1084	511494308	1	1
570633808	1086	511467408	1	1
570639708	525	511433808	15	1
570639708	525	511433808	(17)	1
570652308	1083	10489734	25	1
570666208	97	10141789	7	1
570666208	775	571898908	9	1
570686108	230	10036124	(1)	2
570687308	681	11490594	23	4
570687308	709	10021226	70	3
570687308	711	10021228	70	3
570717508	205	571157108	3	2
570745408	512	502992908	16	1
570785208	347	10032787	22	2
570787308	483	10040660	61	1
570792308	721	500063708	43	1
570792408	721	500063708	66	1
570795808	735	540270414	2	3
570795908	735	540270414	1	1
570796008	735	540270414	3	1
570796108	735	540270414	20	1
570796208	736	540270514	1	1
570796908	734	11347399	309	1
570799108	975	967659508	42	2
570807108	840	10119873	5	1
570813208	174	10430158	21	1
570813208	176	10430161	21	1
570816008	213	521143408	1	1
570816008	214	521143508	1	1
570816108	213	521143408	2	1
570816108	214	521143508	2	1
570817908	925	511469808	(1)	2
570817908	925	511469808	3	2
570818008	1082	11341035	10	1
570818808	1072	96038278	285	3
570821208	239	10874905	61	2
570821208	261	10874907	61	2
570821208	285	10874909	61	2
570821208	292	10874910	61	2
570827408	213	521143408	4	1
570827808	698	511444408	1	1
570863208	151	571801708	80	1
570863208	157	965336608	260	2
570884908	261	10874907	569	1
570926908	1493	616142008	11	2
570933008	522	10030767	5	1
570933008	525	511433808	32	1
570941408	1072	96038278	(2)	2
570964908	1116	10413255	5	6
570990708	688	606052908	7	1
571034408	192	11081159	440	1
571034408	192	11081159	1389	1

Item	Page	Assembly	Pos.	Quantity
571056208	192	11081159	1010	1
571056208	276	10876196	535	1
571068708	192	11081159	1007	1
571068708	227	10876205	2405	1
571076908	695	969858508	(2)	1
571076908	1447	96022733	(2)	1
571077008	695	969858508	(3)	1
571077008	1447	96022733	(3)	1
571077108	695	969858508	(4)	1
571077108	1447	96022733	(4)	1
571077208	695	969858508	(5)	1
571077208	1447	96022733	(5)	1
571081908	614	96041588	(1)	1
571082008	614	96041588	(2)	1
571082008	1071	96038278	(2)	1
571082108	614	96041588	(3)	1
571082208	614	96041588	(4)	1
571082208	1072	96038278	(3)	1
571082308	614	96041588	(5)	1
571082408	1071	96038278	(1)	1
571082508	614	96041588	(1)	1
571082508	1072	96038278	(1)	1
571082608	614	96041588	(2)	1
571082608	1072	96038278	(2)	1
571082608	1072	96038278	(2)	1
571082608	1072	96038278	(2)	1
571082708	614	96041588	(3)	1
571082708	1072	96038278	(3)	1
571082808	614	96041588	(4)	1
571082808	1072	96038278	(4)	1
571082808	1072	96038278	(3)	1
571082808	1072	96038278	(3)	1
571082908	1072	96038278	(5)	1
571083008	1072	96038278	(1)	1
571083008	1072	96038278	(1)	1
571090608	224	10874904	87	1
571096308	519	96032778	(5)	1
571096308	525	511433808	2	1
571096408	523	570933008	(10)	1
571096408	525	511433808	9	1
571096408	525	511433808	(16)	1
571096808	276	10876196	419	1
571115008	392	919023108	(1)	1
571118708	274	10455272	300	1
571121208	717	571927608	14	1
571135508	1482	96016504	(1)	1
571136208	925	511469808	7	8
571136808	192	11081159	1004	1
571147408	165	10343489	290	1
571157008	272	10874908	87	1
571157108	204	10874903	87	1
571232508	775	571898908	2	1
571239708	767	571538708	4	1
571239808	767	571538708	9	1
571239808	780	571903008	9	1
571240408	773	10871990	12	1
571302108	230	10036124	3	1
571302108	243	10036126	3	1
571303108	1085	511300808	50	1
571306408	216	10876343	999	1

Item	Page	Assembly	Pos.	Quantity
571306408	240	10876342	999	1
571315308	261	10874907	43	24
571315408	204	10874903	24	2
571315408	224	10874904	24	2
571315408	239	10874905	24	2
571315408	249	10874906	24	2
571315408	261	10874907	24	2
571315408	272	10874908	24	2
571315408	285	10874909	24	2
571315408	292	10874910	24	2
571315508	204	10874903	23	2
571315508	224	10874904	23	2
571315508	239	10874905	23	2
571315508	249	10874906	23	2
571315508	261	10874907	23	2
571315508	272	10874908	23	2
571315508	285	10874909	23	2
571315508	292	10874910	23	2
571315608	204	10874903	21	2
571315608	224	10874904	21	2
571315608	239	10874905	21	2
571315608	249	10874906	21	2
571315608	261	10874907	21	2
571315608	272	10874908	21	2
571315608	285	10874909	21	2
571315608	292	10874910	21	2
571328408	950	10327167	14	1
571331808	249	10874906	87	1
571332008	204	10874903	25	2
571332008	224	10874904	25	2
571332008	239	10874905	25	2
571332008	249	10874906	25	2
571332008	261	10874907	25	2
571332008	272	10874908	25	2
571332008	285	10874909	25	2
571332008	292	10874910	25	2
571340108	204	10874903	32	6
571340108	224	10874904	32	6
571340108	249	10874906	32	6
571340108	272	10874908	32	6
571342308	243	10036126	999	1
571347508	1419	11066001	3	1
571352308	502	502657308	1	1
571356108	301	96032777	157	2
571356108	1070	96038278	(4)	1
571360308	230	10036124	2	1
571360308	243	10036126	2	1
571361608	204	10874903	35	4
571361608	224	10874904	35	4
571361608	249	10874906	35	4
571361608	272	10874908	35	4
571368908	1193	553188308	5	1
571389808	320	96019560	23	1
571389908	320	96019560	26	1
571390408	620	502028008	9	8
571390708	620	502028008	5	1
571400108	1085	511300808	60	1
571432208	204	10874903	19	2
571432208	224	10874904	19	2
571432208	239	10874905	19	2

Item	Page	Assembly	Pos.	Quantity
571432208	249	10874906	19	2
571432208	261	10874907	19	2
571432208	272	10874908	19	2
571432208	285	10874909	19	2
571432208	292	10874910	19	2
571455308	925	511469808	(1)	1
571477608	1193	553188308	32	1
571477908	765	10489678	31	1
571483708	301	96032777	(51)	1
571486808	483	10040660	38	1
571489008	605	918995208	1	1
571489008	1192	553188108	11	1
571489108	605	918995208	2	1
571505208	1136	918063908	(9)	2
571523408	925	511469808	2	1
571523508	925	511469808	6	1
571529508	1082	11341035	8	2
571535008	1082	11341035	9	1
571538708	763	11002354	3	1
571538708	770	11002355	3	1
571538708	772	10871792	3	1
571538908	767	571538708	1	1
571539308	950	10327167	20	1
571542208	522	10030767	4	1
571544608	261	10874907	1653	1
571547008	1192	553188108	14	2
571547108	1192	553188108	12	1
571551308	709	10021226	53	1
571551408	681	11490594	2	1
571551408	709	10021226	58	1
571551408	711	10021228	58	1
571552208	679	10874475	116	1
571552208	705	11340822	1454	2
571552208	1381	10874553	116	1
571555008	601	10876121	3020	1
571555108	601	10876121	3021	1
571558708	1193	553188308	6	1
571568008	233	10872205	1	1
571572008	397	914912108	(1)	1
571572108	397	914912108	(2)	2
571572208	397	914912108	(3)	1
571576208	239	10874905	87	1
571578608	953	774375108	2	1
5715963	767	571538708	2	1
5715963	780	571903008	2	1
571612708	721	500063708	52	1
571612808	721	500063708	55	1
571615608	162	964024508	270	16
571615708	163	964024608	600	6
571615708	165	10343489	750	6
571634908	226	10876205	2395	1
571634908	251	10876158	2395	1
571636608	620	502028008	3	1
571636708	620	502028008	4	1
571645308	192	11081159	902	3
571646008	261	10874907	568	1
571646708	1258	10876601	1	1
571646808	532	926819708	1	1
571657108	659	607144408	1	1
571687308	1425	914459208	2	1

Item	Page	Assembly	Pos.	Quantity
571691008	1232	10489926	2	1
571698108	601	10876121	1011	2
571700608	212	10876206	583	1
571700608	276	10876196	583	1
571706508	532	926819708	2	1
571716208	1424	918476908	22	2
571724608	721	500063708	30	1
571724708	721	500063708	31	1
571724808	721	500063708	50	1
571724908	721	500063708	32	1
571725308	721	500063708	56	3
571725508	681	11490594	4	1
571726708	681	11490594	8	1
571726708	709	10021226	95	1
571726708	711	10021228	95	1
571727208	736	540270514	4	1
571728608	1469	10294840	20	1
571742408	688	606052908	6	4
571742408	1384	962871608	(9)	4
571742608	488	607150708	5	1
571742608	491	607150808	5	1
571754808	681	11490594	30	1
571760708	226	10876205	455	2
571760808	192	11081159	909	1
571761508	192	11081159	1003	1
571768208	192	11081159	1002	1
571769808	226	10876205	1651	1
571769808	251	10876158	1651	1
571769908	192	11081159	1000	1
571774708	621	919411008	(5)	1
571782908	140	967400608	55	2
571782908	148	964013408	159	1
571783108	140	967400608	100	1
571783208	140	967400608	280	1
571783508	154	965336408	280	16
571783908	140	967400608	460	1
571783908	148	964013408	80	1
571784008	140	967400608	465	3
571784008	148	964013408	81	1
571784008	150	571801808	511	1
571784208	140	967400608	300	1
571784308	140	967400608	320	2
571795808	140	967400608	260	1
571799908	140	967400608	60	1
571800008	140	967400608	70	1
571800108	140	967400608	150	1
571801708	146	964012308	150	1
571801808	146	964012308	120	1
571802208	144	962181308	10	1
571802208	145	964024108	4	1
571802408	144	962181308	50	2
571802508	144	962181308	70	9
571802608	144	962181308	90	6
571803408	148	964013408	20	1
571803508	148	964013408	30	1
571803608	148	964013408	40	1
571803708	148	964013408	50	1
571803808	148	964013408	100	1
571803908	148	964013408	110	1
571804108	148	964013408	180	1

Item	Page	Assembly	Pos.	Quantity
571804308	148	964013408	200	1
571804408	148	964013408	210	1
571804508	148	964013408	220	1
571804608	148	964013408	240	1
571804708	148	964013408	240	1
571804808	148	964013408	240	1
571804908	148	964013408	240	1
571805008	148	964013408	240	1
571805108	148	964013408	240	1
571805208	148	964013408	240	1
571805308	148	964013408	240	1
571805408	148	964013408	240	1
571805908	148	964013408	240	1
571806008	148	964013408	240	1
571806108	148	964013408	240	1
571806208	148	964013408	240	1
571806308	148	964013408	250	1
571806408	150	571801808	10	1
571806508	150	571801808	30	2
571806608	150	571801808	90	1
571806708	150	571801808	120	1
571806708	151	571801708	20	1
571806808	150	571801808	130	1
571806908	150	571801808	150	1
571807008	150	571801808	170	1
571807108	150	571801808	180	1
571807208	150	571801808	210	1
571807308	150	571801808	230	1
571807408	150	571801808	250	1
571807508	150	571801808	270	1
571807608	150	571801808	370	1
571807708	150	571801808	410	1
571807808	150	571801808	430	1
571807908	150	571801808	440	1
571808008	150	571801808	450	1
571808108	150	571801808	470	1
571808208	150	571801808	490	1
571808308	150	571801808	590	1
571808408	150	571801808	610	20
571808408	151	571801708	90	4
571808708	157	965336608	30	1
571808808	157	965336608	60	1
571808908	157	965336608	80	4
571809008	157	965336608	84	1
571809108	157	965336608	100	1
571809208	157	965336608	130	1
571809508	159	965336708	200	1
571809708	154	965336408	260	1
571809808	159	965336708	250	1
571810708	154	965336408	290	4
571810808	154	965336408	310	3
571811008	157	965336608	(1)	1
571811108	154	965336408	490	1
571811208	154	965336408	520	1
571811308	154	965336408	540	1
571811408	155	965336508	630	1
571812608	158	571808808	10	1
571812708	158	571808808	20	1
571812808	158	571808808	30	1
571812908	158	571808808	40	1

Item	Page	Assembly	Pos.	Quantity
571813008	157	965336608	70	1
571813008	158	571808808	90	2
571813108	151	571801708	10	1
571813208	151	571801708	40	1
571813308	151	571801708	50	1
571813408	151	571801708	60	1
571813508	151	571801708	120	1
571817208	1258	10876601	2	1
571817308	529	917345108	(1)	1
571824708	889	606095008	1	1
571827008	760	12101214	290	4
571827408	760	12101214	400	10
571827808	760	12101214	20	1
571827908	760	12101214	30	1
571828008	760	12101214	120	1
571830408	601	10876121	2016	1
571831908	342	10036520	2	6
571834808	296	916963808	(2)	1
571840008	1070	96038278	(999)	1
571842408	703	10802277	21	1
571842708	703	10802277	60	2
571844508	681	11490594	15	1
571849508	721	500063708	97	8
571859008	210	10873988	314	2
571859008	274	10455272	314	2
571867708	601	10876121	75	1
571867708	1174	10228112	44	1
571869108	1192	553188108	10	1
571869908	721	500063708	95	1
571870008	721	500063708	98	7
571874208	140	967400608	80	1
571876708	140	967400608	10	1
571887008	1495	11003086	17	1
571898408	611	10802059	18	1
571898908	774	10871793	3	1
571899408	775	571898908	1	2
571899508	775	571898908	3	1
571903008	779	10493368	3	1
571903008	783	11656288	3	1
571903308	780	571903008	1	2
571903408	503	511308008	1	2
571903408	504	511308108	1	1
571904008	1495	11003086	41	1
571905808	715	510238908	1	1
571912308	889	606095008	2	1
571927508	715	510238908	2	1
571927608	716	571927508	1	1
571935108	684	510240008	1	1
571936008	620	502028008	16	1
591003408	560	96012458	39	8
591003408	575	968026908	4	1
591044908	579	96012578	30	6
591050108	560	96012458	24	3
591050108	1155	969752508	32	2
591050908	567	968026708	21	6
591051008	567	968026708	8	3
591051008	1160	96000697	19	2
591055408	1160	96000697	8	1
591055508	569	591080408	1	2
591055508	1160	96000697	9	1

Item	Page	Assembly	Pos.	Quantity
591055608	567	968026708	7	1
591055608	1160	96000697	11	2
591057408	567	968026708	20	3
591057708	568	962568308	7	2
591057808	568	962568308	2	3
591058708	568	962568308	9	3
591058908	1168	968080908	21	1
591059808	568	962568308	3	1
591061908	1029	96004319	3	2
591062108	589	917330508	49	1
591062108	596	917330608	49	1
591064608	1174	10228112	61	1
591066808	1147	964560908	3	1
591067008	850	918810308	23	1
591069208	397	914912108	9	1
591069608	397	914912108	7	2
591069908	579	96012578	49	3
591070408	553	917985608	3	2
591070408	1141	918065208	21	1
591076708	567	968026708	3	3
591076808	567	968026708	2	3
591080308	568	962568308	8	1
591080408	567	968026708	10	1
591080708	429	965576708	2	2
591564908	567	968026708	5	2
591570908	1152	918064108	25	1
591572208	418	96037710	53	3
591572208	580	968035408	6	4
591572208	606	917025608	10	1
591572208	888	96027387	10	1
591645508	413	967728108	7	1
592089814	709	10021226	69	1
592089814	711	10021228	69	1
592180414	703	10802277	(1)	1
600131308	469	96037549	342	1.96
6001446	1499	96017126	759	1
6001446	1502	96017132	759	1
6001681	409	96037721	539	1
6001682	418	96037710	43	1
6001703	472	96037539	2267	20
6001703	879	96036289	2267	2
6001703	881	96027394	2267	3
6001703	1005	96036118	2267	1
6001790	409	96037721	541	1
6001790	470	96037549	510	3
6001790	473	96037533	517	3
6001790	878	96036289	514	1
6001790	996	96036112	515	2
6001790	1004	96036118	503	1
6002233	413	967728108	(1)	2
6002796	483	10040660	(1)	54
600304305	626	965236508	5	5.63
6003168	475	96037529	517	1
6003168	998	96036113	516	1
6003248	475	96037529	513	1
6003248	998	96036113	514	1
600342008	469	96037549	432	24.76
600342008	469	96037549	433	23.66
600345208	469	96037549	430	17.19
600345208	469	96037549	431	10.63
600345208	475	96037529	8	9.42
600345208	1010	929536308	5	2.33
600355201	471	96037539	9	1.5
600355201	471	96037539	10	1.8
600355201	471	96037539	11	23.88
600355201	471	96037539	12	22.68
600355201	471	96037539	13	3.05
600355201	471	96037539	14	2.35
600355201	471	96037539	15	3.05
600355201	471	96037539	16	2.35
600368408	471	96037539	5	19.27
600368408	471	96037539	6	18.87
600368408	471	96037539	7	18.87
600368408	471	96037539	8	19.27
600368408	471	96037539	17	3.4
600368408	471	96037539	18	3.4
600368408	471	96037539	19	2.7
600368408	471	96037539	370	2.7
600415208	1016	96000927	352	0.16
600415208	1018	96000930	352	0.16
6004195	473	96037533	518	1
6004195	1004	96036118	515	1
600440908	414	962817908	340	16
600440908	1040	96003060	48	85
600440908	1041	96001020	(340)	167.05
600441708	649	963397108	19	1
600460408	1400	96057962	5	8.75
600460808	469	96037549	398	8.3
600461008	1010	929536308	4	12.69
600461008	1013	96000924	5	5.32
600461008	1014	96000925	5	5.22
600461008	1015	96000926	5	5.12
600462308	536	962720908	5	5.08
600462808	1008	96001403	5	10
600462808	1011	96001405	5	6.5
600464008	1004	96036118	17	7.67
601400208	469	96037549	258	5.06
601413908	1033	96035660	17	0.76
601414208	1033	96035660	11	0.645
601414208	1033	96035660	12	0.5
602001508	1449	96054388	2	1
602002208	23	96032863	48	2
602002208	499	96032772	307	2
602002208	754	96038878	192	3
602007108	303	96039320	10	20
602007108	521	96039318	10	50
602007408	220	96036794	302	2
602007408	242	96036796	302	4
602007408	254	96036797	302	8
602007408	303	96039320	12	3
602007408	521	96039318	12	18
602008108	303	96039320	15	52
602008108	521	96039318	15	18
602008308	303	96039320	18	92
602008308	366	96059018	2	4
602008308	939	96038214	8	12
602008408	303	96039320	20	44
602008408	603	969862108	20	2
602008408	754	96038878	191	10
602008508	303	96039320	22	10

Item	Page	Assembly	Pos.	Quantity
602008508	521	96039318	22	4
602008508	1190	917996708	47	4
602008508	1447	96022733	7	2
602008808	303	96039320	28	10
602008808	603	969862108	19	2
602008808	795	96039239	84	2
602008908	134	96032862	54	2
602008908	629	917442808	5	8
602008908	795	96039239	23	16
602009108	19	918993708	10	12
602009108	441	918994608	404	16
602009108	754	96038878	190	8
602009108	795	96039239	83	2
602009208	1036	96001513	5	2
602009208	1458	96051270	81	8
602009208	1542	919752108	22	12
602010208	1272	919745108	92	1
602015208	1447	96022733	45	1
602017808	1168	968080908	23	1
602018008	303	96039320	100	238
602018008	521	96039318	100	126
602018008	1036	96001513	13	2
602018008	1190	917996708	48	4
602020808	418	96037710	24	8
602020808	1033	96035660	54	2
602042208	1037	96001933	(3)	1
602042808	898	96036284	16	5
602042808	1033	96035660	38	8
602100108	1009	921564708	260	0.7
602106708	418	96037710	22	0.11
602106708	901	96002298	13	0.12
602106708	1033	96035660	18	0.49
602106708	1283	969088608	278	1.16
602106708	1341	920740608	266	0.25
602106708	1399	96003467	261	0.57
602106708	1494	920872908	14	0.35
602106708	1498	96017111	153	0.065
602106708	1501	96017112	153	0.15
602106708	1574	96042975	153	0.07
602106708	1605	96013581	153	0.07
602110108	418	96037710	26	2
602110108	916	920249008	261	2
602110108	1033	96035660	49	2
602110208	916	920249008	262	0.052
602116008	1155	969752508	50	4
602171008	414	962817908	510	15
602171008	1040	96003060	47	85
602171208	418	96037710	30	1
602203108	881	96027394	67	2
602203408	469	96037549	72	2
602203408	878	96036289	72	5
602203408	995	96036112	72	8
602203408	1004	96036118	72	4
602203708	1400	96057962	63	3
602205708	995	96036112	58	8
602205808	995	96036112	111	6
602206608	425	96038396	38	2
602206608	469	96037549	38	1
602206808	425	96038396	42	2
602207508	409	96037721	(48)	1
602207508	425	96038396	48	1
602208608	409	96037721	540	1
602208608	996	96036112	517	1
602208908	409	96037721	536	1
602209708	409	96037721	524	4
602209708	470	96037549	514	2
602209708	878	96036289	507	4
602209708	881	96027394	507	2
602209708	903	96036301	502	1
602209708	996	96036112	512	1
602209708	1004	96036118	513	4
602209708	1038	96000977	503	1
602209708	1043	96035662	520	2
602211708	425	96038396	146	1
602213308	425	96038396	39	4
602217008	425	96038396	49	1
602217208	1004	96036118	101	1
602217308	995	96036112	50	2
602217908	469	96037549	34	2
602217908	878	96036289	34	3
602217908	1499	96017126	34	1
602218408	469	96037549	112	4
602218408	995	96036112	112	4
602218408	1016	96000927	112	1
602218408	1018	96000930	112	1
602223608	425	96038396	78	1
602223808	425	96038396	148	2
602225508	409	96037721	535	2
602225508	880	96036290	509	1
602225608	409	96037721	530	2
602225608	880	96036290	505	1
602225914	881	96027394	703	2
602300005	1008	96001403	781	2
602300108	469	96037549	121	48
602300108	471	96037539	121	28
602300108	473	96037533	121	16
602300108	626	965236508	121	4
602300108	878	96036289	121	23
602300108	881	96027394	121	17
602300108	995	96036112	121	11
602300108	1002	96008464	121	5
602300108	1004	96036118	121	7
602300108	1010	929536308	121	3
602300108	1017	96000928	121	17
602300208	409	96037721	508	14
602300208	470	96037549	507	14
602300208	471	96037539	501	9
602300208	473	96037533	506	3
602300208	475	96037529	501	1
602300208	626	965236508	154	1
602300208	878	96036289	501	10
602300208	880	96036290	502	9
602300208	881	96027394	501	8
602300208	882	96036291	501	6
602300208	996	96036112	501	5
602300208	1004	96036118	501	6
602300208	1008	96001403	501	1
602300208	1010	929536308	155	4
602300208	1013	96000924	501	4
602300208	1014	96000925	501	4

Item	Page	Assembly	Pos.	Quantity
602300208	1015	96000926	501	4
602300208	1016	96000927	501	2
602300208	1017	96000928	501	1
602300208	1018	96000930	501	2
602300208	1037	96001933	46	1
602300208	1043	96035662	503	39
602300208	1575	96042976	502	2
602300208	1593	96016424	503	2
602300208	1606	96013807	505	1
602300308	432	96023590	125	2
602300308	469	96037549	125	200
602300308	471	96037539	125	89
602300308	473	96037533	125	46
602300308	475	96037529	125	8
602300308	878	96036289	125	204
602300308	881	96027394	125	150
602300308	995	96036112	125	61
602300308	1004	96036118	125	96
602300308	1010	929536308	125	67
602300308	1013	96000924	125	61
602300308	1014	96000925	125	61
602300308	1015	96000926	125	61
602300308	1016	96000927	125	40
602300308	1018	96000930	125	40
602300308	1577	96036351	125	3
602300408	409	96037721	529	1
602300508	878	96036289	510	1
602300608	878	96036289	511	1
602301008	1000	96000921	80	2
602301108	1000	96000921	99	2
602301408	409	96037721	525	2
602301408	470	96037549	509	4
602301408	471	96037539	503	1
602301408	473	96037533	501	1
602301408	878	96036289	505	1
602301408	1043	96035662	514	2
602301408	1593	96016424	506	2
602301408	1606	96013807	508	2
602301608	995	96036112	115	2
602301708	995	96036112	106	4
602303290	469	96037549	135	4
602303290	881	96027394	135	2
602303308	469	96037549	134	8
602303308	878	96036289	134	4
602303308	881	96027394	134	6
602303608	409	96037721	533	3
602304808	1046	923287008	9	2
602305908	880	96036290	507	1
602305908	903	96036301	501	1
602305908	1046	923287008	8	1
602306108	469	96037549	31	4
602306108	1017	96000928	31	1
602307708	469	96037549	86	12
602307708	471	96037539	86	24
602307708	473	96037533	86	2
602307708	536	962720908	86	8
602307708	878	96036289	86	4
602307708	995	96036112	86	38
602307708	1004	96036118	86	57
602307708	1010	929536308	86	4

Item	Page	Assembly	Pos.	Quantity
602307808	1004	96036118	114	3
602307808	1011	96001405	114	6
602307908	536	962720908	85	5
602308008	626	965236508	87	4
602308108	469	96037549	88	5
602308108	471	96037539	88	47
602308108	536	962720908	88	7
602308108	1004	96036118	88	2
602308108	1499	96017126	88	3
602308108	1502	96017132	88	3
602308208	470	96037549	698	4
602308208	471	96037539	698	37
602308208	475	96037529	698	4
602308208	996	96036112	698	1
602308208	999	96036113	698	4
602308308	469	96037549	89	2
602308408	1004	96036118	105	1
602308508	469	96037549	104	6
602308508	995	96036112	104	2
602308508	1004	96036118	104	2
6023087	469	96037549	40	1
602311308	995	96036112	56	2
602311408	410	96037721	(57)	1
602311408	473	96037533	57	2
602311508	995	96036112	55	1
602315101	425	96038396	117	1
602315408	414	962817908	156	210
602315408	1040	96003060	49	820
602315408	1041	96001020	(662)	715
602319708	409	96037721	527	3
602319708	881	96027394	510	1
602319808	409	96037721	528	3
602319808	878	96036289	516	1
602319808	881	96027394	511	1
602320208	409	96037721	542	3
602320308	409	96037721	511	3
602320508	469	96037549	62	6
602320508	881	96027394	62	3
602320508	1039	96000978	62	6
602321208	1045	928431108	5	7
602321908	1045	928431108	6	2
602322308	1043	96035662	506	7
602322708	880	96036290	503	1
602322708	882	96036291	502	3
602322808	882	96036291	615	92
602323208	469	96037549	120	27
602323208	881	96027394	120	6
602323208	1499	96017126	120	21
602323208	1502	96017132	120	10
602323308	409	96037721	504	22
602323308	470	96037549	522	1
602323308	903	96036301	505	58
602323308	1037	96001933	45	1
602323308	1038	96000977	501	1
602323308	1043	96035662	505	35
602323308	1499	96017126	504	2
602323308	1575	96042976	501	2
602323308	1593	96016424	505	3
602323308	1606	96013807	501	1
602323508	469	96037549	124	16

Item	Page	Assembly	Pos.	Quantity
602323508	471	96037539	124	16
602323508	881	96027394	124	2
602323508	1039	96000978	124	15
602323508	1499	96017126	124	34
602323508	1502	96017132	124	2
602323908	432	96023590	136	2
602325008	414	962817908	152	7
602325008	1040	96003060	36	14
602325008	1041	96001020	502	14
602325108	409	96037721	507	2
602325508	409	96037721	505	4
602325508	469	96037549	501	5
602325508	473	96037533	515	1
602325508	878	96036289	513	5
602325508	880	96036290	508	1
602325508	996	96036112	507	6
602325508	1002	96008464	502	1
602325508	1004	96036118	512	5
602325508	1016	96000927	503	1
602325508	1018	96000930	503	1
602325508	1043	96035662	521	3
602325508	1575	96042976	504	2
602325508	1593	96016424	507	1
602325508	1606	96013807	507	1
602325608	409	96037721	515	10
602325608	903	96036301	513	3
602325608	1043	96035662	509	15
602325608	1499	96017126	502	4
602325608	1575	96042976	505	2
602325608	1593	96016424	502	1
602325608	1606	96013807	503	2
602328508	1010	929536308	156	1
602328608	1010	929536308	613	8
602329108	470	96037549	617	14
602329108	474	96037533	617	6
602329108	878	96036289	617	2
602329108	996	96036112	617	4
602329208	409	96037721	807	10
602329208	474	96037533	807	2
602329208	476	96037529	807	4
602329208	996	96036112	807	8
602329208	999	96036113	807	6
602330508	474	96037533	801	8
602330508	996	96036112	801	6
602330808	470	96037549	802	14
602330808	474	96037533	802	8
602330808	476	96037529	802	6
602330808	878	96036289	802	2
602330808	996	96036112	802	8
602330808	999	96036113	802	4
602330808	1005	96036118	802	4
602331108	474	96037533	806	9
602331108	476	96037529	806	30
602331108	996	96036112	806	63
602331108	999	96036113	806	20
602331308	409	96037721	509	3
602331308	470	96037549	513	3
602331308	473	96037533	508	1
602331308	878	96036289	512	1
602331308	881	96027394	502	6
602331308	903	96036301	504	1
602331308	1043	96035662	517	13
602331308	1577	96036351	501	1
602331508	474	96037533	804	11
602331508	999	96036113	804	9
602331608	474	96037533	808	9
602331808	878	96036289	509	2
602331808	881	96027394	503	2
602332108	878	96036289	611	4
602332108	881	96027394	611	4
602332408	1010	929536308	157	1
602332808	409	96037721	526	2
602332808	470	96037549	504	1
602332808	471	96037539	504	1
602332908	1010	929536308	623	1
602334108	880	96036290	510	4
602334608	882	96036291	504	1
602334608	903	96036301	506	1
602334708	882	96036291	649	9
602335908	409	96037721	534	7
602335908	881	96027394	513	5
602335908	903	96036301	503	1
602335908	1499	96017126	501	5
602335908	1502	96017132	501	4
602335908	1575	96042976	506	4
602335908	1606	96013807	504	2
602336008	409	96037721	513	6
602336008	470	96037549	506	4
602336008	473	96037533	504	1
602336008	878	96036289	502	4
602336008	880	96036290	501	1
602336008	903	96036301	512	5
602336008	1043	96035662	502	11
602336408	419	926891108	2	1
602336508	419	926891108	3	6
602337008	880	96036290	504	40
602337008	881	96027394	504	1
602337008	1038	96000977	502	3
602337108	409	96037721	506	2
602337608	409	96037721	503	1
602337608	903	96036301	514	1
602337808	474	96037533	640	11
602338208	881	96027394	509	3
602338308	473	96037533	510	1
602338608	882	96036291	505	1
602338608	903	96036301	507	1
602338608	1043	96035662	515	1
602339308	470	96037549	517	2
602339408	470	96037549	643	13
602339408	474	96037533	643	4
602339408	475	96037529	643	2
602339408	996	96036112	643	5
602339408	999	96036113	643	2
602339508	1005	96036118	647	4
602339608	470	96037549	532	2
602411008	1283	969088608	322	1
602411008	1399	96003467	266	1
602411108	1283	969088608	283	2
602411108	1399	96003467	272	1
602411108	1494	920872908	215	2

Item	Page	Assembly	Pos.	Quantity
602411308	1012	921565108	280	1
602411308	1341	920740608	203	2
602411308	1494	920872908	213	3
602419608	631	918463108	9	1
602421908	1219	96007584	507	1
602422108	631	918463108	8	1
602422508	1494	920872908	201	4
602422608	1009	921564708	273	2
602422608	1012	921565108	273	1
602422608	1400	96057962	502	1
602422708	916	920249008	274	2
602422808	916	920249008	275	1
602422808	1491	920871608	288	1
602423208	1283	969088608	276	1
602423208	1341	920740608	204	2
602424008	1577	96036351	505	2
602424108	1019	96000935	508	1
602424108	1020	96000929	501	1
602424208	1284	96021392	269	1
602424208	1491	920871608	269	1
602424308	1013	96000924	504	1
602424308	1014	96000925	503	1
602424308	1015	96000926	503	1
602424308	1016	96000927	504	1
602424308	1017	96000928	503	1
602424308	1018	96000930	505	1
602424908	579	96012578	31	2
602425008	1501	96017112	156	1
602425108	1498	96017111	6	3
602425108	1592	96015954	151	3
602425208	1005	96036118	542	1
602425208	1498	96017111	7	2
602425208	1574	96042975	156	3
602425208	1576	96022197	504	1
602425208	1592	96015954	152	2
602425308	1574	96042975	157	1
602425308	1605	96013581	165	1
602425508	1501	96017112	152	2
602425808	1285	616024908	12	1
602440008	1006	927868908	4	1
602440708	471	96037539	512	2
602441001	1219	96007584	506	1
602441701	626	965236508	155	1
602441701	631	918463108	11	2
602501208	898	96036284	10	2
602501208	1029	96004319	15	2
602501208	1283	969088608	285	2
602501208	1341	920740608	292	2
602501208	1399	96003467	292	1
602501208	1411	96013078	292	1
602501208	1414	967922708	292	2
602501208	1494	920872908	281	1
602501208	1498	96017111	292	2
602501208	1501	96017112	292	1
602501208	1574	96042975	285	2
602501208	1592	96015954	285	2
602501208	1605	96013581	285	2
602501308	1284	96021392	275	1
602501308	1491	920871608	289	1
602501308	1494	920872908	280	1

Item	Page	Assembly	Pos.	Quantity
602501308	1594	96013577	293	1
602501608	1010	929536308	159	3
602501908	1006	927868908	5	1
602504108	579	96012578	32	2
602504508	471	96037539	511	2
602602208	916	920249008	276	1
602602208	1491	920871608	287	1
602604108	1494	920872908	205	4
602604408	1010	929536308	160	1
602605308	1010	929536308	161	1
602606108	1577	96036351	506	1
602606208	1019	96000935	506	1
602606208	1400	96057962	503	1
602606308	1577	96036351	503	1
602606408	1498	96017111	152	1
602606408	1592	96015954	139	1
602606408	1605	96013581	163	2
602606508	1019	96000935	507	1
602606508	1284	96021392	271	1
602606508	1491	920871608	268	1
602606608	1013	96000924	503	1
602606608	1014	96000925	504	1
602606608	1015	96000926	504	1
602606608	1016	96000927	505	1
602606608	1018	96000930	504	1
602607208	1577	96036351	504	1
602701108	649	963397108	7	1
602701308	869	962797208	4	1
602701308	870	962797308	4	1
602701308	1162	964720408	5	1
602701808	629	917442808	50	1
602702408	1046	923287008	10	1
602702608	397	914912108	14	1
602704808	1005	96036118	531	2
602709908	649	963397108	8	1
602710008	1576	96022197	97	2
602717308	579	96012578	17	2
602735508	418	96037710	31	44
602735508	898	96036284	55	30
602735508	1027	918998008	68	59
602736008	1033	96035660	19	2
602736008	1283	969088608	262	2
602736008	1399	96003467	262	2
602736008	1494	920872908	13	2
602761408	419	926891108	12	10
602761608	901	96002298	27	2
602761608	1033	96035660	48	1
602762608	1029	96004319	(2)	1
602762908	1034	96035660	82	7
602791308	916	920249008	260	7
602792308	411	967188608	1	1
602792308	902	964591108	1	1
602792308	1033	96035660	(1)	1
602792308	1033	96035660	(1)	1
602792308	1035	96061897	1	1
602794608	1283	969088608	280	4
602794608	1341	920740608	269	2
602794608	1399	96003467	290	2
602794608	1494	920872908	17	2
603012608	1042	96035661	202	3.2

Item	Page	Assembly	Pos.	Quantity
603016608	536	962720908	241	0.05
603016608	1004	96036118	241	0.03
603016708	473	96037533	242	0.05
603016908	1010	929536308	162	0.05
604002908	996	96036112	531	2
604003108	996	96036112	530	2
604006908	418	96037710	57	4
604006908	898	96036284	50	3
604006908	1027	918998008	62	5
604007008	898	96036284	51	8
604007008	1027	918998008	63	13
604007108	418	96037710	36	37
604007108	898	96036284	52	16
604007108	1027	918998008	64	26
604007208	418	96037710	37	3
604007208	898	96036284	53	1
604007208	1027	918998008	65	7
604007308	418	96037710	38	14
604007308	1027	918998008	66	4
604007408	418	96037710	58	1
604007608	418	96037710	33	1
604007608	1027	918998008	67	1
604007708	1027	918998008	60	6
604412408	412	922648308	1	1
604501408	996	96036112	529	2
604501608	418	96037710	70	10
604501608	901	96002298	22	6
604501608	1033	96035660	22	12
604501608	1110	96001083	16	1
604505508	471	96037539	509	8
604505508	1005	96036118	533	1
604506708	536	962720908	504	1
604508108	1009	921564708	274	1
604508108	1012	921565108	274	1
604508108	1399	96003467	160	4
604508508	471	96037539	513	8
604508508	536	962720908	502	1
604508508	1005	96036118	525	3
604508508	1219	96007584	504	1
604508608	471	96037539	514	8
604508608	536	962720908	503	1
604508608	1005	96036118	528	3
604508708	1005	96036118	527	2
604509308	471	96037539	516	8
604509408	471	96037539	508	8
604512108	471	96037539	510	12
604512108	1005	96036118	534	1
604512108	1009	921564708	275	1
604512108	1012	921565108	275	1
604512108	1399	96003467	162	4
604512108	1411	96013078	151	1
604512108	1498	96017111	151	1
604512108	1501	96017112	151	1
604512108	1592	96015954	141	1
604512108	1605	96013581	161	2
604518808	471	96037539	636	48
604518908	471	96037539	812	20
604518908	1005	96036118	812	10
604518908	1008	96001403	812	2
604518908	1411	96013078	(812)	3
604518908	1499	96017126	812	4
604518908	1502	96017132	812	4
604518908	1593	96016424	812	1
604518908	1606	96013807	812	2
604519108	471	96037539	637	8
604519208	471	96037539	628	36
604519208	536	962720908	628	6
604519208	1005	96036118	628	4
604519208	1219	96007584	628	3
604519208	1499	96017126	628	3
604519208	1502	96017132	628	3
604519308	471	96037539	629	28
604519308	536	962720908	629	1
604519308	1005	96036118	629	14
604519308	1219	96007584	629	1
604526508	471	96037539	502	12
604526508	1004	96036118	508	3
604526508	1009	921564708	276	1
604526508	1012	921565108	276	1
604526508	1593	96016424	508	1
604526508	1606	96013807	509	2
604526608	471	96037539	507	8
604526608	536	962720908	501	1
604526608	1005	96036118	520	1
604526608	1219	96007584	501	1
604526608	1411	96013078	(501)	1
604526608	1499	96017126	503	1
604526608	1502	96017132	502	1
604532908	878	96036289	519	2
605006608	471	96037539	505	8
605006608	1004	96036118	502	3
605006608	1070	96038278	(2)	1
605007908	473	96037533	520	1
605007908	996	96036112	506	13
605007908	1004	96036118	506	4
605012708	631	918463108	7	1
605013508	1400	96057962	505	1
605013508	1577	96036351	507	1
605014508	473	96037533	505	1
605127914	432	96023590	503	1
605203908	413	967728108	3	1
605203908	888	96027387	2	1
605203908	1006	927868908	3	2
605203908	1037	96001933	23	1
605210608	470	96037549	511	6
605210608	878	96036289	506	2
605210608	996	96036112	502	6
605210608	1004	96036118	505	21
605210608	1010	929536308	163	2
605212708	473	96037533	519	1
605212708	996	96036112	518	1
605212808	470	96037549	523	8
605212808	473	96037533	521	2
605212808	996	96036112	528	1
605212808	1005	96036118	526	4
605215208	878	96036289	518	1
605215308	632	919092408	(5)	1
605215508	470	96037549	525	8
605215508	473	96037533	522	2
605215508	996	96036112	527	1

Item	Page	Assembly	Pos.	Quantity
605215508	1005	96036118	524	3
605215608	878	96036289	520	1
605215708	631	918463108	1	1
605215808	904	917606708	(2)	1
605251608	470	96037549	508	8
605251608	1004	96036118	509	2
605251808	878	96036289	517	1
605252408	904	917606708	(1)	1
605407608	413	967728108	6	1
605407608	624	912676508	3	1
605608401	1010	929536308	602	4
605608501	1010	929536308	606	6
605608708	1010	929536308	164	2
605608808	1010	929536308	165	1
605609008	1010	929536308	166	1
605610208	1010	929536308	603	2
605610301	1010	929536308	605	55
605610908	1010	929536308	169	1
605613908	473	96037533	509	1
605613908	1004	96036118	511	2
605615814	1017	96000928	132	16
605617308	1017	96000928	507	1
605619708	470	96037549	813	6
605619708	471	96037539	813	8
605619708	474	96037533	813	1
605619708	878	96036289	813	2
605619708	996	96036112	813	19
605619708	1005	96036118	813	28
605619708	1010	929536308	813	2
605619808	470	96037549	816	9
605619808	474	96037533	816	6
605619808	476	96037529	816	2
605619808	996	96036112	816	5
605619808	999	96036113	816	2
605619908	1005	96036118	821	4
605620108	470	96037549	815	8
605664101	1019	96000935	501	1
605664201	1027	918998008	(501)	1
606008508	192	11081159	1012	1
606008508	227	10876205	2411	1
606008508	252	10876158	2411	1
606008508	276	10876196	539	1
606008508	519	96032778	23	4
606012608	687	928778908	11	1
606012608	692	928779008	11	1
606012608	1315	966177308	11	1
606012608	1384	962871608	11	1
606020708	423	919334108	151	2
606020708	886	96036283	30	1
606023008	413	967728108	210	1
606023908	888	96027387	6	1
606024808	413	967728108	207	1
606028608	423	919334108	160	3
606028808	430	912670108	3	1
606052908	687	928778908	10	1
606052908	692	928779008	10	1
606052908	1315	966177308	10	1
606053108	919	918719408	(5)	2
606060208	408	919073008	920	1
606061708	408	919073008	921	1
606095008	886	96036283	11	3
606143008	890	96006891	8	3
606143008	891	964837108	6	7
606143008	894	96036295	14	16
606143108	890	96006891	7	1
606143108	894	96036295	15	1
606143308	1037	96001933	11	1
606143408	890	96006891	10	3
606143508	890	96006891	5	5
606143508	891	964837108	7	1
606143508	894	96036295	7	28
606143708	894	96036295	24	4
606143908	891	964837108	13	1
606143908	894	96036295	9	7
606144008	890	96006891	6	5
606144008	891	964837108	8	1
606144008	894	96036295	8	19
606144108	886	96036283	(2)	1
606144208	894	96036295	38	4
606144308	894	96036295	22	1
606144408	890	96006891	9	2
606144408	891	964837108	5	6
606144408	894	96036295	12	8
606144508	894	96036295	21	6
606144608	891	964837108	12	6
606144608	894	96036295	16	8
606144608	1037	96001933	10	2
606144708	891	964837108	11	1
606144708	894	96036295	10	6
606144808	894	96036295	25	1
606144908	1037	96001933	7	1
606165908	1037	96001933	(2)	1
606166108	1037	96001933	(1)	1
606182608	1000	96000921	501	2
606183008	418	96037710	52	1
606196208	418	96037710	18	1
606652308	536	962720908	506	1
606652408	536	962720908	511	2
606652508	536	962720908	513	2
606652508	1025	962805408	8	8
606652608	1025	962805408	18	1
606653208	536	962720908	510	2
606653208	1025	962805408	9	8
606653308	536	962720908	509	2
606653708	1025	962805408	7	1
606661408	1025	962805408	17	1
606709108	632	919092408	6	1
606762008	413	967728108	8	8
606776908	888	96027387	7	1
606779608	423	919334108	161	3
606780008	430	912670108	4	1
606786908	413	967728108	308	1
606791108	413	967728108	358	1
607008708	891	964837108	10	1
607008708	894	96036295	17	13
607009108	652	912524908	11	1
607011108	648	928620008	(1)	2
607011708	894	96036295	23	2
607020108	423	919334108	267	2
607021108	487	96034763	9	1

Item	Page	Assembly	Pos.	Quantity
607021108	490	96034764	9	1
607021408	488	607150708	2	2
607021408	491	607150808	2	2
607021708	423	919334108	269	3
607021708	488	607150708	4	4
607021708	491	607150808	4	4
607021708	492	968056308	45	2
607023208	423	919334108	270	3
607023208	485	919197308	(2)	1
607023208	485	919197308	97	2
607023208	488	607150708	3	2
607023208	491	607150808	3	2
607023708	659	607144408	2	1
607104008	649	963397108	3	1
607106208	648	928620008	2	2
607107808	485	919197308	96	2
607131808	652	912524908	10	1
607144408	658	913835108	1	1
607147008	423	919334108	268	3
607147808	423	919334108	266	2
607149408	492	968056308	40	1
607149508	492	968056308	41	1
607150708	487	96034763	5	1
607150808	490	96034764	5	1
607221208	485	919197308	(1)	1
607226608	488	607150708	1	1
607226608	491	607150808	1	1
607226808	487	96034763	15	1
607226808	490	96034764	15	1
610388614	1046	923287008	3	2
610413308	1046	923287008	11	2
610701108	996	96036112	521	2
611001108	1044	912353808	2	1
611001208	1046	923287008	2	1
611001708	1027	918998008	21	1
611046108	1040	96003060	22	36
611047008	1036	96001513	1	1
613200608	648	928620008	3	10
613206508	428	96031504	14	2
613206508	1110	96001083	20	6
613206608	428	96031504	15	2
613206608	1110	96001083	19	6
613301808	430	912670108	5	1
614003108	477	963137808	1	1
614003108	886	96036283	27	1
614003208	477	963137808	2	1
614020508	624	912676508	5	1
614020508	886	96036283	16	1
614037408	1223	96013029	14	2
614037608	1223	96013029	11	1
614037708	1223	96013029	13	1
614041808	1223	96013029	12	1
614043408	1525	918641008	10	1
614043508	1526	918641108	10	1
614043608	1223	96013029	17	2
614043608	1427	96000402	17	1
614043608	1430	96000399	17	1
614045108	1223	96013029	18	1
614101308	606	917025608	11	1
616013608	1482	96016504	316	1
616024908	1284	96021392	151	1
616142008	1491	920871608	5	1
617000008	652	912524908	12	1
617000108	536	962720908	508	2
617000108	1025	962805408	250	2
617000608	409	96037721	546	1
617000608	470	96037549	530	2
617000608	878	96036289	523	1
617000608	881	96027394	516	1
6202434	469	96037549	96	16
6202434	473	96037533	96	2
6202434	878	96036289	96	2
6202434	995	96036112	96	1
6202434	1004	96036118	96	7
6202444	469	96037549	95	12
6202444	473	96037533	95	3
6202444	878	96036289	95	2
6202444	995	96036112	95	2
6202444	1004	96036118	95	6
6202638	1577	96036351	2265	3
6203665	473	96037533	516	2
6204371	1037	96001933	8	1
6205239	475	96037529	522	1
6205239	998	96036113	519	1
6205242	475	96037529	523	1
6205242	998	96036113	518	1
630100408	1494	920872908	10	2
630100608	418	96037710	42	1
630102108	414	962817908	151	8
630102108	1040	96003060	42	49
630102208	1040	96003060	52	1
630102308	414	962817908	150	8
630102308	1040	96003060	43	52
630102308	1041	96001020	501	55
630105108	418	96037710	40	6
630105108	1027	918998008	51	4
630105308	418	96037710	55	2
630105308	1110	96001083	13	2
630105408	418	96037710	41	12
630121508	898	96036284	15	2
630121508	1027	918998008	50	22
630122908	409	96037721	510	24
630122908	470	96037549	521	2
630122908	878	96036289	504	1
630122908	887	96036283	56	2
630122908	903	96036301	511	3
630122908	1033	96035660	25	40
630122908	1043	96035662	501	40
630122908	1494	920872908	11	2
632126901	898	96036284	32	1
635017008	1037	96001933	14	7
635020114	411	967188608	7	1
635024308	411	967188608	6	1
635043608	1033	96035660	(3)	4
635051508	411	967188608	3	2
635051508	902	964591108	4	2
635051608	1033	96035660	(2)	2
635058508	902	964591108	2	1
635084208	1045	928431108	7	10
635085508	1045	928431108	20	2

Item	Page	Assembly	Pos.	Quantity
635087214	1035	96061897	2	2
636107901	418	96037710	25	5
636107901	1033	96035660	47	2
636109301	1033	96035660	50	2
637005201	1017	96000928	502	1
637005301	1043	96035662	516	1
638109201	901	96002298	10	0.62
638109201	1033	96035660	13	0.645
638109201	1033	96035660	14	0.4
660008108	1033	96035660	(1)	1
660014308	1033	96035660	(2)	4
660024508	1027	918998008	35	1
660033108	902	964591108	3	1
660041608	1045	928431108	14	1
660041908	1045	928431108	12	1
660042008	1045	928431108	13	6
660042208	1045	928431108	10	4
660042808	1045	928431108	9	4
660042908	1045	928431108	11	1
660043008	1044	912353808	7	1
660044708	1166	918064308	23	1
660046008	1045	928431108	8	12
660078614	903	96036301	515	1
660101508	1040	96003060	37	2
660102008	1027	918998008	40	1
660300608	1045	928431108	21	8
660301608	1033	96035660	42	1
661017908	1045	928431108	4	1
680000008	878	96036289	6	1
680000008	1010	929536308	3	1
680000308	881	96027394	5	1
680001308	471	96037539	371	1
680001308	471	96037539	372	1
680001408	1010	929536308	2	1
680001708	995	96036112	5	1
680001708	995	96036112	8	1
680001708	995	96036112	9	1
680001708	995	96036112	10	1
680001708	995	96036112	16	1
680001708	1004	96036118	5	1
680001708	1004	96036118	6	1
680001708	1004	96036118	7	1
680001708	1004	96036118	8	1
680001708	1004	96036118	9	1
680001708	1004	96036118	10	1
680001708	1004	96036118	13	1
6906034	1411	96013078	(502)	1
6906036	1411	96013078	(503)	1
690901208	1001	96036117	10	1
691041608	483	10040660	29	66
691041708	483	10040660	5	53
691043108	483	10040660	28	67
691160608	713	928779208	10	2
691182008	511	96026672	51	5
691183108	380	962086308	1	1
691183108	1070	96038278	62	1
691277108	418	96037710	10	1
691798508	413	967728108	4	1
691798508	888	96027387	3	1
691802208	1033	96035660	45	1
691809408	1004	96036118	516	1
691809708	1005	96036118	522	1
691812808	1005	96036118	537	1
691812908	1005	96036118	540	1
691812908	1399	96003467	153	1
691822208	1007	967030808	7	1
691822208	1399	96003467	152	1
691870008	473	96037533	511	1
691870008	1002	96008464	503	1
691884608	533	929138808	1	1
691899608	1575	96042976	503	1
691899608	1593	96016424	504	2
691899608	1606	96013807	506	1
691899808	1284	96021392	172	1
691899808	1399	96003467	157	2
691899808	1574	96042975	155	2
691899808	1592	96015954	159	2
691899808	1594	96013577	152	1
691899808	1605	96013581	162	1
692100008	1284	96021392	171	1
692100008	1399	96003467	156	2
692100008	1574	96042975	5	2
692100008	1592	96015954	158	2
692100008	1594	96013577	155	1
692100008	1605	96013581	164	1
692400008	1576	96022197	503	1
692401508	1005	96036118	539	2
692401608	1575	96042976	507	1
692404608	483	10040660	63	1
692404608	1003	967029908	3	1
692404908	470	96037549	811	4
692404908	474	96037533	811	2
692404908	1005	96036118	811	3
692405708	1005	96036118	822	3
692405808	470	96037549	817	7
692405808	474	96037533	817	4
692405808	476	96037529	817	2
692405808	996	96036112	817	3
692405808	999	96036113	817	2
692406008	409	96037721	543	1
692406008	470	96037549	512	4
692406008	474	96037533	528	2
692406008	996	96036112	526	2
692406008	998	96036113	517	1
692406208	470	96037549	526	3
692406208	475	96037529	524	1
692406208	1005	96036118	532	1
692406308	409	96037721	501	1
692406308	470	96037549	503	5
692406308	473	96037533	512	2
692406308	475	96037529	511	1
692406308	996	96036112	508	2
692406308	998	96036113	508	1
692406708	1004	96036118	510	1
692701108	200	918994708	10	2
692701108	245	918994808	9	2
692701108	281	919243008	10	2
693113814	760	12101214	490	1
693156014	635	915501808	3	1
69715	1019	96000935	505	1

Item	Page	Assembly	Pos.	Quantity
7000329	127	10119871	(5)	1
7003652	81	12489819	4	1
7004706	165	10343489	700	2
7005052	303	96039320	25	4
7005052	487	96034763	16	3
7005052	490	96034764	16	3
7005052	535	962806108	(150)	3
7005052	535	962806108	(150)	6
7005052	795	96039239	22	16
7005053	303	96039320	303	29
7005053	487	96034763	17	1
7005053	490	96034764	17	1
7005053	521	96039318	303	2
7005053	535	962806108	(154)	1
7005053	758	96038878	426	5
7005053	795	96039239	80	8
7005053	1190	917996708	46	2
7005053	1447	96022733	8	1
7005072	763	11002354	(22)	2
7006253	711	10021228	61	3
7008583	303	96039320	304	5
7008583	795	96039239	81	9
7008986	684	510240008	10	1
7008986	712	510237508	10	1
7009366	685	10354658	21	2
7009366	716	571927508	21	2
7011745	81	12489819	1	1
7012972	195	10870697	32	1
7014524	352	917984408	21	2
7014524	457	918994508	44	2
7015814	1146	96000684	14	2
7019275	204	10874903	55	2
7019275	224	10874904	55	2
7019275	239	10874905	55	2
7019275	249	10874906	55	2
7019275	261	10874907	55	2
7019275	272	10874908	55	2
7019275	285	10874909	55	2
7019275	292	10874910	55	2
7020440	1190	917996708	100	2.8
7021455	423	919334108	275	1
7021521	356	969904608	2	1
7021521	500	96032772	662	6
7022117	685	10354658	19	2
7022117	716	571927508	19	2
7022118	685	10354658	20	6
7022118	716	571927508	20	6
7022127	195	10870697	31	4
7022127	790	512142308	31	1
7022315	174	10430158	20	1
7022315	176	10430161	20	1
7022903	601	10876121	3040	2.04
7023472	195	10870697	12	1
7023608	715	510238908	12	1
7024263	738	570112908	4	1
7024264	738	570112908	5	1
7024265	738	570112908	7	1
7024273	739	570113308	1	1
7024282	739	570113308	7	4
7024283	737	510230608	4	1

Item	Page	Assembly	Pos.	Quantity
7025208	1071	96038278	(9)	2
7025897	790	512142308	1	1
7026953	204	10874903	34	4
7026953	224	10874904	34	4
7026953	249	10874906	34	4
7026953	272	10874908	34	4
7027459	1070	96038278	(2)	2
7027459	1089	511302208	2	2
7029464	601	10876121	2037	22
7029625	276	10876196	409	2
704003108	629	917442808	21	4
704004508	460	96034046	2	2
704004508	461	96047737	2	2
704004508	574	96015580	3	1
704006008	441	918994608	402	2
704204601	637	912624708	4	2
704207608	418	96037710	39	24
704207608	887	96036283	57	1
704207608	901	96002298	49	12
704207608	1034	96035660	76	25
704207608	1605	96013581	201	2
704207708	656	96015367	200	4
704207708	1245	917995408	200	4
704209408	1509	918185308	8	2
704209508	457	918994508	32	4
704210108	1272	919745108	91	1
704218408	567	968026708	18	1
704218508	1178	918793508	41	2
704219208	1276	96043443	6	1
704219508	567	968026708	11	1
704219908	567	968026708	19	1
704221308	579	96012578	10	1
704221308	1155	969752508	29	1
704226808	571	96015567	8	2
704228108	320	96019560	19	2
704228108	1204	96002845	30	2
704228108	1272	919745108	90	1
704228108	1276	96043443	2	3
704228108	1470	921388808	4	1
704229308	457	918994508	31	4
704229308	623	963047708	4	2
704229808	428	96031504	25	4
704229808	560	96012458	25	6
704230208	1470	921388808	3	1
704230308	532	926819708	5	2
704231608	669	96014811	7	1
704231608	1144	969752608	32	2
704231608	1178	918793508	69	1
704231608	1204	96002845	21	1
704231608	1209	96002863	26	2
704231608	1412	96012846	3	1
704232308	418	96037710	17	20
704232308	901	96002298	44	12
704232308	1034	96035660	75	35
704232308	1498	96017111	154	2
704232308	1574	96042975	148	2
704253308	874	96043155	2	2
704253308	899	96002242	4	6
704253308	974	967656108	40	4
704253308	975	967659508	40	2

Item	Page	Assembly	Pos.	Quantity
704253308	976	96002167	2	2
704253308	977	967663508	30	2
704253308	979	964973008	100	2
704253308	980	964973208	100	2
704253308	983	967662808	100	5
704253308	984	967665008	100	5
704253308	985	967674608	20	2
704253308	986	967674708	20	2
704253308	987	968090208	100	3
704253308	988	967678408	100	4
704253308	1030	96004320	5	6
704253308	1107	96001074	9	4
704253408	320	96019560	24	1
704253408	874	96043155	3	2
704253408	899	96002242	5	6
704253408	972	967641808	6	2
704253408	973	967652908	101	4
704253408	974	967656108	41	4
704253408	975	967659508	41	2
704253408	976	96002167	3	2
704253408	977	967663508	31	2
704253408	978	967664708	21	6
704253408	979	964973008	101	2
704253408	980	964973208	101	2
704253408	981	964677708	5	4
704253408	982	964973908	101	4
704253408	983	967662808	101	5
704253408	984	967665008	101	5
704253408	985	967674608	21	2
704253408	986	967674708	21	2
704253408	987	968090208	101	3
704253408	988	967678408	101	4
704253408	1030	96004320	4	6
704253408	1107	96001074	18	4
704253508	1107	96001074	11	4
704254508	541	96012635	2	1
704254508	1107	96001074	12	1
704254708	320	96019560	25	1
704254708	459	96034045	3	1
704254808	874	96043155	6	2
704254808	972	967641808	7	2
704254808	973	967652908	104	4
704254808	974	967656108	44	4
704254808	975	967659508	44	2
704254808	976	96002167	6	2
704254808	977	967663508	34	2
704254808	978	967664708	24	6
704254808	979	964973008	104	2
704254808	980	964973208	104	2
704254808	981	964677708	7	4
704254808	982	964973908	104	4
704254808	985	967674608	24	2
704254808	986	967674708	24	2
704255108	459	96034045	4	1
704255108	874	96043155	5	2
704255108	972	967641808	8	2
704255108	978	967664708	22	6
704255108	982	964973908	103	4
704255308	983	967662808	102	5
704255308	984	967665008	102	5

Item	Page	Assembly	Pos.	Quantity
704255508	459	96034045	2	2
704255608	532	926819708	4	1
704256208	974	967656108	42	4
704256208	976	96002167	5	2
704256208	977	967663508	32	2
704256208	979	964973008	103	2
704256208	980	964973208	103	2
704256208	985	967674608	22	2
704256208	986	967674708	22	2
704256408	581	968031308	6	2
704256608	972	967641808	10	2
704256608	973	967652908	100	4
704256608	978	967664708	20	6
704256608	981	964677708	4	4
704256608	982	964973908	100	4
704256708	458	964985608	3	4
704256708	899	96002242	6	6
704256708	973	967652908	103	4
704256708	981	964677708	8	4
704256708	987	968090208	102	3
704256708	988	967678408	102	4
704256708	1030	96004320	6	6
704258208	637	912624708	5	2
704258208	901	96002298	7	2
704258208	1033	96035660	20	2
704258208	1107	96001074	25	2
704258308	589	917330508	38	2
704258308	596	917330608	38	2
704259508	532	926819708	3	1
704259608	1168	968080908	29	1
704259808	863	918996308	(2)	2
704259808	865	96000963	2	2
704259808	866	96000966	2	2
704259808	867	96000967	2	2
704259808	868	920192808	2	2
704259808	869	962797208	2	2
704259808	870	962797308	2	2
704259808	871	967635908	2	2
704259808	872	967636108	2	2
704259808	875	96000968	2	2
704259808	1152	918064108	11	2
704260608	574	96015580	7	1
704261108	452	96028181	1	1
704261908	983	967662808	110	2
704261908	984	967665008	110	2
704262408	1404	916980308	46	2
704262408	1588	918489108	24	1
704263708	874	96043155	7	3
704264108	539	918500608	2	1
704264108	541	96012635	4	1
704264208	539	918500608	3	2
704264208	541	96012635	5	2
704264408	539	918500608	4	1
704264408	541	96012635	6	1
704271108	648	928620008	7	2
704271208	1144	969752608	14	2
704271308	1141	918065208	12	4
704274808	874	96043155	4	2
704274808	899	96002242	7	6
704274808	946	10475262	8	2

Item	Page	Assembly	Pos.	Quantity
704274808	972	967641808	9	2
704274808	973	967652908	102	4
704274808	974	967656108	43	4
704274808	975	967659508	43	2
704274808	976	96002167	4	2
704274808	977	967663508	33	2
704274808	978	967664708	23	6
704274808	979	964973008	102	2
704274808	980	964973208	102	2
704274808	981	964677708	6	4
704274808	982	964973908	102	4
704274808	983	967662808	103	5
704274808	984	967665008	103	5
704274808	985	967674608	23	2
704274808	986	967674708	23	2
704274808	987	968090208	103	3
704274808	988	967678408	103	4
704274808	1030	96004320	8	6
704274908	899	96002242	8	6
704274908	1030	96004320	7	6
704279708	1168	968080908	(14)	3
704279708	1168	968080908	9	2
704280008	1168	968080908	30	1
704280308	596	917330608	23	1
704280408	589	917330508	23	1
704280508	539	918500608	5	1
704280508	541	96012635	8	1
704280508	574	96015580	8	1
704280508	1168	968080908	19	3
704322908	1348	918361308	11	4
704333508	1209	96002863	7	2
704334608	1136	918063908	18	2
704337008	1394	918964608	32	2
704337008	1571	918859708	47	2
704337008	1581	919463108	47	2
704337208	1338	917996808	2	2
704337308	928	919361208	11	2
704337408	912	927094308	2	1
704337508	909	919361008	12	2
704337608	909	919361008	13	2
704337708	909	919361008	20	2
704337808	1271	919745108	31	2
704337808	1338	917996808	18	2
704337908	1271	919745108	19	2
708002608	909	919361008	43	2
708003508	1214	965501708	4	1
708010108	1588	918489108	31	2
708013108	590	921865108	4	4
710000308	721	500063708	51	1
710031208	735	540270414	10	1
710066814	705	11340822	131	2
7101007	826	10143277	35	1
710101108	162	964024508	60	4
710101108	171	10343495	51	3
710101308	681	11490594	21	4
7101015	760	12101214	550	9
7101019	112	10141718	14	1
7101019	113	10141719	14	1
7101019	831	10141721	14	1
710102008	1123	969863108	555	2

Item	Page	Assembly	Pos.	Quantity
710102308	948	915150108	34	18
710102308	1253	96021825	3	1
710102508	50	10115557	8	1
710102508	813	10137870	8	1
710103008	375	967634308	10	1
710103008	515	918690408	(2)	1
710103008	886	96036283	37	1
710103408	192	11081159	911	1
710103408	822	10141807	21	1
710103808	1139	10326323	14	1
710104008	338	10032784	24	2
710104008	525	511433808	11	2
710104008	1071	96038278	(23)	2
710104108	171	10343495	91	1
710104108	171	10343495	681	1
710104208	948	915150108	39	8
710104408	744	511432008	13	1
710104508	193	11081159	2725	1
710104508	325	969947908	15	1
710106008	1123	969863108	311	1
710106108	943	917227308	17	1
710106108	945	967546408	12	1
710106508	52	10115553	1	1
710106508	87	10127419	8	2
710106908	169	10343500	31	1
710107208	1256	96017031	301	4
710107408	945	967546408	23	1
710107608	150	571801808	491	1
710107708	945	967546408	25	1
710121014	709	10021226	123	1
710121014	711	10021228	123	1
710200008	795	96039239	24	2
710908801	1349	918361308	60	4
720005708	192	11081159	1009	1
720005708	276	10876196	530	1
720007108	1542	919752108	4	1
720007108	1552	919752208	4	1
720013908	919	918719408	6	1
720014408	629	917442808	51	1
720014408	910	919361008	116	2
720014408	1204	96002845	45	1
720014408	1225	921567308	16	3
720014408	1252	918472608	28	1
720014408	1394	918964608	28	3
720014408	1404	916980308	17	2
720014408	1458	96051270	103	4
720014808	591	963225108	5	1
720109108	1588	918489108	32	2
720801908	850	918810308	25	4
725009908	205	571157108	1	1
725009908	224	10874904	(1)	1
725009908	239	10874905	(1)	1
725009908	261	10874907	(1)	1
725009908	272	10874908	(1)	1
725009908	285	10874909	(1)	1
725010008	205	571157108	2	1
725010008	224	10874904	(2)	1
725010008	239	10874905	(2)	1
725010008	261	10874907	(2)	1
725010008	272	10874908	(2)	1

Item	Page	Assembly	Pos.	Quantity
725010008	285	10874909	(2)	1
725100508	581	968031308	5	1
725101005	1136	918063908	35	2
725110108	581	968031308	8	1
725111808	1029	96004319	25	2
725800208	973	967652908	3	1
725800508	1272	919745108	80	1
725800908	1204	96002845	9	1
725805408	1204	96002845	7	1
725805908	1457	96051270	7	2
725806208	1349	918361308	64	1
725806708	1361	918857108	47	5
725806908	667	965320108	2	1
725808508	1367	918857208	21	1
725808608	1361	918857108	17	1
725808708	1324	919746708	9	1
725808708	1327	919746808	5	1
725808708	1330	919746908	5	1
725808708	1361	918857108	16	1
725808708	1367	918857208	17	1
725808708	1394	918964608	19	1
725809408	1361	918857108	21	1
725809508	1272	919745108	78	1
725809608	1367	918857208	20	1
725809908	1272	919745108	104	1
725810008	937	919327908	16	1
725810008	1204	96002845	46	4
725815708	1272	919745108	79	1
725816008	1367	918857208	51	2
725816708	1348	918361308	36	1
725817108	1272	919745108	103	1
725817108	1324	919746708	4	1
725821908	1361	918857108	20	2
725838308	1467	96024497	65	2
725857508	978	967664708	3	1
725858708	1394	918964608	20	1
725861308	1338	917996808	22	1
725862708	1626	919747708	26	1
725863908	1338	917996808	23	1
725864308	1290	919745708	4	2
725864308	1298	919745808	4	2
725864308	1301	919746208	4	2
725864308	1626	919747708	4	2
725864408	1290	919745708	5	1
725864508	1306	919746308	5	1
725864708	1298	919745808	5	2
725864708	1626	919747708	5	2
725864808	1338	917996808	19	1
725864908	1338	917996808	21	1
725865008	1338	917996808	24	1
725865108	1338	917996808	25	1
725865208	1271	919745108	4	2
725865308	1271	919745108	21	1
725865508	1348	918361308	33	1
725865608	1348	918361308	34	1
725865808	1348	918361308	35	1
725866008	1324	919746708	5	1
725866008	1327	919746808	6	1
725866008	1330	919746908	6	1
725866408	945	967546408	15	1

Item	Page	Assembly	Pos.	Quantity
725867108	1272	919745108	77	1
725868808	1361	918857108	53	1
725869608	972	967641808	2	1
725869908	1367	918857208	16	1
726051508	589	917330508	35	1
726051508	596	917330608	35	1
726202508	210	10873988	340	6
726202508	274	10455272	340	6
726204008	721	500063708	59	1
726204208	505	502924608	7	1
726400508	204	10874903	26	2
726400508	224	10874904	26	2
726400508	239	10874905	26	2
726400508	249	10874906	26	2
726400508	261	10874907	26	2
726400508	272	10874908	26	2
726400508	285	10874909	26	2
726400508	292	10874910	26	2
726403508	522	10030767	10	1
726403508	525	511433808	3	1
726403508	525	511433808	(1)	1
726404008	688	606052908	5	1
726405908	470	96037549	529	3
726405908	529	917345108	10	3
726406508	1232	10489926	(22)	1
726407508	1195	96013010	(1)	1
726407908	301	96032777	(1)	1
726407908	946	10475262	7	2
726409108	525	511433808	(15)	1
726409108	1482	96016504	(1)	1
726411508	499	96032772	503	1
726411508	1524	915262708	8	1
726411608	525	511433808	(14)	2
726412308	204	10874903	27	2
726412308	224	10874904	27	2
726412308	239	10874905	27	2
726412308	249	10874906	27	2
726412308	261	10874907	27	2
726412308	272	10874908	27	2
726412308	285	10874909	27	2
726412308	292	10874910	27	2
726413208	709	10021226	59	1
726413208	711	10021228	59	1
726418108	1071	96038278	(11)	8
726418408	1196	510682308	8	2
726421208	525	511433808	4	1
726421208	525	511433808	(2)	1
726421208	1160	96000697	15	1
726421501	261	10874907	92	2
726421501	285	10874909	92	2
726421501	292	10874910	92	2
726421508	239	10874905	92	2
726421608	181	96033630	503	3
726421608	757	96038878	410	1
726423008	276	10876196	534	1
726423408	945	967546408	14	3
726424108	1232	10489926	(21)	2
726424308	525	511433808	10	1
726424308	525	511433808	(6)	1
726425308	167	10343492	20	1

Item	Page	Assembly	Pos.	Quantity
726425308	367	510693008	8	2
726426508	737	510230608	6	1
726432208	157	965336608	170	2
726433701	103	11353748	7	1
726440001	950	10327167	16	1
7264455	106	10143421	9	2
7264455	824	12490129	8	2
726611308	1138	96003883	7	1
726612708	1178	918793508	40	2
726612708	1212	966659308	18	2
726612708	1428	921699008	14	1
726612708	1431	921696208	14	1
726616008	1178	918793508	5	8
726616008	1187	918793608	4	4
726616008	1290	919745708	19	1
726616008	1298	919745808	19	1
726616008	1301	919746208	19	1
726616008	1458	96051270	86	4
726616208	1212	966659308	19	2
726616708	863	918996308	21	17
726616708	974	967656108	30	2
726616708	975	967659508	30	2
726616708	977	967663508	20	2
726616708	985	967674608	15	2
726616708	986	967674708	15	2
726616708	1212	966659308	20	2
726617108	441	918994608	405	4
726617708	555	968027008	5	4
726617908	753	96038878	127	1
726904508	457	918994508	43	1
726905008	337	96047402	27	2
726905008	346	96047403	27	2
726905008	795	96039239	25	4
726905508	623	963047708	7	2
726906808	1190	917996708	32	4
726908608	190	96032869	20	4
726910408	555	968027008	2	2
730000908	23	96032863	40	1
730000908	603	969862108	16	1
7361601	776	571899508	14	1
7362091	181	96033630	620	1
7362091	302	96032777	683	5
7362091	500	96032772	648	9
7362091	519	96032778	611	4
7362091	695	969858508	607	3
7362091	1074	96038278	668	15
7362091	1231	965226108	624	1
7362091	1235	965324508	607	1
7362091	1318	969858808	614	2
7362091	1388	969858408	614	2
7362091	1447	96022733	31	1
7362091	1483	96016504	633	4
7362170	114	10143790	9	1
7362665	826	10143277	7	3
7362695	526	10099992	16	1
7362946	521	96039318	16	40
7362946	1447	96022733	44	4
7362949	303	96039320	302	72
7362949	366	96059018	3	2
7362949	521	96039318	302	27

Item	Page	Assembly	Pos.	Quantity
7363116	27	96004429	2	1
7363897	499	96032772	301	2
7365090	303	96039320	212	8
7367774	302	96032777	684	1
7367774	1075	96038278	748	2
7367774	1318	969858808	612	1
7367774	1387	969858408	612	1
7367776	302	96032777	716	1
7367776	1076	96038278	795	7
7367986	375	967634308	202	1
7367986	1073	96038278	604	9
7368241	475	96037529	520	2
7368241	996	96036112	522	1
7368241	998	96036113	523	2
7368241	1005	96036118	529	1
7368246	475	96037529	514	1
7368246	998	96036113	515	1
7368248	996	96036112	510	1
7368253	409	96037721	823	5
7368253	476	96037529	823	1
7368253	881	96027394	823	4
7368253	996	96036112	823	3
7368253	999	96036113	823	1
7368253	1005	96036118	823	1
7369458	999	96036113	740	6
7369774	474	96037533	2255	2
7370870	30	510241408	20	1
7372626	783	11656288	35	2
7372626	790	512142308	28	2
7380025	925	511469808	(2)	4
7380177	72	11365727	(8)	4
7380177	74	11365194	8	4
7380177	77	10136123	4	2
7380177	828	10145193	6	1
7380177	829	10145195	5	1
7380177	835	10120324	10	1
7380401	840	10119873	8	1
7380401	843	11366388	6	1
7380566	50	10115557	9	1
7380566	98	10141712	13	1
7380566	103	11353748	9	1
7380566	106	10143421	22	1
7380566	812	10134887	(9)	1
7380566	817	10154796	6	1
7380566	824	12490129	16	1
7380566	826	10143277	4	1
7380574	1088	10342823	5	4
7380598	824	12490129	10	2
7380604	82	11363761	3	1
7380604	129	11366396	5	1
7380604	816	11363553	3	1
7380604	843	11366388	5	1
7380608	72	11365727	4	2
7380608	73	11365728	4	2
7380617	42	10141769	11	6
7380619	82	11363761	4	1
7380619	127	10119871	15	1
7380619	816	11363553	4	1
7380619	840	10119873	16	1
7380688	41	9078462	13	1

Item	Page	Assembly	Pos.	Quantity
7380688	45	10125646	4	1
7380688	87	10127419	5	1
7380773	36	13455159	(4)	1
7380773	93	12421641	5	2
7380773	819	12421642	5	2
7380955	72	11365727	5	2
7380955	73	11365728	5	2
7380960	94	10130958	2	3
7380970	92	10141827	12	2
7380970	818	10141830	14	2
7381005	96	10141711	6	1
7381103	126	12410651	(2)	1
7381130	98	10141712	16	1
738122523	1073	96038278	550	2
7381271	825	10147372	13	2
7381285	42	10141769	12	2
7381285	96	10141711	13	2
7381285	113	10141719	20	1
7381285	826	10143277	31	1
7381285	831	10141721	20	1
7381286	98	10141712	8	1
7381294	837	12416117	34	8
7381363	822	10141807	6	2
7381432	46	10137051	8	1
7381456	826	10143277	16	1
7381457	47	10152926	1	2
7381457	107	10145192	6	2
7381457	109	10145194	4	1
7381457	120	10141716	10	2
7381457	122	12968876	1	2
7381457	812	10134887	(12)	7
7381457	828	10145193	5	2
7381457	829	10145195	4	1
7381498	44	10141581	11	2
7381498	114	10143790	13	7
7381498	811	10141843	11	2
7381566	840	10119873	15	1
7381628	42	10141769	6	1
7381628	48	10118748	3	1
7381628	50	10115557	4	1
7381628	86	10126724	17	1
7381628	90	10143726	21	1
7381628	105	10147657	9	3
7381628	813	10137870	4	1
7381628	825	10147372	9	3
7381628	826	10143277	26	1
7381628	837	12416117	38	2
7381629	822	10141807	7	2
7381629	837	12416117	39	3
7381630	98	10141712	7	4
7381630	838	12416117	42	6
7381631	44	10141581	16	2
7381631	811	10141843	16	2
7381635	99	10141710	6	3
7381635	838	12416117	41	3
7381638	41	9078462	11	2
7381638	93	12421641	7	1
7381638	819	12421642	7	1
7381770	837	12416117	32	1
7381771	90	10143726	20	2
7381771	837	12416117	31	5
7382071	71	11365725	8	4
7382085	838	12416117	40	3
7382087	837	12416117	33	4
7382088	90	10143726	19	1
7382088	114	10143790	12	2
7382088	822	10141807	9	1
7382088	837	12416117	36	1
7382090	105	10147657	16	1
7382090	825	10147372	16	1
7382090	826	10143277	25	1
7382090	837	12416117	37	10
7382202	120	10141716	6	2
7382202	835	10120324	6	2
7382203	39	12405454	3	2
7382203	106	10143421	12	2
7382203	107	10145192	7	1
7382203	826	10143277	3	1
7382203	827	10145044	3	2
7382203	828	10145193	7	1
7382204	39	12405454	4	2
7382204	52	10115553	3	1
7382215	42	10141769	17	2
7382215	105	10147657	13	2
740000608	333	919314608	58	0.8
740000608	1230	965226108	31	0.6
740000608	1235	965324508	18	0.6
740000808	369	917312708	30	0.62
740000808	1005	96036118	543	0.3
740000808	1010	929536308	170	0.3
740000808	1576	96022197	502	0.2
740002608	1264	919466708	4	2
740022208	1239	917413808	9	2
7402330	679	10874475	119	3
7402330	705	11340822	1462	8
7402330	1381	10874553	119	3
740300008	1155	969752508	28	1
740302908	653	917986708	(7)	2
7403569	32	96033654	640	2
7403569	181	96033630	636	1
7403569	499	96032772	647	5
7403569	511	96026672	605	1
7403569	519	96032778	613	6
7403569	614	96041588	634	2
7403569	695	969858508	609	3
7403569	742	969859308	613	1
7403569	924	969859408	607	1
7403569	948	915150108	32	1
7403569	1074	96038278	670	20
7403569	1123	969863108	610	3
7403569	1231	965226108	618	5
7403569	1235	965324508	617	1
7403569	1318	969858808	608	2
7403569	1387	969858408	608	2
7403569	1447	96022733	32	1
7403569	1449	96054388	31	1
7403569	1483	96016504	634	4
7404186	724	96009092	608	2
7404186	1076	96038278	769	1
7405399	1074	96038278	645	2

Item	Page	Assembly	Pos.	Quantity
7407098	341	965576008	209	2
7407098	520	96032778	645	5
7407098	614	96041588	637	1
7407098	742	969859308	604	3
7407098	1075	96038278	722	10
7407098	1119	969860108	603	1
7407098	1182	910162608	603	2
7407098	1195	96013010	612	2
7407098	1230	965226108	601	2
7407107	181	96033630	614	2
7407107	520	96032778	653	8
7407107	1074	96038278	663	2
7407107	1482	96016504	601	5
7407108	302	96032777	688	2
7407108	519	96032778	618	8
7407108	1482	96016504	602	9
7407118	696	969858508	610	1
7407118	1075	96038278	741	9
7407118	1113	969860008	749	2
7407119	197	96032873	600	1
7407119	1075	96038278	727	8
7407119	1119	969860108	607	2
7407120	302	96032777	745	2
7407120	375	967634308	211	1
7407120	1073	96038278	612	4
7407122	302	96032777	728	5
7408797	195	10870697	15	1
7408798	30	510241408	15	1
7408798	195	10870697	16	1
7409918	267	96036798	605	1
7409918	278	96036799	607	1
7409918	287	96036800	607	1
7409918	302	96032777	735	1
7409918	1076	96038278	817	2
7409922	267	96036798	610	1
7409922	278	96036799	610	1
7409922	287	96036800	610	1
7409922	302	96032777	713	1
7409922	614	96041588	642	1
7409922	1075	96038278	753	2
7410437	302	96032777	752	3
7410451	1483	96016504	643	2
7411445	1089	511302208	999	1
7413103	754	96038878	193	4
7413280	579	96012578	11	1
7413402	790	512142308	20	1
7413591	601	10876121	78	1
7413615	601	10876121	77	1
7414500	717	571927608	16	1
744010008	1521	914662608	3	3
744010108	1230	965226108	30	2
744010108	1235	965324508	17	2
744010208	333	919314608	59	4
745128808	914	925299708	5	1
745128808	1460	921723608	4	2
745128808	1461	921723708	4	2
745129501	1169	964588408	4	2
745129501	1170	964588308	5	8
745140508	705	11340822	3921	2
745148808	668	920456008	13	2
745148808	909	919361008	(3)	2
745148808	1307	961685408	3	2
745148808	1314	927117108	3	2
745148808	1383	927064208	3	2
745149608	666	927094908	(3)	2
745160408	679	10874475	521	1
745194708	736	540270514	12	1
745196008	679	10874475	102	1
745196008	705	11340822	153	2
745196008	1381	10874553	102	1
745900808	1589	962092008	2	1
746160008	683	10874487	2	1
746170801	734	11347399	6	1
746200503	251	10876158	462	1
746202001	192	11081159	1075	1
746202208	192	11081159	1276	1
746221008	212	10876206	432	1
746221008	226	10876205	432	1
746221008	251	10876158	432	1
746221008	276	10876196	432	1
746222108	261	10874907	570	2
746222208	226	10876205	415	1
746222208	276	10876196	415	1
746222301	251	10876158	415	1
746222808	204	10874903	53	2
746222808	224	10874904	53	2
746222808	239	10874905	53	2
746222808	249	10874906	53	2
746222808	261	10874907	53	2
746222808	272	10874908	53	2
746222808	285	10874909	53	2
746222808	292	10874910	53	2
746224301	738	570112908	11	1
746225301	204	10874903	54	2
746225301	224	10874904	54	2
746225301	249	10874906	54	2
746225301	272	10874908	54	2
746506708	911	926892808	2	1
746506708	1351	96005548	(2)	1
746506708	1353	96005682	(2)	1
746801208	295	916963808	(2)	1
746801208	295	916963808	(2)	1
746801208	295	916963808	(2)	1
746911608	1139	10326323	15	1
746913708	913	512395108	26	1
746916408	1354	927114608	3	1
746917908	1626	919747708	(2)	1
747000208	338	10032784	21	2
747000408	227	10876205	2573	1
747000408	525	511433808	5	2
747000408	913	512395108	29	1
747000577	252	10876158	2573	1
747000608	150	571801808	80	1
747000908	591	963225108	4	2
747192408	295	916963808	(3)	1
747192408	295	916963808	(3)	1
747192408	295	916963808	(3)	1
747258301	239	10874905	57	2
747258301	261	10874907	57	2
747258301	285	10874909	57	2

Item	Page	Assembly	Pos.	Quantity
747258301	292	10874910	57	2
749009508	1272	919745108	73	1
749010208	1274	928830208	1	1
750001108	649	963397108	9	1
750001408	1070	96038278	170	1
750001508	1071	96038278	175	2
750001808	649	963397108	10	2
750002408	511	96026672	150	4
761021703	721	500063708	54	1
7615379	181	96033630	602	1
7615379	302	96032777	731	1
7615379	500	96032772	665	12
7615379	520	96032778	686	1
7615379	1074	96038278	640	5
7615379	1388	969858408	631	1
7615379	1447	96022733	20	1
7615603	195	10870697	46	2
7615604	195	10870697	47	2
7617268	1076	96038278	796	6
7617354	267	96036798	613	2
7617354	278	96036799	616	1
7617354	287	96036800	612	1
7617354	302	96032777	699	3
7617354	341	965576008	204	1
7617354	520	96032778	690	1
7617354	1075	96038278	725	9
7617354	1230	965226108	609	3
7617354	1235	965324508	611	2
7617460	32	96033654	642	1
7617460	341	965576008	215	2
7617460	520	96032778	671	4
7617460	614	96041588	631	1
7617460	742	969859308	614	2
7617460	1075	96038278	713	13
7617460	1119	969860108	602	3
7617460	1182	910162608	604	2
7617460	1195	96013010	607	2
7617460	1230	965226108	606	1
7617461	267	96036798	614	1
7617461	278	96036799	615	1
7617461	302	96032777	714	2
7617461	520	96032778	663	3
7617461	614	96041588	640	1
7617461	1075	96038278	755	2
7617461	1231	965226108	629	1
7617461	1235	965324508	616	1
7617494	23	96032863	211	2
7617494	32	96033654	600	1
7617494	135	96032862	209	1
7617494	302	96032777	748	1
7617494	375	967634308	203	4
7617494	1073	96038278	633	10
7617494	1248	969859108	608	2
7617494	1388	969858408	630	1
7617784	1077	96038278	833	2
7617921	1071	96038278	(8)	8
7618898	777	10292854	9	1
7619068	847	10491899	5	1
7620760	715	510238908	10	1
7622338	767	571538708	3	1

Item	Page	Assembly	Pos.	Quantity
7622338	780	571903008	3	1
7622478	601	10876121	76	1
7622478	1174	10228112	16	1
7622803	948	915150108	(1)	4
7622803	948	915150108	(1)	14
7622803	951	774385908	3	4
7623106	948	915150108	12	1
7624208	765	10489678	12	1
7624209	765	10489678	17	2
7624210	765	10489678	26	1
7624211	765	10489678	32	1
7624285	950	10327167	24	1
7624353	1005	96036118	761	2
772002208	1123	969863108	551	3
772002708	1482	96016504	314	4
772003108	531	962920408	2	0.15
772569908	657	916283608	1	1
772579908	656	96015367	45	4
772580008	656	96015367	46	4
772580108	656	96015367	47	1
772580208	656	96015367	48	1
772582708	653	917986708	(27)	1
772614008	624	912676508	2	1
772618308	653	917986708	(16)	1
772621908	1195	96013010	300	1
772629908	1037	96001933	27	1
772633408	1245	917995408	13	1
772650808	1283	969088608	4	1
772650908	1341	920740608	4	1
773207408	579	96012578	33	1
773207408	656	96015367	10	1
773313708	649	963397108	15	4
773404508	1212	966659308	30	1.7
773455108	1257	914670608	1	1
773455108	1260	912672508	1	1
773455408	1263	914671108	1	1
773913208	649	963397108	17	1
773929608	649	963397108	14	4
773931808	1458	96051270	71	6
773931808	1609	918474408	14	1
773933408	1136	918063908	57	2
773933508	1588	918489108	45	2
773933508	1600	918474308	73	1
773933508	1619	918887908	15	2
773938308	1240	963137208	14	1
773940108	649	963397108	16	1
773947308	1264	919466708	3	1
773947708	1404	916980308	23	2
774119708	854	962282208	1	1
774119808	856	962282308	1	1
774206308	220	96036794	300	3
774206308	242	96036796	300	6
774206308	254	96036797	300	6
774206308	267	96036798	300	9
774206308	278	96036799	300	9
774206308	287	96036800	300	3
774206308	294	96036801	300	9
774208008	597	918566608	9	1
774208008	753	96038878	181	6
774208008	943	917227308	23	6

Item	Page	Assembly	Pos.	Quantity
774208508	27	96004429	5	2
774208508	44	10141581	18	16
774208508	91	10122793	2	2
774208508	320	96019560	8	1
774208508	754	96038878	189	2
774208508	811	10141843	18	16
774208508	817	10154796	7	2
774208508	931	918996808	13	4
774208508	959	96019655	5	1
774209708	605	918995208	3	1
774209908	846	918996908	181	3
774210408	382	914616808	6	4
774210508	382	914616808	5	16
774210508	1123	969863108	306	4
774211308	325	969947908	2	1
774211308	499	96032772	304	2
774211308	1123	969863108	305	1
774211308	1482	96016504	317	2
774211808	800	919546708	35	1
774211808	846	918996908	182	11
774211908	392	919023108	20	2
774211908	1072	96038278	325	2
774213908	754	96038878	182	4
774213908	943	917227308	24	4
774214308	134	96032862	24	6
774215008	112	10141718	17	2
774215008	113	10141719	17	2
774215008	830	10141720	17	2
774215008	831	10141721	17	2
774215708	1072	96038278	324	2
774216508	795	96039239	27	2
774218808	134	96032862	25	4
774218808	753	96038878	180	16
774218808	795	96039239	28	4
774218808	1158	969752708	23	12
774220108	943	917227308	34	4
774221708	318	918759408	17	10
774221708	320	96019560	30	1
774221708	957	918759508	18	7
774222908	134	96032862	71	1
774222908	754	96038878	183	7
774223308	579	96012578	13	2
774223708	23	96032863	13	4
774225008	320	96019560	3	1
774225008	959	96019655	6	1
774225408	392	919023108	22	8
774225808	371	917247508	2	2
774227308	387	96051663	27	3
774227408	1364	96042014	3	4
774234508	579	96012578	14	2
774282408	800	919546708	30	5
774282708	746	918996008	61	6
774283008	392	919023108	21	2
774284408	1609	918474408	18	1
774285208	519	96032778	300	16
774304508	204	10874903	86	3
774304508	224	10874904	86	4
774304508	239	10874905	86	4
774304508	249	10874906	86	4
774304508	261	10874907	86	3
774304508	272	10874908	86	3
774304508	285	10874909	86	3
774304508	292	10874910	86	3
774320108	375	967634308	6	1
774320108	945	967546408	13	1
7743242	204	10874903	85	1
7743242	261	10874907	85	1
7743242	272	10874908	85	1
7743242	285	10874909	85	1
7743242	292	10874910	85	1
7743242	337	96047402	35	4
7743242	346	96047403	35	4
7743242	683	10874487	6	1
7743242	911	926892808	4	1
7743242	1136	918063908	16	2
7743242	1181	916979608	9	2
7743242	1204	96002845	48	2
7743242	1348	918361308	22	2
7743242	1351	96005548	(4)	1
7743242	1353	96005682	(4)	1
7743242	1375	916979908	11	2
7743242	1394	918964608	30	2
7743242	1457	96051270	34	4
7743242	1545	96014903	(4)	1
7743242	1545	96014903	10	1
7743242	1548	96015492	10	1
7743242	1571	918859708	49	2
7743242	1581	919463108	49	2
7743242	1584	918474208	5	2
774372608	948	915150108	19	11
774372608	1253	96021825	1	1
774372608	1503	929917008	9	1
774372708	948	915150108	18	21
774372708	1253	96021825	2	1
774372708	1503	929917008	8	2
774372808	948	915150108	10	1
774373408	948	915150108	33	6
774373508	948	915150108	16	6
774373608	1503	929917008	7	12
774373808	948	915150108	(1)	1
774373808	948	915150108	13	20
774373808	951	774385908	1	1
774373808	952	774386008	1	1
774373808	1504	774387608	1	1
774374208	948	915150108	15	2
774374808	948	915150108	14	5
774375008	948	915150108	17	6
774375108	948	915150108	11	2
774375108	1503	929917008	2	1
774376508	952	774386008	4	3
774376508	1503	929917008	12	12
774378008	952	774386008	6	1
774378108	952	774386008	2	3
774378208	951	774385908	2	2
774378208	952	774386008	5	3
774383708	1123	969863108	309	1
774385908	948	915150108	2	1
774386008	948	915150108	3	1
774386208	948	915150108	5	1
774387508	950	10327167	11	1

Item	Page	Assembly	Pos.	Quantity
774387508	1503	929917008	1	1
774387608	1503	929917008	3	1
774387708	948	915150108	28	10
774387808	948	915150108	29	2
774388108	948	915150108	30	1
774388908	948	915150108	4	1
774389108	948	915150108	22	1
779001108	1225	921567308	8	2
779001108	1428	921699008	7	1
779001108	1431	921696208	7	1
779011208	532	926819708	8	1
779011208	537	964332208	11	1
779016708	337	96047402	51	1
779016708	346	96047403	51	1
779018608	428	96031504	13	8
779019008	418	96037710	56	4
779019008	634	918744608	11	20
779020108	412	922648308	2	6
779021708	555	968027008	18	2
779034708	1137	918063908	58	1
788901708	441	918994608	413	4
788901708	446	967910908	1	1
788901708	551	96000390	6	2
788901708	671	96039782	10	2
788901808	1209	96002863	46	2
788905808	1468	96024497	79	1
789000308	648	928620008	5	1
789011908	375	967634308	7	3
789011908	795	96039239	29	1
789011908	939	96038214	2	1
789011908	943	917227308	16	1
789011908	945	967546408	11	1
789015108	940	969795308	5	1
789015308	372	967700608	2	1
789016008	961	962059008	6	1
790003908	647	963294508	4	1
790004608	647	963294508	6	1
790007908	647	963294508	3	1
790012608	647	963294508	7	1
790023608	647	963294508	8	1
790024908	647	963294508	9	1
790026208	647	963294508	21	1
790026308	647	963294508	22	1
790026408	647	963294508	23	1
790028508	647	963294508	24	1
790028808	1558	918668008	3	2
790030108	647	963294508	11	1
790030308	647	963294508	10	1
790031008	647	963294508	13	1
790031108	647	963294508	12	1
790031508	647	963294508	14	1
790032008	647	963294508	15	1
790032308	647	963294508	17	1
790042008	647	963294508	19	1
790042908	647	963294508	20	1
790044408	649	963397108	2	1
790045408	647	963294508	1	1
790299014	679	10874475	118	3
790299014	705	11340822	1463	8
790299014	1381	10874553	118	3

Item	Page	Assembly	Pos.	Quantity
790500208	406	914754808	2	1
790563814	768	11002353	999	1
802102008	974	967656108	4	3.8
802102008	975	967659508	3	3.2
802102008	977	967663508	5	6.78
802102008	978	967664708	5	5.5
802102008	979	964973008	3	0.9
802102008	980	964973208	3	0.9
802102008	981	964677708	9	5.7
802102008	982	964973908	4	5.7
802102008	985	967674608	3	1.578
802102008	986	967674708	3	0.528
811201314	72	11365727	(108)	1
811201314	74	11365194	108	1
811203108	565	968026508	7	1
811203108	1144	969752608	38	1
811203108	1166	918064308	39	1
811203308	565	968026508	6	1
811203308	1144	969752608	37	1
811203308	1166	918064308	38	1
811205108	1166	918064308	37	1
811205708	39	12405454	109	1
811205708	43	10142096	109	1
811205708	52	10115553	109	1
811205708	63	11364303	109	1
811205708	68	11364325	109	1
811205708	77	10136123	105	1
811205708	101	10146956	105	1
811205708	124	10141788	105	1
811205708	812	10134887	(105)	1
811205708	832	10146947	105	1
811206608	565	968026508	9	1
811208201	75	10127113	119	1
820000208	411	967188608	262	0.01
820000208	1033	96035660	(3)	0.01
820000208	1035	96061897	3	0.01
861203005	387	96051663	90	1
861203005	800	919546708	60	1
8622905	39	12405454	108	1
8655032	39	12405454	104	1
870002808	1494	920872908	265	0.01
870004108	565	968026508	8	1
870004108	1144	969752608	39	1
872101908	648	928620008	6	1
885042208	1155	969752508	48	1
885042308	1155	969752508	49	1
885132208	647	963294508	5	1
885200408	647	963294508	16	1
885251508	463	917593008	16	2
885251508	1509	918185308	7	2
890101408	579	96012578	12	1
890101408	1155	969752508	31	1
899552008	653	917986708	(15)	1
9073190	42	10141769	16	2
9073190	105	10147657	14	2
9073190	825	10147372	14	2
9074404	838	12416117	113	1
9074977	110	10141356	(6)	5
9074977	110	10141356	(6)	5
9076638	112	10141718	12	4

Item	Page	Assembly	Pos.	Quantity
9076638	113	10141719	12	4
9076638	830	10141720	12	4
9076638	831	10141721	12	4
9077199	59	10116876	(1)	2
9077223	58	11367689	1	1
9077280	58	11367689	2	1
9077281	101	10146956	7	1
9077281	832	10146947	7	1
9077282	56	10147666	4	8
9077329	840	10119873	12	1
9077696	35	13455159	52	1
9078049	39	12405454	80	8
9078058	69	10122940	7	1
9078257	70	10116320	1	2
9078259	70	10116320	3	2
9078308	110	10141356	(2)	4
9078308	110	10141356	(2)	4
9078314	36	13455159	260	2
9078314	807	13455143	260	2
9078462	35	13455159	12	1
9078462	805	13455143	12	1
9078467	37	13455159	521	1
9078467	809	13455143	521	1
9078522	60	10118061	(6)	2
9078522	815	10122503	6	2
9078532	60	10118061	12	1
9078534	60	10118061	14	1
9078590	102	11348849	4	1
9078591	102	11348849	5	1
9078622	121	9078467	1	1
9078650	91	10122793	1	1
9078650	817	10154796	2	1
9078901	123	10120074	2	1
9079002	840	10119873	(2)	1
9079517	123	10120074	4	10
9079517	836	10120077	4	10
9079519	123	10120074	3	1
9079604	117	9079954	1	2
9079885	61	10122645	2	1
9079885	62	10122640	2	1
9079885	66	10122646	2	1
9079885	67	10122659	2	1
9079954	37	13455159	460	1
9079954	809	13455143	460	1
9079977	119	10126465	2	1
9080058	129	11366396	6	1
9080431	129	11366396	1	1
9080467	129	11366396	9	1
9080502	120	10141716	11	1
9080502	835	10120324	11	1
9080626	127	10119871	(6)	1
9080641	37	13455159	450	1
9080695	813	10137870	3	1
9080734	123	10120074	1	1
9080734	123	10120074	(1)	1
9080734	836	10120077	(3)	1
910019008	16		620	1
910019608	14		293	1
910162608	1181	916979608	400	1
910506108	1042	96035661	10	1

Item	Page	Assembly	Pos.	Quantity
912353808	1027	918998008	20	1
912493508	9		37	1
912494508	9		39	1
912524908	649	963397108	18	1
912569508	15		370	1
912624708	15		419	1
912670108	10		62	1
912672508	13		191	1
912676508	15		401	1
912822508	13		224	1
912848008	12		164	1
912917608	13		193	1
913047408	13		192	1
9131612	50	10115557	7	1
9131612	813	10137870	7	1
9132577	98	10141712	15	1
9132577	110	10141356	(8)	8
9132577	110	10141356	(8)	8
9132577	111	10141558	7	7
913835108	10		77	3
914008808	10		49	1
914008808	15		373	1
9140351	112	10141718	15	1
9140351	113	10141719	15	1
9140351	830	10141720	15	1
9140351	831	10141721	15	1
914285608	1027	918998008	26	1
914285708	1027	918998008	27	1
914285808	1027	918998008	28	1
914285908	1027	918998008	29	1
914286008	1027	918998008	30	1
9143918	840	10119873	13	1
914459208	14		318	1
9144757	65	10118839	2	1
9144762	65	10118839	(3)	1
914616808	9		45	1
914618608	15		450	1
914618808	15		375	1
914662608	15		480	1
914662908	15		481	1
914670608	13		190	1
914671108	13		195	1
914754808	10		59	1
914788008	10		52	1
914912108	10		57	1
915150108	12		147	1
915262708	15		495	1
915295508	14		366	1
915455708	15		424	1
915501808	15		418	1
915552708	14		307	7
915587308	11		130	1
915682708	15		403	1
915869008	14		260	1
915913008	11		102	1
916024608	1027	918998008	25	1
916152308	13		225	1
916164508	11		119	1
916166208	14		350	1
916166208	14		351	1

Item	Page	Assembly	Pos.	Quantity
916283608	10		72	1
916959908	11		98	1
916963808	9		25	1
916973208	10		84	1
916979608	13		219	1
916979908	13		256	1
916980308	14		280	1
917025608	14		329	1
917045414	887	96036283	(10)	1
917116108	11		117	1
917151308	11		111	1
917227308	12		143	1
917247508	9		43	1
917247708	9		44	1
917312708	9		41	1
917315108	11		96	1
917330508	585	917315108	1	1
917330608	585	917315108	2	1
917345108	10		87	1
917413808	12		150	1
917422108	10		66	1
917442808	15		409	1
917593008	10		68	1
917606708	11		134	2
917607808	14		296	1
917737708	10		73	1
917751408	9		26	1
9177776	99	10141710	8	1
917794808	15		406	1
917913608	15		411	1
917984408	9		38	1
917985508	11		92	1
917985608	11		93	1
917986708	10		69	1
917991908	12		159	1
917995408	12		162	1
917996708	14		320	1
917996808	13		250	1
918063908	12		181	1
918064108	12		183	1
918064308	12		185	1
918064408	12		186	1
918064508	12		167	1
918064708	12		158	1
918064808	14		321	1
918064908	14		322	1
918065008	14		324	1
918065208	12		182	1
918065308	14		326	1
918148408	11		106	2
918149108	13		223	1
918149508	12		171	1
918149608	11		120	1
918150708	12		175	1
918150908	12		177	1
918151308	11		138	1
918151408	11		118	1
918151608	12		173	1
918160408	9		46	1
918170108	9		13	8

Item	Page	Assembly	Pos.	Quantity
918170208	9		15	1
918180208	9		24	16
918185308	14		356	1
918325908	13		258	1
918359908	13		222	1
918361308	13		252	1
918409908	11		104	1
918410008	11		105	1
918455008	15		444	1
918463108	15		415	1
918472308	16		650	1
918472608	13		188	1
918474208	16		542	1
918474308	16		544	1
918474408	16		546	1
918474508	16		548	1
918474908	16		556	2
918475408	16		520	4
918476208	16		514	1
918476708	16		660	1
918476808	16		670	7
918476908	14		317	1
918486808	14		304	1
918489108	16		543	1
918497008	11		94	1
918500608	10		88	1
918502408	10		80	1
918508208	14		301	1
918518408	14		341	1
918530108	1588	918489108	500	1
918530208	1600	918474308	500	1
918531108	12		154	1
918533608	11		95	1
918533808	582	918533608	1	1
918533908	583	918533808	1	1
918566608	11		97	1
918573008	16		672	1
918573108	16		671	4
918573208	16		673	1
918573308	16		674	1
918576008	16		515	1
918598408	17		676	1
918598508	17		675	1
918606608	15		510	3
918606808	1452	919692108	400	1
918606908	14		336	1
918638608	16		516	1
918638708	1252	918472608	500	1
918641008	15		498	1
918641108	15		499	1
918641908	1252	918472608	400	1
918668008	16		511	1
918690408	10		82	1
918719408	11		136	1
918721808	16		669	1
918743908	15		439	1
918744608	15		417	1
918759408	9		31	1
918759508	12		157	1
918793508	13		218	1

Item	Page	Assembly	Pos.	Quantity
918793608	13		220	1
918801908	16		662	1
918810308	11		129	1
918822508	16		661	1
918828108	1609	918474408	500	1
918838308	16		552	1
918857108	13		254	1
918857208	13		255	1
918859708	16		540	1
918887408	14		364	1
918887908	16		555	1
918900708	1272	919745108	500	1
918943808	16		517	1
918950608	10		64	1
918961008	16		557	1
918964608	14		278	1
918965008	10		78	1
918988308	14		332	1
918993008	9		5	1
918993708	9		3	1
918994008	9		7	1
918994508	10		67	1
918994608	10		65	1
918994708	9		9	1
918994808	9		19	1
918994908	9		21	1
918995108	9		29	1
918995208	14		319	1
918995608	11		101	1
918996008	11		121	1
918996308	11		131	1
918996408	11		133	1
918996808	12		140	1
918996908	11		125	1
918997208	12		163	1
918997708	10		71	1
918998008	12		165	1
918998108	12		179	1
918998208	10		79	1
919023108	9		48	1
919051608	10		81	1
919073008	10		60	1
919092408	15		416	1
919127108	9		33	1
919127208	11		137	1
919139608	16		550	1
919183908	17		890	1
919184208	15		369	1
919197308	10		75	1
919198908	9		27	1
919199008	10		83	1
919199208	10		89	1
919199408	10		91	1
919242908	9		17	1
919243008	9		23	1
919254608	14		333	1
919288608	13		227	1
919292708	665	918995608	1	1
919314608	9		35	1
919326508	12		169	1

Item	Page	Assembly	Pos.	Quantity
919326708	12		180	1
919327908	12		142	1
919328208	12		172	1
919334108	10		61	1
919361008	11		135	1
919361208	12		139	1
919411008	15		371	1
919426608	14		365	1
919461708	10		58	1
919463108	16		541	1
919466708	13		198	1
919467008	12		161	1
919468008	1571	918859708	500	1
919468008	1581	919463108	500	1
919533508	14		334	1
919546708	11		123	1
919692108	14		335	1
919694608	15		445	1
919741508	9		47	1
919745108	13		201	1
919745708	13		207	2
919745808	13		208	2
919746208	13		212	1
919746308	13		213	1
919746708	13		231	1
919746808	13		232	2
919746908	13		233	2
919747208	13		236	1
919747308	15		500	1
919747408	15		502	1
919747608	15		508	3
919747708	16		558	1
919752108	1537	919747608	1	1
919752208	1537	919747608	2	1
919800808	14		368	1
919834108	9		4	1
919834308	11		124	1
919963708	12		170	1
919964208	9		40	1
920192808	863	918996308	12	1
920207908	621	919411008	(42)	1
920228308	915	928779708	300	1
920229508	915	928779708	301	1
920230408	915	928779708	304	1
920249008	915	928779708	1	1
920415908	1001	96036117	15	1
920416008	1001	96036117	16	1
920417108	1001	96036117	24	1
920456008	665	918995608	6	1
920457708	1201	918065308	12	2
920465808	537	964332208	10	1
920466008	530	962920308	10	1
920486508	713	928779208	15	1
920604308	1127	918998108	300	1
920651408	1209	96002863	28	1
920712608	1283	969088608	290	1
920712708	1283	969088608	316	1
920726108	1283	969088608	305	1
920738308	1283	969088608	304	1
920738408	1283	969088608	1	1

Item	Page	Assembly	Pos.	Quantity	Item	Page	Assembly	Pos.	Quantity
920740608	1340	967233108	9	1	921553708	1132	919326708	454	1
920750208	1341	920740608	1	1	921554208	1132	919326708	449	1
920750308	1341	920740608	210	1	921554308	1132	919326708	448	2
920752108	1341	920740608	205	1	921554508	1132	919326708	446	1
920756508	1341	920740608	206	1	921554708	1132	919326708	444	1
920756808	1341	920740608	207	1	921554908	1132	919326708	441	1
920756908	1341	920740608	211	1	921555108	1132	919326708	439	1
920871608	1490	967526908	1	1	921555408	1132	919326708	437	1
920872908	1490	967526908	2	1	921555608	1132	919326708	435	1
920876608	1490	967526908	16	1	921556508	1132	919326708	430	1
920879208	1490	967526908	17	1	921558408	1132	919326708	429	1
920883608	1490	967526908	12	1	921559908	1132	919326708	414	1
920884108	1490	967526908	18	1	921560008	1132	919326708	413	1
920891508	1491	920871608	11	1	921560108	1132	919326708	412	1
920896108	1126	918998108	236	2	921561008	1132	919326708	406	1
920896108	1127	918998108	256	1	921561308	1123	969863108	(403)	1
920896108	1128	918998108	357	1	921561408	1123	969863108	(402)	1
920903908	725	96009100	421	1	921561708	1132	919326708	399	1
920906008	254	96036797	(846)	1	921563508	1080	96008839	22	1
920911008	544	919199208	979	1	921564708	1008	96001403	502	1
920973508	1127	918998108	302	1	921565108	1011	96001405	501	1
920985108	1485	96007302	772	2	921567308	1223	96013029	3	1
920985208	544	919199208	991	1	921567808	1225	921567308	1	1
920985408	1127	918998108	314	1	921568108	701	917151308	5	1
920990908	1399	96003467	340	1	921572708	1127	918998108	298	2
921005908	1399	96003467	360	1	921572908	1195	96013010	(1392)	1
921023008	1341	920740608	208	1	921573008	1195	96013010	(1393)	1
921056108	668	920456008	1	1	921579308	1491	920871608	10	1
921056208	668	920456008	2	1	921579408	1490	967526908	14	1
921056308	668	920456008	3	1	921579608	1490	967526908	15	1
921067008	1271	919745108	62	2	921581208	1131	919326708	398	1
921072008	1278	921067008	1	1	921581408	1131	919326708	396	1
921072108	1278	921067008	4	1	921582108	1131	919326708	390	1
921073608	1278	921067008	10	1	921582408	1131	919326708	387	1
921074308	1280	921072108	3	1	921582508	1131	919326708	386	1
921078008	1001	96036117	17	1	921582608	1131	919326708	385	1
921079508	910	919361008	74	9	921582708	1131	919326708	384	1
921079508	1204	96002845	11	1	921583208	1131	919326708	379	1
921079508	1252	918472608	30	2	921583308	1131	919326708	378	1
921079508	1458	96051270	117	2	921584608	1131	919326708	365	1
921079508	1467	96024497	17	2	921585708	1131	919326708	207	1
921079508	1474	967989808	9	1	921585808	1131	919326708	206	1
921079508	1510	918887408	4	4	921586508	1131	919326708	174	1
921079508	1588	918489108	15	1	921586608	1131	919326708	173	1
921093708	621	919411008	(45)	1	921586708	1131	919326708	172	1
921120008	1407	910019608	1	2	921586808	1131	919326708	171	1
921139608	1001	96036117	30	1	921586908	1131	919326708	170	1
921149408	1321	916152308	20	1	921587408	695	969858508	(280)	1
921173408	1306	919746308	31	2	921587508	695	969858508	(281)	1
921182108	1126	918998108	161	1	921587708	695	969858508	(282)	1
921188508	1283	969088608	303	1	921589408	695	969858508	(283)	1
921255108	725	96009100	424	2	921593808	1185	921692908	135	1
921271808	1001	96036117	25	1	921594708	1185	921692908	138	1
921388808	1467	96024497	43	6	921594808	1185	921692908	139	1
921393608	1470	921388808	1	1	921595008	1250	969869108	141	1
921502308	697	969867808	1115	1	921595108	1250	969869108	142	1
921550608	1133	919326708	479	1	921595208	1250	969869108	143	1
921550808	1133	919326708	477	1	921595308	1250	969869108	144	1
921552908	1132	919326708	462	1	921595408	1250	969869108	145	1
921553108	1132	919326708	460	1	921595908	1250	969869108	146	1

Item	Page	Assembly	Pos.	Quantity
921596008	1250	969869108	147	1
921597908	1250	969869108	148	1
921598808	1250	969869108	149	1
921598908	1250	969869108	150	1
921599008	1250	969869108	151	1
921599108	1250	969869108	152	1
921599208	1250	969869108	153	1
921599608	1250	969869108	154	1
921601508	1390	969867708	285	1
921606808	1127	918998108	315	1
921609308	1128	918998108	370	1
921609408	1128	918998108	371	1
921609708	1128	918998108	376	1
921609808	1128	918998108	375	1
921611308	697	969867808	1111	1
921611408	725	96009100	420	1
921611508	725	96009100	422	2
921614808	1390	969867708	286	1
921614908	1390	969867708	287	1
921615008	1390	969867708	288	1
921615108	1390	969867708	289	1
921615308	1390	969867708	294	1
921615408	1390	969867708	295	1
921615508	1390	969867708	296	1
921615608	1390	969867708	297	1
921615708	1390	969867708	298	1
921616008	1120	969869308	119	1
921616108	1120	969869308	120	1
921616708	1120	969869308	121	1
921619708	673	915913008	7	8
921620308	1027	918998008	24	1
921620508	725	96009100	433	1
921621208	1319	969868408	1146	1
921621208	1389	969867608	1222	1
921621408	1184	921692808	120	1
921621608	1319	969868408	1147	1
921621608	1389	969867608	1223	1
921621708	697	969867808	1110	1
921621708	1319	969868408	1149	1
921621708	1389	969867608	1225	1
921622208	1184	921692808	124	1
921622308	928	919361208	10	2
921656408	1120	969869308	122	1
921656508	1120	969869308	123	1
921657008	1120	969869308	124	1
921657108	1120	969869308	125	1
921657208	1120	969869308	126	1
921657508	1120	969869308	127	1
921657608	1120	969869308	128	1
921657708	1120	969869308	129	1
921657808	1185	921692908	140	1
921657908	1390	969867708	292	1
921658008	1390	969867708	293	1
921660408	1390	969867708	299	1
921663108	1131	919326708	362	1
921675908	1126	918998108	110	1
921676208	1129	918998108	392	1
921676408	1485	96007302	795	1
921676708	1129	918998108	395	1
921679908	909	919361008	39	2

Item	Page	Assembly	Pos.	Quantity
921686708	1520	921688808	1	1
921688808	1519	914618608	2	16
921692808	1182	910162608	91	1
921692908	1182	910162608	93	1
921693908	1239	917413808	5	2
921693908	1252	918472608	8	2
921696208	1429	918064908	12	1
921696308	1428	921699008	1	1
921696308	1431	921696208	1	1
921696408	1428	921699008	2	1
921696408	1431	921696208	2	1
921699008	1426	918064808	12	1
921705008	1042	96035661	5	2
921706108	1042	96035661	6	2
921706208	1042	96035661	7	1
921708608	1042	96035661	8	1
921709008	1239	917413808	17	4
921714908	909	919361008	42	2
921715008	665	918995608	21	2
921720208	752	96038878	54	1
921720708	928	919361208	1	1
921721508	1272	919745108	74	1
921721608	1272	919745108	75	1
921721708	1272	919745108	81	1
921721908	1272	919745108	82	1
921722008	1272	919745108	83	1
921722108	1272	919745108	87	1
921722208	1272	919745108	88	1
921722708	1338	917996808	51	1
921722808	1338	917996808	52	1
921723208	1458	96051270	70	4
921723608	1457	96051270	20	4
921723708	1457	96051270	21	4
921724508	1460	921723608	1	1
921724608	1460	921723608	2	1
921724608	1461	921723708	2	1
921725108	1461	921723708	1	1
921725908	1457	96051270	22	2
921750908	1128	918998108	384	1
921753508	1467	96024497	15	2
921764508	1127	918998108	304	1
921766208	1319	969868408	1150	1
921766208	1389	969867608	1220	1
921777508	1494	920872908	1	1
921783608	1010	929536308	171	1
921814108	1033	96035660	30	1
921814208	1033	96035660	31	1
921814508	1033	96035660	32	1
921814608	1033	96035660	33	1
921814708	1033	96035660	34	1
921814808	1033	96035660	35	1
921821408	1399	96003467	380	1
921821908	1399	96003467	390	1
921848508	1339	917996808	70	2
921848908	673	915913008	17	2
921849508	543	919199208	745	1
921849508	544	919199208	770	1
921865108	589	917330508	13	2
921865108	596	917330608	13	2
921871408	543	919199208	737	1

Item	Page	Assembly	Pos.	Quantity
921871408	1126	918998108	241	1
921871408	1485	96007302	784	1
921875108	1485	96007302	787	1
921973908	1485	96007302	770	2
921988008	1129	918998108	387	1
922001808	543	919199208	736	1
922008708	1132	919326708	452	1
922012408	1131	919326708	262	1
922012508	1131	919326708	263	1
922012608	1131	919326708	265	1
922029408	615	96041590	1873	1
922032508	1485	96007302	778	1
922033608	543	919199208	738	1
922077808	1485	96007302	785	1
922099608	543	919199208	748	1
922099808	544	919199208	775	1
922122108	543	919199208	704	1
922156208	1485	96007302	779	1
922218608	1128	918998108	382	1
922272008	182	96037501	621	1
922587208	1128	918998108	360	2
922619608	1132	919326708	407	1
922626308	543	919199208	740	1
922627108	1126	918998108	229	1
922648308	409	96037721	545	1
922648308	1033	96035660	23	1
922667108	1128	918998108	330	1
922670408	1126	918998108	163	1
922670708	1126	918998108	172	1
922681608	1485	96007302	791	1
922681808	198	96039361	666	1
922681908	544	919199208	985	1
922683008	268	96039639	854	1
922788508	1127	918998108	294	1
922814008	544	919199208	776	1
922899308	361	919964208	(2610)	1
922910308	1128	918998108	343	1
922913908	543	919199208	706	2
923014808	1127	918998108	279	1
9230171	119	10126465	4	2
9230171	148	964013408	230	1
923017808	1129	918998108	394	1
923199508	1037	96001933	25	1
923228808	1128	918998108	374	1
923229808	242	96036796	(831)	1
923236008	288	96039641	870	2
923251908	268	96039639	851	2
923251908	279	96039640	861	1
923287008	1044	912353808	11	1
923512208	409	96037721	500	196
923512208	410	96037721	(500)	2
923512208	425	96038396	500	3
923512208	432	96023590	500	2
923512208	469	96037549	500	144
923512208	471	96037539	500	43
923512208	473	96037533	500	26
923512208	475	96037529	500	20
923512208	536	962720908	500	7
923512208	626	965236508	500	3
923512208	878	96036289	500	49
923512208	880	96036290	500	58
923512208	881	96027394	500	43
923512208	882	96036291	500	19
923512208	996	96036112	500	59
923512208	998	96036113	500	19
923512208	1000	96000921	500	3
923512208	1002	96008464	500	2
923512208	1004	96036118	500	78
923512208	1008	96001403	500	2
923512208	1010	929536308	500	12
923512208	1011	96001405	500	1
923512208	1013	96000924	500	5
923512208	1014	96000925	500	5
923512208	1015	96000926	500	5
923512208	1016	96000927	500	5
923512208	1017	96000928	500	2
923512208	1018	96000930	500	5
923512208	1019	96000935	500	2
923512208	1020	96000929	500	2
923512208	1027	918998008	(500)	2
923512208	1219	96007584	500	3
923512208	1400	96057962	500	1
923512208	1499	96017126	500	14
923512208	1502	96017132	500	6
923512208	1575	96042976	500	15
923512208	1576	96022197	500	1
923512208	1577	96036351	500	2
923512208	1593	96016424	500	17
923512208	1606	96013807	500	17
923547108	909	919361008	32	2
923547208	910	919361008	80	2
923569408	1023	96008915	8	2
923569408	1460	921723608	11	1
923569408	1461	921723708	11	1
923745208	1184	921692808	121	1
923852708	1114	964880208	1463	2
923853108	543	919199208	753	1
923853108	544	919199208	781	1
923853108	544	919199208	785	1
923878308	909	919361008	(1)	1
924404108	615	96041590	1871	1
924464008	1126	918998108	208	1
924471308	1119	969860108	(115)	4
924472108	1319	969868408	1140	1
924472108	1319	969868408	1141	1
924494108	1485	96007302	788	1
924505508	1230	965226108	(1592)	2
924505508	1235	965324508	(1592)	2
924619308	1127	918998108	306	1
924622208	1126	918998108	222	1
924647408	1271	919745108	12	4
924647408	1290	919745708	27	8
924647408	1298	919745808	27	8
924647408	1301	919746208	27	8
924647408	1306	919746308	11	4
924647408	1324	919746708	19	8
924647408	1327	919746808	18	8
924647408	1330	919746908	18	8
924647408	1334	919747208	19	8
924647408	1348	918361308	43	4

Item	Page	Assembly	Pos.	Quantity
924647408	1534	919747408	3	4
924647408	1542	919752108	14	4
924647408	1552	919752208	14	4
924647408	1626	919747708	27	8
924681508	1389	969867608	1227	1
924713108	1252	918472608	16	2
924713108	1467	96024497	70	20
924741208	1485	96007302	777	1
924872908	544	919199208	784	1
924872908	1126	918998108	214	1
925015608	1132	919326708	420	1
925042408	1132	919326708	408	1
925056608	1240	963137208	4	1
925068708	480	917737708	6	1
925118908	1404	916980308	1	1
925299708	910	919361008	58	1
925318508	914	925299708	2	1
925393808	1128	918998108	380	2
925516708	1126	918998108	204	1
925561708	676	918409908	11	2
925561708	691	918410008	11	2
925561708	701	917151308	12	2
925770908	1127	918998108	307	1
925847808	697	969867808	1117	1
925847808	1319	969868408	1151	1
925847808	1389	969867608	1231	1
926041308	182	96037501	612	1
926041508	1128	918998108	377	1
926041708	1126	918998108	164	2
926042508	33	96037617	651	1
926043108	1114	964880208	1462	1
926046608	361	919964208	(2620)	1
926046708	33	96037617	643	1
926052808	1126	918998108	209	1
926056108	725	96009100	431	1
926056908	1126	918998108	231	1
926057108	1127	918998108	266	1
926058108	725	96009100	428	1
926058308	725	96009100	426	1
926089508	1126	918998108	162	1
926093408	543	919199208	700	1
926093708	1485	96007302	773	2
926094408	742	969859308	(1345)	1
926095408	924	969859408	(452)	1
926095708	1126	918998108	224	1
926095708	1127	918998108	278	1
926096908	544	919199208	768	1
926096908	1128	918998108	358	1
926112108	33	96037617	646	1
926119008	198	96039361	664	1
926119108	544	919199208	774	1
926120108	1126	918998108	232	1
926121008	697	969867808	1113	1
926121308	1127	918998108	267	1
926294408	725	96009100	430	1
926294408	1128	918998108	367	1
926359708	1126	918998108	170	1
926360008	544	919199208	765	1
926368008	1128	918998108	369	1
926385808	1389	969867608	1229	1

Item	Page	Assembly	Pos.	Quantity
926447208	1184	921692808	122	2
926455708	1195	96013010	(1390)	1
926465408	924	969859408	(453)	1
926465408	1319	969868408	1148	1
926465408	1389	969867608	1224	1
926487808	1126	918998108	168	1
926498708	544	919199208	982	1
926550408	1128	918998108	378	1
926553708	1128	918998108	368	1
926560008	1435	968895808	(95)	2
926606508	1127	918998108	316	1
926607408	1128	918998108	366	1
926608208	1127	918998108	308	1
926610208	1126	918998108	220	1
926610208	1127	918998108	258	1
926611708	1126	918998108	233	1
926649708	543	919199208	717	1
926658108	1127	918998108	249	1
926711308	1127	918998108	297	1
926711908	1127	918998108	317	1
926711908	1389	969867608	1230	1
926819708	531	962920408	1	1
926836508	1128	918998108	329	1
926836608	1128	918998108	332	1
926836708	1128	918998108	333	1
926837208	1128	918998108	379	1
926837608	1128	918998108	385	2
926849108	543	919199208	732	1
926849608	697	969867808	1108	1
926850208	1127	918998108	252	1
926854108	1129	918998108	412	2
926854208	1129	918998108	413	2
926854308	1129	918998108	414	2
926854808	268	96039639	855	1
926866008	268	96039639	859	1
926872208	1128	918998108	331	1
926881308	1131	919326708	371	1
926887908	676	918409908	1	1
926887908	691	918410008	1	1
926887908	1311	918359908	2	1
926891108	418	96037710	28	1
926891108	901	96002298	20	1
926891108	1033	96035660	21	2
926892808	909	919361008	3	18
926892808	928	919361208	2	17
926892808	1338	917996808	11	2
926892808	1404	916980308	5	19
926892808	1571	918859708	2	3
926892808	1581	919463108	53	3
926892808	1599	918474308	29	10
926901608	1375	916979908	2	2
926901708	1375	916979908	3	4
9269048	822	10141807	8	1
926964608	1126	918998108	227	1
926965308	1126	918998108	173	1
926965308	1127	918998108	270	1
926965608	1126	918998108	169	1
926965608	1127	918998108	253	1
926970808	697	969867808	1114	1
926971408	33	96037617	649	1

Item	Page	Assembly	Pos.	Quantity
926976308	1127	918998108	261	1
926993008	652	912524908	1	1
927030708	544	919199208	987	1
9270340	822	10141807	11	1
927042308	361	919964208	(2614)	1
927064208	1378	918325908	7	1
927064308	1383	927064208	1	1
927068108	751	96038878	3	1
927068308	751	96038878	2	2
927093808	1404	916980308	35	1
927094108	909	919361008	4	2
927094208	909	919361008	5	2
927094308	909	919361008	14	2
927094408	909	919361008	15	4
927094508	909	919361008	16	4
927094508	1348	918361308	54	4
927094508	1394	918964608	14	4
927094508	1581	919463108	39	4
927094608	909	919361008	17	4
927094908	665	918995608	2	1
927096408	666	927094908	1	1
927097408	751	96038878	4	1
927106708	1378	918325908	18	1
927107608	909	919361008	18	4
927107608	1291	927148808	3	2
927107608	1302	962628008	3	2
927107608	1348	918361308	51	4
927107608	1353	96005682	16	4
927107608	1362	927148608	3	2
927107608	1368	962943908	3	2
927107608	1370	962943808	3	2
927107608	1372	962946708	3	2
927107608	1475	96020796	3	2
927107708	909	919361008	19	2
927107708	1291	927148808	2	1
927107708	1302	962628008	2	1
927107708	1348	918361308	50	2
927107708	1353	96005682	15	2
927107708	1362	927148608	2	1
927107708	1368	962943908	2	1
927107708	1370	962943808	2	1
927107708	1372	962946708	2	1
927107708	1475	96020796	4	1
927111108	1181	916979608	2	2
927111108	1375	916979908	4	2
927113008	1404	916980308	39	1
927114608	1348	918361308	4	2
927114708	1348	918361308	5	2
927117108	1311	918359908	8	1
927117208	668	920456008	4	1
927117208	1314	927117108	1	1
927117808	1353	96005682	1	1
927118308	1271	919745108	13	2
927118708	1271	919745108	40	2
927120208	1278	921067008	2	2
927120308	1278	921067008	3	1
927120708	1271	919745108	53	2
927120808	1271	919745108	54	4
927125808	1361	918857108	22	8
927125808	1367	918857208	22	8
927127808	543	919199208	739	1
927131308	1348	918361308	6	2
9271340	44	10141581	17	2
9271340	811	10141843	17	2
927142608	1348	918361308	9	1
927145408	1348	918361308	49	2
927148408	1291	927148808	1	1
927148608	1361	918857108	38	2
927148708	1362	927148608	1	1
927148808	1290	919745708	37	2
927148808	1298	919745808	38	4
927148808	1306	919746308	17	2
927148808	1324	919746708	18	4
927148808	1334	919747208	18	4
927148808	1361	918857108	43	6
927148808	1367	918857208	43	4
927148808	1626	919747708	38	4
927161908	1394	918964608	10	2
927170208	1485	96007302	789	1
9271963	753	96038878	128	2
927198808	1126	918998108	242	1
927198808	1485	96007302	782	1
927252508	1485	96007302	781	1
927397208	1126	918998108	215	1
9274060	46	10137051	9	1
927412908	1127	918998108	303	1
927449608	1128	918998108	337	1
927463708	1485	96007302	786	1
927548208	1131	919326708	216	1
927566208	1127	918998108	262	1
927602808	543	919199208	747	1
927603008	182	96037501	618	1
927604308	1256	96017031	(766)	1
927605008	543	919199208	712	1
927605108	1389	969867608	1228	1
927609008	725	96009100	427	1
927610308	1128	918998108	351	1
927610808	1127	918998108	255	1
927611508	33	96037617	640	1
927614008	544	919199208	783	1
927614108	544	919199208	782	1
927614708	742	969859308	(1343)	1
927617408	1127	918998108	269	1
927618008	1127	918998108	318	1
927630608	1248	969859108	(132)	1
927631708	543	919199208	755	1
927634208	1101	919963708	(2391)	1
927640708	924	969859408	(451)	1
927673408	544	919199208	766	1
927675508	543	919199208	711	1
927677108	543	919199208	713	1
927677108	543	919199208	714	1
927677108	543	919199208	715	1
927677608	742	969859308	(1342)	1
927678508	182	96037501	613	1
927680508	543	919199208	749	1
927680608	1128	918998108	383	2
927680608	1319	969868408	1143	1
927681008	543	919199208	702	1
927683208	1128	918998108	344	1

Item	Page	Assembly	Pos.	Quantity
927683808	544	919199208	767	1
927684208	1101	919963708	(2393)	1
927688908	1127	918998108	263	1
927694408	543	919199208	756	1
927699708	1126	918998108	219	1
927713208	470	96037549	520	3
927739508	725	96009100	437	1
927739608	725	96009100	438	1
927754608	1338	917996808	57	1
927754708	1338	917996808	58	1
927868908	1005	96036118	544	1
927982608	1072	96038278	307	2
927996308	470	96037549	502	33
927996308	473	96037533	514	1
927996308	1004	96036118	507	1
928002508	1235	965324508	(1596)	1
928004608	543	919199208	505	8
928005608	1126	918998108	171	1
928006008	1129	918998108	475	1
928006108	1126	918998108	167	1
928022708	543	919199208	503	4
928022908	697	969867808	1112	1
928029608	1129	918998108	1185	1
928029708	1127	918998108	272	1
928036308	1129	918998108	476	1
928037908	544	919199208	779	1
928045708	544	919199208	771	1
928045708	1127	918998108	295	1
928046508	1128	918998108	355	1
928046708	725	96009100	425	1
928048208	544	919199208	986	1
928049708	544	919199208	773	1
928051908	1457	96051270	6	2
928307308	1201	918065308	11	2
928384208	181	96033630	630	1
928395508	1272	919745108	117	12
928431108	1044	912353808	3	1
928452608	1128	918998108	359	1
928464208	543	919199208	710	1
928471508	1126	918998108	237	1
928571508	1271	919745108	32	2
928620008	646	914788008	2	1
928654808	1505	918606908	3	2
928654908	1505	918606908	4	2
928655208	1505	918606908	2	3
928699708	555	968027008	3	2
928711408	1127	918998108	293	1
928711908	543	919199208	508	4
928717808	1126	918998108	174	1
928753108	1127	918998108	271	1
928755908	1438	968896608	(1090)	4
928756708	288	96039641	878	1
928761108	279	96039640	867	1
928762808	1184	921692808	123	2
928767908	543	919199208	707	2
928778908	676	918409908	500	1
928779008	691	918410008	500	1
928779208	701	917151308	500	1
928779708	910	919361008	500	1
928790008	1520	921688808	4	1

Item	Page	Assembly	Pos.	Quantity
928830208	1271	919745108	22	1
928830408	1274	928830208	2	2
928861108	1253	96021825	(1350)	1
928863408	543	919199208	742	1
928864108	543	919199208	502	4
928869808	1126	918998108	165	1
928870008	1447	96022733	(1912)	1
928876508	1128	918998108	381	1
928966408	1230	965226108	(1593)	1
928966408	1235	965324508	(1593)	1
929138808	530	962920308	2	1
929138808	537	964332208	2	1
929310908	279	96039640	864	1
929312908	1319	969868408	1145	1
929312908	1389	969867608	1221	1
929317308	1235	965324508	(1595)	1
929319708	182	96037501	611	1
929321808	543	919199208	501	4
929326408	279	96039640	865	1
929327008	33	96037617	641	1
929328208	1127	918998108	312	1
929329508	543	919199208	760	1
929333308	544	919199208	990	1
929334808	1319	969868408	1144	1
929335408	1129	918998108	396	1
929335508	1129	918998108	393	1
929338508	1119	969860108	(116)	1
929374708	742	969859308	(1341)	1
929377408	543	919199208	743	1
929379608	1126	918998108	218	1
929387008	1248	969859108	(134)	4
929387808	924	969859408	(450)	1
929487108	523	570933008	1	1
929525008	687	928778908	12	1
929525308	1315	966177308	12	1
929532908	692	928779008	12	1
929535108	1272	919745108	119	6
929536308	1001	96036117	23	1
929572308	1389	969867608	1233	1
929577108	268	96039639	856	1
929579108	543	919199208	701	1
929610208	361	919964208	(2619)	1
929615108	1248	969859108	(133)	2
929617708	1485	96007302	783	1
929623108	1389	969867608	1226	1
929623308	1127	918998108	301	1
929624508	1128	918998108	386	2
929635908	1129	918998108	1188	1
929645008	1126	918998108	238	1
929649008	288	96039641	874	1
929649208	1128	918998108	373	1
929720608	1126	918998108	217	1
929722008	1319	969868408	1142	1
929723808	1485	96007302	794	1
929724808	1230	965226108	(1591)	1
929727208	1127	918998108	313	1
929741808	543	919199208	716	1
929748308	543	919199208	752	1
929748708	544	919199208	988	1
929754508	615	96041590	1872	1

Item	Page	Assembly	Pos.	Quantity	Item	Page	Assembly	Pos.	Quantity
929755208	615	96041590	1876	1	939460808	1212	966659308	21	2
929871608	181	96033630	(1)	1	939460808	1375	916979908	27	4
929917008	1452	919692108	600	1	940068908	1204	96002845	34	1
929922908	1485	96007302	774	1	940116008	443	918994608	703	8
929923008	1485	96007302	775	1	940116008	971	917991908	90	8
929923108	1485	96007302	776	1	9402377	918	96039574	6	4
929923208	1485	96007302	780	1	9402377	1221	96041880	1	7
929923308	1485	96007302	790	1	9402377	1241	96031651	4	8
929923408	1485	96007302	792	1	9402377	1243	919467008	1	8
929923508	1485	96007302	793	2	9402377	1557	918606608	(1)	4
929942508	1486	96016787	840	4	9402377	1632	96042140	4	2
929942608	1486	96016787	841	1	940255708	1348	918361308	19	1
929942708	1486	96016787	842	1	941009708	1543	919752108	75	6
929948608	1230	965226108	(603)	1	941009708	1553	919752208	67	6
929948608	1235	965324508	(603)	1	941054208	1179	918793508	89	2
929948708	1230	965226108	(604)	1	941138108	714	917116108	13	3
929948708	1235	965324508	(604)	1	941138108	910	919361008	103	4
929948808	1230	965226108	(605)	1	941138108	937	919327908	15	2
929948808	1235	965324508	(605)	1	941138108	972	967641808	4	4
929953208	589	917330508	25	1	941138108	973	967652908	6	2
929978608	727	916164508	3	1	941138108	978	967664708	12	2
930133908	1404	916980308	57	4	941138108	1073	96038278	432	2
930275208	1375	916979908	26	2	941138108	1138	96003883	5	4
931573008	1560	96016836	7	2	941138108	1178	918793508	36	4
931573008	1567	96013042	10	2	941138108	1204	96002845	26	40
931573008	1638	96018528	10	2	941138108	1209	96002863	44	8
931573008	1641	96012854	10	2	941138108	1216	96002846	6	8
931573008	1644	96012732	10	2	941138108	1217	96002847	4	22
931903408	190	96032869	9	2	941138108	1271	919745108	9	109
932247008	1271	919745108	33	4	941138108	1276	96043443	21	6
932247008	1375	916979908	15	8	941138108	1277	96043441	8	14
932377408	1271	919745108	50	2	941138108	1290	919745708	13	49
932401608	1457	96051270	24	8	941138108	1298	919745808	13	80
932410501	326	919127108	1	1	941138108	1301	919746208	13	33
932443108	1351	96005548	11	16	941138108	1306	919746308	15	59
932443108	1353	96005682	6	18	941138108	1324	919746708	23	78
932443108	1571	918859708	9	2	941138108	1327	919746808	22	77
932443108	1581	919463108	9	2	941138108	1330	919746908	22	77
932743401	920	919127208	1	1	941138108	1334	919747208	23	152
932743701	326	919127108	2	1	941138108	1338	917996808	30	50
933019001	326	919127108	(424)	16	941138108	1348	918361308	40	41
933048108	1339	917996808	73	4	941138108	1361	918857108	14	103
933377008	1353	96005682	7	2	941138108	1367	918857208	14	72
933558708	1136	918063908	40	2	941138108	1394	918964608	9	46
934813508	1204	96002845	18	4	941138108	1457	96051270	30	8
934813508	1209	96002863	23	8	941138108	1467	96024497	36	59
935085908	746	918996008	22	2	941138108	1529	919747308	10	55
935353408	1314	927117108	2	1	941138108	1534	919747408	16	62
935462208	1364	96042014	2	1	941138108	1542	919752108	12	99
935989108	1609	918474408	11	1	941138108	1552	919752208	12	84
935989108	1612	96013389	6	1	941138108	1571	918859708	22	41
936940608	668	920456008	19	2	941138108	1581	919463108	22	41
937200508	909	919361008	53	2	941138108	1588	918489108	40	4
937252108	1383	927064208	2	1	941138108	1626	919747708	13	87
937566708	671	96039782	7	1	941138108	1631	918472308	23	2
937566708	1467	96024497	54	12	941175908	1348	918361308	17	4
937733608	1404	916980308	9	2	941204008	912	927094308	3	1
938731208	909	919361008	49	2	941204008	1354	927114608	5	1
939249808	1136	918063908	30	2	9412158	656	96015367	35	1
939255108	1475	96020796	19	2	9412158	918	96039574	8	4

Item	Page	Assembly	Pos.	Quantity
9412158	1243	919467008	2	10
9412158	1245	917995408	35	1
9412158	1463	96051145	10	2
9412158	1632	96042140	2	1
941265308	1599	918474308	47	2
941265308	1629	910019008	2	4
941324408	1306	919746308	40	2
941324408	1311	918359908	10	2
941324408	1378	918325908	9	2
941369108	1412	96012846	2	2
941530008	634	918744608	9	14
941530008	643	912493508	3	8
941540008	1460	921723608	5	2
941540008	1461	921723708	5	2
941609808	651	96051604	8	2
941994208	668	920456008	16	4
942124308	665	918995608	3	2
942164608	1181	916979608	7	2
942164608	1375	916979908	9	2
942310108	1351	96005548	4	2
942310108	1353	96005682	4	2
942890608	1394	918964608	33	2
942890608	1571	918859708	50	2
942890608	1581	919463108	50	2
943123008	634	918744608	8	1
943291508	1601	96016791	3	1
943291508	1602	96016792	3	1
943379108	668	920456008	10	2
943399308	1584	918474208	13	2
943472808	1599	918474308	48	2
943676808	1351	96005548	7	1
943780108	1600	918474308	61	1
943907308	910	919361008	68	2
943907308	1338	917996808	35	2
943907308	1631	918472308	11	2
943917308	1404	916980308	40	4
944068808	1474	967989808	3	2
944129108	1320	912822508	2	4
944271808	1547	96014968	12	2
944393808	134	96032862	29	2
944393808	332	919314608	52	4
944393808	667	965320108	7	2
944393808	1609	918474408	26	4
944571608	1588	918489108	36	2
945075608	1307	961685408	4	2
945569108	898	96036284	36	1
945569108	1029	96004319	18	1
945569108	1071	96038278	194	1
945791108	666	927094908	8	2
945938508	1239	917413808	15	12
945938508	1252	918472608	13	12
946252108	519	96032778	302	4
946394508	1610	96013387	8	1
946600708	909	919361008	34	4
946642108	1599	918474308	43	6
946910108	647	963294508	25	1
947161408	1611	96013388	8	1
947202508	1272	919745108	105	1
947271208	668	920456008	15	2
947308108	441	918994608	228	1
947339208	395	96003869	(1)	1
947339208	501	96039568	1	2
947523008	499	96032772	306	2
947671808	1610	96013387	7	1
947811508	752	96038878	49	2
947906708	924	969859408	152	1
947906708	1072	96038278	284	3
948240908	619	912569508	6	4
948241008	619	912569508	7	2
948382508	1482	96016504	311	2
948614708	519	96032778	(5)	4
948717708	1614	918474508	4	1
948837508	1209	96002863	16	1
948902708	1599	918474308	34	1
948918408	910	919361008	67	4
948918408	1452	919692108	38	2
949188508	914	925299708	3	2
949188508	1612	96013389	4	1
949188508	1614	918474508	9	2
949378908	1239	917413808	4	2
949378908	1252	918472608	7	2
949547108	1271	919745108	45	2
949582708	1136	918063908	31	2
949634908	1599	918474308	51	2
949793908	501	96039568	6	9
949794008	301	96032777	(2)	2
949825008	1006	927868908	2	1
949864108	1071	96038278	191	3
949987208	1361	918857108	41	1
949987208	1367	918857208	41	1
949997708	1029	96004319	6	4
950090408	339	964581308	1	1
950462308	589	917330508	32	1
950462308	596	917330608	32	1
950725308	1348	918361308	20	2
950725608	1404	916980308	13	1
950786408	1584	918474208	15	2
950864508	1338	917996808	5	4
950864508	1361	918857108	5	4
950864508	1367	918857208	5	4
951167108	1271	919745108	47	2
951264708	501	96039568	7	1
951323608	19	918993708	15	1
951323608	352	917984408	5	2
951385608	1543	919752108	79	4
951385608	1552	919752208	41	4
951471508	441	918994608	233	2
951473308	1123	969863108	326	1
951473308	1447	96022733	43	1
951551508	337	96047402	(1)	1
951911308	1291	927148808	13	2
951911308	1302	962628008	13	2
951911308	1362	927148608	11	2
951911308	1368	962943908	11	2
951911308	1370	962943808	11	2
951911308	1372	962946708	11	2
951911308	1475	96020796	16	2
952172108	1040	96003060	21	1
952177008	910	919361008	75	4
952196208	301	96032777	(1)	1

Item	Page	Assembly	Pos.	Quantity
952198708	666	927094908	(4)	2
952673908	1652	918598508	7	2
952797908	1473	962307208	4	2
952859808	135	96032862	76	1
952859808	795	96039239	7	1
952859808	800	919546708	25	1
952859808	1190	917996708	31	2
953075908	1588	918489108	35	2
953211008	1271	919745108	27	1
953211008	1338	917996808	43	2
953211008	1394	918964608	24	1
953411608	1563	918638608	5	4
953506508	295	916963808	7	3
953581208	23	96032863	6	2
953581208	795	96039239	39	2
953631708	23	96032863	27	2
953631708	795	96039239	76	2
953649108	19	918993708	7	3
953650008	485	919197308	62	4
953650008	629	917442808	52	8
953650008	637	912624708	16	1
953650008	1210	96002863	66	4
953650008	1272	919745108	110	21
953650008	1311	918359908	27	11
953650008	1394	918964608	29	23
953650008	1404	916980308	19	23
953650008	1431	921696208	21	5
953650008	1467	96024497	51	10
953658308	1080	96008839	45	1
953695308	1204	96002845	32	4
953695308	1276	96043443	5	6
953717608	1338	917996808	54	1
953727108	1009	921564708	5	1
953727108	1012	921565108	5	1
953728408	501	96039568	3	1
953728908	332	919314608	51	2
953741108	1023	96008915	9	1
953741108	1272	919745108	86	1
953741108	1338	917996808	56	1
953741108	1394	918964608	52	1
953741108	1404	916980308	18	1
953741108	1467	96024497	49	1
953741108	1571	918859708	53	1
953741108	1581	919463108	54	1
953741108	1588	918489108	42	1
953760908	695	969858508	301	1
953760908	1182	910162608	20	1
953760908	1318	969858808	300	1
953760908	1387	969858408	300	1
953760908	1482	96016504	308	1
953868808	1600	918474308	88	2
953873408	19	918993708	14	3
953873408	519	96032778	303	40
953873408	671	96039782	16	2
953873408	757	96038878	390	4
953873408	801	919546708	104	6
953873408	910	919361008	76	3
953873408	931	918996808	17	6
953873408	971	917991908	81	21
953873408	1080	96008839	46	4

Item	Page	Assembly	Pos.	Quantity
953873408	1136	918063908	51	2
953873408	1210	96002863	68	2
953873408	1458	96051270	85	52
954017708	1113	969860008	335	1
954092808	1136	918063908	8	4
954113708	863	918996308	20	17
954117308	910	919361008	113	16
954117308	1036	96001513	3	1
954117308	1204	96002845	41	10
954117308	1210	96002863	69	1
954117308	1272	919745108	85	7
954117308	1311	918359908	25	2
954117308	1378	918325908	23	2
954117308	1404	916980308	50	1
954117308	1467	96024497	30	1
954117408	1467	96024497	47	9
954117508	383	918160408	3	2
954117508	1272	919745108	84	7
954117508	1338	917996808	53	5
954117508	1458	96051270	79	2
954123908	1239	917413808	13	2
954123908	1252	918472608	9	2
954123908	1631	918472308	5	4
954128608	1252	918472608	26	3
954128608	1272	919745108	124	2
954128608	1467	96024497	48	14
954133608	846	918996908	250	1
954178508	1278	921067008	7	4
954178508	1349	918361308	61	8
954425608	914	925299708	1	1
954502908	560	96012458	20	1
954649008	1029	96004319	4	1
954649508	1030	96004320	2	1
954658108	1306	919746308	2	4
954658108	1338	917996808	3	4
954658108	1361	918857108	2	4
954658108	1367	918857208	2	4
954658108	1404	916980308	15	2
954662608	534	962302208	1	1
954688008	501	96039568	5	3
954746108	1338	917996808	44	2
954754708	1306	919746308	6	4
954754708	1338	917996808	6	4
954781408	320	96019560	10	1
954935608	1033	96035660	4	1
954976808	1648	96015867	3	2
954976808	1649	918573308	2	4
954987008	551	96000390	4	4
955051808	1271	919745108	6	2
955051808	1290	919745708	6	4
955051808	1298	919745808	6	4
955051808	1301	919746208	6	4
955051808	1306	919746308	37	2
955051808	1324	919746708	11	4
955051808	1327	919746808	10	4
955051808	1330	919746908	10	4
955051808	1334	919747208	11	4
955051808	1361	918857108	6	4
955051808	1367	918857208	6	4
955051808	1404	916980308	42	4

Item	Page	Assembly	Pos.	Quantity
955051808	1530	96052047	4	1
955051808	1626	919747708	6	4
955101708	1113	969860008	343	1
955152508	1378	918325908	26	1
955161608	1609	918474408	12	1
955161608	1612	96013389	7	1
955185208	555	968027008	6	4
955209808	1029	96004319	5	2
955382908	1494	920872908	3	1
955403608	551	96000390	5	4
955404808	1272	919745108	111	6
955404808	1290	919745708	15	4
955404808	1298	919745808	15	5
955404808	1301	919746208	15	3
955404808	1306	919746308	12	5
955404808	1324	919746708	25	6
955404808	1327	919746808	24	9
955404808	1330	919746908	24	9
955404808	1334	919747208	25	3
955404808	1338	917996808	26	5
955404808	1361	918857108	11	5
955404808	1367	918857208	11	4
955404808	1394	918964608	5	3
955404808	1529	919747308	22	2
955404808	1626	919747708	15	6
955408508	555	968027008	9	16
955543508	1338	917996808	39	2
955575208	581	968031308	3	1
955606308	1470	921388808	2	1
955668108	1023	96008915	1	4
955668108	1338	917996808	55	2
955668108	1378	918325908	25	1
955723908	625	915682708	15	1
955746608	200	918994708	9	8
955746608	235	919242908	8	4
955746608	245	918994808	8	4
955746608	256	918994908	9	8
955746608	281	919243008	6	8
955768608	1239	917413808	3	4
955809608	752	96038878	32	1
955847208	1306	919746308	35	4
955919508	341	965576008	11	1
956070608	614	96041588	160	1
956074408	519	96032778	(4)	2
956093308	301	96032777	(5)	1
956093308	742	969859308	300	1
956097408	1588	918489108	8	2
956097408	1612	96013389	3	1
956114308	1460	921723608	6	1
956114308	1461	921723708	6	1
956166908	909	919361008	11	2
956167008	909	919361008	22	4
956182008	1349	918361308	57	2
956193208	1404	916980308	38	4
956197808	1348	918361308	13	1
956197908	1348	918361308	41	1
956198008	1348	918361308	42	1
956214608	1029	96004319	7	1
956246508	1320	912822508	4	4
956248108	418	96037710	2	3

Item	Page	Assembly	Pos.	Quantity
956334708	909	919361008	(2)	1
956399808	1225	921567308	4	1
956399808	1428	921699008	3	1
956399808	1431	921696208	3	1
956401608	1225	921567308	13	1
956414308	1361	918857108	57	2
956442708	1272	919745108	130	1
956442708	1290	919745708	8	1
956442708	1298	919745808	8	4
956442708	1324	919746708	28	5
956442708	1327	919746808	27	5
956442708	1330	919746908	27	5
956442708	1334	919747208	28	5
956442708	1529	919747308	8	2
956442708	1534	919747408	12	2
956442708	1626	919747708	8	4
956442808	1290	919745708	7	2
956442808	1298	919745808	7	8
956442808	1306	919746308	18	2
956442808	1324	919746708	29	8
956442808	1327	919746808	28	8
956442808	1330	919746908	28	8
956442808	1361	918857108	30	6
956442808	1367	918857208	30	4
956442808	1394	918964608	38	2
956442808	1544	96014901	6	2
956442808	1626	919747708	7	8
956442908	1306	919746308	23	2
956442908	1361	918857108	34	2
956442908	1367	918857208	34	2
956449508	441	918994608	322	1
956455008	440	918994608	120	4
956462308	1271	919745108	2	2
956462308	1290	919745708	2	4
956462308	1298	919745808	2	4
956462308	1301	919746208	2	4
956462308	1306	919746308	36	2
956462308	1324	919746708	2	4
956462308	1327	919746808	2	4
956462308	1330	919746908	2	4
956462308	1334	919747208	2	4
956462308	1530	96052047	1	1
956462308	1542	919752108	49	2
956462308	1552	919752208	49	2
956462308	1626	919747708	2	4
956462408	1290	919745708	10	2
956462408	1298	919745808	10	2
956462408	1301	919746208	10	2
956462408	1324	919746708	30	2
956462408	1327	919746808	29	2
956462408	1330	919746908	29	2
956462408	1334	919747208	30	10
956462408	1534	919747408	18	4
956462408	1571	918859708	24	2
956462408	1581	919463108	24	2
956462408	1626	919747708	10	2
956469408	589	917330508	28	1
956469408	596	917330608	28	1
956484408	519	96032778	(3)	2
956489808	440	918994608	108	2

Item	Page	Assembly	Pos.	Quantity
956489808	457	918994508	63	1
956505208	1394	918964608	31	2
956505208	1581	919463108	48	2
956507308	1396	927161908	1	2
956520808	23	96032863	49	1
956522108	1378	918325908	30	4
956522208	441	918994608	320	4
956527708	301	96032777	(6)	2
956580408	676	918409908	8	1
956580408	691	918410008	8	1
956580408	701	917151308	6	2
956580508	676	918409908	9	1
956580508	691	918410008	9	1
956580708	676	918409908	10	2
956580708	691	918410008	10	2
956580708	701	917151308	11	2
956587608	928	919361208	4	2
956587708	928	919361208	5	2
956587808	928	919361208	6	1
956587908	928	919361208	7	2
956622508	1190	917996708	30	2
956639208	1306	919746308	28	1
956639208	1361	918857108	37	2
956639208	1367	918857208	37	1
956639208	1394	918964608	43	2
956644408	1311	918359908	9	2
956644508	1378	918325908	15	2
956659508	909	919361008	2	1
956659608	909	919361008	6	1
956659708	909	919361008	7	2
956659808	909	919361008	8	3
956659908	909	919361008	10	2
956663608	1404	916980308	8	1
956663808	1404	916980308	12	1
956664508	1404	916980308	4	1
956664608	1404	916980308	14	4
956664708	909	919361008	23	8
956664708	1394	918964608	18	6
956664708	1581	919463108	41	2
956664708	1582	96032672	4	2
956664808	909	919361008	27	2
956664808	1278	921067008	5	2
956664808	1291	927148808	4	1
956664808	1302	962628008	4	1
956664808	1348	918361308	52	4
956664808	1362	927148608	4	2
956664808	1368	962943908	4	2
956664808	1370	962943808	4	2
956664808	1372	962946708	4	1
956664808	1475	96020796	10	1
956664908	909	919361008	40	2
956665108	909	919361008	46	2
956665308	1404	916980308	27	1
956668608	909	919361008	21	8
956668608	1348	918361308	55	4
956668608	1394	918964608	16	6
956668608	1581	919463108	40	2
956668608	1582	96032672	3	2
956672808	666	927094908	(1)	1
956672908	666	927094908	(2)	1

Item	Page	Assembly	Pos.	Quantity
956674508	666	927094908	3	1
956674608	666	927094908	4	1
956685708	909	919361008	28	2
956685708	1271	919745108	59	2
956685708	1291	927148808	6	1
956685708	1302	962628008	6	1
956685708	1353	96005682	19	4
956685708	1372	962946708	13	1
956685708	1475	96020796	12	1
956698408	1338	917996808	10	1
956704108	1378	918325908	21	1
956707208	1348	918361308	12	1
956707508	1348	918361308	8	2
956707608	1348	918361308	7	1
956708108	1348	918361308	10	2
956709408	1348	918361308	14	2
956711208	1355	927114708	1	2
956711508	1354	927114608	(1)	1
956711608	1354	927114608	2	1
956713208	1351	96005548	2	1
956713408	1353	96005682	2	1
956725808	1280	921072108	1	2
956725908	1279	921072008	1	2
956726408	1271	919745108	44	4
956737108	1353	96005682	3	2
956744408	1348	918361308	45	2
956744408	1361	918857108	40	4
956744408	1367	918857208	40	4
956744408	1571	918859708	17	2
956744408	1581	919463108	17	2
956744508	1348	918361308	46	2
956744508	1361	918857108	39	4
956744508	1367	918857208	39	4
956744508	1571	918859708	14	2
956744508	1581	919463108	14	2
956758508	1181	916979608	8	2
956758508	1375	916979908	10	2
956789108	499	96032772	176	1
956795608	714	917116108	3	2
956831208	937	919327908	2	1
956831408	937	919327908	3	1
956836608	937	919327908	4	2
956862008	863	918996308	6	1
956862108	863	918996308	7	1
956862208	863	918996308	8	2
956862308	863	918996308	9	1
956862408	863	918996308	10	1
956862608	868	920192808	1	1
956863608	863	918996308	19	1
957001908	943	917227308	4	1
957002008	943	917227308	5	1
957002108	555	968027008	10	2
957005308	1417	967433908	1	1
957005308	1420	96011996	1	1
957005408	1418	967051508	1	1
957011208	1571	918859708	41	2
957011208	1631	918472308	9	4
957011208	1648	96015867	5	2
957016108	1356	927145408	1	2
957039408	1278	921067008	11	1

Item	Page	Assembly	Pos.	Quantity
957039408	1279	921072008	2	3
957039408	1280	921072108	2	3
957039408	1292	927148408	2	10
957039408	1303	962628108	2	6
957039408	1355	927114708	2	8
957039408	1356	927145408	2	8
957039408	1363	927148708	2	10
957039408	1369	962945808	2	2
957039408	1371	962946108	2	3
957039408	1373	962948608	2	2
957039408	1396	927161908	2	8
957039408	1477	963160708	2	6
957039408	1583	96032673	2	6
957044708	1292	927148408	1	2
957045208	1363	927148708	1	2
957047108	598	96017045	3	2
957107208	1283	969088608	5	1
957112908	1341	920740608	5	1
96000358	1190	917996708	500	1
96000390	549	917985508	1	1
96000396	931	918996808	3	1
96000399	1429	918064908	10	1
96000400	1526	918641108	20	1
96000402	1426	918064808	10	1
96000403	1525	918641008	20	1
96000410	1222	918518408	20	1
96000450	352	917984408	6	1
96000649	752	96038878	50	1
96000655	752	96038878	36	1
96000684	1144	969752608	1	1
96000697	1152	918064108	3	1
96000701	795	96039239	15	1
96000702	795	96039239	16	1
96000727	795	96039239	17	1
96000728	795	96039239	18	1
96000787	1467	96024497	58	3
96000789	1252	918472608	15	1
96000789	1467	96024497	59	1
96000790	1467	96024497	60	1
96000791	1467	96024497	61	1
96000844	754	96038878	200	1
96000845	754	96038878	201	1
96000846	754	96038878	202	1
96000847	754	96038878	203	1
96000848	754	96038878	204	1
96000849	754	96038878	205	1
96000850	754	96038878	206	1
96000851	754	96038878	207	1
96000892	877	96036282	11	1
96000893	877	96036282	12	1
96000894	877	96036282	13	1
96000921	994	96040793	50	1
96000924	1001	96036117	31	1
96000925	1001	96036117	32	1
96000926	1001	96036117	33	1
96000927	1001	96036117	34	1
96000928	1001	96036117	35	1
96000929	1001	96036117	39	1
96000930	1001	96036117	36	1
96000935	1001	96036117	38	1

Item	Page	Assembly	Pos.	Quantity
96000963	863	918996308	1	1
96000966	863	918996308	4	1
96000967	863	918996308	5	1
96000968	864	918996308	86	1
96000977	1037	96001933	2	1
96000978	1038	96000977	2	1
96000986	615	96041590	1877	1
96001020	1040	96003060	2	1
96001021	1041	96001020	2	1
96001074	1104	919328208	1	1
96001083	1107	96001074	19	1
96001084	1110	96001083	10	1
96001394	800	919546708	9	1
96001403	1001	96036117	22	1
96001405	1001	96036117	26	1
96001420	970	917991908	8	1
96001465	1146	96000684	1	1
96001513	1027	918998008	12	1
96001545	1197	96000358	1100	1
96001548	33	96037617	644	1
96001549	33	96037617	647	1
96001628	1452	919692108	9	2
96001933	1027	918998008	13	1
96002167	970	917991908	9	2
96002215	1158	969752708	1	1
96002216	1158	969752708	2	1
96002217	1158	969752708	5	1
96002218	1158	969752708	6	1
96002241	898	96036284	1	1
96002242	898	96036284	2	1
96002298	898	96036284	3	1
96002383	1129	918998108	398	1
96002454	1563	918638608	1	1
96002455	1564	96002454	1	1
96002458	1564	96002454	700	1
96002458	1565	96016927	700	1
96002479	1163	969520208	2	1
96002537	1152	918064108	7	1
96002612	971	917991908	800	1
96002634	1155	969752508	1	1
96002714	1131	919326708	304	1
96002715	1131	919326708	301	1
96002716	1131	919326708	302	1
96002717	1131	919326708	305	1
96002718	1131	919326708	306	1
96002719	1131	919326708	307	1
96002845	1201	918065308	1	1
96002846	1201	918065308	2	1
96002847	1201	918065308	3	1
96002848	1201	918065308	6	1
96002849	1201	918065308	7	1
96002861	1204	96002845	1	1
96002863	1204	96002845	2	1
96002864	1204	96002845	3	1
96002865	1217	96002847	1	1
96002871	1216	96002846	1	1
96003060	1027	918998008	14	1
96003237	352	917984408	(2710)	1
96003238	352	917984408	(2711)	1
96003466	1394	918964608	500	1

Item	Page	Assembly	Pos.	Quantity
96003467	1397	96003466	1	1
96003468	1399	96003467	370	1
96003532	352	917984408	1	1
96003577	909	919361008	30	1
96003791	1209	96002863	2	1
96003793	1209	96002863	1	1
96003796	1209	96002863	3	1
96003797	1209	96002863	4	1
96003798	1209	96002863	5	1
96003835	1027	918998008	7	1
96003869	392	919023108	50	1
96003871	395	96003869	19	1
96003880	1136	918063908	1	1
96003882	1136	918063908	2	1
96003883	1136	918063908	3	1
96003905	1348	918361308	15	4
96003905	1353	96005682	5	10
96004124	899	96002242	1	1
96004290	1033	96035660	1	1
96004319	1027	918998008	10	1
96004320	1029	96004319	2	1
96004321	1030	96004320	1	1
96004323	1029	96004319	1	1
96004429	26	11161426	999	1
96004475	322	10876576	999	1
96004761	544	919199208	980	1
96004794	544	919199208	778	1
96004803	725	96009100	434	1
96004845	935	96038733	2314	1
96005167	1138	96003883	1	1
96005260	1136	918063908	4	1
96005487	1311	918359908	22	1
96005488	1311	918359908	23	1
96005548	1348	918361308	2	1
96005549	1351	96005548	3	9
96005682	1348	918361308	3	1
96005819	931	918996808	700	1
96005904	1126	918998108	239	1
96006215	990	918997208	25	1
96006759	1141	918065208	23	1
96006781	442	918994608	515	44
96006891	886	96036283	12	1
96007285	442	918994608	510	20
96007286	442	918994608	511	4
96007289	442	918994608	517	38
96007290	442	918994608	518	7
96007291	442	918994608	530	4
96007292	442	918994608	525	298
96007302	1482	96016504	10	1
96007549	1201	918065308	500	1
96007550	877	96036282	17	1
96007584	1218	96007549	16	1
96007612	1339	917996808	69	2
96007783	1146	96000684	9	1
96008109	1210	96002863	70	1
96008165	1197	96000358	1101	1
96008175	935	96038733	2311	1
96008176	935	96038733	2312	2
96008177	935	96038733	2313	1
96008178	935	96038733	2315	1
96008179	742	969859308	(1340)	1
96008180	742	969859308	(1344)	1
96008181	1127	918998108	319	1
96008182	1128	918998108	328	1
96008183	1128	918998108	335	1
96008184	1128	918998108	338	1
96008185	1128	918998108	340	1
96008186	1128	918998108	341	1
96008187	1129	918998108	1186	1
96008188	1129	918998108	1187	1
96008464	1001	96036117	11	1
96008487	1133	919326708	485	1
96008488	1133	919326708	486	1
96008489	1133	919326708	487	1
96008492	1131	919326708	164	2
96008493	1131	919326708	165	1
96008494	1131	919326708	166	1
96008839	1070	96038278	19	1
96008915	1022	96006215	10	1
96008935	887	96036283	50	1
96008936	887	96036283	(11)	1
96009092	722	918151408	4	1
96009100	724	96009092	10	1
96009403	669	96014811	2	1
96009723	1131	919326708	203	1
96009864	1128	918998108	336	1
96010040	467	918997708	4	1
96010260	990	918997208	1	1
96010423	409	96037721	987	1
96010425	409	96037721	988	1
96011996	1416	918486808	26	1
96011997	1420	96011996	3	1
96011998	1421	96011997	4	1
96012273	863	918996308	2	1
96012458	557	918497008	1	1
96012460	560	96012458	1	1
96012461	560	96012458	2	1
96012463	560	96012458	3	1
96012578	557	918497008	7	1
96012635	539	918500608	1	1
96012636	541	96012635	1	1
96012654	1588	918489108	1	1
96012698	1144	969752608	43	1
96012732	1643	918573108	1	2
96012733	1644	96012732	1	1
96012734	1567	96013042	2	2
96012734	1638	96018528	2	2
96012734	1641	96012854	2	2
96012734	1644	96012732	2	2
96012735	1567	96013042	3	1
96012735	1638	96018528	3	1
96012735	1641	96012854	3	1
96012735	1644	96012732	3	1
96012736	1644	96012732	700	1
96012845	1409	918508208	10	1
96012846	1410	96012845	40	1
96012854	1639	918476808	1	2
96012855	1641	96012854	1	1
96012856	1562	96013014	700	1
96013010	1190	917996708	50	1

Item	Page	Assembly	Pos.	Quantity
96013011	1195	96013010	10	1
96013014	1561	918576008	1	2
96013015	1562	96013014	1	1
96013029	1222	918518408	10	1
96013042	1566	918943808	1	2
96013042	1646	918573008	1	2
96013043	1567	96013042	700	1
96013045	1567	96013042	1	1
96013078	1410	96012845	10	1
96013079	1411	96013078	1	1
96013080	1411	96013078	(2)	1
96013129	543	919199208	741	1
96013249	1626	919747708	48	2
96013264	1033	96035660	51	1
96013321	579	96012578	1	1
96013322	579	96012578	2	1
96013328	408	919073008	908	1
96013386	1609	918474408	1	1
96013387	1609	918474408	2	1
96013388	1609	918474408	3	2
96013389	1609	918474408	4	1
96013390	1144	969752608	40	1
96013406	421	96013328	1	1
96013422	1611	96013388	1	2
96013548	1588	918489108	2	1
96013575	1257	914670608	3	1
96013575	1260	912672508	3	1
96013575	1263	914671108	3	1
96013577	1590	918530108	10	1
96013578	1594	96013577	2	1
96013581	1603	918530208	10	1
96013653	1559	918476208	1	2
96013654	1560	96016836	1	2
96013807	1605	96013581	1	1
96013809	1606	96013807	2	1
96013834	1412	96012846	1	1
96013988	352	917984408	(2733)	1
96014025	23	96032863	(1611)	2
96014044	935	96038733	2316	1
96014126	371	917247508	(530)	1
96014611	352	917984408	(2714)	1
96014612	352	917984408	(2715)	1
96014807	476	96037529	2998	8
96014807	999	96036113	2998	8
96014811	665	918995608	10	1
96014897	1542	919752108	2	1
96014897	1552	919752208	2	1
96014900	1544	96014901	1	1
96014901	1542	919752108	18	1
96014901	1552	919752208	18	1
96014902	1542	919752108	26	1
96014902	1552	919752208	26	1
96014903	1542	919752108	33	3
96014958	1560	96016836	2	1
96014968	1542	919752108	34	3
96014969	1547	96014968	1	1
96014978	1542	919752108	(1)	1
96014996	1552	919752208	33	3
96015171	424	96038234	1	1
96015206	1178	918793508	60	1
96015302	1545	96014903	3	1
96015302	1548	96015492	3	1
96015350	1252	918472608	1	1
96015367	653	917986708	1	1
96015368	653	917986708	2	1
96015492	1543	919752108	59	3
96015567	557	918497008	5	1
96015571	1457	96051270	1	1
96015572	1457	96051270	2	1
96015573	1457	96051270	3	2
96015580	571	96015567	2	1
96015581	574	96015580	1	1
96015611	1452	919692108	500	1
96015612	1489	96015611	20	1
96015613	1489	96015611	30	1
96015615	1457	96051270	23	2
96015684	1610	96013387	1	1
96015685	1610	96013387	2	1
96015686	1610	96013387	3	2
96015721	352	917984408	(2716)	1
96015807	1641	96012854	700	1
96015831	1649	918573308	1	2
96015866	1614	918474508	1	1
96015867	1647	918573208	1	2
96015868	1648	96015867	1	1
96015870	1571	918859708	39	4
96015870	1648	96015867	2	2
96015905	1648	96015867	700	1
96015923	1614	918474508	11	1
96015954	1590	918530108	5	1
96016222	1626	919747708	700	1
96016240	1599	918474308	1	1
96016249	1584	918474208	1	1
96016414	1574	96042975	300	1
96016415	1574	96042975	310	1
96016416	1574	96042975	290	1
96016424	1592	96015954	1	1
96016425	1593	96016424	2	1
96016428	1554	96014996	1	1
96016432	1605	96013581	290	1
96016433	1605	96013581	300	1
96016434	1605	96013581	310	1
96016435	1605	96013581	320	1
96016436	1605	96013581	330	1
96016450	1616	918838308	3	2
96016469	1562	96013014	2	2
96016504	1478	918606808	4	1
96016532	1592	96015954	290	1
96016533	1592	96015954	300	1
96016545	1557	918606608	1	2
96016546	1557	918606608	700	1
96016559	1505	918606908	1	1
96016688	1178	918793508	80	1
96016689	1178	918793508	81	1
96016705	1141	918065208	13	1
96016707	1141	918065208	(1)	1
96016713	887	96036283	60	1
96016754	181	96033630	626	2
96016780	1584	918474208	700	1
96016787	1482	96016504	11	1

Item	Page	Assembly	Pos.	Quantity
96016791	1599	918474308	2	2
96016792	1599	918474308	3	2
96016826	887	96036283	(10)	1
96016836	1559	918476208	5	2
96016902	1602	96016792	1	2
96016923	1252	918472608	(10)	1
96016927	1563	918638608	2	1
96016939	1599	918474308	4	1
96016940	1599	918474308	5	1
96017024	1631	918472308	2	2
96017031	1254	918641908	4	1
96017032	1256	96017031	10	1
96017045	597	918566608	1	1
96017085	1131	919326708	209	1
96017111	1496	96015612	10	1
96017112	1500	96015613	10	1
96017126	1498	96017111	10	1
96017127	1498	96017111	20	1
96017132	1501	96017112	20	1
96017133	1501	96017112	30	1
96017134	1501	96017112	40	1
96017135	1501	96017112	50	1
96017136	1501	96017112	60	1
96017182	1543	919752108	60	3
96017184	1543	919752108	(1)	1
96017309	1601	96016791	1	2
96017705	1600	918474308	700	1
96017753	1498	96017111	70	1
96017754	1498	96017111	80	1
96017755	1498	96017111	90	1
96017756	1498	96017111	100	1
96017757	1498	96017111	110	1
96017758	1498	96017111	120	1
96018058	1650	96015831	700	1
96018166	1652	918598508	1	1
96018167	1652	918598508	2	1
96018528	1636	918721808	1	2
96018529	1638	96018528	1	1
96018530	1638	96018528	700	1
96018614	220	96036794	(819)	1
96018923	130	918993008	2	2
96018924	130	918993008	3	2
96018925	294	96036801	(888)	1
96019147	1631	918472308	10	1
96019230	1486	96016787	845	1
96019231	1486	96016787	846	1
96019232	1486	96016787	847	1
96019233	1486	96016787	848	1
96019234	1486	96016787	850	1
96019504	1486	96016787	843	1
96019505	1486	96016787	844	1
96019560	318	918759408	1	1
96019655	957	918759508	1	1
96019847	268	96039639	858	1
96019895	242	96036796	(839)	1
96020034	1561	918576008	3	2
96020097	279	96039640	868	1
96020172	1592	96015954	400	1
96020365	1654	918598408	1	1
96020462	1654	918598408	2	2
96020463	1655	96020462	1	1
96020464	1655	96020462	2	2
96020596	1334	919747208	44	2
96020597	1334	919747208	45	2
96020743	615	96041590	1875	1
96020796	1452	919692108	34	2
96020798	279	96039640	869	1
96020817	1252	918472608	(11)	1
96020859	1475	96020796	1	1
96020860	1475	96020796	23	1
96020862	1543	919752108	(1)	1
96020863	1543	919752108	69	1
96020863	1553	919752208	61	1
96020866	1543	919752108	73	1
96020866	1553	919752208	65	1
96020867	1543	919752108	(1)	1
96020994	1542	919752108	51	2
96020994	1552	919752208	51	2
96021031	544	919199208	764	1
96021067	1476	96020796	700	1
96021098	1654	918598408	14	1
96021125	1609	918474408	(10)	1
96021204	1256	96017031	11	1
96021252	1256	96017031	(835)	1
96021253	1256	96017031	(836)	1
96021255	1256	96017031	(765)	1
96021362	850	918810308	7	1
96021363	850	918810308	8	1
96021364	1558	918668008	2	1
96021365	850	918810308	9	1
96021392	1281	918900708	10	1
96021393	1284	96021392	5	1
96021416	1178	918793508	14	2
96021422	1187	918793608	700	1
96021423	1179	918793508	700	1
96021541	1132	919326708	422	1
96021563	1626	919747708	(1)	1
96021825	1252	918472608	300	1
96021851	1252	918472608	700	1
96021859	1253	96021825	10	1
96021866	1127	918998108	309	1
96021867	1127	918998108	310	1
96021976	1622	96022180	1	1
96021981	1652	918598508	700	1
96022003	632	919092408	5	1
96022010	1543	919752108	76	2
96022010	1552	919752208	34	2
96022011	1543	919752108	(1)	1
96022014	1298	919745808	1	1
96022031	1626	919747708	1	1
96022086	1367	918857208	1	1
96022092	1306	919746308	1	1
96022123	1290	919745708	1	1
96022180	1621	918961008	1	1
96022195	1394	918964608	1	1
96022197	1574	96042975	320	1
96022232	1324	919746708	1	1
96022233	1334	919747208	1	1
96022283	1571	918859708	1	1
96022285	1327	919746808	1	1

Item	Page	Assembly	Pos.	Quantity
96022293	1361	918857108	1	1
96022294	1542	919752108	1	1
96022296	1552	919752208	1	1
96022300	1330	919746908	1	1
96022335	1571	918859708	700	1
96022335	1581	919463108	700	1
96022371	1616	918838308	1	2
96022372	1616	918838308	2	2
96022376	1565	96016927	1	1
96022413	1529	919747308	1	1
96022428	1529	919747308	700	1
96022462	1534	919747408	1	1
96022463	1534	919747408	700	1
96022513	387	96051663	15	1
96022518	1537	919747608	700	1
96022519	371	917247508	400	1
96022581	1301	919746208	1	1
96022630	1619	918887908	1	1
96022640	1619	918887908	17	2
96022733	1439	919533508	2	1
96022734	1447	96022733	11	1
96022735	1447	96022733	10	1
96022798	1252	918472608	(12)	1
96022992	1123	969863108	(401)	1
96022993	1123	969863108	(443)	1
96023080	1458	96051270	105	4
96023299	931	918996808	(2332)	1
96023302	135	96032862	(1601)	1
96023590	431	918950608	2	1
96023722	800	919546708	8	1
96023875	886	96036283	10	1
96023876	886	96036283	(10)	1
96024497	1452	919692108	2	1
96024499	1467	96024497	4	1
96024500	1467	96024497	6	1
96024555	1468	96024497	77	1
96024556	1468	96024497	78	1
96024565	1622	96022180	700	1
96024607	135	96032862	(1605)	1
96024644	1467	96024497	56	2
96024645	1467	96024497	57	2
96024681	424	96038234	3	1
96024686	424	96038234	13	1
96024810	1467	96024497	3	1
96024927	1467	96024497	1	1
96024947	1447	96022733	(997)	1
96024948	1447	96022733	(998)	1
96025166	318	918759408	(2260)	2
96026672	508	919051608	4	1
96026788	135	96032862	(1602)	1
96027387	886	96036283	1	1
96027394	877	96036282	16	1
96028181	442	918994608	535	2
96028315	544	919199208	984	1
96028331	695	969858508	153	1
96028331	1071	96038278	183	1
96028331	1119	969860108	153	1
96028331	1182	910162608	16	1
96028331	1318	969858808	153	1
96028331	1387	969858408	153	1
96028331	1482	96016504	153	1
96028601	511	96026672	10	1
96028615	511	96026672	(609)	1
96028616	511	96026672	(607)	1
96028945	605	918995208	(2510)	1
96029949	1103	96058648	(2393)	1
96029950	1103	96058648	20	1
96031504	423	919334108	9	1
96031610	1239	917413808	1	2
96031651	1239	917413808	700	1
96031712	1239	917413808	2	2
96032222	850	918810308	5	1
96032223	850	918810308	6	1
96032672	1581	919463108	2	2
96032673	1582	96032672	1	1
96032675	1582	96032672	70	1
96032746	440	918994608	103	4
96032748	441	918994608	212	1
96032749	441	918994608	213	1
96032750	441	918994608	214	1
96032772	495	918998208	4	1
96032777	297	919198908	4	1
96032778	516	919199008	4	1
96032862	130	918993008	1	1
96032863	19	918993708	1	1
96032869	187	918994008	1	1
96032873	190	96032869	200	1
96033140	886	96036283	7	1
96033209	441	918994608	414	1
96033227	886	96036283	18	1
96033630	135	96032862	200	1
96033632	135	96032862	400	1
96033654	23	96032863	200	1
96033656	23	96032863	400	1
96033746	515	918690408	2	1
96033828	392	919023108	14	1
96034045	457	918994508	5	1
96034046	457	918994508	7	1
96034206	487	96034763	1	1
96034207	490	96034764	1	1
96034298	441	918994608	217	1
96034427	337	96047402	1	1
96034428	346	96047403	1	1
96034763	485	919197308	5	1
96034764	485	919197308	6	1
96035011	441	918994608	211	1
96035331	607	919254608	1	1
96035555	605	918995208	(2502)	1
96035660	1027	918998008	11	1
96035661	1027	918998008	15	1
96035662	1042	96035661	2	1
96035663	1043	96035662	2	1
96036111	990	918997208	10	1
96036112	994	96040793	10	1
96036113	994	96040793	20	1
96036117	990	918997208	15	1
96036118	1001	96036117	14	1
96036146	23	96032863	(1610)	1
96036148	23	96032863	(1617)	3
96036282	876	918996408	6	1

Item	Page	Assembly	Pos.	Quantity
96036283	876	918996408	7	1
96036284	876	918996408	10	1
96036289	877	96036282	10	1
96036290	877	96036282	15	1
96036291	877	96036282	36	1
96036295	886	96036283	14	1
96036301	898	96036284	60	1
96036302	903	96036301	2	1
96036351	1574	96042975	330	1
96036375	543	919199208	708	1
96036639	294	96036801	(886)	1
96036771	361	919964208	(2660)	1
96036779	200	918994708	1	1
96036781	200	918994708	2	1
96036782	235	919242908	1	1
96036783	245	918994808	1	1
96036784	256	918994908	1	1
96036787	256	918994908	2	1
96036788	281	919243008	1	1
96036789	281	919243008	2	1
96036794	202	96036779	200	1
96036795	222	96036781	200	1
96036796	237	96036782	200	1
96036797	247	96036783	200	1
96036798	258	96036784	200	1
96036799	270	96036787	200	1
96036800	283	96036788	200	1
96036801	290	96036789	200	1
96037151	605	918995208	500	1
96037330	605	918995208	(2500)	1
96037345	605	918995208	(2511)	1
96037501	181	96033630	10	1
96037505	181	96033630	11	1
96037513	181	96033630	(610)	1
96037529	468	96037555	21	1
96037533	468	96037555	8	1
96037539	468	96037555	7	1
96037549	468	96037555	6	1
96037555	467	918997708	2	1
96037617	32	96033654	10	1
96037710	408	919073008	6	1
96037720	409	96037721	2	1
96037721	408	919073008	2	1
96037913	939	96038214	1	1
96038127	800	919546708	5	1
96038128	800	919546708	6	1
96038129	800	919546708	7	1
96038131	800	919546708	11	1
96038214	937	919327908	1	1
96038227	846	918996908	111	1
96038234	423	919334108	1	1
96038278	1050	919326508	4	1
96038306	939	96038214	50	1
96038330	937	919327908	20	1
96038339	937	919327908	(1)	1
96038396	424	96038234	2	1
96038650	939	96038214	(531)	1
96038661	939	96038214	(532)	1
96038733	931	918996808	20	1
96038734	931	918996808	30	1
96038736	935	96038733	2333	1
96038740	614	96041588	(850)	1
96038878	746	918996008	1	1
96039025	1101	919963708	20	1
96039053	546	919199408	700	1
96039054	546	919199408	701	1
96039056	546	919199408	703	1
96039057	546	919199408	704	1
96039058	546	919199408	705	1
96039059	546	919199408	706	1
96039060	546	919199408	707	1
96039061	546	919199408	708	1
96039062	546	919199408	709	1
96039063	546	919199408	710	1
96039064	546	919199408	711	1
96039065	546	919199408	712	1
96039066	546	919199408	713	1
96039067	546	919199408	714	1
96039068	546	919199408	715	1
96039069	546	919199408	716	1
96039070	546	919199408	717	1
96039071	546	919199408	718	1
96039072	546	919199408	719	1
96039073	546	919199408	720	1
96039074	546	919199408	721	1
96039075	546	919199408	722	1
96039077	546	919199408	750	1
96039078	546	919199408	751	1
96039079	546	919199408	752	1
96039080	546	919199408	753	1
96039081	546	919199408	754	1
96039082	546	919199408	755	1
96039083	546	919199408	756	1
96039084	546	919199408	757	1
96039085	546	919199408	758	1
96039086	546	919199408	759	1
96039087	546	919199408	760	1
96039088	546	919199408	761	1
96039089	546	919199408	762	1
96039090	546	919199408	763	1
96039091	546	919199408	764	1
96039092	546	919199408	765	1
96039093	546	919199408	766	1
96039094	546	919199408	767	1
96039095	546	919199408	768	1
96039096	546	919199408	769	1
96039097	546	919199408	770	1
96039098	546	919199408	771	1
96039099	546	919199408	772	1
96039101	546	919199408	774	1
96039103	546	919199408	776	1
96039104	546	919199408	777	1
96039105	546	919199408	778	1
96039106	546	919199408	779	1
96039107	546	919199408	780	1
96039109	546	919199408	781	1
96039110	546	919199408	782	1
96039111	546	919199408	783	1
96039112	546	919199408	784	1
96039113	546	919199408	785	1

Item	Page	Assembly	Pos.	Quantity	Item	Page	Assembly	Pos.	Quantity
96039114	546	919199408	786	1	96039174	547	919199408	987	1
96039115	546	919199408	787	1	96039175	547	919199408	988	1
96039116	547	919199408	795	2	96039176	548	919199408	989	1
96039117	547	919199408	796	2	96039177	548	919199408	990	1
96039118	547	919199408	797	2	96039178	548	919199408	991	1
96039119	547	919199408	798	2	96039179	548	919199408	992	1
96039120	547	919199408	799	2	96039180	548	919199408	993	1
96039121	547	919199408	800	1	96039181	548	919199408	994	1
96039122	547	919199408	801	1	96039182	548	919199408	995	1
96039123	547	919199408	936	1	96039183	548	919199408	996	1
96039124	547	919199408	937	1	96039184	548	919199408	997	1
96039125	547	919199408	938	1	96039185	548	919199408	998	1
96039126	547	919199408	939	1	96039186	548	919199408	999	1
96039127	547	919199408	940	1	96039239	753	96038878	120	1
96039128	547	919199408	941	1	96039255	796	96039239	600	1
96039129	547	919199408	942	1	96039282	543	919199208	703	1
96039130	547	919199408	943	1	96039283	543	919199208	705	1
96039131	547	919199408	944	1	96039284	543	919199208	709	2
96039132	547	919199408	945	1	96039287	543	919199208	735	1
96039133	547	919199408	946	1	96039290	796	96039239	(1)	1
96039134	547	919199408	947	1	96039293	796	96039239	(2)	1
96039135	547	919199408	948	1	96039294	543	919199208	751	1
96039136	547	919199408	949	1	96039295	543	919199208	757	1
96039137	547	919199408	950	1	96039297	543	919199208	758	1
96039138	547	919199408	951	1	96039298	543	919199208	759	1
96039139	547	919199408	952	1	96039301	544	919199208	978	1
96039140	547	919199408	953	1	96039302	544	919199208	981	1
96039141	547	919199408	954	1	96039303	544	919199208	983	1
96039142	547	919199408	955	1	96039305	544	919199208	989	1
96039143	547	919199408	956	1	96039309	544	919199208	993	1
96039144	547	919199408	957	1	96039310	544	919199208	994	1
96039145	547	919199408	958	1	96039311	544	919199208	995	1
96039146	547	919199408	959	1	96039312	544	919199208	997	1
96039147	547	919199408	960	1	96039318	519	96032778	9	1
96039148	547	919199408	961	1	96039319	519	96032778	19	1
96039149	547	919199408	962	1	96039320	301	96032777	9	1
96039150	547	919199408	963	1	96039321	301	96032777	19	1
96039151	547	919199408	964	1	96039324	909	919361008	1	1
96039152	547	919199408	965	1	96039335	758	96038878	600	1
96039153	547	919199408	966	1	96039337	758	96038878	(1)	1
96039154	547	919199408	967	1	96039337	758	96038878	(2)	1
96039155	547	919199408	968	1	96039338	758	96038878	(3)	1
96039156	547	919199408	969	1	96039339	758	96038878	(4)	1
96039157	547	919199408	970	1	96039346	544	919199208	973	1
96039158	547	919199408	971	1	96039347	544	919199208	972	1
96039159	547	919199408	972	1	96039348	544	919199208	974	1
96039160	547	919199408	973	1	96039349	544	919199208	971	1
96039161	547	919199408	974	1	96039350	182	96037501	614	1
96039162	547	919199408	975	1	96039352	182	96037501	619	1
96039163	547	919199408	976	1	96039353	182	96037501	622	1
96039164	547	919199408	977	1	96039354	33	96037617	652	1
96039165	547	919199408	978	1	96039355	33	96037617	653	1
96039166	547	919199408	979	1	96039356	33	96037617	654	1
96039167	547	919199408	980	1	96039361	197	96032873	10	1
96039168	547	919199408	981	1	96039362	198	96039361	660	1
96039169	547	919199408	982	1	96039363	198	96039361	662	1
96039170	547	919199408	983	1	96039364	198	96039361	663	1
96039171	547	919199408	984	1	96039366	198	96039361	665	1
96039172	547	919199408	985	1	96039367	198	96039361	667	1
96039173	547	919199408	986	1	96039436	758	96038878	700	1

Item	Page	Assembly	Pos.	Quantity	Item	Page	Assembly	Pos.	Quantity
96039444	758	96038878	(10)	1	96040607	880	96036290	2	1
96039568	499	96032772	19	1	96040792	992	96036111	10	1
96039574	910	919361008	700	1	96040793	992	96036111	100	1
96039631	220	96036794	10	1	96040795	994	96040793	30	1
96039632	220	96036794	11	1	96040796	994	96040793	40	1
96039633	229	96036795	10	1	96040909	671	96039782	1	1
96039634	229	96036795	11	1	96040911	671	96039782	2	1
96039635	242	96036796	10	1	96040936	1185	921692908	133	1
96039636	242	96036796	11	1	96040937	1185	921692908	134	1
96039637	254	96036797	10	1	96040938	1185	921692908	136	1
96039638	254	96036797	11	1	96040939	1185	921692908	137	1
96039639	267	96036798	10	1	96040973	254	96036797	(840)	4
96039640	278	96036799	10	1	96040974	268	96039639	850	2
96039641	287	96036800	10	1	96040974	279	96039640	860	3
96039642	294	96036801	10	1	96040976	544	919199208	992	1
96039643	288	96039641	873	1	96041120	1441	12102587	999	1
96039644	288	96039641	876	1	96041566	387	96051663	100	1
96039647	288	96039641	879	1	96041588	612	919426608	1	1
96039648	279	96039640	863	1	96041590	614	96041588	10	1
96039649	268	96039639	853	1	96041591	614	96041588	11	1
96039650	268	96039639	857	1	96041592	614	96041588	19	1
96039652	254	96036797	(847)	1	96041615	614	96041588	(851)	1
96039653	254	96036797	(848)	1	96041814	605	918995208	(2501)	1
96039654	254	96036797	(849)	1	96041880	1201	918065308	700	1
96039661	220	96036794	(810)	1	96042014	1361	918857108	59	1
96039661	229	96036795	(820)	2	96042014	1367	918857208	58	1
96039662	229	96036795	(827)	1	96042100	387	96051663	(525)	1
96039663	229	96036795	(828)	1	96042140	1631	918472308	700	1
96039664	229	96036795	(829)	1	96042298	544	919199208	970	1
96039665	220	96036794	(811)	1	96042975	1572	919468008	10	1
96039668	220	96036794	(817)	1	96042976	1574	96042975	1	1
96039669	220	96036794	(818)	1	96042977	1575	96042976	2	1
96039670	220	96036794	(550)	1	96043088	318	918759408	(1511)	1
96039671	220	96036794	(551)	1	96043095	318	918759408	(1510)	1
96039672	220	96036794	(552)	1	96043099	318	918759408	400	1
96039672	229	96036795	(552)	1	96043155	864	918996308	70	1
96039673	229	96036795	(553)	1	96043263	603	969862108	(2222)	1
96039674	242	96036796	(554)	1	96043439	1271	919745108	1	1
96039675	242	96036796	(555)	1	96043441	1276	96043443	1	1
96039676	242	96036796	(556)	1	96043443	1271	919745108	60	1
96039677	242	96036796	(557)	1	96043476	440	918994608	60	6
96039678	254	96036797	(558)	1	96043477	440	918994608	59	2
96039679	254	96036797	(559)	1	96043695	1126	918998108	206	1
96039681	254	96036797	(560)	1	96043696	1126	918998108	207	1
96039682	254	96036797	(561)	1	96043710	1131	919326708	363	1
96039683	254	96036797	(562)	1	96043712	1132	919326708	415	1
96039684	254	96036797	(563)	1	96043713	1132	919326708	416	1
96039723	910	919361008	92	2	96043714	1132	919326708	417	1
96039782	665	918995608	33	1	96043715	1132	919326708	423	1
96039834	928	919361208	30	2	96043716	1132	919326708	424	1
96039999	665	918995608	18	1	96043717	1132	919326708	432	1
96040350	665	918995608	19	1	96043718	1132	919326708	433	1
96040488	1126	918998108	201	1	96043719	1132	919326708	434	1
96040490	1126	918998108	203	1	96043720	1132	919326708	467	1
96040491	1132	919326708	418	1	96043721	1132	919326708	468	1
96040492	1132	919326708	419	1	96043722	1132	919326708	469	1
96040493	1132	919326708	465	1	96043723	1133	919326708	470	1
96040494	1132	919326708	466	1	96043724	1133	919326708	471	1
96040497	190	96032869	400	1	96044681	1581	919463108	1	1
96040529	33	96037617	648	1	96045759	361	919964208	4	1

Item	Page	Assembly	Pos.	Quantity
96046237	1468	96024497	700	1
96046407	387	96051663	410	2
96046407	801	919546708	120	1
96046410	801	919546708	121	1
96047156	387	96051663	16	1
96047395	361	919964208	(895)	1
96047402	332	919314608	1	2
96047403	332	919314608	2	2
96047447	361	919964208	2	1
96047500	387	96051663	(529)	1
96047737	457	918994508	9	1
96048532	617	919184208	10	1
96050753	801	919546708	200	1
96050754	801	919546708	(1)	1
96050755	801	919546708	(2)	1
96050757	800	919546708	10	1
96051145	1458	96051270	700	1
96051270	1452	919692108	1	1
96051514	1510	918887408	10	1
96051556	387	96051663	(528)	1
96051595	651	96051604	1	1
96051604	649	963397108	1	2
96051663	385	919741508	1	1
96051707	387	96051663	300	1
96052047	1529	919747308	2	6
96052047	1534	919747408	2	2
96054222	1511	919800808	4	1
96054388	1439	919533508	6	1
96057774	366	96059018	(890)	1
96057774	366	96059018	(891)	1
96057962	1399	96003467	350	1
96058648	1101	919963708	1	1
96059015	361	919964208	3	1
96059017	361	919964208	1	1
96059018	361	919964208	5	1
96059019	366	96059018	200	1
96059158	603	969862108	400	1
96059159	603	969862108	(2220)	1
96059160	603	969862108	(2221)	1
96059484	511	96026672	(608)	1
96060750	629	917442808	7	1
96061897	1033	96035660	52	1
96062229	361	919964208	(2629)	1
96063329	361	919964208	(2613)	1
961685408	1306	919746308	39	1
961685508	1307	961685408	1	1
961718608	697	969867808	1118	1
961720708	1114	964880208	1460	1
961720708	1114	964880208	1461	1
961726708	1394	918964608	45	4
961726708	1582	96032672	2	2
961729308	1457	96051270	5	2
961757508	1339	917996808	77	2
961760108	1339	917996808	76	2
961775908	581	968031308	1	1
961776008	581	968031308	2	1
961798008	242	96036796	(838)	1
961798608	1128	918998108	342	1
961851508	634	918744608	1	1
961858708	1129	918998108	1191	1
961862408	543	919199208	744	1
961866708	909	919361008	38	2
961915508	470	96037549	516	2
961920308	1127	918998108	274	1
961921008	1128	918998108	372	1
961921808	288	96039641	875	1
961934808	1131	919326708	192	2
961934908	1131	919326708	193	2
961935208	1131	919326708	367	2
961935308	1131	919326708	368	2
962018808	242	96036796	(832)	1
962018808	294	96036801	(880)	4
962059008	960	918064708	3	1
962059108	961	962059008	1	1
962065908	1126	918998108	160	1
962086308	375	967634308	219	1
962092008	1588	918489108	7	2
962092008	1612	96013389	2	1
962114308	1131	919326708	161	1
962114408	1131	919326708	381	1
962114808	1123	969863108	(400)	1
962116008	1131	919326708	211	1
962127808	945	967546408	28	1
962151208	634	918744608	2	1
962151908	634	918744608	3	1
962181308	143	964024708	997	1
962196208	473	96037533	507	1
962196208	1004	96036118	514	1
962196708	589	917330508	3	1
962208808	596	917330608	3	1
962209908	596	917330608	25	1
962211808	560	96012458	4	1
962228208	919	918719408	500	1
962243408	555	968027008	1	2
962257208	1129	918998108	390	1
962258108	543	919199208	746	1
962259908	544	919199208	772	1
962282208	853	96032222	1	1
962282308	855	96032223	1	1
962294108	1486	96016787	849	2
962302208	530	962920308	3	1
962302208	537	964332208	3	1
962307208	1452	919692108	7	2
962333508	242	96036796	(830)	2
962333908	33	96037617	645	2
962335208	1485	96007302	771	2
962337708	424	96038234	110	2
962340308	424	96038234	116	1
962342008	424	96038234	11	1
962342208	424	96038234	12	1
962349508	418	96037710	1	1
962402608	621	919411008	(41)	1
962431208	202	96036779	40	1
962431208	258	96036784	40	1
962431208	270	96036787	40	1
962431208	283	96036788	40	1
962431208	290	96036789	40	1
962439908	543	919199208	733	1
962440708	1126	918998108	226	1
962442008	1126	918998108	158	1

Item	Page	Assembly	Pos.	Quantity
962476608	1127	918998108	250	1
962504108	337	96047402	2	1
962504108	346	96047403	2	1
962506708	295	916963808	4	1
962506808	295	916963808	5	1
962506908	295	916963808	6	1
962508108	1474	967989808	1	1
962508208	1474	967989808	2	1
962510108	676	918409908	19	1
962510108	691	918410008	19	1
962510208	676	918409908	20	1
962510208	691	918410008	20	1
962512408	644	912494508	1	4
962512508	645	962512408	1	1
962521908	295	916963808	(1)	1
962522008	295	916963808	(1)	1
962522208	295	916963808	(1)	1
962524608	28	963738308	2	1
962525608	480	917737708	1	1
962525708	480	917737708	2	1
962525908	480	917737708	3	1
962535508	33	96037617	650	1
962568308	567	968026708	1	1
962578508	190	96032869	2	1
962578608	190	96032869	3	1
962610008	1250	969869108	155	1
962610108	1250	969869108	156	1
962610208	1250	969869108	157	1
962610308	1250	969869108	158	1
962610408	1250	969869108	159	1
962615408	1204	96002845	33	1
962628008	1301	919746208	38	2
962628108	1302	962628008	1	1
962636408	645	962512408	2	1
962636508	645	962512408	6	2
962642408	645	962512408	8	1
962690708	468	96037555	31	4
962693908	553	917985608	8	4
962701908	332	919314608	25	4
962706508	441	918994608	122	2
962720908	535	962806108	2	1
962730908	430	912670108	1	1
962731008	430	912670108	2	1
962760208	544	919199208	996	4
962760208	544	919199208	998	4
962764108	697	969867808	1109	1
962765808	332	919314608	16	4
962773708	1320	912822508	1	1
962777108	621	919411008	(46)	1
962797208	863	918996308	16	1
962797308	863	918996308	17	1
962798008	1201	918065308	4	2
962798308	1201	918065308	5	2
962805408	1024	912848008	1	1
962805508	1025	962805408	5	1
962806108	529	917345108	2	1
962810208	535	962806108	3	4
962810308	535	962806108	4	4
962810908	632	919092408	(15)	1
962811008	632	919092408	(16)	1
962817908	408	919073008	4	1
962819308	621	919411008	1	1
962819708	468	96037555	5	1
962845008	1201	918065308	19	4
962854308	493	968056808	2	1
962862508	1384	962871608	12	1
962871608	1378	918325908	500	1
962911808	543	919199208	500	4
962911908	543	919199208	504	8
962912008	543	919199208	506	8
962912108	543	919199208	507	4
962912208	543	919199208	509	4
962920208	468	96037555	130	4
962920308	529	917345108	1	1
962920408	530	962920308	1	1
962920408	537	964332208	1	1
962927908	546	919199408	518	8
962928008	546	919199408	519	4
962943808	1367	918857208	27	2
962943908	1367	918857208	26	2
962944008	1367	918857208	44	2
962945808	1368	962943908	1	1
962946108	1370	962943808	1	1
962946708	1367	918857208	49	2
962948608	1372	962946708	1	1
962951908	1361	918857108	44	2
962957308	1128	918998108	334	1
962957508	1128	918998108	352	1
962957608	1128	918998108	353	1
962958908	924	969859408	(454)	1
962959008	924	969859408	(455)	1
962959008	1129	918998108	399	1
962959608	544	919199208	769	1
962960208	543	919199208	734	1
962963708	332	919314608	37	2
962963808	332	919314608	39	2
962970308	332	919314608	45	2
962971108	332	919314608	43	4
962978608	1113	969860008	(350)	1
962978708	1113	969860008	(351)	1
962979108	1131	919326708	375	1
962979208	1131	919326708	391	1
962979308	1131	919326708	393	1
962979408	1131	919326708	394	1
962979508	1131	919326708	366	1
962979708	1132	919326708	456	1
962979808	1132	919326708	457	1
962979908	1132	919326708	411	1
962980008	1131	919326708	392	1
962980108	1132	919326708	440	1
962980208	1132	919326708	458	2
962990308	418	96037710	3	1
963011708	1240	963137208	3	1
963016408	645	962512408	9	1
963037008	1204	96002845	23	1
963040608	1519	914618608	1	4
963047708	622	914618808	1	8
963047808	623	963047708	1	1
963136208	1351	96005548	1	1
963137208	1239	917413808	8	1

Item	Page	Assembly	Pos.	Quantity
963137308	1240	963137208	1	1
963137808	467	918997708	3	1
963160708	1475	96020796	2	1
963172908	279	96039640	866	1
963178308	1452	919692108	21	2
963183708	637	912624708	35	1
963184608	631	918463108	34	1
963188308	134	96032862	7	1
963195408	543	919199208	761	1
963195408	543	919199208	762	1
963209108	197	96032873	612	1
963225108	589	917330508	30	1
963225108	596	917330608	30	1
963225208	591	963225108	1	1
963249908	1239	917413808	19	2
963253908	1239	917413808	18	2
963294508	646	914788008	1	1
963397108	646	914788008	3	1
963397408	585	917315108	3	2
963460208	242	96036796	(837)	1
963467208	912	927094308	1	2
963490008	1354	927114608	1	2
963491108	1473	962307208	1	2
963544508	973	967652908	2	1
963544508	983	967662808	5	1
963561708	182	96037501	617	1
963593508	1127	918998108	275	1
963596808	220	96036794	(816)	1
963597208	1127	918998108	283	1
963690708	181	96033630	629	2
963738308	23	96032863	2	1
963738408	28	963738308	1	1
963771008	332	919314608	50	2
963860508	1197	96000358	1102	1
963861508	1128	918998108	364	1
963862108	543	919199208	754	1
963862108	544	919199208	780	1
963924708	1197	96000358	1104	1
963925308	1235	965324508	(1594)	1
964012308	138	969998608	922	1
964013408	146	964012308	110	1
964024108	143	964024708	999	1
964024508	161	969998708	110	1
964024608	161	969998708	140	1
964024708	142	10873319	999	1
964032808	333	919314608	60	1
964077808	920	919127208	3	1
964095008	1197	96000358	1103	1
964099708	1127	918998108	247	1
964099708	1127	918998108	248	1
964193908	1127	918998108	265	1
964232008	571	96015567	1	1
964239308	579	96012578	3	2
964286208	544	919199208	763	1
964332208	529	917345108	3	1
964336908	424	96038234	114	1
964337008	424	96038234	115	1
964437208	1131	919326708	259	1
964437308	1131	919326708	260	1
964437408	1131	919326708	261	1
964437508	1131	919326708	264	1
964437808	1132	919326708	425	1
964438008	1132	919326708	436	1
964438608	1113	969860008	(472)	1
964438808	1113	969860008	(474)	1
964475908	544	919199208	999	1
964475908	615	96041590	1870	1
964477608	1127	918998108	305	1
964477808	1128	918998108	323	1
964478808	1126	918998108	213	1
964479308	1127	918998108	244	1
964480108	1126	918998108	235	4
964480608	1126	918998108	240	1
964481408	1195	96013010	(1394)	1
964483408	1126	918998108	221	1
964560908	1144	969752608	4	1
964561008	1144	969752608	5	1
964570508	1166	918064308	7	1
964580308	1169	964588408	3	1
964581308	337	96047402	44	8
964581308	346	96047403	44	8
964588308	1166	918064308	10	1
964588408	1166	918064308	9	1
964591108	901	96002298	25	1
964604608	1170	964588308	4	1
964608008	1435	968895808	95	1
964610808	1128	918998108	349	1
964677708	970	917991908	15	1
964684208	1126	918998108	211	1
964698008	1147	964560908	1	1
964720408	1152	918064108	4	1
964780008	1319	969868408	1152	1
964788008	1170	964588308	3	2
964830208	1499	96017126	506	1
964830208	1502	96017132	503	1
964830208	1575	96042976	508	1
964830208	1606	96013807	510	1
964836708	894	96036295	30	1
964837108	886	96036283	13	1
964843708	850	918810308	12	2
964843808	850	918810308	13	1
964843908	850	918810308	14	1
964862608	857	915587308	1	1
964873308	1141	918065208	9	1
964880208	1113	969860008	10	1
964913908	751	96038878	1	2
964931408	886	96036283	31	1
964944108	1155	969752508	19	1
964973008	970	917991908	12	1
964973208	970	917991908	13	1
964973908	970	917991908	16	1
964984108	850	918810308	26	2
964985608	457	918994508	1	1
964986908	970	917991908	55	1
964987008	970	917991908	54	1
965021508	850	918810308	46	2
965062908	457	918994508	4	1
965185908	1198	918065008	30	1
965185908	1226	96000410	30	1
965192708	135	96032862	(1604)	1

Item	Page	Assembly	Pos.	Quantity
965192808	135	96032862	(1603)	1
965226108	1228	915295508	2	1
965229108	1612	96013389	1	1
965232408	1113	969860008	(352)	1
965232808	1131	919326708	377	1
965232908	1132	919326708	431	1
965236508	625	915682708	52	1
965256008	887	96036283	(12)	1
965291708	1166	918064308	27	1
965309408	511	96026672	19	1
965320108	665	918995608	5	1
965320208	667	965320108	1	1
965322908	1230	965226108	91	1
965324508	1228	915295508	3	1
965324608	1235	965324508	91	1
965336408	152	10493845	1	1
965336508	152	10493845	2	1
965336608	152	10493845	3	1
965336708	152	10493845	4	1
965356108	428	96031504	20	1
965372008	1033	96035660	44	1
965419308	1141	918065208	3	1
965431908	33	96037617	642	1
965434208	1389	969867608	1232	1
965468608	424	96038234	10	1
965476908	1129	918998108	1190	1
965500108	1212	966659308	3	2
965500308	1209	96002863	11	1
965500508	1212	966659308	1	1
965501608	1212	966659308	2	1
965501708	1209	96002863	10	1
965502208	1215	965500308	1	1
965564208	1128	918998108	365	1
965566608	1230	965226108	(1590)	1
965568908	544	919199208	777	1
965575508	1240	963137208	5	1
965576008	337	96047402	50	1
965576008	346	96047403	50	1
965576708	423	919334108	272	1
965577308	1240	963137208	2	1
965617208	882	96036291	995	12
965617208	1016	96000927	995	1
965617208	1018	96000930	995	1
965622108	410	96037721	(996)	2
965622108	425	96038396	996	16
965622108	470	96037549	996	70
965622108	472	96037539	996	24
965622108	474	96037533	996	39
965622108	476	96037529	996	42
965622108	536	962720908	996	7
965622108	879	96036289	996	12
965622108	881	96027394	996	4
965622108	996	96036112	996	132
965622108	999	96036113	996	52
965622108	1000	96000921	996	4
965622108	1005	96036118	996	39
965622108	1008	96001403	996	7
965622108	1011	96001405	996	6
965622108	1400	96057962	996	3
965622208	410	96037721	(998)	2

Item	Page	Assembly	Pos.	Quantity
965622208	425	96038396	998	1
965622208	432	96023590	998	1
965622208	470	96037549	998	1
965622208	472	96037539	998	1
965622208	474	96037533	998	2
965622208	476	96037529	998	2
965622208	536	962720908	998	2
965622208	881	96027394	998	2
965622208	882	96036291	998	2
965622208	997	96036112	998	1
965622208	999	96036113	998	1
965622208	1000	96000921	998	2
965622208	1002	96008464	998	2
965622208	1005	96036118	998	1
965622208	1008	96001403	998	2
965622208	1011	96001405	998	2
965622208	1013	96000924	998	2
965622208	1014	96000925	998	2
965622208	1015	96000926	998	2
965622208	1016	96000927	998	2
965622208	1017	96000928	998	2
965622208	1018	96000930	998	2
965622208	1019	96000935	998	1
965622208	1020	96000929	998	1
965622208	1027	918998008	(998)	2
965622208	1219	96007584	998	1
965622208	1400	96057962	998	2
965622208	1499	96017126	998	1
965622208	1502	96017132	998	1
965622208	1577	96036351	998	2
965727708	1230	965226108	(607)	1
965727708	1235	965324508	(607)	1
965727808	1230	965226108	(606)	1
965727808	1235	965324508	(606)	1
965727908	1230	965226108	(602)	1
965728008	1230	965226108	(601)	1
965739608	1230	965226108	93	1
965739708	1235	965324508	93	1
965799908	1127	918998108	268	1
965801608	1127	918998108	260	1
965841708	1250	969869108	163	1
965841808	1250	969869108	164	1
965841908	1250	969869108	165	1
965842008	1250	969869108	166	1
965862508	1128	918998108	326	1
965862608	1126	918998108	111	1
965862808	1127	918998108	243	1
965862908	1128	918998108	320	1
965863008	1128	918998108	327	1
965863508	1128	918998108	324	1
965863608	1128	918998108	325	1
966005108	1250	969869108	167	1
966005208	1250	969869108	168	1
966005308	1250	969869108	169	1
966005408	1390	969867708	291	1
966048808	1126	918998108	166	1
966053708	1129	918998108	403	1
966177308	1311	918359908	500	1
966187808	1447	96022733	(1910)	1
966238608	701	917151308	4	1

Item	Page	Assembly	Pos.	Quantity
966238708	701	917151308	3	1
966245008	1378	918325908	1	1
966260408	294	96036801	(889)	1
966338408	242	96036796	(836)	1
966435208	441	918994608	401	1
966435208	449	96032748	3	1
966435308	441	918994608	400	5
966435308	449	96032748	4	1
966435308	457	918994508	49	3
966435308	629	917442808	26	1
966435308	1271	919745108	66	2
966435308	1298	919745808	39	2
966435308	1306	919746308	49	2
966435308	1324	919746708	37	2
966435308	1327	919746808	36	2
966435308	1330	919746908	36	2
966435308	1334	919747208	37	2
966435308	1339	917996808	99	2
966435308	1349	918361308	69	2
966435308	1361	918857108	52	1
966435308	1367	918857208	54	1
966435308	1394	918964608	51	2
966435308	1529	919747308	14	2
966435308	1534	919747408	20	2
966435308	1571	918859708	19	1
966435308	1581	919463108	19	1
966435308	1626	919747708	39	1
966473608	1290	919745708	700	1
966473608	1298	919745808	700	1
966473608	1301	919746208	700	1
966473608	1324	919746708	700	1
966473608	1327	919746808	700	1
966473608	1330	919746908	700	1
966473608	1334	919747208	700	1
966473608	1361	918857108	700	1
966473608	1367	918857208	700	1
966479808	1340	967233108	10	2
966479808	1397	96003466	5	1
966556808	1178	918793508	24	2
966573008	1452	919692108	17	2
966573008	1474	967989808	12	1
966573008	1476	96020796	29	1
966573008	1564	96002454	4	1
966573008	1565	96016927	4	1
966659308	1209	96002863	6	1
966680308	615	96041590	1874	1
966681908	1128	918998108	322	1
966735008	1129	918998108	477	1
966745908	1126	918998108	228	1
966758808	1349	918361308	700	1
966803008	1339	917996808	700	1
966808508	1394	918964608	700	1
966817308	1155	969752508	24	1
966823508	1306	919746308	700	1
966835508	1510	918887408	1	1
966835908	1510	918887408	2	1
966852808	1128	918998108	321	1
966861008	543	919199208	731	1
966862908	1128	918998108	339	1
966901508	1131	919326708	167	1
966901608	1131	919326708	168	1
966901708	1131	919326708	169	1
966929508	901	96002298	26	1
966937008	1007	967030808	13	1
966963408	1129	918998108	1189	2
966968408	1127	918998108	311	1
966989608	1201	918065308	14	3
966991808	945	967546408	1	1
967026708	1033	96035660	6	1
967029908	1001	96036117	13	1
967030808	1001	96036117	18	1
967031208	1003	967029908	19	1
967049508	1421	96011997	1	1
967051508	1417	967433908	2	1
967051508	1420	96011996	2	1
967052008	1406	967233908	120	1
967056108	134	96032862	8	1
967056208	134	96032862	9	1
967071508	409	96037721	544	1
967116308	470	96037549	999	4
967116308	472	96037539	999	66
967157308	424	96038234	111	1
967157708	424	96038234	112	1
967175008	23	96032863	8	2
967175108	23	96032863	9	1
967175208	23	96032863	10	1
967175408	134	96032862	14	1
967188608	409	96037721	4	1
967233008	1181	916979608	500	1
967233108	1339	917996808	500	1
967233208	1375	916979908	500	1
967233908	1404	916980308	500	1
967234008	1406	967233908	100	1
967234108	1406	967233908	110	1
967254108	701	917151308	26	1
967257808	850	918810308	39	2
967276808	1409	918508208	20	1
967297808	457	918994508	3	1
967336708	714	917116108	500	1
967346408	1033	96035660	43	1
967363808	895	10340105	999	1
967364708	226	10876205	405	1
967364808	226	10876205	512	1
967400608	138	969998608	910	1
967433908	1416	918486808	19	1
967461708	846	918996908	113	1
967472508	1107	96001074	1	1
967472608	1107	96001074	2	1
967473008	1107	96001074	5	2
967526908	1489	96015611	10	1
967532008	457	918994508	2	1
967544008	943	917227308	32	1
967546408	943	917227308	1	1
967546708	943	917227308	2	1
967546808	945	967546408	8	1
967562008	943	917227308	31	1
967582208	392	919023108	9	1
967588308	850	918810308	3	1
967588408	850	918810308	4	1
967624508	440	918994608	61	3

Item	Page	Assembly	Pos.	Quantity
967634308	373	917247708	1	1
967634408	375	967634308	1	1
967635908	863	918996308	53	1
967636108	863	918996308	59	2
967641808	970	917991908	1	1
967643108	970	917991908	3	1
967649708	544	919199208	977	1
967652908	970	917991908	2	1
967653008	973	967652908	1	1
967655008	970	917991908	5	1
967656108	970	917991908	6	2
967659508	970	917991908	7	2
967662808	970	917991908	17	1
967663508	970	917991908	10	2
967664708	970	917991908	11	1
967664908	978	967664708	1	1
967665008	970	917991908	18	1
967667508	970	917991908	19	2
967667608	970	917991908	20	1
967668608	970	917991908	22	1
967674608	970	917991908	39	1
967674708	970	917991908	40	1
967677408	970	917991908	33	1
967678408	971	917991908	65	1
967685208	983	967662808	1	1
967685308	984	967665008	1	1
967700608	371	917247508	1	1
967700708	372	967700608	1	1
967704208	1457	96051270	38	2
967728108	408	919073008	3	1
967750208	369	917312708	41	1
967750308	369	917312708	42	1
967750408	369	917312708	43	1
967750508	369	917312708	44	1
967806608	1128	918998108	354	1
967814708	589	917330508	40	1
967820508	589	917330508	1	1
967820608	596	917330608	1	1
967821308	596	917330608	40	1
967826508	589	917330508	5	1
967847408	909	919361008	31	2
967851908	589	917330508	12	1
967880808	596	917330608	12	1
967904108	596	917330608	5	1
967910908	440	918994608	104	10
967921008	493	968056808	1	1
967922708	1413	967276808	10	1
967935308	1213	968069308	2	1
967978608	971	917991908	91	4
967989808	1452	919692108	20	2
967995008	1413	967276808	40	1
968004008	229	96036795	(826)	1
968004808	543	919199208	750	1
968005708	190	96032869	(669)	1
968006508	190	96032869	(670)	1
968023408	1131	919326708	373	1
968023508	1131	919326708	374	1
968023608	1131	919326708	397	1
968023808	1123	969863108	(404)	1
968024108	1132	919326708	427	1
968024208	1132	919326708	428	1
968024508	1132	919326708	438	1
968026508	557	918497008	2	1
968026708	557	918497008	4	1
968026908	557	918497008	6	1
968027008	553	917985608	1	1
968031308	557	918497008	9	1
968035408	557	918497008	8	1
968056308	485	919197308	15	1
968056808	492	968056308	1	1
968069308	1212	966659308	4	2
968069608	1213	968069308	1	1
968073608	553	917985608	4	1
968073708	553	917985608	5	1
968075908	886	96036283	4	1
968080908	1166	918064308	5	1
968090108	971	917991908	63	1
968090208	971	917991908	64	1
968090708	970	917991908	24	1
968090808	970	917991908	25	1
968090908	970	917991908	26	1
968091008	970	917991908	27	1
968100308	1399	96003467	2	1
968114608	629	917442808	3	1
968137908	1126	918998108	202	1
968138008	1126	918998108	205	1
968138108	1126	918998108	210	1
968138208	1126	918998108	212	1
968138308	1126	918998108	216	1
968138408	1126	918998108	225	1
968138508	1126	918998108	234	1
968138608	1127	918998108	245	1
968138708	1127	918998108	246	1
968138908	1127	918998108	251	1
968139008	1127	918998108	296	1
968139108	1129	918998108	388	1
968139308	1129	918998108	391	1
968139408	1129	918998108	397	1
968139508	1128	918998108	348	1
968139608	1129	918998108	470	1
968139708	1129	918998108	471	1
968140008	1195	96013010	(1391)	1
968190608	468	96037555	34	1
968196608	1132	919326708	442	1
968196708	1132	919326708	445	1
968196808	1132	919326708	447	1
968196908	1132	919326708	450	1
968197008	1132	919326708	451	1
968197108	1132	919326708	453	1
968197208	1132	919326708	455	1
968197308	1132	919326708	459	1
968198208	1132	919326708	461	1
968198408	1132	919326708	463	1
968198508	1132	919326708	464	1
968199308	1133	919326708	476	1
968199508	1133	919326708	478	1
968199708	1133	919326708	480	1
968199808	1133	919326708	481	1
968199908	1133	919326708	482	1
968200008	1133	919326708	483	1

Item	Page	Assembly	Pos.	Quantity
968200108	1133	919326708	484	1
968200408	1113	969860008	(473)	1
968201008	1113	969860008	(475)	1
968221308	1113	969860008	11	1
968224008	1600	918474308	79	1
968252908	1027	918998008	41	1
968252908	1188	919288608	10	1
968312608	1127	918998108	259	1
968312708	1127	918998108	264	1
968312808	1127	918998108	282	1
968319808	970	917991908	46	1
968319908	971	917991908	58	1
968349208	1126	918998108	200	1
968356408	294	96036801	(887)	1
968417908	1001	96036117	37	1
968461508	1457	96051270	11	8
968527008	463	917593008	4	2
968529908	463	917593008	5	1
968570808	357	969789908	2	1
968570908	932	969823308	1	1
968584108	182	96037501	616	1
968647708	135	96032862	300	1
968652008	135	96032862	75	1
968652008	757	96038878	407	1
968693208	467	918997708	154	1
968695308	288	96039641	877	1
968776708	480	917737708	5	1
968781308	607	919254608	2	1
968781408	610	968781308	38	4
968781508	610	968781308	21	1
968804808	492	968056308	4	1
968804908	492	968056308	5	1
968845108	1126	918998108	230	1
968856408	1399	96003467	320	1
968861108	1155	969752508	47	1
968895808	1433	968929408	500	1
968895808	1436	968929508	500	1
968895908	1435	968895808	90	1
968896608	1432	918988308	500	1
968907508	1438	968896608	90	1
968924708	666	927094908	2	1
968929408	1432	918988308	1	1
968929508	1432	918988308	2	1
969084608	1027	918998008	23	6
969084608	1029	96004319	13	1
969086608	1001	96036117	21	1
969088608	1281	918900708	2	1
969088708	1283	969088608	323	1
969146608	1435	968895808	(372)	1
969146708	1435	968895808	(373)	1
969252808	1291	927148808	700	1
969283808	1302	962628008	700	1
969284908	1368	962943908	700	1
969286908	1372	962946708	700	1
969287408	1362	927148608	700	1
969289308	1278	921067008	700	1
969298208	1396	927161908	700	1
969299608	1355	927114708	700	1
969299708	1356	927145408	700	1
969300508	1370	962943808	700	1

Item	Page	Assembly	Pos.	Quantity
969320108	1283	969088608	302	1
969383708	352	917984408	(2712)	2
969383908	352	917984408	(2731)	1
969460408	182	96037501	1600	1
969467908	1338	917996808	1	1
969483708	1619	918887908	700	1
969499108	1404	916980308	700	1
969499208	887	96036283	52	1
969499508	887	96036283	(1)	1
969500308	1155	969752508	26	1
969503008	1163	969520208	1	1
969503108	1155	969752508	30	1
969506508	1348	918361308	1	1
969520208	1152	918064108	5	1
969526408	1152	918064108	6	1
969571808	1128	918998108	356	1
969574608	352	917984408	(2713)	1
969619408	23	96032863	15	1
969667708	1110	96001083	(1)	1
969699208	846	918996908	110	1
969699308	846	918996908	112	1
969718508	337	96047402	45	3
969718508	346	96047403	45	3
969720408	557	918497008	3	1
969744808	1101	919963708	(2390)	1
969748508	198	96039361	661	1
969752508	1152	918064108	1	1
969752608	1141	918065208	1	1
969752708	1152	918064108	2	1
969764608	1273	919745108	700	1
969789908	352	917984408	2	1
969795308	939	96038214	500	1
969799508	1110	96001083	(2)	1
969799608	1110	96001083	(5)	1
969799708	1110	96001083	(3)	1
969799808	1110	96001083	(4)	1
969799908	1110	96001083	(6)	1
969823308	931	918996808	1	1
969823408	931	918996808	2	1
969844308	352	917984408	20	1
969844408	352	917984408	30	1
969848908	1141	918065208	2	1
969854508	468	96037555	4	1
969858408	1385	915869008	4	1
969858508	693	918148408	4	1
969858808	1316	918149108	4	1
969859108	1246	918149508	4	1
969859308	740	918149608	4	1
969859408	922	918151308	4	1
969860008	1111	918151608	4	1
969860108	1117	918150708	4	1
969862108	597	918566608	2	1
969863108	1121	918150908	4	1
969863308	1123	969863108	11	1
969864308	894	96036295	2	1
969867608	1387	969858408	10	1
969867708	1387	969858408	11	1
969867808	695	969858508	10	1
969867908	695	969858508	11	1
969868408	1318	969858808	10	1

Item	Page	Assembly	Pos.	Quantity
969869008	1248	969859108	10	1
969869108	1248	969859108	11	1
969869208	1119	969860108	10	1
969869308	1119	969860108	11	1
969869408	742	969859308	10	1
969869608	924	969859408	10	1
969900508	442	918994608	501	1
969900508	449	96032748	501	1
969904208	441	918994608	500	4
969904208	457	918994508	503	3
969904208	629	917442808	36	1
969904608	354	96003532	3	1
969904608	931	918996808	4	1
969910008	231	918170108	1	2
969910008	638	918170208	1	1
969947908	318	918759408	60	1
969948808	318	918759408	500	1
969962508	935	96038733	2310	1
969976608	383	918160408	1	1
969998508	136	10872088	20	1
969998608	136	10872088	910	1
969998708	136	10872088	920	1
97000687	1209	96002863	35	1
97000945	1588	918489108	14	1
97001537	1217	96002847	3	2
97001537	1327	919746808	4	1
97001537	1330	919746908	4	1
97001863	1080	96008839	29	1
97001866	863	918996308	45	1
970022308	981	964677708	1	1
970022408	982	964973908	1	1
97002351	1201	918065308	9	4
97002641	957	918759508	20	1
97002655	1378	918325908	34	1
97002990	850	918810308	47	4
97002990	1168	968080908	10	1
97003109	1221	96041880	3	2
97003110	1221	96041880	4	2
97004046	1287	969764608	3	3
97004046	1294	966473608	3	3
97004046	1309	966823508	3	3
97004046	1344	966803008	3	4
97004046	1358	966758808	3	2
97004046	1402	966808508	3	3
97004046	1532	96022428	3	3
97004046	1536	96022463	3	3
97004046	1556	96022518	2	4
97004046	1578	96022335	3	3
97004046	1628	96016222	3	3
970043208	23	96032863	45	1
970043208	441	918994608	321	2
97004572	1394	918964608	4	1
97005103	511	96026672	(1)	1
97005216	301	96032777	(7)	4
97005289	1146	96000684	6	1
97005290	1146	96000684	7	1
97005291	1146	96000684	8	1
970056708	668	920456008	5	2
970056808	668	920456008	6	2
970056908	668	920456008	12	2
97006006	1290	919745708	45	1
97006007	1290	919745708	46	1
97006045	1571	918859708	20	1
97006045	1581	919463108	20	1
97006264	1452	919692108	10	2
97006264	1475	96020796	6	1
97006264	1564	96002454	2	1
97006264	1565	96016927	2	1
97006265	1452	919692108	53	2
97006265	1474	967989808	19	1
97006265	1476	96020796	30	1
97006265	1564	96002454	8	1
97006265	1565	96016927	8	1
970063808	916	920249008	8	1
97006606	943	917227308	26	1
97006830	1301	919746208	5	2
970071808	634	918744608	5	2
970071908	1279	921072008	3	1
97007303	1107	96001074	3	2
97007579	1367	918857208	19	1
97007590	1361	918857108	18	1
97007590	1367	918857208	18	1
97007597	579	96012578	4	4
97007902	1298	919745808	40	1
97007903	1298	919745808	41	1
97008087	1458	96051270	78	2
97008091	1547	96014968	11	2
97008155	1178	918793508	6	6
97008155	1187	918793608	5	4
97008156	1178	918793508	7	4
97008156	1187	918793608	7	2
97008234	1212	966659308	6	2
970083208	1349	918361308	58	4
970083308	1272	919745108	72	2
970083308	1349	918361308	62	8
97008381	937	919327908	11	4
97008381	943	917227308	35	4
97008513	1361	918857108	19	1
97008871	864	918996308	72	2
97008872	864	918996308	73	2
97008936	864	918996308	74	4
97008940	1349	918361308	65	1
97008941	1349	918361308	66	1
97009148	1271	919745108	55	1
97009149	1271	919745108	56	1
97009607	1339	917996808	93	1
97009609	1339	917996808	94	1
97009799	1245	917995408	101	1
970102108	916	920249008	5	1
97010339	1394	918964608	47	1
97010340	1394	918964608	48	1
970104308	1407	910019608	3	2
970104508	1407	910019608	2	1
970104508	1559	918476208	2	1
97010721	1306	919746308	45	1
97010722	1306	919746308	46	1
97011904	1556	96022518	9	4
97011904	1578	96022335	8	1
97012185	413	967728108	1	1
97012483	134	96032862	73	1

Item	Page	Assembly	Pos.	Quantity
97012561	1588	918489108	18	12
97012760	1361	918857108	56	1
97012760	1367	918857208	56	1
97013268	134	96032862	64	1
97013306	1334	919747208	34	6
97013306	1626	919747708	56	1
97013351	1351	96005548	12	1
97013351	1510	918887408	7	1
97013907	910	919361008	83	1
97014025	134	96032862	72	1
970142408	1080	96008839	11	2
970142408	1113	969860008	339	1
97014253	1458	96051270	64	4
97014854	441	918994608	323	4
97015174	446	967910908	2	1
97015183	701	917151308	28	1
97015290	1007	967030808	1	1
97015395	1204	96002845	8	1
97015663	134	96032862	32	10
97015683	606	917025608	1	1
970157008	1080	96008839	1	2
970157308	1080	96008839	2	1
970162108	695	969858508	306	1
970162108	1080	96008839	4	1
97016304	656	96015367	49	1
97016304	961	962059008	2	2
97016304	1245	917995408	49	1
97016347	1561	918576008	(2)	1
97016435	746	918996008	37	1
970165908	945	967546408	4	1
970167108	598	96017045	2	1
970167508	1306	919746308	32	2
970167908	1136	918063908	15	2
97016832	418	96037710	19	1
970171308	1306	919746308	4	1
97017247	1361	918857108	55	1
97017247	1367	918857208	57	1
97017499	369	917312708	104	16
97018028	1290	919745708	40	6
97018028	1298	919745808	42	8
97018028	1301	919746208	40	6
970180608	326	919127108	3	84
97018325	1656	919183908	5	1
97018326	918	96039574	3	1
97018327	1656	919183908	4	2
97018328	1243	919467008	10	1
97018328	1656	919183908	2	4
97018387	1510	918887408	8	1
97018390	1584	918474208	8	1
97018451	1287	969764608	11	2
97018519	1271	919745108	5	1
97019145	1626	919747708	51	2
97019855	701	917151308	30	1
97019973	1287	969764608	13	16
97020380	1632	96042140	3	2
970208108	945	967546408	10	1
97021148	701	917151308	17	6
97021238	1339	917996808	84	2
970212608	1599	918474308	35	2
97021980	184	968647708	612	1
97021981	184	968647708	613	1
970220408	1080	96008839	9	1
970220508	1080	96008839	10	1
970220608	701	917151308	16	2
97022272	846	918996908	1	2
97022273	846	918996908	2	2
97022322	1287	969764608	12	6
97022542	1204	96002845	51	1
97022542	1656	919183908	3	1
97022652	1204	96002845	50	4
97022652	1217	96002847	9	2
97022949	1107	96001074	4	1
97022950	1107	96001074	28	6
97023136	1108	967472608	1	1
970233008	1080	96008839	12	1
970233108	1080	96008839	13	1
970233208	1080	96008839	14	1
97023353	1137	918063908	65	2
97023431	1543	919752108	70	1
97023431	1553	919752208	62	1
97023594	846	918996908	3	2
97023595	846	918996908	4	1
97023730	1172	918064408	24	1
97023918	385	919741508	16	1
97023919	385	919741508	15	1
97023921	888	96027387	9	1
970241408	945	967546408	17	1
97024555	800	919546708	20	1
97024737	751	96038878	21	1
97024783	1144	969752608	22	1
97024788	752	96038878	31	1
97024811	1509	918185308	4	1
97024812	1509	918185308	5	1
97024813	1509	918185308	6	1
97024815	441	918994608	215	1
97024817	441	918994608	224	1
97024834	441	918994608	218	1
97024853	441	918994608	216	1
97025016	441	918994608	220	1
97025041	752	96038878	30	1
97025337	863	918996308	13	1
97025342	863	918996308	52	1
97025362	872	967636108	1	1
97025407	614	96041588	(1)	1
97025458	864	918996308	82	1
97025483	972	967641808	1	1
97025491	970	917991908	4	1
97025532	751	96038878	5	1
97025533	751	96038878	6	1
97025652	974	967656108	1	1
97025653	989	96002612	602	2
97025655	989	96002612	603	2
97025715	975	967659508	1	1
97025716	989	96002612	702	2
97025798	989	96002612	1703	1
97025799	977	967663508	1	1
97025800	989	96002612	1704	1
97025801	989	96002612	1002	2
97025802	989	96002612	1003	2
97025812	989	96002612	1102	1

Item	Page	Assembly	Pos.	Quantity
97025828	989	96002612	1803	1
97025829	989	96002612	1804	1
97025878	970	917991908	21	1
97025882	898	96036284	11	1
97025884	1631	918472308	25	2
97025920	970	917991908	50	4
97025921	970	917991908	53	1
97025950	970	917991908	31	1
97025955	970	917991908	32	1
97025971	970	917991908	34	1
97025972	970	917991908	35	1
97025973	970	917991908	36	1
97025975	970	917991908	37	1
97025976	970	917991908	38	1
97026009	985	967674608	1	1
97026010	989	96002612	3902	1
97026012	986	967674708	1	1
97026013	989	96002612	4002	1
97026023	943	917227308	36	2
97026065	988	967678408	1	1
97026066	989	96002612	6502	1
970261408	134	96032862	40	24
970261408	185	96018923	8	8
970261408	186	96018924	8	8
97026311	971	917991908	66	4
970266508	910	919361008	60	4
970266508	1599	918474308	44	2
97026703	1457	96051270	41	4
97026704	1457	96051270	42	2
97026705	1457	96051270	43	2
97027381	918	96039574	4	2
97027420	751	96038878	13	1
97027421	751	96038878	15	1
97027436	751	96038878	11	1
970276308	1080	96008839	16	1
97027925	589	917330508	26	1
970279908	1080	96008839	17	1
97028113	589	917330508	11	1
97028124	596	917330608	26	1
97028260	596	917330608	11	1
97028340	910	919361008	85	4
970285308	1023	96008915	2	1
970285408	1023	96008915	3	1
97028863	441	918994608	223	1
97029060	1324	919746708	7	2
97029061	1324	919746708	8	1
97029216	457	918994508	10	2
970297408	863	918996308	36	1
970297708	1080	96008839	18	1
97029803	589	917330508	34	1
97029803	596	917330608	34	1
97030255	1399	96003467	5	1
970305508	1080	96008839	19	1
970308908	863	918996308	37	1
970309008	863	918996308	38	1
970309108	863	918996308	39	1
970309208	863	918996308	40	1
970309508	863	918996308	43	2
97031187	864	918996308	89	1
97031247	190	96032869	18	1

Item	Page	Assembly	Pos.	Quantity
97031248	190	96032869	19	1
97031531	1414	967922708	5	1
97031532	1474	967989808	10	1
97031590	910	919361008	82	4
97031754	325	969947908	3	1
97031758	1415	967995008	1	1
97031801	1136	918063908	21	1
97031805	1136	918063908	22	1
970320008	1070	96038278	171	1
97032031	1411	96013078	4	1
97032040	1414	967922708	4	1
970320808	1070	96038278	168	1
970320908	501	96039568	2	3
97032185	656	96015367	21	1
97032319	1652	918598508	11	1
970328408	1272	919745108	71	1
97033212	553	917985608	6	1
97033388	910	919361008	84	1
97033907	1080	96008839	42	1
97033922	701	917151308	14	1
97034041	971	917991908	67	2
97034050	987	968090208	1	1
97034051	989	96002612	6402	1
970341508	1404	916980308	33	16
97034170	589	917330508	20	2
97034170	596	917330608	20	2
97034238	1138	96003883	2	2
97034279	1399	96003467	4	1
97034604	1107	96001074	21	1
97034926	971	917991908	68	1
97034932	863	918996308	15	1
970350108	395	96003869	(2)	1
970350108	948	915150108	24	12
970350108	957	918759508	35	1
970350108	1339	917996808	92	1
970350208	948	915150108	25	2
97035044	863	918996308	44	1
97035045	864	918996308	71	1
970354508	701	917151308	7	2
97035487	871	967635908	1	1
970355608	1404	916980308	2	2
97035665	1201	918065308	13	1
97035715	970	917991908	23	1
97035716	970	917991908	28	1
97035786	135	96032862	74	1
97035986	614	96041588	159	1
97036732	465	968529908	1	2
97036732	656	96015367	68	2
97036732	1287	969764608	8	1
97036732	1294	966473608	4	1
97036732	1309	966823508	7	1
97036732	1402	966808508	5	1
97036732	1463	96051145	1	2
97036732	1532	96022428	4	1
97036732	1536	96022463	4	1
97036732	1578	96022335	1	1
97036732	1628	96016222	4	1
97036734	1243	919467008	3	4
97037131	1411	96013078	6	1
97037131	1414	967922708	6	1

Item	Page	Assembly	Pos.	Quantity
970373008	928	919361208	20	2
97037383	352	917984408	50	1
97037383	931	918996808	(1)	1
97037625	1510	918887408	(1)	6
97037694	676	918409908	25	1
97037694	691	918410008	25	1
97037694	701	917151308	38	1
97037694	1311	918359908	29	1
97037694	1378	918325908	28	1
97037952	1245	917995408	18	1
97038228	451	96033209	20	1
97038433	579	96012578	36	1
97038433	1152	918064108	29	1
97038516	970	917991908	29	1
97038727	886	96036283	15	1
970397108	673	915913008	5	4
970397208	673	915913008	6	2
970397308	673	915913008	8	8
970397408	673	915913008	10	2
970397508	673	915913008	11	2
97039753	656	96015367	71	4
970397608	673	915913008	12	2
970397708	673	915913008	13	4
970398708	1378	918325908	22	3
97040329	467	918997708	51	1
97040369	1599	918474308	42	1
97040388	609	96035331	1	4
97040562	609	96035331	8	4
97040563	609	96035331	14	4
970407108	1378	918325908	20	2
970408208	910	919361008	65	2
97040838	1501	96017112	2	1
970412808	1520	921688808	2	1
970412908	1520	921688808	3	1
97041326	1459	968461508	1	1
970413408	1178	918793508	27	4
970413408	1320	912822508	7	2
97041923	1306	919746308	50	1
97042067	959	96019655	15	1
97042067	1172	918064408	25	1
97042067	1172	918064408	26	1
97042068	603	969862108	6	1
97042068	1172	918064408	32	1
97042069	1172	918064408	31	1
97042070	1172	918064408	27	1
97042070	1172	918064408	28	1
97042071	1172	918064408	33	1
97042155	603	969862108	17	1
97042155	1172	918064408	10	1
97042548	352	917984408	80	1
97042797	465	968529908	4	2
970431308	910	919361008	61	4
970431408	910	919361008	55	3
97043437	1287	969764608	17	3
97044171	1072	96038278	251	4
97044171	1387	969858408	251	2
97044172	1072	96038278	252	4
97044172	1256	96017031	252	1
97044172	1387	969858408	252	2
97044210	1072	96038278	253	3
97044210	1256	96017031	253	1
97044211	1072	96038278	254	2
97044212	1072	96038278	255	1
97044212	1387	969858408	255	2
97044213	1072	96038278	256	1
97044213	1387	969858408	256	2
97044214	1072	96038278	257	1
97044214	1387	969858408	257	2
97044215	1113	969860008	258	1
97044215	1387	969858408	258	2
97044216	1113	969860008	259	1
97044830	1072	96038278	288	2
97045052	1599	918474308	31	4
97045517	1584	918474208	3	6
97045629	671	96039782	11	4
97045879	603	969862108	2	2
97045879	1172	918064408	29	1
97045998	603	969862108	3	1
97046004	603	969862108	4	1
970462508	1334	919747208	46	4
97046327	957	918759508	8	2
97046367	320	96019560	11	2
97046568	603	969862108	5	1
970469208	910	919361008	72	1
970469208	1023	96008915	6	5
970469608	1338	917996808	20	1
97047009	1584	918474208	12	2
970473508	910	919361008	87	2
970474608	910	919361008	86	4
97047540	134	96032862	16	2
97047956	134	96032862	18	1
97048141	318	918759408	51	2
97048694	795	96039239	30	2
970494808	1272	919745108	89	1
970501408	1452	919692108	3	2
970501608	1467	96024497	13	2
970501708	1467	96024497	8	2
970501808	1467	96024497	10	4
97050204	1588	918489108	16	2
970504908	1338	917996808	60	1
970505108	1338	917996808	61	1
97051226	480	917737708	24	1
970515608	1457	96051270	54	4
970515708	1457	96051270	52	2
97052020	354	96003532	11	1
970520308	751	96038878	14	2
97052119	1146	96000684	5	1
97052192	579	96012578	39	1
97052457	1557	918606608	(2)	4
97052499	1302	962628008	(1)	1
97052670	1179	918793508	(1)	4
97052670	1355	927114708	(1)	1
970527808	1452	919692108	5	2
970527908	1467	96024497	14	2
97053352	1562	96013014	(1)	1
97053355	23	96032863	18	3
97053903	1582	96032672	(1)	1
97053938	1278	921067008	(1)	1
970539508	1272	919745108	112	2
970540608	1467	96024497	18	1

Item	Page	Assembly	Pos.	Quantity
97054118	1291	927148808	(1)	1
97054124	1362	927148608	(1)	1
97054172	1567	96013042	(1)	1
97054353	1396	927161908	(1)	1
97054633	1172	918064408	30	2
97054837	1187	918793608	(1)	2
97054837	1632	96042140	1	1
97055069	1368	962943908	(1)	1
97055112	1372	962946708	(1)	1
97055132	1370	962943808	(1)	1
97055320	1356	927145408	(1)	1
97055615	1272	919745108	131	1
97055617	1272	919745108	133	1
97056321	1638	96018528	(1)	1
97057097	1405	916980308	(3)	2
970572908	1070	96038278	169	1
97057356	605	918995208	30	1
97057357	605	918995208	31	1
970581408	1023	96008915	7	1
97058285	1144	969752608	7	1
97058307	1144	969752608	8	1
970583408	371	917247508	4	4
97058595	1155	969752508	27	1
97058597	1155	969752508	5	1
97059025	1155	969752508	6	1
97059030	1172	918064408	2	1
97059064	959	96019655	2	1
97059099	1172	918064408	23	1
970591008	1080	96008839	25	2
97059137	1141	918065208	6	1
97059148	1344	966803008	7	2
97059170	1164	969526408	6	1
970591708	1080	96008839	27	1
970591808	1510	918887408	3	4
97060667	1166	918064308	33	1
97060689	656	96015367	100	1
97060689	1245	917995408	100	1
97060712	23	96032863	16	1
97060713	23	96032863	17	1
97060933	1204	96002845	49	1
97061006	134	96032862	70	1
97061346	1107	96001074	34	1
97062336	886	96036283	45	1
97062428	1287	969764608	7	2
97062931	1178	918793508	46	4
970630408	1494	920872908	5	1
97063248	1204	96002845	12	1
97063498	931	918996808	(1)	1
97063499	932	969823308	3	1
97063674	1567	96013042	(2)	6
97063674	1638	96018528	(2)	6
97063674	1642	96012855	2	20
97063674	1645	96012733	2	10
97063674	1648	96015867	(2)	6
97063674	1650	96015831	2	8
97063692	357	969789908	1	1
97063714	352	917984408	3	1
97063730	352	917984408	4	1
97063960	457	918994508	16	1
97063961	457	918994508	18	1
97063963	457	918994508	21	1
97063965	457	918994508	20	1
97064029	1240	963137208	1100	1
97064114	1571	918859708	32	1
97064114	1581	919463108	32	1
97064182	392	919023108	5	1
97064219	354	96003532	770	3
97064219	931	918996808	27	2
97064220	354	96003532	774	3
97064220	931	918996808	28	2
97064617	392	919023108	7	1
97064618	392	919023108	8	1
970646408	1272	919745108	101	1
970647608	1272	919745108	102	1
970647708	1339	917996808	71	2
970647708	1458	96051270	68	4
97065372	1641	96012854	(1)	1
970657408	134	96032862	21	2
97065831	383	918160408	2	2
97066078	1599	918474308	55	2
97066110	1588	918489108	38	1
97066275	1599	918474308	54	1
97066277	1656	919183908	6	2
97066278	1656	919183908	1	2
97066282	352	917984408	7	1
97066283	352	917984408	8	1
97066509	752	96038878	37	1
97066510	752	96038878	38	1
97066511	752	96038878	39	1
97066512	752	96038878	40	1
97066513	752	96038878	41	1
97066514	752	96038878	42	1
97066515	752	96038878	43	1
97066516	752	96038878	44	1
97066517	752	96038878	45	1
97066518	752	96038878	46	1
97066519	752	96038878	47	1
97066520	752	96038878	48	1
97066557	795	96039239	1	1
97066558	795	96039239	2	1
97066559	795	96039239	3	4
97066560	795	96039239	4	1
97066561	795	96039239	5	2
97066562	795	96039239	6	2
97066600	795	96039239	11	2
97066726	1467	96024497	63	3
97066834	1144	969752608	11	2
97066948	864	918996308	87	1
97066949	864	918996308	85	1
97066950	863	918996308	3	1
97066969	864	918996308	96	1
97066971	864	918996308	97	1
97066973	864	918996308	91	1
97066981	864	918996308	98	1
97066982	864	918996308	99	1
97067009	864	918996308	102	2
97067272	665	918995608	16	1
97067272	1178	918793508	51	1
97067315	800	919546708	21	1
97067316	800	919546708	22	1

Item	Page	Assembly	Pos.	Quantity
97067325	1146	96000684	10	1
97067335	1033	96035660	10	2
97067336	1033	96035660	9	2
97067621	1240	963137208	1101	1
97067971	970	917991908	14	1
97068065	865	96000963	1	1
97068092	866	96000966	1	1
97068170	867	96000967	1	1
97068174	863	918996308	11	1
97068181	875	96000968	1	1
97068305	1155	969752508	2	1
97068322	428	96031504	12	1
97068388	1155	969752508	18	1
97068745	1037	96001933	6	1
97068921	1600	918474308	58	2
97069088	976	96002167	1	1
97069151	1158	969752708	7	1
97069153	1158	969752708	3	1
97069154	1158	969752708	4	1
97069157	1144	969752608	21	1
97069199	989	96002612	48	1
97069200	989	96002612	49	1
97069201	989	96002612	51	1
97069202	989	96002612	52	1
97069294	134	96032862	17	2
97069301	901	96002298	2	1
97069302	898	96036284	4	1
97069478	901	96002298	1	1
97069480	901	96002298	3	1
970696308	1404	916980308	58	4
970696408	1404	916980308	59	2
970696508	1404	916980308	63	2
97070319	1201	918065308	21	1
97070350	1204	96002845	6	1
97070351	1204	96002845	5	1
97070353	1204	96002845	10	1
97070357	1204	96002845	37	1
97070362	1204	96002845	4	2
97070362	1217	96002847	2	1
97070389	1216	96002846	2	1
97070396	1080	96008839	43	1
97070461	1458	96051270	63	4
970706808	1080	96008839	7	1
97070781	1644	96012732	(1)	1
97070803	1141	918065208	20	1
97070915	1509	918185308	3	1
97070922	1509	918185308	25	2
97070924	1509	918185308	24	1
97070955	603	969862108	1	1
970711608	1338	917996808	63	1
97071491	354	96003532	1	1
97071518	1648	96015867	(1)	1
97071518	1650	96015831	(1)	1
97071523	1160	96000697	20	1
97071614	440	918994608	121	1
97071879	369	917312708	61	2
97071918	1209	96002863	8	1
97071920	1209	96002863	56	1
97072116	1353	96005682	(1)	1
97072178	1564	96002454	(1)	1
97072200	401	919461708	4	4
97072384	901	96002298	5	2
97072385	901	96002298	6	2
97072623	1588	918489108	33	1
97072857	1033	96035660	2	1
97073052	1144	969752608	31	1
97073053	1144	969752608	30	1
97073059	1144	969752608	28	1
97073112	387	96051663	21	2
97073113	387	96051663	22	2
97073217	1178	918793508	15	2
97073218	1204	96002845	52	1
97073241	899	96002242	2	1
97073576	1013	96000924	508	1
97073576	1029	96004319	50	1
97073577	1014	96000925	508	1
97073577	1029	96004319	51	1
97073578	1015	96000926	508	1
97073578	1029	96004319	52	1
97073579	1018	96000930	509	1
97073579	1029	96004319	53	1
97073583	1016	96000927	509	1
97073583	1029	96004319	54	1
97073586	1017	96000928	505	1
97073586	1029	96004319	55	1
97073587	1019	96000935	504	1
97073587	1029	96004319	56	1
97073785	1144	969752608	29	1
97074042	1378	918325908	29	2
97074172	1136	918063908	17	1
97074173	1136	918063908	19	1
97074191	392	919023108	6	1
97074199	1136	918063908	50	1
970744408	1467	96024497	22	1
97074562	1351	96005548	(1)	1
970745808	1467	96024497	25	1
97074584	1080	96008839	3	1
970745908	1467	96024497	26	1
97074726	1178	918793508	17	2
97074748	1144	969752608	27	1
97074784	457	918994508	52	1
97075026	1152	918064108	8	1
97075119	1584	918474208	11	6
97075259	1033	96035660	3	1
97075825	960	918064708	1	1
97076119	874	96043155	1	1
970762808	1080	96008839	30	3
97076366	960	918064708	2	1
97076390	1311	918359908	30	1
97076401	910	919361008	77	1
97076471	1141	918065208	24	1
97076536	1378	918325908	35	1
970765408	665	918995608	23	2
970765508	665	918995608	24	2
970767608	591	963225108	3	2
970780208	928	919361208	22	1
97078049	1339	917996808	74	4
97078051	1339	917996808	75	2
97078051	1563	918638608	4	2
97078061	1158	969752708	24	1

Item	Page	Assembly	Pos.	Quantity
97078290	1339	917996808	103	2
97078290	1563	918638608	10	4
970784408	665	918995608	22	2
97078505	1155	969752508	20	1
97078716	886	96036283	43	1
97078962	1137	918063908	60	1
97079164	1163	969520208	6	1
97079227	910	919361008	81	2
97079531	1160	96000697	24	1
97079613	898	96036284	13	1
97079714	1080	96008839	6	1
97079715	1080	96008839	8	1
97079716	1144	969752608	6	1
97079762	1652	918598508	14	4
97079852	800	919546708	23	1
97079890	1023	96008915	10	2
97080004	1080	96008839	23	1
97080369	478	96010040	50	1
97080698	665	918995608	11	1
97080698	1178	918793508	50	1
970808708	928	919361208	23	2
970812708	1378	918325908	8	1
97081544	428	96031504	4	1
97081857	385	919741508	20	1
97081864	795	96039239	14	1
97081955	1542	919752108	17	10
97081955	1552	919752208	17	10
97082023	864	918996308	100	1
97082024	864	918996308	101	1
97082734	1517	918455008	1	1
97083880	419	926891108	1	1
970841208	673	915913008	18	2
970841308	928	919361208	27	1
970841408	673	915913008	19	2
97084158	1204	96002845	60	1
97084298	1529	919747308	3	1
97084298	1534	919747408	9	1
97084299	1529	919747308	4	2
97084299	1534	919747408	8	2
970844808	1505	918606908	5	16
97085235	863	918996308	(1)	1
97085463	560	96012458	5	1
97085464	560	96012458	6	1
97085465	560	96012458	7	1
97085469	560	96012458	8	1
97085596	562	96012461	2	1
97085597	562	96012461	3	1
97085625	579	96012578	42	1
97085626	579	96012578	43	1
97085643	563	96012463	1	1
97085644	563	96012463	2	2
97085645	563	96012463	3	1
97085693	563	96012463	4	1
97085694	563	96012463	5	1
97085695	563	96012463	6	1
97085696	563	96012463	7	1
97085697	563	96012463	8	1
97085698	563	96012463	9	1
97085699	563	96012463	10	1
97085700	563	96012463	11	1

Item	Page	Assembly	Pos.	Quantity
97085728	560	96012458	17	1
97085732	560	96012458	19	2
97085752	560	96012458	16	1
97085753	560	96012458	18	1
97085754	560	96012458	21	1
97085755	560	96012458	22	1
97085782	1645	96012733	1	2
97085801	1567	96013042	4	1
97085801	1638	96018528	4	1
97085801	1641	96012854	4	1
97085801	1644	96012732	4	1
97085802	1559	918476208	3	2
97085802	1560	96016836	3	2
97085802	1567	96013042	5	1
97085802	1638	96018528	5	1
97085802	1641	96012854	5	1
97085802	1644	96012732	5	1
97085831	562	96012461	1	1
97085968	1642	96012855	1	2
97086092	1498	96017111	5	1
97086092	1574	96042975	3	1
97086092	1592	96015954	5	1
97086092	1605	96013581	5	1
97086160	560	96012458	(1)	1
97086161	560	96012458	(2)	1
97086212	1498	96017111	2	1
97086235	1567	96013042	(1)	2
97086606	1626	919747708	50	8
97086715	579	96012578	45	1
97086716	579	96012578	46	1
97086736	1521	914662608	1	1
97086837	1144	969752608	41	1
97087007	1411	96013078	5	1
97087021	1542	919752108	28	3
97087021	1552	919752208	28	3
97087234	1609	918474408	28	2
97087457	1574	96042975	4	1
97087457	1592	96015954	4	1
97087682	669	96014811	1	1
97087799	1542	919752108	29	5
97087799	1552	919752208	29	7
97087800	1542	919752108	31	5
97087800	1552	919752208	31	3
97087809	1545	96014903	2	1
97087811	1545	96014903	8	1
97087811	1548	96015492	8	1
97087813	1545	96014903	9	1
97087813	1548	96015492	9	1
97087814	1545	96014903	(1)	1
97087815	1545	96014903	(2)	1
97087816	1545	96014903	7	1
97087816	1548	96015492	7	1
97087821	1542	919752108	40	3
97087822	1542	919752108	41	3
97087823	1542	919752108	43	10
97087823	1552	919752208	43	10
97087828	1542	919752108	44	6
97087835	1542	919752108	47	3
97087835	1552	919752208	47	3
97087883	1547	96014968	2	1

Item	Page	Assembly	Pos.	Quantity
97087884	1547	96014968	3	1
97087885	1547	96014968	8	1
97087886	1547	96014968	9	1
97087887	1547	96014968	10	1
97087893	1547	96014968	17	1
97087916	1542	919752108	52	2
97087916	1552	919752208	52	2
97087917	1543	919752108	53	2
97087917	1552	919752208	53	2
97087918	1543	919752108	54	2
97087918	1552	919752208	54	2
97087919	1543	919752108	55	1
97087919	1552	919752208	55	1
97087920	1543	919752108	56	5
97087920	1552	919752208	56	5
97087921	1543	919752108	57	4
97087921	1552	919752208	57	4
97087922	1543	919752108	58	1
97087922	1552	919752208	58	1
970879408	1294	966473608	8	1
970879408	1402	966808508	9	1
970879408	1405	916980308	(4)	6
970879408	1463	96051145	2	2
970879408	1532	96022428	7	2
970879408	1536	96022463	7	2
970879408	1628	96016222	8	1
97087944	1554	96014996	2	2
97087967	1562	96013014	9	1
970879708	1136	918063908	49	1
970879708	1287	969764608	16	2
970879808	1287	969764608	10	4
97088147	954	918531108	6	1
97088224	1375	916979908	33	2
97088225	1467	96024497	29	2
97088250	1178	918793508	26	4
97088261	1178	918793508	64	1
97088497	1543	919752108	64	3
97088498	1543	919752108	65	3
97088845	1588	918489108	49	2
97088877	1588	918489108	3	2
97088914	1588	918489108	4	2
97088921	918	96039574	1	1
97088928	1588	918489108	5	1
97088963	1543	919752108	66	1
97088963	1552	919752208	59	1
97089069	1650	96015831	1	2
97089148	1648	96015867	(1)	2
97089162	1571	918859708	40	2
97089162	1648	96015867	4	2
97089198	1458	96051270	62	8
97089258	1375	916979908	34	2
97089417	1614	918474508	17	1
97089682	1617	96016450	1	1
97089693	1562	96013014	3	1
97089710	1561	918576008	2	2
97089725	1584	918474208	2	2
97089738	1556	96022518	6	8
97089739	1556	96022518	7	4
97089851	1633	918476708	2	4
97089851	1634	918822508	2	4
97089851	1635	918801908	2	4
97089852	1571	918859708	3	1
97089852	1581	919463108	3	1
97089854	1571	918859708	4	2
97089854	1581	919463108	4	2
97089855	1571	918859708	6	1
97089855	1581	919463108	6	1
97089858	1571	918859708	31	1
97089858	1581	919463108	31	1
97089859	1571	918859708	33	1
97089859	1581	919463108	33	1
97089860	1571	918859708	34	2
97089860	1581	919463108	34	2
97089967	1615	919139608	1	2
97090027	1567	96013042	6	1
97090027	1638	96018528	6	1
97090027	1641	96012854	6	1
97090027	1644	96012732	6	1
97090178	1458	96051270	88	2
97090179	1458	96051270	89	2
97090180	1458	96051270	90	4
97090201	1458	96051270	96	4
97090202	1458	96051270	97	2
97090203	1458	96051270	98	2
97090279	1574	96042975	8	1
97090283	1592	96015954	6	1
97090298	1605	96013581	6	1
97090462	1605	96013581	4	1
97090942	1146	96000684	16	1
97090981	1655	96020462	7	3
97091024	1599	918474308	6	1
97091025	1599	918474308	7	1
97091061	1599	918474308	8	1
97091073	1599	918474308	9	2
97091074	1599	918474308	10	2
97091075	1599	918474308	11	6
97091076	1599	918474308	12	2
97091081	1599	918474308	13	4
97091083	1599	918474308	14	2
97091084	1599	918474308	15	2
97091085	1599	918474308	16	2
97091086	1599	918474308	17	1
97091087	1599	918474308	18	1
97091088	1599	918474308	19	2
97091089	1599	918474308	20	1
97091093	1599	918474308	21	2
97091094	1599	918474308	22	2
97091095	1599	918474308	23	2
97091096	1599	918474308	24	2
97091097	1599	918474308	25	1
97091098	1599	918474308	26	2
97091100	1599	918474308	27	1
97091103	1571	918859708	48	2
97091174	1548	96015492	2	1
97091534	1252	918472608	22	1
97091568	1616	918838308	(2)	2
97091568	1616	918838308	(2)	1
97091568	1617	96016450	2	1
97091568	1619	918887908	(2)	1
970916908	1457	96051270	59	2

Item	Page	Assembly	Pos.	Quantity
970920708	1339	917996808	79	2
97092222	1498	96017111	3	1
97092223	1501	96017112	3	1
97092230	1498	96017111	4	1
97092230	1501	96017112	4	1
97092740	1516	918743908	1	1
97092777	1652	918598508	4	11
97093317	1638	96018528	(1)	2
97093497	428	96031504	9	1
97093509	632	919092408	2	1
97093614	1585	96016780	4	4
97093614	1607	96017705	1	4
97093665	447	96035011	2	3
97093685	1152	918064108	34	1
97093711	1588	918489108	56	2
970937808	676	918409908	16	1
970937808	691	918410008	16	1
970937808	701	917151308	22	1
97093827	800	919546708	24	4
97094149	1458	96051270	101	1
97094206	501	96039568	8	1
97094258	1542	919752108	9	20
97094258	1552	919752208	9	20
97094264	1563	918638608	3	2
97094342	1543	919752108	68	1
97094342	1552	919752208	60	1
97094393	1545	96014903	11	1
97094394	1545	96014903	14	1
97094431	1631	918472308	7	2
97094463	1631	918472308	6	2
97094780	1543	919752108	(2)	1
97094860	1633	918476708	1	2
97094949	1561	918576008	(1)	1
97095256	1472	96046237	4	4
97095369	1472	96046237	3	2
97095560	1655	96020462	3	2
97095614	1334	919747208	50	2
97095693	1334	919747208	4	1
97095694	1334	919747208	5	1
97095695	1334	919747208	6	3
97095696	1334	919747208	8	1
97095697	1334	919747208	9	1
97095698	1334	919747208	38	1
97095699	1334	919747208	39	1
97095700	1334	919747208	40	1
97095701	1334	919747208	41	1
97095703	1334	919747208	43	1
97095913	1475	96020796	24	1
97095950	1476	96020796	28	2
97095950	1564	96002454	10	2
97095950	1565	96016927	10	2
97095954	1475	96020796	21	2
97096228	1634	918822508	1	2
97096229	1543	919752108	74	2
97096229	1553	919752208	66	2
97096271	1542	919752108	(2)	1
97096377	1476	96020796	(1)	1
97096777	1562	96013014	(2)	2
97096777	1567	96013042	(2)	4
97096777	1638	96018528	(2)	4
97096777	1641	96012854	(2)	4
97096777	1644	96012732	(2)	4
97096777	1648	96015867	(2)	4
97096777	1650	96015831	(2)	4
97096857	646	914788008	5	2
97096858	1204	96002845	61	1
97096879	1327	919746808	7	1
97096879	1330	919746908	7	1
97096880	1327	919746808	34	1
97096880	1330	919746908	34	1
97096918	850	918810308	2	2
97097058	1187	918793608	10	4
97097059	1187	918793608	11	4
97097099	392	919023108	2	2
97097660	1252	918472608	27	1
97097883	1616	918838308	(1)	1
97097884	1616	918838308	(1)	1
97097951	1252	918472608	(2)	2
97098010	1252	918472608	(1)	2
97098250	1290	919745708	49	4
97098250	1298	919745808	48	4
97098250	1324	919746708	38	4
97098250	1327	919746808	37	4
97098250	1330	919746908	37	4
97098250	1334	919747208	52	4
97098250	1626	919747708	53	4
97098301	1652	918598508	(1)	8
97098316	1543	919752108	(2)	1
97098318	1534	919747408	21	1
97098320	1534	919747408	22	1
97098321	1543	919752108	77	2
97098321	1552	919752208	45	2
97098330	1534	919747408	7	1
97098331	1534	919747408	10	1
97098333	1529	919747308	19	1
97098334	1529	919747308	20	1
97098335	1529	919747308	6	1
97098336	1529	919747308	5	1
97098441	1626	919747708	40	1
97098443	1626	919747708	41	1
97098475	1532	96022428	10	4
97098475	1536	96022463	10	4
97098780	1578	96022335	9	2
97098905	948	915150108	50	1
97099164	1556	96022518	8	4
97099320	1287	969764608	6	6
97099437	1619	918887908	(1)	1
97099518	1588	918489108	12	4
97099518	1619	918887908	2	4
97099717	1447	96022733	1	1
971002508	1339	917996808	80	1
971002608	1339	917996808	81	1
97100527	1252	918472608	3	2
97100764	1600	918474308	72	6
97101016	1178	918793508	76	4
971014608	1339	917996808	82	1
97101906	332	919314608	10	4
97102748	1622	96022180	(1)	2
97102932	1467	96024497	42	1
97102933	1467	96024497	44	1

Item	Page	Assembly	Pos.	Quantity
971035808	1412	96012846	4	4
97103628	1457	96051270	37	2
97103685	1467	96024497	41	1
971037208	1457	96051270	48	2
97103737	1635	918801908	1	2
97103758	1468	96024497	88	1
97103781	1467	96024497	64	2
97103850	660	918965008	81	4
97104095	1463	96051145	6	2
97104097	1463	96051145	7	2
97104445	1467	96024497	52	1
97104994	1556	96022518	10	2
97104995	1556	96022518	11	2
97106999	1243	919467008	9	4
971078008	645	962512408	3	2
97109230	421	96013328	2	1
97109426	452	96028181	2	2
97110499	387	96051663	17	2
97111289	888	96027387	1	1
971114108	1306	919746308	30	1
971116908	1307	961685408	2	1
97112102	1334	919747208	42	1
97112934	440	918994608	4	2
97113048	1609	918474408	15	1
97113691	886	96036283	3	1
971141208	1467	96024497	28	2
97114134	617	919184208	4	8
97114499	1652	918598508	16	2
97115255	1583	96032673	1	2
97115334	440	918994608	1	5
97115335	440	918994608	2	1
97115336	440	918994608	3	2
97115340	440	918994608	20	1
97115341	440	918994608	21	1
97115342	440	918994608	22	1
97115343	440	918994608	23	1
97115344	440	918994608	24	1
97115345	440	918994608	25	1
97115346	440	918994608	26	1
97115348	440	918994608	27	1
97115349	440	918994608	28	1
97115350	440	918994608	29	1
97115351	440	918994608	30	1
97115453	440	918994608	31	1
97115454	440	918994608	32	1
97115455	440	918994608	33	1
97115456	441	918994608	235	2
97115457	440	918994608	34	1
97115458	440	918994608	35	1
97115459	440	918994608	36	1
97115468	441	918994608	210	1
97115469	441	918994608	229	1
97115470	441	918994608	232	1
97115471	441	918994608	222	1
97115472	441	918994608	236	1
97115473	441	918994608	237	1
97115474	441	918994608	225	1
97115475	441	918994608	226	1
97115476	441	918994608	227	1
97115483	441	918994608	238	2

Item	Page	Assembly	Pos.	Quantity
971154908	397	914912108	15	2
97115491	445	96032746	1	1
97115495	449	96032748	1	1
97115498	449	96032748	2	4
97116196	451	96033209	21	1
97117232	457	918994508	6	1
97117237	460	96034046	1	1
97117243	459	96034045	1	1
97117248	457	918994508	8	6
971178908	1375	916979908	28	4
97118407	387	96051663	5	1
97118409	387	96051663	18	1
97118410	387	96051663	19	1
97118411	387	96051663	20	1
97118412	385	919741508	2	1
97118413	385	919741508	3	1
97118414	671	96039782	15	1
97118417	385	919741508	19	1
97118535	387	96051663	23	1
97118650	441	918994608	219	1
97118651	441	918994608	239	1
97118652	447	96035011	1	1
97118653	441	918994608	221	1
97121570	385	919741508	21	2
97121571	385	919741508	22	1
971217708	1475	96020796	7	1
971218008	1475	96020796	8	1
97122101	617	919184208	2	2
97122542	617	919184208	1	1
97122720	800	919546708	12	1
97122721	800	919546708	13	1
97122724	800	919546708	16	1
97122725	800	919546708	17	1
97122726	800	919546708	18	1
971235708	1457	96051270	16	4
971235808	1457	96051270	56	4
971235908	1457	96051270	15	4
97123713	471	96037539	517	4
97124016	1103	96058648	1	1
97124370	301	96032777	(3)	1
97124371	301	96032777	(4)	2
97125203	993	96040792	5	1
97125338	665	918995608	20	10
97126024	1652	918598508	13	2
97126083	440	918994608	54	4
97126254	671	96039782	20	1
97126470	1131	919326708	364	4
971265208	1123	969863108	158	3
97127121	1221	96041880	2	5
97127162	746	918996008	38	1
97127232	1364	96042014	1	1
97127245	440	918994608	37	1
97127259	440	918994608	38	1
971276408	1080	96008839	44	1
971276408	1136	918063908	52	2
97128692	864	918996308	104	1
97128693	864	918996308	105	1
97128987	1277	96043441	1	1
971290108	695	969858508	310	1
97129013	1276	96043443	13	1

Item	Page	Assembly	Pos.	Quantity
971290308	1080	96008839	40	1
97129045	1277	96043441	2	3
97129046	1277	96043441	4	1
971291008	1033	96035660	46	1
97129422	1272	919745108	132	1
97129438	1277	96043441	3	1
97129565	1272	919745108	116	1
971314008	1338	917996808	48	2
97131682	1276	96043443	20	1
971325708	1080	96008839	32	1
97132974	365	96045759	4	2
97133502	1463	96051145	8	2
97135118	387	96051663	24	1
97135128	385	919741508	23	1
97135424	457	918994508	11	1
97135425	461	96047737	1	1
971356408	581	968031308	4	1
97136277	618	96048532	1	1
97136604	1458	96051270	110	2
97136605	1458	96051270	111	2
97136606	1458	96051270	112	2
97137616	800	919546708	27	1
97138447	1166	918064308	17	1
971387408	1629	910019008	11	2
97138792	1458	96051270	113	2
97138818	1463	96051145	9	2
97138933	361	919964208	9	2
97139634	912	927094308	6	2
97139634	1278	921067008	14	2
97139634	1291	927148808	9	2
97139634	1302	962628008	9	2
97139634	1354	927114608	8	2
97139634	1355	927114708	7	2
97139634	1356	927145408	7	2
97139634	1362	927148608	7	2
97139634	1368	962943908	7	2
97139634	1370	962943808	7	2
97139634	1372	962946708	7	2
97139634	1396	927161908	7	2
97139634	1473	962307208	5	2
97139634	1476	96020796	33	2
97139634	1562	96013014	11	2
97139634	1567	96013042	13	2
97139634	1582	96032672	6	2
97139634	1601	96016791	6	2
97139634	1602	96016792	6	2
97139634	1610	96013387	10	2
97139634	1611	96013388	11	2
97139634	1616	918838308	(4)	1
97139634	1616	918838308	(4)	1
97139634	1617	96016450	4	1
97139634	1619	918887908	(4)	1
97139634	1626	919747708	(4)	2
97139634	1638	96018528	13	2
97139634	1641	96012854	13	2
97139634	1644	96012732	13	2
97139634	1648	96015867	7	2
97139634	1650	96015831	7	2
97139669	800	919546708	61	1
97139670	800	919546708	62	1
97139671	800	919546708	63	1
97139672	800	919546708	64	1
97139673	800	919546708	65	2
97140721	1457	96051270	51	8
971434508	519	96032778	159	1
971447408	1080	96008839	37	1
97145740	1449	96054388	1	1
971482908	634	918744608	4	1
971510808	948	915150108	26	1
971523108	573	964232008	11	3
97152840	366	96059018	1	1
971548308	724	96009092	153	2
97155012	646	914788008	4	2
971565008	567	968026708	4	3
971565208	579	96012578	15	2
97157716	918	96039574	7	4
97158022	480	917737708	25	1
971585008	634	918744608	10	4
971622408	332	919314608	47	4
971622408	801	919546708	106	2
971622408	864	918996308	64	6
971628708	573	964232008	1	1
971636608	854	962282208	2	1
971636608	856	962282308	2	1
971693808	1245	917995408	81	1
971749908	656	96015367	2	4
971749908	1245	917995408	2	3
971785208	910	919361008	89	8
971805708	850	918810308	19	4
971851008	1588	918489108	26	1
971851008	1600	918474308	69	2
971851008	1619	918887908	16	2
971857508	1588	918489108	20	3
971857508	1600	918474308	71	6
971857508	1619	918887908	10	4
971872308	1588	918489108	28	1
971872508	1589	962092008	1	1
971874008	565	968026508	1	1
971907908	676	918409908	18	1
971907908	691	918410008	18	1
971907908	1311	918359908	24	1
971911408	1080	96008839	33	1
971941608	945	967546408	(1)	1
971973608	854	962282208	3	1
971973608	856	962282308	3	1
971974108	850	918810308	21	4
971974108	1212	966659308	5	1
971974208	850	918810308	22	2
971983208	568	962568308	4	1
972014208	634	918744608	6	1
972014408	634	918744608	7	2
972029408	567	968026708	16	1
972037208	560	96012458	9	1
972087308	589	917330508	9	1
972087408	589	917330508	10	2
972087408	596	917330608	10	2
972090008	589	917330508	24	1
972119708	596	917330608	9	1
972124008	596	917330608	24	1
972150608	397	914912108	6	1

Item	Page	Assembly	Pos.	Quantity
972150708	397	914912108	5	1
972153708	589	917330508	2	1
972158108	551	96000390	1	1
972158508	551	96000390	2	1
972159508	453	917422108	1	1
972166208	564	962211808	1	1
972166308	564	962211808	2	1
972166408	564	962211808	3	1
972166508	564	962211808	4	1
972173508	564	962211808	5	1
972173608	564	962211808	6	1
972173708	564	962211808	7	1
972173808	564	962211808	8	1
972181408	643	912493508	2	2
972193108	573	964232008	2	1
972193208	573	964232008	3	1
972203308	186	96018924	10	1
972204808	596	917330608	2	1
972205608	1239	917413808	10	2
972205708	1239	917413808	11	2
972208108	560	96012458	10	1
972210008	369	917312708	51	4
972269608	614	96041588	(2)	1
972283008	573	964232008	4	1
972326108	1473	962307208	(1)	1
972331708	1107	96001074	26	1
972367308	441	918994608	403	4
972383408	441	918994608	300	10
972383508	441	918994608	301	10
972383608	441	918994608	303	4
972383808	440	918994608	105	4
972394508	428	96031504	2	1
972394608	428	96031504	3	2
972495508	560	96012458	41	2
972495808	560	96012458	44	2
972516908	701	917151308	25	1
972550808	553	917985608	9	4
972561308	573	964232008	8	8
972561308	1155	969752508	38	10
972561508	573	964232008	9	8
972561508	1155	969752508	39	3
972565208	1458	96051270	75	2
972566008	573	964232008	10	1
972574608	553	917985608	10	1
972575508	1458	96051270	76	2
972577908	560	96012458	11	1
972578008	560	96012458	12	1
972601608	1588	918489108	13	1
972611608	519	96032778	(2)	1
972618208	574	96015580	9	1
972641708	511	96026672	155	1
972642808	579	96012578	6	1
972650008	453	917422108	3	1
972665608	589	917330508	29	1
972665608	596	917330608	29	1
972680908	573	964232008	12	1
972681008	573	964232008	13	1
972682008	573	964232008	14	2
972688908	1287	969764608	15	2
972722308	1474	967989808	4	1
972722408	1474	967989808	7	1
972737808	919	918719408	2	1
972737908	919	918719408	3	1
972738008	919	918719408	5	1
972738108	919	918719408	7	1
972738208	919	918719408	9	1
972761108	28	963738308	5	4
972769108	28	963738308	3	1
972770808	480	917737708	4	1
972829108	637	912624708	2	1
972829208	637	912624708	3	1
972847008	341	965576008	3	1
972847208	337	96047402	22	2
972847208	346	96047403	22	2
972847308	337	96047402	19	2
972847308	346	96047403	19	2
972847408	337	96047402	20	2
972847408	346	96047403	20	2
972847508	348	962701908	2	1
972847608	348	962701908	1	1
972847808	337	96047402	43	2
972847808	346	96047403	43	2
972847908	337	96047402	42	2
972847908	346	96047403	42	2
972848008	337	96047402	31	2
972848008	346	96047403	31	2
972848108	337	96047402	30	2
972848108	346	96047403	30	2
972848308	337	96047402	34	1
972848308	346	96047403	34	1
972848408	332	919314608	19	4
972859408	1241	96031651	1	2
972859408	1287	969764608	18	1
972859408	1294	966473608	9	1
972859408	1309	966823508	8	2
972859408	1349	918361308	70	1
972859408	1402	966808508	8	1
972859408	1578	96022335	7	1
972859408	1628	96016222	9	1
972866408	200	918994708	8	8
972866408	235	919242908	7	4
972866408	245	918994808	7	4
972866408	256	918994908	8	8
972866408	281	919243008	5	8
972876608	1108	967472608	2	1
972883808	539	918500608	7	1
972884408	418	96037710	20	1
972884508	418	96037710	21	1
972884608	418	96037710	23	1
972897908	541	96012635	3	1
972906508	589	917330508	7	1
972906508	596	917330608	7	1
972908808	1571	918859708	37	1
972908808	1581	919463108	37	1
972908808	1588	918489108	50	1
972908808	1609	918474408	5	1
972950108	1204	96002845	15	1
972962308	1033	96035660	5	1
973004408	1303	962628108	1	2
973049408	551	96000390	3	4

Item	Page	Assembly	Pos.	Quantity
973083608	579	96012578	7	1
973118508	418	96037710	54	1
973133208	440	918994608	50	1
973133408	440	918994608	51	1
973135008	440	918994608	52	1
973135108	440	918994608	53	1
973136208	457	918994508	12	2
973139008	440	918994608	106	3
973139108	440	918994608	107	1
973140008	441	918994608	302	4
973143208	332	919314608	54	2
973144608	337	96047402	37	4
973144608	346	96047403	37	4
973144708	337	96047402	38	4
973144708	346	96047403	38	4
973144808	337	96047402	39	16
973144808	346	96047403	39	16
973152508	440	918994608	55	2
973156408	440	918994608	56	4
973156608	440	918994608	57	2
973156708	440	918994608	58	2
973157108	440	918994608	100	1
973157208	440	918994608	101	2
973157508	441	918994608	234	4
973157708	441	918994608	230	2
973157808	441	918994608	231	1
973158108	440	918994608	109	1
973158208	440	918994608	110	1
973158308	440	918994608	111	2
973158508	440	918994608	102	2
973158608	441	918994608	304	4
973158708	440	918994608	112	2
973158808	369	917312708	52	2
973158908	440	918994608	113	4
973163508	369	917312708	1	12
973177308	536	962720908	507	1
973179308	1287	969764608	19	2
973200408	1271	919745108	63	2
973200408	1394	918964608	21	2
973202208	332	919314608	22	4
973202308	332	919314608	23	4
973226708	23	96032863	7	2
973234608	1201	918065308	15	3
973234908	1201	918065308	16	5
973247908	332	919314608	11	4
973248108	332	919314608	12	4
973248308	332	919314608	5	4
973251308	332	919314608	7	4
973264608	629	917442808	1	1
973316208	869	962797208	1	1
973316308	870	962797308	1	1
973316608	863	918996308	18	1
973316708	863	918996308	41	1
973316808	863	918996308	42	1
973320908	864	918996308	66	1
973321008	864	918996308	67	2
973356608	553	917985608	7	1
973358808	1025	962805408	4	1
973372408	535	962806108	(3)	1
973461608	1179	918793508	85	2

Item	Page	Assembly	Pos.	Quantity
973483208	337	96047402	46	1
973483308	346	96047403	46	1
973485308	337	96047402	47	3
973485308	346	96047403	47	3
973511008	382	914616808	9	2
973518808	457	918994508	28	1
973527008	301	96032777	(8)	2
973529108	571	96015567	3	2
973529408	445	96032746	2	1
973534408	1080	96008839	20	1
973563108	1369	962945808	1	2
973563908	1371	962946108	1	2
973567608	583	918533808	2	1
973567608	1240	963137208	16	1
973567608	1279	921072008	6	1
973567608	1280	921072108	6	1
973567608	1292	927148408	5	1
973567608	1303	962628108	5	1
973567608	1354	927114608	(2)	1
973567608	1355	927114708	5	1
973567608	1356	927145408	5	1
973567608	1363	927148708	5	1
973567608	1369	962945808	5	1
973567608	1371	962946108	5	1
973567608	1373	962948608	5	1
973567608	1396	927161908	5	1
973567608	1473	962307208	(2)	1
973567608	1474	967989808	18	1
973567608	1477	963160708	5	1
973567608	1560	96016836	9	1
973567608	1564	96002454	9	1
973567608	1565	96016927	9	1
973567608	1567	96013042	(5)	1
973567608	1583	96032673	6	1
973567608	1638	96018528	(5)	1
973567608	1642	96012855	5	1
973567608	1645	96012733	5	1
973567608	1648	96015867	(6)	1
973567608	1650	96015831	6	1
973567608	1655	96020462	9	3
973568008	1404	916980308	6	4
973574008	1373	962948608	1	2
973591708	440	918994608	116	2
973591808	440	918994608	117	2
973593408	332	919314608	30	4
973593508	332	919314608	33	4
973594008	332	919314608	38	2
973602808	349	962971108	1	1
973612108	535	962806108	(2)	1
973614008	535	962806108	(2)	1
973615508	440	918994608	114	8
973616308	535	962806108	(4)	1
973626808	440	918994608	115	1
973665808	645	962512408	10	1
973705908	332	919314608	46	2
973713508	1599	918474308	50	2
973720608	623	963047708	2	1
973720708	623	963047708	3	1
973729208	1482	96016504	300	4
973729308	656	96015367	32	2

Item	Page	Assembly	Pos.	Quantity
973729408	656	96015367	30	2
973731808	440	918994608	62	2
973742608	1571	918859708	44	4
973742608	1648	96015867	11	2
973760408	332	919314608	55	2
973764808	1422	967049508	1	1
973790008	1212	966659308	7	2
973812008	519	96032778	(1)	1
973820908	580	968035408	1	1
973821008	580	968035408	2	1
973822108	580	968035408	8	2
973830508	414	962817908	2	1
973858908	441	918994608	409	1
973859108	441	918994608	410	1
973859508	440	918994608	118	1
973859908	440	918994608	119	1
973860608	519	96032778	157	1
973885208	629	917442808	4	1
973885408	629	917442808	9	1
973886608	629	917442808	30	1
973941208	629	917442808	31	1
973941308	629	917442808	32	1
973952908	1477	963160708	1	2
973955808	596	917330608	6	1
973955908	589	917330508	6	1
974084808	629	917442808	8	1
974089408	676	918409908	24	1
974089408	691	918410008	24	1
974090208	585	917315108	4	2
974101508	134	96032862	19	1
974141808	1252	918472608	14	1
974143908	1216	96002846	9	1
974143908	1571	918859708	26	1
974143908	1581	919463108	26	1
974145308	15		443	43
974145908	1239	917413808	20	2
974154808	1404	916980308	70	2
974171608	1320	912822508	9	1
974393808	589	917330508	8	2
974393808	596	917330608	8	2
974457008	1458	96051270	77	2
974473408	1287	969764608	14	8
974601208	1178	918793508	47	4
974668408	1600	918474308	74	2
974792608	973	967652908	(1)	1
974803608	185	96018923	5	2
974803608	186	96018924	5	2
974803608	864	918996308	81	4
974820408	1474	967989808	6	1
974922108	397	914912108	16	1
975019308	656	96015367	44	1
975099808	398	914912108	22	1
975218608	1149	969848908	2	6
975221608	1148	964561008	4	2
975231708	1353	96005682	21	1
975248908	1631	918472308	3	2
975384508	1149	969848908	3	6
975500808	1080	96008839	5	1
975573808	954	918531108	5	1
975573808	1524	915262708	4	1

Item	Page	Assembly	Pos.	Quantity
975582908	217	962431208	3	1
975651908	1137	918063908	64	1
975679308	714	917116108	10	1
975704608	609	96035331	4	4
975744308	846	918996908	270	1
975749008	1467	96024497	55	6
975773108	887	96036283	(1)	1
975850708	1155	969752508	34	1
975880508	589	917330508	27	1
975880508	596	917330608	27	1
976077208	1152	918064108	13	2
976089308	453	917422108	4	1
976094108	1155	969752508	44	1
976094308	1155	969752508	45	1
976108308	971	917991908	70	6
976134208	585	917315108	5	1
976134308	585	917315108	7	2
976134408	585	917315108	6	1
976135108	560	96012458	43	2
976135308	560	96012458	46	2
976135408	560	96012458	42	2
976135608	560	96012458	45	2
976151708	752	96038878	29	1
976153508	752	96038878	28	1
976167508	751	96038878	10	1
976179708	751	96038878	7	2
976182108	751	96038878	19	5
976185808	795	96039239	8	2
976186408	795	96039239	9	1
976186608	979	964973008	1	1
976186708	980	964973208	1	1
976187408	928	919361208	24	4
976188508	928	919361208	25	4
976191608	795	96039239	10	1
976193208	1152	918064108	14	1
976237308	1524	915262708	3	1
976245508	751	96038878	24	1
976245608	751	96038878	25	1
976245708	751	96038878	23	1
976245808	751	96038878	22	1
976246008	751	96038878	20	1
976246108	746	918996008	35	1
976326908	656	96015367	55	1
976458808	1324	919746708	6	2
976458808	1327	919746808	8	4
976458808	1330	919746908	8	4
976499408	1458	96051270	67	4
976568108	1626	919747708	49	2
976606608	898	96036284	35	1
976606608	1029	96004319	16	1
976616708	1033	96035660	7	1
976633908	701	917151308	24	1
976645508	1037	96001933	26	1
976648308	752	96038878	35	2
976655008	795	96039239	12	1
976664708	751	96038878	18	1
976665108	751	96038878	17	1
976684908	751	96038878	9	1
976689008	751	96038878	8	1
976702608	751	96038878	16	1

Item	Page	Assembly	Pos.	Quantity	Item	Page	Assembly	Pos.	Quantity
976702708	751	96038878	12	1	977236908	1584	918474208	6	2
976755208	751	96038878	26	1	977279408	1170	964588308	2	1
976787608	746	918996008	36	1	977318908	1588	918489108	27	1
976788108	1141	918065208	10	1	977326408	1614	918474508	3	1
976799308	413	967728108	9	1	977326708	1614	918474508	6	1
976832908	1155	969752508	21	1	977332608	1166	918064308	20	1
976837808	1144	969752608	3	1	977342608	1198	918065008	5	1
976837908	1144	969752608	2	1	977342608	1226	96000410	5	1
976838008	1147	964560908	2	1	977358208	1172	918064408	21	1
976838108	1148	964561008	1	1	977359008	560	96012458	13	1
976861108	1166	918064308	12	4	977361908	560	96012458	14	1
976861208	1166	918064308	11	1	977392908	1169	964588408	2	1
976866008	1168	968080908	3	1	977430408	850	918810308	10	2
976866208	1168	968080908	5	1	977437608	1160	96000697	13	1
976866508	1168	968080908	8	1	977437808	1160	96000697	14	1
976872208	1168	968080908	13	1	977444008	850	918810308	15	1
976872408	1168	968080908	14	1	977444108	850	918810308	16	1
976873008	1166	918064308	3	1	977444308	850	918810308	17	1
976873408	1166	918064308	4	1	977444408	850	918810308	18	1
976878208	1457	96051270	32	4	977457508	890	96006891	1	1
976878308	1457	96051270	33	4	977457608	891	964837108	1	1
976884308	752	96038878	27	2	977490808	1033	96035660	8	1
976885108	1166	918064308	2	1	977510208	898	96036284	9	2
976887008	337	96047402	(2)	3	977512608	1152	918064108	12	1
976887008	339	964581308	2	3	977551108	1467	96024497	12	2
976888308	1170	964588308	11	2	977555308	858	964862608	1	1
976921208	1080	96008839	36	1	977555708	858	964862608	2	1
976929008	369	917312708	(1)	3	977555808	858	964862608	3	1
976929008	369	917312708	(1)	3	977556508	858	964862608	4	1
976955508	605	918995208	11	1	977556708	858	964862608	5	1
976955508	1190	917996708	21	1	977579608	1141	918065208	4	1
976958808	1160	96000697	17	1	977593708	896	964931408	1	1
976982408	1155	969752508	10	1	977616408	1155	969752508	46	1
976982508	1155	969752508	11	1	977658108	1164	969526408	1	1
976982608	1155	969752508	12	1	977658208	1164	969526408	2	1
976982708	1155	969752508	13	1	977658308	1164	969526408	3	1
976989008	1155	969752508	3	1	977658408	1164	969526408	4	1
976989108	1155	969752508	4	1	977658508	1164	969526408	5	1
977033308	1252	918472608	5	2	977658708	1164	969526408	7	1
977046608	1149	969848908	1	2	977658808	1164	969526408	8	1
977055908	656	96015367	70	4	977658908	1164	969526408	9	1
977080408	1155	969752508	14	1	977659008	1164	969526408	10	1
977080608	1155	969752508	15	1	977659108	1164	969526408	11	1
977080708	1155	969752508	16	1	977659208	1164	969526408	12	1
977098308	978	967664708	4	2	977659308	1164	969526408	13	1
977098308	981	964677708	2	2	977665308	989	96002612	1004	2
977098408	981	964677708	3	1	977665608	989	96002612	1202	1
977104008	1155	969752508	17	1	977665708	989	96002612	1302	1
977145208	1155	969752508	7	1	977668108	989	96002612	1602	1
977145308	1155	969752508	8	1	977668208	982	964973908	3	2
977145408	1155	969752508	9	1	977674308	886	96036283	25	2
977176508	1158	969752708	8	2	977708008	458	964985608	1	1
977179308	1162	964720408	1	1	977709308	457	918994508	13	1
977183108	1169	964588408	1	1	977709508	457	918994508	14	1
977183308	1170	964588308	1	1	977709608	457	918994508	15	1
977188408	1353	96005682	24	4	977710108	457	918994508	24	2
977188408	1562	96013014	7	4	977712908	971	917991908	57	2
977207008	1152	918064108	9	1	977713008	970	917991908	56	2
977221808	392	919023108	4	2	977722108	1148	964561008	9	1
977224608	1155	969752508	22	1	977724408	1168	968080908	22	1

Item	Page	Assembly	Pos.	Quantity
977729308	23	96032863	36	1
977756308	1334	919747208	7	2
977852108	1459	968461508	2	1
977853808	621	919411008	15	1
977874608	1168	968080908	27	1
978025708	1138	96003883	8	1
978084908	910	919361008	90	2
978085008	910	919361008	91	2
978100308	1169	964588408	5	2
978100308	1170	964588308	16	8
978104308	1609	918474408	24	2
978157308	1611	96013388	9	1
978182408	1452	919692108	54	2
978187308	457	918994508	65	4
978187308	501	96039568	4	2
978207908	1113	969860008	342	1
978244308	1654	918598408	9	2
978293108	1178	918793508	8	8
978293108	1187	918793608	6	8
978311508	1123	969863108	320	1
978367908	418	96037710	5	1
978486708	1166	918064308	35	1
978499008	1610	96013387	4	4
978499208	1611	96013388	2	1
978499508	1600	918474308	59	2
978499708	1458	96051270	114	2
978520608	365	96045759	3	2
978527208	453	917422108	2	1
978585808	217	962431208	5	1
978654408	1214	965501708	1	1
978661808	1209	96002863	19	1
978661908	1212	966659308	8	2
978662008	1209	96002863	18	2
978662008	1212	966659308	9	4
978662108	1212	966659308	10	2
978662208	1209	96002863	17	1
978662308	1209	96002863	15	1
978662408	1209	96002863	14	1
978662508	1209	96002863	13	2
978664008	1212	966659308	11	8
978664108	1209	96002863	30	2
978664208	1209	96002863	38	1
978664308	1209	96002863	32	2
978664408	1209	96002863	34	1
978664508	1212	966659308	12	1
978664608	1212	966659308	13	1
978664708	1212	966659308	14	1
978664908	1209	96002863	21	1
978667508	1155	969752508	23	1
978674008	465	968529908	2	2
978674008	656	96015367	12	4
978674008	1287	969764608	1	1
978674008	1294	966473608	1	1
978674008	1309	966823508	1	1
978674008	1344	966803008	1	1
978674008	1358	966758808	1	1
978674008	1402	966808508	1	1
978674008	1463	96051145	3	2
978674008	1532	96022428	1	1
978674008	1536	96022463	1	1
978674008	1556	96022518	1	2
978674008	1578	96022335	2	1
978674008	1585	96016780	1	2
978674008	1628	96016222	1	1
978674108	656	96015367	14	12
978674108	1287	969764608	4	4
978674108	1294	966473608	6	4
978674108	1309	966823508	6	4
978674108	1344	966803008	5	4
978674108	1402	966808508	7	4
978674108	1404	916980308	(1)	4
978674108	1472	96046237	1	1
978674108	1532	96022428	5	4
978674108	1536	96022463	5	4
978674108	1556	96022518	5	7
978674108	1578	96022335	5	4
978674108	1585	96016780	2	4
978674108	1607	96017705	2	2
978674108	1619	918887908	(1)	4
978674108	1628	96016222	6	4
978674408	656	96015367	29	2
978674408	1243	919467008	7	2
978674608	1221	96041880	5	4
978674608	1241	96031651	3	8
978674608	1243	919467008	5	4
978674608	1287	969764608	5	4
978674608	1294	966473608	5	4
978674608	1309	966823508	5	4
978674608	1344	966803008	6	4
978674608	1402	966808508	6	4
978674608	1405	916980308	(2)	4
978674608	1463	96051145	4	2
978674608	1532	96022428	6	4
978674608	1536	96022463	6	4
978674608	1556	96022518	4	7
978674608	1578	96022335	6	4
978674608	1585	96016780	3	7
978674608	1607	96017705	3	2
978674608	1619	918887908	(2)	4
978674608	1628	96016222	5	4
978674808	656	96015367	63	12
978674808	1221	96041880	6	1
978674808	1241	96031651	2	2
978674808	1243	919467008	4	6
978674808	1287	969764608	2	3
978674808	1294	966473608	2	3
978674808	1309	966823508	2	3
978674808	1344	966803008	2	5
978674808	1358	966758808	2	3
978674808	1402	966808508	2	3
978674808	1472	96046237	2	1
978674808	1532	96022428	2	3
978674808	1536	96022463	2	3
978674808	1556	96022518	3	4
978674808	1578	96022335	4	3
978674808	1628	96016222	2	3
978674908	656	96015367	64	4
978674908	918	96039574	2	14
978674908	1243	919467008	8	1
978675008	465	968529908	3	2

Item	Page	Assembly	Pos.	Quantity	Item	Page	Assembly	Pos.	Quantity
978675008	656	96015367	66	4					
978675008	1243	919467008	6	2					
978675008	1463	96051145	5	2					
978675808	1209	96002863	20	1					
978687408	1557	918606608	(3)	8					
978717008	1178	918793508	73	4					
978717108	1178	918793508	74	4					
978717208	1178	918793508	75	4					
978718508	1209	96002863	12	1					
978777308	337	96047402	49	1					
978777308	346	96047403	49	1					
978783408	337	96047402	10	1					
978783408	346	96047403	10	1					
978787708	385	919741508	18	6					
978787708	441	918994608	324	5					
978787708	757	96038878	391	5					
978787708	801	919546708	105	6					
978787708	846	918996908	378	16					
978787708	864	918996308	94	10					
978787708	943	917227308	38	4					
978787708	948	915150108	55	2					
978787708	971	917991908	82	21					
978787708	993	96040792	6	1					
978787708	1101	919963708	4	2					
978787708	1204	96002845	54	6					
978787708	1217	96002847	13	2					
978787708	1252	918472608	24	4					
978787708	1458	96051270	94	8					
978847308	1230	965226108	19	1					
978847408	1235	965324508	19	1					
978867108	656	96015367	33	2					
978913308	1141	918065208	11	1					
979132008	1600	918474308	81	3					
979147208	1230	965226108	20	1					
979147208	1235	965324508	20	1					
979204408	1020	96000929	502	1					
979228408	1475	96020796	5	1					
979383308	656	96015367	62	1					
979383308	1245	917995408	62	1					
979390508	1609	918474408	19	1					
979405308	1542	919752108	15	1					
979405308	1552	919752208	15	1					
979489508	1141	918065208	(2)	1					
979515108	1152	918064108	16	1					
979581408	1474	967989808	15	1					
979605908	1404	916980308	32	2					
979655308	1003	967029908	1	1					
979724808	1404	916980308	10	19					
979746608	1210	96002863	62	1					
979747408	1212	966659308	15	1					
979768008	1217	96002847	8	1					
979901008	515	918690408	(1)	1					
9880511	44	10141581	15	4					
9880511	811	10141843	15	4					
9884279	77	10136123	5	8					
9886571	92	10141827	6	3					
9887737	818	10141830	13	3					
990573401	326	919127108	(425)	1					

Description	Item	Pos.	Quantity	Page	Assembly	Description
12-SIDED SCREW M10X30 X5N	10132558	(9)	8	37	13455159	DIESEL ENGINE
12-SIDED SCREW M8X25 X5N	10118146	(10)	16	37	13455159	DIESEL ENGINE
A COLUMN CLADDING LEFT	972578008	12	1	560	96012458	INTERNAL PANELLING INSTA
A COLUMN CLADDING LEFT 13	96002634	1	1	1155	969752508	INTERNAL PANELLING INSTA
A COLUMN CLADDING RIGHT	972577908	11	1	560	96012458	INTERNAL PANELLING INSTA
A COLUMN CLADDING RIGHT	97068305	2	1	1155	969752508	INTERNAL PANELLING INSTA
ABSORBER	10650488	66	1	852	10877138	OPERATOR SEAT
ABSORBER	12100167	41	1	403	10877140	OPERATOR SEAT
ACCESS COMPL	96039782	33	1	665	918995608	SLEWING PLATFORM FRAME
ACCESS LADDER 4X772X984 A	97025016	220	1	441	918994608	TIRE COVER PANELLING
ACCESS LADDER 4X962X895 A	97024834	218	1	441	918994608	TIRE COVER PANELLING
ACCESS LADDER PRE-ASS.	967910908	104	10	440	918994608	TIRE COVER PANELLING
ACCESSORIES	928620008	2	1	646	914788008	TOOLS AND ACCESSORIES
ACCESSORIES	963397108	3	1	646	914788008	TOOLS AND ACCESSORIES
ACCESSORIES AIR COMPRES	10141807	334	1	807	13455143	DIESEL ENGINE
ACTIVATOR 1000ML	870004108	8	1	565	968026508	WINDOW ASSEMBLY
ACTIVATOR 1000ML	870004108	39	1	1144	969752608	WINDOW ASSEMBLY
ACTIVATOR 250ML DOSE	10815283	5	1	565	968026508	WINDOW ASSEMBLY
ACTIVATOR 250ML DOSE	10815283	36	1	1144	969752608	WINDOW ASSEMBLY
ACTUATING UNIT	571726708	8	1	681	11490594	DRIVE
ACTUATING UNIT	571726708	95	1	709	10021226	DRIVE
ACTUATING UNIT	571726708	95	1	711	10021228	DRIVE
ACTUATION SPIKE GD-ZN SW	704253408	24	1	320	96019560	ADDNL.HEATING, PRE-ASSE
ACTUATION SPIKE GD-ZN SW	704253408	3	2	874	96043155	FLAP PRE-ASS.
ACTUATION SPIKE GD-ZN SW	704253408	5	6	899	96002242	COVER COMPL.
ACTUATION SPIKE GD-ZN SW	704253408	6	2	972	967641808	COVER PRE-ASS.
ACTUATION SPIKE GD-ZN SW	704253408	101	4	973	967652908	COVER PRE-ASS.
ACTUATION SPIKE GD-ZN SW	704253408	41	4	974	967656108	COVER PRE-ASSY.
ACTUATION SPIKE GD-ZN SW	704253408	41	2	975	967659508	COVER PRE-ASSY.
ACTUATION SPIKE GD-ZN SW	704253408	3	2	976	96002167	COVER PRE-ASSY.
ACTUATION SPIKE GD-ZN SW	704253408	31	2	977	967663508	COVER PRE-ASSY.
ACTUATION SPIKE GD-ZN SW	704253408	21	6	978	967664708	COVER PRE-ASSY.
ACTUATION SPIKE GD-ZN SW	704253408	101	2	979	964973008	COVER PRE-ASSY.
ACTUATION SPIKE GD-ZN SW	704253408	101	2	980	964973208	COVER PRE-ASSY.
ACTUATION SPIKE GD-ZN SW	704253408	5	4	981	964677708	COVER COMPL.
ACTUATION SPIKE GD-ZN SW	704253408	101	4	982	964973908	COVER PRE-ASSY.
ACTUATION SPIKE GD-ZN SW	704253408	101	5	983	967662808	COVER PRE-ASSY.
ACTUATION SPIKE GD-ZN SW	704253408	101	5	984	967665008	COVER PRE-ASSY.
ACTUATION SPIKE GD-ZN SW	704253408	21	2	985	967674608	COVER PRE-ASSY.
ACTUATION SPIKE GD-ZN SW	704253408	21	2	986	967674708	COVER PRE-ASSY.
ACTUATION SPIKE GD-ZN SW	704253408	101	3	987	968090208	COVER PRE-ASSY.
ACTUATION SPIKE GD-ZN SW	704253408	101	4	988	967678408	COVER PRE-ASSY.
ACTUATION SPIKE GD-ZN SW	704253408	4	6	1030	96004320	COVER COMPL.
ACTUATION SPIKE GD-ZN SW	704253408	18	4	1107	96001074	BATTERY BOX, PRE-ASSEMB
ACTUATOR WELDED FE//ZNNI	962525608	1	1	480	917737708	ROTARY FEED THROUGH
ADAPTER FRAME WINCH 6	912822508	224	1	13		LIEBHERR MOB.CRANE LG 175
ADAPTER PIECE	10143011	5	1	96	10141711	AIR COMPRESSOR W/ MOUNT.
ADAPTER PIECE 16MnCrS5	11391096	4	1	96	10141711	AIR COMPRESSOR W/ MOUNT.
ADAPTER PRE-ASS.	96054388	6	1	1439	919533508	CRAWLER TRACTOR
ADAPTER RING	11007300	2	1	483	10040660	COLLECTING RING
ADAPTOR	10297244	7	1	847	10491899	AIR FILTER
ADAPTOR 18-POL SPF	660024508	35	1	1027	918998008	SWITCHBOX MOUNTING PART
ADAPTOR GD-ZN SW GEPULV	571389908	26	1	320	96019560	ADDNL.HEATING, PRE-ASSE
ADAPTOR KUNSTSTOFF	10036974	7	1	1160	96000697	WIPERS INSTALLATION
ADAPTOR MCP STECKERGE	10874078	500	1	478	96010040	MECHANICAL AUXILIARIES
ADAPTOR MCP STECKERGEH	11840798	3	1	993	96040792	ADD.PARTS ELECTRIC F.AGG
ADAPTOR RAL 9005,M,GT SPF	965185908	30	1	1198	918065008	ERG. CAMERA CONTROL
ADAPTOR RAL 9005,M,GT SPF	965185908	30	1	1226	96000410	EQUIPMENT CAMERA
ADAPTOR RI 1 1/4-1 CR6-FREI	475501808	745	2	1075	96038278	HYDRAULICS
ADAPTOR ST	97057356	30	1	605	918995208	AIR CONDITIONING UNDERCA

Description	Item	Pos.	Quantity	Page	Assembly	Description
ADAPTOR ST	97057357	31	1	605	918995208	AIR CONDITIONING UNDERCA
ADD CLAMP FRAME WELDED	96020365	1	1	1654	918598408	ADDITIONAL CLAMPING BLOC
ADD HEATING SUPERSTRUCT	918759508	157	1	12		LIEBHERR MOB.CRANE LG 175
ADD-ON FLANGE D558X137	571827908	30	1	760	12101214	DISTRIBUTOR GEARBOX
ADD-ON HOUSING HAN 10B	10873526	14	1	898	96036284	HOUSING CPL.
ADD-ON HOUSING HAN 16B	10873527	41	3	1029	96004319	SWITCH CABINET
ADD-ON HOUSING HAN 24B	10873528	40	3	1029	96004319	SWITCH CABINET
ADD-ON HOUSING HAN 6B	10873525	42	1	1029	96004319	SWITCH CABINET
ADD-ON PARTS	10493845	924	1	138	969998608	SWITCHGEAR
ADD-ON PARTS	962181308	997	1	143	964024708	REP.TRANSMISSION ACTUA
ADD-ON PARTS ANTENNA	96016705	13	1	1141	918065208	CRANE OPERATOR CABIN P
ADD-ON PARTS CAMERA	917442808	409	1	15		LIEBHERR MOB.CRANE LG 175
ADD-ON UNIT TELMA	912569508	370	1	15		LIEBHERR MOB.CRANE LG 175
ADD.EQUIPM.F.SUSP. BALLAS	929917008	600	1	1452	919692108	SUSPENDED BALLAST
ADD.HYDR.S_RETAINING RAM	910162608	400	1	1181	916979608	S OVERRUN PROTECTION
ADD.PARTS ELECTRIC F.AG	96040792	10	1	992	96036111	ELECTRIC F. AGGREGATE
ADDITIONAL CLAMPING BLOC	918598408	676	1	17		LIEBHERR MOB.CRANE LG 175
ADDITIONAL ELECTRICS FMS	919288608	227	1	13		LIEBHERR MOB.CRANE LG 175
ADDITIONAL ELECTRICS WIND	916152308	225	1	13		LIEBHERR MOB.CRANE LG 175
ADDITIONAL GUY ROPE 32MM	971387408	11	2	1629	910019008	SUPPLEMENTARY GUYING D
ADDITIONAL GUY ROPE 36MM	975248908	3	2	1631	918472308	SUPPLEMENTARY GUYING D
ADDITIONAL HEATING	918759408	31	1	9		LIEBHERR MOB.CRANE LG 175
ADDITIONAL HYDR.SLEWING P	918151308	138	1	11		LIEBHERR MOB.CRANE LG 175
ADDITIONAL HYDR.SLEWING P	918151608	173	1	12		LIEBHERR MOB.CRANE LG 175
ADDITIONAL HYDR.SLEWING P	969859408	4	1	922	918151308	ADDITIONAL HYDR.SLEWING
ADDITIONAL HYDR.SLEWING	969860008	4	1	1111	918151608	ADDITIONAL HYDR.SLEWING
ADDITIONAL HYDRAULICS WI	915869008	260	1	14		LIEBHERR MOB.CRANE LG 175
ADDITIONAL HYDRAULICS WI	969858408	4	1	1385	915869008	ADDITIONAL HYDRAULICS WI
ADDITIONAL KIT	965356108	20	1	428	96031504	ELECTRICAL SYSTEM BATTER
ADDITIONAL LUG SX SYSTEM	918576008	515	1	16		LIEBHERR MOB.CRANE LG 175
ADDITIONAL PART LEVEL 5	918690408	82	1	10		LIEBHERR MOB.CRANE LG 175
ADDITIONAL PART RADIATOR	96033746	2	1	515	918690408	ADDITIONAL PART LEVEL 5
ADDITIONAL PARTS	96006215	25	1	990	918997208	ELECTR. SYSTEM F.SLEWING
ADDITIONAL RODS 1M	918638608	516	1	16		LIEBHERR MOB.CRANE LG 175
ADDITIONAL RODS SX / SXL	918943808	517	1	16		LIEBHERR MOB.CRANE LG 175
ADDITIONAL WEIGHT 1TO SP	915552708	307	7	14		LIEBHERR MOB.CRANE LG 175
ADDITONAL HYDRAUL.WINCH	918148408	106	2	11		LIEBHERR MOB.CRANE LG 175
ADDITONAL HYDRAUL.WINCH	969858508	4	1	693	918148408	ADDITONAL HYDRAUL.WINCH
ADDL.HYDR.F.PIN PULLING D	968895808	500	1	1433	968929408	PIN PULLING CYLINDER CPL.
ADDL.HYDR.F.PIN PULLING D	968895808	500	1	1436	968929508	PIN PULLING CYLINDER CPL.
ADDNL. HYDR. F. ERECTING	918149608	120	1	11		LIEBHERR MOB.CRANE LG 175
ADDNL. HYDR. F. ERECTING	969859308	4	1	740	918149608	ADDNL. HYDR. F. ERECTING W
ADDNL.HEATING, PRE-ASSE	96019560	1	1	318	918759408	ADDITIONAL HEATING
ADDNL.HEATING, PRE-ASSE	96019655	1	1	957	918759508	ADD HEATING SUPERSTRUCT
ADDNL.HYDR.AIR CONTITIONE	96013010	50	1	1190	917996708	AIR COND. UNIT SUPERSTRU
ADDNL.HYDR.GRID-WINCH	969859108	4	1	1246	918149508	AUX.HYDR.GRID WINCH 5 + 6
ADDNL.HYDR.RETAINING DEV	918150708	175	1	12		LIEBHERR MOB.CRANE LG 175
ADDNL.HYDR.RETAINING DEV	969860108	4	1	1117	918150708	ADDNL.HYDR.RETAINING DEV
ADDNL.HYDR.SUSPENDED BA	96016504	4	1	1478	918606808	HYDR. SUSPENDED BALLAST
ADDNL.HYDR.SUSPENDED BA	96017031	4	1	1254	918641908	ADDNL.HYDR.SUSPENDED BA
ADDNL.HYDR.SUSPENDED BA	918641908	400	1	1252	918472608	BALLAST FRAME CRANE SUPP
ADHESIVE 600ML FC-BEUTEL	811203308	6	1	565	968026508	WINDOW ASSEMBLY
ADHESIVE 600ML FC-BEUTEL	811203308	37	1	1144	969752608	WINDOW ASSEMBLY
ADHESIVE 600ML FC-BEUTEL	811203308	38	1	1166	918064308	SLIDING DOOR INSTALLATION
ADHESIVE BEUTEL 600ML -40	811206608	9	1	565	968026508	WINDOW ASSEMBLY
ADHESIVE CLEANER 250ML	811205108	37	1	1166	918064308	SLIDING DOOR INSTALLATION
ADHESIVE FOIL 25MM GELB	10043279	8	0.64	656	96015367	SIGNS
ADHESIVE FOIL OUTSIDE HAN	97029803	34	1	589	917330508	DOOR LEFT, CPL.
ADHESIVE FOIL OUTSIDE HAN	97029803	34	1	596	917330608	DOOR RIGHT, CPL.
ADHESIVE INSULATING STRIP	802102008	4	3.8	974	967656108	COVER PRE-ASSY.

Description	Item	Pos.	Quantity	Page	Assembly	Description
ADHESIVE INSULATING STRIP	802102008	3	3.2	975	967659508	COVER PRE-ASSY.
ADHESIVE INSULATING STRIP	802102008	5	6.78	977	967663508	COVER PRE-ASSY.
ADHESIVE INSULATING STRIP	802102008	5	5.5	978	967664708	COVER PRE-ASSY.
ADHESIVE INSULATING STRIP	802102008	3	0.9	979	964973008	COVER PRE-ASSY.
ADHESIVE INSULATING STRIP	802102008	3	0.9	980	964973208	COVER PRE-ASSY.
ADHESIVE INSULATING STRIP	802102008	9	5.7	981	964677708	COVER COMPL.
ADHESIVE INSULATING STRIP	802102008	4	5.7	982	964973908	COVER PRE-ASSY.
ADHESIVE INSULATING STRIP	802102008	3	1.578	985	967674608	COVER PRE-ASSY.
ADHESIVE INSULATING STRIP	802102008	3	0.528	986	967674708	COVER PRE-ASSY.
ADHESIVE LABELS	602171008	510	15	414	962817908	PREMOUNTED RELAY MODUL
ADHESIVE LABELS	602171008	47	85	1040	96003060	RELAY CONTROL SYSTEM
ADHESIVE LABELS	602171208	30	1	418	96037710	CENTRE BRACKET PRE-ASS.
ADHESIVE SIGN	11658495	6	1	230	10036124	SUSPENSION CYLINDER
ADHESIVE SIGN	11658495	5	1	243	10036126	SUSPENSION CYLINDER
ADHESIVE SIGN 170X55 KLE	97138818	9	2	1463	96051145	SIGNS
ADHESIVE SIGN 208X88 KLE	97157716	7	4	918	96039574	SIGNS
ADJUSTING DISK	571636708	4	1	620	502028008	EDDY CURRENT BRAKE
ADJUSTING PLATE	571636608	3	1	620	502028008	EDDY CURRENT BRAKE
ADJUSTING PLATE S235JR	9078622	1	1	121	9078467	CONTROL PLATE ASSEMBLY
ADJUSTING SCREW	10101876	310	2	210	10873988	PLANETARY GEARBOX
ADJUSTING SCREW	10101876	310	2	274	10455272	PLANETARY GEARBOX
ADJUSTING SCREW	510779808	28	1	1093	510438508	PRESSURE RELIEF VALVE
ADJUSTING SCREW	510779808	28	1	1095	511497508	PRESSURE RELIEF VALVE
ADJUSTING SCREW M10X1	10012221	(4)	1	60	10118061	ROCKER ARMS DEVICE CPL.
ADJUSTING SCREW M10X1	10012225	(5)	1	60	10118061	ROCKER ARMS DEVICE CPL.
ADJUSTING SCREW M10X1	10012225	5	2	815	10122503	ROCKER ARM BRACKET PRE
ADJUSTING SCREW M14X1X3	10012220	16	1	60	10118061	ROCKER ARMS DEVICE CPL.
ADJUSTING SHIM	10008421	12	1	790	512142308	VARIABLE PUMP
ADJUSTING SHIM	10413020	14	1	195	10870697	VARIABLE PUMP
ADJUSTING SHIM	7023472	12	1	195	10870697	VARIABLE PUMP
ADJUSTING SHIM -	10023668	12	1	30	510241408	HYDRO MOTOR
ADJUSTMENT	10326925	2	1	774	10871793	VARIABLE PUMP
ADJUSTMENT	10354658	2	1	684	510240008	VARIABLE DISPLACEMENT MO
ADJUSTMENT	10471371	2	1	763	11002354	VARIABLE PUMP
ADJUSTMENT	10471371	2	1	770	11002355	VARIABLE PUMP
ADJUSTMENT	10471371	2	1	772	10871792	VARIABLE PUMP
ADJUSTMENT	10471371	2	1	779	10493368	VARIABLE PUMP
ADJUSTMENT	10471371	2	1	783	11656288	VARIABLE PUMP
ADJUSTMENT	571927508	2	1	715	510238908	VARIABLE DISPLACEMENT MO
AERATION FILTER	510654508	4	1	375	967634308	OIL TANK PRE-ASS.
AERATION FILTER	510667308	7	1	945	967546408	OIL TANK PRE-ASS.
AGGREGATE SUPPORT PRE-	10119410	1	1	41	9078462	POWER UNIT SUPPORT ATT
AGITATOR PADDLE	10014712	19	1	950	10327167	ELECTRIC PUMP
AIR ACTUATION SECTION	570933008	5	1	522	10030767	AXLE LOCKING VALVE
AIR ACTUATION SECTION	570933008	32	1	525	511433808	AXLE LOCKING VALVE
AIR ACTUATION SECTION	929487108	1	1	523	570933008	AIR ACTUATION SECTION
AIR COMPRESSOR	10650490	85	1	852	10877138	OPERATOR SEAT
AIR COMPRESSOR 720CM3	10142850	1	1	97	10141789	AIR COMPRESSOR PRE-ASSY
AIR COMPRESSOR PRE-ASSY.	11364209	1	1	820	10126103	INSTALLATION BRAKE COMPR
AIR COMPRESSOR PRE-ASSY.	10141789	1	1	96	10141711	AIR COMPRESSOR W/ MOUNT.
AIR COMPRESSOR W/ MOUNT	10141711	330	1	36	13455159	DIESEL ENGINE
AIR COND. COMPRESSOR A	10146956	340	1	36	13455159	DIESEL ENGINE
AIR COND. EVAPORATOR RFK	12106135	74	1	601	10876121	AIR CONDITIONING UNIT
AIR COND. UNIT SUPERSTRU	917996708	320	1	14		LIEBHERR MOB.CRANE LG 175
AIR CONDITIONING COMPRES	12562760	8	1	101	10146956	AIR COND. COMPRESSOR A
AIR CONDITIONING UNDERC	918995208	319	1	14		LIEBHERR MOB.CRANE LG 175
AIR CONDITIONING UNIT 24V	10228112	1	1	1172	918064408	HEATING CRANE DRIVER'S CA
AIR CONDITIONING UNIT 24V 1	10876121	1	1	598	96017045	PREASSEMBLED HEAT.CLIM
AIR DRYER	502657308	56	1	499	96032772	PIPEWORK AIR INSTALLATIO
AIR DRYER	502657308	52	1	1123	969863108	COMPRESSED AIR PLANT

Description	Item	Pos.	Quantity	Page	Assembly	Description
AIR DUCT	969752708	2	1	1152	918064108	CRANE OPERATOR CABIN P
AIR DUCT PP SPF	977176508	8	2	1158	969752708	AIR DUCT
AIR FILTER	12102044	1	1	1444	96041120	FILTER PACKAGE
AIR FILTER 0,3M³/MIN	10491899	100	2	846	918996908	AIR FILTER UNIT CPL.
AIR FILTER 21M³/MIN PP GF 3	10871098	1	2	392	919023108	AIR FILTER ASSY. W. AIR FLA
AIR FILTER ASSY. W. AIR FLA	919023108	48	1	9		LIEBHERR MOB.CRANE LG 175
AIR FILTER BRACKET 2.5X479	97064182	5	1	392	919023108	AIR FILTER ASSY. W. AIR FLA
AIR FILTER BRACKET 2.5X484	97074191	6	1	392	919023108	AIR FILTER ASSY. W. AIR FLA
AIR FILTER UNIT CPL.	918996908	125	1	11		LIEBHERR MOB.CRANE LG 175
AIR GUIDE L	972193208	3	1	573	964232008	INSTRUMENT BOX CPL.
AIR GUIDE L 155X578X381 PP	96002217	5	1	1158	969752708	AIR DUCT
AIR GUIDE L 76X405X910 PP	96002215	1	1	1158	969752708	AIR DUCT
AIR GUIDE L 95X158X190 PVC	97069153	3	1	1158	969752708	AIR DUCT
AIR GUIDE R	972283008	4	1	573	964232008	INSTRUMENT BOX CPL.
AIR GUIDE R 108X155X188 PV	97069154	4	1	1158	969752708	AIR DUCT
AIR GUIDE R 155X596X385 PP	96002218	6	1	1158	969752708	AIR DUCT
AIR GUIDE R 84X404X924 PP	96002216	2	1	1158	969752708	AIR DUCT
AIR GUIDE SYSTEM	968035408	8	1	557	918497008	DRIVER'S CABIN PRE-ASS.1
AIR GUIDING PLATE 2.5X472X9	977710108	24	2	457	918994508	ENGINE COVERING
AIR INTAKE ASSEMBLY V-MO	10130958	232	1	36	13455159	DIESEL ENGINE
AIR INTAKE ASSEMBLY V-MO	11408565	220	1	36	13455159	DIESEL ENGINE
AIR INTAKE ASSEMBLY V-MO	11408565	220	1	807	13455143	DIESEL ENGINE
AIR INTAKE PIPE LEFT V-MO	10150607	(1)	1	36	13455159	DIESEL ENGINE
AIR INTAKE PIPE RIGHT V-MO	10150606	(2)	1	36	13455159	DIESEL ENGINE
AIR TANK DIN 74281 4,5L 15,5	502987108	1	1	325	969947908	FUEL TANK CONTAINER PRE
AIR TANK DIN 74281 4,5L 15,5	502987108	160	1	1123	969863108	COMPRESSED AIR PLANT
AIR TANK DIN 74281 4,5L 15,5	502987108	171	2	1482	96016504	ADDNL.HYDR.SUSPENDED BA
AIR TANK DIN 74281-1/2000 20	502919808	162	2	1123	969863108	COMPRESSED AIR PLANT
AIR TANK EN 286-2 10L 15.5B	502999508	1	1	382	914616808	AIR VESSEL MOUNTING
AIR TANK EN 286-2 10L 15.5B	502999508	165	1	499	96032772	PIPEWORK AIR INSTALLATIO
AIR TANK EN 286-2 20L 15.5B	502657708	2	4	382	914616808	AIR VESSEL MOUNTING
AIR TANK EN 286-2 39.8L 15.5B	10039053	3	6	382	914616808	AIR VESSEL MOUNTING
AIR VENT PIPE	570745408	16	1	512	502992908	BRAKE VALVE
AIR VESSEL MOUNTING	914616808	45	1	9		LIEBHERR MOB.CRANE LG 175
ALARM 12-24V	12218235	1	1	630	917913608	BACKING WARNING ACOUSTI
ALARM 12-24V	12218235	30	1	1022	96006215	ADDITIONAL PARTS
ALINGNMENT LOADER RD6X	972883808	7	1	539	918500608	BATTERY COVER INSTALLAT
ALINGNMENT LOADER RD6X	972618208	9	1	574	96015580	COVER PRE-ASS.
ALTERNATOR ASSEMBLY	10146947	441	1	809	13455143	DIESEL ENGINE
ALU PROFILE 40X40X495 AL	972641708	155	1	511	96026672	PNEUMAMATIC DRIVER'S CABI
ALU PROFILE 65-40-5,5X5636 A	97115334	1	5	440	918994608	TIRE COVER PANELLING
ALU PROFILE 65-40-5,5X5636 A	97115335	2	1	440	918994608	TIRE COVER PANELLING
ALU PROFILE 65-40-5,5X800 A	97115336	3	2	440	918994608	TIRE COVER PANELLING
ANGLE	571811008	(1)	1	157	965336608	HEAT EXCHANGER
ANGLE	921722708	51	1	1338	917996808	D PIVOT SECTION
ANGLE	921722808	52	1	1338	917996808	D PIVOT SECTION
ANGLE	927754608	57	1	1338	917996808	D PIVOT SECTION
ANGLE	927754708	58	1	1338	917996808	D PIVOT SECTION
ANGLE 1.5X456X127 DC01 FE//	954935608	4	1	1033	96035660	ASSEMBLY PARTS MOUNTIN
ANGLE 1.5X65X96 DC01 FE//ZN	97040329	51	1	467	918997708	UNDERCARRIAGE ELEC. SYS
ANGLE 198X70 S355MC FE//ZN	970539508	112	2	1272	919745108	S PIVOT SECTION
ANGLE 2.5X1100X160 ALMG3 H	97118653	221	1	441	918994608	TIRE COVER PANELLING
ANGLE 2.5X290X74 ALMG3 H11	97117248	8	6	457	918994508	ENGINE COVERING
ANGLE 2X20X96 DC01 FE//ZN	97096271	(2)	1	1542	919752108	SX-INTERMEDIATE PC PRE-AS
ANGLE 2X40X95 DC01 FE//ZN	953868808	88	2	1600	918474308	F-HEAD SECTION
ANGLE 2X81X45 DC01 FE//ZN	97014854	323	4	441	918994608	TIRE COVER PANELLING
ANGLE 3X149X125 ALMG3 H11	973941208	31	1	629	917442808	ADD-ON PARTS CAMERA
ANGLE 3X40X100 DC01 FE//ZN	972611608	(2)	1	519	96032778	PIPEWORK RETROFIT CONT
ANGLE 3X40X135 DC01 FE//ZN	956214608	7	1	1029	96004319	SWITCH CABINET
ANGLE 3X459X52 DC01 T ZN	97073113	22	2	387	96051663	EXHAUST SYSTEM PRE-ASSE

Description	Item	Pos.	Quantity	Page	Assembly	Description
ANGLE 4X117X258 X5CRNI18-1	97031247	18	1	190	96032869	TRANSFER CASE, PRE-ASSE
ANGLE 4X117X260 X5CRNI18-1	97031248	19	1	190	96032869	TRANSFER CASE, PRE-ASSE
ANGLE 4X139X40 S315MC FE//	97038516	29	1	970	917991908	SOUND DAMPING
ANGLE 4X20X86 S315MC FE//	97014025	72	1	134	96032862	DIESEL ENGINE, PRE-ASSEMB
ANGLE 4X246X123 S315MC FE	97118414	15	1	671	96039782	ACCESS COMPL
ANGLE 4X278X179 S315MC FE	97038228	20	1	451	96033209	LADDER ATTACHMENT
ANGLE 4X346X158 S315MC	97126254	20	1	671	96039782	ACCESS COMPL
ANGLE 4X380X112 ALMG3 H11	973615508	114	8	440	918994608	TIRE COVER PANELLING
ANGLE 4X430X196 S315MC T Z	972210008	51	4	369	917312708	TOOL BOX ADD-ON
ANGLE 4X460X123 S315MC	973158808	52	2	369	917312708	TOOL BOX ADD-ON
ANGLE 4X50X180 S315MC FE//	956862208	8	2	863	918996308	TURNTABLE PANELLING
ANGLE 4X616X91 S315MC T Z	97073112	21	2	387	96051663	EXHAUST SYSTEM PRE-ASSE
ANGLE 4X73X150 S315MC FE//	951471508	233	2	441	918994608	TIRE COVER PANELLING
ANGLE 4x20x77 S315MC FE//	970657408	21	2	134	96032862	DIESEL ENGINE, PRE-ASSEMB
ANGLE 4x305x157 S315MC FE//	956862308	9	1	863	918996308	TURNTABLE PANELLING
ANGLE 5X70X199 S355MC	97021238	84	2	1339	917996808	D PIVOT SECTION
ANGLE 6X70X119 S355MC FE//	979746608	62	1	1210	96002863	SWINGING PLATFORM COMPL
ANGLE 90X189 S315MC FE//ZN	956074408	(4)	2	519	96032778	PIPEWORK RETROFIT CONT
ANGLE 95X40 DC01 FE//ZNNI8/	947339208	(1)	1	395	96003869	CONTROL SYSTEM
ANGLE 95X40 DC01 FE//ZNNI8/	947339208	1	2	501	96039568	MECHANICAL AUXILIARIES
ANGLE COMPL.	921721708	81	1	1272	919745108	S PIVOT SECTION
ANGLE COMPL.	921721908	82	1	1272	919745108	S PIVOT SECTION
ANGLE COMPL.	921722008	83	1	1272	919745108	S PIVOT SECTION
ANGLE COMPL.	921722108	87	1	1272	919745108	S PIVOT SECTION
ANGLE COMPL.	921722208	88	1	1272	919745108	S PIVOT SECTION
ANGLE DC01 FE//ZNNI8//CN//T	951323608	15	1	19	918993708	COOLER INSTALLATION
ANGLE DC01 FE//ZNNI8//CN//T	951323608	5	2	352	917984408	UREA PLANT
ANGLE TRANSMITTER +/-15°	11088402	10	1	1414	967922708	TERMINAL BOX CPL.
ANGLE TRANSMITTER 102,4° P	10870347	1	1	217	962431208	INST. PARTS ANGLE SENSOR
ANGLE TRANSMITTER 360° L	10802057	151	1	1281	918900708	ELECTRIC FOR S-PIVOT SECT
ANGLE TRANSMITTER 360° L	10802057	151	1	1342	966479808	SENSOR ANGLE SENSOR
ANGLE TRANSMITTER 360° L	10802057	151	1	1572	919468008	ELECTRIC F-CONNECTING H
ANGLE TRANSMITTER 360° L	10802057	152	1	1590	918530108	ELECTRICS F BASE SECTION
ANGLE TRANSMITTER 360° L	10802057	(152)	1	1609	918474408	ERECTION FRAME
ANTENNA	10650233	5	1	1020	96000929	LEAD
ANTENNA	10871061	271	1	423	919334108	ELECTRIC FOR DRIVER'S CABI
ANTENNA	10878172	1	1	1507	12257818	CAR RADIO
ANTENNA AKTIV	12102817	29	1	886	96036283	ELECTRIC ADD-ON PARTS CA
ANTENNA CABLE 1-5M	11114971	38	1	886	96036283	ELECTRIC ADD-ON PARTS CA
ANTENNA CABLE 5M SEIDENM	10877188	39	1	886	96036283	ELECTRIC ADD-ON PARTS CA
ANTENNA CABLE 7X48-2M	10675778	(18)	1	1027	918998008	SWITCHBOX MOUNTING PART
ANTENNA CABLE 7X48-8M	10878274	5	1	1019	96000935	LEAD
ANTENNA CABLE KPL. S1	96003835	7	1	1027	918998008	SWITCHBOX MOUNTING PART
ANTENNA CPL. BTT	96016713	60	1	887	96036283	ELECTRIC ADD-ON PARTS CA
ANTENNA FUNK	11211570	31	1	1411	96013078	TERMINAL BOX CPL.
ANTENNA FUNK	11211570	(1)	1	1414	967922708	TERMINAL BOX CPL.
ANTENNA ROD	10815004	1	1	1021	10650233	ANTENNA
ANTI-SLIP COATING LG 1750	919183908	890	1	17		LIEBHERR MOB.CRANE LG 175
ANTI-SLIP SURFACE 1.6X102X	97018327	4	2	1656	919183908	ANTI-SLIP COATING
ANTI-SLIP SURFACE 1.6X102X	97018325	5	1	1656	919183908	ANTI-SLIP COATING
ANTI-SLIP SURFACE 1.6X102X	97066278	1	2	1656	919183908	ANTI-SLIP COATING
ANTI-SLIP SURFACE 1.6X150	970879708	49	1	1136	918063908	CRANE DRIVER CAB ADDITIO
ANTI-SLIP SURFACE 1.6X150	970879708	16	2	1287	969764608	SIGNS
ANTI-SLIP SURFACE 1.6X150X	97043437	17	3	1287	969764608	SIGNS
ANTI-SLIP SURFACE 1.6X150	970879808	10	4	1287	969764608	SIGNS
ANTI-SLIP SURFACE 1.6X150X	972859408	1	2	1241	96031651	SIGNS
ANTI-SLIP SURFACE 1.6X150X	972859408	18	1	1287	969764608	SIGNS
ANTI-SLIP SURFACE 1.6X150X	972859408	9	1	1294	966473608	SIGNS
ANTI-SLIP SURFACE 1.6X150X	972859408	8	2	1309	966823508	SIGNS
ANTI-SLIP SURFACE 1.6X150X	972859408	70	1	1349	918361308	D HEAD SECTION

Description	Item	Pos.	Quantity	Page	Assembly	Description
ANTI-SLIP SURFACE 1.6X150X	972859408	8	1	1402	966808508	SIGNS
ANTI-SLIP SURFACE 1.6X150X	972859408	7	1	1578	96022335	SIGNS
ANTI-SLIP SURFACE 1.6X150X	972859408	9	1	1628	96016222	SIGNS
ANTI-SLIP SURFACE 1.6X150X	970879408	8	1	1294	966473608	SIGNS
ANTI-SLIP SURFACE 1.6X150X	970879408	9	1	1402	966808508	SIGNS
ANTI-SLIP SURFACE 1.6X150X	970879408	(4)	6	1405	916980308	L-HEAD PIECE
ANTI-SLIP SURFACE 1.6X150X	970879408	2	2	1463	96051145	SIGNS
ANTI-SLIP SURFACE 1.6X150X	970879408	7	2	1532	96022428	SIGNS
ANTI-SLIP SURFACE 1.6X150X	970879408	7	2	1536	96022463	SIGNS
ANTI-SLIP SURFACE 1.6X150X	970879408	8	1	1628	96016222	SIGNS
ANTI-SLIP SURFACE 1.6X152X	97019973	13	16	1287	969764608	SIGNS
ANTI-SLIP SURFACE 1.6X152X	97018451	11	2	1287	969764608	SIGNS
ANTI-SLIP SURFACE 1.6X152X	97022322	12	6	1287	969764608	SIGNS
ANTI-SLIP SURFACE 1.6X152X	97066277	6	2	1656	919183908	ANTI-SLIP COATING
ANTI-SLIP SURFACE 1.6X305X	97027381	4	2	918	96039574	SIGNS
ANTI-SLIP SURFACE 1.6X305X	97018326	3	1	918	96039574	SIGNS
ANTI-SLIP SURFACE 1.6X305X	97018328	10	1	1243	919467008	INSCRIPTION PLATE
ANTI-SLIP SURFACE 1.6X305X	97018328	2	4	1656	919183908	ANTI-SLIP COATING
ANTI-SLIP SURFACE 1.6X400X	97011904	9	4	1556	96022518	SIGNS
ANTI-SLIP SURFACE 1.6X400X	97011904	8	1	1578	96022335	SIGNS
ANTI-SLIP SURFACE 1.6X51X	97022542	51	1	1204	96002845	GANGWAY 1
ANTI-SLIP SURFACE 1.6X51X	97022542	3	1	1656	919183908	ANTI-SLIP COATING
ANTI-SLIP SURFACE 1.6X51X	97022652	50	4	1204	96002845	GANGWAY 1
ANTI-SLIP SURFACE 1.6X51X	97022652	9	2	1217	96002847	GANGWAY 3
ANTI-SLIP SURFACE 1.6X650X	974473408	14	8	1287	969764608	SIGNS
ANTI-SLIP SURFACE 452X152 3	972688908	15	2	1287	969764608	SIGNS
APPLIANCE SOCKET	570787308	61	1	483	10040660	COLLECTING RING
APPLIANCE SOCKET 3-POL	605007908	520	1	473	96037533	WIRING HARNESS
APPLIANCE SOCKET 3-POL	605007908	506	13	996	96036112	WIRING HARNESS
APPLIANCE SOCKET 3-POL	605007908	506	4	1004	96036118	WIRING HARNESS
APPLIANCE SOCKET DIN 436	605210608	511	6	470	96037549	WIRING HARNESS
APPLIANCE SOCKET DIN 436	605210608	506	2	878	96036289	WIRING HARNESS
APPLIANCE SOCKET DIN 436	605210608	502	6	996	96036112	WIRING HARNESS
APPLIANCE SOCKET DIN 436	605210608	505	21	1004	96036118	WIRING HARNESS
APPLIANCE SOCKET DIN 436	605210608	163	2	1010	929536308	WIRING HARNESS
ARM	11002352	5	1	1285	616024908	CABLE DRUM
ARM REST 310ERGO	774119708	1	1	854	962282208	ARM REST LEFT
ARM REST 310ERGO	774119808	1	1	856	962282308	ARM REST RIGHT
ARM REST LEFT	12100168	70	1	403	10877140	OPERATOR SEAT
ARM REST LEFT	962282208	1	1	853	96032222	REWORK ARMREST LEFT
ARM REST RIGHT	12100169	71	1	403	10877140	OPERATOR SEAT
ARM REST RIGHT	962282308	1	1	855	96032223	REWORK ARMREST RIGHT
ARM REST SUPPORT	971636608	2	1	854	962282208	ARM REST LEFT
ARM REST SUPPORT	971636608	2	1	856	962282308	ARM REST RIGHT
ASH TRAY KUNSTSTOFF	10291997	14	1	596	917330608	DOOR RIGHT, CPL.
ASH TRAY KUNSTSTOFF	10291997	33	1	1155	969752508	INTERNAL PANELLING INSTA
ASSEMBLY GEL 1KG DOSE	12694669	160	1	55	9077696	CRANKSHAFT SEALING
ASSEMBLY GROUP UMLUFTK	10664991	1005	1	601	10876121	AIR CONDITIONING UNIT
ASSEMBLY GROUP UMLUFTK	10664991	1023	2	601	10876121	AIR CONDITIONING UNIT
ASSEMBLY GROUP UMLUFTK	10664991	1024	2	601	10876121	AIR CONDITIONING UNIT
ASSEMBLY PARTS MOUNTIN	96035660	11	1	1027	918998008	SWITCHBOX MOUNTING PART
ASSEMBLY SET	10877513	999	1	173	10291342	PRESSURE SHEET
ASSEMBLY TOOL BOX	790045408	1	1	647	963294508	MAIN TOOLS
ASSEMBLY UNIT S3	96001933	13	1	1027	918998008	SWITCHBOX MOUNTING PART
ASSORTMENT BOX FLACHSI	10877437	8	1	648	928620008	ACCESSORIES
ASSORTMENT BOX FLACHSI	10877437	21	1	649	963397108	ACCESSORIES
ATTACHABLE SLEEVE HOUSIN	602209708	524	4	409	96037721	WIRES COMPL. INSTRUMENT
ATTACHABLE SLEEVE HOUSIN	602209708	514	2	470	96037549	WIRING HARNESS
ATTACHABLE SLEEVE HOUSIN	602209708	507	4	878	96036289	WIRING HARNESS
ATTACHABLE SLEEVE HOUSIN	602209708	507	2	881	96027394	WIRING HARNESS

Description	Item	Pos.	Quantity	Page	Assembly	Description
ATTACHABLE SLEEVE HOUSIN	602209708	502	1	903	96036301	WIRES CPL.
ATTACHABLE SLEEVE HOUSIN	602209708	512	1	996	96036112	WIRING HARNESS
ATTACHABLE SLEEVE HOUSIN	602209708	513	4	1004	96036118	WIRING HARNESS
ATTACHABLE SLEEVE HOUSIN	602209708	503	1	1038	96000977	WIRES CPL.
ATTACHABLE SLEEVE HOUSIN	602209708	520	2	1043	96035662	CABLES MOUNTING PANEL C
ATTACHABLE SLEEVE HOUSIN	602208608	540	1	409	96037721	WIRES COMPL. INSTRUMENT
ATTACHABLE SLEEVE HOUSIN	602208608	517	1	996	96036112	WIRING HARNESS
ATTACHABLE SLEEVE HOUSIN	602303608	533	3	409	96037721	WIRES COMPL. INSTRUMENT
ATTACHABLE SLEEVE HOUSIN	602319708	527	3	409	96037721	WIRES COMPL. INSTRUMENT
ATTACHABLE SLEEVE HOUSIN	602319708	510	1	881	96027394	WIRING HARNESS
ATTACHABLE SLEEVE HOUSIN	602319808	528	3	409	96037721	WIRES COMPL. INSTRUMENT
ATTACHABLE SLEEVE HOUSIN	602319808	516	1	878	96036289	WIRING HARNESS
ATTACHABLE SLEEVE HOUSIN	602319808	511	1	881	96027394	WIRING HARNESS
AUX.HYDR.GRID WINCH 5 + 6	918149508	171	1	12		LIEBHERR MOB.CRANE LG 175
AUX.HYDR.PIN EXTRACTION D	968896608	500	1	1432	918988308	PIN PULLING CYLINDER
AUX.HYDRAULIC WINCH 6	918149108	223	1	13		LIEBHERR MOB.CRANE LG 175
AUX.HYDRAULIC WINCH 6	969858808	4	1	1316	918149108	AUX.HYDRAULIC WINCH 6
AUXILIARY DRIVE PRE-ASS.	11365890	1	1	127	10119871	POWER TAKE-OFF ADD-ON
AUXILIARY DRIVE PRE-ASS.	11366388	1	1	841	10126182	POWER TAKE-OFF ADD-ON
AUXILIARY DRIVE PRE-ASS.	11366396	1	1	128	10119867	POWER TAKE-OFF ADD-ON
AUXILIARY ROPE 4X3.25M	97088928	5	1	1588	918489108	PIVOT SECTION
AUXILIARY ROPE 5X0.75M	970696508	63	2	1404	916980308	L-HEAD PIECE
AUXILIARY ROPE DIN EN 1238	10097484	14	1	1619	918887908	F-INTERMEDIATE SECT.
AUXILIARY SWITCH BLOCK 1O	606653308	509	2	536	962720908	WIRING HARNESS
AUXILIARY SWITCH BLOCK 1O	606661408	17	1	1025	962805408	CONTR: PANEL PINNING
AUXILIARY SWITCH BLOCK 1	10028932	512	2	536	962720908	WIRING HARNESS
AUXILIARY SWITCH BLOCK 1S	606653208	510	2	536	962720908	WIRING HARNESS
AUXILIARY SWITCH BLOCK 1S	606653208	9	8	1025	962805408	CONTR: PANEL PINNING
AWNING D=3000 PVC	10112874	1	1	1522	914662908	COVER QC LOWER BAND
AXIAL BLOWER	571547008	14	2	1192	553188108	LIQUEFIER
AXLE 1+2 WITH SUSPENSION	918994708	9	1	9		LIEBHERR MOB.CRANE LG 175
AXLE 1, PRE-ASSEMBLED	96036779	1	1	200	918994708	AXLE 1+2 WITH SUSPENSION
AXLE 120.0X398 35NICRMOV12	97073218	52	1	1204	96002845	GANGWAY 1
AXLE 159.0X868 S770QL	97091025	7	1	1599	918474308	F-HEAD SECTION
AXLE 15x46 S355J2C+C FE//ZN	970397308	8	8	673	915913008	PIN F. S AND D PIVOT SECTIO
AXLE 18.0X190 S355J2C+C FE//	97067272	16	1	665	918995608	SLEWING PLATFORM FRAME
AXLE 18.0X190 S355J2C+C FE//	97067272	51	1	1178	918793508	SLEWING PLATFORM CATWAL
AXLE 2, PRE-ASSEMBLED	96036781	2	1	200	918994708	AXLE 1+2 WITH SUSPENSION
AXLE 200.0X602 S770QL1	956663808	12	1	1404	916980308	L-HEAD PIECE
AXLE 200.0x472 S770QL1	956707208	12	1	1348	918361308	D HEAD SECTION
AXLE 219,1X40X245 S770QL1	956698408	10	1	1338	917996808	D PIVOT SECTION
AXLE 219.1X1332 S890QL1	97091024	6	1	1599	918474308	F-HEAD SECTION
AXLE 219.1X376 S890QL1 SPF	97066275	54	1	1599	918474308	F-HEAD SECTION
AXLE 219.1X626 S890QL1 SPF	97089852	3	1	1571	918859708	F-CONNECTING HEAD
AXLE 219.1X626 S890QL1 SPF	97089852	3	1	1581	919463108	F-CONNECTING HEAD
AXLE 220-ASx2528 35NICRM	956707608	7	1	1348	918361308	D HEAD SECTION
AXLE 25.0X160 S355J2H T ZN	97087887	10	1	1547	96014968	ROPE GUARD CPL
AXLE 3 WITH SUSPENSION	919242908	17	1	9		LIEBHERR MOB.CRANE LG 175
AXLE 3, PRE-ASSEMBLED	96036782	1	1	235	919242908	AXLE 3 WITH SUSPENSION
AXLE 30.0X82 S355J2C+C FE//	97070803	20	1	1141	918065208	CRANE OPERATOR CABIN P
AXLE 34X29 X5CRNI18-10	97073059	28	1	1144	969752608	WINDOW ASSEMBLY
AXLE 34X42 X5CRNI18-10	97086837	41	1	1144	969752608	WINDOW ASSEMBLY
AXLE 35.0X62 35NICRMOV125	978664608	13	1	1212	966659308	STAIR
AXLE 38.0X2140 S355J2H	97092777	4	11	1652	918598508	CONTAINER FOR RODS
AXLE 4 WITH SUSPENSION	918994808	19	1	9		LIEBHERR MOB.CRANE LG 175
AXLE 4, PRE-ASSEMBLED	96036783	1	1	245	918994808	AXLE 4 WITH SUSPENSION
AXLE 40.0X1367 S355J2C+C	971116908	2	1	1307	961685408	SAFETY ROLLER
AXLE 5, PRE-ASSEMBLED	96036784	1	1	256	918994908	AXLES 5+6 WITH SUSPENSIO
AXLE 6, PRE-ASSEMBLED	96036787	2	1	256	918994908	AXLES 5+6 WITH SUSPENSIO
AXLE 65.0X688 35NICRMOV12	97091061	8	1	1599	918474308	F-HEAD SECTION

Description	Item	Pos.	Quantity	Page	Assembly	Description
AXLE 7, PRE-ASSEMBLED	96036788	1	1	281	919243008	AXLES 7+8 WITH SUSPENSIO
AXLE 8, PRE-ASSEMBLED	96036789	2	1	281	919243008	AXLES 7+8 WITH SUSPENSIO
AXLE 90.0X100 S355J2+AR FE//	948918408	67	4	910	919361008	SA FRAME
AXLE 90.0X100 S355J2+AR FE//	948918408	38	2	1452	919692108	SUSPENDED BALLAST
AXLE GUARD PLATE 6X55X15	978664408	34	1	1209	96002863	SWINGING PLATFORM COMPL
AXLE GUARD PLATE 6X55X20	978664308	32	2	1209	96002863	SWINGING PLATFORM COMPL
AXLE GUARD PLATE 8X105X20	978664108	30	2	1209	96002863	SWINGING PLATFORM COMPL
AXLE GUARD PLATE 8X65X20	978664008	11	8	1212	966659308	STAIR
AXLE GUARD PLATE 8X75X20	978664208	38	1	1209	96002863	SWINGING PLATFORM COMPL
AXLE HOLDER 10X140X40 S35	942164608	7	2	1181	916979608	S OVERRUN PROTECTION
AXLE HOLDER 10X140X40 S35	942164608	9	2	1375	916979908	D OVERRUN PROTECTION
AXLE HOLDER 10X40X150 S23	945791108	8	2	666	927094908	ROD CPL.
AXLE HOLDER 6.0 X0 S235JR	941324408	40	2	1306	919746308	SL REDUCING SECTION
AXLE HOLDER 6.0 X0 S235JR	941324408	10	2	1311	918359908	WINCH 6
AXLE HOLDER 6.0 X0 S235JR	941324408	9	2	1378	918325908	WINCH 3
AXLE HOLDER 6X30X100 S23	947271208	15	2	668	920456008	SAFETY ROLLER WINCH 1/2
AXLE HOLDER 6X35X80 S355M	97000687	35	1	1209	96002863	SWINGING PLATFORM COMPL
AXLE HOLDER 6X61X16 S355M	97031805	22	1	1136	918063908	CRANE DRIVER CAB ADDITIO
AXLE HOLDER 8X25X85 S235J	955746608	9	8	200	918994708	AXLE 1+2 WITH SUSPENSION
AXLE HOLDER 8X25X85 S235J	955746608	8	4	235	919242908	AXLE 3 WITH SUSPENSION
AXLE HOLDER 8X25X85 S235J	955746608	8	4	245	918994808	AXLE 4 WITH SUSPENSION
AXLE HOLDER 8X25X85 S235J	955746608	9	8	256	918994908	AXLES 5+6 WITH SUSPENSIO
AXLE HOLDER 8X25X85 S235J	955746608	6	8	281	919243008	AXLES 7+8 WITH SUSPENSIO
AXLE HOUSING	530090808	420	1	276	10876196	FINAL DRIVE
AXLE LOCKING VALVE	10030767	21	4	519	96032778	PIPEWORK RETROFIT CONT
AXLE LOCKING VALVE	511433808	22	4	519	96032778	PIPEWORK RETROFIT CONT
AXLE RD200X1045 35NICRMOV	956713408	2	1	1353	96005682	LUFFING PULLEY BLOCK COM
AXLE RD200X1540 35NICRMOV	956587808	6	1	928	919361208	ROLLER BEARING
AXLE RD200X1735 35NICRMOV	956659508	2	1	909	919361008	SA FRAME
AXLE RD200X2086 S770QL1	956663608	8	1	1404	916980308	L-HEAD PIECE
AXLE RD200X950 35NICRMOV	956713208	2	1	1351	96005548	LUFFING PULLEY BLOCK COM
AXLE RD20X340 S355J2C+C FE	941369108	2	2	1412	96012846	MECHANICAL AUXILIARIES
AXLE RD40X1650 S355J2C+C	956334708	(2)	1	909	919361008	SA FRAME
AXLE SHAFT WHEEL	10023138	406	2	226	10876205	FINAL DRIVE
AXLE SHAFT WHEEL	10023138	503	1	226	10876205	FINAL DRIVE
AXLE SHAFT WHEEL	10023138	406	2	251	10876158	FINAL DRIVE
AXLE SHAFT WHEEL	10023138	503	1	251	10876158	FINAL DRIVE
AXLE SHAFT WHEEL	10114074	1268	2	192	11081159	DISTRIBUTOR GEARBOX
AXLE SHAFT WHEEL	530027708	406	2	276	10876196	FINAL DRIVE
AXLE STRUT 66X635X30 CR6-F	521143408	2	2	202	96036779	AXLE 1, PRE-ASSEMBLED
AXLE STRUT 66X635X30 CR6-F	521143408	2	2	222	96036781	AXLE 2, PRE-ASSEMBLED
AXLE STRUT 66X635X30 CR6-F	521143408	2	5	237	96036782	AXLE 3, PRE-ASSEMBLED
AXLE STRUT 66X635X30 CR6-F	521143408	2	5	247	96036783	AXLE 4, PRE-ASSEMBLED
AXLE STRUT 66X635X30 CR6-F	521143408	2	2	258	96036784	AXLE 5, PRE-ASSEMBLED
AXLE STRUT 66X635X30 CR6-F	521143408	2	4	270	96036787	AXLE 6, PRE-ASSEMBLED
AXLE STRUT 66X635X30 CR6-F	521143408	2	2	283	96036788	AXLE 7, PRE-ASSEMBLED
AXLE STRUT 66X635X30 CR6-F	521143408	2	2	290	96036789	AXLE 8, PRE-ASSEMBLED
AXLE STRUT 705	521143508	3	2	202	96036779	AXLE 1, PRE-ASSEMBLED
AXLE STRUT 705	521143508	3	2	222	96036781	AXLE 2, PRE-ASSEMBLED
AXLE STRUT 705	521143508	3	2	258	96036784	AXLE 5, PRE-ASSEMBLED
AXLE STRUT 705	521143508	3	2	283	96036788	AXLE 7, PRE-ASSEMBLED
AXLE STRUT 705	521143508	3	2	290	96036789	AXLE 8, PRE-ASSEMBLED
AXLE STRUT 70X360X30	521149508	7	1	190	96032869	TRANSFER CASE, PRE-ASSE
AXLES 5+6 WITH SUSPENSIO	918994908	21	1	9		LIEBHERR MOB.CRANE LG 175
AXLES 7+8 WITH SUSPENSIO	919243008	23	1	9		LIEBHERR MOB.CRANE LG 175
BACK AND SIDE WALL COVER,	96012461	2	1	560	96012458	INTERNAL PANELLING INSTA
BACK PART	10663466	1	1	852	10877138	OPERATOR SEAT
BACK PART KPL.	12100166	1	1	403	10877140	OPERATOR SEAT
BACK PART KPL.	12100183	1	1	405	12102131	CO-DRIVER'S SEAT
BACK PLATE	10816909	2	1	1192	553188108	LIQUEFIER

Description	Item	Pos.	Quantity	Page	Assembly	Description
BACK WALL COVERING 13X2	97085831	1	1	562	96012461	BACK AND SIDE WALL COVER
BACKING WARNING ACOUSTI	917913608	411	1	15		LIEBHERR MOB.CRANE LG 175
BAG	11320720	(1)	1	663	916959908	PERSONAL PROTECTION EQ
BALL 6,35 G20P2	10011834	3	2	129	11366396	AUXILIARY DRIVE PRE-ASS.
BALL 6,35 G20P2	10011834	(3)	1	840	10119873	POWER TAKE-OFF ADD-ON
BALL BEARING	10028786	20	1	163	964024608	OIL FEED
BALL DIN 5401 10	747000608	80	1	150	571801808	CONTROL
BALL DIN 5401 15	747000908	4	2	591	963225108	DOOR STOPPER COMPL.
BALL DIN 5401 6 G20	747000208	21	2	338	10032784	EXTENSION RAM
BALL DIN 5401 8	747000408	2573	1	227	10876205	FINAL DRIVE
BALL DIN 5401 8	747000408	5	2	525	511433808	AXLE LOCKING VALVE
BALL DIN 5401 8	747000408	29	1	913	512395108	HYDRO CYLINDER
BALL DIN 5401 8,5	747000577	2573	1	252	10876158	FINAL DRIVE
BALL DIN 5401-1 12,7 G20 X4	10036651	8	2	39	12405454	CRANKCASE CPL. WITH CYLIN
BALL JOINT	10035297	(2)	1	190	96032869	TRANSFER CASE, PRE-ASSE
BALL JOINT	10035298	(1)	1	190	96032869	TRANSFER CASE, PRE-ASSE
BALL JOINT	10467381	5	1	216	10876343	STEERING CYLINDER
BALL JOINT	10467381	5	1	240	10876342	STEERING CYLINDER
BALL JOINT	571834808	(2)	1	296	916963808	STEERING MECHANISM
BALL JOINT 40 25°	725009908	1	1	205	571157108	TRACK ROD
BALL JOINT 40 25°	725009908	(1)	1	224	10874904	DRIVEN STEERING AXLE
BALL JOINT 40 25°	725009908	(1)	1	239	10874905	STEERING AXLE
BALL JOINT 40 25°	725009908	(1)	1	261	10874907	STEERING AXLE
BALL JOINT 40 25°	725009908	(1)	1	272	10874908	DRIVEN STEERING AXLE
BALL JOINT 40 25°	725009908	(1)	1	285	10874909	STEERING AXLE
BALL JOINT 40.7 40°	10665011	(1)	1	295	916963808	STEERING MECHANISM
BALL JOINT 40.7 40°	10665013	(2)	1	295	916963808	STEERING MECHANISM
BALL JOINT 40X25GR	725010008	2	1	205	571157108	TRACK ROD
BALL JOINT 40X25GR	725010008	(2)	1	224	10874904	DRIVEN STEERING AXLE
BALL JOINT 40X25GR	725010008	(2)	1	239	10874905	STEERING AXLE
BALL JOINT 40X25GR	725010008	(2)	1	261	10874907	STEERING AXLE
BALL JOINT 40X25GR	725010008	(2)	1	272	10874908	DRIVEN STEERING AXLE
BALL JOINT 40X25GR	725010008	(2)	1	285	10874909	STEERING AXLE
BALL JOINT 47 30°	10815209	(1)	1	295	916963808	STEERING MECHANISM
BALL JOINT 47 30°	10815210	(2)	1	295	916963808	STEERING MECHANISM
BALL JOINT M48X1,5 LH STAH	570816108	2	1	213	521143408	AXLE STRUT
BALL JOINT M48X1,5 LH STAH	570816108	2	1	214	521143508	AXLE STRUT
BALL JOINT M48X1,5 RH STAH	570816008	1	1	213	521143408	AXLE STRUT
BALL JOINT M48X1,5 RH STAH	570816008	1	1	214	521143508	AXLE STRUT
BALL VALVE BK3-30S A3C SPF	511063408	198	2	1071	96038278	HYDRAULICS
BALL VALVE BKH1/2"NW13 A3	510682308	150	1	1195	96013010	ADDNL.HYDR.AIR CONTITIONE
BALL VALVE COMBINATION BK	11160921	158	1	614	96041588	TUBING EMERGENCY CONT
BALL VALVE COMBINATION ST	510696508	173	1	1071	96038278	HYDRAULICS
BALL VALVE COMBINATION ST	510699408	178	1	1071	96038278	HYDRAULICS
BALL VALVE DN16-18L STAHL	510693008	10	1	366	96059018	BALL VALVE STRIP
BALL VALVE DN16-18L STAHL	510693008	14	1	1103	96058648	PREMOUNTED FUEL FILTER
BALL VALVE DN8-1/4" MS	510696008	172	2	1482	96016504	ADDNL.HYDR.SUSPENDED BA
BALL VALVE KH3-16SR	510694608	166	1	1070	96038278	HYDRAULICS
BALL VALVE STRIP	96059018	5	1	361	919964208	FUEL FEED
BALL-AND-SOCKET JOINT LZ	11100041	2	1	295	916963808	STEERING MECHANISM
BALLAST FRAME CRANE SUPP	918472608	188	1	13		LIEBHERR MOB.CRANE LG 175
BALLAST PALETTE PRE-ASS.	96051270	1	1	1452	919692108	SUSPENDED BALLAST
BALLAST PALLET WELDED	96015571	1	1	1457	96051270	BALLAST PALETTE PRE-ASS.
BALLAST PALLET WELDED	96015572	2	1	1457	96051270	BALLAST PALETTE PRE-ASS.
BAR LINKAGE CLIP	704279708	(14)	3	1168	968080908	CLOSING DEVICE
BAR LINKAGE CLIP	704279708	9	2	1168	968080908	CLOSING DEVICE
BAR LINKAGE CLIP D 4,0MM T	704280008	30	1	1168	968080908	CLOSING DEVICE
BASE 3.0X13 EPDM 80	97109426	2	2	452	96028181	HINGE CPL
BASE 4X30X50 S315MC T ZN	970583408	4	4	371	917247508	FUEL TANK ADD-ON UNIT
BASE MATS	96012463	3	1	560	96012458	INTERNAL PANELLING INSTA

Description	Item	Pos.	Quantity	Page	Assembly	Description
BASE PA6G	971035808	4	4	1412	96012846	MECHANICAL AUXILIARIES
BASE PLATE	11214405	1	1	642	10475436	BELT CARRIER SYSTEM
BASE PLATE G-ALSI10MG	971983208	4	1	568	962568308	SCREEN WHIPING SYS. PRE-A
BASE PLATE SLEWING PLAT	917413808	150	1	12		LIEBHERR MOB.CRANE LG 175
BASIC FLANGE	12104941	1	1	483	10040660	COLLECTING RING
BASKET FILTER B80/200	10112750	11	1	939	96038214	FUEL TANK, PRE-ASSEMBLED
BATTERY	12105415	70	1	1441	12102587	CRAWLER TRACTOR
BATTERY 1.5V 16.5AH	613200608	3	10	648	928620008	ACCESSORIES
BATTERY 12V 180AH	10664204	10	2	423	919334108	ELECTRIC FOR DRIVER'S CABI
BATTERY 12V 70AH	10664800	15	6	1110	96001083	ELECTRIC FOR BATTERY BOX
BATTERY BOX ST.CONST. SP	967472508	1	1	1107	96001074	BATTERY BOX, PRE-ASSEMB
BATTERY BOX, PRE-ASSEMB	96001074	1	1	1104	919328208	BATTERY STORAGE
BATTERY BOX, PRE-ASSEMB	96012635	1	1	539	918500608	BATTERY COVER INSTALLAT
BATTERY CABLE 120 TPE-V	10877669	2802	1.105	425	96038396	WIRING HARNESS
BATTERY CABLE 95 TPE-V	10877668	333	6.68	1000	96000921	LEAD
BATTERY COVER INSTALLATI	918500608	88	1	10		LIEBHERR MOB.CRANE LG 175
BATTERY COVER WELDED F	96012636	1	1	541	96012635	BATTERY BOX, PRE-ASSEMB
BATTERY HOLDER	10873512	4	2	641	10454762	REMOTE CONTROL TRANSMIT
BATTERY ISOLATING SWITCH	10871010	10	1	428	96031504	ELECTRICAL SYSTEM BATTER
BATTERY STORAGE	919328208	172	1	12		LIEBHERR MOB.CRANE LG 175
BATTERY TERMINAL CLAMP 1	613206608	15	2	428	96031504	ELECTRICAL SYSTEM BATTER
BATTERY TERMINAL CLAMP 1	613206608	19	6	1110	96001083	ELECTRIC FOR BATTERY BOX
BATTERY TERMINAL CLAMP 1	613206508	14	2	428	96031504	ELECTRICAL SYSTEM BATTER
BATTERY TERMINAL CLAMP 1	613206508	20	6	1110	96001083	ELECTRIC FOR BATTERY BOX
BAYONET COUPLING 4 VERZ	10876706	160	1	499	96032772	PIPEWORK AIR INSTALLATIO
BEAM 2.5X1504X208 DC01 FE//	97115483	238	2	441	918994608	TIRE COVER PANELLING
BEAM 4X1836X211 S315MC	970711608	63	1	1338	917996808	D PIVOT SECTION
BEAM RELAY 27V 5A	630102208	52	1	1040	96003060	RELAY CONTROL SYSTEM
BEARING	10009715	1022	2	601	10876121	AIR CONDITIONING UNIT
BEARING	11346540	110	2	679	10874475	GEARBOX
BEARING	11346540	110	2	1381	10874553	GEARBOX
BEARING 48X50 GUMMI 64CR	10097496	3	4	23	96032863	RADIATOR, PRE-ASSEMBLED
BEARING BOXES-PAIR	7624210	26	1	765	10489678	DRIVING GEAR
BEARING BUSH	530028508	412	4	276	10876196	FINAL DRIVE
BEARING BUSH	571315608	21	2	204	10874903	DRIVEN STEERING AXLE
BEARING BUSH	571315608	21	2	224	10874904	DRIVEN STEERING AXLE
BEARING BUSH	571315608	21	2	239	10874905	STEERING AXLE
BEARING BUSH	571315608	21	2	249	10874906	DRIVEN STEERING AXLE
BEARING BUSH	571315608	21	2	261	10874907	STEERING AXLE
BEARING BUSH	571315608	21	2	272	10874908	DRIVEN STEERING AXLE
BEARING BUSH	571315608	21	2	285	10874909	STEERING AXLE
BEARING BUSH	571315608	21	2	292	10874910	STEERING AXLE
BEARING BUSH	571432208	19	2	204	10874903	DRIVEN STEERING AXLE
BEARING BUSH	571432208	19	2	224	10874904	DRIVEN STEERING AXLE
BEARING BUSH	571432208	19	2	239	10874905	STEERING AXLE
BEARING BUSH	571432208	19	2	249	10874906	DRIVEN STEERING AXLE
BEARING BUSH	571432208	19	2	261	10874907	STEERING AXLE
BEARING BUSH	571432208	19	2	272	10874908	DRIVEN STEERING AXLE
BEARING BUSH	571432208	19	2	285	10874909	STEERING AXLE
BEARING BUSH	571432208	19	2	292	10874910	STEERING AXLE
BEARING BUSH 65X70X18 A-37	9079002	(2)	1	840	10119873	POWER TAKE-OFF ADD-ON
BEARING COVER RING 32220	747258301	57	2	239	10874905	STEERING AXLE
BEARING COVER RING 32220	747258301	57	2	261	10874907	STEERING AXLE
BEARING COVER RING 32220	747258301	57	2	285	10874909	STEERING AXLE
BEARING COVER RING 32220	747258301	57	2	292	10874910	STEERING AXLE
BEARING FLANGE	10115426	1390	1	192	11081159	DISTRIBUTOR GEARBOX
BEARING FLANGE S235JR	9078058	7	1	69	10122940	CAMSHAFT CPL.
BEARING HOUSING, PRE-AS	10120394	(1)	1	127	10119871	POWER TAKE-OFF ADD-ON
BEARING HOUSING, PRE-AS	10120394	1	1	840	10119873	POWER TAKE-OFF ADD-ON
BEARING HOUSING, PRE-AS	10126181	1	1	843	11366388	AUXILIARY DRIVE PRE-ASS.

Description	Item	Pos.	Quantity	Page	Assembly	Description
BEARING HOUSING, PRE-AS	9080431	1	1	129	11366396	AUXILIARY DRIVE PRE-ASS.
BEARING INSTALLATION	968027008	1	1	553	917985608	DRIVER'S CABIN PRE-ASS.2
BEARING MOUNT	11100949	15	1	483	10040660	COLLECTING RING
BEARING PLATE 0 PA6G	972601608	13	1	1588	918489108	PIVOT SECTION
BEARING PLATE 10X60X90 P	932247008	33	4	1271	919745108	S PIVOT SECTION
BEARING PLATE 10X60X90 P	932247008	15	8	1375	916979908	D OVERRUN PROTECTION
BEARING PLATE 15X60X110 P	935462208	2	1	1364	96042014	CONSOLE
BEARING PLATE 15X60X850 P	943907308	68	2	910	919361008	SA FRAME
BEARING PLATE 15X60X850 P	943907308	35	2	1338	917996808	D PIVOT SECTION
BEARING PLATE 15X60X850 P	943907308	11	2	1631	918472308	SUPPLEMENTARY GUYING D
BEARING PLATE 17X180X80 P	283090108	26	4	332	919314608	OUTRIGGER W.SWING-OUT
BEARING PLATE 20X40X80 P	288191608	10	1	1276	96043443	FLAP PART
BEARING RING	570113508	3	1	738	570112908	DRIVING GEAR
BEARING RING	570796008	3	1	735	540270414	POWER TAKE-OFF CPL
BEARING WELDED	921714908	42	2	909	919361008	SA FRAME
BEARING WELDED	923547108	32	2	909	919361008	SA FRAME
BEARING WELDED	929978608	3	1	727	916164508	ERECTING WINCH
BEARING WIPERS UNIT 50X1	97052119	5	1	1146	96000684	FRONT WINDOW CPL.
BELT CARRIER SYSTEM	10475436	2	1	640	917751408	ELECTR.FOR SLEWING GEAR
BELT LOCK	12105556	16	1	403	10877140	OPERATOR SEAT
BELT PULLEY	571558708	6	1	1193	553188308	COMPRESSOR DRIVE
BELT PULLEY	9077281	7	1	101	10146956	AIR COND. COMPRESSOR A
BELT PULLEY	9077281	7	1	832	10146947	ALTERNATOR ASSEMBLY
BEVEL GEAR HOUSING	10038000	454	1	226	10876205	FINAL DRIVE
BEVEL GEAR HOUSING	10038000	454	1	251	10876158	FINAL DRIVE
BEVEL WHEEL SET	10101899	401	1	226	10876205	FINAL DRIVE
BEVEL WHEEL SET	10101899	401	1	251	10876158	FINAL DRIVE
BEVEL WHEEL SET	570119108	401	1	276	10876196	FINAL DRIVE
BINDING BLOCK 100X100X90	97087813	9	1	1545	96014903	SCREW BOLT
BINDING BLOCK 100X100X90	97087813	9	1	1548	96015492	SCREW BOLT
BLADDER ACCUMULATOR 10L	10876816	151	8	519	96032778	PIPEWORK RETROFIT CONT
BLANK SOCKET PG11 MS	602411308	280	1	1012	921565108	TERMINAL BOX
BLANK SOCKET PG11 MS	602411308	203	2	1341	920740608	TERMINAL BOX
BLANK SOCKET PG11 MS	602411308	213	3	1494	920872908	TERMINAL BOX CPL.
BLANK SOCKET PG16 MS	602411108	283	2	1283	969088608	TERMINAL BOX CPL.
BLANK SOCKET PG16 MS	602411108	272	1	1399	96003467	TERMINAL BOX
BLANK SOCKET PG16 MS	602411108	215	2	1494	920872908	TERMINAL BOX CPL.
BLANK SOCKET PG21 MS	602411008	322	1	1283	969088608	TERMINAL BOX CPL.
BLANK SOCKET PG21 MS	602411008	266	1	1399	96003467	TERMINAL BOX
BLANKING PLUG GPN 360 PE-	11698481	5	1	81	12489819	COVERING CAPS - KIT
BLANKING PLUG GPN 360 PE-	11835061	6	2	81	12489819	COVERING CAPS - KIT
BLANKING PLUG ISO 8434-1 PL	477700408	638	2	499	96032772	PIPEWORK AIR INSTALLATIO
BLANKING PLUG ISO 8434-1 PL	477700408	812	2	1076	96038278	HYDRAULICS
BLANKING PLUG ISO 8434-1 PL	477700408	639	1	1124	969863108	COMPRESSED AIR PLANT
BLANKING PLUG ISO 8434-1 PL	477700508	624	6	1073	96038278	HYDRAULICS
BLANKING PLUG ISO 8434-1 PL	477700608	631	1	1073	96038278	HYDRAULICS
BLANKING PLUG ISO 8434-1 PL	477700108	734	2	1075	96038278	HYDRAULICS
BLANKING PLUG LLD-PE	779011208	8	1	532	926819708	HOUSING CPL.
BLANKING PLUG LLD-PE	779011208	11	1	537	964332208	SWITCH BOX COMPL.,RIGHT
BLIND	11007848	43	1	1155	969752508	INTERNAL PANELLING INSTA
BLIND	11007849	42	1	1155	969752508	INTERNAL PANELLING INSTA
BLIND 2380X400 NEOBLOCK	11006956	1	1	575	968026908	ROLLO INSTALLATION
BLIND 878X315	10874097	41	1	1155	969752508	INTERNAL PANELLING INSTA
BLIND MID GFK SPF	96000450	6	1	352	917984408	UREA PLANT
BLIND MID GFK SPF	96043476	60	6	440	918994608	TIRE COVER PANELLING
BLIND MID GFK SPF	967624508	61	3	440	918994608	TIRE COVER PANELLING
BLIND RIVET 4,0X10,5	704232308	17	20	418	96037710	CENTRE BRACKET PRE-ASS.
BLIND RIVET 4,0X10,5	704232308	44	12	901	96002298	MOUNTING PLATE PRE-ASS.
BLIND RIVET 4,0X10,5	704232308	75	35	1034	96035660	ASSEMBLY PARTS MOUNTIN
BLIND RIVET 4,0X10,5	704232308	154	2	1498	96017111	TERMINAL BOX CPL.

Description	Item	Pos.	Quantity	Page	Assembly	Description
BLIND RIVET 4,0X10,5	704232308	148	2	1574	96042975	TERMINAL BOX CPL.
BLIND RIVET 4,8X15,1 ALU	11645856	6	6	617	919184208	UNDERRUN PROTECTION M
BLIND RIVET 6,4X14,5 EDELST	11088254	10	12	447	96035011	HEAT PROTECTION
BLIND RIVET 6,4X14,5 EDELST	11088254	10	15	449	96032748	COVER PRE-ASSY.
BLIND RIVET 6,4X14,5 EDELST	11088254	7	4	662	916973208	CONSPICUOUS MARKING
BLIND RIVET NUT M10 K=1,5-5	12100265	19	3	428	96031504	ELECTRICAL SYSTEM BATTER
BLIND RIVET NUT M4 K=1,0-3,	413006208	12	2	418	96037710	CENTRE BRACKET PRE-ASS.
BLIND RIVET NUT M4 K=1,0-3,	413006208	18	1	573	964232008	INSTRUMENT BOX CPL.
BLIND RIVET NUT M4 K=1,0-3,	413006208	18	2	579	96012578	SMALL PARTS INSTALLATION
BLIND RIVET NUT M4 K=1,0-3,	413006208	7	4	637	912624708	CONSOLE AUX. REPLENISHIN
BLIND RIVET NUT M5 K=1,0-3,5	10042592	4	36	418	96037710	CENTRE BRACKET PRE-ASS.
BLIND RIVET NUT M5 K=1,0-3,5	10042592	21	10	428	96031504	ELECTRICAL SYSTEM BATTER
BLIND RIVET NUT M5 K=1,0-3,5	10042592	31	11	560	96012458	INTERNAL PANELLING INSTA
BLIND RIVET NUT M5 K=1,0-3,5	10042592	11	8	571	96015567	INSTRUMENT BOX, INSTALLAT
BLIND RIVET NUT M5 K=1,0-3,5	10042592	20	4	579	96012578	SMALL PARTS INSTALLATION
BLIND RIVET NUT M5 K=1,0-3,5	10042592	11	25	637	912624708	CONSOLE AUX. REPLENISHIN
BLIND RIVET NUT M5 K=1,0-3,5	10042592	18	27	1152	918064108	CRANE OPERATOR CABIN P
BLIND RIVET NUT M5 K=1,0-3,5	10042592	15	23	1166	918064308	SLIDING DOOR INSTALLATION
BLIND RIVET NUT M6 K=1,5-3,	10042593	18	4	428	96031504	ELECTRICAL SYSTEM BATTER
BLIND RIVET NUT M6 K=1,5-3,	10042593	10	2	541	96012635	BATTERY BOX, PRE-ASSEMB
BLIND RIVET NUT M6 K=1,5-3,	10042593	19	4	553	917985608	DRIVER'S CABIN PRE-ASS.2
BLIND RIVET NUT M6 K=1,5-3,	10042593	32	19	560	96012458	INTERNAL PANELLING INSTA
BLIND RIVET NUT M6 K=1,5-3,	10042593	10	3	571	96015567	INSTRUMENT BOX, INSTALLAT
BLIND RIVET NUT M6 K=1,5-3,	10042593	11	4	574	96015580	COVER PRE-ASS.
BLIND RIVET NUT M6 K=1,5-3,	10042593	2	2	575	968026908	ROLLO INSTALLATION
BLIND RIVET NUT M6 K=1,5-3,	10042593	21	7	579	96012578	SMALL PARTS INSTALLATION
BLIND RIVET NUT M6 K=1,5-3,	10042593	67	2	589	917330508	DOOR LEFT, CPL.
BLIND RIVET NUT M6 K=1,5-3,	10042593	67	2	596	917330608	DOOR RIGHT, CPL.
BLIND RIVET NUT M6 K=1,5-3,	10042593	4	4	597	918566608	HEATING DRIVERS CABIN
BLIND RIVET NUT M6 K=1,5-3,	10042593	151	4	632	919092408	EXTERNAL FEED
BLIND RIVET NUT M6 K=1,5-3,	10042593	32	1	886	96036283	ELECTRIC ADD-ON PARTS CA
BLIND RIVET NUT M6 K=1,5-3,	10042593	48	1	901	96002298	MOUNTING PLATE PRE-ASS.
BLIND RIVET NUT M6 K=1,5-3,	10042593	5	6	1147	964560908	ROOF WINDOW PRE-ASS.
BLIND RIVET NUT M6 K=1,5-3,	10042593	17	71	1152	918064108	CRANE OPERATOR CABIN P
BLIND RIVET NUT M6 K=2,0-4,5	12100288	(153)	2	535	962806108	CONTROL DESK SUPPORT
BLIND RIVET NUT M6 K=2,0-4,5	12100288	5	4	580	968035408	AIR GUIDE SYSTEM
BLIND RIVET NUT M8 K=1,8-5 4	12100289	12	8	541	96012635	BATTERY BOX, PRE-ASSEMB
BLIND RIVET NUT M8 K=1,8-5 4	12100289	23	9	579	96012578	SMALL PARTS INSTALLATION
BLIND RIVET NUT M8 K=1,8-5 4	12100289	62	2	589	917330508	DOOR LEFT, CPL.
BLIND RIVET NUT M8 K=1,8-5 4	12100289	62	2	596	917330608	DOOR RIGHT, CPL.
BLIND RIVET NUT M8 K=1,8-5 4	12100289	5	2	597	918566608	HEATING DRIVERS CABIN
BLIND RIVET NUT M8 K=1,8-5 4	12100289	14	8	634	918744608	INSTALLATION SLEEPER BERT
BLIND RIVET NUT M8 K=1,8-5 4	12100289	(2)	3	931	918996808	UREA PLANT
BLIND RIVET NUT M8 K=1,8-5 4	12100289	19	5	1152	918064108	CRANE OPERATOR CABIN P
BLIND RIVET NUT M8 K=1,8-5 4	12100289	24	2	1166	918064308	SLIDING DOOR INSTALLATION
BLINKING LIGHT 21W 12/24V G	607149408	40	1	492	968056308	BUMPER COMPL. W. COVERIN
BLINKING LIGHT 21W 12/24V G	607149508	41	1	492	968056308	BUMPER COMPL. W. COVERIN
BLOCK	510713808	1	1	1093	510438508	PRESSURE RELIEF VALVE
BLOCK	510713808	1	1	1095	511497508	PRESSURE RELIEF VALVE
BLOCK	510714308	14	1	1093	510438508	PRESSURE RELIEF VALVE
BLOCK	510714308	14	1	1095	511497508	PRESSURE RELIEF VALVE
BLOWER	10330586	900	1	1174	10228112	AIR CONDITIONING UNIT
BLOWER	571830408	2016	1	601	10876121	AIR CONDITIONING UNIT
BOARD CONTROL PANEL S20	973358808	4	1	1025	962805408	CONTR: PANEL PINNING
BOLT EXTRACTION ATTACHM	96014978	(1)	1	1542	919752108	SX-INTERMEDIATE PC PRE-AS
BOLT SECURING	933019001	(424)	16	326	919127108	FIXING PARTS SLEWING RING
BOLT SECURING	96017182	60	3	1543	919752108	SX-INTERMEDIATE PC PRE-AS
BOLT SECURING S235JRC+C	990573401	(425)	1	326	919127108	FIXING PARTS SLEWING RING
BOW-TYPE CLAMP 139,7X184	10802988	17	1	385	919741508	EXHAUST SYSTEM
BOW-TYPE CLAMP 158 X5CRNI	11963743	26	2	387	96051663	EXHAUST SYSTEM PRE-ASSE

Description	Item	Pos.	Quantity	Page	Assembly	Description
BOW-TYPE CLAMP 158 X5CRNI	11963743	33	1	800	919546708	MUFFLER UNIT
BOW-TYPE HANDLE AL	704006008	402	2	441	918994608	TIRE COVER PANELLING
BOWDEN PULL SYSTEM	11211587	21	1	589	917330508	DOOR LEFT, CPL.
BOWDEN PULL SYSTEM	11211587	21	1	596	917330608	DOOR RIGHT, CPL.
BOWDEN PULL SYSTEM L=130	10424581	18	1	1168	968080908	CLOSING DEVICE
BOWDEN PULL SYSTEM L=70	10873799	18	1	1144	969752608	WINDOW ASSEMBLY
BOX NUT AL6 A3P	477401308	47	1	948	915150108	CENT. LUBRIC. SYSTEM SUP
BOX NUT AL8 CR6-FREI	477401408	32	1	957	918759508	ADD HEATING SUPERSTRUCT
BOX NUT DIN 3870 AL10 A3P	477401508	639	2	499	96032772	PIPEWORK AIR INSTALLATIO
BOX NUT DIN 3870 AL10 A3P	477401508	813	2	1076	96038278	HYDRAULICS
BOX NUT DIN 3870 AL10 A3P	477401508	638	1	1124	969863108	COMPRESSED AIR PLANT
BOX NUT DIN 3870 AL12 A3C	477401608	625	4	1073	96038278	HYDRAULICS
BOX NUT DIN 3870 AL15 A3P	477401208	632	1	1073	96038278	HYDRAULICS
BOX NUT DIN 3870 AL18 A3P	477402408	735	2	1075	96038278	HYDRAULICS
BOX NUT DIN 3870 AL22 A3P	477402608	2	1	179	968652008	PIPE SOCKET CPL.
BOX NUT DIN 3870 AL22 A3P	477402608	627	2	1073	96038278	HYDRAULICS
BOX NUT DIN 3870 AL35 A3C	477401808	(2)	1	181	96033630	PIPING DIESEL ENGINE
BOX NUT DIN 3870 AL35 A3C	477401808	29	2	945	967546408	OIL TANK PRE-ASS.
BOX NUT DIN 3870 AL35 A3C	477401808	607	2	1073	96038278	HYDRAULICS
BOX NUT DIN 3870 AS12 A3C	477400408	762	2	1076	96038278	HYDRAULICS
BOX NUT DIN 3870 AS16 A3P	477400608	703	2	1075	96038278	HYDRAULICS
BOX NUT DIN 3870 AS6 A3P	477400108	35	30	948	915150108	CENT. LUBRIC. SYSTEM SUP
BOX NUT DIN 3870 AS6 A3P	477400108	720	1	1075	96038278	HYDRAULICS
BOX NUT DIN 3870 AS6 A3P	477400108	614	3	1123	969863108	COMPRESSED AIR PLANT
BOX NUT DIN 3870 AS6 A3P	477400108	7	2	1253	96021825	CENTRAL GREASING
BOX NUT UEMLL08 Inox	11355720	10	1	359	10144093	DEF INJECTOR
BRACKET	11171276	(71)	1	852	10877138	OPERATOR SEAT
BRACKET	510782108	2	1	1233	511486508	DIRECTIONAL CTRL. VALVE
BRACKET	966835508	1	1	1510	918887408	TRANSPORT KEEPER
BRACKET 10 ST	10216529	60	1	1190	917996708	AIR COND. UNIT SUPERSTRU
BRACKET 3X317X105 X5CRNI1	97070915	3	1	1509	918185308	LADDER ATTACHMENT
BRACKET 3X60X492 ALMG3 H	97052020	11	1	354	96003532	PUMP PRE-ASS.
BRACKET 4X135X80 S315MC	948240908	6	4	619	912569508	ADD-ON UNIT TELMA
BRACKET ADD-ON	10119353	10	1	837	12416117	CABLE HARNESS MOUNTING
BRACKET ADD-ON	10150446	11	1	837	12416117	CABLE HARNESS MOUNTING
BRACKET CPL.	927094308	14	2	909	919361008	SA FRAME
BRACKET CPL.	927094508	16	4	909	919361008	SA FRAME
BRACKET CPL.	927094508	54	4	1348	918361308	D HEAD SECTION
BRACKET CPL.	927094508	14	4	1394	918964608	L ADAPTER SECTION
BRACKET CPL.	927094508	39	4	1581	919463108	F-CONNECTING HEAD
BRACKET CPL.	927094608	17	4	909	919361008	SA FRAME
BRACKET CPL.	927107608	18	4	909	919361008	SA FRAME
BRACKET CPL.	927107608	3	2	1291	927148808	ROD
BRACKET CPL.	927107608	3	2	1302	962628008	ROD CPL.
BRACKET CPL.	927107608	51	4	1348	918361308	D HEAD SECTION
BRACKET CPL.	927107608	16	4	1353	96005682	LUFFING PULLEY BLOCK COM
BRACKET CPL.	927107608	3	2	1362	927148608	ROD
BRACKET CPL.	927107608	3	2	1368	962943908	ROD CPL.
BRACKET CPL.	927107608	3	2	1370	962943808	ROD CPL.
BRACKET CPL.	927107608	3	2	1372	962946708	ROD CPL.
BRACKET CPL.	927107608	3	2	1475	96020796	ROD CPL.
BRACKET CPL.	927107708	19	2	909	919361008	SA FRAME
BRACKET CPL.	927107708	2	1	1291	927148808	ROD
BRACKET CPL.	927107708	2	1	1302	962628008	ROD CPL.
BRACKET CPL.	927107708	50	2	1348	918361308	D HEAD SECTION
BRACKET CPL.	927107708	15	2	1353	96005682	LUFFING PULLEY BLOCK COM
BRACKET CPL.	927107708	2	1	1362	927148608	ROD
BRACKET CPL.	927107708	2	1	1368	962943908	ROD CPL.
BRACKET CPL.	927107708	2	1	1370	962943808	ROD CPL.
BRACKET CPL.	927107708	2	1	1372	962946708	ROD CPL.

Description	Item	Pos.	Quantity	Page	Assembly	Description
BRACKET CPL.	927107708	4	1	1475	96020796	ROD CPL.
BRACKET CPL.	927120208	2	2	1278	921067008	RODS / PULL RODS
BRACKET CPL.	927120308	3	1	1278	921067008	RODS / PULL RODS
BRACKET CPL.	928830408	2	2	1274	928830208	SAFETY ROLLER CPL.
BRACKET CPL.	96001628	9	2	1452	919692108	SUSPENDED BALLAST
BRACKET CPL.	96013249	48	2	1626	919747708	LA INTERMED.SECTION WELD
BRACKET CPL.	96020462	2	2	1654	918598408	ADDITIONAL CLAMPING BLOC
BRACKET CPL.	961726708	45	4	1394	918964608	L ADAPTER SECTION
BRACKET CPL.	961726708	2	2	1582	96032672	PULL ROD
BRACKET CPL. 1M	96002454	1	1	1563	918638608	ADDITIONAL RODS
BRACKET CPL. 1M	96016927	2	1	1563	918638608	ADDITIONAL RODS
BRACKET LEFT	977556508	4	1	858	964862608	SEAT
BRACKET LEFT FE//ZNNI8//CN/	96039999	18	1	665	918995608	SLEWING PLATFORM FRAME
BRACKET LEFT SPF	967588308	3	1	850	918810308	CONTROL STAND
BRACKET RIGHT	977556708	5	1	858	964862608	SEAT
BRACKET RIGHT FE//ZNNI8//C	96040350	19	1	665	918995608	SLEWING PLATFORM FRAME
BRACKET RIGHT SPF	967588408	4	1	850	918810308	CONTROL STAND
BRACKET WELDED CONST.	921696408	2	1	1428	921699008	CAMERA EQUIPMENT D-PIVOT
BRACKET WELDED CONST.	921696408	2	1	1431	921696208	CAMERA EQUIPMENT S-PIVOT
BRACKET WELDED CONST.	927068308	2	2	751	96038878	DIESEL ENGINE, PRE-ASSEMB
BRACKET WELDED CONST.	96015923	11	1	1614	918474508	OVERRUN PROTECTION
BRACKET WELDED CONST.	96020596	44	2	1334	919747208	S INTERMEDIATE SECTION
BRACKET WELDED CONST.	96022513	15	1	387	96051663	EXHAUST SYSTEM PRE-ASSE
BRACKET WELDED CONST.	96031610	1	2	1239	917413808	BASE PLATE SLEWING PLATF
BRACKET WELDED CONST.	961729308	5	2	1457	96051270	BALLAST PALETTE PRE-ASS.
BRACKET WELDED CONST.	962525708	2	1	480	917737708	ROTARY FEED THROUGH
BRACKET WELDED CONST.	962798008	4	2	1201	918065308	SLEWING PLATFORM CATWAL
BRACKET WELDED CONST.	962798308	5	2	1201	918065308	SLEWING PLATFORM CATWAL
BRACKET WELDED CONST.	962963708	37	2	332	919314608	OUTRIGGER W.SWING-OUT
BRACKET WELDED CONST.	963188308	7	1	134	96032862	DIESEL ENGINE, PRE-ASSEMB
BRACKET WELDED CONST.	964913908	1	2	751	96038878	DIESEL ENGINE, PRE-ASSEMB
BRACKET WELDED CONST.	967847408	31	2	909	919361008	SA FRAME
BRACKET WELDED CONST. FE	927111108	2	2	1181	916979608	S OVERRUN PROTECTION
BRACKET WELDED CONST. FE	927111108	4	2	1375	916979908	D OVERRUN PROTECTION
BRACKET WELDED CONST. FE	96021362	7	1	850	918810308	CONTROL STAND
BRACKET WELDED CONST. FE	961776008	2	1	581	968031308	BRAKE PEDAL INSTALLATION
BRACKET WELDED CONST. FE	962970308	45	2	332	919314608	OUTRIGGER W.SWING-OUT
BRACKET WELDED CONST. R	96006759	23	1	1141	918065208	CRANE OPERATOR CABIN P
BRACKET WELDED CONST. R	964843708	12	2	850	918810308	CONTROL STAND
BRACKET WELDED CONST. T	96014969	1	1	1547	96014968	ROPE GUARD CPL
BRACKET WELDED IN FRONT	966835908	2	1	1510	918887408	TRANSPORT KEEPER
BRACKET WELDED T ZN O	96039723	92	2	910	919361008	SA FRAME
BRACKET WITH BOARD	96013422	1	2	1611	96013388	DRAW SHACKLE
BRACKET WITH BOARD	96021563	(1)	1	1626	919747708	LA INTERMED.SECTION WELD
BRACKET WITH BOARD	963467208	1	2	912	927094308	BRACKET CPL.
BRACKET WITH BOARD	963491108	1	2	1473	962307208	CONNECTING LINK PRE-ASS.
BRACKET WITH BOARD 0.215	96017024	2	2	1631	918472308	SUPPLEMENTARY GUYING D
BRACKET,LEFT WELDED	927068108	3	1	751	96038878	DIESEL ENGINE, PRE-ASSEMB
BRACKET,LEFT WELDED	962578608	3	1	190	96032869	TRANSFER CASE, PRE-ASSE
BRACKET,LEFT WELDED FE//	96021363	8	1	850	918810308	CONTROL STAND
BRACKET,LEFT WELDED RAL	964843808	13	1	850	918810308	CONTROL STAND
BRACKET,RIGHT WELDED	927097408	4	1	751	96038878	DIESEL ENGINE, PRE-ASSEMB
BRACKET,RIGHT WELDED	962578508	2	1	190	96032869	TRANSFER CASE, PRE-ASSE
BRACKET,RIGHT WELDED FE//	96021365	9	1	850	918810308	CONTROL STAND
BRACKET,RIGHT WELDED RAL	964843908	14	1	850	918810308	CONTROL STAND
BRAKE	10876191	150	2	261	10874907	STEERING AXLE
BRAKE	10876191	150	2	272	10874908	DRIVEN STEERING AXLE
BRAKE	10876191	150	2	285	10874909	STEERING AXLE
BRAKE	10876191	150	2	292	10874910	STEERING AXLE
BRAKE	10876198	150	1	204	10874903	DRIVEN STEERING AXLE

Description	Item	Pos.	Quantity	Page	Assembly	Description
BRAKE	10876198	150	1	224	10874904	DRIVEN STEERING AXLE
BRAKE	10876198	150	1	239	10874905	STEERING AXLE
BRAKE	10876198	150	1	249	10874906	DRIVEN STEERING AXLE
BRAKE	10876199	151	1	204	10874903	DRIVEN STEERING AXLE
BRAKE	10876199	151	1	224	10874904	DRIVEN STEERING AXLE
BRAKE	10876199	151	1	239	10874905	STEERING AXLE
BRAKE	10876199	151	1	249	10874906	DRIVEN STEERING AXLE
BRAKE DRUM	10101872	63	2	204	10874903	DRIVEN STEERING AXLE
BRAKE DRUM	10101872	63	2	224	10874904	DRIVEN STEERING AXLE
BRAKE DRUM	10101872	63	2	239	10874905	STEERING AXLE
BRAKE DRUM	10101872	63	2	249	10874906	DRIVEN STEERING AXLE
BRAKE DRUM	10101872	63	2	261	10874907	STEERING AXLE
BRAKE DRUM	10101872	63	2	272	10874908	DRIVEN STEERING AXLE
BRAKE DRUM	10101872	63	2	285	10874909	STEERING AXLE
BRAKE DRUM	10101872	63	2	292	10874910	STEERING AXLE
BRAKE FLANGE	540259314	1	1	681	11490594	DRIVE
BRAKE FLANGE	540259314	1	1	709	10021226	DRIVE
BRAKE FLANGE	540259314	1	1	711	10021228	DRIVE
BRAKE FLANGE	570796208	1	1	736	540270514	DRIVE UNIT CPL
BRAKE PEDAL INSTALLATION	968031308	9	1	557	918497008	DRIVER'S CABIN PRE-ASS.1
BRAKE PEDAL WELDED RAL 9	961775908	1	1	581	968031308	BRAKE PEDAL INSTALLATION
BRAKE SHOE	10876193	184	2	263	10876191	BRAKE
BRAKE SHOE	10876202	184	2	207	10876198	BRAKE
BRAKE SHOE	10876202	184	2	209	10876199	BRAKE
BRAKE VALVE	11067988	21	1	1469	10294840	EXTENSION RAM
BRAKE VALVE	511307208	4	2	1230	965226108	FITTING PLATE EMERG. ACT:
BRAKE VALVE	511307208	4	2	1235	965324508	FITTING PLATE EMERG. ACT:
BRAKE VALVE 10BAR M16X1,5	502992908	151	1	511	96026672	PNEUMAMATIC DRIVER'S CABI
BREATHER	500663308	120	1	144	962181308	ADD-ON PARTS
BREATHER	500663308	500	1	162	964024508	CONVERTER HOUSING
BREATHER	571760808	909	1	192	11081159	DISTRIBUTOR GEARBOX
BREATHER	571783108	100	1	140	967400608	GEARBOX
BRICK 150X150X65 PA6G	97098316	(2)	1	1543	919752108	SX-INTERMEDIATE PC PRE-AS
BRICK 400X200X200 PE500	97155012	4	2	646	914788008	TOOLS AND ACCESSORIES
BRICK 40X50X 110 PA6G	973941308	32	1	629	917442808	ADD-ON PARTS CAMERA
BRICK 42X90X 140 PA6G	973886608	30	1	629	917442808	ADD-ON PARTS CAMERA
BRICK 80X60X45 PA6G	97087885	8	1	1547	96014968	ROPE GUARD CPL
BRICK GS60 FE//ZNNI8//CN//T0	388289108	8	4	190	96032869	TRANSFER CASE, PRE-ASSE
BS HOUSING	605608708	164	2	1010	929536308	WIRING HARNESS
BTB PROGRAMMED	968252908	41	1	1027	918998008	SWITCHBOX MOUNTING PART
BTB PROGRAMMED	968252908	10	1	1188	919288608	ADDITIONAL ELECTRICS
BTT PROGRAMMED BTTC	96033227	18	1	886	96036283	ELECTRIC ADD-ON PARTS CA
BUFFER GUMMI-METALL	10873922	30	4	1192	553188108	LIQUEFIER
BUILD-IN SOCKET 24-POL A24	691899608	503	1	1575	96042976	WIRES TERMINAL BOX CPL.
BUILD-IN SOCKET 24-POL A24	691899608	504	2	1593	96016424	WIRES TERMINAL BOX CPL.
BUILD-IN SOCKET 24-POL A24	691899608	506	1	1606	96013807	WIRES TERMINAL BOX CPL.
BUILD-IN SOCKET 24-POL A24	692401608	507	1	1575	96042976	WIRES TERMINAL BOX CPL.
BUILT-IN ASHTRAY 136X80X30	7413280	11	1	579	96012578	SMALL PARTS INSTALLATION
BUILT-IN PART	10028369	5	1	406	914754808	TACHOGRAPH
BUILT-IN SOCKET	10179753	4	1	888	96027387	PLATE PRE-ASS.
BUILT-IN SOCKET 2-POL	605203908	3	1	413	967728108	DASHBOARD CENTER CONSO
BUILT-IN SOCKET 2-POL	605203908	2	1	888	96027387	PLATE PRE-ASS.
BUILT-IN SOCKET 2-POL	605203908	3	2	1006	927868908	TERMINAL BOX LIGHTING
BUILT-IN SOCKET 2-POL	605203908	23	1	1037	96001933	ASSEMBLY UNIT
BUILT-IN VALVE 350BAR 900L/	10813731	2	4	1116	10413255	CHANGE-OVER BLOCK
BULB CARRIER WELDED LEFT	96034206	1	1	487	96034763	LAMP CLAMP CPL.REAR LEFT
BULKHEAD PLATE	96022733	2	1	1439	919533508	CRAWLER TRACTOR
BUMPER COMPL. W. COVERIN	968056308	15	1	485	919197308	LIGHTING LEFT-HAND DRIVE
BUMPER PREASSEMBLED	968056808	1	1	492	968056308	BUMPER COMPL. W. COVERIN
BUMPER PURCHASE PART 2	967921008	1	1	493	968056808	BUMPER PREASSEMBLED

Description	Item	Pos.	Quantity	Page	Assembly	Description
BURNER 24V	11826648	39	1	322	10876576	WATER HEATING SYSTEM
BURNER 24V	11826648	(9)	1	322	10876576	WATER HEATING SYSTEM
BUS LINE 2 X 0,5	11840113	11	5.79	473	96037533	WIRING HARNESS
BUS LINE 2 X 0,5	11840113	12	4.63	473	96037533	WIRING HARNESS
BUS LINE 2 X 0,5	11840113	390	5.79	473	96037533	WIRING HARNESS
BUS LINE 2 X 0,5	11840113	9	0.2	475	96037529	WIRING HARNESS
BUS LINE 2 X 0,5	11840113	10	0.15	475	96037529	WIRING HARNESS
BUS LINE 2 X 0,5	11840113	11	8.7	475	96037529	WIRING HARNESS
BUS LINE 2 X 0,5	11840113	12	0.15	475	96037529	WIRING HARNESS
BUS LINE 2 X 0,5	11840113	13	2.44	475	96037529	WIRING HARNESS
BUS LINE 2 X 0,5	11840113	14	0.15	475	96037529	WIRING HARNESS
BUS LINE 2 X 0,5	11840113	15	3.85	475	96037529	WIRING HARNESS
BUS LINE 2 X 0,5	11840113	16	0.15	475	96037529	WIRING HARNESS
BUS LINE 2 X 0,5	11840113	19	7.22	475	96037529	WIRING HARNESS
BUS LINE 2 X 0,5	11840113	9	3.73	881	96027394	WIRING HARNESS
BUS LINE 2 X 0,5	11840113	14	11.32	995	96036112	WIRING HARNESS
BUS LINE 2 X 0,5	11840113	372	11.32	995	96036112	WIRING HARNESS
BUS LINE 2 X 0,5	11840113	374	5.59	995	96036112	WIRING HARNESS
BUS LINE 2 X 0,5	11840113	370	6.15	998	96036113	WIRING HARNESS
BUS LINE 2 X 0,5	11840113	371	0.17	998	96036113	WIRING HARNESS
BUS LINE 2 X 0,5	11840113	372	4.56	998	96036113	WIRING HARNESS
BUS LINE 2 X 0,5	11840113	373	0.17	998	96036113	WIRING HARNESS
BUS LINE 2 X 0,5	11840113	374	3.7	998	96036113	WIRING HARNESS
BUS LINE 2 X 0,5	11840113	375	0.17	998	96036113	WIRING HARNESS
BUS LINE 2 X 0,5	11840113	376	3.23	998	96036113	WIRING HARNESS
BUS LINE 2 X 0,5	11840113	377	0.34	998	96036113	WIRING HARNESS
BUS LINE 2 X 0,5	11840113	378	0.21	998	96036113	WIRING HARNESS
BUS LINE 4 X 1 SPF	600345208	430	17.19	469	96037549	WIRING HARNESS
BUS LINE 4 X 1 SPF	600345208	431	10.63	469	96037549	WIRING HARNESS
BUS LINE 4 X 1 SPF	600345208	8	9.42	475	96037529	WIRING HARNESS
BUS LINE 4 X 1 SPF	600345208	5	2.33	1010	929536308	WIRING HARNESS
BUS PCB	928431108	3	1	1044	912353808	SUBRACK
BUSHING	10023141	412	4	226	10876205	FINAL DRIVE
BUSHING	10023141	510	4	226	10876205	FINAL DRIVE
BUSHING	10023141	412	4	251	10876158	FINAL DRIVE
BUSHING	10023141	510	4	251	10876158	FINAL DRIVE
BUSHING	10023205	507	1	226	10876205	FINAL DRIVE
BUSHING	10038013	2570	1	227	10876205	FINAL DRIVE
BUSHING	10038013	2570	1	252	10876158	FINAL DRIVE
BUSHING	10113831	2728	1	193	11081159	DISTRIBUTOR GEARBOX
BUSHING	10353802	190	1	165	10343489	CONTROL
BUSHING	12219679	201	4	265	10876194	EXPANDING DEVICE
BUSHING	570079808	28	1	525	511433808	AXLE LOCKING VALVE
BUSHING	570459708	30	4	204	10874903	DRIVEN STEERING AXLE
BUSHING	570459708	30	4	224	10874904	DRIVEN STEERING AXLE
BUSHING	570459708	30	4	249	10874906	DRIVEN STEERING AXLE
BUSHING	570459708	30	4	272	10874908	DRIVEN STEERING AXLE
BUSHING	570821208	61	2	239	10874905	STEERING AXLE
BUSHING	570821208	61	2	261	10874907	STEERING AXLE
BUSHING	570821208	61	2	285	10874909	STEERING AXLE
BUSHING	570821208	61	2	292	10874910	STEERING AXLE
BUSHING	97088914	4	2	1588	918489108	PIVOT SECTION
BUSHING 10,5X16X19 11SMnP	10145395	18	1	101	10146956	AIR COND. COMPRESSOR A
BUSHING 10,5X16X19 11SMnP	10145395	19	1	832	10146947	ALTERNATOR ASSEMBLY
BUSHING 160X158 CUZN25AL5	704337308	11	2	928	919361208	ROLLER BEARING
BUSHING 16X12 1.4301	97002990	47	4	850	918810308	CONTROL STAND
BUSHING 16X12 1.4301	97002990	10	1	1168	968080908	CLOSING DEVICE
BUSHING 2,1MM2	602323908	136	2	432	96023590	WIRING HARNESS
BUSHING 298.5X125 S890QL1	956711608	2	1	1354	927114608	ROD COMPL.
BUSHING 29X17 X5CRNI18-10	97073785	29	1	1144	969752608	WINDOW ASSEMBLY

Description	Item	Pos.	Quantity	Page	Assembly	Description
BUSHING 300/278X260X60 CUZ	970527908	14	2	1467	96024497	GUIDE PRE-ASS.
BUSHING 350/302X260X60 CUZ	970501608	13	2	1467	96024497	GUIDE PRE-ASS.
BUSHING 80X100X70 GZ-CUZN	704334608	18	2	1136	918063908	CRANE DRIVER CAB ADDITIO
BUSHING 90 X 110X 110 GZ-CU	704337008	32	2	1394	918964608	L ADAPTER SECTION
BUSHING 90 X 110X 110 GZ-CU	704337008	47	2	1571	918859708	F-CONNECTING HEAD
BUSHING 90 X 110X 110 GZ-CU	704337008	47	2	1581	919463108	F-CONNECTING HEAD
BUSHING DIN EN 1982 RD220X	704322908	11	4	1348	918361308	D HEAD SECTION
BUSHING GZ-CUZN25AL5	704337808	31	2	1271	919745108	S PIVOT SECTION
BUSHING GZ-CUZN25AL5	704337808	18	2	1338	917996808	D PIVOT SECTION
BUSHING HOUSING 1-POL	11118242	506	1	881	96027394	WIRING HARNESS
BUSHING HOUSING 2-POL 20	11060619	503	2	475	96037529	WIRING HARNESS
BUSHING HOUSING 2-POL 20	11060619	509	2	998	96036113	WIRING HARNESS
BUSHING HOUSING 2-POL 5A	10424622	519	1	470	96037549	WIRING HARNESS
BUSHING HOUSING 2-POL 5A	10424622	515	3	878	96036289	WIRING HARNESS
BUSHING HOUSING 2-POL BL	11342208	508	1	475	96037529	WIRING HARNESS
BUSHING HOUSING 2-POL BL	11342208	503	1	998	96036113	WIRING HARNESS
BUSHING HOUSING 20-POL	602338308	510	1	473	96037533	WIRING HARNESS
BUSHING HOUSING 4-POL PB	11341840	516	1	475	96037529	WIRING HARNESS
BUSHING HOUSING 4-POL PB	11341840	513	1	998	96036113	WIRING HARNESS
BUSHING HOUSING 8-POL 40A	12690569	520	2	409	96037721	WIRES COMPL. INSTRUMENT
BUSHING RD180X51 GZ-CUZN	704337508	12	2	909	919361008	SA FRAME
BUSHING RD180X68 GZ-CUZN	704337608	13	2	909	919361008	SA FRAME
BUSHING RD200X114 GZ-CU	704337408	2	1	912	927094308	BRACKET CPL.
BUSHING RD20X18 PA6G	288147508	7	2	581	968031308	BRAKE PEDAL INSTALLATION
BUSHING RD210X106 GZ-CU	704337708	20	2	909	919361008	SA FRAME
BUSHING RD230X290 GZ-CU	704337208	2	2	1338	917996808	D PIVOT SECTION
BUSHING RD320X296 GZ-CU	704337908	19	2	1271	919745108	S PIVOT SECTION
BUSHING SUPPORT 6-POL 16	604526508	502	12	471	96037539	WIRING HARNESS
BUSHING SUPPORT 6-POL 16	604526508	508	3	1004	96036118	WIRING HARNESS
BUSHING SUPPORT 6-POL 16	604526508	276	1	1009	921564708	TERMINAL BOX
BUSHING SUPPORT 6-POL 16	604526508	276	1	1012	921565108	TERMINAL BOX
BUSHING SUPPORT 6-POL 16	604526508	508	1	1593	96016424	WIRES TERMINAL BOX CPL.
BUSHING SUPPORT 6-POL 16	604526508	509	2	1606	96013807	WIRES TERMINAL BOX CPL.
BUSHING X0 POM	970767608	3	2	591	963225108	DOOR STOPPER COMPL.
BUTT JOINT 3X180X47 DC01 T	973158608	304	4	441	918994608	TIRE COVER PANELLING
BUTT STRAP	921723208	70	4	1458	96051270	BALLAST PALETTE PRE-ASS.
BUTT STRAP 35X164X834 S96	956725808	1	2	1280	921072108	RODS PRE-ASSEMBLY
BUTTON HEAD SCREW AEHN	10028237	300	4	983	967662808	COVER PRE-ASSY.
BUTTON HEAD SCREW AEHN	10028237	300	4	984	967665008	COVER PRE-ASSY.
BUTTON HEAD SCREW AEHN	10813359	2	24	609	96035331	LIMIT SWITCH ASSY. COMP.
BUTTON HEAD SCREW AEHN	10813359	23	4	898	96036284	HOUSING CPL.
BUTTON HEAD SCREW AEHN	10813359	20	16	1158	969752708	AIR DUCT
BUTTON HEAD SCREW AEHN	10475893	89	7	800	919546708	MUFFLER UNIT
BUTTON HEAD SCREW AEHN	10475893	51	2	1414	967922708	TERMINAL BOX CPL.
BUTTON HEAD SCREW AEHN	10875468	405	4	408	919073008	DRIVER'S CABIN CONTROLS
BUTTON HEAD SCREW AEHN	10875468	17	4	428	96031504	ELECTRICAL SYSTEM BATTER
BUTTON HEAD SCREW AEHN	10875468	13	2	541	96012635	BATTERY BOX, PRE-ASSEMB
BUTTON HEAD SCREW AEHN	10875468	30	13	560	96012458	INTERNAL PANELLING INSTA
BUTTON HEAD SCREW AEHN	10875468	5	4	571	96015567	INSTRUMENT BOX, INSTALLAT
BUTTON HEAD SCREW AEHN	10875468	3	2	575	968026908	ROLLO INSTALLATION
BUTTON HEAD SCREW AEHN	10875468	37	3	579	96012578	SMALL PARTS INSTALLATION
BUTTON HEAD SCREW AEHN	10875468	5	12	886	96036283	ELECTRIC ADD-ON PARTS CA
BUTTON HEAD SCREW AEHN	10875468	3	4	896	964931408	PREMOUNTED PLUG SOCKET
BUTTON HEAD SCREW AEHN	10875468	305	14	971	917991908	SOUND DAMPING
BUTTON HEAD SCREW AEHN	10875468	14	4	1141	918065208	CRANE OPERATOR CABIN P
BUTTON HEAD SCREW AEHN	10875468	30	4	1152	918064108	CRANE OPERATOR CABIN P
BUTTON HEAD SCREW AEHN	10875468	51	110	1155	969752508	INTERNAL PANELLING INSTA
BUTTON HEAD SCREW AEHN	10875468	18	6	1160	96000697	WIPERS INSTALLATION
BUTTON HEAD SCREW AEHN	10875468	7	2	1162	964720408	PEDAL CANTILEVER INSTALL
BUTTON HEAD SCREW AEHN	10875468	29	2	1166	918064308	SLIDING DOOR INSTALLATION

Description	Item	Pos.	Quantity	Page	Assembly	Description
BUTTON HEAD SCREW AEHN	10875468	20	5	1172	918064408	HEATING CRANE DRIVER'S CA
BUTTON HEAD SCREW AEHN	10875468	7	2	1198	918065008	ERG. CAMERA CONTROL
BUTTON HEAD SCREW AEHN	10875468	7	2	1226	96000410	EQUIPMENT CAMERA
BUTTON HEAD SCREW AEHN	10875468	8	4	1470	921388808	HOSE HOLDER WELDED
BUTTON HEAD SCREW AEHN	10412851	46	10	352	917984408	UREA PLANT
BUTTON HEAD SCREW AEHN	10412851	40	22	385	919741508	EXHAUST SYSTEM
BUTTON HEAD SCREW AEHN	10412851	609	44	442	918994608	TIRE COVER PANELLING
BUTTON HEAD SCREW AEHN	10412851	35	3	451	96033209	LADDER ATTACHMENT
BUTTON HEAD SCREW AEHN	10412851	41	40	457	918994508	ENGINE COVERING
BUTTON HEAD SCREW AEHN	10412851	3	2	460	96034046	COVER PRE-ASS.LEFT
BUTTON HEAD SCREW AEHN	10412851	3	2	461	96047737	COVER PRE-ASS.RIGHT
BUTTON HEAD SCREW AEHN	10412851	3	2	534	962302208	PLATE CPL.
BUTTON HEAD SCREW AEHN	10412851	50	2	589	917330508	DOOR LEFT, CPL.
BUTTON HEAD SCREW AEHN	10412851	50	2	596	917330608	DOOR RIGHT, CPL.
BUTTON HEAD SCREW AEHN	10412851	5	8	609	96035331	LIMIT SWITCH ASSY. COMP.
BUTTON HEAD SCREW AEHN	10412851	37	4	629	917442808	ADD-ON PARTS CAMERA
BUTTON HEAD SCREW AEHN	10412851	83	8	660	918965008	LIGHTING SUPPORT SYSTEM
BUTTON HEAD SCREW AEHN	10412851	80	2	800	919546708	MUFFLER UNIT
BUTTON HEAD SCREW AEHN	10412851	3	5	1108	967472608	COVER PRE-ASSY.
BUTTON HEAD SCREW AEHN	10412851	24	31	1136	918063908	CRANE DRIVER CAB ADDITIO
BUTTON HEAD SCREW AEHN	10412851	22	2	1212	966659308	STAIR
BUTTON HEAD SCREW AEHN	10412852	103	4	369	917312708	TOOL BOX ADD-ON
BUTTON HEAD SCREW AEHN	10412852	41	1	385	919741508	EXHAUST SYSTEM
BUTTON HEAD SCREW AEHN	10412852	18	2	398	914912108	MIRROR ATTACHMENT
BUTTON HEAD SCREW AEHN	10412852	610	28	442	918994608	TIRE COVER PANELLING
BUTTON HEAD SCREW AEHN	10412852	10	6	445	96032746	COVER PRE-ASSY.
BUTTON HEAD SCREW AEHN	10412852	6	4	453	917422108	OPERATOR CAB ACCESSORIE
BUTTON HEAD SCREW AEHN	10412852	4	2	669	96014811	HOLDER PRE-ASSEMBLY
BUTTON HEAD SCREW AEHN	10412852	97	4	801	919546708	MUFFLER UNIT
BUTTON HEAD SCREW AEHN	10412852	88	49	864	918996308	TURNTABLE PANELLING
BUTTON HEAD SCREW AEHN	10412852	12	2	1146	96000684	FRONT WINDOW CPL.
BUTTON HEAD SCREW AEHN	10412852	15	10	1170	964588308	GUIDE PRE-ASS.
BUTTON HEAD SCREW AEHN	10412852	94	8	1272	919745108	S PIVOT SECTION
BUTTON HEAD SCREW AEHN	10412852	11	6	1509	918185308	LADDER ATTACHMENT
BUTTON HEAD SCREW AEHN	10412853	613	50	442	918994608	TIRE COVER PANELLING
BUTTON HEAD SCREW AEHN	10412853	12	2	487	96034763	LAMP CLAMP CPL.REAR LEFT
BUTTON HEAD SCREW AEHN	10412853	12	2	490	96034764	LAMP CLAMP CPL.REAR RIGH
BUTTON HEAD SCREW AEHN	10412853	12	1	1168	968080908	CLOSING DEVICE
BUTTON HEAD SCREW AEHN	10412853	51	2	1411	96013078	TERMINAL BOX CPL.
BUTTON HEAD SCREW AEHN	10875485	46	6	385	919741508	EXHAUST SYSTEM
BUTTON HEAD SCREW AEHN	10875485	662	5	443	918994608	TIRE COVER PANELLING
BUTTON HEAD SCREW AEHN	10875485	41	2	579	96012578	SMALL PARTS INSTALLATION
BUTTON HEAD SCREW AEHN	10875485	334	2	756	96038878	DIESEL ENGINE, PRE-ASSEMB
BUTTON HEAD SCREW AEHN	10875485	77	13	864	918996308	TURNTABLE PANELLING
BUTTON HEAD SCREW AEHN	10875485	78	3	910	919361008	SA FRAME
BUTTON HEAD SCREW AEHN	10875485	19	2	957	918759508	ADD HEATING SUPERSTRUCT
BUTTON HEAD SCREW AEHN	10875485	11	1	959	96019655	ADDNL.HEATING, PRE-ASSE
BUTTON HEAD SCREW AEHN	10875485	302	10	971	917991908	SOUND DAMPING
BUTTON HEAD SCREW AEHN	10875485	317	20	1072	96038278	HYDRAULICS
BUTTON HEAD SCREW AEHN	10875485	20	6	1107	96001074	BATTERY BOX, PRE-ASSEMB
BUTTON HEAD SCREW AEHN	10875485	21	8	1160	96000697	WIPERS INSTALLATION
BUTTON HEAD SCREW AEHN	10875485	34	2	1166	918064308	SLIDING DOOR INSTALLATION
BUTTON HEAD SCREW AEHN	10875485	3	7	1172	918064408	HEATING CRANE DRIVER'S CA
BUTTON HEAD SCREW AEHN	10875485	42	21	1204	96002845	GANGWAY 1
BUTTON HEAD SCREW AEHN	10875485	17	5	1252	918472608	BALLAST FRAME CRANE SUPP
BUTTON HEAD SCREW AEHN	10875485	304	2	1318	969858808	AUX.HYDRAULIC WINCH 6
BUTTON HEAD SCREW AEHN	10875485	304	2	1387	969858408	ADDITIONAL HYDRAULICS WI
BUTTON HEAD SCREW AEHN	10875485	80	55	1458	96051270	BALLAST PALETTE PRE-ASS.
BUTTON HEAD SCREW AEHN	10875471	661	10	443	918994608	TIRE COVER PANELLING
BUTTON HEAD SCREW AEHN	10875471	3	4	446	967910908	ACCESS LADDER PRE-ASS.

Description	Item	Pos.	Quantity	Page	Assembly	Description
BUTTON HEAD SCREW AEHN	10875471	16	3	629	917442808	ADD-ON PARTS CAMERA
BUTTON HEAD SCREW AEHN	10875471	303	42	971	917991908	SOUND DAMPING
BUTTON HEAD SCREW AEHN	10875471	430	1	1073	96038278	HYDRAULICS
BUTTON HEAD SCREW AEHN	10875471	3	6	1439	919533508	CRAWLER TRACTOR
BUTTON HEAD SCREW AEHN	10875471	40	1	1447	96022733	BULKHEAD PLATE
BUTTON HEAD SCREW AEHN	10875471	3	2	1449	96054388	ADAPTER PRE-ASS.
BUTTON HEAD SCREW AEHN	10875471	80	8	1468	96024497	GUIDE PRE-ASS.
BUTTON HEAD SCREW AEHN	10876067	300	2	614	96041588	TUBING EMERGENCY CONT
BUTTON HEAD SCREW AEHN	10875486	658	12	443	918994608	TIRE COVER PANELLING
BUTTON HEAD SCREW AEHN	10875486	24	6	579	96012578	SMALL PARTS INSTALLATION
BUTTON HEAD SCREW AEHN	10875486	16	6	585	917315108	DRIVER CABIN DOOR INSTAL
BUTTON HEAD SCREW AEHN	10875486	9	16	609	96035331	LIMIT SWITCH ASSY. COMP.
BUTTON HEAD SCREW AEHN	10875486	30	33	863	918996308	TURNTABLE PANELLING
BUTTON HEAD SCREW AEHN	10875486	25	7	957	918759508	ADD HEATING SUPERSTRUCT
BUTTON HEAD SCREW AEHN	10875486	10	1	959	96019655	ADDNL.HEATING, PRE-ASSE
BUTTON HEAD SCREW AEHN	10875486	32	2	1152	918064108	CRANE OPERATOR CABIN P
BUTTON HEAD SCREW AEHN	10875486	61	4	1155	969752508	INTERNAL PANELLING INSTA
BUTTON HEAD SCREW AEHN	10875486	13	2	1509	918185308	LADDER ATTACHMENT
BUTTON HEAD SCREW AEHN	11182282	13	2	397	914912108	MIRROR ATTACHMENT
BUTTON HEAD SCREW AEHN	11182282	663	8	443	918994608	TIRE COVER PANELLING
BUTTON HEAD SCREW ISO 73	10875017	35	2	1152	918064108	CRANE OPERATOR CABIN P
BUTTON HEAD SCREW ISO 73	10450226	55	2	1204	96002845	GANGWAY 1
BUTTON HEAD SCREW ISO 73	10450226	10	2	1217	96002847	GANGWAY 3
BUTTON HEAD SCREW ISO 7	408650708	93	4	910	919361008	SA FRAME
BUTTON HEAD SCREW ISO 7	10803132	24	2	1631	918472308	SUPPLEMENTARY GUYING D
BUTTON HEAD SCREW ISO 73	10875482	153	4	423	919334108	ELECTRIC FOR DRIVER'S CABI
BUTTON HEAD SCREW ISO 73	10875482	46	8	886	96036283	ELECTRIC ADD-ON PARTS CA
BUTTON HEAD SCREW ISO 73	10875482	26	4	894	96036295	CONTROLS AND FITTINGS RI
BUTTON HEAD SCREW ISO 73	11835043	43	2	850	918810308	CONTROL STAND
BUTTON HEAD SCREW ISO 73	11835043	60	6	1155	969752508	INTERNAL PANELLING INSTA
BUTTON HEAD SCREW ISO 73	10875483	15	3	1141	918065208	CRANE OPERATOR CABIN P
BUTTON HEAD SCREW ISO 73	10875483	56	4	1155	969752508	INTERNAL PANELLING INSTA
BUTTON HEAD SCREW ISO 73	10875483	3	10	1163	969520208	MONITOR CONSOLE
BUTTON HEAD SCREW ISO 73	10875483	36	2	1166	918064308	SLIDING DOOR INSTALLATION
BUTTON HEAD SCREW ISO 73	10875474	3	2	421	96013328	COTTER PIN
BUTTON HEAD SCREW ISO 73	10875474	2	4	507	918502408	MOBILE PHONE HOLDER
BUTTON HEAD SCREW ISO 73	10875474	29	7	560	96012458	INTERNAL PANELLING INSTA
BUTTON HEAD SCREW ISO 73	10875474	4	4	571	96015567	INSTRUMENT BOX, INSTALLAT
BUTTON HEAD SCREW ISO 73	10875474	16	4	621	919411008	EL.EQUIPMENT TELMA
BUTTON HEAD SCREW ISO 73	10875474	28	6	850	918810308	CONTROL STAND
BUTTON HEAD SCREW ISO 73	10875474	3	6	894	96036295	CONTROLS AND FITTINGS RI
BUTTON HEAD SCREW ISO 73	10875474	36	2	1152	918064108	CRANE OPERATOR CABIN P
BUTTON HEAD SCREW ISO 73	10875474	52	34	1155	969752508	INTERNAL PANELLING INSTA
BUTTON HEAD SCREW ISO 73	10875474	16	27	1166	918064308	SLIDING DOOR INSTALLATION
BUTTON HEAD SCREW ISO 73	10875474	5	2	1470	921388808	HOSE HOLDER WELDED
BUTTON HEAD SCREW ISO 7	11697855	25	2	1144	969752608	WINDOW ASSEMBLY
BUTTON HEAD SCREW ISO 73	10875488	80	2	135	96032862	DIESEL ENGINE, PRE-ASSEMB
BUTTON HEAD SCREW ISO 7	12100910	40	11	387	96051663	EXHAUST SYSTEM PRE-ASSE
BUTTON HEAD SCREW ISO 73	10429632	400	2	428	96031504	ELECTRICAL SYSTEM BATTER
BUTTON HEAD SCREW ISO 73	10429632	16	4	1144	969752608	WINDOW ASSEMBLY
BUTTON HEAD SCREW ISO 73	10875469	28	5	560	96012458	INTERNAL PANELLING INSTA
BUTTON HEAD SCREW ISO 73	10410198	17	2	1146	96000684	FRONT WINDOW CPL.
BUTTON HEAD SCREW ISO 73	10875470	7	2	1276	96043443	FLAP PART
BUTTON HEAD SCREW ISO 73	10292378	601	11	442	918994608	TIRE COVER PANELLING
BUTTON HEAD SCREW ISO 73	12102696	44	20	332	919314608	OUTRIGGER W.SWING-OUT
BUTTON HEAD SCREW ISO 73	12102696	48	5	337	96047402	SUPPORT PIECE PRE-ASS.
BUTTON HEAD SCREW ISO 73	12102696	48	5	346	96047403	SUPPORT PIECE PRE-ASS.
BUTTON HEAD SCREW ISO 73	12102696	44	6	352	917984408	UREA PLANT
BUTTON HEAD SCREW ISO 73	12102696	5	4	383	918160408	EXHAUST TAIL PIPE
BUTTON HEAD SCREW ISO 73	12102696	10	5	453	917422108	OPERATOR CAB ACCESSORIE

Description	Item	Pos.	Quantity	Page	Assembly	Description
BUTTON HEAD SCREW ISO 73	12102696	400	4	478	96010040	MECHANICAL AUXILIARIES
BUTTON HEAD SCREW ISO 73	12102696	3	16	609	96035331	LIMIT SWITCH ASSY. COMP.
BUTTON HEAD SCREW ISO 73	12102696	31	16	665	918995608	SLEWING PLATFORM FRAME
BUTTON HEAD SCREW ISO 73	12102696	17	7	676	918409908	WINCH 1
BUTTON HEAD SCREW ISO 73	12102696	17	7	691	918410008	WINCH 2
BUTTON HEAD SCREW ISO 73	12102696	305	4	695	969858508	ADDITONAL HYDRAUL.WINCH
BUTTON HEAD SCREW ISO 73	12102696	23	2	701	917151308	WINCH 4 LUFFING GEAR
BUTTON HEAD SCREW ISO 73	12102696	59	67	910	919361008	SA FRAME
BUTTON HEAD SCREW ISO 73	12102696	27	11	948	915150108	CENT. LUBRIC. SYSTEM SUP
BUTTON HEAD SCREW ISO 73	12102696	300	18	971	917991908	SOUND DAMPING
BUTTON HEAD SCREW ISO 73	12102696	5	30	1023	96008915	FIXING PARTS ELECTRIC
BUTTON HEAD SCREW ISO 73	12102696	16	2	1036	96001513	HINGED FRAME
BUTTON HEAD SCREW ISO 73	12102696	33	14	1136	918063908	CRANE DRIVER CAB ADDITIO
BUTTON HEAD SCREW ISO 73	12102696	23	2	1144	969752608	WINDOW ASSEMBLY
BUTTON HEAD SCREW ISO 73	12102696	21	2	1182	910162608	ADD.HYDR.S_RETAINING RAM
BUTTON HEAD SCREW ISO 73	12102696	67	6	1210	96002863	SWINGING PLATFORM COMPL
BUTTON HEAD SCREW ISO 73	12102696	11	4	1225	921567308	CAMERA INSTALLATION SLEW
BUTTON HEAD SCREW ISO 73	12102696	15	3	1225	921567308	CAMERA INSTALLATION SLEW
BUTTON HEAD SCREW ISO 73	12102696	25	8	1252	918472608	BALLAST FRAME CRANE SUPP
BUTTON HEAD SCREW ISO 73	12102696	97	86	1272	919745108	S PIVOT SECTION
BUTTON HEAD SCREW ISO 73	12102696	26	19	1311	918359908	WINCH 6
BUTTON HEAD SCREW ISO 73	12102696	10	2	1320	912822508	ADAPTER FRAME WINCH 6
BUTTON HEAD SCREW ISO 73	12102696	59	29	1338	917996808	D PIVOT SECTION
BUTTON HEAD SCREW ISO 73	12102696	13	2	1351	96005548	LUFFING PULLEY BLOCK COM
BUTTON HEAD SCREW ISO 73	12102696	22	2	1353	96005682	LUFFING PULLEY BLOCK COM
BUTTON HEAD SCREW ISO 73	12102696	24	14	1378	918325908	WINCH 3
BUTTON HEAD SCREW ISO 73	12102696	27	26	1394	918964608	L ADAPTER SECTION
BUTTON HEAD SCREW ISO 73	12102696	16	33	1404	916980308	L-HEAD PIECE
BUTTON HEAD SCREW ISO 73	12102696	20	5	1431	921696208	CAMERA EQUIPMENT S-PIVOT
BUTTON HEAD SCREW ISO 73	12102696	50	62	1467	96024497	GUIDE PRE-ASS.
BUTTON HEAD SCREW ISO 73	12102696	16	2	1474	967989808	CONNECTING LINK PRE-ASS.
BUTTON HEAD SCREW ISO 73	12102696	309	1	1482	96016504	ADDNL.HYDR.SUSPENDED BA
BUTTON HEAD SCREW ISO 73	12102696	9	4	1510	918887408	TRANSPORT KEEPER
BUTTON HEAD SCREW ISO 73	12102696	36	25	1571	918859708	F-CONNECTING HEAD
BUTTON HEAD SCREW ISO 73	12102696	36	25	1581	919463108	F-CONNECTING HEAD
BUTTON HEAD SCREW ISO 73	12102696	17	5	1584	918474208	F-ASSEMBLY UNIT
BUTTON HEAD SCREW ISO 73	12102696	43	25	1588	918489108	PIVOT SECTION
BUTTON HEAD SCREW ISO 73	12102696	87	27	1600	918474308	F-HEAD SECTION
BUTTON HEAD SCREW ISO 73	12102696	34	6	1609	918474408	ERECTION FRAME
BUTTON HEAD SCREW ISO 73	12102696	15	8	1652	918598508	CONTAINER FOR RODS
BUTTON HEAD SCREW ISO 73	10353737	13	2	1146	96000684	FRONT WINDOW CPL.
BUTTON HEAD SCREW ISO 7	10429635	44	4	886	96036283	ELECTRIC ADD-ON PARTS CA
BUTTON HEAD SCREW ISO 7	10429635	24	1	1152	918064108	CRANE OPERATOR CABIN P
BUTTON HEAD SCREW ISO 73	10301319	7	16	551	96000390	ENTRY
BUTTON HEAD SCREW ISO 73	10301319	82	4	1600	918474308	F-HEAD SECTION
BUTTON HEAD SCREW ISO 73	12100574	53	8	23	96032863	RADIATOR, PRE-ASSEMBLED
BUTTON HEAD SCREW ISO 73	12100574	28	4	629	917442808	ADD-ON PARTS CAMERA
BUTTON HEAD SCREW ISO 73	10182032	85	2	1600	918474308	F-HEAD SECTION
BUZZER 18-30V 80-95DBA	10874241	22	1	886	96036283	ELECTRIC ADD-ON PARTS CA
BUZZER 24V 80-95DBA	10040486	55	1	887	96036283	ELECTRIC ADD-ON PARTS CA
CABIN, WELDED ASSY.	96003882	2	1	1136	918063908	CRANE DRIVER CAB ADDITIO
CABLE	10097087	12	1	627	917794808	CAMERA COLOR
CABLE 12M	614037608	11	1	1223	96013029	EQUIPMENT CAMERA
CABLE 14M	614043408	10	1	1525	918641008	PREPARATION CAMERA WINC
CABLE 16M	614043508	10	1	1526	918641108	PREPARATION CAMERA WINC
CABLE 2X0,25+2X0,25	10097083	11	1	627	917794808	CAMERA COLOR
CABLE 4M	693156014	3	1	635	915501808	ELECTR.SYSTEM F.CAMERA C
CABLE 5X37-4,5M	10430305	20	1	1226	96000410	EQUIPMENT CAMERA
CABLE 7M	614037408	14	2	1223	96013029	EQUIPMENT CAMERA
CABLE 8M	614037708	13	1	1223	96013029	EQUIPMENT CAMERA

Description	Item	Pos.	Quantity	Page	Assembly	Description
CABLE 9M	614041808	12	1	1223	96013029	EQUIPMENT CAMERA
CABLE CHAIN 108.0X108.0X794	10874208	59	1	1137	918063908	CRANE DRIVER CAB ADDITIO
CABLE CHAIN 75X42X3685 -40°	10038270	25	1	337	96047402	SUPPORT PIECE PRE-ASS.
CABLE CHAIN 75X42X3685 -40°	10038270	25	1	346	96047403	SUPPORT PIECE PRE-ASS.
CABLE CHANNEL 80X100/2000	601414208	11	0.645	1033	96035660	ASSEMBLY PARTS MOUNTIN
CABLE CHANNEL 80X100/2000	601414208	12	0.5	1033	96035660	ASSEMBLY PARTS MOUNTIN
CABLE CHANNEL 80X80/2000	601413908	17	0.76	1033	96035660	ASSEMBLY PARTS MOUNTIN
CABLE CLAMP	720014408	51	1	629	917442808	ADD-ON PARTS CAMERA
CABLE CLAMP	720014408	116	2	910	919361008	SA FRAME
CABLE CLAMP	720014408	45	1	1204	96002845	GANGWAY 1
CABLE CLAMP	720014408	16	3	1225	921567308	CAMERA INSTALLATION SLEW
CABLE CLAMP	720014408	28	1	1252	918472608	BALLAST FRAME CRANE SUPP
CABLE CLAMP	720014408	28	3	1394	918964608	L ADAPTER SECTION
CABLE CLAMP	720014408	17	2	1404	916980308	L-HEAD PIECE
CABLE CLAMP	720014408	103	4	1458	96051270	BALLAST PALETTE PRE-ASS.
CABLE CLAMP DC01 FE//ZNNI	953650008	62	4	485	919197308	LIGHTING LEFT-HAND DRIVE
CABLE CLAMP DC01 FE//ZNNI	953650008	52	8	629	917442808	ADD-ON PARTS CAMERA
CABLE CLAMP DC01 FE//ZNNI	953650008	16	1	637	912624708	CONSOLE AUX. REPLENISHIN
CABLE CLAMP DC01 FE//ZNNI	953650008	66	4	1210	96002863	SWINGING PLATFORM COMPL
CABLE CLAMP DC01 FE//ZNNI	953650008	110	21	1272	919745108	S PIVOT SECTION
CABLE CLAMP DC01 FE//ZNNI	953650008	27	11	1311	918359908	WINCH 6
CABLE CLAMP DC01 FE//ZNNI	953650008	29	23	1394	918964608	L ADAPTER SECTION
CABLE CLAMP DC01 FE//ZNNI	953650008	19	23	1404	916980308	L-HEAD PIECE
CABLE CLAMP DC01 FE//ZNNI	953650008	21	5	1431	921696208	CAMERA EQUIPMENT S-PIVOT
CABLE CLAMP DC01 FE//ZNNI	953650008	51	10	1467	96024497	GUIDE PRE-ASS.
CABLE CLAMP POLYAMID	704280508	5	1	539	918500608	BATTERY COVER INSTALLAT
CABLE CLAMP POLYAMID	704280508	8	1	541	96012635	BATTERY BOX, PRE-ASSEMB
CABLE CLAMP POLYAMID	704280508	8	1	574	96015580	COVER PRE-ASS.
CABLE CLAMP POLYAMID	704280508	19	3	1168	968080908	CLOSING DEVICE
CABLE CLIP HOLDER 28X28-	10870511	23	5	931	918996808	UREA PLANT
CABLE CLIP HOLDER 28X28-	10870511	10	4	939	96038214	FUEL TANK, PRE-ASSEMBLED
CABLE CLIP HOLDER 46X70-	10872676	301	2	220	96036794	PNE&HYD 1ST AXLE PREASSE
CABLE CLIP HOLDER 46X70-	10872676	301	2	229	96036795	PNE&HYD 2ND AXLE PREASSE
CABLE CLIP HOLDER 46X70-	10872676	301	3	254	96036797	PNE&HYD 4TH AXLE PREASSE
CABLE CLIP HOLDER 46X70-	10872676	301	2	267	96036798	PNE&HYD 5TH AXLE PREASSE
CABLE CLIP HOLDER 46X70-	10872676	301	2	278	96036799	PNE&HYD 6TH AXLE PREASSE
CABLE CLIP HOLDER 46X70-	10872676	301	1	287	96036800	PNE&HYD 7TH AXLE PREASSE
CABLE CLIP HOLDER 46X70-	10872676	115	11	910	919361008	SA FRAME
CABLE CLIP HOLDER 46X70-	10872676	34	4	1136	918063908	CRANE DRIVER CAB ADDITIO
CABLE CLIP HOLDER 46X70-	10872676	102	5	1458	96051270	BALLAST PALETTE PRE-ASS.
CABLE CLIP HOLDER 46X70-	10872676	35	23	1571	918859708	F-CONNECTING HEAD
CABLE CLIP HOLDER 46X70-	10872676	35	23	1581	919463108	F-CONNECTING HEAD
CABLE CLIP HOLDER 46X70-	10872676	16	5	1584	918474208	F-ASSEMBLY UNIT
CABLE CLIP HOLDER 46X70-	10872676	44	19	1588	918489108	PIVOT SECTION
CABLE CLIP HOLDER 46X70-	10872676	86	27	1600	918474308	F-HEAD SECTION
CABLE CLIP HOLDER 46X70-	10872676	33	6	1609	918474408	ERECTION FRAME
CABLE CLIP HOLDER 8,1X-S	11492315	47	12	418	96037710	CENTRE BRACKET PRE-ASS.
CABLE CLIP HOLDER 8,1X-S	11492315	35	4	428	96031504	ELECTRICAL SYSTEM BATTER
CABLE CLIP HOLDER 8,1X-S	11492315	50	4	901	96002298	MOUNTING PLATE PRE-ASS.
CABLE CONDUIT DN16X0,6 PU	11124205	223	2.18	471	96037539	WIRING HARNESS
CABLE CONDUIT DN16X0,6 PU	11124205	223	1.65	473	96037533	WIRING HARNESS
CABLE CONDUIT DN16X0,6 PU	11124205	223	1.66	878	96036289	WIRING HARNESS
CABLE CONDUIT DN20X0,6 PU	11124207	224	2.23	469	96037549	WIRING HARNESS
CABLE CONDUIT DN20X0,6 PU	11124207	224	8.78	471	96037539	WIRING HARNESS
CABLE CONDUIT DN20X0,6 PU	11124207	224	1.28	473	96037533	WIRING HARNESS
CABLE CONDUIT DN20X0,6 PU	11124207	224	9.64	475	96037529	WIRING HARNESS
CABLE CONDUIT DN20X0,6 PU	11124207	224	1.03	995	96036112	WIRING HARNESS
CABLE CONDUIT DN25X0,6 PU	11124208	225	1.4	409	96037721	WIRES COMPL. INSTRUMENT
CABLE CONDUIT DN25X0,6 PU	11124208	225	4.4	475	96037529	WIRING HARNESS
CABLE CONDUIT DN25X0,6 PU	11124208	225	0.83	878	96036289	WIRING HARNESS

Description	Item	Pos.	Quantity	Page	Assembly	Description
CABLE CONDUIT DN25X0,6 PU	11124208	225	3.34	995	96036112	WIRING HARNESS
CABLE CONDUIT DN25X0,6 PU	11124208	225	6.46	998	96036113	WIRING HARNESS
CABLE CONDUIT DN25X0,6 PU	11124208	225	10.29	1004	96036118	WIRING HARNESS
CABLE CONDUIT DN30X0,6 PU	11124209	226	10.49	469	96037549	WIRING HARNESS
CABLE CONDUIT DN30X0,6 PU	11124209	226	5.36	471	96037539	WIRING HARNESS
CABLE CONDUIT DN30X0,6 PU	11124209	226	0.59	473	96037533	WIRING HARNESS
CABLE CONDUIT DN30X0,6 PU	11124209	226	0.5	880	96036290	WIRES COMPL. INSTRUMENT
CABLE CONDUIT DN30X0,6 PU	11124209	226	0.96	881	96027394	WIRING HARNESS
CABLE CONDUIT DN30X0,6 PU	11124209	226	0.73	995	96036112	WIRING HARNESS
CABLE CONDUIT DN35X0,6 PU	11124210	227	5.86	471	96037539	WIRING HARNESS
CABLE CONDUIT DN35X0,6 PU	11124210	227	1.26	473	96037533	WIRING HARNESS
CABLE CONDUIT DN35X0,6 PU	11124210	227	1.73	878	96036289	WIRING HARNESS
CABLE CONDUIT DN35X0,6 PU	11124210	227	2.1	880	96036290	WIRES COMPL. INSTRUMENT
CABLE CONDUIT DN35X0,6 PU	11124210	227	1.6	882	96036291	WIRING HARNESS
CABLE CONDUIT DN35X0,6 PU	11124210	227	3.86	995	96036112	WIRING HARNESS
CABLE CONDUIT DN35X0,6 PU	11124210	227	4.26	1004	96036118	WIRING HARNESS
CABLE CONDUIT DN40X0,6 PU	11124211	228	0.68	409	96037721	WIRES COMPL. INSTRUMENT
CABLE CONDUIT DN40X0,6 PU	11124211	228	3.23	469	96037549	WIRING HARNESS
CABLE CONDUIT DN40X0,6 PU	11124211	228	3.03	473	96037533	WIRING HARNESS
CABLE CONDUIT DN40X0,6 PU	11124211	228	0.8	878	96036289	WIRING HARNESS
CABLE CONDUIT DN40X0,6 PU	11124211	228	2.3	881	96027394	WIRING HARNESS
CABLE CONDUIT DN40X0,6 PU	11124211	228	1.03	995	96036112	WIRING HARNESS
CABLE CONDUIT DN50X0,6 PU	11124212	229	14.52	469	96037549	WIRING HARNESS
CABLE CONDUIT DN50X0,6 PU	11124212	229	1.95	471	96037539	WIRING HARNESS
CABLE CONDUIT DN50X0,6 PU	11124212	229	8.66	995	96036112	WIRING HARNESS
CABLE CONDUIT DN50X0,6 PU	11124212	229	1.4	1004	96036118	WIRING HARNESS
CABLE CONDUIT DN60X0,6 PU	11124213	230	3.43	469	96037549	WIRING HARNESS
CABLE CONDUIT DN60X0,6 PU	11124213	230	9.78	471	96037539	WIRING HARNESS
CABLE CONNECTOR	602336408	2	1	419	926891108	GROUND RAIL
CABLE DRUM 165M SPF	616024908	151	1	1284	96021392	CABLE DRUM COMPL.
CABLE DRUM COMPL.	96013577	10	1	1590	918530108	ELECTRICS F BASE SECTION
CABLE DRUM COMPL.	96021392	10	1	1281	918900708	ELECTRIC FOR S-PIVOT SECT
CABLE DRUM COMPL. NR.1	920871608	1	1	1490	967526908	EL.F. 2ND HOIST LIMIT SWIT
CABLE GLAND M12X1,5X2-8 M	602424008	505	2	1577	96036351	LINE WITH PLUG
CABLE GLAND M16X1,5 MS	10872294	7	1	1524	915262708	MIRROR ATTACHMENT
CABLE GLAND M16X1,5/9 MS	10334039	1	1	954	918531108	MIRROR ATTACHM.IN CRANE
CABLE GLAND M16X1,5X4,5-10	602441701	155	1	626	965236508	LEAD
CABLE GLAND M16X1,5X4,5-10	602441701	11	2	631	918463108	EXTERNAL FEED
CABLE GLAND M16X1,5X4-11	602424108	508	1	1019	96000935	LEAD
CABLE GLAND M16X1,5X4-11	602424108	501	1	1020	96000929	LEAD
CABLE GLAND M16X1,5X4-11	10428532	42	4	886	96036283	ELECTRIC ADD-ON PARTS CA
CABLE GLAND M16X1,5X5-9 M	12105042	504	1	1400	96057962	LEAD
CABLE GLAND M20X1,5X5-10	602441001	506	1	1219	96007584	WIRING HARNESS
CABLE GLAND M20X1,5X5-14	602424208	269	1	1284	96021392	CABLE DRUM COMPL.
CABLE GLAND M20X1,5X5-14	602424208	269	1	1491	920871608	CABLE DRUM COMPL.
CABLE GLAND M25X1,5 MS	10022694	2	1	217	962431208	INST. PARTS ANGLE SENSOR
CABLE GLAND M25X1,5X11-20	602424308	504	1	1013	96000924	LEAD
CABLE GLAND M25X1,5X11-20	602424308	503	1	1014	96000925	LEAD
CABLE GLAND M25X1,5X11-20	602424308	503	1	1015	96000926	LEAD
CABLE GLAND M25X1,5X11-20	602424308	504	1	1016	96000927	LEAD
CABLE GLAND M25X1,5X11-20	602424308	503	1	1017	96000928	LEAD
CABLE GLAND M25X1,5X11-20	602424308	505	1	1018	96000930	LEAD
CABLE GLAND M25X1,5X12-15	602425808	12	1	1285	616024908	CABLE DRUM
CABLE GLAND PG11	602423208	276	1	1283	969088608	TERMINAL BOX CPL.
CABLE GLAND PG11	602423208	204	2	1341	920740608	TERMINAL BOX
CABLE GLAND PG11X5-12	602422608	273	2	1009	921564708	TERMINAL BOX
CABLE GLAND PG11X5-12	602422608	273	1	1012	921565108	TERMINAL BOX
CABLE GLAND PG11X5-12	602422608	502	1	1400	96057962	LEAD
CABLE GLAND PG13	602422708	274	2	916	920249008	TERMINAL BOX WINCH PRE-A
CABLE GLAND PG16	921783608	171	1	1010	929536308	WIRING HARNESS

Description	Item	Pos.	Quantity	Page	Assembly	Description
CABLE GLAND PG16/9	602422108	8	1	631	918463108	EXTERNAL FEED
CABLE GLAND PG16X8-15	602422808	275	1	916	920249008	TERMINAL BOX WINCH PRE-A
CABLE GLAND PG16X8-15	602422808	288	1	1491	920871608	CABLE DRUM COMPL.
CABLE GLAND PG21X13,0-18,	101463750	158	1	1010	929536308	WIRING HARNESS
CABLE GLAND PG9	602422508	201	4	1494	920872908	TERMINAL BOX CPL.
CABLE HARNESS	10340298	1	1	145	964024108	RK TEMPERATURE SENSOR
CABLE HARNESS	10353746	10	1	167	10343492	ELECTRIC
CABLE HARNESS 3300MM	553186908	2	1	320	96019560	ADDNL.HEATING, PRE-ASSE
CABLE HARNESS 3300MM	553186908	100	1	877	96036282	CABLE LIST DRIVER'S CABIN
CABLE HARNESS MOUNTING	12410649	580	1	38	13455159	DIESEL ENGINE
CABLE HARNESS MOUNTING	12416117	580	1	810	13455143	DIESEL ENGINE
CABLE HARNESS W700	12410650	1	1	837	12416117	CABLE HARNESS MOUNTING
CABLE LIST DRIVER'S CABIN	96036282	6	1	876	918996408	EL.INSTRUMENTS F.CRANE D
CABLE LIST ELECTRICAL SYS	96037555	2	1	467	918997708	UNDERCARRIAGE ELEC. SYS
CABLE LIST SLEWING PLATF	96036117	15	1	990	918997208	ELECTR. SYSTEM F.SLEWING
CABLE LOOM	10032865	2013	1	601	10876121	AIR CONDITIONING UNIT
CABLE LOOM WL710	10441308	2	1	837	12416117	CABLE HARNESS MOUNTING
CABLE LOOM WL713	10144701	5	1	837	12416117	CABLE HARNESS MOUNTING
CABLE LOOM WL720	11100081	4	2	837	12416117	CABLE HARNESS MOUNTING
CABLE LUG 10/2,5-6MM² VERZ	602206808	42	2	425	96038396	WIRING HARNESS
CABLE LUG 12/95mm²	602301108	99	2	1000	96000921	LEAD
CABLE LUG AEHNL.DIN 46237	6001446	759	1	1499	96017126	WIRES TERMINAL BOX CPL.
CABLE LUG AEHNL.DIN 46237	6001446	759	1	1502	96017132	WIRES TERMINAL BOX CPL.
CABLE LUG DIN 46234 10,5/25	602315101	117	1	425	96038396	WIRING HARNESS
CABLE LUG DIN 46234 M10/16	602311308	56	2	995	96036112	WIRING HARNESS
CABLE LUG DIN 46234 M10/25	602301608	115	2	995	96036112	WIRING HARNESS
CABLE LUG DIN 46234 M12/16	602217308	50	2	995	96036112	WIRING HARNESS
CABLE LUG DIN 46234 M6/10	602311508	55	1	995	96036112	WIRING HARNESS
CABLE LUG DIN 46234 M6/16	602205708	58	8	995	96036112	WIRING HARNESS
CABLE LUG DIN 46234 M8/16-2	602301708	106	4	995	96036112	WIRING HARNESS
CABLE LUG DIN 46234 M8/16m	602311408	(57)	1	410	96037721	WIRES COMPL. INSTRUMENT
CABLE LUG DIN 46234 M8/16m	602311408	57	2	473	96037533	WIRING HARNESS
CABLE LUG DIN 46234 M8/8-35	602211708	146	1	425	96038396	WIRING HARNESS
CABLE LUG DIN 46235 10/95	602301008	80	2	1000	96000921	LEAD
CABLE LUG DIN 46237 6/6mm²	602213308	39	4	425	96038396	WIRING HARNESS
CABLE LUG DIN 46237 8,4/4-6	6023087	40	1	469	96037549	WIRING HARNESS
CABLE LUG DIN 46237 M6/1-2,5	602217908	34	2	469	96037549	WIRING HARNESS
CABLE LUG DIN 46237 M6/1-2,5	602217908	34	3	878	96036289	WIRING HARNESS
CABLE LUG DIN 46237 M6/1-2,5	602217908	34	1	1499	96017126	WIRES TERMINAL BOX CPL.
CABLE LUG M10/2,5mm²	602217208	101	1	1004	96036118	WIRING HARNESS
CABLE LUG M4/0,25-1,5MM² V	602218408	112	4	469	96037549	WIRING HARNESS
CABLE LUG M4/0,25-1,5MM² V	602218408	112	4	995	96036112	WIRING HARNESS
CABLE LUG M4/0,25-1,5MM² V	602218408	112	1	1016	96000927	LEAD
CABLE LUG M4/0,25-1,5MM² V	602218408	112	1	1018	96000930	LEAD
CABLE LUG M4/2,5mm² VERZ	602306108	31	4	469	96037549	WIRING HARNESS
CABLE LUG M4/2,5mm² VERZ	602306108	31	1	1017	96000928	LEAD
CABLE LUG M5/2,5-6MM² PC V	602206608	38	2	425	96038396	WIRING HARNESS
CABLE LUG M5/2,5-6MM² PC V	602206608	38	1	469	96037549	WIRING HARNESS
CABLE LUG M6/16,8-26,7MM²	602205808	111	6	995	96036112	WIRING HARNESS
CABLE LUG M6/16MM²	602217008	49	1	425	96038396	WIRING HARNESS
CABLE LUG M8/16MM²	602207508	(48)	1	409	96037721	WIRES COMPL. INSTRUMENT
CABLE LUG M8/16MM²	602207508	48	1	425	96038396	WIRING HARNESS
CABLE MARKER	923512208	500	196	409	96037721	WIRES COMPL. INSTRUMENT
CABLE MARKER	923512208	(500)	2	410	96037721	WIRES COMPL. INSTRUMENT
CABLE MARKER	923512208	500	3	425	96038396	WIRING HARNESS
CABLE MARKER	923512208	500	2	432	96023590	WIRING HARNESS
CABLE MARKER	923512208	500	144	469	96037549	WIRING HARNESS
CABLE MARKER	923512208	500	43	471	96037539	WIRING HARNESS
CABLE MARKER	923512208	500	26	473	96037533	WIRING HARNESS
CABLE MARKER	923512208	500	20	475	96037529	WIRING HARNESS

Description	Item	Pos.	Quantity	Page	Assembly	Description
CABLE MARKER	923512208	500	7	536	962720908	WIRING HARNESS
CABLE MARKER	923512208	500	3	626	965236508	LEAD
CABLE MARKER	923512208	500	49	878	96036289	WIRING HARNESS
CABLE MARKER	923512208	500	58	880	96036290	WIRES COMPL. INSTRUMENT
CABLE MARKER	923512208	500	43	881	96027394	WIRING HARNESS
CABLE MARKER	923512208	500	19	882	96036291	WIRING HARNESS
CABLE MARKER	923512208	500	59	996	96036112	WIRING HARNESS
CABLE MARKER	923512208	500	19	998	96036113	WIRING HARNESS
CABLE MARKER	923512208	500	3	1000	96000921	LEAD
CABLE MARKER	923512208	500	2	1002	96008464	WIRING HARNESS
CABLE MARKER	923512208	500	78	1004	96036118	WIRING HARNESS
CABLE MARKER	923512208	500	2	1008	96001403	WIRING HARNESS
CABLE MARKER	923512208	500	12	1010	929536308	WIRING HARNESS
CABLE MARKER	923512208	500	1	1011	96001405	LEAD
CABLE MARKER	923512208	500	5	1013	96000924	LEAD
CABLE MARKER	923512208	500	5	1014	96000925	LEAD
CABLE MARKER	923512208	500	5	1015	96000926	LEAD
CABLE MARKER	923512208	500	5	1016	96000927	LEAD
CABLE MARKER	923512208	500	2	1017	96000928	LEAD
CABLE MARKER	923512208	500	5	1018	96000930	LEAD
CABLE MARKER	923512208	500	2	1019	96000935	LEAD
CABLE MARKER	923512208	500	2	1020	96000929	LEAD
CABLE MARKER	923512208	(500)	2	1027	918998008	SWITCHBOX MOUNTING PART
CABLE MARKER	923512208	500	3	1219	96007584	WIRING HARNESS
CABLE MARKER	923512208	500	1	1400	96057962	LEAD
CABLE MARKER	923512208	500	14	1499	96017126	WIRES TERMINAL BOX CPL.
CABLE MARKER	923512208	500	6	1502	96017132	WIRES TERMINAL BOX CPL.
CABLE MARKER	923512208	500	15	1575	96042976	WIRES TERMINAL BOX CPL.
CABLE MARKER	923512208	500	1	1576	96022197	DUMMY PLUG
CABLE MARKER	923512208	500	2	1577	96036351	LINE WITH PLUG
CABLE MARKER	923512208	500	17	1593	96016424	WIRES TERMINAL BOX CPL.
CABLE MARKER	923512208	500	17	1606	96013807	WIRES TERMINAL BOX CPL.
CABLE PLUG 4-POL 90°	10324830	521	1	1005	96036118	WIRING HARNESS
CABLE PLUG 7-POL	10025278	(1)	1	1223	96013029	EQUIPMENT CAMERA
CABLE PLUG 7-POL	10025278	(1)	1	1223	96013029	EQUIPMENT CAMERA
CABLE PLUG 8-POL GERADE	10491204	394	1	469	96037549	WIRING HARNESS
CABLE PLUG 8-POL GERADE	10491205	395	1	469	96037549	WIRING HARNESS
CABLE PLUG 8-POL GERADE	10491206	393	1	469	96037549	WIRING HARNESS
CABLE PLUG 8-POL GERADE	10491206	396	1	469	96037549	WIRING HARNESS
CABLE PLUG 8-POL GERADE	10491206	397	1	469	96037549	WIRING HARNESS
CABLE REEL 11M 22-POL SPF	616142008	5	1	1491	920871608	CABLE DRUM COMPL.
CABLE REEL 50M VERZ. SPF	11494003	5	1	1594	96013577	CABLE DRUM COMPL.
CABLE SLEEVE 1,9-2,5/1,75/0,	10473047	707	7	470	96037549	WIRING HARNESS
CABLE SLEEVE 1,9-2,5/1,75/0,	10473047	707	1	1016	96000927	LEAD
CABLE SLEEVE 1,9-2,5/1,75/0,	10473047	707	1	1018	96000930	LEAD
CABLE SLEEVE 10-12	604506708	504	1	536	962720908	WIRING HARNESS
CABLE SLEEVE 12,0-3,0/12/1,4	10872032	(98)	1	410	96037721	WIRES COMPL. INSTRUMENT
CABLE SLEEVE 12,0-3,0/12/1,4	10872032	98	2	473	96037533	WIRING HARNESS
CABLE SLEEVE 12,0-3,0/12/1,4	10872032	98	13	995	96036112	WIRING HARNESS
CABLE SLEEVE 12-13	604509308	516	8	471	96037539	WIRING HARNESS
CABLE SLEEVE 16,0-4,0/16/1,7	10872033	709	4	425	96038396	WIRING HARNESS
CABLE SLEEVE 16,0-4,0/16/1,7	10872033	709	12	996	96036112	WIRING HARNESS
CABLE SLEEVE 2,4-3,0/2,4/0,6	10473048	708	4	470	96037549	WIRING HARNESS
CABLE SLEEVE 2,4-3,0/2,4/0,6	10473048	708	6	474	96037533	WIRING HARNESS
CABLE SLEEVE 2,4-3,0/2,4/0,6	10473048	708	2	878	96036289	WIRING HARNESS
CABLE SLEEVE 2,4-3,0/2,4/0,6	10473048	708	25	1005	96036118	WIRING HARNESS
CABLE SLEEVE 2,4-3,0/2,4/0,6	10473048	708	3	1400	96057962	LEAD
CABLE SLEEVE 2,4-3,0/2,4/0,6	10473048	708	2	1576	96022197	DUMMY PLUG
CABLE SLEEVE 2,4-3,0/2,4/0,6	10473048	708	3	1577	96036351	LINE WITH PLUG
CABLE SLEEVE 25,4-12,7/25,4/	10872037	712	2	425	96038396	WIRING HARNESS

Description	Item	Pos.	Quantity	Page	Assembly	Description
CABLE SLEEVE 25,4-12,7/25,4/	10872037	712	4	1000	96000921	LEAD
CABLE SLEEVE 3,0-7,0/3/0,6	602710008	97	2	1576	96022197	DUMMY PLUG
CABLE SLEEVE 4-6	602704808	531	2	1005	96036118	WIRING HARNESS
CABLE SLEEVE 6-8	604508708	527	2	1005	96036118	WIRING HARNESS
CABLE SLEEVE 8-10	604509408	508	8	471	96037539	WIRING HARNESS
CABLE SOCK 25	602701108	7	1	649	963397108	ACCESSORIES
CABLE SOCK 30	602709908	8	1	649	963397108	ACCESSORIES
CABLE SOCKET M1	10476382	515	4	471	96037539	WIRING HARNESS
CABLE SOCKET M11-Z	604505508	509	8	471	96037539	WIRING HARNESS
CABLE SOCKET M11-Z	604505508	533	1	1005	96036118	WIRING HARNESS
CABLE TIE 2,5X99-SCHWARZ P	12104811	261	12	414	962817908	PREMOUNTED RELAY MODUL
CABLE TIE 2,5X99-SCHWARZ P	12104811	50	20	1040	96003060	RELAY CONTROL SYSTEM
CABLE TIE 2,5X99-SCHWARZ P	12104811	268	100	1042	96035661	CABLING MOUNTING PLATE
CABLE TIE 3,6X142-SCHWARZ	12104809	261	19	469	96037549	WIRING HARNESS
CABLE TIE 3,6X142-SCHWARZ	12104809	261	2	473	96037533	WIRING HARNESS
CABLE TIE 3,6X142-SCHWARZ	12104809	261	1	536	962720908	WIRING HARNESS
CABLE TIE 3,6X142-SCHWARZ	12104809	261	1	878	96036289	WIRING HARNESS
CABLE TIE 3,6X142-SCHWARZ	12104809	261	10	881	96027394	WIRING HARNESS
CABLE TIE 3,6X142-SCHWARZ	12104809	261	39	995	96036112	WIRING HARNESS
CABLE TIE 3,6X142-SCHWARZ	12104809	261	7	998	96036113	WIRING HARNESS
CABLE TIE 3,6X142-SCHWARZ	12104809	261	1	1002	96008464	WIRING HARNESS
CABLE TIE 3,6X142-SCHWARZ	12104809	261	39	1004	96036118	WIRING HARNESS
CABLE TIE 3,6X142-SCHWARZ	12104809	261	5	1008	96001403	WIRING HARNESS
CABLE TIE 3,6X142-SCHWARZ	12104809	261	12	1010	929536308	WIRING HARNESS
CABLE TIE 3,6X142-SCHWARZ	12104809	261	2	1011	96001405	LEAD
CABLE TIE 3,6X142-SCHWARZ	12104809	261	100	1042	96035661	CABLING MOUNTING PLATE
CABLE TIE 3,6X203-SCHWARZ	12104810	269	1	995	96036112	WIRING HARNESS
CABLE TIE 3,6X203-SCHWARZ	12104810	269	1	998	96036113	WIRING HARNESS
CABLE TIE 3,6X203-SCHWARZ	12104810	267	100	1042	96035661	CABLING MOUNTING PLATE
CABLE TIE 4,6X200-SCHWARZ	11691035	101	2	352	917984408	UREA PLANT
CABLE TIE 4,6X200-SCHWARZ	11691035	101	5	385	919741508	EXHAUST SYSTEM
CABLE TIE 4,6X200-SCHWARZ	11691035	101	8	387	96051663	EXHAUST SYSTEM PRE-ASSE
CABLE TIE 4,6X200-SCHWARZ	11691035	(40)	10	467	918997708	UNDERCARRIAGE ELEC. SYS
CABLE TIE 4,6X200-SCHWARZ	11691035	10	4	493	968056808	BUMPER PREASSEMBLED
CABLE TIE 4,6X200-SCHWARZ	11691035	110	21	801	919546708	MUFFLER UNIT
CABLE TIE 4,6X200-SCHWARZ	11691035	100	139	1458	96051270	BALLAST PALETTE PRE-ASS.
CABLE TIE 4,6X200-SW/GR P	11691013	97	3	838	12416117	CABLE HARNESS MOUNTING
CABLE TIE 4,8X292-SCHWARZ	10874588	45	6	418	96037710	CENTRE BRACKET PRE-ASS.
CABLE TIE 4,8X292-SCHWARZ	10874588	(10)	50	467	918997708	UNDERCARRIAGE ELEC. SYS
CABLE TIE 4,8X292-SCHWARZ	10874588	99	7	838	12416117	CABLE HARNESS MOUNTING
CABLE TIE 7,6X368-SCHWARZ	10874587	(20)	50	467	918997708	UNDERCARRIAGE ELEC. SYS
CABLE TIE 7,6X368-SCHWARZ	10874587	2	2	534	962302208	PLATE CPL.
CABLE TIE 7,6X380-SCHWARZ	10870333	(30)	100	467	918997708	UNDERCARRIAGE ELEC. SYS
CABLES MOUNTING PANEL CP	96035662	2	1	1042	96035661	CABLING MOUNTING PLATE
CABLES MOUNTING PLATES,P	96035663	2	1	1043	96035662	CABLES MOUNTING PANEL C
CABLES, PRE-ASSEMBLED S	920750208	1	1	1341	920740608	TERMINAL BOX
CABLING	10493853	400	1	157	965336608	HEAT EXCHANGER
CABLING	10877241	995	1	143	964024708	REP.TRANSMISSION ACTUA
CABLING E303	969499508	(1)	1	887	96036283	ELECTRIC ADD-ON PARTS CA
CABLING MOUNTING PLATE S	96035661	15	1	1027	918998008	SWITCHBOX MOUNTING PART
CAGE NUT M4	413002508	17	2	573	964232008	INSTRUMENT BOX CPL.
CAGE NUT M5	413002608	33	2	560	96012458	INTERNAL PANELLING INSTA
CAGE NUT M5 A2/ST	413003808	35	13	1029	96004319	SWITCH CABINET
CAGE NUT M5 ST	10455281	27	6	850	918810308	CONTROL STAND
CAGE NUT M6	413002708	44	4	850	918810308	CONTROL STAND
CAGE NUT M6	413002808	86	1	1027	918998008	SWITCHBOX MOUNTING PART
CAGE NUT M6	413002808	62	1	1156	969752508	INTERNAL PANELLING INSTA
CAGE NUT M6	413003008	4	2	534	962302208	PLATE CPL.
CAGE NUT M6	413003008	9	8	571	96015567	INSTRUMENT BOX, INSTALLAT
CAGE NUT M6	413003008	6	4	574	96015580	COVER PRE-ASS.

Description	Item	Pos.	Quantity	Page	Assembly	Description
CAGE NUT M6	413003008	85	4	1027	918998008	SWITCHBOX MOUNTING PART
CAGE NUT M6	413003008	10	17	1036	96001513	HINGED FRAME
CAGE NUT M6 NIROSTA	10875857	18	2	746	918996008	DIESEL ENGINE INSTALLATIO
CAGE NUT M6 NIROSTA	10875857	64	33	795	96039239	RADIATOR, PRE-ASSEMBLED
CAGE NUT M8	413003108	11	2	1036	96001513	HINGED FRAME
CAGE NUT M8	413003108	4	1	1163	969520208	MONITOR CONSOLE
CAGE NUT M8 A2/ST A2K	10875858	29	21	863	918996308	TURNTABLE PANELLING
CAGE NUT M8 A2/ST A2K	413003208	10	8	619	912569508	ADD-ON UNIT TELMA
CAGE NUT M8 A2/ST A2K	413003208	34	12	863	918996308	TURNTABLE PANELLING
CAGE NUT M8 A2/ST A2K	413003208	7	2	939	96038214	FUEL TANK, PRE-ASSEMBLED
CAGE NUT M8 A2/ST A2K	413003208	356	2	971	917991908	SOUND DAMPING
CAGE PAIR	7624211	32	1	765	10489678	DRIVING GEAR
CAMERA COLOR	917794808	406	1	15		LIEBHERR MOB.CRANE LG 175
CAMERA COVER 2X212X271 A	973885408	9	1	629	917442808	ADD-ON PARTS CAMERA
CAMERA EQUIPMENT D-PIVO	921699008	12	1	1426	918064808	CAMERA MONITOR WINCH
CAMERA EQUIPMENT S-PIVO	921696208	12	1	1429	918064908	CAMERA MONITOR WINCH
CAMERA INSTALLATION SLE	921567308	3	1	1223	96013029	EQUIPMENT CAMERA
CAMERA MONITOR WINCH WI	918064808	321	1	14		LIEBHERR MOB.CRANE LG 175
CAMERA MONITOR WINCH WI	918064908	322	1	14		LIEBHERR MOB.CRANE LG 175
CAMERA MONITORING	918518408	341	1	14		LIEBHERR MOB.CRANE LG 175
CAMERA SPF	10097079	1	1	627	917794808	CAMERA COLOR
CAMERA SPF	614043608	17	2	1223	96013029	EQUIPMENT CAMERA
CAMERA SPF	614043608	17	1	1427	96000402	EQUIPMENT CAMERA WINCH
CAMERA SPF	614043608	17	1	1430	96000399	EQUIPMENT CAMERA WINCHE
CAMERA SPF	614045108	18	1	1223	96013029	EQUIPMENT CAMERA
CAMERA SUPPORT WELDMEN	96009403	2	1	669	96014811	HOLDER PRE-ASSEMBLY
CAMSHAFT CPL. V-MOTORXD9	10122940	100	1	35	13455159	DIESEL ENGINE
CAMSHAFT CPL. V-MOTORXD9	10122940	100	1	806	13455143	DIESEL ENGINE
CAMSHAFT V-MOTORXD9508	10116354	1	1	69	10122940	CAMSHAFT CPL.
CAMSHAFT V-MOTORXD9508	10154280	1	1	69	10122940	CAMSHAFT CPL.
CAP	10491484	1	1	688	606052908	GEAR CAM LIMITSWITCH
CAP	10491484	(4)	1	1384	962871608	EL. WINCH 3 LONG ROPE
CAP GUMMI	550826708	13	1	581	968031308	BRAKE PEDAL INSTALLATION
CAP NUT	510710608	30	1	1093	510438508	PRESSURE RELIEF VALVE
CAP NUT	510710608	30	1	1095	511497508	PRESSURE RELIEF VALVE
CAP NUT DIN 1587 M6 A2-70	10219361	8	6	1148	964561008	REAR WINDOW PRE-ASS.
CAP NUT DIN 986 M4 A2-70	4002886	25	4	950	10327167	ELECTRIC PUMP
CAPACITOR	571869108	10	1	1192	553188108	LIQUEFIER
CAR RADIO	12257818	1	1	1506	916166208	CAR RADIO
CAR RADIO	916166208	350	1	14		LIEBHERR MOB.CRANE LG 175
CAR RADIO	916166208	351	1	14		LIEBHERR MOB.CRANE LG 175
CARRIER	96002848	6	1	1201	918065308	SLEWING PLATFORM CATWAL
CARRIER	968090108	63	1	971	917991908	SOUND DAMPING
CARRIER	968090808	25	1	970	917991908	SOUND DAMPING
CARRIER RAIL NUT DIN 3015-	602018008	100	238	303	96039320	FIXING PARTS
CARRIER RAIL NUT DIN 3015-	602018008	100	126	521	96039318	FIXING PARTS
CARRIER RAIL NUT DIN 3015-	602018008	13	2	1036	96001513	HINGED FRAME
CARRIER RAIL NUT DIN 3015-	602018008	48	4	1190	917996708	AIR COND. UNIT SUPERSTRU
CARRIER T ZN O	963037008	23	1	1204	96002845	GANGWAY 1
CARRYING BOLT M8	409710908	20	2	974	967656108	COVER PRE-ASSY.
CARRYING BOLT M8	409710908	20	2	975	967659508	COVER PRE-ASSY.
CARRYING BOLT M8	409710908	10	2	977	967663508	COVER PRE-ASSY.
CARRYING BOLT M8	409710908	10	2	985	967674608	COVER PRE-ASSY.
CARRYING BOLT M8	409710908	10	2	986	967674708	COVER PRE-ASSY.
CARRYING ROLLER 63,5/12,5/	10354826	11	1	1654	918598408	ADDITIONAL CLAMPING BLOC
CARRYING ROLLER 80/5/20X95	749010208	1	1	1274	928830208	SAFETY ROLLER CPL.
CARRYING ROLLER 89/3,2/30X	749009508	73	1	1272	919745108	S PIVOT SECTION
CARTRIDGE	571352308	1	1	502	502657308	AIR DRYER
CATCHING LEVER	11006668	2	1	642	10475436	BELT CARRIER SYSTEM
CAUTION DECAL ACCID.PREV	9412158	35	1	656	96015367	SIGNS

Description	Item	Pos.	Quantity	Page	Assembly	Description
CAUTION DECAL ACCID.PREV	9412158	8	4	918	96039574	SIGNS
CAUTION DECAL ACCID.PREV	9412158	2	10	1243	919467008	INSCRIPTION PLATE
CAUTION DECAL ACCID.PREV	9412158	35	1	1245	917995408	EXTRA SIGNAGE GERMANY
CAUTION DECAL ACCID.PREV	9412158	10	2	1463	96051145	SIGNS
CAUTION DECAL ACCID.PREV	9412158	2	1	1632	96042140	SIGNS
CELL RUBBER 10X8	262109108	12	0.195	354	96003532	PUMP PRE-ASS.
CELL RUBBER 10X8	262109108	9	3.7	1147	964560908	ROOF WINDOW PRE-ASS.
CELL RUBBER 12X2	7022903	3040	2.04	601	10876121	AIR CONDITIONING UNIT
CELL RUBBER 15X3	10871162	60	4.2	457	918994508	ENGINE COVERING
CELL RUBBER 20X12 CR SC	262104308	3	3.348	899	96002242	COVER COMPL.
CELL RUBBER 20X12 CR SC	262104308	3	4.2	1030	96004320	COVER COMPL.
CELL RUBBER 20X8	262101008	4	0.5	598	96017045	PREASSEMBLED HEAT.CLIM
CELL RUBBER 20X8	262101008	175	22.8	971	917991908	SOUND DAMPING
CELL RUBBER 25X4 NEOPREN	262107814	8	0.65	539	918500608	BATTERY COVER INSTALLAT
CELL RUBBER 25X4 NEOPREN	262107814	9	0.65	539	918500608	BATTERY COVER INSTALLAT
CELL RUBBER 25X4 NEOPREN	262107814	5	3.1	1141	918065208	CRANE OPERATOR CABIN P
CELL RUBBER 6X3X10000 CE	262108908	35	0.1	579	96012578	SMALL PARTS INSTALLATION
CENT. LUBRIC. SYSTEM SUP	915150108	147	1	12		LIEBHERR MOB.CRANE LG 175
CENTER STUD	570114608	3	1	739	570113308	DRIVING GEAR
CENTER-ZERO RELAY 24V 10	630121508	15	2	898	96036284	HOUSING CPL.
CENTER-ZERO RELAY 24V 10	630121508	50	22	1027	918998008	SWITCHBOX MOUNTING PART
CENTERING F.SUSP. BALLAS	918606908	336	1	14		LIEBHERR MOB.CRANE LG 175
CENTRAL GREASING	96021825	300	1	1252	918472608	BALLAST FRAME CRANE SUPP
CENTRAL UNIT C2 8X2A GEP	969084608	23	6	1027	918998008	SWITCHBOX MOUNTING PART
CENTRAL UNIT C2 8X2A GEP	969084608	13	1	1029	96004319	SWITCH CABINET
CENTRAL UNIT C2 8X2A SPF	10870677	(1)	1	1029	96004319	SWITCH CABINET
CENTRE BRACKET PRE-ASS.	96037710	6	1	408	919073008	DRIVER'S CABIN CONTROLS
CENTRE BRACKET WELDED	962349508	1	1	418	96037710	CENTRE BRACKET PRE-ASS.
CENTRE PLATE WELDM.	96016559	1	1	1505	918606908	CENTERING F.SUSP. BALLAS
CENTRE PLATE WELDM. FE//	928654808	3	2	1505	918606908	CENTERING F.SUSP. BALLAS
CENTRE PLATE WELDM. FE//	928654908	4	2	1505	918606908	CENTERING F.SUSP. BALLAS
CENTRE PLATE WELDM. FE//	928655208	2	3	1505	918606908	CENTERING F.SUSP. BALLAS
CENTRING COMPLETE LOZ-25	963137208	8	1	1239	917413808	BASE PLATE SLEWING PLATF
CENTRING DEVICE WELDME	965575508	5	1	1240	963137208	CENTRING COMPLETE
CHAIN DIN 763 7X49 0.3t ST35	10663970	3	2	1259	96013575	HOIST LIM.SWITCH PLUMMET
CHAIN EN 818 1315	970104508	2	1	1407	910019608	PLATES F.ADD.BRACING
CHAIN EN 818 1315	970104508	2	1	1559	918476208	PLATES F.ADD.BRACING
CHAIN LOCK GALV.VERZ	773947708	23	2	1404	916980308	L-HEAD PIECE
CHAIN SLING 14T-3M SPF	10301551	(2)	1	333	919314608	OUTRIGGER W.SWING-OUT
CHAIN SLING 6.7T-4M SPF	10282135	(1)	1	333	919314608	OUTRIGGER W.SWING-OUT
CHAIN SLINGS	964032808	60	1	333	919314608	OUTRIGGER W.SWING-OUT
CHAIN SUSPENSION 15T-3.6	740022208	9	2	1239	917413808	BASE PLATE SLEWING PLATF
CHAIR BACK	977555808	3	1	858	964862608	SEAT
CHANGE-OVER BLOCK SPF	10413255	21	1	1113	969860008	ADDITIONAL HYDR.SLEWING
CHANGE-OVER BOX SPF	10225824	1	1	635	915501808	ELECTR.SYSTEM F.CAMERA C
CHARGE AIR CORRUGATED	10663847	250	6	754	96038878	DIESEL ENGINE, PRE-ASSEMB
CHARGE AIR CORRUGATED	10663848	12	4	23	96032863	RADIATOR, PRE-ASSEMBLED
CHARGE AIR ELBOW	10134998	4	2	818	10141830	CHARGE AIR LINE ASSEMBLY
CHARGE AIR ELBOW	10135171	2	1	92	10141827	CHARGE AIR LINE ASSEMBLY
CHARGE AIR ELBOW	10135172	10	1	92	10141827	CHARGE AIR LINE ASSEMBLY
CHARGE AIR LINE	10130848	1	1	94	10130958	AIR INTAKE ASSEMBLY
CHARGE AIR LINE ASSEMBLY	10141827	230	1	36	13455159	DIESEL ENGINE
CHARGE AIR LINE ASSEMBLY	10141830	230	1	807	13455143	DIESEL ENGINE
CHARGE AIR PIPE	10132799	2	1	818	10141830	CHARGE AIR LINE ASSEMBLY
CHARGE AIR PIPE	10135167	1	1	92	10141827	CHARGE AIR LINE ASSEMBLY
CHARGE AIR PIPE PRE-ASS.	10143702	3	1	818	10141830	CHARGE AIR LINE ASSEMBLY
CHARGE AIR PIPE SPF	96000701	15	1	795	96039239	RADIATOR, PRE-ASSEMBLED
CHARGE AIR PIPE SPF	96000702	16	1	795	96039239	RADIATOR, PRE-ASSEMBLED
CHARGE AIR PIPE SPF	96000846	202	1	754	96038878	DIESEL ENGINE, PRE-ASSEMB
CHARGE AIR PIPE SPF	96000847	203	1	754	96038878	DIESEL ENGINE, PRE-ASSEMB

Description	Item	Pos.	Quantity	Page	Assembly	Description
CHARGE AIR PIPE SPF	96000848	204	1	754	96038878	DIESEL ENGINE, PRE-ASSEMB
CHARGE AIR PIPE SPF	96000849	205	1	754	96038878	DIESEL ENGINE, PRE-ASSEMB
CHARGE AIR PIPE SPF	96000850	206	1	754	96038878	DIESEL ENGINE, PRE-ASSEMB
CHARGE AIR PIPE SPF	96000851	207	1	754	96038878	DIESEL ENGINE, PRE-ASSEMB
CHARGE AIR PIPE SPF	967175008	8	2	23	96032863	RADIATOR, PRE-ASSEMBLED
CHARGE AIR PIPE SPF	967175108	9	1	23	96032863	RADIATOR, PRE-ASSEMBLED
CHARGE AIR PIPE SPF	967175208	10	1	23	96032863	RADIATOR, PRE-ASSEMBLED
CHARGE AIR PIPE SPF	967175408	14	1	134	96032862	DIESEL ENGINE, PRE-ASSEMB
CHARGER 230V	912670108	62	1	10		LIEBHERR MOB.CRANE LG 175
CHARGER 230V 24V8A SPF	613301808	5	1	430	912670108	CHARGER
CHARGING UNIT BTT SPF	10412777	19	1	886	96036283	ELECTRIC ADD-ON PARTS CA
CHECK SCREW	571807808	430	1	150	571801808	CONTROL
CIGARETTE LIGHTER	10429058	47	1	886	96036283	ELECTRIC ADD-ON PARTS CA
CIGARETTE LIGHTER 24V 23,2	605407608	6	1	413	967728108	DASHBOARD CENTER CONSO
CIGARETTE LIGHTER 24V 23,2	605407608	3	1	624	912676508	RADIO PREPARATION LOWER
CIRCLIP	11002524	2	2	641	10454762	REMOTE CONTROL TRANSMIT
CIRCLIP FUER GRIFFKAPPE	10678848	4	2	889	606095008	JOYSTICK
CIRCULAR BEARING A20X15	726908608	20	4	190	96032869	TRANSFER CASE, PRE-ASSE
CIRCULAR BEARING A30X20	726904508	43	1	457	918994508	ENGINE COVERING
CIRCULAR BEARING C50X30X	726905008	27	2	337	96047402	SUPPORT PIECE PRE-ASS.
CIRCULAR BEARING C50X30X	726905008	27	2	346	96047403	SUPPORT PIECE PRE-ASS.
CIRCULAR BEARING C50X30X	726905008	25	4	795	96039239	RADIATOR, PRE-ASSEMBLED
CIRCULATING PUMP	11622224	26	1	322	10876576	WATER HEATING SYSTEM
CIRCULATING PUMP	11622224	(7)	1	322	10876576	WATER HEATING SYSTEM
CIRCULATING PUMP	11622224	6	1	1172	918064408	HEATING CRANE DRIVER'S CA
CLADDING REAR PANEL 0X100	977080708	16	1	1155	969752508	INTERNAL PANELLING INSTA
CLAMP	591050908	21	6	567	968026708	WIPERS INSTALLATION
CLAMP	921696308	1	1	1428	921699008	CAMERA EQUIPMENT D-PIVOT
CLAMP	921696308	1	1	1431	921696208	CAMERA EQUIPMENT S-PIVOT
CLAMP 30X24X112 S355J2+N	97063674	(2)	6	1567	96013042	PULL ROD
CLAMP 30X24X112 S355J2+N	97063674	(2)	6	1638	96018528	PULL ROD
CLAMP 30X24X112 S355J2+N	97063674	2	20	1642	96012855	DRAWBAR PRE-ASS
CLAMP 30X24X112 S355J2+N	97063674	2	10	1645	96012733	DRAWBAR PRE-ASS
CLAMP 30X24X112 S355J2+N	97063674	(2)	6	1648	96015867	PULL ROD
CLAMP 30X24X112 S355J2+N	97063674	2	8	1650	96015831	DRAWBAR PRE-ASS
CLAMP 40X127X24 S355J2+N	957039408	11	1	1278	921067008	RODS / PULL RODS
CLAMP 40X127X24 S355J2+N	957039408	2	3	1279	921072008	RODS PRE-ASSEMBLY
CLAMP 40X127X24 S355J2+N	957039408	2	3	1280	921072108	RODS PRE-ASSEMBLY
CLAMP 40X127X24 S355J2+N	957039408	2	10	1292	927148408	ROD
CLAMP 40X127X24 S355J2+N	957039408	2	6	1303	962628108	ROD
CLAMP 40X127X24 S355J2+N	957039408	2	8	1355	927114708	ROD COMPL.
CLAMP 40X127X24 S355J2+N	957039408	2	8	1356	927145408	ROD CPL.
CLAMP 40X127X24 S355J2+N	957039408	2	10	1363	927148708	ROD
CLAMP 40X127X24 S355J2+N	957039408	2	2	1369	962945808	ROD
CLAMP 40X127X24 S355J2+N	957039408	2	3	1371	962946108	ROD
CLAMP 40X127X24 S355J2+N	957039408	2	2	1373	962948608	ROD
CLAMP 40X127X24 S355J2+N	957039408	2	8	1396	927161908	ROD
CLAMP 40X127X24 S355J2+N	957039408	2	6	1477	963160708	ROD
CLAMP 40X127X24 S355J2+N	957039408	2	6	1583	96032673	DRAWBAR PRE-ASS
CLAMP 40x190x73 S355J2+N	970071908	3	1	1279	921072008	RODS PRE-ASSEMBLY
CLAMP 8	10140086	7	4	88	11420510	HIGH PRESSURE PIPE ASSEM
CLAMP COMPL.	921073608	10	1	1278	921067008	RODS / PULL RODS
CLAMP COMPL.	921074308	3	1	1280	921072108	RODS PRE-ASSEMBLY
CLAMP DIN 3016 D1-12X15 W1	560440508	810	1	165	10343489	CONTROL
CLAMP DIN 3016-1 10X15XD1	7381770	32	1	837	12416117	CABLE HARNESS MOUNTING
CLAMP DIN 3016-1 10X20XA1	7381285	12	2	42	10141769	FINAL CONTROL VALVE
CLAMP DIN 3016-1 10X20XA1	7381285	13	2	96	10141711	AIR COMPRESSOR W/ MOUNT.
CLAMP DIN 3016-1 10X20XA1	7381285	20	1	113	10141719	EXHAUST TC MOUNTING
CLAMP DIN 3016-1 10X20XA1	7381285	31	1	826	10143277	COOLANT PIPE BEND ADD-ON
CLAMP DIN 3016-1 10X20XA1	7381285	20	1	831	10141721	EXHAUST TC MOUNTING

Description	Item	Pos.	Quantity	Page	Assembly	Description
CLAMP DIN 3016-1 10X20XD1	7381628	6	1	42	10141769	FINAL CONTROL VALVE
CLAMP DIN 3016-1 10X20XD1	7381628	3	1	48	10118748	PIPELINE INSTALLATION
CLAMP DIN 3016-1 10X20XD1	7381628	4	1	50	10115557	OIL DIPSTICK CPL.
CLAMP DIN 3016-1 10X20XD1	7381628	17	1	86	10126724	FUEL FINE-FILTER ASSEMBLY
CLAMP DIN 3016-1 10X20XD1	7381628	21	1	90	10143726	LEAK OIL LINE ADD-ON
CLAMP DIN 3016-1 10X20XD1	7381628	9	3	105	10147657	VENT TUBE ASSEMBLY
CLAMP DIN 3016-1 10X20XD1	7381628	4	1	813	10137870	OIL DIPSTICK CPL.
CLAMP DIN 3016-1 10X20XD1	7381628	9	3	825	10147372	VENT TUBE ASSEMBLY
CLAMP DIN 3016-1 10X20XD1	7381628	26	1	826	10143277	COOLANT PIPE BEND ADD-ON
CLAMP DIN 3016-1 10X20XD1	7381628	38	2	837	12416117	CABLE HARNESS MOUNTING
CLAMP DIN 3016-1 12X15XD1	7382087	33	4	837	12416117	CABLE HARNESS MOUNTING
CLAMP DIN 3016-1 12X20XD1	7381629	7	2	822	10141807	ACCESSORIES AIR COMPRES
CLAMP DIN 3016-1 12X20XD1	7381629	39	3	837	12416117	CABLE HARNESS MOUNTING
CLAMP DIN 3016-1 12X20XD1	10876770	28	2	387	96051663	EXHAUST SYSTEM PRE-ASSE
CLAMP DIN 3016-1 15X20XA1	10491040	13	2	42	10141769	FINAL CONTROL VALVE
CLAMP DIN 3016-1 15X20XA1	10491040	(10)	1	812	10134887	OIL SUMP WITH FASTENING
CLAMP DIN 3016-1 16X15XD1	7381294	34	8	837	12416117	CABLE HARNESS MOUNTING
CLAMP DIN 3016-1 16X20XD1	7382085	40	3	838	12416117	CABLE HARNESS MOUNTING
CLAMP DIN 3016-1 18X20XA1	10802186	7	1	99	10141710	COOLING WATER PIPES ATTA
CLAMP DIN 3016-1 18X20XA1	10802186	17	1	822	10141807	ACCESSORIES AIR COMPRES
CLAMP DIN 3016-1 18X20XD1	7381635	6	3	99	10141710	COOLING WATER PIPES ATTA
CLAMP DIN 3016-1 18X20XD1	7381635	41	3	838	12416117	CABLE HARNESS MOUNTING
CLAMP DIN 3016-1 20X20XD1	7362665	7	3	826	10143277	COOLANT PIPE BEND ADD-ON
CLAMP DIN 3016-1 22X20XA1	7381286	8	1	98	10141712	PIPELINE INSTALLATION
CLAMP DIN 3016-1 22X20XD1	7381630	7	4	98	10141712	PIPELINE INSTALLATION
CLAMP DIN 3016-1 22X20XD1	7381630	42	6	838	12416117	CABLE HARNESS MOUNTING
CLAMP DIN 3016-1 25X20XA1	7381498	11	2	44	10141581	CRANKCASE BREATHER ASS
CLAMP DIN 3016-1 25X20XA1	7381498	13	7	114	10143790	REGULATION BOOST PRESS
CLAMP DIN 3016-1 25X20XA1	7381498	11	2	811	10141843	CRANKCASE BREATHER ASS
CLAMP DIN 3016-1 25X20XD1	7381631	16	2	44	10141581	CRANKCASE BREATHER ASS
CLAMP DIN 3016-1 25X20XD1	7381631	16	2	811	10141843	CRANKCASE BREATHER ASS
CLAMP DIN 3016-1 28X20XA1	7381130	16	1	98	10141712	PIPELINE INSTALLATION
CLAMP DIN 3016-1 28X20XD1	11481080	186	2	754	96038878	DIESEL ENGINE, PRE-ASSEMB
CLAMP DIN 3016-1 28X20XD1	11481080	22	2	957	918759508	ADD HEATING SUPERSTRUCT
CLAMP DIN 3016-1 28X20XD1	11481080	17	3	1172	918064408	HEATING CRANE DRIVER'S CA
CLAMP DIN 3016-1 6X19XA1 W	11652756	22	1	114	10143790	REGULATION BOOST PRESS
CLAMP DIN 3016-1 6X20XA1 W	11000593	14	8	114	10143790	REGULATION BOOST PRESS
CLAMP DIN 3016-1 6X20XD1 W	7382088	19	1	90	10143726	LEAK OIL LINE ADD-ON
CLAMP DIN 3016-1 6X20XD1 W	7382088	12	2	114	10143790	REGULATION BOOST PRESS
CLAMP DIN 3016-1 6X20XD1 W	7382088	9	1	822	10141807	ACCESSORIES AIR COMPRES
CLAMP DIN 3016-1 6X20XD1 W	7382088	36	1	837	12416117	CABLE HARNESS MOUNTING
CLAMP DIN 3016-1 8X15XD1 W	7381771	20	2	90	10143726	LEAK OIL LINE ADD-ON
CLAMP DIN 3016-1 8X15XD1 W	7381771	31	5	837	12416117	CABLE HARNESS MOUNTING
CLAMP DIN 3016-1 8X20XA1 W	11493699	34	1	826	10143277	COOLANT PIPE BEND ADD-ON
CLAMP DIN 3016-1 8X20XD1 W	7382090	16	1	105	10147657	VENT TUBE ASSEMBLY
CLAMP DIN 3016-1 8X20XD1 W	7382090	16	1	825	10147372	VENT TUBE ASSEMBLY
CLAMP DIN 3016-1 8X20XD1 W	7382090	25	1	826	10143277	COOLANT PIPE BEND ADD-ON
CLAMP DIN 3016-1 8X20XD1 W	7382090	37	10	837	12416117	CABLE HARNESS MOUNTING
CLAMP DIN 3017-1 16/12-20/9	4601105	6	2	46	10137051	HYDT.TUBE ASSEMBLY
CLAMP DIN 72573 18X12XC1	602010208	92	1	1272	919745108	S PIVOT SECTION
CLAMP DOWN 2.5X107X112 D	97067335	10	2	1033	96035660	ASSEMBLY PARTS MOUNTIN
CLAMP DOWN 2X101X94 DC01	97072384	5	2	901	96002298	MOUNTING PLATE PRE-ASS.
CLAMP EMVSK 12	602042808	16	5	898	96036284	HOUSING CPL.
CLAMP EMVSK 12	602042808	38	8	1033	96035660	ASSEMBLY PARTS MOUNTIN
CLAMP FITTING 1-3X21X9,3 ZE	262101308	29	0.25	320	96019560	ADDNL.HEATING, PRE-ASSE
CLAMP SURE-SEAL	605215508	525	8	470	96037549	WIRING HARNESS
CLAMP SURE-SEAL	605215508	522	2	473	96037533	WIRING HARNESS
CLAMP SURE-SEAL	605215508	527	1	996	96036112	WIRING HARNESS
CLAMP SURE-SEAL	605215508	524	3	1005	96036118	WIRING HARNESS
CLAMP SURE-SEAL	605215608	520	1	878	96036289	WIRING HARNESS

Description	Item	Pos.	Quantity	Page	Assembly	Description
CLAMP T ZN O	96060750	7	1	629	917442808	ADD-ON PARTS CAMERA
CLAMP WELDED CONST.	927093808	35	1	1404	916980308	L-HEAD PIECE
CLAMP WELDED CONST.	927106708	18	1	1378	918325908	WINCH 3
CLAMP WELDED CONST.	927113008	39	1	1404	916980308	L-HEAD PIECE
CLAMP WELDED CONST.	96047156	16	1	387	96051663	EXHAUST SYSTEM PRE-ASSE
CLAMP WELDED CONST.	964873308	9	1	1141	918065208	CRANE OPERATOR CABIN P
CLAMP WELDED CONST. 0 T Z	96015206	60	1	1178	918793508	SLEWING PLATFORM CATWAL
CLAMP WELDED CONST. 3X18	97067971	14	1	970	917991908	SOUND DAMPING
CLAMP WELDED CONST. FE//	928699708	3	2	555	968027008	BEARING INSTALLATION
CLAMP WELDED CONST. FE//	967704208	38	2	1457	96051270	BALLAST PALETTE PRE-ASS.
CLAMP WELDED CONST. FE//	968114608	3	1	629	917442808	ADD-ON PARTS CAMERA
CLAMP WELDED CONST. GL	96016707	(1)	1	1141	918065208	CRANE OPERATOR CABIN P
CLAMP WELDED CONST. RAL	964580308	3	1	1169	964588408	GUIDE PRE-ASS.
CLAMP WELDED CONST. RAL	964604608	4	1	1170	964588308	GUIDE PRE-ASS.
CLAMP WELDED CONST. RAL	968861108	47	1	1155	969752508	INTERNAL PANELLING INSTA
CLAMP WELDED CONST. RAL	969500308	26	1	1155	969752508	INTERNAL PANELLING INSTA
CLAMP WELDED CONST. RAL	969503108	30	1	1155	969752508	INTERNAL PANELLING INSTA
CLAMP WELDED CONST. T ZN	96016428	1	1	1554	96014996	HOLDER
CLAMP WELDED CONST. T ZN	96021416	14	2	1178	918793508	SLEWING PLATFORM CATWAL
CLAMP WIND WARNING UNIT	968224008	79	1	1600	918474308	F-HEAD SECTION
CLAMP-HALF DIN 3015-1 L 0 R	7365090	212	8	303	96039320	FIXING PARTS
CLAMP-HALF DIN 3015-1 L 1 R	602007108	10	20	303	96039320	FIXING PARTS
CLAMP-HALF DIN 3015-1 L 1 R	602007108	10	50	521	96039318	FIXING PARTS
CLAMP-HALF DIN 3015-1 L 1 R	602007408	302	2	220	96036794	PNE&HYD 1ST AXLE PREASSE
CLAMP-HALF DIN 3015-1 L 1 R	602007408	302	4	242	96036796	PNE&HYD 3RD AXLE PREASSE
CLAMP-HALF DIN 3015-1 L 1 R	602007408	302	8	254	96036797	PNE&HYD 4TH AXLE PREASSE
CLAMP-HALF DIN 3015-1 L 1 R	602007408	12	3	303	96039320	FIXING PARTS
CLAMP-HALF DIN 3015-1 L 1 R	602007408	12	18	521	96039318	FIXING PARTS
CLAMP-HALF DIN 3015-1 L 2 G	602008108	15	52	303	96039320	FIXING PARTS
CLAMP-HALF DIN 3015-1 L 2 G	602008108	15	18	521	96039318	FIXING PARTS
CLAMP-HALF DIN 3015-1 L 2 R	7362946	16	40	521	96039318	FIXING PARTS
CLAMP-HALF DIN 3015-1 L 2 R	7362946	44	4	1447	96022733	BULKHEAD PLATE
CLAMP-HALF DIN 3015-1 L 2 R	602002208	48	2	23	96032863	RADIATOR, PRE-ASSEMBLED
CLAMP-HALF DIN 3015-1 L 2 R	602002208	307	2	499	96032772	PIPEWORK AIR INSTALLATIO
CLAMP-HALF DIN 3015-1 L 2 R	602002208	192	3	754	96038878	DIESEL ENGINE, PRE-ASSEMB
CLAMP-HALF DIN 3015-1 L 2 R	602008308	18	92	303	96039320	FIXING PARTS
CLAMP-HALF DIN 3015-1 L 2 R	602008308	2	4	366	96059018	BALL VALVE STRIP
CLAMP-HALF DIN 3015-1 L 2 R	602008308	8	12	939	96038214	FUEL TANK, PRE-ASSEMBLED
CLAMP-HALF DIN 3015-1 L 3 G	602008408	20	44	303	96039320	FIXING PARTS
CLAMP-HALF DIN 3015-1 L 3 G	602008408	20	2	603	969862108	VALVE PLATE, PRE-ASSEMB
CLAMP-HALF DIN 3015-1 L 3 G	602008408	191	10	754	96038878	DIESEL ENGINE, PRE-ASSEMB
CLAMP-HALF DIN 3015-1 L 3 R	602008508	22	10	303	96039320	FIXING PARTS
CLAMP-HALF DIN 3015-1 L 3 R	602008508	22	4	521	96039318	FIXING PARTS
CLAMP-HALF DIN 3015-1 L 3 R	602008508	47	4	1190	917996708	AIR COND. UNIT SUPERSTRU
CLAMP-HALF DIN 3015-1 L 3 R	602008508	7	2	1447	96022733	BULKHEAD PLATE
CLAMP-HALF DIN 3015-1 L 3 R	7005052	25	4	303	96039320	FIXING PARTS
CLAMP-HALF DIN 3015-1 L 3 R	7005052	16	3	487	96034763	LAMP CLAMP CPL.REAR LEFT
CLAMP-HALF DIN 3015-1 L 3 R	7005052	16	3	490	96034764	LAMP CLAMP CPL.REAR RIGH
CLAMP-HALF DIN 3015-1 L 3 R	7005052	(150)	3	535	962806108	CONTROL DESK SUPPORT
CLAMP-HALF DIN 3015-1 L 3 R	7005052	(150)	6	535	962806108	CONTROL DESK SUPPORT
CLAMP-HALF DIN 3015-1 L 3 R	7005052	22	16	795	96039239	RADIATOR, PRE-ASSEMBLED
CLAMP-HALF DIN 3015-1 L 4 R	602008808	28	10	303	96039320	FIXING PARTS
CLAMP-HALF DIN 3015-1 L 4 R	602008808	19	2	603	969862108	VALVE PLATE, PRE-ASSEMB
CLAMP-HALF DIN 3015-1 L 4 R	602008808	84	2	795	96039239	RADIATOR, PRE-ASSEMBLED
CLAMP-HALF DIN 3015-1 L 4 R	602008908	54	2	134	96032862	DIESEL ENGINE, PRE-ASSEMB
CLAMP-HALF DIN 3015-1 L 4 R	602008908	5	8	629	917442808	ADD-ON PARTS CAMERA
CLAMP-HALF DIN 3015-1 L 4 R	602008908	23	16	795	96039239	RADIATOR, PRE-ASSEMBLED
CLAMP-HALF DIN 3015-1 L 5 R	602009108	10	12	19	918993708	COOLER INSTALLATION
CLAMP-HALF DIN 3015-1 L 5 R	602009108	404	16	441	918994608	TIRE COVER PANELLING
CLAMP-HALF DIN 3015-1 L 5 R	602009108	190	8	754	96038878	DIESEL ENGINE, PRE-ASSEMB

Description	Item	Pos.	Quantity	Page	Assembly	Description
CLAMP-HALF DIN 3015-1 L 5 R	602009108	83	2	795	96039239	RADIATOR, PRE-ASSEMBLED
CLAMP-HALF DIN 3015-1 L 5 R	602009208	5	2	1036	96001513	HINGED FRAME
CLAMP-HALF DIN 3015-1 L 5 R	602009208	81	8	1458	96051270	BALLAST PALETTE PRE-ASS.
CLAMP-HALF DIN 3015-1 L 5 R	602009208	22	12	1542	919752108	SX-INTERMEDIATE PC PRE-AS
CLAMP-HALF DIN 3015-1 L 6 R	7413103	193	4	754	96038878	DIESEL ENGINE, PRE-ASSEMB
CLAMP-HALF S 4 E 64 PP	10492888	302	4	499	96032772	PIPEWORK AIR INSTALLATIO
CLAMPING BOARD 6XM6	604412408	1	1	412	922648308	TERMINAL BOARD PRE-ASS.
CLAMPING BUFFER EDPM 85	704218408	18	1	567	968026708	WIPERS INSTALLATION
CLAMPING HUB 122	10217543	12	1	134	96032862	DIESEL ENGINE, PRE-ASSEMB
CLAMPING HUB 90/53 KTL / SC	10441074	13	1	134	96032862	DIESEL ENGINE, PRE-ASSEMB
CLAMPING LEVER NIROSTA	10024803	3	1	669	96014811	HOLDER PRE-ASSEMBLY
CLAMPING PROFILE 1,5-4X25X	11002218	22	0.426	1141	918065208	CRANE OPERATOR CABIN P
CLAMPING PROFILE 2X13,5X2	10300600	6	4.5	1166	918064308	SLIDING DOOR INSTALLATION
CLAMPING PROFILE 40X1M P	7014524	21	2	352	917984408	UREA PLANT
CLAMPING PROFILE 40X1M P	7014524	44	2	457	918994508	ENGINE COVERING
CLAMPING RING	11355067	9	1	359	10144093	DEF INJECTOR
CLAMPING RING RD10X12 PA6	288182508	30	1	957	918759508	ADD HEATING SUPERSTRUCT
CLAMPING SLEEVE DIN 1481	11644105	333	6	210	10873988	PLANETARY GEARBOX
CLIP	11066618	17	1	1144	969752608	WINDOW ASSEMBLY
CLIP	602315408	156	210	414	962817908	PREMOUNTED RELAY MODUL
CLIP	602315408	49	820	1040	96003060	RELAY CONTROL SYSTEM
CLIP	602315408	(662)	715	1041	96001020	WIRES CPL.
CLIP 23 ST	10216534	61	2	1190	917996708	AIR COND. UNIT SUPERSTRU
CLIP STORE D=8.0 PA6G	282801408	37	2	589	917330508	DOOR LEFT, CPL.
CLIP STORE D=8.0 PA6G	282801408	37	2	596	917330608	DOOR RIGHT, CPL.
CLOGGING INDICATOR	11068222	3	1	375	967634308	OIL TANK PRE-ASS.
CLOGGING INDICATOR	571356108	157	2	301	96032777	STEERING PIPEWORK
CLOGGING INDICATOR	571356108	(4)	1	1070	96038278	HYDRAULICS
CLOGGING INDICATOR A2D-	510669308	150	1	1070	96038278	HYDRAULICS
CLOSING DEVICE SCHIEBET	968080908	5	1	1166	918064308	SLIDING DOOR INSTALLATION
CLOSING DEVISE CPL.	967821308	40	1	596	917330608	DOOR RIGHT, CPL.
CLOSING DEVISE CPL. LINKS	967814708	40	1	589	917330508	DOOR LEFT, CPL.
CLOSING NIPPLE SP-006-0 V	511506208	247	1	1123	969863108	COMPRESSED AIR PLANT
CLOSING PIN	11005988	4	1	1168	968080908	CLOSING DEVICE
CLOSING RING	571568008	1	1	233	10872205	DISC WHEEL
CLOSING RING	7024263	4	1	738	570112908	DRIVING GEAR
CLOSURE HAKEN	704262408	46	2	1404	916980308	L-HEAD PIECE
CLOSURE HAKEN	704262408	24	1	1588	918489108	PIVOT SECTION
CLUTCH	10343488	300	1	161	969998708	CONVERTOR
CLUTCH ACTUATOR	571876708	10	1	140	967400608	GEARBOX
CLUTCH FORK CPL.	571799908	60	1	140	967400608	GEARBOX
CO-DRIVER'S SEAT	12102131	2	1	401	919461708	SEATS DRIVER'S CAB
COAT HOOK	591050108	24	3	560	96012458	INTERNAL PANELLING INSTA
COAT HOOK	591050108	32	2	1155	969752508	INTERNAL PANELLING INSTA
COIL	571390408	9	8	620	502028008	EDDY CURRENT BRAKE
COLD MACHINE OIL WAECO	11211803	101	0.28	1190	917996708	AIR COND. UNIT SUPERSTRU
COLD SHRINK HOSE 20,9-2,5 E	12100362	505	1	536	962720908	WIRING HARNESS
COLLAR	10023145	419	1	226	10876205	FINAL DRIVE
COLLAR	10023145	419	1	251	10876158	FINAL DRIVE
COLLAR	530040808	420	1	226	10876205	FINAL DRIVE
COLLAR	530040808	420	1	251	10876158	FINAL DRIVE
COLLAR	571096808	419	1	276	10876196	FINAL DRIVE
COLLAR WASHER	510714408	18	1	1093	510438508	PRESSURE RELIEF VALVE
COLLECTING PIPE	927982608	307	2	1072	96038278	HYDRAULICS
COLLECTING PIPE 35L/11 A3C	12102379	322	1	1072	96038278	HYDRAULICS
COLLECTING PIPE 35L/11 A3C	12102379	21	1	1080	96008839	KIT MECHAN.PARTS (COMPOS
COLLECTING PIPE FE//ZNNI8/	921720208	54	1	752	96038878	DIESEL ENGINE, PRE-ASSEMB
COLLECTING PIPE WELDED	921563508	22	1	1080	96008839	KIT MECHAN.PARTS (COMPOS
COLLECTING RING 5/46X32/16	10040660	10	1	481	968776708	SLIPRING UNIT INSTALLATION
COLLER BOLT	571646708	1	1	1258	10876601	POUCH SOCKET

Description	Item	Pos.	Quantity	Page	Assembly	Description
COLLER BUSHING 85 X 105X	704333508	7	2	1209	96002863	SWINGING PLATFORM COMPL
COLLER BUSHING 8X10X15X9	708013108	4	4	590	921865108	DOOR HINGE CPL.
COLUMN 3X80X962 DC01 FE//	954649008	4	1	1029	96004319	SWITCH CABINET
COMBI PLIERS DIN 5244 180	790031508	14	1	647	963294508	MAIN TOOLS
COMBI SCREW M8X25 A2	11600928	5	4	118	10144678	PROTECTION PLATE ASSEM
COMBINED CYLINDER 20"/24"	502664908	7	2	237	96036782	AXLE 3, PRE-ASSEMBLED
COMBINED CYLINDER 20"/24"	502664908	7	2	247	96036783	AXLE 4, PRE-ASSEMBLED
COMBINED CYLINDER 20"/24"	502664908	7	2	290	96036789	AXLE 8, PRE-ASSEMBLED
COMBINED CYLINDER 24"/24"	502664608	7	2	258	96036784	AXLE 5, PRE-ASSEMBLED
COMBINED CYLINDER 24"/24"	502664608	7	2	270	96036787	AXLE 6, PRE-ASSEMBLED
COMPANY NAME PLATE	10124097	600	2	38	13455159	DIESEL ENGINE
COMPENSATOR	10152117	(5)	2	37	13455159	DIESEL ENGINE
COMPENSATOR X5CRNI18-10	97118412	2	1	385	919741508	EXHAUST SYSTEM
COMPLETE CONNECTION BL	12105785	1	1	308	11081534	CONTROL BLOCK
COMPLETE CONNECTION BL	12105785	1	1	311	11081535	CONTROL BLOCK
COMPLETE SAFETY FRAME	12105404	3	1	464	11492598	PEDESTAL
COMPRESSED AIR PLANT	918150908	177	1	12		LIEBHERR MOB.CRANE LG 175
COMPRESSED AIR PLANT	918998208	79	1	10		LIEBHERR MOB.CRANE LG 175
COMPRESSED AIR PLANT	969863108	4	1	1121	918150908	COMPRESSED AIR PLANT
COMPRESSED-AIR CYLINDER	5700086	(1)	1	846	918996908	AIR FILTER UNIT CPL.
COMPRESSION RING	502923708	502	1	499	96032772	PIPEWORK AIR INSTALLATIO
COMPRESSION RING	502923708	40	4	886	96036283	ELECTRIC ADD-ON PARTS CA
COMPRESSION RING	502923708	9	1	1524	915262708	MIRROR ATTACHMENT
COMPRESSION RING	502932608	300	9	511	96026672	PNEUMAMATIC DRIVER'S CABI
COMPRESSION RING	502932608	553	3	1123	969863108	COMPRESSED AIR PLANT
COMPRESSION RING 70,05X11	9078901	2	1	123	10120074	FLYWHEEL ASSEMBLY
COMPRESSION RING DR/R22	502932508	8	1	325	969947908	FUEL TANK CONTAINER PRE
COMPRESSION RING DR/R22	502932508	5	1	372	967700608	FUEL TANK, PRE-ASSEMBLED
COMPRESSION RING DR/R22	502932508	500	25	499	96032772	PIPEWORK AIR INSTALLATIO
COMPRESSION RING DR/R22	502932508	8	1	961	962059008	FUEL TANK CONTAINER PRE
COMPRESSION RING DR/R22	502932508	307	5	1123	969863108	COMPRESSED AIR PLANT
COMPRESSION ROD	10354090	30	1	140	967400608	GEARBOX
COMPRESSION SPRING	10023210	2409	1	227	10876205	FINAL DRIVE
COMPRESSION SPRING	10023210	2409	1	252	10876158	FINAL DRIVE
COMPRESSION SPRING	10300833	134	2	148	964013408	HOUSING
COMPRESSION SPRING	10300959	390	1	150	571801808	CONTROL
COMPRESSION SPRING	10353784	70	1	165	10343489	CONTROL
COMPRESSION SPRING	10353794	130	1	165	10343489	CONTROL
COMPRESSION SPRING	10353803	200	1	165	10343489	CONTROL
COMPRESSION SPRING	10353804	240	1	165	10343489	CONTROL
COMPRESSION SPRING	10876201	177	2	207	10876198	BRAKE
COMPRESSION SPRING	10876201	177	2	209	10876199	BRAKE
COMPRESSION SPRING	502638008	5	1	505	502924608	LOADED/EMPTY VALVE
COMPRESSION SPRING	510714008	6	1	1093	510438508	PRESSURE RELIEF VALVE
COMPRESSION SPRING	510714508	19	1	1093	510438508	PRESSURE RELIEF VALVE
COMPRESSION SPRING	510714508	19	1	1095	511497508	PRESSURE RELIEF VALVE
COMPRESSION SPRING	510797108	2	1	744	511432008	PRETENSIONING VALVE
COMPRESSION SPRING	510797108	4	1	1092	511417608	PRESSURE LIMITING VALVE
COMPRESSION SPRING	510797508	9	1	527	511417708	PRESSURE LIMITING VALVE
COMPRESSION SPRING	510797508	7	1	744	511432008	PRETENSIONING VALVE
COMPRESSION SPRING	510797508	(26)	2	1072	96038278	HYDRAULICS
COMPRESSION SPRING	510797508	9	1	1092	511417608	PRESSURE LIMITING VALVE
COMPRESSION SPRING	511015108	4	1	527	511417708	PRESSURE LIMITING VALVE
COMPRESSION SPRING	560019208	6	1	1168	968080908	CLOSING DEVICE
COMPRESSION SPRING	570077508	(2)	1	523	570933008	AIR ACTUATION SECTION
COMPRESSION SPRING	570077508	1	1	525	511433808	AXLE LOCKING VALVE
COMPRESSION SPRING	570078108	13	1	525	511433808	AXLE LOCKING VALVE
COMPRESSION SPRING	571803608	40	1	148	964013408	HOUSING
COMPRESSION SPRING	571806608	90	1	150	571801808	CONTROL
COMPRESSION SPRING	571807308	230	1	150	571801808	CONTROL

Description	Item	Pos.	Quantity	Page	Assembly	Description
COMPRESSION SPRING	571807508	270	1	150	571801808	CONTROL
COMPRESSION SPRING	571808108	470	1	150	571801808	CONTROL
COMPRESSION SPRING 1,6X8,	11305579	32	22	681	11490594	DRIVE
COMPRESSION SPRING 1,6X8,	11305579	76	20	709	10021226	DRIVE
COMPRESSION SPRING 1,6X8,	11305579	76	20	711	10021228	DRIVE
COMPRESSION SPRING 15X12	720013908	6	1	919	918719408	ROTATING PLATFORM LOCK
COMPRESSION SPRING 2,0X	720014808	5	1	591	963225108	DOOR STOPPER COMPL.
COMPRESSION SPRING 2,8X	10430247	8	1	230	10036124	SUSPENSION CYLINDER
COMPRESSION SPRING 2,8X	10430247	7	1	243	10036126	SUSPENSION CYLINDER
COMPRESSION SPRING 3,8X6	10038891	116	2	1458	96051270	BALLAST PALETTE PRE-ASS.
COMPRESSION SPRING DIN	720007108	4	1	1542	919752108	SX-INTERMEDIATE PC PRE-AS
COMPRESSION SPRING DIN	720007108	4	1	1552	919752208	SX-INTERMEDIATE PC PRE-AS
COMPRESSION SPRING DIN 2	720005708	1009	1	192	11081159	DISTRIBUTOR GEARBOX
COMPRESSION SPRING DIN 2	720005708	530	1	276	10876196	FINAL DRIVE
COMPRESSION SPRING VERZI	11305568	31	22	681	11490594	DRIVE
COMPRESSION SPRING VERZI	11305568	75	20	709	10021226	DRIVE
COMPRESSION SPRING VERZI	11305568	75	20	711	10021228	DRIVE
COMPRESSION SPRING VERZI	11305568	75	14	721	500063708	SWING GEAR
COMPRESSOR	553037908	4	1	1193	553188308	COMPRESSOR DRIVE
COMPRESSOR DRIVE	553188308	2	1	1190	917996708	AIR COND. UNIT SUPERSTRU
CONE BELT DIN 7753 AVX13X	571477608	32	1	1193	553188308	COMPRESSOR DRIVE
CONICAL MOUNT 60NR39	11182350	1	1	185	96018923	MOTOR BEARING INSTALLATI
CONICAL MOUNT 60NR39	11182350	1	1	186	96018924	MOTOR BEARING INSTALLATI
CONICAL MOUNT 70NR11	10291989	44	4	1136	918063908	CRANE DRIVER CAB ADDITIO
CONNECTING CABLE 4M	11692299	4	1	1021	10650233	ANTENNA
CONNECTING CABLE 8X0,37	10455421	16	1	1223	96013029	EQUIPMENT CAMERA
CONNECTING DEVICE EN 358	12102869	4	1	663	916959908	PERSONAL PROTECTION EQ
CONNECTING ELBOW	10124886	1	1	827	10145044	CONNECTION F.WATER PIPE
CONNECTING ELEMENT SPF	10332161	2	2	1264	919466708	ROPE WITH ACCESSORIES
CONNECTING LINE 2X70-6M	10293356	7	2	1236	915455708	EXTERNAL FEED
CONNECTING LINE 35-15M	600441708	19	1	649	963397108	ACCESSORIES
CONNECTING LINE 7X0,25-10,0	10472995	42	1	1027	918998008	SWITCHBOX MOUNTING PART
CONNECTING LINE ADD-ON V-	12421641	231	1	36	13455159	DIESEL ENGINE
CONNECTING LINE ADD-ON V-	12421642	231	1	807	13455143	DIESEL ENGINE
CONNECTING LINE V-MOTORX	10140994	(3)	1	36	13455159	DIESEL ENGINE
CONNECTING LINE V-MOTOR	12421640	1	1	93	12421641	CONNECTING LINE ADD-ON
CONNECTING LINE V-MOTOR	12421640	1	1	819	12421642	CONNECTING LINE ADD-ON
CONNECTING LINK PRE-ASS.	962307208	7	2	1452	919692108	SUSPENDED BALLAST
CONNECTING LINK PRE-ASS.	965500108	3	2	1212	966659308	STAIR
CONNECTING LINK PRE-ASS.	965500308	11	1	1209	96002863	SWINGING PLATFORM COMPL
CONNECTING LINK PRE-ASS.	967989808	20	2	1452	919692108	SUSPENDED BALLAST
CONNECTING LINK PRE-ASS.	968069308	4	2	1212	966659308	STAIR
CONNECTING LINK WELDED	921120008	1	2	1407	910019608	PLATES F.ADD.BRACING
CONNECTING LINK WELDED	921693908	5	2	1239	917413808	BASE PLATE SLEWING PLATF
CONNECTING LINK WELDED	921693908	8	2	1252	918472608	BALLAST FRAME CRANE SUPP
CONNECTING LINK WELDED	921848908	17	2	673	915913008	PIN F. S AND D PIVOT SECTIO
CONNECTING LINK WELDED	923547208	80	2	910	919361008	SA FRAME
CONNECTING LINK WELDED	927131308	6	2	1348	918361308	D HEAD SECTION
CONNECTING LINK WELDED	96013653	1	2	1559	918476208	PLATES F.ADD.BRACING
CONNECTING LINK WELDED	961757508	77	2	1339	917996808	D PIVOT SECTION
CONNECTING LINK WELDED	962508108	1	1	1474	967989808	CONNECTING LINK PRE-ASS.
CONNECTING LINK WELDED	962508208	2	1	1474	967989808	CONNECTING LINK PRE-ASS.
CONNECTING LINK WELDED 1	96002455	1	1	1564	96002454	BRACKET CPL.
CONNECTING LINK WELDED 1	96022376	1	1	1565	96016927	BRACKET CPL.
CONNECTING LINK WELDED T	965502208	1	1	1215	965500308	CONNECTING LINK PRE-ASS.
CONNECTING LINK WELDED T	967935308	2	1	1213	968069308	CONNECTING LINK PRE-ASS.
CONNECTING LINK WELDED T	968069608	1	1	1213	968069308	CONNECTING LINK PRE-ASS.
CONNECTING LUG	956789108	176	1	499	96032772	PIPEWORK AIR INSTALLATIO
CONNECTING LUG	973860608	157	1	519	96032778	PIPEWORK RETROFIT CONT
CONNECTING LUG 472431408	971434508	159	1	519	96032778	PIPEWORK RETROFIT CONT

Description	Item	Pos.	Quantity	Page	Assembly	Description
CONNECTING PIECE PRE-ASS	11365540	1	1	108	10152906	WATER CONNECTION
CONNECTING PIN WELDED FE	924647408	12	4	1271	919745108	S PIVOT SECTION
CONNECTING PIN WELDED FE	924647408	27	8	1290	919745708	S INTERMEDIATE SECTION
CONNECTING PIN WELDED FE	924647408	27	8	1298	919745808	LA INTERMED.SECTION WELD
CONNECTING PIN WELDED FE	924647408	27	8	1301	919746208	S INTERMEDIATE SECTION
CONNECTING PIN WELDED FE	924647408	11	4	1306	919746308	SL REDUCING SECTION
CONNECTING PIN WELDED FE	924647408	19	8	1324	919746708	S INTERMEDIATE SECTION
CONNECTING PIN WELDED FE	924647408	18	8	1327	919746808	S INTERMEDIATE SECTION
CONNECTING PIN WELDED FE	924647408	18	8	1330	919746908	S INTERMEDIATE SECTION
CONNECTING PIN WELDED FE	924647408	19	8	1334	919747208	S INTERMEDIATE SECTION
CONNECTING PIN WELDED FE	924647408	43	4	1348	918361308	D HEAD SECTION
CONNECTING PIN WELDED FE	924647408	3	4	1534	919747408	SX REDUCING SECTION
CONNECTING PIN WELDED FE	924647408	14	4	1542	919752108	SX-INTERMEDIATE PC PRE-AS
CONNECTING PIN WELDED FE	924647408	14	4	1552	919752208	SX-INTERMEDIATE PC PRE-AS
CONNECTING PIN WELDED FE	924647408	27	8	1626	919747708	LA INTERMED.SECTION WELD
CONNECTING PIN WELDED FE	927118308	13	2	1271	919745108	S PIVOT SECTION
CONNECTING PIPE 0	11000700	15	3	603	969862108	VALVE PLATE, PRE-ASSEMB
CONNECTING PIPE 0	11000700	22	2	1172	918064408	HEATING CRANE DRIVER'S CA
CONNECTING PLATE	10289892	6	1	30	510241408	HYDRO MOTOR
CONNECTING PLATE	510629508	181	7	1071	96038278	HYDRAULICS
CONNECTING PLATE	510630508	150	1	742	969859308	ADDNL. HYDR. F. ERECTING W
CONNECTING PLATE	510631808	290	1	1072	96038278	HYDRAULICS
CONNECTING PLATE	510782208	5	1	1233	511486508	DIRECTIONAL CTRL. VALVE
CONNECTING PLATE	571538708	3	1	763	11002354	VARIABLE PUMP
CONNECTING PLATE	571538708	3	1	770	11002355	VARIABLE PUMP
CONNECTING PLATE	571538708	3	1	772	10871792	VARIABLE PUMP
CONNECTING PLATE	571898908	3	1	774	10871793	VARIABLE PUMP
CONNECTING PLATE	571903008	3	1	779	10493368	VARIABLE PUMP
CONNECTING PLATE	571903008	3	1	783	11656288	VARIABLE PUMP
CONNECTING PLATE	7024283	4	1	737	510230608	HYDRO MOTOR
CONNECTING PLATE AlMgSi0	10116178	4	1	840	10119873	POWER TAKE-OFF ADD-ON
CONNECTING PLATE AlMgSi0	10126124	4	1	841	10126182	POWER TAKE-OFF ADD-ON
CONNECTING PLATE DP1-10/3	511058308	155	1	301	96032777	STEERING PIPEWORK
CONNECTING PLATE DP1-10/3	511058308	150	2	1482	96016504	ADDNL.HYDR.SUSPENDED BA
CONNECTING ROD ASSEMBLY	10116876	60	8	35	13455159	DIESEL ENGINE
CONNECTING ROD ASSEMBLY	10116876	60	8	806	13455143	DIESEL ENGINE
CONNECTING ROD BUSHING 5	12450073	(3)	1	59	10116876	CONNECTING ROD ASSEMBL
CONNECTION CABLE	10454783	11	1	1198	918065008	ERG. CAMERA CONTROL
CONNECTION CABLE	10454783	11	1	1226	96000410	EQUIPMENT CAMERA
CONNECTION F.WATER PIPE	10143421	385	1	37	13455159	DIESEL ENGINE
CONNECTION F.WATER PIPE	10145044	385	2	808	13455143	DIESEL ENGINE
CONNECTION FLANGE 20MnCr	10116179	6	1	840	10119873	POWER TAKE-OFF ADD-ON
CONNECTION FLANGE 20MnCr	9080058	6	1	129	11366396	AUXILIARY DRIVE PRE-ASS.
CONNECTION FLANGE 31CrM	9080626	(6)	1	127	10119871	POWER TAKE-OFF ADD-ON
CONNECTION FLANGE 85X85	511062408	186	1	1071	96038278	HYDRAULICS
CONNECTION FLANGE ALZNM	511062308	160	1	695	969858508	ADDITONAL HYDRAUL.WINCH
CONNECTION FLANGE ALZNM	511062308	160	1	1318	969858808	AUX.HYDRAULIC WINCH 6
CONNECTION FLANGE ALZNM	511062308	160	1	1387	969858408	ADDITIONAL HYDRAULICS WI
CONNECTION PIECE	10122637	3	1	68	11364325	CYLINDER HEAD COVER PRE
CONNECTION PIECE	10145189	1	1	107	10145192	WATER CONNECTION
CONNECTION PIECE	10145189	1	1	828	10145193	WATER CONNECTION
CONNECTION PIECE	10145190	1	1	109	10145194	WATER CONNECTION
CONNECTION PIECE	10145190	1	1	829	10145195	WATER CONNECTION
CONNECTION PIECE	12569881	5	2	389	11446929	SCRFILTER ASSEMBLY
CONNECTION PIECE	12569881	5	2	803	12475635	SCRFILTER ASSEMBLY
CONNECTION PIECE	570073408	12	1	744	511432008	PRETENSIONING VALVE
CONNECTION PIECE EN AC-Al	12423293	(4)	1	36	13455159	DIESEL ENGINE
CONNECTION PIECE EN AC-Al	12423293	23	1	824	12490129	WATER PUMP WITH FASTENIN
CONNECTION PIPE	12569884	6	2	389	11446929	SCRFILTER ASSEMBLY
CONNECTION PIPE	12569884	6	2	803	12475635	SCRFILTER ASSEMBLY

Description	Item	Pos.	Quantity	Page	Assembly	Description
CONNECTOR BASE	10871147	91	2	1034	96035660	ASSEMBLY PARTS MOUNTIN
CONNECTOR BASE	6001681	539	1	409	96037721	WIRES COMPL. INSTRUMENT
CONNECTOR FOR FUEL HEAT	962196208	507	1	473	96037533	WIRING HARNESS
CONNECTOR FOR FUEL HEAT	962196208	514	1	1004	96036118	WIRING HARNESS
CONNECTOR PIN 0,75-2,0MM2	10100062	669	6	475	96037529	WIRING HARNESS
CONNECTOR PIN 0,75-2,0MM2	10100062	669	3	881	96027394	WIRING HARNESS
CONNECTOR PIN 0,75-2,0MM2	10100062	669	2	996	96036112	WIRING HARNESS
CONNECTOR PIN 0,75-2,0MM2	10100062	669	2	1005	96036118	WIRING HARNESS
CONNECTOR PLUG A AX	602337008	504	40	880	96036290	WIRES COMPL. INSTRUMENT
CONNECTOR PLUG A AX	602337008	504	1	881	96027394	WIRING HARNESS
CONNECTOR PLUG A AX	602337008	502	3	1038	96000977	WIRES CPL.
CONROD BOLT M14X1,5X65,5	9077199	(1)	2	59	10116876	CONNECTING ROD ASSEMBL
CONROD BOLT M14X1,5X65,5	12446830	(2)	2	59	10116876	CONNECTING ROD ASSEMBL
CONROD V-MOTORX96	10116877	1	1	59	10116876	CONNECTING ROD ASSEMBL
CONROD V-MOTORX96	10116877	1	1	59	10116876	CONNECTING ROD ASSEMBL
CONROD V-MOTORX96	12446853	1	1	59	10116876	CONNECTING ROD ASSEMBL
CONROD V-MOTORX96	12446853	1	1	59	10116876	CONNECTING ROD ASSEMBL
CONROD V-MOTORX96	12446854	(1)	1	59	10116876	CONNECTING ROD ASSEMBL
CONSOLE	10146949	1	1	101	10146956	AIR COND. COMPRESSOR A
CONSOLE	10146949	1	1	832	10146947	ALTERNATOR ASSEMBLY
CONSOLE	10147566	4	1	101	10146956	AIR COND. COMPRESSOR A
CONSOLE	10147567	5	1	101	10146956	AIR COND. COMPRESSOR A
CONSOLE	12400363	18	1	837	12416117	CABLE HARNESS MOUNTING
CONSOLE	774215708	324	2	1072	96038278	HYDRAULICS
CONSOLE	921056108	1	1	668	920456008	SAFETY ROLLER WINCH 1/2
CONSOLE	921056208	2	1	668	920456008	SAFETY ROLLER WINCH 1/2
CONSOLE	96024810	3	1	1467	96024497	GUIDE PRE-ASS.
CONSOLE	96042014	59	1	1361	918857108	D INTERMEDIATE SECTION
CONSOLE	96042014	58	1	1367	918857208	D INTERMEDIATE SECTION
CONSOLE 4X1022X666 S315	97066282	7	1	352	917984408	UREA PLANT
CONSOLE 4X1153X629 S315M	973264608	1	1	629	917442808	ADD-ON PARTS CAMERA
CONSOLE 4X1687X697 S315	97118410	19	1	387	96051663	EXHAUST SYSTEM PRE-ASSE
CONSOLE 4X254X291 S315MC	97064618	8	1	392	919023108	AIR FILTER ASSY. W. AIR FLA
CONSOLE 4X290X327 S315MC	97064617	7	1	392	919023108	AIR FILTER ASSY. W. AIR FLA
CONSOLE AUX. REPLENISHIN	912624708	419	1	15		LIEBHERR MOB.CRANE LG 175
CONSOLE COMPL.	964077808	3	1	920	919127208	ROLLER SLEWING RING
CONSOLE COMPL. FE//ZNNI8/	964986908	55	1	970	917991908	SOUND DAMPING
CONSOLE COMPL. FE//ZNNI8/	964987008	54	1	970	917991908	SOUND DAMPING
CONSOLE EN AC-Al Si1	10141758	1	1	124	10141788	CONTROL BOX ANNEXE
CONSOLE FE//ZNNI8//FN//T0	963397408	3	2	585	917315108	DRIVER CABIN DOOR INSTAL
CONSOLE PRE-ASS.	10144442	7	1	124	10141788	CONTROL BOX ANNEXE
CONSOLE PRE-ASS.	967667508	19	2	970	917991908	SOUND DAMPING
CONSOLE PRE-ASS.	967667608	20	1	970	917991908	SOUND DAMPING
CONSOLE PRE-ASS.	967668608	22	1	970	917991908	SOUND DAMPING
CONSOLE RAL 7037	921724508	1	1	1460	921723608	SWITCH UNIT
CONSOLE RAL 7037	921725108	1	1	1461	921723708	SWITCH UNIT
CONSOLE RUBBER 80X450 GU	10040211	6	3	371	917247508	FUEL TANK ADD-ON UNIT
CONSOLE S235JR	10137052	7	1	46	10137051	HYDT.TUBE ASSEMBLY
CONSOLE S235JR	10144869	3	1	118	10144678	PROTECTION PLATE ASSEM
CONSOLE S235JR	10144870	4	1	118	10144678	PROTECTION PLATE ASSEM
CONSOLE S235JR	11431609	21	1	832	10146947	ALTERNATOR ASSEMBLY
CONSOLE St Rm>=270MP	10147606	4	1	832	10146947	ALTERNATOR ASSEMBLY
CONSPICUOUS MARKING	916973208	84	1	10		LIEBHERR MOB.CRANE LG 175
CONTACT 0,5-1MM2	602300308	125	2	432	96023590	WIRING HARNESS
CONTACT 0,5-1MM2	602300308	125	200	469	96037549	WIRING HARNESS
CONTACT 0,5-1MM2	602300308	125	89	471	96037539	WIRING HARNESS
CONTACT 0,5-1MM2	602300308	125	46	473	96037533	WIRING HARNESS
CONTACT 0,5-1MM2	602300308	125	8	475	96037529	WIRING HARNESS
CONTACT 0,5-1MM2	602300308	125	204	878	96036289	WIRING HARNESS
CONTACT 0,5-1MM2	602300308	125	150	881	96027394	WIRING HARNESS

Description	Item	Pos.	Quantity	Page	Assembly	Description
CONTACT 0,5-1MM2	602300308	125	61	995	96036112	WIRING HARNESS
CONTACT 0,5-1MM2	602300308	125	96	1004	96036118	WIRING HARNESS
CONTACT 0,5-1MM2	602300308	125	67	1010	929536308	WIRING HARNESS
CONTACT 0,5-1MM2	602300308	125	61	1013	96000924	LEAD
CONTACT 0,5-1MM2	602300308	125	61	1014	96000925	LEAD
CONTACT 0,5-1MM2	602300308	125	61	1015	96000926	LEAD
CONTACT 0,5-1MM2	602300308	125	40	1016	96000927	LEAD
CONTACT 0,5-1MM2	602300308	125	40	1018	96000930	LEAD
CONTACT 0,5-1MM2	602300308	125	3	1577	96036351	LINE WITH PLUG
CONTACT 0,5-1MM2	602329108	617	14	470	96037549	WIRING HARNESS
CONTACT 0,5-1MM2	602329108	617	6	474	96037533	WIRING HARNESS
CONTACT 0,5-1MM2	602329108	617	2	878	96036289	WIRING HARNESS
CONTACT 0,5-1MM2	602329108	617	4	996	96036112	WIRING HARNESS
CONTACT 1-2,5MM2	602300108	121	48	469	96037549	WIRING HARNESS
CONTACT 1-2,5MM2	602300108	121	28	471	96037539	WIRING HARNESS
CONTACT 1-2,5MM2	602300108	121	16	473	96037533	WIRING HARNESS
CONTACT 1-2,5MM2	602300108	121	4	626	965236508	LEAD
CONTACT 1-2,5MM2	602300108	121	23	878	96036289	WIRING HARNESS
CONTACT 1-2,5MM2	602300108	121	17	881	96027394	WIRING HARNESS
CONTACT 1-2,5MM2	602300108	121	11	995	96036112	WIRING HARNESS
CONTACT 1-2,5MM2	602300108	121	5	1002	96008464	WIRING HARNESS
CONTACT 1-2,5MM2	602300108	121	7	1004	96036118	WIRING HARNESS
CONTACT 1-2,5MM2	602300108	121	3	1010	929536308	WIRING HARNESS
CONTACT 1-2,5MM2	602300108	121	17	1017	96000928	LEAD
CONTACT BOW	691041608	29	66	483	10040660	COLLECTING RING
CONTACT BOW HOLDER	10359128	34	2	483	10040660	COLLECTING RING
CONTACT BOW HOLDER	691043108	28	67	483	10040660	COLLECTING RING
CONTACT BUSHING 0,14-5,5	10675506	(502)	2	1027	918998008	SWITCHBOX MOUNTING PART
CONTACT BUSHING 0,3-0,6MM	10872421	798	3	1400	96057962	LEAD
CONTACT BUSHING 1,0MM2	605610301	605	55	1010	929536308	WIRING HARNESS
CONTACT LOCK 2-POL	7368241	520	2	475	96037529	WIRING HARNESS
CONTACT LOCK 2-POL	7368241	522	1	996	96036112	WIRING HARNESS
CONTACT LOCK 2-POL	7368241	523	2	998	96036113	WIRING HARNESS
CONTACT LOCK 2-POL	7368241	529	1	1005	96036118	WIRING HARNESS
CONTACT LOCK 2-POL PBT G	12693951	519	1	475	96037529	WIRING HARNESS
CONTACT LOCK 2-POL PBT G	12693951	522	1	998	96036113	WIRING HARNESS
CONTACT LOCK DT 12 POLIG	10216772	514	1	996	96036112	WIRING HARNESS
CONTACT LOCK DT 2 POLIG	10342519	524	5	470	96037549	WIRING HARNESS
CONTACT LOCK DT 2 POLIG	10342519	526	2	475	96037529	WIRING HARNESS
CONTACT LOCK DT 2 POLIG	10342519	522	1	878	96036289	WIRING HARNESS
CONTACT LOCK DT 2 POLIG	10342519	515	2	881	96027394	WIRING HARNESS
CONTACT LOCK DT 2 POLIG	10342519	525	2	998	96036113	WIRING HARNESS
CONTACT LOCK DT 2 POLIG	10342519	519	8	1005	96036118	WIRING HARNESS
CONTACT LOCK DT 2 POLIG	10342519	503	1	1219	96007584	WIRING HARNESS
CONTACT LOCK DT-STECKD	7368246	514	1	475	96037529	WIRING HARNESS
CONTACT LOCK DT-STECKD	7368246	515	1	998	96036113	WIRING HARNESS
CONTACT LOCK DT-STECKER	6205242	523	1	475	96037529	WIRING HARNESS
CONTACT LOCK DT-STECKER	6205242	518	1	998	96036113	WIRING HARNESS
CONTACT LOCK DT-STECKER	7368248	510	1	996	96036112	WIRING HARNESS
CONTACT LOCK DTM06-12S S	6906036	(503)	1	1411	96013078	TERMINAL BOX CPL.
CONTACT PIN	6002796	(1)	54	483	10040660	COLLECTING RING
CONTACT PIN 0,14-5,5MM2	10675505	502	2	1019	96000935	LEAD
CONTACT PIN 0,75MM2	10113737	777	61	1013	96000924	LEAD
CONTACT PIN 0,75MM2	10113737	777	61	1014	96000925	LEAD
CONTACT PIN 0,75MM2	10113737	777	61	1015	96000926	LEAD
CONTACT PIN 0,75MM2	10113737	777	40	1016	96000927	LEAD
CONTACT PIN 0,75MM2	10113737	777	40	1018	96000930	LEAD
CONTACT RELAY	571483708	(51)	1	301	96032777	STEERING PIPEWORK
CONTACT RELAY 1OE	11211275	31	1	898	96036284	HOUSING CPL.
CONTACT RELAY 24V 10A	630100408	10	2	1494	920872908	TERMINAL BOX CPL.

Description	Item	Pos.	Quantity	Page	Assembly	Description
CONTACT RETAINING PIN 9P	10045101	532	3	409	96037721	WIRES COMPL. INSTRUMENT
CONTACT RETAINING PIN 9P	10045101	502	1	432	96023590	WIRING HARNESS
CONTACT RETAINING PIN 9P	10045101	525	1	1043	96035662	CABLES MOUNTING PANEL C
CONTACT RETAINING PIN JPT	10099866	523	1	1043	96035662	CABLES MOUNTING PANEL C
CONTACT RETAINING PIN JPT	10099867	522	2	409	96037721	WIRES COMPL. INSTRUMENT
CONTACT RETAINING PIN JPT	10099867	519	2	1043	96035662	CABLES MOUNTING PANEL C
CONTACT RETAINING PIN JPT	10099868	512	4	1043	96035662	CABLES MOUNTING PANEL C
CONTAINER	571539308	20	1	950	10327167	ELECTRIC PUMP
CONTAINER COVER	10014717	26	1	950	10327167	ELECTRIC PUMP
CONTAINER FOR RODS	918598508	675	1	17		LIEBHERR MOB.CRANE LG 175
CONTAINER SCREW JOINT	10878281	(2)	1	695	969858508	ADDITONAL HYDRAUL.WINCH
CONTR: PANEL PINNING S160	962805408	1	1	1024	912848008	ELECTRICS CONTROL PANEL
CONTROL	10343489	160	1	161	969998708	CONVERTOR
CONTROL	571801808	120	1	146	964012308	IT AS-TRONIK
CONTROL	965336508	2	1	152	10493845	ADD-ON PARTS
CONTROL BLOCK 240BAR ELO	11647554	21	1	301	96032777	STEERING PIPEWORK
CONTROL BLOCK 240BAR ELO	11647555	24	1	301	96032777	STEERING PIPEWORK
CONTROL BLOCK 3-FACH SPF	10036520	2	1	341	965576008	PREMOUNTED HYDR.SUPPOR
CONTROL BLOCK 320BAR 80L/	10489926	2	1	1230	965226108	FITTING PLATE EMERG. ACT:
CONTROL BLOCK 380BAR SP	11341035	21	1	1070	96038278	HYDRAULICS
CONTROL BLOCK 420BAR SP	11081534	22	1	301	96032777	STEERING PIPEWORK
CONTROL BLOCK 420BAR SP	11081535	23	1	301	96032777	STEERING PIPEWORK
CONTROL BOX ANNEXE	10141788	571	1	38	13455159	DIESEL ENGINE
CONTROL BOX ANNEXE	10141788	571	1	810	13455143	DIESEL ENGINE
CONTROL BOX MB618A SPF	10332640	10	1	1223	96013029	EQUIPMENT CAMERA
CONTROL DESK SUPPORT	962806108	2	1	529	917345108	HYDRAULIC SUPPORT ACTU
CONTROL ELEMENT	10289517	2	1	712	510237508	VARIABLE DISPLACEMENT MO
CONTROL ELEMENT	10354659	1	1	685	10354658	ADJUSTMENT
CONTROL ELEMENT	571927608	1	1	716	571927508	ADJUSTMENT
CONTROL GEAR 6POL 24V SP	606196208	18	1	418	96037710	CENTRE BRACKET PRE-ASS.
CONTROL LEAD	571572108	(2)	2	397	914912108	MIRROR ATTACHMENT
CONTROL LEAD 12 X 0,75 SPF	600460808	398	8.3	469	96037549	WIRING HARNESS
CONTROL LEAD 12 X 0,75 SPF	600462308	5	5.08	536	962720908	WIRING HARNESS
CONTROL LEAD 19 X 0,5 SPF	600464008	17	7.67	1004	96036118	WIRING HARNESS
CONTROL LEAD 4 X 0,5 SPF	600460408	5	8.75	1400	96057962	LEAD
CONTROL LEAD 40 X 0,75 TPE-	10024789	5	5.42	1016	96000927	LEAD
CONTROL LEAD 40 X 0,75 TPE-	10024789	5	5.52	1018	96000930	LEAD
CONTROL LEAD 61 X 0,75	600461008	4	12.69	1010	929536308	WIRING HARNESS
CONTROL LEAD 61 X 0,75	600461008	5	5.32	1013	96000924	LEAD
CONTROL LEAD 61 X 0,75	600461008	5	5.22	1014	96000925	LEAD
CONTROL LEAD 61 X 0,75	600461008	5	5.12	1015	96000926	LEAD
CONTROL LEAD 8 X 0,5 SPF	600462808	5	10	1008	96001403	WIRING HARNESS
CONTROL LEAD 8 X 0,5 SPF	600462808	5	6.5	1011	96001405	LEAD
CONTROL PANEL SUPPORT	10009700	73	1	601	10876121	AIR CONDITIONING UNIT
CONTROL PARTS	10116320	110	8	35	13455159	DIESEL ENGINE
CONTROL PARTS	10116320	110	8	806	13455143	DIESEL ENGINE
CONTROL PLATE	570114508	2	1	739	570113308	DRIVING GEAR
CONTROL PLATE ASSEMBLY	9078467	521	1	37	13455159	DIESEL ENGINE
CONTROL PLATE ASSEMBLY	9078467	521	1	809	13455143	DIESEL ENGINE
CONTROL STAND	918810308	129	1	11		LIEBHERR MOB.CRANE LG 175
CONTROL SYSTEM	96003869	50	1	392	919023108	AIR FILTER ASSY. W. AIR FLA
CONTROL UNIT	10471384	5	1	774	10871793	VARIABLE PUMP
CONTROL UNIT	11002353	5	1	763	11002354	VARIABLE PUMP
CONTROL UNIT	11002353	5	1	770	11002355	VARIABLE PUMP
CONTROL UNIT	11002353	5	1	772	10871792	VARIABLE PUMP
CONTROL UNIT	11002353	5	1	779	10493368	VARIABLE PUMP
CONTROL UNIT	11002353	5	1	783	11656288	VARIABLE PUMP
CONTROL VALVE	10114975	40	1	786	10663295	VARIABLE PUMP
CONTROL VALVE	10410468	49	1	195	10870697	VARIABLE PUMP
CONTROL VALVE	10653025	5	1	174	10430158	VARIABLE PUMP

Description	Item	Pos.	Quantity	Page	Assembly	Description
CONTROL VALVE	10663297	40	1	785	10663280	VARIABLE PUMP
CONTROL VALVE	10814940	5	1	176	10430161	VARIABLE PUMP
CONTROLS AND FITTINGS RI	96036295	14	1	886	96036283	ELECTRIC ADD-ON PARTS CA
CONVERTER HOUSING	964024508	110	1	161	969998708	CONVERTOR
CONVERTOR	10343500	260	1	161	969998708	CONVERTOR
CONVERTOR	10353847	10	1	169	10343500	CONVERTOR
CONVERTOR TTY-RS232	917045414	(10)	1	887	96036283	ELECTRIC ADD-ON PARTS CA
CONVERTOR TTY-RS232	96008935	50	1	887	96036283	ELECTRIC ADD-ON PARTS CA
CONVERTOR VORM.	969998708	920	1	136	10872088	SWITCHGEAR
COOLANT PIPE BEND	10134296	1	1	106	10143421	CONNECTION F.WATER PIPE
COOLANT PIPE BEND	10134298	4	1	824	12490129	WATER PUMP WITH FASTENIN
COOLANT PIPE BEND	10140730	1	1	826	10143277	COOLANT PIPE BEND ADD-ON
COOLANT PIPE BEND	10140731	2	1	826	10143277	COOLANT PIPE BEND ADD-ON
COOLANT PIPE BEND ADD-ON	10143277	382	1	808	13455143	DIESEL ENGINE
COOLER INSTALLATION	918993708	3	1	9		LIEBHERR MOB.CRANE LG 175
COOLING WATER HOSE DN10-	11621769	253	4.45	754	96038878	DIESEL ENGINE, PRE-ASSEMB
COOLING WATER HOSE DN20-	11621770	21	0.08	957	918759508	ADD HEATING SUPERSTRUCT
COOLING WATER HOSE DN20-	11621770	34	0.06	1172	918064408	HEATING CRANE DRIVER'S CA
COOLING WATER HOSE DN20-	11621770	35	0.08	1172	918064408	HEATING CRANE DRIVER'S CA
COOLING WATER HOSE DN20-	11621770	36	0.14	1172	918064408	HEATING CRANE DRIVER'S CA
COOLING WATER HOSE DN20-	11621770	37	0.41	1172	918064408	HEATING CRANE DRIVER'S CA
COOLING WATER HOSE DN6-	11621768	33	1.1	957	918759508	ADD HEATING SUPERSTRUCT
COOLING WATER HOSE DN6-	11621768	34	0.75	957	918759508	ADD HEATING SUPERSTRUCT
COOLING WATER HOSE DN8-	10873085	1	1	27	96004429	HOSES
COOLING WATER HOSES UR	969844308	20	1	352	917984408	UREA PLANT
COOLING WATER LINE	10143587	24	1	826	10143277	COOLANT PIPE BEND ADD-ON
COOLING WATER LINE	10154613	8	1	826	10143277	COOLANT PIPE BEND ADD-ON
COOLING WATER LINE 12X2	10141808	3	1	822	10141807	ACCESSORIES AIR COMPRES
COOLING WATER LINE 12X2	10141810	2	1	822	10141807	ACCESSORIES AIR COMPRES
COOLING WATER LINE 8X1	10143589	22	1	826	10143277	COOLANT PIPE BEND ADD-ON
COOLING WATER LINE 8X1	10146256	23	1	826	10143277	COOLANT PIPE BEND ADD-ON
COOLING WATER PIPE EDEL	96000727	17	1	795	96039239	RADIATOR, PRE-ASSEMBLED
COOLING WATER PIPE EDEL	96000728	18	1	795	96039239	RADIATOR, PRE-ASSEMBLED
COOLING WATER PIPE EDEL	96000844	200	1	754	96038878	DIESEL ENGINE, PRE-ASSEMB
COOLING WATER PIPE EDEL	96000845	201	1	754	96038878	DIESEL ENGINE, PRE-ASSEMB
COOLING WATER PIPE EDEL	97060712	16	1	23	96032863	RADIATOR, PRE-ASSEMBLED
COOLING WATER PIPE EDEL	97060713	17	1	23	96032863	RADIATOR, PRE-ASSEMBLED
COOLING WATER PIPE WELDE	969619408	15	1	23	96032863	RADIATOR, PRE-ASSEMBLED
COOLING WATER PIPES ATT	10141710	334	1	36	13455159	DIESEL ENGINE
COPPER PASTE 850g	10002552	(132)	1	37	13455159	DIESEL ENGINE
COPPER PASTE 850g	10002552	132	1	45	10125646	OIL SEPARATOR ASSEMBLY
COPPER PASTE 850g	10002552	132	1	82	11363761	DRIVE FOR HIGH PRESSURE P
COPPER PASTE 850g	10002552	132	1	816	11363553	DRIVE FOR HIGH PRESSURE P
CORNER CAP P-65 LURAN	972367308	403	4	441	918994608	TIRE COVER PANELLING
CORRUGATED NUT	10101977	59	2	239	10874905	STEERING AXLE
CORRUGATED NUT	10101977	59	2	261	10874907	STEERING AXLE
CORRUGATED NUT	10101977	59	2	285	10874909	STEERING AXLE
CORRUGATED NUT	10101977	59	2	292	10874910	STEERING AXLE
CORRUGATED NUT	530080408	59	2	204	10874903	DRIVEN STEERING AXLE
CORRUGATED NUT	530080408	59	2	224	10874904	DRIVEN STEERING AXLE
CORRUGATED NUT	530080408	59	2	249	10874906	DRIVEN STEERING AXLE
CORRUGATED NUT	530080408	59	2	272	10874908	DRIVEN STEERING AXLE
CORRUGATED PIPE DN10 PP-	601400208	258	5.06	469	96037549	WIRING HARNESS
CORRUGATED PIPE DN12 PA	10491248	293	3.4	1019	96000935	LEAD
CORRUGATED PIPE DN12 PA	10491248	293	9.3	1020	96000929	LEAD
CORRUGATED PIPE DN8,5 PP-	10021229	156	20	467	918997708	UNDERCARRIAGE ELEC. SYS
COTTER PIN CPL. FE//ZNNI8//C	920651408	28	1	1209	96002863	SWINGING PLATFORM COMPL
COTTER PIN CPL. FE//ZNNI8//C	925056608	4	1	1240	963137208	CENTRING COMPLETE
COTTER PIN USB 2 POL	96013328	908	1	408	919073008	DRIVER'S CABIN CONTROLS
COUNTER BRACKET	9078534	14	1	60	10118061	ROCKER ARMS DEVICE CPL.

Description	Item	Pos.	Quantity	Page	Assembly	Description
COUNTER HOOK	704209508	32	4	457	918994508	ENGINE COVERING
COUNTER NUT M20x1,5 PA6	10036629	151	1	626	965236508	LEAD
COUNTER NUT M25X1,5 POLY	10042696	13	2	631	918463108	EXTERNAL FEED
COUNTER NUT PG16 KUNST	602419608	9	1	631	918463108	EXTERNAL FEED
COUNTER NUT PG9 MS	602501908	5	1	1006	927868908	TERMINAL BOX LIGHTING
COUNTERPART	10022663	27	6	560	96012458	INTERNAL PANELLING INSTA
COUNTERSUNK SCREW	10355737	35	2	195	10870697	VARIABLE PUMP
COUNTERSUNK SCREW AEHN	12100589	6	2	349	962971108	HYDRAULIC HOSE STORAGE
COUNTERSUNK SCREW AEHN	12100589	45	4	850	918810308	CONTROL STAND
COUNTERSUNK SCREW AEHN	12100589	9	10	1144	969752608	WINDOW ASSEMBLY
COUNTERSUNK SCREW AEHN	12100589	8	6	1147	964560908	ROOF WINDOW PRE-ASS.
COUNTERSUNK SCREW AEHN	12100589	5	4	1148	964561008	REAR WINDOW PRE-ASS.
COUNTERSUNK SCREW AEHN	12100589	15	8	1509	918185308	LADDER ATTACHMENT
COUNTERSUNK SCREW DIN 7	10179447	54	6	909	919361008	SA FRAME
COUNTERSUNK SCREW DIN 7	10875808	64	4	204	10874903	DRIVEN STEERING AXLE
COUNTERSUNK SCREW DIN 7	10875808	64	4	224	10874904	DRIVEN STEERING AXLE
COUNTERSUNK SCREW DIN 7	10875808	64	4	239	10874905	STEERING AXLE
COUNTERSUNK SCREW DIN 7	10875808	64	4	249	10874906	DRIVEN STEERING AXLE
COUNTERSUNK SCREW DIN 7	10875808	64	4	261	10874907	STEERING AXLE
COUNTERSUNK SCREW DIN 7	10875808	64	4	272	10874908	DRIVEN STEERING AXLE
COUNTERSUNK SCREW DIN 7	10875808	64	4	285	10874909	STEERING AXLE
COUNTERSUNK SCREW DIN 7	10875808	64	4	292	10874910	STEERING AXLE
COUNTERSUNK SCREW DIN 7	10179917	7	8	1563	918638608	ADDITIONAL RODS
COUNTERSUNK SCREW DIN 7	408605814	22	2	573	964232008	INSTRUMENT BOX CPL.
COUNTERSUNK SCREW DIN	10876388	4	8	1046	923287008	FAN UNIT
COUNTERSUNK SCREW DIN 7	408603508	33	4	850	918810308	CONTROL STAND
COUNTERSUNK SCREW DIN	10875550	40	20	337	96047402	SUPPORT PIECE PRE-ASS.
COUNTERSUNK SCREW DIN	10875550	40	20	346	96047403	SUPPORT PIECE PRE-ASS.
COUNTERSUNK SCREW DIN	10875550	43	8	901	96002298	MOUNTING PLATE PRE-ASS.
COUNTERSUNK SCREW DIN	10875550	57	8	1034	96035660	ASSEMBLY PARTS MOUNTIN
COUNTERSUNK SCREW DIN	10875550	33	3	1209	96002863	SWINGING PLATFORM COMPL
COUNTERSUNK SCREW DIN	10875550	(7)	4	1212	966659308	STAIR
COUNTERSUNK SCREW DIN	10875550	24	17	1212	966659308	STAIR
COUNTERSUNK SCREW DIN 7	408604008	8	8	637	912624708	CONSOLE AUX. REPLENISHIN
COUNTERSUNK SCREW DIN 7	408604008	42	4	1178	918793508	SLEWING PLATFORM CATWAL
COUNTERSUNK SCREW DIN 7	408604008	31	6	1209	96002863	SWINGING PLATFORM COMPL
COUNTERSUNK SCREW DIN 7	408606201	6	8	1412	96012846	MECHANICAL AUXILIARIES
COUNTERSUNK SCREW DIN	10875809	23	2	1136	918063908	CRANE DRIVER CAB ADDITIO
COUNTERSUNK SCREW DIN	10875551	20	4	320	96019560	ADDNL.HEATING, PRE-ASSE
COUNTERSUNK SCREW DIN	10875551	30	16	1029	96004319	SWITCH CABINET
COUNTERSUNK SCREW DIN	10875551	318	12	1072	96038278	HYDRAULICS
COUNTERSUNK SCREW DIN	10875551	25	4	1168	968080908	CLOSING DEVICE
COUNTERSUNK SCREW DIN	10875551	99	2	1272	919745108	S PIVOT SECTION
COUNTERSUNK SCREW DIN	10876071	4	6	1276	96043443	FLAP PART
COUNTERSUNK SCREW DIN	10876071	3	4	1554	96014996	HOLDER
COUNTERSUNK SCREW DIN	4600988	3	6	1276	96043443	FLAP PART
COUNTERSUNK SCREW DIN	10875552	13	4	585	917315108	DRIVER CABIN DOOR INSTAL
COUNTERSUNK SCREW DIN	10875552	11	12	682	10874991	ROPE DRUM
COUNTERSUNK SCREW DIN	10875552	12	12	1313	10874540	ROPE DRUM
COUNTERSUNK SCREW DIN	10875552	12	12	1382	10874555	ROPE DRUM
COUNTERSUNK SCREW DIN	10875553	36	8	1271	919745108	S PIVOT SECTION
COUNTERSUNK SCREW DIN	10875553	36	6	1338	917996808	D PIVOT SECTION
COUNTERSUNK SCREW DIN	10875553	7	2	1364	96042014	CONSOLE
COUNTERSUNK SCREW DIN	10875553	18	16	1375	916979908	D OVERRUN PROTECTION
COUNTERSUNK SCREW DIN	10875553	67	6	1543	919752108	SX-INTERMEDIATE PC PRE-AS
COUNTERSUNK SCREW DIN	10875553	51	3	1588	918489108	PIVOT SECTION
COUNTERSUNK SCREW DIN	10875554	69	6	910	919361008	SA FRAME
COUNTERSUNK SCREW DIN	10875554	11	2	1276	96043443	FLAP PART
COUNTERSUNK SCREW DIN	10875554	12	6	1631	918472308	SUPPLEMENTARY GUYING D
COUNTERSUNK SCREW ISO	10875810	36	6	560	96012458	INTERNAL PANELLING INSTA

Description	Item	Pos.	Quantity	Page	Assembly	Description
COUNTERSUNK SCREW ISO	12100279	31	1	1166	918064308	SLIDING DOOR INSTALLATION
COUNTERSUNK SCREW ISO	10181421	31	8	1204	96002845	GANGWAY 1
COUNTERSUNK SCREW ISO	12220375	50	4	909	919361008	SA FRAME
COUNTERSUNK SCREW ISO	12201384	47	2	1209	96002863	SWINGING PLATFORM COMPL
COUNTERSUNK SCREW ISO 2	407111301	22	8	1107	96001074	BATTERY BOX, PRE-ASSEMB
COUNTERSUNK SCREW ISO	400603508	514	2	536	962720908	WIRING HARNESS
COUNTERSUNK SCREW ISO	400603508	251	2	1025	962805408	CONTR: PANEL PINNING
COUNTERSUNK SCREW ISO	12100583	13	1	530	962920308	SWITCH BOX COMPL.,LEFT
COUNTERSUNK SCREW ISO	12100583	13	1	537	964332208	SWITCH BOX COMPL.,RIGHT
COUNTERSUNK SCREW ISO	12100583	18	6	637	912624708	CONSOLE AUX. REPLENISHIN
COUNTERSUNK SCREW ISO	12216233	27	6	945	967546408	OIL TANK PRE-ASS.
COUNTERSUNK SCREW ISO	11183022	7	4	571	96015567	INSTRUMENT BOX, INSTALLAT
COUNTERSUNK SCREW ISO	11183022	5	4	574	96015580	COVER PRE-ASS.
COUNTERSUNK SCREW M10	10147585	17	1	101	10146956	AIR COND. COMPRESSOR A
COUNTERWEIGHT 2500X2200	974145308	443	43	15		LIEBHERR MOB.CRANE LG 175
COUNTERWEIGHT FRAME, PR	96015350	1	1	1252	918472608	BALLAST FRAME CRANE SUPP
COUPLING	571898408	18	1	611	10802059	ROPE LENGTH INDICATOR
COUPLING 2-POL	10292996	8	1	1236	915455708	EXTERNAL FEED
COUPLING 3500NM/1800U/MIN	11450247	100	1	753	96038878	DIESEL ENGINE, PRE-ASSEMB
COUPLING DISC	10291341	420	1	172	10343488	CLUTCH
COUPLING HEAD	502945308	166	1	499	96032772	PIPEWORK AIR INSTALLATIO
COUPLING PLUG	774372708	18	21	948	915150108	CENT. LUBRIC. SYSTEM SUP
COUPLING PLUG	774372708	2	1	1253	96021825	CENTRAL GREASING
COUPLING PLUG	774372708	8	2	1503	929917008	ADD.EQUIPM.F.SUSP. BALLAS
COUPLING PLUG B08 STAHL	12103687	23	1	1449	96054388	ADAPTER PRE-ASS.
COUPLING PLUG B2 10-L	511508308	238	2	1072	96038278	HYDRAULICS
COUPLING PLUG B2 10-L	511508308	10	1	1235	965324508	FITTING PLATE EMERG. ACT:
COUPLING PLUG B2 12-L	511509608	236	2	1072	96038278	HYDRAULICS
COUPLING PLUG B2 12-L	511509608	15	1	1230	965226108	FITTING PLATE EMERG. ACT:
COUPLING PLUG B2 12-L	511509608	9	2	1235	965324508	FITTING PLATE EMERG. ACT:
COUPLING PLUG B2 12-L	511509608	236	2	1248	969859108	ADDNL.HYDR.GRID-WINCH
COUPLING PLUG B2 12-L	511509608	236	1	1318	969858808	AUX.HYDRAULIC WINCH 6
COUPLING PLUG B2 12-L	511509608	236	2	1387	969858408	ADDITIONAL HYDRAULICS WI
COUPLING PLUG B2 12-L	511509608	7	1	1435	968895808	ADDL.HYDR.F.PIN PULLING DE
COUPLING PLUG B2 12-L	511509608	7	3	1438	968896608	AUX.HYDR.PIN EXTRACTION
COUPLING PLUG B2 12-L	511509608	15	1	1447	96022733	BULKHEAD PLATE
COUPLING PLUG B2 12-L ZNNI	12100875	10	1	1515	12104294	HYDRAULICS TRANSFORMER
COUPLING PLUG B2 12-S	511501308	232	2	1072	96038278	HYDRAULICS
COUPLING PLUG B2 12-S	511501308	7	1	1235	965324508	FITTING PLATE EMERG. ACT:
COUPLING PLUG B3 15-L	511500408	228	2	1072	96038278	HYDRAULICS
COUPLING PLUG B3 15-L	511500408	11	1	1438	968896608	AUX.HYDR.PIN EXTRACTION
COUPLING PLUG B3 16-S	511508608	226	2	1071	96038278	HYDRAULICS
COUPLING PLUG B3 16-S	511508608	4	1	1182	910162608	ADD.HYDR.S_RETAINING RAM
COUPLING PLUG B3 16-S	511508608	6	2	1228	915295508	HYDRAULIC SPECIAL VERSIO
COUPLING PLUG B3 16-S	511508608	17	1	1230	965226108	FITTING PLATE EMERG. ACT:
COUPLING PLUG B3 16-S	511508608	226	2	1482	96016504	ADDNL.HYDR.SUSPENDED BA
COUPLING PLUG B3 16-S ZNN	12100881	9	2	1515	12104294	HYDRAULICS TRANSFORMER
COUPLING PLUG B6 18-L	570504808	7	1	1230	965226108	FITTING PLATE EMERG. ACT:
COUPLING PLUG B6 18-L	570504808	13	1	1438	968896608	AUX.HYDR.PIN EXTRACTION
COUPLING PLUG B6 18-L ZNNI	12100891	7	1	1515	12104294	HYDRAULICS TRANSFORMER
COUPLING PLUG B6 22-L	511508108	220	5	1071	96038278	HYDRAULICS
COUPLING PLUG B6 22-L	511508108	220	1	1248	969859108	ADDNL.HYDR.GRID-WINCH
COUPLING PLUG B6 22-L	511508108	220	1	1318	969858808	AUX.HYDRAULIC WINCH 6
COUPLING PLUG B6 22-L	511508108	220	1	1387	969858408	ADDITIONAL HYDRAULICS WI
COUPLING PLUG B6 22-L	511508108	220	2	1482	96016504	ADDNL.HYDR.SUSPENDED BA
COUPLING PLUG B6 25-S	510599708	214	4	1071	96038278	HYDRAULICS
COUPLING PLUG B6 25-S	510599708	6	1	1182	910162608	ADD.HYDR.S_RETAINING RAM
COUPLING PLUG B6 25-S	510599708	214	1	1256	96017031	ADDNL.HYDR.SUSPENDED BA
COUPLING PLUG B6 25-S	510599708	214	1	1482	96016504	ADDNL.HYDR.SUSPENDED BA
COUPLING PLUG B6 28-L	511501108	218	4	1248	969859108	ADDNL.HYDR.GRID-WINCH

Description	Item	Pos.	Quantity	Page	Assembly	Description
COUPLING PLUG B6 28-L	511501108	218	1	1256	96017031	ADDNL.HYDR.SUSPENDED BA
COUPLING PLUG B6 28-L	511501108	214	1	1387	969858408	ADDITIONAL HYDRAULICS WI
COUPLING PLUG B6 28-L	511501108	218	1	1482	96016504	ADDNL.HYDR.SUSPENDED BA
COUPLING PLUG B8 35-L ZNNI	12100895	8	1	1515	12104294	HYDRAULICS TRANSFORMER
COUPLING PLUG B8 38-S	511512308	202	8	1071	96038278	HYDRAULICS
COUPLING PLUG B8 38-S	511512308	8	2	1228	915295508	HYDRAULIC SPECIAL VERSIO
COUPLING PLUG B8 38-S	511512308	11	2	1235	965324508	FITTING PLATE EMERG. ACT:
COUPLING PLUG B8 38-S	511512308	202	6	1248	969859108	ADDNL.HYDR.GRID-WINCH
COUPLING PLUG B8 38-S	511512308	202	1	1318	969858808	AUX.HYDRAULIC WINCH 6
COUPLING PLUG B8 38-S	511512308	202	2	1387	969858408	ADDITIONAL HYDRAULICS WI
COUPLING PLUG STECKER-6,	10877834	35	1	1447	96022733	BULKHEAD PLATE
COUPLING PLUG STECKER-6,	10877834	33	1	1449	96054388	ADAPTER PRE-ASS.
COUPLING SLEEVE	774372608	19	11	948	915150108	CENT. LUBRIC. SYSTEM SUP
COUPLING SLEEVE	774372608	1	1	1253	96021825	CENTRAL GREASING
COUPLING SLEEVE	774372608	9	1	1503	929917008	ADD.EQUIPM.F.SUSP. BALLAS
COUPLING SLEEVE B2 10-L	511508408	237	3	1072	96038278	HYDRAULICS
COUPLING SLEEVE B2 10-L	511508408	13	1	1230	965226108	FITTING PLATE EMERG. ACT:
COUPLING SLEEVE B2 10-L	511508408	30	1	1449	96054388	ADAPTER PRE-ASS.
COUPLING SLEEVE B2 12-L	511505808	155	1	614	96041588	TUBING EMERGENCY CONT
COUPLING SLEEVE B2 12-L	511505808	235	2	695	969858508	ADDITONAL HYDRAUL.WINCH
COUPLING SLEEVE B2 12-L	511505808	235	1	1072	96038278	HYDRAULICS
COUPLING SLEEVE B2 12-L	511505808	14	1	1230	965226108	FITTING PLATE EMERG. ACT:
COUPLING SLEEVE B2 12-L	511505808	235	4	1248	969859108	ADDNL.HYDR.GRID-WINCH
COUPLING SLEEVE B2 12-L	511505808	235	1	1318	969858808	AUX.HYDRAULIC WINCH 6
COUPLING SLEEVE B2 12-L	511505808	235	3	1387	969858408	ADDITIONAL HYDRAULICS WI
COUPLING SLEEVE B2 12-L	511505808	5	1	1435	968895808	ADDL.HYDR.F.PIN PULLING DE
COUPLING SLEEVE B2 12-L	511505808	5	3	1438	968896608	AUX.HYDR.PIN EXTRACTION
COUPLING SLEEVE B2 12-L	511505808	14	1	1447	96022733	BULKHEAD PLATE
COUPLING SLEEVE B2 12-S	511501508	231	2	1072	96038278	HYDRAULICS
COUPLING SLEEVE B2 12-S	511501508	11	1	1230	965226108	FITTING PLATE EMERG. ACT:
COUPLING SLEEVE B3 15-L	511500508	227	1	1072	96038278	HYDRAULICS
COUPLING SLEEVE B3 15-L	511500508	227	1	1387	969858408	ADDITIONAL HYDRAULICS WI
COUPLING SLEEVE B3 15-L	511500508	12	1	1447	96022733	BULKHEAD PLATE
COUPLING SLEEVE B3 15-L	511500508	10	1	1449	96054388	ADAPTER PRE-ASS.
COUPLING SLEEVE B3 16-S	511505908	154	1	614	96041588	TUBING EMERGENCY CONT
COUPLING SLEEVE B3 16-S	511505908	225	2	1071	96038278	HYDRAULICS
COUPLING SLEEVE B3 16-S	511505908	225	1	1119	969860108	ADDNL.HYDR.RETAINING DEV
COUPLING SLEEVE B3 16-S	511505908	4	2	1228	915295508	HYDRAULIC SPECIAL VERSIO
COUPLING SLEEVE B3 16-S	511505908	9	2	1230	965226108	FITTING PLATE EMERG. ACT:
COUPLING SLEEVE B3 16-S	511505908	225	2	1482	96016504	ADDNL.HYDR.SUSPENDED BA
COUPLING SLEEVE B6 18-L	511500608	13	1	1447	96022733	BULKHEAD PLATE
COUPLING SLEEVE B6 18-L	511500608	20	1	1449	96054388	ADAPTER PRE-ASS.
COUPLING SLEEVE B6 20-S	511500708	7	1	341	965576008	PREMOUNTED HYDR.SUPPOR
COUPLING SLEEVE B6 20-S	511500708	215	1	1071	96038278	HYDRAULICS
COUPLING SLEEVE B6 22-L	511508208	8	1	341	965576008	PREMOUNTED HYDR.SUPPOR
COUPLING SLEEVE B6 22-L	511508208	151	1	614	96041588	TUBING EMERGENCY CONT
COUPLING SLEEVE B6 22-L	511508208	219	1	695	969858508	ADDITONAL HYDRAUL.WINCH
COUPLING SLEEVE B6 22-L	511508208	219	3	1071	96038278	HYDRAULICS
COUPLING SLEEVE B6 22-L	511508208	219	2	1482	96016504	ADDNL.HYDR.SUSPENDED BA
COUPLING SLEEVE B6 25-S	510599608	213	1	695	969858508	ADDITONAL HYDRAUL.WINCH
COUPLING SLEEVE B6 25-S	510599608	213	2	1071	96038278	HYDRAULICS
COUPLING SLEEVE B6 25-S	510599608	213	1	1119	969860108	ADDNL.HYDR.RETAINING DEV
COUPLING SLEEVE B6 25-S	510599608	213	1	1256	96017031	ADDNL.HYDR.SUSPENDED BA
COUPLING SLEEVE B6 25-S	510599608	213	1	1318	969858808	AUX.HYDRAULIC WINCH 6
COUPLING SLEEVE B6 25-S	510599608	213	1	1387	969858408	ADDITIONAL HYDRAULICS WI
COUPLING SLEEVE B6 28-L	511501008	217	3	1071	96038278	HYDRAULICS
COUPLING SLEEVE B6 28-L	511501008	217	2	1248	969859108	ADDNL.HYDR.GRID-WINCH
COUPLING SLEEVE B6 28-L	511501008	217	1	1256	96017031	ADDNL.HYDR.SUSPENDED BA
COUPLING SLEEVE B6 28-L	511501008	217	3	1387	969858408	ADDITIONAL HYDRAULICS WI
COUPLING SLEEVE B8 35-L	511518408	205	1	1071	96038278	HYDRAULICS

Description	Item	Pos.	Quantity	Page	Assembly	Description
COUPLING SLEEVE B8 38-S	511512208	201	2	695	969858508	ADDITONAL HYDRAUL.WINCH
COUPLING SLEEVE B8 38-S	511512208	201	4	1071	96038278	HYDRAULICS
COUPLING SLEEVE B8 38-S	511512208	201	2	1113	969860008	ADDITIONAL HYDR.SLEWING
COUPLING SLEEVE B8 38-S	511512208	10	2	1228	915295508	HYDRAULIC SPECIAL VERSIO
COUPLING SLEEVE B8 38-S	511512208	201	2	1248	969859108	ADDNL.HYDR.GRID-WINCH
COUPLING SLEEVE B8 38-S	511512208	201	1	1318	969858808	AUX.HYDRAULIC WINCH 6
COUPLING SLEEVE B8 38-S	511512208	201	4	1387	969858408	ADDITIONAL HYDRAULICS WI
COUPLING SLEEVE MUFFE-10	10877832	33	1	1447	96022733	BULKHEAD PLATE
COUPLING SLEEVE MUFFE-10	10877832	14	1	1449	96054388	ADAPTER PRE-ASS.
COUPLING SOCKET 3-POL G	605012708	7	1	631	918463108	EXTERNAL FEED
COUPLING SOCKET 4-POL G	680001708	5	1	995	96036112	WIRING HARNESS
COUPLING SOCKET 4-POL G	680001708	8	1	995	96036112	WIRING HARNESS
COUPLING SOCKET 4-POL G	680001708	9	1	995	96036112	WIRING HARNESS
COUPLING SOCKET 4-POL G	680001708	10	1	995	96036112	WIRING HARNESS
COUPLING SOCKET 4-POL G	680001708	16	1	995	96036112	WIRING HARNESS
COUPLING SOCKET 4-POL G	680001708	5	1	1004	96036118	WIRING HARNESS
COUPLING SOCKET 4-POL G	680001708	6	1	1004	96036118	WIRING HARNESS
COUPLING SOCKET 4-POL G	680001708	7	1	1004	96036118	WIRING HARNESS
COUPLING SOCKET 4-POL G	680001708	8	1	1004	96036118	WIRING HARNESS
COUPLING SOCKET 4-POL G	680001708	9	1	1004	96036118	WIRING HARNESS
COUPLING SOCKET 4-POL G	680001708	10	1	1004	96036118	WIRING HARNESS
COUPLING SOCKET 4-POL G	680001708	13	1	1004	96036118	WIRING HARNESS
COUPLING SOCKET 4-POL SP	10678491	7	1	878	96036289	WIRING HARNESS
COUPLING SOCKET 4-POL SP	10678491	7	1	881	96027394	WIRING HARNESS
COUPLING SOCKET 4-POL SP	10678491	11	1	1004	96036118	WIRING HARNESS
COUPLING SOCKET 4-POL SP	10678491	12	1	1004	96036118	WIRING HARNESS
COUPLING SOCKET 4-POL SP	10678493	5	1	1219	96007584	WIRING HARNESS
COUPLING SOCKET 4-POL SP	680001308	371	1	471	96037539	WIRING HARNESS
COUPLING SOCKET 4-POL SP	680001308	372	1	471	96037539	WIRING HARNESS
COUPLING SOCKET 4-POL SP	680001408	2	1	1010	929536308	WIRING HARNESS
COUPLING SOCKET 4-POLE 90	680000308	5	1	881	96027394	WIRING HARNESS
COUPLING SOCKET 4-POLE	680000008	6	1	878	96036289	WIRING HARNESS
COUPLING SOCKET 4-POLE	680000008	3	1	1010	929536308	WIRING HARNESS
COUPLING SOCKET 5-POL G	11481968	6	1	469	96037549	WIRING HARNESS
COVER	10033162	2058	1	212	10876206	FINAL DRIVE
COVER	10033162	2058	1	261	10874907	STEERING AXLE
COVER	10033162	2058	1	272	10874908	DRIVEN STEERING AXLE
COVER	10033162	2058	1	285	10874909	STEERING AXLE
COVER	10033162	2058	1	292	10874910	STEERING AXLE
COVER	10038002	457	1	226	10876205	FINAL DRIVE
COVER	10038002	457	1	251	10876158	FINAL DRIVE
COVER	10039124	3	2	87	10127419	FUEL FILTER MODULE
COVER	10101981	90	2	239	10874905	STEERING AXLE
COVER	10101981	90	2	261	10874907	STEERING AXLE
COVER	10101981	90	2	285	10874909	STEERING AXLE
COVER	10101981	90	2	292	10874910	STEERING AXLE
COVER	10113827	2387	1	193	11081159	DISTRIBUTOR GEARBOX
COVER	10113828	2720	1	193	11081159	DISTRIBUTOR GEARBOX
COVER	10132871	1	1	76	10127115	COVER PRE-ASSY.
COVER	10286353	279	2	1283	969088608	TERMINAL BOX CPL.
COVER	10286353	268	1	1341	920740608	TERMINAL BOX
COVER	10286353	291	1	1399	96003467	TERMINAL BOX
COVER	10286353	16	1	1494	920872908	TERMINAL BOX CPL.
COVER	10331026	152	1	423	919334108	ELECTRIC FOR DRIVER'S CABI
COVER	10331026	48	1	887	96036283	ELECTRIC ADD-ON PARTS CA
COVER	10334214	(2)	1	397	914912108	MIRROR ATTACHMENT
COVER	10334227	(2)	1	397	914912108	MIRROR ATTACHMENT
COVER	10334227	(2)	1	397	914912108	MIRROR ATTACHMENT
COVER	10359119	(1)	1	397	914912108	MIRROR ATTACHMENT
COVER	10359119	1	1	399	972150608	MIRROR SUSPENSION RIGHT

Description	Item	Pos.	Quantity	Page	Assembly	Description
COVER	10409341	535	1	251	10876158	FINAL DRIVE
COVER	10449826	200	1	171	10343495	OIL SUMP
COVER	10530195	40	1	760	12101214	DISTRIBUTOR GEARBOX
COVER	10816908	3	1	1192	553188108	LIQUEFIER
COVER	10878933	17	1	403	10877140	OPERATOR SEAT
COVER	11005170	17	1	852	10877138	OPERATOR SEAT
COVER	11110124	3	4	1116	10413255	CHANGE-OVER BLOCK
COVER	11160803	3	1	1193	553188308	COMPRESSOR DRIVE
COVER	11171270	32	1	852	10877138	OPERATOR SEAT
COVER	11182700	6	1	847	10491899	AIR FILTER
COVER	11600977	2	1	376	10871354	RETURN FILTER
COVER	11647431	2	1	682	10874991	ROPE DRUM
COVER	11647431	2	1	1313	10874540	ROPE DRUM
COVER	11647431	2	1	1382	10874555	ROPE DRUM
COVER	12106078	3	1	364	12105268	FUEL FILTER
COVER	500462708	100	1	171	10343495	OIL SUMP
COVER	502638508	8	1	505	502924608	LOADED/EMPTY VALVE
COVER	530094008	76	1	204	10874903	DRIVEN STEERING AXLE
COVER	530094008	76	1	224	10874904	DRIVEN STEERING AXLE
COVER	530094008	76	1	239	10874905	STEERING AXLE
COVER	530094008	76	1	249	10874906	DRIVEN STEERING AXLE
COVER	530094008	76	1	272	10874908	DRIVEN STEERING AXLE
COVER	540247714	66	1	709	10021226	DRIVE
COVER	540247714	66	1	711	10021228	DRIVE
COVER	540259014	18	1	709	10021226	DRIVE
COVER	540259014	18	1	711	10021228	DRIVE
COVER	571646808	1	1	532	926819708	HOUSING CPL.
COVER	571783208	280	1	140	967400608	GEARBOX
COVER	571800108	150	1	140	967400608	GEARBOX
COVER	571811308	540	1	154	965336408	HOUSING
COVER	571812608	10	1	158	571808808	STORAGE
COVER	591064608	61	1	1174	10228112	AIR CONDITIONING UNIT
COVER	636109301	50	2	1033	96035660	ASSEMBLY PARTS MOUNTIN
COVER	9143918	13	1	840	10119873	POWER TAKE-OFF ADD-ON
COVER	964239308	3	2	579	96012578	SMALL PARTS INSTALLATION
COVER 1.5X954X977 DC01 RAL	977579608	4	1	1141	918065208	CRANE OPERATOR CABIN P
COVER 12X240X290 S690QL	956659908	10	2	909	919361008	SA FRAME
COVER 15X120X120 S690QL	971218008	8	1	1475	96020796	ROD CPL.
COVER 15X244X244 S355MC	970165908	4	1	945	967546408	OIL TANK PRE-ASS.
COVER 15x244x244 S355MC	970208108	10	1	945	967546408	OIL TANK PRE-ASS.
COVER 2.5X536X188 ALMG3 H	97024813	6	1	1509	918185308	LADDER ATTACHMENT
COVER 2.5X686X831 ALMG3 H	97117243	1	1	459	96034045	COVER PRE-ASSY.
COVER 2.5X806X780 ALMG3 H	97117237	1	1	460	96034046	COVER PRE-ASS.LEFT
COVER 2.5X806X780 ALMG3 H	97135425	1	1	461	96047737	COVER PRE-ASS.RIGHT
COVER 2.5X932X1064 ALMG3	97063714	3	1	352	917984408	UREA PLANT
COVER 3.5X560X560 ALMG3 H	975679308	10	1	714	917116108	SLEWING GEAR
COVER 45x300x300 S355J2+N	956707508	8	2	1348	918361308	D HEAD SECTION
COVER 4X566X190 ALMG3 H1	973720708	3	1	623	963047708	PIN INSERT SUB-ASSEMBLY
COVER 5X1342X711 ALMG3 H	97115495	1	1	449	96032748	COVER PRE-ASSY.
COVER 5X380X410 ALMG3 H11	97115459	36	1	440	918994608	TIRE COVER PANELLING
COVER 5X396X396 ALMG3 H11	97115491	1	1	445	96032746	COVER PRE-ASSY.
COVER 5X440X609 ALMG3 H11	97115470	232	1	441	918994608	TIRE COVER PANELLING
COVER 8X118X118 S355MC	971941608	(1)	1	945	967546408	OIL TANK PRE-ASS.
COVER 8x118x118 S355MC FE	970241408	17	1	945	967546408	OIL TANK PRE-ASS.
COVER ABS SPF	977358208	21	1	1172	918064408	HEATING CRANE DRIVER'S CA
COVER Al Rm>200N/m	10148372	(1)	1	126	12410651	ENGINE CONTROL SENSORS
COVER COMPL.	96002242	2	1	898	96036284	HOUSING CPL.
COVER COMPL.	96004320	2	1	1029	96004319	SWITCH CABINET
COVER COMPL.	963544508	2	1	973	967652908	COVER PRE-ASS.
COVER COMPL.	963544508	5	1	983	967662808	COVER PRE-ASSY.

Description	Item	Pos.	Quantity	Page	Assembly	Description
COVER COMPL.	964581308	44	8	337	96047402	SUPPORT PIECE PRE-ASS.
COVER COMPL.	964581308	44	8	346	96047403	SUPPORT PIECE PRE-ASS.
COVER COMPL.	964677708	15	1	970	917991908	SOUND DAMPING
COVER COMPL.	969718508	45	3	337	96047402	SUPPORT PIECE PRE-ASS.
COVER COMPL.	969718508	45	3	346	96047403	SUPPORT PIECE PRE-ASS.
COVER COMPL. FE//ZNNI8//CN/	962127808	28	1	945	967546408	OIL TANK PRE-ASS.
COVER COMPL. FE//ZNNI8//CN/	967546808	8	1	945	967546408	OIL TANK PRE-ASS.
COVER GLUED	96004124	1	1	899	96002242	COVER COMPL.
COVER GLUED	96004321	1	1	1030	96004320	COVER COMPL.
COVER GLUED SPF	967685208	1	1	983	967662808	COVER PRE-ASSY.
COVER GLUED SPF	967685308	1	1	984	967665008	COVER PRE-ASSY.
COVER HOOD 1.5X217X249 DC	97069302	4	1	898	96036284	HOUSING CPL.
COVER LID	11171306	2	1	1419	11066001	WIND VELOCITY TRANSMITTE
COVER LID	971565008	4	3	567	968026708	WIPERS INSTALLATION
COVER LID 12,7	591572208	53	3	418	96037710	CENTRE BRACKET PRE-ASS.
COVER LID 12,7	591572208	6	4	580	968035408	AIR GUIDE SYSTEM
COVER LID 12,7	591572208	10	1	606	917025608	ELECTRIC TIME SWITCH
COVER LID 12,7	591572208	10	1	888	96027387	PLATE PRE-ASS.
COVER LID 22X25,5 POLYACE	591645508	7	1	413	967728108	DASHBOARD CENTER CONSO
COVER LID 700 M18X1,5 PA 6	10129392	2	2	81	12489819	COVERING CAPS - KIT
COVER LID DT-LC01 PA66	10870604	517	2	881	96027394	WIRING HARNESS
COVER LID DT-LC01 PA66	10870604	530	1	1005	96036118	WIRING HARNESS
COVER LID DT-LC01 PA66	10870604	508	1	1219	96007584	WIRING HARNESS
COVER LID PA6 GF30 SPF	97122101	2	2	617	919184208	UNDERRUN PROTECTION M
COVER LID PE-SCHWARZ	779021708	18	2	555	968027008	BEARING INSTALLATION
COVER LID POLYSTIC27-33 AB	591570908	25	1	1152	918064108	CRANE OPERATOR CABIN P
COVER LID PP	10129394	7	1	81	12489819	COVERING CAPS - KIT
COVER PA6GF30 SPF	977853808	15	1	621	919411008	EL.EQUIPMENT TELMA
COVER PLATE 1.5X80X122 DC	97062336	45	1	886	96036283	ELECTRIC ADD-ON PARTS CA
COVER PLATE PRE-ASS.	10144873	1	1	118	10144678	PROTECTION PLATE ASSEM
COVER PLATE PRE-ASS.	965021508	46	2	850	918810308	CONTROL STAND
COVER PRE-ASS.	967641808	1	1	970	917991908	SOUND DAMPING
COVER PRE-ASS.	967652908	2	1	970	917991908	SOUND DAMPING
COVER PRE-ASS. FH2700	96015580	2	1	571	96015567	INSTRUMENT BOX, INSTALLAT
COVER PRE-ASS.LEFT	96034046	7	1	457	918994508	ENGINE COVERING
COVER PRE-ASS.RIGHT	96047737	9	1	457	918994508	ENGINE COVERING
COVER PRE-ASSY.	10127115	2	1	75	10127113	OIL FILTER HOUSING ASSEM
COVER PRE-ASSY.	96002167	9	2	970	917991908	SOUND DAMPING
COVER PRE-ASSY.	96032746	103	4	440	918994608	TIRE COVER PANELLING
COVER PRE-ASSY.	96032748	212	1	441	918994608	TIRE COVER PANELLING
COVER PRE-ASSY.	96032749	213	1	441	918994608	TIRE COVER PANELLING
COVER PRE-ASSY.	96034045	5	1	457	918994508	ENGINE COVERING
COVER PRE-ASSY.	964973008	12	1	970	917991908	SOUND DAMPING
COVER PRE-ASSY.	964973208	13	1	970	917991908	SOUND DAMPING
COVER PRE-ASSY.	964973908	16	1	970	917991908	SOUND DAMPING
COVER PRE-ASSY.	964985608	1	1	457	918994508	ENGINE COVERING
COVER PRE-ASSY.	967472608	2	1	1107	96001074	BATTERY BOX, PRE-ASSEMB
COVER PRE-ASSY.	967656108	6	2	970	917991908	SOUND DAMPING
COVER PRE-ASSY.	967659508	7	2	970	917991908	SOUND DAMPING
COVER PRE-ASSY.	967662808	17	1	970	917991908	SOUND DAMPING
COVER PRE-ASSY.	967663508	10	2	970	917991908	SOUND DAMPING
COVER PRE-ASSY.	967664708	11	1	970	917991908	SOUND DAMPING
COVER PRE-ASSY.	967665008	18	1	970	917991908	SOUND DAMPING
COVER PRE-ASSY.	967674608	39	1	970	917991908	SOUND DAMPING
COVER PRE-ASSY.	967674708	40	1	970	917991908	SOUND DAMPING
COVER PRE-ASSY.	967678408	65	1	971	917991908	SOUND DAMPING
COVER PRE-ASSY.	968090208	64	1	971	917991908	SOUND DAMPING
COVER PROFILE 24,4X6,6X37	976135108	43	2	560	96012458	INTERNAL PANELLING INSTA
COVER PROFILE 24,4X6,6X56	976135408	42	2	560	96012458	INTERNAL PANELLING INSTA
COVER PROFILE 24,4X6,6X97	972495508	41	2	560	96012458	INTERNAL PANELLING INSTA

Description	Item	Pos.	Quantity	Page	Assembly	Description
COVER QC LOWER BAND LG 1	914662908	481	1	15		LIEBHERR MOB.CRANE LG 175
COVER QC OBERRING	97086736	1	1	1521	914662608	COVERING SLEWING RING
COVER S235JR	10127693	4	1	93	12421641	CONNECTING LINE ADD-ON
COVER S235JR	10147460	22	1	105	10147657	VENT TUBE ASSEMBLY
COVER S235JR	10147460	22	1	825	10147372	VENT TUBE ASSEMBLY
COVER S235JR	9080502	11	1	120	10141716	FLYWHEEL HOUSING MOUNT
COVER S235JR	9080502	11	1	835	10120324	FLYWHEEL HOUSING MOUNT
COVER ST. CONST. FH2700 R	96015581	1	1	574	96015580	COVER PRE-ASS.
COVER ST. CONST. RAL 7016,	96002479	2	1	1163	969520208	MONITOR CONSOLE
COVER ST. CONST. SPF	967653008	1	1	973	967652908	COVER PRE-ASS.
COVER STRIP 4X1005X50 AL	97085469	8	1	560	96012458	INTERNAL PANELLING INSTA
COVER WELDED	96032750	214	1	441	918994608	TIRE COVER PANELLING
COVER WELDED 2X424X370 D	97026012	1	1	986	967674708	COVER PRE-ASSY.
COVER WELDED 2X686X370 D	97026009	1	1	985	967674608	COVER PRE-ASSY.
COVER WELDED FE//ZNNI8//C	966573008	17	2	1452	919692108	SUSPENDED BALLAST
COVER WELDED FE//ZNNI8//C	966573008	12	1	1474	967989808	CONNECTING LINK PRE-ASS.
COVER WELDED FE//ZNNI8//C	966573008	29	1	1476	96020796	ROD CPL.
COVER WELDED FE//ZNNI8//C	966573008	4	1	1564	96002454	BRACKET CPL.
COVER WELDED FE//ZNNI8//C	966573008	4	1	1565	96016927	BRACKET CPL.
COVER WELDED SPF	967297808	3	1	457	918994508	ENGINE COVERING
COVER WELDED SPF	967664908	1	1	978	967664708	COVER PRE-ASSY.
COVERING	12100180	(3)	1	403	10877140	OPERATOR SEAT
COVERING	12100181	(57)	1	403	10877140	OPERATOR SEAT
COVERING	12100185	(3)	1	405	12102131	CO-DRIVER'S SEAT
COVERING	12100617	(1)	1	852	10877138	OPERATOR SEAT
COVERING	12100619	(1)	1	852	10877138	OPERATOR SEAT
COVERING CAPS - KIT	12489819	300	1	80	10146660	HIGH PRESSURE PUMP
COVERING LEFT BOTTOM	976982408	10	1	1155	969752508	INTERNAL PANELLING INSTA
COVERING RIGHT BOTTOM 15	976982508	11	1	1155	969752508	INTERNAL PANELLING INSTA
COVERING SLEWING RING	914662608	480	1	15		LIEBHERR MOB.CRANE LG 175
COVERS	972037208	9	1	560	96012458	INTERNAL PANELLING INSTA
COVERS	972166208	1	1	564	962211808	LEATHER CLADDING
COVERS	972166308	2	1	564	962211808	LEATHER CLADDING
COVERS	972166408	3	1	564	962211808	LEATHER CLADDING
COVERS	972166508	4	1	564	962211808	LEATHER CLADDING
COVERS	972173508	5	1	564	962211808	LEATHER CLADDING
COVERS	972173608	6	1	564	962211808	LEATHER CLADDING
COVERS	972173708	7	1	564	962211808	LEATHER CLADDING
COVERS	972173808	8	1	564	962211808	LEATHER CLADDING
COVERS	972208108	10	1	560	96012458	INTERNAL PANELLING INSTA
COVERS	976982608	12	1	1155	969752508	INTERNAL PANELLING INSTA
COVERS 229X1119X268 ABS-	97058597	5	1	1155	969752508	INTERNAL PANELLING INSTA
COVERS ABS-TPU SPF	976873008	3	1	1166	918064308	SLIDING DOOR INSTALLATION
COVERS ABS-TPU SPF	976873408	4	1	1166	918064308	SLIDING DOOR INSTALLATION
CRADLE	7624208	12	1	765	10489678	DRIVING GEAR
CRANE DRIVER CAB ADDITIO	918063908	181	1	12		LIEBHERR MOB.CRANE LG 175
CRANE OPERATOR CABIN P	918064108	183	1	12		LIEBHERR MOB.CRANE LG 175
CRANE OPERATOR CABIN P	918065208	182	1	12		LIEBHERR MOB.CRANE LG 175
CRANK HANDLE	11341709	(1)	1	1600	918474308	F-HEAD SECTION
CRANKCASE BREATHER ASS	10141581	16	1	35	13455159	DIESEL ENGINE
CRANKCASE BREATHER ASS	10141843	16	1	805	13455143	DIESEL ENGINE
CRANKCASE CPL. WITH CYLIN	12405454	10	1	35	13455159	DIESEL ENGINE
CRANKCASE CPL. WITH CYLIN	12405454	10	1	805	13455143	DIESEL ENGINE
CRANKCASE PRE-ASSY. V-MO	12405456	1	1	39	12405454	CRANKCASE CPL. WITH CYLIN
CRANKSHAFT BEARINGS	10128540	51	1	35	13455159	DIESEL ENGINE
CRANKSHAFT BEARINGS	10128540	51	1	805	13455143	DIESEL ENGINE
CRANKSHAFT PRE-ASSY. V-	10128914	1	1	53	10130808	CRANKSHAFT WITH GEAR
CRANKSHAFT SEALING	9077696	52	1	35	13455159	DIESEL ENGINE
CRANKSHAFT WITH GEAR V-	10130808	50	1	35	13455159	DIESEL ENGINE
CRANKSHAFT WITH GEAR V-	10130808	50	1	805	13455143	DIESEL ENGINE

Description	Item	Pos.	Quantity	Page	Assembly	Description
CRAWLER CHAIN	12105414	60	1	1441	12102587	CRAWLER TRACTOR
CRAWLER TRACTOR	919533508	334	1	14		LIEBHERR MOB.CRANE LG 175
CRAWLER TRACTOR CINGO M	12102587	1	1	1439	919533508	CRAWLER TRACTOR
CRIMP LOCK	704229808	25	4	428	96031504	ELECTRICAL SYSTEM BATTER
CRIMP LOCK	704229808	25	6	560	96012458	INTERNAL PANELLING INSTA
CRIMPING CONTACT 0,2-0,56	602322808	615	92	882	96036291	WIRING HARNESS
CRIMPING CONTACT 0,2-0,6	602334708	649	9	882	96036291	WIRING HARNESS
CRIMPING CONTACT 1,0MM2	605608401	602	4	1010	929536308	WIRING HARNESS
CRIMPING CONTACT 1,5MM2	605608501	606	6	1010	929536308	WIRING HARNESS
CRIMPING CONTACT 1,5MM2	605610208	603	2	1010	929536308	WIRING HARNESS
CROSS BEAM 3X1107X420 A	973158308	111	2	440	918994608	TIRE COVER PANELLING
CROSS BEAM 3X1343X231 DC	97024815	215	1	441	918994608	TIRE COVER PANELLING
CROSS BEAM 3X1457X373 DC	973157808	231	1	441	918994608	TIRE COVER PANELLING
CROSS CONNECTING LINK W	921173408	31	2	1306	919746308	SL REDUCING SECTION
CROSS PIECE 30 G-ALMG TR	10440990	8	1	1141	918065208	CRANE OPERATOR CABIN P
CROSS STRAP 0.3M	96015686	3	2	1610	96013387	ROTATING SHAFT
CROSS-MEMBER	96019147	10	1	1631	918472308	SUPPLEMENTARY GUYING D
CROSS-MEMBER SPF	96034298	217	1	441	918994608	TIRE COVER PANELLING
CROWN GEAR C45	9080734	1	1	123	10120074	FLYWHEEL ASSEMBLY
CROWN GEAR C45	9080734	(1)	1	123	10120074	FLYWHEEL ASSEMBLY
CROWN GEAR C45	9080734	(3)	1	836	10120077	FLYWHEEL ASSEMBLY
CROWN NUT	11182601	1	1	216	10876343	STEERING CYLINDER
CROWN NUT	11182601	1	1	240	10876342	STEERING CYLINDER
CROWN NUT DIN 937 M24X1,5	570717508	3	2	205	571157108	TRACK ROD
CROWN NUT DIN 937 M30 17H	12220955	(2)	2	258	96036784	AXLE 5, PRE-ASSEMBLED
CURRENT COLLECTOR	10491892	14	11	1493	616142008	CABLE REEL
CUSTOM CIRCUIT MODULE 2	964830208	506	1	1499	96017126	WIRES TERMINAL BOX CPL.
CUSTOM CIRCUIT MODULE 2	964830208	503	1	1502	96017132	WIRES TERMINAL BOX CPL.
CUSTOM CIRCUIT MODULE 2	964830208	508	1	1575	96042976	WIRES TERMINAL BOX CPL.
CUSTOM CIRCUIT MODULE 2	964830208	510	1	1606	96013807	WIRES TERMINAL BOX CPL.
CUTOFF RELAY 24V	10871125	12	1	1110	96001083	ELECTRIC FOR BATTERY BOX
CYCLE VALVE 3.4BAR 8L/MIN 6	10149191	2	1	114	10143790	REGULATION BOOST PRESS
CYL ROLLER BEARING 375X44	540238014	151	2	705	11340822	GEARBOX
CYLINDER	10023246	535	1	226	10876205	FINAL DRIVE
CYLINDER	10023246	2403	1	227	10876205	FINAL DRIVE
CYLINDER	10023246	2403	1	251	10876158	FINAL DRIVE
CYLINDER	571056208	1010	1	192	11081159	DISTRIBUTOR GEARBOX
CYLINDER	571056208	535	1	276	10876196	FINAL DRIVE
CYLINDER	7024273	1	1	739	570113308	DRIVING GEAR
CYLINDER HEAD ASSEMBLY	12402357	80	8	35	13455159	DIESEL ENGINE
CYLINDER HEAD ASSEMBLY	12402357	80	8	806	13455143	DIESEL ENGINE
CYLINDER HEAD COVER	10122220	1	1	68	11364325	CYLINDER HEAD COVER PRE
CYLINDER HEAD COVER	10122266	1	1	61	10122645	CYLINDER HEAD COVER ASS
CYLINDER HEAD COVER	12469625	1	1	63	11364303	CYLINDER HEAD COVER PRE
CYLINDER HEAD COVER	12469625	1	1	68	11364325	CYLINDER HEAD COVER PRE
CYLINDER HEAD COVER	12469626	1	1	61	10122645	CYLINDER HEAD COVER ASS
CYLINDER HEAD COVER ASS	10122640	83	1	35	13455159	DIESEL ENGINE
CYLINDER HEAD COVER ASS	10122640	83	1	806	13455143	DIESEL ENGINE
CYLINDER HEAD COVER ASS	10122645	82	5	35	13455159	DIESEL ENGINE
CYLINDER HEAD COVER ASS	10122645	82	5	806	13455143	DIESEL ENGINE
CYLINDER HEAD COVER ASS	10122646	84	1	35	13455159	DIESEL ENGINE
CYLINDER HEAD COVER ASS	10122646	84	1	806	13455143	DIESEL ENGINE
CYLINDER HEAD COVER ASS	10122659	85	1	35	13455159	DIESEL ENGINE
CYLINDER HEAD COVER ASS	10122659	85	1	806	13455143	DIESEL ENGINE
CYLINDER HEAD COVER PRE	11364303	1	1	62	10122640	CYLINDER HEAD COVER ASS
CYLINDER HEAD COVER PRE	11364325	1	1	67	10122659	CYLINDER HEAD COVER ASS
CYLINDER HEAD COVER PRE	12562204	1	1	66	10122646	CYLINDER HEAD COVER ASS
CYLINDER LINER V-MOTORX	11406892	1	1	40	9078049	CYLINDER
CYLINDER V-MOTORXD9508	9078049	80	8	39	12405454	CRANKCASE CPL. WITH CYLIN
CYLINDRICAL ROLLER BEARIN	11170881	1255	2	192	11081159	DISTRIBUTOR GEARBOX

Description	Item	Pos.	Quantity	Page	Assembly	Description
CYLINDRICAL ROLLER BEARI	571477908	31	1	765	10489678	DRIVING GEAR
CYLINDRICAL ROLLER BEARI	10113822	1261	1	192	11081159	DISTRIBUTOR GEARBOX
CYLINDRICAL ROLLER BEARI	10113820	1260	1	192	11081159	DISTRIBUTOR GEARBOX
D HEAD SECTION	918361308	252	1	13		LIEBHERR MOB.CRANE LG 175
D HEAD SECTION WELDED CO	969506508	1	1	1348	918361308	D HEAD SECTION
D INTERMED. SECTION WELD.	96022086	1	1	1367	918857208	D INTERMEDIATE SECTION
D INTERMED. SECTION WELD.	96022293	1	1	1361	918857108	D INTERMEDIATE SECTION
D INTERMEDIATE SECTION 10	918857208	255	1	13		LIEBHERR MOB.CRANE LG 175
D INTERMEDIATE SECTION 14	918857108	254	1	13		LIEBHERR MOB.CRANE LG 175
D OVERRUN PROTECTION	916979908	256	1	13		LIEBHERR MOB.CRANE LG 175
D PIVOT SECTION	917996808	250	1	13		LIEBHERR MOB.CRANE LG 175
D PIVOT SECTION ELEC. EQUI	967233108	500	1	1339	917996808	D PIVOT SECTION
D PIVOT SECTION WELDED	969467908	1	1	1338	917996808	D PIVOT SECTION
DAMPERS 24.6X120 PA6	976872208	13	1	1168	968080908	CLOSING DEVICE
DAMPERS HDSCS GROUP B	10874790	525	1	474	96037533	WIRING HARNESS
DAMPERS MCP STECKERGE	10874079	526	1	474	96037533	WIRING HARNESS
DAMPERS MCP STECKERGE	10874079	518	1	475	96037529	WIRING HARNESS
DAMPERS MCP STECKERGE	10874079	4	1	993	96040792	ADD.PARTS ELECTRIC F.AGG
DAMPING ELEMENT 70 HNBR	10119412	16	1	41	9078462	POWER UNIT SUPPORT ATT
DAMPING PISTON	510797408	7	1	527	511417708	PRESSURE LIMITING VALVE
DAMPING PISTON	510797408	6	1	744	511432008	PRETENSIONING VALVE
DAMPING PISTON	510797408	7	1	1092	511417608	PRESSURE LIMITING VALVE
DASH BORD ARM REST LEFT	96006891	12	1	886	96036283	ELECTRIC ADD-ON PARTS CA
DASH BORD ARM REST RIGH	964837108	13	1	886	96036283	ELECTRIC ADD-ON PARTS CA
DASHBOARD 2X416X286 DC01	97012185	1	1	413	967728108	DASHBOARD CENTER CONSO
DASHBOARD 2X416X286 DC01	97015683	1	1	606	917025608	ELECTRIC TIME SWITCH
DASHBOARD CENTER CONS	967728108	3	1	408	919073008	DRIVER'S CABIN CONTROLS
DASHBOARD LINKS	977457508	1	1	890	96006891	DASH BORD ARM REST LEFT
DASHBOARD RECHTS	977457608	1	1	891	964837108	DASH BORD ARM REST RIGH
DATA LINE 2 X 1 FEP SPF	12100217	11	0.3	469	96037549	WIRING HARNESS
DATA LINE 2 X 1 FEP SPF	12100217	12	9.1	469	96037549	WIRING HARNESS
DATA LINE 2 X 1 FEP SPF	12100217	13	0.19	469	96037549	WIRING HARNESS
DATA LINE 2 X 1 FEP SPF	12100217	14	6.7	469	96037549	WIRING HARNESS
DATA LINE 2 X 1 FEP SPF	12100217	15	0.19	469	96037549	WIRING HARNESS
DATA LINE 2 X 1 FEP SPF	12100217	16	12.4	469	96037549	WIRING HARNESS
DATA LINE 2 X 1 FEP SPF	12100217	19	0.3	469	96037549	WIRING HARNESS
DATA LINE 2 X 1 FEP SPF	12100217	5	5.84	473	96037533	WIRING HARNESS
DATA LINE 2 X 1 FEP SPF	12100217	19	3.71	473	96037533	WIRING HARNESS
DATA LINE 2 X 1 FEP SPF	12100217	391	6.36	473	96037533	WIRING HARNESS
DATA LINE 2 X 1 FEP SPF	12100217	6	9.42	475	96037529	WIRING HARNESS
DATA LINE 2 X 1 FEP SPF	12100217	376	6.81	475	96037529	WIRING HARNESS
DATA LINE 2 X 1 FEP SPF	12100217	11	11.32	995	96036112	WIRING HARNESS
DATA LINE 2 X 1 FEP SPF	12100217	12	3.22	995	96036112	WIRING HARNESS
DATA LINE 2 X 1 FEP SPF	12100217	15	7.72	995	96036112	WIRING HARNESS
DATA LINE 2 X 1 FEP SPF	12100217	18	11.42	995	96036112	WIRING HARNESS
DATA LINE 2 X 1 FEP SPF	12100217	384	5.59	995	96036112	WIRING HARNESS
DATA LINE 2 X 1 FEP SPF	12100217	386	5.59	995	96036112	WIRING HARNESS
DATA LINE 2 X 1 FEP SPF	12100217	388	5.59	996	96036112	WIRING HARNESS
DATA LINE 2 X 1 FEP SPF	12100217	389	5.59	996	96036112	WIRING HARNESS
DATA LINE 2 X 1 FEP SPF	12100217	390	5.59	996	96036112	WIRING HARNESS
DATA LINE 2 X 1 FEP SPF	12100217	391	5.59	996	96036112	WIRING HARNESS
DATA LINE 2 X 1 FEP SPF	12100217	6	6.82	998	96036113	WIRING HARNESS
DATA LINE 2 X 1 FEP SPF	12100217	8	6.77	998	96036113	WIRING HARNESS
DATA LINE 2 X 1 FEP SPF	12100217	9	6.77	998	96036113	WIRING HARNESS
DATA LINE 2 X 1 FEP SPF	12100217	10	5.52	998	96036113	WIRING HARNESS
DATA LINE 2 X 1 FEP SPF	12100217	11	4.62	998	96036113	WIRING HARNESS
DATA LINE 2 X 1 FEP SPF	12100217	381	4.52	998	96036113	WIRING HARNESS
DATA LINE 2 X 1 FEP SPF	12100217	18	6.4	1004	96036118	WIRING HARNESS
DATA LINE 2 X 1 FEP SPF	12100217	19	8.85	1004	96036118	WIRING HARNESS
DATA LINE 2 X 1,5 FEP SPF	12100216	5	9.42	475	96037529	WIRING HARNESS

Description	Item	Pos.	Quantity	Page	Assembly	Description
DATA LINE 2 X 1,5 FEP SPF	12100216	385	5.59	995	96036112	WIRING HARNESS
DATA LINE 2 X 1,5 FEP SPF	12100216	5	6.77	998	96036113	WIRING HARNESS
DATA LINE 2 X 2,5 FEP SPF	12100214	6	11.42	995	96036112	WIRING HARNESS
DATA LINE 2 X 2,5 FEP SPF	12100214	7	11.42	995	96036112	WIRING HARNESS
DATA LINE 2 X 2,5 FEP SPF	12100214	371	11.42	995	96036112	WIRING HARNESS
DATA LINE 3 X 1 FEP SPF	12100215	10	5.22	473	96037533	WIRING HARNESS
DATA LINE 3 X 1 FEP SPF	12100215	13	6.05	473	96037533	WIRING HARNESS
DATA LINE 3 X 1 FEP SPF	12100215	14	6.05	473	96037533	WIRING HARNESS
DATA LINE 3 X 1 FEP SPF	12100215	7	9.42	475	96037529	WIRING HARNESS
DATA LINE 3 X 1 FEP SPF	12100215	375	8.46	475	96037529	WIRING HARNESS
DATA LINE 3 X 1 FEP SPF	12100215	5	4	878	96036289	WIRING HARNESS
DATA LINE 3 X 1 FEP SPF	12100215	13	11.42	995	96036112	WIRING HARNESS
DATA LINE 3 X 1 FEP SPF	12100215	19	7.72	995	96036112	WIRING HARNESS
DATA LINE 3 X 1 FEP SPF	12100215	373	11.62	995	96036112	WIRING HARNESS
DATA LINE 3 X 1 FEP SPF	12100215	387	5.59	995	96036112	WIRING HARNESS
DATA LINE 3 X 1 FEP SPF	12100215	393	5.59	996	96036112	WIRING HARNESS
DATA LINE 3 X 1 FEP SPF	12100215	7	6.77	998	96036113	WIRING HARNESS
DATA LINE 3 X 1 FEP SPF	12100215	382	6.32	998	96036113	WIRING HARNESS
DATALOGGER LDL2 DIGITAL	10340438	40	1	1033	96035660	ASSEMBLY PARTS MOUNTIN
DEEP GROOVE BALL BEARIN	571724908	32	1	721	500063708	SWING GEAR
DEEP GROOVE BALL BEARIN	571725508	4	1	681	11490594	DRIVE
DEEP GROOVE BALL BEARIN	10114838	11	1	483	10040660	COLLECTING RING
DEEP GROOVE BALL BEARIN	10023247	1304	1	192	11081159	DISTRIBUTOR GEARBOX
DEEP GROOVE BALL BEARIN	10023247	549	1	226	10876205	FINAL DRIVE
DEEP GROOVE BALL BEARIN	10023247	549	1	251	10876158	FINAL DRIVE
DEEP GROOVE BALL BEARING	745194708	12	1	736	540270514	DRIVE UNIT CPL
DEEP GROOVE BALL BEARIN	540507308	3	1	483	10040660	COLLECTING RING
DEEP GROOVE BALL BEARIN	540511608	23	1	735	540270414	POWER TAKE-OFF CPL
DEEP GROOVE BALL BEARING	514507308	303	1	734	11347399	FLANGE BEARING
DEEP GROOVE BALL BEARING	4980305	(4)	2	1594	96013577	CABLE DRUM COMPL.
DEEP GROOVE BALL BEARIN	745128808	5	1	914	925299708	PENDULUM, COMPLETE
DEEP GROOVE BALL BEARIN	745128808	4	2	1460	921723608	SWITCH UNIT
DEEP GROOVE BALL BEARIN	745128808	4	2	1461	921723708	SWITCH UNIT
DEEP GROOVE BALL BEARIN	500748808	30	1	709	10021226	DRIVE
DEEP GROOVE BALL BEARIN	500748808	30	1	711	10021228	DRIVE
DEEP GROOVE BALL BEARING	571827008	290	4	760	12101214	DISTRIBUTOR GEARBOX
DEEP GROOVE BALL BEARING	10567115	300	4	760	12101214	DISTRIBUTOR GEARBOX
DEEP GROOVE BALL BEARIN	10023163	461	1	226	10876205	FINAL DRIVE
DEEP GROOVE BALL BEARIN	10023163	461	1	251	10876158	FINAL DRIVE
DEEP GROOVE BALL BEARING	745196008	102	1	679	10874475	GEARBOX
DEEP GROOVE BALL BEARING	745196008	153	2	705	11340822	GEARBOX
DEEP GROOVE BALL BEARING	745196008	102	1	1381	10874553	GEARBOX
DEEP GROOVE BALL BEARING	745140508	3921	2	705	11340822	GEARBOX
DEEP GROOVE BALL BEARIN	745148808	13	2	668	920456008	SAFETY ROLLER WINCH 1/2
DEEP GROOVE BALL BEARIN	745148808	(3)	2	909	919361008	SA FRAME
DEEP GROOVE BALL BEARIN	745148808	3	2	1307	961685408	SAFETY ROLLER
DEEP GROOVE BALL BEARIN	745148808	3	2	1314	927117108	SAFETY ROLLER CPL.
DEEP GROOVE BALL BEARIN	745148808	3	2	1383	927064208	SAFETY ROLLER CPL.
DEEP GROOVE BALL BEARIN	500245008	2394	1	226	10876205	FINAL DRIVE
DEEP GROOVE BALL BEARIN	500245008	2394	1	251	10876158	FINAL DRIVE
DEEP GROOVE BALL BEARIN	745149608	(3)	2	666	927094908	ROD CPL.
DEEP GROOVE BALL BEARING	746170801	6	1	734	11347399	FLANGE BEARING
DEEP GROOVE BALL BEARING	745160408	521	1	679	10874475	GEARBOX
DEEP GROOVE BALL BEARING	514551408	996	1	192	11081159	DISTRIBUTOR GEARBOX
DEEP GROOVE BALL BEARIN	745129501	4	2	1169	964588408	GUIDE PRE-ASS.
DEEP GROOVE BALL BEARIN	745129501	5	8	1170	964588308	GUIDE PRE-ASS.
DEF INJECTOR SCR ONLY	10144093	10	1	352	917984408	UREA PLANT
DEF INJECTOR SCR ONLY	10144093	9	1	931	918996808	UREA PLANT
DEF PRESSURE LINE 2X6000 P	12418622	14	1	352	917984408	UREA PLANT
DEF PRESSURE LINE 2X6000 P	12418622	6	1	931	918996808	UREA PLANT

Description	Item	Pos.	Quantity	Page	Assembly	Description
DEF PUMP ADBLUE STUFE 4	11373478	2	1	354	96003532	PUMP PRE-ASS.
DEF PUMP ADBLUE STUFE 4	11373478	2	1	932	969823308	UREA TANK, PRE-MOUNTING
DEF SUCTION LINE 4X3000 E	10144288	15	1	352	917984408	UREA PLANT
DEF SUCTION LINE 4X600 EPD	10144270	5	1	931	918996808	UREA PLANT
DEFLECTION PULLEY	10139425	8	1	832	10146947	ALTERNATOR ASSEMBLY
DEVICE PLUG DIN 43650 4-POL	605006608	505	8	471	96037539	WIRING HARNESS
DEVICE PLUG DIN 43650 4-POL	605006608	502	3	1004	96036118	WIRING HARNESS
DEVICE PLUG DIN 43650 4-POL	605006608	(2)	1	1070	96038278	HYDRAULICS
DIAPHRAGM 4X645X183 X5CR	97099717	1	1	1447	96022733	BULKHEAD PLATE
DIAPHRAGM ACCUMULATOR	510643408	162	1	301	96032777	STEERING PIPEWORK
DIAPHRAGM ACCUMULATOR 2	510642508	184	2	1071	96038278	HYDRAULICS
DIAPHRAGM ACCUMULATOR	510674408	155	8	519	96032778	PIPEWORK RETROFIT CONT
DIAPHRAGM GROMMET 35,5/	602717308	17	2	579	96012578	SMALL PARTS INSTALLATION
DIAPHRAGM SOCKET 21/28/34,	553023708	27	2	1193	553188308	COMPRESSOR DRIVE
DIAPHRAGM SOCKET 29/37/44	553027808	64	1	1156	969752508	INTERNAL PANELLING INSTA
DIAPHRAGM SOCKET 29/37/44	553027808	5	2	1163	969520208	MONITOR CONSOLE
DIAPHRAGM SOCKET 29/37/44	553027808	12	2	1172	918064408	HEATING CRANE DRIVER'S CA
DIESEL ENGINE D9508 A7-05	13455143	1	1	804	919834308	DIESEL ENGINE PURCHASED
DIESEL ENGINE D9508 A7-05	13455159	1	1	34	919834108	DIESEL ENGINE PURCHASED
DIESEL ENGINE INSTALLATIO	918993008	5	1	9		LIEBHERR MOB.CRANE LG 175
DIESEL ENGINE INSTALLATIO	918996008	121	1	11		LIEBHERR MOB.CRANE LG 175
DIESEL ENGINE PURCHASED	919834108	4	1	9		LIEBHERR MOB.CRANE LG 175
DIESEL ENGINE PURCHASED	919834308	124	1	11		LIEBHERR MOB.CRANE LG 175
DIESEL ENGINE, PRE-ASSEMB	96032862	1	1	130	918993008	DIESEL ENGINE INSTALLATIO
DIESEL ENGINE, PRE-ASSEMB	96038878	1	1	746	918996008	DIESEL ENGINE INSTALLATIO
DIESEL OXIDATION CATALYS	12888569	1	1	387	96051663	EXHAUST SYSTEM PRE-ASSE
DIESEL OXIDATION CATALYS	12888569	2	1	800	919546708	MUFFLER UNIT
DIFFERENTIAL BEVEL GEAR	10023139	408	4	226	10876205	FINAL DRIVE
DIFFERENTIAL BEVEL GEAR	10023139	509	4	226	10876205	FINAL DRIVE
DIFFERENTIAL BEVEL GEAR	10023139	408	4	251	10876158	FINAL DRIVE
DIFFERENTIAL BEVEL GEAR	10023139	509	4	251	10876158	FINAL DRIVE
DIFFERENTIAL BEVEL GEAR	530027808	408	4	276	10876196	FINAL DRIVE
DIFFERENTIAL BEVEL GEAR	530156408	1270	4	192	11081159	DISTRIBUTOR GEARBOX
DIFFERENTIAL BEVEL GEAR	530156408	1273	4	192	11081159	DISTRIBUTOR GEARBOX
DIFFERENTIAL CARRIER	10025257	417	1	276	10876196	FINAL DRIVE
DIFFERENTIAL CARRIER	10101900	417	1	226	10876205	FINAL DRIVE
DIFFERENTIAL CARRIER	10101900	417	1	251	10876158	FINAL DRIVE
DIFFERENTIAL CROSS	10114076	1275	1	192	11081159	DISTRIBUTOR GEARBOX
DIFFERENTIAL CROSS	10675480	405	1	251	10876158	FINAL DRIVE
DIFFERENTIAL CROSS	10675682	512	1	251	10876158	FINAL DRIVE
DIFFERENTIAL CROSS	5603135	405	1	276	10876196	FINAL DRIVE
DIFFERENTIAL HOUSING	10038006	500	1	226	10876205	FINAL DRIVE
DIFFERENTIAL HOUSING	10038006	501	1	226	10876205	FINAL DRIVE
DIFFERENTIAL HOUSING	10038006	500	1	251	10876158	FINAL DRIVE
DIFFERENTIAL HOUSING	10115423	1263	1	192	11081159	DISTRIBUTOR GEARBOX
DIFFERENTIAL HOUSING	10331499	403	1	212	10876206	FINAL DRIVE
DIFFERENTIAL HOUSING	10650792	403	1	226	10876205	FINAL DRIVE
DIFFERENTIAL HOUSING	10650792	403	1	251	10876158	FINAL DRIVE
DIFFERENTIAL HOUSING	530162708	403	1	276	10876196	FINAL DRIVE
DIFFERENTIAL PRESSURE S	10127114	155	1	390	96041566	ELECTRIC ADD-ON PARTS
DIFFERENTIAL PRESSURE S	10127114	54	1	800	919546708	MUFFLER UNIT
DIODE	10871150	92	2	1034	96035660	ASSEMBLY PARTS MOUNTIN
DIODE 1N4007 DO-41 SPF	660033108	3	1	902	964591108	INSERTION MODULE
DIODE BY255P DO-13	660014308	(2)	4	1033	96035660	ASSEMBLY PARTS MOUNTIN
DIODE MODULE 1N4007	660301608	42	1	1033	96035660	ASSEMBLY PARTS MOUNTIN
DIODE SPF	660300608	21	8	1045	928431108	BUS PCB
DIODE SUBASSEMBLY PBTP-G	10440553	71	2	418	96037710	CENTRE BRACKET PRE-ASS.
DIODE SUBASSEMBLY PBTP-G	10440553	53	1	1027	918998008	SWITCHBOX MOUNTING PART
DIODE VARISTOR MODULE SP	660101508	37	2	1040	96003060	RELAY CONTROL SYSTEM
DIRECTIONAL CONTROL VALV	11110125	4	1	1116	10413255	CHANGE-OVER BLOCK

Description	Item	Pos.	Quantity	Page	Assembly	Description
DIRECTIONAL CONTROL VALV	11651745	2	2	304	11647554	CONTROL BLOCK
DIRECTIONAL CONTROL VALV	11651745	2	2	312	11647555	CONTROL BLOCK
DIRECTIONAL CONTROL VALV	11651746	3	1	304	11647554	CONTROL BLOCK
DIRECTIONAL CONTROL VALV	11651746	3	1	312	11647555	CONTROL BLOCK
DIRECTIONAL CONTROL VALV	11651747	4	1	304	11647554	CONTROL BLOCK
DIRECTIONAL CONTROL VALV	502926208	154	1	511	96026672	PNEUMAMATIC DRIVER'S CABI
DIRECTIONAL CONTROL VALV	10664416	50	1	395	96003869	CONTROL SYSTEM
DIRECTIONAL CONTROL VALV	10664416	54	2	499	96032772	PIPEWORK AIR INSTALLATIO
DIRECTIONAL CONTROL VALV	10664416	53	1	1123	969863108	COMPRESSED AIR PLANT
DIRECTIONAL CONTROL VAL	511465508	52	2	1482	96016504	ADDNL.HYDR.SUSPENDED BA
DIRECTIONAL CONTROL VAL	10100071	158	1	519	96032778	PIPEWORK RETROFIT CONT
DIRECTIONAL CONTROL VAL	511444608	50	4	1070	96038278	HYDRAULICS
DIRECTIONAL CONTROL VAL	511464708	50	1	519	96032778	PIPEWORK RETROFIT CONT
DIRECTIONAL CONTROL VAL	511494308	51	2	1070	96038278	HYDRAULICS
DIRECTIONAL CONTROL VAL	511464808	55	1	301	96032777	STEERING PIPEWORK
DIRECTIONAL CONTROL VAL	511463308	54	2	301	96032777	STEERING PIPEWORK
DIRECTIONAL CONTROL VAL	10099992	153	4	519	96032778	PIPEWORK RETROFIT CONT
DIRECTIONAL CONTROL VAL	511444408	50	1	695	969858508	ADDITONAL HYDRAUL.WINCH
DIRECTIONAL CONTROL VAL	511444408	59	1	1070	96038278	HYDRAULICS
DIRECTIONAL CONTROL VAL	511444408	50	1	1318	969858808	AUX.HYDRAULIC WINCH 6
DIRECTIONAL CONTROL VAL	511444408	50	1	1387	969858408	ADDITIONAL HYDRAULICS WI
DIRECTIONAL CONTROL VAL	511467408	56	1	1070	96038278	HYDRAULICS
DIRECTIONAL CONTROL VALV	10449852	51	1	301	96032777	STEERING PIPEWORK
DIRECTIONAL CONTROL VALV	571523408	2	1	925	511469808	VALVE BLOCK
DIRECTIONAL CONTROL VALV	511302608	51	2	1482	96016504	ADDNL.HYDR.SUSPENDED BA
DIRECTIONAL CONTROL VALV	10423938	50	1	742	969859308	ADDNL. HYDR. F. ERECTING W
DIRECTIONAL CONTROL VAL	511302208	61	4	1070	96038278	HYDRAULICS
DIRECTIONAL CONTROL VAL	511315208	60	2	1070	96038278	HYDRAULICS
DIRECTIONAL CTRL. VALVE 4	511486508	3	1	1230	965226108	FITTING PLATE EMERG. ACT:
DIRECTIONAL CTRL. VALVE 4	511486508	3	1	1235	965324508	FITTING PLATE EMERG. ACT:
DIRECTIONAL CTRL. VALVE 4	511304508	3	1	1435	968895808	ADDL.HYDR.F.PIN PULLING DE
DIRECTIONAL SEAT VALVE	511482908	179	1	1071	96038278	HYDRAULICS
DIRECTIONAL SEAT VALVE 2/	12101163	20	1	1085	511300808	VALVE BLOCK
DIRECTIONAL SEAT VALVE 3	10493159	57	1	1070	96038278	HYDRAULICS
DISC SPRING	7024282	7	4	739	570113308	DRIVING GEAR
DISC SPRING DIN 2093 40X20,	720801908	25	4	850	918810308	CONTROL STAND
DISC WHEEL 25-13.00/2,5 SPF	10872205	2	1	232	969910008	TIRE CPL.
DISH MOUNTING	10100621	70	20	795	96039239	RADIATOR, PRE-ASSEMBLED
DISH MOUNTING	10100621	379	2	846	918996908	AIR FILTER UNIT CPL.
DISH MOUNTING	10100621	108	4	910	919361008	SA FRAME
DISH MOUNTING	10100621	4	2	973	967652908	COVER PRE-ASS.
DISH MOUNTING	10100621	10	2	978	967664708	COVER PRE-ASSY.
DISH MOUNTING	10100621	3	4	1138	96003883	PLATFORM COMPL.
DISH MOUNTING	10100621	33	4	1178	918793508	SLEWING PLATFORM CATWAL
DISH MOUNTING	10100621	28	36	1204	96002845	GANGWAY 1
DISH MOUNTING	10100621	43	8	1209	96002863	SWINGING PLATFORM COMPL
DISH MOUNTING	10100621	5	8	1216	96002846	GANGWAY 2
DISH MOUNTING	10100621	7	22	1217	96002847	GANGWAY 3
DISH MOUNTING	10100621	8	120	1271	919745108	S PIVOT SECTION
DISH MOUNTING	10100621	7	14	1277	96043441	FLAP PRE-ASS.
DISH MOUNTING	10100621	12	45	1290	919745708	S INTERMEDIATE SECTION
DISH MOUNTING	10100621	12	65	1298	919745808	LA INTERMED.SECTION WELD
DISH MOUNTING	10100621	12	30	1301	919746208	S INTERMEDIATE SECTION
DISH MOUNTING	10100621	10	51	1306	919746308	SL REDUCING SECTION
DISH MOUNTING	10100621	21	61	1324	919746708	S INTERMEDIATE SECTION
DISH MOUNTING	10100621	20	66	1327	919746808	S INTERMEDIATE SECTION
DISH MOUNTING	10100621	20	66	1330	919746908	S INTERMEDIATE SECTION
DISH MOUNTING	10100621	21	107	1334	919747208	S INTERMEDIATE SECTION
DISH MOUNTING	10100621	27	73	1338	917996808	D PIVOT SECTION
DISH MOUNTING	10100621	37	33	1348	918361308	D HEAD SECTION

Description	Item	Pos.	Quantity	Page	Assembly	Description
DISH MOUNTING	10100621	10	92	1361	918857108	D INTERMEDIATE SECTION
DISH MOUNTING	10100621	10	64	1367	918857208	D INTERMEDIATE SECTION
DISH MOUNTING	10100621	6	36	1394	918964608	L ADAPTER SECTION
DISH MOUNTING	10100621	9	8	1457	96051270	BALLAST PALETTE PRE-ASS.
DISH MOUNTING	10100621	75	55	1468	96024497	GUIDE PRE-ASS.
DISH MOUNTING	10100621	13	41	1529	919747308	SX REDUCING SECTION
DISH MOUNTING	10100621	19	36	1534	919747408	SX REDUCING SECTION
DISH MOUNTING	10100621	10	111	1542	919752108	SX-INTERMEDIATE PC PRE-AS
DISH MOUNTING	10100621	10	96	1552	919752208	SX-INTERMEDIATE PC PRE-AS
DISH MOUNTING	10100621	30	30	1571	918859708	F-CONNECTING HEAD
DISH MOUNTING	10100621	30	30	1581	919463108	F-CONNECTING HEAD
DISH MOUNTING	10100621	41	4	1588	918489108	PIVOT SECTION
DISH MOUNTING	10100621	12	78	1626	919747708	LA INTERMED.SECTION WELD
DISPLACEMENT PISTON	10355826	2	1	195	10870697	VARIABLE PUMP
DISPLAY TFT 7" 800X480 SPF	10454782	10	1	1198	918065008	ERG. CAMERA CONTROL
DISPLAY TFT 7" 800X480 SPF	10454782	10	1	1226	96000410	EQUIPMENT CAMERA
DISTANCE PLATE 40X200X120	97095913	24	1	1475	96020796	ROD CPL.
DISTANCE RING 219,1X8X180	937733608	9	2	1404	916980308	L-HEAD PIECE
DISTANCE RING 244.5X22 S3	933377008	7	2	1353	96005682	LUFFING PULLEY BLOCK COM
DISTANCE RING 48,3X4X5 S2	945075608	4	2	1307	961685408	SAFETY ROLLER
DISTANCE RING 5X224X224 S	932443108	11	16	1351	96005548	LUFFING PULLEY BLOCK COM
DISTANCE RING 5X224X224 S	932443108	6	18	1353	96005682	LUFFING PULLEY BLOCK COM
DISTANCE RING 5X224X224 S	932443108	9	2	1571	918859708	F-CONNECTING HEAD
DISTANCE RING 5X224X224 S	932443108	9	2	1581	919463108	F-CONNECTING HEAD
DISTANCE RING 79X220X220 P	97089854	4	2	1571	918859708	F-CONNECTING HEAD
DISTANCE RING 79X220X220 P	97089854	4	2	1581	919463108	F-CONNECTING HEAD
DISTANCE RING RD48X3 DC0	941540008	5	2	1460	921723608	SWITCH UNIT
DISTANCE RING RD48X3 DC0	941540008	5	2	1461	921723708	SWITCH UNIT
DISTANCE SLEEVE 10,5X20X	10121610	(12)	3	37	13455159	DIESEL ENGINE
DISTANCE SLEEVE 11,0X20X	10147172	9	8	111	10141558	OUTLET MANIFOLD ADD-ON
DISTANCE SLEEVE 11X21X12	10135730	20	2	818	10141830	CHARGE AIR LINE ASSEMBLY
DISTANCE SLEEVE 11X21X40	9074977	(6)	5	110	10141356	EXHAUST PIPE ASSEMBLY
DISTANCE SLEEVE 11X21X40	9074977	(6)	5	110	10141356	EXHAUST PIPE ASSEMBLY
DISTANCE SLEEVE 11X22X28	9886571	6	3	92	10141827	CHARGE AIR LINE ASSEMBLY
DISTANCE SLEEVE 12X8,2X5 P	10354377	19	4	579	96012578	SMALL PARTS INSTALLATION
DISTANCE SLEEVE 162X150.5	97091085	16	2	1599	918474308	F-HEAD SECTION
DISTANCE SLEEVE 200X190X	97091096	24	2	1599	918474308	F-HEAD SECTION
DISTANCE SLEEVE 210X150X	97091084	15	2	1599	918474308	F-HEAD SECTION
DISTANCE SLEEVE 212X200.	97091095	23	2	1599	918474308	F-HEAD SECTION
DISTANCE SLEEVE 24X34X9	10115863	3	1	86	10126724	FUEL FINE-FILTER ASSEMBLY
DISTANCE SLEEVE 25.0X39 S3	977188408	24	4	1353	96005682	LUFFING PULLEY BLOCK COM
DISTANCE SLEEVE 25.0X39 S3	977188408	7	4	1562	96013014	DRAW SHACKLE
DISTANCE SLEEVE 30.0 X0 4	952177008	75	4	910	919361008	SA FRAME
DISTANCE SLEEVE 8,4X18X5 S	11393655	19	2	101	10146956	AIR COND. COMPRESSOR A
DISTANCE SLEEVE 8,4X18X54	11439715	22	1	832	10146947	ALTERNATOR ASSEMBLY
DISTANCE SLEEVE 8,5X15X22	9074404	113	1	838	12416117	CABLE HARNESS MOUNTING
DISTANCE SLEEVE 8,5X18X10	9132577	15	1	98	10141712	PIPELINE INSTALLATION
DISTANCE SLEEVE 8,5X18X10	9132577	(8)	8	110	10141356	EXHAUST PIPE ASSEMBLY
DISTANCE SLEEVE 8,5X18X10	9132577	(8)	8	110	10141356	EXHAUST PIPE ASSEMBLY
DISTANCE SLEEVE 8,5X18X10	9132577	7	7	111	10141558	OUTLET MANIFOLD ADD-ON
DISTANCE SLEEVE 8,5X20 K	704271308	12	4	1141	918065208	CRANE OPERATOR CABIN P
DISTANCE SLEEVE 9X15X17 F	10117258	39	3	1542	919752108	SX-INTERMEDIATE PC PRE-AS
DISTANCE SLEEVE 9X15X17 F	10117258	39	3	1552	919752208	SX-INTERMEDIATE PC PRE-AS
DISTANCE SLEEVE 9X15X30	9887737	13	3	818	10141830	CHARGE AIR LINE ASSEMBLY
DISTANCE SLEEVE 9X15X30,7	9269048	8	1	822	10141807	ACCESSORIES AIR COMPRES
DISTANCE SLEEVE 9X16X70 S	10136023	13	3	818	10141830	CHARGE AIR LINE ASSEMBLY
DISTANCE SLEEVE 9X18X6	9884279	5	8	77	10136123	OIL LINE ASSEMBLY
DISTANCE SLEEVE 9X20X43	10126912	20	1	114	10143790	REGULATION BOOST PRESS
DISTANCE SLEEVE 9X26X4	10137059	8	3	124	10141788	CONTROL BOX ANNEXE
DISTANCE SLEEVE PA6 SPF	97138933	9	2	361	919964208	FUEL FEED

Description	Item	Pos.	Quantity	Page	Assembly	Description
DISTANCE STUD M3X12 ST V	660042808	9	4	1045	928431108	BUS PCB
DISTANCE STUD M3X13 ST A2	660046008	8	12	1045	928431108	BUS PCB
DISTANCE STUD M3X5-SW5,5	660042208	10	4	1045	928431108	BUS PCB
DISTANCE STUD M4X30 VERZ	602017808	23	1	1168	968080908	CLOSING DEVICE
DISTANCE STUD M5X12 ST SP	660042908	11	1	1045	928431108	BUS PCB
DISTANCE STUD M5X15	602020808	24	8	418	96037710	CENTRE BRACKET PRE-ASS.
DISTANCE STUD M5X15	602020808	54	2	1033	96035660	ASSEMBLY PARTS MOUNTIN
DISTANCE STUD M5X30	660044708	23	1	1166	918064308	SLIDING DOOR INSTALLATION
DISTANCE STUD M6X30 ST V	11001955	63	3	1156	969752508	INTERNAL PANELLING INSTA
DISTANCE STUD M6X50 STA	10875447	55	1	1155	969752508	INTERNAL PANELLING INSTA
DISTANCE TUBE 38.0X35 S355	978664908	21	1	1209	96002863	SWINGING PLATFORM COMPL
DISTANCE TUBE 50.0X23 S355	978675808	20	1	1209	96002863	SWINGING PLATFORM COMPL
DISTANCE TUBE 88.9X13 S235	97086606	50	8	1626	919747708	LA INTERMED.SECTION WELD
DISTANCE WASHER	530191608	433	1	212	10876206	FINAL DRIVE
DISTANCE WASHER	962765808	16	4	332	919314608	OUTRIGGER W.SWING-OUT
DISTANCE WASHER 1x60x60	970212608	35	2	1599	918474308	F-HEAD SECTION
DISTANCE WASHER 4X30X30	97015663	32	10	134	96032862	DIESEL ENGINE, PRE-ASSEMB
DISTANCE WASHER 5X28X28	97114134	4	8	617	919184208	UNDERRUN PROTECTION M
DISTANCE WASHER S700MC F	970261408	40	24	134	96032862	DIESEL ENGINE, PRE-ASSEMB
DISTANCE WASHER S700MC F	970261408	8	8	185	96018923	MOTOR BEARING INSTALLATI
DISTANCE WASHER S700MC F	970261408	8	8	186	96018924	MOTOR BEARING INSTALLATI
DISTRIBUTION BLOCK	10044520	6	1	948	915150108	CENT. LUBRIC. SYSTEM SUP
DISTRIBUTION BLOCK 3/4	774385908	2	1	948	915150108	CENT. LUBRIC. SYSTEM SUP
DISTRIBUTION BLOCK 3/6	774388908	4	1	948	915150108	CENT. LUBRIC. SYSTEM SUP
DISTRIBUTION BLOCK 4/3	774386008	3	1	948	915150108	CENT. LUBRIC. SYSTEM SUP
DISTRIBUTION BLOCK MX-F 4/	774386208	5	1	948	915150108	CENT. LUBRIC. SYSTEM SUP
DISTRIBUTION STRIP	774383708	309	1	1123	969863108	COMPRESSED AIR PLANT
DISTRIBUTOR	591564908	5	2	567	968026708	WIPERS INSTALLATION
DISTRIBUTOR 42L/4 ST A3C SP	10409701	200	1	375	967634308	OIL TANK PRE-ASS.
DISTRIBUTOR BLOCK ALZNM	511060308	154	1	1070	96038278	HYDRAULICS
DISTRIBUTOR FLAP	10493062	1006	1	601	10876121	AIR CONDITIONING UNIT
DISTRIBUTOR GEARBOX A 432	12101214	101	1	753	96038878	DIESEL ENGINE, PRE-ASSEMB
DISTRIBUTOR GEARBOX W 3	11081159	1	1	190	96032869	TRANSFER CASE, PRE-ASSE
DISTRIBUTOR ST SPF	10652739	303	2	32	96033654	PIPING COOLER
DISTRIBUTOR ST SPF	10813669	304	2	32	96033654	PIPING COOLER
DOOR COMPL.	920192808	12	1	863	918996308	TURNTABLE PANELLING
DOOR COMPL.	96000963	1	1	863	918996308	TURNTABLE PANELLING
DOOR COMPL.	96000966	4	1	863	918996308	TURNTABLE PANELLING
DOOR COMPL.	96000967	5	1	863	918996308	TURNTABLE PANELLING
DOOR COMPL.	96000968	86	1	864	918996308	TURNTABLE PANELLING
DOOR COMPL.	96012273	2	1	863	918996308	TURNTABLE PANELLING
DOOR COMPL.	962797208	16	1	863	918996308	TURNTABLE PANELLING
DOOR COMPL.	962797308	17	1	863	918996308	TURNTABLE PANELLING
DOOR COMPL.	967635908	53	1	863	918996308	TURNTABLE PANELLING
DOOR COMPL.	967636108	59	2	863	918996308	TURNTABLE PANELLING
DOOR CONTACT SWITCH	606020708	151	2	423	919334108	ELECTRIC FOR DRIVER'S CABI
DOOR CONTACT SWITCH	606020708	30	1	886	96036283	ELECTRIC ADD-ON PARTS CA
DOOR HINGE CPL.	921865108	13	2	589	917330508	DOOR LEFT, CPL.
DOOR HINGE CPL.	921865108	13	2	596	917330608	DOOR RIGHT, CPL.
DOOR INSIDE COATING FHS2	967851908	12	1	589	917330508	DOOR LEFT, CPL.
DOOR INSIDE COATING R FH	967880808	12	1	596	917330608	DOOR RIGHT, CPL.
DOOR LEFT BASIC FRAME SP	967820508	1	1	589	917330508	DOOR LEFT, CPL.
DOOR LEFT, CPL.	917330508	1	1	585	917315108	DRIVER CABIN DOOR INSTAL
DOOR PANE ESG-GLAS SPF	976885108	2	1	1166	918064308	SLIDING DOOR INSTALLATION
DOOR REAR RIGHT GFK SPF	967750508	44	1	369	917312708	TOOL BOX ADD-ON
DOOR RIGHT BASIC FRAME	967820608	1	1	596	917330608	DOOR RIGHT, CPL.
DOOR RIGHT, CPL.	917330608	2	1	585	917315108	DRIVER CABIN DOOR INSTAL
DOOR SEALING LEFT COMPL.	929953208	25	1	589	917330508	DOOR LEFT, CPL.
DOOR SHEETING 0.1X1100X87	972906508	7	1	589	917330508	DOOR LEFT, CPL.
DOOR SHEETING 0.1X1100X87	972906508	7	1	596	917330608	DOOR RIGHT, CPL.

Description	Item	Pos.	Quantity	Page	Assembly	Description
DOOR STOPPER COMPL. FE//	963225108	30	1	589	917330508	DOOR LEFT, CPL.
DOOR STOPPER COMPL. FE//	963225108	30	1	596	917330608	DOOR RIGHT, CPL.
DOSING PUMP DP42	11110051	2	1	318	918759408	ADDITIONAL HEATING
DOSING PUMP DP42	11110051	2	1	957	918759508	ADD HEATING SUPERSTRUCT
DOUBLE BANJO BOLT 6-M14X	12210032	15	1	42	10141769	FINAL CONTROL VALVE
DOUBLE BANJO BOLT 6-M14X	12210032	18	3	90	10143726	LEAK OIL LINE ADD-ON
DOUBLE BANJO BOLT 6-M14X	12210032	12	1	96	10141711	AIR COMPRESSOR W/ MOUNT.
DOUBLE BANJO BOLT 6-M14X	12210032	5	2	105	10147657	VENT TUBE ASSEMBLY
DOUBLE BANJO BOLT 6-M14X	12210032	5	2	825	10147372	VENT TUBE ASSEMBLY
DOUBLE HOOK BLOCK 160TO	918476908	317	1	14		LIEBHERR MOB.CRANE LG 175
DOUBLE HORN PRE-ASS.	963137808	3	1	467	918997708	UNDERCARRIAGE ELEC. SYS
DOUBLE LADDER 2X7-770X2,	10877081	1	1	1509	918185308	LADDER ATTACHMENT
DOUBLE NIPPLE R1/4"-M10X1	774375008	17	6	948	915150108	CENT. LUBRIC. SYSTEM SUP
DOUBLE PLUG	7012972	32	1	195	10870697	VARIABLE PUMP
DOUBLE PLUG	7022127	31	4	195	10870697	VARIABLE PUMP
DOUBLE PLUG	7022127	31	1	790	512142308	VARIABLE PUMP
DOUBLE RING SPANNER DIN	790012608	7	1	647	963294508	MAIN TOOLS
DOUBLE SOCKET 2-POL	10875121	10	1	881	96027394	WIRING HARNESS
DOUBLE SPRING CONTACT 0	6001703	2267	20	472	96037539	WIRING HARNESS
DOUBLE SPRING CONTACT 0	6001703	2267	2	879	96036289	WIRING HARNESS
DOUBLE SPRING CONTACT 0	6001703	2267	3	881	96027394	WIRING HARNESS
DOUBLE SPRING CONTACT 0	6001703	2267	1	1005	96036118	WIRING HARNESS
DOUBLE-ENDED STUD DIN 83	10179459	11	3	93	12421641	CONNECTING LINE ADD-ON
DOUBLE-ENDED STUD DIN 83	10179459	11	3	819	12421642	CONNECTING LINE ADD-ON
DOUBLE-ENDED STUD DIN 83	10876543	39	15	134	96032862	DIESEL ENGINE, PRE-ASSEMB
DOUBLE-ENDED STUD DIN 83	403821108	166	2	157	965336608	HEAT EXCHANGER
DOUBLE-ENDED STUD DIN 83	403821008	20	4	140	967400608	GEARBOX
DOUBLE-ENDED STUD DIN 835	4000326	224	4	157	965336608	HEAT EXCHANGER
DOUBLE-ENDED STUD DIN 93	4981172	11	4	112	10141718	EXHAUST TC MOUNTING
DOUBLE-ENDED STUD DIN 93	4981172	11	4	113	10141719	EXHAUST TC MOUNTING
DOUBLE-ENDED STUD DIN 93	4981172	11	4	830	10141720	EXHAUST TC MOUNTING
DOUBLE-ENDED STUD DIN 93	4981172	11	4	831	10141721	EXHAUST TC MOUNTING
DOUBLE-ENDED STUD DIN 93	12210038	11	3	819	12421642	CONNECTING LINE ADD-ON
DOUBLE-ENDED STUD DIN 939	12211808	(7)	2	36	13455159	DIESEL ENGINE
DOUBLE-HEADED SPANNER D	790003908	4	1	647	963294508	MAIN TOOLS
DOUBLE-HEADED SPANNER D	790007908	3	1	647	963294508	MAIN TOOLS
DOWEL PIN 12X30	12219681	211	4	263	10876191	BRAKE
DOWEL PIN ISO 8752 21X140	432013108	6	1	1240	963137208	CENTRING COMPLETE
DOWEL PIN ISO 8752 3X20 480	12100667	(3)	1	1543	919752108	SX-INTERMEDIATE PC PRE-AS
DOWEL PIN ISO 8752 5X12	432003408	10	2	1144	969752608	WINDOW ASSEMBLY
DOWEL PIN ISO 8752 5X12	432003408	28	1	1168	968080908	CLOSING DEVICE
DOWEL PIN ISO 8752 5X32 480	12100670	14	2	1170	964588308	GUIDE PRE-ASS.
DOWEL PIN ISO 8752 5X50 A2	10663567	6	1	671	96039782	ACCESS COMPL
DOWEL PIN ISO 8752 6X10 ST	10875881	26	2	1144	969752608	WINDOW ASSEMBLY
DOWEL PIN ISO 8752 6X14 480	12100672	2	2	349	962971108	HYDRAULIC HOSE STORAGE
DOWEL PIN ISO 8752 6X14 480	12100672	48	2	909	919361008	SA FRAME
DOWEL PIN ISO 8752 6X14 480	12100672	320	12	1072	96038278	HYDRAULICS
DOWEL PIN ISO 8752 6X14 480	12100672	12	2	1460	921723608	SWITCH UNIT
DOWEL PIN ISO 8752 6X14 480	12100672	12	2	1461	921723708	SWITCH UNIT
DOWEL PIN ISO 8752 6X16 A2	10294239	64	2	1210	96002863	SWINGING PLATFORM COMPL
DOWEL PIN ISO 8752 6X20 480	10876162	12	4	1181	916979608	S OVERRUN PROTECTION
DOWEL PIN ISO 8752 6X20 480	10876162	12	4	1375	916979908	D OVERRUN PROTECTION
DOWEL PIN ISO 8752 6X40 480	12100674	5	1	1542	919752108	SX-INTERMEDIATE PC PRE-AS
DOWEL PIN ISO 8752 6X40 480	12100674	5	1	1552	919752208	SX-INTERMEDIATE PC PRE-AS
DOWEL PIN ISO 8752 7X30	432007808	333	6	274	10455272	PLANETARY GEARBOX
DRAIN VALVE	10032906	5	1	108	10152906	WATER CONNECTION
DRAIN VALVE	10032906	(20)	1	812	10134887	OIL SUMP WITH FASTENING
DRAW CONNECTING LINK 0.4	96013015	1	1	1562	96013014	DRAW SHACKLE
DRAW CONNECTING LINK 0.4	96016469	2	2	1562	96013014	DRAW SHACKLE
DRAW CYLINDER 330/110-263	512394908	4	2	1457	96051270	BALLAST PALETTE PRE-ASS.

Description	Item	Pos.	Quantity	Page	Assembly	Description
DRAW SHACKLE	96013388	3	2	1609	918474408	ERECTION FRAME
DRAW SHACKLE 0.25M	96016836	5	2	1559	918476208	PLATES F.ADD.BRACING
DRAW SHACKLE 0.4M	96013014	1	2	1561	918576008	ADDITIONAL LUG SX SYSTEM
DRAWBAR PRE-ASS	96015868	1	1	1648	96015867	PULL ROD
DRAWBAR PRE-ASS 13.75M	96012855	1	1	1641	96012854	PULL ROD
DRAWBAR PRE-ASS 2.95M	96013045	1	1	1567	96013042	PULL ROD
DRAWBAR PRE-ASS 3.25M	96018529	1	1	1638	96018528	PULL ROD
DRAWBAR PRE-ASS 3.65M	96032673	1	1	1582	96032672	PULL ROD
DRAWBAR PRE-ASS 6.1M	96015831	1	2	1649	918573308	RODS/PULL RODS L ADAPTER
DRAWBAR PRE-ASS 6.75M	96012733	1	1	1644	96012732	PULL ROD
DRIVE	10021226	24	1	703	10802277	ROPE WINCH
DRIVE	10021228	25	1	703	10802277	ROPE WINCH
DRIVE	10675837	40	1	721	500063708	SWING GEAR
DRIVE	11490594	2	1	677	10874211	ROPE WINCH
DRIVE	11490594	4	1	1312	10873367	ROPE WINCH
DRIVE	11490594	4	1	1379	10873340	ROPE WINCH
DRIVE FLANGE	10029042	444	1	226	10876205	FINAL DRIVE
DRIVE FLANGE	10029042	444	1	251	10876158	FINAL DRIVE
DRIVE FLANGE	10113752	444	1	192	11081159	DISTRIBUTOR GEARBOX
DRIVE FLANGE	10113752	972	1	192	11081159	DISTRIBUTOR GEARBOX
DRIVE FLANGE	530193908	444	1	212	10876206	FINAL DRIVE
DRIVE FLANGE	530193908	444	1	261	10874907	STEERING AXLE
DRIVE FLANGE	530193908	444	1	276	10876196	FINAL DRIVE
DRIVE FLANGE	571544608	1653	1	261	10874907	STEERING AXLE
DRIVE FLANGE	571769908	1000	1	192	11081159	DISTRIBUTOR GEARBOX
DRIVE FLANGE EDELSTAHL	606012608	11	1	687	928778908	ELECTRIC FOR WINCH 1
DRIVE FLANGE EDELSTAHL	606012608	11	1	692	928779008	ELECTRIC FOR WINCH 2
DRIVE FLANGE EDELSTAHL	606012608	11	1	1315	966177308	ELECTRIC FOR WINCH 6
DRIVE FLANGE EDELSTAHL	606012608	11	1	1384	962871608	EL. WINCH 3 LONG ROPE
DRIVE FOR HIGH PRESSURE P	11363553	180	1	806	13455143	DIESEL ENGINE
DRIVE FOR HIGH PRESSURE P	11363761	180	1	35	13455159	DIESEL ENGINE
DRIVE FOR HPP PRE-ASS.	11368166	1	1	82	11363761	DRIVE FOR HIGH PRESSURE P
DRIVE FOR HPP PRE-ASS.	11368166	1	1	816	11363553	DRIVE FOR HIGH PRESSURE P
DRIVE PARTS W. DAMPER P	11367689	1	1	56	10147666	DRIVING PARTS
DRIVE SHAFT	10220345	8	1	195	10870697	VARIABLE PUMP
DRIVE SHAFT	10343074	8	1	790	512142308	VARIABLE PUMP
DRIVE SHAFT FITTING	918995108	29	1	9		LIEBHERR MOB.CRANE LG 175
DRIVE SLEEVE	10220711	29	1	681	11490594	DRIVE
DRIVE SLEEVE	10220711	4	1	709	10021226	DRIVE
DRIVE SLEEVE	10874048	4	1	711	10021228	DRIVE
DRIVE SLEEVE	571727208	4	1	736	540270514	DRIVE UNIT CPL
DRIVE UNIT CPL	540270514	24	1	729	10802280	ROPE WINCH
DRIVE-IN NUT M45X1,5	530180308	445	1	212	10876206	FINAL DRIVE
DRIVE-IN NUT M45X1,5	530180308	550	1	226	10876205	FINAL DRIVE
DRIVE-IN NUT M45X1,5	530180308	536	2	251	10876158	FINAL DRIVE
DRIVE-IN NUT M45X1,5	530180308	550	1	251	10876158	FINAL DRIVE
DRIVE-IN NUT M45X1,5	530180308	445	2	261	10874907	STEERING AXLE
DRIVE-IN NUT M45X1,5	530180308	445	1	276	10876196	FINAL DRIVE
DRIVE-IN NUT M45X1,5	530180308	3	1	619	912569508	ADD-ON UNIT TELMA
DRIVE-IN NUT M52X1,5	571768208	1002	1	192	11081159	DISTRIBUTOR GEARBOX
DRIVE-THROUGH SHAFT	10038005	474	1	226	10876205	FINAL DRIVE
DRIVE-THROUGH SHAFT	10038005	474	1	251	10876158	FINAL DRIVE
DRIVEN STEERING AXLE LT81	10874904	1	1	222	96036781	AXLE 2, PRE-ASSEMBLED
DRIVEN STEERING AXLE LT81	10874906	1	1	247	96036783	AXLE 4, PRE-ASSEMBLED
DRIVEN STEERING AXLE LT81	10874903	1	1	202	96036779	AXLE 1, PRE-ASSEMBLED
DRIVEN STEERING AXLE LT81	10874908	1	1	270	96036787	AXLE 6, PRE-ASSEMBLED
DRIVER	10014729	7	1	950	10327167	ELECTRIC PUMP
DRIVER	10113824	1399	1	193	11081159	DISTRIBUTOR GEARBOX
DRIVER	10113825	1918	1	193	11081159	DISTRIBUTOR GEARBOX
DRIVER CABIN DOOR INSTALL	917315108	96	1	11		LIEBHERR MOB.CRANE LG 175

Description	Item	Pos.	Quantity	Page	Assembly	Description
DRIVER CABIN, UNFINISHED	918533608	95	1	11		LIEBHERR MOB.CRANE LG 175
DRIVER'S CABIN "NIPPLES P	918533808	1	1	582	918533608	DRIVER CABIN, UNFINISHED
DRIVER'S CABIN COMPL.	917985508	92	1	11		LIEBHERR MOB.CRANE LG 175
DRIVER'S CABIN CONTROLS	919073008	60	1	10		LIEBHERR MOB.CRANE LG 175
DRIVER'S CABIN PRE-ASS.1	918497008	94	1	11		LIEBHERR MOB.CRANE LG 175
DRIVER'S CABIN PRE-ASS.2	917985608	93	1	11		LIEBHERR MOB.CRANE LG 175
DRIVER'S CABIN WELEDED SP	918533908	1	1	583	918533808	DRIVER'S CABIN "NIPPLES PA
DRIVING GEAR	10289516	1	1	712	510237508	VARIABLE DISPLACEMENT MO
DRIVING GEAR	10324889	1	1	785	10663280	VARIABLE PUMP
DRIVING GEAR	10324889	1	1	786	10663295	VARIABLE PUMP
DRIVING GEAR	10410328	1	1	765	10489678	DRIVING GEAR
DRIVING GEAR	10489678	1	1	763	11002354	VARIABLE PUMP
DRIVING GEAR	10489678	1	1	770	11002355	VARIABLE PUMP
DRIVING GEAR	10489678	1	1	779	10493368	VARIABLE PUMP
DRIVING GEAR	10492398	1	1	30	510241408	HYDRO MOTOR
DRIVING GEAR	10492400	1	1	174	10430158	VARIABLE PUMP
DRIVING GEAR	10492400	1	1	176	10430161	VARIABLE PUMP
DRIVING GEAR	11494344	1	1	774	10871793	VARIABLE PUMP
DRIVING GEAR	11659692	1	1	195	10870697	VARIABLE PUMP
DRIVING GEAR	11690005	1	1	772	10871792	VARIABLE PUMP
DRIVING GEAR	11690005	1	1	783	11656288	VARIABLE PUMP
DRIVING GEAR	570112908	1	1	737	510230608	HYDRO MOTOR
DRIVING GEAR	570113308	1	1	738	570112908	DRIVING GEAR
DRIVING GEAR	571905808	1	1	715	510238908	VARIABLE DISPLACEMENT MO
DRIVING GEAR	571935108	1	1	684	510240008	VARIABLE DISPLACEMENT MO
DRIVING GEAR	7025897	1	1	790	512142308	VARIABLE PUMP
DRIVING PARTS	10147666	53	1	35	13455159	DIESEL ENGINE
DRIVING PARTS	10147666	53	1	805	13455143	DIESEL ENGINE
DRIVING SHAFT	10424544	14	1	765	10489678	DRIVING GEAR
DRIVING SHAFT	570113408	2	1	738	570112908	DRIVING GEAR
DRYER	571489008	1	1	605	918995208	AIR CONDITIONING UNDERCA
DRYER	571489008	11	1	1192	553188108	LIQUEFIER
DS AXLE BLOCKING VALVE	10029113	999	1	522	10030767	AXLE LOCKING VALVE
DS HYDRO CYLINDER	10099862	(999)	1	673	915913008	PIN F. S AND D PIVOT SECTIO
DS HYDRO CYLINDER	10099865	(999)	1	673	915913008	PIN F. S AND D PIVOT SECTIO
DS HYDRO CYLINDER	10101027	(999)	1	928	919361208	ROLLER BEARING
DS HYDRO CYLINDER	10101035	999	1	913	512395108	HYDRO CYLINDER
DS HYDRO CYLINDER	10101038	(999)	1	1436	968929508	PIN PULLING CYLINDER CPL.
DS HYDRO CYLINDER	10101039	(999)	1	1433	968929408	PIN PULLING CYLINDER CPL.
DS HYDRO CYLINDER	10490901	(999)	1	919	918719408	ROTATING PLATFORM LOCK
DS HYDRO CYLINDER	10491695	(999)	1	1209	96002863	SWINGING PLATFORM COMPL
DS HYDRO CYLINDER	10663439	(999)	1	1136	918063908	CRANE DRIVER CAB ADDITIO
DS HYDRO CYLINDER	10815162	999	1	1139	10326323	HYDRO CYLINDER
DS RELAPSE SUPPORT	10100986	(999)	1	1181	916979608	S OVERRUN PROTECTION
DS RELAPSE SUPPORT	10101310	(999)	1	1375	916979908	D OVERRUN PROTECTION
DS SEAL KIT HOSE DRUM	10465690	(999)	1	1482	96016504	ADDNL.HYDR.SUSPENDED BA
DSF RING 128X120,1X3,5	10145868	(5)	1	35	13455159	DIESEL ENGINE
DU BUSHING	708003508	4	1	1214	965501708	TRIANGULAR CONTROL ARM
DU BUSHING	708010108	31	2	1588	918489108	PIVOT SECTION
DU BUSHING 50X55X60	10873055	(36)	1	1375	916979908	D OVERRUN PROTECTION
DU BUSHING 60X65X70	708002608	43	2	909	919361008	SA FRAME
DUMMY PLUG DT 2 POLIG PA	10353004	524	1	996	96036112	WIRING HARNESS
DUMMY PLUG N1	967029908	13	1	1001	96036117	CABLE LIST SLEWING PLATF
DUMMY PLUG N1	967030808	18	1	1001	96036117	CABLE LIST SLEWING PLATF
DUMMY PLUG W161BS	966937008	13	1	1007	967030808	DUMMY PLUG
DUMMY PLUG W171BS	967031208	19	1	1003	967029908	DUMMY PLUG
DUMMY PLUG W500L	921821908	390	1	1399	96003467	TERMINAL BOX
DUMMY PLUG W510L	921821408	380	1	1399	96003467	TERMINAL BOX
DUMMY PLUG X1001BS	96022197	320	1	1574	96042975	TERMINAL BOX CPL.
DUMMY PLUG X240VBS	96022798	(12)	1	1252	918472608	BALLAST FRAME CRANE SUPP

Description	Item	Pos.	Quantity	Page	Assembly	Description
DUOVERPARTSR 4-POL LIFYY	10099888	162	4	467	918997708	UNDERCARRIAGE ELEC. SYS
DUST CAP	511506608	248	1	1123	969863108	COMPRESSED AIR PLANT
DUST CAP A240	605013508	505	1	1400	96057962	LEAD
DUST CAP A240	605013508	507	1	1577	96036351	LINE WITH PLUG
DUST CAP ALUMINIUM	12104365	11	1	1515	12104294	HYDRAULICS TRANSFORMER
DUST CAP ALUMINIUM	12104367	13	1	1515	12104294	HYDRAULICS TRANSFORMER
DUST CAP B04 PVC	10877837	39	1	1447	96022733	BULKHEAD PLATE
DUST CAP B04 PVC	10877837	34	1	1449	96054388	ADAPTER PRE-ASS.
DUST CAP B06 PVC	10877835	37	1	1447	96022733	BULKHEAD PLATE
DUST CAP B06 PVC	10877835	15	1	1449	96054388	ADAPTER PRE-ASS.
DUST CAP B08 PVC	12103688	24	1	1449	96054388	ADAPTER PRE-ASS.
DUST CAP ITT CANNON AL-LE	11067620	62	1	483	10040660	COLLECTING RING
DUST CAP ITT CANNON AL-LE	11067620	3	1	1007	967030808	DUMMY PLUG
DUST CAP ITT-CANNON AL-LE	10040143	504	1	1002	96008464	WIRING HARNESS
DUST CAP KUNSTSTOFF	12104366	12	2	1515	12104294	HYDRAULICS TRANSFORMER
DUST CAP KUNSTSTOFF	12104368	14	1	1515	12104294	HYDRAULICS TRANSFORMER
DUST CAP METALL A240	691899808	172	1	1284	96021392	CABLE DRUM COMPL.
DUST CAP METALL A240	691899808	157	2	1399	96003467	TERMINAL BOX
DUST CAP METALL A240	691899808	155	2	1574	96042975	TERMINAL BOX CPL.
DUST CAP METALL A240	691899808	159	2	1592	96015954	TERMINAL BOX CPL.
DUST CAP METALL A240	691899808	152	1	1594	96013577	CABLE DRUM COMPL.
DUST CAP METALL A240	691899808	162	1	1605	96013581	TERMINAL BOX CPL.
DUST CAP METALL A240	692400008	503	1	1576	96022197	DUMMY PLUG
DUST CAP POLYETHYLEN SC	704254808	6	2	874	96043155	FLAP PRE-ASS.
DUST CAP POLYETHYLEN SC	704254808	7	2	972	967641808	COVER PRE-ASS.
DUST CAP POLYETHYLEN SC	704254808	104	4	973	967652908	COVER PRE-ASS.
DUST CAP POLYETHYLEN SC	704254808	44	4	974	967656108	COVER PRE-ASSY.
DUST CAP POLYETHYLEN SC	704254808	44	2	975	967659508	COVER PRE-ASSY.
DUST CAP POLYETHYLEN SC	704254808	6	2	976	96002167	COVER PRE-ASSY.
DUST CAP POLYETHYLEN SC	704254808	34	2	977	967663508	COVER PRE-ASSY.
DUST CAP POLYETHYLEN SC	704254808	24	6	978	967664708	COVER PRE-ASSY.
DUST CAP POLYETHYLEN SC	704254808	104	2	979	964973008	COVER PRE-ASSY.
DUST CAP POLYETHYLEN SC	704254808	104	2	980	964973208	COVER PRE-ASSY.
DUST CAP POLYETHYLEN SC	704254808	7	4	981	964677708	COVER COMPL.
DUST CAP POLYETHYLEN SC	704254808	104	4	982	964973908	COVER PRE-ASSY.
DUST CAP POLYETHYLEN SC	704254808	24	2	985	967674608	COVER PRE-ASSY.
DUST CAP POLYETHYLEN SC	704254808	24	2	986	967674708	COVER PRE-ASSY.
DUST EMPTYING VALVE	10814504	3	1	393	10871098	AIR FILTER
E-A MODULE	962990308	3	1	418	96037710	CENTRE BRACKET PRE-ASS.
E/A-MODULE 3 PROGRAMMI	920465808	10	1	537	964332208	SWITCH BOX COMPL.,RIGHT
E/A-MODULE 4 PROGRAMMI	920466008	10	1	530	962920308	SWITCH BOX COMPL.,LEFT
E/A-MODULE A SPF	660102008	40	1	1027	918998008	SWITCHBOX MOUNTING PART
EARTH CONNECTION PLATE C	12826252	4	1	95	9078314	HEATING FLANGE ADD-ON
EARTH RING MESSING	11005484	4	1	483	10040660	COLLECTING RING
EASY-CHANGE FILTER OEL	510675408	500	1	154	965336408	HOUSING
EDDY CURRENT BRAKE 2200N	502028008	1	1	619	912569508	ADD-ON UNIT TELMA
EDGE PROTECTION 1-2,5X33X	262105308	61	4.3	457	918994508	ENGINE COVERING
EDGE PROTECTION 1-2,5X33X	262105308	29	12	746	918996008	DIESEL ENGINE INSTALLATIO
EDGE PROTECTION 1-2X9,5X6,	262103908	34	1.5	418	96037710	CENTRE BRACKET PRE-ASS.
EDGE PROTECTION 1-2X9,5X6,	262103908	7	0.16	419	926891108	GROUND RAIL
EDGE PROTECTION 1-2X9,5X6,	262103908	125	0.5	801	919546708	MUFFLER UNIT
EDGE PROTECTION 1-2X9,5X6,	262103908	(3)	0.6	973	967652908	COVER PRE-ASS.
EDGE PROTECTION 1-2X9,5X6,	262103908	10	3.64	1107	96001074	BATTERY BOX, PRE-ASSEMB
EDGE PROTECTION 1-2X9,5X6,	262103908	25	0.6	1155	969752508	INTERNAL PANELLING INSTA
EDGE PROTECTION 1-4X14,5	262104008	100	0.19	352	917984408	UREA PLANT
EDGE PROTECTION 1-4X14,5	262104008	411	1.86	441	918994608	TIRE COVER PANELLING
EDGE PROTECTION 1-4X14,5	262104008	40	0.065	579	96012578	SMALL PARTS INSTALLATION
EDGE PROTECTION 1-4X14,5	262104008	10	1.5	623	963047708	PIN INSERT SUB-ASSEMBLY
EDGE PROTECTION 1-4X14,5	262104008	10	0.5	874	96043155	FLAP PRE-ASS.
EDGE PROTECTION 1-4X14,5	262104008	29	0.5	931	918996808	UREA PLANT

Description	Item	Pos.	Quantity	Page	Assembly	Description
EDGE PROTECTION 1-4X14,5	262104008	100	1.365	974	967656108	COVER PRE-ASSY.
EDGE PROTECTION 1-4X14,5	262104008	100	2.1	975	967659508	COVER PRE-ASSY.
EDGE PROTECTION 4-6X15,8	262106608	176	11.2	971	917991908	SOUND DAMPING
EDGE SEALING RING CR6-FRE	10173722	(1)	1	511	96026672	PNEUMAMATIC DRIVER'S CABI
EDGE SEALING RING CR6-FRE	10173722	512	3	1073	96038278	HYDRAULICS
EL. WINCH 3 LONG ROPE	962871608	500	1	1378	918325908	WINCH 3
EL.ADD-ON SET-LIMIT SWITC	968781308	2	1	607	919254608	TELESC.OUTRIGGER MONIT
EL.BACKING PROTECTION D	967233208	500	1	1375	916979908	D OVERRUN PROTECTION
EL.COMP. DISPATCH ASSEM	913835108	77	3	10		LIEBHERR MOB.CRANE LG 175
EL.EQUIPMENT SAFETY RETAI	967233008	500	1	1181	916979608	S OVERRUN PROTECTION
EL.EQUIPMENT TELMA	919411008	371	1	15		LIEBHERR MOB.CRANE LG 175
EL.F. 2ND HOIST LIMIT SWITC	967526908	10	1	1489	96015611	ELECTRICS F.SUSPENDED BA
EL.INSTRUMENTS F.CRANE	918996408	133	1	11		LIEBHERR MOB.CRANE LG 175
ELASTOMER INSERT DIN 3015	7363897	301	2	499	96032772	PIPEWORK AIR INSTALLATIO
ELBOW	10153006	6	2	49	10143092	OIL SUMP WITH FASTENING
ELBOW	10153006	4	1	812	10134887	OIL SUMP WITH FASTENING
ELBOW CONNECTION KISSLIN	10872525	14	4	1110	96001083	ELECTRIC FOR BATTERY BOX
ELBOW PIECE	570317008	1013	1	192	11081159	DISTRIBUTOR GEARBOX
ELEC.REVOLVING DECK EXTE	918638708	500	1	1252	918472608	BALLAST FRAME CRANE SUPP
ELECTR. F-HEAD SECTION MIT	918530208	500	1	1600	918474308	F-HEAD SECTION
ELECTR. FOR L-HEAD SECTIO	967233908	500	1	1404	916980308	L-HEAD PIECE
ELECTR. SYSTEM F. BOOM	918486808	304	1	14		LIEBHERR MOB.CRANE LG 175
ELECTR. SYSTEM F.SLEWING	918997208	163	1	12		LIEBHERR MOB.CRANE LG 175
ELECTR.CABLE 0,5	10870538	344	19.6	878	96036289	WIRING HARNESS
ELECTR.CABLE 0,5	10870538	344	20	881	96027394	WIRING HARNESS
ELECTR.CABLE 0,5	10870538	344	0.8	1008	96001403	WIRING HARNESS
ELECTR.CABLE 0,75	10870539	345	10.15	469	96037549	WIRING HARNESS
ELECTR.CABLE 0,75	10870539	345	25.69	475	96037529	WIRING HARNESS
ELECTR.CABLE 0,75	10870539	345	18	878	96036289	WIRING HARNESS
ELECTR.CABLE 0,75	10870539	345	50.78	998	96036113	WIRING HARNESS
ELECTR.CABLE 0,75	10870539	345	4.17	1039	96000978	WIRES PRE-ASS.
ELECTR.CABLE 0,75	600415208	352	0.16	1016	96000927	LEAD
ELECTR.CABLE 0,75	600415208	352	0.16	1018	96000930	LEAD
ELECTR.CABLE 1,0	10870540	305	0.32	432	96023590	WIRING HARNESS
ELECTR.CABLE 1,0	10870540	305	2443.02	469	96037549	WIRING HARNESS
ELECTR.CABLE 1,0	10870540	305	1256.87	471	96037539	WIRING HARNESS
ELECTR.CABLE 1,0	10870540	305	321.28	473	96037533	WIRING HARNESS
ELECTR.CABLE 1,0	10870540	305	197.26	475	96037529	WIRING HARNESS
ELECTR.CABLE 1,0	10870540	305	2.2	536	962720908	WIRING HARNESS
ELECTR.CABLE 1,0	10870540	305	499.05	878	96036289	WIRING HARNESS
ELECTR.CABLE 1,0	10870540	305	417.37	881	96027394	WIRING HARNESS
ELECTR.CABLE 1,0	10870540	305	683.68	995	96036112	WIRING HARNESS
ELECTR.CABLE 1,0	10870540	305	62.4	998	96036113	WIRING HARNESS
ELECTR.CABLE 1,0	10870540	305	558.5	1004	96036118	WIRING HARNESS
ELECTR.CABLE 1,0	10870540	305	2.93	1010	929536308	WIRING HARNESS
ELECTR.CABLE 1,0	10870540	305	4.13	1039	96000978	WIRES PRE-ASS.
ELECTR.CABLE 1,0	10870540	305	0.16	1219	96007584	WIRING HARNESS
ELECTR.CABLE 1,0	10870540	305	11.01	1499	96017126	WIRES TERMINAL BOX CPL.
ELECTR.CABLE 1,0	10870540	305	3.03	1502	96017132	WIRES TERMINAL BOX CPL.
ELECTR.CABLE 1,0	10870540	305	0.48	1576	96022197	DUMMY PLUG
ELECTR.CABLE 1,5	10870541	307	35.15	473	96037533	WIRING HARNESS
ELECTR.CABLE 1,5	10870541	307	27	995	96036112	WIRING HARNESS
ELECTR.CABLE 1,5	10870541	307	0.96	998	96036113	WIRING HARNESS
ELECTR.CABLE 1,5	10870541	307	22.3	1004	96036118	WIRING HARNESS
ELECTR.CABLE 16	12102633	(327)	1.7	410	96037721	WIRES COMPL. INSTRUMENT
ELECTR.CABLE 16	12102633	327	1.7	425	96038396	WIRING HARNESS
ELECTR.CABLE 16	12102633	327	11.79	473	96037533	WIRING HARNESS
ELECTR.CABLE 16	12102633	327	27.8	995	96036112	WIRING HARNESS
ELECTR.CABLE 16	12102634	328	20.8	995	96036112	WIRING HARNESS
ELECTR.CABLE 2,5	10870542	309	39.935	469	96037549	WIRING HARNESS

Description	Item	Pos.	Quantity	Page	Assembly	Description
ELECTR.CABLE 2,5	10870542	309	45.94	473	96037533	WIRING HARNESS
ELECTR.CABLE 2,5	10870542	309	23.43	878	96036289	WIRING HARNESS
ELECTR.CABLE 2,5	10870542	309	26.1	881	96027394	WIRING HARNESS
ELECTR.CABLE 2,5	10870542	309	6	995	96036112	WIRING HARNESS
ELECTR.CABLE 2,5	10870542	309	12.8	1004	96036118	WIRING HARNESS
ELECTR.CABLE 25	12102636	325	20.1	995	96036112	WIRING HARNESS
ELECTR.CABLE 35	12103999	363	2.25	425	96038396	WIRING HARNESS
ELECTR.CABLE 6	12102627	317	7.75	425	96038396	WIRING HARNESS
ELECTR.CABLE 6	12102628	318	3.6	469	96037549	WIRING HARNESS
ELECTR.F.FUEL TANK	969795308	500	1	939	96038214	FUEL TANK, PRE-ASSEMBLED
ELECTR.FOR SLEWING GEAR	967336708	500	1	714	917116108	SLEWING GEAR
ELECTR.FOR SLEWING GEAR	917751408	26	1	9		LIEBHERR MOB.CRANE LG 175
ELECTR.SYSTEM F.CAMERA	915501808	418	1	15		LIEBHERR MOB.CRANE LG 175
ELECTRIC	10343492	220	1	161	969998708	CONVERTOR
ELECTRIC ADD-ON PARTS	96041566	100	1	387	96051663	EXHAUST SYSTEM PRE-ASSE
ELECTRIC ADD-ON PARTS CA	96036283	7	1	876	918996408	EL.INSTRUMENTS F.CRANE D
ELECTRIC AIRCRAFT PROTE	96011997	3	1	1420	96011996	ELECTRIC FOR WIND WARNIN
ELECTRIC BALLAST PALLET	96015613	30	1	1489	96015611	ELECTRICS F.SUSPENDED BA
ELECTRIC BALLAST PALLET	96015612	20	1	1489	96015611	ELECTRICS F.SUSPENDED BA
ELECTRIC F-CONNECTING H	919468008	500	1	1571	918859708	F-CONNECTING HEAD
ELECTRIC F-CONNECTING H	919468008	500	1	1581	919463108	F-CONNECTING HEAD
ELECTRIC F. AGGREGATE	96036111	10	1	990	918997208	ELECTR. SYSTEM F.SLEWING
ELECTRIC FOR BATTERY BOX	96001083	19	1	1107	96001074	BATTERY BOX, PRE-ASSEMB
ELECTRIC FOR DRIVER'S CABI	919334108	61	1	10		LIEBHERR MOB.CRANE LG 175
ELECTRIC FOR FA-FRAME	918828108	500	1	1609	918474408	ERECTION FRAME
ELECTRIC FOR L-ADAPTER	96003466	500	1	1394	918964608	L ADAPTER SECTION
ELECTRIC FOR S-PIVOT SECT	918900708	500	1	1272	919745108	S PIVOT SECTION
ELECTRIC FOR SA - FRAME	928779708	500	1	910	919361008	SA FRAME
ELECTRIC FOR WINCH 1	928778908	500	1	676	918409908	WINCH 1
ELECTRIC FOR WINCH 2	928779008	500	1	691	918410008	WINCH 2
ELECTRIC FOR WINCH 4	928779208	500	1	701	917151308	WINCH 4 LUFFING GEAR
ELECTRIC FOR WINCH 6	966177308	500	1	1311	918359908	WINCH 6
ELECTRIC FOR WIND WARNI	96011996	26	1	1416	918486808	ELECTR. SYSTEM F. BOOM
ELECTRIC LAUFSTEG	96007549	500	1	1201	918065308	SLEWING PLATFORM CATWAL
ELECTRIC PUMP S-EP4	10327167	1	1	948	915150108	CENT. LUBRIC. SYSTEM SUP
ELECTRIC TIME SWITCH	917025608	329	1	14		LIEBHERR MOB.CRANE LG 175
ELECTRIC WIND WARNING T	967433908	19	1	1416	918486808	ELECTR. SYSTEM F. BOOM
ELECTRICAL SYSTEM BATTE	96031504	9	1	423	919334108	ELECTRIC FOR DRIVER'S CABI
ELECTRICS CONTROL PANEL	912848008	164	1	12		LIEBHERR MOB.CRANE LG 175
ELECTRICS F BASE SECTION	918530108	500	1	1588	918489108	PIVOT SECTION
ELECTRICS F.SUSPENDED BA	96015611	500	1	1452	919692108	SUSPENDED BALLAST
ELECTRONIC RELAY 24V 30A	11082105	52	1	1027	918998008	SWITCHBOX MOUNTING PART
ELECTRONICS EST 410S	10489915	8	1	418	96037710	CENTRE BRACKET PRE-ASS.
ELECTRONICS EST 42	10285698	80	1	418	96037710	CENTRE BRACKET PRE-ASS.
ELECTRONICS UNIT	10650399	35	1	852	10877138	OPERATOR SEAT
EMERGENCY CUT-OFF CRANE	968075908	4	1	886	96036283	ELECTRIC ADD-ON PARTS CA
EMERGENCY HAMMER	885042208	48	1	1155	969752508	INTERNAL PANELLING INSTA
EMERGENCY SEAT	915587308	130	1	11		LIEBHERR MOB.CRANE LG 175
EMERGENCY STOP BUTTON	11211286	30	1	898	96036284	HOUSING CPL.
EMERGENCY STOP BUTTON	606144108	(2)	1	886	96036283	ELECTRIC ADD-ON PARTS CA
EMERGENCY STOP CABIN	915682708	403	1	15		LIEBHERR MOB.CRANE LG 175
EMERGENCY STOP DEVICE 2	10475150	24	1	1033	96035660	ASSEMBLY PARTS MOUNTIN
EMPTY CASING	611001108	2	1	1044	912353808	SUBRACK
EMPTY CASING	970102108	5	1	916	920249008	TERMINAL BOX WINCH PRE-A
EMPTY CASING	97030255	5	1	1399	96003467	TERMINAL BOX
EMPTY CASING 110X230X400	97086212	2	1	1498	96017111	TERMINAL BOX CPL.
EMPTY CASING 110X230X400	97087457	4	1	1574	96042975	TERMINAL BOX CPL.
EMPTY CASING 110X230X400	97087457	4	1	1592	96015954	TERMINAL BOX CPL.
EMPTY CASING 110X230X400	97090462	4	1	1605	96013581	TERMINAL BOX CPL.
EMPTY CASING 160X160 AL	97040838	2	1	1501	96017112	TERMINAL BOX CPL.

Description	Item	Pos.	Quantity	Page	Assembly	Description
EMPTY CASING 160X260X90X0	957112908	5	1	1341	920740608	TERMINAL BOX
EMPTY CASING 230X600X110	957107208	5	1	1283	969088608	TERMINAL BOX CPL.
EMPTY CASING 255X250X121	97087007	5	1	1411	96013078	TERMINAL BOX CPL.
EMPTY CASING 255X250X121X	97031531	5	1	1414	967922708	TERMINAL BOX CPL.
EMPTY CASING 440X80X70	606652308	506	1	536	962720908	WIRING HARNESS
EMPTY CASING 560X370X70	606653708	7	1	1025	962805408	CONTR: PANEL PINNING
EMPTY CASING 75 110X55X0	975773108	(1)	1	887	96036283	ELECTRIC ADD-ON PARTS CA
EMPTY CASING 75 80X55X0	979655308	1	1	1003	967029908	DUMMY PLUG
EMPTY CASING 80.0X0 AL	979204408	502	1	1020	96000929	LEAD
EMPTY CASING AL	953727108	5	1	1009	921564708	TERMINAL BOX
EMPTY CASING AL	953727108	5	1	1012	921565108	TERMINAL BOX
EMPTY CASING AL	955382908	3	1	1494	920872908	TERMINAL BOX CPL.
EMPTY CASING POLYESTER	949825008	2	1	1006	927868908	TERMINAL BOX LIGHTING
END ANGLE	602794608	280	4	1283	969088608	TERMINAL BOX CPL.
END ANGLE	602794608	269	2	1341	920740608	TERMINAL BOX
END ANGLE	602794608	290	2	1399	96003467	TERMINAL BOX
END ANGLE	602794608	17	2	1494	920872908	TERMINAL BOX CPL.
END CAP 34	553181108	7	1	320	96019560	ADDNL.HEATING, PRE-ASSE
END CAP 34	553181108	4	1	959	96019655	ADDNL.HEATING, PRE-ASSE
END CAP 42,3	553174108	20	1	318	918759408	ADDITIONAL HEATING
END CAP 42,3	553174108	7	1	957	918759508	ADD HEATING SUPERSTRUCT
END COVER	571807908	440	1	150	571801808	CONTROL
END COVER 60	550607208	71	1	26	11161426	EQUALIZING RESERVOIR
END COVER 60	9144757	2	1	65	10118839	OIL FILLER INLET
END COVER DIN 443 B 480H	12209784	7	13	39	12405454	CRANKCASE CPL. WITH CYLIN
END HOLDER	602110108	26	2	418	96037710	CENTRE BRACKET PRE-ASS.
END HOLDER	602110108	261	2	916	920249008	TERMINAL BOX WINCH PRE-A
END HOLDER	602110108	49	2	1033	96035660	ASSEMBLY PARTS MOUNTIN
ENGINE BRACKET WELD.RE	967056108	8	1	134	96032862	DIESEL ENGINE, PRE-ASSEMB
ENGINE BRACKET WELD.REA	967056208	9	1	134	96032862	DIESEL ENGINE, PRE-ASSEMB
ENGINE CONTROL SENSORS	12410651	581	1	38	13455159	DIESEL ENGINE
ENGINE CONTROL SENSORS	12410651	581	1	810	13455143	DIESEL ENGINE
ENGINE COVERING	918994508	67	1	10		LIEBHERR MOB.CRANE LG 175
ENLARGEMENT SOCKET 13,5	602602208	276	1	916	920249008	TERMINAL BOX WINCH PRE-A
ENLARGEMENT SOCKET 13,5	602602208	287	1	1491	920871608	CABLE DRUM COMPL.
ENTRY	96000390	1	1	549	917985508	DRIVER'S CABIN COMPL.
ENTRY LEFT ALMG3 SPF	972158108	1	1	551	96000390	ENTRY
ENTRY RIGHT AL SPF	972158508	2	1	551	96000390	ENTRY
EQUALIZING RESERVOIR	11161426	7	1	25	12100861	RADIATOR UNIT
EQUALIZING RESERVOIR 0,2L	502807308	(1)	1	695	969858508	ADDITONAL HYDRAUL.WINCH
EQUALIZING RESERVOIR 0,5L	12103232	44	1	721	500063708	SWING GEAR
EQUIPMENT CAMERA DREH- B	96013029	10	1	1222	918518408	CAMERA MONITORING
EQUIPMENT CAMERA KABINE	96000410	20	1	1222	918518408	CAMERA MONITORING
EQUIPMENT CAMERA WINCH	96000402	10	1	1426	918064808	CAMERA MONITOR WINCH
EQUIPMENT CAMERA WINCHE	96000399	10	1	1429	918064908	CAMERA MONITOR WINCH
EQUIPMENT CARRIER WELDE	96000649	50	1	752	96038878	DIESEL ENGINE, PRE-ASSEMB
ERECTING WINCH	916164508	119	1	11		LIEBHERR MOB.CRANE LG 175
ERECTION FRAME F2-SPITZE	918474408	546	1	16		LIEBHERR MOB.CRANE LG 175
ERG. CAMERA CONTROL	918065008	324	1	14		LIEBHERR MOB.CRANE LG 175
ES PIN 10X20 FE/ZN8/CN/T2	725110108	8	1	581	968031308	BRAKE PEDAL INSTALLATION
ES PIN 8X16 FE/ZN8/CN/T2	725111808	25	2	1029	96004319	SWITCH CABINET
EVAPORATOR	10874825	15	1	1174	10228112	AIR CONDITIONING UNIT
EXHAUST BRACKET A 52	774227308	27	3	387	96051663	EXHAUST SYSTEM PRE-ASSE
EXHAUST FLAP L=90MM	12922616	(7)	1	37	13455159	DIESEL ENGINE
EXHAUST FLAP L=90MM	12922626	(6)	1	37	13455159	DIESEL ENGINE
EXHAUST GAS TURBOCHAR	10134988	1	1	830	10141720	EXHAUST TC MOUNTING
EXHAUST GAS TURBOCHAR	10134989	1	1	831	10141721	EXHAUST TC MOUNTING
EXHAUST GAS TURBOCHARG	10134977	1	1	112	10141718	EXHAUST TC MOUNTING
EXHAUST GAS TURBOCHARG	10134978	1	1	113	10141719	EXHAUST TC MOUNTING
EXHAUST MANIFOLD LEFT V-	10153467	2	1	111	10141558	OUTLET MANIFOLD ADD-ON

Description	Item	Pos.	Quantity	Page	Assembly	Description
EXHAUST MANIFOLD RIGHT V-	10147866	1	1	111	10141558	OUTLET MANIFOLD ADD-ON
EXHAUST MIXING PIPE SCRFIL	13402645	3	1	800	919546708	MUFFLER UNIT
EXHAUST MIXING PIPE SCRFIL	13402646	2	1	387	96051663	EXHAUST SYSTEM PRE-ASSE
EXHAUST MUFFLER 116/55X15	553187208	5	1	320	96019560	ADDNL.HEATING, PRE-ASSE
EXHAUST MUFFLER 116/55X15	553187208	7	1	959	96019655	ADDNL.HEATING, PRE-ASSE
EXHAUST NOZZLE ATTACHM	12935969	432	1	37	13455159	DIESEL ENGINE
EXHAUST NOZZLE ATTACHM	12935969	432	1	809	13455143	DIESEL ENGINE
EXHAUST NOZZLE V-MOTOR	10153459	(2)	1	37	13455159	DIESEL ENGINE
EXHAUST NOZZLE V-MOTOR	10153461	(3)	1	37	13455159	DIESEL ENGINE
EXHAUST NOZZLE V-MOTOR	10153461	(4)	1	37	13455159	DIESEL ENGINE
EXHAUST PIPE 38/FLEXIBEL	553054108	22	2.55	318	918759408	ADDITIONAL HEATING
EXHAUST PIPE 38/FLEXIBEL	553054108	6	0.5	320	96019560	ADDNL.HEATING, PRE-ASSE
EXHAUST PIPE 38/FLEXIBEL	553054108	6	2.4	957	918759508	ADD HEATING SUPERSTRUCT
EXHAUST PIPE 38/FLEXIBEL	553054108	9	0.3	959	96019655	ADDNL.HEATING, PRE-ASSE
EXHAUST PIPE ASSEMBLY V-	10141356	410	1	37	13455159	DIESEL ENGINE
EXHAUST PIPE ASSEMBLY V-	10141356	410	1	808	13455143	DIESEL ENGINE
EXHAUST PIPE ELBOW EDEL	96023722	8	1	800	919546708	MUFFLER UNIT
EXHAUST PIPE LEFT V-MOTO	10141355	2	1	110	10141356	EXHAUST PIPE ASSEMBLY
EXHAUST PIPE RIGHT V-MOTO	10141354	1	1	110	10141356	EXHAUST PIPE ASSEMBLY
EXHAUST PIPE SPF	96038128	6	1	800	919546708	MUFFLER UNIT
EXHAUST PIPE SPF	96038129	7	1	800	919546708	MUFFLER UNIT
EXHAUST PIPE V-MOTORXD9	10141351	(1)	1	110	10141356	EXHAUST PIPE ASSEMBLY
EXHAUST PIPE V-MOTORXD95	11354228	(1)	1	110	10141356	EXHAUST PIPE ASSEMBLY
EXHAUST PIPE X5CRNI18-10	97118413	3	1	385	919741508	EXHAUST SYSTEM
EXHAUST SYSTEM	919741508	47	1	9		LIEBHERR MOB.CRANE LG 175
EXHAUST SYSTEM PIPELINES	96051707	300	1	387	96051663	EXHAUST SYSTEM PRE-ASSE
EXHAUST SYSTEM PRE-ASSE	96051663	1	1	385	919741508	EXHAUST SYSTEM
EXHAUST TAIL PIPE	918160408	46	1	9		LIEBHERR MOB.CRANE LG 175
EXHAUST TAIL PIPE EDELST	96001394	9	1	800	919546708	MUFFLER UNIT
EXHAUST TAIL PIPE EDELST	969976608	1	1	383	918160408	EXHAUST TAIL PIPE
EXHAUST TAIL PIPE X5CRNI1	97118407	5	1	387	96051663	EXHAUST SYSTEM PRE-ASSE
EXHAUST TC MOUNTING HE40	10141718	430	1	37	13455159	DIESEL ENGINE
EXHAUST TC MOUNTING HE40	10141719	431	1	37	13455159	DIESEL ENGINE
EXHAUST TC MOUNTING HE40	10141720	430	1	808	13455143	DIESEL ENGINE
EXHAUST TC MOUNTING HE40	10141721	431	1	809	13455143	DIESEL ENGINE
EXPANDING DEVICE	10876194	190	1	263	10876191	BRAKE
EXPANDING DEVICE	10876203	190	2	207	10876198	BRAKE
EXPANDING DEVICE	10876203	190	2	209	10876199	BRAKE
EXPANSION BOLT	10353848	20	1	169	10343500	CONVERTOR
EXPANSION BOLT M56X180 30	970180608	3	84	326	919127108	FIXING PARTS SLEWING RING
EXPANSION BOLT M56X380 10.	409830908	2	70	920	919127208	ROLLER SLEWING RING
EXPANSION TANK CPL.	96028331	153	1	695	969858508	ADDITONAL HYDRAUL.WINCH
EXPANSION TANK CPL.	96028331	183	1	1071	96038278	HYDRAULICS
EXPANSION TANK CPL.	96028331	153	1	1119	969860108	ADDNL.HYDR.RETAINING DEV
EXPANSION TANK CPL.	96028331	16	1	1182	910162608	ADD.HYDR.S_RETAINING RAM
EXPANSION TANK CPL.	96028331	153	1	1318	969858808	AUX.HYDRAULIC WINCH 6
EXPANSION TANK CPL.	96028331	153	1	1387	969858408	ADDITIONAL HYDRAULICS WI
EXPANSION TANK CPL.	96028331	153	1	1482	96016504	ADDNL.HYDR.SUSPENDED BA
EXTENSION 35.0X1120 35NIC	97094393	11	1	1545	96014903	SCREW BOLT
EXTENSION DIN 3123 200X3/4"	790026408	23	1	647	963294508	MAIN TOOLS
EXTENSION DIN 3123 400X3/4"	790026308	22	1	647	963294508	MAIN TOOLS
EXTENSION LADDER 2X5-440X	10870196	2	2	463	917593008	SIDE PLATFORM
EXTENSION LADDER 2X6-44X	10877080	2	1	1509	918185308	LADDER ATTACHMENT
EXTENSION M10X1K/ M10X1	774373408	33	6	948	915150108	CENT. LUBRIC. SYSTEM SUP
EXTENSION M10X1K/ M10X1	774373508	16	6	948	915150108	CENT. LUBRIC. SYSTEM SUP
EXTENSION RAM 130/80-2695	10032784	4	1	337	96047402	SUPPORT PIECE PRE-ASS.
EXTENSION RAM 130/80-2695	10032784	4	1	346	96047403	SUPPORT PIECE PRE-ASS.
EXTENSION RAM 200/160-500	10294840	2	2	1467	96024497	GUIDE PRE-ASS.
EXTERNAL FEED 230V-110V	918463108	415	1	15		LIEBHERR MOB.CRANE LG 175
EXTERNAL FEED 24V	915455708	424	1	15		LIEBHERR MOB.CRANE LG 175

Description	Item	Pos.	Quantity	Page	Assembly	Description
EXTERNAL FEED 24V	919092408	416	1	15		LIEBHERR MOB.CRANE LG 175
EXTRA SIGNAGE GERMANY	917995408	162	1	12		LIEBHERR MOB.CRANE LG 175
EXTRA SIGNAGE GERMANY	96015368	2	1	653	917986708	PLATING GERMAN
F BASE SECTION WELDMENT	96012654	1	1	1588	918489108	PIVOT SECTION
F-ASSEMBLY UNIT	918474208	542	1	16		LIEBHERR MOB.CRANE LG 175
F-CONNECTING HEAD FAK.10	918859708	540	1	16		LIEBHERR MOB.CRANE LG 175
F-CONNECTING HEAD FAK.20	919463108	541	1	16		LIEBHERR MOB.CRANE LG 175
F-CONNECTING HEAD WELDE	96022283	1	1	1571	918859708	F-CONNECTING HEAD
F-CONNECTING HEAD WELDE	96044681	1	1	1581	919463108	F-CONNECTING HEAD
F-GUYING LGLR1750F2/F3	919139608	550	1	16		LIEBHERR MOB.CRANE LG 175
F-HEAD SECTION 7M 150T	918474308	544	1	16		LIEBHERR MOB.CRANE LG 175
F-HEAD SECTION WELDM. RAL	96016240	1	1	1599	918474308	F-HEAD SECTION
F-INTERM.SECT.WELDM. 3 M 2	96022630	1	1	1619	918887908	F-INTERMEDIATE SECT.
F-INTERMEDIATE SECT. 3 M 2	918887908	555	1	16		LIEBHERR MOB.CRANE LG 175
FA FRAME WELDMENT F2	96013386	1	1	1609	918474408	ERECTION FRAME
FALL PROTECTION	96020866	73	1	1543	919752108	SX-INTERMEDIATE PC PRE-AS
FALL PROTECTION	96020866	65	1	1553	919752208	SX-INTERMEDIATE PC PRE-AS
FALL PROTECTION EN 360 H	11007310	2	2	663	916959908	PERSONAL PROTECTION EQ
FAN	10650386	(11)	1	852	10877138	OPERATOR SEAT
FAN	12100177	59	1	403	10877140	OPERATOR SEAT
FAN	12100177	(59)	1	852	10877138	OPERATOR SEAT
FAN	12100178	9	1	403	10877140	OPERATOR SEAT
FAN 80X80X25	610388614	3	2	1046	923287008	FAN UNIT
FAN D=800	10878935	53	2	25	12100861	RADIATOR UNIT
FAN HUB X0 G-ALSI9CU3	953581208	6	2	23	96032863	RADIATOR, PRE-ASSEMBLED
FAN HUB X0 G-ALSI9CU3	953581208	39	2	795	96039239	RADIATOR, PRE-ASSEMBLED
FAN SCREEN PE NATUR	288179908	15	1	1044	912353808	SUBRACK
FAN UNIT	923287008	11	1	1044	912353808	SUBRACK
FASTENER	530189208	337	6	210	10873988	PLANETARY GEARBOX
FASTENER	530189208	337	6	274	10455272	PLANETARY GEARBOX
FASTENER	885042308	49	1	1155	969752508	INTERNAL PANELLING INSTA
FASTENER	928395508	117	12	1272	919745108	S PIVOT SECTION
FASTENER 2.5X130X290 ALMG	97025407	(1)	1	614	96041588	TUBING EMERGENCY CONT
FASTENER 2.5X408X50 DC01	97132974	4	2	365	96045759	FUEL PUMP PRE-ASS.
FASTENER 3X520X39 S355MC	978520608	3	2	365	96045759	FUEL PUMP PRE-ASS.
FASTENER 8	11698409	38	4	23	96032863	RADIATOR, PRE-ASSEMBLED
FASTENER 8	11698409	102	1	385	919741508	EXHAUST SYSTEM
FASTENER PA 6 GF 30	12226076	52	8	23	96032863	RADIATOR, PRE-ASSEMBLED
FASTENERS	932743701	2	1	326	919127108	FIXING PARTS SLEWING RING
FASTENING	10295360	360	1	140	967400608	GEARBOX
FASTENING CLAMP	11088656	48	1	611	10802059	ROPE LENGTH INDICATOR
FASTENING CLAMP 34 EN AC	10123304	1	1	125	10144098	FASTENING CLAMP
FASTENING CLAMP 34X34	10144098	4	2	124	10141788	CONTROL BOX ANNEXE
FASTENING DEVICE 39NM/28°	12418349	6	1	101	10146956	AIR COND. COMPRESSOR A
FASTENING DEVICE 39NM/28°	12418349	6	1	832	10146947	ALTERNATOR ASSEMBLY
FASTENING PIECE	9079604	1	2	117	9079954	FASTENING PIECES ASSEMBL
FASTENING PIECES ASSEMBL	9079954	460	1	37	13455159	DIESEL ENGINE
FASTENING PIECES ASSEMBL	9079954	460	1	809	13455143	DIESEL ENGINE
FAULT INDICATOR	10429952	9	1	950	10327167	ELECTRIC PUMP
FEED LINE	571572208	(3)	1	397	914912108	MIRROR ATTACHMENT
FEEDER VALVE	10410469	40	2	195	10870697	VARIABLE PUMP
FEEDER VALVE	11314972	41	2	195	10870697	VARIABLE PUMP
FELT STRIP DIN 5419 5X4	261100708	4	1	683	10874487	FLANGE BEARING
FELT STRIP DIN 5419 5X4	261100708	12	0.6	732	11347396	ROPE DRUM
FEMALE INSERT 4-POLX2+SM	605664201	(501)	1	1027	918998008	SWITCHBOX MOUNTING PART
FEMALE INSERT 40-POL 16A P	11060120	510	2	1043	96035662	CABLES MOUNTING PANEL C
FEMALE INSERT 64-POL 10A	605608808	165	1	1010	929536308	WIRING HARNESS
FEMALE INSERT 64-POL 16A P	11060122	513	3	1043	96035662	CABLES MOUNTING PANEL C
FEMALE PLUG 15-POLE	10024744	506	1	880	96036290	WIRES COMPL. INSTRUMENT
FEMALE PLUG 15-POLE	10024744	503	2	882	96036291	WIRING HARNESS

Description	Item	Pos.	Quantity	Page	Assembly	Description
FEMALE PLUG 25-POLE	602322708	503	1	880	96036290	WIRES COMPL. INSTRUMENT
FEMALE PLUG 25-POLE	602322708	502	3	882	96036291	WIRING HARNESS
FEMALE PLUG 9-POL GERADE	602321908	6	2	1045	928431108	BUS PCB
FEMALE PLUG 9-POLE	602338608	505	1	882	96036291	WIRING HARNESS
FEMALE PLUG 9-POLE	602338608	507	1	903	96036301	WIRES CPL.
FEMALE PLUG 9-POLE	602338608	515	1	1043	96035662	CABLES MOUNTING PANEL C
FERRIMAGNET FERRIT VERZ	617000008	12	1	652	912524908	MAGNETIC LAMP
FERRITE KLAPPBAR	617000608	546	1	409	96037721	WIRES COMPL. INSTRUMENT
FERRITE KLAPPBAR	617000608	530	2	470	96037549	WIRING HARNESS
FERRITE KLAPPBAR	617000608	523	1	878	96036289	WIRING HARNESS
FERRITE KLAPPBAR	617000608	516	1	881	96027394	WIRING HARNESS
FERRULE 2 CU	11170565	36	12	332	919314608	OUTRIGGER W.SWING-OUT
FERRULE 2 CU	11170565	23	4	480	917737708	ROTARY FEED THROUGH
FERRULE 2 CU	11170565	303	2	614	96041588	TUBING EMERGENCY CONT
FERRULE 2 CU	11170565	12	6	623	963047708	PIN INSERT SUB-ASSEMBLY
FERRULE 2 CU	11170565	6	4	651	96051604	ROLLER BEARING
FERRULE 2 CU	11170565	5	2	671	96039782	ACCESS COMPL
FERRULE 2 CU	11170565	333	2	1113	969860008	ADDITIONAL HYDR.SLEWING
FERRULE 2 CU	11170565	62	2	1182	910162608	ADD.HYDR.S_RETAINING RAM
FERRULE 2 CU	11170565	9	2	1240	963137208	CENTRING COMPLETE
FERRULE 2 CU	11170565	19	2	1276	96043443	FLAP PART
FERRULE 2 CU	11170565	90	2	1600	918474308	F-HEAD SECTION
FERRULE 2 CU	11170565	32	4	1609	918474408	ERECTION FRAME
FIBRE TENSIONING ROPE 55	97089967	1	2	1615	919139608	F-GUYING
FIBRE TENSIONING ROPE 55X	97089682	1	1	1617	96016450	GUY ROPE CPL.
FIBRE TENSIONING ROPE 55X	97099437	(1)	1	1619	918887908	F-INTERMEDIATE SECT.
FIBRE TENSIONING ROPE 55	97097883	(1)	1	1616	918838308	FIX TIP ALIGN TRESTLE ANC
FIBRE TENSIONING ROPE 55X	97097884	(1)	1	1616	918838308	FIX TIP ALIGN TRESTLE ANC
FILLER FILTER	510666408	9	1	945	967546408	OIL TANK PRE-ASS.
FILLER NECK CPL.	10118838	1	1	65	10118839	OIL FILLER INLET
FILLER PIPE	11346847	60	1	166	10343496	OIL FILLER INLET
FILLER TUBE	10803039	10	1	166	10343496	OIL FILLER INLET
FILTER	11083438	2	1	1174	10228112	AIR CONDITIONING UNIT
FILTER	12102735	2	1	365	96045759	FUEL PUMP PRE-ASS.
FILTER	12211223	(1)	1	358	968570808	UREA TANK
FILTER	571555008	3020	1	601	10876121	AIR CONDITIONING UNIT
FILTER	571555108	3021	1	601	10876121	AIR CONDITIONING UNIT
FILTER CARTRIDGE 0,005m³/m	510671108	150	1	181	96033630	PIPING DIESEL ENGINE
FILTER CARTRIDGE 0,005m³/m	510671108	169	3	695	969858508	ADDITONAL HYDRAUL.WINCH
FILTER CARTRIDGE 0,005m³/m	510671108	188	2	1071	96038278	HYDRAULICS
FILTER CARTRIDGE 0,005m³/m	510671108	169	2	1318	969858808	AUX.HYDRAULIC WINCH 6
FILTER CARTRIDGE 0,005m³/m	510671108	170	2	1387	969858408	ADDITIONAL HYDRAULICS WI
FILTER ELEMENT	10491891	3	1	847	10491899	AIR FILTER
FILTER ELEMENT	12105410	4	1	1444	96041120	FILTER PACKAGE
FILTER ELEMENT	12105411	5	1	1444	96041120	FILTER PACKAGE
FILTER ELEMENT 21m³/min	11492792	1	1	393	10871098	AIR FILTER
FILTER ELEMENT OEL 8µm	11068050	1	1	376	10871354	RETURN FILTER
FILTER HOLDER EN AC-Al Si1	10135486	5	1	75	10127113	OIL FILTER HOUSING ASSEM
FILTER INSERT	10353765	250	1	171	10343495	OIL SUMP
FILTER INSERT	571874208	80	1	140	967400608	GEARBOX
FILTER INSERT 1m³/min 10µm	510671808	1	1	379	510654508	AERATION FILTER
FILTER INSERT 1m³/min 10µm	510671808	(1)	1	945	967546408	OIL TANK PRE-ASS.
FILTER INSERT OEL 10µm	10037618	1	1	314	510675308	PRESSURE FILTER
FILTER INSERT OEL 10µm	10037623	(1)	1	1070	96038278	HYDRAULICS
FILTER INSERT OEL 10µm	510669208	1	1	1090	510675508	RETURN FILTER
FILTER INSERT OEL 14µm	11427521	3	1	75	10127113	OIL FILTER HOUSING ASSEM
FILTER INSERT OELNEBEL4µ	12403708	(1)	1	45	10125646	OIL SEPARATOR ASSEMBLY
FILTER MODULE SCRFILTER G	11387711	1	2	389	11446929	SCRFILTER ASSEMBLY
FILTER MODULE SCRFILTER G	11387711	1	2	803	12475635	SCRFILTER ASSEMBLY
FILTER PACKAGE	96041120	999	1	1441	12102587	CRAWLER TRACTOR

Description	Item	Pos.	Quantity	Page	Assembly	Description
FINAL CONTROL VALVE	10141769	14	1	35	13455159	DIESEL ENGINE
FINAL CONTROL VALVE	10141769	14	1	805	13455143	DIESEL ENGINE
FINAL CONTROLE VALVE PRE	10132988	1	1	42	10141769	FINAL CONTROL VALVE
FINAL CONTROLE VALVE PRE	10151463	2	1	42	10141769	FINAL CONTROL VALVE
FINAL DRIVE	10876158	400	1	249	10874906	DRIVEN STEERING AXLE
FINAL DRIVE	10876196	400	1	272	10874908	DRIVEN STEERING AXLE
FINAL DRIVE	10876205	400	1	224	10874904	DRIVEN STEERING AXLE
FINAL DRIVE	10876206	400	1	204	10874903	DRIVEN STEERING AXLE
FIRE EXTINGUISHER DIN EN 3	12101159	4	1	648	928620008	ACCESSORIES
FIRST AID KIST DIN 13164 260	789000308	5	1	648	928620008	ACCESSORIES
FITTED SCREW DIN 609 M10X	12100209	22	1	629	917442808	ADD-ON PARTS CAMERA
FITTED SCREW M10X1,25X49 1	10875134	15	2	296	916963808	STEERING MECHANISM
FITTING	11081053	3	1	953	774375108	PASSAGE NIPPLE BLOCK
FITTING	12104158	6	2	1441	12102587	CRAWLER TRACTOR
FITTING	955919508	11	1	341	965576008	PREMOUNTED HYDR.SUPPOR
FITTING	956070608	160	1	614	96041588	TUBING EMERGENCY CONT
FITTING AEHNL.DIN 7622 8 C	7381456	16	1	826	10143277	COOLANT PIPE BEND ADD-ON
FITTING AEHNL.ISO 8434 EV 3	10531725	628	1	181	96033630	PIPING DIESEL ENGINE
FITTING AEHNL.ISO 8434 GZ 3	491100814	403	1	757	96038878	DIESEL ENGINE, PRE-ASSEMB
FITTING BUZ 16S CR6-FREI	477701108	702	2	1075	96038278	HYDRAULICS
FITTING BUZ 22L CR6-FREI	477700208	626	2	1073	96038278	HYDRAULICS
FITTING BUZ 35L CR6-FREI	477700708	30	2	945	967546408	OIL TANK PRE-ASS.
FITTING BUZ 35L CR6-FREI	477700708	606	2	1073	96038278	HYDRAULICS
FITTING BUZ 6L/S CR6-FREE	477700008	721	1	1075	96038278	HYDRAULICS
FITTING BUZ 8 M14X1,5 INOX	10816958	9	9	387	96051663	EXHAUST SYSTEM PRE-ASSE
FITTING BUZ 8 M14X1,5 INOX	10816958	55	9	800	919546708	MUFFLER UNIT
FITTING CR6-FREI	476608208	676	1	500	96032772	PIPEWORK AIR INSTALLATIO
FITTING EGE 10L G3/8A CR6-F	471904308	614	7	519	96032778	PIPEWORK RETROFIT CONT
FITTING EGE 10L G3/8A CR6-F	471904308	806	1	1076	96038278	HYDRAULICS
FITTING EGE 10L G3/8A CR6-F	471904308	622	1	1318	969858808	AUX.HYDRAULIC WINCH 6
FITTING EGE 10L G3/8A CR6-F	471904308	622	1	1388	969858408	ADDITIONAL HYDRAULICS WI
FITTING EGE 10S G3/8 CR6-F	471900408	831	1	1077	96038278	HYDRAULICS
FITTING EGE 12L G1/2 CR6-F	471903808	602	2	924	969859408	ADDITIONAL HYDR.SLEWING
FITTING EGE 12L G1/2 CR6-F	471903808	672	4	1074	96038278	HYDRAULICS
FITTING EGE 12S G1/2A CR6-F	471901808	698	2	302	96032777	STEERING PIPEWORK
FITTING EGE 12S G1/2A CR6-F	471901808	631	1	519	96032778	PIPEWORK RETROFIT CONT
FITTING EGE 12S G1/2A CR6-F	471901808	639	1	614	96041588	TUBING EMERGENCY CONT
FITTING EGE 16S G3/4 CR6-F	471901908	618	1	614	96041588	TUBING EMERGENCY CONT
FITTING EGE 16S G3/4 CR6-F	471901908	732	3	1075	96038278	HYDRAULICS
FITTING EGE 16S M22X1,5 CR6	471903108	614	1	1195	96013010	ADDNL.HYDR.AIR CONTITIONE
FITTING EGE 18L G3/4 CR6-F	10878394	747	1	302	96032777	STEERING PIPEWORK
FITTING EGE 18L G3/4 CR6-F	10878394	21	1	365	96045759	FUEL PUMP PRE-ASS.
FITTING EGE 18L M22X1,5 ST	10815663	644	2	499	96032772	PIPEWORK AIR INSTALLATIO
FITTING EGE 22L G3/4 CR6-F	471901408	661	2	1074	96038278	HYDRAULICS
FITTING EGE 22L G3/4 CR6-F	471901408	604	5	1482	96016504	ADDNL.HYDR.SUSPENDED BA
FITTING EGE 42L G1 1/2 CR6-F	471903608	605	2	1073	96038278	HYDRAULICS
FITTING EGESD10-LR-WD CR6	471901108	681	3	302	96032777	STEERING PIPEWORK
FITTING EGESD10-LR-WD CR6	471901108	604	4	695	969858508	ADDITONAL HYDRAUL.WINCH
FITTING EGESD10-LR-WD CR6	471901108	811	4	1076	96038278	HYDRAULICS
FITTING EGESD10-LR-WD CR6	471901108	627	1	1231	965226108	FITTING PLATE EMERG. ACT:
FITTING EGESD10-LR-WD CR6	471901108	613	1	1235	965324508	FITTING PLATE EMERG. ACT:
FITTING EGESD10-LR-WD CR6	471901108	620	2	1318	969858808	AUX.HYDRAULIC WINCH 6
FITTING EGESD10-LR-WD CR6	471901108	620	2	1388	969858408	ADDITIONAL HYDRAULICS WI
FITTING EGESD10-LR-WD CR6	471901108	32	1	1449	96054388	ADAPTER PRE-ASS.
FITTING EGESD10-LR-WD CR6	471901108	639	2	1483	96016504	ADDNL.HYDR.SUSPENDED BA
FITTING EGESD12-LR-WD CR6	471901208	624	6	301	96032777	STEERING PIPEWORK
FITTING EGESD12-LR-WD CR6	471901208	667	1	520	96032778	PIPEWORK RETROFIT CONT
FITTING EGESD12-LR-WD CR6	471901208	810	2	1076	96038278	HYDRAULICS
FITTING EGESD12-LR-WD CR6	471901208	606	1	1318	969858808	AUX.HYDRAULIC WINCH 6
FITTING EGESD12-LR-WD CR6	471901208	606	1	1387	969858408	ADDITIONAL HYDRAULICS WI

Description	Item	Pos.	Quantity	Page	Assembly	Description
FITTING EGESD12-LR-WD CR6	471901208	13	1	1449	96054388	ADAPTER PRE-ASS.
FITTING EGESD12-SR-WD CR6	471900508	220	1	341	965576008	PREMOUNTED HYDR.SUPPOR
FITTING EGESD12-SR-WD CR6	471900508	827	1	1077	96038278	HYDRAULICS
FITTING EGESD16-SR-WD CR6	471900608	641	4	520	96032778	PIPEWORK RETROFIT CONT
FITTING EGESD16-SR-WD CR6	471900608	600	2	742	969859308	ADDNL. HYDR. F. ERECTING W
FITTING EGESD16-SR-WD CR6	471900608	719	7	1075	96038278	HYDRAULICS
FITTING EGESD16-SR-WD CR6	471900608	601	1	1119	969860108	ADDNL.HYDR.RETAINING DEV
FITTING EGESD16-SR-WD CR6	471900608	610	1	1195	96013010	ADDNL.HYDR.AIR CONTITIONE
FITTING EGESD16-SR-WD CR6	471900608	631	3	1483	96016504	ADDNL.HYDR.SUSPENDED BA
FITTING EGESD18-LM-WD CR6	471902308	653	5	500	96032772	PIPEWORK AIR INSTALLATIO
FITTING EGESD18-LM-WD CR6	471902308	621	1	1123	969863108	COMPRESSED AIR PLANT
FITTING EGESD18-LR-WD CR6	471901308	743	2	302	96032777	STEERING PIPEWORK
FITTING EGESD18-LR-WD CR6	471901308	20	1	365	96045759	FUEL PUMP PRE-ASS.
FITTING EGESD18-LR-WD CR6	471901308	606	2	742	969859308	ADDNL. HYDR. F. ERECTING W
FITTING EGESD18-LR-WD CR6	471901308	22	1	1449	96054388	ADAPTER PRE-ASS.
FITTING EGESD18-LR-WD CR6	471901308	615	1	1483	96016504	ADDNL.HYDR.SUSPENDED BA
FITTING EGESD20-SM-WD CR6	471903208	652	18	520	96032778	PIPEWORK RETROFIT CONT
FITTING EGESD20-SR-WD CR6	471900708	603	1	1482	96016504	ADDNL.HYDR.SUSPENDED BA
FITTING EGESD20-SR1/2 CR6	471904508	644	2	1483	96016504	ADDNL.HYDR.SUSPENDED BA
FITTING EGESD22-LM-WD CR6	471902408	704	1	302	96032777	STEERING PIPEWORK
FITTING EGESD22-LM-WD CR6	471902408	802	1	1076	96038278	HYDRAULICS
FITTING EGESD25-SR-WD CR6	471900808	746	1	1075	96038278	HYDRAULICS
FITTING EGESD25-SR-WD CR6	471900808	754	1	1113	969860008	ADDITIONAL HYDR.SLEWING
FITTING EGESD28-LR-WD CR6	471901508	614	1	301	96032777	STEERING PIPEWORK
FITTING EGESD6-SR-WD CR6	471900308	623	1	181	96033630	PIPING DIESEL ENGINE
FITTING EGESD6-SR-WD CR6	471900308	712	5	1075	96038278	HYDRAULICS
FITTING EL 10L CR6-FREI	472330208	625	2	301	96032777	STEERING PIPEWORK
FITTING EL 10L CR6-FREI	472330208	649	4	500	96032772	PIPEWORK AIR INSTALLATIO
FITTING EL 10L CR6-FREI	472330208	604	1	511	96026672	PNEUMAMATIC DRIVER'S CABI
FITTING EL 10L CR6-FREI	472330208	612	5	519	96032778	PIPEWORK RETROFIT CONT
FITTING EL 10L CR6-FREI	472330208	603	3	695	969858508	ADDITONAL HYDRAUL.WINCH
FITTING EL 10L CR6-FREI	472330208	610	1	724	96009092	HYDR. ADD. 2 SLEWING GEAR
FITTING EL 10L CR6-FREI	472330208	45	1	948	915150108	CENT. LUBRIC. SYSTEM SUP
FITTING EL 10L CR6-FREI	472330208	669	16	1074	96038278	HYDRAULICS
FITTING EL 10L CR6-FREI	472330208	635	1	1124	969863108	COMPRESSED AIR PLANT
FITTING EL 10L CR6-FREI	472330208	628	1	1231	965226108	FITTING PLATE EMERG. ACT:
FITTING EL 10L CR6-FREI	472330208	614	2	1235	965324508	FITTING PLATE EMERG. ACT:
FITTING EL 10L CR6-FREI	472330208	602	3	1318	969858808	AUX.HYDRAULIC WINCH 6
FITTING EL 10L CR6-FREI	472330208	602	3	1387	969858408	ADDITIONAL HYDRAULICS WI
FITTING EL 10L CR6-FREI	472330208	642	1	1483	96016504	ADDNL.HYDR.SUSPENDED BA
FITTING EL 10S CR6-FREI	7367776	716	1	302	96032777	STEERING PIPEWORK
FITTING EL 10S CR6-FREI	7367776	795	7	1076	96038278	HYDRAULICS
FITTING EL 12S CR6-FREI	7617461	614	1	267	96036798	PNE&HYD 5TH AXLE PREASSE
FITTING EL 12S CR6-FREI	7617461	615	1	278	96036799	PNE&HYD 6TH AXLE PREASSE
FITTING EL 12S CR6-FREI	7617461	714	2	302	96032777	STEERING PIPEWORK
FITTING EL 12S CR6-FREI	7617461	663	3	520	96032778	PIPEWORK RETROFIT CONT
FITTING EL 12S CR6-FREI	7617461	640	1	614	96041588	TUBING EMERGENCY CONT
FITTING EL 12S CR6-FREI	7617461	755	2	1075	96038278	HYDRAULICS
FITTING EL 12S CR6-FREI	7617461	629	1	1231	965226108	FITTING PLATE EMERG. ACT:
FITTING EL 12S CR6-FREI	7617461	616	1	1235	965324508	FITTING PLATE EMERG. ACT:
FITTING EL 15L CR6-FREI	472300414	204	1	135	96032862	DIESEL ENGINE, PRE-ASSEMB
FITTING EL 15L CR6-FREI	472300414	634	1	181	96033630	PIPING DIESEL ENGINE
FITTING EL 15L CR6-FREI	472300414	695	1	302	96032777	STEERING PIPEWORK
FITTING EL 15L CR6-FREI	472300414	655	13	500	96032772	PIPEWORK AIR INSTALLATIO
FITTING EL 15L CR6-FREI	472300414	646	5	1074	96038278	HYDRAULICS
FITTING EL 16S CR6-FREI	7407098	209	2	341	965576008	PREMOUNTED HYDR.SUPPOR
FITTING EL 16S CR6-FREI	7407098	645	5	520	96032778	PIPEWORK RETROFIT CONT
FITTING EL 16S CR6-FREI	7407098	637	1	614	96041588	TUBING EMERGENCY CONT
FITTING EL 16S CR6-FREI	7407098	604	3	742	969859308	ADDNL. HYDR. F. ERECTING W
FITTING EL 16S CR6-FREI	7407098	722	10	1075	96038278	HYDRAULICS

Description	Item	Pos.	Quantity	Page	Assembly	Description
FITTING EL 16S CR6-FREI	7407098	603	1	1119	969860108	ADDNL.HYDR.RETAINING DEV
FITTING EL 16S CR6-FREI	7407098	603	2	1182	910162608	ADD.HYDR.S_RETAINING RAM
FITTING EL 16S CR6-FREI	7407098	612	2	1195	96013010	ADDNL.HYDR.AIR CONTITIONE
FITTING EL 16S CR6-FREI	7407098	601	2	1230	965226108	FITTING PLATE EMERG. ACT:
FITTING EL 20S CR6-FREI	7407107	614	2	181	96033630	PIPING DIESEL ENGINE
FITTING EL 20S CR6-FREI	7407107	653	8	520	96032778	PIPEWORK RETROFIT CONT
FITTING EL 20S CR6-FREI	7407107	663	2	1074	96038278	HYDRAULICS
FITTING EL 20S CR6-FREI	7407107	601	5	1482	96016504	ADDNL.HYDR.SUSPENDED BA
FITTING EL 25S CR6-FREI	7407118	610	1	696	969858508	ADDITONAL HYDRAUL.WINCH
FITTING EL 25S CR6-FREI	7407118	741	9	1075	96038278	HYDRAULICS
FITTING EL 25S CR6-FREI	7407118	749	2	1113	969860008	ADDITIONAL HYDR.SLEWING
FITTING EL 28L CR6-FREI	7407120	745	2	302	96032777	STEERING PIPEWORK
FITTING EL 28L CR6-FREI	7407120	211	1	375	967634308	OIL TANK PRE-ASS.
FITTING EL 28L CR6-FREI	7407120	612	4	1073	96038278	HYDRAULICS
FITTING EL 42L CR6-FREI	7367986	202	1	375	967634308	OIL TANK PRE-ASS.
FITTING EL 42L CR6-FREI	7367986	604	9	1073	96038278	HYDRAULICS
FITTING EL 42L CR6-FREI SPF	472332008	158	1	1070	96038278	HYDRAULICS
FITTING EL 6S CR6-FREI	472331208	716	3	1075	96038278	HYDRAULICS
FITTING ELSD38-S CR6-FREI	472331908	805	1	1076	96038278	HYDRAULICS
FITTING ELSD38-S CR6-FREI	472331908	747	2	1113	969860008	ADDITIONAL HYDR.SLEWING
FITTING ELSD6-L CR6-FREI	472032308	603	1	395	96003869	CONTROL SYSTEM
FITTING ELSD6-L CR6-FREI	472032308	682	3	500	96032772	PIPEWORK AIR INSTALLATIO
FITTING ELSD6-L CR6-FREI	472032308	608	1	511	96026672	PNEUMAMATIC DRIVER'S CABI
FITTING ELSD6-L CR6-FREI	472032308	678	12	520	96032778	PIPEWORK RETROFIT CONT
FITTING ELSD6-L CR6-FREI	472032308	601	1	1123	969863108	COMPRESSED AIR PLANT
FITTING ET 15L M22X1,5 CR6-F	472430408	697	2	302	96032777	STEERING PIPEWORK
FITTING ET 15L M22X1,5 CR6-F	472430408	677	3	500	96032772	PIPEWORK AIR INSTALLATIO
FITTING ET 15L M22X1,5 CR6-F	472430408	681	1	520	96032778	PIPEWORK RETROFIT CONT
FITTING ET 15L M22X1,5 CR6-F	472430408	809	1	1076	96038278	HYDRAULICS
FITTING ET 25S CR6-FREI	7367774	684	1	302	96032777	STEERING PIPEWORK
FITTING ET 25S CR6-FREI	7367774	748	2	1075	96038278	HYDRAULICS
FITTING ET 25S CR6-FREI	7367774	612	1	1318	969858808	AUX.HYDRAULIC WINCH 6
FITTING ET 25S CR6-FREI	7367774	612	1	1387	969858408	ADDITIONAL HYDRAULICS WI
FITTING ET 28L M36X2 CR6-F	7407122	728	5	302	96032777	STEERING PIPEWORK
FITTING ET 30S CR6-FREI	472431808	641	2	1074	96038278	HYDRAULICS
FITTING ET 6S CR6-FREI	472431208	624	1	181	96033630	PIPING DIESEL ENGINE
FITTING ET 6S CR6-FREI	472431208	41	1	948	915150108	CENT. LUBRIC. SYSTEM SUP
FITTING EV 18L CR6-FREI	10035314	13	1	366	96059018	BALL VALVE STRIP
FITTING EV 18L CR6-FREI	10035314	13	2	1101	919963708	FUEL FEED
FITTING EV 22L CR6-FREI	10410771	630	1	1073	96038278	HYDRAULICS
FITTING EW 10L M16X1,5 CR6	7403569	640	2	32	96033654	PIPING COOLER
FITTING EW 10L M16X1,5 CR6	7403569	636	1	181	96033630	PIPING DIESEL ENGINE
FITTING EW 10L M16X1,5 CR6	7403569	647	5	499	96032772	PIPEWORK AIR INSTALLATIO
FITTING EW 10L M16X1,5 CR6	7403569	605	1	511	96026672	PNEUMAMATIC DRIVER'S CABI
FITTING EW 10L M16X1,5 CR6	7403569	613	6	519	96032778	PIPEWORK RETROFIT CONT
FITTING EW 10L M16X1,5 CR6	7403569	634	2	614	96041588	TUBING EMERGENCY CONT
FITTING EW 10L M16X1,5 CR6	7403569	609	3	695	969858508	ADDITONAL HYDRAUL.WINCH
FITTING EW 10L M16X1,5 CR6	7403569	613	1	742	969859308	ADDNL. HYDR. F. ERECTING W
FITTING EW 10L M16X1,5 CR6	7403569	607	1	924	969859408	ADDITIONAL HYDR.SLEWING
FITTING EW 10L M16X1,5 CR6	7403569	32	1	948	915150108	CENT. LUBRIC. SYSTEM SUP
FITTING EW 10L M16X1,5 CR6	7403569	670	20	1074	96038278	HYDRAULICS
FITTING EW 10L M16X1,5 CR6	7403569	610	3	1123	969863108	COMPRESSED AIR PLANT
FITTING EW 10L M16X1,5 CR6	7403569	618	5	1231	965226108	FITTING PLATE EMERG. ACT:
FITTING EW 10L M16X1,5 CR6	7403569	617	1	1235	965324508	FITTING PLATE EMERG. ACT:
FITTING EW 10L M16X1,5 CR6	7403569	608	2	1318	969858808	AUX.HYDRAULIC WINCH 6
FITTING EW 10L M16X1,5 CR6	7403569	608	2	1387	969858408	ADDITIONAL HYDRAULICS WI
FITTING EW 10L M16X1,5 CR6	7403569	32	1	1447	96022733	BULKHEAD PLATE
FITTING EW 10L M16X1,5 CR6	7403569	31	1	1449	96054388	ADAPTER PRE-ASS.
FITTING EW 10L M16X1,5 CR6	7403569	634	4	1483	96016504	ADDNL.HYDR.SUSPENDED BA
FITTING EW 10S CR6-FREI	7617268	796	6	1076	96038278	HYDRAULICS

Description	Item	Pos.	Quantity	Page	Assembly	Description
FITTING EW 12S CR6-FREI	7617354	613	2	267	96036798	PNE&HYD 5TH AXLE PREASSE
FITTING EW 12S CR6-FREI	7617354	616	1	278	96036799	PNE&HYD 6TH AXLE PREASSE
FITTING EW 12S CR6-FREI	7617354	612	1	287	96036800	PNE&HYD 7TH AXLE PREASSE
FITTING EW 12S CR6-FREI	7617354	699	3	302	96032777	STEERING PIPEWORK
FITTING EW 12S CR6-FREI	7617354	204	1	341	965576008	PREMOUNTED HYDR.SUPPOR
FITTING EW 12S CR6-FREI	7617354	690	1	520	96032778	PIPEWORK RETROFIT CONT
FITTING EW 12S CR6-FREI	7617354	725	9	1075	96038278	HYDRAULICS
FITTING EW 12S CR6-FREI	7617354	609	3	1230	965226108	FITTING PLATE EMERG. ACT:
FITTING EW 12S CR6-FREI	7617354	611	2	1235	965324508	FITTING PLATE EMERG. ACT:
FITTING EW 15L CR6-FREE	7615379	602	1	181	96033630	PIPING DIESEL ENGINE
FITTING EW 15L CR6-FREE	7615379	731	1	302	96032777	STEERING PIPEWORK
FITTING EW 15L CR6-FREE	7615379	665	12	500	96032772	PIPEWORK AIR INSTALLATIO
FITTING EW 15L CR6-FREE	7615379	686	1	520	96032778	PIPEWORK RETROFIT CONT
FITTING EW 15L CR6-FREE	7615379	640	5	1074	96038278	HYDRAULICS
FITTING EW 15L CR6-FREE	7615379	631	1	1388	969858408	ADDITIONAL HYDRAULICS WI
FITTING EW 15L CR6-FREE	7615379	20	1	1447	96022733	BULKHEAD PLATE
FITTING EW 16S CR6-FREI	7617460	642	1	32	96033654	PIPING COOLER
FITTING EW 16S CR6-FREI	7617460	215	2	341	965576008	PREMOUNTED HYDR.SUPPOR
FITTING EW 16S CR6-FREI	7617460	671	4	520	96032778	PIPEWORK RETROFIT CONT
FITTING EW 16S CR6-FREI	7617460	631	1	614	96041588	TUBING EMERGENCY CONT
FITTING EW 16S CR6-FREI	7617460	614	2	742	969859308	ADDNL. HYDR. F. ERECTING W
FITTING EW 16S CR6-FREI	7617460	713	13	1075	96038278	HYDRAULICS
FITTING EW 16S CR6-FREI	7617460	602	3	1119	969860108	ADDNL.HYDR.RETAINING DEV
FITTING EW 16S CR6-FREI	7617460	604	2	1182	910162608	ADD.HYDR.S_RETAINING RAM
FITTING EW 16S CR6-FREI	7617460	607	2	1195	96013010	ADDNL.HYDR.AIR CONTITIONE
FITTING EW 16S CR6-FREI	7617460	606	1	1230	965226108	FITTING PLATE EMERG. ACT:
FITTING EW 20S M30X2 CR6-F	7407108	688	2	302	96032777	STEERING PIPEWORK
FITTING EW 20S M30X2 CR6-F	7407108	618	8	519	96032778	PIPEWORK RETROFIT CONT
FITTING EW 20S M30X2 CR6-F	7407108	602	9	1482	96016504	ADDNL.HYDR.SUSPENDED BA
FITTING EW 22L EDELSTAHL	10873827	213	1	135	96032862	DIESEL ENGINE, PRE-ASSEMB
FITTING EW 22L EDELSTAHL	10873827	408	1	757	96038878	DIESEL ENGINE, PRE-ASSEMB
FITTING EW 25S CR6-FREI	7407119	600	1	197	96032873	PIPING GEAR
FITTING EW 25S CR6-FREI	7407119	727	8	1075	96038278	HYDRAULICS
FITTING EW 25S CR6-FREI	7407119	607	2	1119	969860108	ADDNL.HYDR.RETAINING DEV
FITTING EW 28L CR6-FREI	7617494	211	2	23	96032863	RADIATOR, PRE-ASSEMBLED
FITTING EW 28L CR6-FREI	7617494	600	1	32	96033654	PIPING COOLER
FITTING EW 28L CR6-FREI	7617494	209	1	135	96032862	DIESEL ENGINE, PRE-ASSEMB
FITTING EW 28L CR6-FREI	7617494	748	1	302	96032777	STEERING PIPEWORK
FITTING EW 28L CR6-FREI	7617494	203	4	375	967634308	OIL TANK PRE-ASS.
FITTING EW 28L CR6-FREI	7617494	633	10	1073	96038278	HYDRAULICS
FITTING EW 28L CR6-FREI	7617494	608	2	1248	969859108	ADDNL.HYDR.GRID-WINCH
FITTING EW 28L CR6-FREI	7617494	630	1	1388	969858408	ADDITIONAL HYDRAULICS WI
FITTING EW 6S M14X1,5 CR6-F	472531508	604	2	395	96003869	CONTROL SYSTEM
FITTING EW 6S M14X1,5 CR6-F	472531508	672	4	520	96032778	PIPEWORK RETROFIT CONT
FITTING EW 6S M14X1,5 CR6-F	472531508	37	1	898	96036284	HOUSING CPL.
FITTING EW 6S M14X1,5 CR6-F	472531508	40	2	948	915150108	CENT. LUBRIC. SYSTEM SUP
FITTING EW 6S M14X1,5 CR6-F	472531508	17	1	1029	96004319	SWITCH CABINET
FITTING EW 6S M14X1,5 CR6-F	472531508	685	12	1074	96038278	HYDRAULICS
FITTING EW 6S M14X1,5 CR6-F	472531508	750	2	1113	969860008	ADDITIONAL HYDR.SLEWING
FITTING EW 6S M14X1,5 CR6-F	472531508	613	3	1123	969863108	COMPRESSED AIR PLANT
FITTING EW 6S M14X1,5 CR6-F	472531508	604	1	1230	965226108	FITTING PLATE EMERG. ACT:
FITTING EW 6S M14X1,5 CR6-F	472531508	5	1	1253	96021825	CENTRAL GREASING
FITTING EW 8S M16X1,5 CR6-F	7404186	608	2	724	96009092	HYDR. ADD. 2 SLEWING GEAR
FITTING EW 8S M16X1,5 CR6-F	7404186	769	1	1076	96038278	HYDRAULICS
FITTING EWSD22-L CR6-FREI	472530608	744	2	302	96032777	STEERING PIPEWORK
FITTING EWSD22-L CR6-FREI	472530608	205	1	375	967634308	OIL TANK PRE-ASS.
FITTING EWSD22-L CR6-FREI	472530608	644	1	614	96041588	TUBING EMERGENCY CONT
FITTING EWSD22-L CR6-FREI	472530608	784	1	1076	96038278	HYDRAULICS
FITTING EWSD22-L CR6-FREI	472530608	608	4	1482	96016504	ADDNL.HYDR.SUSPENDED BA
FITTING EWSD38-S CR6-FREI	472531808	804	3	1076	96038278	HYDRAULICS

Description	Item	Pos.	Quantity	Page	Assembly	Description
FITTING EWSD38-S CR6-FREI	472531808	744	4	1113	969860008	ADDITIONAL HYDR.SLEWING
FITTING EWSD38-S CR6-FREI	472531808	629	1	1388	969858408	ADDITIONAL HYDRAULICS WI
FITTING G 6LL	774374208	15	2	948	915150108	CENT. LUBRIC. SYSTEM SUP
FITTING GE 10 9/16-18/9/ CR6	11643351	21	1	105	10147657	VENT TUBE ASSEMBLY
FITTING GE 10 9/16-18/9/ CR6	11643351	21	1	825	10147372	VENT TUBE ASSEMBLY
FITTING GE 10 M14X1,5/9/ CR6	10813936	7	1	112	10141718	EXHAUST TC MOUNTING
FITTING GE 10 M14X1,5/9/ CR6	10813936	7	1	113	10141719	EXHAUST TC MOUNTING
FITTING GE 10 M14X1,5/9/ CR6	10813936	7	1	830	10141720	EXHAUST TC MOUNTING
FITTING GE 10 M14X1,5/9/ CR6	10813936	7	1	831	10141721	EXHAUST TC MOUNTING
FITTING GE 10L 3/8-18NPT CR6	471035208	800	1	1076	96038278	HYDRAULICS
FITTING GE 10L M14X1,5 CR6	471030508	628	2	32	96033654	PIPING COOLER
FITTING GE 10L M14X1,5 CR6	471030508	611	1	278	96036799	PNE&HYD 6TH AXLE PREASSE
FITTING GE 10L M14X1,5 CR6	471030508	609	3	511	96026672	PNEUMAMATIC DRIVER'S CABI
FITTING GE 10L M14X1,5 CR6	471030508	610	4	519	96032778	PIPEWORK RETROFIT CONT
FITTING GE 10L M14X1,5 CR6	471030508	608	1	695	969858508	ADDITONAL HYDRAUL.WINCH
FITTING GE 10L M14X1,5 CR6	471030508	600	2	724	96009092	HYDR. ADD. 2 SLEWING GEAR
FITTING GE 10L M14X1,5 CR6	471030508	607	1	742	969859308	ADDNL. HYDR. F. ERECTING W
FITTING GE 10L M14X1,5 CR6	471030508	692	5	1074	96038278	HYDRAULICS
FITTING GE 10L M14X1,5 CR6	471030508	610	1	1318	969858808	AUX.HYDRAULIC WINCH 6
FITTING GE 10L M14X1,5 CR6	471030508	610	1	1387	969858408	ADDITIONAL HYDRAULICS WI
FITTING GE 10L M16X1,5 CR6	7021521	2	1	356	969904608	PRESSURE RELIEF VALVE PR
FITTING GE 10L M16X1,5 CR6	7021521	662	6	500	96032772	PIPEWORK AIR INSTALLATIO
FITTING GE 10L M22X1,5 CR6	471039808	606	1	197	96032873	PIPING GEAR
FITTING GE 10L M22X1,5 CR6	471039808	636	3	499	96032772	PIPEWORK AIR INSTALLATIO
FITTING GE 10L M22X1,5 CR6	471039808	605	2	724	96009092	HYDR. ADD. 2 SLEWING GEAR
FITTING GE 10L M22X1,5 CR6	471039808	611	1	1123	969863108	COMPRESSED AIR PLANT
FITTING GE 10L M22X1,5 CR6	471039808	636	4	1483	96016504	ADDNL.HYDR.SUSPENDED BA
FITTING GE 12 M14X1,5/3/ CR6	10813939	15	1	90	10143726	LEAK OIL LINE ADD-ON
FITTING GE 12 M14X1,5/3/ CR6	10813939	10	1	826	10143277	COOLANT PIPE BEND ADD-ON
FITTING GE 12 M16X1,5/3/ CR6	10813940	19	2	822	10141807	ACCESSORIES AIR COMPRES
FITTING GE 12 M16X1,5/3/ CR6	10813940	9	1	826	10143277	COOLANT PIPE BEND ADD-ON
FITTING GE 12L G1/2 CR6-FRE	471034808	637	3	302	96032777	STEERING PIPEWORK
FITTING GE 12L G1/2 CR6-FRE	471034808	630	4	519	96032778	PIPEWORK RETROFIT CONT
FITTING GE 12L G1/2 CR6-FRE	471034808	638	1	614	96041588	TUBING EMERGENCY CONT
FITTING GE 12L G1/2 CR6-FRE	471034808	601	2	924	969859408	ADDITIONAL HYDR.SLEWING
FITTING GE 12L G1/2 CR6-FRE	471034808	671	10	1074	96038278	HYDRAULICS
FITTING GE 12L G1/2 CR6-FRE	471034808	600	1	1119	969860108	ADDNL.HYDR.RETAINING DEV
FITTING GE 12L G1/2 CR6-FRE	471034808	601	1	1182	910162608	ADD.HYDR.S_RETAINING RAM
FITTING GE 12L G1/2 CR6-FRE	471034808	619	1	1235	965324508	FITTING PLATE EMERG. ACT:
FITTING GE 12L G1/2 CR6-FRE	471034808	614	1	1483	96016504	ADDNL.HYDR.SUSPENDED BA
FITTING GE 12L M14X1,5 CR6	7405399	645	2	1074	96038278	HYDRAULICS
FITTING GE 12L M22X1,5 CR6	471039908	661	10	500	96032772	PIPEWORK AIR INSTALLATIO
FITTING GE 12L M22X1,5 CR6	471039908	617	8	519	96032778	PIPEWORK RETROFIT CONT
FITTING GE 12L M22X1,5 CR6	471039908	683	5	1074	96038278	HYDRAULICS
FITTING GE 12L M22X1,5 CR6	471039908	638	2	1483	96016504	ADDNL.HYDR.SUSPENDED BA
FITTING GE 12S G1/2A CR6-F	471032608	202	3	341	965576008	PREMOUNTED HYDR.SUPPOR
FITTING GE 12S G1/2A CR6-F	471032608	668	2	520	96032778	PIPEWORK RETROFIT CONT
FITTING GE 12S G1/2A CR6-F	471032608	774	1	1076	96038278	HYDRAULICS
FITTING GE 12S G1/2A CR6-F	471032608	615	2	1231	965226108	FITTING PLATE EMERG. ACT:
FITTING GE 12S G1/2A CR6-F	471032608	602	3	1235	965324508	FITTING PLATE EMERG. ACT:
FITTING GE 12S G1/4A CR6-F	7617784	833	2	1077	96038278	HYDRAULICS
FITTING GE 12S G3/8A CR6-F	471032708	700	5	302	96032777	STEERING PIPEWORK
FITTING GE 12S G3/8A CR6-F	471032708	633	2	519	96032778	PIPEWORK RETROFIT CONT
FITTING GE 12S G3/8A CR6-F	471032708	616	1	696	969858508	ADDITONAL HYDRAUL.WINCH
FITTING GE 12S G3/8A CR6-F	471032708	699	8	1075	96038278	HYDRAULICS
FITTING GE 12S G3/8A CR6-F	471032708	623	2	1231	965226108	FITTING PLATE EMERG. ACT:
FITTING GE 12S G3/8A CR6-F	471032708	606	2	1235	965324508	FITTING PLATE EMERG. ACT:
FITTING GE 12S M18X1,5 CR6	471032908	607	2	220	96036794	PNE&HYD 1ST AXLE PREASSE
FITTING GE 12S M18X1,5 CR6	471032908	604	2	229	96036795	PNE&HYD 2ND AXLE PREASSE
FITTING GE 12S M18X1,5 CR6	471032908	604	2	242	96036796	PNE&HYD 3RD AXLE PREASSE

Description	Item	Pos.	Quantity	Page	Assembly	Description
FITTING GE 12S M18X1,5 CR6	471032908	605	2	254	96036797	PNE&HYD 4TH AXLE PREASSE
FITTING GE 12S M18X1,5 CR6	471032908	612	2	267	96036798	PNE&HYD 5TH AXLE PREASSE
FITTING GE 12S M18X1,5 CR6	471032908	612	3	278	96036799	PNE&HYD 6TH AXLE PREASSE
FITTING GE 12S M18X1,5 CR6	471032908	611	2	287	96036800	PNE&HYD 7TH AXLE PREASSE
FITTING GE 12S M18X1,5 CR6	471032908	604	2	294	96036801	PNE&HYD 8TH AXLE PREASSE
FITTING GE 12S M18X1,5 CR6	471032908	206	2	341	965576008	PREMOUNTED HYDR.SUPPOR
FITTING GE 14,15,16 M18X CR6	10813942	3	1	45	10125646	OIL SEPARATOR ASSEMBLY
FITTING GE 15L G3/4A CR6-F	7410437	752	3	302	96032777	STEERING PIPEWORK
FITTING GE 15L M18X1,5 CR6	471030908	629	2	32	96033654	PIPING COOLER
FITTING GE 15L M18X1,5 CR6	471030908	644	7	1074	96038278	HYDRAULICS
FITTING GE 15L M22X1,5 CR6	471035508	652	23	500	96032772	PIPEWORK AIR INSTALLATIO
FITTING GE 15L M22X1,5 CR6	471035508	617	1	1073	96038278	HYDRAULICS
FITTING GE 18,20M22X1,5 CR6	10813944	5	1	107	10145192	WATER CONNECTION
FITTING GE 18L 7/8 UNF CR6-F	471037108	601	3	181	96033630	PIPING DIESEL ENGINE
FITTING GE 18L M18X1,5 CR6	471037008	617	2	32	96033654	PIPING COOLER
FITTING GE 18L M18X1,5 CR6	471037008	603	2	724	96009092	HYDR. ADD. 2 SLEWING GEAR
FITTING GE 18L M22X1,5 CR6	471031108	751	3	302	96032777	STEERING PIPEWORK
FITTING GE 18L M22X1,5 CR6	471031108	5	2	325	969947908	FUEL TANK CONTAINER PRE
FITTING GE 18L M22X1,5 CR6	471031108	215	1	375	967634308	OIL TANK PRE-ASS.
FITTING GE 18L M22X1,5 CR6	471031108	643	31	499	96032772	PIPEWORK AIR INSTALLATIO
FITTING GE 18L M22X1,5 CR6	471031108	4	2	939	96038214	FUEL TANK, PRE-ASSEMBLED
FITTING GE 18L M22X1,5 CR6	471031108	619	14	1073	96038278	HYDRAULICS
FITTING GE 18L M22X1,5 CR6	471031108	605	4	1123	969863108	COMPRESSED AIR PLANT
FITTING GE 18L M22X1,5 ST C	10815662	637	2	499	96032772	PIPEWORK AIR INSTALLATIO
FITTING GE 20S G1/2A CR6-F	7410451	643	2	1483	96016504	ADDNL.HYDR.SUSPENDED BA
FITTING GE 22L M22X1,5 CR6	10036896	614	1	197	96032873	PIPING GEAR
FITTING GE 28L G1 CR6-FREI	471031608	600	1	301	96032777	STEERING PIPEWORK
FITTING GE 42L G1 1/2 CR6-F	471034708	602	2	197	96032873	PIPING GEAR
FITTING GE 42L G1 1/2 CR6-F	471034708	201	2	375	967634308	OIL TANK PRE-ASS.
FITTING GE 42L G1 1/2 CR6-F	471034708	609	2	1073	96038278	HYDRAULICS
FITTING GE 6 M10X1,0/7/1 CR6	10813933	8	1	114	10143790	REGULATION BOOST PRESS
FITTING GE 6 M10X1,0/7/1 CR6	10813933	10	2	822	10141807	ACCESSORIES AIR COMPRES
FITTING GE 6L M12X1,5 CR6-F	12204762	605	1	229	96036795	PNE&HYD 2ND AXLE PREASSE
FITTING GE 6L M12X1,5 CR6-F	12204762	604	2	254	96036797	PNE&HYD 4TH AXLE PREASSE
FITTING GE 6L M12X1,5 CR6-F	12204762	680	5	500	96032772	PIPEWORK AIR INSTALLATIO
FITTING GE 6L M12X1,5 CR6-F	12204762	602	9	511	96026672	PNEUMAMATIC DRIVER'S CABI
FITTING GE 6L M12X1,5 CR6-F	12204762	676	28	520	96032778	PIPEWORK RETROFIT CONT
FITTING GE 6L M12X1,5 CR6-F	476607708	603	3	1123	969863108	COMPRESSED AIR PLANT
FITTING GE 6L M14X1,5 CR6-F	506807008	608	1	197	96032873	PIPING GEAR
FITTING GE 6L M14X1,5 CR6-F	506807008	604	1	278	96036799	PNE&HYD 6TH AXLE PREASSE
FITTING GE 6L M22X1,5 CR6-F	502946108	673	3	500	96032772	PIPEWORK AIR INSTALLATIO
FITTING GE 6L M22X1,5 CR6-F	502946108	623	1	1123	969863108	COMPRESSED AIR PLANT
FITTING GE 6LL M10X1	774376508	4	3	952	774386008	DISTRIBUTION BLOCK
FITTING GE 6LL M10X1	774376508	12	12	1503	929917008	ADD.EQUIPM.F.SUSP. BALLAS
FITTING GE 6LL M8X1	774374808	14	5	948	915150108	CENT. LUBRIC. SYSTEM SUP
FITTING GE 6S G1/4 CR6-FREI	471032108	20	32	948	915150108	CENT. LUBRIC. SYSTEM SUP
FITTING GE 6S G1/4 CR6-FREI	471032108	19	1	1029	96004319	SWITCH CABINET
FITTING GE 6S G1/4 CR6-FREI	471032108	717	4	1075	96038278	HYDRAULICS
FITTING GE 6S G1/4 CR6-FREI	471032108	615	1	1123	969863108	COMPRESSED AIR PLANT
FITTING GE 6S G1/4 CR6-FREI	471032108	4	2	1253	96021825	CENTRAL GREASING
FITTING GE 8 M12X1,5/1/2 CR6	10801399	32	3	826	10143277	COOLANT PIPE BEND ADD-ON
FITTING GE 8 M12X1,5/1/2 CR6	10813935	(10)	1	36	13455159	DIESEL ENGINE
FITTING GE 8 M12X1,5/1/2 CR6	10813935	13	1	90	10143726	LEAK OIL LINE ADD-ON
FITTING GE 8 M12X1,5/1/2 CR6	10813935	22	1	824	12490129	WATER PUMP WITH FASTENIN
FITTING GE 8 M12X1,5/1/2 CR6	10813935	5	2	826	10143277	COOLANT PIPE BEND ADD-ON
FITTING GE 8 M14X1,5/1/2 CR6	10430185	14	1	90	10143726	LEAK OIL LINE ADD-ON
FITTING GE 8L M18X1,5 CR6-F	471039308	31	1	957	918759508	ADD HEATING SUPERSTRUCT
FITTING GE10-LR	471000608	31	2	948	915150108	CENT. LUBRIC. SYSTEM SUP
FITTING GEO 8L M16X1,5 CR6	10872598	3	1	356	969904608	PRESSURE RELIEF VALVE PR
FITTING GR 20/12S CR6-FREI	475004108	724	2	1075	96038278	HYDRAULICS

Description	Item	Pos.	Quantity	Page	Assembly	Description
FITTING GR 20/16S CR6-FREI	475033608	705	3	1075	96038278	HYDRAULICS
FITTING GR 20/16S CR6-FREI	475033608	646	3	1483	96016504	ADDNL.HYDR.SUSPENDED BA
FITTING GR 22/18L CR6-FREI	475030708	617	2	181	96033630	PIPING DIESEL ENGINE
FITTING GR 30/25S CR6-FREI	475032908	736	2	1075	96038278	HYDRAULICS
FITTING GZ 15L CR6-FREI	470011208	649	3	1074	96038278	HYDRAULICS
FITTING GZ 18L CR6-FREI	470010408	635	1	32	96033654	PIPING COOLER
FITTING GZ 18L CR6-FREI	470010408	616	1	181	96033630	PIPING DIESEL ENGINE
FITTING GZ 18L CR6-FREI	470010408	648	1	302	96032777	STEERING PIPEWORK
FITTING GZ 18L CR6-FREI	470010408	2	1	362	96059015	PREMOUNTED FUEL FILTER
FITTING GZ 18L CR6-FREI	470010408	638	2	1074	96038278	HYDRAULICS
FITTING GZ 18L CR6-FREI	470010408	12	1	1103	96058648	PREMOUNTED FUEL FILTER
FITTING GZ 6L CR6-FREI	470011808	658	2	500	96032772	PIPEWORK AIR INSTALLATIO
FITTING GZ 6L CR6-FREI	470011808	637	1	1124	969863108	COMPRESSED AIR PLANT
FITTING ISO 8434 EL 30S CR6	482331814	610	1	181	96033630	PIPING DIESEL ENGINE
FITTING ISO 8434 EL 30S CR6	482331814	765	3	1076	96038278	HYDRAULICS
FITTING ISO 8434 EL 35L CR6	482330814	603	1	197	96032873	PIPING GEAR
FITTING ISO 8434 EL 35L CR6	482330814	600	2	1073	96038278	HYDRAULICS
FITTING ISO 8434 ET 10L M16	482430314	618	1	181	96033630	PIPING DIESEL ENGINE
FITTING ISO 8434 ET 10L M16	482430314	666	2	500	96032772	PIPEWORK AIR INSTALLATIO
FITTING ISO 8434 ET 10L M16	482430314	619	5	519	96032778	PIPEWORK RETROFIT CONT
FITTING ISO 8434 ET 10L M16	482430314	601	1	695	969858508	ADDITONAL HYDRAUL.WINCH
FITTING ISO 8434 ET 10L M16	482430314	738	3	1075	96038278	HYDRAULICS
FITTING ISO 8434 ET 10L M16	482430314	601	1	1318	969858808	AUX.HYDRAULIC WINCH 6
FITTING ISO 8434 ET 10L M16	482430314	601	1	1387	969858408	ADDITIONAL HYDRAULICS WI
FITTING ISO 8434 ET 10S CR6	482431314	751	1	1075	96038278	HYDRAULICS
FITTING ISO 8434 ET 12S CR6	482431414	613	1	287	96036800	PNE&HYD 7TH AXLE PREASSE
FITTING ISO 8434 ET 12S CR6	482431414	605	1	294	96036801	PNE&HYD 8TH AXLE PREASSE
FITTING ISO 8434 ET 12S CR6	482431414	632	1	519	96032778	PIPEWORK RETROFIT CONT
FITTING ISO 8434 ET 12S CR6	482431414	641	1	614	96041588	TUBING EMERGENCY CONT
FITTING ISO 8434 ET 12S CR6	482431414	773	2	1076	96038278	HYDRAULICS
FITTING ISO 8434 ET 16S CR6	482431514	605	1	742	969859308	ADDNL. HYDR. F. ERECTING W
FITTING ISO 8434 ET 16S CR6	482431514	679	6	1074	96038278	HYDRAULICS
FITTING ISO 8434 ET 16S CR6	482431514	609	2	1195	96013010	ADDNL.HYDR.AIR CONTITIONE
FITTING ISO 8434 ET 16S CR6	482431514	645	1	1483	96016504	ADDNL.HYDR.SUSPENDED BA
FITTING ISO 8434 ET 20S CR6	482431614	689	1	302	96032777	STEERING PIPEWORK
FITTING ISO 8434 ET 20S CR6	482431614	602	6	519	96032778	PIPEWORK RETROFIT CONT
FITTING ISO 8434 ET 20S CR6	482431614	693	1	1074	96038278	HYDRAULICS
FITTING ISO 8434 ET 20S CR6	482431614	619	1	1483	96016504	ADDNL.HYDR.SUSPENDED BA
FITTING ISO 8434 ET 22L CR6	482430614	616	1	197	96032873	PIPING GEAR
FITTING ISO 8434 ET 22L CR6	482430614	786	3	1076	96038278	HYDRAULICS
FITTING ISO 8434 ET 22L CR6	482430614	616	1	1318	969858808	AUX.HYDRAULIC WINCH 6
FITTING ISO 8434 ET 22L CR6	482430614	616	1	1388	969858408	ADDITIONAL HYDRAULICS WI
FITTING ISO 8434 ET 42L CR6	482431114	637	3	1074	96038278	HYDRAULICS
FITTING ISO 8434 ET 6L CR6-F	482430114	677	18	520	96032778	PIPEWORK RETROFIT CONT
FITTING ISO 8434 EW 30S CR6	482531614	612	2	181	96033630	PIPING DIESEL ENGINE
FITTING ISO 8434 EW 35L M45	482530914	627	1	181	96033630	PIPING DIESEL ENGINE
FITTING ISO 8434 EW 35L M45	482530914	605	1	197	96032873	PIPING GEAR
FITTING ISO 8434 EW 35L M45	482530914	635	2	1073	96038278	HYDRAULICS
FITTING ISO 8434 EW 35L M45	482530914	601	1	1195	96013010	ADDNL.HYDR.AIR CONTITIONE
FITTING ISO 8434 EW 42L CR6	482530814	613	1	197	96032873	PIPING GEAR
FITTING ISO 8434 EW 42L CR6	482530814	413	1	758	96038878	DIESEL ENGINE, PRE-ASSEMB
FITTING ISO 8434 EW 42L CR6	482530814	601	11	1073	96038278	HYDRAULICS
FITTING ISO 8434 GE 10S G1/4	471004514	799	1	1076	96038278	HYDRAULICS
FITTING ISO 8434 RED 42/10L	485438414	832	1	1077	96038278	HYDRAULICS
FITTING ISO 8434-1 GE 10L G1/	7362091	620	1	181	96033630	PIPING DIESEL ENGINE
FITTING ISO 8434-1 GE 10L G1/	7362091	683	5	302	96032777	STEERING PIPEWORK
FITTING ISO 8434-1 GE 10L G1/	7362091	648	9	500	96032772	PIPEWORK AIR INSTALLATIO
FITTING ISO 8434-1 GE 10L G1/	7362091	611	4	519	96032778	PIPEWORK RETROFIT CONT
FITTING ISO 8434-1 GE 10L G1/	7362091	607	3	695	969858508	ADDITONAL HYDRAUL.WINCH
FITTING ISO 8434-1 GE 10L G1/	7362091	668	15	1074	96038278	HYDRAULICS

Description	Item	Pos.	Quantity	Page	Assembly	Description
FITTING ISO 8434-1 GE 10L G1/	7362091	624	1	1231	965226108	FITTING PLATE EMERG. ACT:
FITTING ISO 8434-1 GE 10L G1/	7362091	607	1	1235	965324508	FITTING PLATE EMERG. ACT:
FITTING ISO 8434-1 GE 10L G1/	7362091	614	2	1318	969858808	AUX.HYDRAULIC WINCH 6
FITTING ISO 8434-1 GE 10L G1/	7362091	614	2	1388	969858408	ADDITIONAL HYDRAULICS WI
FITTING ISO 8434-1 GE 10L G1/	7362091	31	1	1447	96022733	BULKHEAD PLATE
FITTING ISO 8434-1 GE 10L G1/	7362091	633	4	1483	96016504	ADDNL.HYDR.SUSPENDED BA
FITTING ISO 8434-1 GE 10L M	471039708	205	2	341	965576008	PREMOUNTED HYDR.SUPPOR
FITTING ISO 8434-1 GE 10L M	471039708	601	1	395	96003869	CONTROL SYSTEM
FITTING ISO 8434-1 GE 10L M	471039708	631	12	499	96032772	PIPEWORK AIR INSTALLATIO
FITTING ISO 8434-1 GE 10L M	471039708	603	1	511	96026672	PNEUMAMATIC DRIVER'S CABI
FITTING ISO 8434-1 GE 10L M	471039708	604	2	724	96009092	HYDR. ADD. 2 SLEWING GEAR
FITTING ISO 8434-1 GE 10L M	471039708	808	2	1076	96038278	HYDRAULICS
FITTING ISO 8434-1 GE 10L M	471039708	609	2	1123	969863108	COMPRESSED AIR PLANT
FITTING ISO 8434-1 GE 10L M	471039708	615	1	1195	96013010	ADDNL.HYDR.AIR CONTITIONE
FITTING ISO 8434-1 GE 10S G3/	471032808	818	8	1076	96038278	HYDRAULICS
FITTING ISO 8434-1 GE 10S G3/	471032808	604	2	1435	968895808	ADDL.HYDR.F.PIN PULLING DE
FITTING ISO 8434-1 GE 12L M	471030708	202	2	135	96032862	DIESEL ENGINE, PRE-ASSEMB
FITTING ISO 8434-1 GE 12L M	471030708	632	1	181	96033630	PIPING DIESEL ENGINE
FITTING ISO 8434-1 GE 12L M	471030708	600	4	220	96036794	PNE&HYD 1ST AXLE PREASSE
FITTING ISO 8434-1 GE 12L M	471030708	600	4	229	96036795	PNE&HYD 2ND AXLE PREASSE
FITTING ISO 8434-1 GE 12L M	471030708	602	6	242	96036796	PNE&HYD 3RD AXLE PREASSE
FITTING ISO 8434-1 GE 12L M	471030708	600	6	254	96036797	PNE&HYD 4TH AXLE PREASSE
FITTING ISO 8434-1 GE 12L M	471030708	600	5	267	96036798	PNE&HYD 5TH AXLE PREASSE
FITTING ISO 8434-1 GE 12L M	471030708	600	5	278	96036799	PNE&HYD 6TH AXLE PREASSE
FITTING ISO 8434-1 GE 12L M	471030708	600	3	287	96036800	PNE&HYD 7TH AXLE PREASSE
FITTING ISO 8434-1 GE 12L M	471030708	600	4	294	96036801	PNE&HYD 8TH AXLE PREASSE
FITTING ISO 8434-1 GE 12L M	471030708	664	8	500	96032772	PIPEWORK AIR INSTALLATIO
FITTING ISO 8434-1 GE 12L M	471030708	607	8	511	96026672	PNEUMAMATIC DRIVER'S CABI
FITTING ISO 8434-1 GE 12L M	471030708	798	1	1076	96038278	HYDRAULICS
FITTING ISO 8434-1 GE 22L M	11621782	214	1	135	96032862	DIESEL ENGINE, PRE-ASSEMB
FITTING ISO 8434-1 GE 22L M	11621782	409	1	757	96038878	DIESEL ENGINE, PRE-ASSEMB
FITTING ISO 8434-1 GE 6L M10	4981233	631	1	181	96033630	PIPING DIESEL ENGINE
FITTING ISO 8434-1 T 6L M12	7362170	9	1	114	10143790	REGULATION BOOST PRESS
FITTING KEY	10301032	9	1	30	510241408	HYDRO MOTOR
FITTING KEY DIN 6885 B32X18	571827408	400	10	760	12101214	DISTRIBUTOR GEARBOX
FITTING PLATE EMERG. ACT:	965226108	2	1	1228	915295508	HYDRAULIC SPECIAL VERSIO
FITTING PLATE EMERG. ACT:	965324508	3	1	1228	915295508	HYDRAULIC SPECIAL VERSIO
FITTING RED 15/10L CR6-FREI	475430108	679	2	500	96032772	PIPEWORK AIR INSTALLATIO
FITTING RED 15/10L CR6-FREI	475430108	669	4	520	96032778	PIPEWORK RETROFIT CONT
FITTING RED 15/10L CR6-FREI	475430108	643	1	1124	969863108	COMPRESSED AIR PLANT
FITTING RED 15/12L CR6-FREI	475431808	208	1	135	96032862	DIESEL ENGINE, PRE-ASSEMB
FITTING RED 15/12L CR6-FREI	475431808	635	1	181	96033630	PIPING DIESEL ENGINE
FITTING RED 15/12L CR6-FREI	475431808	644	6	302	96032777	STEERING PIPEWORK
FITTING RED 15/12L CR6-FREI	475431808	678	2	500	96032772	PIPEWORK AIR INSTALLATIO
FITTING RED 15/12L CR6-FREI	475431808	789	2	1076	96038278	HYDRAULICS
FITTING RED 15/12L CR6-FREI	475431808	602	1	1438	968896608	AUX.HYDR.PIN EXTRACTION
FITTING RED 15/12L CR6-FREI	475431808	21	1	1447	96022733	BULKHEAD PLATE
FITTING RED 15/12L CR6-FREI	475431808	11	1	1449	96054388	ADAPTER PRE-ASS.
FITTING RED 18/15L CR6-FREI	475435608	603	2	181	96033630	PIPING DIESEL ENGINE
FITTING RED 18/15L CR6-FREI	475435608	726	10	302	96032777	STEERING PIPEWORK
FITTING RED 18/15L CR6-FREI	475435608	7	2	361	919964208	FUEL FEED
FITTING RED 18/15L CR6-FREI	475435608	611	1	742	969859308	ADDNL. HYDR. F. ERECTING W
FITTING RED 18/15L CR6-FREI	475435608	710	1	1075	96038278	HYDRAULICS
FITTING RED 25/10S CR6-FREI	475432208	750	1	1075	96038278	HYDRAULICS
FITTING RED 28/15L CR6-FREI	475434508	658	4	1074	96038278	HYDRAULICS
FITTING RED 42/22L CR6-FREI	475431608	660	5	1074	96038278	HYDRAULICS
FITTING RED 42/28L CR6-FREI	475431308	204	2	375	967634308	OIL TANK PRE-ASS.
FITTING RED 42/28L CR6-FREI	475431308	613	6	1073	96038278	HYDRAULICS
FITTING RED 42/35L CR6-FREI	475436708	604	1	197	96032873	PIPING GEAR
FITTING RED 42/35L CR6-FREI	475436708	634	4	1073	96038278	HYDRAULICS

Description	Item	Pos.	Quantity	Page	Assembly	Description
FITTING REDSD10/6-L CR6-F	475431008	687	1	500	96032772	PIPEWORK AIR INSTALLATIO
FITTING REDSD10/6-L CR6-F	475431008	611	1	511	96026672	PNEUMAMATIC DRIVER'S CABI
FITTING REDSD10/6-L CR6-F	475431008	46	1	948	915150108	CENT. LUBRIC. SYSTEM SUP
FITTING REDSD10/6-L CR6-F	475431008	641	1	1124	969863108	COMPRESSED AIR PLANT
FITTING REDSD12/10-L CR6-F	475431408	686	1	500	96032772	PIPEWORK AIR INSTALLATIO
FITTING REDSD12/10-L CR6-F	475431408	626	5	519	96032778	PIPEWORK RETROFIT CONT
FITTING REDSD12/10-L CR6-F	475431408	604	2	924	969859408	ADDITIONAL HYDR.SLEWING
FITTING REDSD12/10-S CR6-F	475433408	715	1	302	96032777	STEERING PIPEWORK
FITTING REDSD12/10-S CR6-F	475433408	662	4	520	96032778	PIPEWORK RETROFIT CONT
FITTING REDSD12/10-S CR6-F	475433408	756	2	1075	96038278	HYDRAULICS
FITTING REDSD12/10-S CR6-F	475433408	626	2	1231	965226108	FITTING PLATE EMERG. ACT:
FITTING REDSD12/10-S CR6-F	475433408	612	2	1235	965324508	FITTING PLATE EMERG. ACT:
FITTING REDSD12/6-S CR6-F	475432908	643	1	614	96041588	TUBING EMERGENCY CONT
FITTING REDSD12/6-S CR6-F	475432908	772	1	1076	96038278	HYDRAULICS
FITTING REDSD16/10-S CR6-F	475433508	210	1	341	965576008	PREMOUNTED HYDR.SUPPOR
FITTING REDSD16/10-S CR6-F	475433508	743	2	1075	96038278	HYDRAULICS
FITTING REDSD16/12-S CR6-F	475433308	636	1	614	96041588	TUBING EMERGENCY CONT
FITTING REDSD16/12-S CR6-F	475433308	754	3	1075	96038278	HYDRAULICS
FITTING REDSD16/12-S CR6-F	475433308	607	1	1230	965226108	FITTING PLATE EMERG. ACT:
FITTING REDSD16/6-S CR6-F	475433108	217	1	341	965576008	PREMOUNTED HYDR.SUPPOR
FITTING REDSD16/6-S CR6-F	475433108	602	1	742	969859308	ADDNL. HYDR. F. ERECTING W
FITTING REDSD16/6-S CR6-F	475433108	680	6	1074	96038278	HYDRAULICS
FITTING REDSD16/6-S CR6-F	475433108	606	1	1195	96013010	ADDNL.HYDR.AIR CONTITIONE
FITTING REDSD16/6-S CR6-F	475433108	603	1	1230	965226108	FITTING PLATE EMERG. ACT:
FITTING REDSD18/10-L CR6-F	475430308	638	2	32	96033654	PIPING COOLER
FITTING REDSD18/10-L CR6-F	475430308	667	2	500	96032772	PIPEWORK AIR INSTALLATIO
FITTING REDSD18/10-L CR6-F	475430308	685	1	520	96032778	PIPEWORK RETROFIT CONT
FITTING REDSD18/10-L CR6-F	475430308	632	2	614	96041588	TUBING EMERGENCY CONT
FITTING REDSD18/10-L CR6-F	475430308	607	2	724	96009092	HYDR. ADD. 2 SLEWING GEAR
FITTING REDSD18/12-L CR6-F	475436308	630	2	499	96032772	PIPEWORK AIR INSTALLATIO
FITTING REDSD18/12-L CR6-F	475436308	715	1	1075	96038278	HYDRAULICS
FITTING REDSD18/12-L CR6-F	475436308	613	1	1230	965226108	FITTING PLATE EMERG. ACT:
FITTING REDSD18/12-L CR6-F	475436308	601	1	1438	968896608	AUX.HYDR.PIN EXTRACTION
FITTING REDSD18/12-L CR6-F	475436308	23	1	1447	96022733	BULKHEAD PLATE
FITTING REDSD20/10-S CR6-F	475433808	731	1	1075	96038278	HYDRAULICS
FITTING REDSD20/12-S CR6-F	475434808	622	8	519	96032778	PIPEWORK RETROFIT CONT
FITTING REDSD22/10-L CR6-F	475430808	617	1	197	96032873	PIPING GEAR
FITTING REDSD22/10-L CR6-F	475430808	209	1	375	967634308	OIL TANK PRE-ASS.
FITTING REDSD22/12-L CR6-F	475436108	630	1	301	96032777	STEERING PIPEWORK
FITTING REDSD22/12-L CR6-F	475436108	645	2	614	96041588	TUBING EMERGENCY CONT
FITTING REDSD22/12-L CR6-F	475436108	605	1	695	969858508	ADDITONAL HYDRAUL.WINCH
FITTING REDSD22/12-L CR6-F	475436108	654	5	1074	96038278	HYDRAULICS
FITTING REDSD22/12-L CR6-F	475436108	609	1	1248	969859108	ADDNL.HYDR.GRID-WINCH
FITTING REDSD22/12-L CR6-F	475436108	615	1	1318	969858808	AUX.HYDRAULIC WINCH 6
FITTING REDSD22/12-L CR6-F	475436108	615	1	1388	969858408	ADDITIONAL HYDRAULICS WI
FITTING REDSD22/18-L CR6-F	475436008	615	1	197	96032873	PIPING GEAR
FITTING REDSD22/18-L CR6-F	475436008	750	2	302	96032777	STEERING PIPEWORK
FITTING REDSD22/18-L CR6-F	475436008	210	1	375	967634308	OIL TANK PRE-ASS.
FITTING REDSD22/18-L CR6-F	475436008	788	1	1076	96038278	HYDRAULICS
FITTING REDSD22/18-L CR6-F	475436008	616	1	1483	96016504	ADDNL.HYDR.SUSPENDED BA
FITTING REDSD25/16-S CR6-F	475432808	635	1	614	96041588	TUBING EMERGENCY CONT
FITTING REDSD25/16-S CR6-F	475432808	742	7	1075	96038278	HYDRAULICS
FITTING REDSD28/18-L CR6-F	475430908	601	4	301	96032777	STEERING PIPEWORK
FITTING REDSD28/18-L CR6-F	475430908	212	1	375	967634308	OIL TANK PRE-ASS.
FITTING REDSD28/18-L CR6-F	475430908	709	1	1075	96038278	HYDRAULICS
FITTING REDSD28/22-L CR6-F	475430508	746	3	302	96032777	STEERING PIPEWORK
FITTING REDSD28/22-L CR6-F	475430508	793	2	1076	96038278	HYDRAULICS
FITTING REDSD30/20-S CR6-F	475432608	615	1	181	96033630	PIPING DIESEL ENGINE
FITTING REDSD30/20-S CR6-F	475432608	694	1	1074	96038278	HYDRAULICS
FITTING REDSD35/22-L CR6-F	475431508	780	5	1076	96038278	HYDRAULICS

Description	Item	Pos.	Quantity	Page	Assembly	Description
FITTING REDSD35/28-L CR6-F	475430408	609	1	197	96032873	PIPING GEAR
FITTING REDSD35/28-L CR6-F	475430408	779	1	1076	96038278	HYDRAULICS
FITTING REDSD38/16-S CR6-F	475434208	601	4	1228	915295508	HYDRAULIC SPECIAL VERSIO
FITTING REDSD38/16-S CR6-F	475434208	618	2	1235	965324508	FITTING PLATE EMERG. ACT:
FITTING REDSDN10/6-S CR6-F	475432008	824	4	1077	96038278	HYDRAULICS
FITTING REDSDN12/6-L CR6-F	475430208	606	4	511	96026672	PNEUMAMATIC DRIVER'S CABI
FITTING REDSDN20/16-S CR6	475432108	690	1	302	96032777	STEERING PIPEWORK
FITTING REDSDN20/16-S CR6	475432108	670	4	520	96032778	PIPEWORK RETROFIT CONT
FITTING REDSDN20/16-S CR6	475432108	648	2	1483	96016504	ADDNL.HYDR.SUSPENDED BA
FITTING REDSDN20/6-S CR6-F	475432408	613	2	181	96033630	PIPING DIESEL ENGINE
FITTING REDSDN20/6-S CR6-F	475432408	637	2	519	96032778	PIPEWORK RETROFIT CONT
FITTING REDSDN20/6-S CR6-F	475432408	665	2	1074	96038278	HYDRAULICS
FITTING REDSDN25/12-S CR6	475433608	611	1	696	969858508	ADDITONAL HYDRAUL.WINCH
FITTING REDSDN25/12-S CR6	475433608	747	2	1075	96038278	HYDRAULICS
FITTING REDSDN25/12-S CR6	475433608	613	1	1318	969858808	AUX.HYDRAULIC WINCH 6
FITTING REDSDN25/12-S CR6	475433608	613	1	1388	969858408	ADDITIONAL HYDRAULICS WI
FITTING REDSDN25/20-S CR6	475432308	686	1	302	96032777	STEERING PIPEWORK
FITTING REDSDN25/20-S CR6	475432308	606	2	1482	96016504	ADDNL.HYDR.SUSPENDED BA
FITTING REDSDN25/6-S CR6-F	475433708	752	2	1113	969860008	ADDITIONAL HYDR.SLEWING
FITTING REDSDN25/6-S CR6-F	475433708	612	1	1483	96016504	ADDNL.HYDR.SUSPENDED BA
FITTING REDSDN28/10-L CR6	475435408	734	1	302	96032777	STEERING PIPEWORK
FITTING REDSDN28/12-L CR6	475435708	775	5	1076	96038278	HYDRAULICS
FITTING REDSDN30/16-S CR6	475432508	643	6	1074	96038278	HYDRAULICS
FITTING REDSDN30/25-S CR6	475432708	609	3	181	96033630	PIPING DIESEL ENGINE
FITTING REDSDN30/25-S CR6	475432708	791	3	1076	96038278	HYDRAULICS
FITTING REDSDN30/6-S CR6-F	475434108	608	1	181	96033630	PIPING DIESEL ENGINE
FITTING REDSDN30/6-S CR6-F	475434108	766	1	1076	96038278	HYDRAULICS
FITTING REDSDN38/25-S CR6	475434308	748	2	1113	969860008	ADDITIONAL HYDR.SLEWING
FITTING REDSDN42/12-L CR6	475407208	792	1	1076	96038278	HYDRAULICS
FITTING RI G1/2AXG1/4 CR6-F	475500408	828	2	1077	96038278	HYDRAULICS
FITTING RI M22X1,5/M16X CR6	7381363	6	2	822	10141807	ACCESSORIES AIR COMPRES
FITTING ROV 10L M 16X1,5 C	10300881	19	1	86	10126724	FUEL FINE-FILTER ASSEMBLY
FITTING RSWS10-LM-WD CR6	476610208	609	1	267	96036798	PNE&HYD 5TH AXLE PREASSE
FITTING RSWS10-LM-WD CR6	476610208	609	1	287	96036800	PNE&HYD 7TH AXLE PREASSE
FITTING RSWS10-LR-WD CR6	473230508	674	3	1074	96038278	HYDRAULICS
FITTING RSWS10-LR-WD CR6	473230508	616	1	1231	965226108	FITTING PLATE EMERG. ACT:
FITTING RSWS10-LR-WD CR6	473230508	629	2	1483	96016504	ADDNL.HYDR.SUSPENDED BA
FITTING RSWS10-SR-WD CR6	473231008	816	9	1076	96038278	HYDRAULICS
FITTING RSWS10-SR-WD CR6	473231008	602	2	1435	968895808	ADDL.HYDR.F.PIN PULLING DE
FITTING RSWS12-LM-WD CR6	476610308	604	1	267	96036798	PNE&HYD 5TH AXLE PREASSE
FITTING RSWS12-LM-WD CR6	476610308	606	1	278	96036799	PNE&HYD 6TH AXLE PREASSE
FITTING RSWS12-LM-WD CR6	476610308	606	1	287	96036800	PNE&HYD 7TH AXLE PREASSE
FITTING RSWS12-LR-WD CR6	473230808	617	1	696	969858508	ADDITONAL HYDRAUL.WINCH
FITTING RSWS12-LR-WD CR6	473230808	605	1	1318	969858808	AUX.HYDRAULIC WINCH 6
FITTING RSWS12-LR-WD CR6	473230808	605	1	1387	969858408	ADDITIONAL HYDRAULICS WI
FITTING RSWS12-LR-WD CR6	473230808	601	2	1435	968895808	ADDL.HYDR.F.PIN PULLING DE
FITTING RSWS12-SM-WD CR6	476630308	608	2	267	96036798	PNE&HYD 5TH AXLE PREASSE
FITTING RSWS12-SM-WD CR6	476630308	609	1	278	96036799	PNE&HYD 6TH AXLE PREASSE
FITTING RSWS12-SM-WD CR6	476630308	608	2	287	96036800	PNE&HYD 7TH AXLE PREASSE
FITTING RSWS12-SM-WD CR6	476630308	826	2	1077	96038278	HYDRAULICS
FITTING RSWS12-SR-WD CR6	476611508	221	1	341	965576008	PREMOUNTED HYDR.SUPPOR
FITTING RSWS12-SR-WD CR6	476611508	621	2	1231	965226108	FITTING PLATE EMERG. ACT:
FITTING RSWS12-SR-WD CR6	476611508	603	2	1235	965324508	FITTING PLATE EMERG. ACT:
FITTING RSWS12-SR-WD CR6	476611508	623	1	1318	969858808	AUX.HYDRAULIC WINCH 6
FITTING RSWS12-SR-WD CR6	476611508	623	1	1388	969858408	ADDITIONAL HYDRAULICS WI
FITTING RSWS16-SM-WD CR6	476611408	608	1	742	969859308	ADDNL. HYDR. F. ERECTING W
FITTING RSWS16-SM-WD CR6	476611408	613	1	1195	96013010	ADDNL.HYDR.AIR CONTITIONE
FITTING RSWS16-SR-WD CR6	473231208	678	2	1074	96038278	HYDRAULICS
FITTING RSWS16-SR-WD CR6	473231208	632	2	1483	96016504	ADDNL.HYDR.SUSPENDED BA
FITTING RSWS18-LM-WD CR6	476630508	200	3	372	967700608	FUEL TANK, PRE-ASSEMBLED

Description	Item	Pos.	Quantity	Page	Assembly	Description
FITTING RSWS18-LM-WD CR6	476630508	689	1	1074	96038278	HYDRAULICS
FITTING RSWS22-LM-WD CR6	473331308	807	1	1076	96038278	HYDRAULICS
FITTING RSWS42-LR-WD CR6	473232708	657	2	1074	96038278	HYDRAULICS
FITTING RSWS6-SM-WD CR6-F	473230308	690	4	1074	96038278	HYDRAULICS
FITTING RSWS6-SR-WD CR6-F	473230608	677	5	1074	96038278	HYDRAULICS
FITTING RSWS6-SR-WD CR6-F	473230608	39	2	1136	918063908	CRANE DRIVER CAB ADDITIO
FITTING RSWS6-SR-WD CR6-F	473230608	620	1	1231	965226108	FITTING PLATE EMERG. ACT:
FITTING SNV10-L CR6-FREI	470010108	639	1	32	96033654	PIPING COOLER
FITTING SNV10-L CR6-FREI	470010108	675	2	500	96032772	PIPEWORK AIR INSTALLATIO
FITTING SNV10-L CR6-FREI	470010108	620	2	519	96032778	PIPEWORK RETROFIT CONT
FITTING SNV10-L CR6-FREI	470010108	602	1	695	969858508	ADDITONAL HYDRAUL.WINCH
FITTING SNV10-L CR6-FREI	470010108	829	1	1077	96038278	HYDRAULICS
FITTING SNV10-L CR6-FREI	470010108	619	2	1231	965226108	FITTING PLATE EMERG. ACT:
FITTING SNV10-L CR6-FREI	470010108	608	2	1235	965324508	FITTING PLATE EMERG. ACT:
FITTING SNV10-L CR6-FREI	470010108	621	1	1318	969858808	AUX.HYDRAULIC WINCH 6
FITTING SNV10-L CR6-FREI	470010108	621	1	1388	969858408	ADDITIONAL HYDRAULICS WI
FITTING SNV10-S CR6-FREI	470010208	823	1	1077	96038278	HYDRAULICS
FITTING SNV12-L CR6-FREI	470011308	741	6	302	96032777	STEERING PIPEWORK
FITTING SNV12-L CR6-FREI	470011308	612	1	696	969858508	ADDITONAL HYDRAUL.WINCH
FITTING SNV12-L CR6-FREI	470011308	656	4	1074	96038278	HYDRAULICS
FITTING SNV12-L CR6-FREI	470011308	614	1	1230	965226108	FITTING PLATE EMERG. ACT:
FITTING SNV12-L CR6-FREI	470011308	610	2	1248	969859108	ADDNL.HYDR.GRID-WINCH
FITTING SNV12-L CR6-FREI	470011308	603	1	1318	969858808	AUX.HYDRAULIC WINCH 6
FITTING SNV12-L CR6-FREI	470011308	603	1	1387	969858408	ADDITIONAL HYDRAULICS WI
FITTING SNV12-L CR6-FREI	470011308	26	1	1447	96022733	BULKHEAD PLATE
FITTING SNV12-L CR6-FREI	470011308	640	2	1483	96016504	ADDNL.HYDR.SUSPENDED BA
FITTING SNV12-S CR6-FREI	470010308	821	2	1077	96038278	HYDRAULICS
FITTING SNV12-S CR6-FREI	470010308	608	3	1230	965226108	FITTING PLATE EMERG. ACT:
FITTING SNV12-S CR6-FREI	470010308	604	2	1235	965324508	FITTING PLATE EMERG. ACT:
FITTING SNV16-S CR6-FREI	470010808	643	1	32	96033654	PIPING COOLER
FITTING SNV16-S CR6-FREI	470010808	213	1	341	965576008	PREMOUNTED HYDR.SUPPOR
FITTING SNV16-S CR6-FREI	470010808	701	6	1075	96038278	HYDRAULICS
FITTING SNV16-S CR6-FREI	470010808	604	1	1195	96013010	ADDNL.HYDR.AIR CONTITIONE
FITTING SNV16-S CR6-FREI	470010808	600	4	1228	915295508	HYDRAULIC SPECIAL VERSIO
FITTING SNV16-S CR6-FREI	470010808	647	2	1483	96016504	ADDNL.HYDR.SUSPENDED BA
FITTING SNV20-S CR6-FREI	470010508	687	1	302	96032777	STEERING PIPEWORK
FITTING SNV20-S CR6-FREI	470010508	651	8	520	96032778	PIPEWORK RETROFIT CONT
FITTING SNV20-S CR6-FREI	470010508	609	2	1483	96016504	ADDNL.HYDR.SUSPENDED BA
FITTING SNV22-L CR6-FREI	470010908	630	2	32	96033654	PIPING COOLER
FITTING SNV22-L CR6-FREI	470010908	206	1	375	967634308	OIL TANK PRE-ASS.
FITTING SNV25-S CR6-FREI	470011008	728	1	1075	96038278	HYDRAULICS
FITTING SNV28-L CR6-FREI	470010608	629	2	1073	96038278	HYDRAULICS
FITTING SNV28-L CR6-FREI	470010608	607	2	1248	969859108	ADDNL.HYDR.GRID-WINCH
FITTING SNV28-L CR6-FREI	470010608	625	1	1388	969858408	ADDITIONAL HYDRAULICS WI
FITTING SNV38-S CR6-FREI	470010708	627	1	1388	969858408	ADDITIONAL HYDRAULICS WI
FITTING SNV42-L CR6-FREI	470011408	666	1	1074	96038278	HYDRAULICS
FITTING SNV6-S CR6-FREI	470011508	218	1	341	965576008	PREMOUNTED HYDR.SUPPOR
FITTING SNV6-S CR6-FREI	470011508	763	3	1076	96038278	HYDRAULICS
FITTING T 10S CR6-FREI	470402208	825	2	1077	96038278	HYDRAULICS
FITTING T 12L CR6-FREI	470430408	777	2	1076	96038278	HYDRAULICS
FITTING T 12L CR6-FREI	470430408	27	1	1447	96022733	BULKHEAD PLATE
FITTING T 12L CR6-FREI	470430408	625	1	1483	96016504	ADDNL.HYDR.SUSPENDED BA
FITTING T 16S CR6-FREI	470432508	623	6	519	96032778	PIPEWORK RETROFIT CONT
FITTING T 16S CR6-FREI	470432508	700	3	1075	96038278	HYDRAULICS
FITTING T 16S CR6-FREI	470432508	604	1	1119	969860108	ADDNL.HYDR.RETAINING DEV
FITTING T 16S CR6-FREI	470432508	603	2	1195	96013010	ADDNL.HYDR.AIR CONTITIONE
FITTING T 16S CR6-FREI	470432508	602	1	1230	965226108	FITTING PLATE EMERG. ACT:
FITTING T 18L CR6-FREI	470430608	637	1	32	96033654	PIPING COOLER
FITTING T 18L CR6-FREI	470430608	732	2	302	96032777	STEERING PIPEWORK
FITTING T 22L CR6-FREI	470430708	655	1	1074	96038278	HYDRAULICS

Description	Item	Pos.	Quantity	Page	Assembly	Description
FITTING T 22L CR6-FREI	470430708	606	1	1248	969859108	ADDNL.HYDR.GRID-WINCH
FITTING T 22L CR6-FREI	470430708	617	1	1483	96016504	ADDNL.HYDR.SUSPENDED BA
FITTING T 28L CR6-FREI	470430808	659	8	1074	96038278	HYDRAULICS
FITTING T 28L CR6-FREI	470430808	605	2	1248	969859108	ADDNL.HYDR.GRID-WINCH
FITTING T 30S CR6-FREI	470432908	790	1	1076	96038278	HYDRAULICS
FITTING T 35L CR6-FREI	470431508	781	5	1076	96038278	HYDRAULICS
FITTING T 42L CR6-FREI	470431408	611	5	1073	96038278	HYDRAULICS
FITTING TR 28/22/28L CR6-FRE	475131708	753	1	302	96032777	STEERING PIPEWORK
FITTING W 16S CR6-FREI	470232608	212	1	341	965576008	PREMOUNTED HYDR.SUPPOR
FITTING W 16S CR6-FREI	470232608	758	2	1075	96038278	HYDRAULICS
FITTING W 16S CR6-FREI	470232608	608	1	1119	969860108	ADDNL.HYDR.RETAINING DEV
FITTING W 16S CR6-FREI	470232608	610	1	1183	910162608	ADD.HYDR.S_RETAINING RAM
FITTING W 20S CR6-FREI	470232708	675	2	520	96032778	PIPEWORK RETROFIT CONT
FITTING W 28L CR6-FREI	470230808	217	1	375	967634308	OIL TANK PRE-ASS.
FITTING W 28L CR6-FREI	470230808	628	2	1073	96038278	HYDRAULICS
FITTING W 28L CR6-FREI	470230808	626	3	1388	969858408	ADDITIONAL HYDRAULICS WI
FITTING W 35L CR6-FREI	470231108	782	1	1076	96038278	HYDRAULICS
FITTING W 35L CR6-FREI	470231108	602	1	1195	96013010	ADDNL.HYDR.AIR CONTITIONE
FITTING W 42L CR6-FREI	470231408	614	1	1073	96038278	HYDRAULICS
FITTING WE 18,20M22X1,5 CR6	10801682	5	1	109	10145194	WATER CONNECTION
FITTING WE 6LL M10X1K	774373608	7	12	1503	929917008	ADD.EQUIPM.F.SUSP. BALLAS
FITTING WE 6LL M10x1	774373808	(1)	1	948	915150108	CENT. LUBRIC. SYSTEM SUP
FITTING WE 6LL M10x1	774373808	13	20	948	915150108	CENT. LUBRIC. SYSTEM SUP
FITTING WE 6LL M10x1	774373808	1	1	951	774385908	DISTRIBUTION BLOCK
FITTING WE 6LL M10x1	774373808	1	1	952	774386008	DISTRIBUTION BLOCK
FITTING WE 6LL M10x1	774373808	1	1	1504	774387608	PROGRESSIVE DISTRIBUTOR
FITTING WE 6LL M8X1	7623106	12	1	948	915150108	CENT. LUBRIC. SYSTEM SUP
FITTING WSV 20S CR6-FREI	474232808	733	1	1075	96038278	HYDRAULICS
FITTING WSV 20S CR6-FREI	474232808	628	1	1483	96016504	ADDNL.HYDR.SUSPENDED BA
FITTING WSV 42L CR6-FREI	474231908	24	1	945	967546408	OIL TANK PRE-ASS.
FITTING WSV 42L CR6-FREI	474231908	602	2	1073	96038278	HYDRAULICS
FITTING XAS35-L	470830508	(2)	1	945	967546408	OIL TANK PRE-ASS.
FITTING XG10-S CR6-FREI	470032408	759	2	1075	96038278	HYDRAULICS
FITTING XG12-L CR6-FREI	470030408	760	1	1076	96038278	HYDRAULICS
FITTING XG12-L CR6-FREI	470030408	602	5	1248	969859108	ADDNL.HYDR.GRID-WINCH
FITTING XG12-L CR6-FREI	470030408	623	2	1483	96016504	ADDNL.HYDR.SUSPENDED BA
FITTING XG12-S CR6-FREI	470032508	648	1	614	96041588	TUBING EMERGENCY CONT
FITTING XG12-S CR6-FREI	470032508	761	6	1076	96038278	HYDRAULICS
FITTING XG15-L CR6-FREI	470030508	815	1	1076	96038278	HYDRAULICS
FITTING XG15-L CR6-FREI	470030508	633	2	1388	969858408	ADDITIONAL HYDRAULICS WI
FITTING XG16-S CR6-FREI	470032708	211	2	341	965576008	PREMOUNTED HYDR.SUPPOR
FITTING XG16-S CR6-FREI	470032708	706	5	1075	96038278	HYDRAULICS
FITTING XG16-S CR6-FREI	470032708	609	8	1119	969860108	ADDNL.HYDR.RETAINING DEV
FITTING XG16-S CR6-FREI	470032708	606	7	1182	910162608	ADD.HYDR.S_RETAINING RAM
FITTING XG16-S CR6-FREI	470032708	600	1	1195	96013010	ADDNL.HYDR.AIR CONTITIONE
FITTING XG18-L CR6-FREI	470030608	14	1	366	96059018	BALL VALVE STRIP
FITTING XG18-L CR6-FREI	470030608	607	3	1123	969863108	COMPRESSED AIR PLANT
FITTING XG20-S CR6-FREI	470032808	707	2	1075	96038278	HYDRAULICS
FITTING XG20-S CR6-FREI	470032808	624	4	1483	96016504	ADDNL.HYDR.SUSPENDED BA
FITTING XG22L CR6-FREI	470030708	814	2	1076	96038278	HYDRAULICS
FITTING XG22L CR6-FREI	470030708	604	2	1248	969859108	ADDNL.HYDR.GRID-WINCH
FITTING XG25-S CR6-FREI	470032908	647	1	614	96041588	TUBING EMERGENCY CONT
FITTING XG25-S CR6-FREI	470032908	619	1	696	969858508	ADDITONAL HYDRAUL.WINCH
FITTING XG25-S CR6-FREI	470032908	697	6	1074	96038278	HYDRAULICS
FITTING XG25-S CR6-FREI	470032908	608	1	1183	910162608	ADD.HYDR.S_RETAINING RAM
FITTING XG25-S CR6-FREI	470032908	600	1	1256	96017031	ADDNL.HYDR.SUSPENDED BA
FITTING XG25-S CR6-FREI	470032908	636	1	1388	969858408	ADDITIONAL HYDRAULICS WI
FITTING XG28-L CR6-FREI	470030808	704	5	1075	96038278	HYDRAULICS
FITTING XG28-L CR6-FREI	470030808	603	4	1248	969859108	ADDNL.HYDR.GRID-WINCH
FITTING XG28-L CR6-FREI	470030808	601	1	1256	96017031	ADDNL.HYDR.SUSPENDED BA

Description	Item	Pos.	Quantity	Page	Assembly	Description
FITTING XG28-L CR6-FREI	470030808	634	1	1388	969858408	ADDITIONAL HYDRAULICS WI
FITTING XG30-S CR6-FREI	470033008	696	10	1074	96038278	HYDRAULICS
FITTING XG35-L CR6-FREI	470033208	785	1	1076	96038278	HYDRAULICS
FITTING XG38-S CR6-FREI	470033108	691	24	1074	96038278	HYDRAULICS
FITTING XG38-S CR6-FREI	470033108	727	4	1113	969860008	ADDITIONAL HYDR.SLEWING
FITTING XG38-S CR6-FREI	470033108	601	10	1248	969859108	ADDNL.HYDR.GRID-WINCH
FITTING XG38-S CR6-FREI	470033108	635	2	1388	969858408	ADDITIONAL HYDRAULICS WI
FITTING XG42-L CR6-FREI	470030908	615	4	1073	96038278	HYDRAULICS
FITTING XG6-S CR6-FREI	470031008	764	1	1076	96038278	HYDRAULICS
FITTING XGAI18-LM CR6-FREI	470701408	671	1	500	96032772	PIPEWORK AIR INSTALLATIO
FITTING XGAI6-SR CR6-FREI	470700208	219	1	341	965576008	PREMOUNTED HYDR.SUPPOR
FITTING XGAI6-SR CR6-FREI	470700208	686	11	1074	96038278	HYDRAULICS
FITTING XGE10-LR-ED3/8" CR6	471039608	616	9	519	96032778	PIPEWORK RETROFIT CONT
FITTING XGE10-LR-ED3/8" CR6	471039608	794	10	1076	96038278	HYDRAULICS
FITTING XGE10-LR-ED3/8" CR6	471039608	635	2	1483	96016504	ADDNL.HYDR.SUSPENDED BA
FITTING XGE10-PL-ED7/16" A3	471038608	611	2	181	96033630	PIPING DIESEL ENGINE
FITTING XGE10-SM-ED CR6-F	471032408	208	1	341	965576008	PREMOUNTED HYDR.SUPPOR
FITTING XGE12-LM-ED M18X1	471039408	606	2	220	96036794	PNE&HYD 1ST AXLE PREASSE
FITTING XGE12-LM-ED M18X1	471039408	610	2	229	96036795	PNE&HYD 2ND AXLE PREASSE
FITTING XGE12-LM-ED M18X1	471039408	606	2	242	96036796	PNE&HYD 3RD AXLE PREASSE
FITTING XGE12-LM-ED M18X1	471039408	606	2	254	96036797	PNE&HYD 4TH AXLE PREASSE
FITTING XGE12-LM-ED M18X1	471039408	603	2	267	96036798	PNE&HYD 5TH AXLE PREASSE
FITTING XGE12-LM-ED M18X1	471039408	603	2	278	96036799	PNE&HYD 6TH AXLE PREASSE
FITTING XGE12-LM-ED M18X1	471039408	603	2	287	96036800	PNE&HYD 7TH AXLE PREASSE
FITTING XGE12-LM-ED M18X1	471039408	607	2	294	96036801	PNE&HYD 8TH AXLE PREASSE
FITTING XGE12-LM-ED M18X1	471039408	615	1	696	969858508	ADDITONAL HYDRAUL.WINCH
FITTING XGE12-LM-ED M18X1	471039408	606	2	924	969859408	ADDITIONAL HYDR.SLEWING
FITTING XGE12-LM-ED M18X1	471039408	803	1	1076	96038278	HYDRAULICS
FITTING XGE12-LM-ED M18X1	471039408	618	1	1318	969858808	AUX.HYDRAULIC WINCH 6
FITTING XGE12-LM-ED M18X1	471039408	624	1	1388	969858408	ADDITIONAL HYDRAULICS WI
FITTING XGE12-LR-ED CR6-F	471030808	617	23	301	96032777	STEERING PIPEWORK
FITTING XGE12-LR-ED CR6-F	471030808	698	9	1074	96038278	HYDRAULICS
FITTING XGE12-LR-ED CR6-F	471030808	29	1	1447	96022733	BULKHEAD PLATE
FITTING XGE12-LR-ED1/4" CR6	471035308	605	3	924	969859408	ADDITIONAL HYDR.SLEWING
FITTING XGE12-LR-ED1/4" CR6	471035308	673	6	1074	96038278	HYDRAULICS
FITTING XGE12-LR-ED1/4" CR6	471035308	655	1	1113	969860008	ADDITIONAL HYDR.SLEWING
FITTING XGE12-LR-ED1/4" CR6	471035308	621	2	1483	96016504	ADDNL.HYDR.SUSPENDED BA
FITTING XGE15-LM-ED M16X1	471036808	203	1	135	96032862	DIESEL ENGINE, PRE-ASSEMB
FITTING XGE15-LM-ED M16X1	471036808	633	1	181	96033630	PIPING DIESEL ENGINE
FITTING XGE15-LR-ED CR6-F	471031008	696	4	302	96032777	STEERING PIPEWORK
FITTING XGE15-LR-ED CR6-F	471031008	6	1	649	963397108	ACCESSORIES
FITTING XGE16-SM-ED CR6-F	471033008	207	2	341	965576008	PREMOUNTED HYDR.SUPPOR
FITTING XGE16-SM-ED CR6-F	471033008	600	21	519	96032778	PIPEWORK RETROFIT CONT
FITTING XGE16-SM-ED CR6-F	471033008	609	1	742	969859308	ADDNL. HYDR. F. ERECTING W
FITTING XGE16-SR-ED CR6-F	471033208	203	4	341	965576008	PREMOUNTED HYDR.SUPPOR
FITTING XGE16-SR-ED CR6-F	471033208	603	6	742	969859308	ADDNL. HYDR. F. ERECTING W
FITTING XGE16-SR-ED CR6-F	471033208	739	7	1075	96038278	HYDRAULICS
FITTING XGE16-SR-ED CR6-F	471033208	602	1	1182	910162608	ADD.HYDR.S_RETAINING RAM
FITTING XGE16-SR-ED CR6-F	471033208	608	2	1195	96013010	ADDNL.HYDR.AIR CONTITIONE
FITTING XGE16-SR-ED CR6-F	471033208	600	2	1230	965226108	FITTING PLATE EMERG. ACT:
FITTING XGE16-SR-ED CR6-F	471033208	600	1	1235	965324508	FITTING PLATE EMERG. ACT:
FITTING XGE16-SR-ED CR6-F	471033208	630	5	1483	96016504	ADDNL.HYDR.SUSPENDED BA
FITTING XGE16-SR-ED3/4" CR6	471033108	749	1	302	96032777	STEERING PIPEWORK
FITTING XGE16-SR-ED3/4" CR6	471033108	605	2	614	96041588	TUBING EMERGENCY CONT
FITTING XGE18-LM-ED M26X1	476607808	738	8	302	96032777	STEERING PIPEWORK
FITTING XGE18-LR-ED CR6-F	471031208	639	4	302	96032777	STEERING PIPEWORK
FITTING XGE18-LR-ED CR6-F	471031208	684	1	520	96032778	PIPEWORK RETROFIT CONT
FITTING XGE18-LR-ED CR6-F	471031208	718	1	1075	96038278	HYDRAULICS
FITTING XGE18-LR-ED CR6-F	471031208	611	1	1195	96013010	ADDNL.HYDR.AIR CONTITIONE
FITTING XGE18-LR-ED CR6-F	471031208	610	2	1230	965226108	FITTING PLATE EMERG. ACT:

Description	Item	Pos.	Quantity	Page	Assembly	Description
FITTING XGE18-LR-ED3/4" CR6	471037508	622	12	301	96032777	STEERING PIPEWORK
FITTING XGE18-LR-ED3/4" CR6	471037508	5	2	362	96059015	PREMOUNTED FUEL FILTER
FITTING XGE18-LR-ED3/4" CR6	471037508	633	2	614	96041588	TUBING EMERGENCY CONT
FITTING XGE18-LR-ED3/4" CR6	471037508	726	3	1075	96038278	HYDRAULICS
FITTING XGE18-LR-ED3/4" CR6	471037508	11	2	1103	96058648	PREMOUNTED FUEL FILTER
FITTING XGE20-SM-ED CR6-F	471033308	601	2	519	96032778	PIPEWORK RETROFIT CONT
FITTING XGE20-SM-ED M33X2	471034308	604	34	519	96032778	PIPEWORK RETROFIT CONT
FITTING XGE20-SR-ED CR6-F	471033408	611	1	197	96032873	PIPING GEAR
FITTING XGE20-SR-ED CR6-F	471033408	618	2	301	96032777	STEERING PIPEWORK
FITTING XGE20-SR-ED CR6-F	471033408	200	1	341	965576008	PREMOUNTED HYDR.SUPPOR
FITTING XGE20-SR-ED CR6-F	471033408	639	8	520	96032778	PIPEWORK RETROFIT CONT
FITTING XGE20-SR-ED CR6-F	471033408	662	2	1074	96038278	HYDRAULICS
FITTING XGE20-SR-ED CR6-F	471033408	600	15	1482	96016504	ADDNL.HYDR.SUSPENDED BA
FITTING XGE20-SR-ED1" CR6-F	471032008	621	1	181	96033630	PIPING DIESEL ENGINE
FITTING XGE20-SR-ED1" CR6-F	471032008	644	8	520	96032778	PIPEWORK RETROFIT CONT
FITTING XGE22-LM-ED M26X1	471031308	739	3	302	96032777	STEERING PIPEWORK
FITTING XGE22-LM-ED M26X1	471031308	214	2	375	967634308	OIL TANK PRE-ASS.
FITTING XGE22-LM-ED M26X1	471031308	614	1	696	969858508	ADDITONAL HYDRAUL.WINCH
FITTING XGE22-LM-ED M26X1	471031308	617	1	1318	969858808	AUX.HYDRAULIC WINCH 6
FITTING XGE22-LM-ED M26X1	471031308	617	1	1388	969858408	ADDITIONAL HYDRAULICS WI
FITTING XGE22-LR-ED CR6-F	471031408	201	1	341	965576008	PREMOUNTED HYDR.SUPPOR
FITTING XGE22-LR-ED CR6-F	471031408	783	2	1076	96038278	HYDRAULICS
FITTING XGE22-LR-ED CR6-F	471031408	618	3	1483	96016504	ADDNL.HYDR.SUSPENDED BA
FITTING XGE25-SM-ED CR6-F	471033508	685	3	302	96032777	STEERING PIPEWORK
FITTING XGE25-SR-ED CR6-F	471033608	740	3	1075	96038278	HYDRAULICS
FITTING XGE25-SR-ED CR6-F	471033608	753	5	1113	969860008	ADDITIONAL HYDR.SLEWING
FITTING XGE28-LM-ED CR6-F	471031508	210	2	23	96032863	RADIATOR, PRE-ASSEMBLED
FITTING XGE28-LM-ED CR6-F	471031508	601	2	32	96033654	PIPING COOLER
FITTING XGE28-LM-ED CR6-F	471031508	718	3	302	96032777	STEERING PIPEWORK
FITTING XGE28-LM-ED CR6-F	471031508	213	2	375	967634308	OIL TANK PRE-ASS.
FITTING XGE28-LM-ED CR6-F	471031508	688	5	1074	96038278	HYDRAULICS
FITTING XGE35-LM-ED CR6-F	471031808	618	1	1073	96038278	HYDRAULICS
FITTING XGE42-LM-ED CR6-F	471031908	636	1	1073	96038278	HYDRAULICS
FITTING XGE6-LM-ED CR6-FRE	471030108	610	1	511	96026672	PNEUMAMATIC DRIVER'S CABI
FITTING XGE6-LM-ED CR6-FRE	471030108	630	1	1123	969863108	COMPRESSED AIR PLANT
FITTING XGE6-LM-EDX0	971265208	158	3	1123	969863108	COMPRESSED AIR PLANT
FITTING XGE6-LR-ED CR6-FRE	471030008	10	3	1503	929917008	ADD.EQUIPM.F.SUSP. BALLAS
FITTING XGE6-LR-ED1/4" CR6	471034008	683	4	500	96032772	PIPEWORK AIR INSTALLATIO
FITTING XGE6-LR-ED1/4" CR6	471034008	679	5	520	96032778	PIPEWORK RETROFIT CONT
FITTING XGE6-SM-ED CR6-F	471030208	600	4	395	96003869	CONTROL SYSTEM
FITTING XGE6-SM-ED CR6-F	471030208	603	4	519	96032778	PIPEWORK RETROFIT CONT
FITTING XGE6-SM-ED CR6-F	471030208	684	6	1074	96038278	HYDRAULICS
FITTING XGE8-LM22X1,5 CR6-F	502980208	6	1	325	969947908	FUEL TANK CONTAINER PRE
FITTING XGE8-SM-ED CR6-F	471032208	601	2	724	96009092	HYDR. ADD. 2 SLEWING GEAR
FITTING XGE8-SM-ED CR6-F	471032208	768	1	1076	96038278	HYDRAULICS
FITTING XGE8-SR-ED CR6-FRE	471032308	676	1	1074	96038278	HYDRAULICS
FITTING XGR10/6-L CR6-FREI	475030808	636	1	1124	969863108	COMPRESSED AIR PLANT
FITTING XGR12/6-L CR6-FREI	475030108	659	2	500	96032772	PIPEWORK AIR INSTALLATIO
FITTING XGR15/10-L CR6-FREI	475031608	689	1	520	96032778	PIPEWORK RETROFIT CONT
FITTING XGR15/12-L CR6-FREI	475031708	729	1	302	96032777	STEERING PIPEWORK
FITTING XGR15/12-L CR6-FREI	475031708	687	1	520	96032778	PIPEWORK RETROFIT CONT
FITTING XGR16/12-S CR6-FRE	475032508	622	2	1231	965226108	FITTING PLATE EMERG. ACT:
FITTING XGR16/12-S CR6-FRE	475032508	605	2	1235	965324508	FITTING PLATE EMERG. ACT:
FITTING XGR18/15-L CR6-FREI	475030208	207	1	135	96032862	DIESEL ENGINE, PRE-ASSEMB
FITTING XGR18/15-L CR6-FREI	475030208	682	1	520	96032778	PIPEWORK RETROFIT CONT
FITTING XGR18/15-L CR6-FREI	475030208	11	1	1101	919963708	FUEL FEED
FITTING XGR22/12-L CR6-FREI	475030508	611	1	1248	969859108	ADDNL.HYDR.GRID-WINCH
FITTING XGR25/16-S CR6-FRE	475032808	737	1	1075	96038278	HYDRAULICS
FITTING XGR25/16-S CR6-FRE	475032808	610	2	1119	969860108	ADDNL.HYDR.RETAINING DEV
FITTING XGR25/16-S CR6-FRE	475032808	605	2	1182	910162608	ADD.HYDR.S_RETAINING RAM

Description	Item	Pos.	Quantity	Page	Assembly	Description
FITTING XGR25/20-S CR6-FRE	475033008	695	1	1074	96038278	HYDRAULICS
FITTING XGR28/18-L CR6-FREI	475031108	636	1	32	96033654	PIPING COOLER
FITTING XGR28/18-L CR6-FREI	475031108	757	1	1075	96038278	HYDRAULICS
FITTING XGR28/22-L CR6-FREI	475031808	607	1	1482	96016504	ADDNL.HYDR.SUSPENDED BA
FITTING XGR30/16-S CR6-FRE	475033708	752	1	1075	96038278	HYDRAULICS
FITTING XGR35/22-L CR6-FREI	475031208	675	2	1074	96038278	HYDRAULICS
FITTING XGR35/28-L CR6-FREI	475031308	667	1	1074	96038278	HYDRAULICS
FITTING XGR42/35-L CR6-FREI	475031908	404	1	757	96038878	DIESEL ENGINE, PRE-ASSEMB
FITTING XSV10-L CR6-FREI	474030308	612	4	511	96026672	PNEUMAMATIC DRIVER'S CABI
FITTING XSV12-L CR6-FREI	474000408	684	1	500	96032772	PIPEWORK AIR INSTALLATIO
FITTING XSV12-L CR6-FREI	474000408	613	4	511	96026672	PNEUMAMATIC DRIVER'S CABI
FITTING XSV12-L CR6-FREI	474000408	647	2	1074	96038278	HYDRAULICS
FITTING XSV12-S CR6-FREI	474032408	822	2	1077	96038278	HYDRAULICS
FITTING XSV15-L CR6-FREI	474030508	672	2	500	96032772	PIPEWORK AIR INSTALLATIO
FITTING XSV15-L CR6-FREI	474030508	648	4	1074	96038278	HYDRAULICS
FITTING XSV20-S CR6-FREI	474032708	627	1	1483	96016504	ADDNL.HYDR.SUSPENDED BA
FITTING XSV35-L CR6-FREI	474001108	22	1	945	967546408	OIL TANK PRE-ASS.
FITTING XSV35-L CR6-FREI	474001108	608	1	1073	96038278	HYDRAULICS
FITTING XSV38-S CR6-FREI	474033008	746	2	1113	969860008	ADDITIONAL HYDR.SLEWING
FITTING XSV42-L CR6-FREI	474031408	603	1	1073	96038278	HYDRAULICS
FITTING XSV6-L CR6-FREI	474030108	602	1	395	96003869	CONTROL SYSTEM
FITTING XSV6-L CR6-FREI	474030108	668	3	500	96032772	PIPEWORK AIR INSTALLATIO
FITTING XSV6-L CR6-FREI	474030108	614	2	511	96026672	PNEUMAMATIC DRIVER'S CABI
FITTING XSV6-S CR6-FREI	474032108	616	4	511	96026672	PNEUMAMATIC DRIVER'S CABI
FITTING XT10-L CR6-FREI	470430308	830	1	1077	96038278	HYDRAULICS
FITTING XT10-L CR6-FREI	470430308	617	3	1231	965226108	FITTING PLATE EMERG. ACT:
FITTING XT10-L CR6-FREI	470430308	609	1	1235	965324508	FITTING PLATE EMERG. ACT:
FITTING XT12-S CR6-FREI	470432308	661	2	520	96032778	PIPEWORK RETROFIT CONT
FITTING XT12-S CR6-FREI	470432308	778	1	1076	96038278	HYDRAULICS
FITTING XT12-S CR6-FREI	470432308	625	1	1231	965226108	FITTING PLATE EMERG. ACT:
FITTING XT12-S CR6-FREI	470432308	610	1	1235	965324508	FITTING PLATE EMERG. ACT:
FITTING XT15-L CR6-FREI	470430508	658	3	520	96032778	PIPEWORK RETROFIT CONT
FITTING XT20-S CR6-FREI	470432608	660	6	520	96032778	PIPEWORK RETROFIT CONT
FITTING XT20-S CR6-FREI	470432608	723	1	1075	96038278	HYDRAULICS
FITTING XT20-S CR6-FREI	470432608	610	2	1483	96016504	ADDNL.HYDR.SUSPENDED BA
FITTING XT25-S CR6-FREI	470432708	606	1	1119	969860108	ADDNL.HYDR.RETAINING DEV
FITTING XT25-S CR6-FREI	470432708	607	1	1182	910162608	ADD.HYDR.S_RETAINING RAM
FITTING XT25-S CR6-FREI	470432708	620	1	1483	96016504	ADDNL.HYDR.SUSPENDED BA
FITTING XTR15/12/15-Lz3 CR6	475102708	742	4	302	96032777	STEERING PIPEWORK
FITTING XTR16/20/16-S CR6-F	475137708	644	1	32	96033654	PIPING COOLER
FITTING XTR18/12/18-L CR6-F	475132008	740	8	302	96032777	STEERING PIPEWORK
FITTING XW12-L CR6-FREI	470230408	819	4	1077	96038278	HYDRAULICS
FITTING XW12-L CR6-FREI	470230408	622	2	1483	96016504	ADDNL.HYDR.SUSPENDED BA
FITTING XW15-L CR6-FREI	470230508	632	1	1388	969858408	ADDITIONAL HYDRAULICS WI
FITTING XW18-L CR6-FREI	470230608	3	1	362	96059015	PREMOUNTED FUEL FILTER
FITTING XW18-L CR6-FREI	470230608	11	1	366	96059018	BALL VALVE STRIP
FITTING XW18-L CR6-FREI	470230608	406	2	757	96038878	DIESEL ENGINE, PRE-ASSEMB
FITTING XW18-L CR6-FREI	470230608	639	3	1074	96038278	HYDRAULICS
FITTING XW18-L CR6-FREI	470230608	10	2	1101	919963708	FUEL FEED
FITTING XW18-L CR6-FREI	470230608	600	1	1123	969863108	COMPRESSED AIR PLANT
FITTING XW22-L CR6-FREI	470230708	218	1	375	967634308	OIL TANK PRE-ASS.
FITTING XW25-S CR6-FREI	470232808	605	2	1119	969860108	ADDNL.HYDR.RETAINING DEV
FITTING XW25-S CR6-FREI	470232808	609	1	1183	910162608	ADD.HYDR.S_RETAINING RAM
FITTING XW38-S CR6-FREI	470233408	628	1	1388	969858408	ADDITIONAL HYDRAULICS WI
FITTING XWSV10-L CR6-FREI	474230308	622	2	32	96033654	PIPING COOLER
FITTING XWSV15-L CR6-FREI	474231608	628	24	499	96032772	PIPEWORK AIR INSTALLATIO
FITTING XWSV16-S CR6-FREI	474232608	632	2	32	96033654	PIPING COOLER
FITTING XWSV16-S CR6-FREI	474232608	214	2	341	965576008	PREMOUNTED HYDR.SUPPOR
FITTING XWSV16-S CR6-FREI	474232608	730	2	1075	96038278	HYDRAULICS
FITTING XWSV18-L CR6-FREI	474231508	610	2	32	96033654	PIPING COOLER

Description	Item	Pos.	Quantity	Page	Assembly	Description
FITTING XWSV25-S CR6-FREI	474232908	729	1	1075	96038278	HYDRAULICS
FITTING XWSV30-S CR6-FREI	474233008	642	1	1074	96038278	HYDRAULICS
FITTING XWSV6-L CR6-FREI	474230108	20	1	530	962920308	SWITCH BOX COMPL.,LEFT
FITTING XWSV6-L CR6-FREI	474230108	20	1	537	964332208	SWITCH BOX COMPL.,RIGHT
FITTINGS 7/8-14 /M26X1,5 11	10126587	(22)	1	812	10134887	OIL SUMP WITH FASTENING
FITTINGS GE 25S G1 1/4A-M C	10802200	601	1	197	96032873	PIPING GEAR
FITTINGS ISO 8434-1 GE 22L M	10295188	618	2	32	96033654	PIPING COOLER
FITTINGS M16X1,5/M14X1,5	9131612	7	1	50	10115557	OIL DIPSTICK CPL.
FITTINGS M16X1,5/M14X1,5	9131612	7	1	813	10137870	OIL DIPSTICK CPL.
FITTINGS M16X1,5/M14X1,5 11	10119357	7	1	48	10118748	PIPELINE INSTALLATION
FITTINGS PA6G	288175908	528	3	470	96037549	WIRING HARNESS
FITTINGS X8CRNIS18-9	979901008	(1)	1	515	918690408	ADDITIONAL PART LEVEL 5
FIX TIP ALIGN TRESTLE ANC	918838308	552	1	16		LIEBHERR MOB.CRANE LG 175
FIXED BOOM RAISING DEVICE	12100372	(4)	1	405	12102131	CO-DRIVER'S SEAT
FIXED BOOM RAISING DEVICE	12102105	(4)	1	403	10877140	OPERATOR SEAT
FIXED BOOM RAISING DEVICE	12102116	28	1	852	10877138	OPERATOR SEAT
FIXING BAND	501507214	42	3.4	705	11340822	GEARBOX
FIXING BAND	501507214	142	0.8	732	11347396	ROPE DRUM
FIXING BAND	501507214	201	0.4	734	11347399	FLANGE BEARING
FIXING PARTS	96039318	9	1	519	96032778	PIPEWORK RETROFIT CONT
FIXING PARTS	96039320	9	1	301	96032777	STEERING PIPEWORK
FIXING PARTS ELECTRIC	96008915	10	1	1022	96006215	ADDITIONAL PARTS
FIXING PARTS SLEWING RING	919127108	33	1	9		LIEBHERR MOB.CRANE LG 175
FLANGE	12103638	40	1	1441	12102587	CRAWLER TRACTOR
FLANGE	540271814	1	1	734	11347399	FLANGE BEARING
FLANGE 140.0X15 35NICRMOV	972738108	7	1	919	918719408	ROTATING PLATFORM LOCK
FLANGE BEARING	10874487	4	1	677	10874211	ROPE WINCH
FLANGE BEARING	10874487	3	1	1312	10873367	ROPE WINCH
FLANGE BEARING	10874487	3	1	1379	10873340	ROPE WINCH
FLANGE BEARING	11347399	22	1	729	10802280	ROPE WINCH
FLANGE FITTING	12104372	17	2	1515	12104294	HYDRAULICS TRANSFORMER
FLANGE FITTING CR6-FREI	510141708	500	1	1195	96013010	ADDNL.HYDR.AIR CONTITIONE
FLANGE FITTING CR6-FREI	510148208	501	1	1195	96013010	ADDNL.HYDR.AIR CONTITIONE
FLANGE FOR OIL FEED	10353695	10	1	163	964024608	OIL FEED
FLANGE HALF SAE1 1/4-C62-M	510586608	503	16	1073	96038278	HYDRAULICS
FLANGE HALF SAE1 1/4-C62-M	510586608	510	4	1113	969860008	ADDITIONAL HYDR.SLEWING
FLANGE HALF SAE1 1/4-C62-M	510586608	500	2	1318	969858808	AUX.HYDRAULIC WINCH 6
FLANGE HALF SAE1 1/4-C62-M	510586608	500	2	1387	969858408	ADDITIONAL HYDRAULICS WI
FLANGE HALF SAE1-C62-M12	510586908	500	8	724	96009092	HYDR. ADD. 2 SLEWING GEAR
FLANGE HALF SAE3/4-C62-M10	510587508	507	2	1073	96038278	HYDRAULICS
FLANGE PIECE	967546708	2	1	943	917227308	OIL RESERVOIR, COMPLETE
FLANGE POM	977437808	14	1	1160	96000697	WIPERS INSTALLATION
FLANGE S235JR	10115621	6	1	112	10141718	EXHAUST TC MOUNTING
FLANGE S235JR	10115621	6	1	113	10141719	EXHAUST TC MOUNTING
FLANGE S235JR	10115621	6	1	831	10141721	EXHAUST TC MOUNTING
FLANGE S235JR	11422653	6	1	112	10141718	EXHAUST TC MOUNTING
FLANGE S235JR	11422653	6	1	113	10141719	EXHAUST TC MOUNTING
FLANGE S235JR	11422653	6	1	830	10141720	EXHAUST TC MOUNTING
FLANGE S235JR	11422653	6	1	831	10141721	EXHAUST TC MOUNTING
FLANGE SEAL	10346938	(5)	1	372	967700608	FUEL TANK, PRE-ASSEMBLED
FLANGE SEAL	10346938	(5)	1	940	969795308	ELECTR.F.FUEL TANK
FLANGE SEAL GR.32	10878656	7	1	1003	967029908	DUMMY PLUG
FLANGE SLEEVE 18X12X12 S	10424489	7	4	1170	964588308	GUIDE PRE-ASS.
FLANGE STRAP	12102106	(6)	1	403	10877140	OPERATOR SEAT
FLANGE STUB PIPE	12104370	16	1	1515	12104294	HYDRAULICS TRANSFORMER
FLANGE STUB PIPE	12104374	18	1	1515	12104294	HYDRAULICS TRANSFORMER
FLANGE STUB PIPE AFG 38S	511517808	510	2	695	969858508	ADDITONAL HYDRAUL.WINCH
FLANGE STUB PIPE AFG 38S	511517808	511	4	1073	96038278	HYDRAULICS
FLANGE STUB PIPE AFG 38S	511517808	506	4	1113	969860008	ADDITIONAL HYDR.SLEWING
FLANGE STUB PIPE WFS 38S 1	511517708	504	5	1073	96038278	HYDRAULICS

Description	Item	Pos.	Quantity	Page	Assembly	Description
FLAP PART	96043443	60	1	1271	919745108	S PIVOT SECTION
FLAP PRE-ASS.	96043155	70	1	864	918996308	TURNTABLE PANELLING
FLAP PRE-ASS.	96043441	1	1	1276	96043443	FLAP PART
FLAP ST.CONST.	921679908	39	2	909	919361008	SA FRAME
FLAP ST.CONST.	927118708	40	2	1271	919745108	S PIVOT SECTION
FLAP ST.CONST.	96013548	2	1	1588	918489108	PIVOT SECTION
FLASHING LIGHT 21W 24V	10814246	10	2	492	968056308	BUMPER COMPL. W. COVERIN
FLASHING LIGHT GLASS	571657108	1	1	659	607144408	ROTATING BEACON
FLAT CAGE BEARING	501532014	9	1	732	11347396	ROPE DRUM
FLAT FUSE LINK 10A 32	604007108	36	37	418	96037710	CENTRE BRACKET PRE-ASS.
FLAT FUSE LINK 10A 32	604007108	52	16	898	96036284	HOUSING CPL.
FLAT FUSE LINK 10A 32	604007108	64	26	1027	918998008	SWITCHBOX MOUNTING PART
FLAT FUSE LINK 15A	604007208	37	3	418	96037710	CENTRE BRACKET PRE-ASS.
FLAT FUSE LINK 15A	604007208	53	1	898	96036284	HOUSING CPL.
FLAT FUSE LINK 15A	604007208	65	7	1027	918998008	SWITCHBOX MOUNTING PART
FLAT FUSE LINK 20A	604007308	38	14	418	96037710	CENTRE BRACKET PRE-ASS.
FLAT FUSE LINK 20A	604007308	66	4	1027	918998008	SWITCHBOX MOUNTING PART
FLAT FUSE LINK 25A	604007608	33	1	418	96037710	CENTRE BRACKET PRE-ASS.
FLAT FUSE LINK 25A	604007608	67	1	1027	918998008	SWITCHBOX MOUNTING PART
FLAT FUSE LINK 30A	604007408	58	1	418	96037710	CENTRE BRACKET PRE-ASS.
FLAT FUSE LINK 3A	604007708	60	6	1027	918998008	SWITCHBOX MOUNTING PART
FLAT FUSE LINK 5A 32	604006908	57	4	418	96037710	CENTRE BRACKET PRE-ASS.
FLAT FUSE LINK 5A 32	604006908	50	3	898	96036284	HOUSING CPL.
FLAT FUSE LINK 5A 32	604006908	62	5	1027	918998008	SWITCHBOX MOUNTING PART
FLAT FUSE LINK 7,5A	604007008	51	8	898	96036284	HOUSING CPL.
FLAT FUSE LINK 7,5A	604007008	63	13	1027	918998008	SWITCHBOX MOUNTING PART
FLAT GASKET	704274908	8	6	899	96002242	COVER COMPL.
FLAT GASKET	704274908	7	6	1030	96004320	COVER COMPL.
FLAT PLUG	602304808	9	2	1046	923287008	FAN UNIT
FLAT PLUG 0,5 - 1,0	602328608	613	8	1010	929536308	WIRING HARNESS
FLAT PLUG 0,5-1,0MM2	11622890	2223	2	476	96037529	WIRING HARNESS
FLAT PLUG 0,5-1,0MM2 CUSN	11008403	752	46	474	96037533	WIRING HARNESS
FLAT PLUG 0,5-1,0MM2 CUSN	11008403	752	24	475	96037529	WIRING HARNESS
FLAT PLUG 0,5-1,0MM2 CUSN	11008403	752	30	999	96036113	WIRING HARNESS
FLAT PLUG 0,8X0,5-1 CuSn4	10097470	671	2	474	96037533	WIRING HARNESS
FLAT PLUG 0,8X0,5-1 CuSn4	10097470	671	2	1005	96036118	WIRING HARNESS
FLAT PLUG 0,8X1,5-2,5 CuSn4	11067911	2224	8	474	96037533	WIRING HARNESS
FLAT PLUG 1,0-2,5MM2	602323208	120	27	469	96037549	WIRING HARNESS
FLAT PLUG 1,0-2,5MM2	602323208	120	6	881	96027394	WIRING HARNESS
FLAT PLUG 1,0-2,5MM2	602323208	120	21	1499	96017126	WIRES TERMINAL BOX CPL.
FLAT PLUG 1,0-2,5MM2	602323208	120	10	1502	96017132	WIRES TERMINAL BOX CPL.
FLAT PLUG 1,5MM2	11622902	2221	1	474	96037533	WIRING HARNESS
FLAT PLUG 1,5MM2	11622902	2221	2	476	96037529	WIRING HARNESS
FLAT PLUG 1,5MM2	11622902	2221	6	999	96036113	WIRING HARNESS
FLAT PLUG 2,8X0,5-1 VERZ	602323508	124	16	469	96037549	WIRING HARNESS
FLAT PLUG 2,8X0,5-1 VERZ	602323508	124	16	471	96037539	WIRING HARNESS
FLAT PLUG 2,8X0,5-1 VERZ	602323508	124	2	881	96027394	WIRING HARNESS
FLAT PLUG 2,8X0,5-1 VERZ	602323508	124	15	1039	96000978	WIRES PRE-ASS.
FLAT PLUG 2,8X0,5-1 VERZ	602323508	124	34	1499	96017126	WIRES TERMINAL BOX CPL.
FLAT PLUG 2,8X0,5-1 VERZ	602323508	124	2	1502	96017132	WIRES TERMINAL BOX CPL.
FLAT PLUG 2,8X1-2,5 PRE-TIN	602332908	623	1	1010	929536308	WIRING HARNESS
FLAT PLUG HOUSING 15-POL	10099840	521	2	409	96037721	WIRES COMPL. INSTRUMENT
FLAT PLUG HOUSING 18-POL	602323308	504	22	409	96037721	WIRES COMPL. INSTRUMENT
FLAT PLUG HOUSING 18-POL	602323308	522	1	470	96037549	WIRING HARNESS
FLAT PLUG HOUSING 18-POL	602323308	505	58	903	96036301	WIRES CPL.
FLAT PLUG HOUSING 18-POL	602323308	45	1	1037	96001933	ASSEMBLY UNIT
FLAT PLUG HOUSING 18-POL	602323308	501	1	1038	96000977	WIRES CPL.
FLAT PLUG HOUSING 18-POL	602323308	505	35	1043	96035662	CABLES MOUNTING PANEL C
FLAT PLUG HOUSING 18-POL	602323308	504	2	1499	96017126	WIRES TERMINAL BOX CPL.
FLAT PLUG HOUSING 18-POL	602323308	501	2	1575	96042976	WIRES TERMINAL BOX CPL.

Description	Item	Pos.	Quantity	Page	Assembly	Description
FLAT PLUG HOUSING 18-POL	602323308	505	3	1593	96016424	WIRES TERMINAL BOX CPL.
FLAT PLUG HOUSING 18-POL	602323308	501	1	1606	96013807	WIRES TERMINAL BOX CPL.
FLAT PLUG HOUSING 4-POL	11691859	513	1	473	96037533	WIRING HARNESS
FLAT PLUG HOUSING 62 25A	11622878	504	1	475	96037529	WIRING HARNESS
FLAT PLUG HOUSING 62 25A	11622878	501	1	998	96036113	WIRING HARNESS
FLAT PLUG HOUSING 62 25A	11645610	502	1	473	96037533	WIRING HARNESS
FLAT PLUG HOUSING 8-POL 40	12100475	514	1	409	96037721	WIRES COMPL. INSTRUMENT
FLAT PLUG HOUSING 9-POL	602328508	156	1	1010	929536308	WIRING HARNESS
FLAT PLUG HOUSING FASTIN	602208908	536	1	409	96037721	WIRES COMPL. INSTRUMENT
FLAT PLUG HOUSING FASTIN	602305908	507	1	880	96036290	WIRES COMPL. INSTRUMENT
FLAT PLUG HOUSING FASTIN	602305908	501	1	903	96036301	WIRES CPL.
FLAT PLUG HOUSING FASTIN	602305908	8	1	1046	923287008	FAN UNIT
FLAT PLUG HOUSING JPT	602325608	515	10	409	96037721	WIRES COMPL. INSTRUMENT
FLAT PLUG HOUSING JPT	602325608	513	3	903	96036301	WIRES CPL.
FLAT PLUG HOUSING JPT	602325608	509	15	1043	96035662	CABLES MOUNTING PANEL C
FLAT PLUG HOUSING JPT	602325608	502	4	1499	96017126	WIRES TERMINAL BOX CPL.
FLAT PLUG HOUSING JPT	602325608	505	2	1575	96042976	WIRES TERMINAL BOX CPL.
FLAT PLUG HOUSING JPT	602325608	502	1	1593	96016424	WIRES TERMINAL BOX CPL.
FLAT PLUG HOUSING JPT	602325608	503	2	1606	96013807	WIRES TERMINAL BOX CPL.
FLEXIBLE WASHER SPF	96038127	5	1	800	919546708	MUFFLER UNIT
FLOODLIGHT 35W 12/24V	607131808	10	1	652	912524908	MAGNETIC LAMP
FLOODLIGHT 60W 24V	10815853	20	2	492	968056308	BUMPER COMPL. W. COVERIN
FLOODLIGHT 70W 24V	10814244	30	2	492	968056308	BUMPER COMPL. W. COVERIN
FLOOR COVERING 16X520X19	97085694	5	1	563	96012463	BASE MATS
FLOOR COVERING 16X520X19	97085695	6	1	563	96012463	BASE MATS
FLOOR COVERING 16X605X15	97085700	11	1	563	96012463	BASE MATS
FLOOR COVERING 16X605X17	97085698	9	1	563	96012463	BASE MATS
FLOOR COVERING 16X605X18	97085699	10	1	563	96012463	BASE MATS
FLOOR COVERING 16X605X19	97085697	8	1	563	96012463	BASE MATS
FLOOR COVERING 16X744X23	97085696	7	1	563	96012463	BASE MATS
FLOOR COVERING 16X847X23	97085693	4	1	563	96012463	BASE MATS
FLOOR MAT 1188X829X28 PU	977145408	9	1	1155	969752508	INTERNAL PANELLING INSTA
FLOOR MAT 1214X894X209 PU	977145308	8	1	1155	969752508	INTERNAL PANELLING INSTA
FLOOR MAT 123X664X493 PU	97085465	7	1	560	96012458	INTERNAL PANELLING INSTA
FLOOR MAT 16X520X180 PRF/	97085644	2	2	563	96012463	BASE MATS
FLOOR MAT 16X520X230 PRF/	97085645	3	1	563	96012463	BASE MATS
FLOOR MAT 16X520X268 PRF/	97085643	1	1	563	96012463	BASE MATS
FLOOR MAT 175X896X767 PU	97085463	5	1	560	96012458	INTERNAL PANELLING INSTA
FLOOR MAT 54X693X610 PU-S	97085464	6	1	560	96012458	INTERNAL PANELLING INSTA
FLOW CONTROL VALVE 16L/MI	10100073	152	4	519	96032778	PIPEWORK RETROFIT CONT
FLOW CONTROL VALVE 200L/	511410108	174	3	301	96032777	STEERING PIPEWORK
FLOW CONTROL VALVE 60L/MI	511307308	156	1	614	96041588	TUBING EMERGENCY CONT
FLOW RATE INDICATOR	510634508	56	1	301	96032777	STEERING PIPEWORK
FLOW RATE INDICATOR 200	10032988	53	1	301	96032777	STEERING PIPEWORK
FLYWHEEL ASSEMBLY SAE 1X	10120074	530	1	38	13455159	DIESEL ENGINE
FLYWHEEL ASSEMBLY SAE 1X	10120077	530	1	809	13455143	DIESEL ENGINE
FLYWHEEL HOUSING MOUNT	10120324	520	1	809	13455143	DIESEL ENGINE
FLYWHEEL HOUSING MOUNT	10141716	520	1	37	13455159	DIESEL ENGINE
FLYWHEEL HOUSING PRE-A	10143077	1	1	120	10141716	FLYWHEEL HOUSING MOUNT
FLYWHEEL HOUSING PRE-A	10120316	1	1	835	10120324	FLYWHEEL HOUSING MOUNT
FLYWHEEL PRE-ASS. SAE 1X0,	10120075	1	1	123	10120074	FLYWHEEL ASSEMBLY
FLYWHEEL PRE-ASS. SAE 1X2,	10120078	1	1	836	10120077	FLYWHEEL ASSEMBLY
FOLDING/CONCERTINA HOSE	550778208	33	2	943	917227308	OIL RESERVOIR, COMPLETE
FOOT SWITCH CPL.	96023875	10	1	886	96036283	ELECTRIC ADD-ON PARTS CA
FORCE MEASURING SLEEVE	10875316	28	1	1599	918474308	F-HEAD SECTION
FORKED BOLT	10878245	14	2	1424	918476908	DOUBLE HOOK BLOCK
FORKED LINK DIN 71751 A 30X	725101005	35	2	1136	918063908	CRANE DRIVER CAB ADDITIO
FORM HOSE	96046407	410	2	387	96051663	EXHAUST SYSTEM PRE-ASSE
FORM HOSE	96046407	120	1	801	919546708	MUFFLER UNIT
FORM HOSE 4,5	11081453	14	1	957	918759508	ADD HEATING SUPERSTRUCT

Description	Item	Pos.	Quantity	Page	Assembly	Description
FORM HOSE 60X6 B2 SPF	97047540	16	2	134	96032862	DIESEL ENGINE, PRE-ASSEMB
FORM HOSE 60X6 B2 SPF	97047956	18	1	134	96032862	DIESEL ENGINE, PRE-ASSEMB
FORM HOSE 7,3X70 MVQ (SILI	12102653	(1)	1	801	919546708	MUFFLER UNIT
FORM HOSE DN20 X3.5 B SPF	97042067	15	1	959	96019655	ADDNL.HEATING, PRE-ASSE
FORM HOSE DN20 X3.5 B SPF	97042067	25	1	1172	918064408	HEATING CRANE DRIVER'S CA
FORM HOSE DN20 X3.5 B SPF	97042067	26	1	1172	918064408	HEATING CRANE DRIVER'S CA
FORM HOSE DN20 X3.5 B SPF	97042068	6	1	603	969862108	VALVE PLATE, PRE-ASSEMB
FORM HOSE DN20 X3.5 B SPF	97042068	32	1	1172	918064408	HEATING CRANE DRIVER'S CA
FORM HOSE DN20 X3.5 B SPF	97042069	31	1	1172	918064408	HEATING CRANE DRIVER'S CA
FORM HOSE DN20 X3.5 B SPF	97042070	27	1	1172	918064408	HEATING CRANE DRIVER'S CA
FORM HOSE DN20 X3.5 B SPF	97042070	28	1	1172	918064408	HEATING CRANE DRIVER'S CA
FORM HOSE DN20 X3.5 B SPF	97042071	33	1	1172	918064408	HEATING CRANE DRIVER'S CA
FORM HOSE DN20 X3.5 B SPF	97045879	2	2	603	969862108	VALVE PLATE, PRE-ASSEMB
FORM HOSE DN20 X3.5 B SPF	97045879	29	1	1172	918064408	HEATING CRANE DRIVER'S CA
FORM HOSE DN20 X3.5 B SPF	97045998	3	1	603	969862108	VALVE PLATE, PRE-ASSEMB
FORM HOSE DN20 X3.5 B SPF	97046004	4	1	603	969862108	VALVE PLATE, PRE-ASSEMB
FORM HOSE DN20 X3.5 B SPF	97046327	8	2	957	918759508	ADD HEATING SUPERSTRUCT
FORM HOSE DN20 X3.5 B SPF	97046568	5	1	603	969862108	VALVE PLATE, PRE-ASSEMB
FORM HOSE DN80X140	550632308	251	4	754	96038878	DIESEL ENGINE, PRE-ASSEMB
FORM HOSE DN80X6 B SPF	97048694	30	2	795	96039239	RADIATOR, PRE-ASSEMBLED
FORM HOSE DN80X6 B SPF	97069294	17	2	134	96032862	DIESEL ENGINE, PRE-ASSEMB
FORMCLIP AEHNL.DIN 11023	433201008	4	1	651	96051604	ROLLER BEARING
FORMCLIP AEHNL.DIN 11023	433201008	2	2	1418	967051508	WIND WARNING PREASSEMB
FORMCLIP AEHNL.DIN 11023	433201008	2	2	1422	967049508	OBSTRUCTION LIGHTS PREAS
FRAME	921721508	74	1	1272	919745108	S PIVOT SECTION
FRAME	921721608	75	1	1272	919745108	S PIVOT SECTION
FRAME	96022180	1	1	1621	918961008	TRANSPORT DEVICE
FRAME LEFT T ZN O	96024556	78	1	1468	96024497	GUIDE PRE-ASS.
FRAME MIRROR 187,1X319,3	10288910	4	1	397	914912108	MIRROR ATTACHMENT
FRAME RIGHT T ZN O	96024555	77	1	1468	96024497	GUIDE PRE-ASS.
FRAME T ZN O	96021976	1	1	1622	96022180	FRAME
FRAME WELDED	96001420	8	1	970	917991908	SOUND DAMPING
FRAME WELDED	96016249	1	1	1584	918474208	F-ASSEMBLY UNIT
FRAME WELDED	96050757	10	1	800	919546708	MUFFLER UNIT
FRAME WELDED	967643108	3	1	970	917991908	SOUND DAMPING
FRAME WELDED	967655008	5	1	970	917991908	SOUND DAMPING
FRAME WELDED	967677408	33	1	970	917991908	SOUND DAMPING
FRAME WELDED	968090908	26	1	970	917991908	SOUND DAMPING
FRAME WELDED	968091008	27	1	970	917991908	SOUND DAMPING
FRAME WELDED RAL 9005,M,G	964698008	1	1	1147	964560908	ROOF WINDOW PRE-ASS.
FRAME WELDED SPF	967473008	5	2	1107	96001074	BATTERY BOX, PRE-ASSEMB
FRICTION BEARING 30X34X20	10488513	20	2	1213	968069308	CONNECTING LINK PRE-ASS.
FRICTION BEARING 30X34X20	10488513	2	1	1214	965501708	TRIANGULAR CONTROL ARM
FRICTION BEARING 35X39X20	10488517	3	1	1214	965501708	TRIANGULAR CONTROL ARM
FRICTION BEARING 35X39X20	10488517	2	1	1215	965500308	CONNECTING LINK PRE-ASS.
FRONT ELEMENT	606652508	513	2	536	962720908	WIRING HARNESS
FRONT ELEMENT	606652508	8	8	1025	962805408	CONTR: PANEL PINNING
FRONT ELEMENT 1W	606652408	511	2	536	962720908	WIRING HARNESS
FRONT MIRROR 259	10336285	2	1	954	918531108	MIRROR ATTACHM.IN CRANE
FRONT MIRROR 259	10336285	1	1	1524	915262708	MIRROR ATTACHMENT
FRONT SHEET 4X1180X193 A	973626808	115	1	440	918994608	TIRE COVER PANELLING
FRONT WINDOW 6MM SPF	971874008	1	1	565	968026508	WINDOW ASSEMBLY
FRONT WINDOW CPL.	96000684	1	1	1144	969752608	WINDOW ASSEMBLY
FRONT WINDOW GLUED SPF	96001465	1	1	1146	96000684	FRONT WINDOW CPL.
FUEL CONTAINER	12104156	4	1	1441	12102587	CRAWLER TRACTOR
FUEL CONTAINER WC. 59L/57	962059108	1	1	961	962059008	FUEL TANK CONTAINER PRE
FUEL FEED	919963708	170	1	12		LIEBHERR MOB.CRANE LG 175
FUEL FEED	919964208	40	1	9		LIEBHERR MOB.CRANE LG 175
FUEL FILTER	12102046	3	1	1444	96041120	FILTER PACKAGE
FUEL FILTER	12105268	1	1	362	96059015	PREMOUNTED FUEL FILTER

Description	Item	Pos.	Quantity	Page	Assembly	Description
FUEL FILTER	12105268	10	1	1103	96058648	PREMOUNTED FUEL FILTER
FUEL FILTER	553174008	1	1	324	11110051	DOSING PUMP
FUEL FILTER ELEMENT KRAFT	10149977	1	1	364	12105268	FUEL FILTER
FUEL FILTER INSERT PRE-AS	10289138	2	2	87	10127419	FUEL FILTER MODULE
FUEL FILTER MODULE	10127419	1	1	86	10126724	FUEL FINE-FILTER ASSEMBLY
FUEL FINE-FILTER ASSEMBLY	10126724	201	1	36	13455159	DIESEL ENGINE
FUEL FINE-FILTER ASSEMBLY	10126724	201	1	807	13455143	DIESEL ENGINE
FUEL HEATER 24V 0,25KW	11381100	4	1	364	12105268	FUEL FILTER
FUEL HEATER 24V 0,6KW PA6	10488927	4	1	87	10127419	FUEL FILTER MODULE
FUEL HOSE DN4,5	10815777	18	1	959	96019655	ADDNL.HEATING, PRE-ASSE
FUEL HOSE DN4,5-NBR NBR/	553191108	31	0.06	320	96019560	ADDNL.HEATING, PRE-ASSE
FUEL HOSE DN4,5-NBR NBR/	553191108	17	0.05	957	918759508	ADD HEATING SUPERSTRUCT
FUEL LINE	10119000	2	1	86	10126724	FUEL FINE-FILTER ASSEMBLY
FUEL LINES	12474356	212	1	36	13455159	DIESEL ENGINE
FUEL LINES	12474356	212	1	807	13455143	DIESEL ENGINE
FUEL PIPING 5X1 PA12 ETFP	11626108	12	1.73	957	918759508	ADD HEATING SUPERSTRUCT
FUEL PIPING 5X1 PA12 ETFP	11626108	13	0.8	957	918759508	ADD HEATING SUPERSTRUCT
FUEL PUMP	12106023	2	1	364	12105268	FUEL FILTER
FUEL PUMP LIEFERANTENBES	512230414	1	1	365	96045759	FUEL PUMP PRE-ASS.
FUEL PUMP PRE-ASS.	96045759	4	1	361	919964208	FUEL FEED
FUEL TANK ADD-ON UNIT	917247508	43	1	9		LIEBHERR MOB.CRANE LG 175
FUEL TANK CONTAINER PRE	962059008	3	1	960	918064708	FUEL TANK CONTAINER UPPE
FUEL TANK CONTAINER PRE	969947908	60	1	318	918759408	ADDITIONAL HEATING
FUEL TANK CONTAINER UPP	918064708	158	1	12		LIEBHERR MOB.CRANE LG 175
FUEL TANK CPL.	919327908	142	1	12		LIEBHERR MOB.CRANE LG 175
FUEL TANK WELDED CONSTR	967700708	1	1	372	967700608	FUEL TANK, PRE-ASSEMBLED
FUEL TANK WELDED CONSTR	96037913	1	1	939	96038214	FUEL TANK, PRE-ASSEMBLED
FUEL TANK, PRE-ASSEMBLED	96038214	1	1	937	919327908	FUEL TANK CPL.
FUEL TANK, PRE-ASSEMBLED	967700608	1	1	371	917247508	FUEL TANK ADD-ON UNIT
FUSE 40A 32V	10874477	501	1	425	96038396	WIRING HARNESS
FUSE 50A 32V SPF	10023751	4	1	426	10022400	FUSE BOX SMALL
FUSE 80A 32V SPF	10023750	505	2	425	96038396	WIRING HARNESS
FUSE 80A 32V SPF	10023750	3	1	426	10022400	FUSE BOX SMALL
FUSE BOX SMALL	604501408	529	2	996	96036112	WIRING HARNESS
FUSE BOX SMALL 2-POLIG PA	10874464	503	1	425	96038396	WIRING HARNESS
FUSE BOX SMALL 4-POLIG SP	10022400	504	1	425	96038396	WIRING HARNESS
FUSE BOX SMALL 6-POL, LEE	604501608	70	10	418	96037710	CENTRE BRACKET PRE-ASS.
FUSE BOX SMALL 6-POL, LEE	604501608	22	6	901	96002298	MOUNTING PLATE PRE-ASS.
FUSE BOX SMALL 6-POL, LEE	604501608	22	12	1033	96035660	ASSEMBLY PARTS MOUNTIN
FUSE BOX SMALL 6-POL, LEE	604501608	16	1	1110	96001083	ELECTRIC FOR BATTERY BOX
FUSE FE//ZNNI8//CN//T0	963249908	19	2	1239	917413808	BASE PLATE SLEWING PLATF
FUSE HOLDER 1.5X346X211 D	97069480	3	1	901	96002298	MOUNTING PLATE PRE-ASS.
FUSE KIT	571774708	(5)	1	621	919411008	EL.EQUIPMENT TELMA
FUSE STRIP 100A	604002908	531	2	996	96036112	WIRING HARNESS
FUSE STRIP 50A	604003108	530	2	996	96036112	WIRING HARNESS
GANGWAY 1	96002845	1	1	1201	918065308	SLEWING PLATFORM CATWAL
GANGWAY 1 3482X635X1550	10876584	1	1	1178	918793508	SLEWING PLATFORM CATWAL
GANGWAY 2	96002846	2	1	1201	918065308	SLEWING PLATFORM CATWAL
GANGWAY 2 3393X635X1630	10876585	2	1	1178	918793508	SLEWING PLATFORM CATWAL
GANGWAY 2500X920X248 ALU	96021098	14	1	1654	918598408	ADDITIONAL CLAMPING BLOC
GANGWAY 2840X710X203 ALU	96014900	1	1	1544	96014901	WALKWAY COMPL.
GANGWAY 3 3482X635X1596	10876586	3	1	1178	918793508	SLEWING PLATFORM CATWAL
GANGWAY 3 T ZN O	96002847	3	1	1201	918065308	SLEWING PLATFORM CATWAL
GANGWAY 4 2595X633X1495	10876589	2	1	1187	918793608	SLEWING PLATFORM CATWAL
GANGWAY 4 3383X635X1630	10876587	4	1	1178	918793508	SLEWING PLATFORM CATWAL
GANGWAY 5 2595X633X1495	10876588	1	1	1187	918793608	SLEWING PLATFORM CATWAL
GANTRY 3X2376X300 DC01	97023919	15	1	385	919741508	EXHAUST SYSTEM
GAS SENSOR 0X51-0X52 NICH	12412141	152	2	390	96041566	ELECTRIC ADD-ON PARTS
GAS SENSOR 0X51-0X52 NICH	12412141	50	2	800	919546708	MUFFLER UNIT
GAS SENSOR NICHT LACKIE	10144038	153	1	390	96041566	ELECTRIC ADD-ON PARTS

Description	Item	Pos.	Quantity	Page	Assembly	Description
GAS SENSOR NICHT LACKIE	10144038	51	1	800	919546708	MUFFLER UNIT
GAS SPRING 12X50-130N	10412871	6	2	1147	964560908	ROOF WINDOW PRE-ASS.
GAS SPRING 19.0X301-525.0N	10873806	12	2	1144	969752608	WINDOW ASSEMBLY
GAS SPRING 19X60-550N	591067008	23	1	850	918810308	CONTROL STAND
GAS SPRING 23X265-500N	591061908	3	2	1029	96004319	SWITCH CABINET
GAUGE CONNECTION 12S M20	7409922	610	1	267	96036798	PNE&HYD 5TH AXLE PREASSE
GAUGE CONNECTION 12S M20	7409922	610	1	278	96036799	PNE&HYD 6TH AXLE PREASSE
GAUGE CONNECTION 12S M20	7409922	610	1	287	96036800	PNE&HYD 7TH AXLE PREASSE
GAUGE CONNECTION 12S M20	7409922	713	1	302	96032777	STEERING PIPEWORK
GAUGE CONNECTION 12S M20	7409922	642	1	614	96041588	TUBING EMERGENCY CONT
GAUGE CONNECTION 12S M20	7409922	753	2	1075	96038278	HYDRAULICS
GAUGE CONNECTION NW 12	7409918	605	1	267	96036798	PNE&HYD 5TH AXLE PREASSE
GAUGE CONNECTION NW 12	7409918	607	1	278	96036799	PNE&HYD 6TH AXLE PREASSE
GAUGE CONNECTION NW 12	7409918	607	1	287	96036800	PNE&HYD 7TH AXLE PREASSE
GAUGE CONNECTION NW 12	7409918	735	1	302	96032777	STEERING PIPEWORK
GAUGE CONNECTION NW 12	7409918	817	2	1076	96038278	HYDRAULICS
GEAR CAM LIMITSWITCH 15°	606052908	10	1	687	928778908	ELECTRIC FOR WINCH 1
GEAR CAM LIMITSWITCH 15°	606052908	10	1	692	928779008	ELECTRIC FOR WINCH 2
GEAR CAM LIMITSWITCH 15°	606052908	10	1	1315	966177308	ELECTRIC FOR WINCH 6
GEAR CAM LIMITSWITCH SPF	10112967	10	1	1384	962871608	EL. WINCH 3 LONG ROPE
GEAR PUMP SNP2 SPF	512133008	4	1	1190	917996708	AIR COND. UNIT SUPERSTRU
GEAR PUMP SNP3	512134408	4	1	190	96032869	TRANSFER CASE, PRE-ASSE
GEAR WHEEL	10023160	459	1	226	10876205	FINAL DRIVE
GEAR WHEEL	10023160	459	1	251	10876158	FINAL DRIVE
GEAR WHEEL	10038003	460	1	226	10876205	FINAL DRIVE
GEAR WHEEL	10038003	460	1	251	10876158	FINAL DRIVE
GEAR WHEEL	10113787	1077	1	192	11081159	DISTRIBUTOR GEARBOX
GEAR WHEEL	10113791	1252	1	192	11081159	DISTRIBUTOR GEARBOX
GEAR WHEEL	10675871	1250	1	192	11081159	DISTRIBUTOR GEARBOX
GEAR WHEEL	12103637	30	1	1441	12102587	CRAWLER TRACTOR
GEAR WHEEL 3,5	10119685	(2)	1	127	10119871	POWER TAKE-OFF ADD-ON
GEAR WHEEL 3,5	10119685	2	1	840	10119873	POWER TAKE-OFF ADD-ON
GEAR WHEEL 3,5	10119689	2	1	129	11366396	AUXILIARY DRIVE PRE-ASS.
GEAR WHEEL 3,5	11407185	2	1	56	10147666	DRIVING PARTS
GEAR WHEEL 3,5	11408961	3	1	56	10147666	DRIVING PARTS
GEAR WHEEL QUANTITY DIVI	12104375	1	1	1515	12104294	HYDRAULICS TRANSFORMER
GEARBOX	10874475	1	1	677	10874211	ROPE WINCH
GEARBOX	10874475	1	1	1312	10873367	ROPE WINCH
GEARBOX	10874553	1	1	1379	10873340	ROPE WINCH
GEARBOX	11340822	1	2	703	10802277	ROPE WINCH
GEARBOX	967400608	910	1	138	969998608	SWITCHGEAR
GEARWHEEL PRE-ASS.	10119847	2	1	53	10130808	CRANKSHAFT WITH GEAR
GEARWHEEL PRE-ASS.	10124591	3	1	69	10122940	CAMSHAFT CPL.
GEARWHEEL PRE-ASS.	11369506	2	1	841	10126182	POWER TAKE-OFF ADD-ON
GIB AND COTTER HUB 23,5M	704264108	2	1	539	918500608	BATTERY COVER INSTALLAT
GIB AND COTTER HUB 23,5M	704264108	4	1	541	96012635	BATTERY BOX, PRE-ASSEMB
GLUE 10ML FLASCHE -50/+175	8655032	104	1	39	12405454	CRANKCASE CPL. WITH CYLIN
GLUE FLASCHE 50ml -50/180°	811208201	119	1	75	10127113	OIL FILTER HOUSING ASSEM
GLYD RING	570078308	(8)	1	525	511433808	AXLE LOCKING VALVE
GRATING 2807X1007X30 GFK	97112102	42	1	1334	919747208	S INTERMEDIATE SECTION
GRATING DIN 24537-3 1007X56	977756308	7	2	1334	919747208	S INTERMEDIATE SECTION
GRATING DIN 24537-3 1287X48	97089859	33	1	1571	918859708	F-CONNECTING HEAD
GRATING DIN 24537-3 1287X48	97089859	33	1	1581	919463108	F-CONNECTING HEAD
GRATING DIN 24537-3 1487X92	97066110	38	1	1588	918489108	PIVOT SECTION
GRATING DIN 24537-3 1727X1	97095700	40	1	1334	919747208	S INTERMEDIATE SECTION
GRATING DIN 24537-3 1727X1	97095701	41	1	1334	919747208	S INTERMEDIATE SECTION
GRATING DIN 24537-3 2167X1	97095694	5	1	1334	919747208	S INTERMEDIATE SECTION
GRATING DIN 24537-3 2167X1	97095696	8	1	1334	919747208	S INTERMEDIATE SECTION
GRATING DIN 24537-3 2167X1	97095697	9	1	1334	919747208	S INTERMEDIATE SECTION
GRATING DIN 24537-3 2167X64	97089858	31	1	1571	918859708	F-CONNECTING HEAD

Description	Item	Pos.	Quantity	Page	Assembly	Description
GRATING DIN 24537-3 2167X64	97089858	31	1	1581	919463108	F-CONNECTING HEAD
GRATING DIN 24537-3 2247X8	97098335	6	1	1529	919747308	SX REDUCING SECTION
GRATING DIN 24537-3 2247X84	97098336	5	1	1529	919747308	SX REDUCING SECTION
GRATING DIN 24537-3 2367X88	97084299	4	2	1529	919747308	SX REDUCING SECTION
GRATING DIN 24537-3 2367X88	97084299	8	2	1534	919747408	SX REDUCING SECTION
GRATING DIN 24537-3 2367X88	97098330	7	1	1534	919747408	SX REDUCING SECTION
GRATING DIN 24537-3 2367X88	97098331	10	1	1534	919747408	SX REDUCING SECTION
GRATING DIN 24537-3 2607X64	97095693	4	1	1334	919747208	S INTERMEDIATE SECTION
GRATING DIN 24537-3 2687X88	97084298	3	1	1529	919747308	SX REDUCING SECTION
GRATING DIN 24537-3 2687X88	97084298	9	1	1534	919747408	SX REDUCING SECTION
GRATING DIN 24537-3 2807X1	97095698	38	1	1334	919747208	S INTERMEDIATE SECTION
GRATING DIN 24537-3 2807X1	97095699	39	1	1334	919747208	S INTERMEDIATE SECTION
GRATING DIN 24537-3 2807X1	97095703	43	1	1334	919747208	S INTERMEDIATE SECTION
GRATING DIN 24537-3 2847X84	97087917	53	2	1543	919752108	SX-INTERMEDIATE PC PRE-AS
GRATING DIN 24537-3 2847X84	97087917	53	2	1552	919752208	SX-INTERMEDIATE PC PRE-AS
GRATING DIN 24537-3 287X20	97088498	65	3	1543	919752108	SX-INTERMEDIATE PC PRE-AS
GRATING DIN 24537-3 3447X1	97095695	6	3	1334	919747208	S INTERMEDIATE SECTION
GRATING DIN 24537-3 3607X64	97064114	32	1	1571	918859708	F-CONNECTING HEAD
GRATING DIN 24537-3 3607X64	97064114	32	1	1581	919463108	F-CONNECTING HEAD
GRATING DIN 24537-3 4047X84	97087916	52	2	1542	919752108	SX-INTERMEDIATE PC PRE-AS
GRATING DIN 24537-3 4047X84	97087916	52	2	1552	919752208	SX-INTERMEDIATE PC PRE-AS
GRATING DIN 24537-3 407X367	97087918	54	2	1543	919752108	SX-INTERMEDIATE PC PRE-AS
GRATING DIN 24537-3 407X367	97087918	54	2	1552	919752208	SX-INTERMEDIATE PC PRE-AS
GRATING DIN 24537-3 487X40	97087921	57	4	1543	919752108	SX-INTERMEDIATE PC PRE-AS
GRATING DIN 24537-3 487X40	97087921	57	4	1552	919752208	SX-INTERMEDIATE PC PRE-AS
GRATING DIN 24537-3 487X44	97088497	64	3	1543	919752108	SX-INTERMEDIATE PC PRE-AS
GRATING DIN 24537-3 527X44	97087920	56	5	1543	919752108	SX-INTERMEDIATE PC PRE-AS
GRATING DIN 24537-3 527X44	97087920	56	5	1552	919752208	SX-INTERMEDIATE PC PRE-AS
GRATING DIN 24537-3 727X48	97087922	58	1	1543	919752108	SX-INTERMEDIATE PC PRE-AS
GRATING DIN 24537-3 727X48	97087922	58	1	1552	919752208	SX-INTERMEDIATE PC PRE-AS
GRATING DIN 24537-3 767X44	97087919	55	1	1543	919752108	SX-INTERMEDIATE PC PRE-AS
GRATING DIN 24537-3 767X44	97087919	55	1	1552	919752208	SX-INTERMEDIATE PC PRE-AS
GRATING DIN 24537-3 807X52	97098333	19	1	1529	919747308	SX REDUCING SECTION
GRATING DIN 24537-3 807X52	97098334	20	1	1529	919747308	SX REDUCING SECTION
GRATING DIN 24537-3 847X40	97089860	34	2	1571	918859708	F-CONNECTING HEAD
GRATING DIN 24537-3 847X40	97089860	34	2	1581	919463108	F-CONNECTING HEAD
GRATING DIN 24537-3 967X64	97098318	21	1	1534	919747408	SX REDUCING SECTION
GRATING DIN 24537-3 967X64	97098320	22	1	1534	919747408	SX REDUCING SECTION
GRATING T1445X600X30/2 S2	97070351	5	1	1204	96002845	GANGWAY 1
GRATING T1850X1000X30/2 S2	97070350	6	1	1204	96002845	GANGWAY 1
GRATING T2300X1000X30/2 S2	97070362	4	2	1204	96002845	GANGWAY 1
GRATING T2300X1000X30/2 S2	97070362	2	1	1217	96002847	GANGWAY 3
GREASE NBU 30 1KG DOSE	10285708	(100)	1	36	13455159	DIESEL ENGINE
GREASE NBU 30 1KG DOSE	10285708	(100)	1	36	13455159	DIESEL ENGINE
GREASE NBU 30 1KG DOSE	10285708	100	1	40	9078049	CYLINDER
GREASE NBU 30 1KG DOSE	10285708	100	1	42	10141769	FINAL CONTROL VALVE
GREASE NBU 30 1KG DOSE	10285708	100	1	45	10125646	OIL SEPARATOR ASSEMBLY
GREASE NBU 30 1KG DOSE	10285708	100	1	71	11365725	OIL MODULE ASSEMBLY
GREASE NBU 30 1KG DOSE	10285708	100	1	75	10127113	OIL FILTER HOUSING ASSEM
GREASE NBU 30 1KG DOSE	10285708	100	1	82	11363761	DRIVE FOR HIGH PRESSURE P
GREASE NBU 30 1KG DOSE	10285708	100	1	93	12421641	CONNECTING LINE ADD-ON
GREASE NBU 30 1KG DOSE	10285708	100	1	96	10141711	AIR COMPRESSOR W/ MOUNT.
GREASE NBU 30 1KG DOSE	10285708	(100)	1	126	12410651	ENGINE CONTROL SENSORS
GREASE NBU 30 1KG DOSE	10285708	(100)	1	126	12410651	ENGINE CONTROL SENSORS
GREASE NBU 30 1KG DOSE	10285708	(100)	1	127	10119871	POWER TAKE-OFF ADD-ON
GREASE NBU 30 1KG DOSE	10285708	100	1	129	11366396	AUXILIARY DRIVE PRE-ASS.
GREASE NBU 30 1KG DOSE	10285708	100	1	816	11363553	DRIVE FOR HIGH PRESSURE P
GREASE NBU 30 1KG DOSE	10285708	100	1	817	10154796	INTAKE STACK ASSEMBLY
GREASE NBU 30 1KG DOSE	10285708	100	1	819	12421642	CONNECTING LINE ADD-ON
GREASE NBU 30 1KG DOSE	10285708	100	1	824	12490129	WATER PUMP WITH FASTENIN

Description	Item	Pos.	Quantity	Page	Assembly	Description
GREASE NBU 30 1KG DOSE	10285708	100	1	826	10143277	COOLANT PIPE BEND ADD-ON
GREASE NBU 30 1KG DOSE	10285708	100	1	843	11366388	AUXILIARY DRIVE PRE-ASS.
GREASE NIPPLE CAP	10014701	30	1	950	10327167	ELECTRIC PUMP
GREASE NIPPLE DIN 71412 B	774304508	86	3	204	10874903	DRIVEN STEERING AXLE
GREASE NIPPLE DIN 71412 B	774304508	86	4	224	10874904	DRIVEN STEERING AXLE
GREASE NIPPLE DIN 71412 B	774304508	86	4	239	10874905	STEERING AXLE
GREASE NIPPLE DIN 71412 B	774304508	86	4	249	10874906	DRIVEN STEERING AXLE
GREASE NIPPLE DIN 71412 B	774304508	86	3	261	10874907	STEERING AXLE
GREASE NIPPLE DIN 71412 B	774304508	86	3	272	10874908	DRIVEN STEERING AXLE
GREASE NIPPLE DIN 71412 B	774304508	86	3	285	10874909	STEERING AXLE
GREASE NIPPLE DIN 71412 B	774304508	86	3	292	10874910	STEERING AXLE
GREASE NIPPLE DIN 71412 C	510748108	940	1	732	11347396	ROPE DRUM
GREASE STABURAGS NBU 30	10282622	(10)	1	40	9078049	CYLINDER
GRIDIRON T1000X1960X25/2	725809908	104	1	1272	919745108	S PIVOT SECTION
GRIDIRON T1000X400X30/3 S2	10040519	32	1	1178	918793508	SLEWING PLATFORM CATWAL
GRIDIRON T1000X483X30/2 S2	725806908	2	1	667	965320108	LADDER COMPL.
GRIDIRON T1000X630X30/2 S2	725816008	51	2	1367	918857208	D INTERMEDIATE SECTION
GRIDIRON T1000X750X30/2 S2	725862708	26	1	1626	919747708	LA INTERMED.SECTION WELD
GRIDIRON T1020X240X30/2 S2	725806708	47	5	1361	918857108	D INTERMEDIATE SECTION
GRIDIRON T1020X740X30/3 S2	725865508	33	1	1348	918361308	D HEAD SECTION
GRIDIRON T1020X975X30/3 S2	725865608	34	1	1348	918361308	D HEAD SECTION
GRIDIRON T1090X1000X30/2	725816708	36	1	1348	918361308	D HEAD SECTION
GRIDIRON T1220X900X30/2 S2	725858708	20	1	1394	918964608	L ADAPTER SECTION
GRIDIRON T1240X483X30/2 S2	725805408	7	1	1204	96002845	GANGWAY 1
GRIDIRON T1300X1000X30/3	725865208	4	2	1271	919745108	S PIVOT SECTION
GRIDIRON T1300X483X30/3 S2	97008513	19	1	1361	918857108	D INTERMEDIATE SECTION
GRIDIRON T1300X750X30/2 S2	725815708	79	1	1272	919745108	S PIVOT SECTION
GRIDIRON T1365X1310X30/2	97102932	42	1	1467	96024497	GUIDE PRE-ASS.
GRIDIRON T1365X1310X30/2	97102933	44	1	1467	96024497	GUIDE PRE-ASS.
GRIDIRON T1400X780X30/3 S2	97006006	45	1	1290	919745708	S INTERMEDIATE SECTION
GRIDIRON T1400X780X30/3 S2	97006007	46	1	1290	919745708	S INTERMEDIATE SECTION
GRIDIRON T1410X1730X30/2 S	97128987	1	1	1277	96043441	FLAP PRE-ASS.
GRIDIRON T1450X1300X30/3	97009149	56	1	1271	919745108	S PIVOT SECTION
GRIDIRON T1450X500X30/3 S2	97008940	65	1	1349	918361308	D HEAD SECTION
GRIDIRON T1456X1000X30/2 S	97129422	132	1	1272	919745108	S PIVOT SECTION
GRIDIRON T1490X730X30/3 S2	97010721	45	1	1306	919746308	SL REDUCING SECTION
GRIDIRON T1490X730X30/3 S2	97010722	46	1	1306	919746308	SL REDUCING SECTION
GRIDIRON T1540X483X30/3 S2	725865108	25	1	1338	917996808	D PIVOT SECTION
GRIDIRON T1560X350X30/3 S2	725864908	21	1	1338	917996808	D PIVOT SECTION
GRIDIRON T1600X483X30/3 S2	947202508	105	1	1272	919745108	S PIVOT SECTION
GRIDIRON T1620X1000X30/3	725809508	78	1	1272	919745108	S PIVOT SECTION
GRIDIRON T1700X1000X30/3	725867108	77	1	1272	919745108	S PIVOT SECTION
GRIDIRON T1700X1000X30/3	971014608	82	1	1339	917996808	D PIVOT SECTION
GRIDIRON T1700X1048X30/2	97029060	7	2	1324	919746708	S INTERMEDIATE SECTION
GRIDIRON T1700X1048X30/2	97096879	7	1	1327	919746808	S INTERMEDIATE SECTION
GRIDIRON T1700X1048X30/2	97096879	7	1	1330	919746908	S INTERMEDIATE SECTION
GRIDIRON T1700X1048X30/2	97096880	34	1	1327	919746808	S INTERMEDIATE SECTION
GRIDIRON T1700X1048X30/2	97096880	34	1	1330	919746908	S INTERMEDIATE SECTION
GRIDIRON T1820X1280X30/3	97006830	5	2	1301	919746208	S INTERMEDIATE SECTION
GRIDIRON T1964X525X30/2 S2	97071918	8	1	1209	96002863	SWINGING PLATFORM COMPL
GRIDIRON T1970X780X30/3 S2	97007902	40	1	1298	919745808	LA INTERMED.SECTION WELD
GRIDIRON T1970X780X30/3 S2	97007903	41	1	1298	919745808	LA INTERMED.SECTION WELD
GRIDIRON T1985X485X30/3 S2	97066726	63	3	1467	96024497	GUIDE PRE-ASS.
GRIDIRON T2020X1300X30/3	97009607	93	1	1339	917996808	D PIVOT SECTION
GRIDIRON T2035X483X30/3 S2	97103781	64	2	1467	96024497	GUIDE PRE-ASS.
GRIDIRON T2175X1000X30/3	725817108	103	1	1272	919745108	S PIVOT SECTION
GRIDIRON T2175X1000X30/3	725817108	4	1	1324	919746708	S INTERMEDIATE SECTION
GRIDIRON T2250X483X30/3 S2	97007579	19	1	1367	918857208	D INTERMEDIATE SECTION
GRIDIRON T2300X483X30/3 S2	725863908	23	1	1338	917996808	D PIVOT SECTION
GRIDIRON T2300X483X30/3 S2	97004572	4	1	1394	918964608	L ADAPTER SECTION

Description	Item	Pos.	Quantity	Page	Assembly	Description
GRIDIRON T2300X483X30/3 S2	97007590	18	1	1361	918857108	D INTERMEDIATE SECTION
GRIDIRON T2300X483X30/3 S2	97007590	18	1	1367	918857208	D INTERMEDIATE SECTION
GRIDIRON T2300X483X30/3 S2	970171308	4	1	1306	919746308	SL REDUCING SECTION
GRIDIRON T2300X483X30/3 S2	970469608	20	1	1338	917996808	D PIVOT SECTION
GRIDIRON T2310X1300X30/3	97009148	55	1	1271	919745108	S PIVOT SECTION
GRIDIRON T2340X482X30/2 S2	971002508	80	1	1339	917996808	D PIVOT SECTION
GRIDIRON T2340X482X30/2 S2	971002608	81	1	1339	917996808	D PIVOT SECTION
GRIDIRON T2340X750X30/2 S2	725861308	22	1	1338	917996808	D PIVOT SECTION
GRIDIRON T2470X1300X30/3	97009609	94	1	1339	917996808	D PIVOT SECTION
GRIDIRON T2470X560X30/3 S2	97010339	47	1	1394	918964608	L ADAPTER SECTION
GRIDIRON T2470X560X30/3 S2	97010340	48	1	1394	918964608	L ADAPTER SECTION
GRIDIRON T2500X1000X30/2	725869908	16	1	1367	918857208	D INTERMEDIATE SECTION
GRIDIRON T2560X483X30/2 S2	725864308	4	2	1290	919745708	S INTERMEDIATE SECTION
GRIDIRON T2560X483X30/2 S2	725864308	4	2	1298	919745808	LA INTERMED.SECTION WELD
GRIDIRON T2560X483X30/2 S2	725864308	4	2	1301	919746208	S INTERMEDIATE SECTION
GRIDIRON T2560X483X30/2 S2	725864308	4	2	1626	919747708	LA INTERMED.SECTION WELD
GRIDIRON T2570X780X30/3 S	97098441	40	1	1626	919747708	LA INTERMED.SECTION WELD
GRIDIRON T2570X780X30/3 S	97098443	41	1	1626	919747708	LA INTERMED.SECTION WELD
GRIDIRON T2600X1000X30/3	725865308	21	1	1271	919745108	S PIVOT SECTION
GRIDIRON T2600X970X30/2 S2	97055617	133	1	1272	919745108	S PIVOT SECTION
GRIDIRON T2620X483X30/3 S2	971114108	30	1	1306	919746308	SL REDUCING SECTION
GRIDIRON T2738X655X30/2 S2	97029061	8	1	1324	919746708	S INTERMEDIATE SECTION
GRIDIRON T2900X1000X30/2	97070389	2	1	1216	96002846	GANGWAY 2
GRIDIRON T2950X500X30/2 S2	97103685	41	1	1467	96024497	GUIDE PRE-ASS.
GRIDIRON T3000X1000X30/3 S	97001537	3	2	1217	96002847	GANGWAY 3
GRIDIRON T3000X1000X30/3 S	97001537	4	1	1327	919746808	S INTERMEDIATE SECTION
GRIDIRON T3000X1000X30/3 S	97001537	4	1	1330	919746908	S INTERMEDIATE SECTION
GRIDIRON T310X200X25/2 S2	97034238	2	2	1138	96003883	PLATFORM COMPL.
GRIDIRON T3250X1000X30/3	725865008	24	1	1338	917996808	D PIVOT SECTION
GRIDIRON T3660X1000X30/3	725865808	35	1	1348	918361308	D HEAD SECTION
GRIDIRON T3800X1000X30/3	725809408	21	1	1361	918857108	D INTERMEDIATE SECTION
GRIDIRON T3900X1000X30/3	725866008	5	1	1324	919746708	S INTERMEDIATE SECTION
GRIDIRON T3900X1000X30/3	725866008	6	1	1327	919746808	S INTERMEDIATE SECTION
GRIDIRON T3900X1000X30/3	725866008	6	1	1330	919746908	S INTERMEDIATE SECTION
GRIDIRON T4055X1000X30/3	725864808	19	1	1338	917996808	D PIVOT SECTION
GRIDIRON T4475X1000X30/3	725809608	20	1	1367	918857208	D INTERMEDIATE SECTION
GRIDIRON T4475X1000X30/3	97018519	5	1	1271	919745108	S PIVOT SECTION
GRIDIRON T450X483X30/2 S2	97015395	8	1	1204	96002845	GANGWAY 1
GRIDIRON T4850X1000X30/3	725821908	20	2	1361	918857108	D INTERMEDIATE SECTION
GRIDIRON T510X180X30/2 S2	97079227	81	2	910	919361008	SA FRAME
GRIDIRON T5300X1000X30/3	725864408	5	1	1290	919745708	S INTERMEDIATE SECTION
GRIDIRON T5380X1000X30/3	725864508	5	1	1306	919746308	SL REDUCING SECTION
GRIDIRON T540X483X30/2 S2	725800908	9	1	1204	96002845	GANGWAY 1
GRIDIRON T5500X1000X30/3	725808508	21	1	1367	918857208	D INTERMEDIATE SECTION
GRIDIRON T550X1050X30/2 S2	976458808	6	2	1324	919746708	S INTERMEDIATE SECTION
GRIDIRON T550X1050X30/2 S2	976458808	8	4	1327	919746808	S INTERMEDIATE SECTION
GRIDIRON T550X1050X30/2 S2	976458808	8	4	1330	919746908	S INTERMEDIATE SECTION
GRIDIRON T6000X1000X30/3	725808608	17	1	1361	918857108	D INTERMEDIATE SECTION
GRIDIRON T600X400X20/2 S2	725800208	3	1	973	967652908	COVER PRE-ASS.
GRIDIRON T6150X1000X30/3	725864708	5	2	1298	919745808	LA INTERMED.SECTION WELD
GRIDIRON T6150X1000X30/3	725864708	5	2	1626	919747708	LA INTERMED.SECTION WELD
GRIDIRON T640X300X30/2 S2	725857508	3	1	978	967664708	COVER PRE-ASSY.
GRIDIRON T6500X1000X30/3	725808708	9	1	1324	919746708	S INTERMEDIATE SECTION
GRIDIRON T6500X1000X30/3	725808708	5	1	1327	919746808	S INTERMEDIATE SECTION
GRIDIRON T6500X1000X30/3	725808708	5	1	1330	919746908	S INTERMEDIATE SECTION
GRIDIRON T6500X1000X30/3	725808708	16	1	1361	918857108	D INTERMEDIATE SECTION
GRIDIRON T6500X1000X30/3	725808708	17	1	1367	918857208	D INTERMEDIATE SECTION
GRIDIRON T6500X1000X30/3	725808708	19	1	1394	918964608	L ADAPTER SECTION
GRIDIRON T650X483X30/2 S2	725806208	64	1	1349	918361308	D HEAD SECTION
GRIDIRON T700X40 0X20/2 S2	970647608	102	1	1272	919745108	S PIVOT SECTION

Description	Item	Pos.	Quantity	Page	Assembly	Description
GRIDIRON T700X400X20/2 S2	725800508	80	1	1272	919745108	S PIVOT SECTION
GRIDIRON T750X750X30/2 S2	725869608	2	1	972	967641808	COVER PRE-ASS.
GRIDIRON T770X1480X30/3 S2	97008941	66	1	1349	918361308	D HEAD SECTION
GRIDIRON T850X630X30/2 S2	725805908	7	2	1457	96051270	BALLAST PALETTE PRE-ASS.
GRIDIRON T890X250X30/2 S2	725868808	53	1	1361	918857108	D INTERMEDIATE SECTION
GRIDIRON T900X867X30/2 S2	725838308	65	2	1467	96024497	GUIDE PRE-ASS.
GRIDIRON T960X1200X30/2 S2	97055615	131	1	1272	919745108	S PIVOT SECTION
GRIDIRON T970X880X25/2 ALM	10021826	80	2	971	917991908	SOUND DAMPING
GRIDIRON T980X190X30/2 S2	97041923	50	1	1306	919746308	SL REDUCING SECTION
GRIP	12100170	27	1	403	10877140	OPERATOR SEAT
GRIP	12100171	28	1	403	10877140	OPERATOR SEAT
GRIP	12100172	29	1	403	10877140	OPERATOR SEAT
GRIP	12100176	58	1	403	10877140	OPERATOR SEAT
GRIP	12100184	27	1	405	12102131	CO-DRIVER'S SEAT
GRIP	12103434	(2)	1	852	10877138	OPERATOR SEAT
GRIP BOLT	925068708	6	1	480	917737708	ROTARY FEED THROUGH
GRIP DIN 3122 A 3/4"	790026208	21	1	647	963294508	MAIN TOOLS
GRIP KUNSTSTOFF	704254508	2	1	541	96012635	BATTERY BOX, PRE-ASSEMB
GRIP KUNSTSTOFF	704254508	12	1	1107	96001074	BATTERY BOX, PRE-ASSEMB
GRIP PA6-30%GF SPF	966435308	400	5	441	918994608	TIRE COVER PANELLING
GRIP PA6-30%GF SPF	966435308	4	1	449	96032748	COVER PRE-ASSY.
GRIP PA6-30%GF SPF	966435308	49	3	457	918994508	ENGINE COVERING
GRIP PA6-30%GF SPF	966435308	26	1	629	917442808	ADD-ON PARTS CAMERA
GRIP PA6-30%GF SPF	966435308	66	2	1271	919745108	S PIVOT SECTION
GRIP PA6-30%GF SPF	966435308	39	2	1298	919745808	LA INTERMED.SECTION WELD
GRIP PA6-30%GF SPF	966435308	49	2	1306	919746308	SL REDUCING SECTION
GRIP PA6-30%GF SPF	966435308	37	2	1324	919746708	S INTERMEDIATE SECTION
GRIP PA6-30%GF SPF	966435308	36	2	1327	919746808	S INTERMEDIATE SECTION
GRIP PA6-30%GF SPF	966435308	36	2	1330	919746908	S INTERMEDIATE SECTION
GRIP PA6-30%GF SPF	966435308	37	2	1334	919747208	S INTERMEDIATE SECTION
GRIP PA6-30%GF SPF	966435308	99	2	1339	917996808	D PIVOT SECTION
GRIP PA6-30%GF SPF	966435308	69	2	1349	918361308	D HEAD SECTION
GRIP PA6-30%GF SPF	966435308	52	1	1361	918857108	D INTERMEDIATE SECTION
GRIP PA6-30%GF SPF	966435308	54	1	1367	918857208	D INTERMEDIATE SECTION
GRIP PA6-30%GF SPF	966435308	51	2	1394	918964608	L ADAPTER SECTION
GRIP PA6-30%GF SPF	966435308	14	2	1529	919747308	SX REDUCING SECTION
GRIP PA6-30%GF SPF	966435308	20	2	1534	919747408	SX REDUCING SECTION
GRIP PA6-30%GF SPF	966435308	19	1	1571	918859708	F-CONNECTING HEAD
GRIP PA6-30%GF SPF	966435308	19	1	1581	919463108	F-CONNECTING HEAD
GRIP PA6-30%GF SPF	966435308	39	1	1626	919747708	LA INTERMED.SECTION WELD
GRIP PIPE WELDED T ZN O	96040911	2	1	671	96039782	ACCESS COMPL
GRIP RECESS FASTENING P	969900508	501	1	442	918994608	TIRE COVER PANELLING
GRIP RECESS FASTENING P	969900508	501	1	449	96032748	COVER PRE-ASSY.
GROMMET 10/12/17,5 PVC BK	602701308	4	1	869	962797208	DOOR COMPL.
GROMMET 10/12/17,5 PVC BK	602701308	4	1	870	962797308	DOOR COMPL.
GROMMET 10/12/17,5 PVC BK	602701308	5	1	1162	964720408	PEDAL CANTILEVER INSTALL
GROMMET 14/18/24 PVC BK	602701808	50	1	629	917442808	ADD-ON PARTS CAMERA
GROMMET 16/22/27	10354983	10	1	487	96034763	LAMP CLAMP CPL.REAR LEFT
GROMMET 16/22/27	10354983	10	1	490	96034764	LAMP CLAMP CPL.REAR RIGH
GROMMET 18/22/27 TPE	10410873	6	1	1162	964720408	PEDAL CANTILEVER INSTALL
GROMMET 4/6/9 PVC BK	602702408	10	1	1046	923287008	FAN UNIT
GROMMET 5/8/14,5 PVC BK	602702608	14	1	397	914912108	MIRROR ATTACHMENT
GROMMET NUT M8	7361601	14	1	776	571899508	SHUTDOWN VALVE
GROUND RAIL	926891108	28	1	418	96037710	CENTRE BRACKET PRE-ASS.
GROUND RAIL	926891108	20	1	901	96002298	MOUNTING PLATE PRE-ASS.
GROUND RAIL	926891108	21	2	1033	96035660	ASSEMBLY PARTS MOUNTIN
GRUB SCREW	570435308	22	1	338	10032784	EXTENSION RAM
GRUB SCREW DIN 4026 M8X8	404401008	23	1	338	10032784	EXTENSION RAM
GRUB SCREW DIN 913 M10X10	404402108	28	1	913	512395108	HYDRO CYLINDER
GRUB SCREW DIN 913 M6X25	404400508	30	2	1166	918064308	SLIDING DOOR INSTALLATION

Description	Item	Pos.	Quantity	Page	Assembly	Description
GRUB SCREW DIN 915 M20X3	12101485	9	4	1382	10874555	ROPE DRUM
GRUB SCREW DIN 915 M8X20	404800308	60	2	204	10874903	DRIVEN STEERING AXLE
GRUB SCREW DIN 915 M8X20	404800308	60	2	224	10874904	DRIVEN STEERING AXLE
GRUB SCREW DIN 915 M8X20	404800308	60	2	249	10874906	DRIVEN STEERING AXLE
GRUB SCREW DIN 915 M8X20	404800308	60	2	272	10874908	DRIVEN STEERING AXLE
GRUB SCREW ISO 4026 M10X	10179470	4	1	854	962282208	ARM REST LEFT
GRUB SCREW ISO 4026 M10X	10179470	4	1	856	962282308	ARM REST RIGHT
GRUB SCREW ISO 4026 M12X	10179473	46	1	763	11002354	VARIABLE PUMP
GRUB SCREW ISO 4026 M12X	10179473	46	1	770	11002355	VARIABLE PUMP
GRUB SCREW ISO 4026 M12X	10179473	46	1	779	10493368	VARIABLE PUMP
GRUB SCREW ISO 4026 M6X10	12100613	3	1	853	96032222	REWORK ARMREST LEFT
GRUB SCREW ISO 4026 M6X10	12100613	3	1	855	96032223	REWORK ARMREST RIGHT
GRUB SCREW ISO 4026 M6X8	10181416	2428	1	193	11081159	DISTRIBUTOR GEARBOX
GRUB SCREW ISO 4026 M8X10	10473079	7	1	1520	921688808	PIN COMPL.
GSM MODULE MC-MRH-RS232	10877028	12	1	898	96036284	HOUSING CPL.
GUARD	610413308	11	2	1046	923287008	FAN UNIT
GUIDE	10129309	2	1	76	10127115	COVER PRE-ASSY.
GUIDE 170X100X50 PA6G	97087893	17	1	1547	96014968	ROPE GUARD CPL
GUIDE 306X48X37 ENAW6060-	977430408	10	2	850	918810308	CONTROL STAND
GUIDE 30X930X173 ALZN10SI	977279408	2	1	1170	964588308	GUIDE PRE-ASS.
GUIDE 32X897X173 ALZN10SI	977183308	1	1	1170	964588308	GUIDE PRE-ASS.
GUIDE 45X1319X189 ALZN10SI	977183108	1	1	1169	964588408	GUIDE PRE-ASS.
GUIDE BUSHING CODIERUNG	10871289	167	5	1010	929536308	WIRING HARNESS
GUIDE BUSHING CODIERUNG	10871289	505	2	1013	96000924	LEAD
GUIDE BUSHING CODIERUNG	10871289	506	2	1014	96000925	LEAD
GUIDE BUSHING CODIERUNG	10871289	507	2	1015	96000926	LEAD
GUIDE BUSHING CODIERUNG	10871289	507	2	1016	96000927	LEAD
GUIDE BUSHING CODIERUNG	10871289	504	2	1017	96000928	LEAD
GUIDE BUSHING CODIERUNG	10871289	506	2	1018	96000930	LEAD
GUIDE BUSHING CODIERUNG	10871289	48	12	1029	96004319	SWITCH CABINET
GUIDE BUSHING PA6G	972550808	9	4	553	917985608	DRIVER'S CABIN PRE-ASS.2
GUIDE PIN CODIERUNG HAN	10871288	168	7	1010	929536308	WIRING HARNESS
GUIDE PIN CODIERUNG HAN	10871288	506	2	1013	96000924	LEAD
GUIDE PIN CODIERUNG HAN	10871288	505	2	1014	96000925	LEAD
GUIDE PIN CODIERUNG HAN	10871288	505	2	1015	96000926	LEAD
GUIDE PIN CODIERUNG HAN	10871288	506	2	1016	96000927	LEAD
GUIDE PIN CODIERUNG HAN	10871288	506	2	1017	96000928	LEAD
GUIDE PIN CODIERUNG HAN	10871288	508	2	1018	96000930	LEAD
GUIDE PIN CODIERUNG HAN	10871288	49	12	1029	96004319	SWITCH CABINET
GUIDE PRE-ASS.	96024497	2	1	1452	919692108	SUSPENDED BALLAST
GUIDE PRE-ASS. OBEN	964588408	9	1	1166	918064308	SLIDING DOOR INSTALLATION
GUIDE PRE-ASS. UNTEN	964588308	10	1	1166	918064308	SLIDING DOOR INSTALLATION
GUIDE WELDED	921622308	10	2	928	919361208	ROLLER BEARING
GUIDE WELDED	96002849	7	1	1201	918065308	SLEWING PLATFORM CATWAL
GUIDE WELDED	96024927	1	1	1467	96024497	GUIDE PRE-ASS.
GUIDE WELDED FE//ZNNI8//C	962845008	19	4	1201	918065308	SLEWING PLATFORM CATWAL
GUIDE WELDED IN FRONT	962196708	3	1	589	917330508	DOOR LEFT, CPL.
GUIDE WELDED IN FRONT	962208808	3	1	596	917330608	DOOR RIGHT, CPL.
GUIDE WELDED T ZN O	965577308	2	1	1240	963137208	CENTRING COMPLETE
GUIDING BOLT 35.0X267 35NIC	97095950	28	2	1476	96020796	ROD CPL.
GUIDING BOLT 35.0X267 35NIC	97095950	10	2	1564	96002454	BRACKET CPL.
GUIDING BOLT 35.0X267 35NIC	97095950	10	2	1565	96016927	BRACKET CPL.
GUIDING CONE M3 MS SPF	660042008	13	6	1045	928431108	BUS PCB
GUIDING CONE M5 PA6G SPF	660041908	12	1	1045	928431108	BUS PCB
GUIDING PIPE	10115555	2	1	50	10115557	OIL DIPSTICK CPL.
GUIDING PIPE	10137873	2	1	813	10137870	OIL DIPSTICK CPL.
GUIDING ROD	10874810	1	2	576	11006956	BLIND
GUY ROPE CPL. 55X 13.75M A	96016450	3	2	1616	918838308	FIX TIP ALIGN TRESTLE ANC
GUY ROPE CPL. 55X2.675M A	96022640	17	2	1619	918887908	F-INTERMEDIATE SECT.
GUY ROPE CPL. 55X21.7M	96022371	1	2	1616	918838308	FIX TIP ALIGN TRESTLE ANC

Description	Item	Pos.	Quantity	Page	Assembly	Description
GUY ROPE CPL. 55X7M	96022372	2	2	1616	918838308	FIX TIP ALIGN TRESTLE ANC
HALF HINGE ELEKTROLYTISC	380019708	2	1	590	921865108	DOOR HINGE CPL.
HALF HINGE GS42CRMO4 ELE	380017508	1	1	590	921865108	DOOR HINGE CPL.
HALF-BLOCK HYDRO STEERIN	10032110	1	1	295	916963808	STEERING MECHANISM
HAMMER HEAD BOLT M6X16 8	409707408	(2)	1	442	918994608	TIRE COVER PANELLING
HAMMER HEAD BOLT M6X20 8	10443190	(1)	1	442	918994608	TIRE COVER PANELLING
HAMMER HEAD BOLT M6X20 8	10443190	(1)	1	442	918994608	TIRE COVER PANELLING
HAMMER HEAD BOLT M6X20 8	10443190	(1)	1	442	918994608	TIRE COVER PANELLING
HAMMER HEAD BOLT M6X20 8	10443190	(1)	2	442	918994608	TIRE COVER PANELLING
HAMMER HEAD BOLT M6X20 8	10443190	600	8	442	918994608	TIRE COVER PANELLING
HAMMER HEAD BOLT M6X25 8	11342140	(1)	1	442	918994608	TIRE COVER PANELLING
HAMMER HEAD BOLT M8X15 8	409706908	6	4	383	918160408	EXHAUST TAIL PIPE
HAMMER HEAD BOLT M8X15 8	409706908	14	4	637	912624708	CONSOLE AUX. REPLENISHIN
HAMMER HEAD BOLT M8X15 8	409706908	2	4	857	915587308	EMERGENCY SEAT
HAMMER HEAD BOLT M8X20 8	409707008	23	4	318	918759408	ADDITIONAL HEATING
HAMMER HEAD BOLT M8X20 8	409707008	(1)	1	442	918994608	TIRE COVER PANELLING
HAMMER HEAD BOLT M8X20 8	409707008	30	6	451	96033209	LADDER ATTACHMENT
HAMMER HEAD BOLT M8X20 8	409707008	54	22	589	917330508	DOOR LEFT, CPL.
HAMMER HEAD BOLT M8X20 8	409707008	54	22	596	917330608	DOOR RIGHT, CPL.
HAMMER HEAD BOLT M8X20 8	409707008	13	1	637	912624708	CONSOLE AUX. REPLENISHIN
HAMMER HEAD BOLT M8X20 8	409707008	16	4	1509	918185308	LADDER ATTACHMENT
HAMMER HEAD BOLT M8X30 8	409706808	651	6	442	918994608	TIRE COVER PANELLING
HAMMER HEAD BOLT M8X30 8	409706808	60	12	485	919197308	LIGHTING LEFT-HAND DRIVE
HAND CONTROL TRANSDUCE	12106049	7	2	641	10454762	REMOTE CONTROL TRANSMIT
HAND GRIP WELDED RAL 703	921709008	17	4	1239	917413808	BASE PLATE SLEWING PLATF
HAND GRIP WELDED SCHWA	965419308	3	1	1141	918065208	CRANE OPERATOR CABIN P
HAND HAMMER 500G	790030308	10	1	647	963294508	MAIN TOOLS
HAND HAMMER DIN 1041 1500	790030108	11	1	647	963294508	MAIN TOOLS
HAND LEVER PRESS VERZ.	790042008	19	1	647	963294508	MAIN TOOLS
HAND RAIL	12104657	50	1	1441	12102587	CRAWLER TRACTOR
HAND RAIL WELDED STRUCT	929535108	119	6	1272	919745108	S PIVOT SECTION
HAND RAIL WELDED STRUCT	96002864	3	1	1204	96002845	GANGWAY 1
HAND RAIL WELDED STRUCTU	96000790	60	1	1467	96024497	GUIDE PRE-ASS.
HAND RAIL WELDED STRUCT	96000791	61	1	1467	96024497	GUIDE PRE-ASS.
HAND RAIL WELDED STRUCTU	96000787	58	3	1467	96024497	GUIDE PRE-ASS.
HAND RAIL WELDED STRUCTU	96000789	15	1	1252	918472608	BALLAST FRAME CRANE SUPP
HAND RAIL WELDED STRUCTU	96000789	59	1	1467	96024497	GUIDE PRE-ASS.
HAND RAIL WELDED STRUCTU	96003791	2	1	1209	96002863	SWINGING PLATFORM COMPL
HAND RAIL WELDED STRUCTU	96003796	3	1	1209	96002863	SWINGING PLATFORM COMPL
HAND RAIL WELDED STRUCTU	96003797	4	1	1209	96002863	SWINGING PLATFORM COMPL
HAND RAIL WELDED STRUCTU	96003798	5	1	1209	96002863	SWINGING PLATFORM COMPL
HAND RAIL WELDED STRUCTU	96005260	4	1	1136	918063908	CRANE DRIVER CAB ADDITIO
HAND RAIL WELDED STRUCTU	96024644	56	2	1467	96024497	GUIDE PRE-ASS.
HAND RAIL WELDED STRUCTU	96024645	57	2	1467	96024497	GUIDE PRE-ASS.
HANDBRAKE VALVE 10BAR M1	502650008	153	1	511	96026672	PNEUMAMATIC DRIVER'S CABI
HANDGRIP 215X25X59,2X169	10443309	8	1	1166	918064308	SLIDING DOOR INSTALLATION
HANDGRIP 300X25X59,2X254	10331526	18	1	589	917330508	DOOR LEFT, CPL.
HANDGRIP 300X25X59,2X254	10331526	18	1	596	917330608	DOOR RIGHT, CPL.
HANDGRIP 302X176X	10293736	8	1	579	96012578	SMALL PARTS INSTALLATION
HANDGRIP 446X25X59,2X400	10331912	9	2	579	96012578	SMALL PARTS INSTALLATION
HANDLE	10046941	15	1	1285	616024908	CABLE DRUM
HANDLE	10046941	(13)	1	1594	96013577	CABLE DRUM COMPL.
HANDLE	502608608	38	1	513	502650008	HANDBRAKE VALVE
HANDLE	591066808	3	1	1147	964560908	ROOF WINDOW PRE-ASS.
HANDLE CAP	571824708	1	1	889	606095008	JOYSTICK
HANDLE CPL	10874807	3	1	576	11006956	BLIND
HANDLE FASTENING PART	969904208	500	4	441	918994608	TIRE COVER PANELLING
HANDLE FASTENING PART	969904208	503	3	457	918994508	ENGINE COVERING
HANDLE FASTENING PART	969904208	36	1	629	917442808	ADD-ON PARTS CAMERA
HANDLE GRIP WELDED FE//ZN	925561708	11	2	676	918409908	WINCH 1

Description	Item	Pos.	Quantity	Page	Assembly	Description
HANDLE GRIP WELDED FE//ZN	925561708	11	2	691	918410008	WINCH 2
HANDLE GRIP WELDED FE//ZN	925561708	12	2	701	917151308	WINCH 4 LUFFING GEAR
HANDLE WELD.CONST. FE//ZN	921079508	74	9	910	919361008	SA FRAME
HANDLE WELD.CONST. FE//ZN	921079508	11	1	1204	96002845	GANGWAY 1
HANDLE WELD.CONST. FE//ZN	921079508	30	2	1252	918472608	BALLAST FRAME CRANE SUPP
HANDLE WELD.CONST. FE//ZN	921079508	117	2	1458	96051270	BALLAST PALETTE PRE-ASS.
HANDLE WELD.CONST. FE//ZN	921079508	17	2	1467	96024497	GUIDE PRE-ASS.
HANDLE WELD.CONST. FE//ZN	921079508	9	1	1474	967989808	CONNECTING LINK PRE-ASS.
HANDLE WELD.CONST. FE//ZN	921079508	4	4	1510	918887408	TRANSPORT KEEPER
HANDLE WELD.CONST. FE//ZN	921079508	15	1	1588	918489108	PIVOT SECTION
HANDLE WELD.CONST. FE//ZN	928790008	4	1	1520	921688808	PIN COMPL.
HANDLE WELD.CONST. FE//ZN	96014902	26	1	1542	919752108	SX-INTERMEDIATE PC PRE-AS
HANDLE WELD.CONST. FE//ZN	96014902	26	1	1552	919752208	SX-INTERMEDIATE PC PRE-AS
HANDLE WELD.CONST. FE//ZN	962963808	39	2	332	919314608	OUTRIGGER W.SWING-OUT
HANDLE WELD.CONST. FE//ZN	96023080	105	4	1458	96051270	BALLAST PALETTE PRE-ASS.
HANDLEADAPTER LINKS	11170504	2	1	592	967814708	CLOSING DEVISE CPL.
HANDRAIL SPF	962706508	122	2	441	918994608	TIRE COVER PANELLING
HANGING	10873096	1	2	464	11492598	PEDESTAL
HAZARD WARNING FLASHER 2	607106208	2	2	648	928620008	ACCESSORIES
HEAD SECTION WELDED RAL	925118908	1	1	1404	916980308	L-HEAD PIECE
HEAT EXCHANGER	10493848	10	1	157	965336608	HEAT EXCHANGER
HEAT EXCHANGER	12102823	3015	1	601	10876121	AIR CONDITIONING UNIT
HEAT EXCHANGER	965336608	3	1	152	10493845	ADD-ON PARTS
HEAT EXCHANGER ALU	10801858	14	1	1174	10228112	AIR CONDITIONING UNIT
HEAT INSULATION PLATE DC0	10120330	(4)	1	110	10141356	EXHAUST PIPE ASSEMBLY
HEAT INSULATION PLATE DC0	10120331	(3)	1	110	10141356	EXHAUST PIPE ASSEMBLY
HEAT INSULATION PLATE DC0	10120332	(4)	1	110	10141356	EXHAUST PIPE ASSEMBLY
HEAT INSULATION PLATE DC0	10120333	(3)	1	110	10141356	EXHAUST PIPE ASSEMBLY
HEAT INSULATION PLATE DC0	10141563	3	1	111	10141558	OUTLET MANIFOLD ADD-ON
HEAT INSULATION PLATE DC0	10141564	4	1	111	10141558	OUTLET MANIFOLD ADD-ON
HEAT PROTECTION	10127422	11	2	92	10141827	CHARGE AIR LINE ASSEMBLY
HEAT PROTECTION	10135528	10	3	818	10141830	CHARGE AIR LINE ASSEMBLY
HEAT PROTECTION	96035011	211	1	441	918994608	TIRE COVER PANELLING
HEAT PROTECTION 2.5X1010X	97115468	210	1	441	918994608	TIRE COVER PANELLING
HEAT PROTECTION 2X327X10	97118417	19	1	385	919741508	EXHAUST SYSTEM
HEAT PROTECTION SHEET 2.5	97118652	1	1	447	96035011	HEAT PROTECTION
HEAT PROTECTION SHEET 2	97079852	23	1	800	919546708	MUFFLER UNIT
HEAT PROTECTION SHEET 3X	97135118	24	1	387	96051663	EXHAUST SYSTEM PRE-ASSE
HEATING	502651408	2	1	502	502657308	AIR DRYER
HEATING CABLE	591069608	7	2	397	914912108	MIRROR ATTACHMENT
HEATING CABLE 2X0,75-3M	10289162	21	1	398	914912108	MIRROR ATTACHMENT
HEATING CRANE DRIVER'S CA	918064408	186	1	12		LIEBHERR MOB.CRANE LG 175
HEATING DRIVERS CABIN	918566608	97	1	11		LIEBHERR MOB.CRANE LG 175
HEATING ELEMENT	10650387	(13)	1	852	10877138	OPERATOR SEAT
HEATING FLANGE ADD-ON	9078314	260	2	36	13455159	DIESEL ENGINE
HEATING FLANGE ADD-ON	9078314	260	2	807	13455143	DIESEL ENGINE
HEATING FLANGE COMPLETE	13701882	1	1	95	9078314	HEATING FLANGE ADD-ON
HEATING HOSE 70/PRIMAFLE	553181208	13	1.7	1158	969752708	AIR DUCT
HEATING HOSE 70/PRIMAFLE	553181208	14	1.9	1158	969752708	AIR DUCT
HEATING HOSE 89	553018208	15	0.16	1158	969752708	AIR DUCT
HEATING HOSE 89	553018208	16	0.3	1158	969752708	AIR DUCT
HEATING HOSE 89	553018208	17	0.13	1158	969752708	AIR DUCT
HEATING HOSE 89	553018208	18	0.26	1158	969752708	AIR DUCT
HEATING HOSE 89	553018208	19	1.62	1158	969752708	AIR DUCT
HEATSHRINK PIECE 31	691870008	511	1	473	96037533	WIRING HARNESS
HEATSHRINK PIECE 31	691870008	503	1	1002	96008464	WIRING HARNESS
HEATSHRINK SLEEVING 11,6/2	10441166	298	0.2	469	96037549	WIRING HARNESS
HEATSHRINK SLEEVING 11,6/2	10441166	298	0.4	475	96037529	WIRING HARNESS
HEATSHRINK SLEEVING 11,6/2	10441166	298	0.4	998	96036113	WIRING HARNESS
HEATSHRINK SLEEVING 12-3,	603016608	241	0.05	536	962720908	WIRING HARNESS

Description	Item	Pos.	Quantity	Page	Assembly	Description
HEATSHRINK SLEEVING 12-3,	603016608	241	0.03	1004	96036118	WIRING HARNESS
HEATSHRINK SLEEVING 19/6X	603016708	242	0.05	473	96037533	WIRING HARNESS
HEATSHRINK SLEEVING 27 - 8	603016908	162	0.05	1010	929536308	WIRING HARNESS
HEATSHRINK SLEEVING 33/5,5	10878197	300	0.07	1400	96057962	LEAD
HEATSHRINK SLEEVING 33/5,5	10878197	300	0.07	1577	96036351	LINE WITH PLUG
HEATSHRINK SLEEVING 44,4/7	11123168	294	0.15	1004	96036118	WIRING HARNESS
HEATSHRINK SLEEVING 6/1,4X	10429651	287	0.03	995	96036112	WIRING HARNESS
HEATSHRINK SLEEVING 6/1,4X	10429651	287	0.06	1004	96036118	WIRING HARNESS
HEATSHRINK SLEEVING 7,6/1	10441164	290	0.4	998	96036113	WIRING HARNESS
HEAVY FOIL MATTING 2X1000	97025829	1804	1	989	96002612	SOUND DAMPING
HEAVY FOIL MATTING 2X1000	97025798	1703	1	989	96002612	SOUND DAMPING
HEAVY FOIL MATTING 2X1000	97025828	1803	1	989	96002612	SOUND DAMPING
HEAVY FOIL MATTING 2X1000	97025800	1704	1	989	96002612	SOUND DAMPING
HEAVY FOIL MATTING 2X1267	97034051	6402	1	989	96002612	SOUND DAMPING
HEAVY FOIL MATTING 2X85X	97078290	103	2	1339	917996808	D PIVOT SECTION
HEAVY FOIL MATTING 2X85X	97078290	10	4	1563	918638608	ADDITIONAL RODS
HEAVY FOIL MATTING 2X868	97026066	6502	1	989	96002612	SOUND DAMPING
HELICAL GEAR	571804408	210	1	148	964013408	HOUSING
HEX CAP NUT RD32X3 SPF	10466914	152	1	614	96041588	TUBING EMERGENCY CONT
HEX CAP NUT RD32X3 SPF	10466914	243	2	695	969858508	ADDITONAL HYDRAUL.WINCH
HEX CAP NUT RD32X3 SPF	10466914	243	8	1072	96038278	HYDRAULICS
HEX CAP NUT RD32X3 SPF	10466914	12	3	1230	965226108	FITTING PLATE EMERG. ACT:
HEX CAP NUT RD32X3 SPF	10466914	243	4	1248	969859108	ADDNL.HYDR.GRID-WINCH
HEX CAP NUT RD32X3 SPF	10466914	243	1	1318	969858808	AUX.HYDRAULIC WINCH 6
HEX CAP NUT RD32X3 SPF	10466914	243	3	1387	969858408	ADDITIONAL HYDRAULICS WI
HEX CAP NUT RD32X3 SPF	10466914	6	1	1435	968895808	ADDL.HYDR.F.PIN PULLING DE
HEX CAP NUT RD32X3 SPF	10466914	6	3	1438	968896608	AUX.HYDR.PIN EXTRACTION
HEX CAP NUT RD32X3 SPF	10466914	18	1	1447	96022733	BULKHEAD PLATE
HEX CAP NUT RD32X3 SPF	10466914	8	1	1449	96054388	ADAPTER PRE-ASS.
HEX CAP NUT RD36X3 SPF	10466915	153	1	614	96041588	TUBING EMERGENCY CONT
HEX CAP NUT RD36X3 SPF	10466915	229	3	1072	96038278	HYDRAULICS
HEX CAP NUT RD36X3 SPF	10466915	229	1	1119	969860108	ADDNL.HYDR.RETAINING DEV
HEX CAP NUT RD36X3 SPF	10466915	5	2	1228	915295508	HYDRAULIC SPECIAL VERSIO
HEX CAP NUT RD36X3 SPF	10466915	10	2	1230	965226108	FITTING PLATE EMERG. ACT:
HEX CAP NUT RD36X3 SPF	10466915	229	1	1387	969858408	ADDITIONAL HYDRAULICS WI
HEX CAP NUT RD36X3 SPF	10466915	16	1	1447	96022733	BULKHEAD PLATE
HEX CAP NUT RD36X3 SPF	10466915	6	1	1449	96054388	ADAPTER PRE-ASS.
HEX CAP NUT RD36X3 SPF	10466915	229	2	1482	96016504	ADDNL.HYDR.SUSPENDED BA
HEX CAP NUT RD54X4 SPF	10466916	9	2	341	965576008	PREMOUNTED HYDR.SUPPOR
HEX CAP NUT RD54X4 SPF	10466916	150	1	614	96041588	TUBING EMERGENCY CONT
HEX CAP NUT RD54X4 SPF	10466916	229	2	695	969858508	ADDITONAL HYDRAUL.WINCH
HEX CAP NUT RD54X4 SPF	10466916	223	9	1071	96038278	HYDRAULICS
HEX CAP NUT RD54X4 SPF	10466916	223	1	1119	969860108	ADDNL.HYDR.RETAINING DEV
HEX CAP NUT RD54X4 SPF	10466916	223	2	1248	969859108	ADDNL.HYDR.GRID-WINCH
HEX CAP NUT RD54X4 SPF	10466916	223	2	1256	96017031	ADDNL.HYDR.SUSPENDED BA
HEX CAP NUT RD54X4 SPF	10466916	223	1	1318	969858808	AUX.HYDRAULIC WINCH 6
HEX CAP NUT RD54X4 SPF	10466916	223	4	1387	969858408	ADDITIONAL HYDRAULICS WI
HEX CAP NUT RD54X4 SPF	10466916	17	1	1447	96022733	BULKHEAD PLATE
HEX CAP NUT RD54X4 SPF	10466916	7	1	1449	96054388	ADAPTER PRE-ASS.
HEX CAP NUT RD54X4 SPF	10466916	223	2	1482	96016504	ADDNL.HYDR.SUSPENDED BA
HEX CAP NUT RD79X4 SPF	10466917	207	2	695	969858508	ADDITONAL HYDRAUL.WINCH
HEX CAP NUT RD79X4 SPF	10466917	207	5	1071	96038278	HYDRAULICS
HEX CAP NUT RD79X4 SPF	10466917	207	2	1113	969860008	ADDITIONAL HYDR.SLEWING
HEX CAP NUT RD79X4 SPF	10466917	11	2	1228	915295508	HYDRAULIC SPECIAL VERSIO
HEX CAP NUT RD79X4 SPF	10466917	207	2	1248	969859108	ADDNL.HYDR.GRID-WINCH
HEX CAP NUT RD79X4 SPF	10466917	207	1	1318	969858808	AUX.HYDRAULIC WINCH 6
HEX CAP NUT RD79X4 SPF	10466917	207	4	1387	969858408	ADDITIONAL HYDRAULICS WI
HEX NUT 60.0X26 S355J2C+C	97101906	10	4	332	919314608	OUTRIGGER W.SWING-OUT
HEX NUT AEHNL.ISO 7040 M6	11004444	7	4	453	917422108	OPERATOR CAB ACCESSORIE
HEX NUT AEHNL.ISO 7040 M6	11004444	13	2	487	96034763	LAMP CLAMP CPL.REAR LEFT

Description	Item	Pos.	Quantity	Page	Assembly	Description
HEX NUT AEHNL.ISO 7040 M6	11004444	13	2	490	96034764	LAMP CLAMP CPL.REAR RIGH
HEX NUT AEHNL.ISO 7040 M6	11004444	94	10	801	919546708	MUFFLER UNIT
HEX NUT AEHNL.ISO 7042 M12	11626393	95	3	801	919546708	MUFFLER UNIT
HEX NUT DIN 980 M18 10 FLZ	10179122	15	2	190	96032869	TRANSFER CASE, PRE-ASSE
HEX NUT DIN 980 M18 10 FLZ	10179122	7	12	200	918994708	AXLE 1+2 WITH SUSPENSION
HEX NUT DIN 980 M18 10 FLZ	10179122	5	8	202	96036779	AXLE 1, PRE-ASSEMBLED
HEX NUT DIN 980 M18 10 FLZ	10179122	5	8	222	96036781	AXLE 2, PRE-ASSEMBLED
HEX NUT DIN 980 M18 10 FLZ	10179122	6	10	235	919242908	AXLE 3 WITH SUSPENSION
HEX NUT DIN 980 M18 10 FLZ	10179122	6	10	237	96036782	AXLE 3, PRE-ASSEMBLED
HEX NUT DIN 980 M18 10 FLZ	10179122	6	10	245	918994808	AXLE 4 WITH SUSPENSION
HEX NUT DIN 980 M18 10 FLZ	10179122	5	10	247	96036783	AXLE 4, PRE-ASSEMBLED
HEX NUT DIN 980 M18 10 FLZ	10179122	7	12	256	918994908	AXLES 5+6 WITH SUSPENSIO
HEX NUT DIN 980 M18 10 FLZ	10179122	5	8	258	96036784	AXLE 5, PRE-ASSEMBLED
HEX NUT DIN 980 M18 10 FLZ	10179122	5	8	270	96036787	AXLE 6, PRE-ASSEMBLED
HEX NUT DIN 980 M18 10 FLZ	10179122	9	12	281	919243008	AXLES 7+8 WITH SUSPENSIO
HEX NUT DIN 980 M18 10 FLZ	10179122	5	8	283	96036788	AXLE 7, PRE-ASSEMBLED
HEX NUT DIN 980 M18 10 FLZ	10179122	5	8	290	96036789	AXLE 8, PRE-ASSEMBLED
HEX NUT DIN 980 M18 10 FLZ	10179122	351	2	756	96038878	DIESEL ENGINE, PRE-ASSEMB
HEX NUT DIN 985 M10 10 FLZ	10875605	405	2	478	96010040	MECHANICAL AUXILIARIES
HEX NUT DIN 985 M10 10 FLZ	10875605	47	8	1136	918063908	CRANE DRIVER CAB ADDITIO
HEX NUT DIN 985 M10 10 FLZ	10875605	23	8	1178	918793508	SLEWING PLATFORM CATWAL
HEX NUT DIN 985 M10 10 FLZ	10875605	13	2	1545	96014903	SCREW BOLT
HEX NUT DIN 985 M10 8 ZNNI-4	10197769	52	4	352	917984408	UREA PLANT
HEX NUT DIN 985 M10 8 ZNNI-4	10197769	11	3	361	919964208	FUEL FEED
HEX NUT DIN 985 M10 8 ZNNI-4	10197769	3	1	493	968056808	BUMPER PREASSEMBLED
HEX NUT DIN 985 M10 8 ZNNI-4	10197769	16	8	555	968027008	BEARING INSTALLATION
HEX NUT DIN 985 M10 8 ZNNI-4	10197769	11	12	585	917315108	DRIVER CABIN DOOR INSTAL
HEX NUT DIN 985 M10 8 ZNNI-4	10197769	24	1	629	917442808	ADD-ON PARTS CAMERA
HEX NUT DIN 985 M10 8 ZNNI-4	10197769	25	3	634	918744608	INSTALLATION SLEEPER BERT
HEX NUT DIN 985 M10 8 ZNNI-4	10197769	5	4	667	965320108	LADDER COMPL.
HEX NUT DIN 985 M10 8 ZNNI-4	10197769	358	7	756	96038878	DIESEL ENGINE, PRE-ASSEMB
HEX NUT DIN 985 M10 8 ZNNI-4	10197769	63	6	795	96039239	RADIATOR, PRE-ASSEMBLED
HEX NUT DIN 985 M10 8 ZNNI-4	10197769	92	2	800	919546708	MUFFLER UNIT
HEX NUT DIN 985 M10 8 ZNNI-4	10197769	7	3	1103	96058648	PREMOUNTED FUEL FILTER
HEX NUT DIN 985 M10 8 ZNNI-4	10197769	22	1	1160	96000697	WIPERS INSTALLATION
HEX NUT DIN 985 M10 8 ZNNI-4	10197769	25	4	1204	96002845	GANGWAY 1
HEX NUT DIN 985 M10 8 ZNNI-4	10197769	59	2	1210	96002863	SWINGING PLATFORM COMPL
HEX NUT DIN 985 M10 8 ZNNI-4	10197769	22	3	1230	965226108	FITTING PLATE EMERG. ACT:
HEX NUT DIN 985 M10 8 ZNNI-4	10197769	22	3	1235	965324508	FITTING PLATE EMERG. ACT:
HEX NUT DIN 985 M10 8 ZNNI-4	10197769	6	4	1545	96014903	SCREW BOLT
HEX NUT DIN 985 M10 8 ZNNI-4	10197769	6	4	1548	96015492	SCREW BOLT
HEX NUT DIN 985 M10 8 ZNNI-4	10197769	34	2	1588	918489108	PIVOT SECTION
HEX NUT DIN 985 M10 8 ZNNI-4	10197769	67	4	1600	918474308	F-HEAD SECTION
HEX NUT DIN 985 M10 A2-70	411903208	83	2	1179	918793508	SLEWING PLATFORM CATWAL
HEX NUT DIN 985 M12 8 FLZN	10875607	12	16	463	917593008	SIDE PLATFORM
HEX NUT DIN 985 M12 8 FLZN	10875607	4	1	493	968056808	BUMPER PREASSEMBLED
HEX NUT DIN 985 M12 8 FLZN	10875607	352	6	756	96038878	DIESEL ENGINE, PRE-ASSEMB
HEX NUT DIN 985 M12 8 FLZN	10875607	8	4	937	919327908	FUEL TANK CPL.
HEX NUT DIN 985 M12 8 FLZN	10875607	8	26	1338	917996808	D PIVOT SECTION
HEX NUT DIN 985 M12 8 FLZN	10875607	8	8	1361	918857108	D INTERMEDIATE SECTION
HEX NUT DIN 985 M12 8 FLZN	10875607	45	16	1367	918857208	D INTERMEDIATE SECTION
HEX NUT DIN 985 M12 8 FLZN	10875607	61	4	1404	916980308	L-HEAD PIECE
HEX NUT DIN 985 M12 8 FLZN	10875607	24	8	1452	919692108	SUSPENDED BALLAST
HEX NUT DIN 985 M12 8 FLZN	10875607	8	8	1563	918638608	ADDITIONAL RODS
HEX NUT DIN 985 M12 8 FLZN	10875607	22	3	1588	918489108	PIVOT SECTION
HEX NUT DIN 985 M12 8 FLZN	10875607	38	10	1599	918474308	F-HEAD SECTION
HEX NUT DIN 985 M12 8 FLZN	10875607	13	4	1619	918887908	F-INTERMEDIATE SECT.
HEX NUT DIN 985 M16 10 FLZ	12218072	14	4	463	917593008	SIDE PLATFORM
HEX NUT DIN 985 M16 10 FLZ	12218072	29	16	1457	96051270	BALLAST PALETTE PRE-ASS.
HEX NUT DIN 985 M16 10 FLZ	12218072	3	2	1473	962307208	CONNECTING LINK PRE-ASS.

Description	Item	Pos.	Quantity	Page	Assembly	Description
HEX NUT DIN 985 M16 8 FLZN	10875609	9	2	668	920456008	SAFETY ROLLER WINCH 1/2
HEX NUT DIN 985 M16 8 FLZN	10875609	350	8	756	96038878	DIESEL ENGINE, PRE-ASSEMB
HEX NUT DIN 985 M16 8 FLZN	10875609	3	4	1049	918064508	SWITCH CABINET EXTENSION
HEX NUT DIN 985 M16 8 FLZN	10875609	14	1	1291	927148808	ROD
HEX NUT DIN 985 M16 8 FLZN	10875609	14	1	1302	962628008	ROD CPL.
HEX NUT DIN 985 M16 8 FLZN	10875609	25	2	1353	96005682	LUFFING PULLEY BLOCK COM
HEX NUT DIN 985 M16 8 FLZN	10875609	12	1	1362	927148608	ROD
HEX NUT DIN 985 M16 8 FLZN	10875609	12	1	1368	962943908	ROD CPL.
HEX NUT DIN 985 M16 8 FLZN	10875609	12	1	1370	962943808	ROD CPL.
HEX NUT DIN 985 M16 8 FLZN	10875609	12	1	1372	962946708	ROD CPL.
HEX NUT DIN 985 M16 8 FLZN	10875609	17	3	1475	96020796	ROD CPL.
HEX NUT DIN 985 M16 8 FLZN	10875609	6	2	1562	96013014	DRAW SHACKLE
HEX NUT DIN 985 M16 8 FLZN	10875609	9	1	1567	96013042	PULL ROD
HEX NUT DIN 985 M16 8 FLZN	10875609	46	4	1571	918859708	F-CONNECTING HEAD
HEX NUT DIN 985 M16 8 FLZN	10875609	5	1	1601	96016791	PULL ROD
HEX NUT DIN 985 M16 8 FLZN	10875609	5	1	1602	96016792	PULL ROD
HEX NUT DIN 985 M16 8 FLZN	10875609	6	1	1611	96013388	DRAW SHACKLE
HEX NUT DIN 985 M16 8 FLZN	10875609	9	1	1638	96018528	PULL ROD
HEX NUT DIN 985 M16 8 FLZN	10875609	9	1	1641	96012854	PULL ROD
HEX NUT DIN 985 M16 8 FLZN	10875609	9	1	1644	96012732	PULL ROD
HEX NUT DIN 985 M16 8 FLZN	10875609	10	2	1648	96015867	PULL ROD
HEX NUT DIN 985 M20 10 FLZ	10875610	17	2	555	968027008	BEARING INSTALLATION
HEX NUT DIN 985 M20 10 FLZ	10875610	11	2	651	96051604	ROLLER BEARING
HEX NUT DIN 985 M20 10 FLZ	10875610	5	1	912	927094308	BRACKET CPL.
HEX NUT DIN 985 M20 10 FLZ	10875610	39	2	1178	918793508	SLEWING PLATFORM CATWAL
HEX NUT DIN 985 M20 10 FLZ	10875610	30	1	1348	918361308	D HEAD SECTION
HEX NUT DIN 985 M20 10 FLZ	10875610	7	1	1354	927114608	ROD COMPL.
HEX NUT DIN 985 M20 10 FLZ	10875610	31	6	1375	916979908	D OVERRUN PROTECTION
HEX NUT DIN 985 M20 10 FLZ	10875610	5	2	1655	96020462	BRACKET CPL.
HEX NUT DIN 985 M24 10 FE//	12226094	14	8	673	915913008	PIN F. S AND D PIVOT SECTIO
HEX NUT DIN 985 M24 10 FE//	12226094	355	2	756	96038878	DIESEL ENGINE, PRE-ASSEMB
HEX NUT DIN 985 M24 10 FE//	12226094	13	4	1353	96005682	LUFFING PULLEY BLOCK COM
HEX NUT DIN 985 M3 8 480H	10876399	29	4	894	96036295	CONTROLS AND FITTINGS RI
HEX NUT DIN 985 M3 8 480H	10876399	279	2	1009	921564708	TERMINAL BOX
HEX NUT DIN 985 M3 8 480H	10876399	261	4	1284	96021392	CABLE DRUM COMPL.
HEX NUT DIN 985 M3 8 480H	10876399	284	20	1399	96003467	TERMINAL BOX
HEX NUT DIN 985 M3 8 480H	10876399	149	8	1574	96042975	TERMINAL BOX CPL.
HEX NUT DIN 985 M3 8 480H	10876399	162	8	1592	96015954	TERMINAL BOX CPL.
HEX NUT DIN 985 M3 8 480H	10876399	267	4	1594	96013577	CABLE DRUM COMPL.
HEX NUT DIN 985 M3 8 480H	10876399	151	4	1605	96013581	TERMINAL BOX CPL.
HEX NUT DIN 985 M4 8 480H	10875611	21	40	485	919197308	LIGHTING LEFT-HAND DRIVE
HEX NUT DIN 985 M4 8 480H	10875611	2	4	492	968056308	BUMPER COMPL. W. COVERIN
HEX NUT DIN 985 M4 8 480H	10875611	5	4	1003	967029908	DUMMY PLUG
HEX NUT DIN 985 M4 8 480H	10875611	6	4	1007	967030808	DUMMY PLUG
HEX NUT DIN 985 M4 8 480H	10875611	61	28	1029	96004319	SWITCH CABINET
HEX NUT DIN 985 M4 8 480H	10875611	7	8	1046	923287008	FAN UNIT
HEX NUT DIN 985 M4 8 480H	10875611	325	2	1123	969863108	COMPRESSED AIR PLANT
HEX NUT DIN 985 M4 8 480H	10875611	5	3	1418	967051508	WIND WARNING PREASSEMB
HEX NUT DIN 985 M4 A2-70	411902908	12	6	637	912624708	CONSOLE AUX. REPLENISHIN
HEX NUT DIN 985 M5 8 480H	10875612	(4)	6	369	917312708	TOOL BOX ADD-ON
HEX NUT DIN 985 M5 8 480H	10875612	(4)	6	369	917312708	TOOL BOX ADD-ON
HEX NUT DIN 985 M5 8 480H	10875612	16	7	418	96037710	CENTRE BRACKET PRE-ASS.
HEX NUT DIN 985 M5 8 480H	10875612	11	4	452	96028181	HINGE CPL
HEX NUT DIN 985 M5 8 480H	10875612	516	2	536	962720908	WIRING HARNESS
HEX NUT DIN 985 M5 8 480H	10875612	51	6	863	918996308	TURNTABLE PANELLING
HEX NUT DIN 985 M5 8 480H	10875612	8	6	874	96043155	FLAP PRE-ASS.
HEX NUT DIN 985 M5 8 480H	10875612	253	2	1025	962805408	CONTR: PANEL PINNING
HEX NUT DIN 985 M5 8 480H	10875612	44	4	1178	918793508	SLEWING PLATFORM CATWAL
HEX NUT DIN 985 M6 8 ZNNI-4	12102692	22	8	190	96032869	TRANSFER CASE, PRE-ASSE
HEX NUT DIN 985 M6 8 ZNNI-4	12102692	9	1	230	10036124	SUSPENSION CYLINDER

Description	Item	Pos.	Quantity	Page	Assembly	Description
HEX NUT DIN 985 M6 8 ZNNI-4	12102692	8	1	243	10036126	SUSPENSION CYLINDER
HEX NUT DIN 985 M6 8 ZNNI-4	12102692	22	4	320	96019560	ADDNL.HEATING, PRE-ASSE
HEX NUT DIN 985 M6 8 ZNNI-4	12102692	3	2	349	962971108	HYDRAULIC HOSE STORAGE
HEX NUT DIN 985 M6 8 ZNNI-4	12102692	47	3	352	917984408	UREA PLANT
HEX NUT DIN 985 M6 8 ZNNI-4	12102692	14	6	419	926891108	GROUND RAIL
HEX NUT DIN 985 M6 8 ZNNI-4	12102692	402	2	428	96031504	ELECTRICAL SYSTEM BATTER
HEX NUT DIN 985 M6 8 ZNNI-4	12102692	36	3	451	96033209	LADDER ATTACHMENT
HEX NUT DIN 985 M6 8 ZNNI-4	12102692	54	1	457	918994508	ENGINE COVERING
HEX NUT DIN 985 M6 8 ZNNI-4	12102692	19	2	487	96034763	LAMP CLAMP CPL.REAR LEFT
HEX NUT DIN 985 M6 8 ZNNI-4	12102692	19	2	490	96034764	LAMP CLAMP CPL.REAR RIGH
HEX NUT DIN 985 M6 8 ZNNI-4	12102692	(153)	2	535	962806108	CONTROL DESK SUPPORT
HEX NUT DIN 985 M6 8 ZNNI-4	12102692	9	2	541	96012635	BATTERY BOX, PRE-ASSEMB
HEX NUT DIN 985 M6 8 ZNNI-4	12102692	17	5	553	917985608	DRIVER'S CABIN PRE-ASS.2
HEX NUT DIN 985 M6 8 ZNNI-4	12102692	14	2	567	968026708	WIPERS INSTALLATION
HEX NUT DIN 985 M6 8 ZNNI-4	12102692	48	11	589	917330508	DOOR LEFT, CPL.
HEX NUT DIN 985 M6 8 ZNNI-4	12102692	48	11	596	917330608	DOOR RIGHT, CPL.
HEX NUT DIN 985 M6 8 ZNNI-4	12102692	6	8	609	96035331	LIMIT SWITCH ASSY. COMP.
HEX NUT DIN 985 M6 8 ZNNI-4	12102692	8	2	623	963047708	PIN INSERT SUB-ASSEMBLY
HEX NUT DIN 985 M6 8 ZNNI-4	12102692	17	2	629	917442808	ADD-ON PARTS CAMERA
HEX NUT DIN 985 M6 8 ZNNI-4	12102692	20	1	634	918744608	INSTALLATION SLEEPER BERT
HEX NUT DIN 985 M6 8 ZNNI-4	12102692	85	8	660	918965008	LIGHTING SUPPORT SYSTEM
HEX NUT DIN 985 M6 8 ZNNI-4	12102692	357	20	756	96038878	DIESEL ENGINE, PRE-ASSEMB
HEX NUT DIN 985 M6 8 ZNNI-4	12102692	61	20	795	96039239	RADIATOR, PRE-ASSEMBLED
HEX NUT DIN 985 M6 8 ZNNI-4	12102692	352	2	846	918996908	AIR FILTER UNIT CPL.
HEX NUT DIN 985 M6 8 ZNNI-4	12102692	68	12	864	918996308	TURNTABLE PANELLING
HEX NUT DIN 985 M6 8 ZNNI-4	12102692	47	8	909	919361008	SA FRAME
HEX NUT DIN 985 M6 8 ZNNI-4	12102692	319	12	1072	96038278	HYDRAULICS
HEX NUT DIN 985 M6 8 ZNNI-4	12102692	4	5	1108	967472608	COVER PRE-ASSY.
HEX NUT DIN 985 M6 8 ZNNI-4	12102692	29	2	1110	96001083	ELECTRIC FOR BATTERY BOX
HEX NUT DIN 985 M6 8 ZNNI-4	12102692	7	2	1172	918064408	HEATING CRANE DRIVER'S CA
HEX NUT DIN 985 M6 8 ZNNI-4	12102692	25	2	1230	965226108	FITTING PLATE EMERG. ACT:
HEX NUT DIN 985 M6 8 ZNNI-4	12102692	25	2	1235	965324508	FITTING PLATE EMERG. ACT:
HEX NUT DIN 985 M6 8 ZNNI-4	12102692	93	15	1272	919745108	S PIVOT SECTION
HEX NUT DIN 985 M6 8 ZNNI-4	12102692	9	2	1276	96043443	FLAP PART
HEX NUT DIN 985 M6 8 ZNNI-4	12102692	18	10	1290	919745708	S INTERMEDIATE SECTION
HEX NUT DIN 985 M6 8 ZNNI-4	12102692	18	25	1298	919745808	LA INTERMED.SECTION WELD
HEX NUT DIN 985 M6 8 ZNNI-4	12102692	18	5	1301	919746208	S INTERMEDIATE SECTION
HEX NUT DIN 985 M6 8 ZNNI-4	12102692	20	10	1306	919746308	SL REDUCING SECTION
HEX NUT DIN 985 M6 8 ZNNI-4	12102692	33	25	1324	919746708	S INTERMEDIATE SECTION
HEX NUT DIN 985 M6 8 ZNNI-4	12102692	32	25	1327	919746808	S INTERMEDIATE SECTION
HEX NUT DIN 985 M6 8 ZNNI-4	12102692	32	25	1330	919746908	S INTERMEDIATE SECTION
HEX NUT DIN 985 M6 8 ZNNI-4	12102692	33	25	1334	919747208	S INTERMEDIATE SECTION
HEX NUT DIN 985 M6 8 ZNNI-4	12102692	41	10	1394	918964608	L ADAPTER SECTION
HEX NUT DIN 985 M6 8 ZNNI-4	12102692	7	4	1412	96012846	MECHANICAL AUXILIARIES
HEX NUT DIN 985 M6 8 ZNNI-4	12102692	20	8	1509	918185308	LADDER ATTACHMENT
HEX NUT DIN 985 M6 8 ZNNI-4	12102692	11	10	1529	919747308	SX REDUCING SECTION
HEX NUT DIN 985 M6 8 ZNNI-4	12102692	61	12	1543	919752108	SX-INTERMEDIATE PC PRE-AS
HEX NUT DIN 985 M6 8 ZNNI-4	12102692	4	5	1544	96014901	WALKWAY COMPL.
HEX NUT DIN 985 M6 8 ZNNI-4	12102692	6	6	1547	96014968	ROPE GUARD CPL
HEX NUT DIN 985 M6 8 ZNNI-4	12102692	5	4	1554	96014996	HOLDER
HEX NUT DIN 985 M6 8 ZNNI-4	12102692	8	1	1560	96016836	DRAW SHACKLE
HEX NUT DIN 985 M6 8 ZNNI-4	12102692	18	25	1626	919747708	LA INTERMED.SECTION WELD
HEX NUT DIN 985 M6 A2-70	411903008	18	2	1146	96000684	FRONT WINDOW CPL.
HEX NUT DIN 985 M6 A2-70	411903008	48	4	1404	916980308	L-HEAD PIECE
HEX NUT DIN 985 M6 A2-70	411903008	26	2	1509	918185308	LADDER ATTACHMENT
HEX NUT DIN 985 M8 8 480H	10875614	19	13	318	918759408	ADDITIONAL HEATING
HEX NUT DIN 985 M8 8 480H	10875614	13	7	320	96019560	ADDNL.HEATING, PRE-ASSE
HEX NUT DIN 985 M8 8 480H	10875614	11	1	325	969947908	FUEL TANK CONTAINER PRE
HEX NUT DIN 985 M8 8 480H	10875614	29	10	332	919314608	OUTRIGGER W.SWING-OUT
HEX NUT DIN 985 M8 8 480H	10875614	5	4	446	967910908	ACCESS LADDER PRE-ASS.

Description	Item	Pos.	Quantity	Page	Assembly	Description
HEX NUT DIN 985 M8 8 480H	10875614	5	8	529	917345108	HYDRAULIC SUPPORT ACTU
HEX NUT DIN 985 M8 8 480H	10875614	11	4	553	917985608	DRIVER'S CABIN PRE-ASS.2
HEX NUT DIN 985 M8 8 480H	10875614	10	1	581	968031308	BRAKE PEDAL INSTALLATION
HEX NUT DIN 985 M8 8 480H	10875614	65	26	589	917330508	DOOR LEFT, CPL.
HEX NUT DIN 985 M8 8 480H	10875614	65	26	596	917330608	DOOR RIGHT, CPL.
HEX NUT DIN 985 M8 8 480H	10875614	11	16	609	96035331	LIMIT SWITCH ASSY. COMP.
HEX NUT DIN 985 M8 8 480H	10875614	25	17	629	917442808	ADD-ON PARTS CAMERA
HEX NUT DIN 985 M8 8 480H	10875614	11	2	630	917913608	BACKING WARNING ACOUSTI
HEX NUT DIN 985 M8 8 480H	10875614	5	8	643	912493508	WHEEL CHOCKS WITH HOLDE
HEX NUT DIN 985 M8 8 480H	10875614	9	2	667	965320108	LADDER COMPL.
HEX NUT DIN 985 M8 8 480H	10875614	19	2	671	96039782	ACCESS COMPL
HEX NUT DIN 985 M8 8 480H	10875614	14	3	714	917116108	SLEWING GEAR
HEX NUT DIN 985 M8 8 480H	10875614	8	3	746	918996008	DIESEL ENGINE INSTALLATIO
HEX NUT DIN 985 M8 8 480H	10875614	353	46	756	96038878	DIESEL ENGINE, PRE-ASSEMB
HEX NUT DIN 985 M8 8 480H	10875614	62	42	795	96039239	RADIATOR, PRE-ASSEMBLED
HEX NUT DIN 985 M8 8 480H	10875614	93	26	800	919546708	MUFFLER UNIT
HEX NUT DIN 985 M8 8 480H	10875614	351	2	846	918996908	AIR FILTER UNIT CPL.
HEX NUT DIN 985 M8 8 480H	10875614	3	4	857	915587308	EMERGENCY SEAT
HEX NUT DIN 985 M8 8 480H	10875614	27	12	863	918996308	TURNTABLE PANELLING
HEX NUT DIN 985 M8 8 480H	10875614	72	4	887	96036283	ELECTRIC ADD-ON PARTS CA
HEX NUT DIN 985 M8 8 480H	10875614	71	10	910	919361008	SA FRAME
HEX NUT DIN 985 M8 8 480H	10875614	26	8	957	918759508	ADD HEATING SUPERSTRUCT
HEX NUT DIN 985 M8 8 480H	10875614	13	1	959	96019655	ADDNL.HEATING, PRE-ASSE
HEX NUT DIN 985 M8 8 480H	10875614	5	2	972	967641808	COVER PRE-ASS.
HEX NUT DIN 985 M8 8 480H	10875614	7	2	973	967652908	COVER PRE-ASS.
HEX NUT DIN 985 M8 8 480H	10875614	22	2	974	967656108	COVER PRE-ASSY.
HEX NUT DIN 985 M8 8 480H	10875614	22	2	975	967659508	COVER PRE-ASSY.
HEX NUT DIN 985 M8 8 480H	10875614	12	2	977	967663508	COVER PRE-ASSY.
HEX NUT DIN 985 M8 8 480H	10875614	13	2	978	967664708	COVER PRE-ASSY.
HEX NUT DIN 985 M8 8 480H	10875614	12	2	985	967674608	COVER PRE-ASSY.
HEX NUT DIN 985 M8 8 480H	10875614	12	2	986	967674708	COVER PRE-ASSY.
HEX NUT DIN 985 M8 8 480H	10875614	36	4	1029	96004319	SWITCH CABINET
HEX NUT DIN 985 M8 8 480H	10875614	431	1	1073	96038278	HYDRAULICS
HEX NUT DIN 985 M8 8 480H	10875614	6	4	1138	96003883	PLATFORM COMPL.
HEX NUT DIN 985 M8 8 480H	10875614	27	2	1141	918065208	CRANE OPERATOR CABIN P
HEX NUT DIN 985 M8 8 480H	10875614	10	2	1170	964588308	GUIDE PRE-ASS.
HEX NUT DIN 985 M8 8 480H	10875614	16	4	1172	918064408	HEATING CRANE DRIVER'S CA
HEX NUT DIN 985 M8 8 480H	10875614	35	51	1178	918793508	SLEWING PLATFORM CATWAL
HEX NUT DIN 985 M8 8 480H	10875614	14	16	1187	918793608	SLEWING PLATFORM CATWAL
HEX NUT DIN 985 M8 8 480H	10875614	42	12	1190	917996708	AIR COND. UNIT SUPERSTRU
HEX NUT DIN 985 M8 8 480H	10875614	29	44	1204	96002845	GANGWAY 1
HEX NUT DIN 985 M8 8 480H	10875614	45	8	1209	96002863	SWINGING PLATFORM COMPL
HEX NUT DIN 985 M8 8 480H	10875614	8	13	1216	96002846	GANGWAY 2
HEX NUT DIN 985 M8 8 480H	10875614	5	22	1217	96002847	GANGWAY 3
HEX NUT DIN 985 M8 8 480H	10875614	10	152	1271	919745108	S PIVOT SECTION
HEX NUT DIN 985 M8 8 480H	10875614	12	2	1276	96043443	FLAP PART
HEX NUT DIN 985 M8 8 480H	10875614	9	14	1277	96043441	FLAP PRE-ASS.
HEX NUT DIN 985 M8 8 480H	10875614	14	49	1290	919745708	S INTERMEDIATE SECTION
HEX NUT DIN 985 M8 8 480H	10875614	14	69	1298	919745808	LA INTERMED.SECTION WELD
HEX NUT DIN 985 M8 8 480H	10875614	14	34	1301	919746208	S INTERMEDIATE SECTION
HEX NUT DIN 985 M8 8 480H	10875614	13	51	1306	919746308	SL REDUCING SECTION
HEX NUT DIN 985 M8 8 480H	10875614	24	65	1324	919746708	S INTERMEDIATE SECTION
HEX NUT DIN 985 M8 8 480H	10875614	23	70	1327	919746808	S INTERMEDIATE SECTION
HEX NUT DIN 985 M8 8 480H	10875614	23	70	1330	919746908	S INTERMEDIATE SECTION
HEX NUT DIN 985 M8 8 480H	10875614	24	133	1334	919747208	S INTERMEDIATE SECTION
HEX NUT DIN 985 M8 8 480H	10875614	29	86	1338	917996808	D PIVOT SECTION
HEX NUT DIN 985 M8 8 480H	10875614	39	37	1348	918361308	D HEAD SECTION
HEX NUT DIN 985 M8 8 480H	10875614	12	126	1361	918857108	D INTERMEDIATE SECTION
HEX NUT DIN 985 M8 8 480H	10875614	6	10	1364	96042014	CONSOLE
HEX NUT DIN 985 M8 8 480H	10875614	12	89	1367	918857208	D INTERMEDIATE SECTION

Description	Item	Pos.	Quantity	Page	Assembly	Description
HEX NUT DIN 985 M8 8 480H	10875614	8	48	1394	918964608	L ADAPTER SECTION
HEX NUT DIN 985 M8 8 480H	10875614	5	6	1439	919533508	CRAWLER TRACTOR
HEX NUT DIN 985 M8 8 480H	10875614	42	1	1447	96022733	BULKHEAD PLATE
HEX NUT DIN 985 M8 8 480H	10875614	5	2	1449	96054388	ADAPTER PRE-ASS.
HEX NUT DIN 985 M8 8 480H	10875614	31	16	1457	96051270	BALLAST PALETTE PRE-ASS.
HEX NUT DIN 985 M8 8 480H	10875614	5	1	1459	968461508	LADDER BRACKET
HEX NUT DIN 985 M8 8 480H	10875614	35	64	1467	96024497	GUIDE PRE-ASS.
HEX NUT DIN 985 M8 8 480H	10875614	16	41	1529	919747308	SX REDUCING SECTION
HEX NUT DIN 985 M8 8 480H	10875614	15	54	1534	919747408	SX REDUCING SECTION
HEX NUT DIN 985 M8 8 480H	10875614	7	146	1542	919752108	SX-INTERMEDIATE PC PRE-AS
HEX NUT DIN 985 M8 8 480H	10875614	(4)	1	1543	919752108	SX-INTERMEDIATE PC PRE-AS
HEX NUT DIN 985 M8 8 480H	10875614	7	125	1552	919752208	SX-INTERMEDIATE PC PRE-AS
HEX NUT DIN 985 M8 8 480H	10875614	18	40	1571	918859708	F-CONNECTING HEAD
HEX NUT DIN 985 M8 8 480H	10875614	18	40	1581	919463108	F-CONNECTING HEAD
HEX NUT DIN 985 M8 8 480H	10875614	55	9	1588	918489108	PIVOT SECTION
HEX NUT DIN 985 M8 8 480H	10875614	22	8	1609	918474408	ERECTION FRAME
HEX NUT DIN 985 M8 8 480H	10875614	8	10	1619	918887908	F-INTERMEDIATE SECT.
HEX NUT DIN 985 M8 8 480H	10875614	14	82	1626	919747708	LA INTERMED.SECTION WELD
HEX NUT DIN 985 M8 8 480H	10875614	14	6	1631	918472308	SUPPLEMENTARY GUYING D
HEX NUT DIN 985 M8 A2-70	411903108	11	16	551	96000390	ENTRY
HEX NUT DIN 985 M8 A2-70	411903108	5	12	1149	969848908	RELING
HEX NUT EN 1661 M10 10 FLZ	12215460	(9)	1	36	13455159	DIESEL ENGINE
HEX NUT EN 1661 M10 10 FLZ	12215460	13	2	88	11420510	HIGH PRESSURE PIPE ASSEM
HEX NUT EN 1661 M12 10 A3C	412400608	190	4	157	965336608	HEAT EXCHANGER
HEX NUT EN 1661 M8 8 480H	11820285	12	2	88	11420510	HIGH PRESSURE PIPE ASSEM
HEX NUT EN 1661 M8 8 480H	11820285	13	4	93	12421641	CONNECTING LINE ADD-ON
HEX NUT EN 1661 M8 8 480H	11820285	225	4	157	965336608	HEAT EXCHANGER
HEX NUT EN 1661 M8 8 480H	11820285	13	4	819	12421642	CONNECTING LINE ADD-ON
HEX NUT EN 1661 M8 8 480H	11820285	17	1	825	10147372	VENT TUBE ASSEMBLY
HEX NUT ISO 10513 M14X1,5	10179128	8	48	316	918995108	DRIVE SHAFT FITTING
HEX NUT ISO 10513 M14X1,5	10179128	11	4	619	912569508	ADD-ON UNIT TELMA
HEX NUT ISO 4032 M10 10 FLZ	11002807	12	4	943	917227308	OIL RESERVOIR, COMPLETE
HEX NUT ISO 4032 M10 8 ZNNI	12102695	41	15	134	96032862	DIESEL ENGINE, PRE-ASSEMB
HEX NUT ISO 4032 M10 8 ZNNI	12102695	10	1	325	969947908	FUEL TANK CONTAINER PRE
HEX NUT ISO 4032 M10 8 ZNNI	12102695	29	4	337	96047402	SUPPORT PIECE PRE-ASS.
HEX NUT ISO 4032 M10 8 ZNNI	12102695	29	4	346	96047403	SUPPORT PIECE PRE-ASS.
HEX NUT ISO 4032 M10 8 ZNNI	12102695	23	4	676	918409908	WINCH 1
HEX NUT ISO 4032 M10 8 ZNNI	12102695	23	4	691	918410008	WINCH 2
HEX NUT ISO 4032 M10 8 ZNNI	12102695	354	35	756	96038878	DIESEL ENGINE, PRE-ASSEMB
HEX NUT ISO 4032 M10 8 ZNNI	12102695	32	2	850	918810308	CONTROL STAND
HEX NUT ISO 4032 M10 8 ZNNI	12102695	38	4	1271	919745108	S PIVOT SECTION
HEX NUT ISO 4032 M10 8 ZNNI	12102695	21	4	1311	918359908	WINCH 6
HEX NUT ISO 4032 M10 8 ZNNI	12102695	41	4	1338	917996808	D PIVOT SECTION
HEX NUT ISO 4032 M10 8 ZNNI	12102695	20	8	1375	916979908	D OVERRUN PROTECTION
HEX NUT ISO 4032 M10 8 ZNNI	12102695	17	4	1428	921699008	CAMERA EQUIPMENT D-PIVOT
HEX NUT ISO 4032 M10 8 ZNNI	12102695	17	4	1431	921696208	CAMERA EQUIPMENT S-PIVOT
HEX NUT ISO 4032 M10 8 ZNNI	12102695	14	8	1457	96051270	BALLAST PALETTE PRE-ASS.
HEX NUT ISO 4032 M10 8 ZNNI	12102695	27	1	1467	96024497	GUIDE PRE-ASS.
HEX NUT ISO 4032 M10 8 ZNNI	12102695	303	16	1482	96016504	ADDNL.HYDR.SUSPENDED BA
HEX NUT ISO 4032 M10 8 ZNNI	12102695	16	2	1547	96014968	ROPE GUARD CPL
HEX NUT ISO 4032 M10 A2-70	510748608	49	7	387	96051663	EXHAUST SYSTEM PRE-ASSE
HEX NUT ISO 4032 M10 A2-70	510748608	64	2	1205	96002845	GANGWAY 1
HEX NUT ISO 4032 M10 A2-70	510748608	41	16	1209	96002863	SWINGING PLATFORM COMPL
HEX NUT ISO 4032 M12 10 FLZ	10299671	(4)	3	1567	96013042	PULL ROD
HEX NUT ISO 4032 M12 10 FLZ	10299671	(4)	3	1638	96018528	PULL ROD
HEX NUT ISO 4032 M12 10 FLZ	10299671	4	10	1642	96012855	DRAWBAR PRE-ASS
HEX NUT ISO 4032 M12 10 FLZ	10299671	4	5	1645	96012733	DRAWBAR PRE-ASS
HEX NUT ISO 4032 M12 10 FLZ	10299671	(4)	3	1648	96015867	PULL ROD
HEX NUT ISO 4032 M12 10 FLZ	10299671	4	4	1650	96015831	DRAWBAR PRE-ASS
HEX NUT ISO 4032 M12 8 FLZ	10875616	32	8	332	919314608	OUTRIGGER W.SWING-OUT

Description	Item	Pos.	Quantity	Page	Assembly	Description
HEX NUT ISO 4032 M12 8 FLZ	10875616	21	1	480	917737708	ROTARY FEED THROUGH
HEX NUT ISO 4032 M12 8 FLZ	10875616	28	2	746	918996008	DIESEL ENGINE INSTALLATIO
HEX NUT ISO 4032 M12 8 FLZ	10875616	356	4	756	96038878	DIESEL ENGINE, PRE-ASSEMB
HEX NUT ISO 4032 M12 8 FLZ	10875616	330	8	1113	969860008	ADDITIONAL HYDR.SLEWING
HEX NUT ISO 4032 M12 8 FLZ	10875616	10	1	1138	96003883	PLATFORM COMPL.
HEX NUT ISO 4032 M12 8 FLZ	10875616	18	4	1271	919745108	S PIVOT SECTION
HEX NUT ISO 4032 M12 8 FLZ	10875616	32	8	1290	919745708	S INTERMEDIATE SECTION
HEX NUT ISO 4032 M12 8 FLZ	10875616	32	8	1298	919745808	LA INTERMED.SECTION WELD
HEX NUT ISO 4032 M12 8 FLZ	10875616	32	8	1301	919746208	S INTERMEDIATE SECTION
HEX NUT ISO 4032 M12 8 FLZ	10875616	8	12	1306	919746308	SL REDUCING SECTION
HEX NUT ISO 4032 M12 8 FLZ	10875616	14	8	1324	919746708	S INTERMEDIATE SECTION
HEX NUT ISO 4032 M12 8 FLZ	10875616	13	8	1327	919746808	S INTERMEDIATE SECTION
HEX NUT ISO 4032 M12 8 FLZ	10875616	13	8	1330	919746908	S INTERMEDIATE SECTION
HEX NUT ISO 4032 M12 8 FLZ	10875616	14	8	1334	919747208	S INTERMEDIATE SECTION
HEX NUT ISO 4032 M12 8 FLZ	10875616	8	8	1367	918857208	D INTERMEDIATE SECTION
HEX NUT ISO 4032 M12 8 FLZ	10875616	32	4	1378	918325908	WINCH 3
HEX NUT ISO 4032 M12 8 FLZ	10875616	44	8	1404	916980308	L-HEAD PIECE
HEX NUT ISO 4032 M12 8 FLZ	10875616	19	8	1457	96051270	BALLAST PALETTE PRE-ASS.
HEX NUT ISO 4032 M12 8 FLZ	10875616	6	2	1530	96052047	PIN PRE-ASS.
HEX NUT ISO 4032 M12 8 FLZ	10875616	32	8	1626	919747708	LA INTERMED.SECTION WELD
HEX NUT ISO 4032 M16 10 FLZ	10873081	27	6	665	918995608	SLEWING PLATFORM FRAME
HEX NUT ISO 4032 M16 10 FLZ	10873081	21	1	1290	919745708	S INTERMEDIATE SECTION
HEX NUT ISO 4032 M16 10 FLZ	10873081	21	1	1298	919745808	LA INTERMED.SECTION WELD
HEX NUT ISO 4032 M16 10 FLZ	10873081	21	1	1301	919746208	S INTERMEDIATE SECTION
HEX NUT ISO 4032 M16 8 FLZ	10875617	13	4	1138	96003883	PLATFORM COMPL.
HEX NUT ISO 4032 M16 8 FLZ	10875617	10	8	1178	918793508	SLEWING PLATFORM CATWAL
HEX NUT ISO 4032 M16 8 FLZ	10875617	9	4	1187	918793608	SLEWING PLATFORM CATWAL
HEX NUT ISO 4032 M16 8 FLZ	10875617	26	10	1201	918065308	SLEWING PLATFORM CATWAL
HEX NUT ISO 4032 M16 8 FLZ	10875617	73	4	1210	96002863	SWINGING PLATFORM COMPL
HEX NUT ISO 4032 M16 8 FLZ	10875617	13	1	1278	921067008	RODS / PULL RODS
HEX NUT ISO 4032 M16 8 FLZ	10875617	5	2	1279	921072008	RODS PRE-ASSEMBLY
HEX NUT ISO 4032 M16 8 FLZ	10875617	5	2	1280	921072108	RODS PRE-ASSEMBLY
HEX NUT ISO 4032 M16 8 FLZ	10875617	4	5	1292	927148408	ROD
HEX NUT ISO 4032 M16 8 FLZ	10875617	4	3	1303	962628108	ROD
HEX NUT ISO 4032 M16 8 FLZ	10875617	4	4	1355	927114708	ROD COMPL.
HEX NUT ISO 4032 M16 8 FLZ	10875617	4	4	1356	927145408	ROD CPL.
HEX NUT ISO 4032 M16 8 FLZ	10875617	4	5	1363	927148708	ROD
HEX NUT ISO 4032 M16 8 FLZ	10875617	4	2	1369	962945808	ROD
HEX NUT ISO 4032 M16 8 FLZ	10875617	4	3	1371	962946108	ROD
HEX NUT ISO 4032 M16 8 FLZ	10875617	4	2	1373	962948608	ROD
HEX NUT ISO 4032 M16 8 FLZ	10875617	4	4	1396	927161908	ROD
HEX NUT ISO 4032 M16 8 FLZ	10875617	40	2	1452	919692108	SUSPENDED BALLAST
HEX NUT ISO 4032 M16 8 FLZ	10875617	87	4	1458	96051270	BALLAST PALETTE PRE-ASS.
HEX NUT ISO 4032 M16 8 FLZ	10875617	4	3	1477	963160708	ROD
HEX NUT ISO 4032 M16 8 FLZ	10875617	4	6	1583	96032673	DRAWBAR PRE-ASS
HEX NUT ISO 4032 M16 A4-80	4901756	359	3	756	96038878	DIESEL ENGINE, PRE-ASSEMB
HEX NUT ISO 4032 M20 10 FLZ	10425687	31	2	1213	968069308	CONNECTING LINK PRE-ASS.
HEX NUT ISO 4032 M20 8 FLZ	10875618	10	2	239	10874905	STEERING AXLE
HEX NUT ISO 4032 M20 8 FLZ	10875618	10	2	272	10874908	DRIVEN STEERING AXLE
HEX NUT ISO 4032 M24 10 FLZ	10425688	21	2	701	917151308	WINCH 4 LUFFING GEAR
HEX NUT ISO 4032 M24 10 FLZ	10425688	4	4	1216	96002846	GANGWAY 2
HEX NUT ISO 4032 M24 10 FLZ	10425688	37	4	1404	916980308	L-HEAD PIECE
HEX NUT ISO 4032 M24 10 FLZ	10425688	46	8	1457	96051270	BALLAST PALETTE PRE-ASS.
HEX NUT ISO 4032 M3 10 480H	12226068	155	10	414	962817908	PREMOUNTED RELAY MODUL
HEX NUT ISO 4032 M3 10 480H	12226068	155	4	423	919334108	ELECTRIC FOR DRIVER'S CABI
HEX NUT ISO 4032 M3 10 480H	12226068	279	2	1012	921565108	TERMINAL BOX
HEX NUT ISO 4032 M3 10 480H	12226068	18	14	1037	96001933	ASSEMBLY UNIT
HEX NUT ISO 4032 M3 10 480H	12226068	18	24	1040	96003060	RELAY CONTROL SYSTEM
HEX NUT ISO 4032 M3 10 480H	12226068	15	10	1045	928431108	BUS PCB
HEX NUT ISO 4032 M30 10 FLZ	10425689	16	8	673	915913008	PIN F. S AND D PIVOT SECTIO

Description	Item	Pos.	Quantity	Page	Assembly	Description
HEX NUT ISO 4032 M4 8 480H	10875619	42	16	457	918994508	ENGINE COVERING
HEX NUT ISO 4032 M4 8 480H	10875619	15	2	530	962920308	SWITCH BOX COMPL.,LEFT
HEX NUT ISO 4032 M4 8 480H	10875619	15	2	537	964332208	SWITCH BOX COMPL.,RIGHT
HEX NUT ISO 4032 M4 8 480H	10875619	6	4	623	963047708	PIN INSERT SUB-ASSEMBLY
HEX NUT ISO 4032 M4 8 480H	10875619	40	2	629	917442808	ADD-ON PARTS CAMERA
HEX NUT ISO 4032 M4 8 480H	10875619	10	2	669	96014811	HOLDER PRE-ASSEMBLY
HEX NUT ISO 4032 M4 8 480H	10875619	281	4	687	928778908	ELECTRIC FOR WINCH 1
HEX NUT ISO 4032 M4 8 480H	10875619	281	4	692	928779008	ELECTRIC FOR WINCH 2
HEX NUT ISO 4032 M4 8 480H	10875619	41	8	1040	96003060	RELAY CONTROL SYSTEM
HEX NUT ISO 4032 M4 8 480H	10875619	67	4	1156	969752508	INTERNAL PANELLING INSTA
HEX NUT ISO 4032 M4 8 480H	10875619	26	2	1168	968080908	CLOSING DEVICE
HEX NUT ISO 4032 M4 8 480H	10875619	281	4	1315	966177308	ELECTRIC FOR WINCH 6
HEX NUT ISO 4032 M4 8 480H	10875619	281	4	1384	962871608	EL. WINCH 3 LONG ROPE
HEX NUT ISO 4032 M5 8 480H	10875620	12	2	624	912676508	RADIO PREPARATION LOWER
HEX NUT ISO 4032 M5 8 480H	10875620	8	10	948	915150108	CENT. LUBRIC. SYSTEM SUP
HEX NUT ISO 4032 M5 8 480H	10875620	310	8	983	967662808	COVER PRE-ASSY.
HEX NUT ISO 4032 M5 8 480H	10875620	310	8	984	967665008	COVER PRE-ASSY.
HEX NUT ISO 4032 M5 8 480H	10875620	152	1	1010	929536308	WIRING HARNESS
HEX NUT ISO 4032 M5 8 480H	10875620	71	7	1034	96035660	ASSEMBLY PARTS MOUNTIN
HEX NUT ISO 4032 M5 8 480H	10875620	10	2	1044	912353808	SUBRACK
HEX NUT ISO 4032 M5 8 480H	10875620	18	1	1045	928431108	BUS PCB
HEX NUT ISO 4032 M5 8 480H	10875620	24	8	1107	96001074	BATTERY BOX, PRE-ASSEMB
HEX NUT ISO 4032 M5 8 480H	10875620	5	2	1503	929917008	ADD.EQUIPM.F.SUSP. BALLAS
HEX NUT ISO 4032 M5 TI2-WS	10878117	12	2	352	917984408	UREA PLANT
HEX NUT ISO 4032 M5 TI2-WS	10878117	12	2	931	918996808	UREA PLANT
HEX NUT ISO 4032 M6 10 480H	10299668	20	2	1146	96000684	FRONT WINDOW CPL.
HEX NUT ISO 4032 M6 10 ZNNI	10197764	12	6	19	918993708	COOLER INSTALLATION
HEX NUT ISO 4032 M6 10 ZNNI	10197764	304	2	220	96036794	PNE&HYD 1ST AXLE PREASSE
HEX NUT ISO 4032 M6 10 ZNNI	10197764	304	2	242	96036796	PNE&HYD 3RD AXLE PREASSE
HEX NUT ISO 4032 M6 10 ZNNI	10197764	304	4	254	96036797	PNE&HYD 4TH AXLE PREASSE
HEX NUT ISO 4032 M6 10 ZNNI	10197764	18	10	337	96047402	SUPPORT PIECE PRE-ASS.
HEX NUT ISO 4032 M6 10 ZNNI	10197764	18	10	346	96047403	SUPPORT PIECE PRE-ASS.
HEX NUT ISO 4032 M6 10 ZNNI	10197764	96	4	369	917312708	TOOL BOX ADD-ON
HEX NUT ISO 4032 M6 10 ZNNI	10197764	5	12	412	922648308	TERMINAL BOARD PRE-ASS.
HEX NUT ISO 4032 M6 10 ZNNI	10197764	6	4	419	926891108	GROUND RAIL
HEX NUT ISO 4032 M6 10 ZNNI	10197764	(4)	1	442	918994608	TIRE COVER PANELLING
HEX NUT ISO 4032 M6 10 ZNNI	10197764	(3)	1	442	918994608	TIRE COVER PANELLING
HEX NUT ISO 4032 M6 10 ZNNI	10197764	603	4	442	918994608	TIRE COVER PANELLING
HEX NUT ISO 4032 M6 10 ZNNI	10197764	39	4	457	918994508	ENGINE COVERING
HEX NUT ISO 4032 M6 10 ZNNI	10197764	18	2	480	917737708	ROTARY FEED THROUGH
HEX NUT ISO 4032 M6 10 ZNNI	10197764	13	8	555	968027008	BEARING INSTALLATION
HEX NUT ISO 4032 M6 10 ZNNI	10197764	15	8	629	917442808	ADD-ON PARTS CAMERA
HEX NUT ISO 4032 M6 10 ZNNI	10197764	309	2	695	969858508	ADDITONAL HYDRAUL.WINCH
HEX NUT ISO 4032 M6 10 ZNNI	10197764	362	2	756	96038878	DIESEL ENGINE, PRE-ASSEMB
HEX NUT ISO 4032 M6 10 ZNNI	10197764	49	72	863	918996308	TURNTABLE PANELLING
HEX NUT ISO 4032 M6 10 ZNNI	10197764	46	1	901	96002298	MOUNTING PLATE PRE-ASS.
HEX NUT ISO 4032 M6 10 ZNNI	10197764	7	4	954	918531108	MIRROR ATTACHM.IN CRANE
HEX NUT ISO 4032 M6 10 ZNNI	10197764	355	6	971	917991908	SOUND DAMPING
HEX NUT ISO 4032 M6 10 ZNNI	10197764	32	2	974	967656108	COVER PRE-ASSY.
HEX NUT ISO 4032 M6 10 ZNNI	10197764	32	2	975	967659508	COVER PRE-ASSY.
HEX NUT ISO 4032 M6 10 ZNNI	10197764	22	2	977	967663508	COVER PRE-ASSY.
HEX NUT ISO 4032 M6 10 ZNNI	10197764	17	2	985	967674608	COVER PRE-ASSY.
HEX NUT ISO 4032 M6 10 ZNNI	10197764	17	2	986	967674708	COVER PRE-ASSY.
HEX NUT ISO 4032 M6 10 ZNNI	10197764	70	4	1034	96035660	ASSEMBLY PARTS MOUNTIN
HEX NUT ISO 4032 M6 10 ZNNI	10197764	13	6	1107	96001074	BATTERY BOX, PRE-ASSEMB
HEX NUT ISO 4032 M6 10 ZNNI	10197764	63	4	1137	918063908	CRANE DRIVER CAB ADDITIO
HEX NUT ISO 4032 M6 10 ZNNI	10197764	17	2	1182	910162608	ADD.HYDR.S_RETAINING RAM
HEX NUT ISO 4032 M6 10 ZNNI	10197764	6	9	1225	921567308	CAMERA INSTALLATION SLEW
HEX NUT ISO 4032 M6 10 ZNNI	10197764	303	2	1318	969858808	AUX.HYDRAULIC WINCH 6
HEX NUT ISO 4032 M6 10 ZNNI	10197764	303	2	1387	969858408	ADDITIONAL HYDRAULICS WI

Description	Item	Pos.	Quantity	Page	Assembly	Description
HEX NUT ISO 4032 M6 10 ZNNI	10197764	9	7	1428	921699008	CAMERA EQUIPMENT D-PIVOT
HEX NUT ISO 4032 M6 10 ZNNI	10197764	9	7	1431	921696208	CAMERA EQUIPMENT S-PIVOT
HEX NUT ISO 4032 M6 10 ZNNI	10197764	11	2	1435	968895808	ADDL.HYDR.F.PIN PULLING DE
HEX NUT ISO 4032 M6 10 ZNNI	10197764	9	4	1460	921723608	SWITCH UNIT
HEX NUT ISO 4032 M6 10 ZNNI	10197764	9	4	1461	921723708	SWITCH UNIT
HEX NUT ISO 4032 M6 10 ZNNI	10197764	10	4	1470	921388808	HOSE HOLDER WELDED
HEX NUT ISO 4032 M6 10 ZNNI	10197764	307	2	1482	96016504	ADDNL.HYDR.SUSPENDED BA
HEX NUT ISO 4032 M6 10 ZNNI	10197764	54	2	1588	918489108	PIVOT SECTION
HEX NUT ISO 4032 M6 A2-70	411530301	44	5	385	919741508	EXHAUST SYSTEM
HEX NUT ISO 4032 M6 A2-70	411530301	5	2	669	96014811	HOLDER PRE-ASSEMBLY
HEX NUT ISO 4032 M8 10	4000380	14	1	98	10141712	PIPELINE INSTALLATION
HEX NUT ISO 4032 M8 10	4000380	15	7	114	10143790	REGULATION BOOST PRESS
HEX NUT ISO 4032 M8 10 A2C	4000381	17	1	105	10147657	VENT TUBE ASSEMBLY
HEX NUT ISO 4032 M8 10 A2C	4000381	13	2	822	10141807	ACCESSORIES AIR COMPRES
HEX NUT ISO 4032 M8 10 A2C	4000381	28	2	826	10143277	COOLANT PIPE BEND ADD-ON
HEX NUT ISO 4032 M8 10 ZNNI	10197760	14	2	42	10141769	FINAL CONTROL VALVE
HEX NUT ISO 4032 M8 10 ZNNI	10197760	22	4	140	967400608	GEARBOX
HEX NUT ISO 4032 M8 10 ZNNI	10197760	10	4	419	926891108	GROUND RAIL
HEX NUT ISO 4032 M8 10 ZNNI	10197760	90	6	800	919546708	MUFFLER UNIT
HEX NUT ISO 4032 M8 10 ZNNI	10197760	6	4	1181	916979608	S OVERRUN PROTECTION
HEX NUT ISO 4032 M8 10 ZNNI	10197760	29	1	1252	918472608	BALLAST FRAME CRANE SUPP
HEX NUT ISO 4032 M8 10 ZNNI	10197760	16	20	1375	916979908	D OVERRUN PROTECTION
HEX NUT ISO 4032 M8 8 480H	11693875	17	1	19	918993708	COOLER INSTALLATION
HEX NUT ISO 4032 M8 8 480H	11693875	33	42	23	96032863	RADIATOR, PRE-ASSEMBLED
HEX NUT ISO 4032 M8 8 480H	11693875	8	12	28	963738308	PREMOUNTED SUPPORT
HEX NUT ISO 4032 M8 8 480H	11693875	43	4	352	917984408	UREA PLANT
HEX NUT ISO 4032 M8 8 480H	11693875	94	12	369	917312708	TOOL BOX ADD-ON
HEX NUT ISO 4032 M8 8 480H	11693875	12	8	382	914616808	AIR VESSEL MOUNTING
HEX NUT ISO 4032 M8 8 480H	11693875	9	8	383	918160408	EXHAUST TAIL PIPE
HEX NUT ISO 4032 M8 8 480H	11693875	102	12	392	919023108	AIR FILTER ASSY. W. AIR FLA
HEX NUT ISO 4032 M8 8 480H	11693875	(13)	1	442	918994608	TIRE COVER PANELLING
HEX NUT ISO 4032 M8 8 480H	11693875	657	24	443	918994608	TIRE COVER PANELLING
HEX NUT ISO 4032 M8 8 480H	11693875	46	2	457	918994508	ENGINE COVERING
HEX NUT ISO 4032 M8 8 480H	11693875	10	8	480	917737708	ROTARY FEED THROUGH
HEX NUT ISO 4032 M8 8 480H	11693875	61	16	485	919197308	LIGHTING LEFT-HAND DRIVE
HEX NUT ISO 4032 M8 8 480H	11693875	6	2	487	96034763	LAMP CLAMP CPL.REAR LEFT
HEX NUT ISO 4032 M8 8 480H	11693875	6	2	490	96034764	LAMP CLAMP CPL.REAR RIGH
HEX NUT ISO 4032 M8 8 480H	11693875	307	2	614	96041588	TUBING EMERGENCY CONT
HEX NUT ISO 4032 M8 8 480H	11693875	12	1	629	917442808	ADD-ON PARTS CAMERA
HEX NUT ISO 4032 M8 8 480H	11693875	18	2	634	918744608	INSTALLATION SLEEPER BERT
HEX NUT ISO 4032 M8 8 480H	11693875	6	6	637	912624708	CONSOLE AUX. REPLENISHIN
HEX NUT ISO 4032 M8 8 480H	11693875	21	4	671	96039782	ACCESS COMPL
HEX NUT ISO 4032 M8 8 480H	11693875	21	8	673	915913008	PIN F. S AND D PIVOT SECTIO
HEX NUT ISO 4032 M8 8 480H	11693875	33	2	701	917151308	WINCH 4 LUFFING GEAR
HEX NUT ISO 4032 M8 8 480H	11693875	361	4	756	96038878	DIESEL ENGINE, PRE-ASSEMB
HEX NUT ISO 4032 M8 8 480H	11693875	350	12	846	918996908	AIR FILTER UNIT CPL.
HEX NUT ISO 4032 M8 8 480H	11693875	92	17	864	918996308	TURNTABLE PANELLING
HEX NUT ISO 4032 M8 8 480H	11693875	52	4	909	919361008	SA FRAME
HEX NUT ISO 4032 M8 8 480H	11693875	29	2	928	919361208	ROLLER BEARING
HEX NUT ISO 4032 M8 8 480H	11693875	30	8	943	917227308	OIL RESERVOIR, COMPLETE
HEX NUT ISO 4032 M8 8 480H	11693875	53	2	948	915150108	CENT. LUBRIC. SYSTEM SUP
HEX NUT ISO 4032 M8 8 480H	11693875	9	6	960	918064708	FUEL TANK CONTAINER UPPE
HEX NUT ISO 4032 M8 8 480H	11693875	350	48	971	917991908	SOUND DAMPING
HEX NUT ISO 4032 M8 8 480H	11693875	8	33	1107	96001074	BATTERY BOX, PRE-ASSEMB
HEX NUT ISO 4032 M8 8 480H	11693875	28	2	1152	918064108	CRANE OPERATOR CABIN P
HEX NUT ISO 4032 M8 8 480H	11693875	44	5	1204	96002845	GANGWAY 1
HEX NUT ISO 4032 M8 8 480H	11693875	56	19	1204	96002845	GANGWAY 1
HEX NUT ISO 4032 M8 8 480H	11693875	49	2	1209	96002863	SWINGING PLATFORM COMPL
HEX NUT ISO 4032 M8 8 480H	11693875	25	2	1212	966659308	STAIR
HEX NUT ISO 4032 M8 8 480H	11693875	11	2	1217	96002847	GANGWAY 3

Description	Item	Pos.	Quantity	Page	Assembly	Description
HEX NUT ISO 4032 M8 8 480H	11693875	14	1	1225	921567308	CAMERA INSTALLATION SLEW
HEX NUT ISO 4032 M8 8 480H	11693875	37	14	1338	917996808	D PIVOT SECTION
HEX NUT ISO 4032 M8 8 480H	11693875	22	4	1404	916980308	L-HEAD PIECE
HEX NUT ISO 4032 M8 8 480H	11693875	5	2	1428	921699008	CAMERA EQUIPMENT D-PIVOT
HEX NUT ISO 4032 M8 8 480H	11693875	5	2	1431	921696208	CAMERA EQUIPMENT S-PIVOT
HEX NUT ISO 4032 M8 8 480H	11693875	53	12	1457	96051270	BALLAST PALETTE PRE-ASS.
HEX NUT ISO 4032 M8 8 480H	11693875	20	8	1467	96024497	GUIDE PRE-ASS.
HEX NUT ISO 4032 M8 8 480H	11693875	310	4	1482	96016504	ADDNL.HYDR.SUSPENDED BA
HEX NUT ISO 4035 M10X1,5 04	10411095	5	2	116	11386646	STARTER PRE-ASSY.
HEX NUT ISO 4035 M16 05 FLZ	4600037	61	2	1210	96002863	SWINGING PLATFORM COMPL
HEX NUT ISO 4035 M16 05 FLZ	4600037	118	2	1458	96051270	BALLAST PALETTE PRE-ASS.
HEX NUT ISO 4035 M20 A2-035	10353694	30	2	1213	968069308	CONNECTING LINK PRE-ASS.
HEX NUT ISO 4035 M24 05 FLZ	10179943	3	1	348	962701908	PLUG
HEX NUT ISO 4035 M27 05 FLZ	10179975	19	4	928	919361208	ROLLER BEARING
HEX NUT ISO 4035 M30 05 FLZ	4635422	37	2	1136	918063908	CRANE DRIVER CAB ADDITIO
HEX NUT ISO 4035 M5 04	511001708	19	2	1172	918064408	HEATING CRANE DRIVER'S CA
HEX NUT ISO 4035 M6 04 A2C	410100108	37	6	701	917151308	WINCH 4 LUFFING GEAR
HEX NUT ISO 4035 M8 04 A2C	410120308	17	2	1168	968080908	CLOSING DEVICE
HEX NUT ISO 7040 M10 10 FE//	11140466	9	4	185	96018923	MOTOR BEARING INSTALLATI
HEX NUT ISO 7040 M10 10 FE//	11140466	9	4	186	96018924	MOTOR BEARING INSTALLATI
HEX NUT ISO 7040 M10 8 FLZ	10875629	42	4	23	96032863	RADIATOR, PRE-ASSEMBLED
HEX NUT ISO 7040 M12 8 FLZ	11840127	4	8	19	918993708	COOLER INSTALLATION
HEX NUT ISO 7040 M12 8 FLZ	11840127	22	4	23	96032863	RADIATOR, PRE-ASSEMBLED
HEX NUT ISO 7040 M12 8 FLZ	11840127	35	8	134	96032862	DIESEL ENGINE, PRE-ASSEMB
HEX NUT ISO 7040 M12 8 FLZ	11840127	24	4	1239	917413808	BASE PLATE SLEWING PLATF
HEX NUT ISO 7040 M12 8 FLZ	11840127	(5)	4	1543	919752108	SX-INTERMEDIATE PC PRE-AS
HEX NUT ISO 7040 M12 8 FLZ	11840127	17	8	1631	918472308	SUPPLEMENTARY GUYING D
HEX NUT ISO 7040 M20 10 FE//	10875630	25	2	746	918996008	DIESEL ENGINE INSTALLATIO
HEX NUT ISO 7040 M4 8 A2C	413412301	(2)	6	621	919411008	EL.EQUIPMENT TELMA
HEX NUT ISO 7040 M5 8 480H	10876400	8	8	1412	96012846	MECHANICAL AUXILIARIES
HEX NUT ISO 7040 M5 8 480H	10876400	7	2	1470	921388808	HOSE HOLDER WELDED
HEX NUT ISO 7040 M5 8 480H	10876400	19	4	1509	918185308	LADDER ATTACHMENT
HEX NUT ISO 7040 M6 8 480H	11656734	25	17	23	96032863	RADIATOR, PRE-ASSEMBLED
HEX NUT ISO 7040 M6 8 480H	11656734	53	2	134	96032862	DIESEL ENGINE, PRE-ASSEMB
HEX NUT ISO 7040 M6 8 480H	11656734	7	4	354	96003532	PUMP PRE-ASS.
HEX NUT ISO 7040 M6 8 480H	11656734	8	4	365	96045759	FUEL PUMP PRE-ASS.
HEX NUT ISO 7040 M6 8 480H	11656734	6	4	366	96059018	BALL VALVE STRIP
HEX NUT ISO 7040 M6 8 480H	11656734	(3)	1	442	918994608	TIRE COVER PANELLING
HEX NUT ISO 7040 M6 8 480H	11656734	(3)	1	442	918994608	TIRE COVER PANELLING
HEX NUT ISO 7040 M6 8 480H	11656734	(3)	1	442	918994608	TIRE COVER PANELLING
HEX NUT ISO 7040 M6 8 480H	11656734	(3)	2	442	918994608	TIRE COVER PANELLING
HEX NUT ISO 7040 M6 8 480H	11656734	615	98	442	918994608	TIRE COVER PANELLING
HEX NUT ISO 7040 M6 8 480H	11656734	13	3	445	96032746	COVER PRE-ASSY.
HEX NUT ISO 7040 M6 8 480H	11656734	(1)	4	449	96032748	COVER PRE-ASSY.
HEX NUT ISO 7040 M6 8 480H	11656734	(3)	5	621	919411008	EL.EQUIPMENT TELMA
HEX NUT ISO 7040 M6 8 480H	11656734	17	6	1509	918185308	LADDER ATTACHMENT
HEX NUT ISO 7040 M6 8 480H	11656734	(5)	2	1542	919752108	SX-INTERMEDIATE PC PRE-AS
HEX NUT ISO 7040 M8 8 480H	11656731	50	14	134	96032862	DIESEL ENGINE, PRE-ASSEMB
HEX NUT ISO 7040 M8 8 480H	11656731	9	5	354	96003532	PUMP PRE-ASS.
HEX NUT ISO 7040 M8 8 480H	11656731	11	4	365	96045759	FUEL PUMP PRE-ASS.
HEX NUT ISO 7040 M8 8 480H	11656731	106	8	369	917312708	TOOL BOX ADD-ON
HEX NUT ISO 7040 M8 8 480H	11656731	49	2	385	919741508	EXHAUST SYSTEM
HEX NUT ISO 7040 M8 8 480H	11656731	44	8	387	96051663	EXHAUST SYSTEM PRE-ASSE
HEX NUT ISO 7040 M8 8 480H	11656731	22	4	428	96031504	ELECTRICAL SYSTEM BATTER
HEX NUT ISO 7040 M8 8 480H	11656731	(12)	1	442	918994608	TIRE COVER PANELLING
HEX NUT ISO 7040 M8 8 480H	11656731	(2)	1	442	918994608	TIRE COVER PANELLING
HEX NUT ISO 7040 M8 8 480H	11656731	665	58	443	918994608	TIRE COVER PANELLING
HEX NUT ISO 7040 M8 8 480H	11656731	32	6	451	96033209	LADDER ATTACHMENT
HEX NUT ISO 7040 M8 8 480H	11656731	36	1	457	918994508	ENGINE COVERING
HEX NUT ISO 7040 M8 8 480H	11656731	5	2	477	963137808	DOUBLE HORN PRE-ASS.

Description	Item	Pos.	Quantity	Page	Assembly	Description
HEX NUT ISO 7040 M8 8 480H	11656731	(4)	1	621	919411008	EL.EQUIPMENT TELMA
HEX NUT ISO 7040 M8 8 480H	11656731	33	1	1152	918064108	CRANE OPERATOR CABIN P
HEX NUT ISO 7040 M8 8 480H	11656731	5	2	1422	967049508	OBSTRUCTION LIGHTS PREAS
HEX NUT ISO 7040 M8 8 480H	11656731	18	6	1509	918185308	LADDER ATTACHMENT
HEX NUT ISO 7040 M8 8 480H	11656731	29	5	1571	918859708	F-CONNECTING HEAD
HEX NUT ISO 7040 M8 8 480H	11656731	29	5	1581	919463108	F-CONNECTING HEAD
HEX NUT ISO 7040 M8 8 480H	11656731	78	29	1600	918474308	F-HEAD SECTION
HEX NUT ISO 7040 M8 8 480H	11656731	21	2	1631	918472308	SUPPLEMENTARY GUYING D
HEX NUT ISO 7042 M10 10 FLZ	10814801	(14)	4	127	10119871	POWER TAKE-OFF ADD-ON
HEX NUT ISO 7042 M10 10 FLZ	10814801	46	4	134	96032862	DIESEL ENGINE, PRE-ASSEMB
HEX NUT ISO 7042 M20 10 FLZ	10814803	6	1	185	96018923	MOTOR BEARING INSTALLATI
HEX NUT ISO 7042 M20 10 FLZ	10814803	6	1	186	96018924	MOTOR BEARING INSTALLATI
HEX NUT ISO 7042 M20 10 FLZ	10814803	57	2	332	919314608	OUTRIGGER W.SWING-OUT
HEX NUT ISO 7042 M8 10 480H	10814800	14	8	671	96039782	ACCESS COMPL
HEX NUT ISO 8675 M12X1,0 04	10875633	21	2	886	96036283	ELECTRIC ADD-ON PARTS CA
HEX NUT ISO 8675 M12X1,5 04	12201266	52	1	467	918997708	UNDERCARRIAGE ELEC. SYS
HEX NUT ISO 8675 M12X1,5 04	12201266	9	1	993	96040792	ADD.PARTS ELECTRIC F.AGG
HEX NUT ISO 8675 M16X1,5 04	10179933	6	2	217	962431208	INST. PARTS ANGLE SENSOR
HEX NUT M10X1	10012557	3	2	815	10122503	ROCKER ARM BRACKET PRE
HEX NUT M10X1 22H	12988778	(3)	2	60	10118061	ROCKER ARMS DEVICE CPL.
HEX NUT M10X1,25 10 FE//ZN	10875135	16	2	296	916963808	STEERING MECHANISM
HEX NUT M14X1	10012560	15	1	60	10118061	ROCKER ARMS DEVICE CPL.
HEX NUT M16X1,5 MS	602504108	32	2	579	96012578	SMALL PARTS INSTALLATION
HEX NUT M40X1,50 MS	602504508	511	2	471	96037539	WIRING HARNESS
HEX NUT M6 8	10411094	3	1	116	11386646	STARTER PRE-ASSY.
HEX PROTECTING CAP GPN 1	7021455	275	1	423	919334108	ELECTRIC FOR DRIVER'S CABI
HEX SCREW	10874158	445	4	192	11081159	DISTRIBUTOR GEARBOX
HEX SCREW	10874158	974	4	192	11081159	DISTRIBUTOR GEARBOX
HEX SCREW	12219680	202	4	265	10876194	EXPANDING DEVICE
HEX SCREW DIN 6921 M8X20	10030519	(13)	1	812	10134887	OIL SUMP WITH FASTENING
HEX SCREW DIN 6921 M8X20 X	11068155	6	7	111	10141558	OUTLET MANIFOLD ADD-ON
HEX SCREW DIN 6921 M8X25	10009007	18	1	86	10126724	FUEL FINE-FILTER ASSEMBLY
HEX SCREW DIN 6921 M8X25	10009007	10	2	99	10141710	COOLING WATER PIPES ATTA
HEX SCREW DIN 6921 M8X25	10009007	24	2	105	10147657	VENT TUBE ASSEMBLY
HEX SCREW DIN 6921 M8X25	10009007	21	4	106	10143421	CONNECTION F.WATER PIPE
HEX SCREW DIN 6921 M8X25	10009007	21	1	113	10141719	EXHAUST TC MOUNTING
HEX SCREW DIN 6921 M8X25	10009007	24	2	825	10147372	VENT TUBE ASSEMBLY
HEX SCREW DIN 6921 M8X25	10009007	13	7	826	10143277	COOLANT PIPE BEND ADD-ON
HEX SCREW DIN 6921 M8X25	10009007	21	1	831	10141721	EXHAUST TC MOUNTING
HEX SCREW DIN 6921 M8X25 X	10336200	(7)	8	110	10141356	EXHAUST PIPE ASSEMBLY
HEX SCREW DIN 6921 M8X25 X	10336200	(7)	8	110	10141356	EXHAUST PIPE ASSEMBLY
HEX SCREW DIN 933 M20X60 1	11007839	73	12	249	10874906	DRIVEN STEERING AXLE
HEX SCREW DIN 961 M14X1,5X	407004408	447	4	251	10876158	FINAL DRIVE
HEX SCREW DIN 961 M14X1,5X	407004408	2399	4	251	10876158	FINAL DRIVE
HEX SCREW EN 1665 M10X10	12207561	(6)	8	36	13455159	DIESEL ENGINE
HEX SCREW EN 1665 M10X120	12207559	15	1	101	10146956	AIR COND. COMPRESSOR A
HEX SCREW EN 1665 M10X120	12207559	18	1	818	10141830	CHARGE AIR LINE ASSEMBLY
HEX SCREW EN 1665 M10X120	12207559	15	1	832	10146947	ALTERNATOR ASSEMBLY
HEX SCREW EN 1665 M10X13	12210062	(2)	1	36	13455159	DIESEL ENGINE
HEX SCREW EN 1665 M10X13	12210062	14	1	824	12490129	WATER PUMP WITH FASTENIN
HEX SCREW EN 1665 M10X140	11823511	19	2	818	10141830	CHARGE AIR LINE ASSEMBLY
HEX SCREW EN 1665 M10X16	12207564	(3)	1	36	13455159	DIESEL ENGINE
HEX SCREW EN 1665 M10X16	12207564	6	4	82	11363761	DRIVE FOR HIGH PRESSURE P
HEX SCREW EN 1665 M10X16	12207564	11	2	106	10143421	CONNECTION F.WATER PIPE
HEX SCREW EN 1665 M10X16	12207564	6	4	816	11363553	DRIVE FOR HIGH PRESSURE P
HEX SCREW EN 1665 M10X16	12207564	15	3	824	12490129	WATER PUMP WITH FASTENIN
HEX SCREW EN 1665 M10X20	11656153	68	2	838	12416117	CABLE HARNESS MOUNTING
HEX SCREW EN 1665 M10X25	11656154	2	4	100	10141838	LOCKING PIECES
HEX SCREW EN 1665 M10X30	11656155	(19)	2	37	13455159	DIESEL ENGINE
HEX SCREW EN 1665 M10X30	11656155	12	3	93	12421641	CONNECTING LINE ADD-ON

Description	Item	Pos.	Quantity	Page	Assembly	Description
HEX SCREW EN 1665 M10X30	11656155	12	3	819	12421642	CONNECTING LINE ADD-ON
HEX SCREW EN 1665 M10X30	11656155	14	2	840	10119873	POWER TAKE-OFF ADD-ON
HEX SCREW EN 1665 M10X35	10299582	(10)	6	36	13455159	DIESEL ENGINE
HEX SCREW EN 1665 M10X40	10299583	(12)	4	127	10119871	POWER TAKE-OFF ADD-ON
HEX SCREW EN 1665 M10X40	11626068	11	2	88	11420510	HIGH PRESSURE PIPE ASSEM
HEX SCREW EN 1665 M10X40	11626068	17	4	96	10141711	AIR COMPRESSOR W/ MOUNT.
HEX SCREW EN 1665 M10X50	11626073	12	2	99	10141710	COOLING WATER PIPES ATTA
HEX SCREW EN 1665 M10X50	11626073	11	1	124	10141788	CONTROL BOX ANNEXE
HEX SCREW EN 1665 M10X55	11656157	3	4	97	10141789	AIR COMPRESSOR PRE-ASSY
HEX SCREW EN 1665 M10X60	10299587	6	4	41	9078462	POWER UNIT SUPPORT ATT
HEX SCREW EN 1665 M10X60	11656158	8	2	92	10141827	CHARGE AIR LINE ASSEMBLY
HEX SCREW EN 1665 M10X70	11656159	10	2	124	10141788	CONTROL BOX ANNEXE
HEX SCREW EN 1665 M10X80	11656160	17	1	818	10141830	CHARGE AIR LINE ASSEMBLY
HEX SCREW EN 1665 M10X90	12692825	7	1	82	11363761	DRIVE FOR HIGH PRESSURE P
HEX SCREW EN 1665 M10X90	12692825	9	1	92	10141827	CHARGE AIR LINE ASSEMBLY
HEX SCREW EN 1665 M10X90	12692825	7	1	816	11363553	DRIVE FOR HIGH PRESSURE P
HEX SCREW EN 1665 M12X10	10299598	9	2	120	10141716	FLYWHEEL HOUSING MOUNT
HEX SCREW EN 1665 M12X10	10299598	11	6	127	10119871	POWER TAKE-OFF ADD-ON
HEX SCREW EN 1665 M12X10	10299598	11	4	128	10119867	POWER TAKE-OFF ADD-ON
HEX SCREW EN 1665 M12X10	10299598	9	2	835	10120324	FLYWHEEL HOUSING MOUNT
HEX SCREW EN 1665 M12X10	10299598	11	6	840	10119873	POWER TAKE-OFF ADD-ON
HEX SCREW EN 1665 M12X10	10299598	8	4	841	10126182	POWER TAKE-OFF ADD-ON
HEX SCREW EN 1665 M12X30	11631940	18	1	96	10141711	AIR COMPRESSOR W/ MOUNT.
HEX SCREW EN 1665 M12X30	11631940	36	4	134	96032862	DIESEL ENGINE, PRE-ASSEMB
HEX SCREW EN 1665 M12X30	11631940	12	4	190	96032869	TRANSFER CASE, PRE-ASSE
HEX SCREW EN 1665 M12X35	10299566	2	3	115	9080641	STARTER ASSEMBLY
HEX SCREW EN 1665 M12X35	10299566	2	3	833	10120540	STARTER ASSEMBLY
HEX SCREW EN 1665 M12X40	10875423	16	1	101	10146956	AIR COND. COMPRESSOR A
HEX SCREW EN 1665 M12X40	10875423	16	1	832	10146947	ALTERNATOR ASSEMBLY
HEX SCREW EN 1665 M12X40	10875423	9	2	840	10119873	POWER TAKE-OFF ADD-ON
HEX SCREW EN 1665 M12X45	11656452	33	8	134	96032862	DIESEL ENGINE, PRE-ASSEMB
HEX SCREW EN 1665 M12X70	10299568	7	10	120	10141716	FLYWHEEL HOUSING MOUNT
HEX SCREW EN 1665 M12X70	10299568	7	10	835	10120324	FLYWHEEL HOUSING MOUNT
HEX SCREW EN 1665 M16X30	12207569	(3)	1	837	12416117	CABLE HARNESS MOUNTING
HEX SCREW EN 1665 M16X30	12207569	3	1	839	10150446	BRACKET ADD-ON
HEX SCREW EN 1665 M5X10	10875503	15	7	418	96037710	CENTRE BRACKET PRE-ASS.
HEX SCREW EN 1665 M5X10	10875503	8	16	492	968056308	BUMPER COMPL. W. COVERIN
HEX SCREW EN 1665 M5X10	10875503	12	4	571	96015567	INSTRUMENT BOX, INSTALLAT
HEX SCREW EN 1665 M5X10	10875503	5	1	631	918463108	EXTERNAL FEED
HEX SCREW EN 1665 M5X10	10875503	17	2	637	912624708	CONSOLE AUX. REPLENISHIN
HEX SCREW EN 1665 M5X10	10875503	17	5	886	96036283	ELECTRIC ADD-ON PARTS CA
HEX SCREW EN 1665 M5X10	10875503	21	6	898	96036284	HOUSING CPL.
HEX SCREW EN 1665 M5X10	10875503	41	12	901	96002298	MOUNTING PLATE PRE-ASS.
HEX SCREW EN 1665 M5X10	10875503	82	2	1027	918998008	SWITCHBOX MOUNTING PART
HEX SCREW EN 1665 M5X10	10875503	55	45	1033	96035660	ASSEMBLY PARTS MOUNTIN
HEX SCREW EN 1665 M5X10	10875503	11	2	1188	919288608	ADDITIONAL ELECTRICS
HEX SCREW EN 1665 M5X10 8	12207546	52	6	838	12416117	CABLE HARNESS MOUNTING
HEX SCREW EN 1665 M6X16 8	11840297	24	2	90	10143726	LEAK OIL LINE ADD-ON
HEX SCREW EN 1665 M6X16 8	11840297	(3)	1	126	12410651	ENGINE CONTROL SENSORS
HEX SCREW EN 1665 M6X16 8	11840297	52	8	589	917330508	DOOR LEFT, CPL.
HEX SCREW EN 1665 M6X16 8	11840297	52	8	596	917330608	DOOR RIGHT, CPL.
HEX SCREW EN 1665 M6X16 8	11840297	54	15	838	12416117	CABLE HARNESS MOUNTING
HEX SCREW EN 1665 M6X16 8	11840297	80	20	1027	918998008	SWITCHBOX MOUNTING PART
HEX SCREW EN 1665 M6X16 8	11840297	25	6	1110	96001083	ELECTRIC FOR BATTERY BOX
HEX SCREW EN 1665 M6X16 8	11840297	19	2	1141	918065208	CRANE OPERATOR CABIN P
HEX SCREW EN 1665 M6X20 8	12207548	6	3	63	11364303	CYLINDER HEAD COVER PRE
HEX SCREW EN 1665 M6X20 8	12207548	6	3	68	11364325	CYLINDER HEAD COVER PRE
HEX SCREW EN 1665 M6X20 8	12207548	2	4	95	9078314	HEATING FLANGE ADD-ON
HEX SCREW EN 1665 M6X20 8	12207548	(2)	1	126	12410651	ENGINE CONTROL SENSORS
HEX SCREW EN 1665 M6X20 8	12207548	22	3	579	96012578	SMALL PARTS INSTALLATION

Description	Item	Pos.	Quantity	Page	Assembly	Description
HEX SCREW EN 1665 M6X40 8	12207587	12	1	46	10137051	HYDT.TUBE ASSEMBLY
HEX SCREW EN 1665 M6X50 8	12207550	10	2	44	10141581	CRANKCASE BREATHER ASS
HEX SCREW EN 1665 M6X50 8	12207550	10	2	811	10141843	CRANKCASE BREATHER ASS
HEX SCREW EN 1665 M6X60 8	12207551	15	2	105	10147657	VENT TUBE ASSEMBLY
HEX SCREW EN 1665 M6X60 8	12207551	15	2	825	10147372	VENT TUBE ASSEMBLY
HEX SCREW EN 1665 M8X110	12210058	8	3	41	9078462	POWER UNIT SUPPORT ATT
HEX SCREW EN 1665 M8X110	12210058	10	2	101	10146956	AIR COND. COMPRESSOR A
HEX SCREW EN 1665 M8X110	12210061	5	8	71	11365725	OIL MODULE ASSEMBLY
HEX SCREW EN 1665 M8X110	12210061	10	2	74	11365194	OIL MODULE RIGHT
HEX SCREW EN 1665 M8X110	12210061	12	2	118	10144678	PROTECTION PLATE ASSEM
HEX SCREW EN 1665 M8X120	12207557	10	2	101	10146956	AIR COND. COMPRESSOR A
HEX SCREW EN 1665 M8X120	12207553	5	5	103	11353748	THERMOSTAT HOUSING ASS
HEX SCREW EN 1665 M8X130	12210059	3	2	93	12421641	CONNECTING LINE ADD-ON
HEX SCREW EN 1665 M8X140	11826195	6	6	71	11365725	OIL MODULE ASSEMBLY
HEX SCREW EN 1665 M8X140	11826195	4	3	86	10126724	FUEL FINE-FILTER ASSEMBLY
HEX SCREW EN 1665 M8X150	12693597	16	3	818	10141830	CHARGE AIR LINE ASSEMBLY
HEX SCREW EN 1665 M8X16 8	11656992	10	3	42	10141769	FINAL CONTROL VALVE
HEX SCREW EN 1665 M8X16 8	11656992	6	1	50	10115557	OIL DIPSTICK CPL.
HEX SCREW EN 1665 M8X16 8	11656992	9	2	69	10122940	CAMSHAFT CPL.
HEX SCREW EN 1665 M8X16 8	11656992	10	2	88	11420510	HIGH PRESSURE PIPE ASSEM
HEX SCREW EN 1665 M8X16 8	11656992	11	6	98	10141712	PIPELINE INSTALLATION
HEX SCREW EN 1665 M8X16 8	11656992	6	1	813	10137870	OIL DIPSTICK CPL.
HEX SCREW EN 1665 M8X16 8	11656992	18	1	822	10141807	ACCESSORIES AIR COMPRES
HEX SCREW EN 1665 M8X16 8	11656992	27	2	826	10143277	COOLANT PIPE BEND ADD-ON
HEX SCREW EN 1665 M8X16 8	11656992	60	26	838	12416117	CABLE HARNESS MOUNTING
HEX SCREW EN 1665 M8X160	12207554	7	4	71	11365725	OIL MODULE ASSEMBLY
HEX SCREW EN 1665 M8X175	12210056	5	1	86	10126724	FUEL FINE-FILTER ASSEMBLY
HEX SCREW EN 1665 M8X175	12698193	9	2	42	10141769	FINAL CONTROL VALVE
HEX SCREW EN 1665 M8X18 8.	407350308	90	4	157	965336608	HEAT EXCHANGER
HEX SCREW EN 1665 M8X20 8	11657219	12	7	44	10141581	CRANKCASE BREATHER ASS
HEX SCREW EN 1665 M8X20 8	11657219	4	1	48	10118748	PIPELINE INSTALLATION
HEX SCREW EN 1665 M8X20 8	11657219	25	2	90	10143726	LEAK OIL LINE ADD-ON
HEX SCREW EN 1665 M8X20 8	11657219	16	8	96	10141711	AIR COMPRESSOR W/ MOUNT.
HEX SCREW EN 1665 M8X20 8	11657219	12	1	98	10141712	PIPELINE INSTALLATION
HEX SCREW EN 1665 M8X20 8	11657219	9	2	99	10141710	COOLING WATER PIPES ATTA
HEX SCREW EN 1665 M8X20 8	11657219	8	5	105	10147657	VENT TUBE ASSEMBLY
HEX SCREW EN 1665 M8X20 8	11657219	19	11	114	10143790	REGULATION BOOST PRESS
HEX SCREW EN 1665 M8X20 8	11657219	13	2	120	10141716	FLYWHEEL HOUSING MOUNT
HEX SCREW EN 1665 M8X20 8	11657219	12	7	811	10141843	CRANKCASE BREATHER ASS
HEX SCREW EN 1665 M8X20 8	11657219	8	5	825	10147372	VENT TUBE ASSEMBLY
HEX SCREW EN 1665 M8X20 8	11657219	13	2	835	10120324	FLYWHEEL HOUSING MOUNT
HEX SCREW EN 1665 M8X20 8	11657219	(2)	4	837	12416117	CABLE HARNESS MOUNTING
HEX SCREW EN 1665 M8X20 8	11657219	2	3	839	10150446	BRACKET ADD-ON
HEX SCREW EN 1665 M8X25 8	11690637	11	4	824	12490129	WATER PUMP WITH FASTENIN
HEX SCREW EN 1665 M8X25 8	11690637	62	1	838	12416117	CABLE HARNESS MOUNTING
HEX SCREW EN 1665 M8X30	10299567	(8)	4	36	13455159	DIESEL ENGINE
HEX SCREW EN 1665 M8X30	10299567	5	4	41	9078462	POWER UNIT SUPPORT ATT
HEX SCREW EN 1665 M8X30	10299567	5	2	50	10115557	OIL DIPSTICK CPL.
HEX SCREW EN 1665 M8X30	10299567	5	2	813	10137870	OIL DIPSTICK CPL.
HEX SCREW EN 1665 M8X30 8	11826563	10	1	46	10137051	HYDT.TUBE ASSEMBLY
HEX SCREW EN 1665 M8X30 8	11826563	6	4	72	11365727	OIL MODULE LEFT PRE-ASS.
HEX SCREW EN 1665 M8X30 8	11826563	8	5	75	10127113	OIL FILTER HOUSING ASSEM
HEX SCREW EN 1665 M8X30 8	11826563	20	3	96	10141711	AIR COMPRESSOR W/ MOUNT.
HEX SCREW EN 1665 M8X30 8	11826563	11	1	99	10141710	COOLING WATER PIPES ATTA
HEX SCREW EN 1665 M8X30 8	11826563	13	5	101	10146956	AIR COND. COMPRESSOR A
HEX SCREW EN 1665 M8X30 8	11826563	10	4	106	10143421	CONNECTION F.WATER PIPE
HEX SCREW EN 1665 M8X30 8	11826563	9	5	118	10144678	PROTECTION PLATE ASSEM
HEX SCREW EN 1665 M8X30 8	11826563	12	4	824	12490129	WATER PUMP WITH FASTENIN
HEX SCREW EN 1665 M8X30 8	11826563	13	3	832	10146947	ALTERNATOR ASSEMBLY
HEX SCREW EN 1665 M8X30 8	11826563	63	1	838	12416117	CABLE HARNESS MOUNTING

Description	Item	Pos.	Quantity	Page	Assembly	Description
HEX SCREW EN 1665 M8X35	10299603	10	8	39	12405454	CRANKCASE CPL. WITH CYLIN
HEX SCREW EN 1665 M8X35	10299603	20	2	106	10143421	CONNECTION F.WATER PIPE
HEX SCREW EN 1665 M8X35	10299603	14	24	812	10134887	OIL SUMP WITH FASTENING
HEX SCREW EN 1665 M8X35 8	11827987	13	3	824	12490129	WATER PUMP WITH FASTENIN
HEX SCREW EN 1665 M8X40	10299604	9	2	41	9078462	POWER UNIT SUPPORT ATT
HEX SCREW EN 1665 M8X40 8	11658660	19	6	44	10141581	CRANKCASE BREATHER ASS
HEX SCREW EN 1665 M8X40 8	11658660	3	3	61	10122645	CYLINDER HEAD COVER ASS
HEX SCREW EN 1665 M8X40 8	11658660	5	3	62	10122640	CYLINDER HEAD COVER ASS
HEX SCREW EN 1665 M8X40 8	11658660	6	1	62	10122640	CYLINDER HEAD COVER ASS
HEX SCREW EN 1665 M8X40 8	11658660	5	3	66	10122646	CYLINDER HEAD COVER ASS
HEX SCREW EN 1665 M8X40 8	11658660	6	1	66	10122646	CYLINDER HEAD COVER ASS
HEX SCREW EN 1665 M8X40 8	11658660	6	1	67	10122659	CYLINDER HEAD COVER ASS
HEX SCREW EN 1665 M8X40 8	11658660	6	2	73	11365728	OIL MODULE RIGHT PRE-ASS.
HEX SCREW EN 1665 M8X40 8	11658660	3	4	77	10136123	OIL LINE ASSEMBLY
HEX SCREW EN 1665 M8X40 8	11658660	9	2	88	11420510	HIGH PRESSURE PIPE ASSEM
HEX SCREW EN 1665 M8X40 8	11658660	10	4	93	12421641	CONNECTING LINE ADD-ON
HEX SCREW EN 1665 M8X40 8	11658660	6	4	124	10141788	CONTROL BOX ANNEXE
HEX SCREW EN 1665 M8X40 8	11658660	19	6	811	10141843	CRANKCASE BREATHER ASS
HEX SCREW EN 1665 M8X40 8	11658660	10	4	819	12421642	CONNECTING LINE ADD-ON
HEX SCREW EN 1665 M8X40 8	11658660	18	2	832	10146947	ALTERNATOR ASSEMBLY
HEX SCREW EN 1665 M8X45	10299605	3	9	41	9078462	POWER UNIT SUPPORT ATT
HEX SCREW EN 1665 M8X45	10299605	16	24	49	10143092	OIL SUMP WITH FASTENING
HEX SCREW EN 1665 M8X45 8	11690426	3	4	124	10141788	CONTROL BOX ANNEXE
HEX SCREW EN 1665 M8X50	10299606	10	2	41	9078462	POWER UNIT SUPPORT ATT
HEX SCREW EN 1665 M8X50 8	11691686	15	4	49	10143092	OIL SUMP WITH FASTENING
HEX SCREW EN 1665 M8X50 8	11691686	7	2	73	11365728	OIL MODULE RIGHT PRE-ASS.
HEX SCREW EN 1665 M8X50 8	11691686	14	4	93	12421641	CONNECTING LINE ADD-ON
HEX SCREW EN 1665 M8X50 8	11691686	15	4	812	10134887	OIL SUMP WITH FASTENING
HEX SCREW EN 1665 M8X50 8	11691686	14	4	819	12421642	CONNECTING LINE ADD-ON
HEX SCREW EN 1665 M8X50 8	11691686	14	1	822	10141807	ACCESSORIES AIR COMPRES
HEX SCREW EN 1665 M8X50 8	11691686	14	2	832	10146947	ALTERNATOR ASSEMBLY
HEX SCREW EN 1665 M8X55 8	12210060	8	6	42	10141769	FINAL CONTROL VALVE
HEX SCREW EN 1665 M8X55 8	12210060	(9)	6	72	11365727	OIL MODULE LEFT PRE-ASS.
HEX SCREW EN 1665 M8X55 8	12210060	9	6	74	11365194	OIL MODULE RIGHT
HEX SCREW EN 1665 M8X55 8	12210060	14	2	101	10146956	AIR COND. COMPRESSOR A
HEX SCREW EN 1665 M8X60	10299607	4	6	41	9078462	POWER UNIT SUPPORT ATT
HEX SCREW EN 1665 M8X60 8	11691685	14	2	101	10146956	AIR COND. COMPRESSOR A
HEX SCREW EN 1665 M8X60 8	11691685	10	2	118	10144678	PROTECTION PLATE ASSEM
HEX SCREW EN 1665 M8X65 8	12210057	11	2	46	10137051	HYDT.TUBE ASSEMBLY
HEX SCREW EN 1665 M8X65 8	12210057	2	8	77	10136123	OIL LINE ASSEMBLY
HEX SCREW EN 1665 M8X70	10299608	7	3	41	9078462	POWER UNIT SUPPORT ATT
HEX SCREW EN 1665 M8X70 8	12208076	2	8	77	10136123	OIL LINE ASSEMBLY
HEX SCREW EN 1665 M8X75	10299609	4	2	104	11349206	THERMOSTAT HOUSING PRE
HEX SCREW EN 1665 M8X75	10299609	21	1	114	10143790	REGULATION BOOST PRESS
HEX SCREW EN 1665 M8X80 8	11626067	5	2	62	10122640	CYLINDER HEAD COVER ASS
HEX SCREW EN 1665 M8X80 8	11626067	5	2	66	10122646	CYLINDER HEAD COVER ASS
HEX SCREW EN 1665 M8X80 8	11626067	5	2	67	10122659	CYLINDER HEAD COVER ASS
HEX SCREW EN 1665 M8X80 8	11626067	20	1	832	10146947	ALTERNATOR ASSEMBLY
HEX SCREW EN 1665 M8X90 8	10876385	(10)	2	72	11365727	OIL MODULE LEFT PRE-ASS.
HEX SCREW EN 1665 M8X90 8	10876385	11	3	118	10144678	PROTECTION PLATE ASSEM
HEX SCREW ISO 4014 M10X1	11651143	14	2	361	919964208	FUEL FEED
HEX SCREW ISO 4014 M10X1	11651143	8	2	1103	96058648	PREMOUNTED FUEL FILTER
HEX SCREW ISO 4014 M10X2	10878922	7	2	428	96031504	ELECTRICAL SYSTEM BATTER
HEX SCREW ISO 4014 M10X55	11647551	500	17	171	10343495	OIL SUMP
HEX SCREW ISO 4014 M10X55	11647551	303	12	755	96038878	DIESEL ENGINE, PRE-ASSEMB
HEX SCREW ISO 4014 M10X55	11642357	440	12	172	10343488	CLUTCH
HEX SCREW ISO 4014 M10X60	11626719	100	1	158	571808808	STORAGE
HEX SCREW ISO 4014 M10X60	11626719	16	1	634	918744608	INSTALLATION SLEEPER BERT
HEX SCREW ISO 4014 M10X60	11626719	3	4	667	965320108	LADDER COMPL.
HEX SCREW ISO 4014 M10X60	11626719	12	2	1545	96014903	SCREW BOLT

Description	Item	Pos.	Quantity	Page	Assembly	Description
HEX SCREW ISO 4014 M10X65	11642367	21	3	1230	965226108	FITTING PLATE EMERG. ACT:
HEX SCREW ISO 4014 M10X65	11642367	21	3	1235	965324508	FITTING PLATE EMERG. ACT:
HEX SCREW ISO 4014 M10X75	10876580	14	2	1547	96014968	ROPE GUARD CPL
HEX SCREW ISO 4014 M10X80	11652294	38	9	134	96032862	DIESEL ENGINE, PRE-ASSEMB
HEX SCREW ISO 4014 M10X80	11652294	21	2	634	918744608	INSTALLATION SLEEPER BERT
HEX SCREW ISO 4014 M10X90	11652295	4	4	1545	96014903	SCREW BOLT
HEX SCREW ISO 4014 M10X90	11652295	4	4	1548	96015492	SCREW BOLT
HEX SCREW ISO 4014 M10X95	12222984	10	1	361	919964208	FUEL FEED
HEX SCREW ISO 4014 M10X95	12222984	5	1	1103	96058648	PREMOUNTED FUEL FILTER
HEX SCREW ISO 4014 M12X1	12222992	200	2	157	965336608	HEAT EXCHANGER
HEX SCREW ISO 4014 M12X1	11642341	32	16	1599	918474308	F-HEAD SECTION
HEX SCREW ISO 4014 M12X20	10299657	3	2	119	10126465	LIFTING DEVICE
HEX SCREW ISO 4014 M12X50	11651578	101	4	1339	917996808	D PIVOT SECTION
HEX SCREW ISO 4014 M12X55	11658891	302	6	754	96038878	DIESEL ENGINE, PRE-ASSEMB
HEX SCREW ISO 4014 M12X55	11658891	31	4	1378	918325908	WINCH 3
HEX SCREW ISO 4014 M12X55	11658891	21	3	1588	918489108	PIVOT SECTION
HEX SCREW ISO 4014 M12X55	11658891	70	6	1600	918474308	F-HEAD SECTION
HEX SCREW ISO 4014 M12X55	11658891	11	4	1619	918887908	F-INTERMEDIATE SECT.
HEX SCREW ISO 4014 M12X60	406202008	260	2	159	965336708	POWER TAKE-OFF
HEX SCREW ISO 4014 M12X60	10875506	42	5	157	965336608	HEAT EXCHANGER
HEX SCREW ISO 4014 M12X65	11658890	6	1	493	968056808	BUMPER PREASSEMBLED
HEX SCREW ISO 4014 M12X70	11642498	60	4	1404	916980308	L-HEAD PIECE
HEX SCREW ISO 4014 M12X75	10875507	5	8	619	912569508	ADD-ON UNIT TELMA
HEX SCREW ISO 4014 M12X75	10875507	3	4	943	917227308	OIL RESERVOIR, COMPLETE
HEX SCREW ISO 4014 M12X80	9230171	4	2	119	10126465	LIFTING DEVICE
HEX SCREW ISO 4014 M12X80	9230171	230	1	148	964013408	HOUSING
HEX SCREW ISO 4014 M12X80	10875508	20	4	23	96032863	RADIATOR, PRE-ASSEMBLED
HEX SCREW ISO 4014 M14X1	10878788	43	4	1136	918063908	CRANE DRIVER CAB ADDITIO
HEX SCREW ISO 4014 M14X60	10178872	424	3	226	10876205	FINAL DRIVE
HEX SCREW ISO 4014 M14X60	10178872	424	3	251	10876158	FINAL DRIVE
HEX SCREW ISO 4014 M14X90	4600670	425	2	212	10876206	FINAL DRIVE
HEX SCREW ISO 4014 M14X90	4600670	413	8	276	10876196	FINAL DRIVE
HEX SCREW ISO 4014 M14X90	4600670	425	2	276	10876196	FINAL DRIVE
HEX SCREW ISO 4014 M16X1	12222993	7	2	668	920456008	SAFETY ROLLER WINCH 1/2
HEX SCREW ISO 4014 M16X1	12223058	2702	48	705	11340822	GEARBOX
HEX SCREW ISO 4014 M16X1	12223058	302	24	1381	10874553	GEARBOX
HEX SCREW ISO 4014 M16X1	11642340	5	1	1611	96013388	DRAW SHACKLE
HEX SCREW ISO 4014 M16X1	4600601	6	1	1560	96016836	DRAW SHACKLE
HEX SCREW ISO 4014 M16X1	4600601	8	1	1567	96013042	PULL ROD
HEX SCREW ISO 4014 M16X1	4600601	8	1	1638	96018528	PULL ROD
HEX SCREW ISO 4014 M16X1	4600601	8	1	1641	96012854	PULL ROD
HEX SCREW ISO 4014 M16X1	4600601	8	1	1644	96012732	PULL ROD
HEX SCREW ISO 4014 M16X1	4000437	2	2	1473	962307208	CONNECTING LINK PRE-ASS.
HEX SCREW ISO 4014 M16X1	11642339	11	1	1291	927148808	ROD
HEX SCREW ISO 4014 M16X1	11642339	11	1	1302	962628008	ROD CPL.
HEX SCREW ISO 4014 M16X1	11642339	23	2	1353	96005682	LUFFING PULLEY BLOCK COM
HEX SCREW ISO 4014 M16X1	11642339	9	1	1362	927148608	ROD
HEX SCREW ISO 4014 M16X1	11642339	9	1	1368	962943908	ROD CPL.
HEX SCREW ISO 4014 M16X1	11642339	9	1	1370	962943808	ROD CPL.
HEX SCREW ISO 4014 M16X1	11642339	9	1	1372	962946708	ROD CPL.
HEX SCREW ISO 4014 M16X1	11642339	14	1	1475	96020796	ROD CPL.
HEX SCREW ISO 4014 M16X1	11642339	5	2	1562	96013014	DRAW SHACKLE
HEX SCREW ISO 4014 M16X20	406218108	418	4	251	10876158	FINAL DRIVE
HEX SCREW ISO 4014 M16X2	12224045	43	4	1571	918859708	F-CONNECTING HEAD
HEX SCREW ISO 4014 M16X2	12224045	8	2	1648	96015867	PULL ROD
HEX SCREW ISO 4014 M16X3	10878582	66	4	910	919361008	SA FRAME
HEX SCREW ISO 4014 M16X3	10878582	39	2	1452	919692108	SUSPENDED BALLAST
HEX SCREW ISO 4014 M16X70	406204208	26	8	1348	918361308	D HEAD SECTION
HEX SCREW ISO 4014 M16X80	406212808	418	4	226	10876205	FINAL DRIVE
HEX SCREW ISO 4014 M16X80	406212808	418	4	276	10876196	FINAL DRIVE

Description	Item	Pos.	Quantity	Page	Assembly	Description
HEX SCREW ISO 4014 M16X85	10878687	18	2	1475	96020796	ROD CPL.
HEX SCREW ISO 4014 M18X10	11082221	2	8	187	918994008	TRANSMISSION INSTALLATIO
HEX SCREW ISO 4014 M18X10	406221908	3	2	237	96036782	AXLE 3, PRE-ASSEMBLED
HEX SCREW ISO 4014 M18X12	406220608	16	2	190	96032869	TRANSFER CASE, PRE-ASSE
HEX SCREW ISO 4014 M18X12	406220608	3	2	270	96036787	AXLE 6, PRE-ASSEMBLED
HEX SCREW ISO 4014 M18X13	406221208	4	8	200	918994708	AXLE 1+2 WITH SUSPENSION
HEX SCREW ISO 4014 M18X13	406221208	3	8	235	919242908	AXLE 3 WITH SUSPENSION
HEX SCREW ISO 4014 M18X13	406221208	3	8	245	918994808	AXLE 4 WITH SUSPENSION
HEX SCREW ISO 4014 M18X13	406221208	3	2	247	96036783	AXLE 4, PRE-ASSEMBLED
HEX SCREW ISO 4014 M18X13	406221208	5	8	256	918994908	AXLES 5+6 WITH SUSPENSIO
HEX SCREW ISO 4014 M18X13	406221208	10	2	270	96036787	AXLE 6, PRE-ASSEMBLED
HEX SCREW ISO 4014 M18X13	406221208	8	8	281	919243008	AXLES 7+8 WITH SUSPENSIO
HEX SCREW ISO 4014 M18X16	406221708	4	2	235	919242908	AXLE 3 WITH SUSPENSION
HEX SCREW ISO 4014 M18X16	406221708	4	2	245	918994808	AXLE 4 WITH SUSPENSION
HEX SCREW ISO 4014 M18X18	406221408	4	8	202	96036779	AXLE 1, PRE-ASSEMBLED
HEX SCREW ISO 4014 M18X18	406221408	4	8	222	96036781	AXLE 2, PRE-ASSEMBLED
HEX SCREW ISO 4014 M18X18	406221408	5	8	237	96036782	AXLE 3, PRE-ASSEMBLED
HEX SCREW ISO 4014 M18X18	406221408	4	8	247	96036783	AXLE 4, PRE-ASSEMBLED
HEX SCREW ISO 4014 M18X18	406221408	4	8	258	96036784	AXLE 5, PRE-ASSEMBLED
HEX SCREW ISO 4014 M18X18	406221408	4	4	270	96036787	AXLE 6, PRE-ASSEMBLED
HEX SCREW ISO 4014 M18X18	406221408	4	8	283	96036788	AXLE 7, PRE-ASSEMBLED
HEX SCREW ISO 4014 M18X18	406221408	4	8	290	96036789	AXLE 8, PRE-ASSEMBLED
HEX SCREW ISO 4014 M18X18	406221408	300	2	754	96038878	DIESEL ENGINE, PRE-ASSEMB
HEX SCREW ISO 4014 M18X26	406222608	5	4	200	918994708	AXLE 1+2 WITH SUSPENSION
HEX SCREW ISO 4014 M18X28	10022895	4	4	256	918994908	AXLES 5+6 WITH SUSPENSIO
HEX SCREW ISO 4014 M18X28	10022895	7	4	281	919243008	AXLES 7+8 WITH SUSPENSIO
HEX SCREW ISO 4014 M20X1	4061182	56	2	332	919314608	OUTRIGGER W.SWING-OUT
HEX SCREW ISO 4014 M20X11	11660491	4	1	912	927094308	BRACKET CPL.
HEX SCREW ISO 4014 M20X1	10878585	9	2	651	96051604	ROLLER BEARING
HEX SCREW ISO 4014 M20X1	10878585	29	1	1348	918361308	D HEAD SECTION
HEX SCREW ISO 4014 M20X1	12218496	6	1	1354	927114608	ROD COMPL.
HEX SCREW ISO 4014 M20X1	12230471	30	6	1375	916979908	D OVERRUN PROTECTION
HEX SCREW ISO 4014 M20X2	10876516	4	1	185	96018923	MOTOR BEARING INSTALLATI
HEX SCREW ISO 4014 M20X2	10876534	4	1	186	96018924	MOTOR BEARING INSTALLATI
HEX SCREW ISO 4014 M24X1	12225207	307	2	755	96038878	DIESEL ENGINE, PRE-ASSEMB
HEX SCREW ISO 4014 M24X3	10878593	12	4	1353	96005682	LUFFING PULLEY BLOCK COM
HEX SCREW ISO 4014 M30X20	406213208	6	48	714	917116108	SLEWING GEAR
HEX SCREW ISO 4014 M30X2	10878595	19	4	1452	919692108	SUSPENDED BALLAST
HEX SCREW ISO 4014 M30X2	10878595	14	2	1474	967989808	CONNECTING LINK PRE-ASS.
HEX SCREW ISO 4014 M6X30 8	10875511	23	16	23	96032863	RADIATOR, PRE-ASSEMBLED
HEX SCREW ISO 4014 M6X30 8	10875511	3	5	1544	96014901	WALKWAY COMPL.
HEX SCREW ISO 4014 M6X40 8	12216183	25	2	1306	919746308	SL REDUCING SECTION
HEX SCREW ISO 4014 M6X40 8	12216183	39	4	1394	918964608	L ADAPTER SECTION
HEX SCREW ISO 4014 M6X40	406103208	6	4	932	969823308	UREA TANK, PRE-MOUNTING
HEX SCREW ISO 4014 M6X45 8	12216909	4	4	1547	96014968	ROPE GUARD CPL
HEX SCREW ISO 4014 M6X50 8	10875512	7	1	230	10036124	SUSPENSION CYLINDER
HEX SCREW ISO 4014 M6X50 8	10875512	13	1	243	10036126	SUSPENSION CYLINDER
HEX SCREW ISO 4014 M6X50 8	10875512	5	4	354	96003532	PUMP PRE-ASS.
HEX SCREW ISO 4014 M6X50 8	10875512	17	2	480	917737708	ROTARY FEED THROUGH
HEX SCREW ISO 4014 M6X50 8	10875512	22	5	1306	919746308	SL REDUCING SECTION
HEX SCREW ISO 4014 M6X50 8	10875512	10	2	1435	968895808	ADDL.HYDR.F.PIN PULLING DE
HEX SCREW ISO 4014 M6X55 8	12216913	16	2	337	96047402	SUPPORT PIECE PRE-ASS.
HEX SCREW ISO 4014 M6X55 8	12216913	16	2	346	96047403	SUPPORT PIECE PRE-ASS.
HEX SCREW ISO 4014 M6X55 8	12216913	81	1	1027	918998008	SWITCHBOX MOUNTING PART
HEX SCREW ISO 4014 M6X55 8	12216913	16	5	1290	919745708	S INTERMEDIATE SECTION
HEX SCREW ISO 4014 M6X55 8	12216913	16	5	1298	919745808	LA INTERMED.SECTION WELD
HEX SCREW ISO 4014 M6X55 8	12216913	16	5	1301	919746208	S INTERMEDIATE SECTION
HEX SCREW ISO 4014 M6X55 8	12216913	16	10	1626	919747708	LA INTERMED.SECTION WELD
HEX SCREW ISO 4014 M6X60 8	12216185	19	1	1547	96014968	ROPE GUARD CPL
HEX SCREW ISO 4014 M6X65 8	12216186	129	5	1272	919745108	S PIVOT SECTION

Description	Item	Pos.	Quantity	Page	Assembly	Description
HEX SCREW ISO 4014 M6X65 8	12216186	34	3	1290	919745708	S INTERMEDIATE SECTION
HEX SCREW ISO 4014 M6X65 8	12216186	34	12	1298	919745808	LA INTERMED.SECTION WELD
HEX SCREW ISO 4014 M6X65 8	12216186	24	3	1306	919746308	SL REDUCING SECTION
HEX SCREW ISO 4014 M6X65 8	12216186	31	17	1324	919746708	S INTERMEDIATE SECTION
HEX SCREW ISO 4014 M6X65 8	12216186	30	17	1327	919746808	S INTERMEDIATE SECTION
HEX SCREW ISO 4014 M6X65 8	12216186	30	17	1330	919746908	S INTERMEDIATE SECTION
HEX SCREW ISO 4014 M6X65 8	12216186	31	25	1334	919747208	S INTERMEDIATE SECTION
HEX SCREW ISO 4014 M6X65 8	12216186	42	6	1394	918964608	L ADAPTER SECTION
HEX SCREW ISO 4014 M6X65 8	12216186	9	10	1529	919747308	SX REDUCING SECTION
HEX SCREW ISO 4014 M6X65 8	12216186	34	12	1626	919747708	LA INTERMED.SECTION WELD
HEX SCREW ISO 4014 M8X110	12217239	8	3	354	96003532	PUMP PRE-ASS.
HEX SCREW ISO 4014 M8X110	12217239	26	3	931	918996808	UREA PLANT
HEX SCREW ISO 4014 M8X40 8	11651579	53	4	332	919314608	OUTRIGGER W.SWING-OUT
HEX SCREW ISO 4014 M8X40 8	11651579	6	8	643	912493508	WHEEL CHOCKS WITH HOLDE
HEX SCREW ISO 4014 M8X40 8	11651579	53	20	795	96039239	RADIATOR, PRE-ASSEMBLED
HEX SCREW ISO 4014 M8X45 1	560305208	536	2	226	10876205	FINAL DRIVE
HEX SCREW ISO 4014 M8X45 1	560305208	2407	2	227	10876205	FINAL DRIVE
HEX SCREW ISO 4014 M8X45 1	560305208	2407	2	252	10876158	FINAL DRIVE
HEX SCREW ISO 4014 M8X45 8	11651580	94	4	910	919361008	SA FRAME
HEX SCREW ISO 4014 M8X45 8	11651580	5	2	973	967652908	COVER PRE-ASS.
HEX SCREW ISO 4014 M8X45 8	11651580	11	2	978	967664708	COVER PRE-ASSY.
HEX SCREW ISO 4014 M8X45 8	11651580	34	4	1178	918793508	SLEWING PLATFORM CATWAL
HEX SCREW ISO 4014 M8X45 8	11651580	6	14	1277	96043441	FLAP PRE-ASS.
HEX SCREW ISO 4014 M8X45 8	11651580	23	1	1571	918859708	F-CONNECTING HEAD
HEX SCREW ISO 4014 M8X45 8	11651580	23	1	1581	919463108	F-CONNECTING HEAD
HEX SCREW ISO 4014 M8X50	11647552	9	4	39	12405454	CRANKCASE CPL. WITH CYLIN
HEX SCREW ISO 4014 M8X50 8	11651581	313	2	755	96038878	DIESEL ENGINE, PRE-ASSEMB
HEX SCREW ISO 4014 M8X50 8	11651581	319	8	971	917991908	SOUND DAMPING
HEX SCREW ISO 4014 M8X50 8	11651581	3	2	972	967641808	COVER PRE-ASS.
HEX SCREW ISO 4014 M8X50 8	11651581	27	40	1204	96002845	GANGWAY 1
HEX SCREW ISO 4014 M8X50 8	11651581	7	8	1216	96002846	GANGWAY 2
HEX SCREW ISO 4014 M8X50 8	11651581	6	22	1217	96002847	GANGWAY 3
HEX SCREW ISO 4014 M8X50 8	11651581	11	45	1290	919745708	S INTERMEDIATE SECTION
HEX SCREW ISO 4014 M8X50 8	11651581	11	67	1298	919745808	LA INTERMED.SECTION WELD
HEX SCREW ISO 4014 M8X50 8	11651581	11	30	1301	919746208	S INTERMEDIATE SECTION
HEX SCREW ISO 4014 M8X50 8	11651581	38	37	1348	918361308	D HEAD SECTION
HEX SCREW ISO 4014 M8X50 8	11651581	8	8	1457	96051270	BALLAST PALETTE PRE-ASS.
HEX SCREW ISO 4014 M8X50 8	11651581	76	59	1468	96024497	GUIDE PRE-ASS.
HEX SCREW ISO 4014 M8X50 8	11651581	11	99	1542	919752108	SX-INTERMEDIATE PC PRE-AS
HEX SCREW ISO 4014 M8X50 8	11651581	11	84	1552	919752208	SX-INTERMEDIATE PC PRE-AS
HEX SCREW ISO 4014 M8X50 8	11651581	21	31	1571	918859708	F-CONNECTING HEAD
HEX SCREW ISO 4014 M8X50 8	11651581	21	31	1581	919463108	F-CONNECTING HEAD
HEX SCREW ISO 4014 M8X50 8	11651581	39	4	1588	918489108	PIVOT SECTION
HEX SCREW ISO 4014 M8X50 8	11651581	11	78	1626	919747708	LA INTERMED.SECTION WELD
HEX SCREW ISO 4014 M8X55 8	11651582	6	2	667	965320108	LADDER COMPL.
HEX SCREW ISO 4014 M8X55 8	11651582	11	3	714	917116108	SLEWING GEAR
HEX SCREW ISO 4014 M8X55 8	11651582	42	8	1209	96002863	SWINGING PLATFORM COMPL
HEX SCREW ISO 4014 M8X55 8	11651582	7	130	1271	919745108	S PIVOT SECTION
HEX SCREW ISO 4014 M8X55 8	11651582	36	4	1290	919745708	S INTERMEDIATE SECTION
HEX SCREW ISO 4014 M8X55 8	11651582	36	4	1298	919745808	LA INTERMED.SECTION WELD
HEX SCREW ISO 4014 M8X55 8	11651582	36	4	1301	919746208	S INTERMEDIATE SECTION
HEX SCREW ISO 4014 M8X55 8	11651582	14	59	1306	919746308	SL REDUCING SECTION
HEX SCREW ISO 4014 M8X55 8	11651582	22	69	1324	919746708	S INTERMEDIATE SECTION
HEX SCREW ISO 4014 M8X55 8	11651582	21	74	1327	919746808	S INTERMEDIATE SECTION
HEX SCREW ISO 4014 M8X55 8	11651582	21	74	1330	919746908	S INTERMEDIATE SECTION
HEX SCREW ISO 4014 M8X55 8	11651582	22	129	1334	919747208	S INTERMEDIATE SECTION
HEX SCREW ISO 4014 M8X55 8	11651582	28	75	1338	917996808	D PIVOT SECTION
HEX SCREW ISO 4014 M8X55 8	11651582	31	4	1348	918361308	D HEAD SECTION
HEX SCREW ISO 4014 M8X55 8	11651582	13	108	1361	918857108	D INTERMEDIATE SECTION
HEX SCREW ISO 4014 M8X55 8	11651582	13	75	1367	918857208	D INTERMEDIATE SECTION

Description	Item	Pos.	Quantity	Page	Assembly	Description
HEX SCREW ISO 4014 M8X55 8	11651582	7	40	1394	918964608	L ADAPTER SECTION
HEX SCREW ISO 4014 M8X55 8	11651582	20	4	1404	916980308	L-HEAD PIECE
HEX SCREW ISO 4014 M8X55 8	11651582	15	45	1529	919747308	SX REDUCING SECTION
HEX SCREW ISO 4014 M8X55 8	11651582	17	46	1534	919747408	SX REDUCING SECTION
HEX SCREW ISO 4014 M8X55 8	11651582	15	8	1571	918859708	F-CONNECTING HEAD
HEX SCREW ISO 4014 M8X55 8	11651582	15	8	1581	919463108	F-CONNECTING HEAD
HEX SCREW ISO 4014 M8X55 8	11651582	83	6	1600	918474308	F-HEAD SECTION
HEX SCREW ISO 4014 M8X55 8	11651582	36	8	1626	919747708	LA INTERMED.SECTION WELD
HEX SCREW ISO 4014 M8X60 8	11651583	31	7	1338	917996808	D PIVOT SECTION
HEX SCREW ISO 4014 M8X60 8	11651583	27	14	1542	919752108	SX-INTERMEDIATE PC PRE-AS
HEX SCREW ISO 4014 M8X60 8	11651583	27	14	1552	919752208	SX-INTERMEDIATE PC PRE-AS
HEX SCREW ISO 4014 M8X60 8	11651583	27	5	1571	918859708	F-CONNECTING HEAD
HEX SCREW ISO 4014 M8X60 8	11651583	27	5	1581	919463108	F-CONNECTING HEAD
HEX SCREW ISO 4014 M8X60 8	11651583	20	2	1631	918472308	SUPPLEMENTARY GUYING D
HEX SCREW ISO 4014 M8X65	12216175	35	15	1361	918857108	D INTERMEDIATE SECTION
HEX SCREW ISO 4014 M8X65	12216175	35	12	1367	918857208	D INTERMEDIATE SECTION
HEX SCREW ISO 4014 M8X65 8	11651584	77	1	135	96032862	DIESEL ENGINE, PRE-ASSEMB
HEX SCREW ISO 4014 M8X70 1	4981247	310	30	165	10343489	CONTROL
HEX SCREW ISO 4014 M8X70 8	11651585	13	12	1534	919747408	SX REDUCING SECTION
HEX SCREW ISO 4014 M8X80 8	11632102	16	2	354	96003532	PUMP PRE-ASS.
HEX SCREW ISO 4014 M8X80 8	11632102	24	2	931	918996808	UREA PLANT
HEX SCREW ISO 4014 M8X85 1	7004706	700	2	165	10343489	CONTROL
HEX SCREW ISO 4014 M8X85 8	10875514	53	24	1467	96024497	GUIDE PRE-ASS.
HEX SCREW ISO 4014 M8X95 8	10875515	78	1	135	96032862	DIESEL ENGINE, PRE-ASSEMB
HEX SCREW ISO 4017 M10X16	11652470	410	20	172	10343488	CLUTCH
HEX SCREW ISO 4017 M10X16	11652470	56	4	795	96039239	RADIATOR, PRE-ASSEMBLED
HEX SCREW ISO 4017 M10X16	11652470	36	8	909	919361008	SA FRAME
HEX SCREW ISO 4017 M10X18	10875800	320	1	755	96038878	DIESEL ENGINE, PRE-ASSEMB
HEX SCREW ISO 4017 M10X20	11002753	10	8	551	96000390	ENTRY
HEX SCREW ISO 4017 M10X20	11002753	46	16	1136	918063908	CRANE DRIVER CAB ADDITIO
HEX SCREW ISO 4017 M10X20	406509808	15	4	746	918996008	DIESEL ENGINE INSTALLATIO
HEX SCREW ISO 4017 M10X20	10197730	9	4	666	927094908	ROD CPL.
HEX SCREW ISO 4017 M10X20	10197730	7	8	714	917116108	SLEWING GEAR
HEX SCREW ISO 4017 M10X20	10197730	31	4	863	918996308	TURNTABLE PANELLING
HEX SCREW ISO 4017 M10X20	10197730	20	8	1178	918793508	SLEWING PLATFORM CATWAL
HEX SCREW ISO 4017 M10X20	10197730	26	4	1239	917413808	BASE PLATE SLEWING PLATF
HEX SCREW ISO 4017 M10X25	10299578	3	8	58	11367689	DRIVE PARTS W. DAMPER PR
HEX SCREW ISO 4017 M10X25	11631816	105	8	392	919023108	AIR FILTER ASSY. W. AIR FLA
HEX SCREW ISO 4017 M10X25	11631816	27	2	701	917151308	WINCH 4 LUFFING GEAR
HEX SCREW ISO 4017 M10X25	11631816	7	12	727	916164508	ERECTING WINCH
HEX SCREW ISO 4017 M10X25	11631816	20	6	732	11347396	ROPE DRUM
HEX SCREW ISO 4017 M10X25	11631816	315	1	755	96038878	DIESEL ENGINE, PRE-ASSEMB
HEX SCREW ISO 4017 M10X25	11631816	54	10	795	96039239	RADIATOR, PRE-ASSEMBLED
HEX SCREW ISO 4017 M10X25	11631816	83	2	800	919546708	MUFFLER UNIT
HEX SCREW ISO 4017 M10X25	11631816	5	12	945	967546408	OIL TANK PRE-ASS.
HEX SCREW ISO 4017 M10X25	11631816	55	10	1136	918063908	CRANE DRIVER CAB ADDITIO
HEX SCREW ISO 4017 M10X25	11631816	25	16	1239	917413808	BASE PLATE SLEWING PLATF
HEX SCREW ISO 4017 M10X25	11631816	40	4	1338	917996808	D PIVOT SECTION
HEX SCREW ISO 4017 M10X25	11631816	16	4	1428	921699008	CAMERA EQUIPMENT D-PIVOT
HEX SCREW ISO 4017 M10X25	11631816	16	4	1431	921696208	CAMERA EQUIPMENT S-PIVOT
HEX SCREW ISO 4017 M10X25	11631816	23	2	1467	96024497	GUIDE PRE-ASS.
HEX SCREW ISO 4017 M10X25	11631816	29	1	1588	918489108	PIVOT SECTION
HEX SCREW ISO 4017 M10X25	4902100	47	7	387	96051663	EXHAUST SYSTEM PRE-ASSE
HEX SCREW ISO 4017 M10X28	4635031	12	12	585	917315108	DRIVER CABIN DOOR INSTAL
HEX SCREW ISO 4017 M10X30	406600908	44	4	134	96032862	DIESEL ENGINE, PRE-ASSEMB
HEX SCREW ISO 4017 M10X30	406510008	62	2	1204	96002845	GANGWAY 1
HEX SCREW ISO 4017 M10X30	406510008	39	16	1209	96002863	SWINGING PLATFORM COMPL
HEX SCREW ISO 4017 M10X30	11642358	28	6	23	96032863	RADIATOR, PRE-ASSEMBLED
HEX SCREW ISO 4017 M10X30	11642358	(16)	3	37	13455159	DIESEL ENGINE
HEX SCREW ISO 4017 M10X30	11642358	51	4	352	917984408	UREA PLANT

Description	Item	Pos.	Quantity	Page	Assembly	Description
HEX SCREW ISO 4017 M10X30	11642358	21	4	676	918409908	WINCH 1
HEX SCREW ISO 4017 M10X30	11642358	21	4	691	918410008	WINCH 2
HEX SCREW ISO 4017 M10X30	11642358	316	19	755	96038878	DIESEL ENGINE, PRE-ASSEMB
HEX SCREW ISO 4017 M10X30	11642358	50	4	795	96039239	RADIATOR, PRE-ASSEMBLED
HEX SCREW ISO 4017 M10X30	11642358	15	1	1146	96000684	FRONT WINDOW CPL.
HEX SCREW ISO 4017 M10X30	11642358	22	8	1178	918793508	SLEWING PLATFORM CATWAL
HEX SCREW ISO 4017 M10X30	11642358	13	2	1204	96002845	GANGWAY 1
HEX SCREW ISO 4017 M10X30	11642358	37	4	1271	919745108	S PIVOT SECTION
HEX SCREW ISO 4017 M10X30	11642358	16	12	1467	96024497	GUIDE PRE-ASS.
HEX SCREW ISO 4017 M10X30	406527608	82	2	1178	918793508	SLEWING PLATFORM CATWAL
HEX SCREW ISO 4017 M10X35	406601008	310	12	755	96038878	DIESEL ENGINE, PRE-ASSEMB
HEX SCREW ISO 4017 M10X35	11691328	41	4	23	96032863	RADIATOR, PRE-ASSEMBLED
HEX SCREW ISO 4017 M10X35	11691328	(18)	3	37	13455159	DIESEL ENGINE
HEX SCREW ISO 4017 M10X35	11691328	630	6	157	965336608	HEAT EXCHANGER
HEX SCREW ISO 4017 M10X35	11691328	110	7	158	571808808	STORAGE
HEX SCREW ISO 4017 M10X35	11691328	12	4	645	962512408	SUPPORT PLATE COMPL.
HEX SCREW ISO 4017 M10X35	11691328	9	4	943	917227308	OIL RESERVOIR, COMPLETE
HEX SCREW ISO 4017 M10X35	11691328	19	8	1375	916979908	D OVERRUN PROTECTION
HEX SCREW ISO 4017 M10X35	11691328	65	4	1600	918474308	F-HEAD SECTION
HEX SCREW ISO 4017 M10X40	11002713	300	2	154	965336408	HOUSING
HEX SCREW ISO 4017 M10X40	11002713	445	4	226	10876205	FINAL DRIVE
HEX SCREW ISO 4017 M10X40	11002713	445	4	251	10876158	FINAL DRIVE
HEX SCREW ISO 4017 M10X40	11002713	5	1	820	10126103	INSTALLATION BRAKE COMPR
HEX SCREW ISO 4017 M10X40	11626706	12	8	555	968027008	BEARING INSTALLATION
HEX SCREW ISO 4017 M10X40	11626706	318	8	755	96038878	DIESEL ENGINE, PRE-ASSEMB
HEX SCREW ISO 4017 M10X40	11626706	24	4	1204	96002845	GANGWAY 1
HEX SCREW ISO 4017 M10X40	11626706	19	4	1311	918359908	WINCH 6
HEX SCREW ISO 4017 M10X40	11626706	301	8	1482	96016504	ADDNL.HYDR.SUSPENDED BA
HEX SCREW ISO 4017 M10X45	11691682	7	4	185	96018923	MOTOR BEARING INSTALLATI
HEX SCREW ISO 4017 M10X45	11691682	7	4	186	96018924	MOTOR BEARING INSTALLATI
HEX SCREW ISO 4017 M10X50	11642355	31	2	850	918810308	CONTROL STAND
HEX SCREW ISO 4017 M10X55	10331856	10	6	69	10122940	CAMSHAFT CPL.
HEX SCREW ISO 4017 M10X60	571783508	280	16	154	965336408	HOUSING
HEX SCREW ISO 4017 M12X20	11651006	69	1	134	96032862	DIESEL ENGINE, PRE-ASSEMB
HEX SCREW ISO 4017 M12X20	11651006	33	8	337	96047402	SUPPORT PIECE PRE-ASS.
HEX SCREW ISO 4017 M12X20	11651006	33	8	346	96047403	SUPPORT PIECE PRE-ASS.
HEX SCREW ISO 4017 M12X20	11651006	307	4	695	969858508	ADDITONAL HYDRAUL.WINCH
HEX SCREW ISO 4017 M12X25	11658892	24	20	332	919314608	OUTRIGGER W.SWING-OUT
HEX SCREW ISO 4017 M12X25	11658892	15	8	463	917593008	SIDE PLATFORM
HEX SCREW ISO 4017 M12X25	11658892	5	4	937	919327908	FUEL TANK CPL.
HEX SCREW ISO 4017 M12X25	11658892	35	4	1394	918964608	L ADAPTER SECTION
HEX SCREW ISO 4017 M12X25	11658892	56	8	1599	918474308	F-HEAD SECTION
HEX SCREW ISO 4017 M12X25	4901823	81	8	800	919546708	MUFFLER UNIT
HEX SCREW ISO 4017 M12X30	406601408	5	8	617	919184208	UNDERRUN PROTECTION M
HEX SCREW ISO 4017 M12X30	11631742	8	6	295	916963808	STEERING MECHANISM
HEX SCREW ISO 4017 M12X30	11631742	9	4	937	919327908	FUEL TANK CPL.
HEX SCREW ISO 4017 M12X30	11631742	328	8	1113	969860008	ADDITIONAL HYDR.SLEWING
HEX SCREW ISO 4017 M12X30	11631742	10	4	1181	916979608	S OVERRUN PROTECTION
HEX SCREW ISO 4017 M12X30	11631742	13	4	1375	916979908	D OVERRUN PROTECTION
HEX SCREW ISO 4017 M12X30	11631742	22	8	1452	919692108	SUSPENDED BALLAST
HEX SCREW ISO 4017 M12X30	11631742	17	8	1457	96051270	BALLAST PALETTE PRE-ASS.
HEX SCREW ISO 4017 M12X30	11631742	86	24	1468	96024497	GUIDE PRE-ASS.
HEX SCREW ISO 4017 M12X30	11631742	52	4	1571	918859708	F-CONNECTING HEAD
HEX SCREW ISO 4017 M12X30	11631742	52	4	1581	919463108	F-CONNECTING HEAD
HEX SCREW ISO 4017 M12X30	12100545	331	4	756	96038878	DIESEL ENGINE, PRE-ASSEMB
HEX SCREW ISO 4017 M12X30	12100545	13	4	943	917227308	OIL RESERVOIR, COMPLETE
HEX SCREW ISO 4017 M12X30	406527908	87	3	800	919546708	MUFFLER UNIT
HEX SCREW ISO 4017 M12X35	10299574	5	4	119	10126465	LIFTING DEVICE
HEX SCREW ISO 4017 M12X35	11642349	2	8	19	918993708	COOLER INSTALLATION
HEX SCREW ISO 4017 M12X35	11642349	14	4	480	917737708	ROTARY FEED THROUGH

Description	Item	Pos.	Quantity	Page	Assembly	Description
HEX SCREW ISO 4017 M12X35	11642349	317	13	755	96038878	DIESEL ENGINE, PRE-ASSEMB
HEX SCREW ISO 4017 M12X35	11642349	7	4	937	919327908	FUEL TANK CPL.
HEX SCREW ISO 4017 M12X35	11642349	22	4	1239	917413808	BASE PLATE SLEWING PLATF
HEX SCREW ISO 4017 M12X35	11642349	16	4	1271	919745108	S PIVOT SECTION
HEX SCREW ISO 4017 M12X35	11642349	3	2	1274	928830208	SAFETY ROLLER CPL.
HEX SCREW ISO 4017 M12X35	11642349	30	8	1290	919745708	S INTERMEDIATE SECTION
HEX SCREW ISO 4017 M12X35	11642349	30	8	1298	919745808	LA INTERMED.SECTION WELD
HEX SCREW ISO 4017 M12X35	11642349	30	8	1301	919746208	S INTERMEDIATE SECTION
HEX SCREW ISO 4017 M12X35	11642349	7	12	1306	919746308	SL REDUCING SECTION
HEX SCREW ISO 4017 M12X35	11642349	43	8	1404	916980308	L-HEAD PIECE
HEX SCREW ISO 4017 M12X35	11642349	37	4	1599	918474308	F-HEAD SECTION
HEX SCREW ISO 4017 M12X35	11642349	30	8	1626	919747708	LA INTERMED.SECTION WELD
HEX SCREW ISO 4017 M12X40	11002727	5	2	1530	96052047	PIN PRE-ASS.
HEX SCREW ISO 4017 M12X40	11645384	322	4	755	96038878	DIESEL ENGINE, PRE-ASSEMB
HEX SCREW ISO 4017 M12X40	11645384	11	8	1311	918359908	WINCH 6
HEX SCREW ISO 4017 M12X40	11645384	7	14	1338	917996808	D PIVOT SECTION
HEX SCREW ISO 4017 M12X45	11645386	18	8	332	919314608	OUTRIGGER W.SWING-OUT
HEX SCREW ISO 4017 M12X45	11645386	20	1	480	917737708	ROTARY FEED THROUGH
HEX SCREW ISO 4017 M12X45	11645386	300	16	724	96009092	HYDR. ADD. 2 SLEWING GEAR
HEX SCREW ISO 4017 M12X45	11645386	12	8	1324	919746708	S INTERMEDIATE SECTION
HEX SCREW ISO 4017 M12X45	11645386	11	8	1327	919746808	S INTERMEDIATE SECTION
HEX SCREW ISO 4017 M12X45	11645386	11	8	1330	919746908	S INTERMEDIATE SECTION
HEX SCREW ISO 4017 M12X45	11645386	12	8	1334	919747208	S INTERMEDIATE SECTION
HEX SCREW ISO 4017 M12X45	11645386	7	8	1361	918857108	D INTERMEDIATE SECTION
HEX SCREW ISO 4017 M12X45	11645386	7	16	1367	918857208	D INTERMEDIATE SECTION
HEX SCREW ISO 4017 M12X45	11645386	16	6	1631	918472308	SUPPLEMENTARY GUYING D
HEX SCREW ISO 4017 M12X50	11002728	75	2	140	967400608	GEARBOX
HEX SCREW ISO 4017 M12X50	11840136	10	16	463	917593008	SIDE PLATFORM
HEX SCREW ISO 4017 M12X50	11840136	27	2	746	918996008	DIESEL ENGINE INSTALLATIO
HEX SCREW ISO 4017 M14X20	10037101	3	1	43	10142096	PISTON COOLING
HEX SCREW ISO 4017 M14X35	11340032	423	14	212	10876206	FINAL DRIVE
HEX SCREW ISO 4017 M14X35	11340032	414	16	226	10876205	FINAL DRIVE
HEX SCREW ISO 4017 M14X35	11340032	423	14	276	10876196	FINAL DRIVE
HEX SCREW ISO 4017 M14X40	406602308	4	12	619	912569508	ADD-ON UNIT TELMA
HEX SCREW ISO 4017 M14X45	4600724	423	19	226	10876205	FINAL DRIVE
HEX SCREW ISO 4017 M14X45	4600724	423	19	251	10876158	FINAL DRIVE
HEX SCREW ISO 4017 M14X45	10878799	552	2	695	969858508	ADDITONAL HYDRAUL.WINCH
HEX SCREW ISO 4017 M14X45	10878799	552	25	1073	96038278	HYDRAULICS
HEX SCREW ISO 4017 M14X45	10878799	552	6	1113	969860008	ADDITIONAL HYDR.SLEWING
HEX SCREW ISO 4017 M14X50	12213406	307	2	1318	969858808	AUX.HYDRAULIC WINCH 6
HEX SCREW ISO 4017 M14X50	12213406	307	2	1387	969858408	ADDITIONAL HYDRAULICS WI
HEX SCREW ISO 4017 M16X12	12225311	323	1	755	96038878	DIESEL ENGINE, PRE-ASSEMB
HEX SCREW ISO 4017 M16X1	10875801	2	1	1601	96016791	PULL ROD
HEX SCREW ISO 4017 M16X1	10875801	2	1	1602	96016792	PULL ROD
HEX SCREW ISO 4017 M16X25	10877796	6	8	200	918994708	AXLE 1+2 WITH SUSPENSION
HEX SCREW ISO 4017 M16X25	10877796	5	4	235	919242908	AXLE 3 WITH SUSPENSION
HEX SCREW ISO 4017 M16X25	10877796	5	4	245	918994808	AXLE 4 WITH SUSPENSION
HEX SCREW ISO 4017 M16X25	10877796	6	8	256	918994908	AXLES 5+6 WITH SUSPENSIO
HEX SCREW ISO 4017 M16X25	10877796	4	8	281	919243008	AXLES 7+8 WITH SUSPENSIO
HEX SCREW ISO 4017 M16X25	10877796	32	2	337	96047402	SUPPORT PIECE PRE-ASS.
HEX SCREW ISO 4017 M16X25	10877796	32	2	346	96047403	SUPPORT PIECE PRE-ASS.
HEX SCREW ISO 4017 M16X25	10877796	25	4	709	10021226	DRIVE
HEX SCREW ISO 4017 M16X25	10877796	25	4	711	10021228	DRIVE
HEX SCREW ISO 4017 M16X30	4902326	31	8	928	919361208	ROLLER BEARING
HEX SCREW ISO 4017 M16X30	4902326	6	4	943	917227308	OIL RESERVOIR, COMPLETE
HEX SCREW ISO 4017 M16X30	4902326	336	3	1113	969860008	ADDITIONAL HYDR.SLEWING
HEX SCREW ISO 4017 M16X30	4902326	27	2	1476	96020796	ROD CPL.
HEX SCREW ISO 4017 M16X30	4902326	12	2	1564	96002454	BRACKET CPL.
HEX SCREW ISO 4017 M16X30	4902326	12	2	1565	96016927	BRACKET CPL.
HEX SCREW ISO 4017 M16X30	4902326	12	2	1654	918598408	ADDITIONAL CLAMPING BLOC

Description	Item	Pos.	Quantity	Page	Assembly	Description
HEX SCREW ISO 4017 M16X35	12214938	305	4	755	96038878	DIESEL ENGINE, PRE-ASSEMB
HEX SCREW ISO 4017 M16X35	12214938	4	4	919	918719408	ROTATING PLATFORM LOCK
HEX SCREW ISO 4017 M16X35	12214938	13	2	1136	918063908	CRANE DRIVER CAB ADDITIO
HEX SCREW ISO 4017 M16X35	12214938	5	8	1351	96005548	LUFFING PULLEY BLOCK COM
HEX SCREW ISO 4017 M16X35	12214938	10	8	1353	96005682	LUFFING PULLEY BLOCK COM
HEX SCREW ISO 4017 M16X35	12214938	26	32	1457	96051270	BALLAST PALETTE PRE-ASS.
HEX SCREW ISO 4017 M16X40	406603077	7	24	682	10874991	ROPE DRUM
HEX SCREW ISO 4017 M16X40	406603008	14	8	190	96032869	TRANSFER CASE, PRE-ASSE
HEX SCREW ISO 4017 M16X40	406603008	24	8	1201	918065308	SLEWING PLATFORM CATWAL
HEX SCREW ISO 4017 M16X40	406603008	71	4	1210	96002863	SWINGING PLATFORM COMPL
HEX SCREW ISO 4017 M16X40	10875519	5	4	666	927094908	ROD CPL.
HEX SCREW ISO 4017 M16X40	10875519	306	8	755	96038878	DIESEL ENGINE, PRE-ASSEMB
HEX SCREW ISO 4017 M16X40	10875519	14	16	928	919361208	ROLLER BEARING
HEX SCREW ISO 4017 M16X40	10875519	327	4	1113	969860008	ADDITIONAL HYDR.SLEWING
HEX SCREW ISO 4017 M16X45	406603108	95	28	910	919361008	SA FRAME
HEX SCREW ISO 4017 M16X45	10875803	28	8	665	918995608	SLEWING PLATFORM FRAME
HEX SCREW ISO 4017 M16X45	10875803	301	8	754	96038878	DIESEL ENGINE, PRE-ASSEMB
HEX SCREW ISO 4017 M16X45	10875803	1	4	1049	918064508	SWITCH CABINET EXTENSION
HEX SCREW ISO 4017 M16X45	10875803	60	2	1210	96002863	SWINGING PLATFORM COMPL
HEX SCREW ISO 4017 M16X45	10875803	10	8	1378	918325908	WINCH 3
HEX SCREW ISO 4017 M16X45	10875803	28	16	1457	96051270	BALLAST PALETTE PRE-ASS.
HEX SCREW ISO 4017 M16X50	10875520	9	16	332	919314608	OUTRIGGER W.SWING-OUT
HEX SCREW ISO 4017 M16X50	10875520	25	6	665	918995608	SLEWING PLATFORM FRAME
HEX SCREW ISO 4017 M16X50	10875520	9	14	909	919361008	SA FRAME
HEX SCREW ISO 4017 M16X50	10875520	11	4	1138	96003883	PLATFORM COMPL.
HEX SCREW ISO 4017 M16X50	10875520	35	8	1457	96051270	BALLAST PALETTE PRE-ASS.
HEX SCREW ISO 4017 M16X50	10875520	7	32	1505	918606908	CENTERING F.SUSP. BALLAS
HEX SCREW ISO 4017 M16X55	10875804	17	8	928	919361208	ROLLER BEARING
HEX SCREW ISO 4017 M16X60	10875521	10	8	701	917151308	WINCH 4 LUFFING GEAR
HEX SCREW ISO 4017 M18X45	10878749	152	32	204	10874903	DRIVEN STEERING AXLE
HEX SCREW ISO 4017 M18X45	10878749	152	32	224	10874904	DRIVEN STEERING AXLE
HEX SCREW ISO 4017 M18X45	10878749	152	32	239	10874905	STEERING AXLE
HEX SCREW ISO 4017 M18X45	10878749	152	32	249	10874906	DRIVEN STEERING AXLE
HEX SCREW ISO 4017 M18X45	10878749	152	32	261	10874907	STEERING AXLE
HEX SCREW ISO 4017 M18X45	10878749	152	32	272	10874908	DRIVEN STEERING AXLE
HEX SCREW ISO 4017 M18X45	10878749	152	32	285	10874909	STEERING AXLE
HEX SCREW ISO 4017 M18X45	10878749	152	32	292	10874910	STEERING AXLE
HEX SCREW ISO 4017 M18X60	406603608	3	2	187	918994008	TRANSMISSION INSTALLATIO
HEX SCREW ISO 4017 M20X18	10878750	4	2	1655	96020462	BRACKET CPL.
HEX SCREW ISO 4017 M20X20	10878791	13	2	337	96047402	SUPPORT PIECE PRE-ASS.
HEX SCREW ISO 4017 M20X20	10878791	13	2	346	96047403	SUPPORT PIECE PRE-ASS.
HEX SCREW ISO 4017 M20X25	12224041	78	3	204	10874903	DRIVEN STEERING AXLE
HEX SCREW ISO 4017 M20X25	12224041	78	3	224	10874904	DRIVEN STEERING AXLE
HEX SCREW ISO 4017 M20X25	12224041	78	3	239	10874905	STEERING AXLE
HEX SCREW ISO 4017 M20X25	12224041	78	3	249	10874906	DRIVEN STEERING AXLE
HEX SCREW ISO 4017 M20X25	12224041	78	3	272	10874908	DRIVEN STEERING AXLE
HEX SCREW ISO 4017 M20X40	406603708	2	4	396	914008808	MANEUVERING COUPLING
HEX SCREW ISO 4017 M20X40	406603708	23	4	1201	918065308	SLEWING PLATFORM CATWAL
HEX SCREW ISO 4017 M20X40	406603708	125	2	1272	919745108	S PIVOT SECTION
HEX SCREW ISO 4017 M20X45	4065281	12	8	337	96047402	SUPPORT PIECE PRE-ASS.
HEX SCREW ISO 4017 M20X45	4065281	12	8	346	96047403	SUPPORT PIECE PRE-ASS.
HEX SCREW ISO 4017 M20X45	4065281	10	4	761	10493366	TWO-STAGE PUMP
HEX SCREW ISO 4017 M20X50	406603908	304	16	755	96038878	DIESEL ENGINE, PRE-ASSEMB
HEX SCREW ISO 4017 M20X50	10875805	14	8	332	919314608	OUTRIGGER W.SWING-OUT
HEX SCREW ISO 4017 M20X50	10875805	18	2	1452	919692108	SUSPENDED BALLAST
HEX SCREW ISO 4017 M20X50	10875805	13	1	1474	967989808	CONNECTING LINK PRE-ASS.
HEX SCREW ISO 4017 M20X50	10875805	26	1	1476	96020796	ROD CPL.
HEX SCREW ISO 4017 M20X50	10875805	5	1	1564	96002454	BRACKET CPL.
HEX SCREW ISO 4017 M20X50	10875805	5	1	1565	96016927	BRACKET CPL.
HEX SCREW ISO 4017 M20X55	12224018	6	6	676	918409908	WINCH 1

Description	Item	Pos.	Quantity	Page	Assembly	Description
HEX SCREW ISO 4017 M20X55	12224018	6	6	691	918410008	WINCH 2
HEX SCREW ISO 4017 M20X55	12224018	7	6	1311	918359908	WINCH 6
HEX SCREW ISO 4017 M20X55	12224018	6	6	1378	918325908	WINCH 3
HEX SCREW ISO 4017 M20X60	406604208	24	2	746	918996008	DIESEL ENGINE INSTALLATIO
HEX SCREW ISO 4017 M20X60	406604208	37	2	1178	918793508	SLEWING PLATFORM CATWAL
HEX SCREW ISO 4017 M20X60	10875806	5	4	676	918409908	WINCH 1
HEX SCREW ISO 4017 M20X60	10875806	5	4	691	918410008	WINCH 2
HEX SCREW ISO 4017 M20X60	10875806	6	4	1311	918359908	WINCH 6
HEX SCREW ISO 4017 M20X60	10875806	5	4	1378	918325908	WINCH 3
HEX SCREW ISO 4017 M24X1	12219339	20	2	701	917151308	WINCH 4 LUFFING GEAR
HEX SCREW ISO 4017 M24X1	10179043	3	2	1216	96002846	GANGWAY 2
HEX SCREW ISO 4017 M24X50	12224028	21	16	332	919314608	OUTRIGGER W.SWING-OUT
HEX SCREW ISO 4017 M24X60	12224020	4	24	676	918409908	WINCH 1
HEX SCREW ISO 4017 M24X60	12224020	4	24	691	918410008	WINCH 2
HEX SCREW ISO 4017 M24X60	12224020	5	24	1311	918359908	WINCH 6
HEX SCREW ISO 4017 M24X60	12224020	4	24	1378	918325908	WINCH 3
HEX SCREW ISO 4017 M24X65	12224038	9	48	701	917151308	WINCH 4 LUFFING GEAR
HEX SCREW ISO 4017 M24X65	12224038	36	4	1404	916980308	L-HEAD PIECE
HEX SCREW ISO 4017 M24X80	12219311	45	8	1457	96051270	BALLAST PALETTE PRE-ASS.
HEX SCREW ISO 4017 M4X8 8.	406500214	35	4	894	96036295	CONTROLS AND FITTINGS RI
HEX SCREW ISO 4017 M4X8 8.	406500214	31	4	1198	918065008	ERG. CAMERA CONTROL
HEX SCREW ISO 4017 M4X8 8.	406500214	31	4	1226	96000410	EQUIPMENT CAMERA
HEX SCREW ISO 4017 M5X10 8	12211444	308	2	695	969858508	ADDITONAL HYDRAUL.WINCH
HEX SCREW ISO 4017 M5X12 8	11140402	37	8	850	918810308	CONTROL STAND
HEX SCREW ISO 4017 M5X12 8	11140402	320	4	983	967662808	COVER PRE-ASSY.
HEX SCREW ISO 4017 M5X12 8	11140402	320	4	984	967665008	COVER PRE-ASSY.
HEX SCREW ISO 4017 M5X16 8	11647548	18	2	114	10143790	REGULATION BOOST PRESS
HEX SCREW ISO 4017 M5X16 8	11647548	2	2	121	9078467	CONTROL PLATE ASSEMBLY
HEX SCREW ISO 4017 M5X16 8	11647548	321	10	755	96038878	DIESEL ENGINE, PRE-ASSEMB
HEX SCREW ISO 4017 M5X16 8	11647548	36	2	1209	96002863	SWINGING PLATFORM COMPL
HEX SCREW ISO 4017 M5X16 8	11647548	23	4	1212	966659308	STAIR
HEX SCREW ISO 4017 M5X20 8	10875524	11	2	1148	964561008	REAR WINDOW PRE-ASS.
HEX SCREW ISO 4017 M5X25 8	12220678	11	2	624	912676508	RADIO PREPARATION LOWER
HEX SCREW ISO 4017 M5X35 8	12219811	10	5	940	969795308	ELECTR.F.FUEL TANK
HEX SCREW ISO 4017 M6X10 8	11642497	89	12	369	917312708	TOOL BOX ADD-ON
HEX SCREW ISO 4017 M6X10 8	11642497	9	8	1225	921567308	CAMERA INSTALLATION SLEW
HEX SCREW ISO 4017 M6X12 8	11692824	820	1	165	10343489	CONTROL
HEX SCREW ISO 4017 M6X12 8	11692824	20	6	573	964232008	INSTRUMENT BOX CPL.
HEX SCREW ISO 4017 M6X12 8	11692824	4	1	574	96015580	COVER PRE-ASS.
HEX SCREW ISO 4017 M6X12 8	11692824	46	7	589	917330508	DOOR LEFT, CPL.
HEX SCREW ISO 4017 M6X12 8	11692824	46	7	596	917330608	DOOR RIGHT, CPL.
HEX SCREW ISO 4017 M6X12 8	11692824	304	4	695	969858508	ADDITONAL HYDRAUL.WINCH
HEX SCREW ISO 4017 M6X12 8	11692824	35	36	863	918996308	TURNTABLE PANELLING
HEX SCREW ISO 4017 M6X12 8	11692824	18	2	1182	910162608	ADD.HYDR.S_RETAINING RAM
HEX SCREW ISO 4017 M6X12 8	11692824	301	8	1318	969858808	AUX.HYDRAULIC WINCH 6
HEX SCREW ISO 4017 M6X12 8	11692824	301	8	1387	969858408	ADDITIONAL HYDRAULICS WI
HEX SCREW ISO 4017 M6X12 8	11692824	305	2	1482	96016504	ADDNL.HYDR.SUSPENDED BA
HEX SCREW ISO 4017 M6X16 8	11657360	37	48	457	918994508	ENGINE COVERING
HEX SCREW ISO 4017 M6X16 8	11657360	38	4	579	96012578	SMALL PARTS INSTALLATION
HEX SCREW ISO 4017 M6X16 8	11657360	6	4	597	918566608	HEATING DRIVERS CABIN
HEX SCREW ISO 4017 M6X16 8	11657360	18	2	629	917442808	ADD-ON PARTS CAMERA
HEX SCREW ISO 4017 M6X16 8	11657360	76	10	864	918996308	TURNTABLE PANELLING
HEX SCREW ISO 4017 M6X16 8	11657360	34	1	886	96036283	ELECTRIC ADD-ON PARTS CA
HEX SCREW ISO 4017 M6X16 8	11657360	14	2	1107	96001074	BATTERY BOX, PRE-ASSEMB
HEX SCREW ISO 4017 M6X16 8	11657360	49	4	1404	916980308	L-HEAD PIECE
HEX SCREW ISO 4017 M6X16 8	11657360	6	2	1520	921688808	PIN COMPL.
HEX SCREW ISO 4017 M6X16 8	11657360	52	2	1588	918489108	PIVOT SECTION
HEX SCREW ISO 4017 M6X18 8	10875527	13	2	354	96003532	PUMP PRE-ASS.
HEX SCREW ISO 4017 M6X18 8	10875527	13	3	571	96015567	INSTRUMENT BOX, INSTALLAT
HEX SCREW ISO 4017 M6X20 8	11644899	26	27	23	96032863	RADIATOR, PRE-ASSEMBLED

Description	Item	Pos.	Quantity	Page	Assembly	Description
HEX SCREW ISO 4017 M6X20 8	11644899	30	2	167	10343492	ELECTRIC
HEX SCREW ISO 4017 M6X20 8	11644899	5	4	365	96045759	FUEL PUMP PRE-ASS.
HEX SCREW ISO 4017 M6X20 8	11644899	13	8	418	96037710	CENTRE BRACKET PRE-ASS.
HEX SCREW ISO 4017 M6X20 8	11644899	616	34	442	918994608	TIRE COVER PANELLING
HEX SCREW ISO 4017 M6X20 8	11644899	16	5	553	917985608	DRIVER'S CABIN PRE-ASS.2
HEX SCREW ISO 4017 M6X20 8	11644899	5	3	568	962568308	SCREEN WHIPING SYS. PRE-A
HEX SCREW ISO 4017 M6X20 8	11644899	17	8	585	917315108	DRIVER CABIN DOOR INSTAL
HEX SCREW ISO 4017 M6X20 8	11644899	36	6	701	917151308	WINCH 4 LUFFING GEAR
HEX SCREW ISO 4017 M6X20 8	11644899	17	2	746	918996008	DIESEL ENGINE INSTALLATIO
HEX SCREW ISO 4017 M6X20 8	11644899	312	5	755	96038878	DIESEL ENGINE, PRE-ASSEMB
HEX SCREW ISO 4017 M6X20 8	11644899	51	26	795	96039239	RADIATOR, PRE-ASSEMBLED
HEX SCREW ISO 4017 M6X20 8	11644899	23	12	863	918996308	TURNTABLE PANELLING
HEX SCREW ISO 4017 M6X20 8	11644899	45	1	901	96002298	MOUNTING PLATE PRE-ASS.
HEX SCREW ISO 4017 M6X20 8	11644899	57	8	910	919361008	SA FRAME
HEX SCREW ISO 4017 M6X20 8	11644899	13	8	1166	918064308	SLIDING DOOR INSTALLATION
HEX SCREW ISO 4017 M6X20 8	11644899	42	1	1174	10228112	AIR CONDITIONING UNIT
HEX SCREW ISO 4017 M6X20 8	11644899	5	9	1225	921567308	CAMERA INSTALLATION SLEW
HEX SCREW ISO 4017 M6X20 8	11644899	95	15	1272	919745108	S PIVOT SECTION
HEX SCREW ISO 4017 M6X20 8	11644899	8	4	1428	921699008	CAMERA EQUIPMENT D-PIVOT
HEX SCREW ISO 4017 M6X20 8	11644899	15	1	1428	921699008	CAMERA EQUIPMENT D-PIVOT
HEX SCREW ISO 4017 M6X20 8	11644899	8	4	1431	921696208	CAMERA EQUIPMENT S-PIVOT
HEX SCREW ISO 4017 M6X20 8	11644899	15	1	1431	921696208	CAMERA EQUIPMENT S-PIVOT
HEX SCREW ISO 4017 M6X20 8	11644899	8	4	1460	921723608	SWITCH UNIT
HEX SCREW ISO 4017 M6X20 8	11644899	8	4	1461	921723708	SWITCH UNIT
HEX SCREW ISO 4017 M6X20 8	11644899	(3)	2	1542	919752108	SX-INTERMEDIATE PC PRE-AS
HEX SCREW ISO 4017 M6X20	406532614	28	2	1509	918185308	LADDER ATTACHMENT
HEX SCREW ISO 4017 M6X25	10197836	26	8	337	96047402	SUPPORT PIECE PRE-ASS.
HEX SCREW ISO 4017 M6X25	10197836	26	8	346	96047403	SUPPORT PIECE PRE-ASS.
HEX SCREW ISO 4017 M6X25	10197836	108	8	392	919023108	AIR FILTER ASSY. W. AIR FLA
HEX SCREW ISO 4017 M6X25	10197836	11	2	419	926891108	GROUND RAIL
HEX SCREW ISO 4017 M6X25	10197836	12	6	480	917737708	ROTARY FEED THROUGH
HEX SCREW ISO 4017 M6X25	10197836	59	16	795	96039239	RADIATOR, PRE-ASSEMBLED
HEX SCREW ISO 4017 M6X25	10197836	59	2	1034	96035660	ASSEMBLY PARTS MOUNTIN
HEX SCREW ISO 4017 M6X25	10197836	61	4	1137	918063908	CRANE DRIVER CAB ADDITIO
HEX SCREW ISO 4017 M6X25	10197836	7	1	1547	96014968	ROPE GUARD CPL
HEX SCREW ISO 4017 M6X30 8	12217223	152	4	632	919092408	EXTERNAL FEED
HEX SCREW ISO 4017 M6X30 8	12217223	27	4	1107	96001074	BATTERY BOX, PRE-ASSEMB
HEX SCREW ISO 4017 M6X35 8	12216946	19	2	1146	96000684	FRONT WINDOW CPL.
HEX SCREW ISO 4017 M6X35 8	12216946	32	1	1166	918064308	SLIDING DOOR INSTALLATION
HEX SCREW ISO 4017 M6X35 8	12216946	7	2	1544	96014901	WALKWAY COMPL.
HEX SCREW ISO 4017 M6X40 8	12214272	(4)	3	337	96047402	SUPPORT PIECE PRE-ASS.
HEX SCREW ISO 4017 M6X40 8	12214272	4	3	339	964581308	COVER COMPL.
HEX SCREW ISO 4017 M6X40 8	12214272	33	2	1290	919745708	S INTERMEDIATE SECTION
HEX SCREW ISO 4017 M6X40 8	12214272	33	8	1298	919745808	LA INTERMED.SECTION WELD
HEX SCREW ISO 4017 M6X40 8	12214272	34	8	1324	919746708	S INTERMEDIATE SECTION
HEX SCREW ISO 4017 M6X40 8	12214272	33	8	1327	919746808	S INTERMEDIATE SECTION
HEX SCREW ISO 4017 M6X40 8	12214272	33	8	1330	919746908	S INTERMEDIATE SECTION
HEX SCREW ISO 4017 M6X40 8	12214272	33	8	1626	919747708	LA INTERMED.SECTION WELD
HEX SCREW ISO 4017 M6X45 8	12216201	19	4	555	968027008	BEARING INSTALLATION
HEX SCREW ISO 4017 M6X50 8	12216202	303	2	511	96026672	PNEUMAMATIC DRIVER'S CABI
HEX SCREW ISO 4017 M8X100	406508801	5	4	1488	10217694	LOWERING BRAKE VALVE
HEX SCREW ISO 4017 M8X12 1	530133208	422	2	226	10876205	FINAL DRIVE
HEX SCREW ISO 4017 M8X12 1	530133208	2413	1	227	10876205	FINAL DRIVE
HEX SCREW ISO 4017 M8X12 1	530133208	422	2	251	10876158	FINAL DRIVE
HEX SCREW ISO 4017 M8X12 1	530133208	2413	1	252	10876158	FINAL DRIVE
HEX SCREW ISO 4017 M8X12 1	530133208	422	2	276	10876196	FINAL DRIVE
HEX SCREW ISO 4017 M8X12 8	11690048	49	2	134	96032862	DIESEL ENGINE, PRE-ASSEMB
HEX SCREW ISO 4017 M8X12 8	11690048	48	4	332	919314608	OUTRIGGER W.SWING-OUT
HEX SCREW ISO 4017 M8X12 8	11690048	10	44	382	914616808	AIR VESSEL MOUNTING
HEX SCREW ISO 4017 M8X12 8	11690048	21	2	605	918995208	AIR CONDITIONING UNDERCA

Description	Item	Pos.	Quantity	Page	Assembly	Description
HEX SCREW ISO 4017 M8X12 8	11690048	24	1	681	11490594	DRIVE
HEX SCREW ISO 4017 M8X12 8	11690048	34	5	746	918996008	DIESEL ENGINE INSTALLATIO
HEX SCREW ISO 4017 M8X12 8	11690048	314	5	755	96038878	DIESEL ENGINE, PRE-ASSEMB
HEX SCREW ISO 4017 M8X12 8	11690048	315	14	971	917991908	SOUND DAMPING
HEX SCREW ISO 4017 M8X12 8	11690048	22	1	1152	918064108	CRANE OPERATOR CABIN P
HEX SCREW ISO 4017 M8X16	10299649	338	12	210	10873988	PLANETARY GEARBOX
HEX SCREW ISO 4017 M8X16	10299649	338	12	274	10455272	PLANETARY GEARBOX
HEX SCREW ISO 4017 M8X16	10299649	13	3	665	918995608	SLEWING PLATFORM FRAME
HEX SCREW ISO 4017 M8X16	10299649	301	8	846	918996908	AIR FILTER UNIT CPL.
HEX SCREW ISO 4017 M8X16 8	11651612	9	3	19	918993708	COOLER INSTALLATION
HEX SCREW ISO 4017 M8X16 8	11651612	82	1	135	96032862	DIESEL ENGINE, PRE-ASSEMB
HEX SCREW ISO 4017 M8X16 8	11651612	15	6	361	919964208	FUEL FEED
HEX SCREW ISO 4017 M8X16 8	11651612	3	2	477	963137808	DOUBLE HORN PRE-ASS.
HEX SCREW ISO 4017 M8X16 8	11651612	85	16	800	919546708	MUFFLER UNIT
HEX SCREW ISO 4017 M8X16 8	11651612	300	16	846	918996908	AIR FILTER UNIT CPL.
HEX SCREW ISO 4017 M8X16 8	11651612	33	30	863	918996308	TURNTABLE PANELLING
HEX SCREW ISO 4017 M8X16 8	11651612	21	10	928	919361208	ROLLER BEARING
HEX SCREW ISO 4017 M8X16 8	11651612	18	6	931	918996808	UREA PLANT
HEX SCREW ISO 4017 M8X16 8	11651612	37	4	943	917227308	OIL RESERVOIR, COMPLETE
HEX SCREW ISO 4017 M8X16 8	11651612	23	4	957	918759508	ADD HEATING SUPERSTRUCT
HEX SCREW ISO 4017 M8X16 8	11651612	12	6	959	96019655	ADDNL.HEATING, PRE-ASSE
HEX SCREW ISO 4017 M8X16 8	11651612	7	1	993	96040792	ADD.PARTS ELECTRIC F.AGG
HEX SCREW ISO 4017 M8X16 8	11651612	5	1	1101	919963708	FUEL FEED
HEX SCREW ISO 4017 M8X16 8	11651612	18	2	1141	918065208	CRANE OPERATOR CABIN P
HEX SCREW ISO 4017 M8X16 8	11651612	26	4	1152	918064108	CRANE OPERATOR CABIN P
HEX SCREW ISO 4017 M8X16 8	11651612	7	4	1169	964588408	GUIDE PRE-ASS.
HEX SCREW ISO 4017 M8X16 8	11651612	27	2	1230	965226108	FITTING PLATE EMERG. ACT:
HEX SCREW ISO 4017 M8X16 8	11651612	13	4	1311	918359908	WINCH 6
HEX SCREW ISO 4017 M8X16 8	11651612	3	12	1313	10874540	ROPE DRUM
HEX SCREW ISO 4017 M8X16 8	11651612	12	4	1378	918325908	WINCH 3
HEX SCREW ISO 4017 M8X16 8	11651612	3	12	1382	10874555	ROPE DRUM
HEX SCREW ISO 4017 M8X16 8	11651612	95	8	1458	96051270	BALLAST PALETTE PRE-ASS.
HEX SCREW ISO 4017 M8X16	406506808	321	2	1123	969863108	COMPRESSED AIR PLANT
HEX SCREW ISO 4017 M8X16	406506308	25	2	318	918759408	ADDITIONAL HEATING
HEX SCREW ISO 4017 M8X16	406506308	17	4	320	96019560	ADDNL.HEATING, PRE-ASSE
HEX SCREW ISO 4017 M8X16	406506308	5	8	341	965576008	PREMOUNTED HYDR.SUPPOR
HEX SCREW ISO 4017 M8X16	406506308	3	12	682	10874991	ROPE DRUM
HEX SCREW ISO 4017 M8X18 8	12216205	18	2	671	96039782	ACCESS COMPL
HEX SCREW ISO 4017 M8X18 8	12216205	32	2	1107	96001074	BATTERY BOX, PRE-ASSEMB
HEX SCREW ISO 4017 M8X20	10299666	458	3	226	10876205	FINAL DRIVE
HEX SCREW ISO 4017 M8X20	10299666	19	12	589	917330508	DOOR LEFT, CPL.
HEX SCREW ISO 4017 M8X20	10299666	19	12	596	917330608	DOOR RIGHT, CPL.
HEX SCREW ISO 4017 M8X20 8	10875532	97	6	369	917312708	TOOL BOX ADD-ON
HEX SCREW ISO 4017 M8X20 8	10875532	(1)	2	442	918994608	TIRE COVER PANELLING
HEX SCREW ISO 4017 M8X20 8	10875532	(3)	2	449	96032748	COVER PRE-ASSY.
HEX SCREW ISO 4017 M8X20 8	10875532	305	2	614	96041588	TUBING EMERGENCY CONT
HEX SCREW ISO 4017 M8X20 8	11651767	16	1	19	918993708	COOLER INSTALLATION
HEX SCREW ISO 4017 M8X20 8	11651767	30	9	23	96032863	RADIATOR, PRE-ASSEMBLED
HEX SCREW ISO 4017 M8X20 8	11651767	154	5	140	967400608	GEARBOX
HEX SCREW ISO 4017 M8X20 8	11651767	550	1	154	965336408	HOUSING
HEX SCREW ISO 4017 M8X20 8	11651767	24	4	318	918759408	ADDITIONAL HEATING
HEX SCREW ISO 4017 M8X20 8	11651767	14	7	320	96019560	ADDNL.HEATING, PRE-ASSE
HEX SCREW ISO 4017 M8X20 8	11651767	14	1	325	969947908	FUEL TANK CONTAINER PRE
HEX SCREW ISO 4017 M8X20 8	11651767	40	9	352	917984408	UREA PLANT
HEX SCREW ISO 4017 M8X20 8	11651767	9	4	365	96045759	FUEL PUMP PRE-ASS.
HEX SCREW ISO 4017 M8X20 8	11651767	13	8	382	914616808	AIR VESSEL MOUNTING
HEX SCREW ISO 4017 M8X20 8	11651767	7	4	383	918160408	EXHAUST TAIL PIPE
HEX SCREW ISO 4017 M8X20 8	11651767	6	2	428	96031504	ELECTRICAL SYSTEM BATTER
HEX SCREW ISO 4017 M8X20 8	11651767	660	29	443	918994608	TIRE COVER PANELLING
HEX SCREW ISO 4017 M8X20 8	11651767	7	8	492	968056308	BUMPER COMPL. W. COVERIN

Description	Item	Pos.	Quantity	Page	Assembly	Description
HEX SCREW ISO 4017 M8X20 8	11651767	13	4	505	502924608	LOADED/EMPTY VALVE
HEX SCREW ISO 4017 M8X20 8	11651767	22	5	567	968026708	WIPERS INSTALLATION
HEX SCREW ISO 4017 M8X20 8	11651767	44	6	579	96012578	SMALL PARTS INSTALLATION
HEX SCREW ISO 4017 M8X20 8	11651767	7	2	597	918566608	HEATING DRIVERS CABIN
HEX SCREW ISO 4017 M8X20 8	11651767	8	8	619	912569508	ADD-ON UNIT TELMA
HEX SCREW ISO 4017 M8X20 8	11651767	10	2	630	917913608	BACKING WARNING ACOUSTI
HEX SCREW ISO 4017 M8X20 8	11651767	24	6	634	918744608	INSTALLATION SLEEPER BERT
HEX SCREW ISO 4017 M8X20 8	11651767	32	2	701	917151308	WINCH 4 LUFFING GEAR
HEX SCREW ISO 4017 M8X20 8	11651767	25	4	736	540270514	DRIVE UNIT CPL
HEX SCREW ISO 4017 M8X20 8	11651767	308	7	755	96038878	DIESEL ENGINE, PRE-ASSEMB
HEX SCREW ISO 4017 M8X20 8	11651767	86	6	800	919546708	MUFFLER UNIT
HEX SCREW ISO 4017 M8X20 8	11651767	302	12	846	918996908	AIR FILTER UNIT CPL.
HEX SCREW ISO 4017 M8X20 8	11651767	79	18	864	918996308	TURNTABLE PANELLING
HEX SCREW ISO 4017 M8X20 8	11651767	28	2	928	919361208	ROLLER BEARING
HEX SCREW ISO 4017 M8X20 8	11651767	28	4	943	917227308	OIL RESERVOIR, COMPLETE
HEX SCREW ISO 4017 M8X20 8	11651767	19	8	945	967546408	OIL TANK PRE-ASS.
HEX SCREW ISO 4017 M8X20 8	11651767	51	2	948	915150108	CENT. LUBRIC. SYSTEM SUP
HEX SCREW ISO 4017 M8X20 8	11651767	7	6	960	918064708	FUEL TANK CONTAINER UPPE
HEX SCREW ISO 4017 M8X20 8	11651767	317	68	971	917991908	SOUND DAMPING
HEX SCREW ISO 4017 M8X20 8	11651767	32	2	1029	96004319	SWITCH CABINET
HEX SCREW ISO 4017 M8X20 8	11651767	300	11	1072	96038278	HYDRAULICS
HEX SCREW ISO 4017 M8X20 8	11651767	2	1	1101	919963708	FUEL FEED
HEX SCREW ISO 4017 M8X20 8	11651767	17	16	1107	96001074	BATTERY BOX, PRE-ASSEMB
HEX SCREW ISO 4017 M8X20 8	11651767	340	4	1113	969860008	ADDITIONAL HYDR.SLEWING
HEX SCREW ISO 4017 M8X20 8	11651767	14	2	1172	918064408	HEATING CRANE DRIVER'S CA
HEX SCREW ISO 4017 M8X20 8	11651767	77	32	1178	918793508	SLEWING PLATFORM CATWAL
HEX SCREW ISO 4017 M8X20 8	11651767	12	16	1187	918793608	SLEWING PLATFORM CATWAL
HEX SCREW ISO 4017 M8X20 8	11651767	43	4	1190	917996708	AIR COND. UNIT SUPERSTRU
HEX SCREW ISO 4017 M8X20 8	11651767	39	4	1204	96002845	GANGWAY 1
HEX SCREW ISO 4017 M8X20 8	11651767	63	2	1210	96002863	SWINGING PLATFORM COMPL
HEX SCREW ISO 4017 M8X20 8	11651767	12	1	1225	921567308	CAMERA INSTALLATION SLEW
HEX SCREW ISO 4017 M8X20 8	11651767	28	16	1271	919745108	S PIVOT SECTION
HEX SCREW ISO 4017 M8X20 8	11651767	41	4	1306	919746308	SL REDUCING SECTION
HEX SCREW ISO 4017 M8X20 8	11651767	22	18	1394	918964608	L ADAPTER SECTION
HEX SCREW ISO 4017 M8X20 8	11651767	4	1	1428	921699008	CAMERA EQUIPMENT D-PIVOT
HEX SCREW ISO 4017 M8X20 8	11651767	4	1	1431	921696208	CAMERA EQUIPMENT S-PIVOT
HEX SCREW ISO 4017 M8X20 8	11651767	312	2	1482	96016504	ADDNL.HYDR.SUSPENDED BA
HEX SCREW ISO 4017 M8X22	502618908	71	2	887	96036283	ELECTRIC ADD-ON PARTS CA
HEX SCREW ISO 4017 M8X22	502618908	9	2	1169	964588408	GUIDE PRE-ASS.
HEX SCREW ISO 4017 M8X25	10299581	458	3	251	10876158	FINAL DRIVE
HEX SCREW ISO 4017 M8X25	10299581	4	4	1488	10217694	LOWERING BRAKE VALVE
HEX SCREW ISO 4017 M8X25 8	12100295	92	22	369	917312708	TOOL BOX ADD-ON
HEX SCREW ISO 4017 M8X25 8	12100295	4	8	1364	96042014	CONSOLE
HEX SCREW ISO 4017 M8X25	10197831	43	20	23	96032863	RADIATOR, PRE-ASSEMBLED
HEX SCREW ISO 4017 M8X25	10197831	6	12	28	963738308	PREMOUNTED SUPPORT
HEX SCREW ISO 4017 M8X25	10197831	90	5	135	96032862	DIESEL ENGINE, PRE-ASSEMB
HEX SCREW ISO 4017 M8X25	10197831	24	4	337	96047402	SUPPORT PIECE PRE-ASS.
HEX SCREW ISO 4017 M8X25	10197831	24	4	346	96047403	SUPPORT PIECE PRE-ASS.
HEX SCREW ISO 4017 M8X25	10197831	105	8	369	917312708	TOOL BOX ADD-ON
HEX SCREW ISO 4017 M8X25	10197831	8	8	375	967634308	OIL TANK PRE-ASS.
HEX SCREW ISO 4017 M8X25	10197831	47	4	385	919741508	EXHAUST SYSTEM
HEX SCREW ISO 4017 M8X25	10197831	42	13	387	96051663	EXHAUST SYSTEM PRE-ASSE
HEX SCREW ISO 4017 M8X25	10197831	100	12	392	919023108	AIR FILTER ASSY. W. AIR FLA
HEX SCREW ISO 4017 M8X25	10197831	8	2	419	926891108	GROUND RAIL
HEX SCREW ISO 4017 M8X25	10197831	(10)	2	442	918994608	TIRE COVER PANELLING
HEX SCREW ISO 4017 M8X25	10197831	664	44	443	918994608	TIRE COVER PANELLING
HEX SCREW ISO 4017 M8X25	10197831	34	1	457	918994508	ENGINE COVERING
HEX SCREW ISO 4017 M8X25	10197831	15	8	480	917737708	ROTARY FEED THROUGH
HEX SCREW ISO 4017 M8X25	10197831	13	24	553	917985608	DRIVER'S CABIN PRE-ASS.2
HEX SCREW ISO 4017 M8X25	10197831	9	4	581	968031308	BRAKE PEDAL INSTALLATION

Description	Item	Pos.	Quantity	Page	Assembly	Description
HEX SCREW ISO 4017 M8X25	10197831	10	3	629	917442808	ADD-ON PARTS CAMERA
HEX SCREW ISO 4017 M8X25	10197831	8	8	671	96039782	ACCESS COMPL
HEX SCREW ISO 4017 M8X25	10197831	20	8	673	915913008	PIN F. S AND D PIVOT SECTIO
HEX SCREW ISO 4017 M8X25	10197831	6	10	727	916164508	ERECTING WINCH
HEX SCREW ISO 4017 M8X25	10197831	13	3	746	918996008	DIESEL ENGINE INSTALLATIO
HEX SCREW ISO 4017 M8X25	10197831	309	38	755	96038878	DIESEL ENGINE, PRE-ASSEMB
HEX SCREW ISO 4017 M8X25	10197831	58	13	795	96039239	RADIATOR, PRE-ASSEMBLED
HEX SCREW ISO 4017 M8X25	10197831	84	28	800	919546708	MUFFLER UNIT
HEX SCREW ISO 4017 M8X25	10197831	25	10	863	918996308	TURNTABLE PANELLING
HEX SCREW ISO 4017 M8X25	10197831	18	4	943	917227308	OIL RESERVOIR, COMPLETE
HEX SCREW ISO 4017 M8X25	10197831	318	6	971	917991908	SOUND DAMPING
HEX SCREW ISO 4017 M8X25	10197831	33	6	1107	96001074	BATTERY BOX, PRE-ASSEMB
HEX SCREW ISO 4017 M8X25	10197831	25	8	1141	918065208	CRANE OPERATOR CABIN P
HEX SCREW ISO 4017 M8X25	10197831	4	20	1162	964720408	PEDAL CANTILEVER INSTALL
HEX SCREW ISO 4017 M8X25	10197831	31	13	1178	918793508	SLEWING PLATFORM CATWAL
HEX SCREW ISO 4017 M8X25	10197831	3	4	1181	916979608	S OVERRUN PROTECTION
HEX SCREW ISO 4017 M8X25	10197831	40	4	1190	917996708	AIR COND. UNIT SUPERSTRU
HEX SCREW ISO 4017 M8X25	10197831	62	13	1338	917996808	D PIVOT SECTION
HEX SCREW ISO 4017 M8X25	10197831	5	4	1375	916979908	D OVERRUN PROTECTION
HEX SCREW ISO 4017 M8X25	10197831	49	20	1457	96051270	BALLAST PALETTE PRE-ASS.
HEX SCREW ISO 4017 M8X25	10197831	3	1	1459	968461508	LADDER BRACKET
HEX SCREW ISO 4017 M8X25	10197831	19	8	1467	96024497	GUIDE PRE-ASS.
HEX SCREW ISO 4017 M8X25	10197831	72	4	1543	919752108	SX-INTERMEDIATE PC PRE-AS
HEX SCREW ISO 4017 M8X25	10197831	64	4	1553	919752208	SX-INTERMEDIATE PC PRE-AS
HEX SCREW ISO 4017 M8X25	10197831	38	2	1571	918859708	F-CONNECTING HEAD
HEX SCREW ISO 4017 M8X25	10197831	38	2	1581	919463108	F-CONNECTING HEAD
HEX SCREW ISO 4017 M8X25	10197831	46	2	1588	918489108	PIVOT SECTION
HEX SCREW ISO 4017 M8X25	10197831	20	4	1609	918474408	ERECTION FRAME
HEX SCREW ISO 4017 M8X28	500411708	220	1	171	10343495	OIL SUMP
HEX SCREW ISO 4017 M8X28	500411708	88	4	800	919546708	MUFFLER UNIT
HEX SCREW ISO 4017 M8X30	10299580	12	8	671	96039782	ACCESS COMPL
HEX SCREW ISO 4017 M8X30	10299580	70	2	887	96036283	ELECTRIC ADD-ON PARTS CA
HEX SCREW ISO 4017 M8X30 8	11826527	39	3	23	96032863	RADIATOR, PRE-ASSEMBLED
HEX SCREW ISO 4017 M8X30 8	11826527	48	7	134	96032862	DIESEL ENGINE, PRE-ASSEMB
HEX SCREW ISO 4017 M8X30 8	11826527	100	1	151	571801708	PUMP
HEX SCREW ISO 4017 M8X30 8	11826527	240	1	157	965336608	HEAT EXCHANGER
HEX SCREW ISO 4017 M8X30 8	11826527	30	2	166	10343496	OIL FILLER INLET
HEX SCREW ISO 4017 M8X30 8	11826527	9	4	480	917737708	ROTARY FEED THROUGH
HEX SCREW ISO 4017 M8X30 8	11826527	27	3	579	96012578	SMALL PARTS INSTALLATION
HEX SCREW ISO 4017 M8X30 8	11826527	17	4	668	920456008	SAFETY ROLLER WINCH 1/2
HEX SCREW ISO 4017 M8X30 8	11826527	311	10	755	96038878	DIESEL ENGINE, PRE-ASSEMB
HEX SCREW ISO 4017 M8X30 8	11826527	57	19	795	96039239	RADIATOR, PRE-ASSEMBLED
HEX SCREW ISO 4017 M8X30 8	11826527	60	8	863	918996308	TURNTABLE PANELLING
HEX SCREW ISO 4017 M8X30 8	11826527	52	2	948	915150108	CENT. LUBRIC. SYSTEM SUP
HEX SCREW ISO 4017 M8X30 8	11826527	28	1	957	918759508	ADD HEATING SUPERSTRUCT
HEX SCREW ISO 4017 M8X30 8	11826527	13	2	1170	964588308	GUIDE PRE-ASS.
HEX SCREW ISO 4017 M8X30 8	11826527	49	8	1334	919747208	S INTERMEDIATE SECTION
HEX SCREW ISO 4017 M8X30 8	11826527	4	2	1422	967049508	OBSTRUCTION LIGHTS PREAS
HEX SCREW ISO 4017 M8X30 8	11826527	76	17	1600	918474308	F-HEAD SECTION
HEX SCREW ISO 4017 M8X30 8	11826527	6	10	1619	918887908	F-INTERMEDIATE SECT.
HEX SCREW ISO 4017 M8X35 8	11692827	37	2	23	96032863	RADIATOR, PRE-ASSEMBLED
HEX SCREW ISO 4017 M8X35 8	11692827	55	2	134	96032862	DIESEL ENGINE, PRE-ASSEMB
HEX SCREW ISO 4017 M8X35 8	11692827	655	4	443	918994608	TIRE COVER PANELLING
HEX SCREW ISO 4017 M8X35 8	11692827	9	10	453	917422108	OPERATOR CAB ACCESSORIE
HEX SCREW ISO 4017 M8X35 8	11692827	7	8	529	917345108	HYDRAULIC SUPPORT ACTU
HEX SCREW ISO 4017 M8X35 8	11692827	15	4	553	917985608	DRIVER'S CABIN PRE-ASS.2
HEX SCREW ISO 4017 M8X35 8	11692827	33	4	629	917442808	ADD-ON PARTS CAMERA
HEX SCREW ISO 4017 M8X35 8	11692827	23	12	634	918744608	INSTALLATION SLEEPER BERT
HEX SCREW ISO 4017 M8X35 8	11692827	319	1	755	96038878	DIESEL ENGINE, PRE-ASSEMB
HEX SCREW ISO 4017 M8X35 8	11692827	60	10	795	96039239	RADIATOR, PRE-ASSEMBLED

Description	Item	Pos.	Quantity	Page	Assembly	Description
HEX SCREW ISO 4017 M8X35 8	11692827	12	1	937	919327908	FUEL TANK CPL.
HEX SCREW ISO 4017 M8X35 8	11692827	10	5	1216	96002846	GANGWAY 2
HEX SCREW ISO 4017 M8X35 8	11692827	37	3	1542	919752108	SX-INTERMEDIATE PC PRE-AS
HEX SCREW ISO 4017 M8X35 8	11692827	37	3	1552	919752208	SX-INTERMEDIATE PC PRE-AS
HEX SCREW ISO 4017 M8X40 8	10875537	66	7	457	918994508	ENGINE COVERING
HEX SCREW ISO 4017 M8X40 8	10875537	336	1	756	96038878	DIESEL ENGINE, PRE-ASSEMB
HEX SCREW ISO 4017 M8X40 8	10875537	47	4	1338	917996808	D PIVOT SECTION
HEX SCREW ISO 4017 M8X40 8	10875537	36	5	1361	918857108	D INTERMEDIATE SECTION
HEX SCREW ISO 4017 M8X40 8	10875537	36	3	1367	918857208	D INTERMEDIATE SECTION
HEX SCREW ISO 4017 M8X45 8	11690046	22	2	634	918744608	INSTALLATION SLEEPER BERT
HEX SCREW ISO 4017 M8X45 8	11690046	14	1	937	919327908	FUEL TANK CPL.
HEX SCREW ISO 4017 M8X50 8	10875538	120	4	171	10343495	OIL SUMP
HEX SCREW ISO 4017 M8X50 8	10875538	230	2	171	10343495	OIL SUMP
HEX SCREW ISO 4017 M8X50 8	10875538	300	2	395	96003869	CONTROL SYSTEM
HEX SCREW ISO 4017 M8X50 8	10875538	318	2	1123	969863108	COMPRESSED AIR PLANT
HEX SCREW ISO 4017 M8X70 8	12212107	10	2	45	10125646	OIL SEPARATOR ASSEMBLY
HEX SCREW ISO 4017 M8X75 8	10181537	12	1	581	968031308	BRAKE PEDAL INSTALLATION
HEX SCREW ISO 8676 M12X1,	12216237	310	3	1123	969863108	COMPRESSED AIR PLANT
HEX SCREW ISO 8676 M14X1,5	10179126	447	4	192	11081159	DISTRIBUTOR GEARBOX
HEX SCREW ISO 8676 M14X1,5	10179126	973	4	192	11081159	DISTRIBUTOR GEARBOX
HEX SCREW ISO 8676 M14X1,5	10179126	447	4	226	10876205	FINAL DRIVE
HEX SCREW ISO 8676 M14X1,5	10179126	2399	4	227	10876205	FINAL DRIVE
HEX SCREW ISO 8676 M14X1,5	10179126	447	8	261	10874907	STEERING AXLE
HEX SCREW ISO 8676 M14X1,5	407005408	210	4	159	965336708	POWER TAKE-OFF
HEX SCREW ISO 8676 M16X1,5	10878852	14	4	296	916963808	STEERING MECHANISM
HEX SCREW ISO 8765 M12X1,5	12217240	5	4	213	521143408	AXLE STRUT
HEX SCREW ISO 8765 M16X1,	10876521	31	10	134	96032862	DIESEL ENGINE, PRE-ASSEMB
HEX SCREW M12X1,5X30 10.9	10289016	37	12	134	96032862	DIESEL ENGINE, PRE-ASSEMB
HEX SCREW M5X16 10.9 480H	10876387	11	22	418	96037710	CENTRE BRACKET PRE-ASS.
HEX SCREW M5X16 10.9 480H	10876387	51	2	589	917330508	DOOR LEFT, CPL.
HEX SCREW M5X16 10.9 480H	10876387	51	2	596	917330608	DOOR RIGHT, CPL.
HEX SCREW M5X16 10.9 480H	10876387	20	13	898	96036284	HOUSING CPL.
HEX SCREW M5X16 10.9 480H	10876387	31	13	1029	96004319	SWITCH CABINET
HEX SCREW M5X16 10.9 480H	10876387	14	4	1509	918185308	LADDER ATTACHMENT
HEX SCREW UNC5/16X18X3/4	10876542	30	2	134	96032862	DIESEL ENGINE, PRE-ASSEMB
HEXAGON KEY DIN 911	790023608	8	1	647	963294508	MAIN TOOLS
HEXALOBULAR HEAD SCREW	12422674	8	8	111	10141558	OUTLET MANIFOLD ADD-ON
HEXALOBULAR HEAD SCREW	11007668	(17)	3	37	13455159	DIESEL ENGINE
HEXALOBULAR HEAD SCREW	10030346	(6)	5	110	10141356	EXHAUST PIPE ASSEMBLY
HEXALOBULAR HEAD SCREW	10030346	(6)	5	110	10141356	EXHAUST PIPE ASSEMBLY
HEXALOBULAR HEAD SCREW	10012550	(5)	7	110	10141356	EXHAUST PIPE ASSEMBLY
HEXALOBULAR HEAD SCREW	10012550	(5)	12	110	10141356	EXHAUST PIPE ASSEMBLY
HEXALOBULAR HEAD SCREW	10012550	(5)	7	110	10141356	EXHAUST PIPE ASSEMBLY
HEXALOBULAR HEAD SCREW	10012550	(5)	12	110	10141356	EXHAUST PIPE ASSEMBLY
HEXALOBULAR HEAD SCREW	10133196	(11)	3	37	13455159	DIESEL ENGINE
HEXALOBULAR HEAD SCREW	10132548	(8)	6	37	13455159	DIESEL ENGINE
HEXALOBULAR HEAD SCREW	9077282	4	8	56	10147666	DRIVING PARTS
HEXALOBULAR HEAD SCREW	9079517	4	10	123	10120074	FLYWHEEL ASSEMBLY
HEXALOBULAR HEAD SCREW	9079517	4	10	836	10120077	FLYWHEEL ASSEMBLY
HIGH PRESSURE CONNECT	10139422	191	8	36	13455159	DIESEL ENGINE
HIGH PRESSURE CONNECT	10139422	2	1	84	10150877	RK INJECTOR
HIGH PRESSURE CONNECT	10139422	191	8	807	13455143	DIESEL ENGINE
HIGH PRESSURE HOSE DN2X	10412697	500	1	301	96032777	STEERING PIPEWORK
HIGH PRESSURE PIPE ASSEM	11420510	213	1	36	13455159	DIESEL ENGINE
HIGH PRESSURE PIPE ASSEM	11420510	213	1	807	13455143	DIESEL ENGINE
HIGH PRESSURE PUMP V-MOT	10146660	1	1	79	10150858	HIGH PRESSURE PUMP W.FAS
HIGH PRESSURE PUMP W.FAS	10150858	171	1	35	13455159	DIESEL ENGINE
HIGH PRESSURE PUMP W.FAS	10150858	171	1	806	13455143	DIESEL ENGINE
HIGH PRESSURE RAIL	11444647	1	2	88	11420510	HIGH PRESSURE PIPE ASSEM
HINGE 19X28,5X126/118° ST	704261908	110	2	983	967662808	COVER PRE-ASSY.

Description	Item	Pos.	Quantity	Page	Assembly	Description
HINGE 19X28,5X126/118° ST	704261908	110	2	984	967665008	COVER PRE-ASSY.
HINGE 19X28,5X126/132° ST	704263708	7	3	874	96043155	FLAP PRE-ASS.
HINGE 20X20X40/180° GD-ZN S	704258208	5	2	637	912624708	CONSOLE AUX. REPLENISHIN
HINGE 20X20X40/180° GD-ZN S	704258208	7	2	901	96002298	MOUNTING PLATE PRE-ASS.
HINGE 20X20X40/180° GD-ZN S	704258208	20	2	1033	96035660	ASSEMBLY PARTS MOUNTIN
HINGE 20X20X40/180° GD-ZN S	704258208	25	2	1107	96001074	BATTERY BOX, PRE-ASSEMB
HINGE 27X32X42/180° GD-ZN S	704259808	(2)	2	863	918996308	TURNTABLE PANELLING
HINGE 27X32X42/180° GD-ZN S	704259808	2	2	865	96000963	DOOR COMPL.
HINGE 27X32X42/180° GD-ZN S	704259808	2	2	866	96000966	DOOR COMPL.
HINGE 27X32X42/180° GD-ZN S	704259808	2	2	867	96000967	DOOR COMPL.
HINGE 27X32X42/180° GD-ZN S	704259808	2	2	868	920192808	DOOR COMPL.
HINGE 27X32X42/180° GD-ZN S	704259808	2	2	869	962797208	DOOR COMPL.
HINGE 27X32X42/180° GD-ZN S	704259808	2	2	870	962797308	DOOR COMPL.
HINGE 27X32X42/180° GD-ZN S	704259808	2	2	871	967635908	DOOR COMPL.
HINGE 27X32X42/180° GD-ZN S	704259808	2	2	872	967636108	DOOR COMPL.
HINGE 27X32X42/180° GD-ZN S	704259808	2	2	875	96000968	DOOR COMPL.
HINGE 27X32X42/180° GD-ZN S	704259808	11	2	1152	918064108	CRANE OPERATOR CABIN P
HINGE 30X23X62/180° GD-ZN	12101841	(3)	3	369	917312708	TOOL BOX ADD-ON
HINGE 30X23X62/180° GD-ZN	12101841	(3)	3	369	917312708	TOOL BOX ADD-ON
HINGE 35X35X50/180° ST FE//	704228108	19	2	320	96019560	ADDNL.HEATING, PRE-ASSE
HINGE 35X35X50/180° ST FE//	704228108	30	2	1204	96002845	GANGWAY 1
HINGE 35X35X50/180° ST FE//	704228108	90	1	1272	919745108	S PIVOT SECTION
HINGE 35X35X50/180° ST FE//	704228108	2	3	1276	96043443	FLAP PART
HINGE 35X35X50/180° ST FE//	704228108	4	1	1470	921388808	HOSE HOLDER WELDED
HINGE CPL	96028181	535	2	442	918994608	TIRE COVER PANELLING
HINGE PIN CLAMP 332X1022X3	12102925	34	2	800	919546708	MUFFLER UNIT
HINGED FRAME	96001513	12	1	1027	918998008	SWITCHBOX MOUNTING PART
HINGED FRAME HAN 6B	260407602	503	1	1019	96000935	LEAD
HINGED FRAME HAN 6B	260407702	(503)	1	1027	918998008	SWITCHBOX MOUNTING PART
HINGED FRAME VERZ	611047008	1	1	1036	96001513	HINGED FRAME
HINGED HANDLE KUNSTSTOF	10292023	2	1	1148	964561008	REAR WINDOW PRE-ASS.
HOIST LIM.SWITCH PLUMMET	96013575	3	1	1257	914670608	ROPE WITH ACCESSORIES 1
HOIST LIM.SWITCH PLUMMET	96013575	3	1	1260	912672508	ROPE WITH ACCESSORIES 2
HOIST LIM.SWITCH PLUMMET	96013575	3	1	1263	914671108	ROPE FOR WINCH 6
HOISTING DISK -	10289897	7	1	30	510241408	HYDRO MOTOR
HOLDER	10129490	(1)	1	837	12416117	CABLE HARNESS MOUNTING
HOLDER	10136484	4	1	105	10147657	VENT TUBE ASSEMBLY
HOLDER	10136484	4	1	825	10147372	VENT TUBE ASSEMBLY
HOLDER	10141834	7	1	96	10141711	AIR COMPRESSOR W/ MOUNT.
HOLDER	10142970	13	2	44	10141581	CRANKCASE BREATHER ASS
HOLDER	10142970	13	2	811	10141843	CRANKCASE BREATHER ASS
HOLDER	10143447	4	1	98	10141712	PIPELINE INSTALLATION
HOLDER	10146200	23	1	822	10141807	ACCESSORIES AIR COMPRES
HOLDER	10874806	2	2	576	11006956	BLIND
HOLDER	11394101	8	2	88	11420510	HIGH PRESSURE PIPE ASSEM
HOLDER	11442759	(15)	1	37	13455159	DIESEL ENGINE
HOLDER	11442761	(14)	1	37	13455159	DIESEL ENGINE
HOLDER	12106051	46	1	403	10877140	OPERATOR SEAT
HOLDER	591070408	3	2	553	917985608	DRIVER'S CABIN PRE-ASS.2
HOLDER	591070408	21	1	1141	918065208	CRANE OPERATOR CABIN P
HOLDER	890101408	12	1	579	96012578	SMALL PARTS INSTALLATION
HOLDER	890101408	31	1	1155	969752508	INTERNAL PANELLING INSTA
HOLDER	921056308	3	1	668	920456008	SAFETY ROLLER WINCH 1/2
HOLDER	96014996	33	3	1552	919752208	SX-INTERMEDIATE PC PRE-AS
HOLDER	968527008	4	2	463	917593008	SIDE PLATFORM
HOLDER 1.4308	975218608	2	6	1149	969848908	RELING
HOLDER 1.4308	975384508	3	6	1149	969848908	RELING
HOLDER 1.5X60X86 DC01 FE//	975880508	27	1	589	917330508	DOOR LEFT, CPL.
HOLDER 1.5X60X86 DC01 FE//	975880508	27	1	596	917330608	DOOR RIGHT, CPL.
HOLDER 10X135X39 S355MC	970167908	15	2	1136	918063908	CRANE DRIVER CAB ADDITIO

Description	Item	Pos.	Quantity	Page	Assembly	Description
HOLDER 12X413X120 S355MC	970812708	8	1	1378	918325908	WINCH 3
HOLDER 161X160X35 PAGF30	978913308	11	1	1141	918065208	CRANE OPERATOR CABIN P
HOLDER 1X202X290 DC01 FE//	954662608	1	1	534	962302208	PLATE CPL.
HOLDER 2.5X238X42 DC01 FE//	97024812	5	1	1509	918185308	LADDER ATTACHMENT
HOLDER 2.5X50X55 DC01 FE//	972897908	3	1	541	96012635	BATTERY BOX, PRE-ASSEMB
HOLDER 23X74X86 ABS SPF	97109230	2	1	421	96013328	COTTER PIN
HOLDER 260X170X19X1,5 AL	704221308	10	1	579	96012578	SMALL PARTS INSTALLATION
HOLDER 260X170X19X1,5 AL	704221308	29	1	1155	969752508	INTERNAL PANELLING INSTA
HOLDER 2X173X132 DC01 RAL	972014208	6	1	634	918744608	INSTALLATION SLEEPER BERT
HOLDER 2X216X236 DC01 RAL	972014408	7	2	634	918744608	INSTALLATION SLEEPER BERT
HOLDER 3X1084X206 DC01 IS	973139008	106	3	440	918994608	TIRE COVER PANELLING
HOLDER 3X140X188 X5CRNI1	97070922	25	2	1509	918185308	LADDER ATTACHMENT
HOLDER 3X140X81 DC01 FE//	973140008	302	4	441	918994608	TIRE COVER PANELLING
HOLDER 3X175X20 DC01 FE//	973518808	28	1	457	918994508	ENGINE COVERING
HOLDER 3X189X282 DC01 FE//	97028124	26	1	596	917330608	DOOR RIGHT, CPL.
HOLDER 3X205X63 DC01 FE//	955723908	15	1	625	915682708	EMERGENCY STOP CABIN
HOLDER 3X235X340 DC01 FE//	97065831	2	2	383	918160408	EXHAUST TAIL PIPE
HOLDER 3X251X50 DC01 T ZN	97084158	60	1	1204	96002845	GANGWAY 1
HOLDER 3X266X658 DC01 FE//	97074784	52	1	457	918994508	ENGINE COVERING
HOLDER 3X321X200 S355MC	97080369	50	1	478	96010040	MECHANICAL AUXILIARIES
HOLDER 3X355X102 X5CRNI18	97118535	23	1	387	96051663	EXHAUST SYSTEM PRE-ASSE
HOLDER 3X369X58 X5CRNI18-	97070924	24	1	1509	918185308	LADDER ATTACHMENT
HOLDER 3X452X172 DC01 T Z	973157708	230	2	441	918994608	TIRE COVER PANELLING
HOLDER 3X475X366 DC01 T Z	973157508	234	4	441	918994608	TIRE COVER PANELLING
HOLDER 3X655X260 DC01 FE//	973226708	7	2	23	96032863	RADIATOR, PRE-ASSEMBLED
HOLDER 3X76X160 DC01 FE//	97074584	3	1	1080	96008839	KIT MECHAN.PARTS (COMPOS
HOLDER 40X80X40 G-ALMG3	979489508	(2)	1	1141	918065208	CRANE OPERATOR CABIN P
HOLDER 4X143X80 S315MC FE	951264708	7	1	501	96039568	MECHANICAL AUXILIARIES
HOLDER 4X150X130 S315MC	949794008	(2)	2	301	96032777	STEERING PIPEWORK
HOLDER 4X170X113 S315MC	948614708	(5)	4	519	96032778	PIPEWORK RETROFIT CONT
HOLDER 4X176X222 X5CRNI18	97110499	17	2	387	96051663	EXHAUST SYSTEM PRE-ASSE
HOLDER 4X194X381 S315MC	956862408	10	1	863	918996308	TURNTABLE PANELLING
HOLDER 4X20X78 S315MC FE//	947308108	228	1	441	918994608	TIRE COVER PANELLING
HOLDER 4X20X80 S315MC FE//	946600708	34	4	909	919361008	SA FRAME
HOLDER 4X30X223 S315MC FE	953649108	7	3	19	918993708	COOLER INSTALLATION
HOLDER 4X331X303 S315MC T	97066283	8	1	352	917984408	UREA PLANT
HOLDER 4X402X150 S315MC T	973139108	107	1	440	918994608	TIRE COVER PANELLING
HOLDER 4X866X1030 ALMG3 H	97063692	1	1	357	969789908	UREA TANK, PRE-MOUNTING
HOLDER 88X98 S315MC FE//ZN	949793908	6	9	501	96039568	MECHANICAL AUXILIARIES
HOLDER DT/DTM	10041876	501	2	478	96010040	MECHANICAL AUXILIARIES
HOLDER DT/DTM	10041876	523	2	996	96036112	WIRING HARNESS
HOLDER HANDY	10875139	1	1	507	918502408	MOBILE PHONE HOLDER
HOLDER MONITOR	10874763	4	1	635	915501808	ELECTR.SYSTEM F.CAMERA C
HOLDER PA 66 HB SCH	11007215	9	3	837	12416117	CABLE HARNESS MOUNTING
HOLDER PRE-ASSEMBLY	96014811	10	1	665	918995608	SLEWING PLATFORM FRAME
HOLDER PRE-ASSEMBLY	966817308	24	1	1155	969752508	INTERNAL PANELLING INSTA
HOLDER PRE-ASSEMBLY	967026708	6	1	1033	96035660	ASSEMBLY PARTS MOUNTIN
HOLDER RAL 9005,M,GT SPF	96013390	40	1	1144	969752608	WINDOW ASSEMBLY
HOLDER S235JR	10125597	6	1	106	10143421	CONNECTION F.WATER PIPE
HOLDER S235JR	10125597	7	1	824	12490129	WATER PUMP WITH FASTENIN
HOLDER S235JR	10142253	4	1	99	10141710	COOLING WATER PIPES ATTA
HOLDER S235JR	10143793	1	1	114	10143790	REGULATION BOOST PRESS
HOLDER S235JR	10143838	9	1	90	10143726	LEAK OIL LINE ADD-ON
HOLDER S235JR	10147594	1	1	839	10150446	BRACKET ADD-ON
HOLDER S235JR	10150139	20	1	44	10141581	CRANKCASE BREATHER ASS
HOLDER S235JR	10150139	20	1	811	10141843	CRANKCASE BREATHER ASS
HOLDER S235JR	10152388	15	1	837	12416117	CABLE HARNESS MOUNTING
HOLDER S235JR	10152389	16	1	837	12416117	CABLE HARNESS MOUNTING
HOLDER S235JR	11358957	14	1	837	12416117	CABLE HARNESS MOUNTING
HOLDER S235JR	11366371	17	1	837	12416117	CABLE HARNESS MOUNTING

Description	Item	Pos.	Quantity	Page	Assembly	Description
HOLDER S235JR	12473968	13	1	837	12416117	CABLE HARNESS MOUNTING
HOLDER S315MC FE//ZNNI8//C	951473308	326	1	1123	969863108	COMPRESSED AIR PLANT
HOLDER S315MC FE//ZNNI8//C	951473308	43	1	1447	96022733	BULKHEAD PLATE
HOLDER S315MC FE//ZNNI8//C	954688008	5	3	501	96039568	MECHANICAL AUXILIARIES
HOLDER X12CRNIS188	923569408	8	2	1023	96008915	FIXING PARTS ELECTRIC
HOLDER X12CRNIS188	923569408	11	1	1460	921723608	SWITCH UNIT
HOLDER X12CRNIS188	923569408	11	1	1461	921723708	SWITCH UNIT
HOLDING ANGLE	11171406	26	1	681	11490594	DRIVE
HOLDING BRACKET	10469951	21	1	620	502028008	EDDY CURRENT BRAKE
HOLDING BRACKET	10815196	1	1	641	10454762	REMOTE CONTROL TRANSMIT
HOLDING PLATE 45X169X180	972205608	10	2	1239	917413808	BASE PLATE SLEWING PLATF
HOLDING RING	962636408	2	1	645	962512408	SUPPORT PLATE COMPL.
HOLDING RING	962642408	8	1	645	962512408	SUPPORT PLATE COMPL.
HOLLOW AXLE 200.0X602 35N	972737808	2	1	919	918719408	ROTATING PLATFORM LOCK
HOLLOW KEY	704271108	7	2	648	928620008	ACCESSORIES
HOLLOW SCREW 14X4X12 11	10132193	22	1	822	10141807	ACCESSORIES AIR COMPRES
HOLLOW SCREW 20X3XM26X	10152907	2	1	108	10152906	WATER CONNECTION
HOLLOW SCREW 26X3X93	10145191	2	1	107	10145192	WATER CONNECTION
HOLLOW SCREW 26X3X93	10145191	2	1	828	10145193	WATER CONNECTION
HOLLOW SCREW 8-4-M8X1 St	10146787	16	1	90	10143726	LEAK OIL LINE ADD-ON
HOLLOW SCREW A3C	10874777	(1)	1	1071	96038278	HYDRAULICS
HOLLOW SCREW DIN 74305 22	502940108	7	1	325	969947908	FUEL TANK CONTAINER PRE
HOLLOW SCREW DIN 74305 22	502940108	4	1	372	967700608	FUEL TANK, PRE-ASSEMBLED
HOLLOW SCREW DIN 74305 22	502940108	635	10	499	96032772	PIPEWORK AIR INSTALLATIO
HOLLOW SCREW DIN 74305 22	502940108	7	1	961	962059008	FUEL TANK CONTAINER PRE
HOLLOW SCREW DIN 74305 22	502940108	631	3	1123	969863108	COMPRESSED AIR PLANT
HOLLOW SCREW DIN 7643 10	12210013	5	1	42	10141769	FINAL CONTROL VALVE
HOLLOW SCREW DIN 7643 10	12210013	5	1	48	10118748	PIPELINE INSTALLATION
HOLLOW SCREW DIN 7643 10	12210013	11	2	86	10126724	FUEL FINE-FILTER ASSEMBLY
HOLLOW SCREW DIN 7643 10	12210013	17	9	90	10143726	LEAK OIL LINE ADD-ON
HOLLOW SCREW DIN 7643 10	12210013	6	6	105	10147657	VENT TUBE ASSEMBLY
HOLLOW SCREW DIN 7643 10	12210013	19	1	113	10141719	EXHAUST TC MOUNTING
HOLLOW SCREW DIN 7643 10	12210013	6	6	825	10147372	VENT TUBE ASSEMBLY
HOLLOW SCREW DIN 7643 10	12210013	17	1	826	10143277	COOLANT PIPE BEND ADD-ON
HOLLOW SCREW DIN 7643 10	12210013	19	1	831	10141721	EXHAUST TC MOUNTING
HOLLOW SCREW DIN 7643 15	12210015	(9)	1	36	13455159	DIESEL ENGINE
HOLLOW SCREW DIN 7643 15	12210015	21	1	824	12490129	WATER PUMP WITH FASTENIN
HOLLOW SCREW DIN 7643 15-	571147408	290	1	165	10343489	CONTROL
HOLLOW SCREW DIN 7643 22	12210017	16	2	822	10141807	ACCESSORIES AIR COMPRES
HOLLOW SCREW DIN 7643 28	12210016	6	1	98	10141712	PIPELINE INSTALLATION
HOLLOW SCREW DIN 7643 28	12210016	2	1	829	10145195	WATER CONNECTION
HOLLOW SCREW DIN 7643 8-3	12210024	(8)	1	36	13455159	DIESEL ENGINE
HOLLOW SCREW DIN 7643 8-3	12210024	20	1	824	12490129	WATER PUMP WITH FASTENIN
HOLLOW SCREW DIN 7643 8-3	12210012	33	1	826	10143277	COOLANT PIPE BEND ADD-ON
HOLLOW SCREW M36X1.5X53	409710408	15	2	555	968027008	BEARING INSTALLATION
HOOD 1.5X831X448 DC01 RAL	954746108	44	2	1338	917996808	D PIVOT SECTION
HOOD 1.5X931X548 DC01 RAL	953211008	27	1	1271	919745108	S PIVOT SECTION
HOOD 1.5X931X548 DC01 RAL	953211008	43	2	1338	917996808	D PIVOT SECTION
HOOD 1.5X931X548 DC01 RAL	953211008	24	1	1394	918964608	L ADAPTER SECTION
HOOD 2.5X596X285 ALMG3 H	948241008	7	2	619	912569508	ADD-ON UNIT TELMA
HOOD 411X555 DC01 FE//ZNNI	972908808	37	1	1571	918859708	F-CONNECTING HEAD
HOOD 411X555 DC01 FE//ZNNI	972908808	37	1	1581	919463108	F-CONNECTING HEAD
HOOD 411X555 DC01 FE//ZNNI	972908808	50	1	1588	918489108	PIVOT SECTION
HOOD 411X555 DC01 FE//ZNNI	972908808	5	1	1609	918474408	ERECTION FRAME
HOOD COVER	11181887	47	1	483	10040660	COLLECTING RING
HOOD HOLDER	704204601	4	2	637	912624708	CONSOLE AUX. REPLENISHIN
HOOD PA6 SPF	97103850	81	4	660	918965008	LIGHTING SUPPORT SYSTEM
HOOK 32X32X20 NIROSTA	10873421	(6)	1	369	917312708	TOOL BOX ADD-ON
HOOK 32X32X20 NIROSTA	10873421	(6)	1	369	917312708	TOOL BOX ADD-ON
HOOK ROD T ZN O	96021364	2	1	1558	918668008	TOOLS AND ACCESSORIES

Description	Item	Pos.	Quantity	Page	Assembly	Description
HOOP WELDED L RAL 7016,SD	96013321	1	1	579	96012578	SMALL PARTS INSTALLATION
HOOP WELDED R RAL 7016,SD	96013322	2	1	579	96012578	SMALL PARTS INSTALLATION
HOPPER RD200 WEISSBLECH	790044408	2	1	649	963397108	ACCESSORIES
HORIZONTAL TENSIONER	779001108	8	2	1225	921567308	CAMERA INSTALLATION SLEW
HORIZONTAL TENSIONER	779001108	7	1	1428	921699008	CAMERA EQUIPMENT D-PIVOT
HORIZONTAL TENSIONER	779001108	7	1	1431	921696208	CAMERA EQUIPMENT S-PIVOT
HORN 24V	614003108	1	1	477	963137808	DOUBLE HORN PRE-ASS.
HORN 24V	614003108	27	1	886	96036283	ELECTRIC ADD-ON PARTS CA
HORN 24V	614003208	2	1	477	963137808	DOUBLE HORN PRE-ASS.
HOSE	96046410	121	1	801	919546708	MUFFLER UNIT
HOSE 130X150 EPDM	550773508	260	4	846	918996908	AIR FILTER UNIT CPL.
HOSE 130X150X130 EPDM	977221808	4	2	392	919023108	AIR FILTER ASSY. W. AIR FLA
HOSE 135X450 PUR	774234508	14	2	579	96012578	SMALL PARTS INSTALLATION
HOSE CLAMP 10/9,5-10,5/9 ED	553102308	6	1	318	918759408	ADDITIONAL HEATING
HOSE CLAMP 10/9,5-10,5/9 ED	553102308	32	1	320	96019560	ADDNL.HEATING, PRE-ASSE
HOSE CLAMP 10/9,5-10,5/9 ED	553102308	15	5	957	918759508	ADD HEATING SUPERSTRUCT
HOSE CLAMP 10/9,5-10,5/9 ED	553102308	19	1	959	96019655	ADDNL.HEATING, PRE-ASSE
HOSE CLAMP 100-104 ST	774223708	13	4	23	96032863	RADIATOR, PRE-ASSEMBLED
HOSE CLAMP 106-114 ST	774227408	3	4	1364	96042014	CONSOLE
HOSE CLAMP 135X25	774220108	34	4	943	917227308	OIL RESERVOIR, COMPLETE
HOSE CLAMP 136-144X25 ST	774225408	22	8	392	919023108	AIR FILTER ASSY. W. AIR FLA
HOSE CLAMP 140/130-150/12	774209908	181	3	846	918996908	AIR FILTER UNIT CPL.
HOSE CLAMP 142/140-148/25 S	774211808	35	1	800	919546708	MUFFLER UNIT
HOSE CLAMP 142/140-148/25 S	774211808	182	11	846	918996908	AIR FILTER UNIT CPL.
HOSE CLAMP 158-166 ST	774211908	20	2	392	919023108	AIR FILTER ASSY. W. AIR FLA
HOSE CLAMP 158-166 ST	774211908	325	2	1072	96038278	HYDRAULICS
HOSE CLAMP 167-175	774285208	300	16	519	96032778	PIPEWORK RETROFIT CONT
HOSE CLAMP 19/17,8-20,2/12	11162002	14	8	931	918996808	UREA PLANT
HOSE CLAMP 21/16-27/12 W3	11118077	11	4	105	10147657	VENT TUBE ASSEMBLY
HOSE CLAMP 21/16-27/12 W3	11118077	18	13	603	969862108	VALVE PLATE, PRE-ASSEMB
HOSE CLAMP 21/16-27/12 W3	11118077	188	4	754	96038878	DIESEL ENGINE, PRE-ASSEMB
HOSE CLAMP 21/16-27/12 W3	11118077	11	4	825	10147372	VENT TUBE ASSEMBLY
HOSE CLAMP 21/16-27/12 W3	11118077	16	6	957	918759508	ADD HEATING SUPERSTRUCT
HOSE CLAMP 21/16-27/12 W3	11118077	16	2	959	96019655	ADDNL.HEATING, PRE-ASSE
HOSE CLAMP 21/16-27/12 W3	11118077	13	24	1172	918064408	HEATING CRANE DRIVER'S CA
HOSE CLAMP 26/20-32/12 W3	774215008	17	2	112	10141718	EXHAUST TC MOUNTING
HOSE CLAMP 26/20-32/12 W3	774215008	17	2	113	10141719	EXHAUST TC MOUNTING
HOSE CLAMP 26/20-32/12 W3	774215008	17	2	830	10141720	EXHAUST TC MOUNTING
HOSE CLAMP 26/20-32/12 W3	774215008	17	2	831	10141721	EXHAUST TC MOUNTING
HOSE CLAMP 32/25-40/12 W3	774208508	5	2	27	96004429	HOSES
HOSE CLAMP 32/25-40/12 W3	774208508	18	16	44	10141581	CRANKCASE BREATHER ASS
HOSE CLAMP 32/25-40/12 W3	774208508	2	2	91	10122793	INTAKE STACK ASSEMBLY
HOSE CLAMP 32/25-40/12 W3	774208508	8	1	320	96019560	ADDNL.HEATING, PRE-ASSE
HOSE CLAMP 32/25-40/12 W3	774208508	189	2	754	96038878	DIESEL ENGINE, PRE-ASSEMB
HOSE CLAMP 32/25-40/12 W3	774208508	18	16	811	10141843	CRANKCASE BREATHER ASS
HOSE CLAMP 32/25-40/12 W3	774208508	7	2	817	10154796	INTAKE STACK ASSEMBLY
HOSE CLAMP 32/25-40/12 W3	774208508	13	4	931	918996808	UREA PLANT
HOSE CLAMP 32/25-40/12 W3	774208508	5	1	959	96019655	ADDNL.HEATING, PRE-ASSE
HOSE CLAMP 45/30-45/9 W3	10878445	12	2	1160	96000697	WIPERS INSTALLATION
HOSE CLAMP 50/40-60/12 W3	550838008	21	8	1158	969752708	AIR DUCT
HOSE CLAMP 60-63X20 ST	774282708	61	6	746	918996008	DIESEL ENGINE INSTALLATIO
HOSE CLAMP 60/50-70/12 W3	774208008	9	1	597	918566608	HEATING DRIVERS CABIN
HOSE CLAMP 60/50-70/12 W3	774208008	181	6	753	96038878	DIESEL ENGINE, PRE-ASSEMB
HOSE CLAMP 60/50-70/12 W3	774208008	23	6	943	917227308	OIL RESERVOIR, COMPLETE
HOSE CLAMP 70/60-80/12 W3	774214308	24	6	134	96032862	DIESEL ENGINE, PRE-ASSEMB
HOSE CLAMP 70/68-73/25 ST	10652657	60	4	746	918996008	DIESEL ENGINE INSTALLATIO
HOSE CLAMP 72X20	774213908	182	4	754	96038878	DIESEL ENGINE, PRE-ASSEMB
HOSE CLAMP 72X20	774213908	24	4	943	917227308	OIL RESERVOIR, COMPLETE
HOSE CLAMP 77-95/12 W3	11212022	5	4	92	10141827	CHARGE AIR LINE ASSEMBLY
HOSE CLAMP 77-95/12 W3	11212022	12	6	818	10141830	CHARGE AIR LINE ASSEMBLY

Description	Item	Pos.	Quantity	Page	Assembly	Description
HOSE CLAMP 90/80-100/12 W3	774218808	25	4	134	96032862	DIESEL ENGINE, PRE-ASSEMB
HOSE CLAMP 90/80-100/12 W3	774218808	180	16	753	96038878	DIESEL ENGINE, PRE-ASSEMB
HOSE CLAMP 90/80-100/12 W3	774218808	28	4	795	96039239	RADIATOR, PRE-ASSEMBLED
HOSE CLAMP 90/80-100/12 W3	774218808	23	12	1158	969752708	AIR DUCT
HOSE CLAMP DIN 3017-1 12/8-	10872024	22	1	931	918996808	UREA PLANT
HOSE CLAMP DIN 3017-1 12/8-	10872024	17	1	937	919327908	FUEL TANK CPL.
HOSE CLAMP DIN 3017-1 17/1	10872022	21	1	1152	918064108	CRANE OPERATOR CABIN P
HOSE CLAMP DIN 3017-2 115/	4981178	3	1	91	10122793	INTAKE STACK ASSEMBLY
HOSE CLAMP DIN 3017-2 115/	4981178	8	1	817	10154796	INTAKE STACK ASSEMBLY
HOSE CLAMP DIN 3017-2 12/1	11005281	23	2	90	10143726	LEAK OIL LINE ADD-ON
HOSE CLAMP DIN 3017-2 12/1	11005281	16	10	114	10143790	REGULATION BOOST PRESS
HOSE CLAMP DIN 3017-2 17/16	4981029	3	2	27	96004429	HOSES
HOSE CLAMP HRGB ST	774283008	21	2	392	919023108	AIR FILTER ASSY. W. AIR FLA
HOSE CLAMP THREADED UNI	602440008	4	1	1006	927868908	TERMINAL BOX LIGHTING
HOSE CLIP 13,7/13,7 - 16,2 ED	12102616	(10)	1	801	919546708	MUFFLER UNIT
HOSE CLIP 13,7/13,7 - 16,2 ED	12102616	(20)	1	801	919546708	MUFFLER UNIT
HOSE CONNECTION SAL20/22	550601908	1	1	179	968652008	PIPE SOCKET CPL.
HOSE CONNECTION SOCKET	10801609	25	2	352	917984408	UREA PLANT
HOSE CONNECTION SOCKET	10801609	7	2	931	918996808	UREA PLANT
HOSE CPL.	927609008	427	1	725	96009100	HOSE LINES 2 SLEWING GEA
HOSE CPL. 1SC 8X1160	967806608	354	1	1128	918998108	HOSE LINES SUPERSTRUCT
HOSE CPL. 1SC 8X1180	96008183	335	1	1128	918998108	HOSE LINES SUPERSTRUCT
HOSE CPL. 1SC 8X1260	928046508	355	1	1128	918998108	HOSE LINES SUPERSTRUCT
HOSE CPL. 1SC 8X1500	926058108	428	1	725	96009100	HOSE LINES 2 SLEWING GEA
HOSE CPL. 1SC 8X1600	921620508	433	1	725	96009100	HOSE LINES 2 SLEWING GEA
HOSE CPL. 1SC 8X1600	926119108	774	1	544	919199208	HOSE LINES UNDERCARRIAG
HOSE CPL. 1SC 8X1900	926119008	664	1	198	96039361	HOSE LINE DIST.GEAR PRE-
HOSE CPL. 1SC 8X200	925847808	1117	1	697	969867808	HOSE LINES WINCH 1
HOSE CPL. 1SC 8X200	925847808	1151	1	1319	969868408	HOSE LINES WINCH 6
HOSE CPL. 1SC 8X200	925847808	1231	1	1389	969867608	HOSE LINES WINCH 3
HOSE CPL. 1SC 8X2050	926093708	773	2	1485	96007302	HOSE LINES SUSPENDED BA
HOSE CPL. 1SC 8X2100	926058308	426	1	725	96009100	HOSE LINES 2 SLEWING GEA
HOSE CPL. 1SC 8X2200	926093408	700	1	543	919199208	HOSE LINES UNDERCARRIAG
HOSE CPL. 1SC 8X2300	961798608	342	1	1128	918998108	HOSE LINES SUPERSTRUCT
HOSE CPL. 1SC 8X2350	920985208	991	1	544	919199208	HOSE LINES UNDERCARRIAG
HOSE CPL. 1SC 8X240	921766208	1150	1	1319	969868408	HOSE LINES WINCH 6
HOSE CPL. 1SC 8X240	921766208	1220	1	1389	969867608	HOSE LINES WINCH 3
HOSE CPL. 1SC 8X2450	96004803	434	1	725	96009100	HOSE LINES 2 SLEWING GEA
HOSE CPL. 1SC 8X260	927699708	219	1	1126	918998108	HOSE LINES SUPERSTRUCT
HOSE CPL. 1SC 8X280	928046708	425	1	725	96009100	HOSE LINES 2 SLEWING GEA
HOSE CPL. 1SC 8X280	961921008	372	1	1128	918998108	HOSE LINES SUPERSTRUCT
HOSE CPL. 1SC 8X3100	926094408	(1345)	1	742	969859308	ADDNL. HYDR. F. ERECTING W
HOSE CPL. 1SC 8X3200	964481408	(1394)	1	1195	96013010	ADDNL.HYDR.AIR CONTITIONE
HOSE CPL. 1SC 8X3300	926359708	170	1	1126	918998108	HOSE LINES SUPERSTRUCT
HOSE CPL. 1SC 8X340	921255108	424	2	725	96009100	HOSE LINES 2 SLEWING GEA
HOSE CPL. 1SC 8X340	926711308	297	1	1127	918998108	HOSE LINES SUPERSTRUCT
HOSE CPL. 1SC 8X400	921502308	1115	1	697	969867808	HOSE LINES WINCH 1
HOSE CPL. 1SC 8X400	926096908	768	1	544	919199208	HOSE LINES UNDERCARRIAG
HOSE CPL. 1SC 8X400	926096908	358	1	1128	918998108	HOSE LINES SUPERSTRUCT
HOSE CPL. 1SC 8X420	926971408	649	1	33	96037617	HOSE LINES HYDRAULIC COO
HOSE CPL. 1SC 8X440	926837208	379	1	1128	918998108	HOSE LINES SUPERSTRUCT
HOSE CPL. 1SC 8X540	921621208	1146	1	1319	969868408	HOSE LINES WINCH 6
HOSE CPL. 1SC 8X540	921621208	1222	1	1389	969867608	HOSE LINES WINCH 3
HOSE CPL. 1SC 8X540	962333908	645	2	33	96037617	HOSE LINES HYDRAULIC COO
HOSE CPL. 1SC 8X560	969571808	356	1	1128	918998108	HOSE LINES SUPERSTRUCT
HOSE CPL. 1SC 8X580	926965608	169	1	1126	918998108	HOSE LINES SUPERSTRUCT
HOSE CPL. 1SC 8X580	926965608	253	1	1127	918998108	HOSE LINES SUPERSTRUCT
HOSE CPL. 1SC 8X600	929649208	373	1	1128	918998108	HOSE LINES SUPERSTRUCT
HOSE CPL. 1SC 8X620	928049708	773	1	544	919199208	HOSE LINES UNDERCARRIAG
HOSE CPL. 1SC 8X640	922670708	172	1	1126	918998108	HOSE LINES SUPERSTRUCT

Description	Item	Pos.	Quantity	Page	Assembly	Description
HOSE CPL. 1SC 8X680	965801608	260	1	1127	918998108	HOSE LINES SUPERSTRUCT
HOSE CPL. 1SC 8X700	962764108	1109	1	697	969867808	HOSE LINES WINCH 1
HOSE CPL. 1SC 8X840	921609808	375	1	1128	918998108	HOSE LINES SUPERSTRUCT
HOSE CPL. 1SC 8X920	926368008	369	1	1128	918998108	HOSE LINES SUPERSTRUCT
HOSE CPL. 1SC 8X940	964483408	221	1	1126	918998108	HOSE LINES SUPERSTRUCT
HOSE CPL. 1SN 25X1000	927605108	1228	1	1389	969867608	HOSE LINES WINCH 3
HOSE CPL. 1SN 25X1080	966745908	228	1	1126	918998108	HOSE LINES SUPERSTRUCT
HOSE CPL. 1SN 25X1160	927604308	(766)	1	1256	96017031	ADDNL.HYDR.SUSPENDED BA
HOSE CPL. 1SN 25X1200	926385808	1229	1	1389	969867608	HOSE LINES WINCH 3
HOSE CPL. 1SN 25X1380	968138408	225	1	1126	918998108	HOSE LINES SUPERSTRUCT
HOSE CPL. 1SN 25X2250	929615108	(133)	2	1248	969859108	ADDNL.HYDR.GRID-WINCH
HOSE CPL. 1SN 25X3250	96028315	984	1	544	919199208	HOSE LINES UNDERCARRIAG
HOSE CPL. 1SN 25X3300	920911008	979	1	544	919199208	HOSE LINES UNDERCARRIAG
HOSE CPL. 1SN 25X3300	927030708	987	1	544	919199208	HOSE LINES UNDERCARRIAG
HOSE CPL. 1SN 25X410	96039367	667	1	198	96039361	HOSE LINE DIST.GEAR PRE-
HOSE CPL. 1SN 25X500	923014808	279	1	1127	918998108	HOSE LINES SUPERSTRUCT
HOSE CPL. 1SN 25X540	964610808	349	1	1128	918998108	HOSE LINES SUPERSTRUCT
HOSE CPL. 1SN 25X5800	96039310	994	1	544	919199208	HOSE LINES UNDERCARRIAG
HOSE CPL. 1SN 25X700	926964608	227	1	1126	918998108	HOSE LINES SUPERSTRUCT
HOSE CPL. 1SN 25X7000	929923008	775	1	1485	96007302	HOSE LINES SUSPENDED BA
HOSE CPL. 1SN 25X720	962440708	226	1	1126	918998108	HOSE LINES SUPERSTRUCT
HOSE CPL. 1SN 25X740	965431908	642	1	33	96037617	HOSE LINES HYDRAULIC COO
HOSE CPL. 1SN 25X760	926041508	377	1	1128	918998108	HOSE LINES SUPERSTRUCT
HOSE CPL. 1SN 25X860	926095708	224	1	1126	918998108	HOSE LINES SUPERSTRUCT
HOSE CPL. 1SN 25X860	926095708	278	1	1127	918998108	HOSE LINES SUPERSTRUCT
HOSE CPL. 1SN 25X880	963593508	275	1	1127	918998108	HOSE LINES SUPERSTRUCT
HOSE CPL. 1SN 25X900	966852808	321	1	1128	918998108	HOSE LINES SUPERSTRUCT
HOSE CPL. 1SN 32X1700	926455708	(1390)	1	1195	96013010	ADDNL.HYDR.AIR CONTITIONE
HOSE CPL. 1SN 32X320	921988008	387	1	1129	918998108	HOSE LINES SUPERSTRUCT
HOSE CPL. 1SN 32X370	968139608	470	1	1129	918998108	HOSE LINES SUPERSTRUCT
HOSE CPL. 1SN 32X490	929720608	217	1	1126	918998108	HOSE LINES SUPERSTRUCT
HOSE CPL. 1SN 32X540	968138308	216	1	1126	918998108	HOSE LINES SUPERSTRUCT
HOSE CPL. 1SN 32X700	921675908	110	1	1126	918998108	HOSE LINES SUPERSTRUCT
HOSE CPL. 1SN 32X900	961920308	274	1	1127	918998108	HOSE LINES SUPERSTRUCT
HOSE CPL. 2SN 10X1000	922626308	740	1	543	919199208	HOSE LINES UNDERCARRIAG
HOSE CPL. 2SN 10X1000	929317308	(1595)	1	1235	965324508	FITTING PLATE EMERG. ACT:
HOSE CPL. 2SN 10X1040	96021031	764	1	544	919199208	HOSE LINES UNDERCARRIAG
HOSE CPL. 2SN 10X1060	96039644	876	1	288	96039641	HOSE LINES 7TH AXLE
HOSE CPL. 2SN 10X1060	963172908	866	1	279	96039640	HOSE LINES 6TH AXLE
HOSE CPL. 2SN 10X1080	96039283	705	1	543	919199208	HOSE LINES UNDERCARRIAG
HOSE CPL. 2SN 10X1080	963460208	(837)	1	242	96036796	PNE&HYD 3RD AXLE PREASSE
HOSE CPL. 2SN 10X1080	966338408	(836)	1	242	96036796	PNE&HYD 3RD AXLE PREASSE
HOSE CPL. 2SN 10X1100	927618008	318	1	1127	918998108	HOSE LINES SUPERSTRUCT
HOSE CPL. 2SN 10X1100	927681008	702	1	543	919199208	HOSE LINES UNDERCARRIAG
HOSE CPL. 2SN 10X1120	922122108	704	1	543	919199208	HOSE LINES UNDERCARRIAG
HOSE CPL. 2SN 10X1120	96020097	868	1	279	96039640	HOSE LINES 6TH AXLE
HOSE CPL. 2SN 10X1140	96039282	703	1	543	919199208	HOSE LINES UNDERCARRIAG
HOSE CPL. 2SN 10X1160	928761108	867	1	279	96039640	HOSE LINES 6TH AXLE
HOSE CPL. 2SN 10X1240	929577108	856	1	268	96039639	HOSE LINES 5TH AXLE
HOSE CPL. 2SN 10X1260	96004794	778	1	544	919199208	HOSE LINES UNDERCARRIAG
HOSE CPL. 2SN 10X1280	96019847	858	1	268	96039639	HOSE LINES 5TH AXLE
HOSE CPL. 2SN 10X1300	928002508	(1596)	1	1235	965324508	FITTING PLATE EMERG. ACT:
HOSE CPL. 2SN 10X1320	96020798	869	1	279	96039640	HOSE LINES 6TH AXLE
HOSE CPL. 2SN 10X1320	96039294	751	1	543	919199208	HOSE LINES UNDERCARRIAG
HOSE CPL. 2SN 10X1400	96039669	(818)	1	220	96036794	PNE&HYD 1ST AXLE PREASSE
HOSE CPL. 2SN 10X1400	963596808	(816)	1	220	96036794	PNE&HYD 1ST AXLE PREASSE
HOSE CPL. 2SN 10X1420	96018614	(819)	1	220	96036794	PNE&HYD 1ST AXLE PREASSE
HOSE CPL. 2SN 10X1420	96039648	863	1	279	96039640	HOSE LINES 6TH AXLE
HOSE CPL. 2SN 10X1420	96039668	(817)	1	220	96036794	PNE&HYD 1ST AXLE PREASSE
HOSE CPL. 2SN 10X1440	968004008	(826)	1	229	96036795	PNE&HYD 2ND AXLE PREASSE

Description	Item	Pos.	Quantity	Page	Assembly	Description
HOSE CPL. 2SN 10X1460	96039664	(829)	1	229	96036795	PNE&HYD 2ND AXLE PREASSE
HOSE CPL. 2SN 10X1500	929326408	865	1	279	96039640	HOSE LINES 6TH AXLE
HOSE CPL. 2SN 10X1520	96039662	(827)	1	229	96036795	PNE&HYD 2ND AXLE PREASSE
HOSE CPL. 2SN 10X1540	96039663	(828)	1	229	96036795	PNE&HYD 2ND AXLE PREASSE
HOSE CPL. 2SN 10X1550	961921808	875	1	288	96039641	HOSE LINES 7TH AXLE
HOSE CPL. 2SN 10X1640	96039650	857	1	268	96039639	HOSE LINES 5TH AXLE
HOSE CPL. 2SN 10X1650	96039643	873	1	288	96039641	HOSE LINES 7TH AXLE
HOSE CPL. 2SN 10X1750	920906008	(846)	1	254	96036797	PNE&HYD 4TH AXLE PREASSE
HOSE CPL. 2SN 10X1750	96039652	(847)	1	254	96036797	PNE&HYD 4TH AXLE PREASSE
HOSE CPL. 2SN 10X1800	926866008	859	1	268	96039639	HOSE LINES 5TH AXLE
HOSE CPL. 2SN 10X2050	926854808	855	1	268	96039639	HOSE LINES 5TH AXLE
HOSE CPL. 2SN 10X2050	96039653	(848)	1	254	96036797	PNE&HYD 4TH AXLE PREASSE
HOSE CPL. 2SN 10X2050	96039654	(849)	1	254	96036797	PNE&HYD 4TH AXLE PREASSE
HOSE CPL. 2SN 10X2100	96039649	853	1	268	96039639	HOSE LINES 5TH AXLE
HOSE CPL. 2SN 10X2850	962957508	352	1	1128	918998108	HOSE LINES SUPERSTRUCT
HOSE CPL. 2SN 10X380	964475908	999	1	544	919199208	HOSE LINES UNDERCARRIAG
HOSE CPL. 2SN 10X380	964475908	1870	1	615	96041590	HOSES LINES EMERGENCY
HOSE CPL. 2SN 10X390	966963408	1189	2	1129	918998108	HOSE LINES SUPERSTRUCT
HOSE CPL. 2SN 10X4900	923228808	374	1	1128	918998108	HOSE LINES SUPERSTRUCT
HOSE CPL. 2SN 10X500	928004608	505	8	543	919199208	HOSE LINES UNDERCARRIAG
HOSE CPL. 2SN 10X520	962760208	996	4	544	919199208	HOSE LINES UNDERCARRIAG
HOSE CPL. 2SN 10X520	962760208	998	4	544	919199208	HOSE LINES UNDERCARRIAG
HOSE CPL. 2SN 10X560	929748308	752	1	543	919199208	HOSE LINES UNDERCARRIAG
HOSE CPL. 2SN 10X5600	962957608	353	1	1128	918998108	HOSE LINES SUPERSTRUCT
HOSE CPL. 2SN 10X600	928037908	779	1	544	919199208	HOSE LINES UNDERCARRIAG
HOSE CPL. 2SN 10X6000	96000986	1877	1	615	96041590	HOSES LINES EMERGENCY
HOSE CPL. 2SN 10X660	964286208	763	1	544	919199208	HOSE LINES UNDERCARRIAG
HOSE CPL. 2SN 10X700	926560008	(95)	2	1435	968895808	ADDL.HYDR.F.PIN PULLING DE
HOSE CPL. 2SN 10X700	927127808	739	1	543	919199208	HOSE LINES UNDERCARRIAG
HOSE CPL. 2SN 10X700	929748708	988	1	544	919199208	HOSE LINES UNDERCARRIAG
HOSE CPL. 2SN 10X720	96018925	(888)	1	294	96036801	PNE&HYD 8TH AXLE PREASSE
HOSE CPL. 2SN 10X740	96036639	(886)	1	294	96036801	PNE&HYD 8TH AXLE PREASSE
HOSE CPL. 2SN 10X800	927605008	712	1	543	919199208	HOSE LINES UNDERCARRIAG
HOSE CPL. 2SN 10X800	968356408	(887)	1	294	96036801	PNE&HYD 8TH AXLE PREASSE
HOSE CPL. 2SN 10X880	927677108	713	1	543	919199208	HOSE LINES UNDERCARRIAG
HOSE CPL. 2SN 10X880	927677108	714	1	543	919199208	HOSE LINES UNDERCARRIAG
HOSE CPL. 2SN 10X880	927677108	715	1	543	919199208	HOSE LINES UNDERCARRIAG
HOSE CPL. 2SN 10X880	966260408	(889)	1	294	96036801	PNE&HYD 8TH AXLE PREASSE
HOSE CPL. 2SN 10X890	96039647	879	1	288	96039641	HOSE LINES 7TH AXLE
HOSE CPL. 2SN 10X900	927610308	351	1	1128	918998108	HOSE LINES SUPERSTRUCT
HOSE CPL. 2SN 10X900	928756708	878	1	288	96039641	HOSE LINES 7TH AXLE
HOSE CPL. 2SN 10X900	96019895	(839)	1	242	96036796	PNE&HYD 3RD AXLE PREASSE
HOSE CPL. 2SN 10X900	961798008	(838)	1	242	96036796	PNE&HYD 3RD AXLE PREASSE
HOSE CPL. 2SN 10X980	968695308	877	1	288	96039641	HOSE LINES 7TH AXLE
HOSE CPL. 2SN 12X1180	96039287	735	1	543	919199208	HOSE LINES UNDERCARRIAG
HOSE CPL. 2SN 12X1240	927602808	747	1	543	919199208	HOSE LINES UNDERCARRIAG
HOSE CPL. 2SN 12X1320	962259908	772	1	544	919199208	HOSE LINES UNDERCARRIAG
HOSE CPL. 2SN 12X1440	927614108	782	1	544	919199208	HOSE LINES UNDERCARRIAG
HOSE CPL. 2SN 12X1460	962912108	507	4	543	919199208	HOSE LINES UNDERCARRIAG
HOSE CPL. 2SN 12X1550	927631708	755	1	543	919199208	HOSE LINES UNDERCARRIAG
HOSE CPL. 2SN 12X1850	927603008	618	1	182	96037501	HOSE LINE HYDR DIESEL ENG
HOSE CPL. 2SN 12X1880	922001808	736	1	543	919199208	HOSE LINES UNDERCARRIAG
HOSE CPL. 2SN 12X1950	929329508	760	1	543	919199208	HOSE LINES UNDERCARRIAG
HOSE CPL. 2SN 12X2000	927678508	613	1	182	96037501	HOSE LINE HYDR DIESEL ENG
HOSE CPL. 2SN 12X2100	927673408	766	1	544	919199208	HOSE LINES UNDERCARRIAG
HOSE CPL. 2SN 12X2200	928863408	742	1	543	919199208	HOSE LINES UNDERCARRIAG
HOSE CPL. 2SN 12X2200	928876508	381	1	1128	918998108	HOSE LINES SUPERSTRUCT
HOSE CPL. 2SN 12X2200	96020743	1875	1	615	96041590	HOSES LINES EMERGENCY
HOSE CPL. 2SN 12X2450	921621408	120	1	1184	921692808	HOSE LINES S-RELAPSE RETA
HOSE CPL. 2SN 12X300	927611508	640	1	33	96037617	HOSE LINES HYDRAULIC COO

Description	Item	Pos.	Quantity	Page	Assembly	Description
HOSE CPL. 2SN 12X3000	924505508	(1592)	2	1230	965226108	FITTING PLATE EMERG. ACT:
HOSE CPL. 2SN 12X3000	924505508	(1592)	2	1235	965324508	FITTING PLATE EMERG. ACT:
HOSE CPL. 2SN 12X3200	96040976	992	1	544	919199208	HOSE LINES UNDERCARRIAG
HOSE CPL. 2SN 12X330	964480108	235	4	1126	918998108	HOSE LINES SUPERSTRUCT
HOSE CPL. 2SN 12X360	96039298	759	1	543	919199208	HOSE LINES UNDERCARRIAG
HOSE CPL. 2SN 12X380	96001549	647	1	33	96037617	HOSE LINES HYDRAULIC COO
HOSE CPL. 2SN 12X380	964480608	240	1	1126	918998108	HOSE LINES SUPERSTRUCT
HOSE CPL. 2SN 12X400	927614708	(1343)	1	742	969859308	ADDNL. HYDR. F. ERECTING W
HOSE CPL. 2SN 12X400	928471508	237	1	1126	918998108	HOSE LINES SUPERSTRUCT
HOSE CPL. 2SN 12X4300	968140008	(1391)	1	1195	96013010	ADDNL.HYDR.AIR CONTITIONE
HOSE CPL. 2SN 12X4400	962912008	506	8	543	919199208	HOSE LINES UNDERCARRIAG
HOSE CPL. 2SN 12X460	928864108	502	4	543	919199208	HOSE LINES UNDERCARRIAG
HOSE CPL. 2SN 12X470	96005904	239	1	1126	918998108	HOSE LINES SUPERSTRUCT
HOSE CPL. 2SN 12X480	927694408	756	1	543	919199208	HOSE LINES UNDERCARRIAG
HOSE CPL. 2SN 12X500	928022708	503	4	543	919199208	HOSE LINES UNDERCARRIAG
HOSE CPL. 2SN 12X500	96001548	644	1	33	96037617	HOSE LINES HYDRAULIC COO
HOSE CPL. 2SN 12X520	928045708	771	1	544	919199208	HOSE LINES UNDERCARRIAG
HOSE CPL. 2SN 12X520	928045708	295	1	1127	918998108	HOSE LINES SUPERSTRUCT
HOSE CPL. 2SN 12X580	929377408	743	1	543	919199208	HOSE LINES UNDERCARRIAG
HOSE CPL. 2SN 12X580	962258108	746	1	543	919199208	HOSE LINES UNDERCARRIAG
HOSE CPL. 2SN 12X600	927614008	783	1	544	919199208	HOSE LINES UNDERCARRIAG
HOSE CPL. 2SN 12X660	929645008	238	1	1126	918998108	HOSE LINES SUPERSTRUCT
HOSE CPL. 2SN 12X700	96008179	(1340)	1	742	969859308	ADDNL. HYDR. F. ERECTING W
HOSE CPL. 2SN 12X7200	929724808	(1591)	1	1230	965226108	FITTING PLATE EMERG. ACT:
HOSE CPL. 2SN 12X780	927683808	767	1	544	919199208	HOSE LINES UNDERCARRIAG
HOSE CPL. 2SN 12X780	928711908	508	4	543	919199208	HOSE LINES UNDERCARRIAG
HOSE CPL. 2SN 12X920	927677608	(1342)	1	742	969859308	ADDNL. HYDR. F. ERECTING W
HOSE CPL. 2SN 12X960	929374708	(1341)	1	742	969859308	ADDNL. HYDR. F. ERECTING W
HOSE CPL. 2SN 16X1040	969748508	661	1	198	96039361	HOSE LINE DIST.GEAR PRE-
HOSE CPL. 2SN 16X1360	927675508	711	1	543	919199208	HOSE LINES UNDERCARRIAG
HOSE CPL. 2SN 16X1480	928464208	710	1	543	919199208	HOSE LINES UNDERCARRIAG
HOSE CPL. 2SN 16X1550	96039295	757	1	543	919199208	HOSE LINES UNDERCARRIAG
HOSE CPL. 2SN 16X1700	96004761	980	1	544	919199208	HOSE LINES UNDERCARRIAG
HOSE CPL. 2SN 16X1900	928767908	707	2	543	919199208	HOSE LINES UNDERCARRIAG
HOSE CPL. 2SN 16X240	96040529	648	1	33	96037617	HOSE LINES HYDRAULIC COO
HOSE CPL. 2SN 16X2400	96039309	993	1	544	919199208	HOSE LINES UNDERCARRIAG
HOSE CPL. 2SN 16X250	964477808	323	1	1128	918998108	HOSE LINES SUPERSTRUCT
HOSE CPL. 2SN 16X310	96039302	981	1	544	919199208	HOSE LINES UNDERCARRIAG
HOSE CPL. 2SN 16X3500	96039297	758	1	543	919199208	HOSE LINES UNDERCARRIAG
HOSE CPL. 2SN 16X390	96039312	997	1	544	919199208	HOSE LINES UNDERCARRIAG
HOSE CPL. 2SN 16X4100	96039352	619	1	182	96037501	HOSE LINE HYDR DIESEL ENG
HOSE CPL. 2SN 16X4550	96039354	652	1	33	96037617	HOSE LINES HYDRAULIC COO
HOSE CPL. 2SN 16X500	928048208	986	1	544	919199208	HOSE LINES UNDERCARRIAG
HOSE CPL. 2SN 16X7000	965566608	(1590)	1	1230	965226108	FITTING PLATE EMERG. ACT:
HOSE CPL. 2SN 16X720	96039364	663	1	198	96039361	HOSE LINE DIST.GEAR PRE-
HOSE CPL. 2SN 16X720	968584108	616	1	182	96037501	HOSE LINE HYDR DIESEL ENG
HOSE CPL. 2SN 16X7300	96039311	995	1	544	919199208	HOSE LINES UNDERCARRIAG
HOSE CPL. 2SN 16X960	96039303	983	1	544	919199208	HOSE LINES UNDERCARRIAG
HOSE CPL. 2SN 20X1000	926498708	982	1	544	919199208	HOSE LINES UNDERCARRIAG
HOSE CPL. 2SN 20X1000	96021866	309	1	1127	918998108	HOSE LINES SUPERSTRUCT
HOSE CPL. 2SN 20X1200	922681908	985	1	544	919199208	HOSE LINES UNDERCARRIAG
HOSE CPL. 2SN 20X1440	96039284	709	2	543	919199208	HOSE LINES UNDERCARRIAG
HOSE CPL. 2SN 20X1850	922913908	706	2	543	919199208	HOSE LINES UNDERCARRIAG
HOSE CPL. 2SN 20X1950	926649708	717	1	543	919199208	HOSE LINES UNDERCARRIAG
HOSE CPL. 2SN 20X2250	927630608	(132)	1	1248	969859108	ADDNL.HYDR.GRID-WINCH
HOSE CPL. 2SN 20X2250	96039301	978	1	544	919199208	HOSE LINES UNDERCARRIAG
HOSE CPL. 2SN 20X2400	96039363	662	1	198	96039361	HOSE LINE DIST.GEAR PRE-
HOSE CPL. 2SN 20X2550	967649708	977	1	544	919199208	HOSE LINES UNDERCARRIAG
HOSE CPL. 2SN 20X3500	929755208	1876	1	615	96041590	HOSES LINES EMERGENCY
HOSE CPL. 2SN 20X3550	96039350	614	1	182	96037501	HOSE LINE HYDR DIESEL ENG

Description	Item	Pos.	Quantity	Page	Assembly	Description
HOSE CPL. 2SN 20X4450	96039356	654	1	33	96037617	HOSE LINES HYDRAULIC COO
HOSE CPL. 2SN 20X4500	929333308	990	1	544	919199208	HOSE LINES UNDERCARRIAG
HOSE CPL. 2SN 20X4500	96039355	653	1	33	96037617	HOSE LINES HYDRAULIC COO
HOSE CPL. 2SN 20X480	929923108	776	1	1485	96007302	HOSE LINES SUSPENDED BA
HOSE CPL. 2SN 20X4800	962335208	771	2	1485	96007302	HOSE LINES SUSPENDED BA
HOSE CPL. 2SN 20X6400	929923408	792	1	1485	96007302	HOSE LINES SUSPENDED BA
HOSE CPL. 2SN 20X7800	922681608	791	1	1485	96007302	HOSE LINES SUSPENDED BA
HOSE CPL. 2SN 20X840	922681808	666	1	198	96039361	HOSE LINE DIST.GEAR PRE-
HOSE CPL. 2SN 20X900	96021867	310	1	1127	918998108	HOSE LINES SUPERSTRUCT
HOSE CPL. 2SN 20X960	966968408	311	1	1127	918998108	HOSE LINES SUPERSTRUCT
HOSE CPL. 2SN 25X2500	96036375	708	1	543	919199208	HOSE LINES UNDERCARRIAG
HOSE CPL. 2SN 6X1060	926550408	378	1	1128	918998108	HOSE LINES SUPERSTRUCT
HOSE CPL. 2SN 6X1080	927739608	438	1	725	96009100	HOSE LINES 2 SLEWING GEA
HOSE CPL. 2SN 6X1320	968138908	251	1	1127	918998108	HOSE LINES SUPERSTRUCT
HOSE CPL. 2SN 6X1340	964479308	244	1	1127	918998108	HOSE LINES SUPERSTRUCT
HOSE CPL. 2SN 6X1340	968138608	245	1	1127	918998108	HOSE LINES SUPERSTRUCT
HOSE CPL. 2SN 6X1380	962476608	250	1	1127	918998108	HOSE LINES SUPERSTRUCT
HOSE CPL. 2SN 6X1460	964099708	247	1	1127	918998108	HOSE LINES SUPERSTRUCT
HOSE CPL. 2SN 6X1460	964099708	248	1	1127	918998108	HOSE LINES SUPERSTRUCT
HOSE CPL. 2SN 6X16200	966861008	731	1	543	919199208	HOSE LINES UNDERCARRIAG
HOSE CPL. 2SN 6X16700	962960208	734	1	543	919199208	HOSE LINES UNDERCARRIAG
HOSE CPL. 2SN 6X1900	968138708	246	1	1127	918998108	HOSE LINES SUPERSTRUCT
HOSE CPL. 2SN 6X2000	926658108	249	1	1127	918998108	HOSE LINES SUPERSTRUCT
HOSE CPL. 2SN 6X250	921572708	298	2	1127	918998108	HOSE LINES SUPERSTRUCT
HOSE CPL. 2SN 6X360	921609708	376	1	1128	918998108	HOSE LINES SUPERSTRUCT
HOSE CPL. 2SN 6X4500	962439908	733	1	543	919199208	HOSE LINES UNDERCARRIAG
HOSE CPL. 2SN 6X4900	926849108	732	1	543	919199208	HOSE LINES UNDERCARRIAG
HOSE CPL. 2SN 6X600	966735008	477	1	1129	918998108	HOSE LINES SUPERSTRUCT
HOSE CPL. 2SN 6X980	927739508	437	1	725	96009100	HOSE LINES 2 SLEWING GEA
HOSE CPL. 2SN 8X1040	96008186	341	1	1128	918998108	HOSE LINES SUPERSTRUCT
HOSE CPL. 2SN 8X1100	929754508	1872	1	615	96041590	HOSES LINES EMERGENCY
HOSE CPL. 2SN 8X1100	965434208	1232	1	1389	969867608	HOSE LINES WINCH 3
HOSE CPL. 2SN 8X1120	963925308	(1594)	1	1235	965324508	FITTING PLATE EMERG. ACT:
HOSE CPL. 2SN 8X1160	922667108	330	1	1128	918998108	HOSE LINES SUPERSTRUCT
HOSE CPL. 2SN 8X1180	96008188	1187	1	1129	918998108	HOSE LINES SUPERSTRUCT
HOSE CPL. 2SN 8X1200	926872208	331	1	1128	918998108	HOSE LINES SUPERSTRUCT
HOSE CPL. 2SN 8X1220	963561708	617	1	182	96037501	HOSE LINE HYDR DIESEL ENG
HOSE CPL. 2SN 8X1240	96008187	1186	1	1129	918998108	HOSE LINES SUPERSTRUCT
HOSE CPL. 2SN 8X1400	929572308	1233	1	1389	969867608	HOSE LINES WINCH 3
HOSE CPL. 2SN 8X1400	929624508	386	2	1128	918998108	HOSE LINES SUPERSTRUCT
HOSE CPL. 2SN 8X1420	926836708	333	1	1128	918998108	HOSE LINES SUPERSTRUCT
HOSE CPL. 2SN 8X1440	926837608	385	2	1128	918998108	HOSE LINES SUPERSTRUCT
HOSE CPL. 2SN 8X1460	929310908	864	1	279	96039640	HOSE LINES 6TH AXLE
HOSE CPL. 2SN 8X15000	928755908	(1090)	4	1438	968896608	AUX.HYDR.PIN EXTRACTION
HOSE CPL. 2SN 8X1600	926836608	332	1	1128	918998108	HOSE LINES SUPERSTRUCT
HOSE CPL. 2SN 8X1600	928870008	(1912)	1	1447	96022733	BULKHEAD PLATE
HOSE CPL. 2SN 8X1600	966187808	(1910)	1	1447	96022733	BULKHEAD PLATE
HOSE CPL. 2SN 8X1700	929387808	(450)	1	924	969859408	ADDITIONAL HYDR.SLEWING
HOSE CPL. 2SN 8X1750	929649008	874	1	288	96039641	HOSE LINES 7TH AXLE
HOSE CPL. 2SN 8X2100	922683008	854	1	268	96039639	HOSE LINES 5TH AXLE
HOSE CPL. 2SN 8X2200	966680308	1874	1	615	96041590	HOSES LINES EMERGENCY
HOSE CPL. 2SN 8X230	927449608	337	1	1128	918998108	HOSE LINES SUPERSTRUCT
HOSE CPL. 2SN 8X2350	929579108	701	1	543	919199208	HOSE LINES UNDERCARRIAG
HOSE CPL. 2SN 8X2500	96039305	989	1	544	919199208	HOSE LINES UNDERCARRIAG
HOSE CPL. 2SN 8X2550	96039353	622	1	182	96037501	HOSE LINE HYDR DIESEL ENG
HOSE CPL. 2SN 8X2550	965476908	1190	1	1129	918998108	HOSE LINES SUPERSTRUCT
HOSE CPL. 2SN 8X2700	961858708	1191	1	1129	918998108	HOSE LINES SUPERSTRUCT
HOSE CPL. 2SN 8X3000	920985108	772	2	1485	96007302	HOSE LINES SUSPENDED BA
HOSE CPL. 2SN 8X3000	964780008	1152	1	1319	969868408	HOSE LINES WINCH 6
HOSE CPL. 2SN 8X330	962442008	158	1	1126	918998108	HOSE LINES SUPERSTRUCT

Description	Item	Pos.	Quantity	Page	Assembly	Description
HOSE CPL. 2SN 8X350	962957308	334	1	1128	918998108	HOSE LINES SUPERSTRUCT
HOSE CPL. 2SN 8X3500	926487808	168	1	1126	918998108	HOSE LINES SUPERSTRUCT
HOSE CPL. 2SN 8X3500	96009864	336	1	1128	918998108	HOSE LINES SUPERSTRUCT
HOSE CPL. 2SN 8X3700	928966408	(1593)	1	1230	965226108	FITTING PLATE EMERG. ACT:
HOSE CPL. 2SN 8X3700	928966408	(1593)	1	1235	965324508	FITTING PLATE EMERG. ACT:
HOSE CPL. 2SN 8X380	926849608	1108	1	697	969867808	HOSE LINES WINCH 1
HOSE CPL. 2SN 8X400	928006008	475	1	1129	918998108	HOSE LINES SUPERSTRUCT
HOSE CPL. 2SN 8X420	928005608	171	1	1126	918998108	HOSE LINES SUPERSTRUCT
HOSE CPL. 2SN 8X430	96008181	319	1	1127	918998108	HOSE LINES SUPERSTRUCT
HOSE CPL. 2SN 8X440	928006108	167	1	1126	918998108	HOSE LINES SUPERSTRUCT
HOSE CPL. 2SN 8X460	96008184	338	1	1128	918998108	HOSE LINES SUPERSTRUCT
HOSE CPL. 2SN 8X460	966862908	339	1	1128	918998108	HOSE LINES SUPERSTRUCT
HOSE CPL. 2SN 8X480	926854208	413	2	1129	918998108	HOSE LINES SUPERSTRUCT
HOSE CPL. 2SN 8X500	927683208	344	1	1128	918998108	HOSE LINES SUPERSTRUCT
HOSE CPL. 2SN 8X580	926854308	414	2	1129	918998108	HOSE LINES SUPERSTRUCT
HOSE CPL. 2SN 8X6000	96008185	340	1	1128	918998108	HOSE LINES SUPERSTRUCT
HOSE CPL. 2SN 8X620	961718608	1118	1	697	969867808	HOSE LINES WINCH 1
HOSE CPL. 2SN 8X620	962958908	(454)	1	924	969859408	ADDITIONAL HYDR.SLEWING
HOSE CPL. 2SN 8X660	929312908	1145	1	1319	969868408	HOSE LINES WINCH 6
HOSE CPL. 2SN 8X660	929312908	1221	1	1389	969867608	HOSE LINES WINCH 3
HOSE CPL. 2SN 8X660	96002383	398	1	1129	918998108	HOSE LINES SUPERSTRUCT
HOSE CPL. 2SN 8X680	922910308	343	1	1128	918998108	HOSE LINES SUPERSTRUCT
HOSE CPL. 2SN 8X680	926854108	412	2	1129	918998108	HOSE LINES SUPERSTRUCT
HOSE CPL. 2SN 8X700	929635908	1188	1	1129	918998108	HOSE LINES SUPERSTRUCT
HOSE CPL. 2SN 8X700	962959008	(455)	1	924	969859408	ADDITIONAL HYDR.SLEWING
HOSE CPL. 2SN 8X700	962959008	399	1	1129	918998108	HOSE LINES SUPERSTRUCT
HOSE CPL. 2SN 8X720	928029608	1185	1	1129	918998108	HOSE LINES SUPERSTRUCT
HOSE CPL. 2SN 8X820	96008182	328	1	1128	918998108	HOSE LINES SUPERSTRUCT
HOSE CPL. 2SN 8X940	928036308	476	1	1129	918998108	HOSE LINES SUPERSTRUCT
HOSE CPL. 2SN 8X940	962911908	504	8	543	919199208	HOSE LINES UNDERCARRIAG
HOSE CPL. 2SN 8X960	962912208	509	4	543	919199208	HOSE LINES UNDERCARRIAG
HOSE CPL. 2TE 10X1000	921621608	1147	1	1319	969868408	HOSE LINES WINCH 6
HOSE CPL. 2TE 10X1000	921621608	1223	1	1389	969867608	HOSE LINES WINCH 3
HOSE CPL. 2TE 10X1000	926465408	(453)	1	924	969859408	ADDITIONAL HYDR.SLEWING
HOSE CPL. 2TE 10X1000	926465408	1148	1	1319	969868408	HOSE LINES WINCH 6
HOSE CPL. 2TE 10X1000	926465408	1224	1	1389	969867608	HOSE LINES WINCH 3
HOSE CPL. 2TE 10X1060	926976308	261	1	1127	918998108	HOSE LINES SUPERSTRUCT
HOSE CPL. 2TE 10X1200	926711908	317	1	1127	918998108	HOSE LINES SUPERSTRUCT
HOSE CPL. 2TE 10X1200	926711908	1230	1	1389	969867608	HOSE LINES WINCH 3
HOSE CPL. 2TE 10X1200	927566208	262	1	1127	918998108	HOSE LINES SUPERSTRUCT
HOSE CPL. 2TE 10X1220	928022908	1112	1	697	969867808	HOSE LINES WINCH 1
HOSE CPL. 2TE 10X1380	968312708	264	1	1127	918998108	HOSE LINES SUPERSTRUCT
HOSE CPL. 2TE 10X1750	927463708	786	1	1485	96007302	HOSE LINES SUSPENDED BA
HOSE CPL. 2TE 10X2200	929334808	1144	1	1319	969868408	HOSE LINES WINCH 6
HOSE CPL. 2TE 10X240	928869808	165	1	1126	918998108	HOSE LINES SUPERSTRUCT
HOSE CPL. 2TE 10X280	926610208	220	1	1126	918998108	HOSE LINES SUPERSTRUCT
HOSE CPL. 2TE 10X280	926610208	258	1	1127	918998108	HOSE LINES SUPERSTRUCT
HOSE CPL. 2TE 10X300	929923208	780	1	1485	96007302	HOSE LINES SUSPENDED BA
HOSE CPL. 2TE 10X320	927640708	(451)	1	924	969859408	ADDITIONAL HYDR.SLEWING
HOSE CPL. 2TE 10X3300	928717808	174	1	1126	918998108	HOSE LINES SUPERSTRUCT
HOSE CPL. 2TE 10X3400	926121008	1113	1	697	969867808	HOSE LINES WINCH 1
HOSE CPL. 2TE 10X3600	926043108	1462	1	1114	964880208	HOSE LINES ADD HYDR
HOSE CPL. 2TE 10X380	920896108	236	2	1126	918998108	HOSE LINES SUPERSTRUCT
HOSE CPL. 2TE 10X380	920896108	256	1	1127	918998108	HOSE LINES SUPERSTRUCT
HOSE CPL. 2TE 10X380	920896108	357	1	1128	918998108	HOSE LINES SUPERSTRUCT
HOSE CPL. 2TE 10X400	926095408	(452)	1	924	969859408	ADDITIONAL HYDR.SLEWING
HOSE CPL. 2TE 10X460	928452608	359	1	1128	918998108	HOSE LINES SUPERSTRUCT
HOSE CPL. 2TE 10X480	926836508	329	1	1128	918998108	HOSE LINES SUPERSTRUCT
HOSE CPL. 2TE 10X500	926041708	164	2	1126	918998108	HOSE LINES SUPERSTRUCT
HOSE CPL. 2TE 10X540	927610808	255	1	1127	918998108	HOSE LINES SUPERSTRUCT

Description	Item	Pos.	Quantity	Page	Assembly	Description
HOSE CPL. 2TE 10X620	966048808	166	1	1126	918998108	HOSE LINES SUPERSTRUCT
HOSE CPL. 2TE 10X640	921621708	1110	1	697	969867808	HOSE LINES WINCH 1
HOSE CPL. 2TE 10X640	921621708	1149	1	1319	969868408	HOSE LINES WINCH 6
HOSE CPL. 2TE 10X640	921621708	1225	1	1389	969867608	HOSE LINES WINCH 3
HOSE CPL. 2TE 10X700	929338508	(116)	1	1119	969860108	ADDNL.HYDR.RETAINING DEV
HOSE CPL. 2TE 10X760	962065908	160	1	1126	918998108	HOSE LINES SUPERSTRUCT
HOSE CPL. 2TE 10X800	926606508	316	1	1127	918998108	HOSE LINES SUPERSTRUCT
HOSE CPL. 2TE 10X840	921611308	1111	1	697	969867808	HOSE LINES WINCH 1
HOSE CPL. 2TE 10X860	927688908	263	1	1127	918998108	HOSE LINES SUPERSTRUCT
HOSE CPL. 2TE 12X1040	968138508	234	1	1126	918998108	HOSE LINES SUPERSTRUCT
HOSE CPL. 2TE 12X1100	96036771	(2660)	1	361	919964208	FUEL FEED
HOSE CPL. 2TE 12X2200	921750908	384	1	1128	918998108	HOSE LINES SUPERSTRUCT
HOSE CPL. 2TE 12X2500	926608208	308	1	1127	918998108	HOSE LINES SUPERSTRUCT
HOSE CPL. 2TE 12X330	921573008	(1393)	1	1195	96013010	ADDNL.HYDR.AIR CONTITIONE
HOSE CPL. 2TE 12X370	968139008	296	1	1127	918998108	HOSE LINES SUPERSTRUCT
HOSE CPL. 2TE 12X420	921609408	371	1	1128	918998108	HOSE LINES SUPERSTRUCT
HOSE CPL. 2TE 12X900	926965308	173	1	1126	918998108	HOSE LINES SUPERSTRUCT
HOSE CPL. 2TE 12X900	926965308	270	1	1127	918998108	HOSE LINES SUPERSTRUCT
HOSE CPL. 2TE 16X1000	96008180	(1344)	1	742	969859308	ADDNL. HYDR. F. ERECTING W
HOSE CPL. 2TE 16X1020	965799908	268	1	1127	918998108	HOSE LINES SUPERSTRUCT
HOSE CPL. 2TE 16X1080	929610208	(2619)	1	361	919964208	FUEL FEED
HOSE CPL. 2TE 16X1140	926611708	233	1	1126	918998108	HOSE LINES SUPERSTRUCT
HOSE CPL. 2TE 16X1200	926041308	612	1	182	96037501	HOSE LINE HYDR DIESEL ENG
HOSE CPL. 2TE 16X1240	922899308	(2610)	1	361	919964208	FUEL FEED
HOSE CPL. 2TE 16X15800	96063329	(2613)	1	361	919964208	FUEL FEED
HOSE CPL. 2TE 16X1600	926046608	(2620)	1	361	919964208	FUEL FEED
HOSE CPL. 2TE 16X16800	96062229	(2629)	1	361	919964208	FUEL FEED
HOSE CPL. 2TE 16X1800	926057108	266	1	1127	918998108	HOSE LINES SUPERSTRUCT
HOSE CPL. 2TE 16X1900	926121308	267	1	1127	918998108	HOSE LINES SUPERSTRUCT
HOSE CPL. 2TE 16X2150	964193908	265	1	1127	918998108	HOSE LINES SUPERSTRUCT
HOSE CPL. 2TE 16X230	921572908	(1392)	1	1195	96013010	ADDNL.HYDR.AIR CONTITIONE
HOSE CPL. 2TE 16X2450	927617408	269	1	1127	918998108	HOSE LINES SUPERSTRUCT
HOSE CPL. 2TE 16X250	926553708	368	1	1128	918998108	HOSE LINES SUPERSTRUCT
HOSE CPL. 2TE 16X420	926046708	643	1	33	96037617	HOSE LINES HYDRAULIC COO
HOSE CPL. 2TE 16X440	926056908	231	1	1126	918998108	HOSE LINES SUPERSTRUCT
HOSE CPL. 2TE 16X500	926112108	646	1	33	96037617	HOSE LINES HYDRAULIC COO
HOSE CPL. 2TE 16X5300	927684208	(2393)	1	1101	919963708	FUEL FEED
HOSE CPL. 2TE 16X5800	927634208	(2391)	1	1101	919963708	FUEL FEED
HOSE CPL. 2TE 16X700	926120108	232	1	1126	918998108	HOSE LINES SUPERSTRUCT
HOSE CPL. 2TE 16X740	926056108	431	1	725	96009100	HOSE LINES 2 SLEWING GEA
HOSE CPL. 2TE 16X760	926607408	366	1	1128	918998108	HOSE LINES SUPERSTRUCT
HOSE CPL. 2TE 16X800	926294408	430	1	725	96009100	HOSE LINES 2 SLEWING GEA
HOSE CPL. 2TE 16X800	926294408	367	1	1128	918998108	HOSE LINES SUPERSTRUCT
HOSE CPL. 2TE 16X840	968312608	259	1	1127	918998108	HOSE LINES SUPERSTRUCT
HOSE CPL. 2TE 16X900	927042308	(2614)	1	361	919964208	FUEL FEED
HOSE CPL. 2TE 16X950	96028615	(609)	1	511	96026672	PNEUMAMATIC DRIVER'S CABI
HOSE CPL. 2TE 16X960	968139708	471	1	1129	918998108	HOSE LINES SUPERSTRUCT
HOSE CPL. 2TE 16X980	969744808	(2390)	1	1101	919963708	FUEL FEED
HOSE CPL. 2TE 20X1000	929727208	313	1	1127	918998108	HOSE LINES SUPERSTRUCT
HOSE CPL. 2TE 20X1140	926970808	1114	1	697	969867808	HOSE LINES WINCH 1
HOSE CPL. 2TE 20X1200	920985408	314	1	1127	918998108	HOSE LINES SUPERSTRUCT
HOSE CPL. 2TE 20X1360	929321808	501	4	543	919199208	HOSE LINES UNDERCARRIAG
HOSE CPL. 2TE 20X1420	968845108	230	1	1126	918998108	HOSE LINES SUPERSTRUCT
HOSE CPL. 2TE 20X1850	922627108	229	1	1126	918998108	HOSE LINES SUPERSTRUCT
HOSE CPL. 2TE 20X1850	929722008	1142	1	1319	969868408	HOSE LINES WINCH 6
HOSE CPL. 2TE 20X2200	927680608	383	2	1128	918998108	HOSE LINES SUPERSTRUCT
HOSE CPL. 2TE 20X2200	927680608	1143	1	1319	969868408	HOSE LINES WINCH 6
HOSE CPL. 2TE 20X340	921606808	315	1	1127	918998108	HOSE LINES SUPERSTRUCT
HOSE CPL. 2TE 20X350	962535508	650	1	33	96037617	HOSE LINES HYDRAULIC COO
HOSE CPL. 2TE 20X4400	922670408	163	1	1126	918998108	HOSE LINES SUPERSTRUCT

Description	Item	Pos.	Quantity	Page	Assembly	Description
HOSE CPL. 2TE 20X460	926042508	651	1	33	96037617	HOSE LINES HYDRAULIC COO
HOSE CPL. 2TE 20X740	929328208	312	1	1127	918998108	HOSE LINES SUPERSTRUCT
HOSE CPL. 2TE 20X760	921609308	370	1	1128	918998108	HOSE LINES SUPERSTRUCT
HOSE CPL. 2TE 20X900	927252508	781	1	1485	96007302	HOSE LINES SUSPENDED BA
HOSE CPL. 2TE 8X1000	96014126	(530)	1	371	917247508	FUEL TANK ADD-ON UNIT
HOSE CPL. 2TE 8X1800	921622208	124	1	1184	921692808	HOSE LINES S-RELAPSE RETA
HOSE CPL. 304 35X1080	96039366	665	1	198	96039361	HOSE LINE DIST.GEAR PRE-
HOSE CPL. 304 60X2250	96039348	974	1	544	919199208	HOSE LINES UNDERCARRIAG
HOSE CPL. 304 60X2520	96039346	973	1	544	919199208	HOSE LINES UNDERCARRIAG
HOSE CPL. 304 60X2560	96039347	972	1	544	919199208	HOSE LINES UNDERCARRIAG
HOSE CPL. 304 60X2600	96042298	970	1	544	919199208	HOSE LINES UNDERCARRIAG
HOSE CPL. 4,5X30	96025166	(2260)	2	318	918759408	ADDITIONAL HEATING
HOSE CPL. 42X1560	96039362	660	1	198	96039361	HOSE LINE DIST.GEAR PRE-
HOSE CPL. CARBURITE10 50	96039349	971	1	544	919199208	HOSE LINES UNDERCARRIAG
HOSE CPL. CONTI KWS 10X1	96014025	(1611)	2	23	96032863	RADIATOR, PRE-ASSEMBLED
HOSE CPL. CONTI KWS 10X2	96003238	(2711)	1	352	917984408	UREA PLANT
HOSE CPL. CONTI KWS 10X30	969383708	(2712)	2	352	917984408	UREA PLANT
HOSE CPL. CONTI KWS 10X30	969574608	(2713)	1	352	917984408	UREA PLANT
HOSE CPL. CONTI KWS 10X32	96004845	2314	1	935	96038733	HOSE LINES
HOSE CPL. CONTI KWS 10X36	96014611	(2714)	1	352	917984408	UREA PLANT
HOSE CPL. CONTI KWS 10X3	96014044	2316	1	935	96038733	HOSE LINES
HOSE CPL. CONTI KWS 10X3	969962508	2310	1	935	96038733	HOSE LINES
HOSE CPL. CONTI KWS 10X40	96014612	(2715)	1	352	917984408	UREA PLANT
HOSE CPL. CONTI KWS 10X46	96008178	2315	1	935	96038733	HOSE LINES
HOSE CPL. CONTI KWS 10X58	96008176	2312	2	935	96038733	HOSE LINES
HOSE CPL. CONTI KWS 10X64	96008175	2311	1	935	96038733	HOSE LINES
HOSE CPL. CONTI KWS 10X6	96003237	(2710)	1	352	917984408	UREA PLANT
HOSE CPL. CONTI KWS 10X74	96008177	2313	1	935	96038733	HOSE LINES
HOSE CPL. CONTI KWS 10X8	96015721	(2716)	1	352	917984408	UREA PLANT
HOSE CPL. CONTI KWS 12X1	96039338	(3)	1	758	96038878	DIESEL ENGINE, PRE-ASSEMB
HOSE CPL. CONTI KWS 12X1	96039339	(4)	1	758	96038878	DIESEL ENGINE, PRE-ASSEMB
HOSE CPL. CONTI KWS 12X20	96029949	(2393)	1	1103	96058648	PREMOUNTED FUEL FILTER
HOSE CPL. CONTI KWS 12X78	96039293	(2)	1	796	96039239	RADIATOR, PRE-ASSEMBLED
HOSE CPL. CONTI KWS 20X1	96043263	(2222)	1	603	969862108	VALVE PLATE, PRE-ASSEMB
HOSE CPL. CONTI KWS 20X3	96026788	(1602)	1	135	96032862	DIESEL ENGINE, PRE-ASSEMB
HOSE CPL. CONTI KWS 20X3	96023302	(1601)	1	135	96032862	DIESEL ENGINE, PRE-ASSEMB
HOSE CPL. CONTI KWS 28X2	96036146	(1610)	1	23	96032863	RADIATOR, PRE-ASSEMBLED
HOSE CPL. CONTI KWS 32X1	96039290	(1)	1	796	96039239	RADIATOR, PRE-ASSEMBLED
HOSE CPL. CONTI KWS 60X12	96024607	(1605)	1	135	96032862	DIESEL ENGINE, PRE-ASSEMB
HOSE CPL. CONTI KWS 80X10	96036148	(1617)	3	23	96032863	RADIATOR, PRE-ASSEMBLED
HOSE CPL. CONTI KWS 8X120	96028616	(607)	1	511	96026672	PNEUMAMATIC DRIVER'S CABI
HOSE CPL. CONTI-KWS 18X40	96059484	(608)	1	511	96026672	PNEUMAMATIC DRIVER'S CABI
HOSE CPL. CONTI-KWS 20X1	96059159	(2220)	1	603	969862108	VALVE PLATE, PRE-ASSEMB
HOSE CPL. CONTI-KWS 20X6	96039337	(1)	1	758	96038878	DIESEL ENGINE, PRE-ASSEMB
HOSE CPL. CONTI-KWS 20X6	96039337	(2)	1	758	96038878	DIESEL ENGINE, PRE-ASSEMB
HOSE CPL. CONTI-KWS 20X78	96059160	(2221)	1	603	969862108	VALVE PLATE, PRE-ASSEMB
HOSE CPL. DBSL 11X720	96040973	(840)	4	254	96036797	PNE&HYD 4TH AXLE PREASSE
HOSE CPL. DBSL 11X730	962018808	(832)	1	242	96036796	PNE&HYD 3RD AXLE PREASSE
HOSE CPL. DBSL 11X730	962018808	(880)	4	294	96036801	PNE&HYD 8TH AXLE PREASSE
HOSE CPL. DBSL 11X740	962333508	(830)	2	242	96036796	PNE&HYD 3RD AXLE PREASSE
HOSE CPL. DBSL 11X760	923236008	870	2	288	96039641	HOSE LINES 7TH AXLE
HOSE CPL. DBSL 11X770	96040974	850	2	268	96039639	HOSE LINES 5TH AXLE
HOSE CPL. DBSL 11X770	96040974	860	3	279	96039640	HOSE LINES 6TH AXLE
HOSE CPL. DBSL 11X780	923229808	(831)	1	242	96036796	PNE&HYD 3RD AXLE PREASSE
HOSE CPL. DBSL 11X820	923251908	851	2	268	96039639	HOSE LINES 5TH AXLE
HOSE CPL. DBSL 11X820	923251908	861	1	279	96039640	HOSE LINES 6TH AXLE
HOSE CPL. DBSL 11X860	96039665	(811)	1	220	96036794	PNE&HYD 1ST AXLE PREASSE
HOSE CPL. DBSL 11X880	96039661	(810)	1	220	96036794	PNE&HYD 1ST AXLE PREASSE
HOSE CPL. DBSL 11X880	96039661	(820)	2	229	96036795	PNE&HYD 2ND AXLE PREASSE
HOSE CPL. FC510 16X1180	968006508	(670)	1	190	96032869	TRANSFER CASE, PRE-ASSE

Description	Item	Pos.	Quantity	Page	Assembly	Description
HOSE CPL. FC510 16X880	968005708	(669)	1	190	96032869	TRANSFER CASE, PRE-ASSE
HOSE CPL. FC510 25X3400	965192808	(1603)	1	135	96032862	DIESEL ENGINE, PRE-ASSEMB
HOSE CPL. FC510 25X3800	965192708	(1604)	1	135	96032862	DIESEL ENGINE, PRE-ASSEMB
HOSE CPL. GH001 10X3200	96037330	(2500)	1	605	918995208	AIR CONDITIONING UNDERCA
HOSE CPL. GH001 10X3600	963860508	1102	1	1197	96000358	HOSE LINES AIR CONDITIONIN
HOSE CPL. GH001 13X1750	963924708	1104	1	1197	96000358	HOSE LINES AIR CONDITIONIN
HOSE CPL. GH001 13X5300	96001545	1100	1	1197	96000358	HOSE LINES AIR CONDITIONIN
HOSE CPL. GH001 16X2000	96037345	(2511)	1	605	918995208	AIR CONDITIONING UNDERCA
HOSE CPL. GH001 16X2700	96035555	(2502)	1	605	918995208	AIR CONDITIONING UNDERCA
HOSE CPL. GH001 8X2200	964095008	1103	1	1197	96000358	HOSE LINES AIR CONDITIONIN
HOSE CPL. GH001 8X2500	96028945	(2510)	1	605	918995208	AIR CONDITIONING UNDERCA
HOSE CPL. GH001 8X3100	96041814	(2501)	1	605	918995208	AIR CONDITIONING UNDERCA
HOSE CPL. GH001 8X5500	96008165	1101	1	1197	96000358	HOSE LINES AIR CONDITIONIN
HOSE CPL. GH425-10 16X1100	923853108	753	1	543	919199208	HOSE LINES UNDERCARRIAG
HOSE CPL. GH425-10 16X1100	923853108	781	1	544	919199208	HOSE LINES UNDERCARRIAG
HOSE CPL. GH425-10 16X1100	923853108	785	1	544	919199208	HOSE LINES UNDERCARRIAG
HOSE CPL. GH425-10 16X1120	927198808	242	1	1126	918998108	HOSE LINES SUPERSTRUCT
HOSE CPL. GH425-10 16X1120	927198808	782	1	1485	96007302	HOSE LINES SUSPENDED BA
HOSE CPL. GH425-10 16X1160	927680508	749	1	543	919199208	HOSE LINES UNDERCARRIAG
HOSE CPL. GH425-10 16X1180	922814008	776	1	544	919199208	HOSE LINES UNDERCARRIAG
HOSE CPL. GH425-10 16X1200	921875108	787	1	1485	96007302	HOSE LINES SUSPENDED BA
HOSE CPL. GH425-10 16X1240	962911808	500	4	543	919199208	HOSE LINES UNDERCARRIAG
HOSE CPL. GH425-10 16X1300	924494108	788	1	1485	96007302	HOSE LINES SUSPENDED BA
HOSE CPL. GH425-10 16X1360	924872908	784	1	544	919199208	HOSE LINES UNDERCARRIAG
HOSE CPL. GH425-10 16X1360	924872908	214	1	1126	918998108	HOSE LINES SUPERSTRUCT
HOSE CPL. GH425-10 16X2150	926360008	765	1	544	919199208	HOSE LINES UNDERCARRIAG
HOSE CPL. GH425-10 16X2250	96013129	741	1	543	919199208	HOSE LINES UNDERCARRIAG
HOSE CPL. GH425-10 16X480	924741208	777	1	1485	96007302	HOSE LINES SUSPENDED BA
HOSE CPL. GH425-10 16X480	968004808	750	1	543	919199208	HOSE LINES UNDERCARRIAG
HOSE CPL. GH425-10 16X490	965568908	777	1	544	919199208	HOSE LINES UNDERCARRIAG
HOSE CPL. GH425-10 16X580	922156208	779	1	1485	96007302	HOSE LINES SUSPENDED BA
HOSE CPL. GH425-10 16X620	921849508	745	1	543	919199208	HOSE LINES UNDERCARRIAG
HOSE CPL. GH425-10 16X620	921849508	770	1	544	919199208	HOSE LINES UNDERCARRIAG
HOSE CPL. GH425-10 16X640	922032508	778	1	1485	96007302	HOSE LINES SUSPENDED BA
HOSE CPL. GH425-10 16X6600	929923308	790	1	1485	96007302	HOSE LINES SUSPENDED BA
HOSE CPL. GH425-10 16X680	922099608	748	1	543	919199208	HOSE LINES UNDERCARRIAG
HOSE CPL. GH425-10 16X680	929327008	641	1	33	96037617	HOSE LINES HYDRAULIC COO
HOSE CPL. GH425-10 16X700	922099808	775	1	544	919199208	HOSE LINES UNDERCARRIAG
HOSE CPL. GH425-10 16X760	963862108	754	1	543	919199208	HOSE LINES UNDERCARRIAG
HOSE CPL. GH425-10 16X760	963862108	780	1	544	919199208	HOSE LINES UNDERCARRIAG
HOSE CPL. GH425-10 16X7700	927170208	789	1	1485	96007302	HOSE LINES SUSPENDED BA
HOSE CPL. GH425-10 16X780	922077808	785	1	1485	96007302	HOSE LINES SUSPENDED BA
HOSE CPL. GH425-10 16X8000	929923508	793	2	1485	96007302	HOSE LINES SUSPENDED BA
HOSE CPL. GH425-10 16X840	921871408	737	1	543	919199208	HOSE LINES UNDERCARRIAG
HOSE CPL. GH425-10 16X840	921871408	241	1	1126	918998108	HOSE LINES SUPERSTRUCT
HOSE CPL. GH425-10 16X840	921871408	784	1	1485	96007302	HOSE LINES SUSPENDED BA
HOSE CPL. GH425-10 16X880	963195408	761	1	543	919199208	HOSE LINES UNDERCARRIAG
HOSE CPL. GH425-10 16X880	963195408	762	1	543	919199208	HOSE LINES UNDERCARRIAG
HOSE CPL. GH425-10 16X900	922033608	738	1	543	919199208	HOSE LINES UNDERCARRIAG
HOSE CPL. GH425-10 16X920	929319708	611	1	182	96037501	HOSE LINE HYDR DIESEL ENG
HOSE CPL. GH425-10 16X940	961862408	744	1	543	919199208	HOSE LINES UNDERCARRIAG
HOSE CPL. GH425-10 16X960	962959608	769	1	544	919199208	HOSE LINES UNDERCARRIAG
HOSE CPL. GH425-10 16X980	929617708	783	1	1485	96007302	HOSE LINES SUSPENDED BA
HOSE CPL. GH425-12 19X1300	96021255	(765)	1	1256	96017031	ADDNL.HYDR.SUSPENDED BA
HOSE CPL. GH425-12 19X1320	921611408	420	1	725	96009100	HOSE LINES 2 SLEWING GEA
HOSE CPL. GH425-12 19X1340	929741808	716	1	543	919199208	HOSE LINES UNDERCARRIAG
HOSE CPL. GH425-12 19X1500	922272008	621	1	182	96037501	HOSE LINE HYDR DIESEL ENG
HOSE CPL. GH425-12 19X1900	924404108	1871	1	615	96041590	HOSES LINES EMERGENCY
HOSE CPL. GH425-12 19X2200	922218608	382	1	1128	918998108	HOSE LINES SUPERSTRUCT
HOSE CPL. GH425-12 19X2500	923745208	121	1	1184	921692808	HOSE LINES S-RELAPSE RETA

Description	Item	Pos.	Quantity	Page	Assembly	Description
HOSE CPL. GH425-12 19X3500	922029408	1873	1	615	96041590	HOSES LINES EMERGENCY
HOSE CPL. GH425-12 19X380	928029708	272	1	1127	918998108	HOSE LINES SUPERSTRUCT
HOSE CPL. GH425-12 19X540	928711408	293	1	1127	918998108	HOSE LINES SUPERSTRUCT
HOSE CPL. GH425-12 19X600	963861508	364	1	1128	918998108	HOSE LINES SUPERSTRUCT
HOSE CPL. GH425-12 19X640	968138108	210	1	1126	918998108	HOSE LINES SUPERSTRUCT
HOSE CPL. GH425-12 19X680	921611508	422	2	725	96009100	HOSE LINES 2 SLEWING GEA
HOSE CPL. GH425-12 19X680	923852708	1463	2	1114	964880208	HOSE LINES ADD HYDR
HOSE CPL. GH425-12 19X7000	929922908	774	1	1485	96007302	HOSE LINES SUSPENDED BA
HOSE CPL. GH425-12 19X740	924622208	222	1	1126	918998108	HOSE LINES SUPERSTRUCT
HOSE CPL. GH425-12 19X840	964684208	211	1	1126	918998108	HOSE LINES SUPERSTRUCT
HOSE CPL. GH425-12 19X920	920903908	421	1	725	96009100	HOSE LINES 2 SLEWING GEA
HOSE CPL. GH425-12 19X940	964478808	213	1	1126	918998108	HOSE LINES SUPERSTRUCT
HOSE CPL. GH425-16 25X1300	968138208	212	1	1126	918998108	HOSE LINES SUPERSTRUCT
HOSE CPL. GH425-16 25X720	927397208	215	1	1126	918998108	HOSE LINES SUPERSTRUCT
HOSE CPL. GH425-8 12X1040	928753108	271	1	1127	918998108	HOSE LINES SUPERSTRUCT
HOSE CPL. GH425-8 12X3500	921973908	770	2	1485	96007302	HOSE LINES SUSPENDED BA
HOSE CPL. GH425-8 12X470	926850208	252	1	1127	918998108	HOSE LINES SUPERSTRUCT
HOSE CPL. GH425-8 12X500	922587208	360	2	1128	918998108	HOSE LINES SUPERSTRUCT
HOSE CPL. GH425-8 12X620	922788508	294	1	1127	918998108	HOSE LINES SUPERSTRUCT
HOSE CPL. GH425-8 12X700	928762808	123	2	1184	921692808	HOSE LINES S-RELAPSE RETA
HOSE CPL. GH425-8 12X780	926447208	122	2	1184	921692808	HOSE LINES S-RELAPSE RETA
HOSE CPL. GH425-8 12X940	924471308	(115)	4	1119	969860108	ADDNL.HYDR.RETAINING DEV
HOSE CPL. GH506 31X1040	929623308	301	1	1127	918998108	HOSE LINES SUPERSTRUCT
HOSE CPL. GH506 31X1060	96043696	207	1	1126	918998108	HOSE LINES SUPERSTRUCT
HOSE CPL. GH506 31X1120	929623108	1226	1	1389	969867608	HOSE LINES WINCH 3
HOSE CPL. GH506 31X1180	920973508	302	1	1127	918998108	HOSE LINES SUPERSTRUCT
HOSE CPL. GH506 31X1200	924681508	1227	1	1389	969867608	HOSE LINES WINCH 3
HOSE CPL. GH506 31X1220	968138008	205	1	1126	918998108	HOSE LINES SUPERSTRUCT
HOSE CPL. GH506 31X1280	964477608	305	1	1127	918998108	HOSE LINES SUPERSTRUCT
HOSE CPL. GH506 31X1420	921764508	304	1	1127	918998108	HOSE LINES SUPERSTRUCT
HOSE CPL. GH506 31X1550	920604308	300	1	1127	918998108	HOSE LINES SUPERSTRUCT
HOSE CPL. GH506 31X1900	924619308	306	1	1127	918998108	HOSE LINES SUPERSTRUCT
HOSE CPL. GH506 31X1900	961720708	1460	1	1114	964880208	HOSE LINES ADD HYDR
HOSE CPL. GH506 31X1900	961720708	1461	1	1114	964880208	HOSE LINES ADD HYDR
HOSE CPL. GH506 31X1950	925770908	307	1	1127	918998108	HOSE LINES SUPERSTRUCT
HOSE CPL. GH506 31X2150	929387008	(134)	4	1248	969859108	ADDNL.HYDR.GRID-WINCH
HOSE CPL. GH506 31X2300	925393808	380	2	1128	918998108	HOSE LINES SUPERSTRUCT
HOSE CPL. GH506 31X3300	924472108	1140	1	1319	969868408	HOSE LINES WINCH 6
HOSE CPL. GH506 31X3300	924472108	1141	1	1319	969868408	HOSE LINES WINCH 6
HOSE CPL. GH506 31X620	968349208	200	1	1126	918998108	HOSE LINES SUPERSTRUCT
HOSE CPL. GH506 31X640	921182108	161	1	1126	918998108	HOSE LINES SUPERSTRUCT
HOSE CPL. GH506 31X660	924464008	208	1	1126	918998108	HOSE LINES SUPERSTRUCT
HOSE CPL. GH506 31X720	926052808	209	1	1126	918998108	HOSE LINES SUPERSTRUCT
HOSE CPL. GH506 31X780	96040488	201	1	1126	918998108	HOSE LINES SUPERSTRUCT
HOSE CPL. GH506 31X800	96040490	203	1	1126	918998108	HOSE LINES SUPERSTRUCT
HOSE CPL. GH506 31X820	925516708	204	1	1126	918998108	HOSE LINES SUPERSTRUCT
HOSE CPL. GH506 31X820	926089508	162	1	1126	918998108	HOSE LINES SUPERSTRUCT
HOSE CPL. GH506 31X840	96043695	206	1	1126	918998108	HOSE LINES SUPERSTRUCT
HOSE CPL. GH506 31X880	927412908	303	1	1127	918998108	HOSE LINES SUPERSTRUCT
HOSE CPL. GH506 31X940	968137908	202	1	1126	918998108	HOSE LINES SUPERSTRUCT
HOSE CPL. GH663 38X1120	968139108	388	1	1129	918998108	HOSE LINES SUPERSTRUCT
HOSE CPL. GH663 38X1300	965862808	243	1	1127	918998108	HOSE LINES SUPERSTRUCT
HOSE CPL. GH663 38X1320	968139508	348	1	1128	918998108	HOSE LINES SUPERSTRUCT
HOSE CPL. GH663 38X2350	965862908	320	1	1128	918998108	HOSE LINES SUPERSTRUCT
HOSE CPL. GH663 38X360	929379608	218	1	1126	918998108	HOSE LINES SUPERSTRUCT
HOSE CPL. GH663 38X450	965564208	365	1	1128	918998108	HOSE LINES SUPERSTRUCT
HOSE CPL. GH663 38X460	965863508	324	1	1128	918998108	HOSE LINES SUPERSTRUCT
HOSE CPL. GH663 38X540	965863608	325	1	1128	918998108	HOSE LINES SUPERSTRUCT
HOSE CPL. GH663 38X700	965862608	111	1	1126	918998108	HOSE LINES SUPERSTRUCT
HOSE CPL. GH663 38X720	966681908	322	1	1128	918998108	HOSE LINES SUPERSTRUCT

Description	Item	Pos.	Quantity	Page	Assembly	Description
HOSE CPL. GH663 38X760	965862508	326	1	1128	918998108	HOSE LINES SUPERSTRUCT
HOSE CPL. GH663 38X780	966053708	403	1	1129	918998108	HOSE LINES SUPERSTRUCT
HOSE CPL. GH663 38X900	965863008	327	1	1128	918998108	HOSE LINES SUPERSTRUCT
HOSE CPL. HPC 4X11200	921676708	395	1	1129	918998108	HOSE LINES SUPERSTRUCT
HOSE CPL. HPC 4X2300	929335408	396	1	1129	918998108	HOSE LINES SUPERSTRUCT
HOSE CPL. HPC 4X3300	923017808	394	1	1129	918998108	HOSE LINES SUPERSTRUCT
HOSE CPL. HPC 4X4100	968139408	397	1	1129	918998108	HOSE LINES SUPERSTRUCT
HOSE CPL. HPC 4X4800	928861108	(1350)	1	1253	96021825	CENTRAL GREASING
HOSE CPL. HPC 4X600	929335508	393	1	1129	918998108	HOSE LINES SUPERSTRUCT
HOSE CPL. HPC 4X6800	929723808	794	1	1485	96007302	HOSE LINES SUSPENDED BA
HOSE CPL. HPC 4X7000	962257208	390	1	1129	918998108	HOSE LINES SUPERSTRUCT
HOSE CPL. HPC 4X7900	968139308	391	1	1129	918998108	HOSE LINES SUPERSTRUCT
HOSE CPL. HPC 4X8300	921676208	392	1	1129	918998108	HOSE LINES SUPERSTRUCT
HOSE CPL. HPC 4X9500	921676408	795	1	1485	96007302	HOSE LINES SUSPENDED BA
HOSE CPL. KUNSTSTOFF 8X1	96038339	(1)	1	937	919327908	FUEL TANK CPL.
HOSE CPL. KUNSTSTOFF 8X2	96038736	2333	1	935	96038733	HOSE LINES
HOSE CPL. KUNSTSTOFF 8X60	96013988	(2733)	1	352	917984408	UREA PLANT
HOSE CPL. TFS 5X3500	969460408	1600	1	182	96037501	HOSE LINE HYDR DIESEL ENG
HOSE CPL. TFS 5X740	968312808	282	1	1127	918998108	HOSE LINES SUPERSTRUCT
HOSE CPL. TFS 5X900	963597208	283	1	1127	918998108	HOSE LINES SUPERSTRUCT
HOSE DIN 73411 32X4 EPDM	4901428	4	1	27	96004429	HOSES
HOSE DIN 73411 DN10X3,5 E	7363116	2	1	27	96004429	HOSES
HOSE DN16 500	510501008	300	1	181	96033630	PIPING DIESEL ENGINE
HOSE DN16 500	510501008	405	1	757	96038878	DIESEL ENGINE, PRE-ASSEMB
HOSE DN2 5000	11003986	501	1	301	96032777	STEERING PIPEWORK
HOSE DN20 VMQ GRUEN TO	11490457	10	0.103	105	10147657	VENT TUBE ASSEMBLY
HOSE DN20 VMQ GRUEN TO	11490457	12	0.08	105	10147657	VENT TUBE ASSEMBLY
HOSE DN20 VMQ GRUEN TO	11490457	10	0.165	825	10147372	VENT TUBE ASSEMBLY
HOSE DN20 VMQ GRUEN TO	11490457	12	0.08	825	10147372	VENT TUBE ASSEMBLY
HOSE DN70-SUPERFLEX PAP	553027708	8	0.25	597	918566608	HEATING DRIVERS CABIN
HOSE FITTING 18X5X48	591062108	49	1	589	917330508	DOOR LEFT, CPL.
HOSE FITTING 18X5X48	591062108	49	1	596	917330608	DOOR RIGHT, CPL.
HOSE GUARD SPIRAL DN30,5	10870633	427	0.32	758	96038878	DIESEL ENGINE, PRE-ASSEMB
HOSE HOLDER WELDED	921388808	43	6	1467	96024497	GUIDE PRE-ASS.
HOSE HOLDER WELDED FE//	921393608	1	1	1470	921388808	HOSE HOLDER WELDED
HOSE LINE	12104362	4	1	1515	12104294	HYDRAULICS TRANSFORMER
HOSE LINE	12104363	5	1	1515	12104294	HYDRAULICS TRANSFORMER
HOSE LINE	12104364	6	1	1515	12104294	HYDRAULICS TRANSFORMER
HOSE LINE	12104376	2	1	1515	12104294	HYDRAULICS TRANSFORMER
HOSE LINE	12104377	3	1	1515	12104294	HYDRAULICS TRANSFORMER
HOSE LINE BLEEDING CHASSI	96028601	10	1	511	96026672	PNEUMAMATIC DRIVER'S CABI
HOSE LINE DIST.GEAR PRE-	96039361	10	1	197	96032873	PIPING GEAR
HOSE LINE DIST.GEAR PRE-	96040497	400	1	190	96032869	TRANSFER CASE, PRE-ASSE
HOSE LINE HYDR DIESEL ENG	96037501	10	1	181	96033630	PIPING DIESEL ENGINE
HOSE LINES	96017032	10	1	1256	96017031	ADDNL.HYDR.SUSPENDED BA
HOSE LINES	96022519	400	1	371	917247508	FUEL TANK ADD-ON UNIT
HOSE LINES	96029950	20	1	1103	96058648	PREMOUNTED FUEL FILTER
HOSE LINES	96038330	20	1	937	919327908	FUEL TANK CPL.
HOSE LINES	96038733	20	1	931	918996808	UREA PLANT
HOSE LINES	96039255	600	1	796	96039239	RADIATOR, PRE-ASSEMBLED
HOSE LINES	96039335	600	1	758	96038878	DIESEL ENGINE, PRE-ASSEMB
HOSE LINES	96043099	400	1	318	918759408	ADDITIONAL HEATING
HOSE LINES	96059158	400	1	603	969862108	VALVE PLATE, PRE-ASSEMB
HOSE LINES 1ST AXLE	96039631	10	1	220	96036794	PNE&HYD 1ST AXLE PREASSE
HOSE LINES 2 SLEWING GEA	96009100	10	1	724	96009092	HYDR. ADD. 2 SLEWING GEAR
HOSE LINES 2ND AXLE	96039633	10	1	229	96036795	PNE&HYD 2ND AXLE PREASSE
HOSE LINES 3RD AXLE	96039635	10	1	242	96036796	PNE&HYD 3RD AXLE PREASSE
HOSE LINES 4TH AXLE	96039637	10	1	254	96036797	PNE&HYD 4TH AXLE PREASSE
HOSE LINES 5TH AXLE	96039639	10	1	267	96036798	PNE&HYD 5TH AXLE PREASSE
HOSE LINES 6TH AXLE	96039640	10	1	278	96036799	PNE&HYD 6TH AXLE PREASSE

Description	Item	Pos.	Quantity	Page	Assembly	Description
HOSE LINES 7TH AXLE	96039641	10	1	287	96036800	PNE&HYD 7TH AXLE PREASSE
HOSE LINES 8TH AXLE	96039642	10	1	294	96036801	PNE&HYD 8TH AXLE PREASSE
HOSE LINES ADD HYDR	964880208	10	1	1113	969860008	ADDITIONAL HYDR.SLEWING
HOSE LINES AIR CONDITIONIN	96037151	500	1	605	918995208	AIR CONDITIONING UNDERCA
HOSE LINES AIR CONDITIONI	96000358	500	1	1190	917996708	AIR COND. UNIT SUPERSTRU
HOSE LINES AIR CONDITIONIN	96013011	10	1	1195	96013010	ADDNL.HYDR.AIR CONTITIONE
HOSE LINES BOLT EXTRACTIO	96022735	10	1	1447	96022733	BULKHEAD PLATE
HOSE LINES BOLT EXTRACTIO	964608008	95	1	1435	968895808	ADDL.HYDR.F.PIN PULLING DE
HOSE LINES BOLT EXTRACTIO	968907508	90	1	1438	968896608	AUX.HYDR.PIN EXTRACTION
HOSE LINES DB LOCK.	969869608	10	1	924	969859408	ADDITIONAL HYDR.SLEWING
HOSE LINES EMERGENCY CO	965322908	91	1	1230	965226108	FITTING PLATE EMERG. ACT:
HOSE LINES EMERGENCY CO	965324608	91	1	1235	965324508	FITTING PLATE EMERG. ACT:
HOSE LINES ENGINE PREASS	96033632	400	1	135	96032862	DIESEL ENGINE, PRE-ASSEMB
HOSE LINES FUEL	96039025	20	1	1101	919963708	FUEL FEED
HOSE LINES FUEL	96059017	1	1	361	919964208	FUEL FEED
HOSE LINES GRATING-WINCH	969869008	10	1	1248	969859108	ADDNL.HYDR.GRID-WINCH
HOSE LINES GUY MOUNTING	969869208	10	1	1119	969860108	ADDNL.HYDR.RETAINING DEV
HOSE LINES HYDRAULIC COO	96037617	10	1	32	96033654	PIPING COOLER
HOSE LINES LUBRICATION	96021859	10	1	1253	96021825	CENTRAL GREASING
HOSE LINES MOUNTING JACK	969869408	10	1	742	969859308	ADDNL. HYDR. F. ERECTING W
HOSE LINES RAD. PREASSEM	96033656	400	1	23	96032863	RADIATOR, PRE-ASSEMBLED
HOSE LINES S-RELAPSE RET	921692808	91	1	1182	910162608	ADD.HYDR.S_RETAINING RAM
HOSE LINES SUPERSTRUCT	918998108	179	1	12		LIEBHERR MOB.CRANE LG 175
HOSE LINES SUSPENDED BA	96007302	10	1	1482	96016504	ADDNL.HYDR.SUSPENDED BA
HOSE LINES UNDERCARRIAG	919199208	89	1	10		LIEBHERR MOB.CRANE LG 175
HOSE LINES WINCH 1 STUFE	969867808	10	1	695	969858508	ADDITONAL HYDRAUL.WINCH
HOSE LINES WINCH 3 STUFE	969867608	10	1	1387	969858408	ADDITIONAL HYDRAULICS WI
HOSE LINES WINCH 6 STUFE	969868408	10	1	1318	969858808	AUX.HYDRAULIC WINCH 6
HOSE NIPPLE 11SMnPb30+C	10143736	2	1	109	10145194	WATER CONNECTION
HOSE NIPPLE CE-0, H54	9140351	15	1	112	10141718	EXHAUST TC MOUNTING
HOSE NIPPLE CE-0, H54	9140351	15	1	113	10141719	EXHAUST TC MOUNTING
HOSE NIPPLE CE-0, H54	9140351	15	1	830	10141720	EXHAUST TC MOUNTING
HOSE NIPPLE CE-0, H54	9140351	15	1	831	10141721	EXHAUST TC MOUNTING
HOSE REEL 3/4" SPF	616013608	316	1	1482	96016504	ADDNL.HYDR.SUSPENDED BA
HOSE UNION 0 A3P	476609408	327	1	1123	969863108	COMPRESSED AIR PLANT
HOSE UNION DIN 74304 M14X	4981033	6	1	826	10143277	COOLANT PIPE BEND ADD-ON
HOSE UNION JOINT 0 MS	602440708	512	2	471	96037539	WIRING HARNESS
HOSES	96004429	999	1	26	11161426	EQUALIZING RESERVOIR
HOSES LINES EMERGENCY	96041590	10	1	614	96041588	TUBING EMERGENCY CONT
HOUSING	10136518	1	1	45	10125646	OIL SEPARATOR ASSEMBLY
HOUSING	10289890	5	1	30	510241408	HYDRO MOTOR
HOUSING	10424349	10	1	783	11656288	VARIABLE PUMP
HOUSING	12106514	10	1	154	965336408	HOUSING
HOUSING	12106515	20	1	154	965336408	HOUSING
HOUSING	502639008	1	1	505	502924608	LOADED/EMPTY VALVE
HOUSING	510796908	1	1	527	511417708	PRESSURE LIMITING VALVE
HOUSING	510796908	1	1	1092	511417608	PRESSURE LIMITING VALVE
HOUSING	570072808	1	1	744	511432008	PRETENSIONING VALVE
HOUSING	570078908	22	1	525	511433808	AXLE LOCKING VALVE
HOUSING	570086608	20	1	525	511433808	AXLE LOCKING VALVE
HOUSING	570113008	3	1	737	510230608	HYDRO MOTOR
HOUSING	704219508	11	1	567	968026708	WIPERS INSTALLATION
HOUSING	964013408	110	1	146	964012308	IT AS-TRONIK
HOUSING	965336408	1	1	152	10493845	ADD-ON PARTS
HOUSING 10-POL	602332808	526	2	409	96037721	WIRES COMPL. INSTRUMENT
HOUSING 10-POL	602332808	504	1	470	96037549	WIRING HARNESS
HOUSING 10-POL	602332808	504	1	471	96037539	WIRING HARNESS
HOUSING 12-POL	10099861	522	1	1043	96035662	CABLES MOUNTING PANEL C
HOUSING 15-POLE	10099863	518	2	1043	96035662	CABLES MOUNTING PANEL C
HOUSING 18-POL	10099864	508	3	881	96027394	WIRING HARNESS

Description	Item	Pos.	Quantity	Page	Assembly	Description
HOUSING 21-POLE	10099856	511	4	1043	96035662	CABLES MOUNTING PANEL C
HOUSING 25-POL SPF	602322308	506	7	1043	96035662	CABLES MOUNTING PANEL C
HOUSING 4-POL	602331308	509	3	409	96037721	WIRES COMPL. INSTRUMENT
HOUSING 4-POL	602331308	513	3	470	96037549	WIRING HARNESS
HOUSING 4-POL	602331308	508	1	473	96037533	WIRING HARNESS
HOUSING 4-POL	602331308	512	1	878	96036289	WIRING HARNESS
HOUSING 4-POL	602331308	502	6	881	96027394	WIRING HARNESS
HOUSING 4-POL	602331308	504	1	903	96036301	WIRES CPL.
HOUSING 4-POL	602331308	517	13	1043	96035662	CABLES MOUNTING PANEL C
HOUSING 4-POL	602331308	501	1	1577	96036351	LINE WITH PLUG
HOUSING 4-POL	602339308	517	2	470	96037549	WIRING HARNESS
HOUSING 6-POL	602325508	505	4	409	96037721	WIRES COMPL. INSTRUMENT
HOUSING 6-POL	602325508	501	5	469	96037549	WIRING HARNESS
HOUSING 6-POL	602325508	515	1	473	96037533	WIRING HARNESS
HOUSING 6-POL	602325508	513	5	878	96036289	WIRING HARNESS
HOUSING 6-POL	602325508	508	1	880	96036290	WIRES COMPL. INSTRUMENT
HOUSING 6-POL	602325508	507	6	996	96036112	WIRING HARNESS
HOUSING 6-POL	602325508	502	1	1002	96008464	WIRING HARNESS
HOUSING 6-POL	602325508	512	5	1004	96036118	WIRING HARNESS
HOUSING 6-POL	602325508	503	1	1016	96000927	LEAD
HOUSING 6-POL	602325508	503	1	1018	96000930	LEAD
HOUSING 6-POL	602325508	521	3	1043	96035662	CABLES MOUNTING PANEL C
HOUSING 6-POL	602325508	504	2	1575	96042976	WIRES TERMINAL BOX CPL.
HOUSING 6-POL	602325508	507	1	1593	96016424	WIRES TERMINAL BOX CPL.
HOUSING 6-POL	602325508	507	1	1606	96013807	WIRES TERMINAL BOX CPL.
HOUSING 60X266X154,5 DC01-	611001208	2	1	1046	923287008	FAN UNIT
HOUSING 68X68X53 PC	10449989	152	1	626	965236508	LEAD
HOUSING 8-POL	10021824	502	1	409	96037721	WIRES COMPL. INSTRUMENT
HOUSING 8-POL	602300408	529	1	409	96037721	WIRES COMPL. INSTRUMENT
HOUSING 8-POL	602300508	510	1	878	96036289	WIRING HARNESS
HOUSING 8-POL	602300608	511	1	878	96036289	WIRING HARNESS
HOUSING 8-POL	602301408	525	2	409	96037721	WIRES COMPL. INSTRUMENT
HOUSING 8-POL	602301408	509	4	470	96037549	WIRING HARNESS
HOUSING 8-POL	602301408	503	1	471	96037539	WIRING HARNESS
HOUSING 8-POL	602301408	501	1	473	96037533	WIRING HARNESS
HOUSING 8-POL	602301408	505	1	878	96036289	WIRING HARNESS
HOUSING 8-POL	602301408	514	2	1043	96035662	CABLES MOUNTING PANEL C
HOUSING 8-POL	602301408	506	2	1593	96016424	WIRES TERMINAL BOX CPL.
HOUSING 8-POL	602301408	508	2	1606	96013807	WIRES TERMINAL BOX CPL.
HOUSING 8-POL PA 6,6	602325108	507	2	409	96037721	WIRES COMPL. INSTRUMENT
HOUSING 80.0X0 AL	97015290	1	1	1007	967030808	DUMMY PLUG
HOUSING 9-POL	10099860	531	3	409	96037721	WIRES COMPL. INSTRUMENT
HOUSING 9-POL	10099860	501	1	432	96023590	WIRING HARNESS
HOUSING 9-POL	10099860	524	1	1043	96035662	CABLES MOUNTING PANEL C
HOUSING 9-POL	602332408	157	1	1010	929536308	WIRING HARNESS
HOUSING CPL.	10800725	1	1	1192	553188108	LIQUEFIER
HOUSING CPL.	96036284	10	1	876	918996408	EL.INSTRUMENTS F.CRANE D
HOUSING CPL. SPF	926819708	1	1	531	962920408	HOUSING PRE-ASSEMBLED
HOUSING GD-ZN SW GEPULV	571389808	23	1	320	96019560	ADDNL.HEATING, PRE-ASSE
HOUSING GD-ZN SW GEPULV	704253308	2	2	874	96043155	FLAP PRE-ASS.
HOUSING GD-ZN SW GEPULV	704253308	4	6	899	96002242	COVER COMPL.
HOUSING GD-ZN SW GEPULV	704253308	40	4	974	967656108	COVER PRE-ASSY.
HOUSING GD-ZN SW GEPULV	704253308	40	2	975	967659508	COVER PRE-ASSY.
HOUSING GD-ZN SW GEPULV	704253308	2	2	976	96002167	COVER PRE-ASSY.
HOUSING GD-ZN SW GEPULV	704253308	30	2	977	967663508	COVER PRE-ASSY.
HOUSING GD-ZN SW GEPULV	704253308	100	2	979	964973008	COVER PRE-ASSY.
HOUSING GD-ZN SW GEPULV	704253308	100	2	980	964973208	COVER PRE-ASSY.
HOUSING GD-ZN SW GEPULV	704253308	100	5	983	967662808	COVER PRE-ASSY.
HOUSING GD-ZN SW GEPULV	704253308	100	5	984	967665008	COVER PRE-ASSY.
HOUSING GD-ZN SW GEPULV	704253308	20	2	985	967674608	COVER PRE-ASSY.

Description	Item	Pos.	Quantity	Page	Assembly	Description
HOUSING GD-ZN SW GEPULV	704253308	20	2	986	967674708	COVER PRE-ASSY.
HOUSING GD-ZN SW GEPULV	704253308	100	3	987	968090208	COVER PRE-ASSY.
HOUSING GD-ZN SW GEPULV	704253308	100	4	988	967678408	COVER PRE-ASSY.
HOUSING GD-ZN SW GEPULV	704253308	5	6	1030	96004320	COVER COMPL.
HOUSING GD-ZN SW GEPULV	704253308	9	4	1107	96001074	BATTERY BOX, PRE-ASSEMB
HOUSING GD-ZN SW GEPULV	704256608	10	2	972	967641808	COVER PRE-ASS.
HOUSING GD-ZN SW GEPULV	704256608	100	4	973	967652908	COVER PRE-ASS.
HOUSING GD-ZN SW GEPULV	704256608	20	6	978	967664708	COVER PRE-ASSY.
HOUSING GD-ZN SW GEPULV	704256608	4	4	981	964677708	COVER COMPL.
HOUSING GD-ZN SW GEPULV	704256608	100	4	982	964973908	COVER PRE-ASSY.
HOUSING GX5CRNI1810	380020808	2	1	591	963225108	DOOR STOPPER COMPL.
HOUSING LOWER PART	12106396	5	1	364	12105268	FUEL FILTER
HOUSING PRE-ASSEMBLED	962920408	1	1	530	962920308	SWITCH BOX COMPL.,LEFT
HOUSING PRE-ASSEMBLED	962920408	1	1	537	964332208	SWITCH BOX COMPL.,RIGHT
HOUSING PUR SPF	975850708	34	1	1155	969752508	INTERNAL PANELLING INSTA
HOUSING WELDED RAL 7037	96002241	1	1	898	96036284	HOUSING CPL.
HUB	10292847	5	1	773	10871990	PUMP SUPPORT
HUB	10292922	5	1	777	10292854	PUMP SUPPORT
HUB	9077280	2	1	58	11367689	DRIVE PARTS W. DAMPER PR
HYDR. ADD. 2 SLEWING GEA	918151408	118	1	11		LIEBHERR MOB.CRANE LG 175
HYDR. ADD. 2 SLEWING GEA	96009092	4	1	722	918151408	HYDR. ADD. 2 SLEWING GEAR
HYDR. SUSPENDED BALLAST	918606808	400	1	1452	919692108	SUSPENDED BALLAST
HYDRAULIC AXLE SUSPENSIO	919199008	83	1	10		LIEBHERR MOB.CRANE LG 175
HYDRAULIC HOSE DIN EN 857	10343527	20	0.45	1152	918064108	CRANE OPERATOR CABIN P
HYDRAULIC HOSE STORAGE	962971108	43	4	332	919314608	OUTRIGGER W.SWING-OUT
HYDRAULIC PUMP	12103653	20	1	1441	12102587	CRAWLER TRACTOR
HYDRAULIC PUMP	12105424	10	1	1441	12102587	CRAWLER TRACTOR
HYDRAULIC SPECIAL VERSIO	915295508	366	1	14		LIEBHERR MOB.CRANE LG 175
HYDRAULIC SPECIAL VERSI	919426608	365	1	14		LIEBHERR MOB.CRANE LG 175
HYDRAULIC SUPPORT ACTU	917345108	87	1	10		LIEBHERR MOB.CRANE LG 175
HYDRAULIC-TYPE LUBRICAT.N	11080392	31	1	950	10327167	ELECTRIC PUMP
HYDRAULIC-TYPE LUBRICAT.N	7743242	85	1	204	10874903	DRIVEN STEERING AXLE
HYDRAULIC-TYPE LUBRICAT.N	7743242	85	1	261	10874907	STEERING AXLE
HYDRAULIC-TYPE LUBRICAT.N	7743242	85	1	272	10874908	DRIVEN STEERING AXLE
HYDRAULIC-TYPE LUBRICAT.N	7743242	85	1	285	10874909	STEERING AXLE
HYDRAULIC-TYPE LUBRICAT.N	7743242	85	1	292	10874910	STEERING AXLE
HYDRAULIC-TYPE LUBRICAT.N	7743242	35	4	337	96047402	SUPPORT PIECE PRE-ASS.
HYDRAULIC-TYPE LUBRICAT.N	7743242	35	4	346	96047403	SUPPORT PIECE PRE-ASS.
HYDRAULIC-TYPE LUBRICAT.N	7743242	6	1	683	10874487	FLANGE BEARING
HYDRAULIC-TYPE LUBRICAT.N	7743242	4	1	911	926892808	ROPE PULLEY CPL.
HYDRAULIC-TYPE LUBRICAT.N	7743242	16	2	1136	918063908	CRANE DRIVER CAB ADDITIO
HYDRAULIC-TYPE LUBRICAT.N	7743242	9	2	1181	916979608	S OVERRUN PROTECTION
HYDRAULIC-TYPE LUBRICAT.N	7743242	48	2	1204	96002845	GANGWAY 1
HYDRAULIC-TYPE LUBRICAT.N	7743242	22	2	1348	918361308	D HEAD SECTION
HYDRAULIC-TYPE LUBRICAT.N	7743242	(4)	1	1351	96005548	LUFFING PULLEY BLOCK COM
HYDRAULIC-TYPE LUBRICAT.N	7743242	(4)	1	1353	96005682	LUFFING PULLEY BLOCK COM
HYDRAULIC-TYPE LUBRICAT.N	7743242	11	2	1375	916979908	D OVERRUN PROTECTION
HYDRAULIC-TYPE LUBRICAT.N	7743242	30	2	1394	918964608	L ADAPTER SECTION
HYDRAULIC-TYPE LUBRICAT.N	7743242	34	4	1457	96051270	BALLAST PALETTE PRE-ASS.
HYDRAULIC-TYPE LUBRICAT.N	7743242	(4)	1	1545	96014903	SCREW BOLT
HYDRAULIC-TYPE LUBRICAT.N	7743242	10	1	1545	96014903	SCREW BOLT
HYDRAULIC-TYPE LUBRICAT.N	7743242	10	1	1548	96015492	SCREW BOLT
HYDRAULIC-TYPE LUBRICAT.N	7743242	49	2	1571	918859708	F-CONNECTING HEAD
HYDRAULIC-TYPE LUBRICAT.N	7743242	49	2	1581	919463108	F-CONNECTING HEAD
HYDRAULIC-TYPE LUBRICAT.N	7743242	5	2	1584	918474208	F-ASSEMBLY UNIT
HYDRAULIC-TYPE LUBRICAT.N	571578608	2	1	953	774375108	PASSAGE NIPPLE BLOCK
HYDRAULICS	919326508	169	1	12		LIEBHERR MOB.CRANE LG 175
HYDRAULICS	96038278	4	1	1050	919326508	HYDRAULICS
HYDRAULICS TRANSFORMER	919800808	368	1	14		LIEBHERR MOB.CRANE LG 175
HYDRAULICS TRANSFORMER	12104294	21	1	1513	96054222	TUBING

Description	Item	Pos.	Quantity	Page	Assembly	Description
HYDRO CYLINDER 190/140-99	512395108	41	2	909	919361008	SA FRAME
HYDRO CYLINDER 50/28-210	10471144	9	1	1209	96002863	SWINGING PLATFORM COMPL
HYDRO CYLINDER 60/30-120	512387108	9	2	928	919361208	ROLLER BEARING
HYDRO CYLINDER 70/35-375 -4	512394208	2	2	673	915913008	PIN F. S AND D PIVOT SECTIO
HYDRO CYLINDER 70/45-50 SP	10443748	1	1	919	918719408	ROTATING PLATFORM LOCK
HYDRO CYLINDER 75/30-100	10326323	38	2	1136	918063908	CRANE DRIVER CAB ADDITIO
HYDRO CYLINDER 75/30-260 -4	512394308	1	1	1433	968929408	PIN PULLING CYLINDER CPL.
HYDRO CYLINDER 75/30-260 -4	512394408	1	1	1436	968929508	PIN PULLING CYLINDER CPL.
HYDRO CYLINDER 80/35-375	512394108	1	2	673	915913008	PIN F. S AND D PIVOT SECTIO
HYDRO MOTOR A10FE 18CM³/	510241408	5	2	23	96032863	RADIATOR, PRE-ASSEMBLED
HYDRO MOTOR A10FE 18CM³/	510241408	38	2	795	96039239	RADIATOR, PRE-ASSEMBLED
HYDRO MOTOR A2FM 16CM³/	571368908	5	1	1193	553188308	COMPRESSOR DRIVE
HYDRO MOTOR A2FM 16CM³/	510230608	2	1	727	916164508	ERECTING WINCH
HYDT.TUBE ASSEMBLY	10137051	2	1	44	10141581	CRANKCASE BREATHER ASS
HYDT.TUBE ASSEMBLY	10137051	2	1	811	10141843	CRANKCASE BREATHER ASS
HYDT.TUBE ASSEMBLY	12550671	2	1	811	10141843	CRANKCASE BREATHER ASS
IDENTIFICATION STRIPS	602762908	82	7	1034	96035660	ASSEMBLY PARTS MOUNTIN
IGNITION STARTER SWITCH	12105423	3	1	1441	12102587	CRAWLER TRACTOR
IGNITION STARTER SWITCH 3	10335557	2	2	413	967728108	DASHBOARD CENTER CONSO
IGNITION STARTER SWITCH 3	10335557	4	1	894	96036295	CONTROLS AND FITTINGS RI
IMPACT SCREW DRIVER 1/2"	10877812	1	2	1558	918668008	TOOLS AND ACCESSORIES
IMPULS TRANSMITTER	10291226	6	1	190	96032869	TRANSFER CASE, PRE-ASSE
IMPULS TRANSMITTER	570990708	7	1	688	606052908	GEAR CAM LIMITSWITCH
IMPULS TRANSMITTER	571795808	260	1	140	967400608	GEARBOX
INCLINATION SENSOR +/-5° X	10802062	150	1	467	918997708	UNDERCARRIAGE ELEC. SYS
INCLINATION SENSOR +/-5° X	10802062	12	1	1496	96015612	ELECTRIC BALLAST PALLET
INCLINATION SENSOR HAKE	918508208	301	1	14		LIEBHERR MOB.CRANE LG 175
INCREASE OF CONTACTS 24V	10871178	36	1	1033	96035660	ASSEMBLY PARTS MOUNTIN
INDICATING DEVICE TYP G SP	10874953	100	1	408	919073008	DRIVER'S CABIN CONTROLS
INDICATOR LAMP	606143508	5	5	890	96006891	DASH BORD ARM REST LEFT
INDICATOR LAMP	606143508	7	1	891	964837108	DASH BORD ARM REST RIGH
INDICATOR LAMP	606143508	7	28	894	96036295	CONTROLS AND FITTINGS RI
INDUCTIVE SENSOR BERUE	10354584	1	4	991	96010260	LIMIT SWITCH AND SENSOR
INDUCTIVE SENSOR BERUE	10354584	(151)	2	1181	916979608	S OVERRUN PROTECTION
INDUCTIVE SENSOR BERUE	10354584	(151)	2	1375	916979908	D OVERRUN PROTECTION
INDUCTIVE SENSOR BERUE	10354584	11	4	1496	96015612	ELECTRIC BALLAST PALLET
INDUCTIVE SENSOR BERUE	10354584	11	4	1500	96015613	ELECTRIC BALLAST PALLET
INFORMATION SIGN 110X56 K	97089738	6	8	1556	96022518	SIGNS
INFORMATION SIGN 110X80 K	97089739	7	4	1556	96022518	SIGNS
INFORMATION SIGN 110X80 K	97099164	8	4	1556	96022518	SIGNS
INFORMATION SIGN 149X83 K	97098475	10	4	1532	96022428	SIGNS
INFORMATION SIGN 149X83 K	97098475	10	4	1536	96022463	SIGNS
INFORMATION SIGN 149X83 K	97098780	9	2	1578	96022335	SIGNS
INFORMATION SIGN 23X12 K	97082734	1	1	1517	918455008	SIGN EXTERNAL SUPPLY
INFORMATION SIGN 340X150 K	97104994	10	2	1556	96022518	SIGNS
INFORMATION SIGN 340X150 K	97104995	11	2	1556	96022518	SIGNS
INFORMATION SIGN 70X40 SP	9402377	6	4	918	96039574	SIGNS
INFORMATION SIGN 70X40 SP	9402377	1	7	1221	96041880	SIGNS
INFORMATION SIGN 70X40 SP	9402377	4	8	1241	96031651	SIGNS
INFORMATION SIGN 70X40 SP	9402377	1	8	1243	919467008	INSCRIPTION PLATE
INFORMATION SIGN 70X40 SP	9402377	(1)	4	1557	918606608	TRANS SHELF SX INTERM PI
INFORMATION SIGN 70X40 SP	9402377	4	2	1632	96042140	SIGNS
INFORMATION SIGN BAUJ S-N	97067621	1101	1	1240	963137208	CENTRING COMPLETE
INJECTION LINE V-MOTORXD9	12933402	5	1	88	11420510	HIGH PRESSURE PIPE ASSEM
INJECTION LINE V-MOTORXD9	12933403	2	4	88	11420510	HIGH PRESSURE PIPE ASSEM
INJECTION LINE V-MOTORXD9	12933404	3	2	88	11420510	HIGH PRESSURE PIPE ASSEM
INJECTION LINE V-MOTORXD9	12933405	6	1	88	11420510	HIGH PRESSURE PIPE ASSEM
INJECTION LINE V-MOTORXD	12933401	4	2	88	11420510	HIGH PRESSURE PIPE ASSEM
INJECTOR WITH FASTENING L	10152866	190	8	36	13455159	DIESEL ENGINE
INJECTOR WITH FASTENING L	10152866	190	8	807	13455143	DIESEL ENGINE

Description	Item	Pos.	Quantity	Page	Assembly	Description
INLAY SHEET 3X404X144 ALM	973720608	2	1	623	963047708	PIN INSERT SUB-ASSEMBLY
INLET MODULE SCRFILTER GE	11382568	7	1	803	12475635	SCRFILTER ASSEMBLY
INLET MODULE SCRFILTER GE	11446966	7	1	389	11446929	SCRFILTER ASSEMBLY
INNER RING	10353696	70	1	163	964024608	OIL FEED
INNER WHEEL	501539014	2101	2	705	11340822	GEARBOX
INNER WHEEL	501539014	203	1	1381	10874553	GEARBOX
INNER WHEEL	501541314	104	1	679	10874475	GEARBOX
INNER WHEEL	501541314	1101	2	705	11340822	GEARBOX
INNER WHEEL	501541314	104	1	1381	10874553	GEARBOX
INNER WHEEL	512272414	3101	2	705	11340822	GEARBOX
INNER WHEEL	570372308	403	1	679	10874475	GEARBOX
INNER WHEEL	570372308	403	1	1381	10874553	GEARBOX
INNER WHEEL	570372808	203	1	679	10874475	GEARBOX
INPUT BOARD CPL. EP0	921814108	30	1	1033	96035660	ASSEMBLY PARTS MOUNTIN
INPUT BOARD CPL. EP1	921814208	31	1	1033	96035660	ASSEMBLY PARTS MOUNTIN
INPUT BOARD CPL. EP2	921814508	32	1	1033	96035660	ASSEMBLY PARTS MOUNTIN
INPUT BOARD CPL. EP3	921814608	33	1	1033	96035660	ASSEMBLY PARTS MOUNTIN
INPUT BOARD CPL. EP4	921814708	34	1	1033	96035660	ASSEMBLY PARTS MOUNTIN
INPUT BOARD CPL. EP5	921814808	35	1	1033	96035660	ASSEMBLY PARTS MOUNTIN
INSCRIPTION PLATE	919467008	161	1	12		LIEBHERR MOB.CRANE LG 175
INSERT M20X1,5 NBR	602421908	507	1	1219	96007584	WIRING HARNESS
INSERTION BRIDGE	602735508	31	44	418	96037710	CENTRE BRACKET PRE-ASS.
INSERTION BRIDGE	602735508	55	30	898	96036284	HOUSING CPL.
INSERTION BRIDGE	602735508	68	59	1027	918998008	SWITCHBOX MOUNTING PART
INSERTION BRIDGE CU/FE V	10874465	502	1	425	96038396	WIRING HARNESS
INSERTION MODULE	602792308	1	1	411	967188608	INSERTION MODULE
INSERTION MODULE	602792308	1	1	902	964591108	INSERTION MODULE
INSERTION MODULE	602792308	(1)	1	1033	96035660	ASSEMBLY PARTS MOUNTIN
INSERTION MODULE	602792308	(1)	1	1033	96035660	ASSEMBLY PARTS MOUNTIN
INSERTION MODULE	602792308	1	1	1035	96061897	INSERTION MODULE
INSERTION MODULE	96013264	51	1	1033	96035660	ASSEMBLY PARTS MOUNTIN
INSERTION MODULE	96061897	52	1	1033	96035660	ASSEMBLY PARTS MOUNTIN
INSERTION MODULE	964591108	25	1	901	96002298	MOUNTING PLATE PRE-ASS.
INSERTION MODULE	967346408	43	1	1033	96035660	ASSEMBLY PARTS MOUNTIN
INSERTION MODULE 12POLIG	966929508	26	1	901	96002298	MOUNTING PLATE PRE-ASS.
INSERTION MODULE 4POLIG	967188608	4	1	409	96037721	WIRES COMPL. INSTRUMENT
INSIDE HANDLE 145X80X35 PA	10301779	15	1	596	917330608	DOOR RIGHT, CPL.
INSIDE HANDLE 145X80X35 PA	10301780	15	1	589	917330508	DOOR LEFT, CPL.
INSIDE HANDLE 96,2X49,2X43,	10873797	19	1	1144	969752608	WINDOW ASSEMBLY
INST. PARTS ANGLE SENSOR	962431208	40	1	202	96036779	AXLE 1, PRE-ASSEMBLED
INST. PARTS ANGLE SENSOR	962431208	40	1	258	96036784	AXLE 5, PRE-ASSEMBLED
INST. PARTS ANGLE SENSOR	962431208	40	1	270	96036787	AXLE 6, PRE-ASSEMBLED
INST. PARTS ANGLE SENSOR	962431208	40	1	283	96036788	AXLE 7, PRE-ASSEMBLED
INST. PARTS ANGLE SENSOR	962431208	40	1	290	96036789	AXLE 8, PRE-ASSEMBLED
INSTALLATION BRAKE COMP	10126103	330	1	807	13455143	DIESEL ENGINE
INSTALLATION SLEEPER BERT	918744608	417	1	15		LIEBHERR MOB.CRANE LG 175
INSTRUMENT BOX CPL.	964232008	1	1	571	96015567	INSTRUMENT BOX, INSTALLAT
INSTRUMENT BOX L.	971628708	1	1	573	964232008	INSTRUMENT BOX CPL.
INSTRUMENT BOX R.	972193108	2	1	573	964232008	INSTRUMENT BOX CPL.
INSTRUMENT BOX, INSTALLAT	96015567	5	1	557	918497008	DRIVER'S CABIN PRE-ASS.1
INSULANT FLOOR PLATE	969526408	6	1	1152	918064108	CRANE OPERATOR CABIN P
INSULATING BUSHING KUNST	660043008	7	1	1044	912353808	SUBRACK
INSULATING HOSE DN10X0,65	11082604	204	2.03	409	96037721	WIRES COMPL. INSTRUMENT
INSULATING HOSE DN10X0,65	11082604	204	1.78	469	96037549	WIRING HARNESS
INSULATING HOSE DN10X0,65	11082604	204	0.4	471	96037539	WIRING HARNESS
INSULATING HOSE DN10X0,65	11082604	204	1.79	473	96037533	WIRING HARNESS
INSULATING HOSE DN10X0,65	11082604	204	5.34	475	96037529	WIRING HARNESS
INSULATING HOSE DN10X0,65	11082604	204	6.81	878	96036289	WIRING HARNESS
INSULATING HOSE DN10X0,65	11082604	204	2.66	881	96027394	WIRING HARNESS
INSULATING HOSE DN10X0,65	11082604	204	4.65	995	96036112	WIRING HARNESS

Description	Item	Pos.	Quantity	Page	Assembly	Description
INSULATING HOSE DN10X0,65	11082604	204	2.62	1004	96036118	WIRING HARNESS
INSULATING HOSE DN10X0,8	11005150	283	1.23	473	96037533	WIRING HARNESS
INSULATING HOSE DN12X0,65	11082605	205	3.3	469	96037549	WIRING HARNESS
INSULATING HOSE DN12X0,65	11082605	205	3.67	473	96037533	WIRING HARNESS
INSULATING HOSE DN12X0,65	11082605	205	4	475	96037529	WIRING HARNESS
INSULATING HOSE DN12X0,65	11082605	205	7.06	995	96036112	WIRING HARNESS
INSULATING HOSE DN12X0,65	11082605	205	0.43	998	96036113	WIRING HARNESS
INSULATING HOSE DN12X0,65	11082605	205	9.43	1004	96036118	WIRING HARNESS
INSULATING HOSE DN12X0,8	11005151	284	3.99	998	96036113	WIRING HARNESS
INSULATING HOSE DN14X0,65	11082606	206	6	471	96037539	WIRING HARNESS
INSULATING HOSE DN14X0,65	11082606	206	2.58	473	96037533	WIRING HARNESS
INSULATING HOSE DN14X0,65	11082606	206	0.73	878	96036289	WIRING HARNESS
INSULATING HOSE DN14X0,65	11082606	206	1.99	995	96036112	WIRING HARNESS
INSULATING HOSE DN14X0,65	11082606	206	4.13	1004	96036118	WIRING HARNESS
INSULATING HOSE DN14X0,8	603012608	202	3.2	1042	96035661	CABLING MOUNTING PLATE
INSULATING HOSE DN16X1 GL	10872979	285	0.96	998	96036113	WIRING HARNESS
INSULATING HOSE DN4X0,5	11082601	201	3.49	878	96036289	WIRING HARNESS
INSULATING HOSE DN4X0,5	11082601	201	1.63	881	96027394	WIRING HARNESS
INSULATING HOSE DN6X0,5	11082602	202	104.25	469	96037549	WIRING HARNESS
INSULATING HOSE DN6X0,5	11082602	202	19.26	471	96037539	WIRING HARNESS
INSULATING HOSE DN6X0,5	11082602	202	1.97	473	96037533	WIRING HARNESS
INSULATING HOSE DN6X0,5	11082602	202	5.59	475	96037529	WIRING HARNESS
INSULATING HOSE DN6X0,5	11082602	202	17.19	878	96036289	WIRING HARNESS
INSULATING HOSE DN6X0,5	11082602	202	10.34	881	96027394	WIRING HARNESS
INSULATING HOSE DN6X0,5	11082602	202	18.59	995	96036112	WIRING HARNESS
INSULATING HOSE DN6X0,5	11082602	202	3.84	998	96036113	WIRING HARNESS
INSULATING HOSE DN6X0,5	11082602	202	45.63	1004	96036118	WIRING HARNESS
INSULATING HOSE DN6X0,5	11082602	202	0.62	1010	929536308	WIRING HARNESS
INSULATING HOSE DN6X0,6	11005148	281	2.66	473	96037533	WIRING HARNESS
INSULATING HOSE DN6X0,6	11005148	281	2.48	998	96036113	WIRING HARNESS
INSULATING HOSE DN8X0,6	11005149	282	8.48	473	96037533	WIRING HARNESS
INSULATING HOSE DN8X0,6	11005149	282	2.9	998	96036113	WIRING HARNESS
INSULATING HOSE DN8X0,65	11082603	203	6.465	409	96037721	WIRES COMPL. INSTRUMENT
INSULATING HOSE DN8X0,65	11082603	203	92.58	469	96037549	WIRING HARNESS
INSULATING HOSE DN8X0,65	11082603	203	3.72	471	96037539	WIRING HARNESS
INSULATING HOSE DN8X0,65	11082603	203	5.45	473	96037533	WIRING HARNESS
INSULATING HOSE DN8X0,65	11082603	203	2.55	475	96037529	WIRING HARNESS
INSULATING HOSE DN8X0,65	11082603	203	3.88	878	96036289	WIRING HARNESS
INSULATING HOSE DN8X0,65	11082603	203	3.64	881	96027394	WIRING HARNESS
INSULATING HOSE DN8X0,65	11082603	203	8.51	995	96036112	WIRING HARNESS
INSULATING HOSE DN8X0,65	11082603	203	4.28	998	96036113	WIRING HARNESS
INSULATING HOSE DN8X0,65	11082603	203	20.97	1004	96036118	WIRING HARNESS
INSULATING HOSE DN8X0,65	11082603	201	4	1042	96035661	CABLING MOUNTING PLATE
INSULATING MAT 20X123X288	977659008	10	1	1164	969526408	INSULANT FLOOR PLATE
INSULATING MAT 20X135X429	977658208	2	1	1164	969526408	INSULANT FLOOR PLATE
INSULATING MAT 20X1670X4	97025812	1102	1	989	96002612	SOUND DAMPING
INSULATING MAT 20X180X66 T	977659108	11	1	1164	969526408	INSULANT FLOOR PLATE
INSULATING MAT 20X182X747	977658808	8	1	1164	969526408	INSULANT FLOOR PLATE
INSULATING MAT 20X204X280	977659208	12	1	1164	969526408	INSULANT FLOOR PLATE
INSULATING MAT 20X2110X9	97069199	48	1	989	96002612	SOUND DAMPING
INSULATING MAT 20X2110X9	97069201	51	1	989	96002612	SOUND DAMPING
INSULATING MAT 20X216X365	977659308	13	1	1164	969526408	INSULANT FLOOR PLATE
INSULATING MAT 20X229X810	977658408	4	1	1164	969526408	INSULANT FLOOR PLATE
INSULATING MAT 20X263X135	97025802	1003	2	989	96002612	SOUND DAMPING
INSULATING MAT 20X263X170	97025801	1002	2	989	96002612	SOUND DAMPING
INSULATING MAT 20X281X986	977658708	7	1	1164	969526408	INSULANT FLOOR PLATE
INSULATING MAT 20X314X260	97026013	4002	1	989	96002612	SOUND DAMPING
INSULATING MAT 20X348X786	977658108	1	1	1164	969526408	INSULANT FLOOR PLATE
INSULATING MAT 20X380X894	977658308	3	1	1164	969526408	INSULANT FLOOR PLATE
INSULATING MAT 20X451X986	977658908	9	1	1164	969526408	INSULANT FLOOR PLATE

Description	Item	Pos.	Quantity	Page	Assembly	Description
INSULATING MAT 20X490X215	977665608	1202	1	989	96002612	SOUND DAMPING
INSULATING MAT 20X490X215	977665708	1302	1	989	96002612	SOUND DAMPING
INSULATING MAT 20X545X245	977665308	1004	2	989	96002612	SOUND DAMPING
INSULATING MAT 20X576X260	97026010	3902	1	989	96002612	SOUND DAMPING
INSULATING MAT 20X747X195	977658508	5	1	1164	969526408	INSULANT FLOOR PLATE
INSULATING MAT 20X785X750	977668108	1602	1	989	96002612	SOUND DAMPING
INSULATING MAT 20X793X635	977098408	3	1	981	964677708	COVER COMPL.
INSULATING MAT 20X810X229	97059170	6	1	1164	969526408	INSULANT FLOOR PLATE
INSULATING MAT 20X915X841	97069200	49	1	989	96002612	SOUND DAMPING
INSULATING MAT 20X915X841	97069202	52	1	989	96002612	SOUND DAMPING
INSULATING MATERIAL 20X20	10425409	50	2	457	918994508	ENGINE COVERING
INSULATING RING	691041708	5	53	483	10040660	COLLECTING RING
INSULATION 20X783X110 PUR	97025655	603	2	989	96002612	SOUND DAMPING
INSULATION 20X783X300 PUR	97025653	602	2	989	96002612	SOUND DAMPING
INSULATION 20X783X400 PUR	97025716	702	2	989	96002612	SOUND DAMPING
INTAKE COWLING D 151 LLDP	97097099	2	2	392	919023108	AIR FILTER ASSY. W. AIR FLA
INTAKE PIPE SPF	96033828	14	1	392	919023108	AIR FILTER ASSY. W. AIR FLA
INTAKE PIPE SPF	96038227	111	1	846	918996908	AIR FILTER UNIT CPL.
INTAKE PIPE SPF	967461708	113	1	846	918996908	AIR FILTER UNIT CPL.
INTAKE PIPE SPF	969699208	110	1	846	918996908	AIR FILTER UNIT CPL.
INTAKE PIPE SPF	969699308	112	1	846	918996908	AIR FILTER UNIT CPL.
INTAKE SAE1 1/2C61-75,H ST	12101372	53	2	752	96038878	DIESEL ENGINE, PRE-ASSEMB
INTAKE SAE1 1/2C61-90,H ST	12100314	51	2	752	96038878	DIESEL ENGINE, PRE-ASSEMB
INTAKE SAE2C61-90,H130, ST	12101304	52	1	752	96038878	DIESEL ENGINE, PRE-ASSEMB
INTAKE STACK ASSEMBLY V-	10154796	222	1	807	13455143	DIESEL ENGINE
INTAKE STACK ASSEMBLY V	10122793	221	2	36	13455159	DIESEL ENGINE
INTAKE STACK ASSEMBLY V	10122793	221	1	807	13455143	DIESEL ENGINE
INTAKE STACK V-MOTORXD9	9078650	1	1	91	10122793	INTAKE STACK ASSEMBLY
INTAKE STACK V-MOTORXD9	9078650	2	1	817	10154796	INTAKE STACK ASSEMBLY
INTAKE STACK V-MOTORXD95	10137588	1	1	817	10154796	INTAKE STACK ASSEMBLY
INTERM. SECTION L WELDED	96022014	1	1	1298	919745808	LA INTERMED.SECTION WELD
INTERM. SECTION L WELDED	96022031	1	1	1626	919747708	LA INTERMED.SECTION WELD
INTERMED.PLATE VALVE	571523508	6	1	925	511469808	VALVE BLOCK
INTERMEDIATE FLANGE	10014707	15	1	950	10327167	ELECTRIC PUMP
INTERMEDIATE FLANGE	10144876	2	2	106	10143421	CONNECTION F.WATER PIPE
INTERMEDIATE FLANGE	10144876	1	2	824	12490129	WATER PUMP WITH FASTENIN
INTERMEDIATE FLANGE	10292865	1	1	777	10292854	PUMP SUPPORT
INTERMEDIATE GEAR ASSEM	11348849	372	1	36	13455159	DIESEL ENGINE
INTERMEDIATE GEAR ASSEM	11348849	372	1	808	13455143	DIESEL ENGINE
INTERMEDIATE GEAR PRE-A	11348855	1	1	102	11348849	INTERMEDIATE GEAR ASSEM
INTERMEDIATE HOUSING	540260714	300	1	679	10874475	GEARBOX
INTERMEDIATE HOUSING	540260714	300	1	1381	10874553	GEARBOX
INTERMEDIATE HOUSING	570373708	301	1	1381	10874553	GEARBOX
INTERMEDIATE PART	10147564	2	1	101	10146956	AIR COND. COMPRESSOR A
INTERMEDIATE PART	10147564	2	1	832	10146947	ALTERNATOR ASSEMBLY
INTERMEDIATE PART S355J0	10147565	3	1	101	10146956	AIR COND. COMPRESSOR A
INTERMEDIATE PART S355J0	10147565	3	1	832	10146947	ALTERNATOR ASSEMBLY
INTERMEDIATE PLATE	10343292	400	1	172	10343488	CLUTCH
INTERMEDIATE RING	10014730	8	1	950	10327167	ELECTRIC PUMP
INTERMEDIATE RING	10292921	4	1	777	10292854	PUMP SUPPORT
INTERMEDIATE SECTION WE	96022294	1	1	1542	919752108	SX-INTERMEDIATE PC PRE-AS
INTERMEDIATE SECTION WE	96022296	1	1	1552	919752208	SX-INTERMEDIATE PC PRE-AS
INTERMEDIATE WHEEL AXLE 3	9078590	4	1	102	11348849	INTERMEDIATE GEAR ASSEM
INTERNAL GEARED WHEEL	530085408	335	2	274	10455272	PLANETARY GEARBOX
INTERNAL GEARED WHEEL	571813308	50	1	151	571801708	PUMP
INTERNAL LIGHT 21W 24V KLA	607147008	268	3	423	919334108	ELECTRIC FOR DRIVER'S CABI
INTERNAL LIGHT 6W 24V WEIS	10342854	26	4	886	96036283	ELECTRIC ADD-ON PARTS CA
INTERNAL MULTI-DISC	501540514	28	7	681	11490594	DRIVE
INTERNAL MULTI-DISC	501540514	98	7	709	10021226	DRIVE
INTERNAL MULTI-DISC	501540514	98	7	711	10021228	DRIVE

Description	Item	Pos.	Quantity	Page	Assembly	Description
INTERNAL MULTI-DISC	571870008	98	7	721	500063708	SWING GEAR
INTERNAL PANELLING INSTAL	96012458	1	1	557	918497008	DRIVER'S CABIN PRE-ASS.1
INTERNAL PANELLING INSTAL	969752508	1	1	1152	918064108	CRANE OPERATOR CABIN P
IT AS-TRONIK	964012308	922	1	138	969998608	SWITCHGEAR
JAW SINT-D32	10129999	2	1	83	10152866	INJECTOR WITH FASTENING
JOYSTICK ST2000-LSB-LH/11	606095008	11	3	886	96036283	ELECTRIC ADD-ON PARTS CA
KB-RING 128X119,1X3,5	10145869	(3)	1	35	13455159	DIESEL ENGINE
KEY	10873434	(1)	1	1037	96001933	ASSEMBLY UNIT
KEY	10873434	(1)	1	1037	96001933	ASSEMBLY UNIT
KEY COLLAR 28,5X76,5	11006846	9	1	585	917315108	DRIVER CABIN DOOR INSTAL
KEY COLLAR 28,5X76,5	11006847	8	1	585	917315108	DRIVER CABIN DOOR INSTAL
KEY DROP POLYAMID	704264408	4	1	539	918500608	BATTERY COVER INSTALLAT
KEY DROP POLYAMID	704264408	6	1	541	96012635	BATTERY BOX, PRE-ASSEMB
KEY RING 25X1,5 ST FE/ZN8/C	12101869	304	2	614	96041588	TUBING EMERGENCY CONT
KEY RING 25X1,5 ST FE/ZN8/C	12101869	37	8	948	915150108	CENT. LUBRIC. SYSTEM SUP
KEY RING 25X1,5 ST FE/ZN8/C	12101869	321	10	1072	96038278	HYDRAULICS
KEY RING 25X1,5 ST FE/ZN8/C	12101869	334	2	1113	969860008	ADDITIONAL HYDR.SLEWING
KEY RING 25X1,5 ST FE/ZN8/C	12101869	64	2	1182	910162608	ADD.HYDR.S_RETAINING RAM
KEY RING 25X1,5 ST FE/ZN8/C	12101869	300	4	1256	96017031	ADDNL.HYDR.SUSPENDED BA
KEYBOARD UNIT LSB-TE PR	964836708	30	1	894	96036295	CONTROLS AND FITTINGS RI
KEYBOARD UNIT LSB-TE SPF	10296691	(2)	1	894	96036295	CONTROLS AND FITTINGS RI
KEYBOARD UNIT SPF	10816196	2	1	886	96036283	ELECTRIC ADD-ON PARTS CA
KEYBOARD UNIT TYP G SPF	10874954	103	1	408	919073008	DRIVER'S CABIN CONTROLS
KEYPAD BUTTON	606144008	6	5	890	96006891	DASH BORD ARM REST LEFT
KEYPAD BUTTON	606144008	8	1	891	964837108	DASH BORD ARM REST RIGH
KEYPAD BUTTON	606144008	8	19	894	96036295	CONTROLS AND FITTINGS RI
KIT MECHAN.PARTS (COMPO	96008839	19	1	1070	96038278	HYDRAULICS
KIT SPARE PARTS HOUSING	10878706	5	1	641	10454762	REMOTE CONTROL TRANSMIT
KIT SPARE PARTS HOUSING	11490326	6	1	641	10454762	REMOTE CONTROL TRANSMIT
KNOTTED-LINK CHAIN 2.8X39	740000608	58	0.8	333	919314608	OUTRIGGER W.SWING-OUT
KNOTTED-LINK CHAIN 2.8X39	740000608	31	0.6	1230	965226108	FITTING PLATE EMERG. ACT:
KNOTTED-LINK CHAIN 2.8X39	740000608	18	0.6	1235	965324508	FITTING PLATE EMERG. ACT:
KNOTTED-LINK CHAIN DIN 56	740000808	30	0.62	369	917312708	TOOL BOX ADD-ON
KNOTTED-LINK CHAIN DIN 56	740000808	543	0.3	1005	96036118	WIRING HARNESS
KNOTTED-LINK CHAIN DIN 56	740000808	170	0.3	1010	929536308	WIRING HARNESS
KNOTTED-LINK CHAIN DIN 56	740000808	502	0.2	1576	96022197	DUMMY PLUG
KNURLED SCREW M5X10 PA6	10449664	6	6	418	96037710	CENTRE BRACKET PRE-ASS.
KNURLED SCREW M5X10 PA6	10449664	40	2	901	96002298	MOUNTING PLATE PRE-ASS.
KNURLED SCREW M5X10 PA6	10449664	60	2	1034	96035660	ASSEMBLY PARTS MOUNTIN
KNURLED SCREW M5X10 PA6	10449664	33	4	1198	918065008	ERG. CAMERA CONTROL
KNURLED SCREW M5X10 PA6	10449664	33	4	1226	96000410	EQUIPMENT CAMERA
KNURLED SCREW M6X16	409706108	35	2	629	917442808	ADD-ON PARTS CAMERA
L ADAPTER SECTION	918964608	278	1	14		LIEBHERR MOB.CRANE LG 175
L ADAPTER SECTION WELD.	96022195	1	1	1394	918964608	L ADAPTER SECTION
L NECK EL 12L M18X1,5 CR6-F	247128602	603	1	220	96036794	PNE&HYD 1ST AXLE PREASSE
L NECK EL 12L M18X1,5 CR6-F	247128602	607	2	229	96036795	PNE&HYD 2ND AXLE PREASSE
L NECK EL 12L M18X1,5 CR6-F	247128602	601	2	242	96036796	PNE&HYD 3RD AXLE PREASSE
L NECK EL 12L M18X1,5 CR6-F	247128602	601	1	254	96036797	PNE&HYD 4TH AXLE PREASSE
L NECK EL 12L M18X1,5 CR6-F	247128602	602	2	267	96036798	PNE&HYD 5TH AXLE PREASSE
L NECK EL 12L M18X1,5 CR6-F	247128602	601	3	278	96036799	PNE&HYD 6TH AXLE PREASSE
L NECK EL 12L M18X1,5 CR6-F	247128602	602	1	287	96036800	PNE&HYD 7TH AXLE PREASSE
L NECK EL 12L M18X1,5 CR6-F	247128602	601	2	294	96036801	PNE&HYD 8TH AXLE PREASSE
L NECK EL 12L M18X1,5 CR6-F	247128602	638	2	302	96032777	STEERING PIPEWORK
L NECK EL 12L M18X1,5 CR6-F	247128602	674	3	500	96032772	PIPEWORK AIR INSTALLATIO
L NECK EL 12L M18X1,5 CR6-F	247128602	688	2	520	96032778	PIPEWORK RETROFIT CONT
L NECK EL 12L M18X1,5 CR6-F	247128602	600	6	924	969859408	ADDITIONAL HYDR.SLEWING
L NECK EL 12L M18X1,5 CR6-F	247128602	714	9	1075	96038278	HYDRAULICS
L NECK EL 12L M18X1,5 CR6-F	247128602	719	1	1113	969860008	ADDITIONAL HYDR.SLEWING
L NECK EL 12L M18X1,5 CR6-F	247128602	604	1	1318	969858808	AUX.HYDRAULIC WINCH 6
L NECK EL 12L M18X1,5 CR6-F	247128602	604	1	1387	969858408	ADDITIONAL HYDRAULICS WI

Description	Item	Pos.	Quantity	Page	Assembly	Description
L NECK EL 12L M18X1,5 CR6-F	247128602	25	1	1447	96022733	BULKHEAD PLATE
L NECK EL 18L CR6-FREI	247128502	645	1	32	96033654	PIPING COOLER
L NECK EL 18L CR6-FREI	247128502	604	1	181	96033630	PIPING DIESEL ENGINE
L NECK EL 18L CR6-FREI	247128502	623	8	301	96032777	STEERING PIPEWORK
L NECK EL 18L CR6-FREI	247128502	6	2	361	919964208	FUEL FEED
L NECK EL 18L CR6-FREI	247128502	629	3	499	96032772	PIPEWORK AIR INSTALLATIO
L NECK EL 18L CR6-FREI	247128502	683	2	520	96032778	PIPEWORK RETROFIT CONT
L NECK EL 18L CR6-FREI	247128502	606	2	724	96009092	HYDR. ADD. 2 SLEWING GEAR
L NECK EL 18L CR6-FREI	247128502	708	2	1075	96038278	HYDRAULICS
L NECK EL 18L CR6-FREI	247128502	632	2	1124	969863108	COMPRESSED AIR PLANT
L NECK EL 18L CR6-FREI	247128502	612	2	1230	965226108	FITTING PLATE EMERG. ACT:
L NECK EL 22L CR6-FREI	247138602	618	1	197	96032873	PIPING GEAR
L NECK EL 22L CR6-FREI	247138602	632	2	301	96032777	STEERING PIPEWORK
L NECK EL 22L CR6-FREI	247138602	208	2	375	967634308	OIL TANK PRE-ASS.
L NECK EL 22L CR6-FREI	247138602	646	3	614	96041588	TUBING EMERGENCY CONT
L NECK EL 22L CR6-FREI	247138602	606	1	695	969858508	ADDITONAL HYDRAUL.WINCH
L NECK EL 22L CR6-FREI	247138602	787	3	1076	96038278	HYDRAULICS
L NECK EL 22L CR6-FREI	247138602	605	5	1482	96016504	ADDNL.HYDR.SUSPENDED BA
L-HEAD PIECE 400TO.	916980308	280	1	14		LIEBHERR MOB.CRANE LG 175
LA INTERMED.SECTION WELD.	919745808	208	2	13		LIEBHERR MOB.CRANE LG 175
LA INTERMED.SECTION WELD.	919747708	558	1	16		LIEBHERR MOB.CRANE LG 175
LABEL 160X80X0,5	12934664	483	1	37	13455159	DIESEL ENGINE
LABEL 160X80X0,5	12934664	483	1	809	13455143	DIESEL ENGINE
LABEL 80X80X0,5	10128890	728	1	810	13455143	DIESEL ENGINE
LABELS 10X90 POLYESTER	11007853	(3)	1	886	96036283	ELECTRIC ADD-ON PARTS CA
LABELS 10X90 POLYESTER	11007853	(981)	1	894	96036295	CONTROLS AND FITTINGS RI
LABELS 10X90 POLYESTER	11007853	301	1	1048	968252908	BTB PROGRAMMED
LADDER 6-600X1,56M ALU/ST	10870313	10	1	451	96033209	LADDER ATTACHMENT
LADDER ATTACHMENT	918185308	356	1	14		LIEBHERR MOB.CRANE LG 175
LADDER ATTACHMENT	96033209	414	1	441	918994608	TIRE COVER PANELLING
LADDER BRACKET	968461508	11	8	1457	96051270	BALLAST PALETTE PRE-ASS.
LADDER BRACKET 3X790X20	97024811	4	1	1509	918185308	LADDER ATTACHMENT
LADDER COMPL.	965320108	5	1	665	918995608	SLEWING PLATFORM FRAME
LAMP	10873351	(1)	1	606	917025608	ELECTRIC TIME SWITCH
LAMP	6002233	(1)	2	413	967728108	DASHBOARD CENTER CONSO
LAMP CLAMP CPL.REAR LEFT	96034763	5	1	485	919197308	LIGHTING LEFT-HAND DRIVE
LAMP CLAMP CPL.REAR RIGH	96034764	6	1	485	919197308	LIGHTING LEFT-HAND DRIVE
LAMP SOCKET	606144508	21	6	894	96036295	CONTROLS AND FITTINGS RI
LAMP SUPPORT ST.CONST. R	96034207	1	1	490	96034764	LAMP CLAMP CPL.REAR RIGH
LAMP-WIRE CONNECTOR 2,5	602100108	260	0.7	1009	921564708	TERMINAL BOX
LANTERN	10872830	1	1	721	500063708	SWING GEAR
LASHING STRAP 1,25MX25MM	11492423	10	1	1509	918185308	LADDER ATTACHMENT
LASHING STRAP 4MX35MM PO	10491593	50	2	1584	918474208	F-ASSEMBLY UNIT
LASHING STRAP EN 12195-2	779034708	58	1	1137	918063908	CRANE DRIVER CAB ADDITIO
LATCH 60X30 PA, GD-ZN	11160694	2	4	458	964985608	COVER PRE-ASSY.
LATCH CLAMP	602116008	50	4	1155	969752508	INTERNAL PANELLING INSTA
LATCH GD-ZN SW	704259508	3	1	532	926819708	HOUSING CPL.
LEAD	11171405	25	1	681	11490594	DRIVE
LEAD	920756908	211	1	1341	920740608	TERMINAL BOX
LEAD	921023008	208	1	1341	920740608	TERMINAL BOX
LEAD 15 X 0,34 TPE-U	10428544	5	5.08	882	96036291	WIRING HARNESS
LEAD 15 X 0,34 TPE-U	10428544	10	5.78	882	96036291	WIRING HARNESS
LEAD 15 X 0,34 TPE-U	10428544	17	5.99	882	96036291	WIRING HARNESS
LEAD 15 X 0,34 TPE-U	10428544	18	6.175	882	96036291	WIRING HARNESS
LEAD 15 X 0,34 TPE-U	10428544	19	6.175	882	96036291	WIRING HARNESS
LEAD 18 X 2,5	11341583	5	4.8	1017	96000928	LEAD
LEAD 2 X 1	11620017	9	6.63	878	96036289	WIRING HARNESS
LEAD 2 X 1	11620017	14	3.5	1004	96036118	WIRING HARNESS
LEAD 2 X 1	11620017	15	10.93	1004	96036118	WIRING HARNESS
LEAD 2 X 1	11620017	16	0.66	1004	96036118	WIRING HARNESS

Description	Item	Pos.	Quantity	Page	Assembly	Description
LEAD 2 X 1	11620017	6	4.96	1219	96007584	WIRING HARNESS
LEAD 2 X 1,5	11341599	7	8.51	469	96037549	WIRING HARNESS
LEAD 2 X 1,5	11341599	8	9.21	469	96037549	WIRING HARNESS
LEAD 2 X 1,5	11341599	9	24.71	469	96037549	WIRING HARNESS
LEAD 2 X 1,5	11341599	17	26.01	469	96037549	WIRING HARNESS
LEAD 2 X 1,5	11341599	6	0.65	881	96027394	WIRING HARNESS
LEAD 2 X 1,5	11341599	8	0.55	881	96027394	WIRING HARNESS
LEAD 2 X 1,5	11341599	11	0.56	881	96027394	WIRING HARNESS
LEAD 2 X 1,5	600342008	432	24.76	469	96037549	WIRING HARNESS
LEAD 2 X 1,5	600342008	433	23.66	469	96037549	WIRING HARNESS
LEAD 25 X 0,34 TPE-U	10428545	15	6.18	882	96036291	WIRING HARNESS
LEAD 3 X 0,75	10877916	5	5.83	1577	96036351	LINE WITH PLUG
LEAD 5 G 1,5 PVC	600304305	5	5.63	626	965236508	LEAD
LEAD 5 G 2,5	10870958	5	8.43	1002	96008464	WIRING HARNESS
LEAD 56X1,5-8,2M OELFLEX	690901208	10	1	1001	96036117	CABLE LIST SLEWING PLATF
LEAD 7 G 1	10871285	371	7.23	1004	96036118	WIRING HARNESS
LEAD 7 G 1	10871285	372	10.43	1004	96036118	WIRING HARNESS
LEAD 7 G 1	600368408	5	19.27	471	96037539	WIRING HARNESS
LEAD 7 G 1	600368408	6	18.87	471	96037539	WIRING HARNESS
LEAD 7 G 1	600368408	7	18.87	471	96037539	WIRING HARNESS
LEAD 7 G 1	600368408	8	19.27	471	96037539	WIRING HARNESS
LEAD 7 G 1	600368408	17	3.4	471	96037539	WIRING HARNESS
LEAD 7 G 1	600368408	18	3.4	471	96037539	WIRING HARNESS
LEAD 7 G 1	600368408	19	2.7	471	96037539	WIRING HARNESS
LEAD 7 G 1	600368408	370	2.7	471	96037539	WIRING HARNESS
LEAD 7 G 1,5	600355201	9	1.5	471	96037539	WIRING HARNESS
LEAD 7 G 1,5	600355201	10	1.8	471	96037539	WIRING HARNESS
LEAD 7 G 1,5	600355201	11	23.88	471	96037539	WIRING HARNESS
LEAD 7 G 1,5	600355201	12	22.68	471	96037539	WIRING HARNESS
LEAD 7 G 1,5	600355201	13	3.05	471	96037539	WIRING HARNESS
LEAD 7 G 1,5	600355201	14	2.35	471	96037539	WIRING HARNESS
LEAD 7 G 1,5	600355201	15	3.05	471	96037539	WIRING HARNESS
LEAD 7 G 1,5	600355201	16	2.35	471	96037539	WIRING HARNESS
LEAD 8 X	10326844	28	1	894	96036295	CONTROLS AND FITTINGS RI
LEAD W1002	96016416	290	1	1574	96042975	TERMINAL BOX CPL.
LEAD W1007	96016414	300	1	1574	96042975	TERMINAL BOX CPL.
LEAD W1008	96016415	310	1	1574	96042975	TERMINAL BOX CPL.
LEAD W1009	96020172	400	1	1592	96015954	TERMINAL BOX CPL.
LEAD W1011	96016533	300	1	1592	96015954	TERMINAL BOX CPL.
LEAD W1017	96021125	(10)	1	1609	918474408	ERECTION FRAME
LEAD W1019	96016532	290	1	1592	96015954	TERMINAL BOX CPL.
LEAD W1019A	96013578	2	1	1594	96013577	CABLE DRUM COMPL.
LEAD W1023	96016433	300	1	1605	96013581	TERMINAL BOX CPL.
LEAD W1026	96016434	310	1	1605	96013581	TERMINAL BOX CPL.
LEAD W1031	96016435	320	1	1605	96013581	TERMINAL BOX CPL.
LEAD W1032	96016436	330	1	1605	96013581	TERMINAL BOX CPL.
LEAD W1100	96017753	70	1	1498	96017111	TERMINAL BOX CPL.
LEAD W1110	96017754	80	1	1498	96017111	TERMINAL BOX CPL.
LEAD W1111	96017755	90	1	1498	96017111	TERMINAL BOX CPL.
LEAD W1112	96017756	100	1	1498	96017111	TERMINAL BOX CPL.
LEAD W1113	96017757	110	1	1498	96017111	TERMINAL BOX CPL.
LEAD W1140	96017758	120	1	1498	96017111	TERMINAL BOX CPL.
LEAD W1142K	96017127	20	1	1498	96017111	TERMINAL BOX CPL.
LEAD W1143G	96017133	30	1	1501	96017112	TERMINAL BOX CPL.
LEAD W1144G	96017134	40	1	1501	96017112	TERMINAL BOX CPL.
LEAD W1145G	96017135	50	1	1501	96017112	TERMINAL BOX CPL.
LEAD W1146G	96017136	60	1	1501	96017112	TERMINAL BOX CPL.
LEAD W1160	962805508	5	1	1025	962805408	CONTR: PANEL PINNING
LEAD W1300	96000400	20	1	1526	918641108	PREPARATION CAMERA WINC
LEAD W1301	96000403	20	1	1525	918641008	PREPARATION CAMERA WINC

Description	Item	Pos.	Quantity	Page	Assembly	Description
LEAD W135	963183708	35	1	637	912624708	CONSOLE AUX. REPLENISHIN
LEAD W163	926993008	1	1	652	912524908	MAGNETIC LAMP
LEAD W1995F	96016432	290	1	1605	96013581	TERMINAL BOX CPL.
LEAD W244	96016923	(10)	1	1252	918472608	BALLAST FRAME CRANE SUPP
LEAD W245	920891508	11	1	1491	920871608	CABLE DRUM COMPL.
LEAD W246	921579308	10	1	1491	920871608	CABLE DRUM COMPL.
LEAD W319	96008936	(11)	1	887	96036283	ELECTRIC ADD-ON PARTS CA
LEAD W320	965256008	(12)	1	887	96036283	ELECTRIC ADD-ON PARTS CA
LEAD W321	969086608	21	1	1001	96036117	CABLE LIST SLEWING PLATF
LEAD W323	969320108	302	1	1283	969088608	TERMINAL BOX CPL.
LEAD W328A	96001405	26	1	1001	96036117	CABLE LIST SLEWING PLATF
LEAD W328B	96020817	(11)	1	1252	918472608	BALLAST FRAME CRANE SUPP
LEAD W330	96000924	31	1	1001	96036117	CABLE LIST SLEWING PLATF
LEAD W331	96000925	32	1	1001	96036117	CABLE LIST SLEWING PLATF
LEAD W332	96000926	33	1	1001	96036117	CABLE LIST SLEWING PLATF
LEAD W333	96000927	34	1	1001	96036117	CABLE LIST SLEWING PLATF
LEAD W334	96000928	35	1	1001	96036117	CABLE LIST SLEWING PLATF
LEAD W361	96000930	36	1	1001	96036117	CABLE LIST SLEWING PLATF
LEAD W390	968417908	37	1	1001	96036117	CABLE LIST SLEWING PLATF
LEAD W460	96011998	4	1	1421	96011997	ELECTRIC AIRCRAFT PROTE
LEAD W468	96021393	5	1	1284	96021392	CABLE DRUM COMPL.
LEAD W472S	920738308	304	1	1283	969088608	TERMINAL BOX CPL.
LEAD W556A	968856408	320	1	1399	96003467	TERMINAL BOX
LEAD W587	96000921	50	1	994	96040793	WIRING LIST F.ELECTR.AGG
LEAD W588	96040796	40	1	994	96040793	WIRING LIST F.ELECTR.AGG
LEAD W589	96040795	30	1	994	96040793	WIRING LIST F.ELECTR.AGG
LEAD W591	969667708	(1)	1	1110	96001083	ELECTRIC FOR BATTERY BOX
LEAD W592	969799508	(2)	1	1110	96001083	ELECTRIC FOR BATTERY BOX
LEAD W593	969799608	(5)	1	1110	96001083	ELECTRIC FOR BATTERY BOX
LEAD W594	969799708	(3)	1	1110	96001083	ELECTRIC FOR BATTERY BOX
LEAD W595	969799808	(4)	1	1110	96001083	ELECTRIC FOR BATTERY BOX
LEAD W597	969799908	(6)	1	1110	96001083	ELECTRIC FOR BATTERY BOX
LEAD W601	96016826	(10)	1	887	96036283	ELECTRIC ADD-ON PARTS CA
LEAD W601A	96000935	38	1	1001	96036117	CABLE LIST SLEWING PLATF
LEAD W602	96000929	39	1	1001	96036117	CABLE LIST SLEWING PLATF
LEAD W607A	920756808	207	1	1341	920740608	TERMINAL BOX
LEAD W635X1600	921708608	8	1	1042	96035661	CABLING MOUNTING PLATE
LEAD W635X1800	921706108	6	2	1042	96035661	CABLING MOUNTING PLATE
LEAD W635X2200	921705008	5	2	1042	96035661	CABLING MOUNTING PLATE
LEAD W635X2400	921706208	7	1	1042	96035661	CABLING MOUNTING PLATE
LEAD W648L	96057962	350	1	1399	96003467	TERMINAL BOX
LEAD W649L	921005908	360	1	1399	96003467	TERMINAL BOX
LEAD WL1-2	96015171	1	1	424	96038234	WIRING LOOM DRIVER'S CABI
LEAD WL10	965468608	10	1	424	96038234	WIRING LOOM DRIVER'S CABI
LEAD WL11	962342008	11	1	424	96038234	WIRING LOOM DRIVER'S CABI
LEAD WL110	962337708	110	2	424	96038234	WIRING LOOM DRIVER'S CABI
LEAD WL12	962342208	12	1	424	96038234	WIRING LOOM DRIVER'S CABI
LEAD WL120	962730908	1	1	430	912670108	CHARGER
LEAD WL121	962731008	2	1	430	912670108	CHARGER
LEAD WL13-2	96024686	13	1	424	96038234	WIRING LOOM DRIVER'S CABI
LEAD WL134	963184608	34	1	631	918463108	EXTERNAL FEED
LEAD WL15	962810908	(15)	1	632	919092408	EXTERNAL FEED
LEAD WL152	965236508	52	1	625	915682708	EMERGENCY STOP CABIN
LEAD WL16	962811008	(16)	1	632	919092408	EXTERNAL FEED
LEAD WL17	96010423	987	1	409	96037721	WIRES COMPL. INSTRUMENT
LEAD WL18	96010425	988	1	409	96037721	WIRES COMPL. INSTRUMENT
LEAD WL244	920883608	12	1	1490	967526908	EL.F. 2ND HOIST LIMIT SWIT
LEAD WL280	920884108	18	1	1490	967526908	EL.F. 2ND HOIST LIMIT SWIT
LEAD WL282A	921579408	14	1	1490	967526908	EL.F. 2ND HOIST LIMIT SWIT
LEAD WL282B	921579608	15	1	1490	967526908	EL.F. 2ND HOIST LIMIT SWIT

Description	Item	Pos.	Quantity	Page	Assembly	Description
LEAD WL283A	920876608	16	1	1490	967526908	EL.F. 2ND HOIST LIMIT SWIT
LEAD WL283B	920879208	17	1	1490	967526908	EL.F. 2ND HOIST LIMIT SWIT
LEAD WL3-1	96024681	3	1	424	96038234	WIRING LOOM DRIVER'S CABI
LEAD WL31	962690708	31	4	468	96037555	CABLE LIST ELECTRICAL SYS
LEAD WL315	920415908	15	1	1001	96036117	CABLE LIST SLEWING PLATF
LEAD WL316	920416008	16	1	1001	96036117	CABLE LIST SLEWING PLATF
LEAD WL318	921078008	17	1	1001	96036117	CABLE LIST SLEWING PLATF
LEAD WL319	969088708	323	1	1283	969088608	TERMINAL BOX CPL.
LEAD WL320	921149408	20	1	1321	916152308	ADDITIONAL ELECTRICS
LEAD WL4-3	969854508	4	1	468	96037555	CABLE LIST ELECTRICAL SYS
LEAD WL41	962402608	(41)	1	621	919411008	EL.EQUIPMENT TELMA
LEAD WL42	920207908	(42)	1	621	919411008	EL.EQUIPMENT TELMA
LEAD WL446L	920752108	205	1	1341	920740608	TERMINAL BOX
LEAD WL447R	920756508	206	1	1341	920740608	TERMINAL BOX
LEAD WL45-7	921093708	(45)	1	621	919411008	EL.EQUIPMENT TELMA
LEAD WL46	962777108	(46)	1	621	919411008	EL.EQUIPMENT TELMA
LEAD WL473S	920726108	305	1	1283	969088608	TERMINAL BOX CPL.
LEAD WL482	920417108	24	1	1001	96036117	CABLE LIST SLEWING PLATF
LEAD WL482A	920712608	290	1	1283	969088608	TERMINAL BOX CPL.
LEAD WL483	921188508	303	1	1283	969088608	TERMINAL BOX CPL.
LEAD WL5	962819708	5	1	468	96037555	CABLE LIST ELECTRICAL SYS
LEAD WL607	921271808	25	1	1001	96036117	CABLE LIST SLEWING PLATF
LEAD WL608A	920712708	316	1	1283	969088608	TERMINAL BOX CPL.
LEAD WL611	921139608	30	1	1001	96036117	CABLE LIST SLEWING PLATF
LEAD WL611A	920230408	304	1	915	928779708	ELECTRIC FOR SA - FRAME
LEAD WL611B	920228308	300	1	915	928779708	ELECTRIC FOR SA - FRAME
LEAD WL611C	920229508	301	1	915	928779708	ELECTRIC FOR SA - FRAME
LEAD WL646	920750308	210	1	1341	920740608	TERMINAL BOX
LEAK OIL LINE ADD-ON	10143726	214	1	36	13455159	DIESEL ENGINE
LEAK OIL LINE ADD-ON	10143726	214	1	807	13455143	DIESEL ENGINE
LEATHER CLADDING	962211808	4	1	560	96012458	INTERNAL PANELLING INSTA
LED CEILING LIGHT 4.8W 12/24	12101007	70	1	1027	918998008	SWITCHBOX MOUNTING PART
LED OUTLINER LIGHT 0,8W 24	12100367	11	1	487	96034763	LAMP CLAMP CPL.REAR LEFT
LED OUTLINER LIGHT 0,8W 24	12100368	11	1	490	96034764	LAMP CLAMP CPL.REAR RIGH
LED WORKING HEAD LIGHT 12	12101891	20	3	1223	96013029	EQUIPMENT CAMERA
LED WORKING HEAD LIGHT 12	12101891	20	1	1427	96000402	EQUIPMENT CAMERA WINCH
LED WORKING HEAD LIGHT 12	12101891	20	1	1430	96000399	EQUIPMENT CAMERA WINCHE
LED WORKING HEAD LIGHT 2	10878072	80	4	660	918965008	LIGHTING SUPPORT SYSTEM
LED WORKING HEAD LIGHT 43	11114087	20	1	1022	96006215	ADDITIONAL PARTS
LED WORKING HEAD LIGHT 43	11114087	10	1	1218	96007549	ELECTRIC
LEFT-HAND PROFILE SUPPOR	972383508	301	10	441	918994608	TIRE COVER PANELLING
LEFT-HAND RADIATOR COWLI	977709308	13	1	457	918994508	ENGINE COVERING
LEFT-HAND SHUTTER 145X62	10301782	16	1	589	917330508	DOOR LEFT, CPL.
LEFT-HAND WINDOW GUIDE	973955908	6	1	589	917330508	DOOR LEFT, CPL.
LENGTH SENSOR CABLE	12100351	60	1	611	10802059	ROPE LENGTH INDICATOR
LENS	571742608	5	1	488	607150708	TAIL LAMP
LENS	571742608	5	1	491	607150808	TAIL LAMP
LENS	607221208	(1)	1	485	919197308	LIGHTING LEFT-HAND DRIVE
LENS	607226608	1	1	488	607150708	TAIL LAMP
LENS	607226608	1	1	491	607150808	TAIL LAMP
LETTERING WIRE	965622108	(996)	2	410	96037721	WIRES COMPL. INSTRUMENT
LETTERING WIRE	965622108	996	16	425	96038396	WIRING HARNESS
LETTERING WIRE	965622108	996	70	470	96037549	WIRING HARNESS
LETTERING WIRE	965622108	996	24	472	96037539	WIRING HARNESS
LETTERING WIRE	965622108	996	39	474	96037533	WIRING HARNESS
LETTERING WIRE	965622108	996	42	476	96037529	WIRING HARNESS
LETTERING WIRE	965622108	996	7	536	962720908	WIRING HARNESS
LETTERING WIRE	965622108	996	12	879	96036289	WIRING HARNESS
LETTERING WIRE	965622108	996	4	881	96027394	WIRING HARNESS
LETTERING WIRE	965622108	996	132	996	96036112	WIRING HARNESS

Description	Item	Pos.	Quantity	Page	Assembly	Description
LETTERING WIRE	965622108	996	52	999	96036113	WIRING HARNESS
LETTERING WIRE	965622108	996	4	1000	96000921	LEAD
LETTERING WIRE	965622108	996	39	1005	96036118	WIRING HARNESS
LETTERING WIRE	965622108	996	7	1008	96001403	WIRING HARNESS
LETTERING WIRE	965622108	996	6	1011	96001405	LEAD
LETTERING WIRE	965622108	996	3	1400	96057962	LEAD
LETTERING WIRING HARNES	965622208	(998)	2	410	96037721	WIRES COMPL. INSTRUMENT
LETTERING WIRING HARNES	965622208	998	1	425	96038396	WIRING HARNESS
LETTERING WIRING HARNES	965622208	998	1	432	96023590	WIRING HARNESS
LETTERING WIRING HARNES	965622208	998	1	470	96037549	WIRING HARNESS
LETTERING WIRING HARNES	965622208	998	1	472	96037539	WIRING HARNESS
LETTERING WIRING HARNES	965622208	998	2	474	96037533	WIRING HARNESS
LETTERING WIRING HARNES	965622208	998	2	476	96037529	WIRING HARNESS
LETTERING WIRING HARNES	965622208	998	2	536	962720908	WIRING HARNESS
LETTERING WIRING HARNES	965622208	998	2	881	96027394	WIRING HARNESS
LETTERING WIRING HARNES	965622208	998	2	882	96036291	WIRING HARNESS
LETTERING WIRING HARNES	965622208	998	1	997	96036112	WIRING HARNESS
LETTERING WIRING HARNES	965622208	998	1	999	96036113	WIRING HARNESS
LETTERING WIRING HARNES	965622208	998	2	1000	96000921	LEAD
LETTERING WIRING HARNES	965622208	998	2	1002	96008464	WIRING HARNESS
LETTERING WIRING HARNES	965622208	998	1	1005	96036118	WIRING HARNESS
LETTERING WIRING HARNES	965622208	998	2	1008	96001403	WIRING HARNESS
LETTERING WIRING HARNES	965622208	998	2	1011	96001405	LEAD
LETTERING WIRING HARNES	965622208	998	2	1013	96000924	LEAD
LETTERING WIRING HARNES	965622208	998	2	1014	96000925	LEAD
LETTERING WIRING HARNES	965622208	998	2	1015	96000926	LEAD
LETTERING WIRING HARNES	965622208	998	2	1016	96000927	LEAD
LETTERING WIRING HARNES	965622208	998	2	1017	96000928	LEAD
LETTERING WIRING HARNES	965622208	998	2	1018	96000930	LEAD
LETTERING WIRING HARNES	965622208	998	1	1019	96000935	LEAD
LETTERING WIRING HARNES	965622208	998	1	1020	96000929	LEAD
LETTERING WIRING HARNES	965622208	(998)	2	1027	918998008	SWITCHBOX MOUNTING PART
LETTERING WIRING HARNES	965622208	998	1	1219	96007584	WIRING HARNESS
LETTERING WIRING HARNES	965622208	998	2	1400	96057962	LEAD
LETTERING WIRING HARNES	965622208	998	1	1499	96017126	WIRES TERMINAL BOX CPL.
LETTERING WIRING HARNES	965622208	998	1	1502	96017132	WIRES TERMINAL BOX CPL.
LETTERING WIRING HARNES	965622208	998	2	1577	96036351	LINE WITH PLUG
LEVEL PROBE L=50 5 V SPF	10228143	4	1	23	96032863	RADIATOR, PRE-ASSEMBLED
LEVEL PROBE L=50 5 V SPF	10228143	35	1	795	96039239	RADIATOR, PRE-ASSEMBLED
LEVEL SENSOR L=195 24V	10135392	22	1	35	13455159	DIESEL ENGINE
LEVEL SENSOR L=195 24V	10135392	22	1	805	13455143	DIESEL ENGINE
LEVEL SENSOR L=195 24V	11088130	1	1	51	10135392	LEVEL SENSOR
LEVEL SENSOR L=450	789016008	6	1	961	962059008	FUEL TANK CONTAINER PRE
LEVER	591059808	3	1	568	962568308	SCREEN WHIPING SYS. PRE-A
LEVER	921724608	2	1	1460	921723608	SWITCH UNIT
LEVER	921724608	2	1	1461	921723708	SWITCH UNIT
LEVER ARM	570073908	(11)	1	1435	968895808	ADDL.HYDR.F.PIN PULLING DE
LEVER FASTENER	11450420	(2)	3	369	917312708	TOOL BOX ADD-ON
LEVER FASTENER	11450420	(2)	3	369	917312708	TOOL BOX ADD-ON
LEVER FASTENER	11450420	(3)	2	863	918996308	TURNTABLE PANELLING
LEVER FASTENER	11450420	3	2	865	96000963	DOOR COMPL.
LEVER FASTENER	11450420	3	1	866	96000966	DOOR COMPL.
LEVER FASTENER	11450420	3	1	867	96000967	DOOR COMPL.
LEVER FASTENER	11450420	3	2	868	920192808	DOOR COMPL.
LEVER FASTENER	11450420	3	2	869	962797208	DOOR COMPL.
LEVER FASTENER	11450420	3	2	870	962797308	DOOR COMPL.
LEVER FASTENER	11450420	3	1	871	967635908	DOOR COMPL.
LEVER FASTENER	11450420	3	1	872	967636108	DOOR COMPL.
LEVER FASTENER	11450420	3	2	875	96000968	DOOR COMPL.
LEVER FASTENER	11450420	10	1	1152	918064108	CRANE OPERATOR CABIN P

Description	Item	Pos.	Quantity	Page	Assembly	Description
LEVER HOUSING	510725590	(1)	1	1435	968895808	ADDL.HYDR.F.PIN PULLING DE
LEVER JACK 6,0T PULVERBE	10284532	4	1	649	963397108	ACCESSORIES
LEVER LEFT	96024500	6	1	1467	96024497	GUIDE PRE-ASS.
LEVER LEFT 5X122X71 X5CRNI	97073053	30	1	1144	969752608	WINDOW ASSEMBLY
LEVER PLATE 15X1100X65 S96	97096857	5	2	646	914788008	TOOLS AND ACCESSORIES
LEVER RIGHT	96024499	4	1	1467	96024497	GUIDE PRE-ASS.
LEVER RIGHT 5X140X65 X5CR	97073052	31	1	1144	969752608	WINDOW ASSEMBLY
LEVER WELDED	963225208	1	1	591	963225108	DOOR STOPPER COMPL.
LEVER WELDED T ZN O	962615408	33	1	1204	96002845	GANGWAY 1
LEVER WELDED T ZN O	963011708	3	1	1240	963137208	CENTRING COMPLETE
LI INTERMEDIATE SECTION	96022092	1	1	1306	919746308	SL REDUCING SECTION
LICCON CONSOLE LCD5C-A	10886525	(80)	1	886	96036283	ELECTRIC ADD-ON PARTS CA
LICCON CONSOLE LSB-BSE	96033140	7	1	886	96036283	ELECTRIC ADD-ON PARTS CA
LID CPL	540258914	501	1	679	10874475	GEARBOX
LID CPL	540258914	501	1	1381	10874553	GEARBOX
LID PLATE 30X5X178/2 ST D9	602001508	2	1	1449	96054388	ADAPTER PRE-ASS.
LID PLATE DIN 3015-1 L-DP 2	7362949	302	72	303	96039320	FIXING PARTS
LID PLATE DIN 3015-1 L-DP 2	7362949	3	2	366	96059018	BALL VALVE STRIP
LID PLATE DIN 3015-1 L-DP 2	7362949	302	27	521	96039318	FIXING PARTS
LID PLATE DIN 3015-1 L-DP 3	7005053	303	29	303	96039320	FIXING PARTS
LID PLATE DIN 3015-1 L-DP 3	7005053	17	1	487	96034763	LAMP CLAMP CPL.REAR LEFT
LID PLATE DIN 3015-1 L-DP 3	7005053	17	1	490	96034764	LAMP CLAMP CPL.REAR RIGH
LID PLATE DIN 3015-1 L-DP 3	7005053	303	2	521	96039318	FIXING PARTS
LID PLATE DIN 3015-1 L-DP 3	7005053	(154)	1	535	962806108	CONTROL DESK SUPPORT
LID PLATE DIN 3015-1 L-DP 3	7005053	426	5	758	96038878	DIESEL ENGINE, PRE-ASSEMB
LID PLATE DIN 3015-1 L-DP 3	7005053	80	8	795	96039239	RADIATOR, PRE-ASSEMBLED
LID PLATE DIN 3015-1 L-DP 3	7005053	46	2	1190	917996708	AIR COND. UNIT SUPERSTRU
LID PLATE DIN 3015-1 L-DP 3	7005053	8	1	1447	96022733	BULKHEAD PLATE
LID PLATE DIN 3015-1 L-DP 4	7008583	304	5	303	96039320	FIXING PARTS
LID PLATE DIN 3015-1 L-DP 4	7008583	81	9	795	96039239	RADIATOR, PRE-ASSEMBLED
LID PLATE DIN 3015-1 L-DP 5	5005219	425	3	758	96038878	DIESEL ENGINE, PRE-ASSEMB
LID PLATE DIN 3015-1 L-DP 5	5005219	82	1	795	96039239	RADIATOR, PRE-ASSEMBLED
LID PLATE DIN 3015-1 L-DP 5	5005219	82	4	1458	96051270	BALLAST PALETTE PRE-ASS.
LID PLATE DIN 3015-1 L-DP 5	5005219	63	34	1543	919752108	SX-INTERMEDIATE PC PRE-AS
LIFTING DEVICE	10126465	480	1	37	13455159	DIESEL ENGINE
LIFTING DEVICE	10126465	480	1	809	13455143	DIESEL ENGINE
LIFTING HOOK S355J0	10126466	1	2	119	10126465	LIFTING DEVICE
LIFTING HOOK S355J0	9079977	2	1	119	10126465	LIFTING DEVICE
LIGHT BULB	10652040	(1)	3	406	914754808	TACHOGRAPH
LIGHT BULB 1,2W 30V	607008708	10	1	891	964837108	DASH BORD ARM REST RIGH
LIGHT BULB 1,2W 30V	607008708	17	13	894	96036295	CONTROLS AND FITTINGS RI
LIGHT BULB 1,2W 48V	607011708	23	2	894	96036295	CONTROLS AND FITTINGS RI
LIGHT BULB 21W 24V	10022255	(7)	1	492	968056308	BUMPER COMPL. W. COVERIN
LIGHT BULB 35W 24V	607009108	11	1	652	912524908	MAGNETIC LAMP
LIGHT BULB 5W 24V	607020108	267	2	423	919334108	ELECTRIC FOR DRIVER'S CABI
LIGHT BULB 60/20W 24V	11182332	(1)	1	492	968056308	BUMPER COMPL. W. COVERIN
LIGHT BULB 70W 24V	10022145	8	1	494	10814244	FLOODLIGHT
LIGHT BULB DIN 49848 2,4W 6	607011108	(1)	2	648	928620008	ACCESSORIES
LIGHT BULB DIN 72601 10W 24	607023208	270	3	423	919334108	ELECTRIC FOR DRIVER'S CABI
LIGHT BULB DIN 72601 10W 24	607023208	(2)	1	485	919197308	LIGHTING LEFT-HAND DRIVE
LIGHT BULB DIN 72601 10W 24	607023208	97	2	485	919197308	LIGHTING LEFT-HAND DRIVE
LIGHT BULB DIN 72601 10W 24	607023208	3	2	488	607150708	TAIL LAMP
LIGHT BULB DIN 72601 10W 24	607023208	3	2	491	607150808	TAIL LAMP
LIGHT BULB DIN 72601 21W 24	607021708	269	3	423	919334108	ELECTRIC FOR DRIVER'S CABI
LIGHT BULB DIN 72601 21W 24	607021708	4	4	488	607150708	TAIL LAMP
LIGHT BULB DIN 72601 21W 24	607021708	4	4	491	607150808	TAIL LAMP
LIGHT BULB DIN 72601 21W 24	607021708	45	2	492	968056308	BUMPER COMPL. W. COVERIN
LIGHT BULB DIN 72601 5W 24	607021408	2	2	488	607150708	TAIL LAMP
LIGHT BULB DIN 72601 5W 24	607021408	2	2	491	607150808	TAIL LAMP
LIGHT BULB DIN 72601 70W 24	607021108	9	1	487	96034763	LAMP CLAMP CPL.REAR LEFT

Description	Item	Pos.	Quantity	Page	Assembly	Description
LIGHT BULB DIN 72601 70W 24	607021108	9	1	490	96034764	LAMP CLAMP CPL.REAR RIGH
LIGHT BULB DIN 72601 70W 24	607023708	2	1	659	607144408	ROTATING BEACON
LIGHT RIGHT 145X62X50 PA6G	10301781	16	1	596	917330608	DOOR RIGHT, CPL.
LIGHTING LEFT-HAND DRIVE	919197308	75	1	10		LIEBHERR MOB.CRANE LG 175
LIGHTING LESELEUCHTE	969499208	52	1	887	96036283	ELECTRIC ADD-ON PARTS CA
LIGHTING SUPPORT SYSTEM	918965008	78	1	10		LIEBHERR MOB.CRANE LG 175
LIMIT STOP RING 16,5X75X5	10875905	45	4	1136	918063908	CRANE DRIVER CAB ADDITIO
LIMIT STOP RING 24,3X90X16 6	550458908	3	1	185	96018923	MOTOR BEARING INSTALLATI
LIMIT STOP RING 24,3X90X16 6	550458908	3	1	186	96018924	MOTOR BEARING INSTALLATI
LIMIT SWITCH AND SENSOR G	96010260	1	1	990	918997208	ELECTR. SYSTEM F.SLEWING
LIMIT SWITCH ASSY. COMP.	96035331	1	1	607	919254608	TELESC.OUTRIGGER MONIT
LIMIT SWITCH BUS W451L LI	967234008	100	1	1406	967233908	ELECTR. FOR L-HEAD SECTIO
LIMIT SWITCH BUS W452L REC	967234108	110	1	1406	967233908	ELECTR. FOR L-HEAD SECTIO
LIMIT SWITCH SLEW. PLATF. L	962228208	500	1	919	918719408	ROTATING PLATFORM LOCK
LIMIT SWITCH TASTEND SPF	606053108	(5)	2	919	918719408	ROTATING PLATFORM LOCK
LIMIT SWITCH TQ200-RFID SP	10678395	(2)	2	1406	967233908	ELECTR. FOR L-HEAD SECTIO
LIMIT SWITCH TQ200-RFID SP	10678395	151	3	1603	918530208	ELECTR. F-HEAD SECTION
LINE CONNECTOR	5603876	537	1	409	96037721	WIRES COMPL. INSTRUMENT
LINE CONNECTOR	5603876	508	2	878	96036289	WIRING HARNESS
LINE CONNECTOR	5603876	505	1	881	96027394	WIRING HARNESS
LINE FILTER	502623808	153	1	499	96032772	PIPEWORK AIR INSTALLATIO
LINE WITH PLUG W609L	920990908	340	1	1399	96003467	TERMINAL BOX
LINE WITH PLUG W650Y	96003468	370	1	1399	96003467	TERMINAL BOX
LINE WITH PLUG W650Y-FA	96036351	330	1	1574	96042975	TERMINAL BOX CPL.
LINKAGE 4.0X106 ST	977724408	22	1	1168	968080908	CLOSING DEVICE
LINKAGE 4.0X62 ST	976866208	5	1	1168	968080908	CLOSING DEVICE
LINKAGE 4.0X78 ST	976866508	8	1	1168	968080908	CLOSING DEVICE
LIQUEFIER	553188108	1	1	1190	917996708	AIR COND. UNIT SUPERSTRU
LOAD CELLS F.L-ADAPTER	917607808	296	1	14		LIEBHERR MOB.CRANE LG 175
LOAD HOLDING VALVE	511448408	155	2	1482	96016504	ADDNL.HYDR.SUSPENDED BA
LOAD HOLDING VALVE 400BA	10218310	283	2	1072	96038278	HYDRAULICS
LOAD HOLDING VALVE 400BA	10342074	197	2	1071	96038278	HYDRAULICS
LOAD HOLDING VALVE pv=130	511471608	282	1	1072	96038278	HYDRAULICS
LOAD HOOK SPF	914459208	318	1	14		LIEBHERR MOB.CRANE LG 175
LOAD REST VLBG 1,5 T SPF	11211056	13	4	463	917593008	SIDE PLATFORM
LOAD RETAINING VLV ELEM	11002678	(7)	2	1072	96038278	HYDRAULICS
LOAD-HOLDING VALVE	511305908	150	20	519	96032778	PIPEWORK RETROFIT CONT
LOADED/EMPTY VALVE 10BA	502924608	173	4	499	96032772	PIPEWORK AIR INSTALLATIO
LOCK BEARING GUMMI	704218508	41	2	1178	918793508	SLEWING PLATFORM CATWAL
LOCK PIECE HAKEN	704230208	3	1	1470	921388808	HOSE HOLDER WELDED
LOCK WASHER DIN 6799 7X0,9	12210037	3	1	125	10144098	FASTENING CLAMP
LOCK WASHER RD40X4 S315M	944393808	29	2	134	96032862	DIESEL ENGINE, PRE-ASSEMB
LOCK WASHER RD40X4 S315M	944393808	52	4	332	919314608	OUTRIGGER W.SWING-OUT
LOCK WASHER RD40X4 S315M	944393808	7	2	667	965320108	LADDER COMPL.
LOCK WASHER RD40X4 S315M	944393808	26	4	1609	918474408	ERECTION FRAME
LOCK WITH FALLING LATCH LI	11006392	1	1	1168	968080908	CLOSING DEVICE
LOCK WITH FALLING LATCH LI	11170506	1	1	592	967814708	CLOSING DEVISE CPL.
LOCK WITH FALLING LATCH R	10873798	15	1	1144	969752608	WINDOW ASSEMBLY
LOCKABLE TANK CAP 40	10870226	4	1	358	968570808	UREA TANK
LOCKABLE TANK CAP 40	10870226	4	1	934	968570908	UREA TANK
LOCKABLE TANK CAP DV80A	10410112	12	1	939	96038214	FUEL TANK, PRE-ASSEMBLED
LOCKING 227 ST	704264208	3	2	539	918500608	BATTERY COVER INSTALLAT
LOCKING 227 ST	704264208	5	2	541	96012635	BATTERY BOX, PRE-ASSEMB
LOCKING BAR 81X90X460 PA6	973858908	409	1	441	918994608	TIRE COVER PANELLING
LOCKING BAR 81X90X460 PA6	973859108	410	1	441	918994608	TIRE COVER PANELLING
LOCKING BOLT 11,5X150X137	12103598	134	2	1272	919745108	S PIVOT SECTION
LOCKING BOLT 11,5X150X137	12103598	3	4	1290	919745708	S INTERMEDIATE SECTION
LOCKING BOLT 11,5X150X137	12103598	3	4	1298	919745808	LA INTERMED.SECTION WELD
LOCKING BOLT 11,5X150X137	12103598	3	4	1301	919746208	S INTERMEDIATE SECTION
LOCKING BOLT 11,5X150X137	12103598	3	2	1306	919746308	SL REDUCING SECTION

Description	Item	Pos.	Quantity	Page	Assembly	Description
LOCKING BOLT 11,5X150X137	12103598	3	4	1324	919746708	S INTERMEDIATE SECTION
LOCKING BOLT 11,5X150X137	12103598	3	4	1327	919746808	S INTERMEDIATE SECTION
LOCKING BOLT 11,5X150X137	12103598	3	4	1330	919746908	S INTERMEDIATE SECTION
LOCKING BOLT 11,5X150X137	12103598	3	4	1334	919747208	S INTERMEDIATE SECTION
LOCKING BOLT 11,5X150X137	12103598	3	1	1530	96052047	PIN PRE-ASS.
LOCKING BOLT 11,5X150X137	12103598	50	2	1542	919752108	SX-INTERMEDIATE PC PRE-AS
LOCKING BOLT 11,5X150X137	12103598	50	2	1552	919752208	SX-INTERMEDIATE PC PRE-AS
LOCKING BOLT 11,5X150X137	12103598	3	4	1626	919747708	LA INTERMED.SECTION WELD
LOCKING CYLINDER 80/36-75	10032830	4	4	332	919314608	OUTRIGGER W.SWING-OUT
LOCKING CYLINDER 80/40-260	10032796	5	1	337	96047402	SUPPORT PIECE PRE-ASS.
LOCKING CYLINDER 80/40-260	10032796	5	1	346	96047403	SUPPORT PIECE PRE-ASS.
LOCKING DEVICE 4X245X215 S	97129013	13	1	1276	96043443	FLAP PART
LOCKING PIECE	10492347	19	1	852	10877138	OPERATOR SEAT
LOCKING PIECES	10141838	337	1	36	13455159	DIESEL ENGINE
LOCKING PIECES	10141838	337	1	808	13455143	DIESEL ENGINE
LOCKING PIECES	10148371	60	1	126	12410651	ENGINE CONTROL SENSORS
LOCKING PIECES	10152926	17	1	35	13455159	DIESEL ENGINE
LOCKING PIECES	10152926	17	1	805	13455143	DIESEL ENGINE
LOCKING PIECES	12968876	524	1	38	13455159	DIESEL ENGINE
LOCKING PIECES	12973964	524	1	809	13455143	DIESEL ENGINE
LOCKING PIN	10878244	15	2	1424	918476908	DOUBLE HOOK BLOCK
LOCKING PLATE	530005708	421	2	226	10876205	FINAL DRIVE
LOCKING PLATE	530005708	421	2	251	10876158	FINAL DRIVE
LOCKING PLATE	530005708	421	2	276	10876196	FINAL DRIVE
LOCKING PLATE 1.5X144X519	97075259	3	1	1033	96035660	ASSEMBLY PARTS MOUNTIN
LOCKING PLATE 3X518X228 A	973859508	118	1	440	918994608	TIRE COVER PANELLING
LOCKING PLATE 3X518X228 A	973859908	119	1	440	918994608	TIRE COVER PANELLING
LOCKING PLATE 5X522X270 S	977326708	6	1	1614	918474508	OVERRUN PROTECTION
LOCKING RING	10038010	2567	1	227	10876205	FINAL DRIVE
LOCKING RING	10038010	2567	1	252	10876158	FINAL DRIVE
LOCKING RING	11007983	467	1	226	10876205	FINAL DRIVE
LOCKING RING	11007983	467	1	251	10876158	FINAL DRIVE
LOCKING RING	11007983	2569	1	252	10876158	FINAL DRIVE
LOCKING RING 5,64X0,38	10022660	40	6	560	96012458	INTERNAL PANELLING INSTA
LOCKING RING A=3,40	571806308	250	1	148	964013408	HOUSING
LOCKING RING AEHNL.DIN 98	10220937	25	1	195	10870697	VARIABLE PUMP
LOCKING RING DIN 471 10X1	10451623	15	2	585	917315108	DRIVER CABIN DOOR INSTAL
LOCKING RING DIN 471 110X4	12100648	65	4	1458	96051270	BALLAST PALETTE PRE-ASS.
LOCKING RING DIN 471 125X4	485529714	370	10	760	12101214	DISTRIBUTOR GEARBOX
LOCKING RING DIN 471 130X4	12100652	2403	2	705	11340822	GEARBOX
LOCKING RING DIN 471 15X1	428000808	9	16	673	915913008	PIN F. S AND D PIVOT SECTIO
LOCKING RING DIN 471 17X1	10171568	304	1	734	11347399	FLANGE BEARING
LOCKING RING DIN 471 18X1,2	10171569	28	1	1212	966659308	STAIR
LOCKING RING DIN 471 200X4	12100654	12	2	1338	917996808	D PIVOT SECTION
LOCKING RING DIN 471 200X4	12100654	21	2	1348	918361308	D HEAD SECTION
LOCKING RING DIN 471 200X4	12100654	5	2	1571	918859708	F-CONNECTING HEAD
LOCKING RING DIN 471 200X4	12100654	5	2	1581	919463108	F-CONNECTING HEAD
LOCKING RING DIN 471 200X4	12100654	30	1	1599	918474308	F-HEAD SECTION
LOCKING RING DIN 471 220X5	428010508	105	1	679	10874475	GEARBOX
LOCKING RING DIN 471 220X5	428010508	161	2	705	11340822	GEARBOX
LOCKING RING DIN 471 220X5	428010508	105	1	1381	10874553	GEARBOX
LOCKING RING DIN 471 25X1,2	10875656	18	2	1178	918793508	SLEWING PLATFORM CATWAL
LOCKING RING DIN 471 25X1,2	10875656	30	10	1542	919752108	SX-INTERMEDIATE PC PRE-AS
LOCKING RING DIN 471 25X1,2	10875656	71	1	1543	919752108	SX-INTERMEDIATE PC PRE-AS
LOCKING RING DIN 471 25X1,2	10875656	30	14	1552	919752208	SX-INTERMEDIATE PC PRE-AS
LOCKING RING DIN 471 25X1,2	10875656	63	1	1553	919752208	SX-INTERMEDIATE PC PRE-AS
LOCKING RING DIN 471 260X5	428010108	101	1	679	10874475	GEARBOX
LOCKING RING DIN 471 260X5	428010108	160	2	705	11340822	GEARBOX
LOCKING RING DIN 471 260X5	428010108	101	1	1381	10874553	GEARBOX
LOCKING RING DIN 471 270X5	10872699	3	2	911	926892808	ROPE PULLEY CPL.

Description	Item	Pos.	Quantity	Page	Assembly	Description
LOCKING RING DIN 471 270X5	428010308	(3)	2	1351	96005548	LUFFING PULLEY BLOCK COM
LOCKING RING DIN 471 270X5	428010308	(3)	2	1353	96005682	LUFFING PULLEY BLOCK COM
LOCKING RING DIN 471 30X1,5	12100639	78	4	1543	919752108	SX-INTERMEDIATE PC PRE-AS
LOCKING RING DIN 471 30X1,5	12100639	44	4	1552	919752208	SX-INTERMEDIATE PC PRE-AS
LOCKING RING DIN 471 32X1,5	4280025	3	1	76	10127115	COVER PRE-ASSY.
LOCKING RING DIN 471 340X6	428011308	7	2	815	10122503	ROCKER ARM BRACKET PRE
LOCKING RING DIN 471 34X1,5	428011301	(7)	2	60	10118061	ROCKER ARMS DEVICE CPL.
LOCKING RING DIN 471 35X1,5	428002908	13	1	736	540270514	DRIVE UNIT CPL
LOCKING RING DIN 471 35X1,5	428002908	17	2	1588	918489108	PIVOT SECTION
LOCKING RING DIN 471 40X1,	10875657	10	2	1654	918598408	ADDITIONAL CLAMPING BLOC
LOCKING RING DIN 471 48X2,5	10870543	7	1	1567	96013042	PULL ROD
LOCKING RING DIN 471 48X2,5	10870543	7	1	1638	96018528	PULL ROD
LOCKING RING DIN 471 48X2,5	10870543	7	1	1641	96012854	PULL ROD
LOCKING RING DIN 471 48X2,5	10870543	7	1	1644	96012732	PULL ROD
LOCKING RING DIN 471 50X2 4	10875659	11	3	529	917345108	HYDRAULIC SUPPORT ACTU
LOCKING RING DIN 471 50X2 4	10875659	36	1	765	10489678	DRIVING GEAR
LOCKING RING DIN 471 50X3	400085903	10	1	1584	918474208	F-ASSEMBLY UNIT
LOCKING RING DIN 471 52X3 4	12100642	316	2	210	10873988	PLANETARY GEARBOX
LOCKING RING DIN 471 52X3 4	12100642	316	2	274	10455272	PLANETARY GEARBOX
LOCKING RING DIN 471 55X2	10171587	30	1	735	540270414	POWER TAKE-OFF CPL
LOCKING RING DIN 471 55X3	530133308	25	2	909	919361008	SA FRAME
LOCKING RING DIN 471 55X3	530133308	6	2	1278	921067008	RODS / PULL RODS
LOCKING RING DIN 471 55X3	530133308	5	1	1291	927148808	ROD
LOCKING RING DIN 471 55X3	530133308	5	1	1302	962628008	ROD CPL.
LOCKING RING DIN 471 55X3	530133308	53	4	1348	918361308	D HEAD SECTION
LOCKING RING DIN 471 55X3	530133308	5	2	1362	927148608	ROD
LOCKING RING DIN 471 55X3	530133308	5	2	1368	962943908	ROD CPL.
LOCKING RING DIN 471 55X3	530133308	5	2	1370	962943808	ROD CPL.
LOCKING RING DIN 471 55X3	530133308	5	1	1372	962946708	ROD CPL.
LOCKING RING DIN 471 55X3	530133308	11	1	1475	96020796	ROD CPL.
LOCKING RING DIN 471 60X2 4	10875660	42	6	1290	919745708	S INTERMEDIATE SECTION
LOCKING RING DIN 471 60X2 4	10875660	44	8	1298	919745808	LA INTERMED.SECTION WELD
LOCKING RING DIN 471 60X2 4	10875660	42	6	1301	919746208	S INTERMEDIATE SECTION
LOCKING RING DIN 471 60X3 4	10875661	2397	1	227	10876205	FINAL DRIVE
LOCKING RING DIN 471 60X3 4	10875661	2397	1	251	10876158	FINAL DRIVE
LOCKING RING DIN 471 60X3 4	10875661	60	2	1600	918474308	F-HEAD SECTION
LOCKING RING DIN 471 60X3 4	10875661	6	4	1610	96013387	ROTATING SHAFT
LOCKING RING DIN 471 60X3 4	10875661	4	1	1611	96013388	DRAW SHACKLE
LOCKING RING DIN 471 68X2,5	10875662	3	2	1589	962092008	ROPE PULLEY CPL.
LOCKING RING DIN 471 70X2,5	12100251	37	2	909	919361008	SA FRAME
LOCKING RING DIN 471 75X2,5	12100644	52	2	1599	918474308	F-HEAD SECTION
LOCKING RING DIN 471 80X2,5	10875663	3403	2	705	11340822	GEARBOX
LOCKING RING DIN 471 80X2,5	10875663	52	2	1626	919747708	LA INTERMED.SECTION WELD
LOCKING RING DIN 471 8X0,8	10450160	53	1	589	917330508	DOOR LEFT, CPL.
LOCKING RING DIN 471 8X0,8	10450160	53	1	596	917330608	DOOR RIGHT, CPL.
LOCKING RING DIN 471 8X0,8	10450160	6	2	1169	964588408	GUIDE PRE-ASS.
LOCKING RING DIN 471 8X0,8	10450160	8	8	1170	964588308	GUIDE PRE-ASS.
LOCKING RING DIN 471 90X3 4	12100646	6	1	681	11490594	DRIVE
LOCKING RING DIN 471 90X3 4	12100646	41	1	709	10021226	DRIVE
LOCKING RING DIN 471 90X3 4	12100646	41	1	711	10021228	DRIVE
LOCKING RING DIN 471 90X3 4	12100646	24	8	909	919361008	SA FRAME
LOCKING RING DIN 471 90X3 4	12100646	56	4	1349	918361308	D HEAD SECTION
LOCKING RING DIN 471 90X3 4	12100646	17	6	1394	918964608	L ADAPTER SECTION
LOCKING RING DIN 471 90X3 4	12100646	42	2	1571	918859708	F-CONNECTING HEAD
LOCKING RING DIN 471 90X3 4	12100646	42	2	1581	919463108	F-CONNECTING HEAD
LOCKING RING DIN 471 90X3 4	12100646	5	2	1582	96032672	PULL ROD
LOCKING RING DIN 471 90X3 4	12100646	6	2	1648	96015867	PULL ROD
LOCKING RING DIN 471 95X3 4	12100647	4	2	1584	918474208	F-ASSEMBLY UNIT
LOCKING RING DIN 472	10424548	37	2	765	10489678	DRIVING GEAR
LOCKING RING DIN 472 120X4	12100664	(3)	2	1626	919747708	LA INTERMED.SECTION WELD

Description	Item	Pos.	Quantity	Page	Assembly	Description
LOCKING RING DIN 472 130X4	12100285	2398	1	227	10876205	FINAL DRIVE
LOCKING RING DIN 472 130X4	12100285	2398	1	251	10876158	FINAL DRIVE
LOCKING RING DIN 472 140X4	428104108	5	1	681	11490594	DRIVE
LOCKING RING DIN 472 140X4	428104108	40	1	709	10021226	DRIVE
LOCKING RING DIN 472 140X4	428104108	40	1	711	10021228	DRIVE
LOCKING RING DIN 472 150X4	12100665	995	1	192	11081159	DISTRIBUTOR GEARBOX
LOCKING RING DIN 472 150X4	12100665	20	4	347	10032787	SWIVEL CYLINDER
LOCKING RING DIN 472 16X1	550848008	17	1	717	571927608	CONTROL ELEMENT
LOCKING RING DIN 472 175X4	428104408	577	1	261	10874907	STEERING AXLE
LOCKING RING DIN 472 180X4	428104808	2575	1	227	10876205	FINAL DRIVE
LOCKING RING DIN 472 180X4	428104808	2575	1	252	10876158	FINAL DRIVE
LOCKING RING DIN 472 22X1 4	12100655	10	2	1169	964588408	GUIDE PRE-ASS.
LOCKING RING DIN 472 22X1 4	12100655	17	8	1170	964588308	GUIDE PRE-ASS.
LOCKING RING DIN 472 230X5	12100666	4	2	1354	927114608	ROD COMPL.
LOCKING RING DIN 472 23X1,2	428100308	21	1	736	540270514	DRIVE UNIT CPL
LOCKING RING DIN 472 26X1,2	428100408	11	1	505	502924608	LOADED/EMPTY VALVE
LOCKING RING DIN 472 300X5	501549708	3	1	683	10874487	FLANGE BEARING
LOCKING RING DIN 472 30X1,2	428100708	6	1	505	502924608	LOADED/EMPTY VALVE
LOCKING RING DIN 472 340X6	428106108	106	1	679	10874475	GEARBOX
LOCKING RING DIN 472 340X6	428106108	162	2	705	11340822	GEARBOX
LOCKING RING DIN 472 340X6	428106108	106	1	1381	10874553	GEARBOX
LOCKING RING DIN 472 35X1,5	550296708	306	1	734	11347399	FLANGE BEARING
LOCKING RING DIN 472 42X1,7	428101208	43	2	709	10021226	DRIVE
LOCKING RING DIN 472 42X1,7	428101208	42	2	711	10021228	DRIVE
LOCKING RING DIN 472 42X1,7	10171619	10	2	681	11490594	DRIVE
LOCKING RING DIN 472 56X2	504011808	360	4	760	12101214	DISTRIBUTOR GEARBOX
LOCKING RING DIN 472 62X2 4	12100656	14	1	736	540270514	DRIVE UNIT CPL
LOCKING RING DIN 472 62X2 4	12100656	16	2	1139	10326323	HYDRO CYLINDER
LOCKING RING DIN 472 70X2,5	428102208	12	1	738	570112908	DRIVING GEAR
LOCKING RING DIN 472 75X2,5	10171629	16	1	483	10040660	COLLECTING RING
LOCKING RING DIN 472 80X2,5	428102508	9	1	715	510238908	VARIABLE DISPLACEMENT MO
LOCKING RING DIN 472 80X2,5	428102508	4	1	734	11347399	FLANGE BEARING
LOCKING RING DIN 472 90X3 4	12100657	9	1	712	510237508	VARIABLE DISPLACEMENT MO
LOCKING RING DIN 472 90X3 4	12100657	31	1	735	540270414	POWER TAKE-OFF CPL
LOCKING RING DIN 984 35X1,5	10008092	25	1	30	510241408	HYDRO MOTOR
LOCKING RING DIN 984 35X1,5	10008092	25	1	790	512142308	VARIABLE PUMP
LOCKING SCREW M12X25 FLZ	12225946	50	9	387	96051663	EXHAUST SYSTEM PRE-ASSE
LOCKING SCREW M8X1X44 10.	10125291	2	2	70	10116320	CONTROL PARTS
LOUDSPEAKER 2,77V 86DBA	10489011	1	2	429	965576708	LOUDSPEAKER CPL.
LOUDSPEAKER 2,77V 86DBA	10489011	28	2	886	96036283	ELECTRIC ADD-ON PARTS CA
LOUDSPEAKER BLIND DRM.13	591080708	2	2	429	965576708	LOUDSPEAKER CPL.
LOUDSPEAKER CPL. 40 WATT	965576708	272	1	423	919334108	ELECTRIC FOR DRIVER'S CABI
LOWERING BRAKE VALVE 42	10217694	151	2	1482	96016504	ADDNL.HYDR.SUSPENDED BA
LUBE OIL PUMP PRE-ASSY. B	10116166	1	2	78	10116165	LUBE OIL PUMP WITH FASTEN
LUBE OIL PUMP WITH FASTE	10116165	140	1	35	13455159	DIESEL ENGINE
LUBE OIL PUMP WITH FASTE	10116165	140	1	806	13455143	DIESEL ENGINE
LUBRICATING OIL LINE 10X1	10135232	2	1	112	10141718	EXHAUST TC MOUNTING
LUBRICATING OIL LINE 10X1	10135232	2	1	830	10141720	EXHAUST TC MOUNTING
LUBRICATING OIL LINE 10X1	10135310	3	1	113	10141719	EXHAUST TC MOUNTING
LUBRICATING OIL LINE 10X1	10135310	3	1	831	10141721	EXHAUST TC MOUNTING
LUBRICATING OIL LINE 10X1	10141770	7	1	42	10141769	FINAL CONTROL VALVE
LUBRICATING OIL LINE 10X1	10141991	2	1	96	10141711	AIR COMPRESSOR W/ MOUNT.
LUBRICATING OIL LINE 22X1,5	10141992	3	1	96	10141711	AIR COMPRESSOR W/ MOUNT.
LUBRICATING OIL LINE 6X1	10143362	5	1	822	10141807	ACCESSORIES AIR COMPRES
LUBRICATING OIL LINE 8X1	12423608	(5)	1	36	13455159	DIESEL ENGINE
LUBRICATING OIL LINE 8X1	12423608	17	1	824	12490129	WATER PUMP WITH FASTENIN
LUFFING PULLEY BLOCK COM	96005548	2	1	1348	918361308	D HEAD SECTION
LUFFING PULLEY BLOCK COM	96005682	3	1	1348	918361308	D HEAD SECTION
LUFFING PULLEY BLOCK WE	927117808	1	1	1353	96005682	LUFFING PULLEY BLOCK COM
LUFFING PULLEY BLOCK WE	963136208	1	1	1351	96005548	LUFFING PULLEY BLOCK COM

Description	Item	Pos.	Quantity	Page	Assembly	Description
LUMINOUS PUSH BUTTON C	606143708	24	4	894	96036295	CONTROLS AND FITTINGS RI
LUMINOUS SWITCH CONTACT	606144708	11	1	891	964837108	DASH BORD ARM REST RIGH
LUMINOUS SWITCH CONTACT	606144708	10	6	894	96036295	CONTROLS AND FITTINGS RI
LUMP HAMMER 8000	790031008	13	1	647	963294508	MAIN TOOLS
LUMP HAMMER DIN 6475 3000	790031108	12	1	647	963294508	MAIN TOOLS
MACHINING CAN- STUETZP	96014807	2998	8	476	96037529	WIRING HARNESS
MACHINING CAN- STUETZP	96014807	2998	8	999	96036113	WIRING HARNESS
MACHINING CAN- STUETZP	967116308	999	4	470	96037549	WIRING HARNESS
MACHINING CAN- STUETZP	967116308	999	66	472	96037539	WIRING HARNESS
MAGNET	10353777	50	1	165	10343489	CONTROL
MAGNET	571807008	170	1	150	571801808	CONTROL
MAGNET	571811108	490	1	154	965336408	HOUSING
MAGNET 24V	10023693	27	1	686	10354659	CONTROL ELEMENT
MAGNET 24V	10429532	(1)	1	519	96032778	PIPEWORK RETROFIT CONT
MAGNET 24V	10650092	2	1	1088	10342823	PRESSURE CONTROL VALVE
MAGNET 24V	10663094	1	1	1087	10493159	DIRECTIONAL SEAT VALVE
MAGNET 24V	570633808	(1)	1	1070	96038278	HYDRAULICS
MAGNET 24V	570633808	1	1	1084	511494308	DIRECTIONAL CONTROL VALV
MAGNET 24V	570633808	1	1	1086	511467408	DIRECTIONAL CONTROL VALV
MAGNET 24V	570827808	1	1	698	511444408	DIRECTIONAL CONTROL VALV
MAGNET 24V	571135508	(1)	1	1482	96016504	ADDNL.HYDR.SUSPENDED BA
MAGNET 28V	10291306	(1)	1	1116	10413255	CHANGE-OVER BLOCK
MAGNET COIL	10564740	(1)	2	1070	96038278	HYDRAULICS
MAGNET COIL	10564740	1	2	1089	511302208	DIRECTIONAL CONTROL VALV
MAGNET COIL	11005244	1	1	313	10449852	DIRECTIONAL CONTROL VALV
MAGNET COIL	11005244	1	2	743	10423938	DIRECTIONAL CONTROL VALV
MAGNET COIL	11005244	1	1	1487	511302608	DIRECTIONAL CONTROL VALV
MAGNET COIL	11656867	11	1	305	11651745	DIRECTIONAL CONTROL VALV
MAGNET COIL	11656868	(12)	1	304	11647554	CONTROL BLOCK
MAGNET COIL	11656868	(12)	1	304	11647554	CONTROL BLOCK
MAGNET COIL 24V	10036138	(1)	1	522	10030767	AXLE LOCKING VALVE
MAGNET COIL 24V	571903408	1	2	503	511308008	SOLENOID VALVE
MAGNET COIL 24V	571903408	1	1	504	511308108	SOLENOID VALVE
MAGNET COIL 28V	10872859	(1)	1	1116	10413255	CHANGE-OVER BLOCK
MAGNET COIL 28V	570817908	(1)	2	925	511469808	VALVE BLOCK
MAGNET COIL 28V	570817908	3	2	925	511469808	VALVE BLOCK
MAGNET COIL 32V	571831908	2	6	342	10036520	CONTROL BLOCK
MAGNET FASTENER	704226808	8	2	571	96015567	INSTRUMENT BOX, INSTALLAT
MAGNET FASTENER JUNIOR Y	704230308	5	2	532	926819708	HOUSING CPL.
MAGNETIC LAMP	912524908	18	1	649	963397108	ACCESSORIES
MAIN FILTER ELEMENT 18m³/	10652140	1	1	847	10491899	AIR FILTER
MAIN MIRROR 382,9X204,7 SP	10287949	2	1	397	914912108	MIRROR ATTACHMENT
MAIN MIRROR 382,9X204,7 SP	10287953	1	1	397	914912108	MIRROR ATTACHMENT
MAIN PUMP	10343485	910	1	161	969998708	CONVERTOR
MAIN TOOLS	963294508	1	1	646	914788008	TOOLS AND ACCESSORIES
MAINTENANCE SWITCH 0,05	11101017	105	2	846	918996908	AIR FILTER UNIT CPL.
MAINTENANCE SWITCH 0,065	10873299	10	2	392	919023108	AIR FILTER ASSY. W. AIR FLA
MALE INSERT 4-POLX2+SM 10	605664101	501	1	1019	96000935	LEAD
MALE INSERT 40-POL 16A POL	11060121	502	1	1016	96000927	LEAD
MALE INSERT 40-POL 16A POL	11060121	502	1	1018	96000930	LEAD
MALE INSERT 64-POL 10A	605609008	166	1	1010	929536308	WIRING HARNESS
MALE INSERT 64-POL 16A POL	11060125	502	1	1013	96000924	LEAD
MALE INSERT 64-POL 16A POL	11060125	502	1	1014	96000925	LEAD
MALE INSERT 64-POL 16A POL	11060125	502	1	1015	96000926	LEAD
MANDRIL RIVET 4X10,3	704207608	39	24	418	96037710	CENTRE BRACKET PRE-ASS.
MANDRIL RIVET 4X10,3	704207608	57	1	887	96036283	ELECTRIC ADD-ON PARTS CA
MANDRIL RIVET 4X10,3	704207608	49	12	901	96002298	MOUNTING PLATE PRE-ASS.
MANDRIL RIVET 4X10,3	704207608	76	25	1034	96035660	ASSEMBLY PARTS MOUNTIN
MANDRIL RIVET 4X10,3	704207608	201	2	1605	96013581	TERMINAL BOX CPL.
MANDRIL RIVET 4X15	704207708	200	4	656	96015367	SIGNS

Description	Item	Pos.	Quantity	Page	Assembly	Description
MANDRIL RIVET 4X15	704207708	200	4	1245	917995408	EXTRA SIGNAGE GERMANY
MANEUVERING ACTUATOR	571115008	(1)	1	392	919023108	AIR FILTER ASSY. W. AIR FLA
MANEUVERING COUPLING	914008808	49	1	10		LIEBHERR MOB.CRANE LG 175
MANEUVERING COUPLING	914008808	373	1	15		LIEBHERR MOB.CRANE LG 175
MANEUVERING COUPLING 50	520405008	1	1	396	914008808	MANEUVERING COUPLING
MANIFOLD FOR WATER CPL.	12510536	382	1	37	13455159	DIESEL ENGINE
MANUAL ACTUATION	511043808	7	1	1233	511486508	DIRECTIONAL CTRL. VALVE
MARKER LIGHT 30W 10-32V	10878659	65	1	887	96036283	ELECTRIC ADD-ON PARTS CA
MARKING STRIP	97113691	3	1	886	96036283	ELECTRIC ADD-ON PARTS CA
MASS CONNECTING CABLE	10469950	20	1	620	502028008	EDDY CURRENT BRAKE
MASTER PLUG 4-POL	602225508	535	2	409	96037721	WIRES COMPL. INSTRUMENT
MASTER PLUG 4-POL	602225508	509	1	880	96036290	WIRES COMPL. INSTRUMENT
MASTER PLUG 6-POL	602225608	530	2	409	96037721	WIRES COMPL. INSTRUMENT
MASTER PLUG 6-POL	602225608	505	1	880	96036290	WIRES COMPL. INSTRUMENT
MEASURING COUPLING SPF	475603308	673	2	302	96032777	STEERING PIPEWORK
MEASURING HOSE DN2 1000	470901808	12	3	649	963397108	ACCESSORIES
MEASURING HOSE DN5 2000	470901908	500	4	511	96026672	PNEUMAMATIC DRIVER'S CABI
MEASURING HOSE DN5 2000	470901908	13	2	649	963397108	ACCESSORIES
MEASURING PLATE 1000 KN	918474908	556	2	16		LIEBHERR MOB.CRANE LG 175
MEASURING PLATE 2000 KN F	918475408	520	4	16		LIEBHERR MOB.CRANE LG 175
MEASURING PLATE 2000 KN	917606708	134	2	11		LIEBHERR MOB.CRANE LG 175
MEASURING STRIP	11081841	30	1	428	96031504	ELECTRICAL SYSTEM BATTER
MEASURING STRIP	11081841	35	1	1110	96001083	ELECTRIC FOR BATTERY BOX
MECHANICAL AUXILIARIES	96010040	4	1	467	918997708	UNDERCARRIAGE ELEC. SYS
MECHANICAL AUXILIARIES	96039319	19	1	519	96032778	PIPEWORK RETROFIT CONT
MECHANICAL AUXILIARIES	96039321	19	1	301	96032777	STEERING PIPEWORK
MECHANICAL AUXILIARIES	96039568	19	1	499	96032772	PIPEWORK AIR INSTALLATIO
MECHANICAL AUXILIARIES	96041592	19	1	614	96041588	TUBING EMERGENCY CONT
MECHANICAL AUXILIARIES	965309408	19	1	511	96026672	PNEUMAMATIC DRIVER'S CABI
MECHANICAL AUXILIARIES	967995008	40	1	1413	967276808	SENDER
MECHANICAL AUXILIARIES E	96012846	40	1	1410	96012845	RECEIVER
MECHANICAL AUXILIARIES ST.	96003871	19	1	395	96003869	CONTROL SYSTEM
MEGI BUFFER	726611308	7	1	1138	96003883	PLATFORM COMPL.
MEGI BUFFER	726612708	40	2	1178	918793508	SLEWING PLATFORM CATWAL
MEGI BUFFER	726612708	18	2	1212	966659308	STAIR
MEGI BUFFER	726612708	14	1	1428	921699008	CAMERA EQUIPMENT D-PIVOT
MEGI BUFFER	726612708	14	1	1431	921696208	CAMERA EQUIPMENT S-PIVOT
MEGI BUFFER	726906808	32	4	1190	917996708	AIR COND. UNIT SUPERSTRU
MEGI BUFFER 100X40-M16X44	726616008	5	8	1178	918793508	SLEWING PLATFORM CATWAL
MEGI BUFFER 100X40-M16X44	726616008	4	4	1187	918793608	SLEWING PLATFORM CATWAL
MEGI BUFFER 100X40-M16X44	726616008	19	1	1290	919745708	S INTERMEDIATE SECTION
MEGI BUFFER 100X40-M16X44	726616008	19	1	1298	919745808	LA INTERMED.SECTION WELD
MEGI BUFFER 100X40-M16X44	726616008	19	1	1301	919746208	S INTERMEDIATE SECTION
MEGI BUFFER 100X40-M16X44	726616008	86	4	1458	96051270	BALLAST PALETTE PRE-ASS.
MEGI BUFFER 18X7,5	726616708	21	17	863	918996308	TURNTABLE PANELLING
MEGI BUFFER 18X7,5	726616708	30	2	974	967656108	COVER PRE-ASSY.
MEGI BUFFER 18X7,5	726616708	30	2	975	967659508	COVER PRE-ASSY.
MEGI BUFFER 18X7,5	726616708	20	2	977	967663508	COVER PRE-ASSY.
MEGI BUFFER 18X7,5	726616708	15	2	985	967674608	COVER PRE-ASSY.
MEGI BUFFER 18X7,5	726616708	15	2	986	967674708	COVER PRE-ASSY.
MEGI BUFFER 18X7,5	726616708	20	2	1212	966659308	STAIR
MEGI BUFFER 25X10-M8X12X	726617108	405	4	441	918994608	TIRE COVER PANELLING
MEGI BUFFER 30X17 M8 75°SH	10030440	6	1	1542	919752108	SX-INTERMEDIATE PC PRE-AS
MEGI BUFFER 30X17 M8 75°SH	10030440	6	1	1552	919752208	SX-INTERMEDIATE PC PRE-AS
MEGI BUFFER 30X17-M8 NR 60	726616208	19	2	1212	966659308	STAIR
MEGI BUFFER D 20 75SHORE	726617708	5	4	555	968027008	BEARING INSTALLATION
MEGI BUFFER E75-40-5M16	726617908	127	1	753	96038878	DIESEL ENGINE, PRE-ASSEMB
MEMBRANE CYLINDER 20"	502664708	8	2	202	96036779	AXLE 1, PRE-ASSEMBLED
MEMBRANE CYLINDER 20"	502664708	8	2	222	96036781	AXLE 2, PRE-ASSEMBLED
MEMBRANE CYLINDER 20"	502664708	9	2	237	96036782	AXLE 3, PRE-ASSEMBLED

Description	Item	Pos.	Quantity	Page	Assembly	Description
MEMBRANE CYLINDER 20"	502664708	9	2	247	96036783	AXLE 4, PRE-ASSEMBLED
MEMBRANE CYLINDER 20"	502664708	7	2	283	96036788	AXLE 7, PRE-ASSEMBLED
MEMBRANE CYLINDER 24"	502664808	7	2	202	96036779	AXLE 1, PRE-ASSEMBLED
MEMBRANE CYLINDER 24"	502664808	7	2	222	96036781	AXLE 2, PRE-ASSEMBLED
MEMBRANE Ck 60	9079519	3	1	123	10120074	FLYWHEEL ASSEMBLY
METAL VALVE VG12/VG8	520184608	3	1	232	969910008	TIRE CPL.
MICRO SWITCH	10335596	3	4	889	606095008	JOYSTICK
MICRO SWITCH	571742408	6	4	688	606052908	GEAR CAM LIMITSWITCH
MICRO SWITCH	571742408	(9)	4	1384	962871608	EL. WINCH 3 LONG ROPE
MICROPHONE	11826513	2	1	1507	12257818	CAR RADIO
MIRROR ATTACHM.IN CRANE	918531108	154	1	12		LIEBHERR MOB.CRANE LG 175
MIRROR ATTACHMENT 2850-3	914912108	57	1	10		LIEBHERR MOB.CRANE LG 175
MIRROR ATTACHMENT FRON	915262708	495	1	15		LIEBHERR MOB.CRANE LG 175
MIRROR SUSPENSION LEFT	972150708	5	1	397	914912108	MIRROR ATTACHMENT
MIRROR SUSPENSION RIGHT	972150608	6	1	397	914912108	MIRROR ATTACHMENT
MOBILE PHONE HOLDER	918502408	80	1	10		LIEBHERR MOB.CRANE LG 175
MODULE HOLDER	632126901	32	1	898	96036284	HOUSING CPL.
MONITOR CONSOLE	969520208	5	1	1152	918064108	CRANE OPERATOR CABIN P
MONITOR CONSOLE 448X141	969503008	1	1	1163	969520208	MONITOR CONSOLE
MONITOR TFT 7" 800X480	10327024	2	1	635	915501808	ELECTR.SYSTEM F.CAMERA C
MONITOR WITH KEYBOARDS	10885338	6	2	886	96036283	ELECTRIC ADD-ON PARTS CA
MOTOR BEARING INSTALLAT	96018923	2	2	130	918993008	DIESEL ENGINE INSTALLATIO
MOTOR BEARING INSTALLAT	96018924	3	2	130	918993008	DIESEL ENGINE INSTALLATIO
MOTOR CONTROL DEVICE E	13470315	570	1	809	13455143	DIESEL ENGINE
MOTOR CONTROL DEVICE E	13470396	570	1	38	13455159	DIESEL ENGINE
MOTOR FLANGE	11171352	12	1	681	11490594	DRIVE
MOTOR FLANGE	11171353	13	1	681	11490594	DRIVE
MOTOR FLANGE	540273014	7	1	736	540270514	DRIVE UNIT CPL
MOTOR HOUSING	10014692	3	1	950	10327167	ELECTRIC PUMP
MOTOR HOUSING	10493920	1	1	950	10327167	ELECTRIC PUMP
MOULDING 317-1397-000 SUR	605212808	523	8	470	96037549	WIRING HARNESS
MOULDING 317-1397-000 SUR	605212808	521	2	473	96037533	WIRING HARNESS
MOULDING 317-1397-000 SUR	605212808	528	1	996	96036112	WIRING HARNESS
MOULDING 317-1397-000 SUR	605212808	526	4	1005	96036118	WIRING HARNESS
MOUNTING HOLDER 12X926X3	956836608	4	2	937	919327908	FUEL TANK CPL.
MOUNTING MATERIAL	968693208	154	1	467	918997708	UNDERCARRIAGE ELEC. SYS
MOUNTING PARTS	10650403	49	1	852	10877138	OPERATOR SEAT
MOUNTING PARTS	11171275	65	1	852	10877138	OPERATOR SEAT
MOUNTING PARTS	11694978	18	1	494	10814244	FLOODLIGHT
MOUNTING PARTS	11826654	27	1	322	10876576	WATER HEATING SYSTEM
MOUNTING PARTS CORNER	96007291	530	4	442	918994608	TIRE COVER PANELLING
MOUNTING PARTS FOOTPLAT	96007292	525	298	442	918994608	TIRE COVER PANELLING
MOUNTING PARTS GRP	96006781	515	44	442	918994608	TIRE COVER PANELLING
MOUNTING PARTS PROFILE H	96007285	510	20	442	918994608	TIRE COVER PANELLING
MOUNTING PARTS PROFILE H	96007286	511	4	442	918994608	TIRE COVER PANELLING
MOUNTING PARTS SPRAY PL	96007289	517	38	442	918994608	TIRE COVER PANELLING
MOUNTING PARTS SPRAY PL	96007290	518	7	442	918994608	TIRE COVER PANELLING
MOUNTING PLATE PRE-ASS.	96002298	3	1	898	96036284	HOUSING CPL.
MOUNTING RAIL 5,5X15X2000	602110208	262	0.052	916	920249008	TERMINAL BOX WINCH PRE-A
MOUNTING RAIL X0	954117308	113	16	910	919361008	SA FRAME
MOUNTING RAIL X0	954117308	3	1	1036	96001513	HINGED FRAME
MOUNTING RAIL X0	954117308	41	10	1204	96002845	GANGWAY 1
MOUNTING RAIL X0	954117308	69	1	1210	96002863	SWINGING PLATFORM COMPL
MOUNTING RAIL X0	954117308	85	7	1272	919745108	S PIVOT SECTION
MOUNTING RAIL X0	954117308	25	2	1311	918359908	WINCH 6
MOUNTING RAIL X0	954117308	23	2	1378	918325908	WINCH 3
MOUNTING RAIL X0	954117308	50	1	1404	916980308	L-HEAD PIECE
MOUNTING RAIL X0	954117308	30	1	1467	96024497	GUIDE PRE-ASS.
MOUNTING RAIL X0	954117408	47	9	1467	96024497	GUIDE PRE-ASS.
MOUNTING RAIL X0	954117508	3	2	383	918160408	EXHAUST TAIL PIPE

Description	Item	Pos.	Quantity	Page	Assembly	Description
MOUNTING RAIL X0	954117508	84	7	1272	919745108	S PIVOT SECTION
MOUNTING RAIL X0	954117508	53	5	1338	917996808	D PIVOT SECTION
MOUNTING RAIL X0	954117508	79	2	1458	96051270	BALLAST PALETTE PRE-ASS.
MOUNTING RAIL X0	954128608	26	3	1252	918472608	BALLAST FRAME CRANE SUPP
MOUNTING RAIL X0	954128608	124	2	1272	919745108	S PIVOT SECTION
MOUNTING RAIL X0	954128608	48	14	1467	96024497	GUIDE PRE-ASS.
MOUNTING SPRAY 400ML	861203005	90	1	387	96051663	EXHAUST SYSTEM PRE-ASSE
MOUNTING SPRAY 400ML	861203005	60	1	800	919546708	MUFFLER UNIT
MOUNTING WELDED	96016939	4	1	1599	918474308	F-HEAD SECTION
MOUNTING WELDED	96016940	5	1	1599	918474308	F-HEAD SECTION
MOUNTING WELDED	962525908	3	1	480	917737708	ROTARY FEED THROUGH
MOUNTING WELDED	965320208	1	1	667	965320108	LADDER COMPL.
MOUSE SUBSTITUTE	10326838	27	1	894	96036295	CONTROLS AND FITTINGS RI
MUD FLAP 600X400X5 GUMMI	10815413	406	2	441	918994608	TIRE COVER PANELLING
MUD FLAP 800X500X	10045294	408	2	441	918994608	TIRE COVER PANELLING
MUFFLER UNIT	919546708	123	1	11		LIEBHERR MOB.CRANE LG 175
MULTI-DISC CARRIER	501559414	7	1	681	11490594	DRIVE
MULTI-DISC CARRIER	501559414	96	1	709	10021226	DRIVE
MULTI-DISC CARRIER	501559414	96	1	711	10021228	DRIVE
MULTI-PLATE PLUG	10333404	16	4	579	96012578	SMALL PARTS INSTALLATION
MULTI-PLATE PLUG 28MM PE-	10678377	(3)	1	1141	918065208	CRANE OPERATOR CABIN P
MULTI-PLATE PLUG 28MM PE-	10678377	7	2	1149	969848908	RELING
MUSHROOM HANDLE	704004508	2	2	460	96034046	COVER PRE-ASS.LEFT
MUSHROOM HANDLE	704004508	2	2	461	96047737	COVER PRE-ASS.RIGHT
MUSHROOM HANDLE	704004508	3	1	574	96015580	COVER PRE-ASS.
MUSHROOM PUSH-BUTTON	606652608	18	1	1025	962805408	CONTR: PANEL PINNING
NAME PLATE 20X8	602761408	12	10	419	926891108	GROUND RAIL
NAME PLATE 70X40 POLYES	10288121	(980)	1	886	96036283	ELECTRIC ADD-ON PARTS CA
NAME PLATE 70X40 POLYES	10288121	(2)	1	886	96036283	ELECTRIC ADD-ON PARTS CA
NAME PLATE 70X40 POLYES	10288121	(980)	1	894	96036295	CONTROLS AND FITTINGS RI
NAME PLATE 70X40 POLYES	10288121	300	1	1048	968252908	BTB PROGRAMMED
NAME PLATE 76X48	602762608	(2)	1	1029	96004319	SWITCH CABINET
NAMEPLATE HANG KEY	973177308	507	1	536	962720908	WIRING HARNESS
NAVIGATION LIGHT 0,5W 10/32	10873155	273	2	423	919334108	ELECTRIC FOR DRIVER'S CABI
NAVIGATION LIGHT 5W 12/24V	607147808	266	2	423	919334108	ELECTRIC FOR DRIVER'S CABI
NEEDLE BUSHING	571806708	120	1	150	571801808	CONTROL
NEEDLE BUSHING	571806708	20	1	151	571801708	PUMP
NEEDLE BUSHING DIN 618 HK	500686908	20	1	168	10343487	TURBINE SHAFT
NEEDLE GEAR RIM 110X117X2	570796108	20	1	735	540270414	POWER TAKE-OFF CPL
NEEDLE GEAR RIM 55-20	530160908	329	18	210	10873988	PLANETARY GEARBOX
NEEDLE GEAR RIM 55-20	530160908	329	18	274	10455272	PLANETARY GEARBOX
NILOS RING	10038004	463	1	226	10876205	FINAL DRIVE
NIPPLE PLATE 5X490X848 ALM	97025715	1	1	975	967659508	COVER PRE-ASSY.
NIPPLE PLATE 5X720X875 ALM	970022308	1	1	981	964677708	COVER COMPL.
NIPPLE PLATE 5X840X875 ALM	970022408	1	1	982	964973908	COVER PRE-ASSY.
NIPPLE PLATE 5X849X547 ALM	97025652	1	1	974	967656108	COVER PRE-ASSY.
NON-RETURN VALVE	10119971	5	1	46	10137051	HYDT.TUBE ASSEMBLY
NON-RETURN VALVE	570044508	21	2	347	10032787	SWIVEL CYLINDER
NON-RETURN VALVE	570531308	11	1	1082	11341035	CONTROL BLOCK
NON-RETURN VALVE	570818008	10	1	1082	11341035	CONTROL BLOCK
NON-RETURN VALVE	570964908	5	6	1116	10413255	CHANGE-OVER BLOCK
NON-RETURN VALVE	591055608	7	1	567	968026708	WIPERS INSTALLATION
NON-RETURN VALVE	591055608	11	2	1160	96000697	WIPERS INSTALLATION
NON-RETURN VALVE	7622803	(1)	4	948	915150108	CENT. LUBRIC. SYSTEM SUP
NON-RETURN VALVE	7622803	(1)	14	948	915150108	CENT. LUBRIC. SYSTEM SUP
NON-RETURN VALVE	7622803	3	4	951	774385908	DISTRIBUTION BLOCK
NON-RETURN VALVE	774378108	2	3	952	774386008	DISTRIBUTION BLOCK
NON-RETURN VALVE 0.2BAR	10135840	7	2	75	10127113	OIL FILTER HOUSING ASSEM
NON-RETURN VALVE 2.5BAR	10872609	13	1	603	969862108	VALVE PLATE, PRE-ASSEMB
NON-RETURN VALVE 2.5BAR	10872610	12	1	603	969862108	VALVE PLATE, PRE-ASSEMB

Description	Item	Pos.	Quantity	Page	Assembly	Description
NON-RETURN VALVE 20BAR	502939008	169	1	499	96032772	PIPEWORK AIR INSTALLATIO
NON-RETURN VALVE 250BAR	510413608	207	1	375	967634308	OIL TANK PRE-ASS.
NON-RETURN VALVE 250BAR	511432608	151	1	1070	96038278	HYDRAULICS
NON-RETURN VALVE 250BAR	511435108	159	1	1070	96038278	HYDRAULICS
NON-RETURN VALVE 250BAR	511437408	157	1	1070	96038278	HYDRAULICS
NON-RETURN VALVE 250BAR	511470908	152	1	301	96032777	STEERING PIPEWORK
NON-RETURN VALVE 250BAR	10344005	150	2	32	96033654	PIPING COOLER
NON-RETURN VALVE 250BAR	511481508	150	1	695	969858508	ADDITONAL HYDRAUL.WINCH
NON-RETURN VALVE 250BAR	511481508	182	1	1071	96038278	HYDRAULICS
NON-RETURN VALVE 250BAR	511481508	150	1	1318	969858808	AUX.HYDRAULIC WINCH 6
NON-RETURN VALVE 250BAR	511481508	150	1	1387	969858408	ADDITIONAL HYDRAULICS WI
NON-RETURN VALVE 400BAR	510412108	169	2	301	96032777	STEERING PIPEWORK
NON-RETURN VALVE 400BAR	510412208	177	1	1071	96038278	HYDRAULICS
NON-RETURN VALVE 400BAR	510412408	171	1	695	969858508	ADDITONAL HYDRAUL.WINCH
NON-RETURN VALVE 400BAR	510412408	190	1	1071	96038278	HYDRAULICS
NON-RETURN VALVE 400BAR	510412408	6	1	1230	965226108	FITTING PLATE EMERG. ACT:
NON-RETURN VALVE 400BAR	510412408	6	1	1235	965324508	FITTING PLATE EMERG. ACT:
NON-RETURN VALVE 400BAR	510412408	171	1	1318	969858808	AUX.HYDRAULIC WINCH 6
NON-RETURN VALVE 400BAR	510412408	171	1	1387	969858408	ADDITIONAL HYDRAULICS WI
NON-RETURN VALVE 400BAR	510413508	156	2	1070	96038278	HYDRAULICS
NON-RETURN VALVE 400BAR	511306508	173	2	1482	96016504	ADDNL.HYDR.SUSPENDED BA
NON-RETURN VALVE 400BAR	511309708	23	1	365	96045759	FUEL PUMP PRE-ASS.
NON-RETURN VALVE 400BAR	511446908	163	1	301	96032777	STEERING PIPEWORK
NON-RETURN VALVE 400BAR	511446908	153	1	742	969859308	ADDNL. HYDR. F. ERECTING W
NON-RETURN VALVE 400BAR	511453508	165	5	1070	96038278	HYDRAULICS
NON-RETURN VALVE 400BAR	511453508	151	1	1318	969858808	AUX.HYDRAULIC WINCH 6
NON-RETURN VALVE 400BAR	511453508	151	1	1387	969858408	ADDITIONAL HYDRAULICS WI
NON-RETURN VALVE 400BAR	511460608	151	1	695	969858508	ADDITONAL HYDRAUL.WINCH
NON-RETURN VALVE 420BAR	510408708	167	1	695	969858508	ADDITONAL HYDRAUL.WINCH
NON-RETURN VALVE 420BAR	510408708	185	1	1071	96038278	HYDRAULICS
NON-RETURN VALVE 420BAR	510408708	167	1	1318	969858808	AUX.HYDRAULIC WINCH 6
NON-RETURN VALVE 420BAR	510408708	167	1	1387	969858408	ADDITIONAL HYDRAULICS WI
NON-RETURN VALVE 420BAR	510409908	281	1	1072	96038278	HYDRAULICS
NON-RETURN VALVE 420BAR	510412008	167	2	1070	96038278	HYDRAULICS
NON-RETURN VALVE 420BAR	510412008	152	1	1195	96013010	ADDNL.HYDR.AIR CONTITIONE
NON-RETURN VALVE 420BAR	510412908	195	1	1071	96038278	HYDRAULICS
NON-RETURN VALVE 420BAR	511485708	286	2	1072	96038278	HYDRAULICS
NON-RETURN VALVE 700BAR	12216294	32	1	308	11081534	CONTROL BLOCK
NON-RETURN VALVE 700BAR	12216294	32	1	311	11081535	CONTROL BLOCK
NON-RETURN VALVE 700BAR	570086408	3	1	522	10030767	AXLE LOCKING VALVE
NOZZLE	10297739	49	1	783	11656288	VARIABLE PUMP
NOZZLE	12105794	26	2	308	11081534	CONTROL BLOCK
NOZZLE	12105794	26	2	311	11081535	CONTROL BLOCK
NOZZLE	12105809	34	1	308	11081534	CONTROL BLOCK
NOZZLE	12105809	34	1	311	11081535	CONTROL BLOCK
NOZZLE	591057408	20	3	567	968026708	WIPERS INSTALLATION
NOZZLE 0,4 M5X6 MS	510754308	162	1	499	96032772	PIPEWORK AIR INSTALLATIO
NOZZLE 0,4 M5X6 MS	510754308	157	3	1123	969863108	COMPRESSED AIR PLANT
NOZZLE 0,4 M5X9 CUZN39PB3	511048708	196	1	1071	96038278	HYDRAULICS
NOZZLE 0,5 M5X9 MS	511062708	151	1	181	96033630	PIPING DIESEL ENGINE
NOZZLE 0,6 M5X9 CUZN39PB3	510746008	170	2	695	969858508	ADDITONAL HYDRAUL.WINCH
NOZZLE 0,6 M5X9 CUZN39PB3	510746008	189	2	1071	96038278	HYDRAULICS
NOZZLE 0,6 M5X9 CUZN39PB3	510746008	170	2	1318	969858808	AUX.HYDRAULIC WINCH 6
NOZZLE 0,6 M5X9 CUZN39PB3	510746008	169	2	1387	969858408	ADDITIONAL HYDRAULICS WI
NOZZLE 0,6 M8X8 10.9	570818808	285	3	1072	96038278	HYDRAULICS
NOZZLE 0,8 M10X10 MS	511060108	160	1	519	96032778	PIPEWORK RETROFIT CONT
NOZZLE 0,8 M5X5	511061208	161	1	614	96041588	TUBING EMERGENCY CONT
NOZZLE 1,0 M10X10 MS	511057808	192	3	1071	96038278	HYDRAULICS
NOZZLE 1,2 M5X9	511005308	168	1	695	969858508	ADDITONAL HYDRAUL.WINCH
NOZZLE 1,5 M10X10 ST	511060808	154	2	724	96009092	HYDR. ADD. 2 SLEWING GEAR

Description	Item	Pos.	Quantity	Page	Assembly	Description
NOZZLE 2,5 M8	571542208	4	1	522	10030767	AXLE LOCKING VALVE
NOZZLE 3,0 M10X10 MS	511059408	10	1	341	965576008	PREMOUNTED HYDR.SUPPOR
NOZZLE 3,0 M10X10 MS	511059408	156	1	519	96032778	PIPEWORK RETROFIT CONT
NOZZLE 3,0 M8X8 MS	511056908	151	1	924	969859408	ADDITIONAL HYDR.SLEWING
NOZZLE DIN 913 0,6 M10X10 M	511062208	289	2	1072	96038278	HYDRAULICS
NOZZLE HOLDER	12105795	211	2	308	11081534	CONTROL BLOCK
NOZZLE HOLDER	12105795	211	2	311	11081535	CONTROL BLOCK
NOZZLE PRE-ASS.	10142097	1	1	43	10142096	PISTON COOLING
NOZZLE SET PA	10815496	25	1	1160	96000697	WIPERS INSTALLATION
NUMBER PLATE LIGHT 10W 12	607107808	96	2	485	919197308	LIGHTING LEFT-HAND DRIVE
NUT	10332420	4	1	788	10114975	CONTROL VALVE
NUT	10332534	3	6	342	10036520	CONTROL BLOCK
NUT	10332836	158	2	503	511308008	SOLENOID VALVE
NUT	10332836	158	1	504	511308108	SOLENOID VALVE
NUT	12101160	21	1	305	11651745	DIRECTIONAL CONTROL VALV
NUT	510779908	29	1	1093	510438508	PRESSURE RELIEF VALVE
NUT	510779908	29	1	1095	511497508	PRESSURE RELIEF VALVE
NUT	571455308	(1)	1	925	511469808	VALVE BLOCK
NUT	7027459	(2)	2	1070	96038278	HYDRAULICS
NUT	7027459	2	2	1089	511302208	DIRECTIONAL CONTROL VALV
NUT CR6-FREI	571082308	(5)	1	614	96041588	TUBING EMERGENCY CONT
NUT CR6-FREI	571082908	(5)	1	1072	96038278	HYDRAULICS
NUT DIN 508 M12X14 10 FLZN	12101254	3	8	617	919184208	UNDERRUN PROTECTION M
NUT DIN 80705 M26X1,5 6 A3C	412532608	306	1	511	96026672	PNEUMAMATIC DRIVER'S CABI
NUT M10X1,5 X6NiCrTiMoVB	10120639	13	4	112	10141718	EXHAUST TC MOUNTING
NUT M10X1,5 X6NiCrTiMoVB	10120639	13	4	113	10141719	EXHAUST TC MOUNTING
NUT M10X1,5 X6NiCrTiMoVB	10120639	13	4	830	10141720	EXHAUST TC MOUNTING
NUT M10X1,5 X6NiCrTiMoVB	10120639	13	4	831	10141721	EXHAUST TC MOUNTING
NUT M18X1,5	10354087	(2)	1	522	10030767	AXLE LOCKING VALVE
NUT M26X1	591058708	9	3	568	962568308	SCREEN WHIPING SYS. PRE-A
NUT M45X1,5 VERZ	530182808	6	4	202	96036779	AXLE 1, PRE-ASSEMBLED
NUT M45X1,5 VERZ	530182808	6	4	222	96036781	AXLE 2, PRE-ASSEMBLED
NUT M45X1,5 VERZ	530182808	8	4	237	96036782	AXLE 3, PRE-ASSEMBLED
NUT M45X1,5 VERZ	530182808	6	4	247	96036783	AXLE 4, PRE-ASSEMBLED
NUT M45X1,5 VERZ	530182808	6	2	258	96036784	AXLE 5, PRE-ASSEMBLED
NUT M45X1,5 VERZ	530182808	6	2	270	96036787	AXLE 6, PRE-ASSEMBLED
NUT M45X1,5 VERZ	530182808	6	2	283	96036788	AXLE 7, PRE-ASSEMBLED
NUT M45X1,5 VERZ	530182808	6	2	290	96036789	AXLE 8, PRE-ASSEMBLED
NUT M54 CR6-FREI	571077208	(5)	1	695	969858508	ADDITONAL HYDRAUL.WINCH
NUT M54 CR6-FREI	571077208	(5)	1	1447	96022733	BULKHEAD PLATE
NUT M6X8	10878951	2	1	853	96032222	REWORK ARMREST LEFT
NUT M6X8	10878951	2	1	855	96032223	REWORK ARMREST RIGHT
O-RING	10332172	48	1	686	10354659	CONTROL ELEMENT
O-RING	10332172	48	1	717	571927608	CONTROL ELEMENT
O-RING	10424341	25	1	783	11656288	VARIABLE PUMP
O-RING	12106180	(1)	1	192	11081159	DISTRIBUTOR GEARBOX
O-RING	12106180	(1)	1	227	10876205	FINAL DRIVE
O-RING	12106183	(1)	1	210	10873988	PLANETARY GEARBOX
O-RING	12106184	(1)	1	192	11081159	DISTRIBUTOR GEARBOX
O-RING	12106185	(1)	1	212	10876206	FINAL DRIVE
O-RING 10,00X2,5 NBR90	10337381	7	1	1196	510682308	BALL VALVE
O-RING 10,82X1,78	7413591	78	1	601	10876121	AIR CONDITIONING UNIT
O-RING 101X3 FPM70	513810308	11	2	190	96032869	TRANSFER CASE, PRE-ASSE
O-RING 104X3 V80	10352116	23	1	176	10430161	VARIABLE PUMP
O-RING 104X3 V80	10352116	24	1	785	10663280	VARIABLE PUMP
O-RING 10X2 NBR70	726406508	(22)	1	1232	10489926	CONTROL BLOCK
O-RING 10X2,2 NBR70	502933208	301	9	511	96026672	PNEUMAMATIC DRIVER'S CABI
O-RING 10X2,2 NBR70	502933208	552	3	1123	969863108	COMPRESSED AIR PLANT
O-RING 110X3 NBR70	726404008	5	1	688	606052908	GEAR CAM LIMITSWITCH
O-RING 12,42X1,78 TPU 90 SH	12105807	101	2	308	11081534	CONTROL BLOCK

Description	Item	Pos.	Quantity	Page	Assembly	Description
O-RING 12,42X1,78 TPU 90 SH	12105807	101	2	311	11081535	CONTROL BLOCK
O-RING 120X2,5 V80	10324867	21	1	195	10870697	VARIABLE PUMP
O-RING 120X3 FPM70	10023316	2400	1	227	10876205	FINAL DRIVE
O-RING 120X3 VITON	10492477	2400	1	251	10876158	FINAL DRIVE
O-RING 120X3 VITON	10492477	2568	1	252	10876158	FINAL DRIVE
O-RING 125X2,5 NBR70	570813208	21	1	174	10430158	VARIABLE PUMP
O-RING 125X2,5 NBR70	570813208	21	1	176	10430161	VARIABLE PUMP
O-RING 125X3 FPM	10038011	2568	1	227	10876205	FINAL DRIVE
O-RING 127,76X2,62 NBR 70	11003121	19	1	773	10871990	PUMP SUPPORT
O-RING 12X2 FKM 70 MoS2	10128678	(2)	1	126	12410651	ENGINE CONTROL SENSORS
O-RING 12X2 NBR70	704274808	4	2	874	96043155	FLAP PRE-ASS.
O-RING 12X2 NBR70	704274808	7	6	899	96002242	COVER COMPL.
O-RING 12X2 NBR70	704274808	8	2	946	10475262	SHUT OFF DEVICE
O-RING 12X2 NBR70	704274808	9	2	972	967641808	COVER PRE-ASS.
O-RING 12X2 NBR70	704274808	102	4	973	967652908	COVER PRE-ASS.
O-RING 12X2 NBR70	704274808	43	4	974	967656108	COVER PRE-ASSY.
O-RING 12X2 NBR70	704274808	43	2	975	967659508	COVER PRE-ASSY.
O-RING 12X2 NBR70	704274808	4	2	976	96002167	COVER PRE-ASSY.
O-RING 12X2 NBR70	704274808	33	2	977	967663508	COVER PRE-ASSY.
O-RING 12X2 NBR70	704274808	23	6	978	967664708	COVER PRE-ASSY.
O-RING 12X2 NBR70	704274808	102	2	979	964973008	COVER PRE-ASSY.
O-RING 12X2 NBR70	704274808	102	2	980	964973208	COVER PRE-ASSY.
O-RING 12X2 NBR70	704274808	6	4	981	964677708	COVER COMPL.
O-RING 12X2 NBR70	704274808	102	4	982	964973908	COVER PRE-ASSY.
O-RING 12X2 NBR70	704274808	103	5	983	967662808	COVER PRE-ASSY.
O-RING 12X2 NBR70	704274808	103	5	984	967665008	COVER PRE-ASSY.
O-RING 12X2 NBR70	704274808	23	2	985	967674608	COVER PRE-ASSY.
O-RING 12X2 NBR70	704274808	23	2	986	967674708	COVER PRE-ASSY.
O-RING 12X2 NBR70	704274808	103	3	987	968090208	COVER PRE-ASSY.
O-RING 12X2 NBR70	704274808	103	4	988	967678408	COVER PRE-ASSY.
O-RING 12X2 NBR70	704274808	8	6	1030	96004320	COVER COMPL.
O-RING 13X2,5 NBR90	570078008	7	1	367	510693008	BALL VALVE
O-RING 13X2,5 NBR90	570078008	8	1	525	511433808	AXLE LOCKING VALVE
O-RING 13X2,5 NBR90	570078008	(4)	1	525	511433808	AXLE LOCKING VALVE
O-RING 140X3 NBR70	570163708	5	1	950	10327167	ELECTRIC PUMP
O-RING 145,64X3,53 NBR 70 A	7000329	(5)	1	127	10119871	POWER TAKE-OFF ADD-ON
O-RING 14X1,1 NBR70	570010108	3	2	1084	511494308	DIRECTIONAL CONTROL VALV
O-RING 14X1,1 NBR70	570010108	3	2	1086	511467408	DIRECTIONAL CONTROL VALV
O-RING 14X1,78	7413615	77	1	601	10876121	AIR CONDITIONING UNIT
O-RING 14X2 NBR70	726411508	503	1	499	96032772	PIPEWORK AIR INSTALLATIO
O-RING 14X2 NBR70	726411508	8	1	1524	915262708	MIRROR ATTACHMENT
O-RING 14X2,5 NBR70	502923877	41	4	886	96036283	ELECTRIC ADD-ON PARTS CA
O-RING 15,6X1,78 NBR 85	7362695	16	1	526	10099992	DIRECTIONAL CONTROL VALV
O-RING 150X3 NBR70	518578108	411	4	758	96038878	DIESEL ENGINE, PRE-ASSEMB
O-RING 160X2,5	7624285	24	1	950	10327167	ELECTRIC PUMP
O-RING 160X3 NBR70	726204008	59	1	721	500063708	SWING GEAR
O-RING 164,69X3,53-N NBR	7023608	12	1	715	510238908	VARIABLE DISPLACEMENT MO
O-RING 165X3 FKM 70	726440001	16	1	950	10327167	ELECTRIC PUMP
O-RING 168X3,3	12929176	4	2	75	10127113	OIL FILTER HOUSING ASSEM
O-RING 16X2 FKM 70 MoS2	10129269	5	2	99	10141710	COOLING WATER PIPES ATTA
O-RING 16X2 NBR70	726407908	(1)	1	301	96032777	STEERING PIPEWORK
O-RING 16X2 NBR70	726407908	7	2	946	10475262	SHUT OFF DEVICE
O-RING 174X4 NBR 70	571844508	15	1	681	11490594	DRIVE
O-RING 17X2 FPM70	571082608	(2)	1	614	96041588	TUBING EMERGENCY CONT
O-RING 17X2 FPM70	571082608	(2)	1	1072	96038278	HYDRAULICS
O-RING 17X2 FPM70	571082608	(2)	1	1072	96038278	HYDRAULICS
O-RING 17X2 FPM70	571082608	(2)	1	1072	96038278	HYDRAULICS
O-RING 17X2 NBR90	726411608	(14)	2	525	511433808	AXLE LOCKING VALVE
O-RING 17X2,5 NBR90	726409108	(15)	1	525	511433808	AXLE LOCKING VALVE
O-RING 17X2,5 NBR90	726409108	(1)	1	1482	96016504	ADDNL.HYDR.SUSPENDED BA

Description	Item	Pos.	Quantity	Page	Assembly	Description
O-RING 180X3 NBR70	726413208	59	1	709	10021226	DRIVE
O-RING 180X3 NBR70	726413208	59	1	711	10021228	DRIVE
O-RING 182,5X2 NBR70	571725308	56	3	721	500063708	SWING GEAR
O-RING 182X3 FPM70-10	10291365	50	1	163	964024608	OIL FEED
O-RING 185X6 NBR70	726423408	14	3	945	967546408	OIL TANK PRE-ASS.
O-RING 195X3 NBR 70	761021703	54	1	721	500063708	SWING GEAR
O-RING 19X2,5 NBR70	726424108	(21)	2	1232	10489926	CONTROL BLOCK
O-RING 20,3X2,4 NBR70	502932908	9	1	325	969947908	FUEL TANK CONTAINER PRE
O-RING 20,3X2,4 NBR70	502932908	6	1	372	967700608	FUEL TANK, PRE-ASSEMBLED
O-RING 20,3X2,4 NBR70	502932908	501	25	499	96032772	PIPEWORK AIR INSTALLATIO
O-RING 20,3X2,4 NBR70	502932908	9	1	961	962059008	FUEL TANK CONTAINER PRE
O-RING 20,3X2,4 NBR70	502932908	308	5	1123	969863108	COMPRESSED AIR PLANT
O-RING 200X3	11171355	14	1	681	11490594	DRIVE
O-RING 200X3 NBR 70	726421501	92	2	261	10874907	STEERING AXLE
O-RING 200X3 NBR 70	726421501	92	2	285	10874909	STEERING AXLE
O-RING 200X3 NBR 70	726421501	92	2	292	10874910	STEERING AXLE
O-RING 20X2 FPM70	571082008	(2)	1	614	96041588	TUBING EMERGENCY CONT
O-RING 20X2 FPM70	571082008	(2)	1	1071	96038278	HYDRAULICS
O-RING 20X2,5 NBR70	726407508	(1)	1	1195	96013010	ADDNL.HYDR.AIR CONTITIONE
O-RING 21X2,5 NBR90	570077908	7	1	525	511433808	AXLE LOCKING VALVE
O-RING 21X2,5 NBR90	570077908	(3)	1	525	511433808	AXLE LOCKING VALVE
O-RING 22,2X3 NBR70	540184308	16	1	736	540270514	DRIVE UNIT CPL
O-RING 22X1,5 FPM70	571082708	(3)	1	614	96041588	TUBING EMERGENCY CONT
O-RING 22X1,5 FPM70	571082708	(3)	1	1072	96038278	HYDRAULICS
O-RING 22X2 NBR90	726418408	8	2	1196	510682308	BALL VALVE
O-RING 23,52X1,78 HNBR 610	12105791	16	1	308	11081534	CONTROL BLOCK
O-RING 23,52X1,78 HNBR 610	12105791	16	1	311	11081535	CONTROL BLOCK
O-RING 240X3 FPM80	571804308	200	1	148	964013408	HOUSING
O-RING 25,3X2,4	7617921	(8)	8	1071	96038278	HYDRAULICS
O-RING 25,5X2,3 TPU 90 SH	12105806	100	1	308	11081534	CONTROL BLOCK
O-RING 25,5X2,3 TPU 90 SH	12105806	100	1	311	11081535	CONTROL BLOCK
O-RING 25X2 NBR90	726425308	20	1	167	10343492	ELECTRIC
O-RING 25X2 NBR90	726425308	8	2	367	510693008	BALL VALVE
O-RING 26,7X1,78	12156873	102	1	308	11081534	CONTROL BLOCK
O-RING 26,7X1,78	12156873	102	1	311	11081535	CONTROL BLOCK
O-RING 26X1,5 FPM70	571082108	(3)	1	614	96041588	TUBING EMERGENCY CONT
O-RING 26X2,5 FPM90	10353687	160	2	162	964024508	CONVERTER HOUSING
O-RING 26X3 NBR90	510711308	4	1	1233	511486508	DIRECTIONAL CTRL. VALVE
O-RING 26X3 NBR90	510711308	(18)	1	1435	968895808	ADDL.HYDR.F.PIN PULLING DE
O-RING 27X2,5 NBR90	726424308	10	1	525	511433808	AXLE LOCKING VALVE
O-RING 27X2,5 NBR90	726424308	(6)	1	525	511433808	AXLE LOCKING VALVE
O-RING 27X3 FPM70	571807108	180	1	150	571801808	CONTROL
O-RING 285X3 NBR70	571551408	2	1	681	11490594	DRIVE
O-RING 285X3 NBR70	571551408	58	1	709	10021226	DRIVE
O-RING 285X3 NBR70	571551408	58	1	711	10021228	DRIVE
O-RING 300X6 NBR70	726421508	92	2	239	10874905	STEERING AXLE
O-RING 30X2 NBR70	510787908	70	1	137	969998508	OIL FILLER INLET
O-RING 30X3 NBR90	726403508	10	1	522	10030767	AXLE LOCKING VALVE
O-RING 30X3 NBR90	726403508	3	1	525	511433808	AXLE LOCKING VALVE
O-RING 30X3 NBR90	726403508	(1)	1	525	511433808	AXLE LOCKING VALVE
O-RING 32X3 FPM70	571076908	(2)	1	695	969858508	ADDITONAL HYDRAUL.WINCH
O-RING 32X3 FPM70	571076908	(2)	1	1447	96022733	BULKHEAD PLATE
O-RING 32X5	11210888	2405	1	252	10876158	FINAL DRIVE
O-RING 32X5 FPM70	571068708	1007	1	192	11081159	DISTRIBUTOR GEARBOX
O-RING 32X5 FPM70	571068708	2405	1	227	10876205	FINAL DRIVE
O-RING 32X5 NBR70	726423008	534	1	276	10876196	FINAL DRIVE
O-RING 37X3 FPM70	570863208	80	1	151	571801708	PUMP
O-RING 37X3 FPM70	570863208	260	2	157	965336608	HEAT EXCHANGER
O-RING 380X4 NBR70	530084808	304	2	210	10873988	PLANETARY GEARBOX
O-RING 380X4 NBR70	530084808	304	2	274	10455272	PLANETARY GEARBOX

Description	Item	Pos.	Quantity	Page	Assembly	Description
O-RING 38X3,5 NBR90	521227808	(5)	2	525	511433808	AXLE LOCKING VALVE
O-RING 39,34X2,62 FKM 70	10097960	14	1	686	10354659	CONTROL ELEMENT
O-RING 40,64X5,33 FKM 70	7381566	15	1	840	10119873	POWER TAKE-OFF ADD-ON
O-RING 40X3 FPM70	571077108	(4)	1	695	969858508	ADDITONAL HYDRAUL.WINCH
O-RING 40X3 FPM70	571077108	(4)	1	1447	96022733	BULKHEAD PLATE
O-RING 42X3 NBR90	726421208	4	1	525	511433808	AXLE LOCKING VALVE
O-RING 42X3 NBR90	726421208	(2)	1	525	511433808	AXLE LOCKING VALVE
O-RING 42X3 NBR90	726421208	15	1	1160	96000697	WIPERS INSTALLATION
O-RING 440X3 FPM80	10353688	250	1	162	964024508	CONVERTER HOUSING
O-RING 45X2 NBR70	726202508	340	6	210	10873988	PLANETARY GEARBOX
O-RING 45X2 NBR70	726202508	340	6	274	10455272	PLANETARY GEARBOX
O-RING 45X2,5	10476746	1959	1	193	11081159	DISTRIBUTOR GEARBOX
O-RING 5,28X1,78 FKM 90	7022117	19	2	685	10354658	ADJUSTMENT
O-RING 5,28X1,78 FKM 90	7022117	19	2	716	571927508	ADJUSTMENT
O-RING 50X3 FPM70	500324208	2377	2	226	10876205	FINAL DRIVE
O-RING 50X3 FPM70	500324208	2406	1	252	10876158	FINAL DRIVE
O-RING 50X3 NBR70	502638308	2	1	505	502924608	LOADED/EMPTY VALVE
O-RING 50X4 NBR70	726432208	170	2	157	965336608	HEAT EXCHANGER
O-RING 51X2,5 NBR 90	7025208	(9)	2	1071	96038278	HYDRAULICS
O-RING 51X5 N-FKM1-70	10038573	11	4	826	10143277	COOLANT PIPE BEND ADD-ON
O-RING 60X3 NBR70	726204208	7	1	505	502924608	LOADED/EMPTY VALVE
O-RING 60X4 NBR70	726400508	26	2	204	10874903	DRIVEN STEERING AXLE
O-RING 60X4 NBR70	726400508	26	2	224	10874904	DRIVEN STEERING AXLE
O-RING 60X4 NBR70	726400508	26	2	239	10874905	STEERING AXLE
O-RING 60X4 NBR70	726400508	26	2	249	10874906	DRIVEN STEERING AXLE
O-RING 60X4 NBR70	726400508	26	2	261	10874907	STEERING AXLE
O-RING 60X4 NBR70	726400508	26	2	272	10874908	DRIVEN STEERING AXLE
O-RING 60X4 NBR70	726400508	26	2	285	10874909	STEERING AXLE
O-RING 60X4 NBR70	726400508	26	2	292	10874910	STEERING AXLE
O-RING 63X2 NBR70	502638808	12	1	505	502924608	LOADED/EMPTY VALVE
O-RING 63X3 FPM70	571813208	40	1	151	571801708	PUMP
O-RING 63X3 NBR90	10331968	(9)	2	1071	96038278	HYDRAULICS
O-RING 64X3 FPM70	10353753	210	1	171	10343495	OIL SUMP
O-RING 650X2	11171431	4	1	682	10874991	ROPE DRUM
O-RING 650X2	11171431	4	1	1313	10874540	ROPE DRUM
O-RING 650X2	11171431	4	1	1382	10874555	ROPE DRUM
O-RING 65X3 NBR70	726412308	27	2	204	10874903	DRIVEN STEERING AXLE
O-RING 65X3 NBR70	726412308	27	2	224	10874904	DRIVEN STEERING AXLE
O-RING 65X3 NBR70	726412308	27	2	239	10874905	STEERING AXLE
O-RING 65X3 NBR70	726412308	27	2	249	10874906	DRIVEN STEERING AXLE
O-RING 65X3 NBR70	726412308	27	2	261	10874907	STEERING AXLE
O-RING 65X3 NBR70	726412308	27	2	272	10874908	DRIVEN STEERING AXLE
O-RING 65X3 NBR70	726412308	27	2	285	10874909	STEERING AXLE
O-RING 65X3 NBR70	726412308	27	2	292	10874910	STEERING AXLE
O-RING 6X1,5 NBR90	510712908	11	3	1084	511494308	DIRECTIONAL CONTROL VALV
O-RING 6X1,5 NBR90	510712908	11	3	1086	511467408	DIRECTIONAL CONTROL VALV
O-RING 7,5X1,5 NBR70	500761377	3	3	952	774386008	DISTRIBUTION BLOCK
O-RING 7,65X1,78 FKM 90	7022118	20	6	685	10354658	ADJUSTMENT
O-RING 7,65X1,78 FKM 90	7022118	20	6	716	571927508	ADJUSTMENT
O-RING 70x3 FPM70	571811208	520	1	154	965336408	HOUSING
O-RING 75X2,5 V80	10023671	22	1	30	510241408	HYDRO MOTOR
O-RING 78X3 FKM 70	726433701	7	1	103	11353748	THERMOSTAT HOUSING ASS
O-RING 80X3 FPM70	571813008	70	1	157	965336608	HEAT EXCHANGER
O-RING 80X3 FPM70	571813008	90	2	158	571808808	STORAGE
O-RING 82X3 FPM70	500651908	110	1	171	10343495	OIL SUMP
O-RING 82X3 NBR70	513801108	18	2	945	967546408	OIL TANK PRE-ASS.
O-RING 82X4	10877958	220	1	159	965336708	POWER TAKE-OFF
O-RING 85X2 HNBR 70	10218370	2	1	116	11386646	STARTER PRE-ASSY.
O-RING 85X2 HNBR 70	10218370	2	1	834	10120541	STARTER PRE-ASSY.
O-RING 9,25X1,78 FKM 90	7009366	21	2	685	10354658	ADJUSTMENT

Description	Item	Pos.	Quantity	Page	Assembly	Description
O-RING 9,25X1,78 FKM 90	7009366	21	2	716	571927508	ADJUSTMENT
O-RING AEHNL.ISO 3601-1 100	11008055	4	1	817	10154796	INTAKE STACK ASSEMBLY
O-RING AEHNL.ISO 3601-1 101	7380401	8	1	840	10119873	POWER TAKE-OFF ADD-ON
O-RING AEHNL.ISO 3601-1 101	7380401	6	1	843	11366388	AUXILIARY DRIVE PRE-ASS.
O-RING AEHNL.ISO 3601-1 150	11656620	2	2	40	9078049	CYLINDER
O-RING AEHNL.ISO 3601-1 15X	7380619	4	1	82	11363761	DRIVE FOR HIGH PRESSURE P
O-RING AEHNL.ISO 3601-1 15X	7380619	15	1	127	10119871	POWER TAKE-OFF ADD-ON
O-RING AEHNL.ISO 3601-1 15X	7380619	4	1	816	11363553	DRIVE FOR HIGH PRESSURE P
O-RING AEHNL.ISO 3601-1 15X	7380619	16	1	840	10119873	POWER TAKE-OFF ADD-ON
O-RING AEHNL.ISO 3601-1 16	12212019	6	2	75	10127113	OIL FILTER HOUSING ASSEM
O-RING AEHNL.ISO 3601-1 18	10003192	5	1	82	11363761	DRIVE FOR HIGH PRESSURE P
O-RING AEHNL.ISO 3601-1 18	10003192	5	1	816	11363553	DRIVE FOR HIGH PRESSURE P
O-RING AEHNL.ISO 3601-1 21,	7380617	11	6	42	10141769	FINAL CONTROL VALVE
O-RING AEHNL.ISO 3601-1 38	10294497	12	6	41	9078462	POWER UNIT SUPPORT ATT
O-RING AEHNL.ISO 3601-1 41,6	12694375	8	2	812	10134887	OIL SUMP WITH FASTENING
O-RING AEHNL.ISO 3601-1 44,6	10036913	8	2	49	10143092	OIL SUMP WITH FASTENING
O-RING AEHNL.ISO 3601-1 5,1	10215824	1	1	50	10115557	OIL DIPSTICK CPL.
O-RING AEHNL.ISO 3601-1 5,1	10215824	(1)	1	50	10115557	OIL DIPSTICK CPL.
O-RING AEHNL.ISO 3601-1 63,	7380970	12	2	92	10141827	CHARGE AIR LINE ASSEMBLY
O-RING AEHNL.ISO 3601-1 63,	7380970	14	2	818	10141830	CHARGE AIR LINE ASSEMBLY
O-RING AEHNL.ISO 3601-1 63	10037224	6	2	103	11353748	THERMOSTAT HOUSING ASS
O-RING AEHNL.ISO 3601-1 67,5	10040387	8	2	103	11353748	THERMOSTAT HOUSING ASS
O-RING AEHNL.ISO 3601-1 67,5	10040387	4	2	106	10143421	CONNECTION F.WATER PIPE
O-RING AEHNL.ISO 3601-1 67,5	10040387	5	2	824	12490129	WATER PUMP WITH FASTENIN
O-RING AEHNL.ISO 3601-1 8,73	7380025	(2)	4	925	511469808	VALVE BLOCK
O-RING AEHNL.ISO 3601-1 90	10040386	8	1	106	10143421	CONNECTION F.WATER PIPE
O-RING AEHNL.ISO 3601-1 90	10040386	9	1	824	12490129	WATER PUMP WITH FASTENIN
O-RING ARP 568 10,52X1,83 NB	501243708	1	1	183	471030708	FITTING
O-RING ARP 568 10,52X1,83 NB	501243708	(1)	1	220	96036794	PNE&HYD 1ST AXLE PREASSE
O-RING ARP 568 10,82X1,78 NB	510718108	27	1	1083	10489734	PRESSURE LIMITING VALVE
O-RING ARP 568 10,82X1,78 NB	510760408	32	1	1174	10228112	AIR CONDITIONING UNIT
O-RING ARP 568 101,27X2,62	570049408	19	1	777	10292854	PUMP SUPPORT
O-RING ARP 568 110,72X3,53	514615408	1	1	378	11600977	COVER
O-RING ARP 568 12,37X2,62 NB	510746108	10	1	776	571899508	SHUTDOWN VALVE
O-RING ARP 568 12,37X2,62 NB	510746108	1	1	1096	10218310	LOAD HOLDING VALVE
O-RING ARP 568 12,42X1,78 NB	514591508	26	2	767	571538708	CONNECTING PLATE
O-RING ARP 568 120,37X1,78	571240408	12	1	773	10871990	PUMP SUPPORT
O-RING ARP 568 139,37X2,62	570666208	7	1	97	10141789	AIR COMPRESSOR PRE-ASSY
O-RING ARP 568 139,37X2,62	570666208	9	1	775	571898908	CONNECTING PLATE
O-RING ARP 568 145,64X3,53	570807108	5	1	840	10119873	POWER TAKE-OFF ADD-ON
O-RING ARP 568 14X1,78 NBR9	515710608	31	1	1174	10228112	AIR CONDITIONING UNIT
O-RING ARP 568 158,42X2,62	571239808	9	1	767	571538708	CONNECTING PLATE
O-RING ARP 568 158,42X2,62	571239808	9	1	780	571903008	CONNECTING PLATE
O-RING ARP 568 17,12X2,62 NB	510710108	3	2	1093	510438508	PRESSURE RELIEF VALVE
O-RING ARP 568 17,12X2,62 NB	510710108	15	1	1093	510438508	PRESSURE RELIEF VALVE
O-RING ARP 568 190,09X3,53	514604208	12	1	712	510237508	VARIABLE DISPLACEMENT MO
O-RING ARP 568 190,09X3,53	514604208	53	1	721	500063708	SWING GEAR
O-RING ARP 568 21,82X3,53 NB	726418108	(11)	8	1071	96038278	HYDRAULICS
O-RING ARP 568 23,47X2,62 NB	510776608	(5)	1	195	10870697	VARIABLE PUMP
O-RING ARP 568 23,47X2,62 NB	510776608	18	2	338	10032784	EXTENSION RAM
O-RING ARP 568 23,52X1,78 N	570652308	25	1	1083	10489734	PRESSURE LIMITING VALVE
O-RING ARP 568 24,99X3,53 NB	510587808	508	1	1073	96038278	HYDRAULICS
O-RING ARP 568 25X3,53 NBR7	511035108	1	1	1099	474907808	SAE FLANGE CONNECTION
O-RING ARP 568 32,92X3,53 NB	510587008	(1)	1	181	96033630	PIPING DIESEL ENGINE
O-RING ARP 568 32,92X3,53 NB	510587008	(1)	1	181	96033630	PIPING DIESEL ENGINE
O-RING ARP 568 32,92X3,53 NB	510587008	506	1	181	96033630	PIPING DIESEL ENGINE
O-RING ARP 568 32,92X3,53 NB	510587008	302	4	724	96009092	HYDR. ADD. 2 SLEWING GEAR
O-RING ARP 568 32,99X2,62 NB	510761708	(10)	8	1071	96038278	HYDRAULICS
O-RING ARP 568 37,69X3,53 NB	510586708	(1)	1	181	96033630	PIPING DIESEL ENGINE
O-RING ARP 568 37,69X3,53 NB	510586708	(1)	1	181	96033630	PIPING DIESEL ENGINE

Description	Item	Pos.	Quantity	Page	Assembly	Description
O-RING ARP 568 37,69X3,53 NB	510586708	35	1	685	10354658	ADJUSTMENT
O-RING ARP 568 37,69X3,53 NB	510586708	509	4	695	969858508	ADDITONAL HYDRAUL.WINCH
O-RING ARP 568 37,69X3,53 NB	510586708	502	19	1073	96038278	HYDRAULICS
O-RING ARP 568 37,69X3,53 NB	510586708	(1)	1	1073	96038278	HYDRAULICS
O-RING ARP 568 37,69X3,53 NB	510586708	1	1	1098	511516208	SAE-FLANGE HALF
O-RING ARP 568 37,69X3,53 NB	510586708	509	1	1113	969860008	ADDITIONAL HYDR.SLEWING
O-RING ARP 568 37,69X3,53 NB	510586708	305	4	1318	969858808	AUX.HYDRAULIC WINCH 6
O-RING ARP 568 37,69X3,53 NB	510586708	305	4	1387	969858408	ADDITIONAL HYDRAULICS WI
O-RING ARP 568 39,34X2,62 FP	571121208	14	1	717	571927608	CONTROL ELEMENT
O-RING ARP 568 4,47X1,78 NB	510714208	13	2	1093	510438508	PRESSURE RELIEF VALVE
O-RING ARP 568 44,04X3,53 NB	570296608	2	1	377	11068050	FILTER ELEMENT
O-RING ARP 568 47,22X3,53 NB	510587908	(1)	1	757	96038878	DIESEL ENGINE, PRE-ASSEMB
O-RING ARP 568 47,22X3,53 NB	510587908	412	4	758	96038878	DIESEL ENGINE, PRE-ASSEMB
O-RING ARP 568 52,07X2,62 NB	726426508	6	1	737	510230608	HYDRO MOTOR
O-RING ARP 568 56,74X3,53 NB	726421608	503	3	181	96033630	PIPING DIESEL ENGINE
O-RING ARP 568 56,74X3,53 NB	726421608	410	1	757	96038878	DIESEL ENGINE, PRE-ASSEMB
O-RING ARP 568 6,07X1,78 NB	510738408	15	1	776	571899508	SHUTDOWN VALVE
O-RING ARP 568 63,09X3,53 NB	570093708	2	1	1090	510675508	RETURN FILTER
O-RING ARP 568 64,77X2,62 NB	515705108	15	1	738	570112908	DRIVING GEAR
O-RING ARP 568 75,87X2,62 NB	514530408	20	1	777	10292854	PUMP SUPPORT
O-RING ARP 568 85,32X3,53 NB	510599308	57	1	709	10021226	DRIVE
O-RING ARP 568 9,25X1,78 NB	510719008	26	1	1083	10489734	PRESSURE LIMITING VALVE
O-RING ARP 568 9,25X1,78 NB	510738608	26	2	775	571898908	CONNECTING PLATE
O-RING DIN 3771 23,6X2,9 NBR	571817308	(1)	1	529	917345108	HYDRAULIC SUPPORT ACTU
O-RING DIN 3771 44X3 NBR70	726405908	529	3	470	96037549	WIRING HARNESS
O-RING DIN 3771 44X3 NBR70	726405908	10	3	529	917345108	HYDRAULIC SUPPORT ACTU
O-RING DIN 3771 8,76X1,8 NB	571136208	7	8	925	511469808	VALVE BLOCK
O-RING DIN 3771-1 150X3 NBR	10593504	320	2	760	12101214	DISTRIBUTOR GEARBOX
O-RING ISO 3601-1 104,37X3,53	7380773	(4)	1	36	13455159	DIESEL ENGINE
O-RING ISO 3601-1 104,37X3,53	7380773	5	2	93	12421641	CONNECTING LINE ADD-ON
O-RING ISO 3601-1 104,37X3,53	7380773	5	2	819	12421642	CONNECTING LINE ADD-ON
O-RING ISO 3601-1 117,07X3,5	7380604	3	1	82	11363761	DRIVE FOR HIGH PRESSURE P
O-RING ISO 3601-1 117,07X3,5	7380604	5	1	129	11366396	AUXILIARY DRIVE PRE-ASS.
O-RING ISO 3601-1 117,07X3,5	7380604	3	1	816	11363553	DRIVE FOR HIGH PRESSURE P
O-RING ISO 3601-1 117,07X3,5	7380604	5	1	843	11366388	AUXILIARY DRIVE PRE-ASS.
O-RING ISO 3601-1 17,17X1,78	7381103	(2)	1	126	12410651	ENGINE CONTROL SENSORS
O-RING ISO 3601-1 18,77X1,78	7381005	6	1	96	10141711	AIR COMPRESSOR W/ MOUNT.
O-RING ISO 3601-1 26,64X2,62	7380608	4	2	72	11365727	OIL MODULE LEFT PRE-ASS.
O-RING ISO 3601-1 26,64X2,62	7380608	4	2	73	11365728	OIL MODULE RIGHT PRE-ASS.
O-RING ISO 3601-1 40,94X2,62	7382071	8	4	71	11365725	OIL MODULE ASSEMBLY
O-RING ISO 3601-1 47,22X3,53	7380955	5	2	72	11365727	OIL MODULE LEFT PRE-ASS.
O-RING ISO 3601-1 47,22X3,53	7380955	5	2	73	11365728	OIL MODULE RIGHT PRE-ASS.
O-RING ISO 3601-1 50,39X3,53	11117474	3	1	72	11365727	OIL MODULE LEFT PRE-ASS.
O-RING ISO 3601-1 50,39X3,53	11117474	3	1	73	11365728	OIL MODULE RIGHT PRE-ASS.
O-RING ISO 3601-1 74,00X3,00	7264455	9	2	106	10143421	CONNECTION F.WATER PIPE
O-RING ISO 3601-1 74,00X3,00	7264455	8	2	824	12490129	WATER PUMP WITH FASTENIN
O-RING ISO 3601-1 82,22X2,62	7380598	10	2	824	12490129	WATER PUMP WITH FASTENIN
O-RING ISO 3601-1 9,25X1,78 F	7380574	5	4	1088	10342823	PRESSURE CONTROL VALVE
OBSTRUCTION LIGHT 7,2W 19,	10816223	3	1	1422	967049508	OBSTRUCTION LIGHTS PREAS
OBSTRUCTION LIGHTS PREAS	967049508	1	1	1421	96011997	ELECTRIC AIRCRAFT PROTE
OIL AIR COOLER	550628308	17	1	190	96032869	TRANSFER CASE, PRE-ASSE
OIL COOLER	10121763	(2)	2	72	11365727	OIL MODULE LEFT PRE-ASS.
OIL COOLER	10121763	2	2	74	11365194	OIL MODULE RIGHT
OIL COOLER	11101423	3	1	25	12100861	RADIATOR UNIT
OIL COOLER ALU	10488977	2	1	25	12100861	RADIATOR UNIT
OIL COOLER HOUSING	10152387	(1)	1	72	11365727	OIL MODULE LEFT PRE-ASS.
OIL COOLER HOUSING	10152431	1	1	74	11365194	OIL MODULE RIGHT
OIL DIPSTICK	10118668	1	1	50	10115557	OIL DIPSTICK CPL.
OIL DIPSTICK	10120861	1	1	813	10137870	OIL DIPSTICK CPL.
OIL DIPSTICK	10802891	170	1	760	12101214	DISTRIBUTOR GEARBOX

Description	Item	Pos.	Quantity	Page	Assembly	Description
OIL DIPSTICK	11346846	50	1	137	969998508	OIL FILLER INLET
OIL DIPSTICK	11346846	50	1	166	10343496	OIL FILLER INLET
OIL DIPSTICK	592180414	(1)	1	703	10802277	ROPE WINCH
OIL DIPSTICK CPL.	10115557	21	1	35	13455159	DIESEL ENGINE
OIL DIPSTICK CPL.	10137870	21	1	805	13455143	DIESEL ENGINE
OIL DRAIN PLUG	10115553	27	1	35	13455159	DIESEL ENGINE
OIL DRAIN PLUG M18X1,5	10023958	63	1	134	96032862	DIESEL ENGINE, PRE-ASSEMB
OIL DRAIN PLUG M26X1,5	789011908	7	3	375	967634308	OIL TANK PRE-ASS.
OIL DRAIN PLUG M26X1,5	789011908	29	1	795	96039239	RADIATOR, PRE-ASSEMBLED
OIL DRAIN PLUG M26X1,5	789011908	2	1	939	96038214	FUEL TANK, PRE-ASSEMBLED
OIL DRAIN PLUG M26X1,5	789011908	16	1	943	917227308	OIL RESERVOIR, COMPLETE
OIL DRAIN PLUG M26X1,5	789011908	11	1	945	967546408	OIL TANK PRE-ASS.
OIL DRAIN PLUG M30X1,5	12695663	2	1	52	10115553	OIL DRAIN PLUG
OIL DRAINING HOSE COMPL. 1	10032297	37	1	647	963294508	MAIN TOOLS
OIL FEED	964024608	140	1	161	969998708	CONVERTOR
OIL FILLER INLET	10118839	2	1	64	10122632	OIL FILLER INLET
OIL FILLER INLET	10122630	1	1	64	10122632	OIL FILLER INLET
OIL FILLER INLET	10122632	3	1	63	11364303	CYLINDER HEAD COVER PRE
OIL FILLER INLET	10343496	210	1	161	969998708	CONVERTOR
OIL FILLER INLET	969998508	20	1	136	10872088	SWITCHGEAR
OIL FILTER HOUSING ASSEM	10127113	2	1	73	11365728	OIL MODULE RIGHT PRE-ASS.
OIL FILTER HOUSING EN AC-A	10133786	1	1	75	10127113	OIL FILTER HOUSING ASSEM
OIL FILTER OEL	12102045	2	1	1444	96041120	FILTER PACKAGE
OIL FILTER SCREW	12105789	7	1	308	11081534	CONTROL BLOCK
OIL FILTER SCREW	12105789	7	1	311	11081535	CONTROL BLOCK
OIL LEVEL SIGHT GLASS	570792408	66	1	721	500063708	SWING GEAR
OIL LINE	11490596	5	1	677	10874211	ROPE WINCH
OIL LINE	11490596	5	1	1312	10873367	ROPE WINCH
OIL LINE	11490596	5	1	1379	10873340	ROPE WINCH
OIL LINE	12426131	1	1	77	10136123	OIL LINE ASSEMBLY
OIL LINE	571842708	60	2	703	10802277	ROPE WINCH
OIL LINE ASSEMBLY	10134883	(2)	1	812	10134887	OIL SUMP WITH FASTENING
OIL LINE ASSEMBLY	10136123	3	1	71	11365725	OIL MODULE ASSEMBLY
OIL MODULE ASSEMBLY	11365725	130	1	35	13455159	DIESEL ENGINE
OIL MODULE ASSEMBLY	11365725	130	1	806	13455143	DIESEL ENGINE
OIL MODULE LEFT	11365192	1	1	72	11365727	OIL MODULE LEFT PRE-ASS.
OIL MODULE LEFT PRE-ASS.	11365727	1	1	71	11365725	OIL MODULE ASSEMBLY
OIL MODULE RIGHT	11365194	1	1	73	11365728	OIL MODULE RIGHT PRE-ASS.
OIL MODULE RIGHT PRE-ASS.	11365728	2	1	71	11365725	OIL MODULE ASSEMBLY
OIL RESERVOIR, COMPLETE	917227308	143	1	12		LIEBHERR MOB.CRANE LG 175
OIL RESERVOIR, EXTENSION	917247708	44	1	9		LIEBHERR MOB.CRANE LG 175
OIL RETURN PIPE	10137019	1	1	46	10137051	HYDT.TUBE ASSEMBLY
OIL RETURN PIPE 15X1,5	10127927	(5)	1	812	10134887	OIL SUMP WITH FASTENING
OIL RETURN PIPE 15X1,5	10137053	2	1	46	10137051	HYDT.TUBE ASSEMBLY
OIL RETURN PIPE 22X1,5	10135023	2	1	113	10141719	EXHAUST TC MOUNTING
OIL RETURN PIPE 22X1,5	10135023	2	1	831	10141721	EXHAUST TC MOUNTING
OIL RETURN PIPE 22X1,5	10135221	3	1	112	10141718	EXHAUST TC MOUNTING
OIL RETURN PIPE 22X1,5	10135221	3	1	830	10141720	EXHAUST TC MOUNTING
OIL SEPARATOR ASSEMBLY	10125646	1	2	44	10141581	CRANKCASE BREATHER ASS
OIL SEPARATOR ASSEMBLY	10125646	1	2	811	10141843	CRANKCASE BREATHER ASS
OIL SEPARATOR OEL	12404268	2	1	45	10125646	OIL SEPARATOR ASSEMBLY
OIL SIGHT GLASS G1" ALU	774320108	6	1	375	967634308	OIL TANK PRE-ASS.
OIL SIGHT GLASS G1" ALU	774320108	13	1	945	967546408	OIL TANK PRE-ASS.
OIL SUMP	10343495	280	1	161	969998708	CONVERTOR
OIL SUMP PRE-ASS. V-MOTO	11364377	1	1	812	10134887	OIL SUMP WITH FASTENING
OIL SUMP PRE-ASS. V-MOTO	11364599	1	1	49	10143092	OIL SUMP WITH FASTENING
OIL SUMP V-MOTOR/D9508	10134879	(1)	1	812	10134887	OIL SUMP WITH FASTENING
OIL SUMP WITH FASTENING V-	10134887	20	1	805	13455143	DIESEL ENGINE
OIL SUMP WITH FASTENING V-	10143092	20	1	35	13455159	DIESEL ENGINE
OIL SUPPLY CASE	10493851	150	1	157	965336608	HEAT EXCHANGER

Description	Item	Pos.	Quantity	Page	Assembly	Description
OIL TANK PRE-ASS.	967546408	1	1	943	917227308	OIL RESERVOIR, COMPLETE
OIL TANK PRE-ASS.	967634308	1	1	373	917247708	OIL RESERVOIR, EXTENSION
OIL TANK ST.CONST.	966991808	1	1	945	967546408	OIL TANK PRE-ASS.
OIL TANK ST.CONST. 686L/650	967634408	1	1	375	967634308	OIL TANK PRE-ASS.
OIL VALVE	540253714	117	2	679	10874475	GEARBOX
OIL VALVE	540253714	1520	4	705	11340822	GEARBOX
OIL VALVE	540253714	117	2	1381	10874553	GEARBOX
OIL-PRESSURE UNIT	571869908	95	1	721	500063708	SWING GEAR
ONE-WAY RESTRICTOR	511488408	159	1	301	96032777	STEERING PIPEWORK
ONE-WAY RESTRICTOR	511491908	287	1	1072	96038278	HYDRAULICS
OPERATING HOURS COUNTE	691798508	4	1	413	967728108	DASHBOARD CENTER CONSO
OPERATING HOURS COUNTE	691798508	3	1	888	96027387	PLATE PRE-ASS.
OPERATING HOURS COUNTE	691802208	45	1	1033	96035660	ASSEMBLY PARTS MOUNTIN
OPERATING PANEL RAL 7016	969864308	2	1	894	96036295	CONTROLS AND FITTINGS RI
OPERATING UNIT SPF	691884608	1	1	533	929138808	OUTRIGGER CONTROL FROM
OPERATION L1-6540 L2-6640	10039867	15	1	337	96047402	SUPPORT PIECE PRE-ASS.
OPERATION L1-6540 L2-6640	10039868	15	1	346	96047403	SUPPORT PIECE PRE-ASS.
OPERATION VIERKANT8 GD-Z	10023572	6	1	539	918500608	BATTERY COVER INSTALLAT
OPERATION VIERKANT8 GD-Z	10023572	7	1	541	96012635	BATTERY BOX, PRE-ASSEMB
OPERATOR CAB ACCESSORIE	917422108	66	1	10		LIEBHERR MOB.CRANE LG 175
OPERATOR SEAT 1030/880NT	10877138	1	1	850	918810308	CONTROL STAND
OPERATOR SEAT 6860/875NT	10877140	1	1	401	919461708	SEATS DRIVER'S CAB
ORIFICE	12100468	5	1	403	10877140	OPERATOR SEAT
ORIFICE	12100468	5	1	405	12102131	CO-DRIVER'S SEAT
ORIFICE	606762008	8	8	413	967728108	DASHBOARD CENTER CONSO
ORIFICE 1,5X19,5X111	611001708	21	1	1027	918998008	SWITCHBOX MOUNTING PART
ORIFICE 35X20X15 PA6GF15	10326958	17	1	589	917330508	DOOR LEFT, CPL.
ORIFICE 35X20X15 PA6GF15	10326958	17	1	596	917330608	DOOR RIGHT, CPL.
OUTER MULTI-DISC	501540414	27	8	681	11490594	DRIVE
OUTER MULTI-DISC	501540414	97	8	709	10021226	DRIVE
OUTER MULTI-DISC	501540414	97	8	711	10021228	DRIVE
OUTER MULTI-DISC	571849508	97	8	721	500063708	SWING GEAR
OUTLET JET D=63MM T=3MM	553193008	7	1	573	964232008	INSTRUMENT BOX CPL.
OUTLET JET D=63MM T=3MM	553193008	3	1	597	918566608	HEATING DRIVERS CABIN
OUTLET JET D=82 T=5 PA	553193208	6	8	573	964232008	INSTRUMENT BOX CPL.
OUTLET JET D=83 PA	10874899	37	2	1155	969752508	INTERNAL PANELLING INSTA
OUTLET JET D=83 PA	10876453	36	7	1155	969752508	INTERNAL PANELLING INSTA
OUTLET MANIFOLD ADD-ON V-	10141558	412	1	37	13455159	DIESEL ENGINE
OUTLET MANIFOLD ADD-ON V-	10141558	412	1	808	13455143	DIESEL ENGINE
OUTLET MODULE SCRFILTER	12569778	4	1	803	12475635	SCRFILTER ASSEMBLY
OUTLET MODULE SCRFILTER	12569870	4	1	389	11446929	SCRFILTER ASSEMBLY
OUTRIGGER	10115551	3	1	50	10115557	OIL DIPSTICK CPL.
OUTRIGGER	11381048	3	1	50	10115557	OIL DIPSTICK CPL.
OUTRIGGER	9080695	3	1	813	10137870	OIL DIPSTICK CPL.
OUTRIGGER CONTROL FROM	929138808	2	1	530	962920308	SWITCH BOX COMPL.,LEFT
OUTRIGGER CONTROL FROM	929138808	2	1	537	964332208	SWITCH BOX COMPL.,RIGHT
OUTRIGGER W.SWING-OUT M	919314608	35	1	9		LIEBHERR MOB.CRANE LG 175
OUTSIDE HANDLE ZUG	11006570	3	1	592	967814708	CLOSING DEVISE CPL.
OUTSIDE HANDLE ZUG	11007272	2	1	1168	968080908	CLOSING DEVICE
OVAL LOAD RING 11X60X120	10871568	6	2	1292	927148408	ROD
OVAL LOAD RING 11X60X120	10871568	6	2	1303	962628108	ROD
OVAL LOAD RING 11X60X120	10871568	6	2	1355	927114708	ROD COMPL.
OVAL LOAD RING 11X60X120	10871568	6	2	1356	927145408	ROD CPL.
OVAL LOAD RING 11X60X120	10871568	6	2	1363	927148708	ROD
OVAL LOAD RING 11X60X120	10871568	6	2	1369	962945808	ROD
OVAL LOAD RING 11X60X120	10871568	6	2	1371	962946108	ROD
OVAL LOAD RING 11X60X120	10871568	6	2	1396	927161908	ROD
OVAL LOAD RING 11X60X120	10871568	(6)	4	1567	96013042	PULL ROD
OVAL LOAD RING 11X60X120	10871568	5	4	1583	96032673	DRAWBAR PRE-ASS
OVAL LOAD RING 11X60X120	10871568	(6)	4	1638	96018528	PULL ROD

Description	Item	Pos.	Quantity	Page	Assembly	Description
OVAL LOAD RING 11X60X120	10871568	6	4	1642	96012855	DRAWBAR PRE-ASS
OVAL LOAD RING 11X60X120	10871568	6	4	1645	96012733	DRAWBAR PRE-ASS
OVAL LOAD RING 11X60X120	10871568	(5)	4	1648	96015867	PULL ROD
OVAL LOAD RING 11X60X120	10871568	5	4	1650	96015831	DRAWBAR PRE-ASS
OVERFLOW VALVE 13BAR M2	502662808	155	1	1123	969863108	COMPRESSED AIR PLANT
OVERFLOW VALVE 13BAR M2	502968108	151	1	499	96032772	PIPEWORK AIR INSTALLATIO
OVERFLOW-OIL LINE	10129428	1	2	90	10143726	LEAK OIL LINE ADD-ON
OVERFLOW-OIL LINE 10	10142544	2	1	90	10143726	LEAK OIL LINE ADD-ON
OVERFLOW-OIL LINE 10	10142549	6	1	90	10143726	LEAK OIL LINE ADD-ON
OVERFLOW-OIL LINE 10X2	10151811	3	1	90	10143726	LEAK OIL LINE ADD-ON
OVERFLOW-OIL LINE 12X2	10150166	4	1	90	10143726	LEAK OIL LINE ADD-ON
OVERFLOW-OIL LINE 6X2	10143799	7	1	90	10143726	LEAK OIL LINE ADD-ON
OVERFLOW-OIL LINE 6X2	10143810	8	1	90	10143726	LEAK OIL LINE ADD-ON
OVERFLOW-OIL LINE 8X2	10143731	5	1	90	10143726	LEAK OIL LINE ADD-ON
OVERHEAT PROTECTION	10290127	24	1	322	10876576	WATER HEATING SYSTEM
OVERHEAT PROTECTION	10290127	(6)	1	322	10876576	WATER HEATING SYSTEM
OVERRUN PROTECTION	918474508	548	1	16		LIEBHERR MOB.CRANE LG 175
PADLOCK ABUS-64TI/40 TITAL	885251508	16	2	463	917593008	SIDE PLATFORM
PADLOCK ABUS-64TI/40 TITAL	885251508	7	2	1509	918185308	LADDER ATTACHMENT
PAN-HEAD SCREW ISO 7045 M	12219257	153	10	414	962817908	PREMOUNTED RELAY MODUL
PAN-HEAD SCREW ISO 7045 M	12219257	15	14	1037	96001933	ASSEMBLY UNIT
PAN-HEAD SCREW ISO 7045 M	12219257	15	24	1040	96003060	RELAY CONTROL SYSTEM
PAN-HEAD SCREW ISO 7045	408400701	277	2	1009	921564708	TERMINAL BOX
PAN-HEAD SCREW ISO 7045	408400701	277	2	1012	921565108	TERMINAL BOX
PAN-HEAD SCREW ISO 7045	408400701	155	4	1411	96013078	TERMINAL BOX CPL.
PAN-HEAD SCREW ISO 7045	408400801	262	4	1284	96021392	CABLE DRUM COMPL.
PAN-HEAD SCREW ISO 7045	408400801	280	20	1399	96003467	TERMINAL BOX
PAN-HEAD SCREW ISO 7045	408400801	150	8	1574	96042975	TERMINAL BOX CPL.
PAN-HEAD SCREW ISO 7045	408400801	160	8	1592	96015954	TERMINAL BOX CPL.
PAN-HEAD SCREW ISO 7045	408400801	266	4	1594	96013577	CABLE DRUM COMPL.
PAN-HEAD SCREW ISO 7045	408400801	150	4	1605	96013581	TERMINAL BOX CPL.
PAN-HEAD SCREW ISO 7045	12216224	541	1	1005	96036118	WIRING HARNESS
PAN-HEAD SCREW ISO 7045 M	514599408	20	7	738	570112908	DRIVING GEAR
PAN-HEAD SCREW ISO 7045 M	514599408	536	1	1005	96036118	WIRING HARNESS
PAN-HEAD SCREW ISO 7045 M	514599408	4	12	1044	912353808	SUBRACK
PAN-HEAD SCREW ISO 7045 M	514599408	505	1	1576	96022197	DUMMY PLUG
PAN-HEAD SCREW ISO 7045 M	12219804	9	4	637	912624708	CONSOLE AUX. REPLENISHIN
PAN-HEAD SCREW ISO 7045 M	12219804	39	4	1174	10228112	AIR CONDITIONING UNIT
PAN-HEAD SCREW ISO 7045 M	12219805	406	8	408	919073008	DRIVER'S CABIN CONTROLS
PAN-HEAD SCREW ISO 7045 M	12219805	12	9	530	962920308	SWITCH BOX COMPL.,LEFT
PAN-HEAD SCREW ISO 7045 M	12219805	12	9	537	964332208	SWITCH BOX COMPL.,RIGHT
PAN-HEAD SCREW ISO 7045 M	12219805	59	8	1155	969752508	INTERNAL PANELLING INSTA
PAN-HEAD SCREW ISO 7045 M	12216226	24	1	573	964232008	INSTRUMENT BOX CPL.
PAN-HEAD SCREW ISO 7045 M	12216226	24	4	898	96036284	HOUSING CPL.
PAN-HEAD SCREW ISO 7045 M	12216226	4	4	1003	967029908	DUMMY PLUG
PAN-HEAD SCREW ISO 7045 M	12216226	4	4	1007	967030808	DUMMY PLUG
PAN-HEAD SCREW ISO 7045 M	12216226	60	28	1029	96004319	SWITCH CABINET
PAN-HEAD SCREW ISO 7045 M	12216226	26	2	1110	96001083	ELECTRIC FOR BATTERY BOX
PAN-HEAD SCREW ISO 7045 M	12216966	6	4	492	968056308	BUMPER COMPL. W. COVERIN
PAN-HEAD SCREW ISO 7045 M	12216966	280	4	687	928778908	ELECTRIC FOR WINCH 1
PAN-HEAD SCREW ISO 7045 M	12216966	280	4	692	928779008	ELECTRIC FOR WINCH 2
PAN-HEAD SCREW ISO 7045 M	12216966	280	4	1315	966177308	ELECTRIC FOR WINCH 6
PAN-HEAD SCREW ISO 7045 M	12216966	280	4	1384	962871608	EL. WINCH 3 LONG ROPE
PAN-HEAD SCREW ISO 7045 M	12217761	20	40	485	919197308	LIGHTING LEFT-HAND DRIVE
PAN-HEAD SCREW ISO 7045	10875472	12	4	1044	912353808	SUBRACK
PAN-HEAD SCREW ISO 7045	10875472	22	2	1494	920872908	TERMINAL BOX CPL.
PAN-HEAD SCREW ISO 7045 M	11658059	50	6	863	918996308	TURNTABLE PANELLING
PAN-HEAD SCREW ISO 7045 M	11658059	9	6	874	96043155	FLAP PRE-ASS.
PAN-HEAD SCREW ISO 7045 M	10876384	9	2	418	96037710	CENTRE BRACKET PRE-ASS.
PAN-HEAD SCREW ISO 7045 M	10876384	151	1	1010	929536308	WIRING HARNESS

Description	Item	Pos.	Quantity	Page	Assembly	Description
PAN-HEAD SCREW ISO 7045 M	10876384	27	4	1110	96001083	ELECTRIC FOR BATTERY BOX
PAN-HEAD SCREW ISO 7045 M	11656605	18	4	621	919411008	EL.EQUIPMENT TELMA
PAN-HEAD SCREW ISO 7045 M	11656605	58	2	1034	96035660	ASSEMBLY PARTS MOUNTIN
PAN-HEAD SCREW ISO 7045 M	12220249	28	4	579	96012578	SMALL PARTS INSTALLATION
PAN-HEAD SCREW ISO 7045 M	12220252	3	5	372	967700608	FUEL TANK, PRE-ASSEMBLED
PAN-HEAD SCREW K4X18 10.9	12100330	(4)	1	442	918994608	TIRE COVER PANELLING
PAN-HEAD SCREW M5X10 10.	7029464	2037	22	601	10876121	AIR CONDITIONING UNIT
PANELLING ABOVE RIGHT	977080408	14	1	1155	969752508	INTERNAL PANELLING INSTA
PANELLING REST SPF	976989008	3	1	1155	969752508	INTERNAL PANELLING INSTA
PANELLING REST SPF	976989108	4	1	1155	969752508	INTERNAL PANELLING INSTA
PANELLING ROLLER BLIND 1	97068388	18	1	1155	969752508	INTERNAL PANELLING INSTA
PANELLING ROOF SPF	977104008	17	1	1155	969752508	INTERNAL PANELLING INSTA
PANELLING,LEFT	977080608	15	1	1155	969752508	INTERNAL PANELLING INSTA
PANELLING,LEFT SPF	976982708	13	1	1155	969752508	INTERNAL PANELLING INSTA
PANELLING,STRUT LEFT 214	97059025	6	1	1155	969752508	INTERNAL PANELLING INSTA
PARALLEL PIN	10289909	30	1	30	510241408	HYDRO MOTOR
PARALLEL PIN	10289910	31	1	30	510241408	HYDRO MOTOR
PARALLEL PIN 6X18 St	11840110	33	1	195	10870697	VARIABLE PUMP
PARALLEL PIN 6X18 St	11840110	33	1	790	512142308	VARIABLE PUMP
PARALLEL PIN 8M6X14 NIRO	571813508	120	1	151	571801708	PUMP
PARALLEL PIN 8M6X16 NIRO	571802408	50	2	144	962181308	ADD-ON PARTS
PARALLEL PIN DIN 6325 12M6	571760708	455	2	226	10876205	FINAL DRIVE
PARALLEL PIN DIN 7 10M6X32	430608508	100	1	163	964024608	OIL FEED
PARALLEL PIN DIN EN ISO 87	571645308	902	3	192	11081159	DISTRIBUTOR GEARBOX
PARALLEL PIN ISO 2338 3M6X	570113208	5	1	737	510230608	HYDRO MOTOR
PARALLEL PIN ISO 2338 3M6X	570078508	(19)	1	523	570933008	AIR ACTUATION SECTION
PARALLEL PIN ISO 2338 3M6X	570078508	17	1	525	511433808	AXLE LOCKING VALVE
PARALLEL PIN ISO 2338 6M6X	430604708	7	1	1168	968080908	CLOSING DEVICE
PARALLEL PIN ISO 8734 12m6X	4980365	11	1	101	10146956	AIR COND. COMPRESSOR A
PARALLEL PIN ISO 8734 12m6X	4980365	11	1	832	10146947	ALTERNATOR ASSEMBLY
PARALLEL PIN ISO 8734 6m6X	4980736	5	1	69	10122940	CAMSHAFT CPL.
PARALLEL PIN ISO 8734 8m6X2	4001258	8	2	96	10141711	AIR COMPRESSOR W/ MOUNT.
PARALLEL PIN ISO 8734 8m6X	4980853	14	2	41	9078462	POWER UNIT SUPPORT ATT
PASSAGE NIPPLE BLOCK	774375108	11	2	948	915150108	CENT. LUBRIC. SYSTEM SUP
PASSAGE NIPPLE BLOCK	774375108	2	1	1503	929917008	ADD.EQUIPM.F.SUSP. BALLAS
PATCH CABLE 4X2XAWG27/7-5	12102759	16	1	882	96036291	WIRING HARNESS
PATCH CABLE 8-5M	10771060	14	1	882	96036291	WIRING HARNESS
PEDAL CANTILEVER INSTALL	964720408	4	1	1152	918064108	CRANE OPERATOR CABIN P
PEDAL TRANSDUCER 20° SPF	10297309	8	2	886	96036283	ELECTRIC ADD-ON PARTS CA
PEDAL TRANSDUCER 20° SPF	10343484	922	1	408	919073008	DRIVER'S CABIN CONTROLS
PEDESTAL 1756X1188X140 AL	11492598	1	2	463	917593008	SIDE PLATFORM
PEDESTAL 2893X2206X1195 A	10872922	6	1	1136	918063908	CRANE DRIVER CAB ADDITIO
PEDESTAL 3X483X385 S355M	97071491	1	1	354	96003532	PUMP PRE-ASS.
PENCIL-TYPE GLOW PLUG	11826649	40	1	322	10876576	WATER HEATING SYSTEM
PENCIL-TYPE GLOW PLUG	11826649	(10)	1	322	10876576	WATER HEATING SYSTEM
PENDULUM, COMPLETE	925299708	58	1	910	919361008	SA FRAME
PERFORMANCE RELAY 24V 15	10871146	90	2	1034	96035660	ASSEMBLY PARTS MOUNTIN
PERFORMANCE RELAY 75A	11656191	26	1	1033	96035660	ASSEMBLY PARTS MOUNTIN
PERMANENT MAGNET 90N	617000108	508	2	536	962720908	WIRING HARNESS
PERMANENT MAGNET 90N	617000108	250	2	1025	962805408	CONTR: PANEL PINNING
PERSONAL PROTECTION EQ	916959908	98	1	11		LIEBHERR MOB.CRANE LG 175
PILLOW BLOCK ST.CONST.	962243408	1	2	555	968027008	BEARING INSTALLATION
PIN	10042430	(33)	1	1181	916979608	S OVERRUN PROTECTION
PIN	10874399	(6)	2	1212	966659308	STAIR
PIN	12102112	2	6	464	11492598	PEDESTAL
PIN	12507214	1	62	328	932743701	FASTENERS
PIN	510773608	3	1	1233	511486508	DIRECTIONAL CTRL. VALVE
PIN	570079708	(29)	1	523	570933008	AIR ACTUATION SECTION
PIN	570079708	27	1	525	511433808	AXLE LOCKING VALVE
PIN 100.0X160 35NICRMOV125	952673908	7	2	1652	918598508	CONTAINER FOR RODS

Description	Item	Pos.	Quantity	Page	Assembly	Description
PIN 100.0X197 35NICRMOV125	97091103	48	2	1571	918859708	F-CONNECTING HEAD
PIN 100.0X205 35NICRMOV125	97089162	40	2	1571	918859708	F-CONNECTING HEAD
PIN 100.0X205 35NICRMOV125	97089162	4	2	1648	96015867	PULL ROD
PIN 100.0X210 35NICRMOV125	954658108	2	4	1306	919746308	SL REDUCING SECTION
PIN 100.0X210 35NICRMOV125	954658108	3	4	1338	917996808	D PIVOT SECTION
PIN 100.0X210 35NICRMOV125	954658108	2	4	1361	918857108	D INTERMEDIATE SECTION
PIN 100.0X210 35NICRMOV125	954658108	2	4	1367	918857208	D INTERMEDIATE SECTION
PIN 100.0X210 35NICRMOV125	954658108	15	2	1404	916980308	L-HEAD PIECE
PIN 100.0X210 35NICRMOV125	970355608	2	2	1404	916980308	L-HEAD PIECE
PIN 100.0X225 35NICRMOV125	956668608	21	8	909	919361008	SA FRAME
PIN 100.0X225 35NICRMOV125	956668608	55	4	1348	918361308	D HEAD SECTION
PIN 100.0X225 35NICRMOV125	956668608	16	6	1394	918964608	L ADAPTER SECTION
PIN 100.0X225 35NICRMOV125	956668608	40	2	1581	919463108	F-CONNECTING HEAD
PIN 100.0X225 35NICRMOV125	956668608	3	2	1582	96032672	PULL ROD
PIN 100.0X390 35NICRMOV125	977236908	6	2	1584	918474208	F-ASSEMBLY UNIT
PIN 100.0x203 35NICRMOV125	956505208	31	2	1394	918964608	L ADAPTER SECTION
PIN 100.0x203 35NICRMOV125	956505208	48	2	1581	919463108	F-CONNECTING HEAD
PIN 105.0X170 35NICRMOV125	973202208	22	4	332	919314608	OUTRIGGER W.SWING-OUT
PIN 105.0X245 35NICRMOV125	972847608	1	1	348	962701908	PLUG
PIN 10X88 S355J2C+C	955575208	3	1	581	968031308	BRAKE PEDAL INSTALLATION
PIN 110.0X153 35NICRMOV125	97089725	2	2	1584	918474208	F-ASSEMBLY UNIT
PIN 110.0X370 35NICRMOV125	97100527	3	2	1252	918472608	BALLAST FRAME CRANE SUPP
PIN 120.0X0 35NICRMOV125	976499408	67	4	1458	96051270	BALLAST PALETTE PRE-ASS.
PIN 120.0X190 35NICRMOV125	97070461	63	4	1458	96051270	BALLAST PALETTE PRE-ASS.
PIN 120.0X200 35NICRMOV125	971217708	7	1	1475	96020796	ROD CPL.
PIN 120.0X260 35NICRMOV125	979228408	5	1	1475	96020796	ROD CPL.
PIN 120.0X294 35NICRMOV125	976878208	32	4	1457	96051270	BALLAST PALETTE PRE-ASS.
PIN 120.0x315 35NICRMOV125	970527808	5	2	1452	919692108	SUSPENDED BALLAST
PIN 130.0X280 35NICRMOV125	973247908	11	4	332	919314608	OUTRIGGER W.SWING-OUT
PIN 130.0X600 35NICRMOV125	972738008	5	1	919	918719408	ROTATING PLATFORM LOCK
PIN 130X260 35NICRMOV125	972722308	4	1	1474	967989808	CONNECTING LINK PRE-ASS.
PIN 130X350 35NICRMOV125	972722408	7	1	1474	967989808	CONNECTING LINK PRE-ASS.
PIN 14.0X44 S235JRG2	974090208	4	2	585	917315108	DRIVER CABIN DOOR INSTAL
PIN 140.0X255 35NICRMOV125	97006264	10	2	1452	919692108	SUSPENDED BALLAST
PIN 140.0X255 35NICRMOV125	97006264	6	1	1475	96020796	ROD CPL.
PIN 140.0X255 35NICRMOV125	97006264	2	1	1564	96002454	BRACKET CPL.
PIN 140.0X255 35NICRMOV125	97006264	2	1	1565	96016927	BRACKET CPL.
PIN 140.0X270 35NICRMOV125	97031532	10	1	1474	967989808	CONNECTING LINK PRE-ASS.
PIN 150.0X400 35NICRMOV125	956659608	6	1	909	919361008	SA FRAME
PIN 150.0x490 35NICRMOV125	956659708	7	2	909	919361008	SA FRAME
PIN 150X285 35NICRMOV125	956462308	2	2	1271	919745108	S PIVOT SECTION
PIN 150X285 35NICRMOV125	956462308	2	4	1290	919745708	S INTERMEDIATE SECTION
PIN 150X285 35NICRMOV125	956462308	2	4	1298	919745808	LA INTERMED.SECTION WELD
PIN 150X285 35NICRMOV125	956462308	2	4	1301	919746208	S INTERMEDIATE SECTION
PIN 150X285 35NICRMOV125	956462308	36	2	1306	919746308	SL REDUCING SECTION
PIN 150X285 35NICRMOV125	956462308	2	4	1324	919746708	S INTERMEDIATE SECTION
PIN 150X285 35NICRMOV125	956462308	2	4	1327	919746808	S INTERMEDIATE SECTION
PIN 150X285 35NICRMOV125	956462308	2	4	1330	919746908	S INTERMEDIATE SECTION
PIN 150X285 35NICRMOV125	956462308	2	4	1334	919747208	S INTERMEDIATE SECTION
PIN 150X285 35NICRMOV125	956462308	1	1	1530	96052047	PIN PRE-ASS.
PIN 150X285 35NICRMOV125	956462308	49	2	1542	919752108	SX-INTERMEDIATE PC PRE-AS
PIN 150X285 35NICRMOV125	956462308	49	2	1552	919752208	SX-INTERMEDIATE PC PRE-AS
PIN 150X285 35NICRMOV125	956462308	2	4	1626	919747708	LA INTERMED.SECTION WELD
PIN 16X30X15 X5CrNi18-10	10136876	6	2	45	10125646	OIL SEPARATOR ASSEMBLY
PIN 19X78 X8CRNI18-9	976888308	11	2	1170	964588308	GUIDE PRE-ASS.
PIN 20.0X115 S355J2+AR FE//	97087821	40	3	1542	919752108	SX-INTERMEDIATE PC PRE-AS
PIN 20.0X205 S355J2C+C FE//	97087234	28	2	1609	918474408	ERECTION FRAME
PIN 25.0X115 S355J2+AR FE//	97094780	(2)	1	1543	919752108	SX-INTERMEDIATE PC PRE-AS
PIN 25.0X124 35NICRMOV125	97087835	47	3	1542	919752108	SX-INTERMEDIATE PC PRE-AS
PIN 25.0X124 35NICRMOV125	97087835	47	3	1552	919752208	SX-INTERMEDIATE PC PRE-AS

Description	Item	Pos.	Quantity	Page	Assembly	Description
PIN 25.0X242 S355J2G3C+C FE	97087799	29	5	1542	919752108	SX-INTERMEDIATE PC PRE-AS
PIN 25.0X242 S355J2G3C+C FE	97087799	29	7	1552	919752208	SX-INTERMEDIATE PC PRE-AS
PIN 25.0X280 S355J2+AR FE//	978182408	54	2	1452	919692108	SUSPENDED BALLAST
PIN 25.0X52 S355J2G3C+C FE//	971973608	3	1	854	962282208	ARM REST LEFT
PIN 25.0X52 S355J2G3C+C FE//	971973608	3	1	856	962282308	ARM REST RIGHT
PIN 25.0X55 42CRMO4+QT GA	973234908	16	5	1201	918065308	SLEWING PLATFORM CATWAL
PIN 25.0X646 S355J2G3C+C FE	979405308	15	1	1542	919752108	SX-INTERMEDIATE PC PRE-AS
PIN 25.0X646 S355J2G3C+C FE	979405308	15	1	1552	919752208	SX-INTERMEDIATE PC PRE-AS
PIN 280.0X365 35NICRMOV125	972848308	34	1	337	96047402	SUPPORT PIECE PRE-ASS.
PIN 280.0X365 35NICRMOV125	972848308	34	1	346	96047403	SUPPORT PIECE PRE-ASS.
PIN 30.0X213 S355J2+AR FE//	956580708	10	2	676	918409908	WINCH 1
PIN 30.0X213 S355J2+AR FE//	956580708	10	2	691	918410008	WINCH 2
PIN 30.0X213 S355J2+AR FE//	956580708	11	2	701	917151308	WINCH 4 LUFFING GEAR
PIN 30.0X228 S355J2C+C FE//	948902708	34	1	1599	918474308	F-HEAD SECTION
PIN 30.0X250 S355J2+AR FE//	97087800	31	5	1542	919752108	SX-INTERMEDIATE PC PRE-AS
PIN 30.0X250 S355J2+AR FE//	97087800	31	3	1552	919752208	SX-INTERMEDIATE PC PRE-AS
PIN 30.0X255 S355J2C+C FE//	97098321	77	2	1543	919752108	SX-INTERMEDIATE PC PRE-AS
PIN 30.0X255 S355J2C+C FE//	97098321	45	2	1552	919752208	SX-INTERMEDIATE PC PRE-AS
PIN 30.0X441 S355J2+AR FE//	97074726	17	2	1178	918793508	SLEWING PLATFORM CATWAL
PIN 30.0X725 S355J2C+C FE//	971235708	16	4	1457	96051270	BALLAST PALETTE PRE-ASS.
PIN 30x1767 S355J2C+C FE//ZN	970431408	55	3	910	919361008	SA FRAME
PIN 35.0X120 35NICRMOV125	970412908	3	1	1520	921688808	PIN COMPL.
PIN 35.0X140 35NICRMOV125	971078008	3	2	645	962512408	SUPPORT PLATE COMPL.
PIN 35.0X165 35NICRMOV125	972205708	11	2	1239	917413808	BASE PLATE SLEWING PLATF
PIN 35.0X178 35NICRMOV125	970462508	46	4	1334	919747208	S INTERMEDIATE SECTION
PIN 35.0X217 42CRMO4+QT GA	973234608	15	3	1201	918065308	SLEWING PLATFORM CATWAL
PIN 35.0X305 S355J2+AR FE//	97078049	74	4	1339	917996808	D PIVOT SECTION
PIN 35.0X75 35NICRMOV125	97023431	70	1	1543	919752108	SX-INTERMEDIATE PC PRE-AS
PIN 35.0X75 35NICRMOV125	97023431	62	1	1553	919752208	SX-INTERMEDIATE PC PRE-AS
PIN 35.0X92 35NICRMOV125	970413408	27	4	1178	918793508	SLEWING PLATFORM CATWAL
PIN 35.0X92 35NICRMOV125	970413408	7	2	1320	912822508	ADAPTER FRAME WINCH 6
PIN 35.0x330 S355J2+AR FE//	970647708	71	2	1339	917996808	D PIVOT SECTION
PIN 35.0x330 S355J2+AR FE//	970647708	68	4	1458	96051270	BALLAST PALETTE PRE-ASS.
PIN 40.0X1270 S355J2C+C FE//	97040369	42	1	1599	918474308	F-HEAD SECTION
PIN 40.0X198 S355J2+AR FE//	97091093	21	2	1599	918474308	F-HEAD SECTION
PIN 40.0X40 5 42CRMO4+QT	931903408	9	2	190	96032869	TRANSFER CASE, PRE-ASSE
PIN 40.0X595 S355J2C+C FE//	971235808	56	4	1457	96051270	BALLAST PALETTE PRE-ASS.
PIN 45.0 X150 35NICRMOV125	97033388	84	1	910	919361008	SA FRAME
PIN 45.0X155 35NICRMOV125	977326408	3	1	1614	918474508	OVERRUN PROTECTION
PIN 45.0X228 35NICRMOV125	97035665	13	1	1201	918065308	SLEWING PLATFORM CATWAL
PIN 45.0X290 35NICRMOV125	97070353	10	1	1204	96002845	GANGWAY 1
PIN 45.0X400 35NICRMOV125	97088877	3	2	1588	918489108	PIVOT SECTION
PIN 45.0X76 35NICRMOV125	970056908	12	2	668	920456008	SAFETY ROLLER WINCH 1/2
PIN 45.0X78 35NICRMOV125	935989108	11	1	1609	918474408	ERECTION FRAME
PIN 45.0X78 35NICRMOV125	935989108	6	1	1612	96013389	PULLEY MOUNT ASSEMBLY C
PIN 45.0X80 35NICRMOV125	97031801	21	1	1136	918063908	CRANE DRIVER CAB ADDITIO
PIN 50.0X100 35NICRMOV125	933558708	40	2	1136	918063908	CRANE DRIVER CAB ADDITIO
PIN 50.0X115 35NICRMOV125	970474608	86	4	910	919361008	SA FRAME
PIN 50.0X203 35NICRMOV125	97028340	85	4	910	919361008	SA FRAME
PIN 50.0X235 35NICRMOV125	970167508	32	2	1306	919746308	SL REDUCING SECTION
PIN 50.0X91 35NICRMOV125	978244308	9	2	1654	918598408	ADDITIONAL CLAMPING BLOC
PIN 55.0X112 35NICRMOV125	972866408	8	8	200	918994708	AXLE 1+2 WITH SUSPENSION
PIN 55.0X112 35NICRMOV125	972866408	7	4	235	919242908	AXLE 3 WITH SUSPENSION
PIN 55.0X112 35NICRMOV125	972866408	7	4	245	918994808	AXLE 4 WITH SUSPENSION
PIN 55.0X112 35NICRMOV125	972866408	8	8	256	918994908	AXLES 5+6 WITH SUSPENSIO
PIN 55.0X112 35NICRMOV125	972866408	5	8	281	919243008	AXLES 7+8 WITH SUSPENSIO
PIN 55.0X113 35NICRMOV125	977318908	27	1	1588	918489108	PIVOT SECTION
PIN 55.0X140 35NICRMOV125	970408208	65	2	910	919361008	SA FRAME
PIN 55.0X152 35NICRMOV125	97085801	4	1	1567	96013042	PULL ROD
PIN 55.0X152 35NICRMOV125	97085801	4	1	1638	96018528	PULL ROD

Description	Item	Pos.	Quantity	Page	Assembly	Description
PIN 55.0X152 35NICRMOV125	97085801	4	1	1641	96012854	PULL ROD
PIN 55.0X152 35NICRMOV125	97085801	4	1	1644	96012732	PULL ROD
PIN 55.0X158 35NICRMOV125	939249808	30	2	1136	918063908	CRANE DRIVER CAB ADDITIO
PIN 55.0X165 35NICRMOV125	97013907	83	1	910	919361008	SA FRAME
PIN 55.0X170 35NICRMOV125	97085802	3	2	1559	918476208	PLATES F.ADD.BRACING
PIN 55.0X170 35NICRMOV125	97085802	3	2	1560	96016836	DRAW SHACKLE
PIN 55.0X170 35NICRMOV125	97085802	5	1	1567	96013042	PULL ROD
PIN 55.0X170 35NICRMOV125	97085802	5	1	1638	96018528	PULL ROD
PIN 55.0X170 35NICRMOV125	97085802	5	1	1641	96012854	PULL ROD
PIN 55.0X170 35NICRMOV125	97085802	5	1	1644	96012732	PULL ROD
PIN 55.0X175 35NICRMOV125	97090981	7	3	1655	96020462	BRACKET CPL.
PIN 55.0X200 35NICRMOV125	97087967	9	1	1562	96013014	DRAW SHACKLE
PIN 55.0X237 35NICRMOV125	970473508	87	2	910	919361008	SA FRAME
PIN 55.0X293 35NICRMOV125	97070319	21	1	1201	918065308	SLEWING PLATFORM CATWAL
PIN 60X69 42CRMO4+QT	970056708	5	2	668	920456008	SAFETY ROLLER WINCH 1/2
PIN 65.0X103 35NICRMOV125	972847908	42	2	337	96047402	SUPPORT PIECE PRE-ASS.
PIN 65.0X103 35NICRMOV125	972847908	42	2	346	96047403	SUPPORT PIECE PRE-ASS.
PIN 65.0X115 35NICRMOV125	978499008	4	4	1610	96013387	ROTATING SHAFT
PIN 65.0X129 35NICRMOV125	978499208	2	1	1611	96013388	DRAW SHACKLE
PIN 65.0X140 35NICRMOV125	97018390	8	1	1584	918474208	F-ASSEMBLY UNIT
PIN 65.0X142 35NICRMOV125	97087816	7	1	1545	96014903	SCREW BOLT
PIN 65.0X142 35NICRMOV125	97087816	7	1	1548	96015492	SCREW BOLT
PIN 65.0X155 35NICRMOV125	97089851	2	4	1633	918476708	SUPPLEMENTARY GUYING D
PIN 65.0X155 35NICRMOV125	97089851	2	4	1634	918822508	SUPPLEMENTARY GUYING D
PIN 65.0X155 35NICRMOV125	97089851	2	4	1635	918801908	SUPPLEMENTARY GUYING D
PIN 65.0X188 35NICRMOV125	97089693	3	1	1562	96013014	DRAW SHACKLE
PIN 65.0X20 0 35NICRMOV125	949378908	4	2	1239	917413808	BASE PLATE SLEWING PLATF
PIN 65.0X20 0 35NICRMOV125	949378908	7	2	1252	918472608	BALLAST FRAME CRANE SUPP
PIN 65.0X201 35NICRMOV125	97136606	112	2	1458	96051270	BALLAST PALETTE PRE-ASS.
PIN 65.0X206 35NICRMOV125	972848108	30	2	337	96047402	SUPPORT PIECE PRE-ASS.
PIN 65.0X206 35NICRMOV125	972848108	30	2	346	96047403	SUPPORT PIECE PRE-ASS.
PIN 65.0X302 35NICRMOV125	977033308	5	2	1252	918472608	BALLAST FRAME CRANE SUPP
PIN 65.0X340 35NICRMOV125	973594008	38	2	332	919314608	OUTRIGGER W.SWING-OUT
PIN 65.0X352 35NICRMOV125	971314008	48	2	1338	917996808	D PIVOT SECTION
PIN 65.0X457 35NICRMOV125	956580408	8	1	676	918409908	WINCH 1
PIN 65.0X457 35NICRMOV125	956580408	8	1	691	918410008	WINCH 2
PIN 65.0X457 35NICRMOV125	956580408	6	2	701	917151308	WINCH 4 LUFFING GEAR
PIN 65.0X480 35NICRMOV125	956580508	9	1	676	918409908	WINCH 1
PIN 65.0X480 35NICRMOV125	956580508	9	1	691	918410008	WINCH 2
PIN 65X314 35NICRMOV125 GA	970407108	20	2	1378	918325908	WINCH 3
PIN 65x117 35NICRMOV125	970354508	7	2	701	917151308	WINCH 4 LUFFING GEAR
PIN 65x180 35NICRMOV125	944129108	2	4	1320	912822508	ADAPTER FRAME WINCH 6
PIN 65x255 35NICRMOV125	970104308	3	2	1407	910019608	PLATES F.ADD.BRACING
PIN 65x310 35NICRMOV125	956644508	15	2	1378	918325908	WINCH 3
PIN 70.0 X290 35NICRMOV125	97000945	14	1	1588	918489108	PIVOT SECTION
PIN 70.0x25 2 35NICRMOV125	941175908	17	4	1348	918361308	D HEAD SECTION
PIN 70x142 35NICRMOV125	956665108	46	2	909	919361008	SA FRAME
PIN 75.0X150 35NICRMOV125	978157308	9	1	1611	96013388	DRAW SHACKLE
PIN 75.0X160 35NICRMOV125	97047009	12	2	1584	918474208	F-ASSEMBLY UNIT
PIN 75.0X210 35NICRMOV125	97091568	(2)	2	1616	918838308	FIX TIP ALIGN TRESTLE ANC
PIN 75.0X210 35NICRMOV125	97091568	(2)	1	1616	918838308	FIX TIP ALIGN TRESTLE ANC
PIN 75.0X210 35NICRMOV125	97091568	2	1	1617	96016450	GUY ROPE CPL.
PIN 75.0X210 35NICRMOV125	97091568	(2)	1	1619	918887908	F-INTERMEDIATE SECT.
PIN 75.0X245 35NICRMOV125	970412808	2	1	1520	921688808	PIN COMPL.
PIN 75.0X320 35NICRMOV125	956246508	4	4	1320	912822508	ADAPTER FRAME WINCH 6
PIN 75.0X466 35NICRMOV125	97099518	12	4	1588	918489108	PIVOT SECTION
PIN 75.0X466 35NICRMOV125	97099518	2	4	1619	918887908	F-INTERMEDIATE SECT.
PIN 75.0x220 35NICRMOV125	970591808	3	4	1510	918887408	TRANSPORT KEEPER
PIN 76.1X128 S355J2H T ZN O	97093711	56	2	1588	918489108	PIVOT SECTION
PIN 80.0X169 35NICRMOV125	97091074	10	2	1599	918474308	F-HEAD SECTION

Description	Item	Pos.	Quantity	Page	Assembly	Description
PIN 80.0X431 35NICRMOV125	949547108	45	2	1271	919745108	S PIVOT SECTION
PIN 80x199 35NICRMOV125	956664908	40	2	909	919361008	SA FRAME
PIN 85.0 X0 35NICRMOV125	955768608	3	4	1239	917413808	BASE PLATE SLEWING PLATF
PIN 85.0X120 35NICRMOV125	956758508	8	2	1181	916979608	S OVERRUN PROTECTION
PIN 85.0X120 35NICRMOV125	956758508	10	2	1375	916979908	D OVERRUN PROTECTION
PIN 85.0X135 35NICRMOV125	972847408	20	2	337	96047402	SUPPORT PIECE PRE-ASS.
PIN 85.0X135 35NICRMOV125	972847408	20	2	346	96047403	SUPPORT PIECE PRE-ASS.
PIN 85.0X149 35NICRMOV125	973713508	50	2	1599	918474308	F-HEAD SECTION
PIN 85.0X155 35NICRMOV125	97095614	50	2	1334	919747208	S INTERMEDIATE SECTION
PIN 85.0X160 35NICRMOV125	97091073	9	2	1599	918474308	F-HEAD SECTION
PIN 85X445 35NICRMOV125	970501808	10	4	1467	96024497	GUIDE PRE-ASS.
PIN 85x292 35NICRMOV125	970501408	3	2	1452	919692108	SUSPENDED BALLAST
PIN 85x620 35NICRMOV125	970515608	54	4	1457	96051270	BALLAST PALETTE PRE-ASS.
PIN 8X19,5X16,5 11SMNPB30	10872333	13	2	1144	969752608	WINDOW ASSEMBLY
PIN 8X66 S355J2C+C	950462308	32	1	589	917330508	DOOR LEFT, CPL.
PIN 8X66 S355J2C+C	950462308	32	1	596	917330608	DOOR RIGHT, CPL.
PIN 90.0X130 35NICRMOV125	97074172	17	1	1136	918063908	CRANE DRIVER CAB ADDITIO
PIN 90.0X142 35NICRMOV125	97074173	19	1	1136	918063908	CRANE DRIVER CAB ADDITIO
PIN 90.0X189 35NICRMOV125	976568108	49	2	1626	919747708	LA INTERMED.SECTION WELD
PIN 90x460 35NICRMOV125	956709408	14	2	1348	918361308	D HEAD SECTION
PIN CARRIER 6-POL 16A	604526608	507	8	471	96037539	WIRING HARNESS
PIN CARRIER 6-POL 16A	604526608	501	1	536	962720908	WIRING HARNESS
PIN CARRIER 6-POL 16A	604526608	520	1	1005	96036118	WIRING HARNESS
PIN CARRIER 6-POL 16A	604526608	501	1	1219	96007584	WIRING HARNESS
PIN CARRIER 6-POL 16A	604526608	(501)	1	1411	96013078	TERMINAL BOX CPL.
PIN CARRIER 6-POL 16A	604526608	503	1	1499	96017126	WIRES TERMINAL BOX CPL.
PIN CARRIER 6-POL 16A	604526608	502	1	1502	96017132	WIRES TERMINAL BOX CPL.
PIN COMPL.	921688808	2	16	1519	914618608	SUPPORT PLATES
PIN COMPL. FE//ZNNI8//CN//T0	966556808	24	2	1178	918793508	SLEWING PLATFORM CATWAL
PIN CONNECTOR 9-POL	602334608	504	1	882	96036291	WIRING HARNESS
PIN CONNECTOR 9-POL	602334608	506	1	903	96036301	WIRES CPL.
PIN CONTACT 0,2-0,5MM2	10335819	689	4	881	96027394	WIRING HARNESS
PIN CONTACT 0,5-1,0MM2 CU	7369458	740	6	999	96036113	WIRING HARNESS
PIN CONTACT 0,5-1MM2MM2 C	10300944	715	2	881	96027394	WIRING HARNESS
PIN CONTACT 0,5MM2 SILBER	10493972	719	1	1011	96001405	LEAD
PIN CONTACT 0,5MM2 SILBER	10493972	719	3	1219	96007584	WIRING HARNESS
PIN CONTACT 0,75-1,5MM2	6202444	95	12	469	96037549	WIRING HARNESS
PIN CONTACT 0,75-1,5MM2	6202444	95	3	473	96037533	WIRING HARNESS
PIN CONTACT 0,75-1,5MM2	6202444	95	2	878	96036289	WIRING HARNESS
PIN CONTACT 0,75-1,5MM2	6202444	95	2	995	96036112	WIRING HARNESS
PIN CONTACT 0,75-1,5MM2	6202444	95	6	1004	96036118	WIRING HARNESS
PIN CONTACT 0,75-1MM2	604519208	628	36	471	96037539	WIRING HARNESS
PIN CONTACT 0,75-1MM2	604519208	628	6	536	962720908	WIRING HARNESS
PIN CONTACT 0,75-1MM2	604519208	628	4	1005	96036118	WIRING HARNESS
PIN CONTACT 0,75-1MM2	604519208	628	3	1219	96007584	WIRING HARNESS
PIN CONTACT 0,75-1MM2	604519208	628	3	1499	96017126	WIRES TERMINAL BOX CPL.
PIN CONTACT 0,75-1MM2	604519208	628	3	1502	96017132	WIRES TERMINAL BOX CPL.
PIN CONTACT 1,5MM2	10675380	733	1	1019	96000935	LEAD
PIN CONTACT 1,5MM2	604519108	637	8	471	96037539	WIRING HARNESS
PIN CONTACT 13MM2 CU	7369774	2255	2	474	96037533	WIRING HARNESS
PIN CONTACT 2,5MM2	605615814	132	16	1017	96000928	LEAD
PIN CONTACT DIN 72585 0,5-1	10030069	650	4	470	96037549	WIRING HARNESS
PIN DIN 1435 16X40X35 ST.50K	451241208	23	4	1271	919745108	S PIVOT SECTION
PIN DIN 1435 20X45X38 ST.50	451222208	4	4	727	916164508	ERECTING WINCH
PIN DIN 1435 20X45X38 ST.50	451222208	10	1	1240	963137208	CENTRING COMPLETE
PIN DIN 1435 20X65X58 ST.50-	451222408	19	2	1252	918472608	BALLAST FRAME CRANE SUPP
PIN DIN 1435 20X65X58 ST.50-	451222408	72	20	1467	96024497	GUIDE PRE-ASS.
PIN DIN 1435 25X110X100 42	451227208	7	2	555	968027008	BEARING INSTALLATION
PIN DIN 1435 25X160X152 ST.	451227408	14	1	1276	96043443	FLAP PART
PIN DIN 1435 25X80X72 42CR	948837508	16	1	1209	96002863	SWINGING PLATFORM COMPL

Description	Item	Pos.	Quantity	Page	Assembly	Description
PIN DIN 1435 25X90X80 42CRM	451226808	15	4	928	919361208	ROLLER BEARING
PIN DIN 1435 30X85X70 35NIC	451230508	2	1	1433	968929408	PIN PULLING CYLINDER CPL.
PIN DIN 1435 30X85X70 35NIC	451230508	2	1	1436	968929508	PIN PULLING CYLINDER CPL.
PIN DIN 1435 30X90X83 ST.50-2	451230708	7	1	1136	918063908	CRANE DRIVER CAB ADDITIO
PIN DIN 1435 40X290X260 ST.	451237008	10	2	1351	96005548	LUFFING PULLEY BLOCK COM
PIN DIN 1436 20X85X78 35NIC	451422308	23	4	1290	919745708	S INTERMEDIATE SECTION
PIN DIN 1436 20X85X78 35NIC	451422308	23	4	1298	919745808	LA INTERMED.SECTION WELD
PIN DIN 1436 20X85X78 35NIC	451422308	23	4	1301	919746208	S INTERMEDIATE SECTION
PIN DIN 1436 25X180X172 42	451426508	67	2	1339	917996808	D PIVOT SECTION
PIN DIN 1436 25X180X172 42	451426508	44	2	1348	918361308	D HEAD SECTION
PIN DIN 1436 25X180X172 42	451426508	26	20	1361	918857108	D INTERMEDIATE SECTION
PIN DIN 1436 25X180X172 42	451426508	38	22	1367	918857208	D INTERMEDIATE SECTION
PIN DIN 1436 25X180X172 42	451426508	12	2	1571	918859708	F-CONNECTING HEAD
PIN DIN 1436 25X180X172 42	451426508	12	2	1581	919463108	F-CONNECTING HEAD
PIN DIN 1436 25X200X192 35N	451426908	2	2	1394	918964608	L ADAPTER SECTION
PIN DIN 1436 30X105X97 35NIC	451430808	78	4	1339	917996808	D PIVOT SECTION
PIN DIN 1436 30X140X130 ST.5	451430408	22	2	1375	916979908	D OVERRUN PROTECTION
PIN DIN 1436 40X110X98 ST.50	451436208	3	1	1460	921723608	SWITCH UNIT
PIN DIN 1436 40X110X98 ST.50	451436208	3	1	1461	921723708	SWITCH UNIT
PIN DIN 1436 40X110X98 ST.50	451436208	18	1	1614	918474508	OVERRUN PROTECTION
PIN DIN 1436 40X90X78 ST.50	451436708	15	2	1614	918474508	OVERRUN PROTECTION
PIN DIN 1436 50X135X120 42	451440808	9	5	1652	918598508	CONTAINER FOR RODS
PIN F. S AND D PIVOT SECTIO	915913008	102	1	11		LIEBHERR MOB.CRANE LG 175
PIN HOLDER 4x285x136 S315M	953728908	51	2	332	919314608	OUTRIGGER W.SWING-OUT
PIN HOUSING 1-POL 100A	6203665	516	2	473	96037533	WIRING HARNESS
PIN INSERT QC-BOLZEN	914618808	375	1	15		LIEBHERR MOB.CRANE LG 175
PIN INSERT SUB-ASSEMBLY	963047708	1	8	622	914618808	PIN INSERT
PIN INSERT WELDMENT QC-	963047808	1	1	623	963047708	PIN INSERT SUB-ASSEMBLY
PIN ISO 2340 B20X190X175 4	450023508	23	8	1361	918857108	D INTERMEDIATE SECTION
PIN ISO 2340 B20X190X175 4	450023508	23	8	1367	918857208	D INTERMEDIATE SECTION
PIN ISO 2340 B20X240X228 ST.	452552208	17	2	1204	96002845	GANGWAY 1
PIN ISO 2340 B20X240X228 ST.	452552208	22	4	1209	96002863	SWINGING PLATFORM COMPL
PIN ISO 2340 B20X370X350 ST.	450022208	3	2	1415	967995008	MECHANICAL AUXILIARIES
PIN ISO 2340 B20X450X430 ST.	450023408	7	4	463	917593008	SIDE PLATFORM
PIN ISO 2340 B20X480X464 4	452549308	11	2	667	965320108	LADDER COMPL.
PIN ISO 2340 B20X500X485 ST.	450023208	113	2	1272	919745108	S PIVOT SECTION
PIN ISO 2340 B20X500X485 ST.	450023208	85	2	1339	917996808	D PIVOT SECTION
PIN ISO 2340 B20X500X485 ST.	450023208	24	2	1542	919752108	SX-INTERMEDIATE PC PRE-AS
PIN ISO 2340 B20X500X485 ST.	450023208	24	2	1552	919752208	SX-INTERMEDIATE PC PRE-AS
PIN ISO 2340 B20X616X600 ST	452553108	41	2	1271	919745108	S PIVOT SECTION
PIN ISO 2340 B30X140X120 ST.	452541508	18	1	1348	918361308	D HEAD SECTION
PIN ISO 2340 B30X250X234 ST	452541308	15	2	1338	917996808	D PIVOT SECTION
PIN ISO 2340 B33X1000X980 S	452543608	8	3	1351	96005548	LUFFING PULLEY BLOCK COM
PIN ISO 2340 B33X1080X1060 S	452543708	8	3	1353	96005682	LUFFING PULLEY BLOCK COM
PIN ISO 2340 B50X120X96 35N	452550508	8	2	701	917151308	WINCH 4 LUFFING GEAR
PIN ISO 2340 B50X1600X1572 3	452553808	30	1	1404	916980308	L-HEAD PIECE
PIN ISO 2340 B60X160X132 3	452553708	13	4	676	918409908	WINCH 1
PIN ISO 2340 B60X160X132 3	452553708	13	4	691	918410008	WINCH 2
PIN ISO 2341 A8X160 X20CR13	453022808	3	1	590	921865108	DOOR HINGE CPL.
PIN ISO 2341 B14X100X92 X2	453008808	8	1	555	968027008	BEARING INSTALLATION
PIN ISO 2341 B16X135X129 ST	453008508	35	3	1542	919752108	SX-INTERMEDIATE PC PRE-AS
PIN ISO 2341 B16X135X129 ST	453008508	35	3	1552	919752208	SX-INTERMEDIATE PC PRE-AS
PIN ISO 2341 B16X162X157 30	453008308	45	4	1361	918857108	D INTERMEDIATE SECTION
PIN ISO 2341 B16X65X59 35NIC	10097148	14	8	645	962512408	SUPPORT PLATE COMPL.
PIN ISO 2341 B18X75X68 35NIC	10425725	10	1	1588	918489108	PIVOT SECTION
PIN ISO 2341 B20X130X122 ST	453021008	8	1	1278	921067008	RODS / PULL RODS
PIN ISO 2341 B20X140X132 ST.	930275208	26	2	1375	916979908	D OVERRUN PROTECTION
PIN ISO 2341 B20X200X192 42	453021308	50	8	1290	919745708	S INTERMEDIATE SECTION
PIN ISO 2341 B20X200X192 42	453021308	49	8	1298	919745808	LA INTERMED.SECTION WELD
PIN ISO 2341 B20X200X192 42	453021308	39	8	1324	919746708	S INTERMEDIATE SECTION

Description	Item	Pos.	Quantity	Page	Assembly	Description
PIN ISO 2341 B20X200X192 42	453021308	38	8	1327	919746808	S INTERMEDIATE SECTION
PIN ISO 2341 B20X200X192 42	453021308	38	8	1330	919746908	S INTERMEDIATE SECTION
PIN ISO 2341 B20X200X192 42	453021308	53	8	1334	919747208	S INTERMEDIATE SECTION
PIN ISO 2341 B20X200X192 42	453021308	54	8	1626	919747708	LA INTERMED.SECTION WELD
PIN ISO 2341 B20X75X66 S355	451222508	11	1	1428	921699008	CAMERA EQUIPMENT D-PIVOT
PIN ISO 2341 B20X75X66 S355	451222508	11	1	1431	921696208	CAMERA EQUIPMENT S-PIVOT
PIN ISO 2341 B20X75X66 S355	451222508	9	1	1612	96013389	PULLEY MOUNT ASSEMBLY C
PIN ISO 2341 B24X140X131 3	10029666	7	1	1614	918474508	OVERRUN PROTECTION
PIN ISO 2341 B30E8X65X55 3	11210987	2	1	651	96051604	ROLLER BEARING
PIN ISO 2341 B30X190X180 3	10490536	39	1	1599	918474308	F-HEAD SECTION
PIN ISO 2341 B30X233X223 3	10022007	41	2	1599	918474308	F-HEAD SECTION
PIN ISO 2341 B30X260X250 3	453031808	91	4	1458	96051270	BALLAST PALETTE PRE-ASS.
PIN ISO 2341 B30X70X58 35NIC	940068908	34	1	1204	96002845	GANGWAY 1
PIN ISO 2341 B45X120X108 ST.	453041208	6	6	1652	918598508	CONTAINER FOR RODS
PIN ISO 2341 B50X162X150 3	453044808	88	2	910	919361008	SA FRAME
PIN ISO 2341 B50X162X150 3	453044808	12	1	1614	918474508	OVERRUN PROTECTION
PIN PRE-ASS. SX-REDU.	96052047	2	6	1529	919747308	SX REDUCING SECTION
PIN PRE-ASS. SX-REDU.	96052047	2	2	1534	919747408	SX REDUCING SECTION
PIN PULLING CYLINDER	918988308	332	1	14		LIEBHERR MOB.CRANE LG 175
PIN PULLING CYLINDER CPL.	968929408	1	1	1432	918988308	PIN PULLING CYLINDER
PIN PULLING CYLINDER CPL.	968929508	2	1	1432	918988308	PIN PULLING CYLINDER
PIN RD14X83 X20CR13	955185208	6	4	555	968027008	BEARING INSTALLATION
PIN RD25X240 S355J2+AR FE//	951167108	47	2	1271	919745108	S PIVOT SECTION
PIN RD30X115 S355J2+AR FE//	943780108	61	1	1600	918474308	F-HEAD SECTION
PIN RD30X1618 S355J2C+C FE	956587908	7	2	928	919361208	ROLLER BEARING
PIN RD35X165 42CRMO4+QT	935085908	22	2	746	918996008	DIESEL ENGINE INSTALLATIO
PIN RD40X75 35NICRMOV125	956097408	8	2	1588	918489108	PIVOT SECTION
PIN RD40X75 35NICRMOV125	956097408	3	1	1612	96013389	PULLEY MOUNT ASSEMBLY C
PIN RD40X83 42CRMO4+QT	943379108	10	2	668	920456008	SAFETY ROLLER WINCH 1/2
PIN RD50X294 35NICRMOV125	950786408	15	2	1584	918474208	F-ASSEMBLY UNIT
PIN RD56X168 35NICRMOV125	956664808	27	2	909	919361008	SA FRAME
PIN RD56X168 35NICRMOV125	956664808	5	2	1278	921067008	RODS / PULL RODS
PIN RD56X168 35NICRMOV125	956664808	4	1	1291	927148808	ROD
PIN RD56X168 35NICRMOV125	956664808	4	1	1302	962628008	ROD CPL.
PIN RD56X168 35NICRMOV125	956664808	52	4	1348	918361308	D HEAD SECTION
PIN RD56X168 35NICRMOV125	956664808	4	2	1362	927148608	ROD
PIN RD56X168 35NICRMOV125	956664808	4	2	1368	962943908	ROD CPL.
PIN RD56X168 35NICRMOV125	956664808	4	2	1370	962943808	ROD CPL.
PIN RD56X168 35NICRMOV125	956664808	4	1	1372	962946708	ROD CPL.
PIN RD56X168 35NICRMOV125	956664808	10	1	1475	96020796	ROD CPL.
PIN RD56X216 35NICRMOV125	956685708	28	2	909	919361008	SA FRAME
PIN RD56X216 35NICRMOV125	956685708	59	2	1271	919745108	S PIVOT SECTION
PIN RD56X216 35NICRMOV125	956685708	6	1	1291	927148808	ROD
PIN RD56X216 35NICRMOV125	956685708	6	1	1302	962628008	ROD CPL.
PIN RD56X216 35NICRMOV125	956685708	19	4	1353	96005682	LUFFING PULLEY BLOCK COM
PIN RD56X216 35NICRMOV125	956685708	13	1	1372	962946708	ROD CPL.
PIN RD56X216 35NICRMOV125	956685708	12	1	1475	96020796	ROD CPL.
PIN RD60X124 35NICRMOV125	942124308	3	2	665	918995608	SLEWING PLATFORM FRAME
PIN RD60X140 35NICRMOV125	941265308	47	2	1599	918474308	F-HEAD SECTION
PIN RD60X140 35NICRMOV125	941265308	2	4	1629	910019008	SUPPLEMENTARY GUYING D
PIN RD60X180 35NICRMOV125	954123908	13	2	1239	917413808	BASE PLATE SLEWING PLATF
PIN RD60X180 35NICRMOV125	954123908	9	2	1252	918472608	BALLAST FRAME CRANE SUPP
PIN RD60X180 35NICRMOV125	954123908	5	4	1631	918472308	SUPPLEMENTARY GUYING D
PIN RD70X145 35NICRMOV125	947671808	7	1	1610	96013387	ROTATING SHAFT
PIN RD90X235 35NICRMOV125	932377408	50	2	1271	919745108	S PIVOT SECTION
PIN WELDED	928307308	11	2	1201	918065308	SLEWING PLATFORM CATWAL
PIN WELDED	961760108	76	2	1339	917996808	D PIVOT SECTION
PIN WITH HEAD 35.0X134 35N	978662108	10	2	1212	966659308	STAIR
PIN WITH HEAD 35.0X165 35N	978662208	17	1	1209	96002863	SWINGING PLATFORM COMPL
PIN WITH HEAD 35.0X40 35NIC	978661908	8	2	1212	966659308	STAIR

Description	Item	Pos.	Quantity	Page	Assembly	Description
PIN WITH HEAD 35.0X52 35NIC	978662008	18	2	1209	96002863	SWINGING PLATFORM COMPL
PIN WITH HEAD 35.0X52 35NIC	978662008	9	4	1212	966659308	STAIR
PIN WITH HEAD 35.0X72 35NIC	978661808	19	1	1209	96002863	SWINGING PLATFORM COMPL
PIN WITH HEAD 45.0X67 35NIC	978662308	15	1	1209	96002863	SWINGING PLATFORM COMPL
PIN WITH HEAD 65.0X155 35N	978662408	14	1	1209	96002863	SWINGING PLATFORM COMPL
PIPE CLAMP 12X10 PP	7381271	13	2	825	10147372	VENT TUBE ASSEMBLY
PIPE CLAMP 20 PE	11002458	12	3	634	918744608	INSTALLATION SLEEPER BERT
PIPE CLAMP 25 PP	11068454	8	4	44	10141581	CRANKCASE BREATHER ASS
PIPE CLAMP 25 PP	11068454	8	2	811	10141843	CRANKCASE BREATHER ASS
PIPE CLAMP 33/20	774225008	3	1	320	96019560	ADDNL.HEATING, PRE-ASSE
PIPE CLAMP 33/20	774225008	6	1	959	96019655	ADDNL.HEATING, PRE-ASSE
PIPE CLAMP 4,8 PA 6.6 SCHW	11160966	47	2	589	917330508	DOOR LEFT, CPL.
PIPE CLAMP 4,8 PA 6.6 SCHW	11160966	47	2	596	917330608	DOOR RIGHT, CPL.
PIPE CLAMP 40/20	774216508	27	2	795	96039239	RADIATOR, PRE-ASSEMBLED
PIPE CLAMP 43/20	774221708	17	10	318	918759408	ADDITIONAL HEATING
PIPE CLAMP 43/20	774221708	30	1	320	96019560	ADDNL.HEATING, PRE-ASSE
PIPE CLAMP 43/20	774221708	18	7	957	918759508	ADD HEATING SUPERSTRUCT
PIPE CLAMP 8	10449894	29	2	826	10143277	COOLANT PIPE BEND ADD-ON
PIPE CLAMP DIN 71555 37,2	552050208	74	12	1458	96051270	BALLAST PALETTE PRE-ASS.
PIPE CLAMP DIN 71555 60,5 P	552050608	23	5	134	96032862	DIESEL ENGINE, PRE-ASSEMB
PIPE CLAMP DIN 71555 78,5 St	4981069	19	4	23	96032863	RADIATOR, PRE-ASSEMBLED
PIPE CLAMP DIN 71555 78,5 St	4981069	185	1	754	96038878	DIESEL ENGINE, PRE-ASSEMB
PIPE CLAMP DIN 71555 78,5 St	4981069	20	5	795	96039239	RADIATOR, PRE-ASSEMBLED
PIPE CLAMP DIN3016 8X15XR	10876636	29	3	387	96051663	EXHAUST SYSTEM PRE-ASSE
PIPE CLAMP DIN3016 8X15XR	10876636	36	2	800	919546708	MUFFLER UNIT
PIPE CLAMP PP	7381432	8	1	46	10137051	HYDT.TUBE ASSEMBLY
PIPE CLAMP PP	7382215	17	2	42	10141769	FINAL CONTROL VALVE
PIPE CLAMP PP	7382215	13	2	105	10147657	VENT TUBE ASSEMBLY
PIPE COMPL.	96042100	(525)	1	387	96051663	EXHAUST SYSTEM PRE-ASSE
PIPE COMPL.	96047395	(895)	1	361	919964208	FUEL FEED
PIPE COMPL.	96050754	(1)	1	801	919546708	MUFFLER UNIT
PIPE COMPL.	96050755	(2)	1	801	919546708	MUFFLER UNIT
PIPE COMPL. 10X1,5X1061,7 P	96039084	757	1	546	919199408	PIPELINES UNDERCARRIAGE
PIPE COMPL. 10X1,5X128 AL10	965727908	(602)	1	1230	965226108	FITTING PLATE EMERG. ACT:
PIPE COMPL. 10X1,5X132 AL10	922619608	407	1	1132	919326708	PIPELINES SUPERSTRUCTUR
PIPE COMPL. 10X1,5X1330,4	96039104	777	1	546	919199408	PIPELINES UNDERCARRIAGE
PIPE COMPL. 10X1,5X1466 AS	965232808	377	1	1131	919326708	PIPELINES SUPERSTRUCTUR
PIPE COMPL. 10X1,5X147 AL10	929948708	(604)	1	1230	965226108	FITTING PLATE EMERG. ACT:
PIPE COMPL. 10X1,5X147 AL10	929948708	(604)	1	1235	965324508	FITTING PLATE EMERG. ACT:
PIPE COMPL. 10X1,5X1471,7	96039085	758	1	546	919199408	PIPELINES UNDERCARRIAGE
PIPE COMPL. 10X1,5X1528,7	96039105	778	1	546	919199408	PIPELINES UNDERCARRIAGE
PIPE COMPL. 10X1,5X1529,3 P	96039181	994	1	548	919199408	PIPELINES UNDERCARRIAGE
PIPE COMPL. 10X1,5X1590,3 P	96039081	754	1	546	919199408	PIPELINES UNDERCARRIAGE
PIPE COMPL. 10X1,5X1631 AL	96002719	307	1	1131	919326708	PIPELINES SUPERSTRUCTUR
PIPE COMPL. 10X1,5X174 AL10	929948608	(603)	1	1230	965226108	FITTING PLATE EMERG. ACT:
PIPE COMPL. 10X1,5X174 AL10	929948608	(603)	1	1235	965324508	FITTING PLATE EMERG. ACT:
PIPE COMPL. 10X1,5X175 AS10	961935308	368	2	1131	919326708	PIPELINES SUPERSTRUCTUR
PIPE COMPL. 10X1,5X177 AL10	929948808	(605)	1	1230	965226108	FITTING PLATE EMERG. ACT:
PIPE COMPL. 10X1,5X177 AL10	929948808	(605)	1	1235	965324508	FITTING PLATE EMERG. ACT:
PIPE COMPL. 10X1,5X1796 AL	96002718	306	1	1131	919326708	PIPELINES SUPERSTRUCTUR
PIPE COMPL. 10X1,5X1832,6	96039089	762	1	546	919199408	PIPELINES UNDERCARRIAGE
PIPE COMPL. 10X1,5X189 10S	969146708	(373)	1	1435	968895808	ADDL.HYDR.F.PIN PULLING DE
PIPE COMPL. 10X1,5X190 AS10	961935208	367	2	1131	919326708	PIPELINES SUPERSTRUCTUR
PIPE COMPL. 10X1,5X198,4 -	96037513	(610)	1	181	96033630	PIPING DIESEL ENGINE
PIPE COMPL. 10X1,5X2003,2	96039110	782	1	546	919199408	PIPELINES UNDERCARRIAGE
PIPE COMPL. 10X1,5X203 10S	969146608	(372)	1	1435	968895808	ADDL.HYDR.F.PIN PULLING DE
PIPE COMPL. 10X1,5X212,4 PR	96039120	799	2	547	919199408	PIPELINES UNDERCARRIAGE
PIPE COMPL. 10X1,5X2215 PR	96039180	993	1	548	919199408	PIPELINES UNDERCARRIAGE
PIPE COMPL. 10X1,5X2232,6	96039082	755	1	546	919199408	PIPELINES UNDERCARRIAGE
PIPE COMPL. 10X1,5X2331,5	96039183	996	1	548	919199408	PIPELINES UNDERCARRIAGE

Description	Item	Pos.	Quantity	Page	Assembly	Description
PIPE COMPL. 10X1,5X2353,4	96039090	763	1	546	919199408	PIPELINES UNDERCARRIAGE
PIPE COMPL. 10X1,5X248 AL10	96008487	485	1	1133	919326708	PIPELINES SUPERSTRUCTUR
PIPE COMPL. 10X1,5X2632,7 P	96039182	995	1	548	919199408	PIPELINES UNDERCARRIAGE
PIPE COMPL. 10X1,5X2685 PR	96039114	786	1	546	919199408	PIPELINES UNDERCARRIAGE
PIPE COMPL. 10X1,5X288 AL10	927548208	216	1	1131	919326708	PIPELINES SUPERSTRUCTUR
PIPE COMPL. 10X1,5X300 AL10	96008488	486	1	1133	919326708	PIPELINES SUPERSTRUCTUR
PIPE COMPL. 10X1,5X438,7 PR	96039106	779	1	546	919199408	PIPELINES UNDERCARRIAGE
PIPE COMPL. 10X1,5X544 AL10	921561408	(402)	1	1123	969863108	COMPRESSED AIR PLANT
PIPE COMPL. 10X1,5X651,1 PR	96039115	787	1	546	919199408	PIPELINES UNDERCARRIAGE
PIPE COMPL. 10X1,5X722,5 PR	96039103	776	1	546	919199408	PIPELINES UNDERCARRIAGE
PIPE COMPL. 10X1,5X723,5 PR	96039113	785	1	546	919199408	PIPELINES UNDERCARRIAGE
PIPE COMPL. 12X1,5X1035,8	96039071	718	1	546	919199408	PIPELINES UNDERCARRIAGE
PIPE COMPL. 12X1,5X1201,9 A	96039147	960	1	547	919199408	PIPELINES UNDERCARRIAGE
PIPE COMPL. 12X1,5X1201,9 A	96039151	964	1	547	919199408	PIPELINES UNDERCARRIAGE
PIPE COMPL. 12X1,5X1209,8	96039069	716	1	546	919199408	PIPELINES UNDERCARRIAGE
PIPE COMPL. 12X1,5X128 AS12	965727808	(606)	1	1230	965226108	FITTING PLATE EMERG. ACT:
PIPE COMPL. 12X1,5X128 AS12	965727808	(606)	1	1235	965324508	FITTING PLATE EMERG. ACT:
PIPE COMPL. 12X1,5X1281,5	96039143	956	1	547	919199408	PIPELINES UNDERCARRIAGE
PIPE COMPL. 12X1,5X1281,5	96039155	968	1	547	919199408	PIPELINES UNDERCARRIAGE
PIPE COMPL. 12X1,5X133 AS12	921561008	406	1	1132	919326708	PIPELINES SUPERSTRUCTUR
PIPE COMPL. 12X1,5X1335 AL	966005108	167	1	1250	969869108	PIPELINES GRATING WINCH
PIPE COMPL. 12X1,5X1354 AL	965841708	163	1	1250	969869108	PIPELINES GRATING WINCH
PIPE COMPL. 12X1,5X1435 AL	929942608	841	1	1486	96016787	PIPELINES SUSPENDED BALL
PIPE COMPL. 12X1,5X1459 AL	929942708	842	1	1486	96016787	PIPELINES SUSPENDED BALL
PIPE COMPL. 12X1,5X1509,1	96039068	715	1	546	919199408	PIPELINES UNDERCARRIAGE
PIPE COMPL. 12X1,5X1597 AL	966005208	168	1	1250	969869108	PIPELINES GRATING WINCH
PIPE COMPL. 12X1,5X1610,4	96039070	717	1	546	919199408	PIPELINES UNDERCARRIAGE
PIPE COMPL. 12X1,5X186,3 AL	96039676	(556)	1	242	96036796	PNE&HYD 3RD AXLE PREASSE
PIPE COMPL. 12X1,5X198,4 -	96024948	(998)	1	1447	96022733	BULKHEAD PLATE
PIPE COMPL. 12X1,5X234,6 AL	96039681	(560)	1	254	96036797	PNE&HYD 4TH AXLE PREASSE
PIPE COMPL. 12X1,5X2393 AL	965842008	166	1	1250	969869108	PIPELINES GRATING WINCH
PIPE COMPL. 12X1,5X244 AS12	965727708	(607)	1	1230	965226108	FITTING PLATE EMERG. ACT:
PIPE COMPL. 12X1,5X244 AS12	965727708	(607)	1	1235	965324508	FITTING PLATE EMERG. ACT:
PIPE COMPL. 12X1,5X2536 AL	965841808	164	1	1250	969869108	PIPELINES GRATING WINCH
PIPE COMPL. 12X1,5X2688,6	96039088	761	1	546	919199408	PIPELINES UNDERCARRIAGE
PIPE COMPL. 12X1,5X3160,2	96039087	760	1	546	919199408	PIPELINES UNDERCARRIAGE
PIPE COMPL. 12X1,5X327,6 AL	96039678	(558)	1	254	96036797	PNE&HYD 4TH AXLE PREASSE
PIPE COMPL. 12X1,5X331,6 AL	96039674	(554)	1	242	96036796	PNE&HYD 3RD AXLE PREASSE
PIPE COMPL. 12X1,5X3345,9	96039086	759	1	546	919199408	PIPELINES UNDERCARRIAGE
PIPE COMPL. 12X1,5X335,3 AL	96039684	(563)	1	254	96036797	PNE&HYD 4TH AXLE PREASSE
PIPE COMPL. 12X1,5X3355 AS	96008494	166	1	1131	919326708	PIPELINES SUPERSTRUCTUR
PIPE COMPL. 12X1,5X3398 AS	96008492	164	2	1131	919326708	PIPELINES SUPERSTRUCTUR
PIPE COMPL. 12X1,5X340,3 AL	96039682	(561)	1	254	96036797	PNE&HYD 4TH AXLE PREASSE
PIPE COMPL. 12X1,5X3448 AS	96008493	165	1	1131	919326708	PIPELINES SUPERSTRUCTUR
PIPE COMPL. 12X1,5X3453 AL	965841908	165	1	1250	969869108	PIPELINES GRATING WINCH
PIPE COMPL. 12X1,5X354,8 AL	96039124	937	1	547	919199408	PIPELINES UNDERCARRIAGE
PIPE COMPL. 12X1,5X355 AL12	925042408	408	1	1132	919326708	PIPELINES SUPERSTRUCTUR
PIPE COMPL. 12X1,5X384,7 AL	96039670	(550)	1	220	96036794	PNE&HYD 1ST AXLE PREASSE
PIPE COMPL. 12X1,5X3900 AL	966005308	169	1	1250	969869108	PIPELINES GRATING WINCH
PIPE COMPL. 12X1,5X405 AL12	962294108	849	2	1486	96016787	PIPELINES SUSPENDED BALL
PIPE COMPL. 12X1,5X408,2 PR	96039078	751	1	546	919199408	PIPELINES UNDERCARRIAGE
PIPE COMPL. 12X1,5X4156 AL	966005408	291	1	1390	969867708	PIPE LINES WINCH 3
PIPE COMPL. 12X1,5X419,3 -	96024947	(997)	1	1447	96022733	BULKHEAD PLATE
PIPE COMPL. 12X1,5X4947,9 -	96019504	843	1	1486	96016787	PIPELINES SUSPENDED BALL
PIPE COMPL. 12X1,5X4947,9 -	96019505	844	1	1486	96016787	PIPELINES SUSPENDED BALL
PIPE COMPL. 12X1,5X505 AL12	925015608	420	1	1132	919326708	PIPELINES SUPERSTRUCTUR
PIPE COMPL. 12X1,5X515 AL12	921615108	289	1	1390	969867708	PIPE LINES WINCH 3
PIPE COMPL. 12X1,5X532 AS12	96002715	301	1	1131	919326708	PIPELINES SUPERSTRUCTUR
PIPE COMPL. 12X1,5X548,2 AL	96039080	753	1	546	919199408	PIPELINES UNDERCARRIAGE
PIPE COMPL. 12X1,5X563,4 PR	96039077	750	1	546	919199408	PIPELINES UNDERCARRIAGE

Description	Item	Pos.	Quantity	Page	Assembly	Description
PIPE COMPL. 12X1,5X595,6 AL	96039156	969	1	547	919199408	PIPELINES UNDERCARRIAGE
PIPE COMPL. 12X1,5X599 AL12	961934808	192	2	1131	919326708	PIPELINES SUPERSTRUCTUR
PIPE COMPL. 12X1,5X607 AL12	96002714	304	1	1131	919326708	PIPELINES SUPERSTRUCTUR
PIPE COMPL. 12X1,5X63 -	96017085	209	1	1131	919326708	PIPELINES SUPERSTRUCTUR
PIPE COMPL. 12X1,5X632,2 AL	96039677	(557)	1	242	96036796	PNE&HYD 3RD AXLE PREASSE
PIPE COMPL. 12X1,5X645 AL12	961934908	193	2	1131	919326708	PIPELINES SUPERSTRUCTUR
PIPE COMPL. 12X1,5X726,4 PR	96039083	756	1	546	919199408	PIPELINES UNDERCARRIAGE
PIPE COMPL. 12X1,5X733,1 AL	96039683	(562)	1	254	96036797	PNE&HYD 4TH AXLE PREASSE
PIPE COMPL. 12X1,5X763,5 AL	96039679	(559)	1	254	96036797	PNE&HYD 4TH AXLE PREASSE
PIPE COMPL. 12X1,5X778,8 AL	96039675	(555)	1	242	96036796	PNE&HYD 3RD AXLE PREASSE
PIPE COMPL. 12X1,5X832,6 AL	96039672	(552)	1	220	96036794	PNE&HYD 1ST AXLE PREASSE
PIPE COMPL. 12X1,5X832,6 AL	96039672	(552)	1	229	96036795	PNE&HYD 2ND AXLE PREASSE
PIPE COMPL. 12X1,5X843 AL12	96002717	305	1	1131	919326708	PIPELINES SUPERSTRUCTUR
PIPE COMPL. 12X1,5X875 AL12	96039671	(551)	1	220	96036794	PNE&HYD 1ST AXLE PREASSE
PIPE COMPL. 12X1,5X896,1 AL	96039673	(553)	1	229	96036795	PNE&HYD 2ND AXLE PREASSE
PIPE COMPL. 12X1,5X897,5 PR	96039079	752	1	546	919199408	PIPELINES UNDERCARRIAGE
PIPE COMPL. 12X1,5X994 AS12	96002716	302	1	1131	919326708	PIPELINES SUPERSTRUCTUR
PIPE COMPL. 15X1,5X1397,6	96039107	780	1	546	919199408	PIPELINES UNDERCARRIAGE
PIPE COMPL. 15X1,5X162 AL15	96009723	203	1	1131	919326708	PIPELINES SUPERSTRUCTUR
PIPE COMPL. 15X1,5X166	964437208	259	1	1131	919326708	PIPELINES SUPERSTRUCTUR
PIPE COMPL. 15X1,5X1870 AL	921615708	298	1	1390	969867708	PIPE LINES WINCH 3
PIPE COMPL. 15X1,5X1910,1	96039163	976	1	547	919199408	PIPELINES UNDERCARRIAGE
PIPE COMPL. 15X1,5X2029 AL	96039164	977	1	547	919199408	PIPELINES UNDERCARRIAGE
PIPE COMPL. 15X1,5X2037,4 A	96039173	986	1	547	919199408	PIPELINES UNDERCARRIAGE
PIPE COMPL. 15X1,5X2075 AL	96039111	783	1	546	919199408	PIPELINES UNDERCARRIAGE
PIPE COMPL. 15X1,5X2247,6	96039168	981	1	547	919199408	PIPELINES UNDERCARRIAGE
PIPE COMPL. 15X1,5X2317,5 A	96039172	985	1	547	919199408	PIPELINES UNDERCARRIAGE
PIPE COMPL. 15X1,5X2416 AL	96039167	980	1	547	919199408	PIPELINES UNDERCARRIAGE
PIPE COMPL. 15X1,5X2540,5	96039174	987	1	547	919199408	PIPELINES UNDERCARRIAGE
PIPE COMPL. 15X1,5X2609,4	96039142	955	1	547	919199408	PIPELINES UNDERCARRIAGE
PIPE COMPL. 15X1,5X2609,4	96039146	959	1	547	919199408	PIPELINES UNDERCARRIAGE
PIPE COMPL. 15X1,5X2743,2	96039171	984	1	547	919199408	PIPELINES UNDERCARRIAGE
PIPE COMPL. 15X1,5X2918,1	96039154	967	1	547	919199408	PIPELINES UNDERCARRIAGE
PIPE COMPL. 15X1,5X2927,3	96039150	963	1	547	919199408	PIPELINES UNDERCARRIAGE
PIPE COMPL. 15X1,5X309 AL15	921555608	435	1	1132	919326708	PIPELINES SUPERSTRUCTUR
PIPE COMPL. 15X1,5X3287,6	96039112	784	1	546	919199408	PIPELINES UNDERCARRIAGE
PIPE COMPL. 15X1,5X3499,9	96039109	781	1	546	919199408	PIPELINES UNDERCARRIAGE
PIPE COMPL. 15X1,5X3920 AL	921660408	299	1	1390	969867708	PIPE LINES WINCH 3
PIPE COMPL. 15X1,5X416,7 AL	96039123	936	1	547	919199408	PIPELINES UNDERCARRIAGE
PIPE COMPL. 16X2X -	96040936	133	1	1185	921692908	PIPELINE S OVERRUN PROTE
PIPE COMPL. 16X2X -	96040939	137	1	1185	921692908	PIPELINE S OVERRUN PROTE
PIPE COMPL. 16X2X -	96041615	(851)	1	614	96041588	TUBING EMERGENCY CONT
PIPE COMPL. 16X2X -	96043715	423	1	1132	919326708	PIPELINES SUPERSTRUCTUR
PIPE COMPL. 16X2X -	96043716	424	1	1132	919326708	PIPELINES SUPERSTRUCTUR
PIPE COMPL. 16X2X1112	964437808	425	1	1132	919326708	PIPELINES SUPERSTRUCTUR
PIPE COMPL. 16X2X1115 AS16	921616108	120	1	1120	969869308	PIPELINES D-OVERRUN PRO
PIPE COMPL. 16X2X1196,2 AS1	96039094	767	1	546	919199408	PIPELINES UNDERCARRIAGE
PIPE COMPL. 16X2X1308 AS16	921616708	121	1	1120	969869308	PIPELINES D-OVERRUN PRO
PIPE COMPL. 16X2X133 -	96019234	850	1	1486	96016787	PIPELINES SUSPENDED BALL
PIPE COMPL. 16X2X1390 AS16	962979408	394	1	1131	919326708	PIPELINES SUPERSTRUCTUR
PIPE COMPL. 16X2X1393 AS16	921594708	138	1	1185	921692908	PIPELINE S OVERRUN PROTE
PIPE COMPL. 16X2X1543 AS16	921616008	119	1	1120	969869308	PIPELINES D-OVERRUN PRO
PIPE COMPL. 16X2X1571 AS16	962979308	393	1	1131	919326708	PIPELINES SUPERSTRUCTUR
PIPE COMPL. 16X2X1751,8 AS	96039098	771	1	546	919199408	PIPELINES UNDERCARRIAGE
PIPE COMPL. 16X2X1754,4 AS	96039097	770	1	546	919199408	PIPELINES UNDERCARRIAGE
PIPE COMPL. 16X2X1812 AS16	921656408	122	1	1120	969869308	PIPELINES D-OVERRUN PRO
PIPE COMPL. 16X2X1835,6 AS	96039101	774	1	546	919199408	PIPELINES UNDERCARRIAGE
PIPE COMPL. 16X2X1887 AS16	962979208	391	1	1131	919326708	PIPELINES SUPERSTRUCTUR
PIPE COMPL. 16X2X1891,6 AS1	96039092	765	1	546	919199408	PIPELINES UNDERCARRIAGE
PIPE COMPL. 16X2X1963,6 AS	96039093	766	1	546	919199408	PIPELINES UNDERCARRIAGE

Description	Item	Pos.	Quantity	Page	Assembly	Description
PIPE COMPL. 16X2X1998,7 PR	96039099	772	1	546	919199408	PIPELINES UNDERCARRIAGE
PIPE COMPL. 16X2X2199,6 AS	96039091	764	1	546	919199408	PIPELINES UNDERCARRIAGE
PIPE COMPL. 16X2X2224,6 AS	96039096	769	1	546	919199408	PIPELINES UNDERCARRIAGE
PIPE COMPL. 16X2X2340 AS16	921657808	140	1	1185	921692908	PIPELINE S OVERRUN PROTE
PIPE COMPL. 16X2X2362 AS16	96039095	768	1	546	919199408	PIPELINES UNDERCARRIAGE
PIPE COMPL. 16X2X243 AS16 -	962928008	519	4	546	919199408	PIPELINES UNDERCARRIAGE
PIPE COMPL. 16X2X270 AS16 -	921582608	385	1	1131	919326708	PIPELINES SUPERSTRUCTUR
PIPE COMPL. 16X2X2997 AS16	968024108	427	1	1132	919326708	PIPELINES SUPERSTRUCTUR
PIPE COMPL. 16X2X310 AS16 -	921663108	362	1	1131	919326708	PIPELINES SUPERSTRUCTUR
PIPE COMPL. 16X2X310 AS16 -	965728008	(601)	1	1230	965226108	FITTING PLATE EMERG. ACT:
PIPE COMPL. 16X2X315 AS16 -	921586708	172	1	1131	919326708	PIPELINES SUPERSTRUCTUR
PIPE COMPL. 16X2X3370 AS16	921656508	123	1	1120	969869308	PIPELINES D-OVERRUN PRO
PIPE COMPL. 16X2X338 AS16 -	921586808	171	1	1131	919326708	PIPELINES SUPERSTRUCTUR
PIPE COMPL. 16X2X401 AS16 -	921582508	386	1	1131	919326708	PIPELINES SUPERSTRUCTUR
PIPE COMPL. 16X2X417 AS16 -	921586608	173	1	1131	919326708	PIPELINES SUPERSTRUCTUR
PIPE COMPL. 16X2X471,3 -	96021541	422	1	1132	919326708	PIPELINES SUPERSTRUCTUR
PIPE COMPL. 16X2X498 AS16 -	921582408	387	1	1131	919326708	PIPELINES SUPERSTRUCTUR
PIPE COMPL. 16X2X5135 AS16	962927908	518	8	546	919199408	PIPELINES UNDERCARRIAGE
PIPE COMPL. 16X2X58 AS16 -	921582708	384	1	1131	919326708	PIPELINES SUPERSTRUCTUR
PIPE COMPL. 16X2X666 AS16 -	962979108	375	1	1131	919326708	PIPELINES SUPERSTRUCTUR
PIPE COMPL. 16X2X75 AS16 -	921584608	365	1	1131	919326708	PIPELINES SUPERSTRUCTUR
PIPE COMPL. 16X2X894 AS16 -	96008489	487	1	1133	919326708	PIPELINES SUPERSTRUCTUR
PIPE COMPL. 16X2X930 AS16 -	921657708	129	1	1120	969869308	PIPELINES D-OVERRUN PRO
PIPE COMPL. 18X1,5X102 AL18	96057774	(890)	1	366	96059018	BALL VALVE STRIP
PIPE COMPL. 18X1,5X102 AL18	96057774	(891)	1	366	96059018	BALL VALVE STRIP
PIPE COMPL. 18X1,5X1034 AL	962979508	366	1	1131	919326708	PIPELINES SUPERSTRUCTUR
PIPE COMPL. 18X1,5X1239,4	96039129	942	1	547	919199408	PIPELINES UNDERCARRIAGE
PIPE COMPL. 18X1,5X1246,1	96038661	(532)	1	939	96038214	FUEL TANK, PRE-ASSEMBLED
PIPE COMPL. 18X1,5X1402,2	96039159	972	1	547	919199408	PIPELINES UNDERCARRIAGE
PIPE COMPL. 18X1,5X1476	96022992	(401)	1	1123	969863108	COMPRESSED AIR PLANT
PIPE COMPL. 18X1,5X1590,8	96039137	950	1	547	919199408	PIPELINES UNDERCARRIAGE
PIPE COMPL. 18X1,5X1614 AL	921561308	(403)	1	1123	969863108	COMPRESSED AIR PLANT
PIPE COMPL. 18X1,5X1642,7	96038650	(531)	1	939	96038214	FUEL TANK, PRE-ASSEMBLED
PIPE COMPL. 18X1,5X1740 PR	96039170	983	1	547	919199408	PIPELINES UNDERCARRIAGE
PIPE COMPL. 18X1,5X1779,2	96039136	949	1	547	919199408	PIPELINES UNDERCARRIAGE
PIPE COMPL. 18X1,5X1885 PR	96039138	951	1	547	919199408	PIPELINES UNDERCARRIAGE
PIPE COMPL. 18X1,5X1970 PR	96039179	992	1	548	919199408	PIPELINES UNDERCARRIAGE
PIPE COMPL. 18X1,5X2360,3	96039158	971	1	547	919199408	PIPELINES UNDERCARRIAGE
PIPE COMPL. 18X1,5X2389,4	96039169	982	1	547	919199408	PIPELINES UNDERCARRIAGE
PIPE COMPL. 18X1,5X246,7 PR	96039160	973	1	547	919199408	PIPELINES UNDERCARRIAGE
PIPE COMPL. 18X1,5X2463 AL	968023808	(404)	1	1123	969863108	COMPRESSED AIR PLANT
PIPE COMPL. 18X1,5X2675,1	96039178	991	1	548	919199408	PIPELINES UNDERCARRIAGE
PIPE COMPL. 18X1,5X2677 PR1	96039130	943	1	547	919199408	PIPELINES UNDERCARRIAGE
PIPE COMPL. 18X1,5X2688,8	96039140	953	1	547	919199408	PIPELINES UNDERCARRIAGE
PIPE COMPL. 18X1,5X2718,8	96039144	957	1	547	919199408	PIPELINES UNDERCARRIAGE
PIPE COMPL. 18X1,5X278,1 PR	96039139	952	1	547	919199408	PIPELINES UNDERCARRIAGE
PIPE COMPL. 18X1,5X3137,8	96039152	965	1	547	919199408	PIPELINES UNDERCARRIAGE
PIPE COMPL. 18X1,5X3202,9	96039148	961	1	547	919199408	PIPELINES UNDERCARRIAGE
PIPE COMPL. 18X1,5X3256	96022993	(443)	1	1123	969863108	COMPRESSED AIR PLANT
PIPE COMPL. 18X1,5X326 AL18	962114808	(400)	1	1123	969863108	COMPRESSED AIR PLANT
PIPE COMPL. 18X1,5X3389 PR	96039157	970	1	547	919199408	PIPELINES UNDERCARRIAGE
PIPE COMPL. 18X1,5X344,5 PR	96039132	945	1	547	919199408	PIPELINES UNDERCARRIAGE
PIPE COMPL. 18X1,5X384,1 PR	96039131	944	1	547	919199408	PIPELINES UNDERCARRIAGE
PIPE COMPL. 18X1,5X3861,6	96039161	974	1	547	919199408	PIPELINES UNDERCARRIAGE
PIPE COMPL. 18X1,5X3874,9 P	96039162	975	1	547	919199408	PIPELINES UNDERCARRIAGE
PIPE COMPL. 18X1,5X489,2 PR	96039133	946	1	547	919199408	PIPELINES UNDERCARRIAGE
PIPE COMPL. 18X1,5X543,6 PR	96039134	947	1	547	919199408	PIPELINES UNDERCARRIAGE
PIPE COMPL. 18X1,5X563,8 P	96039122	801	1	547	919199408	PIPELINES UNDERCARRIAGE
PIPE COMPL. 18X1,5X593,9 PR	96039121	800	1	547	919199408	PIPELINES UNDERCARRIAGE
PIPE COMPL. 18X1,5X831,7 PR	96039149	962	1	547	919199408	PIPELINES UNDERCARRIAGE

Description	Item	Pos.	Quantity	Page	Assembly	Description
PIPE COMPL. 18X1,5X831,7 PR	96039153	966	1	547	919199408	PIPELINES UNDERCARRIAGE
PIPE COMPL. 18X1,5X853,4 PR	96039141	954	1	547	919199408	PIPELINES UNDERCARRIAGE
PIPE COMPL. 18X1,5X853,4 PR	96039145	958	1	547	919199408	PIPELINES UNDERCARRIAGE
PIPE COMPL. 18X1,5X908,4 PR	96039135	948	1	547	919199408	PIPELINES UNDERCARRIAGE
PIPE COMPL. 18X1,5X989 AL18	968200008	483	1	1133	919326708	PIPELINES SUPERSTRUCTUR
PIPE COMPL. 18X1,5X995,1 AL	96039444	(10)	1	758	96038878	DIESEL ENGINE, PRE-ASSEMB
PIPE COMPL. 20X2,5X1125 AS	96039058	705	1	546	919199408	PIPELINES UNDERCARRIAGE
PIPE COMPL. 20X2,5X1138 AS	921556508	430	1	1132	919326708	PIPELINES SUPERSTRUCTUR
PIPE COMPL. 20X2,5X1172 AS	921583308	378	1	1131	919326708	PIPELINES SUPERSTRUCTUR
PIPE COMPL. 20X2,5X1204,1	96039059	706	1	546	919199408	PIPELINES UNDERCARRIAGE
PIPE COMPL. 20X2,5X1350 AS	962979708	456	1	1132	919326708	PIPELINES SUPERSTRUCTUR
PIPE COMPL. 20X2,5X1415 AS	968024208	428	1	1132	919326708	PIPELINES SUPERSTRUCTUR
PIPE COMPL. 20X2,5X1515 AS	962979808	457	1	1132	919326708	PIPELINES SUPERSTRUCTUR
PIPE COMPL. 20X2,5X1769 AS	929942508	840	4	1486	96016787	PIPELINES SUSPENDED BALL
PIPE COMPL. 20X2,5X184,3 AS	96039117	796	2	547	919199408	PIPELINES UNDERCARRIAGE
PIPE COMPL. 20X2,5X2146 AS	921558408	429	1	1132	919326708	PIPELINES SUPERSTRUCTUR
PIPE COMPL. 20X2,5X2159 AS	965232908	431	1	1132	919326708	PIPELINES SUPERSTRUCTUR
PIPE COMPL. 20X2,5X2284 AS	96039125	938	1	547	919199408	PIPELINES UNDERCARRIAGE
PIPE COMPL. 20X2,5X2355 AS	96039175	988	1	547	919199408	PIPELINES UNDERCARRIAGE
PIPE COMPL. 20X2,5X2773,3 A	96039126	939	1	547	919199408	PIPELINES UNDERCARRIAGE
PIPE COMPL. 20X2,5X3623,6 A	96039165	978	1	547	919199408	PIPELINES UNDERCARRIAGE
PIPE COMPL. 20X2,5X3912,9 A	96039176	989	1	548	919199408	PIPELINES UNDERCARRIAGE
PIPE COMPL. 20X2,5X4008,8	96039177	990	1	548	919199408	PIPELINES UNDERCARRIAGE
PIPE COMPL. 20X2,5X4036,3	96039166	979	1	547	919199408	PIPELINES UNDERCARRIAGE
PIPE COMPL. 20X2,5X4657,9 -	96019231	846	1	1486	96016787	PIPELINES SUSPENDED BALL
PIPE COMPL. 20X2,5X4658,2 -	96019233	848	1	1486	96016787	PIPELINES SUSPENDED BALL
PIPE COMPL. 20X2,5X4725,1 -	96019230	845	1	1486	96016787	PIPELINES SUSPENDED BALL
PIPE COMPL. 20X2,5X4725,4 -	96019232	847	1	1486	96016787	PIPELINES SUSPENDED BALL
PIPE COMPL. 20X2,5X73,8 AS	96039116	795	2	547	919199408	PIPELINES UNDERCARRIAGE
PIPE COMPL. 20X2,5X85,1 AS	96039119	798	2	547	919199408	PIPELINES UNDERCARRIAGE
PIPE COMPL. 20X2,5X879,8 AS	96039054	701	1	546	919199408	PIPELINES UNDERCARRIAGE
PIPE COMPL. 20X2,5X91,1 AS	96039118	797	2	547	919199408	PIPELINES UNDERCARRIAGE
PIPE COMPL. 20X2,5X960,1 AS	96039056	703	1	546	919199408	PIPELINES UNDERCARRIAGE
PIPE COMPL. 22X2,5X1033,7	96039075	722	1	546	919199408	PIPELINES UNDERCARRIAGE
PIPE COMPL. 22X2,5X120 AL22	921585808	206	1	1131	919326708	PIPELINES SUPERSTRUCTUR
PIPE COMPL. 22X2,5X1488,6	96039072	719	1	546	919199408	PIPELINES UNDERCARRIAGE
PIPE COMPL. 22X2,5X1673 AL	962610208	157	1	1250	969869108	PIPELINES GRATING WINCH
PIPE COMPL. 22X2,5X1807 AL	962979908	411	1	1132	919326708	PIPELINES SUPERSTRUCTUR
PIPE COMPL. 22X2,5X2181 AL	921595108	142	1	1250	969869108	PIPELINES GRATING WINCH
PIPE COMPL. 22X2,5X2203,4	96039185	998	1	548	919199408	PIPELINES UNDERCARRIAGE
PIPE COMPL. 22X2,5X2253,7	96039186	999	1	548	919199408	PIPELINES UNDERCARRIAGE
PIPE COMPL. 22X2,5X268 AL22	921559908	414	1	1132	919326708	PIPELINES SUPERSTRUCTUR
PIPE COMPL. 22X2,5X3886 AL	921599108	152	1	1250	969869108	PIPELINES GRATING WINCH
PIPE COMPL. 22X2,5X820,3 AL	96039184	997	1	548	919199408	PIPELINES UNDERCARRIAGE
PIPE COMPL. 22X2,5X930 AL22	921615008	288	1	1390	969867708	PIPE LINES WINCH 3
PIPE COMPL. 22X2,5X933,2 AL	96039073	720	1	546	919199408	PIPELINES UNDERCARRIAGE
PIPE COMPL. 22X2,5X986 AL22	921555408	437	1	1132	919326708	PIPELINES SUPERSTRUCTUR
PIPE COMPL. 25X3X -	96040937	134	1	1185	921692908	PIPELINE S OVERRUN PROTE
PIPE COMPL. 25X3X -	96040938	136	1	1185	921692908	PIPELINE S OVERRUN PROTE
PIPE COMPL. 25X3X1174 AS25	968196908	450	1	1132	919326708	PIPELINES SUPERSTRUCTUR
PIPE COMPL. 25X3X1243 AS25	921657208	126	1	1120	969869308	PIPELINES D-OVERRUN PRO
PIPE COMPL. 25X3X1248 AS25	922008708	452	1	1132	919326708	PIPELINES SUPERSTRUCTUR
PIPE COMPL. 25X3X1270 AS25	968199908	482	1	1133	919326708	PIPELINES SUPERSTRUCTUR
PIPE COMPL. 25X3X1468 AS25	921657508	127	1	1120	969869308	PIPELINES D-OVERRUN PRO
PIPE COMPL. 25X3X1490 AS25	921587708	(282)	1	695	969858508	ADDITONAL HYDRAUL.WINCH
PIPE COMPL. 25X3X1526 AS25	921594808	139	1	1185	921692908	PIPELINE S OVERRUN PROTE
PIPE COMPL. 25X3X1532 AS25	921657108	125	1	1120	969869308	PIPELINES D-OVERRUN PRO
PIPE COMPL. 25X3X1650,8 PR	96039053	700	1	546	919199408	PIPELINES UNDERCARRIAGE
PIPE COMPL. 25X3X1836 AS25	921582108	390	1	1131	919326708	PIPELINES SUPERSTRUCTUR
PIPE COMPL. 25X3X1925 AS25	921589408	(283)	1	695	969858508	ADDITONAL HYDRAUL.WINCH

Description	Item	Pos.	Quantity	Page	Assembly	Description
PIPE COMPL. 25X3X2095 AS25	921593808	135	1	1185	921692908	PIPELINE S OVERRUN PROTE
PIPE COMPL. 25X3X2591 AS25	968197008	451	1	1132	919326708	PIPELINES SUPERSTRUCTUR
PIPE COMPL. 25X3X2750 AS25	968023408	373	1	1131	919326708	PIPELINES SUPERSTRUCTUR
PIPE COMPL. 25X3X2990 PR25	96039057	704	1	546	919199408	PIPELINES UNDERCARRIAGE
PIPE COMPL. 25X3X315 AS25 -	921614908	287	1	1390	969867708	PIPE LINES WINCH 3
PIPE COMPL. 25X3X350 AS25 -	921586908	170	1	1131	919326708	PIPELINES SUPERSTRUCTUR
PIPE COMPL. 25X3X3554,5 -	96021252	(835)	1	1256	96017031	ADDNL.HYDR.SUSPENDED BA
PIPE COMPL. 25X3X402 AS25 -	965232408	(352)	1	1113	969860008	ADDITIONAL HYDR.SLEWING
PIPE COMPL. 25X3X4900 AS25	921657008	124	1	1120	969869308	PIPELINES D-OVERRUN PRO
PIPE COMPL. 25X3X634	964437508	264	1	1131	919326708	PIPELINES SUPERSTRUCTUR
PIPE COMPL. 25X3X874 AS25 -	921657608	128	1	1120	969869308	PIPELINES D-OVERRUN PRO
PIPE COMPL. 28X2X -	96043717	432	1	1132	919326708	PIPELINES SUPERSTRUCTUR
PIPE COMPL. 28X2X -	96043718	433	1	1132	919326708	PIPELINES SUPERSTRUCTUR
PIPE COMPL. 28X2X -	96043719	434	1	1132	919326708	PIPELINES SUPERSTRUCTUR
PIPE COMPL. 28X2X1228 AL28	962980008	392	1	1131	919326708	PIPELINES SUPERSTRUCTUR
PIPE COMPL. 28X2X1300 AL28	968199808	481	1	1133	919326708	PIPELINES SUPERSTRUCTUR
PIPE COMPL. 28X2X1385 AL28	921555108	439	1	1132	919326708	PIPELINES SUPERSTRUCTUR
PIPE COMPL. 28X2X1469 AL28	962980108	440	1	1132	919326708	PIPELINES SUPERSTRUCTUR
PIPE COMPL. 28X2X1506 AL28	962610108	156	1	1250	969869108	PIPELINES GRATING WINCH
PIPE COMPL. 28X2X1673 AL28	962610408	159	1	1250	969869108	PIPELINES GRATING WINCH
PIPE COMPL. 28X2X1709 AL28	921615508	296	1	1390	969867708	PIPE LINES WINCH 3
PIPE COMPL. 28X2X1863 AL28	921615608	297	1	1390	969867708	PIPE LINES WINCH 3
PIPE COMPL. 28X2X1911 AL28	921599008	151	1	1250	969869108	PIPELINES GRATING WINCH
PIPE COMPL. 28X2X1913,9 PR	96039128	941	1	547	919199408	PIPELINES UNDERCARRIAGE
PIPE COMPL. 28X2X2204 AL28	921595008	141	1	1250	969869108	PIPELINES GRATING WINCH
PIPE COMPL. 28X2X2325,3 PR	96039127	940	1	547	919199408	PIPELINES UNDERCARRIAGE
PIPE COMPL. 28X2X2335 AL28	968023508	374	1	1131	919326708	PIPELINES SUPERSTRUCTUR
PIPE COMPL. 28X2X2985 PR28	96039074	721	1	546	919199408	PIPELINES UNDERCARRIAGE
PIPE COMPL. 28X2X3040 AL28	968024508	438	1	1132	919326708	PIPELINES SUPERSTRUCTUR
PIPE COMPL. 28X2X3452 -	96021253	(836)	1	1256	96017031	ADDNL.HYDR.SUSPENDED BA
PIPE COMPL. 28X2X359 AL28 -	921560008	413	1	1132	919326708	PIPELINES SUPERSTRUCTUR
PIPE COMPL. 28X2X3730 AL28	921657908	292	1	1390	969867708	PIPE LINES WINCH 3
PIPE COMPL. 28X2X3840 AL28	921658008	293	1	1390	969867708	PIPE LINES WINCH 3
PIPE COMPL. 28X2X3953 AL28	921599608	154	1	1250	969869108	PIPELINES GRATING WINCH
PIPE COMPL. 28X2X4012 AL28	921599208	153	1	1250	969869108	PIPELINES GRATING WINCH
PIPE COMPL. 28X2X513	964438008	436	1	1132	919326708	PIPELINES SUPERSTRUCTUR
PIPE COMPL. 28X2X931 AL28 -	921560108	412	1	1132	919326708	PIPELINES SUPERSTRUCTUR
PIPE COMPL. 30X4X1336 AS30	968197208	455	1	1132	919326708	PIPELINES SUPERSTRUCTUR
PIPE COMPL. 30X4X1362 AS30	968197108	453	1	1132	919326708	PIPELINES SUPERSTRUCTUR
PIPE COMPL. 30X4X1428 AS30	968196608	442	1	1132	919326708	PIPELINES SUPERSTRUCTUR
PIPE COMPL. 30X4X1599 AS30	968196808	447	1	1132	919326708	PIPELINES SUPERSTRUCTUR
PIPE COMPL. 30X4X1747 AS30	968196708	445	1	1132	919326708	PIPELINES SUPERSTRUCTUR
PIPE COMPL. 30X4X2368 AS30	921553708	454	1	1132	919326708	PIPELINES SUPERSTRUCTUR
PIPE COMPL. 30X4X2470 AS30	921554708	444	1	1132	919326708	PIPELINES SUPERSTRUCTUR
PIPE COMPL. 30X4X2631 AS30	921554208	449	1	1132	919326708	PIPELINES SUPERSTRUCTUR
PIPE COMPL. 30X4X2983 AS30	921554908	441	1	1132	919326708	PIPELINES SUPERSTRUCTUR
PIPE COMPL. 30X4X3019 AS30	921554508	446	1	1132	919326708	PIPELINES SUPERSTRUCTUR
PIPE COMPL. 30X4X3650 AS30	921554308	448	2	1132	919326708	PIPELINES SUPERSTRUCTUR
PIPE COMPL. 35X2X -	96043712	415	1	1132	919326708	PIPELINES SUPERSTRUCTUR
PIPE COMPL. 35X2X -	96043713	416	1	1132	919326708	PIPELINES SUPERSTRUCTUR
PIPE COMPL. 35X2X -	96043714	417	1	1132	919326708	PIPELINES SUPERSTRUCTUR
PIPE COMPL. 35X2X1193,6 XG	96040492	419	1	1132	919326708	PIPELINES SUPERSTRUCTUR
PIPE COMPL. 35X2X1226,8 AL	96040491	418	1	1132	919326708	PIPELINES SUPERSTRUCTUR
PIPE COMPL. 35X2X214 AL35 -	921583208	379	1	1131	919326708	PIPELINES SUPERSTRUCTUR
PIPE COMPL. 35X2X2881 AL35	962114408	381	1	1131	919326708	PIPELINES SUPERSTRUCTUR
PIPE COMPL. 35X2X591 AL35 -	968200108	484	1	1133	919326708	PIPELINES SUPERSTRUCTUR
PIPE COMPL. 38X4X1038 AS38	962980208	458	2	1132	919326708	PIPELINES SUPERSTRUCTUR
PIPE COMPL. 38X4X1785 AS38	962610308	158	1	1250	969869108	PIPELINES GRATING WINCH
PIPE COMPL. 38X4X1795 AS38	962610008	155	1	1250	969869108	PIPELINES GRATING WINCH
PIPE COMPL. 38X4X2141 AS38	962978608	(350)	1	1113	969860008	ADDITIONAL HYDR.SLEWING

Description	Item	Pos.	Quantity	Page	Assembly	Description
PIPE COMPL. 38X4X2220 AS38	962978708	(351)	1	1113	969860008	ADDITIONAL HYDR.SLEWING
PIPE COMPL. 38X5X -	96043710	363	1	1131	919326708	PIPELINES SUPERSTRUCTUR
PIPE COMPL. 38X5X -	96043720	467	1	1132	919326708	PIPELINES SUPERSTRUCTUR
PIPE COMPL. 38X5X -	96043721	468	1	1132	919326708	PIPELINES SUPERSTRUCTUR
PIPE COMPL. 38X5X -	96043722	469	1	1132	919326708	PIPELINES SUPERSTRUCTUR
PIPE COMPL. 38X5X -	96043723	470	1	1133	919326708	PIPELINES SUPERSTRUCTUR
PIPE COMPL. 38X5X -	96043724	471	1	1133	919326708	PIPELINES SUPERSTRUCTUR
PIPE COMPL. 38X5X1179 AS38	922012608	265	1	1131	919326708	PIPELINES SUPERSTRUCTUR
PIPE COMPL. 38X5X1288 AS38	968197308	459	1	1132	919326708	PIPELINES SUPERSTRUCTUR
PIPE COMPL. 38X5X1310 AS38	968198208	461	1	1132	919326708	PIPELINES SUPERSTRUCTUR
PIPE COMPL. 38X5X1484 AS38	968198408	463	1	1132	919326708	PIPELINES SUPERSTRUCTUR
PIPE COMPL. 38X5X1565 AS38	968198508	464	1	1132	919326708	PIPELINES SUPERSTRUCTUR
PIPE COMPL. 38X5X1659 AS38	968199308	476	1	1133	919326708	PIPELINES SUPERSTRUCTUR
PIPE COMPL. 38X5X1712 AS38	921595208	143	1	1250	969869108	PIPELINES GRATING WINCH
PIPE COMPL. 38X5X1721 AS38	922012508	263	1	1131	919326708	PIPELINES SUPERSTRUCTUR
PIPE COMPL. 38X5X1771 AS38	921595308	144	1	1250	969869108	PIPELINES GRATING WINCH
PIPE COMPL. 38X5X1817 AS38	968199508	478	1	1133	919326708	PIPELINES SUPERSTRUCTUR
PIPE COMPL. 38X5X1942 AS38	921553108	460	1	1132	919326708	PIPELINES SUPERSTRUCTUR
PIPE COMPL. 38X5X2077	964438608	(472)	1	1113	969860008	ADDITIONAL HYDR.SLEWING
PIPE COMPL. 38X5X2087 AS38	921596008	147	1	1250	969869108	PIPELINES GRATING WINCH
PIPE COMPL. 38X5X2113 AS38	921597908	148	1	1250	969869108	PIPELINES GRATING WINCH
PIPE COMPL. 38X5X2153 AS38	922012408	262	1	1131	919326708	PIPELINES SUPERSTRUCTUR
PIPE COMPL. 38X5X2239	964438808	(474)	1	1113	969860008	ADDITIONAL HYDR.SLEWING
PIPE COMPL. 38X5X2248 AS38	921552908	462	1	1132	919326708	PIPELINES SUPERSTRUCTUR
PIPE COMPL. 38X5X2369 AS38	968200408	(473)	1	1113	969860008	ADDITIONAL HYDR.SLEWING
PIPE COMPL. 38X5X2408,7 AS	96040494	466	1	1132	919326708	PIPELINES SUPERSTRUCTUR
PIPE COMPL. 38X5X2414 AS38	921595408	145	1	1250	969869108	PIPELINES GRATING WINCH
PIPE COMPL. 38X5X2422,6 38	96040493	465	1	1132	919326708	PIPELINES SUPERSTRUCTUR
PIPE COMPL. 38X5X2447 AS38	921595908	146	1	1250	969869108	PIPELINES GRATING WINCH
PIPE COMPL. 38X5X2519 AS38	968201008	(475)	1	1113	969860008	ADDITIONAL HYDR.SLEWING
PIPE COMPL. 38X5X285 AS38 -	921614808	286	1	1390	969867708	PIPE LINES WINCH 3
PIPE COMPL. 38X5X3034 AS38	921550608	479	1	1133	919326708	PIPELINES SUPERSTRUCTUR
PIPE COMPL. 38X5X341 AS38 -	921601508	285	1	1390	969867708	PIPE LINES WINCH 3
PIPE COMPL. 38X5X3480 AS38	921550808	477	1	1133	919326708	PIPELINES SUPERSTRUCTUR
PIPE COMPL. 38X5X3637 AS38	921598908	150	1	1250	969869108	PIPELINES GRATING WINCH
PIPE COMPL. 38X5X3639 AS38	921598808	149	1	1250	969869108	PIPELINES GRATING WINCH
PIPE COMPL. 38X5X3746 AS38	921615408	295	1	1390	969867708	PIPE LINES WINCH 3
PIPE COMPL. 38X5X3861 AS38	921615308	294	1	1390	969867708	PIPE LINES WINCH 3
PIPE COMPL. 38X5X405	964437308	260	1	1131	919326708	PIPELINES SUPERSTRUCTUR
PIPE COMPL. 38X5X493 AS38 -	921587508	(281)	1	695	969858508	ADDITONAL HYDRAUL.WINCH
PIPE COMPL. 38X5X653 AS38 -	921587408	(280)	1	695	969858508	ADDITONAL HYDRAUL.WINCH
PIPE COMPL. 38X5X977	964437408	261	1	1131	919326708	PIPELINES SUPERSTRUCTUR
PIPE COMPL. 42X3X115 AL42 -	962116008	211	1	1131	919326708	PIPELINES SUPERSTRUCTUR
PIPE COMPL. 42X3X1500 AL42	968199708	480	1	1133	919326708	PIPELINES SUPERSTRUCTUR
PIPE COMPL. 42X3X1591 AL42	921581208	398	1	1131	919326708	PIPELINES SUPERSTRUCTUR
PIPE COMPL. 42X3X1812 AL42	968023608	397	1	1131	919326708	PIPELINES SUPERSTRUCTUR
PIPE COMPL. 42X3X1930 AL42	921561708	399	1	1132	919326708	PIPELINES SUPERSTRUCTUR
PIPE COMPL. 42X3X3098 AL42	921581408	396	1	1131	919326708	PIPELINES SUPERSTRUCTUR
PIPE COMPL. 42X3X336 AL42 -	926881308	371	1	1131	919326708	PIPELINES SUPERSTRUCTUR
PIPE COMPL. 42X3X75 AL42 - A	962114308	161	1	1131	919326708	PIPELINES SUPERSTRUCTUR
PIPE COMPL. 6X1X125 AS6 -	966901508	167	1	1131	919326708	PIPELINES SUPERSTRUCTUR
PIPE COMPL. 6X1X1418,1 AS6	96039063	710	1	546	919199408	PIPELINES UNDERCARRIAGE
PIPE COMPL. 6X1X1439,6 AS6	96039061	708	1	546	919199408	PIPELINES UNDERCARRIAGE
PIPE COMPL. 6X1X1499,4 AS6	96039062	709	1	546	919199408	PIPELINES UNDERCARRIAGE
PIPE COMPL. 6X1X1520,9 AS6	96039060	707	1	546	919199408	PIPELINES UNDERCARRIAGE
PIPE COMPL. 6X1X155 AS6 -	921586508	174	1	1131	919326708	PIPELINES SUPERSTRUCTUR
PIPE COMPL. 6X1X156 AS6 -	921585708	207	1	1131	919326708	PIPELINES SUPERSTRUCTUR
PIPE COMPL. 6X1X1687,3 AS6	96039067	714	1	546	919199408	PIPELINES UNDERCARRIAGE
PIPE COMPL. 6X1X1708,8 AS6	96039065	712	1	546	919199408	PIPELINES UNDERCARRIAGE
PIPE COMPL. 6X1X171 PR6-S/	96038740	(850)	1	614	96041588	TUBING EMERGENCY CONT

Description	Item	Pos.	Quantity	Page	Assembly	Description
PIPE COMPL. 6X1X1768,6 AS6	96039066	713	1	546	919199408	PIPELINES UNDERCARRIAGE
PIPE COMPL. 6X1X1790,1 AS6	96039064	711	1	546	919199408	PIPELINES UNDERCARRIAGE
PIPE COMPL. 6X1X269 AS6 -	966901708	169	1	1131	919326708	PIPELINES SUPERSTRUCTUR
PIPE COMPL. 6X1X419 AS6 -	966901608	168	1	1131	919326708	PIPELINES SUPERSTRUCTUR
PIPE COMPL. 8X1X615,3 L8 D	96047500	(529)	1	387	96051663	EXHAUST SYSTEM PRE-ASSE
PIPE COMPL. 8X1X766,6 sicke8	96051556	(528)	1	387	96051663	EXHAUST SYSTEM PRE-ASSE
PIPE FOLDING PLUG 10X45 V	433201608	12	2	1136	918063908	CRANE DRIVER CAB ADDITIO
PIPE FOLDING PLUG 10X45 V	433201608	8	1	1571	918859708	F-CONNECTING HEAD
PIPE FOLDING PLUG 10X45 V	433201608	8	1	1581	919463108	F-CONNECTING HEAD
PIPE LINE 2ND AXLE	96039634	11	1	229	96036795	PNE&HYD 2ND AXLE PREASSE
PIPE LINE 3RD AXLE	96039636	11	1	242	96036796	PNE&HYD 3RD AXLE PREASSE
PIPE LINE 4TH AXLE	96039638	11	1	254	96036797	PNE&HYD 4TH AXLE PREASSE
PIPE LINES WINCH 1 STUFE 4	969867908	11	1	695	969858508	ADDITONAL HYDRAUL.WINCH
PIPE LINES WINCH 3 STUFE 4	969867708	11	1	1387	969858408	ADDITIONAL HYDRAULICS WI
PIPE PIECE FE//ZNNI8//CN//T0	967562008	31	1	943	917227308	OIL RESERVOIR, COMPLETE
PIPE SOCKET CPL. NW-20	968652008	75	1	135	96032862	DIESEL ENGINE, PRE-ASSEMB
PIPE SOCKET CPL. NW-20	968652008	407	1	757	96038878	DIESEL ENGINE, PRE-ASSEMB
PIPE SOCKET GSCK45	97042155	17	1	603	969862108	VALVE PLATE, PRE-ASSEMB
PIPE SOCKET GSCK45	97042155	10	1	1172	918064408	HEATING CRANE DRIVER'S CA
PIPE SOCKET PRE-ASS. 60	96016754	626	2	181	96033630	PIPING DIESEL ENGINE
PIPE SOCKET R1/4"	10014698	1	1	953	774375108	PASSAGE NIPPLE BLOCK
PIPE WELDED	921568108	5	1	701	917151308	WINCH 4 LUFFING GEAR
PIPE WELDED	96020867	(1)	1	1543	919752108	SX-INTERMEDIATE PC PRE-AS
PIPE WELDED	967254108	26	1	701	917151308	WINCH 4 LUFFING GEAR
PIPE WELDED LACKIERT RAL	961851508	1	1	634	918744608	INSTALLATION SLEEPER BERT
PIPE WELDED RAL 3020 SPF	962854308	2	1	493	968056808	BUMPER PREASSEMBLED
PIPE WELDED RAL 7016 LACKI	962151208	2	1	634	918744608	INSTALLATION SLEEPER BERT
PIPE WELDED RAL 7016 LACKI	962151908	3	1	634	918744608	INSTALLATION SLEEPER BERT
PIPE WELDED RAL 7016 SPF	964570508	7	1	1166	918064308	SLIDING DOOR INSTALLATION
PIPE WELDED RAL 9005 SPF	963137308	1	1	1240	963137208	CENTRING COMPLETE
PIPE WELDED RAL 9005,M,GT	96002537	7	1	1152	918064108	CRANE OPERATOR CABIN P
PIPE WELDED T ZN O	96008109	70	1	1210	96002863	SWINGING PLATFORM COMPL
PIPE WELDED T ZN O	96017184	(1)	1	1543	919752108	SX-INTERMEDIATE PC PRE-AS
PIPELINE	10145126	1	1	98	10141712	PIPELINE INSTALLATION
PIPELINE	774378008	6	1	952	774386008	DISTRIBUTION BLOCK
PIPELINE 1. AXLE	96039632	11	1	220	96036794	PNE&HYD 1ST AXLE PREASSE
PIPELINE 10X1	10117635	15	1	86	10126724	FUEL FINE-FILTER ASSEMBLY
PIPELINE 10X1	10118747	1	1	48	10118748	PIPELINE INSTALLATION
PIPELINE 10X1	10136805	3	1	42	10141769	FINAL CONTROL VALVE
PIPELINE 10X1	10147374	20	1	105	10147657	VENT TUBE ASSEMBLY
PIPELINE 10X1	10147374	20	1	825	10147372	VENT TUBE ASSEMBLY
PIPELINE 18X1,5	10135714	4	1	822	10141807	ACCESSORIES AIR COMPRES
PIPELINE 18X1,5	10142388	1	1	99	10141710	COOLING WATER PIPES ATTA
PIPELINE 18X1,5	10142389	2	1	99	10141710	COOLING WATER PIPES ATTA
PIPELINE 22X1,5	10141833	3	1	98	10141712	PIPELINE INSTALLATION
PIPELINE 22X1,5	11385773	1	1	822	10141807	ACCESSORIES AIR COMPRES
PIPELINE 25X1,5	10150150	4	2	44	10141581	CRANKCASE BREATHER ASS
PIPELINE 25X1,5	10150150	4	2	811	10141843	CRANKCASE BREATHER ASS
PIPELINE 25X1,5	10154984	7	1	44	10141581	CRANKCASE BREATHER ASS
PIPELINE 25X1,5	10154984	7	1	811	10141843	CRANKCASE BREATHER ASS
PIPELINE 25X3	10141583	5	1	44	10141581	CRANKCASE BREATHER ASS
PIPELINE 25X3	10141586	3	1	44	10141581	CRANKCASE BREATHER ASS
PIPELINE 25X3	10141586	3	1	811	10141843	CRANKCASE BREATHER ASS
PIPELINE 25X3	10141844	5	1	811	10141843	CRANKCASE BREATHER ASS
PIPELINE 25X3	10150162	6	1	44	10141581	CRANKCASE BREATHER ASS
PIPELINE 25X3	10150162	6	1	811	10141843	CRANKCASE BREATHER ASS
PIPELINE 6X2	10141729	4	1	114	10143790	REGULATION BOOST PRESS
PIPELINE 6X2	10141730	5	1	114	10143790	REGULATION BOOST PRESS
PIPELINE 6X2	10141735	6	1	114	10143790	REGULATION BOOST PRESS
PIPELINE 6X2	10143791	3	1	114	10143790	REGULATION BOOST PRESS

Description	Item	Pos.	Quantity	Page	Assembly	Description
PIPELINE 6X2	10143792	7	1	114	10143790	REGULATION BOOST PRESS
PIPELINE INSTALLATION	10118748	4	1	47	10152926	LOCKING PIECES
PIPELINE INSTALLATION	10141712	333	1	36	13455159	DIESEL ENGINE
PIPELINE PIN PULLING CYLIN	968895908	90	1	1435	968895808	ADDL.HYDR.F.PIN PULLING DE
PIPELINE S OVERRUN PROTE	921692908	93	1	1182	910162608	ADD.HYDR.S_RETAINING RAM
PIPELINE WINCH 6 SCR	968221308	11	1	1113	969860008	ADDITIONAL HYDR.SLEWING
PIPELINES	96038306	50	1	939	96038214	FUEL TANK, PRE-ASSEMBLED
PIPELINES	96039436	700	1	758	96038878	DIESEL ENGINE, PRE-ASSEMB
PIPELINES	96050753	200	1	801	919546708	MUFFLER UNIT
PIPELINES CONDUCTS PIN P	96022734	11	1	1447	96022733	BULKHEAD PLATE
PIPELINES D-OVERRUN PRO	969869308	11	1	1119	969860108	ADDNL.HYDR.RETAINING DEV
PIPELINES DRUCKLUFT	969863308	11	1	1123	969863108	COMPRESSED AIR PLANT
PIPELINES EMERGENCY CO	96041591	11	1	614	96041588	TUBING EMERGENCY CONT
PIPELINES EMERGENCY CO	965739608	93	1	1230	965226108	FITTING PLATE EMERG. ACT:
PIPELINES EMERGENCY CO	965739708	93	1	1235	965324508	FITTING PLATE EMERG. ACT:
PIPELINES FUEL	96047447	2	1	361	919964208	FUEL FEED
PIPELINES FUEL	96059019	200	1	366	96059018	BALL VALVE STRIP
PIPELINES GRATING WINCH	969869108	11	1	1248	969859108	ADDNL.HYDR.GRID-WINCH
PIPELINES HYDR. DIESEL ENG	96037505	11	1	181	96033630	PIPING DIESEL ENGINE
PIPELINES SUPERSTRUCTUR	919326708	180	1	12		LIEBHERR MOB.CRANE LG 175
PIPELINES SUSPENDED BALL	96021204	11	1	1256	96017031	ADDNL.HYDR.SUSPENDED BA
PIPELINES SUSPENDED BAL	96016787	11	1	1482	96016504	ADDNL.HYDR.SUSPENDED BA
PIPELINES UNDERCARRIAGE	919199408	91	1	10		LIEBHERR MOB.CRANE LG 175
PIPEWORK AIR INSTALLATIO	96032772	4	1	495	918998208	COMPRESSED AIR PLANT
PIPEWORK RETROFIT CONT	96032778	4	1	516	919199008	HYDRAULIC AXLE SUSPENSIO
PIPING COOLER	96033654	200	1	23	96032863	RADIATOR, PRE-ASSEMBLED
PIPING DIESEL ENGINE	96033630	200	1	135	96032862	DIESEL ENGINE, PRE-ASSEMB
PIPING GEAR	96032873	200	1	190	96032869	TRANSFER CASE, PRE-ASSE
PISTON	10023211	2404	1	227	10876205	FINAL DRIVE
PISTON	10023211	2404	1	252	10876158	FINAL DRIVE
PISTON	10113785	1006	1	192	11081159	DISTRIBUTOR GEARBOX
PISTON	10300831	130	2	148	964013408	HOUSING
PISTON	10353779	60	1	165	10343489	CONTROL
PISTON	10353791	120	1	165	10343489	CONTROL
PISTON	10353798	140	1	165	10343489	CONTROL
PISTON	10353800	170	1	165	10343489	CONTROL
PISTON	10353801	180	1	165	10343489	CONTROL
PISTON	10353805	230	1	165	10343489	CONTROL
PISTON	10353806	250	1	165	10343489	CONTROL
PISTON	502637808	3	1	505	502924608	LOADED/EMPTY VALVE
PISTON	510713708	4	1	1093	510438508	PRESSURE RELIEF VALVE
PISTON	510764908	4	1	1095	511497508	PRESSURE RELIEF VALVE
PISTON	530191208	532	1	276	10876196	FINAL DRIVE
PISTON	570080008	(32)	1	523	570933008	AIR ACTUATION SECTION
PISTON	570080008	30	1	525	511433808	AXLE LOCKING VALVE
PISTON	570114708	4	7	739	570113308	DRIVING GEAR
PISTON	570620908	13	1	230	10036124	SUSPENSION CYLINDER
PISTON	570620908	12	1	243	10036126	SUSPENSION CYLINDER
PISTON	571803508	30	1	148	964013408	HOUSING
PISTON	571806908	150	1	150	571801808	CONTROL
PISTON	571807208	210	1	150	571801808	CONTROL
PISTON	571807408	250	1	150	571801808	CONTROL
PISTON	571807608	370	1	150	571801808	CONTROL
PISTON	571807708	410	1	150	571801808	CONTROL
PISTON	571808008	450	1	150	571801808	CONTROL
PISTON	571812908	40	1	158	571808808	STORAGE
PISTON BOLT 55X80X25 16Mn	10148692	(6)	1	35	13455159	DIESEL ENGINE
PISTON COOLING	10142096	15	8	35	13455159	DIESEL ENGINE
PISTON COOLING	10142096	15	8	805	13455143	DIESEL ENGINE
PISTON CPL. V-MOTORX128	12403787	70	8	35	13455159	DIESEL ENGINE

Description	Item	Pos.	Quantity	Page	Assembly	Description
PISTON CPL. V-MOTORX128	12403787	70	8	806	13455143	DIESEL ENGINE
PISTON GUIDE RING	10286935	533	1	276	10876196	FINAL DRIVE
PISTON GUIDE RING 5070	530191408	1008	1	192	11081159	DISTRIBUTOR GEARBOX
PISTON RING MG 128X117,8X	11428101	(4)	1	35	13455159	DIESEL ENGINE
PISTON ROD	10324864	3	1	195	10870697	VARIABLE PUMP
PISTON ROD	10875113	(1)	1	673	915913008	PIN F. S AND D PIVOT SECTIO
PISTON ROD	10875114	(1)	1	673	915913008	PIN F. S AND D PIVOT SECTIO
PISTON V-MOTORX128 42CrMo	12403786	(1)	1	35	13455159	DIESEL ENGINE
PITMAN ARM	521107808	3	1	295	916963808	STEERING MECHANISM
PIVOT HEAD DIN ISO 12240-4	10035717	11	2	1146	96000684	FRONT WINDOW CPL.
PIVOT PIN	10488370	13	2	783	11656288	VARIABLE PUMP
PIVOT ROD	591057708	7	2	568	962568308	SCREEN WHIPING SYS. PRE-A
PIVOT ROD	591080308	8	1	568	962568308	SCREEN WHIPING SYS. PRE-A
PIVOT SECTION	918489108	543	1	16		LIEBHERR MOB.CRANE LG 175
PIVOTING INTERMEDIATE PL	963016408	9	1	645	962512408	SUPPORT PLATE COMPL.
PIVOTING LEFT-HAND SUPP	963738408	1	1	28	963738308	PREMOUNTED SUPPORT
PIVOTING NUT WELDED FE//	921686708	1	1	1520	921688808	PIN COMPL.
PIVOTING RIGHT-HAND SUPP	962524608	2	1	28	963738308	PREMOUNTED SUPPORT
PIVOTING WALKWAY WELDED	96002861	1	1	1204	96002845	GANGWAY 1
PIVOTING WALKWAY WELDED	96002865	1	1	1217	96002847	GANGWAY 3
PIVOTING WALKWAY WELDED	96002871	1	1	1216	96002846	GANGWAY 2
PLANET PIN	530188708	331	6	210	10873988	PLANETARY GEARBOX
PLANET PIN	530188708	331	6	274	10455272	PLANETARY GEARBOX
PLANET WHEEL	10286889	322	6	210	10873988	PLANETARY GEARBOX
PLANET WHEEL	530188608	322	6	274	10455272	PLANETARY GEARBOX
PLANETARY CARRIER	11005316	24	1	730	11005308	PLANETARY GEARBOX
PLANETARY CARRIER	570795908	1	1	735	540270414	POWER TAKE-OFF CPL
PLANETARY GEARBOX	10455272	300	1	272	10874908	DRIVEN STEERING AXLE
PLANETARY GEARBOX	10873988	300	2	204	10874903	DRIVEN STEERING AXLE
PLANETARY GEARBOX	10873988	300	2	224	10874904	DRIVEN STEERING AXLE
PLANETARY GEARBOX	10873988	300	2	249	10874906	DRIVEN STEERING AXLE
PLANETARY GEARBOX	11005308	1	1	729	10802280	ROPE WINCH
PLANETARY STAGE	11005313	11	1	730	11005308	PLANETARY GEARBOX
PLANETARY STAGE	11005314	21	1	730	11005308	PLANETARY GEARBOX
PLANETARY WHEEL AXLE	570795808	2	3	735	540270414	POWER TAKE-OFF CPL
PLANETS HOUSING	571118708	300	1	274	10455272	PLANETARY GEARBOX
PLASTIC HOOD	10218075	1	1	513	502650008	HANDBRAKE VALVE
PLASTIC PIPE COMPLETE	96023299	(2332)	1	931	918996808	UREA PLANT
PLASTIC PIPE COMPLETE	96043088	(1511)	1	318	918759408	ADDITIONAL HEATING
PLASTIC PIPE COMPLETE	96043095	(1510)	1	318	918759408	ADDITIONAL HEATING
PLASTIC PIPE COMPLETE	969383908	(2731)	1	352	917984408	UREA PLANT
PLASTIC PIPELINES	969948808	500	1	318	918759408	ADDITIONAL HEATING
PLATE 1,5X132X336 DC01 FE//	955209808	5	2	1029	96004319	SWITCH CABINET
PLATE 1.5X1002X372 DC01	976245708	23	1	751	96038878	DIESEL ENGINE, PRE-ASSEMB
PLATE 1.5X104X50 X5CRNI18-1	97079531	24	1	1160	96000697	WIPERS INSTALLATION
PLATE 1.5X1090X325 DC01	976245508	24	1	751	96038878	DIESEL ENGINE, PRE-ASSEMB
PLATE 1.5X1090X55 DC01	976787608	36	1	746	918996008	DIESEL ENGINE INSTALLATIO
PLATE 1.5X1140X231 DC01	972331708	26	1	1107	96001074	BATTERY BOX, PRE-ASSEMB
PLATE 1.5X114X70 DC01 FE//	97025882	11	1	898	96036284	HOUSING CPL.
PLATE 1.5X1154X106 DC01	976245608	25	1	751	96038878	DIESEL ENGINE, PRE-ASSEMB
PLATE 1.5X1216X565 DC01 SP	97023136	1	1	1108	967472608	COVER PRE-ASSY.
PLATE 1.5X131X10 DC01 FE//	977332608	20	1	1166	918064308	SLIDING DOOR INSTALLATION
PLATE 1.5X144X327 DC01 FE//	956248108	2	3	418	96037710	CENTRE BRACKET PRE-ASS.
PLATE 1.5X150X37 DC01	956469408	28	1	589	917330508	DOOR LEFT, CPL.
PLATE 1.5X150X37 DC01	956469408	28	1	596	917330608	DOOR RIGHT, CPL.
PLATE 1.5X158X338 DC01 FE//	972962308	5	1	1033	96035660	ASSEMBLY PARTS MOUNTIN
PLATE 1.5X160X50 DC01 RAL 7	97086716	46	1	579	96012578	SMALL PARTS INSTALLATION
PLATE 1.5X1729X159 DC01 SP	97025491	4	1	970	917991908	SOUND DAMPING
PLATE 1.5X174X114 DC01 RAL	976094108	44	1	1155	969752508	INTERNAL PANELLING INSTA
PLATE 1.5X2001X607 DC01	97076119	1	1	874	96043155	FLAP PRE-ASS.

Description	Item	Pos.	Quantity	Page	Assembly	Description
PLATE 1.5X2067X529 DC01	97035045	71	1	864	918996308	TURNTABLE PANELLING
PLATE 1.5X2086X182 DC01	976245808	22	1	751	96038878	DIESEL ENGINE, PRE-ASSEMB
PLATE 1.5X208X84 DC01 RAL	97093685	34	1	1152	918064108	CRANE OPERATOR CABIN P
PLATE 1.5X235X50 DC01 RAL 7	97086715	45	1	579	96012578	SMALL PARTS INSTALLATION
PLATE 1.5X2396X66 DC01 RAL	97085755	22	1	560	96012458	INTERNAL PANELLING INSTA
PLATE 1.5X240X140 DC01 RAL	977593708	1	1	896	964931408	PREMOUNTED PLUG SOCKET
PLATE 1.5X261X328 DC01 RAL	97059137	6	1	1141	918065208	CRANE OPERATOR CABIN P
PLATE 1.5X267X119 DC01 FE//	972642808	6	1	579	96012578	SMALL PARTS INSTALLATION
PLATE 1.5X287X160 DC01 RAL	97111289	1	1	888	96027387	PLATE PRE-ASS.
PLATE 1.5X307X186 DC01 FE//	976645508	26	1	1037	96001933	ASSEMBLY UNIT
PLATE 1.5X338X200 DC01 FE//	973830508	2	1	414	962817908	PREMOUNTED RELAY MODUL
PLATE 1.5X350X638 X5CRNI18	97122726	18	1	800	919546708	MUFFLER UNIT
PLATE 1.5X35X71 DC01 RAL 90	97138447	17	1	1166	918064308	SLIDING DOOR INSTALLATION
PLATE 1.5X378X245 DC01 RAL	97078716	43	1	886	96036283	ELECTRIC ADD-ON PARTS CA
PLATE 1.5X389X269 DC01 FE//	97038727	15	1	886	96036283	ELECTRIC ADD-ON PARTS CA
PLATE 1.5X398X206 DC01 RAL	954502908	20	1	560	96012458	INTERNAL PANELLING INSTA
PLATE 1.5X45X158 DC01 FE//	973083608	7	1	579	96012578	SMALL PARTS INSTALLATION
PLATE 1.5X463X35 DC01 FE//	978367908	5	1	418	96037710	CENTRE BRACKET PRE-ASS.
PLATE 1.5X46X15 DC01 FE//ZN	972681008	13	1	573	964232008	INSTRUMENT BOX CPL.
PLATE 1.5X47X17 DC01 FE//ZN	972682008	14	2	573	964232008	INSTRUMENT BOX CPL.
PLATE 1.5X490X405 DC01 FE//	97016832	19	1	418	96037710	CENTRE BRACKET PRE-ASS.
PLATE 1.5X49X18 DC01 FE//ZN	972680908	12	1	573	964232008	INSTRUMENT BOX CPL.
PLATE 1.5X500X111 DC01 RAL	976861208	11	1	1166	918064308	SLIDING DOOR INSTALLATION
PLATE 1.5X510X245 DC01 RAL	97085732	19	2	560	96012458	INTERNAL PANELLING INSTA
PLATE 1.5X525X197 X5CRNI18	972574608	10	1	553	917985608	DRIVER'S CABIN PRE-ASS.2
PLATE 1.5X536X395 DC01	97035044	44	1	863	918996308	TURNTABLE PANELLING
PLATE 1.5X55X30 DC01 RAL 90	97079164	6	1	1163	969520208	MONITOR CONSOLE
PLATE 1.5X573X250 DC01 RAL	97085752	16	1	560	96012458	INTERNAL PANELLING INSTA
PLATE 1.5X633X384 X5CRNI18-	954781408	10	1	320	96019560	ADDNL.HEATING, PRE-ASSE
PLATE 1.5X74X26 DC01 FE//ZN	973529108	3	2	571	96015567	INSTRUMENT BOX, INSTALLAT
PLATE 1.5X75X75 DC01 RAL 7	977512608	12	1	1152	918064108	CRANE OPERATOR CABIN P
PLATE 1.5X79X67 DC01 FE//ZN	977490808	8	1	1033	96035660	ASSEMBLY PARTS MOUNTIN
PLATE 1.5X801X289 DC01 RAL	977722108	9	1	1148	964561008	REAR WINDOW PRE-ASS.
PLATE 1.5X812X326 DC01 RAL	976832908	21	1	1155	969752508	INTERNAL PANELLING INSTA
PLATE 1.5X833X55 DC01	976246108	35	1	746	918996008	DIESEL ENGINE INSTALLATIO
PLATE 1.5X85X54 DC01	978667508	23	1	1155	969752508	INTERNAL PANELLING INSTA
PLATE 1.5X872X40 DC01 FE//	977098308	4	2	978	967664708	COVER PRE-ASSY.
PLATE 1.5X872X40 DC01 FE//	977098308	2	2	981	964677708	COVER COMPL.
PLATE 1.5X872X70 X5CRNI18-1	977616408	46	1	1155	969752508	INTERNAL PANELLING INSTA
PLATE 1.5X965X40 DC01 FE//	977668208	3	2	982	964973908	COVER PRE-ASSY.
PLATE 1.5X969X345 DC01	97024737	21	1	751	96038878	DIESEL ENGINE, PRE-ASSEMB
PLATE 1.5X987X397 DC01	976246008	20	1	751	96038878	DIESEL ENGINE, PRE-ASSEMB
PLATE 100X1350X850 S355J2+	956737108	3	2	1353	96005682	LUFFING PULLEY BLOCK COM
PLATE 10X110X110 S355MC FE	97074042	29	2	1378	918325908	WINCH 3
PLATE 10X115X115 S355MC FE	97063248	12	1	1204	96002845	GANGWAY 1
PLATE 10X120X40 S355MC FE//	942890608	33	2	1394	918964608	L ADAPTER SECTION
PLATE 10X120X40 S355MC FE//	942890608	50	2	1571	918859708	F-CONNECTING HEAD
PLATE 10X120X40 S355MC FE//	942890608	50	2	1581	919463108	F-CONNECTING HEAD
PLATE 10X1270X80 S355MC	956639208	28	1	1306	919746308	SL REDUCING SECTION
PLATE 10X1270X80 S355MC	956639208	37	2	1361	918857108	D INTERMEDIATE SECTION
PLATE 10X1270X80 S355MC	956639208	37	1	1367	918857208	D INTERMEDIATE SECTION
PLATE 10X1270X80 S355MC	956639208	43	2	1394	918964608	L ADAPTER SECTION
PLATE 10X1390X80 S355MC	956442708	130	1	1272	919745108	S PIVOT SECTION
PLATE 10X1390X80 S355MC	956442708	8	1	1290	919745708	S INTERMEDIATE SECTION
PLATE 10X1390X80 S355MC	956442708	8	4	1298	919745808	LA INTERMED.SECTION WELD
PLATE 10X1390X80 S355MC	956442708	28	5	1324	919746708	S INTERMEDIATE SECTION
PLATE 10X1390X80 S355MC	956442708	27	5	1327	919746808	S INTERMEDIATE SECTION
PLATE 10X1390X80 S355MC	956442708	27	5	1330	919746908	S INTERMEDIATE SECTION
PLATE 10X1390X80 S355MC	956442708	28	5	1334	919747208	S INTERMEDIATE SECTION
PLATE 10X1390X80 S355MC	956442708	8	2	1529	919747308	SX REDUCING SECTION

Description	Item	Pos.	Quantity	Page	Assembly	Description
PLATE 10X1390X80 S355MC	956442708	12	2	1534	919747408	SX REDUCING SECTION
PLATE 10X1390X80 S355MC	956442708	8	4	1626	919747708	LA INTERMED.SECTION WELD
PLATE 10X150X150 S355MC FE	974820408	6	1	1474	967989808	CONNECTING LINK PRE-ASS.
PLATE 10X20X60 S235JR	936940608	19	2	668	920456008	SAFETY ROLLER WINCH 1/2
PLATE 10X280X130 S355MC	970397508	11	2	673	915913008	PIN F. S AND D PIVOT SECTIO
PLATE 10X285X297 S700MC	956674508	3	1	666	927094908	ROD CPL.
PLATE 10X285X297 S700MC	956674608	4	1	666	927094908	ROD CPL.
PLATE 10X300X377 S700MC F	979724808	10	19	1404	916980308	L-HEAD PIECE
PLATE 10X364X640 S355MC	97090178	88	2	1458	96051270	BALLAST PALETTE PRE-ASS.
PLATE 10X370X100 S355MC	970397408	10	2	673	915913008	PIN F. S AND D PIVOT SECTIO
PLATE 10X379X90 S355MC	97126024	13	2	1652	918598508	CONTAINER FOR RODS
PLATE 10X500X134 S355MC	97088224	33	2	1375	916979908	D OVERRUN PROTECTION
PLATE 10X500X134 S355MC	97089258	34	2	1375	916979908	D OVERRUN PROTECTION
PLATE 10X584X388 S355MC	97090179	89	2	1458	96051270	BALLAST PALETTE PRE-ASS.
PLATE 10X80X1165 S355MC FE	97012760	56	1	1361	918857108	D INTERMEDIATE SECTION
PLATE 10X80X1165 S355MC FE	97012760	56	1	1367	918857208	D INTERMEDIATE SECTION
PLATE 10x100x100 S355MC	970220408	9	1	1080	96008839	KIT MECHAN.PARTS (COMPOS
PLATE 10x404x60 S355MC	970279908	17	1	1080	96008839	KIT MECHAN.PARTS (COMPOS
PLATE 110X34 S315MC FE//ZN	979132008	81	3	1600	918474308	F-HEAD SECTION
PLATE 120X30 ALMG3 H111 SP	956522208	320	4	441	918994608	TIRE COVER PANELLING
PLATE 12X120X425 S355MC	956644408	9	2	1311	918359908	WINCH 6
PLATE 12X195X80 S355MC FE//	976878308	33	4	1457	96051270	BALLAST PALETTE PRE-ASS.
PLATE 12X200X84 S355MC FE//	97094949	(1)	1	1561	918576008	ADDITIONAL LUG SX SYSTEM
PLATE 12X50X300 S690QL	956659808	8	3	909	919361008	SA FRAME
PLATE 12x146x83 S355MC FE//	970744408	22	1	1467	96024497	GUIDE PRE-ASS.
PLATE 140X93 S315MC FE//ZN	956093308	(5)	1	301	96032777	STEERING PIPEWORK
PLATE 140X93 S315MC FE//ZN	956093308	300	1	742	969859308	ADDNL. HYDR. F. ERECTING W
PLATE 15X115X115 S355MC FE	972950108	15	1	1204	96002845	GANGWAY 1
PLATE 15X250X310 S960QL	972737908	3	1	919	918719408	ROTATING PLATFORM LOCK
PLATE 15X90X325 S355MC	954425608	1	1	914	925299708	PENDULUM, COMPLETE
PLATE 15x220x220 S355MC	970515708	52	2	1457	96051270	BALLAST PALETTE PRE-ASS.
PLATE 171,5X123,5 S235JR	10120823	(9)	1	127	10119871	POWER TAKE-OFF ADD-ON
PLATE 172X134,5 S235JR	9080467	9	1	129	11366396	AUXILIARY DRIVE PRE-ASS.
PLATE 177,4X155 S235JR	10136914	2	1	72	11365727	OIL MODULE LEFT PRE-ASS.
PLATE 185X185 DC01 FE//ZNNI	97045052	31	4	1599	918474308	F-HEAD SECTION
PLATE 192X126 DC01 FE//ZNNI	97037694	25	1	676	918409908	WINCH 1
PLATE 192X126 DC01 FE//ZNNI	97037694	25	1	691	918410008	WINCH 2
PLATE 192X126 DC01 FE//ZNNI	97037694	38	1	701	917151308	WINCH 4 LUFFING GEAR
PLATE 192X126 DC01 FE//ZNNI	97037694	29	1	1311	918359908	WINCH 6
PLATE 192X126 DC01 FE//ZNNI	97037694	28	1	1378	918325908	WINCH 3
PLATE 196X63 S315MC FE//ZN	955668108	1	4	1023	96008915	FIXING PARTS ELECTRIC
PLATE 196X63 S315MC FE//ZN	955668108	55	2	1338	917996808	D PIVOT SECTION
PLATE 196X63 S315MC FE//ZN	955668108	25	1	1378	918325908	WINCH 3
PLATE 1X176X176 X5CRNI18-1	974792608	(1)	1	973	967652908	COVER PRE-ASS.
PLATE 1X285X126 DC01 RAL 9	977444308	17	1	850	918810308	CONTROL STAND
PLATE 1X285X126 DC01 RAL 9	977444408	18	1	850	918810308	CONTROL STAND
PLATE 1X30X30 DC01 FE//ZN20	97072200	4	4	401	919461708	SEATS DRIVER'S CAB
PLATE 1X317X110 DC01 FE//ZN	973144808	39	16	337	96047402	SUPPORT PIECE PRE-ASS.
PLATE 1X317X110 DC01 FE//ZN	973144808	39	16	346	96047403	SUPPORT PIECE PRE-ASS.
PLATE 1X374X106 DC01 FE//ZN	976167508	10	1	751	96038878	DIESEL ENGINE, PRE-ASSEMB
PLATE 1X45X25 DC01 FE//ZNNI	97008936	74	4	864	918996308	TURNTABLE PANELLING
PLATE 1X68X99 DC01 FE//ZNNI	97008381	11	4	937	919327908	FUEL TANK CPL.
PLATE 1X68X99 DC01 FE//ZNNI	97008381	35	4	943	917227308	OIL RESERVOIR, COMPLETE
PLATE 1x120x100 DC01 FE//ZN	970398708	22	3	1378	918325908	WINCH 3
PLATE 1x200x100 DC01	957002108	10	2	555	968027008	BEARING INSTALLATION
PLATE 2.5X1006X196 DC01 FE	97085625	42	1	579	96012578	SMALL PARTS INSTALLATION
PLATE 2.5X138X131 DC01 FE//	97125203	5	1	993	96040792	ADD.PARTS ELECTRIC F.AGG
PLATE 2.5X168X151 DC01 FE//	973372408	(3)	1	535	962806108	CONTROL DESK SUPPORT
PLATE 2.5X200X137 DC01 T Z	973158908	113	4	440	918994608	TIRE COVER PANELLING
PLATE 2.5X200X254 DC01 FE//	973616308	(4)	1	535	962806108	CONTROL DESK SUPPORT

Description	Item	Pos.	Quantity	Page	Assembly	Description
PLATE 2.5X2085X761 ALMG3 H	97063960	16	1	457	918994508	ENGINE COVERING
PLATE 2.5X2296X901 ALMG3 H	97063961	18	1	457	918994508	ENGINE COVERING
PLATE 2.5X295X802 ALMG3 H	97081857	20	1	385	919741508	EXHAUST SYSTEM
PLATE 2.5X404X310 ALMG3 H	97029216	10	2	457	918994508	ENGINE COVERING
PLATE 2.5X454X41 DC01 FE//	972394608	3	2	428	96031504	ELECTRICAL SYSTEM BATTER
PLATE 2.5X511X859 ALMG3 H	97117232	6	1	457	918994508	ENGINE COVERING
PLATE 2.5X615X338 ALMG3 H1	97085754	21	1	560	96012458	INTERNAL PANELLING INSTA
PLATE 2.5X647X1131 ALMG3 H	97063965	20	1	457	918994508	ENGINE COVERING
PLATE 2.5X670X670 ALMG3 H	973136208	12	2	457	918994508	ENGINE COVERING
PLATE 2.5X674X1131 ALMG3 H	97063963	21	1	457	918994508	ENGINE COVERING
PLATE 2.5X856X1267 ALMG3 H	977708008	1	1	458	964985608	COVER PRE-ASSY.
PLATE 20X255X80 S355J2+N	970844808	5	16	1505	918606908	CENTERING F.SUSP. BALLAS
PLATE 20X270X100 S960QL	970397608	12	2	673	915913008	PIN F. S AND D PIVOT SECTIO
PLATE 20X285X710 S960QL	956726408	44	4	1271	919745108	S PIVOT SECTION
PLATE 20X360X100 S960QL	970397208	6	2	673	915913008	PIN F. S AND D PIVOT SECTIO
PLATE 20X400X109 S960QL+Z2	972848408	19	4	332	919314608	OUTRIGGER W.SWING-OUT
PLATE 20X450X448 S960QL	978783408	10	1	337	96047402	SUPPORT PIECE PRE-ASS.
PLATE 20X450X448 S960QL	978783408	10	1	346	96047403	SUPPORT PIECE PRE-ASS.
PLATE 20X504X257 S355J2+N	978654408	1	1	1214	965501708	TRIANGULAR CONTROL ARM
PLATE 20X74X29 S690QL	971141208	28	2	1467	96024497	GUIDE PRE-ASS.
PLATE 20X830X650 S690QL	956587608	4	2	928	919361208	ROLLER BEARING
PLATE 20x237x100 S690QL	970373008	20	2	928	919361208	ROLLER BEARING
PLATE 25X180X49 S960QL	973248108	12	4	332	919314608	OUTRIGGER W.SWING-OUT
PLATE 25X570X220 S690QL	97089198	62	8	1458	96051270	BALLAST PALETTE PRE-ASS.
PLATE 2X103X117 DC01	976077208	13	2	1152	918064108	CRANE OPERATOR CABIN P
PLATE 2X1045X1416 DC01	973316308	1	1	870	962797308	DOOR COMPL.
PLATE 2X1073X722 ALMG3 H	97026065	1	1	988	967678408	COVER PRE-ASSY.
PLATE 2X1119X213 DC01	97025337	13	1	863	918996308	TURNTABLE PANELLING
PLATE 2X1125X1413 DC01	973316208	1	1	869	962797208	DOOR COMPL.
PLATE 2X113X233 DC01 FE//ZN	97079613	13	1	898	96036284	HOUSING CPL.
PLATE 2X1167X927 DC01	97068181	1	1	875	96000968	DOOR COMPL.
PLATE 2X1171X187 DC01	970297408	36	1	863	918996308	TURNTABLE PANELLING
PLATE 2X1177X334 DC01	956862108	7	1	863	918996308	TURNTABLE PANELLING
PLATE 2X118X174 DC01 FE//ZN	973483208	46	1	337	96047402	SUPPORT PIECE PRE-ASS.
PLATE 2X118X174 DC01 FE//ZN	973483308	46	1	346	96047403	SUPPORT PIECE PRE-ASS.
PLATE 2X120X167 X5CRNI18-1	97046367	11	2	320	96019560	ADDNL.HEATING, PRE-ASSE
PLATE 2X121X123 DC01 FE//ZN	97091100	27	1	1599	918474308	F-HEAD SECTION
PLATE 2X124X124 DC01 FE//ZN	957011208	41	2	1571	918859708	F-CONNECTING HEAD
PLATE 2X124X124 DC01 FE//ZN	957011208	9	4	1631	918472308	SUPPLEMENTARY GUYING D
PLATE 2X124X124 DC01 FE//ZN	957011208	5	2	1648	96015867	PULL ROD
PLATE 2X124X42 DC01 FE//ZN	97069157	21	1	1144	969752608	WINDOW ASSEMBLY
PLATE 2X128X128 DC01 FE//ZN	97045517	3	6	1584	918474208	F-ASSEMBLY UNIT
PLATE 2X130X125 DC01 FE//ZN	970469208	72	1	910	919361008	SA FRAME
PLATE 2X130X125 DC01 FE//ZN	970469208	6	5	1023	96008915	FIXING PARTS ELECTRIC
PLATE 2X135X88 DC01	97125338	20	10	665	918995608	SLEWING PLATFORM FRAME
PLATE 2X1393X450 DC01	97068174	11	1	863	918996308	TURNTABLE PANELLING
PLATE 2X1396X739 ALMG3 H	97034050	1	1	987	968090208	COVER PRE-ASSY.
PLATE 2X143X88 DC01 FE//ZN	97083880	1	1	419	926891108	GROUND RAIL
PLATE 2X144X79 DC01 FE//ZN	97069151	7	1	1158	969752708	AIR DUCT
PLATE 2X149X53 X5CRNI18-10	978585808	5	1	217	962431208	INST. PARTS ANGLE SENSOR
PLATE 2X150X150 DC01 FE//ZN	976188508	25	4	928	919361208	ROLLER BEARING
PLATE 2X1646X346 DC01	97069088	1	1	976	96002167	COVER PRE-ASSY.
PLATE 2X167X112 ALMG3 H11	976616708	7	1	1033	96035660	ASSEMBLY PARTS MOUNTIN
PLATE 2X178X185 DC01 RAL 7	97085728	17	1	560	96012458	INTERNAL PANELLING INSTA
PLATE 2X180X58 DC01 RAL 90	97090942	16	1	1146	96000684	FRONT WINDOW CPL.
PLATE 2X1924X391 DC01	956862008	6	1	863	918996308	TURNTABLE PANELLING
PLATE 2X196X238 DC01 RAL 7	977207008	9	1	1152	918064108	CRANE OPERATOR CABIN P
PLATE 2X198X1252 DC01	97066950	3	1	863	918996308	TURNTABLE PANELLING
PLATE 2X200X80 DC01 FE//ZN	979581408	15	1	1474	967989808	CONNECTING LINK PRE-ASS.
PLATE 2X2016X260 DC01	973320908	66	1	864	918996308	TURNTABLE PANELLING

Description	Item	Pos.	Quantity	Page	Assembly	Description
PLATE 2X20X54 DC01 FE//ZNNI	976866008	3	1	1168	968080908	CLOSING DEVICE
PLATE 2X212X265 DC01 FE//ZN	97031590	82	4	910	919361008	SA FRAME
PLATE 2X214X79 DC01 FE//ZN	97078061	24	1	1158	969752708	AIR DUCT
PLATE 2X220X100 DC01 FE//ZN	97008087	78	2	1458	96051270	BALLAST PALETTE PRE-ASS.
PLATE 2X225X198 DC01	97066949	85	1	864	918996308	TURNTABLE PANELLING
PLATE 2X227X109 DC01 FE//ZN	97005289	6	1	1146	96000684	FRONT WINDOW CPL.
PLATE 2X227X213 DC01	97034932	15	1	863	918996308	TURNTABLE PANELLING
PLATE 2X227X73 X5CRNI18-10	977674308	25	2	886	96036283	ELECTRIC ADD-ON PARTS CA
PLATE 2X228X100 DC01 FE//ZN	974141808	14	1	1252	918472608	BALLAST FRAME CRANE SUPP
PLATE 2X228X100 DC01 FE//ZN	974457008	77	2	1458	96051270	BALLAST PALETTE PRE-ASS.
PLATE 2X230X230 DC01	97140721	51	8	1457	96051270	BALLAST PALETTE PRE-ASS.
PLATE 2X230X230 DC01 FE//ZN	976187408	24	4	928	919361208	ROLLER BEARING
PLATE 2X236X213 DC01	97025458	82	1	864	918996308	TURNTABLE PANELLING
PLATE 2X240X323 DC01 FE//ZN	97076401	77	1	910	919361008	SA FRAME
PLATE 2X243X250 ALMG3 H1	956455008	120	4	440	918994608	TIRE COVER PANELLING
PLATE 2X244X267 DC01 FE//ZN	97137616	27	1	800	919546708	MUFFLER UNIT
PLATE 2X248X326 DC01 FE//ZN	956399808	4	1	1225	921567308	CAMERA INSTALLATION SLEW
PLATE 2X248X326 DC01 FE//ZN	956399808	3	1	1428	921699008	CAMERA EQUIPMENT D-PIVOT
PLATE 2X248X326 DC01 FE//ZN	956399808	3	1	1431	921696208	CAMERA EQUIPMENT S-PIVOT
PLATE 2X249X624 DC01 FE//ZN	972829208	3	1	637	912624708	CONSOLE AUX. REPLENISHIN
PLATE 2X250X150 DC01 FE//ZN	972565208	75	2	1458	96051270	BALLAST PALETTE PRE-ASS.
PLATE 2X250X200 DC01 FE//ZN	978085008	91	2	910	919361008	SA FRAME
PLATE 2X269X561 ALMG3 H11	97035786	74	1	135	96032862	DIESEL ENGINE, PRE-ASSEMB
PLATE 2X270X69 X5CRNI18-10	97139672	64	1	800	919546708	MUFFLER UNIT
PLATE 2X276X215 DC01 FE//ZN	97059030	2	1	1172	918064408	HEATING CRANE DRIVER'S CA
PLATE 2X278X235 X5CRNI18-1	97087682	1	1	669	96014811	HOLDER PRE-ASSEMBLY
PLATE 2X290X213 DC01	97025342	52	1	863	918996308	TURNTABLE PANELLING
PLATE 2X291X190 DC01 RAL 7	977342608	5	1	1198	918065008	ERG. CAMERA CONTROL
PLATE 2X291X190 DC01 RAL 7	977342608	5	1	1226	96000410	EQUIPMENT CAMERA
PLATE 2X302X338 DC01 FE//ZN	97052192	39	1	579	96012578	SMALL PARTS INSTALLATION
PLATE 2X30X116 DC01 FE//ZN	973485308	47	3	337	96047402	SUPPORT PIECE PRE-ASS.
PLATE 2X30X116 DC01 FE//ZN	973485308	47	3	346	96047403	SUPPORT PIECE PRE-ASS.
PLATE 2X30X30 ALMG3 H111	97034170	20	2	589	917330508	DOOR LEFT, CPL.
PLATE 2X30X30 ALMG3 H111	97034170	20	2	596	917330608	DOOR RIGHT, CPL.
PLATE 2X30X30 DC01 FE//ZNNI	955408508	9	16	555	968027008	BEARING INSTALLATION
PLATE 2X30X78 X5CRNI18-10	97139673	65	2	800	919546708	MUFFLER UNIT
PLATE 2X327X347 ALMG3 H11	97028113	11	1	589	917330508	DOOR LEFT, CPL.
PLATE 2X331X575 DC01	976186608	1	1	979	964973008	COVER PRE-ASSY.
PLATE 2X331X575 DC01	976186708	1	1	980	964973208	COVER PRE-ASSY.
PLATE 2X33X140 DC01 FE//ZN	97094258	9	20	1542	919752108	SX-INTERMEDIATE PC PRE-AS
PLATE 2X33X140 DC01 FE//ZN	97094258	9	20	1552	919752208	SX-INTERMEDIATE PC PRE-AS
PLATE 2X347X327 ALMG3 H11	97028260	11	1	596	917330608	DOOR RIGHT, CPL.
PLATE 2X353X288 DC01 FE//ZN	97005103	(1)	1	511	96026672	PNEUMAMATIC DRIVER'S CABI
PLATE 2X358X966 DC01	97025799	1	1	977	967663508	COVER PRE-ASSY.
PLATE 2X433X457 DC01	97068065	1	1	865	96000963	DOOR COMPL.
PLATE 2X440X315 DC01 RAL 7	97085753	18	1	560	96012458	INTERNAL PANELLING INSTA
PLATE 2X453X138 DC01	97066973	91	1	864	918996308	TURNTABLE PANELLING
PLATE 2X456X1064 DC01	97085235	(1)	1	863	918996308	TURNTABLE PANELLING
PLATE 2X45X91 DC01 FE//ZNNI	956449508	322	1	441	918994608	TIRE COVER PANELLING
PLATE 2X469X125 DC01 RAL 7	97093497	9	1	428	96031504	ELECTRICAL SYSTEM BATTER
PLATE 2X469X125 DC01 RAL 7	97093509	2	1	632	919092408	EXTERNAL FEED
PLATE 2X489X243 DC01	97035487	1	1	871	967635908	DOOR COMPL.
PLATE 2X50X31 ALMG3 H111 R	972087408	10	2	589	917330508	DOOR LEFT, CPL.
PLATE 2X50X31 ALMG3 H111 R	972087408	10	2	596	917330608	DOOR RIGHT, CPL.
PLATE 2X50X75 DC01 FE//ZNNI	971851008	26	1	1588	918489108	PIVOT SECTION
PLATE 2X50X75 DC01 FE//ZNNI	971851008	69	2	1600	918474308	F-HEAD SECTION
PLATE 2X50X75 DC01 FE//ZNNI	971851008	16	2	1619	918887908	F-INTERMEDIATE SECT.
PLATE 2X515X476 DC01 RAL 7	97078505	20	1	1155	969752508	INTERNAL PANELLING INSTA
PLATE 2X544X565 DC01	972394508	2	1	428	96031504	ELECTRICAL SYSTEM BATTER
PLATE 2X56X30 DC01 FE//ZNNI	978717008	73	4	1178	918793508	SLEWING PLATFORM CATWAL

Description	Item	Pos.	Quantity	Page	Assembly	Description
PLATE 2X56X30 DC01 FE//ZNNI	978717108	74	4	1178	918793508	SLEWING PLATFORM CATWAL
PLATE 2X56X30 DC01 FE//ZNNI	978717208	75	4	1178	918793508	SLEWING PLATFORM CATWAL
PLATE 2X608X243 DC01	97025362	1	1	872	967636108	DOOR COMPL.
PLATE 2X60X50 DC01 FE//ZNNI	971523108	11	3	573	964232008	INSTRUMENT BOX CPL.
PLATE 2X630X400 DC01 FE//ZN	972829108	2	1	637	912624708	CONSOLE AUX. REPLENISHIN
PLATE 2X650X228 DC01	97068092	1	1	866	96000966	DOOR COMPL.
PLATE 2X650X228 DC01	97068170	1	1	867	96000967	DOOR COMPL.
PLATE 2X664X727 ALMG3 H1	97042548	80	1	352	917984408	UREA PLANT
PLATE 2X67X47 X5CRNI18-10	977874608	27	1	1168	968080908	CLOSING DEVICE
PLATE 2X725X51 DC01	97025921	53	1	970	917991908	SOUND DAMPING
PLATE 2X751X700 DC01	971037208	48	2	1457	96051270	BALLAST PALETTE PRE-ASS.
PLATE 2X75X75 DC01 FE//ZNNI	978025708	8	1	1138	96003883	PLATFORM COMPL.
PLATE 2X81X20 DC01 FE//ZNNI	97002641	20	1	957	918759508	ADD HEATING SUPERSTRUCT
PLATE 2X824X485 DC01 RAL 7	97075026	8	1	1152	918064108	CRANE OPERATOR CABIN P
PLATE 2X870X51 DC01	97025920	50	4	970	917991908	SOUND DAMPING
PLATE 2X92X45 DC01 FE//ZNNI	970043208	45	1	23	96032863	RADIATOR, PRE-ASSEMBLED
PLATE 2X92X45 DC01 FE//ZNNI	970043208	321	2	441	918994608	TIRE COVER PANELLING
PLATE 2X95X141 DC01 FE//ZN	972884508	21	1	418	96037710	CENTRE BRACKET PRE-ASS.
PLATE 2X95X141 DC01 FE//ZN	972884608	23	1	418	96037710	CENTRE BRACKET PRE-ASS.
PLATE 2X98X32 ALMG3 H111 R	976606608	35	1	898	96036284	HOUSING CPL.
PLATE 2X98X32 ALMG3 H111 R	976606608	16	1	1029	96004319	SWITCH CABINET
PLATE 2X990X104 DC01	972876608	2	1	1108	967472608	COVER PRE-ASSY.
PLATE 2X99X35 DC01 FE//ZNNI	972665608	29	1	589	917330508	DOOR LEFT, CPL.
PLATE 2X99X35 DC01 FE//ZNNI	972665608	29	1	596	917330608	DOOR RIGHT, CPL.
PLATE 2x651x1081 DC01	956862608	1	1	868	920192808	DOOR COMPL.
PLATE 2x788x326 DC01	956795608	3	2	714	917116108	SLEWING GEAR
PLATE 30X227X126 S355J2+N	97078051	75	2	1339	917996808	D PIVOT SECTION
PLATE 30X227X126 S355J2+N	97078051	4	2	1563	918638608	ADDITIONAL RODS
PLATE 35X200X200 S960QL+Z2	944068808	3	2	1474	967989808	CONNECTING LINK PRE-ASS.
PLATE 35X770X340 S960QL+Z2	972326108	(1)	1	1473	962307208	CONNECTING LINK PRE-ASS.
PLATE 3X100X110 S355MC T Z	97124371	(4)	2	301	96032777	STEERING PIPEWORK
PLATE 3X1033X306 S355MC	97066513	41	1	752	96038878	DIESEL ENGINE, PRE-ASSEMB
PLATE 3X105X122 S355MC FE//	97070396	43	1	1080	96008839	KIT MECHAN.PARTS (COMPOS
PLATE 3X1075X130 DC01 T ZN	973591808	117	2	440	918994608	TIRE COVER PANELLING
PLATE 3X118X200 DC01 FE//ZN	970937808	16	1	676	918409908	WINCH 1
PLATE 3X118X200 DC01 FE//ZN	970937808	16	1	691	918410008	WINCH 2
PLATE 3X118X200 DC01 FE//ZN	970937808	22	1	701	917151308	WINCH 4 LUFFING GEAR
PLATE 3X121X111 DC01 FE//ZN	97023730	24	1	1172	918064408	HEATING CRANE DRIVER'S CA
PLATE 3X125X38 DC01 FE//ZN	976884308	27	2	752	96038878	DIESEL ENGINE, PRE-ASSEMB
PLATE 3X1265X104 S355MC	97066971	97	1	864	918996308	TURNTABLE PANELLING
PLATE 3X127X120 DC01 RAL	97074748	27	1	1144	969752608	WINDOW ASSEMBLY
PLATE 3X1296X1103 S355MC	97033922	14	1	701	917151308	WINCH 4 LUFFING GEAR
PLATE 3X136X58 S355MC	97066600	11	2	795	96039239	RADIATOR, PRE-ASSEMBLED
PLATE 3X140X231 S355MC FE//	97061346	34	1	1107	96001074	BATTERY BOX, PRE-ASSEMB
PLATE 3X150X40 S355MC FE//	975500808	5	1	1080	96008839	KIT MECHAN.PARTS (COMPOS
PLATE 3X151X136 S355MC FE//	976958808	17	1	1160	96000697	WIPERS INSTALLATION
PLATE 3X153X446 X5CRNI18-1	97139669	61	1	800	919546708	MUFFLER UNIT
PLATE 3X157X156 DC01 FE//ZN	957005408	1	1	1418	967051508	WIND WARNING PREASSEMB
PLATE 3X168X130 DC01 FE//ZN	97048141	51	2	318	918759408	ADDITIONAL HEATING
PLATE 3X170X40 DC01 FE//ZN	97005216	(7)	4	301	96032777	STEERING PIPEWORK
PLATE 3X180X205 S355MC	97082024	101	1	864	918996308	TURNTABLE PANELLING
PLATE 3X1811X130 DC01 T ZN	973591708	116	2	440	918994608	TIRE COVER PANELLING
PLATE 3X185X120 DC01 FE//ZN	97127162	38	1	746	918996008	DIESEL ENGINE INSTALLATIO
PLATE 3X185X230 S355MC FE//	97122720	12	1	800	919546708	MUFFLER UNIT
PLATE 3X189X282 S355MC FE//	97027925	26	1	589	917330508	DOOR LEFT, CPL.
PLATE 3X190X220 X5CRNI18-1	97139671	63	1	800	919546708	MUFFLER UNIT
PLATE 3X200X150 DC01 FE//ZN	970285408	3	1	1023	96008915	FIXING PARTS ELECTRIC
PLATE 3X201X300 DC01 FE//ZN	973764808	1	1	1422	967049508	OBSTRUCTION LIGHTS PREAS
PLATE 3X20X120 DC01	955403608	5	4	551	96000390	ENTRY
PLATE 3X20X79 DC01	954987008	4	4	551	96000390	ENTRY

Description	Item	Pos.	Quantity	Page	Assembly	Description
PLATE 3X210X130 ALMG3 H11	97094206	8	1	501	96039568	MECHANICAL AUXILIARIES
PLATE 3X213X129 S355MC FE//	97059099	23	1	1172	918064408	HEATING CRANE DRIVER'S CA
PLATE 3X220X125 DC01 FE//ZN	972575508	76	2	1458	96051270	BALLAST PALETTE PRE-ASS.
PLATE 3X220X176 DC01 FE//ZN	979390508	19	1	1609	918474408	ERECTION FRAME
PLATE 3X225X499 S355MC FE//	97097660	27	1	1252	918472608	BALLAST FRAME CRANE SUPP
PLATE 3X235X406 S355MC FE//	97070955	1	1	603	969862108	VALVE PLATE, PRE-ASSEMB
PLATE 3X245X315 ALMG3 H1	972087308	9	1	589	917330508	DOOR LEFT, CPL.
PLATE 3X245X315 ALMG3 H1	972119708	9	1	596	917330608	DOOR RIGHT, CPL.
PLATE 3X250X130 DC01	97103628	37	2	1457	96051270	BALLAST PALETTE PRE-ASS.
PLATE 3X250X615 DC01	970285308	2	1	1023	96008915	FIXING PARTS ELECTRIC
PLATE 3X263X205 DC01 FE//ZN	97034604	21	1	1107	96001074	BATTERY BOX, PRE-ASSEMB
PLATE 3X26X26 DC01 FE//ZNNI	971974208	22	2	850	918810308	CONTROL STAND
PLATE 3X270X125 S355MC FE//	97001866	45	1	863	918996308	TURNTABLE PANELLING
PLATE 3X280X170 DC01 RAL 7	977224608	22	1	1155	969752508	INTERNAL PANELLING INSTA
PLATE 3X280X88 S355MC FE//	97023918	16	1	385	919741508	EXHAUST SYSTEM
PLATE 3X296X110 DC01	972269608	(2)	1	614	96041588	TUBING EMERGENCY CONT
PLATE 3X296X55 DC01 FE//ZN	97098905	50	1	948	915150108	CENT. LUBRIC. SYSTEM SUP
PLATE 3X300X110 DC01 FE//ZN	970920708	79	2	1339	917996808	D PIVOT SECTION
PLATE 3X300X114 DC01 FE//ZN	97031754	3	1	325	969947908	FUEL TANK CONTAINER PRE
PLATE 3X305X111 S355MC	97066511	39	1	752	96038878	DIESEL ENGINE, PRE-ASSEMB
PLATE 3X30X95 S355MC FE//	975651908	64	1	1137	918063908	CRANE DRIVER CAB ADDITIO
PLATE 3X317X110 DC01 FE//ZN	973144708	38	4	337	96047402	SUPPORT PIECE PRE-ASS.
PLATE 3X317X110 DC01 FE//ZN	973144708	38	4	346	96047403	SUPPORT PIECE PRE-ASS.
PLATE 3X350X235 S355MC FE//	97066982	99	1	864	918996308	TURNTABLE PANELLING
PLATE 3X366X104 DC01 RAL 9	977444008	15	1	850	918810308	CONTROL STAND
PLATE 3X366X104 DC01 RAL 9	977444108	16	1	850	918810308	CONTROL STAND
PLATE 3X38X100 S355MC FE//	97022950	28	6	1107	96001074	BATTERY BOX, PRE-ASSEMB
PLATE 3X408X260 S355MC T Z	97078962	60	1	1137	918063908	CRANE DRIVER CAB ADDITIO
PLATE 3X40X40 DC01 FE//ZNNI	971974108	21	4	850	918810308	CONTROL STAND
PLATE 3X40X40 DC01 FE//ZNNI	971974108	5	1	1212	966659308	STAIR
PLATE 3X410X155 DC01 FE//ZN	97008871	72	2	864	918996308	TURNTABLE PANELLING
PLATE 3X456X448 DC01	970591708	27	1	1080	96008839	KIT MECHAN.PARTS (COMPOS
PLATE 3X45X120 DC01 FE//ZN	953760908	301	1	695	969858508	ADDITONAL HYDRAUL.WINCH
PLATE 3X45X120 DC01 FE//ZN	953760908	20	1	1182	910162608	ADD.HYDR.S_RETAINING RAM
PLATE 3X45X120 DC01 FE//ZN	953760908	300	1	1318	969858808	AUX.HYDRAULIC WINCH 6
PLATE 3X45X120 DC01 FE//ZN	953760908	300	1	1387	969858408	ADDITIONAL HYDRAULICS WI
PLATE 3X45X120 DC01 FE//ZN	953760908	308	1	1482	96016504	ADDNL.HYDR.SUSPENDED BA
PLATE 3X485X161 S355MC FE//	97122721	13	1	800	919546708	MUFFLER UNIT
PLATE 3X505X275 DC01 FE//ZN	97051226	24	1	480	917737708	ROTARY FEED THROUGH
PLATE 3X50X60 DC01 FE//ZNNI	971325708	32	1	1080	96008839	KIT MECHAN.PARTS (COMPOS
PLATE 3X518X379 DC01	956622508	30	2	1190	917996708	AIR COND. UNIT SUPERSTRU
PLATE 3X523X485 X5CRNI18-1	97139670	62	1	800	919546708	MUFFLER UNIT
PLATE 3X52X188 DC01 T ZN O	978187308	65	4	457	918994508	ENGINE COVERING
PLATE 3X52X188 DC01 T ZN O	978187308	4	2	501	96039568	MECHANICAL AUXILIARIES
PLATE 3X52X63 DC01 FE//ZNNI	97067009	102	2	864	918996308	TURNTABLE PANELLING
PLATE 3X535X265 S355MC	97082023	100	1	864	918996308	TURNTABLE PANELLING
PLATE 3X550X192 DC01 FE//ZN	97059064	2	1	959	96019655	ADDNL.HEATING, PRE-ASSE
PLATE 3X565X627 S355MC	97013268	64	1	134	96032862	DIESEL ENGINE, PRE-ASSEMB
PLATE 3X60X190 S355MC T Z	97124370	(3)	1	301	96032777	STEERING PIPEWORK
PLATE 3X60X98 DC01 FE//ZNNI	973812008	(1)	1	519	96032778	PIPEWORK RETROFIT CONT
PLATE 3X622X180 DC01	97076366	2	1	960	918064708	FUEL TANK CONTAINER UPPE
PLATE 3X626X461 DC01	970233108	13	1	1080	96008839	KIT MECHAN.PARTS (COMPOS
PLATE 3X657X232 S355MC T Z	97070357	37	1	1204	96002845	GANGWAY 1
PLATE 3X674X193 S355MC FE//	97122725	17	1	800	919546708	MUFFLER UNIT
PLATE 3X70X22 DC01 FE//ZNNI	976887008	(2)	3	337	96047402	SUPPORT PIECE PRE-ASS.
PLATE 3X70X22 DC01 FE//ZNNI	976887008	2	3	339	964581308	COVER COMPL.
PLATE 3X70X60 DC01 FE//ZNNI	971447408	37	1	1080	96008839	KIT MECHAN.PARTS (COMPOS
PLATE 3X70X90 DC01 FE//ZNNI	97085626	43	1	579	96012578	SMALL PARTS INSTALLATION
PLATE 3X713X79 ALMG3 H111	972204808	2	1	596	917330608	DOOR RIGHT, CPL.
PLATE 3X713X79 ALMG3 H111	972153708	2	1	589	917330508	DOOR LEFT, CPL.

Description	Item	Pos.	Quantity	Page	Assembly	Description
PLATE 3X747X166 S355MC	97066509	37	1	752	96038878	DIESEL ENGINE, PRE-ASSEMB
PLATE 3X752X914 DC01	970916908	59	2	1457	96051270	BALLAST PALETTE PRE-ASS.
PLATE 3X78X86 DC01 RAL 701	97060667	33	1	1166	918064308	SLIDING DOOR INSTALLATION
PLATE 3X79X70 DC01	97026311	66	4	971	917991908	SOUND DAMPING
PLATE 3X806X208 DC01 SPF	97025483	1	1	972	967641808	COVER PRE-ASS.
PLATE 3X80X1392 ALMG3 H11	979515108	16	1	1152	918064108	CRANE OPERATOR CABIN P
PLATE 3X840X254 DC01	976702708	12	1	751	96038878	DIESEL ENGINE, PRE-ASSEMB
PLATE 3X892X382 S355MC RA	977179308	1	1	1162	964720408	PEDAL CANTILEVER INSTALL
PLATE 3X90X50 DC01 FE//ZNNI	952196208	(1)	1	301	96032777	STEERING PIPEWORK
PLATE 3X90X85 DC01 FE//ZNNI	976108308	70	6	971	917991908	SOUND DAMPING
PLATE 3X90X89 DC01 FE//ZNNI	97008872	73	2	864	918996308	TURNTABLE PANELLING
PLATE 3X92X109 S355MC FE//	955606308	2	1	1470	921388808	HOSE HOLDER WELDED
PLATE 3X97X70 S355MC FE//	978311508	320	1	1123	969863108	COMPRESSED AIR PLANT
PLATE 3X981X90 S355MC	97031187	89	1	864	918996308	TURNTABLE PANELLING
PLATE 3x227x144 DC01 FE//ZN	970220608	16	2	701	917151308	WINCH 4 LUFFING GEAR
PLATE 40X140X50 S355J2+N	97095560	3	2	1655	96020462	BRACKET CPL.
PLATE 45X603X180 S355J2+N	973705908	46	2	332	919314608	OUTRIGGER W.SWING-OUT
PLATE 480X80 DC01 FE//ZNNI	97071614	121	1	440	918994608	TIRE COVER PANELLING
PLATE 4X100X120 S315MC FE//	970320908	2	3	501	96039568	MECHANICAL AUXILIARIES
PLATE 4X100X193 S315MC FE//	956484408	(3)	2	519	96032778	PIPEWORK RETROFIT CONT
PLATE 4X100X98 S315MC FE//	972847208	22	2	337	96047402	SUPPORT PIECE PRE-ASS.
PLATE 4X100X98 S315MC FE//	972847208	22	2	346	96047403	SUPPORT PIECE PRE-ASS.
PLATE 4X103X20 S315MC FE//	952859808	76	1	135	96032862	DIESEL ENGINE, PRE-ASSEMB
PLATE 4X103X20 S315MC FE//	952859808	7	1	795	96039239	RADIATOR, PRE-ASSEMBLED
PLATE 4X103X20 S315MC FE//	952859808	25	1	800	919546708	MUFFLER UNIT
PLATE 4X103X20 S315MC FE//	952859808	31	2	1190	917996708	AIR COND. UNIT SUPERSTRU
PLATE 4X104X43 S315MC	975099808	22	1	398	914912108	MIRROR ATTACHMENT
PLATE 4X1073X640 S315MC	97063499	3	1	932	969823308	UREA TANK, PRE-MOUNTING
PLATE 4X1079X344 S315MC	976191608	10	1	795	96039239	RADIATOR, PRE-ASSEMBLED
PLATE 4X107X22 S315MC FE//	97136604	110	2	1458	96051270	BALLAST PALETTE PRE-ASS.
PLATE 4X1089X80 S315MC FE//	973511008	9	2	382	914616808	AIR VESSEL MOUNTING
PLATE 4X109X58 S315MC FE//	971907908	18	1	676	918409908	WINCH 1
PLATE 4X109X58 S315MC FE//	971907908	18	1	691	918410008	WINCH 2
PLATE 4X109X58 S315MC FE//	971907908	24	1	1311	918359908	WINCH 6
PLATE 4X110X50 S315MC	971785208	89	8	910	919361008	SA FRAME
PLATE 4X110X80 S315MC FE//	970350208	25	2	948	915150108	CENT. LUBRIC. SYSTEM SUP
PLATE 4X115X214 S315MC FE//	973534408	20	1	1080	96008839	KIT MECHAN.PARTS (COMPOS
PLATE 4X115X97 S315MC FE//	971276408	44	1	1080	96008839	KIT MECHAN.PARTS (COMPOS
PLATE 4X115X97 S315MC FE//	971276408	52	2	1136	918063908	CRANE DRIVER CAB ADDITIO
PLATE 4X117X72 S315MC	97066561	5	2	795	96039239	RADIATOR, PRE-ASSEMBLED
PLATE 4X117X72 S315MC	97066562	6	2	795	96039239	RADIATOR, PRE-ASSEMBLED
PLATE 4X120X120 S315MC FE//	97079890	10	2	1023	96008915	FIXING PARTS ELECTRIC
PLATE 4X120X123 S315MC FE//	972516908	25	1	701	917151308	WINCH 4 LUFFING GEAR
PLATE 4X1213X127 S315MC FE	972769108	3	1	28	963738308	PREMOUNTED SUPPORT
PLATE 4X1227X67 S315MC	973316708	41	1	863	918996308	TURNTABLE PANELLING
PLATE 4X1227X67 S315MC	973316808	42	1	863	918996308	TURNTABLE PANELLING
PLATE 4X125X340 S315MC FE//	972847008	3	1	341	965576008	PREMOUNTED HYDR.SUPPOR
PLATE 4X1265X123 S315MC	97066969	96	1	864	918996308	TURNTABLE PANELLING
PLATE 4X1367X507 S315MC FE	97022949	4	1	1107	96001074	BATTERY BOX, PRE-ASSEMB
PLATE 4X1374X90 S315MC SP	97076471	24	1	1141	918065208	CRANE OPERATOR CABIN P
PLATE 4X137X83 S315MC RAL	976134208	5	1	585	917315108	DRIVER CABIN DOOR INSTAL
PLATE 4X137X83 S315MC RAL	976134408	6	1	585	917315108	DRIVER CABIN DOOR INSTAL
PLATE 4X140X103 S315MC FE//	973321008	67	2	864	918996308	TURNTABLE PANELLING
PLATE 4X140X123 S315MC FE//	972761108	5	4	28	963738308	PREMOUNTED SUPPORT
PLATE 4X140X140 S315MC FE//	97040388	1	4	609	96035331	LIMIT SWITCH ASSY. COMP.
PLATE 4X141X25 S315MC FE//	974601208	47	4	1178	918793508	SLEWING PLATFORM CATWAL
PLATE 4X142X140 S315MC FE//	97074199	50	1	1136	918063908	CRANE DRIVER CAB ADDITIO
PLATE 4X145X131 S315MC	97066515	43	1	752	96038878	DIESEL ENGINE, PRE-ASSEMB
PLATE 4X1507X160 S315MC FE	97129046	4	1	1277	96043441	FLAP PRE-ASS.
PLATE 4X150X50 S315MC FE//	971510808	26	1	948	915150108	CENT. LUBRIC. SYSTEM SUP

Description	Item	Pos.	Quantity	Page	Assembly	Description
PLATE 4X153X129 S315MC FE//	97015183	28	1	701	917151308	WINCH 4 LUFFING GEAR
PLATE 4X1548X130 S315MC	973316608	18	1	863	918996308	TURNTABLE PANELLING
PLATE 4X154X361 S315MC FE//	97067315	21	1	800	919546708	MUFFLER UNIT
PLATE 4X155X220 S315MC FE//	971290308	40	1	1080	96008839	KIT MECHAN.PARTS (COMPOS
PLATE 4X155X90 S315MC	97063498	(1)	1	931	918996808	UREA PLANT
PLATE 4X156X138 S315MC FE//	97022273	2	2	846	918996908	AIR FILTER UNIT CPL.
PLATE 4X157X765 S315MC	97066512	40	1	752	96038878	DIESEL ENGINE, PRE-ASSEMB
PLATE 4X163X173 S315MC FE//	97040562	8	4	609	96035331	LIMIT SWITCH ASSY. COMP.
PLATE 4X166X317 S315MC T Z	97041326	1	1	1459	968461508	LADDER BRACKET
PLATE 4X167X25 S315MC T Z	977852108	2	1	1459	968461508	LADDER BRACKET
PLATE 4X168X200 S315MC FE//	953728408	3	1	501	96039568	MECHANICAL AUXILIARIES
PLATE 4X170X230 S315MC FE//	970808708	23	2	928	919361208	ROLLER BEARING
PLATE 4X172X138 S315MC FE//	976665108	17	1	751	96038878	DIESEL ENGINE, PRE-ASSEMB
PLATE 4X175X79 S315MC T Z	978664508	12	1	1212	966659308	STAIR
PLATE 4X1824X420 S315MC	97027436	11	1	751	96038878	DIESEL ENGINE, PRE-ASSEMB
PLATE 4X183X143 S315MC	97066560	4	1	795	96039239	RADIATOR, PRE-ASSEMBLED
PLATE 4X183X147 S315MC FE//	97035715	23	1	970	917991908	SOUND DAMPING
PLATE 4X183X147 S315MC FE//	97035716	28	1	970	917991908	SOUND DAMPING
PLATE 4X186X109 S315MC T Z	97096858	61	1	1204	96002845	GANGWAY 1
PLATE 4X188X423 S315MC FE//	97033907	42	1	1080	96008839	KIT MECHAN.PARTS (COMPOS
PLATE 4X191X80 S315MC FE//	97081864	14	1	795	96039239	RADIATOR, PRE-ASSEMBLED
PLATE 4X195X230 S315MC FE//	970591008	25	2	1080	96008839	KIT MECHAN.PARTS (COMPOS
PLATE 4X196X246 S315MC	957001908	4	1	943	917227308	OIL RESERVOIR, COMPLETE
PLATE 4X197X200 S315MC FE//	97006606	26	1	943	917227308	OIL RESERVOIR, COMPLETE
PLATE 4X200X173 S315MC FE//	976921208	36	1	1080	96008839	KIT MECHAN.PARTS (COMPOS
PLATE 4X205X103 S315MC FE//	97034041	67	2	971	917991908	SOUND DAMPING
PLATE 4X207X152 S315MC FE//	976684908	9	1	751	96038878	DIESEL ENGINE, PRE-ASSEMB
PLATE 4X210X137 S315MC FE//	976664708	18	1	751	96038878	DIESEL ENGINE, PRE-ASSEMB
PLATE 4X213X196 S315MC FE//	976702608	16	1	751	96038878	DIESEL ENGINE, PRE-ASSEMB
PLATE 4X215X275 S315MC T Z	97088261	64	1	1178	918793508	SLEWING PLATFORM CATWAL
PLATE 4X215X287 S315MC FE//	976633908	24	1	701	917151308	WINCH 4 LUFFING GEAR
PLATE 4X218X257 S315MC	97066517	45	1	752	96038878	DIESEL ENGINE, PRE-ASSEMB
PLATE 4X218X309 S315MC FE//	97023594	3	2	846	918996908	AIR FILTER UNIT CPL.
PLATE 4X220X150 S315MC FE//	97080004	23	1	1080	96008839	KIT MECHAN.PARTS (COMPOS
PLATE 4X220X80 S315MC FE//	97034926	68	1	971	917991908	SOUND DAMPING
PLATE 4X221X107 S315MC T Z	97088250	26	4	1178	918793508	SLEWING PLATFORM CATWAL
PLATE 4X225X245 S315MC	956831208	2	1	937	919327908	FUEL TANK CPL.
PLATE 4X225X245 S315MC	956831408	3	1	937	919327908	FUEL TANK CPL.
PLATE 4X226X126 S315MC FE//	973602808	1	1	349	962971108	HYDRAULIC HOSE STORAGE
PLATE 4X226X80 S315MC FE//	971911408	33	1	1080	96008839	KIT MECHAN.PARTS (COMPOS
PLATE 4X228X214 S315MC	97066518	46	1	752	96038878	DIESEL ENGINE, PRE-ASSEMB
PLATE 4X229X196 S315MC T Z	97080698	11	1	665	918995608	SLEWING PLATFORM FRAME
PLATE 4X229X196 S315MC T Z	97080698	50	1	1178	918793508	SLEWING PLATFORM CATWAL
PLATE 4X234X98 S315MC	97066516	44	1	752	96038878	DIESEL ENGINE, PRE-ASSEMB
PLATE 4X239X177 S315MC FE//	97061006	70	1	134	96032862	DIESEL ENGINE, PRE-ASSEMB
PLATE 4X250X200 S315MC FE//	978084908	90	2	910	919361008	SA FRAME
PLATE 4X250X201 S315MC FE//	973527008	(8)	2	301	96032777	STEERING PIPEWORK
PLATE 4X258X140 S315MC FE//	97124016	1	1	1103	96058648	PREMOUNTED FUEL FILTER
PLATE 4X26X10 S315MC	973822108	8	2	580	968035408	AIR GUIDE SYSTEM
PLATE 4X272X100 S315MC FE//	97136605	111	2	1458	96051270	BALLAST PALETTE PRE-ASS.
PLATE 4X285X103 S315MC	97025972	35	1	970	917991908	SOUND DAMPING
PLATE 4X290X230 S315MC FE//	953717608	54	1	1338	917996808	D PIVOT SECTION
PLATE 4X295X320 S315MC FE//	97128693	105	1	864	918996308	TURNTABLE PANELLING
PLATE 4X300X830 S315MC	956587708	5	2	928	919361208	ROLLER BEARING
PLATE 4X305X368 S315MC	97091534	22	1	1252	918472608	BALLAST FRAME CRANE SUPP
PLATE 4X307X105 X5CRNI18-1	97145740	1	1	1449	96054388	ADAPTER PRE-ASS.
PLATE 4X30X82 X5CRNI18-10	97093827	24	4	800	919546708	MUFFLER UNIT
PLATE 4X30X88 S315MC FE//	97021148	17	6	701	917151308	WINCH 4 LUFFING GEAR
PLATE 4X310X50 S315MC T Z	956489808	108	2	440	918994608	TIRE COVER PANELLING
PLATE 4X310X50 S315MC T Z	956489808	63	1	457	918994508	ENGINE COVERING

Description	Item	Pos.	Quantity	Page	Assembly	Description
PLATE 4X318X453 S315MC FE//	97001863	29	1	1080	96008839	KIT MECHAN.PARTS (COMPOS
PLATE 4X328X213 S315MC FE//	97027420	13	1	751	96038878	DIESEL ENGINE, PRE-ASSEMB
PLATE 4X332X115 S315MC FE//	97067316	22	1	800	919546708	MUFFLER UNIT
PLATE 4X350X110 S315MC FE//	97079714	6	1	1080	96008839	KIT MECHAN.PARTS (COMPOS
PLATE 4X360X330 S315MC FE//	979147208	20	1	1230	965226108	FITTING PLATE EMERG. ACT:
PLATE 4X360X330 S315MC FE//	979147208	20	1	1235	965324508	FITTING PLATE EMERG. ACT:
PLATE 4X362X738 S315MC	976689008	8	1	751	96038878	DIESEL ENGINE, PRE-ASSEMB
PLATE 4X366X168 S315MC FE//	97066981	98	1	864	918996308	TURNTABLE PANELLING
PLATE 4X368X103 S315MC FE//	97122724	16	1	800	919546708	MUFFLER UNIT
PLATE 4X369X158 S315MC FE//	97023595	4	1	846	918996908	AIR FILTER UNIT CPL.
PLATE 4X373X430 S315MC FE//	97071523	20	1	1160	96000697	WIPERS INSTALLATION
PLATE 4X380X164 S315MC FE//	97088963	66	1	1543	919752108	SX-INTERMEDIATE PC PRE-AS
PLATE 4X380X164 S315MC FE//	97088963	59	1	1552	919752208	SX-INTERMEDIATE PC PRE-AS
PLATE 4X384X350 S315MC FE//	97031758	1	1	1415	967995008	MECHANICAL AUXILIARIES
PLATE 4X385X163 S315MC FE//	97027421	15	1	751	96038878	DIESEL ENGINE, PRE-ASSEMB
PLATE 4X391X50 S315MC FE//	97088225	29	2	1467	96024497	GUIDE PRE-ASS.
PLATE 4X393X172 S315MC FE//	976655008	12	1	795	96039239	RADIATOR, PRE-ASSEMBLED
PLATE 4X399X198 S315MC FE//	97127232	1	1	1364	96042014	CONSOLE
PLATE 4X400X101 S315MC	97025971	34	1	970	917991908	SOUND DAMPING
PLATE 4X408X103 S315MC	97025975	37	1	970	917991908	SOUND DAMPING
PLATE 4X408X68 S315MC	97025976	38	1	970	917991908	SOUND DAMPING
PLATE 4X40X105 S315MC FE//	955809608	32	1	752	96038878	DIESEL ENGINE, PRE-ASSEMB
PLATE 4X40X35 S315MC FE//	976182108	19	5	751	96038878	DIESEL ENGINE, PRE-ASSEMB
PLATE 4X410X161 S315MC	97079715	8	1	1080	96008839	KIT MECHAN.PARTS (COMPOS
PLATE 4X410X234 S315MC FE//	97007303	3	2	1107	96001074	BATTERY BOX, PRE-ASSEMB
PLATE 4X420X200 S315MC FE//	978207908	342	1	1113	969860008	ADDITIONAL HYDR.SLEWING
PLATE 4X430X526 S315MC FE//	97128692	104	1	864	918996308	TURNTABLE PANELLING
PLATE 4X440X160 S315MC FE//	97129045	2	3	1277	96043441	FLAP PRE-ASS.
PLATE 4X445X230 S315MC	97094149	101	1	1458	96051270	BALLAST PALETTE PRE-ASS.
PLATE 4X46X51 S315MC FE//	975704608	4	4	609	96035331	LIMIT SWITCH ASSY. COMP.
PLATE 4X48X29 S315MC RAL	97007597	4	4	579	96012578	SMALL PARTS INSTALLATION
PLATE 4X502X420 S315MC FE//	97022272	1	2	846	918996908	AIR FILTER UNIT CPL.
PLATE 4X50X253 S315MC FE//	97040563	14	4	609	96035331	LIMIT SWITCH ASSY. COMP.
PLATE 4X512X490 S315MC	97066520	48	1	752	96038878	DIESEL ENGINE, PRE-ASSEMB
PLATE 4X515X352 S315MC	97066559	3	4	795	96039239	RADIATOR, PRE-ASSEMBLED
PLATE 4X51X115 S315MC FE//	974101508	19	1	134	96032862	DIESEL ENGINE, PRE-ASSEMB
PLATE 4X52X32 S315MC FE//	97024783	22	1	1144	969752608	WINDOW ASSEMBLY
PLATE 4X544X175 S315MC FE//	97012483	73	1	134	96032862	DIESEL ENGINE, PRE-ASSEMB
PLATE 4X550X138 S315MC	970504908	60	1	1338	917996808	D PIVOT SECTION
PLATE 4X553X600 S315MC T Z	97073217	15	2	1178	918793508	SLEWING PLATFORM CATWAL
PLATE 4X570X48 S315MC FE//	977712908	57	2	971	917991908	SOUND DAMPING
PLATE 4X584X629 S315MC FE//	97103758	88	1	1468	96024497	GUIDE PRE-ASS.
PLATE 4X606X461 S315MC	970540608	18	1	1467	96024497	GUIDE PRE-ASS.
PLATE 4X60X103 S315MC FE//	955152508	26	1	1378	918325908	WINCH 3
PLATE 4X60X144 S315MC FE//	956527708	(6)	2	301	96032777	STEERING PIPEWORK
PLATE 4X610X348 S315MC	972181408	2	2	643	912493508	WHEEL CHOCKS WITH HOLDE
PLATE 4X626X240 S315MC	97066510	38	1	752	96038878	DIESEL ENGINE, PRE-ASSEMB
PLATE 4X65X54 ALMG3 H111 R	97071879	61	2	369	917312708	TOOL BOX ADD-ON
PLATE 4X70X130 S315MC FE//	956744408	45	2	1348	918361308	D HEAD SECTION
PLATE 4X70X130 S315MC FE//	956744408	40	4	1361	918857108	D INTERMEDIATE SECTION
PLATE 4X70X130 S315MC FE//	956744408	40	4	1367	918857208	D INTERMEDIATE SECTION
PLATE 4X70X130 S315MC FE//	956744408	17	2	1571	918859708	F-CONNECTING HEAD
PLATE 4X70X130 S315MC FE//	956744408	17	2	1581	919463108	F-CONNECTING HEAD
PLATE 4X758X665 S315MC	97016435	37	1	746	918996008	DIESEL ENGINE INSTALLATIO
PLATE 4X762X77 S315MC	97066948	87	1	864	918996308	TURNTABLE PANELLING
PLATE 4X797X126 S315MC FE//	97024555	20	1	800	919546708	MUFFLER UNIT
PLATE 4X80X286 S315MC FE//	956744508	46	2	1348	918361308	D HEAD SECTION
PLATE 4X80X286 S315MC FE//	956744508	39	4	1361	918857108	D INTERMEDIATE SECTION
PLATE 4X80X286 S315MC FE//	956744508	39	4	1367	918857208	D INTERMEDIATE SECTION
PLATE 4X80X286 S315MC FE//	956744508	14	2	1571	918859708	F-CONNECTING HEAD

Description	Item	Pos.	Quantity	Page	Assembly	Description
PLATE 4X80X286 S315MC FE//	956744508	14	2	1581	919463108	F-CONNECTING HEAD
PLATE 4X860X48 S315MC FE//	977713008	56	2	970	917991908	SOUND DAMPING
PLATE 4X90X12 S315MC FE//	949997708	6	4	1029	96004319	SWITCH CABINET
PLATE 4X90X67 S315MC FE//	954113708	20	17	863	918996308	TURNTABLE PANELLING
PLATE 4X919X399 S315MC	976185808	8	2	795	96039239	RADIATOR, PRE-ASSEMBLED
PLATE 4X922X563 S315MC	97066558	2	1	795	96039239	RADIATOR, PRE-ASSEMBLED
PLATE 4X935X65 S315MC	970309208	40	1	863	918996308	TURNTABLE PANELLING
PLATE 4X955X63 S315MC	970309108	39	1	863	918996308	TURNTABLE PANELLING
PLATE 4X958X539 S315MC	97075825	1	1	960	918064708	FUEL TANK CONTAINER UPPE
PLATE 4X972X332 S315MC	976186408	9	1	795	96039239	RADIATOR, PRE-ASSEMBLED
PLATE 4X98X100 S315MC FE//	971290108	310	1	695	969858508	ADDITONAL HYDRAUL.WINCH
PLATE 4X98X50 S315MC FE//	973729208	300	4	1482	96016504	ADDNL.HYDR.SUSPENDED BA
PLATE 4X98X63 S315MC LACK	971482908	4	1	634	918744608	INSTALLATION SLEEPER BERT
PLATE 4X994X306 S315MC	97066557	1	1	795	96039239	RADIATOR, PRE-ASSEMBLED
PLATE 4x103x60 S315MC	970162108	306	1	695	969858508	ADDITONAL HYDRAUL.WINCH
PLATE 4x103x60 S315MC	970162108	4	1	1080	96008839	KIT MECHAN.PARTS (COMPOS
PLATE 4x105x28 S315MC FE//	970696408	59	2	1404	916980308	L-HEAD PIECE
PLATE 4x136x107 S315MC FE//	970520308	14	2	751	96038878	DIESEL ENGINE, PRE-ASSEMB
PLATE 4x143x100 S315MC	970276308	16	1	1080	96008839	KIT MECHAN.PARTS (COMPOS
PLATE 4x205x162 S315MC	970220508	10	1	1080	96008839	KIT MECHAN.PARTS (COMPOS
PLATE 4x254x25 S315MC FE//	970780208	22	1	928	919361208	ROLLER BEARING
PLATE 4x259x79 S315MC FE//	970309008	38	1	863	918996308	TURNTABLE PANELLING
PLATE 4x265x80 S315MC FE//	970784408	22	2	665	918995608	SLEWING PLATFORM FRAME
PLATE 4x269x196 S315MC	957002008	5	1	943	917227308	OIL RESERVOIR, COMPLETE
PLATE 4x303x95 S315MC	956863608	19	1	863	918996308	TURNTABLE PANELLING
PLATE 4x316x143 S315MC	970233208	14	1	1080	96008839	KIT MECHAN.PARTS (COMPOS
PLATE 4x330x138 S315MC	970505108	61	1	1338	917996808	D PIVOT SECTION
PLATE 4x380x274 S315MC FE//	970581408	7	1	1023	96008915	FIXING PARTS ELECTRIC
PLATE 4x430x120 S315MC	970157308	2	1	1080	96008839	KIT MECHAN.PARTS (COMPOS
PLATE 4x63x60 S315MC LACK	970071808	5	2	634	918744608	INSTALLATION SLEEPER BERT
PLATE 4x670x164 S315MC	970308908	37	1	863	918996308	TURNTABLE PANELLING
PLATE 4x680x350 S315MC	970328408	71	1	1272	919745108	S PIVOT SECTION
PLATE 4x73x30 S315MC FE//ZN	970350108	(2)	1	395	96003869	CONTROL SYSTEM
PLATE 4x73x30 S315MC FE//ZN	970350108	24	12	948	915150108	CENT. LUBRIC. SYSTEM SUP
PLATE 4x73x30 S315MC FE//ZN	970350108	35	1	957	918759508	ADD HEATING SUPERSTRUCT
PLATE 4x73x30 S315MC FE//ZN	970350108	92	1	1339	917996808	D PIVOT SECTION
PLATE 54X180 DC01 FE//ZNNI	956520808	49	1	23	96032863	RADIATOR, PRE-ASSEMBLED
PLATE 5X100X165 S355MC FE//	97094342	68	1	1543	919752108	SX-INTERMEDIATE PC PRE-AS
PLATE 5X100X165 S355MC FE//	97094342	60	1	1552	919752208	SX-INTERMEDIATE PC PRE-AS
PLATE 5X100X39 S355MC	97088845	49	2	1588	918489108	PIVOT SECTION
PLATE 5X110X20 S355MC FE//	976861108	12	4	1166	918064308	SLIDING DOOR INSTALLATION
PLATE 5X125X100 S700MC	954754708	6	4	1306	919746308	SL REDUCING SECTION
PLATE 5X125X100 S700MC	954754708	6	4	1338	917996808	D PIVOT SECTION
PLATE 5X135X250 S355MC	956401608	13	1	1225	921567308	CAMERA INSTALLATION SLEW
PLATE 5X183X60 S355MC FE//	976755208	26	1	751	96038878	DIESEL ENGINE, PRE-ASSEMB
PLATE 5X189X100 S355MC FE//	970765508	24	2	665	918995608	SLEWING PLATFORM FRAME
PLATE 5X200X222 S355MC	970142408	11	2	1080	96008839	KIT MECHAN.PARTS (COMPOS
PLATE 5X200X222 S355MC	970142408	339	1	1113	969860008	ADDITIONAL HYDR.SLEWING
PLATE 5X206X30 S355MC FE//	977729308	36	1	23	96032863	RADIATOR, PRE-ASSEMBLED
PLATE 5X261X765 S355MC FE//	97025041	30	1	752	96038878	DIESEL ENGINE, PRE-ASSEMB
PLATE 5X285X189 S355MC FE//	97025532	5	1	751	96038878	DIESEL ENGINE, PRE-ASSEMB
PLATE 5X299X209 S355MC FE//	97025533	6	1	751	96038878	DIESEL ENGINE, PRE-ASSEMB
PLATE 5X30X154 S355MC FE//	97053355	18	3	23	96032863	RADIATOR, PRE-ASSEMBLED
PLATE 5X30X187 S355MC FE//	970157008	1	2	1080	96008839	KIT MECHAN.PARTS (COMPOS
PLATE 5X369X164 S355MC FE//	97026023	36	2	943	917227308	OIL RESERVOIR, COMPLETE
PLATE 5X393X60 S355MC FE//	956442808	7	2	1290	919745708	S INTERMEDIATE SECTION
PLATE 5X393X60 S355MC FE//	956442808	7	8	1298	919745808	LA INTERMED.SECTION WELD
PLATE 5X393X60 S355MC FE//	956442808	18	2	1306	919746308	SL REDUCING SECTION
PLATE 5X393X60 S355MC FE//	956442808	29	8	1324	919746708	S INTERMEDIATE SECTION
PLATE 5X393X60 S355MC FE//	956442808	28	8	1327	919746808	S INTERMEDIATE SECTION

Description	Item	Pos.	Quantity	Page	Assembly	Description
PLATE 5X393X60 S355MC FE//	956442808	28	8	1330	919746908	S INTERMEDIATE SECTION
PLATE 5X393X60 S355MC FE//	956442808	30	6	1361	918857108	D INTERMEDIATE SECTION
PLATE 5X393X60 S355MC FE//	956442808	30	4	1367	918857208	D INTERMEDIATE SECTION
PLATE 5X393X60 S355MC FE//	956442808	38	2	1394	918964608	L ADAPTER SECTION
PLATE 5X393X60 S355MC FE//	956442808	6	2	1544	96014901	WALKWAY COMPL.
PLATE 5X393X60 S355MC FE//	956442808	7	8	1626	919747708	LA INTERMED.SECTION WELD
PLATE 5X40X40 X5CRNI18-10	97008234	6	2	1212	966659308	STAIR
PLATE 5X468X140 S355MC FE//	977551108	12	2	1467	96024497	GUIDE PRE-ASS.
PLATE 5X50X164 S355MC FE//	955543508	39	2	1338	917996808	D PIVOT SECTION
PLATE 5X617X188 S355MC T Z	978664708	14	1	1212	966659308	STAIR
PLATE 5X650X627 S700MC	97091094	22	2	1599	918474308	F-HEAD SECTION
PLATE 5X653X528 S355MC T Z	97091075	11	6	1599	918474308	F-HEAD SECTION
PLATE 5X687X50 S355MC	970494808	89	1	1272	919745108	S PIVOT SECTION
PLATE 5X725X260 S355MC	976153508	28	1	752	96038878	DIESEL ENGINE, PRE-ASSEMB
PLATE 5X736X151 S355MC	97066519	47	1	752	96038878	DIESEL ENGINE, PRE-ASSEMB
PLATE 5X820X161 S355MC FE//	97024788	31	1	752	96038878	DIESEL ENGINE, PRE-ASSEMB
PLATE 5X968X182 S355MC	976151708	29	1	752	96038878	DIESEL ENGINE, PRE-ASSEMB
PLATE 5x125x84 S355MC FE//	970297708	18	1	1080	96008839	KIT MECHAN.PARTS (COMPOS
PLATE 5x190x179 S355MC FE//	970765408	23	2	665	918995608	SLEWING PLATFORM FRAME
PLATE 5x407x21 S355MC FE//	970309508	43	2	863	918996308	TURNTABLE PANELLING
PLATE 5x535x309 S355MC FE//	970233008	12	1	1080	96008839	KIT MECHAN.PARTS (COMPOS
PLATE 6X100X100 S355MC T Z	97087811	8	1	1545	96014903	SCREW BOLT
PLATE 6X100X100 S355MC T Z	97087811	8	1	1548	96015492	SCREW BOLT
PLATE 6X120X30 S355MC FE//	972848008	31	2	337	96047402	SUPPORT PIECE PRE-ASS.
PLATE 6X120X30 S355MC FE//	972848008	31	2	346	96047403	SUPPORT PIECE PRE-ASS.
PLATE 6X128X166 S355MC	955101708	343	1	1113	969860008	ADDITIONAL HYDR.SLEWING
PLATE 6X150X312 S355MC FE//	97090180	90	4	1458	96051270	BALLAST PALETTE PRE-ASS.
PLATE 6X220X152 S355MC FE//	97094431	7	2	1631	918472308	SUPPLEMENTARY GUYING D
PLATE 6X244X244 S960QL	97066078	55	2	1599	918474308	F-HEAD SECTION
PLATE 6X281X100 S355MC T Z	97087886	9	1	1547	96014968	ROPE GUARD CPL
PLATE 6X405X362 S355MC	97091089	20	1	1599	918474308	F-HEAD SECTION
PLATE 6X470X415 S355MC FE//	97089710	2	2	1561	918576008	ADDITIONAL LUG SX SYSTEM
PLATE 6X66X134 S355MC FE//	97062931	46	4	1178	918793508	SLEWING PLATFORM CATWAL
PLATE 6X807X70 S355MC	971235908	15	4	1457	96051270	BALLAST PALETTE PRE-ASS.
PLATE 6X80X195 S355MC FE//	97094463	6	2	1631	918472308	SUPPLEMENTARY GUYING D
PLATE 6X831X321 S355MC	97091087	18	1	1599	918474308	F-HEAD SECTION
PLATE 6X85X30 S355MC FE//	972847808	43	2	337	96047402	SUPPORT PIECE PRE-ASS.
PLATE 6X85X30 S355MC FE//	972847808	43	2	346	96047403	SUPPORT PIECE PRE-ASS.
PLATE 6X90X123 S355MC FE//	954017708	335	1	1113	969860008	ADDITIONAL HYDR.SLEWING
PLATE 6X90X22 S700MC	971872308	28	1	1588	918489108	PIVOT SECTION
PLATE 6x100x252 S355MC	970706808	7	1	1080	96008839	KIT MECHAN.PARTS (COMPOS
PLATE 6x120x100 S355MC	956704108	21	1	1378	918325908	WINCH 3
PLATE 8X130X20 S355MC FE//	974393808	8	2	589	917330508	DOOR LEFT, CPL.
PLATE 8X130X20 S355MC FE//	974393808	8	2	596	917330608	DOOR RIGHT, CPL.
PLATE 8X135X54 S355MC FE//	97019855	30	1	701	917151308	WINCH 4 LUFFING GEAR
PLATE 8X137X50 S960QL	973202308	23	4	332	919314608	OUTRIGGER W.SWING-OUT
PLATE 8X161X74 S355MC FE//	972770808	4	1	480	917737708	ROTARY FEED THROUGH
PLATE 8X2027X219 S700MC	97066514	42	1	752	96038878	DIESEL ENGINE, PRE-ASSEMB
PLATE 8X214X214 S355MC FE//	97091088	19	2	1599	918474308	F-HEAD SECTION
PLATE 8X215X215 S700MC	97013306	34	6	1334	919747208	S INTERMEDIATE SECTION
PLATE 8X215X215 S700MC	97013306	56	1	1626	919747708	LA INTERMED.SECTION WELD
PLATE 8X300X50 S355MC FE//	955404808	111	6	1272	919745108	S PIVOT SECTION
PLATE 8X300X50 S355MC FE//	955404808	15	4	1290	919745708	S INTERMEDIATE SECTION
PLATE 8X300X50 S355MC FE//	955404808	15	5	1298	919745808	LA INTERMED.SECTION WELD
PLATE 8X300X50 S355MC FE//	955404808	15	3	1301	919746208	S INTERMEDIATE SECTION
PLATE 8X300X50 S355MC FE//	955404808	12	5	1306	919746308	SL REDUCING SECTION
PLATE 8X300X50 S355MC FE//	955404808	25	6	1324	919746708	S INTERMEDIATE SECTION
PLATE 8X300X50 S355MC FE//	955404808	24	9	1327	919746808	S INTERMEDIATE SECTION
PLATE 8X300X50 S355MC FE//	955404808	24	9	1330	919746908	S INTERMEDIATE SECTION
PLATE 8X300X50 S355MC FE//	955404808	25	3	1334	919747208	S INTERMEDIATE SECTION

Description	Item	Pos.	Quantity	Page	Assembly	Description
PLATE 8X300X50 S355MC FE//	955404808	26	5	1338	917996808	D PIVOT SECTION
PLATE 8X300X50 S355MC FE//	955404808	11	5	1361	918857108	D INTERMEDIATE SECTION
PLATE 8X300X50 S355MC FE//	955404808	11	4	1367	918857208	D INTERMEDIATE SECTION
PLATE 8X300X50 S355MC FE//	955404808	5	3	1394	918964608	L ADAPTER SECTION
PLATE 8X300X50 S355MC FE//	955404808	22	2	1529	919747308	SX REDUCING SECTION
PLATE 8X300X50 S355MC FE//	955404808	15	6	1626	919747708	LA INTERMED.SECTION WELD
PLATE 8X375X100 S355MC	97114499	16	2	1652	918598508	CONTAINER FOR RODS
PLATE 8X40X294 S700MC	956442908	23	2	1306	919746308	SL REDUCING SECTION
PLATE 8X40X294 S700MC	956442908	34	2	1361	918857108	D INTERMEDIATE SECTION
PLATE 8X40X294 S700MC	956442908	34	2	1367	918857208	D INTERMEDIATE SECTION
PLATE 8X40X348 S700MC FLZ	956462408	10	2	1290	919745708	S INTERMEDIATE SECTION
PLATE 8X40X348 S700MC FLZ	956462408	10	2	1298	919745808	LA INTERMED.SECTION WELD
PLATE 8X40X348 S700MC FLZ	956462408	10	2	1301	919746208	S INTERMEDIATE SECTION
PLATE 8X40X348 S700MC FLZ	956462408	30	2	1324	919746708	S INTERMEDIATE SECTION
PLATE 8X40X348 S700MC FLZ	956462408	29	2	1327	919746808	S INTERMEDIATE SECTION
PLATE 8X40X348 S700MC FLZ	956462408	29	2	1330	919746908	S INTERMEDIATE SECTION
PLATE 8X40X348 S700MC FLZ	956462408	30	10	1334	919747208	S INTERMEDIATE SECTION
PLATE 8X40X348 S700MC FLZ	956462408	18	4	1534	919747408	SX REDUCING SECTION
PLATE 8X40X348 S700MC FLZ	956462408	24	2	1571	918859708	F-CONNECTING HEAD
PLATE 8X40X348 S700MC FLZ	956462408	24	2	1581	919463108	F-CONNECTING HEAD
PLATE 8X40X348 S700MC FLZ	956462408	10	2	1626	919747708	LA INTERMED.SECTION WELD
PLATE 8X469X330 S355MC T Z	97087021	28	3	1542	919752108	SX-INTERMEDIATE PC PRE-AS
PLATE 8X469X330 S355MC T Z	97087021	28	3	1552	919752208	SX-INTERMEDIATE PC PRE-AS
PLATE 8X50X359 S960QL	972847508	2	1	348	962701908	PLUG
PLATE 8X534X292 S355MC R	97091086	17	1	1599	918474308	F-HEAD SECTION
PLATE 8X80X230 S355MC FE//	97158022	25	1	480	917737708	ROTARY FEED THROUGH
PLATE 8X96X96 S700MC	976648308	35	2	752	96038878	DIESEL ENGINE, PRE-ASSEMB
PLATE 8X96X96 S700MC FLZN	976179708	7	2	751	96038878	DIESEL ENGINE, PRE-ASSEMB
PLATE ALMG3 H111	97006045	20	1	1571	918859708	F-CONNECTING HEAD
PLATE ALMG3 H111	97006045	20	1	1581	919463108	F-CONNECTING HEAD
PLATE ALMG3 H111	973200408	63	2	1271	919745108	S PIVOT SECTION
PLATE ALMG3 H111	973200408	21	2	1394	918964608	L ADAPTER SECTION
PLATE ASSEMBLY SCHILD BG	97139634	6	2	912	927094308	BRACKET CPL.
PLATE ASSEMBLY SCHILD BG	97139634	14	2	1278	921067008	RODS / PULL RODS
PLATE ASSEMBLY SCHILD BG	97139634	9	2	1291	927148808	ROD
PLATE ASSEMBLY SCHILD BG	97139634	9	2	1302	962628008	ROD CPL.
PLATE ASSEMBLY SCHILD BG	97139634	8	2	1354	927114608	ROD COMPL.
PLATE ASSEMBLY SCHILD BG	97139634	7	2	1355	927114708	ROD COMPL.
PLATE ASSEMBLY SCHILD BG	97139634	7	2	1356	927145408	ROD CPL.
PLATE ASSEMBLY SCHILD BG	97139634	7	2	1362	927148608	ROD
PLATE ASSEMBLY SCHILD BG	97139634	7	2	1368	962943908	ROD CPL.
PLATE ASSEMBLY SCHILD BG	97139634	7	2	1370	962943808	ROD CPL.
PLATE ASSEMBLY SCHILD BG	97139634	7	2	1372	962946708	ROD CPL.
PLATE ASSEMBLY SCHILD BG	97139634	7	2	1396	927161908	ROD
PLATE ASSEMBLY SCHILD BG	97139634	5	2	1473	962307208	CONNECTING LINK PRE-ASS.
PLATE ASSEMBLY SCHILD BG	97139634	33	2	1476	96020796	ROD CPL.
PLATE ASSEMBLY SCHILD BG	97139634	11	2	1562	96013014	DRAW SHACKLE
PLATE ASSEMBLY SCHILD BG	97139634	13	2	1567	96013042	PULL ROD
PLATE ASSEMBLY SCHILD BG	97139634	6	2	1582	96032672	PULL ROD
PLATE ASSEMBLY SCHILD BG	97139634	6	2	1601	96016791	PULL ROD
PLATE ASSEMBLY SCHILD BG	97139634	6	2	1602	96016792	PULL ROD
PLATE ASSEMBLY SCHILD BG	97139634	10	2	1610	96013387	ROTATING SHAFT
PLATE ASSEMBLY SCHILD BG	97139634	11	2	1611	96013388	DRAW SHACKLE
PLATE ASSEMBLY SCHILD BG	97139634	(4)	1	1616	918838308	FIX TIP ALIGN TRESTLE ANC
PLATE ASSEMBLY SCHILD BG	97139634	(4)	1	1616	918838308	FIX TIP ALIGN TRESTLE ANC
PLATE ASSEMBLY SCHILD BG	97139634	4	1	1617	96016450	GUY ROPE CPL.
PLATE ASSEMBLY SCHILD BG	97139634	(4)	1	1619	918887908	F-INTERMEDIATE SECT.
PLATE ASSEMBLY SCHILD BG	97139634	(4)	2	1626	919747708	LA INTERMED.SECTION WELD
PLATE ASSEMBLY SCHILD BG	97139634	13	2	1638	96018528	PULL ROD
PLATE ASSEMBLY SCHILD BG	97139634	13	2	1641	96012854	PULL ROD

Description	Item	Pos.	Quantity	Page	Assembly	Description
PLATE ASSEMBLY SCHILD BG	97139634	13	2	1644	96012732	PULL ROD
PLATE ASSEMBLY SCHILD BG	97139634	7	2	1648	96015867	PULL ROD
PLATE ASSEMBLY SCHILD BG	97139634	7	2	1650	96015831	DRAWBAR PRE-ASS
PLATE CPL.	962302208	3	1	530	962920308	SWITCH BOX COMPL.,LEFT
PLATE CPL.	962302208	3	1	537	964332208	SWITCH BOX COMPL.,RIGHT
PLATE CPL. SPF	963253908	18	2	1239	917413808	BASE PLATE SLEWING PLATF
PLATE IDENTIFICATION NUMB	973567608	2	1	583	918533808	DRIVER'S CABIN "NIPPLES PA
PLATE IDENTIFICATION NUMB	973567608	16	1	1240	963137208	CENTRING COMPLETE
PLATE IDENTIFICATION NUMB	973567608	6	1	1279	921072008	RODS PRE-ASSEMBLY
PLATE IDENTIFICATION NUMB	973567608	6	1	1280	921072108	RODS PRE-ASSEMBLY
PLATE IDENTIFICATION NUMB	973567608	5	1	1292	927148408	ROD
PLATE IDENTIFICATION NUMB	973567608	5	1	1303	962628108	ROD
PLATE IDENTIFICATION NUMB	973567608	(2)	1	1354	927114608	ROD COMPL.
PLATE IDENTIFICATION NUMB	973567608	5	1	1355	927114708	ROD COMPL.
PLATE IDENTIFICATION NUMB	973567608	5	1	1356	927145408	ROD CPL.
PLATE IDENTIFICATION NUMB	973567608	5	1	1363	927148708	ROD
PLATE IDENTIFICATION NUMB	973567608	5	1	1369	962945808	ROD
PLATE IDENTIFICATION NUMB	973567608	5	1	1371	962946108	ROD
PLATE IDENTIFICATION NUMB	973567608	5	1	1373	962948608	ROD
PLATE IDENTIFICATION NUMB	973567608	5	1	1396	927161908	ROD
PLATE IDENTIFICATION NUMB	973567608	(2)	1	1473	962307208	CONNECTING LINK PRE-ASS.
PLATE IDENTIFICATION NUMB	973567608	18	1	1474	967989808	CONNECTING LINK PRE-ASS.
PLATE IDENTIFICATION NUMB	973567608	5	1	1477	963160708	ROD
PLATE IDENTIFICATION NUMB	973567608	9	1	1560	96016836	DRAW SHACKLE
PLATE IDENTIFICATION NUMB	973567608	9	1	1564	96002454	BRACKET CPL.
PLATE IDENTIFICATION NUMB	973567608	9	1	1565	96016927	BRACKET CPL.
PLATE IDENTIFICATION NUMB	973567608	(5)	1	1567	96013042	PULL ROD
PLATE IDENTIFICATION NUMB	973567608	6	1	1583	96032673	DRAWBAR PRE-ASS
PLATE IDENTIFICATION NUMB	973567608	(5)	1	1638	96018528	PULL ROD
PLATE IDENTIFICATION NUMB	973567608	5	1	1642	96012855	DRAWBAR PRE-ASS
PLATE IDENTIFICATION NUMB	973567608	5	1	1645	96012733	DRAWBAR PRE-ASS
PLATE IDENTIFICATION NUMB	973567608	(6)	1	1648	96015867	PULL ROD
PLATE IDENTIFICATION NUMB	973567608	6	1	1650	96015831	DRAWBAR PRE-ASS
PLATE IDENTIFICATION NUMB	973567608	9	3	1655	96020462	BRACKET CPL.
PLATE OPER. HOUR METER	971291008	46	1	1033	96035660	ASSEMBLY PARTS MOUNTIN
PLATE PRE-ASS.	96027387	1	1	886	96036283	ELECTRIC ADD-ON PARTS CA
PLATE PRE-ASS.	967978608	91	4	971	917991908	SOUND DAMPING
PLATE RAL 7016, SDGL, GT 4X	977392908	2	1	1169	964588408	GUIDE PRE-ASS.
PLATE RD110X2 DC01 FE//ZN	946394508	8	1	1610	96013387	ROTATING SHAFT
PLATE RD150X5 S355MC FE//	954976808	3	2	1648	96015867	PULL ROD
PLATE RD150X5 S355MC FE//	954976808	2	4	1649	918573308	RODS/PULL RODS L ADAPTER
PLATE RD228X1,5 DC01 FE//ZN	950090408	1	1	339	964581308	COVER COMPL.
PLATE RD328X2 DC01 FE//ZN	951551508	(1)	1	337	96047402	SUPPORT PIECE PRE-ASS.
PLATE RETAINER LEFT 4X27	97033212	6	1	553	917985608	DRIVER'S CABIN PRE-ASS.2
PLATE RETAINER R. 4X274X4	973356608	7	1	553	917985608	DRIVER'S CABIN PRE-ASS.2
PLATE S235JR	10137330	20	1	837	12416117	CABLE HARNESS MOUNTING
PLATE S315MC	970305508	19	1	1080	96008839	KIT MECHAN.PARTS (COMPOS
PLATE S315MC FE//ZNNI8//CN/	953741108	9	1	1023	96008915	FIXING PARTS ELECTRIC
PLATE S315MC FE//ZNNI8//CN/	953741108	86	1	1272	919745108	S PIVOT SECTION
PLATE S315MC FE//ZNNI8//CN/	953741108	56	1	1338	917996808	D PIVOT SECTION
PLATE S315MC FE//ZNNI8//CN/	953741108	52	1	1394	918964608	L ADAPTER SECTION
PLATE S315MC FE//ZNNI8//CN/	953741108	18	1	1404	916980308	L-HEAD PIECE
PLATE S315MC FE//ZNNI8//CN/	953741108	49	1	1467	96024497	GUIDE PRE-ASS.
PLATE S315MC FE//ZNNI8//CN/	953741108	53	1	1571	918859708	F-CONNECTING HEAD
PLATE S315MC FE//ZNNI8//CN/	953741108	54	1	1581	919463108	F-CONNECTING HEAD
PLATE S315MC FE//ZNNI8//CN/	953741108	42	1	1588	918489108	PIVOT SECTION
PLATE S315MC FE//ZNNI8//CN/	970762808	30	3	1080	96008839	KIT MECHAN.PARTS (COMPOS
PLATE S355MC FE//ZNNI8//CN/	970646408	101	1	1272	919745108	S PIVOT SECTION
PLATE S700MC	955051808	6	2	1271	919745108	S PIVOT SECTION
PLATE S700MC	955051808	6	4	1290	919745708	S INTERMEDIATE SECTION

Description	Item	Pos.	Quantity	Page	Assembly	Description
PLATE S700MC	955051808	6	4	1298	919745808	LA INTERMED.SECTION WELD
PLATE S700MC	955051808	6	4	1301	919746208	S INTERMEDIATE SECTION
PLATE S700MC	955051808	37	2	1306	919746308	SL REDUCING SECTION
PLATE S700MC	955051808	11	4	1324	919746708	S INTERMEDIATE SECTION
PLATE S700MC	955051808	10	4	1327	919746808	S INTERMEDIATE SECTION
PLATE S700MC	955051808	10	4	1330	919746908	S INTERMEDIATE SECTION
PLATE S700MC	955051808	11	4	1334	919747208	S INTERMEDIATE SECTION
PLATE S700MC	955051808	6	4	1361	918857108	D INTERMEDIATE SECTION
PLATE S700MC	955051808	6	4	1367	918857208	D INTERMEDIATE SECTION
PLATE S700MC	955051808	42	4	1404	916980308	L-HEAD PIECE
PLATE S700MC	955051808	4	1	1530	96052047	PIN PRE-ASS.
PLATE S700MC	955051808	6	4	1626	919747708	LA INTERMED.SECTION WELD
PLATE WELDED	96038131	11	1	800	919546708	MUFFLER UNIT
PLATE WELDED 0 T ZN O	96016688	80	1	1178	918793508	SLEWING PLATFORM CATWAL
PLATE WELDED 0 T ZN O	96016689	81	1	1178	918793508	SLEWING PLATFORM CATWAL
PLATE WELDED 3X146X172 D	97025955	32	1	970	917991908	SOUND DAMPING
PLATE WELDED 3X2356X115 D	97025950	31	1	970	917991908	SOUND DAMPING
PLATE WELDED 3X2430X170 D	97025878	21	1	970	917991908	SOUND DAMPING
PLATE WELDED 4X360X68 S31	97025973	36	1	970	917991908	SOUND DAMPING
PLATE WELDED FE//ZNNI8//C	925318508	2	1	914	925299708	PENDULUM, COMPLETE
PLATE WELDED FE//ZNNI8//C	96000396	3	1	931	918996808	UREA PLANT
PLATE WELDED FE//ZNNI8//C	967257808	39	2	850	918810308	CONTROL STAND
PLATE WELDED FE//ZNNI8//C	968073608	4	1	553	917985608	DRIVER'S CABIN PRE-ASS.2
PLATE WELDED FE//ZNNI8//C	968073708	5	1	553	917985608	DRIVER'S CABIN PRE-ASS.2
PLATE WELDED RAL 7016,SD	965291708	27	1	1166	918064308	SLIDING DOOR INSTALLATION
PLATE WELDED RAL 9005,M,G	96007783	9	1	1146	96000684	FRONT WINDOW CPL.
PLATE WELDED RAL 9005,M,G	96012698	43	1	1144	969752608	WINDOW ASSEMBLY
PLATES F.ADD.BRACING	910019608	293	1	14		LIEBHERR MOB.CRANE LG 175
PLATES F.ADD.BRACING SX	918476208	514	1	16		LIEBHERR MOB.CRANE LG 175
PLATFORM COMPL.	96003883	3	1	1136	918063908	CRANE DRIVER CAB ADDITIO
PLATFORM PLATE 4X2503X120	97129565	116	1	1272	919745108	S PIVOT SECTION
PLATFORM ST.CONST.	96003793	1	1	1209	96002863	SWINGING PLATFORM COMPL
PLATFORM ST.CONST.	96005167	1	1	1138	96003883	PLATFORM COMPL.
PLATFORM ST.CONST. T ZN O	928051908	6	2	1457	96051270	BALLAST PALETTE PRE-ASS.
PLATING FABRIKDATEN	916283608	72	1	10		LIEBHERR MOB.CRANE LG 175
PLATING GERMAN	917986708	69	1	10		LIEBHERR MOB.CRANE LG 175
PLUG	11171308	4	1	1419	11066001	WIND VELOCITY TRANSMITTE
PLUG	11214183	1	1	141	571876708	CLUTCH ACTUATOR
PLUG	927996308	502	33	470	96037549	WIRING HARNESS
PLUG	927996308	514	1	473	96037533	WIRING HARNESS
PLUG	927996308	507	1	1004	96036118	WIRING HARNESS
PLUG	962701908	25	4	332	919314608	OUTRIGGER W.SWING-OUT
PLUG	963771008	50	2	332	919314608	OUTRIGGER W.SWING-OUT
PLUG 12-POL	10491808	(2)	1	320	96019560	ADDNL.HEATING, PRE-ASSE
PLUG 12-POL	6906034	(502)	1	1411	96013078	TERMINAL BOX CPL.
PLUG 16.0X235 S355J2C+C FE	973593508	33	4	332	919314608	OUTRIGGER W.SWING-OUT
PLUG 18-POL 15A SPF	602325008	152	7	414	962817908	PREMOUNTED RELAY MODUL
PLUG 18-POL 15A SPF	602325008	36	14	1040	96003060	RELAY CONTROL SYSTEM
PLUG 18-POL 15A SPF	602325008	502	14	1041	96001020	WIRES CPL.
PLUG 19-POL ST A240 SPF	691809708	522	1	1005	96036118	WIRING HARNESS
PLUG 2	10492113	(1)	1	320	96019560	ADDNL.HEATING, PRE-ASSE
PLUG 2 13A	10664311	510	2	998	96036113	WIRING HARNESS
PLUG 2 13A	10664311	504	6	1004	96036118	WIRING HARNESS
PLUG 2-POL	12101866	(1)	2	1236	915455708	EXTERNAL FEED
PLUG 2-POL SW	11342255	512	1	475	96037529	WIRING HARNESS
PLUG 2-POL SW	11342255	504	1	998	96036113	WIRING HARNESS
PLUG 24-POL A240	10443660	501	1	1576	96022197	DUMMY PLUG
PLUG 3-POL	6003168	517	1	475	96037529	WIRING HARNESS
PLUG 3-POL	6003168	516	1	998	96036113	WIRING HARNESS
PLUG 3-POL ZNNI	10877663	501	1	1400	96057962	LEAD

Description	Item	Pos.	Quantity	Page	Assembly	Description
PLUG 3-POL ZNNI	10877663	502	1	1577	96036351	LINE WITH PLUG
PLUG 4-POL 13A	6003248	513	1	475	96037529	WIRING HARNESS
PLUG 4-POL 13A	6003248	514	1	998	96036113	WIRING HARNESS
PLUG 4-POL SW	11342257	507	1	475	96037529	WIRING HARNESS
PLUG 4-POL SW	11342257	506	1	998	96036113	WIRING HARNESS
PLUG 4-POL VIOLETT	11342259	506	1	475	96037529	WIRING HARNESS
PLUG 4-POL VIOLETT	11342259	505	1	998	96036113	WIRING HARNESS
PLUG 6-POL	604508608	514	8	471	96037539	WIRING HARNESS
PLUG 6-POL	604508608	503	1	536	962720908	WIRING HARNESS
PLUG 6-POL	604508608	528	3	1005	96036118	WIRING HARNESS
PLUG 6-POL AL-LEGIERUNG	10040140	501	1	1002	96008464	WIRING HARNESS
PLUG 8-POL	10046999	512	10	409	96037721	WIRES COMPL. INSTRUMENT
PLUG 8-POL	10046999	510	6	903	96036301	WIRES CPL.
PLUG 8-POL	10046999	511	1	996	96036112	WIRING HARNESS
PLUG 8-POL	10046999	504	12	1043	96035662	CABLES MOUNTING PANEL C
PLUG 8-POL	10047000	518	10	409	96037721	WIRES COMPL. INSTRUMENT
PLUG 8-POL	10047000	509	6	903	96036301	WIRES CPL.
PLUG 8-POL	10047000	519	1	996	96036112	WIRING HARNESS
PLUG 8-POL	10047000	507	12	1043	96035662	CABLES MOUNTING PANEL C
PLUG 8-POL	10047001	519	10	409	96037721	WIRES COMPL. INSTRUMENT
PLUG 8-POL	10047001	508	6	903	96036301	WIRES CPL.
PLUG 8-POL	10047001	508	12	1043	96035662	CABLES MOUNTING PANEL C
PLUG 88-POL	602337108	506	2	409	96037721	WIRES COMPL. INSTRUMENT
PLUG 9-POL PVC	10301148	538	1	409	96037721	WIRES COMPL. INSTRUMENT
PLUG 9-POL PVC	10301148	512	1	881	96027394	WIRING HARNESS
PLUG BASE 9-POLE	630122908	510	24	409	96037721	WIRES COMPL. INSTRUMENT
PLUG BASE 9-POLE	630122908	521	2	470	96037549	WIRING HARNESS
PLUG BASE 9-POLE	630122908	504	1	878	96036289	WIRING HARNESS
PLUG BASE 9-POLE	630122908	56	2	887	96036283	ELECTRIC ADD-ON PARTS CA
PLUG BASE 9-POLE	630122908	511	3	903	96036301	WIRES CPL.
PLUG BASE 9-POLE	630122908	25	40	1033	96035660	ASSEMBLY PARTS MOUNTIN
PLUG BASE 9-POLE	630122908	501	40	1043	96035662	CABLES MOUNTING PANEL C
PLUG BASE 9-POLE	630122908	11	2	1494	920872908	TERMINAL BOX CPL.
PLUG BODY 2-POL	605251808	517	1	878	96036289	WIRING HARNESS
PLUG BODY 4-POL	605613908	509	1	473	96037533	WIRING HARNESS
PLUG BODY 4-POL	605613908	511	2	1004	96036118	WIRING HARNESS
PLUG BOX	11005485	60	1	483	10040660	COLLECTING RING
PLUG BUSHING 0,5-1,0MM2	7624353	761	2	1005	96036118	WIRING HARNESS
PLUG BUSHING 0,75-1,0MM2 C	11000401	2253	3	476	96037529	WIRING HARNESS
PLUG BUSHING 0,75-1,0MM2 C	11000401	2253	3	999	96036113	WIRING HARNESS
PLUG BUSHING 0,75-2,0MM2 C	10100063	670	10	470	96037549	WIRING HARNESS
PLUG BUSHING 0,75-2,0MM2 C	10100063	670	6	475	96037529	WIRING HARNESS
PLUG BUSHING 0,75-2,0MM2 C	10100063	670	2	878	96036289	WIRING HARNESS
PLUG BUSHING 0,75-2,0MM2 C	10100063	670	4	881	96027394	WIRING HARNESS
PLUG BUSHING 0,75-2,0MM2 C	10100063	670	16	996	96036112	WIRING HARNESS
PLUG BUSHING 0,75-2,0MM2 C	10100063	670	4	999	96036113	WIRING HARNESS
PLUG BUSHING 0,75-2,0MM2 C	10100063	670	14	1005	96036118	WIRING HARNESS
PLUG BUSHING 0,75-2,0MM2 C	10100063	670	2	1219	96007584	WIRING HARNESS
PLUG CONTACT CPL.	927713208	520	3	470	96037549	WIRING HARNESS
PLUG CONTACT CPL. FE//ZNNI	920457708	12	2	1201	918065308	SLEWING PLATFORM CATWAL
PLUG CONTACT CPL. FE//ZNNI	966989608	14	3	1201	918065308	SLEWING PLATFORM CATWAL
PLUG DIN 72585 4-POL POLY	692406308	501	1	409	96037721	WIRES COMPL. INSTRUMENT
PLUG DIN 72585 4-POL POLY	692406308	503	5	470	96037549	WIRING HARNESS
PLUG DIN 72585 4-POL POLY	692406308	512	2	473	96037533	WIRING HARNESS
PLUG DIN 72585 4-POL POLY	692406308	511	1	475	96037529	WIRING HARNESS
PLUG DIN 72585 4-POL POLY	692406308	508	2	996	96036112	WIRING HARNESS
PLUG DIN 72585 4-POL POLY	692406308	508	1	998	96036113	WIRING HARNESS
PLUG DIN 72585 7-POL POLY	692406708	510	1	1004	96036118	WIRING HARNESS
PLUG INSERT 16-POL+PE 16A	637005201	502	1	1017	96000928	LEAD
PLUG M1	10476383	505	1	1219	96007584	WIRING HARNESS

Description	Item	Pos.	Quantity	Page	Assembly	Description
PLUG NECK	10022661	26	6	560	96012458	INTERNAL PANELLING INSTA
PLUG PLATE 1.5X440X129 DC0	97086092	5	1	1498	96017111	TERMINAL BOX CPL.
PLUG PLATE 1.5X440X129 DC0	97086092	3	1	1574	96042975	TERMINAL BOX CPL.
PLUG PLATE 1.5X440X129 DC0	97086092	5	1	1592	96015954	TERMINAL BOX CPL.
PLUG PLATE 1.5X440X129 DC0	97086092	5	1	1605	96013581	TERMINAL BOX CPL.
PLUG PLATE 1.5X570X286 DC0	97072857	2	1	1033	96035660	ASSEMBLY PARTS MOUNTIN
PLUG PLATE 1.5X718X315 DC0	97069301	2	1	901	96002298	MOUNTING PLATE PRE-ASS.
PLUG SEVEN CHAMBER LIGH	961915508	516	2	470	96037549	WIRING HARNESS
PLUG SHELL 10-POL	10021567	517	3	409	96037721	WIRES COMPL. INSTRUMENT
PLUG SHELL 12-POL 13A TH.P	10412433	513	1	996	96036112	WIRING HARNESS
PLUG SHELL 14-POL	10021568	523	3	409	96037721	WIRES COMPL. INSTRUMENT
PLUG SHELL 14-POL	10021568	518	2	470	96037549	WIRING HARNESS
PLUG SHELL 14-POL	602336008	513	6	409	96037721	WIRES COMPL. INSTRUMENT
PLUG SHELL 14-POL	602336008	506	4	470	96037549	WIRING HARNESS
PLUG SHELL 14-POL	602336008	504	1	473	96037533	WIRING HARNESS
PLUG SHELL 14-POL	602336008	502	4	878	96036289	WIRING HARNESS
PLUG SHELL 14-POL	602336008	501	1	880	96036290	WIRES COMPL. INSTRUMENT
PLUG SHELL 14-POL	602336008	512	5	903	96036301	WIRES CPL.
PLUG SHELL 14-POL	602336008	502	11	1043	96035662	CABLES MOUNTING PANEL C
PLUG SHELL 14-POL	602336508	3	6	419	926891108	GROUND RAIL
PLUG SHELL 18-POL	602300208	508	14	409	96037721	WIRES COMPL. INSTRUMENT
PLUG SHELL 18-POL	602300208	507	14	470	96037549	WIRING HARNESS
PLUG SHELL 18-POL	602300208	501	9	471	96037539	WIRING HARNESS
PLUG SHELL 18-POL	602300208	506	3	473	96037533	WIRING HARNESS
PLUG SHELL 18-POL	602300208	501	1	475	96037529	WIRING HARNESS
PLUG SHELL 18-POL	602300208	154	1	626	965236508	LEAD
PLUG SHELL 18-POL	602300208	501	10	878	96036289	WIRING HARNESS
PLUG SHELL 18-POL	602300208	502	9	880	96036290	WIRES COMPL. INSTRUMENT
PLUG SHELL 18-POL	602300208	501	8	881	96027394	WIRING HARNESS
PLUG SHELL 18-POL	602300208	501	6	882	96036291	WIRING HARNESS
PLUG SHELL 18-POL	602300208	501	5	996	96036112	WIRING HARNESS
PLUG SHELL 18-POL	602300208	501	6	1004	96036118	WIRING HARNESS
PLUG SHELL 18-POL	602300208	501	1	1008	96001403	WIRING HARNESS
PLUG SHELL 18-POL	602300208	155	4	1010	929536308	WIRING HARNESS
PLUG SHELL 18-POL	602300208	501	4	1013	96000924	LEAD
PLUG SHELL 18-POL	602300208	501	4	1014	96000925	LEAD
PLUG SHELL 18-POL	602300208	501	4	1015	96000926	LEAD
PLUG SHELL 18-POL	602300208	501	2	1016	96000927	LEAD
PLUG SHELL 18-POL	602300208	501	1	1017	96000928	LEAD
PLUG SHELL 18-POL	602300208	501	2	1018	96000930	LEAD
PLUG SHELL 18-POL	602300208	46	1	1037	96001933	ASSEMBLY UNIT
PLUG SHELL 18-POL	602300208	503	39	1043	96035662	CABLES MOUNTING PANEL C
PLUG SHELL 18-POL	602300208	502	2	1575	96042976	WIRES TERMINAL BOX CPL.
PLUG SHELL 18-POL	602300208	503	2	1593	96016424	WIRES TERMINAL BOX CPL.
PLUG SHELL 18-POL	602300208	505	1	1606	96013807	WIRES TERMINAL BOX CPL.
PLUG SHELL 2 13A TH.PLAST	10342517	515	5	470	96037549	WIRING HARNESS
PLUG SHELL 2 13A TH.PLAST	10342517	502	2	475	96037529	WIRING HARNESS
PLUG SHELL 2 13A TH.PLAST	10342517	503	1	878	96036289	WIRING HARNESS
PLUG SHELL 2-POL	6004195	518	1	473	96037533	WIRING HARNESS
PLUG SHELL 2-POL	6004195	515	1	1004	96036118	WIRING HARNESS
PLUG SHELL 2-POL 13A TH.P	10429638	525	1	996	96036112	WIRING HARNESS
PLUG SHELL 2-POL 13A TH.P	10870602	514	2	881	96027394	WIRING HARNESS
PLUG SHELL 2-POL 13A TH.P	10870602	518	1	1005	96036118	WIRING HARNESS
PLUG SHELL 2-POL 13A TH.P	10870602	502	1	1219	96007584	WIRING HARNESS
PLUG SHELL 2-POLE 9,5A	602331808	509	2	878	96036289	WIRING HARNESS
PLUG SHELL 2-POLE 9,5A	602331808	503	2	881	96027394	WIRING HARNESS
PLUG SHELL 4-POL	602335908	534	7	409	96037721	WIRES COMPL. INSTRUMENT
PLUG SHELL 4-POL	602335908	513	5	881	96027394	WIRING HARNESS
PLUG SHELL 4-POL	602335908	503	1	903	96036301	WIRES CPL.
PLUG SHELL 4-POL	602335908	501	5	1499	96017126	WIRES TERMINAL BOX CPL.

Description	Item	Pos.	Quantity	Page	Assembly	Description
PLUG SHELL 4-POL	602335908	501	4	1502	96017132	WIRES TERMINAL BOX CPL.
PLUG SHELL 4-POL	602335908	506	4	1575	96042976	WIRES TERMINAL BOX CPL.
PLUG SHELL 4-POL	602335908	504	2	1606	96013807	WIRES TERMINAL BOX CPL.
PLUG SHELL 6-POL 13A TH.P	10412431	509	1	996	96036112	WIRING HARNESS
PLUG SHELL 6-POL 19A	602320208	542	3	409	96037721	WIRES COMPL. INSTRUMENT
PLUG SHELL 62-POL PBT-GF20	10678453	503	1	996	96036112	WIRING HARNESS
PLUG SHELL 62-POL PBT-GF2	10678452	505	2	996	96036112	WIRING HARNESS
PLUG SHELL 8-POL	10021571	516	4	409	96037721	WIRES COMPL. INSTRUMENT
PLUG SHELL 8-POL	10021571	506	2	471	96037539	WIRING HARNESS
PLUG SHELL 8-POL	10021571	526	1	1043	96035662	CABLES MOUNTING PANEL C
PLUG SHELL 8-POL	10021571	505	1	1499	96017126	WIRES TERMINAL BOX CPL.
PLUG SHELL 8-POL	10021571	501	4	1593	96016424	WIRES TERMINAL BOX CPL.
PLUG SHELL 8-POL	10021571	502	4	1606	96013807	WIRES TERMINAL BOX CPL.
PLUG SHELL D-SUB METALL	10355170	507	3	882	96036291	WIRING HARNESS
PLUG SHELL D-SUB METALL	10355182	508	2	882	96036291	WIRING HARNESS
PLUG SHELL D-SUB METALL	10355184	506	2	882	96036291	WIRING HARNESS
PLUG SHELL HAN 6B ALUMINI	69715	505	1	1019	96000935	LEAD
PLUG SHELL HP PBT-GF15	11000394	510	1	475	96037529	WIRING HARNESS
PLUG SHELL HP PBT-GF15	11000394	511	1	998	96036113	WIRING HARNESS
PLUG SHELL MCON MCP1,2	10813633	515	2	475	96037529	WIRING HARNESS
PLUG SHELL MCON MCP1,2	10813633	512	2	998	96036113	WIRING HARNESS
PLUG SHELL SUB-D METALL	10493611	511	1	880	96036290	WIRES COMPL. INSTRUMENT
PLUG SHELL SUB-D METALL	10493612	512	1	880	96036290	WIRES COMPL. INSTRUMENT
PLUG SHELL SUB-D METALL	11182854	516	1	903	96036301	WIRES CPL.
PLUG SOCKET 0	510569608	5	1	649	963397108	ACCESSORIES
PLUG SOCKET BODY 2-POL	605215208	518	1	878	96036289	WIRING HARNESS
PLUG SOCKET BODY 3-POL	605212708	519	1	473	96037533	WIRING HARNESS
PLUG SOCKET BODY 3-POL	605212708	518	1	996	96036112	WIRING HARNESS
PLUG SOCKET BODY 4-POLE	605251608	508	8	470	96037549	WIRING HARNESS
PLUG SOCKET BODY 4-POLE	605251608	509	2	1004	96036118	WIRING HARNESS
PLUG VG 95234 6-POL	605014508	505	1	473	96037533	WIRING HARNESS
PLUG-IN CARD G0 COMM.SP.4	921620308	24	1	1027	918998008	SWITCHBOX MOUNTING PART
PLUG-IN CARD G0Z0 PROG-SP	916024608	25	1	1027	918998008	SWITCHBOX MOUNTING PART
PLUG-IN CARD G0Z1 PRPG.SP.	914285608	26	1	1027	918998008	SWITCHBOX MOUNTING PART
PLUG-IN CARD G0Z2 PROG-S	914285708	27	1	1027	918998008	SWITCHBOX MOUNTING PART
PLUG-IN CARD G0Z3 PROG-S	914285808	28	1	1027	918998008	SWITCHBOX MOUNTING PART
PLUG-IN CARD G0Z4 PROG-S	914285908	29	1	1027	918998008	SWITCHBOX MOUNTING PART
PLUG-IN CARD G0Z5 PROG-S	914286008	30	1	1027	918998008	SWITCHBOX MOUNTING PART
PLUG-IN NOZZLE 1,5	10815350	8	2	1116	10413255	CHANGE-OVER BLOCK
PLUG-IN PIPE DMR42X32 75	10354600	7	2	49	10143092	OIL SUMP WITH FASTENING
PLUG-IN PIPE DMR42X32 75	10354600	7	2	812	10134887	OIL SUMP WITH FASTENING
PLUG-IN PIPE DNR61X32 70 EP	10354601	5	2	106	10143421	CONNECTION F.WATER PIPE
PLUG-IN PIPE DNR61X32 70 EP	10354601	3	2	824	12490129	WATER PUMP WITH FASTENIN
PLUG-IN PIPE S235JR	10140662	3	2	106	10143421	CONNECTION F.WATER PIPE
PLUG-IN PIPE S235JR	10140662	6	2	824	12490129	WATER PUMP WITH FASTENIN
PLUG-IN SLEEVE	774387808	29	2	948	915150108	CENT. LUBRIC. SYSTEM SUP
PLUG-IN SLEEVE E10-7	772002708	314	4	1482	96016504	ADDNL.HYDR.SUSPENDED BA
PLUG-IN SLEEVE E6-4	772002208	551	3	1123	969863108	COMPRESSED AIR PLANT
PLUG-IN SLEEVE E8-6 EDELST	10871759	9	1	352	917984408	UREA PLANT
PLUG-IN SLEEVE E8-6 EDELST	10871759	21	1	931	918996808	UREA PLANT
PLUG-TYPE SCREW COUPLIN	12001446	75	1	352	917984408	UREA PLANT
PLUGWASHER	550458808	2	1	185	96018923	MOTOR BEARING INSTALLATI
PLUGWASHER	550458808	2	1	186	96018924	MOTOR BEARING INSTALLATI
PLUMBING	10028367	6	1	406	914754808	TACHOGRAPH
PLUNGER SWITCH TASTEND	606008508	1012	1	192	11081159	DISTRIBUTOR GEARBOX
PLUNGER SWITCH TASTEND	606008508	2411	1	227	10876205	FINAL DRIVE
PLUNGER SWITCH TASTEND	606008508	2411	1	252	10876158	FINAL DRIVE
PLUNGER SWITCH TASTEND	606008508	539	1	276	10876196	FINAL DRIVE
PLUNGER SWITCH TASTEND	606008508	23	4	519	96032778	PIPEWORK RETROFIT CONT
PNE&HYD 1ST AXLE PREASS	96036794	200	1	202	96036779	AXLE 1, PRE-ASSEMBLED

Description	Item	Pos.	Quantity	Page	Assembly	Description
PNE&HYD 2ND AXLE PREASS	96036795	200	1	222	96036781	AXLE 2, PRE-ASSEMBLED
PNE&HYD 3RD AXLE PREASS	96036796	200	1	237	96036782	AXLE 3, PRE-ASSEMBLED
PNE&HYD 4TH AXLE PREASS	96036797	200	1	247	96036783	AXLE 4, PRE-ASSEMBLED
PNE&HYD 5TH AXLE PREASS	96036798	200	1	258	96036784	AXLE 5, PRE-ASSEMBLED
PNE&HYD 6TH AXLE PREASS	96036799	200	1	270	96036787	AXLE 6, PRE-ASSEMBLED
PNE&HYD 7TH AXLE PREASS	96036800	200	1	283	96036788	AXLE 7, PRE-ASSEMBLED
PNE&HYD 8TH AXLE PREASS	96036801	200	1	290	96036789	AXLE 8, PRE-ASSEMBLED
PNEUMAMATIC DRIVER'S CABI	919051608	81	1	10		LIEBHERR MOB.CRANE LG 175
PNEUMAMATIC DRIVER'S CABI	96026672	4	1	508	919051608	PNEUMAMATIC DRIVER'S CABI
PNEUMATIC CYLINDER	12100179	(7)	1	403	10877140	OPERATOR SEAT
PNEUMATIC SPRING	12100174	42	1	403	10877140	OPERATOR SEAT
PNEUMATIC TUBE DIN 74324	772003108	2	0.15	531	962920408	HOUSING PRE-ASSEMBLED
POCKET KUNSTSTOFF	740300008	28	1	1155	969752508	INTERNAL PANELLING INSTA
POIGNEE 118X18X43	10222677	5	1	1277	96043441	FLAP PRE-ASS.
POLE PLATE	11080624	6	1	620	502028008	EDDY CURRENT BRAKE
POLYAMID PIPE DIN 73378 10	774387708	28	10	948	915150108	CENT. LUBRIC. SYSTEM SUP
POLYAMID PIPE DIN 73378 6X1	10873149	21	100	948	915150108	CENT. LUBRIC. SYSTEM SUP
POLYAMID PIPE DIN 73378 6X1	10873149	11	50	1503	929917008	ADD.EQUIPM.F.SUSP. BALLAS
POLYAMIDE SHELL 0	973593408	30	4	332	919314608	OUTRIGGER W.SWING-OUT
POUCH SOCKET 27-29 SPF	10876601	2	1	1257	914670608	ROPE WITH ACCESSORIES 1
POUCH SOCKET 27-29 SPF	10876601	2	1	1260	912672508	ROPE WITH ACCESSORIES 2
POUCH SOCKET 27-29 SPF	10876601	2	1	1261	913047408	ROPES FOR WINCHES 3
POUCH SOCKET 27-29 SPF	10876601	2	1	1263	914671108	ROPE FOR WINCH 6
POWER SUPPLY 4B SPF	10885768	22	1	1027	918998008	SWITCHBOX MOUNTING PART
POWER SUPPLY 4B SPF	10885768	12	1	1029	96004319	SWITCH CABINET
POWER TAKE-OFF	965336708	4	1	152	10493845	ADD-ON PARTS
POWER TAKE-OFF ADD-ON	10119867	652	1	38	13455159	DIESEL ENGINE
POWER TAKE-OFF ADD-ON	10119871	650	1	38	13455159	DIESEL ENGINE
POWER TAKE-OFF ADD-ON	10119873	650	1	810	13455143	DIESEL ENGINE
POWER TAKE-OFF ADD-ON	10126182	652	1	810	13455143	DIESEL ENGINE
POWER TAKE-OFF CPL	540270414	23	1	729	10802280	ROPE WINCH
POWER TAKE-OFF FLANGE	571809508	200	1	159	965336708	POWER TAKE-OFF
POWER UNIT SUPPORT ATTA	9078462	12	1	35	13455159	DIESEL ENGINE
POWER UNIT SUPPORT ATTA	9078462	12	1	805	13455143	DIESEL ENGINE
PREASSEMBLED HEAT.CLIMA	96017045	1	1	597	918566608	HEATING DRIVERS CABIN
PRECISION RESISTOR -40/+12	10449516	20	3	886	96036283	ELECTRIC ADD-ON PARTS CA
PREMOUN PIPELINE DIESEL E	968647708	300	1	135	96032862	DIESEL ENGINE, PRE-ASSEMB
PREMOUNT ERECTING PANEL	96004290	1	1	1033	96035660	ASSEMBLY PARTS MOUNTIN
PREMOUNT PIPE ANGLE SUPP	963209108	612	1	197	96032873	PIPING GEAR
PREMOUNTED FUEL FILTER	96058648	1	1	1101	919963708	FUEL FEED
PREMOUNTED FUEL FILTER	96059015	3	1	361	919964208	FUEL FEED
PREMOUNTED HYDR.SUPPOR	965576008	50	1	337	96047402	SUPPORT PIECE PRE-ASS.
PREMOUNTED HYDR.SUPPOR	965576008	50	1	346	96047403	SUPPORT PIECE PRE-ASS.
PREMOUNTED PIN PULLING D	96020994	51	2	1542	919752108	SX-INTERMEDIATE PC PRE-AS
PREMOUNTED PIN PULLING D	96020994	51	2	1552	919752208	SX-INTERMEDIATE PC PRE-AS
PREMOUNTED PLUG SOCKET	962810208	3	4	535	962806108	CONTROL DESK SUPPORT
PREMOUNTED PLUG SOCKET	962810308	4	4	535	962806108	CONTROL DESK SUPPORT
PREMOUNTED PLUG SOCKET	964931408	31	1	886	96036283	ELECTRIC ADD-ON PARTS CA
PREMOUNTED RELAY MODUL	962817908	4	1	408	919073008	DRIVER'S CABIN CONTROLS
PREMOUNTED SUPPORT	963738308	2	1	23	96032863	RADIATOR, PRE-ASSEMBLED
PREPARATION CAMERA WINC	918641008	498	1	15		LIEBHERR MOB.CRANE LG 175
PREPARATION CAMERA WINC	918641108	499	1	15		LIEBHERR MOB.CRANE LG 175
PRESETTING TIMER 24V-7 T	614101308	11	1	606	917025608	ELECTRIC TIME SWITCH
PRESSURE BALANCE	10493408	3	1	1232	10489926	CONTROL BLOCK
PRESSURE CONTROL VALVE	10342823	58	2	1070	96038278	HYDRAULICS
PRESSURE CONTROL VALVE	511494008	163	2	1070	96038278	HYDRAULICS
PRESSURE CONTROL VALVE	511485308	176	1	1071	96038278	HYDRAULICS
PRESSURE FILTER	510671508	155	1	1070	96038278	HYDRAULICS
PRESSURE FILTER	510675308	158	2	301	96032777	STEERING PIPEWORK
PRESSURE GAUGE 63	750001808	10	2	649	963397108	ACCESSORIES

Description	Item	Pos.	Quantity	Page	Assembly	Description
PRESSURE GAUGE 63	750002408	150	4	511	96026672	PNEUMAMATIC DRIVER'S CABI
PRESSURE GAUGE CONNECTI	470900508	641	1	1483	96016504	ADDNL.HYDR.SUSPENDED BA
PRESSURE GAUGE CONNECT	470900808	617	4	511	96026672	PNEUMAMATIC DRIVER'S CABI
PRESSURE GAUGE CONNECT	470900808	11	3	649	963397108	ACCESSORIES
PRESSURE GAUGE EN 837-1 0	750001408	170	1	1070	96038278	HYDRAULICS
PRESSURE GAUGE EN 837-1 0	750001508	175	2	1071	96038278	HYDRAULICS
PRESSURE GAUGE EN 837-1 0	750001108	9	1	649	963397108	ACCESSORIES
PRESSURE LIMITING VALVE	10412673	2	1	522	10030767	AXLE LOCKING VALVE
PRESSURE LIMITING VALVE	10489734	7	1	1082	11341035	CONTROL BLOCK
PRESSURE LIMITING VALVE	11651748	5	4	304	11647554	CONTROL BLOCK
PRESSURE LIMITING VALVE	11651749	6	1	304	11647554	CONTROL BLOCK
PRESSURE LIMITING VALVE	571232508	2	1	775	571898908	CONNECTING PLATE
PRESSURE LIMITING VALVE	571239708	4	1	767	571538708	CONNECTING PLATE
PRESSURE LIMITING VALVE	571303108	50	1	1085	511300808	VALVE BLOCK
PRESSURE LIMITING VALVE	571538908	1	1	767	571538708	CONNECTING PLATE
PRESSURE LIMITING VALVE	5715963	2	1	767	571538708	CONNECTING PLATE
PRESSURE LIMITING VALVE	5715963	2	1	780	571903008	CONNECTING PLATE
PRESSURE LIMITING VALVE	571691008	2	1	1232	10489926	CONTROL BLOCK
PRESSURE LIMITING VALVE	571899408	1	2	775	571898908	CONNECTING PLATE
PRESSURE LIMITING VALVE	571903308	1	2	780	571903008	CONNECTING PLATE
PRESSURE LIMITING VALVE	10872307	1	1	356	969904608	PRESSURE RELIEF VALVE PR
PRESSURE LIMITING VALVE	502666808	174	2	499	96032772	PIPEWORK AIR INSTALLATIO
PRESSURE LIMITING VALVE 4	10814918	5	1	347	10032787	SWIVEL CYLINDER
PRESSURE LIMITING VALVE p	10148176	(4)	1	72	11365727	OIL MODULE LEFT PRE-ASS.
PRESSURE LIMITING VALVE p	10148176	4	1	74	11365194	OIL MODULE RIGHT
PRESSURE LIMITING VALVE p	10148175	(5)	1	72	11365727	OIL MODULE LEFT PRE-ASS.
PRESSURE LIMITING VALVE p	10148175	5	1	74	11365194	OIL MODULE RIGHT
PRESSURE LIMITING VALVE	511450208	193	1	1071	96038278	HYDRAULICS
PRESSURE LIMITING VALVE	511457208	153	1	1070	96038278	HYDRAULICS
PRESSURE LIMITING VALVE	571400108	60	1	1085	511300808	VALVE BLOCK
PRESSURE LIMITING VALVE	511309108	172	1	1070	96038278	HYDRAULICS
PRESSURE LIMITING VALVE	511309108	162	1	1482	96016504	ADDNL.HYDR.SUSPENDED BA
PRESSURE LIMITING VALVE	511417608	162	1	1070	96038278	HYDRAULICS
PRESSURE LIMITING VALVE	511417708	154	5	519	96032778	PIPEWORK RETROFIT CONT
PRESSURE LIMITING VALVE	511417708	157	1	614	96041588	TUBING EMERGENCY CONT
PRESSURE LIMITING VALVE	511417708	161	3	1070	96038278	HYDRAULICS
PRESSURE LIMITING VALVE	511417708	152	1	1119	969860108	ADDNL.HYDR.RETAINING DEV
PRESSURE LIMITING VALVE	511417708	15	1	1182	910162608	ADD.HYDR.S_RETAINING RAM
PRESSURE LIMITING VALVE	511417708	151	1	1195	96013010	ADDNL.HYDR.AIR CONTITIONE
PRESSURE LIMITING VALVE	511433308	152	1	742	969859308	ADDNL. HYDR. F. ERECTING W
PRESSURE LIMITING VALVE	511445608	160	1	1482	96016504	ADDNL.HYDR.SUSPENDED BA
PRESSURE LIMITING VALVE	511456908	150	2	924	969859408	ADDITIONAL HYDR.SLEWING
PRESSURE LIMITING VALVE pv	10040173	171	2	301	96032777	STEERING PIPEWORK
PRESSURE LIMITING VALVE pv	10040172	170	1	301	96032777	STEERING PIPEWORK
PRESSURE LIMITING VALVE p	511322708	164	1	301	96032777	STEERING PIPEWORK
PRESSURE LIMITING VALVE pv	10040380	173	1	301	96032777	STEERING PIPEWORK
PRESSURE LIMITING VALVE pv	10040752	156	1	301	96032777	STEERING PIPEWORK
PRESSURE LIMITING VALVE pv	10663800	5	4	312	11647555	CONTROL BLOCK
PRESSURE LIMITING VALVE pv	10814919	6	1	347	10032787	SWIVEL CYLINDER
PRESSURE LIMITING VALVE pv	511464608	160	4	1070	96038278	HYDRAULICS
PRESSURE LIMITING VALVE pv	511464608	161	3	1482	96016504	ADDNL.HYDR.SUSPENDED BA
PRESSURE LIMITING VALVE pv	510468708	51	2	1113	969860008	ADDITIONAL HYDR.SLEWING
PRESSURE RELIEF VALVE	12105811	12	1	308	11081534	CONTROL BLOCK
PRESSURE RELIEF VALVE	12105811	12	1	311	11081535	CONTROL BLOCK
PRESSURE RELIEF VALVE	571328408	14	1	950	10327167	ELECTRIC PUMP
PRESSURE RELIEF VALVE	571728608	20	1	1469	10294840	EXTENSION RAM
PRESSURE RELIEF VALVE P	969904608	3	1	354	96003532	PUMP PRE-ASS.
PRESSURE RELIEF VALVE P	969904608	4	1	931	918996808	UREA PLANT
PRESSURE RELIEF VALVE pv	511497508	180	3	1071	96038278	HYDRAULICS
PRESSURE RELIEF VALVE pv=	510438508	174	1	1071	96038278	HYDRAULICS

Description	Item	Pos.	Quantity	Page	Assembly	Description
PRESSURE SENSOR 0-300/400	11340549	55	2	1070	96038278	HYDRAULICS
PRESSURE SENSOR 0-400/400	10813738	52	5	1070	96038278	HYDRAULICS
PRESSURE SENSOR 0-400/400	10813738	50	3	1482	96016504	ADDNL.HYDR.SUSPENDED BA
PRESSURE SENSOR 0-750/750	10813739	160	8	467	918997708	UNDERCARRIAGE ELEC. SYS
PRESSURE SHEET	10291342	430	1	172	10343488	CLUTCH
PRESSURE SWITCH	571547108	12	1	1192	553188108	LIQUEFIER
PRESSURE SWITCH 0,2-0,5/30	502972908	50	1	511	96026672	PNEUMAMATIC DRIVER'S CABI
PRESSURE SWITCH 1,5-26 BA	571489108	2	1	605	918995208	AIR CONDITIONING UNDERCA
PRESSURE SWITCH 10-100/40	510677008	51	1	695	969858508	ADDITONAL HYDRAUL.WINCH
PRESSURE SWITCH 10-100/40	510677008	53	3	1070	96038278	HYDRAULICS
PRESSURE SWITCH 10-100/40	510677008	51	1	1318	969858808	AUX.HYDRAULIC WINCH 6
PRESSURE SWITCH 10-100/40	510677008	51	1	1387	969858408	ADDITIONAL HYDRAULICS WI
PRESSURE SWITCH 180/170	11620055	57	1	301	96032777	STEERING PIPEWORK
PRESSURE SWITCH 5,5+-0,4/	502972608	53	1	511	96026672	PNEUMAMATIC DRIVER'S CABI
PRESSURE SWITCH 5,6+-0,4/	502973108	52	2	511	96026672	PNEUMAMATIC DRIVER'S CABI
PRESSURE TRANSMITTER 0-	691182008	51	5	511	96026672	PNEUMAMATIC DRIVER'S CABI
PRESSURE TRANSMITTER 0-1	12433525	(1)	1	126	12410651	ENGINE CONTROL SENSORS
PRESSURE TRANSMITTER CP	12422246	10	2	126	12410651	ENGINE CONTROL SENSORS
PRESSURE WEDGE	12219676	192	2	265	10876194	EXPANDING DEVICE
PRESSURE/TEMP.SENSOR C	13574068	12	1	126	12410651	ENGINE CONTROL SENSORS
PRESSURE/TEMPERATURE SE	13474740	(1)	1	126	12410651	ENGINE CONTROL SENSORS
PRESSURE/TEMPERATURE S	12414685	739	1	355	11373478	DEF PUMP
PRESSURELIMITINGVALVECA	11110126	6	1	1116	10413255	CHANGE-OVER BLOCK
PRESSURELIMITINGVALVECA	12102910	7	1	1116	10413255	CHANGE-OVER BLOCK
PRETENSIONING VALVE pmax	511432008	151	1	742	969859308	ADDNL. HYDR. F. ERECTING W
PRETENSIONING VALVE pv=10	511465308	12	1	341	965576008	PREMOUNTED HYDR.SUPPOR
PRETENSIONING VALVE pv=55	10112824	6	1	341	965576008	PREMOUNTED HYDR.SUPPOR
PRINTED CIRCUIT BOARD(PCB	661017908	4	1	1045	928431108	BUS PCB
PROFIL CLAMP 163,0/K1	10494116	(13)	1	37	13455159	DIESEL ENGINE
PROFIL CLAMP 163,0/K1	10494116	5	1	385	919741508	EXHAUST SYSTEM
PROFIL CLAMP 163,0/K1	10494116	6	2	387	96051663	EXHAUST SYSTEM PRE-ASSE
PROFIL CLAMP 163,0/K1	10494116	32	4	800	919546708	MUFFLER UNIT
PROFIL CLAMP 191,6/K1	10494117	6	1	385	919741508	EXHAUST SYSTEM
PROFIL CLAMP 191,6/K1	10494117	7	2	387	96051663	EXHAUST SYSTEM PRE-ASSE
PROFIL CLAMP 191,6/K1	10494117	31	3	800	919546708	MUFFLER UNIT
PROFIL CLAMP 324/K1	12569713	2	6	389	11446929	SCRFILTER ASSEMBLY
PROFIL CLAMP 324/K1	12569713	2	6	803	12475635	SCRFILTER ASSEMBLY
PROFILE 120.0X2810 ENAW-60	97122542	1	1	617	919184208	UNDERRUN PROTECTION M
PROFILE 65-40-5,5X623 ALMGS	97112934	4	2	440	918994608	TIRE COVER PANELLING
PROFILE CORD	501507014	141	0.7	732	11347396	ROPE DRUM
PROFILE CORD	501507014	200	0.3	734	11347399	FLANGE BEARING
PROFILE CORD 4	10585568	6	1	682	10874991	ROPE DRUM
PROFILE CORD 4	10585568	6	1	1313	10874540	ROPE DRUM
PROFILE CORD 4	10585568	6	1	1382	10874555	ROPE DRUM
PROFILE LEFT SPF	977359008	13	1	560	96012458	INTERNAL PANELLING INSTA
PROFILE PACKING DIN 3869 33	10335629	3	1	65	10118839	OIL FILLER INLET
PROFILE RIGHT SPF	977361908	14	1	560	96012458	INTERNAL PANELLING INSTA
PROFILE RING PR10-S/L A3P	477100308	315	4	1482	96016504	ADDNL.HYDR.SUSPENDED BA
PROFILE RING PR22-L A3P	477102808	3	1	179	968652008	PIPE SOCKET CPL.
PROFILE RING PR35-L A3C	477103108	(3)	1	181	96033630	PIPING DIESEL ENGINE
PROFILE RING PR6-S/L A3P	477101408	36	31	948	915150108	CENT. LUBRIC. SYSTEM SUP
PROFILE RING PR6-S/L A3P	477101408	550	3	1123	969863108	COMPRESSED AIR PLANT
PROFILE RING PR6-S/L A3P	477101408	6	2	1253	96021825	CENTRAL GREASING
PROGRESSIVE DISTRIBUTOR	774387608	3	1	1503	929917008	ADD.EQUIPM.F.SUSP. BALLAS
PROPELLER SHAFT GW 179	570584708	38	2	204	10874903	DRIVEN STEERING AXLE
PROPELLER SHAFT GW 179	570584708	38	2	224	10874904	DRIVEN STEERING AXLE
PROPELLER SHAFT GW 179	570584708	38	2	249	10874906	DRIVEN STEERING AXLE
PROPELLER SHAFT GW 179	570584708	38	2	272	10874908	DRIVEN STEERING AXLE
PROPELLER SHAFT LZ=1125/L	12100822	2	1	316	918995108	DRIVE SHAFT FITTING
PROPELLER SHAFT LZ=1200/L	12100829	6	1	316	918995108	DRIVE SHAFT FITTING

Description	Item	Pos.	Quantity	Page	Assembly	Description
PROPELLER SHAFT LZ=1360/L	12100828	5	1	316	918995108	DRIVE SHAFT FITTING
PROPELLER SHAFT LZ=1430/L	12100823	3	1	316	918995108	DRIVE SHAFT FITTING
PROPELLER SHAFT LZ=1700/L	12100821	1	1	316	918995108	DRIVE SHAFT FITTING
PROPELLER SHAFT LZ=705/LA	10217412	10	1	134	96032862	DIESEL ENGINE, PRE-ASSEMB
PROPELLER SHAFT LZ=710/LA	10217414	11	1	134	96032862	DIESEL ENGINE, PRE-ASSEMB
PROPELLER SHAFT LZ=840/L	12100827	4	1	316	918995108	DRIVE SHAFT FITTING
PROPORTIONAL MAGNET	11161919	1	1	788	10114975	CONTROL VALVE
PROPORTIONAL MAGNET 24V	10471437	2	2	768	11002353	CONTROL UNIT
PROPORTIONAL MAGNET 24V	10471437	(2)	2	774	10871793	VARIABLE PUMP
PROTECTING CAP	605252408	(1)	1	904	917606708	MEASURING PLATE
PROTECTING CAP	606182608	501	2	1000	96000921	LEAD
PROTECTING CAP	610701108	521	2	996	96036112	WIRING HARNESS
PROTECTING CAP	918180208	24	16	9		LIEBHERR MOB.CRANE LG 175
PROTECTING CAP 178X19 PA	779016708	51	1	337	96047402	SUPPORT PIECE PRE-ASS.
PROTECTING CAP 178X19 PA	779016708	51	1	346	96047403	SUPPORT PIECE PRE-ASS.
PROTECTING CAP 180°	11060618	525	3	475	96037529	WIRING HARNESS
PROTECTING CAP 180°	11060618	524	3	998	96036113	WIRING HARNESS
PROTECTING CAP 180°	11491349	524	1	474	96037533	WIRING HARNESS
PROTECTING CAP 180°	11491349	521	1	475	96037529	WIRING HARNESS
PROTECTING CAP 180°	11491349	520	1	998	96036113	WIRING HARNESS
PROTECTING CAP A240	692404608	63	1	483	10040660	COLLECTING RING
PROTECTING CAP A240	692404608	3	1	1003	967029908	DUMMY PLUG
PROTECTING CAP JPT	10874331	527	3	470	96037549	WIRING HARNESS
PROTECTING CAP JPT	10874331	523	3	473	96037533	WIRING HARNESS
PROTECTING CAP JPT	10874331	521	1	878	96036289	WIRING HARNESS
PROTECTING CAP JPT	10874331	520	2	996	96036112	WIRING HARNESS
PROTECTING CAP JPT	10874331	521	5	998	96036113	WIRING HARNESS
PROTECTING CAP JPT	10874331	523	7	1005	96036118	WIRING HARNESS
PROTECTING CAP JPT 2 POL	11647373	527	1	474	96037533	WIRING HARNESS
PROTECTING CAP JPT 2 POL	11647373	535	1	1005	96036118	WIRING HARNESS
PROTECTING CAP MCP BUC	10678458	503	1	473	96037533	WIRING HARNESS
PROTECTING CAP MCP BUC	10678458	505	1	475	96037529	WIRING HARNESS
PROTECTING CAP MCP BUC	10678458	504	3	996	96036112	WIRING HARNESS
PROTECTING CAP MCP BUC	10678458	502	1	998	96036113	WIRING HARNESS
PROTECTING CAP MS A240	691812808	537	1	1005	96036118	WIRING HARNESS
PROTECTING CAP MS A240	691812908	540	1	1005	96036118	WIRING HARNESS
PROTECTING CAP MS A240	691812908	153	1	1399	96003467	TERMINAL BOX
PROTECTING CAP PA6 SPF	976929008	(1)	3	369	917312708	TOOL BOX ADD-ON
PROTECTING CAP PA6 SPF	976929008	(1)	3	369	917312708	TOOL BOX ADD-ON
PROTECTING CAP PAG-GF30	11481976	1	12	639	918180208	PROTECTING CAP
PROTECTING CAP STECKER 4	602339608	532	2	470	96037549	WIRING HARNESS
PROTECTING CAP SW10	779020108	2	6	412	922648308	TERMINAL BOARD PRE-ASS.
PROTECTING CAP SW13 POL	779019008	56	4	418	96037710	CENTRE BRACKET PRE-ASS.
PROTECTING CAP SW13 POL	779019008	11	20	634	918744608	INSTALLATION SLEEPER BERT
PROTECTING CAP SW17 KUN	779018608	13	8	428	96031504	ELECTRICAL SYSTEM BATTER
PROTECTION GUARD 2.5X35	973157208	101	2	440	918994608	TIRE COVER PANELLING
PROTECTION GUARD 2.5X574	973158508	102	2	440	918994608	TIRE COVER PANELLING
PROTECTION GUARD 2X100X	97121571	22	1	385	919741508	EXHAUST SYSTEM
PROTECTION GUARD 2X120X	97135128	23	1	385	919741508	EXHAUST SYSTEM
PROTECTION GUARD 2X150X	97121570	21	2	385	919741508	EXHAUST SYSTEM
PROTECTION GUARD 2X356X	97063730	4	1	352	917984408	UREA PLANT
PROTECTION GUARD 3X1328	973157108	100	1	440	918994608	TIRE COVER PANELLING
PROTECTION PLATE ASSEM	10144678	470	1	37	13455159	DIESEL ENGINE
PROTECTION PLATE ASSEM	10144678	470	1	809	13455143	DIESEL ENGINE
PROTECTION PLATE WELDED	96005487	22	1	1311	918359908	WINCH 6
PROTECTION PLATE WELDED	96005488	23	1	1311	918359908	WINCH 6
PROTECTION PLATE WELDED	962510108	19	1	676	918409908	WINCH 1
PROTECTION PLATE WELDED	962510108	19	1	691	918410008	WINCH 2
PROTECTION PLATE WELDED	962510208	20	1	676	918409908	WINCH 1
PROTECTION PLATE WELDED	962510208	20	1	691	918410008	WINCH 2

Description	Item	Pos.	Quantity	Page	Assembly	Description
PROTECTIVE COVER NICHT	12466377	738	1	355	11373478	DEF PUMP
PROTECTIVE FILM	11658493	5	1	230	10036124	SUSPENSION CYLINDER
PROTECTIVE FILM	11658493	6	1	243	10036126	SUSPENSION CYLINDER
PROTECTIVE FILM 80MMX1M	10878160	12	8	1556	96022518	SIGNS
PROTECTIVE HOOD V2A	10041053	19	2	1223	96013029	EQUIPMENT CAMERA
PROTECTIVE HOSE 30MM AL-	11118396	211	1.2	473	96037533	WIRING HARNESS
PROTECTIVE HOSE 30MM AL-	11118396	211	1.6	995	96036112	WIRING HARNESS
PROTECTIVE HOSE 30MM AL-	11118396	211	1.1	998	96036113	WIRING HARNESS
PROTECTIVE HOSE 40MM AL-	10324905	212	1	995	96036112	WIRING HARNESS
PROTECTIVE MOTOR SWITCH	570338308	36	1	483	10040660	COLLECTING RING
PROTECTIVE PADDING	520402808	20	1	649	963397108	ACCESSORIES
PROTECTIVE PIPE	571360308	2	1	230	10036124	SUSPENSION CYLINDER
PROTECTIVE PIPE	571360308	2	1	243	10036126	SUSPENSION CYLINDER
PROTECTIVE RELAY 13BAR	502666608	161	1	499	96032772	PIPEWORK AIR INSTALLATIO
PROXIMITY SWITCH	692701108	10	2	200	918994708	AXLE 1+2 WITH SUSPENSION
PROXIMITY SWITCH	692701108	9	2	245	918994808	AXLE 4 WITH SUSPENSION
PROXIMITY SWITCH	692701108	10	2	281	919243008	AXLES 7+8 WITH SUSPENSIO
PROXIMITY SWITCH BERUEHR	10097613	(2)	1	948	915150108	CENT. LUBRIC. SYSTEM SUP
PROXIMITY SWITCH BERUEHR	11003193	12	2	529	917345108	HYDRAULIC SUPPORT ACTU
PROXIMITY SWITCH BERUEHR	11003193	(10)	2	714	917116108	SLEWING GEAR
PROXIMITY SWITCH BERUEHR	11003193	20	1	1218	96007549	ELECTRIC
PROXIMITY SWITCH BERUEHR	691160608	10	2	713	928779208	ELECTRIC FOR WINCH 4
PULL ROD	10014715	18	4	950	10327167	ELECTRIC PUMP
PULL ROD	540272114	301	1	734	11347399	FLANGE BEARING
PULL ROD	96016791	2	2	1599	918474308	F-HEAD SECTION
PULL ROD	96016792	3	2	1599	918474308	F-HEAD SECTION
PULL ROD 14M	96012854	1	2	1639	918476808	RODS / PULL RODS
PULL ROD 3.2M	96013042	1	2	1566	918943808	ADDITIONAL RODS
PULL ROD 3.2M	96013042	1	2	1646	918573008	RODS/PULL RODS SXR
PULL ROD 3.5M	96018528	1	2	1636	918721808	RODS / PULL RODS
PULL ROD 30X13989X158 S96	97085968	1	2	1642	96012855	DRAWBAR PRE-ASS
PULL ROD 30X3179X158 S96	97086235	(1)	2	1567	96013042	PULL ROD
PULL ROD 30X3479X158 S96	97093317	(1)	2	1638	96018528	PULL ROD
PULL ROD 30X6318X204 S96	97089069	1	2	1650	96015831	DRAWBAR PRE-ASS
PULL ROD 30X6985X158 S96	97085782	1	2	1645	96012733	DRAWBAR PRE-ASS
PULL ROD 35X3857X204 S96	97115255	1	2	1583	96032673	DRAWBAR PRE-ASS
PULL ROD 4.15M	96015867	1	2	1647	918573208	RODS/PULL RODS FAK
PULL ROD 4.1M	96032672	2	2	1581	919463108	F-CONNECTING HEAD
PULL ROD 7M	96012732	1	2	1643	918573108	RODS / PULL RODS
PULL TAB WITH SIGN 0.25M	96012734	2	2	1567	96013042	PULL ROD
PULL TAB WITH SIGN 0.25M	96012734	2	2	1638	96018528	PULL ROD
PULL TAB WITH SIGN 0.25M	96012734	2	2	1641	96012854	PULL ROD
PULL TAB WITH SIGN 0.25M	96012734	2	2	1644	96012732	PULL ROD
PULL TAB WITH SIGN 0.25M	96012735	3	1	1567	96013042	PULL ROD
PULL TAB WITH SIGN 0.25M	96012735	3	1	1638	96018528	PULL ROD
PULL TAB WITH SIGN 0.25M	96012735	3	1	1641	96012854	PULL ROD
PULL TAB WITH SIGN 0.25M	96012735	3	1	1644	96012732	PULL ROD
PULL TAB WITH SIGN 0.25M	96013654	1	2	1560	96016836	DRAW SHACKLE
PULL TAB WITH SIGN 0.25M	96014958	2	1	1560	96016836	DRAW SHACKLE
PULL TAB WITH SIGN 0.25M	96020463	1	1	1655	96020462	BRACKET CPL.
PULL TAB WITH SIGN 0.25M	96020464	2	2	1655	96020462	BRACKET CPL.
PULL TAB WITH SIGN 0.45M	96015870	39	4	1571	918859708	F-CONNECTING HEAD
PULL TAB WITH SIGN 0.45M	96015870	2	2	1648	96015867	PULL ROD
PULL-BACK PLATE	7024265	7	1	738	570112908	DRIVING GEAR
PULLEY MOUNT ASSEMBLY C	96013389	4	1	1609	918474408	ERECTION FRAME
PUMP	571801708	150	1	146	964012308	IT AS-TRONIK
PUMP ELEMENT	10216340	13	1	950	10327167	ELECTRIC PUMP
PUMP ELEMENT	774387508	11	1	950	10327167	ELECTRIC PUMP
PUMP ELEMENT	774387508	1	1	1503	929917008	ADD.EQUIPM.F.SUSP. BALLAS
PUMP HOUSING	10014693	4	1	950	10327167	ELECTRIC PUMP

Description	Item	Pos.	Quantity	Page	Assembly	Description
PUMP HOUSING	571813108	10	1	151	571801708	PUMP
PUMP MP41 SPF	591055408	8	1	1160	96000697	WIPERS INSTALLATION
PUMP PRE-ASS.	96003532	1	1	352	917984408	UREA PLANT
PUMP RETURN FLOW	774372808	10	1	948	915150108	CENT. LUBRIC. SYSTEM SUP
PUMP SUPPORT	10292854	4	1	774	10871793	VARIABLE PUMP
PUMP SUPPORT	10871990	4	1	772	10871792	VARIABLE PUMP
PUSH BUTTON	11171271	33	1	852	10877138	OPERATOR SEAT
PUSH BUTTON	606143008	8	3	890	96006891	DASH BORD ARM REST LEFT
PUSH BUTTON	606143008	6	7	891	964837108	DASH BORD ARM REST RIGH
PUSH BUTTON	606143008	14	16	894	96036295	CONTROLS AND FITTINGS RI
PUSH SLEEVE	10023206	2410	1	227	10876205	FINAL DRIVE
PUSH SLEEVE	10023206	2410	1	252	10876158	FINAL DRIVE
PUSH SLEEVE	530191008	528	1	276	10876196	FINAL DRIVE
PUSH SLEEVE	571136808	1004	1	192	11081159	DISTRIBUTOR GEARBOX
PUSH-BUTTON CAP	606165908	(2)	1	1037	96001933	ASSEMBLY UNIT
PUSH-BUTTON CAP FLACH G	606143908	13	1	891	964837108	DASH BORD ARM REST RIGH
PUSH-BUTTON CAP FLACH G	606143908	9	7	894	96036295	CONTROLS AND FITTINGS RI
PUSH-BUTTON CAP FLACH K	606144408	9	2	890	96006891	DASH BORD ARM REST LEFT
PUSH-BUTTON CAP FLACH K	606144408	5	6	891	964837108	DASH BORD ARM REST RIGH
PUSH-BUTTON CAP FLACH K	606144408	12	8	894	96036295	CONTROLS AND FITTINGS RI
PUSH-BUTTON CAP FLACH RO	606143108	7	1	890	96006891	DASH BORD ARM REST LEFT
PUSH-BUTTON CAP FLACH RO	606143108	15	1	894	96036295	CONTROLS AND FITTINGS RI
PUSHER	606166108	(1)	1	1037	96001933	ASSEMBLY UNIT
PUSHER	923199508	25	1	1037	96001933	ASSEMBLY UNIT
QUICK RELEASE PIN 16X123,7	10874236	17	1	1276	96043443	FLAP PART
QUICK RELEASE PIN 4X55,5X1	12103691	10	2	1147	964560908	ROOF WINDOW PRE-ASS.
QUICK RELEASE PIN 8X91,5X5	10488779	3	1	671	96039782	ACCESS COMPL
R-HAND DOOR SEALING COM	962209908	25	1	596	917330608	DOOR RIGHT, CPL.
RADIAL PACKING SET DRIVE	11494585	(98)	1	774	10871793	VARIABLE PUMP
RADIAL SEAL 70X90X7	7008986	10	1	684	510240008	VARIABLE DISPLACEMENT MO
RADIAL SEAL 70X90X7	7008986	10	1	712	510237508	VARIABLE DISPLACEMENT MO
RADIATOR UNIT AL	12101228	40	1	795	96039239	RADIATOR, PRE-ASSEMBLED
RADIATOR UNIT ST	12100861	1	1	23	96032863	RADIATOR, PRE-ASSEMBLED
RADIATOR, PRE-ASSEMBLED	96032863	1	1	19	918993708	COOLER INSTALLATION
RADIATOR, PRE-ASSEMBLED	96039239	120	1	753	96038878	DIESEL ENGINE, PRE-ASSEMB
RADIO PANEL	591069908	49	3	579	96012578	SMALL PARTS INSTALLATION
RADIO PREPARATION LOWER	912676508	401	1	15		LIEBHERR MOB.CRANE LG 175
RAIL PAIR	10650489	70	1	852	10877138	OPERATOR SEAT
RAIL WELDED	962944008	44	2	1367	918857208	D INTERMEDIATE SECTION
RAIL WELDED	962951908	44	2	1361	918857108	D INTERMEDIATE SECTION
RAPID FIXING	704256408	6	2	581	968031308	BRAKE PEDAL INSTALLATION
RAPID FIXING	704258308	38	2	589	917330508	DOOR LEFT, CPL.
RAPID FIXING	704258308	38	2	596	917330608	DOOR RIGHT, CPL.
RAPID FIXING	704259608	29	1	1168	968080908	CLOSING DEVICE
RAPID FIXING	704260608	7	1	574	96015580	COVER PRE-ASS.
READJUSTMENT	12219677	193	4	265	10876194	EXPANDING DEVICE
REAR LEFT-HAND DOOR GFK	967750408	43	1	369	917312708	TOOL BOX ADD-ON
REAR REST HANDLE	12104804	21	1	403	10877140	OPERATOR SEAT
REAR RIGHT-HAND SIDE PAN	97115475	226	1	441	918994608	TIRE COVER PANELLING
REAR VISION MIRROR UNIT 20	10334199	(1)	1	397	914912108	MIRROR ATTACHMENT
REAR VISION MIRROR UNIT 36	10470601	(1)	1	397	914912108	MIRROR ATTACHMENT
REAR VISION MIRROR UNIT 36	10470601	(1)	1	397	914912108	MIRROR ATTACHMENT
REAR WINDOW ESG-GLAS SP	976838108	1	1	1148	964561008	REAR WINDOW PRE-ASS.
REAR WINDOW PRE-ASS. SPF	964561008	5	1	1144	969752608	WINDOW ASSEMBLY
REBUILDING KIT	13572069	99	1	90	10143726	LEAK OIL LINE ADD-ON
RECEIVER FUNK	11088401	30	1	1411	96013078	TERMINAL BOX CPL.
RECEIVER KOPFSTUECK	96012845	10	1	1409	918508208	INCLINATION SENSOR
RECEPTACLE 2,8X0,3-1,5 VER	602203108	67	2	881	96027394	WIRING HARNESS
RECEPTACLE 4,8X1,5	602225914	703	2	881	96027394	WIRING HARNESS
RECEPTACLE 6,3X0,5-1,0 VER	11080881	758	12	470	96037549	WIRING HARNESS

Description	Item	Pos.	Quantity	Page	Assembly	Description
RECEPTACLE 6,3X0,5-1,0 VER	11080881	758	16	878	96036289	WIRING HARNESS
RECEPTACLE 6,3X0,5-1,0 VER	11080881	758	12	881	96027394	WIRING HARNESS
RECEPTACLE 6,3X0,5-1,0 VER	11080881	758	3	996	96036112	WIRING HARNESS
RECEPTACLE 6,3X0,5-1,0 VER	11080881	758	4	1005	96036118	WIRING HARNESS
RECEPTACLE 6,3X0,5-1,0 VER	11080881	758	2	1039	96000978	WIRES PRE-ASS.
RECEPTACLE 6,3X1-2,5 TIN-P	602203408	72	2	469	96037549	WIRING HARNESS
RECEPTACLE 6,3X1-2,5 TIN-P	602203408	72	5	878	96036289	WIRING HARNESS
RECEPTACLE 6,3X1-2,5 TIN-P	602203408	72	8	995	96036112	WIRING HARNESS
RECEPTACLE 6,3X1-2,5 TIN-P	602203408	72	4	1004	96036118	WIRING HARNESS
RECEPTACLE FOR TABS 0,3-1	602203708	63	3	1400	96057962	LEAD
RECEPTACLE FOR TABS 0,5-1	602320508	62	6	469	96037549	WIRING HARNESS
RECEPTACLE FOR TABS 0,5-1	602320508	62	3	881	96027394	WIRING HARNESS
RECEPTACLE FOR TABS 0,5-1	602320508	62	6	1039	96000978	WIRES PRE-ASS.
RECEPTACLE FOR TABS 6,3X	602303308	134	8	469	96037549	WIRING HARNESS
RECEPTACLE FOR TABS 6,3X	602303308	134	4	878	96036289	WIRING HARNESS
RECEPTACLE FOR TABS 6,3X	602303308	134	6	881	96027394	WIRING HARNESS
RECEPTACLE FOR TABS 6,3X	602303290	135	4	469	96037549	WIRING HARNESS
RECEPTACLE FOR TABS 6,3X	602303290	135	2	881	96027394	WIRING HARNESS
RECTANGULAR SECTION RIN	500589408	120	2	148	964013408	HOUSING
RECTANGULAR SECTION RIN	7618898	9	1	777	10292854	PUMP SUPPORT
RECTANGULAR SECTION RIN	10001114	24	1	195	10870697	VARIABLE PUMP
RECTANGULAR SECTION RI	4635429	24	3	716	571927508	ADJUSTMENT
RECTANGULAR SECTION RI	10291351	40	2	168	10343487	TURBINE SHAFT
REDUCER M20X1,5-M16X1,5 P	10475314	153	1	626	965236508	LEAD
REDUCER M25X1,5 M16X1,5 P	10044648	12	2	631	918463108	EXTERNAL FEED
REDUCER WELDED	96022413	1	1	1529	919747308	SX REDUCING SECTION
REDUCER WELDED	96022462	1	1	1534	919747408	SX REDUCING SECTION
REDUCING ELBOW 152/127X90	551704108	3	2	392	919023108	AIR FILTER ASSY. W. AIR FLA
REDUCING PIECE 19X14 L=15,	9270340	11	1	822	10141807	ACCESSORIES AIR COMPRES
REDUCING PIECE PG11/9 MS	602604108	205	4	1494	920872908	TERMINAL BOX CPL.
REDUCING PIECE PG29/16 MS	602605308	161	1	1010	929536308	WIRING HARNESS
REDUCING PIECE PG29/21 MS	602604408	160	1	1010	929536308	WIRING HARNESS
REDUCING SCREW GR 18/12L	247030202	206	1	135	96032862	DIESEL ENGINE, PRE-ASSEMB
REDUCING SCREW GR 18/12L	247030202	754	1	302	96032777	STEERING PIPEWORK
REDUCING SCREW GR 18/12L	247030202	12	1	1101	919963708	FUEL FEED
REDUCING STUD RI G1/4 -M1	774388108	30	1	948	915150108	CENT. LUBRIC. SYSTEM SUP
REDUCTION M16X1,5/M12X1,5	602607208	504	1	1577	96036351	LINE WITH PLUG
REDUCTION M20X1,5/M12X1,5	602606108	506	1	1577	96036351	LINE WITH PLUG
REDUCTION M20X1,5/M16X1,5	602606208	506	1	1019	96000935	LEAD
REDUCTION M20X1,5/M16X1,5	602606208	503	1	1400	96057962	LEAD
REDUCTION M25X1,5/M16X1,5	602606308	503	1	1577	96036351	LINE WITH PLUG
REDUCTION M25X1,5/M20X1,5	602606408	152	1	1498	96017111	TERMINAL BOX CPL.
REDUCTION M25X1,5/M20X1,5	602606408	139	1	1592	96015954	TERMINAL BOX CPL.
REDUCTION M25X1,5/M20X1,5	602606408	163	2	1605	96013581	TERMINAL BOX CPL.
REDUCTION M32X1,5/M20X1,5	602606508	507	1	1019	96000935	LEAD
REDUCTION M32X1,5/M20X1,5	602606508	271	1	1284	96021392	CABLE DRUM COMPL.
REDUCTION M32X1,5/M20X1,5	602606508	268	1	1491	920871608	CABLE DRUM COMPL.
REDUCTION M32X1,5/M25X1,5	602606608	503	1	1013	96000924	LEAD
REDUCTION M32X1,5/M25X1,5	602606608	504	1	1014	96000925	LEAD
REDUCTION M32X1,5/M25X1,5	602606608	504	1	1015	96000926	LEAD
REDUCTION M32X1,5/M25X1,5	602606608	505	1	1016	96000927	LEAD
REDUCTION M32X1,5/M25X1,5	602606608	504	1	1018	96000930	LEAD
REFLECTOR STRIP ECE 104 5	11005399	5	1.67	662	916973208	CONSPICUOUS MARKING
REFLECTOR STRIP ECE 104 5	11005399	8	2	1532	96022428	SIGNS
REFLECTOR STRIP ECE 104 5	11005399	8	2	1536	96022463	SIGNS
REFLECTOR STRIP ECE 104 5	11005400	1	2.1	662	916973208	CONSPICUOUS MARKING
REFLECTOR STRIP ECE 104 5	11005400	2	0.6	662	916973208	CONSPICUOUS MARKING
REFLECTOR STRIP ECE 104 5	11005400	3	29.76	662	916973208	CONSPICUOUS MARKING
REFLECTOR STRIP ECE 104 5	11005400	4	0.2	662	916973208	CONSPICUOUS MARKING
REFLECTOR STRIP ECE 104 5	11005400	9	2	1532	96022428	SIGNS

Description	Item	Pos.	Quantity	Page	Assembly	Description
REFLECTOR STRIP ECE 104 5	11005400	9	2	1536	96022463	SIGNS
REFRIGERANT 12KG FLASCH	7020440	100	2.8	1190	917996708	AIR COND. UNIT SUPERSTRU
REGULATING VALVE	10125692	(2)	1	45	10125646	OIL SEPARATOR ASSEMBLY
REGULATION BOOST PRESS	10143790	436	1	37	13455159	DIESEL ENGINE
REGULATION BOOST PRESS	10143790	436	1	809	13455143	DIESEL ENGINE
REINFORCED RUBBER HOSE	790042908	20	1	647	963294508	MAIN TOOLS
REINFORCEMENT LICENCE PL	740302908	(7)	2	653	917986708	PLATING GERMAN
RELAY	6001682	43	1	418	96037710	CENTRE BRACKET PRE-ASS.
RELAY 24V	630102108	151	8	414	962817908	PREMOUNTED RELAY MODUL
RELAY 24V	630102108	42	49	1040	96003060	RELAY CONTROL SYSTEM
RELAY 24V/1S 26X26X24MM	630105108	40	6	418	96037710	CENTRE BRACKET PRE-ASS.
RELAY 24V/1S 26X26X24MM	630105108	51	4	1027	918998008	SWITCHBOX MOUNTING PART
RELAY 24V/1S SPF	630105308	55	2	418	96037710	CENTRE BRACKET PRE-ASS.
RELAY 24V/1S SPF	630105308	13	2	1110	96001083	ELECTRIC FOR BATTERY BOX
RELAY 24V/1W 26X26X24MM	630105408	41	12	418	96037710	CENTRE BRACKET PRE-ASS.
RELAY BOARD	10451517	11	1	621	919411008	EL.EQUIPMENT TELMA
RELAY CONTROL SYSTEM S2	96003060	14	1	1027	918998008	SWITCHBOX MOUNTING PART
RELAY SUPPORT 1,5X533X618	952172108	21	1	1040	96003060	RELAY CONTROL SYSTEM
RELAY VALVE 13BAR M12X1,5	502661508	172	2	499	96032772	PIPEWORK AIR INSTALLATIO
RELAY VALVE 14BAR M12X1,5	502665008	159	6	499	96032772	PIPEWORK AIR INSTALLATIO
RELEASE ASSEMBLY	10291408	20	1	173	10291342	PRESSURE SHEET
RELING	969848908	2	1	1141	918065208	CRANE OPERATOR CABIN P
REMOTE CONTROL APPARA	11212256	100	1	1048	968252908	BTB PROGRAMMED
REMOTE CONTROL TRANSMIT	10454762	1	1	640	917751408	ELECTR.FOR SLEWING GEAR
REMOTE CONTROL TRANSMIT	11160970	(1)	1	886	96036283	ELECTRIC ADD-ON PARTS CA
REP.KIT CENTRY WIRING	967363808	999	1	895	10340105	WARNING LIGHT
REP.TRANSMISSION ACTUA	964024708	999	1	142	10873319	TRANSMISSION ACTUATOR
REPAIR KIT	10650501	(998)	1	301	96032777	STEERING PIPEWORK
REPAIR KIT	10650501	(98)	1	519	96032778	PIPEWORK RETROFIT CONT
REPAIR KIT	10650501	(998)	1	1071	96038278	HYDRAULICS
REPAIR KIT	11003094	999	1	502	502657308	AIR DRYER
REPAIR KIT	12102035	998	1	215	502664808	MEMBRANE CYLINDER
REPAIR KIT	12580834	1	1	63	11364303	CYLINDER HEAD COVER PRE
REPAIR KIT	12580834	1	1	66	10122646	CYLINDER HEAD COVER ASS
REPAIR KIT	502639108	14	1	505	502924608	LOADED/EMPTY VALVE
REPAIR KIT	502987908	(1)	1	499	96032772	PIPEWORK AIR INSTALLATIO
REPAIR KIT	502988008	1	1	514	502926208	DIRECTIONAL CONTROL VALV
REPAIR KIT	502999108	1	1	512	502992908	BRAKE VALVE
REPAIR KIT	570207908	(1)	1	499	96032772	PIPEWORK AIR INSTALLATIO
REPAIR KIT	570319008	999	1	513	502650008	HANDBRAKE VALVE
REPAIR KIT	570591208	(999)	1	499	96032772	PIPEWORK AIR INSTALLATIO
REPAIR KIT -E DF/LF	10035534	999	1	314	510675308	PRESSURE FILTER
REPAIR KIT FEDERKAPPE	11000078	4	1	342	10036520	CONTROL BLOCK
REPAIR KIT LOWER PART	10442961	996	1	143	964024708	REP.TRANSMISSION ACTUA
REPAIR KIT SOLENOID VALVE	10877073	(998)	1	499	96032772	PIPEWORK AIR INSTALLATIO
REPAIR KIT VALVE	12917604	250	1	80	10146660	HIGH PRESSURE PUMP
REPAIR KIT VALVE	12966286	240	1	80	10146660	HIGH PRESSURE PUMP
REPAIR KIT WATER HEATING	96004475	999	1	322	10876576	WATER HEATING SYSTEM
REPAIR KIT, DIFF. SPUR GEAR	967364808	512	1	226	10876205	FINAL DRIVE
REPAIR KIT, DIFF. SPUR GEAR	967364708	405	1	226	10876205	FINAL DRIVE
REPAIR KIT, HEIGHT ADJ MOD	12101213	43	1	403	10877140	OPERATOR SEAT
REPAIR SET PRESSURE CON	10335956	998	1	143	964024708	REP.TRANSMISSION ACTUA
REPAIR SET PRESSURE CON	10874789	(1)	1	499	96032772	PIPEWORK AIR INSTALLATIO
REPAIR SET PRESSURE GOV	11003089	998	1	502	502657308	AIR DRYER
RESCUE CARD LG 1750 DE-ST	899552008	(15)	1	653	917986708	PLATING GERMAN
RESISTANCE MODULE PBTG	10024857	161	2	467	918997708	UNDERCARRIAGE ELEC. SYS
RESISTANCE MODULE PBTG	10024857	55	1	1027	918998008	SWITCHBOX MOUNTING PART
RESISTOR 1,5k 1% 3W SPF	635051608	(2)	2	1033	96035660	ASSEMBLY PARTS MOUNTIN
RESISTOR 1K 5% 3W SPF	635058508	2	1	902	964591108	INSERTION MODULE
RESISTOR 2,05k 1%0.6W SPF	635020114	7	1	411	967188608	INSERTION MODULE

Description	Item	Pos.	Quantity	Page	Assembly	Description
RESISTOR 22,1K 2%0.6W	635024308	6	1	411	967188608	INSERTION MODULE
RESISTOR 39R 5% 11W	635087214	2	2	1035	96061897	INSERTION MODULE
RESISTOR 47R 1% 25W	635017008	14	7	1037	96001933	ASSEMBLY UNIT
RESISTOR 500R 0.1% 3W SPF	635051508	3	2	411	967188608	INSERTION MODULE
RESISTOR 500R 0.1% 3W SPF	635051508	4	2	902	964591108	INSERTION MODULE
RESISTOR NETWORK 1k 2% 1	635085508	20	2	1045	928431108	BUS PCB
RESISTOR NETWORK 22k 2% 0	635084208	7	10	1045	928431108	BUS PCB
RESISTOR SPF	635043608	(3)	4	1033	96035660	ASSEMBLY PARTS MOUNTIN
REST	921848508	70	2	1339	917996808	D PIVOT SECTION
REST	96007612	69	2	1339	917996808	D PIVOT SECTION
REST	96020034	3	2	1561	918576008	ADDITIONAL LUG SX SYSTEM
REST	963178308	21	2	1452	919692108	SUSPENDED BALLAST
REST 35X410X195 ABS-TPU SP	97058595	27	1	1155	969752508	INTERNAL PANELLING INSTA
REST CPL.	96022010	76	2	1543	919752108	SX-INTERMEDIATE PC PRE-AS
REST CPL.	96022010	34	2	1552	919752208	SX-INTERMEDIATE PC PRE-AS
REST WELDED	927125808	22	8	1361	918857108	D INTERMEDIATE SECTION
REST WELDED	927125808	22	8	1367	918857208	D INTERMEDIATE SECTION
REST WELDED	96022011	(1)	1	1543	919752108	SX-INTERMEDIATE PC PRE-AS
RESTRICTOR VALVE 50L/MIN	511421508	164	2	1070	96038278	HYDRAULICS
RESTRICTOR VALVE 90L/MIN	511427708	154	1	742	969859308	ADDNL. HYDR. F. ERECTING W
RETAINER 150X86X15 PA6G	975573808	5	1	954	918531108	MIRROR ATTACHM.IN CRANE
RETAINER 150X86X15 PA6G	975573808	4	1	1524	915262708	MIRROR ATTACHMENT
RETAINER CLIP	571302108	3	1	230	10036124	SUSPENSION CYLINDER
RETAINER CLIP	571302108	3	1	243	10036126	SUSPENSION CYLINDER
RETAINER CLIP 102-100 ST	774222908	71	1	134	96032862	DIESEL ENGINE, PRE-ASSEMB
RETAINER CLIP 102-100 ST	774222908	183	7	754	96038878	DIESEL ENGINE, PRE-ASSEMB
RETAINER CLIP 122,5/K1 St/Ino	10127984	14	8	23	96032863	RADIATOR, PRE-ASSEMBLED
RETAINER CLIP 122,5/K1 St/Ino	10127984	3	1	94	10130958	AIR INTAKE ASSEMBLY
RETAINER CLIP 122,5/K1 St/Ino	10127984	187	12	754	96038878	DIESEL ENGINE, PRE-ASSEMB
RETAINER CLIP 129	12222896	22	1	322	10876576	WATER HEATING SYSTEM
RETAINER CLIP 135-142/140/25	11140381	13	4	609	96035331	LIMIT SWITCH ASSY. COMP.
RETAINER CLIP 75/25	774209708	3	1	605	918995208	AIR CONDITIONING UNDERCA
RETAINER CLIP 77/K1 St/Inox	10124798	3	2	92	10141827	CHARGE AIR LINE ASSEMBLY
RETAINER CLIP 77/K1 St/Inox	10124798	11	2	818	10141830	CHARGE AIR LINE ASSEMBLY
RETAINER CLIP 97/K1 St/Inox	10122295	17	1	827	10145044	CONNECTION F.WATER PIPE
RETAINER CONTROL 2.5X363	972383808	105	4	440	918994608	TIRE COVER PANELLING
RETAINER CPL.	10138162	1	1	818	10141830	CHARGE AIR LINE ASSEMBLY
RETAINER CPL.	10153478	2	1	82	11363761	DRIVE FOR HIGH PRESSURE P
RETAINER CPL.	10153480	2	1	816	11363553	DRIVE FOR HIGH PRESSURE P
RETAINER CPL. FE//ZNNI8//CN/	968090708	24	1	970	917991908	SOUND DAMPING
RETAINER CPL. FE//ZNNI8//CN/	968319808	46	1	970	917991908	SOUND DAMPING
RETAINER CPL. FE//ZNNI8//CN/	968319908	58	1	971	917991908	SOUND DAMPING
RETAINER HOUSING 4-POL 19	602337608	503	1	409	96037721	WIRES COMPL. INSTRUMENT
RETAINER HOUSING 4-POL 19	602337608	514	1	903	96036301	WIRES CPL.
RETAINER HOUSING 6-POL 19	602320308	511	3	409	96037721	WIRES COMPL. INSTRUMENT
RETAINER HOUSING MATE LO	605127914	503	1	432	96023590	WIRING HARNESS
RETAINING NUT	10663825	(1)	1	768	11002353	CONTROL UNIT
RETAINING NUT M16X1	602042208	(3)	1	1037	96001933	ASSEMBLY UNIT
RETAINING PIECE VARIO-SR2	10872377	2	2	1036	96001513	HINGED FRAME
RETAINING PLATE	10353799	150	3	165	10343489	CONTROL
RETAINING PLATE	10493855	620	1	157	965336608	HEAT EXCHANGER
RETAINING PLATE	571809008	84	1	157	965336608	HEAT EXCHANGER
RETAINING PLATE 2.5X555X2	97081544	4	1	428	96031504	ELECTRICAL SYSTEM BATTER
RETAINING SPRING	10874165	9	2	532	926819708	HOUSING CPL.
RETAINING SPRING 3X55 VER	433102808	301	1	614	96041588	TUBING EMERGENCY CONT
RETAINING SPRING 3X55 VER	433102808	10	3	1201	918065308	SLEWING PLATFORM CATWAL
RETAINING SPRING 3X55 VER	433102808	18	2	1252	918472608	BALLAST FRAME CRANE SUPP
RETAINING SPRING 3X55 VER	433102808	49	2	1271	919745108	S PIVOT SECTION
RETAINING SPRING 3X55 VER	433102808	9	1	1278	921067008	RODS / PULL RODS
RETAINING SPRING 3X55 VER	433102808	46	2	1361	918857108	D INTERMEDIATE SECTION

Description	Item	Pos.	Quantity	Page	Assembly	Description
RETAINING SPRING 3X55 VER	433102808	(4)	1	1543	919752108	SX-INTERMEDIATE PC PRE-AS
RETAINING SPRING 4,5X98 IS	433100908	32	2	665	918995608	SLEWING PLATFORM FRAME
RETAINING SPRING 4,5X98 IS	433100908	64	10	910	919361008	SA FRAME
RETAINING SPRING 4,5X98 IS	433100908	38	1	1204	96002845	GANGWAY 1
RETAINING SPRING 4,5X98 IS	433100908	14	8	1271	919745108	S PIVOT SECTION
RETAINING SPRING 4,5X98 IS	433100908	28	8	1290	919745708	S INTERMEDIATE SECTION
RETAINING SPRING 4,5X98 IS	433100908	28	8	1298	919745808	LA INTERMED.SECTION WELD
RETAINING SPRING 4,5X98 IS	433100908	28	8	1301	919746208	S INTERMEDIATE SECTION
RETAINING SPRING 4,5X98 IS	433100908	8	2	1320	912822508	ADAPTER FRAME WINCH 6
RETAINING SPRING 4,5X98 IS	433100908	20	8	1324	919746708	S INTERMEDIATE SECTION
RETAINING SPRING 4,5X98 IS	433100908	19	8	1327	919746808	S INTERMEDIATE SECTION
RETAINING SPRING 4,5X98 IS	433100908	19	8	1330	919746908	S INTERMEDIATE SECTION
RETAINING SPRING 4,5X98 IS	433100908	20	8	1334	919747208	S INTERMEDIATE SECTION
RETAINING SPRING 4,5X98 IS	433100908	16	4	1338	917996808	D PIVOT SECTION
RETAINING SPRING 4,5X98 IS	433100908	27	20	1361	918857108	D INTERMEDIATE SECTION
RETAINING SPRING 4,5X98 IS	433100908	42	22	1367	918857208	D INTERMEDIATE SECTION
RETAINING SPRING 4,5X98 IS	433100908	4	4	1534	919747408	SX REDUCING SECTION
RETAINING SPRING 4,5X98 IS	433100908	13	4	1542	919752108	SX-INTERMEDIATE PC PRE-AS
RETAINING SPRING 4,5X98 IS	433100908	13	4	1552	919752208	SX-INTERMEDIATE PC PRE-AS
RETAINING SPRING 4,5X98 IS	433100908	63	3	1600	918474308	F-HEAD SECTION
RETAINING SPRING 4,5X98 IS	433100908	28	8	1626	919747708	LA INTERMED.SECTION WELD
RETAINING SPRING 4X68 ISO	433101208	73	2	910	919361008	SA FRAME
RETAINING SPRING 4X68 ISO	433101208	21	2	1239	917413808	BASE PLATE SLEWING PLATF
RETAINING SPRING 4X68 ISO	433101208	(2)	1	1543	919752108	SX-INTERMEDIATE PC PRE-AS
RETAINING SPRING 4X68 ISO	433101208	11	1	1588	918489108	PIVOT SECTION
RETAINING SPRING 4X68 ISO	433101208	30	2	1609	918474408	ERECTION FRAME
RETAINING SPRING 4X68 ISO	433101208	8	1	1614	918474508	OVERRUN PROTECTION
RETAINING SPRING 5X122 IS	433102508	11	2	668	920456008	SAFETY ROLLER WINCH 1/2
RETAINING SPRING 5X122 IS	433102508	70	1	1178	918793508	SLEWING PLATFORM CATWAL
RETAINING SPRING 5X122 IS	433102508	47	1	1204	96002845	GANGWAY 1
RETAINING SPRING 5X122 IS	433102508	29	1	1209	96002863	SWINGING PLATFORM COMPL
RETAINING SPRING 5X122 IS	433102508	120	12	1272	919745108	S PIVOT SECTION
RETAINING SPRING 5X122 IS	433102508	27	4	1306	919746308	SL REDUCING SECTION
RETAINING SPRING 5X122 IS	433102508	68	2	1339	917996808	D PIVOT SECTION
RETAINING SPRING 5X122 IS	433102508	23	10	1348	918361308	D HEAD SECTION
RETAINING SPRING 5X122 IS	433102508	9	2	1351	96005548	LUFFING PULLEY BLOCK COM
RETAINING SPRING 5X122 IS	433102508	3	2	1394	918964608	L ADAPTER SECTION
RETAINING SPRING 5X122 IS	433102508	6	2	1510	918887408	TRANSPORT KEEPER
RETAINING SPRING 5X122 IS	433102508	13	2	1571	918859708	F-CONNECTING HEAD
RETAINING SPRING 5X122 IS	433102508	13	2	1581	919463108	F-CONNECTING HEAD
RETAINING SPRING 5X122 IS	433102508	3	4	1629	910019008	SUPPLEMENTARY GUYING D
RETAINING SPRING 5X122 IS	433102508	8	2	1652	918598508	CONTAINER FOR RODS
RETAINING SPRING DIN 2194	433105008	4	2	665	918995608	SLEWING PLATFORM FRAME
RETAINING SPRING DIN 2194	433105008	34	2	701	917151308	WINCH 4 LUFFING GEAR
RETAINING SPRING DIN 2194	433105008	23	2	746	918996008	DIESEL ENGINE INSTALLATIO
RETAINING SPRING DIN 2194	433105008	29	2	909	919361008	SA FRAME
RETAINING SPRING DIN 2194	433105008	8	2	1201	918065308	SLEWING PLATFORM CATWAL
RETAINING SPRING DIN 2194	433105008	6	2	1239	917413808	BASE PLATE SLEWING PLATF
RETAINING SPRING DIN 2194	433105008	6	4	1252	918472608	BALLAST FRAME CRANE SUPP
RETAINING SPRING DIN 2194	433105008	96	2	1272	919745108	S PIVOT SECTION
RETAINING SPRING DIN 2194	433105008	7	1	1291	927148808	ROD
RETAINING SPRING DIN 2194	433105008	7	1	1302	962628008	ROD CPL.
RETAINING SPRING DIN 2194	433105008	3	4	1320	912822508	ADAPTER FRAME WINCH 6
RETAINING SPRING DIN 2194	433105008	49	4	1338	917996808	D PIVOT SECTION
RETAINING SPRING DIN 2194	433105008	24	4	1348	918361308	D HEAD SECTION
RETAINING SPRING DIN 2194	433105008	20	4	1353	96005682	LUFFING PULLEY BLOCK COM
RETAINING SPRING DIN 2194	433105008	14	1	1372	962946708	ROD CPL.
RETAINING SPRING DIN 2194	433105008	3	10	1404	916980308	L-HEAD PIECE
RETAINING SPRING DIN 2194	433105008	4	2	1407	910019608	PLATES F.ADD.BRACING
RETAINING SPRING DIN 2194	433105008	13	1	1475	96020796	ROD CPL.

Description	Item	Pos.	Quantity	Page	Assembly	Description
RETAINING SPRING DIN 2194	433105008	7	8	1584	918474208	F-ASSEMBLY UNIT
RETAINING SPRING DIN 2194	433105008	37	1	1588	918489108	PIVOT SECTION
RETAINING SPRING DIN 2194	433105008	23	1	1609	918474408	ERECTION FRAME
RETAINING SPRING DIN 2194	433105008	16	1	1614	918474508	OVERRUN PROTECTION
RETAINING SPRING DIN 2194	433105008	8	4	1631	918472308	SUPPLEMENTARY GUYING D
RETAINING SPRING X0 VERZ.	433105208	86	1	1179	918793508	SLEWING PLATFORM CATWAL
RETAINING SPRING X0 VERZ.	433105208	2	2	1252	918472608	BALLAST FRAME CRANE SUPP
RETAINING SPRING X0 VERZ.	433105208	3	2	1271	919745108	S PIVOT SECTION
RETAINING SPRING X0 VERZ.	433105208	51	4	1306	919746308	SL REDUCING SECTION
RETAINING SPRING X0 VERZ.	433105208	5	4	1320	912822508	ADAPTER FRAME WINCH 6
RETAINING SPRING X0 VERZ.	433105208	14	4	1338	917996808	D PIVOT SECTION
RETAINING SPRING X0 VERZ.	433105208	25	2	1348	918361308	D HEAD SECTION
RETAINING SPRING X0 VERZ.	433105208	3	4	1361	918857108	D INTERMEDIATE SECTION
RETAINING SPRING X0 VERZ.	433105208	3	4	1367	918857208	D INTERMEDIATE SECTION
RETAINING SPRING X0 VERZ.	433105208	4	2	1452	919692108	SUSPENDED BALLAST
RETAINING SPRING X0 VERZ.	433105208	7	2	1467	96024497	GUIDE PRE-ASS.
RETAINING SPRING X0 VERZ.	433105208	8	1	1474	967989808	CONNECTING LINK PRE-ASS.
RETAINING SPRING X0 VERZ.	433105208	5	2	1510	918887408	TRANSPORT KEEPER
RETAINING SPRING X0 VERZ.	433105208	25	8	1588	918489108	PIVOT SECTION
RETAINING SPRING X0 VERZ.	433105208	4	8	1619	918887908	F-INTERMEDIATE SECT.
RETAINING SPRING X0 VERZ.	433105208	12	2	1652	918598508	CONTAINER FOR RODS
RETAINING STRIP X352 ALM	976135308	46	2	560	96012458	INTERNAL PANELLING INSTA
RETAINING STRIP X555 ALM	976135608	45	2	560	96012458	INTERNAL PANELLING INSTA
RETAINING STRIP X950 ALM	972495808	44	2	560	96012458	INTERNAL PANELLING INSTA
RETAINING WELDMENT LEFT	968804908	5	1	492	968056308	BUMPER COMPL. W. COVERIN
RETAINING WELDMENT RIGH	968804808	4	1	492	968056308	BUMPER COMPL. W. COVERIN
RETURN FILTER	510675508	152	1	1070	96038278	HYDRAULICS
RETURN FILTER 400L/MIN	10871354	2	2	375	967634308	OIL TANK PRE-ASS.
RETURN STRIP	774389108	22	1	948	915150108	CENT. LUBRIC. SYSTEM SUP
REVERSING LIGHT 70W 24V K	10450914	8	1	487	96034763	LAMP CLAMP CPL.REAR LEFT
REVERSING LIGHT 70W 24V K	10450914	8	1	490	96034764	LAMP CLAMP CPL.REAR RIGH
REWORK ARMREST LEFT	96032222	5	1	850	918810308	CONTROL STAND
REWORK ARMREST RIGHT	96032223	6	1	850	918810308	CONTROL STAND
RIBBED HEX NUT M10 10	7380960	2	3	94	10130958	AIR INTAKE ASSEMBLY
RIBBED HEX NUT M6 10	10003366	3	1	95	9078314	HEATING FLANGE ADD-ON
RIBBED TUBE ALU	10493045	164	1	499	96032772	PIPEWORK AIR INSTALLATIO
RIGGING SCREW	553086208	2	1	1193	553188308	COMPRESSOR DRIVE
RIGHT CROSS-SECTION SUPP	972383608	303	4	441	918994608	TIRE COVER PANELLING
RIGHT-HAND PROFILE SUPP	972383408	300	10	441	918994608	TIRE COVER PANELLING
RIGHT-HAND RADIATOR COW	977709608	15	1	457	918994508	ENGINE COVERING
RIGHT-HAND WINDOW GUIDE	973955808	6	1	596	917330608	DOOR RIGHT, CPL.
RING	10023315	2393	1	226	10876205	FINAL DRIVE
RING	10023315	2393	1	251	10876158	FINAL DRIVE
RING	570114808	5	14	739	570113308	DRIVING GEAR
RING	571754808	30	1	681	11490594	DRIVE
RING	710908801	60	4	1349	918361308	D HEAD SECTION
RING 2.5X455X460 ALMG3 H11	973529408	2	1	445	96032746	COVER PRE-ASSY.
RING BOLT DIN 580 M10X17 C	402600208	2	3	1521	914662608	COVERING SLEWING RING
RING BOLT DIN 580 M16X27 C	402600508	15	2	701	917151308	WINCH 4 LUFFING GEAR
RING BOLT DIN 580 M16X27 C	402600508	14	2	1239	917413808	BASE PLATE SLEWING PLATF
RING BOLT DIN 580 M16X27 C	402600508	10	2	1252	918472608	BALLAST FRAME CRANE SUPP
RING BOLT DIN 580 M8 C15E 4	10181367	12	4	1116	10413255	CHANGE-OVER BLOCK
RING BOLT DIN 580 M8 C15E 4	10181367	(5)	1	1543	919752108	SX-INTERMEDIATE PC PRE-AS
RING BOLT M16X24 INOX SPF	11181742	126	2	1272	919745108	S PIVOT SECTION
RING DIN 70951 47X1,6	4242017	(6)	2	1136	918063908	CRANE DRIVER CAB ADDITIO
RING GEAR CARRIER	10101885	336	2	210	10873988	PLANETARY GEARBOX
RING GEAR CARRIER	10101885	336	2	274	10455272	PLANETARY GEARBOX
RING GEAR HOUSING 3034X25	932410501	1	1	326	919127108	FIXING PARTS SLEWING RING
RING RD100X5 S355MC FE//ZN	952198708	(4)	2	666	927094908	ROD CPL.
RING RD210X27 S355J2H FE//	956708108	10	2	1348	918361308	D HEAD SECTION

Description	Item	Pos.	Quantity	Page	Assembly	Description
RING SPLITTED A=2,90	571806208	240	1	148	964013408	HOUSING
RING SPLITTED A=2,95	571806108	240	1	148	964013408	HOUSING
RING SPLITTED A=3,00	571806008	240	1	148	964013408	HOUSING
RING SPLITTED A=3,05	571805908	240	1	148	964013408	HOUSING
RING SPLITTED A=3,30	571805408	240	1	148	964013408	HOUSING
RING SPLITTED A=3,35	571805308	240	1	148	964013408	HOUSING
RING SPLITTED A=3,40	571805208	240	1	148	964013408	HOUSING
RING SPLITTED A=3,45	571805108	240	1	148	964013408	HOUSING
RING SPLITTED A=3,50	571805008	240	1	148	964013408	HOUSING
RING SPLITTED A=3,55	571804908	240	1	148	964013408	HOUSING
RING SPLITTED A=3,60	571804808	240	1	148	964013408	HOUSING
RING SPLITTED A=3,65	571804708	240	1	148	964013408	HOUSING
RING SPLITTED A=3,70	571804608	240	1	148	964013408	HOUSING
RIVET	12219673	188	80	263	10876191	BRAKE
RK BIG-END BEARING D9500	10122907	60	1	59	10116876	CONNECTING ROD ASSEMBL
RK BIG-END BEARING D9500	12579693	50	1	59	10116876	CONNECTING ROD ASSEMBL
RK CRANKSHAFT SEAL D9500	10141874	50	1	55	9077696	CRANKSHAFT SEALING
RK CRANKSHAFT SEAL D9500	10141874	52	1	805	13455143	DIESEL ENGINE
RK HIGH PRESSURE SENSOR	12881001	260	1	80	10146660	HIGH PRESSURE PUMP
RK IDLER PULLEY	12500149	6	1	832	10146947	ALTERNATOR ASSEMBLY
RK IDLER PULLEY	12500149	17	1	832	10146947	ALTERNATOR ASSEMBLY
RK INJECTOR LI2.7-20-SF-100	10150877	5	1	83	10152866	INJECTOR WITH FASTENING
RK PRE-FEED PUMP	12923599	220	1	80	10146660	HIGH PRESSURE PUMP
RK TEMPERATURE SENSOR	964024108	999	1	143	964024708	REP.TRANSMISSION ACTUA
RK VOLUME CONTROL VALVE	12489814	230	1	80	10146660	HIGH PRESSURE PUMP
RK1 BIG-END BEARING D9500	10124739	61	1	59	10116876	CONNECTING ROD ASSEMBL
RK1 BIG-END BEARING D9500	12580191	51	1	59	10116876	CONNECTING ROD ASSEMBL
RK1 MAIN BEARING CPL. D95	10134576	51	1	54	10128540	CRANKSHAFT BEARINGS
RK2 BIG-END BEARING D9500	10124740	62	1	59	10116876	CONNECTING ROD ASSEMBL
RK2 BIG-END BEARING D9500	12580192	52	1	59	10116876	CONNECTING ROD ASSEMBL
RK2 MAIN BEARING CPL. D95	10134577	52	1	54	10128540	CRANKSHAFT BEARINGS
ROCKER ARM BRACKET PRE	10119409	1	1	60	10118061	ROCKER ARMS DEVICE CPL.
ROCKER ARM BRACKET PRE	10122503	1	1	814	10118060	ROCKER ARMS DEVICE CPL.
ROCKER ARM PRE-ASSY.	10119407	(2)	2	60	10118061	ROCKER ARMS DEVICE CPL.
ROCKER ARM PRE-ASSY.	10119407	2	2	815	10122503	ROCKER ARM BRACKET PRE
ROCKER ARM SUPPORT	10122504	1	1	815	10122503	ROCKER ARM BRACKET PRE
ROCKER ARMS DEVICE CPL. J	10118061	81	8	35	13455159	DIESEL ENGINE
ROCKER ARMS DEVICE CPL. N	10118060	81	8	806	13455143	DIESEL ENGINE
ROCKER SHORT 0.45M	96015684	1	1	1610	96013387	ROTATING SHAFT
ROCKER SWITCH	606023008	210	1	413	967728108	DASHBOARD CENTER CONSO
ROCKER SWITCH	606023908	6	1	888	96027387	PLATE PRE-ASS.
ROCKER SWITCH	606024808	207	1	413	967728108	DASHBOARD CENTER CONSO
ROCKER SWITCH	606028608	160	3	423	919334108	ELECTRIC FOR DRIVER'S CABI
ROCKER SWITCH	606028808	3	1	430	912670108	CHARGER
ROCKER SWITCH	606183008	52	1	418	96037710	CENTRE BRACKET PRE-ASS.
ROCKER WELDED	927094108	4	2	909	919361008	SA FRAME
ROCKER WELDED	927094208	5	2	909	919361008	SA FRAME
ROCKER WELDED 1.2M	96015685	2	1	1610	96013387	ROTATING SHAFT
ROD	10023248	2402	1	227	10876205	FINAL DRIVE
ROD	10023248	2402	1	251	10876158	FINAL DRIVE
ROD	10023317	2412	1	227	10876205	FINAL DRIVE
ROD	10023317	2412	1	252	10876158	FINAL DRIVE
ROD	10113826	2376	1	193	11081159	DISTRIBUTOR GEARBOX
ROD	927094408	15	4	909	919361008	SA FRAME
ROD	963160708	2	1	1475	96020796	ROD CPL.
ROD 0.68M	962948608	1	1	1372	962946708	ROD CPL.
ROD 2M	962945808	1	1	1368	962943908	ROD CPL.
ROD 3.2M	962628108	1	1	1302	962628008	ROD CPL.
ROD 3.2M	962946108	1	1	1370	962943808	ROD CPL.
ROD 30X3914X204 S960QL+Z2	97089148	(1)	2	1648	96015867	PULL ROD

Description	Item	Pos.	Quantity	Page	Assembly	Description
ROD 35X164X5168 S960QL+Z2	957016108	1	2	1356	927145408	ROD CPL.
ROD 35X164X5908 S960QL+Z2	957045208	1	2	1363	927148708	ROD
ROD 35X164X6888 S960QL+Z2	957044708	1	2	1292	927148408	ROD
ROD 35X204X2954 S960QL+Z2	956725908	1	2	1279	921072008	RODS PRE-ASSEMBLY
ROD 35X204X6306 S960QL+Z2	956507308	1	2	1396	927161908	ROD
ROD 35X2188X164 S960QL+Z2	973563108	1	2	1369	962945808	ROD
ROD 35X3388X164 S960QL+Z2	973563908	1	2	1371	962946108	ROD
ROD 35X3391X164 S960QL+Z2	973004408	1	2	1303	962628108	ROD
ROD 35X3491X244 S960QL+Z2	973952908	1	2	1477	963160708	ROD
ROD 35X404X2058 S960QL+Z2	956711508	(1)	1	1354	927114608	ROD COMPL.
ROD 35X868X164 S960QL+Z25	973574008	1	2	1373	962948608	ROD
ROD 35x4798x204 S960QL+Z2	956711208	1	2	1355	927114708	ROD COMPL.
ROD 5,72M.	927148608	38	2	1361	918857108	D INTERMEDIATE SECTION
ROD 5,72M.	927148708	1	1	1362	927148608	ROD
ROD 6,1M.	927161908	10	2	1394	918964608	L ADAPTER SECTION
ROD 6.7M	927148408	1	1	1291	927148808	ROD
ROD 7M.	927148808	37	2	1290	919745708	S INTERMEDIATE SECTION
ROD 7M.	927148808	38	4	1298	919745808	LA INTERMED.SECTION WELD
ROD 7M.	927148808	17	2	1306	919746308	SL REDUCING SECTION
ROD 7M.	927148808	18	4	1324	919746708	S INTERMEDIATE SECTION
ROD 7M.	927148808	18	4	1334	919747208	S INTERMEDIATE SECTION
ROD 7M.	927148808	43	6	1361	918857108	D INTERMEDIATE SECTION
ROD 7M.	927148808	43	4	1367	918857208	D INTERMEDIATE SECTION
ROD 7M.	927148808	38	4	1626	919747708	LA INTERMED.SECTION WELD
ROD COMPL.	927114608	4	2	1348	918361308	D HEAD SECTION
ROD COMPL. 4,59M	927114708	5	2	1348	918361308	D HEAD SECTION
ROD CPL.	927094908	2	1	665	918995608	SLEWING PLATFORM FRAME
ROD CPL.	96020796	34	2	1452	919692108	SUSPENDED BALLAST
ROD CPL. 0.98M	962946708	49	2	1367	918857208	D INTERMEDIATE SECTION
ROD CPL. 2.3M	962943908	26	2	1367	918857208	D INTERMEDIATE SECTION
ROD CPL. 3.5M	962628008	38	2	1301	919746208	S INTERMEDIATE SECTION
ROD CPL. 3.5M	962943808	27	2	1367	918857208	D INTERMEDIATE SECTION
ROD CPL. 4,98M	927145408	49	2	1348	918361308	D HEAD SECTION
ROD SEAL	571096408	(10)	1	523	570933008	AIR ACTUATION SECTION
ROD SEAL	571096408	9	1	525	511433808	AXLE LOCKING VALVE
ROD SEAL	571096408	(16)	1	525	511433808	AXLE LOCKING VALVE
ROD SEAL 99X119X9,5	571332008	25	2	204	10874903	DRIVEN STEERING AXLE
ROD SEAL 99X119X9,5	571332008	25	2	224	10874904	DRIVEN STEERING AXLE
ROD SEAL 99X119X9,5	571332008	25	2	239	10874905	STEERING AXLE
ROD SEAL 99X119X9,5	571332008	25	2	249	10874906	DRIVEN STEERING AXLE
ROD SEAL 99X119X9,5	571332008	25	2	261	10874907	STEERING AXLE
ROD SEAL 99X119X9,5	571332008	25	2	272	10874908	DRIVEN STEERING AXLE
ROD SEAL 99X119X9,5	571332008	25	2	285	10874909	STEERING AXLE
ROD SEAL 99X119X9,5	571332008	25	2	292	10874910	STEERING AXLE
ROD ST.CONST.	927120708	53	2	1271	919745108	S PIVOT SECTION
ROD ST.CONST.	927120808	54	4	1271	919745108	S PIVOT SECTION
ROD WITH BOARD	963490008	1	2	1354	927114608	ROD COMPL.
ROD WITH BOARD	968924708	2	1	666	927094908	ROD CPL.
ROD WITH BOARD S960QL+Z2	96020859	1	1	1475	96020796	ROD CPL.
ROD WITH BOARD S960QL+Z2	96020860	23	1	1475	96020796	ROD CPL.
RODS / PULL RODS	921067008	62	2	1271	919745108	S PIVOT SECTION
RODS / PULL RODS 14M	918476808	670	7	16		LIEBHERR MOB.CRANE LG 175
RODS / PULL RODS 3.5M	918721808	669	1	16		LIEBHERR MOB.CRANE LG 175
RODS / PULL RODS 7M	918573108	671	4	16		LIEBHERR MOB.CRANE LG 175
RODS 6X500X271 S355MC	97094264	3	2	1563	918638608	ADDITIONAL RODS
RODS PRE-ASSEMBLY	921072008	1	1	1278	921067008	RODS / PULL RODS
RODS PRE-ASSEMBLY	921072108	4	1	1278	921067008	RODS / PULL RODS
RODS/PULL RODS FAK 4.15M	918573208	673	1	16		LIEBHERR MOB.CRANE LG 175
RODS/PULL RODS L ADAPTER	918573308	674	1	16		LIEBHERR MOB.CRANE LG 175
RODS/PULL RODS SXR	918573008	672	1	16		LIEBHERR MOB.CRANE LG 175

Description	Item	Pos.	Quantity	Page	Assembly	Description
ROLLER	10042432	(34)	1	1181	916979608	S OVERRUN PROTECTION
ROLLER	10042432	(34)	1	1375	916979908	D OVERRUN PROTECTION
ROLLER	921725908	22	2	1457	96051270	BALLAST PALETTE PRE-ASS.
ROLLER	96015615	23	2	1457	96051270	BALLAST PALETTE PRE-ASS.
ROLLER	961685508	1	1	1307	961685408	SAFETY ROLLER
ROLLER 100X100X360 PA6G	97050204	16	2	1588	918489108	PIVOT SECTION
ROLLER 145X140 PA6G	97018028	40	6	1290	919745708	S INTERMEDIATE SECTION
ROLLER 145X140 PA6G	97018028	42	8	1298	919745808	LA INTERMED.SECTION WELD
ROLLER 145X140 PA6G	97018028	40	6	1301	919746208	S INTERMEDIATE SECTION
ROLLER 150X61X 78 PA6G	97091097	25	1	1599	918474308	F-HEAD SECTION
ROLLER 30X11 X20CR13	978100308	5	2	1169	964588408	GUIDE PRE-ASS.
ROLLER 30X11 X20CR13	978100308	16	8	1170	964588308	GUIDE PRE-ASS.
ROLLER 380X60.5X130 PA6G	97091098	26	2	1599	918474308	F-HEAD SECTION
ROLLER 50X76X78 PA6G	97100764	72	6	1600	918474308	F-HEAD SECTION
ROLLER BEARING	11320934	37	1	1424	918476908	DOUBLE HOOK BLOCK
ROLLER BEARING	919361208	139	1	12		LIEBHERR MOB.CRANE LG 175
ROLLER BEARING	96051604	1	2	649	963397108	ACCESSORIES
ROLLER BEARING 200X270X8	746506708	2	1	911	926892808	ROPE PULLEY CPL.
ROLLER BEARING 200X270X8	746506708	(2)	1	1351	96005548	LUFFING PULLEY BLOCK COM
ROLLER BEARING 200X270X8	746506708	(2)	1	1353	96005682	LUFFING PULLEY BLOCK COM
ROLLER BEARING 68X40X38	745900808	2	1	1589	962092008	ROPE PULLEY CPL.
ROLLER BEARING WELDED	921720708	1	1	928	919361208	ROLLER BEARING
ROLLER BEARING WELDED FE	96051595	1	1	651	96051604	ROLLER BEARING
ROLLER CLAMP WELDED	927142608	9	1	1348	918361308	D HEAD SECTION
ROLLER CLAMP WELDED	96039834	30	2	928	919361208	ROLLER BEARING
ROLLER PA6G	288188308	17	2	1338	917996808	D PIVOT SECTION
ROLLER PA6G	288188308	16	1	1348	918361308	D HEAD SECTION
ROLLER RD100X50 PA6G	288192408	8	2	1654	918598408	ADDITIONAL CLAMPING BLOC
ROLLER RD100X78 PA6G	288155308	7	2	651	96051604	ROLLER BEARING
ROLLER RD200X68 PA6G	288168708	11	16	1404	916980308	L-HEAD PIECE
ROLLER RD68X20 PA6G	283096108	19	2	1588	918489108	PIVOT SECTION
ROLLER RD68X20 PA6G	283096108	68	3	1600	918474308	F-HEAD SECTION
ROLLER RD68X20 PA6G	283096108	9	2	1619	918887908	F-INTERMEDIATE SECT.
ROLLER RD70X78 PA6G	283091708	3	17	928	919361208	ROLLER BEARING
ROLLER RD80X40 PA6G	930133908	57	4	1404	916980308	L-HEAD PIECE
ROLLER SLEWING RING	919127208	137	1	11		LIEBHERR MOB.CRANE LG 175
ROLLER SLEWING RING 2200	932743401	1	1	920	919127208	ROLLER SLEWING RING
ROLLER TAPPET 39X76MM	9078257	1	2	70	10116320	CONTROL PARTS
ROLLER WELDED CONSTR.	927064308	1	1	1383	927064208	SAFETY ROLLER CPL.
ROLLER WELDED CONSTR.	927117208	4	1	668	920456008	SAFETY ROLLER WINCH 1/2
ROLLER WELDED CONSTR.	927117208	1	1	1314	927117108	SAFETY ROLLER CPL.
ROLLING NOZZLE	10292013	5	8	573	964232008	INSTRUMENT BOX CPL.
ROLLING NOZZLE	10292013	35	10	1155	969752508	INTERNAL PANELLING INSTA
ROLLO INSTALLATION	968026908	6	1	557	918497008	DRIVER'S CABIN PRE-ASS.1
ROOF COVERING COMPL.	96012460	1	1	560	96012458	INTERNAL PANELLING INSTA
ROOF COVERING L 105X1195	97086160	(1)	1	560	96012458	INTERNAL PANELLING INSTA
ROOF COVERING R 105X1193	97086161	(2)	1	560	96012458	INTERNAL PANELLING INSTA
ROOF WINDOW PRE-ASS.	964560908	4	1	1144	969752608	WINDOW ASSEMBLY
ROOF WINDOW SPF	976838008	2	1	1147	964560908	ROOF WINDOW PRE-ASS.
ROPE	571887008	17	1	1495	11003086	ROPE LENGTH INDICATOR
ROPE 16X2M VERZ.	11000132	6	1	1320	912822508	ADAPTER FRAME WINCH 6
ROPE 2 2,3KN EDELSTAHL	11160431	35	3	332	919314608	OUTRIGGER W.SWING-OUT
ROPE 2 2,3KN EDELSTAHL	11160431	22	0.8	480	917737708	ROTARY FEED THROUGH
ROPE 2 2,3KN EDELSTAHL	11160431	302	0.3	614	96041588	TUBING EMERGENCY CONT
ROPE 2 2,3KN EDELSTAHL	11160431	11	1	623	963047708	PIN INSERT SUB-ASSEMBLY
ROPE 2 2,3KN EDELSTAHL	11160431	5	0.8	651	96051604	ROLLER BEARING
ROPE 2 2,3KN EDELSTAHL	11160431	4	0.5	671	96039782	ACCESS COMPL
ROPE 2 2,3KN EDELSTAHL	11160431	332	1	1113	969860008	ADDITIONAL HYDR.SLEWING
ROPE 2 2,3KN EDELSTAHL	11160431	61	0.5	1182	910162608	ADD.HYDR.S_RETAINING RAM
ROPE 2 2,3KN EDELSTAHL	11160431	8	0.3	1240	963137208	CENTRING COMPLETE

Description	Item	Pos.	Quantity	Page	Assembly	Description
ROPE 2 2,3KN EDELSTAHL	11160431	18	0.6	1276	96043443	FLAP PART
ROPE 2 2,3KN EDELSTAHL	11160431	89	0.33	1600	918474308	F-HEAD SECTION
ROPE 2 2,3KN EDELSTAHL	11160431	31	0.001	1609	918474408	ERECTION FRAME
ROPE 22MM 1.9 M	97089417	17	1	1614	918474508	OVERRUN PROTECTION
ROPE 28X1250M -40°C SPF	773455108	1	1	1257	914670608	ROPE WITH ACCESSORIES 1
ROPE 28X1250M -40°C SPF	773455108	1	1	1260	912672508	ROPE WITH ACCESSORIES 2
ROPE 28X1400M -40°C SPF	10042786	1	1	1261	913047408	ROPES FOR WINCHES 3
ROPE 28X600M -40°C SPF	773455408	1	1	1263	914671108	ROPE FOR WINCH 6
ROPE 28X750M BLANK SPF	10041658	1	1	1262	912917608	ROPE FOR WINCH 4
ROPE 28X8.5M DYNEEMA	97113048	15	1	1609	918474408	ERECTION FRAME
ROPE 36MM 12.6M	97103737	1	2	1635	918801908	SUPPLEMENTARY GUYING D
ROPE 36MM 7.6M	97094860	1	2	1633	918476708	SUPPLEMENTARY GUYING D
ROPE 36MM 9.55M	97096228	1	2	1634	918822508	SUPPLEMENTARY GUYING D
ROPE 6 0,59KN PERLON	773404508	30	1.7	1212	966659308	STAIR
ROPE 8X400M -40°C VERZ. SP	12102031	1	1	1264	919466708	ROPE WITH ACCESSORIES
ROPE CLAMP	10651703	34	1	611	10802059	ROPE LENGTH INDICATOR
ROPE CLAMP	11340824	7	1	707	571842408	ROPE DRUM
ROPE CLAMP	11340825	8	1	707	571842408	ROPE DRUM
ROPE CLAMP DIN 1142 30 VER	773913208	17	1	649	963397108	ACCESSORIES
ROPE DRUM	10874540	2	1	1312	10873367	ROPE WINCH
ROPE DRUM	10874555	2	1	1379	10873340	ROPE WINCH
ROPE DRUM	10874991	3	1	677	10874211	ROPE WINCH
ROPE DRUM	11347396	21	1	729	10802280	ROPE WINCH
ROPE DRUM	571842408	21	1	703	10802277	ROPE WINCH
ROPE FOR WINCH 4	912917608	193	1	13		LIEBHERR MOB.CRANE LG 175
ROPE FOR WINCH 6	914671108	195	1	13		LIEBHERR MOB.CRANE LG 175
ROPE GUARD CPL	96014968	34	3	1542	919752108	SX-INTERMEDIATE PC PRE-AS
ROPE GUIDE PULLEY CPL.	10873010	12	8	609	96035331	LIMIT SWITCH ASSY. COMP.
ROPE GUIDE PULLEY CPL.	571904008	41	1	1495	11003086	ROPE LENGTH INDICATOR
ROPE INPUT	10651700	16	1	611	10802059	ROPE LENGTH INDICATOR
ROPE LENGTH INDICATOR 1	11003086	5	1	1490	967526908	EL.F. 2ND HOIST LIMIT SWIT
ROPE LENGTH INDICATOR 3M	10802059	10	8	610	968781308	EL.ADD-ON SET-LIMIT SWITCH
ROPE PLATE	12101484	8	1	1382	10874555	ROPE DRUM
ROPE PULLEY 270X560X70 S	97074562	(1)	1	1351	96005548	LUFFING PULLEY BLOCK COM
ROPE PULLEY 270X700X70 S3	97072116	(1)	1	1353	96005682	LUFFING PULLEY BLOCK COM
ROPE PULLEY ATTACHM. WEL	965229108	1	1	1612	96013389	PULLEY MOUNT ASSEMBLY C
ROPE PULLEY CPL.	962092008	7	2	1588	918489108	PIVOT SECTION
ROPE PULLEY CPL.	962092008	2	1	1612	96013389	PULLEY MOUNT ASSEMBLY C
ROPE PULLEY CPL. SCHWARZ	96003905	15	4	1348	918361308	D HEAD SECTION
ROPE PULLEY CPL. SCHWARZ	96003905	5	10	1353	96005682	LUFFING PULLEY BLOCK COM
ROPE PULLEY CPL. SPF	926892808	3	18	909	919361008	SA FRAME
ROPE PULLEY CPL. SPF	926892808	2	17	928	919361208	ROLLER BEARING
ROPE PULLEY CPL. SPF	926892808	11	2	1338	917996808	D PIVOT SECTION
ROPE PULLEY CPL. SPF	926892808	5	19	1404	916980308	L-HEAD PIECE
ROPE PULLEY CPL. SPF	926892808	2	3	1571	918859708	F-CONNECTING HEAD
ROPE PULLEY CPL. SPF	926892808	53	3	1581	919463108	F-CONNECTING HEAD
ROPE PULLEY CPL. SPF	926892808	29	10	1599	918474308	F-HEAD SECTION
ROPE PULLEY CPL. SPF	96005549	3	9	1351	96005548	LUFFING PULLEY BLOCK COM
ROPE PULLEY D=700/620/270X	288199908	1	1	911	926892808	ROPE PULLEY CPL.
ROPE PULLEY SPF	971872508	1	1	1589	962092008	ROPE PULLEY CPL.
ROPE SLING DIN EN 13414-3 9	773313708	15	4	649	963397108	ACCESSORIES
ROPE SLING EN 13414 2.7T-7.	10877256	10	1	1609	918474408	ERECTION FRAME
ROPE WEDGE	11450343	4	1	732	11347396	ROPE DRUM
ROPE WINCH TYPH75	10678725	64	1	1600	918474308	F-HEAD SECTION
ROPE WINCH ZHP 4.13 SPF	10802280	1	1	727	916164508	ERECTING WINCH
ROPE WINCH ZHP 4.29-EG SP	10802277	1	1	701	917151308	WINCH 4 LUFFING GEAR
ROPE WINCH ZHP 4.29-EG SP	10873340	2	1	1378	918325908	WINCH 3
ROPE WINCH ZHP 4.29-EG SP	10873367	3	1	1311	918359908	WINCH 6
ROPE WINCH ZHP 4.29-EG SP	10874211	2	1	676	918409908	WINCH 1
ROPE WINCH ZHP 4.29-EG SP	10874211	2	1	691	918410008	WINCH 2

Description	Item	Pos.	Quantity	Page	Assembly	Description
ROPE WITH ACCESSORIES	919466708	198	1	13		LIEBHERR MOB.CRANE LG 175
ROPE WITH ACCESSORIES 1	914670608	190	1	13		LIEBHERR MOB.CRANE LG 175
ROPE WITH ACCESSORIES 2	912672508	191	1	13		LIEBHERR MOB.CRANE LG 175
ROPE-DESCENDING+RESCUE	11007312	3	1	663	916959908	PERSONAL PROTECTION EQ
ROPES FOR WINCHES 3	913047408	192	1	13		LIEBHERR MOB.CRANE LG 175
ROTARY ENCODER	11659106	50	1	611	10802059	ROPE LENGTH INDICATOR
ROTARY ENCODER	11659106	45	1	1495	11003086	ROPE LENGTH INDICATOR
ROTARY ENCODER 360° LSB P	10802060	11	1	481	968776708	SLIPRING UNIT INSTALLATION
ROTARY FEED THROUGH	917737708	73	1	10		LIEBHERR MOB.CRANE LG 175
ROTARY LOCK 1W	606143308	11	1	1037	96001933	ASSEMBLY UNIT
ROTARY SHAFT LIP SEAL A 7	10291325	40	1	163	964024608	OIL FEED
ROTARY SHAFT LIP SEAL B 25	10291350	30	1	168	10343487	TURBINE SHAFT
ROTARY SHAFT LIP SEAL DIN	571551308	53	1	709	10021226	DRIVE
ROTARY SHAFT LIP SEAL DIN	571552208	116	1	679	10874475	GEARBOX
ROTARY SHAFT LIP SEAL DIN	571552208	1454	2	705	11340822	GEARBOX
ROTARY SHAFT LIP SEAL DIN	571552208	116	1	1381	10874553	GEARBOX
ROTARY SHAFT LIP SEAL DIN	540194308	50	1	709	10021226	DRIVE
ROTARY SHAFT LIP SEAL DIN	540194308	50	1	711	10021228	DRIVE
ROTARY SHAFT LIP SEAL DIN	710031208	10	1	735	540270414	POWER TAKE-OFF CPL
ROTARY SHAFT LIP SEAL DIN	710000308	51	1	721	500063708	SWING GEAR
ROTARY SHAFT LIP SEAL DIN	570151908	15	1	736	540270514	DRIVE UNIT CPL
ROTARY SHAFT LIP SEAL DIN	11950212	53	1	711	10021228	DRIVE
ROTARY SHAFT LIP SEAL DIN	571034408	440	1	192	11081159	DISTRIBUTOR GEARBOX
ROTARY SHAFT LIP SEAL DIN	571034408	1389	1	192	11081159	DISTRIBUTOR GEARBOX
ROTARY SHAFT LIP SEAL DIN	571361608	35	4	204	10874903	DRIVEN STEERING AXLE
ROTARY SHAFT LIP SEAL DIN	571361608	35	4	224	10874904	DRIVEN STEERING AXLE
ROTARY SHAFT LIP SEAL DIN	571361608	35	4	249	10874906	DRIVEN STEERING AXLE
ROTARY SHAFT LIP SEAL DIN	571361608	35	4	272	10874908	DRIVEN STEERING AXLE
ROTARY SHAFT LIP SEAL PPS	10663419	(8)	1	127	10119871	POWER TAKE-OFF ADD-ON
ROTARY SHAFT LIP SEAL PPS	10663419	8	1	129	11366396	AUXILIARY DRIVE PRE-ASS.
ROTATING BEACON 70W 24V	607144408	1	1	658	913835108	EL.COMP. DISPATCH ASSEM
ROTATING PLATFORM LOCK	918719408	136	1	11		LIEBHERR MOB.CRANE LG 175
ROTATING SHAFT 1.95M	96013387	2	1	1609	918474408	ERECTION FRAME
ROTATIONAL SPEED SENSOR	12977971	(1)	1	126	12410651	ENGINE CONTROL SENSORS
ROTATIONAL SPEED SENSOR	12544505	20	2	126	12410651	ENGINE CONTROL SENSORS
ROTOR	11002675	1	1	620	502028008	EDDY CURRENT BRAKE
ROTOR	11171311	1	1	1419	11066001	WIND VELOCITY TRANSMITTE
ROTOR	571803908	110	1	148	964013408	HOUSING
ROUND BUFFER 26X18	726905508	7	2	623	963047708	PIN INSERT SUB-ASSEMBLY
ROUND SLING DIN EN 1492-2	10280713	16	1	1609	918474408	ERECTION FRAME
ROUND SLING DIN EN 1492-2	10493200	22	2	1290	919745708	S INTERMEDIATE SECTION
ROUND SLING DIN EN 1492-2	10493200	22	2	1298	919745808	LA INTERMED.SECTION WELD
ROUND SLING DIN EN 1492-2	10493200	22	2	1301	919746208	S INTERMEDIATE SECTION
ROUND STEEL 12.0X130 S355	971356408	4	1	581	968031308	BRAKE PEDAL INSTALLATION
ROUND STEEL 40.0X59 S355J2	97138792	113	2	1458	96051270	BALLAST PALETTE PRE-ASS.
ROUND STEEL CHAIN ANLEH	10097140	11	4	645	962512408	SUPPORT PLATE COMPL.
ROUND STRAND ROPE 10X0,	10652813	71	1	1349	918361308	D HEAD SECTION
ROUND STRAND ROPE 10X1,	10652815	4	1	1252	918472608	BALLAST FRAME CRANE SUPP
ROUND STRAND ROPE 10X2,	10652438	17	2	1529	919747308	SX REDUCING SECTION
ROUND STRAND ROPE 10X2,	10652438	5	2	1534	919747408	SX REDUCING SECTION
ROUND STRAND ROPE 10X2,	10652438	(2)	1	1543	919752108	SX-INTERMEDIATE PC PRE-AS
ROUND STRAND ROPE 10X2,	10652810	30	1	1201	918065308	SLEWING PLATFORM CATWAL
ROUND STRAND ROPE 10X2,	10652804	48	2	1301	919746208	S INTERMEDIATE SECTION
ROUND STRAND ROPE 10X3,	10675401	100	2	1339	917996808	D PIVOT SECTION
ROUND STRAND ROPE 10X3,	10652805	95	2	1339	917996808	D PIVOT SECTION
ROUND STRAND ROPE 10X3,5	11002141	4	2	1654	918598408	ADDITIONAL CLAMPING BLOC
ROUND STRAND ROPE 10X3,7	10652820	3	2	1654	918598408	ADDITIONAL CLAMPING BLOC
ROUND STRAND ROPE 10X4,	10652806	96	1	1339	917996808	D PIVOT SECTION
ROUND STRAND ROPE 10X4,	10663834	68	1	1272	919745108	S PIVOT SECTION
ROUND STRAND ROPE 10X5,3	10652826	46	2	1298	919745808	LA INTERMED.SECTION WELD

Description	Item	Pos.	Quantity	Page	Assembly	Description
ROUND STRAND ROPE 10X5,3	10652826	46	2	1626	919747708	LA INTERMED.SECTION WELD
ROUND STRAND ROPE 10X5,	11000258	10	2	1571	918859708	F-CONNECTING HEAD
ROUND STRAND ROPE 10X5,	11000258	10	2	1581	919463108	F-CONNECTING HEAD
ROUND STRAND ROPE 10X5,	11080630	97	1	1339	917996808	D PIVOT SECTION
ROUND STRAND ROPE 10X5,9	10652812	67	1	1271	919745108	S PIVOT SECTION
ROUND STRAND ROPE 10X5,9	10652812	67	2	1349	918361308	D HEAD SECTION
ROUND STRAND ROPE 10X6,3	10652816	48	2	1290	919745708	S INTERMEDIATE SECTION
ROUND STRAND ROPE 10X6,3	10652816	15	2	1324	919746708	S INTERMEDIATE SECTION
ROUND STRAND ROPE 10X6,3	10652816	14	2	1327	919746808	S INTERMEDIATE SECTION
ROUND STRAND ROPE 10X6,3	10652816	14	2	1330	919746908	S INTERMEDIATE SECTION
ROUND STRAND ROPE 10X6,3	10652816	15	2	1334	919747208	S INTERMEDIATE SECTION
ROUND STRAND ROPE 10X6,3	10652816	20	2	1542	919752108	SX-INTERMEDIATE PC PRE-AS
ROUND STRAND ROPE 10X6,3	10652816	20	2	1552	919752208	SX-INTERMEDIATE PC PRE-AS
ROUND STRAND ROPE 10X6,6	10816267	47	2	1306	919746308	SL REDUCING SECTION
ROUND STRAND ROPE 10X6,6	10816267	50	6	1361	918857108	D INTERMEDIATE SECTION
ROUND STRAND ROPE 10X6,	10652822	16	2	1324	919746708	S INTERMEDIATE SECTION
ROUND STRAND ROPE 10X6,	10652822	15	2	1327	919746808	S INTERMEDIATE SECTION
ROUND STRAND ROPE 10X6,	10652822	15	2	1330	919746908	S INTERMEDIATE SECTION
ROUND STRAND ROPE 10X6,	10652822	16	2	1334	919747208	S INTERMEDIATE SECTION
ROUND STRAND ROPE 10X7,	11004784	21	2	1542	919752108	SX-INTERMEDIATE PC PRE-AS
ROUND STRAND ROPE 10X7,	11004784	21	2	1552	919752208	SX-INTERMEDIATE PC PRE-AS
ROUND STRAND ROPE 10X7,	10652818	45	2	1298	919745808	LA INTERMED.SECTION WELD
ROUND STRAND ROPE 10X7,	10652818	49	2	1394	918964608	L ADAPTER SECTION
ROUND STRAND ROPE 10X7,	10652818	45	2	1626	919747708	LA INTERMED.SECTION WELD
ROUND STRAND ROPE 10X9,7	11003656	52	3	1367	918857208	D INTERMEDIATE SECTION
RS CRANKSHAFT BEARING KP	10128593	50	1	54	10128540	CRANKSHAFT BEARINGS
RS PRESSURE FILTER DF...33	10101384	(3)	1	1070	96038278	HYDRAULICS
RUBBER BAND 50X2 EPDM	262201808	15	0.18	567	968026708	WIPERS INSTALLATION
RUBBER BAND LEFT 10X143X	972650008	3	1	453	917422108	OPERATOR CAB ACCESSORIE
RUBBER BAND RIGHT 10X14	976089308	4	1	453	917422108	OPERATOR CAB ACCESSORIE
RUBBER BELLOWS	10877639	4	1	216	10876343	STEERING CYLINDER
RUBBER BELLOWS	11124040	3	2	641	10454762	REMOTE CONTROL TRANSMIT
RUBBER BELLOWS	12219678	194	4	265	10876194	EXPANDING DEVICE
RUBBER BELLOWS	571912308	2	1	889	606095008	JOYSTICK
RUBBER BELLOWS	726051508	35	1	589	917330508	DOOR LEFT, CPL.
RUBBER BELLOWS	726051508	35	1	596	917330608	DOOR RIGHT, CPL.
RUBBER BELLOWS KPL.	10877919	(1)	1	258	96036784	AXLE 5, PRE-ASSEMBLED
RUBBER BUFFER 1X25X10XM	10664238	39	2	1172	918064408	HEATING CRANE DRIVER'S CA
RUBBER BUFFER 32X32XM6	10472890	28	2	1166	918064308	SLIDING DOOR INSTALLATION
RUBBER BUFFER 8,3/26X7,2 3	10116274	2	8	124	10141788	CONTROL BOX ANNEXE
RUBBER BUFFER D=20X8 EPD	10026809	100	48	369	917312708	TOOL BOX ADD-ON
RUBBER CONNECTION	10132330	14	2	44	10141581	CRANKCASE BREATHER ASS
RUBBER CONNECTION	10132330	14	2	811	10141843	CRANKCASE BREATHER ASS
RUBBER CONNECTION	9880511	15	4	44	10141581	CRANKCASE BREATHER ASS
RUBBER CONNECTION	9880511	15	4	811	10141843	CRANKCASE BREATHER ASS
RUBBER CONNECTION 06-12X	10126119	22	1	90	10143726	LEAK OIL LINE ADD-ON
RUBBER CONNECTION 06-12X	10126119	11	2	114	10143790	REGULATION BOOST PRESS
RUBBER CONNECTION 12X18	10132412	3	1	46	10137051	HYDT.TUBE ASSEMBLY
RUBBER CONNECTION 25X35	9271340	17	2	44	10141581	CRANKCASE BREATHER ASS
RUBBER CONNECTION 25X35	9271340	17	2	811	10141843	CRANKCASE BREATHER ASS
RUBBER CONNECTION Silicon	10123540	16	1	112	10141718	EXHAUST TC MOUNTING
RUBBER CONNECTION Silicon	10123540	16	1	113	10141719	EXHAUST TC MOUNTING
RUBBER CONNECTION Silicon	10123540	16	1	830	10141720	EXHAUST TC MOUNTING
RUBBER CONNECTION Silicon	10123540	16	1	831	10141721	EXHAUST TC MOUNTING
RUBBER CONNECTION Silicon	10128228	10	3	114	10143790	REGULATION BOOST PRESS
RUBBER CONNECTION Silicon	10133143	4	2	92	10141827	CHARGE AIR LINE ASSEMBLY
RUBBER CONNECTION Silicon	10139107	5	3	818	10141830	CHARGE AIR LINE ASSEMBLY
RUBBER ELEMENT SI-60SH	11620073	(1)	1	753	96038878	DIESEL ENGINE, PRE-ASSEMB
RUBBER HOSE 130X150X75 E	975744308	270	1	846	918996908	AIR FILTER UNIT CPL.
RUBBER HOSE NW130X95 E	954133608	250	1	846	918996908	AIR FILTER UNIT CPL.

Description	Item	Pos.	Quantity	Page	Assembly	Description
RUBBER RING X16	10123876	103	2	838	12416117	CABLE HARNESS MOUNTING
RUBBER RING X16	10123876	1	1	993	96040792	ADD.PARTS ELECTRIC F.AGG
RUBBER RING X19	10123877	2	1	993	96040792	ADD.PARTS ELECTRIC F.AGG
RUBBER RING X22	10123878	151	1	467	918997708	UNDERCARRIAGE ELEC. SYS
RUBBER RING X25	10123879	152	1	467	918997708	UNDERCARRIAGE ELEC. SYS
RUBBER-METAL RING 25/50X6	726910408	2	2	555	968027008	BEARING INSTALLATION
S INTERMED.SECTION WELD	96022285	1	1	1327	919746808	S INTERMEDIATE SECTION
S INTERMED.SECTION WELD.	96022123	1	1	1290	919745708	S INTERMEDIATE SECTION
S INTERMED.SECTION WELD.	96022581	1	1	1301	919746208	S INTERMEDIATE SECTION
S INTERMED.SECTION WELD	96022300	1	1	1330	919746908	S INTERMEDIATE SECTION
S INTERMED.SECTION WELD.	96022233	1	1	1334	919747208	S INTERMEDIATE SECTION
S INTERMED.SECTION WELD	96022232	1	1	1324	919746708	S INTERMEDIATE SECTION
S INTERMEDIATE SECTION 2	919745708	207	2	13		LIEBHERR MOB.CRANE LG 175
S INTERMEDIATE SECTION 2	919746208	212	1	13		LIEBHERR MOB.CRANE LG 175
S INTERMEDIATE SECTION 33	919746908	233	2	13		LIEBHERR MOB.CRANE LG 175
S INTERMEDIATE SECTION 3	919747208	236	1	13		LIEBHERR MOB.CRANE LG 175
S INTERMEDIATE SECTION 33	919746808	232	2	13		LIEBHERR MOB.CRANE LG 175
S INTERMEDIATE SECTION 33	919746708	231	1	13		LIEBHERR MOB.CRANE LG 175
S OVERRUN PROTECTION	916979608	219	1	13		LIEBHERR MOB.CRANE LG 175
S PIVOT SECTION 2826.50 12	919745108	201	1	13		LIEBHERR MOB.CRANE LG 175
S PIVOT SECTION, WELD.CO	96043439	1	1	1271	919745108	S PIVOT SECTION
SA FRAME	919361008	135	1	11		LIEBHERR MOB.CRANE LG 175
SA FRAME WELDED CONSTR.	96039324	1	1	909	919361008	SA FRAME
SAE FLANGE CONNECTION G	474901408	501	2	181	96033630	PIPING DIESEL ENGINE
SAE FLANGE CONNECTION G	474901508	504	1	181	96033630	PIPING DIESEL ENGINE
SAE FLANGE CONNECTION G	474901508	500	2	1073	96038278	HYDRAULICS
SAE FLANGE CONNECTION W	474907808	505	1	1073	96038278	HYDRAULICS
SAE FLANGE CONNECTION W	474906808	500	2	181	96033630	PIPING DIESEL ENGINE
SAE FLANGE CONNECTION W	474906808	506	2	1073	96038278	HYDRAULICS
SAE FLANGE CONNECTION W	474907108	505	1	181	96033630	PIPING DIESEL ENGINE
SAE FLANGE CONNECTION W	474907108	402	2	757	96038878	DIESEL ENGINE, PRE-ASSEMB
SAE FLANGE CONNECTION	474907508	509	2	1073	96038278	HYDRAULICS
SAE FLANGE FE//ZNNI8//CN//T	928384208	630	1	181	96033630	PIPING DIESEL ENGINE
SAE FLANGE SAE1 1/2-C61-M1	511502608	400	8	757	96038878	DIESEL ENGINE, PRE-ASSEMB
SAE SCREW-IN FLANGE PFF	510040908	502	1	181	96033630	PIPING DIESEL ENGINE
SAE SCREW-IN FLANGE PFF S	510059708	501	1	197	96032873	PIPING GEAR
SAE SCREW-IN FLANGE PFF S	511503108	500	1	197	96032873	PIPING GEAR
SAE-FLANGE HALF SAE1 1/4-C	511516208	501	4	1073	96038278	HYDRAULICS
SAE-FLANGE HALF SAE2-C61	510598408	401	2	757	96038878	DIESEL ENGINE, PRE-ASSEMB
SAFETY BOLT FE//ZNNI8//CN//T	962636508	6	2	645	962512408	SUPPORT PLATE COMPL.
SAFETY BUTTON	10470667	3	1	1258	10876601	POUCH SOCKET
SAFETY DEVICE 8X0,94	704271208	14	2	1144	969752608	WINDOW ASSEMBLY
SAFETY HARNESS EN 361 IK	11007305	1	2	663	916959908	PERSONAL PROTECTION EQ
SAFETY HOOK WELDM. FE//ZN	921619708	7	8	673	915913008	PIN F. S AND D PIVOT SECTIO
SAFETY JACKET EN ISO 2047	872101908	6	1	648	928620008	ACCESSORIES
SAFETY PLUG W HINGE-LID	571817208	2	1	1258	10876601	POUCH SOCKET
SAFETY PLUG W HINGE-LID 10	10180883	76	8	1272	919745108	S PIVOT SECTION
SAFETY PLUG W HINGE-LID 10	10180883	5	29	1652	918598508	CONTAINER FOR RODS
SAFETY PLUG W HINGE-LID 1	10181899	11	8	1178	918793508	SLEWING PLATFORM CATWAL
SAFETY PLUG W HINGE-LID 1	10181899	3	4	1187	918793608	SLEWING PLATFORM CATWAL
SAFETY PLUG W HINGE-LID 1	10181899	51	2	1334	919747208	S INTERMEDIATE SECTION
SAFETY PLUG W HINGE-LID 1	10181899	4	1	1562	96013014	DRAW SHACKLE
SAFETY PLUG W HINGE-LID 1	10181899	3	4	1633	918476708	SUPPLEMENTARY GUYING D
SAFETY PLUG W HINGE-LID 1	10181899	3	4	1634	918822508	SUPPLEMENTARY GUYING D
SAFETY PLUG W HINGE-LID 1	10181899	3	4	1635	918801908	SUPPLEMENTARY GUYING D
SAFETY PLUG W HINGE-LID 1	10181899	15	2	1654	918598408	ADDITIONAL CLAMPING BLOC
SAFETY PLUG W HINGE-LID 17	10180878	58	2	1588	918489108	PIVOT SECTION
SAFETY PLUG W HINGE-LID 17	10180878	53	4	1599	918474308	F-HEAD SECTION
SAFETY PLUG W HINGE-LID 17	10180878	10	1	1611	96013388	DRAW SHACKLE
SAFETY PLUG W HINGE-LID 17	10180878	(3)	2	1616	918838308	FIX TIP ALIGN TRESTLE ANC

Description	Item	Pos.	Quantity	Page	Assembly	Description
SAFETY PLUG W HINGE-LID 17	10180878	(3)	1	1616	918838308	FIX TIP ALIGN TRESTLE ANC
SAFETY PLUG W HINGE-LID 17	10180878	3	1	1617	96016450	GUY ROPE CPL.
SAFETY PLUG W HINGE-LID 17	10180878	(3)	1	1619	918887908	F-INTERMEDIATE SECT.
SAFETY PLUG W HINGE-LID 2	12100250	51	2	1452	919692108	SUSPENDED BALLAST
SAFETY PLUG W HINGE-LID 2	12100250	11	1	1474	967989808	CONNECTING LINK PRE-ASS.
SAFETY PLUG W HINGE-LID 2	12100250	22	2	1475	96020796	ROD CPL.
SAFETY PLUG W HINGE-LID 2	12100250	3	1	1564	96002454	BRACKET CPL.
SAFETY PLUG W HINGE-LID 2	12100250	3	1	1565	96016927	BRACKET CPL.
SAFETY PLUG W HINGE-LID 4	10180879	21	5	555	968027008	BEARING INSTALLATION
SAFETY PLUG W HINGE-LID 4	10180879	51	8	1290	919745708	S INTERMEDIATE SECTION
SAFETY PLUG W HINGE-LID 4	10180879	50	8	1298	919745808	LA INTERMED.SECTION WELD
SAFETY PLUG W HINGE-LID 4	10180879	40	8	1324	919746708	S INTERMEDIATE SECTION
SAFETY PLUG W HINGE-LID 4	10180879	39	8	1327	919746808	S INTERMEDIATE SECTION
SAFETY PLUG W HINGE-LID 4	10180879	39	8	1330	919746908	S INTERMEDIATE SECTION
SAFETY PLUG W HINGE-LID 4	10180879	54	8	1334	919747208	S INTERMEDIATE SECTION
SAFETY PLUG W HINGE-LID 4	10180879	36	6	1542	919752108	SX-INTERMEDIATE PC PRE-AS
SAFETY PLUG W HINGE-LID 4	10180879	36	3	1552	919752208	SX-INTERMEDIATE PC PRE-AS
SAFETY PLUG W HINGE-LID 4	10180879	55	8	1626	919747708	LA INTERMED.SECTION WELD
SAFETY PLUG W HINGE-LID 5	10875869	6	8	463	917593008	SIDE PLATFORM
SAFETY PLUG W HINGE-LID 5	10875869	16	4	928	919361208	ROLLER BEARING
SAFETY PLUG W HINGE-LID 5	10875869	25	2	1178	918793508	SLEWING PLATFORM CATWAL
SAFETY PLUG W HINGE-LID 5	10875869	25	2	1290	919745708	S INTERMEDIATE SECTION
SAFETY PLUG W HINGE-LID 5	10875869	25	2	1298	919745808	LA INTERMED.SECTION WELD
SAFETY PLUG W HINGE-LID 5	10875869	25	2	1301	919746208	S INTERMEDIATE SECTION
SAFETY PLUG W HINGE-LID 5	10875869	25	2	1375	916979908	D OVERRUN PROTECTION
SAFETY PLUG W HINGE-LID 5	10875869	11	2	1412	96012846	MECHANICAL AUXILIARIES
SAFETY PLUG W HINGE-LID 5	10875869	4	2	1415	967995008	MECHANICAL AUXILIARIES
SAFETY PLUG W HINGE-LID 5	10875869	55	2	1452	919692108	SUSPENDED BALLAST
SAFETY PLUG W HINGE-LID 5	10875869	71	20	1467	96024497	GUIDE PRE-ASS.
SAFETY PLUG W HINGE-LID 5	10875869	84	3	1600	918474308	F-HEAD SECTION
SAFETY PLUG W HINGE-LID 5	10875869	10	1	1612	96013389	PULLEY MOUNT ASSEMBLY C
SAFETY PLUG W HINGE-LID 6	10875870	3	1	651	96051604	ROLLER BEARING
SAFETY PLUG W HINGE-LID 6	10875870	48	2	1334	919747208	S INTERMEDIATE SECTION
SAFETY PLUG W HINGE-LID 6	10875870	27	2	1348	918361308	D HEAD SECTION
SAFETY PLUG W HINGE-LID 6	10875870	14	6	1351	96005548	LUFFING PULLEY BLOCK COM
SAFETY PLUG W HINGE-LID 6	10875870	9	6	1353	96005682	LUFFING PULLEY BLOCK COM
SAFETY PLUG W HINGE-LID 6	10875870	60	14	1458	96051270	BALLAST PALETTE PRE-ASS.
SAFETY PLUG W HINGE-LID 6	10875870	32	9	1542	919752108	SX-INTERMEDIATE PC PRE-AS
SAFETY PLUG W HINGE-LID 6	10875870	32	7	1552	919752208	SX-INTERMEDIATE PC PRE-AS
SAFETY PLUG W HINGE-LID 6	10875870	40	2	1599	918474308	F-HEAD SECTION
SAFETY PLUG W HINGE-LID 8	10180880	110	1	910	919361008	SA FRAME
SAFETY PLUG W HINGE-LID 8	10180880	10	2	937	919327908	FUEL TANK CPL.
SAFETY PLUG W HINGE-LID 8	10180880	72	6	1339	917996808	D PIVOT SECTION
SAFETY PLUG W HINGE-LID 8	10180880	46	4	1599	918474308	F-HEAD SECTION
SAFETY PLUG W HINGE-LID 8	10180884	4	2	1559	918476208	PLATES F.ADD.BRACING
SAFETY PLUG W HINGE-LID 8	10180884	4	2	1560	96016836	DRAW SHACKLE
SAFETY PLUG W HINGE-LID 8	10180884	10	1	1562	96013014	DRAW SHACKLE
SAFETY PLUG W HINGE-LID 8	10180884	12	1	1567	96013042	PULL ROD
SAFETY PLUG W HINGE-LID 8	10180884	12	1	1638	96018528	PULL ROD
SAFETY PLUG W HINGE-LID 8	10180884	12	1	1641	96012854	PULL ROD
SAFETY PLUG W HINGE-LID 8	10180884	12	1	1644	96012732	PULL ROD
SAFETY PLUG W HINGE-LID 8	10180884	10	5	1652	918598508	CONTAINER FOR RODS
SAFETY PLUG W HINGE-LID 8	10180884	8	3	1655	96020462	BRACKET CPL.
SAFETY ROLLER CPL.	928830208	22	1	1271	919745108	S PIVOT SECTION
SAFETY ROLLER CPL. SPF	927064208	7	1	1378	918325908	WINCH 3
SAFETY ROLLER CPL. SPF	927096408	1	1	666	927094908	ROD CPL.
SAFETY ROLLER CPL. SPF	927117108	8	1	1311	918359908	WINCH 6
SAFETY ROLLER CPL. SPF	961866708	38	2	909	919361008	SA FRAME
SAFETY ROLLER SPF	961685408	39	1	1306	919746308	SL REDUCING SECTION
SAFETY ROLLER WELDED	923878308	(1)	1	909	919361008	SA FRAME

Description	Item	Pos.	Quantity	Page	Assembly	Description
SAFETY ROLLER WINCH 1/2	920456008	6	1	665	918995608	SLEWING PLATFORM FRAME
SAFETY TRAP	571716208	22	2	1424	918476908	DOUBLE HOOK BLOCK
SAFETY TRAP NG5	571687308	2	1	1425	914459208	LOAD HOOK
SAFETY VALVE M22X1,5	10872597	175	1	499	96032772	PIPEWORK AIR INSTALLATIO
SCREEN WHIPING SYS. PRE-	962568308	1	1	567	968026708	WIPERS INSTALLATION
SCREW	10353790	90	2	165	10343489	CONTROL
SCREW	11006669	20	2	642	10475436	BELT CARRIER SYSTEM
SCREW	12106427	8	6	641	10454762	REMOTE CONTROL TRANSMIT
SCREW	12219675	191	8	263	10876191	BRAKE
SCREW	570531608	9	2	239	10874905	STEERING AXLE
SCREW	570531608	9	2	272	10874908	DRIVEN STEERING AXLE
SCREW	570785208	22	2	347	10032787	SWIVEL CYLINDER
SCREW	570941408	(2)	2	1072	96038278	HYDRAULICS
SCREW	571615608	270	16	162	964024508	CONVERTER HOUSING
SCREW	571615708	600	6	163	964024608	OIL FEED
SCREW	571615708	750	6	165	10343489	CONTROL
SCREW AEHNL.ISO 4017 UNC	10876375	332	8	756	96038878	DIESEL ENGINE, PRE-ASSEMB
SCREW BOLT	96014903	33	3	1542	919752108	SX-INTERMEDIATE PC PRE-AS
SCREW BOLT	96015492	59	3	1543	919752108	SX-INTERMEDIATE PC PRE-AS
SCREW CAP GPN 800 M14X1,	10021410	3	2	81	12489819	COVERING CAPS - KIT
SCREW CARABINER OVAL 10	10875819	57	1	1588	918489108	PIVOT SECTION
SCREW CARABINER OVAL 130	10473040	17	2	1609	918474408	ERECTION FRAME
SCREW CARABINER OVAL M.	10877382	2	2	1259	96013575	HOIST LIM.SWITCH PLUMMET
SCREW ISO 898 M8X48 10.9 C	10353772	670	1	171	10343495	OIL SUMP
SCREW LOCKING FLASCHE 5	811205708	109	1	39	12405454	CRANKCASE CPL. WITH CYLIN
SCREW LOCKING FLASCHE 5	811205708	109	1	43	10142096	PISTON COOLING
SCREW LOCKING FLASCHE 5	811205708	109	1	52	10115553	OIL DRAIN PLUG
SCREW LOCKING FLASCHE 5	811205708	109	1	63	11364303	CYLINDER HEAD COVER PRE
SCREW LOCKING FLASCHE 5	811205708	109	1	68	11364325	CYLINDER HEAD COVER PRE
SCREW LOCKING FLASCHE 5	811205708	105	1	77	10136123	OIL LINE ASSEMBLY
SCREW LOCKING FLASCHE 5	811205708	105	1	101	10146956	AIR COND. COMPRESSOR A
SCREW LOCKING FLASCHE 5	811205708	105	1	124	10141788	CONTROL BOX ANNEXE
SCREW LOCKING FLASCHE 5	811205708	(105)	1	812	10134887	OIL SUMP WITH FASTENING
SCREW LOCKING FLASCHE 5	811205708	105	1	832	10146947	ALTERNATOR ASSEMBLY
SCREW M10X110	571811408	630	1	155	965336508	CONTROL
SCREW M10X140	571810808	310	3	154	965336408	HOUSING
SCREW M10X80	571810708	290	4	154	965336408	HOUSING
SCREW M3X34 ST	602334108	510	4	880	96036290	WIRES COMPL. INSTRUMENT
SCREW M8X115	571809208	130	1	157	965336608	HEAT EXCHANGER
SCREW M8X30 St Rm>=800MP	13541106	2	1	125	10144098	FASTENING CLAMP
SCREW M8X45	571802508	70	9	144	962181308	ADD-ON PARTS
SCREW M8X60	571808908	80	4	157	965336608	HEAT EXCHANGER
SCREW M8X70	571802608	90	6	144	962181308	ADD-ON PARTS
SCREW M8X80	571808408	610	20	150	571801808	CONTROL
SCREW M8X80	571808408	90	4	151	571801708	PUMP
SCREW PLUG	10324899	9	1	195	10870697	VARIABLE PUMP
SCREW PLUG	10324900	4	1	175	10653025	CONTROL VALVE
SCREW PLUG	12105790	13	1	308	11081534	CONTROL BLOCK
SCREW PLUG	12105790	13	1	311	11081535	CONTROL BLOCK
SCREW PLUG	504006408	480	7	760	12101214	DISTRIBUTOR GEARBOX
SCREW PLUG	570079108	12	1	522	10030767	AXLE LOCKING VALVE
SCREW PLUG	570079108	24	1	525	511433808	AXLE LOCKING VALVE
SCREW PLUG	570579808	26	1	338	10032784	EXTENSION RAM
SCREW PLUG	774378208	2	2	951	774385908	DISTRIBUTION BLOCK
SCREW PLUG	774378208	5	3	952	774386008	DISTRIBUTION BLOCK
SCREW PLUG 15 M20X 1,5 MS	602425008	156	1	1501	96017112	TERMINAL BOX CPL.
SCREW PLUG AEHNL.DIN 908	11232673	8	2	308	11081534	CONTROL BLOCK
SCREW PLUG AEHNL.DIN 908	11232673	8	2	311	11081535	CONTROL BLOCK
SCREW PLUG DIN 7604 C M30	4078004	9	2	87	10127419	FUEL FILTER MODULE
SCREW PLUG DIN 906 M10X1	403900101	113	1	261	10874907	STEERING AXLE

Description	Item	Pos.	Quantity	Page	Assembly	Description
SCREW PLUG DIN 906 M20X1,5	500136108	37	1	763	11002354	VARIABLE PUMP
SCREW PLUG DIN 906 M20X1,5	500136108	37	1	770	11002355	VARIABLE PUMP
SCREW PLUG DIN 906 M20X1,5	500136108	37	1	779	10493368	VARIABLE PUMP
SCREW PLUG DIN 906 M36X1,5	4000461	5	2	39	12405454	CRANKCASE CPL. WITH CYLIN
SCREW PLUG DIN 906 M48X1,5	10652552	6	6	39	12405454	CRANKCASE CPL. WITH CYLIN
SCREW PLUG DIN 906 M8X1 5.	514584908	26	1	763	11002354	VARIABLE PUMP
SCREW PLUG DIN 906 M8X1 5.	514584908	26	1	770	11002355	VARIABLE PUMP
SCREW PLUG DIN 906 M8X1 5.	514584908	26	1	779	10493368	VARIABLE PUMP
SCREW PLUG DIN 906 M8X1 5.	514584908	26	1	783	11656288	VARIABLE PUMP
SCREW PLUG DIN 908 M10X1	4600319	50	4	162	964024508	CONVERTER HOUSING
SCREW PLUG DIN 908 M10X1	4600319	50	3	171	10343495	OIL SUMP
SCREW PLUG DIN 908 M10X1	4600319	22	4	681	11490594	DRIVE
SCREW PLUG DIN 908 M10X1	4600319	60	3	711	10021228	DRIVE
SCREW PLUG DIN 908 M12X1,	11626246	50	3	150	571801808	CONTROL
SCREW PLUG DIN 908 M12X1,	11626246	122	1	709	10021226	DRIVE
SCREW PLUG DIN 908 M12X1,	11626246	122	1	711	10021228	DRIVE
SCREW PLUG DIN 908 M12X1,	11626246	32	4	783	11656288	VARIABLE PUMP
SCREW PLUG DIN 908 M14X1,	11651084	7	3	87	10127419	FUEL FILTER MODULE
SCREW PLUG DIN 908 M16X1,	11643072	22	3	783	11656288	VARIABLE PUMP
SCREW PLUG DIN 908 M18X1,5	4600320	25	2	338	10032784	EXTENSION RAM
SCREW PLUG DIN 908 M18X1,5	4600320	6	2	525	511433808	AXLE LOCKING VALVE
SCREW PLUG DIN 908 M18X1,5	4600320	20	1	681	11490594	DRIVE
SCREW PLUG DIN 908 M18X1,5	4600320	(4)	2	1136	918063908	CRANE DRIVER CAB ADDITIO
SCREW PLUG DIN 908 M20X1,	12218194	37	1	783	11656288	VARIABLE PUMP
SCREW PLUG DIN 908 M20X1,	12218194	12	1	950	10327167	ELECTRIC PUMP
SCREW PLUG DIN 908 M22X1,5	10878578	50	2	140	967400608	GEARBOX
SCREW PLUG DIN 908 M22X1,5	10878578	124	2	732	11347396	ROPE DRUM
SCREW PLUG DIN 908 M22X1,5	10878578	48	1	783	11656288	VARIABLE PUMP
SCREW PLUG DIN 908 M24X1,5	530035908	510	1	150	571801808	CONTROL
SCREW PLUG DIN 908 M27X2	12100580	9	2	714	917116108	SLEWING GEAR
SCREW PLUG DIN 908 M30X1,5	7402330	119	3	679	10874475	GEARBOX
SCREW PLUG DIN 908 M30X1,5	7402330	1462	8	705	11340822	GEARBOX
SCREW PLUG DIN 908 M30X1,5	7402330	119	3	1381	10874553	GEARBOX
SCREW PLUG DIN 908 M33X2	404101208	33	3	783	11656288	VARIABLE PUMP
SCREW PLUG DIN 908 M36X1,5	4041210	30	1	169	10343500	CONVERTOR
SCREW PLUG DIN 908 M42X2	404100908	24	1	783	11656288	VARIABLE PUMP
SCREW PLUG DIN 908 R1-1/2	10530215	470	1	760	12101214	DISTRIBUTOR GEARBOX
SCREW PLUG DIN 910 G3/8X1	404140208	13	1	1139	10326323	HYDRO CYLINDER
SCREW PLUG DIN 910 M14X1,5	4600624	80	1	171	10343495	OIL SUMP
SCREW PLUG DIN 910 M18X1,5	404130408	90	1	171	10343495	OIL SUMP
SCREW PLUG DIN 910 M18X1,5	404130408	680	1	171	10343495	OIL SUMP
SCREW PLUG DIN 910 M18X1,5	404130408	60	2	709	10021226	DRIVE
SCREW PLUG DIN 910 M18X1,5	404130408	64	1	711	10021228	DRIVE
SCREW PLUG DIN 910 M18X1,5	404130408	8	2	715	510238908	VARIABLE DISPLACEMENT MO
SCREW PLUG DIN 910 M24X1,	10179469	480	2	140	967400608	GEARBOX
SCREW PLUG DIN 910 M36X1,5	511034308	14	1	337	96047402	SUPPORT PIECE PRE-ASS.
SCREW PLUG DIN 910 M36X1,5	511034308	14	1	346	96047403	SUPPORT PIECE PRE-ASS.
SCREW PLUG G1/2X14X26MM	504004508	250	2	760	12101214	DISTRIBUTOR GEARBOX
SCREW PLUG G1/8"A NBR	11232679	9	1	308	11081534	CONTROL BLOCK
SCREW PLUG G1/8"A NBR	11232679	33	2	308	11081534	CONTROL BLOCK
SCREW PLUG G1/8"A NBR	11232679	9	1	311	11081535	CONTROL BLOCK
SCREW PLUG G1/8"A NBR	11232679	33	2	311	11081535	CONTROL BLOCK
SCREW PLUG M10X1	10115237	44	3	195	10870697	VARIABLE PUMP
SCREW PLUG M10X1	7372626	35	2	783	11656288	VARIABLE PUMP
SCREW PLUG M10X1	7372626	28	2	790	512142308	VARIABLE PUMP
SCREW PLUG M12X1,5 MS	602425508	152	2	1501	96017112	TERMINAL BOX CPL.
SCREW PLUG M14X1,5	7414500	16	1	717	571927608	CONTROL ELEMENT
SCREW PLUG M14X1,5 X5CrNi	10128874	(20)	1	37	13455159	DIESEL ENGINE
SCREW PLUG M16X1,5	12105716	2564	4	227	10876205	FINAL DRIVE
SCREW PLUG M16X1,5	12105716	2564	4	252	10876158	FINAL DRIVE

Description	Item	Pos.	Quantity	Page	Assembly	Description
SCREW PLUG M16X1,5	12105729	907	1	192	11081159	DISTRIBUTOR GEARBOX
SCREW PLUG M16X1,5	12105729	5	1	204	10874903	DRIVEN STEERING AXLE
SCREW PLUG M16X1,5	12105729	307	2	210	10873988	PLANETARY GEARBOX
SCREW PLUG M16X1,5	12105729	5	1	224	10874904	DRIVEN STEERING AXLE
SCREW PLUG M16X1,5	12105729	5	1	249	10874906	DRIVEN STEERING AXLE
SCREW PLUG M16X1,5	12105729	5	1	272	10874908	DRIVEN STEERING AXLE
SCREW PLUG M16X1,5	12105729	307	2	274	10455272	PLANETARY GEARBOX
SCREW PLUG M16X1,5 MS	602424908	31	2	579	96012578	SMALL PARTS INSTALLATION
SCREW PLUG M18X1,5	10220419	21	1	783	11656288	VARIABLE PUMP
SCREW PLUG M20X1,5	11835019	55	1	30	510241408	HYDRO MOTOR
SCREW PLUG M22X1,5X26 V	500733008	158	1	148	964013408	HOUSING
SCREW PLUG M24X1,5	12105730	305	2	210	10873988	PLANETARY GEARBOX
SCREW PLUG M24X1,5	12105730	305	2	274	10455272	PLANETARY GEARBOX
SCREW PLUG M24X1,5X21 C	571783908	460	1	140	967400608	GEARBOX
SCREW PLUG M24X1,5X21 C	571783908	80	1	148	964013408	HOUSING
SCREW PLUG M25X1,5 MS	602425108	6	3	1498	96017111	TERMINAL BOX CPL.
SCREW PLUG M25X1,5 MS	602425108	151	3	1592	96015954	TERMINAL BOX CPL.
SCREW PLUG M26X1,5X16 V	571803708	50	1	148	964013408	HOUSING
SCREW PLUG M26X1,5X16 V	571806508	30	2	150	571801808	CONTROL
SCREW PLUG M27X1.5 ST FE//	975582908	3	1	217	962431208	INST. PARTS ANGLE SENSOR
SCREW PLUG M30X1,5	12105719	905	2	192	11081159	DISTRIBUTOR GEARBOX
SCREW PLUG M30X1,5 11SM	11354095	2	4	39	12405454	CRANKCASE CPL. WITH CYLIN
SCREW PLUG M32X1,5 MS	602425208	542	1	1005	96036118	WIRING HARNESS
SCREW PLUG M32X1,5 MS	602425208	7	2	1498	96017111	TERMINAL BOX CPL.
SCREW PLUG M32X1,5 MS	602425208	156	3	1574	96042975	TERMINAL BOX CPL.
SCREW PLUG M32X1,5 MS	602425208	504	1	1576	96022197	DUMMY PLUG
SCREW PLUG M32X1,5 MS	602425208	152	2	1592	96015954	TERMINAL BOX CPL.
SCREW PLUG M40X1,5 MS	602425308	157	1	1574	96042975	TERMINAL BOX CPL.
SCREW PLUG M40X1,5 MS	602425308	165	1	1605	96013581	TERMINAL BOX CPL.
SCREW PLUG M42X1,5	12105720	427	1	212	10876206	FINAL DRIVE
SCREW PLUG M42X1,5	12105720	427	2	226	10876205	FINAL DRIVE
SCREW PLUG M42X1,5	12105720	427	2	251	10876158	FINAL DRIVE
SCREW PLUG M42X1,5	12105720	427	1	276	10876196	FINAL DRIVE
SCREW PLUG M48X1,5X21 ST	571808208	490	1	150	571801808	CONTROL
SCREW PLUG RD32X3 SPF	10466910	244	4	1072	96038278	HYDRAULICS
SCREW PLUG RD32X3 SPF	10466910	16	1	1230	965226108	FITTING PLATE EMERG. ACT:
SCREW PLUG RD32X3 SPF	10466910	8	4	1235	965324508	FITTING PLATE EMERG. ACT:
SCREW PLUG RD32X3 SPF	10466910	244	2	1248	969859108	ADDNL.HYDR.GRID-WINCH
SCREW PLUG RD32X3 SPF	10466910	244	1	1318	969858808	AUX.HYDRAULIC WINCH 6
SCREW PLUG RD32X3 SPF	10466910	244	2	1387	969858408	ADDITIONAL HYDRAULICS WI
SCREW PLUG RD32X3 SPF	10466910	8	1	1435	968895808	ADDL.HYDR.F.PIN PULLING DE
SCREW PLUG RD32X3 SPF	10466910	8	3	1438	968896608	AUX.HYDR.PIN EXTRACTION
SCREW PLUG RD32X3 SPF	10466910	19	1	1447	96022733	BULKHEAD PLATE
SCREW PLUG RD36X3 SPF	10466907	249	1	1072	96038278	HYDRAULICS
SCREW PLUG RD36X3 SPF	10466911	230	3	1072	96038278	HYDRAULICS
SCREW PLUG RD36X3 SPF	10466911	5	1	1182	910162608	ADD.HYDR.S_RETAINING RAM
SCREW PLUG RD36X3 SPF	10466911	7	2	1228	915295508	HYDRAULIC SPECIAL VERSIO
SCREW PLUG RD36X3 SPF	10466911	18	1	1230	965226108	FITTING PLATE EMERG. ACT:
SCREW PLUG RD36X3 SPF	10466911	12	1	1438	968896608	AUX.HYDR.PIN EXTRACTION
SCREW PLUG RD36X3 SPF	10466911	230	2	1482	96016504	ADDNL.HYDR.SUSPENDED BA
SCREW PLUG RD54X4 ALCUM	10466908	4	2	349	962971108	HYDRAULIC HOSE STORAGE
SCREW PLUG RD54X4 ALCUM	10466908	210	3	1071	96038278	HYDRAULICS
SCREW PLUG RD54X4 ALCUM	10466908	224	2	1256	96017031	ADDNL.HYDR.SUSPENDED BA
SCREW PLUG RD54X4 SPF	10466912	224	6	1071	96038278	HYDRAULICS
SCREW PLUG RD54X4 SPF	10466912	7	1	1182	910162608	ADD.HYDR.S_RETAINING RAM
SCREW PLUG RD54X4 SPF	10466912	8	1	1230	965226108	FITTING PLATE EMERG. ACT:
SCREW PLUG RD54X4 SPF	10466912	224	5	1248	969859108	ADDNL.HYDR.GRID-WINCH
SCREW PLUG RD54X4 SPF	10466912	224	1	1318	969858808	AUX.HYDRAULIC WINCH 6
SCREW PLUG RD54X4 SPF	10466912	224	2	1387	969858408	ADDITIONAL HYDRAULICS WI
SCREW PLUG RD54X4 SPF	10466912	14	1	1438	968896608	AUX.HYDR.PIN EXTRACTION

Description	Item	Pos.	Quantity	Page	Assembly	Description
SCREW PLUG RD54X4 SPF	10466912	224	4	1482	96016504	ADDNL.HYDR.SUSPENDED BA
SCREW PLUG RD79X4 SPF	10466909	209	2	1071	96038278	HYDRAULICS
SCREW PLUG RD79X4 SPF	10466913	208	6	1071	96038278	HYDRAULICS
SCREW PLUG RD79X4 SPF	10466913	9	2	1228	915295508	HYDRAULIC SPECIAL VERSIO
SCREW PLUG RD79X4 SPF	10466913	12	2	1235	965324508	FITTING PLATE EMERG. ACT:
SCREW PLUG RD79X4 SPF	10466913	208	6	1248	969859108	ADDNL.HYDR.GRID-WINCH
SCREW PLUG RD79X4 SPF	10466913	208	1	1318	969858808	AUX.HYDRAULIC WINCH 6
SCREW PLUG RD79X4 SPF	10466913	208	2	1387	969858408	ADDITIONAL HYDRAULICS WI
SCREW PLUG VSTI M10X1	7381638	11	2	41	9078462	POWER UNIT SUPPORT ATT
SCREW PLUG VSTI M10X1	7381638	7	1	93	12421641	CONNECTING LINE ADD-ON
SCREW PLUG VSTI M10X1	7381638	7	1	819	12421642	CONNECTING LINE ADD-ON
SCREW PLUG VSTI M14X1,5	7380566	9	1	50	10115557	OIL DIPSTICK CPL.
SCREW PLUG VSTI M14X1,5	7380566	13	1	98	10141712	PIPELINE INSTALLATION
SCREW PLUG VSTI M14X1,5	7380566	9	1	103	11353748	THERMOSTAT HOUSING ASS
SCREW PLUG VSTI M14X1,5	7380566	22	1	106	10143421	CONNECTION F.WATER PIPE
SCREW PLUG VSTI M14X1,5	7380566	(9)	1	812	10134887	OIL SUMP WITH FASTENING
SCREW PLUG VSTI M14X1,5	7380566	6	1	817	10154796	INTAKE STACK ASSEMBLY
SCREW PLUG VSTI M14X1,5	7380566	16	1	824	12490129	WATER PUMP WITH FASTENIN
SCREW PLUG VSTI M14X1,5	7380566	4	1	826	10143277	COOLANT PIPE BEND ADD-ON
SCREW PLUG VSTI M16X1,5	7382203	3	2	39	12405454	CRANKCASE CPL. WITH CYLIN
SCREW PLUG VSTI M16X1,5	7382203	12	2	106	10143421	CONNECTION F.WATER PIPE
SCREW PLUG VSTI M16X1,5	7382203	7	1	107	10145192	WATER CONNECTION
SCREW PLUG VSTI M16X1,5	7382203	3	1	826	10143277	COOLANT PIPE BEND ADD-ON
SCREW PLUG VSTI M16X1,5	7382203	3	2	827	10145044	CONNECTION F.WATER PIPE
SCREW PLUG VSTI M16X1,5	7382203	7	1	828	10145193	WATER CONNECTION
SCREW PLUG VSTI M18X1,5 C	7380688	13	1	41	9078462	POWER UNIT SUPPORT ATT
SCREW PLUG VSTI M18X1,5 C	7380688	4	1	45	10125646	OIL SEPARATOR ASSEMBLY
SCREW PLUG VSTI M18X1,5 C	7380688	5	1	87	10127419	FUEL FILTER MODULE
SCREW PLUG VSTI M22X1,5 C	7380177	(8)	4	72	11365727	OIL MODULE LEFT PRE-ASS.
SCREW PLUG VSTI M22X1,5 C	7380177	8	4	74	11365194	OIL MODULE RIGHT
SCREW PLUG VSTI M22X1,5 C	7380177	4	2	77	10136123	OIL LINE ASSEMBLY
SCREW PLUG VSTI M22X1,5 C	7380177	6	1	828	10145193	WATER CONNECTION
SCREW PLUG VSTI M22X1,5 C	7380177	5	1	829	10145195	WATER CONNECTION
SCREW PLUG VSTI M22X1,5 C	7380177	10	1	835	10120324	FLYWHEEL HOUSING MOUNT
SCREW PLUG VSTI M24X1,5	10041903	(11)	1	812	10134887	OIL SUMP WITH FASTENING
SCREW PLUG VSTI M26X1,5 C	7381457	1	2	47	10152926	LOCKING PIECES
SCREW PLUG VSTI M26X1,5 C	7381457	6	2	107	10145192	WATER CONNECTION
SCREW PLUG VSTI M26X1,5 C	7381457	4	1	109	10145194	WATER CONNECTION
SCREW PLUG VSTI M26X1,5 C	7381457	10	2	120	10141716	FLYWHEEL HOUSING MOUNT
SCREW PLUG VSTI M26X1,5 C	7381457	1	2	122	12968876	LOCKING PIECES
SCREW PLUG VSTI M26X1,5 C	7381457	(12)	7	812	10134887	OIL SUMP WITH FASTENING
SCREW PLUG VSTI M26X1,5 C	7381457	5	2	828	10145193	WATER CONNECTION
SCREW PLUG VSTI M26X1,5 C	7381457	4	1	829	10145195	WATER CONNECTION
SCREW PLUG VSTI M30X1,5 S	7382204	4	2	39	12405454	CRANKCASE CPL. WITH CYLIN
SCREW PLUG VSTI M30X1,5 S	7382204	3	1	52	10115553	OIL DRAIN PLUG
SCREW PLUG VSTI M33X2 CR6	10043136	(6)	2	72	11365727	OIL MODULE LEFT PRE-ASS.
SCREW PLUG VSTI M33X2 CR6	10043136	6	2	74	11365194	OIL MODULE RIGHT
SCREW PLUG VSTI M38X1,5	7382202	6	2	120	10141716	FLYWHEEL HOUSING MOUNT
SCREW PLUG VSTI M38X1,5	7382202	6	2	835	10120324	FLYWHEEL HOUSING MOUNT
SCREW PLUG VSTI M42X2 CR6	10285724	(7)	1	72	11365727	OIL MODULE LEFT PRE-ASS.
SCREW PLUG VSTI M42X2 CR6	10285724	7	1	74	11365194	OIL MODULE RIGHT
SCREW SET	10469947	10	1	620	502028008	EDDY CURRENT BRAKE
SCREW SET	11002676	2	1	620	502028008	EDDY CURRENT BRAKE
SCREW SET	11211953	8	8	620	502028008	EDDY CURRENT BRAKE
SCREW SET M10X1,5	10469945	7	1	620	502028008	EDDY CURRENT BRAKE
SCREW SOCKET	12211232	3	1	358	968570808	UREA TANK
SCREW SOCKET	12211232	3	1	934	968570908	UREA TANK
SCREW STOPPER GPN 700 M1	7003652	4	1	81	12489819	COVERING CAPS - KIT
SCREW STOPPER GPN 700 M1	7011745	1	1	81	12489819	COVERING CAPS - KIT
SCREW-ON CONNECTION	947906708	152	1	924	969859408	ADDITIONAL HYDR.SLEWING

Description	Item	Pos.	Quantity	Page	Assembly	Description
SCREW-ON CONNECTION	947906708	284	3	1072	96038278	HYDRAULICS
SCREW-ON CONNECTION	949864108	191	3	1071	96038278	HYDRAULICS
SCREW-ON CONNECTION DN	10037655	7	1	86	10126724	FUEL FINE-FILTER ASSEMBLY
SCREW-ON CONNECTION GE	247261902	640	2	302	96032777	STEERING PIPEWORK
SCREW-ON CONNECTION X0	945569108	36	1	898	96036284	HOUSING CPL.
SCREW-ON CONNECTION X0	945569108	18	1	1029	96004319	SWITCH CABINET
SCREW-ON CONNECTION X0	945569108	194	1	1071	96038278	HYDRAULICS
SCREW-ON HINGE 20X20X40/	704261108	1	1	452	96028181	HINGE CPL
SCREW-ON HINGE 25X25X50/	10871177	2	2	574	96015580	COVER PRE-ASS.
SCREW-ON HINGE 25X25X50/	10871177	10	4	1029	96004319	SWITCH CABINET
SCREW-ON HINGE 25X25X50/	10871177	4	3	1147	964560908	ROOF WINDOW PRE-ASS.
SCREW-ON HINGE 25X25X50/	10871177	3	2	1148	964561008	REAR WINDOW PRE-ASS.
SCREW-ON HINGE 25X25X50/	10871177	9	2	1509	918185308	LADDER ATTACHMENT
SCREWDRIVER 3,5 CRV-VERNI	790032008	15	1	647	963294508	MAIN TOOLS
SCREWDRIVER 4,5	885200408	16	1	647	963294508	MAIN TOOLS
SCREWDRIVER 5,5 CRV-VERNI	790032308	17	1	647	963294508	MAIN TOOLS
SCRFILTER ASSEMBLY SCRF	11446929	3	1	387	96051663	EXHAUST SYSTEM PRE-ASSE
SCRFILTER ASSEMBLY SCRF	12475635	1	1	800	919546708	MUFFLER UNIT
SEAL	10115623	8	1	112	10141718	EXHAUST TC MOUNTING
SEAL	10115623	8	1	113	10141719	EXHAUST TC MOUNTING
SEAL	10115623	8	1	830	10141720	EXHAUST TC MOUNTING
SEAL	10115623	8	1	831	10141721	EXHAUST TC MOUNTING
SEAL	10119343	5	2	111	10141558	OUTLET MANIFOLD ADD-ON
SEAL	10120356	5	1	835	10120324	FLYWHEEL HOUSING MOUNT
SEAL	10144861	11	1	352	917984408	UREA PLANT
SEAL	10144861	10	1	931	918996808	UREA PLANT
SEAL	10152491	11	2	23	96032863	RADIATOR, PRE-ASSEMBLED
SEAL	10152491	22	1	134	96032862	DIESEL ENGINE, PRE-ASSEMB
SEAL	10297876	2	1	175	10653025	CONTROL VALVE
SEAL	10297876	(2)	1	195	10870697	VARIABLE PUMP
SEAL	10297876	(2)	1	785	10663280	VARIABLE PUMP
SEAL	10297876	2	1	788	10114975	CONTROL VALVE
SEAL	10340299	2	1	145	964024108	RK TEMPERATURE SENSOR
SEAL	10353748	20	1	166	10343496	OIL FILLER INLET
SEAL	10353752	20	1	171	10343495	OIL SUMP
SEAL	10650511	54	1	611	10802059	ROPE LENGTH INDICATOR
SEAL	10650511	46	1	1495	11003086	ROPE LENGTH INDICATOR
SEAL	10650512	47	1	1495	11003086	ROPE LENGTH INDICATOR
SEAL	10815005	2	1	1021	10650233	ANTENNA
SEAL	11826653	12	1	322	10876576	WATER HEATING SYSTEM
SEAL	11826653	(3)	1	322	10876576	WATER HEATING SYSTEM
SEAL	12569715	3	6	389	11446929	SCRFILTER ASSEMBLY
SEAL	12569715	3	6	803	12475635	SCRFILTER ASSEMBLY
SEAL	570686108	(1)	2	230	10036124	SUSPENSION CYLINDER
SEAL	571706508	2	1	532	926819708	HOUSING CPL.
SEAL	571802208	10	1	144	962181308	ADD-ON PARTS
SEAL	571802208	4	1	145	964024108	RK TEMPERATURE SENSOR
SEAL	571808308	590	1	150	571801808	CONTROL
SEAL	571809708	260	1	154	965336408	HOUSING
SEAL	691822208	7	1	1007	967030808	DUMMY PLUG
SEAL	691822208	152	1	1399	96003467	TERMINAL BOX
SEAL	692100008	171	1	1284	96021392	CABLE DRUM COMPL.
SEAL	692100008	156	2	1399	96003467	TERMINAL BOX
SEAL	692100008	5	2	1574	96042975	TERMINAL BOX CPL.
SEAL	692100008	158	2	1592	96015954	TERMINAL BOX CPL.
SEAL	692100008	155	1	1594	96013577	CABLE DRUM COMPL.
SEAL	692100008	164	1	1605	96013581	TERMINAL BOX CPL.
SEAL	9077329	12	1	840	10119873	POWER TAKE-OFF ADD-ON
SEAL	9144762	(3)	1	65	10118839	OIL FILLER INLET
SEAL 0 PE	977510208	9	2	898	96036284	HOUSING CPL.

Description	Item	Pos.	Quantity	Page	Assembly	Description
SEAL 0,25	10142735	9	1	96	10141711	AIR COMPRESSOR W/ MOUNT.
SEAL 0,33 METALOSEAL 1	10133721	2	1	41	9078462	POWER UNIT SUPPORT ATT
SEAL 0,33 METALOSEAL 1	10133722	5	1	120	10141716	FLYWHEEL HOUSING MOUNT
SEAL 0,33 METALOSEAL 1	10133723	4	2	71	11365725	OIL MODULE ASSEMBLY
SEAL 1,22 METALOSEAL	9078308	(2)	4	110	10141356	EXHAUST PIPE ASSEMBLY
SEAL 1,22 METALOSEAL	9078308	(2)	4	110	10141356	EXHAUST PIPE ASSEMBLY
SEAL 1,5	9079885	2	1	61	10122645	CYLINDER HEAD COVER ASS
SEAL 1,5	9079885	2	1	62	10122640	CYLINDER HEAD COVER ASS
SEAL 1,5	9079885	2	1	66	10122646	CYLINDER HEAD COVER ASS
SEAL 1,5	9079885	2	1	67	10122659	CYLINDER HEAD COVER ASS
SEAL 1,5X120X120 AFM 31	710200008	24	2	795	96039239	RADIATOR, PRE-ASSEMBLED
SEAL 1,5X128X98X141 AFM 31	9271963	128	2	753	96038878	DIESEL ENGINE, PRE-ASSEMB
SEAL 120X60X 30 SCHWARZ	976094308	45	1	1155	969752508	INTERNAL PANELLING INSTA
SEAL 13X168,6X184,4	10144102	8	1	385	919741508	EXHAUST SYSTEM
SEAL 13X168,6X184,4	10144102	8	2	387	96051663	EXHAUST SYSTEM PRE-ASSE
SEAL 13X168,6X184,4	10144102	41	3	800	919546708	MUFFLER UNIT
SEAL 1X359,1X789,2 AFM 30	10129839	3	1	49	10143092	OIL SUMP WITH FASTENING
SEAL 1X359,1X789,2 AFM 30	10129839	3	1	812	10134887	OIL SUMP WITH FASTENING
SEAL 25X1091X850 EPDM	97058285	7	1	1144	969752608	WINDOW ASSEMBLY
SEAL 25X14X4475 EPDM	97079716	6	1	1144	969752608	WINDOW ASSEMBLY
SEAL 25X776X276 EPDM	97058307	8	1	1144	969752608	WINDOW ASSEMBLY
SEAL 2X148X84 EPDM	97005291	8	1	1146	96000684	FRONT WINDOW CPL.
SEAL 2X225X107 EPDM	97005290	7	1	1146	96000684	FRONT WINDOW CPL.
SEAL 78X64 30	976193208	14	1	1152	918064108	CRANE OPERATOR CABIN P
SEAL AFM 32/2	10132331	5	1	112	10141718	EXHAUST TC MOUNTING
SEAL AFM 32/2	10132331	5	1	113	10141719	EXHAUST TC MOUNTING
SEAL AFM 32/2	10132331	5	1	830	10141720	EXHAUST TC MOUNTING
SEAL AFM 32/2	10132331	5	1	831	10141721	EXHAUST TC MOUNTING
SEAL DIN 71511 1,5X22X44 A	11490257	10	1	96	10141711	AIR COMPRESSOR W/ MOUNT.
SEAL DIN 71511 1,5X25X48 A	4980359	(3)	4	72	11365727	OIL MODULE LEFT PRE-ASS.
SEAL DIN 71511 1,5X25X48 A	4980359	3	4	74	11365194	OIL MODULE RIGHT
SEAL DIN 71511 1,5X42X68 A	11646707	23	1	105	10147657	VENT TUBE ASSEMBLY
SEAL DIN 71511 1,5X42X68 A	11646707	23	1	825	10147372	VENT TUBE ASSEMBLY
SEAL FPM 42	10118991	(5)	1	36	13455159	DIESEL ENGINE
SEAL KIT	10044854	98	1	715	510238908	VARIABLE DISPLACEMENT MO
SEAL KIT	10280307	(999)	1	519	96032778	PIPEWORK RETROFIT CONT
SEAL KIT	10300925	(999)	1	763	11002354	VARIABLE PUMP
SEAL KIT	10424568	98	1	773	10871990	PUMP SUPPORT
SEAL KIT	10476391	(999)	1	190	96032869	TRANSFER CASE, PRE-ASSE
SEAL KIT	10476391	(999)	1	753	96038878	DIESEL ENGINE, PRE-ASSEMB
SEAL KIT	10476392	(999)	1	1190	917996708	AIR COND. UNIT SUPERSTRU
SEAL KIT	10489217	(999)	1	522	10030767	AXLE LOCKING VALVE
SEAL KIT	11003535	998	1	1087	10493159	DIRECTIONAL SEAT VALVE
SEAL KIT	11494337	(98)	1	774	10871793	VARIABLE PUMP
SEAL KIT	12101886	999	1	364	12105268	FUEL FILTER
SEAL KIT	12104733	(999)	1	1071	96038278	HYDRAULICS
SEAL KIT	511043308	(999)	1	1085	511300808	VALVE BLOCK
SEAL KIT	511043308	(999)	1	1085	511300808	VALVE BLOCK
SEAL KIT	518659590	999	1	230	10036124	SUSPENSION CYLINDER
SEAL KIT	570077208	999	1	525	511433808	AXLE LOCKING VALVE
SEAL KIT	571306408	999	1	216	10876343	STEERING CYLINDER
SEAL KIT	571306408	999	1	240	10876342	STEERING CYLINDER
SEAL KIT	571342308	999	1	243	10036126	SUSPENSION CYLINDER
SEAL KIT	571840008	(999)	1	1070	96038278	HYDRAULICS
SEAL KIT	7411445	999	1	1089	511302208	DIRECTIONAL CONTROL VALV
SEAL KIT ASSY	10297750	999	1	765	10489678	DRIVING GEAR
SEAL KIT BRAKE VALVE	10815049	(999)	1	1230	965226108	FITTING PLATE EMERG. ACT:
SEAL KIT CARTRIDGE	10684171	(998)	1	1071	96038278	HYDRAULICS
SEAL KIT CONNECTING BLOC	11220418	999	1	308	11081534	CONTROL BLOCK
SEAL KIT CONNECTING BLOC	11220418	999	1	311	11081535	CONTROL BLOCK

Description	Item	Pos.	Quantity	Page	Assembly	Description
SEAL KIT CONTROL BLOCK	10491129	999	1	313	10449852	DIRECTIONAL CONTROL VALV
SEAL KIT CONTROL BLOCK	10491129	999	1	743	10423938	DIRECTIONAL CONTROL VALV
SEAL KIT CONTROL BLOCK	10491129	999	1	1487	511302608	DIRECTIONAL CONTROL VALV
SEAL KIT CONTROL BLOCK	11001569	999	1	342	10036520	CONTROL BLOCK
SEAL KIT CYLINDER	10450117	(999)	1	332	919314608	OUTRIGGER W.SWING-OUT
SEAL KIT CYLINDER	10814907	(999)	1	337	96047402	SUPPORT PIECE PRE-ASS.
SEAL KIT CYLINDER	10814920	999	1	347	10032787	SWIVEL CYLINDER
SEAL KIT DIESEL ENGINE	10141899	939	1	38	13455159	DIESEL ENGINE
SEAL KIT DIESEL ENGINE	10141899	939	1	810	13455143	DIESEL ENGINE
SEAL KIT DIRECTIONAL VALV	10424786	(999)	1	1071	96038278	HYDRAULICS
SEAL KIT DIRECTIONAL VALV	10878642	(999)	1	304	11647554	CONTROL BLOCK
SEAL KIT DIRECTIONAL VALV	10878643	(999)	1	304	11647554	CONTROL BLOCK
SEAL KIT DIRECTIONAL VALV	11182286	999	1	305	11651745	DIRECTIONAL CONTROL VALV
SEAL KIT EXTENSION CYLIN	10814908	999	1	338	10032784	EXTENSION RAM
SEAL KIT EXTENSION CYLIN	11067986	999	1	1469	10294840	EXTENSION RAM
SEAL KIT F.NON-RETURN VA	10874929	1	1	1097	511485708	NON-RETURN VALVE
SEAL KIT GEAR PUMP	11600193	999	1	178	10332080	TWO-STAGE PUMP
SEAL KIT HIGH PRESS.CONN	10145491	210	1	85	10139422	HIGH PRESSURE CONNECTO
SEAL KIT HIGH PRESSURE P	12417001	210	1	80	10146660	HIGH PRESSURE PUMP
SEAL KIT HIGH PRESSURE P	12937883	211	1	80	10146660	HIGH PRESSURE PUMP
SEAL KIT HOUSING	10025194	(999)	1	1113	969860008	ADDITIONAL HYDR.SLEWING
SEAL KIT INJECTOR	10152902	6	1	83	10152866	INJECTOR WITH FASTENING
SEAL KIT LIMIT VALVE	10675515	998	1	1091	511457208	PRESSURE LIMITING VALVE
SEAL KIT LIMIT VALVE	10675517	999	1	1091	511457208	PRESSURE LIMITING VALVE
SEAL KIT LIMIT VALVE	10872987	(999)	1	304	11647554	CONTROL BLOCK
SEAL KIT PREFEEDING PUMP	12424993	215	1	80	10146660	HIGH PRESSURE PUMP
SEAL KIT PRESSURE VALVE	10874865	(999)	1	1070	96038278	HYDRAULICS
SEAL KIT PULL CYLINDER	10100318	(999)	1	1457	96051270	BALLAST PALETTE PRE-ASS.
SEAL KIT REGULATING VALVE	10476549	999	1	763	11002354	VARIABLE PUMP
SEAL KIT REGULATING VALVE	10476549	999	1	770	11002355	VARIABLE PUMP
SEAL KIT REGULATING VALVE	10476549	98	1	772	10871792	VARIABLE PUMP
SEAL KIT REGULATING VALVE	10476549	999	1	779	10493368	VARIABLE PUMP
SEAL KIT REGULATING VALVE	10476549	98	1	783	11656288	VARIABLE PUMP
SEAL KIT REGULATING VALVE	10488696	98	1	774	10871793	VARIABLE PUMP
SEAL KIT RETURN FILTER	11341871	999	1	376	10871354	RETURN FILTER
SEAL KIT VARIAB.DISPLAC.MO	10441738	99	1	684	510240008	VARIABLE DISPLACEMENT MO
SEAL METALOSEAL 1	10134945	(21)	2	37	13455159	DIESEL ENGINE
SEAL METALOSEAL 1	10149152	5	8	111	10141558	OUTLET MANIFOLD ADD-ON
SEAL MatriCS	10119342	6	2	93	12421641	CONNECTING LINE ADD-ON
SEAL MatriCS	10119342	6	2	819	12421642	CONNECTING LINE ADD-ON
SEAL X15CrNiSi20-	10125739	4	1	112	10141718	EXHAUST TC MOUNTING
SEAL X15CrNiSi20-	10125739	4	1	113	10141719	EXHAUST TC MOUNTING
SEAL X15CrNiSi20-	10125739	4	1	830	10141720	EXHAUST TC MOUNTING
SEAL X15CrNiSi20-	10125739	4	1	831	10141721	EXHAUST TC MOUNTING
SEAL X5CrNi18-10	12450867	(23)	3	37	13455159	DIESEL ENGINE
SEAL XTREME PLUS	10125978	(22)	1	37	13455159	DIESEL ENGINE
SEAL XTREME PLUS	10125978	4	1	385	919741508	EXHAUST SYSTEM
SEAL XTREME PLUS	10125978	40	1	800	919546708	MUFFLER UNIT
SEAL-LOCK-SHOULDER NUT M	7005072	(22)	2	763	11002354	VARIABLE PUMP
SEALANT 250ML TUBE -50/+1	8622905	108	1	39	12405454	CRANKCASE CPL. WITH CYLIN
SEALANT A80MR HYLOMAR	870002808	265	0.01	1494	920872908	TERMINAL BOX CPL.
SEALING COMPOUND TUBE 5	811201314	(108)	1	72	11365727	OIL MODULE LEFT PRE-ASS.
SEALING COMPOUND TUBE 5	811201314	108	1	74	11365194	OIL MODULE RIGHT
SEALING END PA6G	97123713	517	4	471	96037539	WIRING HARNESS
SEALING FRAME 0 ZELLGUMM	957047108	3	2	598	96017045	PREASSEMBLED HEAT.CLIM
SEALING FRAME 10X60X 185 P	972561308	8	8	573	964232008	INSTRUMENT BOX CPL.
SEALING FRAME 10X60X 185 P	972561308	38	10	1155	969752508	INTERNAL PANELLING INSTA
SEALING FRAME 20X150X510	970167108	2	1	598	96017045	PREASSEMBLED HEAT.CLIM
SEALING FRAME RD68X20 DI=	972566008	10	1	573	964232008	INSTRUMENT BOX CPL.
SEALING FRAME RD92X20 DI=	972561508	9	8	573	964232008	INSTRUMENT BOX CPL.

Description	Item	Pos.	Quantity	Page	Assembly	Description
SEALING FRAME RD92X20 DI=	972561508	39	3	1155	969752508	INTERNAL PANELLING INSTA
SEALING KIT	10684172	(997)	1	1071	96038278	HYDRAULICS
SEALING NUT M6	510753408	11	1	1083	10489734	PRESSURE LIMITING VALVE
SEALING NUT M8	510741708	21	1	527	511417708	PRESSURE LIMITING VALVE
SEALING NUT M8	510741708	21	1	1092	511417608	PRESSURE LIMITING VALVE
SEALING PLATE	11066285	6	1	532	926819708	HOUSING CPL.
SEALING PLUG	7619068	5	1	847	10491899	AIR FILTER
SEALING PLUG LK 950	10036325	(8)	2	60	10118061	ROCKER ARMS DEVICE CPL.
SEALING PLUG LK 950	10036325	8	2	815	10122503	ROCKER ARM BRACKET PRE
SEALING PLUG M 1-K	604508508	513	8	471	96037539	WIRING HARNESS
SEALING PLUG M 1-K	604508508	502	1	536	962720908	WIRING HARNESS
SEALING PLUG M 1-K	604508508	525	3	1005	96036118	WIRING HARNESS
SEALING PLUG M 1-K	604508508	504	1	1219	96007584	WIRING HARNESS
SEALING PLUG M1-D	604512108	510	12	471	96037539	WIRING HARNESS
SEALING PLUG M1-D	604512108	534	1	1005	96036118	WIRING HARNESS
SEALING PLUG M1-D	604512108	275	1	1009	921564708	TERMINAL BOX
SEALING PLUG M1-D	604512108	275	1	1012	921565108	TERMINAL BOX
SEALING PLUG M1-D	604512108	162	4	1399	96003467	TERMINAL BOX
SEALING PLUG M1-D	604512108	151	1	1411	96013078	TERMINAL BOX CPL.
SEALING PLUG M1-D	604512108	151	1	1498	96017111	TERMINAL BOX CPL.
SEALING PLUG M1-D	604512108	151	1	1501	96017112	TERMINAL BOX CPL.
SEALING PLUG M1-D	604512108	141	1	1592	96015954	TERMINAL BOX CPL.
SEALING PLUG M1-D	604512108	161	2	1605	96013581	TERMINAL BOX CPL.
SEALING PROFILE	262182101	314	8.41	921	932743401	ROLLER SLEWING RING
SEALING PROFILE	262183501	313	8.36	921	932743401	ROLLER SLEWING RING
SEALING PROFILE	954649508	2	1	1030	96004320	COVER COMPL.
SEALING PROFILE 1-3X21,5X1	262106708	91	7	369	917312708	TOOL BOX ADD-ON
SEALING PROFILE 1-3X21,5X1	262106708	45	1	457	918994508	ENGINE COVERING
SEALING PROFILE 1-4X21,5X1	262105508	177	6.2	971	917991908	SOUND DAMPING
SEALING PROFILE EPDM SC	97073241	2	1	899	96002242	COVER COMPL.
SEALING RING	10874778	(2)	1	1071	96038278	HYDRAULICS
SEALING RING	11622553	3	1	1090	510675508	RETURN FILTER
SEALING RING	12105792	17	1	308	11081534	CONTROL BLOCK
SEALING RING	12105792	17	1	311	11081535	CONTROL BLOCK
SEALING RING	502608808	305	3	499	96032772	PIPEWORK AIR INSTALLATIO
SEALING RING	570077408	(13)	1	525	511433808	AXLE LOCKING VALVE
SEALING RING	571782908	55	2	140	967400608	GEARBOX
SEALING RING	571782908	159	1	148	964013408	HOUSING
SEALING RING	571784008	465	3	140	967400608	GEARBOX
SEALING RING	571784008	81	1	148	964013408	HOUSING
SEALING RING	571784008	511	1	150	571801808	CONTROL
SEALING RING 12,7X18,00X1,5	10011865	(6)	2	36	13455159	DIESEL ENGINE
SEALING RING 12,7X18,00X1,5	10011865	18	2	824	12490129	WATER PUMP WITH FASTENIN
SEALING RING 12,7X18,00X1,5	10011865	36	1	826	10143277	COOLANT PIPE BEND ADD-ON
SEALING RING 14,7X22,00X1,5	10011866	4	4	42	10141769	FINAL CONTROL VALVE
SEALING RING 14,7X22,00X1,5	10011866	3	1	47	10152926	LOCKING PIECES
SEALING RING 14,7X22,00X1,5	10011866	6	3	48	10118748	PIPELINE INSTALLATION
SEALING RING 14,7X22,00X1,5	10011866	13	5	86	10126724	FUEL FINE-FILTER ASSEMBLY
SEALING RING 14,7X22,00X1,5	10011866	11	1	96	10141711	AIR COMPRESSOR W/ MOUNT.
SEALING RING 14,7X22,00X1,5	10011866	7	18	105	10147657	VENT TUBE ASSEMBLY
SEALING RING 14,7X22,00X1,5	10011866	(2)	1	126	12410651	ENGINE CONTROL SENSORS
SEALING RING 14,7X22,00X1,5	10011866	12	1	822	10141807	ACCESSORIES AIR COMPRES
SEALING RING 14,7X22,00X1,5	10011866	7	18	825	10147372	VENT TUBE ASSEMBLY
SEALING RING 14,7X22,00X1,5	10011866	18	3	826	10143277	COOLANT PIPE BEND ADD-ON
SEALING RING 14,7X22,00X1,5	10011866	30	2	826	10143277	COOLANT PIPE BEND ADD-ON
SEALING RING 14,7X22,00X1,5	10011866	18	1	830	10141720	EXHAUST TC MOUNTING
SEALING RING 140X155X13	10802682	7	1	385	919741508	EXHAUST SYSTEM
SEALING RING 140X155X13	10802682	42	1	800	919546708	MUFFLER UNIT
SEALING RING 16,7X24,00X1,5	10011867	8	1	107	10145192	WATER CONNECTION
SEALING RING 16,7X24,00X1,5	10011867	8	1	828	10145193	WATER CONNECTION

Description	Item	Pos.	Quantity	Page	Assembly	Description
SEALING RING 18,7X26X1,5 St/	10011868	(7)	2	36	13455159	DIESEL ENGINE
SEALING RING 18,7X26X1,5 St/	10011868	2	1	51	10135392	LEVEL SENSOR
SEALING RING 18,7X26X1,5 St/	10011868	19	2	824	12490129	WATER PUMP WITH FASTENIN
SEALING RING 24,7X32X2 St/	10011842	4	1	51	10135392	LEVEL SENSOR
SEALING RING 26,7X34,93X2 S	10011870	3	2	107	10145192	WATER CONNECTION
SEALING RING 26,7X34,93X2 S	10011870	3	2	108	10152906	WATER CONNECTION
SEALING RING 26,7X34,93X2 S	10011870	(16)	1	812	10134887	OIL SUMP WITH FASTENING
SEALING RING 26,7X34,93X2 S	10011870	15	4	822	10141807	ACCESSORIES AIR COMPRES
SEALING RING 26,7X34,93X2 S	10011870	3	2	828	10145193	WATER CONNECTION
SEALING RING 26,7X34,93X2 S	10011870	14	1	830	10141720	EXHAUST TC MOUNTING
SEALING RING 27X20X1,5 CU	10014697	10	3	950	10327167	ELECTRIC PUMP
SEALING RING 30,7X39X2 St/	10113731	5	2	98	10141712	PIPELINE INSTALLATION
SEALING RING 30,7X39X2 St/	10113731	3	2	109	10145194	WATER CONNECTION
SEALING RING 30,7X39X2 St/	10113731	3	2	829	10145195	WATER CONNECTION
SEALING RING 4,95X6,35X67,5	10043255	(2)	3	104	11349206	THERMOSTAT HOUSING PRE
SEALING RING 8,7X14X1 St/FP	10011871	10	2	90	10143726	LEAK OIL LINE ADD-ON
SEALING RING COVER D210/	571827808	20	1	760	12101214	DISTRIBUTOR GEARBOX
SEALING RING DIN 3760 A440	710066814	131	2	705	11340822	GEARBOX
SEALING RING DIN 7603 A 14X	500432508	22	2	1095	511497508	PRESSURE RELIEF VALVE
SEALING RING DIN 7603 A 18X	514517177	1521	4	705	11340822	GEARBOX
SEALING RING DIN 7603 A 26X	540146008	51	1	148	964013408	HOUSING
SEALING RING DIN 7603 A 26X	540146008	31	2	150	571801808	CONTROL
SEALING RING DIN 7603 A10X	710101308	21	4	681	11490594	DRIVE
SEALING RING DIN 7603 A10X	710101108	60	4	162	964024508	CONVERTER HOUSING
SEALING RING DIN 7603 A10X	710101108	51	3	171	10343495	OIL SUMP
SEALING RING DIN 7603 A12X	710121014	123	1	709	10021226	DRIVE
SEALING RING DIN 7603 A12X	710121014	123	1	711	10021228	DRIVE
SEALING RING DIN 7603 A12X	7101007	35	1	826	10143277	COOLANT PIPE BEND ADD-ON
SEALING RING DIN 7603 A12X	710102008	555	2	1123	969863108	COMPRESSED AIR PLANT
SEALING RING DIN 7603 A13X	710102308	34	18	948	915150108	CENT. LUBRIC. SYSTEM SUP
SEALING RING DIN 7603 A13X	710102308	3	1	1253	96021825	CENTRAL GREASING
SEALING RING DIN 7603 A14X	710102508	8	1	50	10115557	OIL DIPSTICK CPL.
SEALING RING DIN 7603 A14X	710102508	8	1	813	10137870	OIL DIPSTICK CPL.
SEALING RING DIN 7603 A14X	4900262	6	3	87	10127419	FUEL FILTER MODULE
SEALING RING DIN 7603 A14X	4900262	(1)	27	90	10143726	LEAK OIL LINE ADD-ON
SEALING RING DIN 7603 A14X	4900262	18	1	112	10141718	EXHAUST TC MOUNTING
SEALING RING DIN 7603 A14X	4900262	18	2	113	10141719	EXHAUST TC MOUNTING
SEALING RING DIN 7603 A14X	4900262	18	2	831	10141721	EXHAUST TC MOUNTING
SEALING RING DIN 7603 A14X	560027708	131	1	162	964024508	CONVERTER HOUSING
SEALING RING DIN 7603 A14X	560027708	81	1	171	10343495	OIL SUMP
SEALING RING DIN 7603 A14X	710103008	10	1	375	967634308	OIL TANK PRE-ASS.
SEALING RING DIN 7603 A14X	710103008	(2)	1	515	918690408	ADDITIONAL PART LEVEL 5
SEALING RING DIN 7603 A14X	710103008	37	1	886	96036283	ELECTRIC ADD-ON PARTS CA
SEALING RING DIN 7603 A14X	738122523	550	2	1073	96038278	HYDRAULICS
SEALING RING DIN 7603 A16X	710103408	911	1	192	11081159	DISTRIBUTOR GEARBOX
SEALING RING DIN 7603 A16X	710103408	21	1	822	10141807	ACCESSORIES AIR COMPRES
SEALING RING DIN 7603 A17X	710103808	14	1	1139	10326323	HYDRO CYLINDER
SEALING RING DIN 7603 A18X	710104008	24	2	338	10032784	EXTENSION RAM
SEALING RING DIN 7603 A18X	710104008	11	2	525	511433808	AXLE LOCKING VALVE
SEALING RING DIN 7603 A18X	710104008	(23)	2	1071	96038278	HYDRAULICS
SEALING RING DIN 7603 A18X	514517108	31	1	157	965336608	HEAT EXCHANGER
SEALING RING DIN 7603 A18X	514517108	121	2	679	10874475	GEARBOX
SEALING RING DIN 7603 A18X	514517108	19	1	681	11490594	DRIVE
SEALING RING DIN 7603 A18X	514517108	61	2	709	10021226	DRIVE
SEALING RING DIN 7603 A18X	514517108	65	1	711	10021228	DRIVE
SEALING RING DIN 7603 A18X	514517108	121	2	1381	10874553	GEARBOX
SEALING RING DIN 7603 A18X	710104108	91	1	171	10343495	OIL SUMP
SEALING RING DIN 7603 A18X	710104108	681	1	171	10343495	OIL SUMP
SEALING RING DIN 7603 A20X	710104208	39	8	948	915150108	CENT. LUBRIC. SYSTEM SUP
SEALING RING DIN 7603 A21X	710104408	13	1	744	511432008	PRETENSIONING VALVE

Description	Item	Pos.	Quantity	Page	Assembly	Description
SEALING RING DIN 7603 A22X	7101015	550	9	760	12101214	DISTRIBUTOR GEARBOX
SEALING RING DIN 7603 A22X	710104508	2725	1	193	11081159	DISTRIBUTOR GEARBOX
SEALING RING DIN 7603 A22X	710104508	15	1	325	969947908	FUEL TANK CONTAINER PRE
SEALING RING DIN 7603 A22X	540145208	125	2	732	11347396	ROPE DRUM
SEALING RING DIN 7603 A26X	7101019	14	1	112	10141718	EXHAUST TC MOUNTING
SEALING RING DIN 7603 A26X	7101019	14	1	113	10141719	EXHAUST TC MOUNTING
SEALING RING DIN 7603 A26X	7101019	14	1	831	10141721	EXHAUST TC MOUNTING
SEALING RING DIN 7603 A26X	710106108	17	1	943	917227308	OIL RESERVOIR, COMPLETE
SEALING RING DIN 7603 A26X	710106108	12	1	945	967546408	OIL TANK PRE-ASS.
SEALING RING DIN 7603 A26X	710106008	311	1	1123	969863108	COMPRESSED AIR PLANT
SEALING RING DIN 7603 A30X3	790299014	118	3	679	10874475	GEARBOX
SEALING RING DIN 7603 A30X3	790299014	1463	8	705	11340822	GEARBOX
SEALING RING DIN 7603 A30X3	790299014	118	3	1381	10874553	GEARBOX
SEALING RING DIN 7603 A30X	710106508	1	1	52	10115553	OIL DRAIN PLUG
SEALING RING DIN 7603 A30X	710106508	8	2	87	10127419	FUEL FILTER MODULE
SEALING RING DIN 7603 A36X	710106908	31	1	169	10343500	CONVERTOR
SEALING RING DIN 7603 A38X	710107208	301	4	1256	96017031	ADDNL.HYDR.SUSPENDED BA
SEALING RING DIN 7603 A45X	710107408	23	1	945	967546408	OIL TANK PRE-ASS.
SEALING RING DIN 7603 A48X	710107608	491	1	150	571801808	CONTROL
SEALING RING DIN 7603 A52X	710107708	25	1	945	967546408	OIL TANK PRE-ASS.
SEALING RING DIN 7603 D 12X	514510608	51	3	150	571801808	CONTROL
SEALING RING DIN 7603 D10X	7006253	61	3	711	10021228	DRIVE
SEALING RUBBER 847	570007808	41	3.2	705	11340822	GEARBOX
SEALING SET CONTROL UNIT	10471439	(98)	1	774	10871793	VARIABLE PUMP
SEALING SET CONTROL UNIT	790563814	999	1	768	11002353	CONTROL UNIT
SEALING SET VALVE	10663265	999	1	1488	10217694	LOWERING BRAKE VALVE
SEALING SET VALVE	10663726	(999)	1	519	96032778	PIPEWORK RETROFIT CONT
SEALING SET VALVE	10678157	(999)	1	742	969859308	ADDNL. HYDR. F. ERECTING W
SEALING SET VALVE	11003536	999	1	1087	10493159	DIRECTIONAL SEAT VALVE
SEALING STRIP 40X4 NBR/SBR	11114455	6	0.4	357	969789908	UREA TANK, PRE-MOUNTING
SEALING STRIP 40X4 NBR/SBR	11114455	5	1.36	373	917247708	OIL RESERVOIR, EXTENSION
SEALING STRIP 40X4 NBR/SBR	11114455	17	0.8	463	917593008	SIDE PLATFORM
SEALING STRIP 40X4 NBR/SBR	11114455	8	0.5	932	969823308	UREA TANK, PRE-MOUNTING
SEALING STRIP 40X4 NBR/SBR	262001308	6	0.22	960	918064708	FUEL TANK CONTAINER UPPE
SEALING TAPE	261101108	82	4	601	10876121	AIR CONDITIONING UNIT
SEALS CPL NBR	11311955	2	2	946	10475262	SHUT OFF DEVICE
SEAT	977555708	2	1	858	964862608	SEAT
SEAT ADJUSTMENT	10411207	2	1	785	10663280	VARIABLE PUMP
SEAT ADJUSTMENT	10411207	2	1	786	10663295	VARIABLE PUMP
SEAT BRACKET	977555308	1	1	858	964862608	SEAT
SEAT CPL.	12100165	55	1	403	10877140	OPERATOR SEAT
SEAT CPL.	12100570	55	1	852	10877138	OPERATOR SEAT
SEAT RAL 7016 PULVERB.	964862608	1	1	857	915587308	EMERGENCY SEAT
SEATS DRIVER'S CAB FHS 270	919461708	58	1	10		LIEBHERR MOB.CRANE LG 175
SECURING PIN FOR JPT PLUG	602338208	509	3	881	96027394	WIRING HARNESS
SELF-ALIGNING ROLLER BEAR	746160008	2	1	683	10874487	FLANGE BEARING
SENDER HAKENFLASCHE	967276808	20	1	1409	918508208	INCLINATION SENSOR
SENSOR ANGLE SENSOR 360	966479808	10	2	1340	967233108	D PIVOT SECTION ELEC. EQUI
SENSOR ANGLE SENSOR 360	966479808	5	1	1397	96003466	ELECTRIC FOR L-ADAPTER
SENSOR ASSEMBLY HEAD PIE	967052008	120	1	1406	967233908	ELECTR. FOR L-HEAD SECTIO
SENSOR CONTROL DEVICE NI	10144039	154	1	390	96041566	ELECTRIC ADD-ON PARTS
SENSOR CONTROL DEVICE NI	10144039	52	1	800	919546708	MUFFLER UNIT
SENSOR PIPE	12898859	4	1	387	96051663	EXHAUST SYSTEM PRE-ASSE
SENSOR PIPE	12898859	4	1	800	919546708	MUFFLER UNIT
SERRATED LOCK WASHER D	12102694	4	12	412	922648308	TERMINAL BOARD PRE-ASS.
SERRATED LOCK WASHER D	12102694	47	1	901	96002298	MOUNTING PLATE PRE-ASS.
SERRATED LOCK WASHER D	12102694	89	1	1027	918998008	SWITCHBOX MOUNTING PART
SERRATED LOCK WASHER D	12102694	66	10	1034	96035660	ASSEMBLY PARTS MOUNTIN
SERRATED LOCK WASHER D	425220508	154	10	414	962817908	PREMOUNTED RELAY MODUL
SERRATED LOCK WASHER D	425220508	17	14	1037	96001933	ASSEMBLY UNIT

Description	Item	Pos.	Quantity	Page	Assembly	Description
SERRATED LOCK WASHER D	425220508	17	24	1040	96003060	RELAY CONTROL SYSTEM
SERRATED LOCK WASHER D	425220708	14	1	530	962920308	SWITCH BOX COMPL.,LEFT
SERRATED LOCK WASHER D	425220708	14	1	537	964332208	SWITCH BOX COMPL.,RIGHT
SERRATED LOCK WASHER D	425220708	65	42	1034	96035660	ASSEMBLY PARTS MOUNTIN
SERRATED LOCK WASHER D	425220708	40	8	1040	96003060	RELAY CONTROL SYSTEM
SERRATED LOCK WASHER D	425220808	154	1	1010	929536308	WIRING HARNESS
SERRATED LOCK WASHER D	425220808	67	4	1034	96035660	ASSEMBLY PARTS MOUNTIN
SERRATED LOCK WASHER D	425221108	4	8	529	917345108	HYDRAULIC SUPPORT ACTU
SERVOMOTOR 0,0024KW24V	10287301	13	2	1174	10228112	AIR CONDITIONING UNIT
SERVOMOTOR 0,012KW 24V	571698108	1011	2	601	10876121	AIR CONDITIONING UNIT
SET OF CABLES 4M	591069208	9	1	397	914912108	MIRROR ATTACHMENT
SHACKLE 0,25T NG6 INOX SP	10300553	17	1	1212	966659308	STAIR
SHACKLE 12T VERZ SPF	773929608	14	4	649	963397108	ACCESSORIES
SHACKLE 17T SPF	773931808	71	6	1458	96051270	BALLAST PALETTE PRE-ASS.
SHACKLE 17T SPF	773931808	14	1	1609	918474408	ERECTION FRAME
SHACKLE 42,5T VERZ SPF	773938308	14	1	1240	963137208	CENTRING COMPLETE
SHACKLE DIN 82101 0,25T NG0	773933508	45	2	1588	918489108	PIVOT SECTION
SHACKLE DIN 82101 0,25T NG0	773933508	73	1	1600	918474308	F-HEAD SECTION
SHACKLE DIN 82101 0,25T NG0	773933508	15	2	1619	918887908	F-INTERMEDIATE SECT.
SHACKLE DIN 82101 1,6T NG1,	773933408	57	2	1136	918063908	CRANE DRIVER CAB ADDITIO
SHAFT	10113786	1074	1	192	11081159	DISTRIBUTOR GEARBOX
SHAFT	10114050	993	1	192	11081159	DISTRIBUTOR GEARBOX
SHAFT	10115424	1303	1	192	11081159	DISTRIBUTOR GEARBOX
SHAFT	571646008	568	1	261	10874907	STEERING AXLE
SHAFT	571813408	60	1	151	571801708	PUMP
SHAFT 40.0X1600 S355J2C+C	935353408	2	1	1314	927117108	SAFETY ROLLER CPL.
SHAFT 45.0X1854 S355J2+AR	937252108	2	1	1383	927064208	SAFETY ROLLER CPL.
SHAFT SEAL	10291359	400	1	162	964024508	CONVERTER HOUSING
SHAFT SEAL	10297749	38	1	765	10489678	DRIVING GEAR
SHAFT SEAL	10297749	(38)	1	772	10871792	VARIABLE PUMP
SHAFT SEAL	11342274	5	1	682	10874991	ROPE DRUM
SHAFT SEAL	11342274	5	1	1313	10874540	ROPE DRUM
SHAFT SEAL	11342274	5	1	1382	10874555	ROPE DRUM
SHAFT SEAL 105X125X12	571803408	20	1	148	964013408	HOUSING
SHAFT SEAL 110X130X5 FPM	571612808	55	1	721	500063708	SWING GEAR
SHAFT SEAL 120X180X15 FPM	10037999	440	1	226	10876205	FINAL DRIVE
SHAFT SEAL 120X180X15 FPM	10037999	440	1	251	10876158	FINAL DRIVE
SHAFT SEAL 150X180X8,5 NB	10101871	50	4	204	10874903	DRIVEN STEERING AXLE
SHAFT SEAL 150X180X8,5 NB	10101871	50	4	224	10874904	DRIVEN STEERING AXLE
SHAFT SEAL 150X180X8,5 NB	10101871	50	4	239	10874905	STEERING AXLE
SHAFT SEAL 150X180X8,5 NB	10101871	50	4	249	10874906	DRIVEN STEERING AXLE
SHAFT SEAL 150X180X8,5 NB	10101871	50	4	261	10874907	STEERING AXLE
SHAFT SEAL 150X180X8,5 NB	10101871	50	4	272	10874908	DRIVEN STEERING AXLE
SHAFT SEAL 150X180X8,5 NB	10101871	50	4	285	10874909	STEERING AXLE
SHAFT SEAL 150X180X8,5 NB	10101871	50	4	292	10874910	STEERING AXLE
SHAFT SEAL 22X35X6	7370870	20	1	30	510241408	HYDRO MOTOR
SHAFT SEAL 25X35X6	7413402	20	1	790	512142308	VARIABLE PUMP
SHAFT SEAL 28X40X6 75V595	10220348	20	1	195	10870697	VARIABLE PUMP
SHAFT SEAL 28X40X6 NBR	570114108	14	1	738	570112908	DRIVING GEAR
SHAFT SEAL 28X40X6 NBR	570114108	(1)	1	1193	553188308	COMPRESSOR DRIVE
SHAFT SEAL 28X40X6.5/5.5 75	10220359	20	1	785	10663280	VARIABLE PUMP
SHAFT SEAL 28X40X6.5/5.5 75	10220359	20	1	786	10663295	VARIABLE PUMP
SHAFT SEAL 35X52X6/5 FKM	7022315	20	1	174	10430158	VARIABLE PUMP
SHAFT SEAL 35X52X6/5 FKM	7022315	20	1	176	10430161	VARIABLE PUMP
SHAFT SEAL 60X80X7/5,5 FPM	7620760	10	1	715	510238908	VARIABLE DISPLACEMENT MO
SHAFT SEAL 70X90X10 FPM	571612708	52	1	721	500063708	SWING GEAR
SHAFT SEAL 90X115X13 NBR	570284208	440	2	261	10874907	STEERING AXLE
SHAFT SEAL 90X130X12 FPM	570578208	440	1	212	10876206	FINAL DRIVE
SHAFT SEAL 90X130X12 FPM	570578208	440	1	276	10876196	FINAL DRIVE
SHAFT SEAL 95X125X12 FKM	571761508	1003	1	192	11081159	DISTRIBUTOR GEARBOX

Description	Item	Pos.	Quantity	Page	Assembly	Description
SHAFT SEAL A 95X120X12 FP	10038012	2569	1	227	10876205	FINAL DRIVE
SHAFT SEAL B1 60X72X7 NBR	7026953	34	4	204	10874903	DRIVEN STEERING AXLE
SHAFT SEAL B1 60X72X7 NBR	7026953	34	4	224	10874904	DRIVEN STEERING AXLE
SHAFT SEAL B1 60X72X7 NBR	7026953	34	4	249	10874906	DRIVEN STEERING AXLE
SHAFT SEAL B1 60X72X7 NBR	7026953	34	4	272	10874908	DRIVEN STEERING AXLE
SHAFT SEAL BASL 75X100X10	571634908	2395	1	226	10876205	FINAL DRIVE
SHAFT SEAL BASL 75X100X10	571634908	2395	1	251	10876158	FINAL DRIVE
SHEET	10144874	2	1	118	10144678	PROTECTION PLATE ASSEM
SHEET 120X120X4 PA6G	97075119	11	6	1584	918474208	F-ASSEMBLY UNIT
SHEET 15X30X50 PA6G	288176208	16	1	480	917737708	ROTARY FEED THROUGH
SHEET 20X310X290 S960QL	970501708	8	2	1467	96024497	GUIDE PRE-ASS.
SHEET 20X72X110 S355J2+N	975749008	55	6	1467	96024497	GUIDE PRE-ASS.
SHEET 2X30X80 DC01 FE//ZN	979747408	15	1	1212	966659308	STAIR
SHEET 50X20X2 PE	975221608	4	2	1148	964561008	REAR WINDOW PRE-ASS.
SHEET 88X60X10 PA6G	97087822	41	3	1542	919752108	SX-INTERMEDIATE PC PRE-AS
SHEET 8X66X25 S700MC FLZN	97045629	11	4	671	96039782	ACCESS COMPL
SHEET BRACKET 62X117 ST	10336327	3	1	954	918531108	MIRROR ATTACHM.IN CRANE
SHEET BRACKET 62X117 ST	10336327	2	1	1524	915262708	MIRROR ATTACHMENT
SHEET CPL.	96000655	36	1	752	96038878	DIESEL ENGINE, PRE-ASSEMB
SHEET CPL. FE//ZNNI8//CN//T0	96013834	1	1	1412	96012846	MECHANICAL AUXILIARIES
SHEET CPL. FE//ZNNI8//CN//T0	969823408	2	1	931	918996808	UREA PLANT
SHEET GASKET 22X6X4 EUR	10043834	26	4	579	96012578	SMALL PARTS INSTALLATION
SHEET GASKET 7,6X15,8X1 VI	571082508	(1)	1	614	96041588	TUBING EMERGENCY CONT
SHEET GASKET 7,6X15,8X1 VI	571082508	(1)	1	1072	96038278	HYDRAULICS
SHEET GASKET 7X19X4 A2	429900308	102	4	369	917312708	TOOL BOX ADD-ON
SHEET GASKET 7X19X4 A2	429900308	(11)	1	442	918994608	TIRE COVER PANELLING
SHEET GASKET 7X19X4 A2	429900308	(2)	1	442	918994608	TIRE COVER PANELLING
SHEET GASKET 7X19X4 A2	429900308	542	24	442	918994608	TIRE COVER PANELLING
SHEET GASKET 7X19X4 A2	429900308	11	6	445	96032746	COVER PRE-ASSY.
SHEET GASKET 7X29X4 A2	429900408	541	11	442	918994608	TIRE COVER PANELLING
SHEET GASKET 7X29X4 A2	429900408	4	4	580	968035408	AIR GUIDE SYSTEM
SHEET GASKET 8X38X1,5 -A2	429900508	95	6	369	917312708	TOOL BOX ADD-ON
SHEET GASKET 8X38X1,5 -A2	429900508	540	43	442	918994608	TIRE COVER PANELLING
SHEET GASKET 8X38X1,5 -A2	429900508	5	10	453	917422108	OPERATOR CAB ACCESSORIE
SHEET GASKET 8X38X1,5 -A2	429900508	7	8	643	912493508	WHEEL CHOCKS WITH HOLDE
SHEET GASKET VITON	571081908	(1)	1	614	96041588	TUBING EMERGENCY CONT
SHEET GASKET VITON	571082408	(1)	1	1071	96038278	HYDRAULICS
SHEET GASKET VITON	571083008	(1)	1	1072	96038278	HYDRAULICS
SHEET GASKET VITON	571083008	(1)	1	1072	96038278	HYDRAULICS
SHEET HOLDER 3X166X200 S	97152840	1	1	366	96059018	BALL VALVE STRIP
SHEET HOLDER 4X335X168 S	97129438	3	1	1277	96043441	FLAP PRE-ASS.
SHEET METAL ANGLE 4X519	97024853	216	1	441	918994608	TIRE COVER PANELLING
SHEET METAL NUT FLZN CR6	413004908	(12)	1	442	918994608	TIRE COVER PANELLING
SHEET METAL NUT FLZN CR6	413004908	(3)	1	442	918994608	TIRE COVER PANELLING
SHEET METAL NUT M6	10874157	608	101	442	918994608	TIRE COVER PANELLING
SHEET METAL NUT M6	10874157	14	3	445	96032746	COVER PRE-ASSY.
SHEET METAL NUT M6	10874157	40	107	457	918994508	ENGINE COVERING
SHEET METAL NUT M6 8 480H	10181577	79	2	135	96032862	DIESEL ENGINE, PRE-ASSEMB
SHEET METAL NUT M6 8 480H	10181577	(3)	3	337	96047402	SUPPORT PIECE PRE-ASS.
SHEET METAL NUT M6 8 480H	10181577	3	3	339	964581308	COVER COMPL.
SHEET METAL NUT M6 8 480H	10181577	45	8	352	917984408	UREA PLANT
SHEET METAL NUT M6 8 480H	10181577	15	4	354	96003532	PUMP PRE-ASS.
SHEET METAL NUT M6 8 480H	10181577	106	8	392	919023108	AIR FILTER ASSY. W. AIR FLA
SHEET METAL NUT M6 8 480H	10181577	2	4	629	917442808	ADD-ON PARTS CAMERA
SHEET METAL NUT M6 8 480H	10181577	360	3	756	96038878	DIESEL ENGINE, PRE-ASSEMB
SHEET METAL NUT M6 8 480H	10181577	25	31	1136	918063908	CRANE DRIVER CAB ADDITIO
SHEET METAL NUT M6 X4CRNI	12101734	45	12	385	919741508	EXHAUST SYSTEM
SHEET METAL NUT M6 X4CRNI	12101734	41	17	387	96051663	EXHAUST SYSTEM PRE-ASSE
SHEET METAL NUT M6 X5CRN	10470643	91	6	800	919546708	MUFFLER UNIT
SHEET METAL NUT M8 480H	12100332	5	5	357	969789908	UREA TANK, PRE-MOUNTING

Description	Item	Pos.	Quantity	Page	Assembly	Description
SHEET METAL NUT M8 480H	12100332	99	16	369	917312708	TOOL BOX ADD-ON
SHEET METAL NUT M8 480H	12100332	50	2	385	919741508	EXHAUST SYSTEM
SHEET METAL NUT M8 480H	12100332	45	5	387	96051663	EXHAUST SYSTEM PRE-ASSE
SHEET METAL NUT M8 480H	12100332	659	32	443	918994608	TIRE COVER PANELLING
SHEET METAL NUT M8 480H	12100332	51	6	457	918994508	ENGINE COVERING
SHEET METAL NUT M8 480H	12100332	65	21	795	96039239	RADIATOR, PRE-ASSEMBLED
SHEET METAL NUT M8 480H	12100332	351	31	971	917991908	SOUND DAMPING
SHEET POYSTONE M SCHW	973665808	10	1	645	962512408	SUPPORT PLATE COMPL.
SHEET-METAL SCREW DIN 79	408200008	7	2	625	915682708	EMERGENCY STOP CABIN
SHEET-METAL SCREW DIN 798	591044908	30	6	579	96012578	SMALL PARTS INSTALLATION
SHEET-METAL SCREW DIN 798	408280908	35	6	560	96012458	INTERNAL PANELLING INSTA
SHEET-METAL SCREW DIN 798	408222908	13	3	634	918744608	INSTALLATION SLEEPER BERT
SHEET-METAL SCREW ISO 148	408200408	34	6	560	96012458	INTERNAL PANELLING INSTA
SHEET-METAL SCREW ISO 704	553171108	47	5	579	96012578	SMALL PARTS INSTALLATION
SHEET-METAL SCREW ISO 704	10876381	56	4	589	917330508	DOOR LEFT, CPL.
SHEET-METAL SCREW ISO 704	10876381	56	4	596	917330608	DOOR RIGHT, CPL.
SHEET-METAL SCREW ISO 704	10876381	53	2	887	96036283	ELECTRIC ADD-ON PARTS CA
SHEET-METAL SCREW ISO 70	10286587	42	3	589	917330508	DOOR LEFT, CPL.
SHEET-METAL SCREW ISO 70	10286587	42	3	596	917330608	DOOR RIGHT, CPL.
SHEET-METAL SCREW ISO 704	409320508	68	1	589	917330508	DOOR LEFT, CPL.
SHEET-METAL SCREW ISO 704	409320508	68	1	596	917330608	DOOR RIGHT, CPL.
SHEET-METAL SCREW ISO 704	10875793	6	8	571	96015567	INSTRUMENT BOX, INSTALLAT
SHEET-METAL SCREW ISO 704	10875793	20	2	605	918995208	AIR CONDITIONING UNDERCA
SHEET-METAL SCREW ISO 704	10875793	22	2	1190	917996708	AIR COND. UNIT SUPERSTRU
SHEET-METAL SCREW ISO 704	553168708	22	2	898	96036284	HOUSING CPL.
SHEET-METAL SCREW ISO 704	553168708	62	4	1034	96035660	ASSEMBLY PARTS MOUNTIN
SHEET-METAL SCREW ISO 704	553168708	273	4	1283	969088608	TERMINAL BOX CPL.
SHEET-METAL SCREW ISO 704	553168708	279	2	1399	96003467	TERMINAL BOX
SHEET-METAL SCREW ISO 704	553168708	31	2	1494	920872908	TERMINAL BOX CPL.
SHEET-METAL SCREW ISO 704	591003408	39	8	560	96012458	INTERNAL PANELLING INSTA
SHEET-METAL SCREW ISO 704	591003408	4	1	575	968026908	ROLLO INSTALLATION
SHEET-METAL SCREW ISO 705	10876382	25	16	573	964232008	INSTRUMENT BOX CPL.
SHEET-METAL SCREW ISO 705	10876382	20	2	1144	969752608	WINDOW ASSEMBLY
SHEET-METAL SCREW ISO 705	10876382	53	20	1155	969752508	INTERNAL PANELLING INSTA
SHEET-METAL SCREW ISO 70	12100598	37	34	560	96012458	INTERNAL PANELLING INSTA
SHEET-METAL SCREW ISO 70	12100598	17	4	567	968026708	WIPERS INSTALLATION
SHEET-METAL SCREW ISO 70	12100598	41	18	589	917330508	DOOR LEFT, CPL.
SHEET-METAL SCREW ISO 70	12100598	41	18	596	917330608	DOOR RIGHT, CPL.
SHEET-METAL SCREW ISO 705	409340508	33	2	1029	96004319	SWITCH CABINET
SHELL 30X55X55 S960QL FLZ	97087814	(1)	1	1545	96014903	SCREW BOLT
SHELL 30X55X55 S960QL FLZ	97087815	(2)	1	1545	96014903	SCREW BOLT
SHELL CPL.	96015302	3	1	1545	96014903	SCREW BOLT
SHELL CPL.	96015302	3	1	1548	96015492	SCREW BOLT
SHELL PA6-30%GF SPF	966435208	401	1	441	918994608	TIRE COVER PANELLING
SHELL PA6-30%GF SPF	966435208	3	1	449	96032748	COVER PRE-ASSY.
SHIELDING TIED BACK	965617208	995	12	882	96036291	WIRING HARNESS
SHIELDING TIED BACK	965617208	995	1	1016	96000927	LEAD
SHIELDING TIED BACK	965617208	995	1	1018	96000930	LEAD
SHIFT FORK	10023208	2401	1	227	10876205	FINAL DRIVE
SHIFT FORK	10023208	2401	1	251	10876158	FINAL DRIVE
SHIFT FORK	10113784	1005	1	192	11081159	DISTRIBUTOR GEARBOX
SHIFT FORK	530191108	529	1	276	10876196	FINAL DRIVE
SHIM	510783208	17	1	527	511417708	PRESSURE LIMITING VALVE
SHIM	510783208	17	1	1092	511417608	PRESSURE LIMITING VALVE
SHIM FE//ZNNI8//CN//T0	964984108	26	2	850	918810308	CONTROL STAND
SHIM PLATE 10X220X260 S35	97026705	43	2	1457	96051270	BALLAST PALETTE PRE-ASS.
SHIM PLATE 2.5X220X260 DC0	97026703	41	4	1457	96051270	BALLAST PALETTE PRE-ASS.
SHIM PLATE 5X220X260 S355M	97026704	42	2	1457	96051270	BALLAST PALETTE PRE-ASS.
SHIM RING 58X70X0,1	570114208	17	2	738	570112908	DRIVING GEAR
SHIM RING 58X70X0,3	570114308	18	1	738	570112908	DRIVING GEAR

Description	Item	Pos.	Quantity	Page	Assembly	Description
SHIM RING DIN 988	10038009	2566	1	227	10876205	FINAL DRIVE
SHIM RING DIN 988 150X180X	10038016	971	1	192	11081159	DISTRIBUTOR GEARBOX
SHIM RING DIN 988 150X180X	10038016	1087	1	192	11081159	DISTRIBUTOR GEARBOX
SHIM RING DIN 988 150X180X	10038016	2574	1	227	10876205	FINAL DRIVE
SHIM RING DIN 988 150X180X	10038016	2574	1	252	10876158	FINAL DRIVE
SHIM RING DIN 988 16X22X0,5	501500908	22	1	1204	96002845	GANGWAY 1
SHIM RING DIN 988 16X22X0,5	501500908	27	2	1209	96002863	SWINGING PLATFORM COMPL
SHIM RING DIN 988 16X22X1	501501077	23	3	736	540270514	DRIVE UNIT CPL
SHIM RING DIN 988 28X40X1	570687308	23	4	681	11490594	DRIVE
SHIM RING DIN 988 28X40X1	570687308	70	3	709	10021226	DRIVE
SHIM RING DIN 988 28X40X1	570687308	70	3	711	10021228	DRIVE
SHIM RING DIN 988 32X45X1	422001508	8	24	928	919361208	ROLLER BEARING
SHIM RING DIN 988 60X75X1	422004008	5	4	1610	96013387	ROTATING SHAFT
SHIM RING DIN 988 60X75X1	422004008	3	1	1611	96013388	DRAW SHACKLE
SHIM RING DIN 988 75X95X1	10353708	90	1	163	964024608	OIL FEED
SHIM RING DIN 988 75X95X1,2	10353710	90	1	163	964024608	OIL FEED
SHIM RING DIN 988 75X95X1,4	10353712	90	1	163	964024608	OIL FEED
SHIM RING DIN 988 75X95X1,6	10353714	90	1	163	964024608	OIL FEED
SHIM RING DIN 988 75X95X1,8	10353715	90	1	163	964024608	OIL FEED
SHIM RING DIN 988 75X95X2	10353717	90	1	163	964024608	OIL FEED
SHIM RING DIN 988 95	10038018	2581	1	227	10876205	FINAL DRIVE
SHIM WASHER	10409957	20	2	771	10493367	TWO-STAGE PUMP
SHOCK ABSORBER MSE27/11	520901208	4	2	555	968027008	BEARING INSTALLATION
SHUT OFF DEVICE DN125-FL	10475262	2	1	945	967546408	OIL TANK PRE-ASS.
SHUTDOWN VALVE	571899508	3	1	775	571898908	CONNECTING PLATE
SHUTDOWN VALVE	7622338	3	1	767	571538708	CONNECTING PLATE
SHUTDOWN VALVE	7622338	3	1	780	571903008	CONNECTING PLATE
SHUTTER MIDDLE WITH DISC	96043477	59	2	440	918994608	TIRE COVER PANELLING
SHUTTER SUPPORT GFK SPF	973731808	62	2	440	918994608	TIRE COVER PANELLING
SHUTTER WELDED RAL 7016	964944108	19	1	1155	969752508	INTERNAL PANELLING INSTA
SHUTTLE VALVE	11659834	48	1	195	10870697	VARIABLE PUMP
SHUTTLE VALVE	571535008	9	1	1082	11341035	CONTROL BLOCK
SHUTTLE VALVE 250BAR CR6	511468908	160	1	301	96032777	STEERING PIPEWORK
SHUTTLE VALVE 250BAR CR6	511468908	152	1	695	969858508	ADDITONAL HYDRAUL.WINCH
SHUTTLE VALVE 250BAR CR6	511468908	187	1	1071	96038278	HYDRAULICS
SHUTTLE VALVE 250BAR CR6	511468908	5	1	1230	965226108	FITTING PLATE EMERG. ACT:
SHUTTLE VALVE 250BAR CR6	511468908	5	1	1235	965324508	FITTING PLATE EMERG. ACT:
SHUTTLE VALVE 250BAR CR6	511468908	152	1	1318	969858808	AUX.HYDRAULIC WINCH 6
SHUTTLE VALVE 250BAR CR6	511468908	180	1	1387	969858408	ADDITIONAL HYDRAULICS WI
SHUTTLE VALVE 350BAR	571529508	8	2	1082	11341035	CONTROL BLOCK
SIDE MARKING LAMP 0.35/0.7	12103448	29	18	485	919197308	LIGHTING LEFT-HAND DRIVE
SIDE MARKING LAMP 0.35/0.7	12103448	43	2	492	968056308	BUMPER COMPL. W. COVERIN
SIDE PANEL CLADDING REAR	97085596	2	1	562	96012461	BACK AND SIDE WALL COVER
SIDE PANEL CLADDING REAR	97085597	3	1	562	96012461	BACK AND SIDE WALL COVER
SIDE PANEL LEFT WELD.STRU	965062908	4	1	457	918994508	ENGINE COVERING
SIDE PLATE 2.5X1356X660 A	973158108	109	1	440	918994608	TIRE COVER PANELLING
SIDE PLATE 2.5X1356X660 A	973158208	110	1	440	918994608	TIRE COVER PANELLING
SIDE PLATE 3X511X1335 ALM	978527208	2	1	453	917422108	OPERATOR CAB ACCESSORIE
SIDE PLATE RIGHT WELD. ST	967532008	2	1	457	918994508	ENGINE COVERING
SIDE PLATFORM	917593008	68	1	10		LIEBHERR MOB.CRANE LG 175
SIDE SHEET LEFT 2.5X1971X9	97115474	225	1	441	918994608	TIRE COVER PANELLING
SIDE SHEET LEFT 3X512X1336	972159508	1	1	453	917422108	OPERATOR CAB ACCESSORIE
SIDE SHEET RIGHT 2.5X1209	97115476	227	1	441	918994608	TIRE COVER PANELLING
SIDE WINDOW LEFT	966238608	4	1	701	917151308	WINCH 4 LUFFING GEAR
SIDE WINDOW LEFT 4X603.5X8	976837908	2	1	1144	969752608	WINDOW ASSEMBLY
SIDE WINDOW RIGHT	966238708	3	1	701	917151308	WINCH 4 LUFFING GEAR
SIDE WINDOW RIGHT 4X1063X	976837808	3	1	1144	969752608	WINDOW ASSEMBLY
SIEVE	502638708	10	1	505	502924608	LOADED/EMPTY VALVE
SIGHT GLASS	12104157	5	1	1441	12102587	CRAWLER TRACTOR
SIGN	553031008	10	1	605	918995208	AIR CONDITIONING UNDERCA

Description	Item	Pos.	Quantity	Page	Assembly	Description
SIGN	553031008	20	1	1190	917996708	AIR COND. UNIT SUPERSTRU
SIGN	553031008	30	1	1193	553188308	COMPRESSOR DRIVE
SIGN	772621908	300	1	1195	96013010	ADDNL.HYDR.AIR CONTITIONE
SIGN	772629908	27	1	1037	96001933	ASSEMBLY UNIT
SIGN	953658308	45	1	1080	96008839	KIT MECHAN.PARTS (COMPOS
SIGN	970320008	171	1	1070	96038278	HYDRAULICS
SIGN	970320808	168	1	1070	96038278	HYDRAULICS
SIGN	970572908	169	1	1070	96038278	HYDRAULICS
SIGN	971749908	2	4	656	96015367	SIGNS
SIGN	971749908	2	3	1245	917995408	EXTRA SIGNAGE GERMANY
SIGN	973118508	54	1	418	96037710	CENTRE BRACKET PRE-ASS.
SIGN	973612108	(2)	1	535	962806108	CONTROL DESK SUPPORT
SIGN	973614008	(2)	1	535	962806108	CONTROL DESK SUPPORT
SIGN	973729308	32	2	656	96015367	SIGNS
SIGN	973729408	30	2	656	96015367	SIGNS
SIGN -S412	772650808	4	1	1283	969088608	TERMINAL BOX CPL.
SIGN -S421 LEXAN	97034279	4	1	1399	96003467	TERMINAL BOX
SIGN 100X290 KLEBEFOLIE SP	97062428	7	2	1287	969764608	SIGNS
SIGN 100X30X1 KLEBEFOLIE	606709108	6	1	632	919092408	EXTERNAL FEED
SIGN 100X40 LEXAN	97092222	3	1	1498	96017111	TERMINAL BOX CPL.
SIGN 100X40 LEXAN	97092223	3	1	1501	96017112	TERMINAL BOX CPL.
SIGN 105X55X1 KLEBEFOLIE	97133502	8	2	1463	96051145	SIGNS
SIGN 111DBA/100X90 KLEBE	971693808	81	1	1245	917995408	EXTRA SIGNAGE GERMANY
SIGN 120X80 KLEBEFOLIE SP	97037383	50	1	352	917984408	UREA PLANT
SIGN 120X80 KLEBEFOLIE SP	97037383	(1)	1	931	918996808	UREA PLANT
SIGN 12V	772614008	2	1	624	912676508	RADIO PREPARATION LOWER
SIGN 148X105X1 ALMG3 H111	773207408	33	1	579	96012578	SMALL PARTS INSTALLATION
SIGN 148X105X1 ALMG3 H111	773207408	10	1	656	96015367	SIGNS
SIGN 158X68 KLEBEFOLIE SP	97020380	3	2	1632	96042140	SIGNS
SIGN 158X68 KLEBEFOLIE SP	978687408	(3)	8	1557	918606608	TRANS SHELF SX INTERM PI
SIGN 160X100 KLEBEFOLIE SP	97064029	1100	1	1240	963137208	CENTRING COMPLETE
SIGN 168X62 KLEBEFOLIE SP	978674808	63	12	656	96015367	SIGNS
SIGN 168X62 KLEBEFOLIE SP	978674808	6	1	1221	96041880	SIGNS
SIGN 168X62 KLEBEFOLIE SP	978674808	2	2	1241	96031651	SIGNS
SIGN 168X62 KLEBEFOLIE SP	978674808	4	6	1243	919467008	INSCRIPTION PLATE
SIGN 168X62 KLEBEFOLIE SP	978674808	2	3	1287	969764608	SIGNS
SIGN 168X62 KLEBEFOLIE SP	978674808	2	3	1294	966473608	SIGNS
SIGN 168X62 KLEBEFOLIE SP	978674808	2	3	1309	966823508	SIGNS
SIGN 168X62 KLEBEFOLIE SP	978674808	2	5	1344	966803008	SIGNS
SIGN 168X62 KLEBEFOLIE SP	978674808	2	3	1358	966758808	SIGNS
SIGN 168X62 KLEBEFOLIE SP	978674808	2	3	1402	966808508	SIGNS
SIGN 168X62 KLEBEFOLIE SP	978674808	2	1	1472	96046237	SIGNS
SIGN 168X62 KLEBEFOLIE SP	978674808	2	3	1532	96022428	SIGNS
SIGN 168X62 KLEBEFOLIE SP	978674808	2	3	1536	96022463	SIGNS
SIGN 168X62 KLEBEFOLIE SP	978674808	3	4	1556	96022518	SIGNS
SIGN 168X62 KLEBEFOLIE SP	978674808	4	3	1578	96022335	SIGNS
SIGN 168X62 KLEBEFOLIE SP	978674808	2	3	1628	96016222	SIGNS
SIGN 168X88 KLEBEFOLIE SP	97009799	101	1	1245	917995408	EXTRA SIGNAGE GERMANY
SIGN 168X88 KLEBEFOLIE SP	97036732	1	2	465	968529908	SIGNS
SIGN 168X88 KLEBEFOLIE SP	97036732	68	2	656	96015367	SIGNS
SIGN 168X88 KLEBEFOLIE SP	97036732	8	1	1287	969764608	SIGNS
SIGN 168X88 KLEBEFOLIE SP	97036732	4	1	1294	966473608	SIGNS
SIGN 168X88 KLEBEFOLIE SP	97036732	7	1	1309	966823508	SIGNS
SIGN 168X88 KLEBEFOLIE SP	97036732	5	1	1402	966808508	SIGNS
SIGN 168X88 KLEBEFOLIE SP	97036732	1	2	1463	96051145	SIGNS
SIGN 168X88 KLEBEFOLIE SP	97036732	4	1	1532	96022428	SIGNS
SIGN 168X88 KLEBEFOLIE SP	97036732	4	1	1536	96022463	SIGNS
SIGN 168X88 KLEBEFOLIE SP	97036732	1	1	1578	96022335	SIGNS
SIGN 168X88 KLEBEFOLIE SP	97036732	4	1	1628	96016222	SIGNS
SIGN 168X88 KLEBEFOLIE SP	97037952	18	1	1245	917995408	EXTRA SIGNAGE GERMANY

Description	Item	Pos.	Quantity	Page	Assembly	Description
SIGN 168X88 KLEBEFOLIE SP	97042797	4	2	465	968529908	SIGNS
SIGN 168X88 KLEBEFOLIE SP	97057097	(3)	2	1405	916980308	L-HEAD PIECE
SIGN 168X88 KLEBEFOLIE SP	97060689	100	1	656	96015367	SIGNS
SIGN 168X88 KLEBEFOLIE SP	97060689	100	1	1245	917995408	EXTRA SIGNAGE GERMANY
SIGN 168X88 KLEBEFOLIE SP	97127121	2	5	1221	96041880	SIGNS
SIGN 168X88 KLEBEFOLIE SP	978867108	33	2	656	96015367	SIGNS
SIGN 168X88 KLEBEFOLIE SP	979383308	62	1	656	96015367	SIGNS
SIGN 168X88 KLEBEFOLIE SP	979383308	62	1	1245	917995408	EXTRA SIGNAGE GERMANY
SIGN 168X88X1 KLEBEFOLIE	97004046	3	3	1287	969764608	SIGNS
SIGN 168X88X1 KLEBEFOLIE	97004046	3	3	1294	966473608	SIGNS
SIGN 168X88X1 KLEBEFOLIE	97004046	3	3	1309	966823508	SIGNS
SIGN 168X88X1 KLEBEFOLIE	97004046	3	4	1344	966803008	SIGNS
SIGN 168X88X1 KLEBEFOLIE	97004046	3	2	1358	966758808	SIGNS
SIGN 168X88X1 KLEBEFOLIE	97004046	3	3	1402	966808508	SIGNS
SIGN 168X88X1 KLEBEFOLIE	97004046	3	3	1532	96022428	SIGNS
SIGN 168X88X1 KLEBEFOLIE	97004046	3	3	1536	96022463	SIGNS
SIGN 168X88X1 KLEBEFOLIE	97004046	2	4	1556	96022518	SIGNS
SIGN 168X88X1 KLEBEFOLIE	97004046	3	3	1578	96022335	SIGNS
SIGN 168X88X1 KLEBEFOLIE	97004046	3	3	1628	96016222	SIGNS
SIGN 170X55 KLEBEFOLIE SP	97052457	(2)	4	1557	918606608	TRANS SHELF SX INTERM PI
SIGN 170X55 KLEBEFOLIE SP	97052499	(1)	1	1302	962628008	ROD CPL.
SIGN 170X55 KLEBEFOLIE SP	97052670	(1)	4	1179	918793508	SLEWING PLATFORM CATWAL
SIGN 170X55 KLEBEFOLIE SP	97052670	(1)	1	1355	927114708	ROD COMPL.
SIGN 170X55 KLEBEFOLIE SP	97053938	(1)	1	1278	921067008	RODS / PULL RODS
SIGN 170X55 KLEBEFOLIE SP	97054118	(1)	1	1291	927148808	ROD
SIGN 170X55 KLEBEFOLIE SP	97054124	(1)	1	1362	927148608	ROD
SIGN 170X55 KLEBEFOLIE SP	97054353	(1)	1	1396	927161908	ROD
SIGN 170X55 KLEBEFOLIE SP	97054837	(1)	2	1187	918793608	SLEWING PLATFORM CATWAL
SIGN 170X55 KLEBEFOLIE SP	97054837	1	1	1632	96042140	SIGNS
SIGN 170X55 KLEBEFOLIE SP	97055112	(1)	1	1372	962946708	ROD CPL.
SIGN 170X55 KLEBEFOLIE SP	97055132	(1)	1	1370	962943808	ROD CPL.
SIGN 170X55 KLEBEFOLIE SP	97055320	(1)	1	1356	927145408	ROD CPL.
SIGN 170X55 KLEBEFOLIE SP	97096377	(1)	1	1476	96020796	ROD CPL.
SIGN 170X55 KLEBESCHILD SP	97055069	(1)	1	1368	962943908	ROD CPL.
SIGN 178X138 KLEBEFOLIE SP	97099320	6	6	1287	969764608	SIGNS
SIGN 178X78 KLEBEFOLIE SP	97093614	4	4	1585	96016780	SIGNS
SIGN 178X78 KLEBEFOLIE SP	97093614	1	4	1607	96017705	SIGNS
SIGN 180X350 LEXAN	97090279	8	1	1574	96042975	TERMINAL BOX CPL.
SIGN 180X350 LEXAN	97090283	6	1	1592	96015954	TERMINAL BOX CPL.
SIGN 180X350 LEXAN	97090298	6	1	1605	96013581	TERMINAL BOX CPL.
SIGN 188X78 KLEBEFOLIE SP	97036734	3	4	1243	919467008	INSCRIPTION PLATE
SIGN 188X78 KLEBEFOLIE SP	97037625	(1)	6	1510	918887408	TRANSPORT KEEPER
SIGN 195X150 KLEBEFOLIE	97106999	9	4	1243	919467008	INSCRIPTION PLATE
SIGN 1X75X45 ALUMINIUM	97038433	36	1	579	96012578	SMALL PARTS INSTALLATION
SIGN 1X75X45 ALUMINIUM	97038433	29	1	1152	918064108	CRANE OPERATOR CABIN P
SIGN 2.5X499X239 ALMG3 H11	974084808	8	1	629	917442808	ADD-ON PARTS CAMERA
SIGN 200X100 KLEBEFOLIE SP	97059148	7	2	1344	966803008	SIGNS
SIGN 200X140 KLEBEFOLIE SP	97098301	(1)	8	1652	918598508	CONTAINER FOR RODS
SIGN 208X88 KLEBEFOLIE SP	97003109	3	2	1221	96041880	SIGNS
SIGN 208X88 KLEBEFOLIE SP	97016304	49	1	656	96015367	SIGNS
SIGN 208X88 KLEBEFOLIE SP	97016304	2	2	961	962059008	FUEL TANK CONTAINER PRE
SIGN 208X88 KLEBEFOLIE SP	97016304	49	1	1245	917995408	EXTRA SIGNAGE GERMANY
SIGN 208X88 KLEBEFOLIE SP	97039753	71	4	656	96015367	SIGNS
SIGN 208X88 KLEBEFOLIE SP	978674008	2	2	465	968529908	SIGNS
SIGN 208X88 KLEBEFOLIE SP	978674008	12	4	656	96015367	SIGNS
SIGN 208X88 KLEBEFOLIE SP	978674008	1	1	1287	969764608	SIGNS
SIGN 208X88 KLEBEFOLIE SP	978674008	1	1	1294	966473608	SIGNS
SIGN 208X88 KLEBEFOLIE SP	978674008	1	1	1309	966823508	SIGNS
SIGN 208X88 KLEBEFOLIE SP	978674008	1	1	1344	966803008	SIGNS
SIGN 208X88 KLEBEFOLIE SP	978674008	1	1	1358	966758808	SIGNS

Description	Item	Pos.	Quantity	Page	Assembly	Description
SIGN 208X88 KLEBEFOLIE SP	978674008	1	1	1402	966808508	SIGNS
SIGN 208X88 KLEBEFOLIE SP	978674008	3	2	1463	96051145	SIGNS
SIGN 208X88 KLEBEFOLIE SP	978674008	1	1	1532	96022428	SIGNS
SIGN 208X88 KLEBEFOLIE SP	978674008	1	1	1536	96022463	SIGNS
SIGN 208X88 KLEBEFOLIE SP	978674008	1	2	1556	96022518	SIGNS
SIGN 208X88 KLEBEFOLIE SP	978674008	2	1	1578	96022335	SIGNS
SIGN 208X88 KLEBEFOLIE SP	978674008	1	2	1585	96016780	SIGNS
SIGN 208X88 KLEBEFOLIE SP	978674008	1	1	1628	96016222	SIGNS
SIGN 208X88 KLEBEFOLIE SP	978674108	14	12	656	96015367	SIGNS
SIGN 208X88 KLEBEFOLIE SP	978674108	4	4	1287	969764608	SIGNS
SIGN 208X88 KLEBEFOLIE SP	978674108	6	4	1294	966473608	SIGNS
SIGN 208X88 KLEBEFOLIE SP	978674108	6	4	1309	966823508	SIGNS
SIGN 208X88 KLEBEFOLIE SP	978674108	5	4	1344	966803008	SIGNS
SIGN 208X88 KLEBEFOLIE SP	978674108	7	4	1402	966808508	SIGNS
SIGN 208X88 KLEBEFOLIE SP	978674108	(1)	4	1404	916980308	L-HEAD PIECE
SIGN 208X88 KLEBEFOLIE SP	978674108	1	1	1472	96046237	SIGNS
SIGN 208X88 KLEBEFOLIE SP	978674108	5	4	1532	96022428	SIGNS
SIGN 208X88 KLEBEFOLIE SP	978674108	5	4	1536	96022463	SIGNS
SIGN 208X88 KLEBEFOLIE SP	978674108	5	7	1556	96022518	SIGNS
SIGN 208X88 KLEBEFOLIE SP	978674108	5	4	1578	96022335	SIGNS
SIGN 208X88 KLEBEFOLIE SP	978674108	2	4	1585	96016780	SIGNS
SIGN 208X88 KLEBEFOLIE SP	978674108	2	2	1607	96017705	SIGNS
SIGN 208X88 KLEBEFOLIE SP	978674108	(1)	4	1619	918887908	F-INTERMEDIATE SECT.
SIGN 208X88 KLEBEFOLIE SP	978674108	6	4	1628	96016222	SIGNS
SIGN 208X88 KLEBEFOLIE SP	978674408	29	2	656	96015367	SIGNS
SIGN 208X88 KLEBEFOLIE SP	978674408	7	2	1243	919467008	INSCRIPTION PLATE
SIGN 208X88 KLEBEFOLIE SP	978674608	5	4	1221	96041880	SIGNS
SIGN 208X88 KLEBEFOLIE SP	978674608	3	8	1241	96031651	SIGNS
SIGN 208X88 KLEBEFOLIE SP	978674608	5	4	1243	919467008	INSCRIPTION PLATE
SIGN 208X88 KLEBEFOLIE SP	978674608	5	4	1287	969764608	SIGNS
SIGN 208X88 KLEBEFOLIE SP	978674608	5	4	1294	966473608	SIGNS
SIGN 208X88 KLEBEFOLIE SP	978674608	5	4	1309	966823508	SIGNS
SIGN 208X88 KLEBEFOLIE SP	978674608	6	4	1344	966803008	SIGNS
SIGN 208X88 KLEBEFOLIE SP	978674608	6	4	1402	966808508	SIGNS
SIGN 208X88 KLEBEFOLIE SP	978674608	(2)	4	1405	916980308	L-HEAD PIECE
SIGN 208X88 KLEBEFOLIE SP	978674608	4	2	1463	96051145	SIGNS
SIGN 208X88 KLEBEFOLIE SP	978674608	6	4	1532	96022428	SIGNS
SIGN 208X88 KLEBEFOLIE SP	978674608	6	4	1536	96022463	SIGNS
SIGN 208X88 KLEBEFOLIE SP	978674608	4	7	1556	96022518	SIGNS
SIGN 208X88 KLEBEFOLIE SP	978674608	6	4	1578	96022335	SIGNS
SIGN 208X88 KLEBEFOLIE SP	978674608	3	7	1585	96016780	SIGNS
SIGN 208X88 KLEBEFOLIE SP	978674608	3	2	1607	96017705	SIGNS
SIGN 208X88 KLEBEFOLIE SP	978674608	(2)	4	1619	918887908	F-INTERMEDIATE SECT.
SIGN 208X88 KLEBEFOLIE SP	978674608	5	4	1628	96016222	SIGNS
SIGN 208X88 KLEBEFOLIE SP	978674908	64	4	656	96015367	SIGNS
SIGN 208X88 KLEBEFOLIE SP	978674908	2	14	918	96039574	SIGNS
SIGN 208X88 KLEBEFOLIE SP	978674908	8	1	1243	919467008	INSCRIPTION PLATE
SIGN 208X88 KLEBEFOLIE SP	978675008	3	2	465	968529908	SIGNS
SIGN 208X88 KLEBEFOLIE SP	978675008	66	4	656	96015367	SIGNS
SIGN 208X88 KLEBEFOLIE SP	978675008	6	2	1243	919467008	INSCRIPTION PLATE
SIGN 208X88 KLEBEFOLIE SP	978675008	5	2	1463	96051145	SIGNS
SIGN 208X88X1 KLEBEFOLIE	97003110	4	2	1221	96041880	SIGNS
SIGN 20X10 KLEBEFOLIE SPF	97064219	770	3	354	96003532	PUMP PRE-ASS.
SIGN 20X10 KLEBEFOLIE SPF	97064219	27	2	931	918996808	UREA PLANT
SIGN 20X10 KLEBEFOLIE SPF	97064220	774	3	354	96003532	PUMP PRE-ASS.
SIGN 20X10 KLEBEFOLIE SPF	97064220	28	2	931	918996808	UREA PLANT
SIGN 2X200X100 DC01 FE//ZN	97013351	12	1	1351	96005548	LUFFING PULLEY BLOCK COM
SIGN 2X200X100 DC01 FE//ZN	97013351	7	1	1510	918887408	TRANSPORT KEEPER
SIGN 2X200X100 DC01 FE//ZN	97018387	8	1	1510	918887408	TRANSPORT KEEPER
SIGN 2X227X100 DC01 FE//ZN	97076390	30	1	1311	918359908	WINCH 6

Description	Item	Pos.	Quantity	Page	Assembly	Description
SIGN 2X227X100 DC01 FE//ZN	974154808	70	2	1404	916980308	L-HEAD PIECE
SIGN 2X228X100 DC01 FE//ZN	97076536	35	1	1378	918325908	WINCH 3
SIGN 2X228X100 DC01 FE//ZN	974089408	24	1	676	918409908	WINCH 1
SIGN 2X228X100 DC01 FE//ZN	974089408	24	1	691	918410008	WINCH 2
SIGN 2X228X100 DC01 FE//ZN	974171608	9	1	1320	912822508	ADAPTER FRAME WINCH 6
SIGN 2X260X100 DC01 FE//ZN	978777308	49	1	337	96047402	SUPPORT PIECE PRE-ASS.
SIGN 2X260X100 DC01 FE//ZN	978777308	49	1	346	96047403	SUPPORT PIECE PRE-ASS.
SIGN 2X290X100 DC01 FE//ZN	97002655	34	1	1378	918325908	WINCH 3
SIGN 2X56X30 DC01 FE//ZNNI8/	97101016	76	4	1178	918793508	SLEWING PLATFORM CATWAL
SIGN 2X56X30 DC01 FE//ZNNI8/	97097058	10	4	1187	918793608	SLEWING PLATFORM CATWAL
SIGN 2X56X30 DC01 FE//ZNNI8/	97097059	11	4	1187	918793608	SLEWING PLATFORM CATWAL
SIGN 2x120x171 DC01 FE//ZNNI	970841308	27	1	928	919361208	ROLLER BEARING
SIGN 2x170x100 DC01 FE//ZNNI	970841208	18	2	673	915913008	PIN F. S AND D PIVOT SECTIO
SIGN 2x170x100 DC01 FE//ZNNI	970841408	19	2	673	915913008	PIN F. S AND D PIVOT SECTIO
SIGN 32X80 PVC-SILBER SPF	772579908	45	4	656	96015367	SIGNS
SIGN 32X80 PVC-SILBER SPF	772580008	46	4	656	96015367	SIGNS
SIGN 32X80 PVC-SILBER SPF	772580108	47	1	656	96015367	SIGNS
SIGN 32X80 PVC-SILBER SPF	772580208	48	1	656	96015367	SIGNS
SIGN 32X80 PVC-SILBER SPF	975019308	44	1	656	96015367	SIGNS
SIGN 32X80 PVC-SILBER SPF	976326908	55	1	656	96015367	SIGNS
SIGN 35X15 LEXEDGE II	97073576	508	1	1013	96000924	LEAD
SIGN 35X15 LEXEDGE II	97073576	50	1	1029	96004319	SWITCH CABINET
SIGN 35X15 LEXEDGE II	97073577	508	1	1014	96000925	LEAD
SIGN 35X15 LEXEDGE II	97073577	51	1	1029	96004319	SWITCH CABINET
SIGN 35X15 LEXEDGE II	97073578	508	1	1015	96000926	LEAD
SIGN 35X15 LEXEDGE II	97073578	52	1	1029	96004319	SWITCH CABINET
SIGN 35X15 LEXEDGE II	97073579	509	1	1018	96000930	LEAD
SIGN 35X15 LEXEDGE II	97073579	53	1	1029	96004319	SWITCH CABINET
SIGN 35X15 LEXEDGE II	97073583	509	1	1016	96000927	LEAD
SIGN 35X15 LEXEDGE II	97073583	54	1	1029	96004319	SWITCH CABINET
SIGN 35X15 LEXEDGE II	97073586	505	1	1017	96000928	LEAD
SIGN 35X15 LEXEDGE II	97073586	55	1	1029	96004319	SWITCH CABINET
SIGN 35X15 LEXEDGE II	97073587	504	1	1019	96000935	LEAD
SIGN 35X15 LEXEDGE II	97073587	56	1	1029	96004319	SWITCH CABINET
SIGN 35X15 LEXEDGE II	97092230	4	1	1498	96017111	TERMINAL BOX CPL.
SIGN 35X15 LEXEDGE II	97092230	4	1	1501	96017112	TERMINAL BOX CPL.
SIGN 375X2250 FOLIE	973179308	19	2	1287	969764608	SIGNS
SIGN 3X200X80 X5CRNI18-10	979768008	8	1	1217	96002847	GANGWAY 3
SIGN 40X40 KLEBEFOLIE SPF	97096777	(2)	2	1562	96013014	DRAW SHACKLE
SIGN 40X40 KLEBEFOLIE SPF	97096777	(2)	4	1567	96013042	PULL ROD
SIGN 40X40 KLEBEFOLIE SPF	97096777	(2)	4	1638	96018528	PULL ROD
SIGN 40X40 KLEBEFOLIE SPF	97096777	(2)	4	1641	96012854	PULL ROD
SIGN 40X40 KLEBEFOLIE SPF	97096777	(2)	4	1644	96012732	PULL ROD
SIGN 40X40 KLEBEFOLIE SPF	97096777	(2)	4	1648	96015867	PULL ROD
SIGN 40X40 KLEBEFOLIE SPF	97096777	(2)	4	1650	96015831	DRAWBAR PRE-ASS
SIGN 410X180 KLEBESCHILD	772633408	13	1	1245	917995408	EXTRA SIGNAGE GERMANY
SIGN 4X228X100 S315MC FE//	975231708	21	1	1353	96005682	LUFFING PULLEY BLOCK COM
SIGN 500X125 KLEBEFOLIE SP	772582708	(27)	1	653	917986708	PLATING GERMAN
SIGN 52736	976799308	9	1	413	967728108	DASHBOARD CENTER CONSO
SIGN 60X50 KLEBEFOLIE SPF	977055908	70	4	656	96015367	SIGNS
SIGN 6X107X237 G-ALSI12	772569908	1	1	657	916283608	PLATING
SIGN 75X16 KLEBEFOLIE SPF	97136277	1	1	618	96048532	SIGNS
SIGN 75X45 ALUMINIUM	976955508	11	1	605	918995208	AIR CONDITIONING UNDERCA
SIGN 75X45 ALUMINIUM	976955508	21	1	1190	917996708	AIR COND. UNIT SUPERSTRU
SIGN 78X78 KLEBESCHILD SP	97088921	1	1	918	96039574	SIGNS
SIGN 80X100 AL-BL 1MM	97035986	159	1	614	96041588	TUBING EMERGENCY CONT
SIGN 80X160 KLEBEFOLIE SP	97032185	21	1	656	96015367	SIGNS
SIGN 80X32 KLEBEFOLIE	97070781	(1)	1	1644	96012732	PULL ROD
SIGN 80X32 KLEBEFOLIE SPF	97053352	(1)	1	1562	96013014	DRAW SHACKLE
SIGN 80X32 KLEBEFOLIE SPF	97053903	(1)	1	1582	96032672	PULL ROD

Description	Item	Pos.	Quantity	Page	Assembly	Description
SIGN 80X32 KLEBEFOLIE SPF	97054172	(1)	1	1567	96013042	PULL ROD
SIGN 80X32 KLEBEFOLIE SPF	97056321	(1)	1	1638	96018528	PULL ROD
SIGN 80X32 KLEBEFOLIE SPF	97071518	(1)	1	1648	96015867	PULL ROD
SIGN 80X32 KLEBEFOLIE SPF	97071518	(1)	1	1650	96015831	DRAWBAR PRE-ASS
SIGN 80X32 KLEBEFOLIE SPF	97072178	(1)	1	1564	96002454	BRACKET CPL.
SIGN 80X32 KLEBESCHILD SP	97065372	(1)	1	1641	96012854	PULL ROD
SIGN 80X60 AL-BL	978847308	19	1	1230	965226108	FITTING PLATE EMERG. ACT:
SIGN 80X60 AL-BL	978847408	19	1	1235	965324508	FITTING PLATE EMERG. ACT:
SIGN 85X45X1 ALU	97068745	6	1	1037	96001933	ASSEMBLY UNIT
SIGN ALU	97068322	12	1	428	96031504	ELECTRICAL SYSTEM BATTER
SIGN ALUMINIUM	97023921	9	1	888	96027387	PLATE PRE-ASS.
SIGN EXTERNAL SUPPLY 230	918455008	444	1	15		LIEBHERR MOB.CRANE LG 175
SIGN S1994 LEXEDGE II	97032040	4	1	1414	967922708	TERMINAL BOX CPL.
SIGN S1995 LEXEDGE II	97032031	4	1	1411	96013078	TERMINAL BOX CPL.
SIGN S245	970630408	5	1	1494	920872908	TERMINAL BOX CPL.
SIGN S430	772650908	4	1	1341	920740608	TERMINAL BOX
SIGN S600	970063808	8	1	916	920249008	TERMINAL BOX WINCH PRE-A
SIGN SPF	772618308	(16)	1	653	917986708	PLATING GERMAN
SIGNAL SWITCH	606060208	920	1	408	919073008	DRIVER'S CABIN CONTROLS
SIGNAL SWITCH	606061708	921	1	408	919073008	DRIVER'S CABIN CONTROLS
SIGNS	96002458	700	1	1564	96002454	BRACKET CPL.
SIGNS	96002458	700	1	1565	96016927	BRACKET CPL.
SIGNS	96012856	700	1	1562	96013014	DRAW SHACKLE
SIGNS	96015367	1	1	653	917986708	PLATING GERMAN
SIGNS	96015905	700	1	1648	96015867	PULL ROD
SIGNS	96016222	700	1	1626	919747708	LA INTERMED.SECTION WELD
SIGNS	96016546	700	1	1557	918606608	TRANS SHELF SX INTERM PI
SIGNS	96016780	700	1	1584	918474208	F-ASSEMBLY UNIT
SIGNS	96017705	700	1	1600	918474308	F-HEAD SECTION
SIGNS	96018058	700	1	1650	96015831	DRAWBAR PRE-ASS
SIGNS	96021067	700	1	1476	96020796	ROD CPL.
SIGNS	96021422	700	1	1187	918793608	SLEWING PLATFORM CATWAL
SIGNS	96021423	700	1	1179	918793508	SLEWING PLATFORM CATWAL
SIGNS	96021851	700	1	1252	918472608	BALLAST FRAME CRANE SUPP
SIGNS	96021981	700	1	1652	918598508	CONTAINER FOR RODS
SIGNS	96022335	700	1	1571	918859708	F-CONNECTING HEAD
SIGNS	96022335	700	1	1581	919463108	F-CONNECTING HEAD
SIGNS	96022463	700	1	1534	919747408	SX REDUCING SECTION
SIGNS	96022518	700	1	1537	919747608	SX INTERMEDIATE SECTION
SIGNS	96024565	700	1	1622	96022180	FRAME
SIGNS	96031651	700	1	1239	917413808	BASE PLATE SLEWING PLATF
SIGNS	96032675	70	1	1582	96032672	PULL ROD
SIGNS	96041880	700	1	1201	918065308	SLEWING PLATFORM CATWAL
SIGNS	96042140	700	1	1631	918472308	SUPPLEMENTARY GUYING D
SIGNS	96046237	700	1	1468	96024497	GUIDE PRE-ASS.
SIGNS	96048532	10	1	617	919184208	UNDERRUN PROTECTION M
SIGNS	96051145	700	1	1458	96051270	BALLAST PALETTE PRE-ASS.
SIGNS	96051514	10	1	1510	918887408	TRANSPORT KEEPER
SIGNS	966473608	700	1	1290	919745708	S INTERMEDIATE SECTION
SIGNS	966473608	700	1	1298	919745808	LA INTERMED.SECTION WELD
SIGNS	966473608	700	1	1301	919746208	S INTERMEDIATE SECTION
SIGNS	966473608	700	1	1324	919746708	S INTERMEDIATE SECTION
SIGNS	966473608	700	1	1327	919746808	S INTERMEDIATE SECTION
SIGNS	966473608	700	1	1330	919746908	S INTERMEDIATE SECTION
SIGNS	966473608	700	1	1334	919747208	S INTERMEDIATE SECTION
SIGNS	966473608	700	1	1361	918857108	D INTERMEDIATE SECTION
SIGNS	966473608	700	1	1367	918857208	D INTERMEDIATE SECTION
SIGNS	966808508	700	1	1394	918964608	L ADAPTER SECTION
SIGNS	966823508	700	1	1306	919746308	SL REDUCING SECTION
SIGNS	968529908	5	1	463	917593008	SIDE PLATFORM

Description	Item	Pos.	Quantity	Page	Assembly	Description
SIGNS	969289308	700	1	1278	921067008	RODS / PULL RODS
SIGNS	969764608	700	1	1273	919745108	S PIVOT SECTION
SIGNS 0.98M	969286908	700	1	1372	962946708	ROD CPL.
SIGNS 2.3M	969284908	700	1	1368	962943908	ROD CPL.
SIGNS 3.2M	96013043	700	1	1567	96013042	PULL ROD
SIGNS 3.5M	96018530	700	1	1638	96018528	PULL ROD
SIGNS 3.5M	969283808	700	1	1302	962628008	ROD CPL.
SIGNS 3.5M	969300508	700	1	1370	962943808	ROD CPL.
SIGNS 4.59M	969299608	700	1	1355	927114708	ROD COMPL.
SIGNS 4.98M	969299708	700	1	1356	927145408	ROD CPL.
SIGNS 5.72M	969287408	700	1	1362	927148608	ROD
SIGNS 6.1M	969298208	700	1	1396	927161908	ROD
SIGNS 7M.	969252808	700	1	1291	927148808	ROD
SIGNS D-ANLEN.LG1750	966803008	700	1	1339	917996808	D PIVOT SECTION
SIGNS D-KOPFS.LG1750	966758808	700	1	1349	918361308	D HEAD SECTION
SIGNS F-ZWST3MLG1750	969483708	700	1	1619	918887908	F-INTERMEDIATE SECT.
SIGNS HARNSTOFFANLAGE	96005819	700	1	931	918996808	UREA PLANT
SIGNS L- KOPF 400 T	969499108	700	1	1404	916980308	L-HEAD PIECE
SIGNS SA-BOCK	96039574	700	1	910	919361008	SA FRAME
SIGNS SX-REDUZ.-STK.	96022428	700	1	1529	919747308	SX REDUCING SECTION
SIGNS ZUGSTANGE 14M	96015807	700	1	1641	96012854	PULL ROD
SIGNS ZUGSTANGE 7M	96012736	700	1	1644	96012732	PULL ROD
SILENCER	502657208	152	1	511	96026672	PNEUMAMATIC DRIVER'S CABI
SILENCER	502661608	167	3	499	96032772	PIPEWORK AIR INSTALLATIO
SILENCER	502661608	152	1	1123	969863108	COMPRESSED AIR PLANT
SIM-CARD	10284444	17	1	898	96036284	HOUSING CPL.
SIMPLE LADDER EN 131 10-4	11481288	23	1	1542	919752108	SX-INTERMEDIATE PC PRE-AS
SIMPLE LADDER EN 131 10-4	11481288	23	1	1552	919752208	SX-INTERMEDIATE PC PRE-AS
SIMPLE LADDER EN 131 4-420	11481745	10	1	667	965320108	LADDER COMPL.
SIMPLE LADDER EN 131 4-42	10873436	12	1	1178	918793508	SLEWING PLATFORM CATWAL
SIMPLE LADDER EN 131 5-420	11481748	83	1	1339	917996808	D PIVOT SECTION
SIMPLE LADDER EN 131 5-42	10873437	13	1	1178	918793508	SLEWING PLATFORM CATWAL
SIMPLE LADDER EN 131 8-420	11481747	106	1	1272	919745108	S PIVOT SECTION
SINGEL SEAL 1,0-1,5MM2	10014387	830	47	474	96037533	WIRING HARNESS
SINGEL SEAL 1,0-1,5MM2	10014387	830	32	476	96037529	WIRING HARNESS
SINGEL SEAL 1,0-1,5MM2	10014387	830	105	996	96036112	WIRING HARNESS
SINGEL SEAL 1,0-1,5MM2	10014387	830	42	999	96036113	WIRING HARNESS
SINGEL SEAL MLK 1,2 ELA SIL	10870402	845	9	476	96037529	WIRING HARNESS
SINGLE STRAND SEALING	602331508	804	11	474	96037533	WIRING HARNESS
SINGLE STRAND SEALING	602331508	804	9	999	96036113	WIRING HARNESS
SINGLE STRAND SEALING 1,2	602330808	802	14	470	96037549	WIRING HARNESS
SINGLE STRAND SEALING 1,2	602330808	802	8	474	96037533	WIRING HARNESS
SINGLE STRAND SEALING 1,2	602330808	802	6	476	96037529	WIRING HARNESS
SINGLE STRAND SEALING 1,2	602330808	802	2	878	96036289	WIRING HARNESS
SINGLE STRAND SEALING 1,2	602330808	802	8	996	96036112	WIRING HARNESS
SINGLE STRAND SEALING 1,2	602330808	802	4	999	96036113	WIRING HARNESS
SINGLE STRAND SEALING 1,2	602330808	802	4	1005	96036118	WIRING HARNESS
SINGLE STRAND SEALING 1,4-	10424625	828	2	470	96037549	WIRING HARNESS
SINGLE STRAND SEALING 1,4-	10424625	828	9	476	96037529	WIRING HARNESS
SINGLE STRAND SEALING 1,4-	10424625	828	6	878	96036289	WIRING HARNESS
SINGLE STRAND SEALING 1,4-	10424625	828	9	999	96036113	WIRING HARNESS
SINGLE STRAND SEALING 2	605619708	813	6	470	96037549	WIRING HARNESS
SINGLE STRAND SEALING 2	605619708	813	8	471	96037539	WIRING HARNESS
SINGLE STRAND SEALING 2	605619708	813	1	474	96037533	WIRING HARNESS
SINGLE STRAND SEALING 2	605619708	813	2	878	96036289	WIRING HARNESS
SINGLE STRAND SEALING 2	605619708	813	19	996	96036112	WIRING HARNESS
SINGLE STRAND SEALING 2	605619708	813	28	1005	96036118	WIRING HARNESS
SINGLE STRAND SEALING 2	605619708	813	2	1010	929536308	WIRING HARNESS
SINGLE STRAND SEALING 2,2-	602330508	801	8	474	96037533	WIRING HARNESS
SINGLE STRAND SEALING 2,2-	602330508	801	6	996	96036112	WIRING HARNESS

Description	Item	Pos.	Quantity	Page	Assembly	Description
SINGLE STRAND SEALING DIN	605620108	815	8	470	96037549	WIRING HARNESS
SINGLE STRAND SEALING DIN	605619908	821	4	1005	96036118	WIRING HARNESS
SINGLE STRAND SEALING DIN	605619808	816	9	470	96037549	WIRING HARNESS
SINGLE STRAND SEALING DIN	605619808	816	6	474	96037533	WIRING HARNESS
SINGLE STRAND SEALING DIN	605619808	816	2	476	96037529	WIRING HARNESS
SINGLE STRAND SEALING DIN	605619808	816	5	996	96036112	WIRING HARNESS
SINGLE STRAND SEALING DIN	605619808	816	2	999	96036113	WIRING HARNESS
SINGLE-END SPANNER DIN 8	885132208	5	1	647	963294508	MAIN TOOLS
SINGLE-END SPANNER DIN 8	790004608	6	1	647	963294508	MAIN TOOLS
SL REDUCING SECTION	919746308	213	1	13		LIEBHERR MOB.CRANE LG 175
SLEEPER BERTH	918743908	439	1	15		LIEBHERR MOB.CRANE LG 175
SLEEPER BERTH SPF	97092740	1	1	1516	918743908	SLEEPER BERTH
SLEEVE	10815006	3	1	1021	10650233	ANTENNA
SLEEVE	570079908	29	1	525	511433808	AXLE LOCKING VALVE
SLEEVE 180.0X25 35NICRMOV	972738208	9	1	919	918719408	ROTATING PLATFORM LOCK
SLEEVE 20.0X25 S355J2+AR R	971585008	10	4	634	918744608	INSTALLATION SLEEPER BERT
SLEEVE 25X20 11SMN37 FE//	953873408	14	3	19	918993708	COOLER INSTALLATION
SLEEVE 25X20 11SMN37 FE//	953873408	303	40	519	96032778	PIPEWORK RETROFIT CONT
SLEEVE 25X20 11SMN37 FE//	953873408	16	2	671	96039782	ACCESS COMPL
SLEEVE 25X20 11SMN37 FE//	953873408	390	4	757	96038878	DIESEL ENGINE, PRE-ASSEMB
SLEEVE 25X20 11SMN37 FE//	953873408	104	6	801	919546708	MUFFLER UNIT
SLEEVE 25X20 11SMN37 FE//	953873408	76	3	910	919361008	SA FRAME
SLEEVE 25X20 11SMN37 FE//	953873408	17	6	931	918996808	UREA PLANT
SLEEVE 25X20 11SMN37 FE//	953873408	81	21	971	917991908	SOUND DAMPING
SLEEVE 25X20 11SMN37 FE//	953873408	46	4	1080	96008839	KIT MECHAN.PARTS (COMPOS
SLEEVE 25X20 11SMN37 FE//	953873408	51	2	1136	918063908	CRANE DRIVER CAB ADDITIO
SLEEVE 25X20 11SMN37 FE//	953873408	68	2	1210	96002863	SWINGING PLATFORM COMPL
SLEEVE 25X20 11SMN37 FE//	953873408	85	52	1458	96051270	BALLAST PALETTE PRE-ASS.
SLEEVE 30.0X13 E355+N	97006265	53	2	1452	919692108	SUSPENDED BALLAST
SLEEVE 30.0X13 E355+N	97006265	19	1	1474	967989808	CONNECTING LINK PRE-ASS.
SLEEVE 30.0X13 E355+N	97006265	30	1	1476	96020796	ROD CPL.
SLEEVE 30.0X13 E355+N	97006265	8	1	1564	96002454	BRACKET CPL.
SLEEVE 30.0X13 E355+N	97006265	8	1	1565	96016927	BRACKET CPL.
SLEEVE 33.0X19 FE//ZNNI8//C	978787708	18	6	385	919741508	EXHAUST SYSTEM
SLEEVE 33.0X19 FE//ZNNI8//C	978787708	324	5	441	918994608	TIRE COVER PANELLING
SLEEVE 33.0X19 FE//ZNNI8//C	978787708	391	5	757	96038878	DIESEL ENGINE, PRE-ASSEMB
SLEEVE 33.0X19 FE//ZNNI8//C	978787708	105	6	801	919546708	MUFFLER UNIT
SLEEVE 33.0X19 FE//ZNNI8//C	978787708	378	16	846	918996908	AIR FILTER UNIT CPL.
SLEEVE 33.0X19 FE//ZNNI8//C	978787708	94	10	864	918996308	TURNTABLE PANELLING
SLEEVE 33.0X19 FE//ZNNI8//C	978787708	38	4	943	917227308	OIL RESERVOIR, COMPLETE
SLEEVE 33.0X19 FE//ZNNI8//C	978787708	55	2	948	915150108	CENT. LUBRIC. SYSTEM SUP
SLEEVE 33.0X19 FE//ZNNI8//C	978787708	82	21	971	917991908	SOUND DAMPING
SLEEVE 33.0X19 FE//ZNNI8//C	978787708	6	1	993	96040792	ADD.PARTS ELECTRIC F.AGG
SLEEVE 33.0X19 FE//ZNNI8//C	978787708	4	2	1101	919963708	FUEL FEED
SLEEVE 33.0X19 FE//ZNNI8//C	978787708	54	6	1204	96002845	GANGWAY 1
SLEEVE 33.0X19 FE//ZNNI8//C	978787708	13	2	1217	96002847	GANGWAY 3
SLEEVE 33.0X19 FE//ZNNI8//C	978787708	24	4	1252	918472608	BALLAST FRAME CRANE SUPP
SLEEVE 33.0X19 FE//ZNNI8//C	978787708	94	8	1458	96051270	BALLAST PALETTE PRE-ASS.
SLEEVE 40.0X19 S355J2+AR	971622408	47	4	332	919314608	OUTRIGGER W.SWING-OUT
SLEEVE 40.0X19 S355J2+AR	971622408	106	2	801	919546708	MUFFLER UNIT
SLEEVE 40.0X19 S355J2+AR	971622408	64	6	864	918996308	TURNTABLE PANELLING
SLEEVE 44.5X85 S355J2H FE//	97094394	14	1	1545	96014903	SCREW BOLT
SLEEVE 48X204 PA6	976872408	14	1	1168	968080908	CLOSING DEVICE
SLEEVE 8X0,4	501507314	143	1	732	11347396	ROPE DRUM
SLEEVE 8X0,4	501507314	202	1	734	11347399	FLANGE BEARING
SLEEVE CONTACT	6202638	2265	3	1577	96036351	LINE WITH PLUG
SLEEVE CONTACT 0,2-0,5MM2	10335820	690	30	470	96037549	WIRING HARNESS
SLEEVE CONTACT 0,2-0,5MM2	10335820	690	6	471	96037539	WIRING HARNESS
SLEEVE CONTACT 0,2-0,5MM2	10335820	690	6	878	96036289	WIRING HARNESS
SLEEVE CONTACT 0,2-0,5MM2	10335820	690	3	881	96027394	WIRING HARNESS

Description	Item	Pos.	Quantity	Page	Assembly	Description
SLEEVE CONTACT 0,2-0,5MM2	10335820	690	83	882	96036291	WIRING HARNESS
SLEEVE CONTACT 0,2-0,5MM2	10335820	690	15	996	96036112	WIRING HARNESS
SLEEVE CONTACT 0,2-0,5MM2	10335820	690	20	1005	96036118	WIRING HARNESS
SLEEVE CONTACT 0,2-0,5MM2	10335820	690	8	1008	96001403	WIRING HARNESS
SLEEVE CONTACT 0,3-0,89MM	602332108	611	4	878	96036289	WIRING HARNESS
SLEEVE CONTACT 0,3-0,89MM	602332108	611	4	881	96027394	WIRING HARNESS
SLEEVE CONTACT 0,5-0,75MM	10424623	700	2	470	96037549	WIRING HARNESS
SLEEVE CONTACT 0,5-0,75MM	10424623	700	6	878	96036289	WIRING HARNESS
SLEEVE CONTACT 0,5-0,75M	10813644	754	9	476	96037529	WIRING HARNESS
SLEEVE CONTACT 0,5-0,75M	10813644	754	9	999	96036113	WIRING HARNESS
SLEEVE CONTACT 0,5-1,0MM2	10493495	726	4	475	96037529	WIRING HARNESS
SLEEVE CONTACT 0,5-1,0MM2	10493495	726	101	996	96036112	WIRING HARNESS
SLEEVE CONTACT 0,5-1,0MM2	10493495	726	4	999	96036113	WIRING HARNESS
SLEEVE CONTACT 0,5-1,0MM2	10800631	753	4	996	96036112	WIRING HARNESS
SLEEVE CONTACT 0,5-1,0MM2	11622989	789	4	476	96037529	WIRING HARNESS
SLEEVE CONTACT 0,5-1,0MM2	11622989	789	4	999	96036113	WIRING HARNESS
SLEEVE CONTACT 0,50-1MM	10300946	717	4	475	96037529	WIRING HARNESS
SLEEVE CONTACT 0,50-1MM	10300946	717	6	999	96036113	WIRING HARNESS
SLEEVE CONTACT 0,5MM2 SIL	10493970	721	5	1008	96001403	WIRING HARNESS
SLEEVE CONTACT 0,5MM2 SIL	10493970	721	6	1011	96001405	LEAD
SLEEVE CONTACT 0,75-1,0MM	604519308	629	28	471	96037539	WIRING HARNESS
SLEEVE CONTACT 0,75-1,0MM	604519308	629	1	536	962720908	WIRING HARNESS
SLEEVE CONTACT 0,75-1,0MM	604519308	629	14	1005	96036118	WIRING HARNESS
SLEEVE CONTACT 0,75-1,0MM	604519308	629	1	1219	96007584	WIRING HARNESS
SLEEVE CONTACT 0,75-1,0M	11342253	788	9	476	96037529	WIRING HARNESS
SLEEVE CONTACT 0,75-1,0M	11342253	788	9	999	96036113	WIRING HARNESS
SLEEVE CONTACT 0,75-1,5MM	6202434	96	16	469	96037549	WIRING HARNESS
SLEEVE CONTACT 0,75-1,5MM	6202434	96	2	473	96037533	WIRING HARNESS
SLEEVE CONTACT 0,75-1,5MM	6202434	96	2	878	96036289	WIRING HARNESS
SLEEVE CONTACT 0,75-1,5MM	6202434	96	1	995	96036112	WIRING HARNESS
SLEEVE CONTACT 0,75-1,5MM	6202434	96	7	1004	96036118	WIRING HARNESS
SLEEVE CONTACT 0,75-1MM2	602337808	640	11	474	96037533	WIRING HARNESS
SLEEVE CONTACT 1,0-1,5MM2	10493496	727	2	475	96037529	WIRING HARNESS
SLEEVE CONTACT 1,0-1,5MM2	10493496	727	4	996	96036112	WIRING HARNESS
SLEEVE CONTACT 1,0-1,5MM2	10493496	727	2	999	96036113	WIRING HARNESS
SLEEVE CONTACT 1,0-2,5MM2	10493493	724	6	996	96036112	WIRING HARNESS
SLEEVE CONTACT 1,5MM2	10675381	(734)	1	1027	918998008	SWITCHBOX MOUNTING PART
SLEEVE CONTACT 1,5MM2	604518808	636	48	471	96037539	WIRING HARNESS
SLEEVE CONTACT DIN 72585 0	602339508	647	4	1005	96036118	WIRING HARNESS
SLEEVE CONTACT DIN 72585 0	602339408	643	13	470	96037549	WIRING HARNESS
SLEEVE CONTACT DIN 72585 0	602339408	643	4	474	96037533	WIRING HARNESS
SLEEVE CONTACT DIN 72585 0	602339408	643	2	475	96037529	WIRING HARNESS
SLEEVE CONTACT DIN 72585 0	602339408	643	5	996	96036112	WIRING HARNESS
SLEEVE CONTACT DIN 72585 0	602339408	643	2	999	96036113	WIRING HARNESS
SLEEVE RD20X15 S355J2+AR	941530008	9	14	634	918744608	INSTALLATION SLEEPER BERT
SLEEVE RD20X15 S355J2+AR	941530008	3	8	643	912493508	WHEEL CHOCKS WITH HOLDE
SLEIGH CPL.	964788008	3	2	1170	964588308	GUIDE PRE-ASS.
SLEWING GEAR	917116108	117	1	11		LIEBHERR MOB.CRANE LG 175
SLEWING PLATFORM CATWAL	918065308	326	1	14		LIEBHERR MOB.CRANE LG 175
SLEWING PLATFORM CATWA	918793508	218	1	13		LIEBHERR MOB.CRANE LG 175
SLEWING PLATFORM CATWAL	918793608	220	1	13		LIEBHERR MOB.CRANE LG 175
SLEWING PLATFORM FRAME	918995608	101	1	11		LIEBHERR MOB.CRANE LG 175
SLIDE BLOCK CPL.	10455144	15	1	852	10877138	OPERATOR SEAT
SLIDE BLOCK CPL.	12101216	15	1	403	10877140	OPERATOR SEAT
SLIDE BLOCK CPL.	12101216	15	1	405	12102131	CO-DRIVER'S SEAT
SLIDE PLATE PA6G	974668408	74	2	1600	918474308	F-HEAD SECTION
SLIDE RAIL 6X40X200 PA6G	938731208	49	2	909	919361008	SA FRAME
SLIDE RING	570639708	15	1	525	511433808	AXLE LOCKING VALVE
SLIDE RING	570639708	(17)	1	525	511433808	AXLE LOCKING VALVE
SLIDER 360X110X45 PA6G+OE	973144608	37	4	337	96047402	SUPPORT PIECE PRE-ASS.

Description	Item	Pos.	Quantity	Page	Assembly	Description
SLIDER 360X110X45 PA6G+OE	973144608	37	4	346	96047403	SUPPORT PIECE PRE-ASS.
SLIDER 78X68X13 PA6G+OEL	97025884	25	2	1631	918472308	SUPPLEMENTARY GUYING D
SLIDER PA6G+OEL SPF	97016347	(2)	1	1561	918576008	ADDITIONAL LUG SX SYSTEM
SLIDING BEAM, WELDED	962504108	2	1	337	96047402	SUPPORT PIECE PRE-ASS.
SLIDING BEAM, WELDED	962504108	2	1	346	96047403	SUPPORT PIECE PRE-ASS.
SLIDING DOOR INSTALLATION	918064308	185	1	12		LIEBHERR MOB.CRANE LG 175
SLIDING PAD	10424542	13	1	765	10489678	DRIVING GEAR
SLIP RING	570338208	6	4	483	10040660	COLLECTING RING
SLIP RING 16A	12106200	13	11	1493	616142008	CABLE REEL
SLIP RING 16A	12106201	13	11	1493	616142008	CABLE REEL
SLIP RING 60X2 2,5²	10114843	7	46	483	10040660	COLLECTING RING
SLIP-ON TUBE	607226808	15	1	487	96034763	LAMP CLAMP CPL.REAR LEFT
SLIP-ON TUBE	607226808	15	1	490	96034764	LAMP CLAMP CPL.REAR RIGH
SLIPRING UNIT INSTALLATION	968776708	5	1	480	917737708	ROTARY FEED THROUGH
SLOSHING DAMPER	510671708	5	1	375	967634308	OIL TANK PRE-ASS.
SLOSHING PROTECTOR	725866408	15	1	945	967546408	OIL TANK PRE-ASS.
SLOTTED CONE WASHER	10101975	58	2	239	10874905	STEERING AXLE
SLOTTED CONE WASHER	10101975	58	2	261	10874907	STEERING AXLE
SLOTTED CONE WASHER	10101975	58	2	285	10874909	STEERING AXLE
SLOTTED CONE WASHER	10101975	58	2	292	10874910	STEERING AXLE
SLOTTED NUT	571347508	3	1	1419	11066001	WIND VELOCITY TRANSMITTE
SLOTTED NUT DIN 70852 M26X	412500108	311	2	210	10873988	PLANETARY GEARBOX
SLOTTED NUT DIN 70852 M26X	412500108	311	2	274	10455272	PLANETARY GEARBOX
SLOTTED NUT M30X1,5	570113908	9	1	738	570112908	DRIVING GEAR
SMALL HILL COVERING SPF	977145208	7	1	1155	969752508	INTERNAL PANELLING INSTA
SMALL PARTS INSTALLATION	96012578	7	1	557	918497008	DRIVER'S CABIN PRE-ASS.1
SNAP FOOT	10492256	21	2	1494	920872908	TERMINAL BOX CPL.
SNAP HOOK AEHNLICH DIN 5	11004801	101	4	369	917312708	TOOL BOX ADD-ON
SNAP HOOK DIN 5299 C 60X6-	744010208	59	4	333	919314608	OUTRIGGER W.SWING-OUT
SNAP HOOK DIN 5299 C 70X7-1	744010008	3	3	1521	914662608	COVERING SLEWING RING
SNAP HOOK DIN 5299 C 80X8-	744010108	30	2	1230	965226108	FITTING PLATE EMERG. ACT:
SNAP HOOK DIN 5299 C 80X8-	744010108	17	2	1235	965324508	FITTING PLATE EMERG. ACT:
SNAP LOCK ABS	10296157	(2)	3	973	967652908	COVER PRE-ASS.
SNAP RING 55X2 FSt	10027648	(7)	2	35	13455159	DIESEL ENGINE
SNAP RING BR 72X2,0	571340108	32	6	204	10874903	DRIVEN STEERING AXLE
SNAP RING BR 72X2,0	571340108	32	6	224	10874904	DRIVEN STEERING AXLE
SNAP RING BR 72X2,0	571340108	32	6	249	10874906	DRIVEN STEERING AXLE
SNAP RING BR 72X2,0	571340108	32	6	272	10874908	DRIVEN STEERING AXLE
SNAP RING DIN 5417 120X2,82	747192408	(3)	1	295	916963808	STEERING MECHANISM
SNAP RING DIN 5417 120X2,82	747192408	(3)	1	295	916963808	STEERING MECHANISM
SNAP RING DIN 5417 120X2,82	747192408	(3)	1	295	916963808	STEERING MECHANISM
SNAP RING DIN 7993 B 70	570046208	3	1	216	10876343	STEERING CYLINDER
SNAP RING DIN 7993 B 70	570046208	3	1	240	10876342	STEERING CYLINDER
SNAP RING SB 68X1,5	518599408	4	4	230	10036124	SUSPENSION CYLINDER
SNAP RING SB 68X1,5	518599408	4	4	243	10036126	SUSPENSION CYLINDER
SNAP RING SW 95	10353697	80	1	163	964024608	OIL FEED
SNAP SWITCH	571486808	38	1	483	10040660	COLLECTING RING
SOCKET	10429057	5	1	888	96027387	PLATE PRE-ASS.
SOCKET	10429057	2	1	896	964931408	PREMOUNTED PLUG SOCKET
SOCKET	630102308	150	8	414	962817908	PREMOUNTED RELAY MODUL
SOCKET	630102308	43	52	1040	96003060	RELAY CONTROL SYSTEM
SOCKET	630102308	501	55	1041	96001020	WIRES CPL.
SOCKET 2 13A	10664282	507	3	998	96036113	WIRING HARNESS
SOCKET 2-POL	10342518	509	3	475	96037529	WIRING HARNESS
SOCKET 2-POL	10342518	516	2	996	96036112	WIRING HARNESS
SOCKET 2-POL	10342518	517	1	1005	96036118	WIRING HARNESS
SOCKET 2-POL	605215308	(5)	1	632	919092408	EXTERNAL FEED
SOCKET 24V	96022003	5	1	632	919092408	EXTERNAL FEED
SOCKET 3-POL	605215808	(2)	1	904	917606708	MEASURING PLATE
SOCKET 3-POL	6205239	522	1	475	96037529	WIRING HARNESS

Description	Item	Pos.	Quantity	Page	Assembly	Description
SOCKET 3-POL	6205239	519	1	998	96036113	WIRING HARNESS
SOCKET COMBINATION 3-POL	605215708	1	1	631	918463108	EXTERNAL FEED
SOCKET DIN 72585 4-POL PO	10030065	505	1	470	96037549	WIRING HARNESS
SOCKET FOR SPANNER DIN 3	790028808	3	2	1558	918668008	TOOLS AND ACCESSORIES
SOCKET FOR SPANNER DIN	790028508	24	1	647	963294508	MAIN TOOLS
SOCKET HEAD SCREW	12105810	36	1	308	11081534	CONTROL BLOCK
SOCKET HEAD SCREW	12105810	36	1	311	11081535	CONTROL BLOCK
SOCKET HEAD SCREW AEHNL	407208808	7	16	1404	916980308	L-HEAD PIECE
SOCKET HEAD SCREW DIN 6	10353699	24	1	1144	969752608	WINDOW ASSEMBLY
SOCKET HEAD SCREW DIN 69	10179944	23	1	716	571927508	ADJUSTMENT
SOCKET HEAD SCREW DIN 69	4001230	101	6	709	10021226	DRIVE
SOCKET HEAD SCREW DIN 69	4901191	6	4	1233	511486508	DIRECTIONAL CTRL. VALVE
SOCKET HEAD SCREW DIN 6	10875559	38	6	850	918810308	CONTROL STAND
SOCKET HEAD SCREW DIN 79	10179392	312	6	210	10873988	PLANETARY GEARBOX
SOCKET HEAD SCREW DIN 79	10179392	312	12	274	10455272	PLANETARY GEARBOX
SOCKET HEAD SCREW DIN 79	10179392	403	2	478	96010040	MECHANICAL AUXILIARIES
SOCKET HEAD SCREW DIN 79	10179392	10	2	781	10493370	TWO-STAGE PUMP
SOCKET HEAD SCREW DIN 7	10878838	20	6	1475	96020796	ROD CPL.
SOCKET HEAD SCREW DIN 7	10875563	7	2	1147	964560908	ROOF WINDOW PRE-ASS.
SOCKET HEAD SCREW DIN 7	12225952	20	4	430	912670108	CHARGER
SOCKET HEAD SCREW DIN 7	10876072	120	26	303	96039320	FIXING PARTS
SOCKET HEAD SCREW DIN 7	10876072	120	68	521	96039318	FIXING PARTS
SOCKET HEAD SCREW DIN 7	10876072	3	4	580	968035408	AIR GUIDE SYSTEM
SOCKET HEAD SCREW DIN 79	4981010	60	2	239	10874905	STEERING AXLE
SOCKET HEAD SCREW DIN 79	4981010	60	2	261	10874907	STEERING AXLE
SOCKET HEAD SCREW DIN 79	4981010	60	2	285	10874909	STEERING AXLE
SOCKET HEAD SCREW DIN 79	4981010	60	2	292	10874910	STEERING AXLE
SOCKET HEAD SCREW DIN 7	12216053	6	16	332	919314608	OUTRIGGER W.SWING-OUT
SOCKET HEAD SCREW DIN 7	12216056	27	10	332	919314608	OUTRIGGER W.SWING-OUT
SOCKET HEAD SCREW DIN 84	510797708	22	1	527	511417708	PRESSURE LIMITING VALVE
SOCKET HEAD SCREW DIN 84	510797708	22	1	1092	511417608	PRESSURE LIMITING VALVE
SOCKET HEAD SCREW DIN 91	404317608	1266	20	192	11081159	DISTRIBUTOR GEARBOX
SOCKET HEAD SCREW DIN 91	10876394	304	8	1482	96016504	ADDNL.HYDR.SUSPENDED BA
SOCKET HEAD SCREW ISO 12	10875564	35	2	418	96037710	CENTRE BRACKET PRE-ASS.
SOCKET HEAD SCREW ISO 12	10875564	33	16	457	918994508	ENGINE COVERING
SOCKET HEAD SCREW ISO 12	10875564	5	4	623	963047708	PIN INSERT SUB-ASSEMBLY
SOCKET HEAD SCREW ISO 12	10875564	42	2	901	96002298	MOUNTING PLATE PRE-ASS.
SOCKET HEAD SCREW ISO 12	10875564	61	42	1034	96035660	ASSEMBLY PARTS MOUNTIN
SOCKET HEAD SCREW ISO 12	10875564	38	8	1040	96003060	RELAY CONTROL SYSTEM
SOCKET HEAD SCREW ISO 1	12219491	4	1	83	10152866	INJECTOR WITH FASTENING
SOCKET HEAD SCREW ISO 1	12219491	3	1	84	10150877	RK INJECTOR
SOCKET HEAD SCREW ISO 47	10562617	300	4	499	96032772	PIPEWORK AIR INSTALLATIO
SOCKET HEAD SCREW ISO 4	12219296	40	4	332	919314608	OUTRIGGER W.SWING-OUT
SOCKET HEAD SCREW ISO 4	12219296	41	4	337	96047402	SUPPORT PIECE PRE-ASS.
SOCKET HEAD SCREW ISO 4	12219296	41	4	346	96047403	SUPPORT PIECE PRE-ASS.
SOCKET HEAD SCREW ISO 4	12219296	21	8	732	11347396	ROPE DRUM
SOCKET HEAD SCREW ISO 4	12219296	16	4	1204	96002845	GANGWAY 1
SOCKET HEAD SCREW ISO 4	12219296	9	3	1475	96020796	ROD CPL.
SOCKET HEAD SCREW ISO 47	404293213	26	1	1160	96000697	WIPERS INSTALLATION
SOCKET HEAD SCREW ISO 47	10650720	2	4	79	10150858	HIGH PRESSURE PUMP W.FAS
SOCKET HEAD SCREW ISO 4	10415162	(3)	2	1561	918576008	ADDITIONAL LUG SX SYSTEM
SOCKET HEAD SCREW ISO 4	10875571	42	3	134	96032862	DIESEL ENGINE, PRE-ASSEMB
SOCKET HEAD SCREW ISO 4	10875571	327	3	755	96038878	DIESEL ENGINE, PRE-ASSEMB
SOCKET HEAD SCREW ISO 4	10875571	2	4	1099	474907808	SAE FLANGE CONNECTION
SOCKET HEAD SCREW ISO 4	10875571	44	2	1190	917996708	AIR COND. UNIT SUPERSTRU
SOCKET HEAD SCREW ISO 4	10875571	57	2	1210	96002863	SWINGING PLATFORM COMPL
SOCKET HEAD SCREW ISO 4	10875571	12	8	1457	96051270	BALLAST PALETTE PRE-ASS.
SOCKET HEAD SCREW ISO 47	10468820	2722	8	193	11081159	DISTRIBUTOR GEARBOX
SOCKET HEAD SCREW ISO 47	10468820	2727	8	193	11081159	DISTRIBUTOR GEARBOX
SOCKET HEAD SCREW ISO 4	10875572	(2)	4	181	96033630	PIPING DIESEL ENGINE

Description	Item	Pos.	Quantity	Page	Assembly	Description
SOCKET HEAD SCREW ISO 4	10875572	10	6	919	918719408	ROTATING PLATFORM LOCK
SOCKET HEAD SCREW ISO 4	10875572	553	10	1073	96038278	HYDRAULICS
SOCKET HEAD SCREW ISO 47	10299659	2156	1	212	10876206	FINAL DRIVE
SOCKET HEAD SCREW ISO 47	10299659	502	12	251	10876158	FINAL DRIVE
SOCKET HEAD SCREW ISO 47	10299659	2156	1	261	10874907	STEERING AXLE
SOCKET HEAD SCREW ISO 47	10299659	2156	1	272	10874908	DRIVEN STEERING AXLE
SOCKET HEAD SCREW ISO 47	10299659	2156	1	285	10874909	STEERING AXLE
SOCKET HEAD SCREW ISO 47	10299659	2156	1	292	10874910	STEERING AXLE
SOCKET HEAD SCREW ISO 47	10299659	10	1	832	10146947	ALTERNATOR ASSEMBLY
SOCKET HEAD SCREW ISO 47	404309408	1011	8	192	11081159	DISTRIBUTOR GEARBOX
SOCKET HEAD SCREW ISO 47	10299571	12	1	101	10146956	AIR COND. COMPRESSOR A
SOCKET HEAD SCREW ISO 47	10299571	12	8	832	10146947	ALTERNATOR ASSEMBLY
SOCKET HEAD SCREW ISO 4	4980973	(7)	1	127	10119871	POWER TAKE-OFF ADD-ON
SOCKET HEAD SCREW ISO 4	4980973	7	1	129	11366396	AUXILIARY DRIVE PRE-ASS.
SOCKET HEAD SCREW ISO 4	4980973	7	2	841	10126182	POWER TAKE-OFF ADD-ON
SOCKET HEAD SCREW ISO 47	10353703	42	1	1144	969752608	WINDOW ASSEMBLY
SOCKET HEAD SCREW ISO 4	4981088	10	3	102	11348849	INTERMEDIATE GEAR ASSEM
SOCKET HEAD SCREW ISO 4	4043133	536	2	276	10876196	FINAL DRIVE
SOCKET HEAD SCREW ISO 4	4900980	7	1	840	10119873	POWER TAKE-OFF ADD-ON
SOCKET HEAD SCREW ISO 47	11320355	17	1	101	10146956	AIR COND. COMPRESSOR A
SOCKET HEAD SCREW ISO 4	12225262	17	1	832	10146947	ALTERNATOR ASSEMBLY
SOCKET HEAD SCREW ISO 47	11002745	1391	16	193	11081159	DISTRIBUTOR GEARBOX
SOCKET HEAD SCREW ISO 47	4042195	922	6	732	11347396	ROPE DRUM
SOCKET HEAD SCREW ISO 4	11321146	904	10	192	11081159	DISTRIBUTOR GEARBOX
SOCKET HEAD SCREW ISO 47	10875576	17	12	681	11490594	DRIVE
SOCKET HEAD SCREW ISO 4	10651863	22	6	721	500063708	SWING GEAR
SOCKET HEAD SCREW ISO 4	4042135	22	12	711	10021228	DRIVE
SOCKET HEAD SCREW ISO 4	10876073	41	2	332	919314608	OUTRIGGER W.SWING-OUT
SOCKET HEAD SCREW ISO 47	4042241	22	11	709	10021226	DRIVE
SOCKET HEAD SCREW ISO 4	10875577	124	16	705	11340822	GEARBOX
SOCKET HEAD SCREW ISO 4	4980944	10	2	129	11366396	AUXILIARY DRIVE PRE-ASS.
SOCKET HEAD SCREW ISO 47	11002747	(10)	2	127	10119871	POWER TAKE-OFF ADD-ON
SOCKET HEAD SCREW ISO 4	12223057	5	2	348	962701908	PLUG
SOCKET HEAD SCREW ISO 4	12201263	61	2	784	10335957	TWO-STAGE PUMP
SOCKET HEAD SCREW ISO 47	404311808	15	8	716	571927508	ADJUSTMENT
SOCKET HEAD SCREW ISO 4	10875578	61	8	1458	96051270	BALLAST PALETTE PRE-ASS.
SOCKET HEAD SCREW ISO 4	4980012	17	2	60	10118061	ROCKER ARMS DEVICE CPL.
SOCKET HEAD SCREW ISO 4	10875565	551	4	181	96033630	PIPING DIESEL ENGINE
SOCKET HEAD SCREW ISO 4	11834794	301	32	724	96009092	HYDR. ADD. 2 SLEWING GEAR
SOCKET HEAD SCREW ISO 4	11834794	3	4	945	967546408	OIL TANK PRE-ASS.
SOCKET HEAD SCREW ISO 47	10012659	27	4	195	10870697	VARIABLE PUMP
SOCKET HEAD SCREW ISO 47	10012659	413	12	226	10876205	FINAL DRIVE
SOCKET HEAD SCREW ISO 47	10012659	456	16	226	10876205	FINAL DRIVE
SOCKET HEAD SCREW ISO 47	10012659	413	12	251	10876158	FINAL DRIVE
SOCKET HEAD SCREW ISO 47	10012659	456	16	251	10876158	FINAL DRIVE
SOCKET HEAD SCREW ISO 4	11840140	18	8	681	11490594	DRIVE
SOCKET HEAD SCREW ISO 4	12213814	550	8	181	96033630	PIPING DIESEL ENGINE
SOCKET HEAD SCREW ISO 47	12100496	326	8	755	96038878	DIESEL ENGINE, PRE-ASSEMB
SOCKET HEAD SCREW ISO 4	11651635	(4)	4	1543	919752108	SX-INTERMEDIATE PC PRE-AS
SOCKET HEAD SCREW ISO 47	404312608	903	34	192	11081159	DISTRIBUTOR GEARBOX
SOCKET HEAD SCREW ISO 47	11320850	(3)	3	1567	96013042	PULL ROD
SOCKET HEAD SCREW ISO 47	11320850	(3)	3	1638	96018528	PULL ROD
SOCKET HEAD SCREW ISO 4	4043173	11	2	60	10118061	ROCKER ARMS DEVICE CPL.
SOCKET HEAD SCREW ISO 4	4043173	11	2	814	10118060	ROCKER ARMS DEVICE CPL.
SOCKET HEAD SCREW ISO 47	404312808	3	10	1642	96012855	DRAWBAR PRE-ASS
SOCKET HEAD SCREW ISO 47	404312808	3	5	1645	96012733	DRAWBAR PRE-ASS
SOCKET HEAD SCREW ISO 47	404312808	(3)	3	1648	96015867	PULL ROD
SOCKET HEAD SCREW ISO 47	404312808	3	4	1650	96015831	DRAWBAR PRE-ASS
SOCKET HEAD SCREW ISO 4	12213403	31	8	332	919314608	OUTRIGGER W.SWING-OUT
SOCKET HEAD SCREW ISO 4	10876373	551	8	695	969858508	ADDITONAL HYDRAUL.WINCH

Description	Item	Pos.	Quantity	Page	Assembly	Description
SOCKET HEAD SCREW ISO 4	10876373	551	75	1073	96038278	HYDRAULICS
SOCKET HEAD SCREW ISO 4	10876373	551	18	1113	969860008	ADDITIONAL HYDR.SLEWING
SOCKET HEAD SCREW ISO 4	10878821	306	6	1318	969858808	AUX.HYDRAULIC WINCH 6
SOCKET HEAD SCREW ISO 4	10878821	306	6	1387	969858408	ADDITIONAL HYDRAULICS WI
SOCKET HEAD SCREW ISO 4	12100264	554	4	695	969858508	ADDITONAL HYDRAUL.WINCH
SOCKET HEAD SCREW ISO 4	10878823	553	4	695	969858508	ADDITONAL HYDRAUL.WINCH
SOCKET HEAD SCREW ISO 4	240057602	3911	36	705	11340822	GEARBOX
SOCKET HEAD SCREW ISO 4	240057602	511	18	1381	10874553	GEARBOX
SOCKET HEAD SCREW ISO 4	501534308	511	18	679	10874475	GEARBOX
SOCKET HEAD SCREW ISO 47	12691483	12	1	1278	921067008	RODS / PULL RODS
SOCKET HEAD SCREW ISO 47	12691483	4	2	1279	921072008	RODS PRE-ASSEMBLY
SOCKET HEAD SCREW ISO 47	12691483	4	2	1280	921072108	RODS PRE-ASSEMBLY
SOCKET HEAD SCREW ISO 47	12691483	3	5	1292	927148408	ROD
SOCKET HEAD SCREW ISO 47	12691483	3	3	1303	962628108	ROD
SOCKET HEAD SCREW ISO 47	12691483	3	4	1355	927114708	ROD COMPL.
SOCKET HEAD SCREW ISO 47	12691483	3	4	1356	927145408	ROD CPL.
SOCKET HEAD SCREW ISO 47	12691483	3	5	1363	927148708	ROD
SOCKET HEAD SCREW ISO 47	12691483	3	2	1369	962945808	ROD
SOCKET HEAD SCREW ISO 47	12691483	3	3	1371	962946108	ROD
SOCKET HEAD SCREW ISO 47	12691483	3	2	1373	962948608	ROD
SOCKET HEAD SCREW ISO 47	12691483	521	1	1381	10874553	GEARBOX
SOCKET HEAD SCREW ISO 47	12691483	3	4	1396	927161908	ROD
SOCKET HEAD SCREW ISO 47	12691483	3	3	1477	963160708	ROD
SOCKET HEAD SCREW ISO 47	12691483	3	6	1583	96032673	DRAWBAR PRE-ASS
SOCKET HEAD SCREW ISO 4	12223047	9	2	337	96047402	SUPPORT PIECE PRE-ASS.
SOCKET HEAD SCREW ISO 4	12223047	9	2	346	96047403	SUPPORT PIECE PRE-ASS.
SOCKET HEAD SCREW ISO 47	10001464	3	8	117	9079954	FASTENING PIECES ASSEMBL
SOCKET HEAD SCREW ISO 4	240206702	7	24	1382	10874555	ROPE DRUM
SOCKET HEAD SCREW ISO 4	4042302	36	8	337	96047402	SUPPORT PIECE PRE-ASS.
SOCKET HEAD SCREW ISO 4	4042302	36	8	346	96047403	SUPPORT PIECE PRE-ASS.
SOCKET HEAD SCREW ISO 4	4042302	24	36	707	571842408	ROPE DRUM
SOCKET HEAD SCREW ISO 4	4042302	7	24	1313	10874540	ROPE DRUM
SOCKET HEAD SCREW ISO 4	12224014	16	8	681	11490594	DRIVE
SOCKET HEAD SCREW ISO 4	12224014	10	2	771	10493367	TWO-STAGE PUMP
SOCKET HEAD SCREW ISO 4	12224014	302	4	1072	96038278	HYDRAULICS
SOCKET HEAD SCREW ISO 4	12224014	9	12	1467	96024497	GUIDE PRE-ASS.
SOCKET HEAD SCREW ISO 4	12230467	20	8	709	10021226	DRIVE
SOCKET HEAD SCREW ISO 4	12230467	20	8	711	10021228	DRIVE
SOCKET HEAD SCREW ISO 4	12230467	4	8	714	917116108	SLEWING GEAR
SOCKET HEAD SCREW ISO 47	404317208	11	16	1116	10413255	CHANGE-OVER BLOCK
SOCKET HEAD SCREW ISO 47	10001074	20	10	1201	918065308	SLEWING PLATFORM CATWAL
SOCKET HEAD SCREW ISO 4	12225290	23	16	707	571842408	ROPE DRUM
SOCKET HEAD SCREW ISO 4	12100361	5	12	1467	96024497	GUIDE PRE-ASS.
SOCKET HEAD SCREW ISO 4	240219102	74	4	249	10874906	DRIVEN STEERING AXLE
SOCKET HEAD SCREW ISO 47	4601370	2059	2	212	10876206	FINAL DRIVE
SOCKET HEAD SCREW ISO 47	4601370	2059	2	261	10874907	STEERING AXLE
SOCKET HEAD SCREW ISO 47	4601370	2059	2	272	10874908	DRIVEN STEERING AXLE
SOCKET HEAD SCREW ISO 47	4601370	2059	2	285	10874909	STEERING AXLE
SOCKET HEAD SCREW ISO 47	4601370	2059	2	292	10874910	STEERING AXLE
SOCKET HEAD SCREW ISO 4	10179085	112	18	679	10874475	GEARBOX
SOCKET HEAD SCREW ISO 4	10179085	112	18	1381	10874553	GEARBOX
SOCKET HEAD SCREW ISO 4	10179087	121	36	705	11340822	GEARBOX
SOCKET HEAD SCREW ISO 4	10545927	41	4	1404	916980308	L-HEAD PIECE
SOCKET HEAD SCREW ISO 47	12100299	15	2	1271	919745108	S PIVOT SECTION
SOCKET HEAD SCREW ISO 47	12100299	29	4	1290	919745708	S INTERMEDIATE SECTION
SOCKET HEAD SCREW ISO 47	12100299	29	4	1298	919745808	LA INTERMED.SECTION WELD
SOCKET HEAD SCREW ISO 47	12100299	29	4	1301	919746208	S INTERMEDIATE SECTION
SOCKET HEAD SCREW ISO 47	12100299	38	2	1306	919746308	SL REDUCING SECTION
SOCKET HEAD SCREW ISO 47	12100299	10	4	1324	919746708	S INTERMEDIATE SECTION
SOCKET HEAD SCREW ISO 47	12100299	9	4	1327	919746808	S INTERMEDIATE SECTION

Description	Item	Pos.	Quantity	Page	Assembly	Description
SOCKET HEAD SCREW ISO 47	12100299	9	4	1330	919746908	S INTERMEDIATE SECTION
SOCKET HEAD SCREW ISO 47	12100299	10	4	1334	919747208	S INTERMEDIATE SECTION
SOCKET HEAD SCREW ISO 47	12100299	2	1	1530	96052047	PIN PRE-ASS.
SOCKET HEAD SCREW ISO 47	12100299	29	4	1626	919747708	LA INTERMED.SECTION WELD
SOCKET HEAD SCREW ISO 4	10545933	26	4	1306	919746308	SL REDUCING SECTION
SOCKET HEAD SCREW ISO 4	10545933	4	4	1338	917996808	D PIVOT SECTION
SOCKET HEAD SCREW ISO 4	10545933	4	4	1361	918857108	D INTERMEDIATE SECTION
SOCKET HEAD SCREW ISO 4	10545933	4	4	1367	918857208	D INTERMEDIATE SECTION
SOCKET HEAD SCREW ISO 47	10293537	1202	44	705	11340822	GEARBOX
SOCKET HEAD SCREW ISO 47	404324508	4	1	348	962701908	PLUG
SOCKET HEAD SCREW ISO 47	404324508	109	22	679	10874475	GEARBOX
SOCKET HEAD SCREW ISO 47	404324508	109	22	1381	10874553	GEARBOX
SOCKET HEAD SCREW ISO 47	404324508	48	2	1542	919752108	SX-INTERMEDIATE PC PRE-AS
SOCKET HEAD SCREW ISO 47	404324508	48	2	1552	919752208	SX-INTERMEDIATE PC PRE-AS
SOCKET HEAD SCREW ISO 47	10001470	114	18	679	10874475	GEARBOX
SOCKET HEAD SCREW ISO 47	10001470	114	18	1381	10874553	GEARBOX
SOCKET HEAD SCREW ISO 47	11691539	36	8	850	918810308	CONTROL STAND
SOCKET HEAD SCREW ISO 47	10876395	56	4	1034	96035660	ASSEMBLY PARTS MOUNTIN
SOCKET HEAD SCREW ISO 47	10876395	65	4	1156	969752508	INTERNAL PANELLING INSTA
SOCKET HEAD SCREW ISO 47	404360608	213	2	308	11081534	CONTROL BLOCK
SOCKET HEAD SCREW ISO 47	404360608	213	2	311	11081535	CONTROL BLOCK
SOCKET HEAD SCREW ISO 47	12219830	1	3	218	10870347	ANGLE TRANSMITTER
SOCKET HEAD SCREW ISO 47	12219830	38	2	629	917442808	ADD-ON PARTS CAMERA
SOCKET HEAD SCREW ISO 47	12219830	9	2	669	96014811	HOLDER PRE-ASSEMBLY
SOCKET HEAD SCREW ISO 47	10876396	4	3	1418	967051508	WIND WARNING PREASSEMB
SOCKET HEAD SCREW ISO 47	10875815	23	4	308	11081534	CONTROL BLOCK
SOCKET HEAD SCREW ISO 47	10875815	23	4	311	11081535	CONTROL BLOCK
SOCKET HEAD SCREW ISO 47	10875815	323	2	1123	969863108	COMPRESSED AIR PLANT
SOCKET HEAD SCREW ISO 4	4901531	19	4	1088	10342823	PRESSURE CONTROL VALVE
SOCKET HEAD SCREW ISO 47	11690040	18	1	1166	918064308	SLIDING DOOR INSTALLATION
SOCKET HEAD SCREW ISO 47	11690042	34	24	850	918810308	CONTROL STAND
SOCKET HEAD SCREW ISO 47	11690042	18	2	1172	918064408	HEATING CRANE DRIVER'S CA
SOCKET HEAD SCREW ISO 4	240046502	16	4	1160	96000697	WIPERS INSTALLATION
SOCKET HEAD SCREW ISO 47	11647553	7	4	580	968035408	AIR GUIDE SYSTEM
SOCKET HEAD SCREW ISO 47	10875582	4	4	631	918463108	EXTERNAL FEED
SOCKET HEAD SCREW ISO 47	10875583	54	8	1155	969752508	INTERNAL PANELLING INSTA
SOCKET HEAD SCREW ISO 4	12223030	10	4	1116	10413255	CHANGE-OVER BLOCK
SOCKET HEAD SCREW ISO 47	12204614	7	10	948	915150108	CENT. LUBRIC. SYSTEM SUP
SOCKET HEAD SCREW ISO 47	12204614	4	2	1503	929917008	ADD.EQUIPM.F.SUSP. BALLAS
SOCKET HEAD SCREW ISO 47	12203070	326	4	1072	96038278	HYDRAULICS
SOCKET HEAD SCREW ISO 47	12203070	37	2	1174	10228112	AIR CONDITIONING UNIT
SOCKET HEAD SCREW ISO 47	404361208	4	4	1088	10342823	PRESSURE CONTROL VALVE
SOCKET HEAD SCREW ISO 4	10181382	429	24	1073	96038278	HYDRAULICS
SOCKET HEAD SCREW ISO 47	12216217	40	4	850	918810308	CONTROL STAND
SOCKET HEAD SCREW ISO 47	404364108	(2)	4	519	96032778	PIPEWORK RETROFIT CONT
SOCKET HEAD SCREW ISO 47	4902252	913	14	192	11081159	DISTRIBUTOR GEARBOX
SOCKET HEAD SCREW ISO 47	11690044	21	2	1166	918064308	SLIDING DOOR INSTALLATION
SOCKET HEAD SCREW ISO 47	11690044	15	3	1168	968080908	CLOSING DEVICE
SOCKET HEAD SCREW ISO 4	10181389	11	6	19	918993708	COOLER INSTALLATION
SOCKET HEAD SCREW ISO 47	510746608	91	6	239	10874905	STEERING AXLE
SOCKET HEAD SCREW ISO 47	10875586	(3)	1	126	12410651	ENGINE CONTROL SENSORS
SOCKET HEAD SCREW ISO 47	10875586	401	4	478	96010040	MECHANICAL AUXILIARIES
SOCKET HEAD SCREW ISO 47	10875586	11	2	541	96012635	BATTERY BOX, PRE-ASSEMB
SOCKET HEAD SCREW ISO 47	10875586	308	3	734	11347399	FLANGE BEARING
SOCKET HEAD SCREW ISO 47	10875586	7	6	737	510230608	HYDRO MOTOR
SOCKET HEAD SCREW ISO 4	404250914	42	4	308	11081534	CONTROL BLOCK
SOCKET HEAD SCREW ISO 4	404250914	42	4	311	11081535	CONTROL BLOCK
SOCKET HEAD SCREW ISO 47	11140465	401	3	467	918997708	UNDERCARRIAGE ELEC. SYS
SOCKET HEAD SCREW ISO 47	11140465	12	2	567	968026708	WIPERS INSTALLATION
SOCKET HEAD SCREW ISO 4	12225935	170	8	162	964024508	CONVERTER HOUSING

Description	Item	Pos.	Quantity	Page	Assembly	Description
SOCKET HEAD SCREW ISO 4	12225935	41	4	850	918810308	CONTROL STAND
SOCKET HEAD SCREW ISO 47	10875588	9	12	939	96038214	FUEL TANK, PRE-ASSEMBLED
SOCKET HEAD SCREW ISO 47	10875588	6	3	950	10327167	ELECTRIC PUMP
SOCKET HEAD SCREW ISO 47	10875588	(1)	2	1141	918065208	CRANE OPERATOR CABIN P
SOCKET HEAD SCREW ISO 47	10875588	2	4	1415	967995008	MECHANICAL AUXILIARIES
SOCKET HEAD SCREW ISO 47	10875588	6	8	1524	915262708	MIRROR ATTACHMENT
SOCKET HEAD SCREW ISO 47	4901159	3	4	175	10653025	CONTROL VALVE
SOCKET HEAD SCREW ISO 47	4901159	(3)	4	195	10870697	VARIABLE PUMP
SOCKET HEAD SCREW ISO 47	4901159	3	4	788	10114975	CONTROL VALVE
SOCKET HEAD SCREW ISO 47	11820284	4	8	954	918531108	MIRROR ATTACHM.IN CRANE
SOCKET HEAD SCREW ISO 47	11820284	(3)	4	1545	96014903	SCREW BOLT
SOCKET HEAD SCREW ISO 47	10875590	303	2	220	96036794	PNE&HYD 1ST AXLE PREASSE
SOCKET HEAD SCREW ISO 47	10875590	21	2	603	969862108	VALVE PLATE, PRE-ASSEMB
SOCKET HEAD SCREW ISO 47	10875590	28	4	1141	918065208	CRANE OPERATOR CABIN P
SOCKET HEAD SCREW ISO 47	10875590	5	4	1412	96012846	MECHANICAL AUXILIARIES
SOCKET HEAD SCREW ISO 47	404339501	5	14	78	10116165	LUBE OIL PUMP WITH FASTEN
SOCKET HEAD SCREW ISO 47	10875591	47	2	23	96032863	RADIATOR, PRE-ASSEMBLED
SOCKET HEAD SCREW ISO 47	10875591	2	4	218	10870347	ANGLE TRANSMITTER
SOCKET HEAD SCREW ISO 47	10875591	140	202	303	96039320	FIXING PARTS
SOCKET HEAD SCREW ISO 47	10875591	140	58	521	96039318	FIXING PARTS
SOCKET HEAD SCREW ISO 47	10875591	3	1	817	10154796	INTAKE STACK ASSEMBLY
SOCKET HEAD SCREW ISO 47	10875592	23	2	603	969862108	VALVE PLATE, PRE-ASSEMB
SOCKET HEAD SCREW ISO 47	10875592	13	8	629	917442808	ADD-ON PARTS CAMERA
SOCKET HEAD SCREW ISO 47	10875592	335	2	756	96038878	DIESEL ENGINE, PRE-ASSEMB
SOCKET HEAD SCREW ISO 47	10875592	31	2	1152	918064108	CRANE OPERATOR CABIN P
SOCKET HEAD SCREW ISO 47	10875592	45	4	1190	917996708	AIR COND. UNIT SUPERSTRU
SOCKET HEAD SCREW ISO 47	12203634	51	2	134	96032862	DIESEL ENGINE, PRE-ASSEMB
SOCKET HEAD SCREW ISO 47	12203634	150	10	303	96039320	FIXING PARTS
SOCKET HEAD SCREW ISO 47	12203634	4	4	366	96059018	BALL VALVE STRIP
SOCKET HEAD SCREW ISO 47	12203634	15	1	634	918744608	INSTALLATION SLEEPER BERT
SOCKET HEAD SCREW ISO 47	12203634	330	10	755	96038878	DIESEL ENGINE, PRE-ASSEMB
SOCKET HEAD SCREW ISO 47	12203634	52	16	795	96039239	RADIATOR, PRE-ASSEMBLED
SOCKET HEAD SCREW ISO 47	12203634	17	2	1036	96001513	HINGED FRAME
SOCKET HEAD SCREW ISO 47	12203634	38	3	1174	10228112	AIR CONDITIONING UNIT
SOCKET HEAD SCREW ISO 47	10876359	55	16	795	96039239	RADIATOR, PRE-ASSEMBLED
SOCKET HEAD SCREW ISO 47	10876359	304	2	846	918996908	AIR FILTER UNIT CPL.
SOCKET HEAD SCREW ISO 47	10876359	57	4	1155	969752508	INTERNAL PANELLING INSTA
SOCKET HEAD SCREW ISO 47	10876359	6	2	1447	96022733	BULKHEAD PLATE
SOCKET HEAD SCREW ISO 47	12202784	303	2	242	96036796	PNE&HYD 3RD AXLE PREASSE
SOCKET HEAD SCREW ISO 47	12202784	303	4	254	96036797	PNE&HYD 4TH AXLE PREASSE
SOCKET HEAD SCREW ISO 47	12202784	86	2	796	96039239	RADIATOR, PRE-ASSEMBLED
SOCKET HEAD SCREW ISO 47	10876360	605	8	442	918994608	TIRE COVER PANELLING
SOCKET HEAD SCREW ISO 47	10876360	(151)	2	535	962806108	CONTROL DESK SUPPORT
SOCKET HEAD SCREW ISO 47	10876360	46	2	1447	96022733	BULKHEAD PLATE
SOCKET HEAD SCREW ISO 47	10876361	18	2	487	96034763	LAMP CLAMP CPL.REAR LEFT
SOCKET HEAD SCREW ISO 47	10876361	18	2	490	96034764	LAMP CLAMP CPL.REAR RIGH
SOCKET HEAD SCREW ISO 47	10876361	(151)	2	535	962806108	CONTROL DESK SUPPORT
SOCKET HEAD SCREW ISO 47	10876361	333	4	756	96038878	DIESEL ENGINE, PRE-ASSEMB
SOCKET HEAD SCREW ISO 47	10876361	83	8	1458	96051270	BALLAST PALETTE PRE-ASS.
SOCKET HEAD SCREW ISO 47	12215338	604	8	442	918994608	TIRE COVER PANELLING
SOCKET HEAD SCREW ISO 47	12215338	329	4	755	96038878	DIESEL ENGINE, PRE-ASSEMB
SOCKET HEAD SCREW ISO 47	12215338	85	2	795	96039239	RADIATOR, PRE-ASSEMBLED
SOCKET HEAD SCREW ISO 4	10539468	82	4	800	919546708	MUFFLER UNIT
SOCKET HEAD SCREW ISO 47	12203710	325	2	755	96038878	DIESEL ENGINE, PRE-ASSEMB
SOCKET HEAD SCREW ISO 47	12216222	62	12	1543	919752108	SX-INTERMEDIATE PC PRE-AS
SOCKET HEAD SCREW ISO 47	12203635	24	2	1230	965226108	FITTING PLATE EMERG. ACT:
SOCKET HEAD SCREW ISO 47	12203635	24	2	1235	965324508	FITTING PLATE EMERG. ACT:
SOCKET HEAD SCREW ISO 4	12213821	21	4	337	96047402	SUPPORT PIECE PRE-ASS.
SOCKET HEAD SCREW ISO 4	12213821	21	4	346	96047403	SUPPORT PIECE PRE-ASS.
SOCKET HEAD SCREW ISO 47	10875597	31	8	1107	96001074	BATTERY BOX, PRE-ASSEMB

Description	Item	Pos.	Quantity	Page	Assembly	Description
SOCKET HEAD SCREW ISO 47	10875597	33	4	1144	969752608	WINDOW ASSEMBLY
SOCKET HEAD SCREW ISO 4	12100266	11	4	397	914912108	MIRROR ATTACHMENT
SOCKET HEAD SCREW ISO 47	11690797	9	2	830	10141720	EXHAUST TC MOUNTING
SOCKET HEAD SCREW ISO 4	4600377	9	2	112	10141718	EXHAUST TC MOUNTING
SOCKET HEAD SCREW ISO 4	4600377	9	2	113	10141719	EXHAUST TC MOUNTING
SOCKET HEAD SCREW ISO 4	4600377	9	2	831	10141721	EXHAUST TC MOUNTING
SOCKET HEAD SCREW ISO 4	10663523	45	8	134	96032862	DIESEL ENGINE, PRE-ASSEMB
SOCKET HEAD SCREW ISO 47	10875598	9	2	112	10141718	EXHAUST TC MOUNTING
SOCKET HEAD SCREW ISO 47	10875598	9	2	113	10141719	EXHAUST TC MOUNTING
SOCKET HEAD SCREW ISO 47	10875598	3	12	401	919461708	SEATS DRIVER'S CAB
SOCKET HEAD SCREW ISO 47	10875598	407	4	408	919073008	DRIVER'S CABIN CONTROLS
SOCKET HEAD SCREW ISO 47	10875598	9	2	830	10141720	EXHAUST TC MOUNTING
SOCKET HEAD SCREW ISO 47	10875598	9	3	831	10141721	EXHAUST TC MOUNTING
SOCKET HEAD SCREW ISO 47	10875598	8	6	919	918719408	ROTATING PLATFORM LOCK
SOCKET HEAD SCREW ISO 47	10875598	6	2	1107	96001074	BATTERY BOX, PRE-ASSEMB
SOCKET HEAD SCREW ISO 4	404206408	190	2	150	571801808	CONTROL
SOCKET HEAD SCREW ISO 47	10875599	10	2	112	10141718	EXHAUST TC MOUNTING
SOCKET HEAD SCREW ISO 47	10875599	10	2	113	10141719	EXHAUST TC MOUNTING
SOCKET HEAD SCREW ISO 47	10875599	10	2	830	10141720	EXHAUST TC MOUNTING
SOCKET HEAD SCREW ISO 47	10875599	10	2	831	10141721	EXHAUST TC MOUNTING
SOCKET HEAD SCREW ISO 47	10875599	15	4	931	918996808	UREA PLANT
SOCKET HEAD SCREW ISO 4	10007205	4	24	1149	969848908	RELING
SOCKET HEAD SCREW ISO 47	4600791	10	4	777	10292854	PUMP SUPPORT
SOCKET HEAD SCREW ISO 47	12208098	10	4	397	914912108	MIRROR ATTACHMENT
SOCKET HEAD SCREW ISO 47	12208098	17	2	1095	511497508	PRESSURE RELIEF VALVE
SOCKET HEAD SCREW ISO 47	12208098	25	4	1609	918474408	ERECTION FRAME
SOCKET HEAD SCREW ISO 47	11691424	17	2	1093	510438508	PRESSURE RELIEF VALVE
SOCKET HEAD SCREW ISO 47	12202976	656	2	443	918994608	TIRE COVER PANELLING
SOCKET HEAD SCREW ISO 47	12202976	15	4	717	571927608	CONTROL ELEMENT
SOCKET HEAD SCREW ISO 47	12202976	42	20	1542	919752108	SX-INTERMEDIATE PC PRE-AS
SOCKET HEAD SCREW ISO 47	12202976	(3)	1	1543	919752108	SX-INTERMEDIATE PC PRE-AS
SOCKET HEAD SCREW ISO 47	12202976	42	20	1552	919752208	SX-INTERMEDIATE PC PRE-AS
SOCKET HEAD SCREW ISO 47	12206699	25	4	579	96012578	SMALL PARTS INSTALLATION
SOCKET HEAD SCREW ISO 47	12206699	18	6	736	540270514	DRIVE UNIT CPL
SOCKET HEAD SCREW ISO 47	12206699	4	4	1138	96003883	PLATFORM COMPL.
SOCKET HEAD SCREW ISO 47	10875601	57	2	589	917330508	DOOR LEFT, CPL.
SOCKET HEAD SCREW ISO 47	10875601	57	2	596	917330608	DOOR RIGHT, CPL.
SOCKET HEAD SCREW ISO 47	10875601	302	1	734	11347399	FLANGE BEARING
SOCKET HEAD SCREW ISO 47	10875570	4	3	821	11364209	AIR COMPRESSOR PRE-ASSY
SOCKET HEAD SCREW ISO 47	10875570	303	2	846	918996908	AIR FILTER UNIT CPL.
SOCKET HEAD SCREW ISO 47	10875570	25	2	1166	918064308	SLIDING DOOR INSTALLATION
SOCKET HEAD SCREW ISO 47	12202901	12	4	525	511433808	AXLE LOCKING VALVE
SOCKET HEAD SCREW ISO 47	12213825	17	6	736	540270514	DRIVE UNIT CPL
SOCKET HOUSING 2-POL	6001790	541	1	409	96037721	WIRES COMPL. INSTRUMENT
SOCKET HOUSING 2-POL	6001790	510	3	470	96037549	WIRING HARNESS
SOCKET HOUSING 2-POL	6001790	517	3	473	96037533	WIRING HARNESS
SOCKET HOUSING 2-POL	6001790	514	1	878	96036289	WIRING HARNESS
SOCKET HOUSING 2-POL	6001790	515	2	996	96036112	WIRING HARNESS
SOCKET HOUSING 2-POL	6001790	503	1	1004	96036118	WIRING HARNESS
SOCKET INSERT 16-POL+PE	637005301	516	1	1043	96035662	CABLES MOUNTING PANEL C
SOCKET PIN	570560808	(1)	1	396	914008808	MANEUVERING COUPLING
SOCKET PIN T ZN K	924713108	16	2	1252	918472608	BALLAST FRAME CRANE SUPP
SOCKET PIN T ZN K	924713108	70	20	1467	96024497	GUIDE PRE-ASS.
SOCKET PIN WELDED T ZN O	96014897	2	1	1542	919752108	SX-INTERMEDIATE PC PRE-AS
SOCKET PIN WELDED T ZN O	96014897	2	1	1552	919752208	SX-INTERMEDIATE PC PRE-AS
SOCKET SHELL	10025071	507	1	1013	96000924	LEAD
SOCKET SHELL	10025071	507	1	1014	96000925	LEAD
SOCKET SHELL	10025071	506	1	1015	96000926	LEAD
SOCKET SHELL HAN 16B	605617308	507	1	1017	96000928	LEAD
SOCKET SHELL HAN 16B ALU	10332507	508	1	1016	96000927	LEAD

Description	Item	Pos.	Quantity	Page	Assembly	Description
SOCKET SHELL HAN 16B ALU	10332507	507	1	1018	96000930	LEAD
SOCKET SHELL HAN 24B	605610908	169	1	1010	929536308	WIRING HARNESS
SOCKET TERMINAL STRIP DIN	602321208	5	7	1045	928431108	BUS PCB
SOCKET WRENCH GR.11/3	790024908	9	1	647	963294508	MAIN TOOLS
SOCKET WRENCH SW8	12105803	222	1	308	11081534	CONTROL BLOCK
SOCKET WRENCH SW8	12105803	222	1	311	11081535	CONTROL BLOCK
SOLDERING TIN S-SN96AG4	11482188	(262)	0.01	1033	96035660	ASSEMBLY PARTS MOUNTIN
SOLDERING WIRE	820000208	262	0.01	411	967188608	INSERTION MODULE
SOLDERING WIRE	820000208	(3)	0.01	1033	96035660	ASSEMBLY PARTS MOUNTIN
SOLDERING WIRE	820000208	3	0.01	1035	96061897	INSERTION MODULE
SOLENOID VALVE	10343003	3	1	957	918759508	ADD HEATING SUPERSTRUCT
SOLENOID VALVE	10343003	4	1	1172	918064408	HEATING CRANE DRIVER'S CA
SOLENOID VALVE	10876704	4	1	1082	11341035	CONTROL BLOCK
SOLENOID VALVE	10876705	5	1	1082	11341035	CONTROL BLOCK
SOLENOID VALVE 10BAR 5/2W	511308008	57	2	499	96032772	PIPEWORK AIR INSTALLATIO
SOLENOID VALVE 10BAR 5/2W	511308108	58	1	499	96032772	PIPEWORK AIR INSTALLATIO
SOLENOID VALVE 12,5BAR 3/	502659608	55	4	499	96032772	PIPEWORK AIR INSTALLATIO
SOLENOID VALVE 2/2 350BAR	10297793	1	2	522	10030767	AXLE LOCKING VALVE
SOLENOID VALVE 2/2-1,5BAR	11067221	14	2	603	969862108	VALVE PLATE, PRE-ASSEMB
SOUND DAMPING	917991908	159	1	12		LIEBHERR MOB.CRANE LG 175
SOUND DAMPING LG 1750-2	96002612	800	1	971	917991908	SOUND DAMPING
SPACER BOLT	10878246	16	2	1424	918476908	DOUBLE HOOK BLOCK
SPACER BOLT	10878247	12	2	1424	918476908	DOUBLE HOOK BLOCK
SPACER BOLT SUB-D	660078614	515	1	903	96036301	WIRES CPL.
SPACER BUSHING PA6G	973461608	85	2	1179	918793508	SLEWING PLATFORM CATWAL
SPACER PIECE	10130953	2	1	93	12421641	CONNECTING LINE ADD-ON
SPACER PIECE	10133649	2	1	819	12421642	CONNECTING LINE ADD-ON
SPACER PIECE	921753508	15	2	1467	96024497	GUIDE PRE-ASS.
SPACER PIECE 10X89X46 PA6	971154908	15	2	397	914912108	MIRROR ATTACHMENT
SPACER PIECE PA6G SCHW	974922108	16	1	397	914912108	MIRROR ATTACHMENT
SPACER RING	530191708	434	1	212	10876206	FINAL DRIVE
SPACER RING	530191708	449	1	226	10876205	FINAL DRIVE
SPACER RING	530191708	449	1	251	10876158	FINAL DRIVE
SPACER RING	530191708	434	1	276	10876196	FINAL DRIVE
SPACER RING	570884908	569	1	261	10874907	STEERING AXLE
SPACER RING	7019275	55	2	204	10874903	DRIVEN STEERING AXLE
SPACER RING	7019275	55	2	224	10874904	DRIVEN STEERING AXLE
SPACER RING	7019275	55	2	239	10874905	STEERING AXLE
SPACER RING	7019275	55	2	249	10874906	DRIVEN STEERING AXLE
SPACER RING	7019275	55	2	261	10874907	STEERING AXLE
SPACER RING	7019275	55	2	272	10874908	DRIVEN STEERING AXLE
SPACER RING	7019275	55	2	285	10874909	STEERING AXLE
SPACER RING	7019275	55	2	292	10874910	STEERING AXLE
SPARE KEY	11690767	(1)	1	532	926819708	HOUSING CPL.
SPARE PARTS SET GRIFF	10873517	5	1	889	606095008	JOYSTICK
SPARE WHEEL CPL. 505/95 R2	918170208	15	1	9		LIEBHERR MOB.CRANE LG 175
SPECIAL TOOL	10129075	11	1	39	12405454	CRANKCASE CPL. WITH CYLIN
SPEEDOMETER DIGITAL 125K	10217430	7	1	406	914754808	TACHOGRAPH
SPHERICAL BEARING	746913708	26	1	913	512395108	HYDRO CYLINDER
SPHERICAL BEARING 160	746916408	3	1	1354	927114608	ROD COMPL.
SPHERICAL BEARING 30	571505208	(9)	2	1136	918063908	CRANE DRIVER CAB ADDITIO
SPHERICAL BEARING 40	746911608	15	1	1139	10326323	HYDRO CYLINDER
SPHERICAL BEARING 45	570181008	1	2	230	10036124	SUSPENSION CYLINDER
SPHERICAL BEARING 45	570181008	1	2	243	10036126	SUSPENSION CYLINDER
SPHERICAL BEARING 80	746917908	(2)	1	1626	919747708	LA INTERMED.SECTION WELD
SPHERICAL BEARING DIN ISO	10872803	19	2	347	10032787	SWIVEL CYLINDER
SPHERICAL CAP	606144208	38	4	894	96036295	CONTROLS AND FITTINGS RI
SPHERICAL CAP	606144308	22	1	894	96036295	CONTROLS AND FITTINGS RI
SPHERICAL CAP	606144808	25	1	894	96036295	CONTROLS AND FITTINGS RI
SPHERICAL CAP 80X178X178	973143208	54	2	332	919314608	OUTRIGGER W.SWING-OUT

Description	Item	Pos.	Quantity	Page	Assembly	Description
SPHERICAL WASHER DIN 631	11622278	3	1	83	10152866	INJECTOR WITH FASTENING
SPHERICAL WASHER DIN 631	11622278	4	1	84	10150877	RK INJECTOR
SPIGOT	704219908	19	1	567	968026708	WIPERS INSTALLATION
SPIRAL BACK-UP RING	540184408	20	1	736	540270514	DRIVE UNIT CPL
SPIRAL DOWEL PIN 8X35 St	10011783	5	2	53	10130808	CRANKSHAFT WITH GEAR
SPIRAL DOWEL PIN ISO 8748	514593508	31	2	783	11656288	VARIABLE PUMP
SPIRAL SPRING	570926908	11	2	1493	616142008	CABLE REEL
SPLASH PLATE 2.5X1113X964	973133208	50	1	440	918994608	TIRE COVER PANELLING
SPLASH PLATE 2.5X1302X572	973135008	52	1	440	918994608	TIRE COVER PANELLING
SPLASH PLATE 2.5X1302X572	973135108	53	1	440	918994608	TIRE COVER PANELLING
SPLASH PLATE 2.5X157X676 A	973156608	57	2	440	918994608	TIRE COVER PANELLING
SPLASH PLATE 2.5X552X192 A	973152508	55	2	440	918994608	TIRE COVER PANELLING
SPLASH PLATE 2.5X763X199 A	97126083	54	4	440	918994608	TIRE COVER PANELLING
SPLASH PLATE 2.5X964X1113	973133408	51	1	440	918994608	TIRE COVER PANELLING
SPLASH PLATE 2X286X195 A	973156708	58	2	440	918994608	TIRE COVER PANELLING
SPLASH PLATE 3X758X175 A	973156408	56	4	440	918994608	TIRE COVER PANELLING
SPLINE SHAFT D125X234	571828008	120	1	760	12101214	DISTRIBUTOR GEARBOX
SPLIT PIN ISO 1234 10X100 St	10180377	49	2	1599	918474308	F-HEAD SECTION
SPLIT PIN ISO 1234 10X71 St 4	10180374	109	1	910	919361008	SA FRAME
SPLIT PIN ISO 1234 10X71 St 4	10180374	31	2	1404	916980308	L-HEAD PIECE
SPLIT PIN ISO 1234 10X71 St 4	10180374	14	1	1614	918474508	OVERRUN PROTECTION
SPLIT PIN ISO 1234 10X80 St 4	10180375	15	8	676	918409908	WINCH 1
SPLIT PIN ISO 1234 10X80 St 4	10180375	15	8	691	918410008	WINCH 2
SPLIT PIN ISO 1234 10X80 St 4	10180375	19	4	701	917151308	WINCH 4 LUFFING GEAR
SPLIT PIN ISO 1234 10X80 St 4	10180375	45	4	909	919361008	SA FRAME
SPLIT PIN ISO 1234 10X80 St 4	10180375	32	2	1136	918063908	CRANE DRIVER CAB ADDITIO
SPLIT PIN ISO 1234 10X80 St 4	10180375	16	2	1239	917413808	BASE PLATE SLEWING PLATF
SPLIT PIN ISO 1234 10X80 St 4	10180375	12	2	1252	918472608	BALLAST FRAME CRANE SUPP
SPLIT PIN ISO 1234 10X80 St 4	10180375	16	4	1378	918325908	WINCH 3
SPLIT PIN ISO 1234 13X125 St	10180381	7	4	1239	917413808	BASE PLATE SLEWING PLATF
SPLIT PIN ISO 1234 13X125 St	10180381	59	2	1349	918361308	D HEAD SECTION
SPLIT PIN ISO 1234 13X125 St	10180381	55	4	1457	96051270	BALLAST PALETTE PRE-ASS.
SPLIT PIN ISO 1234 13X125 St	10180381	11	2	1467	96024497	GUIDE PRE-ASS.
SPLIT PIN ISO 1234 13X125 St	10180381	14	2	1584	918474208	F-ASSEMBLY UNIT
SPLIT PIN ISO 1234 13X125 St	10180381	9	1	1610	96013387	ROTATING SHAFT
SPLIT PIN ISO 1234 13X160 St	10180383	16	2	1452	919692108	SUSPENDED BALLAST
SPLIT PIN ISO 1234 13X160 St	10180383	5	1	1474	967989808	CONNECTING LINK PRE-ASS.
SPLIT PIN ISO 1234 3,2X20 A2	51152	115	4	1272	919745108	S PIVOT SECTION
SPLIT PIN ISO 1234 3,2X25 ST	433003608	15	2	665	918995608	SLEWING PLATFORM FRAME
SPLIT PIN ISO 1234 3,2X25 ST	433003608	52	2	1178	918793508	SLEWING PLATFORM CATWAL
SPLIT PIN ISO 1234 4X25 St 4	10180351	25	2	1271	919745108	S PIVOT SECTION
SPLIT PIN ISO 1234 4X25 St 4	10180351	58	2	1361	918857108	D INTERMEDIATE SECTION
SPLIT PIN ISO 1234 4X32 St 4	10180352	5	4	727	916164508	ERECTING WINCH
SPLIT PIN ISO 1234 5X28 ST 4	12100681	13	4	667	965320108	LADDER COMPL.
SPLIT PIN ISO 1234 5X28 ST 4	12100681	20	4	1204	96002845	GANGWAY 1
SPLIT PIN ISO 1234 5X28 ST 4	12100681	25	8	1209	96002863	SWINGING PLATFORM COMPL
SPLIT PIN ISO 1234 5X28 ST 4	12100681	10	2	1412	96012846	MECHANICAL AUXILIARIES
SPLIT PIN ISO 1234 5X28 ST 4	12100681	6	2	1415	967995008	MECHANICAL AUXILIARIES
SPLIT PIN ISO 1234 5X40 St 4	10180359	28	4	1178	918793508	SLEWING PLATFORM CATWAL
SPLIT PIN ISO 1234 5X40 St 4	10180359	13	1	1240	963137208	CENTRING COMPLETE
SPLIT PIN ISO 1234 5X40 St 4	10180359	21	2	1252	918472608	BALLAST FRAME CRANE SUPP
SPLIT PIN ISO 1234 5X40 St 4	10180359	43	4	1271	919745108	S PIVOT SECTION
SPLIT PIN ISO 1234 5X40 St 4	10180359	87	4	1339	917996808	D PIVOT SECTION
SPLIT PIN ISO 1234 5X40 St 4	10180359	25	16	1361	918857108	D INTERMEDIATE SECTION
SPLIT PIN ISO 1234 5X40 St 4	10180359	25	16	1367	918857208	D INTERMEDIATE SECTION
SPLIT PIN ISO 1234 5X40 St 4	10180359	13	1	1428	921699008	CAMERA EQUIPMENT D-PIVOT
SPLIT PIN ISO 1234 5X40 St 4	10180359	13	1	1431	921696208	CAMERA EQUIPMENT S-PIVOT
SPLIT PIN ISO 1234 5X40 St 4	10180359	74	20	1468	96024497	GUIDE PRE-ASS.
SPLIT PIN ISO 1234 5X40 St 4	10180359	25	4	1542	919752108	SX-INTERMEDIATE PC PRE-AS
SPLIT PIN ISO 1234 5X40 St 4	10180359	25	4	1552	919752208	SX-INTERMEDIATE PC PRE-AS

Description	Item	Pos.	Quantity	Page	Assembly	Description
SPLIT PIN ISO 1234 5X40 St 4	10180359	29	2	1609	918474408	ERECTION FRAME
SPLIT PIN ISO 1234 5X45 St 4	10180360	4	2	205	571157108	TRACK ROD
SPLIT PIN ISO 1234 5X50 St 4	10180361	46	12	1542	919752108	SX-INTERMEDIATE PC PRE-AS
SPLIT PIN ISO 1234 6,3X32 ST	11968307	36	2	1447	96022733	BULKHEAD PLATE
SPLIT PIN ISO 1234 6,3X40 St 4	10180363	5	2	645	962512408	SUPPORT PLATE COMPL.
SPLIT PIN ISO 1234 6,3X40 St 4	10180363	16	2	1542	919752108	SX-INTERMEDIATE PC PRE-AS
SPLIT PIN ISO 1234 6,3X40 St 4	10180363	13	2	1547	96014968	ROPE GUARD CPL
SPLIT PIN ISO 1234 6,3X40 St 4	10180363	16	2	1552	919752208	SX-INTERMEDIATE PC PRE-AS
SPLIT PIN ISO 1234 6,3X45 ST	11968305	10	1	1136	918063908	CRANE DRIVER CAB ADDITIO
SPLIT PIN ISO 1234 6,3X45 ST	11968305	55	1	1209	96002863	SWINGING PLATFORM COMPL
SPLIT PIN ISO 1234 6,3X45 ST	11968305	24	2	1375	916979908	D OVERRUN PROTECTION
SPLIT PIN ISO 1234 6,3X45 ST	11968305	25	8	1457	96051270	BALLAST PALETTE PRE-ASS.
SPLIT PIN ISO 1234 6,3X50 St 4	10180364	2	1	216	10876343	STEERING CYLINDER
SPLIT PIN ISO 1234 6,3X50 St 4	10180364	2	1	240	10876342	STEERING CYLINDER
SPLIT PIN ISO 1234 6,3X50 St 4	10180364	(3)	2	258	96036784	AXLE 5, PRE-ASSEMBLED
SPLIT PIN ISO 1234 6,3X50 St 4	10180364	11	2	555	968027008	BEARING INSTALLATION
SPLIT PIN ISO 1234 6,3X50 St 4	10180364	13	4	928	919361208	ROLLER BEARING
SPLIT PIN ISO 1234 6,3X50 St 4	10180364	18	3	1201	918065308	SLEWING PLATFORM CATWAL
SPLIT PIN ISO 1234 6,3X50 St 4	10180364	36	1	1204	96002845	GANGWAY 1
SPLIT PIN ISO 1234 6,3X50 St 4	10180364	51	1	1209	96002863	SWINGING PLATFORM COMPL
SPLIT PIN ISO 1234 6,3X50 St 4	10180364	29	2	1212	966659308	STAIR
SPLIT PIN ISO 1234 6,3X50 St 4	10180364	16	1	1276	96043443	FLAP PART
SPLIT PIN ISO 1234 6,3X50 St 4	10180364	24	2	1290	919745708	S INTERMEDIATE SECTION
SPLIT PIN ISO 1234 6,3X50 St 4	10180364	24	2	1298	919745808	LA INTERMED.SECTION WELD
SPLIT PIN ISO 1234 6,3X50 St 4	10180364	24	2	1301	919746208	S INTERMEDIATE SECTION
SPLIT PIN ISO 1234 6,3X50 St 4	10180364	90	2	1339	917996808	D PIVOT SECTION
SPLIT PIN ISO 1234 6,3X50 St 4	10180364	93	2	1458	96051270	BALLAST PALETTE PRE-ASS.
SPLIT PIN ISO 1234 6,3X50 St 4	10180364	62	2	1600	918474308	F-HEAD SECTION
SPLIT PIN ISO 1234 6,3X50 St 4	10180364	13	1	1609	918474408	ERECTION FRAME
SPLIT PIN ISO 1234 6,3X50 St 4	10180364	8	1	1612	96013389	PULLEY MOUNT ASSEMBLY C
SPLIT PIN ISO 1234 6,3X56 ST	12100682	62	6	910	919361008	SA FRAME
SPLIT PIN ISO 1234 6,3X63 St 4	10180365	53	2	1209	96002863	SWINGING PLATFORM COMPL
SPLIT PIN ISO 1234 6,3X63 St 4	10180365	47	2	1334	919747208	S INTERMEDIATE SECTION
SPLIT PIN ISO 1234 6,3X90 St 4	10180367	115	2	1458	96051270	BALLAST PALETTE PRE-ASS.
SPLIT PIN ISO 1234 8X50 St 4	10180368	4	1	914	925299708	PENDULUM, COMPLETE
SPLIT PIN ISO 1234 8X50 St 4	10180368	28	1	1201	918065308	SLEWING PLATFORM CATWAL
SPLIT PIN ISO 1234 8X50 St 4	10180368	29	2	1404	916980308	L-HEAD PIECE
SPLIT PIN ISO 1234 8X50 St 4	10180368	4	1	1433	968929408	PIN PULLING CYLINDER CPL.
SPLIT PIN ISO 1234 8X50 St 4	10180368	4	1	1436	968929508	PIN PULLING CYLINDER CPL.
SPLIT PIN ISO 1234 8X50 St 4	10180368	7	1	1571	918859708	F-CONNECTING HEAD
SPLIT PIN ISO 1234 8X50 St 4	10180368	7	1	1581	919463108	F-CONNECTING HEAD
SPLIT PIN ISO 1234 8X50 St 4	10180368	36	8	1599	918474308	F-HEAD SECTION
SPLIT PIN ISO 1234 8X50 St 4	10180368	5	1	1614	918474508	OVERRUN PROTECTION
SPLIT PIN ISO 1234 8X63 ST 4	10875873	13	4	190	96032869	TRANSFER CASE, PRE-ASSE
SPLIT PIN ISO 1234 8X63 ST 4	10875873	112	4	910	919361008	SA FRAME
SPLIT PIN ISO 1234 8X63 ST 4	10875873	42	2	1136	918063908	CRANE DRIVER CAB ADDITIO
SPLIT PIN ISO 1234 8X63 ST 4	10875873	34	2	1306	919746308	SL REDUCING SECTION
SPLIT PIN ISO 1234 8X63 ST 4	10875873	58	8	1457	96051270	BALLAST PALETTE PRE-ASS.
SPLIT PIN ISO 1234 8X63 ST 4	10875873	7	1	1460	921723608	SWITCH UNIT
SPLIT PIN ISO 1234 8X63 ST 4	10875873	7	1	1461	921723708	SWITCH UNIT
SPLIT PIN ISO 1234 8X63 ST 4	10875873	9	2	1588	918489108	PIVOT SECTION
SPLIT PIN ISO 1234 8X63 ST 4	10875873	45	2	1599	918474308	F-HEAD SECTION
SPLIT PIN ISO 1234 8X63 ST 4	10875873	5	1	1612	96013389	PULLEY MOUNT ASSEMBLY C
SPLIT PIN ISO 1234 8X63 ST 4	10875873	10	2	1614	918474508	OVERRUN PROTECTION
SPLIT PIN ISO 1234 8X80 St 4	10180371	22	1	1201	918065308	SLEWING PLATFORM CATWAL
SPOILER LEFT PU-G SPF	973820908	1	1	580	968035408	AIR GUIDE SYSTEM
SPOILER RIGHT PU-G SPF	973821008	2	1	580	968035408	AIR GUIDE SYSTEM
SPONGE RUBBER 20X4 MOOS	262103108	30	0.064	850	918810308	CONTROL STAND
SPOUT	971565208	15	2	579	96012578	SMALL PARTS INSTALLATION
SPOUT 6,5/6,5/2 GUMMI	591055508	1	2	569	591080408	WATER BASIN

Description	Item	Pos.	Quantity	Page	Assembly	Description
SPOUT 6,5/6,5/2 GUMMI	591055508	9	1	1160	96000697	WIPERS INSTALLATION
SPRING	10324859	10	1	195	10870697	VARIABLE PUMP
SPRING	10465689	(6)	1	1482	96016504	ADDNL.HYDR.SUSPENDED BA
SPRING 2X125X19 X10CRNI18-	978486708	35	1	1166	918064308	SLIDING DOOR INSTALLATION
SPRING PLUG 3-3,5-62 480H	10875868	9	2	623	963047708	PIN INSERT SUB-ASSEMBLY
SPRING PLUG 3-3,5-62 480H	10875868	16	8	645	962512408	SUPPORT PLATE COMPL.
SPRING PLUG 3-3,5-62 480H	10875868	17	7	1201	918065308	SLEWING PLATFORM CATWAL
SPRING PLUG 3-3,5-62 480H	10875868	26	2	1271	919745108	S PIVOT SECTION
SPRING PLUG 4,5X4X78 A2K	433206208	34	4	332	919314608	OUTRIGGER W.SWING-OUT
SPRING PLUG 4,5X4X78 A2K	433206208	7	1	480	917737708	ROTARY FEED THROUGH
SPRING PLUG 5 VERZ	433206308	7	2	645	962512408	SUPPORT PLATE COMPL.
SPRING PLUG 5 VERZ	433206308	25	2	1475	96020796	ROD CPL.
SPRING PLUG 5 VERZ	433206308	11	2	1564	96002454	BRACKET CPL.
SPRING PLUG 5 VERZ	433206308	11	2	1565	96016927	BRACKET CPL.
SPRING PLUG 6 ZINC COATE	433206408	12	2	676	918409908	WINCH 1
SPRING PLUG 6 ZINC COATE	433206408	12	2	691	918410008	WINCH 2
SPRING PLUG 6 ZINC COATE	433206408	13	2	701	917151308	WINCH 4 LUFFING GEAR
SPRING PLUG 6 ZINC COATE	433206408	12	4	1239	917413808	BASE PLATE SLEWING PLATF
SPRING PLUG 6 ZINC COATE	433206408	7	1	1240	963137208	CENTRING COMPLETE
SPRING SUPPORT	510797008	3	1	527	511417708	PRESSURE LIMITING VALVE
SPRING SUPPORT	510797008	3	1	1092	511417608	PRESSURE LIMITING VALVE
SPRING SUPPORT	570114908	6	1	739	570113308	DRIVING GEAR
SPRING WASHER DIN 137 10	10411093	6	2	116	11386646	STARTER PRE-ASSY.
SPRING WASHER DIN 137 6 X1	10411092	4	1	116	11386646	STARTER PRE-ASSY.
SPRING-LOADED LOCK 12X14	704210108	91	1	1272	919745108	S PIVOT SECTION
SPRING-LOADED LOCK ST V	704219208	6	1	1276	96043443	FLAP PART
SPRING-LOADED PIN	510797308	6	1	527	511417708	PRESSURE LIMITING VALVE
SPRING-LOADED PIN	510797308	4	1	744	511432008	PRETENSIONING VALVE
SPRING-LOADED PIN	510797308	6	1	1092	511417608	PRESSURE LIMITING VALVE
STAIR	966659308	6	1	1209	96002863	SWINGING PLATFORM COMPL
STAIR 2X8-797X2,375M AL ELO	11002751	16	1	1212	966659308	STAIR
STAND	921567808	1	1	1225	921567308	CAMERA INSTALLATION SLEW
STAND WELDED	96015573	3	2	1457	96051270	BALLAST PALETTE PRE-ASS.
STAR HANDLE SCREW	10443625	24	2	850	918810308	CONTROL STAND
STAR HANDLE SCREW M8X55	704003108	21	4	629	917442808	ADD-ON PARTS CAMERA
START AID CABLE 2X70-15M	12103649	10	1	1518	919694608	STARTER AID
STARTER	12105422	1	1	1441	12102587	CRAWLER TRACTOR
STARTER 8.4KW 24V	10120542	1	1	834	10120541	STARTER PRE-ASSY.
STARTER AID 24V	919694608	445	1	15		LIEBHERR MOB.CRANE LG 175
STARTER ASSEMBLY 7.8KW	9080641	450	1	37	13455159	DIESEL ENGINE
STARTER ASSEMBLY 8.4KW	10120540	450	2	809	13455143	DIESEL ENGINE
STARTER PRE-ASSY. 7.8KW 24	11386646	1	1	115	9080641	STARTER ASSEMBLY
STARTER PRE-ASSY. 8.4KW 24	10120541	1	1	833	10120540	STARTER ASSEMBLY
STATOR	571390708	5	1	620	502028008	EDDY CURRENT BRAKE
STATOR CARRIER	530193508	2	1	619	912569508	ADD-ON UNIT TELMA
STEERING ARM	10101873	69	1	204	10874903	DRIVEN STEERING AXLE
STEERING ARM	10101874	70	1	204	10874903	DRIVEN STEERING AXLE
STEERING ARM	10101895	69	1	224	10874904	DRIVEN STEERING AXLE
STEERING ARM	10101896	70	1	224	10874904	DRIVEN STEERING AXLE
STEERING ARM	10101929	69	1	249	10874906	DRIVEN STEERING AXLE
STEERING ARM	10101930	70	1	249	10874906	DRIVEN STEERING AXLE
STEERING ARM	10101951	71	1	272	10874908	DRIVEN STEERING AXLE
STEERING ARM	10101952	72	1	272	10874908	DRIVEN STEERING AXLE
STEERING ARM	10101978	69	1	239	10874905	STEERING AXLE
STEERING ARM	10101979	70	1	239	10874905	STEERING AXLE
STEERING ARM	10102021	69	1	261	10874907	STEERING AXLE
STEERING ARM	10102022	70	1	261	10874907	STEERING AXLE
STEERING ARM	10102039	69	1	285	10874909	STEERING AXLE
STEERING ARM	10102040	70	1	285	10874909	STEERING AXLE
STEERING ARM	10102059	69	1	292	10874910	STEERING AXLE

Description	Item	Pos.	Quantity	Page	Assembly	Description
STEERING ARM	10102060	70	1	292	10874910	STEERING AXLE
STEERING AXLE L81 SPF	10874905	1	1	237	96036782	AXLE 3, PRE-ASSEMBLED
STEERING AXLE L81 SPF	10874907	1	1	258	96036784	AXLE 5, PRE-ASSEMBLED
STEERING AXLE L81 SPF	10874909	1	1	283	96036788	AXLE 7, PRE-ASSEMBLED
STEERING AXLE L81 SPF	10874910	1	1	290	96036789	AXLE 8, PRE-ASSEMBLED
STEERING BOX	571806408	10	1	150	571801808	CONTROL
STEERING CENTERING CYLIN	10875353	8	1	258	96036784	AXLE 5, PRE-ASSEMBLED
STEERING CENTERING CYLIN	10875353	8	1	270	96036787	AXLE 6, PRE-ASSEMBLED
STEERING CENTERING CYLIN	10875353	8	1	283	96036788	AXLE 7, PRE-ASSEMBLED
STEERING COLUMN MOUNTIN	969720408	3	1	557	918497008	DRIVER'S CABIN PRE-ASS.1
STEERING CYLINDER 70/32-25	10876342	10	2	237	96036782	AXLE 3, PRE-ASSEMBLED
STEERING CYLINDER 70/32-25	10876342	8	2	247	96036783	AXLE 4, PRE-ASSEMBLED
STEERING CYLINDER 70/32-25	10876342	9	2	258	96036784	AXLE 5, PRE-ASSEMBLED
STEERING CYLINDER 70/32-25	10876342	9	2	270	96036787	AXLE 6, PRE-ASSEMBLED
STEERING CYLINDER 70/32-25	10876342	9	2	283	96036788	AXLE 7, PRE-ASSEMBLED
STEERING CYLINDER 70/32-35	10876343	9	2	202	96036779	AXLE 1, PRE-ASSEMBLED
STEERING CYLINDER 70/32-35	10876343	9	2	222	96036781	AXLE 2, PRE-ASSEMBLED
STEERING CYLINDER 70/32-35	10876343	8	2	290	96036789	AXLE 8, PRE-ASSEMBLED
STEERING HYDRAULICS	919198908	27	1	9		LIEBHERR MOB.CRANE LG 175
STEERING KNUCKLE	10033149	13	1	261	10874907	STEERING AXLE
STEERING KNUCKLE	10101866	12	2	204	10874903	DRIVEN STEERING AXLE
STEERING KNUCKLE	10101866	12	2	224	10874904	DRIVEN STEERING AXLE
STEERING KNUCKLE	10101866	12	2	249	10874906	DRIVEN STEERING AXLE
STEERING KNUCKLE	10101866	12	1	272	10874908	DRIVEN STEERING AXLE
STEERING KNUCKLE	10102020	12	2	239	10874905	STEERING AXLE
STEERING KNUCKLE	10102020	12	2	261	10874907	STEERING AXLE
STEERING KNUCKLE	10102038	12	2	285	10874909	STEERING AXLE
STEERING KNUCKLE	10102038	12	2	292	10874910	STEERING AXLE
STEERING KNUCKLE	10455271	13	1	272	10874908	DRIVEN STEERING AXLE
STEERING KNUCKLE PIN	10101868	18	1	204	10874903	DRIVEN STEERING AXLE
STEERING KNUCKLE PIN	10101868	18	1	261	10874907	STEERING AXLE
STEERING KNUCKLE PIN	10101868	18	1	272	10874908	DRIVEN STEERING AXLE
STEERING KNUCKLE PIN	10101868	18	1	285	10874909	STEERING AXLE
STEERING KNUCKLE PIN	10101868	18	1	292	10874910	STEERING AXLE
STEERING KNUCKLE PIN	530034108	17	1	204	10874903	DRIVEN STEERING AXLE
STEERING KNUCKLE PIN	530034108	17	2	224	10874904	DRIVEN STEERING AXLE
STEERING KNUCKLE PIN	530034108	17	2	239	10874905	STEERING AXLE
STEERING KNUCKLE PIN	530034108	17	2	249	10874906	DRIVEN STEERING AXLE
STEERING KNUCKLE PIN	530034108	17	1	261	10874907	STEERING AXLE
STEERING KNUCKLE PIN	530034108	17	1	272	10874908	DRIVEN STEERING AXLE
STEERING KNUCKLE PIN	530034108	17	1	285	10874909	STEERING AXLE
STEERING KNUCKLE PIN	530034108	17	1	292	10874910	STEERING AXLE
STEERING KNUCKLE PIN	530034308	16	2	204	10874903	DRIVEN STEERING AXLE
STEERING KNUCKLE PIN	530034308	16	2	224	10874904	DRIVEN STEERING AXLE
STEERING KNUCKLE PIN	530034308	16	2	239	10874905	STEERING AXLE
STEERING KNUCKLE PIN	530034308	16	2	249	10874906	DRIVEN STEERING AXLE
STEERING KNUCKLE PIN	530034308	16	2	261	10874907	STEERING AXLE
STEERING KNUCKLE PIN	530034308	16	2	272	10874908	DRIVEN STEERING AXLE
STEERING KNUCKLE PIN	530034308	16	2	285	10874909	STEERING AXLE
STEERING KNUCKLE PIN	530034308	16	2	292	10874910	STEERING AXLE
STEERING LEVER	10101875	71	1	204	10874903	DRIVEN STEERING AXLE
STEERING LEVER	10101897	71	1	224	10874904	DRIVEN STEERING AXLE
STEERING LEVER	10101931	72	1	249	10874906	DRIVEN STEERING AXLE
STEERING LEVER	10101950	69	1	272	10874908	DRIVEN STEERING AXLE
STEERING LEVER	10101980	72	1	239	10874905	STEERING AXLE
STEERING LEVER	10102023	71	1	261	10874907	STEERING AXLE
STEERING LEVER	10102023	72	1	285	10874909	STEERING AXLE
STEERING LEVER	10102024	72	1	261	10874907	STEERING AXLE
STEERING LEVER	10102024	71	1	285	10874909	STEERING AXLE
STEERING LEVER	10102061	72	1	292	10874910	STEERING AXLE

Description	Item	Pos.	Quantity	Page	Assembly	Description
STEERING LEVER	10102062	71	1	292	10874910	STEERING AXLE
STEERING LEVER ST.CONST.	962521908	(1)	1	295	916963808	STEERING MECHANISM
STEERING LEVER ST.CONST.	962522008	(1)	1	295	916963808	STEERING MECHANISM
STEERING LEVER ST.CONST.	962522208	(1)	1	295	916963808	STEERING MECHANISM
STEERING LEVER, PRE-ASSE	962506708	4	1	295	916963808	STEERING MECHANISM
STEERING LEVER, PRE-ASSE	962506808	5	1	295	916963808	STEERING MECHANISM
STEERING LEVER, PRE-ASSE	962506908	6	1	295	916963808	STEERING MECHANISM
STEERING MECHANISM	916963808	25	1	9		LIEBHERR MOB.CRANE LG 175
STEERING PIPEWORK LG 175	96032777	4	1	297	919198908	STEERING HYDRAULICS
STEERING ROD 1058 47/38	10030481	13	1	296	916963808	STEERING MECHANISM
STEERING ROD 1060	521132208	9	2	295	916963808	STEERING MECHANISM
STEERING ROD 1700 47/40	10030480	12	2	295	916963808	STEERING MECHANISM
STEERING ROD 2650 40,7/30	10030479	11	1	295	916963808	STEERING MECHANISM
STEERING ROD 740	521125108	10	1	295	916963808	STEERING MECHANISM
STEP BRACKET 140X331X6 PA	973049408	3	4	551	96000390	ENTRY
STEP HOLDER 3X530X114 DC	97015174	2	1	446	967910908	ACCESS LADDER PRE-ASS.
STEP SEAL 3,0X2,0X1,0	570078208	(15)	1	523	570933008	AIR ACTUATION SECTION
STEP SEAL 3,0X2,0X1,0	570078208	14	1	525	511433808	AXLE LOCKING VALVE
STEP SEAL 3,0X2,0X1,0	570078208	(7)	1	525	511433808	AXLE LOCKING VALVE
STIFFENING 3X580X75 ALMG3	97115498	2	4	449	96032748	COVER PRE-ASSY.
STIFFENING 3X604X65 ALMG3	97093665	2	3	447	96035011	HEAT PROTECTION
STIFFENING RAL 7037,SDGL,G	967826508	5	1	589	917330508	DOOR LEFT, CPL.
STIFFENING RAL 7037,SDGL,G	967904108	5	1	596	917330608	DOOR RIGHT, CPL.
STOP BOLT	570796908	309	1	734	11347399	FLANGE BEARING
STOP BOLT CK12X67X15 NIRO	11001935	80	2	1543	919752108	SX-INTERMEDIATE PC PRE-AS
STOP BOLT CK12X67X15 NIRO	11001935	40	2	1552	919752208	SX-INTERMEDIATE PC PRE-AS
STOP BOLT NIROSTA	704231608	7	1	669	96014811	HOLDER PRE-ASSEMBLY
STOP BOLT NIROSTA	704231608	32	2	1144	969752608	WINDOW ASSEMBLY
STOP BOLT NIROSTA	704231608	69	1	1178	918793508	SLEWING PLATFORM CATWAL
STOP BOLT NIROSTA	704231608	21	1	1204	96002845	GANGWAY 1
STOP BOLT NIROSTA	704231608	26	2	1209	96002863	SWINGING PLATFORM COMPL
STOP BOLT NIROSTA	704231608	3	1	1412	96012846	MECHANICAL AUXILIARIES
STOP PLUG	10145118	5	1	817	10154796	INTAKE STACK ASSEMBLY
STOP PLUG	10803040	40	1	166	10343496	OIL FILLER INLET
STOP PLUG 12 EPDM,62SHOR	10874183	415	2	441	918994608	TIRE COVER PANELLING
STOP PLUG 12 EPDM,62SHOR	10874183	30	15	457	918994508	ENGINE COVERING
STOP PLUG D10,7 LD-PE	10678375	6	6	1149	969848908	RELING
STOP PLUG VSTI M12X1,5 CR6	477704308	669	5	500	96032772	PIPEWORK AIR INSTALLATIO
STOP PLUG VSTI M12X1,5 CR6	477704308	600	5	511	96026672	PNEUMAMATIC DRIVER'S CABI
STOP PLUG VSTI M12X1,5 CR6	477704308	32	4	763	11002354	VARIABLE PUMP
STOP PLUG VSTI M12X1,5 CR6	477704308	32	4	770	11002355	VARIABLE PUMP
STOP PLUG VSTI M12X1,5 CR6	477704308	32	4	779	10493368	VARIABLE PUMP
STOP PLUG VSTI M12X1,5 CR6	477704308	604	1	1123	969863108	COMPRESSED AIR PLANT
STOP PLUG VSTI1"ED CR6-F	477704608	16	1	945	967546408	OIL TANK PRE-ASS.
STOP PLUG VSTI1"ED CR6-F	477704608	771	1	1076	96038278	HYDRAULICS
STOP PLUG VSTI1"ED CR6-F	477704608	202	2	1116	10413255	CHANGE-OVER BLOCK
STOP PLUG VSTI1/2"ED CR6-F	477704208	749	1	1075	96038278	HYDRAULICS
STOP PLUG VSTI1/2"ED CR6-F	477704208	24	2	1082	11341035	CONTROL BLOCK
STOP PLUG VSTI1/2"ED CR6-F	477704208	27	1	1469	10294840	EXTENSION RAM
STOP PLUG VSTI1/2"ED CR6-F	477704208	3	1	1488	10217694	LOWERING BRAKE VALVE
STOP PLUG VSTI1/8"ED ST C	510741508	21	5	1082	11341035	CONTROL BLOCK
STOP PLUG VSTI11/2"ED CR6	477705008	610	1	1073	96038278	HYDRAULICS
STOP PLUG VSTI3/4"ED CR6-F	477704708	201	2	1116	10413255	CHANGE-OVER BLOCK
STOP PLUG VSTI3/8"ED CR6-F	477704108	801	4	1076	96038278	HYDRAULICS
STOP PLUG VSTI3/8"ED CR6-F	477704108	23	4	1082	11341035	CONTROL BLOCK
STOP PLUG VSTIM14X1,5ED C	477704908	606	1	267	96036798	PNE&HYD 5TH AXLE PREASSE
STOP PLUG VSTIM14X1,5ED C	477704908	614	1	278	96036799	PNE&HYD 6TH AXLE PREASSE
STOP PLUG VSTIM14X1,5ED C	477704908	611	1	1318	969858808	AUX.HYDRAULIC WINCH 6
STOP PLUG VSTIM14X1,5ED C	477704908	611	1	1387	969858408	ADDITIONAL HYDRAULICS WI
STOP PLUG VSTIM16X1,5ED C	477704408	420	1	758	96038878	DIESEL ENGINE, PRE-ASSEMB

Description	Item	Pos.	Quantity	Page	Assembly	Description
STOP PLUG VSTIM16X1,5ED C	477704408	22	3	763	11002354	VARIABLE PUMP
STOP PLUG VSTIM16X1,5ED C	477704408	22	3	770	11002355	VARIABLE PUMP
STOP PLUG VSTIM16X1,5ED C	477704408	22	3	779	10493368	VARIABLE PUMP
STOP PLUG VSTIM18X1,5ED C	477705108	602	2	724	96009092	HYDR. ADD. 2 SLEWING GEAR
STOP PLUG VSTIM18X1,5ED C	477705108	21	1	763	11002354	VARIABLE PUMP
STOP PLUG VSTIM18X1,5ED C	477705108	21	1	770	11002355	VARIABLE PUMP
STOP PLUG VSTIM18X1,5ED C	477705108	21	1	779	10493368	VARIABLE PUMP
STOP PLUG VSTIM18X1,5ED C	477705108	6	2	939	96038214	FUEL TANK, PRE-ASSEMBLED
STOP PLUG VSTIM18X1,5ED C	477705108	200	1	961	962059008	FUEL TANK CONTAINER PRE
STOP PLUG VSTIM18X1,5ED C	477705108	797	1	1076	96038278	HYDRAULICS
STOP PLUG VSTIM22X1,5ED C	477704508	12	2	230	10036124	SUSPENSION CYLINDER
STOP PLUG VSTIM22X1,5ED C	477704508	11	2	243	10036126	SUSPENSION CYLINDER
STOP PLUG VSTIM22X1,5ED C	477704508	201	1	372	967700608	FUEL TANK, PRE-ASSEMBLED
STOP PLUG VSTIM22X1,5ED C	477704508	48	1	763	11002354	VARIABLE PUMP
STOP PLUG VSTIM22X1,5ED C	477704508	48	1	770	11002355	VARIABLE PUMP
STOP PLUG VSTIM22X1,5ED C	477704508	48	1	779	10493368	VARIABLE PUMP
STOP PLUG VSTIM22X1,5ED C	477704508	616	5	1073	96038278	HYDRAULICS
STOP PLUG VSTIM22X1,5ED C	477704508	612	5	1123	969863108	COMPRESSED AIR PLANT
STOP PLUG VSTIM22X1,5ED C	477704508	637	2	1483	96016504	ADDNL.HYDR.SUSPENDED BA
STOP PLUG VSTIM26X1,5ED C	477705808	681	1	1074	96038278	HYDRAULICS
STOP PLUG VSTIM27X2ED C	477705608	620	1	1073	96038278	HYDRAULICS
STOP PLUG VSTIM33X2ED C	477705208	11	2	230	10036124	SUSPENSION CYLINDER
STOP PLUG VSTIM33X2ED C	477705208	10	2	243	10036126	SUSPENSION CYLINDER
STOP PLUG VSTIM33X2ED C	477705208	618	1	696	969858508	ADDITONAL HYDRAUL.WINCH
STOP PLUG VSTIM33X2ED C	477705208	33	3	763	11002354	VARIABLE PUMP
STOP PLUG VSTIM33X2ED C	477705208	33	3	770	11002355	VARIABLE PUMP
STOP PLUG VSTIM33X2ED C	477705208	33	3	779	10493368	VARIABLE PUMP
STOP PLUG VSTIM33X2ED C	477705208	687	4	1074	96038278	HYDRAULICS
STOP PLUG VSTIM33X2ED C	477705208	609	1	1318	969858808	AUX.HYDRAULIC WINCH 6
STOP PLUG VSTIM33X2ED C	477705208	609	1	1387	969858408	ADDITIONAL HYDRAULICS WI
STOP PLUG VSTIM42X2ED C	477704808	24	1	763	11002354	VARIABLE PUMP
STOP PLUG VSTIM42X2ED C	477704808	24	1	770	11002355	VARIABLE PUMP
STOP PLUG VSTIM42X2ED C	477704808	24	1	779	10493368	VARIABLE PUMP
STOP PLUG VSTIM42X2ED C	477704808	623	1	1073	96038278	HYDRAULICS
STOP PLUG VSTIM48X2ED C	477705708	39	1	763	11002354	VARIABLE PUMP
STOP PLUG VSTIM48X2ED C	477705708	39	1	770	11002355	VARIABLE PUMP
STOP PLUG VSTIM48X2ED C	477705708	39	1	779	10493368	VARIABLE PUMP
STOPPER PLUG	602331608	808	9	474	96037533	WIRING HARNESS
STOPPER PLUG	692404908	811	4	470	96037549	WIRING HARNESS
STOPPER PLUG	692404908	811	2	474	96037533	WIRING HARNESS
STOPPER PLUG	692404908	811	3	1005	96036118	WIRING HARNESS
STOPPER PLUG 3,6MM SILIK	602331108	806	9	474	96037533	WIRING HARNESS
STOPPER PLUG 3,6MM SILIK	602331108	806	30	476	96037529	WIRING HARNESS
STOPPER PLUG 3,6MM SILIK	602331108	806	63	996	96036112	WIRING HARNESS
STOPPER PLUG 3,6MM SILIK	602331108	806	20	999	96036113	WIRING HARNESS
STOPPER PLUG 3,9-4,1MM SIL	10870403	844	1	476	96037529	WIRING HARNESS
STOPPER PLUG 3,9-4,1MM SIL	10870403	844	1	999	96036113	WIRING HARNESS
STOPPER PLUG AMP JPT-SER	602329208	807	10	409	96037721	WIRES COMPL. INSTRUMENT
STOPPER PLUG AMP JPT-SER	602329208	807	2	474	96037533	WIRING HARNESS
STOPPER PLUG AMP JPT-SER	602329208	807	4	476	96037529	WIRING HARNESS
STOPPER PLUG AMP JPT-SER	602329208	807	8	996	96036112	WIRING HARNESS
STOPPER PLUG AMP JPT-SER	602329208	807	6	999	96036113	WIRING HARNESS
STOPPER PLUG BAUREIHE_M	604518908	812	20	471	96037539	WIRING HARNESS
STOPPER PLUG BAUREIHE_M	604518908	812	10	1005	96036118	WIRING HARNESS
STOPPER PLUG BAUREIHE_M	604518908	812	2	1008	96001403	WIRING HARNESS
STOPPER PLUG BAUREIHE_M	604518908	(812)	3	1411	96013078	TERMINAL BOX CPL.
STOPPER PLUG BAUREIHE_M	604518908	812	4	1499	96017126	WIRES TERMINAL BOX CPL.
STOPPER PLUG BAUREIHE_M	604518908	812	4	1502	96017132	WIRES TERMINAL BOX CPL.
STOPPER PLUG BAUREIHE_M	604518908	812	1	1593	96016424	WIRES TERMINAL BOX CPL.
STOPPER PLUG BAUREIHE_M	604518908	812	2	1606	96013807	WIRES TERMINAL BOX CPL.

Description	Item	Pos.	Quantity	Page	Assembly	Description
STOPPER PLUG DEUTSCH GR	7368253	823	5	409	96037721	WIRES COMPL. INSTRUMENT
STOPPER PLUG DEUTSCH GR	7368253	823	1	476	96037529	WIRING HARNESS
STOPPER PLUG DEUTSCH GR	7368253	823	4	881	96027394	WIRING HARNESS
STOPPER PLUG DEUTSCH GR	7368253	823	3	996	96036112	WIRING HARNESS
STOPPER PLUG DEUTSCH GR	7368253	823	1	999	96036113	WIRING HARNESS
STOPPER PLUG DEUTSCH GR	7368253	823	1	1005	96036118	WIRING HARNESS
STOPPER PLUG DEUTSCH-ST	10800046	842	1	996	96036112	WIRING HARNESS
STOPPER PLUG DIN 72585 4	692405808	817	7	470	96037549	WIRING HARNESS
STOPPER PLUG DIN 72585 4	692405808	817	4	474	96037533	WIRING HARNESS
STOPPER PLUG DIN 72585 4	692405808	817	2	476	96037529	WIRING HARNESS
STOPPER PLUG DIN 72585 4	692405808	817	3	996	96036112	WIRING HARNESS
STOPPER PLUG DIN 72585 4	692405808	817	2	999	96036113	WIRING HARNESS
STOPPER PLUG DIN 72585 7	692405708	822	3	1005	96036118	WIRING HARNESS
STOPPER PLUG DTM	10216488	(835)	8	1411	96013078	TERMINAL BOX CPL.
STOPPER PLUG MCON 1,23,5	10813642	836	1	476	96037529	WIRING HARNESS
STOPPER PLUG MCON 1,23,5	10813642	836	1	999	96036113	WIRING HARNESS
STOPPER PLUG PG29 MS	602501608	159	3	1010	929536308	WIRING HARNESS
STOPPER PLUG VSTI1/4"ED C	477704008	755	1	302	96032777	STEERING PIPEWORK
STOPPER PLUG VSTI1/4"ED C	477704008	651	2	500	96032772	PIPEWORK AIR INSTALLATIO
STOPPER PLUG VSTI1/4"ED C	477704008	770	1	1076	96038278	HYDRAULICS
STOPPER PLUG VSTI1/4"ED C	477704008	22	4	1082	11341035	CONTROL BLOCK
STOPPER PLUG VSTI1/4"ED C	477704008	200	4	1116	10413255	CHANGE-OVER BLOCK
STOPPER PLUG VSTI1/4"ED C	477704008	2	3	1488	10217694	LOWERING BRAKE VALVE
STOPPER PLUG VSTIM10X1ED	477705508	4	1	217	962431208	INST. PARTS ANGLE SENSOR
STOPPER PLUG VSTIM10X1ED	477705508	35	2	763	11002354	VARIABLE PUMP
STOPPER PLUG VSTIM10X1ED	477705508	35	2	770	11002355	VARIABLE PUMP
STOPPER PLUG VSTIM10X1ED	477705508	35	2	779	10493368	VARIABLE PUMP
STOPPER PLUG VSTIM10X1ED	477705508	33	2	928	919361208	ROLLER BEARING
STOPPER PLUG VSTIM10X1ED	477705508	629	3	1123	969863108	COMPRESSED AIR PLANT
STOPPER PLUG VSTIM10X1ED	477705508	11	1	1232	10489926	CONTROL BLOCK
STORAGE	571808808	60	1	157	965336608	HEAT EXCHANGER
STRAIGHT TUBE 18X1,5X5300	97126470	364	4	1131	919326708	PIPELINES SUPERSTRUCTUR
STRAIN	10467392	7	1	1285	616024908	CABLE DRUM
STRAINER ELEMENT	500451208	160	1	171	10343495	OIL SUMP
STRAINER FILTER	10346599	1	1	1488	10217694	LOWERING BRAKE VALVE
STRAND 1 0,35	600440908	340	16	414	962817908	PREMOUNTED RELAY MODUL
STRAND 1 0,35	600440908	48	85	1040	96003060	RELAY CONTROL SYSTEM
STRAND 1 0,35	600440908	(340)	167.05	1041	96001020	WIRES CPL.
STRIP 1250X60X30 PA6G	97087884	3	1	1547	96014968	ROPE GUARD CPL
STRIP 140X34X25 PA6G	97087823	43	10	1542	919752108	SX-INTERMEDIATE PC PRE-AS
STRIP 140X34X25 PA6G	97087823	43	10	1552	919752208	SX-INTERMEDIATE PC PRE-AS
STRIP 2000X100X30 PA6G	97096229	74	2	1543	919752108	SX-INTERMEDIATE PC PRE-AS
STRIP 2000X100X30 PA6G	97096229	66	2	1553	919752208	SX-INTERMEDIATE PC PRE-AS
STRIP 2000X60X20 PA6G	97087883	2	1	1547	96014968	ROPE GUARD CPL
STRIP 25X500X55 S355J2+N	971178908	28	4	1375	916979908	D OVERRUN PROTECTION
STRIP X0 PA6G	937200508	53	2	909	919361008	SA FRAME
STRUT 2.5X1120X45 ALMG3 H	97135424	11	1	457	918994508	ENGINE COVERING
SUBPLATE 1.5X722X728 DC01	97069478	1	1	901	96002298	MOUNTING PLATE PRE-ASS.
SUBPLATE 2X265X198 DC01	97037131	6	1	1411	96013078	TERMINAL BOX CPL.
SUBPLATE 2X265X198 DC01	97037131	6	1	1414	967922708	TERMINAL BOX CPL.
SUBRACK 56TE	912353808	20	1	1027	918998008	SWITCHBOX MOUNTING PART
SUBSTRUCTURE	11171274	60	1	852	10877138	OPERATOR SEAT
SUCTION FLANGE WELDED FE	963690708	629	2	181	96033630	PIPING DIESEL ENGINE
SUCTION HOSE 51X1060 NBR	12101298	100	1	746	918996008	DIESEL ENGINE INSTALLATIO
SUCTION HOSE 51X810 NBR	12101299	101	1	746	918996008	DIESEL ENGINE INSTALLATIO
SUCTION HOSE 51X920 NBR	12101300	102	1	746	918996008	DIESEL ENGINE INSTALLATIO
SUCTION HOSE 60X1030 NBR	12102689	104	1	746	918996008	DIESEL ENGINE INSTALLATIO
SUCTION HOSE 60X880 NBR	12102688	103	1	746	918996008	DIESEL ENGINE INSTALLATIO
SUCTION MODUL L=682,5 24V	12503120	2	1	358	968570808	UREA TANK
SUCTION MODUL L=682,5 24V	12503120	2	1	934	968570908	UREA TANK

Description	Item	Pos.	Quantity	Page	Assembly	Description
SUCTION PIPE OIL WELDM.	967544008	32	1	943	917227308	OIL RESERVOIR, COMPLETE
SUN WHEEL	571859008	314	2	210	10873988	PLANETARY GEARBOX
SUN WHEEL	571859008	314	2	274	10455272	PLANETARY GEARBOX
SUPERSTR.STEEL CONSTR.M	919292708	1	1	665	918995608	SLEWING PLATFORM FRAME
SUPPLEMENT SEATS DRIVER	918950608	64	1	10		LIEBHERR MOB.CRANE LG 175
SUPPLEMENTARY GUYING DE	910019008	620	1	16		LIEBHERR MOB.CRANE LG 175
SUPPLEMENTARY GUYING DE	918472308	650	1	16		LIEBHERR MOB.CRANE LG 175
SUPPLEMENTARY GUYING DE	918801908	662	1	16		LIEBHERR MOB.CRANE LG 175
SUPPLEMENTARY GUYING D	918476708	660	1	16		LIEBHERR MOB.CRANE LG 175
SUPPLEMENTARY GUYING D	918822508	661	1	16		LIEBHERR MOB.CRANE LG 175
SUPPORT 15X60X1280 PA6G	288153708	75	1	1600	918474308	F-HEAD SECTION
SUPPORT 15X60X1280 PA6G	288153708	5	2	1619	918887908	F-INTERMEDIATE SECT.
SUPPORT 1629X332X135 AL	10876571	3	2	463	917593008	SIDE PLATFORM
SUPPORT 20X60X1290 PA6G	283091908	29	1	1306	919746308	SL REDUCING SECTION
SUPPORT 20X60X1290 PA6G	283091908	29	2	1361	918857108	D INTERMEDIATE SECTION
SUPPORT 20X60X1290 PA6G	283091908	29	1	1367	918857208	D INTERMEDIATE SECTION
SUPPORT 20X60X1290 PA6G	283091908	44	2	1394	918964608	L ADAPTER SECTION
SUPPORT 20X60X1410 PA6G	288198308	98	4	1272	919745108	S PIVOT SECTION
SUPPORT 20X60X1410 PA6G	288198308	9	2	1290	919745708	S INTERMEDIATE SECTION
SUPPORT 20X60X1410 PA6G	288198308	9	5	1298	919745808	LA INTERMED.SECTION WELD
SUPPORT 20X60X1410 PA6G	288198308	9	1	1301	919746208	S INTERMEDIATE SECTION
SUPPORT 20X60X1410 PA6G	288198308	19	1	1306	919746308	SL REDUCING SECTION
SUPPORT 20X60X1410 PA6G	288198308	27	5	1324	919746708	S INTERMEDIATE SECTION
SUPPORT 20X60X1410 PA6G	288198308	26	5	1327	919746808	S INTERMEDIATE SECTION
SUPPORT 20X60X1410 PA6G	288198308	26	5	1330	919746908	S INTERMEDIATE SECTION
SUPPORT 20X60X1410 PA6G	288198308	27	5	1334	919747208	S INTERMEDIATE SECTION
SUPPORT 20X60X1410 PA6G	288198308	28	2	1361	918857108	D INTERMEDIATE SECTION
SUPPORT 20X60X1410 PA6G	288198308	28	2	1367	918857208	D INTERMEDIATE SECTION
SUPPORT 20X60X1410 PA6G	288198308	7	2	1529	919747308	SX REDUCING SECTION
SUPPORT 20X60X1410 PA6G	288198308	11	2	1534	919747408	SX REDUCING SECTION
SUPPORT 20X60X1410 PA6G	288198308	2	1	1544	96014901	WALKWAY COMPL.
SUPPORT 20X60X1410 PA6G	288198308	9	5	1626	919747708	LA INTERMED.SECTION WELD
SUPPORT 20X89X200 PA6G	97071920	56	1	1209	96002863	SWINGING PLATFORM COMPL
SUPPORT 3X195X170 S355MC	97118411	20	1	387	96051663	EXHAUST SYSTEM PRE-ASSE
SUPPORT 3X275X768 DC01 T Z	97024817	224	1	441	918994608	TIRE COVER PANELLING
SUPPORT 3X284X199 S355MC	97118409	18	1	387	96051663	EXHAUST SYSTEM PRE-ASSE
SUPPORT 3X469X275 S355MC	97118650	219	1	441	918994608	TIRE COVER PANELLING
SUPPORT 3X72X124 DC01 Z Z	973158708	112	2	440	918994608	TIRE COVER PANELLING
SUPPORT 54X35X10 PA6G	97087944	2	2	1554	96014996	HOLDER
SUPPORT 60X1270 PA6G	974143908	9	1	1216	96002846	GANGWAY 2
SUPPORT 60X1270 PA6G	974143908	26	1	1571	918859708	F-CONNECTING HEAD
SUPPORT 60X1270 PA6G	974143908	26	1	1581	919463108	F-CONNECTING HEAD
SUPPORT BLOCK 155X150X2	97098250	49	4	1290	919745708	S INTERMEDIATE SECTION
SUPPORT BLOCK 155X150X2	97098250	48	4	1298	919745808	LA INTERMED.SECTION WELD
SUPPORT BLOCK 155X150X2	97098250	38	4	1324	919746708	S INTERMEDIATE SECTION
SUPPORT BLOCK 155X150X2	97098250	37	4	1327	919746808	S INTERMEDIATE SECTION
SUPPORT BLOCK 155X150X2	97098250	37	4	1330	919746908	S INTERMEDIATE SECTION
SUPPORT BLOCK 155X150X2	97098250	52	4	1334	919747208	S INTERMEDIATE SECTION
SUPPORT BLOCK 155X150X2	97098250	53	4	1626	919747708	LA INTERMED.SECTION WELD
SUPPORT CYLINDER 350/310-	12102779	3	1	337	96047402	SUPPORT PIECE PRE-ASS.
SUPPORT CYLINDER 350/310-	12102779	3	1	346	96047403	SUPPORT PIECE PRE-ASS.
SUPPORT FRAME	10815406	11	2	492	968056308	BUMPER COMPL. W. COVERIN
SUPPORT LEFT 3X275X768 DC	97028863	223	1	441	918994608	TIRE COVER PANELLING
SUPPORT LEFT 3X469X275 S	97118651	239	1	441	918994608	TIRE COVER PANELLING
SUPPORT PA6G	978104308	24	2	1609	918474408	ERECTION FRAME
SUPPORT PIECE PRE-ASS.	96047402	1	2	332	919314608	OUTRIGGER W.SWING-OUT
SUPPORT PIECE PRE-ASS.	96047403	2	2	332	919314608	OUTRIGGER W.SWING-OUT
SUPPORT PLATE 30X20 S235J	9274060	9	1	46	10137051	HYDT.TUBE ASSEMBLY
SUPPORT PLATE 40X16 S235J	9073190	16	2	42	10141769	FINAL CONTROL VALVE
SUPPORT PLATE 40X16 S235J	9073190	14	2	105	10147657	VENT TUBE ASSEMBLY

Description	Item	Pos.	Quantity	Page	Assembly	Description
SUPPORT PLATE 40X16 S235J	9073190	14	2	825	10147372	VENT TUBE ASSEMBLY
SUPPORT PLATE 4X384X876 A	973885208	4	1	629	917442808	ADD-ON PARTS CAMERA
SUPPORT PLATE 65X30 S235J	10116445	9	2	44	10141581	CRANKCASE BREATHER ASS
SUPPORT PLATE 65X30 S235J	10116445	9	2	811	10141843	CRANKCASE BREATHER ASS
SUPPORT PLATE COMPL.	962512408	1	4	644	912494508	SUPPORT PLATES W.FAST.A
SUPPORT PLATE ST.CONST.	962512508	1	1	645	962512408	SUPPORT PLATE COMPL.
SUPPORT PLATE ST.CONST.	963040608	1	4	1519	914618608	SUPPORT PLATES
SUPPORT PLATES	914618608	450	1	15		LIEBHERR MOB.CRANE LG 175
SUPPORT PLATES W.FAST.A	912494508	39	1	9		LIEBHERR MOB.CRANE LG 175
SUPPORT TRESTLE	602736008	19	2	1033	96035660	ASSEMBLY PARTS MOUNTIN
SUPPORT TRESTLE	602736008	262	2	1283	969088608	TERMINAL BOX CPL.
SUPPORT TRESTLE	602736008	262	2	1399	96003467	TERMINAL BOX
SUPPORT TRESTLE	602736008	13	2	1494	920872908	TERMINAL BOX CPL.
SUPPORT UPPER 1.5X191X53	97067336	9	2	1033	96035660	ASSEMBLY PARTS MOUNTIN
SUPPORT UPPER 1.5X53X161	97072385	6	2	901	96002298	MOUNTING PLATE PRE-ASS.
SUPPORT WELDED	921715008	21	2	665	918995608	SLEWING PLATFORM FRAME
SUPPORT WELDED	926901608	2	2	1375	916979908	D OVERRUN PROTECTION
SUPPORT WELDED	926901708	3	4	1375	916979908	D OVERRUN PROTECTION
SUPPORT WELDED	928571508	32	2	1271	919745108	S PIVOT SECTION
SUPPORT WELDED	96003577	30	1	909	919361008	SA FRAME
SUPPORT WELDED	96015866	1	1	1614	918474508	OVERRUN PROTECTION
SUPPORTING FRAME	96018166	1	1	1652	918598508	CONTAINER FOR RODS
SUPPORTING FRAME	96018167	2	1	1652	918598508	CONTAINER FOR RODS
SUPPORTING FRAME T ZN O	96040909	1	1	671	96039782	ACCESS COMPL
SUPPORTING RING	10017431	22	2	716	571927508	ADJUSTMENT
SUPPORTING RING	570080108	31	1	525	511433808	AXLE LOCKING VALVE
SUPPORTING RING	570080108	(12)	1	525	511433808	AXLE LOCKING VALVE
SUPPORTING RING 13X2,5X1,	570078608	18	1	525	511433808	AXLE LOCKING VALVE
SUPPORTING RING 13X2,5X1,	570078608	(10)	1	525	511433808	AXLE LOCKING VALVE
SUPPORTING RING 17,5X20,9	571082808	(4)	1	614	96041588	TUBING EMERGENCY CONT
SUPPORTING RING 17,5X20,9	571082808	(4)	1	1072	96038278	HYDRAULICS
SUPPORTING RING 17,5X20,9	571082808	(3)	1	1072	96038278	HYDRAULICS
SUPPORTING RING 17,5X20,9	571082808	(3)	1	1072	96038278	HYDRAULICS
SUPPORTING RING 20X23,5X1	571082208	(4)	1	614	96041588	TUBING EMERGENCY CONT
SUPPORTING RING 20X23,5X1	571082208	(3)	1	1072	96038278	HYDRAULICS
SUPPORTING RING 30X3X1,5	570078708	11	1	522	10030767	AXLE LOCKING VALVE
SUPPORTING RING 30X3X1,5	570078708	19	1	525	511433808	AXLE LOCKING VALVE
SUPPORTING RING 30X3X1,5	570078708	(11)	1	525	511433808	AXLE LOCKING VALVE
SUPPORTING RING 32X37,2X1	571077008	(3)	1	695	969858508	ADDITONAL HYDRAUL.WINCH
SUPPORTING RING 32X37,2X1	571077008	(3)	1	1447	96022733	BULKHEAD PLATE
SUPPORTING RING 39X45X1,5	570078408	(9)	2	525	511433808	AXLE LOCKING VALVE
SUPPORTING WASHER	571769808	1651	1	226	10876205	FINAL DRIVE
SUPPORTING WASHER	571769808	1651	1	251	10876158	FINAL DRIVE
SUPPORTING WASHER DIN 98	10023146	433	1	226	10876205	FINAL DRIVE
SUPPORTING WASHER DIN 98	422010701	433	1	251	10876158	FINAL DRIVE
SUPPORTING WASHER DIN 98	422010701	433	1	276	10876196	FINAL DRIVE
SUPPORTING WASHER DIN 98	422003508	9	2	1584	918474208	F-ASSEMBLY UNIT
SUPPORTING WASHER DIN 98	422003508	13	1	1614	918474508	OVERRUN PROTECTION
SUPPORTING WASHER DIN 98	530063108	2396	1	226	10876205	FINAL DRIVE
SUPPORTING WASHER DIN 98	514541008	11	1	715	510238908	VARIABLE DISPLACEMENT MO
SUPPORTING WASHER DIN 98	11008815	41	6	1290	919745708	S INTERMEDIATE SECTION
SUPPORTING WASHER DIN 98	11008815	43	8	1298	919745808	LA INTERMED.SECTION WELD
SUPPORTING WASHER DIN 98	11008815	41	6	1301	919746208	S INTERMEDIATE SECTION
SUPPORTING WASHER DIN 98	5009001	11	1	684	510240008	VARIABLE DISPLACEMENT MO
SURFACE SEALING 300ML KA	10354595	115	1	39	12405454	CRANKCASE CPL. WITH CYLIN
SURFACE SEALING 300ML KA	10354595	115	1	63	11364303	CYLINDER HEAD COVER PRE
SURFACE SEALING 300ML KA	10354595	115	1	68	11364325	CYLINDER HEAD COVER PRE
SURFACE SEALING 300ML KA	10354595	115	1	100	10141838	LOCKING PIECES
SURFACE SEALING 85ML KA	12697087	100	1	62	10122640	CYLINDER HEAD COVER ASS
SURFACE SEALING 85ML KA	12697087	100	1	66	10122646	CYLINDER HEAD COVER ASS

Description	Item	Pos.	Quantity	Page	Assembly	Description
SURFACE SEALING 85ML KA	12697087	100	1	67	10122659	CYLINDER HEAD COVER ASS
SUSPENDED BALLAST	919692108	335	1	14		LIEBHERR MOB.CRANE LG 175
SUSPENSION CYLINDER 110/9	10036124	3	4	200	918994708	AXLE 1+2 WITH SUSPENSION
SUSPENSION CYLINDER 110/9	10036124	2	2	245	918994808	AXLE 4 WITH SUSPENSION
SUSPENSION CYLINDER 110/9	10036124	3	4	256	918994908	AXLES 5+6 WITH SUSPENSIO
SUSPENSION CYLINDER 110/9	10036126	2	2	235	919242908	AXLE 3 WITH SUSPENSION
SUSPENSION CYLINDER 110/9	10036126	3	4	281	919243008	AXLES 7+8 WITH SUSPENSIO
SWING GEAR SPF	500063708	2	2	714	917116108	SLEWING GEAR
SWING-OUT OUTRIGGER WEL	96034427	1	1	337	96047402	SUPPORT PIECE PRE-ASS.
SWING-OUT OUTRIGGER WEL	96034428	1	1	346	96047403	SUPPORT PIECE PRE-ASS.
SWINGING PLATFORM COMPL	96002863	2	1	1204	96002845	GANGWAY 1
SWITCH	11979975	24	1	852	10877138	OPERATOR SEAT
SWITCH	12100173	25	1	403	10877140	OPERATOR SEAT
SWITCH	12100175	22	1	403	10877140	OPERATOR SEAT
SWITCH BOX COMPL.,LEFT	962920308	1	1	529	917345108	HYDRAULIC SUPPORT ACTU
SWITCH BOX COMPL.,RIGHT	964332208	3	1	529	917345108	HYDRAULIC SUPPORT ACTU
SWITCH CABINET	96004319	10	1	1027	918998008	SWITCHBOX MOUNTING PART
SWITCH CABINET EXTENSION	918064508	167	1	12		LIEBHERR MOB.CRANE LG 175
SWITCH CABINET WELDED R	96004323	1	1	1029	96004319	SWITCH CABINET
SWITCH LEVER	10024214	(1)	1	428	96031504	ELECTRICAL SYSTEM BATTER
SWITCH RASTEND	571572008	(1)	1	397	914912108	MIRROR ATTACHMENT
SWITCH UNIT	921723608	20	4	1457	96051270	BALLAST PALETTE PRE-ASS.
SWITCH UNIT	921723708	21	4	1457	96051270	BALLAST PALETTE PRE-ASS.
SWITCHBOX MOUNTING PART	918998008	165	1	12		LIEBHERR MOB.CRANE LG 175
SWITCHGEAR 12 TC 3041 SO	10872088	2	1	134	96032862	DIESEL ENGINE, PRE-ASSEMB
SWITCHGEAR VORM.	969998608	910	1	136	10872088	SWITCHGEAR
SWIVEL ARM WELDED	96003880	1	1	1136	918063908	CRANE DRIVER CAB ADDITIO
SWIVEL BOLT BRACKET CLAM	10023266	24	2	392	919023108	AIR FILTER ASSY. W. AIR FLA
SWIVEL BOLT BRACKET CLAM	10023266	180	6	846	918996908	AIR FILTER UNIT CPL.
SWIVEL BOLT BRACKET CLAM	10023266	27	1	943	917227308	OIL RESERVOIR, COMPLETE
SWIVEL BOLT BRACKET CLAM	774282408	30	5	800	919546708	MUFFLER UNIT
SWIVEL BOLT BRACKET CLAM	10876533	301	16	519	96032778	PIPEWORK RETROFIT CONT
SWIVEL BOLT BRACKET CLAM	10355006	25	2	387	96051663	EXHAUST SYSTEM PRE-ASSE
SWIVEL BOLT BRACKET CLA	774284408	18	1	1609	918474408	ERECTION FRAME
SWIVEL BOLT BRACKET CLA	10337339	184	2	754	96038878	DIESEL ENGINE, PRE-ASSEMB
SWIVEL BOLT CLAMPING BAN	774225808	2	2	371	917247508	FUEL TANK ADD-ON UNIT
SWIVEL BOLT CLAMPING BA	10873568	64	2	1338	917996808	D PIVOT SECTION
SWIVEL BOLT CLAMPING BA	10873568	6	2	1563	918638608	ADDITIONAL RODS
SWIVEL BOLT CLAMPING BAN	10040214	4	2	373	917247708	OIL RESERVOIR, EXTENSION
SWIVEL BOLT CLAMPING BA	10870187	3	2	357	969789908	UREA TANK, PRE-MOUNTING
SWIVEL BOLT CLAMPING BA	10870187	4	2	932	969823308	UREA TANK, PRE-MOUNTING
SWIVEL BOLT CLAMPING BAN	10335947	4	2	960	918064708	FUEL TANK CONTAINER UPPE
SWIVEL CYLINDER 250/140-1	10032787	3	4	332	919314608	OUTRIGGER W.SWING-OUT
SWIVEL ELBOW	591051008	8	3	567	968026708	WIPERS INSTALLATION
SWIVEL ELBOW	591051008	19	2	1160	96000697	WIPERS INSTALLATION
SWIVEL ELBOW EW 12L M18X1	247117702	215	1	135	96032862	DIESEL ENGINE, PRE-ASSEMB
SWIVEL ELBOW EW 12L M18X1	247117702	609	1	229	96036795	PNE&HYD 2ND AXLE PREASSE
SWIVEL ELBOW EW 12L M18X1	247117702	611	1	267	96036798	PNE&HYD 5TH AXLE PREASSE
SWIVEL ELBOW EW 12L M18X1	247117702	604	1	287	96036800	PNE&HYD 7TH AXLE PREASSE
SWIVEL ELBOW EW 12L M18X1	247117702	691	14	302	96032777	STEERING PIPEWORK
SWIVEL ELBOW EW 12L M18X1	247117702	645	7	499	96032772	PIPEWORK AIR INSTALLATIO
SWIVEL ELBOW EW 12L M18X1	247117702	650	14	1074	96038278	HYDRAULICS
SWIVEL ELBOW EW 12L M18X1	247117702	620	1	1235	965324508	FITTING PLATE EMERG. ACT:
SWIVEL ELBOW EW 12L M18X1	247117702	600	3	1248	969859108	ADDNL.HYDR.GRID-WINCH
SWIVEL ELBOW EW 12L M18X1	247117702	607	1	1318	969858808	AUX.HYDRAULIC WINCH 6
SWIVEL ELBOW EW 12L M18X1	247117702	607	2	1387	969858408	ADDITIONAL HYDRAULICS WI
SWIVEL ELBOW EW 12L M18X1	247117702	605	1	1435	968895808	ADDL.HYDR.F.PIN PULLING DE
SWIVEL ELBOW EW 12L M18X1	247117702	24	3	1447	96022733	BULKHEAD PLATE
SWIVEL ELBOW EW 12L M18X1	247117702	12	1	1449	96054388	ADAPTER PRE-ASS.
SWIVEL ELBOW EW 18L M26X1	247108302	633	1	32	96033654	PIPING COOLER

Description	Item	Pos.	Quantity	Page	Assembly	Description
SWIVEL ELBOW EW 18L M26X1	247108302	600	2	181	96033630	PIPING DIESEL ENGINE
SWIVEL ELBOW EW 18L M26X1	247108302	23	2	190	96032869	TRANSFER CASE, PRE-ASSE
SWIVEL ELBOW EW 18L M26X1	247108302	676	4	302	96032777	STEERING PIPEWORK
SWIVEL ELBOW EW 18L M26X1	247108302	8	3	361	919964208	FUEL FEED
SWIVEL ELBOW EW 18L M26X1	247108302	4	1	362	96059015	PREMOUNTED FUEL FILTER
SWIVEL ELBOW EW 18L M26X1	247108302	22	1	365	96045759	FUEL PUMP PRE-ASS.
SWIVEL ELBOW EW 18L M26X1	247108302	12	2	366	96059018	BALL VALVE STRIP
SWIVEL ELBOW EW 18L M26X1	247108302	657	11	500	96032772	PIPEWORK AIR INSTALLATIO
SWIVEL ELBOW EW 18L M26X1	247108302	611	2	724	96009092	HYDR. ADD. 2 SLEWING GEAR
SWIVEL ELBOW EW 18L M26X1	247108302	610	1	742	969859308	ADDNL. HYDR. F. ERECTING W
SWIVEL ELBOW EW 18L M26X1	247108302	5	2	939	96038214	FUEL TANK, PRE-ASSEMBLED
SWIVEL ELBOW EW 18L M26X1	247108302	621	10	1073	96038278	HYDRAULICS
SWIVEL ELBOW EW 18L M26X1	247108302	13	2	1103	96058648	PREMOUNTED FUEL FILTER
SWIVEL ELBOW EW 18L M26X1	247108302	606	2	1123	969863108	COMPRESSED AIR PLANT
SWIVEL ELBOW EW 18L M26X1	247108302	611	4	1230	965226108	FITTING PLATE EMERG. ACT:
SWIVEL ELBOW EW 18L M26X1	247108302	22	1	1447	96022733	BULKHEAD PLATE
SWIVEL ELBOW EW 18L M26X1	247108302	21	1	1449	96054388	ADAPTER PRE-ASS.
SWIVEL ELBOW EW 6L CR6-F	247021702	606	1	229	96036795	PNE&HYD 2ND AXLE PREASSE
SWIVEL ELBOW EW 6L CR6-F	247021702	603	2	254	96036797	PNE&HYD 4TH AXLE PREASSE
SWIVEL ELBOW EW 6L CR6-F	247021702	613	1	278	96036799	PNE&HYD 6TH AXLE PREASSE
SWIVEL ELBOW EW 6L CR6-F	247021702	641	3	499	96032772	PIPEWORK AIR INSTALLATIO
SWIVEL ELBOW EW 6L CR6-F	247021702	601	7	511	96026672	PNEUMAMATIC DRIVER'S CABI
SWIVEL ELBOW EW 6L CR6-F	247021702	680	3	520	96032778	PIPEWORK RETROFIT CONT
SWIVEL ELBOW EW 6L CR6-F	247021702	767	1	1076	96038278	HYDRAULICS
SWIVEL ELBOW EW 6L CR6-F	247021702	602	5	1123	969863108	COMPRESSED AIR PLANT
SWIVEL ELBOW EW 8L CR6-F	247021802	31	1	931	918996808	UREA PLANT
SX INTERMEDIATE SECTION	919747608	508	3	15		LIEBHERR MOB.CRANE LG 175
SX REDUCING SECTION 6028.	919747408	502	1	15		LIEBHERR MOB.CRANE LG 175
SX REDUCING SECTION 6028.	919747308	500	1	15		LIEBHERR MOB.CRANE LG 175
SX-INTERMEDIATE PC PRE-AS	919752108	1	1	1537	919747608	SX INTERMEDIATE SECTION
SX-INTERMEDIATE PC PRE-AS	919752208	2	1	1537	919747608	SX INTERMEDIATE SECTION
SYMBOL INSERT 14X14X1,5 G	606780008	4	1	430	912670108	CHARGER
SYMBOL INSERT 14X14X1,5	606791108	358	1	413	967728108	DASHBOARD CENTER CONSO
SYMBOL INSERT GELB	606786908	308	1	413	967728108	DASHBOARD CENTER CONSO
SYMBOL INSERT GRUEN	606776908	7	1	888	96027387	PLATE PRE-ASS.
SYMBOL INSERT GRUEN	606779608	161	3	423	919334108	ELECTRIC FOR DRIVER'S CABI
SYMBOLS 20X195	10875210	102	1	408	919073008	DRIVER'S CABIN CONTROLS
SYMBOLS 20X195	10875211	(1)	1	408	919073008	DRIVER'S CABIN CONTROLS
SYMBOLS 20X195	10875212	105	1	408	919073008	DRIVER'S CABIN CONTROLS
T CONNECTION PIECE ET 12L	247105602	605	2	220	96036794	PNE&HYD 1ST AXLE PREASSE
T CONNECTION PIECE ET 12L	247105602	608	1	229	96036795	PNE&HYD 2ND AXLE PREASSE
T CONNECTION PIECE ET 12L	247105602	605	3	242	96036796	PNE&HYD 3RD AXLE PREASSE
T CONNECTION PIECE ET 12L	247105602	607	3	254	96036797	PNE&HYD 4TH AXLE PREASSE
T CONNECTION PIECE ET 12L	247105602	607	1	267	96036798	PNE&HYD 5TH AXLE PREASSE
T CONNECTION PIECE ET 12L	247105602	608	1	278	96036799	PNE&HYD 6TH AXLE PREASSE
T CONNECTION PIECE ET 12L	247105602	605	1	287	96036800	PNE&HYD 7TH AXLE PREASSE
T CONNECTION PIECE ET 12L	247105602	606	1	294	96036801	PNE&HYD 8TH AXLE PREASSE
T CONNECTION PIECE ET 12L	247105602	730	2	302	96032777	STEERING PIPEWORK
T CONNECTION PIECE ET 12L	247105602	660	2	500	96032772	PIPEWORK AIR INSTALLATIO
T CONNECTION PIECE ET 12L	247105602	613	2	696	969858508	ADDITONAL HYDRAUL.WINCH
T CONNECTION PIECE ET 12L	247105602	776	2	1076	96038278	HYDRAULICS
T CONNECTION PIECE ET 12L	247105602	619	1	1318	969858808	AUX.HYDRAULIC WINCH 6
T CONNECTION PIECE ET 12L	247105602	619	1	1388	969858408	ADDITIONAL HYDRAULICS WI
T CONNECTION PIECE ET 12L	247105602	613	1	1483	96016504	ADDNL.HYDR.SUSPENDED BA
T CONNECTION PIECE ET 18L	247108402	605	3	181	96033630	PIPING DIESEL ENGINE
T CONNECTION PIECE ET 18L	247108402	737	8	302	96032777	STEERING PIPEWORK
T CONNECTION PIECE ET 18L	247108402	216	1	375	967634308	OIL TANK PRE-ASS.
T CONNECTION PIECE ET 18L	247108402	646	5	499	96032772	PIPEWORK AIR INSTALLATIO
T CONNECTION PIECE ET 18L	247108402	612	1	742	969859308	ADDNL. HYDR. F. ERECTING W
T CONNECTION PIECE ET 18L	247108402	711	1	1075	96038278	HYDRAULICS

Description	Item	Pos.	Quantity	Page	Assembly	Description
TACHOGRAPH	914754808	59	1	10		LIEBHERR MOB.CRANE LG 175
TACHOGRAPH DISK	790500208	2	1	406	914754808	TACHOGRAPH
TACHOGRAPH MODULAR 125K	10028363	1	1	406	914754808	TACHOGRAPH
TAIL LAMP 5/21W 24V WEISS/R	607150708	5	1	487	96034763	LAMP CLAMP CPL.REAR LEFT
TAIL LAMP 5/21W 24V WEISS/R	607150808	5	1	490	96034764	LAMP CLAMP CPL.REAR RIGH
TALLOW-DROP SCREW 4X10 1	10875795	22	4	603	969862108	VALVE PLATE, PRE-ASSEMB
TALLOW-DROP SCREW 4X10 1	10875795	4	4	957	918759508	ADD HEATING SUPERSTRUCT
TALLOW-DROP SCREW 4X10 1	10875795	7	2	1163	969520208	MONITOR CONSOLE
TALLOW-DROP SCREW 4X10 1	10875795	5	4	1172	918064408	HEATING CRANE DRIVER'S CA
TALLOW-DROP SCREW DIN 9	10875487	(10)	1	442	918994608	TIRE COVER PANELLING
TALLOW-DROP SCREW DIN 9	10875487	(1)	1	442	918994608	TIRE COVER PANELLING
TALLOW-DROP SCREW DIN 9	10875487	16	1	573	964232008	INSTRUMENT BOX CPL.
TALLOW-DROP SCREW K4X12	10019040	64	2	589	917330508	DOOR LEFT, CPL.
TALLOW-DROP SCREW K4X12	10019040	64	2	596	917330608	DOOR RIGHT, CPL.
TALLOW-DROP SCREW K4X12	10019040	29	8	850	918810308	CONTROL STAND
TANK COVER	12105425	7	1	1441	12102587	CRAWLER TRACTOR
TANK SENSOR L=1000 24V SP	789015108	5	1	940	969795308	ELECTR.F.FUEL TANK
TANK SENSOR L=550 24V SPF	789015308	2	1	372	967700608	FUEL TANK, PRE-ASSEMBLED
TAPERED ROLLER BEARING	10289901	16	1	30	510241408	HYDRO MOTOR
TAPERED ROLLER BEARING	10355730	15	1	790	512142308	VARIABLE PUMP
TAPERED ROLLER BEARING	10355731	16	1	790	512142308	VARIABLE PUMP
TAPERED ROLLER BEARING	570114008	10	1	738	570112908	DRIVING GEAR
TAPERED ROLLER BEARING	571724608	30	1	721	500063708	SWING GEAR
TAPERED ROLLER BEARING	571724708	31	1	721	500063708	SWING GEAR
TAPERED ROLLER BEARING	571803808	100	1	148	964013408	HOUSING
TAPERED ROLLER BEARING	571804108	180	1	148	964013408	HOUSING
TAPERED ROLLER BEARING	7408797	15	1	195	10870697	VARIABLE PUMP
TAPERED ROLLER BEARING	7408798	15	1	30	510241408	HYDRO MOTOR
TAPERED ROLLER BEARING	7408798	16	1	195	10870697	VARIABLE PUMP
TAPERED ROLLER BEARING	746801208	(2)	1	295	916963808	STEERING MECHANISM
TAPERED ROLLER BEARING	746801208	(2)	1	295	916963808	STEERING MECHANISM
TAPERED ROLLER BEARING	746801208	(2)	1	295	916963808	STEERING MECHANISM
TAPERED ROLLER BEARING D	746200503	462	1	251	10876158	FINAL DRIVE
TAPERED ROLLER BEARING D	746202001	1075	1	192	11081159	DISTRIBUTOR GEARBOX
TAPERED ROLLER BEARING	520231508	462	1	226	10876205	FINAL DRIVE
TAPERED ROLLER BEARING	746202208	1276	1	192	11081159	DISTRIBUTOR GEARBOX
TAPERED ROLLER BEARING D	530064708	436	1	212	10876206	FINAL DRIVE
TAPERED ROLLER BEARING D	530064708	436	1	226	10876205	FINAL DRIVE
TAPERED ROLLER BEARING D	530064708	436	1	251	10876158	FINAL DRIVE
TAPERED ROLLER BEARING D	530064708	436	1	276	10876196	FINAL DRIVE
TAPERED ROLLER BEARING	746221008	432	1	212	10876206	FINAL DRIVE
TAPERED ROLLER BEARING	746221008	432	1	226	10876205	FINAL DRIVE
TAPERED ROLLER BEARING	746221008	432	1	251	10876158	FINAL DRIVE
TAPERED ROLLER BEARING	746221008	432	1	276	10876196	FINAL DRIVE
TAPERED ROLLER BEARING D	746222301	415	1	251	10876158	FINAL DRIVE
TAPERED ROLLER BEARING D	746225301	54	2	204	10874903	DRIVEN STEERING AXLE
TAPERED ROLLER BEARING D	746225301	54	2	224	10874904	DRIVEN STEERING AXLE
TAPERED ROLLER BEARING D	746225301	54	2	249	10874906	DRIVEN STEERING AXLE
TAPERED ROLLER BEARING D	746225301	54	2	272	10874908	DRIVEN STEERING AXLE
TAPERED ROLLER BEARING	746224301	11	1	738	570112908	DRIVING GEAR
TAPERED ROLLER BEARING	746222108	570	2	261	10874907	STEERING AXLE
TAPERED ROLLER BEARING	746222208	415	1	226	10876205	FINAL DRIVE
TAPERED ROLLER BEARING	746222208	415	1	276	10876196	FINAL DRIVE
TAPERED ROLLER BEARING	746222808	53	2	204	10874903	DRIVEN STEERING AXLE
TAPERED ROLLER BEARING	746222808	53	2	224	10874904	DRIVEN STEERING AXLE
TAPERED ROLLER BEARING	746222808	53	2	239	10874905	STEERING AXLE
TAPERED ROLLER BEARING	746222808	53	2	249	10874906	DRIVEN STEERING AXLE
TAPERED ROLLER BEARING	746222808	53	2	261	10874907	STEERING AXLE
TAPERED ROLLER BEARING	746222808	53	2	272	10874908	DRIVEN STEERING AXLE
TAPERED ROLLER BEARING	746222808	53	2	285	10874909	STEERING AXLE

Description	Item	Pos.	Quantity	Page	Assembly	Description
TAPERED ROLLER BEARING	746222808	53	2	292	10874910	STEERING AXLE
TAPERED ROLLER BEARING	10101974	1277	1	192	11081159	DISTRIBUTOR GEARBOX
TAPERED ROLLER BEARING	10101974	54	2	239	10874905	STEERING AXLE
TAPERED ROLLER BEARING	10101974	54	2	261	10874907	STEERING AXLE
TAPERED ROLLER BEARING	10101974	54	2	285	10874909	STEERING AXLE
TAPERED ROLLER BEARING	10101974	54	2	292	10874910	STEERING AXLE
TAPERED ROLLER BEARING D	530038608	416	1	226	10876205	FINAL DRIVE
TAPERED ROLLER BEARING D	530038608	416	1	251	10876158	FINAL DRIVE
TAPERED ROLLER BEARING D	530038608	416	1	276	10876196	FINAL DRIVE
TAPPET PUSH ROD	9078259	3	2	70	10116320	CONTROL PARTS
TEARDROP PLATE 1.5X485X2	972884408	20	1	418	96037710	CENTRE BRACKET PRE-ASS.
TEE 20X20 L=88	10101130	11	1	1172	918064408	HEATING CRANE DRIVER'S CA
TEE 20X20 L=90	10872612	10	1	957	918759508	ADD HEATING SUPERSTRUCT
TEE 30 G-ALMG TROWALPOLI	10285701	7	3	1141	918065208	CRANE OPERATOR CABIN P
TEE REDUCER 20X10 L=80	11626529	8	2	931	918996808	UREA PLANT
TEE TRS 15-8-15 POM	10297193	308	1	511	96026672	PNEUMAMATIC DRIVER'S CABI
TELESC.OUTRIGGER MONIT	919254608	333	1	14		LIEBHERR MOB.CRANE LG 175
TEMPER. SENSOR HYDRAULI	962086308	219	1	375	967634308	OIL TANK PRE-ASS.
TEMPERATURE SENSOR	10290126	23	1	322	10876576	WATER HEATING SYSTEM
TEMPERATURE SENSOR	10290126	(5)	1	322	10876576	WATER HEATING SYSTEM
TEMPERATURE SENSOR	10291329	130	1	162	964024508	CONVERTER HOUSING
TEMPERATURE SENSOR	10299987	(1)	1	430	912670108	CHARGER
TEMPERATURE SENSOR	11826650	21	1	322	10876576	WATER HEATING SYSTEM
TEMPERATURE SENSOR	11826650	(4)	1	322	10876576	WATER HEATING SYSTEM
TEMPERATURE SENSOR	571808708	30	1	157	965336608	HEAT EXCHANGER
TEMPERATURE SENSOR -30/+	691183108	1	1	380	962086308	TEMPER. SENSOR HYDRAULI
TEMPERATURE SENSOR -30/+	691183108	62	1	1070	96038278	HYDRAULICS
TEMPERATURE SENSOR -30°C	10424276	50	1	467	918997708	UNDERCARRIAGE ELEC. SYS
TEMPERATURE SENSOR -30°C	10424276	10	1	991	96010260	LIMIT SWITCH AND SENSOR
TEMPERATURE SENSOR -40°C	10493626	1	2	126	12410651	ENGINE CONTROL SENSORS
TEMPERATURE SENSOR -40°C	12889334	156	1	390	96041566	ELECTRIC ADD-ON PARTS
TEMPERATURE SENSOR -40°C	12889334	130	1	801	919546708	MUFFLER UNIT
TEMPERATURE SENSOR -40°	11349182	151	2	390	96041566	ELECTRIC ADD-ON PARTS
TEMPERATURE SENSOR -40°	11349182	53	2	800	919546708	MUFFLER UNIT
TEMPERATURE SENSOR -50/+	10800266	11	1	428	96031504	ELECTRICAL SYSTEM BATTER
TEMPERATURE SENSOR -50/+	10800266	11	1	1110	96001083	ELECTRIC FOR BATTERY BOX
TENSION DYNAMOMETER 0-1	11485547	78	1	1620	918474908	MEASURING PLATE
TENSION DYNAMOMETER 0-2	11485551	61	1	1568	918475408	MEASURING PLATE
TENSION DYNAMOMETER 0-2	11492200	3	1	904	917606708	MEASURING PLATE
TENSION DYNAMOMETER 0-2	11492200	3	2	1408	917607808	LOAD CELLS F.L-ADAPTER
TENSION SPRING	10876192	176	2	263	10876191	BRAKE
TENSION SPRING	10876200	176	2	207	10876198	BRAKE
TENSION SPRING	10876200	176	2	209	10876199	BRAKE
TENSION SPRING 0,8X8X26,5	10443769	24	2	1168	968080908	CLOSING DEVICE
TENSION SPRING 1,60X21,60	10002941	31	1	1212	966659308	STAIR
TENSION SPRING EN10270-3	720109108	32	2	1588	918489108	PIVOT SECTION
TERMINAL BOARD PRE-ASS.	922648308	545	1	409	96037721	WIRES COMPL. INSTRUMENT
TERMINAL BOARD PRE-ASS.	922648308	23	1	1033	96035660	ASSEMBLY PARTS MOUNTIN
TERMINAL BOX	921564708	502	1	1008	96001403	WIRING HARNESS
TERMINAL BOX	921565108	501	1	1011	96001405	LEAD
TERMINAL BOX -S421	96003467	1	1	1397	96003466	ELECTRIC FOR L-ADAPTER
TERMINAL BOX CONNECTION	571936008	16	1	620	502028008	EDDY CURRENT BRAKE
TERMINAL BOX CPL. +S1100G	96017112	10	1	1500	96015613	ELECTRIC BALLAST PALLET
TERMINAL BOX CPL. +S1100K	96017111	10	1	1496	96015612	ELECTRIC BALLAST PALLET
TERMINAL BOX CPL. -S245	920872908	2	1	1490	967526908	EL.F. 2ND HOIST LIMIT SWIT
TERMINAL BOX CPL. S1000	96042975	10	1	1572	919468008	ELECTRIC F-CONNECTING H
TERMINAL BOX CPL. S1010	96015954	5	1	1590	918530108	ELECTRICS F BASE SECTION
TERMINAL BOX CPL. S1020	96013581	10	1	1603	918530208	ELECTR. F-HEAD SECTION
TERMINAL BOX CPL. S1994	967922708	10	1	1413	967276808	SENDER
TERMINAL BOX CPL. S1995	96013078	10	1	1410	96012845	RECEIVER

Description	Item	Pos.	Quantity	Page	Assembly	Description
TERMINAL BOX CPL. S412	969088608	2	1	1281	918900708	ELECTRIC FOR S-PIVOT SECT
TERMINAL BOX LIGHTING	927868908	544	1	1005	96036118	WIRING HARNESS
TERMINAL BOX S430	920740608	9	1	1340	967233108	D PIVOT SECTION ELEC. EQUI
TERMINAL BOX WINCH PRE-A	920249008	1	1	915	928779708	ELECTRIC FOR SA - FRAME
TERMINAL CLIP	10491902	(4)	1	190	96032869	TRANSFER CASE, PRE-ASSE
TERMINAL CLIP	571784308	320	2	140	967400608	GEARBOX
TERMINAL CLIP 18-20	774206308	300	3	220	96036794	PNE&HYD 1ST AXLE PREASSE
TERMINAL CLIP 18-20	774206308	300	6	242	96036796	PNE&HYD 3RD AXLE PREASSE
TERMINAL CLIP 18-20	774206308	300	6	254	96036797	PNE&HYD 4TH AXLE PREASSE
TERMINAL CLIP 18-20	774206308	300	9	267	96036798	PNE&HYD 5TH AXLE PREASSE
TERMINAL CLIP 18-20	774206308	300	9	278	96036799	PNE&HYD 6TH AXLE PREASSE
TERMINAL CLIP 18-20	774206308	300	3	287	96036800	PNE&HYD 7TH AXLE PREASSE
TERMINAL CLIP 18-20	774206308	300	9	294	96036801	PNE&HYD 8TH AXLE PREASSE
TERMINAL CLIP 19-24MM	571784208	300	1	140	967400608	GEARBOX
TERMINAL CLIP 40	10814999	(4)	1	295	916963808	STEERING MECHANISM
TERMINAL CLIP 40,5/39-42	553054208	21	1	318	918759408	ADDITIONAL HEATING
TERMINAL CLIP 40,5/39-42	553054208	4	2	320	96019560	ADDNL.HEATING, PRE-ASSE
TERMINAL CLIP 40,5/39-42	553054208	5	1	957	918759508	ADD HEATING SUPERSTRUCT
TERMINAL CLIP 40,5/39-42	553054208	8	2	959	96019655	ADDNL.HEATING, PRE-ASSE
TERMINAL CLIP 50	10815000	(4)	1	296	916963808	STEERING MECHANISM
TERMINAL CLIP 50	10815211	(3)	1	296	916963808	STEERING MECHANISM
TERMINAL CLIP CR6-FREI	521154708	3	2	213	521143408	AXLE STRUT
TERMINAL CLIP CR6-FREI	521154708	3	2	214	521143508	AXLE STRUT
TERMINAL HOUSING	11647430	108	1	679	10874475	GEARBOX
TERMINAL HOUSING	11647430	108	1	1381	10874553	GEARBOX
TERMINAL HOUSING	540271614	2	1	732	11347396	ROPE DRUM
TERMINAL HOUSING	604532908	519	2	878	96036289	WIRING HARNESS
TERMINAL HOUSING CA	692401508	539	2	1005	96036118	WIRING HARNESS
TERMINAL HOUSING DIN 7258	692406008	543	1	409	96037721	WIRES COMPL. INSTRUMENT
TERMINAL HOUSING DIN 7258	692406008	512	4	470	96037549	WIRING HARNESS
TERMINAL HOUSING DIN 7258	692406008	528	2	474	96037533	WIRING HARNESS
TERMINAL HOUSING DIN 7258	692406008	526	2	996	96036112	WIRING HARNESS
TERMINAL HOUSING DIN 7258	692406008	517	1	998	96036113	WIRING HARNESS
TERMINAL HOUSING DIN 7258	692406208	526	3	470	96037549	WIRING HARNESS
TERMINAL HOUSING DIN 7258	692406208	524	1	475	96037529	WIRING HARNESS
TERMINAL HOUSING DIN 7258	692406208	532	1	1005	96036118	WIRING HARNESS
TERMINAL MARKER 0,2-2,5MM	602761608	27	2	901	96002298	MOUNTING PLATE PRE-ASS.
TERMINAL MARKER 0,2-2,5MM	602761608	48	1	1033	96035660	ASSEMBLY PARTS MOUNTIN
TERMINAL/CLAMP	636107901	25	5	418	96037710	CENTRE BRACKET PRE-ASS.
TERMINAL/CLAMP	636107901	47	2	1033	96035660	ASSEMBLY PARTS MOUNTIN
TERMINAL/CLAMP 0,2-1,5MM²	602791308	260	7	916	920249008	TERMINAL BOX WINCH PRE-A
TERMINAL/CLAMP 6,3/2,8X0,8	10286354	274	83	1283	969088608	TERMINAL BOX CPL.
TERMINAL/CLAMP 6,3/2,8X0,8	10286354	267	30	1341	920740608	TERMINAL BOX
TERMINAL/CLAMP 6,3/2,8X0,8	10286354	260	43	1399	96003467	TERMINAL BOX
TERMINAL/CLAMP 6,3/2,8X0,8	10286354	15	34	1494	920872908	TERMINAL BOX CPL.
TEST ADAPTER	910506108	10	1	1042	96035661	CABLING MOUNTING PLATE
TEST CONNECTION PL-RA 12	475600908	604	1	220	96036794	PNE&HYD 1ST AXLE PREASSE
TEST CONNECTION PL-RA 12	475600908	602	1	229	96036795	PNE&HYD 2ND AXLE PREASSE
TEST CONNECTION PL-RA 12	475600908	600	3	242	96036796	PNE&HYD 3RD AXLE PREASSE
TEST CONNECTION PL-RA 12	475600908	602	2	254	96036797	PNE&HYD 4TH AXLE PREASSE
TEST CONNECTION PL-RA 12	475600908	601	2	267	96036798	PNE&HYD 5TH AXLE PREASSE
TEST CONNECTION PL-RA 12	475600908	602	3	278	96036799	PNE&HYD 6TH AXLE PREASSE
TEST CONNECTION PL-RA 12	475600908	601	1	287	96036800	PNE&HYD 7TH AXLE PREASSE
TEST CONNECTION PL-RA 12	475600908	602	2	294	96036801	PNE&HYD 8TH AXLE PREASSE
TEST CONNECTION PL-RA 12	475600908	685	1	500	96032772	PIPEWORK AIR INSTALLATIO
TEST CONNECTION PL-RA 6	11651957	670	3	500	96032772	PIPEWORK AIR INSTALLATIO
TEST CONNECTION PL-WE 15L	475601208	642	1	1124	969863108	COMPRESSED AIR PLANT
TEST POINT FITTING BMA3 6S	475601508	607	3	181	96033630	PIPING DIESEL ENGINE
TEST POINT FITTING BMA3 6S	475601508	615	4	511	96026672	PNEUMAMATIC DRIVER'S CABI
TEST POINT FITTING BMA3 6S	475601508	638	2	520	96032778	PIPEWORK RETROFIT CONT

Description	Item	Pos.	Quantity	Page	Assembly	Description
TEST POINT FITTING BMA3 6S	475601508	601	1	742	969859308	ADDNL. HYDR. F. ERECTING W
TEST POINT FITTING BMA3 6S	475601508	664	14	1074	96038278	HYDRAULICS
TEST POINT FITTING BMA3 6S	475601508	751	2	1113	969860008	ADDITIONAL HYDR.SLEWING
TEST POINT FITTING BMA3 6S	475601508	605	1	1195	96013010	ADDNL.HYDR.AIR CONTITIONE
TEST POINT FITTING BMA3 6S	475601508	605	2	1230	965226108	FITTING PLATE EMERG. ACT:
TEST POINT FITTING BMA3 6S	475601508	611	1	1483	96016504	ADDNL.HYDR.SUSPENDED BA
TEST POINT FITTING EMA3 G1	475602608	646	1	302	96032777	STEERING PIPEWORK
TEST POINT FITTING EMA3 G1	475602608	216	1	341	965576008	PREMOUNTED HYDR.SUPPOR
TEST POINT FITTING EMA3 G1	475602608	648	8	520	96032778	PIPEWORK RETROFIT CONT
TEST POINT FITTING EMA3 G1	475602608	622	7	1073	96038278	HYDRAULICS
TEST POINT FITTING EMA3 G1	475602608	745	4	1113	969860008	ADDITIONAL HYDR.SLEWING
TEST POINT FITTING EMA3 M	475603208	682	9	1074	96038278	HYDRAULICS
TEST POINT FITTING VKA3 10	510629008	626	2	301	96032777	STEERING PIPEWORK
TEST POINT FITTING VKA3 10	510629008	600	2	695	969858508	ADDITONAL HYDRAUL.WINCH
TEST POINT FITTING VKA3 10	510629008	609	1	724	96009092	HYDR. ADD. 2 SLEWING GEAR
TEST POINT FITTING VKA3 10	510629008	603	2	924	969859408	ADDITIONAL HYDR.SLEWING
TEST POINT FITTING VKA3 10	510629008	651	5	1074	96038278	HYDRAULICS
TEST POINT FITTING VKA3 10	510629008	600	2	1318	969858808	AUX.HYDRAULIC WINCH 6
TEST POINT FITTING VKA3 10	510629008	600	2	1387	969858408	ADDITIONAL HYDRAULICS WI
TEST POINT FITTING VKA3 18L	475602908	736	7	302	96032777	STEERING PIPEWORK
TEST POINT FITTING VKA3 6L	475601408	607	1	197	96032873	PIPING GEAR
THERMAL SWITCH BERUEHR	11080088	36	1	886	96036283	ELECTRIC ADD-ON PARTS CA
THERMOSTAT	571867708	75	1	601	10876121	AIR CONDITIONING UNIT
THERMOSTAT	571867708	44	1	1174	10228112	AIR CONDITIONING UNIT
THERMOSTAT 82°C BIS92°C	10117576	3	3	104	11349206	THERMOSTAT HOUSING PRE
THERMOSTAT HOUSING	10154033	1	1	104	11349206	THERMOSTAT HOUSING PRE
THERMOSTAT HOUSING ASS	11353748	380	1	36	13455159	DIESEL ENGINE
THERMOSTAT HOUSING ASS	11353748	380	1	808	13455143	DIESEL ENGINE
THERMOSTAT HOUSING PRE	10140511	2	1	104	11349206	THERMOSTAT HOUSING PRE
THERMOSTAT HOUSING PRE	11349206	1	1	103	11353748	THERMOSTAT HOUSING ASS
THREAD FORM SCREW DIN 7	12102051	20	4	850	918810308	CONTROL STAND
THREADED BUSHING 17.8X40	97067325	10	1	1146	96000684	FRONT WINDOW CPL.
THREADED DISK	511007208	14	1	744	511432008	PRETENSIONING VALVE
THREADED ELBOW JOINT G 1	11989723	570	1	760	12101214	DISTRIBUTOR GEARBOX
THREADED ELBOW JOINT R 1	11088794	7	1	532	926819708	HOUSING CPL.
THREADED PIN 16X28X52 6KT	97066834	11	2	1144	969752608	WINDOW ASSEMBLY
THREADED PIN 20X53X78 C45	97096918	2	2	850	918810308	CONTROL STAND
THREADED PIN 25.0X222 S355	970745808	25	1	1467	96024497	GUIDE PRE-ASS.
THREADED PIN 25.0X50 42C	974145908	20	2	1239	917413808	BASE PLATE SLEWING PLATF
THREADED PIN 25X28 S355J2	970745908	26	1	1467	96024497	GUIDE PRE-ASS.
THREADED PIN 40.0X640 S355	970397108	5	4	673	915913008	PIN F. S AND D PIVOT SECTIO
THREADED PIN 40.0X808 S355	970397708	13	4	673	915913008	PIN F. S AND D PIVOT SECTIO
THREADED PIN DIN 976 M10X	10878611	28	2	337	96047402	SUPPORT PIECE PRE-ASS.
THREADED PIN DIN 976 M10X	10878611	28	2	346	96047403	SUPPORT PIECE PRE-ASS.
THREADED PIN DIN 976-1 M5	660041608	14	1	1045	928431108	BUS PCB
THREADED PLATE 10X90X30 S	937566708	7	1	671	96039782	ACCESS COMPL
THREADED PLATE 10X90X30 S	937566708	54	12	1467	96024497	GUIDE PRE-ASS.
THREADED PLATE 20X150X60	97023353	65	2	1137	918063908	CRANE DRIVER CAB ADDITIO
THREADED PLATE 8.0 X0 S23	953695308	32	4	1204	96002845	GANGWAY 1
THREADED PLATE 8.0 X0 S23	953695308	5	6	1276	96043443	FLAP PART
THREADED PLATE 8X20X56 S	976134308	7	2	585	917315108	DRIVER CABIN DOOR INSTAL
THREADED PLATE FE//ZNNI8/	962693908	8	4	553	917985608	DRIVER'S CABIN PRE-ASS.2
THREADED ROD 10.0X230 8.8	97072623	33	1	1588	918489108	PIVOT SECTION
THREADED ROD 35.0X250 35N	97091174	2	1	1548	96015492	SCREW BOLT
THREADED ROD 35.0X300 35N	97087809	2	1	1545	96014903	SCREW BOLT
THREADED ROD 5.8 A2C	948382508	311	2	1482	96016504	ADDNL.HYDR.SUSPENDED BA
THREADED ROD DIN 975 M20	10664934	10	1	1213	968069308	CONNECTING LINK PRE-ASS.
THREADED ROD M8X160	946252108	302	4	519	96032778	PIPEWORK RETROFIT CONT
THREADED ROD M8X180 5.8	947523008	306	2	499	96032772	PIPEWORK AIR INSTALLATIO
THREADED SLEEVE	10801919	(3)	1	296	916963808	STEERING MECHANISM

Description	Item	Pos.	Quantity	Page	Assembly	Description
THREE PHASE CURRENT GEN	10148088	440	1	37	13455159	DIESEL ENGINE
THREE PHASE CURRENT GEN	10148088	440	1	809	13455143	DIESEL ENGINE
THROTTLE FLAP	551702208	51	2	392	919023108	AIR FILTER ASSY. W. AIR FLA
THROTTLE FLAP 130	551706808	21	2	846	918996908	AIR FILTER UNIT CPL.
THROTTLE SCREW	7615603	46	2	195	10870697	VARIABLE PUMP
THROTTLE SCREW	7615604	47	2	195	10870697	VARIABLE PUMP
THRUST PIECE	10288794	20	1	1168	968080908	CLOSING DEVICE
THRUST WASHER	530027608	411	4	276	10876196	FINAL DRIVE
THRUST WASHER	530085708	324	12	210	10873988	PLANETARY GEARBOX
THRUST WASHER	530085708	324	12	274	10455272	PLANETARY GEARBOX
THRUST WASHER	530156208	1274	4	192	11081159	DISTRIBUTOR GEARBOX
THRUST WASHER 16X82X4 -C	9078591	5	1	102	11348849	INTERMEDIATE GEAR ASSEM
THRUST WASHER MESSING	11004505	1271	2	192	11081159	DISTRIBUTOR GEARBOX
TIE ROD ST. CONST.	96016902	1	2	1602	96016792	PULL ROD
TIE ROD WITH SIGN	96017309	1	2	1601	96016791	PULL ROD
TIGHT FIT SLEEVE 12X20X15,5	10123103	14	2	120	10141716	FLYWHEEL HOUSING MOUNT
TIGHT FIT SLEEVE 12X20X15,5	10123103	14	2	835	10120324	FLYWHEEL HOUSING MOUNT
TIGHTENING STRAP 206/206/	774211308	2	1	325	969947908	FUEL TANK CONTAINER PRE
TIGHTENING STRAP 206/206/	774211308	304	2	499	96032772	PIPEWORK AIR INSTALLATIO
TIGHTENING STRAP 206/206/	774211308	305	1	1123	969863108	COMPRESSED AIR PLANT
TIGHTENING STRAP 206/206/	774211308	317	2	1482	96016504	ADDNL.HYDR.SUSPENDED BA
TIGHTENING STRAP 240-280/	774210408	6	4	382	914616808	AIR VESSEL MOUNTING
TIGHTENING STRAP 240-280/	774210508	5	16	382	914616808	AIR VESSEL MOUNTING
TIGHTENING STRAP 240-280/	774210508	306	4	1123	969863108	COMPRESSED AIR PLANT
TIGHTENING STRAP ST	10045247	4	2	382	914616808	AIR VESSEL MOUNTING
TILT CYLINDER 55/32-400 SPF	512349708	11	1	1136	918063908	CRANE DRIVER CAB ADDITIO
TILT-BACK SUPPORT 160/145	512396508	1	2	1181	916979608	S OVERRUN PROTECTION
TILT-BACK SUPPORT 190/170	512396008	1	2	1375	916979908	D OVERRUN PROTECTION
TIME CONTROL DEVICE 10S	630100608	42	1	418	96037710	CENTRE BRACKET PRE-ASS.
TIME RELAY 0,05S ... 100H 1	12075176	41	1	1033	96035660	ASSEMBLY PARTS MOUNTIN
TIME RELAY 10 H 24V	10876716	18	1	898	96036284	HOUSING CPL.
TIME RELAY 60S 24V	10877999	157	1	418	96037710	CENTRE BRACKET PRE-ASS.
TIME RELAY 60S 24V	10877999	54	1	1027	918998008	SWITCHBOX MOUNTING PART
TIN M1	10030376	150	1	1411	96013078	TERMINAL BOX CPL.
TIN M1	10872381	150	1	1498	96017111	TERMINAL BOX CPL.
TIN M1	10872381	150	1	1501	96017112	TERMINAL BOX CPL.
TIN M1	10872381	140	1	1592	96015954	TERMINAL BOX CPL.
TIN M1	10872381	160	2	1605	96013581	TERMINAL BOX CPL.
TIN M1	604508108	274	1	1009	921564708	TERMINAL BOX
TIN M1	604508108	274	1	1012	921565108	TERMINAL BOX
TIN M1	604508108	160	4	1399	96003467	TERMINAL BOX
TIRE COVER PANELLING	918994608	65	1	10		LIEBHERR MOB.CRANE LG 175
TIRE CPL. 505/95 R25 VHS ET6	969910008	1	2	231	918170108	TYRES
TIRE CPL. 505/95 R25 VHS ET6	969910008	1	1	638	918170208	SPARE WHEEL CPL.
TIRE INFLATOR VALVE 15BAR	502659708	168	1	499	96032772	PIPEWORK AIR INSTALLATIO
TOGGLE GD-ZN	704255508	2	2	459	96034045	COVER PRE-ASSY.
TOGGLE-TYPE FASTENER	704209408	8	2	1509	918185308	LADDER ATTACHMENT
TOGGLE-TYPE FASTENER	704229308	31	4	457	918994508	ENGINE COVERING
TOGGLE-TYPE FASTENER	704229308	4	2	623	963047708	PIN INSERT SUB-ASSEMBLY
TONGUE	570799108	42	2	975	967659508	COVER PRE-ASSY.
TONGUE	704253508	11	4	1107	96001074	BATTERY BOX, PRE-ASSEMB
TONGUE	704254708	25	1	320	96019560	ADDNL.HEATING, PRE-ASSE
TONGUE	704254708	3	1	459	96034045	COVER PRE-ASSY.
TONGUE	704255108	4	1	459	96034045	COVER PRE-ASSY.
TONGUE	704255108	5	2	874	96043155	FLAP PRE-ASS.
TONGUE	704255108	8	2	972	967641808	COVER PRE-ASS.
TONGUE	704255108	22	6	978	967664708	COVER PRE-ASSY.
TONGUE	704255108	103	4	982	964973908	COVER PRE-ASSY.
TONGUE	704255308	102	5	983	967662808	COVER PRE-ASSY.
TONGUE	704255308	102	5	984	967665008	COVER PRE-ASSY.

Description	Item	Pos.	Quantity	Page	Assembly	Description
TONGUE	704255608	4	1	532	926819708	HOUSING CPL.
TONGUE	704256208	42	4	974	967656108	COVER PRE-ASSY.
TONGUE	704256208	5	2	976	96002167	COVER PRE-ASSY.
TONGUE	704256208	32	2	977	967663508	COVER PRE-ASSY.
TONGUE	704256208	103	2	979	964973008	COVER PRE-ASSY.
TONGUE	704256208	103	2	980	964973208	COVER PRE-ASSY.
TONGUE	704256208	22	2	985	967674608	COVER PRE-ASSY.
TONGUE	704256208	22	2	986	967674708	COVER PRE-ASSY.
TONGUE	704256708	3	4	458	964985608	COVER PRE-ASSY.
TONGUE	704256708	6	6	899	96002242	COVER COMPL.
TONGUE	704256708	103	4	973	967652908	COVER PRE-ASS.
TONGUE	704256708	8	4	981	964677708	COVER COMPL.
TONGUE	704256708	102	3	987	968090208	COVER PRE-ASSY.
TONGUE	704256708	102	4	988	967678408	COVER PRE-ASSY.
TONGUE	704256708	6	6	1030	96004320	COVER COMPL.
TOOL BOX ADD-ON	917312708	41	1	9		LIEBHERR MOB.CRANE LG 175
TOOL BOX SPF	967750208	41	1	369	917312708	TOOL BOX ADD-ON
TOOL BOX SPF	967750308	42	1	369	917312708	TOOL BOX ADD-ON
TOOLING AGENT KANISTER-5L	811203108	7	1	565	968026508	WINDOW ASSEMBLY
TOOLING AGENT KANISTER-5L	811203108	38	1	1144	969752608	WINDOW ASSEMBLY
TOOLING AGENT KANISTER-5L	811203108	39	1	1166	918064308	SLIDING DOOR INSTALLATION
TOOLS AND ACCESSORIES	914788008	52	1	10		LIEBHERR MOB.CRANE LG 175
TOOLS AND ACCESSORIES	918668008	511	1	16		LIEBHERR MOB.CRANE LG 175
TOOTH LOCK WASHER DIN 6	425100408	27	4	898	96036284	HOUSING CPL.
TOOTH LOCK WASHER DIN 6	425100508	278	2	1012	921565108	TERMINAL BOX
TOOTH LOCK WASHER DIN 6	425100508	6	12	1044	912353808	SUBRACK
TOOTH LOCK WASHER DIN 6	425100508	17	10	1045	928431108	BUS PCB
TOOTH LOCK WASHER DIN 6	425100708	282	4	687	928778908	ELECTRIC FOR WINCH 1
TOOTH LOCK WASHER DIN 6	425100708	282	4	692	928779008	ELECTRIC FOR WINCH 2
TOOTH LOCK WASHER DIN 6	425100708	25	4	898	96036284	HOUSING CPL.
TOOTH LOCK WASHER DIN 6	425100708	62	28	1029	96004319	SWITCH CABINET
TOOTH LOCK WASHER DIN 6	425100708	14	4	1044	912353808	SUBRACK
TOOTH LOCK WASHER DIN 6	425100708	282	4	1315	966177308	ELECTRIC FOR WINCH 6
TOOTH LOCK WASHER DIN 6	425100708	282	4	1384	962871608	EL. WINCH 3 LONG ROPE
TOOTHED BELT 12T5X445	11211480	1	1	1174	10228112	AIR CONDITIONING UNIT
TOP HAT RAIL 35X27X7,3X1	602106708	22	0.11	418	96037710	CENTRE BRACKET PRE-ASS.
TOP HAT RAIL 35X27X7,3X1	602106708	13	0.12	901	96002298	MOUNTING PLATE PRE-ASS.
TOP HAT RAIL 35X27X7,3X1	602106708	18	0.49	1033	96035660	ASSEMBLY PARTS MOUNTIN
TOP HAT RAIL 35X27X7,3X1	602106708	278	1.16	1283	969088608	TERMINAL BOX CPL.
TOP HAT RAIL 35X27X7,3X1	602106708	266	0.25	1341	920740608	TERMINAL BOX
TOP HAT RAIL 35X27X7,3X1	602106708	261	0.57	1399	96003467	TERMINAL BOX
TOP HAT RAIL 35X27X7,3X1	602106708	14	0.35	1494	920872908	TERMINAL BOX CPL.
TOP HAT RAIL 35X27X7,3X1	602106708	153	0.065	1498	96017111	TERMINAL BOX CPL.
TOP HAT RAIL 35X27X7,3X1	602106708	153	0.15	1501	96017112	TERMINAL BOX CPL.
TOP HAT RAIL 35X27X7,3X1	602106708	153	0.07	1574	96042975	TERMINAL BOX CPL.
TOP HAT RAIL 35X27X7,3X1	602106708	153	0.07	1605	96013581	TERMINAL BOX CPL.
TORCH TIP	11826647	28	1	322	10876576	WATER HEATING SYSTEM
TORCH TIP	11826647	(8)	1	322	10876576	WATER HEATING SYSTEM
TOUCH CONTACT TRANSMITT	606143408	10	3	890	96006891	DASH BORD ARM REST LEFT
TOUCH CONTACT TRANSMIT	11214100	(3)	1	886	96036283	ELECTRIC ADD-ON PARTS CA
TOUCH CONTACT TRANSMITT	6204371	8	1	1037	96001933	ASSEMBLY UNIT
TOUCH CONTACT TRANSMITT	606144608	12	6	891	964837108	DASH BORD ARM REST RIGH
TOUCH CONTACT TRANSMITT	606144608	16	8	894	96036295	CONTROLS AND FITTINGS RI
TOUCH CONTACT TRANSMITT	606144608	10	2	1037	96001933	ASSEMBLY UNIT
TRACK ROD	571576208	87	1	239	10874905	STEERING AXLE
TRACK ROD 1688	571331808	87	1	249	10874906	DRIVEN STEERING AXLE
TRACK ROD 1742 40/30	530015808	87	1	285	10874909	STEERING AXLE
TRACK ROD 1830 40/30	530114908	87	1	261	10874907	STEERING AXLE
TRACK ROD 1830 40/30	530114908	87	1	292	10874910	STEERING AXLE
TRACK ROD 1865 40/30	571090608	87	1	224	10874904	DRIVEN STEERING AXLE

Description	Item	Pos.	Quantity	Page	Assembly	Description
TRACK ROD 1890 40/30	571157008	87	1	272	10874908	DRIVEN STEERING AXLE
TRACK ROD 1950	571157108	87	1	204	10874903	DRIVEN STEERING AXLE
TRAILER 2X25X25 ALMG3 H11	97044171	251	4	1072	96038278	HYDRAULICS
TRAILER 2X25X25 ALMG3 H11	97044171	251	2	1387	969858408	ADDITIONAL HYDRAULICS WI
TRAILER 2X25X25 ALMG3 H11	97044172	252	4	1072	96038278	HYDRAULICS
TRAILER 2X25X25 ALMG3 H11	97044172	252	1	1256	96017031	ADDNL.HYDR.SUSPENDED BA
TRAILER 2X25X25 ALMG3 H11	97044172	252	2	1387	969858408	ADDITIONAL HYDRAULICS WI
TRAILER 2X25X25 ALMG3 H11	97044210	253	3	1072	96038278	HYDRAULICS
TRAILER 2X25X25 ALMG3 H11	97044210	253	1	1256	96017031	ADDNL.HYDR.SUSPENDED BA
TRAILER 2X25X25 ALMG3 H11	97044211	254	2	1072	96038278	HYDRAULICS
TRAILER 2X25X25 ALMG3 H11	97044212	255	1	1072	96038278	HYDRAULICS
TRAILER 2X25X25 ALMG3 H11	97044212	255	2	1387	969858408	ADDITIONAL HYDRAULICS WI
TRAILER 2X25X25 ALMG3 H11	97044213	256	1	1072	96038278	HYDRAULICS
TRAILER 2X25X25 ALMG3 H11	97044213	256	2	1387	969858408	ADDITIONAL HYDRAULICS WI
TRAILER 2X25X25 ALMG3 H11	97044214	257	1	1072	96038278	HYDRAULICS
TRAILER 2X25X25 ALMG3 H11	97044214	257	2	1387	969858408	ADDITIONAL HYDRAULICS WI
TRAILER 2X25X25 ALMG3 H11	97044215	258	1	1113	969860008	ADDITIONAL HYDR.SLEWING
TRAILER 2X25X25 ALMG3 H11	97044215	258	2	1387	969858408	ADDITIONAL HYDRAULICS WI
TRAILER 2X25X25 ALMG3 H11	97044216	259	1	1113	969860008	ADDITIONAL HYDR.SLEWING
TRANS SHELF SX INTERM PI	918606608	510	3	15		LIEBHERR MOB.CRANE LG 175
TRANSFER CASE, PRE-ASSE	96032869	1	1	187	918994008	TRANSMISSION INSTALLATIO
TRANSMISSION ACTUATOR	10873319	916	1	138	969998608	SWITCHGEAR
TRANSMISSION INSTALLATIO	918994008	7	1	9		LIEBHERR MOB.CRANE LG 175
TRANSMISSION MOTOR 24V	10355140	2	1	950	10327167	ELECTRIC PUMP
TRANSPORT BOX	12105582	100	1	1441	12102587	CRAWLER TRACTOR
TRANSPORT DEVICE	918961008	557	1	16		LIEBHERR MOB.CRANE LG 175
TRANSPORT FOOT REAR	13482449	972	1	810	13455143	DIESEL ENGINE
TRANSPORT KEEPER	918887408	364	1	14		LIEBHERR MOB.CRANE LG 175
TRANSPORT KEEPER	96020863	69	1	1543	919752108	SX-INTERMEDIATE PC PRE-AS
TRANSPORT KEEPER	96020863	61	1	1553	919752208	SX-INTERMEDIATE PC PRE-AS
TRANSPORT SUPPORT WEL	96016545	1	2	1557	918606608	TRANS SHELF SX INTERM PI
TRANSPORT SUPPORT WEL	96020862	(1)	1	1543	919752108	SX-INTERMEDIATE PC PRE-AS
TRAVEL BELT	11659765	3	1	642	10475436	BELT CARRIER SYSTEM
TRAY	96020597	45	2	1334	919747208	S INTERMEDIATE SECTION
TRAY 2.5X338X488 DC01	972029408	16	1	567	968026708	WIPERS INSTALLATION
TREAD 300X300X40 ALMG3 SP	10872947	26	1	1136	918063908	CRANE DRIVER CAB ADDITIO
TREAD 395X355X40 ALMG3 SP	10872946	27	1	1136	918063908	CRANE DRIVER CAB ADDITIO
TREAD 399X120X40 AL ELOXI	788901708	413	4	441	918994608	TIRE COVER PANELLING
TREAD 399X120X40 AL ELOXI	788901708	1	1	446	967910908	ACCESS LADDER PRE-ASS.
TREAD 399X120X40 AL ELOXI	788901708	6	2	551	96000390	ENTRY
TREAD 399X120X40 AL ELOXI	788901708	10	2	671	96039782	ACCESS COMPL
TREAD 600X150X40 ALMG3 SP	10872943	48	2	1136	918063908	CRANE DRIVER CAB ADDITIO
TREAD 610X195X40 ALMG3 SP	10872942	54	1	1136	918063908	CRANE DRIVER CAB ADDITIO
TREAD 765X275X40 ALMG3 SP	10872944	29	1	1136	918063908	CRANE DRIVER CAB ADDITIO
TREAD 880X180X40 ALMG3 SP	10872945	28	1	1136	918063908	CRANE DRIVER CAB ADDITIO
TREAD PLATE 2.5X772X555 A	97115472	236	1	441	918994608	TIRE COVER PANELLING
TREAD PLATE 2.5X772X555 A	97115473	237	1	441	918994608	TIRE COVER PANELLING
TREAD PLATE 5X1067X439 A	97115469	229	1	441	918994608	TIRE COVER PANELLING
TREAD PLATE 5X1099X593 A	97115456	235	2	441	918994608	TIRE COVER PANELLING
TREAD PLATE 5X1169X2930 A	97115340	20	1	440	918994608	TIRE COVER PANELLING
TREAD PLATE 5X1172X2930 A	97115341	21	1	440	918994608	TIRE COVER PANELLING
TREAD PLATE 5X1176X1448 A	97115454	32	1	440	918994608	TIRE COVER PANELLING
TREAD PLATE 5X1176X1696 A	97115455	33	1	440	918994608	TIRE COVER PANELLING
TREAD PLATE 5X2142X811 A	97115458	35	1	440	918994608	TIRE COVER PANELLING
TREAD PLATE 5X354X812 ALM	97127245	37	1	440	918994608	TIRE COVER PANELLING
TREAD PLATE 5X354X812 ALM	97127259	38	1	440	918994608	TIRE COVER PANELLING
TREAD PLATE 5X488X261 ALM	97116196	21	1	451	96033209	LADDER ATTACHMENT
TREAD PLATE 5X811X2142 A	97115457	34	1	440	918994608	TIRE COVER PANELLING
TREAD PLATE 5X870X1573 A	97115349	28	1	440	918994608	TIRE COVER PANELLING
TREAD PLATE 5X870X1573 A	97115350	29	1	440	918994608	TIRE COVER PANELLING

Description	Item	Pos.	Quantity	Page	Assembly	Description
TREAD PLATE 5X870X2208 A	97115351	30	1	440	918994608	TIRE COVER PANELLING
TREAD PLATE 5X870X2208 A	97115453	31	1	440	918994608	TIRE COVER PANELLING
TREAD PLATE 5X870X2550 A	97115346	26	1	440	918994608	TIRE COVER PANELLING
TREAD PLATE 5X870X2550 A	97115348	27	1	440	918994608	TIRE COVER PANELLING
TREAD PLATE 5X870X2664 A	97115342	22	1	440	918994608	TIRE COVER PANELLING
TREAD PLATE 5X870X2664 A	97115343	23	1	440	918994608	TIRE COVER PANELLING
TREAD PLATE 5X870X2980 A	97115344	24	1	440	918994608	TIRE COVER PANELLING
TREAD PLATE 5X870X2980 A	97115345	25	1	440	918994608	TIRE COVER PANELLING
TREAD PLATE 5X901X499 ALM	97115471	222	1	441	918994608	TIRE COVER PANELLING
TREAD SPF	978718508	12	1	1209	96002863	SWINGING PLATFORM COMPL
TRIANGULAR CONTROL ARM	965501708	10	1	1209	96002863	SWINGING PLATFORM COMPL
TRIANGULAR CONTROL ARM	965501608	2	1	1212	966659308	STAIR
TRIANGULAR CONTROL ARM	965500508	1	1	1212	966659308	STAIR
TRIP CAM	10663300	(6)	8	1384	962871608	EL. WINCH 3 LONG ROPE
TUBE	10113829	2724	1	193	11081159	DISTRIBUTOR GEARBOX
TUBE	11161694	1093	1	192	11081159	DISTRIBUTOR GEARBOX
TUBE	521154608	4	1	214	521143508	AXLE STRUT
TUBE	570827408	4	1	213	521143408	AXLE STRUT
TUBE	571812808	30	1	158	571808808	STORAGE
TUBE	929871608	(1)	1	181	96033630	PIPING DIESEL ENGINE
TUBE 101,6X4X38 S355J2H FE//	956167008	22	4	909	919361008	SA FRAME
TUBE 108X8X40 S770QL	956182008	57	2	1349	918361308	D HEAD SECTION
TUBE 10X1,5X35 E235+N VER	943123008	8	1	634	918744608	INSTALLATION SLEEPER BERT
TUBE 12X1,5X10 E235+N VER	941994208	16	4	668	920456008	SAFETY ROLLER WINCH 1/2
TUBE 15.0 X24 S355J2C+C FE//	971805708	19	4	850	918810308	CONTROL STAND
TUBE 15X1,5X14 E235+N VER	953075908	35	2	1588	918489108	PIVOT SECTION
TUBE 15X1,5X55 E235+N VER	944571608	36	2	1588	918489108	PIVOT SECTION
TUBE 16.0X22 E235+N	971857508	20	3	1588	918489108	PIVOT SECTION
TUBE 16.0X22 E235+N	971857508	71	6	1600	918474308	F-HEAD SECTION
TUBE 16.0X22 E235+N	971857508	10	4	1619	918887908	F-INTERMEDIATE SECT.
TUBE 20.0 X0 S355J2H FE//ZN	970696308	58	4	1404	916980308	L-HEAD PIECE
TUBE 21,3X4X13,5 S355J2H	956522108	30	4	1378	918325908	WINCH 3
TUBE 219,1X8X130 S355J2H	956197908	41	1	1348	918361308	D HEAD SECTION
TUBE 219,1X8X154 S355J2H	956197808	13	1	1348	918361308	D HEAD SECTION
TUBE 219,1X8X67 S355J2H V	956166908	11	2	909	919361008	SA FRAME
TUBE 219,1X8X80 S355J2H FE//	943676808	7	1	1351	96005548	LUFFING PULLEY BLOCK COM
TUBE 219,1X8X930 S355J2H	956198008	42	1	1348	918361308	D HEAD SECTION
TUBE 219.1X63 S770QL	97091076	12	2	1599	918474308	F-HEAD SECTION
TUBE 219.1X81 S770QL1	97091083	14	2	1599	918474308	F-HEAD SECTION
TUBE 22.0X115 E235+N	973742608	44	4	1571	918859708	F-CONNECTING HEAD
TUBE 22.0X115 E235+N	973742608	11	2	1648	96015867	PULL ROD
TUBE 22.0X40 E235+N VERZ	939255108	19	2	1475	96020796	ROD CPL.
TUBE 25X3.2X100 S355J2H	947811508	49	2	752	96038878	DIESEL ENGINE, PRE-ASSEMB
TUBE 25X34 S355J2G3C+C FE//	931573008	7	2	1560	96016836	DRAW SHACKLE
TUBE 25X34 S355J2G3C+C FE//	931573008	10	2	1567	96013042	PULL ROD
TUBE 25X34 S355J2G3C+C FE//	931573008	10	2	1638	96018528	PULL ROD
TUBE 25X34 S355J2G3C+C FE//	931573008	10	2	1641	96012854	PULL ROD
TUBE 25X34 S355J2G3C+C FE//	931573008	10	2	1644	96012732	PULL ROD
TUBE 25X3X38 E355+N VERZ	951911308	13	2	1291	927148808	ROD
TUBE 25X3X38 E355+N VERZ	951911308	13	2	1302	962628008	ROD CPL.
TUBE 25X3X38 E355+N VERZ	951911308	11	2	1362	927148608	ROD
TUBE 25X3X38 E355+N VERZ	951911308	11	2	1368	962943908	ROD CPL.
TUBE 25X3X38 E355+N VERZ	951911308	11	2	1370	962943808	ROD CPL.
TUBE 25X3X38 E355+N VERZ	951911308	11	2	1372	962946708	ROD CPL.
TUBE 25X3X38 E355+N VERZ	951911308	16	2	1475	96020796	ROD CPL.
TUBE 25X3X90 E355+N VERZ	943291508	3	1	1601	96016791	PULL ROD
TUBE 25X3X90 E355+N VERZ	943291508	3	1	1602	96016792	PULL ROD
TUBE 28.0X590 E235+N RAL 9	97088147	6	1	954	918531108	MIRROR ATTACHM.IN CRANE
TUBE 28.0X858 E235+N KTL-B	976237308	3	1	1524	915262708	MIRROR ATTACHMENT
TUBE 30.0X115 S355J2H FE//	97095954	21	2	1475	96020796	ROD CPL.

Description	Item	Pos.	Quantity	Page	Assembly	Description
TUBE 30.0X1380 X5CRNI18-10	97087828	44	6	1542	919752108	SX-INTERMEDIATE PC PRE-AS
TUBE 30.0X2863 X5CRNI18-10	977046608	1	2	1149	969848908	RELING
TUBE 30.0X30 S355J2H FE//ZN	97017247	55	1	1361	918857108	D INTERMEDIATE SECTION
TUBE 30.0X30 S355J2H FE//ZN	97017247	57	1	1367	918857208	D INTERMEDIATE SECTION
TUBE 30.0X300 S355J2H T ZN	97091081	13	4	1599	918474308	F-HEAD SECTION
TUBE 30.0X495 X5CRNI18-10	976788108	10	1	1141	918065208	CRANE OPERATOR CABIN P
TUBE 30/FLEXIBEL PAK	553159408	9	0.5	320	96019560	ADDNL.HEATING, PRE-ASSE
TUBE 30/FLEXIBEL PAK	553159408	10	0.56	603	969862108	VALVE PLATE, PRE-ASSEMB
TUBE 30/FLEXIBEL PAK	553159408	11	0.86	603	969862108	VALVE PLATE, PRE-ASSEMB
TUBE 30/FLEXIBEL PAK	553159408	3	0.5	959	96019655	ADDNL.HEATING, PRE-ASSE
TUBE 30X4X15 E355+N VERZ	934813508	18	4	1204	96002845	GANGWAY 1
TUBE 30X4X15 E355+N VERZ	934813508	23	8	1209	96002863	SWINGING PLATFORM COMPL
TUBE 30X4X40 S355J2H FE//ZN	941204008	3	1	912	927094308	BRACKET CPL.
TUBE 30X4X40 S355J2H FE//ZN	941204008	5	1	1354	927114608	ROD COMPL.
TUBE 30X4X575 E355+N VERZ	946910108	25	1	647	963294508	MAIN TOOLS
TUBE 30X4X80 E355+N FE//ZN	947161408	8	1	1611	96013388	DRAW SHACKLE
TUBE 30X4X80 E355+N VERZ	941609808	8	2	651	96051604	ROLLER BEARING
TUBE 31,8X2,6X35 S355J2H FE	943917308	40	4	1404	916980308	L-HEAD PIECE
TUBE 31,8X2,9X42 S770QL	955847208	35	4	1306	919746308	SL REDUCING SECTION
TUBE 33,7X8X115 S355J2H FE//	952797908	4	2	1473	962307208	CONNECTING LINK PRE-ASS.
TUBE 33.7 X0 S355J2H FE//ZN	949987208	41	1	1361	918857108	D INTERMEDIATE SECTION
TUBE 33.7 X0 S355J2H FE//ZN	949987208	41	1	1367	918857208	D INTERMEDIATE SECTION
TUBE 35X2X665 X5CRNI1810	957005308	1	1	1417	967433908	ELECTRIC WIND WARNING T
TUBE 35X2X665 X5CRNI1810	957005308	1	1	1420	96011996	ELECTRIC FOR WIND WARNIN
TUBE 38.0X1660 E355+N	956664508	4	1	1404	916980308	L-HEAD PIECE
TUBE 38.0X573 S355J2H T ZN	97032319	11	1	1652	918598508	CONTAINER FOR RODS
TUBE 38.0X610 S355J2H T ZN	97089855	6	1	1571	918859708	F-CONNECTING HEAD
TUBE 38.0X610 S355J2H T ZN	97089855	6	1	1581	919463108	F-CONNECTING HEAD
TUBE 38X2,6X10 S355J2H FE//	954092808	8	4	1136	918063908	CRANE DRIVER CAB ADDITIO
TUBE 38X2,6X500 S355J2H FE//	950725308	20	2	1348	918361308	D HEAD SECTION
TUBE 38X650 E235+N	950725608	13	1	1404	916980308	L-HEAD PIECE
TUBE 48,3X3,2X14 S235JRH FE	956114308	6	1	1460	921723608	SWITCH UNIT
TUBE 48,3X3,2X14 S235JRH FE	956114308	6	1	1461	921723708	SWITCH UNIT
TUBE 48,3X3,2X80 S235JRH FE	946642108	43	6	1599	918474308	F-HEAD SECTION
TUBE 55X2X43 E235+N FE//ZN	956193208	38	4	1404	916980308	L-HEAD PIECE
TUBE 60,3X7,1x70 S355J2H FE	970341508	33	16	1404	916980308	L-HEAD PIECE
TUBE 60X2X1197 X5CRNI18-10	97021981	613	1	184	968647708	PREMOUN PIPELINE DIESEL
TUBE 60X2X1787 X5CRNI18-10	97021980	612	1	184	968647708	PREMOUN PIPELINE DIESEL
TUBE BENT 20.0X194 X5CRNI	97054633	30	2	1172	918064408	HEATING CRANE DRIVER'S CA
TUBE EPDM	977437608	13	1	1160	96000697	WIPERS INSTALLATION
TUBE RD159X12,5X1320 S770Q	956672808	(1)	1	666	927094908	ROD CPL.
TUBE RD219,1X8X79 S355J2H	956664608	14	4	1404	916980308	L-HEAD PIECE
TUBE RD30X4X1590 E355+N	956665308	27	1	1404	916980308	L-HEAD PIECE
TUBE RD31,8X2,6X42 S355J2H	950864508	5	4	1338	917996808	D PIVOT SECTION
TUBE RD31,8X2,6X42 S355J2H	950864508	5	4	1361	918857108	D INTERMEDIATE SECTION
TUBE RD31,8X2,6X42 S355J2H	950864508	5	4	1367	918857208	D INTERMEDIATE SECTION
TUBE RD31,8X2,6X63 S355J2H	940255708	19	1	1348	918361308	D HEAD SECTION
TUBE RD82,5X5,6X1396 S770Q	956672908	(2)	1	666	927094908	ROD CPL.
TUBE SPF	967582208	9	1	392	919023108	AIR FILTER ASSY. W. AIR FLA
TUBING	96054222	4	1	1511	919800808	HYDRAULICS TRANSFORMER
TUBING EMERGENCY CONT	96041588	1	1	612	919426608	HYDRAULIC SPECIAL VERSIO
TUBULAR BOLT 65.0X98 35NIC	978662508	13	2	1209	96002863	SWINGING PLATFORM COMPL
TUBULAR CABLE PLUG DIN 4	602223808	148	2	425	96038396	WIRING HARNESS
TUBULAR CABLE PLUG M10/1	10877675	2264	1	425	96038396	WIRING HARNESS
TUBULAR CABLE PLUG M10/1	602223608	78	1	425	96038396	WIRING HARNESS
TUBULAR RIVET DIN 7340 B2,5	443300308	19	14	1045	928431108	BUS PCB
TURBINE SHAFT	10343487	240	1	161	969998708	CONVERTOR
TURBINE SHAFT	10353743	10	1	168	10343487	TURBINE SHAFT
TURNBUCKLE 1 1/2X18476,3K	10425408	2	1	1614	918474508	OVERRUN PROTECTION
TURNLOCK ACTUATOR 1W	606144908	7	1	1037	96001933	ASSEMBLY UNIT

Description	Item	Pos.	Quantity	Page	Assembly	Description
TURNTABLE PANELLING	918996308	131	1	11		LIEBHERR MOB.CRANE LG 175
TWIN HOOK	10878243	17	1	1424	918476908	DOUBLE HOOK BLOCK
TWIST COMPENSATOR 2t SPF	773947308	3	1	1264	919466708	ROPE WITH ACCESSORIES
TWISTLOCK ISO 1161 50 STAH	10663727	3	4	1652	918598508	CONTAINER FOR RODS
TWO-STAGE PUMP A10VO 45	10335957	106	1	753	96038878	DIESEL ENGINE, PRE-ASSEMB
TWO-STAGE PUMP A4VG+A1	10493370	105	1	753	96038878	DIESEL ENGINE, PRE-ASSEMB
TWO-STAGE PUMP A4VG+A4	10493366	102	1	753	96038878	DIESEL ENGINE, PRE-ASSEMB
TWO-STAGE PUMP A4VG+A4	10493367	103	1	753	96038878	DIESEL ENGINE, PRE-ASSEMB
TWO-STAGE PUMP PRR SPF	512137008	107	1	753	96038878	DIESEL ENGINE, PRE-ASSEMB
TWO-STAGE PUMP WP15 SPF	10332080	6	1	134	96032862	DIESEL ENGINE, PRE-ASSEMB
TYRE 18.00/95R25 VHS	10035705	1	1	232	969910008	TIRE CPL.
TYRE INFLATING HOSE	520190408	36	1	647	963294508	MAIN TOOLS
TYRES 505/95 R25 VHS ET65	918170108	13	8	9		LIEBHERR MOB.CRANE LG 175
U-PLATE 3X1330X90 S355MC	97131682	20	1	1276	96043443	FLAP PART
UNDERCARRIAGE ELEC. SYS	918997708	71	1	10		LIEBHERR MOB.CRANE LG 175
UNDERRUN PROTECTION M	919184208	369	1	15		LIEBHERR MOB.CRANE LG 175
UNION NUT DIN 431 G1/4 14H	410150008	38	1	898	96036284	HOUSING CPL.
UNION NUT DIN 431 G1/4 14H	410150008	20	1	1029	96004319	SWITCH CABINET
UNION PIECE RETOUCH	971548308	153	2	724	96009092	HYDR. ADD. 2 SLEWING GEAR
UNION PIECE RETOUCH 22.0	97044830	288	2	1072	96038278	HYDRAULICS
UNIVERSAL CONNECTING LIN	740002608	4	2	1264	919466708	ROPE WITH ACCESSORIES
UNIVERSAL PERFORMANCE 3	788905808	79	1	1468	96024497	GUIDE PRE-ASS.
UPPER FASTENING 52X16X2	11212536	64	7	457	918994508	ENGINE COVERING
UPPER FASTENING S235JR (S	725810008	16	1	937	919327908	FUEL TANK CPL.
UPPER FASTENING S235JR (S	725810008	46	4	1204	96002845	GANGWAY 1
UPPER RADIATOR COWLING	977709508	14	1	457	918994508	ENGINE COVERING
UREA CONTAINER 65L PE SP	11481413	1	1	358	968570808	UREA TANK
UREA CONTAINER 73L/65L PE	10870165	1	1	934	968570908	UREA TANK
UREA PLANT	917984408	38	1	9		LIEBHERR MOB.CRANE LG 175
UREA PLANT	918996808	140	1	12		LIEBHERR MOB.CRANE LG 175
UREA SYSTEM AIR LINE	96038734	30	1	931	918996808	UREA PLANT
UREA SYSTEM AIR LINE STUF	969844408	30	1	352	917984408	UREA PLANT
UREA TANK 73L/65L SPF	968570808	2	1	357	969789908	UREA TANK, PRE-MOUNTING
UREA TANK 73L/65L SPF	968570908	1	1	932	969823308	UREA TANK, PRE-MOUNTING
UREA TANK, PRE-MOUNTING	969789908	2	1	352	917984408	UREA PLANT
UREA TANK, PRE-MOUNTING	969823308	1	1	931	918996808	UREA PLANT
USIT RING 6,2X9,2X1 NBR 90 S	12105793	24	1	308	11081534	CONTROL BLOCK
USIT RING 6,2X9,2X1 NBR 90 S	12105793	24	1	311	11081535	CONTROL BLOCK
USIT RING 8,5X13,4X1 NBR 90	12105808	35	1	308	11081534	CONTROL BLOCK
USIT RING 8,5X13,4X1 NBR 90	12105808	35	1	311	11081535	CONTROL BLOCK
V-RING	10038014	2571	1	227	10876205	FINAL DRIVE
V-RING	10038014	2571	1	252	10876158	FINAL DRIVE
V-RING	571724808	50	1	721	500063708	SWING GEAR
V-RING JV18	571806808	130	1	150	571801808	CONTROL
V-RIPPED BELT 8XPKX1329 E	10147677	9	1	832	10146947	ALTERNATOR ASSEMBLY
V-RIPPED BELT DIN 7867 8XP	10044662	9	1	101	10146956	AIR COND. COMPRESSOR A
VALVE	10011832	2	1	47	10152926	LOCKING PIECES
VALVE	10011832	2	1	48	10118748	PIPELINE INSTALLATION
VALVE	10353686	100	3	162	964024508	CONVERTER HOUSING
VALVE	10353788	80	1	165	10343489	CONTROL
VALVE	10813251	1	6	342	10036520	CONTROL BLOCK
VALVE	11979976	29	1	852	10877138	OPERATOR SEAT
VALVE	502637908	4	1	505	502924608	LOADED/EMPTY VALVE
VALVE	502638608	9	1	505	502924608	LOADED/EMPTY VALVE
VALVE	571096308	(5)	1	519	96032778	PIPEWORK RETROFIT CONT
VALVE	571096308	2	1	525	511433808	AXLE LOCKING VALVE
VALVE	571809108	100	1	157	965336608	HEAT EXCHANGER
VALVE	7622478	76	1	601	10876121	AIR CONDITIONING UNIT
VALVE	7622478	16	1	1174	10228112	AIR CONDITIONING UNIT
VALVE BLOCK	511300808	54	1	1070	96038278	HYDRAULICS

Description	Item	Pos.	Quantity	Page	Assembly	Description
VALVE BLOCK	511469808	50	1	924	969859408	ADDITIONAL HYDR.SLEWING
VALVE BLOCK 210BAR	12100935	52	1	301	96032777	STEERING PIPEWORK
VALVE BODY	570079208	25	1	525	511433808	AXLE LOCKING VALVE
VALVE BRIDGE	10119695	13	1	60	10118061	ROCKER ARMS DEVICE CPL.
VALVE BRIDGE	10119695	13	2	814	10118060	ROCKER ARMS DEVICE CPL.
VALVE BRIDGE PRE-ASS.	9078532	12	1	60	10118061	ROCKER ARMS DEVICE CPL.
VALVE CARRIER	571812708	20	1	158	571808808	STORAGE
VALVE CONE	510710408	20	1	1093	510438508	PRESSURE RELIEF VALVE
VALVE CONE	510710408	20	1	1095	511497508	PRESSURE RELIEF VALVE
VALVE CONE	570079008	23	1	525	511433808	AXLE LOCKING VALVE
VALVE COVER 60	550627708	1	1	26	11161426	EQUALIZING RESERVOIR
VALVE DIN 71401 C M14X1,5	730000908	40	1	23	96032863	RADIATOR, PRE-ASSEMBLED
VALVE DIN 71401 C M14X1,5	730000908	16	1	603	969862108	VALVE PLATE, PRE-ASSEMB
VALVE INSERT	10008406	57	1	30	510241408	HYDRO MOTOR
VALVE M16X1,5	10138988	4	1	107	10145192	WATER CONNECTION
VALVE M16X1,5	10138988	4	1	828	10145193	WATER CONNECTION
VALVE PLATE, PRE-ASSEMB	969862108	2	1	597	918566608	HEATING DRIVERS CABIN
VALVE SCREW	570073108	9	1	744	511432008	PRETENSIONING VALVE
VALVE SEAT	510797608	10	1	527	511417708	PRESSURE LIMITING VALVE
VALVE SEAT	510797608	10	1	1092	511417608	PRESSURE LIMITING VALVE
VARIABLE CIRCUIT	965372008	44	1	1033	96035660	ASSEMBLY PARTS MOUNTIN
VARIABLE DISPLACEMENT MO	510238908	1	2	714	917116108	SLEWING GEAR
VARIABLE DISPLACEMENT MO	510237508	2	2	701	917151308	WINCH 4 LUFFING GEAR
VARIABLE DISPLACEMENT MO	510240008	3	1	676	918409908	WINCH 1
VARIABLE DISPLACEMENT MO	510240008	3	1	691	918410008	WINCH 2
VARIABLE DISPLACEMENT MO	510240008	4	1	1311	918359908	WINCH 6
VARIABLE DISPLACEMENT MO	510240008	3	1	1378	918325908	WINCH 3
VARIABLE PUMP	10877574	2	1	781	10493370	TWO-STAGE PUMP
VARIABLE PUMP	11002354	1	1	761	10493366	TWO-STAGE PUMP
VARIABLE PUMP	11002355	2	1	761	10493366	TWO-STAGE PUMP
VARIABLE PUMP	11656288	1	1	781	10493370	TWO-STAGE PUMP
VARIABLE PUMP A10VO SPF	10430158	4	1	134	96032862	DIESEL ENGINE, PRE-ASSEMB
VARIABLE PUMP A10VO SPF	10430161	5	1	134	96032862	DIESEL ENGINE, PRE-ASSEMB
VARIABLE PUMP A10VO SPF	12102544	3	1	134	96032862	DIESEL ENGINE, PRE-ASSEMB
VARIABLE PUMP A10VO SPF	512142308	108	1	753	96038878	DIESEL ENGINE, PRE-ASSEMB
VARIABLE PUMP A10VWO VZD	10870697	5	1	190	96032869	TRANSFER CASE, PRE-ASSE
VARIABLE PUMP A4VG SPF	10871792	1	1	771	10493367	TWO-STAGE PUMP
VARIABLE PUMP A4VG SPF	10871793	2	1	771	10493367	TWO-STAGE PUMP
VARIABLE PUMP A4VG/125LI	10493368	104	1	753	96038878	DIESEL ENGINE, PRE-ASSEMB
VARIABLE PUMP LA10VO	10663280	1	1	784	10335957	TWO-STAGE PUMP
VARIABLE PUMP LA10VO	10663295	2	1	784	10335957	TWO-STAGE PUMP
VARIATIONAL COMPONENT 12	660008108	(1)	1	1033	96035660	ASSEMBLY PARTS MOUNTIN
VENT TUBE ASSEMBLY	10147372	381	1	808	13455143	DIESEL ENGINE
VENT TUBE ASSEMBLY	10147657	381	1	37	13455159	DIESEL ENGINE
VENTILATION	10292000	15	2	1152	918064108	CRANE OPERATOR CABIN P
VENTILATION FILTER	570151708	260	1	760	12101214	DISTRIBUTOR GEARBOX
VENTILATION FILTER	693113814	490	1	760	12101214	DISTRIBUTOR GEARBOX
VENTILATION LINE	10120020	3	2	105	10147657	VENT TUBE ASSEMBLY
VENTILATION LINE	10120020	3	2	825	10147372	VENT TUBE ASSEMBLY
VENTILATION LINE	10141762	1	1	105	10147657	VENT TUBE ASSEMBLY
VENTILATION LINE	10141762	1	1	825	10147372	VENT TUBE ASSEMBLY
VENTILATION LINE	10147358	2	1	105	10147657	VENT TUBE ASSEMBLY
VENTILATION LINE	10147358	2	1	825	10147372	VENT TUBE ASSEMBLY
VENTILATION SCREW G1/2"X3	602501308	275	1	1284	96021392	CABLE DRUM COMPL.
VENTILATION SCREW G1/2"X3	602501308	289	1	1491	920871608	CABLE DRUM COMPL.
VENTILATION SCREW G1/2"X3	602501308	280	1	1494	920872908	TERMINAL BOX CPL.
VENTILATION SCREW G1/2"X3	602501308	293	1	1594	96013577	CABLE DRUM COMPL.
VENTILATION SCREW M10X1	530194008	10	1	202	96036779	AXLE 1, PRE-ASSEMBLED
VENTILATION SCREW M10X1	530194008	10	1	222	96036781	AXLE 2, PRE-ASSEMBLED
VENTILATION SCREW M10X1	530194008	10	1	247	96036783	AXLE 4, PRE-ASSEMBLED

Description	Item	Pos.	Quantity	Page	Assembly	Description
VENTILATION SCREW M10X1	530194008	11	1	270	96036787	AXLE 6, PRE-ASSEMBLED
VENTILATION SCREW M20X1,5	10488662	286	1	1283	969088608	TERMINAL BOX CPL.
VENTILATION SCREW M20X1,5	10488662	293	1	1341	920740608	TERMINAL BOX
VENTILATION SCREW M20X1,5	10488662	293	1	1399	96003467	TERMINAL BOX
VENTILATION SCREW M20X1,5	10488662	293	1	1411	96013078	TERMINAL BOX CPL.
VENTILATION SCREW M20X1,5	10488662	293	1	1414	967922708	TERMINAL BOX CPL.
VENTILATION SCREW M20X1,5	10488662	293	1	1498	96017111	TERMINAL BOX CPL.
VENTILATION SCREW M20X1,5	10488662	293	1	1501	96017112	TERMINAL BOX CPL.
VENTILATION SCREW M20X1,5	10488662	286	1	1574	96042975	TERMINAL BOX CPL.
VENTILATION SCREW M20X1,5	10488662	286	1	1592	96015954	TERMINAL BOX CPL.
VENTILATION SCREW M20X1,5	10488662	286	1	1605	96013581	TERMINAL BOX CPL.
VENTILATION TUBE	10014718	23	1	950	10327167	ELECTRIC PUMP
VENTILATION VALVE	10097910	7	1	372	967700608	FUEL TANK, PRE-ASSEMBLED
VENTILATION VALVE	10097910	3	1	939	96038214	FUEL TANK, PRE-ASSEMBLED
VENTILATION VALVE	10493944	24	2	347	10032787	SWIVEL CYLINDER
VENTILATION VALVE	11622218	17	1	959	96019655	ADDNL.HEATING, PRE-ASSE
VENTILATION VALVE	501561608	11	1	681	11490594	DRIVE
VENTILATION VALVE	570792308	43	1	721	500063708	SWING GEAR
VENTILATION VALVE	592089814	69	1	709	10021226	DRIVE
VENTILATION VALVE	592089814	69	1	711	10021228	DRIVE
VENTILATION VALVE M10X1	510497908	2	1	204	10874903	DRIVEN STEERING AXLE
VENTILATION VALVE M10X1	510497908	2	1	224	10874904	DRIVEN STEERING AXLE
VENTILATION VALVE M10X1	510497908	2	1	249	10874906	DRIVEN STEERING AXLE
VENTILATION VALVE M10X1	510497908	2	1	261	10874907	STEERING AXLE
VERTICAL LADDER EN 13586 T	10877076	10	2	1457	96051270	BALLAST PALETTE PRE-ASS.
VERTICAL LADDER T ZN O SP	96031712	2	2	1239	917413808	BASE PLATE SLEWING PLATF
VIBRATION DAMPER	550452508	125	2	753	96038878	DIESEL ENGINE, PRE-ASSEMB
VIBRATION DAMPER	550452608	126	2	753	96038878	DIESEL ENGINE, PRE-ASSEMB
VIBRATOR SYSTEM 40/75X80	10023201	10	4	190	96032869	TRANSFER CASE, PRE-ASSE
VISCOSE DAMPER ASK 3298	9077223	1	1	58	11367689	DRIVE PARTS W. DAMPER PR
VOLTAGE REGULATOR 24/12V	691277108	10	1	418	96037710	CENTRE BRACKET PRE-ASS.
VOLTAGE REGULATOR 24V 1	614020508	5	1	624	912676508	RADIO PREPARATION LOWER
VOLTAGE REGULATOR 24V 1	614020508	16	1	886	96036283	ELECTRIC ADD-ON PARTS CA
WALKWAY COMPL.	96014901	18	1	1542	919752108	SX-INTERMEDIATE PC PRE-AS
WALKWAY COMPL.	96014901	18	1	1552	919752208	SX-INTERMEDIATE PC PRE-AS
WALL OUTLET 19-POL A240 SP	691809408	516	1	1004	96036118	WIRING HARNESS
WALL OUTLET 24-POL A240 SP	10443659	170	1	1284	96021392	CABLE DRUM COMPL.
WALL OUTLET 24-POL A240 SP	10443659	151	1	1594	96013577	CABLE DRUM COMPL.
WARM AIR HOSE PAK	10425588	9	0.21	1158	969752708	AIR DUCT
WARM AIR HOSE PAK	10425588	10	0.25	1158	969752708	AIR DUCT
WARM AIR HOSE PAK	10425588	11	0.18	1158	969752708	AIR DUCT
WARM AIR HOSE PAK	10425588	12	0.12	1158	969752708	AIR DUCT
WARNING DESIGNATION DIN	11067612	10	0.037	1656	919183908	ANTI-SLIP COATING
WARNING DESIGNATION DIN	11067612	11	0.066	1656	919183908	ANTI-SLIP COATING
WARNING DESIGNATION DIN 4	11067611	5	0.456	918	96039574	SIGNS
WARNING LABEL 132X566 AL	11160662	6	1	662	916973208	CONSPICUOUS MARKING
WARNING LIGHT 14W 13-36V	10340105	23	1	886	96036283	ELECTRIC ADD-ON PARTS CA
WARNING SIGN 168X88 KLEBE	97095369	3	2	1472	96046237	SIGNS
WARNING SIGN 208X88 KLEBE	97097951	(2)	2	1252	918472608	BALLAST FRAME CRANE SUPP
WARNING SIGN 208X88 KLEBE	97098010	(1)	2	1252	918472608	BALLAST FRAME CRANE SUPP
WARNING SIGN 208X88 KLEBE	97104095	6	2	1463	96051145	SIGNS
WARNING SIGN 208X88 KLEBE	97104097	7	2	1463	96051145	SIGNS
WARNING SIGN 88X88 KLEBE	97095256	4	4	1472	96046237	SIGNS
WARNING TRIANGLE 430X45	10044762	1	2	648	928620008	ACCESSORIES
WASHER	10007617	20	2	781	10493370	TWO-STAGE PUMP
WASHER	10023140	409	2	226	10876205	FINAL DRIVE
WASHER	10023140	505	1	226	10876205	FINAL DRIVE
WASHER	10023140	409	2	251	10876158	FINAL DRIVE
WASHER	10023140	505	1	251	10876158	FINAL DRIVE
WASHER	10029043	446	1	226	10876205	FINAL DRIVE

Description	Item	Pos.	Quantity	Page	Assembly	Description
WASHER	10029043	446	1	251	10876158	FINAL DRIVE
WASHER	10038015	2572	1	227	10876205	FINAL DRIVE
WASHER	10038015	2572	1	252	10876158	FINAL DRIVE
WASHER	10113753	446	2	192	11081159	DISTRIBUTOR GEARBOX
WASHER	10113773	994	1	192	11081159	DISTRIBUTOR GEARBOX
WASHER	10115421	2713	1	193	11081159	DISTRIBUTOR GEARBOX
WASHER	11005301	11	8	620	502028008	EDDY CURRENT BRAKE
WASHER	510713908	2	1	1093	510438508	PRESSURE RELIEF VALVE
WASHER	510713908	2	1	1095	511497508	PRESSURE RELIEF VALVE
WASHER	510714108	12	1	1093	510438508	PRESSURE RELIEF VALVE
WASHER	510714108	12	1	1095	511497508	PRESSURE RELIEF VALVE
WASHER	510797208	5	1	527	511417708	PRESSURE LIMITING VALVE
WASHER	510797208	5	1	1092	511417608	PRESSURE LIMITING VALVE
WASHER	540259914	115	1	679	10874475	GEARBOX
WASHER	540259914	115	1	1381	10874553	GEARBOX
WASHER	540271914	3	1	734	11347399	FLANGE BEARING
WASHER	553084908	55	18	589	917330508	DOOR LEFT, CPL.
WASHER	553084908	55	18	596	917330608	DOOR RIGHT, CPL.
WASHER	570072908	3	1	744	511432008	PRETENSIONING VALVE
WASHER	570079408	26	1	525	511433808	AXLE LOCKING VALVE
WASHER	571315408	24	2	204	10874903	DRIVEN STEERING AXLE
WASHER	571315408	24	2	224	10874904	DRIVEN STEERING AXLE
WASHER	571315408	24	2	239	10874905	STEERING AXLE
WASHER	571315408	24	2	249	10874906	DRIVEN STEERING AXLE
WASHER	571315408	24	2	261	10874907	STEERING AXLE
WASHER	571315408	24	2	272	10874908	DRIVEN STEERING AXLE
WASHER	571315408	24	2	285	10874909	STEERING AXLE
WASHER	571315408	24	2	292	10874910	STEERING AXLE
WASHER	571315508	23	2	204	10874903	DRIVEN STEERING AXLE
WASHER	571315508	23	2	224	10874904	DRIVEN STEERING AXLE
WASHER	571315508	23	2	239	10874905	STEERING AXLE
WASHER	571315508	23	2	249	10874906	DRIVEN STEERING AXLE
WASHER	571315508	23	2	261	10874907	STEERING AXLE
WASHER	571315508	23	2	272	10874908	DRIVEN STEERING AXLE
WASHER	571315508	23	2	285	10874909	STEERING AXLE
WASHER	571315508	23	2	292	10874910	STEERING AXLE
WASHER	571700608	583	1	212	10876206	FINAL DRIVE
WASHER	571700608	583	1	276	10876196	FINAL DRIVE
WASHER	571804508	220	1	148	964013408	HOUSING
WASHER	571809808	250	1	159	965336708	POWER TAKE-OFF
WASHER	591058908	21	1	1168	968080908	CLOSING DEVICE
WASHER	7024264	5	1	738	570112908	DRIVING GEAR
WASHER	7029625	409	2	276	10876196	FINAL DRIVE
WASHER -	10020694	62	2	784	10335957	TWO-STAGE PUMP
WASHER 1.5X54X54 X5CRNI18	97002351	9	4	1201	918065308	SLEWING PLATFORM CATWAL
WASHER 1.5x120x120 DC01 FE	970431308	61	4	910	919361008	SA FRAME
WASHER 1.5x58x58 DC01 FE//	970266508	60	4	910	919361008	SA FRAME
WASHER 1.5x58x58 DC01 FE//	970266508	44	2	1599	918474308	F-HEAD SECTION
WASHER 10 200HV FLZN SPF	550899808	381	12	757	96038878	DIESEL ENGINE, PRE-ASSEMB
WASHER 10,5X18,5X2	9076638	12	4	112	10141718	EXHAUST TC MOUNTING
WASHER 10,5X18,5X2	9076638	12	4	113	10141719	EXHAUST TC MOUNTING
WASHER 10,5X18,5X2	9076638	12	4	830	10141720	EXHAUST TC MOUNTING
WASHER 10,5X18,5X2	9076638	12	4	831	10141721	EXHAUST TC MOUNTING
WASHER 10X100X85 S355MC	972847308	19	2	337	96047402	SUPPORT PIECE PRE-ASS.
WASHER 10X100X85 S355MC	972847308	19	2	346	96047403	SUPPORT PIECE PRE-ASS.
WASHER 10X50X50 S355MC	97008091	11	2	1547	96014968	ROPE GUARD CPL
WASHER 10x180x180 S355MC	956664708	23	8	909	919361008	SA FRAME
WASHER 10x180x180 S355MC	956664708	18	6	1394	918964608	L ADAPTER SECTION
WASHER 10x180x180 S355MC	956664708	41	2	1581	919463108	F-CONNECTING HEAD
WASHER 10x180x180 S355MC	956664708	4	2	1582	96032672	PULL ROD

Description	Item	Pos.	Quantity	Page	Assembly	Description
WASHER 13X22	540184208	11	1	736	540270514	DRIVE UNIT CPL
WASHER 13X34X3 GUMMI	11481788	10	2	1148	964561008	REAR WINDOW PRE-ASS.
WASHER 15X110X110 S960QL	973251308	7	4	332	919314608	OUTRIGGER W.SWING-OUT
WASHER 15X400 CC493K	973248308	5	4	332	919314608	OUTRIGGER W.SWING-OUT
WASHER 1X100X100 DC01 FE//	978293108	8	8	1178	918793508	SLEWING PLATFORM CATWAL
WASHER 1X100X100 DC01 FE//	978293108	6	8	1187	918793608	SLEWING PLATFORM CATWAL
WASHER 1X110X110 DC01 FE//	943472808	48	2	1599	918474308	F-HEAD SECTION
WASHER 1X50X50 X5CRNI18-1	97012561	18	12	1588	918489108	PIVOT SECTION
WASHER 1X65X65 DC01 FE//	97090027	6	1	1567	96013042	PULL ROD
WASHER 1X65X65 DC01 FE//	97090027	6	1	1638	96018528	PULL ROD
WASHER 1X65X65 DC01 FE//	97090027	6	1	1641	96012854	PULL ROD
WASHER 1X65X65 DC01 FE//	97090027	6	1	1644	96012732	PULL ROD
WASHER 2.5x130x130 DC01 FE	970083308	72	2	1272	919745108	S PIVOT SECTION
WASHER 2.5x130x130 DC01 FE	970083308	62	8	1349	918361308	D HEAD SECTION
WASHER 20X140X140 S690QL	973760408	55	2	332	919314608	OUTRIGGER W.SWING-OUT
WASHER 20X215X215 S355J2+	973568008	6	4	1404	916980308	L-HEAD PIECE
WASHER 215X215 S355MC FE//	942310108	4	2	1351	96005548	LUFFING PULLEY BLOCK COM
WASHER 215X215 S355MC FE//	942310108	4	2	1353	96005682	LUFFING PULLEY BLOCK COM
WASHER 25X37X4	11171409	113	18	679	10874475	GEARBOX
WASHER 25X37X4	11171409	113	18	1381	10874553	GEARBOX
WASHER 2X100X100 DC01 FE//	97008155	6	6	1178	918793508	SLEWING PLATFORM CATWAL
WASHER 2X100X100 DC01 FE//	97008155	5	4	1187	918793608	SLEWING PLATFORM CATWAL
WASHER 2X110X110 DC01 FE//	97019145	51	2	1626	919747708	LA INTERMED.SECTION WELD
WASHER 2X110X110 DC01 FLZ	945938508	15	12	1239	917413808	BASE PLATE SLEWING PLATF
WASHER 2X110X110 DC01 FLZ	945938508	13	12	1252	918472608	BALLAST FRAME CRANE SUPP
WASHER 2X40X40 DC01 FE//	97081955	17	10	1542	919752108	SX-INTERMEDIATE PC PRE-AS
WASHER 2X40X40 DC01 FE//	97081955	17	10	1552	919752208	SX-INTERMEDIATE PC PRE-AS
WASHER 2X75X75 DC01 FE//	978499708	114	2	1458	96051270	BALLAST PALETTE PRE-ASS.
WASHER 30X120X120 S355J2+	972203308	10	1	186	96018924	MOTOR BEARING INSTALLATI
WASHER 34X45X1	9078522	(6)	2	60	10118061	ROCKER ARMS DEVICE CPL.
WASHER 34X45X1	9078522	6	2	815	10122503	ROCKER ARM BRACKET PRE
WASHER 3X54X54 X5CRNI18-1	97017499	104	16	369	917312708	TOOL BOX ADD-ON
WASHER 3X75X75 DC01 FE//	978499508	59	2	1600	918474308	F-HEAD SECTION
WASHER 4X100X100 S315MC	97008156	7	4	1178	918793508	SLEWING PLATFORM CATWAL
WASHER 4X100X100 S315MC	97008156	7	2	1187	918793608	SLEWING PLATFORM CATWAL
WASHER 4X40X40 S315MC FE	940116008	703	8	443	918994608	TIRE COVER PANELLING
WASHER 4X40X40 S315MC FE	940116008	90	8	971	917991908	SOUND DAMPING
WASHER 5X100X100 S355MC	97068921	58	2	1600	918474308	F-HEAD SECTION
WASHER 5X156X156 S355MC	97014253	64	4	1458	96051270	BALLAST PALETTE PRE-ASS.
WASHER 5X30X30 X5CRNI18-1	973790008	7	2	1212	966659308	STAIR
WASHER 5X36X36 S355MC FE	941054208	89	2	1179	918793508	SLEWING PLATFORM CATWAL
WASHER 5X38X48 S700MC F	974803608	5	2	185	96018923	MOTOR BEARING INSTALLATI
WASHER 5X38X48 S700MC F	974803608	5	2	186	96018924	MOTOR BEARING INSTALLATI
WASHER 5X38X48 S700MC F	974803608	81	4	864	918996308	TURNTABLE PANELLING
WASHER 5x75x75 S960QL	970056808	6	2	668	920456008	SAFETY ROLLER WINCH 1/2
WASHER 8 -EDELSTAHL	788901808	46	2	1209	96002863	SWINGING PLATFORM COMPL
WASHER 8 300HV-St MAN183	10011654	28	2	1230	965226108	FITTING PLATE EMERG. ACT:
WASHER 8,4X16X1,6 -42CrMo4	10118149	(24)	16	37	13455159	DIESEL ENGINE
WASHER 8,4X18X15 -	9177776	8	1	99	10141710	COOLING WATER PIPES ATTA
WASHER 80X80 DC01 FE//ZNNI	979605908	32	2	1404	916980308	L-HEAD PIECE
WASHER 8x140x140 S355MC	970083208	58	4	1349	918361308	D HEAD SECTION
WASHER A=1,60	10353853	21	1	169	10343500	CONVERTOR
WASHER A=1,70	10353854	21	1	169	10343500	CONVERTOR
WASHER A=1,80	10353856	21	1	169	10343500	CONVERTOR
WASHER A=1,90	10353857	21	1	169	10343500	CONVERTOR
WASHER A=2,00	10353858	21	1	169	10343500	CONVERTOR
WASHER A=2,10	10353859	21	1	169	10343500	CONVERTOR
WASHER A=2,20	10353860	21	1	169	10343500	CONVERTOR
WASHER A=2,30	10353861	21	1	169	10343500	CONVERTOR
WASHER A=2,40	10353862	21	1	169	10343500	CONVERTOR

Description	Item	Pos.	Quantity	Page	Assembly	Description
WASHER A=2,50	10353863	21	1	169	10343500	CONVERTOR
WASHER AEHNL.DIN 9021 6,4X	422811501	27	2	1509	918185308	LADDER ATTACHMENT
WASHER AEHNL.ISO 7089 5 -	420052214	8	1	1044	912353808	SUBRACK
WASHER AEHNL.ISO 7093-1 6	10878203	14	3	571	96015567	INSTRUMENT BOX, INSTALLAT
WASHER DC01 FE//ZNNI8//CN/	941138108	13	3	714	917116108	SLEWING GEAR
WASHER DC01 FE//ZNNI8//CN/	941138108	103	4	910	919361008	SA FRAME
WASHER DC01 FE//ZNNI8//CN/	941138108	15	2	937	919327908	FUEL TANK CPL.
WASHER DC01 FE//ZNNI8//CN/	941138108	4	4	972	967641808	COVER PRE-ASS.
WASHER DC01 FE//ZNNI8//CN/	941138108	6	2	973	967652908	COVER PRE-ASS.
WASHER DC01 FE//ZNNI8//CN/	941138108	12	2	978	967664708	COVER PRE-ASSY.
WASHER DC01 FE//ZNNI8//CN/	941138108	432	2	1073	96038278	HYDRAULICS
WASHER DC01 FE//ZNNI8//CN/	941138108	5	4	1138	96003883	PLATFORM COMPL.
WASHER DC01 FE//ZNNI8//CN/	941138108	36	4	1178	918793508	SLEWING PLATFORM CATWAL
WASHER DC01 FE//ZNNI8//CN/	941138108	26	40	1204	96002845	GANGWAY 1
WASHER DC01 FE//ZNNI8//CN/	941138108	44	8	1209	96002863	SWINGING PLATFORM COMPL
WASHER DC01 FE//ZNNI8//CN/	941138108	6	8	1216	96002846	GANGWAY 2
WASHER DC01 FE//ZNNI8//CN/	941138108	4	22	1217	96002847	GANGWAY 3
WASHER DC01 FE//ZNNI8//CN/	941138108	9	109	1271	919745108	S PIVOT SECTION
WASHER DC01 FE//ZNNI8//CN/	941138108	21	6	1276	96043443	FLAP PART
WASHER DC01 FE//ZNNI8//CN/	941138108	8	14	1277	96043441	FLAP PRE-ASS.
WASHER DC01 FE//ZNNI8//CN/	941138108	13	49	1290	919745708	S INTERMEDIATE SECTION
WASHER DC01 FE//ZNNI8//CN/	941138108	13	80	1298	919745808	LA INTERMED.SECTION WELD
WASHER DC01 FE//ZNNI8//CN/	941138108	13	33	1301	919746208	S INTERMEDIATE SECTION
WASHER DC01 FE//ZNNI8//CN/	941138108	15	59	1306	919746308	SL REDUCING SECTION
WASHER DC01 FE//ZNNI8//CN/	941138108	23	78	1324	919746708	S INTERMEDIATE SECTION
WASHER DC01 FE//ZNNI8//CN/	941138108	22	77	1327	919746808	S INTERMEDIATE SECTION
WASHER DC01 FE//ZNNI8//CN/	941138108	22	77	1330	919746908	S INTERMEDIATE SECTION
WASHER DC01 FE//ZNNI8//CN/	941138108	23	152	1334	919747208	S INTERMEDIATE SECTION
WASHER DC01 FE//ZNNI8//CN/	941138108	30	50	1338	917996808	D PIVOT SECTION
WASHER DC01 FE//ZNNI8//CN/	941138108	40	41	1348	918361308	D HEAD SECTION
WASHER DC01 FE//ZNNI8//CN/	941138108	14	103	1361	918857108	D INTERMEDIATE SECTION
WASHER DC01 FE//ZNNI8//CN/	941138108	14	72	1367	918857208	D INTERMEDIATE SECTION
WASHER DC01 FE//ZNNI8//CN/	941138108	9	46	1394	918964608	L ADAPTER SECTION
WASHER DC01 FE//ZNNI8//CN/	941138108	30	8	1457	96051270	BALLAST PALETTE PRE-ASS.
WASHER DC01 FE//ZNNI8//CN/	941138108	36	59	1467	96024497	GUIDE PRE-ASS.
WASHER DC01 FE//ZNNI8//CN/	941138108	10	55	1529	919747308	SX REDUCING SECTION
WASHER DC01 FE//ZNNI8//CN/	941138108	16	62	1534	919747408	SX REDUCING SECTION
WASHER DC01 FE//ZNNI8//CN/	941138108	12	99	1542	919752108	SX-INTERMEDIATE PC PRE-AS
WASHER DC01 FE//ZNNI8//CN/	941138108	12	84	1552	919752208	SX-INTERMEDIATE PC PRE-AS
WASHER DC01 FE//ZNNI8//CN/	941138108	22	41	1571	918859708	F-CONNECTING HEAD
WASHER DC01 FE//ZNNI8//CN/	941138108	22	41	1581	919463108	F-CONNECTING HEAD
WASHER DC01 FE//ZNNI8//CN/	941138108	40	4	1588	918489108	PIVOT SECTION
WASHER DC01 FE//ZNNI8//CN/	941138108	13	87	1626	919747708	LA INTERMED.SECTION WELD
WASHER DC01 FE//ZNNI8//CN/	941138108	23	2	1631	918472308	SUPPLEMENTARY GUYING D
WASHER DC01 FE//ZNNI8//CN/	949634908	51	2	1599	918474308	F-HEAD SECTION
WASHER DC01+ZE	956414308	57	2	1361	918857108	D INTERMEDIATE SECTION
WASHER DIN 1440 10 ST VER	421100808	63	4	1205	96002845	GANGWAY 1
WASHER DIN 1440 10 ST VER	421100808	40	32	1209	96002863	SWINGING PLATFORM COMPL
WASHER DIN 1440 14 ST VER	421101308	40	1	898	96036284	HOUSING CPL.
WASHER DIN 1440 14 ST VER	421101308	22	1	1029	96004319	SWITCH CABINET
WASHER DIN 1440 26 -St FLZN	10179337	4	2	645	962512408	SUPPORT PLATE COMPL.
WASHER DIN 1440 26 -St FLZN	10179337	54	1	1209	96002863	SWINGING PLATFORM COMPL
WASHER DIN 1440 45 ST FLZN	10875636	105	3	910	919361008	SA FRAME
WASHER DIN 1440 60 -St FLZN	10179340	14	8	676	918409908	WINCH 1
WASHER DIN 1440 60 -St FLZN	10179340	14	8	691	918410008	WINCH 2
WASHER DIN 1440 60 -St FLZN	10179340	44	2	909	919361008	SA FRAME
WASHER DIN 1440 60 -St FLZN	10179340	17	2	1378	918325908	WINCH 3
WASHER DIN 1440 8 ST VERZ	421100608	29	8	943	917227308	OIL RESERVOIR, COMPLETE
WASHER DIN 1441 21 ST FLZN	10875637	24	16	1361	918857108	D INTERMEDIATE SECTION
WASHER DIN 1441 21 ST FLZN	10875637	24	16	1367	918857208	D INTERMEDIATE SECTION

Description	Item	Pos.	Quantity	Page	Assembly	Description
WASHER DIN 1441 21 ST FLZN	10875637	12	1	1428	921699008	CAMERA EQUIPMENT D-PIVOT
WASHER DIN 1441 21 ST FLZN	10875637	12	1	1431	921696208	CAMERA EQUIPMENT S-PIVOT
WASHER DIN 1441 21 ST FLZN	10875637	81	2	1543	919752108	SX-INTERMEDIATE PC PRE-AS
WASHER DIN 1441 21 ST FLZN	10875637	68	2	1553	919752208	SX-INTERMEDIATE PC PRE-AS
WASHER DIN 1441 26 -St FLZN	10179376	307	4	32	96033654	PIPING COOLER
WASHER DIN 1441 26 -St FLZN	10179376	15	1	1276	96043443	FLAP PART
WASHER DIN 1441 31 ST FLZN	10875638	9	1	1136	918063908	CRANE DRIVER CAB ADDITIO
WASHER DIN 1441 31 ST FLZN	10875638	91	2	1339	917996808	D PIVOT SECTION
WASHER DIN 1441 31 ST FLZN	10875638	48	2	1348	918361308	D HEAD SECTION
WASHER DIN 1441 31 ST FLZN	10875638	23	2	1375	916979908	D OVERRUN PROTECTION
WASHER DIN 1441 31 ST FLZN	10875638	3	1	1433	968929408	PIN PULLING CYLINDER CPL.
WASHER DIN 1441 31 ST FLZN	10875638	3	1	1436	968929508	PIN PULLING CYLINDER CPL.
WASHER DIN 1441 31 ST FLZN	10875638	45	15	1542	919752108	SX-INTERMEDIATE PC PRE-AS
WASHER DIN 1441 41 St FLZN	10179377	14	4	668	920456008	SAFETY ROLLER WINCH 1/2
WASHER DIN 1441 41 St FLZN	10179377	33	8	909	919361008	SA FRAME
WASHER DIN 1441 41 St FLZN	10179377	41	2	1136	918063908	CRANE DRIVER CAB ADDITIO
WASHER DIN 1441 41 St FLZN	10179377	33	2	1306	919746308	SL REDUCING SECTION
WASHER DIN 1441 41 St FLZN	10179377	15	4	1311	918359908	WINCH 6
WASHER DIN 1441 41 St FLZN	10179377	14	4	1378	918325908	WINCH 3
WASHER DIN 1441 41 St FLZN	10179377	57	8	1457	96051270	BALLAST PALETTE PRE-ASS.
WASHER DIN 435 11 ST 480H	10875650	3	4	371	917247508	FUEL TANK ADD-ON UNIT
WASHER DIN 435 11 ST 480H	10875650	2	4	373	917247708	OIL RESERVOIR, EXTENSION
WASHER DIN 7349 10,5 200HV-	11658580	(13)	4	127	10119871	POWER TAKE-OFF ADD-ON
WASHER DIN 7349 10,5 200HV-	11658580	404	2	478	96010040	MECHANICAL AUXILIARIES
WASHER DIN 7349 10,5 200HV-	11658580	14	16	555	968027008	BEARING INSTALLATION
WASHER DIN 7349 10,5 200HV-	11658580	29	2	701	917151308	WINCH 4 LUFFING GEAR
WASHER DIN 7349 10,5 200HV-	11658580	374	78	756	96038878	DIESEL ENGINE, PRE-ASSEMB
WASHER DIN 7349 10,5 200HV-	11658580	32	4	863	918996308	TURNTABLE PANELLING
WASHER DIN 7349 10,5 200HV-	11658580	6	12	945	967546408	OIL TANK PRE-ASS.
WASHER DIN 7349 13 200HV F	10006370	11	40	463	917593008	SIDE PLATFORM
WASHER DIN 7349 13 200HV F	10006370	371	25	756	96038878	DIESEL ENGINE, PRE-ASSEMB
WASHER DIN 7349 13 200HV F	10006370	6	16	937	919327908	FUEL TANK CPL.
WASHER DIN 7349 13 200HV F	10006370	9	16	1361	918857108	D INTERMEDIATE SECTION
WASHER DIN 7349 13 200HV F	10006370	9	16	1367	918857208	D INTERMEDIATE SECTION
WASHER DIN 7349 13 200HV F	10006370	87	24	1468	96024497	GUIDE PRE-ASS.
WASHER DIN 7349 13 200HV F	10006370	7	4	1530	96052047	PIN PRE-ASS.
WASHER DIN 7349 13 200HV F	10006370	18	14	1631	918472308	SUPPLEMENTARY GUYING D
WASHER DIN 7349 17 200HV F	4600021	7	4	666	927094908	ROD CPL.
WASHER DIN 7349 17 200HV F	4600021	102	28	910	919361008	SA FRAME
WASHER DIN 7349 17 200HV F	4600021	2	8	1049	918064508	SWITCH CABINET EXTENSION
WASHER DIN 7349 17 200HV F	4600021	36	16	1457	96051270	BALLAST PALETTE PRE-ASS.
WASHER DIN 7349 17 200HV F	4600021	31	2	1476	96020796	ROD CPL.
WASHER DIN 7349 17 200HV F	4600021	13	2	1564	96002454	BRACKET CPL.
WASHER DIN 7349 17 200HV F	4600021	13	2	1565	96016927	BRACKET CPL.
WASHER DIN 7349 19 100HV F	4000448	388	2	757	96038878	DIESEL ENGINE, PRE-ASSEMB
WASHER DIN 7349 19 ST VER	421601008	370	2	756	96038878	DIESEL ENGINE, PRE-ASSEMB
WASHER DIN 7349 21 100HV F	4600604	61	2	333	919314608	OUTRIGGER W.SWING-OUT
WASHER DIN 7349 21 100HV F	4600604	26	4	746	918996008	DIESEL ENGINE INSTALLATIO
WASHER DIN 7349 21 100HV F	4600604	6	1	1564	96002454	BRACKET CPL.
WASHER DIN 7349 21 100HV F	4600604	6	1	1565	96016927	BRACKET CPL.
WASHER DIN 7349 25 FLZN SP	12220085	14	8	1353	96005682	LUFFING PULLEY BLOCK COM
WASHER DIN 7349 27 ST FLZN	12100632	48	2	1361	918857108	D INTERMEDIATE SECTION
WASHER DIN 7349 27 ST FLZN	12100632	48	2	1367	918857208	D INTERMEDIATE SECTION
WASHER DIN 7349 6,4 200HV 4	11693878	90	12	369	917312708	TOOL BOX ADD-ON
WASHER DIN 7349 6,4 200HV 4	11693878	386	2	757	96038878	DIESEL ENGINE, PRE-ASSEMB
WASHER DIN 7349 6,4 200HV 4	11693878	26	16	909	919361008	SA FRAME
WASHER DIN 7349 6,4 200HV 4	11693878	5	5	1108	967472608	COVER PRE-ASSY.
WASHER DIN 7349 8,4 200HV 4	11840501	29	8	629	917442808	ADD-ON PARTS CAMERA
WASHER DIN 7349 8,4 200HV 4	11840501	17	2	671	96039782	ACCESS COMPL
WASHER DIN 7349 8,4 200HV 4	11840501	382	5	757	96038878	DIESEL ENGINE, PRE-ASSEMB

Description	Item	Pos.	Quantity	Page	Assembly	Description
WASHER DIN 7349 8,4 200HV 4	11840501	26	70	863	918996308	TURNTABLE PANELLING
WASHER DIN 7349 8,4 200HV 4	11840501	11	5	1216	96002846	GANGWAY 2
WASHER DIN 7349 8,4 200HV 4	11840501	4	6	1439	919533508	CRAWLER TRACTOR
WASHER DIN 7349 8,4 200HV 4	11840501	41	1	1447	96022733	BULKHEAD PLATE
WASHER DIN 7349 8,4 200HV 4	11840501	14	18	1534	919747408	SX REDUCING SECTION
WASHER DIN 7349 8,4 200HV 4	11840501	80	8	1600	918474308	F-HEAD SECTION
WASHER DIN 7349 8,4 200HV 4	11840501	22	2	1631	918472308	SUPPLEMENTARY GUYING D
WASHER DIN 7989-2 A 10 100	12214460	48	3	579	96012578	SMALL PARTS INSTALLATION
WASHER EN 14399-6 16 300-37	10180180	379	8	757	96038878	DIESEL ENGINE, PRE-ASSEMB
WASHER EN 14399-6 16 300-37	10180180	28	8	1348	918361308	D HEAD SECTION
WASHER EN 14399-6 20 300-3	4600222	380	16	757	96038878	DIESEL ENGINE, PRE-ASSEMB
WASHER EN 14399-6 24 300-3	4600146	306	4	32	96033654	PIPING COOLER
WASHER EN 14399-6 24 300-3	4600146	385	2	757	96038878	DIESEL ENGINE, PRE-ASSEMB
WASHER ISO 7089 10 200HV-A	500917508	631	6	157	965336608	HEAT EXCHANGER
WASHER ISO 7089 10 200HV-A	500917508	56	10	1136	918063908	CRANE DRIVER CAB ADDITIO
WASHER ISO 7089 10 200HV-A	500917508	84	4	1179	918793508	SLEWING PLATFORM CATWAL
WASHER ISO 7089 10 200HV-A	420001114	27	1	1160	96000697	WIPERS INSTALLATION
WASHER ISO 7089 10 200HV-A	420001114	27	20	1239	917413808	BASE PLATE SLEWING PLATF
WASHER ISO 7089 10 300HV F	10289795	29	10	23	96032863	RADIATOR, PRE-ASSEMBLED
WASHER ISO 7089 10 300HV F	10289795	43	3	134	96032862	DIESEL ENGINE, PRE-ASSEMB
WASHER ISO 7089 10 300HV F	10289795	12	1	325	969947908	FUEL TANK CONTAINER PRE
WASHER ISO 7089 10 300HV F	10289795	12	6	361	919964208	FUEL FEED
WASHER ISO 7089 10 300HV F	10289795	111	8	392	919023108	AIR FILTER ASSY. W. AIR FLA
WASHER ISO 7089 10 300HV F	10289795	5	2	428	96031504	ELECTRICAL SYSTEM BATTER
WASHER ISO 7089 10 300HV F	10289795	7	1	493	968056808	BUMPER PREASSEMBLED
WASHER ISO 7089 10 300HV F	10289795	23	2	629	917442808	ADD-ON PARTS CAMERA
WASHER ISO 7089 10 300HV F	10289795	17	9	634	918744608	INSTALLATION SLEEPER BERT
WASHER ISO 7089 10 300HV F	10289795	13	4	645	962512408	SUPPORT PLATE COMPL.
WASHER ISO 7089 10 300HV F	10289795	10	4	666	927094908	ROD CPL.
WASHER ISO 7089 10 300HV F	10289795	22	12	676	918409908	WINCH 1
WASHER ISO 7089 10 300HV F	10289795	22	12	691	918410008	WINCH 2
WASHER ISO 7089 10 300HV F	10289795	8	8	714	917116108	SLEWING GEAR
WASHER ISO 7089 10 300HV F	10289795	377	8	756	96038878	DIESEL ENGINE, PRE-ASSEMB
WASHER ISO 7089 10 300HV F	10289795	73	12	795	96039239	RADIATOR, PRE-ASSEMBLED
WASHER ISO 7089 10 300HV F	10289795	5	4	960	918064708	FUEL TANK CONTAINER UPPE
WASHER ISO 7089 10 300HV F	10289795	6	6	1103	96058648	PREMOUNTED FUEL FILTER
WASHER ISO 7089 10 300HV F	10289795	21	24	1178	918793508	SLEWING PLATFORM CATWAL
WASHER ISO 7089 10 300HV F	10289795	14	10	1204	96002845	GANGWAY 1
WASHER ISO 7089 10 300HV F	10289795	58	2	1210	96002863	SWINGING PLATFORM COMPL
WASHER ISO 7089 10 300HV F	10289795	23	3	1230	965226108	FITTING PLATE EMERG. ACT:
WASHER ISO 7089 10 300HV F	10289795	23	3	1235	965324508	FITTING PLATE EMERG. ACT:
WASHER ISO 7089 10 300HV F	10289795	39	4	1271	919745108	S PIVOT SECTION
WASHER ISO 7089 10 300HV F	10289795	20	24	1311	918359908	WINCH 6
WASHER ISO 7089 10 300HV F	10289795	42	4	1338	917996808	D PIVOT SECTION
WASHER ISO 7089 10 300HV F	10289795	21	16	1375	916979908	D OVERRUN PROTECTION
WASHER ISO 7089 10 300HV F	10289795	18	4	1428	921699008	CAMERA EQUIPMENT D-PIVOT
WASHER ISO 7089 10 300HV F	10289795	18	4	1431	921696208	CAMERA EQUIPMENT S-PIVOT
WASHER ISO 7089 10 300HV F	10289795	13	16	1457	96051270	BALLAST PALETTE PRE-ASS.
WASHER ISO 7089 10 300HV F	10289795	24	2	1467	96024497	GUIDE PRE-ASS.
WASHER ISO 7089 10 300HV F	10289795	1	8	1545	96014903	SCREW BOLT
WASHER ISO 7089 10 300HV F	10289795	15	4	1547	96014968	ROPE GUARD CPL
WASHER ISO 7089 10 300HV F	10289795	18	4	1547	96014968	ROPE GUARD CPL
WASHER ISO 7089 10 300HV F	10289795	1	4	1548	96015492	SCREW BOLT
WASHER ISO 7089 10 300HV F	10289795	30	5	1588	918489108	PIVOT SECTION
WASHER ISO 7089 10 300HV F	10289795	66	8	1600	918474308	F-HEAD SECTION
WASHER ISO 7089 110 200HV	10878615	15	2	1452	919692108	SUSPENDED BALLAST
WASHER ISO 7089 110 200HV	10878615	66	20	1458	96051270	BALLAST PALETTE PRE-ASS.
WASHER ISO 7089 12 200HV-A	10410178	57	8	1599	918474308	F-HEAD SECTION
WASHER ISO 7089 12 300HV F	10289804	34	9	134	96032862	DIESEL ENGINE, PRE-ASSEMB
WASHER ISO 7089 12 300HV F	10289804	17	36	332	919314608	OUTRIGGER W.SWING-OUT

Description	Item	Pos.	Quantity	Page	Assembly	Description
WASHER ISO 7089 12 300HV F	10289804	5	2	493	968056808	BUMPER PREASSEMBLED
WASHER ISO 7089 12 300HV F	10289804	311	4	511	96026672	PNEUMAMATIC DRIVER'S CABI
WASHER ISO 7089 12 300HV F	10289804	21	2	530	962920308	SWITCH BOX COMPL.,LEFT
WASHER ISO 7089 12 300HV F	10289804	21	2	537	964332208	SWITCH BOX COMPL.,RIGHT
WASHER ISO 7089 12 300HV F	10289804	302	4	695	969858508	ADDITONAL HYDRAUL.WINCH
WASHER ISO 7089 12 300HV F	10289804	39	1	898	96036284	HOUSING CPL.
WASHER ISO 7089 12 300HV F	10289804	25	4	943	917227308	OIL RESERVOIR, COMPLETE
WASHER ISO 7089 12 300HV F	10289804	21	1	1029	96004319	SWITCH CABINET
WASHER ISO 7089 12 300HV F	10289804	331	8	1113	969860008	ADDITIONAL HYDR.SLEWING
WASHER ISO 7089 12 300HV F	10289804	338	8	1113	969860008	ADDITIONAL HYDR.SLEWING
WASHER ISO 7089 12 300HV F	10289804	9	1	1138	96003883	PLATFORM COMPL.
WASHER ISO 7089 12 300HV F	10289804	11	4	1181	916979608	S OVERRUN PROTECTION
WASHER ISO 7089 12 300HV F	10289804	23	8	1239	917413808	BASE PLATE SLEWING PLATF
WASHER ISO 7089 12 300HV F	10289804	12	8	1311	918359908	WINCH 6
WASHER ISO 7089 12 300HV F	10289804	102	4	1339	917996808	D PIVOT SECTION
WASHER ISO 7089 12 300HV F	10289804	14	4	1375	916979908	D OVERRUN PROTECTION
WASHER ISO 7089 12 300HV F	10289804	33	8	1378	918325908	WINCH 3
WASHER ISO 7089 12 300HV F	10289804	34	4	1394	918964608	L ADAPTER SECTION
WASHER ISO 7089 12 300HV F	10289804	62	12	1404	916980308	L-HEAD PIECE
WASHER ISO 7089 12 300HV F	10289804	(3)	8	1543	919752108	SX-INTERMEDIATE PC PRE-AS
WASHER ISO 7089 12 300HV F	10289804	9	4	1563	918638608	ADDITIONAL RODS
WASHER ISO 7089 12 300HV F	10289804	51	4	1571	918859708	F-CONNECTING HEAD
WASHER ISO 7089 12 300HV F	10289804	51	4	1581	919463108	F-CONNECTING HEAD
WASHER ISO 7089 12 300HV F	10289804	23	6	1588	918489108	PIVOT SECTION
WASHER ISO 7089 12 300HV F	10289804	33	36	1599	918474308	F-HEAD SECTION
WASHER ISO 7089 12 300HV F	10289804	12	8	1619	918887908	F-INTERMEDIATE SECT.
WASHER ISO 7089 14 300HV F	10289805	309	16	511	96026672	PNEUMAMATIC DRIVER'S CABI
WASHER ISO 7089 14 300HV F	10289805	11	4	1252	918472608	BALLAST FRAME CRANE SUPP
WASHER ISO 7089 14 300HV F	10289805	69	8	1272	919745108	S PIVOT SECTION
WASHER ISO 7089 14 300HV F	10289805	47	8	1290	919745708	S INTERMEDIATE SECTION
WASHER ISO 7089 14 300HV F	10289805	47	16	1298	919745808	LA INTERMED.SECTION WELD
WASHER ISO 7089 14 300HV F	10289805	47	8	1301	919746208	S INTERMEDIATE SECTION
WASHER ISO 7089 14 300HV F	10289805	48	8	1306	919746308	SL REDUCING SECTION
WASHER ISO 7089 14 300HV F	10289805	17	16	1324	919746708	S INTERMEDIATE SECTION
WASHER ISO 7089 14 300HV F	10289805	16	16	1327	919746808	S INTERMEDIATE SECTION
WASHER ISO 7089 14 300HV F	10289805	16	16	1330	919746908	S INTERMEDIATE SECTION
WASHER ISO 7089 14 300HV F	10289805	17	16	1334	919747208	S INTERMEDIATE SECTION
WASHER ISO 7089 14 300HV F	10289805	98	24	1339	917996808	D PIVOT SECTION
WASHER ISO 7089 14 300HV F	10289805	68	12	1349	918361308	D HEAD SECTION
WASHER ISO 7089 14 300HV F	10289805	51	24	1361	918857108	D INTERMEDIATE SECTION
WASHER ISO 7089 14 300HV F	10289805	53	12	1367	918857208	D INTERMEDIATE SECTION
WASHER ISO 7089 14 300HV F	10289805	50	8	1394	918964608	L ADAPTER SECTION
WASHER ISO 7089 14 300HV F	10289805	18	8	1529	919747308	SX REDUCING SECTION
WASHER ISO 7089 14 300HV F	10289805	6	8	1534	919747408	SX REDUCING SECTION
WASHER ISO 7089 14 300HV F	10289805	19	16	1542	919752108	SX-INTERMEDIATE PC PRE-AS
WASHER ISO 7089 14 300HV F	10289805	(3)	4	1543	919752108	SX-INTERMEDIATE PC PRE-AS
WASHER ISO 7089 14 300HV F	10289805	19	16	1552	919752208	SX-INTERMEDIATE PC PRE-AS
WASHER ISO 7089 14 300HV F	10289805	11	8	1571	918859708	F-CONNECTING HEAD
WASHER ISO 7089 14 300HV F	10289805	11	8	1581	919463108	F-CONNECTING HEAD
WASHER ISO 7089 14 300HV F	10289805	47	16	1626	919747708	LA INTERMED.SECTION WELD
WASHER ISO 7089 14 300HV F	10289805	5	16	1654	918598408	ADDITIONAL CLAMPING BLOC
WASHER ISO 7089 16 200HV F	12210036	2	8	117	9079954	FASTENING PIECES ASSEMBL
WASHER ISO 7089 16 300HV F	10289806	305	4	32	96033654	PIPING COOLER
WASHER ISO 7089 16 300HV F	10289806	8	16	332	919314608	OUTRIGGER W.SWING-OUT
WASHER ISO 7089 16 300HV F	10289806	26	20	665	918995608	SLEWING PLATFORM FRAME
WASHER ISO 7089 16 300HV F	10289806	8	3	668	920456008	SAFETY ROLLER WINCH 1/2
WASHER ISO 7089 16 300HV F	10289806	5	8	714	917116108	SLEWING GEAR
WASHER ISO 7089 16 300HV F	10289806	372	20	756	96038878	DIESEL ENGINE, PRE-ASSEMB
WASHER ISO 7089 16 300HV F	10289806	18	8	928	919361208	ROLLER BEARING
WASHER ISO 7089 16 300HV F	10289806	7	4	943	917227308	OIL RESERVOIR, COMPLETE

Description	Item	Pos.	Quantity	Page	Assembly	Description
WASHER ISO 7089 16 300HV F	10289806	329	8	1113	969860008	ADDITIONAL HYDR.SLEWING
WASHER ISO 7089 16 300HV F	10289806	337	3	1113	969860008	ADDITIONAL HYDR.SLEWING
WASHER ISO 7089 16 300HV F	10289806	14	2	1136	918063908	CRANE DRIVER CAB ADDITIO
WASHER ISO 7089 16 300HV F	10289806	12	8	1138	96003883	PLATFORM COMPL.
WASHER ISO 7089 16 300HV F	10289806	9	8	1178	918793508	SLEWING PLATFORM CATWAL
WASHER ISO 7089 16 300HV F	10289806	8	4	1187	918793608	SLEWING PLATFORM CATWAL
WASHER ISO 7089 16 300HV F	10289806	29	18	1201	918065308	SLEWING PLATFORM CATWAL
WASHER ISO 7089 16 300HV F	10289806	72	8	1210	96002863	SWINGING PLATFORM COMPL
WASHER ISO 7089 16 300HV F	10289806	24	2	1271	919745108	S PIVOT SECTION
WASHER ISO 7089 16 300HV F	10289806	12	2	1291	927148808	ROD
WASHER ISO 7089 16 300HV F	10289806	12	2	1302	962628008	ROD CPL.
WASHER ISO 7089 16 300HV F	10289806	6	8	1351	96005548	LUFFING PULLEY BLOCK COM
WASHER ISO 7089 16 300HV F	10289806	11	12	1353	96005682	LUFFING PULLEY BLOCK COM
WASHER ISO 7089 16 300HV F	10289806	10	2	1362	927148608	ROD
WASHER ISO 7089 16 300HV F	10289806	10	2	1368	962943908	ROD CPL.
WASHER ISO 7089 16 300HV F	10289806	10	2	1370	962943808	ROD CPL.
WASHER ISO 7089 16 300HV F	10289806	10	2	1372	962946708	ROD CPL.
WASHER ISO 7089 16 300HV F	10289806	11	8	1378	918325908	WINCH 3
WASHER ISO 7089 16 300HV F	10289806	27	76	1457	96051270	BALLAST PALETTE PRE-ASS.
WASHER ISO 7089 16 300HV F	10289806	15	2	1475	96020796	ROD CPL.
WASHER ISO 7089 16 300HV F	10289806	6	32	1505	918606908	CENTERING F.SUSP. BALLAS
WASHER ISO 7089 16 300HV F	10289806	5	1	1560	96016836	DRAW SHACKLE
WASHER ISO 7089 16 300HV F	10289806	8	2	1562	96013014	DRAW SHACKLE
WASHER ISO 7089 16 300HV F	10289806	11	1	1567	96013042	PULL ROD
WASHER ISO 7089 16 300HV F	10289806	45	4	1571	918859708	F-CONNECTING HEAD
WASHER ISO 7089 16 300HV F	10289806	4	2	1601	96016791	PULL ROD
WASHER ISO 7089 16 300HV F	10289806	4	2	1602	96016792	PULL ROD
WASHER ISO 7089 16 300HV F	10289806	7	2	1611	96013388	DRAW SHACKLE
WASHER ISO 7089 16 300HV F	10289806	11	1	1638	96018528	PULL ROD
WASHER ISO 7089 16 300HV F	10289806	11	1	1641	96012854	PULL ROD
WASHER ISO 7089 16 300HV F	10289806	11	1	1644	96012732	PULL ROD
WASHER ISO 7089 16 300HV F	10289806	9	2	1648	96015867	PULL ROD
WASHER ISO 7089 16 300HV F	10289806	13	2	1654	918598408	ADDITIONAL CLAMPING BLOC
WASHER ISO 7089 18 300HV F	10289807	325	2	441	918994608	TIRE COVER PANELLING
WASHER ISO 7089 18 300HV F	10289807	310	8	511	96026672	PNEUMAMATIC DRIVER'S CABI
WASHER ISO 7089 18 300HV F	10289807	383	3	757	96038878	DIESEL ENGINE, PRE-ASSEMB
WASHER ISO 7089 20 300HV F	10289808	13	10	332	919314608	OUTRIGGER W.SWING-OUT
WASHER ISO 7089 20 300HV F	10289808	11	10	337	96047402	SUPPORT PIECE PRE-ASS.
WASHER ISO 7089 20 300HV F	10289808	11	10	346	96047403	SUPPORT PIECE PRE-ASS.
WASHER ISO 7089 20 300HV F	10289808	8	8	463	917593008	SIDE PLATFORM
WASHER ISO 7089 20 300HV F	10289808	10	4	651	96051604	ROLLER BEARING
WASHER ISO 7089 20 300HV F	10289808	12	4	667	965320108	LADDER COMPL.
WASHER ISO 7089 20 300HV F	10289808	38	5	1178	918793508	SLEWING PLATFORM CATWAL
WASHER ISO 7089 20 300HV F	10289808	25	4	1201	918065308	SLEWING PLATFORM CATWAL
WASHER ISO 7089 20 300HV F	10289808	19	4	1204	96002845	GANGWAY 1
WASHER ISO 7089 20 300HV F	10289808	24	8	1209	96002863	SWINGING PLATFORM COMPL
WASHER ISO 7089 20 300HV F	10289808	12	1	1240	963137208	CENTRING COMPLETE
WASHER ISO 7089 20 300HV F	10289808	20	2	1252	918472608	BALLAST FRAME CRANE SUPP
WASHER ISO 7089 20 300HV F	10289808	42	8	1271	919745108	S PIVOT SECTION
WASHER ISO 7089 20 300HV F	10289808	86	4	1339	917996808	D PIVOT SECTION
WASHER ISO 7089 20 300HV F	10289808	32	2	1348	918361308	D HEAD SECTION
WASHER ISO 7089 20 300HV F	10289808	32	12	1375	916979908	D OVERRUN PROTECTION
WASHER ISO 7089 20 300HV F	10289808	5	2	1415	967995008	MECHANICAL AUXILIARIES
WASHER ISO 7089 20 300HV F	10289808	73	20	1468	96024497	GUIDE PRE-ASS.
WASHER ISO 7089 20 300HV F	10289808	3	4	1542	919752108	SX-INTERMEDIATE PC PRE-AS
WASHER ISO 7089 20 300HV F	10289808	3	4	1552	919752208	SX-INTERMEDIATE PC PRE-AS
WASHER ISO 7089 20 300HV F	10289808	6	4	1655	96020462	BRACKET CPL.
WASHER ISO 7089 22 300HV F	10289809	312	1	511	96026672	PNEUMAMATIC DRIVER'S CABI
WASHER ISO 7089 24 300HV F	10289810	20	16	332	919314608	OUTRIGGER W.SWING-OUT
WASHER ISO 7089 24 300HV F	10289810	15	8	673	915913008	PIN F. S AND D PIVOT SECTIO

Description	Item	Pos.	Quantity	Page	Assembly	Description
WASHER ISO 7089 24 300HV F	10289810	34	4	1404	916980308	L-HEAD PIECE
WASHER ISO 7089 24 300HV F	10289810	47	16	1457	96051270	BALLAST PALETTE PRE-ASS.
WASHER ISO 7089 27 300HV F	11081186	29	4	1178	918793508	SLEWING PLATFORM CATWAL
WASHER ISO 7089 27 300HV F	11081186	48	2	1271	919745108	S PIVOT SECTION
WASHER ISO 7089 3 200HV 4	12220088	5	12	1044	912353808	SUBRACK
WASHER ISO 7089 3 MS	420050108	154	4	423	919334108	ELECTRIC FOR DRIVER'S CABI
WASHER ISO 7089 3 MS	420050108	538	2	1005	96036118	WIRING HARNESS
WASHER ISO 7089 3 MS	420050108	278	4	1009	921564708	TERMINAL BOX
WASHER ISO 7089 3 MS	420050108	260	9	1284	96021392	CABLE DRUM COMPL.
WASHER ISO 7089 3 MS	420050108	282	45	1399	96003467	TERMINAL BOX
WASHER ISO 7089 3 MS	420050108	157	4	1411	96013078	TERMINAL BOX CPL.
WASHER ISO 7089 3 MS	420050108	152	10	1574	96042975	TERMINAL BOX CPL.
WASHER ISO 7089 3 MS	420050108	506	1	1576	96022197	DUMMY PLUG
WASHER ISO 7089 3 MS	420050108	161	10	1592	96015954	TERMINAL BOX CPL.
WASHER ISO 7089 3 MS	420050108	268	9	1594	96013577	CABLE DRUM COMPL.
WASHER ISO 7089 3 MS	420050108	152	5	1605	96013581	TERMINAL BOX CPL.
WASHER ISO 7089 3,5 200HV 4	10875644	16	14	1037	96001933	ASSEMBLY UNIT
WASHER ISO 7089 3,5 200HV 4	10875644	16	10	1045	928431108	BUS PCB
WASHER ISO 7089 30 300HV F	10289811	79	4	709	10021226	DRIVE
WASHER ISO 7089 30 300HV F	10289811	79	4	711	10021228	DRIVE
WASHER ISO 7089 30 300HV F	10289811	63	6	910	919361008	SA FRAME
WASHER ISO 7089 30 300HV F	10289811	12	4	928	919361208	ROLLER BEARING
WASHER ISO 7089 30 300HV F	10289811	36	4	1136	918063908	CRANE DRIVER CAB ADDITIO
WASHER ISO 7089 30 300HV F	10289811	27	3	1201	918065308	SLEWING PLATFORM CATWAL
WASHER ISO 7089 30 300HV F	10289811	35	1	1204	96002845	GANGWAY 1
WASHER ISO 7089 30 300HV F	10289811	50	1	1209	96002863	SWINGING PLATFORM COMPL
WASHER ISO 7089 30 300HV F	10289811	36	2	1334	919747208	S INTERMEDIATE SECTION
WASHER ISO 7089 30 300HV F	10289811	28	2	1404	916980308	L-HEAD PIECE
WASHER ISO 7089 30 300HV F	10289811	92	6	1458	96051270	BALLAST PALETTE PRE-ASS.
WASHER ISO 7089 36 300HV F	10289812	52	2	1209	96002863	SWINGING PLATFORM COMPL
WASHER ISO 7089 4 200HV 4	10875645	22	40	485	919197308	LIGHTING LEFT-HAND DRIVE
WASHER ISO 7089 4 200HV 4	10875645	3	4	492	968056308	BUMPER COMPL. W. COVERIN
WASHER ISO 7089 4 200HV 4	10875645	14	1	624	912676508	RADIO PREPARATION LOWER
WASHER ISO 7089 4 200HV 4	10875645	8	2	669	96014811	HOLDER PRE-ASSEMBLY
WASHER ISO 7089 4 200HV 4	10875645	58	1	887	96036283	ELECTRIC ADD-ON PARTS CA
WASHER ISO 7089 4 200HV 4	10875645	26	4	898	96036284	HOUSING CPL.
WASHER ISO 7089 4 200HV 4	10875645	6	5	1003	967029908	DUMMY PLUG
WASHER ISO 7089 4 200HV 4	10875645	5	4	1007	967030808	DUMMY PLUG
WASHER ISO 7089 4 200HV 4	10875645	63	28	1029	96004319	SWITCH CABINET
WASHER ISO 7089 4 200HV 4	10875645	39	8	1040	96003060	RELAY CONTROL SYSTEM
WASHER ISO 7089 4 200HV 4	10875645	13	4	1044	912353808	SUBRACK
WASHER ISO 7089 4 200HV 4	10875645	5	8	1046	923287008	FAN UNIT
WASHER ISO 7089 4 200HV 4	10875645	66	4	1156	969752508	INTERNAL PANELLING INSTA
WASHER ISO 7089 4 200HV 4	10875645	6	3	1418	967051508	WIND WARNING PREASSEMB
WASHER ISO 7089 4 200HV 4	10875645	23	2	1494	920872908	TERMINAL BOX CPL.
WASHER ISO 7089 42 300HV F	10289847	72	8	1458	96051270	BALLAST PALETTE PRE-ASS.
WASHER ISO 7089 42 300HV F	10289847	27	4	1609	918474408	ERECTION FRAME
WASHER ISO 7089 5 -A2	10410193	13	2	352	917984408	UREA PLANT
WASHER ISO 7089 5 -A2	10410193	11	2	931	918996808	UREA PLANT
WASHER ISO 7089 5 -A2	10410193	37	2	1209	96002863	SWINGING PLATFORM COMPL
WASHER ISO 7089 5 200HV ZN	10197808	17	2	114	10143790	REGULATION BOOST PRESS
WASHER ISO 7089 5 200HV ZN	10197808	3	2	121	9078467	CONTROL PLATE ASSEMBLY
WASHER ISO 7089 5 200HV ZN	10197808	(5)	6	369	917312708	TOOL BOX ADD-ON
WASHER ISO 7089 5 200HV ZN	10197808	(5)	6	369	917312708	TOOL BOX ADD-ON
WASHER ISO 7089 5 200HV ZN	10197808	7	6	418	96037710	CENTRE BRACKET PRE-ASS.
WASHER ISO 7089 5 200HV ZN	10197808	10	4	452	96028181	HINGE CPL
WASHER ISO 7089 5 200HV ZN	10197808	13	2	624	912676508	RADIO PREPARATION LOWER
WASHER ISO 7089 5 200HV ZN	10197808	303	2	695	969858508	ADDITONAL HYDRAUL.WINCH
WASHER ISO 7089 5 200HV ZN	10197808	35	28	850	918810308	CONTROL STAND
WASHER ISO 7089 5 200HV ZN	10197808	15	5	940	969795308	ELECTR.F.FUEL TANK

Description	Item	Pos.	Quantity	Page	Assembly	Description
WASHER ISO 7089 5 200HV ZN	10197808	9	10	948	915150108	CENT. LUBRIC. SYSTEM SUP
WASHER ISO 7089 5 200HV ZN	10197808	153	2	1010	929536308	WIRING HARNESS
WASHER ISO 7089 5 200HV ZN	10197808	9	3	1044	912353808	SUBRACK
WASHER ISO 7089 5 200HV ZN	10197808	23	8	1107	96001074	BATTERY BOX, PRE-ASSEMB
WASHER ISO 7089 5 200HV ZN	10197808	19	1	1166	918064308	SLIDING DOOR INSTALLATION
WASHER ISO 7089 5 200HV ZN	10197808	6	2	1470	921388808	HOSE HOLDER WELDED
WASHER ISO 7089 5 200HV ZN	10197808	6	2	1503	929917008	ADD.EQUIPM.F.SUSP. BALLAS
WASHER ISO 7089 6 200HV ZN	10197771	24	40	23	96032863	RADIATOR, PRE-ASSEMBLED
WASHER ISO 7089 6 200HV ZN	10197771	10	1	230	10036124	SUSPENSION CYLINDER
WASHER ISO 7089 6 200HV ZN	10197771	9	1	243	10036126	SUSPENSION CYLINDER
WASHER ISO 7089 6 200HV ZN	10197771	21	4	320	96019560	ADDNL.HEATING, PRE-ASSE
WASHER ISO 7089 6 200HV ZN	10197771	17	20	337	96047402	SUPPORT PIECE PRE-ASS.
WASHER ISO 7089 6 200HV ZN	10197771	17	20	346	96047403	SUPPORT PIECE PRE-ASS.
WASHER ISO 7089 6 200HV ZN	10197771	6	8	354	96003532	PUMP PRE-ASS.
WASHER ISO 7089 6 200HV ZN	10197771	7	4	365	96045759	FUEL PUMP PRE-ASS.
WASHER ISO 7089 6 200HV ZN	10197771	3	6	412	922648308	TERMINAL BOARD PRE-ASS.
WASHER ISO 7089 6 200HV ZN	10197771	14	8	418	96037710	CENTRE BRACKET PRE-ASS.
WASHER ISO 7089 6 200HV ZN	10197771	4	4	419	926891108	GROUND RAIL
WASHER ISO 7089 6 200HV ZN	10197771	606	8	442	918994608	TIRE COVER PANELLING
WASHER ISO 7089 6 200HV ZN	10197771	(2)	4	449	96032748	COVER PRE-ASSY.
WASHER ISO 7089 6 200HV ZN	10197771	38	52	457	918994508	ENGINE COVERING
WASHER ISO 7089 6 200HV ZN	10197771	402	3	467	918997708	UNDERCARRIAGE ELEC. SYS
WASHER ISO 7089 6 200HV ZN	10197771	402	4	478	96010040	MECHANICAL AUXILIARIES
WASHER ISO 7089 6 200HV ZN	10197771	19	4	480	917737708	ROTARY FEED THROUGH
WASHER ISO 7089 6 200HV ZN	10197771	302	2	511	96026672	PNEUMAMATIC DRIVER'S CABI
WASHER ISO 7089 6 200HV ZN	10197771	(152)	2	535	962806108	CONTROL DESK SUPPORT
WASHER ISO 7089 6 200HV ZN	10197771	14	2	541	96012635	BATTERY BOX, PRE-ASSEMB
WASHER ISO 7089 6 200HV ZN	10197771	13	6	567	968026708	WIPERS INSTALLATION
WASHER ISO 7089 6 200HV ZN	10197771	6	3	568	962568308	SCREEN WHIPING SYS. PRE-A
WASHER ISO 7089 6 200HV ZN	10197771	10	1	574	96015580	COVER PRE-ASS.
WASHER ISO 7089 6 200HV ZN	10197771	14	8	585	917315108	DRIVER CABIN DOOR INSTAL
WASHER ISO 7089 6 200HV ZN	10197771	11	4	597	918566608	HEATING DRIVERS CABIN
WASHER ISO 7089 6 200HV ZN	10197771	153	4	632	919092408	EXTERNAL FEED
WASHER ISO 7089 6 200HV ZN	10197771	19	4	634	918744608	INSTALLATION SLEEPER BERT
WASHER ISO 7089 6 200HV ZN	10197771	86	4	660	918965008	LIGHTING SUPPORT SYSTEM
WASHER ISO 7089 6 200HV ZN	10197771	71	26	795	96039239	RADIATOR, PRE-ASSEMBLED
WASHER ISO 7089 6 200HV ZN	10197771	42	4	850	918810308	CONTROL STAND
WASHER ISO 7089 6 200HV ZN	10197771	7	4	932	969823308	UREA TANK, PRE-MOUNTING
WASHER ISO 7089 6 200HV ZN	10197771	375	6	971	917991908	SOUND DAMPING
WASHER ISO 7089 6 200HV ZN	10197771	15	6	1107	96001074	BATTERY BOX, PRE-ASSEMB
WASHER ISO 7089 6 200HV ZN	10197771	28	2	1110	96001083	ELECTRIC FOR BATTERY BOX
WASHER ISO 7089 6 200HV ZN	10197771	62	8	1137	918063908	CRANE DRIVER CAB ADDITIO
WASHER ISO 7089 6 200HV ZN	10197771	58	4	1155	969752508	INTERNAL PANELLING INSTA
WASHER ISO 7089 6 200HV ZN	10197771	22	3	1166	918064308	SLIDING DOOR INSTALLATION
WASHER ISO 7089 6 200HV ZN	10197771	16	3	1168	968080908	CLOSING DEVICE
WASHER ISO 7089 6 200HV ZN	10197771	43	2	1174	10228112	AIR CONDITIONING UNIT
WASHER ISO 7089 6 200HV ZN	10197771	7	17	1225	921567308	CAMERA INSTALLATION SLEW
WASHER ISO 7089 6 200HV ZN	10197771	11	21	1271	919745108	S PIVOT SECTION
WASHER ISO 7089 6 200HV ZN	10197771	8	2	1276	96043443	FLAP PART
WASHER ISO 7089 6 200HV ZN	10197771	47	4	1404	916980308	L-HEAD PIECE
WASHER ISO 7089 6 200HV ZN	10197771	9	4	1412	96012846	MECHANICAL AUXILIARIES
WASHER ISO 7089 6 200HV ZN	10197771	10	14	1428	921699008	CAMERA EQUIPMENT D-PIVOT
WASHER ISO 7089 6 200HV ZN	10197771	10	14	1431	921696208	CAMERA EQUIPMENT S-PIVOT
WASHER ISO 7089 6 200HV ZN	10197771	12	2	1435	968895808	ADDL.HYDR.F.PIN PULLING DE
WASHER ISO 7089 6 200HV ZN	10197771	47	2	1447	96022733	BULKHEAD PLATE
WASHER ISO 7089 6 200HV ZN	10197771	10	8	1460	921723608	SWITCH UNIT
WASHER ISO 7089 6 200HV ZN	10197771	10	8	1461	921723708	SWITCH UNIT
WASHER ISO 7089 6 200HV ZN	10197771	9	4	1470	921388808	HOSE HOLDER WELDED
WASHER ISO 7089 6 200HV ZN	10197771	306	8	1482	96016504	ADDNL.HYDR.SUSPENDED BA
WASHER ISO 7089 6 200HV ZN	10197771	21	12	1509	918185308	LADDER ATTACHMENT

Description	Item	Pos.	Quantity	Page	Assembly	Description
WASHER ISO 7089 6 200HV ZN	10197771	5	2	1520	921688808	PIN COMPL.
WASHER ISO 7089 6 200HV-A2	420060201	42	2	385	919741508	EXHAUST SYSTEM
WASHER ISO 7089 6 200HV-A2	420060201	6	2	669	96014811	HOLDER PRE-ASSEMBLY
WASHER ISO 7089 6 200HV-A4	420000414	19	2	746	918996008	DIESEL ENGINE INSTALLATIO
WASHER ISO 7089 6 200HV-A4	420000414	374	4	846	918996908	AIR FILTER UNIT CPL.
WASHER ISO 7089 72 200HV-2	10878376	46	4	1271	919745108	S PIVOT SECTION
WASHER ISO 7089 8 200HV 4	11651374	8	4	118	10144678	PROTECTION PLATE ASSEM
WASHER ISO 7089 8 200HV-A2	420060705	241	1	157	965336608	HEAT EXCHANGER
WASHER ISO 7089 8 200HV-A2	420060705	121	8	171	10343495	OIL SUMP
WASHER ISO 7089 8 200HV-A2	420060705	8	16	551	96000390	ENTRY
WASHER ISO 7089 8 200HV-A2	420060705	10	16	609	96035331	LIMIT SWITCH ASSY. COMP.
WASHER ISO 7089 8 200HV-A2	420060705	14	3	665	918995608	SLEWING PLATFORM FRAME
WASHER ISO 7089 8 200HV-A4	420001014	79	4	736	540270514	DRIVE UNIT CPL
WASHER ISO 7089 8 200HV-A4	420001014	13	2	937	919327908	FUEL TANK CPL.
WASHER ISO 7089 8 200HV-A4	420001014	40	8	1204	96002845	GANGWAY 1
WASHER ISO 7089 8 300HV ZN	12103465	32	8	23	96032863	RADIATOR, PRE-ASSEMBLED
WASHER ISO 7089 8 300HV ZN	12103465	21	4	140	967400608	GEARBOX
WASHER ISO 7089 8 300HV ZN	12103465	2378	4	226	10876205	FINAL DRIVE
WASHER ISO 7089 8 300HV ZN	12103465	18	13	318	918759408	ADDITIONAL HEATING
WASHER ISO 7089 8 300HV ZN	12103465	12	18	320	96019560	ADDNL.HEATING, PRE-ASSE
WASHER ISO 7089 8 300HV ZN	12103465	28	10	332	919314608	OUTRIGGER W.SWING-OUT
WASHER ISO 7089 8 300HV ZN	12103465	23	4	337	96047402	SUPPORT PIECE PRE-ASS.
WASHER ISO 7089 8 300HV ZN	12103465	4	8	341	965576008	PREMOUNTED HYDR.SUPPOR
WASHER ISO 7089 8 300HV ZN	12103465	23	4	346	96047403	SUPPORT PIECE PRE-ASS.
WASHER ISO 7089 8 300HV ZN	12103465	10	10	354	96003532	PUMP PRE-ASS.
WASHER ISO 7089 8 300HV ZN	12103465	4	4	357	969789908	UREA TANK, PRE-MOUNTING
WASHER ISO 7089 8 300HV ZN	12103465	13	6	361	919964208	FUEL FEED
WASHER ISO 7089 8 300HV ZN	12103465	9	8	375	967634308	OIL TANK PRE-ASS.
WASHER ISO 7089 8 300HV ZN	12103465	13	4	419	926891108	GROUND RAIL
WASHER ISO 7089 8 300HV ZN	12103465	4	4	446	967910908	ACCESS LADDER PRE-ASS.
WASHER ISO 7089 8 300HV ZN	12103465	67	7	457	918994508	ENGINE COVERING
WASHER ISO 7089 8 300HV ZN	12103465	4	4	477	963137808	DOUBLE HORN PRE-ASS.
WASHER ISO 7089 8 300HV ZN	12103465	7	2	487	96034763	LAMP CLAMP CPL.REAR LEFT
WASHER ISO 7089 8 300HV ZN	12103465	7	2	490	96034764	LAMP CLAMP CPL.REAR RIGH
WASHER ISO 7089 8 300HV ZN	12103465	29	4	579	96012578	SMALL PARTS INSTALLATION
WASHER ISO 7089 8 300HV ZN	12103465	11	4	581	968031308	BRAKE PEDAL INSTALLATION
WASHER ISO 7089 8 300HV ZN	12103465	44	4	589	917330508	DOOR LEFT, CPL.
WASHER ISO 7089 8 300HV ZN	12103465	44	4	596	917330608	DOOR RIGHT, CPL.
WASHER ISO 7089 8 300HV ZN	12103465	26	18	634	918744608	INSTALLATION SLEEPER BERT
WASHER ISO 7089 8 300HV ZN	12103465	18	8	668	920456008	SAFETY ROLLER WINCH 1/2
WASHER ISO 7089 8 300HV ZN	12103465	13	12	671	96039782	ACCESS COMPL
WASHER ISO 7089 8 300HV ZN	12103465	22	16	673	915913008	PIN F. S AND D PIVOT SECTIO
WASHER ISO 7089 8 300HV ZN	12103465	31	4	701	917151308	WINCH 4 LUFFING GEAR
WASHER ISO 7089 8 300HV ZN	12103465	376	14	756	96038878	DIESEL ENGINE, PRE-ASSEMB
WASHER ISO 7089 8 300HV ZN	12103465	72	14	795	96039239	RADIATOR, PRE-ASSEMBLED
WASHER ISO 7089 8 300HV ZN	12103465	375	18	846	918996908	AIR FILTER UNIT CPL.
WASHER ISO 7089 8 300HV ZN	12103465	4	4	857	915587308	EMERGENCY SEAT
WASHER ISO 7089 8 300HV ZN	12103465	78	25	864	918996308	TURNTABLE PANELLING
WASHER ISO 7089 8 300HV ZN	12103465	70	6	910	919361008	SA FRAME
WASHER ISO 7089 8 300HV ZN	12103465	26	14	928	919361208	ROLLER BEARING
WASHER ISO 7089 8 300HV ZN	12103465	16	9	931	918996808	UREA PLANT
WASHER ISO 7089 8 300HV ZN	12103465	5	4	932	969823308	UREA TANK, PRE-MOUNTING
WASHER ISO 7089 8 300HV ZN	12103465	39	4	943	917227308	OIL RESERVOIR, COMPLETE
WASHER ISO 7089 8 300HV ZN	12103465	20	8	945	967546408	OIL TANK PRE-ASS.
WASHER ISO 7089 8 300HV ZN	12103465	27	13	957	918759508	ADD HEATING SUPERSTRUCT
WASHER ISO 7089 8 300HV ZN	12103465	14	7	959	96019655	ADDNL.HEATING, PRE-ASSE
WASHER ISO 7089 8 300HV ZN	12103465	8	12	960	918064708	FUEL TANK CONTAINER UPPE
WASHER ISO 7089 8 300HV ZN	12103465	376	111	971	917991908	SOUND DAMPING
WASHER ISO 7089 8 300HV ZN	12103465	21	2	974	967656108	COVER PRE-ASSY.
WASHER ISO 7089 8 300HV ZN	12103465	21	2	975	967659508	COVER PRE-ASSY.

Description	Item	Pos.	Quantity	Page	Assembly	Description
WASHER ISO 7089 8 300HV ZN	12103465	11	2	977	967663508	COVER PRE-ASSY.
WASHER ISO 7089 8 300HV ZN	12103465	11	2	985	967674608	COVER PRE-ASSY.
WASHER ISO 7089 8 300HV ZN	12103465	11	2	986	967674708	COVER PRE-ASSY.
WASHER ISO 7089 8 300HV ZN	12103465	38	8	1029	96004319	SWITCH CABINET
WASHER ISO 7089 8 300HV ZN	12103465	6	1	1101	919963708	FUEL FEED
WASHER ISO 7089 8 300HV ZN	12103465	7	68	1107	96001074	BATTERY BOX, PRE-ASSEMB
WASHER ISO 7089 8 300HV ZN	12103465	26	10	1141	918065208	CRANE OPERATOR CABIN P
WASHER ISO 7089 8 300HV ZN	12103465	34	4	1144	969752608	WINDOW ASSEMBLY
WASHER ISO 7089 8 300HV ZN	12103465	23	1	1152	918064108	CRANE OPERATOR CABIN P
WASHER ISO 7089 8 300HV ZN	12103465	26	2	1166	918064308	SLIDING DOOR INSTALLATION
WASHER ISO 7089 8 300HV ZN	12103465	8	4	1169	964588408	GUIDE PRE-ASS.
WASHER ISO 7089 8 300HV ZN	12103465	9	2	1170	964588308	GUIDE PRE-ASS.
WASHER ISO 7089 8 300HV ZN	12103465	15	2	1172	918064408	HEATING CRANE DRIVER'S CA
WASHER ISO 7089 8 300HV ZN	12103465	30	88	1178	918793508	SLEWING PLATFORM CATWAL
WASHER ISO 7089 8 300HV ZN	12103465	4	8	1181	916979608	S OVERRUN PROTECTION
WASHER ISO 7089 8 300HV ZN	12103465	13	32	1187	918793608	SLEWING PLATFORM CATWAL
WASHER ISO 7089 8 300HV ZN	12103465	43	17	1204	96002845	GANGWAY 1
WASHER ISO 7089 8 300HV ZN	12103465	48	4	1209	96002863	SWINGING PLATFORM COMPL
WASHER ISO 7089 8 300HV ZN	12103465	26	2	1212	966659308	STAIR
WASHER ISO 7089 8 300HV ZN	12103465	10	3	1225	921567308	CAMERA INSTALLATION SLEW
WASHER ISO 7089 8 300HV ZN	12103465	30	12	1271	919745108	S PIVOT SECTION
WASHER ISO 7089 8 300HV ZN	12103465	16	8	1306	919746308	SL REDUCING SECTION
WASHER ISO 7089 8 300HV ZN	12103465	14	4	1311	918359908	WINCH 6
WASHER ISO 7089 8 300HV ZN	12103465	38	8	1338	917996808	D PIVOT SECTION
WASHER ISO 7089 8 300HV ZN	12103465	47	4	1348	918361308	D HEAD SECTION
WASHER ISO 7089 8 300HV ZN	12103465	15	17	1361	918857108	D INTERMEDIATE SECTION
WASHER ISO 7089 8 300HV ZN	12103465	5	18	1364	96042014	CONSOLE
WASHER ISO 7089 8 300HV ZN	12103465	15	15	1367	918857208	D INTERMEDIATE SECTION
WASHER ISO 7089 8 300HV ZN	12103465	6	24	1375	916979908	D OVERRUN PROTECTION
WASHER ISO 7089 8 300HV ZN	12103465	13	4	1378	918325908	WINCH 3
WASHER ISO 7089 8 300HV ZN	12103465	23	6	1394	918964608	L ADAPTER SECTION
WASHER ISO 7089 8 300HV ZN	12103465	6	4	1422	967049508	OBSTRUCTION LIGHTS PREAS
WASHER ISO 7089 8 300HV ZN	12103465	6	2	1428	921699008	CAMERA EQUIPMENT D-PIVOT
WASHER ISO 7089 8 300HV ZN	12103465	6	2	1431	921696208	CAMERA EQUIPMENT S-PIVOT
WASHER ISO 7089 8 300HV ZN	12103465	4	2	1449	96054388	ADAPTER PRE-ASS.
WASHER ISO 7089 8 300HV ZN	12103465	50	40	1457	96051270	BALLAST PALETTE PRE-ASS.
WASHER ISO 7089 8 300HV ZN	12103465	4	1	1459	968461508	LADDER BRACKET
WASHER ISO 7089 8 300HV ZN	12103465	21	16	1467	96024497	GUIDE PRE-ASS.
WASHER ISO 7089 8 300HV ZN	12103465	38	38	1542	919752108	SX-INTERMEDIATE PC PRE-AS
WASHER ISO 7089 8 300HV ZN	12103465	38	33	1552	919752208	SX-INTERMEDIATE PC PRE-AS
WASHER ISO 7089 8 300HV ZN	12103465	16	8	1571	918859708	F-CONNECTING HEAD
WASHER ISO 7089 8 300HV ZN	12103465	16	8	1581	919463108	F-CONNECTING HEAD
WASHER ISO 7089 8 300HV ZN	12103465	48	7	1588	918489108	PIVOT SECTION
WASHER ISO 7089 8 300HV ZN	12103465	21	8	1609	918474408	ERECTION FRAME
WASHER ISO 7089 8 MS	420050601	710	1	165	10343489	CONTROL
WASHER ISO 7092 16 300HV F	11691326	15	8	645	962512408	SUPPORT PLATE COMPL.
WASHER ISO 7092 8 200HV 4	10299679	12	8	397	914912108	MIRROR ATTACHMENT
WASHER ISO 7092 8 200HV-A2	10353680	35	12	701	917151308	WINCH 4 LUFFING GEAR
WASHER ISO 7093-1 10 300HV	11491889	53	8	352	917984408	UREA PLANT
WASHER ISO 7093-1 10 300HV	11491889	3	4	373	917247708	OIL RESERVOIR, EXTENSION
WASHER ISO 7093-1 10 300HV	11491889	9	8	551	96000390	ENTRY
WASHER ISO 7093-1 10 300HV	11491889	10	12	585	917315108	DRIVER CABIN DOOR INSTAL
WASHER ISO 7093-1 10 300HV	11491889	4	8	667	965320108	LADDER COMPL.
WASHER ISO 7093-1 10 300HV	11491889	16	4	746	918996008	DIESEL ENGINE INSTALLATIO
WASHER ISO 7093-1 10 300HV	11491889	75	12	795	96039239	RADIATOR, PRE-ASSEMBLED
WASHER ISO 7093-1 10 300HV	11491889	103	4	801	919546708	MUFFLER UNIT
WASHER ISO 7093-1 10 300HV	11491889	10	8	943	917227308	OIL RESERVOIR, COMPLETE
WASHER ISO 7093-1 10 300HV	11491889	5	4	1545	96014903	SCREW BOLT
WASHER ISO 7093-1 10 300HV	11491889	5	4	1548	96015492	SCREW BOLT
WASHER ISO 7093-1 10 A2	421802108	48	14	387	96051663	EXHAUST SYSTEM PRE-ASSE

Description	Item	Pos.	Quantity	Page	Assembly	Description
WASHER ISO 7093-1 10 A2	421802108	35	2	1144	969752608	WINDOW ASSEMBLY
WASHER ISO 7093-1 10 A2	421802108	23	1	1160	96000697	WIPERS INSTALLATION
WASHER ISO 7093-1 12 200HV	10540512	51	9	387	96051663	EXHAUST SYSTEM PRE-ASSE
WASHER ISO 7093-1 12 200HV	10540512	101	14	801	919546708	MUFFLER UNIT
WASHER ISO 7093-1 12 300HV	11182717	3	16	19	918993708	COOLER INSTALLATION
WASHER ISO 7093-1 12 300HV	11182717	21	12	23	96032863	RADIATOR, PRE-ASSEMBLED
WASHER ISO 7093-1 12 300HV	11182717	14	4	943	917227308	OIL RESERVOIR, COMPLETE
WASHER ISO 7093-1 12 300HV	11182717	17	8	1271	919745108	S PIVOT SECTION
WASHER ISO 7093-1 12 300HV	11182717	31	16	1290	919745708	S INTERMEDIATE SECTION
WASHER ISO 7093-1 12 300HV	11182717	31	16	1298	919745808	LA INTERMED.SECTION WELD
WASHER ISO 7093-1 12 300HV	11182717	31	16	1301	919746208	S INTERMEDIATE SECTION
WASHER ISO 7093-1 12 300HV	11182717	9	24	1306	919746308	SL REDUCING SECTION
WASHER ISO 7093-1 12 300HV	11182717	13	16	1324	919746708	S INTERMEDIATE SECTION
WASHER ISO 7093-1 12 300HV	11182717	12	16	1327	919746808	S INTERMEDIATE SECTION
WASHER ISO 7093-1 12 300HV	11182717	12	16	1330	919746908	S INTERMEDIATE SECTION
WASHER ISO 7093-1 12 300HV	11182717	13	16	1334	919747208	S INTERMEDIATE SECTION
WASHER ISO 7093-1 12 300HV	11182717	9	48	1338	917996808	D PIVOT SECTION
WASHER ISO 7093-1 12 300HV	11182717	46	16	1367	918857208	D INTERMEDIATE SECTION
WASHER ISO 7093-1 12 300HV	11182717	45	16	1404	916980308	L-HEAD PIECE
WASHER ISO 7093-1 12 300HV	11182717	23	16	1452	919692108	SUSPENDED BALLAST
WASHER ISO 7093-1 12 300HV	11182717	18	24	1457	96051270	BALLAST PALETTE PRE-ASS.
WASHER ISO 7093-1 12 300HV	11182717	31	16	1626	919747708	LA INTERMED.SECTION WELD
WASHER ISO 7093-1 16 200HV	10455191	32	8	928	919361208	ROLLER BEARING
WASHER ISO 7093-1 16 300HV	4000809	384	2	757	96038878	DIESEL ENGINE, PRE-ASSEMB
WASHER ISO 7093-1 20 300HV	4600328	11	2	1240	963137208	CENTRING COMPLETE
WASHER ISO 7093-1 20 300HV	4600328	52	2	1452	919692108	SUSPENDED BALLAST
WASHER ISO 7093-1 20 300HV	4600328	17	1	1474	967989808	CONNECTING LINK PRE-ASS.
WASHER ISO 7093-1 20 300HV	4600328	32	1	1476	96020796	ROD CPL.
WASHER ISO 7093-1 4 200HV 4	10875642	16	2	530	962920308	SWITCH BOX COMPL.,LEFT
WASHER ISO 7093-1 4 200HV 4	10875642	16	2	537	964332208	SWITCH BOX COMPL.,RIGHT
WASHER ISO 7093-1 4 200HV 4	10875642	39	2	629	917442808	ADD-ON PARTS CAMERA
WASHER ISO 7093-1 4 200HV 4	10875642	324	4	1123	969863108	COMPRESSED AIR PLANT
WASHER ISO 7093-1 4 200HV 4	10875642	32	4	1198	918065008	ERG. CAMERA CONTROL
WASHER ISO 7093-1 4 200HV 4	10875642	32	4	1226	96000410	EQUIPMENT CAMERA
WASHER ISO 7093-1 4 200HV 4	10875642	200	2	1605	96013581	TERMINAL BOX CPL.
WASHER ISO 7093-1 5 200HV 4	10875643	515	6	536	962720908	WIRING HARNESS
WASHER ISO 7093-1 5 200HV 4	10875643	19	3	573	964232008	INSTRUMENT BOX CPL.
WASHER ISO 7093-1 5 200HV 4	10875643	387	10	757	96038878	DIESEL ENGINE, PRE-ASSEMB
WASHER ISO 7093-1 5 200HV 4	10875643	80	6	864	918996308	TURNTABLE PANELLING
WASHER ISO 7093-1 5 200HV 4	10875643	330	4	983	967662808	COVER PRE-ASSY.
WASHER ISO 7093-1 5 200HV 4	10875643	330	4	984	967665008	COVER PRE-ASSY.
WASHER ISO 7093-1 5 200HV 4	10875643	252	6	1025	962805408	CONTR: PANEL PINNING
WASHER ISO 7093-1 5 200HV 4	10875643	11	1	1168	968080908	CLOSING DEVICE
WASHER ISO 7093-1 5 200HV 4	10875643	43	4	1178	918793508	SLEWING PLATFORM CATWAL
WASHER ISO 7093-1 5 200HV 4	10875643	27	4	1212	966659308	STAIR
WASHER ISO 7093-1 5 200HV 4	10875643	272	2	1283	969088608	TERMINAL BOX CPL.
WASHER ISO 7093-1 5 200HV 4	10875643	278	2	1399	96003467	TERMINAL BOX
WASHER ISO 7093-1 5 200HV 4	10875643	32	2	1494	920872908	TERMINAL BOX CPL.
WASHER ISO 7093-1 6 200HV 4	10875648	13	6	19	918993708	COOLER INSTALLATION
WASHER ISO 7093-1 6 200HV 4	10875648	51	4	23	96032863	RADIATOR, PRE-ASSEMBLED
WASHER ISO 7093-1 6 200HV 4	10875648	52	2	134	96032862	DIESEL ENGINE, PRE-ASSEMB
WASHER ISO 7093-1 6 200HV 4	10875648	21	8	190	96032869	TRANSFER CASE, PRE-ASSE
WASHER ISO 7093-1 6 200HV 4	10875648	305	2	220	96036794	PNE&HYD 1ST AXLE PREASSE
WASHER ISO 7093-1 6 200HV 4	10875648	305	2	242	96036796	PNE&HYD 3RD AXLE PREASSE
WASHER ISO 7093-1 6 200HV 4	10875648	305	4	254	96036797	PNE&HYD 4TH AXLE PREASSE
WASHER ISO 7093-1 6 200HV 4	10875648	(5)	3	337	96047402	SUPPORT PIECE PRE-ASS.
WASHER ISO 7093-1 6 200HV 4	10875648	5	3	339	964581308	COVER COMPL.
WASHER ISO 7093-1 6 200HV 4	10875648	5	2	349	962971108	HYDRAULIC HOSE STORAGE
WASHER ISO 7093-1 6 200HV 4	10875648	48	3	352	917984408	UREA PLANT
WASHER ISO 7093-1 6 200HV 4	10875648	14	2	354	96003532	PUMP PRE-ASS.

Description	Item	Pos.	Quantity	Page	Assembly	Description
WASHER ISO 7093-1 6 200HV 4	10875648	6	4	365	96045759	FUEL PUMP PRE-ASS.
WASHER ISO 7093-1 6 200HV 4	10875648	5	4	366	96059018	BALL VALVE STRIP
WASHER ISO 7093-1 6 200HV 4	10875648	98	4	369	917312708	TOOL BOX ADD-ON
WASHER ISO 7093-1 6 200HV 4	10875648	107	8	392	919023108	AIR FILTER ASSY. W. AIR FLA
WASHER ISO 7093-1 6 200HV 4	10875648	401	2	428	96031504	ELECTRICAL SYSTEM BATTER
WASHER ISO 7093-1 6 200HV 4	10875648	(5)	2	442	918994608	TIRE COVER PANELLING
WASHER ISO 7093-1 6 200HV 4	10875648	(2)	1	442	918994608	TIRE COVER PANELLING
WASHER ISO 7093-1 6 200HV 4	10875648	(2)	1	442	918994608	TIRE COVER PANELLING
WASHER ISO 7093-1 6 200HV 4	10875648	(2)	1	442	918994608	TIRE COVER PANELLING
WASHER ISO 7093-1 6 200HV 4	10875648	(2)	2	442	918994608	TIRE COVER PANELLING
WASHER ISO 7093-1 6 200HV 4	10875648	607	160	442	918994608	TIRE COVER PANELLING
WASHER ISO 7093-1 6 200HV 4	10875648	12	3	445	96032746	COVER PRE-ASSY.
WASHER ISO 7093-1 6 200HV 4	10875648	37	3	451	96033209	LADDER ATTACHMENT
WASHER ISO 7093-1 6 200HV 4	10875648	53	1	457	918994508	ENGINE COVERING
WASHER ISO 7093-1 6 200HV 4	10875648	13	6	480	917737708	ROTARY FEED THROUGH
WASHER ISO 7093-1 6 200HV 4	10875648	20	2	487	96034763	LAMP CLAMP CPL.REAR LEFT
WASHER ISO 7093-1 6 200HV 4	10875648	20	2	490	96034764	LAMP CLAMP CPL.REAR RIGH
WASHER ISO 7093-1 6 200HV 4	10875648	(152)	2	535	962806108	CONTROL DESK SUPPORT
WASHER ISO 7093-1 6 200HV 4	10875648	18	5	553	917985608	DRIVER'S CABIN PRE-ASS.2
WASHER ISO 7093-1 6 200HV 4	10875648	34	4	579	96012578	SMALL PARTS INSTALLATION
WASHER ISO 7093-1 6 200HV 4	10875648	61	14	589	917330508	DOOR LEFT, CPL.
WASHER ISO 7093-1 6 200HV 4	10875648	61	14	596	917330608	DOOR RIGHT, CPL.
WASHER ISO 7093-1 6 200HV 4	10875648	14	12	629	917442808	ADD-ON PARTS CAMERA
WASHER ISO 7093-1 6 200HV 4	10875648	84	4	660	918965008	LIGHTING SUPPORT SYSTEM
WASHER ISO 7093-1 6 200HV 4	10875648	378	4	757	96038878	DIESEL ENGINE, PRE-ASSEMB
WASHER ISO 7093-1 6 200HV 4	10875648	24	163	863	918996308	TURNTABLE PANELLING
WASHER ISO 7093-1 6 200HV 4	10875648	33	1	886	96036283	ELECTRIC ADD-ON PARTS CA
WASHER ISO 7093-1 6 200HV 4	10875648	31	2	974	967656108	COVER PRE-ASSY.
WASHER ISO 7093-1 6 200HV 4	10875648	31	4	975	967659508	COVER PRE-ASSY.
WASHER ISO 7093-1 6 200HV 4	10875648	21	2	977	967663508	COVER PRE-ASSY.
WASHER ISO 7093-1 6 200HV 4	10875648	16	4	985	967674608	COVER PRE-ASSY.
WASHER ISO 7093-1 6 200HV 4	10875648	16	4	986	967674708	COVER PRE-ASSY.
WASHER ISO 7093-1 6 200HV 4	10875648	7	6	1148	964561008	REAR WINDOW PRE-ASS.
WASHER ISO 7093-1 6 200HV 4	10875648	14	8	1166	918064308	SLIDING DOOR INSTALLATION
WASHER ISO 7093-1 6 200HV 4	10875648	9	2	1172	918064408	HEATING CRANE DRIVER'S CA
WASHER ISO 7093-1 6 200HV 4	10875648	26	2	1230	965226108	FITTING PLATE EMERG. ACT:
WASHER ISO 7093-1 6 200HV 4	10875648	26	2	1235	965324508	FITTING PLATE EMERG. ACT:
WASHER ISO 7093-1 6 200HV 4	10875648	128	10	1272	919745108	S PIVOT SECTION
WASHER ISO 7093-1 6 200HV 4	10875648	17	20	1290	919745708	S INTERMEDIATE SECTION
WASHER ISO 7093-1 6 200HV 4	10875648	17	50	1298	919745808	LA INTERMED.SECTION WELD
WASHER ISO 7093-1 6 200HV 4	10875648	17	10	1301	919746208	S INTERMEDIATE SECTION
WASHER ISO 7093-1 6 200HV 4	10875648	21	20	1306	919746308	SL REDUCING SECTION
WASHER ISO 7093-1 6 200HV 4	10875648	32	50	1324	919746708	S INTERMEDIATE SECTION
WASHER ISO 7093-1 6 200HV 4	10875648	31	50	1327	919746808	S INTERMEDIATE SECTION
WASHER ISO 7093-1 6 200HV 4	10875648	31	50	1330	919746908	S INTERMEDIATE SECTION
WASHER ISO 7093-1 6 200HV 4	10875648	32	42	1334	919747208	S INTERMEDIATE SECTION
WASHER ISO 7093-1 6 200HV 4	10875648	40	20	1394	918964608	L ADAPTER SECTION
WASHER ISO 7093-1 6 200HV 4	10875648	22	6	1509	918185308	LADDER ATTACHMENT
WASHER ISO 7093-1 6 200HV 4	10875648	12	20	1529	919747308	SX REDUCING SECTION
WASHER ISO 7093-1 6 200HV 4	10875648	(4)	4	1542	919752108	SX-INTERMEDIATE PC PRE-AS
WASHER ISO 7093-1 6 200HV 4	10875648	5	10	1544	96014901	WALKWAY COMPL.
WASHER ISO 7093-1 6 200HV 4	10875648	5	12	1547	96014968	ROPE GUARD CPL
WASHER ISO 7093-1 6 200HV 4	10875648	4	8	1554	96014996	HOLDER
WASHER ISO 7093-1 6 200HV 4	10875648	53	2	1588	918489108	PIVOT SECTION
WASHER ISO 7093-1 6 200HV 4	10875648	17	50	1626	919747708	LA INTERMED.SECTION WELD
WASHER ISO 7093-1 6 200HV-A	421801708	821	1	165	10343489	CONTROL
WASHER ISO 7093-1 6 200HV-A	421801708	31	2	167	10343492	ELECTRIC
WASHER ISO 7093-1 6 200HV-A	421801708	14	4	487	96034763	LAMP CLAMP CPL.REAR LEFT
WASHER ISO 7093-1 6 200HV-A	421801708	14	4	490	96034764	LAMP CLAMP CPL.REAR RIGH
WASHER ISO 7093-1 6 200HV-A	421801708	8	4	954	918531108	MIRROR ATTACHM.IN CRANE

Description	Item	Pos.	Quantity	Page	Assembly	Description
WASHER ISO 7093-1 6 200HV-A	10540500	43	3	385	919741508	EXHAUST SYSTEM
WASHER ISO 7093-1 6 200HV-A	10540500	8	8	453	917422108	OPERATOR CAB ACCESSORIE
WASHER ISO 7093-1 6 200HV-A	10540500	102	16	801	919546708	MUFFLER UNIT
WASHER ISO 7093-1 6 200HV-A	10540500	127	4	1272	919745108	S PIVOT SECTION
WASHER ISO 7093-1 8 200HV 4	11140469	8	5	19	918993708	COOLER INSTALLATION
WASHER ISO 7093-1 8 200HV 4	11140469	31	64	23	96032863	RADIATOR, PRE-ASSEMBLED
WASHER ISO 7093-1 8 200HV 4	11140469	7	24	28	963738308	PREMOUNTED SUPPORT
WASHER ISO 7093-1 8 200HV 4	11140469	5	2	45	10125646	OIL SEPARATOR ASSEMBLY
WASHER ISO 7093-1 8 200HV 4	11140469	7	7	118	10144678	PROTECTION PLATE ASSEM
WASHER ISO 7093-1 8 200HV 4	11140469	47	33	134	96032862	DIESEL ENGINE, PRE-ASSEMB
WASHER ISO 7093-1 8 200HV 4	11140469	26	8	318	918759408	ADDITIONAL HEATING
WASHER ISO 7093-1 8 200HV 4	11140469	13	2	325	969947908	FUEL TANK CONTAINER PRE
WASHER ISO 7093-1 8 200HV 4	11140469	41	13	352	917984408	UREA PLANT
WASHER ISO 7093-1 8 200HV 4	11140469	10	8	365	96045759	FUEL PUMP PRE-ASS.
WASHER ISO 7093-1 8 200HV 4	11140469	93	34	369	917312708	TOOL BOX ADD-ON
WASHER ISO 7093-1 8 200HV 4	11140469	11	60	382	914616808	AIR VESSEL MOUNTING
WASHER ISO 7093-1 8 200HV 4	11140469	8	12	383	918160408	EXHAUST TAIL PIPE
WASHER ISO 7093-1 8 200HV 4	11140469	48	8	385	919741508	EXHAUST SYSTEM
WASHER ISO 7093-1 8 200HV 4	11140469	43	21	387	96051663	EXHAUST SYSTEM PRE-ASSE
WASHER ISO 7093-1 8 200HV 4	11140469	101	24	392	919023108	AIR FILTER ASSY. W. AIR FLA
WASHER ISO 7093-1 8 200HV 4	11140469	(2)	2	442	918994608	TIRE COVER PANELLING
WASHER ISO 7093-1 8 200HV 4	11140469	(11)	4	442	918994608	TIRE COVER PANELLING
WASHER ISO 7093-1 8 200HV 4	11140469	(3)	1	442	918994608	TIRE COVER PANELLING
WASHER ISO 7093-1 8 200HV 4	11140469	653	168	443	918994608	TIRE COVER PANELLING
WASHER ISO 7093-1 8 200HV 4	11140469	(4)	2	449	96032748	COVER PRE-ASSY.
WASHER ISO 7093-1 8 200HV 4	11140469	31	6	451	96033209	LADDER ATTACHMENT
WASHER ISO 7093-1 8 200HV 4	11140469	47	4	457	918994508	ENGINE COVERING
WASHER ISO 7093-1 8 200HV 4	11140469	11	16	480	917737708	ROTARY FEED THROUGH
WASHER ISO 7093-1 8 200HV 4	11140469	63	12	485	919197308	LIGHTING LEFT-HAND DRIVE
WASHER ISO 7093-1 8 200HV 4	11140469	9	8	492	968056308	BUMPER COMPL. W. COVERIN
WASHER ISO 7093-1 8 200HV 4	11140469	8	8	529	917345108	HYDRAULIC SUPPORT ACTU
WASHER ISO 7093-1 8 200HV 4	11140469	12	32	553	917985608	DRIVER'S CABIN PRE-ASS.2
WASHER ISO 7093-1 8 200HV 4	11140469	43	32	589	917330508	DOOR LEFT, CPL.
WASHER ISO 7093-1 8 200HV 4	11140469	43	32	596	917330608	DOOR RIGHT, CPL.
WASHER ISO 7093-1 8 200HV 4	11140469	22	2	605	918995208	AIR CONDITIONING UNDERCA
WASHER ISO 7093-1 8 200HV 4	11140469	306	4	614	96041588	TUBING EMERGENCY CONT
WASHER ISO 7093-1 8 200HV 4	11140469	9	8	619	912569508	ADD-ON UNIT TELMA
WASHER ISO 7093-1 8 200HV 4	11140469	11	19	629	917442808	ADD-ON PARTS CAMERA
WASHER ISO 7093-1 8 200HV 4	11140469	12	2	630	917913608	BACKING WARNING ACOUSTI
WASHER ISO 7093-1 8 200HV 4	11140469	10	5	637	912624708	CONSOLE AUX. REPLENISHIN
WASHER ISO 7093-1 8 200HV 4	11140469	4	8	643	912493508	WHEEL CHOCKS WITH HOLDE
WASHER ISO 7093-1 8 200HV 4	11140469	8	2	667	965320108	LADDER COMPL.
WASHER ISO 7093-1 8 200HV 4	11140469	9	10	671	96039782	ACCESS COMPL
WASHER ISO 7093-1 8 200HV 4	11140469	12	11	746	918996008	DIESEL ENGINE INSTALLATIO
WASHER ISO 7093-1 8 200HV 4	11140469	373	91	756	96038878	DIESEL ENGINE, PRE-ASSEMB
WASHER ISO 7093-1 8 200HV 4	11140469	74	71	795	96039239	RADIATOR, PRE-ASSEMBLED
WASHER ISO 7093-1 8 200HV 4	11140469	100	86	801	919546708	MUFFLER UNIT
WASHER ISO 7093-1 8 200HV 4	11140469	377	24	846	918996908	AIR FILTER UNIT CPL.
WASHER ISO 7093-1 8 200HV 4	11140469	73	10	887	96036283	ELECTRIC ADD-ON PARTS CA
WASHER ISO 7093-1 8 200HV 4	11140469	19	6	931	918996808	UREA PLANT
WASHER ISO 7093-1 8 200HV 4	11140469	19	8	943	917227308	OIL RESERVOIR, COMPLETE
WASHER ISO 7093-1 8 200HV 4	11140469	54	6	948	915150108	CENT. LUBRIC. SYSTEM SUP
WASHER ISO 7093-1 8 200HV 4	11140469	378	19	971	917991908	SOUND DAMPING
WASHER ISO 7093-1 8 200HV 4	11140469	8	1	993	96040792	ADD.PARTS ELECTRIC F.AGG
WASHER ISO 7093-1 8 200HV 4	11140469	3	1	1101	919963708	FUEL FEED
WASHER ISO 7093-1 8 200HV 4	11140469	322	2	1123	969863108	COMPRESSED AIR PLANT
WASHER ISO 7093-1 8 200HV 4	11140469	27	7	1152	918064108	CRANE OPERATOR CABIN P
WASHER ISO 7093-1 8 200HV 4	11140469	38	4	1172	918064408	HEATING CRANE DRIVER'S CA
WASHER ISO 7093-1 8 200HV 4	11140469	72	4	1178	918793508	SLEWING PLATFORM CATWAL
WASHER ISO 7093-1 8 200HV 4	11140469	41	20	1190	917996708	AIR COND. UNIT SUPERSTRU

Description	Item	Pos.	Quantity	Page	Assembly	Description
WASHER ISO 7093-1 8 200HV 4	11140469	57	2	1204	96002845	GANGWAY 1
WASHER ISO 7093-1 8 200HV 4	11140469	12	5	1216	96002846	GANGWAY 2
WASHER ISO 7093-1 8 200HV 4	11140469	12	2	1217	96002847	GANGWAY 3
WASHER ISO 7093-1 8 200HV 4	11140469	65	36	1271	919745108	S PIVOT SECTION
WASHER ISO 7093-1 8 200HV 4	11140469	35	12	1290	919745708	S INTERMEDIATE SECTION
WASHER ISO 7093-1 8 200HV 4	11140469	35	14	1298	919745808	LA INTERMED.SECTION WELD
WASHER ISO 7093-1 8 200HV 4	11140469	35	10	1301	919746208	S INTERMEDIATE SECTION
WASHER ISO 7093-1 8 200HV 4	11140469	42	10	1306	919746308	SL REDUCING SECTION
WASHER ISO 7093-1 8 200HV 4	11140469	26	16	1324	919746708	S INTERMEDIATE SECTION
WASHER ISO 7093-1 8 200HV 4	11140469	25	22	1327	919746808	S INTERMEDIATE SECTION
WASHER ISO 7093-1 8 200HV 4	11140469	25	22	1330	919746908	S INTERMEDIATE SECTION
WASHER ISO 7093-1 8 200HV 4	11140469	26	42	1334	919747208	S INTERMEDIATE SECTION
WASHER ISO 7093-1 8 200HV 4	11140469	32	10	1338	917996808	D PIVOT SECTION
WASHER ISO 7093-1 8 200HV 4	11140469	45	18	1338	917996808	D PIVOT SECTION
WASHER ISO 7093-1 8 200HV 4	11140469	42	14	1361	918857108	D INTERMEDIATE SECTION
WASHER ISO 7093-1 8 200HV 4	11140469	50	13	1367	918857208	D INTERMEDIATE SECTION
WASHER ISO 7093-1 8 200HV 4	11140469	11	30	1394	918964608	L ADAPTER SECTION
WASHER ISO 7093-1 8 200HV 4	11140469	38	29	1467	96024497	GUIDE PRE-ASS.
WASHER ISO 7093-1 8 200HV 4	11140469	313	4	1482	96016504	ADDNL.HYDR.SUSPENDED BA
WASHER ISO 7093-1 8 200HV 4	11140469	23	6	1509	918185308	LADDER ATTACHMENT
WASHER ISO 7093-1 8 200HV 4	11140469	21	4	1529	919747308	SX REDUCING SECTION
WASHER ISO 7093-1 8 200HV 4	11140469	8	32	1542	919752108	SX-INTERMEDIATE PC PRE-AS
WASHER ISO 7093-1 8 200HV 4	11140469	8	32	1552	919752208	SX-INTERMEDIATE PC PRE-AS
WASHER ISO 7093-1 8 200HV 4	11140469	25	4	1571	918859708	F-CONNECTING HEAD
WASHER ISO 7093-1 8 200HV 4	11140469	25	4	1581	919463108	F-CONNECTING HEAD
WASHER ISO 7093-1 8 200HV 4	11140469	77	38	1600	918474308	F-HEAD SECTION
WASHER ISO 7093-1 8 200HV 4	11140469	7	20	1619	918887908	F-INTERMEDIATE SECT.
WASHER ISO 7093-1 8 200HV 4	11140469	35	20	1626	919747708	LA INTERMED.SECTION WELD
WASHER ISO 7093-1 8 200HV 4	11140469	13	6	1631	918472308	SUPPLEMENTARY GUYING D
WASHER ISO 7093-1 8 200HV-A	421861405	46	6	387	96051663	EXHAUST SYSTEM PRE-ASSE
WASHER ISO 7093-1 8 200HV-A	10540510	10	2	597	918566608	HEATING DRIVERS CABIN
WASHER ISO 7093-1 8 200HV-A	10540510	12	3	714	917116108	SLEWING GEAR
WASHER ISO 7094 8 100 HV-ST	420600301	376	8	846	918996908	AIR FILTER UNIT CPL.
WASHER ISO 8738 50 160HV-St	10179408	18	4	701	917151308	WINCH 4 LUFFING GEAR
WASHER RD100X4 S315MC FE	943399308	13	2	1584	918474208	F-ASSEMBLY UNIT
WASHER RD25X6 PA6G SCHW	288183108	6	6	1148	964561008	REAR WINDOW PRE-ASS.
WASHER RD37X2 DC01 FE//ZN	944271808	12	2	1547	96014968	ROPE GUARD CPL
WASHER RD40X4 S315MC FE//	953631708	27	2	23	96032863	RADIATOR, PRE-ASSEMBLED
WASHER RD40X4 S315MC FE//	953631708	76	2	795	96039239	RADIATOR, PRE-ASSEMBLED
WASHER RD44X2 DC01 FE//ZN	939460808	21	2	1212	966659308	STAIR
WASHER RD44X2 DC01 FE//ZN	939460808	27	4	1375	916979908	D OVERRUN PROTECTION
WASHER RD45X8 S355MC FE//	953411608	5	4	1563	918638608	ADDITIONAL RODS
WASHER RD50X2 ALMG3 H11	955161608	12	1	1609	918474408	ERECTION FRAME
WASHER RD50X2 ALMG3 H11	955161608	7	1	1612	96013389	PULLEY MOUNT ASSEMBLY C
WASHER RD50X4 S315MC FE//	951385608	79	4	1543	919752108	SX-INTERMEDIATE PC PRE-AS
WASHER RD50X4 S315MC FE//	951385608	41	4	1552	919752208	SX-INTERMEDIATE PC PRE-AS
WASHER RD60X2 ALMG3 H11	948717708	4	1	1614	918474508	OVERRUN PROTECTION
WASHER RD60X5 S355MC FE//	941009708	75	6	1543	919752108	SX-INTERMEDIATE PC PRE-AS
WASHER RD60X5 S355MC FE//	941009708	67	6	1553	919752208	SX-INTERMEDIATE PC PRE-AS
WASHER RD65X8 S355MC FE//	932401608	24	8	1457	96051270	BALLAST PALETTE PRE-ASS.
WASHER RD70X2 DC01 FE//ZN	949188508	3	2	914	925299708	PENDULUM, COMPLETE
WASHER RD70X2 DC01 FE//ZN	949188508	4	1	1612	96013389	PULLEY MOUNT ASSEMBLY C
WASHER RD70X2 DC01 FE//ZN	949188508	9	2	1614	918474508	OVERRUN PROTECTION
WASHER RD70X2 DC01 FE//ZN	954178508	7	4	1278	921067008	RODS / PULL RODS
WASHER RD70X2 DC01 FE//ZN	954178508	61	8	1349	918361308	D HEAD SECTION
WASHER RD80X5 S355MC FE//	949582708	31	2	1136	918063908	CRANE DRIVER CAB ADDITIO
WASHER RD86X10 S355MC FE	953506508	7	3	295	916963808	STEERING MECHANISM
WASHER S355MC FE//ZNNI8//C	933048108	73	4	1339	917996808	D PIVOT SECTION
WASHER SPRING DIN 127 A 1	424000808	35	8	909	919361008	SA FRAME
WASHER SPRING DIN 127 A 1	424000808	302	16	1482	96016504	ADDNL.HYDR.SUSPENDED BA

Description	Item	Pos.	Quantity	Page	Assembly	Description
WASHER SPRING DIN 127 A 16	12104981	29	8	665	918995608	SLEWING PLATFORM FRAME
WASHER SPRING DIN 127 A 16	12104981	8	4	943	917227308	OIL RESERVOIR, COMPLETE
WASHER SPRING DIN 127 A 16	12104981	20	1	1290	919745708	S INTERMEDIATE SECTION
WASHER SPRING DIN 127 A 16	12104981	20	1	1298	919745808	LA INTERMED.SECTION WELD
WASHER SPRING DIN 127 A 16	12104981	20	1	1301	919746208	S INTERMEDIATE SECTION
WASHER SPRING DIN 127 A 6	424000508	300	4	695	969858508	ADDITONAL HYDRAUL.WINCH
WASHER SPRING DIN 127 A 6	424000508	19	2	1182	910162608	ADD.HYDR.S_RETAINING RAM
WASHER SPRING DIN 127 A 6	424000508	302	4	1318	969858808	AUX.HYDRAULIC WINCH 6
WASHER SPRING DIN 127 A 6	424000508	302	4	1387	969858408	ADDITIONAL HYDRAULICS WI
WASHER SPRING DIN 127 B 12	12227180	15	4	943	917227308	OIL RESERVOIR, COMPLETE
WASHER SPRING DIN 127 B 12	12227180	4	2	1274	928830208	SAFETY ROLLER CPL.
WASHER SPRING DIN 127 B 8	11659025	51	4	909	919361008	SA FRAME
WASHER SPRING DIN 127 B 8	11659025	301	11	1072	96038278	HYDRAULICS
WASHER SPRING DIN 127 B 8	11659025	16	2	1093	510438508	PRESSURE RELIEF VALVE
WASHER SPRING DIN 127 B 8	11659025	341	4	1113	969860008	ADDITIONAL HYDR.SLEWING
WASHER SPRING DIN 127 B 8	11659025	21	4	1404	916980308	L-HEAD PIECE
WASHER SPRING DIN 7980 6 F	424100608	8	6	737	510230608	HYDRO MOTOR
WATER BASIN 8L KUNSTSTOF	10036977	6	1	1160	96000697	WIPERS INSTALLATION
WATER BASIN 8L KUNSTSTOF	591080408	10	1	567	968026708	WIPERS INSTALLATION
WATER CONNECTION	10145192	386	1	37	13455159	DIESEL ENGINE
WATER CONNECTION	10145193	386	1	808	13455143	DIESEL ENGINE
WATER CONNECTION	10145194	389	1	37	13455159	DIESEL ENGINE
WATER CONNECTION	10145195	389	1	808	13455143	DIESEL ENGINE
WATER CONNECTION	10152906	387	1	37	13455159	DIESEL ENGINE
WATER CONNECTION	10152906	387	1	808	13455143	DIESEL ENGINE
WATER DRAIN PLUG M12 PA6	602501208	10	2	898	96036284	HOUSING CPL.
WATER DRAIN PLUG M12 PA6	602501208	15	2	1029	96004319	SWITCH CABINET
WATER DRAIN PLUG M12 PA6	602501208	285	2	1283	969088608	TERMINAL BOX CPL.
WATER DRAIN PLUG M12 PA6	602501208	292	2	1341	920740608	TERMINAL BOX
WATER DRAIN PLUG M12 PA6	602501208	292	1	1399	96003467	TERMINAL BOX
WATER DRAIN PLUG M12 PA6	602501208	292	1	1411	96013078	TERMINAL BOX CPL.
WATER DRAIN PLUG M12 PA6	602501208	292	2	1414	967922708	TERMINAL BOX CPL.
WATER DRAIN PLUG M12 PA6	602501208	281	1	1494	920872908	TERMINAL BOX CPL.
WATER DRAIN PLUG M12 PA6	602501208	292	2	1498	96017111	TERMINAL BOX CPL.
WATER DRAIN PLUG M12 PA6	602501208	292	1	1501	96017112	TERMINAL BOX CPL.
WATER DRAIN PLUG M12 PA6	602501208	285	2	1574	96042975	TERMINAL BOX CPL.
WATER DRAIN PLUG M12 PA6	602501208	285	2	1592	96015954	TERMINAL BOX CPL.
WATER DRAIN PLUG M12 PA6	602501208	285	2	1605	96013581	TERMINAL BOX CPL.
WATER DRAIN VALVE 22BAR	502921908	152	12	499	96032772	PIPEWORK AIR INSTALLATIO
WATER DRAIN VALVE 22BAR	502921908	(1)	1	1123	969863108	COMPRESSED AIR PLANT
WATER HEATING SYSTEM 24	10876576	1	1	320	96019560	ADDNL.HEATING, PRE-ASSE
WATER HEATING SYSTEM 24	10876576	1	1	959	96019655	ADDNL.HEATING, PRE-ASSE
WATER HOSE DN4-RAUCLAIR-	11000710	6	2.29	567	968026708	WIPERS INSTALLATION
WATER HOSE DN4-RAUCLAIR-	11000710	10	10	1160	96000697	WIPERS INSTALLATION
WATER PUMP WITH FASTENIN	12489933	370	1	36	13455159	DIESEL ENGINE
WATER PUMP WITH FASTENIN	12490129	370	1	808	13455143	DIESEL ENGINE
WATER PUMP, PRE-ASSEMB	10138461	(1)	1	36	13455159	DIESEL ENGINE
WATER PUMP, PRE-ASSEMB	10138461	2	1	824	12490129	WATER PUMP WITH FASTENIN
WATER SENSOR 5V	11370365	6	1	364	12105268	FUEL FILTER
WATER VALVE NW12X2,5 NICH	11082158	4	2	354	96003532	PUMP PRE-ASS.
WATER VALVE NW12X2,5 NICH	11082158	25	2	931	918996808	UREA PLANT
WEARING RING	10101883	320	2	210	10873988	PLANETARY GEARBOX
WEARING RING	10101883	320	2	274	10455272	PLANETARY GEARBOX
WEDGE LOCK WASHER NORD	7015814	14	2	1146	96000684	FRONT WINDOW CPL.
WEDGE SOCKET 28 GR. SPF	773940108	16	1	649	963397108	ACCESSORIES
WEIGHT EN-GJS400-18 FE//ZN	10873379	1	1	1259	96013575	HOIST LIM.SWITCH PLUMMET
WEIGHT INFORMATION PLATE	97060933	49	1	1204	96002845	GANGWAY 1
WEIGHT INFORMATION PLATE	97104445	52	1	1467	96024497	GUIDE PRE-ASS.
WEIGHT INFORMATION PLATE	97079762	14	4	1652	918598508	CONTAINER FOR RODS
WEIGHT INFORMATION PLAT	97102748	(1)	2	1622	96022180	FRAME

Description	Item	Pos.	Quantity	Page	Assembly	Description
WEIGHT INFORMATION PLATE	97090203	98	2	1458	96051270	BALLAST PALETTE PRE-ASS.
WEIGHT INFORMATION PLATE	97090201	96	4	1458	96051270	BALLAST PALETTE PRE-ASS.
WEIGHT INFORMATION PLATE	97090202	97	2	1458	96051270	BALLAST PALETTE PRE-ASS.
WELD PLATE DIN 3015-1 L-AP	602015208	45	1	1447	96022733	BULKHEAD PLATE
WELD PLATE DIN 3015-1 L-AP	10802202	46	1	23	96032863	RADIATOR, PRE-ASSEMBLED
WELD PLATE DIN 3015-1 L-AP	10802203	9	1	1447	96022733	BULKHEAD PLATE
WELD PLATE DIN 3015-1 L-AP	10802201	84	4	1458	96051270	BALLAST PALETTE PRE-ASS.
WELDED CONSTRUCTION	966245008	1	1	1378	918325908	WINCH 3
WHEEL CHOCK DIN 76051 NG	10040085	1	4	643	912493508	WHEEL CHOCKS WITH HOLDE
WHEEL CHOCKS WITH HOLDE	912493508	37	1	9		LIEBHERR MOB.CRANE LG 175
WHEEL CPL	10023321	2427	1	193	11081159	DISTRIBUTOR GEARBOX
WHEEL HUB	10101869	42	2	204	10874903	DRIVEN STEERING AXLE
WHEEL HUB	10101869	42	2	224	10874904	DRIVEN STEERING AXLE
WHEEL HUB	10101869	42	2	249	10874906	DRIVEN STEERING AXLE
WHEEL HUB	10101869	42	2	272	10874908	DRIVEN STEERING AXLE
WHEEL HUB	10101970	42	2	239	10874905	STEERING AXLE
WHEEL HUB	10101970	42	2	261	10874907	STEERING AXLE
WHEEL HUB	10101970	42	2	285	10874909	STEERING AXLE
WHEEL HUB	10101970	42	2	292	10874910	STEERING AXLE
WHEEL NUT DIN 74361-3 M22	12102169	2	24	231	918170108	TYRES
WHEEL STUD	530009008	43	24	204	10874903	DRIVEN STEERING AXLE
WHEEL STUD	530009008	43	24	224	10874904	DRIVEN STEERING AXLE
WHEEL STUD	530009008	43	24	249	10874906	DRIVEN STEERING AXLE
WHEEL STUD	530009008	43	24	272	10874908	DRIVEN STEERING AXLE
WHEEL STUD	530181808	43	24	239	10874905	STEERING AXLE
WHEEL STUD	530181808	43	24	285	10874909	STEERING AXLE
WHEEL STUD	530181808	43	24	292	10874910	STEERING AXLE
WHEEL STUD	571315308	43	24	261	10874907	STEERING AXLE
WIDE ANGLE MIRROR 208,7X	10228191	3	2	397	914912108	MIRROR ATTACHMENT
WINCH 1	918409908	104	1	11		LIEBHERR MOB.CRANE LG 175
WINCH 2	918410008	105	1	11		LIEBHERR MOB.CRANE LG 175
WINCH 3	918325908	258	1	13		LIEBHERR MOB.CRANE LG 175
WINCH 4 LUFFING GEAR	917151308	111	1	11		LIEBHERR MOB.CRANE LG 175
WINCH 6	918359908	222	1	13		LIEBHERR MOB.CRANE LG 175
WINCH BEARING	926887908	1	1	676	918409908	WINCH 1
WINCH BEARING	926887908	1	1	691	918410008	WINCH 2
WINCH BEARING	926887908	2	1	1311	918359908	WINCH 6
WINCH SUPPORT WELDM.	962773708	1	1	1320	912822508	ADAPTER FRAME WINCH 6
WIND VELOCITY TRANSMITTE	11066001	3	1	1418	967051508	WIND WARNING PREASSEMB
WIND WARNING PREASSEMB	967051508	2	1	1417	967433908	ELECTRIC WIND WARNING T
WIND WARNING PREASSEMB	967051508	2	1	1420	96011996	ELECTRIC FOR WIND WARNIN
WINDOW ASSEMBLY SPF	968026508	2	1	557	918497008	DRIVER'S CABIN PRE-ASS.1
WINDOW ASSEMBLY SPF	969752608	1	1	1141	918065208	CRANE OPERATOR CABIN P
WINDOW LIFTER	704280308	23	1	596	917330608	DOOR RIGHT, CPL.
WINDOW LIFTER	704280408	23	1	589	917330508	DOOR LEFT, CPL.
WINDOW, CRANK, LEFT SPF	972090008	24	1	589	917330508	DOOR LEFT, CPL.
WINDOW, CRANK, RIGHT SPF	972124008	24	1	596	917330608	DOOR RIGHT, CPL.
WING SCREW M6X20 PA	11067837	29	24	457	918994508	ENGINE COVERING
WIPER ARM 610MM	591076708	3	3	567	968026708	WIPERS INSTALLATION
WIPER ARM 650MM	10292014	4	1	1160	96000697	WIPERS INSTALLATION
WIPER ARM 700MM	10874311	2	1	1146	96000684	FRONT WINDOW CPL.
WIPER BEARING	591057808	2	3	568	962568308	SCREEN WHIPING SYS. PRE-A
WIPER BEARING ST	10874927	4	1	1146	96000684	FRONT WINDOW CPL.
WIPER BLADE 700	10292016	5	1	1160	96000697	WIPERS INSTALLATION
WIPER BLADE 700MM	591076808	2	3	567	968026708	WIPERS INSTALLATION
WIPER BLADE 900MM	10291148	3	1	1146	96000684	FRONT WINDOW CPL.
WIPER FRAME	10874163	2	1	1160	96000697	WIPERS INSTALLATION
WIPER FRAME 10	10412879	3	1	1160	96000697	WIPERS INSTALLATION
WIPER MOTOR 50NM 24V SPF	10031932	1	1	568	962568308	SCREEN WHIPING SYS. PRE-A
WIPER MOTOR 55NM 24V SPF	10292021	1	2	1160	96000697	WIPERS INSTALLATION

Description	Item	Pos.	Quantity	Page	Assembly	Description
WIPERS INSTALLATION	96000697	3	1	1152	918064108	CRANE OPERATOR CABIN P
WIPERS INSTALLATION	968026708	4	1	557	918497008	DRIVER'S CABIN PRE-ASS.1
WIRE	7624209	17	2	765	10489678	DRIVING GEAR
WIRE BRAID 0,5	600131308	342	1.96	469	96037549	WIRING HARNESS
WIRE CLIP	611046108	22	36	1040	96003060	RELAY CONTROL SYSTEM
WIRE DASH BORD INST.W. P	96040607	2	1	880	96036290	WIRES COMPL. INSTRUMENT
WIRE HOSE CLAMP 127-140	774223308	13	2	579	96012578	SMALL PARTS INSTALLATION
WIRE HOSE CLAMP 70-75	11000902	22	4	1158	969752708	AIR DUCT
WIRE TERMINAL BOX PRE-A	96042977	2	1	1575	96042976	WIRES TERMINAL BOX CPL.
WIRE TERMINAL BOX PRE-A	96016425	2	1	1593	96016424	WIRES TERMINAL BOX CPL.
WIRE TERMINAL BOX PRE-A	96013809	2	1	1606	96013807	WIRES TERMINAL BOX CPL.
WIRE TERMINAL BOX PRE-A	96013080	(2)	1	1411	96013078	TERMINAL BOX CPL.
WIRED END FERRULE 16X12 V	602308508	104	6	469	96037549	WIRING HARNESS
WIRED END FERRULE 16X12 V	602308508	104	2	995	96036112	WIRING HARNESS
WIRED END FERRULE 16X12 V	602308508	104	2	1004	96036118	WIRING HARNESS
WIRED END FERRULE DIN 462	602308008	87	4	626	965236508	LEAD
WIRED END FERRULE DIN 46	602307808	114	3	1004	96036118	WIRING HARNESS
WIRED END FERRULE DIN 46	602307808	114	6	1011	96001405	LEAD
WIRED END FERRULE DIN 462	602307908	85	5	536	962720908	WIRING HARNESS
WIRED END FERRULE DIN 46	602308408	105	1	1004	96036118	WIRING HARNESS
WIRED END FERRULE DIN 46	602307708	86	12	469	96037549	WIRING HARNESS
WIRED END FERRULE DIN 46	602307708	86	24	471	96037539	WIRING HARNESS
WIRED END FERRULE DIN 46	602307708	86	2	473	96037533	WIRING HARNESS
WIRED END FERRULE DIN 46	602307708	86	8	536	962720908	WIRING HARNESS
WIRED END FERRULE DIN 46	602307708	86	4	878	96036289	WIRING HARNESS
WIRED END FERRULE DIN 46	602307708	86	38	995	96036112	WIRING HARNESS
WIRED END FERRULE DIN 46	602307708	86	57	1004	96036118	WIRING HARNESS
WIRED END FERRULE DIN 46	602307708	86	4	1010	929536308	WIRING HARNESS
WIRED END FERRULE DIN 46	602308108	88	5	469	96037549	WIRING HARNESS
WIRED END FERRULE DIN 46	602308108	88	47	471	96037539	WIRING HARNESS
WIRED END FERRULE DIN 46	602308108	88	7	536	962720908	WIRING HARNESS
WIRED END FERRULE DIN 46	602308108	88	2	1004	96036118	WIRING HARNESS
WIRED END FERRULE DIN 46	602308108	88	3	1499	96017126	WIRES TERMINAL BOX CPL.
WIRED END FERRULE DIN 46	602308108	88	3	1502	96017132	WIRES TERMINAL BOX CPL.
WIRED END FERRULE DIN 462	602308208	698	4	470	96037549	WIRING HARNESS
WIRED END FERRULE DIN 462	602308208	698	37	471	96037539	WIRING HARNESS
WIRED END FERRULE DIN 462	602308208	698	4	475	96037529	WIRING HARNESS
WIRED END FERRULE DIN 462	602308208	698	1	996	96036112	WIRING HARNESS
WIRED END FERRULE DIN 462	602308208	698	4	999	96036113	WIRING HARNESS
WIRED END FERRULE DIN 46	602308308	89	2	469	96037549	WIRING HARNESS
WIRED END FERRULE DIN 462	602300005	781	2	1008	96001403	WIRING HARNESS
WIRED END FERRULE DIN 46	10101685	657	2	1005	96036118	WIRING HARNESS
WIRED END FERRULE DIN 46	10101685	657	5	1008	96001403	WIRING HARNESS
WIRES COMPL. INSTRUMENTS	96037721	2	1	408	919073008	DRIVER'S CABIN CONTROLS
WIRES COMPL. INSTRUMENTS	96036290	15	1	877	96036282	CABLE LIST DRIVER'S CABIN
WIRES CPL. S2	96001020	2	1	1040	96003060	RELAY CONTROL SYSTEM
WIRES CPL. S3	96000977	2	1	1037	96001933	ASSEMBLY UNIT
WIRES CPL. S400	96036301	60	1	898	96036284	HOUSING CPL.
WIRES CPL. S421	968100308	2	1	1399	96003467	TERMINAL BOX
WIRES PRE-ASS. A210	96037720	2	1	409	96037721	WIRES COMPL. INSTRUMENT
WIRES PRE-ASS. S2	96001021	2	1	1041	96001020	WIRES CPL.
WIRES PRE-ASS. S245	921777508	1	1	1494	920872908	TERMINAL BOX CPL.
WIRES PRE-ASS. S3	96000978	2	1	1038	96000977	WIRES CPL.
WIRES PRE-ASS. S400	96036302	2	1	903	96036301	WIRES CPL.
WIRES PRE-ASS. S412	920738408	1	1	1283	969088608	TERMINAL BOX CPL.
WIRES TERMINAL BOX CPL.	96042976	1	1	1574	96042975	TERMINAL BOX CPL.
WIRES TERMINAL BOX CPL.	96016424	1	1	1592	96015954	TERMINAL BOX CPL.
WIRES TERMINAL BOX CPL.	96013807	1	1	1605	96013581	TERMINAL BOX CPL.
WIRES TERMINAL BOX CPL. S	96017132	20	1	1501	96017112	TERMINAL BOX CPL.
WIRES TERMINAL BOX CPL. S	96017126	10	1	1498	96017111	TERMINAL BOX CPL.

Description	Item	Pos.	Quantity	Page	Assembly	Description
WIRES TERMINAL BOX CPL.	96013079	1	1	1411	96013078	TERMINAL BOX CPL.
WIRING DUCT 80X25/2000 HAR	260020702	11	0.32	901	96002298	MOUNTING PLATE PRE-ASS.
WIRING DUCT 80X25/2000 HAR	260020702	12	0.29	901	96002298	MOUNTING PLATE PRE-ASS.
WIRING DUCT 80X25/2000 HAR	260020702	15	0.5	1033	96035660	ASSEMBLY PARTS MOUNTIN
WIRING DUCT 80X25/2000 HAR	260020702	16	0.29	1033	96035660	ASSEMBLY PARTS MOUNTIN
WIRING DUCT 80X60/2000 HAR	638109201	10	0.62	901	96002298	MOUNTING PLATE PRE-ASS.
WIRING DUCT 80X60/2000 HAR	638109201	13	0.645	1033	96035660	ASSEMBLY PARTS MOUNTIN
WIRING DUCT 80X60/2000 HAR	638109201	14	0.4	1033	96035660	ASSEMBLY PARTS MOUNTIN
WIRING HARNESS A220-A3	96023590	2	1	431	918950608	SUPPLEMENT SEATS DRIVE
WIRING HARNESS ASSEMBLY	12439177	587	1	38	13455159	DIESEL ENGINE
WIRING HARNESS W106	962720908	2	1	535	962806108	CONTROL DESK SUPPORT
WIRING HARNESS W111	967157308	111	1	424	96038234	WIRING LOOM DRIVER'S CABI
WIRING HARNESS W112	967157708	112	1	424	96038234	WIRING LOOM DRIVER'S CABI
WIRING HARNESS W114	964336908	114	1	424	96038234	WIRING LOOM DRIVER'S CABI
WIRING HARNESS W115	964337008	115	1	424	96038234	WIRING LOOM DRIVER'S CABI
WIRING HARNESS W116	962340308	116	1	424	96038234	WIRING LOOM DRIVER'S CABI
WIRING HARNESS W130	962920208	130	4	468	96037555	CABLE LIST ELECTRICAL SYS
WIRING HARNESS W165	96013406	1	1	421	96013328	COTTER PIN
WIRING HARNESS W2-1	96038396	2	1	424	96038234	WIRING LOOM DRIVER'S CABI
WIRING HARNESS W21	96037529	21	1	468	96037555	CABLE LIST ELECTRICAL SYS
WIRING HARNESS W214	968781508	21	1	610	968781308	EL.ADD-ON SET-LIMIT SWITCH
WIRING HARNESS W240	929536308	23	1	1001	96036117	CABLE LIST SLEWING PLATF
WIRING HARNESS W300	96036289	10	1	877	96036282	CABLE LIST DRIVER'S CABIN
WIRING HARNESS W301	96000892	11	1	877	96036282	CABLE LIST DRIVER'S CABIN
WIRING HARNESS W302	96000893	12	1	877	96036282	CABLE LIST DRIVER'S CABIN
WIRING HARNESS W305	96000894	13	1	877	96036282	CABLE LIST DRIVER'S CABIN
WIRING HARNESS W310	96027394	16	1	877	96036282	CABLE LIST DRIVER'S CABIN
WIRING HARNESS W315A	929525008	12	1	687	928778908	ELECTRIC FOR WINCH 1
WIRING HARNESS W316A	929532908	12	1	692	928779008	ELECTRIC FOR WINCH 2
WIRING HARNESS W318A	920486508	15	1	713	928779208	ELECTRIC FOR WINCH 4
WIRING HARNESS W320A	929525308	12	1	1315	966177308	ELECTRIC FOR WINCH 6
WIRING HARNESS W327A	962862508	12	1	1384	962871608	EL. WINCH 3 LONG ROPE
WIRING HARNESS W328	96001403	22	1	1001	96036117	CABLE LIST SLEWING PLATF
WIRING HARNESS W34	968190608	34	1	468	96037555	CABLE LIST ELECTRICAL SYS
WIRING HARNESS W346	96023876	(10)	1	886	96036283	ELECTRIC ADD-ON PARTS CA
WIRING HARNESS W349	96007550	17	1	877	96036282	CABLE LIST DRIVER'S CABIN
WIRING HARNESS W349A	96007584	16	1	1218	96007549	ELECTRIC
WIRING HARNESS W360	96036291	36	1	877	96036282	CABLE LIST DRIVER'S CABIN
WIRING HARNESS W38	968781408	38	4	610	968781308	EL.ADD-ON SET-LIMIT SWITCH
WIRING HARNESS W500	96036118	14	1	1001	96036117	CABLE LIST SLEWING PLATF
WIRING HARNESS W501	96036112	10	1	994	96040793	WIRING LIST F.ELECTR.AGG
WIRING HARNESS W555	96036113	20	1	994	96040793	WIRING LIST F.ELECTR.AGG
WIRING HARNESS W573	96008464	11	1	1001	96036117	CABLE LIST SLEWING PLATF
WIRING HARNESS W6	96037549	6	1	468	96037555	CABLE LIST ELECTRICAL SYS
WIRING HARNESS W7	96037539	7	1	468	96037555	CABLE LIST ELECTRICAL SYS
WIRING HARNESS W8	96037533	8	1	468	96037555	CABLE LIST ELECTRICAL SYS
WIRING HARNESS WR1	967071508	544	1	409	96037721	WIRES COMPL. INSTRUMENT
WIRING LIST BATTERY BOX	96001084	10	1	1110	96001083	ELECTRIC FOR BATTERY BOX
WIRING LIST EDDY CURRENT	962819308	1	1	621	919411008	EL.EQUIPMENT TELMA
WIRING LIST F.ELECTR.AGGR	96040793	100	1	992	96036111	ELECTRIC F. AGGREGATE
WIRING LOOM DRIVER'S CABI	96038234	1	1	423	919334108	ELECTRIC FOR DRIVER'S CABI
WITHDRAWAL SHAFT	571800008	70	1	140	967400608	GEARBOX
WOOD SCREW 4,5X15 ST VER	409400908	5	2	575	968026908	ROLLO INSTALLATION
WOOD SCREW 4,5X35 ST VER	409401208	26	3	573	964232008	INSTRUMENT BOX CPL.
WOODEN PLATE 390X620X12	973163508	1	12	369	917312708	TOOL BOX ADD-ON
WORKING HAED LIGHT 35W 9-	11212679	24	2	886	96036283	ELECTRIC ADD-ON PARTS CA
WORKING LAMP 7,5W 28V	607104008	3	1	649	963397108	ACCESSORIES
YOKE DIN 71752 10X20 FE/ZN	725100508	5	1	581	968031308	BRAKE PEDAL INSTALLATION

Bezeichnung	Artikel	Pos.	Menge	Seite	Baugruppe	Bezeichnung
1.ACHSE VORM.	96036779	1	1	200	918994708	1.U.2.ACHSE M.AUFHAENGUN
1.U.2.ACHSE M.AUFHAENGUN	918994708	9	1	9		LIEBHERR MOBILKRAN LG 175
2.ACHSE VORM.	96036781	2	1	200	918994708	1.U.2.ACHSE M.AUFHAENGUN
3.ACHSE M.AUFHAENGUNG	919242908	17	1	9		LIEBHERR MOBILKRAN LG 175
3.ACHSE VORM.	96036782	1	1	235	919242908	3.ACHSE M.AUFHAENGUNG
4.ACHSE M.AUFHAENGUNG	918994808	19	1	9		LIEBHERR MOBILKRAN LG 175
4.ACHSE VORM.	96036783	1	1	245	918994808	4.ACHSE M.AUFHAENGUNG
5.ACHSE VORM.	96036784	1	1	256	918994908	5.U.6.ACHSE M.AUFHAENGUN
5.U.6.ACHSE M.AUFHAENGUN	918994908	21	1	9		LIEBHERR MOBILKRAN LG 175
6.ACHSE VORM.	96036787	2	1	256	918994908	5.U.6.ACHSE M.AUFHAENGUN
6KT-SCHUTZKAPPE GPN 100	7021455	275	1	423	919334108	ELEKTRIK FAHRERHAUS
7.ACHSE VORM.	96036788	1	1	281	919243008	7.U.8.ACHSE M.AUFHAENGUN
7.U.8.ACHSE M.AUFHAENGUN	919243008	23	1	9		LIEBHERR MOBILKRAN LG 175
8.ACHSE VORM.	96036789	2	1	281	919243008	7.U.8.ACHSE M.AUFHAENGUN
A-SAEULENVERKLEIDUNG LI.	972578008	12	1	560	96012458	INNENVERKLEIDUNG EINBAU
A-SAEULENVERKLEIDUNG RE	972577908	11	1	560	96012458	INNENVERKLEIDUNG EINBAU
ABDECKBLECH 1.5X80X122 DC	97062336	45	1	886	96036283	ELEKTRIK ANBAUTEILE KABIN
ABDECKBLECH VORM.	965021508	46	2	850	918810308	STEUERSTAND
ABDECKHAUBE 1.5X217X249	97069302	4	1	898	96036284	GEHAEUSE KPL.
ABDECKKAPPE	11171306	2	1	1419	11066001	WINDGESCHWINDIGKEITSGE
ABDECKKAPPE	971565008	4	3	567	968026708	WISCHANLAGE EINBAU
ABDECKKAPPE 12,7	591572208	53	3	418	96037710	MITTELKONSOLE VORM.
ABDECKKAPPE 12,7	591572208	6	4	580	968035408	LUFTLEITSYSTEM
ABDECKKAPPE 12,7	591572208	10	1	606	917025608	ELEKTRIK VORWAHLUHR
ABDECKKAPPE 12,7	591572208	10	1	888	96027387	BLECH VORM.
ABDECKKAPPE 22X25,5 POL	591645508	7	1	413	967728108	ARMATURENBRETT MITTELK
ABDECKKAPPE 700 M18X1,5 P	10129392	2	2	81	12489819	ABDECKKAPPEN-KIT
ABDECKKAPPE DT-LC01 PA66	10870604	517	2	881	96027394	KABELSTRANG
ABDECKKAPPE DT-LC01 PA66	10870604	530	1	1005	96036118	KABELSTRANG
ABDECKKAPPE DT-LC01 PA66	10870604	508	1	1219	96007584	KABELSTRANG
ABDECKKAPPE PA6 GF30 SPF	97122101	2	2	617	919184208	UNTERFAHRSCHUTZ ANBAU
ABDECKKAPPE PE-SCHWARZ	779021708	18	2	555	968027008	LAGERUNG EINBAU
ABDECKKAPPE POLYSTIC27-3	591570908	25	1	1152	918064108	KRANFUEHRERKABINE VORM.
ABDECKKAPPE PP	10129394	7	1	81	12489819	ABDECKKAPPEN-KIT
ABDECKKAPPEN-KIT	12489819	300	1	80	10146660	HOCHDRUCKPUMPE
ABDECKLEISTE 4X1005X50 AL	97085469	8	1	560	96012458	INNENVERKLEIDUNG EINBAU
ABDECKPLANE D=3000 PVC	10112874	1	1	1522	914662908	ABDECKUNG QC UNTERRING
ABDECKPLATTE ANBAU	10144678	470	1	37	13455159	DIESELMOTOR
ABDECKPLATTE ANBAU	10144678	470	1	809	13455143	DIESELMOTOR
ABDECKPLATTE VORM.	10144873	1	1	118	10144678	ABDECKPLATTE ANBAU
ABDECKPROFIL 24,4X6,6X372	976135108	43	2	560	96012458	INNENVERKLEIDUNG EINBAU
ABDECKPROFIL 24,4X6,6X568	976135408	42	2	560	96012458	INNENVERKLEIDUNG EINBAU
ABDECKPROFIL 24,4X6,6X978	972495508	41	2	560	96012458	INNENVERKLEIDUNG EINBAU
ABDECKUNG	10334214	(2)	1	397	914912108	SPIEGELANBAU
ABDECKUNG	10334227	(2)	1	397	914912108	SPIEGELANBAU
ABDECKUNG	10334227	(2)	1	397	914912108	SPIEGELANBAU
ABDECKUNG	10359119	(1)	1	397	914912108	SPIEGELANBAU
ABDECKUNG	10359119	1	1	399	972150608	SPIEGELHALTERUNG RE.
ABDECKUNG	10816908	3	1	1192	553188108	VERFLUESSIGEREINHEIT
ABDECKUNG	10878933	17	1	403	10877140	FAHRERSITZ
ABDECKUNG	11005170	17	1	852	10877138	FAHRERSITZ
ABDECKUNG	11160803	3	1	1193	553188308	KOMPRESSORANTRIEB
ABDECKUNG	11171270	32	1	852	10877138	FAHRERSITZ
ABDECKUNG	964239308	3	2	579	96012578	KLEINTEILE EINBAU
ABDECKUNG 2.5X932X1064 A	97063714	3	1	352	917984408	HARNSTOFFANLAGE
ABDECKUNG DREHKRANZ	914662608	480	1	15		LIEBHERR MOBILKRAN LG 175
ABDECKUNG PA6GF30 SPF	977853808	15	1	621	919411008	EL.AUSRUESTUNG TELMA
ABDECKUNG QC OBERRING	97086736	1	1	1521	914662608	ABDECKUNG DREHKRANZ
ABDECKUNG QC UNTERRING	914662908	481	1	15		LIEBHERR MOBILKRAN LG 175
ABDECKUNG SCHWK. FH2700	96015581	1	1	574	96015580	ABDECKUNG VORM.

Bezeichnung	Artikel	Pos.	Menge	Seite	Baugruppe	Bezeichnung
ABDECKUNG SCHWK. RAL 701	96002479	2	1	1163	969520208	MONITORKONSOLE
ABDECKUNG SCHWK. SPF	967653008	1	1	973	967652908	ABDECKUNG VORM.
ABDECKUNG VORM.	967641808	1	1	970	917991908	GERAEUSCHDAEMMUNG
ABDECKUNG VORM.	967652908	2	1	970	917991908	GERAEUSCHDAEMMUNG
ABDECKUNG VORM. FH2700	96015580	2	1	571	96015567	ARMATURENKASTEN EINBAU
ABDICHTGUMMI 847	570007808	41	3.2	705	11340822	GETRIEBE
ABDICHTPROFIL	954649508	2	1	1030	96004320	DECKEL KPL.
ABDICHTPROFIL 1-3X21,5X11	262106708	91	7	369	917312708	WERKZEUGKASTEN ANBAU
ABDICHTPROFIL 1-3X21,5X11	262106708	45	1	457	918994508	MOTORVERKLEIDUNG
ABDICHTPROFIL EPDM SCHW	97073241	2	1	899	96002242	DECKEL KPL.
ABGASANLAGE	919741508	47	1	9		LIEBHERR MOBILKRAN LG 175
ABGASANLAGE VORM.	96051663	1	1	385	919741508	ABGASANLAGE
ABGASENDROHR	918160408	46	1	9		LIEBHERR MOBILKRAN LG 175
ABGASENDROHR EDELSTAHL	96001394	9	1	800	919546708	SCHALLDAEMPFERANLAGE
ABGASENDROHR EDELSTAHL	969976608	1	1	383	918160408	ABGASENDROHR
ABGASENDROHR X5CRNI18-	97118407	5	1	387	96051663	ABGASANLAGE VORM.
ABGASKLAPPE L=90MM	12922616	(7)	1	37	13455159	DIESELMOTOR
ABGASKLAPPE L=90MM	12922626	(6)	1	37	13455159	DIESELMOTOR
ABGASKRUEMMER ANBAU V-	10141558	412	1	37	13455159	DIESELMOTOR
ABGASKRUEMMER ANBAU V-	10141558	412	1	808	13455143	DIESELMOTOR
ABGASKRUEMMER LINKS V-	10153467	2	1	111	10141558	ABGASKRUEMMER ANBAU
ABGASKRUEMMER RECHTS V-	10147866	1	1	111	10141558	ABGASKRUEMMER ANBAU
ABGASMISCHROHR SCRFILTE	13402645	3	1	800	919546708	SCHALLDAEMPFERANLAGE
ABGASMISCHROHR SCRFILTE	13402646	2	1	387	96051663	ABGASANLAGE VORM.
ABGASROHR 38/FLEXIBEL	553054108	22	2.55	318	918759408	ZUSATZHEIZUNG UW
ABGASROHR 38/FLEXIBEL	553054108	6	0.5	320	96019560	ZUSATZHEIZUNG VORM.
ABGASROHR 38/FLEXIBEL	553054108	6	2.4	957	918759508	ZUSATZHEIZUNG OW
ABGASROHR 38/FLEXIBEL	553054108	9	0.3	959	96019655	ZUSATZHEIZUNG VORM.
ABGASROHR ANBAU V-MOTO	10141356	410	1	37	13455159	DIESELMOTOR
ABGASROHR ANBAU V-MOTO	10141356	410	1	808	13455143	DIESELMOTOR
ABGASROHR LINKS V-MOTO	10141355	2	1	110	10141356	ABGASROHR ANBAU
ABGASROHR RECHTS V-MO	10141354	1	1	110	10141356	ABGASROHR ANBAU
ABGASROHR SPF	96038128	6	1	800	919546708	SCHALLDAEMPFERANLAGE
ABGASROHR SPF	96038129	7	1	800	919546708	SCHALLDAEMPFERANLAGE
ABGASROHR V-MOTORXD950	10141351	(1)	1	110	10141356	ABGASROHR ANBAU
ABGASROHR V-MOTORXD95	11354228	(1)	1	110	10141356	ABGASROHR ANBAU
ABGASROHR X5CRNI18-10 SP	97118413	3	1	385	919741508	ABGASANLAGE
ABGASROHRBOGEN EDELST	96023722	8	1	800	919546708	SCHALLDAEMPFERANLAGE
ABGASSCHALLDAEMPFER 116	553187208	5	1	320	96019560	ZUSATZHEIZUNG VORM.
ABGASSCHALLDAEMPFER 116	553187208	7	1	959	96019655	ZUSATZHEIZUNG VORM.
ABGASSTUTZEN ANBAU V-MO	12935969	432	1	37	13455159	DIESELMOTOR
ABGASSTUTZEN ANBAU V-MO	12935969	432	1	809	13455143	DIESELMOTOR
ABGASSTUTZEN V-MOTOR D9	10153459	(2)	1	37	13455159	DIESELMOTOR
ABGASSTUTZEN V-MOTOR D9	10153461	(3)	1	37	13455159	DIESELMOTOR
ABGASSTUTZEN V-MOTOR D9	10153461	(4)	1	37	13455159	DIESELMOTOR
ABGASTURBOLADER HE400W	10134988	1	1	830	10141720	ATL-ANBAU
ABGASTURBOLADER HE400W	10134989	1	1	831	10141721	ATL-ANBAU
ABGASTURBOLADER HX40	10134977	1	1	112	10141718	ATL-ANBAU
ABGASTURBOLADER HX40	10134978	1	1	113	10141719	ATL-ANBAU
ABGLAETTMITTEL KANISTER-	811203108	7	1	565	968026508	SCHEIBEN EINBAU
ABGLAETTMITTEL KANISTER-	811203108	38	1	1144	969752608	SCHEIBEN EINBAU
ABGLAETTMITTEL KANISTER-	811203108	39	1	1166	918064308	SCHIEBETUER EINBAU
ABHAENGUNG	10873096	1	2	464	11492598	PODEST
ABLAGE	96020034	3	2	1561	918576008	ZUSATZLASCHEN SX-SYSTEM
ABLAGE 35X410X195 ABS-TPU	97058595	27	1	1155	969752508	INNENVERKLEIDUNG EINBAU
ABLAGE KPL.	96022010	76	2	1543	919752108	SX-ZWISCHENSTUECK VORM.
ABLAGE KPL.	96022010	34	2	1552	919752208	SX-ZWISCHENSTUECK VORM.
ABLAGE SCHWK.	927125808	22	8	1361	918857108	D-ZWISCHENSTUECK
ABLAGE SCHWK.	927125808	22	8	1367	918857208	D-ZWISCHENSTUECK
ABLAGE SCHWK.	96022011	(1)	1	1543	919752108	SX-ZWISCHENSTUECK VORM.

Bezeichnung	Artikel	Pos.	Menge	Seite	Baugruppe	Bezeichnung
ABLASSVENTIL	10032906	5	1	108	10152906	KUEHLWASSERANSCHLUSS
ABLASSVENTIL	10032906	(20)	1	812	10134887	OELWANNE MIT BEFEST.
ABSCHALTVENTIL	571899508	3	1	775	571898908	ANSCHLUSSPLATTE
ABSCHALTVENTIL	7622338	3	1	767	571538708	ANSCHLUSSPLATTE
ABSCHALTVENTIL	7622338	3	1	780	571903008	ANSCHLUSSPLATTE
ABSCHIRMUNG ZURUECKGEB	965617208	995	12	882	96036291	KABELSTRANG
ABSCHIRMUNG ZURUECKGEB	965617208	995	1	1016	96000927	LEITUNG
ABSCHIRMUNG ZURUECKGEB	965617208	995	1	1018	96000930	LEITUNG
ABSEIL- UND RETTUNGSGER	11007312	3	1	663	916959908	PERSOENLICHE SCHUTZAUS
ABSPANNSEIL KPL. 55X 13.7	96016450	3	2	1616	918838308	FAB-ABSPANNUNG
ABSPANNSEIL KPL. 55X2.675M	96022640	17	2	1619	918887908	F-ZWISCHENSTUECK
ABSPANNSEIL KPL. 55X21.7M	96022371	1	2	1616	918838308	FAB-ABSPANNUNG
ABSPANNSEIL KPL. 55X7M	96022372	2	2	1616	918838308	FAB-ABSPANNUNG
ABSPERRORGAN DN125-FLAN	10475262	2	1	945	967546408	OELBEHAELTER VORM.
ABSTANDSBOLZEN M3X12 ST	660042808	9	4	1045	928431108	BUSPLATINE
ABSTANDSBOLZEN M3X13 ST	660046008	8	12	1045	928431108	BUSPLATINE
ABSTANDSBOLZEN M3X5-SW5	660042208	10	4	1045	928431108	BUSPLATINE
ABSTANDSBOLZEN M4X30 V	602017808	23	1	1168	968080908	SCHLIESSANLAGE
ABSTANDSBOLZEN M5X12 ST	660042908	11	1	1045	928431108	BUSPLATINE
ABSTANDSBOLZEN M5X15	602020808	24	8	418	96037710	MITTELKONSOLE VORM.
ABSTANDSBOLZEN M5X15	602020808	54	2	1033	96035660	AUFBAUTEILE MONTAGETAFE
ABSTANDSBOLZEN M5X30	660044708	23	1	1166	918064308	SCHIEBETUER EINBAU
ABSTANDSBOLZEN M6X30 ST	11001955	63	3	1156	969752508	INNENVERKLEIDUNG EINBAU
ABSTANDSBOLZEN M6X50 S	10875447	55	1	1155	969752508	INNENVERKLEIDUNG EINBAU
ABSTANDSRING	530191708	434	1	212	10876206	ACHSANTRIEB
ABSTANDSRING	530191708	449	1	226	10876205	ACHSANTRIEB
ABSTANDSRING	530191708	449	1	251	10876158	ACHSANTRIEB
ABSTANDSRING	530191708	434	1	276	10876196	ACHSANTRIEB
ABSTANDSRING	570884908	569	1	261	10874907	LENKACHSE
ABSTANDSRING	7019275	55	2	204	10874903	LENKTRIEBACHSE
ABSTANDSRING	7019275	55	2	224	10874904	LENKTRIEBACHSE
ABSTANDSRING	7019275	55	2	239	10874905	LENKACHSE
ABSTANDSRING	7019275	55	2	249	10874906	LENKTRIEBACHSE
ABSTANDSRING	7019275	55	2	261	10874907	LENKACHSE
ABSTANDSRING	7019275	55	2	272	10874908	LENKTRIEBACHSE
ABSTANDSRING	7019275	55	2	285	10874909	LENKACHSE
ABSTANDSRING	7019275	55	2	292	10874910	LENKACHSE
ABSTECKBOLZEN	10878244	15	2	1424	918476908	DOPPELHAKENFLASCHE
ABSTECKBOLZEN SCHWK. FE	924647408	12	4	1271	919745108	S-ANLENKSTUECK
ABSTECKBOLZEN SCHWK. FE	924647408	27	8	1290	919745708	S-ZWISCHENSTUECK
ABSTECKBOLZEN SCHWK. FE	924647408	27	8	1298	919745808	LA-ZWISCHENSTUECK
ABSTECKBOLZEN SCHWK. FE	924647408	27	8	1301	919746208	S-ZWISCHENSTUECK
ABSTECKBOLZEN SCHWK. FE	924647408	11	4	1306	919746308	SL-REDUZIERSTUECK
ABSTECKBOLZEN SCHWK. FE	924647408	19	8	1324	919746708	S-ZWISCHENSTUECK
ABSTECKBOLZEN SCHWK. FE	924647408	18	8	1327	919746808	S-ZWISCHENSTUECK
ABSTECKBOLZEN SCHWK. FE	924647408	18	8	1330	919746908	S-ZWISCHENSTUECK
ABSTECKBOLZEN SCHWK. FE	924647408	19	8	1334	919747208	S-ZWISCHENSTUECK
ABSTECKBOLZEN SCHWK. FE	924647408	43	4	1348	918361308	D-KOPFSTUECK
ABSTECKBOLZEN SCHWK. FE	924647408	3	4	1534	919747408	SX-REDUZIERSTUECK
ABSTECKBOLZEN SCHWK. FE	924647408	14	4	1542	919752108	SX-ZWISCHENSTUECK VORM.
ABSTECKBOLZEN SCHWK. FE	924647408	14	4	1552	919752208	SX-ZWISCHENSTUECK VORM.
ABSTECKBOLZEN SCHWK. FE	924647408	27	8	1626	919747708	LA-ZWISCHENSTUECK
ABSTECKBOLZEN SCHWK. FE	927118308	13	2	1271	919745108	S-ANLENKSTUECK
ABSTIMMSCHEIBE	10008421	12	1	790	512142308	VERSTELLPUMPE
ABSTIMMSCHEIBE	10413020	14	1	195	10870697	VERSTELLPUMPE
ABSTIMMSCHEIBE	7023472	12	1	195	10870697	VERSTELLPUMPE
ABSTIMMSCHEIBE -	10023668	12	1	30	510241408	HYDROMOTOR
ABSTUETZBEDIENUNG	929138808	2	1	530	962920308	SCHALTKASTEN KPL.LI.
ABSTUETZBEDIENUNG	929138808	2	1	537	964332208	SCHALTKASTEN KPL.RE.
ABSTUETZHOLM VORM.	96047402	1	2	332	919314608	STUETZHOLME M.AUSKLAPP

Bezeichnung	Artikel	Pos.	Menge	Seite	Baugruppe	Bezeichnung
ABSTUETZHOLM VORM.	96047403	2	2	332	919314608	STUETZHOLME M.AUSKLAPP
ABSTUETZPLATTE KPL.	962512408	1	4	644	912494508	ABSTUETZPLATTEN M.HALT
ABSTUETZPLATTE SCHWK.	962512508	1	1	645	962512408	ABSTUETZPLATTE KPL.
ABSTUETZPLATTE SCHWK.	963040608	1	4	1519	914618608	BODENPLATTEN
ABSTUETZPLATTEN M.HALT	912494508	39	1	9		LIEBHERR MOBILKRAN LG 175
ABSTUETZUNG	10115551	3	1	50	10115557	OELMESSSTAB KPL.
ABSTUETZUNG	11381048	3	1	50	10115557	OELMESSSTAB KPL.
ABSTUETZUNG	9080695	3	1	813	10137870	OELMESSSTAB KPL.
ABSTUETZZYLINDER 350/310-	12102779	3	1	337	96047402	ABSTUETZHOLM VORM.
ABSTUETZZYLINDER 350/310-	12102779	3	1	346	96047403	ABSTUETZHOLM VORM.
ABSTURZSICHERUNG	96020866	73	1	1543	919752108	SX-ZWISCHENSTUECK VORM.
ABSTURZSICHERUNG	96020866	65	1	1553	919752208	SX-ZWISCHENSTUECK VORM.
ABTRIEB	965336708	4	1	152	10493845	ANBAUTEILE
ABTRIEB KPL	540270414	23	1	729	10802280	SEILWINDE
ABTRIEBSFLANSCH	571809508	200	1	159	965336708	ABTRIEB
ACHSANTRIEB	10876158	400	1	249	10874906	LENKTRIEBACHSE
ACHSANTRIEB	10876196	400	1	272	10874908	LENKTRIEBACHSE
ACHSANTRIEB	10876205	400	1	224	10874904	LENKTRIEBACHSE
ACHSANTRIEB	10876206	400	1	204	10874903	LENKTRIEBACHSE
ACHSBLOCKIERVENTIL	10030767	21	4	519	96032778	VERROHRUNG ACHSFEDER
ACHSBLOCKIERVENTIL	511433808	22	4	519	96032778	VERROHRUNG ACHSFEDER
ACHSE 120.0X398 35NICRMOV	97073218	52	1	1204	96002845	LAUFSTEG 1
ACHSE 159.0X868 S770QL	97091025	7	1	1599	918474308	F-KOPFSTUECK
ACHSE 15x46 S355J2C+C FE//	970397308	8	8	673	915913008	BOLZEN D-S ANLENKSTUECK
ACHSE 18.0X190 S355J2C+C	97067272	16	1	665	918995608	DREHBUEHNENRAHMEN KPL.
ACHSE 18.0X190 S355J2C+C	97067272	51	1	1178	918793508	LAUFSTEG DREHBUEHNE
ACHSE 200.0X602 S770QL1	956663808	12	1	1404	916980308	L-KOPFSTUECK
ACHSE 200.0x472 S770QL1	956707208	12	1	1348	918361308	D-KOPFSTUECK
ACHSE 219,1X40X245 S770QL	956698408	10	1	1338	917996808	D-ANLENKSTUECK
ACHSE 219.1X1332 S890QL1	97091024	6	1	1599	918474308	F-KOPFSTUECK
ACHSE 219.1X376 S890QL1 SP	97066275	54	1	1599	918474308	F-KOPFSTUECK
ACHSE 219.1X626 S890QL1 SP	97089852	3	1	1571	918859708	F-ANSCHLUSSKOPF
ACHSE 219.1X626 S890QL1 SP	97089852	3	1	1581	919463108	F-ANSCHLUSSKOPF
ACHSE 220-ASx2528 35NICRM	956707608	7	1	1348	918361308	D-KOPFSTUECK
ACHSE 25.0X160 S355J2H T Z	97087887	10	1	1547	96014968	SEILSCHUTZ KPL.
ACHSE 30.0X82 S355J2C+C FE	97070803	20	1	1141	918065208	KRANFUEHRERKABINE VORM.
ACHSE 34X29 X5CRNI18-10	97073059	28	1	1144	969752608	SCHEIBEN EINBAU
ACHSE 34X42 X5CRNI18-10	97086837	41	1	1144	969752608	SCHEIBEN EINBAU
ACHSE 35.0X62 35NICRMOV12	978664608	13	1	1212	966659308	TREPPE
ACHSE 38.0X2140 S355J2H	97092777	4	11	1652	918598508	CONTAINER F.STANGEN
ACHSE 40.0X1367 S355J2C+C	971116908	2	1	1307	961685408	SCHUTZWALZE
ACHSE 65.0X688 35NICRMOV	97091061	8	1	1599	918474308	F-KOPFSTUECK
ACHSE 90.0X100 S355J2+AR	948918408	67	4	910	919361008	SA-BOCK
ACHSE 90.0X100 S355J2+AR	948918408	38	2	1452	919692108	SCHWEBEBALLAST
ACHSE RD200X1045 35NICRM	956713408	2	1	1353	96005682	VERSTELLFLASCHE KPL.
ACHSE RD200X1540 35NICRM	956587808	6	1	928	919361208	ROLLENLAGERUNG
ACHSE RD200X1735 35NICRM	956659508	2	1	909	919361008	SA-BOCK
ACHSE RD200X2086 S770QL1	956663608	8	1	1404	916980308	L-KOPFSTUECK
ACHSE RD200X950 35NICRM	956713208	2	1	1351	96005548	VERSTELLFLASCHE KPL.
ACHSE RD20X340 S355J2C+C	941369108	2	2	1412	96012846	MECH.BEFESTIGUNGSTEILE
ACHSE RD40X1650 S355J2C+	956334708	(2)	1	909	919361008	SA-BOCK
ACHSGEHAEUSE	530090808	420	1	276	10876196	ACHSANTRIEB
ACHSHALTER 10X140X40 S35	942164608	7	2	1181	916979608	S-RUECKHALTESICHERUNG
ACHSHALTER 10X140X40 S35	942164608	9	2	1375	916979908	D-RUECKHALTESICHERUNG
ACHSHALTER 10X40X150 S23	945791108	8	2	666	927094908	STANGE KPL.
ACHSHALTER 6.0 X0 S235JR	941324408	40	2	1306	919746308	SL-REDUZIERSTUECK
ACHSHALTER 6.0 X0 S235JR	941324408	10	2	1311	918359908	WINDE 6
ACHSHALTER 6.0 X0 S235JR	941324408	9	2	1378	918325908	WINDE 3
ACHSHALTER 6X30X100 S235J	947271208	15	2	668	920456008	SCHUTZWALZE WINDE 1-2
ACHSHALTER 6X35X80 S355M	97000687	35	1	1209	96002863	SCHWENKPODEST KPL.

Bezeichnung	Artikel	Pos.	Menge	Seite	Baugruppe	Bezeichnung
ACHSHALTER 6X61X16 S355M	97031805	22	1	1136	918063908	KRANFUEHRERKABINE ANBA
ACHSHALTER 8X25X85 S235J	955746608	9	8	200	918994708	1.U.2.ACHSE M.AUFHAENGUN
ACHSHALTER 8X25X85 S235J	955746608	8	4	235	919242908	3.ACHSE M.AUFHAENGUNG
ACHSHALTER 8X25X85 S235J	955746608	8	4	245	918994808	4.ACHSE M.AUFHAENGUNG
ACHSHALTER 8X25X85 S235J	955746608	9	8	256	918994908	5.U.6.ACHSE M.AUFHAENGUN
ACHSHALTER 8X25X85 S235J	955746608	6	8	281	919243008	7.U.8.ACHSE M.AUFHAENGUN
ACHSHALTERBLECH 6X55X15	978664408	34	1	1209	96002863	SCHWENKPODEST KPL.
ACHSHALTERBLECH 6X55X20	978664308	32	2	1209	96002863	SCHWENKPODEST KPL.
ACHSHALTERBLECH 8X105X	978664108	30	2	1209	96002863	SCHWENKPODEST KPL.
ACHSHALTERBLECH 8X65X20	978664008	11	8	1212	966659308	TREPPE
ACHSHALTERBLECH 8X75X20	978664208	38	1	1209	96002863	SCHWENKPODEST KPL.
ACHSSCHENKEL	10033149	13	1	261	10874907	LENKACHSE
ACHSSCHENKEL	10101866	12	2	204	10874903	LENKTRIEBACHSE
ACHSSCHENKEL	10101866	12	2	224	10874904	LENKTRIEBACHSE
ACHSSCHENKEL	10101866	12	2	249	10874906	LENKTRIEBACHSE
ACHSSCHENKEL	10101866	12	1	272	10874908	LENKTRIEBACHSE
ACHSSCHENKEL	10102020	12	2	239	10874905	LENKACHSE
ACHSSCHENKEL	10102020	12	2	261	10874907	LENKACHSE
ACHSSCHENKEL	10102038	12	2	285	10874909	LENKACHSE
ACHSSCHENKEL	10102038	12	2	292	10874910	LENKACHSE
ACHSSCHENKEL	10455271	13	1	272	10874908	LENKTRIEBACHSE
ACHSSCHENKELBOLZEN	10101868	18	1	204	10874903	LENKTRIEBACHSE
ACHSSCHENKELBOLZEN	10101868	18	1	261	10874907	LENKACHSE
ACHSSCHENKELBOLZEN	10101868	18	1	272	10874908	LENKTRIEBACHSE
ACHSSCHENKELBOLZEN	10101868	18	1	285	10874909	LENKACHSE
ACHSSCHENKELBOLZEN	10101868	18	1	292	10874910	LENKACHSE
ACHSSCHENKELBOLZEN	530034108	17	1	204	10874903	LENKTRIEBACHSE
ACHSSCHENKELBOLZEN	530034108	17	2	224	10874904	LENKTRIEBACHSE
ACHSSCHENKELBOLZEN	530034108	17	2	239	10874905	LENKACHSE
ACHSSCHENKELBOLZEN	530034108	17	2	249	10874906	LENKTRIEBACHSE
ACHSSCHENKELBOLZEN	530034108	17	1	261	10874907	LENKACHSE
ACHSSCHENKELBOLZEN	530034108	17	1	272	10874908	LENKTRIEBACHSE
ACHSSCHENKELBOLZEN	530034108	17	1	285	10874909	LENKACHSE
ACHSSCHENKELBOLZEN	530034108	17	1	292	10874910	LENKACHSE
ACHSSCHENKELBOLZEN	530034308	16	2	204	10874903	LENKTRIEBACHSE
ACHSSCHENKELBOLZEN	530034308	16	2	224	10874904	LENKTRIEBACHSE
ACHSSCHENKELBOLZEN	530034308	16	2	239	10874905	LENKACHSE
ACHSSCHENKELBOLZEN	530034308	16	2	249	10874906	LENKTRIEBACHSE
ACHSSCHENKELBOLZEN	530034308	16	2	261	10874907	LENKACHSE
ACHSSCHENKELBOLZEN	530034308	16	2	272	10874908	LENKTRIEBACHSE
ACHSSCHENKELBOLZEN	530034308	16	2	285	10874909	LENKACHSE
ACHSSCHENKELBOLZEN	530034308	16	2	292	10874910	LENKACHSE
ACHSSTREBE 66X635X30 CR6	521143408	2	2	202	96036779	1.ACHSE VORM.
ACHSSTREBE 66X635X30 CR6	521143408	2	2	222	96036781	2.ACHSE VORM.
ACHSSTREBE 66X635X30 CR6	521143408	2	5	237	96036782	3.ACHSE VORM.
ACHSSTREBE 66X635X30 CR6	521143408	2	5	247	96036783	4.ACHSE VORM.
ACHSSTREBE 66X635X30 CR6	521143408	2	2	258	96036784	5.ACHSE VORM.
ACHSSTREBE 66X635X30 CR6	521143408	2	4	270	96036787	6.ACHSE VORM.
ACHSSTREBE 66X635X30 CR6	521143408	2	2	283	96036788	7.ACHSE VORM.
ACHSSTREBE 66X635X30 CR6	521143408	2	2	290	96036789	8.ACHSE VORM.
ACHSSTREBE 705	521143508	3	2	202	96036779	1.ACHSE VORM.
ACHSSTREBE 705	521143508	3	2	222	96036781	2.ACHSE VORM.
ACHSSTREBE 705	521143508	3	2	258	96036784	5.ACHSE VORM.
ACHSSTREBE 705	521143508	3	2	283	96036788	7.ACHSE VORM.
ACHSSTREBE 705	521143508	3	2	290	96036789	8.ACHSE VORM.
ACHSSTREBE 70X360X30	521149508	7	1	190	96032869	VERTEILERGETRIEBE VORM.
ACHSWELLENRAD	10023138	406	2	226	10876205	ACHSANTRIEB
ACHSWELLENRAD	10023138	503	1	226	10876205	ACHSANTRIEB
ACHSWELLENRAD	10023138	406	2	251	10876158	ACHSANTRIEB
ACHSWELLENRAD	10023138	503	1	251	10876158	ACHSANTRIEB

Bezeichnung	Artikel	Pos.	Menge	Seite	Baugruppe	Bezeichnung
ACHSWELLENRAD	10114074	1268	2	192	11081159	VERTEILERGETRIEBE
ACHSWELLENRAD	530027708	406	2	276	10876196	ACHSANTRIEB
ADAPTER	10297244	7	1	847	10491899	LUFTFILTER
ADAPTER 18-POL SPF	660024508	35	1	1027	918998008	EINBAUTEILE SCHALTSCHRAN
ADAPTER GD-ZN SW GEPULV	571389908	26	1	320	96019560	ZUSATZHEIZUNG VORM.
ADAPTER KUNSTSTOFF	10036974	7	1	1160	96000697	WISCHANLAGE EINBAU
ADAPTER MCP STECKERGE	10874078	500	1	478	96010040	MECH.BEFESTIGUNGSTEILE
ADAPTER MCP STECKERGEH	11840798	3	1	993	96040792	ZUSATZTEILE ELEKTRIK AGG
ADAPTER RAL 9005,M,GT SPF	965185908	30	1	1198	918065008	ERG.KAMERAUEBERWACHUN
ADAPTER RAL 9005,M,GT SPF	965185908	30	1	1226	96000410	AUSRUESTUNG KAMERA
ADAPTER RI 1 1/4-1 CR6-FREI	475501808	745	2	1075	96038278	HYDRAULIK
ADAPTER ST	97057356	30	1	605	918995208	KLIMAANLAGE UW
ADAPTER ST	97057357	31	1	605	918995208	KLIMAANLAGE UW
ADAPTER VORM.	96054388	6	1	1439	919533508	RAUPENSCHLEPPER
ADAPTERRAHMEN WINDE 6	912822508	224	1	13		LIEBHERR MOBILKRAN LG 175
ADAPTERRING	11007300	2	1	483	10040660	SCHLEIFRINGUEBERTRAEGE
ADAPTERTEIL	10143011	5	1	96	10141711	LUFTPRESSER MIT ANBAUTEI
ADAPTERTEIL 16MnCrS5	11391096	4	1	96	10141711	LUFTPRESSER MIT ANBAUTEI
ADERENDHUELSE 16X12 VER	602308508	104	6	469	96037549	KABELSTRANG
ADERENDHUELSE 16X12 VER	602308508	104	2	995	96036112	KABELSTRANG
ADERENDHUELSE 16X12 VER	602308508	104	2	1004	96036118	KABELSTRANG
ADERENDHUELSE DIN 46228 1	602308008	87	4	626	965236508	LEITUNG
ADERENDHUELSE DIN 46228-	602307808	114	3	1004	96036118	KABELSTRANG
ADERENDHUELSE DIN 46228-	602307808	114	6	1011	96001405	LEITUNG
ADERENDHUELSE DIN 46228-1	602307908	85	5	536	962720908	KABELSTRANG
ADERENDHUELSE DIN 46228-	602308408	105	1	1004	96036118	KABELSTRANG
ADERENDHUELSE DIN 46228-	602307708	86	12	469	96037549	KABELSTRANG
ADERENDHUELSE DIN 46228-	602307708	86	24	471	96037539	KABELSTRANG
ADERENDHUELSE DIN 46228-	602307708	86	2	473	96037533	KABELSTRANG
ADERENDHUELSE DIN 46228-	602307708	86	8	536	962720908	KABELSTRANG
ADERENDHUELSE DIN 46228-	602307708	86	4	878	96036289	KABELSTRANG
ADERENDHUELSE DIN 46228-	602307708	86	38	995	96036112	KABELSTRANG
ADERENDHUELSE DIN 46228-	602307708	86	57	1004	96036118	KABELSTRANG
ADERENDHUELSE DIN 46228-	602307708	86	4	1010	929536308	KABELSTRANG
ADERENDHUELSE DIN 46228-	602308108	88	5	469	96037549	KABELSTRANG
ADERENDHUELSE DIN 46228-	602308108	88	47	471	96037539	KABELSTRANG
ADERENDHUELSE DIN 46228-	602308108	88	7	536	962720908	KABELSTRANG
ADERENDHUELSE DIN 46228-	602308108	88	2	1004	96036118	KABELSTRANG
ADERENDHUELSE DIN 46228-	602308108	88	3	1499	96017126	DRAEHTE KLEMMKASTEN KPL
ADERENDHUELSE DIN 46228-	602308108	88	3	1502	96017132	DRAEHTE KLEMMKASTEN KPL
ADERENDHUELSE DIN 46228-1	602308208	698	4	470	96037549	KABELSTRANG
ADERENDHUELSE DIN 46228-1	602308208	698	37	471	96037539	KABELSTRANG
ADERENDHUELSE DIN 46228-1	602308208	698	4	475	96037529	KABELSTRANG
ADERENDHUELSE DIN 46228-1	602308208	698	1	996	96036112	KABELSTRANG
ADERENDHUELSE DIN 46228-1	602308208	698	4	999	96036113	KABELSTRANG
ADERENDHUELSE DIN 46228-	602308308	89	2	469	96037549	KABELSTRANG
ADERENDHUELSE DIN 46228-4	602300005	781	2	1008	96001403	KABELSTRANG
ADERENDHUELSE DIN 46228-	10101685	657	2	1005	96036118	KABELSTRANG
ADERENDHUELSE DIN 46228-	10101685	657	5	1008	96001403	KABELSTRANG
AGGREGATETRAEGER ANBAU	9078462	12	1	35	13455159	DIESELMOTOR
AGGREGATETRAEGER ANBAU	9078462	12	1	805	13455143	DIESELMOTOR
AGGREGATETRAEGER SCH	96000649	50	1	752	96038878	DIESELMOTOR VORM.
AGGREGATETRAEGER VORM.	10119410	1	1	41	9078462	AGGREGATETRAEGER ANBA
AKTIVATOR 1000ML	870004108	8	1	565	968026508	SCHEIBEN EINBAU
AKTIVATOR 1000ML	870004108	39	1	1144	969752608	SCHEIBEN EINBAU
AKTIVATOR 250ML DOSE	10815283	5	1	565	968026508	SCHEIBEN EINBAU
AKTIVATOR 250ML DOSE	10815283	36	1	1144	969752608	SCHEIBEN EINBAU
ALARM 12-24V	12218235	1	1	630	917913608	RUECKFAHRWARNUNG AKUS
ALARM 12-24V	12218235	30	1	1022	96006215	ZUSATZTEILE ELEKTRIK DRE
ALUPROFIL 40X40X495 ALMG	972641708	155	1	511	96026672	PNEUMATIK FAHRERHAUS

Bezeichnung	Artikel	Pos.	Menge	Seite	Baugruppe	Bezeichnung
ALUPROFIL 65-40-5,5X5636 A	97115334	1	5	440	918994608	REIFENVERKLEIDUNG
ALUPROFIL 65-40-5,5X5636 A	97115335	2	1	440	918994608	REIFENVERKLEIDUNG
ALUPROFIL 65-40-5,5X800 ALM	97115336	3	2	440	918994608	REIFENVERKLEIDUNG
ANBAU TELMA	912569508	370	1	15		LIEBHERR MOBILKRAN LG 175
ANBAUFLANSCH D558X137	571827908	30	1	760	12101214	VERTEILERGETRIEBE
ANBAUGEHAEUSE HAN 10B	10873526	14	1	898	96036284	GEHAEUSE KPL.
ANBAUGEHAEUSE HAN 16B	10873527	41	3	1029	96004319	SCHALTSCHRANK MECH.
ANBAUGEHAEUSE HAN 24B	10873528	40	3	1029	96004319	SCHALTSCHRANK MECH.
ANBAUGEHAEUSE HAN 6B	10873525	42	1	1029	96004319	SCHALTSCHRANK MECH.
ANBAUTEILE	10493845	924	1	138	969998608	SCHALTGETRIEBE
ANBAUTEILE	962181308	997	1	143	964024708	RS GETRIEBESTELLER
ANBAUTEILE ANTENNE	96016705	13	1	1141	918065208	KRANFUEHRERKABINE VORM.
ANBAUTEILE FAHRERHAUS	917422108	66	1	10		LIEBHERR MOBILKRAN LG 175
ANBAUTEILE KAMERA	917442808	409	1	15		LIEBHERR MOBILKRAN LG 175
ANBAUTEILE LUFTPRESSER	10141807	334	1	807	13455143	DIESELMOTOR
ANHAENGE ETIKETTE 160X8	12934664	483	1	37	13455159	DIESELMOTOR
ANHAENGE ETIKETTE 160X8	12934664	483	1	809	13455143	DIESELMOTOR
ANHAENGE ETIKETTE 80X80X	10128890	728	1	810	13455143	DIESELMOTOR
ANHAENGER 2X25X25 ALMG3	97044171	251	4	1072	96038278	HYDRAULIK
ANHAENGER 2X25X25 ALMG3	97044171	251	2	1387	969858408	ZUSATZHYDRAULIK WINDE 3
ANHAENGER 2X25X25 ALMG3	97044172	252	4	1072	96038278	HYDRAULIK
ANHAENGER 2X25X25 ALMG3	97044172	252	1	1256	96017031	ZUSATZHYDRAULIK SCHWEB
ANHAENGER 2X25X25 ALMG3	97044172	252	2	1387	969858408	ZUSATZHYDRAULIK WINDE 3
ANHAENGER 2X25X25 ALMG3	97044210	253	3	1072	96038278	HYDRAULIK
ANHAENGER 2X25X25 ALMG3	97044210	253	1	1256	96017031	ZUSATZHYDRAULIK SCHWEB
ANHAENGER 2X25X25 ALMG3	97044211	254	2	1072	96038278	HYDRAULIK
ANHAENGER 2X25X25 ALMG3	97044212	255	1	1072	96038278	HYDRAULIK
ANHAENGER 2X25X25 ALMG3	97044212	255	2	1387	969858408	ZUSATZHYDRAULIK WINDE 3
ANHAENGER 2X25X25 ALMG3	97044213	256	1	1072	96038278	HYDRAULIK
ANHAENGER 2X25X25 ALMG3	97044213	256	2	1387	969858408	ZUSATZHYDRAULIK WINDE 3
ANHAENGER 2X25X25 ALMG3	97044214	257	1	1072	96038278	HYDRAULIK
ANHAENGER 2X25X25 ALMG3	97044214	257	2	1387	969858408	ZUSATZHYDRAULIK WINDE 3
ANHAENGER 2X25X25 ALMG3	97044215	258	1	1113	969860008	ZUSATZHYDRAULIK DREHBUE
ANHAENGER 2X25X25 ALMG3	97044215	258	2	1387	969858408	ZUSATZHYDRAULIK WINDE 3
ANHAENGER 2X25X25 ALMG3	97044216	259	1	1113	969860008	ZUSATZHYDRAULIK DREHBUE
ANLAUFRING	10101883	320	2	210	10873988	PLANETENGETRIEBE
ANLAUFRING	10101883	320	2	274	10455272	PLANETENGETRIEBE
ANLAUFSCHEIBE	530027608	411	4	276	10876196	ACHSANTRIEB
ANLAUFSCHEIBE	530085708	324	12	210	10873988	PLANETENGETRIEBE
ANLAUFSCHEIBE	530085708	324	12	274	10455272	PLANETENGETRIEBE
ANLAUFSCHEIBE	530156208	1274	4	192	11081159	VERTEILERGETRIEBE
ANLAUFSCHEIBE 16X82X4 -C	9078591	5	1	102	11348849	ZWISCHENRAD ANBAU
ANLAUFSCHEIBE MESSING	11004505	1271	2	192	11081159	VERTEILERGETRIEBE
ANLEGELEITER EN 131 10-420	11481288	23	1	1542	919752108	SX-ZWISCHENSTUECK VORM.
ANLEGELEITER EN 131 10-420	11481288	23	1	1552	919752208	SX-ZWISCHENSTUECK VORM.
ANLEGELEITER EN 131 4-420	11481745	10	1	667	965320108	LEITER KPL.
ANLEGELEITER EN 131 4-420X	10873436	12	1	1178	918793508	LAUFSTEG DREHBUEHNE
ANLEGELEITER EN 131 5-420	11481748	83	1	1339	917996808	D-ANLENKSTUECK
ANLEGELEITER EN 131 5-420X	10873437	13	1	1178	918793508	LAUFSTEG DREHBUEHNE
ANLEGELEITER EN 131 8-420	11481747	106	1	1272	919745108	S-ANLENKSTUECK
ANSAUGHUTZE D 151 LLDPE	97097099	2	2	392	919023108	LUFTFILTERANLAGE M.LUFTK
ANSAUGROHR SPF	96033828	14	1	392	919023108	LUFTFILTERANLAGE M.LUFTK
ANSAUGROHR SPF	96038227	111	1	846	918996908	LUFTFILTERANLAGE KPL.
ANSAUGROHR SPF	967461708	113	1	846	918996908	LUFTFILTERANLAGE KPL.
ANSAUGROHR SPF	969699208	110	1	846	918996908	LUFTFILTERANLAGE KPL.
ANSAUGROHR SPF	969699308	112	1	846	918996908	LUFTFILTERANLAGE KPL.
ANSAUGSTUTZEN ANBAU V-	10154796	222	1	807	13455143	DIESELMOTOR
ANSAUGSTUTZEN ANBAU V-M	10122793	221	2	36	13455159	DIESELMOTOR
ANSAUGSTUTZEN ANBAU V-M	10122793	221	1	807	13455143	DIESELMOTOR
ANSAUGSTUTZEN V-MOTORX	9078650	1	1	91	10122793	ANSAUGSTUTZEN ANBAU

Bezeichnung	Artikel	Pos.	Menge	Seite	Baugruppe	Bezeichnung
ANSAUGSTUTZEN V-MOTORX	9078650	2	1	817	10154796	ANSAUGSTUTZEN ANBAU
ANSAUGSTUTZEN V-MOTOR	10137588	1	1	817	10154796	ANSAUGSTUTZEN ANBAU
ANSCHLAGKETTE 14T-3M SPF	10301551	(2)	1	333	919314608	STUETZHOLME M.AUSKLAPP
ANSCHLAGKETTE 6.7T-4M SP	10282135	(1)	1	333	919314608	STUETZHOLME M.AUSKLAPP
ANSCHLAGKETTEN	964032808	60	1	333	919314608	STUETZHOLME M.AUSKLAPP
ANSCHLAGSCHEIBE 16,5X75X	10875905	45	4	1136	918063908	KRANFUEHRERKABINE ANBA
ANSCHLAGSCHEIBE 24,3X90X	550458908	3	1	185	96018923	MOTORLAGER EINBAUSATZ
ANSCHLAGSCHEIBE 24,3X90X	550458908	3	1	186	96018924	MOTORLAGER EINBAUSATZ
ANSCHLAGSEIL DIN EN 13414	773313708	15	4	649	963397108	ZUBEHOER
ANSCHLAGSEIL EN 13414 2.7	10877256	10	1	1609	918474408	FA-BOCK
ANSCHLUSSBLOCK KPL.	12105785	1	1	308	11081534	STEUERBLOCK
ANSCHLUSSBLOCK KPL.	12105785	1	1	311	11081535	STEUERBLOCK
ANSCHLUSSFLANSCH 20MnCr	10116179	6	1	840	10119873	NEBENABTRIEB ANBAU
ANSCHLUSSFLANSCH 20MnCr	9080058	6	1	129	11366396	NEBENABTRIEB VORM.
ANSCHLUSSFLANSCH 31CrM	9080626	(6)	1	127	10119871	NEBENABTRIEB ANBAU
ANSCHLUSSFLANSCH 85X85	511062408	186	1	1071	96038278	HYDRAULIK
ANSCHLUSSFLANSCH ALZNM	511062308	160	1	695	969858508	ZUSATZHYDRAULIK WINDE 1-
ANSCHLUSSFLANSCH ALZNM	511062308	160	1	1318	969858808	ZUSATZHYDRAULIK WINDE 6
ANSCHLUSSFLANSCH ALZNM	511062308	160	1	1387	969858408	ZUSATZHYDRAULIK WINDE 3
ANSCHLUSSKABEL	10454783	11	1	1198	918065008	ERG.KAMERAUEBERWACHUN
ANSCHLUSSKABEL	10454783	11	1	1226	96000410	AUSRUESTUNG KAMERA
ANSCHLUSSKRUEMMER	10124886	1	1	827	10145044	WASSERLEITUNGSANSCHLUE
ANSCHLUSSPLATTE	10289892	6	1	30	510241408	HYDROMOTOR
ANSCHLUSSPLATTE	510629508	181	7	1071	96038278	HYDRAULIK
ANSCHLUSSPLATTE	510630508	150	1	742	969859308	ZUSATZHYDRAULIK MONTAGE
ANSCHLUSSPLATTE	510631808	290	1	1072	96038278	HYDRAULIK
ANSCHLUSSPLATTE	510782208	5	1	1233	511486508	WEGESCHIEBER
ANSCHLUSSPLATTE	571538708	3	1	763	11002354	VERSTELLPUMPE
ANSCHLUSSPLATTE	571538708	3	1	770	11002355	VERSTELLPUMPE
ANSCHLUSSPLATTE	571538708	3	1	772	10871792	VERSTELLPUMPE
ANSCHLUSSPLATTE	571898908	3	1	774	10871793	VERSTELLPUMPE
ANSCHLUSSPLATTE	571903008	3	1	779	10493368	VERSTELLPUMPE
ANSCHLUSSPLATTE	571903008	3	1	783	11656288	VERSTELLPUMPE
ANSCHLUSSPLATTE	7024283	4	1	737	510230608	HYDROMOTOR
ANSCHLUSSPLATTE AlMgSi08	10116178	4	1	840	10119873	NEBENABTRIEB ANBAU
ANSCHLUSSPLATTE AlMgSi08	10126124	4	1	841	10126182	NEBENABTRIEB ANBAU
ANSCHLUSSPLATTE DP1-10/3	511058308	155	1	301	96032777	VERROHRUNG LENKUNG
ANSCHLUSSPLATTE DP1-10/3	511058308	150	2	1482	96016504	ZUSATZHYDRAULIK SCHWEB
ANSCHLUSSROHR	12569884	6	2	389	11446929	SCRFILTER-BAUGRUPPE
ANSCHLUSSROHR	12569884	6	2	803	12475635	SCRFILTER-BAUGRUPPE
ANSCHLUSSSTECKER AX	602337008	504	40	880	96036290	DRAEHTE KPL.ARMATUR
ANSCHLUSSSTECKER AX	602337008	504	1	881	96027394	KABELSTRANG
ANSCHLUSSSTECKER AX	602337008	502	3	1038	96000977	DRAEHTE KPL.
ANSCHLUSSSTUECK	10122637	3	1	68	11364325	ZYLINDERKOPFDECKEL VORM
ANSCHLUSSSTUECK	10145189	1	1	107	10145192	KUEHLWASSERANSCHLUSS
ANSCHLUSSSTUECK	10145189	1	1	828	10145193	KUEHLWASSERANSCHLUSS
ANSCHLUSSSTUECK	10145190	1	1	109	10145194	KUEHLWASSERANSCHLUSS
ANSCHLUSSSTUECK	10145190	1	1	829	10145195	KUEHLWASSERANSCHLUSS
ANSCHLUSSSTUECK	12569881	5	2	389	11446929	SCRFILTER-BAUGRUPPE
ANSCHLUSSSTUECK	12569881	5	2	803	12475635	SCRFILTER-BAUGRUPPE
ANSCHLUSSSTUECK	570073408	12	1	744	511432008	VORSPANNVENTIL
ANSCHLUSSSTUECK EN AC-A	12423293	(4)	1	36	13455159	DIESELMOTOR
ANSCHLUSSSTUECK EN AC-A	12423293	23	1	824	12490129	WASSERPUMPE MIT BEFEST.
ANSCHLUSSSTUECK VORM.	11365540	1	1	108	10152906	KUEHLWASSERANSCHLUSS
ANSCHRAUBSCHARNIER 20X	704261108	1	1	452	96028181	SCHARNIER KPL.
ANSCHRAUBSCHARNIER 25X	10871177	2	2	574	96015580	ABDECKUNG VORM.
ANSCHRAUBSCHARNIER 25X	10871177	10	4	1029	96004319	SCHALTSCHRANK MECH.
ANSCHRAUBSCHARNIER 25X	10871177	4	3	1147	964560908	DACHSCHEIBE VORM.
ANSCHRAUBSCHARNIER 25X	10871177	3	2	1148	964561008	HECKSCHEIBE VORM.
ANSCHRAUBSCHARNIER 25X	10871177	9	2	1509	918185308	LEITER ANBAU

Bezeichnung	Artikel	Pos.	Menge	Seite	Baugruppe	Bezeichnung
ANSCHWEISSPLATTE DIN 301	602015208	45	1	1447	96022733	SCHOTTPLATTE VORM.
ANSCHWEISSPLATTE DIN 301	10802202	46	1	23	96032863	KUEHLER VORM.
ANSCHWEISSPLATTE DIN 301	10802203	9	1	1447	96022733	SCHOTTPLATTE VORM.
ANSCHWEISSPLATTE DIN 301	10802201	84	4	1458	96051270	BALLASTPALETTE VORM.
ANSTEUERGERAET	10471384	5	1	774	10871793	VERSTELLPUMPE
ANSTEUERGERAET	11002353	5	1	763	11002354	VERSTELLPUMPE
ANSTEUERGERAET	11002353	5	1	770	11002355	VERSTELLPUMPE
ANSTEUERGERAET	11002353	5	1	772	10871792	VERSTELLPUMPE
ANSTEUERGERAET	11002353	5	1	779	10493368	VERSTELLPUMPE
ANSTEUERGERAET	11002353	5	1	783	11656288	VERSTELLPUMPE
ANTENNE	10650233	5	1	1020	96000929	LEITUNG
ANTENNE	10871061	271	1	423	919334108	ELEKTRIK FAHRERHAUS
ANTENNE	10878172	1	1	1507	12257818	AUTORADIO
ANTENNE AKTIV	12102817	29	1	886	96036283	ELEKTRIK ANBAUTEILE KABIN
ANTENNE FUNK	11211570	31	1	1411	96013078	KLEMMKASTEN KPL.
ANTENNE FUNK	11211570	(1)	1	1414	967922708	KLEMMKASTEN KPL.
ANTENNE KPL. BTT	96016713	60	1	887	96036283	ELEKTRIK ANBAUTEILE KABIN
ANTENNENKABEL 1-5M	11114971	38	1	886	96036283	ELEKTRIK ANBAUTEILE KABIN
ANTENNENKABEL 5M SEIDE	10877188	39	1	886	96036283	ELEKTRIK ANBAUTEILE KABIN
ANTENNENKABEL 7X48-2M	10675778	(18)	1	1027	918998008	EINBAUTEILE SCHALTSCHRAN
ANTENNENKABEL 7X48-8M	10878274	5	1	1019	96000935	LEITUNG
ANTENNENKABEL KPL. S1	96003835	7	1	1027	918998008	EINBAUTEILE SCHALTSCHRAN
ANTENNENSTAB	10815004	1	1	1021	10650233	ANTENNE
ANTIRUTSCHBELAG 1.6X102X	97018327	4	2	1656	919183908	ANTIRUTSCHBESCHICHTUNG
ANTIRUTSCHBELAG 1.6X102X	97018325	5	1	1656	919183908	ANTIRUTSCHBESCHICHTUNG
ANTIRUTSCHBELAG 1.6X102X	97066278	1	2	1656	919183908	ANTIRUTSCHBESCHICHTUNG
ANTIRUTSCHBELAG 1.6X150	970879708	49	1	1136	918063908	KRANFUEHRERKABINE ANBA
ANTIRUTSCHBELAG 1.6X150	970879708	16	2	1287	969764608	BESCHILDERUNG
ANTIRUTSCHBELAG 1.6X150X	97043437	17	3	1287	969764608	BESCHILDERUNG
ANTIRUTSCHBELAG 1.6X150	970879808	10	4	1287	969764608	BESCHILDERUNG
ANTIRUTSCHBELAG 1.6X150X	972859408	1	2	1241	96031651	BESCHILDERUNG
ANTIRUTSCHBELAG 1.6X150X	972859408	18	1	1287	969764608	BESCHILDERUNG
ANTIRUTSCHBELAG 1.6X150X	972859408	9	1	1294	966473608	BESCHILDERUNG
ANTIRUTSCHBELAG 1.6X150X	972859408	8	2	1309	966823508	BESCHILDERUNG
ANTIRUTSCHBELAG 1.6X150X	972859408	70	1	1349	918361308	D-KOPFSTUECK
ANTIRUTSCHBELAG 1.6X150X	972859408	8	1	1402	966808508	BESCHILDERUNG
ANTIRUTSCHBELAG 1.6X150X	972859408	7	1	1578	96022335	BESCHILDERUNG
ANTIRUTSCHBELAG 1.6X150X	972859408	9	1	1628	96016222	BESCHILDERUNG
ANTIRUTSCHBELAG 1.6X150X	970879408	8	1	1294	966473608	BESCHILDERUNG
ANTIRUTSCHBELAG 1.6X150X	970879408	9	1	1402	966808508	BESCHILDERUNG
ANTIRUTSCHBELAG 1.6X150X	970879408	(4)	6	1405	916980308	L-KOPFSTUECK
ANTIRUTSCHBELAG 1.6X150X	970879408	2	2	1463	96051145	BESCHILDERUNG
ANTIRUTSCHBELAG 1.6X150X	970879408	7	2	1532	96022428	BESCHILDERUNG
ANTIRUTSCHBELAG 1.6X150X	970879408	7	2	1536	96022463	BESCHILDERUNG
ANTIRUTSCHBELAG 1.6X150X	970879408	8	1	1628	96016222	BESCHILDERUNG
ANTIRUTSCHBELAG 1.6X152X	97019973	13	16	1287	969764608	BESCHILDERUNG
ANTIRUTSCHBELAG 1.6X152X	97018451	11	2	1287	969764608	BESCHILDERUNG
ANTIRUTSCHBELAG 1.6X152X	97022322	12	6	1287	969764608	BESCHILDERUNG
ANTIRUTSCHBELAG 1.6X152X	97066277	6	2	1656	919183908	ANTIRUTSCHBESCHICHTUNG
ANTIRUTSCHBELAG 1.6X305X	97027381	4	2	918	96039574	BESCHILDERUNG
ANTIRUTSCHBELAG 1.6X305X	97018326	3	1	918	96039574	BESCHILDERUNG
ANTIRUTSCHBELAG 1.6X305X	97018328	10	1	1243	919467008	BESCHILDERUNG DREHBUE
ANTIRUTSCHBELAG 1.6X305X	97018328	2	4	1656	919183908	ANTIRUTSCHBESCHICHTUNG
ANTIRUTSCHBELAG 1.6X400X	97011904	9	4	1556	96022518	BESCHILDERUNG
ANTIRUTSCHBELAG 1.6X400X	97011904	8	1	1578	96022335	BESCHILDERUNG
ANTIRUTSCHBELAG 1.6X51X	97022542	51	1	1204	96002845	LAUFSTEG 1
ANTIRUTSCHBELAG 1.6X51X	97022542	3	1	1656	919183908	ANTIRUTSCHBESCHICHTUNG
ANTIRUTSCHBELAG 1.6X51X	97022652	50	4	1204	96002845	LAUFSTEG 1
ANTIRUTSCHBELAG 1.6X51X	97022652	9	2	1217	96002847	LAUFSTEG 3
ANTIRUTSCHBELAG 1.6X650X	974473408	14	8	1287	969764608	BESCHILDERUNG

Bezeichnung	Artikel	Pos.	Menge	Seite	Baugruppe	Bezeichnung
ANTIRUTSCHBELAG 452X152 3	972688908	15	2	1287	969764608	BESCHILDERUNG
ANTIRUTSCHBESCHICHTUNG	919183908	890	1	17		LIEBHERR MOBILKRAN LG 175
ANTRIEB	10021226	24	1	703	10802277	SEILWINDE
ANTRIEB	10021228	25	1	703	10802277	SEILWINDE
ANTRIEB	10675837	40	1	721	500063708	DREHWERKSGETRIEBE
ANTRIEB	11490594	2	1	677	10874211	SEILWINDE
ANTRIEB	11490594	4	1	1312	10873367	SEILWINDE
ANTRIEB	11490594	4	1	1379	10873340	SEILWINDE
ANTRIEB FUER HDP VORM.	11368166	1	1	82	11363761	ANTRIEB FUER HOCHDRUCK
ANTRIEB FUER HDP VORM.	11368166	1	1	816	11363553	ANTRIEB FUER HOCHDRUCK
ANTRIEB FUER HOCHDRUCK	11363553	180	1	806	13455143	DIESELMOTOR
ANTRIEB FUER HOCHDRUCK	11363761	180	1	35	13455159	DIESELMOTOR
ANTRIEB KPL	540270514	24	1	729	10802280	SEILWINDE
ANTRIEBSFLANSCH	10029042	444	1	226	10876205	ACHSANTRIEB
ANTRIEBSFLANSCH	10029042	444	1	251	10876158	ACHSANTRIEB
ANTRIEBSFLANSCH	10113752	444	1	192	11081159	VERTEILERGETRIEBE
ANTRIEBSFLANSCH	10113752	972	1	192	11081159	VERTEILERGETRIEBE
ANTRIEBSFLANSCH	530193908	444	1	212	10876206	ACHSANTRIEB
ANTRIEBSFLANSCH	530193908	444	1	261	10874907	LENKACHSE
ANTRIEBSFLANSCH	530193908	444	1	276	10876196	ACHSANTRIEB
ANTRIEBSFLANSCH	571544608	1653	1	261	10874907	LENKACHSE
ANTRIEBSFLANSCH	571769908	1000	1	192	11081159	VERTEILERGETRIEBE
ANTRIEBSFLANSCH EDELST	606012608	11	1	687	928778908	ELEKTRIK WINDE 1
ANTRIEBSFLANSCH EDELST	606012608	11	1	692	928779008	ELEKTRIK WINDE 2
ANTRIEBSFLANSCH EDELST	606012608	11	1	1315	966177308	ELEKTRIK WINDE 6
ANTRIEBSFLANSCH EDELST	606012608	11	1	1384	962871608	EL.WINDE 3 LANGES SEIL
ANTRIEBSHUELSE	10220711	29	1	681	11490594	ANTRIEB
ANTRIEBSHUELSE	10220711	4	1	709	10021226	ANTRIEB
ANTRIEBSHUELSE	10874048	4	1	711	10021228	ANTRIEB
ANTRIEBSHUELSE	571727208	4	1	736	540270514	ANTRIEB KPL
ANTRIEBSTEILE M. SCHWING.	11367689	1	1	56	10147666	ANTRIEBSTEILE M.SCHWINGU
ANTRIEBSTEILE M.SCHWINGU	10147666	53	1	35	13455159	DIESELMOTOR
ANTRIEBSTEILE M.SCHWINGU	10147666	53	1	805	13455143	DIESELMOTOR
ANTRIEBSWELLE	10220345	8	1	195	10870697	VERSTELLPUMPE
ANTRIEBSWELLE	10343074	8	1	790	512142308	VERSTELLPUMPE
ANZEIGEEINHEIT TYP G SPF	10874953	100	1	408	919073008	ARMATUREN FAHRERHAUS
ARBEITSCHEINWERFER 35W	11212679	24	2	886	96036283	ELEKTRIK ANBAUTEILE KABIN
ARM	11002352	5	1	1285	616024908	KABELTROMMEL
ARMATUREN ARMLEHNE LI.	96006891	12	1	886	96036283	ELEKTRIK ANBAUTEILE KABIN
ARMATUREN ARMLEHNE RE.	964837108	13	1	886	96036283	ELEKTRIK ANBAUTEILE KABIN
ARMATUREN FAHRERHAUS	919073008	60	1	10		LIEBHERR MOBILKRAN LG 175
ARMATUREN RE.	96036295	14	1	886	96036283	ELEKTRIK ANBAUTEILE KABIN
ARMATURENBRETT 2X416X2	97012185	1	1	413	967728108	ARMATURENBRETT MITTELK
ARMATURENBRETT 2X416X28	97015683	1	1	606	917025608	ELEKTRIK VORWAHLUHR
ARMATURENBRETT LINKS	977457508	1	1	890	96006891	ARMATUREN ARMLEHNE LI.
ARMATURENBRETT MITTELKO	967728108	3	1	408	919073008	ARMATUREN FAHRERHAUS
ARMATURENBRETT RECHTS	977457608	1	1	891	964837108	ARMATUREN ARMLEHNE RE.
ARMATURENHALTER	10009700	73	1	601	10876121	HEIZKLIMAGERAET
ARMATURENKASTEN EINBAU	96015567	5	1	557	918497008	FAHRERHAUS VORM.1
ARMATURENKASTEN KPL.	964232008	1	1	571	96015567	ARMATURENKASTEN EINBAU
ARMATURENKASTEN LI.	971628708	1	1	573	964232008	ARMATURENKASTEN KPL.
ARMATURENKASTEN RE.	972193108	2	1	573	964232008	ARMATURENKASTEN KPL.
ARMLEHNE 310ERGO	774119708	1	1	854	962282208	ARMLEHNE LINKS
ARMLEHNE 310ERGO	774119808	1	1	856	962282308	ARMLEHNE RECHTS
ARMLEHNE LINKS	12100168	70	1	403	10877140	FAHRERSITZ
ARMLEHNE LINKS	962282208	1	1	853	96032222	NACHARBEIT ARMLEHNE LI.
ARMLEHNE RECHTS	12100169	71	1	403	10877140	FAHRERSITZ
ARMLEHNE RECHTS	962282308	1	1	855	96032223	NACHARBEIT ARMLEHNE RE.
ARMLEHNENAUFLAGE	971636608	2	1	854	962282208	ARMLEHNE LINKS
ARMLEHNENAUFLAGE	971636608	2	1	856	962282308	ARMLEHNE RECHTS

Bezeichnung	Artikel	Pos.	Menge	Seite	Baugruppe	Bezeichnung
ARRETIERUNG 4X245X215 S31	97129013	13	1	1276	96043443	KLAPPTEIL
ASCHENBECHER KUNSTSTOF	10291997	14	1	596	917330608	TUER KPL.RE.
ASCHENBECHER KUNSTSTOF	10291997	33	1	1155	969752508	INNENVERKLEIDUNG EINBAU
ATL-ANBAU HE400WG	10141718	430	1	37	13455159	DIESELMOTOR
ATL-ANBAU HE400WG	10141719	431	1	37	13455159	DIESELMOTOR
ATL-ANBAU HE400WG	10141720	430	1	808	13455143	DIESELMOTOR
ATL-ANBAU HE400WG	10141721	431	1	809	13455143	DIESELMOTOR
AUFBAUGEHAEUSE 68X68X53	10449989	152	1	626	965236508	LEITUNG
AUFBAUTEILE MONTAGETAFE	96035660	11	1	1027	918998008	EINBAUTEILE SCHALTSCHRAN
AUFFAELLIGE MARKIERUNG	916973208	84	1	10		LIEBHERR MOBILKRAN LG 175
AUFFANGGURT EN 361 IK G 2	11007305	1	2	663	916959908	PERSOENLICHE SCHUTZAUS
AUFLAGE 15X60X1280 PA6G	288153708	75	1	1600	918474308	F-KOPFSTUECK
AUFLAGE 15X60X1280 PA6G	288153708	5	2	1619	918887908	F-ZWISCHENSTUECK
AUFLAGE 20X60X1290 PA6G	283091908	29	1	1306	919746308	SL-REDUZIERSTUECK
AUFLAGE 20X60X1290 PA6G	283091908	29	2	1361	918857108	D-ZWISCHENSTUECK
AUFLAGE 20X60X1290 PA6G	283091908	29	1	1367	918857208	D-ZWISCHENSTUECK
AUFLAGE 20X60X1290 PA6G	283091908	44	2	1394	918964608	L-ADAPTER
AUFLAGE 20X60X1410 PA6G	288198308	98	4	1272	919745108	S-ANLENKSTUECK
AUFLAGE 20X60X1410 PA6G	288198308	9	2	1290	919745708	S-ZWISCHENSTUECK
AUFLAGE 20X60X1410 PA6G	288198308	9	5	1298	919745808	LA-ZWISCHENSTUECK
AUFLAGE 20X60X1410 PA6G	288198308	9	1	1301	919746208	S-ZWISCHENSTUECK
AUFLAGE 20X60X1410 PA6G	288198308	19	1	1306	919746308	SL-REDUZIERSTUECK
AUFLAGE 20X60X1410 PA6G	288198308	27	5	1324	919746708	S-ZWISCHENSTUECK
AUFLAGE 20X60X1410 PA6G	288198308	26	5	1327	919746808	S-ZWISCHENSTUECK
AUFLAGE 20X60X1410 PA6G	288198308	26	5	1330	919746908	S-ZWISCHENSTUECK
AUFLAGE 20X60X1410 PA6G	288198308	27	5	1334	919747208	S-ZWISCHENSTUECK
AUFLAGE 20X60X1410 PA6G	288198308	28	2	1361	918857108	D-ZWISCHENSTUECK
AUFLAGE 20X60X1410 PA6G	288198308	28	2	1367	918857208	D-ZWISCHENSTUECK
AUFLAGE 20X60X1410 PA6G	288198308	7	2	1529	919747308	SX-REDUZIERSTUECK
AUFLAGE 20X60X1410 PA6G	288198308	11	2	1534	919747408	SX-REDUZIERSTUECK
AUFLAGE 20X60X1410 PA6G	288198308	2	1	1544	96014901	LAUFSTEG KPL.
AUFLAGE 20X60X1410 PA6G	288198308	9	5	1626	919747708	LA-ZWISCHENSTUECK
AUFLAGE 20X89X200 PA6G	97071920	56	1	1209	96002863	SCHWENKPODEST KPL.
AUFLAGE 54X35X10 PA6G	97087944	2	2	1554	96014996	HALTER
AUFLAGE 60X1270 PA6G	974143908	9	1	1216	96002846	LAUFSTEG 2
AUFLAGE 60X1270 PA6G	974143908	26	1	1571	918859708	F-ANSCHLUSSKOPF
AUFLAGE 60X1270 PA6G	974143908	26	1	1581	919463108	F-ANSCHLUSSKOPF
AUFLAGE PA6G	978104308	24	2	1609	918474408	FA-BOCK
AUFLAGE SCHWK.	921715008	21	2	665	918995608	DREHBUEHNENRAHMEN KPL.
AUFLAGE SCHWK.	926901708	3	4	1375	916979908	D-RUECKHALTESICHERUNG
AUFLAGE SCHWK.	928571508	32	2	1271	919745108	S-ANLENKSTUECK
AUFLAGEBOCK	602736008	19	2	1033	96035660	AUFBAUTEILE MONTAGETAFE
AUFLAGEBOCK	602736008	262	2	1283	969088608	KLEMMKASTEN KPL.
AUFLAGEBOCK	602736008	262	2	1399	96003467	KLEMMKASTEN
AUFLAGEBOCK	602736008	13	2	1494	920872908	KLEMMKASTEN KPL.
AUFLAGEKLOTZ 155X150X239	97098250	49	4	1290	919745708	S-ZWISCHENSTUECK
AUFLAGEKLOTZ 155X150X239	97098250	48	4	1298	919745808	LA-ZWISCHENSTUECK
AUFLAGEKLOTZ 155X150X239	97098250	38	4	1324	919746708	S-ZWISCHENSTUECK
AUFLAGEKLOTZ 155X150X239	97098250	37	4	1327	919746808	S-ZWISCHENSTUECK
AUFLAGEKLOTZ 155X150X239	97098250	37	4	1330	919746908	S-ZWISCHENSTUECK
AUFLAGEKLOTZ 155X150X239	97098250	52	4	1334	919747208	S-ZWISCHENSTUECK
AUFLAGEKLOTZ 155X150X239	97098250	53	4	1626	919747708	LA-ZWISCHENSTUECK
AUFNAHME 150X86X15 PA6G	975573808	5	1	954	918531108	SPIEGELANBAU KRANFUEHR
AUFNAHME 150X86X15 PA6G	975573808	4	1	1524	915262708	BEOBACHTUNGSSPIEGEL
AUFNAHMEGEHAEUSE 4-POL	602337608	503	1	409	96037721	DRAEHTE KPL.ARMATUR
AUFNAHMEGEHAEUSE 4-POL	602337608	514	1	903	96036301	DRAEHTE KPL.
AUFNAHMEGEHAEUSE 6-POL	602320308	511	3	409	96037721	DRAEHTE KPL.ARMATUR
AUFNAHMEGEHAEUSE MATE	605127914	503	1	432	96023590	KABELSTRANG
AUFNAHMETOPF SCHWK.	962525908	3	1	480	917737708	DREHDURCHFUEHRUNG
AUFSTECKROHR	607226808	15	1	487	96034763	LEUCHTENHALTER KPL.HI.LI.

Bezeichnung	Artikel	Pos.	Menge	Seite	Baugruppe	Bezeichnung
AUFSTECKROHR	607226808	15	1	490	96034764	LEUCHTENHALTER KPL.HI.RE
AUFSTELLER RD6X270	972883808	7	1	539	918500608	BATTERIEDECKEL EINBAU
AUFSTELLER RD6X270 FE//ZN	972618208	9	1	574	96015580	ABDECKUNG VORM.
AUFSTIEG 4X772X984 ALMG3	97025016	220	1	441	918994608	REIFENVERKLEIDUNG
AUFSTIEG 4X962X895 ALMG3	97024834	218	1	441	918994608	REIFENVERKLEIDUNG
AUFSTIEG KPL.	96039782	33	1	665	918995608	DREHBUEHNENRAHMEN KPL.
AUFSTIEG VORM.	967910908	104	10	440	918994608	REIFENVERKLEIDUNG
AUFSTIEGSTRITT 399X120X40	788901708	413	4	441	918994608	REIFENVERKLEIDUNG
AUFSTIEGSTRITT 399X120X40	788901708	1	1	446	967910908	AUFSTIEG VORM.
AUFSTIEGSTRITT 399X120X40	788901708	6	2	551	96000390	EINSTIEG
AUFSTIEGSTRITT 399X120X40	788901708	10	2	671	96039782	AUFSTIEG KPL.
AUSGLEICHSBEHAELTER	11161426	7	1	25	12100861	KUEHLERANLAGE
AUSGLEICHSBEHAELTER 0,2L	502807308	(1)	1	695	969858508	ZUSATZHYDRAULIK WINDE 1-
AUSGLEICHSBEHAELTER 0,5L	12103232	44	1	721	500063708	DREHWERKSGETRIEBE
AUSGLEICHSBEHAELTER KPL	96028331	153	1	695	969858508	ZUSATZHYDRAULIK WINDE 1-
AUSGLEICHSBEHAELTER KPL	96028331	183	1	1071	96038278	HYDRAULIK
AUSGLEICHSBEHAELTER KPL	96028331	153	1	1119	969860108	ZUSATZHYDR.D-RUECKHALT
AUSGLEICHSBEHAELTER KPL	96028331	16	1	1182	910162608	ZUSATZHYDR.S-RUECKHALTE
AUSGLEICHSBEHAELTER KPL	96028331	153	1	1318	969858808	ZUSATZHYDRAULIK WINDE 6
AUSGLEICHSBEHAELTER KPL	96028331	153	1	1387	969858408	ZUSATZHYDRAULIK WINDE 3
AUSGLEICHSBEHAELTER KPL	96028331	153	1	1482	96016504	ZUSATZHYDRAULIK SCHWEB
AUSGLEICHSBLECH FE//ZNNI	964984108	26	2	850	918810308	STEUERSTAND
AUSGLEICHSCHEIBE	510783208	17	1	527	511417708	DRUCKBEGRENZUNGSVENTI
AUSGLEICHSCHEIBE	510783208	17	1	1092	511417608	DRUCKBEGRENZUNGSVENTI
AUSGLEICHSKEGELRAD	10023139	408	4	226	10876205	ACHSANTRIEB
AUSGLEICHSKEGELRAD	10023139	509	4	226	10876205	ACHSANTRIEB
AUSGLEICHSKEGELRAD	10023139	408	4	251	10876158	ACHSANTRIEB
AUSGLEICHSKEGELRAD	10023139	509	4	251	10876158	ACHSANTRIEB
AUSGLEICHSKEGELRAD	530027808	408	4	276	10876196	ACHSANTRIEB
AUSGLEICHSKEGELRAD	530156408	1270	4	192	11081159	VERTEILERGETRIEBE
AUSGLEICHSKEGELRAD	530156408	1273	4	192	11081159	VERTEILERGETRIEBE
AUSLASSMODUL SCRFILTER	12569778	4	1	803	12475635	SCRFILTER-BAUGRUPPE
AUSLASSMODUL SCRFILTER	12569870	4	1	389	11446929	SCRFILTER-BAUGRUPPE
AUSPUFFSCHELLE A 52	774227308	27	3	387	96051663	ABGASANLAGE VORM.
AUSRUECKER	10291408	20	1	173	10291342	DRUCKPLATTE
AUSRUECKGABEL KPL.	571799908	60	1	140	967400608	GETRIEBE
AUSRUECKWELLE	571800008	70	1	140	967400608	GETRIEBE
AUSRUESTUNG KAMERA DRE	96013029	10	1	1222	918518408	KAMERAUEBERWACHUNG
AUSRUESTUNG KAMERA KAB	96000410	20	1	1222	918518408	KAMERAUEBERWACHUNG
AUSRUESTUNG KAMERA WI	96000402	10	1	1426	918064808	KAMERAUEBERWACHUNG W
AUSRUESTUNG KAMERA WI	96000399	10	1	1429	918064908	KAMERAUEBERWACHUNG W
AUSSCHIEBEZYLINDER 130/80	10032784	4	1	337	96047402	ABSTUETZHOLM VORM.
AUSSCHIEBEZYLINDER 130/80	10032784	4	1	346	96047403	ABSTUETZHOLM VORM.
AUSSCHIEBEZYLINDER 200/1	10294840	2	2	1467	96024497	FUEHRUNG VORM.
AUSSENGRIFF ZUG	11006570	3	1	592	967814708	SCHLIESSANLAGE KPL.
AUSSENGRIFF ZUG	11007272	2	1	1168	968080908	SCHLIESSANLAGE
AUSSENLAMELLE	501540414	27	8	681	11490594	ANTRIEB
AUSSENLAMELLE	501540414	97	8	709	10021226	ANTRIEB
AUSSENLAMELLE	501540414	97	8	711	10021228	ANTRIEB
AUSSENLAMELLE	571849508	97	8	721	500063708	DREHWERKSGETRIEBE
AUSSTELLGRIFF KUNSTSTOF	10292023	2	1	1148	964561008	HECKSCHEIBE VORM.
AUSSTROEMDUESE D=63MM	553193008	7	1	573	964232008	ARMATURENKASTEN KPL.
AUSSTROEMDUESE D=63MM	553193008	3	1	597	918566608	HEIZUNG FAHRERHAUS
AUSSTROEMDUESE D=82 T=5	553193208	6	8	573	964232008	ARMATURENKASTEN KPL.
AUSSTROEMDUESE D=83 PA	10874899	37	2	1155	969752508	INNENVERKLEIDUNG EINBAU
AUSSTROEMDUESE D=83 PA	10876453	36	7	1155	969752508	INNENVERKLEIDUNG EINBAU
AUTORADIO	12257818	1	1	1506	916166208	AUTORADIO
AUTORADIO	916166208	350	1	14		LIEBHERR MOBILKRAN LG 175
AUTORADIO	916166208	351	1	14		LIEBHERR MOBILKRAN LG 175
AXIALGEBLAESE	571547008	14	2	1192	553188108	VERFLUESSIGEREINHEIT

Bezeichnung	Artikel	Pos.	Menge	Seite	Baugruppe	Bezeichnung
B-STANGE	927114608	4	2	1348	918361308	D-KOPFSTUECK
BALLASTPALETTE SCHWK.	96015571	1	1	1457	96051270	BALLASTPALETTE VORM.
BALLASTPALETTE SCHWK.	96015572	2	1	1457	96051270	BALLASTPALETTE VORM.
BALLASTPALETTE VORM.	96051270	1	1	1452	919692108	SCHWEBEBALLAST
BALLASTRAHMEN KRANABST	918472608	188	1	13		LIEBHERR MOBILKRAN LG 175
BALLASTRAHMEN SCHWK.	96015350	1	1	1252	918472608	BALLASTRAHMEN KRANABST
BATTERIE	12105415	70	1	1441	12102587	RAUPENSCHLEPPER
BATTERIE 1.5V 16.5AH	613200608	3	10	648	928620008	ZUBEHOER
BATTERIE 12V 180AH	10664204	10	2	423	919334108	ELEKTRIK FAHRERHAUS
BATTERIE 12V 70AH	10664800	15	6	1110	96001083	ELEKTRIK BATTERIEKASTEN
BATTERIEDECKEL EINBAU 140	918500608	88	1	10		LIEBHERR MOBILKRAN LG 175
BATTERIEDECKEL SCHWK. F	96012636	1	1	541	96012635	BATTERIEKASTEN VORM.
BATTERIEHALTER	10873512	4	2	641	10454762	FERNSTEUERSENDER
BATTERIEKABEL 120 TPE-V	10877669	2802	1.105	425	96038396	KABELSTRANG
BATTERIEKABEL 95 TPE-V	10877668	333	6.68	1000	96000921	LEITUNG
BATTERIEKASTEN SCHWK. SP	967472508	1	1	1107	96001074	BATTERIEKASTEN VORM.
BATTERIEKASTEN VORM.	96001074	1	1	1104	919328208	BATTERIELAGERUNG
BATTERIEKASTEN VORM.	96012635	1	1	539	918500608	BATTERIEDECKEL EINBAU
BATTERIEKLEMME 15,9MM² V	613206608	15	2	428	96031504	ELEKTRIK BATTERIE
BATTERIEKLEMME 15,9MM² V	613206608	19	6	1110	96001083	ELEKTRIK BATTERIEKASTEN
BATTERIEKLEMME 17,5MM² V	613206508	14	2	428	96031504	ELEKTRIK BATTERIE
BATTERIEKLEMME 17,5MM² V	613206508	20	6	1110	96001083	ELEKTRIK BATTERIEKASTEN
BATTERIELAGERUNG	919328208	172	1	12		LIEBHERR MOBILKRAN LG 175
BATTERIETRENNSCHALTER P	10871010	10	1	428	96031504	ELEKTRIK BATTERIE
BAUGRUPPENTRAEGER 56TE	912353808	20	1	1027	918998008	EINBAUTEILE SCHALTSCHRAN
BEARBEITUNG CAN- STUETZ	96014807	2998	8	476	96037529	KABELSTRANG
BEARBEITUNG CAN- STUETZ	96014807	2998	8	999	96036113	KABELSTRANG
BEARBEITUNG CAN- STUETZ	967116308	999	4	470	96037549	KABELSTRANG
BEARBEITUNG CAN- STUETZ	967116308	999	66	472	96037539	KABELSTRANG
BEDIENEINHEIT SPF	691884608	1	1	533	929138808	ABSTUETZBEDIENUNG
BEDIENKONSOLE RAL 7016 SP	969864308	2	1	894	96036295	ARMATUREN RE.
BEDIENPULT VERBOLZUNG S	962805408	1	1	1024	912848008	ELEKTRIK STEUERPULT
BEF BAND	501507214	42	3.4	705	11340822	GETRIEBE
BEF BAND	501507214	142	0.8	732	11347396	SEILTROMMEL
BEF BAND	501507214	201	0.4	734	11347399	FLANSCHLAGER
BEFESTIGUNG	10295360	360	1	140	967400608	GETRIEBE
BEFESTIGUNGSELEMENT 8	11698409	38	4	23	96032863	KUEHLER VORM.
BEFESTIGUNGSELEMENT 8	11698409	102	1	385	919741508	ABGASANLAGE
BEFESTIGUNGSELEMENT PA	12226076	52	8	23	96032863	KUEHLER VORM.
BEFESTIGUNGSKLEMME	11088656	48	1	611	10802059	SEILLAENGENGEBER
BEFESTIGUNGSMATERIAL	10650403	49	1	852	10877138	FAHRERSITZ
BEFESTIGUNGSMATERIAL	11171275	65	1	852	10877138	FAHRERSITZ
BEFESTIGUNGSMATERIAL	11694978	18	1	494	10814244	SCHEINWERFER
BEFESTIGUNGSMUTTER	10663825	(1)	1	768	11002353	ANSTEUERGERAET
BEFESTIGUNGSMUTTER M16X	602042208	(3)	1	1037	96001933	MONTAGEEINHEIT
BEFESTIGUNGSOBERTEIL 52	11212536	64	7	457	918994508	MOTORVERKLEIDUNG
BEFESTIGUNGSOBERTEIL S23	725810008	16	1	937	919327908	KRAFTSTOFFBEHAELTER KPL
BEFESTIGUNGSOBERTEIL S23	725810008	46	4	1204	96002845	LAUFSTEG 1
BEFESTIGUNGSSCHELLE 34 E	10123304	1	1	125	10144098	BEFESTIGUNGSSCHELLE
BEFESTIGUNGSSCHELLE 34	10144098	4	2	124	10141788	STEUERGERAET ANBAU
BEFESTIGUNGSTEIL	9079604	1	2	117	9079954	BEFESTIGUNGSTEILE ANBAU
BEFESTIGUNGSTEILE	96039318	9	1	519	96032778	VERROHRUNG ACHSFEDER
BEFESTIGUNGSTEILE	96039320	9	1	301	96032777	VERROHRUNG LENKUNG
BEFESTIGUNGSTEILE ANBAU	9079954	460	1	37	13455159	DIESELMOTOR
BEFESTIGUNGSTEILE ANBAU	9079954	460	1	809	13455143	DIESELMOTOR
BEFESTIGUNGSTEILE DREHV	919127108	33	1	9		LIEBHERR MOBILKRAN LG 175
BEFESTIGUNGSTEILE ECKKA	96007291	530	4	442	918994608	REIFENVERKLEIDUNG
BEFESTIGUNGSTEILE ELEKT	96008915	10	1	1022	96006215	ZUSATZTEILE ELEKTRIK DRE
BEFESTIGUNGSTEILE GFK	96006781	515	44	442	918994608	REIFENVERKLEIDUNG
BEFESTIGUNGSTEILE GRIFF	969900508	501	1	442	918994608	REIFENVERKLEIDUNG

Bezeichnung	Artikel	Pos.	Menge	Seite	Baugruppe	Bezeichnung
BEFESTIGUNGSTEILE GRIFF	969900508	501	1	449	96032748	DECKEL VORM.
BEFESTIGUNGSTEILE HAND	969904208	500	4	441	918994608	REIFENVERKLEIDUNG
BEFESTIGUNGSTEILE HAND	969904208	503	3	457	918994508	MOTORVERKLEIDUNG
BEFESTIGUNGSTEILE HAND	969904208	36	1	629	917442808	ANBAUTEILE KAMERA
BEFESTIGUNGSTEILE LAUFBL	96007292	525	298	442	918994608	REIFENVERKLEIDUNG
BEFESTIGUNGSTEILE PROFI	96007285	510	20	442	918994608	REIFENVERKLEIDUNG
BEFESTIGUNGSTEILE PROFI	96007286	511	4	442	918994608	REIFENVERKLEIDUNG
BEFESTIGUNGSTEILE SPRITZ	96007289	517	38	442	918994608	REIFENVERKLEIDUNG
BEFESTIGUNGSTEILE SPRITZ	96007290	518	7	442	918994608	REIFENVERKLEIDUNG
BEHAELTER	571539308	20	1	950	10327167	ELEKTROPUMPE
BEHAELTERABDECKKAPPE	10014717	26	1	950	10327167	ELEKTROPUMPE
BEHAELTERVERSCHRAUBUN	10878281	(2)	1	695	969858508	ZUSATZHYDRAULIK WINDE 1-
BEIFAHRERSITZ	12102131	2	1	401	919461708	SITZE FAHRERHAUS
BEILEGSCHEIBE	10007617	20	2	781	10493370	ZWEIFACHPUMPE
BELEUCHTUNG ABSTUETZUN	918965008	78	1	10		LIEBHERR MOBILKRAN LG 175
BELEUCHTUNG LESELEUCHT	969499208	52	1	887	96036283	ELEKTRIK ANBAUTEILE KABIN
BELEUCHTUNG RECHTSVERK	919197308	75	1	10		LIEBHERR MOBILKRAN LG 175
BELUEFTUNGSFILTER	510654508	4	1	375	967634308	OELBEHAELTER VORM.
BELUEFTUNGSFILTER	510667308	7	1	945	967546408	OELBEHAELTER VORM.
BEOBACHTUNGSSPIEGEL FR	915262708	495	1	15		LIEBHERR MOBILKRAN LG 175
BEREIFUNG 505/95 R25 VHS E	918170108	13	8	9		LIEBHERR MOBILKRAN LG 175
BESCHILDERUNG	96002458	700	1	1564	96002454	LASCHE KPL.
BESCHILDERUNG	96002458	700	1	1565	96016927	LASCHE KPL.
BESCHILDERUNG	96012856	700	1	1562	96013014	ZUGLASCHE KPL.
BESCHILDERUNG	96015367	1	1	653	917986708	BESCHILDERUNG DEUTSCHL
BESCHILDERUNG	96015905	700	1	1648	96015867	ZUGSTANGE KPL.
BESCHILDERUNG	96016222	700	1	1626	919747708	LA-ZWISCHENSTUECK
BESCHILDERUNG	96016546	700	1	1557	918606608	TRANSPORTABLAGE SX-ZWI
BESCHILDERUNG	96016780	700	1	1584	918474208	F-MONTAGEEINHEIT
BESCHILDERUNG	96017705	700	1	1600	918474308	F-KOPFSTUECK
BESCHILDERUNG	96018058	700	1	1650	96015831	ZUGSTANGE VORM.
BESCHILDERUNG	96021067	700	1	1476	96020796	STANGE KPL.
BESCHILDERUNG	96021422	700	1	1187	918793608	LAUFSTEG DREHBUEHNE
BESCHILDERUNG	96021423	700	1	1179	918793508	LAUFSTEG DREHBUEHNE
BESCHILDERUNG	96021851	700	1	1252	918472608	BALLASTRAHMEN KRANABST
BESCHILDERUNG	96021981	700	1	1652	918598508	CONTAINER F.STANGEN
BESCHILDERUNG	96022335	700	1	1571	918859708	F-ANSCHLUSSKOPF
BESCHILDERUNG	96022335	700	1	1581	919463108	F-ANSCHLUSSKOPF
BESCHILDERUNG	96022463	700	1	1534	919747408	SX-REDUZIERSTUECK
BESCHILDERUNG	96022518	700	1	1537	919747608	SX-ZWISCHENSTUECK
BESCHILDERUNG	96024565	700	1	1622	96022180	TRANSPORTRAHMEN KPL.
BESCHILDERUNG	96031651	700	1	1239	917413808	GRUNDPLATTE DREHBUEHNE
BESCHILDERUNG	96032675	70	1	1582	96032672	ZUGSTANGE KPL.
BESCHILDERUNG	96041880	700	1	1201	918065308	LAUFSTEG DREHBUEHNE
BESCHILDERUNG	96042140	700	1	1631	918472308	ZUSATZABSPANNUNG
BESCHILDERUNG	96046237	700	1	1468	96024497	FUEHRUNG VORM.
BESCHILDERUNG	96048532	10	1	617	919184208	UNTERFAHRSCHUTZ ANBAU
BESCHILDERUNG	96051145	700	1	1458	96051270	BALLASTPALETTE VORM.
BESCHILDERUNG	96051514	10	1	1510	918887408	TRANSPORTABLAGE
BESCHILDERUNG	966473608	700	1	1290	919745708	S-ZWISCHENSTUECK
BESCHILDERUNG	966473608	700	1	1298	919745808	LA-ZWISCHENSTUECK
BESCHILDERUNG	966473608	700	1	1301	919746208	S-ZWISCHENSTUECK
BESCHILDERUNG	966473608	700	1	1324	919746708	S-ZWISCHENSTUECK
BESCHILDERUNG	966473608	700	1	1327	919746808	S-ZWISCHENSTUECK
BESCHILDERUNG	966473608	700	1	1330	919746908	S-ZWISCHENSTUECK
BESCHILDERUNG	966473608	700	1	1334	919747208	S-ZWISCHENSTUECK
BESCHILDERUNG	966473608	700	1	1361	918857108	D-ZWISCHENSTUECK
BESCHILDERUNG	966473608	700	1	1367	918857208	D-ZWISCHENSTUECK
BESCHILDERUNG	966808508	700	1	1394	918964608	L-ADAPTER
BESCHILDERUNG	966823508	700	1	1306	919746308	SL-REDUZIERSTUECK

Bezeichnung	Artikel	Pos.	Menge	Seite	Baugruppe	Bezeichnung
BESCHILDERUNG	968529908	5	1	463	917593008	SEITENPODEST
BESCHILDERUNG	969289308	700	1	1278	921067008	STANGEN KPL.
BESCHILDERUNG	969764608	700	1	1273	919745108	S-ANLENKSTUECK
BESCHILDERUNG 0.98M	969286908	700	1	1372	962946708	STANGE KPL.
BESCHILDERUNG 2.3M	969284908	700	1	1368	962943908	STANGE KPL.
BESCHILDERUNG 3.2M	96013043	700	1	1567	96013042	ZUGSTANGE KPL.
BESCHILDERUNG 3.5M	96018530	700	1	1638	96018528	ZUGSTANGE KPL.
BESCHILDERUNG 3.5M	969283808	700	1	1302	962628008	STANGE KPL.
BESCHILDERUNG 3.5M	969300508	700	1	1370	962943808	STANGE KPL.
BESCHILDERUNG 4.59M	969299608	700	1	1355	927114708	SA-STANGE
BESCHILDERUNG 4.98M	969299708	700	1	1356	927145408	STANGE KPL.
BESCHILDERUNG 5.72M	969287408	700	1	1362	927148608	STANGE
BESCHILDERUNG 6.1M	969298208	700	1	1396	927161908	STANGE VORM.
BESCHILDERUNG 7M.	969252808	700	1	1291	927148808	STANGE
BESCHILDERUNG D-ANLEN.L	966803008	700	1	1339	917996808	D-ANLENKSTUECK
BESCHILDERUNG D-KOPFS.L	966758808	700	1	1349	918361308	D-KOPFSTUECK
BESCHILDERUNG DEUTSCHL	917986708	69	1	10		LIEBHERR MOBILKRAN LG 175
BESCHILDERUNG DREHBUE	919467008	161	1	12		LIEBHERR MOBILKRAN LG 175
BESCHILDERUNG F-ZWST3ML	969483708	700	1	1619	918887908	F-ZWISCHENSTUECK
BESCHILDERUNG FREMDEIN	918455008	444	1	15		LIEBHERR MOBILKRAN LG 175
BESCHILDERUNG HARNSTOF	96005819	700	1	931	918996808	HARNSTOFFANLAGE
BESCHILDERUNG L- KOPF 40	969499108	700	1	1404	916980308	L-KOPFSTUECK
BESCHILDERUNG SA-BOCK	96039574	700	1	910	919361008	SA-BOCK
BESCHILDERUNG SX-REDUZ.	96022428	700	1	1529	919747308	SX-REDUZIERSTUECK
BESCHILDERUNG ZUGSTANG	96015807	700	1	1641	96012854	ZUGSTANGE KPL.
BESCHILDERUNG ZUGSTAN	96012736	700	1	1644	96012732	ZUGSTANGE KPL.
BESCHRIFTUNG ADER	965622108	(996)	2	410	96037721	DRAEHTE KPL.ARMATUR
BESCHRIFTUNG ADER	965622108	996	16	425	96038396	KABELSTRANG
BESCHRIFTUNG ADER	965622108	996	70	470	96037549	KABELSTRANG
BESCHRIFTUNG ADER	965622108	996	24	472	96037539	KABELSTRANG
BESCHRIFTUNG ADER	965622108	996	39	474	96037533	KABELSTRANG
BESCHRIFTUNG ADER	965622108	996	42	476	96037529	KABELSTRANG
BESCHRIFTUNG ADER	965622108	996	7	536	962720908	KABELSTRANG
BESCHRIFTUNG ADER	965622108	996	12	879	96036289	KABELSTRANG
BESCHRIFTUNG ADER	965622108	996	4	881	96027394	KABELSTRANG
BESCHRIFTUNG ADER	965622108	996	132	996	96036112	KABELSTRANG
BESCHRIFTUNG ADER	965622108	996	52	999	96036113	KABELSTRANG
BESCHRIFTUNG ADER	965622108	996	4	1000	96000921	LEITUNG
BESCHRIFTUNG ADER	965622108	996	39	1005	96036118	KABELSTRANG
BESCHRIFTUNG ADER	965622108	996	7	1008	96001403	KABELSTRANG
BESCHRIFTUNG ADER	965622108	996	6	1011	96001405	LEITUNG
BESCHRIFTUNG ADER	965622108	996	3	1400	96057962	LEITUNG
BESCHRIFTUNG KABELBAUM	965622208	(998)	2	410	96037721	DRAEHTE KPL.ARMATUR
BESCHRIFTUNG KABELBAUM	965622208	998	1	425	96038396	KABELSTRANG
BESCHRIFTUNG KABELBAUM	965622208	998	1	432	96023590	KABELSTRANG
BESCHRIFTUNG KABELBAUM	965622208	998	1	470	96037549	KABELSTRANG
BESCHRIFTUNG KABELBAUM	965622208	998	1	472	96037539	KABELSTRANG
BESCHRIFTUNG KABELBAUM	965622208	998	2	474	96037533	KABELSTRANG
BESCHRIFTUNG KABELBAUM	965622208	998	2	476	96037529	KABELSTRANG
BESCHRIFTUNG KABELBAUM	965622208	998	2	536	962720908	KABELSTRANG
BESCHRIFTUNG KABELBAUM	965622208	998	2	881	96027394	KABELSTRANG
BESCHRIFTUNG KABELBAUM	965622208	998	2	882	96036291	KABELSTRANG
BESCHRIFTUNG KABELBAUM	965622208	998	1	997	96036112	KABELSTRANG
BESCHRIFTUNG KABELBAUM	965622208	998	1	999	96036113	KABELSTRANG
BESCHRIFTUNG KABELBAUM	965622208	998	2	1000	96000921	LEITUNG
BESCHRIFTUNG KABELBAUM	965622208	998	2	1002	96008464	KABELSTRANG
BESCHRIFTUNG KABELBAUM	965622208	998	1	1005	96036118	KABELSTRANG
BESCHRIFTUNG KABELBAUM	965622208	998	2	1008	96001403	KABELSTRANG
BESCHRIFTUNG KABELBAUM	965622208	998	2	1011	96001405	LEITUNG
BESCHRIFTUNG KABELBAUM	965622208	998	2	1013	96000924	LEITUNG

Bezeichnung	Artikel	Pos.	Menge	Seite	Baugruppe	Bezeichnung
BESCHRIFTUNG KABELBAUM	965622208	998	2	1014	96000925	LEITUNG
BESCHRIFTUNG KABELBAUM	965622208	998	2	1015	96000926	LEITUNG
BESCHRIFTUNG KABELBAUM	965622208	998	2	1016	96000927	LEITUNG
BESCHRIFTUNG KABELBAUM	965622208	998	2	1017	96000928	LEITUNG
BESCHRIFTUNG KABELBAUM	965622208	998	2	1018	96000930	LEITUNG
BESCHRIFTUNG KABELBAUM	965622208	998	1	1019	96000935	LEITUNG
BESCHRIFTUNG KABELBAUM	965622208	998	1	1020	96000929	LEITUNG
BESCHRIFTUNG KABELBAUM	965622208	(998)	2	1027	918998008	EINBAUTEILE SCHALTSCHRAN
BESCHRIFTUNG KABELBAUM	965622208	998	1	1219	96007584	KABELSTRANG
BESCHRIFTUNG KABELBAUM	965622208	998	2	1400	96057962	LEITUNG
BESCHRIFTUNG KABELBAUM	965622208	998	1	1499	96017126	DRAEHTE KLEMMKASTEN KPL
BESCHRIFTUNG KABELBAUM	965622208	998	1	1502	96017132	DRAEHTE KLEMMKASTEN KPL
BESCHRIFTUNG KABELBAUM	965622208	998	2	1577	96036351	LEITUNG M.STECKER
BESTUECKUNGSMODUL	602792308	1	1	411	967188608	BESTUECKUNGSMODUL
BESTUECKUNGSMODUL	602792308	1	1	902	964591108	BESTUECKUNGSMODUL
BESTUECKUNGSMODUL	602792308	(1)	1	1033	96035660	AUFBAUTEILE MONTAGETAFE
BESTUECKUNGSMODUL	602792308	(1)	1	1033	96035660	AUFBAUTEILE MONTAGETAFE
BESTUECKUNGSMODUL	602792308	1	1	1035	96061897	BESTUECKUNGSMODUL
BESTUECKUNGSMODUL	96013264	51	1	1033	96035660	AUFBAUTEILE MONTAGETAFE
BESTUECKUNGSMODUL	96061897	52	1	1033	96035660	AUFBAUTEILE MONTAGETAFE
BESTUECKUNGSMODUL	964591108	25	1	901	96002298	MONTAGEPLATTE VORM.
BESTUECKUNGSMODUL	967346408	43	1	1033	96035660	AUFBAUTEILE MONTAGETAFE
BESTUECKUNGSMODUL 12PO	966929508	26	1	901	96002298	MONTAGEPLATTE VORM.
BESTUECKUNGSMODUL 2	964830208	506	1	1499	96017126	DRAEHTE KLEMMKASTEN KPL
BESTUECKUNGSMODUL 2	964830208	503	1	1502	96017132	DRAEHTE KLEMMKASTEN KPL
BESTUECKUNGSMODUL 2	964830208	508	1	1575	96042976	DRAEHTE KLEMMKASTEN KPL
BESTUECKUNGSMODUL 2	964830208	510	1	1606	96013807	DRAEHTE KLEMMKASTEN KPL
BESTUECKUNGSMODUL 4PO	967188608	4	1	409	96037721	DRAEHTE KPL.ARMATUR
BETAETIGUNG L1-6540 L2-664	10039867	15	1	337	96047402	ABSTUETZHOLM VORM.
BETAETIGUNG L1-6540 L2-664	10039868	15	1	346	96047403	ABSTUETZHOLM VORM.
BETAETIGUNG VIERKANT8 GD	10023572	6	1	539	918500608	BATTERIEDECKEL EINBAU
BETAETIGUNG VIERKANT8 GD	10023572	7	1	541	96012635	BATTERIEKASTEN VORM.
BETAETIGUNGSDORN GD-ZN	704253408	24	1	320	96019560	ZUSATZHEIZUNG VORM.
BETAETIGUNGSDORN GD-ZN	704253408	3	2	874	96043155	KLAPPE VORM.
BETAETIGUNGSDORN GD-ZN	704253408	5	6	899	96002242	DECKEL KPL.
BETAETIGUNGSDORN GD-ZN	704253408	6	2	972	967641808	ABDECKUNG VORM.
BETAETIGUNGSDORN GD-ZN	704253408	101	4	973	967652908	ABDECKUNG VORM.
BETAETIGUNGSDORN GD-ZN	704253408	41	4	974	967656108	DECKEL VORM.
BETAETIGUNGSDORN GD-ZN	704253408	41	2	975	967659508	DECKEL VORM.
BETAETIGUNGSDORN GD-ZN	704253408	3	2	976	96002167	DECKEL VORM.
BETAETIGUNGSDORN GD-ZN	704253408	31	2	977	967663508	DECKEL VORM.
BETAETIGUNGSDORN GD-ZN	704253408	21	6	978	967664708	DECKEL VORM.
BETAETIGUNGSDORN GD-ZN	704253408	101	2	979	964973008	DECKEL VORM.
BETAETIGUNGSDORN GD-ZN	704253408	101	2	980	964973208	DECKEL VORM.
BETAETIGUNGSDORN GD-ZN	704253408	5	4	981	964677708	DECKEL KPL.
BETAETIGUNGSDORN GD-ZN	704253408	101	4	982	964973908	DECKEL VORM.
BETAETIGUNGSDORN GD-ZN	704253408	101	5	983	967662808	DECKEL VORM.
BETAETIGUNGSDORN GD-ZN	704253408	101	5	984	967665008	DECKEL VORM.
BETAETIGUNGSDORN GD-ZN	704253408	21	2	985	967674608	DECKEL VORM.
BETAETIGUNGSDORN GD-ZN	704253408	21	2	986	967674708	DECKEL VORM.
BETAETIGUNGSDORN GD-ZN	704253408	101	3	987	968090208	DECKEL VORM.
BETAETIGUNGSDORN GD-ZN	704253408	101	4	988	967678408	DECKEL VORM.
BETAETIGUNGSDORN GD-ZN	704253408	4	6	1030	96004320	DECKEL KPL.
BETAETIGUNGSDORN GD-ZN	704253408	18	4	1107	96001074	BATTERIEKASTEN VORM.
BETAETIGUNGSEINHEIT	571726708	8	1	681	11490594	ANTRIEB
BETAETIGUNGSEINHEIT	571726708	95	1	709	10021226	ANTRIEB
BETAETIGUNGSEINHEIT	571726708	95	1	711	10021228	ANTRIEB
BETAETIGUNGSZYLINDER	571115008	(1)	1	392	919023108	LUFTFILTERANLAGE M.LUFTK
BETRIEBSSTUNDENZAEHLER	691798508	4	1	413	967728108	ARMATURENBRETT MITTELK
BETRIEBSSTUNDENZAEHLER	691798508	3	1	888	96027387	BLECH VORM.

Bezeichnung	Artikel	Pos.	Menge	Seite	Baugruppe	Bezeichnung
BETRIEBSSTUNDENZAEHLER	691802208	45	1	1033	96035660	AUFBAUTEILE MONTAGETAFE
BEUTEL	11320720	(1)	1	663	916959908	PERSOENLICHE SCHUTZAUS
BEZEICHNUNGSSCHILD 20X8	602761408	12	10	419	926891108	VERTEILER MASSE
BEZEICHNUNGSSCHILD 70X4	10288121	(980)	1	886	96036283	ELEKTRIK ANBAUTEILE KABIN
BEZEICHNUNGSSCHILD 70X4	10288121	(2)	1	886	96036283	ELEKTRIK ANBAUTEILE KABIN
BEZEICHNUNGSSCHILD 70X4	10288121	(980)	1	894	96036295	ARMATUREN RE.
BEZEICHNUNGSSCHILD 70X4	10288121	300	1	1048	968252908	BTB PROGRAMMIERT
BEZEICHNUNGSSCHILD 76X4	602762608	(2)	1	1029	96004319	SCHALTSCHRANK MECH.
BEZEICHNUNGSSTREIFEN	602762908	82	7	1034	96035660	AUFBAUTEILE MONTAGETAFE
BEZUG	12100180	(3)	1	403	10877140	FAHRERSITZ
BEZUG	12100181	(57)	1	403	10877140	FAHRERSITZ
BEZUG	12100185	(3)	1	405	12102131	BEIFAHRERSITZ
BEZUG	12100617	(1)	1	852	10877138	FAHRERSITZ
BEZUG	12100619	(1)	1	852	10877138	FAHRERSITZ
BLASENSPEICHER 10L 50BAR	10876816	151	8	519	96032778	VERROHRUNG ACHSFEDER
BLECH 1,5X132X336 DC01 FE//	955209808	5	2	1029	96004319	SCHALTSCHRANK MECH.
BLECH 1.5X1002X372 DC01	976245708	23	1	751	96038878	DIESELMOTOR VORM.
BLECH 1.5X104X50 X5CRNI18	97079531	24	1	1160	96000697	WISCHANLAGE EINBAU
BLECH 1.5X1090X325 DC01	976245508	24	1	751	96038878	DIESELMOTOR VORM.
BLECH 1.5X1090X55 DC01	976787608	36	1	746	918996008	DIESELMOTOR EINBAU
BLECH 1.5X1140X231 DC01	972331708	26	1	1107	96001074	BATTERIEKASTEN VORM.
BLECH 1.5X114X70 DC01 FE//	97025882	11	1	898	96036284	GEHAEUSE KPL.
BLECH 1.5X1154X106 DC01	976245608	25	1	751	96038878	DIESELMOTOR VORM.
BLECH 1.5X1216X565 DC01 SP	97023136	1	1	1108	967472608	DECKEL VORM.
BLECH 1.5X131X10 DC01 FE//	977332608	20	1	1166	918064308	SCHIEBETUER EINBAU
BLECH 1.5X144X327 DC01 FE//	956248108	2	3	418	96037710	MITTELKONSOLE VORM.
BLECH 1.5X150X37 DC01	956469408	28	1	589	917330508	TUER KPL.LI.
BLECH 1.5X150X37 DC01	956469408	28	1	596	917330608	TUER KPL.RE.
BLECH 1.5X158X338 DC01 FE//	972962308	5	1	1033	96035660	AUFBAUTEILE MONTAGETAFE
BLECH 1.5X160X50 DC01 RAL	97086716	46	1	579	96012578	KLEINTEILE EINBAU
BLECH 1.5X1729X159 DC01 SP	97025491	4	1	970	917991908	GERAEUSCHDAEMMUNG
BLECH 1.5X174X114 DC01 RAL	976094108	44	1	1155	969752508	INNENVERKLEIDUNG EINBAU
BLECH 1.5X2001X607 DC01	97076119	1	1	874	96043155	KLAPPE VORM.
BLECH 1.5X2067X529 DC01	97035045	71	1	864	918996308	DREHBUEHNENVERKLEIDUN
BLECH 1.5X2086X182 DC01	976245808	22	1	751	96038878	DIESELMOTOR VORM.
BLECH 1.5X208X84 DC01 RAL	97093685	34	1	1152	918064108	KRANFUEHRERKABINE VORM.
BLECH 1.5X235X50 DC01 RAL	97086715	45	1	579	96012578	KLEINTEILE EINBAU
BLECH 1.5X2396X66 DC01 RAL	97085755	22	1	560	96012458	INNENVERKLEIDUNG EINBAU
BLECH 1.5X240X140 DC01 RA	977593708	1	1	896	964931408	STECKDOSEN VORM.
BLECH 1.5X261X328 DC01 RAL	97059137	6	1	1141	918065208	KRANFUEHRERKABINE VORM.
BLECH 1.5X267X119 DC01 FE//	972642808	6	1	579	96012578	KLEINTEILE EINBAU
BLECH 1.5X287X160 DC01 RAL	97111289	1	1	888	96027387	BLECH VORM.
BLECH 1.5X307X186 DC01 FE//	976645508	26	1	1037	96001933	MONTAGEEINHEIT
BLECH 1.5X338X200 DC01 FE//	973830508	2	1	414	962817908	RELAISMODUL VORM.
BLECH 1.5X350X638 X5CRNI18	97122726	18	1	800	919546708	SCHALLDAEMPFERANLAGE
BLECH 1.5X35X71 DC01 RAL	97138447	17	1	1166	918064308	SCHIEBETUER EINBAU
BLECH 1.5X378X245 DC01 RA	97078716	43	1	886	96036283	ELEKTRIK ANBAUTEILE KABIN
BLECH 1.5X389X269 DC01 FE//	97038727	15	1	886	96036283	ELEKTRIK ANBAUTEILE KABIN
BLECH 1.5X398X206 DC01 RAL	954502908	20	1	560	96012458	INNENVERKLEIDUNG EINBAU
BLECH 1.5X45X158 DC01 FE//	973083608	7	1	579	96012578	KLEINTEILE EINBAU
BLECH 1.5X463X35 DC01 FE//	978367908	5	1	418	96037710	MITTELKONSOLE VORM.
BLECH 1.5X46X15 DC01 FE//ZN	972681008	13	1	573	964232008	ARMATURENKASTEN KPL.
BLECH 1.5X47X17 DC01 FE//ZN	972682008	14	2	573	964232008	ARMATURENKASTEN KPL.
BLECH 1.5X490X405 DC01 FE//	97016832	19	1	418	96037710	MITTELKONSOLE VORM.
BLECH 1.5X49X18 DC01 FE//ZN	972680908	12	1	573	964232008	ARMATURENKASTEN KPL.
BLECH 1.5X500X111 DC01 RAL	976861208	11	1	1166	918064308	SCHIEBETUER EINBAU
BLECH 1.5X510X245 DC01 RAL	97085732	19	2	560	96012458	INNENVERKLEIDUNG EINBAU
BLECH 1.5X525X197 X5CRNI18	972574608	10	1	553	917985608	FAHRERHAUS VORM.2
BLECH 1.5X536X395 DC01	97035044	44	1	863	918996308	DREHBUEHNENVERKLEIDUN
BLECH 1.5X55X30 DC01 RAL	97079164	6	1	1163	969520208	MONITORKONSOLE

Bezeichnung	Artikel	Pos.	Menge	Seite	Baugruppe	Bezeichnung
BLECH 1.5X573X250 DC01 RAL	97085752	16	1	560	96012458	INNENVERKLEIDUNG EINBAU
BLECH 1.5X633X384 X5CRNI1	954781408	10	1	320	96019560	ZUSATZHEIZUNG VORM.
BLECH 1.5X74X26 DC01 FE//ZN	973529108	3	2	571	96015567	ARMATURENKASTEN EINBAU
BLECH 1.5X75X75 DC01 RAL 7	977512608	12	1	1152	918064108	KRANFUEHRERKABINE VORM.
BLECH 1.5X79X67 DC01 FE//ZN	977490808	8	1	1033	96035660	AUFBAUTEILE MONTAGETAFE
BLECH 1.5X801X289 DC01 RA	977722108	9	1	1148	964561008	HECKSCHEIBE VORM.
BLECH 1.5X812X326 DC01 RAL	976832908	21	1	1155	969752508	INNENVERKLEIDUNG EINBAU
BLECH 1.5X833X55 DC01	976246108	35	1	746	918996008	DIESELMOTOR EINBAU
BLECH 1.5X85X54 DC01	978667508	23	1	1155	969752508	INNENVERKLEIDUNG EINBAU
BLECH 1.5X872X40 DC01 FE//	977098308	4	2	978	967664708	DECKEL VORM.
BLECH 1.5X872X40 DC01 FE//	977098308	2	2	981	964677708	DECKEL KPL.
BLECH 1.5X872X70 X5CRNI18	977616408	46	1	1155	969752508	INNENVERKLEIDUNG EINBAU
BLECH 1.5X965X40 DC01 FE//	977668208	3	2	982	964973908	DECKEL VORM.
BLECH 1.5X969X345 DC01	97024737	21	1	751	96038878	DIESELMOTOR VORM.
BLECH 1.5X987X397 DC01	976246008	20	1	751	96038878	DIESELMOTOR VORM.
BLECH 100X1350X850 S355J2+	956737108	3	2	1353	96005682	VERSTELLFLASCHE KPL.
BLECH 10X110X110 S355MC	97074042	29	2	1378	918325908	WINDE 3
BLECH 10X115X115 S355MC	97063248	12	1	1204	96002845	LAUFSTEG 1
BLECH 10X120X40 S355MC FE	942890608	33	2	1394	918964608	L-ADAPTER
BLECH 10X120X40 S355MC FE	942890608	50	2	1571	918859708	F-ANSCHLUSSKOPF
BLECH 10X120X40 S355MC FE	942890608	50	2	1581	919463108	F-ANSCHLUSSKOPF
BLECH 10X1270X80 S355MC	956639208	28	1	1306	919746308	SL-REDUZIERSTUECK
BLECH 10X1270X80 S355MC	956639208	37	2	1361	918857108	D-ZWISCHENSTUECK
BLECH 10X1270X80 S355MC	956639208	37	1	1367	918857208	D-ZWISCHENSTUECK
BLECH 10X1270X80 S355MC	956639208	43	2	1394	918964608	L-ADAPTER
BLECH 10X1390X80 S355MC	956442708	130	1	1272	919745108	S-ANLENKSTUECK
BLECH 10X1390X80 S355MC	956442708	8	1	1290	919745708	S-ZWISCHENSTUECK
BLECH 10X1390X80 S355MC	956442708	8	4	1298	919745808	LA-ZWISCHENSTUECK
BLECH 10X1390X80 S355MC	956442708	28	5	1324	919746708	S-ZWISCHENSTUECK
BLECH 10X1390X80 S355MC	956442708	27	5	1327	919746808	S-ZWISCHENSTUECK
BLECH 10X1390X80 S355MC	956442708	27	5	1330	919746908	S-ZWISCHENSTUECK
BLECH 10X1390X80 S355MC	956442708	28	5	1334	919747208	S-ZWISCHENSTUECK
BLECH 10X1390X80 S355MC	956442708	8	2	1529	919747308	SX-REDUZIERSTUECK
BLECH 10X1390X80 S355MC	956442708	12	2	1534	919747408	SX-REDUZIERSTUECK
BLECH 10X1390X80 S355MC	956442708	8	4	1626	919747708	LA-ZWISCHENSTUECK
BLECH 10X150X150 S355MC	974820408	6	1	1474	967989808	LASCHE VORM.
BLECH 10X20X60 S235JR	936940608	19	2	668	920456008	SCHUTZWALZE WINDE 1-2
BLECH 10X280X130 S355MC	970397508	11	2	673	915913008	BOLZEN D-S ANLENKSTUECK
BLECH 10X285X297 S700MC	956674508	3	1	666	927094908	STANGE KPL.
BLECH 10X285X297 S700MC	956674608	4	1	666	927094908	STANGE KPL.
BLECH 10X300X377 S700MC F	979724808	10	19	1404	916980308	L-KOPFSTUECK
BLECH 10X364X640 S355MC	97090178	88	2	1458	96051270	BALLASTPALETTE VORM.
BLECH 10X370X100 S355MC	970397408	10	2	673	915913008	BOLZEN D-S ANLENKSTUECK
BLECH 10X379X90 S355MC	97126024	13	2	1652	918598508	CONTAINER F.STANGEN
BLECH 10X500X134 S355MC	97088224	33	2	1375	916979908	D-RUECKHALTESICHERUNG
BLECH 10X500X134 S355MC	97089258	34	2	1375	916979908	D-RUECKHALTESICHERUNG
BLECH 10X584X388 S355MC	97090179	89	2	1458	96051270	BALLASTPALETTE VORM.
BLECH 10X80X1165 S355MC	97012760	56	1	1361	918857108	D-ZWISCHENSTUECK
BLECH 10X80X1165 S355MC	97012760	56	1	1367	918857208	D-ZWISCHENSTUECK
BLECH 10x100x100 S355MC	970220408	9	1	1080	96008839	MECHANISCHE TEILE
BLECH 10x404x60 S355MC	970279908	17	1	1080	96008839	MECHANISCHE TEILE
BLECH 110X34 S315MC FE//ZN	979132008	81	3	1600	918474308	F-KOPFSTUECK
BLECH 120X30 ALMG3 H111	956522208	320	4	441	918994608	REIFENVERKLEIDUNG
BLECH 12X120X425 S355MC	956644408	9	2	1311	918359908	WINDE 6
BLECH 12X195X80 S355MC FE	976878308	33	4	1457	96051270	BALLASTPALETTE VORM.
BLECH 12X200X84 S355MC FE	97094949	(1)	1	1561	918576008	ZUSATZLASCHEN SX-SYSTEM
BLECH 12X50X300 S690QL	956659808	8	3	909	919361008	SA-BOCK
BLECH 12x146x83 S355MC FE//	970744408	22	1	1467	96024497	FUEHRUNG VORM.
BLECH 140X93 S315MC FE//ZN	956093308	(5)	1	301	96032777	VERROHRUNG LENKUNG
BLECH 140X93 S315MC FE//ZN	956093308	300	1	742	969859308	ZUSATZHYDRAULIK MONTAGE

Bezeichnung	Artikel	Pos.	Menge	Seite	Baugruppe	Bezeichnung
BLECH 15X115X115 S355MC	972950108	15	1	1204	96002845	LAUFSTEG 1
BLECH 15X250X310 S960QL	972737908	3	1	919	918719408	DREHBUEHNENARRETIERUN
BLECH 15X90X325 S355MC	954425608	1	1	914	925299708	PENDEL KPL.
BLECH 15x220x220 S355MC	970515708	52	2	1457	96051270	BALLASTPALETTE VORM.
BLECH 171,5X123,5 S235JR	10120823	(9)	1	127	10119871	NEBENABTRIEB ANBAU
BLECH 172X134,5 S235JR	9080467	9	1	129	11366396	NEBENABTRIEB VORM.
BLECH 177,4X155 S235JR	10136914	2	1	72	11365727	OELMODUL LINKS VORM.
BLECH 185X185 DC01 FE//ZNNI	97045052	31	4	1599	918474308	F-KOPFSTUECK
BLECH 192X126 DC01 FE//ZNNI	97037694	25	1	676	918409908	WINDE 1
BLECH 192X126 DC01 FE//ZNNI	97037694	25	1	691	918410008	WINDE 2
BLECH 192X126 DC01 FE//ZNNI	97037694	38	1	701	917151308	WINDE 4 EINZIEHWERK
BLECH 192X126 DC01 FE//ZNNI	97037694	29	1	1311	918359908	WINDE 6
BLECH 192X126 DC01 FE//ZNNI	97037694	28	1	1378	918325908	WINDE 3
BLECH 196X63 S315MC FE//ZN	955668108	1	4	1023	96008915	BEFESTIGUNGSTEILE ELEKT
BLECH 196X63 S315MC FE//ZN	955668108	55	2	1338	917996808	D-ANLENKSTUECK
BLECH 196X63 S315MC FE//ZN	955668108	25	1	1378	918325908	WINDE 3
BLECH 1X176X176 X5CRNI18-1	974792608	(1)	1	973	967652908	ABDECKUNG VORM.
BLECH 1X285X126 DC01 RAL 9	977444308	17	1	850	918810308	STEUERSTAND
BLECH 1X285X126 DC01 RAL 9	977444408	18	1	850	918810308	STEUERSTAND
BLECH 1X30X30 DC01 FE//ZN	97072200	4	4	401	919461708	SITZE FAHRERHAUS
BLECH 1X317X110 DC01 FE//	973144808	39	16	337	96047402	ABSTUETZHOLM VORM.
BLECH 1X317X110 DC01 FE//	973144808	39	16	346	96047403	ABSTUETZHOLM VORM.
BLECH 1X374X106 DC01 FE//	976167508	10	1	751	96038878	DIESELMOTOR VORM.
BLECH 1X45X25 DC01 FE//ZN	97008936	74	4	864	918996308	DREHBUEHNENVERKLEIDUN
BLECH 1X68X99 DC01 FE//ZN	97008381	11	4	937	919327908	KRAFTSTOFFBEHAELTER KPL
BLECH 1X68X99 DC01 FE//ZN	97008381	35	4	943	917227308	OELBEHAELTER KPL.
BLECH 1x120x100 DC01 FE//ZN	970398708	22	3	1378	918325908	WINDE 3
BLECH 1x200x100 DC01	957002108	10	2	555	968027008	LAGERUNG EINBAU
BLECH 2.5X1006X196 DC01 FE	97085625	42	1	579	96012578	KLEINTEILE EINBAU
BLECH 2.5X138X131 DC01 FE//	97125203	5	1	993	96040792	ZUSATZTEILE ELEKTRIK AGG
BLECH 2.5X168X151 DC01 FE//	973372408	(3)	1	535	962806108	STEUERPULT ABSTUETZUNG
BLECH 2.5X200X137 DC01 T Z	973158908	113	4	440	918994608	REIFENVERKLEIDUNG
BLECH 2.5X200X254 DC01 FE//	973616308	(4)	1	535	962806108	STEUERPULT ABSTUETZUNG
BLECH 2.5X2085X761 ALMG3 H	97063960	16	1	457	918994508	MOTORVERKLEIDUNG
BLECH 2.5X2296X901 ALMG3 H	97063961	18	1	457	918994508	MOTORVERKLEIDUNG
BLECH 2.5X295X802 ALMG3 H	97081857	20	1	385	919741508	ABGASANLAGE
BLECH 2.5X404X310 ALMG3 H	97029216	10	2	457	918994508	MOTORVERKLEIDUNG
BLECH 2.5X454X41 DC01 FE//	972394608	3	2	428	96031504	ELEKTRIK BATTERIE
BLECH 2.5X511X859 ALMG3 H	97117232	6	1	457	918994508	MOTORVERKLEIDUNG
BLECH 2.5X615X338 ALMG3 H1	97085754	21	1	560	96012458	INNENVERKLEIDUNG EINBAU
BLECH 2.5X647X1131 ALMG3 H	97063965	20	1	457	918994508	MOTORVERKLEIDUNG
BLECH 2.5X670X670 ALMG3 H	973136208	12	2	457	918994508	MOTORVERKLEIDUNG
BLECH 2.5X674X1131 ALMG3 H	97063963	21	1	457	918994508	MOTORVERKLEIDUNG
BLECH 2.5X856X1267 ALMG3 H	977708008	1	1	458	964985608	DECKEL VORM.
BLECH 20X255X80 S355J2+N	970844808	5	16	1505	918606908	ZENTRIERUNG F.SCHWEBEBA
BLECH 20X270X100 S960QL	970397608	12	2	673	915913008	BOLZEN D-S ANLENKSTUECK
BLECH 20X285X710 S960QL	956726408	44	4	1271	919745108	S-ANLENKSTUECK
BLECH 20X360X100 S960QL	970397208	6	2	673	915913008	BOLZEN D-S ANLENKSTUECK
BLECH 20X400X109 S960QL+	972848408	19	4	332	919314608	STUETZHOLME M.AUSKLAPP
BLECH 20X450X448 S960QL	978783408	10	1	337	96047402	ABSTUETZHOLM VORM.
BLECH 20X450X448 S960QL	978783408	10	1	346	96047403	ABSTUETZHOLM VORM.
BLECH 20X504X257 S355J2+N	978654408	1	1	1214	965501708	DREIECKLENKER VORM.
BLECH 20X74X29 S690QL	971141208	28	2	1467	96024497	FUEHRUNG VORM.
BLECH 20X830X650 S690QL	956587608	4	2	928	919361208	ROLLENLAGERUNG
BLECH 20x237x100 S690QL	970373008	20	2	928	919361208	ROLLENLAGERUNG
BLECH 25X180X49 S960QL	973248108	12	4	332	919314608	STUETZHOLME M.AUSKLAPP
BLECH 25X570X220 S690QL	97089198	62	8	1458	96051270	BALLASTPALETTE VORM.
BLECH 2X103X117 DC01	976077208	13	2	1152	918064108	KRANFUEHRERKABINE VORM.
BLECH 2X1045X1416 DC01	973316308	1	1	870	962797308	TUER VORM.
BLECH 2X1073X722 ALMG3 H	97026065	1	1	988	967678408	DECKEL VORM.

Bezeichnung	Artikel	Pos.	Menge	Seite	Baugruppe	Bezeichnung
BLECH 2X1119X213 DC01	97025337	13	1	863	918996308	DREHBUEHNENVERKLEIDUN
BLECH 2X1125X1413 DC01	973316208	1	1	869	962797208	TUER VORM.
BLECH 2X113X233 DC01 FE//	97079613	13	1	898	96036284	GEHAEUSE KPL.
BLECH 2X1167X927 DC01	97068181	1	1	875	96000968	TUER VORM.
BLECH 2X1171X187 DC01	970297408	36	1	863	918996308	DREHBUEHNENVERKLEIDUN
BLECH 2X1177X334 DC01	956862108	7	1	863	918996308	DREHBUEHNENVERKLEIDUN
BLECH 2X118X174 DC01 FE//	973483208	46	1	337	96047402	ABSTUETZHOLM VORM.
BLECH 2X118X174 DC01 FE//	973483308	46	1	346	96047403	ABSTUETZHOLM VORM.
BLECH 2X120X167 X5CRNI18-1	97046367	11	2	320	96019560	ZUSATZHEIZUNG VORM.
BLECH 2X121X123 DC01 FE//	97091100	27	1	1599	918474308	F-KOPFSTUECK
BLECH 2X124X124 DC01 FE//	957011208	41	2	1571	918859708	F-ANSCHLUSSKOPF
BLECH 2X124X124 DC01 FE//	957011208	9	4	1631	918472308	ZUSATZABSPANNUNG
BLECH 2X124X124 DC01 FE//	957011208	5	2	1648	96015867	ZUGSTANGE KPL.
BLECH 2X124X42 DC01 FE//ZN	97069157	21	1	1144	969752608	SCHEIBEN EINBAU
BLECH 2X128X128 DC01 FE//	97045517	3	6	1584	918474208	F-MONTAGEEINHEIT
BLECH 2X130X125 DC01 FE//	970469208	72	1	910	919361008	SA-BOCK
BLECH 2X130X125 DC01 FE//	970469208	6	5	1023	96008915	BEFESTIGUNGSTEILE ELEKT
BLECH 2X135X88 DC01	97125338	20	10	665	918995608	DREHBUEHNENRAHMEN KPL.
BLECH 2X1393X450 DC01	97068174	11	1	863	918996308	DREHBUEHNENVERKLEIDUN
BLECH 2X1396X739 ALMG3 H	97034050	1	1	987	968090208	DECKEL VORM.
BLECH 2X143X88 DC01 FE//ZN	97083880	1	1	419	926891108	VERTEILER MASSE
BLECH 2X144X79 DC01 FE//ZN	97069151	7	1	1158	969752708	LUFTFUEHRUNG
BLECH 2X149X53 X5CRNI18-1	978585808	5	1	217	962431208	EINBAUTEILE WINKELGEBER
BLECH 2X150X150 DC01 FE//	976188508	25	4	928	919361208	ROLLENLAGERUNG
BLECH 2X1646X346 DC01	97069088	1	1	976	96002167	DECKEL VORM.
BLECH 2X167X112 ALMG3 H11	976616708	7	1	1033	96035660	AUFBAUTEILE MONTAGETAFE
BLECH 2X178X185 DC01 RAL 7	97085728	17	1	560	96012458	INNENVERKLEIDUNG EINBAU
BLECH 2X180X58 DC01 RAL 90	97090942	16	1	1146	96000684	FRONTSCHEIBE KPL.
BLECH 2X1924X391 DC01	956862008	6	1	863	918996308	DREHBUEHNENVERKLEIDUN
BLECH 2X196X238 DC01 RAL 7	977207008	9	1	1152	918064108	KRANFUEHRERKABINE VORM.
BLECH 2X198X1252 DC01	97066950	3	1	863	918996308	DREHBUEHNENVERKLEIDUN
BLECH 2X200X80 DC01 FE//ZN	979581408	15	1	1474	967989808	LASCHE VORM.
BLECH 2X2016X260 DC01	973320908	66	1	864	918996308	DREHBUEHNENVERKLEIDUN
BLECH 2X20X54 DC01 FE//ZN	976866008	3	1	1168	968080908	SCHLIESSANLAGE
BLECH 2X212X265 DC01 FE//	97031590	82	4	910	919361008	SA-BOCK
BLECH 2X214X79 DC01 FE//ZN	97078061	24	1	1158	969752708	LUFTFUEHRUNG
BLECH 2X220X100 DC01 FE//	97008087	78	2	1458	96051270	BALLASTPALETTE VORM.
BLECH 2X225X198 DC01	97066949	85	1	864	918996308	DREHBUEHNENVERKLEIDUN
BLECH 2X227X109 DC01 FE//	97005289	6	1	1146	96000684	FRONTSCHEIBE KPL.
BLECH 2X227X213 DC01	97034932	15	1	863	918996308	DREHBUEHNENVERKLEIDUN
BLECH 2X227X73 X5CRNI18-1	977674308	25	2	886	96036283	ELEKTRIK ANBAUTEILE KABIN
BLECH 2X228X100 DC01 FE//	974141808	14	1	1252	918472608	BALLASTRAHMEN KRANABST
BLECH 2X228X100 DC01 FE//	974457008	77	2	1458	96051270	BALLASTPALETTE VORM.
BLECH 2X230X230 DC01	97140721	51	8	1457	96051270	BALLASTPALETTE VORM.
BLECH 2X230X230 DC01 FE//	976187408	24	4	928	919361208	ROLLENLAGERUNG
BLECH 2X236X213 DC01	97025458	82	1	864	918996308	DREHBUEHNENVERKLEIDUN
BLECH 2X240X323 DC01 FE//	97076401	77	1	910	919361008	SA-BOCK
BLECH 2X243X250 ALMG3 H1	956455008	120	4	440	918994608	REIFENVERKLEIDUNG
BLECH 2X244X267 DC01 FE//	97137616	27	1	800	919546708	SCHALLDAEMPFERANLAGE
BLECH 2X248X326 DC01 FE//	956399808	4	1	1225	921567308	KAMERAANBAU DREHBUEHN
BLECH 2X248X326 DC01 FE//	956399808	3	1	1428	921699008	KAMERAANBAU D-ANLENKS
BLECH 2X248X326 DC01 FE//	956399808	3	1	1431	921696208	KAMERAANBAU S-ANLENKSTU
BLECH 2X249X624 DC01 FE//	972829208	3	1	637	912624708	KONSOLE FREMDEINSPEISUN
BLECH 2X250X150 DC01 FE//	972565208	75	2	1458	96051270	BALLASTPALETTE VORM.
BLECH 2X250X200 DC01 FE//	978085008	91	2	910	919361008	SA-BOCK
BLECH 2X269X561 ALMG3 H11	97035786	74	1	135	96032862	DIESELMOTOR VORM.
BLECH 2X270X69 X5CRNI18-1	97139672	64	1	800	919546708	SCHALLDAEMPFERANLAGE
BLECH 2X276X215 DC01 FE//	97059030	2	1	1172	918064408	HEIZUNG KRANFUEHRERKAB
BLECH 2X278X235 X5CRNI18-1	97087682	1	1	669	96014811	HALTER VORM.
BLECH 2X290X213 DC01	97025342	52	1	863	918996308	DREHBUEHNENVERKLEIDUN

Bezeichnung	Artikel	Pos.	Menge	Seite	Baugruppe	Bezeichnung
BLECH 2X291X190 DC01 RAL 7	977342608	5	1	1198	918065008	ERG.KAMERAUEBERWACHUN
BLECH 2X291X190 DC01 RAL 7	977342608	5	1	1226	96000410	AUSRUESTUNG KAMERA
BLECH 2X302X338 DC01 FE//	97052192	39	1	579	96012578	KLEINTEILE EINBAU
BLECH 2X30X116 DC01 FE//ZN	973485308	47	3	337	96047402	ABSTUETZHOLM VORM.
BLECH 2X30X116 DC01 FE//ZN	973485308	47	3	346	96047403	ABSTUETZHOLM VORM.
BLECH 2X30X30 ALMG3 H111	97034170	20	2	589	917330508	TUER KPL.LI.
BLECH 2X30X30 ALMG3 H111	97034170	20	2	596	917330608	TUER KPL.RE.
BLECH 2X30X30 DC01 FE//ZN	955408508	9	16	555	968027008	LAGERUNG EINBAU
BLECH 2X30X78 X5CRNI18-10	97139673	65	2	800	919546708	SCHALLDAEMPFERANLAGE
BLECH 2X327X347 ALMG3 H11	97028113	11	1	589	917330508	TUER KPL.LI.
BLECH 2X331X575 DC01	976186608	1	1	979	964973008	DECKEL VORM.
BLECH 2X331X575 DC01	976186708	1	1	980	964973208	DECKEL VORM.
BLECH 2X33X140 DC01 FE//ZN	97094258	9	20	1542	919752108	SX-ZWISCHENSTUECK VORM.
BLECH 2X33X140 DC01 FE//ZN	97094258	9	20	1552	919752208	SX-ZWISCHENSTUECK VORM.
BLECH 2X347X327 ALMG3 H11	97028260	11	1	596	917330608	TUER KPL.RE.
BLECH 2X353X288 DC01 FE//	97005103	(1)	1	511	96026672	PNEUMATIK FAHRERHAUS
BLECH 2X358X966 DC01	97025799	1	1	977	967663508	DECKEL VORM.
BLECH 2X433X457 DC01	97068065	1	1	865	96000963	TUER VORM.
BLECH 2X440X315 DC01 RAL 7	97085753	18	1	560	96012458	INNENVERKLEIDUNG EINBAU
BLECH 2X453X138 DC01	97066973	91	1	864	918996308	DREHBUEHNENVERKLEIDUN
BLECH 2X456X1064 DC01	97085235	(1)	1	863	918996308	DREHBUEHNENVERKLEIDUN
BLECH 2X45X91 DC01 FE//ZN	956449508	322	1	441	918994608	REIFENVERKLEIDUNG
BLECH 2X469X125 DC01 RAL 7	97093497	9	1	428	96031504	ELEKTRIK BATTERIE
BLECH 2X469X125 DC01 RAL 7	97093509	2	1	632	919092408	FREMDEINSPEISUNG
BLECH 2X489X243 DC01	97035487	1	1	871	967635908	TUER VORM.
BLECH 2X50X31 ALMG3 H111	972087408	10	2	589	917330508	TUER KPL.LI.
BLECH 2X50X31 ALMG3 H111	972087408	10	2	596	917330608	TUER KPL.RE.
BLECH 2X50X75 DC01 FE//ZN	971851008	26	1	1588	918489108	F-ANLENKSTUECK
BLECH 2X50X75 DC01 FE//ZN	971851008	69	2	1600	918474308	F-KOPFSTUECK
BLECH 2X50X75 DC01 FE//ZN	971851008	16	2	1619	918887908	F-ZWISCHENSTUECK
BLECH 2X515X476 DC01 RAL 7	97078505	20	1	1155	969752508	INNENVERKLEIDUNG EINBAU
BLECH 2X544X565 DC01	972394508	2	1	428	96031504	ELEKTRIK BATTERIE
BLECH 2X56X30 DC01 FE//ZN	978717008	73	4	1178	918793508	LAUFSTEG DREHBUEHNE
BLECH 2X56X30 DC01 FE//ZN	978717108	74	4	1178	918793508	LAUFSTEG DREHBUEHNE
BLECH 2X56X30 DC01 FE//ZN	978717208	75	4	1178	918793508	LAUFSTEG DREHBUEHNE
BLECH 2X608X243 DC01	97025362	1	1	872	967636108	TUER VORM.
BLECH 2X60X50 DC01 FE//ZN	971523108	11	3	573	964232008	ARMATURENKASTEN KPL.
BLECH 2X630X400 DC01 FE//	972829108	2	1	637	912624708	KONSOLE FREMDEINSPEISUN
BLECH 2X650X228 DC01	97068092	1	1	866	96000966	TUER VORM.
BLECH 2X650X228 DC01	97068170	1	1	867	96000967	TUER VORM.
BLECH 2X664X727 ALMG3 H1	97042548	80	1	352	917984408	HARNSTOFFANLAGE
BLECH 2X67X47 X5CRNI18-10	977874608	27	1	1168	968080908	SCHLIESSANLAGE
BLECH 2X725X51 DC01	97025921	53	1	970	917991908	GERAEUSCHDAEMMUNG
BLECH 2X751X700 DC01	971037208	48	2	1457	96051270	BALLASTPALETTE VORM.
BLECH 2X75X75 DC01 FE//ZN	978025708	8	1	1138	96003883	PODEST KPL.
BLECH 2X81X20 DC01 FE//ZN	97002641	20	1	957	918759508	ZUSATZHEIZUNG OW
BLECH 2X824X485 DC01 RAL 7	97075026	8	1	1152	918064108	KRANFUEHRERKABINE VORM.
BLECH 2X870X51 DC01	97025920	50	4	970	917991908	GERAEUSCHDAEMMUNG
BLECH 2X92X45 DC01 FE//ZN	970043208	45	1	23	96032863	KUEHLER VORM.
BLECH 2X92X45 DC01 FE//ZN	970043208	321	2	441	918994608	REIFENVERKLEIDUNG
BLECH 2X95X141 DC01 FE//ZN	972884508	21	1	418	96037710	MITTELKONSOLE VORM.
BLECH 2X95X141 DC01 FE//ZN	972884608	23	1	418	96037710	MITTELKONSOLE VORM.
BLECH 2X98X32 ALMG3 H111	976606608	35	1	898	96036284	GEHAEUSE KPL.
BLECH 2X98X32 ALMG3 H111	976606608	16	1	1029	96004319	SCHALTSCHRANK MECH.
BLECH 2X990X104 DC01	972876608	2	1	1108	967472608	DECKEL VORM.
BLECH 2X99X35 DC01 FE//ZN	972665608	29	1	589	917330508	TUER KPL.LI.
BLECH 2X99X35 DC01 FE//ZN	972665608	29	1	596	917330608	TUER KPL.RE.
BLECH 2x651x1081 DC01	956862608	1	1	868	920192808	TUER VORM.
BLECH 2x788x326 DC01	956795608	3	2	714	917116108	DREHWERK
BLECH 30X227X126 S355J2+N	97078051	75	2	1339	917996808	D-ANLENKSTUECK

Bezeichnung	Artikel	Pos.	Menge	Seite	Baugruppe	Bezeichnung
BLECH 30X227X126 S355J2+N	97078051	4	2	1563	918638608	ZUSATZSTANGEN
BLECH 35X200X200 S960QL+	944068808	3	2	1474	967989808	LASCHE VORM.
BLECH 35X770X340 S960QL+	972326108	(1)	1	1473	962307208	LASCHE VORM.
BLECH 3X100X110 S355MC T Z	97124371	(4)	2	301	96032777	VERROHRUNG LENKUNG
BLECH 3X1033X306 S355MC	97066513	41	1	752	96038878	DIESELMOTOR VORM.
BLECH 3X105X122 S355MC FE	97070396	43	1	1080	96008839	MECHANISCHE TEILE
BLECH 3X1075X130 DC01 T Z	973591808	117	2	440	918994608	REIFENVERKLEIDUNG
BLECH 3X118X200 DC01 FE//	970937808	16	1	676	918409908	WINDE 1
BLECH 3X118X200 DC01 FE//	970937808	16	1	691	918410008	WINDE 2
BLECH 3X118X200 DC01 FE//	970937808	22	1	701	917151308	WINDE 4 EINZIEHWERK
BLECH 3X121X111 DC01 FE//	97023730	24	1	1172	918064408	HEIZUNG KRANFUEHRERKAB
BLECH 3X125X38 DC01 FE//ZN	976884308	27	2	752	96038878	DIESELMOTOR VORM.
BLECH 3X1265X104 S355MC	97066971	97	1	864	918996308	DREHBUEHNENVERKLEIDUN
BLECH 3X127X120 DC01 RAL	97074748	27	1	1144	969752608	SCHEIBEN EINBAU
BLECH 3X1296X1103 S355MC	97033922	14	1	701	917151308	WINDE 4 EINZIEHWERK
BLECH 3X136X58 S355MC	97066600	11	2	795	96039239	KUEHLER VORM.
BLECH 3X140X231 S355MC FE	97061346	34	1	1107	96001074	BATTERIEKASTEN VORM.
BLECH 3X150X40 S355MC FE//	975500808	5	1	1080	96008839	MECHANISCHE TEILE
BLECH 3X151X136 S355MC FE	976958808	17	1	1160	96000697	WISCHANLAGE EINBAU
BLECH 3X153X446 X5CRNI18-1	97139669	61	1	800	919546708	SCHALLDAEMPFERANLAGE
BLECH 3X157X156 DC01 FE//	957005408	1	1	1418	967051508	WINDWARNUNG VORM.
BLECH 3X168X130 DC01 FE//	97048141	51	2	318	918759408	ZUSATZHEIZUNG UW
BLECH 3X170X40 DC01 FE//ZN	97005216	(7)	4	301	96032777	VERROHRUNG LENKUNG
BLECH 3X180X205 S355MC	97082024	101	1	864	918996308	DREHBUEHNENVERKLEIDUN
BLECH 3X1811X130 DC01 T Z	973591708	116	2	440	918994608	REIFENVERKLEIDUNG
BLECH 3X185X120 DC01 FE//	97127162	38	1	746	918996008	DIESELMOTOR EINBAU
BLECH 3X185X230 S355MC FE	97122720	12	1	800	919546708	SCHALLDAEMPFERANLAGE
BLECH 3X189X282 S355MC FE	97027925	26	1	589	917330508	TUER KPL.LI.
BLECH 3X190X220 X5CRNI18-1	97139671	63	1	800	919546708	SCHALLDAEMPFERANLAGE
BLECH 3X200X150 DC01 FE//	970285408	3	1	1023	96008915	BEFESTIGUNGSTEILE ELEKT
BLECH 3X201X300 DC01 FE//	973764808	1	1	1422	967049508	HINDERNISFEUER VORM.
BLECH 3X20X120 DC01	955403608	5	4	551	96000390	EINSTIEG
BLECH 3X20X79 DC01	954987008	4	4	551	96000390	EINSTIEG
BLECH 3X210X130 ALMG3 H11	97094206	8	1	501	96039568	MECH.BEFESTIGUNGSTEILE
BLECH 3X213X129 S355MC FE	97059099	23	1	1172	918064408	HEIZUNG KRANFUEHRERKAB
BLECH 3X220X125 DC01 FE//	972575508	76	2	1458	96051270	BALLASTPALETTE VORM.
BLECH 3X220X176 DC01 FE//	979390508	19	1	1609	918474408	FA-BOCK
BLECH 3X225X499 S355MC FE	97097660	27	1	1252	918472608	BALLASTRAHMEN KRANABST
BLECH 3X235X406 S355MC FE	97070955	1	1	603	969862108	VENTILPLATTE VORM.
BLECH 3X245X315 ALMG3 H1	972087308	9	1	589	917330508	TUER KPL.LI.
BLECH 3X245X315 ALMG3 H1	972119708	9	1	596	917330608	TUER KPL.RE.
BLECH 3X250X130 DC01	97103628	37	2	1457	96051270	BALLASTPALETTE VORM.
BLECH 3X250X615 DC01	970285308	2	1	1023	96008915	BEFESTIGUNGSTEILE ELEKT
BLECH 3X263X205 DC01 FE//	97034604	21	1	1107	96001074	BATTERIEKASTEN VORM.
BLECH 3X26X26 DC01 FE//ZN	971974208	22	2	850	918810308	STEUERSTAND
BLECH 3X270X125 S355MC FE	97001866	45	1	863	918996308	DREHBUEHNENVERKLEIDUN
BLECH 3X280X170 DC01 RAL 7	977224608	22	1	1155	969752508	INNENVERKLEIDUNG EINBAU
BLECH 3X280X88 S355MC FE//	97023918	16	1	385	919741508	ABGASANLAGE
BLECH 3X296X110 DC01	972269608	(2)	1	614	96041588	VERROHRUNG NOTBETAETIG
BLECH 3X296X55 DC01 FE//ZN	97098905	50	1	948	915150108	ZENTRALSCHMIERANLAGE O
BLECH 3X300X110 DC01 FE//	970920708	79	2	1339	917996808	D-ANLENKSTUECK
BLECH 3X300X114 DC01 FE//	97031754	3	1	325	969947908	BRENNSTOFFBEHAELTER VO
BLECH 3X305X111 S355MC	97066511	39	1	752	96038878	DIESELMOTOR VORM.
BLECH 3X30X95 S355MC FE//	975651908	64	1	1137	918063908	KRANFUEHRERKABINE ANBA
BLECH 3X317X110 DC01 FE//	973144708	38	4	337	96047402	ABSTUETZHOLM VORM.
BLECH 3X317X110 DC01 FE//	973144708	38	4	346	96047403	ABSTUETZHOLM VORM.
BLECH 3X350X235 S355MC FE	97066982	99	1	864	918996308	DREHBUEHNENVERKLEIDUN
BLECH 3X366X104 DC01 RAL 9	977444008	15	1	850	918810308	STEUERSTAND
BLECH 3X366X104 DC01 RAL 9	977444108	16	1	850	918810308	STEUERSTAND
BLECH 3X38X100 S355MC FE//	97022950	28	6	1107	96001074	BATTERIEKASTEN VORM.

Bezeichnung	Artikel	Pos.	Menge	Seite	Baugruppe	Bezeichnung
BLECH 3X408X260 S355MC T Z	97078962	60	1	1137	918063908	KRANFUEHRERKABINE ANBA
BLECH 3X40X40 DC01 FE//ZN	971974108	21	4	850	918810308	STEUERSTAND
BLECH 3X40X40 DC01 FE//ZN	971974108	5	1	1212	966659308	TREPPE
BLECH 3X410X155 DC01 FE//	97008871	72	2	864	918996308	DREHBUEHNENVERKLEIDUN
BLECH 3X456X448 DC01	970591708	27	1	1080	96008839	MECHANISCHE TEILE
BLECH 3X45X120 DC01 FE//ZN	953760908	301	1	695	969858508	ZUSATZHYDRAULIK WINDE 1-
BLECH 3X45X120 DC01 FE//ZN	953760908	20	1	1182	910162608	ZUSATZHYDR.S-RUECKHALTE
BLECH 3X45X120 DC01 FE//ZN	953760908	300	1	1318	969858808	ZUSATZHYDRAULIK WINDE 6
BLECH 3X45X120 DC01 FE//ZN	953760908	300	1	1387	969858408	ZUSATZHYDRAULIK WINDE 3
BLECH 3X45X120 DC01 FE//ZN	953760908	308	1	1482	96016504	ZUSATZHYDRAULIK SCHWEB
BLECH 3X485X161 S355MC FE	97122721	13	1	800	919546708	SCHALLDAEMPFERANLAGE
BLECH 3X505X275 DC01 FE//	97051226	24	1	480	917737708	DREHDURCHFUEHRUNG
BLECH 3X50X60 DC01 FE//ZN	971325708	32	1	1080	96008839	MECHANISCHE TEILE
BLECH 3X518X379 DC01	956622508	30	2	1190	917996708	KLIMAANLAGE OW
BLECH 3X523X485 X5CRNI18-1	97139670	62	1	800	919546708	SCHALLDAEMPFERANLAGE
BLECH 3X52X188 DC01 T ZN O	978187308	65	4	457	918994508	MOTORVERKLEIDUNG
BLECH 3X52X188 DC01 T ZN O	978187308	4	2	501	96039568	MECH.BEFESTIGUNGSTEILE
BLECH 3X52X63 DC01 FE//ZN	97067009	102	2	864	918996308	DREHBUEHNENVERKLEIDUN
BLECH 3X535X265 S355MC	97082023	100	1	864	918996308	DREHBUEHNENVERKLEIDUN
BLECH 3X550X192 DC01 FE//	97059064	2	1	959	96019655	ZUSATZHEIZUNG VORM.
BLECH 3X565X627 S355MC	97013268	64	1	134	96032862	DIESELMOTOR VORM.
BLECH 3X60X190 S355MC T Z	97124370	(3)	1	301	96032777	VERROHRUNG LENKUNG
BLECH 3X60X98 DC01 FE//ZN	973812008	(1)	1	519	96032778	VERROHRUNG ACHSFEDER
BLECH 3X622X180 DC01	97076366	2	1	960	918064708	BRENNSTOFFBEHAELTER O
BLECH 3X626X461 DC01	970233108	13	1	1080	96008839	MECHANISCHE TEILE
BLECH 3X657X232 S355MC T Z	97070357	37	1	1204	96002845	LAUFSTEG 1
BLECH 3X674X193 S355MC FE	97122725	17	1	800	919546708	SCHALLDAEMPFERANLAGE
BLECH 3X70X22 DC01 FE//ZN	976887008	(2)	3	337	96047402	ABSTUETZHOLM VORM.
BLECH 3X70X22 DC01 FE//ZN	976887008	2	3	339	964581308	DECKEL KPL.
BLECH 3X70X60 DC01 FE//ZN	971447408	37	1	1080	96008839	MECHANISCHE TEILE
BLECH 3X70X90 DC01 FE//ZN	97085626	43	1	579	96012578	KLEINTEILE EINBAU
BLECH 3X713X79 ALMG3 H111	972204808	2	1	596	917330608	TUER KPL.RE.
BLECH 3X713X79 ALMG3 H111	972153708	2	1	589	917330508	TUER KPL.LI.
BLECH 3X747X166 S355MC	97066509	37	1	752	96038878	DIESELMOTOR VORM.
BLECH 3X752X914 DC01	970916908	59	2	1457	96051270	BALLASTPALETTE VORM.
BLECH 3X78X86 DC01 RAL 701	97060667	33	1	1166	918064308	SCHIEBETUER EINBAU
BLECH 3X79X70 DC01	97026311	66	4	971	917991908	GERAEUSCHDAEMMUNG
BLECH 3X806X208 DC01 SPF	97025483	1	1	972	967641808	ABDECKUNG VORM.
BLECH 3X80X1392 ALMG3 H11	979515108	16	1	1152	918064108	KRANFUEHRERKABINE VORM.
BLECH 3X840X254 DC01	976702708	12	1	751	96038878	DIESELMOTOR VORM.
BLECH 3X892X382 S355MC RA	977179308	1	1	1162	964720408	PEDALTRAEGER EINBAU
BLECH 3X90X50 DC01 FE//ZN	952196208	(1)	1	301	96032777	VERROHRUNG LENKUNG
BLECH 3X90X85 DC01 FE//ZN	976108308	70	6	971	917991908	GERAEUSCHDAEMMUNG
BLECH 3X90X89 DC01 FE//ZN	97008872	73	2	864	918996308	DREHBUEHNENVERKLEIDUN
BLECH 3X92X109 S355MC FE//	955606308	2	1	1470	921388808	SCHLAUCHHALTER VORM.
BLECH 3X97X70 S355MC FE//	978311508	320	1	1123	969863108	DRUCKLUFTANLAGE
BLECH 3X981X90 S355MC	97031187	89	1	864	918996308	DREHBUEHNENVERKLEIDUN
BLECH 3x227x144 DC01 FE//ZN	970220608	16	2	701	917151308	WINDE 4 EINZIEHWERK
BLECH 40X140X50 S355J2+N	97095560	3	2	1655	96020462	LASCHE KPL.
BLECH 45X603X180 S355J2+N	973705908	46	2	332	919314608	STUETZHOLME M.AUSKLAPP
BLECH 480X80 DC01 FE//ZNNI	97071614	121	1	440	918994608	REIFENVERKLEIDUNG
BLECH 4X100X120 S315MC FE	970320908	2	3	501	96039568	MECH.BEFESTIGUNGSTEILE
BLECH 4X100X193 S315MC FE	956484408	(3)	2	519	96032778	VERROHRUNG ACHSFEDER
BLECH 4X100X98 S315MC FE//	972847208	22	2	337	96047402	ABSTUETZHOLM VORM.
BLECH 4X100X98 S315MC FE//	972847208	22	2	346	96047403	ABSTUETZHOLM VORM.
BLECH 4X103X20 S315MC FE//	952859808	76	1	135	96032862	DIESELMOTOR VORM.
BLECH 4X103X20 S315MC FE//	952859808	7	1	795	96039239	KUEHLER VORM.
BLECH 4X103X20 S315MC FE//	952859808	25	1	800	919546708	SCHALLDAEMPFERANLAGE
BLECH 4X103X20 S315MC FE//	952859808	31	2	1190	917996708	KLIMAANLAGE OW
BLECH 4X104X43 S315MC	975099808	22	1	398	914912108	SPIEGELANBAU

Bezeichnung	Artikel	Pos.	Menge	Seite	Baugruppe	Bezeichnung
BLECH 4X1073X640 S315MC	97063499	3	1	932	969823308	HARNSTOFFTANK VORM.
BLECH 4X1079X344 S315MC	976191608	10	1	795	96039239	KUEHLER VORM.
BLECH 4X107X22 S315MC FE//	97136604	110	2	1458	96051270	BALLASTPALETTE VORM.
BLECH 4X1089X80 S315MC FE	973511008	9	2	382	914616808	LUFTBEHAELTERLAGERUNG
BLECH 4X109X58 S315MC FE//	971907908	18	1	676	918409908	WINDE 1
BLECH 4X109X58 S315MC FE//	971907908	18	1	691	918410008	WINDE 2
BLECH 4X109X58 S315MC FE//	971907908	24	1	1311	918359908	WINDE 6
BLECH 4X110X50 S315MC	971785208	89	8	910	919361008	SA-BOCK
BLECH 4X110X80 S315MC FE//	970350208	25	2	948	915150108	ZENTRALSCHMIERANLAGE O
BLECH 4X115X214 S315MC FE	973534408	20	1	1080	96008839	MECHANISCHE TEILE
BLECH 4X115X97 S315MC FE//	971276408	44	1	1080	96008839	MECHANISCHE TEILE
BLECH 4X115X97 S315MC FE//	971276408	52	2	1136	918063908	KRANFUEHRERKABINE ANBA
BLECH 4X117X72 S315MC	97066561	5	2	795	96039239	KUEHLER VORM.
BLECH 4X117X72 S315MC	97066562	6	2	795	96039239	KUEHLER VORM.
BLECH 4X120X120 S315MC FE	97079890	10	2	1023	96008915	BEFESTIGUNGSTEILE ELEKT
BLECH 4X120X123 S315MC FE	972516908	25	1	701	917151308	WINDE 4 EINZIEHWERK
BLECH 4X1213X127 S315MC	972769108	3	1	28	963738308	GESTELL VORM.
BLECH 4X1227X67 S315MC	973316708	41	1	863	918996308	DREHBUEHNENVERKLEIDUN
BLECH 4X1227X67 S315MC	973316808	42	1	863	918996308	DREHBUEHNENVERKLEIDUN
BLECH 4X125X340 S315MC FE	972847008	3	1	341	965576008	HYDRAULIK ABSTUETZHOLM
BLECH 4X1265X123 S315MC	97066969	96	1	864	918996308	DREHBUEHNENVERKLEIDUN
BLECH 4X1367X507 S315MC	97022949	4	1	1107	96001074	BATTERIEKASTEN VORM.
BLECH 4X1374X90 S315MC SP	97076471	24	1	1141	918065208	KRANFUEHRERKABINE VORM.
BLECH 4X137X83 S315MC RAL	976134208	5	1	585	917315108	FAHRERHAUSTUER EINBAU
BLECH 4X137X83 S315MC RAL	976134408	6	1	585	917315108	FAHRERHAUSTUER EINBAU
BLECH 4X140X103 S315MC FE	973321008	67	2	864	918996308	DREHBUEHNENVERKLEIDUN
BLECH 4X140X123 S315MC FE	972761108	5	4	28	963738308	GESTELL VORM.
BLECH 4X140X140 S315MC FE	97040388	1	4	609	96035331	MECH.SCHIEBEHOLMUEBER
BLECH 4X141X25 S315MC FE//	974601208	47	4	1178	918793508	LAUFSTEG DREHBUEHNE
BLECH 4X142X140 S315MC FE	97074199	50	1	1136	918063908	KRANFUEHRERKABINE ANBA
BLECH 4X145X131 S315MC	97066515	43	1	752	96038878	DIESELMOTOR VORM.
BLECH 4X1507X160 S315MC	97129046	4	1	1277	96043441	KLAPPE VORM.
BLECH 4X150X50 S315MC FE//	971510808	26	1	948	915150108	ZENTRALSCHMIERANLAGE O
BLECH 4X153X129 S315MC FE	97015183	28	1	701	917151308	WINDE 4 EINZIEHWERK
BLECH 4X1548X130 S315MC	973316608	18	1	863	918996308	DREHBUEHNENVERKLEIDUN
BLECH 4X154X361 S315MC FE	97067315	21	1	800	919546708	SCHALLDAEMPFERANLAGE
BLECH 4X155X220 S315MC FE	971290308	40	1	1080	96008839	MECHANISCHE TEILE
BLECH 4X155X90 S315MC	97063498	(1)	1	931	918996808	HARNSTOFFANLAGE
BLECH 4X156X138 S315MC FE	97022273	2	2	846	918996908	LUFTFILTERANLAGE KPL.
BLECH 4X157X765 S315MC	97066512	40	1	752	96038878	DIESELMOTOR VORM.
BLECH 4X163X173 S315MC FE	97040562	8	4	609	96035331	MECH.SCHIEBEHOLMUEBER
BLECH 4X166X317 S315MC T Z	97041326	1	1	1459	968461508	LEITERHALTERUNG
BLECH 4X167X25 S315MC T Z	977852108	2	1	1459	968461508	LEITERHALTERUNG
BLECH 4X168X200 S315MC FE	953728408	3	1	501	96039568	MECH.BEFESTIGUNGSTEILE
BLECH 4X170X230 S315MC FE	970808708	23	2	928	919361208	ROLLENLAGERUNG
BLECH 4X172X138 S315MC FE	976665108	17	1	751	96038878	DIESELMOTOR VORM.
BLECH 4X175X79 S315MC T Z	978664508	12	1	1212	966659308	TREPPE
BLECH 4X1824X420 S315MC	97027436	11	1	751	96038878	DIESELMOTOR VORM.
BLECH 4X183X143 S315MC	97066560	4	1	795	96039239	KUEHLER VORM.
BLECH 4X183X147 S315MC FE	97035715	23	1	970	917991908	GERAEUSCHDAEMMUNG
BLECH 4X183X147 S315MC FE	97035716	28	1	970	917991908	GERAEUSCHDAEMMUNG
BLECH 4X186X109 S315MC T Z	97096858	61	1	1204	96002845	LAUFSTEG 1
BLECH 4X188X423 S315MC FE	97033907	42	1	1080	96008839	MECHANISCHE TEILE
BLECH 4X191X80 S315MC FE//	97081864	14	1	795	96039239	KUEHLER VORM.
BLECH 4X195X230 S315MC FE	970591008	25	2	1080	96008839	MECHANISCHE TEILE
BLECH 4X196X246 S315MC	957001908	4	1	943	917227308	OELBEHAELTER KPL.
BLECH 4X197X200 S315MC FE	97006606	26	1	943	917227308	OELBEHAELTER KPL.
BLECH 4X200X173 S315MC FE	976921208	36	1	1080	96008839	MECHANISCHE TEILE
BLECH 4X205X103 S315MC FE	97034041	67	2	971	917991908	GERAEUSCHDAEMMUNG
BLECH 4X207X152 S315MC FE	976684908	9	1	751	96038878	DIESELMOTOR VORM.

Bezeichnung	Artikel	Pos.	Menge	Seite	Baugruppe	Bezeichnung
BLECH 4X210X137 S315MC FE	976664708	18	1	751	96038878	DIESELMOTOR VORM.
BLECH 4X213X196 S315MC FE	976702608	16	1	751	96038878	DIESELMOTOR VORM.
BLECH 4X215X275 S315MC T Z	97088261	64	1	1178	918793508	LAUFSTEG DREHBUEHNE
BLECH 4X215X287 S315MC FE	976633908	24	1	701	917151308	WINDE 4 EINZIEHWERK
BLECH 4X218X257 S315MC	97066517	45	1	752	96038878	DIESELMOTOR VORM.
BLECH 4X218X309 S315MC FE	97023594	3	2	846	918996908	LUFTFILTERANLAGE KPL.
BLECH 4X220X150 S315MC FE	97080004	23	1	1080	96008839	MECHANISCHE TEILE
BLECH 4X220X80 S315MC FE//	97034926	68	1	971	917991908	GERAEUSCHDAEMMUNG
BLECH 4X221X107 S315MC T Z	97088250	26	4	1178	918793508	LAUFSTEG DREHBUEHNE
BLECH 4X225X245 S315MC	956831208	2	1	937	919327908	KRAFTSTOFFBEHAELTER KPL
BLECH 4X225X245 S315MC	956831408	3	1	937	919327908	KRAFTSTOFFBEHAELTER KPL
BLECH 4X226X126 S315MC FE	973602808	1	1	349	962971108	PARKEN HYDRAULIKSCHLAEU
BLECH 4X226X80 S315MC FE//	971911408	33	1	1080	96008839	MECHANISCHE TEILE
BLECH 4X228X214 S315MC	97066518	46	1	752	96038878	DIESELMOTOR VORM.
BLECH 4X229X196 S315MC T Z	97080698	11	1	665	918995608	DREHBUEHNENRAHMEN KPL.
BLECH 4X229X196 S315MC T Z	97080698	50	1	1178	918793508	LAUFSTEG DREHBUEHNE
BLECH 4X234X98 S315MC	97066516	44	1	752	96038878	DIESELMOTOR VORM.
BLECH 4X239X177 S315MC FE	97061006	70	1	134	96032862	DIESELMOTOR VORM.
BLECH 4X250X200 S315MC FE	978084908	90	2	910	919361008	SA-BOCK
BLECH 4X250X201 S315MC FE	973527008	(8)	2	301	96032777	VERROHRUNG LENKUNG
BLECH 4X258X140 S315MC FE	97124016	1	1	1103	96058648	KRAFTSTOFFFILTER VORM.
BLECH 4X26X10 S315MC	973822108	8	2	580	968035408	LUFTLEITSYSTEM
BLECH 4X272X100 S315MC FE	97136605	111	2	1458	96051270	BALLASTPALETTE VORM.
BLECH 4X285X103 S315MC	97025972	35	1	970	917991908	GERAEUSCHDAEMMUNG
BLECH 4X290X230 S315MC FE	953717608	54	1	1338	917996808	D-ANLENKSTUECK
BLECH 4X295X320 S315MC FE	97128693	105	1	864	918996308	DREHBUEHNENVERKLEIDUN
BLECH 4X300X830 S315MC	956587708	5	2	928	919361208	ROLLENLAGERUNG
BLECH 4X305X368 S315MC	97091534	22	1	1252	918472608	BALLASTRAHMEN KRANABST
BLECH 4X307X105 X5CRNI18-1	97145740	1	1	1449	96054388	ADAPTER VORM.
BLECH 4X30X82 X5CRNI18-10	97093827	24	4	800	919546708	SCHALLDAEMPFERANLAGE
BLECH 4X30X88 S315MC FE//	97021148	17	6	701	917151308	WINDE 4 EINZIEHWERK
BLECH 4X310X50 S315MC T Z	956489808	108	2	440	918994608	REIFENVERKLEIDUNG
BLECH 4X310X50 S315MC T Z	956489808	63	1	457	918994508	MOTORVERKLEIDUNG
BLECH 4X318X453 S315MC FE	97001863	29	1	1080	96008839	MECHANISCHE TEILE
BLECH 4X328X213 S315MC FE	97027420	13	1	751	96038878	DIESELMOTOR VORM.
BLECH 4X332X115 S315MC FE	97067316	22	1	800	919546708	SCHALLDAEMPFERANLAGE
BLECH 4X350X110 S315MC FE	97079714	6	1	1080	96008839	MECHANISCHE TEILE
BLECH 4X360X330 S315MC FE	979147208	20	1	1230	965226108	MONTAGEPLATTE NOTBETA
BLECH 4X360X330 S315MC FE	979147208	20	1	1235	965324508	MONTAGEPLATTE NOTBETA
BLECH 4X362X738 S315MC	976689008	8	1	751	96038878	DIESELMOTOR VORM.
BLECH 4X366X168 S315MC FE	97066981	98	1	864	918996308	DREHBUEHNENVERKLEIDUN
BLECH 4X368X103 S315MC FE	97122724	16	1	800	919546708	SCHALLDAEMPFERANLAGE
BLECH 4X369X158 S315MC FE	97023595	4	1	846	918996908	LUFTFILTERANLAGE KPL.
BLECH 4X373X430 S315MC FE	97071523	20	1	1160	96000697	WISCHANLAGE EINBAU
BLECH 4X380X164 S315MC FE	97088963	66	1	1543	919752108	SX-ZWISCHENSTUECK VORM.
BLECH 4X380X164 S315MC FE	97088963	59	1	1552	919752208	SX-ZWISCHENSTUECK VORM.
BLECH 4X384X350 S315MC FE	97031758	1	1	1415	967995008	MECH.BEFESTIGUNGSTEILE
BLECH 4X385X163 S315MC FE	97027421	15	1	751	96038878	DIESELMOTOR VORM.
BLECH 4X391X50 S315MC FE//	97088225	29	2	1467	96024497	FUEHRUNG VORM.
BLECH 4X393X172 S315MC FE	976655008	12	1	795	96039239	KUEHLER VORM.
BLECH 4X399X198 S315MC FE	97127232	1	1	1364	96042014	KONSOLE
BLECH 4X400X101 S315MC	97025971	34	1	970	917991908	GERAEUSCHDAEMMUNG
BLECH 4X408X103 S315MC	97025975	37	1	970	917991908	GERAEUSCHDAEMMUNG
BLECH 4X408X68 S315MC	97025976	38	1	970	917991908	GERAEUSCHDAEMMUNG
BLECH 4X40X105 S315MC FE//	955809608	32	1	752	96038878	DIESELMOTOR VORM.
BLECH 4X40X35 S315MC FE//	976182108	19	5	751	96038878	DIESELMOTOR VORM.
BLECH 4X410X161 S315MC	97079715	8	1	1080	96008839	MECHANISCHE TEILE
BLECH 4X410X234 S315MC FE	97007303	3	2	1107	96001074	BATTERIEKASTEN VORM.
BLECH 4X420X200 S315MC FE	978207908	342	1	1113	969860008	ZUSATZHYDRAULIK DREHBUE
BLECH 4X430X526 S315MC FE	97128692	104	1	864	918996308	DREHBUEHNENVERKLEIDUN

Bezeichnung	Artikel	Pos.	Menge	Seite	Baugruppe	Bezeichnung
BLECH 4X440X160 S315MC FE	97129045	2	3	1277	96043441	KLAPPE VORM.
BLECH 4X445X230 S315MC	97094149	101	1	1458	96051270	BALLASTPALETTE VORM.
BLECH 4X46X51 S315MC FE//	975704608	4	4	609	96035331	MECH.SCHIEBEHOLMUEBER
BLECH 4X48X29 S315MC RAL	97007597	4	4	579	96012578	KLEINTEILE EINBAU
BLECH 4X502X420 S315MC FE	97022272	1	2	846	918996908	LUFTFILTERANLAGE KPL.
BLECH 4X50X253 S315MC FE//	97040563	14	4	609	96035331	MECH.SCHIEBEHOLMUEBER
BLECH 4X512X490 S315MC	97066520	48	1	752	96038878	DIESELMOTOR VORM.
BLECH 4X515X352 S315MC	97066559	3	4	795	96039239	KUEHLER VORM.
BLECH 4X51X115 S315MC FE//	974101508	19	1	134	96032862	DIESELMOTOR VORM.
BLECH 4X52X32 S315MC FE//	97024783	22	1	1144	969752608	SCHEIBEN EINBAU
BLECH 4X544X175 S315MC FE	97012483	73	1	134	96032862	DIESELMOTOR VORM.
BLECH 4X550X138 S315MC	970504908	60	1	1338	917996808	D-ANLENKSTUECK
BLECH 4X553X600 S315MC T Z	97073217	15	2	1178	918793508	LAUFSTEG DREHBUEHNE
BLECH 4X570X48 S315MC FE//	977712908	57	2	971	917991908	GERAEUSCHDAEMMUNG
BLECH 4X584X629 S315MC FE	97103758	88	1	1468	96024497	FUEHRUNG VORM.
BLECH 4X606X461 S315MC	970540608	18	1	1467	96024497	FUEHRUNG VORM.
BLECH 4X60X103 S315MC FE//	955152508	26	1	1378	918325908	WINDE 3
BLECH 4X60X144 S315MC FE//	956527708	(6)	2	301	96032777	VERROHRUNG LENKUNG
BLECH 4X610X348 S315MC	972181408	2	2	643	912493508	UNTERLEGKEILE M.HALTER
BLECH 4X626X240 S315MC	97066510	38	1	752	96038878	DIESELMOTOR VORM.
BLECH 4X65X54 ALMG3 H111	97071879	61	2	369	917312708	WERKZEUGKASTEN ANBAU
BLECH 4X70X130 S315MC FE//	956744408	45	2	1348	918361308	D-KOPFSTUECK
BLECH 4X70X130 S315MC FE//	956744408	40	4	1361	918857108	D-ZWISCHENSTUECK
BLECH 4X70X130 S315MC FE//	956744408	40	4	1367	918857208	D-ZWISCHENSTUECK
BLECH 4X70X130 S315MC FE//	956744408	17	2	1571	918859708	F-ANSCHLUSSKOPF
BLECH 4X70X130 S315MC FE//	956744408	17	2	1581	919463108	F-ANSCHLUSSKOPF
BLECH 4X758X665 S315MC	97016435	37	1	746	918996008	DIESELMOTOR EINBAU
BLECH 4X762X77 S315MC	97066948	87	1	864	918996308	DREHBUEHNENVERKLEIDUN
BLECH 4X797X126 S315MC FE	97024555	20	1	800	919546708	SCHALLDAEMPFERANLAGE
BLECH 4X80X286 S315MC FE//	956744508	46	2	1348	918361308	D-KOPFSTUECK
BLECH 4X80X286 S315MC FE//	956744508	39	4	1361	918857108	D-ZWISCHENSTUECK
BLECH 4X80X286 S315MC FE//	956744508	39	4	1367	918857208	D-ZWISCHENSTUECK
BLECH 4X80X286 S315MC FE//	956744508	14	2	1571	918859708	F-ANSCHLUSSKOPF
BLECH 4X80X286 S315MC FE//	956744508	14	2	1581	919463108	F-ANSCHLUSSKOPF
BLECH 4X860X48 S315MC FE//	977713008	56	2	970	917991908	GERAEUSCHDAEMMUNG
BLECH 4X90X12 S315MC FE//	949997708	6	4	1029	96004319	SCHALTSCHRANK MECH.
BLECH 4X90X67 S315MC FE//	954113708	20	17	863	918996308	DREHBUEHNENVERKLEIDUN
BLECH 4X919X399 S315MC	976185808	8	2	795	96039239	KUEHLER VORM.
BLECH 4X922X563 S315MC	97066558	2	1	795	96039239	KUEHLER VORM.
BLECH 4X935X65 S315MC	970309208	40	1	863	918996308	DREHBUEHNENVERKLEIDUN
BLECH 4X955X63 S315MC	970309108	39	1	863	918996308	DREHBUEHNENVERKLEIDUN
BLECH 4X958X539 S315MC	97075825	1	1	960	918064708	BRENNSTOFFBEHAELTER O
BLECH 4X972X332 S315MC	976186408	9	1	795	96039239	KUEHLER VORM.
BLECH 4X98X100 S315MC FE//	971290108	310	1	695	969858508	ZUSATZHYDRAULIK WINDE 1-
BLECH 4X98X50 S315MC FE//	973729208	300	4	1482	96016504	ZUSATZHYDRAULIK SCHWEB
BLECH 4X98X63 S315MC LACK	971482908	4	1	634	918744608	FAHRERLIEGE EINBAU
BLECH 4X994X306 S315MC	97066557	1	1	795	96039239	KUEHLER VORM.
BLECH 4x103x60 S315MC	970162108	306	1	695	969858508	ZUSATZHYDRAULIK WINDE 1-
BLECH 4x103x60 S315MC	970162108	4	1	1080	96008839	MECHANISCHE TEILE
BLECH 4x105x28 S315MC FE//	970696408	59	2	1404	916980308	L-KOPFSTUECK
BLECH 4x136x107 S315MC FE//	970520308	14	2	751	96038878	DIESELMOTOR VORM.
BLECH 4x143x100 S315MC	970276308	16	1	1080	96008839	MECHANISCHE TEILE
BLECH 4x205x162 S315MC	970220508	10	1	1080	96008839	MECHANISCHE TEILE
BLECH 4x254x25 S315MC FE//	970780208	22	1	928	919361208	ROLLENLAGERUNG
BLECH 4x259x79 S315MC FE//	970309008	38	1	863	918996308	DREHBUEHNENVERKLEIDUN
BLECH 4x265x80 S315MC FE//	970784408	22	2	665	918995608	DREHBUEHNENRAHMEN KPL.
BLECH 4x269x196 S315MC	957002008	5	1	943	917227308	OELBEHAELTER KPL.
BLECH 4x303x95 S315MC	956863608	19	1	863	918996308	DREHBUEHNENVERKLEIDUN
BLECH 4x316x143 S315MC	970233208	14	1	1080	96008839	MECHANISCHE TEILE
BLECH 4x330x138 S315MC	970505108	61	1	1338	917996808	D-ANLENKSTUECK

Bezeichnung	Artikel	Pos.	Menge	Seite	Baugruppe	Bezeichnung
BLECH 4x380x274 S315MC FE//	970581408	7	1	1023	96008915	BEFESTIGUNGSTEILE ELEKT
BLECH 4x430x120 S315MC	970157308	2	1	1080	96008839	MECHANISCHE TEILE
BLECH 4x63x60 S315MC LACK	970071808	5	2	634	918744608	FAHRERLIEGE EINBAU
BLECH 4x670x164 S315MC	970308908	37	1	863	918996308	DREHBUEHNENVERKLEIDUN
BLECH 4x680x350 S315MC	970328408	71	1	1272	919745108	S-ANLENKSTUECK
BLECH 4x73x30 S315MC FE//	970350108	(2)	1	395	96003869	STEUERUNG LUFTKLAPPE
BLECH 4x73x30 S315MC FE//	970350108	24	12	948	915150108	ZENTRALSCHMIERANLAGE O
BLECH 4x73x30 S315MC FE//	970350108	35	1	957	918759508	ZUSATZHEIZUNG OW
BLECH 4x73x30 S315MC FE//	970350108	92	1	1339	917996808	D-ANLENKSTUECK
BLECH 54X180 DC01 FE//ZNNI	956520808	49	1	23	96032863	KUEHLER VORM.
BLECH 5X100X165 S355MC FE	97094342	68	1	1543	919752108	SX-ZWISCHENSTUECK VORM.
BLECH 5X100X165 S355MC FE	97094342	60	1	1552	919752208	SX-ZWISCHENSTUECK VORM.
BLECH 5X100X39 S355MC	97088845	49	2	1588	918489108	F-ANLENKSTUECK
BLECH 5X110X20 S355MC FE//	976861108	12	4	1166	918064308	SCHIEBETUER EINBAU
BLECH 5X125X100 S700MC	954754708	6	4	1306	919746308	SL-REDUZIERSTUECK
BLECH 5X125X100 S700MC	954754708	6	4	1338	917996808	D-ANLENKSTUECK
BLECH 5X135X250 S355MC	956401608	13	1	1225	921567308	KAMERAANBAU DREHBUEHN
BLECH 5X183X60 S355MC FE//	976755208	26	1	751	96038878	DIESELMOTOR VORM.
BLECH 5X189X100 S355MC FE	970765508	24	2	665	918995608	DREHBUEHNENRAHMEN KPL.
BLECH 5X200X222 S355MC	970142408	11	2	1080	96008839	MECHANISCHE TEILE
BLECH 5X200X222 S355MC	970142408	339	1	1113	969860008	ZUSATZHYDRAULIK DREHBUE
BLECH 5X206X30 S355MC FE//	977729308	36	1	23	96032863	KUEHLER VORM.
BLECH 5X261X765 S355MC FE	97025041	30	1	752	96038878	DIESELMOTOR VORM.
BLECH 5X285X189 S355MC FE	97025532	5	1	751	96038878	DIESELMOTOR VORM.
BLECH 5X299X209 S355MC FE	97025533	6	1	751	96038878	DIESELMOTOR VORM.
BLECH 5X30X154 S355MC FE//	97053355	18	3	23	96032863	KUEHLER VORM.
BLECH 5X30X187 S355MC FE//	970157008	1	2	1080	96008839	MECHANISCHE TEILE
BLECH 5X369X164 S355MC FE	97026023	36	2	943	917227308	OELBEHAELTER KPL.
BLECH 5X393X60 S355MC FE//	956442808	7	2	1290	919745708	S-ZWISCHENSTUECK
BLECH 5X393X60 S355MC FE//	956442808	7	8	1298	919745808	LA-ZWISCHENSTUECK
BLECH 5X393X60 S355MC FE//	956442808	18	2	1306	919746308	SL-REDUZIERSTUECK
BLECH 5X393X60 S355MC FE//	956442808	29	8	1324	919746708	S-ZWISCHENSTUECK
BLECH 5X393X60 S355MC FE//	956442808	28	8	1327	919746808	S-ZWISCHENSTUECK
BLECH 5X393X60 S355MC FE//	956442808	28	8	1330	919746908	S-ZWISCHENSTUECK
BLECH 5X393X60 S355MC FE//	956442808	30	6	1361	918857108	D-ZWISCHENSTUECK
BLECH 5X393X60 S355MC FE//	956442808	30	4	1367	918857208	D-ZWISCHENSTUECK
BLECH 5X393X60 S355MC FE//	956442808	38	2	1394	918964608	L-ADAPTER
BLECH 5X393X60 S355MC FE//	956442808	6	2	1544	96014901	LAUFSTEG KPL.
BLECH 5X393X60 S355MC FE//	956442808	7	8	1626	919747708	LA-ZWISCHENSTUECK
BLECH 5X40X40 X5CRNI18-10	97008234	6	2	1212	966659308	TREPPE
BLECH 5X468X140 S355MC FE	977551108	12	2	1467	96024497	FUEHRUNG VORM.
BLECH 5X50X164 S355MC FE//	955543508	39	2	1338	917996808	D-ANLENKSTUECK
BLECH 5X617X188 S355MC T Z	978664708	14	1	1212	966659308	TREPPE
BLECH 5X650X627 S700MC	97091094	22	2	1599	918474308	F-KOPFSTUECK
BLECH 5X653X528 S355MC T Z	97091075	11	6	1599	918474308	F-KOPFSTUECK
BLECH 5X687X50 S355MC	970494808	89	1	1272	919745108	S-ANLENKSTUECK
BLECH 5X725X260 S355MC	976153508	28	1	752	96038878	DIESELMOTOR VORM.
BLECH 5X736X151 S355MC	97066519	47	1	752	96038878	DIESELMOTOR VORM.
BLECH 5X820X161 S355MC FE	97024788	31	1	752	96038878	DIESELMOTOR VORM.
BLECH 5X968X182 S355MC	976151708	29	1	752	96038878	DIESELMOTOR VORM.
BLECH 5x125x84 S355MC FE//	970297708	18	1	1080	96008839	MECHANISCHE TEILE
BLECH 5x190x179 S355MC FE//	970765408	23	2	665	918995608	DREHBUEHNENRAHMEN KPL.
BLECH 5x407x21 S355MC FE//	970309508	43	2	863	918996308	DREHBUEHNENVERKLEIDUN
BLECH 5x535x309 S355MC FE//	970233008	12	1	1080	96008839	MECHANISCHE TEILE
BLECH 6X100X100 S355MC T Z	97087811	8	1	1545	96014903	SCHRAUBBOLZEN
BLECH 6X100X100 S355MC T Z	97087811	8	1	1548	96015492	SCHRAUBBOLZEN
BLECH 6X120X30 S355MC FE//	972848008	31	2	337	96047402	ABSTUETZHOLM VORM.
BLECH 6X120X30 S355MC FE//	972848008	31	2	346	96047403	ABSTUETZHOLM VORM.
BLECH 6X128X166 S355MC	955101708	343	1	1113	969860008	ZUSATZHYDRAULIK DREHBUE
BLECH 6X150X312 S355MC FE	97090180	90	4	1458	96051270	BALLASTPALETTE VORM.

Bezeichnung	Artikel	Pos.	Menge	Seite	Baugruppe	Bezeichnung
BLECH 6X220X152 S355MC FE	97094431	7	2	1631	918472308	ZUSATZABSPANNUNG
BLECH 6X244X244 S960QL	97066078	55	2	1599	918474308	F-KOPFSTUECK
BLECH 6X281X100 S355MC T Z	97087886	9	1	1547	96014968	SEILSCHUTZ KPL.
BLECH 6X405X362 S355MC	97091089	20	1	1599	918474308	F-KOPFSTUECK
BLECH 6X470X415 S355MC FE	97089710	2	2	1561	918576008	ZUSATZLASCHEN SX-SYSTEM
BLECH 6X66X134 S355MC FE//	97062931	46	4	1178	918793508	LAUFSTEG DREHBUEHNE
BLECH 6X807X70 S355MC	971235908	15	4	1457	96051270	BALLASTPALETTE VORM.
BLECH 6X80X195 S355MC FE//	97094463	6	2	1631	918472308	ZUSATZABSPANNUNG
BLECH 6X831X321 S355MC	97091087	18	1	1599	918474308	F-KOPFSTUECK
BLECH 6X85X30 S355MC FE//	972847808	43	2	337	96047402	ABSTUETZHOLM VORM.
BLECH 6X85X30 S355MC FE//	972847808	43	2	346	96047403	ABSTUETZHOLM VORM.
BLECH 6X90X123 S355MC FE//	954017708	335	1	1113	969860008	ZUSATZHYDRAULIK DREHBUE
BLECH 6X90X22 S700MC	971872308	28	1	1588	918489108	F-ANLENKSTUECK
BLECH 6x100x252 S355MC	970706808	7	1	1080	96008839	MECHANISCHE TEILE
BLECH 6x120x100 S355MC	956704108	21	1	1378	918325908	WINDE 3
BLECH 8X130X20 S355MC FE//	974393808	8	2	589	917330508	TUER KPL.LI.
BLECH 8X130X20 S355MC FE//	974393808	8	2	596	917330608	TUER KPL.RE.
BLECH 8X135X54 S355MC FE//	97019855	30	1	701	917151308	WINDE 4 EINZIEHWERK
BLECH 8X137X50 S960QL	973202308	23	4	332	919314608	STUETZHOLME M.AUSKLAPP
BLECH 8X161X74 S355MC FE//	972770808	4	1	480	917737708	DREHDURCHFUEHRUNG
BLECH 8X2027X219 S700MC	97066514	42	1	752	96038878	DIESELMOTOR VORM.
BLECH 8X214X214 S355MC FE	97091088	19	2	1599	918474308	F-KOPFSTUECK
BLECH 8X215X215 S700MC	97013306	34	6	1334	919747208	S-ZWISCHENSTUECK
BLECH 8X215X215 S700MC	97013306	56	1	1626	919747708	LA-ZWISCHENSTUECK
BLECH 8X300X50 S355MC FE//	955404808	111	6	1272	919745108	S-ANLENKSTUECK
BLECH 8X300X50 S355MC FE//	955404808	15	4	1290	919745708	S-ZWISCHENSTUECK
BLECH 8X300X50 S355MC FE//	955404808	15	5	1298	919745808	LA-ZWISCHENSTUECK
BLECH 8X300X50 S355MC FE//	955404808	15	3	1301	919746208	S-ZWISCHENSTUECK
BLECH 8X300X50 S355MC FE//	955404808	12	5	1306	919746308	SL-REDUZIERSTUECK
BLECH 8X300X50 S355MC FE//	955404808	25	6	1324	919746708	S-ZWISCHENSTUECK
BLECH 8X300X50 S355MC FE//	955404808	24	9	1327	919746808	S-ZWISCHENSTUECK
BLECH 8X300X50 S355MC FE//	955404808	24	9	1330	919746908	S-ZWISCHENSTUECK
BLECH 8X300X50 S355MC FE//	955404808	25	3	1334	919747208	S-ZWISCHENSTUECK
BLECH 8X300X50 S355MC FE//	955404808	26	5	1338	917996808	D-ANLENKSTUECK
BLECH 8X300X50 S355MC FE//	955404808	11	5	1361	918857108	D-ZWISCHENSTUECK
BLECH 8X300X50 S355MC FE//	955404808	11	4	1367	918857208	D-ZWISCHENSTUECK
BLECH 8X300X50 S355MC FE//	955404808	5	3	1394	918964608	L-ADAPTER
BLECH 8X300X50 S355MC FE//	955404808	22	2	1529	919747308	SX-REDUZIERSTUECK
BLECH 8X300X50 S355MC FE//	955404808	15	6	1626	919747708	LA-ZWISCHENSTUECK
BLECH 8X375X100 S355MC	97114499	16	2	1652	918598508	CONTAINER F.STANGEN
BLECH 8X40X294 S700MC	956442908	23	2	1306	919746308	SL-REDUZIERSTUECK
BLECH 8X40X294 S700MC	956442908	34	2	1361	918857108	D-ZWISCHENSTUECK
BLECH 8X40X294 S700MC	956442908	34	2	1367	918857208	D-ZWISCHENSTUECK
BLECH 8X40X348 S700MC FLZ	956462408	10	2	1290	919745708	S-ZWISCHENSTUECK
BLECH 8X40X348 S700MC FLZ	956462408	10	2	1298	919745808	LA-ZWISCHENSTUECK
BLECH 8X40X348 S700MC FLZ	956462408	10	2	1301	919746208	S-ZWISCHENSTUECK
BLECH 8X40X348 S700MC FLZ	956462408	30	2	1324	919746708	S-ZWISCHENSTUECK
BLECH 8X40X348 S700MC FLZ	956462408	29	2	1327	919746808	S-ZWISCHENSTUECK
BLECH 8X40X348 S700MC FLZ	956462408	29	2	1330	919746908	S-ZWISCHENSTUECK
BLECH 8X40X348 S700MC FLZ	956462408	30	10	1334	919747208	S-ZWISCHENSTUECK
BLECH 8X40X348 S700MC FLZ	956462408	18	4	1534	919747408	SX-REDUZIERSTUECK
BLECH 8X40X348 S700MC FLZ	956462408	24	2	1571	918859708	F-ANSCHLUSSKOPF
BLECH 8X40X348 S700MC FLZ	956462408	24	2	1581	919463108	F-ANSCHLUSSKOPF
BLECH 8X40X348 S700MC FLZ	956462408	10	2	1626	919747708	LA-ZWISCHENSTUECK
BLECH 8X469X330 S355MC T Z	97087021	28	3	1542	919752108	SX-ZWISCHENSTUECK VORM.
BLECH 8X469X330 S355MC T Z	97087021	28	3	1552	919752208	SX-ZWISCHENSTUECK VORM.
BLECH 8X50X359 S960QL	972847508	2	1	348	962701908	STECKER
BLECH 8X534X292 S355MC R	97091086	17	1	1599	918474308	F-KOPFSTUECK
BLECH 8X80X230 S355MC FE//	97158022	25	1	480	917737708	DREHDURCHFUEHRUNG
BLECH 8X96X96 S700MC	976648308	35	2	752	96038878	DIESELMOTOR VORM.

Bezeichnung	Artikel	Pos.	Menge	Seite	Baugruppe	Bezeichnung
BLECH 8X96X96 S700MC FLZN	976179708	7	2	751	96038878	DIESELMOTOR VORM.
BLECH ALMG3 H111	97006045	20	1	1571	918859708	F-ANSCHLUSSKOPF
BLECH ALMG3 H111	97006045	20	1	1581	919463108	F-ANSCHLUSSKOPF
BLECH ALMG3 H111	973200408	63	2	1271	919745108	S-ANLENKSTUECK
BLECH ALMG3 H111	973200408	21	2	1394	918964608	L-ADAPTER
BLECH KPL.	96000655	36	1	752	96038878	DIESELMOTOR VORM.
BLECH KPL. FE//ZNNI8//CN//T0	96013834	1	1	1412	96012846	MECH.BEFESTIGUNGSTEILE
BLECH KPL. FE//ZNNI8//CN//T0	969823408	2	1	931	918996808	HARNSTOFFANLAGE
BLECH RAL 7016, SDGL, GT 4X	977392908	2	1	1169	964588408	FUEHRUNG VORM.
BLECH RD110X2 DC01 FE//ZN	946394508	8	1	1610	96013387	SCHWINGE KPL.
BLECH RD150X5 S355MC FE//	954976808	3	2	1648	96015867	ZUGSTANGE KPL.
BLECH RD150X5 S355MC FE//	954976808	2	4	1649	918573308	STANGEN L-ADAPTER
BLECH RD228X1,5 DC01 FE//	950090408	1	1	339	964581308	DECKEL KPL.
BLECH RD328X2 DC01 FE//ZN	951551508	(1)	1	337	96047402	ABSTUETZHOLM VORM.
BLECH S235JR	10137330	20	1	837	12416117	KABELBAUM ANBAU
BLECH S315MC	970305508	19	1	1080	96008839	MECHANISCHE TEILE
BLECH S315MC FE//ZNNI8//CN/	953741108	9	1	1023	96008915	BEFESTIGUNGSTEILE ELEKT
BLECH S315MC FE//ZNNI8//CN/	953741108	86	1	1272	919745108	S-ANLENKSTUECK
BLECH S315MC FE//ZNNI8//CN/	953741108	56	1	1338	917996808	D-ANLENKSTUECK
BLECH S315MC FE//ZNNI8//CN/	953741108	52	1	1394	918964608	L-ADAPTER
BLECH S315MC FE//ZNNI8//CN/	953741108	18	1	1404	916980308	L-KOPFSTUECK
BLECH S315MC FE//ZNNI8//CN/	953741108	49	1	1467	96024497	FUEHRUNG VORM.
BLECH S315MC FE//ZNNI8//CN/	953741108	53	1	1571	918859708	F-ANSCHLUSSKOPF
BLECH S315MC FE//ZNNI8//CN/	953741108	54	1	1581	919463108	F-ANSCHLUSSKOPF
BLECH S315MC FE//ZNNI8//CN/	953741108	42	1	1588	918489108	F-ANLENKSTUECK
BLECH S315MC FE//ZNNI8//CN/	970762808	30	3	1080	96008839	MECHANISCHE TEILE
BLECH S355MC FE//ZNNI8//CN/	970646408	101	1	1272	919745108	S-ANLENKSTUECK
BLECH S700MC	955051808	6	2	1271	919745108	S-ANLENKSTUECK
BLECH S700MC	955051808	6	4	1290	919745708	S-ZWISCHENSTUECK
BLECH S700MC	955051808	6	4	1298	919745808	LA-ZWISCHENSTUECK
BLECH S700MC	955051808	6	4	1301	919746208	S-ZWISCHENSTUECK
BLECH S700MC	955051808	37	2	1306	919746308	SL-REDUZIERSTUECK
BLECH S700MC	955051808	11	4	1324	919746708	S-ZWISCHENSTUECK
BLECH S700MC	955051808	10	4	1327	919746808	S-ZWISCHENSTUECK
BLECH S700MC	955051808	10	4	1330	919746908	S-ZWISCHENSTUECK
BLECH S700MC	955051808	11	4	1334	919747208	S-ZWISCHENSTUECK
BLECH S700MC	955051808	6	4	1361	918857108	D-ZWISCHENSTUECK
BLECH S700MC	955051808	6	4	1367	918857208	D-ZWISCHENSTUECK
BLECH S700MC	955051808	42	4	1404	916980308	L-KOPFSTUECK
BLECH S700MC	955051808	4	1	1530	96052047	BOLZEN VORM.
BLECH S700MC	955051808	6	4	1626	919747708	LA-ZWISCHENSTUECK
BLECH SCHWK.	96038131	11	1	800	919546708	SCHALLDAEMPFERANLAGE
BLECH SCHWK. 0 T ZN O	96016688	80	1	1178	918793508	LAUFSTEG DREHBUEHNE
BLECH SCHWK. 0 T ZN O	96016689	81	1	1178	918793508	LAUFSTEG DREHBUEHNE
BLECH SCHWK. 3X146X172 D	97025955	32	1	970	917991908	GERAEUSCHDAEMMUNG
BLECH SCHWK. 3X2356X115 D	97025950	31	1	970	917991908	GERAEUSCHDAEMMUNG
BLECH SCHWK. 3X2430X170 D	97025878	21	1	970	917991908	GERAEUSCHDAEMMUNG
BLECH SCHWK. 4X360X68 S31	97025973	36	1	970	917991908	GERAEUSCHDAEMMUNG
BLECH SCHWK. FE//ZNNI8//CN/	925318508	2	1	914	925299708	PENDEL KPL.
BLECH SCHWK. FE//ZNNI8//CN/	96000396	3	1	931	918996808	HARNSTOFFANLAGE
BLECH SCHWK. FE//ZNNI8//CN/	967257808	39	2	850	918810308	STEUERSTAND
BLECH SCHWK. FE//ZNNI8//CN/	968073608	4	1	553	917985608	FAHRERHAUS VORM.2
BLECH SCHWK. FE//ZNNI8//CN/	968073708	5	1	553	917985608	FAHRERHAUS VORM.2
BLECH SCHWK. RAL 7016,SD	965291708	27	1	1166	918064308	SCHIEBETUER EINBAU
BLECH SCHWK. RAL 9005,M,G	96007783	9	1	1146	96000684	FRONTSCHEIBE KPL.
BLECH SCHWK. RAL 9005,M,G	96012698	43	1	1144	969752608	SCHEIBEN EINBAU
BLECH VORM.	96027387	1	1	886	96036283	ELEKTRIK ANBAUTEILE KABIN
BLECH VORM.	967978608	91	4	971	917991908	GERAEUSCHDAEMMUNG
BLECHHALTER 3X166X200 S35	97152840	1	1	366	96059018	KUGELHAHNLEISTE
BLECHHALTER 4X335X168 S31	97129438	3	1	1277	96043441	KLAPPE VORM.

Bezeichnung	Artikel	Pos.	Menge	Seite	Baugruppe	Bezeichnung
BLECHHALTER LI. 4X274X401	97033212	6	1	553	917985608	FAHRERHAUS VORM.2
BLECHHALTER RE. 4X274X401	973356608	7	1	553	917985608	FAHRERHAUS VORM.2
BLECHKLEMME 62X117 ST	10336327	3	1	954	918531108	SPIEGELANBAU KRANFUEHR
BLECHKLEMME 62X117 ST	10336327	2	1	1524	915262708	BEOBACHTUNGSSPIEGEL
BLECHMUTTER FLZN CR6-FRE	413004908	(12)	1	442	918994608	REIFENVERKLEIDUNG
BLECHMUTTER FLZN CR6-FRE	413004908	(3)	1	442	918994608	REIFENVERKLEIDUNG
BLECHMUTTER M6	10874157	608	101	442	918994608	REIFENVERKLEIDUNG
BLECHMUTTER M6	10874157	14	3	445	96032746	DECKEL VORM.
BLECHMUTTER M6	10874157	40	107	457	918994508	MOTORVERKLEIDUNG
BLECHMUTTER M6 8 480H SP	10181577	79	2	135	96032862	DIESELMOTOR VORM.
BLECHMUTTER M6 8 480H SP	10181577	(3)	3	337	96047402	ABSTUETZHOLM VORM.
BLECHMUTTER M6 8 480H SP	10181577	3	3	339	964581308	DECKEL KPL.
BLECHMUTTER M6 8 480H SP	10181577	45	8	352	917984408	HARNSTOFFANLAGE
BLECHMUTTER M6 8 480H SP	10181577	15	4	354	96003532	PUMPE VORM.
BLECHMUTTER M6 8 480H SP	10181577	106	8	392	919023108	LUFTFILTERANLAGE M.LUFTK
BLECHMUTTER M6 8 480H SP	10181577	2	4	629	917442808	ANBAUTEILE KAMERA
BLECHMUTTER M6 8 480H SP	10181577	360	3	756	96038878	DIESELMOTOR VORM.
BLECHMUTTER M6 8 480H SP	10181577	25	31	1136	918063908	KRANFUEHRERKABINE ANBA
BLECHMUTTER M6 X4CRNI18	12101734	45	12	385	919741508	ABGASANLAGE
BLECHMUTTER M6 X4CRNI18	12101734	41	17	387	96051663	ABGASANLAGE VORM.
BLECHMUTTER M6 X5CRNI	10470643	91	6	800	919546708	SCHALLDAEMPFERANLAGE
BLECHMUTTER M8 480H SPF	12100332	5	5	357	969789908	HARNSTOFFTANK VORM.
BLECHMUTTER M8 480H SPF	12100332	99	16	369	917312708	WERKZEUGKASTEN ANBAU
BLECHMUTTER M8 480H SPF	12100332	50	2	385	919741508	ABGASANLAGE
BLECHMUTTER M8 480H SPF	12100332	45	5	387	96051663	ABGASANLAGE VORM.
BLECHMUTTER M8 480H SPF	12100332	659	32	443	918994608	REIFENVERKLEIDUNG
BLECHMUTTER M8 480H SPF	12100332	51	6	457	918994508	MOTORVERKLEIDUNG
BLECHMUTTER M8 480H SPF	12100332	65	21	795	96039239	KUEHLER VORM.
BLECHMUTTER M8 480H SPF	12100332	351	31	971	917991908	GERAEUSCHDAEMMUNG
BLECHSCHRAUBE DIN 7971 S	408200008	7	2	625	915682708	NOTAUS FAHRERHAUS
BLECHSCHRAUBE DIN 7983 3,	591044908	30	6	579	96012578	KLEINTEILE EINBAU
BLECHSCHRAUBE DIN 7983 4,	408280908	35	6	560	96012458	INNENVERKLEIDUNG EINBAU
BLECHSCHRAUBE DIN 7983 4,	408222908	13	3	634	918744608	FAHRERLIEGE EINBAU
BLECHSCHRAUBE ISO 1481 ST	408200408	34	6	560	96012458	INNENVERKLEIDUNG EINBAU
BLECHSCHRAUBE ISO 7049 ST	553171108	47	5	579	96012578	KLEINTEILE EINBAU
BLECHSCHRAUBE ISO 7049 ST	10876381	56	4	589	917330508	TUER KPL.LI.
BLECHSCHRAUBE ISO 7049 ST	10876381	56	4	596	917330608	TUER KPL.RE.
BLECHSCHRAUBE ISO 7049 ST	10876381	53	2	887	96036283	ELEKTRIK ANBAUTEILE KABIN
BLECHSCHRAUBE ISO 7049 S	10286587	42	3	589	917330508	TUER KPL.LI.
BLECHSCHRAUBE ISO 7049 S	10286587	42	3	596	917330608	TUER KPL.RE.
BLECHSCHRAUBE ISO 7049 ST	409320508	68	1	589	917330508	TUER KPL.LI.
BLECHSCHRAUBE ISO 7049 ST	409320508	68	1	596	917330608	TUER KPL.RE.
BLECHSCHRAUBE ISO 7049 ST	10875793	6	8	571	96015567	ARMATURENKASTEN EINBAU
BLECHSCHRAUBE ISO 7049 ST	10875793	20	2	605	918995208	KLIMAANLAGE UW
BLECHSCHRAUBE ISO 7049 ST	10875793	22	2	1190	917996708	KLIMAANLAGE OW
BLECHSCHRAUBE ISO 7049 ST	553168708	22	2	898	96036284	GEHAEUSE KPL.
BLECHSCHRAUBE ISO 7049 ST	553168708	62	4	1034	96035660	AUFBAUTEILE MONTAGETAFE
BLECHSCHRAUBE ISO 7049 ST	553168708	273	4	1283	969088608	KLEMMKASTEN KPL.
BLECHSCHRAUBE ISO 7049 ST	553168708	279	2	1399	96003467	KLEMMKASTEN
BLECHSCHRAUBE ISO 7049 ST	553168708	31	2	1494	920872908	KLEMMKASTEN KPL.
BLECHSCHRAUBE ISO 7049 ST	591003408	39	8	560	96012458	INNENVERKLEIDUNG EINBAU
BLECHSCHRAUBE ISO 7049 ST	591003408	4	1	575	968026908	ROLLO EINBAU
BLECHSCHRAUBE ISO 7050 ST	10876382	25	16	573	964232008	ARMATURENKASTEN KPL.
BLECHSCHRAUBE ISO 7050 ST	10876382	20	2	1144	969752608	SCHEIBEN EINBAU
BLECHSCHRAUBE ISO 7050 ST	10876382	53	20	1155	969752508	INNENVERKLEIDUNG EINBAU
BLECHSCHRAUBE ISO 7050 S	12100598	37	34	560	96012458	INNENVERKLEIDUNG EINBAU
BLECHSCHRAUBE ISO 7050 S	12100598	17	4	567	968026708	WISCHANLAGE EINBAU
BLECHSCHRAUBE ISO 7050 S	12100598	41	18	589	917330508	TUER KPL.LI.
BLECHSCHRAUBE ISO 7050 S	12100598	41	18	596	917330608	TUER KPL.RE.
BLECHSCHRAUBE ISO 7051 ST	409340508	33	2	1029	96004319	SCHALTSCHRANK MECH.

Bezeichnung	Artikel	Pos.	Menge	Seite	Baugruppe	Bezeichnung
BLECHWINKEL 4X519X154 A	97024853	216	1	441	918994608	REIFENVERKLEIDUNG
BLENDE	12100468	5	1	403	10877140	FAHRERSITZ
BLENDE	12100468	5	1	405	12102131	BEIFAHRERSITZ
BLENDE	606762008	8	8	413	967728108	ARMATURENBRETT MITTELK
BLENDE 1,5X19,5X111	611001708	21	1	1027	918998008	EINBAUTEILE SCHALTSCHRAN
BLENDE 35X20X15 PA6GF15	10326958	17	1	589	917330508	TUER KPL.LI.
BLENDE 35X20X15 PA6GF15	10326958	17	1	596	917330608	TUER KPL.RE.
BLENDE ABSTUETZKASTEN	973731808	62	2	440	918994608	REIFENVERKLEIDUNG
BLENDE LINKS 145X62X50 PA	10301782	16	1	589	917330508	TUER KPL.LI.
BLENDE MITTE GFK SPF	96000450	6	1	352	917984408	HARNSTOFFANLAGE
BLENDE MITTE GFK SPF	96043476	60	6	440	918994608	REIFENVERKLEIDUNG
BLENDE MITTE GFK SPF	967624508	61	3	440	918994608	REIFENVERKLEIDUNG
BLENDE MITTE MIT LAMPENH	96043477	59	2	440	918994608	REIFENVERKLEIDUNG
BLENDE RECHTS 145X62X50	10301781	16	1	596	917330608	TUER KPL.RE.
BLENDE SCHWK. RAL 7016 SP	964944108	19	1	1155	969752508	INNENVERKLEIDUNG EINBAU
BLINDBUCHSE PG11 MS	602411308	280	1	1012	921565108	KLEMMKASTEN
BLINDBUCHSE PG11 MS	602411308	203	2	1341	920740608	KLEMMKASTEN
BLINDBUCHSE PG11 MS	602411308	213	3	1494	920872908	KLEMMKASTEN KPL.
BLINDBUCHSE PG16 MS	602411108	283	2	1283	969088608	KLEMMKASTEN KPL.
BLINDBUCHSE PG16 MS	602411108	272	1	1399	96003467	KLEMMKASTEN
BLINDBUCHSE PG16 MS	602411108	215	2	1494	920872908	KLEMMKASTEN KPL.
BLINDBUCHSE PG21 MS	602411008	322	1	1283	969088608	KLEMMKASTEN KPL.
BLINDBUCHSE PG21 MS	602411008	266	1	1399	96003467	KLEMMKASTEN
BLINDNIET 4,0X10,5	704232308	17	20	418	96037710	MITTELKONSOLE VORM.
BLINDNIET 4,0X10,5	704232308	44	12	901	96002298	MONTAGEPLATTE VORM.
BLINDNIET 4,0X10,5	704232308	75	35	1034	96035660	AUFBAUTEILE MONTAGETAFE
BLINDNIET 4,0X10,5	704232308	154	2	1498	96017111	KLEMMKASTEN KPL.
BLINDNIET 4,0X10,5	704232308	148	2	1574	96042975	KLEMMKASTEN KPL.
BLINDNIET 4,8X15,1 ALU	11645856	6	6	617	919184208	UNTERFAHRSCHUTZ ANBAU
BLINDNIET 6,4X14,5 EDELST	11088254	10	12	447	96035011	HITZESCHUTZ
BLINDNIET 6,4X14,5 EDELST	11088254	10	15	449	96032748	DECKEL VORM.
BLINDNIET 6,4X14,5 EDELST	11088254	7	4	662	916973208	AUFFAELLIGE MARKIERUNG
BLINDNIETMUTTER M10 K=1,5	12100265	19	3	428	96031504	ELEKTRIK BATTERIE
BLINDNIETMUTTER M4 K=1,0-	413006208	12	2	418	96037710	MITTELKONSOLE VORM.
BLINDNIETMUTTER M4 K=1,0-	413006208	18	1	573	964232008	ARMATURENKASTEN KPL.
BLINDNIETMUTTER M4 K=1,0-	413006208	18	2	579	96012578	KLEINTEILE EINBAU
BLINDNIETMUTTER M4 K=1,0-	413006208	7	4	637	912624708	KONSOLE FREMDEINSPEISUN
BLINDNIETMUTTER M5 K=1,0-3	10042592	4	36	418	96037710	MITTELKONSOLE VORM.
BLINDNIETMUTTER M5 K=1,0-3	10042592	21	10	428	96031504	ELEKTRIK BATTERIE
BLINDNIETMUTTER M5 K=1,0-3	10042592	31	11	560	96012458	INNENVERKLEIDUNG EINBAU
BLINDNIETMUTTER M5 K=1,0-3	10042592	11	8	571	96015567	ARMATURENKASTEN EINBAU
BLINDNIETMUTTER M5 K=1,0-3	10042592	20	4	579	96012578	KLEINTEILE EINBAU
BLINDNIETMUTTER M5 K=1,0-3	10042592	11	25	637	912624708	KONSOLE FREMDEINSPEISUN
BLINDNIETMUTTER M5 K=1,0-3	10042592	18	27	1152	918064108	KRANFUEHRERKABINE VORM.
BLINDNIETMUTTER M5 K=1,0-3	10042592	15	23	1166	918064308	SCHIEBETUER EINBAU
BLINDNIETMUTTER M6 K=1,5-	10042593	18	4	428	96031504	ELEKTRIK BATTERIE
BLINDNIETMUTTER M6 K=1,5-	10042593	10	2	541	96012635	BATTERIEKASTEN VORM.
BLINDNIETMUTTER M6 K=1,5-	10042593	19	4	553	917985608	FAHRERHAUS VORM.2
BLINDNIETMUTTER M6 K=1,5-	10042593	32	19	560	96012458	INNENVERKLEIDUNG EINBAU
BLINDNIETMUTTER M6 K=1,5-	10042593	10	3	571	96015567	ARMATURENKASTEN EINBAU
BLINDNIETMUTTER M6 K=1,5-	10042593	11	4	574	96015580	ABDECKUNG VORM.
BLINDNIETMUTTER M6 K=1,5-	10042593	2	2	575	968026908	ROLLO EINBAU
BLINDNIETMUTTER M6 K=1,5-	10042593	21	7	579	96012578	KLEINTEILE EINBAU
BLINDNIETMUTTER M6 K=1,5-	10042593	67	2	589	917330508	TUER KPL.LI.
BLINDNIETMUTTER M6 K=1,5-	10042593	67	2	596	917330608	TUER KPL.RE.
BLINDNIETMUTTER M6 K=1,5-	10042593	4	4	597	918566608	HEIZUNG FAHRERHAUS
BLINDNIETMUTTER M6 K=1,5-	10042593	151	4	632	919092408	FREMDEINSPEISUNG
BLINDNIETMUTTER M6 K=1,5-	10042593	32	1	886	96036283	ELEKTRIK ANBAUTEILE KABIN
BLINDNIETMUTTER M6 K=1,5-	10042593	48	1	901	96002298	MONTAGEPLATTE VORM.
BLINDNIETMUTTER M6 K=1,5-	10042593	5	6	1147	964560908	DACHSCHEIBE VORM.

Bezeichnung	Artikel	Pos.	Menge	Seite	Baugruppe	Bezeichnung
BLINDNIETMUTTER M6 K=1,5-	10042593	17	71	1152	918064108	KRANFUEHRERKABINE VORM.
BLINDNIETMUTTER M6 K=2,0-4	12100288	(153)	2	535	962806108	STEUERPULT ABSTUETZUNG
BLINDNIETMUTTER M6 K=2,0-4	12100288	5	4	580	968035408	LUFTLEITSYSTEM
BLINDNIETMUTTER M8 K=1,8-5	12100289	12	8	541	96012635	BATTERIEKASTEN VORM.
BLINDNIETMUTTER M8 K=1,8-5	12100289	23	9	579	96012578	KLEINTEILE EINBAU
BLINDNIETMUTTER M8 K=1,8-5	12100289	62	2	589	917330508	TUER KPL.LI.
BLINDNIETMUTTER M8 K=1,8-5	12100289	62	2	596	917330608	TUER KPL.RE.
BLINDNIETMUTTER M8 K=1,8-5	12100289	5	2	597	918566608	HEIZUNG FAHRERHAUS
BLINDNIETMUTTER M8 K=1,8-5	12100289	14	8	634	918744608	FAHRERLIEGE EINBAU
BLINDNIETMUTTER M8 K=1,8-5	12100289	(2)	3	931	918996808	HARNSTOFFANLAGE
BLINDNIETMUTTER M8 K=1,8-5	12100289	19	5	1152	918064108	KRANFUEHRERKABINE VORM.
BLINDNIETMUTTER M8 K=1,8-5	12100289	24	2	1166	918064308	SCHIEBETUER EINBAU
BLINDSTECKER DT 2 POLIG	10353004	524	1	996	96036112	KABELSTRANG
BLINDSTECKER N1	967029908	13	1	1001	96036117	KABELLISTE DREHBUEHNE
BLINDSTECKER N1	967030808	18	1	1001	96036117	KABELLISTE DREHBUEHNE
BLINDSTECKER W161BS	966937008	13	1	1007	967030808	BLINDSTECKER
BLINDSTECKER W171BS	967031208	19	1	1003	967029908	BLINDSTECKER
BLINDSTECKER W500L	921821908	390	1	1399	96003467	KLEMMKASTEN
BLINDSTECKER W510L	921821408	380	1	1399	96003467	KLEMMKASTEN
BLINDSTECKER X1001BS	96022197	320	1	1574	96042975	KLEMMKASTEN KPL.
BLINDSTECKER X240VBS	96022798	(12)	1	1252	918472608	BALLASTRAHMEN KRANABST
BLINDSTOPFEN	602331608	808	9	474	96037533	KABELSTRANG
BLINDSTOPFEN	692404908	811	4	470	96037549	KABELSTRANG
BLINDSTOPFEN	692404908	811	2	474	96037533	KABELSTRANG
BLINDSTOPFEN	692404908	811	3	1005	96036118	KABELSTRANG
BLINDSTOPFEN 3,6MM SILIK	602331108	806	9	474	96037533	KABELSTRANG
BLINDSTOPFEN 3,6MM SILIK	602331108	806	30	476	96037529	KABELSTRANG
BLINDSTOPFEN 3,6MM SILIK	602331108	806	63	996	96036112	KABELSTRANG
BLINDSTOPFEN 3,6MM SILIK	602331108	806	20	999	96036113	KABELSTRANG
BLINDSTOPFEN 3,9-4,1MM SIL	10870403	844	1	476	96037529	KABELSTRANG
BLINDSTOPFEN 3,9-4,1MM SIL	10870403	844	1	999	96036113	KABELSTRANG
BLINDSTOPFEN AMP JPT-SER	602329208	807	10	409	96037721	DRAEHTE KPL.ARMATUR
BLINDSTOPFEN AMP JPT-SER	602329208	807	2	474	96037533	KABELSTRANG
BLINDSTOPFEN AMP JPT-SER	602329208	807	4	476	96037529	KABELSTRANG
BLINDSTOPFEN AMP JPT-SER	602329208	807	8	996	96036112	KABELSTRANG
BLINDSTOPFEN AMP JPT-SER	602329208	807	6	999	96036113	KABELSTRANG
BLINDSTOPFEN BAUREIHE_M	604518908	812	20	471	96037539	KABELSTRANG
BLINDSTOPFEN BAUREIHE_M	604518908	812	10	1005	96036118	KABELSTRANG
BLINDSTOPFEN BAUREIHE_M	604518908	812	2	1008	96001403	KABELSTRANG
BLINDSTOPFEN BAUREIHE_M	604518908	(812)	3	1411	96013078	KLEMMKASTEN KPL.
BLINDSTOPFEN BAUREIHE_M	604518908	812	4	1499	96017126	DRAEHTE KLEMMKASTEN KPL
BLINDSTOPFEN BAUREIHE_M	604518908	812	4	1502	96017132	DRAEHTE KLEMMKASTEN KPL
BLINDSTOPFEN BAUREIHE_M	604518908	812	1	1593	96016424	DRAEHTE KLEMMKASTEN KPL
BLINDSTOPFEN BAUREIHE_M	604518908	812	2	1606	96013807	DRAEHTE KLEMMKASTEN KPL
BLINDSTOPFEN DEUTSCH GR	7368253	823	5	409	96037721	DRAEHTE KPL.ARMATUR
BLINDSTOPFEN DEUTSCH GR	7368253	823	1	476	96037529	KABELSTRANG
BLINDSTOPFEN DEUTSCH GR	7368253	823	4	881	96027394	KABELSTRANG
BLINDSTOPFEN DEUTSCH GR	7368253	823	3	996	96036112	KABELSTRANG
BLINDSTOPFEN DEUTSCH GR	7368253	823	1	999	96036113	KABELSTRANG
BLINDSTOPFEN DEUTSCH GR	7368253	823	1	1005	96036118	KABELSTRANG
BLINDSTOPFEN DEUTSCH-ST	10800046	842	1	996	96036112	KABELSTRANG
BLINDSTOPFEN DIN 72585 4	692405808	817	7	470	96037549	KABELSTRANG
BLINDSTOPFEN DIN 72585 4	692405808	817	4	474	96037533	KABELSTRANG
BLINDSTOPFEN DIN 72585 4	692405808	817	2	476	96037529	KABELSTRANG
BLINDSTOPFEN DIN 72585 4	692405808	817	3	996	96036112	KABELSTRANG
BLINDSTOPFEN DIN 72585 4	692405808	817	2	999	96036113	KABELSTRANG
BLINDSTOPFEN DIN 72585 7	692405708	822	3	1005	96036118	KABELSTRANG
BLINDSTOPFEN DTM	10216488	(835)	8	1411	96013078	KLEMMKASTEN KPL.
BLINDSTOPFEN MCON 1,23,5	10813642	836	1	476	96037529	KABELSTRANG
BLINDSTOPFEN MCON 1,23,5	10813642	836	1	999	96036113	KABELSTRANG

Bezeichnung	Artikel	Pos.	Menge	Seite	Baugruppe	Bezeichnung
BLINDSTOPFEN PG29 MS	602501608	159	3	1010	929536308	KABELSTRANG
BLINDSTOPFEN VSTI1/4"ED C	477704008	755	1	302	96032777	VERROHRUNG LENKUNG
BLINDSTOPFEN VSTI1/4"ED C	477704008	651	2	500	96032772	VERROHRUNG DRUCKLUFTA
BLINDSTOPFEN VSTI1/4"ED C	477704008	770	1	1076	96038278	HYDRAULIK
BLINDSTOPFEN VSTI1/4"ED C	477704008	22	4	1082	11341035	STEUERBLOCK
BLINDSTOPFEN VSTI1/4"ED C	477704008	200	4	1116	10413255	UMSCHALTBLOCK
BLINDSTOPFEN VSTI1/4"ED C	477704008	2	3	1488	10217694	SENKBREMSVENTIL
BLINDSTOPFEN VSTIM10X1ED	477705508	4	1	217	962431208	EINBAUTEILE WINKELGEBER
BLINDSTOPFEN VSTIM10X1ED	477705508	35	2	763	11002354	VERSTELLPUMPE
BLINDSTOPFEN VSTIM10X1ED	477705508	35	2	770	11002355	VERSTELLPUMPE
BLINDSTOPFEN VSTIM10X1ED	477705508	35	2	779	10493368	VERSTELLPUMPE
BLINDSTOPFEN VSTIM10X1ED	477705508	33	2	928	919361208	ROLLENLAGERUNG
BLINDSTOPFEN VSTIM10X1ED	477705508	629	3	1123	969863108	DRUCKLUFTANLAGE
BLINDSTOPFEN VSTIM10X1ED	477705508	11	1	1232	10489926	STEUERBLOCK
BLINK-POSITIONSLEUCHTE 21	10814246	10	2	492	968056308	STOSSSTANGE KPL.M.BEL.
BLINKLEUCHTE 21W 12/24V G	607149408	40	1	492	968056308	STOSSSTANGE KPL.M.BEL.
BLINKLEUCHTE 21W 12/24V G	607149508	41	1	492	968056308	STOSSSTANGE KPL.M.BEL.
BLOCK	510713808	1	1	1093	510438508	DRUCKMINDERVENTIL
BLOCK	510713808	1	1	1095	511497508	DRUCKMINDERVENTIL
BLOCK	510714308	14	1	1093	510438508	DRUCKMINDERVENTIL
BLOCK	510714308	14	1	1095	511497508	DRUCKMINDERVENTIL
BOCK SCHWK.	96015573	3	2	1457	96051270	BALLASTPALETTE VORM.
BODENBELAG 16X520X199 PR	97085694	5	1	563	96012463	BODENMATTEN
BODENBELAG 16X520X199 PR	97085695	6	1	563	96012463	BODENMATTEN
BODENBELAG 16X605X150 PR	97085700	11	1	563	96012463	BODENMATTEN
BODENBELAG 16X605X170 PR	97085698	9	1	563	96012463	BODENMATTEN
BODENBELAG 16X605X187 PR	97085699	10	1	563	96012463	BODENMATTEN
BODENBELAG 16X605X199 PR	97085697	8	1	563	96012463	BODENMATTEN
BODENBELAG 16X744X230 PR	97085696	7	1	563	96012463	BODENMATTEN
BODENBELAG 16X847X230 PR	97085693	4	1	563	96012463	BODENMATTEN
BODENMATTE 1188X829X28	977145408	9	1	1155	969752508	INNENVERKLEIDUNG EINBAU
BODENMATTE 1214X894X209	977145308	8	1	1155	969752508	INNENVERKLEIDUNG EINBAU
BODENMATTE 123X664X493	97085465	7	1	560	96012458	INNENVERKLEIDUNG EINBAU
BODENMATTE 16X520X180 PR	97085644	2	2	563	96012463	BODENMATTEN
BODENMATTE 16X520X230 PR	97085645	3	1	563	96012463	BODENMATTEN
BODENMATTE 16X520X268 PR	97085643	1	1	563	96012463	BODENMATTEN
BODENMATTE 175X896X767	97085463	5	1	560	96012458	INNENVERKLEIDUNG EINBAU
BODENMATTE 54X693X610 PU	97085464	6	1	560	96012458	INNENVERKLEIDUNG EINBAU
BODENMATTEN	96012463	3	1	560	96012458	INNENVERKLEIDUNG EINBAU
BODENPLATTEN	914618608	450	1	15		LIEBHERR MOBILKRAN LG 175
BOLZEN	10042430	(33)	1	1181	916979608	S-RUECKHALTESICHERUNG
BOLZEN	10874399	(6)	2	1212	966659308	TREPPE
BOLZEN	12102112	2	6	464	11492598	PODEST
BOLZEN	12507214	1	62	328	932743701	VERBINDUNGSMATERIAL
BOLZEN	510773608	3	1	1233	511486508	WEGESCHIEBER
BOLZEN	570079708	(29)	1	523	570933008	LUFTBETAETIGUNGSTEIL
BOLZEN	570079708	27	1	525	511433808	ACHSBLOCKIERVENTIL
BOLZEN 100.0X160 35NICRM	952673908	7	2	1652	918598508	CONTAINER F.STANGEN
BOLZEN 100.0X197 35NICRM	97091103	48	2	1571	918859708	F-ANSCHLUSSKOPF
BOLZEN 100.0X205 35NICRM	97089162	40	2	1571	918859708	F-ANSCHLUSSKOPF
BOLZEN 100.0X205 35NICRM	97089162	4	2	1648	96015867	ZUGSTANGE KPL.
BOLZEN 100.0X210 35NICRM	954658108	2	4	1306	919746308	SL-REDUZIERSTUECK
BOLZEN 100.0X210 35NICRM	954658108	3	4	1338	917996808	D-ANLENKSTUECK
BOLZEN 100.0X210 35NICRM	954658108	2	4	1361	918857108	D-ZWISCHENSTUECK
BOLZEN 100.0X210 35NICRM	954658108	2	4	1367	918857208	D-ZWISCHENSTUECK
BOLZEN 100.0X210 35NICRM	954658108	15	2	1404	916980308	L-KOPFSTUECK
BOLZEN 100.0X210 35NICRM	970355608	2	2	1404	916980308	L-KOPFSTUECK
BOLZEN 100.0X225 35NICRM	956668608	21	8	909	919361008	SA-BOCK
BOLZEN 100.0X225 35NICRM	956668608	55	4	1348	918361308	D-KOPFSTUECK
BOLZEN 100.0X225 35NICRM	956668608	16	6	1394	918964608	L-ADAPTER

Bezeichnung	Artikel	Pos.	Menge	Seite	Baugruppe	Bezeichnung
BOLZEN 100.0X225 35NICRM	956668608	40	2	1581	919463108	F-ANSCHLUSSKOPF
BOLZEN 100.0X225 35NICRM	956668608	3	2	1582	96032672	ZUGSTANGE KPL.
BOLZEN 100.0X390 35NICRM	977236908	6	2	1584	918474208	F-MONTAGEEINHEIT
BOLZEN 100.0x203 35NICRM	956505208	31	2	1394	918964608	L-ADAPTER
BOLZEN 100.0x203 35NICRM	956505208	48	2	1581	919463108	F-ANSCHLUSSKOPF
BOLZEN 105.0X170 35NICRM	973202208	22	4	332	919314608	STUETZHOLME M.AUSKLAPP
BOLZEN 105.0X245 35NICRM	972847608	1	1	348	962701908	STECKER
BOLZEN 10X88 S355J2C+C	955575208	3	1	581	968031308	BREMSPEDAL EINBAU
BOLZEN 110.0X153 35NICRM	97089725	2	2	1584	918474208	F-MONTAGEEINHEIT
BOLZEN 110.0X370 35NICRM	97100527	3	2	1252	918472608	BALLASTRAHMEN KRANABST
BOLZEN 120.0X0 35NICRMOV	976499408	67	4	1458	96051270	BALLASTPALETTE VORM.
BOLZEN 120.0X190 35NICRM	97070461	63	4	1458	96051270	BALLASTPALETTE VORM.
BOLZEN 120.0X200 35NICRM	971217708	7	1	1475	96020796	STANGE KPL.
BOLZEN 120.0X260 35NICRM	979228408	5	1	1475	96020796	STANGE KPL.
BOLZEN 120.0X294 35NICRM	976878208	32	4	1457	96051270	BALLASTPALETTE VORM.
BOLZEN 120.0x315 35NICRM	970527808	5	2	1452	919692108	SCHWEBEBALLAST
BOLZEN 130.0X280 35NICRM	973247908	11	4	332	919314608	STUETZHOLME M.AUSKLAPP
BOLZEN 130.0X600 35NICRM	972738008	5	1	919	918719408	DREHBUEHNENARRETIERUN
BOLZEN 130X260 35NICRMOV	972722308	4	1	1474	967989808	LASCHE VORM.
BOLZEN 130X350 35NICRMOV	972722408	7	1	1474	967989808	LASCHE VORM.
BOLZEN 14.0X44 S235JRG2	974090208	4	2	585	917315108	FAHRERHAUSTUER EINBAU
BOLZEN 140.0X255 35NICRM	97006264	10	2	1452	919692108	SCHWEBEBALLAST
BOLZEN 140.0X255 35NICRM	97006264	6	1	1475	96020796	STANGE KPL.
BOLZEN 140.0X255 35NICRM	97006264	2	1	1564	96002454	LASCHE KPL.
BOLZEN 140.0X255 35NICRM	97006264	2	1	1565	96016927	LASCHE KPL.
BOLZEN 140.0X270 35NICRM	97031532	10	1	1474	967989808	LASCHE VORM.
BOLZEN 150.0X400 35NICRM	956659608	6	1	909	919361008	SA-BOCK
BOLZEN 150.0x490 35NICRM	956659708	7	2	909	919361008	SA-BOCK
BOLZEN 150X285 35NICRMOV	956462308	2	2	1271	919745108	S-ANLENKSTUECK
BOLZEN 150X285 35NICRMOV	956462308	2	4	1290	919745708	S-ZWISCHENSTUECK
BOLZEN 150X285 35NICRMOV	956462308	2	4	1298	919745808	LA-ZWISCHENSTUECK
BOLZEN 150X285 35NICRMOV	956462308	2	4	1301	919746208	S-ZWISCHENSTUECK
BOLZEN 150X285 35NICRMOV	956462308	36	2	1306	919746308	SL-REDUZIERSTUECK
BOLZEN 150X285 35NICRMOV	956462308	2	4	1324	919746708	S-ZWISCHENSTUECK
BOLZEN 150X285 35NICRMOV	956462308	2	4	1327	919746808	S-ZWISCHENSTUECK
BOLZEN 150X285 35NICRMOV	956462308	2	4	1330	919746908	S-ZWISCHENSTUECK
BOLZEN 150X285 35NICRMOV	956462308	2	4	1334	919747208	S-ZWISCHENSTUECK
BOLZEN 150X285 35NICRMOV	956462308	1	1	1530	96052047	BOLZEN VORM.
BOLZEN 150X285 35NICRMOV	956462308	49	2	1542	919752108	SX-ZWISCHENSTUECK VORM.
BOLZEN 150X285 35NICRMOV	956462308	49	2	1552	919752208	SX-ZWISCHENSTUECK VORM.
BOLZEN 150X285 35NICRMOV	956462308	2	4	1626	919747708	LA-ZWISCHENSTUECK
BOLZEN 16X30X15 X5CrNi18-1	10136876	6	2	45	10125646	OELABSCHEIDER ANBAU
BOLZEN 19X78 X8CRNI18-9	976888308	11	2	1170	964588308	FUEHRUNG VORM.
BOLZEN 20.0X115 S355J2+AR	97087821	40	3	1542	919752108	SX-ZWISCHENSTUECK VORM.
BOLZEN 20.0X205 S355J2C+C	97087234	28	2	1609	918474408	FA-BOCK
BOLZEN 25.0X115 S355J2+AR	97094780	(2)	1	1543	919752108	SX-ZWISCHENSTUECK VORM.
BOLZEN 25.0X124 35NICRMOV	97087835	47	3	1542	919752108	SX-ZWISCHENSTUECK VORM.
BOLZEN 25.0X124 35NICRMOV	97087835	47	3	1552	919752208	SX-ZWISCHENSTUECK VORM.
BOLZEN 25.0X242 S355J2G3C+	97087799	29	5	1542	919752108	SX-ZWISCHENSTUECK VORM.
BOLZEN 25.0X242 S355J2G3C+	97087799	29	7	1552	919752208	SX-ZWISCHENSTUECK VORM.
BOLZEN 25.0X280 S355J2+AR	978182408	54	2	1452	919692108	SCHWEBEBALLAST
BOLZEN 25.0X52 S355J2G3C+	971973608	3	1	854	962282208	ARMLEHNE LINKS
BOLZEN 25.0X52 S355J2G3C+	971973608	3	1	856	962282308	ARMLEHNE RECHTS
BOLZEN 25.0X55 42CRMO4+Q	973234908	16	5	1201	918065308	LAUFSTEG DREHBUEHNE
BOLZEN 25.0X646 S355J2G3C+	979405308	15	1	1542	919752108	SX-ZWISCHENSTUECK VORM.
BOLZEN 25.0X646 S355J2G3C+	979405308	15	1	1552	919752208	SX-ZWISCHENSTUECK VORM.
BOLZEN 280.0X365 35NICRM	972848308	34	1	337	96047402	ABSTUETZHOLM VORM.
BOLZEN 280.0X365 35NICRM	972848308	34	1	346	96047403	ABSTUETZHOLM VORM.
BOLZEN 30.0X213 S355J2+AR	956580708	10	2	676	918409908	WINDE 1
BOLZEN 30.0X213 S355J2+AR	956580708	10	2	691	918410008	WINDE 2

Bezeichnung	Artikel	Pos.	Menge	Seite	Baugruppe	Bezeichnung
BOLZEN 30.0X213 S355J2+AR	956580708	11	2	701	917151308	WINDE 4 EINZIEHWERK
BOLZEN 30.0X228 S355J2C+C	948902708	34	1	1599	918474308	F-KOPFSTUECK
BOLZEN 30.0X250 S355J2+AR	97087800	31	5	1542	919752108	SX-ZWISCHENSTUECK VORM.
BOLZEN 30.0X250 S355J2+AR	97087800	31	3	1552	919752208	SX-ZWISCHENSTUECK VORM.
BOLZEN 30.0X255 S355J2C+C	97098321	77	2	1543	919752108	SX-ZWISCHENSTUECK VORM.
BOLZEN 30.0X255 S355J2C+C	97098321	45	2	1552	919752208	SX-ZWISCHENSTUECK VORM.
BOLZEN 30.0X441 S355J2+AR	97074726	17	2	1178	918793508	LAUFSTEG DREHBUEHNE
BOLZEN 30.0X725 S355J2C+C	971235708	16	4	1457	96051270	BALLASTPALETTE VORM.
BOLZEN 30x1767 S355J2C+C	970431408	55	3	910	919361008	SA-BOCK
BOLZEN 35.0X120 35NICRMOV	970412908	3	1	1520	921688808	BOLZEN KPL.
BOLZEN 35.0X140 35NICRMOV	971078008	3	2	645	962512408	ABSTUETZPLATTE KPL.
BOLZEN 35.0X165 35NICRMOV	972205708	11	2	1239	917413808	GRUNDPLATTE DREHBUEHNE
BOLZEN 35.0X178 35NICRMOV	970462508	46	4	1334	919747208	S-ZWISCHENSTUECK
BOLZEN 35.0X217 42CRMO4+Q	973234608	15	3	1201	918065308	LAUFSTEG DREHBUEHNE
BOLZEN 35.0X305 S355J2+AR	97078049	74	4	1339	917996808	D-ANLENKSTUECK
BOLZEN 35.0X75 35NICRMOV	97023431	70	1	1543	919752108	SX-ZWISCHENSTUECK VORM.
BOLZEN 35.0X75 35NICRMOV	97023431	62	1	1553	919752208	SX-ZWISCHENSTUECK VORM.
BOLZEN 35.0X92 35NICRMOV	970413408	27	4	1178	918793508	LAUFSTEG DREHBUEHNE
BOLZEN 35.0X92 35NICRMOV	970413408	7	2	1320	912822508	ADAPTERRAHMEN WINDE 6
BOLZEN 35.0x330 S355J2+AR	970647708	71	2	1339	917996808	D-ANLENKSTUECK
BOLZEN 35.0x330 S355J2+AR	970647708	68	4	1458	96051270	BALLASTPALETTE VORM.
BOLZEN 40.0X1270 S355J2C+	97040369	42	1	1599	918474308	F-KOPFSTUECK
BOLZEN 40.0X198 S355J2+AR	97091093	21	2	1599	918474308	F-KOPFSTUECK
BOLZEN 40.0X40 5 42CRMO4	931903408	9	2	190	96032869	VERTEILERGETRIEBE VORM.
BOLZEN 40.0X595 S355J2C+C	971235808	56	4	1457	96051270	BALLASTPALETTE VORM.
BOLZEN 45.0 X150 35NICRMOV	97033388	84	1	910	919361008	SA-BOCK
BOLZEN 45.0X155 35NICRMOV	977326408	3	1	1614	918474508	F-RUECKHALTESICHERUNG
BOLZEN 45.0X228 35NICRMOV	97035665	13	1	1201	918065308	LAUFSTEG DREHBUEHNE
BOLZEN 45.0X290 35NICRMOV	97070353	10	1	1204	96002845	LAUFSTEG 1
BOLZEN 45.0X400 35NICRMOV	97088877	3	2	1588	918489108	F-ANLENKSTUECK
BOLZEN 45.0X76 35NICRMOV	970056908	12	2	668	920456008	SCHUTZWALZE WINDE 1-2
BOLZEN 45.0X78 35NICRMOV	935989108	11	1	1609	918474408	FA-BOCK
BOLZEN 45.0X78 35NICRMOV	935989108	6	1	1612	96013389	SEILROLLENHALTERUNG KPL
BOLZEN 45.0X80 35NICRMOV	97031801	21	1	1136	918063908	KRANFUEHRERKABINE ANBA
BOLZEN 50.0X100 35NICRMOV	933558708	40	2	1136	918063908	KRANFUEHRERKABINE ANBA
BOLZEN 50.0X115 35NICRMOV	970474608	86	4	910	919361008	SA-BOCK
BOLZEN 50.0X203 35NICRMOV	97028340	85	4	910	919361008	SA-BOCK
BOLZEN 50.0X235 35NICRMOV	970167508	32	2	1306	919746308	SL-REDUZIERSTUECK
BOLZEN 50.0X91 35NICRMOV	978244308	9	2	1654	918598408	ZUSATZABSPANNBOCK
BOLZEN 55.0X112 35NICRMOV	972866408	8	8	200	918994708	1.U.2.ACHSE M.AUFHAENGUN
BOLZEN 55.0X112 35NICRMOV	972866408	7	4	235	919242908	3.ACHSE M.AUFHAENGUNG
BOLZEN 55.0X112 35NICRMOV	972866408	7	4	245	918994808	4.ACHSE M.AUFHAENGUNG
BOLZEN 55.0X112 35NICRMOV	972866408	8	8	256	918994908	5.U.6.ACHSE M.AUFHAENGUN
BOLZEN 55.0X112 35NICRMOV	972866408	5	8	281	919243008	7.U.8.ACHSE M.AUFHAENGUN
BOLZEN 55.0X113 35NICRMOV	977318908	27	1	1588	918489108	F-ANLENKSTUECK
BOLZEN 55.0X140 35NICRMOV	970408208	65	2	910	919361008	SA-BOCK
BOLZEN 55.0X152 35NICRMOV	97085801	4	1	1567	96013042	ZUGSTANGE KPL.
BOLZEN 55.0X152 35NICRMOV	97085801	4	1	1638	96018528	ZUGSTANGE KPL.
BOLZEN 55.0X152 35NICRMOV	97085801	4	1	1641	96012854	ZUGSTANGE KPL.
BOLZEN 55.0X152 35NICRMOV	97085801	4	1	1644	96012732	ZUGSTANGE KPL.
BOLZEN 55.0X158 35NICRMOV	939249808	30	2	1136	918063908	KRANFUEHRERKABINE ANBA
BOLZEN 55.0X165 35NICRMOV	97013907	83	1	910	919361008	SA-BOCK
BOLZEN 55.0X170 35NICRMOV	97085802	3	2	1559	918476208	LASCHEN ZUSATZABSPANN
BOLZEN 55.0X170 35NICRMOV	97085802	3	2	1560	96016836	ZUGLASCHE KPL.
BOLZEN 55.0X170 35NICRMOV	97085802	5	1	1567	96013042	ZUGSTANGE KPL.
BOLZEN 55.0X170 35NICRMOV	97085802	5	1	1638	96018528	ZUGSTANGE KPL.
BOLZEN 55.0X170 35NICRMOV	97085802	5	1	1641	96012854	ZUGSTANGE KPL.
BOLZEN 55.0X170 35NICRMOV	97085802	5	1	1644	96012732	ZUGSTANGE KPL.
BOLZEN 55.0X175 35NICRMOV	97090981	7	3	1655	96020462	LASCHE KPL.
BOLZEN 55.0X200 35NICRMOV	97087967	9	1	1562	96013014	ZUGLASCHE KPL.

Bezeichnung	Artikel	Pos.	Menge	Seite	Baugruppe	Bezeichnung
BOLZEN 55.0X237 35NICRMOV	970473508	87	2	910	919361008	SA-BOCK
BOLZEN 55.0X293 35NICRMOV	97070319	21	1	1201	918065308	LAUFSTEG DREHBUEHNE
BOLZEN 60X69 42CRMO4+QT	970056708	5	2	668	920456008	SCHUTZWALZE WINDE 1-2
BOLZEN 65.0X103 35NICRMOV	972847908	42	2	337	96047402	ABSTUETZHOLM VORM.
BOLZEN 65.0X103 35NICRMOV	972847908	42	2	346	96047403	ABSTUETZHOLM VORM.
BOLZEN 65.0X115 35NICRMOV	978499008	4	4	1610	96013387	SCHWINGE KPL.
BOLZEN 65.0X129 35NICRMOV	978499208	2	1	1611	96013388	ZUGLASCHE KPL.
BOLZEN 65.0X140 35NICRMOV	97018390	8	1	1584	918474208	F-MONTAGEEINHEIT
BOLZEN 65.0X142 35NICRMOV	97087816	7	1	1545	96014903	SCHRAUBBOLZEN
BOLZEN 65.0X142 35NICRMOV	97087816	7	1	1548	96015492	SCHRAUBBOLZEN
BOLZEN 65.0X155 35NICRMOV	97089851	2	4	1633	918476708	ZUSATZABSPANNUNG
BOLZEN 65.0X155 35NICRMOV	97089851	2	4	1634	918822508	ZUSATZABSPANNUNG
BOLZEN 65.0X155 35NICRMOV	97089851	2	4	1635	918801908	ZUSATZABSPANNUNG
BOLZEN 65.0X188 35NICRMOV	97089693	3	1	1562	96013014	ZUGLASCHE KPL.
BOLZEN 65.0X20 0 35NICRMOV	949378908	4	2	1239	917413808	GRUNDPLATTE DREHBUEHNE
BOLZEN 65.0X20 0 35NICRMOV	949378908	7	2	1252	918472608	BALLASTRAHMEN KRANABST
BOLZEN 65.0X201 35NICRMOV	97136606	112	2	1458	96051270	BALLASTPALETTE VORM.
BOLZEN 65.0X206 35NICRMOV	972848108	30	2	337	96047402	ABSTUETZHOLM VORM.
BOLZEN 65.0X206 35NICRMOV	972848108	30	2	346	96047403	ABSTUETZHOLM VORM.
BOLZEN 65.0X302 35NICRMOV	977033308	5	2	1252	918472608	BALLASTRAHMEN KRANABST
BOLZEN 65.0X340 35NICRMOV	973594008	38	2	332	919314608	STUETZHOLME M.AUSKLAPP
BOLZEN 65.0X352 35NICRMOV	971314008	48	2	1338	917996808	D-ANLENKSTUECK
BOLZEN 65.0X457 35NICRMOV	956580408	8	1	676	918409908	WINDE 1
BOLZEN 65.0X457 35NICRMOV	956580408	8	1	691	918410008	WINDE 2
BOLZEN 65.0X457 35NICRMOV	956580408	6	2	701	917151308	WINDE 4 EINZIEHWERK
BOLZEN 65.0X480 35NICRMOV	956580508	9	1	676	918409908	WINDE 1
BOLZEN 65.0X480 35NICRMOV	956580508	9	1	691	918410008	WINDE 2
BOLZEN 65X314 35NICRMOV12	970407108	20	2	1378	918325908	WINDE 3
BOLZEN 65x117 35NICRMOV12	970354508	7	2	701	917151308	WINDE 4 EINZIEHWERK
BOLZEN 65x180 35NICRMOV12	944129108	2	4	1320	912822508	ADAPTERRAHMEN WINDE 6
BOLZEN 65x255 35NICRMOV12	970104308	3	2	1407	910019608	LASCHEN ZUSATZABSPANN
BOLZEN 65x310 35NICRMOV12	956644508	15	2	1378	918325908	WINDE 3
BOLZEN 70.0 X290 35NICRMOV	97000945	14	1	1588	918489108	F-ANLENKSTUECK
BOLZEN 70.0x25 2 35NICRMOV	941175908	17	4	1348	918361308	D-KOPFSTUECK
BOLZEN 70x142 35NICRMOV12	956665108	46	2	909	919361008	SA-BOCK
BOLZEN 75.0X150 35NICRMOV	978157308	9	1	1611	96013388	ZUGLASCHE KPL.
BOLZEN 75.0X160 35NICRMOV	97047009	12	2	1584	918474208	F-MONTAGEEINHEIT
BOLZEN 75.0X210 35NICRMOV	97091568	(2)	2	1616	918838308	FAB-ABSPANNUNG
BOLZEN 75.0X210 35NICRMOV	97091568	(2)	1	1616	918838308	FAB-ABSPANNUNG
BOLZEN 75.0X210 35NICRMOV	97091568	2	1	1617	96016450	ABSPANNSEIL KPL.
BOLZEN 75.0X210 35NICRMOV	97091568	(2)	1	1619	918887908	F-ZWISCHENSTUECK
BOLZEN 75.0X245 35NICRMOV	970412808	2	1	1520	921688808	BOLZEN KPL.
BOLZEN 75.0X320 35NICRMOV	956246508	4	4	1320	912822508	ADAPTERRAHMEN WINDE 6
BOLZEN 75.0X466 35NICRMOV	97099518	12	4	1588	918489108	F-ANLENKSTUECK
BOLZEN 75.0X466 35NICRMOV	97099518	2	4	1619	918887908	F-ZWISCHENSTUECK
BOLZEN 75.0x220 35NICRMOV	970591808	3	4	1510	918887408	TRANSPORTABLAGE
BOLZEN 76.1X128 S355J2H T Z	97093711	56	2	1588	918489108	F-ANLENKSTUECK
BOLZEN 80.0X169 35NICRMOV	97091074	10	2	1599	918474308	F-KOPFSTUECK
BOLZEN 80.0X431 35NICRMOV	949547108	45	2	1271	919745108	S-ANLENKSTUECK
BOLZEN 80x199 35NICRMOV12	956664908	40	2	909	919361008	SA-BOCK
BOLZEN 85.0 X0 35NICRMOV12	955768608	3	4	1239	917413808	GRUNDPLATTE DREHBUEHNE
BOLZEN 85.0X120 35NICRMOV	956758508	8	2	1181	916979608	S-RUECKHALTESICHERUNG
BOLZEN 85.0X120 35NICRMOV	956758508	10	2	1375	916979908	D-RUECKHALTESICHERUNG
BOLZEN 85.0X135 35NICRMOV	972847408	20	2	337	96047402	ABSTUETZHOLM VORM.
BOLZEN 85.0X135 35NICRMOV	972847408	20	2	346	96047403	ABSTUETZHOLM VORM.
BOLZEN 85.0X149 35NICRMOV	973713508	50	2	1599	918474308	F-KOPFSTUECK
BOLZEN 85.0X155 35NICRMOV	97095614	50	2	1334	919747208	S-ZWISCHENSTUECK
BOLZEN 85.0X160 35NICRMOV	97091073	9	2	1599	918474308	F-KOPFSTUECK
BOLZEN 85X445 35NICRMOV12	970501808	10	4	1467	96024497	FUEHRUNG VORM.
BOLZEN 85x292 35NICRMOV12	970501408	3	2	1452	919692108	SCHWEBEBALLAST

Bezeichnung	Artikel	Pos.	Menge	Seite	Baugruppe	Bezeichnung
BOLZEN 85x620 35NICRMOV12	970515608	54	4	1457	96051270	BALLASTPALETTE VORM.
BOLZEN 8X19,5X16,5 11SMN	10872333	13	2	1144	969752608	SCHEIBEN EINBAU
BOLZEN 8X66 S355J2C+C	950462308	32	1	589	917330508	TUER KPL.LI.
BOLZEN 8X66 S355J2C+C	950462308	32	1	596	917330608	TUER KPL.RE.
BOLZEN 90.0X130 35NICRMOV	97074172	17	1	1136	918063908	KRANFUEHRERKABINE ANBA
BOLZEN 90.0X142 35NICRMOV	97074173	19	1	1136	918063908	KRANFUEHRERKABINE ANBA
BOLZEN 90.0X189 35NICRMOV	976568108	49	2	1626	919747708	LA-ZWISCHENSTUECK
BOLZEN 90x460 35NICRMOV12	956709408	14	2	1348	918361308	D-KOPFSTUECK
BOLZEN D-S ANLENKSTUECK	915913008	102	1	11		LIEBHERR MOBILKRAN LG 175
BOLZEN DIN 1435 16X40X35	451241208	23	4	1271	919745108	S-ANLENKSTUECK
BOLZEN DIN 1435 20X45X38 S	451222208	4	4	727	916164508	MONTAGEWINDE
BOLZEN DIN 1435 20X45X38 S	451222208	10	1	1240	963137208	ZENTRIERUNG KPL.
BOLZEN DIN 1435 20X65X58	451222408	19	2	1252	918472608	BALLASTRAHMEN KRANABST
BOLZEN DIN 1435 20X65X58	451222408	72	20	1467	96024497	FUEHRUNG VORM.
BOLZEN DIN 1435 25X110X100	451227208	7	2	555	968027008	LAGERUNG EINBAU
BOLZEN DIN 1435 25X160X152	451227408	14	1	1276	96043443	KLAPPTEIL
BOLZEN DIN 1435 25X80X72 42	948837508	16	1	1209	96002863	SCHWENKPODEST KPL.
BOLZEN DIN 1435 25X90X80 4	451226808	15	4	928	919361208	ROLLENLAGERUNG
BOLZEN DIN 1435 30X85X70 3	451230508	2	1	1433	968929408	BOLZENZIEHZYLINDER KPL.
BOLZEN DIN 1435 30X85X70 3	451230508	2	1	1436	968929508	BOLZENZIEHZYLINDER KPL.
BOLZEN DIN 1435 30X90X83 S	451230708	7	1	1136	918063908	KRANFUEHRERKABINE ANBA
BOLZEN DIN 1435 40X290X260	451237008	10	2	1351	96005548	VERSTELLFLASCHE KPL.
BOLZEN DIN 1436 20X85X78 3	451422308	23	4	1290	919745708	S-ZWISCHENSTUECK
BOLZEN DIN 1436 20X85X78 3	451422308	23	4	1298	919745808	LA-ZWISCHENSTUECK
BOLZEN DIN 1436 20X85X78 3	451422308	23	4	1301	919746208	S-ZWISCHENSTUECK
BOLZEN DIN 1436 25X180X172	451426508	67	2	1339	917996808	D-ANLENKSTUECK
BOLZEN DIN 1436 25X180X172	451426508	44	2	1348	918361308	D-KOPFSTUECK
BOLZEN DIN 1436 25X180X172	451426508	26	20	1361	918857108	D-ZWISCHENSTUECK
BOLZEN DIN 1436 25X180X172	451426508	38	22	1367	918857208	D-ZWISCHENSTUECK
BOLZEN DIN 1436 25X180X172	451426508	12	2	1571	918859708	F-ANSCHLUSSKOPF
BOLZEN DIN 1436 25X180X172	451426508	12	2	1581	919463108	F-ANSCHLUSSKOPF
BOLZEN DIN 1436 25X200X192	451426908	2	2	1394	918964608	L-ADAPTER
BOLZEN DIN 1436 30X105X97 3	451430808	78	4	1339	917996808	D-ANLENKSTUECK
BOLZEN DIN 1436 30X140X130	451430408	22	2	1375	916979908	D-RUECKHALTESICHERUNG
BOLZEN DIN 1436 40X110X98	451436208	3	1	1460	921723608	SCHALTEINHEIT
BOLZEN DIN 1436 40X110X98	451436208	3	1	1461	921723708	SCHALTEINHEIT
BOLZEN DIN 1436 40X110X98	451436208	18	1	1614	918474508	F-RUECKHALTESICHERUNG
BOLZEN DIN 1436 40X90X78	451436708	15	2	1614	918474508	F-RUECKHALTESICHERUNG
BOLZEN DIN 1436 50X135X120	451440808	9	5	1652	918598508	CONTAINER F.STANGEN
BOLZEN ISO 2340 B20X190X1	450023508	23	8	1361	918857108	D-ZWISCHENSTUECK
BOLZEN ISO 2340 B20X190X1	450023508	23	8	1367	918857208	D-ZWISCHENSTUECK
BOLZEN ISO 2340 B20X240X2	452552208	17	2	1204	96002845	LAUFSTEG 1
BOLZEN ISO 2340 B20X240X2	452552208	22	4	1209	96002863	SCHWENKPODEST KPL.
BOLZEN ISO 2340 B20X370X3	450022208	3	2	1415	967995008	MECH.BEFESTIGUNGSTEILE
BOLZEN ISO 2340 B20X450X4	450023408	7	4	463	917593008	SEITENPODEST
BOLZEN ISO 2340 B20X480X4	452549308	11	2	667	965320108	LEITER KPL.
BOLZEN ISO 2340 B20X500X4	450023208	113	2	1272	919745108	S-ANLENKSTUECK
BOLZEN ISO 2340 B20X500X4	450023208	85	2	1339	917996808	D-ANLENKSTUECK
BOLZEN ISO 2340 B20X500X4	450023208	24	2	1542	919752108	SX-ZWISCHENSTUECK VORM.
BOLZEN ISO 2340 B20X500X4	450023208	24	2	1552	919752208	SX-ZWISCHENSTUECK VORM.
BOLZEN ISO 2340 B20X616X6	452553108	41	2	1271	919745108	S-ANLENKSTUECK
BOLZEN ISO 2340 B30X140X1	452541508	18	1	1348	918361308	D-KOPFSTUECK
BOLZEN ISO 2340 B30X250X2	452541308	15	2	1338	917996808	D-ANLENKSTUECK
BOLZEN ISO 2340 B33X1000X9	452543608	8	3	1351	96005548	VERSTELLFLASCHE KPL.
BOLZEN ISO 2340 B33X1080X	452543708	8	3	1353	96005682	VERSTELLFLASCHE KPL.
BOLZEN ISO 2340 B50X120X96	452550508	8	2	701	917151308	WINDE 4 EINZIEHWERK
BOLZEN ISO 2340 B50X1600X	452553808	30	1	1404	916980308	L-KOPFSTUECK
BOLZEN ISO 2340 B60X160X1	452553708	13	4	676	918409908	WINDE 1
BOLZEN ISO 2340 B60X160X1	452553708	13	4	691	918410008	WINDE 2
BOLZEN ISO 2341 A8X160 X2	453022808	3	1	590	921865108	TUERSCHARNIER KPL.

Bezeichnung	Artikel	Pos.	Menge	Seite	Baugruppe	Bezeichnung
BOLZEN ISO 2341 B14X100X92	453008808	8	1	555	968027008	LAGERUNG EINBAU
BOLZEN ISO 2341 B16X135X12	453008508	35	3	1542	919752108	SX-ZWISCHENSTUECK VORM.
BOLZEN ISO 2341 B16X135X12	453008508	35	3	1552	919752208	SX-ZWISCHENSTUECK VORM.
BOLZEN ISO 2341 B16X162X15	453008308	45	4	1361	918857108	D-ZWISCHENSTUECK
BOLZEN ISO 2341 B16X65X59 3	10097148	14	8	645	962512408	ABSTUETZPLATTE KPL.
BOLZEN ISO 2341 B18X75X68 3	10425725	10	1	1588	918489108	F-ANLENKSTUECK
BOLZEN ISO 2341 B20X130X12	453021008	8	1	1278	921067008	STANGEN KPL.
BOLZEN ISO 2341 B20X140X1	930275208	26	2	1375	916979908	D-RUECKHALTESICHERUNG
BOLZEN ISO 2341 B20X200X19	453021308	50	8	1290	919745708	S-ZWISCHENSTUECK
BOLZEN ISO 2341 B20X200X19	453021308	49	8	1298	919745808	LA-ZWISCHENSTUECK
BOLZEN ISO 2341 B20X200X19	453021308	39	8	1324	919746708	S-ZWISCHENSTUECK
BOLZEN ISO 2341 B20X200X19	453021308	38	8	1327	919746808	S-ZWISCHENSTUECK
BOLZEN ISO 2341 B20X200X19	453021308	38	8	1330	919746908	S-ZWISCHENSTUECK
BOLZEN ISO 2341 B20X200X19	453021308	53	8	1334	919747208	S-ZWISCHENSTUECK
BOLZEN ISO 2341 B20X200X19	453021308	54	8	1626	919747708	LA-ZWISCHENSTUECK
BOLZEN ISO 2341 B20X75X66	451222508	11	1	1428	921699008	KAMERAANBAU D-ANLENKS
BOLZEN ISO 2341 B20X75X66	451222508	11	1	1431	921696208	KAMERAANBAU S-ANLENKSTU
BOLZEN ISO 2341 B20X75X66	451222508	9	1	1612	96013389	SEILROLLENHALTERUNG KPL
BOLZEN ISO 2341 B24X140X1	10029666	7	1	1614	918474508	F-RUECKHALTESICHERUNG
BOLZEN ISO 2341 B30E8X65X	11210987	2	1	651	96051604	ROLLENLAGERUNG
BOLZEN ISO 2341 B30X190X1	10490536	39	1	1599	918474308	F-KOPFSTUECK
BOLZEN ISO 2341 B30X233X2	10022007	41	2	1599	918474308	F-KOPFSTUECK
BOLZEN ISO 2341 B30X260X2	453031808	91	4	1458	96051270	BALLASTPALETTE VORM.
BOLZEN ISO 2341 B30X70X58 3	940068908	34	1	1204	96002845	LAUFSTEG 1
BOLZEN ISO 2341 B45X120X1	453041208	6	6	1652	918598508	CONTAINER F.STANGEN
BOLZEN ISO 2341 B50X162X1	453044808	88	2	910	919361008	SA-BOCK
BOLZEN ISO 2341 B50X162X1	453044808	12	1	1614	918474508	F-RUECKHALTESICHERUNG
BOLZEN KPL.	921688808	2	16	1519	914618608	BODENPLATTEN
BOLZEN KPL. FE//ZNNI8//CN//T	966556808	24	2	1178	918793508	LAUFSTEG DREHBUEHNE
BOLZEN MIT KOPF 35.0X134 3	978662108	10	2	1212	966659308	TREPPE
BOLZEN MIT KOPF 35.0X165 3	978662208	17	1	1209	96002863	SCHWENKPODEST KPL.
BOLZEN MIT KOPF 35.0X40 3	978661908	8	2	1212	966659308	TREPPE
BOLZEN MIT KOPF 35.0X52 3	978662008	18	2	1209	96002863	SCHWENKPODEST KPL.
BOLZEN MIT KOPF 35.0X52 3	978662008	9	4	1212	966659308	TREPPE
BOLZEN MIT KOPF 35.0X72 3	978661808	19	1	1209	96002863	SCHWENKPODEST KPL.
BOLZEN MIT KOPF 45.0X67 3	978662308	15	1	1209	96002863	SCHWENKPODEST KPL.
BOLZEN MIT KOPF 65.0X155 3	978662408	14	1	1209	96002863	SCHWENKPODEST KPL.
BOLZEN RD14X83 X20CR13	955185208	6	4	555	968027008	LAGERUNG EINBAU
BOLZEN RD25X240 S355J2+A	951167108	47	2	1271	919745108	S-ANLENKSTUECK
BOLZEN RD30X115 S355J2+A	943780108	61	1	1600	918474308	F-KOPFSTUECK
BOLZEN RD30X1618 S355J2C+	956587908	7	2	928	919361208	ROLLENLAGERUNG
BOLZEN RD35X165 42CRMO4	935085908	22	2	746	918996008	DIESELMOTOR EINBAU
BOLZEN RD40X75 35NICRMOV	956097408	8	2	1588	918489108	F-ANLENKSTUECK
BOLZEN RD40X75 35NICRMOV	956097408	3	1	1612	96013389	SEILROLLENHALTERUNG KPL
BOLZEN RD40X83 42CRMO4+Q	943379108	10	2	668	920456008	SCHUTZWALZE WINDE 1-2
BOLZEN RD50X294 35NICRM	950786408	15	2	1584	918474208	F-MONTAGEEINHEIT
BOLZEN RD56X168 35NICRM	956664808	27	2	909	919361008	SA-BOCK
BOLZEN RD56X168 35NICRM	956664808	5	2	1278	921067008	STANGEN KPL.
BOLZEN RD56X168 35NICRM	956664808	4	1	1291	927148808	STANGE
BOLZEN RD56X168 35NICRM	956664808	4	1	1302	962628008	STANGE KPL.
BOLZEN RD56X168 35NICRM	956664808	52	4	1348	918361308	D-KOPFSTUECK
BOLZEN RD56X168 35NICRM	956664808	4	2	1362	927148608	STANGE
BOLZEN RD56X168 35NICRM	956664808	4	2	1368	962943908	STANGE KPL.
BOLZEN RD56X168 35NICRM	956664808	4	2	1370	962943808	STANGE KPL.
BOLZEN RD56X168 35NICRM	956664808	4	1	1372	962946708	STANGE KPL.
BOLZEN RD56X168 35NICRM	956664808	10	1	1475	96020796	STANGE KPL.
BOLZEN RD56X216 35NICRM	956685708	28	2	909	919361008	SA-BOCK
BOLZEN RD56X216 35NICRM	956685708	59	2	1271	919745108	S-ANLENKSTUECK
BOLZEN RD56X216 35NICRM	956685708	6	1	1291	927148808	STANGE
BOLZEN RD56X216 35NICRM	956685708	6	1	1302	962628008	STANGE KPL.

Bezeichnung	Artikel	Pos.	Menge	Seite	Baugruppe	Bezeichnung
BOLZEN RD56X216 35NICRM	956685708	19	4	1353	96005682	VERSTELLFLASCHE KPL.
BOLZEN RD56X216 35NICRM	956685708	13	1	1372	962946708	STANGE KPL.
BOLZEN RD56X216 35NICRM	956685708	12	1	1475	96020796	STANGE KPL.
BOLZEN RD60X124 35NICRM	942124308	3	2	665	918995608	DREHBUEHNENRAHMEN KPL.
BOLZEN RD60X140 35NICRM	941265308	47	2	1599	918474308	F-KOPFSTUECK
BOLZEN RD60X140 35NICRM	941265308	2	4	1629	910019008	ZUSATZABSPANNUNG
BOLZEN RD60X180 35NICRM	954123908	13	2	1239	917413808	GRUNDPLATTE DREHBUEHNE
BOLZEN RD60X180 35NICRM	954123908	9	2	1252	918472608	BALLASTRAHMEN KRANABST
BOLZEN RD60X180 35NICRM	954123908	5	4	1631	918472308	ZUSATZABSPANNUNG
BOLZEN RD70X145 35NICRM	947671808	7	1	1610	96013387	SCHWINGE KPL.
BOLZEN RD90X235 35NICRM	932377408	50	2	1271	919745108	S-ANLENKSTUECK
BOLZEN SCHWK.	928307308	11	2	1201	918065308	LAUFSTEG DREHBUEHNE
BOLZEN SCHWK.	961760108	76	2	1339	917996808	D-ANLENKSTUECK
BOLZEN VORM. SX-REDU.	96052047	2	6	1529	919747308	SX-REDUZIERSTUECK
BOLZEN VORM. SX-REDU.	96052047	2	2	1534	919747408	SX-REDUZIERSTUECK
BOLZENGARAGE QC-BOLZEN	914618808	375	1	15		LIEBHERR MOBILKRAN LG 175
BOLZENGARAGE SCHWK. QC-	963047808	1	1	623	963047708	BOLZENGARAGE VORM.
BOLZENGARAGE VORM. QC-B	963047708	1	8	622	914618808	BOLZENGARAGE
BOLZENHALTER 4x285x136 S	953728908	51	2	332	919314608	STUETZHOLME M.AUSKLAPP
BOLZENRING 3034X2590X314	932410501	1	1	326	919127108	BEFESTIGUNGSTEILE DREH
BOLZENSICHERUNG	933019001	(424)	16	326	919127108	BEFESTIGUNGSTEILE DREH
BOLZENSICHERUNG	96017182	60	3	1543	919752108	SX-ZWISCHENSTUECK VORM.
BOLZENSICHERUNG S235JR	990573401	(425)	1	326	919127108	BEFESTIGUNGSTEILE DREH
BOLZENZIEHEINRICHTUNG	96014978	(1)	1	1542	919752108	SX-ZWISCHENSTUECK VORM.
BOLZENZIEHEINRICHTUNG VO	96020994	51	2	1542	919752108	SX-ZWISCHENSTUECK VORM.
BOLZENZIEHEINRICHTUNG VO	96020994	51	2	1552	919752208	SX-ZWISCHENSTUECK VORM.
BOLZENZIEHZYLINDER	918988308	332	1	14		LIEBHERR MOBILKRAN LG 175
BOLZENZIEHZYLINDER KPL.	968929408	1	1	1432	918988308	BOLZENZIEHZYLINDER
BOLZENZIEHZYLINDER KPL.	968929508	2	1	1432	918988308	BOLZENZIEHZYLINDER
BOWDENZUG	11211587	21	1	589	917330508	TUER KPL.LI.
BOWDENZUG	11211587	21	1	596	917330608	TUER KPL.RE.
BOWDENZUG L=1300 FWK	10424581	18	1	1168	968080908	SCHLIESSANLAGE
BOWDENZUG L=700 EDELST	10873799	18	1	1144	969752608	SCHEIBEN EINBAU
BREMSBACKE	10876193	184	2	263	10876191	BREMSE
BREMSBACKE	10876202	184	2	207	10876198	BREMSE
BREMSBACKE	10876202	184	2	209	10876199	BREMSE
BREMSE	10876191	150	2	261	10874907	LENKACHSE
BREMSE	10876191	150	2	272	10874908	LENKTRIEBACHSE
BREMSE	10876191	150	2	285	10874909	LENKACHSE
BREMSE	10876191	150	2	292	10874910	LENKACHSE
BREMSE	10876198	150	1	204	10874903	LENKTRIEBACHSE
BREMSE	10876198	150	1	224	10874904	LENKTRIEBACHSE
BREMSE	10876198	150	1	239	10874905	LENKACHSE
BREMSE	10876198	150	1	249	10874906	LENKTRIEBACHSE
BREMSE	10876199	151	1	204	10874903	LENKTRIEBACHSE
BREMSE	10876199	151	1	224	10874904	LENKTRIEBACHSE
BREMSE	10876199	151	1	239	10874905	LENKACHSE
BREMSE	10876199	151	1	249	10874906	LENKTRIEBACHSE
BREMSFLANSCH	540259314	1	1	681	11490594	ANTRIEB
BREMSFLANSCH	540259314	1	1	709	10021226	ANTRIEB
BREMSFLANSCH	540259314	1	1	711	10021228	ANTRIEB
BREMSFLANSCH	570796208	1	1	736	540270514	ANTRIEB KPL
BREMSPEDAL EINBAU	968031308	9	1	557	918497008	FAHRERHAUS VORM.1
BREMSPEDAL SCHWK. RAL 9	961775908	1	1	581	968031308	BREMSPEDAL EINBAU
BREMSTROMMEL	10101872	63	2	204	10874903	LENKTRIEBACHSE
BREMSTROMMEL	10101872	63	2	224	10874904	LENKTRIEBACHSE
BREMSTROMMEL	10101872	63	2	239	10874905	LENKACHSE
BREMSTROMMEL	10101872	63	2	249	10874906	LENKTRIEBACHSE
BREMSTROMMEL	10101872	63	2	261	10874907	LENKACHSE
BREMSTROMMEL	10101872	63	2	272	10874908	LENKTRIEBACHSE

Bezeichnung	Artikel	Pos.	Menge	Seite	Baugruppe	Bezeichnung
BREMSTROMMEL	10101872	63	2	285	10874909	LENKACHSE
BREMSTROMMEL	10101872	63	2	292	10874910	LENKACHSE
BREMSVENTIL	11067988	21	1	1469	10294840	AUSSCHIEBEZYLINDER
BREMSVENTIL	511307208	4	2	1230	965226108	MONTAGEPLATTE NOTBETA
BREMSVENTIL	511307208	4	2	1235	965324508	MONTAGEPLATTE NOTBETA
BREMSVENTIL 10BAR M16X1,	502992908	151	1	511	96026672	PNEUMATIK FAHRERHAUS
BRENNER 24V	11826648	39	1	322	10876576	WASSERHEIZGERAET
BRENNER 24V	11826648	(9)	1	322	10876576	WASSERHEIZGERAET
BRENNERKOPF	11826647	28	1	322	10876576	WASSERHEIZGERAET
BRENNERKOPF	11826647	(8)	1	322	10876576	WASSERHEIZGERAET
BRENNSTOFFBEHAELTER O	918064708	158	1	12		LIEBHERR MOBILKRAN LG 175
BRENNSTOFFBEHAELTER S	962059108	1	1	961	962059008	BRENNSTOFFBEHAELTER VO
BRENNSTOFFBEHAELTER VO	962059008	3	1	960	918064708	BRENNSTOFFBEHAELTER O
BRENNSTOFFBEHAELTER VO	969947908	60	1	318	918759408	ZUSATZHEIZUNG UW
BRENNSTOFFLEITUNG 5X1 PA	11626108	12	1.73	957	918759508	ZUSATZHEIZUNG OW
BRENNSTOFFLEITUNG 5X1 PA	11626108	13	0.8	957	918759508	ZUSATZHEIZUNG OW
BRUECKE 3X2376X300 DC01	97023919	15	1	385	919741508	ABGASANLAGE
BTB PROGRAMMIERT	968252908	41	1	1027	918998008	EINBAUTEILE SCHALTSCHRAN
BTB PROGRAMMIERT	968252908	10	1	1188	919288608	ZUSATZELEKTRIK
BTT PROGRAMMIERT BTTC	96033227	18	1	886	96036283	ELEKTRIK ANBAUTEILE KABIN
BUCHSE	10023141	412	4	226	10876205	ACHSANTRIEB
BUCHSE	10023141	510	4	226	10876205	ACHSANTRIEB
BUCHSE	10023141	412	4	251	10876158	ACHSANTRIEB
BUCHSE	10023141	510	4	251	10876158	ACHSANTRIEB
BUCHSE	10023205	507	1	226	10876205	ACHSANTRIEB
BUCHSE	10038013	2570	1	227	10876205	ACHSANTRIEB
BUCHSE	10038013	2570	1	252	10876158	ACHSANTRIEB
BUCHSE	10113831	2728	1	193	11081159	VERTEILERGETRIEBE
BUCHSE	10353802	190	1	165	10343489	STEUERUNG
BUCHSE	12219679	201	4	265	10876194	SPREIZVORRICHTUNG
BUCHSE	570079808	28	1	525	511433808	ACHSBLOCKIERVENTIL
BUCHSE	570459708	30	4	204	10874903	LENKTRIEBACHSE
BUCHSE	570459708	30	4	224	10874904	LENKTRIEBACHSE
BUCHSE	570459708	30	4	249	10874906	LENKTRIEBACHSE
BUCHSE	570459708	30	4	272	10874908	LENKTRIEBACHSE
BUCHSE	570821208	61	2	239	10874905	LENKACHSE
BUCHSE	570821208	61	2	261	10874907	LENKACHSE
BUCHSE	570821208	61	2	285	10874909	LENKACHSE
BUCHSE	570821208	61	2	292	10874910	LENKACHSE
BUCHSE	97088914	4	2	1588	918489108	F-ANLENKSTUECK
BUCHSE 10,5X16X19 11SMnP	10145395	18	1	101	10146956	KLIMAKOMPRESSOR ANBAU
BUCHSE 10,5X16X19 11SMnP	10145395	19	1	832	10146947	GENERATOR ANBAU
BUCHSE 160X158 CUZN25AL5	704337308	11	2	928	919361208	ROLLENLAGERUNG
BUCHSE 16X12 1.4301	97002990	47	4	850	918810308	STEUERSTAND
BUCHSE 16X12 1.4301	97002990	10	1	1168	968080908	SCHLIESSANLAGE
BUCHSE 2,1MM2	602323908	136	2	432	96023590	KABELSTRANG
BUCHSE 298.5X125 S890QL1	956711608	2	1	1354	927114608	B-STANGE
BUCHSE 29X17 X5CRNI18-10	97073785	29	1	1144	969752608	SCHEIBEN EINBAU
BUCHSE 300/278X260X60 CUZ	970527908	14	2	1467	96024497	FUEHRUNG VORM.
BUCHSE 350/302X260X60 CUZ	970501608	13	2	1467	96024497	FUEHRUNG VORM.
BUCHSE 80X100X70 GZ-CUZN	704334608	18	2	1136	918063908	KRANFUEHRERKABINE ANBA
BUCHSE 90 X 110X 110 GZ-CU	704337008	32	2	1394	918964608	L-ADAPTER
BUCHSE 90 X 110X 110 GZ-CU	704337008	47	2	1571	918859708	F-ANSCHLUSSKOPF
BUCHSE 90 X 110X 110 GZ-CU	704337008	47	2	1581	919463108	F-ANSCHLUSSKOPF
BUCHSE DIN EN 1982 RD220X	704322908	11	4	1348	918361308	D-KOPFSTUECK
BUCHSE GZ-CUZN25AL5	704337808	31	2	1271	919745108	S-ANLENKSTUECK
BUCHSE GZ-CUZN25AL5	704337808	18	2	1338	917996808	D-ANLENKSTUECK
BUCHSE RD180X51 GZ-CUZN	704337508	12	2	909	919361008	SA-BOCK
BUCHSE RD180X68 GZ-CUZN	704337608	13	2	909	919361008	SA-BOCK
BUCHSE RD200X114 GZ-CUZN	704337408	2	1	912	927094308	LASCHE KPL.

Bezeichnung	Artikel	Pos.	Menge	Seite	Baugruppe	Bezeichnung
BUCHSE RD20X18 PA6G	288147508	7	2	581	968031308	BREMSPEDAL EINBAU
BUCHSE RD210X106 GZ-CUZN	704337708	20	2	909	919361008	SA-BOCK
BUCHSE RD230X290 GZ-CUZN	704337208	2	2	1338	917996808	D-ANLENKSTUECK
BUCHSE RD320X296 GZ-CUZN	704337908	19	2	1271	919745108	S-ANLENKSTUECK
BUCHSE X0 POM	970767608	3	2	591	963225108	TUERFESTSTELLER KPL.
BUCHSENEINSATZ 4-POLX2+S	605664201	(501)	1	1027	918998008	EINBAUTEILE SCHALTSCHRAN
BUCHSENEINSATZ 40-POL 16A	11060120	510	2	1043	96035662	DRAEHTE MONTAGETAFEL K
BUCHSENEINSATZ 64-POL 10	605608808	165	1	1010	929536308	KABELSTRANG
BUCHSENEINSATZ 64-POL 16A	11060122	513	3	1043	96035662	DRAEHTE MONTAGETAFEL K
BUCHSENGEHAEUSE 1-POL	11118242	506	1	881	96027394	KABELSTRANG
BUCHSENGEHAEUSE 2-POL	11060619	503	2	475	96037529	KABELSTRANG
BUCHSENGEHAEUSE 2-POL	11060619	509	2	998	96036113	KABELSTRANG
BUCHSENGEHAEUSE 2-POL 5	10424622	519	1	470	96037549	KABELSTRANG
BUCHSENGEHAEUSE 2-POL 5	10424622	515	3	878	96036289	KABELSTRANG
BUCHSENGEHAEUSE 2-POL B	11342208	508	1	475	96037529	KABELSTRANG
BUCHSENGEHAEUSE 2-POL B	11342208	503	1	998	96036113	KABELSTRANG
BUCHSENGEHAEUSE 20-POL	602338308	510	1	473	96037533	KABELSTRANG
BUCHSENGEHAEUSE 4-POL	11341840	516	1	475	96037529	KABELSTRANG
BUCHSENGEHAEUSE 4-POL	11341840	513	1	998	96036113	KABELSTRANG
BUCHSENGEHAEUSE 8-POL 4	12690569	520	2	409	96037721	DRAEHTE KPL.ARMATUR
BUCHSENKONTAKT	6202638	2265	3	1577	96036351	LEITUNG M.STECKER
BUCHSENKONTAKT 0,2-0,5MM	10335820	690	30	470	96037549	KABELSTRANG
BUCHSENKONTAKT 0,2-0,5MM	10335820	690	6	471	96037539	KABELSTRANG
BUCHSENKONTAKT 0,2-0,5MM	10335820	690	6	878	96036289	KABELSTRANG
BUCHSENKONTAKT 0,2-0,5MM	10335820	690	3	881	96027394	KABELSTRANG
BUCHSENKONTAKT 0,2-0,5MM	10335820	690	83	882	96036291	KABELSTRANG
BUCHSENKONTAKT 0,2-0,5MM	10335820	690	15	996	96036112	KABELSTRANG
BUCHSENKONTAKT 0,2-0,5MM	10335820	690	20	1005	96036118	KABELSTRANG
BUCHSENKONTAKT 0,2-0,5MM	10335820	690	8	1008	96001403	KABELSTRANG
BUCHSENKONTAKT 0,3-0,89	602332108	611	4	878	96036289	KABELSTRANG
BUCHSENKONTAKT 0,3-0,89	602332108	611	4	881	96027394	KABELSTRANG
BUCHSENKONTAKT 0,5-0,75	10424623	700	2	470	96037549	KABELSTRANG
BUCHSENKONTAKT 0,5-0,75	10424623	700	6	878	96036289	KABELSTRANG
BUCHSENKONTAKT 0,5-0,75M	10813644	754	9	476	96037529	KABELSTRANG
BUCHSENKONTAKT 0,5-0,75M	10813644	754	9	999	96036113	KABELSTRANG
BUCHSENKONTAKT 0,5-1,0M	10493495	726	4	475	96037529	KABELSTRANG
BUCHSENKONTAKT 0,5-1,0M	10493495	726	101	996	96036112	KABELSTRANG
BUCHSENKONTAKT 0,5-1,0M	10493495	726	4	999	96036113	KABELSTRANG
BUCHSENKONTAKT 0,5-1,0M	10800631	753	4	996	96036112	KABELSTRANG
BUCHSENKONTAKT 0,5-1,0M	11622989	789	4	476	96037529	KABELSTRANG
BUCHSENKONTAKT 0,5-1,0M	11622989	789	4	999	96036113	KABELSTRANG
BUCHSENKONTAKT 0,50-1MM	10300946	717	4	475	96037529	KABELSTRANG
BUCHSENKONTAKT 0,50-1MM	10300946	717	6	999	96036113	KABELSTRANG
BUCHSENKONTAKT 0,5MM2 S	10493970	721	5	1008	96001403	KABELSTRANG
BUCHSENKONTAKT 0,5MM2 S	10493970	721	6	1011	96001405	LEITUNG
BUCHSENKONTAKT 0,75-1,0	604519308	629	28	471	96037539	KABELSTRANG
BUCHSENKONTAKT 0,75-1,0	604519308	629	1	536	962720908	KABELSTRANG
BUCHSENKONTAKT 0,75-1,0	604519308	629	14	1005	96036118	KABELSTRANG
BUCHSENKONTAKT 0,75-1,0	604519308	629	1	1219	96007584	KABELSTRANG
BUCHSENKONTAKT 0,75-1,0M	11342253	788	9	476	96037529	KABELSTRANG
BUCHSENKONTAKT 0,75-1,0M	11342253	788	9	999	96036113	KABELSTRANG
BUCHSENKONTAKT 0,75-1,5	6202434	96	16	469	96037549	KABELSTRANG
BUCHSENKONTAKT 0,75-1,5	6202434	96	2	473	96037533	KABELSTRANG
BUCHSENKONTAKT 0,75-1,5	6202434	96	2	878	96036289	KABELSTRANG
BUCHSENKONTAKT 0,75-1,5	6202434	96	1	995	96036112	KABELSTRANG
BUCHSENKONTAKT 0,75-1,5	6202434	96	7	1004	96036118	KABELSTRANG
BUCHSENKONTAKT 0,75-1MM	602337808	640	11	474	96037533	KABELSTRANG
BUCHSENKONTAKT 1,0-1,5M	10493496	727	2	475	96037529	KABELSTRANG
BUCHSENKONTAKT 1,0-1,5M	10493496	727	4	996	96036112	KABELSTRANG
BUCHSENKONTAKT 1,0-1,5M	10493496	727	2	999	96036113	KABELSTRANG

Bezeichnung	Artikel	Pos.	Menge	Seite	Baugruppe	Bezeichnung
BUCHSENKONTAKT 1,0-2,5M	10493493	724	6	996	96036112	KABELSTRANG
BUCHSENKONTAKT 1,5MM2	10675381	(734)	1	1027	918998008	EINBAUTEILE SCHALTSCHRAN
BUCHSENKONTAKT 1,5MM2	604518808	636	48	471	96037539	KABELSTRANG
BUCHSENKONTAKT DIN 72585	602339508	647	4	1005	96036118	KABELSTRANG
BUCHSENKONTAKT DIN 72585	602339408	643	13	470	96037549	KABELSTRANG
BUCHSENKONTAKT DIN 72585	602339408	643	4	474	96037533	KABELSTRANG
BUCHSENKONTAKT DIN 72585	602339408	643	2	475	96037529	KABELSTRANG
BUCHSENKONTAKT DIN 72585	602339408	643	5	996	96036112	KABELSTRANG
BUCHSENKONTAKT DIN 72585	602339408	643	2	999	96036113	KABELSTRANG
BUCHSENLEISTE DIN 41612 64	602321208	5	7	1045	928431108	BUSPLATINE
BUCHSENSTECKER 15-POLE	10024744	506	1	880	96036290	DRAEHTE KPL.ARMATUR
BUCHSENSTECKER 15-POLE	10024744	503	2	882	96036291	KABELSTRANG
BUCHSENSTECKER 25-POLE	602322708	503	1	880	96036290	DRAEHTE KPL.ARMATUR
BUCHSENSTECKER 25-POLE	602322708	502	3	882	96036291	KABELSTRANG
BUCHSENSTECKER 9-POL G	602321908	6	2	1045	928431108	BUSPLATINE
BUCHSENSTECKER 9-POLE	602338608	505	1	882	96036291	KABELSTRANG
BUCHSENSTECKER 9-POLE	602338608	507	1	903	96036301	DRAEHTE KPL.
BUCHSENSTECKER 9-POLE	602338608	515	1	1043	96035662	DRAEHTE MONTAGETAFEL K
BUCHSENTRAEGER 6-POL 16	604526508	502	12	471	96037539	KABELSTRANG
BUCHSENTRAEGER 6-POL 16	604526508	508	3	1004	96036118	KABELSTRANG
BUCHSENTRAEGER 6-POL 16	604526508	276	1	1009	921564708	KLEMMKASTEN
BUCHSENTRAEGER 6-POL 16	604526508	276	1	1012	921565108	KLEMMKASTEN
BUCHSENTRAEGER 6-POL 16	604526508	508	1	1593	96016424	DRAEHTE KLEMMKASTEN KPL
BUCHSENTRAEGER 6-POL 16	604526508	509	2	1606	96013807	DRAEHTE KLEMMKASTEN KPL
BUEGEL	11171276	(71)	1	852	10877138	FAHRERSITZ
BUEGEL	510782108	2	1	1233	511486508	WEGESCHIEBER
BUEGEL 10 ST	10216529	60	1	1190	917996708	KLIMAANLAGE OW
BUEGEL 3X317X105 X5CRNI18-	97070915	3	1	1509	918185308	LEITER ANBAU
BUEGEL 3X60X492 ALMG3 H11	97052020	11	1	354	96003532	PUMPE VORM.
BUEGEL 4X135X80 S315MC FE	948240908	6	4	619	912569508	ANBAU TELMA
BUEGEL SCHWK. T ZN O	96039723	92	2	910	919361008	SA-BOCK
BUEGEL SCHWK.LI. RAL 7016,	96013321	1	1	579	96012578	KLEINTEILE EINBAU
BUEGEL SCHWK.RE. RAL 701	96013322	2	1	579	96012578	KLEINTEILE EINBAU
BUEGELGRIFF AL	704006008	402	2	441	918994608	REIFENVERKLEIDUNG
BUEGELSCHELLE 139,7X184 1	10802988	17	1	385	919741508	ABGASANLAGE
BUEGELSCHELLE 158 X5CRNI	11963743	26	2	387	96051663	ABGASANLAGE VORM.
BUEGELSCHELLE 158 X5CRNI	11963743	33	1	800	919546708	SCHALLDAEMPFERANLAGE
BUNDBOLZEN	571646708	1	1	1258	10876601	TASCHENSCHLOSS
BUNDBUCHSE 85 X 105X 40 G	704333508	7	2	1209	96002863	SCHWENKPODEST KPL.
BUNDBUCHSE 8X10X15X9,5 P	708013108	4	4	590	921865108	TUERSCHARNIER KPL.
BUNDLAGER 18X12X12 SINT	10424489	7	4	1170	964588308	FUEHRUNG VORM.
BUNDSCHEIBE	510714408	18	1	1093	510438508	DRUCKMINDERVENTIL
BUSLEITUNG 2 X 0,5	11840113	11	5.79	473	96037533	KABELSTRANG
BUSLEITUNG 2 X 0,5	11840113	12	4.63	473	96037533	KABELSTRANG
BUSLEITUNG 2 X 0,5	11840113	390	5.79	473	96037533	KABELSTRANG
BUSLEITUNG 2 X 0,5	11840113	9	0.2	475	96037529	KABELSTRANG
BUSLEITUNG 2 X 0,5	11840113	10	0.15	475	96037529	KABELSTRANG
BUSLEITUNG 2 X 0,5	11840113	11	8.7	475	96037529	KABELSTRANG
BUSLEITUNG 2 X 0,5	11840113	12	0.15	475	96037529	KABELSTRANG
BUSLEITUNG 2 X 0,5	11840113	13	2.44	475	96037529	KABELSTRANG
BUSLEITUNG 2 X 0,5	11840113	14	0.15	475	96037529	KABELSTRANG
BUSLEITUNG 2 X 0,5	11840113	15	3.85	475	96037529	KABELSTRANG
BUSLEITUNG 2 X 0,5	11840113	16	0.15	475	96037529	KABELSTRANG
BUSLEITUNG 2 X 0,5	11840113	19	7.22	475	96037529	KABELSTRANG
BUSLEITUNG 2 X 0,5	11840113	9	3.73	881	96027394	KABELSTRANG
BUSLEITUNG 2 X 0,5	11840113	14	11.32	995	96036112	KABELSTRANG
BUSLEITUNG 2 X 0,5	11840113	372	11.32	995	96036112	KABELSTRANG
BUSLEITUNG 2 X 0,5	11840113	374	5.59	995	96036112	KABELSTRANG
BUSLEITUNG 2 X 0,5	11840113	370	6.15	998	96036113	KABELSTRANG
BUSLEITUNG 2 X 0,5	11840113	371	0.17	998	96036113	KABELSTRANG

Bezeichnung	Artikel	Pos.	Menge	Seite	Baugruppe	Bezeichnung
BUSLEITUNG 2 X 0,5	11840113	372	4.56	998	96036113	KABELSTRANG
BUSLEITUNG 2 X 0,5	11840113	373	0.17	998	96036113	KABELSTRANG
BUSLEITUNG 2 X 0,5	11840113	374	3.7	998	96036113	KABELSTRANG
BUSLEITUNG 2 X 0,5	11840113	375	0.17	998	96036113	KABELSTRANG
BUSLEITUNG 2 X 0,5	11840113	376	3.23	998	96036113	KABELSTRANG
BUSLEITUNG 2 X 0,5	11840113	377	0.34	998	96036113	KABELSTRANG
BUSLEITUNG 2 X 0,5	11840113	378	0.21	998	96036113	KABELSTRANG
BUSLEITUNG 4 X 1 SPF	600345208	430	17.19	469	96037549	KABELSTRANG
BUSLEITUNG 4 X 1 SPF	600345208	431	10.63	469	96037549	KABELSTRANG
BUSLEITUNG 4 X 1 SPF	600345208	8	9.42	475	96037529	KABELSTRANG
BUSLEITUNG 4 X 1 SPF	600345208	5	2.33	1010	929536308	KABELSTRANG
BUSPLATINE	928431108	3	1	1044	912353808	BAUGRUPPENTRAEGER
CLIP	11066618	17	1	1144	969752608	SCHEIBEN EINBAU
CLIP	602315408	156	210	414	962817908	RELAISMODUL VORM.
CLIP	602315408	49	820	1040	96003060	RELAISSTEUERUNG
CLIP	602315408	(662)	715	1041	96001020	DRAEHTE KPL.
CLIP 23 ST	10216534	61	2	1190	917996708	KLIMAANLAGE OW
CLIP-LAGER D=8.0 PA6G	282801408	37	2	589	917330508	TUER KPL.LI.
CLIP-LAGER D=8.0 PA6G	282801408	37	2	596	917330608	TUER KPL.RE.
CONTAINER F.STANGEN	918598508	675	1	17		LIEBHERR MOBILKRAN LG 175
CRIMPKONTAKT 0,2-0,56MM2	602322808	615	92	882	96036291	KABELSTRANG
CRIMPKONTAKT 0,2-0,6MM2	602334708	649	9	882	96036291	KABELSTRANG
CRIMPKONTAKT 1,0MM2	605608401	602	4	1010	929536308	KABELSTRANG
CRIMPKONTAKT 1,5MM2	605608501	606	6	1010	929536308	KABELSTRANG
CRIMPKONTAKT 1,5MM2	605610208	603	2	1010	929536308	KABELSTRANG
D-ANLENKSTUECK	917996808	250	1	13		LIEBHERR MOBILKRAN LG 175
D-ANLENKSTUECK SCHWK.	969467908	1	1	1338	917996808	D-ANLENKSTUECK
D-KOPFSTUECK	918361308	252	1	13		LIEBHERR MOBILKRAN LG 175
D-KOPFSTUECK SCHWK.	969506508	1	1	1348	918361308	D-KOPFSTUECK
D-RUECKHALTESICHERUNG	916979908	256	1	13		LIEBHERR MOBILKRAN LG 175
D-ZWISCHENSTUECK 10.5M	918857208	255	1	13		LIEBHERR MOBILKRAN LG 175
D-ZWISCHENSTUECK 14M	918857108	254	1	13		LIEBHERR MOBILKRAN LG 175
D-ZWISCHENSTUECK SCHWK.	96022086	1	1	1367	918857208	D-ZWISCHENSTUECK
D-ZWISCHENSTUECK SCHWK.	96022293	1	1	1361	918857108	D-ZWISCHENSTUECK
DACHSCHEIBE SPF	976838008	2	1	1147	964560908	DACHSCHEIBE VORM.
DACHSCHEIBE VORM.	964560908	4	1	1144	969752608	SCHEIBEN EINBAU
DACHVERKLEIDUNG KPL.	96012460	1	1	560	96012458	INNENVERKLEIDUNG EINBAU
DACHVERKLEIDUNG LI. 105X	97086160	(1)	1	560	96012458	INNENVERKLEIDUNG EINBAU
DACHVERKLEIDUNG RE. 105X	97086161	(2)	1	560	96012458	INNENVERKLEIDUNG EINBAU
DAEMMMATTE 20X123X288 T	977659008	10	1	1164	969526408	DAEMMUNG BODENBLECH
DAEMMMATTE 20X135X429 Z	977658208	2	1	1164	969526408	DAEMMUNG BODENBLECH
DAEMMMATTE 20X1670X447 P	97025812	1102	1	989	96002612	GERAEUSCHDAEMMUNG
DAEMMMATTE 20X180X66 TP3	977659108	11	1	1164	969526408	DAEMMUNG BODENBLECH
DAEMMMATTE 20X182X747 T	977658808	8	1	1164	969526408	DAEMMUNG BODENBLECH
DAEMMMATTE 20X204X280 T	977659208	12	1	1164	969526408	DAEMMUNG BODENBLECH
DAEMMMATTE 20X2110X935 P	97069199	48	1	989	96002612	GERAEUSCHDAEMMUNG
DAEMMMATTE 20X2110X935 P	97069201	51	1	989	96002612	GERAEUSCHDAEMMUNG
DAEMMMATTE 20X216X365 T	977659308	13	1	1164	969526408	DAEMMUNG BODENBLECH
DAEMMMATTE 20X229X810 T	977658408	4	1	1164	969526408	DAEMMUNG BODENBLECH
DAEMMMATTE 20X263X135 P	97025802	1003	2	989	96002612	GERAEUSCHDAEMMUNG
DAEMMMATTE 20X263X170 P	97025801	1002	2	989	96002612	GERAEUSCHDAEMMUNG
DAEMMMATTE 20X281X986 T	977658708	7	1	1164	969526408	DAEMMUNG BODENBLECH
DAEMMMATTE 20X314X260 P	97026013	4002	1	989	96002612	GERAEUSCHDAEMMUNG
DAEMMMATTE 20X348X786 Z	977658108	1	1	1164	969526408	DAEMMUNG BODENBLECH
DAEMMMATTE 20X380X894 Z	977658308	3	1	1164	969526408	DAEMMUNG BODENBLECH
DAEMMMATTE 20X451X986 T	977658908	9	1	1164	969526408	DAEMMUNG BODENBLECH
DAEMMMATTE 20X490X215 P	977665608	1202	1	989	96002612	GERAEUSCHDAEMMUNG
DAEMMMATTE 20X490X215 P	977665708	1302	1	989	96002612	GERAEUSCHDAEMMUNG
DAEMMMATTE 20X545X245 P	977665308	1004	2	989	96002612	GERAEUSCHDAEMMUNG
DAEMMMATTE 20X576X260 P	97026010	3902	1	989	96002612	GERAEUSCHDAEMMUNG

Bezeichnung	Artikel	Pos.	Menge	Seite	Baugruppe	Bezeichnung
DAEMMMATTE 20X747X195 T	977658508	5	1	1164	969526408	DAEMMUNG BODENBLECH
DAEMMMATTE 20X785X750 ME	977668108	1602	1	989	96002612	GERAEUSCHDAEMMUNG
DAEMMMATTE 20X793X635 P	977098408	3	1	981	964677708	DECKEL KPL.
DAEMMMATTE 20X810X229 T	97059170	6	1	1164	969526408	DAEMMUNG BODENBLECH
DAEMMMATTE 20X915X841 P	97069200	49	1	989	96002612	GERAEUSCHDAEMMUNG
DAEMMMATTE 20X915X841 P	97069202	52	1	989	96002612	GERAEUSCHDAEMMUNG
DAEMMSTOFF 20X20X2000 PU	10425409	50	2	457	918994508	MOTORVERKLEIDUNG
DAEMMUNG 20X783X110 PUR	97025655	603	2	989	96002612	GERAEUSCHDAEMMUNG
DAEMMUNG 20X783X300 PUR	97025653	602	2	989	96002612	GERAEUSCHDAEMMUNG
DAEMMUNG 20X783X400 PUR	97025716	702	2	989	96002612	GERAEUSCHDAEMMUNG
DAEMMUNG BODENBLECH	969526408	6	1	1152	918064108	KRANFUEHRERKABINE VORM.
DAEMPFER	10650488	66	1	852	10877138	FAHRERSITZ
DAEMPFER	12100167	41	1	403	10877140	FAHRERSITZ
DAEMPFUNGSELEMENT 70 HN	10119412	16	1	41	9078462	AGGREGATETRAEGER ANBA
DAEMPFUNGSKOLBEN	510797408	7	1	527	511417708	DRUCKBEGRENZUNGSVENTI
DAEMPFUNGSKOLBEN	510797408	6	1	744	511432008	VORSPANNVENTIL
DAEMPFUNGSKOLBEN	510797408	7	1	1092	511417608	DRUCKBEGRENZUNGSVENTI
DATENLEITUNG 2 X 1 FEP SP	12100217	11	0.3	469	96037549	KABELSTRANG
DATENLEITUNG 2 X 1 FEP SP	12100217	12	9.1	469	96037549	KABELSTRANG
DATENLEITUNG 2 X 1 FEP SP	12100217	13	0.19	469	96037549	KABELSTRANG
DATENLEITUNG 2 X 1 FEP SP	12100217	14	6.7	469	96037549	KABELSTRANG
DATENLEITUNG 2 X 1 FEP SP	12100217	15	0.19	469	96037549	KABELSTRANG
DATENLEITUNG 2 X 1 FEP SP	12100217	16	12.4	469	96037549	KABELSTRANG
DATENLEITUNG 2 X 1 FEP SP	12100217	19	0.3	469	96037549	KABELSTRANG
DATENLEITUNG 2 X 1 FEP SP	12100217	5	5.84	473	96037533	KABELSTRANG
DATENLEITUNG 2 X 1 FEP SP	12100217	19	3.71	473	96037533	KABELSTRANG
DATENLEITUNG 2 X 1 FEP SP	12100217	391	6.36	473	96037533	KABELSTRANG
DATENLEITUNG 2 X 1 FEP SP	12100217	6	9.42	475	96037529	KABELSTRANG
DATENLEITUNG 2 X 1 FEP SP	12100217	376	6.81	475	96037529	KABELSTRANG
DATENLEITUNG 2 X 1 FEP SP	12100217	11	11.32	995	96036112	KABELSTRANG
DATENLEITUNG 2 X 1 FEP SP	12100217	12	3.22	995	96036112	KABELSTRANG
DATENLEITUNG 2 X 1 FEP SP	12100217	15	7.72	995	96036112	KABELSTRANG
DATENLEITUNG 2 X 1 FEP SP	12100217	18	11.42	995	96036112	KABELSTRANG
DATENLEITUNG 2 X 1 FEP SP	12100217	384	5.59	995	96036112	KABELSTRANG
DATENLEITUNG 2 X 1 FEP SP	12100217	386	5.59	995	96036112	KABELSTRANG
DATENLEITUNG 2 X 1 FEP SP	12100217	388	5.59	996	96036112	KABELSTRANG
DATENLEITUNG 2 X 1 FEP SP	12100217	389	5.59	996	96036112	KABELSTRANG
DATENLEITUNG 2 X 1 FEP SP	12100217	390	5.59	996	96036112	KABELSTRANG
DATENLEITUNG 2 X 1 FEP SP	12100217	391	5.59	996	96036112	KABELSTRANG
DATENLEITUNG 2 X 1 FEP SP	12100217	6	6.82	998	96036113	KABELSTRANG
DATENLEITUNG 2 X 1 FEP SP	12100217	8	6.77	998	96036113	KABELSTRANG
DATENLEITUNG 2 X 1 FEP SP	12100217	9	6.77	998	96036113	KABELSTRANG
DATENLEITUNG 2 X 1 FEP SP	12100217	10	5.52	998	96036113	KABELSTRANG
DATENLEITUNG 2 X 1 FEP SP	12100217	11	4.62	998	96036113	KABELSTRANG
DATENLEITUNG 2 X 1 FEP SP	12100217	381	4.52	998	96036113	KABELSTRANG
DATENLEITUNG 2 X 1 FEP SP	12100217	18	6.4	1004	96036118	KABELSTRANG
DATENLEITUNG 2 X 1 FEP SP	12100217	19	8.85	1004	96036118	KABELSTRANG
DATENLEITUNG 2 X 1,5 FEP	12100216	5	9.42	475	96037529	KABELSTRANG
DATENLEITUNG 2 X 1,5 FEP	12100216	385	5.59	995	96036112	KABELSTRANG
DATENLEITUNG 2 X 1,5 FEP	12100216	5	6.77	998	96036113	KABELSTRANG
DATENLEITUNG 2 X 2,5 FEP	12100214	6	11.42	995	96036112	KABELSTRANG
DATENLEITUNG 2 X 2,5 FEP	12100214	7	11.42	995	96036112	KABELSTRANG
DATENLEITUNG 2 X 2,5 FEP	12100214	371	11.42	995	96036112	KABELSTRANG
DATENLEITUNG 3 X 1 FEP SP	12100215	10	5.22	473	96037533	KABELSTRANG
DATENLEITUNG 3 X 1 FEP SP	12100215	13	6.05	473	96037533	KABELSTRANG
DATENLEITUNG 3 X 1 FEP SP	12100215	14	6.05	473	96037533	KABELSTRANG
DATENLEITUNG 3 X 1 FEP SP	12100215	7	9.42	475	96037529	KABELSTRANG
DATENLEITUNG 3 X 1 FEP SP	12100215	375	8.46	475	96037529	KABELSTRANG
DATENLEITUNG 3 X 1 FEP SP	12100215	5	4	878	96036289	KABELSTRANG
DATENLEITUNG 3 X 1 FEP SP	12100215	13	11.42	995	96036112	KABELSTRANG

Bezeichnung	Artikel	Pos.	Menge	Seite	Baugruppe	Bezeichnung
DATENLEITUNG 3 X 1 FEP SP	12100215	19	7.72	995	96036112	KABELSTRANG
DATENLEITUNG 3 X 1 FEP SP	12100215	373	11.62	995	96036112	KABELSTRANG
DATENLEITUNG 3 X 1 FEP SP	12100215	387	5.59	995	96036112	KABELSTRANG
DATENLEITUNG 3 X 1 FEP SP	12100215	393	5.59	996	96036112	KABELSTRANG
DATENLEITUNG 3 X 1 FEP SP	12100215	7	6.77	998	96036113	KABELSTRANG
DATENLEITUNG 3 X 1 FEP SP	12100215	382	6.32	998	96036113	KABELSTRANG
DATENLOGGER LDL2 DIGITAL	10340438	40	1	1033	96035660	AUFBAUTEILE MONTAGETAFE
DAUERMAGNET 90N	617000108	508	2	536	962720908	KABELSTRANG
DAUERMAGNET 90N	617000108	250	2	1025	962805408	BEDIENPULT VERBOLZUNG
DECKEL	10033162	2058	1	212	10876206	ACHSANTRIEB
DECKEL	10033162	2058	1	261	10874907	LENKACHSE
DECKEL	10033162	2058	1	272	10874908	LENKTRIEBACHSE
DECKEL	10033162	2058	1	285	10874909	LENKACHSE
DECKEL	10033162	2058	1	292	10874910	LENKACHSE
DECKEL	10038002	457	1	226	10876205	ACHSANTRIEB
DECKEL	10038002	457	1	251	10876158	ACHSANTRIEB
DECKEL	10039124	3	2	87	10127419	KRAFTSTOFFFILTERMODUL
DECKEL	10101981	90	2	239	10874905	LENKACHSE
DECKEL	10101981	90	2	261	10874907	LENKACHSE
DECKEL	10101981	90	2	285	10874909	LENKACHSE
DECKEL	10101981	90	2	292	10874910	LENKACHSE
DECKEL	10113827	2387	1	193	11081159	VERTEILERGETRIEBE
DECKEL	10113828	2720	1	193	11081159	VERTEILERGETRIEBE
DECKEL	10132871	1	1	76	10127115	DECKEL VORM.
DECKEL	10286353	279	2	1283	969088608	KLEMMKASTEN KPL.
DECKEL	10286353	268	1	1341	920740608	KLEMMKASTEN
DECKEL	10286353	291	1	1399	96003467	KLEMMKASTEN
DECKEL	10286353	16	1	1494	920872908	KLEMMKASTEN KPL.
DECKEL	10331026	152	1	423	919334108	ELEKTRIK FAHRERHAUS
DECKEL	10331026	48	1	887	96036283	ELEKTRIK ANBAUTEILE KABIN
DECKEL	10409341	535	1	251	10876158	ACHSANTRIEB
DECKEL	10449826	200	1	171	10343495	OELWANNE
DECKEL	10530195	40	1	760	12101214	VERTEILERGETRIEBE
DECKEL	11110124	3	4	1116	10413255	UMSCHALTBLOCK
DECKEL	11182700	6	1	847	10491899	LUFTFILTER
DECKEL	11600977	2	1	376	10871354	RUECKLAUFFILTER
DECKEL	11647431	2	1	682	10874991	SEILTROMMEL
DECKEL	11647431	2	1	1313	10874540	SEILTROMMEL
DECKEL	11647431	2	1	1382	10874555	SEILTROMMEL
DECKEL	12106078	3	1	364	12105268	KRAFTSTOFFFILTER
DECKEL	500462708	100	1	171	10343495	OELWANNE
DECKEL	502638508	8	1	505	502924608	LAST/LEER-VENTIL
DECKEL	530094008	76	1	204	10874903	LENKTRIEBACHSE
DECKEL	530094008	76	1	224	10874904	LENKTRIEBACHSE
DECKEL	530094008	76	1	239	10874905	LENKACHSE
DECKEL	530094008	76	1	249	10874906	LENKTRIEBACHSE
DECKEL	530094008	76	1	272	10874908	LENKTRIEBACHSE
DECKEL	540247714	66	1	709	10021226	ANTRIEB
DECKEL	540247714	66	1	711	10021228	ANTRIEB
DECKEL	540259014	18	1	709	10021226	ANTRIEB
DECKEL	540259014	18	1	711	10021228	ANTRIEB
DECKEL	571646808	1	1	532	926819708	GEHAEUSE KPL.
DECKEL	571783208	280	1	140	967400608	GETRIEBE
DECKEL	571800108	150	1	140	967400608	GETRIEBE
DECKEL	571811308	540	1	154	965336408	GEHAEUSE
DECKEL	571812608	10	1	158	571808808	SPEICHER
DECKEL	591064608	61	1	1174	10228112	HEIZKLIMAGERAET
DECKEL	636109301	50	2	1033	96035660	AUFBAUTEILE MONTAGETAFE
DECKEL	9143918	13	1	840	10119873	NEBENABTRIEB ANBAU
DECKEL 1.5X954X977 DC01 R	977579608	4	1	1141	918065208	KRANFUEHRERKABINE VORM.

Bezeichnung	Artikel	Pos.	Menge	Seite	Baugruppe	Bezeichnung
DECKEL 12X240X290 S690QL	956659908	10	2	909	919361008	SA-BOCK
DECKEL 15X120X120 S690QL	971218008	8	1	1475	96020796	STANGE KPL.
DECKEL 15X244X244 S355MC	970165908	4	1	945	967546408	OELBEHAELTER VORM.
DECKEL 15x244x244 S355MC	970208108	10	1	945	967546408	OELBEHAELTER VORM.
DECKEL 2.5X536X188 ALMG3	97024813	6	1	1509	918185308	LEITER ANBAU
DECKEL 2.5X686X831 ALMG3	97117243	1	1	459	96034045	DECKEL VORM.
DECKEL 2.5X806X780 ALMG3	97117237	1	1	460	96034046	DECKEL VORM.LINKS
DECKEL 2.5X806X780 ALMG3	97135425	1	1	461	96047737	DECKEL VORM.RECHTS
DECKEL 3.5X560X560 ALMG3	975679308	10	1	714	917116108	DREHWERK
DECKEL 45x300x300 S355J2+N	956707508	8	2	1348	918361308	D-KOPFSTUECK
DECKEL 4X566X190 ALMG3 H1	973720708	3	1	623	963047708	BOLZENGARAGE VORM.
DECKEL 5X1342X711 ALMG3 H	97115495	1	1	449	96032748	DECKEL VORM.
DECKEL 5X380X410 ALMG3 H	97115459	36	1	440	918994608	REIFENVERKLEIDUNG
DECKEL 5X396X396 ALMG3 H	97115491	1	1	445	96032746	DECKEL VORM.
DECKEL 5X440X609 ALMG3 H	97115470	232	1	441	918994608	REIFENVERKLEIDUNG
DECKEL 8X118X118 S355MC	971941608	(1)	1	945	967546408	OELBEHAELTER VORM.
DECKEL 8x118x118 S355MC FE	970241408	17	1	945	967546408	OELBEHAELTER VORM.
DECKEL ABS SPF	977358208	21	1	1172	918064408	HEIZUNG KRANFUEHRERKAB
DECKEL Al Rm>200N/m	10148372	(1)	1	126	12410651	MOTORREGELUNGSENSORIK
DECKEL GEKLEBT	96004124	1	1	899	96002242	DECKEL KPL.
DECKEL GEKLEBT	96004321	1	1	1030	96004320	DECKEL KPL.
DECKEL GEKLEBT SPF	967685208	1	1	983	967662808	DECKEL VORM.
DECKEL GEKLEBT SPF	967685308	1	1	984	967665008	DECKEL VORM.
DECKEL KPL	540258914	501	1	679	10874475	GETRIEBE
DECKEL KPL	540258914	501	1	1381	10874553	GETRIEBE
DECKEL KPL.	96002242	2	1	898	96036284	GEHAEUSE KPL.
DECKEL KPL.	96004320	2	1	1029	96004319	SCHALTSCHRANK MECH.
DECKEL KPL.	963544508	2	1	973	967652908	ABDECKUNG VORM.
DECKEL KPL.	963544508	5	1	983	967662808	DECKEL VORM.
DECKEL KPL.	964581308	44	8	337	96047402	ABSTUETZHOLM VORM.
DECKEL KPL.	964581308	44	8	346	96047403	ABSTUETZHOLM VORM.
DECKEL KPL.	964677708	15	1	970	917991908	GERAEUSCHDAEMMUNG
DECKEL KPL.	969718508	45	3	337	96047402	ABSTUETZHOLM VORM.
DECKEL KPL.	969718508	45	3	346	96047403	ABSTUETZHOLM VORM.
DECKEL KPL. FE//ZNNI8//CN//T	962127808	28	1	945	967546408	OELBEHAELTER VORM.
DECKEL KPL. FE//ZNNI8//CN//T	967546808	8	1	945	967546408	OELBEHAELTER VORM.
DECKEL S235JR	10127693	4	1	93	12421641	VERBINDUNGSLEITUNG ANBA
DECKEL S235JR	10147460	22	1	105	10147657	ENTLUEFTUNGSLEITUNG AN
DECKEL S235JR	10147460	22	1	825	10147372	ENTLUEFTUNGSLEITUNG AN
DECKEL S235JR	9080502	11	1	120	10141716	SCHWUNGRADGEHAEUSE AN
DECKEL S235JR	9080502	11	1	835	10120324	SCHWUNGRADGEHAEUSE AN
DECKEL SCHWK.	96032750	214	1	441	918994608	REIFENVERKLEIDUNG
DECKEL SCHWK. 2X424X370 D	97026012	1	1	986	967674708	DECKEL VORM.
DECKEL SCHWK. 2X686X370 D	97026009	1	1	985	967674608	DECKEL VORM.
DECKEL SCHWK. FE//ZNNI8//C	966573008	17	2	1452	919692108	SCHWEBEBALLAST
DECKEL SCHWK. FE//ZNNI8//C	966573008	12	1	1474	967989808	LASCHE VORM.
DECKEL SCHWK. FE//ZNNI8//C	966573008	29	1	1476	96020796	STANGE KPL.
DECKEL SCHWK. FE//ZNNI8//C	966573008	4	1	1564	96002454	LASCHE KPL.
DECKEL SCHWK. FE//ZNNI8//C	966573008	4	1	1565	96016927	LASCHE KPL.
DECKEL SCHWK. SPF	967297808	3	1	457	918994508	MOTORVERKLEIDUNG
DECKEL SCHWK. SPF	967664908	1	1	978	967664708	DECKEL VORM.
DECKEL VORM.	10127115	2	1	75	10127113	OELFILTERGEHAEUSE ANBA
DECKEL VORM.	96002167	9	2	970	917991908	GERAEUSCHDAEMMUNG
DECKEL VORM.	96032746	103	4	440	918994608	REIFENVERKLEIDUNG
DECKEL VORM.	96032748	212	1	441	918994608	REIFENVERKLEIDUNG
DECKEL VORM.	96032749	213	1	441	918994608	REIFENVERKLEIDUNG
DECKEL VORM.	96034045	5	1	457	918994508	MOTORVERKLEIDUNG
DECKEL VORM.	964973008	12	1	970	917991908	GERAEUSCHDAEMMUNG
DECKEL VORM.	964973208	13	1	970	917991908	GERAEUSCHDAEMMUNG
DECKEL VORM.	964973908	16	1	970	917991908	GERAEUSCHDAEMMUNG

Bezeichnung	Artikel	Pos.	Menge	Seite	Baugruppe	Bezeichnung
DECKEL VORM.	964985608	1	1	457	918994508	MOTORVERKLEIDUNG
DECKEL VORM.	967472608	2	1	1107	96001074	BATTERIEKASTEN VORM.
DECKEL VORM.	967656108	6	2	970	917991908	GERAEUSCHDAEMMUNG
DECKEL VORM.	967659508	7	2	970	917991908	GERAEUSCHDAEMMUNG
DECKEL VORM.	967662808	17	1	970	917991908	GERAEUSCHDAEMMUNG
DECKEL VORM.	967663508	10	2	970	917991908	GERAEUSCHDAEMMUNG
DECKEL VORM.	967664708	11	1	970	917991908	GERAEUSCHDAEMMUNG
DECKEL VORM.	967665008	18	1	970	917991908	GERAEUSCHDAEMMUNG
DECKEL VORM.	967674608	39	1	970	917991908	GERAEUSCHDAEMMUNG
DECKEL VORM.	967674708	40	1	970	917991908	GERAEUSCHDAEMMUNG
DECKEL VORM.	967678408	65	1	971	917991908	GERAEUSCHDAEMMUNG
DECKEL VORM.	968090208	64	1	971	917991908	GERAEUSCHDAEMMUNG
DECKEL VORM.LINKS	96034046	7	1	457	918994508	MOTORVERKLEIDUNG
DECKEL VORM.RECHTS	96047737	9	1	457	918994508	MOTORVERKLEIDUNG
DECKPLATTE 30X5X178/2 ST D	602001508	2	1	1449	96054388	ADAPTER VORM.
DECKPLATTE DIN 3015-1 L-DP	7362949	302	72	303	96039320	BEFESTIGUNGSTEILE
DECKPLATTE DIN 3015-1 L-DP	7362949	3	2	366	96059018	KUGELHAHNLEISTE
DECKPLATTE DIN 3015-1 L-DP	7362949	302	27	521	96039318	BEFESTIGUNGSTEILE
DECKPLATTE DIN 3015-1 L-DP	7005053	303	29	303	96039320	BEFESTIGUNGSTEILE
DECKPLATTE DIN 3015-1 L-DP	7005053	17	1	487	96034763	LEUCHTENHALTER KPL.HI.LI.
DECKPLATTE DIN 3015-1 L-DP	7005053	17	1	490	96034764	LEUCHTENHALTER KPL.HI.RE
DECKPLATTE DIN 3015-1 L-DP	7005053	303	2	521	96039318	BEFESTIGUNGSTEILE
DECKPLATTE DIN 3015-1 L-DP	7005053	(154)	1	535	962806108	STEUERPULT ABSTUETZUNG
DECKPLATTE DIN 3015-1 L-DP	7005053	426	5	758	96038878	DIESELMOTOR VORM.
DECKPLATTE DIN 3015-1 L-DP	7005053	80	8	795	96039239	KUEHLER VORM.
DECKPLATTE DIN 3015-1 L-DP	7005053	46	2	1190	917996708	KLIMAANLAGE OW
DECKPLATTE DIN 3015-1 L-DP	7005053	8	1	1447	96022733	SCHOTTPLATTE VORM.
DECKPLATTE DIN 3015-1 L-DP	7008583	304	5	303	96039320	BEFESTIGUNGSTEILE
DECKPLATTE DIN 3015-1 L-DP	7008583	81	9	795	96039239	KUEHLER VORM.
DECKPLATTE DIN 3015-1 L-DP	5005219	425	3	758	96038878	DIESELMOTOR VORM.
DECKPLATTE DIN 3015-1 L-DP	5005219	82	1	795	96039239	KUEHLER VORM.
DECKPLATTE DIN 3015-1 L-DP	5005219	82	4	1458	96051270	BALLASTPALETTE VORM.
DECKPLATTE DIN 3015-1 L-DP	5005219	63	34	1543	919752108	SX-ZWISCHENSTUECK VORM.
DEHNSCHRAUBE	10353848	20	1	169	10343500	WANDLER
DEHNSCHRAUBE M56X180 30	970180608	3	84	326	919127108	BEFESTIGUNGSTEILE DREH
DEHNSCHRAUBE M56X380 10.	409830908	2	70	920	919127208	ROLLENDREHVERBINDUNG
DIAGRAMMSCHEIBE	790500208	2	1	406	914754808	FAHRTENSCHREIBER
DICHTBAND	261101108	82	4	601	10876121	HEIZKLIMAGERAET
DICHTKANTENRING CR6-FREI	10173722	(1)	1	511	96026672	PNEUMATIK FAHRERHAUS
DICHTKANTENRING CR6-FREI	10173722	512	3	1073	96038278	HYDRAULIK
DICHTMITTEL A80MR HYLOMA	870002808	265	0.01	1494	920872908	KLEMMKASTEN KPL.
DICHTMUTTER M6	510753408	11	1	1083	10489734	DRUCKBEGRENZUNGSVENTI
DICHTMUTTER M8	510741708	21	1	527	511417708	DRUCKBEGRENZUNGSVENTI
DICHTMUTTER M8	510741708	21	1	1092	511417608	DRUCKBEGRENZUNGSVENTI
DICHTPROFIL	262182101	314	8.41	921	932743401	ROLLENDREHVERBINDUNG
DICHTPROFIL	262183501	313	8.36	921	932743401	ROLLENDREHVERBINDUNG
DICHTPROFIL 1-4X21,5X10	262105508	177	6.2	971	917991908	GERAEUSCHDAEMMUNG
DICHTRAHMEN 0 ZELLGUMMI	957047108	3	2	598	96017045	HEIZKLIMAGERAET VORM.
DICHTRAHMEN 10X60X 185 P	972561308	8	8	573	964232008	ARMATURENKASTEN KPL.
DICHTRAHMEN 10X60X 185 P	972561308	38	10	1155	969752508	INNENVERKLEIDUNG EINBAU
DICHTRAHMEN 20X150X510	970167108	2	1	598	96017045	HEIZKLIMAGERAET VORM.
DICHTRAHMEN RD68X20 DI=56	972566008	10	1	573	964232008	ARMATURENKASTEN KPL.
DICHTRAHMEN RD92X20 DI=80	972561508	9	8	573	964232008	ARMATURENKASTEN KPL.
DICHTRAHMEN RD92X20 DI=80	972561508	39	3	1155	969752508	INNENVERKLEIDUNG EINBAU
DICHTRING	10874778	(2)	1	1071	96038278	HYDRAULIK
DICHTRING	11622553	3	1	1090	510675508	RUECKLAUFFILTER
DICHTRING	12105792	17	1	308	11081534	STEUERBLOCK
DICHTRING	12105792	17	1	311	11081535	STEUERBLOCK
DICHTRING	502608808	305	3	499	96032772	VERROHRUNG DRUCKLUFTA
DICHTRING	570077408	(13)	1	525	511433808	ACHSBLOCKIERVENTIL

Bezeichnung	Artikel	Pos.	Menge	Seite	Baugruppe	Bezeichnung
DICHTRING	571782908	55	2	140	967400608	GETRIEBE
DICHTRING	571782908	159	1	148	964013408	GEHAEUSE
DICHTRING	571784008	465	3	140	967400608	GETRIEBE
DICHTRING	571784008	81	1	148	964013408	GEHAEUSE
DICHTRING	571784008	511	1	150	571801808	STEUERUNG
DICHTRING 12,7X18,00X1,5 F	10011865	(6)	2	36	13455159	DIESELMOTOR
DICHTRING 12,7X18,00X1,5 F	10011865	18	2	824	12490129	WASSERPUMPE MIT BEFEST.
DICHTRING 12,7X18,00X1,5 F	10011865	36	1	826	10143277	KUEHLMITTELKRUEMMER AN
DICHTRING 14,7X22,00X1,5 F	10011866	4	4	42	10141769	ENDREGELVENTIL
DICHTRING 14,7X22,00X1,5 F	10011866	3	1	47	10152926	VERSCHLUSSTEILE
DICHTRING 14,7X22,00X1,5 F	10011866	6	3	48	10118748	ROHRLEITUNG ANBAU
DICHTRING 14,7X22,00X1,5 F	10011866	13	5	86	10126724	KRAFTSTOFF-FEINFILTERAN
DICHTRING 14,7X22,00X1,5 F	10011866	11	1	96	10141711	LUFTPRESSER MIT ANBAUTEI
DICHTRING 14,7X22,00X1,5 F	10011866	7	18	105	10147657	ENTLUEFTUNGSLEITUNG AN
DICHTRING 14,7X22,00X1,5 F	10011866	(2)	1	126	12410651	MOTORREGELUNGSENSORIK
DICHTRING 14,7X22,00X1,5 F	10011866	12	1	822	10141807	ANBAUTEILE LUFTPRESSER
DICHTRING 14,7X22,00X1,5 F	10011866	7	18	825	10147372	ENTLUEFTUNGSLEITUNG AN
DICHTRING 14,7X22,00X1,5 F	10011866	18	3	826	10143277	KUEHLMITTELKRUEMMER AN
DICHTRING 14,7X22,00X1,5 F	10011866	30	2	826	10143277	KUEHLMITTELKRUEMMER AN
DICHTRING 14,7X22,00X1,5 F	10011866	18	1	830	10141720	ATL-ANBAU
DICHTRING 140X155X13	10802682	7	1	385	919741508	ABGASANLAGE
DICHTRING 140X155X13	10802682	42	1	800	919546708	SCHALLDAEMPFERANLAGE
DICHTRING 16,7X24,00X1,5 F	10011867	8	1	107	10145192	KUEHLWASSERANSCHLUSS
DICHTRING 16,7X24,00X1,5 F	10011867	8	1	828	10145193	KUEHLWASSERANSCHLUSS
DICHTRING 18,7X26X1,5 St/FP	10011868	(7)	2	36	13455159	DIESELMOTOR
DICHTRING 18,7X26X1,5 St/FP	10011868	2	1	51	10135392	NIVEAUGEBER
DICHTRING 18,7X26X1,5 St/FP	10011868	19	2	824	12490129	WASSERPUMPE MIT BEFEST.
DICHTRING 24,7X32X2 St/FPM1	10011842	4	1	51	10135392	NIVEAUGEBER
DICHTRING 26,7X34,93X2 St/FP	10011870	3	2	107	10145192	KUEHLWASSERANSCHLUSS
DICHTRING 26,7X34,93X2 St/FP	10011870	3	2	108	10152906	KUEHLWASSERANSCHLUSS
DICHTRING 26,7X34,93X2 St/FP	10011870	(16)	1	812	10134887	OELWANNE MIT BEFEST.
DICHTRING 26,7X34,93X2 St/FP	10011870	15	4	822	10141807	ANBAUTEILE LUFTPRESSER
DICHTRING 26,7X34,93X2 St/FP	10011870	3	2	828	10145193	KUEHLWASSERANSCHLUSS
DICHTRING 26,7X34,93X2 St/FP	10011870	14	1	830	10141720	ATL-ANBAU
DICHTRING 27X20X1,5 CU	10014697	10	3	950	10327167	ELEKTROPUMPE
DICHTRING 30,7X39X2 St/FPM1	10113731	5	2	98	10141712	ROHRLEITUNG ANBAU
DICHTRING 30,7X39X2 St/FPM1	10113731	3	2	109	10145194	KUEHLWASSERANSCHLUSS
DICHTRING 30,7X39X2 St/FPM1	10113731	3	2	829	10145195	KUEHLWASSERANSCHLUSS
DICHTRING 4,95X6,35X67,59 In	10043255	(2)	3	104	11349206	THERMOSTATGEHAEUSE VO
DICHTRING 8,7X14X1 St/FPM1	10011871	10	2	90	10143726	LECKOELLEITUNG ANBAU
DICHTRING DIN 3760 A440X4	710066814	131	2	705	11340822	GETRIEBE
DICHTRING DIN 7603 A 14X18	500432508	22	2	1095	511497508	DRUCKMINDERVENTIL
DICHTRING DIN 7603 A 18X22	514517177	1521	4	705	11340822	GETRIEBE
DICHTRING DIN 7603 A 26X31	540146008	51	1	148	964013408	GEHAEUSE
DICHTRING DIN 7603 A 26X31	540146008	31	2	150	571801808	STEUERUNG
DICHTRING DIN 7603 A10X13,5	710101308	21	4	681	11490594	ANTRIEB
DICHTRING DIN 7603 A10X14	710101108	60	4	162	964024508	WANDLERGEHAEUSE
DICHTRING DIN 7603 A10X14	710101108	51	3	171	10343495	OELWANNE
DICHTRING DIN 7603 A12X16	710121014	123	1	709	10021226	ANTRIEB
DICHTRING DIN 7603 A12X16	710121014	123	1	711	10021228	ANTRIEB
DICHTRING DIN 7603 A12X18 C	7101007	35	1	826	10143277	KUEHLMITTELKRUEMMER AN
DICHTRING DIN 7603 A12X18	710102008	555	2	1123	969863108	DRUCKLUFTANLAGE
DICHTRING DIN 7603 A13X18	710102308	34	18	948	915150108	ZENTRALSCHMIERANLAGE O
DICHTRING DIN 7603 A13X18	710102308	3	1	1253	96021825	ZENTRALSCHMIERUNG
DICHTRING DIN 7603 A14X18	710102508	8	1	50	10115557	OELMESSSTAB KPL.
DICHTRING DIN 7603 A14X18	710102508	8	1	813	10137870	OELMESSSTAB KPL.
DICHTRING DIN 7603 A14X20 C	4900262	6	3	87	10127419	KRAFTSTOFFFILTERMODUL
DICHTRING DIN 7603 A14X20 C	4900262	(1)	27	90	10143726	LECKOELLEITUNG ANBAU
DICHTRING DIN 7603 A14X20 C	4900262	18	1	112	10141718	ATL-ANBAU
DICHTRING DIN 7603 A14X20 C	4900262	18	2	113	10141719	ATL-ANBAU

Bezeichnung	Artikel	Pos.	Menge	Seite	Baugruppe	Bezeichnung
DICHTRING DIN 7603 A14X20 C	4900262	18	2	831	10141721	ATL-ANBAU
DICHTRING DIN 7603 A14X20	560027708	131	1	162	964024508	WANDLERGEHAEUSE
DICHTRING DIN 7603 A14X20	560027708	81	1	171	10343495	OELWANNE
DICHTRING DIN 7603 A14X20	710103008	10	1	375	967634308	OELBEHAELTER VORM.
DICHTRING DIN 7603 A14X20	710103008	(2)	1	515	918690408	ZUSATZTEILE STUFE 5
DICHTRING DIN 7603 A14X20	710103008	37	1	886	96036283	ELEKTRIK ANBAUTEILE KABIN
DICHTRING DIN 7603 A14X20	738122523	550	2	1073	96038278	HYDRAULIK
DICHTRING DIN 7603 A16X20	710103408	911	1	192	11081159	VERTEILERGETRIEBE
DICHTRING DIN 7603 A16X20	710103408	21	1	822	10141807	ANBAUTEILE LUFTPRESSER
DICHTRING DIN 7603 A17X21	710103808	14	1	1139	10326323	HYDROZYLINDER
DICHTRING DIN 7603 A18X22	710104008	24	2	338	10032784	AUSSCHIEBEZYLINDER
DICHTRING DIN 7603 A18X22	710104008	11	2	525	511433808	ACHSBLOCKIERVENTIL
DICHTRING DIN 7603 A18X22	710104008	(23)	2	1071	96038278	HYDRAULIK
DICHTRING DIN 7603 A18X22	514517108	31	1	157	965336608	WAERMETAUSCHER
DICHTRING DIN 7603 A18X22	514517108	121	2	679	10874475	GETRIEBE
DICHTRING DIN 7603 A18X22	514517108	19	1	681	11490594	ANTRIEB
DICHTRING DIN 7603 A18X22	514517108	61	2	709	10021226	ANTRIEB
DICHTRING DIN 7603 A18X22	514517108	65	1	711	10021228	ANTRIEB
DICHTRING DIN 7603 A18X22	514517108	121	2	1381	10874553	GETRIEBE
DICHTRING DIN 7603 A18X24	710104108	91	1	171	10343495	OELWANNE
DICHTRING DIN 7603 A18X24	710104108	681	1	171	10343495	OELWANNE
DICHTRING DIN 7603 A20X24	710104208	39	8	948	915150108	ZENTRALSCHMIERANLAGE O
DICHTRING DIN 7603 A21X26	710104408	13	1	744	511432008	VORSPANNVENTIL
DICHTRING DIN 7603 A22X27	7101015	550	9	760	12101214	VERTEILERGETRIEBE
DICHTRING DIN 7603 A22X27	710104508	2725	1	193	11081159	VERTEILERGETRIEBE
DICHTRING DIN 7603 A22X27	710104508	15	1	325	969947908	BRENNSTOFFBEHAELTER VO
DICHTRING DIN 7603 A22X27	540145208	125	2	732	11347396	SEILTROMMEL
DICHTRING DIN 7603 A26X31 C	7101019	14	1	112	10141718	ATL-ANBAU
DICHTRING DIN 7603 A26X31 C	7101019	14	1	113	10141719	ATL-ANBAU
DICHTRING DIN 7603 A26X31 C	7101019	14	1	831	10141721	ATL-ANBAU
DICHTRING DIN 7603 A26X31	710106108	17	1	943	917227308	OELBEHAELTER KPL.
DICHTRING DIN 7603 A26X31	710106108	12	1	945	967546408	OELBEHAELTER VORM.
DICHTRING DIN 7603 A26X32	710106008	311	1	1123	969863108	DRUCKLUFTANLAGE
DICHTRING DIN 7603 A30X36X	790299014	118	3	679	10874475	GETRIEBE
DICHTRING DIN 7603 A30X36X	790299014	1463	8	705	11340822	GETRIEBE
DICHTRING DIN 7603 A30X36X	790299014	118	3	1381	10874553	GETRIEBE
DICHTRING DIN 7603 A30X36	710106508	1	1	52	10115553	OELABLASSSCHRAUBE
DICHTRING DIN 7603 A30X36	710106508	8	2	87	10127419	KRAFTSTOFFFILTERMODUL
DICHTRING DIN 7603 A36X42	710106908	31	1	169	10343500	WANDLER
DICHTRING DIN 7603 A38X44	710107208	301	4	1256	96017031	ZUSATZHYDRAULIK SCHWEB
DICHTRING DIN 7603 A45X52	710107408	23	1	945	967546408	OELBEHAELTER VORM.
DICHTRING DIN 7603 A48X55	710107608	491	1	150	571801808	STEUERUNG
DICHTRING DIN 7603 A52X60	710107708	25	1	945	967546408	OELBEHAELTER VORM.
DICHTRING DIN 7603 D 12X15	514510608	51	3	150	571801808	STEUERUNG
DICHTRING DIN 7603 D10X13,5	7006253	61	3	711	10021228	ANTRIEB
DICHTRINGDECKEL D210/87X3	571827808	20	1	760	12101214	VERTEILERGETRIEBE
DICHTSATZ	10044854	98	1	715	510238908	VERSTELLMOTOR
DICHTSATZ	10280307	(999)	1	519	96032778	VERROHRUNG ACHSFEDER
DICHTSATZ	10300925	(999)	1	763	11002354	VERSTELLPUMPE
DICHTSATZ	10424568	98	1	773	10871990	PUMPENTRAEGER
DICHTSATZ	10476391	(999)	1	190	96032869	VERTEILERGETRIEBE VORM.
DICHTSATZ	10476391	(999)	1	753	96038878	DIESELMOTOR VORM.
DICHTSATZ	10476392	(999)	1	1190	917996708	KLIMAANLAGE OW
DICHTSATZ	10489217	(999)	1	522	10030767	ACHSBLOCKIERVENTIL
DICHTSATZ	11003535	998	1	1087	10493159	WEGESITZVENTIL
DICHTSATZ	11494337	(98)	1	774	10871793	VERSTELLPUMPE
DICHTSATZ	12101886	999	1	364	12105268	KRAFTSTOFFFILTER
DICHTSATZ	12104733	(999)	1	1071	96038278	HYDRAULIK
DICHTSATZ	511043308	(999)	1	1085	511300808	VENTILBLOCK
DICHTSATZ	511043308	(999)	1	1085	511300808	VENTILBLOCK

Bezeichnung	Artikel	Pos.	Menge	Seite	Baugruppe	Bezeichnung
DICHTSATZ	518659590	999	1	230	10036124	FEDERUNGSZYLINDER
DICHTSATZ	570077208	999	1	525	511433808	ACHSBLOCKIERVENTIL
DICHTSATZ	571306408	999	1	216	10876343	LENKZYLINDER
DICHTSATZ	571306408	999	1	240	10876342	LENKZYLINDER
DICHTSATZ	571342308	999	1	243	10036126	FEDERUNGSZYLINDER
DICHTSATZ	571840008	(999)	1	1070	96038278	HYDRAULIK
DICHTSATZ CARTRIDGE	10684171	(998)	1	1071	96038278	HYDRAULIK
DICHTSATZ KPL	10297750	999	1	765	10489678	TRIEBWERK
DICHTSCHEIBE 22X6X4 EUR	10043834	26	4	579	96012578	KLEINTEILE EINBAU
DICHTSCHEIBE 7,6X15,8X1 VI	571082508	(1)	1	614	96041588	VERROHRUNG NOTBETAETIG
DICHTSCHEIBE 7,6X15,8X1 VI	571082508	(1)	1	1072	96038278	HYDRAULIK
DICHTSCHEIBE 7X19X4 A2	429900308	102	4	369	917312708	WERKZEUGKASTEN ANBAU
DICHTSCHEIBE 7X19X4 A2	429900308	(11)	1	442	918994608	REIFENVERKLEIDUNG
DICHTSCHEIBE 7X19X4 A2	429900308	(2)	1	442	918994608	REIFENVERKLEIDUNG
DICHTSCHEIBE 7X19X4 A2	429900308	542	24	442	918994608	REIFENVERKLEIDUNG
DICHTSCHEIBE 7X19X4 A2	429900308	11	6	445	96032746	DECKEL VORM.
DICHTSCHEIBE 7X29X4 A2	429900408	541	11	442	918994608	REIFENVERKLEIDUNG
DICHTSCHEIBE 7X29X4 A2	429900408	4	4	580	968035408	LUFTLEITSYSTEM
DICHTSCHEIBE 8X38X1,5 -A2	429900508	95	6	369	917312708	WERKZEUGKASTEN ANBAU
DICHTSCHEIBE 8X38X1,5 -A2	429900508	540	43	442	918994608	REIFENVERKLEIDUNG
DICHTSCHEIBE 8X38X1,5 -A2	429900508	5	10	453	917422108	ANBAUTEILE FAHRERHAUS
DICHTSCHEIBE 8X38X1,5 -A2	429900508	7	8	643	912493508	UNTERLEGKEILE M.HALTER
DICHTSCHEIBE VITON	571081908	(1)	1	614	96041588	VERROHRUNG NOTBETAETIG
DICHTSCHEIBE VITON	571082408	(1)	1	1071	96038278	HYDRAULIK
DICHTSCHEIBE VITON	571083008	(1)	1	1072	96038278	HYDRAULIK
DICHTSCHEIBE VITON	571083008	(1)	1	1072	96038278	HYDRAULIK
DICHTSTOPFEN LK 950	10036325	(8)	2	60	10118061	KIPPHEBELWERK KPL.
DICHTSTOPFEN LK 950	10036325	8	2	815	10122503	KIPPHEBELBOCK VORM.
DICHTSTREIFEN 40X4 NBR/S	11114455	6	0.4	357	969789908	HARNSTOFFTANK VORM.
DICHTSTREIFEN 40X4 NBR/S	11114455	5	1.36	373	917247708	OELBEHAELTER ANBAU
DICHTSTREIFEN 40X4 NBR/S	11114455	17	0.8	463	917593008	SEITENPODEST
DICHTSTREIFEN 40X4 NBR/S	11114455	8	0.5	932	969823308	HARNSTOFFTANK VORM.
DICHTSTREIFEN 40X4 NBR/S	262001308	6	0.22	960	918064708	BRENNSTOFFBEHAELTER O
DICHTUNG	10115623	8	1	112	10141718	ATL-ANBAU
DICHTUNG	10115623	8	1	113	10141719	ATL-ANBAU
DICHTUNG	10115623	8	1	830	10141720	ATL-ANBAU
DICHTUNG	10115623	8	1	831	10141721	ATL-ANBAU
DICHTUNG	10119343	5	2	111	10141558	ABGASKRUEMMER ANBAU
DICHTUNG	10120356	5	1	835	10120324	SCHWUNGRADGEHAEUSE AN
DICHTUNG	10144861	11	1	352	917984408	HARNSTOFFANLAGE
DICHTUNG	10144861	10	1	931	918996808	HARNSTOFFANLAGE
DICHTUNG	10152491	11	2	23	96032863	KUEHLER VORM.
DICHTUNG	10152491	22	1	134	96032862	DIESELMOTOR VORM.
DICHTUNG	10297876	2	1	175	10653025	STEUERVENTIL
DICHTUNG	10297876	(2)	1	195	10870697	VERSTELLPUMPE
DICHTUNG	10297876	(2)	1	785	10663280	VERSTELLPUMPE
DICHTUNG	10297876	2	1	788	10114975	STEUERVENTIL
DICHTUNG	10340299	2	1	145	964024108	RS TEMPERATURGEBER
DICHTUNG	10353748	20	1	166	10343496	OELEINFUELLUNG
DICHTUNG	10353752	20	1	171	10343495	OELWANNE
DICHTUNG	10650511	54	1	611	10802059	SEILLAENGENGEBER
DICHTUNG	10650511	46	1	1495	11003086	SEILLAENGENGEBER
DICHTUNG	10650512	47	1	1495	11003086	SEILLAENGENGEBER
DICHTUNG	10815005	2	1	1021	10650233	ANTENNE
DICHTUNG	11826653	12	1	322	10876576	WASSERHEIZGERAET
DICHTUNG	11826653	(3)	1	322	10876576	WASSERHEIZGERAET
DICHTUNG	12569715	3	6	389	11446929	SCRFILTER-BAUGRUPPE
DICHTUNG	12569715	3	6	803	12475635	SCRFILTER-BAUGRUPPE
DICHTUNG	570686108	(1)	2	230	10036124	FEDERUNGSZYLINDER
DICHTUNG	571706508	2	1	532	926819708	GEHAEUSE KPL.

Bezeichnung	Artikel	Pos.	Menge	Seite	Baugruppe	Bezeichnung
DICHTUNG	571802208	10	1	144	962181308	ANBAUTEILE
DICHTUNG	571802208	4	1	145	964024108	RS TEMPERATURGEBER
DICHTUNG	571808308	590	1	150	571801808	STEUERUNG
DICHTUNG	571809708	260	1	154	965336408	GEHAEUSE
DICHTUNG	691822208	7	1	1007	967030808	BLINDSTECKER
DICHTUNG	691822208	152	1	1399	96003467	KLEMMKASTEN
DICHTUNG	692100008	171	1	1284	96021392	LEITUNGSTROMMEL KPL.
DICHTUNG	692100008	156	2	1399	96003467	KLEMMKASTEN
DICHTUNG	692100008	5	2	1574	96042975	KLEMMKASTEN KPL.
DICHTUNG	692100008	158	2	1592	96015954	KLEMMKASTEN KPL.
DICHTUNG	692100008	155	1	1594	96013577	LEITUNGSTROMMEL KPL.
DICHTUNG	692100008	164	1	1605	96013581	KLEMMKASTEN KPL.
DICHTUNG	9077329	12	1	840	10119873	NEBENABTRIEB ANBAU
DICHTUNG	9144762	(3)	1	65	10118839	OELEINFUELLUNG
DICHTUNG 0 PE	977510208	9	2	898	96036284	GEHAEUSE KPL.
DICHTUNG 0,25	10142735	9	1	96	10141711	LUFTPRESSER MIT ANBAUTEI
DICHTUNG 0,33 METALOSEAL	10133721	2	1	41	9078462	AGGREGATETRAEGER ANBA
DICHTUNG 0,33 METALOSEAL	10133722	5	1	120	10141716	SCHWUNGRADGEHAEUSE AN
DICHTUNG 0,33 METALOSEAL	10133723	4	2	71	11365725	OELMODULANBAU
DICHTUNG 1,22 METALOSEAL	9078308	(2)	4	110	10141356	ABGASROHR ANBAU
DICHTUNG 1,22 METALOSEAL	9078308	(2)	4	110	10141356	ABGASROHR ANBAU
DICHTUNG 1,5	9079885	2	1	61	10122645	ZYLINDERKOPFDECKEL ANBA
DICHTUNG 1,5	9079885	2	1	62	10122640	ZYLINDERKOPFDECKEL ANBA
DICHTUNG 1,5	9079885	2	1	66	10122646	ZYLINDERKOPFDECKEL ANBA
DICHTUNG 1,5	9079885	2	1	67	10122659	ZYLINDERKOPFDECKEL ANBA
DICHTUNG 1,5X120X120 AFM 3	710200008	24	2	795	96039239	KUEHLER VORM.
DICHTUNG 1,5X128X98X141 A	9271963	128	2	753	96038878	DIESELMOTOR VORM.
DICHTUNG 120X60X 30 SCHW	976094308	45	1	1155	969752508	INNENVERKLEIDUNG EINBAU
DICHTUNG 13X168,6X184,4	10144102	8	1	385	919741508	ABGASANLAGE
DICHTUNG 13X168,6X184,4	10144102	8	2	387	96051663	ABGASANLAGE VORM.
DICHTUNG 13X168,6X184,4	10144102	41	3	800	919546708	SCHALLDAEMPFERANLAGE
DICHTUNG 1X359,1X789,2 AFM	10129839	3	1	49	10143092	OELWANNE MIT BEFEST.
DICHTUNG 1X359,1X789,2 AFM	10129839	3	1	812	10134887	OELWANNE MIT BEFEST.
DICHTUNG 25X1091X850 EPD	97058285	7	1	1144	969752608	SCHEIBEN EINBAU
DICHTUNG 25X14X4475 EPDM	97079716	6	1	1144	969752608	SCHEIBEN EINBAU
DICHTUNG 25X776X276 EPDM	97058307	8	1	1144	969752608	SCHEIBEN EINBAU
DICHTUNG 2X148X84 EPDM	97005291	8	1	1146	96000684	FRONTSCHEIBE KPL.
DICHTUNG 2X225X107 EPDM	97005290	7	1	1146	96000684	FRONTSCHEIBE KPL.
DICHTUNG 78X64 30	976193208	14	1	1152	918064108	KRANFUEHRERKABINE VORM.
DICHTUNG AFM 32/2	10132331	5	1	112	10141718	ATL-ANBAU
DICHTUNG AFM 32/2	10132331	5	1	113	10141719	ATL-ANBAU
DICHTUNG AFM 32/2	10132331	5	1	830	10141720	ATL-ANBAU
DICHTUNG AFM 32/2	10132331	5	1	831	10141721	ATL-ANBAU
DICHTUNG DIN 71511 1,5X22X	11490257	10	1	96	10141711	LUFTPRESSER MIT ANBAUTEI
DICHTUNG DIN 71511 1,5X25X	4980359	(3)	4	72	11365727	OELMODUL LINKS VORM.
DICHTUNG DIN 71511 1,5X25X	4980359	3	4	74	11365194	OELMODUL RECHTS
DICHTUNG DIN 71511 1,5X42X	11646707	23	1	105	10147657	ENTLUEFTUNGSLEITUNG AN
DICHTUNG DIN 71511 1,5X42X	11646707	23	1	825	10147372	ENTLUEFTUNGSLEITUNG AN
DICHTUNG FPM 42	10118991	(5)	1	36	13455159	DIESELMOTOR
DICHTUNG METALOSEAL 1	10134945	(21)	2	37	13455159	DIESELMOTOR
DICHTUNG METALOSEAL 1	10149152	5	8	111	10141558	ABGASKRUEMMER ANBAU
DICHTUNG MatriCS	10119342	6	2	93	12421641	VERBINDUNGSLEITUNG ANBA
DICHTUNG MatriCS	10119342	6	2	819	12421642	VERBINDUNGSLEITUNG ANBA
DICHTUNG X15CrNiSi20-	10125739	4	1	112	10141718	ATL-ANBAU
DICHTUNG X15CrNiSi20-	10125739	4	1	113	10141719	ATL-ANBAU
DICHTUNG X15CrNiSi20-	10125739	4	1	830	10141720	ATL-ANBAU
DICHTUNG X15CrNiSi20-	10125739	4	1	831	10141721	ATL-ANBAU
DICHTUNG X5CrNi18-10	12450867	(23)	3	37	13455159	DIESELMOTOR
DICHTUNG XTREME PLUS	10125978	(22)	1	37	13455159	DIESELMOTOR
DICHTUNG XTREME PLUS	10125978	4	1	385	919741508	ABGASANLAGE

Bezeichnung	Artikel	Pos.	Menge	Seite	Baugruppe	Bezeichnung
DICHTUNG XTREME PLUS	10125978	40	1	800	919546708	SCHALLDAEMPFERANLAGE
DICHTUNGEN KPL NBR	11311955	2	2	946	10475262	ABSPERRORGAN
DICHTUNGSMASSE TUBE 50M	811201314	(108)	1	72	11365727	OELMODUL LINKS VORM.
DICHTUNGSMASSE TUBE 50M	811201314	108	1	74	11365194	OELMODUL RECHTS
DICHTUNGSMITTEL 250ML T	8622905	108	1	39	12405454	KURBELGEHAEUSE KPL. MIT
DICHTUNGSMUTTER M8	7361601	14	1	776	571899508	ABSCHALTVENTIL
DICHTUNGSSATZ	7411445	999	1	1089	511302208	WEGEVENTIL
DIESELMOTOR D9508 A7-05	13455143	1	1	804	919834308	DIESELMOTOR KAUFTEIL
DIESELMOTOR D9508 A7-05	13455159	1	1	34	919834108	DIESELMOTOR KAUFTEIL
DIESELMOTOR EINBAU	918993008	5	1	9		LIEBHERR MOBILKRAN LG 175
DIESELMOTOR EINBAU	918996008	121	1	11		LIEBHERR MOBILKRAN LG 175
DIESELMOTOR KAUFTEIL	919834108	4	1	9		LIEBHERR MOBILKRAN LG 175
DIESELMOTOR KAUFTEIL	919834308	124	1	11		LIEBHERR MOBILKRAN LG 175
DIESELMOTOR VORM.	96032862	1	1	130	918993008	DIESELMOTOR EINBAU
DIESELMOTOR VORM.	96038878	1	1	746	918996008	DIESELMOTOR EINBAU
DIESELOXIDATIONSKATALYSA	12888569	1	1	387	96051663	ABGASANLAGE VORM.
DIESELOXIDATIONSKATALYSA	12888569	2	1	800	919546708	SCHALLDAEMPFERANLAGE
DIFFERENTIALGEHAEUSE	10038006	500	1	226	10876205	ACHSANTRIEB
DIFFERENTIALGEHAEUSE	10038006	501	1	226	10876205	ACHSANTRIEB
DIFFERENTIALGEHAEUSE	10038006	500	1	251	10876158	ACHSANTRIEB
DIFFERENTIALGEHAEUSE	10115423	1263	1	192	11081159	VERTEILERGETRIEBE
DIFFERENTIALGEHAEUSE	10331499	403	1	212	10876206	ACHSANTRIEB
DIFFERENTIALGEHAEUSE	10650792	403	1	226	10876205	ACHSANTRIEB
DIFFERENTIALGEHAEUSE	10650792	403	1	251	10876158	ACHSANTRIEB
DIFFERENTIALGEHAEUSE	530162708	403	1	276	10876196	ACHSANTRIEB
DIFFERENTIALKREUZ	10114076	1275	1	192	11081159	VERTEILERGETRIEBE
DIFFERENTIALKREUZ	10675480	405	1	251	10876158	ACHSANTRIEB
DIFFERENTIALKREUZ	10675682	512	1	251	10876158	ACHSANTRIEB
DIFFERENTIALKREUZ	5603135	405	1	276	10876196	ACHSANTRIEB
DIFFERENZDRUCKSENSOR 0-	10127114	155	1	390	96041566	ELEKTRIK ANBAUTEILE
DIFFERENZDRUCKSENSOR 0-	10127114	54	1	800	919546708	SCHALLDAEMPFERANLAGE
DIODE	10871150	92	2	1034	96035660	AUFBAUTEILE MONTAGETAFE
DIODE 1N4007 DO-41 SPF	660033108	3	1	902	964591108	BESTUECKUNGSMODUL
DIODE BY255P DO-13	660014308	(2)	4	1033	96035660	AUFBAUTEILE MONTAGETAFE
DIODE SPF	660300608	21	8	1045	928431108	BUSPLATINE
DIODEN VARISTORENMODUL	660101508	37	2	1040	96003060	RELAISSTEUERUNG
DIODENBAUSTEIN PBTP-GF20	10440553	71	2	418	96037710	MITTELKONSOLE VORM.
DIODENBAUSTEIN PBTP-GF20	10440553	53	1	1027	918998008	EINBAUTEILE SCHALTSCHRAN
DIODENMODUL 1N4007	660301608	42	1	1033	96035660	AUFBAUTEILE MONTAGETAFE
DISPLAY TFT 7" 800X480 SPF	10454782	10	1	1198	918065008	ERG.KAMERAUEBERWACHUN
DISPLAY TFT 7" 800X480 SPF	10454782	10	1	1226	96000410	AUSRUESTUNG KAMERA
DISTANZBLECH 40X200X120	97095913	24	1	1475	96020796	STANGE KPL.
DISTANZBOLZEN	10878246	16	2	1424	918476908	DOPPELHAKENFLASCHE
DISTANZBOLZEN	10878247	12	2	1424	918476908	DOPPELHAKENFLASCHE
DISTANZBOLZEN SUB-D	660078614	515	1	903	96036301	DRAEHTE KPL.
DISTANZBUCHSE PA6G	973461608	85	2	1179	918793508	LAUFSTEG DREHBUEHNE
DISTANZHUELSE 10,5X20X19 2	10121610	(12)	3	37	13455159	DIESELMOTOR
DISTANZHUELSE 11,0X20X59	10147172	9	8	111	10141558	ABGASKRUEMMER ANBAU
DISTANZHUELSE 11X21X12 42	10135730	20	2	818	10141830	LADELUFTLEITUNG ANBAU
DISTANZHUELSE 11X21X40 42	9074977	(6)	5	110	10141356	ABGASROHR ANBAU
DISTANZHUELSE 11X21X40 42	9074977	(6)	5	110	10141356	ABGASROHR ANBAU
DISTANZHUELSE 11X22X28 S	9886571	6	3	92	10141827	LADELUFTLEITUNG ANBAU
DISTANZHUELSE 12X8,2X5 P	10354377	19	4	579	96012578	KLEINTEILE EINBAU
DISTANZHUELSE 162X150.5X1	97091085	16	2	1599	918474308	F-KOPFSTUECK
DISTANZHUELSE 200X190X19	97091096	24	2	1599	918474308	F-KOPFSTUECK
DISTANZHUELSE 210X150X70	97091084	15	2	1599	918474308	F-KOPFSTUECK
DISTANZHUELSE 212X200.5X	97091095	23	2	1599	918474308	F-KOPFSTUECK
DISTANZHUELSE 24X34X9 11	10115863	3	1	86	10126724	KRAFTSTOFF-FEINFILTERAN
DISTANZHUELSE 25.0X39 S355	977188408	24	4	1353	96005682	VERSTELLFLASCHE KPL.
DISTANZHUELSE 25.0X39 S355	977188408	7	4	1562	96013014	ZUGLASCHE KPL.

Bezeichnung	Artikel	Pos.	Menge	Seite	Baugruppe	Bezeichnung
DISTANZHUELSE 30.0 X0 42C	952177008	75	4	910	919361008	SA-BOCK
DISTANZHUELSE 8,4X18X5 S	11393655	19	2	101	10146956	KLIMAKOMPRESSOR ANBAU
DISTANZHUELSE 8,4X18X54,3	11439715	22	1	832	10146947	GENERATOR ANBAU
DISTANZHUELSE 8,5X15X22	9074404	113	1	838	12416117	KABELBAUM ANBAU
DISTANZHUELSE 8,5X18X10 11	9132577	15	1	98	10141712	ROHRLEITUNG ANBAU
DISTANZHUELSE 8,5X18X10 11	9132577	(8)	8	110	10141356	ABGASROHR ANBAU
DISTANZHUELSE 8,5X18X10 11	9132577	(8)	8	110	10141356	ABGASROHR ANBAU
DISTANZHUELSE 8,5X18X10 11	9132577	7	7	111	10141558	ABGASKRUEMMER ANBAU
DISTANZHUELSE 8,5X20 KUN	704271308	12	4	1141	918065208	KRANFUEHRERKABINE VORM.
DISTANZHUELSE 9X15X17 FE/	10117258	39	3	1542	919752108	SX-ZWISCHENSTUECK VORM.
DISTANZHUELSE 9X15X17 FE/	10117258	39	3	1552	919752208	SX-ZWISCHENSTUECK VORM.
DISTANZHUELSE 9X15X30 ET	9887737	13	3	818	10141830	LADELUFTLEITUNG ANBAU
DISTANZHUELSE 9X15X30,7	9269048	8	1	822	10141807	ANBAUTEILE LUFTPRESSER
DISTANZHUELSE 9X16X70 S23	10136023	13	3	818	10141830	LADELUFTLEITUNG ANBAU
DISTANZHUELSE 9X18X6	9884279	5	8	77	10136123	OELLEITUNG ANBAU
DISTANZHUELSE 9X20X43 11	10126912	20	1	114	10143790	LADEDRUCKREGELUNG
DISTANZHUELSE 9X26X4	10137059	8	3	124	10141788	STEUERGERAET ANBAU
DISTANZHUELSE PA6 SPF	97138933	9	2	361	919964208	KRAFTSTOFFFOERDERUNG
DISTANZRING 219,1X8X180 S3	937733608	9	2	1404	916980308	L-KOPFSTUECK
DISTANZRING 244.5X22 S355	933377008	7	2	1353	96005682	VERSTELLFLASCHE KPL.
DISTANZRING 48,3X4X5 S235	945075608	4	2	1307	961685408	SCHUTZWALZE
DISTANZRING 5X224X224 S35	932443108	11	16	1351	96005548	VERSTELLFLASCHE KPL.
DISTANZRING 5X224X224 S35	932443108	6	18	1353	96005682	VERSTELLFLASCHE KPL.
DISTANZRING 5X224X224 S35	932443108	9	2	1571	918859708	F-ANSCHLUSSKOPF
DISTANZRING 5X224X224 S35	932443108	9	2	1581	919463108	F-ANSCHLUSSKOPF
DISTANZRING 79X220X220 P	97089854	4	2	1571	918859708	F-ANSCHLUSSKOPF
DISTANZRING 79X220X220 P	97089854	4	2	1581	919463108	F-ANSCHLUSSKOPF
DISTANZRING RD48X3 DC01	941540008	5	2	1460	921723608	SCHALTEINHEIT
DISTANZRING RD48X3 DC01	941540008	5	2	1461	921723708	SCHALTEINHEIT
DISTANZROHR 38.0X35 S355J2	978664908	21	1	1209	96002863	SCHWENKPODEST KPL.
DISTANZROHR 50.0X23 S355J2	978675808	20	1	1209	96002863	SCHWENKPODEST KPL.
DISTANZROHR 88.9X13 S235	97086606	50	8	1626	919747708	LA-ZWISCHENSTUECK
DISTANZSCHEIBE	530191608	433	1	212	10876206	ACHSANTRIEB
DISTANZSCHEIBE	962765808	16	4	332	919314608	STUETZHOLME M.AUSKLAPP
DISTANZSCHEIBE 1x60x60 DC	970212608	35	2	1599	918474308	F-KOPFSTUECK
DISTANZSCHEIBE 4X30X30 S9	97015663	32	10	134	96032862	DIESELMOTOR VORM.
DISTANZSCHEIBE 5X28X28 S	97114134	4	8	617	919184208	UNTERFAHRSCHUTZ ANBAU
DISTANZSCHEIBE S700MC FLZ	970261408	40	24	134	96032862	DIESELMOTOR VORM.
DISTANZSCHEIBE S700MC FLZ	970261408	8	8	185	96018923	MOTORLAGER EINBAUSATZ
DISTANZSCHEIBE S700MC FLZ	970261408	8	8	186	96018924	MOTORLAGER EINBAUSATZ
DISTANZSTUECK	10130953	2	1	93	12421641	VERBINDUNGSLEITUNG ANBA
DISTANZSTUECK	10133649	2	1	819	12421642	VERBINDUNGSLEITUNG ANBA
DISTANZSTUECK	921753508	15	2	1467	96024497	FUEHRUNG VORM.
DISTANZSTUECK 10X89X46 P	971154908	15	2	397	914912108	SPIEGELANBAU
DISTANZSTUECK PA6G SCHW	974922108	16	1	397	914912108	SPIEGELANBAU
DOPPELABREISSSTOPFEN	7012972	32	1	195	10870697	VERSTELLPUMPE
DOPPELABREISSSTOPFEN	7022127	31	4	195	10870697	VERSTELLPUMPE
DOPPELABREISSSTOPFEN	7022127	31	1	790	512142308	VERSTELLPUMPE
DOPPELFEDERKONTAKT 0,5-1	6001703	2267	20	472	96037539	KABELSTRANG
DOPPELFEDERKONTAKT 0,5-1	6001703	2267	2	879	96036289	KABELSTRANG
DOPPELFEDERKONTAKT 0,5-1	6001703	2267	3	881	96027394	KABELSTRANG
DOPPELFEDERKONTAKT 0,5-1	6001703	2267	1	1005	96036118	KABELSTRANG
DOPPELHAKEN	10878243	17	1	1424	918476908	DOPPELHAKENFLASCHE
DOPPELHAKENFLASCHE 160T	918476908	317	1	14		LIEBHERR MOBILKRAN LG 175
DOPPELHOHLSCHRAUBE 6-M1	12210032	15	1	42	10141769	ENDREGELVENTIL
DOPPELHOHLSCHRAUBE 6-M1	12210032	18	3	90	10143726	LECKOELLEITUNG ANBAU
DOPPELHOHLSCHRAUBE 6-M1	12210032	12	1	96	10141711	LUFTPRESSER MIT ANBAUTEI
DOPPELHOHLSCHRAUBE 6-M1	12210032	5	2	105	10147657	ENTLUEFTUNGSLEITUNG AN
DOPPELHOHLSCHRAUBE 6-M1	12210032	5	2	825	10147372	ENTLUEFTUNGSLEITUNG AN
DOPPELHORN VORM.	963137808	3	1	467	918997708	EL.ANLAGE UNTERWAGEN

Bezeichnung	Artikel	Pos.	Menge	Seite	Baugruppe	Bezeichnung
DOPPELMAULSCHLUESSEL D	790003908	4	1	647	963294508	GRUNDWERKZEUG
DOPPELMAULSCHLUESSEL D	790007908	3	1	647	963294508	GRUNDWERKZEUG
DOPPELNIPPEL R1/4"-M10X1	774375008	17	6	948	915150108	ZENTRALSCHMIERANLAGE O
DOPPELRINGSCHLUESSEL DI	790012608	7	1	647	963294508	GRUNDWERKZEUG
DOPPELSTECKDOSE 2-POL	10875121	10	1	881	96027394	KABELSTRANG
DORNNIET 4X10,3	704207608	39	24	418	96037710	MITTELKONSOLE VORM.
DORNNIET 4X10,3	704207608	57	1	887	96036283	ELEKTRIK ANBAUTEILE KABIN
DORNNIET 4X10,3	704207608	49	12	901	96002298	MONTAGEPLATTE VORM.
DORNNIET 4X10,3	704207608	76	25	1034	96035660	AUFBAUTEILE MONTAGETAFE
DORNNIET 4X10,3	704207608	201	2	1605	96013581	KLEMMKASTEN KPL.
DORNNIET 4X15	704207708	200	4	656	96015367	BESCHILDERUNG
DORNNIET 4X15	704207708	200	4	1245	917995408	ZUSATZBESCHILD.DEUTSCHL
DOSE M1	10030376	150	1	1411	96013078	KLEMMKASTEN KPL.
DOSE M1	10872381	150	1	1498	96017111	KLEMMKASTEN KPL.
DOSE M1	10872381	150	1	1501	96017112	KLEMMKASTEN KPL.
DOSE M1	10872381	140	1	1592	96015954	KLEMMKASTEN KPL.
DOSE M1	10872381	160	2	1605	96013581	KLEMMKASTEN KPL.
DOSE M1	604508108	274	1	1009	921564708	KLEMMKASTEN
DOSE M1	604508108	274	1	1012	921565108	KLEMMKASTEN
DOSE M1	604508108	160	4	1399	96003467	KLEMMKASTEN
DOSIERPUMPE DP42	11110051	2	1	318	918759408	ZUSATZHEIZUNG UW
DOSIERPUMPE DP42	11110051	2	1	957	918759508	ZUSATZHEIZUNG OW
DRAEHTE KLEMMKASTEN KPL	96042976	1	1	1574	96042975	KLEMMKASTEN KPL.
DRAEHTE KLEMMKASTEN KPL	96016424	1	1	1592	96015954	KLEMMKASTEN KPL.
DRAEHTE KLEMMKASTEN KPL	96013807	1	1	1605	96013581	KLEMMKASTEN KPL.
DRAEHTE KLEMMKASTEN KP	96017132	20	1	1501	96017112	KLEMMKASTEN KPL.
DRAEHTE KLEMMKASTEN KP	96017126	10	1	1498	96017111	KLEMMKASTEN KPL.
DRAEHTE KLEMMKASTEN KPL	96013079	1	1	1411	96013078	KLEMMKASTEN KPL.
DRAEHTE KLEMMKASTEN VO	96042977	2	1	1575	96042976	DRAEHTE KLEMMKASTEN KPL
DRAEHTE KLEMMKASTEN VO	96016425	2	1	1593	96016424	DRAEHTE KLEMMKASTEN KPL
DRAEHTE KLEMMKASTEN VO	96013809	2	1	1606	96013807	DRAEHTE KLEMMKASTEN KPL
DRAEHTE KLEMMKASTEN VO	96013080	(2)	1	1411	96013078	KLEMMKASTEN KPL.
DRAEHTE KPL. S2	96001020	2	1	1040	96003060	RELAISSTEUERUNG
DRAEHTE KPL. S3	96000977	2	1	1037	96001933	MONTAGEEINHEIT
DRAEHTE KPL. S400	96036301	60	1	898	96036284	GEHAEUSE KPL.
DRAEHTE KPL. S421	968100308	2	1	1399	96003467	KLEMMKASTEN
DRAEHTE KPL.ARMATUR A21	96037721	2	1	408	919073008	ARMATUREN FAHRERHAUS
DRAEHTE KPL.ARMATUR A30	96036290	15	1	877	96036282	KABELLISTE KRANFUEHRERK
DRAEHTE MONTAGETAFEL KP	96035662	2	1	1042	96035661	VERKABELUNG MONTAGETA
DRAEHTE MONTAGETAFEL V	96035663	2	1	1043	96035662	DRAEHTE MONTAGETAFEL K
DRAEHTE S430	920750208	1	1	1341	920740608	KLEMMKASTEN
DRAEHTE VORM. A210	96037720	2	1	409	96037721	DRAEHTE KPL.ARMATUR
DRAEHTE VORM. S2	96001021	2	1	1041	96001020	DRAEHTE KPL.
DRAEHTE VORM. S245	921777508	1	1	1494	920872908	KLEMMKASTEN KPL.
DRAEHTE VORM. S3	96000978	2	1	1038	96000977	DRAEHTE KPL.
DRAEHTE VORM. S400	96036302	2	1	903	96036301	DRAEHTE KPL.
DRAEHTE VORM. S412	920738408	1	1	1283	969088608	KLEMMKASTEN KPL.
DRAHT	7624209	17	2	765	10489678	TRIEBWERK
DRAHTHALTER	611046108	22	36	1040	96003060	RELAISSTEUERUNG
DRAHTSCHLAUCHKLEMME 12	774223308	13	2	579	96012578	KLEINTEILE EINBAU
DRAHTSCHLAUCHKLEMME 70	11000902	22	4	1158	969752708	LUFTFUEHRUNG
DRALLFAENGER 2t SPF	773947308	3	1	1264	919466708	SEIL MONTAGEWINDE M.ZUB
DREAHTE ARMATURENVERK	96040607	2	1	880	96036290	DRAEHTE KPL.ARMATUR
DREHBUEHNE STAHLBAU BEA	919292708	1	1	665	918995608	DREHBUEHNENRAHMEN KPL.
DREHBUEHNENARRETIERUN	918719408	136	1	11		LIEBHERR MOBILKRAN LG 175
DREHBUEHNENRAHMEN KPL.	918995608	101	1	11		LIEBHERR MOBILKRAN LG 175
DREHBUEHNENVERKLEIDUN	918996308	131	1	11		LIEBHERR MOBILKRAN LG 175
DREHDURCHFUEHRUNG	917737708	73	1	10		LIEBHERR MOBILKRAN LG 175
DREHFALLENSCHLOSS LINKS	11006392	1	1	1168	968080908	SCHLIESSANLAGE
DREHFALLENSCHLOSS LINKS	11170506	1	1	592	967814708	SCHLIESSANLAGE KPL.

Bezeichnung	Artikel	Pos.	Menge	Seite	Baugruppe	Bezeichnung
DREHFALLENSCHLOSS REC	10873798	15	1	1144	969752608	SCHEIBEN EINBAU
DREHGEBER	11659106	50	1	611	10802059	SEILLAENGENGEBER
DREHGEBER	11659106	45	1	1495	11003086	SEILLAENGENGEBER
DREHGEBER 360° LSB PL:E SP	10802060	11	1	481	968776708	SCHLEIFRINGKOERPER EINBA
DREHSCHLOSS 1W	606143308	11	1	1037	96001933	MONTAGEEINHEIT
DREHSCHLOSSBETAETIGER 1	606144908	7	1	1037	96001933	MONTAGEEINHEIT
DREHSTROMGENERATOR 4.3	10148088	440	1	37	13455159	DIESELMOTOR
DREHSTROMGENERATOR 4.3	10148088	440	1	809	13455143	DIESELMOTOR
DREHWERK	917116108	117	1	11		LIEBHERR MOBILKRAN LG 175
DREHWERKSGETRIEBE SPF	500063708	2	2	714	917116108	DREHWERK
DREHZAHLGEBER 10-10000H	12977971	(1)	1	126	12410651	MOTORREGELUNGSENSORIK
DREHZAHLGEBER KPL. 10-10	12544505	20	2	126	12410651	MOTORREGELUNGSENSORIK
DREIECKLENKER VORM.	965501708	10	1	1209	96002863	SCHWENKPODEST KPL.
DREIECKLENKER VORM. LINK	965501608	2	1	1212	966659308	TREPPE
DREIECKLENKER VORM. REC	965500508	1	1	1212	966659308	TREPPE
DROSSELKLAPPE	551702208	51	2	392	919023108	LUFTFILTERANLAGE M.LUFTK
DROSSELKLAPPE 130	551706808	21	2	846	918996908	LUFTFILTERANLAGE KPL.
DROSSELRUECKSCHLAGVEN	511488408	159	1	301	96032777	VERROHRUNG LENKUNG
DROSSELRUECKSCHLAGVEN	511491908	287	1	1072	96038278	HYDRAULIK
DROSSELSCHRAUBE	7615603	46	2	195	10870697	VERSTELLPUMPE
DROSSELSCHRAUBE	7615604	47	2	195	10870697	VERSTELLPUMPE
DROSSELVENTIL 50L/MIN VE	511421508	164	2	1070	96038278	HYDRAULIK
DROSSELVENTIL 90L/MIN VE	511427708	154	1	742	969859308	ZUSATZHYDRAULIK MONTAGE
DRUCK-/TEMPERATUR SENS	13474740	(1)	1	126	12410651	MOTORREGELUNGSENSORIK
DRUCK-/TEMPERATUR SENSO	13574068	12	1	126	12410651	MOTORREGELUNGSENSORIK
DRUCK-/TEMPERATUR SENSO	12414685	739	1	355	11373478	REDUKTIONSMITTELPUMPE
DRUCKAUFNEHMER 0-300/400	11340549	55	2	1070	96038278	HYDRAULIK
DRUCKAUFNEHMER 0-400/400	10813738	52	5	1070	96038278	HYDRAULIK
DRUCKAUFNEHMER 0-400/400	10813738	50	3	1482	96016504	ZUSATZHYDRAULIK SCHWEB
DRUCKAUFNEHMER 0-750/750	10813739	160	8	467	918997708	EL.ANLAGE UNTERWAGEN
DRUCKBEGRENZUNGSVENTI	10412673	2	1	522	10030767	ACHSBLOCKIERVENTIL
DRUCKBEGRENZUNGSVENTI	10489734	7	1	1082	11341035	STEUERBLOCK
DRUCKBEGRENZUNGSVENTI	11651748	5	4	304	11647554	STEUERBLOCK
DRUCKBEGRENZUNGSVENTI	11651749	6	1	304	11647554	STEUERBLOCK
DRUCKBEGRENZUNGSVENTI	571232508	2	1	775	571898908	ANSCHLUSSPLATTE
DRUCKBEGRENZUNGSVENTI	571239708	4	1	767	571538708	ANSCHLUSSPLATTE
DRUCKBEGRENZUNGSVENTI	571303108	50	1	1085	511300808	VENTILBLOCK
DRUCKBEGRENZUNGSVENTI	571538908	1	1	767	571538708	ANSCHLUSSPLATTE
DRUCKBEGRENZUNGSVENTI	5715963	2	1	767	571538708	ANSCHLUSSPLATTE
DRUCKBEGRENZUNGSVENTI	5715963	2	1	780	571903008	ANSCHLUSSPLATTE
DRUCKBEGRENZUNGSVENTI	571691008	2	1	1232	10489926	STEUERBLOCK
DRUCKBEGRENZUNGSVENTI	571899408	1	2	775	571898908	ANSCHLUSSPLATTE
DRUCKBEGRENZUNGSVENTI	571903308	1	2	780	571903008	ANSCHLUSSPLATTE
DRUCKBEGRENZUNGSVENTI	10872307	1	1	356	969904608	DRUCKBEGRENZUNGSVENTI
DRUCKBEGRENZUNGSVENTI	502666808	174	2	499	96032772	VERROHRUNG DRUCKLUFTA
DRUCKBEGRENZUNGSVENTIL	10814918	5	1	347	10032787	SCHWENKZYLINDER
DRUCKBEGRENZUNGSVENTI	969904608	3	1	354	96003532	PUMPE VORM.
DRUCKBEGRENZUNGSVENTI	969904608	4	1	931	918996808	HARNSTOFFANLAGE
DRUCKBEGRENZUNGSVENTIL	10148176	(4)	1	72	11365727	OELMODUL LINKS VORM.
DRUCKBEGRENZUNGSVENTIL	10148176	4	1	74	11365194	OELMODUL RECHTS
DRUCKBEGRENZUNGSVENTIL	10148175	(5)	1	72	11365727	OELMODUL LINKS VORM.
DRUCKBEGRENZUNGSVENTIL	10148175	5	1	74	11365194	OELMODUL RECHTS
DRUCKBEGRENZUNGSVENTI	511450208	193	1	1071	96038278	HYDRAULIK
DRUCKBEGRENZUNGSVENTI	511457208	153	1	1070	96038278	HYDRAULIK
DRUCKBEGRENZUNGSVENTI	571400108	60	1	1085	511300808	VENTILBLOCK
DRUCKBEGRENZUNGSVENTI	511309108	172	1	1070	96038278	HYDRAULIK
DRUCKBEGRENZUNGSVENTI	511309108	162	1	1482	96016504	ZUSATZHYDRAULIK SCHWEB
DRUCKBEGRENZUNGSVENTI	511417608	162	1	1070	96038278	HYDRAULIK
DRUCKBEGRENZUNGSVENTI	511417708	154	5	519	96032778	VERROHRUNG ACHSFEDER
DRUCKBEGRENZUNGSVENTI	511417708	157	1	614	96041588	VERROHRUNG NOTBETAETIG

Bezeichnung	Artikel	Pos.	Menge	Seite	Baugruppe	Bezeichnung
DRUCKBEGRENZUNGSVENTI	511417708	161	3	1070	96038278	HYDRAULIK
DRUCKBEGRENZUNGSVENTI	511417708	152	1	1119	969860108	ZUSATZHYDR.D-RUECKHALT
DRUCKBEGRENZUNGSVENTI	511417708	15	1	1182	910162608	ZUSATZHYDR.S-RUECKHALTE
DRUCKBEGRENZUNGSVENTI	511417708	151	1	1195	96013010	ZUSATZHYDRAULIK KLIMAANL
DRUCKBEGRENZUNGSVENTI	511433308	152	1	742	969859308	ZUSATZHYDRAULIK MONTAGE
DRUCKBEGRENZUNGSVENTI	511445608	160	1	1482	96016504	ZUSATZHYDRAULIK SCHWEB
DRUCKBEGRENZUNGSVENTI	511456908	150	2	924	969859408	ZUSATZHYDR.DREHBUEHNE
DRUCKBEGRENZUNGSVENTI	10040173	171	2	301	96032777	VERROHRUNG LENKUNG
DRUCKBEGRENZUNGSVENTI	10040172	170	1	301	96032777	VERROHRUNG LENKUNG
DRUCKBEGRENZUNGSVENTIL	511322708	164	1	301	96032777	VERROHRUNG LENKUNG
DRUCKBEGRENZUNGSVENTI	10040380	173	1	301	96032777	VERROHRUNG LENKUNG
DRUCKBEGRENZUNGSVENTI	10040752	156	1	301	96032777	VERROHRUNG LENKUNG
DRUCKBEGRENZUNGSVENTI	10663800	5	4	312	11647555	STEUERBLOCK
DRUCKBEGRENZUNGSVENTI	10814919	6	1	347	10032787	SCHWENKZYLINDER
DRUCKBEGRENZUNGSVENTI	511464608	160	4	1070	96038278	HYDRAULIK
DRUCKBEGRENZUNGSVENTI	511464608	161	3	1482	96016504	ZUSATZHYDRAULIK SCHWEB
DRUCKBEGRENZUNGSVENTI	510468708	51	2	1113	969860008	ZUSATZHYDRAULIK DREHBUE
DRUCKBEGRENZUNGSVENTIL	11110126	6	1	1116	10413255	UMSCHALTBLOCK
DRUCKBEGRENZUNGSVENTIL	12102910	7	1	1116	10413255	UMSCHALTBLOCK
DRUCKFEDER	10023210	2409	1	227	10876205	ACHSANTRIEB
DRUCKFEDER	10023210	2409	1	252	10876158	ACHSANTRIEB
DRUCKFEDER	10300833	134	2	148	964013408	GEHAEUSE
DRUCKFEDER	10300959	390	1	150	571801808	STEUERUNG
DRUCKFEDER	10353784	70	1	165	10343489	STEUERUNG
DRUCKFEDER	10353794	130	1	165	10343489	STEUERUNG
DRUCKFEDER	10353803	200	1	165	10343489	STEUERUNG
DRUCKFEDER	10353804	240	1	165	10343489	STEUERUNG
DRUCKFEDER	10876201	177	2	207	10876198	BREMSE
DRUCKFEDER	10876201	177	2	209	10876199	BREMSE
DRUCKFEDER	502638008	5	1	505	502924608	LAST/LEER-VENTIL
DRUCKFEDER	510714008	6	1	1093	510438508	DRUCKMINDERVENTIL
DRUCKFEDER	510714508	19	1	1093	510438508	DRUCKMINDERVENTIL
DRUCKFEDER	510714508	19	1	1095	511497508	DRUCKMINDERVENTIL
DRUCKFEDER	510797108	2	1	744	511432008	VORSPANNVENTIL
DRUCKFEDER	510797108	4	1	1092	511417608	DRUCKBEGRENZUNGSVENTI
DRUCKFEDER	510797508	9	1	527	511417708	DRUCKBEGRENZUNGSVENTI
DRUCKFEDER	510797508	7	1	744	511432008	VORSPANNVENTIL
DRUCKFEDER	510797508	(26)	2	1072	96038278	HYDRAULIK
DRUCKFEDER	510797508	9	1	1092	511417608	DRUCKBEGRENZUNGSVENTI
DRUCKFEDER	511015108	4	1	527	511417708	DRUCKBEGRENZUNGSVENTI
DRUCKFEDER	560019208	6	1	1168	968080908	SCHLIESSANLAGE
DRUCKFEDER	570077508	(2)	1	523	570933008	LUFTBETAETIGUNGSTEIL
DRUCKFEDER	570077508	1	1	525	511433808	ACHSBLOCKIERVENTIL
DRUCKFEDER	570078108	13	1	525	511433808	ACHSBLOCKIERVENTIL
DRUCKFEDER	571803608	40	1	148	964013408	GEHAEUSE
DRUCKFEDER	571806608	90	1	150	571801808	STEUERUNG
DRUCKFEDER	571807308	230	1	150	571801808	STEUERUNG
DRUCKFEDER	571807508	270	1	150	571801808	STEUERUNG
DRUCKFEDER	571808108	470	1	150	571801808	STEUERUNG
DRUCKFEDER 1,6X8,4X70,1 V	11305579	32	22	681	11490594	ANTRIEB
DRUCKFEDER 1,6X8,4X70,1 V	11305579	76	20	709	10021226	ANTRIEB
DRUCKFEDER 1,6X8,4X70,1 V	11305579	76	20	711	10021228	ANTRIEB
DRUCKFEDER 15X128X223 SP	720013908	6	1	919	918719408	DREHBUEHNENARRETIERUN
DRUCKFEDER 2,0X12X46,4 EN	720014808	5	1	591	963225108	TUERFESTSTELLER KPL.
DRUCKFEDER 2,8X12,3X15,8	10430247	8	1	230	10036124	FEDERUNGSZYLINDER
DRUCKFEDER 2,8X12,3X15,8	10430247	7	1	243	10036126	FEDERUNGSZYLINDER
DRUCKFEDER 3,8X64,0X71,6 F	10038891	116	2	1458	96051270	BALLASTPALETTE VORM.
DRUCKFEDER DIN 2098 2,5X2	720007108	4	1	1542	919752108	SX-ZWISCHENSTUECK VORM.
DRUCKFEDER DIN 2098 2,5X2	720007108	4	1	1552	919752208	SX-ZWISCHENSTUECK VORM.
DRUCKFEDER DIN 2098 3,2X25	720005708	1009	1	192	11081159	VERTEILERGETRIEBE

Bezeichnung	Artikel	Pos.	Menge	Seite	Baugruppe	Bezeichnung
DRUCKFEDER DIN 2098 3,2X25	720005708	530	1	276	10876196	ACHSANTRIEB
DRUCKFEDER VERZINKT	11305568	31	22	681	11490594	ANTRIEB
DRUCKFEDER VERZINKT	11305568	75	20	709	10021226	ANTRIEB
DRUCKFEDER VERZINKT	11305568	75	20	711	10021228	ANTRIEB
DRUCKFEDER VERZINKT	11305568	75	14	721	500063708	DREHWERKSGETRIEBE
DRUCKFILTER	510671508	155	1	1070	96038278	HYDRAULIK
DRUCKFILTER	510675308	158	2	301	96032777	VERROHRUNG LENKUNG
DRUCKGEBER 0-10/30 BAR	691182008	51	5	511	96026672	PNEUMATIK FAHRERHAUS
DRUCKGEBER 0-12 BAR	12433525	(1)	1	126	12410651	MOTORREGELUNGSENSORIK
DRUCKGEBER KPL. 0-12 BAR	12422246	10	2	126	12410651	MOTORREGELUNGSENSORIK
DRUCKKEIL	12219676	192	2	265	10876194	SPREIZVORRICHTUNG
DRUCKLEITUNG ANBAU V-MO	11420510	213	1	36	13455159	DIESELMOTOR
DRUCKLEITUNG ANBAU V-MO	11420510	213	1	807	13455143	DIESELMOTOR
DRUCKLUFTANLAGE	918150908	177	1	12		LIEBHERR MOBILKRAN LG 175
DRUCKLUFTANLAGE	918998208	79	1	10		LIEBHERR MOBILKRAN LG 175
DRUCKLUFTANLAGE	969863108	4	1	1121	918150908	DRUCKLUFTANLAGE
DRUCKLUFTZYLINDER KS 301	5700086	(1)	1	846	918996908	LUFTFILTERANLAGE KPL.
DRUCKMINDERVENTIL	12105811	12	1	308	11081534	STEUERBLOCK
DRUCKMINDERVENTIL	12105811	12	1	311	11081535	STEUERBLOCK
DRUCKMINDERVENTIL pv=200	511497508	180	3	1071	96038278	HYDRAULIK
DRUCKMINDERVENTIL pv=30	510438508	174	1	1071	96038278	HYDRAULIK
DRUCKPLATTE	10291342	430	1	172	10343488	SCHALTKUPPLUNG
DRUCKREGELVENTIL SPF	10342823	58	2	1070	96038278	HYDRAULIK
DRUCKREGELVENTIL pmax=3	511494008	163	2	1070	96038278	HYDRAULIK
DRUCKREGELVENTIL pmax=3	511485308	176	1	1071	96038278	HYDRAULIK
DRUCKRING	502923708	502	1	499	96032772	VERROHRUNG DRUCKLUFTA
DRUCKRING	502923708	40	4	886	96036283	ELEKTRIK ANBAUTEILE KABIN
DRUCKRING	502923708	9	1	1524	915262708	BEOBACHTUNGSSPIEGEL
DRUCKRING	502932608	300	9	511	96026672	PNEUMATIK FAHRERHAUS
DRUCKRING	502932608	553	3	1123	969863108	DRUCKLUFTANLAGE
DRUCKRING 70,05X115X10,5 5	9078901	2	1	123	10120074	SCHWUNGRAD ANBAU
DRUCKRING DR/R22X27	502932508	8	1	325	969947908	BRENNSTOFFBEHAELTER VO
DRUCKRING DR/R22X27	502932508	5	1	372	967700608	KRAFTSTOFFBEHAELTER VO
DRUCKRING DR/R22X27	502932508	500	25	499	96032772	VERROHRUNG DRUCKLUFTA
DRUCKRING DR/R22X27	502932508	8	1	961	962059008	BRENNSTOFFBEHAELTER VO
DRUCKRING DR/R22X27	502932508	307	5	1123	969863108	DRUCKLUFTANLAGE
DRUCKROHR RAIL	11444647	1	2	88	11420510	DRUCKLEITUNG ANBAU
DRUCKROHRSTUTZEN LCRC-	10139422	191	8	36	13455159	DIESELMOTOR
DRUCKROHRSTUTZEN LCRC-	10139422	2	1	84	10150877	RS INJEKTOR
DRUCKROHRSTUTZEN LCRC-	10139422	191	8	807	13455143	DIESELMOTOR
DRUCKSCHALTER	571547108	12	1	1192	553188108	VERFLUESSIGEREINHEIT
DRUCKSCHALTER 0,2-0,5/300	502972908	50	1	511	96026672	PNEUMATIK FAHRERHAUS
DRUCKSCHALTER 1,5-26 BAR	571489108	2	1	605	918995208	KLIMAANLAGE UW
DRUCKSCHALTER 10-100/400	510677008	51	1	695	969858508	ZUSATZHYDRAULIK WINDE 1-
DRUCKSCHALTER 10-100/400	510677008	53	3	1070	96038278	HYDRAULIK
DRUCKSCHALTER 10-100/400	510677008	51	1	1318	969858808	ZUSATZHYDRAULIK WINDE 6
DRUCKSCHALTER 10-100/400	510677008	51	1	1387	969858408	ZUSATZHYDRAULIK WINDE 3
DRUCKSCHALTER 180/170 BA	11620055	57	1	301	96032777	VERROHRUNG LENKUNG
DRUCKSCHALTER 5,5+-0,4/30	502972608	53	1	511	96026672	PNEUMATIK FAHRERHAUS
DRUCKSCHALTER 5,6+-0,4/30	502973108	52	2	511	96026672	PNEUMATIK FAHRERHAUS
DRUCKSTANGE	10354090	30	1	140	967400608	GETRIEBE
DRUCKSTUECK	10288794	20	1	1168	968080908	SCHLIESSANLAGE
DRUCKTASTE	606143008	8	3	890	96006891	ARMATUREN ARMLEHNE LI.
DRUCKTASTE	606143008	6	7	891	964837108	ARMATUREN ARMLEHNE RE.
DRUCKTASTE	606143008	14	16	894	96036295	ARMATUREN RE.
DRUCKTASTER	11171271	33	1	852	10877138	FAHRERSITZ
DRUCKWAAGE	10493408	3	1	1232	10489926	STEUERBLOCK
DRUECKER	606166108	(1)	1	1037	96001933	MONTAGEEINHEIT
DRUECKER	923199508	25	1	1037	96001933	MONTAGEEINHEIT
DS ACHSBLOCKIERVENTIL	10029113	999	1	522	10030767	ACHSBLOCKIERVENTIL

Bezeichnung	Artikel	Pos.	Menge	Seite	Baugruppe	Bezeichnung
DS ANSCHLUSSBLOCK	11220418	999	1	308	11081534	STEUERBLOCK
DS ANSCHLUSSBLOCK	11220418	999	1	311	11081535	STEUERBLOCK
DS ANSTEUERGERAET	10471439	(98)	1	774	10871793	VERSTELLPUMPE
DS ANSTEUERGERAET	790563814	999	1	768	11002353	ANSTEUERGERAET
DS AUSSCHIEBEZYLINDER	10814908	999	1	338	10032784	AUSSCHIEBEZYLINDER
DS AUSSCHIEBEZYLINDER	11067986	999	1	1469	10294840	AUSSCHIEBEZYLINDER
DS BREMSVENTIL	10815049	(999)	1	1230	965226108	MONTAGEPLATTE NOTBETA
DS DIESELMOTOR	10141899	939	1	38	13455159	DIESELMOTOR
DS DIESELMOTOR	10141899	939	1	810	13455143	DIESELMOTOR
DS DRUCKBEGRENZUNGSV	10675515	998	1	1091	511457208	DRUCKBEGRENZUNGSVENTI
DS DRUCKBEGRENZUNGSV	10675517	999	1	1091	511457208	DRUCKBEGRENZUNGSVENTI
DS DRUCKBEGRENZUNGSV	10872987	(999)	1	304	11647554	STEUERBLOCK
DS DRUCKROHRSTUTZEN	10145491	210	1	85	10139422	DRUCKROHRSTUTZEN
DS DRUCKVENTIL	10874865	(999)	1	1070	96038278	HYDRAULIK
DS GEHAEUSE	10025194	(999)	1	1113	969860008	ZUSATZHYDRAULIK DREHBUE
DS HOCHDRUCKPUMPE	12417001	210	1	80	10146660	HOCHDRUCKPUMPE
DS HOCHDRUCKPUMPE	12937883	211	1	80	10146660	HOCHDRUCKPUMPE
DS HYDROZYLINDER	10099862	(999)	1	673	915913008	BOLZEN D-S ANLENKSTUECK
DS HYDROZYLINDER	10099865	(999)	1	673	915913008	BOLZEN D-S ANLENKSTUECK
DS HYDROZYLINDER	10101027	(999)	1	928	919361208	ROLLENLAGERUNG
DS HYDROZYLINDER	10101035	999	1	913	512395108	HYDROZYLINDER
DS HYDROZYLINDER	10101038	(999)	1	1436	968929508	BOLZENZIEHZYLINDER KPL.
DS HYDROZYLINDER	10101039	(999)	1	1433	968929408	BOLZENZIEHZYLINDER KPL.
DS HYDROZYLINDER	10490901	(999)	1	919	918719408	DREHBUEHNENARRETIERUN
DS HYDROZYLINDER	10491695	(999)	1	1209	96002863	SCHWENKPODEST KPL.
DS HYDROZYLINDER	10663439	(999)	1	1136	918063908	KRANFUEHRERKABINE ANBA
DS HYDROZYLINDER	10815162	999	1	1139	10326323	HYDROZYLINDER
DS INJEKTOR	10152902	6	1	83	10152866	INJEKTOR MIT BEFEST.
DS RUECKFALLSTUETZE	10100986	(999)	1	1181	916979608	S-RUECKHALTESICHERUNG
DS RUECKFALLSTUETZE	10101310	(999)	1	1375	916979908	D-RUECKHALTESICHERUNG
DS RUECKLAUFFILTER	11341871	999	1	376	10871354	RUECKLAUFFILTER
DS RUECKSCHLAGVENTIL	10874929	1	1	1097	511485708	RUECKSCHLAGVENTIL
DS SCHLAUCHTROMMEL	10465690	(999)	1	1482	96016504	ZUSATZHYDRAULIK SCHWEB
DS STEUERBLOCK	10491129	999	1	313	10449852	WEGEVENTIL
DS STEUERBLOCK	10491129	999	1	743	10423938	WEGEVENTIL
DS STEUERBLOCK	10491129	999	1	1487	511302608	WEGEVENTIL
DS STEUERBLOCK	11001569	999	1	342	10036520	STEUERBLOCK
DS TRIEBWELLE	11494585	(98)	1	774	10871793	VERSTELLPUMPE
DS VENTIL	10663265	999	1	1488	10217694	SENKBREMSVENTIL
DS VENTIL	10663726	(999)	1	519	96032778	VERROHRUNG ACHSFEDER
DS VENTIL	10678157	(999)	1	742	969859308	ZUSATZHYDRAULIK MONTAGE
DS VENTIL	11003536	999	1	1087	10493159	WEGESITZVENTIL
DS VERSTELLMOTOR	10441738	99	1	684	510240008	VERSTELLMOTOR
DS VERSTELLPUMPE	10476549	999	1	763	11002354	VERSTELLPUMPE
DS VERSTELLPUMPE	10476549	999	1	770	11002355	VERSTELLPUMPE
DS VERSTELLPUMPE	10476549	98	1	772	10871792	VERSTELLPUMPE
DS VERSTELLPUMPE	10476549	999	1	779	10493368	VERSTELLPUMPE
DS VERSTELLPUMPE	10476549	98	1	783	11656288	VERSTELLPUMPE
DS VERSTELLPUMPE	10488696	98	1	774	10871793	VERSTELLPUMPE
DS VORFOERDERPUMPE	12424993	215	1	80	10146660	HOCHDRUCKPUMPE
DS VORSTEUERVENTIL	10684172	(997)	1	1071	96038278	HYDRAULIK
DS WEGEVENTIL	10424786	(999)	1	1071	96038278	HYDRAULIK
DS WEGEVENTIL	10878642	(999)	1	304	11647554	STEUERBLOCK
DS WEGEVENTIL	10878643	(999)	1	304	11647554	STEUERBLOCK
DS WEGEVENTIL	11182286	999	1	305	11651745	WEGEVENTIL
DS ZAHNRADPUMPE	11600193	999	1	178	10332080	ZWEIFACHZAHNRADPUMPE
DS ZUGZYLINDER	10100318	(999)	1	1457	96051270	BALLASTPALETTE VORM.
DS ZYLINDER	10450117	(999)	1	332	919314608	STUETZHOLME M.AUSKLAPP
DS ZYLINDER	10814907	(999)	1	337	96047402	ABSTUETZHOLM VORM.
DS ZYLINDER	10814920	999	1	347	10032787	SCHWENKZYLINDER

Bezeichnung	Artikel	Pos.	Menge	Seite	Baugruppe	Bezeichnung
DSF-RING 128X120,1X3,5	10145868	(5)	1	35	13455159	DIESELMOTOR
DU-BUCHSE	708003508	4	1	1214	965501708	DREIECKLENKER VORM.
DU-BUCHSE	708010108	31	2	1588	918489108	F-ANLENKSTUECK
DU-BUCHSE 50X55X60	10873055	(36)	1	1375	916979908	D-RUECKHALTESICHERUNG
DU-BUCHSE 60X65X70	708002608	43	2	909	919361008	SA-BOCK
DUESE	10297739	49	1	783	11656288	VERSTELLPUMPE
DUESE	12105794	26	2	308	11081534	STEUERBLOCK
DUESE	12105794	26	2	311	11081535	STEUERBLOCK
DUESE	12105809	34	1	308	11081534	STEUERBLOCK
DUESE	12105809	34	1	311	11081535	STEUERBLOCK
DUESE	591057408	20	3	567	968026708	WISCHANLAGE EINBAU
DUESE 0,4 M5X6 MS	510754308	162	1	499	96032772	VERROHRUNG DRUCKLUFTA
DUESE 0,4 M5X6 MS	510754308	157	3	1123	969863108	DRUCKLUFTANLAGE
DUESE 0,4 M5X9 CUZN39PB3	511048708	196	1	1071	96038278	HYDRAULIK
DUESE 0,5 M5X9 MS	511062708	151	1	181	96033630	VERROHRUNG DIESELMOTO
DUESE 0,6 M5X9 CUZN39PB3	510746008	170	2	695	969858508	ZUSATZHYDRAULIK WINDE 1-
DUESE 0,6 M5X9 CUZN39PB3	510746008	189	2	1071	96038278	HYDRAULIK
DUESE 0,6 M5X9 CUZN39PB3	510746008	170	2	1318	969858808	ZUSATZHYDRAULIK WINDE 6
DUESE 0,6 M5X9 CUZN39PB3	510746008	169	2	1387	969858408	ZUSATZHYDRAULIK WINDE 3
DUESE 0,6 M8X8 10.9	570818808	285	3	1072	96038278	HYDRAULIK
DUESE 0,8 M10X10 MS	511060108	160	1	519	96032778	VERROHRUNG ACHSFEDER
DUESE 0,8 M5X5	511061208	161	1	614	96041588	VERROHRUNG NOTBETAETIG
DUESE 1,0 M10X10 MS	511057808	192	3	1071	96038278	HYDRAULIK
DUESE 1,2 M5X9	511005308	168	1	695	969858508	ZUSATZHYDRAULIK WINDE 1-
DUESE 1,5 M10X10 ST	511060808	154	2	724	96009092	ZUSATZHYDRAULIK 2 DREH
DUESE 2,5 M8	571542208	4	1	522	10030767	ACHSBLOCKIERVENTIL
DUESE 3,0 M10X10 MS	511059408	10	1	341	965576008	HYDRAULIK ABSTUETZHOLM
DUESE 3,0 M10X10 MS	511059408	156	1	519	96032778	VERROHRUNG ACHSFEDER
DUESE 3,0 M8X8 MS	511056908	151	1	924	969859408	ZUSATZHYDR.DREHBUEHNE
DUESE DIN 913 0,6 M10X10 M	511062208	289	2	1072	96038278	HYDRAULIK
DUESENHALTER	12105795	211	2	308	11081534	STEUERBLOCK
DUESENHALTER	12105795	211	2	311	11081535	STEUERBLOCK
DUESENSATZ PA	10815496	25	1	1160	96000697	WISCHANLAGE EINBAU
DUOVERTEILER 4-POL LIFYY 1	10099888	162	4	467	918997708	EL.ANLAGE UNTERWAGEN
DURCHFLUSSANZEIGER	510634508	56	1	301	96032777	VERROHRUNG LENKUNG
DURCHFLUSSANZEIGER 200	10032988	53	1	301	96032777	VERROHRUNG LENKUNG
DURCHFUEHRUNGSTUELLE	602701308	4	1	869	962797208	TUER VORM.
DURCHFUEHRUNGSTUELLE	602701308	4	1	870	962797308	TUER VORM.
DURCHFUEHRUNGSTUELLE	602701308	5	1	1162	964720408	PEDALTRAEGER EINBAU
DURCHFUEHRUNGSTUELLE	602701808	50	1	629	917442808	ANBAUTEILE KAMERA
DURCHFUEHRUNGSTUELLE 1	10354983	10	1	487	96034763	LEUCHTENHALTER KPL.HI.LI.
DURCHFUEHRUNGSTUELLE 1	10354983	10	1	490	96034764	LEUCHTENHALTER KPL.HI.RE
DURCHFUEHRUNGSTUELLE 1	10410873	6	1	1162	964720408	PEDALTRAEGER EINBAU
DURCHFUEHRUNGSTUELLE 4	602702408	10	1	1046	923287008	LUEFTEREINHEIT
DURCHFUEHRUNGSTUELLE 5/	602702608	14	1	397	914912108	SPIEGELANBAU
DURCHGANGSNIPPELBLOCK	774375108	11	2	948	915150108	ZENTRALSCHMIERANLAGE O
DURCHGANGSNIPPELBLOCK	774375108	2	1	1503	929917008	ZUSATZAUSR.F.SCHWEBEBA
DURCHTRIEBSNABE	10292847	5	1	773	10871990	PUMPENTRAEGER
DURCHTRIEBSNABE	10292922	5	1	777	10292854	PUMPENTRAEGER
DURCHTRIEBSWELLE	10038005	474	1	226	10876205	ACHSANTRIEB
DURCHTRIEBSWELLE	10038005	474	1	251	10876158	ACHSANTRIEB
E-A MODULE	962990308	3	1	418	96037710	MITTELKONSOLE VORM.
E/A-MODUL 3 PROGRAMMIER	920465808	10	1	537	964332208	SCHALTKASTEN KPL.RE.
E/A-MODUL 4 PROGRAMMIER	920466008	10	1	530	962920308	SCHALTKASTEN KPL.LI.
E/A-MODUL A SPF	660102008	40	1	1027	918998008	EINBAUTEILE SCHALTSCHRAN
ECKKAPPE P-65 LURAN	972367308	403	4	441	918994608	REIFENVERKLEIDUNG
EINBAUASCHER 136X80X30	7413280	11	1	579	96012578	KLEINTEILE EINBAU
EINBAUDOSE 24-POL A240	691899608	503	1	1575	96042976	DRAEHTE KLEMMKASTEN KPL
EINBAUDOSE 24-POL A240	691899608	504	2	1593	96016424	DRAEHTE KLEMMKASTEN KPL
EINBAUDOSE 24-POL A240	691899608	506	1	1606	96013807	DRAEHTE KLEMMKASTEN KPL

Bezeichnung	Artikel	Pos.	Menge	Seite	Baugruppe	Bezeichnung
EINBAUDOSE 24-POL A240	692401608	507	1	1575	96042976	DRAEHTE KLEMMKASTEN KPL
EINBAUSTECKDOSE	10179753	4	1	888	96027387	BLECH VORM.
EINBAUSTECKDOSE 2-POL	605203908	3	1	413	967728108	ARMATURENBRETT MITTELK
EINBAUSTECKDOSE 2-POL	605203908	2	1	888	96027387	BLECH VORM.
EINBAUSTECKDOSE 2-POL	605203908	3	2	1006	927868908	KLEMMKASTEN BELEUCHTUN
EINBAUSTECKDOSE 2-POL	605203908	23	1	1037	96001933	MONTAGEEINHEIT
EINBAUTEIL	10028369	5	1	406	914754808	FAHRTENSCHREIBER
EINBAUTEILE SCHALTSCHRAN	918998008	165	1	12		LIEBHERR MOBILKRAN LG 175
EINBAUTEILE WINKELGEBER	962431208	40	1	202	96036779	1.ACHSE VORM.
EINBAUTEILE WINKELGEBER	962431208	40	1	258	96036784	5.ACHSE VORM.
EINBAUTEILE WINKELGEBER	962431208	40	1	270	96036787	6.ACHSE VORM.
EINBAUTEILE WINKELGEBER	962431208	40	1	283	96036788	7.ACHSE VORM.
EINBAUTEILE WINKELGEBER	962431208	40	1	290	96036789	8.ACHSE VORM.
EINBAUVENTIL 350BAR 900L/	10813731	2	4	1116	10413255	UMSCHALTBLOCK
EINFUELLFILTER	510666408	9	1	945	967546408	OELBEHAELTER VORM.
EINFUELLROHR	10803039	10	1	166	10343496	OELEINFUELLUNG
EINFUELLSTUTZEN KPL.	10118838	1	1	65	10118839	OELEINFUELLUNG
EINGANGSPLATINE KPL. EP0	921814108	30	1	1033	96035660	AUFBAUTEILE MONTAGETAFE
EINGANGSPLATINE KPL. EP1	921814208	31	1	1033	96035660	AUFBAUTEILE MONTAGETAFE
EINGANGSPLATINE KPL. EP2	921814508	32	1	1033	96035660	AUFBAUTEILE MONTAGETAFE
EINGANGSPLATINE KPL. EP3	921814608	33	1	1033	96035660	AUFBAUTEILE MONTAGETAFE
EINGANGSPLATINE KPL. EP4	921814708	34	1	1033	96035660	AUFBAUTEILE MONTAGETAFE
EINGANGSPLATINE KPL. EP5	921814808	35	1	1033	96035660	AUFBAUTEILE MONTAGETAFE
EINHAENGEHAKEN 32X32X20	10873421	(6)	1	369	917312708	WERKZEUGKASTEN ANBAU
EINHAENGEHAKEN 32X32X20	10873421	(6)	1	369	917312708	WERKZEUGKASTEN ANBAU
EINHAENGELEITER 6-600X1,56	10870313	10	1	451	96033209	LEITER ANBAU
EINLAGEBLECH 3X404X144 A	973720608	2	1	623	963047708	BOLZENGARAGE VORM.
EINLASSMODUL SCRFILTER	11382568	7	1	803	12475635	SCRFILTER-BAUGRUPPE
EINLASSMODUL SCRFILTER	11446966	7	1	389	11446929	SCRFILTER-BAUGRUPPE
EINLEGEBRUECKE	602735508	31	44	418	96037710	MITTELKONSOLE VORM.
EINLEGEBRUECKE	602735508	55	30	898	96036284	GEHAEUSE KPL.
EINLEGEBRUECKE	602735508	68	59	1027	918998008	EINBAUTEILE SCHALTSCHRAN
EINLEGEBRUECKE CU/FE VER	10874465	502	1	425	96038396	KABELSTRANG
EINLEGESTREIFEN	97113691	3	1	886	96036283	ELEKTRIK ANBAUTEILE KABIN
EINMAULSCHLUESSEL DIN 8	885132208	5	1	647	963294508	GRUNDWERKZEUG
EINMAULSCHLUESSEL DIN 8	790004608	6	1	647	963294508	GRUNDWERKZEUG
EINRASTBLECH 3X518X228 A	973859508	118	1	440	918994608	REIFENVERKLEIDUNG
EINRASTBLECH 3X518X228 A	973859908	119	1	440	918994608	REIFENVERKLEIDUNG
EINSCHLAGMUTTER M45X1,5	530180308	445	1	212	10876206	ACHSANTRIEB
EINSCHLAGMUTTER M45X1,5	530180308	550	1	226	10876205	ACHSANTRIEB
EINSCHLAGMUTTER M45X1,5	530180308	536	2	251	10876158	ACHSANTRIEB
EINSCHLAGMUTTER M45X1,5	530180308	550	1	251	10876158	ACHSANTRIEB
EINSCHLAGMUTTER M45X1,5	530180308	445	2	261	10874907	LENKACHSE
EINSCHLAGMUTTER M45X1,5	530180308	445	1	276	10876196	ACHSANTRIEB
EINSCHLAGMUTTER M45X1,5	530180308	3	1	619	912569508	ANBAU TELMA
EINSCHLAGMUTTER M52X1,5	571768208	1002	1	192	11081159	VERTEILERGETRIEBE
EINSCHRAUBSTUTZEN	947906708	152	1	924	969859408	ZUSATZHYDR.DREHBUEHNE
EINSCHRAUBSTUTZEN	947906708	284	3	1072	96038278	HYDRAULIK
EINSCHRAUBSTUTZEN	949864108	191	3	1071	96038278	HYDRAULIK
EINSCHRAUBSTUTZEN DN 12	10037655	7	1	86	10126724	KRAFTSTOFF-FEINFILTERAN
EINSCHRAUBSTUTZEN GE 22	247261902	640	2	302	96032777	VERROHRUNG LENKUNG
EINSCHRAUBSTUTZEN X0	945569108	36	1	898	96036284	GEHAEUSE KPL.
EINSCHRAUBSTUTZEN X0	945569108	18	1	1029	96004319	SCHALTSCHRANK MECH.
EINSCHRAUBSTUTZEN X0	945569108	194	1	1071	96038278	HYDRAULIK
EINSCHUBKARTE G0 COMM.S	921620308	24	1	1027	918998008	EINBAUTEILE SCHALTSCHRAN
EINSCHUBKARTE G0Z0 PROG-	916024608	25	1	1027	918998008	EINBAUTEILE SCHALTSCHRAN
EINSCHUBKARTE G0Z1 PRPG	914285608	26	1	1027	918998008	EINBAUTEILE SCHALTSCHRAN
EINSCHUBKARTE G0Z2 PROG	914285708	27	1	1027	918998008	EINBAUTEILE SCHALTSCHRAN
EINSCHUBKARTE G0Z3 PROG	914285808	28	1	1027	918998008	EINBAUTEILE SCHALTSCHRAN
EINSCHUBKARTE G0Z4 PROG	914285908	29	1	1027	918998008	EINBAUTEILE SCHALTSCHRAN

Bezeichnung	Artikel	Pos.	Menge	Seite	Baugruppe	Bezeichnung
EINSCHUBKARTE G0Z5 PROG	914286008	30	1	1027	918998008	EINBAUTEILE SCHALTSCHRAN
EINSPRITZLEITUNG V-MOTO	12933402	5	1	88	11420510	DRUCKLEITUNG ANBAU
EINSPRITZLEITUNG V-MOTO	12933403	2	4	88	11420510	DRUCKLEITUNG ANBAU
EINSPRITZLEITUNG V-MOTO	12933404	3	2	88	11420510	DRUCKLEITUNG ANBAU
EINSPRITZLEITUNG V-MOTO	12933405	6	1	88	11420510	DRUCKLEITUNG ANBAU
EINSPRITZLEITUNG V-MOTOR	12933401	4	2	88	11420510	DRUCKLEITUNG ANBAU
EINSTECKDUESE 1,5	10815350	8	2	1116	10413255	UMSCHALTBLOCK
EINSTECKHUELSE	774387808	29	2	948	915150108	ZENTRALSCHMIERANLAGE O
EINSTECKHUELSE E10-7	772002708	314	4	1482	96016504	ZUSATZHYDRAULIK SCHWEB
EINSTECKHUELSE E6-4	772002208	551	3	1123	969863108	DRUCKLUFTANLAGE
EINSTECKHUELSE E8-6 EDEL	10871759	9	1	352	917984408	HARNSTOFFANLAGE
EINSTECKHUELSE E8-6 EDEL	10871759	21	1	931	918996808	HARNSTOFFANLAGE
EINSTELLBLECH	571636608	3	1	620	502028008	WIRBELSTROMBREMSE
EINSTELLBLECH ANBAU	9078467	521	1	37	13455159	DIESELMOTOR
EINSTELLBLECH ANBAU	9078467	521	1	809	13455143	DIESELMOTOR
EINSTELLBLECH S235JR	9078622	1	1	121	9078467	EINSTELLBLECH ANBAU
EINSTELLSCHEIBE	571636708	4	1	620	502028008	WIRBELSTROMBREMSE
EINSTELLSCHRAUBE	10101876	310	2	210	10873988	PLANETENGETRIEBE
EINSTELLSCHRAUBE	10101876	310	2	274	10455272	PLANETENGETRIEBE
EINSTELLSCHRAUBE	510779808	28	1	1093	510438508	DRUCKMINDERVENTIL
EINSTELLSCHRAUBE	510779808	28	1	1095	511497508	DRUCKMINDERVENTIL
EINSTELLSCHRAUBE M10X1	10012221	(4)	1	60	10118061	KIPPHEBELWERK KPL.
EINSTELLSCHRAUBE M10X1	10012225	(5)	1	60	10118061	KIPPHEBELWERK KPL.
EINSTELLSCHRAUBE M10X1	10012225	5	2	815	10122503	KIPPHEBELBOCK VORM.
EINSTELLSCHRAUBE M14X1X3	10012220	16	1	60	10118061	KIPPHEBELWERK KPL.
EINSTIEG	96000390	1	1	549	917985508	FAHRERHAUS ANBAU
EINSTIEG LI. ALMG3 SPF	972158108	1	1	551	96000390	EINSTIEG
EINSTIEG RE. AL SPF	972158508	2	1	551	96000390	EINSTIEG
EINZELADERABDICHTUNG	602331508	804	11	474	96037533	KABELSTRANG
EINZELADERABDICHTUNG	602331508	804	9	999	96036113	KABELSTRANG
EINZELADERABDICHTUNG 1,2	602330808	802	14	470	96037549	KABELSTRANG
EINZELADERABDICHTUNG 1,2	602330808	802	8	474	96037533	KABELSTRANG
EINZELADERABDICHTUNG 1,2	602330808	802	6	476	96037529	KABELSTRANG
EINZELADERABDICHTUNG 1,2	602330808	802	2	878	96036289	KABELSTRANG
EINZELADERABDICHTUNG 1,2	602330808	802	8	996	96036112	KABELSTRANG
EINZELADERABDICHTUNG 1,2	602330808	802	4	999	96036113	KABELSTRANG
EINZELADERABDICHTUNG 1,2	602330808	802	4	1005	96036118	KABELSTRANG
EINZELADERABDICHTUNG 1,4-	10424625	828	2	470	96037549	KABELSTRANG
EINZELADERABDICHTUNG 1,4-	10424625	828	9	476	96037529	KABELSTRANG
EINZELADERABDICHTUNG 1,4-	10424625	828	6	878	96036289	KABELSTRANG
EINZELADERABDICHTUNG 1,4-	10424625	828	9	999	96036113	KABELSTRANG
EINZELADERABDICHTUNG 2	605619708	813	6	470	96037549	KABELSTRANG
EINZELADERABDICHTUNG 2	605619708	813	8	471	96037539	KABELSTRANG
EINZELADERABDICHTUNG 2	605619708	813	1	474	96037533	KABELSTRANG
EINZELADERABDICHTUNG 2	605619708	813	2	878	96036289	KABELSTRANG
EINZELADERABDICHTUNG 2	605619708	813	19	996	96036112	KABELSTRANG
EINZELADERABDICHTUNG 2	605619708	813	28	1005	96036118	KABELSTRANG
EINZELADERABDICHTUNG 2	605619708	813	2	1010	929536308	KABELSTRANG
EINZELADERABDICHTUNG 2,2-	602330508	801	8	474	96037533	KABELSTRANG
EINZELADERABDICHTUNG 2,2-	602330508	801	6	996	96036112	KABELSTRANG
EINZELADERABDICHTUNG DI	605620108	815	8	470	96037549	KABELSTRANG
EINZELADERABDICHTUNG DI	605619908	821	4	1005	96036118	KABELSTRANG
EINZELADERABDICHTUNG DI	605619808	816	9	470	96037549	KABELSTRANG
EINZELADERABDICHTUNG DI	605619808	816	6	474	96037533	KABELSTRANG
EINZELADERABDICHTUNG DI	605619808	816	2	476	96037529	KABELSTRANG
EINZELADERABDICHTUNG DI	605619808	816	5	996	96036112	KABELSTRANG
EINZELADERABDICHTUNG DI	605619808	816	2	999	96036113	KABELSTRANG
EINZELDICHTUNG 1,0-1,5MM2	10014387	830	47	474	96037533	KABELSTRANG
EINZELDICHTUNG 1,0-1,5MM2	10014387	830	32	476	96037529	KABELSTRANG
EINZELDICHTUNG 1,0-1,5MM2	10014387	830	105	996	96036112	KABELSTRANG

Bezeichnung	Artikel	Pos.	Menge	Seite	Baugruppe	Bezeichnung
EINZELDICHTUNG 1,0-1,5MM2	10014387	830	42	999	96036113	KABELSTRANG
EINZELDICHTUNG MLK 1,2 ELA	10870402	845	9	476	96037529	KABELSTRANG
EL.ANBAU ENDSCHALTER U.	968781308	2	1	607	919254608	SCHIEBEHOLMUEBERWACH
EL.ANLAGE UNTERWAGEN	918997708	71	1	10		LIEBHERR MOBILKRAN LG 175
EL.AUSRUESTUNG TELMA	919411008	371	1	15		LIEBHERR MOBILKRAN LG 175
EL.BETAETIGUNG ABSTUETZ	917345108	87	1	10		LIEBHERR MOBILKRAN LG 175
EL.TEILE VERSANDMONTAGE	913835108	77	3	10		LIEBHERR MOBILKRAN LG 175
EL.WINDE 3 LANGES SEIL	962871608	500	1	1378	918325908	WINDE 3
ELASTOMEREINSATZ DIN 301	7363897	301	2	499	96032772	VERROHRUNG DRUCKLUFTA
ELEKTRIK	10343492	220	1	161	969998708	WANDLER
ELEKTRIK AGGREGAT	96036111	10	1	990	918997208	ELEKTRIK DREHBUEHNE
ELEKTRIK ANBAUTEILE	96041566	100	1	387	96051663	ABGASANLAGE VORM.
ELEKTRIK ANBAUTEILE KABIN	96036283	7	1	876	918996408	ELEKTRIK KRANFUEHRERKAB
ELEKTRIK AUSLEGER	918486808	304	1	14		LIEBHERR MOBILKRAN LG 175
ELEKTRIK BALLASTPALETTE	96015613	30	1	1489	96015611	ELEKTRIK SCHWEBEBALLAST
ELEKTRIK BALLASTPALETTE	96015612	20	1	1489	96015611	ELEKTRIK SCHWEBEBALLAST
ELEKTRIK BATTERIE STUFE5	96031504	9	1	423	919334108	ELEKTRIK FAHRERHAUS
ELEKTRIK BATTERIEKASTEN	96001083	19	1	1107	96001074	BATTERIEKASTEN VORM.
ELEKTRIK D-ANLENKSTUECK	967233108	500	1	1339	917996808	D-ANLENKSTUECK
ELEKTRIK D-RUECKHALTESI	967233208	500	1	1375	916979908	D-RUECKHALTESICHERUNG
ELEKTRIK DREHBUEHNE	918997208	163	1	12		LIEBHERR MOBILKRAN LG 175
ELEKTRIK DREHBUEHNE VE	918638708	500	1	1252	918472608	BALLASTRAHMEN KRANABST
ELEKTRIK DREHWERK	967336708	500	1	714	917116108	DREHWERK
ELEKTRIK F-ANLENKSTUECK	918530108	500	1	1588	918489108	F-ANLENKSTUECK
ELEKTRIK F-ANSCHLUSSKOP	919468008	500	1	1571	918859708	F-ANSCHLUSSKOPF
ELEKTRIK F-ANSCHLUSSKOP	919468008	500	1	1581	919463108	F-ANSCHLUSSKOPF
ELEKTRIK F-KOPFSTUECK MIT	918530208	500	1	1600	918474308	F-KOPFSTUECK
ELEKTRIK FA-BOCK	918828108	500	1	1609	918474408	FA-BOCK
ELEKTRIK FAHRERHAUS	919334108	61	1	10		LIEBHERR MOBILKRAN LG 175
ELEKTRIK FLUGWARNSICHER	96011997	3	1	1420	96011996	ELEKTRIK WINDWARNUNG
ELEKTRIK FUEHRUNGSRAH	967526908	10	1	1489	96015611	ELEKTRIK SCHWEBEBALLAST
ELEKTRIK FUNKFERNSTEUER	917751408	26	1	9		LIEBHERR MOBILKRAN LG 175
ELEKTRIK KAMERA	915501808	418	1	15		LIEBHERR MOBILKRAN LG 175
ELEKTRIK KRAFTSTOFFBEHA	969795308	500	1	939	96038214	KRAFTSTOFFBEHAELTER VO
ELEKTRIK KRANFUEHRERKAB	918996408	133	1	11		LIEBHERR MOBILKRAN LG 175
ELEKTRIK L-ADAPTER	96003466	500	1	1394	918964608	L-ADAPTER
ELEKTRIK L-KOPFSTUECK	967233908	500	1	1404	916980308	L-KOPFSTUECK
ELEKTRIK LAUFSTEG	96007549	500	1	1201	918065308	LAUFSTEG DREHBUEHNE
ELEKTRIK S-ANLENKSTUECK	918900708	500	1	1272	919745108	S-ANLENKSTUECK
ELEKTRIK S-RUECKHALTESI	967233008	500	1	1181	916979608	S-RUECKHALTESICHERUNG
ELEKTRIK SA-BOCK	928779708	500	1	910	919361008	SA-BOCK
ELEKTRIK SCHWEBEBALLAST	96015611	500	1	1452	919692108	SCHWEBEBALLAST
ELEKTRIK STEUERPULT	912848008	164	1	12		LIEBHERR MOBILKRAN LG 175
ELEKTRIK VORWAHLUHR	917025608	329	1	14		LIEBHERR MOBILKRAN LG 175
ELEKTRIK WINDE 1	928778908	500	1	676	918409908	WINDE 1
ELEKTRIK WINDE 2	928779008	500	1	691	918410008	WINDE 2
ELEKTRIK WINDE 4	928779208	500	1	701	917151308	WINDE 4 EINZIEHWERK
ELEKTRIK WINDE 6	966177308	500	1	1311	918359908	WINDE 6
ELEKTRIK WINDWARNUNG T	967433908	19	1	1416	918486808	ELEKTRIK AUSLEGER
ELEKTRIK WINDWARNUNG	96011996	26	1	1416	918486808	ELEKTRIK AUSLEGER
ELEKTRONIK EST 410S	10489915	8	1	418	96037710	MITTELKONSOLE VORM.
ELEKTRONIK EST 42	10285698	80	1	418	96037710	MITTELKONSOLE VORM.
ELEKTRONIKEINHEIT	10650399	35	1	852	10877138	FAHRERSITZ
ELEKTRONISCHES RELAIS 24	11082105	52	1	1027	918998008	EINBAUTEILE SCHALTSCHRAN
ELEKTROPUMPE S-EP4	10327167	1	1	948	915150108	ZENTRALSCHMIERANLAGE O
EMPFAENGER FUNK	11088401	30	1	1411	96013078	KLEMMKASTEN KPL.
EMPFAENGER KOPFSTUECK	96012845	10	1	1409	918508208	NEIGUNGSGEBER
ENDGEHAEUSE	11647430	108	1	679	10874475	GETRIEBE
ENDGEHAEUSE	11647430	108	1	1381	10874553	GETRIEBE
ENDGEHAEUSE	540271614	2	1	732	11347396	SEILTROMMEL

Bezeichnung	Artikel	Pos.	Menge	Seite	Baugruppe	Bezeichnung
ENDGEHAEUSE	604532908	519	2	878	96036289	KABELSTRANG
ENDGEHAEUSE CA	692401508	539	2	1005	96036118	KABELSTRANG
ENDGEHAEUSE DIN 72585 AP	692406008	543	1	409	96037721	DRAEHTE KPL.ARMATUR
ENDGEHAEUSE DIN 72585 AP	692406008	512	4	470	96037549	KABELSTRANG
ENDGEHAEUSE DIN 72585 AP	692406008	528	2	474	96037533	KABELSTRANG
ENDGEHAEUSE DIN 72585 AP	692406008	526	2	996	96036112	KABELSTRANG
ENDGEHAEUSE DIN 72585 AP	692406008	517	1	998	96036113	KABELSTRANG
ENDGEHAEUSE DIN 72585 AP	692406208	526	3	470	96037549	KABELSTRANG
ENDGEHAEUSE DIN 72585 AP	692406208	524	1	475	96037529	KABELSTRANG
ENDGEHAEUSE DIN 72585 AP	692406208	532	1	1005	96036118	KABELSTRANG
ENDHALTER	602110108	26	2	418	96037710	MITTELKONSOLE VORM.
ENDHALTER	602110108	261	2	916	920249008	KLEMMKASTEN SA-BOCK VO
ENDHALTER	602110108	49	2	1033	96035660	AUFBAUTEILE MONTAGETAFE
ENDKAPPE 34	553181108	7	1	320	96019560	ZUSATZHEIZUNG VORM.
ENDKAPPE 34	553181108	4	1	959	96019655	ZUSATZHEIZUNG VORM.
ENDKAPPE 42,3	553174108	20	1	318	918759408	ZUSATZHEIZUNG UW
ENDKAPPE 42,3	553174108	7	1	957	918759508	ZUSATZHEIZUNG OW
ENDREGELVENTIL	10141769	14	1	35	13455159	DIESELMOTOR
ENDREGELVENTIL	10141769	14	1	805	13455143	DIESELMOTOR
ENDREGELVENTIL VORM.	10132988	1	1	42	10141769	ENDREGELVENTIL
ENDREGELVENTIL VORM.	10151463	2	1	42	10141769	ENDREGELVENTIL
ENDSCHALTER BUS W451L LI	967234008	100	1	1406	967233908	ELEKTRIK L-KOPFSTUECK
ENDSCHALTER BUS W452L R	967234108	110	1	1406	967233908	ELEKTRIK L-KOPFSTUECK
ENDSCHALTER DREHB.ARRET	962228208	500	1	919	918719408	DREHBUEHNENARRETIERUN
ENDSCHALTER TASTEND SPF	606053108	(5)	2	919	918719408	DREHBUEHNENARRETIERUN
ENDSCHALTER TQ200-RFID	10678395	(2)	2	1406	967233908	ELEKTRIK L-KOPFSTUECK
ENDSCHALTER TQ200-RFID	10678395	151	3	1603	918530208	ELEKTRIK F-KOPFSTUECK
ENDSCHALTER U.GEBER AL	96010260	1	1	990	918997208	ELEKTRIK DREHBUEHNE
ENDVERSCHLUSS PA6G	97123713	517	4	471	96037539	KABELSTRANG
ENDWINKEL	602794608	280	4	1283	969088608	KLEMMKASTEN KPL.
ENDWINKEL	602794608	269	2	1341	920740608	KLEMMKASTEN
ENDWINKEL	602794608	290	2	1399	96003467	KLEMMKASTEN
ENDWINKEL	602794608	17	2	1494	920872908	KLEMMKASTEN KPL.
ENERGIEFUEHRUNGSKETTE 1	10874208	59	1	1137	918063908	KRANFUEHRERKABINE ANBA
ENERGIEFUEHRUNGSKETTE 7	10038270	25	1	337	96047402	ABSTUETZHOLM VORM.
ENERGIEFUEHRUNGSKETTE 7	10038270	25	1	346	96047403	ABSTUETZHOLM VORM.
ENTLUEFTER	500663308	120	1	144	962181308	ANBAUTEILE
ENTLUEFTER	500663308	500	1	162	964024508	WANDLERGEHAEUSE
ENTLUEFTER	571760808	909	1	192	11081159	VERTEILERGETRIEBE
ENTLUEFTER	571783108	100	1	140	967400608	GETRIEBE
ENTLUEFTUNG	10292000	15	2	1152	918064108	KRANFUEHRERKABINE VORM.
ENTLUEFTUNGSFILTER	570151708	260	1	760	12101214	VERTEILERGETRIEBE
ENTLUEFTUNGSFILTER	693113814	490	1	760	12101214	VERTEILERGETRIEBE
ENTLUEFTUNGSLEITUNG	10120020	3	2	105	10147657	ENTLUEFTUNGSLEITUNG AN
ENTLUEFTUNGSLEITUNG	10120020	3	2	825	10147372	ENTLUEFTUNGSLEITUNG AN
ENTLUEFTUNGSLEITUNG	10141762	1	1	105	10147657	ENTLUEFTUNGSLEITUNG AN
ENTLUEFTUNGSLEITUNG	10141762	1	1	825	10147372	ENTLUEFTUNGSLEITUNG AN
ENTLUEFTUNGSLEITUNG	10147358	2	1	105	10147657	ENTLUEFTUNGSLEITUNG AN
ENTLUEFTUNGSLEITUNG	10147358	2	1	825	10147372	ENTLUEFTUNGSLEITUNG AN
ENTLUEFTUNGSLEITUNG AN	10147372	381	1	808	13455143	DIESELMOTOR
ENTLUEFTUNGSLEITUNG AN	10147657	381	1	37	13455159	DIESELMOTOR
ENTLUEFTUNGSROHR	10014718	23	1	950	10327167	ELEKTROPUMPE
ENTLUEFTUNGSSCHRAUBE G	602501308	275	1	1284	96021392	LEITUNGSTROMMEL KPL.
ENTLUEFTUNGSSCHRAUBE G	602501308	289	1	1491	920871608	LEITUNGSTROMMEL KPL.
ENTLUEFTUNGSSCHRAUBE G	602501308	280	1	1494	920872908	KLEMMKASTEN KPL.
ENTLUEFTUNGSSCHRAUBE G	602501308	293	1	1594	96013577	LEITUNGSTROMMEL KPL.
ENTLUEFTUNGSSCHRAUBE	530194008	10	1	202	96036779	1.ACHSE VORM.
ENTLUEFTUNGSSCHRAUBE	530194008	10	1	222	96036781	2.ACHSE VORM.
ENTLUEFTUNGSSCHRAUBE	530194008	10	1	247	96036783	4.ACHSE VORM.
ENTLUEFTUNGSSCHRAUBE	530194008	11	1	270	96036787	6.ACHSE VORM.

Bezeichnung	Artikel	Pos.	Menge	Seite	Baugruppe	Bezeichnung
ENTLUEFTUNGSSCHRAUBE M	10488662	286	1	1283	969088608	KLEMMKASTEN KPL.
ENTLUEFTUNGSSCHRAUBE M	10488662	293	1	1341	920740608	KLEMMKASTEN
ENTLUEFTUNGSSCHRAUBE M	10488662	293	1	1399	96003467	KLEMMKASTEN
ENTLUEFTUNGSSCHRAUBE M	10488662	293	1	1411	96013078	KLEMMKASTEN KPL.
ENTLUEFTUNGSSCHRAUBE M	10488662	293	1	1414	967922708	KLEMMKASTEN KPL.
ENTLUEFTUNGSSCHRAUBE M	10488662	293	1	1498	96017111	KLEMMKASTEN KPL.
ENTLUEFTUNGSSCHRAUBE M	10488662	293	1	1501	96017112	KLEMMKASTEN KPL.
ENTLUEFTUNGSSCHRAUBE M	10488662	286	1	1574	96042975	KLEMMKASTEN KPL.
ENTLUEFTUNGSSCHRAUBE M	10488662	286	1	1592	96015954	KLEMMKASTEN KPL.
ENTLUEFTUNGSSCHRAUBE M	10488662	286	1	1605	96013581	KLEMMKASTEN KPL.
ENTLUEFTUNGSSTUECK	570745408	16	1	512	502992908	BREMSVENTIL
ENTLUEFTUNGSVENTIL	10097910	7	1	372	967700608	KRAFTSTOFFBEHAELTER VO
ENTLUEFTUNGSVENTIL	10097910	3	1	939	96038214	KRAFTSTOFFBEHAELTER VO
ENTLUEFTUNGSVENTIL	10493944	24	2	347	10032787	SCHWENKZYLINDER
ENTLUEFTUNGSVENTIL	11622218	17	1	959	96019655	ZUSATZHEIZUNG VORM.
ENTLUEFTUNGSVENTIL	501561608	11	1	681	11490594	ANTRIEB
ENTLUEFTUNGSVENTIL	570792308	43	1	721	500063708	DREHWERKSGETRIEBE
ENTLUEFTUNGSVENTIL	592089814	69	1	709	10021226	ANTRIEB
ENTLUEFTUNGSVENTIL	592089814	69	1	711	10021228	ANTRIEB
ENTLUEFTUNGSVENTIL M10X	510497908	2	1	204	10874903	LENKTRIEBACHSE
ENTLUEFTUNGSVENTIL M10X	510497908	2	1	224	10874904	LENKTRIEBACHSE
ENTLUEFTUNGSVENTIL M10X	510497908	2	1	249	10874906	LENKTRIEBACHSE
ENTLUEFTUNGSVENTIL M10X	510497908	2	1	261	10874907	LENKACHSE
ENTNAHMEMODUL L=682,5 24	12503120	2	1	358	968570808	HARNSTOFFTANK
ENTNAHMEMODUL L=682,5 24	12503120	2	1	934	968570908	HARNSTOFFTANK
ENTWAESSERUNGSSTOPFEN	602501208	10	2	898	96036284	GEHAEUSE KPL.
ENTWAESSERUNGSSTOPFEN	602501208	15	2	1029	96004319	SCHALTSCHRANK MECH.
ENTWAESSERUNGSSTOPFEN	602501208	285	2	1283	969088608	KLEMMKASTEN KPL.
ENTWAESSERUNGSSTOPFEN	602501208	292	2	1341	920740608	KLEMMKASTEN
ENTWAESSERUNGSSTOPFEN	602501208	292	1	1399	96003467	KLEMMKASTEN
ENTWAESSERUNGSSTOPFEN	602501208	292	1	1411	96013078	KLEMMKASTEN KPL.
ENTWAESSERUNGSSTOPFEN	602501208	292	2	1414	967922708	KLEMMKASTEN KPL.
ENTWAESSERUNGSSTOPFEN	602501208	281	1	1494	920872908	KLEMMKASTEN KPL.
ENTWAESSERUNGSSTOPFEN	602501208	292	2	1498	96017111	KLEMMKASTEN KPL.
ENTWAESSERUNGSSTOPFEN	602501208	292	1	1501	96017112	KLEMMKASTEN KPL.
ENTWAESSERUNGSSTOPFEN	602501208	285	2	1574	96042975	KLEMMKASTEN KPL.
ENTWAESSERUNGSSTOPFEN	602501208	285	2	1592	96015954	KLEMMKASTEN KPL.
ENTWAESSERUNGSSTOPFEN	602501208	285	2	1605	96013581	KLEMMKASTEN KPL.
ENTWAESSERUNGSVENTIL 22	502921908	152	12	499	96032772	VERROHRUNG DRUCKLUFTA
ENTWAESSERUNGSVENTIL 22	502921908	(1)	1	1123	969863108	DRUCKLUFTANLAGE
ERG.KAMERAUEBERWACHUN	918065008	324	1	14		LIEBHERR MOBILKRAN LG 175
ERGAENZUNG SITZE FAHRE	918950608	64	1	10		LIEBHERR MOBILKRAN LG 175
ERSATZSCHLUESSEL	11690767	(1)	1	532	926819708	GEHAEUSE KPL.
ERSATZTEILSATZ GRIFF	10873517	5	1	889	606095008	MEISTERSCHALTER
ERWEITERUNGSMUFFE 13,5	602602208	276	1	916	920249008	KLEMMKASTEN SA-BOCK VO
ERWEITERUNGSMUFFE 13,5	602602208	287	1	1491	920871608	LEITUNGSTROMMEL KPL.
ES BOLZEN 10X20 FE/ZN8/CN	725110108	8	1	581	968031308	BREMSPEDAL EINBAU
ES BOLZEN 8X16 FE/ZN8/CN/T	725111808	25	2	1029	96004319	SCHALTSCHRANK MECH.
ETIKETTEN 10X90 POLYESTE	11007853	(3)	1	886	96036283	ELEKTRIK ANBAUTEILE KABIN
ETIKETTEN 10X90 POLYESTE	11007853	(981)	1	894	96036295	ARMATUREN RE.
ETIKETTEN 10X90 POLYESTE	11007853	301	1	1048	968252908	BTB PROGRAMMIERT
F-ABSPANNUNG LGLR1750F2	919139608	550	1	16		LIEBHERR MOBILKRAN LG 175
F-ANLENKSTUECK	918489108	543	1	16		LIEBHERR MOBILKRAN LG 175
F-ANLENKSTUECK SCHWK.	96012654	1	1	1588	918489108	F-ANLENKSTUECK
F-ANSCHLUSSKOPF FAK.10	918859708	540	1	16		LIEBHERR MOBILKRAN LG 175
F-ANSCHLUSSKOPF FAK.20	919463108	541	1	16		LIEBHERR MOBILKRAN LG 175
F-ANSCHLUSSKOPF SCHWK.	96022283	1	1	1571	918859708	F-ANSCHLUSSKOPF
F-ANSCHLUSSKOPF SCHWK.	96044681	1	1	1581	919463108	F-ANSCHLUSSKOPF
F-KOPFSTUECK 7M 150T	918474308	544	1	16		LIEBHERR MOBILKRAN LG 175
F-KOPFSTUECK SCHWK. RAL	96016240	1	1	1599	918474308	F-KOPFSTUECK

Bezeichnung	Artikel	Pos.	Menge	Seite	Baugruppe	Bezeichnung
F-MONTAGEEINHEIT	918474208	542	1	16		LIEBHERR MOBILKRAN LG 175
F-RUECKHALTESICHERUNG	918474508	548	1	16		LIEBHERR MOBILKRAN LG 175
F-ZWISCHENSTUECK 3 M 211	918887908	555	1	16		LIEBHERR MOBILKRAN LG 175
F-ZWISCHENSTUECK SCHWK.	96022630	1	1	1619	918887908	F-ZWISCHENSTUECK
FA-BOCK F2-SPITZE	918474408	546	1	16		LIEBHERR MOBILKRAN LG 175
FA-BOCK SCHWK. F2	96013386	1	1	1609	918474408	FA-BOCK
FAB-ABSPANNUNG	918838308	552	1	16		LIEBHERR MOBILKRAN LG 175
FAECHERSCHEIBE DIN 6798 A	12102694	4	12	412	922648308	KLEMMBRETT VORM.
FAECHERSCHEIBE DIN 6798 A	12102694	47	1	901	96002298	MONTAGEPLATTE VORM.
FAECHERSCHEIBE DIN 6798 A	12102694	89	1	1027	918998008	EINBAUTEILE SCHALTSCHRAN
FAECHERSCHEIBE DIN 6798 A	12102694	66	10	1034	96035660	AUFBAUTEILE MONTAGETAFE
FAECHERSCHEIBE DIN 6798 J	425220508	154	10	414	962817908	RELAISMODUL VORM.
FAECHERSCHEIBE DIN 6798 J	425220508	17	14	1037	96001933	MONTAGEEINHEIT
FAECHERSCHEIBE DIN 6798 J	425220508	17	24	1040	96003060	RELAISSTEUERUNG
FAECHERSCHEIBE DIN 6798 J	425220708	14	1	530	962920308	SCHALTKASTEN KPL.LI.
FAECHERSCHEIBE DIN 6798 J	425220708	14	1	537	964332208	SCHALTKASTEN KPL.RE.
FAECHERSCHEIBE DIN 6798 J	425220708	65	42	1034	96035660	AUFBAUTEILE MONTAGETAFE
FAECHERSCHEIBE DIN 6798 J	425220708	40	8	1040	96003060	RELAISSTEUERUNG
FAECHERSCHEIBE DIN 6798 J	425220808	154	1	1010	929536308	KABELSTRANG
FAECHERSCHEIBE DIN 6798 J	425220808	67	4	1034	96035660	AUFBAUTEILE MONTAGETAFE
FAECHERSCHEIBE DIN 6798 J	425221108	4	8	529	917345108	EL.BETAETIGUNG ABSTUETZ
FAEUSTEL 8000	790031008	13	1	647	963294508	GRUNDWERKZEUG
FAEUSTEL DIN 6475 3000	790031108	12	1	647	963294508	GRUNDWERKZEUG
FAHRERHAUS ANBAU	917985508	92	1	11		LIEBHERR MOBILKRAN LG 175
FAHRERHAUS BLECHTEILE ED	918533808	1	1	582	918533608	FAHRERHAUS ROH
FAHRERHAUS ROH	918533608	95	1	11		LIEBHERR MOBILKRAN LG 175
FAHRERHAUS SCHWK. SPF	918533908	1	1	583	918533808	FAHRERHAUS BLECHTEILE
FAHRERHAUS VORM.1	918497008	94	1	11		LIEBHERR MOBILKRAN LG 175
FAHRERHAUS VORM.2	917985608	93	1	11		LIEBHERR MOBILKRAN LG 175
FAHRERHAUSTUER EINBAU	917315108	96	1	11		LIEBHERR MOBILKRAN LG 175
FAHRERLIEGE	918743908	439	1	15		LIEBHERR MOBILKRAN LG 175
FAHRERLIEGE EINBAU	918744608	417	1	15		LIEBHERR MOBILKRAN LG 175
FAHRERLIEGE SPF	97092740	1	1	1516	918743908	FAHRERLIEGE
FAHRERSITZ 1030/880NTS	10877138	1	1	850	918810308	STEUERSTAND
FAHRERSITZ 6860/875NTS2 LI	10877140	1	1	401	919461708	SITZE FAHRERHAUS
FAHRTENSCHREIBER	914754808	59	1	10		LIEBHERR MOBILKRAN LG 175
FAHRTENSCHREIBER MODU	10028363	1	1	406	914754808	FAHRTENSCHREIBER
FALTENBALG	10877639	4	1	216	10876343	LENKZYLINDER
FALTENBALG	11124040	3	2	641	10454762	FERNSTEUERSENDER
FALTENBALG	12219678	194	4	265	10876194	SPREIZVORRICHTUNG
FALTENBALG	571912308	2	1	889	606095008	MEISTERSCHALTER
FALTENBALG	726051508	35	1	589	917330508	TUER KPL.LI.
FALTENBALG	726051508	35	1	596	917330608	TUER KPL.RE.
FALTENBALG KPL.	10877919	(1)	1	258	96036784	5.ACHSE VORM.
FALTENSCHLAUCH DN127X15	550778208	33	2	943	917227308	OELBEHAELTER KPL.
FASERABSPANNSEIL 55X12.	97089967	1	2	1615	919139608	F-ABSPANNUNG
FASERABSPANNSEIL 55X13.7	97089682	1	1	1617	96016450	ABSPANNSEIL KPL.
FASERABSPANNSEIL 55X2.67	97099437	(1)	1	1619	918887908	F-ZWISCHENSTUECK
FASERABSPANNSEIL 55X21.	97097883	(1)	1	1616	918838308	FAB-ABSPANNUNG
FASERABSPANNSEIL 55X7M A	97097884	(1)	1	1616	918838308	FAB-ABSPANNUNG
FASSUNG	630102308	150	8	414	962817908	RELAISMODUL VORM.
FASSUNG	630102308	43	52	1040	96003060	RELAISSTEUERUNG
FASSUNG	630102308	501	55	1041	96001020	DRAEHTE KPL.
FEDER	10324859	10	1	195	10870697	VERSTELLPUMPE
FEDER	10465689	(6)	1	1482	96016504	ZUSATZHYDRAULIK SCHWEB
FEDER 2X125X19 X10CRNI18-	978486708	35	1	1166	918064308	SCHIEBETUER EINBAU
FEDERBOLZEN	510797308	6	1	527	511417708	DRUCKBEGRENZUNGSVENTI
FEDERBOLZEN	510797308	4	1	744	511432008	VORSPANNVENTIL
FEDERBOLZEN	510797308	6	1	1092	511417608	DRUCKBEGRENZUNGSVENTI
FEDERRIEGEL 12X14/L VERZ	704210108	91	1	1272	919745108	S-ANLENKSTUECK

Bezeichnung	Artikel	Pos.	Menge	Seite	Baugruppe	Bezeichnung
FEDERRIEGEL ST VERZ	704219208	6	1	1276	96043443	KLAPPTEIL
FEDERRING DIN 127 A 10 FST	424000808	35	8	909	919361008	SA-BOCK
FEDERRING DIN 127 A 10 FST	424000808	302	16	1482	96016504	ZUSATZHYDRAULIK SCHWEB
FEDERRING DIN 127 A 16 480	12104981	29	8	665	918995608	DREHBUEHNENRAHMEN KPL.
FEDERRING DIN 127 A 16 480	12104981	8	4	943	917227308	OELBEHAELTER KPL.
FEDERRING DIN 127 A 16 480	12104981	20	1	1290	919745708	S-ZWISCHENSTUECK
FEDERRING DIN 127 A 16 480	12104981	20	1	1298	919745808	LA-ZWISCHENSTUECK
FEDERRING DIN 127 A 16 480	12104981	20	1	1301	919746208	S-ZWISCHENSTUECK
FEDERRING DIN 127 A 6 FST	424000508	300	4	695	969858508	ZUSATZHYDRAULIK WINDE 1-
FEDERRING DIN 127 A 6 FST	424000508	19	2	1182	910162608	ZUSATZHYDR.S-RUECKHALTE
FEDERRING DIN 127 A 6 FST	424000508	302	4	1318	969858808	ZUSATZHYDRAULIK WINDE 6
FEDERRING DIN 127 A 6 FST	424000508	302	4	1387	969858408	ZUSATZHYDRAULIK WINDE 3
FEDERRING DIN 127 B 12 FLZ	12227180	15	4	943	917227308	OELBEHAELTER KPL.
FEDERRING DIN 127 B 12 FLZ	12227180	4	2	1274	928830208	SCHUTZWALZE KPL.
FEDERRING DIN 127 B 8 FLZN	11659025	51	4	909	919361008	SA-BOCK
FEDERRING DIN 127 B 8 FLZN	11659025	301	11	1072	96038278	HYDRAULIK
FEDERRING DIN 127 B 8 FLZN	11659025	16	2	1093	510438508	DRUCKMINDERVENTIL
FEDERRING DIN 127 B 8 FLZN	11659025	341	4	1113	969860008	ZUSATZHYDRAULIK DREHBUE
FEDERRING DIN 127 B 8 FLZN	11659025	21	4	1404	916980308	L-KOPFSTUECK
FEDERRING DIN 7980 6 FST V	424100608	8	6	737	510230608	HYDROMOTOR
FEDERSCHEIBE DIN 137 10 X1	10411093	6	2	116	11386646	STARTER VORM.
FEDERSCHEIBE DIN 137 6 X1	10411092	4	1	116	11386646	STARTER VORM.
FEDERSTECKER 3-3,5-62 480	10875868	9	2	623	963047708	BOLZENGARAGE VORM.
FEDERSTECKER 3-3,5-62 480	10875868	16	8	645	962512408	ABSTUETZPLATTE KPL.
FEDERSTECKER 3-3,5-62 480	10875868	17	7	1201	918065308	LAUFSTEG DREHBUEHNE
FEDERSTECKER 3-3,5-62 480	10875868	26	2	1271	919745108	S-ANLENKSTUECK
FEDERSTECKER 4,5X4X78 A2	433206208	34	4	332	919314608	STUETZHOLME M.AUSKLAPP
FEDERSTECKER 4,5X4X78 A2	433206208	7	1	480	917737708	DREHDURCHFUEHRUNG
FEDERSTECKER 5 VERZ	433206308	7	2	645	962512408	ABSTUETZPLATTE KPL.
FEDERSTECKER 5 VERZ	433206308	25	2	1475	96020796	STANGE KPL.
FEDERSTECKER 5 VERZ	433206308	11	2	1564	96002454	LASCHE KPL.
FEDERSTECKER 5 VERZ	433206308	11	2	1565	96016927	LASCHE KPL.
FEDERSTECKER 6 ZINC COA	433206408	12	2	676	918409908	WINDE 1
FEDERSTECKER 6 ZINC COA	433206408	12	2	691	918410008	WINDE 2
FEDERSTECKER 6 ZINC COA	433206408	13	2	701	917151308	WINDE 4 EINZIEHWERK
FEDERSTECKER 6 ZINC COA	433206408	12	4	1239	917413808	GRUNDPLATTE DREHBUEHNE
FEDERSTECKER 6 ZINC COA	433206408	7	1	1240	963137208	ZENTRIERUNG KPL.
FEDERTELLER	510797008	3	1	527	511417708	DRUCKBEGRENZUNGSVENTI
FEDERTELLER	510797008	3	1	1092	511417608	DRUCKBEGRENZUNGSVENTI
FEDERTELLER	570114908	6	1	739	570113308	TRIEBWERK
FEDERUNGSZYLINDER 110/90-	10036124	3	4	200	918994708	1.U.2.ACHSE M.AUFHAENGUN
FEDERUNGSZYLINDER 110/90-	10036124	2	2	245	918994808	4.ACHSE M.AUFHAENGUNG
FEDERUNGSZYLINDER 110/90-	10036124	3	4	256	918994908	5.U.6.ACHSE M.AUFHAENGUN
FEDERUNGSZYLINDER 110/92-	10036126	2	2	235	919242908	3.ACHSE M.AUFHAENGUNG
FEDERUNGSZYLINDER 110/92-	10036126	3	4	281	919243008	7.U.8.ACHSE M.AUFHAENGUN
FENSTERFUEHRUNG LI.	973955908	6	1	589	917330508	TUER KPL.LI.
FENSTERFUEHRUNG RE.	973955808	6	1	596	917330608	TUER KPL.RE.
FENSTERHEBER	704280308	23	1	596	917330608	TUER KPL.RE.
FENSTERHEBER	704280408	23	1	589	917330508	TUER KPL.LI.
FERNSTEUEREMPFAENGER	11212256	100	1	1048	968252908	BTB PROGRAMMIERT
FERNSTEUERSENDER LSB-BT	10454762	1	1	640	917751408	ELEKTRIK FUNKFERNSTEUER
FERNSTEUERSENDER SPF	11160970	(1)	1	886	96036283	ELEKTRIK ANBAUTEILE KABIN
FERRIT KLAPPBAR	617000608	546	1	409	96037721	DRAEHTE KPL.ARMATUR
FERRIT KLAPPBAR	617000608	530	2	470	96037549	KABELSTRANG
FERRIT KLAPPBAR	617000608	523	1	878	96036289	KABELSTRANG
FERRIT KLAPPBAR	617000608	516	1	881	96027394	KABELSTRANG
FETT NBU 30 1KG DOSE	10285708	(100)	1	36	13455159	DIESELMOTOR
FETT NBU 30 1KG DOSE	10285708	(100)	1	36	13455159	DIESELMOTOR
FETT NBU 30 1KG DOSE	10285708	100	1	40	9078049	ZYLINDER
FETT NBU 30 1KG DOSE	10285708	100	1	42	10141769	ENDREGELVENTIL

Bezeichnung	Artikel	Pos.	Menge	Seite	Baugruppe	Bezeichnung
FETT NBU 30 1KG DOSE	10285708	100	1	45	10125646	OELABSCHEIDER ANBAU
FETT NBU 30 1KG DOSE	10285708	100	1	71	11365725	OELMODULANBAU
FETT NBU 30 1KG DOSE	10285708	100	1	75	10127113	OELFILTERGEHAEUSE ANBA
FETT NBU 30 1KG DOSE	10285708	100	1	82	11363761	ANTRIEB FUER HOCHDRUCK
FETT NBU 30 1KG DOSE	10285708	100	1	93	12421641	VERBINDUNGSLEITUNG ANBA
FETT NBU 30 1KG DOSE	10285708	100	1	96	10141711	LUFTPRESSER MIT ANBAUTEI
FETT NBU 30 1KG DOSE	10285708	(100)	1	126	12410651	MOTORREGELUNGSENSORIK
FETT NBU 30 1KG DOSE	10285708	(100)	1	126	12410651	MOTORREGELUNGSENSORIK
FETT NBU 30 1KG DOSE	10285708	(100)	1	127	10119871	NEBENABTRIEB ANBAU
FETT NBU 30 1KG DOSE	10285708	100	1	129	11366396	NEBENABTRIEB VORM.
FETT NBU 30 1KG DOSE	10285708	100	1	816	11363553	ANTRIEB FUER HOCHDRUCK
FETT NBU 30 1KG DOSE	10285708	100	1	817	10154796	ANSAUGSTUTZEN ANBAU
FETT NBU 30 1KG DOSE	10285708	100	1	819	12421642	VERBINDUNGSLEITUNG ANBA
FETT NBU 30 1KG DOSE	10285708	100	1	824	12490129	WASSERPUMPE MIT BEFEST.
FETT NBU 30 1KG DOSE	10285708	100	1	826	10143277	KUEHLMITTELKRUEMMER AN
FETT NBU 30 1KG DOSE	10285708	100	1	843	11366388	NEBENABTRIEB VORM.
FETT STABURAGS NBU 30 0.01	10282622	(10)	1	40	9078049	ZYLINDER
FEUERLOESCHER DIN EN 3	12101159	4	1	648	928620008	ZUBEHOER
FILTER	11083438	2	1	1174	10228112	HEIZKLIMAGERAET
FILTER	12102735	2	1	365	96045759	KRAFTSTOFFPUMPE VORM.
FILTER	12211223	(1)	1	358	968570808	HARNSTOFFTANK
FILTER	571555008	3020	1	601	10876121	HEIZKLIMAGERAET
FILTER	571555108	3021	1	601	10876121	HEIZKLIMAGERAET
FILTEREINSATZ	10353765	250	1	171	10343495	OELWANNE
FILTEREINSATZ	571874208	80	1	140	967400608	GETRIEBE
FILTEREINSATZ 1m³/min 10µm	510671808	1	1	379	510654508	BELUEFTUNGSFILTER
FILTEREINSATZ 1m³/min 10µm	510671808	(1)	1	945	967546408	OELBEHAELTER VORM.
FILTEREINSATZ OEL 10µm	10037618	1	1	314	510675308	DRUCKFILTER
FILTEREINSATZ OEL 10µm	10037623	(1)	1	1070	96038278	HYDRAULIK
FILTEREINSATZ OEL 10µm	510669208	1	1	1090	510675508	RUECKLAUFFILTER
FILTEREINSATZ OEL 14µm	11427521	3	1	75	10127113	OELFILTERGEHAEUSE ANBA
FILTEREINSATZ OELNEBEL4µ	12403708	(1)	1	45	10125646	OELABSCHEIDER ANBAU
FILTERELEMENT	10491891	3	1	847	10491899	LUFTFILTER
FILTERELEMENT	12105410	4	1	1444	96041120	FILTERPAKET
FILTERELEMENT	12105411	5	1	1444	96041120	FILTERPAKET
FILTERELEMENT 21m³/min	11492792	1	1	393	10871098	LUFTFILTER
FILTERELEMENT OEL 8µm	11068050	1	1	376	10871354	RUECKLAUFFILTER
FILTERHALTER EN AC-Al Si1	10135486	5	1	75	10127113	OELFILTERGEHAEUSE ANBA
FILTERMODUL SCRFILTER G	11387711	1	2	389	11446929	SCRFILTER-BAUGRUPPE
FILTERMODUL SCRFILTER G	11387711	1	2	803	12475635	SCRFILTER-BAUGRUPPE
FILTERPAKET	96041120	999	1	1441	12102587	RAUPENSCHLEPPER
FILTERPATRONE 0,005m³/min 2	510671108	150	1	181	96033630	VERROHRUNG DIESELMOTO
FILTERPATRONE 0,005m³/min 2	510671108	169	3	695	969858508	ZUSATZHYDRAULIK WINDE 1-
FILTERPATRONE 0,005m³/min 2	510671108	188	2	1071	96038278	HYDRAULIK
FILTERPATRONE 0,005m³/min 2	510671108	169	2	1318	969858808	ZUSATZHYDRAULIK WINDE 6
FILTERPATRONE 0,005m³/min 2	510671108	170	2	1387	969858408	ZUSATZHYDRAULIK WINDE 3
FILZSTREIFEN DIN 5419 5X4	261100708	4	1	683	10874487	FLANSCHLAGER
FILZSTREIFEN DIN 5419 5X4	261100708	12	0.6	732	11347396	SEILTROMMEL
FIRMENSCHILD	10124097	600	2	38	13455159	DIESELMOTOR
FLACHDICHTUNG	704274908	8	6	899	96002242	DECKEL KPL.
FLACHDICHTUNG	704274908	7	6	1030	96004320	DECKEL KPL.
FLACHGREIFER FERRIT VERZ	617000008	12	1	652	912524908	MAGNETLAMPE
FLACHKAEFIG	501532014	9	1	732	11347396	SEILTROMMEL
FLACHKOPFSCHRAUBE ISO 70	12219257	153	10	414	962817908	RELAISMODUL VORM.
FLACHKOPFSCHRAUBE ISO 70	12219257	15	14	1037	96001933	MONTAGEEINHEIT
FLACHKOPFSCHRAUBE ISO 70	12219257	15	24	1040	96003060	RELAISSTEUERUNG
FLACHKOPFSCHRAUBE ISO 7	408400701	277	2	1009	921564708	KLEMMKASTEN
FLACHKOPFSCHRAUBE ISO 7	408400701	277	2	1012	921565108	KLEMMKASTEN
FLACHKOPFSCHRAUBE ISO 7	408400701	155	4	1411	96013078	KLEMMKASTEN KPL.
FLACHKOPFSCHRAUBE ISO 7	408400801	262	4	1284	96021392	LEITUNGSTROMMEL KPL.

Bezeichnung	Artikel	Pos.	Menge	Seite	Baugruppe	Bezeichnung
FLACHKOPFSCHRAUBE ISO 7	408400801	280	20	1399	96003467	KLEMMKASTEN
FLACHKOPFSCHRAUBE ISO 7	408400801	150	8	1574	96042975	KLEMMKASTEN KPL.
FLACHKOPFSCHRAUBE ISO 7	408400801	160	8	1592	96015954	KLEMMKASTEN KPL.
FLACHKOPFSCHRAUBE ISO 7	408400801	266	4	1594	96013577	LEITUNGSTROMMEL KPL.
FLACHKOPFSCHRAUBE ISO 7	408400801	150	4	1605	96013581	KLEMMKASTEN KPL.
FLACHKOPFSCHRAUBE ISO 7	12216224	541	1	1005	96036118	KABELSTRANG
FLACHKOPFSCHRAUBE ISO 70	514599408	20	7	738	570112908	TRIEBWERK
FLACHKOPFSCHRAUBE ISO 70	514599408	536	1	1005	96036118	KABELSTRANG
FLACHKOPFSCHRAUBE ISO 70	514599408	4	12	1044	912353808	BAUGRUPPENTRAEGER
FLACHKOPFSCHRAUBE ISO 70	514599408	505	1	1576	96022197	BLINDSTECKER
FLACHKOPFSCHRAUBE ISO 70	12219804	9	4	637	912624708	KONSOLE FREMDEINSPEISUN
FLACHKOPFSCHRAUBE ISO 70	12219804	39	4	1174	10228112	HEIZKLIMAGERAET
FLACHKOPFSCHRAUBE ISO 70	12219805	406	8	408	919073008	ARMATUREN FAHRERHAUS
FLACHKOPFSCHRAUBE ISO 70	12219805	12	9	530	962920308	SCHALTKASTEN KPL.LI.
FLACHKOPFSCHRAUBE ISO 70	12219805	12	9	537	964332208	SCHALTKASTEN KPL.RE.
FLACHKOPFSCHRAUBE ISO 70	12219805	59	8	1155	969752508	INNENVERKLEIDUNG EINBAU
FLACHKOPFSCHRAUBE ISO 70	12216226	24	1	573	964232008	ARMATURENKASTEN KPL.
FLACHKOPFSCHRAUBE ISO 70	12216226	24	4	898	96036284	GEHAEUSE KPL.
FLACHKOPFSCHRAUBE ISO 70	12216226	4	4	1003	967029908	BLINDSTECKER
FLACHKOPFSCHRAUBE ISO 70	12216226	4	4	1007	967030808	BLINDSTECKER
FLACHKOPFSCHRAUBE ISO 70	12216226	60	28	1029	96004319	SCHALTSCHRANK MECH.
FLACHKOPFSCHRAUBE ISO 70	12216226	26	2	1110	96001083	ELEKTRIK BATTERIEKASTEN
FLACHKOPFSCHRAUBE ISO 70	12216966	6	4	492	968056308	STOSSSTANGE KPL.M.BEL.
FLACHKOPFSCHRAUBE ISO 70	12216966	280	4	687	928778908	ELEKTRIK WINDE 1
FLACHKOPFSCHRAUBE ISO 70	12216966	280	4	692	928779008	ELEKTRIK WINDE 2
FLACHKOPFSCHRAUBE ISO 70	12216966	280	4	1315	966177308	ELEKTRIK WINDE 6
FLACHKOPFSCHRAUBE ISO 70	12216966	280	4	1384	962871608	EL.WINDE 3 LANGES SEIL
FLACHKOPFSCHRAUBE ISO 70	12217761	20	40	485	919197308	BELEUCHTUNG RECHTSVERK
FLACHKOPFSCHRAUBE ISO 7	10875472	12	4	1044	912353808	BAUGRUPPENTRAEGER
FLACHKOPFSCHRAUBE ISO 7	10875472	22	2	1494	920872908	KLEMMKASTEN KPL.
FLACHKOPFSCHRAUBE ISO 70	11658059	50	6	863	918996308	DREHBUEHNENVERKLEIDUN
FLACHKOPFSCHRAUBE ISO 70	11658059	9	6	874	96043155	KLAPPE VORM.
FLACHKOPFSCHRAUBE ISO 70	10876384	9	2	418	96037710	MITTELKONSOLE VORM.
FLACHKOPFSCHRAUBE ISO 70	10876384	151	1	1010	929536308	KABELSTRANG
FLACHKOPFSCHRAUBE ISO 70	10876384	27	4	1110	96001083	ELEKTRIK BATTERIEKASTEN
FLACHKOPFSCHRAUBE ISO 70	11656605	18	4	621	919411008	EL.AUSRUESTUNG TELMA
FLACHKOPFSCHRAUBE ISO 70	11656605	58	2	1034	96035660	AUFBAUTEILE MONTAGETAFE
FLACHKOPFSCHRAUBE ISO 70	12220249	28	4	579	96012578	KLEINTEILE EINBAU
FLACHKOPFSCHRAUBE ISO 70	12220252	3	5	372	967700608	KRAFTSTOFFBEHAELTER VO
FLACHKOPFSCHRAUBE K4X1	12100330	(4)	1	442	918994608	REIFENVERKLEIDUNG
FLACHKOPFSCHRAUBE M5X	7029464	2037	22	601	10876121	HEIZKLIMAGERAET
FLACHSICHERUNGSEINSATZ	604007108	36	37	418	96037710	MITTELKONSOLE VORM.
FLACHSICHERUNGSEINSATZ	604007108	52	16	898	96036284	GEHAEUSE KPL.
FLACHSICHERUNGSEINSATZ	604007108	64	26	1027	918998008	EINBAUTEILE SCHALTSCHRAN
FLACHSICHERUNGSEINSATZ	604007208	37	3	418	96037710	MITTELKONSOLE VORM.
FLACHSICHERUNGSEINSATZ	604007208	53	1	898	96036284	GEHAEUSE KPL.
FLACHSICHERUNGSEINSATZ	604007208	65	7	1027	918998008	EINBAUTEILE SCHALTSCHRAN
FLACHSICHERUNGSEINSATZ	604007308	38	14	418	96037710	MITTELKONSOLE VORM.
FLACHSICHERUNGSEINSATZ	604007308	66	4	1027	918998008	EINBAUTEILE SCHALTSCHRAN
FLACHSICHERUNGSEINSATZ	604007608	33	1	418	96037710	MITTELKONSOLE VORM.
FLACHSICHERUNGSEINSATZ	604007608	67	1	1027	918998008	EINBAUTEILE SCHALTSCHRAN
FLACHSICHERUNGSEINSATZ	604007408	58	1	418	96037710	MITTELKONSOLE VORM.
FLACHSICHERUNGSEINSATZ	604007708	60	6	1027	918998008	EINBAUTEILE SCHALTSCHRAN
FLACHSICHERUNGSEINSATZ	604006908	57	4	418	96037710	MITTELKONSOLE VORM.
FLACHSICHERUNGSEINSATZ	604006908	50	3	898	96036284	GEHAEUSE KPL.
FLACHSICHERUNGSEINSATZ	604006908	62	5	1027	918998008	EINBAUTEILE SCHALTSCHRAN
FLACHSICHERUNGSEINSATZ	604007008	51	8	898	96036284	GEHAEUSE KPL.
FLACHSICHERUNGSEINSATZ	604007008	63	13	1027	918998008	EINBAUTEILE SCHALTSCHRAN
FLACHSTECKER	602304808	9	2	1046	923287008	LUEFTEREINHEIT
FLACHSTECKER 0,5 - 1,0	602328608	613	8	1010	929536308	KABELSTRANG

Bezeichnung	Artikel	Pos.	Menge	Seite	Baugruppe	Bezeichnung
FLACHSTECKER 0,5-1,0MM2	11622890	2223	2	476	96037529	KABELSTRANG
FLACHSTECKER 0,5-1,0MM2	11008403	752	46	474	96037533	KABELSTRANG
FLACHSTECKER 0,5-1,0MM2	11008403	752	24	475	96037529	KABELSTRANG
FLACHSTECKER 0,5-1,0MM2	11008403	752	30	999	96036113	KABELSTRANG
FLACHSTECKER 0,8X0,5-1 Cu	10097470	671	2	474	96037533	KABELSTRANG
FLACHSTECKER 0,8X0,5-1 Cu	10097470	671	2	1005	96036118	KABELSTRANG
FLACHSTECKER 0,8X1,5-2,5	11067911	2224	8	474	96037533	KABELSTRANG
FLACHSTECKER 1,0-2,5MM2	602323208	120	27	469	96037549	KABELSTRANG
FLACHSTECKER 1,0-2,5MM2	602323208	120	6	881	96027394	KABELSTRANG
FLACHSTECKER 1,0-2,5MM2	602323208	120	21	1499	96017126	DRAEHTE KLEMMKASTEN KPL
FLACHSTECKER 1,0-2,5MM2	602323208	120	10	1502	96017132	DRAEHTE KLEMMKASTEN KPL
FLACHSTECKER 1,5MM2	11622902	2221	1	474	96037533	KABELSTRANG
FLACHSTECKER 1,5MM2	11622902	2221	2	476	96037529	KABELSTRANG
FLACHSTECKER 1,5MM2	11622902	2221	6	999	96036113	KABELSTRANG
FLACHSTECKER 2,8X0,5-1 VER	602323508	124	16	469	96037549	KABELSTRANG
FLACHSTECKER 2,8X0,5-1 VER	602323508	124	16	471	96037539	KABELSTRANG
FLACHSTECKER 2,8X0,5-1 VER	602323508	124	2	881	96027394	KABELSTRANG
FLACHSTECKER 2,8X0,5-1 VER	602323508	124	15	1039	96000978	DRAEHTE VORM.
FLACHSTECKER 2,8X0,5-1 VER	602323508	124	34	1499	96017126	DRAEHTE KLEMMKASTEN KPL
FLACHSTECKER 2,8X0,5-1 VER	602323508	124	2	1502	96017132	DRAEHTE KLEMMKASTEN KPL
FLACHSTECKER 2,8X1-2,5 PRE	602332908	623	1	1010	929536308	KABELSTRANG
FLACHSTECKERGEHAEUSE 1	10099840	521	2	409	96037721	DRAEHTE KPL.ARMATUR
FLACHSTECKERGEHAEUSE 1	602323308	504	22	409	96037721	DRAEHTE KPL.ARMATUR
FLACHSTECKERGEHAEUSE 1	602323308	522	1	470	96037549	KABELSTRANG
FLACHSTECKERGEHAEUSE 1	602323308	505	58	903	96036301	DRAEHTE KPL.
FLACHSTECKERGEHAEUSE 1	602323308	45	1	1037	96001933	MONTAGEEINHEIT
FLACHSTECKERGEHAEUSE 1	602323308	501	1	1038	96000977	DRAEHTE KPL.
FLACHSTECKERGEHAEUSE 1	602323308	505	35	1043	96035662	DRAEHTE MONTAGETAFEL K
FLACHSTECKERGEHAEUSE 1	602323308	504	2	1499	96017126	DRAEHTE KLEMMKASTEN KPL
FLACHSTECKERGEHAEUSE 1	602323308	501	2	1575	96042976	DRAEHTE KLEMMKASTEN KPL
FLACHSTECKERGEHAEUSE 1	602323308	505	3	1593	96016424	DRAEHTE KLEMMKASTEN KPL
FLACHSTECKERGEHAEUSE 1	602323308	501	1	1606	96013807	DRAEHTE KLEMMKASTEN KPL
FLACHSTECKERGEHAEUSE 4-	11691859	513	1	473	96037533	KABELSTRANG
FLACHSTECKERGEHAEUSE 6	11622878	504	1	475	96037529	KABELSTRANG
FLACHSTECKERGEHAEUSE 6	11622878	501	1	998	96036113	KABELSTRANG
FLACHSTECKERGEHAEUSE 6	11645610	502	1	473	96037533	KABELSTRANG
FLACHSTECKERGEHAEUSE 8-	12100475	514	1	409	96037721	DRAEHTE KPL.ARMATUR
FLACHSTECKERGEHAEUSE 9-	602328508	156	1	1010	929536308	KABELSTRANG
FLACHSTECKERGEHAEUSE	602208908	536	1	409	96037721	DRAEHTE KPL.ARMATUR
FLACHSTECKERGEHAEUSE	602305908	507	1	880	96036290	DRAEHTE KPL.ARMATUR
FLACHSTECKERGEHAEUSE	602305908	501	1	903	96036301	DRAEHTE KPL.
FLACHSTECKERGEHAEUSE	602305908	8	1	1046	923287008	LUEFTEREINHEIT
FLACHSTECKERGEHAEUSE	602325608	515	10	409	96037721	DRAEHTE KPL.ARMATUR
FLACHSTECKERGEHAEUSE	602325608	513	3	903	96036301	DRAEHTE KPL.
FLACHSTECKERGEHAEUSE	602325608	509	15	1043	96035662	DRAEHTE MONTAGETAFEL K
FLACHSTECKERGEHAEUSE	602325608	502	4	1499	96017126	DRAEHTE KLEMMKASTEN KPL
FLACHSTECKERGEHAEUSE	602325608	505	2	1575	96042976	DRAEHTE KLEMMKASTEN KPL
FLACHSTECKERGEHAEUSE	602325608	502	1	1593	96016424	DRAEHTE KLEMMKASTEN KPL
FLACHSTECKERGEHAEUSE	602325608	503	2	1606	96013807	DRAEHTE KLEMMKASTEN KPL
FLACHSTECKHUELSE 0,3-1,5	602203708	63	3	1400	96057962	LEITUNG
FLACHSTECKHUELSE 0,5-1,5	602320508	62	6	469	96037549	KABELSTRANG
FLACHSTECKHUELSE 0,5-1,5	602320508	62	3	881	96027394	KABELSTRANG
FLACHSTECKHUELSE 0,5-1,5	602320508	62	6	1039	96000978	DRAEHTE VORM.
FLACHSTECKHUELSE 6,3X0,5-	602303308	134	8	469	96037549	KABELSTRANG
FLACHSTECKHUELSE 6,3X0,5-	602303308	134	4	878	96036289	KABELSTRANG
FLACHSTECKHUELSE 6,3X0,5-	602303308	134	6	881	96027394	KABELSTRANG
FLACHSTECKHUELSE 6,3X1,5-	602303290	135	4	469	96037549	KABELSTRANG
FLACHSTECKHUELSE 6,3X1,5-	602303290	135	2	881	96027394	KABELSTRANG
FLAECHENDICHTUNG 300ML	10354595	115	1	39	12405454	KURBELGEHAEUSE KPL. MIT
FLAECHENDICHTUNG 300ML	10354595	115	1	63	11364303	ZYLINDERKOPFDECKEL VORM

Bezeichnung	Artikel	Pos.	Menge	Seite	Baugruppe	Bezeichnung
FLAECHENDICHTUNG 300ML	10354595	115	1	68	11364325	ZYLINDERKOPFDECKEL VORM
FLAECHENDICHTUNG 300ML	10354595	115	1	100	10141838	VERSCHLUSSTEILE
FLAECHENDICHTUNG 85ML	12697087	100	1	62	10122640	ZYLINDERKOPFDECKEL ANBA
FLAECHENDICHTUNG 85ML	12697087	100	1	66	10122646	ZYLINDERKOPFDECKEL ANBA
FLAECHENDICHTUNG 85ML	12697087	100	1	67	10122659	ZYLINDERKOPFDECKEL ANBA
FLANSCH	12103638	40	1	1441	12102587	RAUPENSCHLEPPER
FLANSCH	540271814	1	1	734	11347399	FLANSCHLAGER
FLANSCH 140.0X15 35NICRM	972738108	7	1	919	918719408	DREHBUEHNENARRETIERUN
FLANSCH POM	977437808	14	1	1160	96000697	WISCHANLAGE EINBAU
FLANSCH S235JR	10115621	6	1	112	10141718	ATL-ANBAU
FLANSCH S235JR	10115621	6	1	113	10141719	ATL-ANBAU
FLANSCH S235JR	10115621	6	1	831	10141721	ATL-ANBAU
FLANSCH S235JR	11422653	6	1	112	10141718	ATL-ANBAU
FLANSCH S235JR	11422653	6	1	113	10141719	ATL-ANBAU
FLANSCH S235JR	11422653	6	1	830	10141720	ATL-ANBAU
FLANSCH S235JR	11422653	6	1	831	10141721	ATL-ANBAU
FLANSCHDICHTUNG	10346938	(5)	1	372	967700608	KRAFTSTOFFBEHAELTER VO
FLANSCHDICHTUNG	10346938	(5)	1	940	969795308	ELEKTRIK KRAFTSTOFFBEHA
FLANSCHDICHTUNG GR.32	10878656	7	1	1003	967029908	BLINDSTECKER
FLANSCHHAELFTE SAE1 1/4-C	510586608	503	16	1073	96038278	HYDRAULIK
FLANSCHHAELFTE SAE1 1/4-C	510586608	510	4	1113	969860008	ZUSATZHYDRAULIK DREHBUE
FLANSCHHAELFTE SAE1 1/4-C	510586608	500	2	1318	969858808	ZUSATZHYDRAULIK WINDE 6
FLANSCHHAELFTE SAE1 1/4-C	510586608	500	2	1387	969858408	ZUSATZHYDRAULIK WINDE 3
FLANSCHHAELFTE SAE1-C62	510586908	500	8	724	96009092	ZUSATZHYDRAULIK 2 DREH
FLANSCHHAELFTE SAE3/4-C	510587508	507	2	1073	96038278	HYDRAULIK
FLANSCHLAGER	10874487	4	1	677	10874211	SEILWINDE
FLANSCHLAGER	10874487	3	1	1312	10873367	SEILWINDE
FLANSCHLAGER	10874487	3	1	1379	10873340	SEILWINDE
FLANSCHLAGER	11347399	22	1	729	10802280	SEILWINDE
FLANSCHSTUECK	967546708	2	1	943	917227308	OELBEHAELTER KPL.
FLANSCHSTUTZEN	12104370	16	1	1515	12104294	HYDRAULIK TRANSFORMATO
FLANSCHSTUTZEN	12104374	18	1	1515	12104294	HYDRAULIK TRANSFORMATO
FLANSCHSTUTZEN AFG 38S	511517808	510	2	695	969858508	ZUSATZHYDRAULIK WINDE 1-
FLANSCHSTUTZEN AFG 38S	511517808	511	4	1073	96038278	HYDRAULIK
FLANSCHSTUTZEN AFG 38S	511517808	506	4	1113	969860008	ZUSATZHYDRAULIK DREHBUE
FLANSCHSTUTZEN WFS 38S 1	511517708	504	5	1073	96038278	HYDRAULIK
FLANSCHVERSCHRAUBUNG	12104372	17	2	1515	12104294	HYDRAULIK TRANSFORMATO
FLANSCHVERSCHRAUBUNG C	510141708	500	1	1195	96013010	ZUSATZHYDRAULIK KLIMAANL
FLANSCHVERSCHRAUBUNG C	510148208	501	1	1195	96013010	ZUSATZHYDRAULIK KLIMAANL
FLEXROHR SPF	96038127	5	1	800	919546708	SCHALLDAEMPFERANLAGE
FLUEGELSCHRAUBE M6X20 P	11067837	29	24	457	918994508	MOTORVERKLEIDUNG
FORMCLIP AEHNL.DIN 11023	433201008	4	1	651	96051604	ROLLENLAGERUNG
FORMCLIP AEHNL.DIN 11023	433201008	2	2	1418	967051508	WINDWARNUNG VORM.
FORMCLIP AEHNL.DIN 11023	433201008	2	2	1422	967049508	HINDERNISFEUER VORM.
FORMSCHLAUCH	96046407	410	2	387	96051663	ABGASANLAGE VORM.
FORMSCHLAUCH	96046407	120	1	801	919546708	SCHALLDAEMPFERANLAGE
FORMSCHLAUCH 4,5	11081453	14	1	957	918759508	ZUSATZHEIZUNG OW
FORMSCHLAUCH 60X6 B2 SP	97047540	16	2	134	96032862	DIESELMOTOR VORM.
FORMSCHLAUCH 60X6 B2 SP	97047956	18	1	134	96032862	DIESELMOTOR VORM.
FORMSCHLAUCH 7,3X70 MVQ	12102653	(1)	1	801	919546708	SCHALLDAEMPFERANLAGE
FORMSCHLAUCH DN20 X3.5 B	97042067	15	1	959	96019655	ZUSATZHEIZUNG VORM.
FORMSCHLAUCH DN20 X3.5 B	97042067	25	1	1172	918064408	HEIZUNG KRANFUEHRERKAB
FORMSCHLAUCH DN20 X3.5 B	97042067	26	1	1172	918064408	HEIZUNG KRANFUEHRERKAB
FORMSCHLAUCH DN20 X3.5 B	97042068	6	1	603	969862108	VENTILPLATTE VORM.
FORMSCHLAUCH DN20 X3.5 B	97042068	32	1	1172	918064408	HEIZUNG KRANFUEHRERKAB
FORMSCHLAUCH DN20 X3.5 B	97042069	31	1	1172	918064408	HEIZUNG KRANFUEHRERKAB
FORMSCHLAUCH DN20 X3.5 B	97042070	27	1	1172	918064408	HEIZUNG KRANFUEHRERKAB
FORMSCHLAUCH DN20 X3.5 B	97042070	28	1	1172	918064408	HEIZUNG KRANFUEHRERKAB
FORMSCHLAUCH DN20 X3.5 B	97042071	33	1	1172	918064408	HEIZUNG KRANFUEHRERKAB
FORMSCHLAUCH DN20 X3.5 B	97045879	2	2	603	969862108	VENTILPLATTE VORM.

Bezeichnung	Artikel	Pos.	Menge	Seite	Baugruppe	Bezeichnung
FORMSCHLAUCH DN20 X3.5 B	97045879	29	1	1172	918064408	HEIZUNG KRANFUEHRERKAB
FORMSCHLAUCH DN20 X3.5 B	97045998	3	1	603	969862108	VENTILPLATTE VORM.
FORMSCHLAUCH DN20 X3.5 B	97046004	4	1	603	969862108	VENTILPLATTE VORM.
FORMSCHLAUCH DN20 X3.5 B	97046327	8	2	957	918759508	ZUSATZHEIZUNG OW
FORMSCHLAUCH DN20 X3.5 B	97046568	5	1	603	969862108	VENTILPLATTE VORM.
FORMSCHLAUCH DN80X140	550632308	251	4	754	96038878	DIESELMOTOR VORM.
FORMSCHLAUCH DN80X6 B	97048694	30	2	795	96039239	KUEHLER VORM.
FORMSCHLAUCH DN80X6 B	97069294	17	2	134	96032862	DIESELMOTOR VORM.
FORMTEIL 317-1397-000 SUR	605212808	523	8	470	96037549	KABELSTRANG
FORMTEIL 317-1397-000 SUR	605212808	521	2	473	96037533	KABELSTRANG
FORMTEIL 317-1397-000 SUR	605212808	528	1	996	96036112	KABELSTRANG
FORMTEIL 317-1397-000 SUR	605212808	526	4	1005	96036118	KABELSTRANG
FREMDEINSPEISUNG 230V-1	918463108	415	1	15		LIEBHERR MOBILKRAN LG 175
FREMDEINSPEISUNG 24V	915455708	424	1	15		LIEBHERR MOBILKRAN LG 175
FREMDEINSPEISUNG 24V	919092408	416	1	15		LIEBHERR MOBILKRAN LG 175
FRONTELEMENT	606652508	513	2	536	962720908	KABELSTRANG
FRONTELEMENT	606652508	8	8	1025	962805408	BEDIENPULT VERBOLZUNG
FRONTELEMENT 1W	606652408	511	2	536	962720908	KABELSTRANG
FRONTSCHEIBE 6MM SPF	971874008	1	1	565	968026508	SCHEIBEN EINBAU
FRONTSCHEIBE GEKLEBT SP	96001465	1	1	1146	96000684	FRONTSCHEIBE KPL.
FRONTSCHEIBE KPL.	96000684	1	1	1144	969752608	SCHEIBEN EINBAU
FRONTSPIEGEL 259	10336285	2	1	954	918531108	SPIEGELANBAU KRANFUEHR
FRONTSPIEGEL 259	10336285	1	1	1524	915262708	BEOBACHTUNGSSPIEGEL
FUEHRUNG	10129309	2	1	76	10127115	DECKEL VORM.
FUEHRUNG 170X100X50 PA6G	97087893	17	1	1547	96014968	SEILSCHUTZ KPL.
FUEHRUNG 306X48X37 ENA	977430408	10	2	850	918810308	STEUERSTAND
FUEHRUNG 30X930X173 ALZN	977279408	2	1	1170	964588308	FUEHRUNG VORM.
FUEHRUNG 32X897X173 ALZN	977183308	1	1	1170	964588308	FUEHRUNG VORM.
FUEHRUNG 45X1319X189 AL	977183108	1	1	1169	964588408	FUEHRUNG VORM.
FUEHRUNG SCHWK.	921622308	10	2	928	919361208	ROLLENLAGERUNG
FUEHRUNG SCHWK.	96002849	7	1	1201	918065308	LAUFSTEG DREHBUEHNE
FUEHRUNG SCHWK.	96024927	1	1	1467	96024497	FUEHRUNG VORM.
FUEHRUNG SCHWK. FE//ZNNI	962845008	19	4	1201	918065308	LAUFSTEG DREHBUEHNE
FUEHRUNG SCHWK. T ZN O	965577308	2	1	1240	963137208	ZENTRIERUNG KPL.
FUEHRUNG SCHWK.VORN	962196708	3	1	589	917330508	TUER KPL.LI.
FUEHRUNG SCHWK.VORN	962208808	3	1	596	917330608	TUER KPL.RE.
FUEHRUNG VORM.	96024497	2	1	1452	919692108	SCHWEBEBALLAST
FUEHRUNG VORM. OBEN	964588408	9	1	1166	918064308	SCHIEBETUER EINBAU
FUEHRUNG VORM. UNTEN	964588308	10	1	1166	918064308	SCHIEBETUER EINBAU
FUEHRUNGSBOLZEN 35.0X267	97095950	28	2	1476	96020796	STANGE KPL.
FUEHRUNGSBOLZEN 35.0X267	97095950	10	2	1564	96002454	LASCHE KPL.
FUEHRUNGSBOLZEN 35.0X267	97095950	10	2	1565	96016927	LASCHE KPL.
FUEHRUNGSBUCHSE CODIER	10871289	167	5	1010	929536308	KABELSTRANG
FUEHRUNGSBUCHSE CODIER	10871289	505	2	1013	96000924	LEITUNG
FUEHRUNGSBUCHSE CODIER	10871289	506	2	1014	96000925	LEITUNG
FUEHRUNGSBUCHSE CODIER	10871289	507	2	1015	96000926	LEITUNG
FUEHRUNGSBUCHSE CODIER	10871289	507	2	1016	96000927	LEITUNG
FUEHRUNGSBUCHSE CODIER	10871289	504	2	1017	96000928	LEITUNG
FUEHRUNGSBUCHSE CODIER	10871289	506	2	1018	96000930	LEITUNG
FUEHRUNGSBUCHSE CODIER	10871289	48	12	1029	96004319	SCHALTSCHRANK MECH.
FUEHRUNGSBUCHSE PA6G	972550808	9	4	553	917985608	FAHRERHAUS VORM.2
FUEHRUNGSKONUS M3 MS SP	660042008	13	6	1045	928431108	BUSPLATINE
FUEHRUNGSKONUS M5 PA6G	660041908	12	1	1045	928431108	BUSPLATINE
FUEHRUNGSROHR	10115555	2	1	50	10115557	OELMESSSTAB KPL.
FUEHRUNGSROHR	10137873	2	1	813	10137870	OELMESSSTAB KPL.
FUEHRUNGSSTANGE	10874810	1	2	576	11006956	ROLLO
FUEHRUNGSSTIFT CODIERUN	10871288	168	7	1010	929536308	KABELSTRANG
FUEHRUNGSSTIFT CODIERUN	10871288	506	2	1013	96000924	LEITUNG
FUEHRUNGSSTIFT CODIERUN	10871288	505	2	1014	96000925	LEITUNG
FUEHRUNGSSTIFT CODIERUN	10871288	505	2	1015	96000926	LEITUNG

Bezeichnung	Artikel	Pos.	Menge	Seite	Baugruppe	Bezeichnung
FUEHRUNGSSTIFT CODIERUN	10871288	506	2	1016	96000927	LEITUNG
FUEHRUNGSSTIFT CODIERUN	10871288	506	2	1017	96000928	LEITUNG
FUEHRUNGSSTIFT CODIERUN	10871288	508	2	1018	96000930	LEITUNG
FUEHRUNGSSTIFT CODIERUN	10871288	49	12	1029	96004319	SCHALTSCHRANK MECH.
FUELLROHR	11346847	60	1	166	10343496	OELEINFUELLUNG
FUNKVORBEREITUNG UW	912676508	401	1	15		LIEBHERR MOBILKRAN LG 175
FUSSTASTER KPL.	96023875	10	1	886	96036283	ELEKTRIK ANBAUTEILE KABIN
GABELBOLZEN	10878245	14	2	1424	918476908	DOPPELHAKENFLASCHE
GABELGELENK DIN 71751 A 3	725101005	35	2	1136	918063908	KRANFUEHRERKABINE ANBA
GABELKOPF DIN 71752 10X20	725100508	5	1	581	968031308	BREMSPEDAL EINBAU
GARDEROBENHAKEN	591050108	24	3	560	96012458	INNENVERKLEIDUNG EINBAU
GARDEROBENHAKEN	591050108	32	2	1155	969752508	INNENVERKLEIDUNG EINBAU
GASFEDER 12X50-130N	10412871	6	2	1147	964560908	DACHSCHEIBE VORM.
GASFEDER 19.0X301-525.0N S	10873806	12	2	1144	969752608	SCHEIBEN EINBAU
GASFEDER 19X60-550N	591067008	23	1	850	918810308	STEUERSTAND
GASFEDER 23X265-500N	591061908	3	2	1029	96004319	SCHALTSCHRANK MECH.
GASSENSOR 0X51-0X52 NICH	12412141	152	2	390	96041566	ELEKTRIK ANBAUTEILE
GASSENSOR 0X51-0X52 NICH	12412141	50	2	800	919546708	SCHALLDAEMPFERANLAGE
GASSENSOR NICHT LACKIERE	10144038	153	1	390	96041566	ELEKTRIK ANBAUTEILE
GASSENSOR NICHT LACKIERE	10144038	51	1	800	919546708	SCHALLDAEMPFERANLAGE
GEBER WINKELGEBER 360 G	966479808	10	2	1340	967233108	ELEKTRIK D-ANLENKSTUECK
GEBER WINKELGEBER 360 G	966479808	5	1	1397	96003466	ELEKTRIK L-ADAPTER
GEBERANBAU KOPFSTUECK S	967052008	120	1	1406	967233908	ELEKTRIK L-KOPFSTUECK
GEBLAESE	10330586	900	1	1174	10228112	HEIZKLIMAGERAET
GEBLAESE	571830408	2016	1	601	10876121	HEIZKLIMAGERAET
GEGENGEWICHT 2500X2200X4	974145308	443	43	15		LIEBHERR MOBILKRAN LG 175
GEGENHAKEN	704209508	32	4	457	918994508	MOTORVERKLEIDUNG
GEGENHALTER	9078534	14	1	60	10118061	KIPPHEBELWERK KPL.
GEGENMUTTER M20x1,5 PA6	10036629	151	1	626	965236508	LEITUNG
GEGENMUTTER M25X1,5 PO	10042696	13	2	631	918463108	FREMDEINSPEISUNG
GEGENMUTTER PG16 KUNST	602419608	9	1	631	918463108	FREMDEINSPEISUNG
GEGENMUTTER PG9 MS	602501908	5	1	1006	927868908	KLEMMKASTEN BELEUCHTUN
GEGENSTUECK	10022663	27	6	560	96012458	INNENVERKLEIDUNG EINBAU
GEHAEUSE	10136518	1	1	45	10125646	OELABSCHEIDER ANBAU
GEHAEUSE	10289890	5	1	30	510241408	HYDROMOTOR
GEHAEUSE	10424349	10	1	783	11656288	VERSTELLPUMPE
GEHAEUSE	12106514	10	1	154	965336408	GEHAEUSE
GEHAEUSE	12106515	20	1	154	965336408	GEHAEUSE
GEHAEUSE	502639008	1	1	505	502924608	LAST/LEER-VENTIL
GEHAEUSE	510796908	1	1	527	511417708	DRUCKBEGRENZUNGSVENTI
GEHAEUSE	510796908	1	1	1092	511417608	DRUCKBEGRENZUNGSVENTI
GEHAEUSE	570072808	1	1	744	511432008	VORSPANNVENTIL
GEHAEUSE	570078908	22	1	525	511433808	ACHSBLOCKIERVENTIL
GEHAEUSE	570086608	20	1	525	511433808	ACHSBLOCKIERVENTIL
GEHAEUSE	570113008	3	1	737	510230608	HYDROMOTOR
GEHAEUSE	704219508	11	1	567	968026708	WISCHANLAGE EINBAU
GEHAEUSE	964013408	110	1	146	964012308	IT AS-TRONIK
GEHAEUSE	965336408	1	1	152	10493845	ANBAUTEILE
GEHAEUSE 10-POL	602332808	526	2	409	96037721	DRAEHTE KPL.ARMATUR
GEHAEUSE 10-POL	602332808	504	1	470	96037549	KABELSTRANG
GEHAEUSE 10-POL	602332808	504	1	471	96037539	KABELSTRANG
GEHAEUSE 12-POL	10099861	522	1	1043	96035662	DRAEHTE MONTAGETAFEL K
GEHAEUSE 15-POLE	10099863	518	2	1043	96035662	DRAEHTE MONTAGETAFEL K
GEHAEUSE 18-POL	10099864	508	3	881	96027394	KABELSTRANG
GEHAEUSE 21-POLE	10099856	511	4	1043	96035662	DRAEHTE MONTAGETAFEL K
GEHAEUSE 25-POL SPF	602322308	506	7	1043	96035662	DRAEHTE MONTAGETAFEL K
GEHAEUSE 4-POL	602331308	509	3	409	96037721	DRAEHTE KPL.ARMATUR
GEHAEUSE 4-POL	602331308	513	3	470	96037549	KABELSTRANG
GEHAEUSE 4-POL	602331308	508	1	473	96037533	KABELSTRANG
GEHAEUSE 4-POL	602331308	512	1	878	96036289	KABELSTRANG

Bezeichnung	Artikel	Pos.	Menge	Seite	Baugruppe	Bezeichnung
GEHAEUSE 4-POL	602331308	502	6	881	96027394	KABELSTRANG
GEHAEUSE 4-POL	602331308	504	1	903	96036301	DRAEHTE KPL.
GEHAEUSE 4-POL	602331308	517	13	1043	96035662	DRAEHTE MONTAGETAFEL K
GEHAEUSE 4-POL	602331308	501	1	1577	96036351	LEITUNG M.STECKER
GEHAEUSE 4-POL	602339308	517	2	470	96037549	KABELSTRANG
GEHAEUSE 6-POL	602325508	505	4	409	96037721	DRAEHTE KPL.ARMATUR
GEHAEUSE 6-POL	602325508	501	5	469	96037549	KABELSTRANG
GEHAEUSE 6-POL	602325508	515	1	473	96037533	KABELSTRANG
GEHAEUSE 6-POL	602325508	513	5	878	96036289	KABELSTRANG
GEHAEUSE 6-POL	602325508	508	1	880	96036290	DRAEHTE KPL.ARMATUR
GEHAEUSE 6-POL	602325508	507	6	996	96036112	KABELSTRANG
GEHAEUSE 6-POL	602325508	502	1	1002	96008464	KABELSTRANG
GEHAEUSE 6-POL	602325508	512	5	1004	96036118	KABELSTRANG
GEHAEUSE 6-POL	602325508	503	1	1016	96000927	LEITUNG
GEHAEUSE 6-POL	602325508	503	1	1018	96000930	LEITUNG
GEHAEUSE 6-POL	602325508	521	3	1043	96035662	DRAEHTE MONTAGETAFEL K
GEHAEUSE 6-POL	602325508	504	2	1575	96042976	DRAEHTE KLEMMKASTEN KPL
GEHAEUSE 6-POL	602325508	507	1	1593	96016424	DRAEHTE KLEMMKASTEN KPL
GEHAEUSE 6-POL	602325508	507	1	1606	96013807	DRAEHTE KLEMMKASTEN KPL
GEHAEUSE 60X266X154,5 DC0	611001208	2	1	1046	923287008	LUEFTEREINHEIT
GEHAEUSE 8-POL	10021824	502	1	409	96037721	DRAEHTE KPL.ARMATUR
GEHAEUSE 8-POL	602300408	529	1	409	96037721	DRAEHTE KPL.ARMATUR
GEHAEUSE 8-POL	602300508	510	1	878	96036289	KABELSTRANG
GEHAEUSE 8-POL	602300608	511	1	878	96036289	KABELSTRANG
GEHAEUSE 8-POL	602301408	525	2	409	96037721	DRAEHTE KPL.ARMATUR
GEHAEUSE 8-POL	602301408	509	4	470	96037549	KABELSTRANG
GEHAEUSE 8-POL	602301408	503	1	471	96037539	KABELSTRANG
GEHAEUSE 8-POL	602301408	501	1	473	96037533	KABELSTRANG
GEHAEUSE 8-POL	602301408	505	1	878	96036289	KABELSTRANG
GEHAEUSE 8-POL	602301408	514	2	1043	96035662	DRAEHTE MONTAGETAFEL K
GEHAEUSE 8-POL	602301408	506	2	1593	96016424	DRAEHTE KLEMMKASTEN KPL
GEHAEUSE 8-POL	602301408	508	2	1606	96013807	DRAEHTE KLEMMKASTEN KPL
GEHAEUSE 8-POL PA 6,6	602325108	507	2	409	96037721	DRAEHTE KPL.ARMATUR
GEHAEUSE 80.0X0 AL	97015290	1	1	1007	967030808	BLINDSTECKER
GEHAEUSE 9-POL	10099860	531	3	409	96037721	DRAEHTE KPL.ARMATUR
GEHAEUSE 9-POL	10099860	501	1	432	96023590	KABELSTRANG
GEHAEUSE 9-POL	10099860	524	1	1043	96035662	DRAEHTE MONTAGETAFEL K
GEHAEUSE 9-POL	602332408	157	1	1010	929536308	KABELSTRANG
GEHAEUSE GD-ZN SW GEPU	571389808	23	1	320	96019560	ZUSATZHEIZUNG VORM.
GEHAEUSE GD-ZN SW GEPU	704253308	2	2	874	96043155	KLAPPE VORM.
GEHAEUSE GD-ZN SW GEPU	704253308	4	6	899	96002242	DECKEL KPL.
GEHAEUSE GD-ZN SW GEPU	704253308	40	4	974	967656108	DECKEL VORM.
GEHAEUSE GD-ZN SW GEPU	704253308	40	2	975	967659508	DECKEL VORM.
GEHAEUSE GD-ZN SW GEPU	704253308	2	2	976	96002167	DECKEL VORM.
GEHAEUSE GD-ZN SW GEPU	704253308	30	2	977	967663508	DECKEL VORM.
GEHAEUSE GD-ZN SW GEPU	704253308	100	2	979	964973008	DECKEL VORM.
GEHAEUSE GD-ZN SW GEPU	704253308	100	2	980	964973208	DECKEL VORM.
GEHAEUSE GD-ZN SW GEPU	704253308	100	5	983	967662808	DECKEL VORM.
GEHAEUSE GD-ZN SW GEPU	704253308	100	5	984	967665008	DECKEL VORM.
GEHAEUSE GD-ZN SW GEPU	704253308	20	2	985	967674608	DECKEL VORM.
GEHAEUSE GD-ZN SW GEPU	704253308	20	2	986	967674708	DECKEL VORM.
GEHAEUSE GD-ZN SW GEPU	704253308	100	3	987	968090208	DECKEL VORM.
GEHAEUSE GD-ZN SW GEPU	704253308	100	4	988	967678408	DECKEL VORM.
GEHAEUSE GD-ZN SW GEPU	704253308	5	6	1030	96004320	DECKEL KPL.
GEHAEUSE GD-ZN SW GEPU	704253308	9	4	1107	96001074	BATTERIEKASTEN VORM.
GEHAEUSE GD-ZN SW GEPU	704256608	10	2	972	967641808	ABDECKUNG VORM.
GEHAEUSE GD-ZN SW GEPU	704256608	100	4	973	967652908	ABDECKUNG VORM.
GEHAEUSE GD-ZN SW GEPU	704256608	20	6	978	967664708	DECKEL VORM.
GEHAEUSE GD-ZN SW GEPU	704256608	4	4	981	964677708	DECKEL KPL.
GEHAEUSE GD-ZN SW GEPU	704256608	100	4	982	964973908	DECKEL VORM.

Bezeichnung	Artikel	Pos.	Menge	Seite	Baugruppe	Bezeichnung
GEHAEUSE GX5CRNI1810	380020808	2	1	591	963225108	TUERFESTSTELLER KPL.
GEHAEUSE KPL.	10800725	1	1	1192	553188108	VERFLUESSIGEREINHEIT
GEHAEUSE KPL.	96036284	10	1	876	918996408	ELEKTRIK KRANFUEHRERKAB
GEHAEUSE KPL. SPF	926819708	1	1	531	962920408	GEHAEUSE VORM.
GEHAEUSE PUR SPF	975850708	34	1	1155	969752508	INNENVERKLEIDUNG EINBAU
GEHAEUSE SCHWK. RAL 7037	96002241	1	1	898	96036284	GEHAEUSE KPL.
GEHAEUSE VORM.	962920408	1	1	530	962920308	SCHALTKASTEN KPL.LI.
GEHAEUSE VORM.	962920408	1	1	537	964332208	SCHALTKASTEN KPL.RE.
GEHAEUSEUNTERTEIL	12106396	5	1	364	12105268	KRAFTSTOFFFILTER
GELAENDER SCHWK.	929535108	119	6	1272	919745108	S-ANLENKSTUECK
GELAENDER SCHWK.	96002864	3	1	1204	96002845	LAUFSTEG 1
GELAENDER SCHWK. LINKS T	96000790	60	1	1467	96024497	FUEHRUNG VORM.
GELAENDER SCHWK. RECHTS	96000791	61	1	1467	96024497	FUEHRUNG VORM.
GELAENDER SCHWK. T ZN O	96000787	58	3	1467	96024497	FUEHRUNG VORM.
GELAENDER SCHWK. T ZN O	96000789	15	1	1252	918472608	BALLASTRAHMEN KRANABST
GELAENDER SCHWK. T ZN O	96000789	59	1	1467	96024497	FUEHRUNG VORM.
GELAENDER SCHWK. T ZN O	96003791	2	1	1209	96002863	SCHWENKPODEST KPL.
GELAENDER SCHWK. T ZN O	96003796	3	1	1209	96002863	SCHWENKPODEST KPL.
GELAENDER SCHWK. T ZN O	96003797	4	1	1209	96002863	SCHWENKPODEST KPL.
GELAENDER SCHWK. T ZN O	96003798	5	1	1209	96002863	SCHWENKPODEST KPL.
GELAENDER SCHWK. T ZN O	96005260	4	1	1136	918063908	KRANFUEHRERKABINE ANBA
GELAENDER SCHWK. T ZN O	96024644	56	2	1467	96024497	FUEHRUNG VORM.
GELAENDER SCHWK. T ZN O	96024645	57	2	1467	96024497	FUEHRUNG VORM.
GELENKBANDKONSOLENSC	10023266	24	2	392	919023108	LUFTFILTERANLAGE M.LUFTK
GELENKBANDKONSOLENSC	10023266	180	6	846	918996908	LUFTFILTERANLAGE KPL.
GELENKBANDKONSOLENSC	10023266	27	1	943	917227308	OELBEHAELTER KPL.
GELENKBANDKONSOLENSC	774282408	30	5	800	919546708	SCHALLDAEMPFERANLAGE
GELENKBANDKONSOLENSC	10876533	301	16	519	96032778	VERROHRUNG ACHSFEDER
GELENKBANDKONSOLENSC	10355006	25	2	387	96051663	ABGASANLAGE VORM.
GELENKBANDKONSOLENSCH	774284408	18	1	1609	918474408	FA-BOCK
GELENKBANDKONSOLENSCH	10337339	184	2	754	96038878	DIESELMOTOR VORM.
GELENKBOLZENSCHELLE 33	12102925	34	2	800	919546708	SCHALLDAEMPFERANLAGE
GELENKBOLZENSPANNBAND	774225808	2	2	371	917247508	KRAFTSTOFFBEHAELTER AN
GELENKBOLZENSPANNBAND	10873568	64	2	1338	917996808	D-ANLENKSTUECK
GELENKBOLZENSPANNBAND	10873568	6	2	1563	918638608	ZUSATZSTANGEN
GELENKBOLZENSPANNBAND	10040214	4	2	373	917247708	OELBEHAELTER ANBAU
GELENKBOLZENSPANNBAND	10870187	3	2	357	969789908	HARNSTOFFTANK VORM.
GELENKBOLZENSPANNBAND	10870187	4	2	932	969823308	HARNSTOFFTANK VORM.
GELENKBOLZENSPANNBAND	10335947	4	2	960	918064708	BRENNSTOFFBEHAELTER O
GELENKKOPF DIN ISO 12240-4	10035717	11	2	1146	96000684	FRONTSCHEIBE KPL.
GELENKLAGER	746913708	26	1	913	512395108	HYDROZYLINDER
GELENKLAGER 160	746916408	3	1	1354	927114608	B-STANGE
GELENKLAGER 30	571505208	(9)	2	1136	918063908	KRANFUEHRERKABINE ANBA
GELENKLAGER 40	746911608	15	1	1139	10326323	HYDROZYLINDER
GELENKLAGER 45	570181008	1	2	230	10036124	FEDERUNGSZYLINDER
GELENKLAGER 45	570181008	1	2	243	10036126	FEDERUNGSZYLINDER
GELENKLAGER 80	746917908	(2)	1	1626	919747708	LA-ZWISCHENSTUECK
GELENKLAGER DIN ISO 12240-	10872803	19	2	347	10032787	SCHWENKZYLINDER
GELENKRAHMEN HAN 6B	260407602	503	1	1019	96000935	LEITUNG
GELENKRAHMEN HAN 6B	260407702	(503)	1	1027	918998008	EINBAUTEILE SCHALTSCHRAN
GELENKSTANGE	591057708	7	2	568	962568308	SCHEIBENWISCHANLAGE VO
GELENKSTANGE	591080308	8	1	568	962568308	SCHEIBENWISCHANLAGE VO
GELENKSTIFT	10488370	13	2	783	11656288	VERSTELLPUMPE
GELENKWELLE GW 179	570584708	38	2	204	10874903	LENKTRIEBACHSE
GELENKWELLE GW 179	570584708	38	2	224	10874904	LENKTRIEBACHSE
GELENKWELLE GW 179	570584708	38	2	249	10874906	LENKTRIEBACHSE
GELENKWELLE GW 179	570584708	38	2	272	10874908	LENKTRIEBACHSE
GELENKWELLE LZ=1125/LA=11	12100822	2	1	316	918995108	GELENKWELLENEINBAU
GELENKWELLE LZ=1200/LA=11	12100829	6	1	316	918995108	GELENKWELLENEINBAU
GELENKWELLE LZ=1360/LA=18	12100828	5	1	316	918995108	GELENKWELLENEINBAU

Bezeichnung	Artikel	Pos.	Menge	Seite	Baugruppe	Bezeichnung
GELENKWELLE LZ=1430/LA=11	12100823	3	1	316	918995108	GELENKWELLENEINBAU
GELENKWELLE LZ=1700/LA=11	12100821	1	1	316	918995108	GELENKWELLENEINBAU
GELENKWELLE LZ=705/LA=60	10217412	10	1	134	96032862	DIESELMOTOR VORM.
GELENKWELLE LZ=710/LA=40	10217414	11	1	134	96032862	DIESELMOTOR VORM.
GELENKWELLE LZ=840/LA=11	12100827	4	1	316	918995108	GELENKWELLENEINBAU
GELENKWELLENEINBAU	918995108	29	1	9		LIEBHERR MOBILKRAN LG 175
GENERATOR ANBAU	10146947	441	1	809	13455143	DIESELMOTOR
GERAETEDOSE	11005485	60	1	483	10040660	SCHLEIFRINGUEBERTRAEGE
GERAETESTECKDOSE	570787308	61	1	483	10040660	SCHLEIFRINGUEBERTRAEGE
GERAETESTECKDOSE 3-POL	605007908	520	1	473	96037533	KABELSTRANG
GERAETESTECKDOSE 3-POL	605007908	506	13	996	96036112	KABELSTRANG
GERAETESTECKDOSE 3-POL	605007908	506	4	1004	96036118	KABELSTRANG
GERAETESTECKDOSE DIN 436	605210608	511	6	470	96037549	KABELSTRANG
GERAETESTECKDOSE DIN 436	605210608	506	2	878	96036289	KABELSTRANG
GERAETESTECKDOSE DIN 436	605210608	502	6	996	96036112	KABELSTRANG
GERAETESTECKDOSE DIN 436	605210608	505	21	1004	96036118	KABELSTRANG
GERAETESTECKDOSE DIN 436	605210608	163	2	1010	929536308	KABELSTRANG
GERAETESTECKER DIN 43650	605006608	505	8	471	96037539	KABELSTRANG
GERAETESTECKER DIN 43650	605006608	502	3	1004	96036118	KABELSTRANG
GERAETESTECKER DIN 43650	605006608	(2)	1	1070	96038278	HYDRAULIK
GERAEUSCHDAEMMUNG	917991908	159	1	12		LIEBHERR MOBILKRAN LG 175
GERAEUSCHDAEMMUNG LG 1	96002612	800	1	971	917991908	GERAEUSCHDAEMMUNG
GERAEUSCHDAEMPFER	502657208	152	1	511	96026672	PNEUMATIK FAHRERHAUS
GERAEUSCHDAEMPFER	502661608	167	3	499	96032772	VERROHRUNG DRUCKLUFTA
GERAEUSCHDAEMPFER	502661608	152	1	1123	969863108	DRUCKLUFTANLAGE
GESTAENGE 4.0X106 ST	977724408	22	1	1168	968080908	SCHLIESSANLAGE
GESTAENGE 4.0X62 ST	976866208	5	1	1168	968080908	SCHLIESSANLAGE
GESTAENGE 4.0X78 ST	976866508	8	1	1168	968080908	SCHLIESSANLAGE
GESTAENGECLIP	704279708	(14)	3	1168	968080908	SCHLIESSANLAGE
GESTAENGECLIP	704279708	9	2	1168	968080908	SCHLIESSANLAGE
GESTAENGECLIP D 4,0MM T 3,	704280008	30	1	1168	968080908	SCHLIESSANLAGE
GESTELL SCHWK.LI. FE//ZNNI	963738408	1	1	28	963738308	GESTELL VORM.
GESTELL SCHWK.RE. FE//ZNNI	962524608	2	1	28	963738308	GESTELL VORM.
GESTELL VORM.	963738308	2	1	23	96032863	KUEHLER VORM.
GETRIEBE	10874475	1	1	677	10874211	SEILWINDE
GETRIEBE	10874475	1	1	1312	10873367	SEILWINDE
GETRIEBE	10874553	1	1	1379	10873340	SEILWINDE
GETRIEBE	11340822	1	2	703	10802277	SEILWINDE
GETRIEBE	967400608	910	1	138	969998608	SCHALTGETRIEBE
GETRIEBENOCKENENDSCHAL	606052908	10	1	687	928778908	ELEKTRIK WINDE 1
GETRIEBENOCKENENDSCHAL	606052908	10	1	692	928779008	ELEKTRIK WINDE 2
GETRIEBENOCKENENDSCHAL	606052908	10	1	1315	966177308	ELEKTRIK WINDE 6
GETRIEBENOCKENENDSCHAL	10112967	10	1	1384	962871608	EL.WINDE 3 LANGES SEIL
GETRIEBESTELLER GS3.3	10873319	916	1	138	969998608	SCHALTGETRIEBE
GEWICHTSSCHILD 2X100X220	97060933	49	1	1204	96002845	LAUFSTEG 1
GEWICHTSSCHILD 2X220X100	97104445	52	1	1467	96024497	FUEHRUNG VORM.
GEWICHTSSCHILD 2X228X100	97079762	14	4	1652	918598508	CONTAINER F.STANGEN
GEWICHTSSCHILD 400X80 KLE	97102748	(1)	2	1622	96022180	TRANSPORTRAHMEN KPL.
GEWICHTSSCHILD 4X400X200	97090203	98	2	1458	96051270	BALLASTPALETTE VORM.
GEWICHTSSCHILD 4X400X232	97090201	96	4	1458	96051270	BALLASTPALETTE VORM.
GEWICHTSSCHILD 4X400X232	97090202	97	2	1458	96051270	BALLASTPALETTE VORM.
GEWINDEBOLZEN 16X28X52	97066834	11	2	1144	969752608	SCHEIBEN EINBAU
GEWINDEBOLZEN 20X53X78	97096918	2	2	850	918810308	STEUERSTAND
GEWINDEBOLZEN 25.0X222 S3	970745808	25	1	1467	96024497	FUEHRUNG VORM.
GEWINDEBOLZEN 25.0X50 42C	974145908	20	2	1239	917413808	GRUNDPLATTE DREHBUEHNE
GEWINDEBOLZEN 25X28 S355	970745908	26	1	1467	96024497	FUEHRUNG VORM.
GEWINDEBOLZEN 40.0X640 S3	970397108	5	4	673	915913008	BOLZEN D-S ANLENKSTUECK
GEWINDEBOLZEN 40.0X808 S3	970397708	13	4	673	915913008	BOLZEN D-S ANLENKSTUECK
GEWINDEBOLZEN DIN 976 M1	10878611	28	2	337	96047402	ABSTUETZHOLM VORM.
GEWINDEBOLZEN DIN 976 M1	10878611	28	2	346	96047403	ABSTUETZHOLM VORM.

Bezeichnung	Artikel	Pos.	Menge	Seite	Baugruppe	Bezeichnung
GEWINDEBOLZEN DIN 976-1	660041608	14	1	1045	928431108	BUSPLATINE
GEWINDEBUCHSE 17.8X40 P	97067325	10	1	1146	96000684	FRONTSCHEIBE KPL.
GEWINDEFORMSCHRAUBE D	12102051	20	4	850	918810308	STEUERSTAND
GEWINDEGRIFF SCHWK. FE//	925561708	11	2	676	918409908	WINDE 1
GEWINDEGRIFF SCHWK. FE//	925561708	11	2	691	918410008	WINDE 2
GEWINDEGRIFF SCHWK. FE//	925561708	12	2	701	917151308	WINDE 4 EINZIEHWERK
GEWINDEHUELSE	10801919	(3)	1	296	916963808	LENKUNG MECHANIK
GEWINDEKLOTZ 100X100X90	97087813	9	1	1545	96014903	SCHRAUBBOLZEN
GEWINDEKLOTZ 100X100X90	97087813	9	1	1548	96015492	SCHRAUBBOLZEN
GEWINDEPLATTE 10X90X30 S	937566708	7	1	671	96039782	AUFSTIEG KPL.
GEWINDEPLATTE 10X90X30 S	937566708	54	12	1467	96024497	FUEHRUNG VORM.
GEWINDEPLATTE 20X150X60	97023353	65	2	1137	918063908	KRANFUEHRERKABINE ANBA
GEWINDEPLATTE 8.0 X0 S235J	953695308	32	4	1204	96002845	LAUFSTEG 1
GEWINDEPLATTE 8.0 X0 S235J	953695308	5	6	1276	96043443	KLAPPTEIL
GEWINDEPLATTE 8X20X56 S	976134308	7	2	585	917315108	FAHRERHAUSTUER EINBAU
GEWINDEPLATTE FE//ZNNI8//C	962693908	8	4	553	917985608	FAHRERHAUS VORM.2
GEWINDESCHEIBE	511007208	14	1	744	511432008	VORSPANNVENTIL
GEWINDESTANGE 10.0X230 8.	97072623	33	1	1588	918489108	F-ANLENKSTUECK
GEWINDESTANGE 35.0X250 3	97091174	2	1	1548	96015492	SCHRAUBBOLZEN
GEWINDESTANGE 35.0X300 3	97087809	2	1	1545	96014903	SCHRAUBBOLZEN
GEWINDESTANGE 5.8 A2C	948382508	311	2	1482	96016504	ZUSATZHYDRAULIK SCHWEB
GEWINDESTANGE DIN 975 M	10664934	10	1	1213	968069308	LENKER VORM.
GEWINDESTANGE M8X160	946252108	302	4	519	96032778	VERROHRUNG ACHSFEDER
GEWINDESTANGE M8X180 5.8	947523008	306	2	499	96032772	VERROHRUNG DRUCKLUFTA
GEWINDESTIFT	570435308	22	1	338	10032784	AUSSCHIEBEZYLINDER
GEWINDESTIFT DIN 4026 M8X8	404401008	23	1	338	10032784	AUSSCHIEBEZYLINDER
GEWINDESTIFT DIN 913 M10X	404402108	28	1	913	512395108	HYDROZYLINDER
GEWINDESTIFT DIN 913 M6X25	404400508	30	2	1166	918064308	SCHIEBETUER EINBAU
GEWINDESTIFT DIN 915 M20X3	12101485	9	4	1382	10874555	SEILTROMMEL
GEWINDESTIFT DIN 915 M8X20	404800308	60	2	204	10874903	LENKTRIEBACHSE
GEWINDESTIFT DIN 915 M8X20	404800308	60	2	224	10874904	LENKTRIEBACHSE
GEWINDESTIFT DIN 915 M8X20	404800308	60	2	249	10874906	LENKTRIEBACHSE
GEWINDESTIFT DIN 915 M8X20	404800308	60	2	272	10874908	LENKTRIEBACHSE
GEWINDESTIFT ISO 4026 M10X	10179470	4	1	854	962282208	ARMLEHNE LINKS
GEWINDESTIFT ISO 4026 M10X	10179470	4	1	856	962282308	ARMLEHNE RECHTS
GEWINDESTIFT ISO 4026 M12X	10179473	46	1	763	11002354	VERSTELLPUMPE
GEWINDESTIFT ISO 4026 M12X	10179473	46	1	770	11002355	VERSTELLPUMPE
GEWINDESTIFT ISO 4026 M12X	10179473	46	1	779	10493368	VERSTELLPUMPE
GEWINDESTIFT ISO 4026 M6X	12100613	3	1	853	96032222	NACHARBEIT ARMLEHNE LI.
GEWINDESTIFT ISO 4026 M6X	12100613	3	1	855	96032223	NACHARBEIT ARMLEHNE RE.
GEWINDESTIFT ISO 4026 M6X8	10181416	2428	1	193	11081159	VERTEILERGETRIEBE
GEWINDESTIFT ISO 4026 M8X	10473079	7	1	1520	921688808	BOLZEN KPL.
GITTERROST 2807X1007X30	97112102	42	1	1334	919747208	S-ZWISCHENSTUECK
GITTERROST DIN 24537-3 100	977756308	7	2	1334	919747208	S-ZWISCHENSTUECK
GITTERROST DIN 24537-3 128	97089859	33	1	1571	918859708	F-ANSCHLUSSKOPF
GITTERROST DIN 24537-3 128	97089859	33	1	1581	919463108	F-ANSCHLUSSKOPF
GITTERROST DIN 24537-3 148	97066110	38	1	1588	918489108	F-ANLENKSTUECK
GITTERROST DIN 24537-3 1727	97095700	40	1	1334	919747208	S-ZWISCHENSTUECK
GITTERROST DIN 24537-3 1727	97095701	41	1	1334	919747208	S-ZWISCHENSTUECK
GITTERROST DIN 24537-3 2167	97095694	5	1	1334	919747208	S-ZWISCHENSTUECK
GITTERROST DIN 24537-3 2167	97095696	8	1	1334	919747208	S-ZWISCHENSTUECK
GITTERROST DIN 24537-3 2167	97095697	9	1	1334	919747208	S-ZWISCHENSTUECK
GITTERROST DIN 24537-3 216	97089858	31	1	1571	918859708	F-ANSCHLUSSKOPF
GITTERROST DIN 24537-3 216	97089858	31	1	1581	919463108	F-ANSCHLUSSKOPF
GITTERROST DIN 24537-3 2247	97098335	6	1	1529	919747308	SX-REDUZIERSTUECK
GITTERROST DIN 24537-3 224	97098336	5	1	1529	919747308	SX-REDUZIERSTUECK
GITTERROST DIN 24537-3 236	97084299	4	2	1529	919747308	SX-REDUZIERSTUECK
GITTERROST DIN 24537-3 236	97084299	8	2	1534	919747408	SX-REDUZIERSTUECK
GITTERROST DIN 24537-3 236	97098330	7	1	1534	919747408	SX-REDUZIERSTUECK
GITTERROST DIN 24537-3 236	97098331	10	1	1534	919747408	SX-REDUZIERSTUECK

Bezeichnung	Artikel	Pos.	Menge	Seite	Baugruppe	Bezeichnung
GITTERROST DIN 24537-3 260	97095693	4	1	1334	919747208	S-ZWISCHENSTUECK
GITTERROST DIN 24537-3 268	97084298	3	1	1529	919747308	SX-REDUZIERSTUECK
GITTERROST DIN 24537-3 268	97084298	9	1	1534	919747408	SX-REDUZIERSTUECK
GITTERROST DIN 24537-3 2807	97095698	38	1	1334	919747208	S-ZWISCHENSTUECK
GITTERROST DIN 24537-3 2807	97095699	39	1	1334	919747208	S-ZWISCHENSTUECK
GITTERROST DIN 24537-3 2807	97095703	43	1	1334	919747208	S-ZWISCHENSTUECK
GITTERROST DIN 24537-3 284	97087917	53	2	1543	919752108	SX-ZWISCHENSTUECK VORM.
GITTERROST DIN 24537-3 284	97087917	53	2	1552	919752208	SX-ZWISCHENSTUECK VORM.
GITTERROST DIN 24537-3 28	97088498	65	3	1543	919752108	SX-ZWISCHENSTUECK VORM.
GITTERROST DIN 24537-3 3447	97095695	6	3	1334	919747208	S-ZWISCHENSTUECK
GITTERROST DIN 24537-3 360	97064114	32	1	1571	918859708	F-ANSCHLUSSKOPF
GITTERROST DIN 24537-3 360	97064114	32	1	1581	919463108	F-ANSCHLUSSKOPF
GITTERROST DIN 24537-3 404	97087916	52	2	1542	919752108	SX-ZWISCHENSTUECK VORM.
GITTERROST DIN 24537-3 404	97087916	52	2	1552	919752208	SX-ZWISCHENSTUECK VORM.
GITTERROST DIN 24537-3 407	97087918	54	2	1543	919752108	SX-ZWISCHENSTUECK VORM.
GITTERROST DIN 24537-3 407	97087918	54	2	1552	919752208	SX-ZWISCHENSTUECK VORM.
GITTERROST DIN 24537-3 48	97087921	57	4	1543	919752108	SX-ZWISCHENSTUECK VORM.
GITTERROST DIN 24537-3 48	97087921	57	4	1552	919752208	SX-ZWISCHENSTUECK VORM.
GITTERROST DIN 24537-3 48	97088497	64	3	1543	919752108	SX-ZWISCHENSTUECK VORM.
GITTERROST DIN 24537-3 52	97087920	56	5	1543	919752108	SX-ZWISCHENSTUECK VORM.
GITTERROST DIN 24537-3 52	97087920	56	5	1552	919752208	SX-ZWISCHENSTUECK VORM.
GITTERROST DIN 24537-3 72	97087922	58	1	1543	919752108	SX-ZWISCHENSTUECK VORM.
GITTERROST DIN 24537-3 72	97087922	58	1	1552	919752208	SX-ZWISCHENSTUECK VORM.
GITTERROST DIN 24537-3 76	97087919	55	1	1543	919752108	SX-ZWISCHENSTUECK VORM.
GITTERROST DIN 24537-3 76	97087919	55	1	1552	919752208	SX-ZWISCHENSTUECK VORM.
GITTERROST DIN 24537-3 80	97098333	19	1	1529	919747308	SX-REDUZIERSTUECK
GITTERROST DIN 24537-3 80	97098334	20	1	1529	919747308	SX-REDUZIERSTUECK
GITTERROST DIN 24537-3 84	97089860	34	2	1571	918859708	F-ANSCHLUSSKOPF
GITTERROST DIN 24537-3 84	97089860	34	2	1581	919463108	F-ANSCHLUSSKOPF
GITTERROST DIN 24537-3 96	97098318	21	1	1534	919747408	SX-REDUZIERSTUECK
GITTERROST DIN 24537-3 96	97098320	22	1	1534	919747408	SX-REDUZIERSTUECK
GITTERROST T1445X600X30/2	97070351	5	1	1204	96002845	LAUFSTEG 1
GITTERROST T1850X1000X30/	97070350	6	1	1204	96002845	LAUFSTEG 1
GITTERROST T2300X1000X30/	97070362	4	2	1204	96002845	LAUFSTEG 1
GITTERROST T2300X1000X30/	97070362	2	1	1217	96002847	LAUFSTEG 3
GITTERROST-P T1000X1960X2	725809908	104	1	1272	919745108	S-ANLENKSTUECK
GITTERROST-P T1000X400X30/	10040519	32	1	1178	918793508	LAUFSTEG DREHBUEHNE
GITTERROST-P T1000X483X30/	725806908	2	1	667	965320108	LEITER KPL.
GITTERROST-P T1000X630X30/	725816008	51	2	1367	918857208	D-ZWISCHENSTUECK
GITTERROST-P T1000X750X30/	725862708	26	1	1626	919747708	LA-ZWISCHENSTUECK
GITTERROST-P T1020X240X30/	725806708	47	5	1361	918857108	D-ZWISCHENSTUECK
GITTERROST-P T1020X740X30/	725865508	33	1	1348	918361308	D-KOPFSTUECK
GITTERROST-P T1020X975X30/	725865608	34	1	1348	918361308	D-KOPFSTUECK
GITTERROST-P T1090X1000X3	725816708	36	1	1348	918361308	D-KOPFSTUECK
GITTERROST-P T1220X900X30/	725858708	20	1	1394	918964608	L-ADAPTER
GITTERROST-P T1240X483X30/	725805408	7	1	1204	96002845	LAUFSTEG 1
GITTERROST-P T1300X483X30/	97008513	19	1	1361	918857108	D-ZWISCHENSTUECK
GITTERROST-P T1300X750X30/	725815708	79	1	1272	919745108	S-ANLENKSTUECK
GITTERROST-P T1365X1310X3	97102932	42	1	1467	96024497	FUEHRUNG VORM.
GITTERROST-P T1365X1310X3	97102933	44	1	1467	96024497	FUEHRUNG VORM.
GITTERROST-P T1400X780X30/	97006006	45	1	1290	919745708	S-ZWISCHENSTUECK
GITTERROST-P T1400X780X30/	97006007	46	1	1290	919745708	S-ZWISCHENSTUECK
GITTERROST-P T1410X1730X	97128987	1	1	1277	96043441	KLAPPE VORM.
GITTERROST-P T1450X1300X3	97009149	56	1	1271	919745108	S-ANLENKSTUECK
GITTERROST-P T1450X500X30/	97008940	65	1	1349	918361308	D-KOPFSTUECK
GITTERROST-P T1456X1000X	97129422	132	1	1272	919745108	S-ANLENKSTUECK
GITTERROST-P T1490X730X30/	97010721	45	1	1306	919746308	SL-REDUZIERSTUECK
GITTERROST-P T1490X730X30/	97010722	46	1	1306	919746308	SL-REDUZIERSTUECK
GITTERROST-P T1540X483X30/	725865108	25	1	1338	917996808	D-ANLENKSTUECK
GITTERROST-P T1560X350X30/	725864908	21	1	1338	917996808	D-ANLENKSTUECK

Bezeichnung	Artikel	Pos.	Menge	Seite	Baugruppe	Bezeichnung
GITTERROST-P T1700X1000X3	725867108	77	1	1272	919745108	S-ANLENKSTUECK
GITTERROST-P T1700X1000X3	971014608	82	1	1339	917996808	D-ANLENKSTUECK
GITTERROST-P T1700X1048X3	97029060	7	2	1324	919746708	S-ZWISCHENSTUECK
GITTERROST-P T1700X1048X3	97096879	7	1	1327	919746808	S-ZWISCHENSTUECK
GITTERROST-P T1700X1048X3	97096879	7	1	1330	919746908	S-ZWISCHENSTUECK
GITTERROST-P T1700X1048X3	97096880	34	1	1327	919746808	S-ZWISCHENSTUECK
GITTERROST-P T1700X1048X3	97096880	34	1	1330	919746908	S-ZWISCHENSTUECK
GITTERROST-P T1820X1280X3	97006830	5	2	1301	919746208	S-ZWISCHENSTUECK
GITTERROST-P T1964X525X30/	97071918	8	1	1209	96002863	SCHWENKPODEST KPL.
GITTERROST-P T1970X780X30/	97007902	40	1	1298	919745808	LA-ZWISCHENSTUECK
GITTERROST-P T1970X780X30/	97007903	41	1	1298	919745808	LA-ZWISCHENSTUECK
GITTERROST-P T1985X485X30/	97066726	63	3	1467	96024497	FUEHRUNG VORM.
GITTERROST-P T2020X1300X3	97009607	93	1	1339	917996808	D-ANLENKSTUECK
GITTERROST-P T2035X483X30/	97103781	64	2	1467	96024497	FUEHRUNG VORM.
GITTERROST-P T2175X1000X3	725817108	103	1	1272	919745108	S-ANLENKSTUECK
GITTERROST-P T2175X1000X3	725817108	4	1	1324	919746708	S-ZWISCHENSTUECK
GITTERROST-P T2250X483X30/	97007579	19	1	1367	918857208	D-ZWISCHENSTUECK
GITTERROST-P T2300X483X30/	725863908	23	1	1338	917996808	D-ANLENKSTUECK
GITTERROST-P T2300X483X30/	97004572	4	1	1394	918964608	L-ADAPTER
GITTERROST-P T2300X483X30/	97007590	18	1	1361	918857108	D-ZWISCHENSTUECK
GITTERROST-P T2300X483X30/	97007590	18	1	1367	918857208	D-ZWISCHENSTUECK
GITTERROST-P T2300X483X30/	970171308	4	1	1306	919746308	SL-REDUZIERSTUECK
GITTERROST-P T2300X483X30/	970469608	20	1	1338	917996808	D-ANLENKSTUECK
GITTERROST-P T2310X1300X3	97009148	55	1	1271	919745108	S-ANLENKSTUECK
GITTERROST-P T2340X482X30/	971002508	80	1	1339	917996808	D-ANLENKSTUECK
GITTERROST-P T2340X482X30/	971002608	81	1	1339	917996808	D-ANLENKSTUECK
GITTERROST-P T2340X750X30/	725861308	22	1	1338	917996808	D-ANLENKSTUECK
GITTERROST-P T2470X1300X3	97009609	94	1	1339	917996808	D-ANLENKSTUECK
GITTERROST-P T2470X560X30/	97010339	47	1	1394	918964608	L-ADAPTER
GITTERROST-P T2470X560X30/	97010340	48	1	1394	918964608	L-ADAPTER
GITTERROST-P T2500X1000X3	725869908	16	1	1367	918857208	D-ZWISCHENSTUECK
GITTERROST-P T2570X780X30	97098441	40	1	1626	919747708	LA-ZWISCHENSTUECK
GITTERROST-P T2570X780X30	97098443	41	1	1626	919747708	LA-ZWISCHENSTUECK
GITTERROST-P T2600X970X30/	97055617	133	1	1272	919745108	S-ANLENKSTUECK
GITTERROST-P T2738X655X30/	97029061	8	1	1324	919746708	S-ZWISCHENSTUECK
GITTERROST-P T3000X1000X	97001537	3	2	1217	96002847	LAUFSTEG 3
GITTERROST-P T3000X1000X	97001537	4	1	1327	919746808	S-ZWISCHENSTUECK
GITTERROST-P T3000X1000X	97001537	4	1	1330	919746908	S-ZWISCHENSTUECK
GITTERROST-P T310X200X25/	97034238	2	2	1138	96003883	PODEST KPL.
GITTERROST-P T450X483X30/	97015395	8	1	1204	96002845	LAUFSTEG 1
GITTERROST-P T510X180X30/	97079227	81	2	910	919361008	SA-BOCK
GITTERROST-P T540X483X30/	725800908	9	1	1204	96002845	LAUFSTEG 1
GITTERROST-P T550X1050X30/	976458808	6	2	1324	919746708	S-ZWISCHENSTUECK
GITTERROST-P T550X1050X30/	976458808	8	4	1327	919746808	S-ZWISCHENSTUECK
GITTERROST-P T550X1050X30/	976458808	8	4	1330	919746908	S-ZWISCHENSTUECK
GITTERROST-P T600X400X20/	725800208	3	1	973	967652908	ABDECKUNG VORM.
GITTERROST-P T640X300X30/	725857508	3	1	978	967664708	DECKEL VORM.
GITTERROST-P T650X483X30/	725806208	64	1	1349	918361308	D-KOPFSTUECK
GITTERROST-P T700X40 0X20/	970647608	102	1	1272	919745108	S-ANLENKSTUECK
GITTERROST-P T700X400X20/	725800508	80	1	1272	919745108	S-ANLENKSTUECK
GITTERROST-P T750X750X30/	725869608	2	1	972	967641808	ABDECKUNG VORM.
GITTERROST-P T770X1480X30/	97008941	66	1	1349	918361308	D-KOPFSTUECK
GITTERROST-P T850X630X30/	725805908	7	2	1457	96051270	BALLASTPALETTE VORM.
GITTERROST-P T890X250X30/	725868808	53	1	1361	918857108	D-ZWISCHENSTUECK
GITTERROST-P T900X867X30/	725838308	65	2	1467	96024497	FUEHRUNG VORM.
GITTERROST-P T960X1200X30/	97055615	131	1	1272	919745108	S-ANLENKSTUECK
GITTERROST-P T970X880X25/2	10021826	80	2	971	917991908	GERAEUSCHDAEMMUNG
GITTERROST-P T980X190X30/	97041923	50	1	1306	919746308	SL-REDUZIERSTUECK
GITTERROST-SP T1300X1000	725865208	4	2	1271	919745108	S-ANLENKSTUECK
GITTERROST-SP T1600X483X3	947202508	105	1	1272	919745108	S-ANLENKSTUECK

Bezeichnung	Artikel	Pos.	Menge	Seite	Baugruppe	Bezeichnung
GITTERROST-SP T1620X1000	725809508	78	1	1272	919745108	S-ANLENKSTUECK
GITTERROST-SP T2560X483X3	725864308	4	2	1290	919745708	S-ZWISCHENSTUECK
GITTERROST-SP T2560X483X3	725864308	4	2	1298	919745808	LA-ZWISCHENSTUECK
GITTERROST-SP T2560X483X3	725864308	4	2	1301	919746208	S-ZWISCHENSTUECK
GITTERROST-SP T2560X483X3	725864308	4	2	1626	919747708	LA-ZWISCHENSTUECK
GITTERROST-SP T2600X1000	725865308	21	1	1271	919745108	S-ANLENKSTUECK
GITTERROST-SP T2620X483X3	971114108	30	1	1306	919746308	SL-REDUZIERSTUECK
GITTERROST-SP T2900X1000	97070389	2	1	1216	96002846	LAUFSTEG 2
GITTERROST-SP T2950X500X3	97103685	41	1	1467	96024497	FUEHRUNG VORM.
GITTERROST-SP T3250X1000	725865008	24	1	1338	917996808	D-ANLENKSTUECK
GITTERROST-SP T3660X1000	725865808	35	1	1348	918361308	D-KOPFSTUECK
GITTERROST-SP T3800X1000	725809408	21	1	1361	918857108	D-ZWISCHENSTUECK
GITTERROST-SP T3900X1000	725866008	5	1	1324	919746708	S-ZWISCHENSTUECK
GITTERROST-SP T3900X1000	725866008	6	1	1327	919746808	S-ZWISCHENSTUECK
GITTERROST-SP T3900X1000	725866008	6	1	1330	919746908	S-ZWISCHENSTUECK
GITTERROST-SP T4055X1000	725864808	19	1	1338	917996808	D-ANLENKSTUECK
GITTERROST-SP T4475X1000	725809608	20	1	1367	918857208	D-ZWISCHENSTUECK
GITTERROST-SP T4475X1000	97018519	5	1	1271	919745108	S-ANLENKSTUECK
GITTERROST-SP T4850X1000	725821908	20	2	1361	918857108	D-ZWISCHENSTUECK
GITTERROST-SP T5300X1000	725864408	5	1	1290	919745708	S-ZWISCHENSTUECK
GITTERROST-SP T5380X1000	725864508	5	1	1306	919746308	SL-REDUZIERSTUECK
GITTERROST-SP T5500X1000	725808508	21	1	1367	918857208	D-ZWISCHENSTUECK
GITTERROST-SP T6000X1000	725808608	17	1	1361	918857108	D-ZWISCHENSTUECK
GITTERROST-SP T6150X1000	725864708	5	2	1298	919745808	LA-ZWISCHENSTUECK
GITTERROST-SP T6150X1000	725864708	5	2	1626	919747708	LA-ZWISCHENSTUECK
GITTERROST-SP T6500X1000	725808708	9	1	1324	919746708	S-ZWISCHENSTUECK
GITTERROST-SP T6500X1000	725808708	5	1	1327	919746808	S-ZWISCHENSTUECK
GITTERROST-SP T6500X1000	725808708	5	1	1330	919746908	S-ZWISCHENSTUECK
GITTERROST-SP T6500X1000	725808708	16	1	1361	918857108	D-ZWISCHENSTUECK
GITTERROST-SP T6500X1000	725808708	17	1	1367	918857208	D-ZWISCHENSTUECK
GITTERROST-SP T6500X1000	725808708	19	1	1394	918964608	L-ADAPTER
GLASEINHEIT 204X195	10334199	(1)	1	397	914912108	SPIEGELANBAU
GLASEINHEIT 368,5X190	10470601	(1)	1	397	914912108	SPIEGELANBAU
GLASEINHEIT 368,5X190	10470601	(1)	1	397	914912108	SPIEGELANBAU
GLEICHSTROMGETRIEBEMO	10355140	2	1	950	10327167	ELEKTROPUMPE
GLEITKLOTZ KPL.	10455144	15	1	852	10877138	FAHRERSITZ
GLEITKLOTZ KPL.	12101216	15	1	403	10877140	FAHRERSITZ
GLEITKLOTZ KPL.	12101216	15	1	405	12102131	BEIFAHRERSITZ
GLEITLAGER 30X34X20 IGLIDU	10488513	20	2	1213	968069308	LENKER VORM.
GLEITLAGER 30X34X20 IGLIDU	10488513	2	1	1214	965501708	DREIECKLENKER VORM.
GLEITLAGER 35X39X20 IGLIDU	10488517	3	1	1214	965501708	DREIECKLENKER VORM.
GLEITLAGER 35X39X20 IGLIDU	10488517	2	1	1215	965500308	LENKER VORM.
GLEITLEISTE 6X40X200 PA6G	938731208	49	2	909	919361008	SA-BOCK
GLEITPLATTE PA6G	974668408	74	2	1600	918474308	F-KOPFSTUECK
GLEITRING	570639708	15	1	525	511433808	ACHSBLOCKIERVENTIL
GLEITRING	570639708	(17)	1	525	511433808	ACHSBLOCKIERVENTIL
GLEITSTEIN	10424542	13	1	765	10489678	TRIEBWERK
GLEITSTUECK 360X110X45 P	973144608	37	4	337	96047402	ABSTUETZHOLM VORM.
GLEITSTUECK 360X110X45 P	973144608	37	4	346	96047403	ABSTUETZHOLM VORM.
GLEITSTUECK 78X68X13 PA6	97025884	25	2	1631	918472308	ZUSATZABSPANNUNG
GLEITSTUECK PA6G+OEL SPF	97016347	(2)	1	1561	918576008	ZUSATZLASCHEN SX-SYSTEM
GLUEHLAMPE	10652040	(1)	3	406	914754808	FAHRTENSCHREIBER
GLUEHLAMPE 1,2W 30V	607008708	10	1	891	964837108	ARMATUREN ARMLEHNE RE.
GLUEHLAMPE 1,2W 30V	607008708	17	13	894	96036295	ARMATUREN RE.
GLUEHLAMPE 1,2W 48V	607011708	23	2	894	96036295	ARMATUREN RE.
GLUEHLAMPE 21W 24V	10022255	(7)	1	492	968056308	STOSSSTANGE KPL.M.BEL.
GLUEHLAMPE 35W 24V	607009108	11	1	652	912524908	MAGNETLAMPE
GLUEHLAMPE 5W 24V	607020108	267	2	423	919334108	ELEKTRIK FAHRERHAUS
GLUEHLAMPE 60/20W 24V	11182332	(1)	1	492	968056308	STOSSSTANGE KPL.M.BEL.
GLUEHLAMPE 70W 24V	10022145	8	1	494	10814244	SCHEINWERFER

Bezeichnung	Artikel	Pos.	Menge	Seite	Baugruppe	Bezeichnung
GLUEHLAMPE DIN 49848 2,4W	607011108	(1)	2	648	928620008	ZUBEHOER
GLUEHLAMPE DIN 72601 10W	607023208	270	3	423	919334108	ELEKTRIK FAHRERHAUS
GLUEHLAMPE DIN 72601 10W	607023208	(2)	1	485	919197308	BELEUCHTUNG RECHTSVERK
GLUEHLAMPE DIN 72601 10W	607023208	97	2	485	919197308	BELEUCHTUNG RECHTSVERK
GLUEHLAMPE DIN 72601 10W	607023208	3	2	488	607150708	SCHLUSSLEUCHTE
GLUEHLAMPE DIN 72601 10W	607023208	3	2	491	607150808	SCHLUSSLEUCHTE
GLUEHLAMPE DIN 72601 21W	607021708	269	3	423	919334108	ELEKTRIK FAHRERHAUS
GLUEHLAMPE DIN 72601 21W	607021708	4	4	488	607150708	SCHLUSSLEUCHTE
GLUEHLAMPE DIN 72601 21W	607021708	4	4	491	607150808	SCHLUSSLEUCHTE
GLUEHLAMPE DIN 72601 21W	607021708	45	2	492	968056308	STOSSSTANGE KPL.M.BEL.
GLUEHLAMPE DIN 72601 5W	607021408	2	2	488	607150708	SCHLUSSLEUCHTE
GLUEHLAMPE DIN 72601 5W	607021408	2	2	491	607150808	SCHLUSSLEUCHTE
GLUEHLAMPE DIN 72601 70W	607021108	9	1	487	96034763	LEUCHTENHALTER KPL.HI.LI.
GLUEHLAMPE DIN 72601 70W	607021108	9	1	490	96034764	LEUCHTENHALTER KPL.HI.RE
GLUEHLAMPE DIN 72601 70W	607023708	2	1	659	607144408	RUNDUMKENNLEUCHTE
GLUEHSTIFT	11826649	40	1	322	10876576	WASSERHEIZGERAET
GLUEHSTIFT	11826649	(10)	1	322	10876576	WASSERHEIZGERAET
GLYDRING	570078308	(8)	1	525	511433808	ACHSBLOCKIERVENTIL
GRIFF	12100170	27	1	403	10877140	FAHRERSITZ
GRIFF	12100171	28	1	403	10877140	FAHRERSITZ
GRIFF	12100172	29	1	403	10877140	FAHRERSITZ
GRIFF	12100176	58	1	403	10877140	FAHRERSITZ
GRIFF	12100184	27	1	405	12102131	BEIFAHRERSITZ
GRIFF	12103434	(2)	1	852	10877138	FAHRERSITZ
GRIFF DIN 3122 A 3/4"	790026208	21	1	647	963294508	GRUNDWERKZEUG
GRIFF KPL.	10874807	3	1	576	11006956	ROLLO
GRIFF KUNSTSTOFF	704254508	2	1	541	96012635	BATTERIEKASTEN VORM.
GRIFF KUNSTSTOFF	704254508	12	1	1107	96001074	BATTERIEKASTEN VORM.
GRIFF PA6-30%GF SPF	966435308	400	5	441	918994608	REIFENVERKLEIDUNG
GRIFF PA6-30%GF SPF	966435308	4	1	449	96032748	DECKEL VORM.
GRIFF PA6-30%GF SPF	966435308	49	3	457	918994508	MOTORVERKLEIDUNG
GRIFF PA6-30%GF SPF	966435308	26	1	629	917442808	ANBAUTEILE KAMERA
GRIFF PA6-30%GF SPF	966435308	66	2	1271	919745108	S-ANLENKSTUECK
GRIFF PA6-30%GF SPF	966435308	39	2	1298	919745808	LA-ZWISCHENSTUECK
GRIFF PA6-30%GF SPF	966435308	49	2	1306	919746308	SL-REDUZIERSTUECK
GRIFF PA6-30%GF SPF	966435308	37	2	1324	919746708	S-ZWISCHENSTUECK
GRIFF PA6-30%GF SPF	966435308	36	2	1327	919746808	S-ZWISCHENSTUECK
GRIFF PA6-30%GF SPF	966435308	36	2	1330	919746908	S-ZWISCHENSTUECK
GRIFF PA6-30%GF SPF	966435308	37	2	1334	919747208	S-ZWISCHENSTUECK
GRIFF PA6-30%GF SPF	966435308	99	2	1339	917996808	D-ANLENKSTUECK
GRIFF PA6-30%GF SPF	966435308	69	2	1349	918361308	D-KOPFSTUECK
GRIFF PA6-30%GF SPF	966435308	52	1	1361	918857108	D-ZWISCHENSTUECK
GRIFF PA6-30%GF SPF	966435308	54	1	1367	918857208	D-ZWISCHENSTUECK
GRIFF PA6-30%GF SPF	966435308	51	2	1394	918964608	L-ADAPTER
GRIFF PA6-30%GF SPF	966435308	14	2	1529	919747308	SX-REDUZIERSTUECK
GRIFF PA6-30%GF SPF	966435308	20	2	1534	919747408	SX-REDUZIERSTUECK
GRIFF PA6-30%GF SPF	966435308	19	1	1571	918859708	F-ANSCHLUSSKOPF
GRIFF PA6-30%GF SPF	966435308	19	1	1581	919463108	F-ANSCHLUSSKOPF
GRIFF PA6-30%GF SPF	966435308	39	1	1626	919747708	LA-ZWISCHENSTUECK
GRIFF SCHWK. FE//ZNNI8//CN/	921079508	74	9	910	919361008	SA-BOCK
GRIFF SCHWK. FE//ZNNI8//CN/	921079508	11	1	1204	96002845	LAUFSTEG 1
GRIFF SCHWK. FE//ZNNI8//CN/	921079508	30	2	1252	918472608	BALLASTRAHMEN KRANABST
GRIFF SCHWK. FE//ZNNI8//CN/	921079508	117	2	1458	96051270	BALLASTPALETTE VORM.
GRIFF SCHWK. FE//ZNNI8//CN/	921079508	17	2	1467	96024497	FUEHRUNG VORM.
GRIFF SCHWK. FE//ZNNI8//CN/	921079508	9	1	1474	967989808	LASCHE VORM.
GRIFF SCHWK. FE//ZNNI8//CN/	921079508	4	4	1510	918887408	TRANSPORTABLAGE
GRIFF SCHWK. FE//ZNNI8//CN/	921079508	15	1	1588	918489108	F-ANLENKSTUECK
GRIFF SCHWK. FE//ZNNI8//CN/	928790008	4	1	1520	921688808	BOLZEN KPL.
GRIFF SCHWK. FE//ZNNI8//CN/	96014902	26	1	1542	919752108	SX-ZWISCHENSTUECK VORM.
GRIFF SCHWK. FE//ZNNI8//CN/	96014902	26	1	1552	919752208	SX-ZWISCHENSTUECK VORM.

Bezeichnung	Artikel	Pos.	Menge	Seite	Baugruppe	Bezeichnung
GRIFF SCHWK. FE//ZNNI8//CN/	962963808	39	2	332	919314608	STUETZHOLME M.AUSKLAPP
GRIFF SCHWK. FE//ZNNI8//CN/	96023080	105	4	1458	96051270	BALLASTPALETTE VORM.
GRIFFADAPTION LINKS	11170504	2	1	592	967814708	SCHLIESSANLAGE KPL.
GRIFFBOLZEN	925068708	6	1	480	917737708	DREHDURCHFUEHRUNG
GRIFFKAPPE	571824708	1	1	889	606095008	MEISTERSCHALTER
GRIFFROHR SCHWK. T ZN O	96040911	2	1	671	96039782	AUFSTIEG KPL.
GRIFFSTANGE	12104657	50	1	1441	12102587	RAUPENSCHLEPPER
GRUNDFLANSCH	12104941	1	1	483	10040660	SCHLEIFRINGUEBERTRAEGE
GRUNDPLATTE	11214405	1	1	642	10475436	GURTTRAGESYSTEM
GRUNDPLATTE DREHBUEHN	917413808	150	1	12		LIEBHERR MOBILKRAN LG 175
GRUNDPLATTE G-ALSI10MG	971983208	4	1	568	962568308	SCHEIBENWISCHANLAGE VO
GRUNDWERKZEUG	963294508	1	1	646	914788008	WERKZEUG U.ZUBEHOER
GSM-MODUL MC-MRH-RS232	10877028	12	1	898	96036284	GEHAEUSE KPL.
GUMMIBAND 50X2 EPDM	262201808	15	0.18	567	968026708	WISCHANLAGE EINBAU
GUMMIBAND LI. 10X143X 806 E	972650008	3	1	453	917422108	ANBAUTEILE FAHRERHAUS
GUMMIBAND RE. 10X143X 806	976089308	4	1	453	917422108	ANBAUTEILE FAHRERHAUS
GUMMIELEMENT SI-60SH	11620073	(1)	1	753	96038878	DIESELMOTOR VORM.
GUMMIMUFFE	10132330	14	2	44	10141581	KURBELGEHAEUSEENTLUEF
GUMMIMUFFE	10132330	14	2	811	10141843	KURBELGEHAEUSEENTLUEF
GUMMIMUFFE	9880511	15	4	44	10141581	KURBELGEHAEUSEENTLUEF
GUMMIMUFFE	9880511	15	4	811	10141843	KURBELGEHAEUSEENTLUEF
GUMMIMUFFE 06-12X45 Silicon	10126119	22	1	90	10143726	LECKOELLEITUNG ANBAU
GUMMIMUFFE 06-12X45 Silicon	10126119	11	2	114	10143790	LADEDRUCKREGELUNG
GUMMIMUFFE 12X18X50	10132412	3	1	46	10137051	OELRUECKLAUFLEITUNG AN
GUMMIMUFFE 25X35/33X56 L.	9271340	17	2	44	10141581	KURBELGEHAEUSEENTLUEF
GUMMIMUFFE 25X35/33X56 L.	9271340	17	2	811	10141843	KURBELGEHAEUSEENTLUEF
GUMMIMUFFE Silicone	10123540	16	1	112	10141718	ATL-ANBAU
GUMMIMUFFE Silicone	10123540	16	1	113	10141719	ATL-ANBAU
GUMMIMUFFE Silicone	10123540	16	1	830	10141720	ATL-ANBAU
GUMMIMUFFE Silicone	10123540	16	1	831	10141721	ATL-ANBAU
GUMMIMUFFE Silicone	10128228	10	3	114	10143790	LADEDRUCKREGELUNG
GUMMIMUFFE Silicone	10133143	4	2	92	10141827	LADELUFTLEITUNG ANBAU
GUMMIMUFFE Silicone	10139107	5	3	818	10141830	LADELUFTLEITUNG ANBAU
GUMMIPANZERSCHLAUCH 30	790042908	20	1	647	963294508	GRUNDWERKZEUG
GUMMIPUFFER 1X25X10XM6	10664238	39	2	1172	918064408	HEIZUNG KRANFUEHRERKAB
GUMMIPUFFER 32X32XM6 EL	10472890	28	2	1166	918064308	SCHIEBETUER EINBAU
GUMMIPUFFER 8,3/26X7,2 30	10116274	2	8	124	10141788	STEUERGERAET ANBAU
GUMMIPUFFER D=20X8 EPDM	10026809	100	48	369	917312708	WERKZEUGKASTEN ANBAU
GUMMIRING X16	10123876	103	2	838	12416117	KABELBAUM ANBAU
GUMMIRING X16	10123876	1	1	993	96040792	ZUSATZTEILE ELEKTRIK AGG
GUMMIRING X19	10123877	2	1	993	96040792	ZUSATZTEILE ELEKTRIK AGG
GUMMIRING X22	10123878	151	1	467	918997708	EL.ANLAGE UNTERWAGEN
GUMMIRING X25	10123879	152	1	467	918997708	EL.ANLAGE UNTERWAGEN
GUMMISCHLAUCH 130X150X	975744308	270	1	846	918996908	LUFTFILTERANLAGE KPL.
GUMMISCHLAUCH NW130X95	954133608	250	1	846	918996908	LUFTFILTERANLAGE KPL.
GURT	12102106	(6)	1	403	10877140	FAHRERSITZ
GURTSCHLOSS	12105556	16	1	403	10877140	FAHRERSITZ
GURTTRAGESYSTEM	10475436	2	1	640	917751408	ELEKTRIK FUNKFERNSTEUER
HAFTETIKETT	602171008	510	15	414	962817908	RELAISMODUL VORM.
HAFTETIKETT	602171008	47	85	1040	96003060	RELAISSTEUERUNG
HAFTETIKETT	602171208	30	1	418	96037710	MITTELKONSOLE VORM.
HAFTREINIGER 250ML	811205108	37	1	1166	918064308	SCHIEBETUER EINBAU
HAKENSTANGE T ZN O	96021364	2	1	1558	918668008	WERKZEUG M.ZUBEHOER
HAKENVERSCHLUSS HAKEN	704262408	46	2	1404	916980308	L-KOPFSTUECK
HAKENVERSCHLUSS HAKEN	704262408	24	1	1588	918489108	F-ANLENKSTUECK
HALBBLOCKHYDROLENKUNG	10032110	1	1	295	916963808	LENKUNG MECHANIK
HALBRUNDKOPFSCHRAUBE	10028237	300	4	983	967662808	DECKEL VORM.
HALBRUNDKOPFSCHRAUBE	10028237	300	4	984	967665008	DECKEL VORM.
HALBRUNDKOPFSCHRAUBE	10813359	2	24	609	96035331	MECH.SCHIEBEHOLMUEBER
HALBRUNDKOPFSCHRAUBE	10813359	23	4	898	96036284	GEHAEUSE KPL.

Bezeichnung	Artikel	Pos.	Menge	Seite	Baugruppe	Bezeichnung
HALBRUNDKOPFSCHRAUBE	10813359	20	16	1158	969752708	LUFTFUEHRUNG
HALBRUNDKOPFSCHRAUBE	10475893	89	7	800	919546708	SCHALLDAEMPFERANLAGE
HALBRUNDKOPFSCHRAUBE	10475893	51	2	1414	967922708	KLEMMKASTEN KPL.
HALBRUNDKOPFSCHRAUBE	10875468	405	4	408	919073008	ARMATUREN FAHRERHAUS
HALBRUNDKOPFSCHRAUBE	10875468	17	4	428	96031504	ELEKTRIK BATTERIE
HALBRUNDKOPFSCHRAUBE	10875468	13	2	541	96012635	BATTERIEKASTEN VORM.
HALBRUNDKOPFSCHRAUBE	10875468	30	13	560	96012458	INNENVERKLEIDUNG EINBAU
HALBRUNDKOPFSCHRAUBE	10875468	5	4	571	96015567	ARMATURENKASTEN EINBAU
HALBRUNDKOPFSCHRAUBE	10875468	3	2	575	968026908	ROLLO EINBAU
HALBRUNDKOPFSCHRAUBE	10875468	37	3	579	96012578	KLEINTEILE EINBAU
HALBRUNDKOPFSCHRAUBE	10875468	5	12	886	96036283	ELEKTRIK ANBAUTEILE KABIN
HALBRUNDKOPFSCHRAUBE	10875468	3	4	896	964931408	STECKDOSEN VORM.
HALBRUNDKOPFSCHRAUBE	10875468	305	14	971	917991908	GERAEUSCHDAEMMUNG
HALBRUNDKOPFSCHRAUBE	10875468	14	4	1141	918065208	KRANFUEHRERKABINE VORM.
HALBRUNDKOPFSCHRAUBE	10875468	30	4	1152	918064108	KRANFUEHRERKABINE VORM.
HALBRUNDKOPFSCHRAUBE	10875468	51	110	1155	969752508	INNENVERKLEIDUNG EINBAU
HALBRUNDKOPFSCHRAUBE	10875468	18	6	1160	96000697	WISCHANLAGE EINBAU
HALBRUNDKOPFSCHRAUBE	10875468	7	2	1162	964720408	PEDALTRAEGER EINBAU
HALBRUNDKOPFSCHRAUBE	10875468	29	2	1166	918064308	SCHIEBETUER EINBAU
HALBRUNDKOPFSCHRAUBE	10875468	20	5	1172	918064408	HEIZUNG KRANFUEHRERKAB
HALBRUNDKOPFSCHRAUBE	10875468	7	2	1198	918065008	ERG.KAMERAUEBERWACHUN
HALBRUNDKOPFSCHRAUBE	10875468	7	2	1226	96000410	AUSRUESTUNG KAMERA
HALBRUNDKOPFSCHRAUBE	10875468	8	4	1470	921388808	SCHLAUCHHALTER VORM.
HALBRUNDKOPFSCHRAUBE	10412851	46	10	352	917984408	HARNSTOFFANLAGE
HALBRUNDKOPFSCHRAUBE	10412851	40	22	385	919741508	ABGASANLAGE
HALBRUNDKOPFSCHRAUBE	10412851	609	44	442	918994608	REIFENVERKLEIDUNG
HALBRUNDKOPFSCHRAUBE	10412851	35	3	451	96033209	LEITER ANBAU
HALBRUNDKOPFSCHRAUBE	10412851	41	40	457	918994508	MOTORVERKLEIDUNG
HALBRUNDKOPFSCHRAUBE	10412851	3	2	460	96034046	DECKEL VORM.LINKS
HALBRUNDKOPFSCHRAUBE	10412851	3	2	461	96047737	DECKEL VORM.RECHTS
HALBRUNDKOPFSCHRAUBE	10412851	3	2	534	962302208	HALTERUNGSBLECH KPL.
HALBRUNDKOPFSCHRAUBE	10412851	50	2	589	917330508	TUER KPL.LI.
HALBRUNDKOPFSCHRAUBE	10412851	50	2	596	917330608	TUER KPL.RE.
HALBRUNDKOPFSCHRAUBE	10412851	5	8	609	96035331	MECH.SCHIEBEHOLMUEBER
HALBRUNDKOPFSCHRAUBE	10412851	37	4	629	917442808	ANBAUTEILE KAMERA
HALBRUNDKOPFSCHRAUBE	10412851	83	8	660	918965008	BELEUCHTUNG ABSTUETZUN
HALBRUNDKOPFSCHRAUBE	10412851	80	2	800	919546708	SCHALLDAEMPFERANLAGE
HALBRUNDKOPFSCHRAUBE	10412851	3	5	1108	967472608	DECKEL VORM.
HALBRUNDKOPFSCHRAUBE	10412851	24	31	1136	918063908	KRANFUEHRERKABINE ANBA
HALBRUNDKOPFSCHRAUBE	10412851	22	2	1212	966659308	TREPPE
HALBRUNDKOPFSCHRAUBE	10412852	103	4	369	917312708	WERKZEUGKASTEN ANBAU
HALBRUNDKOPFSCHRAUBE	10412852	41	1	385	919741508	ABGASANLAGE
HALBRUNDKOPFSCHRAUBE	10412852	18	2	398	914912108	SPIEGELANBAU
HALBRUNDKOPFSCHRAUBE	10412852	610	28	442	918994608	REIFENVERKLEIDUNG
HALBRUNDKOPFSCHRAUBE	10412852	10	6	445	96032746	DECKEL VORM.
HALBRUNDKOPFSCHRAUBE	10412852	6	4	453	917422108	ANBAUTEILE FAHRERHAUS
HALBRUNDKOPFSCHRAUBE	10412852	4	2	669	96014811	HALTER VORM.
HALBRUNDKOPFSCHRAUBE	10412852	97	4	801	919546708	SCHALLDAEMPFERANLAGE
HALBRUNDKOPFSCHRAUBE	10412852	88	49	864	918996308	DREHBUEHNENVERKLEIDUN
HALBRUNDKOPFSCHRAUBE	10412852	12	2	1146	96000684	FRONTSCHEIBE KPL.
HALBRUNDKOPFSCHRAUBE	10412852	15	10	1170	964588308	FUEHRUNG VORM.
HALBRUNDKOPFSCHRAUBE	10412852	94	8	1272	919745108	S-ANLENKSTUECK
HALBRUNDKOPFSCHRAUBE	10412852	11	6	1509	918185308	LEITER ANBAU
HALBRUNDKOPFSCHRAUBE	10412853	613	50	442	918994608	REIFENVERKLEIDUNG
HALBRUNDKOPFSCHRAUBE	10412853	12	2	487	96034763	LEUCHTENHALTER KPL.HI.LI.
HALBRUNDKOPFSCHRAUBE	10412853	12	2	490	96034764	LEUCHTENHALTER KPL.HI.RE
HALBRUNDKOPFSCHRAUBE	10412853	12	1	1168	968080908	SCHLIESSANLAGE
HALBRUNDKOPFSCHRAUBE	10412853	51	2	1411	96013078	KLEMMKASTEN KPL.
HALBRUNDKOPFSCHRAUBE	10875485	46	6	385	919741508	ABGASANLAGE
HALBRUNDKOPFSCHRAUBE	10875485	662	5	443	918994608	REIFENVERKLEIDUNG

Bezeichnung	Artikel	Pos.	Menge	Seite	Baugruppe	Bezeichnung
HALBRUNDKOPFSCHRAUBE	10875485	41	2	579	96012578	KLEINTEILE EINBAU
HALBRUNDKOPFSCHRAUBE	10875485	334	2	756	96038878	DIESELMOTOR VORM.
HALBRUNDKOPFSCHRAUBE	10875485	77	13	864	918996308	DREHBUEHNENVERKLEIDUN
HALBRUNDKOPFSCHRAUBE	10875485	78	3	910	919361008	SA-BOCK
HALBRUNDKOPFSCHRAUBE	10875485	19	2	957	918759508	ZUSATZHEIZUNG OW
HALBRUNDKOPFSCHRAUBE	10875485	11	1	959	96019655	ZUSATZHEIZUNG VORM.
HALBRUNDKOPFSCHRAUBE	10875485	302	10	971	917991908	GERAEUSCHDAEMMUNG
HALBRUNDKOPFSCHRAUBE	10875485	317	20	1072	96038278	HYDRAULIK
HALBRUNDKOPFSCHRAUBE	10875485	20	6	1107	96001074	BATTERIEKASTEN VORM.
HALBRUNDKOPFSCHRAUBE	10875485	21	8	1160	96000697	WISCHANLAGE EINBAU
HALBRUNDKOPFSCHRAUBE	10875485	34	2	1166	918064308	SCHIEBETUER EINBAU
HALBRUNDKOPFSCHRAUBE	10875485	3	7	1172	918064408	HEIZUNG KRANFUEHRERKAB
HALBRUNDKOPFSCHRAUBE	10875485	42	21	1204	96002845	LAUFSTEG 1
HALBRUNDKOPFSCHRAUBE	10875485	17	5	1252	918472608	BALLASTRAHMEN KRANABST
HALBRUNDKOPFSCHRAUBE	10875485	304	2	1318	969858808	ZUSATZHYDRAULIK WINDE 6
HALBRUNDKOPFSCHRAUBE	10875485	304	2	1387	969858408	ZUSATZHYDRAULIK WINDE 3
HALBRUNDKOPFSCHRAUBE	10875485	80	55	1458	96051270	BALLASTPALETTE VORM.
HALBRUNDKOPFSCHRAUBE	10875471	661	10	443	918994608	REIFENVERKLEIDUNG
HALBRUNDKOPFSCHRAUBE	10875471	3	4	446	967910908	AUFSTIEG VORM.
HALBRUNDKOPFSCHRAUBE	10875471	16	3	629	917442808	ANBAUTEILE KAMERA
HALBRUNDKOPFSCHRAUBE	10875471	303	42	971	917991908	GERAEUSCHDAEMMUNG
HALBRUNDKOPFSCHRAUBE	10875471	430	1	1073	96038278	HYDRAULIK
HALBRUNDKOPFSCHRAUBE	10875471	3	6	1439	919533508	RAUPENSCHLEPPER
HALBRUNDKOPFSCHRAUBE	10875471	40	1	1447	96022733	SCHOTTPLATTE VORM.
HALBRUNDKOPFSCHRAUBE	10875471	3	2	1449	96054388	ADAPTER VORM.
HALBRUNDKOPFSCHRAUBE	10875471	80	8	1468	96024497	FUEHRUNG VORM.
HALBRUNDKOPFSCHRAUBE	10876067	300	2	614	96041588	VERROHRUNG NOTBETAETIG
HALBRUNDKOPFSCHRAUBE	10875486	658	12	443	918994608	REIFENVERKLEIDUNG
HALBRUNDKOPFSCHRAUBE	10875486	24	6	579	96012578	KLEINTEILE EINBAU
HALBRUNDKOPFSCHRAUBE	10875486	16	6	585	917315108	FAHRERHAUSTUER EINBAU
HALBRUNDKOPFSCHRAUBE	10875486	9	16	609	96035331	MECH.SCHIEBEHOLMUEBER
HALBRUNDKOPFSCHRAUBE	10875486	30	33	863	918996308	DREHBUEHNENVERKLEIDUN
HALBRUNDKOPFSCHRAUBE	10875486	25	7	957	918759508	ZUSATZHEIZUNG OW
HALBRUNDKOPFSCHRAUBE	10875486	10	1	959	96019655	ZUSATZHEIZUNG VORM.
HALBRUNDKOPFSCHRAUBE	10875486	32	2	1152	918064108	KRANFUEHRERKABINE VORM.
HALBRUNDKOPFSCHRAUBE	10875486	61	4	1155	969752508	INNENVERKLEIDUNG EINBAU
HALBRUNDKOPFSCHRAUBE	10875486	13	2	1509	918185308	LEITER ANBAU
HALBRUNDKOPFSCHRAUBE	11182282	13	2	397	914912108	SPIEGELANBAU
HALBRUNDKOPFSCHRAUBE	11182282	663	8	443	918994608	REIFENVERKLEIDUNG
HALBRUNDKOPFSCHRAUBE	10875017	35	2	1152	918064108	KRANFUEHRERKABINE VORM.
HALBRUNDKOPFSCHRAUBE	10450226	55	2	1204	96002845	LAUFSTEG 1
HALBRUNDKOPFSCHRAUBE	10450226	10	2	1217	96002847	LAUFSTEG 3
HALBRUNDKOPFSCHRAUBE I	408650708	93	4	910	919361008	SA-BOCK
HALBRUNDKOPFSCHRAUBE I	10803132	24	2	1631	918472308	ZUSATZABSPANNUNG
HALBRUNDKOPFSCHRAUBE	10875482	153	4	423	919334108	ELEKTRIK FAHRERHAUS
HALBRUNDKOPFSCHRAUBE	10875482	46	8	886	96036283	ELEKTRIK ANBAUTEILE KABIN
HALBRUNDKOPFSCHRAUBE	10875482	26	4	894	96036295	ARMATUREN RE.
HALBRUNDKOPFSCHRAUBE	11835043	43	2	850	918810308	STEUERSTAND
HALBRUNDKOPFSCHRAUBE	11835043	60	6	1155	969752508	INNENVERKLEIDUNG EINBAU
HALBRUNDKOPFSCHRAUBE	10875483	15	3	1141	918065208	KRANFUEHRERKABINE VORM.
HALBRUNDKOPFSCHRAUBE	10875483	56	4	1155	969752508	INNENVERKLEIDUNG EINBAU
HALBRUNDKOPFSCHRAUBE	10875483	3	10	1163	969520208	MONITORKONSOLE
HALBRUNDKOPFSCHRAUBE	10875483	36	2	1166	918064308	SCHIEBETUER EINBAU
HALBRUNDKOPFSCHRAUBE	10875474	3	2	421	96013328	STECKER VORM.
HALBRUNDKOPFSCHRAUBE	10875474	2	4	507	918502408	HALTERUNG HANDY
HALBRUNDKOPFSCHRAUBE	10875474	29	7	560	96012458	INNENVERKLEIDUNG EINBAU
HALBRUNDKOPFSCHRAUBE	10875474	4	4	571	96015567	ARMATURENKASTEN EINBAU
HALBRUNDKOPFSCHRAUBE	10875474	16	4	621	919411008	EL.AUSRUESTUNG TELMA
HALBRUNDKOPFSCHRAUBE	10875474	28	6	850	918810308	STEUERSTAND
HALBRUNDKOPFSCHRAUBE	10875474	3	6	894	96036295	ARMATUREN RE.

Bezeichnung	Artikel	Pos.	Menge	Seite	Baugruppe	Bezeichnung
HALBRUNDKOPFSCHRAUBE	10875474	36	2	1152	918064108	KRANFUEHRERKABINE VORM.
HALBRUNDKOPFSCHRAUBE	10875474	52	34	1155	969752508	INNENVERKLEIDUNG EINBAU
HALBRUNDKOPFSCHRAUBE	10875474	16	27	1166	918064308	SCHIEBETUER EINBAU
HALBRUNDKOPFSCHRAUBE	10875474	5	2	1470	921388808	SCHLAUCHHALTER VORM.
HALBRUNDKOPFSCHRAUBE I	11697855	25	2	1144	969752608	SCHEIBEN EINBAU
HALBRUNDKOPFSCHRAUBE	10875488	80	2	135	96032862	DIESELMOTOR VORM.
HALBRUNDKOPFSCHRAUBE I	12100910	40	11	387	96051663	ABGASANLAGE VORM.
HALBRUNDKOPFSCHRAUBE	10429632	400	2	428	96031504	ELEKTRIK BATTERIE
HALBRUNDKOPFSCHRAUBE	10429632	16	4	1144	969752608	SCHEIBEN EINBAU
HALBRUNDKOPFSCHRAUBE	10875469	28	5	560	96012458	INNENVERKLEIDUNG EINBAU
HALBRUNDKOPFSCHRAUBE	10410198	17	2	1146	96000684	FRONTSCHEIBE KPL.
HALBRUNDKOPFSCHRAUBE	10875470	7	2	1276	96043443	KLAPPTEIL
HALBRUNDKOPFSCHRAUBE	10292378	601	11	442	918994608	REIFENVERKLEIDUNG
HALBRUNDKOPFSCHRAUBE	12102696	44	20	332	919314608	STUETZHOLME M.AUSKLAPP
HALBRUNDKOPFSCHRAUBE	12102696	48	5	337	96047402	ABSTUETZHOLM VORM.
HALBRUNDKOPFSCHRAUBE	12102696	48	5	346	96047403	ABSTUETZHOLM VORM.
HALBRUNDKOPFSCHRAUBE	12102696	44	6	352	917984408	HARNSTOFFANLAGE
HALBRUNDKOPFSCHRAUBE	12102696	5	4	383	918160408	ABGASENDROHR
HALBRUNDKOPFSCHRAUBE	12102696	10	5	453	917422108	ANBAUTEILE FAHRERHAUS
HALBRUNDKOPFSCHRAUBE	12102696	400	4	478	96010040	MECH.BEFESTIGUNGSTEILE
HALBRUNDKOPFSCHRAUBE	12102696	3	16	609	96035331	MECH.SCHIEBEHOLMUEBER
HALBRUNDKOPFSCHRAUBE	12102696	31	16	665	918995608	DREHBUEHNENRAHMEN KPL.
HALBRUNDKOPFSCHRAUBE	12102696	17	7	676	918409908	WINDE 1
HALBRUNDKOPFSCHRAUBE	12102696	17	7	691	918410008	WINDE 2
HALBRUNDKOPFSCHRAUBE	12102696	305	4	695	969858508	ZUSATZHYDRAULIK WINDE 1-
HALBRUNDKOPFSCHRAUBE	12102696	23	2	701	917151308	WINDE 4 EINZIEHWERK
HALBRUNDKOPFSCHRAUBE	12102696	59	67	910	919361008	SA-BOCK
HALBRUNDKOPFSCHRAUBE	12102696	27	11	948	915150108	ZENTRALSCHMIERANLAGE O
HALBRUNDKOPFSCHRAUBE	12102696	300	18	971	917991908	GERAEUSCHDAEMMUNG
HALBRUNDKOPFSCHRAUBE	12102696	5	30	1023	96008915	BEFESTIGUNGSTEILE ELEKT
HALBRUNDKOPFSCHRAUBE	12102696	16	2	1036	96001513	SCHWENKRAHMEN
HALBRUNDKOPFSCHRAUBE	12102696	33	14	1136	918063908	KRANFUEHRERKABINE ANBA
HALBRUNDKOPFSCHRAUBE	12102696	23	2	1144	969752608	SCHEIBEN EINBAU
HALBRUNDKOPFSCHRAUBE	12102696	21	2	1182	910162608	ZUSATZHYDR.S-RUECKHALTE
HALBRUNDKOPFSCHRAUBE	12102696	67	6	1210	96002863	SCHWENKPODEST KPL.
HALBRUNDKOPFSCHRAUBE	12102696	11	4	1225	921567308	KAMERAANBAU DREHBUEHN
HALBRUNDKOPFSCHRAUBE	12102696	15	3	1225	921567308	KAMERAANBAU DREHBUEHN
HALBRUNDKOPFSCHRAUBE	12102696	25	8	1252	918472608	BALLASTRAHMEN KRANABST
HALBRUNDKOPFSCHRAUBE	12102696	97	86	1272	919745108	S-ANLENKSTUECK
HALBRUNDKOPFSCHRAUBE	12102696	26	19	1311	918359908	WINDE 6
HALBRUNDKOPFSCHRAUBE	12102696	10	2	1320	912822508	ADAPTERRAHMEN WINDE 6
HALBRUNDKOPFSCHRAUBE	12102696	59	29	1338	917996808	D-ANLENKSTUECK
HALBRUNDKOPFSCHRAUBE	12102696	13	2	1351	96005548	VERSTELLFLASCHE KPL.
HALBRUNDKOPFSCHRAUBE	12102696	22	2	1353	96005682	VERSTELLFLASCHE KPL.
HALBRUNDKOPFSCHRAUBE	12102696	24	14	1378	918325908	WINDE 3
HALBRUNDKOPFSCHRAUBE	12102696	27	26	1394	918964608	L-ADAPTER
HALBRUNDKOPFSCHRAUBE	12102696	16	33	1404	916980308	L-KOPFSTUECK
HALBRUNDKOPFSCHRAUBE	12102696	20	5	1431	921696208	KAMERAANBAU S-ANLENKSTU
HALBRUNDKOPFSCHRAUBE	12102696	50	62	1467	96024497	FUEHRUNG VORM.
HALBRUNDKOPFSCHRAUBE	12102696	16	2	1474	967989808	LASCHE VORM.
HALBRUNDKOPFSCHRAUBE	12102696	309	1	1482	96016504	ZUSATZHYDRAULIK SCHWEB
HALBRUNDKOPFSCHRAUBE	12102696	9	4	1510	918887408	TRANSPORTABLAGE
HALBRUNDKOPFSCHRAUBE	12102696	36	25	1571	918859708	F-ANSCHLUSSKOPF
HALBRUNDKOPFSCHRAUBE	12102696	36	25	1581	919463108	F-ANSCHLUSSKOPF
HALBRUNDKOPFSCHRAUBE	12102696	17	5	1584	918474208	F-MONTAGEEINHEIT
HALBRUNDKOPFSCHRAUBE	12102696	43	25	1588	918489108	F-ANLENKSTUECK
HALBRUNDKOPFSCHRAUBE	12102696	87	27	1600	918474308	F-KOPFSTUECK
HALBRUNDKOPFSCHRAUBE	12102696	34	6	1609	918474408	FA-BOCK
HALBRUNDKOPFSCHRAUBE	12102696	15	8	1652	918598508	CONTAINER F.STANGEN
HALBRUNDKOPFSCHRAUBE	10353737	13	2	1146	96000684	FRONTSCHEIBE KPL.

Bezeichnung	Artikel	Pos.	Menge	Seite	Baugruppe	Bezeichnung
HALBRUNDKOPFSCHRAUBE I	10429635	44	4	886	96036283	ELEKTRIK ANBAUTEILE KABIN
HALBRUNDKOPFSCHRAUBE I	10429635	24	1	1152	918064108	KRANFUEHRERKABINE VORM.
HALBRUNDKOPFSCHRAUBE	10301319	7	16	551	96000390	EINSTIEG
HALBRUNDKOPFSCHRAUBE	10301319	82	4	1600	918474308	F-KOPFSTUECK
HALBRUNDKOPFSCHRAUBE	12100574	53	8	23	96032863	KUEHLER VORM.
HALBRUNDKOPFSCHRAUBE	12100574	28	4	629	917442808	ANBAUTEILE KAMERA
HALBRUNDKOPFSCHRAUBE	10182032	85	2	1600	918474308	F-KOPFSTUECK
HALTEBLECH	10353799	150	3	165	10343489	STEUERUNG
HALTEBLECH	10493855	620	1	157	965336608	WAERMETAUSCHER
HALTEBLECH	571809008	84	1	157	965336608	WAERMETAUSCHER
HALTEBLECH 2.5X555X240 A	97081544	4	1	428	96031504	ELEKTRIK BATTERIE
HALTEBUEGEL	10469951	21	1	620	502028008	WIRBELSTROMBREMSE
HALTEBUEGEL	10815196	1	1	641	10454762	FERNSTEUERSENDER
HALTEFEDER	10874165	9	2	532	926819708	GEHAEUSE KPL.
HALTEGRIFF 215X25X59,2X16	10443309	8	1	1166	918064308	SCHIEBETUER EINBAU
HALTEGRIFF 300X25X59,2X25	10331526	18	1	589	917330508	TUER KPL.LI.
HALTEGRIFF 300X25X59,2X25	10331526	18	1	596	917330608	TUER KPL.RE.
HALTEGRIFF 302X176X	10293736	8	1	579	96012578	KLEINTEILE EINBAU
HALTEGRIFF 446X25X59,2X40	10331912	9	2	579	96012578	KLEINTEILE EINBAU
HALTEGRIFF SCHWK. RAL 703	921709008	17	4	1239	917413808	GRUNDPLATTE DREHBUEHNE
HALTEGRIFF SCHWK. SCHWA	965419308	3	1	1141	918065208	KRANFUEHRERKABINE VORM.
HALTELEISTE X352 ALMGSI0,5	976135308	46	2	560	96012458	INNENVERKLEIDUNG EINBAU
HALTELEISTE X555 ALMGSI0,5	976135608	45	2	560	96012458	INNENVERKLEIDUNG EINBAU
HALTELEISTE X950 ALMGSI0,5	972495808	44	2	560	96012458	INNENVERKLEIDUNG EINBAU
HALTEPLATTE 45X169X180 S	972205608	10	2	1239	917413808	GRUNDPLATTE DREHBUEHNE
HALTER	10129490	(1)	1	837	12416117	KABELBAUM ANBAU
HALTER	10136484	4	1	105	10147657	ENTLUEFTUNGSLEITUNG AN
HALTER	10136484	4	1	825	10147372	ENTLUEFTUNGSLEITUNG AN
HALTER	10141834	7	1	96	10141711	LUFTPRESSER MIT ANBAUTEI
HALTER	10142970	13	2	44	10141581	KURBELGEHAEUSEENTLUEF
HALTER	10142970	13	2	811	10141843	KURBELGEHAEUSEENTLUEF
HALTER	10143447	4	1	98	10141712	ROHRLEITUNG ANBAU
HALTER	10146200	23	1	822	10141807	ANBAUTEILE LUFTPRESSER
HALTER	10874806	2	2	576	11006956	ROLLO
HALTER	11394101	8	2	88	11420510	DRUCKLEITUNG ANBAU
HALTER	11442759	(15)	1	37	13455159	DIESELMOTOR
HALTER	11442761	(14)	1	37	13455159	DIESELMOTOR
HALTER	12106051	46	1	403	10877140	FAHRERSITZ
HALTER	591070408	3	2	553	917985608	FAHRERHAUS VORM.2
HALTER	591070408	21	1	1141	918065208	KRANFUEHRERKABINE VORM.
HALTER	890101408	12	1	579	96012578	KLEINTEILE EINBAU
HALTER	890101408	31	1	1155	969752508	INNENVERKLEIDUNG EINBAU
HALTER	921056308	3	1	668	920456008	SCHUTZWALZE WINDE 1-2
HALTER	96014996	33	3	1552	919752208	SX-ZWISCHENSTUECK VORM.
HALTER	968527008	4	2	463	917593008	SEITENPODEST
HALTER 1.4308	975218608	2	6	1149	969848908	RELING
HALTER 1.4308	975384508	3	6	1149	969848908	RELING
HALTER 1.5X60X86 DC01 FE//	975880508	27	1	589	917330508	TUER KPL.LI.
HALTER 1.5X60X86 DC01 FE//	975880508	27	1	596	917330608	TUER KPL.RE.
HALTER 10X135X39 S355MC	970167908	15	2	1136	918063908	KRANFUEHRERKABINE ANBA
HALTER 12X413X120 S355MC	970812708	8	1	1378	918325908	WINDE 3
HALTER 161X160X35 PAGF30	978913308	11	1	1141	918065208	KRANFUEHRERKABINE VORM.
HALTER 1X202X290 DC01 FE//	954662608	1	1	534	962302208	HALTERUNGSBLECH KPL.
HALTER 2.5X238X42 DC01 FE//	97024812	5	1	1509	918185308	LEITER ANBAU
HALTER 2.5X50X55 DC01 FE//	972897908	3	1	541	96012635	BATTERIEKASTEN VORM.
HALTER 23X74X86 ABS SPF	97109230	2	1	421	96013328	STECKER VORM.
HALTER 260X170X19X1,5 AL	704221308	10	1	579	96012578	KLEINTEILE EINBAU
HALTER 260X170X19X1,5 AL	704221308	29	1	1155	969752508	INNENVERKLEIDUNG EINBAU
HALTER 2X173X132 DC01 RAL	972014208	6	1	634	918744608	FAHRERLIEGE EINBAU
HALTER 2X216X236 DC01 RAL	972014408	7	2	634	918744608	FAHRERLIEGE EINBAU

Bezeichnung	Artikel	Pos.	Menge	Seite	Baugruppe	Bezeichnung
HALTER 3X1084X206 DC01 IS	973139008	106	3	440	918994608	REIFENVERKLEIDUNG
HALTER 3X140X188 X5CRNI18-	97070922	25	2	1509	918185308	LEITER ANBAU
HALTER 3X140X81 DC01 FE//	973140008	302	4	441	918994608	REIFENVERKLEIDUNG
HALTER 3X175X20 DC01 FE//	973518808	28	1	457	918994508	MOTORVERKLEIDUNG
HALTER 3X189X282 DC01 FE//	97028124	26	1	596	917330608	TUER KPL.RE.
HALTER 3X205X63 DC01 FE//	955723908	15	1	625	915682708	NOTAUS FAHRERHAUS
HALTER 3X235X340 DC01 FE//	97065831	2	2	383	918160408	ABGASENDROHR
HALTER 3X251X50 DC01 T ZN	97084158	60	1	1204	96002845	LAUFSTEG 1
HALTER 3X266X658 DC01 FE//	97074784	52	1	457	918994508	MOTORVERKLEIDUNG
HALTER 3X321X200 S355MC	97080369	50	1	478	96010040	MECH.BEFESTIGUNGSTEILE
HALTER 3X355X102 X5CRNI18	97118535	23	1	387	96051663	ABGASANLAGE VORM.
HALTER 3X369X58 X5CRNI18-	97070924	24	1	1509	918185308	LEITER ANBAU
HALTER 3X452X172 DC01 T Z	973157708	230	2	441	918994608	REIFENVERKLEIDUNG
HALTER 3X475X366 DC01 T Z	973157508	234	4	441	918994608	REIFENVERKLEIDUNG
HALTER 3X655X260 DC01 FE//	973226708	7	2	23	96032863	KUEHLER VORM.
HALTER 3X76X160 DC01 FE//	97074584	3	1	1080	96008839	MECHANISCHE TEILE
HALTER 40X80X40 G-ALMG3	979489508	(2)	1	1141	918065208	KRANFUEHRERKABINE VORM.
HALTER 4X143X80 S315MC FE	951264708	7	1	501	96039568	MECH.BEFESTIGUNGSTEILE
HALTER 4X150X130 S315MC	949794008	(2)	2	301	96032777	VERROHRUNG LENKUNG
HALTER 4X170X113 S315MC	948614708	(5)	4	519	96032778	VERROHRUNG ACHSFEDER
HALTER 4X176X222 X5CRNI18	97110499	17	2	387	96051663	ABGASANLAGE VORM.
HALTER 4X194X381 S315MC	956862408	10	1	863	918996308	DREHBUEHNENVERKLEIDUN
HALTER 4X20X78 S315MC FE//	947308108	228	1	441	918994608	REIFENVERKLEIDUNG
HALTER 4X20X80 S315MC FE//	946600708	34	4	909	919361008	SA-BOCK
HALTER 4X30X223 S315MC FE	953649108	7	3	19	918993708	KUEHLER EINBAU
HALTER 4X331X303 S315MC T	97066283	8	1	352	917984408	HARNSTOFFANLAGE
HALTER 4X402X150 S315MC T	973139108	107	1	440	918994608	REIFENVERKLEIDUNG
HALTER 4X866X1030 ALMG3 H	97063692	1	1	357	969789908	HARNSTOFFTANK VORM.
HALTER 88X98 S315MC FE//ZN	949793908	6	9	501	96039568	MECH.BEFESTIGUNGSTEILE
HALTER BEDIENKASTEN 2.5X3	972383808	105	4	440	918994608	REIFENVERKLEIDUNG
HALTER DT/DTM	10041876	501	2	478	96010040	MECH.BEFESTIGUNGSTEILE
HALTER DT/DTM	10041876	523	2	996	96036112	KABELSTRANG
HALTER HANDY	10875139	1	1	507	918502408	HALTERUNG HANDY
HALTER KPL.	10138162	1	1	818	10141830	LADELUFTLEITUNG ANBAU
HALTER KPL.	10153478	2	1	82	11363761	ANTRIEB FUER HOCHDRUCK
HALTER KPL.	10153480	2	1	816	11363553	ANTRIEB FUER HOCHDRUCK
HALTER KPL. FE//ZNNI8//CN//T	968090708	24	1	970	917991908	GERAEUSCHDAEMMUNG
HALTER KPL. FE//ZNNI8//CN//T	968319808	46	1	970	917991908	GERAEUSCHDAEMMUNG
HALTER KPL. FE//ZNNI8//CN//T	968319908	58	1	971	917991908	GERAEUSCHDAEMMUNG
HALTER MONITOR	10874763	4	1	635	915501808	ELEKTRIK KAMERA
HALTER OBEN 1.5X191X53 D	97067336	9	2	1033	96035660	AUFBAUTEILE MONTAGETAFE
HALTER OBEN 1.5X53X161 D	97072385	6	2	901	96002298	MONTAGEPLATTE VORM.
HALTER PA 66 HB SCH	11007215	9	3	837	12416117	KABELBAUM ANBAU
HALTER PROFIL LI. 3X193X83	972383508	301	10	441	918994608	REIFENVERKLEIDUNG
HALTER PROFIL RE. 3X193X83	972383408	300	10	441	918994608	REIFENVERKLEIDUNG
HALTER QUERPROFIL RE. 3X	972383608	303	4	441	918994608	REIFENVERKLEIDUNG
HALTER RAL 9005,M,GT SPF	96013390	40	1	1144	969752608	SCHEIBEN EINBAU
HALTER S235JR	10125597	6	1	106	10143421	WASSERLEITUNGSANSCHLUE
HALTER S235JR	10125597	7	1	824	12490129	WASSERPUMPE MIT BEFEST.
HALTER S235JR	10142253	4	1	99	10141710	KUEHLWASSERLEITUNG AN
HALTER S235JR	10143793	1	1	114	10143790	LADEDRUCKREGELUNG
HALTER S235JR	10143838	9	1	90	10143726	LECKOELLEITUNG ANBAU
HALTER S235JR	10147594	1	1	839	10150446	KONSOLE ANBAU
HALTER S235JR	10150139	20	1	44	10141581	KURBELGEHAEUSEENTLUEF
HALTER S235JR	10150139	20	1	811	10141843	KURBELGEHAEUSEENTLUEF
HALTER S235JR	10152388	15	1	837	12416117	KABELBAUM ANBAU
HALTER S235JR	10152389	16	1	837	12416117	KABELBAUM ANBAU
HALTER S235JR	11358957	14	1	837	12416117	KABELBAUM ANBAU
HALTER S235JR	11366371	17	1	837	12416117	KABELBAUM ANBAU
HALTER S235JR	12473968	13	1	837	12416117	KABELBAUM ANBAU

Bezeichnung	Artikel	Pos.	Menge	Seite	Baugruppe	Bezeichnung
HALTER S315MC FE//ZNNI8//C	951473308	326	1	1123	969863108	DRUCKLUFTANLAGE
HALTER S315MC FE//ZNNI8//C	951473308	43	1	1447	96022733	SCHOTTPLATTE VORM.
HALTER S315MC FE//ZNNI8//C	954688008	5	3	501	96039568	MECH.BEFESTIGUNGSTEILE
HALTER SCHWK.	927093808	35	1	1404	916980308	L-KOPFSTUECK
HALTER SCHWK.	927106708	18	1	1378	918325908	WINDE 3
HALTER SCHWK.	927113008	39	1	1404	916980308	L-KOPFSTUECK
HALTER SCHWK.	96047156	16	1	387	96051663	ABGASANLAGE VORM.
HALTER SCHWK.	964873308	9	1	1141	918065208	KRANFUEHRERKABINE VORM.
HALTER SCHWK. 0 T ZN O	96015206	60	1	1178	918793508	LAUFSTEG DREHBUEHNE
HALTER SCHWK. 3X1834X174	97067971	14	1	970	917991908	GERAEUSCHDAEMMUNG
HALTER SCHWK. FE//ZN20//C	928699708	3	2	555	968027008	LAGERUNG EINBAU
HALTER SCHWK. FE//ZNNI8//C	967704208	38	2	1457	96051270	BALLASTPALETTE VORM.
HALTER SCHWK. FE//ZNNI8//C	968114608	3	1	629	917442808	ANBAUTEILE KAMERA
HALTER SCHWK. GLASPERL	96016707	(1)	1	1141	918065208	KRANFUEHRERKABINE VORM.
HALTER SCHWK. RAL 7016, S	964580308	3	1	1169	964588408	FUEHRUNG VORM.
HALTER SCHWK. RAL 7016,SD	964604608	4	1	1170	964588308	FUEHRUNG VORM.
HALTER SCHWK. RAL 7016,SD	968861108	47	1	1155	969752508	INNENVERKLEIDUNG EINBAU
HALTER SCHWK. RAL 9005,M	969500308	26	1	1155	969752508	INNENVERKLEIDUNG EINBAU
HALTER SCHWK. RAL 9005,SD	969503108	30	1	1155	969752508	INNENVERKLEIDUNG EINBAU
HALTER SCHWK. T ZN O	96016428	1	1	1554	96014996	HALTER
HALTER SCHWK. T ZN O	96021416	14	2	1178	918793508	LAUFSTEG DREHBUEHNE
HALTER UNTEN 2.5X107X112	97067335	10	2	1033	96035660	AUFBAUTEILE MONTAGETAFE
HALTER UNTEN 2X101X94 DC0	97072384	5	2	901	96002298	MONTAGEPLATTE VORM.
HALTER VORM.	96014811	10	1	665	918995608	DREHBUEHNENRAHMEN KPL.
HALTER VORM.	966817308	24	1	1155	969752508	INNENVERKLEIDUNG EINBAU
HALTER VORM.	967026708	6	1	1033	96035660	AUFBAUTEILE MONTAGETAFE
HALTER WINDWARNUNG	968224008	79	1	1600	918474308	F-KOPFSTUECK
HALTER X12CRNIS188	923569408	8	2	1023	96008915	BEFESTIGUNGSTEILE ELEKT
HALTER X12CRNIS188	923569408	11	1	1460	921723608	SCHALTEINHEIT
HALTER X12CRNIS188	923569408	11	1	1461	921723708	SCHALTEINHEIT
HALTERING	962636408	2	1	645	962512408	ABSTUETZPLATTE KPL.
HALTERING	962642408	8	1	645	962512408	ABSTUETZPLATTE KPL.
HALTERUNG	530189208	337	6	210	10873988	PLANETENGETRIEBE
HALTERUNG	530189208	337	6	274	10455272	PLANETENGETRIEBE
HALTERUNG	885042308	49	1	1155	969752508	INNENVERKLEIDUNG EINBAU
HALTERUNG	928395508	117	12	1272	919745108	S-ANLENKSTUECK
HALTERUNG 2.5X130X290 AL	97025407	(1)	1	614	96041588	VERROHRUNG NOTBETAETIG
HALTERUNG 2.5X408X50 DC0	97132974	4	2	365	96045759	KRAFTSTOFFPUMPE VORM.
HALTERUNG 3X520X39 S355M	978520608	3	2	365	96045759	KRAFTSTOFFPUMPE VORM.
HALTERUNG HANDY	918502408	80	1	10		LIEBHERR MOBILKRAN LG 175
HALTERUNG SCHWK.	96016939	4	1	1599	918474308	F-KOPFSTUECK
HALTERUNG SCHWK.	96016940	5	1	1599	918474308	F-KOPFSTUECK
HALTERUNG SCHWK.	965320208	1	1	667	965320108	LEITER KPL.
HALTERUNG SCHWK.LI. FE//	968804908	5	1	492	968056308	STOSSSTANGE KPL.M.BEL.
HALTERUNG SCHWK.RE. FE//	968804808	4	1	492	968056308	STOSSSTANGE KPL.M.BEL.
HALTERUNGSBLECH KPL.	962302208	3	1	530	962920308	SCHALTKASTEN KPL.LI.
HALTERUNGSBLECH KPL.	962302208	3	1	537	964332208	SCHALTKASTEN KPL.RE.
HALTESTUECK VARIO-SR249.6	10872377	2	2	1036	96001513	SCHWENKRAHMEN
HALTEWINKEL	11171406	26	1	681	11490594	ANTRIEB
HAMMERKOPFSCHRAUBE M	409707408	(2)	1	442	918994608	REIFENVERKLEIDUNG
HAMMERKOPFSCHRAUBE M	10443190	(1)	1	442	918994608	REIFENVERKLEIDUNG
HAMMERKOPFSCHRAUBE M	10443190	(1)	1	442	918994608	REIFENVERKLEIDUNG
HAMMERKOPFSCHRAUBE M	10443190	(1)	1	442	918994608	REIFENVERKLEIDUNG
HAMMERKOPFSCHRAUBE M	10443190	(1)	2	442	918994608	REIFENVERKLEIDUNG
HAMMERKOPFSCHRAUBE M	10443190	600	8	442	918994608	REIFENVERKLEIDUNG
HAMMERKOPFSCHRAUBE M	11342140	(1)	1	442	918994608	REIFENVERKLEIDUNG
HAMMERKOPFSCHRAUBE M	409706908	6	4	383	918160408	ABGASENDROHR
HAMMERKOPFSCHRAUBE M	409706908	14	4	637	912624708	KONSOLE FREMDEINSPEISUN
HAMMERKOPFSCHRAUBE M	409706908	2	4	857	915587308	NOTSITZ
HAMMERKOPFSCHRAUBE M	409707008	23	4	318	918759408	ZUSATZHEIZUNG UW

Bezeichnung	Artikel	Pos.	Menge	Seite	Baugruppe	Bezeichnung
HAMMERKOPFSCHRAUBE M	409707008	(1)	1	442	918994608	REIFENVERKLEIDUNG
HAMMERKOPFSCHRAUBE M	409707008	30	6	451	96033209	LEITER ANBAU
HAMMERKOPFSCHRAUBE M	409707008	54	22	589	917330508	TUER KPL.LI.
HAMMERKOPFSCHRAUBE M	409707008	54	22	596	917330608	TUER KPL.RE.
HAMMERKOPFSCHRAUBE M	409707008	13	1	637	912624708	KONSOLE FREMDEINSPEISUN
HAMMERKOPFSCHRAUBE M	409707008	16	4	1509	918185308	LEITER ANBAU
HAMMERKOPFSCHRAUBE M	409706808	651	6	442	918994608	REIFENVERKLEIDUNG
HAMMERKOPFSCHRAUBE M	409706808	60	12	485	919197308	BELEUCHTUNG RECHTSVERK
HANDBETAETIGUNG	511043808	7	1	1233	511486508	WEGESCHIEBER
HANDBREMSVENTIL 10BAR	502650008	153	1	511	96026672	PNEUMATIK FAHRERHAUS
HANDGRIFF	10046941	15	1	1285	616024908	KABELTROMMEL
HANDGRIFF	10046941	(13)	1	1594	96013577	LEITUNGSTROMMEL KPL.
HANDGRIFF	502608608	38	1	513	502650008	HANDBREMSVENTIL
HANDGRIFF	591066808	3	1	1147	964560908	DACHSCHEIBE VORM.
HANDHAMMER 500G	790030308	10	1	647	963294508	GRUNDWERKZEUG
HANDHAMMER DIN 1041 1500	790030108	11	1	647	963294508	GRUNDWERKZEUG
HANDHEBELPRESSE VERZ.	790042008	19	1	647	963294508	GRUNDWERKZEUG
HANDKURBEL	11341709	(1)	1	1600	918474308	F-KOPFSTUECK
HANDLAUF SPF	962706508	122	2	441	918994608	REIFENVERKLEIDUNG
HANDSTEUERGEBER	12106049	7	2	641	10454762	FERNSTEUERSENDER
HARNSTOFFANLAGE	917984408	38	1	9		LIEBHERR MOBILKRAN LG 175
HARNSTOFFANLAGE	918996808	140	1	12		LIEBHERR MOBILKRAN LG 175
HARNSTOFFBEHAELTER 65L P	11481413	1	1	358	968570808	HARNSTOFFTANK
HARNSTOFFBEHAELTER 73L/6	10870165	1	1	934	968570908	HARNSTOFFTANK
HARNSTOFFTANK 73L/65L SP	968570808	2	1	357	969789908	HARNSTOFFTANK VORM.
HARNSTOFFTANK 73L/65L SP	968570908	1	1	932	969823308	HARNSTOFFTANK VORM.
HARNSTOFFTANK VORM.	969789908	2	1	352	917984408	HARNSTOFFANLAGE
HARNSTOFFTANK VORM.	969823308	1	1	931	918996808	HARNSTOFFANLAGE
HAUBE 1.5X831X448 DC01 RAL	954746108	44	2	1338	917996808	D-ANLENKSTUECK
HAUBE 1.5X931X548 DC01 RAL	953211008	27	1	1271	919745108	S-ANLENKSTUECK
HAUBE 1.5X931X548 DC01 RAL	953211008	43	2	1338	917996808	D-ANLENKSTUECK
HAUBE 1.5X931X548 DC01 RAL	953211008	24	1	1394	918964608	L-ADAPTER
HAUBE 2.5X596X285 ALMG3 H	948241008	7	2	619	912569508	ANBAU TELMA
HAUBE 411X555 DC01 FE//ZN	972908808	37	1	1571	918859708	F-ANSCHLUSSKOPF
HAUBE 411X555 DC01 FE//ZN	972908808	37	1	1581	919463108	F-ANSCHLUSSKOPF
HAUBE 411X555 DC01 FE//ZN	972908808	50	1	1588	918489108	F-ANLENKSTUECK
HAUBE 411X555 DC01 FE//ZN	972908808	5	1	1609	918474408	FA-BOCK
HAUBE PA6 SPF	97103850	81	4	660	918965008	BELEUCHTUNG ABSTUETZUN
HAUBENDECKEL	11181887	47	1	483	10040660	SCHLEIFRINGUEBERTRAEGE
HAUBENHALTER	704204601	4	2	637	912624708	KONSOLE FREMDEINSPEISUN
HAUPTFILTERELEMENT 18m³/	10652140	1	1	847	10491899	LUFTFILTER
HAUPTSPIEGEL 382,9X204,7	10287949	2	1	397	914912108	SPIEGELANBAU
HAUPTSPIEGEL 382,9X204,7	10287953	1	1	397	914912108	SPIEGELANBAU
HEBEHAKEN S355J0	10126466	1	2	119	10126465	HEBEVORRICHTUNG
HEBEHAKEN S355J0	9079977	2	1	119	10126465	HEBEVORRICHTUNG
HEBEL	591059808	3	1	568	962568308	SCHEIBENWISCHANLAGE VO
HEBEL	921724608	2	1	1460	921723608	SCHALTEINHEIT
HEBEL	921724608	2	1	1461	921723708	SCHALTEINHEIT
HEBEL LINKS	96024500	6	1	1467	96024497	FUEHRUNG VORM.
HEBEL LINKS 5X122X71 X5CR	97073053	30	1	1144	969752608	SCHEIBEN EINBAU
HEBEL RECHTS	96024499	4	1	1467	96024497	FUEHRUNG VORM.
HEBEL RECHTS 5X140X65 X5	97073052	31	1	1144	969752608	SCHEIBEN EINBAU
HEBEL SCHWK.	963225208	1	1	591	963225108	TUERFESTSTELLER KPL.
HEBEL SCHWK. T ZN O	962615408	33	1	1204	96002845	LAUFSTEG 1
HEBEL SCHWK. T ZN O	963011708	3	1	1240	963137208	ZENTRIERUNG KPL.
HEBELBLECH 15X1100X65 S96	97096857	5	2	646	914788008	WERKZEUG U.ZUBEHOER
HEBELGEHAEUSE	510725590	(1)	1	1435	968895808	ZUSATZHYDR.BOLZENZIEHZ
HEBELSTANGE	570073908	(11)	1	1435	968895808	ZUSATZHYDR.BOLZENZIEHZ
HEBELVERSCHLUSS	11450420	(2)	3	369	917312708	WERKZEUGKASTEN ANBAU
HEBELVERSCHLUSS	11450420	(2)	3	369	917312708	WERKZEUGKASTEN ANBAU

Bezeichnung	Artikel	Pos.	Menge	Seite	Baugruppe	Bezeichnung
HEBELVERSCHLUSS	11450420	(3)	2	863	918996308	DREHBUEHNENVERKLEIDUN
HEBELVERSCHLUSS	11450420	3	2	865	96000963	TUER VORM.
HEBELVERSCHLUSS	11450420	3	1	866	96000966	TUER VORM.
HEBELVERSCHLUSS	11450420	3	1	867	96000967	TUER VORM.
HEBELVERSCHLUSS	11450420	3	2	868	920192808	TUER VORM.
HEBELVERSCHLUSS	11450420	3	2	869	962797208	TUER VORM.
HEBELVERSCHLUSS	11450420	3	2	870	962797308	TUER VORM.
HEBELVERSCHLUSS	11450420	3	1	871	967635908	TUER VORM.
HEBELVERSCHLUSS	11450420	3	1	872	967636108	TUER VORM.
HEBELVERSCHLUSS	11450420	3	2	875	96000968	TUER VORM.
HEBELVERSCHLUSS	11450420	10	1	1152	918064108	KRANFUEHRERKABINE VORM.
HEBELZUG 6,0T PULVERBESC	10284532	4	1	649	963397108	ZUBEHOER
HEBEVORRICHTUNG	10126465	480	1	37	13455159	DIESELMOTOR
HEBEVORRICHTUNG	10126465	480	1	809	13455143	DIESELMOTOR
HECKSCHEIBE ESG-GLAS SP	976838108	1	1	1148	964561008	HECKSCHEIBE VORM.
HECKSCHEIBE VORM. SPF	964561008	5	1	1144	969752608	SCHEIBEN EINBAU
HEIZELEMENT	10650387	(13)	1	852	10877138	FAHRERSITZ
HEIZFLANSCH ANBAU	9078314	260	2	36	13455159	DIESELMOTOR
HEIZFLANSCH ANBAU	9078314	260	2	807	13455143	DIESELMOTOR
HEIZFLANSCH KOMPLETT 24V	13701882	1	1	95	9078314	HEIZFLANSCH ANBAU
HEIZKABEL	591069608	7	2	397	914912108	SPIEGELANBAU
HEIZKABEL 2X0,75-3M	10289162	21	1	398	914912108	SPIEGELANBAU
HEIZKLIMAGERAET 24V	10228112	1	1	1172	918064408	HEIZUNG KRANFUEHRERKAB
HEIZKLIMAGERAET 24V 15KW	10876121	1	1	598	96017045	HEIZKLIMAGERAET VORM.
HEIZKLIMAGERAET VORM.	96017045	1	1	597	918566608	HEIZUNG FAHRERHAUS
HEIZUNG	502651408	2	1	502	502657308	LUFTTROCKNER
HEIZUNG FAHRERHAUS	918566608	97	1	11		LIEBHERR MOBILKRAN LG 175
HEIZUNG KRANFUEHRERKAB	918064408	186	1	12		LIEBHERR MOBILKRAN LG 175
HEIZUNGSSCHLAUCH 70/PRIM	553181208	13	1.7	1158	969752708	LUFTFUEHRUNG
HEIZUNGSSCHLAUCH 70/PRIM	553181208	14	1.9	1158	969752708	LUFTFUEHRUNG
HEIZUNGSSCHLAUCH 89	553018208	15	0.16	1158	969752708	LUFTFUEHRUNG
HEIZUNGSSCHLAUCH 89	553018208	16	0.3	1158	969752708	LUFTFUEHRUNG
HEIZUNGSSCHLAUCH 89	553018208	17	0.13	1158	969752708	LUFTFUEHRUNG
HEIZUNGSSCHLAUCH 89	553018208	18	0.26	1158	969752708	LUFTFUEHRUNG
HEIZUNGSSCHLAUCH 89	553018208	19	1.62	1158	969752708	LUFTFUEHRUNG
HILFSSCHALTERBLOCK 1OE	606653308	509	2	536	962720908	KABELSTRANG
HILFSSCHALTERBLOCK 1OE	606661408	17	1	1025	962805408	BEDIENPULT VERBOLZUNG
HILFSSCHALTERBLOCK 1OE+2	10028932	512	2	536	962720908	KABELSTRANG
HILFSSCHALTERBLOCK 1S	606653208	510	2	536	962720908	KABELSTRANG
HILFSSCHALTERBLOCK 1S	606653208	9	8	1025	962805408	BEDIENPULT VERBOLZUNG
HILFSSEIL 4X3.25M	97088928	5	1	1588	918489108	F-ANLENKSTUECK
HILFSSEIL 5X0.75M	970696508	63	2	1404	916980308	L-KOPFSTUECK
HILFSSEIL DIN EN 12385-4 4X3,	10097484	14	1	1619	918887908	F-ZWISCHENSTUECK
HINDERNISFEUER 7,2W 19,2-	10816223	3	1	1422	967049508	HINDERNISFEUER VORM.
HINDERNISFEUER VORM.	967049508	1	1	1421	96011997	ELEKTRIK FLUGWARNSICHER
HINWEISSCHILD 110X56 KLE	97089738	6	8	1556	96022518	BESCHILDERUNG
HINWEISSCHILD 110X80 KLE	97089739	7	4	1556	96022518	BESCHILDERUNG
HINWEISSCHILD 110X80 KLE	97099164	8	4	1556	96022518	BESCHILDERUNG
HINWEISSCHILD 149X83 KLE	97098475	10	4	1532	96022428	BESCHILDERUNG
HINWEISSCHILD 149X83 KLE	97098475	10	4	1536	96022463	BESCHILDERUNG
HINWEISSCHILD 149X83 KLE	97098780	9	2	1578	96022335	BESCHILDERUNG
HINWEISSCHILD 23X12 KLEBE	97082734	1	1	1517	918455008	BESCHILDERUNG FREMDEIN
HINWEISSCHILD 340X150 KLE	97104994	10	2	1556	96022518	BESCHILDERUNG
HINWEISSCHILD 340X150 KLE	97104995	11	2	1556	96022518	BESCHILDERUNG
HINWEISSCHILD 70X40 SPF	9402377	6	4	918	96039574	BESCHILDERUNG
HINWEISSCHILD 70X40 SPF	9402377	1	7	1221	96041880	BESCHILDERUNG
HINWEISSCHILD 70X40 SPF	9402377	4	8	1241	96031651	BESCHILDERUNG
HINWEISSCHILD 70X40 SPF	9402377	1	8	1243	919467008	BESCHILDERUNG DREHBUE
HINWEISSCHILD 70X40 SPF	9402377	(1)	4	1557	918606608	TRANSPORTABLAGE SX-ZWI
HINWEISSCHILD 70X40 SPF	9402377	4	2	1632	96042140	BESCHILDERUNG

Bezeichnung	Artikel	Pos.	Menge	Seite	Baugruppe	Bezeichnung
HINWEISSCHILD BAUJ S-NR	97067621	1101	1	1240	963137208	ZENTRIERUNG KPL.
HITZESCHUTZ	10127422	11	2	92	10141827	LADELUFTLEITUNG ANBAU
HITZESCHUTZ	10135528	10	3	818	10141830	LADELUFTLEITUNG ANBAU
HITZESCHUTZ	96035011	211	1	441	918994608	REIFENVERKLEIDUNG
HITZESCHUTZ 2.5X1010X1716	97115468	210	1	441	918994608	REIFENVERKLEIDUNG
HITZESCHUTZ 2X327X1007 A	97118417	19	1	385	919741508	ABGASANLAGE
HITZESCHUTZBLECH 2.5X100	97118652	1	1	447	96035011	HITZESCHUTZ
HITZESCHUTZBLECH 2X1500X	97079852	23	1	800	919546708	SCHALLDAEMPFERANLAGE
HITZESCHUTZBLECH 3X344X	97135118	24	1	387	96051663	ABGASANLAGE VORM.
HOCHDRUCKPUMPE MIT BEF	10150858	171	1	35	13455159	DIESELMOTOR
HOCHDRUCKPUMPE MIT BEF	10150858	171	1	806	13455143	DIESELMOTOR
HOCHDRUCKPUMPE V-MOT	10146660	1	1	79	10150858	HOCHDRUCKPUMPE MIT BEFE
HOCHDRUCKSCHLAUCH DN2X	10412697	500	1	301	96032777	VERROHRUNG LENKUNG
HOEHENSICHERUNGSGERAE	11007310	2	2	663	916959908	PERSOENLICHE SCHUTZAUS
HOEHENVERSTELLUNG	12100372	(4)	1	405	12102131	BEIFAHRERSITZ
HOEHENVERSTELLUNG	12102105	(4)	1	403	10877140	FAHRERSITZ
HOEHENVERSTELLUNG	12102116	28	1	852	10877138	FAHRERSITZ
HOHLACHSE 200.0X602 35NIC	972737808	2	1	919	918719408	DREHBUEHNENARRETIERUN
HOHLRAD	530085408	335	2	274	10455272	PLANETENGETRIEBE
HOHLRAD	571813308	50	1	151	571801708	PUMPE
HOHLRADTRAEGER	10101885	336	2	210	10873988	PLANETENGETRIEBE
HOHLRADTRAEGER	10101885	336	2	274	10455272	PLANETENGETRIEBE
HOHLSCHLUESSEL	704271108	7	2	648	928620008	ZUBEHOER
HOHLSCHRAUBE 14X4X12 11	10132193	22	1	822	10141807	ANBAUTEILE LUFTPRESSER
HOHLSCHRAUBE 20X3XM26X	10152907	2	1	108	10152906	KUEHLWASSERANSCHLUSS
HOHLSCHRAUBE 26X3X93	10145191	2	1	107	10145192	KUEHLWASSERANSCHLUSS
HOHLSCHRAUBE 26X3X93	10145191	2	1	828	10145193	KUEHLWASSERANSCHLUSS
HOHLSCHRAUBE 8-4-M8X1 St	10146787	16	1	90	10143726	LECKOELLEITUNG ANBAU
HOHLSCHRAUBE A3C	10874777	(1)	1	1071	96038278	HYDRAULIK
HOHLSCHRAUBE DIN 74305 22	502940108	7	1	325	969947908	BRENNSTOFFBEHAELTER VO
HOHLSCHRAUBE DIN 74305 22	502940108	4	1	372	967700608	KRAFTSTOFFBEHAELTER VO
HOHLSCHRAUBE DIN 74305 22	502940108	635	10	499	96032772	VERROHRUNG DRUCKLUFTA
HOHLSCHRAUBE DIN 74305 22	502940108	7	1	961	962059008	BRENNSTOFFBEHAELTER VO
HOHLSCHRAUBE DIN 74305 22	502940108	631	3	1123	969863108	DRUCKLUFTANLAGE
HOHLSCHRAUBE DIN 7643 10	12210013	5	1	42	10141769	ENDREGELVENTIL
HOHLSCHRAUBE DIN 7643 10	12210013	5	1	48	10118748	ROHRLEITUNG ANBAU
HOHLSCHRAUBE DIN 7643 10	12210013	11	2	86	10126724	KRAFTSTOFF-FEINFILTERAN
HOHLSCHRAUBE DIN 7643 10	12210013	17	9	90	10143726	LECKOELLEITUNG ANBAU
HOHLSCHRAUBE DIN 7643 10	12210013	6	6	105	10147657	ENTLUEFTUNGSLEITUNG AN
HOHLSCHRAUBE DIN 7643 10	12210013	19	1	113	10141719	ATL-ANBAU
HOHLSCHRAUBE DIN 7643 10	12210013	6	6	825	10147372	ENTLUEFTUNGSLEITUNG AN
HOHLSCHRAUBE DIN 7643 10	12210013	17	1	826	10143277	KUEHLMITTELKRUEMMER AN
HOHLSCHRAUBE DIN 7643 10	12210013	19	1	831	10141721	ATL-ANBAU
HOHLSCHRAUBE DIN 7643 15	12210015	(9)	1	36	13455159	DIESELMOTOR
HOHLSCHRAUBE DIN 7643 15	12210015	21	1	824	12490129	WASSERPUMPE MIT BEFEST.
HOHLSCHRAUBE DIN 7643 15-	571147408	290	1	165	10343489	STEUERUNG
HOHLSCHRAUBE DIN 7643 22	12210017	16	2	822	10141807	ANBAUTEILE LUFTPRESSER
HOHLSCHRAUBE DIN 7643 28	12210016	6	1	98	10141712	ROHRLEITUNG ANBAU
HOHLSCHRAUBE DIN 7643 28	12210016	2	1	829	10145195	KUEHLWASSERANSCHLUSS
HOHLSCHRAUBE DIN 7643 8-3	12210024	(8)	1	36	13455159	DIESELMOTOR
HOHLSCHRAUBE DIN 7643 8-3	12210024	20	1	824	12490129	WASSERPUMPE MIT BEFEST.
HOHLSCHRAUBE DIN 7643 8-3	12210012	33	1	826	10143277	KUEHLMITTELKRUEMMER AN
HOHLSCHRAUBE M36X1.5X53	409710408	15	2	555	968027008	LAGERUNG EINBAU
HOLZPLATTE 390X620X12 ME	973163508	1	12	369	917312708	WERKZEUGKASTEN ANBAU
HORIZONTALSPANNER	779001108	8	2	1225	921567308	KAMERAANBAU DREHBUEHN
HORIZONTALSPANNER	779001108	7	1	1428	921699008	KAMERAANBAU D-ANLENKS
HORIZONTALSPANNER	779001108	7	1	1431	921696208	KAMERAANBAU S-ANLENKSTU
HORN 24V	614003108	1	1	477	963137808	DOPPELHORN VORM.
HORN 24V	614003108	27	1	886	96036283	ELEKTRIK ANBAUTEILE KABIN
HORN 24V	614003208	2	1	477	963137808	DOPPELHORN VORM.

Bezeichnung	Artikel	Pos.	Menge	Seite	Baugruppe	Bezeichnung
HUBENDSCHALTER GEWICHT	96013575	3	1	1257	914670608	SEIL F.WINDE 1
HUBENDSCHALTER GEWICHT	96013575	3	1	1260	912672508	SEIL F.WINDE 2
HUBENDSCHALTER GEWICHT	96013575	3	1	1263	914671108	SEIL F.WINDE 6
HUBENDSCHALTERGEWICHT	10873379	1	1	1259	96013575	HUBENDSCHALTER GEWICHT
HUBSCHEIBE -	10289897	7	1	30	510241408	HYDROMOTOR
HUELSE	10815006	3	1	1021	10650233	ANTENNE
HUELSE	570079908	29	1	525	511433808	ACHSBLOCKIERVENTIL
HUELSE 20.0X25 S355J2+AR R	971585008	10	4	634	918744608	FAHRERLIEGE EINBAU
HUELSE 25X20 11SMN37 FE//	953873408	14	3	19	918993708	KUEHLER EINBAU
HUELSE 25X20 11SMN37 FE//	953873408	303	40	519	96032778	VERROHRUNG ACHSFEDER
HUELSE 25X20 11SMN37 FE//	953873408	16	2	671	96039782	AUFSTIEG KPL.
HUELSE 25X20 11SMN37 FE//	953873408	390	4	757	96038878	DIESELMOTOR VORM.
HUELSE 25X20 11SMN37 FE//	953873408	104	6	801	919546708	SCHALLDAEMPFERANLAGE
HUELSE 25X20 11SMN37 FE//	953873408	76	3	910	919361008	SA-BOCK
HUELSE 25X20 11SMN37 FE//	953873408	17	6	931	918996808	HARNSTOFFANLAGE
HUELSE 25X20 11SMN37 FE//	953873408	81	21	971	917991908	GERAEUSCHDAEMMUNG
HUELSE 25X20 11SMN37 FE//	953873408	46	4	1080	96008839	MECHANISCHE TEILE
HUELSE 25X20 11SMN37 FE//	953873408	51	2	1136	918063908	KRANFUEHRERKABINE ANBA
HUELSE 25X20 11SMN37 FE//	953873408	68	2	1210	96002863	SCHWENKPODEST KPL.
HUELSE 25X20 11SMN37 FE//	953873408	85	52	1458	96051270	BALLASTPALETTE VORM.
HUELSE 30.0X13 E355+N	97006265	53	2	1452	919692108	SCHWEBEBALLAST
HUELSE 30.0X13 E355+N	97006265	19	1	1474	967989808	LASCHE VORM.
HUELSE 30.0X13 E355+N	97006265	30	1	1476	96020796	STANGE KPL.
HUELSE 30.0X13 E355+N	97006265	8	1	1564	96002454	LASCHE KPL.
HUELSE 30.0X13 E355+N	97006265	8	1	1565	96016927	LASCHE KPL.
HUELSE 33.0X19 FE//ZNNI8//C	978787708	18	6	385	919741508	ABGASANLAGE
HUELSE 33.0X19 FE//ZNNI8//C	978787708	324	5	441	918994608	REIFENVERKLEIDUNG
HUELSE 33.0X19 FE//ZNNI8//C	978787708	391	5	757	96038878	DIESELMOTOR VORM.
HUELSE 33.0X19 FE//ZNNI8//C	978787708	105	6	801	919546708	SCHALLDAEMPFERANLAGE
HUELSE 33.0X19 FE//ZNNI8//C	978787708	378	16	846	918996908	LUFTFILTERANLAGE KPL.
HUELSE 33.0X19 FE//ZNNI8//C	978787708	94	10	864	918996308	DREHBUEHNENVERKLEIDUN
HUELSE 33.0X19 FE//ZNNI8//C	978787708	38	4	943	917227308	OELBEHAELTER KPL.
HUELSE 33.0X19 FE//ZNNI8//C	978787708	55	2	948	915150108	ZENTRALSCHMIERANLAGE O
HUELSE 33.0X19 FE//ZNNI8//C	978787708	82	21	971	917991908	GERAEUSCHDAEMMUNG
HUELSE 33.0X19 FE//ZNNI8//C	978787708	6	1	993	96040792	ZUSATZTEILE ELEKTRIK AGG
HUELSE 33.0X19 FE//ZNNI8//C	978787708	4	2	1101	919963708	KRAFTSTOFFFOERDERUNG
HUELSE 33.0X19 FE//ZNNI8//C	978787708	54	6	1204	96002845	LAUFSTEG 1
HUELSE 33.0X19 FE//ZNNI8//C	978787708	13	2	1217	96002847	LAUFSTEG 3
HUELSE 33.0X19 FE//ZNNI8//C	978787708	24	4	1252	918472608	BALLASTRAHMEN KRANABST
HUELSE 33.0X19 FE//ZNNI8//C	978787708	94	8	1458	96051270	BALLASTPALETTE VORM.
HUELSE 40.0X19 S355J2+AR	971622408	47	4	332	919314608	STUETZHOLME M.AUSKLAPP
HUELSE 40.0X19 S355J2+AR	971622408	106	2	801	919546708	SCHALLDAEMPFERANLAGE
HUELSE 40.0X19 S355J2+AR	971622408	64	6	864	918996308	DREHBUEHNENVERKLEIDUN
HUELSE 44.5X85 S355J2H FE//	97094394	14	1	1545	96014903	SCHRAUBBOLZEN
HUELSE 48X204 PA6	976872408	14	1	1168	968080908	SCHLIESSANLAGE
HUELSE 8X0,4	501507314	143	1	732	11347396	SEILTROMMEL
HUELSE 8X0,4	501507314	202	1	734	11347399	FLANSCHLAGER
HUELSE RD20X15 S355J2+AR	941530008	9	14	634	918744608	FAHRERLIEGE EINBAU
HUELSE RD20X15 S355J2+AR	941530008	3	8	643	912493508	UNTERLEGKEILE M.HALTER
HUTMUTTER	510710608	30	1	1093	510438508	DRUCKMINDERVENTIL
HUTMUTTER	510710608	30	1	1095	511497508	DRUCKMINDERVENTIL
HUTMUTTER DIN 1587 M6 A2-7	10219361	8	6	1148	964561008	HECKSCHEIBE VORM.
HUTMUTTER DIN 986 M4 A2-7	4002886	25	4	950	10327167	ELEKTROPUMPE
HUTSCHIENE 35X27X7,3X1	602106708	22	0.11	418	96037710	MITTELKONSOLE VORM.
HUTSCHIENE 35X27X7,3X1	602106708	13	0.12	901	96002298	MONTAGEPLATTE VORM.
HUTSCHIENE 35X27X7,3X1	602106708	18	0.49	1033	96035660	AUFBAUTEILE MONTAGETAFE
HUTSCHIENE 35X27X7,3X1	602106708	278	1.16	1283	969088608	KLEMMKASTEN KPL.
HUTSCHIENE 35X27X7,3X1	602106708	266	0.25	1341	920740608	KLEMMKASTEN
HUTSCHIENE 35X27X7,3X1	602106708	261	0.57	1399	96003467	KLEMMKASTEN
HUTSCHIENE 35X27X7,3X1	602106708	14	0.35	1494	920872908	KLEMMKASTEN KPL.

Bezeichnung	Artikel	Pos.	Menge	Seite	Baugruppe	Bezeichnung
HUTSCHIENE 35X27X7,3X1	602106708	153	0.065	1498	96017111	KLEMMKASTEN KPL.
HUTSCHIENE 35X27X7,3X1	602106708	153	0.15	1501	96017112	KLEMMKASTEN KPL.
HUTSCHIENE 35X27X7,3X1	602106708	153	0.07	1574	96042975	KLEMMKASTEN KPL.
HUTSCHIENE 35X27X7,3X1	602106708	153	0.07	1605	96013581	KLEMMKASTEN KPL.
HYDR.SCHWEBEBALLAST	918606808	400	1	1452	919692108	SCHWEBEBALLAST
HYDRAULIK	919326508	169	1	12		LIEBHERR MOBILKRAN LG 175
HYDRAULIK	96038278	4	1	1050	919326508	HYDRAULIK
HYDRAULIK ABSTUETZHOLM	965576008	50	1	337	96047402	ABSTUETZHOLM VORM.
HYDRAULIK ABSTUETZHOLM	965576008	50	1	346	96047403	ABSTUETZHOLM VORM.
HYDRAULIK ACHSFEDERUNG	919199008	83	1	10		LIEBHERR MOBILKRAN LG 175
HYDRAULIK TRANSFORMATO	919800808	368	1	14		LIEBHERR MOBILKRAN LG 175
HYDRAULIK TRANSFORMAT	12104294	21	1	1513	96054222	VERROHRUNG
HYDRAULIKSCHLAUCH DIN E	10343527	20	0.45	1152	918064108	KRANFUEHRERKABINE VORM.
HYDROMOTOR A10FE 18CM³/	510241408	5	2	23	96032863	KUEHLER VORM.
HYDROMOTOR A10FE 18CM³/	510241408	38	2	795	96039239	KUEHLER VORM.
HYDROMOTOR A2FM 16CM³/U	571368908	5	1	1193	553188308	KOMPRESSORANTRIEB
HYDROMOTOR A2FM 16CM³/U	510230608	2	1	727	916164508	MONTAGEWINDE
HYDROPUMPE	12103653	20	1	1441	12102587	RAUPENSCHLEPPER
HYDROPUMPE	12105424	10	1	1441	12102587	RAUPENSCHLEPPER
HYDROZYLINDER 190/140-995	512395108	41	2	909	919361008	SA-BOCK
HYDROZYLINDER 50/28-210 SP	10471144	9	1	1209	96002863	SCHWENKPODEST KPL.
HYDROZYLINDER 60/30-120 SP	512387108	9	2	928	919361208	ROLLENLAGERUNG
HYDROZYLINDER 70/35-375 -4	512394208	2	2	673	915913008	BOLZEN D-S ANLENKSTUECK
HYDROZYLINDER 70/45-50 SP	10443748	1	1	919	918719408	DREHBUEHNENARRETIERUN
HYDROZYLINDER 75/30-100 SP	10326323	38	2	1136	918063908	KRANFUEHRERKABINE ANBA
HYDROZYLINDER 75/30-260 -4	512394308	1	1	1433	968929408	BOLZENZIEHZYLINDER KPL.
HYDROZYLINDER 75/30-260 -4	512394408	1	1	1436	968929508	BOLZENZIEHZYLINDER KPL.
HYDROZYLINDER 80/35-375 SP	512394108	1	2	673	915913008	BOLZEN D-S ANLENKSTUECK
IMPULSGEBER	10291226	6	1	190	96032869	VERTEILERGETRIEBE VORM.
IMPULSGEBER	570990708	7	1	688	606052908	GETRIEBENOCKENENDSCHAL
IMPULSGEBER	571795808	260	1	140	967400608	GETRIEBE
INBUSSCHLUESSEL DIN 911	790023608	8	1	647	963294508	GRUNDWERKZEUG
INDUKTIVSENSOR BERUEHR	10354584	1	4	991	96010260	ENDSCHALTER U.GEBER AL
INDUKTIVSENSOR BERUEHR	10354584	(151)	2	1181	916979608	S-RUECKHALTESICHERUNG
INDUKTIVSENSOR BERUEHR	10354584	(151)	2	1375	916979908	D-RUECKHALTESICHERUNG
INDUKTIVSENSOR BERUEHR	10354584	11	4	1496	96015612	ELEKTRIK BALLASTPALETTE
INDUKTIVSENSOR BERUEHR	10354584	11	4	1500	96015613	ELEKTRIK BALLASTPALETTE
INJEKTOR MIT BEFEST. LI2.7-2	10152866	190	8	36	13455159	DIESELMOTOR
INJEKTOR MIT BEFEST. LI2.7-2	10152866	190	8	807	13455143	DIESELMOTOR
INNENGRIFF 145X80X35 PA6G	10301779	15	1	596	917330608	TUER KPL.RE.
INNENGRIFF 145X80X35 PA6G	10301780	15	1	589	917330508	TUER KPL.LI.
INNENGRIFF 96,2X49,2X43,3	10873797	19	1	1144	969752608	SCHEIBEN EINBAU
INNENLAMELLE	501540514	28	7	681	11490594	ANTRIEB
INNENLAMELLE	501540514	98	7	709	10021226	ANTRIEB
INNENLAMELLE	501540514	98	7	711	10021228	ANTRIEB
INNENLAMELLE	571870008	98	7	721	500063708	DREHWERKSGETRIEBE
INNENLEUCHTE 21W 24V KLA	607147008	268	3	423	919334108	ELEKTRIK FAHRERHAUS
INNENLEUCHTE 6W 24V WEIS	10342854	26	4	886	96036283	ELEKTRIK ANBAUTEILE KABIN
INNENRAD	501539014	2101	2	705	11340822	GETRIEBE
INNENRAD	501539014	203	1	1381	10874553	GETRIEBE
INNENRAD	501541314	104	1	679	10874475	GETRIEBE
INNENRAD	501541314	1101	2	705	11340822	GETRIEBE
INNENRAD	501541314	104	1	1381	10874553	GETRIEBE
INNENRAD	512272414	3101	2	705	11340822	GETRIEBE
INNENRAD	570372308	403	1	679	10874475	GETRIEBE
INNENRAD	570372308	403	1	1381	10874553	GETRIEBE
INNENRAD	570372808	203	1	679	10874475	GETRIEBE
INNENRING	10353696	70	1	163	964024608	OELZUFUEHRUNG
INNENVERKLEIDUNG EINBAU	96012458	1	1	557	918497008	FAHRERHAUS VORM.1
INNENVERKLEIDUNG EINBAU	969752508	1	1	1152	918064108	KRANFUEHRERKABINE VORM.

Bezeichnung	Artikel	Pos.	Menge	Seite	Baugruppe	Bezeichnung
ISOLIERBUCHSE KUNSTSTOF	660043008	7	1	1044	912353808	BAUGRUPPENTRAEGER
ISOLIERRING	691041708	5	53	483	10040660	SCHLEIFRINGUEBERTRAEGE
ISOLIERSCHLAUCH DN10X0,6	11082604	204	2.03	409	96037721	DRAEHTE KPL.ARMATUR
ISOLIERSCHLAUCH DN10X0,6	11082604	204	1.78	469	96037549	KABELSTRANG
ISOLIERSCHLAUCH DN10X0,6	11082604	204	0.4	471	96037539	KABELSTRANG
ISOLIERSCHLAUCH DN10X0,6	11082604	204	1.79	473	96037533	KABELSTRANG
ISOLIERSCHLAUCH DN10X0,6	11082604	204	5.34	475	96037529	KABELSTRANG
ISOLIERSCHLAUCH DN10X0,6	11082604	204	6.81	878	96036289	KABELSTRANG
ISOLIERSCHLAUCH DN10X0,6	11082604	204	2.66	881	96027394	KABELSTRANG
ISOLIERSCHLAUCH DN10X0,6	11082604	204	4.65	995	96036112	KABELSTRANG
ISOLIERSCHLAUCH DN10X0,6	11082604	204	2.62	1004	96036118	KABELSTRANG
ISOLIERSCHLAUCH DN10X0,8	11005150	283	1.23	473	96037533	KABELSTRANG
ISOLIERSCHLAUCH DN12X0,6	11082605	205	3.3	469	96037549	KABELSTRANG
ISOLIERSCHLAUCH DN12X0,6	11082605	205	3.67	473	96037533	KABELSTRANG
ISOLIERSCHLAUCH DN12X0,6	11082605	205	4	475	96037529	KABELSTRANG
ISOLIERSCHLAUCH DN12X0,6	11082605	205	7.06	995	96036112	KABELSTRANG
ISOLIERSCHLAUCH DN12X0,6	11082605	205	0.43	998	96036113	KABELSTRANG
ISOLIERSCHLAUCH DN12X0,6	11082605	205	9.43	1004	96036118	KABELSTRANG
ISOLIERSCHLAUCH DN12X0,8	11005151	284	3.99	998	96036113	KABELSTRANG
ISOLIERSCHLAUCH DN14X0,6	11082606	206	6	471	96037539	KABELSTRANG
ISOLIERSCHLAUCH DN14X0,6	11082606	206	2.58	473	96037533	KABELSTRANG
ISOLIERSCHLAUCH DN14X0,6	11082606	206	0.73	878	96036289	KABELSTRANG
ISOLIERSCHLAUCH DN14X0,6	11082606	206	1.99	995	96036112	KABELSTRANG
ISOLIERSCHLAUCH DN14X0,6	11082606	206	4.13	1004	96036118	KABELSTRANG
ISOLIERSCHLAUCH DN14X0,8	603012608	202	3.2	1042	96035661	VERKABELUNG MONTAGETA
ISOLIERSCHLAUCH DN16X1	10872979	285	0.96	998	96036113	KABELSTRANG
ISOLIERSCHLAUCH DN4X0,5	11082601	201	3.49	878	96036289	KABELSTRANG
ISOLIERSCHLAUCH DN4X0,5	11082601	201	1.63	881	96027394	KABELSTRANG
ISOLIERSCHLAUCH DN6X0,5	11082602	202	104.25	469	96037549	KABELSTRANG
ISOLIERSCHLAUCH DN6X0,5	11082602	202	19.26	471	96037539	KABELSTRANG
ISOLIERSCHLAUCH DN6X0,5	11082602	202	1.97	473	96037533	KABELSTRANG
ISOLIERSCHLAUCH DN6X0,5	11082602	202	5.59	475	96037529	KABELSTRANG
ISOLIERSCHLAUCH DN6X0,5	11082602	202	17.19	878	96036289	KABELSTRANG
ISOLIERSCHLAUCH DN6X0,5	11082602	202	10.34	881	96027394	KABELSTRANG
ISOLIERSCHLAUCH DN6X0,5	11082602	202	18.59	995	96036112	KABELSTRANG
ISOLIERSCHLAUCH DN6X0,5	11082602	202	3.84	998	96036113	KABELSTRANG
ISOLIERSCHLAUCH DN6X0,5	11082602	202	45.63	1004	96036118	KABELSTRANG
ISOLIERSCHLAUCH DN6X0,5	11082602	202	0.62	1010	929536308	KABELSTRANG
ISOLIERSCHLAUCH DN6X0,6	11005148	281	2.66	473	96037533	KABELSTRANG
ISOLIERSCHLAUCH DN6X0,6	11005148	281	2.48	998	96036113	KABELSTRANG
ISOLIERSCHLAUCH DN8X0,6	11005149	282	8.48	473	96037533	KABELSTRANG
ISOLIERSCHLAUCH DN8X0,6	11005149	282	2.9	998	96036113	KABELSTRANG
ISOLIERSCHLAUCH DN8X0,65	11082603	203	6.465	409	96037721	DRAEHTE KPL.ARMATUR
ISOLIERSCHLAUCH DN8X0,65	11082603	203	92.58	469	96037549	KABELSTRANG
ISOLIERSCHLAUCH DN8X0,65	11082603	203	3.72	471	96037539	KABELSTRANG
ISOLIERSCHLAUCH DN8X0,65	11082603	203	5.45	473	96037533	KABELSTRANG
ISOLIERSCHLAUCH DN8X0,65	11082603	203	2.55	475	96037529	KABELSTRANG
ISOLIERSCHLAUCH DN8X0,65	11082603	203	3.88	878	96036289	KABELSTRANG
ISOLIERSCHLAUCH DN8X0,65	11082603	203	3.64	881	96027394	KABELSTRANG
ISOLIERSCHLAUCH DN8X0,65	11082603	203	8.51	995	96036112	KABELSTRANG
ISOLIERSCHLAUCH DN8X0,65	11082603	203	4.28	998	96036113	KABELSTRANG
ISOLIERSCHLAUCH DN8X0,65	11082603	203	20.97	1004	96036118	KABELSTRANG
ISOLIERSCHLAUCH DN8X0,65	11082603	201	4	1042	96035661	VERKABELUNG MONTAGETA
IT AS-TRONIK	964012308	922	1	138	969998608	SCHALTGETRIEBE
KABEL	10097087	12	1	627	917794808	KAMERA COLOR
KABEL 12M	614037608	11	1	1223	96013029	AUSRUESTUNG KAMERA
KABEL 14M	614043408	10	1	1525	918641008	VORBEREITUNG KAMERA WI
KABEL 16M	614043508	10	1	1526	918641108	VORBEREITUNG KAMERA WI
KABEL 2X0,25+2X0,25	10097083	11	1	627	917794808	KAMERA COLOR
KABEL 4M	693156014	3	1	635	915501808	ELEKTRIK KAMERA

Bezeichnung	Artikel	Pos.	Menge	Seite	Baugruppe	Bezeichnung
KABEL 5X37-4,5M	10430305	20	1	1226	96000410	AUSRUESTUNG KAMERA
KABEL 7M	614037408	14	2	1223	96013029	AUSRUESTUNG KAMERA
KABEL 8M	614037708	13	1	1223	96013029	AUSRUESTUNG KAMERA
KABEL 9M	614041808	12	1	1223	96013029	AUSRUESTUNG KAMERA
KABELBAUM	10340298	1	1	145	964024108	RS TEMPERATURGEBER
KABELBAUM	10353746	10	1	167	10343492	ELEKTRIK
KABELBAUM 3300MM	553186908	2	1	320	96019560	ZUSATZHEIZUNG VORM.
KABELBAUM 3300MM	553186908	100	1	877	96036282	KABELLISTE KRANFUEHRERK
KABELBAUM ANBAU	12410649	580	1	38	13455159	DIESELMOTOR
KABELBAUM ANBAU	12416117	580	1	810	13455143	DIESELMOTOR
KABELBAUM W700	12410650	1	1	837	12416117	KABELBAUM ANBAU
KABELBINDER 2,5X99-SCHWA	12104811	261	12	414	962817908	RELAISMODUL VORM.
KABELBINDER 2,5X99-SCHWA	12104811	50	20	1040	96003060	RELAISSTEUERUNG
KABELBINDER 2,5X99-SCHWA	12104811	268	100	1042	96035661	VERKABELUNG MONTAGETA
KABELBINDER 3,6X142-SCH	12104809	261	19	469	96037549	KABELSTRANG
KABELBINDER 3,6X142-SCH	12104809	261	2	473	96037533	KABELSTRANG
KABELBINDER 3,6X142-SCH	12104809	261	1	536	962720908	KABELSTRANG
KABELBINDER 3,6X142-SCH	12104809	261	1	878	96036289	KABELSTRANG
KABELBINDER 3,6X142-SCH	12104809	261	10	881	96027394	KABELSTRANG
KABELBINDER 3,6X142-SCH	12104809	261	39	995	96036112	KABELSTRANG
KABELBINDER 3,6X142-SCH	12104809	261	7	998	96036113	KABELSTRANG
KABELBINDER 3,6X142-SCH	12104809	261	1	1002	96008464	KABELSTRANG
KABELBINDER 3,6X142-SCH	12104809	261	39	1004	96036118	KABELSTRANG
KABELBINDER 3,6X142-SCH	12104809	261	5	1008	96001403	KABELSTRANG
KABELBINDER 3,6X142-SCH	12104809	261	12	1010	929536308	KABELSTRANG
KABELBINDER 3,6X142-SCH	12104809	261	2	1011	96001405	LEITUNG
KABELBINDER 3,6X142-SCH	12104809	261	100	1042	96035661	VERKABELUNG MONTAGETA
KABELBINDER 3,6X203-SCH	12104810	269	1	995	96036112	KABELSTRANG
KABELBINDER 3,6X203-SCH	12104810	269	1	998	96036113	KABELSTRANG
KABELBINDER 3,6X203-SCH	12104810	267	100	1042	96035661	VERKABELUNG MONTAGETA
KABELBINDER 4,6X200-SCH	11691035	101	2	352	917984408	HARNSTOFFANLAGE
KABELBINDER 4,6X200-SCH	11691035	101	5	385	919741508	ABGASANLAGE
KABELBINDER 4,6X200-SCH	11691035	101	8	387	96051663	ABGASANLAGE VORM.
KABELBINDER 4,6X200-SCH	11691035	(40)	10	467	918997708	EL.ANLAGE UNTERWAGEN
KABELBINDER 4,6X200-SCH	11691035	10	4	493	968056808	STOSSSTANGE VORM.
KABELBINDER 4,6X200-SCH	11691035	110	21	801	919546708	SCHALLDAEMPFERANLAGE
KABELBINDER 4,6X200-SCH	11691035	100	139	1458	96051270	BALLASTPALETTE VORM.
KABELBINDER 4,6X200-SW/GR	11691013	97	3	838	12416117	KABELBAUM ANBAU
KABELBINDER 4,8X292-SCH	10874588	45	6	418	96037710	MITTELKONSOLE VORM.
KABELBINDER 4,8X292-SCH	10874588	(10)	50	467	918997708	EL.ANLAGE UNTERWAGEN
KABELBINDER 4,8X292-SCH	10874588	99	7	838	12416117	KABELBAUM ANBAU
KABELBINDER 7,6X368-SCH	10874587	(20)	50	467	918997708	EL.ANLAGE UNTERWAGEN
KABELBINDER 7,6X368-SCH	10874587	2	2	534	962302208	HALTERUNGSBLECH KPL.
KABELBINDER 7,6X380-SCHW	10870333	(30)	100	467	918997708	EL.ANLAGE UNTERWAGEN
KABELBINDERHALTER 28X28-	10870511	23	5	931	918996808	HARNSTOFFANLAGE
KABELBINDERHALTER 28X28-	10870511	10	4	939	96038214	KRAFTSTOFFBEHAELTER VO
KABELBINDERHALTER 46X70-	10872676	301	2	220	96036794	PNEUM.U.HYDR.VORM.1.ACHS
KABELBINDERHALTER 46X70-	10872676	301	2	229	96036795	PNEUM.U.HYDR.VORM.2.ACHS
KABELBINDERHALTER 46X70-	10872676	301	3	254	96036797	PNEUM.U.HYDR.VORM.4.ACHS
KABELBINDERHALTER 46X70-	10872676	301	2	267	96036798	PNEUM.U.HYDR.VORM.5.ACHS
KABELBINDERHALTER 46X70-	10872676	301	2	278	96036799	PNEUM.U.HYDR.VORM.6.ACHS
KABELBINDERHALTER 46X70-	10872676	301	1	287	96036800	PNEUM.U.HYDR.VORM.7.ACHS
KABELBINDERHALTER 46X70-	10872676	115	11	910	919361008	SA-BOCK
KABELBINDERHALTER 46X70-	10872676	34	4	1136	918063908	KRANFUEHRERKABINE ANBA
KABELBINDERHALTER 46X70-	10872676	102	5	1458	96051270	BALLASTPALETTE VORM.
KABELBINDERHALTER 46X70-	10872676	35	23	1571	918859708	F-ANSCHLUSSKOPF
KABELBINDERHALTER 46X70-	10872676	35	23	1581	919463108	F-ANSCHLUSSKOPF
KABELBINDERHALTER 46X70-	10872676	16	5	1584	918474208	F-MONTAGEEINHEIT
KABELBINDERHALTER 46X70-	10872676	44	19	1588	918489108	F-ANLENKSTUECK
KABELBINDERHALTER 46X70-	10872676	86	27	1600	918474308	F-KOPFSTUECK

Bezeichnung	Artikel	Pos.	Menge	Seite	Baugruppe	Bezeichnung
KABELBINDERHALTER 46X70-	10872676	33	6	1609	918474408	FA-BOCK
KABELBINDERHALTER 8,1X-S	11492315	47	12	418	96037710	MITTELKONSOLE VORM.
KABELBINDERHALTER 8,1X-S	11492315	35	4	428	96031504	ELEKTRIK BATTERIE
KABELBINDERHALTER 8,1X-S	11492315	50	4	901	96002298	MONTAGEPLATTE VORM.
KABELDOSE M1	10476382	515	4	471	96037539	KABELSTRANG
KABELDOSE M11-Z	604505508	509	8	471	96037539	KABELSTRANG
KABELDOSE M11-Z	604505508	533	1	1005	96036118	KABELSTRANG
KABELHALTER	720014408	51	1	629	917442808	ANBAUTEILE KAMERA
KABELHALTER	720014408	116	2	910	919361008	SA-BOCK
KABELHALTER	720014408	45	1	1204	96002845	LAUFSTEG 1
KABELHALTER	720014408	16	3	1225	921567308	KAMERAANBAU DREHBUEHN
KABELHALTER	720014408	28	1	1252	918472608	BALLASTRAHMEN KRANABST
KABELHALTER	720014408	28	3	1394	918964608	L-ADAPTER
KABELHALTER	720014408	17	2	1404	916980308	L-KOPFSTUECK
KABELHALTER	720014408	103	4	1458	96051270	BALLASTPALETTE VORM.
KABELHALTER DC01 FE//ZNNI	953650008	62	4	485	919197308	BELEUCHTUNG RECHTSVERK
KABELHALTER DC01 FE//ZNNI	953650008	52	8	629	917442808	ANBAUTEILE KAMERA
KABELHALTER DC01 FE//ZNNI	953650008	16	1	637	912624708	KONSOLE FREMDEINSPEISUN
KABELHALTER DC01 FE//ZNNI	953650008	66	4	1210	96002863	SCHWENKPODEST KPL.
KABELHALTER DC01 FE//ZNNI	953650008	110	21	1272	919745108	S-ANLENKSTUECK
KABELHALTER DC01 FE//ZNNI	953650008	27	11	1311	918359908	WINDE 6
KABELHALTER DC01 FE//ZNNI	953650008	29	23	1394	918964608	L-ADAPTER
KABELHALTER DC01 FE//ZNNI	953650008	19	23	1404	916980308	L-KOPFSTUECK
KABELHALTER DC01 FE//ZNNI	953650008	21	5	1431	921696208	KAMERAANBAU S-ANLENKSTU
KABELHALTER DC01 FE//ZNNI	953650008	51	10	1467	96024497	FUEHRUNG VORM.
KABELKANAL 80X100/2000	601414208	11	0.645	1033	96035660	AUFBAUTEILE MONTAGETAFE
KABELKANAL 80X100/2000	601414208	12	0.5	1033	96035660	AUFBAUTEILE MONTAGETAFE
KABELKANAL 80X80/2000	601413908	17	0.76	1033	96035660	AUFBAUTEILE MONTAGETAFE
KABELLISTE BATTERIEKASTE	96001084	10	1	1110	96001083	ELEKTRIK BATTERIEKASTEN
KABELLISTE DREHBUEHNE	96036117	15	1	990	918997208	ELEKTRIK DREHBUEHNE
KABELLISTE EL.ANLAGE	96037555	2	1	467	918997708	EL.ANLAGE UNTERWAGEN
KABELLISTE ELEKTR.FAHRE	96038234	1	1	423	919334108	ELEKTRIK FAHRERHAUS
KABELLISTE ELEKTRIK AGG	96040793	100	1	992	96036111	ELEKTRIK AGGREGAT
KABELLISTE KRANFUEHRERK	96036282	6	1	876	918996408	ELEKTRIK KRANFUEHRERKAB
KABELLISTE WIRBELSTROMB	962819308	1	1	621	919411008	EL.AUSRUESTUNG TELMA
KABELMARKER	923512208	500	196	409	96037721	DRAEHTE KPL.ARMATUR
KABELMARKER	923512208	(500)	2	410	96037721	DRAEHTE KPL.ARMATUR
KABELMARKER	923512208	500	3	425	96038396	KABELSTRANG
KABELMARKER	923512208	500	2	432	96023590	KABELSTRANG
KABELMARKER	923512208	500	144	469	96037549	KABELSTRANG
KABELMARKER	923512208	500	43	471	96037539	KABELSTRANG
KABELMARKER	923512208	500	26	473	96037533	KABELSTRANG
KABELMARKER	923512208	500	20	475	96037529	KABELSTRANG
KABELMARKER	923512208	500	7	536	962720908	KABELSTRANG
KABELMARKER	923512208	500	3	626	965236508	LEITUNG
KABELMARKER	923512208	500	49	878	96036289	KABELSTRANG
KABELMARKER	923512208	500	58	880	96036290	DRAEHTE KPL.ARMATUR
KABELMARKER	923512208	500	43	881	96027394	KABELSTRANG
KABELMARKER	923512208	500	19	882	96036291	KABELSTRANG
KABELMARKER	923512208	500	59	996	96036112	KABELSTRANG
KABELMARKER	923512208	500	19	998	96036113	KABELSTRANG
KABELMARKER	923512208	500	3	1000	96000921	LEITUNG
KABELMARKER	923512208	500	2	1002	96008464	KABELSTRANG
KABELMARKER	923512208	500	78	1004	96036118	KABELSTRANG
KABELMARKER	923512208	500	2	1008	96001403	KABELSTRANG
KABELMARKER	923512208	500	12	1010	929536308	KABELSTRANG
KABELMARKER	923512208	500	1	1011	96001405	LEITUNG
KABELMARKER	923512208	500	5	1013	96000924	LEITUNG
KABELMARKER	923512208	500	5	1014	96000925	LEITUNG
KABELMARKER	923512208	500	5	1015	96000926	LEITUNG

Bezeichnung	Artikel	Pos.	Menge	Seite	Baugruppe	Bezeichnung
KABELMARKER	923512208	500	5	1016	96000927	LEITUNG
KABELMARKER	923512208	500	2	1017	96000928	LEITUNG
KABELMARKER	923512208	500	5	1018	96000930	LEITUNG
KABELMARKER	923512208	500	2	1019	96000935	LEITUNG
KABELMARKER	923512208	500	2	1020	96000929	LEITUNG
KABELMARKER	923512208	(500)	2	1027	918998008	EINBAUTEILE SCHALTSCHRAN
KABELMARKER	923512208	500	3	1219	96007584	KABELSTRANG
KABELMARKER	923512208	500	1	1400	96057962	LEITUNG
KABELMARKER	923512208	500	14	1499	96017126	DRAEHTE KLEMMKASTEN KPL
KABELMARKER	923512208	500	6	1502	96017132	DRAEHTE KLEMMKASTEN KPL
KABELMARKER	923512208	500	15	1575	96042976	DRAEHTE KLEMMKASTEN KPL
KABELMARKER	923512208	500	1	1576	96022197	BLINDSTECKER
KABELMARKER	923512208	500	2	1577	96036351	LEITUNG M.STECKER
KABELMARKER	923512208	500	17	1593	96016424	DRAEHTE KLEMMKASTEN KPL
KABELMARKER	923512208	500	17	1606	96013807	DRAEHTE KLEMMKASTEN KPL
KABELSATZ	10032865	2013	1	601	10876121	HEIZKLIMAGERAET
KABELSATZ ANBAU	12439177	587	1	38	13455159	DIESELMOTOR
KABELSATZ WL710	10441308	2	1	837	12416117	KABELBAUM ANBAU
KABELSATZ WL713	10144701	5	1	837	12416117	KABELBAUM ANBAU
KABELSATZ WL720	11100081	4	2	837	12416117	KABELBAUM ANBAU
KABELSCHLAUCH DN16X0,6	11124205	223	2.18	471	96037539	KABELSTRANG
KABELSCHLAUCH DN16X0,6	11124205	223	1.65	473	96037533	KABELSTRANG
KABELSCHLAUCH DN16X0,6	11124205	223	1.66	878	96036289	KABELSTRANG
KABELSCHLAUCH DN20X0,6	11124207	224	2.23	469	96037549	KABELSTRANG
KABELSCHLAUCH DN20X0,6	11124207	224	8.78	471	96037539	KABELSTRANG
KABELSCHLAUCH DN20X0,6	11124207	224	1.28	473	96037533	KABELSTRANG
KABELSCHLAUCH DN20X0,6	11124207	224	9.64	475	96037529	KABELSTRANG
KABELSCHLAUCH DN20X0,6	11124207	224	1.03	995	96036112	KABELSTRANG
KABELSCHLAUCH DN25X0,6	11124208	225	1.4	409	96037721	DRAEHTE KPL.ARMATUR
KABELSCHLAUCH DN25X0,6	11124208	225	4.4	475	96037529	KABELSTRANG
KABELSCHLAUCH DN25X0,6	11124208	225	0.83	878	96036289	KABELSTRANG
KABELSCHLAUCH DN25X0,6	11124208	225	3.34	995	96036112	KABELSTRANG
KABELSCHLAUCH DN25X0,6	11124208	225	6.46	998	96036113	KABELSTRANG
KABELSCHLAUCH DN25X0,6	11124208	225	10.29	1004	96036118	KABELSTRANG
KABELSCHLAUCH DN30X0,6	11124209	226	10.49	469	96037549	KABELSTRANG
KABELSCHLAUCH DN30X0,6	11124209	226	5.36	471	96037539	KABELSTRANG
KABELSCHLAUCH DN30X0,6	11124209	226	0.59	473	96037533	KABELSTRANG
KABELSCHLAUCH DN30X0,6	11124209	226	0.5	880	96036290	DRAEHTE KPL.ARMATUR
KABELSCHLAUCH DN30X0,6	11124209	226	0.96	881	96027394	KABELSTRANG
KABELSCHLAUCH DN30X0,6	11124209	226	0.73	995	96036112	KABELSTRANG
KABELSCHLAUCH DN35X0,6	11124210	227	5.86	471	96037539	KABELSTRANG
KABELSCHLAUCH DN35X0,6	11124210	227	1.26	473	96037533	KABELSTRANG
KABELSCHLAUCH DN35X0,6	11124210	227	1.73	878	96036289	KABELSTRANG
KABELSCHLAUCH DN35X0,6	11124210	227	2.1	880	96036290	DRAEHTE KPL.ARMATUR
KABELSCHLAUCH DN35X0,6	11124210	227	1.6	882	96036291	KABELSTRANG
KABELSCHLAUCH DN35X0,6	11124210	227	3.86	995	96036112	KABELSTRANG
KABELSCHLAUCH DN35X0,6	11124210	227	4.26	1004	96036118	KABELSTRANG
KABELSCHLAUCH DN40X0,6	11124211	228	0.68	409	96037721	DRAEHTE KPL.ARMATUR
KABELSCHLAUCH DN40X0,6	11124211	228	3.23	469	96037549	KABELSTRANG
KABELSCHLAUCH DN40X0,6	11124211	228	3.03	473	96037533	KABELSTRANG
KABELSCHLAUCH DN40X0,6	11124211	228	0.8	878	96036289	KABELSTRANG
KABELSCHLAUCH DN40X0,6	11124211	228	2.3	881	96027394	KABELSTRANG
KABELSCHLAUCH DN40X0,6	11124211	228	1.03	995	96036112	KABELSTRANG
KABELSCHLAUCH DN50X0,6	11124212	229	14.52	469	96037549	KABELSTRANG
KABELSCHLAUCH DN50X0,6	11124212	229	1.95	471	96037539	KABELSTRANG
KABELSCHLAUCH DN50X0,6	11124212	229	8.66	995	96036112	KABELSTRANG
KABELSCHLAUCH DN50X0,6	11124212	229	1.4	1004	96036118	KABELSTRANG
KABELSCHLAUCH DN60X0,6	11124213	230	3.43	469	96037549	KABELSTRANG
KABELSCHLAUCH DN60X0,6	11124213	230	9.78	471	96037539	KABELSTRANG
KABELSCHUH 10/2,5-6MM² V	602206808	42	2	425	96038396	KABELSTRANG

Bezeichnung	Artikel	Pos.	Menge	Seite	Baugruppe	Bezeichnung
KABELSCHUH 12/95mm²	602301108	99	2	1000	96000921	LEITUNG
KABELSCHUH AEHNL.DIN 462	6001446	759	1	1499	96017126	DRAEHTE KLEMMKASTEN KPL
KABELSCHUH AEHNL.DIN 462	6001446	759	1	1502	96017132	DRAEHTE KLEMMKASTEN KPL
KABELSCHUH DIN 46234 10,5/	602315101	117	1	425	96038396	KABELSTRANG
KABELSCHUH DIN 46234 M10/	602311308	56	2	995	96036112	KABELSTRANG
KABELSCHUH DIN 46234 M10/	602301608	115	2	995	96036112	KABELSTRANG
KABELSCHUH DIN 46234 M12/	602217308	50	2	995	96036112	KABELSTRANG
KABELSCHUH DIN 46234 M6/10	602311508	55	1	995	96036112	KABELSTRANG
KABELSCHUH DIN 46234 M6/16	602205708	58	8	995	96036112	KABELSTRANG
KABELSCHUH DIN 46234 M8/16	602301708	106	4	995	96036112	KABELSTRANG
KABELSCHUH DIN 46234 M8/1	602311408	(57)	1	410	96037721	DRAEHTE KPL.ARMATUR
KABELSCHUH DIN 46234 M8/1	602311408	57	2	473	96037533	KABELSTRANG
KABELSCHUH DIN 46234 M8/8-	602211708	146	1	425	96038396	KABELSTRANG
KABELSCHUH DIN 46235 10/95	602301008	80	2	1000	96000921	LEITUNG
KABELSCHUH DIN 46237 6/6m	602213308	39	4	425	96038396	KABELSTRANG
KABELSCHUH DIN 46237 8,4/4	6023087	40	1	469	96037549	KABELSTRANG
KABELSCHUH DIN 46237 M6/1	602217908	34	2	469	96037549	KABELSTRANG
KABELSCHUH DIN 46237 M6/1	602217908	34	3	878	96036289	KABELSTRANG
KABELSCHUH DIN 46237 M6/1	602217908	34	1	1499	96017126	DRAEHTE KLEMMKASTEN KPL
KABELSCHUH M10/2,5mm²	602217208	101	1	1004	96036118	KABELSTRANG
KABELSCHUH M4/0,25-1,5MM²	602218408	112	4	469	96037549	KABELSTRANG
KABELSCHUH M4/0,25-1,5MM²	602218408	112	4	995	96036112	KABELSTRANG
KABELSCHUH M4/0,25-1,5MM²	602218408	112	1	1016	96000927	LEITUNG
KABELSCHUH M4/0,25-1,5MM²	602218408	112	1	1018	96000930	LEITUNG
KABELSCHUH M4/2,5mm² VER	602306108	31	4	469	96037549	KABELSTRANG
KABELSCHUH M4/2,5mm² VER	602306108	31	1	1017	96000928	LEITUNG
KABELSCHUH M5/2,5-6MM² PC	602206608	38	2	425	96038396	KABELSTRANG
KABELSCHUH M5/2,5-6MM² PC	602206608	38	1	469	96037549	KABELSTRANG
KABELSCHUH M6/16,8-26,7MM	602205808	111	6	995	96036112	KABELSTRANG
KABELSCHUH M6/16MM²	602217008	49	1	425	96038396	KABELSTRANG
KABELSCHUH M8/16MM²	602207508	(48)	1	409	96037721	DRAEHTE KPL.ARMATUR
KABELSCHUH M8/16MM²	602207508	48	1	425	96038396	KABELSTRANG
KABELSTECKER 4-POL 90°	10324830	521	1	1005	96036118	KABELSTRANG
KABELSTECKER 7-POL	10025278	(1)	1	1223	96013029	AUSRUESTUNG KAMERA
KABELSTECKER 7-POL	10025278	(1)	1	1223	96013029	AUSRUESTUNG KAMERA
KABELSTECKER 8-POL GERAD	10491204	394	1	469	96037549	KABELSTRANG
KABELSTECKER 8-POL GERAD	10491205	395	1	469	96037549	KABELSTRANG
KABELSTECKER 8-POL GERAD	10491206	393	1	469	96037549	KABELSTRANG
KABELSTECKER 8-POL GERAD	10491206	396	1	469	96037549	KABELSTRANG
KABELSTECKER 8-POL GERAD	10491206	397	1	469	96037549	KABELSTRANG
KABELSTRANG A220-A3	96023590	2	1	431	918950608	ERGAENZUNG SITZE FAHRE
KABELSTRANG W106	962720908	2	1	535	962806108	STEUERPULT ABSTUETZUNG
KABELSTRANG W111	967157308	111	1	424	96038234	KABELLISTE ELEKTR.FAHRE
KABELSTRANG W112	967157708	112	1	424	96038234	KABELLISTE ELEKTR.FAHRE
KABELSTRANG W114	964336908	114	1	424	96038234	KABELLISTE ELEKTR.FAHRE
KABELSTRANG W115	964337008	115	1	424	96038234	KABELLISTE ELEKTR.FAHRE
KABELSTRANG W116	962340308	116	1	424	96038234	KABELLISTE ELEKTR.FAHRE
KABELSTRANG W130	962920208	130	4	468	96037555	KABELLISTE EL.ANLAGE
KABELSTRANG W165	96013406	1	1	421	96013328	STECKER VORM.
KABELSTRANG W2-1	96038396	2	1	424	96038234	KABELLISTE ELEKTR.FAHRE
KABELSTRANG W21	96037529	21	1	468	96037555	KABELLISTE EL.ANLAGE
KABELSTRANG W214	968781508	21	1	610	968781308	EL.ANBAU ENDSCHALTER U.
KABELSTRANG W240	929536308	23	1	1001	96036117	KABELLISTE DREHBUEHNE
KABELSTRANG W300	96036289	10	1	877	96036282	KABELLISTE KRANFUEHRERK
KABELSTRANG W301	96000892	11	1	877	96036282	KABELLISTE KRANFUEHRERK
KABELSTRANG W302	96000893	12	1	877	96036282	KABELLISTE KRANFUEHRERK
KABELSTRANG W305	96000894	13	1	877	96036282	KABELLISTE KRANFUEHRERK
KABELSTRANG W310	96027394	16	1	877	96036282	KABELLISTE KRANFUEHRERK
KABELSTRANG W315A	929525008	12	1	687	928778908	ELEKTRIK WINDE 1
KABELSTRANG W316A	929532908	12	1	692	928779008	ELEKTRIK WINDE 2

Bezeichnung	Artikel	Pos.	Menge	Seite	Baugruppe	Bezeichnung
KABELSTRANG W318A	920486508	15	1	713	928779208	ELEKTRIK WINDE 4
KABELSTRANG W320A	929525308	12	1	1315	966177308	ELEKTRIK WINDE 6
KABELSTRANG W327A	962862508	12	1	1384	962871608	EL.WINDE 3 LANGES SEIL
KABELSTRANG W328	96001403	22	1	1001	96036117	KABELLISTE DREHBUEHNE
KABELSTRANG W34	968190608	34	1	468	96037555	KABELLISTE EL.ANLAGE
KABELSTRANG W346	96023876	(10)	1	886	96036283	ELEKTRIK ANBAUTEILE KABIN
KABELSTRANG W349	96007550	17	1	877	96036282	KABELLISTE KRANFUEHRERK
KABELSTRANG W349A	96007584	16	1	1218	96007549	ELEKTRIK
KABELSTRANG W360	96036291	36	1	877	96036282	KABELLISTE KRANFUEHRERK
KABELSTRANG W38	968781408	38	4	610	968781308	EL.ANBAU ENDSCHALTER U.
KABELSTRANG W500	96036118	14	1	1001	96036117	KABELLISTE DREHBUEHNE
KABELSTRANG W501	96036112	10	1	994	96040793	KABELLISTE ELEKTRIK AGG
KABELSTRANG W555	96036113	20	1	994	96040793	KABELLISTE ELEKTRIK AGG
KABELSTRANG W573	96008464	11	1	1001	96036117	KABELLISTE DREHBUEHNE
KABELSTRANG W6	96037549	6	1	468	96037555	KABELLISTE EL.ANLAGE
KABELSTRANG W7	96037539	7	1	468	96037555	KABELLISTE EL.ANLAGE
KABELSTRANG W8	96037533	8	1	468	96037555	KABELLISTE EL.ANLAGE
KABELSTRANG WR1	967071508	544	1	409	96037721	DRAEHTE KPL.ARMATUR
KABELSTRUMPF 25	602701108	7	1	649	963397108	ZUBEHOER
KABELSTRUMPF 30	602709908	8	1	649	963397108	ZUBEHOER
KABELTROMMEL 165M SPF	616024908	151	1	1284	96021392	LEITUNGSTROMMEL KPL.
KABELTUELLE 1,9-2,5/1,75/0,5	10473047	707	7	470	96037549	KABELSTRANG
KABELTUELLE 1,9-2,5/1,75/0,5	10473047	707	1	1016	96000927	LEITUNG
KABELTUELLE 1,9-2,5/1,75/0,5	10473047	707	1	1018	96000930	LEITUNG
KABELTUELLE 10-12	604506708	504	1	536	962720908	KABELSTRANG
KABELTUELLE 12,0-3,0/12/1,4	10872032	(98)	1	410	96037721	DRAEHTE KPL.ARMATUR
KABELTUELLE 12,0-3,0/12/1,4	10872032	98	2	473	96037533	KABELSTRANG
KABELTUELLE 12,0-3,0/12/1,4	10872032	98	13	995	96036112	KABELSTRANG
KABELTUELLE 12-13	604509308	516	8	471	96037539	KABELSTRANG
KABELTUELLE 16,0-4,0/16/1,78	10872033	709	4	425	96038396	KABELSTRANG
KABELTUELLE 16,0-4,0/16/1,78	10872033	709	12	996	96036112	KABELSTRANG
KABELTUELLE 2,4-3,0/2,4/0,6 SI	10473048	708	4	470	96037549	KABELSTRANG
KABELTUELLE 2,4-3,0/2,4/0,6 SI	10473048	708	6	474	96037533	KABELSTRANG
KABELTUELLE 2,4-3,0/2,4/0,6 SI	10473048	708	2	878	96036289	KABELSTRANG
KABELTUELLE 2,4-3,0/2,4/0,6 SI	10473048	708	25	1005	96036118	KABELSTRANG
KABELTUELLE 2,4-3,0/2,4/0,6 SI	10473048	708	3	1400	96057962	LEITUNG
KABELTUELLE 2,4-3,0/2,4/0,6 SI	10473048	708	2	1576	96022197	BLINDSTECKER
KABELTUELLE 2,4-3,0/2,4/0,6 SI	10473048	708	3	1577	96036351	LEITUNG M.STECKER
KABELTUELLE 25,4-12,7/25,4/1	10872037	712	2	425	96038396	KABELSTRANG
KABELTUELLE 25,4-12,7/25,4/1	10872037	712	4	1000	96000921	LEITUNG
KABELTUELLE 3,0-7,0/3/0,6	602710008	97	2	1576	96022197	BLINDSTECKER
KABELTUELLE 4-6	602704808	531	2	1005	96036118	KABELSTRANG
KABELTUELLE 6-8	604508708	527	2	1005	96036118	KABELSTRANG
KABELTUELLE 8-10	604509408	508	8	471	96037539	KABELSTRANG
KABELVERBINDER	602336408	2	1	419	926891108	VERTEILER MASSE
KABELVERSCHRAUBUNG M12	602424008	505	2	1577	96036351	LEITUNG M.STECKER
KABELVERSCHRAUBUNG M16	10872294	7	1	1524	915262708	BEOBACHTUNGSSPIEGEL
KABELVERSCHRAUBUNG M16	10334039	1	1	954	918531108	SPIEGELANBAU KRANFUEHR
KABELVERSCHRAUBUNG M1	602441701	155	1	626	965236508	LEITUNG
KABELVERSCHRAUBUNG M1	602441701	11	2	631	918463108	FREMDEINSPEISUNG
KABELVERSCHRAUBUNG M1	602424108	508	1	1019	96000935	LEITUNG
KABELVERSCHRAUBUNG M1	602424108	501	1	1020	96000929	LEITUNG
KABELVERSCHRAUBUNG M16	10428532	42	4	886	96036283	ELEKTRIK ANBAUTEILE KABIN
KABELVERSCHRAUBUNG M16	12105042	504	1	1400	96057962	LEITUNG
KABELVERSCHRAUBUNG M2	602441001	506	1	1219	96007584	KABELSTRANG
KABELVERSCHRAUBUNG M2	602424208	269	1	1284	96021392	LEITUNGSTROMMEL KPL.
KABELVERSCHRAUBUNG M2	602424208	269	1	1491	920871608	LEITUNGSTROMMEL KPL.
KABELVERSCHRAUBUNG M25	10022694	2	1	217	962431208	EINBAUTEILE WINKELGEBER
KABELVERSCHRAUBUNG M25	602424308	504	1	1013	96000924	LEITUNG
KABELVERSCHRAUBUNG M25	602424308	503	1	1014	96000925	LEITUNG

Bezeichnung	Artikel	Pos.	Menge	Seite	Baugruppe	Bezeichnung
KABELVERSCHRAUBUNG M25	602424308	503	1	1015	96000926	LEITUNG
KABELVERSCHRAUBUNG M25	602424308	504	1	1016	96000927	LEITUNG
KABELVERSCHRAUBUNG M25	602424308	503	1	1017	96000928	LEITUNG
KABELVERSCHRAUBUNG M25	602424308	505	1	1018	96000930	LEITUNG
KABELVERSCHRAUBUNG M25	602425808	12	1	1285	616024908	KABELTROMMEL
KABELVERSCHRAUBUNG PG1	602423208	276	1	1283	969088608	KLEMMKASTEN KPL.
KABELVERSCHRAUBUNG PG1	602423208	204	2	1341	920740608	KLEMMKASTEN
KABELVERSCHRAUBUNG PG	602422608	273	2	1009	921564708	KLEMMKASTEN
KABELVERSCHRAUBUNG PG	602422608	273	1	1012	921565108	KLEMMKASTEN
KABELVERSCHRAUBUNG PG	602422608	502	1	1400	96057962	LEITUNG
KABELVERSCHRAUBUNG PG1	602422708	274	2	916	920249008	KLEMMKASTEN SA-BOCK VO
KABELVERSCHRAUBUNG PG1	921783608	171	1	1010	929536308	KABELSTRANG
KABELVERSCHRAUBUNG PG1	602422108	8	1	631	918463108	FREMDEINSPEISUNG
KABELVERSCHRAUBUNG PG	602422808	275	1	916	920249008	KLEMMKASTEN SA-BOCK VO
KABELVERSCHRAUBUNG PG	602422808	288	1	1491	920871608	LEITUNGSTROMMEL KPL.
KABELVERSCHRAUBUNG PG2	101463750	158	1	1010	929536308	KABELSTRANG
KABELVERSCHRAUBUNG PG9	602422508	201	4	1494	920872908	KLEMMKASTEN KPL.
KABINENRAHMEN SCHWK.	96003882	2	1	1136	918063908	KRANFUEHRERKABINE ANBA
KAEFIGMUTTER M4	413002508	17	2	573	964232008	ARMATURENKASTEN KPL.
KAEFIGMUTTER M5	413002608	33	2	560	96012458	INNENVERKLEIDUNG EINBAU
KAEFIGMUTTER M5 A2/ST	413003808	35	13	1029	96004319	SCHALTSCHRANK MECH.
KAEFIGMUTTER M5 ST	10455281	27	6	850	918810308	STEUERSTAND
KAEFIGMUTTER M6	413002708	44	4	850	918810308	STEUERSTAND
KAEFIGMUTTER M6	413002808	86	1	1027	918998008	EINBAUTEILE SCHALTSCHRAN
KAEFIGMUTTER M6	413002808	62	1	1156	969752508	INNENVERKLEIDUNG EINBAU
KAEFIGMUTTER M6	413003008	4	2	534	962302208	HALTERUNGSBLECH KPL.
KAEFIGMUTTER M6	413003008	9	8	571	96015567	ARMATURENKASTEN EINBAU
KAEFIGMUTTER M6	413003008	6	4	574	96015580	ABDECKUNG VORM.
KAEFIGMUTTER M6	413003008	85	4	1027	918998008	EINBAUTEILE SCHALTSCHRAN
KAEFIGMUTTER M6	413003008	10	17	1036	96001513	SCHWENKRAHMEN
KAEFIGMUTTER M6 NIROSTA	10875857	18	2	746	918996008	DIESELMOTOR EINBAU
KAEFIGMUTTER M6 NIROSTA	10875857	64	33	795	96039239	KUEHLER VORM.
KAEFIGMUTTER M8	413003108	11	2	1036	96001513	SCHWENKRAHMEN
KAEFIGMUTTER M8	413003108	4	1	1163	969520208	MONITORKONSOLE
KAEFIGMUTTER M8 A2/ST A2	10875858	29	21	863	918996308	DREHBUEHNENVERKLEIDUN
KAEFIGMUTTER M8 A2/ST A2	413003208	10	8	619	912569508	ANBAU TELMA
KAEFIGMUTTER M8 A2/ST A2	413003208	34	12	863	918996308	DREHBUEHNENVERKLEIDUN
KAEFIGMUTTER M8 A2/ST A2	413003208	7	2	939	96038214	KRAFTSTOFFBEHAELTER VO
KAEFIGMUTTER M8 A2/ST A2	413003208	356	2	971	917991908	GERAEUSCHDAEMMUNG
KAEFIGPAAR	7624211	32	1	765	10489678	TRIEBWERK
KAELTEMASCHINENOEL WA	11211803	101	0.28	1190	917996708	KLIMAANLAGE OW
KAELTEMITTEL 12KG FLASCH	7020440	100	2.8	1190	917996708	KLIMAANLAGE OW
KALOTTE	606144208	38	4	894	96036295	ARMATUREN RE.
KALOTTE	606144308	22	1	894	96036295	ARMATUREN RE.
KALOTTE	606144808	25	1	894	96036295	ARMATUREN RE.
KALOTTE 80X178X178 S960Q	973143208	54	2	332	919314608	STUETZHOLME M.AUSKLAPP
KALTSCHRUMPFSCHLAUCH	12100362	505	1	536	962720908	KABELSTRANG
KAMERA COLOR	917794808	406	1	15		LIEBHERR MOBILKRAN LG 175
KAMERA SPF	10097079	1	1	627	917794808	KAMERA COLOR
KAMERA SPF	614043608	17	2	1223	96013029	AUSRUESTUNG KAMERA
KAMERA SPF	614043608	17	1	1427	96000402	AUSRUESTUNG KAMERA WI
KAMERA SPF	614043608	17	1	1430	96000399	AUSRUESTUNG KAMERA WI
KAMERA SPF	614045108	18	1	1223	96013029	AUSRUESTUNG KAMERA
KAMERAANBAU D-ANLENKS	921699008	12	1	1426	918064808	KAMERAUEBERWACHUNG W
KAMERAANBAU DREHBUEHN	921567308	3	1	1223	96013029	AUSRUESTUNG KAMERA
KAMERAANBAU S-ANLENKSTU	921696208	12	1	1429	918064908	KAMERAUEBERWACHUNG W
KAMERAHALTER SCHWK.	96009403	2	1	669	96014811	HALTER VORM.
KAMERAHAUBE 2X212X271 A	973885408	9	1	629	917442808	ANBAUTEILE KAMERA
KAMERAUEBERWACHUNG	918518408	341	1	14		LIEBHERR MOBILKRAN LG 175
KAMERAUEBERWACHUNG W	918064808	321	1	14		LIEBHERR MOBILKRAN LG 175

Bezeichnung	Artikel	Pos.	Menge	Seite	Baugruppe	Bezeichnung
KAMERAUEBERWACHUNG W	918064908	322	1	14		LIEBHERR MOBILKRAN LG 175
KANTENSCHUTZ 1-2,5X33X8,7	262105308	61	4.3	457	918994508	MOTORVERKLEIDUNG
KANTENSCHUTZ 1-2,5X33X8,7	262105308	29	12	746	918996008	DIESELMOTOR EINBAU
KANTENSCHUTZ 1-2X9,5X6,5	262103908	34	1.5	418	96037710	MITTELKONSOLE VORM.
KANTENSCHUTZ 1-2X9,5X6,5	262103908	7	0.16	419	926891108	VERTEILER MASSE
KANTENSCHUTZ 1-2X9,5X6,5	262103908	125	0.5	801	919546708	SCHALLDAEMPFERANLAGE
KANTENSCHUTZ 1-2X9,5X6,5	262103908	(3)	0.6	973	967652908	ABDECKUNG VORM.
KANTENSCHUTZ 1-2X9,5X6,5	262103908	10	3.64	1107	96001074	BATTERIEKASTEN VORM.
KANTENSCHUTZ 1-2X9,5X6,5	262103908	25	0.6	1155	969752508	INNENVERKLEIDUNG EINBAU
KANTENSCHUTZ 1-4X14,5X10	262104008	100	0.19	352	917984408	HARNSTOFFANLAGE
KANTENSCHUTZ 1-4X14,5X10	262104008	411	1.86	441	918994608	REIFENVERKLEIDUNG
KANTENSCHUTZ 1-4X14,5X10	262104008	40	0.065	579	96012578	KLEINTEILE EINBAU
KANTENSCHUTZ 1-4X14,5X10	262104008	10	1.5	623	963047708	BOLZENGARAGE VORM.
KANTENSCHUTZ 1-4X14,5X10	262104008	10	0.5	874	96043155	KLAPPE VORM.
KANTENSCHUTZ 1-4X14,5X10	262104008	29	0.5	931	918996808	HARNSTOFFANLAGE
KANTENSCHUTZ 1-4X14,5X10	262104008	100	1.365	974	967656108	DECKEL VORM.
KANTENSCHUTZ 1-4X14,5X10	262104008	100	2.1	975	967659508	DECKEL VORM.
KANTENSCHUTZ 4-6X15,8X11	262106608	176	11.2	971	917991908	GERAEUSCHDAEMMUNG
KAPPE	10491484	1	1	688	606052908	GETRIEBENOCKENENDSCHAL
KAPPE	10491484	(4)	1	1384	962871608	EL.WINDE 3 LANGES SEIL
KAPPE GUMMI	550826708	13	1	581	968031308	BREMSPEDAL EINBAU
KARABINERHAKEN AEHNLICH	11004801	101	4	369	917312708	WERKZEUGKASTEN ANBAU
KARABINERHAKEN DIN 5299 C	744010208	59	4	333	919314608	STUETZHOLME M.AUSKLAPP
KARABINERHAKEN DIN 5299	744010008	3	3	1521	914662608	ABDECKUNG DREHKRANZ
KARABINERHAKEN DIN 5299 C	744010108	30	2	1230	965226108	MONTAGEPLATTE NOTBETA
KARABINERHAKEN DIN 5299 C	744010108	17	2	1235	965324508	MONTAGEPLATTE NOTBETA
KARTUSCHE	571352308	1	1	502	502657308	LUFTTROCKNER
KB-RING 128X119,1X3,5	10145869	(3)	1	35	13455159	DIESELMOTOR
KEGELRADANTRIEBSGEHAE	10025257	417	1	276	10876196	ACHSANTRIEB
KEGELRADANTRIEBSGEHAE	10101900	417	1	226	10876205	ACHSANTRIEB
KEGELRADANTRIEBSGEHAE	10101900	417	1	251	10876158	ACHSANTRIEB
KEGELRADSATZ	10101899	401	1	226	10876205	ACHSANTRIEB
KEGELRADSATZ	10101899	401	1	251	10876158	ACHSANTRIEB
KEGELRADSATZ	570119108	401	1	276	10876196	ACHSANTRIEB
KEGELROLLENLAGER	10289901	16	1	30	510241408	HYDROMOTOR
KEGELROLLENLAGER	10355730	15	1	790	512142308	VERSTELLPUMPE
KEGELROLLENLAGER	10355731	16	1	790	512142308	VERSTELLPUMPE
KEGELROLLENLAGER	570114008	10	1	738	570112908	TRIEBWERK
KEGELROLLENLAGER	571724608	30	1	721	500063708	DREHWERKSGETRIEBE
KEGELROLLENLAGER	571724708	31	1	721	500063708	DREHWERKSGETRIEBE
KEGELROLLENLAGER	571803808	100	1	148	964013408	GEHAEUSE
KEGELROLLENLAGER	571804108	180	1	148	964013408	GEHAEUSE
KEGELROLLENLAGER	7408797	15	1	195	10870697	VERSTELLPUMPE
KEGELROLLENLAGER	7408798	15	1	30	510241408	HYDROMOTOR
KEGELROLLENLAGER	7408798	16	1	195	10870697	VERSTELLPUMPE
KEGELROLLENLAGER	746801208	(2)	1	295	916963808	LENKUNG MECHANIK
KEGELROLLENLAGER	746801208	(2)	1	295	916963808	LENKUNG MECHANIK
KEGELROLLENLAGER	746801208	(2)	1	295	916963808	LENKUNG MECHANIK
KEGELROLLENLAGER DIN 720	746200503	462	1	251	10876158	ACHSANTRIEB
KEGELROLLENLAGER DIN 720	746202001	1075	1	192	11081159	VERTEILERGETRIEBE
KEGELROLLENLAGER DIN 720	520231508	462	1	226	10876205	ACHSANTRIEB
KEGELROLLENLAGER DIN 720	746202208	1276	1	192	11081159	VERTEILERGETRIEBE
KEGELROLLENLAGER DIN 720	530064708	436	1	212	10876206	ACHSANTRIEB
KEGELROLLENLAGER DIN 720	530064708	436	1	226	10876205	ACHSANTRIEB
KEGELROLLENLAGER DIN 720	530064708	436	1	251	10876158	ACHSANTRIEB
KEGELROLLENLAGER DIN 720	530064708	436	1	276	10876196	ACHSANTRIEB
KEGELROLLENLAGER DIN 720	746221008	432	1	212	10876206	ACHSANTRIEB
KEGELROLLENLAGER DIN 720	746221008	432	1	226	10876205	ACHSANTRIEB
KEGELROLLENLAGER DIN 720	746221008	432	1	251	10876158	ACHSANTRIEB
KEGELROLLENLAGER DIN 720	746221008	432	1	276	10876196	ACHSANTRIEB

Bezeichnung	Artikel	Pos.	Menge	Seite	Baugruppe	Bezeichnung
KEGELROLLENLAGER DIN 720	746222301	415	1	251	10876158	ACHSANTRIEB
KEGELROLLENLAGER DIN 720	746225301	54	2	204	10874903	LENKTRIEBACHSE
KEGELROLLENLAGER DIN 720	746225301	54	2	224	10874904	LENKTRIEBACHSE
KEGELROLLENLAGER DIN 720	746225301	54	2	249	10874906	LENKTRIEBACHSE
KEGELROLLENLAGER DIN 720	746225301	54	2	272	10874908	LENKTRIEBACHSE
KEGELROLLENLAGER DIN 720	746224301	11	1	738	570112908	TRIEBWERK
KEGELROLLENLAGER DIN 720	746222108	570	2	261	10874907	LENKACHSE
KEGELROLLENLAGER DIN 720	746222208	415	1	226	10876205	ACHSANTRIEB
KEGELROLLENLAGER DIN 720	746222208	415	1	276	10876196	ACHSANTRIEB
KEGELROLLENLAGER DIN 720	746222808	53	2	204	10874903	LENKTRIEBACHSE
KEGELROLLENLAGER DIN 720	746222808	53	2	224	10874904	LENKTRIEBACHSE
KEGELROLLENLAGER DIN 720	746222808	53	2	239	10874905	LENKACHSE
KEGELROLLENLAGER DIN 720	746222808	53	2	249	10874906	LENKTRIEBACHSE
KEGELROLLENLAGER DIN 720	746222808	53	2	261	10874907	LENKACHSE
KEGELROLLENLAGER DIN 720	746222808	53	2	272	10874908	LENKTRIEBACHSE
KEGELROLLENLAGER DIN 720	746222808	53	2	285	10874909	LENKACHSE
KEGELROLLENLAGER DIN 720	746222808	53	2	292	10874910	LENKACHSE
KEGELROLLENLAGER DIN 720	10101974	1277	1	192	11081159	VERTEILERGETRIEBE
KEGELROLLENLAGER DIN 720	10101974	54	2	239	10874905	LENKACHSE
KEGELROLLENLAGER DIN 720	10101974	54	2	261	10874907	LENKACHSE
KEGELROLLENLAGER DIN 720	10101974	54	2	285	10874909	LENKACHSE
KEGELROLLENLAGER DIN 720	10101974	54	2	292	10874910	LENKACHSE
KEGELROLLENLAGER DIN 720	530038608	416	1	226	10876205	ACHSANTRIEB
KEGELROLLENLAGER DIN 720	530038608	416	1	251	10876158	ACHSANTRIEB
KEGELROLLENLAGER DIN 720	530038608	416	1	276	10876196	ACHSANTRIEB
KEGELSCHMIERNIPPEL	11080392	31	1	950	10327167	ELEKTROPUMPE
KEGELSCHMIERNIPPEL DIN 71	7743242	85	1	204	10874903	LENKTRIEBACHSE
KEGELSCHMIERNIPPEL DIN 71	7743242	85	1	261	10874907	LENKACHSE
KEGELSCHMIERNIPPEL DIN 71	7743242	85	1	272	10874908	LENKTRIEBACHSE
KEGELSCHMIERNIPPEL DIN 71	7743242	85	1	285	10874909	LENKACHSE
KEGELSCHMIERNIPPEL DIN 71	7743242	85	1	292	10874910	LENKACHSE
KEGELSCHMIERNIPPEL DIN 71	7743242	35	4	337	96047402	ABSTUETZHOLM VORM.
KEGELSCHMIERNIPPEL DIN 71	7743242	35	4	346	96047403	ABSTUETZHOLM VORM.
KEGELSCHMIERNIPPEL DIN 71	7743242	6	1	683	10874487	FLANSCHLAGER
KEGELSCHMIERNIPPEL DIN 71	7743242	4	1	911	926892808	SEILROLLE KPL.
KEGELSCHMIERNIPPEL DIN 71	7743242	16	2	1136	918063908	KRANFUEHRERKABINE ANBA
KEGELSCHMIERNIPPEL DIN 71	7743242	9	2	1181	916979608	S-RUECKHALTESICHERUNG
KEGELSCHMIERNIPPEL DIN 71	7743242	48	2	1204	96002845	LAUFSTEG 1
KEGELSCHMIERNIPPEL DIN 71	7743242	22	2	1348	918361308	D-KOPFSTUECK
KEGELSCHMIERNIPPEL DIN 71	7743242	(4)	1	1351	96005548	VERSTELLFLASCHE KPL.
KEGELSCHMIERNIPPEL DIN 71	7743242	(4)	1	1353	96005682	VERSTELLFLASCHE KPL.
KEGELSCHMIERNIPPEL DIN 71	7743242	11	2	1375	916979908	D-RUECKHALTESICHERUNG
KEGELSCHMIERNIPPEL DIN 71	7743242	30	2	1394	918964608	L-ADAPTER
KEGELSCHMIERNIPPEL DIN 71	7743242	34	4	1457	96051270	BALLASTPALETTE VORM.
KEGELSCHMIERNIPPEL DIN 71	7743242	(4)	1	1545	96014903	SCHRAUBBOLZEN
KEGELSCHMIERNIPPEL DIN 71	7743242	10	1	1545	96014903	SCHRAUBBOLZEN
KEGELSCHMIERNIPPEL DIN 71	7743242	10	1	1548	96015492	SCHRAUBBOLZEN
KEGELSCHMIERNIPPEL DIN 71	7743242	49	2	1571	918859708	F-ANSCHLUSSKOPF
KEGELSCHMIERNIPPEL DIN 71	7743242	49	2	1581	919463108	F-ANSCHLUSSKOPF
KEGELSCHMIERNIPPEL DIN 71	7743242	5	2	1584	918474208	F-MONTAGEEINHEIT
KEGELSCHMIERNIPPEL DIN 71	571578608	2	1	953	774375108	DURCHGANGSNIPPELBLOCK
KEILRIPPENRIEMEN 8XPKX13	10147677	9	1	832	10146947	GENERATOR ANBAU
KEILRIPPENRIEMEN DIN 7867	10044662	9	1	101	10146956	KLIMAKOMPRESSOR ANBAU
KEILSICHERUNGSSCHEIBE	7015814	14	2	1146	96000684	FRONTSCHEIBE KPL.
KENNLEUCHTE 30W 10-32V	10878659	65	1	887	96036283	ELEKTRIK ANBAUTEILE KABIN
KENNZEICHENLEUCHTE 10W	607107808	96	2	485	919197308	BELEUCHTUNG RECHTSVERK
KENNZEICHENVERSTAERKER	740302908	(7)	2	653	917986708	BESCHILDERUNG DEUTSCHL
KETTE DIN 763 7X49 0.3t ST35	10663970	3	2	1259	96013575	HUBENDSCHALTER GEWICHT
KETTE EN 818 1315	970104508	2	1	1407	910019608	LASCHEN ZUSATZABSPANN
KETTE EN 818 1315	970104508	2	1	1559	918476208	LASCHEN ZUSATZABSPANN

Bezeichnung	Artikel	Pos.	Menge	Seite	Baugruppe	Bezeichnung
KETTENGEHAENGE 15T-3.69M	740022208	9	2	1239	917413808	GRUNDPLATTE DREHBUEHNE
KETTENVERSCHLUSS GALV.V	773947708	23	2	1404	916980308	L-KOPFSTUECK
KFZ-LEITUNG 0,5	10870538	344	19.6	878	96036289	KABELSTRANG
KFZ-LEITUNG 0,5	10870538	344	20	881	96027394	KABELSTRANG
KFZ-LEITUNG 0,5	10870538	344	0.8	1008	96001403	KABELSTRANG
KFZ-LEITUNG 0,75	10870539	345	10.15	469	96037549	KABELSTRANG
KFZ-LEITUNG 0,75	10870539	345	25.69	475	96037529	KABELSTRANG
KFZ-LEITUNG 0,75	10870539	345	18	878	96036289	KABELSTRANG
KFZ-LEITUNG 0,75	10870539	345	50.78	998	96036113	KABELSTRANG
KFZ-LEITUNG 0,75	10870539	345	4.17	1039	96000978	DRAEHTE VORM.
KFZ-LEITUNG 0,75	600415208	352	0.16	1016	96000927	LEITUNG
KFZ-LEITUNG 0,75	600415208	352	0.16	1018	96000930	LEITUNG
KFZ-LEITUNG 1,0	10870540	305	0.32	432	96023590	KABELSTRANG
KFZ-LEITUNG 1,0	10870540	305	2443.02	469	96037549	KABELSTRANG
KFZ-LEITUNG 1,0	10870540	305	1256.87	471	96037539	KABELSTRANG
KFZ-LEITUNG 1,0	10870540	305	321.28	473	96037533	KABELSTRANG
KFZ-LEITUNG 1,0	10870540	305	197.26	475	96037529	KABELSTRANG
KFZ-LEITUNG 1,0	10870540	305	2.2	536	962720908	KABELSTRANG
KFZ-LEITUNG 1,0	10870540	305	499.05	878	96036289	KABELSTRANG
KFZ-LEITUNG 1,0	10870540	305	417.37	881	96027394	KABELSTRANG
KFZ-LEITUNG 1,0	10870540	305	683.68	995	96036112	KABELSTRANG
KFZ-LEITUNG 1,0	10870540	305	62.4	998	96036113	KABELSTRANG
KFZ-LEITUNG 1,0	10870540	305	558.5	1004	96036118	KABELSTRANG
KFZ-LEITUNG 1,0	10870540	305	2.93	1010	929536308	KABELSTRANG
KFZ-LEITUNG 1,0	10870540	305	4.13	1039	96000978	DRAEHTE VORM.
KFZ-LEITUNG 1,0	10870540	305	0.16	1219	96007584	KABELSTRANG
KFZ-LEITUNG 1,0	10870540	305	11.01	1499	96017126	DRAEHTE KLEMMKASTEN KPL
KFZ-LEITUNG 1,0	10870540	305	3.03	1502	96017132	DRAEHTE KLEMMKASTEN KPL
KFZ-LEITUNG 1,0	10870540	305	0.48	1576	96022197	BLINDSTECKER
KFZ-LEITUNG 1,5	10870541	307	35.15	473	96037533	KABELSTRANG
KFZ-LEITUNG 1,5	10870541	307	27	995	96036112	KABELSTRANG
KFZ-LEITUNG 1,5	10870541	307	0.96	998	96036113	KABELSTRANG
KFZ-LEITUNG 1,5	10870541	307	22.3	1004	96036118	KABELSTRANG
KFZ-LEITUNG 16	12102633	(327)	1.7	410	96037721	DRAEHTE KPL.ARMATUR
KFZ-LEITUNG 16	12102633	327	1.7	425	96038396	KABELSTRANG
KFZ-LEITUNG 16	12102633	327	11.79	473	96037533	KABELSTRANG
KFZ-LEITUNG 16	12102633	327	27.8	995	96036112	KABELSTRANG
KFZ-LEITUNG 16	12102634	328	20.8	995	96036112	KABELSTRANG
KFZ-LEITUNG 2,5	10870542	309	39.935	469	96037549	KABELSTRANG
KFZ-LEITUNG 2,5	10870542	309	45.94	473	96037533	KABELSTRANG
KFZ-LEITUNG 2,5	10870542	309	23.43	878	96036289	KABELSTRANG
KFZ-LEITUNG 2,5	10870542	309	26.1	881	96027394	KABELSTRANG
KFZ-LEITUNG 2,5	10870542	309	6	995	96036112	KABELSTRANG
KFZ-LEITUNG 2,5	10870542	309	12.8	1004	96036118	KABELSTRANG
KFZ-LEITUNG 25	12102636	325	20.1	995	96036112	KABELSTRANG
KFZ-LEITUNG 35	12103999	363	2.25	425	96038396	KABELSTRANG
KFZ-LEITUNG 6	12102627	317	7.75	425	96038396	KABELSTRANG
KFZ-LEITUNG 6	12102628	318	3.6	469	96037549	KABELSTRANG
KIPPHEBEL VORM.	10119407	(2)	2	60	10118061	KIPPHEBELWERK KPL.
KIPPHEBEL VORM.	10119407	2	2	815	10122503	KIPPHEBELBOCK VORM.
KIPPHEBELBOCK	10122504	1	1	815	10122503	KIPPHEBELBOCK VORM.
KIPPHEBELBOCK VORM.	10119409	1	1	60	10118061	KIPPHEBELWERK KPL.
KIPPHEBELBOCK VORM.	10122503	1	1	814	10118060	KIPPHEBELWERK KPL.
KIPPHEBELWERK KPL. JA	10118061	81	8	35	13455159	DIESELMOTOR
KIPPHEBELWERK KPL. NEIN	10118060	81	8	806	13455143	DIESELMOTOR
KIPPRELAIS 27V 5A	630102208	52	1	1040	96003060	RELAISSTEUERUNG
KIPPSCHALTER	606023008	210	1	413	967728108	ARMATURENBRETT MITTELK
KIPPSCHALTER	606023908	6	1	888	96027387	BLECH VORM.
KIPPSCHALTER	606024808	207	1	413	967728108	ARMATURENBRETT MITTELK
KIPPSCHALTER	606028608	160	3	423	919334108	ELEKTRIK FAHRERHAUS

Bezeichnung	Artikel	Pos.	Menge	Seite	Baugruppe	Bezeichnung
KIPPSCHALTER	606028808	3	1	430	912670108	LADEGERAET
KIPPSCHALTER	606183008	52	1	418	96037710	MITTELKONSOLE VORM.
KIPPZYLINDER 55/32-400 SPF	512349708	11	1	1136	918063908	KRANFUEHRERKABINE ANBA
KLAMMER	591050908	21	6	567	968026708	WISCHANLAGE EINBAU
KLAMMER 30X24X112 S355J2+	97063674	(2)	6	1567	96013042	ZUGSTANGE KPL.
KLAMMER 30X24X112 S355J2+	97063674	(2)	6	1638	96018528	ZUGSTANGE KPL.
KLAMMER 30X24X112 S355J2+	97063674	2	20	1642	96012855	ZUGSTANGE VORM.
KLAMMER 30X24X112 S355J2+	97063674	2	10	1645	96012733	ZUGSTANGE VORM.
KLAMMER 30X24X112 S355J2+	97063674	(2)	6	1648	96015867	ZUGSTANGE KPL.
KLAMMER 30X24X112 S355J2+	97063674	2	8	1650	96015831	ZUGSTANGE VORM.
KLAMMER 40X127X24 S355J2+	957039408	11	1	1278	921067008	STANGEN KPL.
KLAMMER 40X127X24 S355J2+	957039408	2	3	1279	921072008	STANGEN VORM.
KLAMMER 40X127X24 S355J2+	957039408	2	3	1280	921072108	STANGEN VORM.
KLAMMER 40X127X24 S355J2+	957039408	2	10	1292	927148408	STANGE VORM.
KLAMMER 40X127X24 S355J2+	957039408	2	6	1303	962628108	STANGE VORM.
KLAMMER 40X127X24 S355J2+	957039408	2	8	1355	927114708	SA-STANGE
KLAMMER 40X127X24 S355J2+	957039408	2	8	1356	927145408	STANGE KPL.
KLAMMER 40X127X24 S355J2+	957039408	2	10	1363	927148708	STANGE VORM.
KLAMMER 40X127X24 S355J2+	957039408	2	2	1369	962945808	STANGE VORM.
KLAMMER 40X127X24 S355J2+	957039408	2	3	1371	962946108	STANGE VORM.
KLAMMER 40X127X24 S355J2+	957039408	2	2	1373	962948608	STANGE VORM.
KLAMMER 40X127X24 S355J2+	957039408	2	8	1396	927161908	STANGE VORM.
KLAMMER 40X127X24 S355J2+	957039408	2	6	1477	963160708	STANGE VORM.
KLAMMER 40X127X24 S355J2+	957039408	2	6	1583	96032673	ZUGSTANGE VORM.
KLAMMER 40x190x73 S355J2+	970071908	3	1	1279	921072008	STANGEN VORM.
KLAMMER EMVSK 12	602042808	16	5	898	96036284	GEHAEUSE KPL.
KLAMMER EMVSK 12	602042808	38	8	1033	96035660	AUFBAUTEILE MONTAGETAFE
KLAMMER KPL.	921073608	10	1	1278	921067008	STANGEN KPL.
KLAMMER KPL.	921074308	3	1	1280	921072108	STANGEN VORM.
KLAMMER SURE-SEAL	605215508	525	8	470	96037549	KABELSTRANG
KLAMMER SURE-SEAL	605215508	522	2	473	96037533	KABELSTRANG
KLAMMER SURE-SEAL	605215508	527	1	996	96036112	KABELSTRANG
KLAMMER SURE-SEAL	605215508	524	3	1005	96036118	KABELSTRANG
KLAMMER SURE-SEAL	605215608	520	1	878	96036289	KABELSTRANG
KLAPPE SCHWK.	921679908	39	2	909	919361008	SA-BOCK
KLAPPE SCHWK.	927118708	40	2	1271	919745108	S-ANLENKSTUECK
KLAPPE SCHWK.	96013548	2	1	1588	918489108	F-ANLENKSTUECK
KLAPPE VORM.	96043155	70	1	864	918996308	DREHBUEHNENVERKLEIDUN
KLAPPE VORM.	96043441	1	1	1276	96043443	KLAPPTEIL
KLAPPGRIFF 118X18X43	10222677	5	1	1277	96043441	KLAPPE VORM.
KLAPPHOLM SCHWK.	96034427	1	1	337	96047402	ABSTUETZHOLM VORM.
KLAPPHOLM SCHWK.	96034428	1	1	346	96047403	ABSTUETZHOLM VORM.
KLAPPTEIL	96043443	60	1	1271	919745108	S-ANLENKSTUECK
KLEBEFOLIE 25MM GELB	10043279	8	0.64	656	96015367	BESCHILDERUNG
KLEBEFOLIE AUSSENGRIFF	97029803	34	1	589	917330508	TUER KPL.LI.
KLEBEFOLIE AUSSENGRIFF	97029803	34	1	596	917330608	TUER KPL.RE.
KLEBER 600ML FC-BEUTEL	811203308	6	1	565	968026508	SCHEIBEN EINBAU
KLEBER 600ML FC-BEUTEL	811203308	37	1	1144	969752608	SCHEIBEN EINBAU
KLEBER 600ML FC-BEUTEL	811203308	38	1	1166	918064308	SCHIEBETUER EINBAU
KLEBER BEUTEL 600ML -40/90°	811206608	9	1	565	968026508	SCHEIBEN EINBAU
KLEBESCHILD	11658495	6	1	230	10036124	FEDERUNGSZYLINDER
KLEBESCHILD	11658495	5	1	243	10036126	FEDERUNGSZYLINDER
KLEBESCHILD 170X55 KLEBE	97138818	9	2	1463	96051145	BESCHILDERUNG
KLEBESCHILD 208X88 KLEBE	97157716	7	4	918	96039574	BESCHILDERUNG
KLEBSTOFF 10ML FLASCHE -5	8655032	104	1	39	12405454	KURBELGEHAEUSE KPL. MIT
KLEBSTOFF FLASCHE 50ml -5	811208201	119	1	75	10127113	OELFILTERGEHAEUSE ANBA
KLEINTEILE EINBAU	96012578	7	1	557	918497008	FAHRERHAUS VORM.1
KLEMMBAND 1-3X21X9,3 ZELL	262101308	29	0.25	320	96019560	ZUSATZHEIZUNG VORM.
KLEMMBRETT 6XM6	604412408	1	1	412	922648308	KLEMMBRETT VORM.
KLEMMBRETT VORM.	922648308	545	1	409	96037721	DRAEHTE KPL.ARMATUR

Bezeichnung	Artikel	Pos.	Menge	Seite	Baugruppe	Bezeichnung
KLEMMBRETT VORM.	922648308	23	1	1033	96035660	AUFBAUTEILE MONTAGETAFE
KLEMME	636107901	25	5	418	96037710	MITTELKONSOLE VORM.
KLEMME	636107901	47	2	1033	96035660	AUFBAUTEILE MONTAGETAFE
KLEMME 0,2-1,5MM²	602791308	260	7	916	920249008	KLEMMKASTEN SA-BOCK VO
KLEMME 6,3/2,8X0,8MM²	10286354	274	83	1283	969088608	KLEMMKASTEN KPL.
KLEMME 6,3/2,8X0,8MM²	10286354	267	30	1341	920740608	KLEMMKASTEN
KLEMME 6,3/2,8X0,8MM²	10286354	260	43	1399	96003467	KLEMMKASTEN
KLEMME 6,3/2,8X0,8MM²	10286354	15	34	1494	920872908	KLEMMKASTEN KPL.
KLEMMHAELFTE DIN 3015-1 L	7365090	212	8	303	96039320	BEFESTIGUNGSTEILE
KLEMMHAELFTE DIN 3015-1 L	602007108	10	20	303	96039320	BEFESTIGUNGSTEILE
KLEMMHAELFTE DIN 3015-1 L	602007108	10	50	521	96039318	BEFESTIGUNGSTEILE
KLEMMHAELFTE DIN 3015-1 L	602007408	302	2	220	96036794	PNEUM.U.HYDR.VORM.1.ACHS
KLEMMHAELFTE DIN 3015-1 L	602007408	302	4	242	96036796	PNEUM.U.HYDR.VORM.3.ACHS
KLEMMHAELFTE DIN 3015-1 L	602007408	302	8	254	96036797	PNEUM.U.HYDR.VORM.4.ACHS
KLEMMHAELFTE DIN 3015-1 L	602007408	12	3	303	96039320	BEFESTIGUNGSTEILE
KLEMMHAELFTE DIN 3015-1 L	602007408	12	18	521	96039318	BEFESTIGUNGSTEILE
KLEMMHAELFTE DIN 3015-1 L	602008108	15	52	303	96039320	BEFESTIGUNGSTEILE
KLEMMHAELFTE DIN 3015-1 L	602008108	15	18	521	96039318	BEFESTIGUNGSTEILE
KLEMMHAELFTE DIN 3015-1 L	7362946	16	40	521	96039318	BEFESTIGUNGSTEILE
KLEMMHAELFTE DIN 3015-1 L	7362946	44	4	1447	96022733	SCHOTTPLATTE VORM.
KLEMMHAELFTE DIN 3015-1 L	602002208	48	2	23	96032863	KUEHLER VORM.
KLEMMHAELFTE DIN 3015-1 L	602002208	307	2	499	96032772	VERROHRUNG DRUCKLUFTA
KLEMMHAELFTE DIN 3015-1 L	602002208	192	3	754	96038878	DIESELMOTOR VORM.
KLEMMHAELFTE DIN 3015-1 L	602008308	18	92	303	96039320	BEFESTIGUNGSTEILE
KLEMMHAELFTE DIN 3015-1 L	602008308	2	4	366	96059018	KUGELHAHNLEISTE
KLEMMHAELFTE DIN 3015-1 L	602008308	8	12	939	96038214	KRAFTSTOFFBEHAELTER VO
KLEMMHAELFTE DIN 3015-1 L	602008408	20	44	303	96039320	BEFESTIGUNGSTEILE
KLEMMHAELFTE DIN 3015-1 L	602008408	20	2	603	969862108	VENTILPLATTE VORM.
KLEMMHAELFTE DIN 3015-1 L	602008408	191	10	754	96038878	DIESELMOTOR VORM.
KLEMMHAELFTE DIN 3015-1 L	602008508	22	10	303	96039320	BEFESTIGUNGSTEILE
KLEMMHAELFTE DIN 3015-1 L	602008508	22	4	521	96039318	BEFESTIGUNGSTEILE
KLEMMHAELFTE DIN 3015-1 L	602008508	47	4	1190	917996708	KLIMAANLAGE OW
KLEMMHAELFTE DIN 3015-1 L	602008508	7	2	1447	96022733	SCHOTTPLATTE VORM.
KLEMMHAELFTE DIN 3015-1 L	7005052	25	4	303	96039320	BEFESTIGUNGSTEILE
KLEMMHAELFTE DIN 3015-1 L	7005052	16	3	487	96034763	LEUCHTENHALTER KPL.HI.LI.
KLEMMHAELFTE DIN 3015-1 L	7005052	16	3	490	96034764	LEUCHTENHALTER KPL.HI.RE
KLEMMHAELFTE DIN 3015-1 L	7005052	(150)	3	535	962806108	STEUERPULT ABSTUETZUNG
KLEMMHAELFTE DIN 3015-1 L	7005052	(150)	6	535	962806108	STEUERPULT ABSTUETZUNG
KLEMMHAELFTE DIN 3015-1 L	7005052	22	16	795	96039239	KUEHLER VORM.
KLEMMHAELFTE DIN 3015-1 L	602008808	28	10	303	96039320	BEFESTIGUNGSTEILE
KLEMMHAELFTE DIN 3015-1 L	602008808	19	2	603	969862108	VENTILPLATTE VORM.
KLEMMHAELFTE DIN 3015-1 L	602008808	84	2	795	96039239	KUEHLER VORM.
KLEMMHAELFTE DIN 3015-1 L	602008908	54	2	134	96032862	DIESELMOTOR VORM.
KLEMMHAELFTE DIN 3015-1 L	602008908	5	8	629	917442808	ANBAUTEILE KAMERA
KLEMMHAELFTE DIN 3015-1 L	602008908	23	16	795	96039239	KUEHLER VORM.
KLEMMHAELFTE DIN 3015-1 L	602009108	10	12	19	918993708	KUEHLER EINBAU
KLEMMHAELFTE DIN 3015-1 L	602009108	404	16	441	918994608	REIFENVERKLEIDUNG
KLEMMHAELFTE DIN 3015-1 L	602009108	190	8	754	96038878	DIESELMOTOR VORM.
KLEMMHAELFTE DIN 3015-1 L	602009108	83	2	795	96039239	KUEHLER VORM.
KLEMMHAELFTE DIN 3015-1 L	602009208	5	2	1036	96001513	SCHWENKRAHMEN
KLEMMHAELFTE DIN 3015-1 L	602009208	81	8	1458	96051270	BALLASTPALETTE VORM.
KLEMMHAELFTE DIN 3015-1 L	602009208	22	12	1542	919752108	SX-ZWISCHENSTUECK VORM.
KLEMMHAELFTE DIN 3015-1 L	7413103	193	4	754	96038878	DIESELMOTOR VORM.
KLEMMHAELFTE S 4 E 64 PP	10492888	302	4	499	96032772	VERROHRUNG DRUCKLUFTA
KLEMMHEBEL NIROSTA	10024803	3	1	669	96014811	HALTER VORM.
KLEMMKASTEN	921564708	502	1	1008	96001403	KABELSTRANG
KLEMMKASTEN	921565108	501	1	1011	96001405	LEITUNG
KLEMMKASTEN -S421	96003467	1	1	1397	96003466	ELEKTRIK L-ADAPTER
KLEMMKASTEN BELEUCHTUN	927868908	544	1	1005	96036118	KABELSTRANG
KLEMMKASTEN KPL. +S1100G	96017112	10	1	1500	96015613	ELEKTRIK BALLASTPALETTE

Bezeichnung	Artikel	Pos.	Menge	Seite	Baugruppe	Bezeichnung
KLEMMKASTEN KPL. +S1100K	96017111	10	1	1496	96015612	ELEKTRIK BALLASTPALETTE
KLEMMKASTEN KPL. -S245	920872908	2	1	1490	967526908	ELEKTRIK FUEHRUNGSRAH
KLEMMKASTEN KPL. S1000	96042975	10	1	1572	919468008	ELEKTRIK F-ANSCHLUSSKOP
KLEMMKASTEN KPL. S1010	96015954	5	1	1590	918530108	ELEKTRIK F-ANLENKSTUECK
KLEMMKASTEN KPL. S1020	96013581	10	1	1603	918530208	ELEKTRIK F-KOPFSTUECK
KLEMMKASTEN KPL. S1994	967922708	10	1	1413	967276808	SENDER
KLEMMKASTEN KPL. S1995	96013078	10	1	1410	96012845	EMPFAENGER
KLEMMKASTEN KPL. S412	969088608	2	1	1281	918900708	ELEKTRIK S-ANLENKSTUECK
KLEMMKASTEN S430	920740608	9	1	1340	967233108	ELEKTRIK D-ANLENKSTUECK
KLEMMKASTEN SA-BOCK VOR	920249008	1	1	915	928779708	ELEKTRIK SA-BOCK
KLEMMKASTENANSCHLUSS	571936008	16	1	620	502028008	WIRBELSTROMBREMSE
KLEMMNABE 122	10217543	12	1	134	96032862	DIESELMOTOR VORM.
KLEMMNABE 90/53 KTL / SC	10441074	13	1	134	96032862	DIESELMOTOR VORM.
KLEMMPROFIL 1,5-4X25X13 E	11002218	22	0.426	1141	918065208	KRANFUEHRERKABINE VORM.
KLEMMPROFIL 2X13,5X20 EP	10300600	6	4.5	1166	918064308	SCHIEBETUER EINBAU
KLEMMPROFIL 40X1M PUR-H	7014524	21	2	352	917984408	HARNSTOFFANLAGE
KLEMMPROFIL 40X1M PUR-H	7014524	44	2	457	918994508	MOTORVERKLEIDUNG
KLEMMPUFFER EDPM 85	704218408	18	1	567	968026708	WISCHANLAGE EINBAU
KLEMMRING	11355067	9	1	359	10144093	REDUKTIONSMITTELINJEKTO
KLEMMRING RD10X12 PA6G	288182508	30	1	957	918759508	ZUSATZHEIZUNG OW
KLEMMSCHELLE	10491902	(4)	1	190	96032869	VERTEILERGETRIEBE VORM.
KLEMMSCHELLE	571784308	320	2	140	967400608	GETRIEBE
KLEMMSCHELLE 18-20	774206308	300	3	220	96036794	PNEUM.U.HYDR.VORM.1.ACHS
KLEMMSCHELLE 18-20	774206308	300	6	242	96036796	PNEUM.U.HYDR.VORM.3.ACHS
KLEMMSCHELLE 18-20	774206308	300	6	254	96036797	PNEUM.U.HYDR.VORM.4.ACHS
KLEMMSCHELLE 18-20	774206308	300	9	267	96036798	PNEUM.U.HYDR.VORM.5.ACHS
KLEMMSCHELLE 18-20	774206308	300	9	278	96036799	PNEUM.U.HYDR.VORM.6.ACHS
KLEMMSCHELLE 18-20	774206308	300	3	287	96036800	PNEUM.U.HYDR.VORM.7.ACHS
KLEMMSCHELLE 18-20	774206308	300	9	294	96036801	PNEUM.U.HYDR.VORM.8.ACHS
KLEMMSCHELLE 19-24MM	571784208	300	1	140	967400608	GETRIEBE
KLEMMSCHELLE 40	10814999	(4)	1	295	916963808	LENKUNG MECHANIK
KLEMMSCHELLE 40,5/39-42	553054208	21	1	318	918759408	ZUSATZHEIZUNG UW
KLEMMSCHELLE 40,5/39-42	553054208	4	2	320	96019560	ZUSATZHEIZUNG VORM.
KLEMMSCHELLE 40,5/39-42	553054208	5	1	957	918759508	ZUSATZHEIZUNG OW
KLEMMSCHELLE 40,5/39-42	553054208	8	2	959	96019655	ZUSATZHEIZUNG VORM.
KLEMMSCHELLE 50	10815000	(4)	1	296	916963808	LENKUNG MECHANIK
KLEMMSCHELLE 50	10815211	(3)	1	296	916963808	LENKUNG MECHANIK
KLEMMSCHELLE CR6-FREI	521154708	3	2	213	521143408	ACHSSTREBE
KLEMMSCHELLE CR6-FREI	521154708	3	2	214	521143508	ACHSSTREBE
KLIMAANLAGE OW STUFE 4 T4	917996708	320	1	14		LIEBHERR MOBILKRAN LG 175
KLIMAANLAGE UW	918995208	319	1	14		LIEBHERR MOBILKRAN LG 175
KLIMAKOMPRESSOR	12562760	8	1	101	10146956	KLIMAKOMPRESSOR ANBAU
KLIMAKOMPRESSOR ANBAU	10146956	340	1	36	13455159	DIESELMOTOR
KLIMANACHRUESTVERDAMP	12106135	74	1	601	10876121	HEIZKLIMAGERAET
KLOTZ 150X150X65 PA6G	97098316	(2)	1	1543	919752108	SX-ZWISCHENSTUECK VORM.
KLOTZ 400X200X200 PE500	97155012	4	2	646	914788008	WERKZEUG U.ZUBEHOER
KLOTZ 40X50X 110 PA6G	973941308	32	1	629	917442808	ANBAUTEILE KAMERA
KLOTZ 42X90X 140 PA6G	973886608	30	1	629	917442808	ANBAUTEILE KAMERA
KLOTZ 80X60X45 PA6G	97087885	8	1	1547	96014968	SEILSCHUTZ KPL.
KLOTZ GS60 FE//ZNNI8//CN//T	388289108	8	4	190	96032869	VERTEILERGETRIEBE VORM.
KNEBEL GD-ZN	704255508	2	2	459	96034045	DECKEL VORM.
KNEBELVORREIBER 60X30 PA	11160694	2	4	458	964985608	DECKEL VORM.
KNEBELVORREIBER GD-ZN S	704259508	3	1	532	926819708	GEHAEUSE KPL.
KNOTENKETTE 2.8X39 GALV.V	740000608	58	0.8	333	919314608	STUETZHOLME M.AUSKLAPP
KNOTENKETTE 2.8X39 GALV.V	740000608	31	0.6	1230	965226108	MONTAGEPLATTE NOTBETA
KNOTENKETTE 2.8X39 GALV.V	740000608	18	0.6	1235	965324508	MONTAGEPLATTE NOTBETA
KNOTENKETTE DIN 5686 1.8X2	740000808	30	0.62	369	917312708	WERKZEUGKASTEN ANBAU
KNOTENKETTE DIN 5686 1.8X2	740000808	543	0.3	1005	96036118	KABELSTRANG
KNOTENKETTE DIN 5686 1.8X2	740000808	170	0.3	1010	929536308	KABELSTRANG
KNOTENKETTE DIN 5686 1.8X2	740000808	502	0.2	1576	96022197	BLINDSTECKER

Bezeichnung	Artikel	Pos.	Menge	Seite	Baugruppe	Bezeichnung
KOLBEN	10023211	2404	1	227	10876205	ACHSANTRIEB
KOLBEN	10023211	2404	1	252	10876158	ACHSANTRIEB
KOLBEN	10113785	1006	1	192	11081159	VERTEILERGETRIEBE
KOLBEN	10300831	130	2	148	964013408	GEHAEUSE
KOLBEN	10353779	60	1	165	10343489	STEUERUNG
KOLBEN	10353791	120	1	165	10343489	STEUERUNG
KOLBEN	10353798	140	1	165	10343489	STEUERUNG
KOLBEN	10353800	170	1	165	10343489	STEUERUNG
KOLBEN	10353801	180	1	165	10343489	STEUERUNG
KOLBEN	10353805	230	1	165	10343489	STEUERUNG
KOLBEN	10353806	250	1	165	10343489	STEUERUNG
KOLBEN	502637808	3	1	505	502924608	LAST/LEER-VENTIL
KOLBEN	510713708	4	1	1093	510438508	DRUCKMINDERVENTIL
KOLBEN	510764908	4	1	1095	511497508	DRUCKMINDERVENTIL
KOLBEN	530191208	532	1	276	10876196	ACHSANTRIEB
KOLBEN	570080008	(32)	1	523	570933008	LUFTBETAETIGUNGSTEIL
KOLBEN	570080008	30	1	525	511433808	ACHSBLOCKIERVENTIL
KOLBEN	570114708	4	7	739	570113308	TRIEBWERK
KOLBEN	570620908	13	1	230	10036124	FEDERUNGSZYLINDER
KOLBEN	570620908	12	1	243	10036126	FEDERUNGSZYLINDER
KOLBEN	571803508	30	1	148	964013408	GEHAEUSE
KOLBEN	571806908	150	1	150	571801808	STEUERUNG
KOLBEN	571807208	210	1	150	571801808	STEUERUNG
KOLBEN	571807408	250	1	150	571801808	STEUERUNG
KOLBEN	571807608	370	1	150	571801808	STEUERUNG
KOLBEN	571807708	410	1	150	571801808	STEUERUNG
KOLBEN	571808008	450	1	150	571801808	STEUERUNG
KOLBEN	571812908	40	1	158	571808808	SPEICHER
KOLBEN KPL. V-MOTORX128	12403787	70	8	35	13455159	DIESELMOTOR
KOLBEN KPL. V-MOTORX128	12403787	70	8	806	13455143	DIESELMOTOR
KOLBEN V-MOTORX128 42Cr	12403786	(1)	1	35	13455159	DIESELMOTOR
KOLBENBOLZEN 55X80X25 16	10148692	(6)	1	35	13455159	DIESELMOTOR
KOLBENFUEHRUNGSRING	10286935	533	1	276	10876196	ACHSANTRIEB
KOLBENFUEHRUNGSRING 507	530191408	1008	1	192	11081159	VERTEILERGETRIEBE
KOLBENKUEHLUNG	10142096	15	8	35	13455159	DIESELMOTOR
KOLBENKUEHLUNG	10142096	15	8	805	13455143	DIESELMOTOR
KOLBENSTANGE	10324864	3	1	195	10870697	VERSTELLPUMPE
KOLBENSTANGE	10875113	(1)	1	673	915913008	BOLZEN D-S ANLENKSTUECK
KOLBENSTANGE	10875114	(1)	1	673	915913008	BOLZEN D-S ANLENKSTUECK
KOMBISCHRAUBE M8X25 A2	11600928	5	4	118	10144678	ABDECKPLATTE ANBAU
KOMBIZANGE DIN 5244 180	790031508	14	1	647	963294508	GRUNDWERKZEUG
KOMBIZYLINDER 20"/24"	502664908	7	2	237	96036782	3.ACHSE VORM.
KOMBIZYLINDER 20"/24"	502664908	7	2	247	96036783	4.ACHSE VORM.
KOMBIZYLINDER 20"/24"	502664908	7	2	290	96036789	8.ACHSE VORM.
KOMBIZYLINDER 24"/24"	502664608	7	2	258	96036784	5.ACHSE VORM.
KOMBIZYLINDER 24"/24"	502664608	7	2	270	96036787	6.ACHSE VORM.
KOMPENSATOR	10152117	(5)	2	37	13455159	DIESELMOTOR
KOMPENSATOR X5CRNI18-10	97118412	2	1	385	919741508	ABGASANLAGE
KOMPRESSOR	553037908	4	1	1193	553188308	KOMPRESSORANTRIEB
KOMPRESSORANTRIEB	553188308	2	1	1190	917996708	KLIMAANLAGE OW
KONDENSATOR	571869108	10	1	1192	553188108	VERFLUESSIGEREINHEIT
KONSOLE	10146949	1	1	101	10146956	KLIMAKOMPRESSOR ANBAU
KONSOLE	10146949	1	1	832	10146947	GENERATOR ANBAU
KONSOLE	10147566	4	1	101	10146956	KLIMAKOMPRESSOR ANBAU
KONSOLE	10147567	5	1	101	10146956	KLIMAKOMPRESSOR ANBAU
KONSOLE	12400363	18	1	837	12416117	KABELBAUM ANBAU
KONSOLE	774215708	324	2	1072	96038278	HYDRAULIK
KONSOLE	921056108	1	1	668	920456008	SCHUTZWALZE WINDE 1-2
KONSOLE	921056208	2	1	668	920456008	SCHUTZWALZE WINDE 1-2
KONSOLE	96024810	3	1	1467	96024497	FUEHRUNG VORM.

Bezeichnung	Artikel	Pos.	Menge	Seite	Baugruppe	Bezeichnung
KONSOLE	96042014	59	1	1361	918857108	D-ZWISCHENSTUECK
KONSOLE	96042014	58	1	1367	918857208	D-ZWISCHENSTUECK
KONSOLE 4X1022X666 S315	97066282	7	1	352	917984408	HARNSTOFFANLAGE
KONSOLE 4X1153X629 S315M	973264608	1	1	629	917442808	ANBAUTEILE KAMERA
KONSOLE 4X1687X697 S315	97118410	19	1	387	96051663	ABGASANLAGE VORM.
KONSOLE 4X254X291 S315MC	97064618	8	1	392	919023108	LUFTFILTERANLAGE M.LUFTK
KONSOLE 4X290X327 S315MC	97064617	7	1	392	919023108	LUFTFILTERANLAGE M.LUFTK
KONSOLE ANBAU	10119353	10	1	837	12416117	KABELBAUM ANBAU
KONSOLE ANBAU	10150446	11	1	837	12416117	KABELBAUM ANBAU
KONSOLE EN AC-Al Si1	10141758	1	1	124	10141788	STEUERGERAET ANBAU
KONSOLE FE//ZNNI8//FN//T0	963397408	3	2	585	917315108	FAHRERHAUSTUER EINBAU
KONSOLE FREMDEINSPEISUN	912624708	419	1	15		LIEBHERR MOBILKRAN LG 175
KONSOLE KPL.	964077808	3	1	920	919127208	ROLLENDREHVERBINDUNG
KONSOLE KPL. FE//ZNNI8//CN/	964986908	55	1	970	917991908	GERAEUSCHDAEMMUNG
KONSOLE KPL. FE//ZNNI8//CN/	964987008	54	1	970	917991908	GERAEUSCHDAEMMUNG
KONSOLE LINKS	977556508	4	1	858	964862608	SITZ
KONSOLE LINKS FE//ZNNI8//C	96039999	18	1	665	918995608	DREHBUEHNENRAHMEN KPL.
KONSOLE LINKS SPF	967588308	3	1	850	918810308	STEUERSTAND
KONSOLE RAL 7037	921724508	1	1	1460	921723608	SCHALTEINHEIT
KONSOLE RAL 7037	921725108	1	1	1461	921723708	SCHALTEINHEIT
KONSOLE RECHTS	977556708	5	1	858	964862608	SITZ
KONSOLE RECHTS FE//ZNNI8/	96040350	19	1	665	918995608	DREHBUEHNENRAHMEN KPL.
KONSOLE RECHTS SPF	967588408	4	1	850	918810308	STEUERSTAND
KONSOLE S235JR	10137052	7	1	46	10137051	OELRUECKLAUFLEITUNG AN
KONSOLE S235JR	10144869	3	1	118	10144678	ABDECKPLATTE ANBAU
KONSOLE S235JR	10144870	4	1	118	10144678	ABDECKPLATTE ANBAU
KONSOLE S235JR	11431609	21	1	832	10146947	GENERATOR ANBAU
KONSOLE SCHWK.	921696408	2	1	1428	921699008	KAMERAANBAU D-ANLENKS
KONSOLE SCHWK.	921696408	2	1	1431	921696208	KAMERAANBAU S-ANLENKSTU
KONSOLE SCHWK.	927068308	2	2	751	96038878	DIESELMOTOR VORM.
KONSOLE SCHWK.	96015923	11	1	1614	918474508	F-RUECKHALTESICHERUNG
KONSOLE SCHWK.	96020596	44	2	1334	919747208	S-ZWISCHENSTUECK
KONSOLE SCHWK.	96022513	15	1	387	96051663	ABGASANLAGE VORM.
KONSOLE SCHWK.	96031610	1	2	1239	917413808	GRUNDPLATTE DREHBUEHNE
KONSOLE SCHWK.	961729308	5	2	1457	96051270	BALLASTPALETTE VORM.
KONSOLE SCHWK.	962525708	2	1	480	917737708	DREHDURCHFUEHRUNG
KONSOLE SCHWK.	962798008	4	2	1201	918065308	LAUFSTEG DREHBUEHNE
KONSOLE SCHWK.	962798308	5	2	1201	918065308	LAUFSTEG DREHBUEHNE
KONSOLE SCHWK.	962963708	37	2	332	919314608	STUETZHOLME M.AUSKLAPP
KONSOLE SCHWK.	963188308	7	1	134	96032862	DIESELMOTOR VORM.
KONSOLE SCHWK.	964913908	1	2	751	96038878	DIESELMOTOR VORM.
KONSOLE SCHWK.	967847408	31	2	909	919361008	SA-BOCK
KONSOLE SCHWK. FE//ZNNI8/	927111108	2	2	1181	916979608	S-RUECKHALTESICHERUNG
KONSOLE SCHWK. FE//ZNNI8/	927111108	4	2	1375	916979908	D-RUECKHALTESICHERUNG
KONSOLE SCHWK. FE//ZNNI8/	96021362	7	1	850	918810308	STEUERSTAND
KONSOLE SCHWK. FE//ZNNI8/	961776008	2	1	581	968031308	BREMSPEDAL EINBAU
KONSOLE SCHWK. FE//ZNNI8/	962970308	45	2	332	919314608	STUETZHOLME M.AUSKLAPP
KONSOLE SCHWK. RAL 7037,	96006759	23	1	1141	918065208	KRANFUEHRERKABINE VORM.
KONSOLE SCHWK. RAL 9005	964843708	12	2	850	918810308	STEUERSTAND
KONSOLE SCHWK. T ZN O	96014969	1	1	1547	96014968	SEILSCHUTZ KPL.
KONSOLE SCHWK.HI.	966835508	1	1	1510	918887408	TRANSPORTABLAGE
KONSOLE SCHWK.LI.	927068108	3	1	751	96038878	DIESELMOTOR VORM.
KONSOLE SCHWK.LI.	962578608	3	1	190	96032869	VERTEILERGETRIEBE VORM.
KONSOLE SCHWK.LI. FE//ZNNI	96021363	8	1	850	918810308	STEUERSTAND
KONSOLE SCHWK.LI. RAL 900	964843808	13	1	850	918810308	STEUERSTAND
KONSOLE SCHWK.RE.	927097408	4	1	751	96038878	DIESELMOTOR VORM.
KONSOLE SCHWK.RE.	962578508	2	1	190	96032869	VERTEILERGETRIEBE VORM.
KONSOLE SCHWK.RE. FE//ZN	96021365	9	1	850	918810308	STEUERSTAND
KONSOLE SCHWK.RE. RAL 900	964843908	14	1	850	918810308	STEUERSTAND
KONSOLE SCHWK.VORN	966835908	2	1	1510	918887408	TRANSPORTABLAGE

Bezeichnung	Artikel	Pos.	Menge	Seite	Baugruppe	Bezeichnung
KONSOLE St Rm>=270MP	10147606	4	1	832	10146947	GENERATOR ANBAU
KONSOLE VORM.	10144442	7	1	124	10141788	STEUERGERAET ANBAU
KONSOLE VORM.	967667508	19	2	970	917991908	GERAEUSCHDAEMMUNG
KONSOLE VORM.	967667608	20	1	970	917991908	GERAEUSCHDAEMMUNG
KONSOLE VORM.	967668608	22	1	970	917991908	GERAEUSCHDAEMMUNG
KONSOLENGUMMI 80X450 GU	10040211	6	3	371	917247508	KRAFTSTOFFBEHAELTER AN
KONTAKT 0,5-1MM2	602300308	125	2	432	96023590	KABELSTRANG
KONTAKT 0,5-1MM2	602300308	125	200	469	96037549	KABELSTRANG
KONTAKT 0,5-1MM2	602300308	125	89	471	96037539	KABELSTRANG
KONTAKT 0,5-1MM2	602300308	125	46	473	96037533	KABELSTRANG
KONTAKT 0,5-1MM2	602300308	125	8	475	96037529	KABELSTRANG
KONTAKT 0,5-1MM2	602300308	125	204	878	96036289	KABELSTRANG
KONTAKT 0,5-1MM2	602300308	125	150	881	96027394	KABELSTRANG
KONTAKT 0,5-1MM2	602300308	125	61	995	96036112	KABELSTRANG
KONTAKT 0,5-1MM2	602300308	125	96	1004	96036118	KABELSTRANG
KONTAKT 0,5-1MM2	602300308	125	67	1010	929536308	KABELSTRANG
KONTAKT 0,5-1MM2	602300308	125	61	1013	96000924	LEITUNG
KONTAKT 0,5-1MM2	602300308	125	61	1014	96000925	LEITUNG
KONTAKT 0,5-1MM2	602300308	125	61	1015	96000926	LEITUNG
KONTAKT 0,5-1MM2	602300308	125	40	1016	96000927	LEITUNG
KONTAKT 0,5-1MM2	602300308	125	40	1018	96000930	LEITUNG
KONTAKT 0,5-1MM2	602300308	125	3	1577	96036351	LEITUNG M.STECKER
KONTAKT 0,5-1MM2	602329108	617	14	470	96037549	KABELSTRANG
KONTAKT 0,5-1MM2	602329108	617	6	474	96037533	KABELSTRANG
KONTAKT 0,5-1MM2	602329108	617	2	878	96036289	KABELSTRANG
KONTAKT 0,5-1MM2	602329108	617	4	996	96036112	KABELSTRANG
KONTAKT 1-2,5MM2	602300108	121	48	469	96037549	KABELSTRANG
KONTAKT 1-2,5MM2	602300108	121	28	471	96037539	KABELSTRANG
KONTAKT 1-2,5MM2	602300108	121	16	473	96037533	KABELSTRANG
KONTAKT 1-2,5MM2	602300108	121	4	626	965236508	LEITUNG
KONTAKT 1-2,5MM2	602300108	121	23	878	96036289	KABELSTRANG
KONTAKT 1-2,5MM2	602300108	121	17	881	96027394	KABELSTRANG
KONTAKT 1-2,5MM2	602300108	121	11	995	96036112	KABELSTRANG
KONTAKT 1-2,5MM2	602300108	121	5	1002	96008464	KABELSTRANG
KONTAKT 1-2,5MM2	602300108	121	7	1004	96036118	KABELSTRANG
KONTAKT 1-2,5MM2	602300108	121	3	1010	929536308	KABELSTRANG
KONTAKT 1-2,5MM2	602300108	121	17	1017	96000928	LEITUNG
KONTAKTBUCHSE 0,14-5,5MM	10675506	(502)	2	1027	918998008	EINBAUTEILE SCHALTSCHRAN
KONTAKTBUCHSE 0,3-0,6MM2	10872421	798	3	1400	96057962	LEITUNG
KONTAKTBUCHSE 1,0MM2	605610301	605	55	1010	929536308	KABELSTRANG
KONTAKTERWEITERUNG 24V	10871178	36	1	1033	96035660	AUFBAUTEILE MONTAGETAFE
KONTAKTGEBER	571483708	(51)	1	301	96032777	VERROHRUNG LENKUNG
KONTAKTGEBER 1OE	11211275	31	1	898	96036284	GEHAEUSE KPL.
KONTAKTRELAIS 24V 10A	630100408	10	2	1494	920872908	KLEMMKASTEN KPL.
KONTAKTSICHERUNGSSTIFT	10045101	532	3	409	96037721	DRAEHTE KPL.ARMATUR
KONTAKTSICHERUNGSSTIFT	10045101	502	1	432	96023590	KABELSTRANG
KONTAKTSICHERUNGSSTIFT	10045101	525	1	1043	96035662	DRAEHTE MONTAGETAFEL K
KONTAKTSICHERUNGSSTIFT J	10099866	523	1	1043	96035662	DRAEHTE MONTAGETAFEL K
KONTAKTSICHERUNGSSTIFT	10099867	522	2	409	96037721	DRAEHTE KPL.ARMATUR
KONTAKTSICHERUNGSSTIFT	10099867	519	2	1043	96035662	DRAEHTE MONTAGETAFEL K
KONTAKTSICHERUNGSSTIFT J	10099868	512	4	1043	96035662	DRAEHTE MONTAGETAFEL K
KONTAKTSTIFT	6002796	(1)	54	483	10040660	SCHLEIFRINGUEBERTRAEGE
KONTAKTSTIFT 0,14-5,5MM2	10675505	502	2	1019	96000935	LEITUNG
KONTAKTSTIFT 0,75MM2	10113737	777	61	1013	96000924	LEITUNG
KONTAKTSTIFT 0,75MM2	10113737	777	61	1014	96000925	LEITUNG
KONTAKTSTIFT 0,75MM2	10113737	777	61	1015	96000926	LEITUNG
KONTAKTSTIFT 0,75MM2	10113737	777	40	1016	96000927	LEITUNG
KONTAKTSTIFT 0,75MM2	10113737	777	40	1018	96000930	LEITUNG
KONTAKTVERRIEGELUNG 2-	7368241	520	2	475	96037529	KABELSTRANG
KONTAKTVERRIEGELUNG 2-	7368241	522	1	996	96036112	KABELSTRANG

Bezeichnung	Artikel	Pos.	Menge	Seite	Baugruppe	Bezeichnung
KONTAKTVERRIEGELUNG 2-	7368241	523	2	998	96036113	KABELSTRANG
KONTAKTVERRIEGELUNG 2-	7368241	529	1	1005	96036118	KABELSTRANG
KONTAKTVERRIEGELUNG 2-P	12693951	519	1	475	96037529	KABELSTRANG
KONTAKTVERRIEGELUNG 2-P	12693951	522	1	998	96036113	KABELSTRANG
KONTAKTVERRIEGELUNG DT	10216772	514	1	996	96036112	KABELSTRANG
KONTAKTVERRIEGELUNG DT	10342519	524	5	470	96037549	KABELSTRANG
KONTAKTVERRIEGELUNG DT	10342519	526	2	475	96037529	KABELSTRANG
KONTAKTVERRIEGELUNG DT	10342519	522	1	878	96036289	KABELSTRANG
KONTAKTVERRIEGELUNG DT	10342519	515	2	881	96027394	KABELSTRANG
KONTAKTVERRIEGELUNG DT	10342519	525	2	998	96036113	KABELSTRANG
KONTAKTVERRIEGELUNG DT	10342519	519	8	1005	96036118	KABELSTRANG
KONTAKTVERRIEGELUNG DT	10342519	503	1	1219	96007584	KABELSTRANG
KONTAKTVERRIEGELUNG DT-	7368246	514	1	475	96037529	KABELSTRANG
KONTAKTVERRIEGELUNG DT-	7368246	515	1	998	96036113	KABELSTRANG
KONTAKTVERRIEGELUNG DT-	6205242	523	1	475	96037529	KABELSTRANG
KONTAKTVERRIEGELUNG DT-	6205242	518	1	998	96036113	KABELSTRANG
KONTAKTVERRIEGELUNG DT-	7368248	510	1	996	96036112	KABELSTRANG
KONTAKTVERRIEGELUNG D	6906036	(503)	1	1411	96013078	KLEMMKASTEN KPL.
KONUSLAGER 60NR39	11182350	1	1	185	96018923	MOTORLAGER EINBAUSATZ
KONUSLAGER 60NR39	11182350	1	1	186	96018924	MOTORLAGER EINBAUSATZ
KONUSLAGER 70NR11	10291989	44	4	1136	918063908	KRANFUEHRERKABINE ANBA
KORBFILTER B80/200	10112750	11	1	939	96038214	KRAFTSTOFFBEHAELTER VO
KRAFTMESSHUELSE 0-250KN	10875316	28	1	1599	918474308	F-KOPFSTUECK
KRAFTSTOFF-FEINFILTERAN	10126724	201	1	36	13455159	DIESELMOTOR
KRAFTSTOFF-FEINFILTERAN	10126724	201	1	807	13455143	DIESELMOTOR
KRAFTSTOFFBEHAELTER	12104156	4	1	1441	12102587	RAUPENSCHLEPPER
KRAFTSTOFFBEHAELTER AN	917247508	43	1	9		LIEBHERR MOBILKRAN LG 175
KRAFTSTOFFBEHAELTER KPL	919327908	142	1	12		LIEBHERR MOBILKRAN LG 175
KRAFTSTOFFBEHAELTER SCH	967700708	1	1	372	967700608	KRAFTSTOFFBEHAELTER VO
KRAFTSTOFFBEHAELTER SCH	96037913	1	1	939	96038214	KRAFTSTOFFBEHAELTER VO
KRAFTSTOFFBEHAELTER VO	96038214	1	1	937	919327908	KRAFTSTOFFBEHAELTER KPL
KRAFTSTOFFBEHAELTER VO	967700608	1	1	371	917247508	KRAFTSTOFFBEHAELTER AN
KRAFTSTOFFFILTER	12102046	3	1	1444	96041120	FILTERPAKET
KRAFTSTOFFFILTER	12105268	1	1	362	96059015	KRAFTSTOFFFILTER VORM.
KRAFTSTOFFFILTER	12105268	10	1	1103	96058648	KRAFTSTOFFFILTER VORM.
KRAFTSTOFFFILTER	553174008	1	1	324	11110051	DOSIERPUMPE
KRAFTSTOFFFILTER VORM.	96058648	1	1	1101	919963708	KRAFTSTOFFFOERDERUNG
KRAFTSTOFFFILTER VORM.	96059015	3	1	361	919964208	KRAFTSTOFFFOERDERUNG
KRAFTSTOFFFILTEREINSATZ	10149977	1	1	364	12105268	KRAFTSTOFFFILTER
KRAFTSTOFFFILTEREINSATZ	10289138	2	2	87	10127419	KRAFTSTOFFFILTERMODUL
KRAFTSTOFFFILTERMODUL	10127419	1	1	86	10126724	KRAFTSTOFF-FEINFILTERAN
KRAFTSTOFFFOERDERUNG	919963708	170	1	12		LIEBHERR MOBILKRAN LG 175
KRAFTSTOFFFOERDERUNG	919964208	40	1	9		LIEBHERR MOBILKRAN LG 175
KRAFTSTOFFHEIZER 24V 0,2	11381100	4	1	364	12105268	KRAFTSTOFFFILTER
KRAFTSTOFFHEIZER 24V 0,6	10488927	4	1	87	10127419	KRAFTSTOFFFILTERMODUL
KRAFTSTOFFLEITUNG	10119000	2	1	86	10126724	KRAFTSTOFF-FEINFILTERAN
KRAFTSTOFFLEITUNGEN	12474356	212	1	36	13455159	DIESELMOTOR
KRAFTSTOFFLEITUNGEN	12474356	212	1	807	13455143	DIESELMOTOR
KRAFTSTOFFPUMPE KPL.	12106023	2	1	364	12105268	KRAFTSTOFFFILTER
KRAFTSTOFFPUMPE LIEFER	512230414	1	1	365	96045759	KRAFTSTOFFPUMPE VORM.
KRAFTSTOFFPUMPE VORM.	96045759	4	1	361	919964208	KRAFTSTOFFFOERDERUNG
KRAFTSTOFFSCHLAUCH DN4,	10815777	18	1	959	96019655	ZUSATZHEIZUNG VORM.
KRAFTSTOFFSCHLAUCH DN4,	553191108	31	0.06	320	96019560	ZUSATZHEIZUNG VORM.
KRAFTSTOFFSCHLAUCH DN4,	553191108	17	0.05	957	918759508	ZUSATZHEIZUNG OW
KRANFUEHRERKABINE ANBA	918063908	181	1	12		LIEBHERR MOBILKRAN LG 175
KRANFUEHRERKABINE VORM.	918064108	183	1	12		LIEBHERR MOBILKRAN LG 175
KRANFUEHRERKABINE VORM.	918065208	182	1	12		LIEBHERR MOBILKRAN LG 175
KREUZLASCHE 0.3M	96015686	3	2	1610	96013387	SCHWINGE KPL.
KREUZLASCHE SCHWK.	921173408	31	2	1306	919746308	SL-REDUZIERSTUECK
KREUZSTUECK 30 G-ALMG TR	10440990	8	1	1141	918065208	KRANFUEHRERKABINE VORM.

Bezeichnung	Artikel	Pos.	Menge	Seite	Baugruppe	Bezeichnung
KRONENMUTTER	11182601	1	1	216	10876343	LENKZYLINDER
KRONENMUTTER	11182601	1	1	240	10876342	LENKZYLINDER
KRONENMUTTER DIN 937 M2	570717508	3	2	205	571157108	SPURSTANGE
KRONENMUTTER DIN 937 M30	12220955	(2)	2	258	96036784	5.ACHSE VORM.
KRUEMMER	10153006	6	2	49	10143092	OELWANNE MIT BEFEST.
KRUEMMER	10153006	4	1	812	10134887	OELWANNE MIT BEFEST.
KUEHLER EINBAU	918993708	3	1	9		LIEBHERR MOBILKRAN LG 175
KUEHLER VORM.	96032863	1	1	19	918993708	KUEHLER EINBAU
KUEHLER VORM.	96039239	120	1	753	96038878	DIESELMOTOR VORM.
KUEHLERANLAGE AL	12101228	40	1	795	96039239	KUEHLER VORM.
KUEHLERANLAGE ST	12100861	1	1	23	96032863	KUEHLER VORM.
KUEHLERVERKL.LINKS 2.5X1	977709308	13	1	457	918994508	MOTORVERKLEIDUNG
KUEHLERVERKL.OBEN 2.5X85	977709508	14	1	457	918994508	MOTORVERKLEIDUNG
KUEHLERVERKL.RECHTS 2.5	977709608	15	1	457	918994508	MOTORVERKLEIDUNG
KUEHLMITTELKRUEMMER	10134296	1	1	106	10143421	WASSERLEITUNGSANSCHLUE
KUEHLMITTELKRUEMMER	10134298	4	1	824	12490129	WASSERPUMPE MIT BEFEST.
KUEHLMITTELKRUEMMER	10140730	1	1	826	10143277	KUEHLMITTELKRUEMMER AN
KUEHLMITTELKRUEMMER	10140731	2	1	826	10143277	KUEHLMITTELKRUEMMER AN
KUEHLMITTELKRUEMMER AN	10143277	382	1	808	13455143	DIESELMOTOR
KUEHLWASSERANSCHLUSS	10145192	386	1	37	13455159	DIESELMOTOR
KUEHLWASSERANSCHLUSS	10145193	386	1	808	13455143	DIESELMOTOR
KUEHLWASSERANSCHLUSS	10145194	389	1	37	13455159	DIESELMOTOR
KUEHLWASSERANSCHLUSS	10145195	389	1	808	13455143	DIESELMOTOR
KUEHLWASSERANSCHLUSS	10152906	387	1	37	13455159	DIESELMOTOR
KUEHLWASSERANSCHLUSS	10152906	387	1	808	13455143	DIESELMOTOR
KUEHLWASSERLEITUNG	10143587	24	1	826	10143277	KUEHLMITTELKRUEMMER AN
KUEHLWASSERLEITUNG	10154613	8	1	826	10143277	KUEHLMITTELKRUEMMER AN
KUEHLWASSERLEITUNG 12X2	10141808	3	1	822	10141807	ANBAUTEILE LUFTPRESSER
KUEHLWASSERLEITUNG 12X2	10141810	2	1	822	10141807	ANBAUTEILE LUFTPRESSER
KUEHLWASSERLEITUNG 8X1	10143589	22	1	826	10143277	KUEHLMITTELKRUEMMER AN
KUEHLWASSERLEITUNG 8X1	10146256	23	1	826	10143277	KUEHLMITTELKRUEMMER AN
KUEHLWASSERLEITUNG AN	10141710	334	1	36	13455159	DIESELMOTOR
KUEHLWASSERROHR EDELST	96000727	17	1	795	96039239	KUEHLER VORM.
KUEHLWASSERROHR EDELST	96000728	18	1	795	96039239	KUEHLER VORM.
KUEHLWASSERROHR EDELST	96000844	200	1	754	96038878	DIESELMOTOR VORM.
KUEHLWASSERROHR EDELST	96000845	201	1	754	96038878	DIESELMOTOR VORM.
KUEHLWASSERROHR EDELST	97060712	16	1	23	96032863	KUEHLER VORM.
KUEHLWASSERROHR EDELST	97060713	17	1	23	96032863	KUEHLER VORM.
KUEHLWASSERROHR SCHWK	969619408	15	1	23	96032863	KUEHLER VORM.
KUEHLWASSERSCHLAUCH D	11621769	253	4.45	754	96038878	DIESELMOTOR VORM.
KUEHLWASSERSCHLAUCH D	11621770	21	0.08	957	918759508	ZUSATZHEIZUNG OW
KUEHLWASSERSCHLAUCH D	11621770	34	0.06	1172	918064408	HEIZUNG KRANFUEHRERKAB
KUEHLWASSERSCHLAUCH D	11621770	35	0.08	1172	918064408	HEIZUNG KRANFUEHRERKAB
KUEHLWASSERSCHLAUCH D	11621770	36	0.14	1172	918064408	HEIZUNG KRANFUEHRERKAB
KUEHLWASSERSCHLAUCH D	11621770	37	0.41	1172	918064408	HEIZUNG KRANFUEHRERKAB
KUEHLWASSERSCHLAUCH DN	11621768	33	1.1	957	918759508	ZUSATZHEIZUNG OW
KUEHLWASSERSCHLAUCH DN	11621768	34	0.75	957	918759508	ZUSATZHEIZUNG OW
KUEHLWASSERSCHLAUCH DN	10873085	1	1	27	96004429	SCHLAEUCHE
KUGEL 6,35 G20P2	10011834	3	2	129	11366396	NEBENABTRIEB VORM.
KUGEL 6,35 G20P2	10011834	(3)	1	840	10119873	NEBENABTRIEB ANBAU
KUGEL DIN 5401 10	747000608	80	1	150	571801808	STEUERUNG
KUGEL DIN 5401 15	747000908	4	2	591	963225108	TUERFESTSTELLER KPL.
KUGEL DIN 5401 6 G20	747000208	21	2	338	10032784	AUSSCHIEBEZYLINDER
KUGEL DIN 5401 8	747000408	2573	1	227	10876205	ACHSANTRIEB
KUGEL DIN 5401 8	747000408	5	2	525	511433808	ACHSBLOCKIERVENTIL
KUGEL DIN 5401 8	747000408	29	1	913	512395108	HYDROZYLINDER
KUGEL DIN 5401 8,5	747000577	2573	1	252	10876158	ACHSANTRIEB
KUGEL DIN 5401-1 12,7 G20 X4	10036651	8	2	39	12405454	KURBELGEHAEUSE KPL. MIT
KUGELGELENK	10035297	(2)	1	190	96032869	VERTEILERGETRIEBE VORM.
KUGELGELENK	10035298	(1)	1	190	96032869	VERTEILERGETRIEBE VORM.

Bezeichnung	Artikel	Pos.	Menge	Seite	Baugruppe	Bezeichnung
KUGELGELENK	10467381	5	1	216	10876343	LENKZYLINDER
KUGELGELENK	10467381	5	1	240	10876342	LENKZYLINDER
KUGELGELENK	571834808	(2)	1	296	916963808	LENKUNG MECHANIK
KUGELGELENK 40 25°	725009908	1	1	205	571157108	SPURSTANGE
KUGELGELENK 40 25°	725009908	(1)	1	224	10874904	LENKTRIEBACHSE
KUGELGELENK 40 25°	725009908	(1)	1	239	10874905	LENKACHSE
KUGELGELENK 40 25°	725009908	(1)	1	261	10874907	LENKACHSE
KUGELGELENK 40 25°	725009908	(1)	1	272	10874908	LENKTRIEBACHSE
KUGELGELENK 40 25°	725009908	(1)	1	285	10874909	LENKACHSE
KUGELGELENK 40.7 40°	10665011	(1)	1	295	916963808	LENKUNG MECHANIK
KUGELGELENK 40.7 40°	10665013	(2)	1	295	916963808	LENKUNG MECHANIK
KUGELGELENK 40X25GR	725010008	2	1	205	571157108	SPURSTANGE
KUGELGELENK 40X25GR	725010008	(2)	1	224	10874904	LENKTRIEBACHSE
KUGELGELENK 40X25GR	725010008	(2)	1	239	10874905	LENKACHSE
KUGELGELENK 40X25GR	725010008	(2)	1	261	10874907	LENKACHSE
KUGELGELENK 40X25GR	725010008	(2)	1	272	10874908	LENKTRIEBACHSE
KUGELGELENK 40X25GR	725010008	(2)	1	285	10874909	LENKACHSE
KUGELGELENK 47 30°	10815209	(1)	1	295	916963808	LENKUNG MECHANIK
KUGELGELENK 47 30°	10815210	(2)	1	295	916963808	LENKUNG MECHANIK
KUGELGELENK M48X1,5 LH ST	570816108	2	1	213	521143408	ACHSSTREBE
KUGELGELENK M48X1,5 LH ST	570816108	2	1	214	521143508	ACHSSTREBE
KUGELGELENK M48X1,5 RH	570816008	1	1	213	521143408	ACHSSTREBE
KUGELGELENK M48X1,5 RH	570816008	1	1	214	521143508	ACHSSTREBE
KUGELGELENKWELLE LZ=600	11100041	2	1	295	916963808	LENKUNG MECHANIK
KUGELHAHN BK3-30S A3C SP	511063408	198	2	1071	96038278	HYDRAULIK
KUGELHAHN BKH1/2"NW13 A3	510682308	150	1	1195	96013010	ZUSATZHYDRAULIK KLIMAANL
KUGELHAHN DN16-18L STAHL	510693008	10	1	366	96059018	KUGELHAHNLEISTE
KUGELHAHN DN16-18L STAHL	510693008	14	1	1103	96058648	KRAFTSTOFFFILTER VORM.
KUGELHAHN DN8-1/4" MS	510696008	172	2	1482	96016504	ZUSATZHYDRAULIK SCHWEB
KUGELHAHN KH3-16SR	510694608	166	1	1070	96038278	HYDRAULIK
KUGELHAHNKOMBINATION BK	11160921	158	1	614	96041588	VERROHRUNG NOTBETAETIG
KUGELHAHNKOMBINATION ST	510696508	173	1	1071	96038278	HYDRAULIK
KUGELHAHNKOMBINATION ST	510699408	178	1	1071	96038278	HYDRAULIK
KUGELHAHNLEISTE	96059018	5	1	361	919964208	KRAFTSTOFFFOERDERUNG
KUGELLAGER	10028786	20	1	163	964024608	OELZUFUEHRUNG
KUGELSCHEIBE DIN 6319 C 8,	11622278	3	1	83	10152866	INJEKTOR MIT BEFEST.
KUGELSCHEIBE DIN 6319 C 8,	11622278	4	1	84	10150877	RS INJEKTOR
KUGELSPERRBOLZEN 16X123	10874236	17	1	1276	96043443	KLAPPTEIL
KUGELSPERRBOLZEN 4X55,5	12103691	10	2	1147	964560908	DACHSCHEIBE VORM.
KUGELSPERRBOLZEN 8X91,5	10488779	3	1	671	96039782	AUFSTIEG KPL.
KUNSTSTOFFHAUBE	10218075	1	1	513	502650008	HANDBREMSVENTIL
KUNSTSTOFFROHR KPL.	96023299	(2332)	1	931	918996808	HARNSTOFFANLAGE
KUNSTSTOFFROHR KPL.	96043088	(1511)	1	318	918759408	ZUSATZHEIZUNG UW
KUNSTSTOFFROHR KPL.	96043095	(1510)	1	318	918759408	ZUSATZHEIZUNG UW
KUNSTSTOFFROHR KPL.	969383908	(2731)	1	352	917984408	HARNSTOFFANLAGE
KUNSTSTOFFROHRLEITUNGE	969948808	500	1	318	918759408	ZUSATZHEIZUNG UW
KUPFERPASTE 850g	10002552	(132)	1	37	13455159	DIESELMOTOR
KUPFERPASTE 850g	10002552	132	1	45	10125646	OELABSCHEIDER ANBAU
KUPFERPASTE 850g	10002552	132	1	82	11363761	ANTRIEB FUER HOCHDRUCK
KUPFERPASTE 850g	10002552	132	1	816	11363553	ANTRIEB FUER HOCHDRUCK
KUPPLUNG	571898408	18	1	611	10802059	SEILLAENGENGEBER
KUPPLUNG 2-POL	10292996	8	1	1236	915455708	FREMDEINSPEISUNG
KUPPLUNG 3500NM/1800U/MIN	11450247	100	1	753	96038878	DIESELMOTOR VORM.
KUPPLUNGSDOSE 3-POL GER	605012708	7	1	631	918463108	FREMDEINSPEISUNG
KUPPLUNGSDOSE 4-POL GER	680001708	5	1	995	96036112	KABELSTRANG
KUPPLUNGSDOSE 4-POL GER	680001708	8	1	995	96036112	KABELSTRANG
KUPPLUNGSDOSE 4-POL GER	680001708	9	1	995	96036112	KABELSTRANG
KUPPLUNGSDOSE 4-POL GER	680001708	10	1	995	96036112	KABELSTRANG
KUPPLUNGSDOSE 4-POL GER	680001708	16	1	995	96036112	KABELSTRANG
KUPPLUNGSDOSE 4-POL GER	680001708	5	1	1004	96036118	KABELSTRANG

Bezeichnung	Artikel	Pos.	Menge	Seite	Baugruppe	Bezeichnung
KUPPLUNGSDOSE 4-POL GER	680001708	6	1	1004	96036118	KABELSTRANG
KUPPLUNGSDOSE 4-POL GER	680001708	7	1	1004	96036118	KABELSTRANG
KUPPLUNGSDOSE 4-POL GER	680001708	8	1	1004	96036118	KABELSTRANG
KUPPLUNGSDOSE 4-POL GER	680001708	9	1	1004	96036118	KABELSTRANG
KUPPLUNGSDOSE 4-POL GER	680001708	10	1	1004	96036118	KABELSTRANG
KUPPLUNGSDOSE 4-POL GER	680001708	13	1	1004	96036118	KABELSTRANG
KUPPLUNGSDOSE 4-POL SPF	10678491	7	1	878	96036289	KABELSTRANG
KUPPLUNGSDOSE 4-POL SPF	10678491	7	1	881	96027394	KABELSTRANG
KUPPLUNGSDOSE 4-POL SPF	10678491	11	1	1004	96036118	KABELSTRANG
KUPPLUNGSDOSE 4-POL SPF	10678491	12	1	1004	96036118	KABELSTRANG
KUPPLUNGSDOSE 4-POL SPF	10678493	5	1	1219	96007584	KABELSTRANG
KUPPLUNGSDOSE 4-POL SPF	680001308	371	1	471	96037539	KABELSTRANG
KUPPLUNGSDOSE 4-POL SPF	680001308	372	1	471	96037539	KABELSTRANG
KUPPLUNGSDOSE 4-POL SPF	680001408	2	1	1010	929536308	KABELSTRANG
KUPPLUNGSDOSE 4-POLE 90°	680000308	5	1	881	96027394	KABELSTRANG
KUPPLUNGSDOSE 4-POLE SP	680000008	6	1	878	96036289	KABELSTRANG
KUPPLUNGSDOSE 4-POLE SP	680000008	3	1	1010	929536308	KABELSTRANG
KUPPLUNGSDOSE 5-POL GER	11481968	6	1	469	96037549	KABELSTRANG
KUPPLUNGSKOPF	502945308	166	1	499	96032772	VERROHRUNG DRUCKLUFTA
KUPPLUNGSMUFFE	774372608	19	11	948	915150108	ZENTRALSCHMIERANLAGE O
KUPPLUNGSMUFFE	774372608	1	1	1253	96021825	ZENTRALSCHMIERUNG
KUPPLUNGSMUFFE	774372608	9	1	1503	929917008	ZUSATZAUSR.F.SCHWEBEBA
KUPPLUNGSMUFFE B2 10-L	511508408	237	3	1072	96038278	HYDRAULIK
KUPPLUNGSMUFFE B2 10-L	511508408	13	1	1230	965226108	MONTAGEPLATTE NOTBETA
KUPPLUNGSMUFFE B2 10-L	511508408	30	1	1449	96054388	ADAPTER VORM.
KUPPLUNGSMUFFE B2 12-L	511505808	155	1	614	96041588	VERROHRUNG NOTBETAETIG
KUPPLUNGSMUFFE B2 12-L	511505808	235	2	695	969858508	ZUSATZHYDRAULIK WINDE 1-
KUPPLUNGSMUFFE B2 12-L	511505808	235	1	1072	96038278	HYDRAULIK
KUPPLUNGSMUFFE B2 12-L	511505808	14	1	1230	965226108	MONTAGEPLATTE NOTBETA
KUPPLUNGSMUFFE B2 12-L	511505808	235	4	1248	969859108	ZUSATZHYDRAULIK GITTER-
KUPPLUNGSMUFFE B2 12-L	511505808	235	1	1318	969858808	ZUSATZHYDRAULIK WINDE 6
KUPPLUNGSMUFFE B2 12-L	511505808	235	3	1387	969858408	ZUSATZHYDRAULIK WINDE 3
KUPPLUNGSMUFFE B2 12-L	511505808	5	1	1435	968895808	ZUSATZHYDR.BOLZENZIEHZ
KUPPLUNGSMUFFE B2 12-L	511505808	5	3	1438	968896608	ZUS.HYDR.BOLZENZIEHEINRI
KUPPLUNGSMUFFE B2 12-L	511505808	14	1	1447	96022733	SCHOTTPLATTE VORM.
KUPPLUNGSMUFFE B2 12-S	511501508	231	2	1072	96038278	HYDRAULIK
KUPPLUNGSMUFFE B2 12-S	511501508	11	1	1230	965226108	MONTAGEPLATTE NOTBETA
KUPPLUNGSMUFFE B3 15-L	511500508	227	1	1072	96038278	HYDRAULIK
KUPPLUNGSMUFFE B3 15-L	511500508	227	1	1387	969858408	ZUSATZHYDRAULIK WINDE 3
KUPPLUNGSMUFFE B3 15-L	511500508	12	1	1447	96022733	SCHOTTPLATTE VORM.
KUPPLUNGSMUFFE B3 15-L	511500508	10	1	1449	96054388	ADAPTER VORM.
KUPPLUNGSMUFFE B3 16-S	511505908	154	1	614	96041588	VERROHRUNG NOTBETAETIG
KUPPLUNGSMUFFE B3 16-S	511505908	225	2	1071	96038278	HYDRAULIK
KUPPLUNGSMUFFE B3 16-S	511505908	225	1	1119	969860108	ZUSATZHYDR.D-RUECKHALT
KUPPLUNGSMUFFE B3 16-S	511505908	4	2	1228	915295508	ZUSATZHYDRAULIK NOTBET
KUPPLUNGSMUFFE B3 16-S	511505908	9	2	1230	965226108	MONTAGEPLATTE NOTBETA
KUPPLUNGSMUFFE B3 16-S	511505908	225	2	1482	96016504	ZUSATZHYDRAULIK SCHWEB
KUPPLUNGSMUFFE B6 18-L	511500608	13	1	1447	96022733	SCHOTTPLATTE VORM.
KUPPLUNGSMUFFE B6 18-L	511500608	20	1	1449	96054388	ADAPTER VORM.
KUPPLUNGSMUFFE B6 20-S	511500708	7	1	341	965576008	HYDRAULIK ABSTUETZHOLM
KUPPLUNGSMUFFE B6 20-S	511500708	215	1	1071	96038278	HYDRAULIK
KUPPLUNGSMUFFE B6 22-L	511508208	8	1	341	965576008	HYDRAULIK ABSTUETZHOLM
KUPPLUNGSMUFFE B6 22-L	511508208	151	1	614	96041588	VERROHRUNG NOTBETAETIG
KUPPLUNGSMUFFE B6 22-L	511508208	219	1	695	969858508	ZUSATZHYDRAULIK WINDE 1-
KUPPLUNGSMUFFE B6 22-L	511508208	219	3	1071	96038278	HYDRAULIK
KUPPLUNGSMUFFE B6 22-L	511508208	219	2	1482	96016504	ZUSATZHYDRAULIK SCHWEB
KUPPLUNGSMUFFE B6 25-S	510599608	213	1	695	969858508	ZUSATZHYDRAULIK WINDE 1-
KUPPLUNGSMUFFE B6 25-S	510599608	213	2	1071	96038278	HYDRAULIK
KUPPLUNGSMUFFE B6 25-S	510599608	213	1	1119	969860108	ZUSATZHYDR.D-RUECKHALT
KUPPLUNGSMUFFE B6 25-S	510599608	213	1	1256	96017031	ZUSATZHYDRAULIK SCHWEB

Bezeichnung	Artikel	Pos.	Menge	Seite	Baugruppe	Bezeichnung
KUPPLUNGSMUFFE B6 25-S	510599608	213	1	1318	969858808	ZUSATZHYDRAULIK WINDE 6
KUPPLUNGSMUFFE B6 25-S	510599608	213	1	1387	969858408	ZUSATZHYDRAULIK WINDE 3
KUPPLUNGSMUFFE B6 28-L	511501008	217	3	1071	96038278	HYDRAULIK
KUPPLUNGSMUFFE B6 28-L	511501008	217	2	1248	969859108	ZUSATZHYDRAULIK GITTER-
KUPPLUNGSMUFFE B6 28-L	511501008	217	1	1256	96017031	ZUSATZHYDRAULIK SCHWEB
KUPPLUNGSMUFFE B6 28-L	511501008	217	3	1387	969858408	ZUSATZHYDRAULIK WINDE 3
KUPPLUNGSMUFFE B8 35-L	511518408	205	1	1071	96038278	HYDRAULIK
KUPPLUNGSMUFFE B8 38-S	511512208	201	2	695	969858508	ZUSATZHYDRAULIK WINDE 1-
KUPPLUNGSMUFFE B8 38-S	511512208	201	4	1071	96038278	HYDRAULIK
KUPPLUNGSMUFFE B8 38-S	511512208	201	2	1113	969860008	ZUSATZHYDRAULIK DREHBUE
KUPPLUNGSMUFFE B8 38-S	511512208	10	2	1228	915295508	ZUSATZHYDRAULIK NOTBET
KUPPLUNGSMUFFE B8 38-S	511512208	201	2	1248	969859108	ZUSATZHYDRAULIK GITTER-
KUPPLUNGSMUFFE B8 38-S	511512208	201	1	1318	969858808	ZUSATZHYDRAULIK WINDE 6
KUPPLUNGSMUFFE B8 38-S	511512208	201	4	1387	969858408	ZUSATZHYDRAULIK WINDE 3
KUPPLUNGSMUFFE MUFFE-1	10877832	33	1	1447	96022733	SCHOTTPLATTE VORM.
KUPPLUNGSMUFFE MUFFE-1	10877832	14	1	1449	96054388	ADAPTER VORM.
KUPPLUNGSSCHEIBE	10291341	420	1	172	10343488	SCHALTKUPPLUNG
KUPPLUNGSSTECKER	774372708	18	21	948	915150108	ZENTRALSCHMIERANLAGE O
KUPPLUNGSSTECKER	774372708	2	1	1253	96021825	ZENTRALSCHMIERUNG
KUPPLUNGSSTECKER	774372708	8	2	1503	929917008	ZUSATZAUSR.F.SCHWEBEBA
KUPPLUNGSSTECKER B08 ST	12103687	23	1	1449	96054388	ADAPTER VORM.
KUPPLUNGSSTECKER B2 10-L	511508308	238	2	1072	96038278	HYDRAULIK
KUPPLUNGSSTECKER B2 10-L	511508308	10	1	1235	965324508	MONTAGEPLATTE NOTBETA
KUPPLUNGSSTECKER B2 12-L	511509608	236	2	1072	96038278	HYDRAULIK
KUPPLUNGSSTECKER B2 12-L	511509608	15	1	1230	965226108	MONTAGEPLATTE NOTBETA
KUPPLUNGSSTECKER B2 12-L	511509608	9	2	1235	965324508	MONTAGEPLATTE NOTBETA
KUPPLUNGSSTECKER B2 12-L	511509608	236	2	1248	969859108	ZUSATZHYDRAULIK GITTER-
KUPPLUNGSSTECKER B2 12-L	511509608	236	1	1318	969858808	ZUSATZHYDRAULIK WINDE 6
KUPPLUNGSSTECKER B2 12-L	511509608	236	2	1387	969858408	ZUSATZHYDRAULIK WINDE 3
KUPPLUNGSSTECKER B2 12-L	511509608	7	1	1435	968895808	ZUSATZHYDR.BOLZENZIEHZ
KUPPLUNGSSTECKER B2 12-L	511509608	7	3	1438	968896608	ZUS.HYDR.BOLZENZIEHEINRI
KUPPLUNGSSTECKER B2 12-L	511509608	15	1	1447	96022733	SCHOTTPLATTE VORM.
KUPPLUNGSSTECKER B2 12-L	12100875	10	1	1515	12104294	HYDRAULIK TRANSFORMATO
KUPPLUNGSSTECKER B2 12-	511501308	232	2	1072	96038278	HYDRAULIK
KUPPLUNGSSTECKER B2 12-	511501308	7	1	1235	965324508	MONTAGEPLATTE NOTBETA
KUPPLUNGSSTECKER B3 15-L	511500408	228	2	1072	96038278	HYDRAULIK
KUPPLUNGSSTECKER B3 15-L	511500408	11	1	1438	968896608	ZUS.HYDR.BOLZENZIEHEINRI
KUPPLUNGSSTECKER B3 16-	511508608	226	2	1071	96038278	HYDRAULIK
KUPPLUNGSSTECKER B3 16-	511508608	4	1	1182	910162608	ZUSATZHYDR.S-RUECKHALTE
KUPPLUNGSSTECKER B3 16-	511508608	6	2	1228	915295508	ZUSATZHYDRAULIK NOTBET
KUPPLUNGSSTECKER B3 16-	511508608	17	1	1230	965226108	MONTAGEPLATTE NOTBETA
KUPPLUNGSSTECKER B3 16-	511508608	226	2	1482	96016504	ZUSATZHYDRAULIK SCHWEB
KUPPLUNGSSTECKER B3 16-S	12100881	9	2	1515	12104294	HYDRAULIK TRANSFORMATO
KUPPLUNGSSTECKER B6 18-L	570504808	7	1	1230	965226108	MONTAGEPLATTE NOTBETA
KUPPLUNGSSTECKER B6 18-L	570504808	13	1	1438	968896608	ZUS.HYDR.BOLZENZIEHEINRI
KUPPLUNGSSTECKER B6 18-L	12100891	7	1	1515	12104294	HYDRAULIK TRANSFORMATO
KUPPLUNGSSTECKER B6 22-L	511508108	220	5	1071	96038278	HYDRAULIK
KUPPLUNGSSTECKER B6 22-L	511508108	220	1	1248	969859108	ZUSATZHYDRAULIK GITTER-
KUPPLUNGSSTECKER B6 22-L	511508108	220	1	1318	969858808	ZUSATZHYDRAULIK WINDE 6
KUPPLUNGSSTECKER B6 22-L	511508108	220	1	1387	969858408	ZUSATZHYDRAULIK WINDE 3
KUPPLUNGSSTECKER B6 22-L	511508108	220	2	1482	96016504	ZUSATZHYDRAULIK SCHWEB
KUPPLUNGSSTECKER B6 25-	510599708	214	4	1071	96038278	HYDRAULIK
KUPPLUNGSSTECKER B6 25-	510599708	6	1	1182	910162608	ZUSATZHYDR.S-RUECKHALTE
KUPPLUNGSSTECKER B6 25-	510599708	214	1	1256	96017031	ZUSATZHYDRAULIK SCHWEB
KUPPLUNGSSTECKER B6 25-	510599708	214	1	1482	96016504	ZUSATZHYDRAULIK SCHWEB
KUPPLUNGSSTECKER B6 28-L	511501108	218	4	1248	969859108	ZUSATZHYDRAULIK GITTER-
KUPPLUNGSSTECKER B6 28-L	511501108	218	1	1256	96017031	ZUSATZHYDRAULIK SCHWEB
KUPPLUNGSSTECKER B6 28-L	511501108	214	1	1387	969858408	ZUSATZHYDRAULIK WINDE 3
KUPPLUNGSSTECKER B6 28-L	511501108	218	1	1482	96016504	ZUSATZHYDRAULIK SCHWEB
KUPPLUNGSSTECKER B8 35-L	12100895	8	1	1515	12104294	HYDRAULIK TRANSFORMATO

Bezeichnung	Artikel	Pos.	Menge	Seite	Baugruppe	Bezeichnung
KUPPLUNGSSTECKER B8 38-	511512308	202	8	1071	96038278	HYDRAULIK
KUPPLUNGSSTECKER B8 38-	511512308	8	2	1228	915295508	ZUSATZHYDRAULIK NOTBET
KUPPLUNGSSTECKER B8 38-	511512308	11	2	1235	965324508	MONTAGEPLATTE NOTBETA
KUPPLUNGSSTECKER B8 38-	511512308	202	6	1248	969859108	ZUSATZHYDRAULIK GITTER-
KUPPLUNGSSTECKER B8 38-	511512308	202	1	1318	969858808	ZUSATZHYDRAULIK WINDE 6
KUPPLUNGSSTECKER B8 38-	511512308	202	2	1387	969858408	ZUSATZHYDRAULIK WINDE 3
KUPPLUNGSSTECKER STEC	10877834	35	1	1447	96022733	SCHOTTPLATTE VORM.
KUPPLUNGSSTECKER STEC	10877834	33	1	1449	96054388	ADAPTER VORM.
KUPPLUNGSSTELLER	571876708	10	1	140	967400608	GETRIEBE
KURBELFENSTER LI. SPF	972090008	24	1	589	917330508	TUER KPL.LI.
KURBELFENSTER RE. SPF	972124008	24	1	596	917330608	TUER KPL.RE.
KURBELGEHAEUSE KPL. MIT	12405454	10	1	35	13455159	DIESELMOTOR
KURBELGEHAEUSE KPL. MIT	12405454	10	1	805	13455143	DIESELMOTOR
KURBELGEHAEUSE VORM. V-	12405456	1	1	39	12405454	KURBELGEHAEUSE KPL. MIT
KURBELGEHAEUSEENTLUEF	10141581	16	1	35	13455159	DIESELMOTOR
KURBELGEHAEUSEENTLUEF	10141843	16	1	805	13455143	DIESELMOTOR
KURBELWELLE MIT ZAHNRAD	10130808	50	1	35	13455159	DIESELMOTOR
KURBELWELLE MIT ZAHNRAD	10130808	50	1	805	13455143	DIESELMOTOR
KURBELWELLE VORM. V-MO	10128914	1	1	53	10130808	KURBELWELLE MIT ZAHNRAD
KURBELWELLENDICHTUNG	9077696	52	1	35	13455159	DIESELMOTOR
KURBELWELLENLAGERUNG	10128540	51	1	35	13455159	DIESELMOTOR
KURBELWELLENLAGERUNG	10128540	51	1	805	13455143	DIESELMOTOR
KW-SCHLAEUCHE HARNSTO	969844308	20	1	352	917984408	HARNSTOFFANLAGE
L-ADAPTER	918964608	278	1	14		LIEBHERR MOBILKRAN LG 175
L-ADAPTER SCHWK.	96022195	1	1	1394	918964608	L-ADAPTER
L-KOPFSTUECK 400TO.	916980308	280	1	14		LIEBHERR MOBILKRAN LG 175
L-KOPFSTUECK SCHWK. RAL	925118908	1	1	1404	916980308	L-KOPFSTUECK
L-STUTZEN EL 12L M18X1,5 C	247128602	603	1	220	96036794	PNEUM.U.HYDR.VORM.1.ACHS
L-STUTZEN EL 12L M18X1,5 C	247128602	607	2	229	96036795	PNEUM.U.HYDR.VORM.2.ACHS
L-STUTZEN EL 12L M18X1,5 C	247128602	601	2	242	96036796	PNEUM.U.HYDR.VORM.3.ACHS
L-STUTZEN EL 12L M18X1,5 C	247128602	601	1	254	96036797	PNEUM.U.HYDR.VORM.4.ACHS
L-STUTZEN EL 12L M18X1,5 C	247128602	602	2	267	96036798	PNEUM.U.HYDR.VORM.5.ACHS
L-STUTZEN EL 12L M18X1,5 C	247128602	601	3	278	96036799	PNEUM.U.HYDR.VORM.6.ACHS
L-STUTZEN EL 12L M18X1,5 C	247128602	602	1	287	96036800	PNEUM.U.HYDR.VORM.7.ACHS
L-STUTZEN EL 12L M18X1,5 C	247128602	601	2	294	96036801	PNEUM.U.HYDR.VORM.8.ACHS
L-STUTZEN EL 12L M18X1,5 C	247128602	638	2	302	96032777	VERROHRUNG LENKUNG
L-STUTZEN EL 12L M18X1,5 C	247128602	674	3	500	96032772	VERROHRUNG DRUCKLUFTA
L-STUTZEN EL 12L M18X1,5 C	247128602	688	2	520	96032778	VERROHRUNG ACHSFEDER
L-STUTZEN EL 12L M18X1,5 C	247128602	600	6	924	969859408	ZUSATZHYDR.DREHBUEHNE
L-STUTZEN EL 12L M18X1,5 C	247128602	714	9	1075	96038278	HYDRAULIK
L-STUTZEN EL 12L M18X1,5 C	247128602	719	1	1113	969860008	ZUSATZHYDRAULIK DREHBUE
L-STUTZEN EL 12L M18X1,5 C	247128602	604	1	1318	969858808	ZUSATZHYDRAULIK WINDE 6
L-STUTZEN EL 12L M18X1,5 C	247128602	604	1	1387	969858408	ZUSATZHYDRAULIK WINDE 3
L-STUTZEN EL 12L M18X1,5 C	247128602	25	1	1447	96022733	SCHOTTPLATTE VORM.
L-STUTZEN EL 18L CR6-FREI	247128502	645	1	32	96033654	VERROHRUNG KUEHLER
L-STUTZEN EL 18L CR6-FREI	247128502	604	1	181	96033630	VERROHRUNG DIESELMOTO
L-STUTZEN EL 18L CR6-FREI	247128502	623	8	301	96032777	VERROHRUNG LENKUNG
L-STUTZEN EL 18L CR6-FREI	247128502	6	2	361	919964208	KRAFTSTOFFFOERDERUNG
L-STUTZEN EL 18L CR6-FREI	247128502	629	3	499	96032772	VERROHRUNG DRUCKLUFTA
L-STUTZEN EL 18L CR6-FREI	247128502	683	2	520	96032778	VERROHRUNG ACHSFEDER
L-STUTZEN EL 18L CR6-FREI	247128502	606	2	724	96009092	ZUSATZHYDRAULIK 2 DREH
L-STUTZEN EL 18L CR6-FREI	247128502	708	2	1075	96038278	HYDRAULIK
L-STUTZEN EL 18L CR6-FREI	247128502	632	2	1124	969863108	DRUCKLUFTANLAGE
L-STUTZEN EL 18L CR6-FREI	247128502	612	2	1230	965226108	MONTAGEPLATTE NOTBETA
L-STUTZEN EL 22L CR6-FREI	247138602	618	1	197	96032873	VERROHRUNG GETRIEBE
L-STUTZEN EL 22L CR6-FREI	247138602	632	2	301	96032777	VERROHRUNG LENKUNG
L-STUTZEN EL 22L CR6-FREI	247138602	208	2	375	967634308	OELBEHAELTER VORM.
L-STUTZEN EL 22L CR6-FREI	247138602	646	3	614	96041588	VERROHRUNG NOTBETAETIG
L-STUTZEN EL 22L CR6-FREI	247138602	606	1	695	969858508	ZUSATZHYDRAULIK WINDE 1-
L-STUTZEN EL 22L CR6-FREI	247138602	787	3	1076	96038278	HYDRAULIK

Bezeichnung	Artikel	Pos.	Menge	Seite	Baugruppe	Bezeichnung
L-STUTZEN EL 22L CR6-FREI	247138602	605	5	1482	96016504	ZUSATZHYDRAULIK SCHWEB
LA-ZWISCHENSTUECK 2826.1	919745808	208	2	13		LIEBHERR MOBILKRAN LG 175
LA-ZWISCHENSTUECK 2826.1	919747708	558	1	16		LIEBHERR MOBILKRAN LG 175
LA-ZWISCHENSTUECK SCHWK	96022014	1	1	1298	919745808	LA-ZWISCHENSTUECK
LA-ZWISCHENSTUECK SCHWK	96022031	1	1	1626	919747708	LA-ZWISCHENSTUECK
LADEDRUCKREGELUNG	10143790	436	1	37	13455159	DIESELMOTOR
LADEDRUCKREGELUNG	10143790	436	1	809	13455143	DIESELMOTOR
LADEEINHEIT BTT SPF	10412777	19	1	886	96036283	ELEKTRIK ANBAUTEILE KABIN
LADEGERAET 230V	912670108	62	1	10		LIEBHERR MOBILKRAN LG 175
LADEGERAET 230V 24V8A SP	613301808	5	1	430	912670108	LADEGERAET
LADELUFTKRUEMMER	10134998	4	2	818	10141830	LADELUFTLEITUNG ANBAU
LADELUFTKRUEMMER	10135171	2	1	92	10141827	LADELUFTLEITUNG ANBAU
LADELUFTKRUEMMER	10135172	10	1	92	10141827	LADELUFTLEITUNG ANBAU
LADELUFTLEITUNG	10130848	1	1	94	10130958	LUFTANSAUGUNG ANBAU
LADELUFTLEITUNG ANBAU	10141827	230	1	36	13455159	DIESELMOTOR
LADELUFTLEITUNG ANBAU	10141830	230	1	807	13455143	DIESELMOTOR
LADELUFTROHR	10132799	2	1	818	10141830	LADELUFTLEITUNG ANBAU
LADELUFTROHR	10135167	1	1	92	10141827	LADELUFTLEITUNG ANBAU
LADELUFTROHR SPF	96000701	15	1	795	96039239	KUEHLER VORM.
LADELUFTROHR SPF	96000702	16	1	795	96039239	KUEHLER VORM.
LADELUFTROHR SPF	96000846	202	1	754	96038878	DIESELMOTOR VORM.
LADELUFTROHR SPF	96000847	203	1	754	96038878	DIESELMOTOR VORM.
LADELUFTROHR SPF	96000848	204	1	754	96038878	DIESELMOTOR VORM.
LADELUFTROHR SPF	96000849	205	1	754	96038878	DIESELMOTOR VORM.
LADELUFTROHR SPF	96000850	206	1	754	96038878	DIESELMOTOR VORM.
LADELUFTROHR SPF	96000851	207	1	754	96038878	DIESELMOTOR VORM.
LADELUFTROHR SPF	967175008	8	2	23	96032863	KUEHLER VORM.
LADELUFTROHR SPF	967175108	9	1	23	96032863	KUEHLER VORM.
LADELUFTROHR SPF	967175208	10	1	23	96032863	KUEHLER VORM.
LADELUFTROHR SPF	967175408	14	1	134	96032862	DIESELMOTOR VORM.
LADELUFTROHR VORM.	10143702	3	1	818	10141830	LADELUFTLEITUNG ANBAU
LADELUFTWELLSCHLAUCH 9	10663847	250	6	754	96038878	DIESELMOTOR VORM.
LADELUFTWELLSCHLAUCH 9	10663848	12	4	23	96032863	KUEHLER VORM.
LAENGENGEBERKABEL	12100351	60	1	611	10802059	SEILLAENGENGEBER
LAENGENGEBERSEIL	571887008	17	1	1495	11003086	SEILLAENGENGEBER
LAGER	10009715	1022	2	601	10876121	HEIZKLIMAGERAET
LAGER	11346540	110	2	679	10874475	GETRIEBE
LAGER	11346540	110	2	1381	10874553	GETRIEBE
LAGER 48X50 GUMMI 64CR	10097496	3	4	23	96032863	KUEHLER VORM.
LAGER FRONTWISCHANLAGE	97052119	5	1	1146	96000684	FRONTSCHEIBE KPL.
LAGERABDECKRING 32220 AV	747258301	57	2	239	10874905	LENKACHSE
LAGERABDECKRING 32220 AV	747258301	57	2	261	10874907	LENKACHSE
LAGERABDECKRING 32220 AV	747258301	57	2	285	10874909	LENKACHSE
LAGERABDECKRING 32220 AV	747258301	57	2	292	10874910	LENKACHSE
LAGERAUFNAHME	11100949	15	1	483	10040660	SCHLEIFRINGUEBERTRAEGE
LAGERBOCK SCHWK.	962243408	1	2	555	968027008	LAGERUNG EINBAU
LAGERBUCHSE	530028508	412	4	276	10876196	ACHSANTRIEB
LAGERBUCHSE	571315608	21	2	204	10874903	LENKTRIEBACHSE
LAGERBUCHSE	571315608	21	2	224	10874904	LENKTRIEBACHSE
LAGERBUCHSE	571315608	21	2	239	10874905	LENKACHSE
LAGERBUCHSE	571315608	21	2	249	10874906	LENKTRIEBACHSE
LAGERBUCHSE	571315608	21	2	261	10874907	LENKACHSE
LAGERBUCHSE	571315608	21	2	272	10874908	LENKTRIEBACHSE
LAGERBUCHSE	571315608	21	2	285	10874909	LENKACHSE
LAGERBUCHSE	571315608	21	2	292	10874910	LENKACHSE
LAGERBUCHSE	571432208	19	2	204	10874903	LENKTRIEBACHSE
LAGERBUCHSE	571432208	19	2	224	10874904	LENKTRIEBACHSE
LAGERBUCHSE	571432208	19	2	239	10874905	LENKACHSE
LAGERBUCHSE	571432208	19	2	249	10874906	LENKTRIEBACHSE
LAGERBUCHSE	571432208	19	2	261	10874907	LENKACHSE

Bezeichnung	Artikel	Pos.	Menge	Seite	Baugruppe	Bezeichnung
LAGERBUCHSE	571432208	19	2	272	10874908	LENKTRIEBACHSE
LAGERBUCHSE	571432208	19	2	285	10874909	LENKACHSE
LAGERBUCHSE	571432208	19	2	292	10874910	LENKACHSE
LAGERBUCHSE 65X70X18 A-37	9079002	(2)	1	840	10119873	NEBENABTRIEB ANBAU
LAGERFLANSCH	10115426	1390	1	192	11081159	VERTEILERGETRIEBE
LAGERFLANSCH S235JR	9078058	7	1	69	10122940	NOCKENWELLE KPL.
LAGERGEHAEUSE VORM.	10120394	(1)	1	127	10119871	NEBENABTRIEB ANBAU
LAGERGEHAEUSE VORM.	10120394	1	1	840	10119873	NEBENABTRIEB ANBAU
LAGERGEHAEUSE VORM.	10126181	1	1	843	11366388	NEBENABTRIEB VORM.
LAGERGEHAEUSE VORM.	9080431	1	1	129	11366396	NEBENABTRIEB VORM.
LAGERPLATTE 0 PA6G	972601608	13	1	1588	918489108	F-ANLENKSTUECK
LAGERPLATTE 10X60X90 PA6	932247008	33	4	1271	919745108	S-ANLENKSTUECK
LAGERPLATTE 10X60X90 PA6	932247008	15	8	1375	916979908	D-RUECKHALTESICHERUNG
LAGERPLATTE 15X60X110 PA6	935462208	2	1	1364	96042014	KONSOLE
LAGERPLATTE 15X60X850 PA6	943907308	68	2	910	919361008	SA-BOCK
LAGERPLATTE 15X60X850 PA6	943907308	35	2	1338	917996808	D-ANLENKSTUECK
LAGERPLATTE 15X60X850 PA6	943907308	11	2	1631	918472308	ZUSATZABSPANNUNG
LAGERPLATTE 17X180X80 PA6	283090108	26	4	332	919314608	STUETZHOLME M.AUSKLAPP
LAGERPLATTE 20X40X80 PA6	288191608	10	1	1276	96043443	KLAPPTEIL
LAGERRING	570113508	3	1	738	570112908	TRIEBWERK
LAGERRING	570796008	3	1	735	540270414	ABTRIEB KPL
LAGERSCHALEN-PAAR	7624210	26	1	765	10489678	TRIEBWERK
LAGERUNG EINBAU	968027008	1	1	553	917985608	FAHRERHAUS VORM.2
LAGERUNG SCHWK.	921714908	42	2	909	919361008	SA-BOCK
LAGERUNG SCHWK.	923547108	32	2	909	919361008	SA-BOCK
LAGERUNG SCHWK.	929978608	3	1	727	916164508	MONTAGEWINDE
LAMELLENSTOPFEN	10333404	16	4	579	96012578	KLEINTEILE EINBAU
LAMELLENSTOPFEN 28MM PE-	10678377	(3)	1	1141	918065208	KRANFUEHRERKABINE VORM.
LAMELLENSTOPFEN 28MM PE-	10678377	7	2	1149	969848908	RELING
LAMELLENTRAEGER	501559414	7	1	681	11490594	ANTRIEB
LAMELLENTRAEGER	501559414	96	1	709	10021226	ANTRIEB
LAMELLENTRAEGER	501559414	96	1	711	10021228	ANTRIEB
LAMPE	10873351	(1)	1	606	917025608	ELEKTRIK VORWAHLUHR
LAMPE	6002233	(1)	2	413	967728108	ARMATURENBRETT MITTELK
LAMPENFASSUNG	606144508	21	6	894	96036295	ARMATUREN RE.
LAMPENTRAEGER SCHWK.LI.	96034206	1	1	487	96034763	LEUCHTENHALTER KPL.HI.LI.
LAMPENTRAEGER SCHWK.RE.	96034207	1	1	490	96034764	LEUCHTENHALTER KPL.HI.RE
LASCHE	921723208	70	4	1458	96051270	BALLASTPALETTE VORM.
LASCHE 35X164X834 S960QL+	956725808	1	2	1280	921072108	STANGEN VORM.
LASCHE KPL.	927094308	14	2	909	919361008	SA-BOCK
LASCHE KPL.	927094508	16	4	909	919361008	SA-BOCK
LASCHE KPL.	927094508	54	4	1348	918361308	D-KOPFSTUECK
LASCHE KPL.	927094508	14	4	1394	918964608	L-ADAPTER
LASCHE KPL.	927094508	39	4	1581	919463108	F-ANSCHLUSSKOPF
LASCHE KPL.	927094608	17	4	909	919361008	SA-BOCK
LASCHE KPL.	927107608	18	4	909	919361008	SA-BOCK
LASCHE KPL.	927107608	3	2	1291	927148808	STANGE
LASCHE KPL.	927107608	3	2	1302	962628008	STANGE KPL.
LASCHE KPL.	927107608	51	4	1348	918361308	D-KOPFSTUECK
LASCHE KPL.	927107608	16	4	1353	96005682	VERSTELLFLASCHE KPL.
LASCHE KPL.	927107608	3	2	1362	927148608	STANGE
LASCHE KPL.	927107608	3	2	1368	962943908	STANGE KPL.
LASCHE KPL.	927107608	3	2	1370	962943808	STANGE KPL.
LASCHE KPL.	927107608	3	2	1372	962946708	STANGE KPL.
LASCHE KPL.	927107608	3	2	1475	96020796	STANGE KPL.
LASCHE KPL.	927107708	19	2	909	919361008	SA-BOCK
LASCHE KPL.	927107708	2	1	1291	927148808	STANGE
LASCHE KPL.	927107708	2	1	1302	962628008	STANGE KPL.
LASCHE KPL.	927107708	50	2	1348	918361308	D-KOPFSTUECK
LASCHE KPL.	927107708	15	2	1353	96005682	VERSTELLFLASCHE KPL.

Bezeichnung	Artikel	Pos.	Menge	Seite	Baugruppe	Bezeichnung
LASCHE KPL.	927107708	2	1	1362	927148608	STANGE
LASCHE KPL.	927107708	2	1	1368	962943908	STANGE KPL.
LASCHE KPL.	927107708	2	1	1370	962943808	STANGE KPL.
LASCHE KPL.	927107708	2	1	1372	962946708	STANGE KPL.
LASCHE KPL.	927107708	4	1	1475	96020796	STANGE KPL.
LASCHE KPL.	927120208	2	2	1278	921067008	STANGEN KPL.
LASCHE KPL.	927120308	3	1	1278	921067008	STANGEN KPL.
LASCHE KPL.	928830408	2	2	1274	928830208	SCHUTZWALZE KPL.
LASCHE KPL.	96001628	9	2	1452	919692108	SCHWEBEBALLAST
LASCHE KPL.	96013249	48	2	1626	919747708	LA-ZWISCHENSTUECK
LASCHE KPL.	96020462	2	2	1654	918598408	ZUSATZABSPANNBOCK
LASCHE KPL.	961726708	45	4	1394	918964608	L-ADAPTER
LASCHE KPL.	961726708	2	2	1582	96032672	ZUGSTANGE KPL.
LASCHE KPL. 1M	96002454	1	1	1563	918638608	ZUSATZSTANGEN
LASCHE KPL. 1M	96016927	2	1	1563	918638608	ZUSATZSTANGEN
LASCHE MIT SCHILD	96013422	1	2	1611	96013388	ZUGLASCHE KPL.
LASCHE MIT SCHILD	96021563	(1)	1	1626	919747708	LA-ZWISCHENSTUECK
LASCHE MIT SCHILD	963467208	1	2	912	927094308	LASCHE KPL.
LASCHE MIT SCHILD	963491108	1	2	1473	962307208	LASCHE VORM.
LASCHE MIT SCHILD 0.215M	96017024	2	2	1631	918472308	ZUSATZABSPANNUNG
LASCHE SCHWK.	921120008	1	2	1407	910019608	LASCHEN ZUSATZABSPANN
LASCHE SCHWK.	921693908	5	2	1239	917413808	GRUNDPLATTE DREHBUEHNE
LASCHE SCHWK.	921693908	8	2	1252	918472608	BALLASTRAHMEN KRANABST
LASCHE SCHWK.	921848908	17	2	673	915913008	BOLZEN D-S ANLENKSTUECK
LASCHE SCHWK.	923547208	80	2	910	919361008	SA-BOCK
LASCHE SCHWK.	927131308	6	2	1348	918361308	D-KOPFSTUECK
LASCHE SCHWK.	96013653	1	2	1559	918476208	LASCHEN ZUSATZABSPANN
LASCHE SCHWK.	961757508	77	2	1339	917996808	D-ANLENKSTUECK
LASCHE SCHWK.	962508108	1	1	1474	967989808	LASCHE VORM.
LASCHE SCHWK.	962508208	2	1	1474	967989808	LASCHE VORM.
LASCHE SCHWK. 1M	96002455	1	1	1564	96002454	LASCHE KPL.
LASCHE SCHWK. 1M	96022376	1	1	1565	96016927	LASCHE KPL.
LASCHE VORM.	962307208	7	2	1452	919692108	SCHWEBEBALLAST
LASCHE VORM.	967989808	20	2	1452	919692108	SCHWEBEBALLAST
LASCHEN ZUSATZABSPANN	910019608	293	1	14		LIEBHERR MOBILKRAN LG 175
LASCHEN ZUSATZABSPANNU	918476208	514	1	16		LIEBHERR MOBILKRAN LG 175
LAST/LEER-VENTIL 10BAR M2	502924608	173	4	499	96032772	VERROHRUNG DRUCKLUFTA
LASTBOCK VLBG 1,5 T SPF	11211056	13	4	463	917593008	SEITENPODEST
LASTHAKEN SPF	914459208	318	1	14		LIEBHERR MOBILKRAN LG 175
LASTHALTEVENTIL	511448408	155	2	1482	96016504	ZUSATZHYDRAULIK SCHWEB
LASTHALTEVENTIL 400BAR SP	10218310	283	2	1072	96038278	HYDRAULIK
LASTHALTEVENTIL 400BAR SP	10342074	197	2	1071	96038278	HYDRAULIK
LASTHALTEVENTIL pv=130BA	511471608	282	1	1072	96038278	HYDRAULIK
LASTHALTEVENTILEINSATZ	11002678	(7)	2	1072	96038278	HYDRAULIK
LAUFBLECH 2.5X772X555 ALM	97115472	236	1	441	918994608	REIFENVERKLEIDUNG
LAUFBLECH 2.5X772X555 ALM	97115473	237	1	441	918994608	REIFENVERKLEIDUNG
LAUFBLECH 5X1067X439 ALM	97115469	229	1	441	918994608	REIFENVERKLEIDUNG
LAUFBLECH 5X1099X593 ALM	97115456	235	2	441	918994608	REIFENVERKLEIDUNG
LAUFBLECH 5X1169X2930 ALM	97115340	20	1	440	918994608	REIFENVERKLEIDUNG
LAUFBLECH 5X1172X2930 ALM	97115341	21	1	440	918994608	REIFENVERKLEIDUNG
LAUFBLECH 5X1176X1448 ALM	97115454	32	1	440	918994608	REIFENVERKLEIDUNG
LAUFBLECH 5X1176X1696 ALM	97115455	33	1	440	918994608	REIFENVERKLEIDUNG
LAUFBLECH 5X2142X811 ALM	97115458	35	1	440	918994608	REIFENVERKLEIDUNG
LAUFBLECH 5X354X812 ALM	97127245	37	1	440	918994608	REIFENVERKLEIDUNG
LAUFBLECH 5X354X812 ALM	97127259	38	1	440	918994608	REIFENVERKLEIDUNG
LAUFBLECH 5X488X261 ALM	97116196	21	1	451	96033209	LEITER ANBAU
LAUFBLECH 5X811X2142 ALM	97115457	34	1	440	918994608	REIFENVERKLEIDUNG
LAUFBLECH 5X870X1573 ALM	97115349	28	1	440	918994608	REIFENVERKLEIDUNG
LAUFBLECH 5X870X1573 ALM	97115350	29	1	440	918994608	REIFENVERKLEIDUNG
LAUFBLECH 5X870X2208 ALM	97115351	30	1	440	918994608	REIFENVERKLEIDUNG

Bezeichnung	Artikel	Pos.	Menge	Seite	Baugruppe	Bezeichnung
LAUFBLECH 5X870X2208 ALM	97115453	31	1	440	918994608	REIFENVERKLEIDUNG
LAUFBLECH 5X870X2550 ALM	97115346	26	1	440	918994608	REIFENVERKLEIDUNG
LAUFBLECH 5X870X2550 ALM	97115348	27	1	440	918994608	REIFENVERKLEIDUNG
LAUFBLECH 5X870X2664 ALM	97115342	22	1	440	918994608	REIFENVERKLEIDUNG
LAUFBLECH 5X870X2664 ALM	97115343	23	1	440	918994608	REIFENVERKLEIDUNG
LAUFBLECH 5X870X2980 ALM	97115344	24	1	440	918994608	REIFENVERKLEIDUNG
LAUFBLECH 5X870X2980 ALM	97115345	25	1	440	918994608	REIFENVERKLEIDUNG
LAUFBLECH 5X901X499 ALM	97115471	222	1	441	918994608	REIFENVERKLEIDUNG
LAUFSTEG 1	96002845	1	1	1201	918065308	LAUFSTEG DREHBUEHNE
LAUFSTEG 1 3482X635X1550	10876584	1	1	1178	918793508	LAUFSTEG DREHBUEHNE
LAUFSTEG 2	96002846	2	1	1201	918065308	LAUFSTEG DREHBUEHNE
LAUFSTEG 2 3393X635X1630	10876585	2	1	1178	918793508	LAUFSTEG DREHBUEHNE
LAUFSTEG 2500X920X248 ALU	96021098	14	1	1654	918598408	ZUSATZABSPANNBOCK
LAUFSTEG 2840X710X203 ALU	96014900	1	1	1544	96014901	LAUFSTEG KPL.
LAUFSTEG 3 3482X635X1596	10876586	3	1	1178	918793508	LAUFSTEG DREHBUEHNE
LAUFSTEG 3 T ZN O	96002847	3	1	1201	918065308	LAUFSTEG DREHBUEHNE
LAUFSTEG 4 3383X635X1630	10876587	4	1	1178	918793508	LAUFSTEG DREHBUEHNE
LAUFSTEG 5 2595X633X1495	10876588	1	1	1187	918793608	LAUFSTEG DREHBUEHNE
LAUFSTEG 6 2595X633X1495	10876589	2	1	1187	918793608	LAUFSTEG DREHBUEHNE
LAUFSTEG DREHBUEHNE	918065308	326	1	14		LIEBHERR MOBILKRAN LG 175
LAUFSTEG DREHBUEHNE OBE	918793508	218	1	13		LIEBHERR MOBILKRAN LG 175
LAUFSTEG DREHBUEHNE VE	918793608	220	1	13		LIEBHERR MOBILKRAN LG 175
LAUFSTEG KPL.	96014901	18	1	1542	919752108	SX-ZWISCHENSTUECK VORM.
LAUFSTEG KPL.	96014901	18	1	1552	919752208	SX-ZWISCHENSTUECK VORM.
LAUFSTEG SCHWK. T ZN O	96002861	1	1	1204	96002845	LAUFSTEG 1
LAUFSTEG SCHWK. T ZN O	96002865	1	1	1217	96002847	LAUFSTEG 3
LAUFSTEG SCHWK. T ZN O	96002871	1	1	1216	96002846	LAUFSTEG 2
LAUTSPRECHER 2,77V 86DBA	10489011	1	2	429	965576708	LAUTSPRECHER KPL.
LAUTSPRECHER 2,77V 86DBA	10489011	28	2	886	96036283	ELEKTRIK ANBAUTEILE KABIN
LAUTSPRECHER KPL. 40 WA	965576708	272	1	423	919334108	ELEKTRIK FAHRERHAUS
LAUTSPRECHERBLENDE DRM.	591080708	2	2	429	965576708	LAUTSPRECHER KPL.
LECKOELLEITUNG	10129428	1	2	90	10143726	LECKOELLEITUNG ANBAU
LECKOELLEITUNG 10	10142544	2	1	90	10143726	LECKOELLEITUNG ANBAU
LECKOELLEITUNG 10	10142549	6	1	90	10143726	LECKOELLEITUNG ANBAU
LECKOELLEITUNG 10X2	10151811	3	1	90	10143726	LECKOELLEITUNG ANBAU
LECKOELLEITUNG 12X2	10150166	4	1	90	10143726	LECKOELLEITUNG ANBAU
LECKOELLEITUNG 6X2	10143799	7	1	90	10143726	LECKOELLEITUNG ANBAU
LECKOELLEITUNG 6X2	10143810	8	1	90	10143726	LECKOELLEITUNG ANBAU
LECKOELLEITUNG 8X2	10143731	5	1	90	10143726	LECKOELLEITUNG ANBAU
LECKOELLEITUNG ANBAU	10143726	214	1	36	13455159	DIESELMOTOR
LECKOELLEITUNG ANBAU	10143726	214	1	807	13455143	DIESELMOTOR
LED ARBEITSSCHEINWERFER	12101891	20	3	1223	96013029	AUSRUESTUNG KAMERA
LED ARBEITSSCHEINWERFER	12101891	20	1	1427	96000402	AUSRUESTUNG KAMERA WI
LED ARBEITSSCHEINWERFER	12101891	20	1	1430	96000399	AUSRUESTUNG KAMERA WI
LED ARBEITSSCHEINWERFER	10878072	80	4	660	918965008	BELEUCHTUNG ABSTUETZUN
LED ARBEITSSCHEINWERFER	11114087	20	1	1022	96006215	ZUSATZTEILE ELEKTRIK DRE
LED ARBEITSSCHEINWERFER	11114087	10	1	1218	96007549	ELEKTRIK
LED DECKENLEUCHTE 4.8W 1	12101007	70	1	1027	918998008	EINBAUTEILE SCHALTSCHRAN
LED UMRISSLEUCHTE 0,8W 24	12100367	11	1	487	96034763	LEUCHTENHALTER KPL.HI.LI.
LED UMRISSLEUCHTE 0,8W 24	12100368	11	1	490	96034764	LEUCHTENHALTER KPL.HI.RE
LEDERVERKLEIDUNGEN	962211808	4	1	560	96012458	INNENVERKLEIDUNG EINBAU
LEERGEHAEUSE	611001108	2	1	1044	912353808	BAUGRUPPENTRAEGER
LEERGEHAEUSE	970102108	5	1	916	920249008	KLEMMKASTEN SA-BOCK VO
LEERGEHAEUSE	97030255	5	1	1399	96003467	KLEMMKASTEN
LEERGEHAEUSE 110X230X400	97086212	2	1	1498	96017111	KLEMMKASTEN KPL.
LEERGEHAEUSE 110X230X400	97087457	4	1	1574	96042975	KLEMMKASTEN KPL.
LEERGEHAEUSE 110X230X400	97087457	4	1	1592	96015954	KLEMMKASTEN KPL.
LEERGEHAEUSE 110X230X400	97090462	4	1	1605	96013581	KLEMMKASTEN KPL.
LEERGEHAEUSE 160X160 AL	97040838	2	1	1501	96017112	KLEMMKASTEN KPL.
LEERGEHAEUSE 160X260X90	957112908	5	1	1341	920740608	KLEMMKASTEN

Bezeichnung	Artikel	Pos.	Menge	Seite	Baugruppe	Bezeichnung
LEERGEHAEUSE 230X600X110	957107208	5	1	1283	969088608	KLEMMKASTEN KPL.
LEERGEHAEUSE 255X250X12	97087007	5	1	1411	96013078	KLEMMKASTEN KPL.
LEERGEHAEUSE 255X250X12	97031531	5	1	1414	967922708	KLEMMKASTEN KPL.
LEERGEHAEUSE 440X80X70	606652308	506	1	536	962720908	KABELSTRANG
LEERGEHAEUSE 560X370X70	606653708	7	1	1025	962805408	BEDIENPULT VERBOLZUNG
LEERGEHAEUSE 75 110X55X0	975773108	(1)	1	887	96036283	ELEKTRIK ANBAUTEILE KABIN
LEERGEHAEUSE 75 80X55X0	979655308	1	1	1003	967029908	BLINDSTECKER
LEERGEHAEUSE 80.0X0 AL	979204408	502	1	1020	96000929	LEITUNG
LEERGEHAEUSE AL	953727108	5	1	1009	921564708	KLEMMKASTEN
LEERGEHAEUSE AL	953727108	5	1	1012	921565108	KLEMMKASTEN
LEERGEHAEUSE AL	955382908	3	1	1494	920872908	KLEMMKASTEN KPL.
LEERGEHAEUSE POLYESTER	949825008	2	1	1006	927868908	KLEMMKASTEN BELEUCHTUN
LEHNE	977555808	3	1	858	964862608	SITZ
LEISTE 1250X60X30 PA6G	97087884	3	1	1547	96014968	SEILSCHUTZ KPL.
LEISTE 140X34X25 PA6G	97087823	43	10	1542	919752108	SX-ZWISCHENSTUECK VORM.
LEISTE 140X34X25 PA6G	97087823	43	10	1552	919752208	SX-ZWISCHENSTUECK VORM.
LEISTE 2000X100X30 PA6G	97096229	74	2	1543	919752108	SX-ZWISCHENSTUECK VORM.
LEISTE 2000X100X30 PA6G	97096229	66	2	1553	919752208	SX-ZWISCHENSTUECK VORM.
LEISTE 2000X60X20 PA6G	97087883	2	1	1547	96014968	SEILSCHUTZ KPL.
LEISTE 25X500X55 S355J2+N	971178908	28	4	1375	916979908	D-RUECKHALTESICHERUNG
LEISTE X0 PA6G	937200508	53	2	909	919361008	SA-BOCK
LEISTUNGSRELAIS 24V 15A	10871146	90	2	1034	96035660	AUFBAUTEILE MONTAGETAFE
LEISTUNGSRELAIS 75A	11656191	26	1	1033	96035660	AUFBAUTEILE MONTAGETAFE
LEITER ANBAU	918185308	356	1	14		LIEBHERR MOBILKRAN LG 175
LEITER ANBAU	96033209	414	1	441	918994608	REIFENVERKLEIDUNG
LEITER KPL.	965320108	5	1	665	918995608	DREHBUEHNENRAHMEN KPL.
LEITERHALTERUNG	968461508	11	8	1457	96051270	BALLASTPALETTE VORM.
LEITERHALTERUNG 3X790X20	97024811	4	1	1509	918185308	LEITER ANBAU
LEITERPLATTE SPF	661017908	4	1	1045	928431108	BUSPLATINE
LEITUNG	11171405	25	1	681	11490594	ANTRIEB
LEITUNG	920756908	211	1	1341	920740608	KLEMMKASTEN
LEITUNG	921023008	208	1	1341	920740608	KLEMMKASTEN
LEITUNG 15 X 0,34 TPE-U	10428544	5	5.08	882	96036291	KABELSTRANG
LEITUNG 15 X 0,34 TPE-U	10428544	10	5.78	882	96036291	KABELSTRANG
LEITUNG 15 X 0,34 TPE-U	10428544	17	5.99	882	96036291	KABELSTRANG
LEITUNG 15 X 0,34 TPE-U	10428544	18	6.175	882	96036291	KABELSTRANG
LEITUNG 15 X 0,34 TPE-U	10428544	19	6.175	882	96036291	KABELSTRANG
LEITUNG 18 X 2,5	11341583	5	4.8	1017	96000928	LEITUNG
LEITUNG 2 X 1	11620017	9	6.63	878	96036289	KABELSTRANG
LEITUNG 2 X 1	11620017	14	3.5	1004	96036118	KABELSTRANG
LEITUNG 2 X 1	11620017	15	10.93	1004	96036118	KABELSTRANG
LEITUNG 2 X 1	11620017	16	0.66	1004	96036118	KABELSTRANG
LEITUNG 2 X 1	11620017	6	4.96	1219	96007584	KABELSTRANG
LEITUNG 2 X 1,5	11341599	7	8.51	469	96037549	KABELSTRANG
LEITUNG 2 X 1,5	11341599	8	9.21	469	96037549	KABELSTRANG
LEITUNG 2 X 1,5	11341599	9	24.71	469	96037549	KABELSTRANG
LEITUNG 2 X 1,5	11341599	17	26.01	469	96037549	KABELSTRANG
LEITUNG 2 X 1,5	11341599	6	0.65	881	96027394	KABELSTRANG
LEITUNG 2 X 1,5	11341599	8	0.55	881	96027394	KABELSTRANG
LEITUNG 2 X 1,5	11341599	11	0.56	881	96027394	KABELSTRANG
LEITUNG 2 X 1,5	600342008	432	24.76	469	96037549	KABELSTRANG
LEITUNG 2 X 1,5	600342008	433	23.66	469	96037549	KABELSTRANG
LEITUNG 25 X 0,34 TPE-U	10428545	15	6.18	882	96036291	KABELSTRANG
LEITUNG 3 X 0,75	10877916	5	5.83	1577	96036351	LEITUNG M.STECKER
LEITUNG 5 G 1,5 PVC	600304305	5	5.63	626	965236508	LEITUNG
LEITUNG 5 G 2,5	10870958	5	8.43	1002	96008464	KABELSTRANG
LEITUNG 56X1,5-8,2M OELFLE	690901208	10	1	1001	96036117	KABELLISTE DREHBUEHNE
LEITUNG 7 G 1	10871285	371	7.23	1004	96036118	KABELSTRANG
LEITUNG 7 G 1	10871285	372	10.43	1004	96036118	KABELSTRANG
LEITUNG 7 G 1	600368408	5	19.27	471	96037539	KABELSTRANG

Bezeichnung	Artikel	Pos.	Menge	Seite	Baugruppe	Bezeichnung
LEITUNG 7 G 1	600368408	6	18.87	471	96037539	KABELSTRANG
LEITUNG 7 G 1	600368408	7	18.87	471	96037539	KABELSTRANG
LEITUNG 7 G 1	600368408	8	19.27	471	96037539	KABELSTRANG
LEITUNG 7 G 1	600368408	17	3.4	471	96037539	KABELSTRANG
LEITUNG 7 G 1	600368408	18	3.4	471	96037539	KABELSTRANG
LEITUNG 7 G 1	600368408	19	2.7	471	96037539	KABELSTRANG
LEITUNG 7 G 1	600368408	370	2.7	471	96037539	KABELSTRANG
LEITUNG 7 G 1,5	600355201	9	1.5	471	96037539	KABELSTRANG
LEITUNG 7 G 1,5	600355201	10	1.8	471	96037539	KABELSTRANG
LEITUNG 7 G 1,5	600355201	11	23.88	471	96037539	KABELSTRANG
LEITUNG 7 G 1,5	600355201	12	22.68	471	96037539	KABELSTRANG
LEITUNG 7 G 1,5	600355201	13	3.05	471	96037539	KABELSTRANG
LEITUNG 7 G 1,5	600355201	14	2.35	471	96037539	KABELSTRANG
LEITUNG 7 G 1,5	600355201	15	3.05	471	96037539	KABELSTRANG
LEITUNG 7 G 1,5	600355201	16	2.35	471	96037539	KABELSTRANG
LEITUNG 8 X	10326844	28	1	894	96036295	ARMATUREN RE.
LEITUNG M.STECKER W609L	920990908	340	1	1399	96003467	KLEMMKASTEN
LEITUNG M.STECKER W650Y	96003468	370	1	1399	96003467	KLEMMKASTEN
LEITUNG M.STECKER W650Y-F	96036351	330	1	1574	96042975	KLEMMKASTEN KPL.
LEITUNG W1002	96016416	290	1	1574	96042975	KLEMMKASTEN KPL.
LEITUNG W1007	96016414	300	1	1574	96042975	KLEMMKASTEN KPL.
LEITUNG W1008	96016415	310	1	1574	96042975	KLEMMKASTEN KPL.
LEITUNG W1009	96020172	400	1	1592	96015954	KLEMMKASTEN KPL.
LEITUNG W1011	96016533	300	1	1592	96015954	KLEMMKASTEN KPL.
LEITUNG W1017	96021125	(10)	1	1609	918474408	FA-BOCK
LEITUNG W1019	96016532	290	1	1592	96015954	KLEMMKASTEN KPL.
LEITUNG W1019A	96013578	2	1	1594	96013577	LEITUNGSTROMMEL KPL.
LEITUNG W1023	96016433	300	1	1605	96013581	KLEMMKASTEN KPL.
LEITUNG W1026	96016434	310	1	1605	96013581	KLEMMKASTEN KPL.
LEITUNG W1031	96016435	320	1	1605	96013581	KLEMMKASTEN KPL.
LEITUNG W1032	96016436	330	1	1605	96013581	KLEMMKASTEN KPL.
LEITUNG W1100	96017753	70	1	1498	96017111	KLEMMKASTEN KPL.
LEITUNG W1110	96017754	80	1	1498	96017111	KLEMMKASTEN KPL.
LEITUNG W1111	96017755	90	1	1498	96017111	KLEMMKASTEN KPL.
LEITUNG W1112	96017756	100	1	1498	96017111	KLEMMKASTEN KPL.
LEITUNG W1113	96017757	110	1	1498	96017111	KLEMMKASTEN KPL.
LEITUNG W1140	96017758	120	1	1498	96017111	KLEMMKASTEN KPL.
LEITUNG W1142K	96017127	20	1	1498	96017111	KLEMMKASTEN KPL.
LEITUNG W1143G	96017133	30	1	1501	96017112	KLEMMKASTEN KPL.
LEITUNG W1144G	96017134	40	1	1501	96017112	KLEMMKASTEN KPL.
LEITUNG W1145G	96017135	50	1	1501	96017112	KLEMMKASTEN KPL.
LEITUNG W1146G	96017136	60	1	1501	96017112	KLEMMKASTEN KPL.
LEITUNG W1160	962805508	5	1	1025	962805408	BEDIENPULT VERBOLZUNG
LEITUNG W1300	96000400	20	1	1526	918641108	VORBEREITUNG KAMERA WI
LEITUNG W1301	96000403	20	1	1525	918641008	VORBEREITUNG KAMERA WI
LEITUNG W135	963183708	35	1	637	912624708	KONSOLE FREMDEINSPEISUN
LEITUNG W163	926993008	1	1	652	912524908	MAGNETLAMPE
LEITUNG W1995F	96016432	290	1	1605	96013581	KLEMMKASTEN KPL.
LEITUNG W244	96016923	(10)	1	1252	918472608	BALLASTRAHMEN KRANABST
LEITUNG W245	920891508	11	1	1491	920871608	LEITUNGSTROMMEL KPL.
LEITUNG W246	921579308	10	1	1491	920871608	LEITUNGSTROMMEL KPL.
LEITUNG W319	96008936	(11)	1	887	96036283	ELEKTRIK ANBAUTEILE KABIN
LEITUNG W320	965256008	(12)	1	887	96036283	ELEKTRIK ANBAUTEILE KABIN
LEITUNG W321	969086608	21	1	1001	96036117	KABELLISTE DREHBUEHNE
LEITUNG W323	969320108	302	1	1283	969088608	KLEMMKASTEN KPL.
LEITUNG W328A	96001405	26	1	1001	96036117	KABELLISTE DREHBUEHNE
LEITUNG W328B	96020817	(11)	1	1252	918472608	BALLASTRAHMEN KRANABST
LEITUNG W330	96000924	31	1	1001	96036117	KABELLISTE DREHBUEHNE
LEITUNG W331	96000925	32	1	1001	96036117	KABELLISTE DREHBUEHNE
LEITUNG W332	96000926	33	1	1001	96036117	KABELLISTE DREHBUEHNE

Bezeichnung	Artikel	Pos.	Menge	Seite	Baugruppe	Bezeichnung
LEITUNG W333	96000927	34	1	1001	96036117	KABELLISTE DREHBUEHNE
LEITUNG W334	96000928	35	1	1001	96036117	KABELLISTE DREHBUEHNE
LEITUNG W361	96000930	36	1	1001	96036117	KABELLISTE DREHBUEHNE
LEITUNG W390	968417908	37	1	1001	96036117	KABELLISTE DREHBUEHNE
LEITUNG W460	96011998	4	1	1421	96011997	ELEKTRIK FLUGWARNSICHER
LEITUNG W468	96021393	5	1	1284	96021392	LEITUNGSTROMMEL KPL.
LEITUNG W472S	920738308	304	1	1283	969088608	KLEMMKASTEN KPL.
LEITUNG W556A	968856408	320	1	1399	96003467	KLEMMKASTEN
LEITUNG W587	96000921	50	1	994	96040793	KABELLISTE ELEKTRIK AGG
LEITUNG W588	96040796	40	1	994	96040793	KABELLISTE ELEKTRIK AGG
LEITUNG W589	96040795	30	1	994	96040793	KABELLISTE ELEKTRIK AGG
LEITUNG W591	969667708	(1)	1	1110	96001083	ELEKTRIK BATTERIEKASTEN
LEITUNG W592	969799508	(2)	1	1110	96001083	ELEKTRIK BATTERIEKASTEN
LEITUNG W593	969799608	(5)	1	1110	96001083	ELEKTRIK BATTERIEKASTEN
LEITUNG W594	969799708	(3)	1	1110	96001083	ELEKTRIK BATTERIEKASTEN
LEITUNG W595	969799808	(4)	1	1110	96001083	ELEKTRIK BATTERIEKASTEN
LEITUNG W597	969799908	(6)	1	1110	96001083	ELEKTRIK BATTERIEKASTEN
LEITUNG W601	96016826	(10)	1	887	96036283	ELEKTRIK ANBAUTEILE KABIN
LEITUNG W601A	96000935	38	1	1001	96036117	KABELLISTE DREHBUEHNE
LEITUNG W602	96000929	39	1	1001	96036117	KABELLISTE DREHBUEHNE
LEITUNG W607A	920756808	207	1	1341	920740608	KLEMMKASTEN
LEITUNG W635X1600	921708608	8	1	1042	96035661	VERKABELUNG MONTAGETA
LEITUNG W635X1800	921706108	6	2	1042	96035661	VERKABELUNG MONTAGETA
LEITUNG W635X2200	921705008	5	2	1042	96035661	VERKABELUNG MONTAGETA
LEITUNG W635X2400	921706208	7	1	1042	96035661	VERKABELUNG MONTAGETA
LEITUNG W648L	96057962	350	1	1399	96003467	KLEMMKASTEN
LEITUNG W649L	921005908	360	1	1399	96003467	KLEMMKASTEN
LEITUNG WL1-2	96015171	1	1	424	96038234	KABELLISTE ELEKTR.FAHRE
LEITUNG WL10	965468608	10	1	424	96038234	KABELLISTE ELEKTR.FAHRE
LEITUNG WL11	962342008	11	1	424	96038234	KABELLISTE ELEKTR.FAHRE
LEITUNG WL110	962337708	110	2	424	96038234	KABELLISTE ELEKTR.FAHRE
LEITUNG WL12	962342208	12	1	424	96038234	KABELLISTE ELEKTR.FAHRE
LEITUNG WL120	962730908	1	1	430	912670108	LADEGERAET
LEITUNG WL121	962731008	2	1	430	912670108	LADEGERAET
LEITUNG WL13-2	96024686	13	1	424	96038234	KABELLISTE ELEKTR.FAHRE
LEITUNG WL134	963184608	34	1	631	918463108	FREMDEINSPEISUNG
LEITUNG WL15	962810908	(15)	1	632	919092408	FREMDEINSPEISUNG
LEITUNG WL152	965236508	52	1	625	915682708	NOTAUS FAHRERHAUS
LEITUNG WL16	962811008	(16)	1	632	919092408	FREMDEINSPEISUNG
LEITUNG WL17	96010423	987	1	409	96037721	DRAEHTE KPL.ARMATUR
LEITUNG WL18	96010425	988	1	409	96037721	DRAEHTE KPL.ARMATUR
LEITUNG WL244	920883608	12	1	1490	967526908	ELEKTRIK FUEHRUNGSRAH
LEITUNG WL280	920884108	18	1	1490	967526908	ELEKTRIK FUEHRUNGSRAH
LEITUNG WL282A	921579408	14	1	1490	967526908	ELEKTRIK FUEHRUNGSRAH
LEITUNG WL282B	921579608	15	1	1490	967526908	ELEKTRIK FUEHRUNGSRAH
LEITUNG WL283A	920876608	16	1	1490	967526908	ELEKTRIK FUEHRUNGSRAH
LEITUNG WL283B	920879208	17	1	1490	967526908	ELEKTRIK FUEHRUNGSRAH
LEITUNG WL3-1	96024681	3	1	424	96038234	KABELLISTE ELEKTR.FAHRE
LEITUNG WL31	962690708	31	4	468	96037555	KABELLISTE EL.ANLAGE
LEITUNG WL315	920415908	15	1	1001	96036117	KABELLISTE DREHBUEHNE
LEITUNG WL316	920416008	16	1	1001	96036117	KABELLISTE DREHBUEHNE
LEITUNG WL318	921078008	17	1	1001	96036117	KABELLISTE DREHBUEHNE
LEITUNG WL319	969088708	323	1	1283	969088608	KLEMMKASTEN KPL.
LEITUNG WL320	921149408	20	1	1321	916152308	ZUSATZELEKTRIK
LEITUNG WL4-3	969854508	4	1	468	96037555	KABELLISTE EL.ANLAGE
LEITUNG WL41	962402608	(41)	1	621	919411008	EL.AUSRUESTUNG TELMA
LEITUNG WL42	920207908	(42)	1	621	919411008	EL.AUSRUESTUNG TELMA
LEITUNG WL446L	920752108	205	1	1341	920740608	KLEMMKASTEN
LEITUNG WL447R	920756508	206	1	1341	920740608	KLEMMKASTEN
LEITUNG WL45-7	921093708	(45)	1	621	919411008	EL.AUSRUESTUNG TELMA

Bezeichnung	Artikel	Pos.	Menge	Seite	Baugruppe	Bezeichnung
LEITUNG WL46	962777108	(46)	1	621	919411008	EL.AUSRUESTUNG TELMA
LEITUNG WL473S	920726108	305	1	1283	969088608	KLEMMKASTEN KPL.
LEITUNG WL482	920417108	24	1	1001	96036117	KABELLISTE DREHBUEHNE
LEITUNG WL482A	920712608	290	1	1283	969088608	KLEMMKASTEN KPL.
LEITUNG WL483	921188508	303	1	1283	969088608	KLEMMKASTEN KPL.
LEITUNG WL5	962819708	5	1	468	96037555	KABELLISTE EL.ANLAGE
LEITUNG WL607	921271808	25	1	1001	96036117	KABELLISTE DREHBUEHNE
LEITUNG WL608A	920712708	316	1	1283	969088608	KLEMMKASTEN KPL.
LEITUNG WL611	921139608	30	1	1001	96036117	KABELLISTE DREHBUEHNE
LEITUNG WL611A	920230408	304	1	915	928779708	ELEKTRIK SA-BOCK
LEITUNG WL611B	920228308	300	1	915	928779708	ELEKTRIK SA-BOCK
LEITUNG WL611C	920229508	301	1	915	928779708	ELEKTRIK SA-BOCK
LEITUNG WL646	920750308	210	1	1341	920740608	KLEMMKASTEN
LEITUNGSFILTER	502623808	153	1	499	96032772	VERROHRUNG DRUCKLUFTA
LEITUNGSHALTER POLYAMID	704280508	5	1	539	918500608	BATTERIEDECKEL EINBAU
LEITUNGSHALTER POLYAMID	704280508	8	1	541	96012635	BATTERIEKASTEN VORM.
LEITUNGSHALTER POLYAMID	704280508	8	1	574	96015580	ABDECKUNG VORM.
LEITUNGSHALTER POLYAMID	704280508	19	3	1168	968080908	SCHLIESSANLAGE
LEITUNGSSATZ 4M	591069208	9	1	397	914912108	SPIEGELANBAU
LEITUNGSTROMMEL 11M 22-	616142008	5	1	1491	920871608	LEITUNGSTROMMEL KPL.
LEITUNGSTROMMEL 50M VE	11494003	5	1	1594	96013577	LEITUNGSTROMMEL KPL.
LEITUNGSTROMMEL KPL.	96013577	10	1	1590	918530108	ELEKTRIK F-ANLENKSTUECK
LEITUNGSTROMMEL KPL.	96021392	10	1	1281	918900708	ELEKTRIK S-ANLENKSTUECK
LEITUNGSTROMMEL KPL. NR.	920871608	1	1	1490	967526908	ELEKTRIK FUEHRUNGSRAH
LEITUNGSVERBINDER	5603876	537	1	409	96037721	DRAEHTE KPL.ARMATUR
LEITUNGSVERBINDER	5603876	508	2	878	96036289	KABELSTRANG
LEITUNGSVERBINDER	5603876	505	1	881	96027394	KABELSTRANG
LENKACHSE L81 SPF	10874905	1	1	237	96036782	3.ACHSE VORM.
LENKACHSE L81 SPF	10874907	1	1	258	96036784	5.ACHSE VORM.
LENKACHSE L81 SPF	10874909	1	1	283	96036788	7.ACHSE VORM.
LENKACHSE L81 SPF	10874910	1	1	290	96036789	8.ACHSE VORM.
LENKER SCHWK. T ZN O	965502208	1	1	1215	965500308	LENKER VORM.
LENKER SCHWK. T ZN O	967935308	2	1	1213	968069308	LENKER VORM.
LENKER SCHWK. T ZN O	968069608	1	1	1213	968069308	LENKER VORM.
LENKER VORM.	965500108	3	2	1212	966659308	TREPPE
LENKER VORM.	965500308	11	1	1209	96002863	SCHWENKPODEST KPL.
LENKER VORM.	968069308	4	2	1212	966659308	TREPPE
LENKHEBEL	10101875	71	1	204	10874903	LENKTRIEBACHSE
LENKHEBEL	10101897	71	1	224	10874904	LENKTRIEBACHSE
LENKHEBEL	10101931	72	1	249	10874906	LENKTRIEBACHSE
LENKHEBEL	10101950	69	1	272	10874908	LENKTRIEBACHSE
LENKHEBEL	10101980	72	1	239	10874905	LENKACHSE
LENKHEBEL	10102023	71	1	261	10874907	LENKACHSE
LENKHEBEL	10102023	72	1	285	10874909	LENKACHSE
LENKHEBEL	10102024	72	1	261	10874907	LENKACHSE
LENKHEBEL	10102024	71	1	285	10874909	LENKACHSE
LENKHEBEL	10102061	72	1	292	10874910	LENKACHSE
LENKHEBEL	10102062	71	1	292	10874910	LENKACHSE
LENKHEBEL SCHWK.	962521908	(1)	1	295	916963808	LENKUNG MECHANIK
LENKHEBEL SCHWK.	962522008	(1)	1	295	916963808	LENKUNG MECHANIK
LENKHEBEL SCHWK.	962522208	(1)	1	295	916963808	LENKUNG MECHANIK
LENKHEBEL VORM.	962506708	4	1	295	916963808	LENKUNG MECHANIK
LENKHEBEL VORM.	962506808	5	1	295	916963808	LENKUNG MECHANIK
LENKHEBEL VORM.	962506908	6	1	295	916963808	LENKUNG MECHANIK
LENKSAEULE EINBAU	969720408	3	1	557	918497008	FAHRERHAUS VORM.1
LENKSTANGE 1058 47/38	10030481	13	1	296	916963808	LENKUNG MECHANIK
LENKSTANGE 1060	521132208	9	2	295	916963808	LENKUNG MECHANIK
LENKSTANGE 1700 47/40	10030480	12	2	295	916963808	LENKUNG MECHANIK
LENKSTANGE 2650 40,7/30	10030479	11	1	295	916963808	LENKUNG MECHANIK
LENKSTANGE 740	521125108	10	1	295	916963808	LENKUNG MECHANIK

Bezeichnung	Artikel	Pos.	Menge	Seite	Baugruppe	Bezeichnung
LENKSTOCKHEBEL	521107808	3	1	295	916963808	LENKUNG MECHANIK
LENKSTOCKSCHALTER	606060208	920	1	408	919073008	ARMATUREN FAHRERHAUS
LENKSTOCKSCHALTER	606061708	921	1	408	919073008	ARMATUREN FAHRERHAUS
LENKTRIEBACHSE LT81DDPL	10874904	1	1	222	96036781	2.ACHSE VORM.
LENKTRIEBACHSE LT81DDPL	10874906	1	1	247	96036783	4.ACHSE VORM.
LENKTRIEBACHSE LT81PL300	10874903	1	1	202	96036779	1.ACHSE VORM.
LENKTRIEBACHSE LT81PL300	10874908	1	1	270	96036787	6.ACHSE VORM.
LENKUNG HYDRAULIK	919198908	27	1	9		LIEBHERR MOBILKRAN LG 175
LENKUNG MECHANIK	916963808	25	1	9		LIEBHERR MOBILKRAN LG 175
LENKZENTRIERZYLINDER 70/3	10875353	8	1	258	96036784	5.ACHSE VORM.
LENKZENTRIERZYLINDER 70/3	10875353	8	1	270	96036787	6.ACHSE VORM.
LENKZENTRIERZYLINDER 70/3	10875353	8	1	283	96036788	7.ACHSE VORM.
LENKZYLINDER 70/32-250 SPF	10876342	10	2	237	96036782	3.ACHSE VORM.
LENKZYLINDER 70/32-250 SPF	10876342	8	2	247	96036783	4.ACHSE VORM.
LENKZYLINDER 70/32-250 SPF	10876342	9	2	258	96036784	5.ACHSE VORM.
LENKZYLINDER 70/32-250 SPF	10876342	9	2	270	96036787	6.ACHSE VORM.
LENKZYLINDER 70/32-250 SPF	10876342	9	2	283	96036788	7.ACHSE VORM.
LENKZYLINDER 70/32-350 SPF	10876343	9	2	202	96036779	1.ACHSE VORM.
LENKZYLINDER 70/32-350 SPF	10876343	9	2	222	96036781	2.ACHSE VORM.
LENKZYLINDER 70/32-350 SPF	10876343	8	2	290	96036789	8.ACHSE VORM.
LEUCHTENHALTER KPL.HI.LI.	96034763	5	1	485	919197308	BELEUCHTUNG RECHTSVERK
LEUCHTENHALTER KPL.HI.RE	96034764	6	1	485	919197308	BELEUCHTUNG RECHTSVERK
LEUCHTMELDER	606143508	5	5	890	96006891	ARMATUREN ARMLEHNE LI.
LEUCHTMELDER	606143508	7	1	891	964837108	ARMATUREN ARMLEHNE RE.
LEUCHTMELDER	606143508	7	28	894	96036295	ARMATUREN RE.
LEUCHTSCHALTKONTAKTGEB	606144708	11	1	891	964837108	ARMATUREN ARMLEHNE RE.
LEUCHTSCHALTKONTAKTGEB	606144708	10	6	894	96036295	ARMATUREN RE.
LEUCHTTASTKONTAKTGEBER	606143708	24	4	894	96036295	ARMATUREN RE.
LICCON MONITOR LCD5C-A LS	10886525	(80)	1	886	96036283	ELEKTRIK ANBAUTEILE KABIN
LICCON MONITOR LSB-BSE LC	96033140	7	1	886	96036283	ELEKTRIK ANBAUTEILE KABIN
LICCON-KONSOLE SPF	10885338	6	2	886	96036283	ELEKTRIK ANBAUTEILE KABIN
LICHTHAUBE	571657108	1	1	659	607144408	RUNDUMKENNLEUCHTE
LICHTSCHEIBE	571742608	5	1	488	607150708	SCHLUSSLEUCHTE
LICHTSCHEIBE	571742608	5	1	491	607150808	SCHLUSSLEUCHTE
LICHTSCHEIBE	607221208	(1)	1	485	919197308	BELEUCHTUNG RECHTSVERK
LICHTSCHEIBE	607226608	1	1	488	607150708	SCHLUSSLEUCHTE
LICHTSCHEIBE	607226608	1	1	491	607150808	SCHLUSSLEUCHTE
LINSENKOPFBLECHSCHRAU	10875487	(10)	1	442	918994608	REIFENVERKLEIDUNG
LINSENKOPFBLECHSCHRAU	10875487	(1)	1	442	918994608	REIFENVERKLEIDUNG
LINSENKOPFBLECHSCHRAU	10875487	16	1	573	964232008	ARMATURENKASTEN KPL.
LINSENKOPFSCHRAUBE 4X10	10875795	22	4	603	969862108	VENTILPLATTE VORM.
LINSENKOPFSCHRAUBE 4X10	10875795	4	4	957	918759508	ZUSATZHEIZUNG OW
LINSENKOPFSCHRAUBE 4X10	10875795	7	2	1163	969520208	MONITORKONSOLE
LINSENKOPFSCHRAUBE 4X10	10875795	5	4	1172	918064408	HEIZUNG KRANFUEHRERKAB
LINSENKOPFSCHRAUBE K4X	10019040	64	2	589	917330508	TUER KPL.LI.
LINSENKOPFSCHRAUBE K4X	10019040	64	2	596	917330608	TUER KPL.RE.
LINSENKOPFSCHRAUBE K4X	10019040	29	8	850	918810308	STEUERSTAND
LITZE 0,5	600131308	342	1.96	469	96037549	KABELSTRANG
LOETDRAHT	820000208	262	0.01	411	967188608	BESTUECKUNGSMODUL
LOETDRAHT	820000208	(3)	0.01	1033	96035660	AUFBAUTEILE MONTAGETAFE
LOETDRAHT	820000208	3	0.01	1035	96061897	BESTUECKUNGSMODUL
LOETZINN S-SN96AG4	11482188	(262)	0.01	1033	96035660	AUFBAUTEILE MONTAGETAFE
LUEFTER	10650386	(11)	1	852	10877138	FAHRERSITZ
LUEFTER	12100177	59	1	403	10877140	FAHRERSITZ
LUEFTER	12100177	(59)	1	852	10877138	FAHRERSITZ
LUEFTER	12100178	9	1	403	10877140	FAHRERSITZ
LUEFTER 80X80X25	610388614	3	2	1046	923287008	LUEFTEREINHEIT
LUEFTER D=800	10878935	53	2	25	12100861	KUEHLERANLAGE
LUEFTEREINHEIT	923287008	11	1	1044	912353808	BAUGRUPPENTRAEGER
LUEFTERMASKE PE NATUR	288179908	15	1	1044	912353808	BAUGRUPPENTRAEGER

Bezeichnung	Artikel	Pos.	Menge	Seite	Baugruppe	Bezeichnung
LUEFTERNABE X0 G-ALSI9CU	953581208	6	2	23	96032863	KUEHLER VORM.
LUEFTERNABE X0 G-ALSI9CU	953581208	39	2	795	96039239	KUEHLER VORM.
LUESTERKLEMME 2,5MM²	602100108	260	0.7	1009	921564708	KLEMMKASTEN
LUFTANSAUGROHR LINKS V-	10150607	(1)	1	36	13455159	DIESELMOTOR
LUFTANSAUGROHR RECHTS	10150606	(2)	1	36	13455159	DIESELMOTOR
LUFTANSAUGUNG ANBAU V-	10130958	232	1	36	13455159	DIESELMOTOR
LUFTANSAUGUNG ANBAU V-	11408565	220	1	36	13455159	DIESELMOTOR
LUFTANSAUGUNG ANBAU V-	11408565	220	1	807	13455143	DIESELMOTOR
LUFTBEHAELTER DIN 74281 4	502987108	1	1	325	969947908	BRENNSTOFFBEHAELTER VO
LUFTBEHAELTER DIN 74281 4	502987108	160	1	1123	969863108	DRUCKLUFTANLAGE
LUFTBEHAELTER DIN 74281 4	502987108	171	2	1482	96016504	ZUSATZHYDRAULIK SCHWEB
LUFTBEHAELTER DIN 74281-1	502919808	162	2	1123	969863108	DRUCKLUFTANLAGE
LUFTBEHAELTER EN 286-2 10L	502999508	1	1	382	914616808	LUFTBEHAELTERLAGERUNG
LUFTBEHAELTER EN 286-2 10L	502999508	165	1	499	96032772	VERROHRUNG DRUCKLUFTA
LUFTBEHAELTER EN 286-2 20L	502657708	2	4	382	914616808	LUFTBEHAELTERLAGERUNG
LUFTBEHAELTER EN 286-2 39.	10039053	3	6	382	914616808	LUFTBEHAELTERLAGERUNG
LUFTBEHAELTERLAGERUNG	914616808	45	1	9		LIEBHERR MOBILKRAN LG 175
LUFTBETAETIGUNGSTEIL	570933008	5	1	522	10030767	ACHSBLOCKIERVENTIL
LUFTBETAETIGUNGSTEIL	570933008	32	1	525	511433808	ACHSBLOCKIERVENTIL
LUFTBETAETIGUNGSTEIL	929487108	1	1	523	570933008	LUFTBETAETIGUNGSTEIL
LUFTFEDER	12100174	42	1	403	10877140	FAHRERSITZ
LUFTFILTER	12102044	1	1	1444	96041120	FILTERPAKET
LUFTFILTER 0,3M³/MIN	10491899	100	2	846	918996908	LUFTFILTERANLAGE KPL.
LUFTFILTER 21M³/MIN PP GF 3	10871098	1	2	392	919023108	LUFTFILTERANLAGE M.LUFTK
LUFTFILTERANLAGE KPL.	918996908	125	1	11		LIEBHERR MOBILKRAN LG 175
LUFTFILTERANLAGE M.LUFTK	919023108	48	1	9		LIEBHERR MOBILKRAN LG 175
LUFTFILTERKONSOLE 2.5X479	97064182	5	1	392	919023108	LUFTFILTERANLAGE M.LUFTK
LUFTFILTERKONSOLE 2.5X484	97074191	6	1	392	919023108	LUFTFILTERANLAGE M.LUFTK
LUFTFUEHRUNG	969752708	2	1	1152	918064108	KRANFUEHRERKABINE VORM.
LUFTFUEHRUNG LI.	972193208	3	1	573	964232008	ARMATURENKASTEN KPL.
LUFTFUEHRUNG LI. 155X578	96002217	5	1	1158	969752708	LUFTFUEHRUNG
LUFTFUEHRUNG LI. 76X405X9	96002215	1	1	1158	969752708	LUFTFUEHRUNG
LUFTFUEHRUNG LI. 95X158X	97069153	3	1	1158	969752708	LUFTFUEHRUNG
LUFTFUEHRUNG PP SPF	977176508	8	2	1158	969752708	LUFTFUEHRUNG
LUFTFUEHRUNG RE.	972283008	4	1	573	964232008	ARMATURENKASTEN KPL.
LUFTFUEHRUNG RE. 108X15	97069154	4	1	1158	969752708	LUFTFUEHRUNG
LUFTFUEHRUNG RE. 155X596	96002218	6	1	1158	969752708	LUFTFUEHRUNG
LUFTFUEHRUNG RE. 84X404	96002216	2	1	1158	969752708	LUFTFUEHRUNG
LUFTLEITBLECH 2.5X472X904	977710108	24	2	457	918994508	MOTORVERKLEIDUNG
LUFTLEITSYSTEM	968035408	8	1	557	918497008	FAHRERHAUS VORM.1
LUFTLEITUNGEN HARNSTOF	96038734	30	1	931	918996808	HARNSTOFFANLAGE
LUFTLEITUNGEN HARNSTOF	969844408	30	1	352	917984408	HARNSTOFFANLAGE
LUFTPRESSER	10650490	85	1	852	10877138	FAHRERSITZ
LUFTPRESSER 720CM3	10142850	1	1	97	10141789	LUFTPRESSER VORM.
LUFTPRESSER ANBAU 293CM	10126103	330	1	807	13455143	DIESELMOTOR
LUFTPRESSER MIT ANBAUTE	10141711	330	1	36	13455159	DIESELMOTOR
LUFTPRESSER VORM. 293CM	11364209	1	1	820	10126103	LUFTPRESSER ANBAU
LUFTPRESSER VORM. 720CM	10141789	1	1	96	10141711	LUFTPRESSER MIT ANBAUTEI
LUFTTROCKNER	502657308	56	1	499	96032772	VERROHRUNG DRUCKLUFTA
LUFTTROCKNER	502657308	52	1	1123	969863108	DRUCKLUFTANLAGE
M-RING 128X117,8X2,5 F14	11428101	(4)	1	35	13455159	DIESELMOTOR
MAGNET	10353777	50	1	165	10343489	STEUERUNG
MAGNET	571807008	170	1	150	571801808	STEUERUNG
MAGNET	571811108	490	1	154	965336408	GEHAEUSE
MAGNET 24V	10023693	27	1	686	10354659	STEUERTEIL
MAGNET 24V	10429532	(1)	1	519	96032778	VERROHRUNG ACHSFEDER
MAGNET 24V	10650092	2	1	1088	10342823	DRUCKREGELVENTIL
MAGNET 24V	10663094	1	1	1087	10493159	WEGESITZVENTIL
MAGNET 24V	570633808	(1)	1	1070	96038278	HYDRAULIK
MAGNET 24V	570633808	1	1	1084	511494308	WEGEVENTIL

Bezeichnung	Artikel	Pos.	Menge	Seite	Baugruppe	Bezeichnung
MAGNET 24V	570633808	1	1	1086	511467408	WEGEVENTIL
MAGNET 24V	570827808	1	1	698	511444408	WEGEVENTIL
MAGNET 24V	571135508	(1)	1	1482	96016504	ZUSATZHYDRAULIK SCHWEB
MAGNET 28V	10291306	(1)	1	1116	10413255	UMSCHALTBLOCK
MAGNETLAMPE	912524908	18	1	649	963397108	ZUBEHOER
MAGNETSPULE	10564740	(1)	2	1070	96038278	HYDRAULIK
MAGNETSPULE	10564740	1	2	1089	511302208	WEGEVENTIL
MAGNETSPULE	11005244	1	1	313	10449852	WEGEVENTIL
MAGNETSPULE	11005244	1	2	743	10423938	WEGEVENTIL
MAGNETSPULE	11005244	1	1	1487	511302608	WEGEVENTIL
MAGNETSPULE	11656867	11	1	305	11651745	WEGEVENTIL
MAGNETSPULE	11656868	(12)	1	304	11647554	STEUERBLOCK
MAGNETSPULE	11656868	(12)	1	304	11647554	STEUERBLOCK
MAGNETSPULE 24V	10036138	(1)	1	522	10030767	ACHSBLOCKIERVENTIL
MAGNETSPULE 24V	571903408	1	2	503	511308008	MAGNETVENTIL
MAGNETSPULE 24V	571903408	1	1	504	511308108	MAGNETVENTIL
MAGNETSPULE 28V	10872859	(1)	1	1116	10413255	UMSCHALTBLOCK
MAGNETSPULE 28V	570817908	(1)	2	925	511469808	VENTILBLOCK
MAGNETSPULE 28V	570817908	3	2	925	511469808	VENTILBLOCK
MAGNETSPULE 32V	571831908	2	6	342	10036520	STEUERBLOCK
MAGNETVENTIL	10343003	3	1	957	918759508	ZUSATZHEIZUNG OW
MAGNETVENTIL	10343003	4	1	1172	918064408	HEIZUNG KRANFUEHRERKAB
MAGNETVENTIL	10876704	4	1	1082	11341035	STEUERBLOCK
MAGNETVENTIL	10876705	5	1	1082	11341035	STEUERBLOCK
MAGNETVENTIL 10BAR 5/2W	511308008	57	2	499	96032772	VERROHRUNG DRUCKLUFTA
MAGNETVENTIL 10BAR 5/2W	511308108	58	1	499	96032772	VERROHRUNG DRUCKLUFTA
MAGNETVENTIL 12,5BAR 3/2W	502659608	55	4	499	96032772	VERROHRUNG DRUCKLUFTA
MAGNETVENTIL 2/2 350BAR	10297793	1	2	522	10030767	ACHSBLOCKIERVENTIL
MAGNETVENTIL 2/2-1,5BAR	11067221	14	2	603	969862108	VENTILPLATTE VORM.
MAGNETVERSCHLUSS	704226808	8	2	571	96015567	ARMATURENKASTEN EINBAU
MAGNETVERSCHLUSS JUNI	704230308	5	2	532	926819708	GEHAEUSE KPL.
MANOMETER 63	750001808	10	2	649	963397108	ZUBEHOER
MANOMETER 63	750002408	150	4	511	96026672	PNEUMATIK FAHRERHAUS
MANOMETER EN 837-1 0-250	750001408	170	1	1070	96038278	HYDRAULIK
MANOMETER EN 837-1 0-400	750001508	175	2	1071	96038278	HYDRAULIK
MANOMETER EN 837-1 0-60B	750001108	9	1	649	963397108	ZUBEHOER
MANOMETERANSCHLUSS CR6	470900508	641	1	1483	96016504	ZUSATZHYDRAULIK SCHWEB
MANOMETERANSCHLUSS MA	470900808	617	4	511	96026672	PNEUMATIK FAHRERHAUS
MANOMETERANSCHLUSS MA	470900808	11	3	649	963397108	ZUBEHOER
MASSERING MESSING	11005484	4	1	483	10040660	SCHLEIFRINGUEBERTRAEGE
MASSEVERBINDUNGSBLECH	12826252	4	1	95	9078314	HEIZFLANSCH ANBAU
MASSEVERBINDUNGSKABEL	10469950	20	1	620	502028008	WIRBELSTROMBREMSE
MAUSERSATZ	10326838	27	1	894	96036295	ARMATUREN RE.
MECH.BEFESTIGUNGSTEILE	96010040	4	1	467	918997708	EL.ANLAGE UNTERWAGEN
MECH.BEFESTIGUNGSTEILE	96039319	19	1	519	96032778	VERROHRUNG ACHSFEDER
MECH.BEFESTIGUNGSTEILE	96039321	19	1	301	96032777	VERROHRUNG LENKUNG
MECH.BEFESTIGUNGSTEILE	96039568	19	1	499	96032772	VERROHRUNG DRUCKLUFTA
MECH.BEFESTIGUNGSTEILE	96041592	19	1	614	96041588	VERROHRUNG NOTBETAETIG
MECH.BEFESTIGUNGSTEILE	965309408	19	1	511	96026672	PNEUMATIK FAHRERHAUS
MECH.BEFESTIGUNGSTEILE	967995008	40	1	1413	967276808	SENDER
MECH.BEFESTIGUNGSTEILE E	96012846	40	1	1410	96012845	EMPFAENGER
MECH.BEFESTIGUNGSTEILE S	96003871	19	1	395	96003869	STEUERUNG LUFTKLAPPE
MECH.SCHIEBEHOLMUEBER	96035331	1	1	607	919254608	SCHIEBEHOLMUEBERWACH
MECHANISCHE TEILE	96008839	19	1	1070	96038278	HYDRAULIK
MEGI-HL-BUCHSE 25/50X65,5	726910408	2	2	555	968027008	LAGERUNG EINBAU
MEGIPUFFER	726611308	7	1	1138	96003883	PODEST KPL.
MEGIPUFFER	726612708	40	2	1178	918793508	LAUFSTEG DREHBUEHNE
MEGIPUFFER	726612708	18	2	1212	966659308	TREPPE
MEGIPUFFER	726612708	14	1	1428	921699008	KAMERAANBAU D-ANLENKS
MEGIPUFFER	726612708	14	1	1431	921696208	KAMERAANBAU S-ANLENKSTU

Bezeichnung	Artikel	Pos.	Menge	Seite	Baugruppe	Bezeichnung
MEGIPUFFER	726906808	32	4	1190	917996708	KLIMAANLAGE OW
MEGIPUFFER 100X40-M16X44	726616008	5	8	1178	918793508	LAUFSTEG DREHBUEHNE
MEGIPUFFER 100X40-M16X44	726616008	4	4	1187	918793608	LAUFSTEG DREHBUEHNE
MEGIPUFFER 100X40-M16X44	726616008	19	1	1290	919745708	S-ZWISCHENSTUECK
MEGIPUFFER 100X40-M16X44	726616008	19	1	1298	919745808	LA-ZWISCHENSTUECK
MEGIPUFFER 100X40-M16X44	726616008	19	1	1301	919746208	S-ZWISCHENSTUECK
MEGIPUFFER 100X40-M16X44	726616008	86	4	1458	96051270	BALLASTPALETTE VORM.
MEGIPUFFER 18X7,5	726616708	21	17	863	918996308	DREHBUEHNENVERKLEIDUN
MEGIPUFFER 18X7,5	726616708	30	2	974	967656108	DECKEL VORM.
MEGIPUFFER 18X7,5	726616708	30	2	975	967659508	DECKEL VORM.
MEGIPUFFER 18X7,5	726616708	20	2	977	967663508	DECKEL VORM.
MEGIPUFFER 18X7,5	726616708	15	2	985	967674608	DECKEL VORM.
MEGIPUFFER 18X7,5	726616708	15	2	986	967674708	DECKEL VORM.
MEGIPUFFER 18X7,5	726616708	20	2	1212	966659308	TREPPE
MEGIPUFFER 25X10-M8X12X	726617108	405	4	441	918994608	REIFENVERKLEIDUNG
MEGIPUFFER 30X17 M8 75°SH	10030440	6	1	1542	919752108	SX-ZWISCHENSTUECK VORM.
MEGIPUFFER 30X17 M8 75°SH	10030440	6	1	1552	919752208	SX-ZWISCHENSTUECK VORM.
MEGIPUFFER 30X17-M8 NR 60	726616208	19	2	1212	966659308	TREPPE
MEGIPUFFER D 20 75SHORE	726617708	5	4	555	968027008	LAGERUNG EINBAU
MEGIPUFFER E75-40-5M16	726617908	127	1	753	96038878	DIESELMOTOR VORM.
MEHRFACHDICHTEINSATZ M2	602421908	507	1	1219	96007584	KABELSTRANG
MEISTERSCHALTER ST2000-	606095008	11	3	886	96036283	ELEKTRIK ANBAUTEILE KABIN
MEMBRAN-DURCHFUEHRUN	602717308	17	2	579	96012578	KLEINTEILE EINBAU
MEMBRANE Ck 60	9079519	3	1	123	10120074	SCHWUNGRAD ANBAU
MEMBRANSPEICHER 0,32L 40	510643408	162	1	301	96032777	VERROHRUNG LENKUNG
MEMBRANSPEICHER 2L 10BA	510642508	184	2	1071	96038278	HYDRAULIK
MEMBRANSPEICHER 3,5L 0BA	510674408	155	8	519	96032778	VERROHRUNG ACHSFEDER
MEMBRANTUELLE 21/28/34,5	553023708	27	2	1193	553188308	KOMPRESSORANTRIEB
MEMBRANTUELLE 29/37/44	553027808	64	1	1156	969752508	INNENVERKLEIDUNG EINBAU
MEMBRANTUELLE 29/37/44	553027808	5	2	1163	969520208	MONITORKONSOLE
MEMBRANTUELLE 29/37/44	553027808	12	2	1172	918064408	HEIZUNG KRANFUEHRERKAB
MEMBRANZYLINDER 20"	502664708	8	2	202	96036779	1.ACHSE VORM.
MEMBRANZYLINDER 20"	502664708	8	2	222	96036781	2.ACHSE VORM.
MEMBRANZYLINDER 20"	502664708	9	2	237	96036782	3.ACHSE VORM.
MEMBRANZYLINDER 20"	502664708	9	2	247	96036783	4.ACHSE VORM.
MEMBRANZYLINDER 20"	502664708	7	2	283	96036788	7.ACHSE VORM.
MEMBRANZYLINDER 24"	502664808	7	2	202	96036779	1.ACHSE VORM.
MEMBRANZYLINDER 24"	502664808	7	2	222	96036781	2.ACHSE VORM.
MESSANSCHLUSS BMA3 6S C	475601508	607	3	181	96033630	VERROHRUNG DIESELMOTO
MESSANSCHLUSS BMA3 6S C	475601508	615	4	511	96026672	PNEUMATIK FAHRERHAUS
MESSANSCHLUSS BMA3 6S C	475601508	638	2	520	96032778	VERROHRUNG ACHSFEDER
MESSANSCHLUSS BMA3 6S C	475601508	601	1	742	969859308	ZUSATZHYDRAULIK MONTAGE
MESSANSCHLUSS BMA3 6S C	475601508	664	14	1074	96038278	HYDRAULIK
MESSANSCHLUSS BMA3 6S C	475601508	751	2	1113	969860008	ZUSATZHYDRAULIK DREHBUE
MESSANSCHLUSS BMA3 6S C	475601508	605	1	1195	96013010	ZUSATZHYDRAULIK KLIMAANL
MESSANSCHLUSS BMA3 6S C	475601508	605	2	1230	965226108	MONTAGEPLATTE NOTBETA
MESSANSCHLUSS BMA3 6S C	475601508	611	1	1483	96016504	ZUSATZHYDRAULIK SCHWEB
MESSANSCHLUSS EMA3 G1/4	475602608	646	1	302	96032777	VERROHRUNG LENKUNG
MESSANSCHLUSS EMA3 G1/4	475602608	216	1	341	965576008	HYDRAULIK ABSTUETZHOLM
MESSANSCHLUSS EMA3 G1/4	475602608	648	8	520	96032778	VERROHRUNG ACHSFEDER
MESSANSCHLUSS EMA3 G1/4	475602608	622	7	1073	96038278	HYDRAULIK
MESSANSCHLUSS EMA3 G1/4	475602608	745	4	1113	969860008	ZUSATZHYDRAULIK DREHBUE
MESSANSCHLUSS EMA3 M12	475603208	682	9	1074	96038278	HYDRAULIK
MESSANSCHLUSS VKA3 10LM	510629008	626	2	301	96032777	VERROHRUNG LENKUNG
MESSANSCHLUSS VKA3 10LM	510629008	600	2	695	969858508	ZUSATZHYDRAULIK WINDE 1-
MESSANSCHLUSS VKA3 10LM	510629008	609	1	724	96009092	ZUSATZHYDRAULIK 2 DREH
MESSANSCHLUSS VKA3 10LM	510629008	603	2	924	969859408	ZUSATZHYDR.DREHBUEHNE
MESSANSCHLUSS VKA3 10LM	510629008	651	5	1074	96038278	HYDRAULIK
MESSANSCHLUSS VKA3 10LM	510629008	600	2	1318	969858808	ZUSATZHYDRAULIK WINDE 6
MESSANSCHLUSS VKA3 10LM	510629008	600	2	1387	969858408	ZUSATZHYDRAULIK WINDE 3

Bezeichnung	Artikel	Pos.	Menge	Seite	Baugruppe	Bezeichnung
MESSANSCHLUSS VKA3 18L C	475602908	736	7	302	96032777	VERROHRUNG LENKUNG
MESSANSCHLUSS VKA3 6L M	475601408	607	1	197	96032873	VERROHRUNG GETRIEBE
MESSERTRENNKLEMME 0,2-2	602761608	27	2	901	96002298	MONTAGEPLATTE VORM.
MESSERTRENNKLEMME 0,2-2	602761608	48	1	1033	96035660	AUFBAUTEILE MONTAGETAFE
MESSKUPPLUNG SPF	475603308	673	2	302	96032777	VERROHRUNG LENKUNG
MESSSCHLAUCH DN2 1000	470901808	12	3	649	963397108	ZUBEHOER
MESSSCHLAUCH DN5 2000	470901908	500	4	511	96026672	PNEUMATIK FAHRERHAUS
MESSSCHLAUCH DN5 2000	470901908	13	2	649	963397108	ZUBEHOER
MESSSTREIFEN	11081841	30	1	428	96031504	ELEKTRIK BATTERIE
MESSSTREIFEN	11081841	35	1	1110	96001083	ELEKTRIK BATTERIEKASTEN
MESSSTUTZEN 12S M20X1,5 C	7409922	610	1	267	96036798	PNEUM.U.HYDR.VORM.5.ACHS
MESSSTUTZEN 12S M20X1,5 C	7409922	610	1	278	96036799	PNEUM.U.HYDR.VORM.6.ACHS
MESSSTUTZEN 12S M20X1,5 C	7409922	610	1	287	96036800	PNEUM.U.HYDR.VORM.7.ACHS
MESSSTUTZEN 12S M20X1,5 C	7409922	713	1	302	96032777	VERROHRUNG LENKUNG
MESSSTUTZEN 12S M20X1,5 C	7409922	642	1	614	96041588	VERROHRUNG NOTBETAETIG
MESSSTUTZEN 12S M20X1,5 C	7409922	753	2	1075	96038278	HYDRAULIK
MESSSTUTZEN NW 12	7409918	605	1	267	96036798	PNEUM.U.HYDR.VORM.5.ACHS
MESSSTUTZEN NW 12	7409918	607	1	278	96036799	PNEUM.U.HYDR.VORM.6.ACHS
MESSSTUTZEN NW 12	7409918	607	1	287	96036800	PNEUM.U.HYDR.VORM.7.ACHS
MESSSTUTZEN NW 12	7409918	735	1	302	96032777	VERROHRUNG LENKUNG
MESSSTUTZEN NW 12	7409918	817	2	1076	96038278	HYDRAULIK
MESSWIDERSTAND -40/+125°	10449516	20	3	886	96036283	ELEKTRIK ANBAUTEILE KABIN
METALLVENTIL VG12/VG8	520184608	3	1	232	969910008	REIFEN KPL.
MIKROPHON	11826513	2	1	1507	12257818	AUTORADIO
MIKROSCHALTER	10335596	3	4	889	606095008	MEISTERSCHALTER
MIKROSCHALTER	571742408	6	4	688	606052908	GETRIEBENOCKENENDSCHAL
MIKROSCHALTER	571742408	(9)	4	1384	962871608	EL.WINDE 3 LANGES SEIL
MITNEHMER	10014729	7	1	950	10327167	ELEKTROPUMPE
MITNEHMER	10113824	1399	1	193	11081159	VERTEILERGETRIEBE
MITNEHMER	10113825	1918	1	193	11081159	VERTEILERGETRIEBE
MITNEHMER SCHWK. FE//ZNNI	962525608	1	1	480	917737708	DREHDURCHFUEHRUNG
MITTELKONSOLE SCHWK. FE//	962349508	1	1	418	96037710	MITTELKONSOLE VORM.
MITTELKONSOLE VORM.	96037710	6	1	408	919073008	ARMATUREN FAHRERHAUS
MITTELZAPFEN	570114608	3	1	739	570113308	TRIEBWERK
MODULHALTER	632126901	32	1	898	96036284	GEHAEUSE KPL.
MONITOR TFT 7" 800X480	10327024	2	1	635	915501808	ELEKTRIK KAMERA
MONITORKONSOLE	969520208	5	1	1152	918064108	KRANFUEHRERKABINE VORM.
MONITORKONSOLE 448X141	969503008	1	1	1163	969520208	MONITORKONSOLE
MONTAGE-GEL 1KG DOSE	12694669	160	1	55	9077696	KURBELWELLENDICHTUNG
MONTAGEEINHEIT S3	96001933	13	1	1027	918998008	EINBAUTEILE SCHALTSCHRAN
MONTAGEGRUPPE UMLUFTK	10664991	1005	1	601	10876121	HEIZKLIMAGERAET
MONTAGEGRUPPE UMLUFTK	10664991	1023	2	601	10876121	HEIZKLIMAGERAET
MONTAGEGRUPPE UMLUFTK	10664991	1024	2	601	10876121	HEIZKLIMAGERAET
MONTAGEHALTER 12X926X3	956836608	4	2	937	919327908	KRAFTSTOFFBEHAELTER KPL
MONTAGELEUCHTE 7,5W 28V	607104008	3	1	649	963397108	ZUBEHOER
MONTAGEMATERIAL	968693208	154	1	467	918997708	EL.ANLAGE UNTERWAGEN
MONTAGEPLATTE 1.5X722X7	97069478	1	1	901	96002298	MONTAGEPLATTE VORM.
MONTAGEPLATTE 2X265X198	97037131	6	1	1411	96013078	KLEMMKASTEN KPL.
MONTAGEPLATTE 2X265X198	97037131	6	1	1414	967922708	KLEMMKASTEN KPL.
MONTAGEPLATTE NOTBETA	965226108	2	1	1228	915295508	ZUSATZHYDRAULIK NOTBET
MONTAGEPLATTE NOTBETA	965324508	3	1	1228	915295508	ZUSATZHYDRAULIK NOTBET
MONTAGEPLATTE VORM.	96002298	3	1	898	96036284	GEHAEUSE KPL.
MONTAGESATZ	10877513	999	1	173	10291342	DRUCKPLATTE
MONTAGESPRAY 400ML	861203005	90	1	387	96051663	ABGASANLAGE VORM.
MONTAGESPRAY 400ML	861203005	60	1	800	919546708	SCHALLDAEMPFERANLAGE
MONTAGETAFEL VORM.	96004290	1	1	1033	96035660	AUFBAUTEILE MONTAGETAFE
MONTAGETEILE	11826654	27	1	322	10876576	WASSERHEIZGERAET
MONTAGEWERKZEUGKASTE	790045408	1	1	647	963294508	GRUNDWERKZEUG
MONTAGEWINDE	916164508	119	1	11		LIEBHERR MOBILKRAN LG 175
MOOSGUMMI 20X4 MOOSGU	262103108	30	0.064	850	918810308	STEUERSTAND

Bezeichnung	Artikel	Pos.	Menge	Seite	Baugruppe	Bezeichnung
MOTORFLANSCH	11171352	12	1	681	11490594	ANTRIEB
MOTORFLANSCH	11171353	13	1	681	11490594	ANTRIEB
MOTORFLANSCH	540273014	7	1	736	540270514	ANTRIEB KPL
MOTORGEHAEUSE	10014692	3	1	950	10327167	ELEKTROPUMPE
MOTORGEHAEUSE	10493920	1	1	950	10327167	ELEKTROPUMPE
MOTORKONSOLE SCHWK.HI.LI	967056108	8	1	134	96032862	DIESELMOTOR VORM.
MOTORKONSOLE SCHWK.HI.	967056208	9	1	134	96032862	DIESELMOTOR VORM.
MOTORLAGER EINBAUSATZ	96018923	2	2	130	918993008	DIESELMOTOR EINBAU
MOTORLAGER EINBAUSATZ	96018924	3	2	130	918993008	DIESELMOTOR EINBAU
MOTORREGELUNGSENSORIK	12410651	581	1	38	13455159	DIESELMOTOR
MOTORREGELUNGSENSORIK	12410651	581	1	810	13455143	DIESELMOTOR
MOTORSTEUERGERAET ECU	13470315	570	1	809	13455143	DIESELMOTOR
MOTORSTEUERGERAET ECU	13470396	570	1	38	13455159	DIESELMOTOR
MOTORVERKLEIDUNG	918994508	67	1	10		LIEBHERR MOBILKRAN LG 175
MUFFE 180.0X25 35NICRMOV	972738208	9	1	919	918719408	DREHBUEHNENARRETIERUN
MUTTER	10332534	3	6	342	10036520	STEUERBLOCK
MUTTER	510779908	29	1	1093	510438508	DRUCKMINDERVENTIL
MUTTER	510779908	29	1	1095	511497508	DRUCKMINDERVENTIL
MUTTER	7027459	(2)	2	1070	96038278	HYDRAULIK
MUTTER	7027459	2	2	1089	511302208	WEGEVENTIL
MUTTER CR6-FREI	571082308	(5)	1	614	96041588	VERROHRUNG NOTBETAETIG
MUTTER CR6-FREI	571082908	(5)	1	1072	96038278	HYDRAULIK
MUTTER DIN 508 M12X14 10 F	12101254	3	8	617	919184208	UNTERFAHRSCHUTZ ANBAU
MUTTER DIN 80705 M26X1,5 6	412532608	306	1	511	96026672	PNEUMATIK FAHRERHAUS
MUTTER M10X1,5 X6NiCrTiMoV	10120639	13	4	112	10141718	ATL-ANBAU
MUTTER M10X1,5 X6NiCrTiMoV	10120639	13	4	113	10141719	ATL-ANBAU
MUTTER M10X1,5 X6NiCrTiMoV	10120639	13	4	830	10141720	ATL-ANBAU
MUTTER M10X1,5 X6NiCrTiMoV	10120639	13	4	831	10141721	ATL-ANBAU
MUTTER M18X1,5	10354087	(2)	1	522	10030767	ACHSBLOCKIERVENTIL
MUTTER M26X1	591058708	9	3	568	962568308	SCHEIBENWISCHANLAGE VO
MUTTER M45X1,5 VERZ	530182808	6	4	202	96036779	1.ACHSE VORM.
MUTTER M45X1,5 VERZ	530182808	6	4	222	96036781	2.ACHSE VORM.
MUTTER M45X1,5 VERZ	530182808	8	4	237	96036782	3.ACHSE VORM.
MUTTER M45X1,5 VERZ	530182808	6	4	247	96036783	4.ACHSE VORM.
MUTTER M45X1,5 VERZ	530182808	6	2	258	96036784	5.ACHSE VORM.
MUTTER M45X1,5 VERZ	530182808	6	2	270	96036787	6.ACHSE VORM.
MUTTER M45X1,5 VERZ	530182808	6	2	283	96036788	7.ACHSE VORM.
MUTTER M45X1,5 VERZ	530182808	6	2	290	96036789	8.ACHSE VORM.
MUTTER M54 CR6-FREI	571077208	(5)	1	695	969858508	ZUSATZHYDRAULIK WINDE 1-
MUTTER M54 CR6-FREI	571077208	(5)	1	1447	96022733	SCHOTTPLATTE VORM.
MUTTER M6X8	10878951	2	1	853	96032222	NACHARBEIT ARMLEHNE LI.
MUTTER M6X8	10878951	2	1	855	96032223	NACHARBEIT ARMLEHNE RE.
MUTTER SCHWK. FE//ZNNI8//C	921686708	1	1	1520	921688808	BOLZEN KPL.
NABE	9077280	2	1	58	11367689	ANTRIEBSTEILE M. SCHWING.
NACHARBEIT ARMLEHNE LI.	96032222	5	1	850	918810308	STEUERSTAND
NACHARBEIT ARMLEHNE RE.	96032223	6	1	850	918810308	STEUERSTAND
NACHRUESTSATZ	965356108	20	1	428	96031504	ELEKTRIK BATTERIE
NACHSAUGVENTIL	10410469	40	2	195	10870697	VERSTELLPUMPE
NACHSAUGVENTIL	11314972	41	2	195	10870697	VERSTELLPUMPE
NACHSTELLUNG	12219677	193	4	265	10876194	SPREIZVORRICHTUNG
NADELHUELSE	571806708	120	1	150	571801808	STEUERUNG
NADELHUELSE	571806708	20	1	151	571801708	PUMPE
NADELHUELSE DIN 618 HK 252	500686908	20	1	168	10343487	TURBINENWELLE
NADELKRANZ 110X117X24	570796108	20	1	735	540270414	ABTRIEB KPL
NADELKRANZ 55-20	530160908	329	18	210	10873988	PLANETENGETRIEBE
NADELKRANZ 55-20	530160908	329	18	274	10455272	PLANETENGETRIEBE
NAEHERUNGSSCHALTER	692701108	10	2	200	918994708	1.U.2.ACHSE M.AUFHAENGUN
NAEHERUNGSSCHALTER	692701108	9	2	245	918994808	4.ACHSE M.AUFHAENGUNG
NAEHERUNGSSCHALTER	692701108	10	2	281	919243008	7.U.8.ACHSE M.AUFHAENGUN
NAEHERUNGSSCHALTER BER	10097613	(2)	1	948	915150108	ZENTRALSCHMIERANLAGE O

Bezeichnung	Artikel	Pos.	Menge	Seite	Baugruppe	Bezeichnung
NAEHERUNGSSCHALTER BER	11003193	12	2	529	917345108	EL.BETAETIGUNG ABSTUETZ
NAEHERUNGSSCHALTER BER	11003193	(10)	2	714	917116108	DREHWERK
NAEHERUNGSSCHALTER BER	11003193	20	1	1218	96007549	ELEKTRIK
NAEHERUNGSSCHALTER BER	691160608	10	2	713	928779208	ELEKTRIK WINDE 4
NASENSCHEIBE	10101975	58	2	239	10874905	LENKACHSE
NASENSCHEIBE	10101975	58	2	261	10874907	LENKACHSE
NASENSCHEIBE	10101975	58	2	285	10874909	LENKACHSE
NASENSCHEIBE	10101975	58	2	292	10874910	LENKACHSE
NEBENABTRIEB ANBAU	10119867	652	1	38	13455159	DIESELMOTOR
NEBENABTRIEB ANBAU	10119871	650	1	38	13455159	DIESELMOTOR
NEBENABTRIEB ANBAU	10119873	650	1	810	13455143	DIESELMOTOR
NEBENABTRIEB ANBAU	10126182	652	1	810	13455143	DIESELMOTOR
NEBENABTRIEB VORM.	11365890	1	1	127	10119871	NEBENABTRIEB ANBAU
NEBENABTRIEB VORM.	11366388	1	1	841	10126182	NEBENABTRIEB ANBAU
NEBENABTRIEB VORM.	11366396	1	1	128	10119867	NEBENABTRIEB ANBAU
NEIGUNGSGEBER +/-5° X/Y L	10802062	150	1	467	918997708	EL.ANLAGE UNTERWAGEN
NEIGUNGSGEBER +/-5° X/Y L	10802062	12	1	1496	96015612	ELEKTRIK BALLASTPALETTE
NEIGUNGSGEBER HAKENFLA	918508208	301	1	14		LIEBHERR MOBILKRAN LG 175
NETZTEIL 4B SPF	10885768	22	1	1027	918998008	EINBAUTEILE SCHALTSCHRAN
NETZTEIL 4B SPF	10885768	12	1	1029	96004319	SCHALTSCHRANK MECH.
NIET	12219673	188	80	263	10876191	BREMSE
NILOSRING	10038004	463	1	226	10876205	ACHSANTRIEB
NIVEAUGEBER L=195 24V	10135392	22	1	35	13455159	DIESELMOTOR
NIVEAUGEBER L=195 24V	10135392	22	1	805	13455143	DIESELMOTOR
NIVEAUGEBER L=195 24V	11088130	1	1	51	10135392	NIVEAUGEBER
NIVEAUGEBER L=450	789016008	6	1	961	962059008	BRENNSTOFFBEHAELTER VO
NIVEAUSONDE L=50 5 V SPF	10228143	4	1	23	96032863	KUEHLER VORM.
NIVEAUSONDE L=50 5 V SPF	10228143	35	1	795	96039239	KUEHLER VORM.
NOCKENSCHALTER	570338308	36	1	483	10040660	SCHLEIFRINGUEBERTRAEGE
NOCKENWELLE KPL. V-MOTO	10122940	100	1	35	13455159	DIESELMOTOR
NOCKENWELLE KPL. V-MOTO	10122940	100	1	806	13455143	DIESELMOTOR
NOCKENWELLE V-MOTORXD9	10116354	1	1	69	10122940	NOCKENWELLE KPL.
NOCKENWELLE V-MOTORXD9	10154280	1	1	69	10122940	NOCKENWELLE KPL.
NOT-AUS SCHALTGERAET 24V	10475150	24	1	1033	96035660	AUFBAUTEILE MONTAGETAFE
NOT-AUS TASTE	11211286	30	1	898	96036284	GEHAEUSE KPL.
NOT-AUS TASTE	606144108	(2)	1	886	96036283	ELEKTRIK ANBAUTEILE KABIN
NOTAUS FAHRERHAUS	915682708	403	1	15		LIEBHERR MOBILKRAN LG 175
NOTAUS KRANFUEHRERKAB	968075908	4	1	886	96036283	ELEKTRIK ANBAUTEILE KABIN
NOTHAMMER	885042208	48	1	1155	969752508	INNENVERKLEIDUNG EINBAU
NOTSITZ	915587308	130	1	11		LIEBHERR MOBILKRAN LG 175
NUTMUTTER DIN 70852 M26X	412500108	311	2	210	10873988	PLANETENGETRIEBE
NUTMUTTER DIN 70852 M26X	412500108	311	2	274	10455272	PLANETENGETRIEBE
NUTMUTTER M30X1,5	570113908	9	1	738	570112908	TRIEBWERK
NUTRING	571096408	(10)	1	523	570933008	LUFTBETAETIGUNGSTEIL
NUTRING	571096408	9	1	525	511433808	ACHSBLOCKIERVENTIL
NUTRING	571096408	(16)	1	525	511433808	ACHSBLOCKIERVENTIL
NUTRING 99X119X9,5	571332008	25	2	204	10874903	LENKTRIEBACHSE
NUTRING 99X119X9,5	571332008	25	2	224	10874904	LENKTRIEBACHSE
NUTRING 99X119X9,5	571332008	25	2	239	10874905	LENKACHSE
NUTRING 99X119X9,5	571332008	25	2	249	10874906	LENKTRIEBACHSE
NUTRING 99X119X9,5	571332008	25	2	261	10874907	LENKACHSE
NUTRING 99X119X9,5	571332008	25	2	272	10874908	LENKTRIEBACHSE
NUTRING 99X119X9,5	571332008	25	2	285	10874909	LENKACHSE
NUTRING 99X119X9,5	571332008	25	2	292	10874910	LENKACHSE
O-RING	10332172	48	1	686	10354659	STEUERTEIL
O-RING	10332172	48	1	717	571927608	STEUERTEIL
O-RING	10424341	25	1	783	11656288	VERSTELLPUMPE
O-RING	12106180	(1)	1	192	11081159	VERTEILERGETRIEBE
O-RING	12106180	(1)	1	227	10876205	ACHSANTRIEB
O-RING	12106183	(1)	1	210	10873988	PLANETENGETRIEBE

Bezeichnung	Artikel	Pos.	Menge	Seite	Baugruppe	Bezeichnung
O-RING	12106184	(1)	1	192	11081159	VERTEILERGETRIEBE
O-RING	12106185	(1)	1	212	10876206	ACHSANTRIEB
O-RING 10,00X2,5 NBR90	10337381	7	1	1196	510682308	KUGELHAHN
O-RING 10,82X1,78	7413591	78	1	601	10876121	HEIZKLIMAGERAET
O-RING 101X3 FPM70	513810308	11	2	190	96032869	VERTEILERGETRIEBE VORM.
O-RING 104X3 V80	10352116	23	1	176	10430161	VERSTELLPUMPE
O-RING 104X3 V80	10352116	24	1	785	10663280	VERSTELLPUMPE
O-RING 10X2 NBR70	726406508	(22)	1	1232	10489926	STEUERBLOCK
O-RING 10X2,2 NBR70	502933208	301	9	511	96026672	PNEUMATIK FAHRERHAUS
O-RING 10X2,2 NBR70	502933208	552	3	1123	969863108	DRUCKLUFTANLAGE
O-RING 110X3 NBR70	726404008	5	1	688	606052908	GETRIEBENOCKENENDSCHAL
O-RING 12,42X1,78 TPU 90 SH	12105807	101	2	308	11081534	STEUERBLOCK
O-RING 12,42X1,78 TPU 90 SH	12105807	101	2	311	11081535	STEUERBLOCK
O-RING 120X2,5 V80	10324867	21	1	195	10870697	VERSTELLPUMPE
O-RING 120X3 FPM70	10023316	2400	1	227	10876205	ACHSANTRIEB
O-RING 120X3 VITON	10492477	2400	1	251	10876158	ACHSANTRIEB
O-RING 120X3 VITON	10492477	2568	1	252	10876158	ACHSANTRIEB
O-RING 125X2,5 NBR70	570813208	21	1	174	10430158	VERSTELLPUMPE
O-RING 125X2,5 NBR70	570813208	21	1	176	10430161	VERSTELLPUMPE
O-RING 125X3 FPM	10038011	2568	1	227	10876205	ACHSANTRIEB
O-RING 127,76X2,62 NBR 70	11003121	19	1	773	10871990	PUMPENTRAEGER
O-RING 12X2 FKM 70 MoS2	10128678	(2)	1	126	12410651	MOTORREGELUNGSENSORIK
O-RING 12X2 NBR70	704274808	4	2	874	96043155	KLAPPE VORM.
O-RING 12X2 NBR70	704274808	7	6	899	96002242	DECKEL KPL.
O-RING 12X2 NBR70	704274808	8	2	946	10475262	ABSPERRORGAN
O-RING 12X2 NBR70	704274808	9	2	972	967641808	ABDECKUNG VORM.
O-RING 12X2 NBR70	704274808	102	4	973	967652908	ABDECKUNG VORM.
O-RING 12X2 NBR70	704274808	43	4	974	967656108	DECKEL VORM.
O-RING 12X2 NBR70	704274808	43	2	975	967659508	DECKEL VORM.
O-RING 12X2 NBR70	704274808	4	2	976	96002167	DECKEL VORM.
O-RING 12X2 NBR70	704274808	33	2	977	967663508	DECKEL VORM.
O-RING 12X2 NBR70	704274808	23	6	978	967664708	DECKEL VORM.
O-RING 12X2 NBR70	704274808	102	2	979	964973008	DECKEL VORM.
O-RING 12X2 NBR70	704274808	102	2	980	964973208	DECKEL VORM.
O-RING 12X2 NBR70	704274808	6	4	981	964677708	DECKEL KPL.
O-RING 12X2 NBR70	704274808	102	4	982	964973908	DECKEL VORM.
O-RING 12X2 NBR70	704274808	103	5	983	967662808	DECKEL VORM.
O-RING 12X2 NBR70	704274808	103	5	984	967665008	DECKEL VORM.
O-RING 12X2 NBR70	704274808	23	2	985	967674608	DECKEL VORM.
O-RING 12X2 NBR70	704274808	23	2	986	967674708	DECKEL VORM.
O-RING 12X2 NBR70	704274808	103	3	987	968090208	DECKEL VORM.
O-RING 12X2 NBR70	704274808	103	4	988	967678408	DECKEL VORM.
O-RING 12X2 NBR70	704274808	8	6	1030	96004320	DECKEL KPL.
O-RING 13X2,5 NBR90	570078008	7	1	367	510693008	KUGELHAHN
O-RING 13X2,5 NBR90	570078008	8	1	525	511433808	ACHSBLOCKIERVENTIL
O-RING 13X2,5 NBR90	570078008	(4)	1	525	511433808	ACHSBLOCKIERVENTIL
O-RING 140X3 NBR70	570163708	5	1	950	10327167	ELEKTROPUMPE
O-RING 145,64X3,53 NBR 70 A	7000329	(5)	1	127	10119871	NEBENABTRIEB ANBAU
O-RING 14X1,1 NBR70	570010108	3	2	1084	511494308	WEGEVENTIL
O-RING 14X1,1 NBR70	570010108	3	2	1086	511467408	WEGEVENTIL
O-RING 14X1,78	7413615	77	1	601	10876121	HEIZKLIMAGERAET
O-RING 14X2 NBR70	726411508	503	1	499	96032772	VERROHRUNG DRUCKLUFTA
O-RING 14X2 NBR70	726411508	8	1	1524	915262708	BEOBACHTUNGSSPIEGEL
O-RING 14X2,5 NBR70	502923877	41	4	886	96036283	ELEKTRIK ANBAUTEILE KABIN
O-RING 15,6X1,78 NBR 85	7362695	16	1	526	10099992	WEGEVENTIL
O-RING 150X3 NBR70	518578108	411	4	758	96038878	DIESELMOTOR VORM.
O-RING 160X2,5	7624285	24	1	950	10327167	ELEKTROPUMPE
O-RING 160X3 NBR70	726204008	59	1	721	500063708	DREHWERKSGETRIEBE
O-RING 164,69X3,53-N NBR	7023608	12	1	715	510238908	VERSTELLMOTOR
O-RING 165X3 FKM 70	726440001	16	1	950	10327167	ELEKTROPUMPE

Bezeichnung	Artikel	Pos.	Menge	Seite	Baugruppe	Bezeichnung
O-RING 168X3,3	12929176	4	2	75	10127113	OELFILTERGEHAEUSE ANBA
O-RING 16X2 FKM 70 MoS2	10129269	5	2	99	10141710	KUEHLWASSERLEITUNG AN
O-RING 16X2 NBR70	726407908	(1)	1	301	96032777	VERROHRUNG LENKUNG
O-RING 16X2 NBR70	726407908	7	2	946	10475262	ABSPERRORGAN
O-RING 174X4 NBR 70	571844508	15	1	681	11490594	ANTRIEB
O-RING 17X2 FPM70	571082608	(2)	1	614	96041588	VERROHRUNG NOTBETAETIG
O-RING 17X2 FPM70	571082608	(2)	1	1072	96038278	HYDRAULIK
O-RING 17X2 FPM70	571082608	(2)	1	1072	96038278	HYDRAULIK
O-RING 17X2 FPM70	571082608	(2)	1	1072	96038278	HYDRAULIK
O-RING 17X2 NBR90	726411608	(14)	2	525	511433808	ACHSBLOCKIERVENTIL
O-RING 17X2,5 NBR90	726409108	(15)	1	525	511433808	ACHSBLOCKIERVENTIL
O-RING 17X2,5 NBR90	726409108	(1)	1	1482	96016504	ZUSATZHYDRAULIK SCHWEB
O-RING 180X3 NBR70	726413208	59	1	709	10021226	ANTRIEB
O-RING 180X3 NBR70	726413208	59	1	711	10021228	ANTRIEB
O-RING 182,5X2 NBR70	571725308	56	3	721	500063708	DREHWERKSGETRIEBE
O-RING 182X3 FPM70-10	10291365	50	1	163	964024608	OELZUFUEHRUNG
O-RING 185X6 NBR70	726423408	14	3	945	967546408	OELBEHAELTER VORM.
O-RING 195X3 NBR 70	761021703	54	1	721	500063708	DREHWERKSGETRIEBE
O-RING 19X2,5 NBR70	726424108	(21)	2	1232	10489926	STEUERBLOCK
O-RING 20,3X2,4 NBR70	502932908	9	1	325	969947908	BRENNSTOFFBEHAELTER VO
O-RING 20,3X2,4 NBR70	502932908	6	1	372	967700608	KRAFTSTOFFBEHAELTER VO
O-RING 20,3X2,4 NBR70	502932908	501	25	499	96032772	VERROHRUNG DRUCKLUFTA
O-RING 20,3X2,4 NBR70	502932908	9	1	961	962059008	BRENNSTOFFBEHAELTER VO
O-RING 20,3X2,4 NBR70	502932908	308	5	1123	969863108	DRUCKLUFTANLAGE
O-RING 200X3	11171355	14	1	681	11490594	ANTRIEB
O-RING 200X3 NBR 70	726421501	92	2	261	10874907	LENKACHSE
O-RING 200X3 NBR 70	726421501	92	2	285	10874909	LENKACHSE
O-RING 200X3 NBR 70	726421501	92	2	292	10874910	LENKACHSE
O-RING 20X2 FPM70	571082008	(2)	1	614	96041588	VERROHRUNG NOTBETAETIG
O-RING 20X2 FPM70	571082008	(2)	1	1071	96038278	HYDRAULIK
O-RING 20X2,5 NBR70	726407508	(1)	1	1195	96013010	ZUSATZHYDRAULIK KLIMAANL
O-RING 21X2,5 NBR90	570077908	7	1	525	511433808	ACHSBLOCKIERVENTIL
O-RING 21X2,5 NBR90	570077908	(3)	1	525	511433808	ACHSBLOCKIERVENTIL
O-RING 22,2X3 NBR70	540184308	16	1	736	540270514	ANTRIEB KPL
O-RING 22X1,5 FPM70	571082708	(3)	1	614	96041588	VERROHRUNG NOTBETAETIG
O-RING 22X1,5 FPM70	571082708	(3)	1	1072	96038278	HYDRAULIK
O-RING 22X2 NBR90	726418408	8	2	1196	510682308	KUGELHAHN
O-RING 23,52X1,78 HNBR 610	12105791	16	1	308	11081534	STEUERBLOCK
O-RING 23,52X1,78 HNBR 610	12105791	16	1	311	11081535	STEUERBLOCK
O-RING 240X3 FPM80	571804308	200	1	148	964013408	GEHAEUSE
O-RING 25,3X2,4	7617921	(8)	8	1071	96038278	HYDRAULIK
O-RING 25,5X2,3 TPU 90 SH	12105806	100	1	308	11081534	STEUERBLOCK
O-RING 25,5X2,3 TPU 90 SH	12105806	100	1	311	11081535	STEUERBLOCK
O-RING 25X2 NBR90	726425308	20	1	167	10343492	ELEKTRIK
O-RING 25X2 NBR90	726425308	8	2	367	510693008	KUGELHAHN
O-RING 26,7X1,78	12156873	102	1	308	11081534	STEUERBLOCK
O-RING 26,7X1,78	12156873	102	1	311	11081535	STEUERBLOCK
O-RING 26X1,5 FPM70	571082108	(3)	1	614	96041588	VERROHRUNG NOTBETAETIG
O-RING 26X2,5 FPM90	10353687	160	2	162	964024508	WANDLERGEHAEUSE
O-RING 26X3 NBR90	510711308	4	1	1233	511486508	WEGESCHIEBER
O-RING 26X3 NBR90	510711308	(18)	1	1435	968895808	ZUSATZHYDR.BOLZENZIEHZ
O-RING 27X2,5 NBR90	726424308	10	1	525	511433808	ACHSBLOCKIERVENTIL
O-RING 27X2,5 NBR90	726424308	(6)	1	525	511433808	ACHSBLOCKIERVENTIL
O-RING 27X3 FPM70	571807108	180	1	150	571801808	STEUERUNG
O-RING 285X3 NBR70	571551408	2	1	681	11490594	ANTRIEB
O-RING 285X3 NBR70	571551408	58	1	709	10021226	ANTRIEB
O-RING 285X3 NBR70	571551408	58	1	711	10021228	ANTRIEB
O-RING 300X6 NBR70	726421508	92	2	239	10874905	LENKACHSE
O-RING 30X2 NBR70	510787908	70	1	137	969998508	OELEINFUELLUNG
O-RING 30X3 NBR90	726403508	10	1	522	10030767	ACHSBLOCKIERVENTIL

Bezeichnung	Artikel	Pos.	Menge	Seite	Baugruppe	Bezeichnung
O-RING 30X3 NBR90	726403508	3	1	525	511433808	ACHSBLOCKIERVENTIL
O-RING 30X3 NBR90	726403508	(1)	1	525	511433808	ACHSBLOCKIERVENTIL
O-RING 32X3 FPM70	571076908	(2)	1	695	969858508	ZUSATZHYDRAULIK WINDE 1-
O-RING 32X3 FPM70	571076908	(2)	1	1447	96022733	SCHOTTPLATTE VORM.
O-RING 32X5	11210888	2405	1	252	10876158	ACHSANTRIEB
O-RING 32X5 FPM70	571068708	1007	1	192	11081159	VERTEILERGETRIEBE
O-RING 32X5 FPM70	571068708	2405	1	227	10876205	ACHSANTRIEB
O-RING 32X5 NBR70	726423008	534	1	276	10876196	ACHSANTRIEB
O-RING 37X3 FPM70	570863208	80	1	151	571801708	PUMPE
O-RING 37X3 FPM70	570863208	260	2	157	965336608	WAERMETAUSCHER
O-RING 380X4 NBR70	530084808	304	2	210	10873988	PLANETENGETRIEBE
O-RING 380X4 NBR70	530084808	304	2	274	10455272	PLANETENGETRIEBE
O-RING 38X3,5 NBR90	521227808	(5)	2	525	511433808	ACHSBLOCKIERVENTIL
O-RING 39,34X2,62 FKM 70	10097960	14	1	686	10354659	STEUERTEIL
O-RING 40,64X5,33 FKM 70	7381566	15	1	840	10119873	NEBENABTRIEB ANBAU
O-RING 40X3 FPM70	571077108	(4)	1	695	969858508	ZUSATZHYDRAULIK WINDE 1-
O-RING 40X3 FPM70	571077108	(4)	1	1447	96022733	SCHOTTPLATTE VORM.
O-RING 42X3 NBR90	726421208	4	1	525	511433808	ACHSBLOCKIERVENTIL
O-RING 42X3 NBR90	726421208	(2)	1	525	511433808	ACHSBLOCKIERVENTIL
O-RING 42X3 NBR90	726421208	15	1	1160	96000697	WISCHANLAGE EINBAU
O-RING 440X3 FPM80	10353688	250	1	162	964024508	WANDLERGEHAEUSE
O-RING 45X2 NBR70	726202508	340	6	210	10873988	PLANETENGETRIEBE
O-RING 45X2 NBR70	726202508	340	6	274	10455272	PLANETENGETRIEBE
O-RING 45X2,5	10476746	1959	1	193	11081159	VERTEILERGETRIEBE
O-RING 5,28X1,78 FKM 90	7022117	19	2	685	10354658	VERSTELLUNG
O-RING 5,28X1,78 FKM 90	7022117	19	2	716	571927508	VERSTELLUNG
O-RING 50X3 FPM70	500324208	2377	2	226	10876205	ACHSANTRIEB
O-RING 50X3 FPM70	500324208	2406	1	252	10876158	ACHSANTRIEB
O-RING 50X3 NBR70	502638308	2	1	505	502924608	LAST/LEER-VENTIL
O-RING 50X4 NBR70	726432208	170	2	157	965336608	WAERMETAUSCHER
O-RING 51X2,5 NBR 90	7025208	(9)	2	1071	96038278	HYDRAULIK
O-RING 51X5 N-FKM1-70	10038573	11	4	826	10143277	KUEHLMITTELKRUEMMER AN
O-RING 60X3 NBR70	726204208	7	1	505	502924608	LAST/LEER-VENTIL
O-RING 60X4 NBR70	726400508	26	2	204	10874903	LENKTRIEBACHSE
O-RING 60X4 NBR70	726400508	26	2	224	10874904	LENKTRIEBACHSE
O-RING 60X4 NBR70	726400508	26	2	239	10874905	LENKACHSE
O-RING 60X4 NBR70	726400508	26	2	249	10874906	LENKTRIEBACHSE
O-RING 60X4 NBR70	726400508	26	2	261	10874907	LENKACHSE
O-RING 60X4 NBR70	726400508	26	2	272	10874908	LENKTRIEBACHSE
O-RING 60X4 NBR70	726400508	26	2	285	10874909	LENKACHSE
O-RING 60X4 NBR70	726400508	26	2	292	10874910	LENKACHSE
O-RING 63X2 NBR70	502638808	12	1	505	502924608	LAST/LEER-VENTIL
O-RING 63X3 FPM70	571813208	40	1	151	571801708	PUMPE
O-RING 63X3 NBR90	10331968	(9)	2	1071	96038278	HYDRAULIK
O-RING 64X3 FPM70	10353753	210	1	171	10343495	OELWANNE
O-RING 650X2	11171431	4	1	682	10874991	SEILTROMMEL
O-RING 650X2	11171431	4	1	1313	10874540	SEILTROMMEL
O-RING 650X2	11171431	4	1	1382	10874555	SEILTROMMEL
O-RING 65X3 NBR70	726412308	27	2	204	10874903	LENKTRIEBACHSE
O-RING 65X3 NBR70	726412308	27	2	224	10874904	LENKTRIEBACHSE
O-RING 65X3 NBR70	726412308	27	2	239	10874905	LENKACHSE
O-RING 65X3 NBR70	726412308	27	2	249	10874906	LENKTRIEBACHSE
O-RING 65X3 NBR70	726412308	27	2	261	10874907	LENKACHSE
O-RING 65X3 NBR70	726412308	27	2	272	10874908	LENKTRIEBACHSE
O-RING 65X3 NBR70	726412308	27	2	285	10874909	LENKACHSE
O-RING 65X3 NBR70	726412308	27	2	292	10874910	LENKACHSE
O-RING 6X1,5 NBR90	510712908	11	3	1084	511494308	WEGEVENTIL
O-RING 6X1,5 NBR90	510712908	11	3	1086	511467408	WEGEVENTIL
O-RING 7,5X1,5 NBR70	500761377	3	3	952	774386008	VERTEILERKOMBINATION
O-RING 7,65X1,78 FKM 90	7022118	20	6	685	10354658	VERSTELLUNG

Bezeichnung	Artikel	Pos.	Menge	Seite	Baugruppe	Bezeichnung
O-RING 7,65X1,78 FKM 90	7022118	20	6	716	571927508	VERSTELLUNG
O-RING 70x3 FPM70	571811208	520	1	154	965336408	GEHAEUSE
O-RING 75X2,5 V80	10023671	22	1	30	510241408	HYDROMOTOR
O-RING 78X3 FKM 70	726433701	7	1	103	11353748	THERMOSTATGEHAEUSE AN
O-RING 80X3 FPM70	571813008	70	1	157	965336608	WAERMETAUSCHER
O-RING 80X3 FPM70	571813008	90	2	158	571808808	SPEICHER
O-RING 82X3 FPM70	500651908	110	1	171	10343495	OELWANNE
O-RING 82X3 NBR70	513801108	18	2	945	967546408	OELBEHAELTER VORM.
O-RING 82X4	10877958	220	1	159	965336708	ABTRIEB
O-RING 85X2 HNBR 70	10218370	2	1	116	11386646	STARTER VORM.
O-RING 85X2 HNBR 70	10218370	2	1	834	10120541	STARTER VORM.
O-RING 9,25X1,78 FKM 90	7009366	21	2	685	10354658	VERSTELLUNG
O-RING 9,25X1,78 FKM 90	7009366	21	2	716	571927508	VERSTELLUNG
O-RING AEHNL.ISO 3601-1 100	11008055	4	1	817	10154796	ANSAUGSTUTZEN ANBAU
O-RING AEHNL.ISO 3601-1 101	7380401	8	1	840	10119873	NEBENABTRIEB ANBAU
O-RING AEHNL.ISO 3601-1 101	7380401	6	1	843	11366388	NEBENABTRIEB VORM.
O-RING AEHNL.ISO 3601-1 150	11656620	2	2	40	9078049	ZYLINDER
O-RING AEHNL.ISO 3601-1 15X	7380619	4	1	82	11363761	ANTRIEB FUER HOCHDRUCK
O-RING AEHNL.ISO 3601-1 15X	7380619	15	1	127	10119871	NEBENABTRIEB ANBAU
O-RING AEHNL.ISO 3601-1 15X	7380619	4	1	816	11363553	ANTRIEB FUER HOCHDRUCK
O-RING AEHNL.ISO 3601-1 15X	7380619	16	1	840	10119873	NEBENABTRIEB ANBAU
O-RING AEHNL.ISO 3601-1 16	12212019	6	2	75	10127113	OELFILTERGEHAEUSE ANBA
O-RING AEHNL.ISO 3601-1 18	10003192	5	1	82	11363761	ANTRIEB FUER HOCHDRUCK
O-RING AEHNL.ISO 3601-1 18	10003192	5	1	816	11363553	ANTRIEB FUER HOCHDRUCK
O-RING AEHNL.ISO 3601-1 21,	7380617	11	6	42	10141769	ENDREGELVENTIL
O-RING AEHNL.ISO 3601-1 38	10294497	12	6	41	9078462	AGGREGATETRAEGER ANBA
O-RING AEHNL.ISO 3601-1 41,6	12694375	8	2	812	10134887	OELWANNE MIT BEFEST.
O-RING AEHNL.ISO 3601-1 44,6	10036913	8	2	49	10143092	OELWANNE MIT BEFEST.
O-RING AEHNL.ISO 3601-1 5,1	10215824	1	1	50	10115557	OELMESSSTAB KPL.
O-RING AEHNL.ISO 3601-1 5,1	10215824	(1)	1	50	10115557	OELMESSSTAB KPL.
O-RING AEHNL.ISO 3601-1 63,	7380970	12	2	92	10141827	LADELUFTLEITUNG ANBAU
O-RING AEHNL.ISO 3601-1 63,	7380970	14	2	818	10141830	LADELUFTLEITUNG ANBAU
O-RING AEHNL.ISO 3601-1 63	10037224	6	2	103	11353748	THERMOSTATGEHAEUSE AN
O-RING AEHNL.ISO 3601-1 67,5	10040387	8	2	103	11353748	THERMOSTATGEHAEUSE AN
O-RING AEHNL.ISO 3601-1 67,5	10040387	4	2	106	10143421	WASSERLEITUNGSANSCHLUE
O-RING AEHNL.ISO 3601-1 67,5	10040387	5	2	824	12490129	WASSERPUMPE MIT BEFEST.
O-RING AEHNL.ISO 3601-1 8,73	7380025	(2)	4	925	511469808	VENTILBLOCK
O-RING AEHNL.ISO 3601-1 90	10040386	8	1	106	10143421	WASSERLEITUNGSANSCHLUE
O-RING AEHNL.ISO 3601-1 90	10040386	9	1	824	12490129	WASSERPUMPE MIT BEFEST.
O-RING ARP 568 10,52X1,83 NB	501243708	1	1	183	471030708	VERSCHRAUBUNG
O-RING ARP 568 10,52X1,83 NB	501243708	(1)	1	220	96036794	PNEUM.U.HYDR.VORM.1.ACHS
O-RING ARP 568 10,82X1,78 NB	510718108	27	1	1083	10489734	DRUCKBEGRENZUNGSVENTI
O-RING ARP 568 10,82X1,78 NB	510760408	32	1	1174	10228112	HEIZKLIMAGERAET
O-RING ARP 568 101,27X2,62	570049408	19	1	777	10292854	PUMPENTRAEGER
O-RING ARP 568 110,72X3,53	514615408	1	1	378	11600977	DECKEL
O-RING ARP 568 12,37X2,62 NB	510746108	10	1	776	571899508	ABSCHALTVENTIL
O-RING ARP 568 12,37X2,62 NB	510746108	1	1	1096	10218310	LASTHALTEVENTIL
O-RING ARP 568 12,42X1,78 NB	514591508	26	2	767	571538708	ANSCHLUSSPLATTE
O-RING ARP 568 120,37X1,78	571240408	12	1	773	10871990	PUMPENTRAEGER
O-RING ARP 568 139,37X2,62	570666208	7	1	97	10141789	LUFTPRESSER VORM.
O-RING ARP 568 139,37X2,62	570666208	9	1	775	571898908	ANSCHLUSSPLATTE
O-RING ARP 568 145,64X3,53	570807108	5	1	840	10119873	NEBENABTRIEB ANBAU
O-RING ARP 568 14X1,78 NBR9	515710608	31	1	1174	10228112	HEIZKLIMAGERAET
O-RING ARP 568 158,42X2,62	571239808	9	1	767	571538708	ANSCHLUSSPLATTE
O-RING ARP 568 158,42X2,62	571239808	9	1	780	571903008	ANSCHLUSSPLATTE
O-RING ARP 568 17,12X2,62 NB	510710108	3	2	1093	510438508	DRUCKMINDERVENTIL
O-RING ARP 568 17,12X2,62 NB	510710108	15	1	1093	510438508	DRUCKMINDERVENTIL
O-RING ARP 568 190,09X3,53	514604208	12	1	712	510237508	VERSTELLMOTOR
O-RING ARP 568 190,09X3,53	514604208	53	1	721	500063708	DREHWERKSGETRIEBE
O-RING ARP 568 21,82X3,53 NB	726418108	(11)	8	1071	96038278	HYDRAULIK

Bezeichnung	Artikel	Pos.	Menge	Seite	Baugruppe	Bezeichnung
O-RING ARP 568 23,47X2,62 NB	510776608	(5)	1	195	10870697	VERSTELLPUMPE
O-RING ARP 568 23,47X2,62 NB	510776608	18	2	338	10032784	AUSSCHIEBEZYLINDER
O-RING ARP 568 23,52X1,78 N	570652308	25	1	1083	10489734	DRUCKBEGRENZUNGSVENTI
O-RING ARP 568 24,99X3,53 NB	510587808	508	1	1073	96038278	HYDRAULIK
O-RING ARP 568 25X3,53 NBR7	511035108	1	1	1099	474907808	SAE-FLANSCHVERBINDUNG
O-RING ARP 568 32,92X3,53 NB	510587008	(1)	1	181	96033630	VERROHRUNG DIESELMOTO
O-RING ARP 568 32,92X3,53 NB	510587008	(1)	1	181	96033630	VERROHRUNG DIESELMOTO
O-RING ARP 568 32,92X3,53 NB	510587008	506	1	181	96033630	VERROHRUNG DIESELMOTO
O-RING ARP 568 32,92X3,53 NB	510587008	302	4	724	96009092	ZUSATZHYDRAULIK 2 DREH
O-RING ARP 568 32,99X2,62 NB	510761708	(10)	8	1071	96038278	HYDRAULIK
O-RING ARP 568 37,69X3,53 NB	510586708	(1)	1	181	96033630	VERROHRUNG DIESELMOTO
O-RING ARP 568 37,69X3,53 NB	510586708	(1)	1	181	96033630	VERROHRUNG DIESELMOTO
O-RING ARP 568 37,69X3,53 NB	510586708	35	1	685	10354658	VERSTELLUNG
O-RING ARP 568 37,69X3,53 NB	510586708	509	4	695	969858508	ZUSATZHYDRAULIK WINDE 1-
O-RING ARP 568 37,69X3,53 NB	510586708	502	19	1073	96038278	HYDRAULIK
O-RING ARP 568 37,69X3,53 NB	510586708	(1)	1	1073	96038278	HYDRAULIK
O-RING ARP 568 37,69X3,53 NB	510586708	1	1	1098	511516208	SAE-FLANSCHHAELFTE
O-RING ARP 568 37,69X3,53 NB	510586708	509	1	1113	969860008	ZUSATZHYDRAULIK DREHBUE
O-RING ARP 568 37,69X3,53 NB	510586708	305	4	1318	969858808	ZUSATZHYDRAULIK WINDE 6
O-RING ARP 568 37,69X3,53 NB	510586708	305	4	1387	969858408	ZUSATZHYDRAULIK WINDE 3
O-RING ARP 568 39,34X2,62 FP	571121208	14	1	717	571927608	STEUERTEIL
O-RING ARP 568 4,47X1,78 NB	510714208	13	2	1093	510438508	DRUCKMINDERVENTIL
O-RING ARP 568 44,04X3,53 NB	570296608	2	1	377	11068050	FILTERELEMENT
O-RING ARP 568 47,22X3,53 NB	510587908	(1)	1	757	96038878	DIESELMOTOR VORM.
O-RING ARP 568 47,22X3,53 NB	510587908	412	4	758	96038878	DIESELMOTOR VORM.
O-RING ARP 568 52,07X2,62 NB	726426508	6	1	737	510230608	HYDROMOTOR
O-RING ARP 568 56,74X3,53 NB	726421608	503	3	181	96033630	VERROHRUNG DIESELMOTO
O-RING ARP 568 56,74X3,53 NB	726421608	410	1	757	96038878	DIESELMOTOR VORM.
O-RING ARP 568 6,07X1,78 NB	510738408	15	1	776	571899508	ABSCHALTVENTIL
O-RING ARP 568 63,09X3,53 NB	570093708	2	1	1090	510675508	RUECKLAUFFILTER
O-RING ARP 568 64,77X2,62 NB	515705108	15	1	738	570112908	TRIEBWERK
O-RING ARP 568 75,87X2,62 NB	514530408	20	1	777	10292854	PUMPENTRAEGER
O-RING ARP 568 85,32X3,53 NB	510599308	57	1	709	10021226	ANTRIEB
O-RING ARP 568 9,25X1,78 NB	510719008	26	1	1083	10489734	DRUCKBEGRENZUNGSVENTI
O-RING ARP 568 9,25X1,78 NB	510738608	26	2	775	571898908	ANSCHLUSSPLATTE
O-RING DIN 3771 23,6X2,9 NBR	571817308	(1)	1	529	917345108	EL.BETAETIGUNG ABSTUETZ
O-RING DIN 3771 44X3 NBR70	726405908	529	3	470	96037549	KABELSTRANG
O-RING DIN 3771 44X3 NBR70	726405908	10	3	529	917345108	EL.BETAETIGUNG ABSTUETZ
O-RING DIN 3771 8,76X1,8 NB	571136208	7	8	925	511469808	VENTILBLOCK
O-RING DIN 3771-1 150X3 NBR	10593504	320	2	760	12101214	VERTEILERGETRIEBE
O-RING ISO 3601-1 104,37X3,53	7380773	(4)	1	36	13455159	DIESELMOTOR
O-RING ISO 3601-1 104,37X3,53	7380773	5	2	93	12421641	VERBINDUNGSLEITUNG ANBA
O-RING ISO 3601-1 104,37X3,53	7380773	5	2	819	12421642	VERBINDUNGSLEITUNG ANBA
O-RING ISO 3601-1 117,07X3,5	7380604	3	1	82	11363761	ANTRIEB FUER HOCHDRUCK
O-RING ISO 3601-1 117,07X3,5	7380604	5	1	129	11366396	NEBENABTRIEB VORM.
O-RING ISO 3601-1 117,07X3,5	7380604	3	1	816	11363553	ANTRIEB FUER HOCHDRUCK
O-RING ISO 3601-1 117,07X3,5	7380604	5	1	843	11366388	NEBENABTRIEB VORM.
O-RING ISO 3601-1 17,17X1,78	7381103	(2)	1	126	12410651	MOTORREGELUNGSENSORIK
O-RING ISO 3601-1 18,77X1,78	7381005	6	1	96	10141711	LUFTPRESSER MIT ANBAUTEI
O-RING ISO 3601-1 26,64X2,62	7380608	4	2	72	11365727	OELMODUL LINKS VORM.
O-RING ISO 3601-1 26,64X2,62	7380608	4	2	73	11365728	OELMODUL RECHTS VORM.
O-RING ISO 3601-1 40,94X2,62	7382071	8	4	71	11365725	OELMODULANBAU
O-RING ISO 3601-1 47,22X3,53	7380955	5	2	72	11365727	OELMODUL LINKS VORM.
O-RING ISO 3601-1 47,22X3,53	7380955	5	2	73	11365728	OELMODUL RECHTS VORM.
O-RING ISO 3601-1 50,39X3,53	11117474	3	1	72	11365727	OELMODUL LINKS VORM.
O-RING ISO 3601-1 50,39X3,53	11117474	3	1	73	11365728	OELMODUL RECHTS VORM.
O-RING ISO 3601-1 74,00X3,00	7264455	9	2	106	10143421	WASSERLEITUNGSANSCHLUE
O-RING ISO 3601-1 74,00X3,00	7264455	8	2	824	12490129	WASSERPUMPE MIT BEFEST.
O-RING ISO 3601-1 82,22X2,62	7380598	10	2	824	12490129	WASSERPUMPE MIT BEFEST.
O-RING ISO 3601-1 9,25X1,78 F	7380574	5	4	1088	10342823	DRUCKREGELVENTIL

Bezeichnung	Artikel	Pos.	Menge	Seite	Baugruppe	Bezeichnung
OEL-LUFTKUEHLER	550628308	17	1	190	96032869	VERTEILERGETRIEBE VORM.
OELABLASSSCHLAUCH KPL. 1	10032297	37	1	647	963294508	GRUNDWERKZEUG
OELABLASSSCHRAUBE	10115553	27	1	35	13455159	DIESELMOTOR
OELABLASSSCHRAUBE M18X	10023958	63	1	134	96032862	DIESELMOTOR VORM.
OELABLASSSCHRAUBE M26X	789011908	7	3	375	967634308	OELBEHAELTER VORM.
OELABLASSSCHRAUBE M26X	789011908	29	1	795	96039239	KUEHLER VORM.
OELABLASSSCHRAUBE M26X	789011908	2	1	939	96038214	KRAFTSTOFFBEHAELTER VO
OELABLASSSCHRAUBE M26X	789011908	16	1	943	917227308	OELBEHAELTER KPL.
OELABLASSSCHRAUBE M26X	789011908	11	1	945	967546408	OELBEHAELTER VORM.
OELABLASSSCHRAUBE M30X	12695663	2	1	52	10115553	OELABLASSSCHRAUBE
OELABSCHEIDER ANBAU OEL	10125646	1	2	44	10141581	KURBELGEHAEUSEENTLUEF
OELABSCHEIDER ANBAU OEL	10125646	1	2	811	10141843	KURBELGEHAEUSEENTLUEF
OELABSCHEIDER OEL	12404268	2	1	45	10125646	OELABSCHEIDER ANBAU
OELBEHAELTER ANBAU	917247708	44	1	9		LIEBHERR MOBILKRAN LG 175
OELBEHAELTER KPL.	917227308	143	1	12		LIEBHERR MOBILKRAN LG 175
OELBEHAELTER SCHWK.	966991808	1	1	945	967546408	OELBEHAELTER VORM.
OELBEHAELTER SCHWK. 686L	967634408	1	1	375	967634308	OELBEHAELTER VORM.
OELBEHAELTER VORM.	967546408	1	1	943	917227308	OELBEHAELTER KPL.
OELBEHAELTER VORM.	967634308	1	1	373	917247708	OELBEHAELTER ANBAU
OELDRUCKEINHEIT	571869908	95	1	721	500063708	DREHWERKSGETRIEBE
OELEINFUELLUNG	10118839	2	1	64	10122632	OELEINFUELLUNG
OELEINFUELLUNG	10122630	1	1	64	10122632	OELEINFUELLUNG
OELEINFUELLUNG	10122632	3	1	63	11364303	ZYLINDERKOPFDECKEL VORM
OELEINFUELLUNG	10343496	210	1	161	969998708	WANDLER
OELEINFUELLUNG	969998508	20	1	136	10872088	SCHALTGETRIEBE
OELFILTER OEL	12102045	2	1	1444	96041120	FILTERPAKET
OELFILTERGEHAEUSE ANBA	10127113	2	1	73	11365728	OELMODUL RECHTS VORM.
OELFILTERGEHAEUSE EN AC	10133786	1	1	75	10127113	OELFILTERGEHAEUSE ANBA
OELFILTERSCHRAUBE	12105789	7	1	308	11081534	STEUERBLOCK
OELFILTERSCHRAUBE	12105789	7	1	311	11081535	STEUERBLOCK
OELKUEHLER	10121763	(2)	2	72	11365727	OELMODUL LINKS VORM.
OELKUEHLER	10121763	2	2	74	11365194	OELMODUL RECHTS
OELKUEHLER	11101423	3	1	25	12100861	KUEHLERANLAGE
OELKUEHLER ALU	10488977	2	1	25	12100861	KUEHLERANLAGE
OELKUEHLERGEHAEUSE	10152387	(1)	1	72	11365727	OELMODUL LINKS VORM.
OELKUEHLERGEHAEUSE	10152431	1	1	74	11365194	OELMODUL RECHTS
OELLEITUNG	11490596	5	1	677	10874211	SEILWINDE
OELLEITUNG	11490596	5	1	1312	10873367	SEILWINDE
OELLEITUNG	11490596	5	1	1379	10873340	SEILWINDE
OELLEITUNG	12426131	1	1	77	10136123	OELLEITUNG ANBAU
OELLEITUNG	571842708	60	2	703	10802277	SEILWINDE
OELLEITUNG ANBAU	10134883	(2)	1	812	10134887	OELWANNE MIT BEFEST.
OELLEITUNG ANBAU	10136123	3	1	71	11365725	OELMODULANBAU
OELMESSSTAB	10802891	170	1	760	12101214	VERTEILERGETRIEBE
OELMESSSTAB	11346846	50	1	137	969998508	OELEINFUELLUNG
OELMESSSTAB	11346846	50	1	166	10343496	OELEINFUELLUNG
OELMESSSTAB	592180414	(1)	1	703	10802277	SEILWINDE
OELMESSSTAB KPL.	10115557	21	1	35	13455159	DIESELMOTOR
OELMESSSTAB KPL.	10137870	21	1	805	13455143	DIESELMOTOR
OELMESSSTAB MIT RING	10118668	1	1	50	10115557	OELMESSSTAB KPL.
OELMESSSTAB MIT RING	10120861	1	1	813	10137870	OELMESSSTAB KPL.
OELMODUL LINKS	11365192	1	1	72	11365727	OELMODUL LINKS VORM.
OELMODUL LINKS VORM.	11365727	1	1	71	11365725	OELMODULANBAU
OELMODUL RECHTS	11365194	1	1	73	11365728	OELMODUL RECHTS VORM.
OELMODUL RECHTS VORM.	11365728	2	1	71	11365725	OELMODULANBAU
OELMODULANBAU	11365725	130	1	35	13455159	DIESELMOTOR
OELMODULANBAU	11365725	130	1	806	13455143	DIESELMOTOR
OELRUECKLAUFLEITUNG	10137019	1	1	46	10137051	OELRUECKLAUFLEITUNG AN
OELRUECKLAUFLEITUNG 15X	10127927	(5)	1	812	10134887	OELWANNE MIT BEFEST.
OELRUECKLAUFLEITUNG 15X	10137053	2	1	46	10137051	OELRUECKLAUFLEITUNG AN

Bezeichnung	Artikel	Pos.	Menge	Seite	Baugruppe	Bezeichnung
OELRUECKLAUFLEITUNG 22X	10135023	2	1	113	10141719	ATL-ANBAU
OELRUECKLAUFLEITUNG 22X	10135023	2	1	831	10141721	ATL-ANBAU
OELRUECKLAUFLEITUNG 22X	10135221	3	1	112	10141718	ATL-ANBAU
OELRUECKLAUFLEITUNG 22X	10135221	3	1	830	10141720	ATL-ANBAU
OELRUECKLAUFLEITUNG AN	10137051	2	1	44	10141581	KURBELGEHAEUSEENTLUEF
OELRUECKLAUFLEITUNG AN	10137051	2	1	811	10141843	KURBELGEHAEUSEENTLUEF
OELRUECKLAUFLEITUNG AN	12550671	2	1	811	10141843	KURBELGEHAEUSEENTLUEF
OELSCHAUGLAS	570792408	66	1	721	500063708	DREHWERKSGETRIEBE
OELSTANDSAUGE G1" ALU	774320108	6	1	375	967634308	OELBEHAELTER VORM.
OELSTANDSAUGE G1" ALU	774320108	13	1	945	967546408	OELBEHAELTER VORM.
OELVENTIL	540253714	117	2	679	10874475	GETRIEBE
OELVENTIL	540253714	1520	4	705	11340822	GETRIEBE
OELVENTIL	540253714	117	2	1381	10874553	GETRIEBE
OELWANNE	10343495	280	1	161	969998708	WANDLER
OELWANNE MIT BEFEST. V-	10134887	20	1	805	13455143	DIESELMOTOR
OELWANNE MIT BEFEST. V-	10143092	20	1	35	13455159	DIESELMOTOR
OELWANNE V-MOTOR/D9508	10134879	(1)	1	812	10134887	OELWANNE MIT BEFEST.
OELWANNE VORM. V-MOTOR/	11364377	1	1	812	10134887	OELWANNE MIT BEFEST.
OELWANNE VORM. V-MOTOR/	11364599	1	1	49	10143092	OELWANNE MIT BEFEST.
OELZUFUEHRFLANSCH	10353695	10	1	163	964024608	OELZUFUEHRUNG
OELZUFUEHRGEHAEUSE	10493851	150	1	157	965336608	WAERMETAUSCHER
OELZUFUEHRUNG	964024608	140	1	161	969998708	WANDLER
OVALRING 11X60X120 GK 10	10871568	6	2	1292	927148408	STANGE VORM.
OVALRING 11X60X120 GK 10	10871568	6	2	1303	962628108	STANGE VORM.
OVALRING 11X60X120 GK 10	10871568	6	2	1355	927114708	SA-STANGE
OVALRING 11X60X120 GK 10	10871568	6	2	1356	927145408	STANGE KPL.
OVALRING 11X60X120 GK 10	10871568	6	2	1363	927148708	STANGE VORM.
OVALRING 11X60X120 GK 10	10871568	6	2	1369	962945808	STANGE VORM.
OVALRING 11X60X120 GK 10	10871568	6	2	1371	962946108	STANGE VORM.
OVALRING 11X60X120 GK 10	10871568	6	2	1396	927161908	STANGE VORM.
OVALRING 11X60X120 GK 10	10871568	(6)	4	1567	96013042	ZUGSTANGE KPL.
OVALRING 11X60X120 GK 10	10871568	5	4	1583	96032673	ZUGSTANGE VORM.
OVALRING 11X60X120 GK 10	10871568	(6)	4	1638	96018528	ZUGSTANGE KPL.
OVALRING 11X60X120 GK 10	10871568	6	4	1642	96012855	ZUGSTANGE VORM.
OVALRING 11X60X120 GK 10	10871568	6	4	1645	96012733	ZUGSTANGE VORM.
OVALRING 11X60X120 GK 10	10871568	(5)	4	1648	96015867	ZUGSTANGE KPL.
OVALRING 11X60X120 GK 10	10871568	5	4	1650	96015831	ZUGSTANGE VORM.
PARKEN HYDRAULIKSCHLAEU	962971108	43	4	332	919314608	STUETZHOLME M.AUSKLAPP
PASSFEDER	10301032	9	1	30	510241408	HYDROMOTOR
PASSFEDER DIN 6885 B32X18	571827408	400	10	760	12101214	VERTEILERGETRIEBE
PASSHUELSE 12X20X15,5 100	10123103	14	2	120	10141716	SCHWUNGRADGEHAEUSE AN
PASSHUELSE 12X20X15,5 100	10123103	14	2	835	10120324	SCHWUNGRADGEHAEUSE AN
PASSSCHEIBE 58X70X0,1	570114208	17	2	738	570112908	TRIEBWERK
PASSSCHEIBE 58X70X0,3	570114308	18	1	738	570112908	TRIEBWERK
PASSSCHEIBE DIN 988	10038009	2566	1	227	10876205	ACHSANTRIEB
PASSSCHEIBE DIN 988 150X18	10038016	971	1	192	11081159	VERTEILERGETRIEBE
PASSSCHEIBE DIN 988 150X18	10038016	1087	1	192	11081159	VERTEILERGETRIEBE
PASSSCHEIBE DIN 988 150X18	10038016	2574	1	227	10876205	ACHSANTRIEB
PASSSCHEIBE DIN 988 150X18	10038016	2574	1	252	10876158	ACHSANTRIEB
PASSSCHEIBE DIN 988 16X22	501500908	22	1	1204	96002845	LAUFSTEG 1
PASSSCHEIBE DIN 988 16X22	501500908	27	2	1209	96002863	SCHWENKPODEST KPL.
PASSSCHEIBE DIN 988 16X22X	501501077	23	3	736	540270514	ANTRIEB KPL
PASSSCHEIBE DIN 988 28X40X	570687308	23	4	681	11490594	ANTRIEB
PASSSCHEIBE DIN 988 28X40X	570687308	70	3	709	10021226	ANTRIEB
PASSSCHEIBE DIN 988 28X40X	570687308	70	3	711	10021228	ANTRIEB
PASSSCHEIBE DIN 988 32X45X	422001508	8	24	928	919361208	ROLLENLAGERUNG
PASSSCHEIBE DIN 988 60X75X	422004008	5	4	1610	96013387	SCHWINGE KPL.
PASSSCHEIBE DIN 988 60X75X	422004008	3	1	1611	96013388	ZUGLASCHE KPL.
PASSSCHEIBE DIN 988 75X95X	10353708	90	1	163	964024608	OELZUFUEHRUNG
PASSSCHEIBE DIN 988 75X95X	10353710	90	1	163	964024608	OELZUFUEHRUNG

Bezeichnung	Artikel	Pos.	Menge	Seite	Baugruppe	Bezeichnung
PASSSCHEIBE DIN 988 75X95X	10353712	90	1	163	964024608	OELZUFUEHRUNG
PASSSCHEIBE DIN 988 75X95X	10353714	90	1	163	964024608	OELZUFUEHRUNG
PASSSCHEIBE DIN 988 75X95X	10353715	90	1	163	964024608	OELZUFUEHRUNG
PASSSCHEIBE DIN 988 75X95X	10353717	90	1	163	964024608	OELZUFUEHRUNG
PASSSCHEIBE DIN 988 95	10038018	2581	1	227	10876205	ACHSANTRIEB
PASSSCHRAUBE DIN 609 M1	12100209	22	1	629	917442808	ANBAUTEILE KAMERA
PASSSCHRAUBE M10X1,25X49	10875134	15	2	296	916963808	LENKUNG MECHANIK
PATCHKABEL 4X2XAWG27/7-5	12102759	16	1	882	96036291	KABELSTRANG
PATCHKABEL 8-5M	10771060	14	1	882	96036291	KABELSTRANG
PEDALGEBER 20° SPF	10297309	8	2	886	96036283	ELEKTRIK ANBAUTEILE KABIN
PEDALGEBER 20° SPF	10343484	922	1	408	919073008	ARMATUREN FAHRERHAUS
PEDALTRAEGER EINBAU	964720408	4	1	1152	918064108	KRANFUEHRERKABINE VORM.
PENDEL KPL.	925299708	58	1	910	919361008	SA-BOCK
PENDELROLLENLAGER DIN 63	746160008	2	1	683	10874487	FLANSCHLAGER
PERSOENLICHE SCHUTZAUSR	916959908	98	1	11		LIEBHERR MOBILKRAN LG 175
PILZGRIFF	704004508	2	2	460	96034046	DECKEL VORM.LINKS
PILZGRIFF	704004508	2	2	461	96047737	DECKEL VORM.RECHTS
PILZGRIFF	704004508	3	1	574	96015580	ABDECKUNG VORM.
PILZKOPFBAND 25MM PS18	802102008	4	3.8	974	967656108	DECKEL VORM.
PILZKOPFBAND 25MM PS18	802102008	3	3.2	975	967659508	DECKEL VORM.
PILZKOPFBAND 25MM PS18	802102008	5	6.78	977	967663508	DECKEL VORM.
PILZKOPFBAND 25MM PS18	802102008	5	5.5	978	967664708	DECKEL VORM.
PILZKOPFBAND 25MM PS18	802102008	3	0.9	979	964973008	DECKEL VORM.
PILZKOPFBAND 25MM PS18	802102008	3	0.9	980	964973208	DECKEL VORM.
PILZKOPFBAND 25MM PS18	802102008	9	5.7	981	964677708	DECKEL KPL.
PILZKOPFBAND 25MM PS18	802102008	4	5.7	982	964973908	DECKEL VORM.
PILZKOPFBAND 25MM PS18	802102008	3	1.578	985	967674608	DECKEL VORM.
PILZKOPFBAND 25MM PS18	802102008	3	0.528	986	967674708	DECKEL VORM.
PILZTASTE	606652608	18	1	1025	962805408	BEDIENPULT VERBOLZUNG
PLANETENACHSE	570795808	2	3	735	540270414	ABTRIEB KPL
PLANETENBOLZEN	530188708	331	6	210	10873988	PLANETENGETRIEBE
PLANETENBOLZEN	530188708	331	6	274	10455272	PLANETENGETRIEBE
PLANETENGEHAEUSE	571118708	300	1	274	10455272	PLANETENGETRIEBE
PLANETENGETRIEBE	10455272	300	1	272	10874908	LENKTRIEBACHSE
PLANETENGETRIEBE	10873988	300	2	204	10874903	LENKTRIEBACHSE
PLANETENGETRIEBE	10873988	300	2	224	10874904	LENKTRIEBACHSE
PLANETENGETRIEBE	10873988	300	2	249	10874906	LENKTRIEBACHSE
PLANETENGETRIEBE	11005308	1	1	729	10802280	SEILWINDE
PLANETENRAD	10286889	322	6	210	10873988	PLANETENGETRIEBE
PLANETENRAD	530188608	322	6	274	10455272	PLANETENGETRIEBE
PLANETENSTUFE	11005313	11	1	730	11005308	PLANETENGETRIEBE
PLANETENSTUFE	11005314	21	1	730	11005308	PLANETENGETRIEBE
PLANETENTRAEGER	11005316	24	1	730	11005308	PLANETENGETRIEBE
PLANETENTRAEGER	570795908	1	1	735	540270414	ABTRIEB KPL
PLATTE	10144874	2	1	118	10144678	ABDECKPLATTE ANBAU
PLATTE 120X120X4 PA6G	97075119	11	6	1584	918474208	F-MONTAGEEINHEIT
PLATTE 15X30X50 PA6G	288176208	16	1	480	917737708	DREHDURCHFUEHRUNG
PLATTE 20X310X290 S960QL	970501708	8	2	1467	96024497	FUEHRUNG VORM.
PLATTE 20X72X110 S355J2+N	975749008	55	6	1467	96024497	FUEHRUNG VORM.
PLATTE 2X30X80 DC01 FE//ZN	979747408	15	1	1212	966659308	TREPPE
PLATTE 50X20X2 PE	975221608	4	2	1148	964561008	HECKSCHEIBE VORM.
PLATTE 88X60X10 PA6G	97087822	41	3	1542	919752108	SX-ZWISCHENSTUECK VORM.
PLATTE 8X66X25 S700MC FLZ	97045629	11	4	671	96039782	AUFSTIEG KPL.
PLATTE KPL. SPF	963253908	18	2	1239	917413808	GRUNDPLATTE DREHBUEHNE
PLATTE POYSTONE M SCHW	973665808	10	1	645	962512408	ABSTUETZPLATTE KPL.
PLEUELBUCHSE 54,475X59,1	12450073	(3)	1	59	10116876	PLEUELSTANGE ANBAU
PLEUELSCHRAUBE M14X1,5X	9077199	(1)	2	59	10116876	PLEUELSTANGE ANBAU
PLEUELSCHRAUBE M14X1,5X	12446830	(2)	2	59	10116876	PLEUELSTANGE ANBAU
PLEUELSTANGE ANBAU V-M	10116876	60	8	35	13455159	DIESELMOTOR
PLEUELSTANGE ANBAU V-M	10116876	60	8	806	13455143	DIESELMOTOR

Bezeichnung	Artikel	Pos.	Menge	Seite	Baugruppe	Bezeichnung
PLEUELSTANGE V-MOTORX9	10116877	1	1	59	10116876	PLEUELSTANGE ANBAU
PLEUELSTANGE V-MOTORX9	10116877	1	1	59	10116876	PLEUELSTANGE ANBAU
PLEUELSTANGE V-MOTORX9	12446853	1	1	59	10116876	PLEUELSTANGE ANBAU
PLEUELSTANGE V-MOTORX9	12446853	1	1	59	10116876	PLEUELSTANGE ANBAU
PLEUELSTANGE V-MOTORX9	12446854	(1)	1	59	10116876	PLEUELSTANGE ANBAU
PLOMBIERUNG	10028367	6	1	406	914754808	FAHRTENSCHREIBER
PNEUM.U.HYDR.VORM.1.ACHS	96036794	200	1	202	96036779	1.ACHSE VORM.
PNEUM.U.HYDR.VORM.2.ACHS	96036795	200	1	222	96036781	2.ACHSE VORM.
PNEUM.U.HYDR.VORM.3.ACHS	96036796	200	1	237	96036782	3.ACHSE VORM.
PNEUM.U.HYDR.VORM.4.ACHS	96036797	200	1	247	96036783	4.ACHSE VORM.
PNEUM.U.HYDR.VORM.5.ACHS	96036798	200	1	258	96036784	5.ACHSE VORM.
PNEUM.U.HYDR.VORM.6.ACHS	96036799	200	1	270	96036787	6.ACHSE VORM.
PNEUM.U.HYDR.VORM.7.ACHS	96036800	200	1	283	96036788	7.ACHSE VORM.
PNEUM.U.HYDR.VORM.8.ACHS	96036801	200	1	290	96036789	8.ACHSE VORM.
PNEUMATIK FAHRERHAUS	919051608	81	1	10		LIEBHERR MOBILKRAN LG 175
PNEUMATIK FAHRERHAUS	96026672	4	1	508	919051608	PNEUMATIK FAHRERHAUS
PNEUMATIKROHR DIN 74324	772003108	2	0.15	531	962920408	GEHAEUSE VORM.
PNEUMATIKZYLINDER	12100179	(7)	1	403	10877140	FAHRERSITZ
PODEST 1756X1188X140 ALU	11492598	1	2	463	917593008	SEITENPODEST
PODEST 2893X2206X1195 ALU	10872922	6	1	1136	918063908	KRANFUEHRERKABINE ANBA
PODEST KPL.	96003883	3	1	1136	918063908	KRANFUEHRERKABINE ANBA
PODEST SCHWK.	96003793	1	1	1209	96002863	SCHWENKPODEST KPL.
PODEST SCHWK.	96005167	1	1	1138	96003883	PODEST KPL.
PODEST SCHWK. T ZN O	928051908	6	2	1457	96051270	BALLASTPALETTE VORM.
PODESTBLECH 4X2503X1208	97129565	116	1	1272	919745108	S-ANLENKSTUECK
POLPLATTE	11080624	6	1	620	502028008	WIRBELSTROMBREMSE
POLRAD	10023321	2427	1	193	11081159	VERTEILERGETRIEBE
POLYAMIDROHR DIN 73378 10	774387708	28	10	948	915150108	ZENTRALSCHMIERANLAGE O
POLYAMIDROHR DIN 73378 6	10873149	21	100	948	915150108	ZENTRALSCHMIERANLAGE O
POLYAMIDROHR DIN 73378 6	10873149	11	50	1503	929917008	ZUSATZAUSR.F.SCHWEBEBA
POLYAMIDSCHALE 0	973593408	30	4	332	919314608	STUETZHOLME M.AUSKLAPP
POSITIONSLEUCHTE 0,5W 10/	10873155	273	2	423	919334108	ELEKTRIK FAHRERHAUS
POSITIONSLEUCHTE 5W 12/2	607147808	266	2	423	919334108	ELEKTRIK FAHRERHAUS
PRATZE SINT-D32	10129999	2	1	83	10152866	INJEKTOR MIT BEFEST.
PRESSKLEMME 2 CU	11170565	36	12	332	919314608	STUETZHOLME M.AUSKLAPP
PRESSKLEMME 2 CU	11170565	23	4	480	917737708	DREHDURCHFUEHRUNG
PRESSKLEMME 2 CU	11170565	303	2	614	96041588	VERROHRUNG NOTBETAETIG
PRESSKLEMME 2 CU	11170565	12	6	623	963047708	BOLZENGARAGE VORM.
PRESSKLEMME 2 CU	11170565	6	4	651	96051604	ROLLENLAGERUNG
PRESSKLEMME 2 CU	11170565	5	2	671	96039782	AUFSTIEG KPL.
PRESSKLEMME 2 CU	11170565	333	2	1113	969860008	ZUSATZHYDRAULIK DREHBUE
PRESSKLEMME 2 CU	11170565	62	2	1182	910162608	ZUSATZHYDR.S-RUECKHALTE
PRESSKLEMME 2 CU	11170565	9	2	1240	963137208	ZENTRIERUNG KPL.
PRESSKLEMME 2 CU	11170565	19	2	1276	96043443	KLAPPTEIL
PRESSKLEMME 2 CU	11170565	90	2	1600	918474308	F-KOPFSTUECK
PRESSKLEMME 2 CU	11170565	32	4	1609	918474408	FA-BOCK
PRIMAERPUMPE	10343485	910	1	161	969998708	WANDLER
PROFIL 120.0X2810 ENAW-60	97122542	1	1	617	919184208	UNTERFAHRSCHUTZ ANBAU
PROFIL 65-40-5,5X623 ALMGSI	97112934	4	2	440	918994608	REIFENVERKLEIDUNG
PROFIL LI. SPF	977359008	13	1	560	96012458	INNENVERKLEIDUNG EINBAU
PROFIL RE. SPF	977361908	14	1	560	96012458	INNENVERKLEIDUNG EINBAU
PROFILDICHTRING DIN 3869	10335629	3	1	65	10118839	OELEINFUELLUNG
PROFILRING PR10-S/L A3P	477100308	315	4	1482	96016504	ZUSATZHYDRAULIK SCHWEB
PROFILRING PR22-L A3P	477102808	3	1	179	968652008	ROHRSTUTZEN KPL.
PROFILRING PR35-L A3C	477103108	(3)	1	181	96033630	VERROHRUNG DIESELMOTO
PROFILRING PR6-S/L A3P	477101408	36	31	948	915150108	ZENTRALSCHMIERANLAGE O
PROFILRING PR6-S/L A3P	477101408	550	3	1123	969863108	DRUCKLUFTANLAGE
PROFILRING PR6-S/L A3P	477101408	6	2	1253	96021825	ZENTRALSCHMIERUNG
PROFILSCHELLE 163,0/K1	10494116	(13)	1	37	13455159	DIESELMOTOR
PROFILSCHELLE 163,0/K1	10494116	5	1	385	919741508	ABGASANLAGE

Bezeichnung	Artikel	Pos.	Menge	Seite	Baugruppe	Bezeichnung
PROFILSCHELLE 163,0/K1	10494116	6	2	387	96051663	ABGASANLAGE VORM.
PROFILSCHELLE 163,0/K1	10494116	32	4	800	919546708	SCHALLDAEMPFERANLAGE
PROFILSCHELLE 191,6/K1	10494117	6	1	385	919741508	ABGASANLAGE
PROFILSCHELLE 191,6/K1	10494117	7	2	387	96051663	ABGASANLAGE VORM.
PROFILSCHELLE 191,6/K1	10494117	31	3	800	919546708	SCHALLDAEMPFERANLAGE
PROFILSCHELLE 324/K1	12569713	2	6	389	11446929	SCRFILTER-BAUGRUPPE
PROFILSCHELLE 324/K1	12569713	2	6	803	12475635	SCRFILTER-BAUGRUPPE
PROFILSCHNUR	501507014	141	0.7	732	11347396	SEILTROMMEL
PROFILSCHNUR	501507014	200	0.3	734	11347399	FLANSCHLAGER
PROFILSCHNUR 4	10585568	6	1	682	10874991	SEILTROMMEL
PROFILSCHNUR 4	10585568	6	1	1313	10874540	SEILTROMMEL
PROFILSCHNUR 4	10585568	6	1	1382	10874555	SEILTROMMEL
PROGRESSIVVERTEILER	774387608	3	1	1503	929917008	ZUSATZAUSR.F.SCHWEBEBA
PROPORTIONALMAGNET	11161919	1	1	788	10114975	STEUERVENTIL
PROPORTIONALMAGNET 24V	10471437	2	2	768	11002353	ANSTEUERGERAET
PROPORTIONALMAGNET 24V	10471437	(2)	2	774	10871793	VERSTELLPUMPE
PRUEFADAPTER	910506108	10	1	1042	96035661	VERKABELUNG MONTAGETA
PRUEFANSCHLUSS PL-RA 12L	475600908	604	1	220	96036794	PNEUM.U.HYDR.VORM.1.ACHS
PRUEFANSCHLUSS PL-RA 12L	475600908	602	1	229	96036795	PNEUM.U.HYDR.VORM.2.ACHS
PRUEFANSCHLUSS PL-RA 12L	475600908	600	3	242	96036796	PNEUM.U.HYDR.VORM.3.ACHS
PRUEFANSCHLUSS PL-RA 12L	475600908	602	2	254	96036797	PNEUM.U.HYDR.VORM.4.ACHS
PRUEFANSCHLUSS PL-RA 12L	475600908	601	2	267	96036798	PNEUM.U.HYDR.VORM.5.ACHS
PRUEFANSCHLUSS PL-RA 12L	475600908	602	3	278	96036799	PNEUM.U.HYDR.VORM.6.ACHS
PRUEFANSCHLUSS PL-RA 12L	475600908	601	1	287	96036800	PNEUM.U.HYDR.VORM.7.ACHS
PRUEFANSCHLUSS PL-RA 12L	475600908	602	2	294	96036801	PNEUM.U.HYDR.VORM.8.ACHS
PRUEFANSCHLUSS PL-RA 12L	475600908	685	1	500	96032772	VERROHRUNG DRUCKLUFTA
PRUEFANSCHLUSS PL-RA 6LM	11651957	670	3	500	96032772	VERROHRUNG DRUCKLUFTA
PRUEFANSCHLUSS PL-WE 15L	475601208	642	1	1124	969863108	DRUCKLUFTANLAGE
PUFFER GUMMI-METALL	10873922	30	4	1192	553188108	VERFLUESSIGEREINHEIT
PUMPE	571801708	150	1	146	964012308	IT AS-TRONIK
PUMPE MP41 SPF	591055408	8	1	1160	96000697	WISCHANLAGE EINBAU
PUMPE VORM.	96003532	1	1	352	917984408	HARNSTOFFANLAGE
PUMPENELEMENT	10216340	13	1	950	10327167	ELEKTROPUMPE
PUMPENELEMENT	774387508	11	1	950	10327167	ELEKTROPUMPE
PUMPENELEMENT	774387508	1	1	1503	929917008	ZUSATZAUSR.F.SCHWEBEBA
PUMPENGEHAEUSE	10014693	4	1	950	10327167	ELEKTROPUMPE
PUMPENGEHAEUSE	571813108	10	1	151	571801708	PUMPE
PUMPENRUECKLAUF	774372808	10	1	948	915150108	ZENTRALSCHMIERANLAGE O
PUMPENTRAEGER	10292854	4	1	774	10871793	VERSTELLPUMPE
PUMPENTRAEGER	10871990	4	1	772	10871792	VERSTELLPUMPE
QUERTRAEGER 3X1107X420 A	973158308	111	2	440	918994608	REIFENVERKLEIDUNG
QUERTRAEGER 3X1343X231	97024815	215	1	441	918994608	REIFENVERKLEIDUNG
QUERTRAEGER 3X1457X373	973157808	231	1	441	918994608	REIFENVERKLEIDUNG
QUETSCHVERSCHLUSS	704229808	25	4	428	96031504	ELEKTRIK BATTERIE
QUETSCHVERSCHLUSS	704229808	25	6	560	96012458	INNENVERKLEIDUNG EINBAU
RADBOLZEN	530009008	43	24	204	10874903	LENKTRIEBACHSE
RADBOLZEN	530009008	43	24	224	10874904	LENKTRIEBACHSE
RADBOLZEN	530009008	43	24	249	10874906	LENKTRIEBACHSE
RADBOLZEN	530009008	43	24	272	10874908	LENKTRIEBACHSE
RADBOLZEN	530181808	43	24	239	10874905	LENKACHSE
RADBOLZEN	530181808	43	24	285	10874909	LENKACHSE
RADBOLZEN	530181808	43	24	292	10874910	LENKACHSE
RADBOLZEN	571315308	43	24	261	10874907	LENKACHSE
RADIALDICHTRING 70X90X7	7008986	10	1	684	510240008	VERSTELLMOTOR
RADIALDICHTRING 70X90X7	7008986	10	1	712	510237508	VERSTELLMOTOR
RADIALWELLENDICHTRING A	10291325	40	1	163	964024608	OELZUFUEHRUNG
RADIALWELLENDICHTRING B	10291350	30	1	168	10343487	TURBINENWELLE
RADIALWELLENDICHTRING D	571551308	53	1	709	10021226	ANTRIEB
RADIALWELLENDICHTRING D	571552208	116	1	679	10874475	GETRIEBE
RADIALWELLENDICHTRING D	571552208	1454	2	705	11340822	GETRIEBE

Bezeichnung	Artikel	Pos.	Menge	Seite	Baugruppe	Bezeichnung
RADIALWELLENDICHTRING D	571552208	116	1	1381	10874553	GETRIEBE
RADIALWELLENDICHTRING DI	540194308	50	1	709	10021226	ANTRIEB
RADIALWELLENDICHTRING DI	540194308	50	1	711	10021228	ANTRIEB
RADIALWELLENDICHTRING DI	710031208	10	1	735	540270414	ABTRIEB KPL
RADIALWELLENDICHTRING DI	710000308	51	1	721	500063708	DREHWERKSGETRIEBE
RADIALWELLENDICHTRING D	570151908	15	1	736	540270514	ANTRIEB KPL
RADIALWELLENDICHTRING D	11950212	53	1	711	10021228	ANTRIEB
RADIALWELLENDICHTRING DI	571034408	440	1	192	11081159	VERTEILERGETRIEBE
RADIALWELLENDICHTRING DI	571034408	1389	1	192	11081159	VERTEILERGETRIEBE
RADIALWELLENDICHTRING DI	571361608	35	4	204	10874903	LENKTRIEBACHSE
RADIALWELLENDICHTRING DI	571361608	35	4	224	10874904	LENKTRIEBACHSE
RADIALWELLENDICHTRING DI	571361608	35	4	249	10874906	LENKTRIEBACHSE
RADIALWELLENDICHTRING DI	571361608	35	4	272	10874908	LENKTRIEBACHSE
RADIALWELLENDICHTRING P	10663419	(8)	1	127	10119871	NEBENABTRIEB ANBAU
RADIALWELLENDICHTRING P	10663419	8	1	129	11366396	NEBENABTRIEB VORM.
RADIOBLENDE	591069908	49	3	579	96012578	KLEINTEILE EINBAU
RADMUTTER DIN 74361-3 M22	12102169	2	24	231	918170108	BEREIFUNG
RADNABE	10101869	42	2	204	10874903	LENKTRIEBACHSE
RADNABE	10101869	42	2	224	10874904	LENKTRIEBACHSE
RADNABE	10101869	42	2	249	10874906	LENKTRIEBACHSE
RADNABE	10101869	42	2	272	10874908	LENKTRIEBACHSE
RADNABE	10101970	42	2	239	10874905	LENKACHSE
RADNABE	10101970	42	2	261	10874907	LENKACHSE
RADNABE	10101970	42	2	285	10874909	LENKACHSE
RADNABE	10101970	42	2	292	10874910	LENKACHSE
RAENDELMUTTER	10332420	4	1	788	10114975	STEUERVENTIL
RAENDELMUTTER	10332836	158	2	503	511308008	MAGNETVENTIL
RAENDELMUTTER	10332836	158	1	504	511308108	MAGNETVENTIL
RAENDELMUTTER	12101160	21	1	305	11651745	WEGEVENTIL
RAENDELMUTTER	571455308	(1)	1	925	511469808	VENTILBLOCK
RAENDELSCHRAUBE M5X10	10449664	6	6	418	96037710	MITTELKONSOLE VORM.
RAENDELSCHRAUBE M5X10	10449664	40	2	901	96002298	MONTAGEPLATTE VORM.
RAENDELSCHRAUBE M5X10	10449664	60	2	1034	96035660	AUFBAUTEILE MONTAGETAFE
RAENDELSCHRAUBE M5X10	10449664	33	4	1198	918065008	ERG.KAMERAUEBERWACHUN
RAENDELSCHRAUBE M5X10	10449664	33	4	1226	96000410	AUSRUESTUNG KAMERA
RAENDELSCHRAUBE M6X16	409706108	35	2	629	917442808	ANBAUTEILE KAMERA
RAHMEN	921721508	74	1	1272	919745108	S-ANLENKSTUECK
RAHMEN	921721608	75	1	1272	919745108	S-ANLENKSTUECK
RAHMEN LI. T ZN O	96024556	78	1	1468	96024497	FUEHRUNG VORM.
RAHMEN RE. T ZN O	96024555	77	1	1468	96024497	FUEHRUNG VORM.
RAHMEN SCHWK.	96001420	8	1	970	917991908	GERAEUSCHDAEMMUNG
RAHMEN SCHWK.	96016249	1	1	1584	918474208	F-MONTAGEEINHEIT
RAHMEN SCHWK.	96050757	10	1	800	919546708	SCHALLDAEMPFERANLAGE
RAHMEN SCHWK.	967643108	3	1	970	917991908	GERAEUSCHDAEMMUNG
RAHMEN SCHWK.	967655008	5	1	970	917991908	GERAEUSCHDAEMMUNG
RAHMEN SCHWK.	967677408	33	1	970	917991908	GERAEUSCHDAEMMUNG
RAHMEN SCHWK.	968090908	26	1	970	917991908	GERAEUSCHDAEMMUNG
RAHMEN SCHWK.	968091008	27	1	970	917991908	GERAEUSCHDAEMMUNG
RAHMEN SCHWK. RAL 9005,M	964698008	1	1	1147	964560908	DACHSCHEIBE VORM.
RAHMEN SCHWK. SPF	967473008	5	2	1107	96001074	BATTERIEKASTEN VORM.
RAMPENSPIEGEL 187,1X319,3	10288910	4	1	397	914912108	SPIEGELANBAU
RANGIERKUPPLUNG	914008808	49	1	10		LIEBHERR MOBILKRAN LG 175
RANGIERKUPPLUNG	914008808	373	1	15		LIEBHERR MOBILKRAN LG 175
RANGIERKUPPLUNG 50	520405008	1	1	396	914008808	RANGIERKUPPLUNG
RASTBOLZEN	570796908	309	1	734	11347399	FLANSCHLAGER
RASTBOLZEN CK12X67X15 NI	11001935	80	2	1543	919752108	SX-ZWISCHENSTUECK VORM.
RASTBOLZEN CK12X67X15 NI	11001935	40	2	1552	919752208	SX-ZWISCHENSTUECK VORM.
RASTBOLZEN NIROSTA	704231608	7	1	669	96014811	HALTER VORM.
RASTBOLZEN NIROSTA	704231608	32	2	1144	969752608	SCHEIBEN EINBAU
RASTBOLZEN NIROSTA	704231608	69	1	1178	918793508	LAUFSTEG DREHBUEHNE

Bezeichnung	Artikel	Pos.	Menge	Seite	Baugruppe	Bezeichnung
RASTBOLZEN NIROSTA	704231608	21	1	1204	96002845	LAUFSTEG 1
RASTBOLZEN NIROSTA	704231608	26	2	1209	96002863	SCHWENKPODEST KPL.
RASTBOLZEN NIROSTA	704231608	3	1	1412	96012846	MECH.BEFESTIGUNGSTEILE
RASTE	10492347	19	1	852	10877138	FAHRERSITZ
RASTHEBEL	11006668	2	1	642	10475436	GURTTRAGESYSTEM
RAUPENKETTE	12105414	60	1	1441	12102587	RAUPENSCHLEPPER
RAUPENSCHLEPPER	919533508	334	1	14		LIEBHERR MOBILKRAN LG 175
RAUPENSCHLEPPER CINGO M	12102587	1	1	1439	919533508	RAUPENSCHLEPPER
RECHTECKRING	500589408	120	2	148	964013408	GEHAEUSE
RECHTECKRING	7618898	9	1	777	10292854	PUMPENTRAEGER
RECHTECKRING 7,65X1,68 V9	10001114	24	1	195	10870697	VERSTELLPUMPE
RECHTECKRING DIN 34110 2	4635429	24	3	716	571927508	VERSTELLUNG
RECHTECKRING DIN 34110 5	10291351	40	2	168	10343487	TURBINENWELLE
REDUKTION M16X1,5/M12X1,5	602607208	504	1	1577	96036351	LEITUNG M.STECKER
REDUKTION M20X1,5/M12X1,5	602606108	506	1	1577	96036351	LEITUNG M.STECKER
REDUKTION M20X1,5/M16X1,5	602606208	506	1	1019	96000935	LEITUNG
REDUKTION M20X1,5/M16X1,5	602606208	503	1	1400	96057962	LEITUNG
REDUKTION M25X1,5/M16X1,5	602606308	503	1	1577	96036351	LEITUNG M.STECKER
REDUKTION M25X1,5/M20X1,5	602606408	152	1	1498	96017111	KLEMMKASTEN KPL.
REDUKTION M25X1,5/M20X1,5	602606408	139	1	1592	96015954	KLEMMKASTEN KPL.
REDUKTION M25X1,5/M20X1,5	602606408	163	2	1605	96013581	KLEMMKASTEN KPL.
REDUKTION M32X1,5/M20X1,5	602606508	507	1	1019	96000935	LEITUNG
REDUKTION M32X1,5/M20X1,5	602606508	271	1	1284	96021392	LEITUNGSTROMMEL KPL.
REDUKTION M32X1,5/M20X1,5	602606508	268	1	1491	920871608	LEITUNGSTROMMEL KPL.
REDUKTION M32X1,5/M25X1,5	602606608	503	1	1013	96000924	LEITUNG
REDUKTION M32X1,5/M25X1,5	602606608	504	1	1014	96000925	LEITUNG
REDUKTION M32X1,5/M25X1,5	602606608	504	1	1015	96000926	LEITUNG
REDUKTION M32X1,5/M25X1,5	602606608	505	1	1016	96000927	LEITUNG
REDUKTION M32X1,5/M25X1,5	602606608	504	1	1018	96000930	LEITUNG
REDUKTIONSMITTEL-DRUCK	12418622	14	1	352	917984408	HARNSTOFFANLAGE
REDUKTIONSMITTEL-DRUCK	12418622	6	1	931	918996808	HARNSTOFFANLAGE
REDUKTIONSMITTEL-SAUGLE	10144288	15	1	352	917984408	HARNSTOFFANLAGE
REDUKTIONSMITTEL-SAUGLEI	10144270	5	1	931	918996808	HARNSTOFFANLAGE
REDUKTIONSMITTELINJEKT	10144093	10	1	352	917984408	HARNSTOFFANLAGE
REDUKTIONSMITTELINJEKT	10144093	9	1	931	918996808	HARNSTOFFANLAGE
REDUKTIONSMITTELPUMPE A	11373478	2	1	354	96003532	PUMPE VORM.
REDUKTIONSMITTELPUMPE A	11373478	2	1	932	969823308	HARNSTOFFTANK VORM.
REDUZIERKRUEMMER 152/12	551704108	3	2	392	919023108	LUFTFILTERANLAGE M.LUFTK
REDUZIERSTUECK 19X14 L=1	9270340	11	1	822	10141807	ANBAUTEILE LUFTPRESSER
REDUZIERSTUECK PG11/9 MS	602604108	205	4	1494	920872908	KLEMMKASTEN KPL.
REDUZIERSTUECK PG29/16	602605308	161	1	1010	929536308	KABELSTRANG
REDUZIERSTUECK PG29/21 M	602604408	160	1	1010	929536308	KABELSTRANG
REDUZIERSTUECK SCHWK.	96022413	1	1	1529	919747308	SX-REDUZIERSTUECK
REDUZIERSTUECK SCHWK.	96022462	1	1	1534	919747408	SX-REDUZIERSTUECK
REDUZIERSTUTZEN RI G1/4 -	774388108	30	1	948	915150108	ZENTRALSCHMIERANLAGE O
REDUZIERUNG M20X1,5-M16	10475314	153	1	626	965236508	LEITUNG
REDUZIERUNG M25X1,5 M16	10044648	12	2	631	918463108	FREMDEINSPEISUNG
REDUZIERVERSCHRAUBUNG	247030202	206	1	135	96032862	DIESELMOTOR VORM.
REDUZIERVERSCHRAUBUNG	247030202	754	1	302	96032777	VERROHRUNG LENKUNG
REDUZIERVERSCHRAUBUNG	247030202	12	1	1101	919963708	KRAFTSTOFFFOERDERUNG
REFLEKTORBAND ECE 104 5	11005399	5	1.67	662	916973208	AUFFAELLIGE MARKIERUNG
REFLEKTORBAND ECE 104 5	11005399	8	2	1532	96022428	BESCHILDERUNG
REFLEKTORBAND ECE 104 5	11005399	8	2	1536	96022463	BESCHILDERUNG
REFLEKTORBAND ECE 104 5	11005400	1	2.1	662	916973208	AUFFAELLIGE MARKIERUNG
REFLEKTORBAND ECE 104 5	11005400	2	0.6	662	916973208	AUFFAELLIGE MARKIERUNG
REFLEKTORBAND ECE 104 5	11005400	3	29.76	662	916973208	AUFFAELLIGE MARKIERUNG
REFLEKTORBAND ECE 104 5	11005400	4	0.2	662	916973208	AUFFAELLIGE MARKIERUNG
REFLEKTORBAND ECE 104 5	11005400	9	2	1532	96022428	BESCHILDERUNG
REFLEKTORBAND ECE 104 5	11005400	9	2	1536	96022463	BESCHILDERUNG
REGELVENTIL	10125692	(2)	1	45	10125646	OELABSCHEIDER ANBAU

Bezeichnung	Artikel	Pos.	Menge	Seite	Baugruppe	Bezeichnung
REIFEN 18.00/95R25 VHS	10035705	1	1	232	969910008	REIFEN KPL.
REIFEN KPL. 505/95 R25 VHS E	969910008	1	2	231	918170108	BEREIFUNG
REIFEN KPL. 505/95 R25 VHS E	969910008	1	1	638	918170208	RESERVERAD KPL.
REIFENFUELLSCHLAUCH	520190408	36	1	647	963294508	GRUNDWERKZEUG
REIFENFUELLVENTIL 15BAR	502659708	168	1	499	96032772	VERROHRUNG DRUCKLUFTA
REIFENVERKLEIDUNG	918994608	65	1	10		LIEBHERR MOBILKRAN LG 175
RELAIS	6001682	43	1	418	96037710	MITTELKONSOLE VORM.
RELAIS 24V	630102108	151	8	414	962817908	RELAISMODUL VORM.
RELAIS 24V	630102108	42	49	1040	96003060	RELAISSTEUERUNG
RELAIS 24V/1S 26X26X24MM	630105108	40	6	418	96037710	MITTELKONSOLE VORM.
RELAIS 24V/1S 26X26X24MM	630105108	51	4	1027	918998008	EINBAUTEILE SCHALTSCHRAN
RELAIS 24V/1S SPF	630105308	55	2	418	96037710	MITTELKONSOLE VORM.
RELAIS 24V/1S SPF	630105308	13	2	1110	96001083	ELEKTRIK BATTERIEKASTEN
RELAIS 24V/1W 26X26X24MM	630105408	41	12	418	96037710	MITTELKONSOLE VORM.
RELAISMODUL VORM.	962817908	4	1	408	919073008	ARMATUREN FAHRERHAUS
RELAISPLATINE	10451517	11	1	621	919411008	EL.AUSRUESTUNG TELMA
RELAISSTECKSOCKEL 9-POL	630122908	510	24	409	96037721	DRAEHTE KPL.ARMATUR
RELAISSTECKSOCKEL 9-POL	630122908	521	2	470	96037549	KABELSTRANG
RELAISSTECKSOCKEL 9-POL	630122908	504	1	878	96036289	KABELSTRANG
RELAISSTECKSOCKEL 9-POL	630122908	56	2	887	96036283	ELEKTRIK ANBAUTEILE KABIN
RELAISSTECKSOCKEL 9-POL	630122908	511	3	903	96036301	DRAEHTE KPL.
RELAISSTECKSOCKEL 9-POL	630122908	25	40	1033	96035660	AUFBAUTEILE MONTAGETAFE
RELAISSTECKSOCKEL 9-POL	630122908	501	40	1043	96035662	DRAEHTE MONTAGETAFEL K
RELAISSTECKSOCKEL 9-POL	630122908	11	2	1494	920872908	KLEMMKASTEN KPL.
RELAISSTEUERUNG S2	96003060	14	1	1027	918998008	EINBAUTEILE SCHALTSCHRAN
RELAISTRAEGER 1,5X533X618	952172108	21	1	1040	96003060	RELAISSTEUERUNG
RELAISVENTIL 13BAR M12X1,	502661508	172	2	499	96032772	VERROHRUNG DRUCKLUFTA
RELAISVENTIL 14BAR M12X1,	502665008	159	6	499	96032772	VERROHRUNG DRUCKLUFTA
RELING	969848908	2	1	1141	918065208	KRANFUEHRERKABINE VORM.
REPARATURSATZ	10650501	(998)	1	301	96032777	VERROHRUNG LENKUNG
REPARATURSATZ	10650501	(98)	1	519	96032778	VERROHRUNG ACHSFEDER
REPARATURSATZ	10650501	(998)	1	1071	96038278	HYDRAULIK
REPARATURSATZ	11003094	999	1	502	502657308	LUFTTROCKNER
REPARATURSATZ	12102035	998	1	215	502664808	MEMBRANZYLINDER
REPARATURSATZ	12580834	1	1	63	11364303	ZYLINDERKOPFDECKEL VORM
REPARATURSATZ	12580834	1	1	66	10122646	ZYLINDERKOPFDECKEL ANBA
REPARATURSATZ	502639108	14	1	505	502924608	LAST/LEER-VENTIL
REPARATURSATZ	502987908	(1)	1	499	96032772	VERROHRUNG DRUCKLUFTA
REPARATURSATZ	502988008	1	1	514	502926208	WEGEVENTIL
REPARATURSATZ	502999108	1	1	512	502992908	BREMSVENTIL
REPARATURSATZ	570207908	(1)	1	499	96032772	VERROHRUNG DRUCKLUFTA
REPARATURSATZ	570319008	999	1	513	502650008	HANDBREMSVENTIL
REPARATURSATZ	570591208	(999)	1	499	96032772	VERROHRUNG DRUCKLUFTA
REPARATURSATZ -E DF/LF	10035534	999	1	314	510675308	DRUCKFILTER
REPARATURSATZ FEDERKA	11000078	4	1	342	10036520	STEUERBLOCK
RESERVERAD KPL. 505/95 R2	918170208	15	1	9		LIEBHERR MOBILKRAN LG 175
RETTUNGSKARTE LG 1750 DE-	899552008	(15)	1	653	917986708	BESCHILDERUNG DEUTSCHL
RIEGEL 81X90X460 PA6G	973858908	409	1	441	918994608	REIFENVERKLEIDUNG
RIEGEL 81X90X460 PA6G	973859108	410	1	441	918994608	REIFENVERKLEIDUNG
RIEGELKLEMME	602116008	50	4	1155	969752508	INNENVERKLEIDUNG EINBAU
RIEMENSCHEIBE	571558708	6	1	1193	553188308	KOMPRESSORANTRIEB
RIEMENSCHEIBE	9077281	7	1	101	10146956	KLIMAKOMPRESSOR ANBAU
RIEMENSCHEIBE	9077281	7	1	832	10146947	GENERATOR ANBAU
RILLENKUGELLAGER	571724908	32	1	721	500063708	DREHWERKSGETRIEBE
RILLENKUGELLAGER	571725508	4	1	681	11490594	ANTRIEB
RILLENKUGELLAGER 50X65X7	10114838	11	1	483	10040660	SCHLEIFRINGUEBERTRAEGE
RILLENKUGELLAGER 6220-C3	10023247	1304	1	192	11081159	VERTEILERGETRIEBE
RILLENKUGELLAGER 6220-C3	10023247	549	1	226	10876205	ACHSANTRIEB
RILLENKUGELLAGER 6220-C3	10023247	549	1	251	10876158	ACHSANTRIEB
RILLENKUGELLAGER DIN 625	745194708	12	1	736	540270514	ANTRIEB KPL

Bezeichnung	Artikel	Pos.	Menge	Seite	Baugruppe	Bezeichnung
RILLENKUGELLAGER DIN 625	540507308	3	1	483	10040660	SCHLEIFRINGUEBERTRAEGE
RILLENKUGELLAGER DIN 625	540511608	23	1	735	540270414	ABTRIEB KPL
RILLENKUGELLAGER DIN 625	514507308	303	1	734	11347399	FLANSCHLAGER
RILLENKUGELLAGER DIN 625	4980305	(4)	2	1594	96013577	LEITUNGSTROMMEL KPL.
RILLENKUGELLAGER DIN 625	745128808	5	1	914	925299708	PENDEL KPL.
RILLENKUGELLAGER DIN 625	745128808	4	2	1460	921723608	SCHALTEINHEIT
RILLENKUGELLAGER DIN 625	745128808	4	2	1461	921723708	SCHALTEINHEIT
RILLENKUGELLAGER DIN 625	500748808	30	1	709	10021226	ANTRIEB
RILLENKUGELLAGER DIN 625	500748808	30	1	711	10021228	ANTRIEB
RILLENKUGELLAGER DIN 625	571827008	290	4	760	12101214	VERTEILERGETRIEBE
RILLENKUGELLAGER DIN 625	10567115	300	4	760	12101214	VERTEILERGETRIEBE
RILLENKUGELLAGER DIN 625	10023163	461	1	226	10876205	ACHSANTRIEB
RILLENKUGELLAGER DIN 625	10023163	461	1	251	10876158	ACHSANTRIEB
RILLENKUGELLAGER DIN 625	745196008	102	1	679	10874475	GETRIEBE
RILLENKUGELLAGER DIN 625	745196008	153	2	705	11340822	GETRIEBE
RILLENKUGELLAGER DIN 625	745196008	102	1	1381	10874553	GETRIEBE
RILLENKUGELLAGER DIN 625	745140508	3921	2	705	11340822	GETRIEBE
RILLENKUGELLAGER DIN 625	745148808	13	2	668	920456008	SCHUTZWALZE WINDE 1-2
RILLENKUGELLAGER DIN 625	745148808	(3)	2	909	919361008	SA-BOCK
RILLENKUGELLAGER DIN 625	745148808	3	2	1307	961685408	SCHUTZWALZE
RILLENKUGELLAGER DIN 625	745148808	3	2	1314	927117108	SCHUTZWALZE KPL.
RILLENKUGELLAGER DIN 625	745148808	3	2	1383	927064208	SCHUTZWALZE KPL.
RILLENKUGELLAGER DIN 625	500245008	2394	1	226	10876205	ACHSANTRIEB
RILLENKUGELLAGER DIN 625	500245008	2394	1	251	10876158	ACHSANTRIEB
RILLENKUGELLAGER DIN 625	745149608	(3)	2	666	927094908	STANGE KPL.
RILLENKUGELLAGER DIN 625	746170801	6	1	734	11347399	FLANSCHLAGER
RILLENKUGELLAGER DIN 625	745160408	521	1	679	10874475	GETRIEBE
RILLENKUGELLAGER DIN 625	514551408	996	1	192	11081159	VERTEILERGETRIEBE
RILLENKUGELLAGER DIN 625	745129501	4	2	1169	964588408	FUEHRUNG VORM.
RILLENKUGELLAGER DIN 625	745129501	5	8	1170	964588308	FUEHRUNG VORM.
RING	10023315	2393	1	226	10876205	ACHSANTRIEB
RING	10023315	2393	1	251	10876158	ACHSANTRIEB
RING	570114808	5	14	739	570113308	TRIEBWERK
RING	571754808	30	1	681	11490594	ANTRIEB
RING	710908801	60	4	1349	918361308	D-KOPFSTUECK
RING 2.5X455X460 ALMG3 H11	973529408	2	1	445	96032746	DECKEL VORM.
RING DIN 70951 47X1,6	4242017	(6)	2	1136	918063908	KRANFUEHRERKABINE ANBA
RING GETEILT A=2,90	571806208	240	1	148	964013408	GEHAEUSE
RING GETEILT A=2,95	571806108	240	1	148	964013408	GEHAEUSE
RING GETEILT A=3,00	571806008	240	1	148	964013408	GEHAEUSE
RING GETEILT A=3,05	571805908	240	1	148	964013408	GEHAEUSE
RING GETEILT A=3,30	571805408	240	1	148	964013408	GEHAEUSE
RING GETEILT A=3,35	571805308	240	1	148	964013408	GEHAEUSE
RING GETEILT A=3,40	571805208	240	1	148	964013408	GEHAEUSE
RING GETEILT A=3,45	571805108	240	1	148	964013408	GEHAEUSE
RING GETEILT A=3,50	571805008	240	1	148	964013408	GEHAEUSE
RING GETEILT A=3,55	571804908	240	1	148	964013408	GEHAEUSE
RING GETEILT A=3,60	571804808	240	1	148	964013408	GEHAEUSE
RING GETEILT A=3,65	571804708	240	1	148	964013408	GEHAEUSE
RING GETEILT A=3,70	571804608	240	1	148	964013408	GEHAEUSE
RING RD100X5 S355MC FE//ZN	952198708	(4)	2	666	927094908	STANGE KPL.
RING RD210X27 S355J2H FE//	956708108	10	2	1348	918361308	D-KOPFSTUECK
RINGSCHRAUBE DIN 580 M10X	402600208	2	3	1521	914662608	ABDECKUNG DREHKRANZ
RINGSCHRAUBE DIN 580 M16X	402600508	15	2	701	917151308	WINDE 4 EINZIEHWERK
RINGSCHRAUBE DIN 580 M16X	402600508	14	2	1239	917413808	GRUNDPLATTE DREHBUEHNE
RINGSCHRAUBE DIN 580 M16X	402600508	10	2	1252	918472608	BALLASTRAHMEN KRANABST
RINGSCHRAUBE DIN 580 M8	10181367	12	4	1116	10413255	UMSCHALTBLOCK
RINGSCHRAUBE DIN 580 M8	10181367	(5)	1	1543	919752108	SX-ZWISCHENSTUECK VORM.
RINGSCHRAUBE M16X24 INO	11181742	126	2	1272	919745108	S-ANLENKSTUECK
RIPPENROHR ALU	10493045	164	1	499	96032772	VERROHRUNG DRUCKLUFTA

Bezeichnung	Artikel	Pos.	Menge	Seite	Baugruppe	Bezeichnung
ROHR	10113829	2724	1	193	11081159	VERTEILERGETRIEBE
ROHR	11161694	1093	1	192	11081159	VERTEILERGETRIEBE
ROHR	521154608	4	1	214	521143508	ACHSSTREBE
ROHR	570827408	4	1	213	521143408	ACHSSTREBE
ROHR	571812808	30	1	158	571808808	SPEICHER
ROHR	929871608	(1)	1	181	96033630	VERROHRUNG DIESELMOTO
ROHR 101,6X4X38 S355J2H FE	956167008	22	4	909	919361008	SA-BOCK
ROHR 108X8X40 S770QL	956182008	57	2	1349	918361308	D-KOPFSTUECK
ROHR 10X1,5X35 E235+N VER	943123008	8	1	634	918744608	FAHRERLIEGE EINBAU
ROHR 12X1,5X10 E235+N VER	941994208	16	4	668	920456008	SCHUTZWALZE WINDE 1-2
ROHR 15.0 X24 S355J2C+C FE	971805708	19	4	850	918810308	STEUERSTAND
ROHR 15X1,5X14 E235+N VER	953075908	35	2	1588	918489108	F-ANLENKSTUECK
ROHR 15X1,5X55 E235+N VER	944571608	36	2	1588	918489108	F-ANLENKSTUECK
ROHR 16.0X22 E235+N	971857508	20	3	1588	918489108	F-ANLENKSTUECK
ROHR 16.0X22 E235+N	971857508	71	6	1600	918474308	F-KOPFSTUECK
ROHR 16.0X22 E235+N	971857508	10	4	1619	918887908	F-ZWISCHENSTUECK
ROHR 20.0 X0 S355J2H FE//ZN	970696308	58	4	1404	916980308	L-KOPFSTUECK
ROHR 21,3X4X13,5 S355J2H	956522108	30	4	1378	918325908	WINDE 3
ROHR 219,1X8X130 S355J2H	956197908	41	1	1348	918361308	D-KOPFSTUECK
ROHR 219,1X8X154 S355J2H	956197808	13	1	1348	918361308	D-KOPFSTUECK
ROHR 219,1X8X67 S355J2H V	956166908	11	2	909	919361008	SA-BOCK
ROHR 219,1X8X80 S355J2H FE	943676808	7	1	1351	96005548	VERSTELLFLASCHE KPL.
ROHR 219,1X8X930 S355J2H	956198008	42	1	1348	918361308	D-KOPFSTUECK
ROHR 219.1X63 S770QL	97091076	12	2	1599	918474308	F-KOPFSTUECK
ROHR 219.1X81 S770QL1	97091083	14	2	1599	918474308	F-KOPFSTUECK
ROHR 22.0X115 E235+N	973742608	44	4	1571	918859708	F-ANSCHLUSSKOPF
ROHR 22.0X115 E235+N	973742608	11	2	1648	96015867	ZUGSTANGE KPL.
ROHR 22.0X40 E235+N VERZ	939255108	19	2	1475	96020796	STANGE KPL.
ROHR 25X3.2X100 S355J2H	947811508	49	2	752	96038878	DIESELMOTOR VORM.
ROHR 25X34 S355J2G3C+C FE	931573008	7	2	1560	96016836	ZUGLASCHE KPL.
ROHR 25X34 S355J2G3C+C FE	931573008	10	2	1567	96013042	ZUGSTANGE KPL.
ROHR 25X34 S355J2G3C+C FE	931573008	10	2	1638	96018528	ZUGSTANGE KPL.
ROHR 25X34 S355J2G3C+C FE	931573008	10	2	1641	96012854	ZUGSTANGE KPL.
ROHR 25X34 S355J2G3C+C FE	931573008	10	2	1644	96012732	ZUGSTANGE KPL.
ROHR 25X3X38 E355+N VERZ	951911308	13	2	1291	927148808	STANGE
ROHR 25X3X38 E355+N VERZ	951911308	13	2	1302	962628008	STANGE KPL.
ROHR 25X3X38 E355+N VERZ	951911308	11	2	1362	927148608	STANGE
ROHR 25X3X38 E355+N VERZ	951911308	11	2	1368	962943908	STANGE KPL.
ROHR 25X3X38 E355+N VERZ	951911308	11	2	1370	962943808	STANGE KPL.
ROHR 25X3X38 E355+N VERZ	951911308	11	2	1372	962946708	STANGE KPL.
ROHR 25X3X38 E355+N VERZ	951911308	16	2	1475	96020796	STANGE KPL.
ROHR 25X3X90 E355+N VERZ	943291508	3	1	1601	96016791	ZUGSTANGE KPL.
ROHR 25X3X90 E355+N VERZ	943291508	3	1	1602	96016792	ZUGSTANGE KPL.
ROHR 28.0X590 E235+N RAL 9	97088147	6	1	954	918531108	SPIEGELANBAU KRANFUEHR
ROHR 28.0X858 E235+N KTL-B	976237308	3	1	1524	915262708	BEOBACHTUNGSSPIEGEL
ROHR 30.0X115 S355J2H FE//	97095954	21	2	1475	96020796	STANGE KPL.
ROHR 30.0X1380 X5CRNI18-10	97087828	44	6	1542	919752108	SX-ZWISCHENSTUECK VORM.
ROHR 30.0X2863 X5CRNI18-10	977046608	1	2	1149	969848908	RELING
ROHR 30.0X30 S355J2H FE//ZN	97017247	55	1	1361	918857108	D-ZWISCHENSTUECK
ROHR 30.0X30 S355J2H FE//ZN	97017247	57	1	1367	918857208	D-ZWISCHENSTUECK
ROHR 30.0X300 S355J2H T ZN	97091081	13	4	1599	918474308	F-KOPFSTUECK
ROHR 30.0X495 X5CRNI18-10	976788108	10	1	1141	918065208	KRANFUEHRERKABINE VORM.
ROHR 30/FLEXIBEL PAK	553159408	9	0.5	320	96019560	ZUSATZHEIZUNG VORM.
ROHR 30/FLEXIBEL PAK	553159408	10	0.56	603	969862108	VENTILPLATTE VORM.
ROHR 30/FLEXIBEL PAK	553159408	11	0.86	603	969862108	VENTILPLATTE VORM.
ROHR 30/FLEXIBEL PAK	553159408	3	0.5	959	96019655	ZUSATZHEIZUNG VORM.
ROHR 30X4X15 E355+N VERZ	934813508	18	4	1204	96002845	LAUFSTEG 1
ROHR 30X4X15 E355+N VERZ	934813508	23	8	1209	96002863	SCHWENKPODEST KPL.
ROHR 30X4X40 S355J2H FE//	941204008	3	1	912	927094308	LASCHE KPL.
ROHR 30X4X40 S355J2H FE//	941204008	5	1	1354	927114608	B-STANGE

Bezeichnung	Artikel	Pos.	Menge	Seite	Baugruppe	Bezeichnung
ROHR 30X4X575 E355+N VER	946910108	25	1	647	963294508	GRUNDWERKZEUG
ROHR 30X4X80 E355+N FE//ZN	947161408	8	1	1611	96013388	ZUGLASCHE KPL.
ROHR 30X4X80 E355+N VERZ	941609808	8	2	651	96051604	ROLLENLAGERUNG
ROHR 31,8X2,6X35 S355J2H FE	943917308	40	4	1404	916980308	L-KOPFSTUECK
ROHR 31,8X2,9X42 S770QL	955847208	35	4	1306	919746308	SL-REDUZIERSTUECK
ROHR 33,7X8X115 S355J2H FE	952797908	4	2	1473	962307208	LASCHE VORM.
ROHR 33.7 X0 S355J2H FE//ZN	949987208	41	1	1361	918857108	D-ZWISCHENSTUECK
ROHR 33.7 X0 S355J2H FE//ZN	949987208	41	1	1367	918857208	D-ZWISCHENSTUECK
ROHR 35X2X665 X5CRNI1810	957005308	1	1	1417	967433908	ELEKTRIK WINDWARNUNG T
ROHR 35X2X665 X5CRNI1810	957005308	1	1	1420	96011996	ELEKTRIK WINDWARNUNG
ROHR 38.0X1660 E355+N	956664508	4	1	1404	916980308	L-KOPFSTUECK
ROHR 38.0X573 S355J2H T ZN	97032319	11	1	1652	918598508	CONTAINER F.STANGEN
ROHR 38.0X610 S355J2H T ZN	97089855	6	1	1571	918859708	F-ANSCHLUSSKOPF
ROHR 38.0X610 S355J2H T ZN	97089855	6	1	1581	919463108	F-ANSCHLUSSKOPF
ROHR 38X2,6X10 S355J2H FE//	954092808	8	4	1136	918063908	KRANFUEHRERKABINE ANBA
ROHR 38X2,6X500 S355J2H FE	950725308	20	2	1348	918361308	D-KOPFSTUECK
ROHR 38X650 E235+N	950725608	13	1	1404	916980308	L-KOPFSTUECK
ROHR 48,3X3,2X14 S235JRH	956114308	6	1	1460	921723608	SCHALTEINHEIT
ROHR 48,3X3,2X14 S235JRH	956114308	6	1	1461	921723708	SCHALTEINHEIT
ROHR 48,3X3,2X80 S235JRH	946642108	43	6	1599	918474308	F-KOPFSTUECK
ROHR 55X2X43 E235+N FE//ZN	956193208	38	4	1404	916980308	L-KOPFSTUECK
ROHR 60,3X7,1x70 S355J2H FE	970341508	33	16	1404	916980308	L-KOPFSTUECK
ROHR 60X2X1197 X5CRNI18-1	97021981	613	1	184	968647708	ROHRLEITUNGEN DIESELMO
ROHR 60X2X1787 X5CRNI18-1	97021980	612	1	184	968647708	ROHRLEITUNGEN DIESELMO
ROHR EPDM	977437608	13	1	1160	96000697	WISCHANLAGE EINBAU
ROHR GEBOGEN 20.0X194 X5	97054633	30	2	1172	918064408	HEIZUNG KRANFUEHRERKAB
ROHR GERADE 18X1,5X5300 E	97126470	364	4	1131	919326708	ROHRLEITUNGEN OBERWAGE
ROHR KPL.	96042100	(525)	1	387	96051663	ABGASANLAGE VORM.
ROHR KPL.	96047395	(895)	1	361	919964208	KRAFTSTOFFFOERDERUNG
ROHR KPL.	96050754	(1)	1	801	919546708	SCHALLDAEMPFERANLAGE
ROHR KPL.	96050755	(2)	1	801	919546708	SCHALLDAEMPFERANLAGE
ROHR KPL. 10X1,5X1061,7 PR1	96039084	757	1	546	919199408	ROHRLEITUNGEN UNTERWA
ROHR KPL. 10X1,5X128 AL10 -	965727908	(602)	1	1230	965226108	MONTAGEPLATTE NOTBETA
ROHR KPL. 10X1,5X132 AL10 -	922619608	407	1	1132	919326708	ROHRLEITUNGEN OBERWAGE
ROHR KPL. 10X1,5X1330,4 PR	96039104	777	1	546	919199408	ROHRLEITUNGEN UNTERWA
ROHR KPL. 10X1,5X1466 AS10	965232808	377	1	1131	919326708	ROHRLEITUNGEN OBERWAGE
ROHR KPL. 10X1,5X147 AL10 -	929948708	(604)	1	1230	965226108	MONTAGEPLATTE NOTBETA
ROHR KPL. 10X1,5X147 AL10 -	929948708	(604)	1	1235	965324508	MONTAGEPLATTE NOTBETA
ROHR KPL. 10X1,5X1471,7 PR	96039085	758	1	546	919199408	ROHRLEITUNGEN UNTERWA
ROHR KPL. 10X1,5X1528,7 PR	96039105	778	1	546	919199408	ROHRLEITUNGEN UNTERWA
ROHR KPL. 10X1,5X1529,3 PR1	96039181	994	1	548	919199408	ROHRLEITUNGEN UNTERWA
ROHR KPL. 10X1,5X1590,3 PR1	96039081	754	1	546	919199408	ROHRLEITUNGEN UNTERWA
ROHR KPL. 10X1,5X1631 AL10 -	96002719	307	1	1131	919326708	ROHRLEITUNGEN OBERWAGE
ROHR KPL. 10X1,5X174 AL10 -	929948608	(603)	1	1230	965226108	MONTAGEPLATTE NOTBETA
ROHR KPL. 10X1,5X174 AL10 -	929948608	(603)	1	1235	965324508	MONTAGEPLATTE NOTBETA
ROHR KPL. 10X1,5X175 AS10 -	961935308	368	2	1131	919326708	ROHRLEITUNGEN OBERWAGE
ROHR KPL. 10X1,5X177 AL10 -	929948808	(605)	1	1230	965226108	MONTAGEPLATTE NOTBETA
ROHR KPL. 10X1,5X177 AL10 -	929948808	(605)	1	1235	965324508	MONTAGEPLATTE NOTBETA
ROHR KPL. 10X1,5X1796 AL10 -	96002718	306	1	1131	919326708	ROHRLEITUNGEN OBERWAGE
ROHR KPL. 10X1,5X1832,6 PR	96039089	762	1	546	919199408	ROHRLEITUNGEN UNTERWA
ROHR KPL. 10X1,5X189 10S -	969146708	(373)	1	1435	968895808	ZUSATZHYDR.BOLZENZIEHZ
ROHR KPL. 10X1,5X190 AS10 -	961935208	367	2	1131	919326708	ROHRLEITUNGEN OBERWAGE
ROHR KPL. 10X1,5X198,4 -	96037513	(610)	1	181	96033630	VERROHRUNG DIESELMOTO
ROHR KPL. 10X1,5X2003,2 PR	96039110	782	1	546	919199408	ROHRLEITUNGEN UNTERWA
ROHR KPL. 10X1,5X203 10S -	969146608	(372)	1	1435	968895808	ZUSATZHYDR.BOLZENZIEHZ
ROHR KPL. 10X1,5X212,4 PR10	96039120	799	2	547	919199408	ROHRLEITUNGEN UNTERWA
ROHR KPL. 10X1,5X2215 PR10	96039180	993	1	548	919199408	ROHRLEITUNGEN UNTERWA
ROHR KPL. 10X1,5X2232,6 PR	96039082	755	1	546	919199408	ROHRLEITUNGEN UNTERWA
ROHR KPL. 10X1,5X2331,5 PR	96039183	996	1	548	919199408	ROHRLEITUNGEN UNTERWA
ROHR KPL. 10X1,5X2353,4 PR	96039090	763	1	546	919199408	ROHRLEITUNGEN UNTERWA

Bezeichnung	Artikel	Pos.	Menge	Seite	Baugruppe	Bezeichnung
ROHR KPL. 10X1,5X248 AL10 -	96008487	485	1	1133	919326708	ROHRLEITUNGEN OBERWAGE
ROHR KPL. 10X1,5X2632,7 PR1	96039182	995	1	548	919199408	ROHRLEITUNGEN UNTERWA
ROHR KPL. 10X1,5X2685 PR10	96039114	786	1	546	919199408	ROHRLEITUNGEN UNTERWA
ROHR KPL. 10X1,5X288 AL10 -	927548208	216	1	1131	919326708	ROHRLEITUNGEN OBERWAGE
ROHR KPL. 10X1,5X300 AL10 -	96008488	486	1	1133	919326708	ROHRLEITUNGEN OBERWAGE
ROHR KPL. 10X1,5X438,7 PR10	96039106	779	1	546	919199408	ROHRLEITUNGEN UNTERWA
ROHR KPL. 10X1,5X544 AL10 -	921561408	(402)	1	1123	969863108	DRUCKLUFTANLAGE
ROHR KPL. 10X1,5X651,1 PR10	96039115	787	1	546	919199408	ROHRLEITUNGEN UNTERWA
ROHR KPL. 10X1,5X722,5 PR10	96039103	776	1	546	919199408	ROHRLEITUNGEN UNTERWA
ROHR KPL. 10X1,5X723,5 PR10	96039113	785	1	546	919199408	ROHRLEITUNGEN UNTERWA
ROHR KPL. 12X1,5X1035,8 PR	96039071	718	1	546	919199408	ROHRLEITUNGEN UNTERWA
ROHR KPL. 12X1,5X1201,9 AL1	96039147	960	1	547	919199408	ROHRLEITUNGEN UNTERWA
ROHR KPL. 12X1,5X1201,9 AL1	96039151	964	1	547	919199408	ROHRLEITUNGEN UNTERWA
ROHR KPL. 12X1,5X1209,8 PR	96039069	716	1	546	919199408	ROHRLEITUNGEN UNTERWA
ROHR KPL. 12X1,5X128 AS12 -	965727808	(606)	1	1230	965226108	MONTAGEPLATTE NOTBETA
ROHR KPL. 12X1,5X128 AS12 -	965727808	(606)	1	1235	965324508	MONTAGEPLATTE NOTBETA
ROHR KPL. 12X1,5X1281,5 AL	96039143	956	1	547	919199408	ROHRLEITUNGEN UNTERWA
ROHR KPL. 12X1,5X1281,5 AL	96039155	968	1	547	919199408	ROHRLEITUNGEN UNTERWA
ROHR KPL. 12X1,5X133 AS12 -	921561008	406	1	1132	919326708	ROHRLEITUNGEN OBERWAGE
ROHR KPL. 12X1,5X1335 AL12 -	966005108	167	1	1250	969869108	ROHRLEITUNGEN GITTER-WI
ROHR KPL. 12X1,5X1354 AL12 -	965841708	163	1	1250	969869108	ROHRLEITUNGEN GITTER-WI
ROHR KPL. 12X1,5X1435 AL12 -	929942608	841	1	1486	96016787	ROHRLEITUNGEN SCHWEBE
ROHR KPL. 12X1,5X1459 AL12 -	929942708	842	1	1486	96016787	ROHRLEITUNGEN SCHWEBE
ROHR KPL. 12X1,5X1509,1 PR	96039068	715	1	546	919199408	ROHRLEITUNGEN UNTERWA
ROHR KPL. 12X1,5X1597 AL12 -	966005208	168	1	1250	969869108	ROHRLEITUNGEN GITTER-WI
ROHR KPL. 12X1,5X1610,4 PR	96039070	717	1	546	919199408	ROHRLEITUNGEN UNTERWA
ROHR KPL. 12X1,5X186,3 AL12	96039676	(556)	1	242	96036796	PNEUM.U.HYDR.VORM.3.ACHS
ROHR KPL. 12X1,5X198,4 -	96024948	(998)	1	1447	96022733	SCHOTTPLATTE VORM.
ROHR KPL. 12X1,5X234,6 AL12	96039681	(560)	1	254	96036797	PNEUM.U.HYDR.VORM.4.ACHS
ROHR KPL. 12X1,5X2393 AL12 -	965842008	166	1	1250	969869108	ROHRLEITUNGEN GITTER-WI
ROHR KPL. 12X1,5X244 AS12 -	965727708	(607)	1	1230	965226108	MONTAGEPLATTE NOTBETA
ROHR KPL. 12X1,5X244 AS12 -	965727708	(607)	1	1235	965324508	MONTAGEPLATTE NOTBETA
ROHR KPL. 12X1,5X2536 AL12 -	965841808	164	1	1250	969869108	ROHRLEITUNGEN GITTER-WI
ROHR KPL. 12X1,5X2688,6 PR	96039088	761	1	546	919199408	ROHRLEITUNGEN UNTERWA
ROHR KPL. 12X1,5X3160,2 PR	96039087	760	1	546	919199408	ROHRLEITUNGEN UNTERWA
ROHR KPL. 12X1,5X327,6 AL12	96039678	(558)	1	254	96036797	PNEUM.U.HYDR.VORM.4.ACHS
ROHR KPL. 12X1,5X331,6 AL12	96039674	(554)	1	242	96036796	PNEUM.U.HYDR.VORM.3.ACHS
ROHR KPL. 12X1,5X3345,9 PR	96039086	759	1	546	919199408	ROHRLEITUNGEN UNTERWA
ROHR KPL. 12X1,5X335,3 AL12	96039684	(563)	1	254	96036797	PNEUM.U.HYDR.VORM.4.ACHS
ROHR KPL. 12X1,5X3355 AS12	96008494	166	1	1131	919326708	ROHRLEITUNGEN OBERWAGE
ROHR KPL. 12X1,5X3398 AS12	96008492	164	2	1131	919326708	ROHRLEITUNGEN OBERWAGE
ROHR KPL. 12X1,5X340,3 AL12	96039682	(561)	1	254	96036797	PNEUM.U.HYDR.VORM.4.ACHS
ROHR KPL. 12X1,5X3448 AS12	96008493	165	1	1131	919326708	ROHRLEITUNGEN OBERWAGE
ROHR KPL. 12X1,5X3453 AL12 -	965841908	165	1	1250	969869108	ROHRLEITUNGEN GITTER-WI
ROHR KPL. 12X1,5X354,8 AL12	96039124	937	1	547	919199408	ROHRLEITUNGEN UNTERWA
ROHR KPL. 12X1,5X355 AL12 -	925042408	408	1	1132	919326708	ROHRLEITUNGEN OBERWAGE
ROHR KPL. 12X1,5X384,7 AL12	96039670	(550)	1	220	96036794	PNEUM.U.HYDR.VORM.1.ACHS
ROHR KPL. 12X1,5X3900 AL12 -	966005308	169	1	1250	969869108	ROHRLEITUNGEN GITTER-WI
ROHR KPL. 12X1,5X405 AL12 -	962294108	849	2	1486	96016787	ROHRLEITUNGEN SCHWEBE
ROHR KPL. 12X1,5X408,2 PR12	96039078	751	1	546	919199408	ROHRLEITUNGEN UNTERWA
ROHR KPL. 12X1,5X4156 AL12 -	966005408	291	1	1390	969867708	ROHRLEITUNGEN WINDE 3
ROHR KPL. 12X1,5X419,3 -	96024947	(997)	1	1447	96022733	SCHOTTPLATTE VORM.
ROHR KPL. 12X1,5X4947,9 -	96019504	843	1	1486	96016787	ROHRLEITUNGEN SCHWEBE
ROHR KPL. 12X1,5X4947,9 -	96019505	844	1	1486	96016787	ROHRLEITUNGEN SCHWEBE
ROHR KPL. 12X1,5X505 AL12 -	925015608	420	1	1132	919326708	ROHRLEITUNGEN OBERWAGE
ROHR KPL. 12X1,5X515 AL12 -	921615108	289	1	1390	969867708	ROHRLEITUNGEN WINDE 3
ROHR KPL. 12X1,5X532 AS12 -	96002715	301	1	1131	919326708	ROHRLEITUNGEN OBERWAGE
ROHR KPL. 12X1,5X548,2 AL12	96039080	753	1	546	919199408	ROHRLEITUNGEN UNTERWA
ROHR KPL. 12X1,5X563,4 PR12	96039077	750	1	546	919199408	ROHRLEITUNGEN UNTERWA
ROHR KPL. 12X1,5X595,6 AL12	96039156	969	1	547	919199408	ROHRLEITUNGEN UNTERWA

Bezeichnung	Artikel	Pos.	Menge	Seite	Baugruppe	Bezeichnung
ROHR KPL. 12X1,5X599 AL12 -	961934808	192	2	1131	919326708	ROHRLEITUNGEN OBERWAGE
ROHR KPL. 12X1,5X607 AL12 -	96002714	304	1	1131	919326708	ROHRLEITUNGEN OBERWAGE
ROHR KPL. 12X1,5X63 -	96017085	209	1	1131	919326708	ROHRLEITUNGEN OBERWAGE
ROHR KPL. 12X1,5X632,2 AL12	96039677	(557)	1	242	96036796	PNEUM.U.HYDR.VORM.3.ACHS
ROHR KPL. 12X1,5X645 AL12 -	961934908	193	2	1131	919326708	ROHRLEITUNGEN OBERWAGE
ROHR KPL. 12X1,5X726,4 PR12	96039083	756	1	546	919199408	ROHRLEITUNGEN UNTERWA
ROHR KPL. 12X1,5X733,1 AL12	96039683	(562)	1	254	96036797	PNEUM.U.HYDR.VORM.4.ACHS
ROHR KPL. 12X1,5X763,5 AL12	96039679	(559)	1	254	96036797	PNEUM.U.HYDR.VORM.4.ACHS
ROHR KPL. 12X1,5X778,8 AL12	96039675	(555)	1	242	96036796	PNEUM.U.HYDR.VORM.3.ACHS
ROHR KPL. 12X1,5X832,6 AL12	96039672	(552)	1	220	96036794	PNEUM.U.HYDR.VORM.1.ACHS
ROHR KPL. 12X1,5X832,6 AL12	96039672	(552)	1	229	96036795	PNEUM.U.HYDR.VORM.2.ACHS
ROHR KPL. 12X1,5X843 AL12 -	96002717	305	1	1131	919326708	ROHRLEITUNGEN OBERWAGE
ROHR KPL. 12X1,5X875 AL12 P	96039671	(551)	1	220	96036794	PNEUM.U.HYDR.VORM.1.ACHS
ROHR KPL. 12X1,5X896,1 AL12	96039673	(553)	1	229	96036795	PNEUM.U.HYDR.VORM.2.ACHS
ROHR KPL. 12X1,5X897,5 PR12	96039079	752	1	546	919199408	ROHRLEITUNGEN UNTERWA
ROHR KPL. 12X1,5X994 AS12 -	96002716	302	1	1131	919326708	ROHRLEITUNGEN OBERWAGE
ROHR KPL. 15X1,5X1397,6 AL	96039107	780	1	546	919199408	ROHRLEITUNGEN UNTERWA
ROHR KPL. 15X1,5X162 AL15 -	96009723	203	1	1131	919326708	ROHRLEITUNGEN OBERWAGE
ROHR KPL. 15X1,5X166	964437208	259	1	1131	919326708	ROHRLEITUNGEN OBERWAGE
ROHR KPL. 15X1,5X1870 AL15 -	921615708	298	1	1390	969867708	ROHRLEITUNGEN WINDE 3
ROHR KPL. 15X1,5X1910,1 AL	96039163	976	1	547	919199408	ROHRLEITUNGEN UNTERWA
ROHR KPL. 15X1,5X2029 AL15	96039164	977	1	547	919199408	ROHRLEITUNGEN UNTERWA
ROHR KPL. 15X1,5X2037,4 AL1	96039173	986	1	547	919199408	ROHRLEITUNGEN UNTERWA
ROHR KPL. 15X1,5X2075 AL15	96039111	783	1	546	919199408	ROHRLEITUNGEN UNTERWA
ROHR KPL. 15X1,5X2247,6 AL	96039168	981	1	547	919199408	ROHRLEITUNGEN UNTERWA
ROHR KPL. 15X1,5X2317,5 AL1	96039172	985	1	547	919199408	ROHRLEITUNGEN UNTERWA
ROHR KPL. 15X1,5X2416 AL15	96039167	980	1	547	919199408	ROHRLEITUNGEN UNTERWA
ROHR KPL. 15X1,5X2540,5 AL	96039174	987	1	547	919199408	ROHRLEITUNGEN UNTERWA
ROHR KPL. 15X1,5X2609,4 AL	96039142	955	1	547	919199408	ROHRLEITUNGEN UNTERWA
ROHR KPL. 15X1,5X2609,4 AL	96039146	959	1	547	919199408	ROHRLEITUNGEN UNTERWA
ROHR KPL. 15X1,5X2743,2 AL	96039171	984	1	547	919199408	ROHRLEITUNGEN UNTERWA
ROHR KPL. 15X1,5X2918,1 AL	96039154	967	1	547	919199408	ROHRLEITUNGEN UNTERWA
ROHR KPL. 15X1,5X2927,3 AL	96039150	963	1	547	919199408	ROHRLEITUNGEN UNTERWA
ROHR KPL. 15X1,5X309 AL15 -	921555608	435	1	1132	919326708	ROHRLEITUNGEN OBERWAGE
ROHR KPL. 15X1,5X3287,6 AL	96039112	784	1	546	919199408	ROHRLEITUNGEN UNTERWA
ROHR KPL. 15X1,5X3499,9 AL	96039109	781	1	546	919199408	ROHRLEITUNGEN UNTERWA
ROHR KPL. 15X1,5X3920 AL15 -	921660408	299	1	1390	969867708	ROHRLEITUNGEN WINDE 3
ROHR KPL. 15X1,5X416,7 AL15	96039123	936	1	547	919199408	ROHRLEITUNGEN UNTERWA
ROHR KPL. 16X2X -	96040936	133	1	1185	921692908	ROHRLEITUNGEN S-RUECKH
ROHR KPL. 16X2X -	96040939	137	1	1185	921692908	ROHRLEITUNGEN S-RUECKH
ROHR KPL. 16X2X -	96041615	(851)	1	614	96041588	VERROHRUNG NOTBETAETIG
ROHR KPL. 16X2X -	96043715	423	1	1132	919326708	ROHRLEITUNGEN OBERWAGE
ROHR KPL. 16X2X -	96043716	424	1	1132	919326708	ROHRLEITUNGEN OBERWAGE
ROHR KPL. 16X2X1112	964437808	425	1	1132	919326708	ROHRLEITUNGEN OBERWAGE
ROHR KPL. 16X2X1115 AS16 -	921616108	120	1	1120	969869308	ROHRLEITUNGEN D-RUECKH
ROHR KPL. 16X2X1196,2 AS16	96039094	767	1	546	919199408	ROHRLEITUNGEN UNTERWA
ROHR KPL. 16X2X1308 AS16 -	921616708	121	1	1120	969869308	ROHRLEITUNGEN D-RUECKH
ROHR KPL. 16X2X133 -	96019234	850	1	1486	96016787	ROHRLEITUNGEN SCHWEBE
ROHR KPL. 16X2X1390 AS16 -	962979408	394	1	1131	919326708	ROHRLEITUNGEN OBERWAGE
ROHR KPL. 16X2X1393 AS16 -	921594708	138	1	1185	921692908	ROHRLEITUNGEN S-RUECKH
ROHR KPL. 16X2X1543 AS16 -	921616008	119	1	1120	969869308	ROHRLEITUNGEN D-RUECKH
ROHR KPL. 16X2X1571 AS16 -	962979308	393	1	1131	919326708	ROHRLEITUNGEN OBERWAGE
ROHR KPL. 16X2X1751,8 AS16	96039098	771	1	546	919199408	ROHRLEITUNGEN UNTERWA
ROHR KPL. 16X2X1754,4 AS16	96039097	770	1	546	919199408	ROHRLEITUNGEN UNTERWA
ROHR KPL. 16X2X1812 AS16 -	921656408	122	1	1120	969869308	ROHRLEITUNGEN D-RUECKH
ROHR KPL. 16X2X1835,6 AS16	96039101	774	1	546	919199408	ROHRLEITUNGEN UNTERWA
ROHR KPL. 16X2X1887 AS16 -	962979208	391	1	1131	919326708	ROHRLEITUNGEN OBERWAGE
ROHR KPL. 16X2X1891,6 AS16	96039092	765	1	546	919199408	ROHRLEITUNGEN UNTERWA
ROHR KPL. 16X2X1963,6 AS16	96039093	766	1	546	919199408	ROHRLEITUNGEN UNTERWA
ROHR KPL. 16X2X1998,7 PR16	96039099	772	1	546	919199408	ROHRLEITUNGEN UNTERWA

Bezeichnung	Artikel	Pos.	Menge	Seite	Baugruppe	Bezeichnung
ROHR KPL. 16X2X2199,6 AS16	96039091	764	1	546	919199408	ROHRLEITUNGEN UNTERWA
ROHR KPL. 16X2X2224,6 AS16	96039096	769	1	546	919199408	ROHRLEITUNGEN UNTERWA
ROHR KPL. 16X2X2340 AS16 -	921657808	140	1	1185	921692908	ROHRLEITUNGEN S-RUECKH
ROHR KPL. 16X2X2362 AS16 P	96039095	768	1	546	919199408	ROHRLEITUNGEN UNTERWA
ROHR KPL. 16X2X243 AS16 - A	962928008	519	4	546	919199408	ROHRLEITUNGEN UNTERWA
ROHR KPL. 16X2X270 AS16 - A	921582608	385	1	1131	919326708	ROHRLEITUNGEN OBERWAGE
ROHR KPL. 16X2X2997 AS16 -	968024108	427	1	1132	919326708	ROHRLEITUNGEN OBERWAGE
ROHR KPL. 16X2X310 AS16 - A	921663108	362	1	1131	919326708	ROHRLEITUNGEN OBERWAGE
ROHR KPL. 16X2X310 AS16 - A	965728008	(601)	1	1230	965226108	MONTAGEPLATTE NOTBETA
ROHR KPL. 16X2X315 AS16 - A	921586708	172	1	1131	919326708	ROHRLEITUNGEN OBERWAGE
ROHR KPL. 16X2X3370 AS16 -	921656508	123	1	1120	969869308	ROHRLEITUNGEN D-RUECKH
ROHR KPL. 16X2X338 AS16 - A	921586808	171	1	1131	919326708	ROHRLEITUNGEN OBERWAGE
ROHR KPL. 16X2X401 AS16 - A	921582508	386	1	1131	919326708	ROHRLEITUNGEN OBERWAGE
ROHR KPL. 16X2X417 AS16 - A	921586608	173	1	1131	919326708	ROHRLEITUNGEN OBERWAGE
ROHR KPL. 16X2X471,3 -	96021541	422	1	1132	919326708	ROHRLEITUNGEN OBERWAGE
ROHR KPL. 16X2X498 AS16 - A	921582408	387	1	1131	919326708	ROHRLEITUNGEN OBERWAGE
ROHR KPL. 16X2X5135 AS16 -	962927908	518	8	546	919199408	ROHRLEITUNGEN UNTERWA
ROHR KPL. 16X2X58 AS16 - A	921582708	384	1	1131	919326708	ROHRLEITUNGEN OBERWAGE
ROHR KPL. 16X2X666 AS16 - A	962979108	375	1	1131	919326708	ROHRLEITUNGEN OBERWAGE
ROHR KPL. 16X2X75 AS16 - A	921584608	365	1	1131	919326708	ROHRLEITUNGEN OBERWAGE
ROHR KPL. 16X2X894 AS16 - A	96008489	487	1	1133	919326708	ROHRLEITUNGEN OBERWAGE
ROHR KPL. 16X2X930 AS16 - A	921657708	129	1	1120	969869308	ROHRLEITUNGEN D-RUECKH
ROHR KPL. 18X1,5X102 AL18 P	96057774	(890)	1	366	96059018	KUGELHAHNLEISTE
ROHR KPL. 18X1,5X102 AL18 P	96057774	(891)	1	366	96059018	KUGELHAHNLEISTE
ROHR KPL. 18X1,5X1034 AL18 -	962979508	366	1	1131	919326708	ROHRLEITUNGEN OBERWAGE
ROHR KPL. 18X1,5X1239,4 PR	96039129	942	1	547	919199408	ROHRLEITUNGEN UNTERWA
ROHR KPL. 18X1,5X1246,1 AL	96038661	(532)	1	939	96038214	KRAFTSTOFFBEHAELTER VO
ROHR KPL. 18X1,5X1402,2 PR	96039159	972	1	547	919199408	ROHRLEITUNGEN UNTERWA
ROHR KPL. 18X1,5X1476	96022992	(401)	1	1123	969863108	DRUCKLUFTANLAGE
ROHR KPL. 18X1,5X1590,8 PR	96039137	950	1	547	919199408	ROHRLEITUNGEN UNTERWA
ROHR KPL. 18X1,5X1614 AL18 -	921561308	(403)	1	1123	969863108	DRUCKLUFTANLAGE
ROHR KPL. 18X1,5X1642,7 PR	96038650	(531)	1	939	96038214	KRAFTSTOFFBEHAELTER VO
ROHR KPL. 18X1,5X1740 PR18	96039170	983	1	547	919199408	ROHRLEITUNGEN UNTERWA
ROHR KPL. 18X1,5X1779,2 PR	96039136	949	1	547	919199408	ROHRLEITUNGEN UNTERWA
ROHR KPL. 18X1,5X1885 PR18	96039138	951	1	547	919199408	ROHRLEITUNGEN UNTERWA
ROHR KPL. 18X1,5X1970 PR18	96039179	992	1	548	919199408	ROHRLEITUNGEN UNTERWA
ROHR KPL. 18X1,5X2360,3 PR	96039158	971	1	547	919199408	ROHRLEITUNGEN UNTERWA
ROHR KPL. 18X1,5X2389,4 PR	96039169	982	1	547	919199408	ROHRLEITUNGEN UNTERWA
ROHR KPL. 18X1,5X246,7 PR18	96039160	973	1	547	919199408	ROHRLEITUNGEN UNTERWA
ROHR KPL. 18X1,5X2463 AL18 -	968023808	(404)	1	1123	969863108	DRUCKLUFTANLAGE
ROHR KPL. 18X1,5X2675,1 PR	96039178	991	1	548	919199408	ROHRLEITUNGEN UNTERWA
ROHR KPL. 18X1,5X2677 PR18-	96039130	943	1	547	919199408	ROHRLEITUNGEN UNTERWA
ROHR KPL. 18X1,5X2688,8 PR	96039140	953	1	547	919199408	ROHRLEITUNGEN UNTERWA
ROHR KPL. 18X1,5X2718,8 PR	96039144	957	1	547	919199408	ROHRLEITUNGEN UNTERWA
ROHR KPL. 18X1,5X278,1 PR18	96039139	952	1	547	919199408	ROHRLEITUNGEN UNTERWA
ROHR KPL. 18X1,5X3137,8 PR	96039152	965	1	547	919199408	ROHRLEITUNGEN UNTERWA
ROHR KPL. 18X1,5X3202,9 PR	96039148	961	1	547	919199408	ROHRLEITUNGEN UNTERWA
ROHR KPL. 18X1,5X3256	96022993	(443)	1	1123	969863108	DRUCKLUFTANLAGE
ROHR KPL. 18X1,5X326 AL18 -	962114808	(400)	1	1123	969863108	DRUCKLUFTANLAGE
ROHR KPL. 18X1,5X3389 PR18	96039157	970	1	547	919199408	ROHRLEITUNGEN UNTERWA
ROHR KPL. 18X1,5X344,5 PR18	96039132	945	1	547	919199408	ROHRLEITUNGEN UNTERWA
ROHR KPL. 18X1,5X384,1 PR18	96039131	944	1	547	919199408	ROHRLEITUNGEN UNTERWA
ROHR KPL. 18X1,5X3861,6 PR	96039161	974	1	547	919199408	ROHRLEITUNGEN UNTERWA
ROHR KPL. 18X1,5X3874,9 PR1	96039162	975	1	547	919199408	ROHRLEITUNGEN UNTERWA
ROHR KPL. 18X1,5X489,2 PR18	96039133	946	1	547	919199408	ROHRLEITUNGEN UNTERWA
ROHR KPL. 18X1,5X543,6 PR18	96039134	947	1	547	919199408	ROHRLEITUNGEN UNTERWA
ROHR KPL. 18X1,5X563,8 PR1	96039122	801	1	547	919199408	ROHRLEITUNGEN UNTERWA
ROHR KPL. 18X1,5X593,9 PR18	96039121	800	1	547	919199408	ROHRLEITUNGEN UNTERWA
ROHR KPL. 18X1,5X831,7 PR18	96039149	962	1	547	919199408	ROHRLEITUNGEN UNTERWA
ROHR KPL. 18X1,5X831,7 PR18	96039153	966	1	547	919199408	ROHRLEITUNGEN UNTERWA

Bezeichnung	Artikel	Pos.	Menge	Seite	Baugruppe	Bezeichnung
ROHR KPL. 18X1,5X853,4 PR18	96039141	954	1	547	919199408	ROHRLEITUNGEN UNTERWA
ROHR KPL. 18X1,5X853,4 PR18	96039145	958	1	547	919199408	ROHRLEITUNGEN UNTERWA
ROHR KPL. 18X1,5X908,4 PR18	96039135	948	1	547	919199408	ROHRLEITUNGEN UNTERWA
ROHR KPL. 18X1,5X989 AL18 -	968200008	483	1	1133	919326708	ROHRLEITUNGEN OBERWAGE
ROHR KPL. 18X1,5X995,1 AL18	96039444	(10)	1	758	96038878	DIESELMOTOR VORM.
ROHR KPL. 20X2,5X1125 AS20	96039058	705	1	546	919199408	ROHRLEITUNGEN UNTERWA
ROHR KPL. 20X2,5X1138 AS20	921556508	430	1	1132	919326708	ROHRLEITUNGEN OBERWAGE
ROHR KPL. 20X2,5X1172 AS20	921583308	378	1	1131	919326708	ROHRLEITUNGEN OBERWAGE
ROHR KPL. 20X2,5X1204,1 AS	96039059	706	1	546	919199408	ROHRLEITUNGEN UNTERWA
ROHR KPL. 20X2,5X1350 AS20	962979708	456	1	1132	919326708	ROHRLEITUNGEN OBERWAGE
ROHR KPL. 20X2,5X1415 AS20	968024208	428	1	1132	919326708	ROHRLEITUNGEN OBERWAGE
ROHR KPL. 20X2,5X1515 AS20	962979808	457	1	1132	919326708	ROHRLEITUNGEN OBERWAGE
ROHR KPL. 20X2,5X1769 AS20	929942508	840	4	1486	96016787	ROHRLEITUNGEN SCHWEBE
ROHR KPL. 20X2,5X184,3 AS20	96039117	796	2	547	919199408	ROHRLEITUNGEN UNTERWA
ROHR KPL. 20X2,5X2146 AS20	921558408	429	1	1132	919326708	ROHRLEITUNGEN OBERWAGE
ROHR KPL. 20X2,5X2159 AS20	965232908	431	1	1132	919326708	ROHRLEITUNGEN OBERWAGE
ROHR KPL. 20X2,5X2284 AS20	96039125	938	1	547	919199408	ROHRLEITUNGEN UNTERWA
ROHR KPL. 20X2,5X2355 AS20	96039175	988	1	547	919199408	ROHRLEITUNGEN UNTERWA
ROHR KPL. 20X2,5X2773,3 AS2	96039126	939	1	547	919199408	ROHRLEITUNGEN UNTERWA
ROHR KPL. 20X2,5X3623,6 AS2	96039165	978	1	547	919199408	ROHRLEITUNGEN UNTERWA
ROHR KPL. 20X2,5X3912,9 AS2	96039176	989	1	548	919199408	ROHRLEITUNGEN UNTERWA
ROHR KPL. 20X2,5X4008,8 AS	96039177	990	1	548	919199408	ROHRLEITUNGEN UNTERWA
ROHR KPL. 20X2,5X4036,3 AS	96039166	979	1	547	919199408	ROHRLEITUNGEN UNTERWA
ROHR KPL. 20X2,5X4657,9 -	96019231	846	1	1486	96016787	ROHRLEITUNGEN SCHWEBE
ROHR KPL. 20X2,5X4658,2 -	96019233	848	1	1486	96016787	ROHRLEITUNGEN SCHWEBE
ROHR KPL. 20X2,5X4725,1 -	96019230	845	1	1486	96016787	ROHRLEITUNGEN SCHWEBE
ROHR KPL. 20X2,5X4725,4 -	96019232	847	1	1486	96016787	ROHRLEITUNGEN SCHWEBE
ROHR KPL. 20X2,5X73,8 AS20	96039116	795	2	547	919199408	ROHRLEITUNGEN UNTERWA
ROHR KPL. 20X2,5X85,1 AS20	96039119	798	2	547	919199408	ROHRLEITUNGEN UNTERWA
ROHR KPL. 20X2,5X879,8 AS20	96039054	701	1	546	919199408	ROHRLEITUNGEN UNTERWA
ROHR KPL. 20X2,5X91,1 AS20	96039118	797	2	547	919199408	ROHRLEITUNGEN UNTERWA
ROHR KPL. 20X2,5X960,1 AS20	96039056	703	1	546	919199408	ROHRLEITUNGEN UNTERWA
ROHR KPL. 22X2,5X1033,7 AL	96039075	722	1	546	919199408	ROHRLEITUNGEN UNTERWA
ROHR KPL. 22X2,5X120 AL22 -	921585808	206	1	1131	919326708	ROHRLEITUNGEN OBERWAGE
ROHR KPL. 22X2,5X1488,6 AL	96039072	719	1	546	919199408	ROHRLEITUNGEN UNTERWA
ROHR KPL. 22X2,5X1673 AL22 -	962610208	157	1	1250	969869108	ROHRLEITUNGEN GITTER-WI
ROHR KPL. 22X2,5X1807 AL22 -	962979908	411	1	1132	919326708	ROHRLEITUNGEN OBERWAGE
ROHR KPL. 22X2,5X2181 AL22 -	921595108	142	1	1250	969869108	ROHRLEITUNGEN GITTER-WI
ROHR KPL. 22X2,5X2203,4 AL	96039185	998	1	548	919199408	ROHRLEITUNGEN UNTERWA
ROHR KPL. 22X2,5X2253,7 AL	96039186	999	1	548	919199408	ROHRLEITUNGEN UNTERWA
ROHR KPL. 22X2,5X268 AL22 -	921559908	414	1	1132	919326708	ROHRLEITUNGEN OBERWAGE
ROHR KPL. 22X2,5X3886 AL22 -	921599108	152	1	1250	969869108	ROHRLEITUNGEN GITTER-WI
ROHR KPL. 22X2,5X820,3 AL22	96039184	997	1	548	919199408	ROHRLEITUNGEN UNTERWA
ROHR KPL. 22X2,5X930 AL22 -	921615008	288	1	1390	969867708	ROHRLEITUNGEN WINDE 3
ROHR KPL. 22X2,5X933,2 AL22	96039073	720	1	546	919199408	ROHRLEITUNGEN UNTERWA
ROHR KPL. 22X2,5X986 AL22 -	921555408	437	1	1132	919326708	ROHRLEITUNGEN OBERWAGE
ROHR KPL. 25X3X -	96040937	134	1	1185	921692908	ROHRLEITUNGEN S-RUECKH
ROHR KPL. 25X3X -	96040938	136	1	1185	921692908	ROHRLEITUNGEN S-RUECKH
ROHR KPL. 25X3X1174 AS25 -	968196908	450	1	1132	919326708	ROHRLEITUNGEN OBERWAGE
ROHR KPL. 25X3X1243 AS25 -	921657208	126	1	1120	969869308	ROHRLEITUNGEN D-RUECKH
ROHR KPL. 25X3X1248 AS25 -	922008708	452	1	1132	919326708	ROHRLEITUNGEN OBERWAGE
ROHR KPL. 25X3X1270 AS25 -	968199908	482	1	1133	919326708	ROHRLEITUNGEN OBERWAGE
ROHR KPL. 25X3X1468 AS25 -	921657508	127	1	1120	969869308	ROHRLEITUNGEN D-RUECKH
ROHR KPL. 25X3X1490 AS25 -	921587708	(282)	1	695	969858508	ZUSATZHYDRAULIK WINDE 1-
ROHR KPL. 25X3X1526 AS25 -	921594808	139	1	1185	921692908	ROHRLEITUNGEN S-RUECKH
ROHR KPL. 25X3X1532 AS25 -	921657108	125	1	1120	969869308	ROHRLEITUNGEN D-RUECKH
ROHR KPL. 25X3X1650,8 PR25	96039053	700	1	546	919199408	ROHRLEITUNGEN UNTERWA
ROHR KPL. 25X3X1836 AS25 -	921582108	390	1	1131	919326708	ROHRLEITUNGEN OBERWAGE
ROHR KPL. 25X3X1925 AS25 -	921589408	(283)	1	695	969858508	ZUSATZHYDRAULIK WINDE 1-
ROHR KPL. 25X3X2095 AS25 -	921593808	135	1	1185	921692908	ROHRLEITUNGEN S-RUECKH

Bezeichnung	Artikel	Pos.	Menge	Seite	Baugruppe	Bezeichnung
ROHR KPL. 25X3X2591 AS25 -	968197008	451	1	1132	919326708	ROHRLEITUNGEN OBERWAGE
ROHR KPL. 25X3X2750 AS25 -	968023408	373	1	1131	919326708	ROHRLEITUNGEN OBERWAGE
ROHR KPL. 25X3X2990 PR25-S	96039057	704	1	546	919199408	ROHRLEITUNGEN UNTERWA
ROHR KPL. 25X3X315 AS25 - A	921614908	287	1	1390	969867708	ROHRLEITUNGEN WINDE 3
ROHR KPL. 25X3X350 AS25 - A	921586908	170	1	1131	919326708	ROHRLEITUNGEN OBERWAGE
ROHR KPL. 25X3X3554,5 -	96021252	(835)	1	1256	96017031	ZUSATZHYDRAULIK SCHWEB
ROHR KPL. 25X3X402 AS25 - A	965232408	(352)	1	1113	969860008	ZUSATZHYDRAULIK DREHBUE
ROHR KPL. 25X3X4900 AS25 -	921657008	124	1	1120	969869308	ROHRLEITUNGEN D-RUECKH
ROHR KPL. 25X3X634	964437508	264	1	1131	919326708	ROHRLEITUNGEN OBERWAGE
ROHR KPL. 25X3X874 AS25 - A	921657608	128	1	1120	969869308	ROHRLEITUNGEN D-RUECKH
ROHR KPL. 28X2X -	96043717	432	1	1132	919326708	ROHRLEITUNGEN OBERWAGE
ROHR KPL. 28X2X -	96043718	433	1	1132	919326708	ROHRLEITUNGEN OBERWAGE
ROHR KPL. 28X2X -	96043719	434	1	1132	919326708	ROHRLEITUNGEN OBERWAGE
ROHR KPL. 28X2X1228 AL28 -	962980008	392	1	1131	919326708	ROHRLEITUNGEN OBERWAGE
ROHR KPL. 28X2X1300 AL28 -	968199808	481	1	1133	919326708	ROHRLEITUNGEN OBERWAGE
ROHR KPL. 28X2X1385 AL28 -	921555108	439	1	1132	919326708	ROHRLEITUNGEN OBERWAGE
ROHR KPL. 28X2X1469 AL28 -	962980108	440	1	1132	919326708	ROHRLEITUNGEN OBERWAGE
ROHR KPL. 28X2X1506 AL28 -	962610108	156	1	1250	969869108	ROHRLEITUNGEN GITTER-WI
ROHR KPL. 28X2X1673 AL28 -	962610408	159	1	1250	969869108	ROHRLEITUNGEN GITTER-WI
ROHR KPL. 28X2X1709 AL28 -	921615508	296	1	1390	969867708	ROHRLEITUNGEN WINDE 3
ROHR KPL. 28X2X1863 AL28 -	921615608	297	1	1390	969867708	ROHRLEITUNGEN WINDE 3
ROHR KPL. 28X2X1911 AL28 -	921599008	151	1	1250	969869108	ROHRLEITUNGEN GITTER-WI
ROHR KPL. 28X2X1913,9 PR28	96039128	941	1	547	919199408	ROHRLEITUNGEN UNTERWA
ROHR KPL. 28X2X2204 AL28 -	921595008	141	1	1250	969869108	ROHRLEITUNGEN GITTER-WI
ROHR KPL. 28X2X2325,3 PR28	96039127	940	1	547	919199408	ROHRLEITUNGEN UNTERWA
ROHR KPL. 28X2X2335 AL28 -	968023508	374	1	1131	919326708	ROHRLEITUNGEN OBERWAGE
ROHR KPL. 28X2X2985 PR28-L	96039074	721	1	546	919199408	ROHRLEITUNGEN UNTERWA
ROHR KPL. 28X2X3040 AL28 -	968024508	438	1	1132	919326708	ROHRLEITUNGEN OBERWAGE
ROHR KPL. 28X2X3452 -	96021253	(836)	1	1256	96017031	ZUSATZHYDRAULIK SCHWEB
ROHR KPL. 28X2X359 AL28 - A	921560008	413	1	1132	919326708	ROHRLEITUNGEN OBERWAGE
ROHR KPL. 28X2X3730 AL28 -	921657908	292	1	1390	969867708	ROHRLEITUNGEN WINDE 3
ROHR KPL. 28X2X3840 AL28 -	921658008	293	1	1390	969867708	ROHRLEITUNGEN WINDE 3
ROHR KPL. 28X2X3953 AL28 -	921599608	154	1	1250	969869108	ROHRLEITUNGEN GITTER-WI
ROHR KPL. 28X2X4012 AL28 -	921599208	153	1	1250	969869108	ROHRLEITUNGEN GITTER-WI
ROHR KPL. 28X2X513	964438008	436	1	1132	919326708	ROHRLEITUNGEN OBERWAGE
ROHR KPL. 28X2X931 AL28 - A	921560108	412	1	1132	919326708	ROHRLEITUNGEN OBERWAGE
ROHR KPL. 30X4X1336 AS30 -	968197208	455	1	1132	919326708	ROHRLEITUNGEN OBERWAGE
ROHR KPL. 30X4X1362 AS30 -	968197108	453	1	1132	919326708	ROHRLEITUNGEN OBERWAGE
ROHR KPL. 30X4X1428 AS30 -	968196608	442	1	1132	919326708	ROHRLEITUNGEN OBERWAGE
ROHR KPL. 30X4X1599 AS30 -	968196808	447	1	1132	919326708	ROHRLEITUNGEN OBERWAGE
ROHR KPL. 30X4X1747 AS30 -	968196708	445	1	1132	919326708	ROHRLEITUNGEN OBERWAGE
ROHR KPL. 30X4X2368 AS30 -	921553708	454	1	1132	919326708	ROHRLEITUNGEN OBERWAGE
ROHR KPL. 30X4X2470 AS30 -	921554708	444	1	1132	919326708	ROHRLEITUNGEN OBERWAGE
ROHR KPL. 30X4X2631 AS30 -	921554208	449	1	1132	919326708	ROHRLEITUNGEN OBERWAGE
ROHR KPL. 30X4X2983 AS30 -	921554908	441	1	1132	919326708	ROHRLEITUNGEN OBERWAGE
ROHR KPL. 30X4X3019 AS30 -	921554508	446	1	1132	919326708	ROHRLEITUNGEN OBERWAGE
ROHR KPL. 30X4X3650 AS30 -	921554308	448	2	1132	919326708	ROHRLEITUNGEN OBERWAGE
ROHR KPL. 35X2X -	96043712	415	1	1132	919326708	ROHRLEITUNGEN OBERWAGE
ROHR KPL. 35X2X -	96043713	416	1	1132	919326708	ROHRLEITUNGEN OBERWAGE
ROHR KPL. 35X2X -	96043714	417	1	1132	919326708	ROHRLEITUNGEN OBERWAGE
ROHR KPL. 35X2X1193,6 XG35	96040492	419	1	1132	919326708	ROHRLEITUNGEN OBERWAGE
ROHR KPL. 35X2X1226,8 AL35	96040491	418	1	1132	919326708	ROHRLEITUNGEN OBERWAGE
ROHR KPL. 35X2X214 AL35 - A	921583208	379	1	1131	919326708	ROHRLEITUNGEN OBERWAGE
ROHR KPL. 35X2X2881 AL35 -	962114408	381	1	1131	919326708	ROHRLEITUNGEN OBERWAGE
ROHR KPL. 35X2X591 AL35 - A	968200108	484	1	1133	919326708	ROHRLEITUNGEN OBERWAGE
ROHR KPL. 38X4X1038 AS38 -	962980208	458	2	1132	919326708	ROHRLEITUNGEN OBERWAGE
ROHR KPL. 38X4X1785 AS38 -	962610308	158	1	1250	969869108	ROHRLEITUNGEN GITTER-WI
ROHR KPL. 38X4X1795 AS38 -	962610008	155	1	1250	969869108	ROHRLEITUNGEN GITTER-WI
ROHR KPL. 38X4X2141 AS38 -	962978608	(350)	1	1113	969860008	ZUSATZHYDRAULIK DREHBUE
ROHR KPL. 38X4X2220 AS38 -	962978708	(351)	1	1113	969860008	ZUSATZHYDRAULIK DREHBUE

Bezeichnung	Artikel	Pos.	Menge	Seite	Baugruppe	Bezeichnung
ROHR KPL. 38X5X -	96043710	363	1	1131	919326708	ROHRLEITUNGEN OBERWAGE
ROHR KPL. 38X5X -	96043720	467	1	1132	919326708	ROHRLEITUNGEN OBERWAGE
ROHR KPL. 38X5X -	96043721	468	1	1132	919326708	ROHRLEITUNGEN OBERWAGE
ROHR KPL. 38X5X -	96043722	469	1	1132	919326708	ROHRLEITUNGEN OBERWAGE
ROHR KPL. 38X5X -	96043723	470	1	1133	919326708	ROHRLEITUNGEN OBERWAGE
ROHR KPL. 38X5X -	96043724	471	1	1133	919326708	ROHRLEITUNGEN OBERWAGE
ROHR KPL. 38X5X1179 AS38 -	922012608	265	1	1131	919326708	ROHRLEITUNGEN OBERWAGE
ROHR KPL. 38X5X1288 AS38 -	968197308	459	1	1132	919326708	ROHRLEITUNGEN OBERWAGE
ROHR KPL. 38X5X1310 AS38 -	968198208	461	1	1132	919326708	ROHRLEITUNGEN OBERWAGE
ROHR KPL. 38X5X1484 AS38 -	968198408	463	1	1132	919326708	ROHRLEITUNGEN OBERWAGE
ROHR KPL. 38X5X1565 AS38 -	968198508	464	1	1132	919326708	ROHRLEITUNGEN OBERWAGE
ROHR KPL. 38X5X1659 AS38 -	968199308	476	1	1133	919326708	ROHRLEITUNGEN OBERWAGE
ROHR KPL. 38X5X1712 AS38 -	921595208	143	1	1250	969869108	ROHRLEITUNGEN GITTER-WI
ROHR KPL. 38X5X1721 AS38 -	922012508	263	1	1131	919326708	ROHRLEITUNGEN OBERWAGE
ROHR KPL. 38X5X1771 AS38 -	921595308	144	1	1250	969869108	ROHRLEITUNGEN GITTER-WI
ROHR KPL. 38X5X1817 AS38 -	968199508	478	1	1133	919326708	ROHRLEITUNGEN OBERWAGE
ROHR KPL. 38X5X1942 AS38 -	921553108	460	1	1132	919326708	ROHRLEITUNGEN OBERWAGE
ROHR KPL. 38X5X2077	964438608	(472)	1	1113	969860008	ZUSATZHYDRAULIK DREHBUE
ROHR KPL. 38X5X2087 AS38 -	921596008	147	1	1250	969869108	ROHRLEITUNGEN GITTER-WI
ROHR KPL. 38X5X2113 AS38 -	921597908	148	1	1250	969869108	ROHRLEITUNGEN GITTER-WI
ROHR KPL. 38X5X2153 AS38 -	922012408	262	1	1131	919326708	ROHRLEITUNGEN OBERWAGE
ROHR KPL. 38X5X2239	964438808	(474)	1	1113	969860008	ZUSATZHYDRAULIK DREHBUE
ROHR KPL. 38X5X2248 AS38 -	921552908	462	1	1132	919326708	ROHRLEITUNGEN OBERWAGE
ROHR KPL. 38X5X2369 AS38 -	968200408	(473)	1	1113	969860008	ZUSATZHYDRAULIK DREHBUE
ROHR KPL. 38X5X2408,7 AS38	96040494	466	1	1132	919326708	ROHRLEITUNGEN OBERWAGE
ROHR KPL. 38X5X2414 AS38 -	921595408	145	1	1250	969869108	ROHRLEITUNGEN GITTER-WI
ROHR KPL. 38X5X2422,6 38X1	96040493	465	1	1132	919326708	ROHRLEITUNGEN OBERWAGE
ROHR KPL. 38X5X2447 AS38 -	921595908	146	1	1250	969869108	ROHRLEITUNGEN GITTER-WI
ROHR KPL. 38X5X2519 AS38 -	968201008	(475)	1	1113	969860008	ZUSATZHYDRAULIK DREHBUE
ROHR KPL. 38X5X285 AS38 - A	921614808	286	1	1390	969867708	ROHRLEITUNGEN WINDE 3
ROHR KPL. 38X5X3034 AS38 -	921550608	479	1	1133	919326708	ROHRLEITUNGEN OBERWAGE
ROHR KPL. 38X5X341 AS38 - A	921601508	285	1	1390	969867708	ROHRLEITUNGEN WINDE 3
ROHR KPL. 38X5X3480 AS38 -	921550808	477	1	1133	919326708	ROHRLEITUNGEN OBERWAGE
ROHR KPL. 38X5X3637 AS38 -	921598908	150	1	1250	969869108	ROHRLEITUNGEN GITTER-WI
ROHR KPL. 38X5X3639 AS38 -	921598808	149	1	1250	969869108	ROHRLEITUNGEN GITTER-WI
ROHR KPL. 38X5X3746 AS38 -	921615408	295	1	1390	969867708	ROHRLEITUNGEN WINDE 3
ROHR KPL. 38X5X3861 AS38 -	921615308	294	1	1390	969867708	ROHRLEITUNGEN WINDE 3
ROHR KPL. 38X5X405	964437308	260	1	1131	919326708	ROHRLEITUNGEN OBERWAGE
ROHR KPL. 38X5X493 AS38 - A	921587508	(281)	1	695	969858508	ZUSATZHYDRAULIK WINDE 1-
ROHR KPL. 38X5X653 AS38 - A	921587408	(280)	1	695	969858508	ZUSATZHYDRAULIK WINDE 1-
ROHR KPL. 38X5X977	964437408	261	1	1131	919326708	ROHRLEITUNGEN OBERWAGE
ROHR KPL. 42X3X115 AL42 - A	962116008	211	1	1131	919326708	ROHRLEITUNGEN OBERWAGE
ROHR KPL. 42X3X1500 AL42 -	968199708	480	1	1133	919326708	ROHRLEITUNGEN OBERWAGE
ROHR KPL. 42X3X1591 AL42 -	921581208	398	1	1131	919326708	ROHRLEITUNGEN OBERWAGE
ROHR KPL. 42X3X1812 AL42 -	968023608	397	1	1131	919326708	ROHRLEITUNGEN OBERWAGE
ROHR KPL. 42X3X1930 AL42 -	921561708	399	1	1132	919326708	ROHRLEITUNGEN OBERWAGE
ROHR KPL. 42X3X3098 AL42 -	921581408	396	1	1131	919326708	ROHRLEITUNGEN OBERWAGE
ROHR KPL. 42X3X336 AL42 - A	926881308	371	1	1131	919326708	ROHRLEITUNGEN OBERWAGE
ROHR KPL. 42X3X75 AL42 - A	962114308	161	1	1131	919326708	ROHRLEITUNGEN OBERWAGE
ROHR KPL. 6X1X125 AS6 - AS	966901508	167	1	1131	919326708	ROHRLEITUNGEN OBERWAGE
ROHR KPL. 6X1X1418,1 AS6	96039063	710	1	546	919199408	ROHRLEITUNGEN UNTERWA
ROHR KPL. 6X1X1439,6 AS6	96039061	708	1	546	919199408	ROHRLEITUNGEN UNTERWA
ROHR KPL. 6X1X1499,4 AS6	96039062	709	1	546	919199408	ROHRLEITUNGEN UNTERWA
ROHR KPL. 6X1X1520,9 AS6	96039060	707	1	546	919199408	ROHRLEITUNGEN UNTERWA
ROHR KPL. 6X1X155 AS6 - AS	921586508	174	1	1131	919326708	ROHRLEITUNGEN OBERWAGE
ROHR KPL. 6X1X156 AS6 - AS	921585708	207	1	1131	919326708	ROHRLEITUNGEN OBERWAGE
ROHR KPL. 6X1X1687,3 AS6	96039067	714	1	546	919199408	ROHRLEITUNGEN UNTERWA
ROHR KPL. 6X1X1708,8 AS6	96039065	712	1	546	919199408	ROHRLEITUNGEN UNTERWA
ROHR KPL. 6X1X171 PR6-S/L	96038740	(850)	1	614	96041588	VERROHRUNG NOTBETAETIG
ROHR KPL. 6X1X1768,6 AS6	96039066	713	1	546	919199408	ROHRLEITUNGEN UNTERWA

Bezeichnung	Artikel	Pos.	Menge	Seite	Baugruppe	Bezeichnung
ROHR KPL. 6X1X1790,1 AS6	96039064	711	1	546	919199408	ROHRLEITUNGEN UNTERWA
ROHR KPL. 6X1X269 AS6 - AS	966901708	169	1	1131	919326708	ROHRLEITUNGEN OBERWAGE
ROHR KPL. 6X1X419 AS6 - AS	966901608	168	1	1131	919326708	ROHRLEITUNGEN OBERWAGE
ROHR KPL. 8X1X615,3 L8 DPR	96047500	(529)	1	387	96051663	ABGASANLAGE VORM.
ROHR KPL. 8X1X766,6 sicke8x1	96051556	(528)	1	387	96051663	ABGASANLAGE VORM.
ROHR RD159X12,5X1320 S77	956672808	(1)	1	666	927094908	STANGE KPL.
ROHR RD219,1X8X79 S355J2H	956664608	14	4	1404	916980308	L-KOPFSTUECK
ROHR RD30X4X1590 E355+N	956665308	27	1	1404	916980308	L-KOPFSTUECK
ROHR RD31,8X2,6X42 S355J2	950864508	5	4	1338	917996808	D-ANLENKSTUECK
ROHR RD31,8X2,6X42 S355J2	950864508	5	4	1361	918857108	D-ZWISCHENSTUECK
ROHR RD31,8X2,6X42 S355J2	950864508	5	4	1367	918857208	D-ZWISCHENSTUECK
ROHR RD31,8X2,6X63 S355J2	940255708	19	1	1348	918361308	D-KOPFSTUECK
ROHR RD82,5X5,6X1396 S770Q	956672908	(2)	1	666	927094908	STANGE KPL.
ROHR SCHWK.	921568108	5	1	701	917151308	WINDE 4 EINZIEHWERK
ROHR SCHWK.	96020867	(1)	1	1543	919752108	SX-ZWISCHENSTUECK VORM.
ROHR SCHWK. LACKIERT RAL	961851508	1	1	634	918744608	FAHRERLIEGE EINBAU
ROHR SCHWK. RAL 3020 SPF	962854308	2	1	493	968056808	STOSSSTANGE VORM.
ROHR SCHWK. RAL 7016 LAC	962151208	2	1	634	918744608	FAHRERLIEGE EINBAU
ROHR SCHWK. RAL 7016 LAC	962151908	3	1	634	918744608	FAHRERLIEGE EINBAU
ROHR SCHWK. RAL 7016 SPF	964570508	7	1	1166	918064308	SCHIEBETUER EINBAU
ROHR SCHWK. RAL 9005 SPF	963137308	1	1	1240	963137208	ZENTRIERUNG KPL.
ROHR SCHWK. RAL 9005,M,G	96002537	7	1	1152	918064108	KRANFUEHRERKABINE VORM.
ROHR SCHWK. T ZN O	96008109	70	1	1210	96002863	SCHWENKPODEST KPL.
ROHR SCHWK. T ZN O	96017184	(1)	1	1543	919752108	SX-ZWISCHENSTUECK VORM.
ROHR SPF	967582208	9	1	392	919023108	LUFTFILTERANLAGE M.LUFTK
ROHRBOLZEN 65.0X98 35NIC	978662508	13	2	1209	96002863	SCHWENKPODEST KPL.
ROHRBRUCHVENTIL	511305908	150	20	519	96032778	VERROHRUNG ACHSFEDER
ROHRKABELSCHUH DIN 40500	602223808	148	2	425	96038396	KABELSTRANG
ROHRKABELSCHUH M10/10-12	10877675	2264	1	425	96038396	KABELSTRANG
ROHRKABELSCHUH M10/120	602223608	78	1	425	96038396	KABELSTRANG
ROHRKLAPPSTECKER 10X45	433201608	12	2	1136	918063908	KRANFUEHRERKABINE ANBA
ROHRKLAPPSTECKER 10X45	433201608	8	1	1571	918859708	F-ANSCHLUSSKOPF
ROHRKLAPPSTECKER 10X45	433201608	8	1	1581	919463108	F-ANSCHLUSSKOPF
ROHRKLEMME 20 PE	11002458	12	3	634	918744608	FAHRERLIEGE EINBAU
ROHRLEITUNG	10145126	1	1	98	10141712	ROHRLEITUNG ANBAU
ROHRLEITUNG	774378008	6	1	952	774386008	VERTEILERKOMBINATION
ROHRLEITUNG 10X1	10117635	15	1	86	10126724	KRAFTSTOFF-FEINFILTERAN
ROHRLEITUNG 10X1	10118747	1	1	48	10118748	ROHRLEITUNG ANBAU
ROHRLEITUNG 10X1	10136805	3	1	42	10141769	ENDREGELVENTIL
ROHRLEITUNG 10X1	10147374	20	1	105	10147657	ENTLUEFTUNGSLEITUNG AN
ROHRLEITUNG 10X1	10147374	20	1	825	10147372	ENTLUEFTUNGSLEITUNG AN
ROHRLEITUNG 18X1,5	10135714	4	1	822	10141807	ANBAUTEILE LUFTPRESSER
ROHRLEITUNG 18X1,5	10142388	1	1	99	10141710	KUEHLWASSERLEITUNG AN
ROHRLEITUNG 18X1,5	10142389	2	1	99	10141710	KUEHLWASSERLEITUNG AN
ROHRLEITUNG 22X1,5	10141833	3	1	98	10141712	ROHRLEITUNG ANBAU
ROHRLEITUNG 22X1,5	11385773	1	1	822	10141807	ANBAUTEILE LUFTPRESSER
ROHRLEITUNG 25X1,5	10150150	4	2	44	10141581	KURBELGEHAEUSEENTLUEF
ROHRLEITUNG 25X1,5	10150150	4	2	811	10141843	KURBELGEHAEUSEENTLUEF
ROHRLEITUNG 25X1,5	10154984	7	1	44	10141581	KURBELGEHAEUSEENTLUEF
ROHRLEITUNG 25X1,5	10154984	7	1	811	10141843	KURBELGEHAEUSEENTLUEF
ROHRLEITUNG 25X3	10141583	5	1	44	10141581	KURBELGEHAEUSEENTLUEF
ROHRLEITUNG 25X3	10141586	3	1	44	10141581	KURBELGEHAEUSEENTLUEF
ROHRLEITUNG 25X3	10141586	3	1	811	10141843	KURBELGEHAEUSEENTLUEF
ROHRLEITUNG 25X3	10141844	5	1	811	10141843	KURBELGEHAEUSEENTLUEF
ROHRLEITUNG 25X3	10150162	6	1	44	10141581	KURBELGEHAEUSEENTLUEF
ROHRLEITUNG 25X3	10150162	6	1	811	10141843	KURBELGEHAEUSEENTLUEF
ROHRLEITUNG 6X2	10141729	4	1	114	10143790	LADEDRUCKREGELUNG
ROHRLEITUNG 6X2	10141730	5	1	114	10143790	LADEDRUCKREGELUNG
ROHRLEITUNG 6X2	10141735	6	1	114	10143790	LADEDRUCKREGELUNG
ROHRLEITUNG 6X2	10143791	3	1	114	10143790	LADEDRUCKREGELUNG

Bezeichnung	Artikel	Pos.	Menge	Seite	Baugruppe	Bezeichnung
ROHRLEITUNG 6X2	10143792	7	1	114	10143790	LADEDRUCKREGELUNG
ROHRLEITUNG ANBAU	10118748	4	1	47	10152926	VERSCHLUSSTEILE
ROHRLEITUNG ANBAU	10141712	333	1	36	13455159	DIESELMOTOR
ROHRLEITUNGEN	96038306	50	1	939	96038214	KRAFTSTOFFBEHAELTER VO
ROHRLEITUNGEN	96039436	700	1	758	96038878	DIESELMOTOR VORM.
ROHRLEITUNGEN	96050753	200	1	801	919546708	SCHALLDAEMPFERANLAGE
ROHRLEITUNGEN 1.ACHSE	96039632	11	1	220	96036794	PNEUM.U.HYDR.VORM.1.ACHS
ROHRLEITUNGEN 2.ACHSE	96039634	11	1	229	96036795	PNEUM.U.HYDR.VORM.2.ACHS
ROHRLEITUNGEN 3.ACHSE	96039636	11	1	242	96036796	PNEUM.U.HYDR.VORM.3.ACHS
ROHRLEITUNGEN 4.ACHSE	96039638	11	1	254	96036797	PNEUM.U.HYDR.VORM.4.ACHS
ROHRLEITUNGEN ABGASANL	96051707	300	1	387	96051663	ABGASANLAGE VORM.
ROHRLEITUNGEN BOLZENZI	96022734	11	1	1447	96022733	SCHOTTPLATTE VORM.
ROHRLEITUNGEN BOLZENZIE	968895908	90	1	1435	968895808	ZUSATZHYDR.BOLZENZIEHZ
ROHRLEITUNGEN D-RUECKHA	969869308	11	1	1119	969860108	ZUSATZHYDR.D-RUECKHALT
ROHRLEITUNGEN DIESELMOT	968647708	300	1	135	96032862	DIESELMOTOR VORM.
ROHRLEITUNGEN DRUCKLUF	969863308	11	1	1123	969863108	DRUCKLUFTANLAGE
ROHRLEITUNGEN GITTER-WI	969869108	11	1	1248	969859108	ZUSATZHYDRAULIK GITTER-
ROHRLEITUNGEN HYDR.DIES	96037505	11	1	181	96033630	VERROHRUNG DIESELMOTO
ROHRLEITUNGEN KRAFTSTOF	96047447	2	1	361	919964208	KRAFTSTOFFFOERDERUNG
ROHRLEITUNGEN KRAFTSTOF	96059019	200	1	366	96059018	KUGELHAHNLEISTE
ROHRLEITUNGEN NOTBETAET	96041591	11	1	614	96041588	VERROHRUNG NOTBETAETIG
ROHRLEITUNGEN NOTBETAET	965739608	93	1	1230	965226108	MONTAGEPLATTE NOTBETA
ROHRLEITUNGEN NOTBETAET	965739708	93	1	1235	965324508	MONTAGEPLATTE NOTBETA
ROHRLEITUNGEN OBERWAGE	919326708	180	1	12		LIEBHERR MOBILKRAN LG 175
ROHRLEITUNGEN S-RUECKHA	921692908	93	1	1182	910162608	ZUSATZHYDR.S-RUECKHALTE
ROHRLEITUNGEN SCHWEBE	96021204	11	1	1256	96017031	ZUSATZHYDRAULIK SCHWEB
ROHRLEITUNGEN SCHWEBEB	96016787	11	1	1482	96016504	ZUSATZHYDRAULIK SCHWEB
ROHRLEITUNGEN UNTERWA	919199408	91	1	10		LIEBHERR MOBILKRAN LG 175
ROHRLEITUNGEN WINDE 1 ST	969867908	11	1	695	969858508	ZUSATZHYDRAULIK WINDE 1-
ROHRLEITUNGEN WINDE 3 ST	969867708	11	1	1387	969858408	ZUSATZHYDRAULIK WINDE 3
ROHRLEITUNGEN WINDE 6 SC	968221308	11	1	1113	969860008	ZUSATZHYDRAULIK DREHBUE
ROHRMUTTER DIN 431 G1/4 14	410150008	38	1	898	96036284	GEHAEUSE KPL.
ROHRMUTTER DIN 431 G1/4 14	410150008	20	1	1029	96004319	SCHALTSCHRANK MECH.
ROHRNIET DIN 7340 B2,5X0,3	443300308	19	14	1045	928431108	BUSPLATINE
ROHRSCHELLE 12X10 PP	7381271	13	2	825	10147372	ENTLUEFTUNGSLEITUNG AN
ROHRSCHELLE 25 PP	11068454	8	4	44	10141581	KURBELGEHAEUSEENTLUEF
ROHRSCHELLE 25 PP	11068454	8	2	811	10141843	KURBELGEHAEUSEENTLUEF
ROHRSCHELLE 33/20	774225008	3	1	320	96019560	ZUSATZHEIZUNG VORM.
ROHRSCHELLE 33/20	774225008	6	1	959	96019655	ZUSATZHEIZUNG VORM.
ROHRSCHELLE 4,8 PA 6.6 SC	11160966	47	2	589	917330508	TUER KPL.LI.
ROHRSCHELLE 4,8 PA 6.6 SC	11160966	47	2	596	917330608	TUER KPL.RE.
ROHRSCHELLE 40/20	774216508	27	2	795	96039239	KUEHLER VORM.
ROHRSCHELLE 43/20	774221708	17	10	318	918759408	ZUSATZHEIZUNG UW
ROHRSCHELLE 43/20	774221708	30	1	320	96019560	ZUSATZHEIZUNG VORM.
ROHRSCHELLE 43/20	774221708	18	7	957	918759508	ZUSATZHEIZUNG OW
ROHRSCHELLE 8	10449894	29	2	826	10143277	KUEHLMITTELKRUEMMER AN
ROHRSCHELLE DIN 71555 37,	552050208	74	12	1458	96051270	BALLASTPALETTE VORM.
ROHRSCHELLE DIN 71555 60,5	552050608	23	5	134	96032862	DIESELMOTOR VORM.
ROHRSCHELLE DIN 71555 78,5	4981069	19	4	23	96032863	KUEHLER VORM.
ROHRSCHELLE DIN 71555 78,5	4981069	185	1	754	96038878	DIESELMOTOR VORM.
ROHRSCHELLE DIN 71555 78,5	4981069	20	5	795	96039239	KUEHLER VORM.
ROHRSCHELLE DIN3016 8X15	10876636	29	3	387	96051663	ABGASANLAGE VORM.
ROHRSCHELLE DIN3016 8X15	10876636	36	2	800	919546708	SCHALLDAEMPFERANLAGE
ROHRSCHELLE PP	7381432	8	1	46	10137051	OELRUECKLAUFLEITUNG AN
ROHRSCHELLE PP	7382215	17	2	42	10141769	ENDREGELVENTIL
ROHRSCHELLE PP	7382215	13	2	105	10147657	ENTLUEFTUNGSLEITUNG AN
ROHRSTUECK FE//ZNNI8//CN/	967562008	31	1	943	917227308	OELBEHAELTER KPL.
ROHRSTUTZEN GSCK45	97042155	17	1	603	969862108	VENTILPLATTE VORM.
ROHRSTUTZEN GSCK45	97042155	10	1	1172	918064408	HEIZUNG KRANFUEHRERKAB
ROHRSTUTZEN KPL. NW-20	968652008	75	1	135	96032862	DIESELMOTOR VORM.

Bezeichnung	Artikel	Pos.	Menge	Seite	Baugruppe	Bezeichnung
ROHRSTUTZEN KPL. NW-20	968652008	407	1	757	96038878	DIESELMOTOR VORM.
ROHRSTUTZEN R1/4"	10014698	1	1	953	774375108	DURCHGANGSNIPPELBLOCK
ROHRSTUTZEN VORM. 60	96016754	626	2	181	96033630	VERROHRUNG DIESELMOTO
ROHRTEIL SCHWK.	967254108	26	1	701	917151308	WINDE 4 EINZIEHWERK
ROHRWINKELSTUTZEN VORM	963209108	612	1	197	96032873	VERROHRUNG GETRIEBE
ROLLE	10042432	(34)	1	1181	916979608	S-RUECKHALTESICHERUNG
ROLLE	10042432	(34)	1	1375	916979908	D-RUECKHALTESICHERUNG
ROLLE 100X100X360 PA6G	97050204	16	2	1588	918489108	F-ANLENKSTUECK
ROLLE 145X140 PA6G	97018028	40	6	1290	919745708	S-ZWISCHENSTUECK
ROLLE 145X140 PA6G	97018028	42	8	1298	919745808	LA-ZWISCHENSTUECK
ROLLE 145X140 PA6G	97018028	40	6	1301	919746208	S-ZWISCHENSTUECK
ROLLE 150X61X 78 PA6G	97091097	25	1	1599	918474308	F-KOPFSTUECK
ROLLE 30X11 X20CR13	978100308	5	2	1169	964588408	FUEHRUNG VORM.
ROLLE 30X11 X20CR13	978100308	16	8	1170	964588308	FUEHRUNG VORM.
ROLLE 380X60.5X130 PA6G	97091098	26	2	1599	918474308	F-KOPFSTUECK
ROLLE 50X76X78 PA6G	97100764	72	6	1600	918474308	F-KOPFSTUECK
ROLLE PA6G	288188308	17	2	1338	917996808	D-ANLENKSTUECK
ROLLE PA6G	288188308	16	1	1348	918361308	D-KOPFSTUECK
ROLLE RD100X50 PA6G	288192408	8	2	1654	918598408	ZUSATZABSPANNBOCK
ROLLE RD100X78 PA6G	288155308	7	2	651	96051604	ROLLENLAGERUNG
ROLLE RD200X68 PA6G	288168708	11	16	1404	916980308	L-KOPFSTUECK
ROLLE RD68X20 PA6G	283096108	19	2	1588	918489108	F-ANLENKSTUECK
ROLLE RD68X20 PA6G	283096108	68	3	1600	918474308	F-KOPFSTUECK
ROLLE RD68X20 PA6G	283096108	9	2	1619	918887908	F-ZWISCHENSTUECK
ROLLE RD70X78 PA6G	283091708	3	17	928	919361208	ROLLENLAGERUNG
ROLLE RD80X40 PA6G	930133908	57	4	1404	916980308	L-KOPFSTUECK
ROLLE SCHWK.	927064308	1	1	1383	927064208	SCHUTZWALZE KPL.
ROLLE SCHWK.	927117208	4	1	668	920456008	SCHUTZWALZE WINDE 1-2
ROLLE SCHWK.	927117208	1	1	1314	927117108	SCHUTZWALZE KPL.
ROLLENDREHVERBINDUNG	919127208	137	1	11		LIEBHERR MOBILKRAN LG 175
ROLLENDREHVERBINDUNG 22	932743401	1	1	920	919127208	ROLLENDREHVERBINDUNG
ROLLENHALTER SCHWK.	927142608	9	1	1348	918361308	D-KOPFSTUECK
ROLLENHALTER SCHWK.	96039834	30	2	928	919361208	ROLLENLAGERUNG
ROLLENLAGERUNG	919361208	139	1	12		LIEBHERR MOBILKRAN LG 175
ROLLENLAGERUNG	96051604	1	2	649	963397108	ZUBEHOER
ROLLENLAGERUNG SCHWK.	921720708	1	1	928	919361208	ROLLENLAGERUNG
ROLLENLAGERUNG SCHWK.	96051595	1	1	651	96051604	ROLLENLAGERUNG
ROLLENSTOESSEL 39X76MM	9078257	1	2	70	10116320	STEUERUNGSTEILE
ROLLO	11007848	43	1	1155	969752508	INNENVERKLEIDUNG EINBAU
ROLLO	11007849	42	1	1155	969752508	INNENVERKLEIDUNG EINBAU
ROLLO 2380X400 NEOBLOCK	11006956	1	1	575	968026908	ROLLO EINBAU
ROLLO 878X315	10874097	41	1	1155	969752508	INNENVERKLEIDUNG EINBAU
ROLLO EINBAU	968026908	6	1	557	918497008	FAHRERHAUS VORM.1
ROTOR	11171311	1	1	1419	11066001	WINDGESCHWINDIGKEITSGE
ROTOR	571803908	110	1	148	964013408	GEHAEUSE
ROTOREN	11002675	1	1	620	502028008	WIRBELSTROMBREMSE
RS DIFFERENTIALKREUZ LAE	967364808	512	1	226	10876205	ACHSANTRIEB
RS DIFFERENTIALKREUZ QUE	967364708	405	1	226	10876205	ACHSANTRIEB
RS DRUCKBEGRENZUNGSV	10335956	998	1	143	964024708	RS GETRIEBESTELLER
RS DRUCKBEGRENZUNGSV	10874789	(1)	1	499	96032772	VERROHRUNG DRUCKLUFTA
RS DRUCKFILTER DF...330FG	10101384	(3)	1	1070	96038278	HYDRAULIK
RS DRUCKREGLER	11003089	998	1	502	502657308	LUFTTROCKNER
RS GEHAEUSE	10878706	5	1	641	10454762	FERNSTEUERSENDER
RS GEHAEUSE	11490326	6	1	641	10454762	FERNSTEUERSENDER
RS GETRIEBESTELLER	964024708	999	1	142	10873319	GETRIEBESTELLER
RS HOCHDRUCKSENSOR	12881001	260	1	80	10146660	HOCHDRUCKPUMPE
RS HOEHENVERSTELLUNGS	12101213	43	1	403	10877140	FAHRERSITZ
RS INJEKTOR LI2.7-20-SF-100	10150877	5	1	83	10152866	INJEKTOR MIT BEFEST.
RS KABELSATZ	967363808	999	1	895	10340105	WARNLEUCHTE
RS KURBELWELLENDICHTU	10141874	50	1	55	9077696	KURBELWELLENDICHTUNG

Bezeichnung	Artikel	Pos.	Menge	Seite	Baugruppe	Bezeichnung
RS KURBELWELLENDICHTU	10141874	52	1	805	13455143	DIESELMOTOR
RS KURBELWELLENLAGERUN	10128593	50	1	54	10128540	KURBELWELLENLAGERUNG
RS MAGNETVENTIL	10877073	(998)	1	499	96032772	VERROHRUNG DRUCKLUFTA
RS PLEUELLAGER D9500	10122907	60	1	59	10116876	PLEUELSTANGE ANBAU
RS PLEUELLAGER D9500	12579693	50	1	59	10116876	PLEUELSTANGE ANBAU
RS SAUGDROSSELVENTIL	12489814	230	1	80	10146660	HOCHDRUCKPUMPE
RS SPANNROLLE	12500149	6	1	832	10146947	GENERATOR ANBAU
RS SPANNROLLE	12500149	17	1	832	10146947	GENERATOR ANBAU
RS TEMPERATURGEBER	964024108	999	1	143	964024708	RS GETRIEBESTELLER
RS UNTERTEIL	10442961	996	1	143	964024708	RS GETRIEBESTELLER
RS VENTIL	12917604	250	1	80	10146660	HOCHDRUCKPUMPE
RS VENTIL	12966286	240	1	80	10146660	HOCHDRUCKPUMPE
RS VORFOERDERPUMPE	12923599	220	1	80	10146660	HOCHDRUCKPUMPE
RS WASSERHEIZGERAET	96004475	999	1	322	10876576	WASSERHEIZGERAET
RS1 KURBELWELLENLAGER	10134576	51	1	54	10128540	KURBELWELLENLAGERUNG
RS1 PLEUELLAGER D9500	10124739	61	1	59	10116876	PLEUELSTANGE ANBAU
RS1 PLEUELLAGER D9500	12580191	51	1	59	10116876	PLEUELSTANGE ANBAU
RS2 KURBELWELLENLAGER	10134577	52	1	54	10128540	KURBELWELLENLAGERUNG
RS2 PLEUELLAGER D9500	10124740	62	1	59	10116876	PLEUELSTANGE ANBAU
RS2 PLEUELLAGER D9500	12580192	52	1	59	10116876	PLEUELSTANGE ANBAU
RUECK-U.SEITENWANDVERKL	96012461	2	1	560	96012458	INNENVERKLEIDUNG EINBAU
RUECKENBLECH	10816909	2	1	1192	553188108	VERFLUESSIGEREINHEIT
RUECKENLEHNENGRIFF	12104804	21	1	403	10877140	FAHRERSITZ
RUECKENTEIL	10663466	1	1	852	10877138	FAHRERSITZ
RUECKENTEIL KPL.	12100166	1	1	403	10877140	FAHRERSITZ
RUECKENTEIL KPL.	12100183	1	1	405	12102131	BEIFAHRERSITZ
RUECKFAHRLEUCHTE 70W 2	10450914	8	1	487	96034763	LEUCHTENHALTER KPL.HI.LI.
RUECKFAHRLEUCHTE 70W 2	10450914	8	1	490	96034764	LEUCHTENHALTER KPL.HI.RE
RUECKFAHRWARNUNG AKUS	917913608	411	1	15		LIEBHERR MOBILKRAN LG 175
RUECKFALLSTUETZE 160/145	512396508	1	2	1181	916979608	S-RUECKHALTESICHERUNG
RUECKFALLSTUETZE 190/170	512396008	1	2	1375	916979908	D-RUECKHALTESICHERUNG
RUECKLAUFFILTER	510675508	152	1	1070	96038278	HYDRAULIK
RUECKLAUFFILTER 400L/MIN	10871354	2	2	375	967634308	OELBEHAELTER VORM.
RUECKLAUFLEISTE	774389108	22	1	948	915150108	ZENTRALSCHMIERANLAGE O
RUECKSCHLAGVENTIL	10119971	5	1	46	10137051	OELRUECKLAUFLEITUNG AN
RUECKSCHLAGVENTIL	570044508	21	2	347	10032787	SCHWENKZYLINDER
RUECKSCHLAGVENTIL	570531308	11	1	1082	11341035	STEUERBLOCK
RUECKSCHLAGVENTIL	570818008	10	1	1082	11341035	STEUERBLOCK
RUECKSCHLAGVENTIL	570964908	5	6	1116	10413255	UMSCHALTBLOCK
RUECKSCHLAGVENTIL	591055608	7	1	567	968026708	WISCHANLAGE EINBAU
RUECKSCHLAGVENTIL	591055608	11	2	1160	96000697	WISCHANLAGE EINBAU
RUECKSCHLAGVENTIL	7622803	(1)	4	948	915150108	ZENTRALSCHMIERANLAGE O
RUECKSCHLAGVENTIL	7622803	(1)	14	948	915150108	ZENTRALSCHMIERANLAGE O
RUECKSCHLAGVENTIL	7622803	3	4	951	774385908	VERTEILERKOMBINATION
RUECKSCHLAGVENTIL	774378108	2	3	952	774386008	VERTEILERKOMBINATION
RUECKSCHLAGVENTIL 0.2BA	10135840	7	2	75	10127113	OELFILTERGEHAEUSE ANBA
RUECKSCHLAGVENTIL 2.5BA	10872609	13	1	603	969862108	VENTILPLATTE VORM.
RUECKSCHLAGVENTIL 2.5BA	10872610	12	1	603	969862108	VENTILPLATTE VORM.
RUECKSCHLAGVENTIL 20BAR	502939008	169	1	499	96032772	VERROHRUNG DRUCKLUFTA
RUECKSCHLAGVENTIL 250B	510413608	207	1	375	967634308	OELBEHAELTER VORM.
RUECKSCHLAGVENTIL 250B	511432608	151	1	1070	96038278	HYDRAULIK
RUECKSCHLAGVENTIL 250B	511435108	159	1	1070	96038278	HYDRAULIK
RUECKSCHLAGVENTIL 250B	511437408	157	1	1070	96038278	HYDRAULIK
RUECKSCHLAGVENTIL 250B	511470908	152	1	301	96032777	VERROHRUNG LENKUNG
RUECKSCHLAGVENTIL 250B	10344005	150	2	32	96033654	VERROHRUNG KUEHLER
RUECKSCHLAGVENTIL 250B	511481508	150	1	695	969858508	ZUSATZHYDRAULIK WINDE 1-
RUECKSCHLAGVENTIL 250B	511481508	182	1	1071	96038278	HYDRAULIK
RUECKSCHLAGVENTIL 250B	511481508	150	1	1318	969858808	ZUSATZHYDRAULIK WINDE 6
RUECKSCHLAGVENTIL 250B	511481508	150	1	1387	969858408	ZUSATZHYDRAULIK WINDE 3
RUECKSCHLAGVENTIL 400B	510412108	169	2	301	96032777	VERROHRUNG LENKUNG

Bezeichnung	Artikel	Pos.	Menge	Seite	Baugruppe	Bezeichnung
RUECKSCHLAGVENTIL 400B	510412208	177	1	1071	96038278	HYDRAULIK
RUECKSCHLAGVENTIL 400B	510412408	171	1	695	969858508	ZUSATZHYDRAULIK WINDE 1-
RUECKSCHLAGVENTIL 400B	510412408	190	1	1071	96038278	HYDRAULIK
RUECKSCHLAGVENTIL 400B	510412408	6	1	1230	965226108	MONTAGEPLATTE NOTBETA
RUECKSCHLAGVENTIL 400B	510412408	6	1	1235	965324508	MONTAGEPLATTE NOTBETA
RUECKSCHLAGVENTIL 400B	510412408	171	1	1318	969858808	ZUSATZHYDRAULIK WINDE 6
RUECKSCHLAGVENTIL 400B	510412408	171	1	1387	969858408	ZUSATZHYDRAULIK WINDE 3
RUECKSCHLAGVENTIL 400B	510413508	156	2	1070	96038278	HYDRAULIK
RUECKSCHLAGVENTIL 400B	511306508	173	2	1482	96016504	ZUSATZHYDRAULIK SCHWEB
RUECKSCHLAGVENTIL 400B	511309708	23	1	365	96045759	KRAFTSTOFFPUMPE VORM.
RUECKSCHLAGVENTIL 400B	511446908	163	1	301	96032777	VERROHRUNG LENKUNG
RUECKSCHLAGVENTIL 400B	511446908	153	1	742	969859308	ZUSATZHYDRAULIK MONTAGE
RUECKSCHLAGVENTIL 400B	511453508	165	5	1070	96038278	HYDRAULIK
RUECKSCHLAGVENTIL 400B	511453508	151	1	1318	969858808	ZUSATZHYDRAULIK WINDE 6
RUECKSCHLAGVENTIL 400B	511453508	151	1	1387	969858408	ZUSATZHYDRAULIK WINDE 3
RUECKSCHLAGVENTIL 400B	511460608	151	1	695	969858508	ZUSATZHYDRAULIK WINDE 1-
RUECKSCHLAGVENTIL 420B	510408708	167	1	695	969858508	ZUSATZHYDRAULIK WINDE 1-
RUECKSCHLAGVENTIL 420B	510408708	185	1	1071	96038278	HYDRAULIK
RUECKSCHLAGVENTIL 420B	510408708	167	1	1318	969858808	ZUSATZHYDRAULIK WINDE 6
RUECKSCHLAGVENTIL 420B	510408708	167	1	1387	969858408	ZUSATZHYDRAULIK WINDE 3
RUECKSCHLAGVENTIL 420B	510409908	281	1	1072	96038278	HYDRAULIK
RUECKSCHLAGVENTIL 420B	510412008	167	2	1070	96038278	HYDRAULIK
RUECKSCHLAGVENTIL 420B	510412008	152	1	1195	96013010	ZUSATZHYDRAULIK KLIMAANL
RUECKSCHLAGVENTIL 420B	510412908	195	1	1071	96038278	HYDRAULIK
RUECKSCHLAGVENTIL 420BA	511485708	286	2	1072	96038278	HYDRAULIK
RUECKSCHLAGVENTIL 700BA	12216294	32	1	308	11081534	STEUERBLOCK
RUECKSCHLAGVENTIL 700BA	12216294	32	1	311	11081535	STEUERBLOCK
RUECKSCHLAGVENTIL 700BA	570086408	3	1	522	10030767	ACHSBLOCKIERVENTIL
RUECKWANDVERKLEIDUNG	97085831	1	1	562	96012461	RUECK-U.SEITENWANDVERKL
RUECKZUGPLATTE	7024265	7	1	738	570112908	TRIEBWERK
RUEHRFLUEGEL	10014712	19	1	950	10327167	ELEKTROPUMPE
RUNDLAGER A20X15XM6	726908608	20	4	190	96032869	VERTEILERGETRIEBE VORM.
RUNDLAGER A30X20XM8	726904508	43	1	457	918994508	MOTORVERKLEIDUNG
RUNDLAGER C50X30XM10	726905008	27	2	337	96047402	ABSTUETZHOLM VORM.
RUNDLAGER C50X30XM10	726905008	27	2	346	96047403	ABSTUETZHOLM VORM.
RUNDLAGER C50X30XM10	726905008	25	4	795	96039239	KUEHLER VORM.
RUNDLITZENSEIL 10X0,95M ST	10652813	71	1	1349	918361308	D-KOPFSTUECK
RUNDLITZENSEIL 10X1,93M ST	10652815	4	1	1252	918472608	BALLASTRAHMEN KRANABST
RUNDLITZENSEIL 10X2,54M ST	10652438	17	2	1529	919747308	SX-REDUZIERSTUECK
RUNDLITZENSEIL 10X2,54M ST	10652438	5	2	1534	919747408	SX-REDUZIERSTUECK
RUNDLITZENSEIL 10X2,54M ST	10652438	(2)	1	1543	919752108	SX-ZWISCHENSTUECK VORM.
RUNDLITZENSEIL 10X2,75M ST	10652810	30	1	1201	918065308	LAUFSTEG DREHBUEHNE
RUNDLITZENSEIL 10X2,95M ST	10652804	48	2	1301	919746208	S-ZWISCHENSTUECK
RUNDLITZENSEIL 10X3,13M ST	10675401	100	2	1339	917996808	D-ANLENKSTUECK
RUNDLITZENSEIL 10X3,36M ST	10652805	95	2	1339	917996808	D-ANLENKSTUECK
RUNDLITZENSEIL 10X3,5M ST	11002141	4	2	1654	918598408	ZUSATZABSPANNBOCK
RUNDLITZENSEIL 10X3,7M ST	10652820	3	2	1654	918598408	ZUSATZABSPANNBOCK
RUNDLITZENSEIL 10X4,13M ST	10652806	96	1	1339	917996808	D-ANLENKSTUECK
RUNDLITZENSEIL 10X4,97M ST	10663834	68	1	1272	919745108	S-ANLENKSTUECK
RUNDLITZENSEIL 10X5,3M ST	10652826	46	2	1298	919745808	LA-ZWISCHENSTUECK
RUNDLITZENSEIL 10X5,3M ST	10652826	46	2	1626	919747708	LA-ZWISCHENSTUECK
RUNDLITZENSEIL 10X5,63M ST	11000258	10	2	1571	918859708	F-ANSCHLUSSKOPF
RUNDLITZENSEIL 10X5,63M ST	11000258	10	2	1581	919463108	F-ANSCHLUSSKOPF
RUNDLITZENSEIL 10X5,82M ST	11080630	97	1	1339	917996808	D-ANLENKSTUECK
RUNDLITZENSEIL 10X5,9M ST	10652812	67	1	1271	919745108	S-ANLENKSTUECK
RUNDLITZENSEIL 10X5,9M ST	10652812	67	2	1349	918361308	D-KOPFSTUECK
RUNDLITZENSEIL 10X6,3M ST	10652816	48	2	1290	919745708	S-ZWISCHENSTUECK
RUNDLITZENSEIL 10X6,3M ST	10652816	15	2	1324	919746708	S-ZWISCHENSTUECK
RUNDLITZENSEIL 10X6,3M ST	10652816	14	2	1327	919746808	S-ZWISCHENSTUECK
RUNDLITZENSEIL 10X6,3M ST	10652816	14	2	1330	919746908	S-ZWISCHENSTUECK

Bezeichnung	Artikel	Pos.	Menge	Seite	Baugruppe	Bezeichnung
RUNDLITZENSEIL 10X6,3M ST	10652816	15	2	1334	919747208	S-ZWISCHENSTUECK
RUNDLITZENSEIL 10X6,3M ST	10652816	20	2	1542	919752108	SX-ZWISCHENSTUECK VORM.
RUNDLITZENSEIL 10X6,3M ST	10652816	20	2	1552	919752208	SX-ZWISCHENSTUECK VORM.
RUNDLITZENSEIL 10X6,6M ST	10816267	47	2	1306	919746308	SL-REDUZIERSTUECK
RUNDLITZENSEIL 10X6,6M ST	10816267	50	6	1361	918857108	D-ZWISCHENSTUECK
RUNDLITZENSEIL 10X6,93M ST	10652822	16	2	1324	919746708	S-ZWISCHENSTUECK
RUNDLITZENSEIL 10X6,93M ST	10652822	15	2	1327	919746808	S-ZWISCHENSTUECK
RUNDLITZENSEIL 10X6,93M ST	10652822	15	2	1330	919746908	S-ZWISCHENSTUECK
RUNDLITZENSEIL 10X6,93M ST	10652822	16	2	1334	919747208	S-ZWISCHENSTUECK
RUNDLITZENSEIL 10X7,40M ST	11004784	21	2	1542	919752108	SX-ZWISCHENSTUECK VORM.
RUNDLITZENSEIL 10X7,40M ST	11004784	21	2	1552	919752208	SX-ZWISCHENSTUECK VORM.
RUNDLITZENSEIL 10X7,97M ST	10652818	45	2	1298	919745808	LA-ZWISCHENSTUECK
RUNDLITZENSEIL 10X7,97M ST	10652818	49	2	1394	918964608	L-ADAPTER
RUNDLITZENSEIL 10X7,97M ST	10652818	45	2	1626	919747708	LA-ZWISCHENSTUECK
RUNDLITZENSEIL 10X9,7M ST	11003656	52	3	1367	918857208	D-ZWISCHENSTUECK
RUNDPUFFER 26X18	726905508	7	2	623	963047708	BOLZENGARAGE VORM.
RUNDSCHLINGE DIN EN 1492-	10280713	16	1	1609	918474408	FA-BOCK
RUNDSCHLINGE DIN EN 1492-	10493200	22	2	1290	919745708	S-ZWISCHENSTUECK
RUNDSCHLINGE DIN EN 1492-	10493200	22	2	1298	919745808	LA-ZWISCHENSTUECK
RUNDSCHLINGE DIN EN 1492-	10493200	22	2	1301	919746208	S-ZWISCHENSTUECK
RUNDSTAHL 12.0X130 S355J2	971356408	4	1	581	968031308	BREMSPEDAL EINBAU
RUNDSTAHL 40.0X59 S355J2	97138792	113	2	1458	96051270	BALLASTPALETTE VORM.
RUNDSTAHLKETTE ANLEHNU	10097140	11	4	645	962512408	ABSTUETZPLATTE KPL.
RUNDUMKENNLEUCHTE 70W	607144408	1	1	658	913835108	EL.TEILE VERSANDMONTAGE
S-ANLENKSTUECK 2826.50 12	919745108	201	1	13		LIEBHERR MOBILKRAN LG 175
S-ANLENKSTUECK SCHWK. 28	96043439	1	1	1271	919745108	S-ANLENKSTUECK
S-RUECKHALTESICHERUNG	916979608	219	1	13		LIEBHERR MOBILKRAN LG 175
S-ZWISCHENSTUECK 2826.20	919745708	207	2	13		LIEBHERR MOBILKRAN LG 175
S-ZWISCHENSTUECK 2826.30	919746208	212	1	13		LIEBHERR MOBILKRAN LG 175
S-ZWISCHENSTUECK 3326.30	919746908	233	2	13		LIEBHERR MOBILKRAN LG 175
S-ZWISCHENSTUECK 3326.30	919747208	236	1	13		LIEBHERR MOBILKRAN LG 175
S-ZWISCHENSTUECK 3326.40	919746808	232	2	13		LIEBHERR MOBILKRAN LG 175
S-ZWISCHENSTUECK 3326.40	919746708	231	1	13		LIEBHERR MOBILKRAN LG 175
S-ZWISCHENSTUECK SCHWK.	96022285	1	1	1327	919746808	S-ZWISCHENSTUECK
S-ZWISCHENSTUECK SCHWK.	96022123	1	1	1290	919745708	S-ZWISCHENSTUECK
S-ZWISCHENSTUECK SCHWK.	96022581	1	1	1301	919746208	S-ZWISCHENSTUECK
S-ZWISCHENSTUECK SCHWK.	96022300	1	1	1330	919746908	S-ZWISCHENSTUECK
S-ZWISCHENSTUECK SCHWK.	96022233	1	1	1334	919747208	S-ZWISCHENSTUECK
S-ZWISCHENSTUECK SCHWK.	96022232	1	1	1324	919746708	S-ZWISCHENSTUECK
SA-BOCK	919361008	135	1	11		LIEBHERR MOBILKRAN LG 175
SA-BOCK SCHWK.	96039324	1	1	909	919361008	SA-BOCK
SA-STANGE 4,59M	927114708	5	2	1348	918361308	D-KOPFSTUECK
SAE-EINSCHRAUBFLANSCH	510040908	502	1	181	96033630	VERROHRUNG DIESELMOTO
SAE-EINSCHRAUBFLANSCH P	510059708	501	1	197	96032873	VERROHRUNG GETRIEBE
SAE-EINSCHRAUBFLANSCH P	511503108	500	1	197	96032873	VERROHRUNG GETRIEBE
SAE-FLANSCH FE//ZNNI8//CN/	928384208	630	1	181	96033630	VERROHRUNG DIESELMOTO
SAE-FLANSCH SAE1 1/2-C61-	511502608	400	8	757	96038878	DIESELMOTOR VORM.
SAE-FLANSCHHAELFTE SAE1	511516208	501	4	1073	96038278	HYDRAULIK
SAE-FLANSCHHAELFTE SAE2	510598408	401	2	757	96038878	DIESELMOTOR VORM.
SAE-FLANSCHVERBINDUNG G	474901408	501	2	181	96033630	VERROHRUNG DIESELMOTO
SAE-FLANSCHVERBINDUNG G	474901508	504	1	181	96033630	VERROHRUNG DIESELMOTO
SAE-FLANSCHVERBINDUNG G	474901508	500	2	1073	96038278	HYDRAULIK
SAE-FLANSCHVERBINDUNG W	474907808	505	1	1073	96038278	HYDRAULIK
SAE-FLANSCHVERBINDUNG W	474906808	500	2	181	96033630	VERROHRUNG DIESELMOTO
SAE-FLANSCHVERBINDUNG W	474906808	506	2	1073	96038278	HYDRAULIK
SAE-FLANSCHVERBINDUNG W	474907108	505	1	181	96033630	VERROHRUNG DIESELMOTO
SAE-FLANSCHVERBINDUNG W	474907108	402	2	757	96038878	DIESELMOTOR VORM.
SAE-FLANSCHVERBINDUNG	474907508	509	2	1073	96038278	HYDRAULIK
SAEULE 3X80X962 DC01 FE//	954649008	4	1	1029	96004319	SCHALTSCHRANK MECH.
SAMMELROHR	927982608	307	2	1072	96038278	HYDRAULIK

Bezeichnung	Artikel	Pos.	Menge	Seite	Baugruppe	Bezeichnung
SAMMELROHR 35L/11 A3CR6F	12102379	322	1	1072	96038278	HYDRAULIK
SAMMELROHR 35L/11 A3CR6F	12102379	21	1	1080	96008839	MECHANISCHE TEILE
SAMMELROHR FE//ZNNI8//CN/	921720208	54	1	752	96038878	DIESELMOTOR VORM.
SAMMELROHR SCHWK. FE//ZN	921563508	22	1	1080	96008839	MECHANISCHE TEILE
SAUGFLANSCH SCHWK. FE//	963690708	629	2	181	96033630	VERROHRUNG DIESELMOTO
SAUGROHR-OEL SCHWK.	967544008	32	1	943	917227308	OELBEHAELTER KPL.
SAUGSCHLAUCH 51X1060 NB	12101298	100	1	746	918996008	DIESELMOTOR EINBAU
SAUGSCHLAUCH 51X810 NBR	12101299	101	1	746	918996008	DIESELMOTOR EINBAU
SAUGSCHLAUCH 51X920 NBR	12101300	102	1	746	918996008	DIESELMOTOR EINBAU
SAUGSCHLAUCH 60X1030 NB	12102689	104	1	746	918996008	DIESELMOTOR EINBAU
SAUGSCHLAUCH 60X880 NBR	12102688	103	1	746	918996008	DIESELMOTOR EINBAU
SAUGSTUTZEN SAE1 1/2C61-7	12101372	53	2	752	96038878	DIESELMOTOR VORM.
SAUGSTUTZEN SAE1 1/2C61-9	12100314	51	2	752	96038878	DIESELMOTOR VORM.
SAUGSTUTZEN SAE2C61-90,	12101304	52	1	752	96038878	DIESELMOTOR VORM.
SCHAEKEL 0,25T NG6 INOX SP	10300553	17	1	1212	966659308	TREPPE
SCHAEKEL 12T VERZ SPF	773929608	14	4	649	963397108	ZUBEHOER
SCHAEKEL 17T SPF	773931808	71	6	1458	96051270	BALLASTPALETTE VORM.
SCHAEKEL 17T SPF	773931808	14	1	1609	918474408	FA-BOCK
SCHAEKEL 42,5T VERZ SPF	773938308	14	1	1240	963137208	ZENTRIERUNG KPL.
SCHAEKEL DIN 82101 0,25T N	773933508	45	2	1588	918489108	F-ANLENKSTUECK
SCHAEKEL DIN 82101 0,25T N	773933508	73	1	1600	918474308	F-KOPFSTUECK
SCHAEKEL DIN 82101 0,25T N	773933508	15	2	1619	918887908	F-ZWISCHENSTUECK
SCHAEKEL DIN 82101 1,6T NG	773933408	57	2	1136	918063908	KRANFUEHRERKABINE ANBA
SCHALE 30X55X55 S960QL FLZ	97087814	(1)	1	1545	96014903	SCHRAUBBOLZEN
SCHALE 30X55X55 S960QL FLZ	97087815	(2)	1	1545	96014903	SCHRAUBBOLZEN
SCHALE KPL.	96015302	3	1	1545	96014903	SCHRAUBBOLZEN
SCHALE KPL.	96015302	3	1	1548	96015492	SCHRAUBBOLZEN
SCHALE PA6-30%GF SPF	966435208	401	1	441	918994608	REIFENVERKLEIDUNG
SCHALE PA6-30%GF SPF	966435208	3	1	449	96032748	DECKEL VORM.
SCHALLDAEMPFERANLAGE	919546708	123	1	11		LIEBHERR MOBILKRAN LG 175
SCHALTEINHEIT	921723608	20	4	1457	96051270	BALLASTPALETTE VORM.
SCHALTEINHEIT	921723708	21	4	1457	96051270	BALLASTPALETTE VORM.
SCHALTER	11979975	24	1	852	10877138	FAHRERSITZ
SCHALTER	12100173	25	1	403	10877140	FAHRERSITZ
SCHALTER	12100175	22	1	403	10877140	FAHRERSITZ
SCHALTER RASTEND	571572008	(1)	1	397	914912108	SPIEGELANBAU
SCHALTGABEL	10023208	2401	1	227	10876205	ACHSANTRIEB
SCHALTGABEL	10023208	2401	1	251	10876158	ACHSANTRIEB
SCHALTGABEL	10113784	1005	1	192	11081159	VERTEILERGETRIEBE
SCHALTGABEL	530191108	529	1	276	10876196	ACHSANTRIEB
SCHALTGETRIEBE 12 TC 3041	10872088	2	1	134	96032862	DIESELMOTOR VORM.
SCHALTGETRIEBE VORM.	969998608	910	1	136	10872088	SCHALTGETRIEBE
SCHALTHEBEL	10024214	(1)	1	428	96031504	ELEKTRIK BATTERIE
SCHALTKASTEN KPL.LI.	962920308	1	1	529	917345108	EL.BETAETIGUNG ABSTUETZ
SCHALTKASTEN KPL.RE.	964332208	3	1	529	917345108	EL.BETAETIGUNG ABSTUETZ
SCHALTKUPPLUNG	10343488	300	1	161	969998708	WANDLER
SCHALTLITZE 1 0,35	600440908	340	16	414	962817908	RELAISMODUL VORM.
SCHALTLITZE 1 0,35	600440908	48	85	1040	96003060	RELAISSTEUERUNG
SCHALTLITZE 1 0,35	600440908	(340)	167.05	1041	96001020	DRAEHTE KPL.
SCHALTNOCKE	10663300	(6)	8	1384	962871608	EL.WINDE 3 LANGES SEIL
SCHALTSCHRANK ANBAU	918064508	167	1	12		LIEBHERR MOBILKRAN LG 175
SCHALTSCHRANK MECH.	96004319	10	1	1027	918998008	EINBAUTEILE SCHALTSCHRAN
SCHALTSCHRANK SCHWK. R	96004323	1	1	1029	96004319	SCHALTSCHRANK MECH.
SCHARNIER 19X28,5X126/118°	704261908	110	2	983	967662808	DECKEL VORM.
SCHARNIER 19X28,5X126/118°	704261908	110	2	984	967665008	DECKEL VORM.
SCHARNIER 19X28,5X126/132°	704263708	7	3	874	96043155	KLAPPE VORM.
SCHARNIER 20X20X40/180° G	704258208	5	2	637	912624708	KONSOLE FREMDEINSPEISUN
SCHARNIER 20X20X40/180° G	704258208	7	2	901	96002298	MONTAGEPLATTE VORM.
SCHARNIER 20X20X40/180° G	704258208	20	2	1033	96035660	AUFBAUTEILE MONTAGETAFE
SCHARNIER 20X20X40/180° G	704258208	25	2	1107	96001074	BATTERIEKASTEN VORM.

Bezeichnung	Artikel	Pos.	Menge	Seite	Baugruppe	Bezeichnung
SCHARNIER 27X32X42/180° G	704259808	(2)	2	863	918996308	DREHBUEHNENVERKLEIDUN
SCHARNIER 27X32X42/180° G	704259808	2	2	865	96000963	TUER VORM.
SCHARNIER 27X32X42/180° G	704259808	2	2	866	96000966	TUER VORM.
SCHARNIER 27X32X42/180° G	704259808	2	2	867	96000967	TUER VORM.
SCHARNIER 27X32X42/180° G	704259808	2	2	868	920192808	TUER VORM.
SCHARNIER 27X32X42/180° G	704259808	2	2	869	962797208	TUER VORM.
SCHARNIER 27X32X42/180° G	704259808	2	2	870	962797308	TUER VORM.
SCHARNIER 27X32X42/180° G	704259808	2	2	871	967635908	TUER VORM.
SCHARNIER 27X32X42/180° G	704259808	2	2	872	967636108	TUER VORM.
SCHARNIER 27X32X42/180° G	704259808	2	2	875	96000968	TUER VORM.
SCHARNIER 27X32X42/180° G	704259808	11	2	1152	918064108	KRANFUEHRERKABINE VORM.
SCHARNIER 30X23X62/180° GD	12101841	(3)	3	369	917312708	WERKZEUGKASTEN ANBAU
SCHARNIER 30X23X62/180° GD	12101841	(3)	3	369	917312708	WERKZEUGKASTEN ANBAU
SCHARNIER 35X35X50/180° S	704228108	19	2	320	96019560	ZUSATZHEIZUNG VORM.
SCHARNIER 35X35X50/180° S	704228108	30	2	1204	96002845	LAUFSTEG 1
SCHARNIER 35X35X50/180° S	704228108	90	1	1272	919745108	S-ANLENKSTUECK
SCHARNIER 35X35X50/180° S	704228108	2	3	1276	96043443	KLAPPTEIL
SCHARNIER 35X35X50/180° S	704228108	4	1	1470	921388808	SCHLAUCHHALTER VORM.
SCHARNIER KPL.	96028181	535	2	442	918994608	REIFENVERKLEIDUNG
SCHARNIERHAELFTE ELEKT	380019708	2	1	590	921865108	TUERSCHARNIER KPL.
SCHARNIERHAELFTE GS42C	380017508	1	1	590	921865108	TUERSCHARNIER KPL.
SCHAUGLAS	12104157	5	1	1441	12102587	RAUPENSCHLEPPER
SCHEIBE	10023140	409	2	226	10876205	ACHSANTRIEB
SCHEIBE	10023140	505	1	226	10876205	ACHSANTRIEB
SCHEIBE	10023140	409	2	251	10876158	ACHSANTRIEB
SCHEIBE	10023140	505	1	251	10876158	ACHSANTRIEB
SCHEIBE	10029043	446	1	226	10876205	ACHSANTRIEB
SCHEIBE	10029043	446	1	251	10876158	ACHSANTRIEB
SCHEIBE	10038015	2572	1	227	10876205	ACHSANTRIEB
SCHEIBE	10038015	2572	1	252	10876158	ACHSANTRIEB
SCHEIBE	10113753	446	2	192	11081159	VERTEILERGETRIEBE
SCHEIBE	10113773	994	1	192	11081159	VERTEILERGETRIEBE
SCHEIBE	10115421	2713	1	193	11081159	VERTEILERGETRIEBE
SCHEIBE	11005301	11	8	620	502028008	WIRBELSTROMBREMSE
SCHEIBE	510713908	2	1	1093	510438508	DRUCKMINDERVENTIL
SCHEIBE	510713908	2	1	1095	511497508	DRUCKMINDERVENTIL
SCHEIBE	510714108	12	1	1093	510438508	DRUCKMINDERVENTIL
SCHEIBE	510714108	12	1	1095	511497508	DRUCKMINDERVENTIL
SCHEIBE	510797208	5	1	527	511417708	DRUCKBEGRENZUNGSVENTI
SCHEIBE	510797208	5	1	1092	511417608	DRUCKBEGRENZUNGSVENTI
SCHEIBE	540259914	115	1	679	10874475	GETRIEBE
SCHEIBE	540259914	115	1	1381	10874553	GETRIEBE
SCHEIBE	540271914	3	1	734	11347399	FLANSCHLAGER
SCHEIBE	553084908	55	18	589	917330508	TUER KPL.LI.
SCHEIBE	553084908	55	18	596	917330608	TUER KPL.RE.
SCHEIBE	570072908	3	1	744	511432008	VORSPANNVENTIL
SCHEIBE	570079408	26	1	525	511433808	ACHSBLOCKIERVENTIL
SCHEIBE	571315408	24	2	204	10874903	LENKTRIEBACHSE
SCHEIBE	571315408	24	2	224	10874904	LENKTRIEBACHSE
SCHEIBE	571315408	24	2	239	10874905	LENKACHSE
SCHEIBE	571315408	24	2	249	10874906	LENKTRIEBACHSE
SCHEIBE	571315408	24	2	261	10874907	LENKACHSE
SCHEIBE	571315408	24	2	272	10874908	LENKTRIEBACHSE
SCHEIBE	571315408	24	2	285	10874909	LENKACHSE
SCHEIBE	571315408	24	2	292	10874910	LENKACHSE
SCHEIBE	571315508	23	2	204	10874903	LENKTRIEBACHSE
SCHEIBE	571315508	23	2	224	10874904	LENKTRIEBACHSE
SCHEIBE	571315508	23	2	239	10874905	LENKACHSE
SCHEIBE	571315508	23	2	249	10874906	LENKTRIEBACHSE
SCHEIBE	571315508	23	2	261	10874907	LENKACHSE

Bezeichnung	Artikel	Pos.	Menge	Seite	Baugruppe	Bezeichnung
SCHEIBE	571315508	23	2	272	10874908	LENKTRIEBACHSE
SCHEIBE	571315508	23	2	285	10874909	LENKACHSE
SCHEIBE	571315508	23	2	292	10874910	LENKACHSE
SCHEIBE	571700608	583	1	212	10876206	ACHSANTRIEB
SCHEIBE	571700608	583	1	276	10876196	ACHSANTRIEB
SCHEIBE	571804508	220	1	148	964013408	GEHAEUSE
SCHEIBE	571809808	250	1	159	965336708	ABTRIEB
SCHEIBE	591058908	21	1	1168	968080908	SCHLIESSANLAGE
SCHEIBE	7024264	5	1	738	570112908	TRIEBWERK
SCHEIBE	7029625	409	2	276	10876196	ACHSANTRIEB
SCHEIBE -	10020694	62	2	784	10335957	ZWEIFACHPUMPE
SCHEIBE 1.5X54X54 X5CRNI18	97002351	9	4	1201	918065308	LAUFSTEG DREHBUEHNE
SCHEIBE 1.5x120x120 DC01 FE	970431308	61	4	910	919361008	SA-BOCK
SCHEIBE 1.5x58x58 DC01 FE//	970266508	60	4	910	919361008	SA-BOCK
SCHEIBE 1.5x58x58 DC01 FE//	970266508	44	2	1599	918474308	F-KOPFSTUECK
SCHEIBE 10 200HV FLZN SPF	550899808	381	12	757	96038878	DIESELMOTOR VORM.
SCHEIBE 10,5X18,5X2	9076638	12	4	112	10141718	ATL-ANBAU
SCHEIBE 10,5X18,5X2	9076638	12	4	113	10141719	ATL-ANBAU
SCHEIBE 10,5X18,5X2	9076638	12	4	830	10141720	ATL-ANBAU
SCHEIBE 10,5X18,5X2	9076638	12	4	831	10141721	ATL-ANBAU
SCHEIBE 10X100X85 S355MC	972847308	19	2	337	96047402	ABSTUETZHOLM VORM.
SCHEIBE 10X100X85 S355MC	972847308	19	2	346	96047403	ABSTUETZHOLM VORM.
SCHEIBE 10X50X50 S355MC	97008091	11	2	1547	96014968	SEILSCHUTZ KPL.
SCHEIBE 10x180x180 S355MC	956664708	23	8	909	919361008	SA-BOCK
SCHEIBE 10x180x180 S355MC	956664708	18	6	1394	918964608	L-ADAPTER
SCHEIBE 10x180x180 S355MC	956664708	41	2	1581	919463108	F-ANSCHLUSSKOPF
SCHEIBE 10x180x180 S355MC	956664708	4	2	1582	96032672	ZUGSTANGE KPL.
SCHEIBE 13X22	540184208	11	1	736	540270514	ANTRIEB KPL
SCHEIBE 13X34X3 GUMMI	11481788	10	2	1148	964561008	HECKSCHEIBE VORM.
SCHEIBE 15X110X110 S960QL	973251308	7	4	332	919314608	STUETZHOLME M.AUSKLAPP
SCHEIBE 15X400 CC493K	973248308	5	4	332	919314608	STUETZHOLME M.AUSKLAPP
SCHEIBE 1X100X100 DC01 FE//	978293108	8	8	1178	918793508	LAUFSTEG DREHBUEHNE
SCHEIBE 1X100X100 DC01 FE//	978293108	6	8	1187	918793608	LAUFSTEG DREHBUEHNE
SCHEIBE 1X110X110 DC01 FE//	943472808	48	2	1599	918474308	F-KOPFSTUECK
SCHEIBE 1X50X50 X5CRNI18-1	97012561	18	12	1588	918489108	F-ANLENKSTUECK
SCHEIBE 1X65X65 DC01 FE//	97090027	6	1	1567	96013042	ZUGSTANGE KPL.
SCHEIBE 1X65X65 DC01 FE//	97090027	6	1	1638	96018528	ZUGSTANGE KPL.
SCHEIBE 1X65X65 DC01 FE//	97090027	6	1	1641	96012854	ZUGSTANGE KPL.
SCHEIBE 1X65X65 DC01 FE//	97090027	6	1	1644	96012732	ZUGSTANGE KPL.
SCHEIBE 2.5x130x130 DC01 FE	970083308	72	2	1272	919745108	S-ANLENKSTUECK
SCHEIBE 2.5x130x130 DC01 FE	970083308	62	8	1349	918361308	D-KOPFSTUECK
SCHEIBE 20X140X140 S690QL	973760408	55	2	332	919314608	STUETZHOLME M.AUSKLAPP
SCHEIBE 20X215X215 S355J2+	973568008	6	4	1404	916980308	L-KOPFSTUECK
SCHEIBE 215X215 S355MC FE//	942310108	4	2	1351	96005548	VERSTELLFLASCHE KPL.
SCHEIBE 215X215 S355MC FE//	942310108	4	2	1353	96005682	VERSTELLFLASCHE KPL.
SCHEIBE 25X37X4	11171409	113	18	679	10874475	GETRIEBE
SCHEIBE 25X37X4	11171409	113	18	1381	10874553	GETRIEBE
SCHEIBE 2X100X100 DC01 FE//	97008155	6	6	1178	918793508	LAUFSTEG DREHBUEHNE
SCHEIBE 2X100X100 DC01 FE//	97008155	5	4	1187	918793608	LAUFSTEG DREHBUEHNE
SCHEIBE 2X110X110 DC01 FE//	97019145	51	2	1626	919747708	LA-ZWISCHENSTUECK
SCHEIBE 2X110X110 DC01 FLZ	945938508	15	12	1239	917413808	GRUNDPLATTE DREHBUEHNE
SCHEIBE 2X110X110 DC01 FLZ	945938508	13	12	1252	918472608	BALLASTRAHMEN KRANABST
SCHEIBE 2X40X40 DC01 FE//	97081955	17	10	1542	919752108	SX-ZWISCHENSTUECK VORM.
SCHEIBE 2X40X40 DC01 FE//	97081955	17	10	1552	919752208	SX-ZWISCHENSTUECK VORM.
SCHEIBE 2X75X75 DC01 FE//	978499708	114	2	1458	96051270	BALLASTPALETTE VORM.
SCHEIBE 30X120X120 S355J2+	972203308	10	1	186	96018924	MOTORLAGER EINBAUSATZ
SCHEIBE 34X45X1	9078522	(6)	2	60	10118061	KIPPHEBELWERK KPL.
SCHEIBE 34X45X1	9078522	6	2	815	10122503	KIPPHEBELBOCK VORM.
SCHEIBE 3X54X54 X5CRNI18-1	97017499	104	16	369	917312708	WERKZEUGKASTEN ANBAU
SCHEIBE 3X75X75 DC01 FE//	978499508	59	2	1600	918474308	F-KOPFSTUECK

Bezeichnung	Artikel	Pos.	Menge	Seite	Baugruppe	Bezeichnung
SCHEIBE 4X100X100 S315MC	97008156	7	4	1178	918793508	LAUFSTEG DREHBUEHNE
SCHEIBE 4X100X100 S315MC	97008156	7	2	1187	918793608	LAUFSTEG DREHBUEHNE
SCHEIBE 4X40X40 S315MC FE	940116008	703	8	443	918994608	REIFENVERKLEIDUNG
SCHEIBE 4X40X40 S315MC FE	940116008	90	8	971	917991908	GERAEUSCHDAEMMUNG
SCHEIBE 5X100X100 S355MC	97068921	58	2	1600	918474308	F-KOPFSTUECK
SCHEIBE 5X156X156 S355MC	97014253	64	4	1458	96051270	BALLASTPALETTE VORM.
SCHEIBE 5X30X30 X5CRNI18-1	973790008	7	2	1212	966659308	TREPPE
SCHEIBE 5X36X36 S355MC FE	941054208	89	2	1179	918793508	LAUFSTEG DREHBUEHNE
SCHEIBE 5X38X48 S700MC F	974803608	5	2	185	96018923	MOTORLAGER EINBAUSATZ
SCHEIBE 5X38X48 S700MC F	974803608	5	2	186	96018924	MOTORLAGER EINBAUSATZ
SCHEIBE 5X38X48 S700MC F	974803608	81	4	864	918996308	DREHBUEHNENVERKLEIDUN
SCHEIBE 5x75x75 S960QL	970056808	6	2	668	920456008	SCHUTZWALZE WINDE 1-2
SCHEIBE 8 -EDELSTAHL	788901808	46	2	1209	96002863	SCHWENKPODEST KPL.
SCHEIBE 8 300HV-St MAN183	10011654	28	2	1230	965226108	MONTAGEPLATTE NOTBETA
SCHEIBE 8,4X16X1,6 -42CrMo4	10118149	(24)	16	37	13455159	DIESELMOTOR
SCHEIBE 8,4X18X15 -	9177776	8	1	99	10141710	KUEHLWASSERLEITUNG AN
SCHEIBE 80X80 DC01 FE//ZNNI	979605908	32	2	1404	916980308	L-KOPFSTUECK
SCHEIBE 8x140x140 S355MC	970083208	58	4	1349	918361308	D-KOPFSTUECK
SCHEIBE A=1,60	10353853	21	1	169	10343500	WANDLER
SCHEIBE A=1,70	10353854	21	1	169	10343500	WANDLER
SCHEIBE A=1,80	10353856	21	1	169	10343500	WANDLER
SCHEIBE A=1,90	10353857	21	1	169	10343500	WANDLER
SCHEIBE A=2,00	10353858	21	1	169	10343500	WANDLER
SCHEIBE A=2,10	10353859	21	1	169	10343500	WANDLER
SCHEIBE A=2,20	10353860	21	1	169	10343500	WANDLER
SCHEIBE A=2,30	10353861	21	1	169	10343500	WANDLER
SCHEIBE A=2,40	10353862	21	1	169	10343500	WANDLER
SCHEIBE A=2,50	10353863	21	1	169	10343500	WANDLER
SCHEIBE AEHNL.DIN 9021 6,4X	422811501	27	2	1509	918185308	LEITER ANBAU
SCHEIBE AEHNL.ISO 7089 5 -	420052214	8	1	1044	912353808	BAUGRUPPENTRAEGER
SCHEIBE AEHNL.ISO 7093-1 6	10878203	14	3	571	96015567	ARMATURENKASTEN EINBAU
SCHEIBE DC01 FE//ZNNI8//CN/	941138108	13	3	714	917116108	DREHWERK
SCHEIBE DC01 FE//ZNNI8//CN/	941138108	103	4	910	919361008	SA-BOCK
SCHEIBE DC01 FE//ZNNI8//CN/	941138108	15	2	937	919327908	KRAFTSTOFFBEHAELTER KPL
SCHEIBE DC01 FE//ZNNI8//CN/	941138108	4	4	972	967641808	ABDECKUNG VORM.
SCHEIBE DC01 FE//ZNNI8//CN/	941138108	6	2	973	967652908	ABDECKUNG VORM.
SCHEIBE DC01 FE//ZNNI8//CN/	941138108	12	2	978	967664708	DECKEL VORM.
SCHEIBE DC01 FE//ZNNI8//CN/	941138108	432	2	1073	96038278	HYDRAULIK
SCHEIBE DC01 FE//ZNNI8//CN/	941138108	5	4	1138	96003883	PODEST KPL.
SCHEIBE DC01 FE//ZNNI8//CN/	941138108	36	4	1178	918793508	LAUFSTEG DREHBUEHNE
SCHEIBE DC01 FE//ZNNI8//CN/	941138108	26	40	1204	96002845	LAUFSTEG 1
SCHEIBE DC01 FE//ZNNI8//CN/	941138108	44	8	1209	96002863	SCHWENKPODEST KPL.
SCHEIBE DC01 FE//ZNNI8//CN/	941138108	6	8	1216	96002846	LAUFSTEG 2
SCHEIBE DC01 FE//ZNNI8//CN/	941138108	4	22	1217	96002847	LAUFSTEG 3
SCHEIBE DC01 FE//ZNNI8//CN/	941138108	9	109	1271	919745108	S-ANLENKSTUECK
SCHEIBE DC01 FE//ZNNI8//CN/	941138108	21	6	1276	96043443	KLAPPTEIL
SCHEIBE DC01 FE//ZNNI8//CN/	941138108	8	14	1277	96043441	KLAPPE VORM.
SCHEIBE DC01 FE//ZNNI8//CN/	941138108	13	49	1290	919745708	S-ZWISCHENSTUECK
SCHEIBE DC01 FE//ZNNI8//CN/	941138108	13	80	1298	919745808	LA-ZWISCHENSTUECK
SCHEIBE DC01 FE//ZNNI8//CN/	941138108	13	33	1301	919746208	S-ZWISCHENSTUECK
SCHEIBE DC01 FE//ZNNI8//CN/	941138108	15	59	1306	919746308	SL-REDUZIERSTUECK
SCHEIBE DC01 FE//ZNNI8//CN/	941138108	23	78	1324	919746708	S-ZWISCHENSTUECK
SCHEIBE DC01 FE//ZNNI8//CN/	941138108	22	77	1327	919746808	S-ZWISCHENSTUECK
SCHEIBE DC01 FE//ZNNI8//CN/	941138108	22	77	1330	919746908	S-ZWISCHENSTUECK
SCHEIBE DC01 FE//ZNNI8//CN/	941138108	23	152	1334	919747208	S-ZWISCHENSTUECK
SCHEIBE DC01 FE//ZNNI8//CN/	941138108	30	50	1338	917996808	D-ANLENKSTUECK
SCHEIBE DC01 FE//ZNNI8//CN/	941138108	40	41	1348	918361308	D-KOPFSTUECK
SCHEIBE DC01 FE//ZNNI8//CN/	941138108	14	103	1361	918857108	D-ZWISCHENSTUECK
SCHEIBE DC01 FE//ZNNI8//CN/	941138108	14	72	1367	918857208	D-ZWISCHENSTUECK
SCHEIBE DC01 FE//ZNNI8//CN/	941138108	9	46	1394	918964608	L-ADAPTER

Bezeichnung	Artikel	Pos.	Menge	Seite	Baugruppe	Bezeichnung
SCHEIBE DC01 FE//ZNNI8//CN/	941138108	30	8	1457	96051270	BALLASTPALETTE VORM.
SCHEIBE DC01 FE//ZNNI8//CN/	941138108	36	59	1467	96024497	FUEHRUNG VORM.
SCHEIBE DC01 FE//ZNNI8//CN/	941138108	10	55	1529	919747308	SX-REDUZIERSTUECK
SCHEIBE DC01 FE//ZNNI8//CN/	941138108	16	62	1534	919747408	SX-REDUZIERSTUECK
SCHEIBE DC01 FE//ZNNI8//CN/	941138108	12	99	1542	919752108	SX-ZWISCHENSTUECK VORM.
SCHEIBE DC01 FE//ZNNI8//CN/	941138108	12	84	1552	919752208	SX-ZWISCHENSTUECK VORM.
SCHEIBE DC01 FE//ZNNI8//CN/	941138108	22	41	1571	918859708	F-ANSCHLUSSKOPF
SCHEIBE DC01 FE//ZNNI8//CN/	941138108	22	41	1581	919463108	F-ANSCHLUSSKOPF
SCHEIBE DC01 FE//ZNNI8//CN/	941138108	40	4	1588	918489108	F-ANLENKSTUECK
SCHEIBE DC01 FE//ZNNI8//CN/	941138108	13	87	1626	919747708	LA-ZWISCHENSTUECK
SCHEIBE DC01 FE//ZNNI8//CN/	941138108	23	2	1631	918472308	ZUSATZABSPANNUNG
SCHEIBE DC01 FE//ZNNI8//CN/	949634908	51	2	1599	918474308	F-KOPFSTUECK
SCHEIBE DC01+ZE	956414308	57	2	1361	918857108	D-ZWISCHENSTUECK
SCHEIBE DIN 1440 10 ST VER	421100808	63	4	1205	96002845	LAUFSTEG 1
SCHEIBE DIN 1440 10 ST VER	421100808	40	32	1209	96002863	SCHWENKPODEST KPL.
SCHEIBE DIN 1440 14 ST VER	421101308	40	1	898	96036284	GEHAEUSE KPL.
SCHEIBE DIN 1440 14 ST VER	421101308	22	1	1029	96004319	SCHALTSCHRANK MECH.
SCHEIBE DIN 1440 26 -St FLZN	10179337	4	2	645	962512408	ABSTUETZPLATTE KPL.
SCHEIBE DIN 1440 26 -St FLZN	10179337	54	1	1209	96002863	SCHWENKPODEST KPL.
SCHEIBE DIN 1440 45 ST FLZN	10875636	105	3	910	919361008	SA-BOCK
SCHEIBE DIN 1440 60 -St FLZN	10179340	14	8	676	918409908	WINDE 1
SCHEIBE DIN 1440 60 -St FLZN	10179340	14	8	691	918410008	WINDE 2
SCHEIBE DIN 1440 60 -St FLZN	10179340	44	2	909	919361008	SA-BOCK
SCHEIBE DIN 1440 60 -St FLZN	10179340	17	2	1378	918325908	WINDE 3
SCHEIBE DIN 1440 8 ST VERZ	421100608	29	8	943	917227308	OELBEHAELTER KPL.
SCHEIBE DIN 1441 21 ST FLZN	10875637	24	16	1361	918857108	D-ZWISCHENSTUECK
SCHEIBE DIN 1441 21 ST FLZN	10875637	24	16	1367	918857208	D-ZWISCHENSTUECK
SCHEIBE DIN 1441 21 ST FLZN	10875637	12	1	1428	921699008	KAMERAANBAU D-ANLENKS
SCHEIBE DIN 1441 21 ST FLZN	10875637	12	1	1431	921696208	KAMERAANBAU S-ANLENKSTU
SCHEIBE DIN 1441 21 ST FLZN	10875637	81	2	1543	919752108	SX-ZWISCHENSTUECK VORM.
SCHEIBE DIN 1441 21 ST FLZN	10875637	68	2	1553	919752208	SX-ZWISCHENSTUECK VORM.
SCHEIBE DIN 1441 26 -St FLZN	10179376	307	4	32	96033654	VERROHRUNG KUEHLER
SCHEIBE DIN 1441 26 -St FLZN	10179376	15	1	1276	96043443	KLAPPTEIL
SCHEIBE DIN 1441 31 ST FLZN	10875638	9	1	1136	918063908	KRANFUEHRERKABINE ANBA
SCHEIBE DIN 1441 31 ST FLZN	10875638	91	2	1339	917996808	D-ANLENKSTUECK
SCHEIBE DIN 1441 31 ST FLZN	10875638	48	2	1348	918361308	D-KOPFSTUECK
SCHEIBE DIN 1441 31 ST FLZN	10875638	23	2	1375	916979908	D-RUECKHALTESICHERUNG
SCHEIBE DIN 1441 31 ST FLZN	10875638	3	1	1433	968929408	BOLZENZIEHZYLINDER KPL.
SCHEIBE DIN 1441 31 ST FLZN	10875638	3	1	1436	968929508	BOLZENZIEHZYLINDER KPL.
SCHEIBE DIN 1441 31 ST FLZN	10875638	45	15	1542	919752108	SX-ZWISCHENSTUECK VORM.
SCHEIBE DIN 1441 41 St FLZN	10179377	14	4	668	920456008	SCHUTZWALZE WINDE 1-2
SCHEIBE DIN 1441 41 St FLZN	10179377	33	8	909	919361008	SA-BOCK
SCHEIBE DIN 1441 41 St FLZN	10179377	41	2	1136	918063908	KRANFUEHRERKABINE ANBA
SCHEIBE DIN 1441 41 St FLZN	10179377	33	2	1306	919746308	SL-REDUZIERSTUECK
SCHEIBE DIN 1441 41 St FLZN	10179377	15	4	1311	918359908	WINDE 6
SCHEIBE DIN 1441 41 St FLZN	10179377	14	4	1378	918325908	WINDE 3
SCHEIBE DIN 1441 41 St FLZN	10179377	57	8	1457	96051270	BALLASTPALETTE VORM.
SCHEIBE DIN 435 11 ST 480H	10875650	3	4	371	917247508	KRAFTSTOFFBEHAELTER AN
SCHEIBE DIN 435 11 ST 480H	10875650	2	4	373	917247708	OELBEHAELTER ANBAU
SCHEIBE DIN 7349 10,5 200HV-	11658580	(13)	4	127	10119871	NEBENABTRIEB ANBAU
SCHEIBE DIN 7349 10,5 200HV-	11658580	404	2	478	96010040	MECH.BEFESTIGUNGSTEILE
SCHEIBE DIN 7349 10,5 200HV-	11658580	14	16	555	968027008	LAGERUNG EINBAU
SCHEIBE DIN 7349 10,5 200HV-	11658580	29	2	701	917151308	WINDE 4 EINZIEHWERK
SCHEIBE DIN 7349 10,5 200HV-	11658580	374	78	756	96038878	DIESELMOTOR VORM.
SCHEIBE DIN 7349 10,5 200HV-	11658580	32	4	863	918996308	DREHBUEHNENVERKLEIDUN
SCHEIBE DIN 7349 10,5 200HV-	11658580	6	12	945	967546408	OELBEHAELTER VORM.
SCHEIBE DIN 7349 13 200HV F	10006370	11	40	463	917593008	SEITENPODEST
SCHEIBE DIN 7349 13 200HV F	10006370	371	25	756	96038878	DIESELMOTOR VORM.
SCHEIBE DIN 7349 13 200HV F	10006370	6	16	937	919327908	KRAFTSTOFFBEHAELTER KPL
SCHEIBE DIN 7349 13 200HV F	10006370	9	16	1361	918857108	D-ZWISCHENSTUECK

Bezeichnung	Artikel	Pos.	Menge	Seite	Baugruppe	Bezeichnung
SCHEIBE DIN 7349 13 200HV F	10006370	9	16	1367	918857208	D-ZWISCHENSTUECK
SCHEIBE DIN 7349 13 200HV F	10006370	87	24	1468	96024497	FUEHRUNG VORM.
SCHEIBE DIN 7349 13 200HV F	10006370	7	4	1530	96052047	BOLZEN VORM.
SCHEIBE DIN 7349 13 200HV F	10006370	18	14	1631	918472308	ZUSATZABSPANNUNG
SCHEIBE DIN 7349 17 200HV F	4600021	7	4	666	927094908	STANGE KPL.
SCHEIBE DIN 7349 17 200HV F	4600021	102	28	910	919361008	SA-BOCK
SCHEIBE DIN 7349 17 200HV F	4600021	2	8	1049	918064508	SCHALTSCHRANK ANBAU
SCHEIBE DIN 7349 17 200HV F	4600021	36	16	1457	96051270	BALLASTPALETTE VORM.
SCHEIBE DIN 7349 17 200HV F	4600021	31	2	1476	96020796	STANGE KPL.
SCHEIBE DIN 7349 17 200HV F	4600021	13	2	1564	96002454	LASCHE KPL.
SCHEIBE DIN 7349 17 200HV F	4600021	13	2	1565	96016927	LASCHE KPL.
SCHEIBE DIN 7349 19 100HV F	4000448	388	2	757	96038878	DIESELMOTOR VORM.
SCHEIBE DIN 7349 19 ST VER	421601008	370	2	756	96038878	DIESELMOTOR VORM.
SCHEIBE DIN 7349 21 100HV F	4600604	61	2	333	919314608	STUETZHOLME M.AUSKLAPP
SCHEIBE DIN 7349 21 100HV F	4600604	26	4	746	918996008	DIESELMOTOR EINBAU
SCHEIBE DIN 7349 21 100HV F	4600604	6	1	1564	96002454	LASCHE KPL.
SCHEIBE DIN 7349 21 100HV F	4600604	6	1	1565	96016927	LASCHE KPL.
SCHEIBE DIN 7349 25 FLZN SP	12220085	14	8	1353	96005682	VERSTELLFLASCHE KPL.
SCHEIBE DIN 7349 27 ST FLZN	12100632	48	2	1361	918857108	D-ZWISCHENSTUECK
SCHEIBE DIN 7349 27 ST FLZN	12100632	48	2	1367	918857208	D-ZWISCHENSTUECK
SCHEIBE DIN 7349 6,4 200HV 4	11693878	90	12	369	917312708	WERKZEUGKASTEN ANBAU
SCHEIBE DIN 7349 6,4 200HV 4	11693878	386	2	757	96038878	DIESELMOTOR VORM.
SCHEIBE DIN 7349 6,4 200HV 4	11693878	26	16	909	919361008	SA-BOCK
SCHEIBE DIN 7349 6,4 200HV 4	11693878	5	5	1108	967472608	DECKEL VORM.
SCHEIBE DIN 7349 8,4 200HV 4	11840501	29	8	629	917442808	ANBAUTEILE KAMERA
SCHEIBE DIN 7349 8,4 200HV 4	11840501	17	2	671	96039782	AUFSTIEG KPL.
SCHEIBE DIN 7349 8,4 200HV 4	11840501	382	5	757	96038878	DIESELMOTOR VORM.
SCHEIBE DIN 7349 8,4 200HV 4	11840501	26	70	863	918996308	DREHBUEHNENVERKLEIDUN
SCHEIBE DIN 7349 8,4 200HV 4	11840501	11	5	1216	96002846	LAUFSTEG 2
SCHEIBE DIN 7349 8,4 200HV 4	11840501	4	6	1439	919533508	RAUPENSCHLEPPER
SCHEIBE DIN 7349 8,4 200HV 4	11840501	41	1	1447	96022733	SCHOTTPLATTE VORM.
SCHEIBE DIN 7349 8,4 200HV 4	11840501	14	18	1534	919747408	SX-REDUZIERSTUECK
SCHEIBE DIN 7349 8,4 200HV 4	11840501	80	8	1600	918474308	F-KOPFSTUECK
SCHEIBE DIN 7349 8,4 200HV 4	11840501	22	2	1631	918472308	ZUSATZABSPANNUNG
SCHEIBE DIN 7989-2 A 10 100	12214460	48	3	579	96012578	KLEINTEILE EINBAU
SCHEIBE EN 14399-6 16 300-37	10180180	379	8	757	96038878	DIESELMOTOR VORM.
SCHEIBE EN 14399-6 16 300-37	10180180	28	8	1348	918361308	D-KOPFSTUECK
SCHEIBE EN 14399-6 20 300-3	4600222	380	16	757	96038878	DIESELMOTOR VORM.
SCHEIBE EN 14399-6 24 300-3	4600146	306	4	32	96033654	VERROHRUNG KUEHLER
SCHEIBE EN 14399-6 24 300-3	4600146	385	2	757	96038878	DIESELMOTOR VORM.
SCHEIBE ISO 7089 10 200HV-A	500917508	631	6	157	965336608	WAERMETAUSCHER
SCHEIBE ISO 7089 10 200HV-A	500917508	56	10	1136	918063908	KRANFUEHRERKABINE ANBA
SCHEIBE ISO 7089 10 200HV-A	500917508	84	4	1179	918793508	LAUFSTEG DREHBUEHNE
SCHEIBE ISO 7089 10 200HV-A	420001114	27	1	1160	96000697	WISCHANLAGE EINBAU
SCHEIBE ISO 7089 10 200HV-A	420001114	27	20	1239	917413808	GRUNDPLATTE DREHBUEHNE
SCHEIBE ISO 7089 10 300HV F	10289795	29	10	23	96032863	KUEHLER VORM.
SCHEIBE ISO 7089 10 300HV F	10289795	43	3	134	96032862	DIESELMOTOR VORM.
SCHEIBE ISO 7089 10 300HV F	10289795	12	1	325	969947908	BRENNSTOFFBEHAELTER VO
SCHEIBE ISO 7089 10 300HV F	10289795	12	6	361	919964208	KRAFTSTOFFFOERDERUNG
SCHEIBE ISO 7089 10 300HV F	10289795	111	8	392	919023108	LUFTFILTERANLAGE M.LUFTK
SCHEIBE ISO 7089 10 300HV F	10289795	5	2	428	96031504	ELEKTRIK BATTERIE
SCHEIBE ISO 7089 10 300HV F	10289795	7	1	493	968056808	STOSSSTANGE VORM.
SCHEIBE ISO 7089 10 300HV F	10289795	23	2	629	917442808	ANBAUTEILE KAMERA
SCHEIBE ISO 7089 10 300HV F	10289795	17	9	634	918744608	FAHRERLIEGE EINBAU
SCHEIBE ISO 7089 10 300HV F	10289795	13	4	645	962512408	ABSTUETZPLATTE KPL.
SCHEIBE ISO 7089 10 300HV F	10289795	10	4	666	927094908	STANGE KPL.
SCHEIBE ISO 7089 10 300HV F	10289795	22	12	676	918409908	WINDE 1
SCHEIBE ISO 7089 10 300HV F	10289795	22	12	691	918410008	WINDE 2
SCHEIBE ISO 7089 10 300HV F	10289795	8	8	714	917116108	DREHWERK
SCHEIBE ISO 7089 10 300HV F	10289795	377	8	756	96038878	DIESELMOTOR VORM.

Bezeichnung	Artikel	Pos.	Menge	Seite	Baugruppe	Bezeichnung
SCHEIBE ISO 7089 10 300HV F	10289795	73	12	795	96039239	KUEHLER VORM.
SCHEIBE ISO 7089 10 300HV F	10289795	5	4	960	918064708	BRENNSTOFFBEHAELTER O
SCHEIBE ISO 7089 10 300HV F	10289795	6	6	1103	96058648	KRAFTSTOFFFILTER VORM.
SCHEIBE ISO 7089 10 300HV F	10289795	21	24	1178	918793508	LAUFSTEG DREHBUEHNE
SCHEIBE ISO 7089 10 300HV F	10289795	14	10	1204	96002845	LAUFSTEG 1
SCHEIBE ISO 7089 10 300HV F	10289795	58	2	1210	96002863	SCHWENKPODEST KPL.
SCHEIBE ISO 7089 10 300HV F	10289795	23	3	1230	965226108	MONTAGEPLATTE NOTBETA
SCHEIBE ISO 7089 10 300HV F	10289795	23	3	1235	965324508	MONTAGEPLATTE NOTBETA
SCHEIBE ISO 7089 10 300HV F	10289795	39	4	1271	919745108	S-ANLENKSTUECK
SCHEIBE ISO 7089 10 300HV F	10289795	20	24	1311	918359908	WINDE 6
SCHEIBE ISO 7089 10 300HV F	10289795	42	4	1338	917996808	D-ANLENKSTUECK
SCHEIBE ISO 7089 10 300HV F	10289795	21	16	1375	916979908	D-RUECKHALTESICHERUNG
SCHEIBE ISO 7089 10 300HV F	10289795	18	4	1428	921699008	KAMERAANBAU D-ANLENKS
SCHEIBE ISO 7089 10 300HV F	10289795	18	4	1431	921696208	KAMERAANBAU S-ANLENKSTU
SCHEIBE ISO 7089 10 300HV F	10289795	13	16	1457	96051270	BALLASTPALETTE VORM.
SCHEIBE ISO 7089 10 300HV F	10289795	24	2	1467	96024497	FUEHRUNG VORM.
SCHEIBE ISO 7089 10 300HV F	10289795	1	8	1545	96014903	SCHRAUBBOLZEN
SCHEIBE ISO 7089 10 300HV F	10289795	15	4	1547	96014968	SEILSCHUTZ KPL.
SCHEIBE ISO 7089 10 300HV F	10289795	18	4	1547	96014968	SEILSCHUTZ KPL.
SCHEIBE ISO 7089 10 300HV F	10289795	1	4	1548	96015492	SCHRAUBBOLZEN
SCHEIBE ISO 7089 10 300HV F	10289795	30	5	1588	918489108	F-ANLENKSTUECK
SCHEIBE ISO 7089 10 300HV F	10289795	66	8	1600	918474308	F-KOPFSTUECK
SCHEIBE ISO 7089 110 200HV	10878615	15	2	1452	919692108	SCHWEBEBALLAST
SCHEIBE ISO 7089 110 200HV	10878615	66	20	1458	96051270	BALLASTPALETTE VORM.
SCHEIBE ISO 7089 12 200HV-A	10410178	57	8	1599	918474308	F-KOPFSTUECK
SCHEIBE ISO 7089 12 300HV F	10289804	34	9	134	96032862	DIESELMOTOR VORM.
SCHEIBE ISO 7089 12 300HV F	10289804	17	36	332	919314608	STUETZHOLME M.AUSKLAPP
SCHEIBE ISO 7089 12 300HV F	10289804	5	2	493	968056808	STOSSSTANGE VORM.
SCHEIBE ISO 7089 12 300HV F	10289804	311	4	511	96026672	PNEUMATIK FAHRERHAUS
SCHEIBE ISO 7089 12 300HV F	10289804	21	2	530	962920308	SCHALTKASTEN KPL.LI.
SCHEIBE ISO 7089 12 300HV F	10289804	21	2	537	964332208	SCHALTKASTEN KPL.RE.
SCHEIBE ISO 7089 12 300HV F	10289804	302	4	695	969858508	ZUSATZHYDRAULIK WINDE 1-
SCHEIBE ISO 7089 12 300HV F	10289804	39	1	898	96036284	GEHAEUSE KPL.
SCHEIBE ISO 7089 12 300HV F	10289804	25	4	943	917227308	OELBEHAELTER KPL.
SCHEIBE ISO 7089 12 300HV F	10289804	21	1	1029	96004319	SCHALTSCHRANK MECH.
SCHEIBE ISO 7089 12 300HV F	10289804	331	8	1113	969860008	ZUSATZHYDRAULIK DREHBUE
SCHEIBE ISO 7089 12 300HV F	10289804	338	8	1113	969860008	ZUSATZHYDRAULIK DREHBUE
SCHEIBE ISO 7089 12 300HV F	10289804	9	1	1138	96003883	PODEST KPL.
SCHEIBE ISO 7089 12 300HV F	10289804	11	4	1181	916979608	S-RUECKHALTESICHERUNG
SCHEIBE ISO 7089 12 300HV F	10289804	23	8	1239	917413808	GRUNDPLATTE DREHBUEHNE
SCHEIBE ISO 7089 12 300HV F	10289804	12	8	1311	918359908	WINDE 6
SCHEIBE ISO 7089 12 300HV F	10289804	102	4	1339	917996808	D-ANLENKSTUECK
SCHEIBE ISO 7089 12 300HV F	10289804	14	4	1375	916979908	D-RUECKHALTESICHERUNG
SCHEIBE ISO 7089 12 300HV F	10289804	33	8	1378	918325908	WINDE 3
SCHEIBE ISO 7089 12 300HV F	10289804	34	4	1394	918964608	L-ADAPTER
SCHEIBE ISO 7089 12 300HV F	10289804	62	12	1404	916980308	L-KOPFSTUECK
SCHEIBE ISO 7089 12 300HV F	10289804	(3)	8	1543	919752108	SX-ZWISCHENSTUECK VORM.
SCHEIBE ISO 7089 12 300HV F	10289804	9	4	1563	918638608	ZUSATZSTANGEN
SCHEIBE ISO 7089 12 300HV F	10289804	51	4	1571	918859708	F-ANSCHLUSSKOPF
SCHEIBE ISO 7089 12 300HV F	10289804	51	4	1581	919463108	F-ANSCHLUSSKOPF
SCHEIBE ISO 7089 12 300HV F	10289804	23	6	1588	918489108	F-ANLENKSTUECK
SCHEIBE ISO 7089 12 300HV F	10289804	33	36	1599	918474308	F-KOPFSTUECK
SCHEIBE ISO 7089 12 300HV F	10289804	12	8	1619	918887908	F-ZWISCHENSTUECK
SCHEIBE ISO 7089 14 300HV F	10289805	309	16	511	96026672	PNEUMATIK FAHRERHAUS
SCHEIBE ISO 7089 14 300HV F	10289805	11	4	1252	918472608	BALLASTRAHMEN KRANABST
SCHEIBE ISO 7089 14 300HV F	10289805	69	8	1272	919745108	S-ANLENKSTUECK
SCHEIBE ISO 7089 14 300HV F	10289805	47	8	1290	919745708	S-ZWISCHENSTUECK
SCHEIBE ISO 7089 14 300HV F	10289805	47	16	1298	919745808	LA-ZWISCHENSTUECK
SCHEIBE ISO 7089 14 300HV F	10289805	47	8	1301	919746208	S-ZWISCHENSTUECK
SCHEIBE ISO 7089 14 300HV F	10289805	48	8	1306	919746308	SL-REDUZIERSTUECK

Bezeichnung	Artikel	Pos.	Menge	Seite	Baugruppe	Bezeichnung
SCHEIBE ISO 7089 14 300HV F	10289805	17	16	1324	919746708	S-ZWISCHENSTUECK
SCHEIBE ISO 7089 14 300HV F	10289805	16	16	1327	919746808	S-ZWISCHENSTUECK
SCHEIBE ISO 7089 14 300HV F	10289805	16	16	1330	919746908	S-ZWISCHENSTUECK
SCHEIBE ISO 7089 14 300HV F	10289805	17	16	1334	919747208	S-ZWISCHENSTUECK
SCHEIBE ISO 7089 14 300HV F	10289805	98	24	1339	917996808	D-ANLENKSTUECK
SCHEIBE ISO 7089 14 300HV F	10289805	68	12	1349	918361308	D-KOPFSTUECK
SCHEIBE ISO 7089 14 300HV F	10289805	51	24	1361	918857108	D-ZWISCHENSTUECK
SCHEIBE ISO 7089 14 300HV F	10289805	53	12	1367	918857208	D-ZWISCHENSTUECK
SCHEIBE ISO 7089 14 300HV F	10289805	50	8	1394	918964608	L-ADAPTER
SCHEIBE ISO 7089 14 300HV F	10289805	18	8	1529	919747308	SX-REDUZIERSTUECK
SCHEIBE ISO 7089 14 300HV F	10289805	6	8	1534	919747408	SX-REDUZIERSTUECK
SCHEIBE ISO 7089 14 300HV F	10289805	19	16	1542	919752108	SX-ZWISCHENSTUECK VORM.
SCHEIBE ISO 7089 14 300HV F	10289805	(3)	4	1543	919752108	SX-ZWISCHENSTUECK VORM.
SCHEIBE ISO 7089 14 300HV F	10289805	19	16	1552	919752208	SX-ZWISCHENSTUECK VORM.
SCHEIBE ISO 7089 14 300HV F	10289805	11	8	1571	918859708	F-ANSCHLUSSKOPF
SCHEIBE ISO 7089 14 300HV F	10289805	11	8	1581	919463108	F-ANSCHLUSSKOPF
SCHEIBE ISO 7089 14 300HV F	10289805	47	16	1626	919747708	LA-ZWISCHENSTUECK
SCHEIBE ISO 7089 14 300HV F	10289805	5	16	1654	918598408	ZUSATZABSPANNBOCK
SCHEIBE ISO 7089 16 200HV F	12210036	2	8	117	9079954	BEFESTIGUNGSTEILE ANBAU
SCHEIBE ISO 7089 16 300HV F	10289806	305	4	32	96033654	VERROHRUNG KUEHLER
SCHEIBE ISO 7089 16 300HV F	10289806	8	16	332	919314608	STUETZHOLME M.AUSKLAPP
SCHEIBE ISO 7089 16 300HV F	10289806	26	20	665	918995608	DREHBUEHNENRAHMEN KPL.
SCHEIBE ISO 7089 16 300HV F	10289806	8	3	668	920456008	SCHUTZWALZE WINDE 1-2
SCHEIBE ISO 7089 16 300HV F	10289806	5	8	714	917116108	DREHWERK
SCHEIBE ISO 7089 16 300HV F	10289806	372	20	756	96038878	DIESELMOTOR VORM.
SCHEIBE ISO 7089 16 300HV F	10289806	18	8	928	919361208	ROLLENLAGERUNG
SCHEIBE ISO 7089 16 300HV F	10289806	7	4	943	917227308	OELBEHAELTER KPL.
SCHEIBE ISO 7089 16 300HV F	10289806	329	8	1113	969860008	ZUSATZHYDRAULIK DREHBUE
SCHEIBE ISO 7089 16 300HV F	10289806	337	3	1113	969860008	ZUSATZHYDRAULIK DREHBUE
SCHEIBE ISO 7089 16 300HV F	10289806	14	2	1136	918063908	KRANFUEHRERKABINE ANBA
SCHEIBE ISO 7089 16 300HV F	10289806	12	8	1138	96003883	PODEST KPL.
SCHEIBE ISO 7089 16 300HV F	10289806	9	8	1178	918793508	LAUFSTEG DREHBUEHNE
SCHEIBE ISO 7089 16 300HV F	10289806	8	4	1187	918793608	LAUFSTEG DREHBUEHNE
SCHEIBE ISO 7089 16 300HV F	10289806	29	18	1201	918065308	LAUFSTEG DREHBUEHNE
SCHEIBE ISO 7089 16 300HV F	10289806	72	8	1210	96002863	SCHWENKPODEST KPL.
SCHEIBE ISO 7089 16 300HV F	10289806	24	2	1271	919745108	S-ANLENKSTUECK
SCHEIBE ISO 7089 16 300HV F	10289806	12	2	1291	927148808	STANGE
SCHEIBE ISO 7089 16 300HV F	10289806	12	2	1302	962628008	STANGE KPL.
SCHEIBE ISO 7089 16 300HV F	10289806	6	8	1351	96005548	VERSTELLFLASCHE KPL.
SCHEIBE ISO 7089 16 300HV F	10289806	11	12	1353	96005682	VERSTELLFLASCHE KPL.
SCHEIBE ISO 7089 16 300HV F	10289806	10	2	1362	927148608	STANGE
SCHEIBE ISO 7089 16 300HV F	10289806	10	2	1368	962943908	STANGE KPL.
SCHEIBE ISO 7089 16 300HV F	10289806	10	2	1370	962943808	STANGE KPL.
SCHEIBE ISO 7089 16 300HV F	10289806	10	2	1372	962946708	STANGE KPL.
SCHEIBE ISO 7089 16 300HV F	10289806	11	8	1378	918325908	WINDE 3
SCHEIBE ISO 7089 16 300HV F	10289806	27	76	1457	96051270	BALLASTPALETTE VORM.
SCHEIBE ISO 7089 16 300HV F	10289806	15	2	1475	96020796	STANGE KPL.
SCHEIBE ISO 7089 16 300HV F	10289806	6	32	1505	918606908	ZENTRIERUNG F.SCHWEBEBA
SCHEIBE ISO 7089 16 300HV F	10289806	5	1	1560	96016836	ZUGLASCHE KPL.
SCHEIBE ISO 7089 16 300HV F	10289806	8	2	1562	96013014	ZUGLASCHE KPL.
SCHEIBE ISO 7089 16 300HV F	10289806	11	1	1567	96013042	ZUGSTANGE KPL.
SCHEIBE ISO 7089 16 300HV F	10289806	45	4	1571	918859708	F-ANSCHLUSSKOPF
SCHEIBE ISO 7089 16 300HV F	10289806	4	2	1601	96016791	ZUGSTANGE KPL.
SCHEIBE ISO 7089 16 300HV F	10289806	4	2	1602	96016792	ZUGSTANGE KPL.
SCHEIBE ISO 7089 16 300HV F	10289806	7	2	1611	96013388	ZUGLASCHE KPL.
SCHEIBE ISO 7089 16 300HV F	10289806	11	1	1638	96018528	ZUGSTANGE KPL.
SCHEIBE ISO 7089 16 300HV F	10289806	11	1	1641	96012854	ZUGSTANGE KPL.
SCHEIBE ISO 7089 16 300HV F	10289806	11	1	1644	96012732	ZUGSTANGE KPL.
SCHEIBE ISO 7089 16 300HV F	10289806	9	2	1648	96015867	ZUGSTANGE KPL.
SCHEIBE ISO 7089 16 300HV F	10289806	13	2	1654	918598408	ZUSATZABSPANNBOCK

Bezeichnung	Artikel	Pos.	Menge	Seite	Baugruppe	Bezeichnung
SCHEIBE ISO 7089 18 300HV F	10289807	325	2	441	918994608	REIFENVERKLEIDUNG
SCHEIBE ISO 7089 18 300HV F	10289807	310	8	511	96026672	PNEUMATIK FAHRERHAUS
SCHEIBE ISO 7089 18 300HV F	10289807	383	3	757	96038878	DIESELMOTOR VORM.
SCHEIBE ISO 7089 20 300HV F	10289808	13	10	332	919314608	STUETZHOLME M.AUSKLAPP
SCHEIBE ISO 7089 20 300HV F	10289808	11	10	337	96047402	ABSTUETZHOLM VORM.
SCHEIBE ISO 7089 20 300HV F	10289808	11	10	346	96047403	ABSTUETZHOLM VORM.
SCHEIBE ISO 7089 20 300HV F	10289808	8	8	463	917593008	SEITENPODEST
SCHEIBE ISO 7089 20 300HV F	10289808	10	4	651	96051604	ROLLENLAGERUNG
SCHEIBE ISO 7089 20 300HV F	10289808	12	4	667	965320108	LEITER KPL.
SCHEIBE ISO 7089 20 300HV F	10289808	38	5	1178	918793508	LAUFSTEG DREHBUEHNE
SCHEIBE ISO 7089 20 300HV F	10289808	25	4	1201	918065308	LAUFSTEG DREHBUEHNE
SCHEIBE ISO 7089 20 300HV F	10289808	19	4	1204	96002845	LAUFSTEG 1
SCHEIBE ISO 7089 20 300HV F	10289808	24	8	1209	96002863	SCHWENKPODEST KPL.
SCHEIBE ISO 7089 20 300HV F	10289808	12	1	1240	963137208	ZENTRIERUNG KPL.
SCHEIBE ISO 7089 20 300HV F	10289808	20	2	1252	918472608	BALLASTRAHMEN KRANABST
SCHEIBE ISO 7089 20 300HV F	10289808	42	8	1271	919745108	S-ANLENKSTUECK
SCHEIBE ISO 7089 20 300HV F	10289808	86	4	1339	917996808	D-ANLENKSTUECK
SCHEIBE ISO 7089 20 300HV F	10289808	32	2	1348	918361308	D-KOPFSTUECK
SCHEIBE ISO 7089 20 300HV F	10289808	32	12	1375	916979908	D-RUECKHALTESICHERUNG
SCHEIBE ISO 7089 20 300HV F	10289808	5	2	1415	967995008	MECH.BEFESTIGUNGSTEILE
SCHEIBE ISO 7089 20 300HV F	10289808	73	20	1468	96024497	FUEHRUNG VORM.
SCHEIBE ISO 7089 20 300HV F	10289808	3	4	1542	919752108	SX-ZWISCHENSTUECK VORM.
SCHEIBE ISO 7089 20 300HV F	10289808	3	4	1552	919752208	SX-ZWISCHENSTUECK VORM.
SCHEIBE ISO 7089 20 300HV F	10289808	6	4	1655	96020462	LASCHE KPL.
SCHEIBE ISO 7089 22 300HV F	10289809	312	1	511	96026672	PNEUMATIK FAHRERHAUS
SCHEIBE ISO 7089 24 300HV F	10289810	20	16	332	919314608	STUETZHOLME M.AUSKLAPP
SCHEIBE ISO 7089 24 300HV F	10289810	15	8	673	915913008	BOLZEN D-S ANLENKSTUECK
SCHEIBE ISO 7089 24 300HV F	10289810	34	4	1404	916980308	L-KOPFSTUECK
SCHEIBE ISO 7089 24 300HV F	10289810	47	16	1457	96051270	BALLASTPALETTE VORM.
SCHEIBE ISO 7089 27 300HV F	11081186	29	4	1178	918793508	LAUFSTEG DREHBUEHNE
SCHEIBE ISO 7089 27 300HV F	11081186	48	2	1271	919745108	S-ANLENKSTUECK
SCHEIBE ISO 7089 3 200HV 4	12220088	5	12	1044	912353808	BAUGRUPPENTRAEGER
SCHEIBE ISO 7089 3 MS	420050108	154	4	423	919334108	ELEKTRIK FAHRERHAUS
SCHEIBE ISO 7089 3 MS	420050108	538	2	1005	96036118	KABELSTRANG
SCHEIBE ISO 7089 3 MS	420050108	278	4	1009	921564708	KLEMMKASTEN
SCHEIBE ISO 7089 3 MS	420050108	260	9	1284	96021392	LEITUNGSTROMMEL KPL.
SCHEIBE ISO 7089 3 MS	420050108	282	45	1399	96003467	KLEMMKASTEN
SCHEIBE ISO 7089 3 MS	420050108	157	4	1411	96013078	KLEMMKASTEN KPL.
SCHEIBE ISO 7089 3 MS	420050108	152	10	1574	96042975	KLEMMKASTEN KPL.
SCHEIBE ISO 7089 3 MS	420050108	506	1	1576	96022197	BLINDSTECKER
SCHEIBE ISO 7089 3 MS	420050108	161	10	1592	96015954	KLEMMKASTEN KPL.
SCHEIBE ISO 7089 3 MS	420050108	268	9	1594	96013577	LEITUNGSTROMMEL KPL.
SCHEIBE ISO 7089 3 MS	420050108	152	5	1605	96013581	KLEMMKASTEN KPL.
SCHEIBE ISO 7089 3,5 200HV 4	10875644	16	14	1037	96001933	MONTAGEEINHEIT
SCHEIBE ISO 7089 3,5 200HV 4	10875644	16	10	1045	928431108	BUSPLATINE
SCHEIBE ISO 7089 30 300HV F	10289811	79	4	709	10021226	ANTRIEB
SCHEIBE ISO 7089 30 300HV F	10289811	79	4	711	10021228	ANTRIEB
SCHEIBE ISO 7089 30 300HV F	10289811	63	6	910	919361008	SA-BOCK
SCHEIBE ISO 7089 30 300HV F	10289811	12	4	928	919361208	ROLLENLAGERUNG
SCHEIBE ISO 7089 30 300HV F	10289811	36	4	1136	918063908	KRANFUEHRERKABINE ANBA
SCHEIBE ISO 7089 30 300HV F	10289811	27	3	1201	918065308	LAUFSTEG DREHBUEHNE
SCHEIBE ISO 7089 30 300HV F	10289811	35	1	1204	96002845	LAUFSTEG 1
SCHEIBE ISO 7089 30 300HV F	10289811	50	1	1209	96002863	SCHWENKPODEST KPL.
SCHEIBE ISO 7089 30 300HV F	10289811	36	2	1334	919747208	S-ZWISCHENSTUECK
SCHEIBE ISO 7089 30 300HV F	10289811	28	2	1404	916980308	L-KOPFSTUECK
SCHEIBE ISO 7089 30 300HV F	10289811	92	6	1458	96051270	BALLASTPALETTE VORM.
SCHEIBE ISO 7089 36 300HV F	10289812	52	2	1209	96002863	SCHWENKPODEST KPL.
SCHEIBE ISO 7089 4 200HV 4	10875645	22	40	485	919197308	BELEUCHTUNG RECHTSVERK
SCHEIBE ISO 7089 4 200HV 4	10875645	3	4	492	968056308	STOSSSTANGE KPL.M.BEL.
SCHEIBE ISO 7089 4 200HV 4	10875645	14	1	624	912676508	FUNKVORBEREITUNG UW

Bezeichnung	Artikel	Pos.	Menge	Seite	Baugruppe	Bezeichnung
SCHEIBE ISO 7089 4 200HV 4	10875645	8	2	669	96014811	HALTER VORM.
SCHEIBE ISO 7089 4 200HV 4	10875645	58	1	887	96036283	ELEKTRIK ANBAUTEILE KABIN
SCHEIBE ISO 7089 4 200HV 4	10875645	26	4	898	96036284	GEHAEUSE KPL.
SCHEIBE ISO 7089 4 200HV 4	10875645	6	5	1003	967029908	BLINDSTECKER
SCHEIBE ISO 7089 4 200HV 4	10875645	5	4	1007	967030808	BLINDSTECKER
SCHEIBE ISO 7089 4 200HV 4	10875645	63	28	1029	96004319	SCHALTSCHRANK MECH.
SCHEIBE ISO 7089 4 200HV 4	10875645	39	8	1040	96003060	RELAISSTEUERUNG
SCHEIBE ISO 7089 4 200HV 4	10875645	13	4	1044	912353808	BAUGRUPPENTRAEGER
SCHEIBE ISO 7089 4 200HV 4	10875645	5	8	1046	923287008	LUEFTEREINHEIT
SCHEIBE ISO 7089 4 200HV 4	10875645	66	4	1156	969752508	INNENVERKLEIDUNG EINBAU
SCHEIBE ISO 7089 4 200HV 4	10875645	6	3	1418	967051508	WINDWARNUNG VORM.
SCHEIBE ISO 7089 4 200HV 4	10875645	23	2	1494	920872908	KLEMMKASTEN KPL.
SCHEIBE ISO 7089 42 300HV F	10289847	72	8	1458	96051270	BALLASTPALETTE VORM.
SCHEIBE ISO 7089 42 300HV F	10289847	27	4	1609	918474408	FA-BOCK
SCHEIBE ISO 7089 5 -A2	10410193	13	2	352	917984408	HARNSTOFFANLAGE
SCHEIBE ISO 7089 5 -A2	10410193	11	2	931	918996808	HARNSTOFFANLAGE
SCHEIBE ISO 7089 5 -A2	10410193	37	2	1209	96002863	SCHWENKPODEST KPL.
SCHEIBE ISO 7089 5 200HV ZN	10197808	17	2	114	10143790	LADEDRUCKREGELUNG
SCHEIBE ISO 7089 5 200HV ZN	10197808	3	2	121	9078467	EINSTELLBLECH ANBAU
SCHEIBE ISO 7089 5 200HV ZN	10197808	(5)	6	369	917312708	WERKZEUGKASTEN ANBAU
SCHEIBE ISO 7089 5 200HV ZN	10197808	(5)	6	369	917312708	WERKZEUGKASTEN ANBAU
SCHEIBE ISO 7089 5 200HV ZN	10197808	7	6	418	96037710	MITTELKONSOLE VORM.
SCHEIBE ISO 7089 5 200HV ZN	10197808	10	4	452	96028181	SCHARNIER KPL.
SCHEIBE ISO 7089 5 200HV ZN	10197808	13	2	624	912676508	FUNKVORBEREITUNG UW
SCHEIBE ISO 7089 5 200HV ZN	10197808	303	2	695	969858508	ZUSATZHYDRAULIK WINDE 1-
SCHEIBE ISO 7089 5 200HV ZN	10197808	35	28	850	918810308	STEUERSTAND
SCHEIBE ISO 7089 5 200HV ZN	10197808	15	5	940	969795308	ELEKTRIK KRAFTSTOFFBEHA
SCHEIBE ISO 7089 5 200HV ZN	10197808	9	10	948	915150108	ZENTRALSCHMIERANLAGE O
SCHEIBE ISO 7089 5 200HV ZN	10197808	153	2	1010	929536308	KABELSTRANG
SCHEIBE ISO 7089 5 200HV ZN	10197808	9	3	1044	912353808	BAUGRUPPENTRAEGER
SCHEIBE ISO 7089 5 200HV ZN	10197808	23	8	1107	96001074	BATTERIEKASTEN VORM.
SCHEIBE ISO 7089 5 200HV ZN	10197808	19	1	1166	918064308	SCHIEBETUER EINBAU
SCHEIBE ISO 7089 5 200HV ZN	10197808	6	2	1470	921388808	SCHLAUCHHALTER VORM.
SCHEIBE ISO 7089 5 200HV ZN	10197808	6	2	1503	929917008	ZUSATZAUSR.F.SCHWEBEBA
SCHEIBE ISO 7089 6 200HV ZN	10197771	24	40	23	96032863	KUEHLER VORM.
SCHEIBE ISO 7089 6 200HV ZN	10197771	10	1	230	10036124	FEDERUNGSZYLINDER
SCHEIBE ISO 7089 6 200HV ZN	10197771	9	1	243	10036126	FEDERUNGSZYLINDER
SCHEIBE ISO 7089 6 200HV ZN	10197771	21	4	320	96019560	ZUSATZHEIZUNG VORM.
SCHEIBE ISO 7089 6 200HV ZN	10197771	17	20	337	96047402	ABSTUETZHOLM VORM.
SCHEIBE ISO 7089 6 200HV ZN	10197771	17	20	346	96047403	ABSTUETZHOLM VORM.
SCHEIBE ISO 7089 6 200HV ZN	10197771	6	8	354	96003532	PUMPE VORM.
SCHEIBE ISO 7089 6 200HV ZN	10197771	7	4	365	96045759	KRAFTSTOFFPUMPE VORM.
SCHEIBE ISO 7089 6 200HV ZN	10197771	3	6	412	922648308	KLEMMBRETT VORM.
SCHEIBE ISO 7089 6 200HV ZN	10197771	14	8	418	96037710	MITTELKONSOLE VORM.
SCHEIBE ISO 7089 6 200HV ZN	10197771	4	4	419	926891108	VERTEILER MASSE
SCHEIBE ISO 7089 6 200HV ZN	10197771	606	8	442	918994608	REIFENVERKLEIDUNG
SCHEIBE ISO 7089 6 200HV ZN	10197771	(2)	4	449	96032748	DECKEL VORM.
SCHEIBE ISO 7089 6 200HV ZN	10197771	38	52	457	918994508	MOTORVERKLEIDUNG
SCHEIBE ISO 7089 6 200HV ZN	10197771	402	3	467	918997708	EL.ANLAGE UNTERWAGEN
SCHEIBE ISO 7089 6 200HV ZN	10197771	402	4	478	96010040	MECH.BEFESTIGUNGSTEILE
SCHEIBE ISO 7089 6 200HV ZN	10197771	19	4	480	917737708	DREHDURCHFUEHRUNG
SCHEIBE ISO 7089 6 200HV ZN	10197771	302	2	511	96026672	PNEUMATIK FAHRERHAUS
SCHEIBE ISO 7089 6 200HV ZN	10197771	(152)	2	535	962806108	STEUERPULT ABSTUETZUNG
SCHEIBE ISO 7089 6 200HV ZN	10197771	14	2	541	96012635	BATTERIEKASTEN VORM.
SCHEIBE ISO 7089 6 200HV ZN	10197771	13	6	567	968026708	WISCHANLAGE EINBAU
SCHEIBE ISO 7089 6 200HV ZN	10197771	6	3	568	962568308	SCHEIBENWISCHANLAGE VO
SCHEIBE ISO 7089 6 200HV ZN	10197771	10	1	574	96015580	ABDECKUNG VORM.
SCHEIBE ISO 7089 6 200HV ZN	10197771	14	8	585	917315108	FAHRERHAUSTUER EINBAU
SCHEIBE ISO 7089 6 200HV ZN	10197771	11	4	597	918566608	HEIZUNG FAHRERHAUS
SCHEIBE ISO 7089 6 200HV ZN	10197771	153	4	632	919092408	FREMDEINSPEISUNG

Bezeichnung	Artikel	Pos.	Menge	Seite	Baugruppe	Bezeichnung
SCHEIBE ISO 7089 6 200HV ZN	10197771	19	4	634	918744608	FAHRERLIEGE EINBAU
SCHEIBE ISO 7089 6 200HV ZN	10197771	86	4	660	918965008	BELEUCHTUNG ABSTUETZUN
SCHEIBE ISO 7089 6 200HV ZN	10197771	71	26	795	96039239	KUEHLER VORM.
SCHEIBE ISO 7089 6 200HV ZN	10197771	42	4	850	918810308	STEUERSTAND
SCHEIBE ISO 7089 6 200HV ZN	10197771	7	4	932	969823308	HARNSTOFFTANK VORM.
SCHEIBE ISO 7089 6 200HV ZN	10197771	375	6	971	917991908	GERAEUSCHDAEMMUNG
SCHEIBE ISO 7089 6 200HV ZN	10197771	15	6	1107	96001074	BATTERIEKASTEN VORM.
SCHEIBE ISO 7089 6 200HV ZN	10197771	28	2	1110	96001083	ELEKTRIK BATTERIEKASTEN
SCHEIBE ISO 7089 6 200HV ZN	10197771	62	8	1137	918063908	KRANFUEHRERKABINE ANBA
SCHEIBE ISO 7089 6 200HV ZN	10197771	58	4	1155	969752508	INNENVERKLEIDUNG EINBAU
SCHEIBE ISO 7089 6 200HV ZN	10197771	22	3	1166	918064308	SCHIEBETUER EINBAU
SCHEIBE ISO 7089 6 200HV ZN	10197771	16	3	1168	968080908	SCHLIESSANLAGE
SCHEIBE ISO 7089 6 200HV ZN	10197771	43	2	1174	10228112	HEIZKLIMAGERAET
SCHEIBE ISO 7089 6 200HV ZN	10197771	7	17	1225	921567308	KAMERAANBAU DREHBUEHN
SCHEIBE ISO 7089 6 200HV ZN	10197771	11	21	1271	919745108	S-ANLENKSTUECK
SCHEIBE ISO 7089 6 200HV ZN	10197771	8	2	1276	96043443	KLAPPTEIL
SCHEIBE ISO 7089 6 200HV ZN	10197771	47	4	1404	916980308	L-KOPFSTUECK
SCHEIBE ISO 7089 6 200HV ZN	10197771	9	4	1412	96012846	MECH.BEFESTIGUNGSTEILE
SCHEIBE ISO 7089 6 200HV ZN	10197771	10	14	1428	921699008	KAMERAANBAU D-ANLENKS
SCHEIBE ISO 7089 6 200HV ZN	10197771	10	14	1431	921696208	KAMERAANBAU S-ANLENKSTU
SCHEIBE ISO 7089 6 200HV ZN	10197771	12	2	1435	968895808	ZUSATZHYDR.BOLZENZIEHZ
SCHEIBE ISO 7089 6 200HV ZN	10197771	47	2	1447	96022733	SCHOTTPLATTE VORM.
SCHEIBE ISO 7089 6 200HV ZN	10197771	10	8	1460	921723608	SCHALTEINHEIT
SCHEIBE ISO 7089 6 200HV ZN	10197771	10	8	1461	921723708	SCHALTEINHEIT
SCHEIBE ISO 7089 6 200HV ZN	10197771	9	4	1470	921388808	SCHLAUCHHALTER VORM.
SCHEIBE ISO 7089 6 200HV ZN	10197771	306	8	1482	96016504	ZUSATZHYDRAULIK SCHWEB
SCHEIBE ISO 7089 6 200HV ZN	10197771	21	12	1509	918185308	LEITER ANBAU
SCHEIBE ISO 7089 6 200HV ZN	10197771	5	2	1520	921688808	BOLZEN KPL.
SCHEIBE ISO 7089 6 200HV-A2	420060201	42	2	385	919741508	ABGASANLAGE
SCHEIBE ISO 7089 6 200HV-A2	420060201	6	2	669	96014811	HALTER VORM.
SCHEIBE ISO 7089 6 200HV-A4	420000414	19	2	746	918996008	DIESELMOTOR EINBAU
SCHEIBE ISO 7089 6 200HV-A4	420000414	374	4	846	918996908	LUFTFILTERANLAGE KPL.
SCHEIBE ISO 7089 72 200HV-2	10878376	46	4	1271	919745108	S-ANLENKSTUECK
SCHEIBE ISO 7089 8 200HV 4	11651374	8	4	118	10144678	ABDECKPLATTE ANBAU
SCHEIBE ISO 7089 8 200HV-A2	420060705	241	1	157	965336608	WAERMETAUSCHER
SCHEIBE ISO 7089 8 200HV-A2	420060705	121	8	171	10343495	OELWANNE
SCHEIBE ISO 7089 8 200HV-A2	420060705	8	16	551	96000390	EINSTIEG
SCHEIBE ISO 7089 8 200HV-A2	420060705	10	16	609	96035331	MECH.SCHIEBEHOLMUEBER
SCHEIBE ISO 7089 8 200HV-A2	420060705	14	3	665	918995608	DREHBUEHNENRAHMEN KPL.
SCHEIBE ISO 7089 8 200HV-A4	420001014	79	4	736	540270514	ANTRIEB KPL
SCHEIBE ISO 7089 8 200HV-A4	420001014	13	2	937	919327908	KRAFTSTOFFBEHAELTER KPL
SCHEIBE ISO 7089 8 200HV-A4	420001014	40	8	1204	96002845	LAUFSTEG 1
SCHEIBE ISO 7089 8 300HV ZN	12103465	32	8	23	96032863	KUEHLER VORM.
SCHEIBE ISO 7089 8 300HV ZN	12103465	21	4	140	967400608	GETRIEBE
SCHEIBE ISO 7089 8 300HV ZN	12103465	2378	4	226	10876205	ACHSANTRIEB
SCHEIBE ISO 7089 8 300HV ZN	12103465	18	13	318	918759408	ZUSATZHEIZUNG UW
SCHEIBE ISO 7089 8 300HV ZN	12103465	12	18	320	96019560	ZUSATZHEIZUNG VORM.
SCHEIBE ISO 7089 8 300HV ZN	12103465	28	10	332	919314608	STUETZHOLME M.AUSKLAPP
SCHEIBE ISO 7089 8 300HV ZN	12103465	23	4	337	96047402	ABSTUETZHOLM VORM.
SCHEIBE ISO 7089 8 300HV ZN	12103465	4	8	341	965576008	HYDRAULIK ABSTUETZHOLM
SCHEIBE ISO 7089 8 300HV ZN	12103465	23	4	346	96047403	ABSTUETZHOLM VORM.
SCHEIBE ISO 7089 8 300HV ZN	12103465	10	10	354	96003532	PUMPE VORM.
SCHEIBE ISO 7089 8 300HV ZN	12103465	4	4	357	969789908	HARNSTOFFTANK VORM.
SCHEIBE ISO 7089 8 300HV ZN	12103465	13	6	361	919964208	KRAFTSTOFFFOERDERUNG
SCHEIBE ISO 7089 8 300HV ZN	12103465	9	8	375	967634308	OELBEHAELTER VORM.
SCHEIBE ISO 7089 8 300HV ZN	12103465	13	4	419	926891108	VERTEILER MASSE
SCHEIBE ISO 7089 8 300HV ZN	12103465	4	4	446	967910908	AUFSTIEG VORM.
SCHEIBE ISO 7089 8 300HV ZN	12103465	67	7	457	918994508	MOTORVERKLEIDUNG
SCHEIBE ISO 7089 8 300HV ZN	12103465	4	4	477	963137808	DOPPELHORN VORM.
SCHEIBE ISO 7089 8 300HV ZN	12103465	7	2	487	96034763	LEUCHTENHALTER KPL.HI.LI.

Bezeichnung	Artikel	Pos.	Menge	Seite	Baugruppe	Bezeichnung
SCHEIBE ISO 7089 8 300HV ZN	12103465	7	2	490	96034764	LEUCHTENHALTER KPL.HI.RE
SCHEIBE ISO 7089 8 300HV ZN	12103465	29	4	579	96012578	KLEINTEILE EINBAU
SCHEIBE ISO 7089 8 300HV ZN	12103465	11	4	581	968031308	BREMSPEDAL EINBAU
SCHEIBE ISO 7089 8 300HV ZN	12103465	44	4	589	917330508	TUER KPL.LI.
SCHEIBE ISO 7089 8 300HV ZN	12103465	44	4	596	917330608	TUER KPL.RE.
SCHEIBE ISO 7089 8 300HV ZN	12103465	26	18	634	918744608	FAHRERLIEGE EINBAU
SCHEIBE ISO 7089 8 300HV ZN	12103465	18	8	668	920456008	SCHUTZWALZE WINDE 1-2
SCHEIBE ISO 7089 8 300HV ZN	12103465	13	12	671	96039782	AUFSTIEG KPL.
SCHEIBE ISO 7089 8 300HV ZN	12103465	22	16	673	915913008	BOLZEN D-S ANLENKSTUECK
SCHEIBE ISO 7089 8 300HV ZN	12103465	31	4	701	917151308	WINDE 4 EINZIEHWERK
SCHEIBE ISO 7089 8 300HV ZN	12103465	376	14	756	96038878	DIESELMOTOR VORM.
SCHEIBE ISO 7089 8 300HV ZN	12103465	72	14	795	96039239	KUEHLER VORM.
SCHEIBE ISO 7089 8 300HV ZN	12103465	375	18	846	918996908	LUFTFILTERANLAGE KPL.
SCHEIBE ISO 7089 8 300HV ZN	12103465	4	4	857	915587308	NOTSITZ
SCHEIBE ISO 7089 8 300HV ZN	12103465	78	25	864	918996308	DREHBUEHNENVERKLEIDUN
SCHEIBE ISO 7089 8 300HV ZN	12103465	70	6	910	919361008	SA-BOCK
SCHEIBE ISO 7089 8 300HV ZN	12103465	26	14	928	919361208	ROLLENLAGERUNG
SCHEIBE ISO 7089 8 300HV ZN	12103465	16	9	931	918996808	HARNSTOFFANLAGE
SCHEIBE ISO 7089 8 300HV ZN	12103465	5	4	932	969823308	HARNSTOFFTANK VORM.
SCHEIBE ISO 7089 8 300HV ZN	12103465	39	4	943	917227308	OELBEHAELTER KPL.
SCHEIBE ISO 7089 8 300HV ZN	12103465	20	8	945	967546408	OELBEHAELTER VORM.
SCHEIBE ISO 7089 8 300HV ZN	12103465	27	13	957	918759508	ZUSATZHEIZUNG OW
SCHEIBE ISO 7089 8 300HV ZN	12103465	14	7	959	96019655	ZUSATZHEIZUNG VORM.
SCHEIBE ISO 7089 8 300HV ZN	12103465	8	12	960	918064708	BRENNSTOFFBEHAELTER O
SCHEIBE ISO 7089 8 300HV ZN	12103465	376	111	971	917991908	GERAEUSCHDAEMMUNG
SCHEIBE ISO 7089 8 300HV ZN	12103465	21	2	974	967656108	DECKEL VORM.
SCHEIBE ISO 7089 8 300HV ZN	12103465	21	2	975	967659508	DECKEL VORM.
SCHEIBE ISO 7089 8 300HV ZN	12103465	11	2	977	967663508	DECKEL VORM.
SCHEIBE ISO 7089 8 300HV ZN	12103465	11	2	985	967674608	DECKEL VORM.
SCHEIBE ISO 7089 8 300HV ZN	12103465	11	2	986	967674708	DECKEL VORM.
SCHEIBE ISO 7089 8 300HV ZN	12103465	38	8	1029	96004319	SCHALTSCHRANK MECH.
SCHEIBE ISO 7089 8 300HV ZN	12103465	6	1	1101	919963708	KRAFTSTOFFFOERDERUNG
SCHEIBE ISO 7089 8 300HV ZN	12103465	7	68	1107	96001074	BATTERIEKASTEN VORM.
SCHEIBE ISO 7089 8 300HV ZN	12103465	26	10	1141	918065208	KRANFUEHRERKABINE VORM.
SCHEIBE ISO 7089 8 300HV ZN	12103465	34	4	1144	969752608	SCHEIBEN EINBAU
SCHEIBE ISO 7089 8 300HV ZN	12103465	23	1	1152	918064108	KRANFUEHRERKABINE VORM.
SCHEIBE ISO 7089 8 300HV ZN	12103465	26	2	1166	918064308	SCHIEBETUER EINBAU
SCHEIBE ISO 7089 8 300HV ZN	12103465	8	4	1169	964588408	FUEHRUNG VORM.
SCHEIBE ISO 7089 8 300HV ZN	12103465	9	2	1170	964588308	FUEHRUNG VORM.
SCHEIBE ISO 7089 8 300HV ZN	12103465	15	2	1172	918064408	HEIZUNG KRANFUEHRERKAB
SCHEIBE ISO 7089 8 300HV ZN	12103465	30	88	1178	918793508	LAUFSTEG DREHBUEHNE
SCHEIBE ISO 7089 8 300HV ZN	12103465	4	8	1181	916979608	S-RUECKHALTESICHERUNG
SCHEIBE ISO 7089 8 300HV ZN	12103465	13	32	1187	918793608	LAUFSTEG DREHBUEHNE
SCHEIBE ISO 7089 8 300HV ZN	12103465	43	17	1204	96002845	LAUFSTEG 1
SCHEIBE ISO 7089 8 300HV ZN	12103465	48	4	1209	96002863	SCHWENKPODEST KPL.
SCHEIBE ISO 7089 8 300HV ZN	12103465	26	2	1212	966659308	TREPPE
SCHEIBE ISO 7089 8 300HV ZN	12103465	10	3	1225	921567308	KAMERAANBAU DREHBUEHN
SCHEIBE ISO 7089 8 300HV ZN	12103465	30	12	1271	919745108	S-ANLENKSTUECK
SCHEIBE ISO 7089 8 300HV ZN	12103465	16	8	1306	919746308	SL-REDUZIERSTUECK
SCHEIBE ISO 7089 8 300HV ZN	12103465	14	4	1311	918359908	WINDE 6
SCHEIBE ISO 7089 8 300HV ZN	12103465	38	8	1338	917996808	D-ANLENKSTUECK
SCHEIBE ISO 7089 8 300HV ZN	12103465	47	4	1348	918361308	D-KOPFSTUECK
SCHEIBE ISO 7089 8 300HV ZN	12103465	15	17	1361	918857108	D-ZWISCHENSTUECK
SCHEIBE ISO 7089 8 300HV ZN	12103465	5	18	1364	96042014	KONSOLE
SCHEIBE ISO 7089 8 300HV ZN	12103465	15	15	1367	918857208	D-ZWISCHENSTUECK
SCHEIBE ISO 7089 8 300HV ZN	12103465	6	24	1375	916979908	D-RUECKHALTESICHERUNG
SCHEIBE ISO 7089 8 300HV ZN	12103465	13	4	1378	918325908	WINDE 3
SCHEIBE ISO 7089 8 300HV ZN	12103465	23	6	1394	918964608	L-ADAPTER
SCHEIBE ISO 7089 8 300HV ZN	12103465	6	4	1422	967049508	HINDERNISFEUER VORM.
SCHEIBE ISO 7089 8 300HV ZN	12103465	6	2	1428	921699008	KAMERAANBAU D-ANLENKS

Bezeichnung	Artikel	Pos.	Menge	Seite	Baugruppe	Bezeichnung
SCHEIBE ISO 7089 8 300HV ZN	12103465	6	2	1431	921696208	KAMERAANBAU S-ANLENKSTU
SCHEIBE ISO 7089 8 300HV ZN	12103465	4	2	1449	96054388	ADAPTER VORM.
SCHEIBE ISO 7089 8 300HV ZN	12103465	50	40	1457	96051270	BALLASTPALETTE VORM.
SCHEIBE ISO 7089 8 300HV ZN	12103465	4	1	1459	968461508	LEITERHALTERUNG
SCHEIBE ISO 7089 8 300HV ZN	12103465	21	16	1467	96024497	FUEHRUNG VORM.
SCHEIBE ISO 7089 8 300HV ZN	12103465	38	38	1542	919752108	SX-ZWISCHENSTUECK VORM.
SCHEIBE ISO 7089 8 300HV ZN	12103465	38	33	1552	919752208	SX-ZWISCHENSTUECK VORM.
SCHEIBE ISO 7089 8 300HV ZN	12103465	16	8	1571	918859708	F-ANSCHLUSSKOPF
SCHEIBE ISO 7089 8 300HV ZN	12103465	16	8	1581	919463108	F-ANSCHLUSSKOPF
SCHEIBE ISO 7089 8 300HV ZN	12103465	48	7	1588	918489108	F-ANLENKSTUECK
SCHEIBE ISO 7089 8 300HV ZN	12103465	21	8	1609	918474408	FA-BOCK
SCHEIBE ISO 7089 8 MS	420050601	710	1	165	10343489	STEUERUNG
SCHEIBE ISO 7092 16 300HV F	11691326	15	8	645	962512408	ABSTUETZPLATTE KPL.
SCHEIBE ISO 7092 8 200HV 4	10299679	12	8	397	914912108	SPIEGELANBAU
SCHEIBE ISO 7092 8 200HV-A2	10353680	35	12	701	917151308	WINDE 4 EINZIEHWERK
SCHEIBE ISO 7093-1 10 300HV	11491889	53	8	352	917984408	HARNSTOFFANLAGE
SCHEIBE ISO 7093-1 10 300HV	11491889	3	4	373	917247708	OELBEHAELTER ANBAU
SCHEIBE ISO 7093-1 10 300HV	11491889	9	8	551	96000390	EINSTIEG
SCHEIBE ISO 7093-1 10 300HV	11491889	10	12	585	917315108	FAHRERHAUSTUER EINBAU
SCHEIBE ISO 7093-1 10 300HV	11491889	4	8	667	965320108	LEITER KPL.
SCHEIBE ISO 7093-1 10 300HV	11491889	16	4	746	918996008	DIESELMOTOR EINBAU
SCHEIBE ISO 7093-1 10 300HV	11491889	75	12	795	96039239	KUEHLER VORM.
SCHEIBE ISO 7093-1 10 300HV	11491889	103	4	801	919546708	SCHALLDAEMPFERANLAGE
SCHEIBE ISO 7093-1 10 300HV	11491889	10	8	943	917227308	OELBEHAELTER KPL.
SCHEIBE ISO 7093-1 10 300HV	11491889	5	4	1545	96014903	SCHRAUBBOLZEN
SCHEIBE ISO 7093-1 10 300HV	11491889	5	4	1548	96015492	SCHRAUBBOLZEN
SCHEIBE ISO 7093-1 10 A2	421802108	48	14	387	96051663	ABGASANLAGE VORM.
SCHEIBE ISO 7093-1 10 A2	421802108	35	2	1144	969752608	SCHEIBEN EINBAU
SCHEIBE ISO 7093-1 10 A2	421802108	23	1	1160	96000697	WISCHANLAGE EINBAU
SCHEIBE ISO 7093-1 12 200HV	10540512	51	9	387	96051663	ABGASANLAGE VORM.
SCHEIBE ISO 7093-1 12 200HV	10540512	101	14	801	919546708	SCHALLDAEMPFERANLAGE
SCHEIBE ISO 7093-1 12 300HV	11182717	3	16	19	918993708	KUEHLER EINBAU
SCHEIBE ISO 7093-1 12 300HV	11182717	21	12	23	96032863	KUEHLER VORM.
SCHEIBE ISO 7093-1 12 300HV	11182717	14	4	943	917227308	OELBEHAELTER KPL.
SCHEIBE ISO 7093-1 12 300HV	11182717	17	8	1271	919745108	S-ANLENKSTUECK
SCHEIBE ISO 7093-1 12 300HV	11182717	31	16	1290	919745708	S-ZWISCHENSTUECK
SCHEIBE ISO 7093-1 12 300HV	11182717	31	16	1298	919745808	LA-ZWISCHENSTUECK
SCHEIBE ISO 7093-1 12 300HV	11182717	31	16	1301	919746208	S-ZWISCHENSTUECK
SCHEIBE ISO 7093-1 12 300HV	11182717	9	24	1306	919746308	SL-REDUZIERSTUECK
SCHEIBE ISO 7093-1 12 300HV	11182717	13	16	1324	919746708	S-ZWISCHENSTUECK
SCHEIBE ISO 7093-1 12 300HV	11182717	12	16	1327	919746808	S-ZWISCHENSTUECK
SCHEIBE ISO 7093-1 12 300HV	11182717	12	16	1330	919746908	S-ZWISCHENSTUECK
SCHEIBE ISO 7093-1 12 300HV	11182717	13	16	1334	919747208	S-ZWISCHENSTUECK
SCHEIBE ISO 7093-1 12 300HV	11182717	9	48	1338	917996808	D-ANLENKSTUECK
SCHEIBE ISO 7093-1 12 300HV	11182717	46	16	1367	918857208	D-ZWISCHENSTUECK
SCHEIBE ISO 7093-1 12 300HV	11182717	45	16	1404	916980308	L-KOPFSTUECK
SCHEIBE ISO 7093-1 12 300HV	11182717	23	16	1452	919692108	SCHWEBEBALLAST
SCHEIBE ISO 7093-1 12 300HV	11182717	18	24	1457	96051270	BALLASTPALETTE VORM.
SCHEIBE ISO 7093-1 12 300HV	11182717	31	16	1626	919747708	LA-ZWISCHENSTUECK
SCHEIBE ISO 7093-1 16 200HV	10455191	32	8	928	919361208	ROLLENLAGERUNG
SCHEIBE ISO 7093-1 16 300HV	4000809	384	2	757	96038878	DIESELMOTOR VORM.
SCHEIBE ISO 7093-1 20 300HV	4600328	11	2	1240	963137208	ZENTRIERUNG KPL.
SCHEIBE ISO 7093-1 20 300HV	4600328	52	2	1452	919692108	SCHWEBEBALLAST
SCHEIBE ISO 7093-1 20 300HV	4600328	17	1	1474	967989808	LASCHE VORM.
SCHEIBE ISO 7093-1 20 300HV	4600328	32	1	1476	96020796	STANGE KPL.
SCHEIBE ISO 7093-1 4 200HV 4	10875642	16	2	530	962920308	SCHALTKASTEN KPL.LI.
SCHEIBE ISO 7093-1 4 200HV 4	10875642	16	2	537	964332208	SCHALTKASTEN KPL.RE.
SCHEIBE ISO 7093-1 4 200HV 4	10875642	39	2	629	917442808	ANBAUTEILE KAMERA
SCHEIBE ISO 7093-1 4 200HV 4	10875642	324	4	1123	969863108	DRUCKLUFTANLAGE
SCHEIBE ISO 7093-1 4 200HV 4	10875642	32	4	1198	918065008	ERG.KAMERAUEBERWACHUN

Bezeichnung	Artikel	Pos.	Menge	Seite	Baugruppe	Bezeichnung
SCHEIBE ISO 7093-1 4 200HV 4	10875642	32	4	1226	96000410	AUSRUESTUNG KAMERA
SCHEIBE ISO 7093-1 4 200HV 4	10875642	200	2	1605	96013581	KLEMMKASTEN KPL.
SCHEIBE ISO 7093-1 5 200HV 4	10875643	515	6	536	962720908	KABELSTRANG
SCHEIBE ISO 7093-1 5 200HV 4	10875643	19	3	573	964232008	ARMATURENKASTEN KPL.
SCHEIBE ISO 7093-1 5 200HV 4	10875643	387	10	757	96038878	DIESELMOTOR VORM.
SCHEIBE ISO 7093-1 5 200HV 4	10875643	80	6	864	918996308	DREHBUEHNENVERKLEIDUN
SCHEIBE ISO 7093-1 5 200HV 4	10875643	330	4	983	967662808	DECKEL VORM.
SCHEIBE ISO 7093-1 5 200HV 4	10875643	330	4	984	967665008	DECKEL VORM.
SCHEIBE ISO 7093-1 5 200HV 4	10875643	252	6	1025	962805408	BEDIENPULT VERBOLZUNG
SCHEIBE ISO 7093-1 5 200HV 4	10875643	11	1	1168	968080908	SCHLIESSANLAGE
SCHEIBE ISO 7093-1 5 200HV 4	10875643	43	4	1178	918793508	LAUFSTEG DREHBUEHNE
SCHEIBE ISO 7093-1 5 200HV 4	10875643	27	4	1212	966659308	TREPPE
SCHEIBE ISO 7093-1 5 200HV 4	10875643	272	2	1283	969088608	KLEMMKASTEN KPL.
SCHEIBE ISO 7093-1 5 200HV 4	10875643	278	2	1399	96003467	KLEMMKASTEN
SCHEIBE ISO 7093-1 5 200HV 4	10875643	32	2	1494	920872908	KLEMMKASTEN KPL.
SCHEIBE ISO 7093-1 6 200HV 4	10875648	13	6	19	918993708	KUEHLER EINBAU
SCHEIBE ISO 7093-1 6 200HV 4	10875648	51	4	23	96032863	KUEHLER VORM.
SCHEIBE ISO 7093-1 6 200HV 4	10875648	52	2	134	96032862	DIESELMOTOR VORM.
SCHEIBE ISO 7093-1 6 200HV 4	10875648	21	8	190	96032869	VERTEILERGETRIEBE VORM.
SCHEIBE ISO 7093-1 6 200HV 4	10875648	305	2	220	96036794	PNEUM.U.HYDR.VORM.1.ACHS
SCHEIBE ISO 7093-1 6 200HV 4	10875648	305	2	242	96036796	PNEUM.U.HYDR.VORM.3.ACHS
SCHEIBE ISO 7093-1 6 200HV 4	10875648	305	4	254	96036797	PNEUM.U.HYDR.VORM.4.ACHS
SCHEIBE ISO 7093-1 6 200HV 4	10875648	(5)	3	337	96047402	ABSTUETZHOLM VORM.
SCHEIBE ISO 7093-1 6 200HV 4	10875648	5	3	339	964581308	DECKEL KPL.
SCHEIBE ISO 7093-1 6 200HV 4	10875648	5	2	349	962971108	PARKEN HYDRAULIKSCHLAEU
SCHEIBE ISO 7093-1 6 200HV 4	10875648	48	3	352	917984408	HARNSTOFFANLAGE
SCHEIBE ISO 7093-1 6 200HV 4	10875648	14	2	354	96003532	PUMPE VORM.
SCHEIBE ISO 7093-1 6 200HV 4	10875648	6	4	365	96045759	KRAFTSTOFFPUMPE VORM.
SCHEIBE ISO 7093-1 6 200HV 4	10875648	5	4	366	96059018	KUGELHAHNLEISTE
SCHEIBE ISO 7093-1 6 200HV 4	10875648	98	4	369	917312708	WERKZEUGKASTEN ANBAU
SCHEIBE ISO 7093-1 6 200HV 4	10875648	107	8	392	919023108	LUFTFILTERANLAGE M.LUFTK
SCHEIBE ISO 7093-1 6 200HV 4	10875648	401	2	428	96031504	ELEKTRIK BATTERIE
SCHEIBE ISO 7093-1 6 200HV 4	10875648	(5)	2	442	918994608	REIFENVERKLEIDUNG
SCHEIBE ISO 7093-1 6 200HV 4	10875648	(2)	1	442	918994608	REIFENVERKLEIDUNG
SCHEIBE ISO 7093-1 6 200HV 4	10875648	(2)	1	442	918994608	REIFENVERKLEIDUNG
SCHEIBE ISO 7093-1 6 200HV 4	10875648	(2)	1	442	918994608	REIFENVERKLEIDUNG
SCHEIBE ISO 7093-1 6 200HV 4	10875648	(2)	2	442	918994608	REIFENVERKLEIDUNG
SCHEIBE ISO 7093-1 6 200HV 4	10875648	607	160	442	918994608	REIFENVERKLEIDUNG
SCHEIBE ISO 7093-1 6 200HV 4	10875648	12	3	445	96032746	DECKEL VORM.
SCHEIBE ISO 7093-1 6 200HV 4	10875648	37	3	451	96033209	LEITER ANBAU
SCHEIBE ISO 7093-1 6 200HV 4	10875648	53	1	457	918994508	MOTORVERKLEIDUNG
SCHEIBE ISO 7093-1 6 200HV 4	10875648	13	6	480	917737708	DREHDURCHFUEHRUNG
SCHEIBE ISO 7093-1 6 200HV 4	10875648	20	2	487	96034763	LEUCHTENHALTER KPL.HI.LI.
SCHEIBE ISO 7093-1 6 200HV 4	10875648	20	2	490	96034764	LEUCHTENHALTER KPL.HI.RE
SCHEIBE ISO 7093-1 6 200HV 4	10875648	(152)	2	535	962806108	STEUERPULT ABSTUETZUNG
SCHEIBE ISO 7093-1 6 200HV 4	10875648	18	5	553	917985608	FAHRERHAUS VORM.2
SCHEIBE ISO 7093-1 6 200HV 4	10875648	34	4	579	96012578	KLEINTEILE EINBAU
SCHEIBE ISO 7093-1 6 200HV 4	10875648	61	14	589	917330508	TUER KPL.LI.
SCHEIBE ISO 7093-1 6 200HV 4	10875648	61	14	596	917330608	TUER KPL.RE.
SCHEIBE ISO 7093-1 6 200HV 4	10875648	14	12	629	917442808	ANBAUTEILE KAMERA
SCHEIBE ISO 7093-1 6 200HV 4	10875648	84	4	660	918965008	BELEUCHTUNG ABSTUETZUN
SCHEIBE ISO 7093-1 6 200HV 4	10875648	378	4	757	96038878	DIESELMOTOR VORM.
SCHEIBE ISO 7093-1 6 200HV 4	10875648	24	163	863	918996308	DREHBUEHNENVERKLEIDUN
SCHEIBE ISO 7093-1 6 200HV 4	10875648	33	1	886	96036283	ELEKTRIK ANBAUTEILE KABIN
SCHEIBE ISO 7093-1 6 200HV 4	10875648	31	2	974	967656108	DECKEL VORM.
SCHEIBE ISO 7093-1 6 200HV 4	10875648	31	4	975	967659508	DECKEL VORM.
SCHEIBE ISO 7093-1 6 200HV 4	10875648	21	2	977	967663508	DECKEL VORM.
SCHEIBE ISO 7093-1 6 200HV 4	10875648	16	4	985	967674608	DECKEL VORM.
SCHEIBE ISO 7093-1 6 200HV 4	10875648	16	4	986	967674708	DECKEL VORM.
SCHEIBE ISO 7093-1 6 200HV 4	10875648	7	6	1148	964561008	HECKSCHEIBE VORM.

Bezeichnung	Artikel	Pos.	Menge	Seite	Baugruppe	Bezeichnung
SCHEIBE ISO 7093-1 6 200HV 4	10875648	14	8	1166	918064308	SCHIEBETUER EINBAU
SCHEIBE ISO 7093-1 6 200HV 4	10875648	9	2	1172	918064408	HEIZUNG KRANFUEHRERKAB
SCHEIBE ISO 7093-1 6 200HV 4	10875648	26	2	1230	965226108	MONTAGEPLATTE NOTBETA
SCHEIBE ISO 7093-1 6 200HV 4	10875648	26	2	1235	965324508	MONTAGEPLATTE NOTBETA
SCHEIBE ISO 7093-1 6 200HV 4	10875648	128	10	1272	919745108	S-ANLENKSTUECK
SCHEIBE ISO 7093-1 6 200HV 4	10875648	17	20	1290	919745708	S-ZWISCHENSTUECK
SCHEIBE ISO 7093-1 6 200HV 4	10875648	17	50	1298	919745808	LA-ZWISCHENSTUECK
SCHEIBE ISO 7093-1 6 200HV 4	10875648	17	10	1301	919746208	S-ZWISCHENSTUECK
SCHEIBE ISO 7093-1 6 200HV 4	10875648	21	20	1306	919746308	SL-REDUZIERSTUECK
SCHEIBE ISO 7093-1 6 200HV 4	10875648	32	50	1324	919746708	S-ZWISCHENSTUECK
SCHEIBE ISO 7093-1 6 200HV 4	10875648	31	50	1327	919746808	S-ZWISCHENSTUECK
SCHEIBE ISO 7093-1 6 200HV 4	10875648	31	50	1330	919746908	S-ZWISCHENSTUECK
SCHEIBE ISO 7093-1 6 200HV 4	10875648	32	42	1334	919747208	S-ZWISCHENSTUECK
SCHEIBE ISO 7093-1 6 200HV 4	10875648	40	20	1394	918964608	L-ADAPTER
SCHEIBE ISO 7093-1 6 200HV 4	10875648	22	6	1509	918185308	LEITER ANBAU
SCHEIBE ISO 7093-1 6 200HV 4	10875648	12	20	1529	919747308	SX-REDUZIERSTUECK
SCHEIBE ISO 7093-1 6 200HV 4	10875648	(4)	4	1542	919752108	SX-ZWISCHENSTUECK VORM.
SCHEIBE ISO 7093-1 6 200HV 4	10875648	5	10	1544	96014901	LAUFSTEG KPL.
SCHEIBE ISO 7093-1 6 200HV 4	10875648	5	12	1547	96014968	SEILSCHUTZ KPL.
SCHEIBE ISO 7093-1 6 200HV 4	10875648	4	8	1554	96014996	HALTER
SCHEIBE ISO 7093-1 6 200HV 4	10875648	53	2	1588	918489108	F-ANLENKSTUECK
SCHEIBE ISO 7093-1 6 200HV 4	10875648	17	50	1626	919747708	LA-ZWISCHENSTUECK
SCHEIBE ISO 7093-1 6 200HV-A	421801708	821	1	165	10343489	STEUERUNG
SCHEIBE ISO 7093-1 6 200HV-A	421801708	31	2	167	10343492	ELEKTRIK
SCHEIBE ISO 7093-1 6 200HV-A	421801708	14	4	487	96034763	LEUCHTENHALTER KPL.HI.LI.
SCHEIBE ISO 7093-1 6 200HV-A	421801708	14	4	490	96034764	LEUCHTENHALTER KPL.HI.RE
SCHEIBE ISO 7093-1 6 200HV-A	421801708	8	4	954	918531108	SPIEGELANBAU KRANFUEHR
SCHEIBE ISO 7093-1 6 200HV-A	10540500	43	3	385	919741508	ABGASANLAGE
SCHEIBE ISO 7093-1 6 200HV-A	10540500	8	8	453	917422108	ANBAUTEILE FAHRERHAUS
SCHEIBE ISO 7093-1 6 200HV-A	10540500	102	16	801	919546708	SCHALLDAEMPFERANLAGE
SCHEIBE ISO 7093-1 6 200HV-A	10540500	127	4	1272	919745108	S-ANLENKSTUECK
SCHEIBE ISO 7093-1 8 200HV 4	11140469	8	5	19	918993708	KUEHLER EINBAU
SCHEIBE ISO 7093-1 8 200HV 4	11140469	31	64	23	96032863	KUEHLER VORM.
SCHEIBE ISO 7093-1 8 200HV 4	11140469	7	24	28	963738308	GESTELL VORM.
SCHEIBE ISO 7093-1 8 200HV 4	11140469	5	2	45	10125646	OELABSCHEIDER ANBAU
SCHEIBE ISO 7093-1 8 200HV 4	11140469	7	7	118	10144678	ABDECKPLATTE ANBAU
SCHEIBE ISO 7093-1 8 200HV 4	11140469	47	33	134	96032862	DIESELMOTOR VORM.
SCHEIBE ISO 7093-1 8 200HV 4	11140469	26	8	318	918759408	ZUSATZHEIZUNG UW
SCHEIBE ISO 7093-1 8 200HV 4	11140469	13	2	325	969947908	BRENNSTOFFBEHAELTER VO
SCHEIBE ISO 7093-1 8 200HV 4	11140469	41	13	352	917984408	HARNSTOFFANLAGE
SCHEIBE ISO 7093-1 8 200HV 4	11140469	10	8	365	96045759	KRAFTSTOFFPUMPE VORM.
SCHEIBE ISO 7093-1 8 200HV 4	11140469	93	34	369	917312708	WERKZEUGKASTEN ANBAU
SCHEIBE ISO 7093-1 8 200HV 4	11140469	11	60	382	914616808	LUFTBEHAELTERLAGERUNG
SCHEIBE ISO 7093-1 8 200HV 4	11140469	8	12	383	918160408	ABGASENDROHR
SCHEIBE ISO 7093-1 8 200HV 4	11140469	48	8	385	919741508	ABGASANLAGE
SCHEIBE ISO 7093-1 8 200HV 4	11140469	43	21	387	96051663	ABGASANLAGE VORM.
SCHEIBE ISO 7093-1 8 200HV 4	11140469	101	24	392	919023108	LUFTFILTERANLAGE M.LUFTK
SCHEIBE ISO 7093-1 8 200HV 4	11140469	(2)	2	442	918994608	REIFENVERKLEIDUNG
SCHEIBE ISO 7093-1 8 200HV 4	11140469	(11)	4	442	918994608	REIFENVERKLEIDUNG
SCHEIBE ISO 7093-1 8 200HV 4	11140469	(3)	1	442	918994608	REIFENVERKLEIDUNG
SCHEIBE ISO 7093-1 8 200HV 4	11140469	653	168	443	918994608	REIFENVERKLEIDUNG
SCHEIBE ISO 7093-1 8 200HV 4	11140469	(4)	2	449	96032748	DECKEL VORM.
SCHEIBE ISO 7093-1 8 200HV 4	11140469	31	6	451	96033209	LEITER ANBAU
SCHEIBE ISO 7093-1 8 200HV 4	11140469	47	4	457	918994508	MOTORVERKLEIDUNG
SCHEIBE ISO 7093-1 8 200HV 4	11140469	11	16	480	917737708	DREHDURCHFUEHRUNG
SCHEIBE ISO 7093-1 8 200HV 4	11140469	63	12	485	919197308	BELEUCHTUNG RECHTSVERK
SCHEIBE ISO 7093-1 8 200HV 4	11140469	9	8	492	968056308	STOSSSTANGE KPL.M.BEL.
SCHEIBE ISO 7093-1 8 200HV 4	11140469	8	8	529	917345108	EL.BETAETIGUNG ABSTUETZ
SCHEIBE ISO 7093-1 8 200HV 4	11140469	12	32	553	917985608	FAHRERHAUS VORM.2
SCHEIBE ISO 7093-1 8 200HV 4	11140469	43	32	589	917330508	TUER KPL.LI.

Bezeichnung	Artikel	Pos.	Menge	Seite	Baugruppe	Bezeichnung
SCHEIBE ISO 7093-1 8 200HV 4	11140469	43	32	596	917330608	TUER KPL.RE.
SCHEIBE ISO 7093-1 8 200HV 4	11140469	22	2	605	918995208	KLIMAANLAGE UW
SCHEIBE ISO 7093-1 8 200HV 4	11140469	306	4	614	96041588	VERROHRUNG NOTBETAETIG
SCHEIBE ISO 7093-1 8 200HV 4	11140469	9	8	619	912569508	ANBAU TELMA
SCHEIBE ISO 7093-1 8 200HV 4	11140469	11	19	629	917442808	ANBAUTEILE KAMERA
SCHEIBE ISO 7093-1 8 200HV 4	11140469	12	2	630	917913608	RUECKFAHRWARNUNG AKUS
SCHEIBE ISO 7093-1 8 200HV 4	11140469	10	5	637	912624708	KONSOLE FREMDEINSPEISUN
SCHEIBE ISO 7093-1 8 200HV 4	11140469	4	8	643	912493508	UNTERLEGKEILE M.HALTER
SCHEIBE ISO 7093-1 8 200HV 4	11140469	8	2	667	965320108	LEITER KPL.
SCHEIBE ISO 7093-1 8 200HV 4	11140469	9	10	671	96039782	AUFSTIEG KPL.
SCHEIBE ISO 7093-1 8 200HV 4	11140469	12	11	746	918996008	DIESELMOTOR EINBAU
SCHEIBE ISO 7093-1 8 200HV 4	11140469	373	91	756	96038878	DIESELMOTOR VORM.
SCHEIBE ISO 7093-1 8 200HV 4	11140469	74	71	795	96039239	KUEHLER VORM.
SCHEIBE ISO 7093-1 8 200HV 4	11140469	100	86	801	919546708	SCHALLDAEMPFERANLAGE
SCHEIBE ISO 7093-1 8 200HV 4	11140469	377	24	846	918996908	LUFTFILTERANLAGE KPL.
SCHEIBE ISO 7093-1 8 200HV 4	11140469	73	10	887	96036283	ELEKTRIK ANBAUTEILE KABIN
SCHEIBE ISO 7093-1 8 200HV 4	11140469	19	6	931	918996808	HARNSTOFFANLAGE
SCHEIBE ISO 7093-1 8 200HV 4	11140469	19	8	943	917227308	OELBEHAELTER KPL.
SCHEIBE ISO 7093-1 8 200HV 4	11140469	54	6	948	915150108	ZENTRALSCHMIERANLAGE O
SCHEIBE ISO 7093-1 8 200HV 4	11140469	378	19	971	917991908	GERAEUSCHDAEMMUNG
SCHEIBE ISO 7093-1 8 200HV 4	11140469	8	1	993	96040792	ZUSATZTEILE ELEKTRIK AGG
SCHEIBE ISO 7093-1 8 200HV 4	11140469	3	1	1101	919963708	KRAFTSTOFFFOERDERUNG
SCHEIBE ISO 7093-1 8 200HV 4	11140469	322	2	1123	969863108	DRUCKLUFTANLAGE
SCHEIBE ISO 7093-1 8 200HV 4	11140469	27	7	1152	918064108	KRANFUEHRERKABINE VORM.
SCHEIBE ISO 7093-1 8 200HV 4	11140469	38	4	1172	918064408	HEIZUNG KRANFUEHRERKAB
SCHEIBE ISO 7093-1 8 200HV 4	11140469	72	4	1178	918793508	LAUFSTEG DREHBUEHNE
SCHEIBE ISO 7093-1 8 200HV 4	11140469	41	20	1190	917996708	KLIMAANLAGE OW
SCHEIBE ISO 7093-1 8 200HV 4	11140469	57	2	1204	96002845	LAUFSTEG 1
SCHEIBE ISO 7093-1 8 200HV 4	11140469	12	5	1216	96002846	LAUFSTEG 2
SCHEIBE ISO 7093-1 8 200HV 4	11140469	12	2	1217	96002847	LAUFSTEG 3
SCHEIBE ISO 7093-1 8 200HV 4	11140469	65	36	1271	919745108	S-ANLENKSTUECK
SCHEIBE ISO 7093-1 8 200HV 4	11140469	35	12	1290	919745708	S-ZWISCHENSTUECK
SCHEIBE ISO 7093-1 8 200HV 4	11140469	35	14	1298	919745808	LA-ZWISCHENSTUECK
SCHEIBE ISO 7093-1 8 200HV 4	11140469	35	10	1301	919746208	S-ZWISCHENSTUECK
SCHEIBE ISO 7093-1 8 200HV 4	11140469	42	10	1306	919746308	SL-REDUZIERSTUECK
SCHEIBE ISO 7093-1 8 200HV 4	11140469	26	16	1324	919746708	S-ZWISCHENSTUECK
SCHEIBE ISO 7093-1 8 200HV 4	11140469	25	22	1327	919746808	S-ZWISCHENSTUECK
SCHEIBE ISO 7093-1 8 200HV 4	11140469	25	22	1330	919746908	S-ZWISCHENSTUECK
SCHEIBE ISO 7093-1 8 200HV 4	11140469	26	42	1334	919747208	S-ZWISCHENSTUECK
SCHEIBE ISO 7093-1 8 200HV 4	11140469	32	10	1338	917996808	D-ANLENKSTUECK
SCHEIBE ISO 7093-1 8 200HV 4	11140469	45	18	1338	917996808	D-ANLENKSTUECK
SCHEIBE ISO 7093-1 8 200HV 4	11140469	42	14	1361	918857108	D-ZWISCHENSTUECK
SCHEIBE ISO 7093-1 8 200HV 4	11140469	50	13	1367	918857208	D-ZWISCHENSTUECK
SCHEIBE ISO 7093-1 8 200HV 4	11140469	11	30	1394	918964608	L-ADAPTER
SCHEIBE ISO 7093-1 8 200HV 4	11140469	38	29	1467	96024497	FUEHRUNG VORM.
SCHEIBE ISO 7093-1 8 200HV 4	11140469	313	4	1482	96016504	ZUSATZHYDRAULIK SCHWEB
SCHEIBE ISO 7093-1 8 200HV 4	11140469	23	6	1509	918185308	LEITER ANBAU
SCHEIBE ISO 7093-1 8 200HV 4	11140469	21	4	1529	919747308	SX-REDUZIERSTUECK
SCHEIBE ISO 7093-1 8 200HV 4	11140469	8	32	1542	919752108	SX-ZWISCHENSTUECK VORM.
SCHEIBE ISO 7093-1 8 200HV 4	11140469	8	32	1552	919752208	SX-ZWISCHENSTUECK VORM.
SCHEIBE ISO 7093-1 8 200HV 4	11140469	25	4	1571	918859708	F-ANSCHLUSSKOPF
SCHEIBE ISO 7093-1 8 200HV 4	11140469	25	4	1581	919463108	F-ANSCHLUSSKOPF
SCHEIBE ISO 7093-1 8 200HV 4	11140469	77	38	1600	918474308	F-KOPFSTUECK
SCHEIBE ISO 7093-1 8 200HV 4	11140469	7	20	1619	918887908	F-ZWISCHENSTUECK
SCHEIBE ISO 7093-1 8 200HV 4	11140469	35	20	1626	919747708	LA-ZWISCHENSTUECK
SCHEIBE ISO 7093-1 8 200HV 4	11140469	13	6	1631	918472308	ZUSATZABSPANNUNG
SCHEIBE ISO 7093-1 8 200HV-A	421861405	46	6	387	96051663	ABGASANLAGE VORM.
SCHEIBE ISO 7093-1 8 200HV-A	10540510	10	2	597	918566608	HEIZUNG FAHRERHAUS
SCHEIBE ISO 7093-1 8 200HV-A	10540510	12	3	714	917116108	DREHWERK
SCHEIBE ISO 7094 8 100 HV-ST	420600301	376	8	846	918996908	LUFTFILTERANLAGE KPL.

Bezeichnung	Artikel	Pos.	Menge	Seite	Baugruppe	Bezeichnung
SCHEIBE ISO 8738 50 160HV-St	10179408	18	4	701	917151308	WINDE 4 EINZIEHWERK
SCHEIBE RD100X4 S315MC FE	943399308	13	2	1584	918474208	F-MONTAGEEINHEIT
SCHEIBE RD25X6 PA6G SCHW	288183108	6	6	1148	964561008	HECKSCHEIBE VORM.
SCHEIBE RD37X2 DC01 FE//ZN	944271808	12	2	1547	96014968	SEILSCHUTZ KPL.
SCHEIBE RD40X4 S315MC FE//	953631708	27	2	23	96032863	KUEHLER VORM.
SCHEIBE RD40X4 S315MC FE//	953631708	76	2	795	96039239	KUEHLER VORM.
SCHEIBE RD44X2 DC01 FE//ZN	939460808	21	2	1212	966659308	TREPPE
SCHEIBE RD44X2 DC01 FE//ZN	939460808	27	4	1375	916979908	D-RUECKHALTESICHERUNG
SCHEIBE RD45X8 S355MC FE//	953411608	5	4	1563	918638608	ZUSATZSTANGEN
SCHEIBE RD50X2 ALMG3 H11	955161608	12	1	1609	918474408	FA-BOCK
SCHEIBE RD50X2 ALMG3 H11	955161608	7	1	1612	96013389	SEILROLLENHALTERUNG KPL
SCHEIBE RD50X4 S315MC FE//	951385608	79	4	1543	919752108	SX-ZWISCHENSTUECK VORM.
SCHEIBE RD50X4 S315MC FE//	951385608	41	4	1552	919752208	SX-ZWISCHENSTUECK VORM.
SCHEIBE RD60X2 ALMG3 H11	948717708	4	1	1614	918474508	F-RUECKHALTESICHERUNG
SCHEIBE RD60X5 S355MC FE//	941009708	75	6	1543	919752108	SX-ZWISCHENSTUECK VORM.
SCHEIBE RD60X5 S355MC FE//	941009708	67	6	1553	919752208	SX-ZWISCHENSTUECK VORM.
SCHEIBE RD65X8 S355MC FE//	932401608	24	8	1457	96051270	BALLASTPALETTE VORM.
SCHEIBE RD70X2 DC01 FE//ZN	949188508	3	2	914	925299708	PENDEL KPL.
SCHEIBE RD70X2 DC01 FE//ZN	949188508	4	1	1612	96013389	SEILROLLENHALTERUNG KPL
SCHEIBE RD70X2 DC01 FE//ZN	949188508	9	2	1614	918474508	F-RUECKHALTESICHERUNG
SCHEIBE RD70X2 DC01 FE//ZN	954178508	7	4	1278	921067008	STANGEN KPL.
SCHEIBE RD70X2 DC01 FE//ZN	954178508	61	8	1349	918361308	D-KOPFSTUECK
SCHEIBE RD80X5 S355MC FE//	949582708	31	2	1136	918063908	KRANFUEHRERKABINE ANBA
SCHEIBE RD86X10 S355MC FE	953506508	7	3	295	916963808	LENKUNG MECHANIK
SCHEIBE S355MC FE//ZNNI8//C	933048108	73	4	1339	917996808	D-ANLENKSTUECK
SCHEIBEN EINBAU SPF	968026508	2	1	557	918497008	FAHRERHAUS VORM.1
SCHEIBEN EINBAU SPF	969752608	1	1	1141	918065208	KRANFUEHRERKABINE VORM.
SCHEIBENRAD 25-13.00/2,5 SP	10872205	2	1	232	969910008	REIFEN KPL.
SCHEIBENWISCHANLAGE VOR	962568308	1	1	567	968026708	WISCHANLAGE EINBAU
SCHEINWERFER 35W 12/24V	607131808	10	1	652	912524908	MAGNETLAMPE
SCHEINWERFER 60W 24V	10815853	20	2	492	968056308	STOSSSTANGE KPL.M.BEL.
SCHEINWERFER 70W 24V	10814244	30	2	492	968056308	STOSSSTANGE KPL.M.BEL.
SCHELLE 8	10140086	7	4	88	11420510	DRUCKLEITUNG ANBAU
SCHELLE DIN 3016 D1-12X15	560440508	810	1	165	10343489	STEUERUNG
SCHELLE DIN 3016-1 10X15X	7381770	32	1	837	12416117	KABELBAUM ANBAU
SCHELLE DIN 3016-1 10X20X	7381285	12	2	42	10141769	ENDREGELVENTIL
SCHELLE DIN 3016-1 10X20X	7381285	13	2	96	10141711	LUFTPRESSER MIT ANBAUTEI
SCHELLE DIN 3016-1 10X20X	7381285	20	1	113	10141719	ATL-ANBAU
SCHELLE DIN 3016-1 10X20X	7381285	31	1	826	10143277	KUEHLMITTELKRUEMMER AN
SCHELLE DIN 3016-1 10X20X	7381285	20	1	831	10141721	ATL-ANBAU
SCHELLE DIN 3016-1 10X20X	7381628	6	1	42	10141769	ENDREGELVENTIL
SCHELLE DIN 3016-1 10X20X	7381628	3	1	48	10118748	ROHRLEITUNG ANBAU
SCHELLE DIN 3016-1 10X20X	7381628	4	1	50	10115557	OELMESSSTAB KPL.
SCHELLE DIN 3016-1 10X20X	7381628	17	1	86	10126724	KRAFTSTOFF-FEINFILTERAN
SCHELLE DIN 3016-1 10X20X	7381628	21	1	90	10143726	LECKOELLEITUNG ANBAU
SCHELLE DIN 3016-1 10X20X	7381628	9	3	105	10147657	ENTLUEFTUNGSLEITUNG AN
SCHELLE DIN 3016-1 10X20X	7381628	4	1	813	10137870	OELMESSSTAB KPL.
SCHELLE DIN 3016-1 10X20X	7381628	9	3	825	10147372	ENTLUEFTUNGSLEITUNG AN
SCHELLE DIN 3016-1 10X20X	7381628	26	1	826	10143277	KUEHLMITTELKRUEMMER AN
SCHELLE DIN 3016-1 10X20X	7381628	38	2	837	12416117	KABELBAUM ANBAU
SCHELLE DIN 3016-1 12X15X	7382087	33	4	837	12416117	KABELBAUM ANBAU
SCHELLE DIN 3016-1 12X20X	7381629	7	2	822	10141807	ANBAUTEILE LUFTPRESSER
SCHELLE DIN 3016-1 12X20X	7381629	39	3	837	12416117	KABELBAUM ANBAU
SCHELLE DIN 3016-1 12X20XD	10876770	28	2	387	96051663	ABGASANLAGE VORM.
SCHELLE DIN 3016-1 15X20X	10491040	13	2	42	10141769	ENDREGELVENTIL
SCHELLE DIN 3016-1 15X20X	10491040	(10)	1	812	10134887	OELWANNE MIT BEFEST.
SCHELLE DIN 3016-1 16X15X	7381294	34	8	837	12416117	KABELBAUM ANBAU
SCHELLE DIN 3016-1 16X20X	7382085	40	3	838	12416117	KABELBAUM ANBAU
SCHELLE DIN 3016-1 18X20X	10802186	7	1	99	10141710	KUEHLWASSERLEITUNG AN
SCHELLE DIN 3016-1 18X20X	10802186	17	1	822	10141807	ANBAUTEILE LUFTPRESSER

Bezeichnung	Artikel	Pos.	Menge	Seite	Baugruppe	Bezeichnung
SCHELLE DIN 3016-1 18X20X	7381635	6	3	99	10141710	KUEHLWASSERLEITUNG AN
SCHELLE DIN 3016-1 18X20X	7381635	41	3	838	12416117	KABELBAUM ANBAU
SCHELLE DIN 3016-1 20X20XD	7362665	7	3	826	10143277	KUEHLMITTELKRUEMMER AN
SCHELLE DIN 3016-1 22X20X	7381286	8	1	98	10141712	ROHRLEITUNG ANBAU
SCHELLE DIN 3016-1 22X20X	7381630	7	4	98	10141712	ROHRLEITUNG ANBAU
SCHELLE DIN 3016-1 22X20X	7381630	42	6	838	12416117	KABELBAUM ANBAU
SCHELLE DIN 3016-1 25X20X	7381498	11	2	44	10141581	KURBELGEHAEUSEENTLUEF
SCHELLE DIN 3016-1 25X20X	7381498	13	7	114	10143790	LADEDRUCKREGELUNG
SCHELLE DIN 3016-1 25X20X	7381498	11	2	811	10141843	KURBELGEHAEUSEENTLUEF
SCHELLE DIN 3016-1 25X20X	7381631	16	2	44	10141581	KURBELGEHAEUSEENTLUEF
SCHELLE DIN 3016-1 25X20X	7381631	16	2	811	10141843	KURBELGEHAEUSEENTLUEF
SCHELLE DIN 3016-1 28X20X	7381130	16	1	98	10141712	ROHRLEITUNG ANBAU
SCHELLE DIN 3016-1 28X20XD	11481080	186	2	754	96038878	DIESELMOTOR VORM.
SCHELLE DIN 3016-1 28X20XD	11481080	22	2	957	918759508	ZUSATZHEIZUNG OW
SCHELLE DIN 3016-1 28X20XD	11481080	17	3	1172	918064408	HEIZUNG KRANFUEHRERKAB
SCHELLE DIN 3016-1 6X19XA1	11652756	22	1	114	10143790	LADEDRUCKREGELUNG
SCHELLE DIN 3016-1 6X20XA1	11000593	14	8	114	10143790	LADEDRUCKREGELUNG
SCHELLE DIN 3016-1 6X20XD1	7382088	19	1	90	10143726	LECKOELLEITUNG ANBAU
SCHELLE DIN 3016-1 6X20XD1	7382088	12	2	114	10143790	LADEDRUCKREGELUNG
SCHELLE DIN 3016-1 6X20XD1	7382088	9	1	822	10141807	ANBAUTEILE LUFTPRESSER
SCHELLE DIN 3016-1 6X20XD1	7382088	36	1	837	12416117	KABELBAUM ANBAU
SCHELLE DIN 3016-1 8X15XD1	7381771	20	2	90	10143726	LECKOELLEITUNG ANBAU
SCHELLE DIN 3016-1 8X15XD1	7381771	31	5	837	12416117	KABELBAUM ANBAU
SCHELLE DIN 3016-1 8X20XA1	11493699	34	1	826	10143277	KUEHLMITTELKRUEMMER AN
SCHELLE DIN 3016-1 8X20XD1	7382090	16	1	105	10147657	ENTLUEFTUNGSLEITUNG AN
SCHELLE DIN 3016-1 8X20XD1	7382090	16	1	825	10147372	ENTLUEFTUNGSLEITUNG AN
SCHELLE DIN 3016-1 8X20XD1	7382090	25	1	826	10143277	KUEHLMITTELKRUEMMER AN
SCHELLE DIN 3016-1 8X20XD1	7382090	37	10	837	12416117	KABELBAUM ANBAU
SCHELLE DIN 3017-1 16/12-20	4601105	6	2	46	10137051	OELRUECKLAUFLEITUNG AN
SCHELLE DIN 72573 18X12XC	602010208	92	1	1272	919745108	S-ANLENKSTUECK
SCHIEBEHOLM SCHWK.	962504108	2	1	337	96047402	ABSTUETZHOLM VORM.
SCHIEBEHOLM SCHWK.	962504108	2	1	346	96047403	ABSTUETZHOLM VORM.
SCHIEBEHOLMUEBERWACH	919254608	333	1	14		LIEBHERR MOBILKRAN LG 175
SCHIEBELEITER 2X5-440X1,52	10870196	2	2	463	917593008	SEITENPODEST
SCHIEBELEITER 2X6-44X1,87	10877080	2	1	1509	918185308	LEITER ANBAU
SCHIEBEMUFFE	10023206	2410	1	227	10876205	ACHSANTRIEB
SCHIEBEMUFFE	10023206	2410	1	252	10876158	ACHSANTRIEB
SCHIEBEMUFFE	530191008	528	1	276	10876196	ACHSANTRIEB
SCHIEBEMUFFE	571136808	1004	1	192	11081159	VERTEILERGETRIEBE
SCHIEBER 24.6X120 PA6	976872208	13	1	1168	968080908	SCHLIESSANLAGE
SCHIEBER HDSCS GROUP B	10874790	525	1	474	96037533	KABELSTRANG
SCHIEBER MCP STECKERGE	10874079	526	1	474	96037533	KABELSTRANG
SCHIEBER MCP STECKERGE	10874079	518	1	475	96037529	KABELSTRANG
SCHIEBER MCP STECKERGE	10874079	4	1	993	96040792	ZUSATZTEILE ELEKTRIK AGG
SCHIEBETUER EINBAU SPF	918064308	185	1	12		LIEBHERR MOBILKRAN LG 175
SCHIENE SCHWK.	962944008	44	2	1367	918857208	D-ZWISCHENSTUECK
SCHIENE SCHWK.	962951908	44	2	1361	918857108	D-ZWISCHENSTUECK
SCHIENENPAAR	10650489	70	1	852	10877138	FAHRERSITZ
SCHILD	553031008	10	1	605	918995208	KLIMAANLAGE UW
SCHILD	553031008	20	1	1190	917996708	KLIMAANLAGE OW
SCHILD	553031008	30	1	1193	553188308	KOMPRESSORANTRIEB
SCHILD	772621908	300	1	1195	96013010	ZUSATZHYDRAULIK KLIMAANL
SCHILD	772629908	27	1	1037	96001933	MONTAGEEINHEIT
SCHILD	953658308	45	1	1080	96008839	MECHANISCHE TEILE
SCHILD	970320008	171	1	1070	96038278	HYDRAULIK
SCHILD	970320808	168	1	1070	96038278	HYDRAULIK
SCHILD	970572908	169	1	1070	96038278	HYDRAULIK
SCHILD	971749908	2	4	656	96015367	BESCHILDERUNG
SCHILD	971749908	2	3	1245	917995408	ZUSATZBESCHILD.DEUTSCHL
SCHILD	973118508	54	1	418	96037710	MITTELKONSOLE VORM.

Bezeichnung	Artikel	Pos.	Menge	Seite	Baugruppe	Bezeichnung
SCHILD	973612108	(2)	1	535	962806108	STEUERPULT ABSTUETZUNG
SCHILD	973614008	(2)	1	535	962806108	STEUERPULT ABSTUETZUNG
SCHILD	973729308	32	2	656	96015367	BESCHILDERUNG
SCHILD	973729408	30	2	656	96015367	BESCHILDERUNG
SCHILD -S412	772650808	4	1	1283	969088608	KLEMMKASTEN KPL.
SCHILD -S421 LEXAN	97034279	4	1	1399	96003467	KLEMMKASTEN
SCHILD 100X290 KLEBEFOLIE	97062428	7	2	1287	969764608	BESCHILDERUNG
SCHILD 100X30X1 KLEBEFOLI	606709108	6	1	632	919092408	FREMDEINSPEISUNG
SCHILD 100X40 LEXAN	97092222	3	1	1498	96017111	KLEMMKASTEN KPL.
SCHILD 100X40 LEXAN	97092223	3	1	1501	96017112	KLEMMKASTEN KPL.
SCHILD 105X55X1 KLEBEFOLI	97133502	8	2	1463	96051145	BESCHILDERUNG
SCHILD 111DBA/100X90 KLEBE	971693808	81	1	1245	917995408	ZUSATZBESCHILD.DEUTSCHL
SCHILD 120X80 KLEBEFOLIE	97037383	50	1	352	917984408	HARNSTOFFANLAGE
SCHILD 120X80 KLEBEFOLIE	97037383	(1)	1	931	918996808	HARNSTOFFANLAGE
SCHILD 12V	772614008	2	1	624	912676508	FUNKVORBEREITUNG UW
SCHILD 148X105X1 ALMG3 H11	773207408	33	1	579	96012578	KLEINTEILE EINBAU
SCHILD 148X105X1 ALMG3 H11	773207408	10	1	656	96015367	BESCHILDERUNG
SCHILD 158X68 KLEBEFOLIE	97020380	3	2	1632	96042140	BESCHILDERUNG
SCHILD 158X68 KLEBEFOLIE	978687408	(3)	8	1557	918606608	TRANSPORTABLAGE SX-ZWI
SCHILD 160X100 KLEBEFOLIE	97064029	1100	1	1240	963137208	ZENTRIERUNG KPL.
SCHILD 168X62 KLEBEFOLIE	978674808	63	12	656	96015367	BESCHILDERUNG
SCHILD 168X62 KLEBEFOLIE	978674808	6	1	1221	96041880	BESCHILDERUNG
SCHILD 168X62 KLEBEFOLIE	978674808	2	2	1241	96031651	BESCHILDERUNG
SCHILD 168X62 KLEBEFOLIE	978674808	4	6	1243	919467008	BESCHILDERUNG DREHBUE
SCHILD 168X62 KLEBEFOLIE	978674808	2	3	1287	969764608	BESCHILDERUNG
SCHILD 168X62 KLEBEFOLIE	978674808	2	3	1294	966473608	BESCHILDERUNG
SCHILD 168X62 KLEBEFOLIE	978674808	2	3	1309	966823508	BESCHILDERUNG
SCHILD 168X62 KLEBEFOLIE	978674808	2	5	1344	966803008	BESCHILDERUNG
SCHILD 168X62 KLEBEFOLIE	978674808	2	3	1358	966758808	BESCHILDERUNG
SCHILD 168X62 KLEBEFOLIE	978674808	2	3	1402	966808508	BESCHILDERUNG
SCHILD 168X62 KLEBEFOLIE	978674808	2	1	1472	96046237	BESCHILDERUNG
SCHILD 168X62 KLEBEFOLIE	978674808	2	3	1532	96022428	BESCHILDERUNG
SCHILD 168X62 KLEBEFOLIE	978674808	2	3	1536	96022463	BESCHILDERUNG
SCHILD 168X62 KLEBEFOLIE	978674808	3	4	1556	96022518	BESCHILDERUNG
SCHILD 168X62 KLEBEFOLIE	978674808	4	3	1578	96022335	BESCHILDERUNG
SCHILD 168X62 KLEBEFOLIE	978674808	2	3	1628	96016222	BESCHILDERUNG
SCHILD 168X88 KLEBEFOLIE	97009799	101	1	1245	917995408	ZUSATZBESCHILD.DEUTSCHL
SCHILD 168X88 KLEBEFOLIE	97036732	1	2	465	968529908	BESCHILDERUNG
SCHILD 168X88 KLEBEFOLIE	97036732	68	2	656	96015367	BESCHILDERUNG
SCHILD 168X88 KLEBEFOLIE	97036732	8	1	1287	969764608	BESCHILDERUNG
SCHILD 168X88 KLEBEFOLIE	97036732	4	1	1294	966473608	BESCHILDERUNG
SCHILD 168X88 KLEBEFOLIE	97036732	7	1	1309	966823508	BESCHILDERUNG
SCHILD 168X88 KLEBEFOLIE	97036732	5	1	1402	966808508	BESCHILDERUNG
SCHILD 168X88 KLEBEFOLIE	97036732	1	2	1463	96051145	BESCHILDERUNG
SCHILD 168X88 KLEBEFOLIE	97036732	4	1	1532	96022428	BESCHILDERUNG
SCHILD 168X88 KLEBEFOLIE	97036732	4	1	1536	96022463	BESCHILDERUNG
SCHILD 168X88 KLEBEFOLIE	97036732	1	1	1578	96022335	BESCHILDERUNG
SCHILD 168X88 KLEBEFOLIE	97036732	4	1	1628	96016222	BESCHILDERUNG
SCHILD 168X88 KLEBEFOLIE	97037952	18	1	1245	917995408	ZUSATZBESCHILD.DEUTSCHL
SCHILD 168X88 KLEBEFOLIE	97042797	4	2	465	968529908	BESCHILDERUNG
SCHILD 168X88 KLEBEFOLIE	97057097	(3)	2	1405	916980308	L-KOPFSTUECK
SCHILD 168X88 KLEBEFOLIE	97060689	100	1	656	96015367	BESCHILDERUNG
SCHILD 168X88 KLEBEFOLIE	97060689	100	1	1245	917995408	ZUSATZBESCHILD.DEUTSCHL
SCHILD 168X88 KLEBEFOLIE	97127121	2	5	1221	96041880	BESCHILDERUNG
SCHILD 168X88 KLEBEFOLIE	978867108	33	2	656	96015367	BESCHILDERUNG
SCHILD 168X88 KLEBEFOLIE	979383308	62	1	656	96015367	BESCHILDERUNG
SCHILD 168X88 KLEBEFOLIE	979383308	62	1	1245	917995408	ZUSATZBESCHILD.DEUTSCHL
SCHILD 168X88X1 KLEBEFOLI	97004046	3	3	1287	969764608	BESCHILDERUNG
SCHILD 168X88X1 KLEBEFOLI	97004046	3	3	1294	966473608	BESCHILDERUNG
SCHILD 168X88X1 KLEBEFOLI	97004046	3	3	1309	966823508	BESCHILDERUNG

Bezeichnung	Artikel	Pos.	Menge	Seite	Baugruppe	Bezeichnung
SCHILD 168X88X1 KLEBEFOLI	97004046	3	4	1344	966803008	BESCHILDERUNG
SCHILD 168X88X1 KLEBEFOLI	97004046	3	2	1358	966758808	BESCHILDERUNG
SCHILD 168X88X1 KLEBEFOLI	97004046	3	3	1402	966808508	BESCHILDERUNG
SCHILD 168X88X1 KLEBEFOLI	97004046	3	3	1532	96022428	BESCHILDERUNG
SCHILD 168X88X1 KLEBEFOLI	97004046	3	3	1536	96022463	BESCHILDERUNG
SCHILD 168X88X1 KLEBEFOLI	97004046	2	4	1556	96022518	BESCHILDERUNG
SCHILD 168X88X1 KLEBEFOLI	97004046	3	3	1578	96022335	BESCHILDERUNG
SCHILD 168X88X1 KLEBEFOLI	97004046	3	3	1628	96016222	BESCHILDERUNG
SCHILD 170X55 KLEBEFOLIE	97052457	(2)	4	1557	918606608	TRANSPORTABLAGE SX-ZWI
SCHILD 170X55 KLEBEFOLIE	97052499	(1)	1	1302	962628008	STANGE KPL.
SCHILD 170X55 KLEBEFOLIE	97052670	(1)	4	1179	918793508	LAUFSTEG DREHBUEHNE
SCHILD 170X55 KLEBEFOLIE	97052670	(1)	1	1355	927114708	SA-STANGE
SCHILD 170X55 KLEBEFOLIE	97053938	(1)	1	1278	921067008	STANGEN KPL.
SCHILD 170X55 KLEBEFOLIE	97054118	(1)	1	1291	927148808	STANGE
SCHILD 170X55 KLEBEFOLIE	97054124	(1)	1	1362	927148608	STANGE
SCHILD 170X55 KLEBEFOLIE	97054353	(1)	1	1396	927161908	STANGE VORM.
SCHILD 170X55 KLEBEFOLIE	97054837	(1)	2	1187	918793608	LAUFSTEG DREHBUEHNE
SCHILD 170X55 KLEBEFOLIE	97054837	1	1	1632	96042140	BESCHILDERUNG
SCHILD 170X55 KLEBEFOLIE	97055112	(1)	1	1372	962946708	STANGE KPL.
SCHILD 170X55 KLEBEFOLIE	97055132	(1)	1	1370	962943808	STANGE KPL.
SCHILD 170X55 KLEBEFOLIE	97055320	(1)	1	1356	927145408	STANGE KPL.
SCHILD 170X55 KLEBEFOLIE	97096377	(1)	1	1476	96020796	STANGE KPL.
SCHILD 170X55 KLEBESCHILD	97055069	(1)	1	1368	962943908	STANGE KPL.
SCHILD 178X138 KLEBEFOLIE	97099320	6	6	1287	969764608	BESCHILDERUNG
SCHILD 178X78 KLEBEFOLIE	97093614	4	4	1585	96016780	BESCHILDERUNG
SCHILD 178X78 KLEBEFOLIE	97093614	1	4	1607	96017705	BESCHILDERUNG
SCHILD 180X350 LEXAN	97090279	8	1	1574	96042975	KLEMMKASTEN KPL.
SCHILD 180X350 LEXAN	97090283	6	1	1592	96015954	KLEMMKASTEN KPL.
SCHILD 180X350 LEXAN	97090298	6	1	1605	96013581	KLEMMKASTEN KPL.
SCHILD 188X78 KLEBEFOLIE	97036734	3	4	1243	919467008	BESCHILDERUNG DREHBUE
SCHILD 188X78 KLEBEFOLIE	97037625	(1)	6	1510	918887408	TRANSPORTABLAGE
SCHILD 195X150 KLEBEFOLIE	97106999	9	4	1243	919467008	BESCHILDERUNG DREHBUE
SCHILD 1X75X45 ALUMINIUM	97038433	36	1	579	96012578	KLEINTEILE EINBAU
SCHILD 1X75X45 ALUMINIUM	97038433	29	1	1152	918064108	KRANFUEHRERKABINE VORM.
SCHILD 2.5X499X239 ALMG3 H	974084808	8	1	629	917442808	ANBAUTEILE KAMERA
SCHILD 200X100 KLEBEFOLIE	97059148	7	2	1344	966803008	BESCHILDERUNG
SCHILD 200X140 KLEBEFOLIE	97098301	(1)	8	1652	918598508	CONTAINER F.STANGEN
SCHILD 208X88 KLEBEFOLIE	97003109	3	2	1221	96041880	BESCHILDERUNG
SCHILD 208X88 KLEBEFOLIE	97016304	49	1	656	96015367	BESCHILDERUNG
SCHILD 208X88 KLEBEFOLIE	97016304	2	2	961	962059008	BRENNSTOFFBEHAELTER VO
SCHILD 208X88 KLEBEFOLIE	97016304	49	1	1245	917995408	ZUSATZBESCHILD.DEUTSCHL
SCHILD 208X88 KLEBEFOLIE	97039753	71	4	656	96015367	BESCHILDERUNG
SCHILD 208X88 KLEBEFOLIE	978674008	2	2	465	968529908	BESCHILDERUNG
SCHILD 208X88 KLEBEFOLIE	978674008	12	4	656	96015367	BESCHILDERUNG
SCHILD 208X88 KLEBEFOLIE	978674008	1	1	1287	969764608	BESCHILDERUNG
SCHILD 208X88 KLEBEFOLIE	978674008	1	1	1294	966473608	BESCHILDERUNG
SCHILD 208X88 KLEBEFOLIE	978674008	1	1	1309	966823508	BESCHILDERUNG
SCHILD 208X88 KLEBEFOLIE	978674008	1	1	1344	966803008	BESCHILDERUNG
SCHILD 208X88 KLEBEFOLIE	978674008	1	1	1358	966758808	BESCHILDERUNG
SCHILD 208X88 KLEBEFOLIE	978674008	1	1	1402	966808508	BESCHILDERUNG
SCHILD 208X88 KLEBEFOLIE	978674008	3	2	1463	96051145	BESCHILDERUNG
SCHILD 208X88 KLEBEFOLIE	978674008	1	1	1532	96022428	BESCHILDERUNG
SCHILD 208X88 KLEBEFOLIE	978674008	1	1	1536	96022463	BESCHILDERUNG
SCHILD 208X88 KLEBEFOLIE	978674008	1	2	1556	96022518	BESCHILDERUNG
SCHILD 208X88 KLEBEFOLIE	978674008	2	1	1578	96022335	BESCHILDERUNG
SCHILD 208X88 KLEBEFOLIE	978674008	1	2	1585	96016780	BESCHILDERUNG
SCHILD 208X88 KLEBEFOLIE	978674008	1	1	1628	96016222	BESCHILDERUNG
SCHILD 208X88 KLEBEFOLIE	978674108	14	12	656	96015367	BESCHILDERUNG
SCHILD 208X88 KLEBEFOLIE	978674108	4	4	1287	969764608	BESCHILDERUNG
SCHILD 208X88 KLEBEFOLIE	978674108	6	4	1294	966473608	BESCHILDERUNG

Bezeichnung	Artikel	Pos.	Menge	Seite	Baugruppe	Bezeichnung
SCHILD 208X88 KLEBEFOLIE	978674108	6	4	1309	966823508	BESCHILDERUNG
SCHILD 208X88 KLEBEFOLIE	978674108	5	4	1344	966803008	BESCHILDERUNG
SCHILD 208X88 KLEBEFOLIE	978674108	7	4	1402	966808508	BESCHILDERUNG
SCHILD 208X88 KLEBEFOLIE	978674108	(1)	4	1404	916980308	L-KOPFSTUECK
SCHILD 208X88 KLEBEFOLIE	978674108	1	1	1472	96046237	BESCHILDERUNG
SCHILD 208X88 KLEBEFOLIE	978674108	5	4	1532	96022428	BESCHILDERUNG
SCHILD 208X88 KLEBEFOLIE	978674108	5	4	1536	96022463	BESCHILDERUNG
SCHILD 208X88 KLEBEFOLIE	978674108	5	7	1556	96022518	BESCHILDERUNG
SCHILD 208X88 KLEBEFOLIE	978674108	5	4	1578	96022335	BESCHILDERUNG
SCHILD 208X88 KLEBEFOLIE	978674108	2	4	1585	96016780	BESCHILDERUNG
SCHILD 208X88 KLEBEFOLIE	978674108	2	2	1607	96017705	BESCHILDERUNG
SCHILD 208X88 KLEBEFOLIE	978674108	(1)	4	1619	918887908	F-ZWISCHENSTUECK
SCHILD 208X88 KLEBEFOLIE	978674108	6	4	1628	96016222	BESCHILDERUNG
SCHILD 208X88 KLEBEFOLIE	978674408	29	2	656	96015367	BESCHILDERUNG
SCHILD 208X88 KLEBEFOLIE	978674408	7	2	1243	919467008	BESCHILDERUNG DREHBUE
SCHILD 208X88 KLEBEFOLIE	978674608	5	4	1221	96041880	BESCHILDERUNG
SCHILD 208X88 KLEBEFOLIE	978674608	3	8	1241	96031651	BESCHILDERUNG
SCHILD 208X88 KLEBEFOLIE	978674608	5	4	1243	919467008	BESCHILDERUNG DREHBUE
SCHILD 208X88 KLEBEFOLIE	978674608	5	4	1287	969764608	BESCHILDERUNG
SCHILD 208X88 KLEBEFOLIE	978674608	5	4	1294	966473608	BESCHILDERUNG
SCHILD 208X88 KLEBEFOLIE	978674608	5	4	1309	966823508	BESCHILDERUNG
SCHILD 208X88 KLEBEFOLIE	978674608	6	4	1344	966803008	BESCHILDERUNG
SCHILD 208X88 KLEBEFOLIE	978674608	6	4	1402	966808508	BESCHILDERUNG
SCHILD 208X88 KLEBEFOLIE	978674608	(2)	4	1405	916980308	L-KOPFSTUECK
SCHILD 208X88 KLEBEFOLIE	978674608	4	2	1463	96051145	BESCHILDERUNG
SCHILD 208X88 KLEBEFOLIE	978674608	6	4	1532	96022428	BESCHILDERUNG
SCHILD 208X88 KLEBEFOLIE	978674608	6	4	1536	96022463	BESCHILDERUNG
SCHILD 208X88 KLEBEFOLIE	978674608	4	7	1556	96022518	BESCHILDERUNG
SCHILD 208X88 KLEBEFOLIE	978674608	6	4	1578	96022335	BESCHILDERUNG
SCHILD 208X88 KLEBEFOLIE	978674608	3	7	1585	96016780	BESCHILDERUNG
SCHILD 208X88 KLEBEFOLIE	978674608	3	2	1607	96017705	BESCHILDERUNG
SCHILD 208X88 KLEBEFOLIE	978674608	(2)	4	1619	918887908	F-ZWISCHENSTUECK
SCHILD 208X88 KLEBEFOLIE	978674608	5	4	1628	96016222	BESCHILDERUNG
SCHILD 208X88 KLEBEFOLIE	978674908	64	4	656	96015367	BESCHILDERUNG
SCHILD 208X88 KLEBEFOLIE	978674908	2	14	918	96039574	BESCHILDERUNG
SCHILD 208X88 KLEBEFOLIE	978674908	8	1	1243	919467008	BESCHILDERUNG DREHBUE
SCHILD 208X88 KLEBEFOLIE	978675008	3	2	465	968529908	BESCHILDERUNG
SCHILD 208X88 KLEBEFOLIE	978675008	66	4	656	96015367	BESCHILDERUNG
SCHILD 208X88 KLEBEFOLIE	978675008	6	2	1243	919467008	BESCHILDERUNG DREHBUE
SCHILD 208X88 KLEBEFOLIE	978675008	5	2	1463	96051145	BESCHILDERUNG
SCHILD 208X88X1 KLEBEFOLI	97003110	4	2	1221	96041880	BESCHILDERUNG
SCHILD 20X10 KLEBEFOLIE SP	97064219	770	3	354	96003532	PUMPE VORM.
SCHILD 20X10 KLEBEFOLIE SP	97064219	27	2	931	918996808	HARNSTOFFANLAGE
SCHILD 20X10 KLEBEFOLIE SP	97064220	774	3	354	96003532	PUMPE VORM.
SCHILD 20X10 KLEBEFOLIE SP	97064220	28	2	931	918996808	HARNSTOFFANLAGE
SCHILD 2X200X100 DC01 FE//	97013351	12	1	1351	96005548	VERSTELLFLASCHE KPL.
SCHILD 2X200X100 DC01 FE//	97013351	7	1	1510	918887408	TRANSPORTABLAGE
SCHILD 2X200X100 DC01 FE//	97018387	8	1	1510	918887408	TRANSPORTABLAGE
SCHILD 2X227X100 DC01 FE//	97076390	30	1	1311	918359908	WINDE 6
SCHILD 2X227X100 DC01 FE//	974154808	70	2	1404	916980308	L-KOPFSTUECK
SCHILD 2X228X100 DC01 FE//	97076536	35	1	1378	918325908	WINDE 3
SCHILD 2X228X100 DC01 FE//	974089408	24	1	676	918409908	WINDE 1
SCHILD 2X228X100 DC01 FE//	974089408	24	1	691	918410008	WINDE 2
SCHILD 2X228X100 DC01 FE//	974171608	9	1	1320	912822508	ADAPTERRAHMEN WINDE 6
SCHILD 2X260X100 DC01 FE//	978777308	49	1	337	96047402	ABSTUETZHOLM VORM.
SCHILD 2X260X100 DC01 FE//	978777308	49	1	346	96047403	ABSTUETZHOLM VORM.
SCHILD 2X290X100 DC01 FE//	97002655	34	1	1378	918325908	WINDE 3
SCHILD 2X56X30 DC01 FE//ZN	97101016	76	4	1178	918793508	LAUFSTEG DREHBUEHNE
SCHILD 2X56X30 DC01 FE//ZN	97097058	10	4	1187	918793608	LAUFSTEG DREHBUEHNE
SCHILD 2X56X30 DC01 FE//ZN	97097059	11	4	1187	918793608	LAUFSTEG DREHBUEHNE

Bezeichnung	Artikel	Pos.	Menge	Seite	Baugruppe	Bezeichnung
SCHILD 2x120x171 DC01 FE//	970841308	27	1	928	919361208	ROLLENLAGERUNG
SCHILD 2x170x100 DC01 FE//	970841208	18	2	673	915913008	BOLZEN D-S ANLENKSTUECK
SCHILD 2x170x100 DC01 FE//	970841408	19	2	673	915913008	BOLZEN D-S ANLENKSTUECK
SCHILD 32X80 PVC-SILBER SP	772579908	45	4	656	96015367	BESCHILDERUNG
SCHILD 32X80 PVC-SILBER SP	772580008	46	4	656	96015367	BESCHILDERUNG
SCHILD 32X80 PVC-SILBER SP	772580108	47	1	656	96015367	BESCHILDERUNG
SCHILD 32X80 PVC-SILBER SP	772580208	48	1	656	96015367	BESCHILDERUNG
SCHILD 32X80 PVC-SILBER SP	975019308	44	1	656	96015367	BESCHILDERUNG
SCHILD 32X80 PVC-SILBER SP	976326908	55	1	656	96015367	BESCHILDERUNG
SCHILD 35X15 LEXEDGE II	97073576	508	1	1013	96000924	LEITUNG
SCHILD 35X15 LEXEDGE II	97073576	50	1	1029	96004319	SCHALTSCHRANK MECH.
SCHILD 35X15 LEXEDGE II	97073577	508	1	1014	96000925	LEITUNG
SCHILD 35X15 LEXEDGE II	97073577	51	1	1029	96004319	SCHALTSCHRANK MECH.
SCHILD 35X15 LEXEDGE II	97073578	508	1	1015	96000926	LEITUNG
SCHILD 35X15 LEXEDGE II	97073578	52	1	1029	96004319	SCHALTSCHRANK MECH.
SCHILD 35X15 LEXEDGE II	97073579	509	1	1018	96000930	LEITUNG
SCHILD 35X15 LEXEDGE II	97073579	53	1	1029	96004319	SCHALTSCHRANK MECH.
SCHILD 35X15 LEXEDGE II	97073583	509	1	1016	96000927	LEITUNG
SCHILD 35X15 LEXEDGE II	97073583	54	1	1029	96004319	SCHALTSCHRANK MECH.
SCHILD 35X15 LEXEDGE II	97073586	505	1	1017	96000928	LEITUNG
SCHILD 35X15 LEXEDGE II	97073586	55	1	1029	96004319	SCHALTSCHRANK MECH.
SCHILD 35X15 LEXEDGE II	97073587	504	1	1019	96000935	LEITUNG
SCHILD 35X15 LEXEDGE II	97073587	56	1	1029	96004319	SCHALTSCHRANK MECH.
SCHILD 35X15 LEXEDGE II	97092230	4	1	1498	96017111	KLEMMKASTEN KPL.
SCHILD 35X15 LEXEDGE II	97092230	4	1	1501	96017112	KLEMMKASTEN KPL.
SCHILD 375X2250 FOLIE	973179308	19	2	1287	969764608	BESCHILDERUNG
SCHILD 3X200X80 X5CRNI18-1	979768008	8	1	1217	96002847	LAUFSTEG 3
SCHILD 40X40 KLEBEFOLIE SP	97096777	(2)	2	1562	96013014	ZUGLASCHE KPL.
SCHILD 40X40 KLEBEFOLIE SP	97096777	(2)	4	1567	96013042	ZUGSTANGE KPL.
SCHILD 40X40 KLEBEFOLIE SP	97096777	(2)	4	1638	96018528	ZUGSTANGE KPL.
SCHILD 40X40 KLEBEFOLIE SP	97096777	(2)	4	1641	96012854	ZUGSTANGE KPL.
SCHILD 40X40 KLEBEFOLIE SP	97096777	(2)	4	1644	96012732	ZUGSTANGE KPL.
SCHILD 40X40 KLEBEFOLIE SP	97096777	(2)	4	1648	96015867	ZUGSTANGE KPL.
SCHILD 40X40 KLEBEFOLIE SP	97096777	(2)	4	1650	96015831	ZUGSTANGE VORM.
SCHILD 410X180 KLEBESCHIL	772633408	13	1	1245	917995408	ZUSATZBESCHILD.DEUTSCHL
SCHILD 4X228X100 S315MC FE	975231708	21	1	1353	96005682	VERSTELLFLASCHE KPL.
SCHILD 500X125 KLEBEFOLIE	772582708	(27)	1	653	917986708	BESCHILDERUNG DEUTSCHL
SCHILD 52736	976799308	9	1	413	967728108	ARMATURENBRETT MITTELK
SCHILD 60X50 KLEBEFOLIE SP	977055908	70	4	656	96015367	BESCHILDERUNG
SCHILD 6X107X237 G-ALSI12	772569908	1	1	657	916283608	ZUSATZBESCHILDERUNG
SCHILD 75X16 KLEBEFOLIE SP	97136277	1	1	618	96048532	BESCHILDERUNG
SCHILD 75X45 ALUMINIUM	976955508	11	1	605	918995208	KLIMAANLAGE UW
SCHILD 75X45 ALUMINIUM	976955508	21	1	1190	917996708	KLIMAANLAGE OW
SCHILD 78X78 KLEBESCHILD	97088921	1	1	918	96039574	BESCHILDERUNG
SCHILD 80X100 AL-BL 1MM	97035986	159	1	614	96041588	VERROHRUNG NOTBETAETIG
SCHILD 80X160 KLEBEFOLIE	97032185	21	1	656	96015367	BESCHILDERUNG
SCHILD 80X32 KLEBEFOLIE	97070781	(1)	1	1644	96012732	ZUGSTANGE KPL.
SCHILD 80X32 KLEBEFOLIE SP	97053352	(1)	1	1562	96013014	ZUGLASCHE KPL.
SCHILD 80X32 KLEBEFOLIE SP	97053903	(1)	1	1582	96032672	ZUGSTANGE KPL.
SCHILD 80X32 KLEBEFOLIE SP	97054172	(1)	1	1567	96013042	ZUGSTANGE KPL.
SCHILD 80X32 KLEBEFOLIE SP	97056321	(1)	1	1638	96018528	ZUGSTANGE KPL.
SCHILD 80X32 KLEBEFOLIE SP	97071518	(1)	1	1648	96015867	ZUGSTANGE KPL.
SCHILD 80X32 KLEBEFOLIE SP	97071518	(1)	1	1650	96015831	ZUGSTANGE VORM.
SCHILD 80X32 KLEBEFOLIE SP	97072178	(1)	1	1564	96002454	LASCHE KPL.
SCHILD 80X32 KLEBESCHILD	97065372	(1)	1	1641	96012854	ZUGSTANGE KPL.
SCHILD 80X60 AL-BL	978847308	19	1	1230	965226108	MONTAGEPLATTE NOTBETA
SCHILD 80X60 AL-BL	978847408	19	1	1235	965324508	MONTAGEPLATTE NOTBETA
SCHILD 85X45X1 ALU	97068745	6	1	1037	96001933	MONTAGEEINHEIT
SCHILD ALU	97068322	12	1	428	96031504	ELEKTRIK BATTERIE
SCHILD ALUMINIUM	97023921	9	1	888	96027387	BLECH VORM.

Bezeichnung	Artikel	Pos.	Menge	Seite	Baugruppe	Bezeichnung
SCHILD BAUGRUPPE SCHILD	97139634	6	2	912	927094308	LASCHE KPL.
SCHILD BAUGRUPPE SCHILD	97139634	14	2	1278	921067008	STANGEN KPL.
SCHILD BAUGRUPPE SCHILD	97139634	9	2	1291	927148808	STANGE
SCHILD BAUGRUPPE SCHILD	97139634	9	2	1302	962628008	STANGE KPL.
SCHILD BAUGRUPPE SCHILD	97139634	8	2	1354	927114608	B-STANGE
SCHILD BAUGRUPPE SCHILD	97139634	7	2	1355	927114708	SA-STANGE
SCHILD BAUGRUPPE SCHILD	97139634	7	2	1356	927145408	STANGE KPL.
SCHILD BAUGRUPPE SCHILD	97139634	7	2	1362	927148608	STANGE
SCHILD BAUGRUPPE SCHILD	97139634	7	2	1368	962943908	STANGE KPL.
SCHILD BAUGRUPPE SCHILD	97139634	7	2	1370	962943808	STANGE KPL.
SCHILD BAUGRUPPE SCHILD	97139634	7	2	1372	962946708	STANGE KPL.
SCHILD BAUGRUPPE SCHILD	97139634	7	2	1396	927161908	STANGE VORM.
SCHILD BAUGRUPPE SCHILD	97139634	5	2	1473	962307208	LASCHE VORM.
SCHILD BAUGRUPPE SCHILD	97139634	33	2	1476	96020796	STANGE KPL.
SCHILD BAUGRUPPE SCHILD	97139634	11	2	1562	96013014	ZUGLASCHE KPL.
SCHILD BAUGRUPPE SCHILD	97139634	13	2	1567	96013042	ZUGSTANGE KPL.
SCHILD BAUGRUPPE SCHILD	97139634	6	2	1582	96032672	ZUGSTANGE KPL.
SCHILD BAUGRUPPE SCHILD	97139634	6	2	1601	96016791	ZUGSTANGE KPL.
SCHILD BAUGRUPPE SCHILD	97139634	6	2	1602	96016792	ZUGSTANGE KPL.
SCHILD BAUGRUPPE SCHILD	97139634	10	2	1610	96013387	SCHWINGE KPL.
SCHILD BAUGRUPPE SCHILD	97139634	11	2	1611	96013388	ZUGLASCHE KPL.
SCHILD BAUGRUPPE SCHILD	97139634	(4)	1	1616	918838308	FAB-ABSPANNUNG
SCHILD BAUGRUPPE SCHILD	97139634	(4)	1	1616	918838308	FAB-ABSPANNUNG
SCHILD BAUGRUPPE SCHILD	97139634	4	1	1617	96016450	ABSPANNSEIL KPL.
SCHILD BAUGRUPPE SCHILD	97139634	(4)	1	1619	918887908	F-ZWISCHENSTUECK
SCHILD BAUGRUPPE SCHILD	97139634	(4)	2	1626	919747708	LA-ZWISCHENSTUECK
SCHILD BAUGRUPPE SCHILD	97139634	13	2	1638	96018528	ZUGSTANGE KPL.
SCHILD BAUGRUPPE SCHILD	97139634	13	2	1641	96012854	ZUGSTANGE KPL.
SCHILD BAUGRUPPE SCHILD	97139634	13	2	1644	96012732	ZUGSTANGE KPL.
SCHILD BAUGRUPPE SCHILD	97139634	7	2	1648	96015867	ZUGSTANGE KPL.
SCHILD BAUGRUPPE SCHILD	97139634	7	2	1650	96015831	ZUGSTANGE VORM.
SCHILD BEDIENPULT S20	973358808	4	1	1025	962805408	BEDIENPULT VERBOLZUNG
SCHILD BETRIEBSSTUNDENZ	971291008	46	1	1033	96035660	AUFBAUTEILE MONTAGETAFE
SCHILD HAENGETASTER	973177308	507	1	536	962720908	KABELSTRANG
SCHILD IDENTNR. IDENT-NR	973567608	2	1	583	918533808	FAHRERHAUS BLECHTEILE
SCHILD IDENTNR. IDENT-NR	973567608	16	1	1240	963137208	ZENTRIERUNG KPL.
SCHILD IDENTNR. IDENT-NR	973567608	6	1	1279	921072008	STANGEN VORM.
SCHILD IDENTNR. IDENT-NR	973567608	6	1	1280	921072108	STANGEN VORM.
SCHILD IDENTNR. IDENT-NR	973567608	5	1	1292	927148408	STANGE VORM.
SCHILD IDENTNR. IDENT-NR	973567608	5	1	1303	962628108	STANGE VORM.
SCHILD IDENTNR. IDENT-NR	973567608	(2)	1	1354	927114608	B-STANGE
SCHILD IDENTNR. IDENT-NR	973567608	5	1	1355	927114708	SA-STANGE
SCHILD IDENTNR. IDENT-NR	973567608	5	1	1356	927145408	STANGE KPL.
SCHILD IDENTNR. IDENT-NR	973567608	5	1	1363	927148708	STANGE VORM.
SCHILD IDENTNR. IDENT-NR	973567608	5	1	1369	962945808	STANGE VORM.
SCHILD IDENTNR. IDENT-NR	973567608	5	1	1371	962946108	STANGE VORM.
SCHILD IDENTNR. IDENT-NR	973567608	5	1	1373	962948608	STANGE VORM.
SCHILD IDENTNR. IDENT-NR	973567608	5	1	1396	927161908	STANGE VORM.
SCHILD IDENTNR. IDENT-NR	973567608	(2)	1	1473	962307208	LASCHE VORM.
SCHILD IDENTNR. IDENT-NR	973567608	18	1	1474	967989808	LASCHE VORM.
SCHILD IDENTNR. IDENT-NR	973567608	5	1	1477	963160708	STANGE VORM.
SCHILD IDENTNR. IDENT-NR	973567608	9	1	1560	96016836	ZUGLASCHE KPL.
SCHILD IDENTNR. IDENT-NR	973567608	9	1	1564	96002454	LASCHE KPL.
SCHILD IDENTNR. IDENT-NR	973567608	9	1	1565	96016927	LASCHE KPL.
SCHILD IDENTNR. IDENT-NR	973567608	(5)	1	1567	96013042	ZUGSTANGE KPL.
SCHILD IDENTNR. IDENT-NR	973567608	6	1	1583	96032673	ZUGSTANGE VORM.
SCHILD IDENTNR. IDENT-NR	973567608	(5)	1	1638	96018528	ZUGSTANGE KPL.
SCHILD IDENTNR. IDENT-NR	973567608	5	1	1642	96012855	ZUGSTANGE VORM.
SCHILD IDENTNR. IDENT-NR	973567608	5	1	1645	96012733	ZUGSTANGE VORM.
SCHILD IDENTNR. IDENT-NR	973567608	(6)	1	1648	96015867	ZUGSTANGE KPL.

Bezeichnung	Artikel	Pos.	Menge	Seite	Baugruppe	Bezeichnung
SCHILD IDENTNR. IDENT-NR	973567608	6	1	1650	96015831	ZUGSTANGE VORM.
SCHILD IDENTNR. IDENT-NR	973567608	9	3	1655	96020462	LASCHE KPL.
SCHILD S1994 LEXEDGE II	97032040	4	1	1414	967922708	KLEMMKASTEN KPL.
SCHILD S1995 LEXEDGE II	97032031	4	1	1411	96013078	KLEMMKASTEN KPL.
SCHILD S245	970630408	5	1	1494	920872908	KLEMMKASTEN KPL.
SCHILD S430	772650908	4	1	1341	920740608	KLEMMKASTEN
SCHILD S600	970063808	8	1	916	920249008	KLEMMKASTEN SA-BOCK VO
SCHILD SPF	772618308	(16)	1	653	917986708	BESCHILDERUNG DEUTSCHL
SCHILD WARNMARKIERUNG	11160662	6	1	662	916973208	AUFFAELLIGE MARKIERUNG
SCHLAEUCHE	96004429	999	1	26	11161426	AUSGLEICHSBEHAELTER
SCHLAGSCHRAUBER 1/2"	10877812	1	2	1558	918668008	WERKZEUG M.ZUBEHOER
SCHLAUCH	96046410	121	1	801	919546708	SCHALLDAEMPFERANLAGE
SCHLAUCH 130X150 EPDM	550773508	260	4	846	918996908	LUFTFILTERANLAGE KPL.
SCHLAUCH 130X150X130 EPD	977221808	4	2	392	919023108	LUFTFILTERANLAGE M.LUFTK
SCHLAUCH 135X450 PUR	774234508	14	2	579	96012578	KLEINTEILE EINBAU
SCHLAUCH DIN 73411 32X4 E	4901428	4	1	27	96004429	SCHLAEUCHE
SCHLAUCH DIN 73411 DN10X3	7363116	2	1	27	96004429	SCHLAEUCHE
SCHLAUCH DN16 500	510501008	300	1	181	96033630	VERROHRUNG DIESELMOTO
SCHLAUCH DN16 500	510501008	405	1	757	96038878	DIESELMOTOR VORM.
SCHLAUCH DN2 5000	11003986	501	1	301	96032777	VERROHRUNG LENKUNG
SCHLAUCH DN20 VMQ GRUEN	11490457	10	0.103	105	10147657	ENTLUEFTUNGSLEITUNG AN
SCHLAUCH DN20 VMQ GRUEN	11490457	12	0.08	105	10147657	ENTLUEFTUNGSLEITUNG AN
SCHLAUCH DN20 VMQ GRUEN	11490457	10	0.165	825	10147372	ENTLUEFTUNGSLEITUNG AN
SCHLAUCH DN20 VMQ GRUEN	11490457	12	0.08	825	10147372	ENTLUEFTUNGSLEITUNG AN
SCHLAUCH DN70-SUPERFLEX	553027708	8	0.25	597	918566608	HEIZUNG FAHRERHAUS
SCHLAUCH KPL.	927609008	427	1	725	96009100	SCHLAUCHLEITUNGEN 2 DR
SCHLAUCH KPL. 1SC 8X1160	967806608	354	1	1128	918998108	SCHLAUCHLEITUNGEN OBER
SCHLAUCH KPL. 1SC 8X1180	96008183	335	1	1128	918998108	SCHLAUCHLEITUNGEN OBER
SCHLAUCH KPL. 1SC 8X1260	928046508	355	1	1128	918998108	SCHLAUCHLEITUNGEN OBER
SCHLAUCH KPL. 1SC 8X1500	926058108	428	1	725	96009100	SCHLAUCHLEITUNGEN 2 DR
SCHLAUCH KPL. 1SC 8X1600	921620508	433	1	725	96009100	SCHLAUCHLEITUNGEN 2 DR
SCHLAUCH KPL. 1SC 8X1600	926119108	774	1	544	919199208	SCHLAUCHLEITUNGEN UNTER
SCHLAUCH KPL. 1SC 8X1900	926119008	664	1	198	96039361	SCHLAUCHLEITUNGEN VG VO
SCHLAUCH KPL. 1SC 8X200	925847808	1117	1	697	969867808	SCHLAUCHLEITUNGEN WIND
SCHLAUCH KPL. 1SC 8X200	925847808	1151	1	1319	969868408	SCHLAUCHLEITUNGEN WIND
SCHLAUCH KPL. 1SC 8X200	925847808	1231	1	1389	969867608	SCHLAUCHLEITUNGEN WIND
SCHLAUCH KPL. 1SC 8X2050	926093708	773	2	1485	96007302	SCHLAUCHLEITUNGEN SCHW
SCHLAUCH KPL. 1SC 8X2100	926058308	426	1	725	96009100	SCHLAUCHLEITUNGEN 2 DR
SCHLAUCH KPL. 1SC 8X2200	926093408	700	1	543	919199208	SCHLAUCHLEITUNGEN UNTER
SCHLAUCH KPL. 1SC 8X2300	961798608	342	1	1128	918998108	SCHLAUCHLEITUNGEN OBER
SCHLAUCH KPL. 1SC 8X2350	920985208	991	1	544	919199208	SCHLAUCHLEITUNGEN UNTER
SCHLAUCH KPL. 1SC 8X240	921766208	1150	1	1319	969868408	SCHLAUCHLEITUNGEN WIND
SCHLAUCH KPL. 1SC 8X240	921766208	1220	1	1389	969867608	SCHLAUCHLEITUNGEN WIND
SCHLAUCH KPL. 1SC 8X2450	96004803	434	1	725	96009100	SCHLAUCHLEITUNGEN 2 DR
SCHLAUCH KPL. 1SC 8X260	927699708	219	1	1126	918998108	SCHLAUCHLEITUNGEN OBER
SCHLAUCH KPL. 1SC 8X280	928046708	425	1	725	96009100	SCHLAUCHLEITUNGEN 2 DR
SCHLAUCH KPL. 1SC 8X280	961921008	372	1	1128	918998108	SCHLAUCHLEITUNGEN OBER
SCHLAUCH KPL. 1SC 8X3100	926094408	(1345)	1	742	969859308	ZUSATZHYDRAULIK MONTAGE
SCHLAUCH KPL. 1SC 8X3200	964481408	(1394)	1	1195	96013010	ZUSATZHYDRAULIK KLIMAANL
SCHLAUCH KPL. 1SC 8X3300	926359708	170	1	1126	918998108	SCHLAUCHLEITUNGEN OBER
SCHLAUCH KPL. 1SC 8X340	921255108	424	2	725	96009100	SCHLAUCHLEITUNGEN 2 DR
SCHLAUCH KPL. 1SC 8X340	926711308	297	1	1127	918998108	SCHLAUCHLEITUNGEN OBER
SCHLAUCH KPL. 1SC 8X400	921502308	1115	1	697	969867808	SCHLAUCHLEITUNGEN WIND
SCHLAUCH KPL. 1SC 8X400	926096908	768	1	544	919199208	SCHLAUCHLEITUNGEN UNTER
SCHLAUCH KPL. 1SC 8X400	926096908	358	1	1128	918998108	SCHLAUCHLEITUNGEN OBER
SCHLAUCH KPL. 1SC 8X420	926971408	649	1	33	96037617	SCHLAUCHLEITUNGEN HYDR
SCHLAUCH KPL. 1SC 8X440	926837208	379	1	1128	918998108	SCHLAUCHLEITUNGEN OBER
SCHLAUCH KPL. 1SC 8X540	921621208	1146	1	1319	969868408	SCHLAUCHLEITUNGEN WIND
SCHLAUCH KPL. 1SC 8X540	921621208	1222	1	1389	969867608	SCHLAUCHLEITUNGEN WIND
SCHLAUCH KPL. 1SC 8X540	962333908	645	2	33	96037617	SCHLAUCHLEITUNGEN HYDR

Bezeichnung	Artikel	Pos.	Menge	Seite	Baugruppe	Bezeichnung
SCHLAUCH KPL. 1SC 8X560	969571808	356	1	1128	918998108	SCHLAUCHLEITUNGEN OBER
SCHLAUCH KPL. 1SC 8X580	926965608	169	1	1126	918998108	SCHLAUCHLEITUNGEN OBER
SCHLAUCH KPL. 1SC 8X580	926965608	253	1	1127	918998108	SCHLAUCHLEITUNGEN OBER
SCHLAUCH KPL. 1SC 8X600	929649208	373	1	1128	918998108	SCHLAUCHLEITUNGEN OBER
SCHLAUCH KPL. 1SC 8X620	928049708	773	1	544	919199208	SCHLAUCHLEITUNGEN UNTER
SCHLAUCH KPL. 1SC 8X640	922670708	172	1	1126	918998108	SCHLAUCHLEITUNGEN OBER
SCHLAUCH KPL. 1SC 8X680	965801608	260	1	1127	918998108	SCHLAUCHLEITUNGEN OBER
SCHLAUCH KPL. 1SC 8X700	962764108	1109	1	697	969867808	SCHLAUCHLEITUNGEN WIND
SCHLAUCH KPL. 1SC 8X840	921609808	375	1	1128	918998108	SCHLAUCHLEITUNGEN OBER
SCHLAUCH KPL. 1SC 8X920	926368008	369	1	1128	918998108	SCHLAUCHLEITUNGEN OBER
SCHLAUCH KPL. 1SC 8X940	964483408	221	1	1126	918998108	SCHLAUCHLEITUNGEN OBER
SCHLAUCH KPL. 1SN 25X1000	927605108	1228	1	1389	969867608	SCHLAUCHLEITUNGEN WIND
SCHLAUCH KPL. 1SN 25X1080	966745908	228	1	1126	918998108	SCHLAUCHLEITUNGEN OBER
SCHLAUCH KPL. 1SN 25X1160	927604308	(766)	1	1256	96017031	ZUSATZHYDRAULIK SCHWEB
SCHLAUCH KPL. 1SN 25X1200	926385808	1229	1	1389	969867608	SCHLAUCHLEITUNGEN WIND
SCHLAUCH KPL. 1SN 25X1380	968138408	225	1	1126	918998108	SCHLAUCHLEITUNGEN OBER
SCHLAUCH KPL. 1SN 25X2250	929615108	(133)	2	1248	969859108	ZUSATZHYDRAULIK GITTER-
SCHLAUCH KPL. 1SN 25X3250	96028315	984	1	544	919199208	SCHLAUCHLEITUNGEN UNTER
SCHLAUCH KPL. 1SN 25X3300	920911008	979	1	544	919199208	SCHLAUCHLEITUNGEN UNTER
SCHLAUCH KPL. 1SN 25X3300	927030708	987	1	544	919199208	SCHLAUCHLEITUNGEN UNTER
SCHLAUCH KPL. 1SN 25X410	96039367	667	1	198	96039361	SCHLAUCHLEITUNGEN VG VO
SCHLAUCH KPL. 1SN 25X500	923014808	279	1	1127	918998108	SCHLAUCHLEITUNGEN OBER
SCHLAUCH KPL. 1SN 25X540	964610808	349	1	1128	918998108	SCHLAUCHLEITUNGEN OBER
SCHLAUCH KPL. 1SN 25X5800	96039310	994	1	544	919199208	SCHLAUCHLEITUNGEN UNTER
SCHLAUCH KPL. 1SN 25X700	926964608	227	1	1126	918998108	SCHLAUCHLEITUNGEN OBER
SCHLAUCH KPL. 1SN 25X7000	929923008	775	1	1485	96007302	SCHLAUCHLEITUNGEN SCHW
SCHLAUCH KPL. 1SN 25X720	962440708	226	1	1126	918998108	SCHLAUCHLEITUNGEN OBER
SCHLAUCH KPL. 1SN 25X740	965431908	642	1	33	96037617	SCHLAUCHLEITUNGEN HYDR
SCHLAUCH KPL. 1SN 25X760	926041508	377	1	1128	918998108	SCHLAUCHLEITUNGEN OBER
SCHLAUCH KPL. 1SN 25X860	926095708	224	1	1126	918998108	SCHLAUCHLEITUNGEN OBER
SCHLAUCH KPL. 1SN 25X860	926095708	278	1	1127	918998108	SCHLAUCHLEITUNGEN OBER
SCHLAUCH KPL. 1SN 25X880	963593508	275	1	1127	918998108	SCHLAUCHLEITUNGEN OBER
SCHLAUCH KPL. 1SN 25X900	966852808	321	1	1128	918998108	SCHLAUCHLEITUNGEN OBER
SCHLAUCH KPL. 1SN 32X1700	926455708	(1390)	1	1195	96013010	ZUSATZHYDRAULIK KLIMAANL
SCHLAUCH KPL. 1SN 32X320	921988008	387	1	1129	918998108	SCHLAUCHLEITUNGEN OBER
SCHLAUCH KPL. 1SN 32X370	968139608	470	1	1129	918998108	SCHLAUCHLEITUNGEN OBER
SCHLAUCH KPL. 1SN 32X490	929720608	217	1	1126	918998108	SCHLAUCHLEITUNGEN OBER
SCHLAUCH KPL. 1SN 32X540	968138308	216	1	1126	918998108	SCHLAUCHLEITUNGEN OBER
SCHLAUCH KPL. 1SN 32X700	921675908	110	1	1126	918998108	SCHLAUCHLEITUNGEN OBER
SCHLAUCH KPL. 1SN 32X900	961920308	274	1	1127	918998108	SCHLAUCHLEITUNGEN OBER
SCHLAUCH KPL. 2SN 10X1000	922626308	740	1	543	919199208	SCHLAUCHLEITUNGEN UNTER
SCHLAUCH KPL. 2SN 10X1000	929317308	(1595)	1	1235	965324508	MONTAGEPLATTE NOTBETA
SCHLAUCH KPL. 2SN 10X1040	96021031	764	1	544	919199208	SCHLAUCHLEITUNGEN UNTER
SCHLAUCH KPL. 2SN 10X1060	96039644	876	1	288	96039641	SCHLAUCHLEITUNGEN 7.AC
SCHLAUCH KPL. 2SN 10X1060	963172908	866	1	279	96039640	SCHLAUCHLEITUNGEN 6.AC
SCHLAUCH KPL. 2SN 10X1080	96039283	705	1	543	919199208	SCHLAUCHLEITUNGEN UNTER
SCHLAUCH KPL. 2SN 10X1080	963460208	(837)	1	242	96036796	PNEUM.U.HYDR.VORM.3.ACHS
SCHLAUCH KPL. 2SN 10X1080	966338408	(836)	1	242	96036796	PNEUM.U.HYDR.VORM.3.ACHS
SCHLAUCH KPL. 2SN 10X1100	927618008	318	1	1127	918998108	SCHLAUCHLEITUNGEN OBER
SCHLAUCH KPL. 2SN 10X1100	927681008	702	1	543	919199208	SCHLAUCHLEITUNGEN UNTER
SCHLAUCH KPL. 2SN 10X1120	922122108	704	1	543	919199208	SCHLAUCHLEITUNGEN UNTER
SCHLAUCH KPL. 2SN 10X1120	96020097	868	1	279	96039640	SCHLAUCHLEITUNGEN 6.AC
SCHLAUCH KPL. 2SN 10X1140	96039282	703	1	543	919199208	SCHLAUCHLEITUNGEN UNTER
SCHLAUCH KPL. 2SN 10X1160	928761108	867	1	279	96039640	SCHLAUCHLEITUNGEN 6.AC
SCHLAUCH KPL. 2SN 10X1240	929577108	856	1	268	96039639	SCHLAUCHLEITUNGEN 5.AC
SCHLAUCH KPL. 2SN 10X1260	96004794	778	1	544	919199208	SCHLAUCHLEITUNGEN UNTER
SCHLAUCH KPL. 2SN 10X1280	96019847	858	1	268	96039639	SCHLAUCHLEITUNGEN 5.AC
SCHLAUCH KPL. 2SN 10X1300	928002508	(1596)	1	1235	965324508	MONTAGEPLATTE NOTBETA
SCHLAUCH KPL. 2SN 10X1320	96020798	869	1	279	96039640	SCHLAUCHLEITUNGEN 6.AC
SCHLAUCH KPL. 2SN 10X1320	96039294	751	1	543	919199208	SCHLAUCHLEITUNGEN UNTER

Bezeichnung	Artikel	Pos.	Menge	Seite	Baugruppe	Bezeichnung
SCHLAUCH KPL. 2SN 10X1400	96039669	(818)	1	220	96036794	PNEUM.U.HYDR.VORM.1.ACHS
SCHLAUCH KPL. 2SN 10X1400	963596808	(816)	1	220	96036794	PNEUM.U.HYDR.VORM.1.ACHS
SCHLAUCH KPL. 2SN 10X1420	96018614	(819)	1	220	96036794	PNEUM.U.HYDR.VORM.1.ACHS
SCHLAUCH KPL. 2SN 10X1420	96039648	863	1	279	96039640	SCHLAUCHLEITUNGEN 6.AC
SCHLAUCH KPL. 2SN 10X1420	96039668	(817)	1	220	96036794	PNEUM.U.HYDR.VORM.1.ACHS
SCHLAUCH KPL. 2SN 10X1440	968004008	(826)	1	229	96036795	PNEUM.U.HYDR.VORM.2.ACHS
SCHLAUCH KPL. 2SN 10X1460	96039664	(829)	1	229	96036795	PNEUM.U.HYDR.VORM.2.ACHS
SCHLAUCH KPL. 2SN 10X1500	929326408	865	1	279	96039640	SCHLAUCHLEITUNGEN 6.AC
SCHLAUCH KPL. 2SN 10X1520	96039662	(827)	1	229	96036795	PNEUM.U.HYDR.VORM.2.ACHS
SCHLAUCH KPL. 2SN 10X1540	96039663	(828)	1	229	96036795	PNEUM.U.HYDR.VORM.2.ACHS
SCHLAUCH KPL. 2SN 10X1550	961921808	875	1	288	96039641	SCHLAUCHLEITUNGEN 7.AC
SCHLAUCH KPL. 2SN 10X1640	96039650	857	1	268	96039639	SCHLAUCHLEITUNGEN 5.AC
SCHLAUCH KPL. 2SN 10X1650	96039643	873	1	288	96039641	SCHLAUCHLEITUNGEN 7.AC
SCHLAUCH KPL. 2SN 10X1750	920906008	(846)	1	254	96036797	PNEUM.U.HYDR.VORM.4.ACHS
SCHLAUCH KPL. 2SN 10X1750	96039652	(847)	1	254	96036797	PNEUM.U.HYDR.VORM.4.ACHS
SCHLAUCH KPL. 2SN 10X1800	926866008	859	1	268	96039639	SCHLAUCHLEITUNGEN 5.AC
SCHLAUCH KPL. 2SN 10X2050	926854808	855	1	268	96039639	SCHLAUCHLEITUNGEN 5.AC
SCHLAUCH KPL. 2SN 10X2050	96039653	(848)	1	254	96036797	PNEUM.U.HYDR.VORM.4.ACHS
SCHLAUCH KPL. 2SN 10X2050	96039654	(849)	1	254	96036797	PNEUM.U.HYDR.VORM.4.ACHS
SCHLAUCH KPL. 2SN 10X2100	96039649	853	1	268	96039639	SCHLAUCHLEITUNGEN 5.AC
SCHLAUCH KPL. 2SN 10X2850	962957508	352	1	1128	918998108	SCHLAUCHLEITUNGEN OBER
SCHLAUCH KPL. 2SN 10X380	964475908	999	1	544	919199208	SCHLAUCHLEITUNGEN UNTER
SCHLAUCH KPL. 2SN 10X380	964475908	1870	1	615	96041590	SCHLAUCHLEITUNGEN NOTB
SCHLAUCH KPL. 2SN 10X390	966963408	1189	2	1129	918998108	SCHLAUCHLEITUNGEN OBER
SCHLAUCH KPL. 2SN 10X4900	923228808	374	1	1128	918998108	SCHLAUCHLEITUNGEN OBER
SCHLAUCH KPL. 2SN 10X500	928004608	505	8	543	919199208	SCHLAUCHLEITUNGEN UNTER
SCHLAUCH KPL. 2SN 10X520	962760208	996	4	544	919199208	SCHLAUCHLEITUNGEN UNTER
SCHLAUCH KPL. 2SN 10X520	962760208	998	4	544	919199208	SCHLAUCHLEITUNGEN UNTER
SCHLAUCH KPL. 2SN 10X560	929748308	752	1	543	919199208	SCHLAUCHLEITUNGEN UNTER
SCHLAUCH KPL. 2SN 10X5600	962957608	353	1	1128	918998108	SCHLAUCHLEITUNGEN OBER
SCHLAUCH KPL. 2SN 10X600	928037908	779	1	544	919199208	SCHLAUCHLEITUNGEN UNTER
SCHLAUCH KPL. 2SN 10X6000	96000986	1877	1	615	96041590	SCHLAUCHLEITUNGEN NOTB
SCHLAUCH KPL. 2SN 10X660	964286208	763	1	544	919199208	SCHLAUCHLEITUNGEN UNTER
SCHLAUCH KPL. 2SN 10X700	926560008	(95)	2	1435	968895808	ZUSATZHYDR.BOLZENZIEHZ
SCHLAUCH KPL. 2SN 10X700	927127808	739	1	543	919199208	SCHLAUCHLEITUNGEN UNTER
SCHLAUCH KPL. 2SN 10X700	929748708	988	1	544	919199208	SCHLAUCHLEITUNGEN UNTER
SCHLAUCH KPL. 2SN 10X720	96018925	(888)	1	294	96036801	PNEUM.U.HYDR.VORM.8.ACHS
SCHLAUCH KPL. 2SN 10X740	96036639	(886)	1	294	96036801	PNEUM.U.HYDR.VORM.8.ACHS
SCHLAUCH KPL. 2SN 10X800	927605008	712	1	543	919199208	SCHLAUCHLEITUNGEN UNTER
SCHLAUCH KPL. 2SN 10X800	968356408	(887)	1	294	96036801	PNEUM.U.HYDR.VORM.8.ACHS
SCHLAUCH KPL. 2SN 10X880	927677108	713	1	543	919199208	SCHLAUCHLEITUNGEN UNTER
SCHLAUCH KPL. 2SN 10X880	927677108	714	1	543	919199208	SCHLAUCHLEITUNGEN UNTER
SCHLAUCH KPL. 2SN 10X880	927677108	715	1	543	919199208	SCHLAUCHLEITUNGEN UNTER
SCHLAUCH KPL. 2SN 10X880	966260408	(889)	1	294	96036801	PNEUM.U.HYDR.VORM.8.ACHS
SCHLAUCH KPL. 2SN 10X890	96039647	879	1	288	96039641	SCHLAUCHLEITUNGEN 7.AC
SCHLAUCH KPL. 2SN 10X900	927610308	351	1	1128	918998108	SCHLAUCHLEITUNGEN OBER
SCHLAUCH KPL. 2SN 10X900	928756708	878	1	288	96039641	SCHLAUCHLEITUNGEN 7.AC
SCHLAUCH KPL. 2SN 10X900	96019895	(839)	1	242	96036796	PNEUM.U.HYDR.VORM.3.ACHS
SCHLAUCH KPL. 2SN 10X900	961798008	(838)	1	242	96036796	PNEUM.U.HYDR.VORM.3.ACHS
SCHLAUCH KPL. 2SN 10X980	968695308	877	1	288	96039641	SCHLAUCHLEITUNGEN 7.AC
SCHLAUCH KPL. 2SN 12X1180	96039287	735	1	543	919199208	SCHLAUCHLEITUNGEN UNTER
SCHLAUCH KPL. 2SN 12X1240	927602808	747	1	543	919199208	SCHLAUCHLEITUNGEN UNTER
SCHLAUCH KPL. 2SN 12X1320	962259908	772	1	544	919199208	SCHLAUCHLEITUNGEN UNTER
SCHLAUCH KPL. 2SN 12X1440	927614108	782	1	544	919199208	SCHLAUCHLEITUNGEN UNTER
SCHLAUCH KPL. 2SN 12X1460	962912108	507	4	543	919199208	SCHLAUCHLEITUNGEN UNTER
SCHLAUCH KPL. 2SN 12X1550	927631708	755	1	543	919199208	SCHLAUCHLEITUNGEN UNTER
SCHLAUCH KPL. 2SN 12X1850	927603008	618	1	182	96037501	SCHLAUCHLEIT.HYDR.DIESEL
SCHLAUCH KPL. 2SN 12X1880	922001808	736	1	543	919199208	SCHLAUCHLEITUNGEN UNTER
SCHLAUCH KPL. 2SN 12X1950	929329508	760	1	543	919199208	SCHLAUCHLEITUNGEN UNTER
SCHLAUCH KPL. 2SN 12X2000	927678508	613	1	182	96037501	SCHLAUCHLEIT.HYDR.DIESEL

Bezeichnung	Artikel	Pos.	Menge	Seite	Baugruppe	Bezeichnung
SCHLAUCH KPL. 2SN 12X2100	927673408	766	1	544	919199208	SCHLAUCHLEITUNGEN UNTER
SCHLAUCH KPL. 2SN 12X2200	928863408	742	1	543	919199208	SCHLAUCHLEITUNGEN UNTER
SCHLAUCH KPL. 2SN 12X2200	928876508	381	1	1128	918998108	SCHLAUCHLEITUNGEN OBER
SCHLAUCH KPL. 2SN 12X2200	96020743	1875	1	615	96041590	SCHLAUCHLEITUNGEN NOTB
SCHLAUCH KPL. 2SN 12X2450	921621408	120	1	1184	921692808	SCHLAUCHLEITUNGEN S-RU
SCHLAUCH KPL. 2SN 12X300	927611508	640	1	33	96037617	SCHLAUCHLEITUNGEN HYDR
SCHLAUCH KPL. 2SN 12X3000	924505508	(1592)	2	1230	965226108	MONTAGEPLATTE NOTBETA
SCHLAUCH KPL. 2SN 12X3000	924505508	(1592)	2	1235	965324508	MONTAGEPLATTE NOTBETA
SCHLAUCH KPL. 2SN 12X3200	96040976	992	1	544	919199208	SCHLAUCHLEITUNGEN UNTER
SCHLAUCH KPL. 2SN 12X330	964480108	235	4	1126	918998108	SCHLAUCHLEITUNGEN OBER
SCHLAUCH KPL. 2SN 12X360	96039298	759	1	543	919199208	SCHLAUCHLEITUNGEN UNTER
SCHLAUCH KPL. 2SN 12X380	96001549	647	1	33	96037617	SCHLAUCHLEITUNGEN HYDR
SCHLAUCH KPL. 2SN 12X380	964480608	240	1	1126	918998108	SCHLAUCHLEITUNGEN OBER
SCHLAUCH KPL. 2SN 12X400	927614708	(1343)	1	742	969859308	ZUSATZHYDRAULIK MONTAGE
SCHLAUCH KPL. 2SN 12X400	928471508	237	1	1126	918998108	SCHLAUCHLEITUNGEN OBER
SCHLAUCH KPL. 2SN 12X4300	968140008	(1391)	1	1195	96013010	ZUSATZHYDRAULIK KLIMAANL
SCHLAUCH KPL. 2SN 12X4400	962912008	506	8	543	919199208	SCHLAUCHLEITUNGEN UNTER
SCHLAUCH KPL. 2SN 12X460	928864108	502	4	543	919199208	SCHLAUCHLEITUNGEN UNTER
SCHLAUCH KPL. 2SN 12X470	96005904	239	1	1126	918998108	SCHLAUCHLEITUNGEN OBER
SCHLAUCH KPL. 2SN 12X480	927694408	756	1	543	919199208	SCHLAUCHLEITUNGEN UNTER
SCHLAUCH KPL. 2SN 12X500	928022708	503	4	543	919199208	SCHLAUCHLEITUNGEN UNTER
SCHLAUCH KPL. 2SN 12X500	96001548	644	1	33	96037617	SCHLAUCHLEITUNGEN HYDR
SCHLAUCH KPL. 2SN 12X520	928045708	771	1	544	919199208	SCHLAUCHLEITUNGEN UNTER
SCHLAUCH KPL. 2SN 12X520	928045708	295	1	1127	918998108	SCHLAUCHLEITUNGEN OBER
SCHLAUCH KPL. 2SN 12X580	929377408	743	1	543	919199208	SCHLAUCHLEITUNGEN UNTER
SCHLAUCH KPL. 2SN 12X580	962258108	746	1	543	919199208	SCHLAUCHLEITUNGEN UNTER
SCHLAUCH KPL. 2SN 12X600	927614008	783	1	544	919199208	SCHLAUCHLEITUNGEN UNTER
SCHLAUCH KPL. 2SN 12X660	929645008	238	1	1126	918998108	SCHLAUCHLEITUNGEN OBER
SCHLAUCH KPL. 2SN 12X700	96008179	(1340)	1	742	969859308	ZUSATZHYDRAULIK MONTAGE
SCHLAUCH KPL. 2SN 12X7200	929724808	(1591)	1	1230	965226108	MONTAGEPLATTE NOTBETA
SCHLAUCH KPL. 2SN 12X780	927683808	767	1	544	919199208	SCHLAUCHLEITUNGEN UNTER
SCHLAUCH KPL. 2SN 12X780	928711908	508	4	543	919199208	SCHLAUCHLEITUNGEN UNTER
SCHLAUCH KPL. 2SN 12X920	927677608	(1342)	1	742	969859308	ZUSATZHYDRAULIK MONTAGE
SCHLAUCH KPL. 2SN 12X960	929374708	(1341)	1	742	969859308	ZUSATZHYDRAULIK MONTAGE
SCHLAUCH KPL. 2SN 16X1040	969748508	661	1	198	96039361	SCHLAUCHLEITUNGEN VG VO
SCHLAUCH KPL. 2SN 16X1360	927675508	711	1	543	919199208	SCHLAUCHLEITUNGEN UNTER
SCHLAUCH KPL. 2SN 16X1480	928464208	710	1	543	919199208	SCHLAUCHLEITUNGEN UNTER
SCHLAUCH KPL. 2SN 16X1550	96039295	757	1	543	919199208	SCHLAUCHLEITUNGEN UNTER
SCHLAUCH KPL. 2SN 16X1700	96004761	980	1	544	919199208	SCHLAUCHLEITUNGEN UNTER
SCHLAUCH KPL. 2SN 16X1900	928767908	707	2	543	919199208	SCHLAUCHLEITUNGEN UNTER
SCHLAUCH KPL. 2SN 16X240	96040529	648	1	33	96037617	SCHLAUCHLEITUNGEN HYDR
SCHLAUCH KPL. 2SN 16X2400	96039309	993	1	544	919199208	SCHLAUCHLEITUNGEN UNTER
SCHLAUCH KPL. 2SN 16X250	964477808	323	1	1128	918998108	SCHLAUCHLEITUNGEN OBER
SCHLAUCH KPL. 2SN 16X310	96039302	981	1	544	919199208	SCHLAUCHLEITUNGEN UNTER
SCHLAUCH KPL. 2SN 16X3500	96039297	758	1	543	919199208	SCHLAUCHLEITUNGEN UNTER
SCHLAUCH KPL. 2SN 16X390	96039312	997	1	544	919199208	SCHLAUCHLEITUNGEN UNTER
SCHLAUCH KPL. 2SN 16X4100	96039352	619	1	182	96037501	SCHLAUCHLEIT.HYDR.DIESEL
SCHLAUCH KPL. 2SN 16X4550	96039354	652	1	33	96037617	SCHLAUCHLEITUNGEN HYDR
SCHLAUCH KPL. 2SN 16X500	928048208	986	1	544	919199208	SCHLAUCHLEITUNGEN UNTER
SCHLAUCH KPL. 2SN 16X7000	965566608	(1590)	1	1230	965226108	MONTAGEPLATTE NOTBETA
SCHLAUCH KPL. 2SN 16X720	96039364	663	1	198	96039361	SCHLAUCHLEITUNGEN VG VO
SCHLAUCH KPL. 2SN 16X720	968584108	616	1	182	96037501	SCHLAUCHLEIT.HYDR.DIESEL
SCHLAUCH KPL. 2SN 16X7300	96039311	995	1	544	919199208	SCHLAUCHLEITUNGEN UNTER
SCHLAUCH KPL. 2SN 16X960	96039303	983	1	544	919199208	SCHLAUCHLEITUNGEN UNTER
SCHLAUCH KPL. 2SN 20X1000	926498708	982	1	544	919199208	SCHLAUCHLEITUNGEN UNTER
SCHLAUCH KPL. 2SN 20X1000	96021866	309	1	1127	918998108	SCHLAUCHLEITUNGEN OBER
SCHLAUCH KPL. 2SN 20X1200	922681908	985	1	544	919199208	SCHLAUCHLEITUNGEN UNTER
SCHLAUCH KPL. 2SN 20X1440	96039284	709	2	543	919199208	SCHLAUCHLEITUNGEN UNTER
SCHLAUCH KPL. 2SN 20X1850	922913908	706	2	543	919199208	SCHLAUCHLEITUNGEN UNTER
SCHLAUCH KPL. 2SN 20X1950	926649708	717	1	543	919199208	SCHLAUCHLEITUNGEN UNTER

Bezeichnung	Artikel	Pos.	Menge	Seite	Baugruppe	Bezeichnung
SCHLAUCH KPL. 2SN 20X2250	927630608	(132)	1	1248	969859108	ZUSATZHYDRAULIK GITTER-
SCHLAUCH KPL. 2SN 20X2250	96039301	978	1	544	919199208	SCHLAUCHLEITUNGEN UNTER
SCHLAUCH KPL. 2SN 20X2400	96039363	662	1	198	96039361	SCHLAUCHLEITUNGEN VG VO
SCHLAUCH KPL. 2SN 20X2550	967649708	977	1	544	919199208	SCHLAUCHLEITUNGEN UNTER
SCHLAUCH KPL. 2SN 20X3500	929755208	1876	1	615	96041590	SCHLAUCHLEITUNGEN NOTB
SCHLAUCH KPL. 2SN 20X3550	96039350	614	1	182	96037501	SCHLAUCHLEIT.HYDR.DIESEL
SCHLAUCH KPL. 2SN 20X4450	96039356	654	1	33	96037617	SCHLAUCHLEITUNGEN HYDR
SCHLAUCH KPL. 2SN 20X4500	929333308	990	1	544	919199208	SCHLAUCHLEITUNGEN UNTER
SCHLAUCH KPL. 2SN 20X4500	96039355	653	1	33	96037617	SCHLAUCHLEITUNGEN HYDR
SCHLAUCH KPL. 2SN 20X480	929923108	776	1	1485	96007302	SCHLAUCHLEITUNGEN SCHW
SCHLAUCH KPL. 2SN 20X4800	962335208	771	2	1485	96007302	SCHLAUCHLEITUNGEN SCHW
SCHLAUCH KPL. 2SN 20X6400	929923408	792	1	1485	96007302	SCHLAUCHLEITUNGEN SCHW
SCHLAUCH KPL. 2SN 20X7800	922681608	791	1	1485	96007302	SCHLAUCHLEITUNGEN SCHW
SCHLAUCH KPL. 2SN 20X840	922681808	666	1	198	96039361	SCHLAUCHLEITUNGEN VG VO
SCHLAUCH KPL. 2SN 20X900	96021867	310	1	1127	918998108	SCHLAUCHLEITUNGEN OBER
SCHLAUCH KPL. 2SN 20X960	966968408	311	1	1127	918998108	SCHLAUCHLEITUNGEN OBER
SCHLAUCH KPL. 2SN 25X2500	96036375	708	1	543	919199208	SCHLAUCHLEITUNGEN UNTER
SCHLAUCH KPL. 2SN 6X1060	926550408	378	1	1128	918998108	SCHLAUCHLEITUNGEN OBER
SCHLAUCH KPL. 2SN 6X1080	927739608	438	1	725	96009100	SCHLAUCHLEITUNGEN 2 DR
SCHLAUCH KPL. 2SN 6X1320	968138908	251	1	1127	918998108	SCHLAUCHLEITUNGEN OBER
SCHLAUCH KPL. 2SN 6X1340	964479308	244	1	1127	918998108	SCHLAUCHLEITUNGEN OBER
SCHLAUCH KPL. 2SN 6X1340	968138608	245	1	1127	918998108	SCHLAUCHLEITUNGEN OBER
SCHLAUCH KPL. 2SN 6X1380	962476608	250	1	1127	918998108	SCHLAUCHLEITUNGEN OBER
SCHLAUCH KPL. 2SN 6X1460	964099708	247	1	1127	918998108	SCHLAUCHLEITUNGEN OBER
SCHLAUCH KPL. 2SN 6X1460	964099708	248	1	1127	918998108	SCHLAUCHLEITUNGEN OBER
SCHLAUCH KPL. 2SN 6X16200	966861008	731	1	543	919199208	SCHLAUCHLEITUNGEN UNTER
SCHLAUCH KPL. 2SN 6X16700	962960208	734	1	543	919199208	SCHLAUCHLEITUNGEN UNTER
SCHLAUCH KPL. 2SN 6X1900	968138708	246	1	1127	918998108	SCHLAUCHLEITUNGEN OBER
SCHLAUCH KPL. 2SN 6X2000	926658108	249	1	1127	918998108	SCHLAUCHLEITUNGEN OBER
SCHLAUCH KPL. 2SN 6X250	921572708	298	2	1127	918998108	SCHLAUCHLEITUNGEN OBER
SCHLAUCH KPL. 2SN 6X360	921609708	376	1	1128	918998108	SCHLAUCHLEITUNGEN OBER
SCHLAUCH KPL. 2SN 6X4500	962439908	733	1	543	919199208	SCHLAUCHLEITUNGEN UNTER
SCHLAUCH KPL. 2SN 6X4900	926849108	732	1	543	919199208	SCHLAUCHLEITUNGEN UNTER
SCHLAUCH KPL. 2SN 6X600	966735008	477	1	1129	918998108	SCHLAUCHLEITUNGEN OBER
SCHLAUCH KPL. 2SN 6X980	927739508	437	1	725	96009100	SCHLAUCHLEITUNGEN 2 DR
SCHLAUCH KPL. 2SN 8X1040	96008186	341	1	1128	918998108	SCHLAUCHLEITUNGEN OBER
SCHLAUCH KPL. 2SN 8X1100	929754508	1872	1	615	96041590	SCHLAUCHLEITUNGEN NOTB
SCHLAUCH KPL. 2SN 8X1100	965434208	1232	1	1389	969867608	SCHLAUCHLEITUNGEN WIND
SCHLAUCH KPL. 2SN 8X1120	963925308	(1594)	1	1235	965324508	MONTAGEPLATTE NOTBETA
SCHLAUCH KPL. 2SN 8X1160	922667108	330	1	1128	918998108	SCHLAUCHLEITUNGEN OBER
SCHLAUCH KPL. 2SN 8X1180	96008188	1187	1	1129	918998108	SCHLAUCHLEITUNGEN OBER
SCHLAUCH KPL. 2SN 8X1200	926872208	331	1	1128	918998108	SCHLAUCHLEITUNGEN OBER
SCHLAUCH KPL. 2SN 8X1220	963561708	617	1	182	96037501	SCHLAUCHLEIT.HYDR.DIESEL
SCHLAUCH KPL. 2SN 8X1240	96008187	1186	1	1129	918998108	SCHLAUCHLEITUNGEN OBER
SCHLAUCH KPL. 2SN 8X1400	929572308	1233	1	1389	969867608	SCHLAUCHLEITUNGEN WIND
SCHLAUCH KPL. 2SN 8X1400	929624508	386	2	1128	918998108	SCHLAUCHLEITUNGEN OBER
SCHLAUCH KPL. 2SN 8X1420	926836708	333	1	1128	918998108	SCHLAUCHLEITUNGEN OBER
SCHLAUCH KPL. 2SN 8X1440	926837608	385	2	1128	918998108	SCHLAUCHLEITUNGEN OBER
SCHLAUCH KPL. 2SN 8X1460	929310908	864	1	279	96039640	SCHLAUCHLEITUNGEN 6.AC
SCHLAUCH KPL. 2SN 8X15000	928755908	(1090)	4	1438	968896608	ZUS.HYDR.BOLZENZIEHEINRI
SCHLAUCH KPL. 2SN 8X1600	926836608	332	1	1128	918998108	SCHLAUCHLEITUNGEN OBER
SCHLAUCH KPL. 2SN 8X1600	928870008	(1912)	1	1447	96022733	SCHOTTPLATTE VORM.
SCHLAUCH KPL. 2SN 8X1600	966187808	(1910)	1	1447	96022733	SCHOTTPLATTE VORM.
SCHLAUCH KPL. 2SN 8X1700	929387808	(450)	1	924	969859408	ZUSATZHYDR.DREHBUEHNE
SCHLAUCH KPL. 2SN 8X1750	929649008	874	1	288	96039641	SCHLAUCHLEITUNGEN 7.AC
SCHLAUCH KPL. 2SN 8X2100	922683008	854	1	268	96039639	SCHLAUCHLEITUNGEN 5.AC
SCHLAUCH KPL. 2SN 8X2200	966680308	1874	1	615	96041590	SCHLAUCHLEITUNGEN NOTB
SCHLAUCH KPL. 2SN 8X230	927449608	337	1	1128	918998108	SCHLAUCHLEITUNGEN OBER
SCHLAUCH KPL. 2SN 8X2350	929579108	701	1	543	919199208	SCHLAUCHLEITUNGEN UNTER
SCHLAUCH KPL. 2SN 8X2500	96039305	989	1	544	919199208	SCHLAUCHLEITUNGEN UNTER

Bezeichnung	Artikel	Pos.	Menge	Seite	Baugruppe	Bezeichnung
SCHLAUCH KPL. 2SN 8X2550	96039353	622	1	182	96037501	SCHLAUCHLEIT.HYDR.DIESEL
SCHLAUCH KPL. 2SN 8X2550	965476908	1190	1	1129	918998108	SCHLAUCHLEITUNGEN OBER
SCHLAUCH KPL. 2SN 8X2700	961858708	1191	1	1129	918998108	SCHLAUCHLEITUNGEN OBER
SCHLAUCH KPL. 2SN 8X3000	920985108	772	2	1485	96007302	SCHLAUCHLEITUNGEN SCHW
SCHLAUCH KPL. 2SN 8X3000	964780008	1152	1	1319	969868408	SCHLAUCHLEITUNGEN WIND
SCHLAUCH KPL. 2SN 8X330	962442008	158	1	1126	918998108	SCHLAUCHLEITUNGEN OBER
SCHLAUCH KPL. 2SN 8X350	962957308	334	1	1128	918998108	SCHLAUCHLEITUNGEN OBER
SCHLAUCH KPL. 2SN 8X3500	926487808	168	1	1126	918998108	SCHLAUCHLEITUNGEN OBER
SCHLAUCH KPL. 2SN 8X3500	96009864	336	1	1128	918998108	SCHLAUCHLEITUNGEN OBER
SCHLAUCH KPL. 2SN 8X3700	928966408	(1593)	1	1230	965226108	MONTAGEPLATTE NOTBETA
SCHLAUCH KPL. 2SN 8X3700	928966408	(1593)	1	1235	965324508	MONTAGEPLATTE NOTBETA
SCHLAUCH KPL. 2SN 8X380	926849608	1108	1	697	969867808	SCHLAUCHLEITUNGEN WIND
SCHLAUCH KPL. 2SN 8X400	928006008	475	1	1129	918998108	SCHLAUCHLEITUNGEN OBER
SCHLAUCH KPL. 2SN 8X420	928005608	171	1	1126	918998108	SCHLAUCHLEITUNGEN OBER
SCHLAUCH KPL. 2SN 8X430	96008181	319	1	1127	918998108	SCHLAUCHLEITUNGEN OBER
SCHLAUCH KPL. 2SN 8X440	928006108	167	1	1126	918998108	SCHLAUCHLEITUNGEN OBER
SCHLAUCH KPL. 2SN 8X460	96008184	338	1	1128	918998108	SCHLAUCHLEITUNGEN OBER
SCHLAUCH KPL. 2SN 8X460	966862908	339	1	1128	918998108	SCHLAUCHLEITUNGEN OBER
SCHLAUCH KPL. 2SN 8X480	926854208	413	2	1129	918998108	SCHLAUCHLEITUNGEN OBER
SCHLAUCH KPL. 2SN 8X500	927683208	344	1	1128	918998108	SCHLAUCHLEITUNGEN OBER
SCHLAUCH KPL. 2SN 8X580	926854308	414	2	1129	918998108	SCHLAUCHLEITUNGEN OBER
SCHLAUCH KPL. 2SN 8X6000	96008185	340	1	1128	918998108	SCHLAUCHLEITUNGEN OBER
SCHLAUCH KPL. 2SN 8X620	961718608	1118	1	697	969867808	SCHLAUCHLEITUNGEN WIND
SCHLAUCH KPL. 2SN 8X620	962958908	(454)	1	924	969859408	ZUSATZHYDR.DREHBUEHNE
SCHLAUCH KPL. 2SN 8X660	929312908	1145	1	1319	969868408	SCHLAUCHLEITUNGEN WIND
SCHLAUCH KPL. 2SN 8X660	929312908	1221	1	1389	969867608	SCHLAUCHLEITUNGEN WIND
SCHLAUCH KPL. 2SN 8X660	96002383	398	1	1129	918998108	SCHLAUCHLEITUNGEN OBER
SCHLAUCH KPL. 2SN 8X680	922910308	343	1	1128	918998108	SCHLAUCHLEITUNGEN OBER
SCHLAUCH KPL. 2SN 8X680	926854108	412	2	1129	918998108	SCHLAUCHLEITUNGEN OBER
SCHLAUCH KPL. 2SN 8X700	929635908	1188	1	1129	918998108	SCHLAUCHLEITUNGEN OBER
SCHLAUCH KPL. 2SN 8X700	962959008	(455)	1	924	969859408	ZUSATZHYDR.DREHBUEHNE
SCHLAUCH KPL. 2SN 8X700	962959008	399	1	1129	918998108	SCHLAUCHLEITUNGEN OBER
SCHLAUCH KPL. 2SN 8X720	928029608	1185	1	1129	918998108	SCHLAUCHLEITUNGEN OBER
SCHLAUCH KPL. 2SN 8X820	96008182	328	1	1128	918998108	SCHLAUCHLEITUNGEN OBER
SCHLAUCH KPL. 2SN 8X940	928036308	476	1	1129	918998108	SCHLAUCHLEITUNGEN OBER
SCHLAUCH KPL. 2SN 8X940	962911908	504	8	543	919199208	SCHLAUCHLEITUNGEN UNTER
SCHLAUCH KPL. 2SN 8X960	962912208	509	4	543	919199208	SCHLAUCHLEITUNGEN UNTER
SCHLAUCH KPL. 2TE 10X1000	921621608	1147	1	1319	969868408	SCHLAUCHLEITUNGEN WIND
SCHLAUCH KPL. 2TE 10X1000	921621608	1223	1	1389	969867608	SCHLAUCHLEITUNGEN WIND
SCHLAUCH KPL. 2TE 10X1000	926465408	(453)	1	924	969859408	ZUSATZHYDR.DREHBUEHNE
SCHLAUCH KPL. 2TE 10X1000	926465408	1148	1	1319	969868408	SCHLAUCHLEITUNGEN WIND
SCHLAUCH KPL. 2TE 10X1000	926465408	1224	1	1389	969867608	SCHLAUCHLEITUNGEN WIND
SCHLAUCH KPL. 2TE 10X1060	926976308	261	1	1127	918998108	SCHLAUCHLEITUNGEN OBER
SCHLAUCH KPL. 2TE 10X1200	926711908	317	1	1127	918998108	SCHLAUCHLEITUNGEN OBER
SCHLAUCH KPL. 2TE 10X1200	926711908	1230	1	1389	969867608	SCHLAUCHLEITUNGEN WIND
SCHLAUCH KPL. 2TE 10X1200	927566208	262	1	1127	918998108	SCHLAUCHLEITUNGEN OBER
SCHLAUCH KPL. 2TE 10X1220	928022908	1112	1	697	969867808	SCHLAUCHLEITUNGEN WIND
SCHLAUCH KPL. 2TE 10X1380	968312708	264	1	1127	918998108	SCHLAUCHLEITUNGEN OBER
SCHLAUCH KPL. 2TE 10X1750	927463708	786	1	1485	96007302	SCHLAUCHLEITUNGEN SCHW
SCHLAUCH KPL. 2TE 10X2200	929334808	1144	1	1319	969868408	SCHLAUCHLEITUNGEN WIND
SCHLAUCH KPL. 2TE 10X240	928869808	165	1	1126	918998108	SCHLAUCHLEITUNGEN OBER
SCHLAUCH KPL. 2TE 10X280	926610208	220	1	1126	918998108	SCHLAUCHLEITUNGEN OBER
SCHLAUCH KPL. 2TE 10X280	926610208	258	1	1127	918998108	SCHLAUCHLEITUNGEN OBER
SCHLAUCH KPL. 2TE 10X300	929923208	780	1	1485	96007302	SCHLAUCHLEITUNGEN SCHW
SCHLAUCH KPL. 2TE 10X320	927640708	(451)	1	924	969859408	ZUSATZHYDR.DREHBUEHNE
SCHLAUCH KPL. 2TE 10X3300	928717808	174	1	1126	918998108	SCHLAUCHLEITUNGEN OBER
SCHLAUCH KPL. 2TE 10X3400	926121008	1113	1	697	969867808	SCHLAUCHLEITUNGEN WIND
SCHLAUCH KPL. 2TE 10X3600	926043108	1462	1	1114	964880208	SCHLAUCHLEITUNGEN ZUSA
SCHLAUCH KPL. 2TE 10X380	920896108	236	2	1126	918998108	SCHLAUCHLEITUNGEN OBER
SCHLAUCH KPL. 2TE 10X380	920896108	256	1	1127	918998108	SCHLAUCHLEITUNGEN OBER

Bezeichnung	Artikel	Pos.	Menge	Seite	Baugruppe	Bezeichnung
SCHLAUCH KPL. 2TE 10X380	920896108	357	1	1128	918998108	SCHLAUCHLEITUNGEN OBER
SCHLAUCH KPL. 2TE 10X400	926095408	(452)	1	924	969859408	ZUSATZHYDR.DREHBUEHNE
SCHLAUCH KPL. 2TE 10X460	928452608	359	1	1128	918998108	SCHLAUCHLEITUNGEN OBER
SCHLAUCH KPL. 2TE 10X480	926836508	329	1	1128	918998108	SCHLAUCHLEITUNGEN OBER
SCHLAUCH KPL. 2TE 10X500	926041708	164	2	1126	918998108	SCHLAUCHLEITUNGEN OBER
SCHLAUCH KPL. 2TE 10X540	927610808	255	1	1127	918998108	SCHLAUCHLEITUNGEN OBER
SCHLAUCH KPL. 2TE 10X620	966048808	166	1	1126	918998108	SCHLAUCHLEITUNGEN OBER
SCHLAUCH KPL. 2TE 10X640	921621708	1110	1	697	969867808	SCHLAUCHLEITUNGEN WIND
SCHLAUCH KPL. 2TE 10X640	921621708	1149	1	1319	969868408	SCHLAUCHLEITUNGEN WIND
SCHLAUCH KPL. 2TE 10X640	921621708	1225	1	1389	969867608	SCHLAUCHLEITUNGEN WIND
SCHLAUCH KPL. 2TE 10X700	929338508	(116)	1	1119	969860108	ZUSATZHYDR.D-RUECKHALT
SCHLAUCH KPL. 2TE 10X760	962065908	160	1	1126	918998108	SCHLAUCHLEITUNGEN OBER
SCHLAUCH KPL. 2TE 10X800	926606508	316	1	1127	918998108	SCHLAUCHLEITUNGEN OBER
SCHLAUCH KPL. 2TE 10X840	921611308	1111	1	697	969867808	SCHLAUCHLEITUNGEN WIND
SCHLAUCH KPL. 2TE 10X860	927688908	263	1	1127	918998108	SCHLAUCHLEITUNGEN OBER
SCHLAUCH KPL. 2TE 12X1040	968138508	234	1	1126	918998108	SCHLAUCHLEITUNGEN OBER
SCHLAUCH KPL. 2TE 12X1100	96036771	(2660)	1	361	919964208	KRAFTSTOFFFOERDERUNG
SCHLAUCH KPL. 2TE 12X2200	921750908	384	1	1128	918998108	SCHLAUCHLEITUNGEN OBER
SCHLAUCH KPL. 2TE 12X2500	926608208	308	1	1127	918998108	SCHLAUCHLEITUNGEN OBER
SCHLAUCH KPL. 2TE 12X330	921573008	(1393)	1	1195	96013010	ZUSATZHYDRAULIK KLIMAANL
SCHLAUCH KPL. 2TE 12X370	968139008	296	1	1127	918998108	SCHLAUCHLEITUNGEN OBER
SCHLAUCH KPL. 2TE 12X420	921609408	371	1	1128	918998108	SCHLAUCHLEITUNGEN OBER
SCHLAUCH KPL. 2TE 12X900	926965308	173	1	1126	918998108	SCHLAUCHLEITUNGEN OBER
SCHLAUCH KPL. 2TE 12X900	926965308	270	1	1127	918998108	SCHLAUCHLEITUNGEN OBER
SCHLAUCH KPL. 2TE 16X1000	96008180	(1344)	1	742	969859308	ZUSATZHYDRAULIK MONTAGE
SCHLAUCH KPL. 2TE 16X1020	965799908	268	1	1127	918998108	SCHLAUCHLEITUNGEN OBER
SCHLAUCH KPL. 2TE 16X1080	929610208	(2619)	1	361	919964208	KRAFTSTOFFFOERDERUNG
SCHLAUCH KPL. 2TE 16X1140	926611708	233	1	1126	918998108	SCHLAUCHLEITUNGEN OBER
SCHLAUCH KPL. 2TE 16X1200	926041308	612	1	182	96037501	SCHLAUCHLEIT.HYDR.DIESEL
SCHLAUCH KPL. 2TE 16X1240	922899308	(2610)	1	361	919964208	KRAFTSTOFFFOERDERUNG
SCHLAUCH KPL. 2TE 16X1580	96063329	(2613)	1	361	919964208	KRAFTSTOFFFOERDERUNG
SCHLAUCH KPL. 2TE 16X1600	926046608	(2620)	1	361	919964208	KRAFTSTOFFFOERDERUNG
SCHLAUCH KPL. 2TE 16X1680	96062229	(2629)	1	361	919964208	KRAFTSTOFFFOERDERUNG
SCHLAUCH KPL. 2TE 16X1800	926057108	266	1	1127	918998108	SCHLAUCHLEITUNGEN OBER
SCHLAUCH KPL. 2TE 16X1900	926121308	267	1	1127	918998108	SCHLAUCHLEITUNGEN OBER
SCHLAUCH KPL. 2TE 16X2150	964193908	265	1	1127	918998108	SCHLAUCHLEITUNGEN OBER
SCHLAUCH KPL. 2TE 16X230	921572908	(1392)	1	1195	96013010	ZUSATZHYDRAULIK KLIMAANL
SCHLAUCH KPL. 2TE 16X2450	927617408	269	1	1127	918998108	SCHLAUCHLEITUNGEN OBER
SCHLAUCH KPL. 2TE 16X250	926553708	368	1	1128	918998108	SCHLAUCHLEITUNGEN OBER
SCHLAUCH KPL. 2TE 16X420	926046708	643	1	33	96037617	SCHLAUCHLEITUNGEN HYDR
SCHLAUCH KPL. 2TE 16X440	926056908	231	1	1126	918998108	SCHLAUCHLEITUNGEN OBER
SCHLAUCH KPL. 2TE 16X500	926112108	646	1	33	96037617	SCHLAUCHLEITUNGEN HYDR
SCHLAUCH KPL. 2TE 16X5300	927684208	(2393)	1	1101	919963708	KRAFTSTOFFFOERDERUNG
SCHLAUCH KPL. 2TE 16X5800	927634208	(2391)	1	1101	919963708	KRAFTSTOFFFOERDERUNG
SCHLAUCH KPL. 2TE 16X700	926120108	232	1	1126	918998108	SCHLAUCHLEITUNGEN OBER
SCHLAUCH KPL. 2TE 16X740	926056108	431	1	725	96009100	SCHLAUCHLEITUNGEN 2 DR
SCHLAUCH KPL. 2TE 16X760	926607408	366	1	1128	918998108	SCHLAUCHLEITUNGEN OBER
SCHLAUCH KPL. 2TE 16X800	926294408	430	1	725	96009100	SCHLAUCHLEITUNGEN 2 DR
SCHLAUCH KPL. 2TE 16X800	926294408	367	1	1128	918998108	SCHLAUCHLEITUNGEN OBER
SCHLAUCH KPL. 2TE 16X840	968312608	259	1	1127	918998108	SCHLAUCHLEITUNGEN OBER
SCHLAUCH KPL. 2TE 16X900	927042308	(2614)	1	361	919964208	KRAFTSTOFFFOERDERUNG
SCHLAUCH KPL. 2TE 16X950	96028615	(609)	1	511	96026672	PNEUMATIK FAHRERHAUS
SCHLAUCH KPL. 2TE 16X960	968139708	471	1	1129	918998108	SCHLAUCHLEITUNGEN OBER
SCHLAUCH KPL. 2TE 16X980	969744808	(2390)	1	1101	919963708	KRAFTSTOFFFOERDERUNG
SCHLAUCH KPL. 2TE 20X1000	929727208	313	1	1127	918998108	SCHLAUCHLEITUNGEN OBER
SCHLAUCH KPL. 2TE 20X1140	926970808	1114	1	697	969867808	SCHLAUCHLEITUNGEN WIND
SCHLAUCH KPL. 2TE 20X1200	920985408	314	1	1127	918998108	SCHLAUCHLEITUNGEN OBER
SCHLAUCH KPL. 2TE 20X1360	929321808	501	4	543	919199208	SCHLAUCHLEITUNGEN UNTER
SCHLAUCH KPL. 2TE 20X1420	968845108	230	1	1126	918998108	SCHLAUCHLEITUNGEN OBER
SCHLAUCH KPL. 2TE 20X1850	922627108	229	1	1126	918998108	SCHLAUCHLEITUNGEN OBER

Bezeichnung	Artikel	Pos.	Menge	Seite	Baugruppe	Bezeichnung
SCHLAUCH KPL. 2TE 20X1850	929722008	1142	1	1319	969868408	SCHLAUCHLEITUNGEN WIND
SCHLAUCH KPL. 2TE 20X2200	927680608	383	2	1128	918998108	SCHLAUCHLEITUNGEN OBER
SCHLAUCH KPL. 2TE 20X2200	927680608	1143	1	1319	969868408	SCHLAUCHLEITUNGEN WIND
SCHLAUCH KPL. 2TE 20X340	921606808	315	1	1127	918998108	SCHLAUCHLEITUNGEN OBER
SCHLAUCH KPL. 2TE 20X350	962535508	650	1	33	96037617	SCHLAUCHLEITUNGEN HYDR
SCHLAUCH KPL. 2TE 20X4400	922670408	163	1	1126	918998108	SCHLAUCHLEITUNGEN OBER
SCHLAUCH KPL. 2TE 20X460	926042508	651	1	33	96037617	SCHLAUCHLEITUNGEN HYDR
SCHLAUCH KPL. 2TE 20X740	929328208	312	1	1127	918998108	SCHLAUCHLEITUNGEN OBER
SCHLAUCH KPL. 2TE 20X760	921609308	370	1	1128	918998108	SCHLAUCHLEITUNGEN OBER
SCHLAUCH KPL. 2TE 20X900	927252508	781	1	1485	96007302	SCHLAUCHLEITUNGEN SCHW
SCHLAUCH KPL. 2TE 8X1000	96014126	(530)	1	371	917247508	KRAFTSTOFFBEHAELTER AN
SCHLAUCH KPL. 2TE 8X1800	921622208	124	1	1184	921692808	SCHLAUCHLEITUNGEN S-RU
SCHLAUCH KPL. 304 35X1080	96039366	665	1	198	96039361	SCHLAUCHLEITUNGEN VG VO
SCHLAUCH KPL. 304 60X2250	96039348	974	1	544	919199208	SCHLAUCHLEITUNGEN UNTER
SCHLAUCH KPL. 304 60X2520	96039346	973	1	544	919199208	SCHLAUCHLEITUNGEN UNTER
SCHLAUCH KPL. 304 60X2560	96039347	972	1	544	919199208	SCHLAUCHLEITUNGEN UNTER
SCHLAUCH KPL. 304 60X2600	96042298	970	1	544	919199208	SCHLAUCHLEITUNGEN UNTER
SCHLAUCH KPL. 4,5X30	96025166	(2260)	2	318	918759408	ZUSATZHEIZUNG UW
SCHLAUCH KPL. 42X1560	96039362	660	1	198	96039361	SCHLAUCHLEITUNGEN VG VO
SCHLAUCH KPL. CARBURITE1	96039349	971	1	544	919199208	SCHLAUCHLEITUNGEN UNTER
SCHLAUCH KPL. CONTI KWS	96014025	(1611)	2	23	96032863	KUEHLER VORM.
SCHLAUCH KPL. CONTI KWS	96003238	(2711)	1	352	917984408	HARNSTOFFANLAGE
SCHLAUCH KPL. CONTI KWS 1	969383708	(2712)	2	352	917984408	HARNSTOFFANLAGE
SCHLAUCH KPL. CONTI KWS 1	969574608	(2713)	1	352	917984408	HARNSTOFFANLAGE
SCHLAUCH KPL. CONTI KWS 1	96004845	2314	1	935	96038733	SCHLAUCHLEITUNGEN HARN
SCHLAUCH KPL. CONTI KWS 1	96014611	(2714)	1	352	917984408	HARNSTOFFANLAGE
SCHLAUCH KPL. CONTI KWS	96014044	2316	1	935	96038733	SCHLAUCHLEITUNGEN HARN
SCHLAUCH KPL. CONTI KWS	969962508	2310	1	935	96038733	SCHLAUCHLEITUNGEN HARN
SCHLAUCH KPL. CONTI KWS 1	96014612	(2715)	1	352	917984408	HARNSTOFFANLAGE
SCHLAUCH KPL. CONTI KWS 1	96008178	2315	1	935	96038733	SCHLAUCHLEITUNGEN HARN
SCHLAUCH KPL. CONTI KWS 1	96008176	2312	2	935	96038733	SCHLAUCHLEITUNGEN HARN
SCHLAUCH KPL. CONTI KWS 1	96008175	2311	1	935	96038733	SCHLAUCHLEITUNGEN HARN
SCHLAUCH KPL. CONTI KWS	96003237	(2710)	1	352	917984408	HARNSTOFFANLAGE
SCHLAUCH KPL. CONTI KWS 1	96008177	2313	1	935	96038733	SCHLAUCHLEITUNGEN HARN
SCHLAUCH KPL. CONTI KWS	96015721	(2716)	1	352	917984408	HARNSTOFFANLAGE
SCHLAUCH KPL. CONTI KWS	96039338	(3)	1	758	96038878	DIESELMOTOR VORM.
SCHLAUCH KPL. CONTI KWS	96039339	(4)	1	758	96038878	DIESELMOTOR VORM.
SCHLAUCH KPL. CONTI KWS 1	96029949	(2393)	1	1103	96058648	KRAFTSTOFFFILTER VORM.
SCHLAUCH KPL. CONTI KWS 1	96039293	(2)	1	796	96039239	KUEHLER VORM.
SCHLAUCH KPL. CONTI KWS	96043263	(2222)	1	603	969862108	VENTILPLATTE VORM.
SCHLAUCH KPL. CONTI KWS	96026788	(1602)	1	135	96032862	DIESELMOTOR VORM.
SCHLAUCH KPL. CONTI KWS	96023302	(1601)	1	135	96032862	DIESELMOTOR VORM.
SCHLAUCH KPL. CONTI KWS	96036146	(1610)	1	23	96032863	KUEHLER VORM.
SCHLAUCH KPL. CONTI KWS	96039290	(1)	1	796	96039239	KUEHLER VORM.
SCHLAUCH KPL. CONTI KWS 6	96024607	(1605)	1	135	96032862	DIESELMOTOR VORM.
SCHLAUCH KPL. CONTI KWS 8	96036148	(1617)	3	23	96032863	KUEHLER VORM.
SCHLAUCH KPL. CONTI KWS 8	96028616	(607)	1	511	96026672	PNEUMATIK FAHRERHAUS
SCHLAUCH KPL. CONTI-KWS 1	96059484	(608)	1	511	96026672	PNEUMATIK FAHRERHAUS
SCHLAUCH KPL. CONTI-KWS	96059159	(2220)	1	603	969862108	VENTILPLATTE VORM.
SCHLAUCH KPL. CONTI-KWS	96039337	(1)	1	758	96038878	DIESELMOTOR VORM.
SCHLAUCH KPL. CONTI-KWS	96039337	(2)	1	758	96038878	DIESELMOTOR VORM.
SCHLAUCH KPL. CONTI-KWS 2	96059160	(2221)	1	603	969862108	VENTILPLATTE VORM.
SCHLAUCH KPL. DBSL 11X720	96040973	(840)	4	254	96036797	PNEUM.U.HYDR.VORM.4.ACHS
SCHLAUCH KPL. DBSL 11X730	962018808	(832)	1	242	96036796	PNEUM.U.HYDR.VORM.3.ACHS
SCHLAUCH KPL. DBSL 11X730	962018808	(880)	4	294	96036801	PNEUM.U.HYDR.VORM.8.ACHS
SCHLAUCH KPL. DBSL 11X740	962333508	(830)	2	242	96036796	PNEUM.U.HYDR.VORM.3.ACHS
SCHLAUCH KPL. DBSL 11X760	923236008	870	2	288	96039641	SCHLAUCHLEITUNGEN 7.AC
SCHLAUCH KPL. DBSL 11X770	96040974	850	2	268	96039639	SCHLAUCHLEITUNGEN 5.AC
SCHLAUCH KPL. DBSL 11X770	96040974	860	3	279	96039640	SCHLAUCHLEITUNGEN 6.AC
SCHLAUCH KPL. DBSL 11X780	923229808	(831)	1	242	96036796	PNEUM.U.HYDR.VORM.3.ACHS

Bezeichnung	Artikel	Pos.	Menge	Seite	Baugruppe	Bezeichnung
SCHLAUCH KPL. DBSL 11X820	923251908	851	2	268	96039639	SCHLAUCHLEITUNGEN 5.AC
SCHLAUCH KPL. DBSL 11X820	923251908	861	1	279	96039640	SCHLAUCHLEITUNGEN 6.AC
SCHLAUCH KPL. DBSL 11X860	96039665	(811)	1	220	96036794	PNEUM.U.HYDR.VORM.1.ACHS
SCHLAUCH KPL. DBSL 11X880	96039661	(810)	1	220	96036794	PNEUM.U.HYDR.VORM.1.ACHS
SCHLAUCH KPL. DBSL 11X880	96039661	(820)	2	229	96036795	PNEUM.U.HYDR.VORM.2.ACHS
SCHLAUCH KPL. FC510 16X118	968006508	(670)	1	190	96032869	VERTEILERGETRIEBE VORM.
SCHLAUCH KPL. FC510 16X88	968005708	(669)	1	190	96032869	VERTEILERGETRIEBE VORM.
SCHLAUCH KPL. FC510 25X340	965192808	(1603)	1	135	96032862	DIESELMOTOR VORM.
SCHLAUCH KPL. FC510 25X380	965192708	(1604)	1	135	96032862	DIESELMOTOR VORM.
SCHLAUCH KPL. GH001 10X3	96037330	(2500)	1	605	918995208	KLIMAANLAGE UW
SCHLAUCH KPL. GH001 10X3	963860508	1102	1	1197	96000358	SCHLAUCHLEITUNGEN KLIMA
SCHLAUCH KPL. GH001 13X1	963924708	1104	1	1197	96000358	SCHLAUCHLEITUNGEN KLIMA
SCHLAUCH KPL. GH001 13X5	96001545	1100	1	1197	96000358	SCHLAUCHLEITUNGEN KLIMA
SCHLAUCH KPL. GH001 16X2	96037345	(2511)	1	605	918995208	KLIMAANLAGE UW
SCHLAUCH KPL. GH001 16X2	96035555	(2502)	1	605	918995208	KLIMAANLAGE UW
SCHLAUCH KPL. GH001 8X220	964095008	1103	1	1197	96000358	SCHLAUCHLEITUNGEN KLIMA
SCHLAUCH KPL. GH001 8X250	96028945	(2510)	1	605	918995208	KLIMAANLAGE UW
SCHLAUCH KPL. GH001 8X310	96041814	(2501)	1	605	918995208	KLIMAANLAGE UW
SCHLAUCH KPL. GH001 8X550	96008165	1101	1	1197	96000358	SCHLAUCHLEITUNGEN KLIMA
SCHLAUCH KPL. GH425-10 16	923853108	753	1	543	919199208	SCHLAUCHLEITUNGEN UNTER
SCHLAUCH KPL. GH425-10 16	923853108	781	1	544	919199208	SCHLAUCHLEITUNGEN UNTER
SCHLAUCH KPL. GH425-10 16	923853108	785	1	544	919199208	SCHLAUCHLEITUNGEN UNTER
SCHLAUCH KPL. GH425-10 16	927198808	242	1	1126	918998108	SCHLAUCHLEITUNGEN OBER
SCHLAUCH KPL. GH425-10 16	927198808	782	1	1485	96007302	SCHLAUCHLEITUNGEN SCHW
SCHLAUCH KPL. GH425-10 16	927680508	749	1	543	919199208	SCHLAUCHLEITUNGEN UNTER
SCHLAUCH KPL. GH425-10 16	922814008	776	1	544	919199208	SCHLAUCHLEITUNGEN UNTER
SCHLAUCH KPL. GH425-10 16	921875108	787	1	1485	96007302	SCHLAUCHLEITUNGEN SCHW
SCHLAUCH KPL. GH425-10 16	962911808	500	4	543	919199208	SCHLAUCHLEITUNGEN UNTER
SCHLAUCH KPL. GH425-10 16	924494108	788	1	1485	96007302	SCHLAUCHLEITUNGEN SCHW
SCHLAUCH KPL. GH425-10 16	924872908	784	1	544	919199208	SCHLAUCHLEITUNGEN UNTER
SCHLAUCH KPL. GH425-10 16	924872908	214	1	1126	918998108	SCHLAUCHLEITUNGEN OBER
SCHLAUCH KPL. GH425-10 16	926360008	765	1	544	919199208	SCHLAUCHLEITUNGEN UNTER
SCHLAUCH KPL. GH425-10 16	96013129	741	1	543	919199208	SCHLAUCHLEITUNGEN UNTER
SCHLAUCH KPL. GH425-10 16X	924741208	777	1	1485	96007302	SCHLAUCHLEITUNGEN SCHW
SCHLAUCH KPL. GH425-10 16X	968004808	750	1	543	919199208	SCHLAUCHLEITUNGEN UNTER
SCHLAUCH KPL. GH425-10 16X	965568908	777	1	544	919199208	SCHLAUCHLEITUNGEN UNTER
SCHLAUCH KPL. GH425-10 16X	922156208	779	1	1485	96007302	SCHLAUCHLEITUNGEN SCHW
SCHLAUCH KPL. GH425-10 16X	921849508	745	1	543	919199208	SCHLAUCHLEITUNGEN UNTER
SCHLAUCH KPL. GH425-10 16X	921849508	770	1	544	919199208	SCHLAUCHLEITUNGEN UNTER
SCHLAUCH KPL. GH425-10 16X	922032508	778	1	1485	96007302	SCHLAUCHLEITUNGEN SCHW
SCHLAUCH KPL. GH425-10 16	929923308	790	1	1485	96007302	SCHLAUCHLEITUNGEN SCHW
SCHLAUCH KPL. GH425-10 16X	922099608	748	1	543	919199208	SCHLAUCHLEITUNGEN UNTER
SCHLAUCH KPL. GH425-10 16X	929327008	641	1	33	96037617	SCHLAUCHLEITUNGEN HYDR
SCHLAUCH KPL. GH425-10 16X	922099808	775	1	544	919199208	SCHLAUCHLEITUNGEN UNTER
SCHLAUCH KPL. GH425-10 16X	963862108	754	1	543	919199208	SCHLAUCHLEITUNGEN UNTER
SCHLAUCH KPL. GH425-10 16X	963862108	780	1	544	919199208	SCHLAUCHLEITUNGEN UNTER
SCHLAUCH KPL. GH425-10 16	927170208	789	1	1485	96007302	SCHLAUCHLEITUNGEN SCHW
SCHLAUCH KPL. GH425-10 16X	922077808	785	1	1485	96007302	SCHLAUCHLEITUNGEN SCHW
SCHLAUCH KPL. GH425-10 16	929923508	793	2	1485	96007302	SCHLAUCHLEITUNGEN SCHW
SCHLAUCH KPL. GH425-10 16X	921871408	737	1	543	919199208	SCHLAUCHLEITUNGEN UNTER
SCHLAUCH KPL. GH425-10 16X	921871408	241	1	1126	918998108	SCHLAUCHLEITUNGEN OBER
SCHLAUCH KPL. GH425-10 16X	921871408	784	1	1485	96007302	SCHLAUCHLEITUNGEN SCHW
SCHLAUCH KPL. GH425-10 16X	963195408	761	1	543	919199208	SCHLAUCHLEITUNGEN UNTER
SCHLAUCH KPL. GH425-10 16X	963195408	762	1	543	919199208	SCHLAUCHLEITUNGEN UNTER
SCHLAUCH KPL. GH425-10 16X	922033608	738	1	543	919199208	SCHLAUCHLEITUNGEN UNTER
SCHLAUCH KPL. GH425-10 16X	929319708	611	1	182	96037501	SCHLAUCHLEIT.HYDR.DIESEL
SCHLAUCH KPL. GH425-10 16X	961862408	744	1	543	919199208	SCHLAUCHLEITUNGEN UNTER
SCHLAUCH KPL. GH425-10 16X	962959608	769	1	544	919199208	SCHLAUCHLEITUNGEN UNTER
SCHLAUCH KPL. GH425-10 16X	929617708	783	1	1485	96007302	SCHLAUCHLEITUNGEN SCHW
SCHLAUCH KPL. GH425-12 19	96021255	(765)	1	1256	96017031	ZUSATZHYDRAULIK SCHWEB

Bezeichnung	Artikel	Pos.	Menge	Seite	Baugruppe	Bezeichnung
SCHLAUCH KPL. GH425-12 19	921611408	420	1	725	96009100	SCHLAUCHLEITUNGEN 2 DR
SCHLAUCH KPL. GH425-12 19	929741808	716	1	543	919199208	SCHLAUCHLEITUNGEN UNTER
SCHLAUCH KPL. GH425-12 19	922272008	621	1	182	96037501	SCHLAUCHLEIT.HYDR.DIESEL
SCHLAUCH KPL. GH425-12 19	924404108	1871	1	615	96041590	SCHLAUCHLEITUNGEN NOTB
SCHLAUCH KPL. GH425-12 19	922218608	382	1	1128	918998108	SCHLAUCHLEITUNGEN OBER
SCHLAUCH KPL. GH425-12 19	923745208	121	1	1184	921692808	SCHLAUCHLEITUNGEN S-RU
SCHLAUCH KPL. GH425-12 19	922029408	1873	1	615	96041590	SCHLAUCHLEITUNGEN NOTB
SCHLAUCH KPL. GH425-12 19X	928029708	272	1	1127	918998108	SCHLAUCHLEITUNGEN OBER
SCHLAUCH KPL. GH425-12 19X	928711408	293	1	1127	918998108	SCHLAUCHLEITUNGEN OBER
SCHLAUCH KPL. GH425-12 19X	963861508	364	1	1128	918998108	SCHLAUCHLEITUNGEN OBER
SCHLAUCH KPL. GH425-12 19X	968138108	210	1	1126	918998108	SCHLAUCHLEITUNGEN OBER
SCHLAUCH KPL. GH425-12 19X	921611508	422	2	725	96009100	SCHLAUCHLEITUNGEN 2 DR
SCHLAUCH KPL. GH425-12 19X	923852708	1463	2	1114	964880208	SCHLAUCHLEITUNGEN ZUSA
SCHLAUCH KPL. GH425-12 19	929922908	774	1	1485	96007302	SCHLAUCHLEITUNGEN SCHW
SCHLAUCH KPL. GH425-12 19X	924622208	222	1	1126	918998108	SCHLAUCHLEITUNGEN OBER
SCHLAUCH KPL. GH425-12 19X	964684208	211	1	1126	918998108	SCHLAUCHLEITUNGEN OBER
SCHLAUCH KPL. GH425-12 19X	920903908	421	1	725	96009100	SCHLAUCHLEITUNGEN 2 DR
SCHLAUCH KPL. GH425-12 19X	964478808	213	1	1126	918998108	SCHLAUCHLEITUNGEN OBER
SCHLAUCH KPL. GH425-16 25	968138208	212	1	1126	918998108	SCHLAUCHLEITUNGEN OBER
SCHLAUCH KPL. GH425-16 25X	927397208	215	1	1126	918998108	SCHLAUCHLEITUNGEN OBER
SCHLAUCH KPL. GH425-8 12X1	928753108	271	1	1127	918998108	SCHLAUCHLEITUNGEN OBER
SCHLAUCH KPL. GH425-8 12X3	921973908	770	2	1485	96007302	SCHLAUCHLEITUNGEN SCHW
SCHLAUCH KPL. GH425-8 12X	926850208	252	1	1127	918998108	SCHLAUCHLEITUNGEN OBER
SCHLAUCH KPL. GH425-8 12X	922587208	360	2	1128	918998108	SCHLAUCHLEITUNGEN OBER
SCHLAUCH KPL. GH425-8 12X	922788508	294	1	1127	918998108	SCHLAUCHLEITUNGEN OBER
SCHLAUCH KPL. GH425-8 12X	928762808	123	2	1184	921692808	SCHLAUCHLEITUNGEN S-RU
SCHLAUCH KPL. GH425-8 12X	926447208	122	2	1184	921692808	SCHLAUCHLEITUNGEN S-RU
SCHLAUCH KPL. GH425-8 12X	924471308	(115)	4	1119	969860108	ZUSATZHYDR.D-RUECKHALT
SCHLAUCH KPL. GH506 31X1	929623308	301	1	1127	918998108	SCHLAUCHLEITUNGEN OBER
SCHLAUCH KPL. GH506 31X1	96043696	207	1	1126	918998108	SCHLAUCHLEITUNGEN OBER
SCHLAUCH KPL. GH506 31X1	929623108	1226	1	1389	969867608	SCHLAUCHLEITUNGEN WIND
SCHLAUCH KPL. GH506 31X1	920973508	302	1	1127	918998108	SCHLAUCHLEITUNGEN OBER
SCHLAUCH KPL. GH506 31X1	924681508	1227	1	1389	969867608	SCHLAUCHLEITUNGEN WIND
SCHLAUCH KPL. GH506 31X1	968138008	205	1	1126	918998108	SCHLAUCHLEITUNGEN OBER
SCHLAUCH KPL. GH506 31X1	964477608	305	1	1127	918998108	SCHLAUCHLEITUNGEN OBER
SCHLAUCH KPL. GH506 31X1	921764508	304	1	1127	918998108	SCHLAUCHLEITUNGEN OBER
SCHLAUCH KPL. GH506 31X1	920604308	300	1	1127	918998108	SCHLAUCHLEITUNGEN OBER
SCHLAUCH KPL. GH506 31X1	924619308	306	1	1127	918998108	SCHLAUCHLEITUNGEN OBER
SCHLAUCH KPL. GH506 31X1	961720708	1460	1	1114	964880208	SCHLAUCHLEITUNGEN ZUSA
SCHLAUCH KPL. GH506 31X1	961720708	1461	1	1114	964880208	SCHLAUCHLEITUNGEN ZUSA
SCHLAUCH KPL. GH506 31X1	925770908	307	1	1127	918998108	SCHLAUCHLEITUNGEN OBER
SCHLAUCH KPL. GH506 31X2	929387008	(134)	4	1248	969859108	ZUSATZHYDRAULIK GITTER-
SCHLAUCH KPL. GH506 31X2	925393808	380	2	1128	918998108	SCHLAUCHLEITUNGEN OBER
SCHLAUCH KPL. GH506 31X3	924472108	1140	1	1319	969868408	SCHLAUCHLEITUNGEN WIND
SCHLAUCH KPL. GH506 31X3	924472108	1141	1	1319	969868408	SCHLAUCHLEITUNGEN WIND
SCHLAUCH KPL. GH506 31X62	968349208	200	1	1126	918998108	SCHLAUCHLEITUNGEN OBER
SCHLAUCH KPL. GH506 31X64	921182108	161	1	1126	918998108	SCHLAUCHLEITUNGEN OBER
SCHLAUCH KPL. GH506 31X66	924464008	208	1	1126	918998108	SCHLAUCHLEITUNGEN OBER
SCHLAUCH KPL. GH506 31X72	926052808	209	1	1126	918998108	SCHLAUCHLEITUNGEN OBER
SCHLAUCH KPL. GH506 31X78	96040488	201	1	1126	918998108	SCHLAUCHLEITUNGEN OBER
SCHLAUCH KPL. GH506 31X80	96040490	203	1	1126	918998108	SCHLAUCHLEITUNGEN OBER
SCHLAUCH KPL. GH506 31X82	925516708	204	1	1126	918998108	SCHLAUCHLEITUNGEN OBER
SCHLAUCH KPL. GH506 31X82	926089508	162	1	1126	918998108	SCHLAUCHLEITUNGEN OBER
SCHLAUCH KPL. GH506 31X84	96043695	206	1	1126	918998108	SCHLAUCHLEITUNGEN OBER
SCHLAUCH KPL. GH506 31X88	927412908	303	1	1127	918998108	SCHLAUCHLEITUNGEN OBER
SCHLAUCH KPL. GH506 31X94	968137908	202	1	1126	918998108	SCHLAUCHLEITUNGEN OBER
SCHLAUCH KPL. GH663 38X1	968139108	388	1	1129	918998108	SCHLAUCHLEITUNGEN OBER
SCHLAUCH KPL. GH663 38X1	965862808	243	1	1127	918998108	SCHLAUCHLEITUNGEN OBER
SCHLAUCH KPL. GH663 38X1	968139508	348	1	1128	918998108	SCHLAUCHLEITUNGEN OBER
SCHLAUCH KPL. GH663 38X2	965862908	320	1	1128	918998108	SCHLAUCHLEITUNGEN OBER

Bezeichnung	Artikel	Pos.	Menge	Seite	Baugruppe	Bezeichnung
SCHLAUCH KPL. GH663 38X36	929379608	218	1	1126	918998108	SCHLAUCHLEITUNGEN OBER
SCHLAUCH KPL. GH663 38X45	965564208	365	1	1128	918998108	SCHLAUCHLEITUNGEN OBER
SCHLAUCH KPL. GH663 38X46	965863508	324	1	1128	918998108	SCHLAUCHLEITUNGEN OBER
SCHLAUCH KPL. GH663 38X54	965863608	325	1	1128	918998108	SCHLAUCHLEITUNGEN OBER
SCHLAUCH KPL. GH663 38X70	965862608	111	1	1126	918998108	SCHLAUCHLEITUNGEN OBER
SCHLAUCH KPL. GH663 38X72	966681908	322	1	1128	918998108	SCHLAUCHLEITUNGEN OBER
SCHLAUCH KPL. GH663 38X76	965862508	326	1	1128	918998108	SCHLAUCHLEITUNGEN OBER
SCHLAUCH KPL. GH663 38X78	966053708	403	1	1129	918998108	SCHLAUCHLEITUNGEN OBER
SCHLAUCH KPL. GH663 38X90	965863008	327	1	1128	918998108	SCHLAUCHLEITUNGEN OBER
SCHLAUCH KPL. HPC 4X11200	921676708	395	1	1129	918998108	SCHLAUCHLEITUNGEN OBER
SCHLAUCH KPL. HPC 4X2300	929335408	396	1	1129	918998108	SCHLAUCHLEITUNGEN OBER
SCHLAUCH KPL. HPC 4X3300	923017808	394	1	1129	918998108	SCHLAUCHLEITUNGEN OBER
SCHLAUCH KPL. HPC 4X4100	968139408	397	1	1129	918998108	SCHLAUCHLEITUNGEN OBER
SCHLAUCH KPL. HPC 4X4800	928861108	(1350)	1	1253	96021825	ZENTRALSCHMIERUNG
SCHLAUCH KPL. HPC 4X600	929335508	393	1	1129	918998108	SCHLAUCHLEITUNGEN OBER
SCHLAUCH KPL. HPC 4X6800	929723808	794	1	1485	96007302	SCHLAUCHLEITUNGEN SCHW
SCHLAUCH KPL. HPC 4X7000	962257208	390	1	1129	918998108	SCHLAUCHLEITUNGEN OBER
SCHLAUCH KPL. HPC 4X7900	968139308	391	1	1129	918998108	SCHLAUCHLEITUNGEN OBER
SCHLAUCH KPL. HPC 4X8300	921676208	392	1	1129	918998108	SCHLAUCHLEITUNGEN OBER
SCHLAUCH KPL. HPC 4X9500	921676408	795	1	1485	96007302	SCHLAUCHLEITUNGEN SCHW
SCHLAUCH KPL. KUNSTSTOFF	96038339	(1)	1	937	919327908	KRAFTSTOFFBEHAELTER KPL
SCHLAUCH KPL. KUNSTSTOFF	96038736	2333	1	935	96038733	SCHLAUCHLEITUNGEN HARN
SCHLAUCH KPL. KUNSTSTOF	96013988	(2733)	1	352	917984408	HARNSTOFFANLAGE
SCHLAUCH KPL. TFS 5X3500	969460408	1600	1	182	96037501	SCHLAUCHLEIT.HYDR.DIESEL
SCHLAUCH KPL. TFS 5X740	968312808	282	1	1127	918998108	SCHLAUCHLEITUNGEN OBER
SCHLAUCH KPL. TFS 5X900	963597208	283	1	1127	918998108	SCHLAUCHLEITUNGEN OBER
SCHLAUCHHALTER SCHWK.	921393608	1	1	1470	921388808	SCHLAUCHHALTER VORM.
SCHLAUCHHALTER VORM.	921388808	43	6	1467	96024497	FUEHRUNG VORM.
SCHLAUCHKLEMME 13,7/13,7 -	12102616	(10)	1	801	919546708	SCHALLDAEMPFERANLAGE
SCHLAUCHKLEMME 13,7/13,7 -	12102616	(20)	1	801	919546708	SCHALLDAEMPFERANLAGE
SCHLAUCHLEIT.HYDR.DIESEL	96037501	10	1	181	96033630	VERROHRUNG DIESELMOTO
SCHLAUCHLEITUNG	12104362	4	1	1515	12104294	HYDRAULIK TRANSFORMATO
SCHLAUCHLEITUNG	12104363	5	1	1515	12104294	HYDRAULIK TRANSFORMATO
SCHLAUCHLEITUNG	12104364	6	1	1515	12104294	HYDRAULIK TRANSFORMATO
SCHLAUCHLEITUNG	12104376	2	1	1515	12104294	HYDRAULIK TRANSFORMATO
SCHLAUCHLEITUNG	12104377	3	1	1515	12104294	HYDRAULIK TRANSFORMATO
SCHLAUCHLEITUNG ENTLUEF	96028601	10	1	511	96026672	PNEUMATIK FAHRERHAUS
SCHLAUCHLEITUNGEN	96017032	10	1	1256	96017031	ZUSATZHYDRAULIK SCHWEB
SCHLAUCHLEITUNGEN	96022519	400	1	371	917247508	KRAFTSTOFFBEHAELTER AN
SCHLAUCHLEITUNGEN	96029950	20	1	1103	96058648	KRAFTSTOFFFILTER VORM.
SCHLAUCHLEITUNGEN	96038330	20	1	937	919327908	KRAFTSTOFFBEHAELTER KPL
SCHLAUCHLEITUNGEN	96039255	600	1	796	96039239	KUEHLER VORM.
SCHLAUCHLEITUNGEN	96039335	600	1	758	96038878	DIESELMOTOR VORM.
SCHLAUCHLEITUNGEN	96043099	400	1	318	918759408	ZUSATZHEIZUNG UW
SCHLAUCHLEITUNGEN	96059158	400	1	603	969862108	VENTILPLATTE VORM.
SCHLAUCHLEITUNGEN 1.AC	96039631	10	1	220	96036794	PNEUM.U.HYDR.VORM.1.ACHS
SCHLAUCHLEITUNGEN 2 DR	96009100	10	1	724	96009092	ZUSATZHYDRAULIK 2 DREH
SCHLAUCHLEITUNGEN 2.AC	96039633	10	1	229	96036795	PNEUM.U.HYDR.VORM.2.ACHS
SCHLAUCHLEITUNGEN 3.AC	96039635	10	1	242	96036796	PNEUM.U.HYDR.VORM.3.ACHS
SCHLAUCHLEITUNGEN 4.AC	96039637	10	1	254	96036797	PNEUM.U.HYDR.VORM.4.ACHS
SCHLAUCHLEITUNGEN 5.AC	96039639	10	1	267	96036798	PNEUM.U.HYDR.VORM.5.ACHS
SCHLAUCHLEITUNGEN 6.AC	96039640	10	1	278	96036799	PNEUM.U.HYDR.VORM.6.ACHS
SCHLAUCHLEITUNGEN 7.AC	96039641	10	1	287	96036800	PNEUM.U.HYDR.VORM.7.ACHS
SCHLAUCHLEITUNGEN 8.AC	96039642	10	1	294	96036801	PNEUM.U.HYDR.VORM.8.ACHS
SCHLAUCHLEITUNGEN BOLZ	96022735	10	1	1447	96022733	SCHOTTPLATTE VORM.
SCHLAUCHLEITUNGEN BOLZ	964608008	95	1	1435	968895808	ZUSATZHYDR.BOLZENZIEHZ
SCHLAUCHLEITUNGEN BOLZ	968907508	90	1	1438	968896608	ZUS.HYDR.BOLZENZIEHEINRI
SCHLAUCHLEITUNGEN D-RUE	969869208	10	1	1119	969860108	ZUSATZHYDR.D-RUECKHALT
SCHLAUCHLEITUNGEN DB AR	969869608	10	1	924	969859408	ZUSATZHYDR.DREHBUEHNE
SCHLAUCHLEITUNGEN GITTE	969869008	10	1	1248	969859108	ZUSATZHYDRAULIK GITTER-

Bezeichnung	Artikel	Pos.	Menge	Seite	Baugruppe	Bezeichnung
SCHLAUCHLEITUNGEN HARN	96038733	20	1	931	918996808	HARNSTOFFANLAGE
SCHLAUCHLEITUNGEN HYDR.	96037617	10	1	32	96033654	VERROHRUNG KUEHLER
SCHLAUCHLEITUNGEN KLIMA	96000358	500	1	1190	917996708	KLIMAANLAGE OW
SCHLAUCHLEITUNGEN KLIMA	96037151	500	1	605	918995208	KLIMAANLAGE UW
SCHLAUCHLEITUNGEN KLIM	96013011	10	1	1195	96013010	ZUSATZHYDRAULIK KLIMAANL
SCHLAUCHLEITUNGEN KRAFT	96039025	20	1	1101	919963708	KRAFTSTOFFFOERDERUNG
SCHLAUCHLEITUNGEN KRAFT	96059017	1	1	361	919964208	KRAFTSTOFFFOERDERUNG
SCHLAUCHLEITUNGEN KUEHL	96033656	400	1	23	96032863	KUEHLER VORM.
SCHLAUCHLEITUNGEN MON	969869408	10	1	742	969859308	ZUSATZHYDRAULIK MONTAGE
SCHLAUCHLEITUNGEN MOTO	96033632	400	1	135	96032862	DIESELMOTOR VORM.
SCHLAUCHLEITUNGEN NOTBE	965322908	91	1	1230	965226108	MONTAGEPLATTE NOTBETA
SCHLAUCHLEITUNGEN NOTBE	965324608	91	1	1235	965324508	MONTAGEPLATTE NOTBETA
SCHLAUCHLEITUNGEN NOTBE	96041590	10	1	614	96041588	VERROHRUNG NOTBETAETIG
SCHLAUCHLEITUNGEN OBER	918998108	179	1	12		LIEBHERR MOBILKRAN LG 175
SCHLAUCHLEITUNGEN S-RUC	921692808	91	1	1182	910162608	ZUSATZHYDR.S-RUECKHALTE
SCHLAUCHLEITUNGEN SCHMI	96021859	10	1	1253	96021825	ZENTRALSCHMIERUNG
SCHLAUCHLEITUNGEN SCH	96007302	10	1	1482	96016504	ZUSATZHYDRAULIK SCHWEB
SCHLAUCHLEITUNGEN UNTER	919199208	89	1	10		LIEBHERR MOBILKRAN LG 175
SCHLAUCHLEITUNGEN VG VO	96039361	10	1	197	96032873	VERROHRUNG GETRIEBE
SCHLAUCHLEITUNGEN VG VO	96040497	400	1	190	96032869	VERTEILERGETRIEBE VORM.
SCHLAUCHLEITUNGEN WIND	969867808	10	1	695	969858508	ZUSATZHYDRAULIK WINDE 1-
SCHLAUCHLEITUNGEN WIND	969867608	10	1	1387	969858408	ZUSATZHYDRAULIK WINDE 3
SCHLAUCHLEITUNGEN WIND	969868408	10	1	1318	969858808	ZUSATZHYDRAULIK WINDE 6
SCHLAUCHLEITUNGEN ZUSA	964880208	10	1	1113	969860008	ZUSATZHYDRAULIK DREHBUE
SCHLAUCHNIPPEL 11SMnPb3	10143736	2	1	109	10145194	KUEHLWASSERANSCHLUSS
SCHLAUCHNIPPEL CE-0, H54	9140351	15	1	112	10141718	ATL-ANBAU
SCHLAUCHNIPPEL CE-0, H54	9140351	15	1	113	10141719	ATL-ANBAU
SCHLAUCHNIPPEL CE-0, H54	9140351	15	1	830	10141720	ATL-ANBAU
SCHLAUCHNIPPEL CE-0, H54	9140351	15	1	831	10141721	ATL-ANBAU
SCHLAUCHSCHELLE 10/9,5-10,	553102308	6	1	318	918759408	ZUSATZHEIZUNG UW
SCHLAUCHSCHELLE 10/9,5-10,	553102308	32	1	320	96019560	ZUSATZHEIZUNG VORM.
SCHLAUCHSCHELLE 10/9,5-10,	553102308	15	5	957	918759508	ZUSATZHEIZUNG OW
SCHLAUCHSCHELLE 10/9,5-10,	553102308	19	1	959	96019655	ZUSATZHEIZUNG VORM.
SCHLAUCHSCHELLE 100-104 S	774223708	13	4	23	96032863	KUEHLER VORM.
SCHLAUCHSCHELLE 106-114 S	774227408	3	4	1364	96042014	KONSOLE
SCHLAUCHSCHELLE 135X25	774220108	34	4	943	917227308	OELBEHAELTER KPL.
SCHLAUCHSCHELLE 136-144X	774225408	22	8	392	919023108	LUFTFILTERANLAGE M.LUFTK
SCHLAUCHSCHELLE 140/130-	774209908	181	3	846	918996908	LUFTFILTERANLAGE KPL.
SCHLAUCHSCHELLE 142/140-	774211808	35	1	800	919546708	SCHALLDAEMPFERANLAGE
SCHLAUCHSCHELLE 142/140-	774211808	182	11	846	918996908	LUFTFILTERANLAGE KPL.
SCHLAUCHSCHELLE 158-166 S	774211908	20	2	392	919023108	LUFTFILTERANLAGE M.LUFTK
SCHLAUCHSCHELLE 158-166 S	774211908	325	2	1072	96038278	HYDRAULIK
SCHLAUCHSCHELLE 167-175	774285208	300	16	519	96032778	VERROHRUNG ACHSFEDER
SCHLAUCHSCHELLE 19/17,8-	11162002	14	8	931	918996808	HARNSTOFFANLAGE
SCHLAUCHSCHELLE 21/16-27/	11118077	11	4	105	10147657	ENTLUEFTUNGSLEITUNG AN
SCHLAUCHSCHELLE 21/16-27/	11118077	18	13	603	969862108	VENTILPLATTE VORM.
SCHLAUCHSCHELLE 21/16-27/	11118077	188	4	754	96038878	DIESELMOTOR VORM.
SCHLAUCHSCHELLE 21/16-27/	11118077	11	4	825	10147372	ENTLUEFTUNGSLEITUNG AN
SCHLAUCHSCHELLE 21/16-27/	11118077	16	6	957	918759508	ZUSATZHEIZUNG OW
SCHLAUCHSCHELLE 21/16-27/	11118077	16	2	959	96019655	ZUSATZHEIZUNG VORM.
SCHLAUCHSCHELLE 21/16-27/	11118077	13	24	1172	918064408	HEIZUNG KRANFUEHRERKAB
SCHLAUCHSCHELLE 26/20-32/	774215008	17	2	112	10141718	ATL-ANBAU
SCHLAUCHSCHELLE 26/20-32/	774215008	17	2	113	10141719	ATL-ANBAU
SCHLAUCHSCHELLE 26/20-32/	774215008	17	2	830	10141720	ATL-ANBAU
SCHLAUCHSCHELLE 26/20-32/	774215008	17	2	831	10141721	ATL-ANBAU
SCHLAUCHSCHELLE 32/25-40/	774208508	5	2	27	96004429	SCHLAEUCHE
SCHLAUCHSCHELLE 32/25-40/	774208508	18	16	44	10141581	KURBELGEHAEUSEENTLUEF
SCHLAUCHSCHELLE 32/25-40/	774208508	2	2	91	10122793	ANSAUGSTUTZEN ANBAU
SCHLAUCHSCHELLE 32/25-40/	774208508	8	1	320	96019560	ZUSATZHEIZUNG VORM.
SCHLAUCHSCHELLE 32/25-40/	774208508	189	2	754	96038878	DIESELMOTOR VORM.

Bezeichnung	Artikel	Pos.	Menge	Seite	Baugruppe	Bezeichnung
SCHLAUCHSCHELLE 32/25-40/	774208508	18	16	811	10141843	KURBELGEHAEUSEENTLUEF
SCHLAUCHSCHELLE 32/25-40/	774208508	7	2	817	10154796	ANSAUGSTUTZEN ANBAU
SCHLAUCHSCHELLE 32/25-40/	774208508	13	4	931	918996808	HARNSTOFFANLAGE
SCHLAUCHSCHELLE 32/25-40/	774208508	5	1	959	96019655	ZUSATZHEIZUNG VORM.
SCHLAUCHSCHELLE 45/30-45	10878445	12	2	1160	96000697	WISCHANLAGE EINBAU
SCHLAUCHSCHELLE 50/40-60/	550838008	21	8	1158	969752708	LUFTFUEHRUNG
SCHLAUCHSCHELLE 60-63X20	774282708	61	6	746	918996008	DIESELMOTOR EINBAU
SCHLAUCHSCHELLE 60/50-70/	774208008	9	1	597	918566608	HEIZUNG FAHRERHAUS
SCHLAUCHSCHELLE 60/50-70/	774208008	181	6	753	96038878	DIESELMOTOR VORM.
SCHLAUCHSCHELLE 60/50-70/	774208008	23	6	943	917227308	OELBEHAELTER KPL.
SCHLAUCHSCHELLE 70/60-80/	774214308	24	6	134	96032862	DIESELMOTOR VORM.
SCHLAUCHSCHELLE 70/68-73/	10652657	60	4	746	918996008	DIESELMOTOR EINBAU
SCHLAUCHSCHELLE 72X20	774213908	182	4	754	96038878	DIESELMOTOR VORM.
SCHLAUCHSCHELLE 72X20	774213908	24	4	943	917227308	OELBEHAELTER KPL.
SCHLAUCHSCHELLE 77-95/12	11212022	5	4	92	10141827	LADELUFTLEITUNG ANBAU
SCHLAUCHSCHELLE 77-95/12	11212022	12	6	818	10141830	LADELUFTLEITUNG ANBAU
SCHLAUCHSCHELLE 90/80-10	774218808	25	4	134	96032862	DIESELMOTOR VORM.
SCHLAUCHSCHELLE 90/80-10	774218808	180	16	753	96038878	DIESELMOTOR VORM.
SCHLAUCHSCHELLE 90/80-10	774218808	28	4	795	96039239	KUEHLER VORM.
SCHLAUCHSCHELLE 90/80-10	774218808	23	12	1158	969752708	LUFTFUEHRUNG
SCHLAUCHSCHELLE DIN 3017	10872024	22	1	931	918996808	HARNSTOFFANLAGE
SCHLAUCHSCHELLE DIN 3017	10872024	17	1	937	919327908	KRAFTSTOFFBEHAELTER KPL
SCHLAUCHSCHELLE DIN 3017-	10872022	21	1	1152	918064108	KRANFUEHRERKABINE VORM.
SCHLAUCHSCHELLE DIN 3017-	4981178	3	1	91	10122793	ANSAUGSTUTZEN ANBAU
SCHLAUCHSCHELLE DIN 3017-	4981178	8	1	817	10154796	ANSAUGSTUTZEN ANBAU
SCHLAUCHSCHELLE DIN 3017-	11005281	23	2	90	10143726	LECKOELLEITUNG ANBAU
SCHLAUCHSCHELLE DIN 3017-	11005281	16	10	114	10143790	LADEDRUCKREGELUNG
SCHLAUCHSCHELLE DIN 3017	4981029	3	2	27	96004429	SCHLAEUCHE
SCHLAUCHSCHELLE HRGB S	774283008	21	2	392	919023108	LUFTFILTERANLAGE M.LUFTK
SCHLAUCHSCHELLENVERSC	602440008	4	1	1006	927868908	KLEMMKASTEN BELEUCHTUN
SCHLAUCHSCHUTZSPIRALE D	10870633	427	0.32	758	96038878	DIESELMOTOR VORM.
SCHLAUCHSTUECK 18X5X48	591062108	49	1	589	917330508	TUER KPL.LI.
SCHLAUCHSTUECK 18X5X48	591062108	49	1	596	917330608	TUER KPL.RE.
SCHLAUCHSTUTZEN 0 A3P	476609408	327	1	1123	969863108	DRUCKLUFTANLAGE
SCHLAUCHSTUTZEN DIN 7430	4981033	6	1	826	10143277	KUEHLMITTELKRUEMMER AN
SCHLAUCHTROMMEL 3/4" SP	616013608	316	1	1482	96016504	ZUSATZHYDRAULIK SCHWEB
SCHLAUCHVERBINDUNG SAL	550601908	1	1	179	968652008	ROHRSTUTZEN KPL.
SCHLAUCHVERBINDUNGSSTU	10801609	25	2	352	917984408	HARNSTOFFANLAGE
SCHLAUCHVERBINDUNGSSTU	10801609	7	2	931	918996808	HARNSTOFFANLAGE
SCHLAUCHVERSCHRAUBUNG	602440708	512	2	471	96037539	KABELSTRANG
SCHLEIFBUEGEL	691041608	29	66	483	10040660	SCHLEIFRINGUEBERTRAEGE
SCHLEIFBUEGELHALTER	10359128	34	2	483	10040660	SCHLEIFRINGUEBERTRAEGE
SCHLEIFBUEGELHALTER	691043108	28	67	483	10040660	SCHLEIFRINGUEBERTRAEGE
SCHLEIFRING	570338208	6	4	483	10040660	SCHLEIFRINGUEBERTRAEGE
SCHLEIFRING 16A	12106200	13	11	1493	616142008	LEITUNGSTROMMEL
SCHLEIFRING 16A	12106201	13	11	1493	616142008	LEITUNGSTROMMEL
SCHLEIFRING 60X2 2,5²	10114843	7	46	483	10040660	SCHLEIFRINGUEBERTRAEGE
SCHLEIFRINGKOERPER EINBA	968776708	5	1	480	917737708	DREHDURCHFUEHRUNG
SCHLEIFRINGUEBERTRAEGE	10040660	10	1	481	968776708	SCHLEIFRINGKOERPER EINBA
SCHLIESSANLAGE KPL.	967821308	40	1	596	917330608	TUER KPL.RE.
SCHLIESSANLAGE KPL. LINKS	967814708	40	1	589	917330508	TUER KPL.LI.
SCHLIESSANLAGE SCHIEBET	968080908	5	1	1166	918064308	SCHIEBETUER EINBAU
SCHLIESSBOLZEN	11005988	4	1	1168	968080908	SCHLIESSANLAGE
SCHLIESSKEIL 28,5X76,5	11006846	9	1	585	917315108	FAHRERHAUSTUER EINBAU
SCHLIESSKEIL 28,5X76,5	11006847	8	1	585	917315108	FAHRERHAUSTUER EINBAU
SCHLITTEN KPL.	964788008	3	2	1170	964588308	FUEHRUNG VORM.
SCHLITZMUTTER	571347508	3	1	1419	11066001	WINDGESCHWINDIGKEITSGE
SCHLUESSEL	10873434	(1)	1	1037	96001933	MONTAGEEINHEIT
SCHLUESSEL	10873434	(1)	1	1037	96001933	MONTAGEEINHEIT
SCHLUESSELRING 25X1,5 ST	12101869	304	2	614	96041588	VERROHRUNG NOTBETAETIG

Bezeichnung	Artikel	Pos.	Menge	Seite	Baugruppe	Bezeichnung
SCHLUESSELRING 25X1,5 ST	12101869	37	8	948	915150108	ZENTRALSCHMIERANLAGE O
SCHLUESSELRING 25X1,5 ST	12101869	321	10	1072	96038278	HYDRAULIK
SCHLUESSELRING 25X1,5 ST	12101869	334	2	1113	969860008	ZUSATZHYDRAULIK DREHBUE
SCHLUESSELRING 25X1,5 ST	12101869	64	2	1182	910162608	ZUSATZHYDR.S-RUECKHALTE
SCHLUESSELRING 25X1,5 ST	12101869	300	4	1256	96017031	ZUSATZHYDRAULIK SCHWEB
SCHLUESSELSCHILD POLYA	704264408	4	1	539	918500608	BATTERIEDECKEL EINBAU
SCHLUESSELSCHILD POLYA	704264408	6	1	541	96012635	BATTERIEKASTEN VORM.
SCHLUSSLEUCHTE 5/21W 24V	607150708	5	1	487	96034763	LEUCHTENHALTER KPL.HI.LI.
SCHLUSSLEUCHTE 5/21W 24V	607150808	5	1	490	96034764	LEUCHTENHALTER KPL.HI.RE
SCHMALKEILRIEMEN DIN 775	571477608	32	1	1193	553188308	KOMPRESSORANTRIEB
SCHMIERNIPPEL DIN 71412 B	774304508	86	3	204	10874903	LENKTRIEBACHSE
SCHMIERNIPPEL DIN 71412 B	774304508	86	4	224	10874904	LENKTRIEBACHSE
SCHMIERNIPPEL DIN 71412 B	774304508	86	4	239	10874905	LENKACHSE
SCHMIERNIPPEL DIN 71412 B	774304508	86	4	249	10874906	LENKTRIEBACHSE
SCHMIERNIPPEL DIN 71412 B	774304508	86	3	261	10874907	LENKACHSE
SCHMIERNIPPEL DIN 71412 B	774304508	86	3	272	10874908	LENKTRIEBACHSE
SCHMIERNIPPEL DIN 71412 B	774304508	86	3	285	10874909	LENKACHSE
SCHMIERNIPPEL DIN 71412 B	774304508	86	3	292	10874910	LENKACHSE
SCHMIERNIPPEL DIN 71412 C	510748108	940	1	732	11347396	SEILTROMMEL
SCHMIERNIPPELKAPPE	10014701	30	1	950	10327167	ELEKTROPUMPE
SCHMIEROELLEITUNG 10X1	10135232	2	1	112	10141718	ATL-ANBAU
SCHMIEROELLEITUNG 10X1	10135232	2	1	830	10141720	ATL-ANBAU
SCHMIEROELLEITUNG 10X1	10135310	3	1	113	10141719	ATL-ANBAU
SCHMIEROELLEITUNG 10X1	10135310	3	1	831	10141721	ATL-ANBAU
SCHMIEROELLEITUNG 10X1	10141770	7	1	42	10141769	ENDREGELVENTIL
SCHMIEROELLEITUNG 10X1	10141991	2	1	96	10141711	LUFTPRESSER MIT ANBAUTEI
SCHMIEROELLEITUNG 22X1,5	10141992	3	1	96	10141711	LUFTPRESSER MIT ANBAUTEI
SCHMIEROELLEITUNG 6X1	10143362	5	1	822	10141807	ANBAUTEILE LUFTPRESSER
SCHMIEROELLEITUNG 8X1	12423608	(5)	1	36	13455159	DIESELMOTOR
SCHMIEROELLEITUNG 8X1	12423608	17	1	824	12490129	WASSERPUMPE MIT BEFEST.
SCHMIEROELPUMPE MIT BEF	10116165	140	1	35	13455159	DIESELMOTOR
SCHMIEROELPUMPE MIT BEF	10116165	140	1	806	13455143	DIESELMOTOR
SCHMIEROELPUMPE VORM. B	10116166	1	2	78	10116165	SCHMIEROELPUMPE MIT BE
SCHMUTZFAENGER 600X400X	10815413	406	2	441	918994608	REIFENVERKLEIDUNG
SCHMUTZFAENGER 800X500X	10045294	408	2	441	918994608	REIFENVERKLEIDUNG
SCHNAPPFUSS	10492256	21	2	1494	920872908	KLEMMKASTEN KPL.
SCHNAPPSCHALTER	571486808	38	1	483	10040660	SCHLEIFRINGUEBERTRAEGE
SCHNAPPVERSCHLUSS ABS	10296157	(2)	3	973	967652908	ABDECKUNG VORM.
SCHNELLBEFESTIGER	704256408	6	2	581	968031308	BREMSPEDAL EINBAU
SCHNELLBEFESTIGER	704258308	38	2	589	917330508	TUER KPL.LI.
SCHNELLBEFESTIGER	704258308	38	2	596	917330608	TUER KPL.RE.
SCHNELLBEFESTIGER	704259608	29	1	1168	968080908	SCHLIESSANLAGE
SCHNELLBEFESTIGER	704260608	7	1	574	96015580	ABDECKUNG VORM.
SCHOTTBLECH 4X645X183 X5	97099717	1	1	1447	96022733	SCHOTTPLATTE VORM.
SCHOTTPLATTE VORM.	96022733	2	1	1439	919533508	RAUPENSCHLEPPER
SCHRAEGRAD	571804408	210	1	148	964013408	GEHAEUSE
SCHRAUBBOLZEN	96014903	33	3	1542	919752108	SX-ZWISCHENSTUECK VORM.
SCHRAUBBOLZEN	96015492	59	3	1543	919752108	SX-ZWISCHENSTUECK VORM.
SCHRAUBE	10353790	90	2	165	10343489	STEUERUNG
SCHRAUBE	11006669	20	2	642	10475436	GURTTRAGESYSTEM
SCHRAUBE	12106427	8	6	641	10454762	FERNSTEUERSENDER
SCHRAUBE	12219675	191	8	263	10876191	BREMSE
SCHRAUBE	570531608	9	2	239	10874905	LENKACHSE
SCHRAUBE	570531608	9	2	272	10874908	LENKTRIEBACHSE
SCHRAUBE	570785208	22	2	347	10032787	SCHWENKZYLINDER
SCHRAUBE	570941408	(2)	2	1072	96038278	HYDRAULIK
SCHRAUBE	571615608	270	16	162	964024508	WANDLERGEHAEUSE
SCHRAUBE	571615708	600	6	163	964024608	OELZUFUEHRUNG
SCHRAUBE	571615708	750	6	165	10343489	STEUERUNG
SCHRAUBE AEHNL.ISO 4017 U	10876375	332	8	756	96038878	DIESELMOTOR VORM.

Bezeichnung	Artikel	Pos.	Menge	Seite	Baugruppe	Bezeichnung
SCHRAUBE ISO 898 M8X48 10	10353772	670	1	171	10343495	OELWANNE
SCHRAUBE M10X110	571811408	630	1	155	965336508	STEUERUNG
SCHRAUBE M10X140	571810808	310	3	154	965336408	GEHAEUSE
SCHRAUBE M10X80	571810708	290	4	154	965336408	GEHAEUSE
SCHRAUBE M3X34 ST	602334108	510	4	880	96036290	DRAEHTE KPL.ARMATUR
SCHRAUBE M8X115	571809208	130	1	157	965336608	WAERMETAUSCHER
SCHRAUBE M8X30 St Rm>=80	13541106	2	1	125	10144098	BEFESTIGUNGSSCHELLE
SCHRAUBE M8X45	571802508	70	9	144	962181308	ANBAUTEILE
SCHRAUBE M8X60	571808908	80	4	157	965336608	WAERMETAUSCHER
SCHRAUBE M8X70	571802608	90	6	144	962181308	ANBAUTEILE
SCHRAUBE M8X80	571808408	610	20	150	571801808	STEUERUNG
SCHRAUBE M8X80	571808408	90	4	151	571801708	PUMPE
SCHRAUBENDREHER 3,5 CRV	790032008	15	1	647	963294508	GRUNDWERKZEUG
SCHRAUBENDREHER 4,5	885200408	16	1	647	963294508	GRUNDWERKZEUG
SCHRAUBENDREHER 5,5 CRV	790032308	17	1	647	963294508	GRUNDWERKZEUG
SCHRAUBENSATZ	10469947	10	1	620	502028008	WIRBELSTROMBREMSE
SCHRAUBENSATZ	11002676	2	1	620	502028008	WIRBELSTROMBREMSE
SCHRAUBENSATZ	11211953	8	8	620	502028008	WIRBELSTROMBREMSE
SCHRAUBENSATZ M10X1,5	10469945	7	1	620	502028008	WIRBELSTROMBREMSE
SCHRAUBENSICHERUNG FLA	811205708	109	1	39	12405454	KURBELGEHAEUSE KPL. MIT
SCHRAUBENSICHERUNG FLA	811205708	109	1	43	10142096	KOLBENKUEHLUNG
SCHRAUBENSICHERUNG FLA	811205708	109	1	52	10115553	OELABLASSSCHRAUBE
SCHRAUBENSICHERUNG FLA	811205708	109	1	63	11364303	ZYLINDERKOPFDECKEL VORM
SCHRAUBENSICHERUNG FLA	811205708	109	1	68	11364325	ZYLINDERKOPFDECKEL VORM
SCHRAUBENSICHERUNG FLA	811205708	105	1	77	10136123	OELLEITUNG ANBAU
SCHRAUBENSICHERUNG FLA	811205708	105	1	101	10146956	KLIMAKOMPRESSOR ANBAU
SCHRAUBENSICHERUNG FLA	811205708	105	1	124	10141788	STEUERGERAET ANBAU
SCHRAUBENSICHERUNG FLA	811205708	(105)	1	812	10134887	OELWANNE MIT BEFEST.
SCHRAUBENSICHERUNG FLA	811205708	105	1	832	10146947	GENERATOR ANBAU
SCHRAUBKAPPE GPN 800 M1	10021410	3	2	81	12489819	ABDECKKAPPEN-KIT
SCHRAUBKARABINER OVAL	10875819	57	1	1588	918489108	F-ANLENKSTUECK
SCHRAUBKARABINER OVAL 1	10473040	17	2	1609	918474408	FA-BOCK
SCHRAUBKARABINER OVAL	10877382	2	2	1259	96013575	HUBENDSCHALTER GEWICHT
SCHRAUBSTOPFEN GPN 700	7003652	4	1	81	12489819	ABDECKKAPPEN-KIT
SCHRAUBSTOPFEN GPN 700	7011745	1	1	81	12489819	ABDECKKAPPEN-KIT
SCHRAUBSTUTZEN	12211232	3	1	358	968570808	HARNSTOFFTANK
SCHRAUBSTUTZEN	12211232	3	1	934	968570908	HARNSTOFFTANK
SCHRUMPFFORMTEIL 31	691870008	511	1	473	96037533	KABELSTRANG
SCHRUMPFFORMTEIL 31	691870008	503	1	1002	96008464	KABELSTRANG
SCHRUMPFSCHLAUCH 11,6/2	10441166	298	0.2	469	96037549	KABELSTRANG
SCHRUMPFSCHLAUCH 11,6/2	10441166	298	0.4	475	96037529	KABELSTRANG
SCHRUMPFSCHLAUCH 11,6/2	10441166	298	0.4	998	96036113	KABELSTRANG
SCHRUMPFSCHLAUCH 12-3,0	603016608	241	0.05	536	962720908	KABELSTRANG
SCHRUMPFSCHLAUCH 12-3,0	603016608	241	0.03	1004	96036118	KABELSTRANG
SCHRUMPFSCHLAUCH 19/6X2,	603016708	242	0.05	473	96037533	KABELSTRANG
SCHRUMPFSCHLAUCH 27 - 8	603016908	162	0.05	1010	929536308	KABELSTRANG
SCHRUMPFSCHLAUCH 33/5,5	10878197	300	0.07	1400	96057962	LEITUNG
SCHRUMPFSCHLAUCH 33/5,5	10878197	300	0.07	1577	96036351	LEITUNG M.STECKER
SCHRUMPFSCHLAUCH 44,4/7	11123168	294	0.15	1004	96036118	KABELSTRANG
SCHRUMPFSCHLAUCH 6/1,4X	10429651	287	0.03	995	96036112	KABELSTRANG
SCHRUMPFSCHLAUCH 6/1,4X	10429651	287	0.06	1004	96036118	KABELSTRANG
SCHRUMPFSCHLAUCH 7,6/1,7	10441164	290	0.4	998	96036113	KABELSTRANG
SCHUTZBLECH 2.5X350X91 A	973157208	101	2	440	918994608	REIFENVERKLEIDUNG
SCHUTZBLECH 2.5X574X134 A	973158508	102	2	440	918994608	REIFENVERKLEIDUNG
SCHUTZBLECH 2X100X218 X5	97121571	22	1	385	919741508	ABGASANLAGE
SCHUTZBLECH 2X120X238 X5	97135128	23	1	385	919741508	ABGASANLAGE
SCHUTZBLECH 2X150X206 X5	97121570	21	2	385	919741508	ABGASANLAGE
SCHUTZBLECH 2X356X60 ALM	97063730	4	1	352	917984408	HARNSTOFFANLAGE
SCHUTZBLECH 3X1328X647 A	973157108	100	1	440	918994608	REIFENVERKLEIDUNG
SCHUTZBLECH SCHWK.	96005487	22	1	1311	918359908	WINDE 6

Bezeichnung	Artikel	Pos.	Menge	Seite	Baugruppe	Bezeichnung
SCHUTZBLECH SCHWK.	96005488	23	1	1311	918359908	WINDE 6
SCHUTZBLECH SCHWK.	962510108	19	1	676	918409908	WINDE 1
SCHUTZBLECH SCHWK.	962510108	19	1	691	918410008	WINDE 2
SCHUTZBLECH SCHWK.	962510208	20	1	676	918409908	WINDE 1
SCHUTZBLECH SCHWK.	962510208	20	1	691	918410008	WINDE 2
SCHUTZDECKEL NICHT LACK	12466377	738	1	355	11373478	REDUKTIONSMITTELPUMPE
SCHUTZFOLIE	11658493	5	1	230	10036124	FEDERUNGSZYLINDER
SCHUTZFOLIE	11658493	6	1	243	10036126	FEDERUNGSZYLINDER
SCHUTZFOLIE 80MMX1M VS7	10878160	12	8	1556	96022518	BESCHILDERUNG
SCHUTZGITTER	610413308	11	2	1046	923287008	LUEFTEREINHEIT
SCHUTZHAUBE V2A	10041053	19	2	1223	96013029	AUSRUESTUNG KAMERA
SCHUTZKAPPE	605252408	(1)	1	904	917606708	ZUGMESSLASCHE KPL.
SCHUTZKAPPE	606182608	501	2	1000	96000921	LEITUNG
SCHUTZKAPPE	610701108	521	2	996	96036112	KABELSTRANG
SCHUTZKAPPE	918180208	24	16	9		LIEBHERR MOBILKRAN LG 175
SCHUTZKAPPE 178X19 PA6	779016708	51	1	337	96047402	ABSTUETZHOLM VORM.
SCHUTZKAPPE 178X19 PA6	779016708	51	1	346	96047403	ABSTUETZHOLM VORM.
SCHUTZKAPPE 180°	11060618	525	3	475	96037529	KABELSTRANG
SCHUTZKAPPE 180°	11060618	524	3	998	96036113	KABELSTRANG
SCHUTZKAPPE 180°	11491349	524	1	474	96037533	KABELSTRANG
SCHUTZKAPPE 180°	11491349	521	1	475	96037529	KABELSTRANG
SCHUTZKAPPE 180°	11491349	520	1	998	96036113	KABELSTRANG
SCHUTZKAPPE A240	692404608	63	1	483	10040660	SCHLEIFRINGUEBERTRAEGE
SCHUTZKAPPE A240	692404608	3	1	1003	967029908	BLINDSTECKER
SCHUTZKAPPE JPT	10874331	527	3	470	96037549	KABELSTRANG
SCHUTZKAPPE JPT	10874331	523	3	473	96037533	KABELSTRANG
SCHUTZKAPPE JPT	10874331	521	1	878	96036289	KABELSTRANG
SCHUTZKAPPE JPT	10874331	520	2	996	96036112	KABELSTRANG
SCHUTZKAPPE JPT	10874331	521	5	998	96036113	KABELSTRANG
SCHUTZKAPPE JPT	10874331	523	7	1005	96036118	KABELSTRANG
SCHUTZKAPPE JPT 2 POL	11647373	527	1	474	96037533	KABELSTRANG
SCHUTZKAPPE JPT 2 POL	11647373	535	1	1005	96036118	KABELSTRANG
SCHUTZKAPPE MCP BUCHS	10678458	503	1	473	96037533	KABELSTRANG
SCHUTZKAPPE MCP BUCHS	10678458	505	1	475	96037529	KABELSTRANG
SCHUTZKAPPE MCP BUCHS	10678458	504	3	996	96036112	KABELSTRANG
SCHUTZKAPPE MCP BUCHS	10678458	502	1	998	96036113	KABELSTRANG
SCHUTZKAPPE MS A240	691812808	537	1	1005	96036118	KABELSTRANG
SCHUTZKAPPE MS A240	691812908	540	1	1005	96036118	KABELSTRANG
SCHUTZKAPPE MS A240	691812908	153	1	1399	96003467	KLEMMKASTEN
SCHUTZKAPPE PA6 SPF	976929008	(1)	3	369	917312708	WERKZEUGKASTEN ANBAU
SCHUTZKAPPE PA6 SPF	976929008	(1)	3	369	917312708	WERKZEUGKASTEN ANBAU
SCHUTZKAPPE PAG-GF30	11481976	1	12	639	918180208	SCHUTZKAPPE
SCHUTZKAPPE STECKER 4-P	602339608	532	2	470	96037549	KABELSTRANG
SCHUTZKAPPE SW10	779020108	2	6	412	922648308	KLEMMBRETT VORM.
SCHUTZKAPPE SW13 POLYA	779019008	56	4	418	96037710	MITTELKONSOLE VORM.
SCHUTZKAPPE SW13 POLYA	779019008	11	20	634	918744608	FAHRERLIEGE EINBAU
SCHUTZKAPPE SW17 KUNST	779018608	13	8	428	96031504	ELEKTRIK BATTERIE
SCHUTZPOLSTER	520402808	20	1	649	963397108	ZUBEHOER
SCHUTZROHR	571360308	2	1	230	10036124	FEDERUNGSZYLINDER
SCHUTZROHR	571360308	2	1	243	10036126	FEDERUNGSZYLINDER
SCHUTZSCHLAUCH 30MM AL-	11118396	211	1.2	473	96037533	KABELSTRANG
SCHUTZSCHLAUCH 30MM AL-	11118396	211	1.6	995	96036112	KABELSTRANG
SCHUTZSCHLAUCH 30MM AL-	11118396	211	1.1	998	96036113	KABELSTRANG
SCHUTZSCHLAUCH 40MM AL-	10324905	212	1	995	96036112	KABELSTRANG
SCHUTZVENTIL 13BAR M22X1,	502666608	161	1	499	96032772	VERROHRUNG DRUCKLUFTA
SCHUTZWALZE KPL.	928830208	22	1	1271	919745108	S-ANLENKSTUECK
SCHUTZWALZE KPL. SPF	927064208	7	1	1378	918325908	WINDE 3
SCHUTZWALZE KPL. SPF	927096408	1	1	666	927094908	STANGE KPL.
SCHUTZWALZE KPL. SPF	927117108	8	1	1311	918359908	WINDE 6
SCHUTZWALZE KPL. SPF	961866708	38	2	909	919361008	SA-BOCK

Bezeichnung	Artikel	Pos.	Menge	Seite	Baugruppe	Bezeichnung
SCHUTZWALZE SCHWK.	923878308	(1)	1	909	919361008	SA-BOCK
SCHUTZWALZE SPF	961685408	39	1	1306	919746308	SL-REDUZIERSTUECK
SCHUTZWALZE WINDE 1-2	920456008	6	1	665	918995608	DREHBUEHNENRAHMEN KPL.
SCHWAPPDAEMPFER	510671708	5	1	375	967634308	OELBEHAELTER VORM.
SCHWAPPSCHUTZ	725866408	15	1	945	967546408	OELBEHAELTER VORM.
SCHWEBEBALLAST	919692108	335	1	14		LIEBHERR MOBILKRAN LG 175
SCHWENKARM SCHWK.	96003880	1	1	1136	918063908	KRANFUEHRERKABINE ANBA
SCHWENKPODEST KPL.	96002863	2	1	1204	96002845	LAUFSTEG 1
SCHWENKRAHMEN	96001513	12	1	1027	918998008	EINBAUTEILE SCHALTSCHRAN
SCHWENKRAHMEN VERZ	611047008	1	1	1036	96001513	SCHWENKRAHMEN
SCHWENKZYLINDER 250/140-1	10032787	3	4	332	919314608	STUETZHOLME M.AUSKLAPP
SCHWERFOLIENMATTE 2X10	97025829	1804	1	989	96002612	GERAEUSCHDAEMMUNG
SCHWERFOLIENMATTE 2X10	97025798	1703	1	989	96002612	GERAEUSCHDAEMMUNG
SCHWERFOLIENMATTE 2X10	97025828	1803	1	989	96002612	GERAEUSCHDAEMMUNG
SCHWERFOLIENMATTE 2X10	97025800	1704	1	989	96002612	GERAEUSCHDAEMMUNG
SCHWERFOLIENMATTE 2X12	97034051	6402	1	989	96002612	GERAEUSCHDAEMMUNG
SCHWERFOLIENMATTE 2X85X	97078290	103	2	1339	917996808	D-ANLENKSTUECK
SCHWERFOLIENMATTE 2X85X	97078290	10	4	1563	918638608	ZUSATZSTANGEN
SCHWERFOLIENMATTE 2X868	97026066	6502	1	989	96002612	GERAEUSCHDAEMMUNG
SCHWINGE KPL. 1.95M	96013387	2	1	1609	918474408	FA-BOCK
SCHWINGE KURZ 0.45M	96015684	1	1	1610	96013387	SCHWINGE KPL.
SCHWINGE SCHWK.	927094108	4	2	909	919361008	SA-BOCK
SCHWINGE SCHWK.	927094208	5	2	909	919361008	SA-BOCK
SCHWINGE SCHWK. 1.2M	96015685	2	1	1610	96013387	SCHWINGE KPL.
SCHWINGELEMENT 40/75X80	10023201	10	4	190	96032869	VERTEILERGETRIEBE VORM.
SCHWINGUNGSDAEMPFER	550452508	125	2	753	96038878	DIESELMOTOR VORM.
SCHWINGUNGSDAEMPFER	550452608	126	2	753	96038878	DIESELMOTOR VORM.
SCHWUNGRAD ANBAU SAE 1X	10120074	530	1	38	13455159	DIESELMOTOR
SCHWUNGRAD ANBAU SAE 1X	10120077	530	1	809	13455143	DIESELMOTOR
SCHWUNGRAD VORM. SAE 1X	10120075	1	1	123	10120074	SCHWUNGRAD ANBAU
SCHWUNGRAD VORM. SAE 1X	10120078	1	1	836	10120077	SCHWUNGRAD ANBAU
SCHWUNGRADGEHAEUSE AN	10120324	520	1	809	13455143	DIESELMOTOR
SCHWUNGRADGEHAEUSE AN	10141716	520	1	37	13455159	DIESELMOTOR
SCHWUNGRADGEHAEUSE VO	10143077	1	1	120	10141716	SCHWUNGRADGEHAEUSE AN
SCHWUNGRADGEHAEUSE VO	10120316	1	1	835	10120324	SCHWUNGRADGEHAEUSE AN
SCRFILTER-BAUGRUPPE SC	11446929	3	1	387	96051663	ABGASANLAGE VORM.
SCRFILTER-BAUGRUPPE SC	12475635	1	1	800	919546708	SCHALLDAEMPFERANLAGE
SEAL-LOCK-BUNDMUTTER M	7005072	(22)	2	763	11002354	VERSTELLPUMPE
SECHSKANTMUTTER 60.0X26	97101906	10	4	332	919314608	STUETZHOLME M.AUSKLAPP
SECHSKANTMUTTER AEHNL.	11004444	7	4	453	917422108	ANBAUTEILE FAHRERHAUS
SECHSKANTMUTTER AEHNL.	11004444	13	2	487	96034763	LEUCHTENHALTER KPL.HI.LI.
SECHSKANTMUTTER AEHNL.	11004444	13	2	490	96034764	LEUCHTENHALTER KPL.HI.RE
SECHSKANTMUTTER AEHNL.	11004444	94	10	801	919546708	SCHALLDAEMPFERANLAGE
SECHSKANTMUTTER AEHNL.	11626393	95	3	801	919546708	SCHALLDAEMPFERANLAGE
SECHSKANTMUTTER DIN 980	10179122	15	2	190	96032869	VERTEILERGETRIEBE VORM.
SECHSKANTMUTTER DIN 980	10179122	7	12	200	918994708	1.U.2.ACHSE M.AUFHAENGUN
SECHSKANTMUTTER DIN 980	10179122	5	8	202	96036779	1.ACHSE VORM.
SECHSKANTMUTTER DIN 980	10179122	5	8	222	96036781	2.ACHSE VORM.
SECHSKANTMUTTER DIN 980	10179122	6	10	235	919242908	3.ACHSE M.AUFHAENGUNG
SECHSKANTMUTTER DIN 980	10179122	6	10	237	96036782	3.ACHSE VORM.
SECHSKANTMUTTER DIN 980	10179122	6	10	245	918994808	4.ACHSE M.AUFHAENGUNG
SECHSKANTMUTTER DIN 980	10179122	5	10	247	96036783	4.ACHSE VORM.
SECHSKANTMUTTER DIN 980	10179122	7	12	256	918994908	5.U.6.ACHSE M.AUFHAENGUN
SECHSKANTMUTTER DIN 980	10179122	5	8	258	96036784	5.ACHSE VORM.
SECHSKANTMUTTER DIN 980	10179122	5	8	270	96036787	6.ACHSE VORM.
SECHSKANTMUTTER DIN 980	10179122	9	12	281	919243008	7.U.8.ACHSE M.AUFHAENGUN
SECHSKANTMUTTER DIN 980	10179122	5	8	283	96036788	7.ACHSE VORM.
SECHSKANTMUTTER DIN 980	10179122	5	8	290	96036789	8.ACHSE VORM.
SECHSKANTMUTTER DIN 980	10179122	351	2	756	96038878	DIESELMOTOR VORM.
SECHSKANTMUTTER DIN 985	10875605	405	2	478	96010040	MECH.BEFESTIGUNGSTEILE

Bezeichnung	Artikel	Pos.	Menge	Seite	Baugruppe	Bezeichnung
SECHSKANTMUTTER DIN 985	10875605	47	8	1136	918063908	KRANFUEHRERKABINE ANBA
SECHSKANTMUTTER DIN 985	10875605	23	8	1178	918793508	LAUFSTEG DREHBUEHNE
SECHSKANTMUTTER DIN 985	10875605	13	2	1545	96014903	SCHRAUBBOLZEN
SECHSKANTMUTTER DIN 985	10197769	52	4	352	917984408	HARNSTOFFANLAGE
SECHSKANTMUTTER DIN 985	10197769	11	3	361	919964208	KRAFTSTOFFFOERDERUNG
SECHSKANTMUTTER DIN 985	10197769	3	1	493	968056808	STOSSSTANGE VORM.
SECHSKANTMUTTER DIN 985	10197769	16	8	555	968027008	LAGERUNG EINBAU
SECHSKANTMUTTER DIN 985	10197769	11	12	585	917315108	FAHRERHAUSTUER EINBAU
SECHSKANTMUTTER DIN 985	10197769	24	1	629	917442808	ANBAUTEILE KAMERA
SECHSKANTMUTTER DIN 985	10197769	25	3	634	918744608	FAHRERLIEGE EINBAU
SECHSKANTMUTTER DIN 985	10197769	5	4	667	965320108	LEITER KPL.
SECHSKANTMUTTER DIN 985	10197769	358	7	756	96038878	DIESELMOTOR VORM.
SECHSKANTMUTTER DIN 985	10197769	63	6	795	96039239	KUEHLER VORM.
SECHSKANTMUTTER DIN 985	10197769	92	2	800	919546708	SCHALLDAEMPFERANLAGE
SECHSKANTMUTTER DIN 985	10197769	7	3	1103	96058648	KRAFTSTOFFFILTER VORM.
SECHSKANTMUTTER DIN 985	10197769	22	1	1160	96000697	WISCHANLAGE EINBAU
SECHSKANTMUTTER DIN 985	10197769	25	4	1204	96002845	LAUFSTEG 1
SECHSKANTMUTTER DIN 985	10197769	59	2	1210	96002863	SCHWENKPODEST KPL.
SECHSKANTMUTTER DIN 985	10197769	22	3	1230	965226108	MONTAGEPLATTE NOTBETA
SECHSKANTMUTTER DIN 985	10197769	22	3	1235	965324508	MONTAGEPLATTE NOTBETA
SECHSKANTMUTTER DIN 985	10197769	6	4	1545	96014903	SCHRAUBBOLZEN
SECHSKANTMUTTER DIN 985	10197769	6	4	1548	96015492	SCHRAUBBOLZEN
SECHSKANTMUTTER DIN 985	10197769	34	2	1588	918489108	F-ANLENKSTUECK
SECHSKANTMUTTER DIN 985	10197769	67	4	1600	918474308	F-KOPFSTUECK
SECHSKANTMUTTER DIN 985	411903208	83	2	1179	918793508	LAUFSTEG DREHBUEHNE
SECHSKANTMUTTER DIN 985	10875607	12	16	463	917593008	SEITENPODEST
SECHSKANTMUTTER DIN 985	10875607	4	1	493	968056808	STOSSSTANGE VORM.
SECHSKANTMUTTER DIN 985	10875607	352	6	756	96038878	DIESELMOTOR VORM.
SECHSKANTMUTTER DIN 985	10875607	8	4	937	919327908	KRAFTSTOFFBEHAELTER KPL
SECHSKANTMUTTER DIN 985	10875607	8	26	1338	917996808	D-ANLENKSTUECK
SECHSKANTMUTTER DIN 985	10875607	8	8	1361	918857108	D-ZWISCHENSTUECK
SECHSKANTMUTTER DIN 985	10875607	45	16	1367	918857208	D-ZWISCHENSTUECK
SECHSKANTMUTTER DIN 985	10875607	61	4	1404	916980308	L-KOPFSTUECK
SECHSKANTMUTTER DIN 985	10875607	24	8	1452	919692108	SCHWEBEBALLAST
SECHSKANTMUTTER DIN 985	10875607	8	8	1563	918638608	ZUSATZSTANGEN
SECHSKANTMUTTER DIN 985	10875607	22	3	1588	918489108	F-ANLENKSTUECK
SECHSKANTMUTTER DIN 985	10875607	38	10	1599	918474308	F-KOPFSTUECK
SECHSKANTMUTTER DIN 985	10875607	13	4	1619	918887908	F-ZWISCHENSTUECK
SECHSKANTMUTTER DIN 985	12218072	14	4	463	917593008	SEITENPODEST
SECHSKANTMUTTER DIN 985	12218072	29	16	1457	96051270	BALLASTPALETTE VORM.
SECHSKANTMUTTER DIN 985	12218072	3	2	1473	962307208	LASCHE VORM.
SECHSKANTMUTTER DIN 985	10875609	9	2	668	920456008	SCHUTZWALZE WINDE 1-2
SECHSKANTMUTTER DIN 985	10875609	350	8	756	96038878	DIESELMOTOR VORM.
SECHSKANTMUTTER DIN 985	10875609	3	4	1049	918064508	SCHALTSCHRANK ANBAU
SECHSKANTMUTTER DIN 985	10875609	14	1	1291	927148808	STANGE
SECHSKANTMUTTER DIN 985	10875609	14	1	1302	962628008	STANGE KPL.
SECHSKANTMUTTER DIN 985	10875609	25	2	1353	96005682	VERSTELLFLASCHE KPL.
SECHSKANTMUTTER DIN 985	10875609	12	1	1362	927148608	STANGE
SECHSKANTMUTTER DIN 985	10875609	12	1	1368	962943908	STANGE KPL.
SECHSKANTMUTTER DIN 985	10875609	12	1	1370	962943808	STANGE KPL.
SECHSKANTMUTTER DIN 985	10875609	12	1	1372	962946708	STANGE KPL.
SECHSKANTMUTTER DIN 985	10875609	17	3	1475	96020796	STANGE KPL.
SECHSKANTMUTTER DIN 985	10875609	6	2	1562	96013014	ZUGLASCHE KPL.
SECHSKANTMUTTER DIN 985	10875609	9	1	1567	96013042	ZUGSTANGE KPL.
SECHSKANTMUTTER DIN 985	10875609	46	4	1571	918859708	F-ANSCHLUSSKOPF
SECHSKANTMUTTER DIN 985	10875609	5	1	1601	96016791	ZUGSTANGE KPL.
SECHSKANTMUTTER DIN 985	10875609	5	1	1602	96016792	ZUGSTANGE KPL.
SECHSKANTMUTTER DIN 985	10875609	6	1	1611	96013388	ZUGLASCHE KPL.
SECHSKANTMUTTER DIN 985	10875609	9	1	1638	96018528	ZUGSTANGE KPL.
SECHSKANTMUTTER DIN 985	10875609	9	1	1641	96012854	ZUGSTANGE KPL.

Bezeichnung	Artikel	Pos.	Menge	Seite	Baugruppe	Bezeichnung
SECHSKANTMUTTER DIN 985	10875609	9	1	1644	96012732	ZUGSTANGE KPL.
SECHSKANTMUTTER DIN 985	10875609	10	2	1648	96015867	ZUGSTANGE KPL.
SECHSKANTMUTTER DIN 985	10875610	17	2	555	968027008	LAGERUNG EINBAU
SECHSKANTMUTTER DIN 985	10875610	11	2	651	96051604	ROLLENLAGERUNG
SECHSKANTMUTTER DIN 985	10875610	5	1	912	927094308	LASCHE KPL.
SECHSKANTMUTTER DIN 985	10875610	39	2	1178	918793508	LAUFSTEG DREHBUEHNE
SECHSKANTMUTTER DIN 985	10875610	30	1	1348	918361308	D-KOPFSTUECK
SECHSKANTMUTTER DIN 985	10875610	7	1	1354	927114608	B-STANGE
SECHSKANTMUTTER DIN 985	10875610	31	6	1375	916979908	D-RUECKHALTESICHERUNG
SECHSKANTMUTTER DIN 985	10875610	5	2	1655	96020462	LASCHE KPL.
SECHSKANTMUTTER DIN 985	12226094	14	8	673	915913008	BOLZEN D-S ANLENKSTUECK
SECHSKANTMUTTER DIN 985	12226094	355	2	756	96038878	DIESELMOTOR VORM.
SECHSKANTMUTTER DIN 985	12226094	13	4	1353	96005682	VERSTELLFLASCHE KPL.
SECHSKANTMUTTER DIN 985	10876399	29	4	894	96036295	ARMATUREN RE.
SECHSKANTMUTTER DIN 985	10876399	279	2	1009	921564708	KLEMMKASTEN
SECHSKANTMUTTER DIN 985	10876399	261	4	1284	96021392	LEITUNGSTROMMEL KPL.
SECHSKANTMUTTER DIN 985	10876399	284	20	1399	96003467	KLEMMKASTEN
SECHSKANTMUTTER DIN 985	10876399	149	8	1574	96042975	KLEMMKASTEN KPL.
SECHSKANTMUTTER DIN 985	10876399	162	8	1592	96015954	KLEMMKASTEN KPL.
SECHSKANTMUTTER DIN 985	10876399	267	4	1594	96013577	LEITUNGSTROMMEL KPL.
SECHSKANTMUTTER DIN 985	10876399	151	4	1605	96013581	KLEMMKASTEN KPL.
SECHSKANTMUTTER DIN 985	10875611	21	40	485	919197308	BELEUCHTUNG RECHTSVERK
SECHSKANTMUTTER DIN 985	10875611	2	4	492	968056308	STOSSSTANGE KPL.M.BEL.
SECHSKANTMUTTER DIN 985	10875611	5	4	1003	967029908	BLINDSTECKER
SECHSKANTMUTTER DIN 985	10875611	6	4	1007	967030808	BLINDSTECKER
SECHSKANTMUTTER DIN 985	10875611	61	28	1029	96004319	SCHALTSCHRANK MECH.
SECHSKANTMUTTER DIN 985	10875611	7	8	1046	923287008	LUEFTEREINHEIT
SECHSKANTMUTTER DIN 985	10875611	325	2	1123	969863108	DRUCKLUFTANLAGE
SECHSKANTMUTTER DIN 985	10875611	5	3	1418	967051508	WINDWARNUNG VORM.
SECHSKANTMUTTER DIN 985	411902908	12	6	637	912624708	KONSOLE FREMDEINSPEISUN
SECHSKANTMUTTER DIN 985	10875612	(4)	6	369	917312708	WERKZEUGKASTEN ANBAU
SECHSKANTMUTTER DIN 985	10875612	(4)	6	369	917312708	WERKZEUGKASTEN ANBAU
SECHSKANTMUTTER DIN 985	10875612	16	7	418	96037710	MITTELKONSOLE VORM.
SECHSKANTMUTTER DIN 985	10875612	11	4	452	96028181	SCHARNIER KPL.
SECHSKANTMUTTER DIN 985	10875612	516	2	536	962720908	KABELSTRANG
SECHSKANTMUTTER DIN 985	10875612	51	6	863	918996308	DREHBUEHNENVERKLEIDUN
SECHSKANTMUTTER DIN 985	10875612	8	6	874	96043155	KLAPPE VORM.
SECHSKANTMUTTER DIN 985	10875612	253	2	1025	962805408	BEDIENPULT VERBOLZUNG
SECHSKANTMUTTER DIN 985	10875612	44	4	1178	918793508	LAUFSTEG DREHBUEHNE
SECHSKANTMUTTER DIN 985	12102692	22	8	190	96032869	VERTEILERGETRIEBE VORM.
SECHSKANTMUTTER DIN 985	12102692	9	1	230	10036124	FEDERUNGSZYLINDER
SECHSKANTMUTTER DIN 985	12102692	8	1	243	10036126	FEDERUNGSZYLINDER
SECHSKANTMUTTER DIN 985	12102692	22	4	320	96019560	ZUSATZHEIZUNG VORM.
SECHSKANTMUTTER DIN 985	12102692	3	2	349	962971108	PARKEN HYDRAULIKSCHLAEU
SECHSKANTMUTTER DIN 985	12102692	47	3	352	917984408	HARNSTOFFANLAGE
SECHSKANTMUTTER DIN 985	12102692	14	6	419	926891108	VERTEILER MASSE
SECHSKANTMUTTER DIN 985	12102692	402	2	428	96031504	ELEKTRIK BATTERIE
SECHSKANTMUTTER DIN 985	12102692	36	3	451	96033209	LEITER ANBAU
SECHSKANTMUTTER DIN 985	12102692	54	1	457	918994508	MOTORVERKLEIDUNG
SECHSKANTMUTTER DIN 985	12102692	19	2	487	96034763	LEUCHTENHALTER KPL.HI.LI.
SECHSKANTMUTTER DIN 985	12102692	19	2	490	96034764	LEUCHTENHALTER KPL.HI.RE
SECHSKANTMUTTER DIN 985	12102692	(153)	2	535	962806108	STEUERPULT ABSTUETZUNG
SECHSKANTMUTTER DIN 985	12102692	9	2	541	96012635	BATTERIEKASTEN VORM.
SECHSKANTMUTTER DIN 985	12102692	17	5	553	917985608	FAHRERHAUS VORM.2
SECHSKANTMUTTER DIN 985	12102692	14	2	567	968026708	WISCHANLAGE EINBAU
SECHSKANTMUTTER DIN 985	12102692	48	11	589	917330508	TUER KPL.LI.
SECHSKANTMUTTER DIN 985	12102692	48	11	596	917330608	TUER KPL.RE.
SECHSKANTMUTTER DIN 985	12102692	6	8	609	96035331	MECH.SCHIEBEHOLMUEBER
SECHSKANTMUTTER DIN 985	12102692	8	2	623	963047708	BOLZENGARAGE VORM.
SECHSKANTMUTTER DIN 985	12102692	17	2	629	917442808	ANBAUTEILE KAMERA

Bezeichnung	Artikel	Pos.	Menge	Seite	Baugruppe	Bezeichnung
SECHSKANTMUTTER DIN 985	12102692	20	1	634	918744608	FAHRERLIEGE EINBAU
SECHSKANTMUTTER DIN 985	12102692	85	8	660	918965008	BELEUCHTUNG ABSTUETZUN
SECHSKANTMUTTER DIN 985	12102692	357	20	756	96038878	DIESELMOTOR VORM.
SECHSKANTMUTTER DIN 985	12102692	61	20	795	96039239	KUEHLER VORM.
SECHSKANTMUTTER DIN 985	12102692	352	2	846	918996908	LUFTFILTERANLAGE KPL.
SECHSKANTMUTTER DIN 985	12102692	68	12	864	918996308	DREHBUEHNENVERKLEIDUN
SECHSKANTMUTTER DIN 985	12102692	47	8	909	919361008	SA-BOCK
SECHSKANTMUTTER DIN 985	12102692	319	12	1072	96038278	HYDRAULIK
SECHSKANTMUTTER DIN 985	12102692	4	5	1108	967472608	DECKEL VORM.
SECHSKANTMUTTER DIN 985	12102692	29	2	1110	96001083	ELEKTRIK BATTERIEKASTEN
SECHSKANTMUTTER DIN 985	12102692	7	2	1172	918064408	HEIZUNG KRANFUEHRERKAB
SECHSKANTMUTTER DIN 985	12102692	25	2	1230	965226108	MONTAGEPLATTE NOTBETA
SECHSKANTMUTTER DIN 985	12102692	25	2	1235	965324508	MONTAGEPLATTE NOTBETA
SECHSKANTMUTTER DIN 985	12102692	93	15	1272	919745108	S-ANLENKSTUECK
SECHSKANTMUTTER DIN 985	12102692	9	2	1276	96043443	KLAPPTEIL
SECHSKANTMUTTER DIN 985	12102692	18	10	1290	919745708	S-ZWISCHENSTUECK
SECHSKANTMUTTER DIN 985	12102692	18	25	1298	919745808	LA-ZWISCHENSTUECK
SECHSKANTMUTTER DIN 985	12102692	18	5	1301	919746208	S-ZWISCHENSTUECK
SECHSKANTMUTTER DIN 985	12102692	20	10	1306	919746308	SL-REDUZIERSTUECK
SECHSKANTMUTTER DIN 985	12102692	33	25	1324	919746708	S-ZWISCHENSTUECK
SECHSKANTMUTTER DIN 985	12102692	32	25	1327	919746808	S-ZWISCHENSTUECK
SECHSKANTMUTTER DIN 985	12102692	32	25	1330	919746908	S-ZWISCHENSTUECK
SECHSKANTMUTTER DIN 985	12102692	33	25	1334	919747208	S-ZWISCHENSTUECK
SECHSKANTMUTTER DIN 985	12102692	41	10	1394	918964608	L-ADAPTER
SECHSKANTMUTTER DIN 985	12102692	7	4	1412	96012846	MECH.BEFESTIGUNGSTEILE
SECHSKANTMUTTER DIN 985	12102692	20	8	1509	918185308	LEITER ANBAU
SECHSKANTMUTTER DIN 985	12102692	11	10	1529	919747308	SX-REDUZIERSTUECK
SECHSKANTMUTTER DIN 985	12102692	61	12	1543	919752108	SX-ZWISCHENSTUECK VORM.
SECHSKANTMUTTER DIN 985	12102692	4	5	1544	96014901	LAUFSTEG KPL.
SECHSKANTMUTTER DIN 985	12102692	6	6	1547	96014968	SEILSCHUTZ KPL.
SECHSKANTMUTTER DIN 985	12102692	5	4	1554	96014996	HALTER
SECHSKANTMUTTER DIN 985	12102692	8	1	1560	96016836	ZUGLASCHE KPL.
SECHSKANTMUTTER DIN 985	12102692	18	25	1626	919747708	LA-ZWISCHENSTUECK
SECHSKANTMUTTER DIN 985	411903008	18	2	1146	96000684	FRONTSCHEIBE KPL.
SECHSKANTMUTTER DIN 985	411903008	48	4	1404	916980308	L-KOPFSTUECK
SECHSKANTMUTTER DIN 985	411903008	26	2	1509	918185308	LEITER ANBAU
SECHSKANTMUTTER DIN 985	10875614	19	13	318	918759408	ZUSATZHEIZUNG UW
SECHSKANTMUTTER DIN 985	10875614	13	7	320	96019560	ZUSATZHEIZUNG VORM.
SECHSKANTMUTTER DIN 985	10875614	11	1	325	969947908	BRENNSTOFFBEHAELTER VO
SECHSKANTMUTTER DIN 985	10875614	29	10	332	919314608	STUETZHOLME M.AUSKLAPP
SECHSKANTMUTTER DIN 985	10875614	5	4	446	967910908	AUFSTIEG VORM.
SECHSKANTMUTTER DIN 985	10875614	5	8	529	917345108	EL.BETAETIGUNG ABSTUETZ
SECHSKANTMUTTER DIN 985	10875614	11	4	553	917985608	FAHRERHAUS VORM.2
SECHSKANTMUTTER DIN 985	10875614	10	1	581	968031308	BREMSPEDAL EINBAU
SECHSKANTMUTTER DIN 985	10875614	65	26	589	917330508	TUER KPL.LI.
SECHSKANTMUTTER DIN 985	10875614	65	26	596	917330608	TUER KPL.RE.
SECHSKANTMUTTER DIN 985	10875614	11	16	609	96035331	MECH.SCHIEBEHOLMUEBER
SECHSKANTMUTTER DIN 985	10875614	25	17	629	917442808	ANBAUTEILE KAMERA
SECHSKANTMUTTER DIN 985	10875614	11	2	630	917913608	RUECKFAHRWARNUNG AKUS
SECHSKANTMUTTER DIN 985	10875614	5	8	643	912493508	UNTERLEGKEILE M.HALTER
SECHSKANTMUTTER DIN 985	10875614	9	2	667	965320108	LEITER KPL.
SECHSKANTMUTTER DIN 985	10875614	19	2	671	96039782	AUFSTIEG KPL.
SECHSKANTMUTTER DIN 985	10875614	14	3	714	917116108	DREHWERK
SECHSKANTMUTTER DIN 985	10875614	8	3	746	918996008	DIESELMOTOR EINBAU
SECHSKANTMUTTER DIN 985	10875614	353	46	756	96038878	DIESELMOTOR VORM.
SECHSKANTMUTTER DIN 985	10875614	62	42	795	96039239	KUEHLER VORM.
SECHSKANTMUTTER DIN 985	10875614	93	26	800	919546708	SCHALLDAEMPFERANLAGE
SECHSKANTMUTTER DIN 985	10875614	351	2	846	918996908	LUFTFILTERANLAGE KPL.
SECHSKANTMUTTER DIN 985	10875614	3	4	857	915587308	NOTSITZ
SECHSKANTMUTTER DIN 985	10875614	27	12	863	918996308	DREHBUEHNENVERKLEIDUN

Bezeichnung	Artikel	Pos.	Menge	Seite	Baugruppe	Bezeichnung
SECHSKANTMUTTER DIN 985	10875614	72	4	887	96036283	ELEKTRIK ANBAUTEILE KABIN
SECHSKANTMUTTER DIN 985	10875614	71	10	910	919361008	SA-BOCK
SECHSKANTMUTTER DIN 985	10875614	26	8	957	918759508	ZUSATZHEIZUNG OW
SECHSKANTMUTTER DIN 985	10875614	13	1	959	96019655	ZUSATZHEIZUNG VORM.
SECHSKANTMUTTER DIN 985	10875614	5	2	972	967641808	ABDECKUNG VORM.
SECHSKANTMUTTER DIN 985	10875614	7	2	973	967652908	ABDECKUNG VORM.
SECHSKANTMUTTER DIN 985	10875614	22	2	974	967656108	DECKEL VORM.
SECHSKANTMUTTER DIN 985	10875614	22	2	975	967659508	DECKEL VORM.
SECHSKANTMUTTER DIN 985	10875614	12	2	977	967663508	DECKEL VORM.
SECHSKANTMUTTER DIN 985	10875614	13	2	978	967664708	DECKEL VORM.
SECHSKANTMUTTER DIN 985	10875614	12	2	985	967674608	DECKEL VORM.
SECHSKANTMUTTER DIN 985	10875614	12	2	986	967674708	DECKEL VORM.
SECHSKANTMUTTER DIN 985	10875614	36	4	1029	96004319	SCHALTSCHRANK MECH.
SECHSKANTMUTTER DIN 985	10875614	431	1	1073	96038278	HYDRAULIK
SECHSKANTMUTTER DIN 985	10875614	6	4	1138	96003883	PODEST KPL.
SECHSKANTMUTTER DIN 985	10875614	27	2	1141	918065208	KRANFUEHRERKABINE VORM.
SECHSKANTMUTTER DIN 985	10875614	10	2	1170	964588308	FUEHRUNG VORM.
SECHSKANTMUTTER DIN 985	10875614	16	4	1172	918064408	HEIZUNG KRANFUEHRERKAB
SECHSKANTMUTTER DIN 985	10875614	35	51	1178	918793508	LAUFSTEG DREHBUEHNE
SECHSKANTMUTTER DIN 985	10875614	14	16	1187	918793608	LAUFSTEG DREHBUEHNE
SECHSKANTMUTTER DIN 985	10875614	42	12	1190	917996708	KLIMAANLAGE OW
SECHSKANTMUTTER DIN 985	10875614	29	44	1204	96002845	LAUFSTEG 1
SECHSKANTMUTTER DIN 985	10875614	45	8	1209	96002863	SCHWENKPODEST KPL.
SECHSKANTMUTTER DIN 985	10875614	8	13	1216	96002846	LAUFSTEG 2
SECHSKANTMUTTER DIN 985	10875614	5	22	1217	96002847	LAUFSTEG 3
SECHSKANTMUTTER DIN 985	10875614	10	152	1271	919745108	S-ANLENKSTUECK
SECHSKANTMUTTER DIN 985	10875614	12	2	1276	96043443	KLAPPTEIL
SECHSKANTMUTTER DIN 985	10875614	9	14	1277	96043441	KLAPPE VORM.
SECHSKANTMUTTER DIN 985	10875614	14	49	1290	919745708	S-ZWISCHENSTUECK
SECHSKANTMUTTER DIN 985	10875614	14	69	1298	919745808	LA-ZWISCHENSTUECK
SECHSKANTMUTTER DIN 985	10875614	14	34	1301	919746208	S-ZWISCHENSTUECK
SECHSKANTMUTTER DIN 985	10875614	13	51	1306	919746308	SL-REDUZIERSTUECK
SECHSKANTMUTTER DIN 985	10875614	24	65	1324	919746708	S-ZWISCHENSTUECK
SECHSKANTMUTTER DIN 985	10875614	23	70	1327	919746808	S-ZWISCHENSTUECK
SECHSKANTMUTTER DIN 985	10875614	23	70	1330	919746908	S-ZWISCHENSTUECK
SECHSKANTMUTTER DIN 985	10875614	24	133	1334	919747208	S-ZWISCHENSTUECK
SECHSKANTMUTTER DIN 985	10875614	29	86	1338	917996808	D-ANLENKSTUECK
SECHSKANTMUTTER DIN 985	10875614	39	37	1348	918361308	D-KOPFSTUECK
SECHSKANTMUTTER DIN 985	10875614	12	126	1361	918857108	D-ZWISCHENSTUECK
SECHSKANTMUTTER DIN 985	10875614	6	10	1364	96042014	KONSOLE
SECHSKANTMUTTER DIN 985	10875614	12	89	1367	918857208	D-ZWISCHENSTUECK
SECHSKANTMUTTER DIN 985	10875614	8	48	1394	918964608	L-ADAPTER
SECHSKANTMUTTER DIN 985	10875614	5	6	1439	919533508	RAUPENSCHLEPPER
SECHSKANTMUTTER DIN 985	10875614	42	1	1447	96022733	SCHOTTPLATTE VORM.
SECHSKANTMUTTER DIN 985	10875614	5	2	1449	96054388	ADAPTER VORM.
SECHSKANTMUTTER DIN 985	10875614	31	16	1457	96051270	BALLASTPALETTE VORM.
SECHSKANTMUTTER DIN 985	10875614	5	1	1459	968461508	LEITERHALTERUNG
SECHSKANTMUTTER DIN 985	10875614	35	64	1467	96024497	FUEHRUNG VORM.
SECHSKANTMUTTER DIN 985	10875614	16	41	1529	919747308	SX-REDUZIERSTUECK
SECHSKANTMUTTER DIN 985	10875614	15	54	1534	919747408	SX-REDUZIERSTUECK
SECHSKANTMUTTER DIN 985	10875614	7	146	1542	919752108	SX-ZWISCHENSTUECK VORM.
SECHSKANTMUTTER DIN 985	10875614	(4)	1	1543	919752108	SX-ZWISCHENSTUECK VORM.
SECHSKANTMUTTER DIN 985	10875614	7	125	1552	919752208	SX-ZWISCHENSTUECK VORM.
SECHSKANTMUTTER DIN 985	10875614	18	40	1571	918859708	F-ANSCHLUSSKOPF
SECHSKANTMUTTER DIN 985	10875614	18	40	1581	919463108	F-ANSCHLUSSKOPF
SECHSKANTMUTTER DIN 985	10875614	55	9	1588	918489108	F-ANLENKSTUECK
SECHSKANTMUTTER DIN 985	10875614	22	8	1609	918474408	FA-BOCK
SECHSKANTMUTTER DIN 985	10875614	8	10	1619	918887908	F-ZWISCHENSTUECK
SECHSKANTMUTTER DIN 985	10875614	14	82	1626	919747708	LA-ZWISCHENSTUECK
SECHSKANTMUTTER DIN 985	10875614	14	6	1631	918472308	ZUSATZABSPANNUNG

Bezeichnung	Artikel	Pos.	Menge	Seite	Baugruppe	Bezeichnung
SECHSKANTMUTTER DIN 985	411903108	11	16	551	96000390	EINSTIEG
SECHSKANTMUTTER DIN 985	411903108	5	12	1149	969848908	RELING
SECHSKANTMUTTER EN 1661	12215460	(9)	1	36	13455159	DIESELMOTOR
SECHSKANTMUTTER EN 1661	12215460	13	2	88	11420510	DRUCKLEITUNG ANBAU
SECHSKANTMUTTER EN 1661	412400608	190	4	157	965336608	WAERMETAUSCHER
SECHSKANTMUTTER EN 1661	11820285	12	2	88	11420510	DRUCKLEITUNG ANBAU
SECHSKANTMUTTER EN 1661	11820285	13	4	93	12421641	VERBINDUNGSLEITUNG ANBA
SECHSKANTMUTTER EN 1661	11820285	225	4	157	965336608	WAERMETAUSCHER
SECHSKANTMUTTER EN 1661	11820285	13	4	819	12421642	VERBINDUNGSLEITUNG ANBA
SECHSKANTMUTTER EN 1661	11820285	17	1	825	10147372	ENTLUEFTUNGSLEITUNG AN
SECHSKANTMUTTER ISO 1051	10179128	8	48	316	918995108	GELENKWELLENEINBAU
SECHSKANTMUTTER ISO 1051	10179128	11	4	619	912569508	ANBAU TELMA
SECHSKANTMUTTER ISO 403	11002807	12	4	943	917227308	OELBEHAELTER KPL.
SECHSKANTMUTTER ISO 403	12102695	41	15	134	96032862	DIESELMOTOR VORM.
SECHSKANTMUTTER ISO 403	12102695	10	1	325	969947908	BRENNSTOFFBEHAELTER VO
SECHSKANTMUTTER ISO 403	12102695	29	4	337	96047402	ABSTUETZHOLM VORM.
SECHSKANTMUTTER ISO 403	12102695	29	4	346	96047403	ABSTUETZHOLM VORM.
SECHSKANTMUTTER ISO 403	12102695	23	4	676	918409908	WINDE 1
SECHSKANTMUTTER ISO 403	12102695	23	4	691	918410008	WINDE 2
SECHSKANTMUTTER ISO 403	12102695	354	35	756	96038878	DIESELMOTOR VORM.
SECHSKANTMUTTER ISO 403	12102695	32	2	850	918810308	STEUERSTAND
SECHSKANTMUTTER ISO 403	12102695	38	4	1271	919745108	S-ANLENKSTUECK
SECHSKANTMUTTER ISO 403	12102695	21	4	1311	918359908	WINDE 6
SECHSKANTMUTTER ISO 403	12102695	41	4	1338	917996808	D-ANLENKSTUECK
SECHSKANTMUTTER ISO 403	12102695	20	8	1375	916979908	D-RUECKHALTESICHERUNG
SECHSKANTMUTTER ISO 403	12102695	17	4	1428	921699008	KAMERAANBAU D-ANLENKS
SECHSKANTMUTTER ISO 403	12102695	17	4	1431	921696208	KAMERAANBAU S-ANLENKSTU
SECHSKANTMUTTER ISO 403	12102695	14	8	1457	96051270	BALLASTPALETTE VORM.
SECHSKANTMUTTER ISO 403	12102695	27	1	1467	96024497	FUEHRUNG VORM.
SECHSKANTMUTTER ISO 403	12102695	303	16	1482	96016504	ZUSATZHYDRAULIK SCHWEB
SECHSKANTMUTTER ISO 403	12102695	16	2	1547	96014968	SEILSCHUTZ KPL.
SECHSKANTMUTTER ISO 403	510748608	49	7	387	96051663	ABGASANLAGE VORM.
SECHSKANTMUTTER ISO 403	510748608	64	2	1205	96002845	LAUFSTEG 1
SECHSKANTMUTTER ISO 403	510748608	41	16	1209	96002863	SCHWENKPODEST KPL.
SECHSKANTMUTTER ISO 403	10299671	(4)	3	1567	96013042	ZUGSTANGE KPL.
SECHSKANTMUTTER ISO 403	10299671	(4)	3	1638	96018528	ZUGSTANGE KPL.
SECHSKANTMUTTER ISO 403	10299671	4	10	1642	96012855	ZUGSTANGE VORM.
SECHSKANTMUTTER ISO 403	10299671	4	5	1645	96012733	ZUGSTANGE VORM.
SECHSKANTMUTTER ISO 403	10299671	(4)	3	1648	96015867	ZUGSTANGE KPL.
SECHSKANTMUTTER ISO 403	10299671	4	4	1650	96015831	ZUGSTANGE VORM.
SECHSKANTMUTTER ISO 4032	10875616	32	8	332	919314608	STUETZHOLME M.AUSKLAPP
SECHSKANTMUTTER ISO 4032	10875616	21	1	480	917737708	DREHDURCHFUEHRUNG
SECHSKANTMUTTER ISO 4032	10875616	28	2	746	918996008	DIESELMOTOR EINBAU
SECHSKANTMUTTER ISO 4032	10875616	356	4	756	96038878	DIESELMOTOR VORM.
SECHSKANTMUTTER ISO 4032	10875616	330	8	1113	969860008	ZUSATZHYDRAULIK DREHBUE
SECHSKANTMUTTER ISO 4032	10875616	10	1	1138	96003883	PODEST KPL.
SECHSKANTMUTTER ISO 4032	10875616	18	4	1271	919745108	S-ANLENKSTUECK
SECHSKANTMUTTER ISO 4032	10875616	32	8	1290	919745708	S-ZWISCHENSTUECK
SECHSKANTMUTTER ISO 4032	10875616	32	8	1298	919745808	LA-ZWISCHENSTUECK
SECHSKANTMUTTER ISO 4032	10875616	32	8	1301	919746208	S-ZWISCHENSTUECK
SECHSKANTMUTTER ISO 4032	10875616	8	12	1306	919746308	SL-REDUZIERSTUECK
SECHSKANTMUTTER ISO 4032	10875616	14	8	1324	919746708	S-ZWISCHENSTUECK
SECHSKANTMUTTER ISO 4032	10875616	13	8	1327	919746808	S-ZWISCHENSTUECK
SECHSKANTMUTTER ISO 4032	10875616	13	8	1330	919746908	S-ZWISCHENSTUECK
SECHSKANTMUTTER ISO 4032	10875616	14	8	1334	919747208	S-ZWISCHENSTUECK
SECHSKANTMUTTER ISO 4032	10875616	8	8	1367	918857208	D-ZWISCHENSTUECK
SECHSKANTMUTTER ISO 4032	10875616	32	4	1378	918325908	WINDE 3
SECHSKANTMUTTER ISO 4032	10875616	44	8	1404	916980308	L-KOPFSTUECK
SECHSKANTMUTTER ISO 4032	10875616	19	8	1457	96051270	BALLASTPALETTE VORM.
SECHSKANTMUTTER ISO 4032	10875616	6	2	1530	96052047	BOLZEN VORM.

Bezeichnung	Artikel	Pos.	Menge	Seite	Baugruppe	Bezeichnung
SECHSKANTMUTTER ISO 4032	10875616	32	8	1626	919747708	LA-ZWISCHENSTUECK
SECHSKANTMUTTER ISO 403	10873081	27	6	665	918995608	DREHBUEHNENRAHMEN KPL.
SECHSKANTMUTTER ISO 403	10873081	21	1	1290	919745708	S-ZWISCHENSTUECK
SECHSKANTMUTTER ISO 403	10873081	21	1	1298	919745808	LA-ZWISCHENSTUECK
SECHSKANTMUTTER ISO 403	10873081	21	1	1301	919746208	S-ZWISCHENSTUECK
SECHSKANTMUTTER ISO 4032	10875617	13	4	1138	96003883	PODEST KPL.
SECHSKANTMUTTER ISO 4032	10875617	10	8	1178	918793508	LAUFSTEG DREHBUEHNE
SECHSKANTMUTTER ISO 4032	10875617	9	4	1187	918793608	LAUFSTEG DREHBUEHNE
SECHSKANTMUTTER ISO 4032	10875617	26	10	1201	918065308	LAUFSTEG DREHBUEHNE
SECHSKANTMUTTER ISO 4032	10875617	73	4	1210	96002863	SCHWENKPODEST KPL.
SECHSKANTMUTTER ISO 4032	10875617	13	1	1278	921067008	STANGEN KPL.
SECHSKANTMUTTER ISO 4032	10875617	5	2	1279	921072008	STANGEN VORM.
SECHSKANTMUTTER ISO 4032	10875617	5	2	1280	921072108	STANGEN VORM.
SECHSKANTMUTTER ISO 4032	10875617	4	5	1292	927148408	STANGE VORM.
SECHSKANTMUTTER ISO 4032	10875617	4	3	1303	962628108	STANGE VORM.
SECHSKANTMUTTER ISO 4032	10875617	4	4	1355	927114708	SA-STANGE
SECHSKANTMUTTER ISO 4032	10875617	4	4	1356	927145408	STANGE KPL.
SECHSKANTMUTTER ISO 4032	10875617	4	5	1363	927148708	STANGE VORM.
SECHSKANTMUTTER ISO 4032	10875617	4	2	1369	962945808	STANGE VORM.
SECHSKANTMUTTER ISO 4032	10875617	4	3	1371	962946108	STANGE VORM.
SECHSKANTMUTTER ISO 4032	10875617	4	2	1373	962948608	STANGE VORM.
SECHSKANTMUTTER ISO 4032	10875617	4	4	1396	927161908	STANGE VORM.
SECHSKANTMUTTER ISO 4032	10875617	40	2	1452	919692108	SCHWEBEBALLAST
SECHSKANTMUTTER ISO 4032	10875617	87	4	1458	96051270	BALLASTPALETTE VORM.
SECHSKANTMUTTER ISO 4032	10875617	4	3	1477	963160708	STANGE VORM.
SECHSKANTMUTTER ISO 4032	10875617	4	6	1583	96032673	ZUGSTANGE VORM.
SECHSKANTMUTTER ISO 403	4901756	359	3	756	96038878	DIESELMOTOR VORM.
SECHSKANTMUTTER ISO 403	10425687	31	2	1213	968069308	LENKER VORM.
SECHSKANTMUTTER ISO 4032	10875618	10	2	239	10874905	LENKACHSE
SECHSKANTMUTTER ISO 4032	10875618	10	2	272	10874908	LENKTRIEBACHSE
SECHSKANTMUTTER ISO 403	10425688	21	2	701	917151308	WINDE 4 EINZIEHWERK
SECHSKANTMUTTER ISO 403	10425688	4	4	1216	96002846	LAUFSTEG 2
SECHSKANTMUTTER ISO 403	10425688	37	4	1404	916980308	L-KOPFSTUECK
SECHSKANTMUTTER ISO 403	10425688	46	8	1457	96051270	BALLASTPALETTE VORM.
SECHSKANTMUTTER ISO 4032	12226068	155	10	414	962817908	RELAISMODUL VORM.
SECHSKANTMUTTER ISO 4032	12226068	155	4	423	919334108	ELEKTRIK FAHRERHAUS
SECHSKANTMUTTER ISO 4032	12226068	279	2	1012	921565108	KLEMMKASTEN
SECHSKANTMUTTER ISO 4032	12226068	18	14	1037	96001933	MONTAGEEINHEIT
SECHSKANTMUTTER ISO 4032	12226068	18	24	1040	96003060	RELAISSTEUERUNG
SECHSKANTMUTTER ISO 4032	12226068	15	10	1045	928431108	BUSPLATINE
SECHSKANTMUTTER ISO 403	10425689	16	8	673	915913008	BOLZEN D-S ANLENKSTUECK
SECHSKANTMUTTER ISO 403	10875619	42	16	457	918994508	MOTORVERKLEIDUNG
SECHSKANTMUTTER ISO 403	10875619	15	2	530	962920308	SCHALTKASTEN KPL.LI.
SECHSKANTMUTTER ISO 403	10875619	15	2	537	964332208	SCHALTKASTEN KPL.RE.
SECHSKANTMUTTER ISO 403	10875619	6	4	623	963047708	BOLZENGARAGE VORM.
SECHSKANTMUTTER ISO 403	10875619	40	2	629	917442808	ANBAUTEILE KAMERA
SECHSKANTMUTTER ISO 403	10875619	10	2	669	96014811	HALTER VORM.
SECHSKANTMUTTER ISO 403	10875619	281	4	687	928778908	ELEKTRIK WINDE 1
SECHSKANTMUTTER ISO 403	10875619	281	4	692	928779008	ELEKTRIK WINDE 2
SECHSKANTMUTTER ISO 403	10875619	41	8	1040	96003060	RELAISSTEUERUNG
SECHSKANTMUTTER ISO 403	10875619	67	4	1156	969752508	INNENVERKLEIDUNG EINBAU
SECHSKANTMUTTER ISO 403	10875619	26	2	1168	968080908	SCHLIESSANLAGE
SECHSKANTMUTTER ISO 403	10875619	281	4	1315	966177308	ELEKTRIK WINDE 6
SECHSKANTMUTTER ISO 403	10875619	281	4	1384	962871608	EL.WINDE 3 LANGES SEIL
SECHSKANTMUTTER ISO 403	10875620	12	2	624	912676508	FUNKVORBEREITUNG UW
SECHSKANTMUTTER ISO 403	10875620	8	10	948	915150108	ZENTRALSCHMIERANLAGE O
SECHSKANTMUTTER ISO 403	10875620	310	8	983	967662808	DECKEL VORM.
SECHSKANTMUTTER ISO 403	10875620	310	8	984	967665008	DECKEL VORM.
SECHSKANTMUTTER ISO 403	10875620	152	1	1010	929536308	KABELSTRANG
SECHSKANTMUTTER ISO 403	10875620	71	7	1034	96035660	AUFBAUTEILE MONTAGETAFE

Bezeichnung	Artikel	Pos.	Menge	Seite	Baugruppe	Bezeichnung
SECHSKANTMUTTER ISO 403	10875620	10	2	1044	912353808	BAUGRUPPENTRAEGER
SECHSKANTMUTTER ISO 403	10875620	18	1	1045	928431108	BUSPLATINE
SECHSKANTMUTTER ISO 403	10875620	24	8	1107	96001074	BATTERIEKASTEN VORM.
SECHSKANTMUTTER ISO 403	10875620	5	2	1503	929917008	ZUSATZAUSR.F.SCHWEBEBA
SECHSKANTMUTTER ISO 4032	10878117	12	2	352	917984408	HARNSTOFFANLAGE
SECHSKANTMUTTER ISO 4032	10878117	12	2	931	918996808	HARNSTOFFANLAGE
SECHSKANTMUTTER ISO 4032	10299668	20	2	1146	96000684	FRONTSCHEIBE KPL.
SECHSKANTMUTTER ISO 403	10197764	12	6	19	918993708	KUEHLER EINBAU
SECHSKANTMUTTER ISO 403	10197764	304	2	220	96036794	PNEUM.U.HYDR.VORM.1.ACHS
SECHSKANTMUTTER ISO 403	10197764	304	2	242	96036796	PNEUM.U.HYDR.VORM.3.ACHS
SECHSKANTMUTTER ISO 403	10197764	304	4	254	96036797	PNEUM.U.HYDR.VORM.4.ACHS
SECHSKANTMUTTER ISO 403	10197764	18	10	337	96047402	ABSTUETZHOLM VORM.
SECHSKANTMUTTER ISO 403	10197764	18	10	346	96047403	ABSTUETZHOLM VORM.
SECHSKANTMUTTER ISO 403	10197764	96	4	369	917312708	WERKZEUGKASTEN ANBAU
SECHSKANTMUTTER ISO 403	10197764	5	12	412	922648308	KLEMMBRETT VORM.
SECHSKANTMUTTER ISO 403	10197764	6	4	419	926891108	VERTEILER MASSE
SECHSKANTMUTTER ISO 403	10197764	(4)	1	442	918994608	REIFENVERKLEIDUNG
SECHSKANTMUTTER ISO 403	10197764	(3)	1	442	918994608	REIFENVERKLEIDUNG
SECHSKANTMUTTER ISO 403	10197764	603	4	442	918994608	REIFENVERKLEIDUNG
SECHSKANTMUTTER ISO 403	10197764	39	4	457	918994508	MOTORVERKLEIDUNG
SECHSKANTMUTTER ISO 403	10197764	18	2	480	917737708	DREHDURCHFUEHRUNG
SECHSKANTMUTTER ISO 403	10197764	13	8	555	968027008	LAGERUNG EINBAU
SECHSKANTMUTTER ISO 403	10197764	15	8	629	917442808	ANBAUTEILE KAMERA
SECHSKANTMUTTER ISO 403	10197764	309	2	695	969858508	ZUSATZHYDRAULIK WINDE 1-
SECHSKANTMUTTER ISO 403	10197764	362	2	756	96038878	DIESELMOTOR VORM.
SECHSKANTMUTTER ISO 403	10197764	49	72	863	918996308	DREHBUEHNENVERKLEIDUN
SECHSKANTMUTTER ISO 403	10197764	46	1	901	96002298	MONTAGEPLATTE VORM.
SECHSKANTMUTTER ISO 403	10197764	7	4	954	918531108	SPIEGELANBAU KRANFUEHR
SECHSKANTMUTTER ISO 403	10197764	355	6	971	917991908	GERAEUSCHDAEMMUNG
SECHSKANTMUTTER ISO 403	10197764	32	2	974	967656108	DECKEL VORM.
SECHSKANTMUTTER ISO 403	10197764	32	2	975	967659508	DECKEL VORM.
SECHSKANTMUTTER ISO 403	10197764	22	2	977	967663508	DECKEL VORM.
SECHSKANTMUTTER ISO 403	10197764	17	2	985	967674608	DECKEL VORM.
SECHSKANTMUTTER ISO 403	10197764	17	2	986	967674708	DECKEL VORM.
SECHSKANTMUTTER ISO 403	10197764	70	4	1034	96035660	AUFBAUTEILE MONTAGETAFE
SECHSKANTMUTTER ISO 403	10197764	13	6	1107	96001074	BATTERIEKASTEN VORM.
SECHSKANTMUTTER ISO 403	10197764	63	4	1137	918063908	KRANFUEHRERKABINE ANBA
SECHSKANTMUTTER ISO 403	10197764	17	2	1182	910162608	ZUSATZHYDR.S-RUECKHALTE
SECHSKANTMUTTER ISO 403	10197764	6	9	1225	921567308	KAMERAANBAU DREHBUEHN
SECHSKANTMUTTER ISO 403	10197764	303	2	1318	969858808	ZUSATZHYDRAULIK WINDE 6
SECHSKANTMUTTER ISO 403	10197764	303	2	1387	969858408	ZUSATZHYDRAULIK WINDE 3
SECHSKANTMUTTER ISO 403	10197764	9	7	1428	921699008	KAMERAANBAU D-ANLENKS
SECHSKANTMUTTER ISO 403	10197764	9	7	1431	921696208	KAMERAANBAU S-ANLENKSTU
SECHSKANTMUTTER ISO 403	10197764	11	2	1435	968895808	ZUSATZHYDR.BOLZENZIEHZ
SECHSKANTMUTTER ISO 403	10197764	9	4	1460	921723608	SCHALTEINHEIT
SECHSKANTMUTTER ISO 403	10197764	9	4	1461	921723708	SCHALTEINHEIT
SECHSKANTMUTTER ISO 403	10197764	10	4	1470	921388808	SCHLAUCHHALTER VORM.
SECHSKANTMUTTER ISO 403	10197764	307	2	1482	96016504	ZUSATZHYDRAULIK SCHWEB
SECHSKANTMUTTER ISO 403	10197764	54	2	1588	918489108	F-ANLENKSTUECK
SECHSKANTMUTTER ISO 4032	411530301	44	5	385	919741508	ABGASANLAGE
SECHSKANTMUTTER ISO 4032	411530301	5	2	669	96014811	HALTER VORM.
SECHSKANTMUTTER ISO 403	4000380	14	1	98	10141712	ROHRLEITUNG ANBAU
SECHSKANTMUTTER ISO 403	4000380	15	7	114	10143790	LADEDRUCKREGELUNG
SECHSKANTMUTTER ISO 403	4000381	17	1	105	10147657	ENTLUEFTUNGSLEITUNG AN
SECHSKANTMUTTER ISO 403	4000381	13	2	822	10141807	ANBAUTEILE LUFTPRESSER
SECHSKANTMUTTER ISO 403	4000381	28	2	826	10143277	KUEHLMITTELKRUEMMER AN
SECHSKANTMUTTER ISO 403	10197760	14	2	42	10141769	ENDREGELVENTIL
SECHSKANTMUTTER ISO 403	10197760	22	4	140	967400608	GETRIEBE
SECHSKANTMUTTER ISO 403	10197760	10	4	419	926891108	VERTEILER MASSE
SECHSKANTMUTTER ISO 403	10197760	90	6	800	919546708	SCHALLDAEMPFERANLAGE

Bezeichnung	Artikel	Pos.	Menge	Seite	Baugruppe	Bezeichnung
SECHSKANTMUTTER ISO 403	10197760	6	4	1181	916979608	S-RUECKHALTESICHERUNG
SECHSKANTMUTTER ISO 403	10197760	29	1	1252	918472608	BALLASTRAHMEN KRANABST
SECHSKANTMUTTER ISO 403	10197760	16	20	1375	916979908	D-RUECKHALTESICHERUNG
SECHSKANTMUTTER ISO 403	11693875	17	1	19	918993708	KUEHLER EINBAU
SECHSKANTMUTTER ISO 403	11693875	33	42	23	96032863	KUEHLER VORM.
SECHSKANTMUTTER ISO 403	11693875	8	12	28	963738308	GESTELL VORM.
SECHSKANTMUTTER ISO 403	11693875	43	4	352	917984408	HARNSTOFFANLAGE
SECHSKANTMUTTER ISO 403	11693875	94	12	369	917312708	WERKZEUGKASTEN ANBAU
SECHSKANTMUTTER ISO 403	11693875	12	8	382	914616808	LUFTBEHAELTERLAGERUNG
SECHSKANTMUTTER ISO 403	11693875	9	8	383	918160408	ABGASENDROHR
SECHSKANTMUTTER ISO 403	11693875	102	12	392	919023108	LUFTFILTERANLAGE M.LUFTK
SECHSKANTMUTTER ISO 403	11693875	(13)	1	442	918994608	REIFENVERKLEIDUNG
SECHSKANTMUTTER ISO 403	11693875	657	24	443	918994608	REIFENVERKLEIDUNG
SECHSKANTMUTTER ISO 403	11693875	46	2	457	918994508	MOTORVERKLEIDUNG
SECHSKANTMUTTER ISO 403	11693875	10	8	480	917737708	DREHDURCHFUEHRUNG
SECHSKANTMUTTER ISO 403	11693875	61	16	485	919197308	BELEUCHTUNG RECHTSVERK
SECHSKANTMUTTER ISO 403	11693875	6	2	487	96034763	LEUCHTENHALTER KPL.HI.LI.
SECHSKANTMUTTER ISO 403	11693875	6	2	490	96034764	LEUCHTENHALTER KPL.HI.RE
SECHSKANTMUTTER ISO 403	11693875	307	2	614	96041588	VERROHRUNG NOTBETAETIG
SECHSKANTMUTTER ISO 403	11693875	12	1	629	917442808	ANBAUTEILE KAMERA
SECHSKANTMUTTER ISO 403	11693875	18	2	634	918744608	FAHRERLIEGE EINBAU
SECHSKANTMUTTER ISO 403	11693875	6	6	637	912624708	KONSOLE FREMDEINSPEISUN
SECHSKANTMUTTER ISO 403	11693875	21	4	671	96039782	AUFSTIEG KPL.
SECHSKANTMUTTER ISO 403	11693875	21	8	673	915913008	BOLZEN D-S ANLENKSTUECK
SECHSKANTMUTTER ISO 403	11693875	33	2	701	917151308	WINDE 4 EINZIEHWERK
SECHSKANTMUTTER ISO 403	11693875	361	4	756	96038878	DIESELMOTOR VORM.
SECHSKANTMUTTER ISO 403	11693875	350	12	846	918996908	LUFTFILTERANLAGE KPL.
SECHSKANTMUTTER ISO 403	11693875	92	17	864	918996308	DREHBUEHNENVERKLEIDUN
SECHSKANTMUTTER ISO 403	11693875	52	4	909	919361008	SA-BOCK
SECHSKANTMUTTER ISO 403	11693875	29	2	928	919361208	ROLLENLAGERUNG
SECHSKANTMUTTER ISO 403	11693875	30	8	943	917227308	OELBEHAELTER KPL.
SECHSKANTMUTTER ISO 403	11693875	53	2	948	915150108	ZENTRALSCHMIERANLAGE O
SECHSKANTMUTTER ISO 403	11693875	9	6	960	918064708	BRENNSTOFFBEHAELTER O
SECHSKANTMUTTER ISO 403	11693875	350	48	971	917991908	GERAEUSCHDAEMMUNG
SECHSKANTMUTTER ISO 403	11693875	8	33	1107	96001074	BATTERIEKASTEN VORM.
SECHSKANTMUTTER ISO 403	11693875	28	2	1152	918064108	KRANFUEHRERKABINE VORM.
SECHSKANTMUTTER ISO 403	11693875	44	5	1204	96002845	LAUFSTEG 1
SECHSKANTMUTTER ISO 403	11693875	56	19	1204	96002845	LAUFSTEG 1
SECHSKANTMUTTER ISO 403	11693875	49	2	1209	96002863	SCHWENKPODEST KPL.
SECHSKANTMUTTER ISO 403	11693875	25	2	1212	966659308	TREPPE
SECHSKANTMUTTER ISO 403	11693875	11	2	1217	96002847	LAUFSTEG 3
SECHSKANTMUTTER ISO 403	11693875	14	1	1225	921567308	KAMERAANBAU DREHBUEHN
SECHSKANTMUTTER ISO 403	11693875	37	14	1338	917996808	D-ANLENKSTUECK
SECHSKANTMUTTER ISO 403	11693875	22	4	1404	916980308	L-KOPFSTUECK
SECHSKANTMUTTER ISO 403	11693875	5	2	1428	921699008	KAMERAANBAU D-ANLENKS
SECHSKANTMUTTER ISO 403	11693875	5	2	1431	921696208	KAMERAANBAU S-ANLENKSTU
SECHSKANTMUTTER ISO 403	11693875	53	12	1457	96051270	BALLASTPALETTE VORM.
SECHSKANTMUTTER ISO 403	11693875	20	8	1467	96024497	FUEHRUNG VORM.
SECHSKANTMUTTER ISO 403	11693875	310	4	1482	96016504	ZUSATZHYDRAULIK SCHWEB
SECHSKANTMUTTER ISO 403	10411095	5	2	116	11386646	STARTER VORM.
SECHSKANTMUTTER ISO 403	4600037	61	2	1210	96002863	SCHWENKPODEST KPL.
SECHSKANTMUTTER ISO 403	4600037	118	2	1458	96051270	BALLASTPALETTE VORM.
SECHSKANTMUTTER ISO 4035	10353694	30	2	1213	968069308	LENKER VORM.
SECHSKANTMUTTER ISO 403	10179943	3	1	348	962701908	STECKER
SECHSKANTMUTTER ISO 403	10179975	19	4	928	919361208	ROLLENLAGERUNG
SECHSKANTMUTTER ISO 403	4635422	37	2	1136	918063908	KRANFUEHRERKABINE ANBA
SECHSKANTMUTTER ISO 403	511001708	19	2	1172	918064408	HEIZUNG KRANFUEHRERKAB
SECHSKANTMUTTER ISO 403	410100108	37	6	701	917151308	WINDE 4 EINZIEHWERK
SECHSKANTMUTTER ISO 403	410120308	17	2	1168	968080908	SCHLIESSANLAGE
SECHSKANTMUTTER ISO 7040	11140466	9	4	185	96018923	MOTORLAGER EINBAUSATZ

Bezeichnung	Artikel	Pos.	Menge	Seite	Baugruppe	Bezeichnung
SECHSKANTMUTTER ISO 7040	11140466	9	4	186	96018924	MOTORLAGER EINBAUSATZ
SECHSKANTMUTTER ISO 7040	10875629	42	4	23	96032863	KUEHLER VORM.
SECHSKANTMUTTER ISO 7040	11840127	4	8	19	918993708	KUEHLER EINBAU
SECHSKANTMUTTER ISO 7040	11840127	22	4	23	96032863	KUEHLER VORM.
SECHSKANTMUTTER ISO 7040	11840127	35	8	134	96032862	DIESELMOTOR VORM.
SECHSKANTMUTTER ISO 7040	11840127	24	4	1239	917413808	GRUNDPLATTE DREHBUEHNE
SECHSKANTMUTTER ISO 7040	11840127	(5)	4	1543	919752108	SX-ZWISCHENSTUECK VORM.
SECHSKANTMUTTER ISO 7040	11840127	17	8	1631	918472308	ZUSATZABSPANNUNG
SECHSKANTMUTTER ISO 7040	10875630	25	2	746	918996008	DIESELMOTOR EINBAU
SECHSKANTMUTTER ISO 7040	413412301	(2)	6	621	919411008	EL.AUSRUESTUNG TELMA
SECHSKANTMUTTER ISO 704	10876400	8	8	1412	96012846	MECH.BEFESTIGUNGSTEILE
SECHSKANTMUTTER ISO 704	10876400	7	2	1470	921388808	SCHLAUCHHALTER VORM.
SECHSKANTMUTTER ISO 704	10876400	19	4	1509	918185308	LEITER ANBAU
SECHSKANTMUTTER ISO 704	11656734	25	17	23	96032863	KUEHLER VORM.
SECHSKANTMUTTER ISO 704	11656734	53	2	134	96032862	DIESELMOTOR VORM.
SECHSKANTMUTTER ISO 704	11656734	7	4	354	96003532	PUMPE VORM.
SECHSKANTMUTTER ISO 704	11656734	8	4	365	96045759	KRAFTSTOFFPUMPE VORM.
SECHSKANTMUTTER ISO 704	11656734	6	4	366	96059018	KUGELHAHNLEISTE
SECHSKANTMUTTER ISO 704	11656734	(3)	1	442	918994608	REIFENVERKLEIDUNG
SECHSKANTMUTTER ISO 704	11656734	(3)	1	442	918994608	REIFENVERKLEIDUNG
SECHSKANTMUTTER ISO 704	11656734	(3)	1	442	918994608	REIFENVERKLEIDUNG
SECHSKANTMUTTER ISO 704	11656734	(3)	2	442	918994608	REIFENVERKLEIDUNG
SECHSKANTMUTTER ISO 704	11656734	615	98	442	918994608	REIFENVERKLEIDUNG
SECHSKANTMUTTER ISO 704	11656734	13	3	445	96032746	DECKEL VORM.
SECHSKANTMUTTER ISO 704	11656734	(1)	4	449	96032748	DECKEL VORM.
SECHSKANTMUTTER ISO 704	11656734	(3)	5	621	919411008	EL.AUSRUESTUNG TELMA
SECHSKANTMUTTER ISO 704	11656734	17	6	1509	918185308	LEITER ANBAU
SECHSKANTMUTTER ISO 704	11656734	(5)	2	1542	919752108	SX-ZWISCHENSTUECK VORM.
SECHSKANTMUTTER ISO 704	11656731	50	14	134	96032862	DIESELMOTOR VORM.
SECHSKANTMUTTER ISO 704	11656731	9	5	354	96003532	PUMPE VORM.
SECHSKANTMUTTER ISO 704	11656731	11	4	365	96045759	KRAFTSTOFFPUMPE VORM.
SECHSKANTMUTTER ISO 704	11656731	106	8	369	917312708	WERKZEUGKASTEN ANBAU
SECHSKANTMUTTER ISO 704	11656731	49	2	385	919741508	ABGASANLAGE
SECHSKANTMUTTER ISO 704	11656731	44	8	387	96051663	ABGASANLAGE VORM.
SECHSKANTMUTTER ISO 704	11656731	22	4	428	96031504	ELEKTRIK BATTERIE
SECHSKANTMUTTER ISO 704	11656731	(12)	1	442	918994608	REIFENVERKLEIDUNG
SECHSKANTMUTTER ISO 704	11656731	(2)	1	442	918994608	REIFENVERKLEIDUNG
SECHSKANTMUTTER ISO 704	11656731	665	58	443	918994608	REIFENVERKLEIDUNG
SECHSKANTMUTTER ISO 704	11656731	32	6	451	96033209	LEITER ANBAU
SECHSKANTMUTTER ISO 704	11656731	36	1	457	918994508	MOTORVERKLEIDUNG
SECHSKANTMUTTER ISO 704	11656731	5	2	477	963137808	DOPPELHORN VORM.
SECHSKANTMUTTER ISO 704	11656731	(4)	1	621	919411008	EL.AUSRUESTUNG TELMA
SECHSKANTMUTTER ISO 704	11656731	33	1	1152	918064108	KRANFUEHRERKABINE VORM.
SECHSKANTMUTTER ISO 704	11656731	5	2	1422	967049508	HINDERNISFEUER VORM.
SECHSKANTMUTTER ISO 704	11656731	18	6	1509	918185308	LEITER ANBAU
SECHSKANTMUTTER ISO 704	11656731	29	5	1571	918859708	F-ANSCHLUSSKOPF
SECHSKANTMUTTER ISO 704	11656731	29	5	1581	919463108	F-ANSCHLUSSKOPF
SECHSKANTMUTTER ISO 704	11656731	78	29	1600	918474308	F-KOPFSTUECK
SECHSKANTMUTTER ISO 704	11656731	21	2	1631	918472308	ZUSATZABSPANNUNG
SECHSKANTMUTTER ISO 704	10814801	(14)	4	127	10119871	NEBENABTRIEB ANBAU
SECHSKANTMUTTER ISO 704	10814801	46	4	134	96032862	DIESELMOTOR VORM.
SECHSKANTMUTTER ISO 704	10814803	6	1	185	96018923	MOTORLAGER EINBAUSATZ
SECHSKANTMUTTER ISO 704	10814803	6	1	186	96018924	MOTORLAGER EINBAUSATZ
SECHSKANTMUTTER ISO 704	10814803	57	2	332	919314608	STUETZHOLME M.AUSKLAPP
SECHSKANTMUTTER ISO 7042	10814800	14	8	671	96039782	AUFSTIEG KPL.
SECHSKANTMUTTER ISO 867	10875633	21	2	886	96036283	ELEKTRIK ANBAUTEILE KABIN
SECHSKANTMUTTER ISO 867	12201266	52	1	467	918997708	EL.ANLAGE UNTERWAGEN
SECHSKANTMUTTER ISO 867	12201266	9	1	993	96040792	ZUSATZTEILE ELEKTRIK AGG
SECHSKANTMUTTER ISO 867	10179933	6	2	217	962431208	EINBAUTEILE WINKELGEBER
SECHSKANTMUTTER M10X1	10012557	3	2	815	10122503	KIPPHEBELBOCK VORM.

Bezeichnung	Artikel	Pos.	Menge	Seite	Baugruppe	Bezeichnung
SECHSKANTMUTTER M10X1	12988778	(3)	2	60	10118061	KIPPHEBELWERK KPL.
SECHSKANTMUTTER M10X1,	10875135	16	2	296	916963808	LENKUNG MECHANIK
SECHSKANTMUTTER M14X1	10012560	15	1	60	10118061	KIPPHEBELWERK KPL.
SECHSKANTMUTTER M16X1,5	602504108	32	2	579	96012578	KLEINTEILE EINBAU
SECHSKANTMUTTER M40X1,	602504508	511	2	471	96037539	KABELSTRANG
SECHSKANTMUTTER M6 8	10411094	3	1	116	11386646	STARTER VORM.
SECHSKANTRIPPENMUTTER	7380960	2	3	94	10130958	LUFTANSAUGUNG ANBAU
SECHSKANTRIPPENMUTTER	10003366	3	1	95	9078314	HEIZFLANSCH ANBAU
SECHSKANTSCHRAUBE	10874158	445	4	192	11081159	VERTEILERGETRIEBE
SECHSKANTSCHRAUBE	10874158	974	4	192	11081159	VERTEILERGETRIEBE
SECHSKANTSCHRAUBE	12219680	202	4	265	10876194	SPREIZVORRICHTUNG
SECHSKANTSCHRAUBE DIN 6	10030519	(13)	1	812	10134887	OELWANNE MIT BEFEST.
SECHSKANTSCHRAUBE DIN	11068155	6	7	111	10141558	ABGASKRUEMMER ANBAU
SECHSKANTSCHRAUBE DIN 6	10009007	18	1	86	10126724	KRAFTSTOFF-FEINFILTERAN
SECHSKANTSCHRAUBE DIN 6	10009007	10	2	99	10141710	KUEHLWASSERLEITUNG AN
SECHSKANTSCHRAUBE DIN 6	10009007	24	2	105	10147657	ENTLUEFTUNGSLEITUNG AN
SECHSKANTSCHRAUBE DIN 6	10009007	21	4	106	10143421	WASSERLEITUNGSANSCHLUE
SECHSKANTSCHRAUBE DIN 6	10009007	21	1	113	10141719	ATL-ANBAU
SECHSKANTSCHRAUBE DIN 6	10009007	24	2	825	10147372	ENTLUEFTUNGSLEITUNG AN
SECHSKANTSCHRAUBE DIN 6	10009007	13	7	826	10143277	KUEHLMITTELKRUEMMER AN
SECHSKANTSCHRAUBE DIN 6	10009007	21	1	831	10141721	ATL-ANBAU
SECHSKANTSCHRAUBE DIN	10336200	(7)	8	110	10141356	ABGASROHR ANBAU
SECHSKANTSCHRAUBE DIN	10336200	(7)	8	110	10141356	ABGASROHR ANBAU
SECHSKANTSCHRAUBE DIN	11007839	73	12	249	10874906	LENKTRIEBACHSE
SECHSKANTSCHRAUBE DIN	407004408	447	4	251	10876158	ACHSANTRIEB
SECHSKANTSCHRAUBE DIN	407004408	2399	4	251	10876158	ACHSANTRIEB
SECHSKANTSCHRAUBE EN 1	12207561	(6)	8	36	13455159	DIESELMOTOR
SECHSKANTSCHRAUBE EN 16	12207559	15	1	101	10146956	KLIMAKOMPRESSOR ANBAU
SECHSKANTSCHRAUBE EN 16	12207559	18	1	818	10141830	LADELUFTLEITUNG ANBAU
SECHSKANTSCHRAUBE EN 16	12207559	15	1	832	10146947	GENERATOR ANBAU
SECHSKANTSCHRAUBE EN 1	12210062	(2)	1	36	13455159	DIESELMOTOR
SECHSKANTSCHRAUBE EN 1	12210062	14	1	824	12490129	WASSERPUMPE MIT BEFEST.
SECHSKANTSCHRAUBE EN 16	11823511	19	2	818	10141830	LADELUFTLEITUNG ANBAU
SECHSKANTSCHRAUBE EN 1	12207564	(3)	1	36	13455159	DIESELMOTOR
SECHSKANTSCHRAUBE EN 1	12207564	6	4	82	11363761	ANTRIEB FUER HOCHDRUCK
SECHSKANTSCHRAUBE EN 1	12207564	11	2	106	10143421	WASSERLEITUNGSANSCHLUE
SECHSKANTSCHRAUBE EN 1	12207564	6	4	816	11363553	ANTRIEB FUER HOCHDRUCK
SECHSKANTSCHRAUBE EN 1	12207564	15	3	824	12490129	WASSERPUMPE MIT BEFEST.
SECHSKANTSCHRAUBE EN 1	11656153	68	2	838	12416117	KABELBAUM ANBAU
SECHSKANTSCHRAUBE EN 1	11656154	2	4	100	10141838	VERSCHLUSSTEILE
SECHSKANTSCHRAUBE EN 1	11656155	(19)	2	37	13455159	DIESELMOTOR
SECHSKANTSCHRAUBE EN 1	11656155	12	3	93	12421641	VERBINDUNGSLEITUNG ANBA
SECHSKANTSCHRAUBE EN 1	11656155	12	3	819	12421642	VERBINDUNGSLEITUNG ANBA
SECHSKANTSCHRAUBE EN 1	11656155	14	2	840	10119873	NEBENABTRIEB ANBAU
SECHSKANTSCHRAUBE EN 16	10299582	(10)	6	36	13455159	DIESELMOTOR
SECHSKANTSCHRAUBE EN 16	10299583	(12)	4	127	10119871	NEBENABTRIEB ANBAU
SECHSKANTSCHRAUBE EN 1	11626068	11	2	88	11420510	DRUCKLEITUNG ANBAU
SECHSKANTSCHRAUBE EN 1	11626068	17	4	96	10141711	LUFTPRESSER MIT ANBAUTEI
SECHSKANTSCHRAUBE EN 1	11626073	12	2	99	10141710	KUEHLWASSERLEITUNG AN
SECHSKANTSCHRAUBE EN 1	11626073	11	1	124	10141788	STEUERGERAET ANBAU
SECHSKANTSCHRAUBE EN 1	11656157	3	4	97	10141789	LUFTPRESSER VORM.
SECHSKANTSCHRAUBE EN 16	10299587	6	4	41	9078462	AGGREGATETRAEGER ANBA
SECHSKANTSCHRAUBE EN 1	11656158	8	2	92	10141827	LADELUFTLEITUNG ANBAU
SECHSKANTSCHRAUBE EN 1	11656159	10	2	124	10141788	STEUERGERAET ANBAU
SECHSKANTSCHRAUBE EN 1	11656160	17	1	818	10141830	LADELUFTLEITUNG ANBAU
SECHSKANTSCHRAUBE EN 16	12692825	7	1	82	11363761	ANTRIEB FUER HOCHDRUCK
SECHSKANTSCHRAUBE EN 16	12692825	9	1	92	10141827	LADELUFTLEITUNG ANBAU
SECHSKANTSCHRAUBE EN 16	12692825	7	1	816	11363553	ANTRIEB FUER HOCHDRUCK
SECHSKANTSCHRAUBE EN 1	10299598	9	2	120	10141716	SCHWUNGRADGEHAEUSE AN
SECHSKANTSCHRAUBE EN 1	10299598	11	6	127	10119871	NEBENABTRIEB ANBAU

Bezeichnung	Artikel	Pos.	Menge	Seite	Baugruppe	Bezeichnung
SECHSKANTSCHRAUBE EN 1	10299598	11	4	128	10119867	NEBENABTRIEB ANBAU
SECHSKANTSCHRAUBE EN 1	10299598	9	2	835	10120324	SCHWUNGRADGEHAEUSE AN
SECHSKANTSCHRAUBE EN 1	10299598	11	6	840	10119873	NEBENABTRIEB ANBAU
SECHSKANTSCHRAUBE EN 1	10299598	8	4	841	10126182	NEBENABTRIEB ANBAU
SECHSKANTSCHRAUBE EN 1	11631940	18	1	96	10141711	LUFTPRESSER MIT ANBAUTEI
SECHSKANTSCHRAUBE EN 1	11631940	36	4	134	96032862	DIESELMOTOR VORM.
SECHSKANTSCHRAUBE EN 1	11631940	12	4	190	96032869	VERTEILERGETRIEBE VORM.
SECHSKANTSCHRAUBE EN 16	10299566	2	3	115	9080641	STARTER ANBAU
SECHSKANTSCHRAUBE EN 16	10299566	2	3	833	10120540	STARTER ANBAU
SECHSKANTSCHRAUBE EN 1	10875423	16	1	101	10146956	KLIMAKOMPRESSOR ANBAU
SECHSKANTSCHRAUBE EN 1	10875423	16	1	832	10146947	GENERATOR ANBAU
SECHSKANTSCHRAUBE EN 1	10875423	9	2	840	10119873	NEBENABTRIEB ANBAU
SECHSKANTSCHRAUBE EN 1	11656452	33	8	134	96032862	DIESELMOTOR VORM.
SECHSKANTSCHRAUBE EN 16	10299568	7	10	120	10141716	SCHWUNGRADGEHAEUSE AN
SECHSKANTSCHRAUBE EN 16	10299568	7	10	835	10120324	SCHWUNGRADGEHAEUSE AN
SECHSKANTSCHRAUBE EN 1	12207569	(3)	1	837	12416117	KABELBAUM ANBAU
SECHSKANTSCHRAUBE EN 1	12207569	3	1	839	10150446	KONSOLE ANBAU
SECHSKANTSCHRAUBE EN 1	10875503	15	7	418	96037710	MITTELKONSOLE VORM.
SECHSKANTSCHRAUBE EN 1	10875503	8	16	492	968056308	STOSSSTANGE KPL.M.BEL.
SECHSKANTSCHRAUBE EN 1	10875503	12	4	571	96015567	ARMATURENKASTEN EINBAU
SECHSKANTSCHRAUBE EN 1	10875503	5	1	631	918463108	FREMDEINSPEISUNG
SECHSKANTSCHRAUBE EN 1	10875503	17	2	637	912624708	KONSOLE FREMDEINSPEISUN
SECHSKANTSCHRAUBE EN 1	10875503	17	5	886	96036283	ELEKTRIK ANBAUTEILE KABIN
SECHSKANTSCHRAUBE EN 1	10875503	21	6	898	96036284	GEHAEUSE KPL.
SECHSKANTSCHRAUBE EN 1	10875503	41	12	901	96002298	MONTAGEPLATTE VORM.
SECHSKANTSCHRAUBE EN 1	10875503	82	2	1027	918998008	EINBAUTEILE SCHALTSCHRAN
SECHSKANTSCHRAUBE EN 1	10875503	55	45	1033	96035660	AUFBAUTEILE MONTAGETAFE
SECHSKANTSCHRAUBE EN 1	10875503	11	2	1188	919288608	ZUSATZELEKTRIK
SECHSKANTSCHRAUBE EN 16	12207546	52	6	838	12416117	KABELBAUM ANBAU
SECHSKANTSCHRAUBE EN 16	11840297	24	2	90	10143726	LECKOELLEITUNG ANBAU
SECHSKANTSCHRAUBE EN 16	11840297	(3)	1	126	12410651	MOTORREGELUNGSENSORIK
SECHSKANTSCHRAUBE EN 16	11840297	52	8	589	917330508	TUER KPL.LI.
SECHSKANTSCHRAUBE EN 16	11840297	52	8	596	917330608	TUER KPL.RE.
SECHSKANTSCHRAUBE EN 16	11840297	54	15	838	12416117	KABELBAUM ANBAU
SECHSKANTSCHRAUBE EN 16	11840297	80	20	1027	918998008	EINBAUTEILE SCHALTSCHRAN
SECHSKANTSCHRAUBE EN 16	11840297	25	6	1110	96001083	ELEKTRIK BATTERIEKASTEN
SECHSKANTSCHRAUBE EN 16	11840297	19	2	1141	918065208	KRANFUEHRERKABINE VORM.
SECHSKANTSCHRAUBE EN 16	12207548	6	3	63	11364303	ZYLINDERKOPFDECKEL VORM
SECHSKANTSCHRAUBE EN 16	12207548	6	3	68	11364325	ZYLINDERKOPFDECKEL VORM
SECHSKANTSCHRAUBE EN 16	12207548	2	4	95	9078314	HEIZFLANSCH ANBAU
SECHSKANTSCHRAUBE EN 16	12207548	(2)	1	126	12410651	MOTORREGELUNGSENSORIK
SECHSKANTSCHRAUBE EN 16	12207548	22	3	579	96012578	KLEINTEILE EINBAU
SECHSKANTSCHRAUBE EN 16	12207587	12	1	46	10137051	OELRUECKLAUFLEITUNG AN
SECHSKANTSCHRAUBE EN 16	12207550	10	2	44	10141581	KURBELGEHAEUSEENTLUEF
SECHSKANTSCHRAUBE EN 16	12207550	10	2	811	10141843	KURBELGEHAEUSEENTLUEF
SECHSKANTSCHRAUBE EN 16	12207551	15	2	105	10147657	ENTLUEFTUNGSLEITUNG AN
SECHSKANTSCHRAUBE EN 16	12207551	15	2	825	10147372	ENTLUEFTUNGSLEITUNG AN
SECHSKANTSCHRAUBE EN 16	12210058	8	3	41	9078462	AGGREGATETRAEGER ANBA
SECHSKANTSCHRAUBE EN 16	12210058	10	2	101	10146956	KLIMAKOMPRESSOR ANBAU
SECHSKANTSCHRAUBE EN 1	12210061	5	8	71	11365725	OELMODULANBAU
SECHSKANTSCHRAUBE EN 1	12210061	10	2	74	11365194	OELMODUL RECHTS
SECHSKANTSCHRAUBE EN 1	12210061	12	2	118	10144678	ABDECKPLATTE ANBAU
SECHSKANTSCHRAUBE EN 16	12207557	10	2	101	10146956	KLIMAKOMPRESSOR ANBAU
SECHSKANTSCHRAUBE EN 1	12207553	5	5	103	11353748	THERMOSTATGEHAEUSE AN
SECHSKANTSCHRAUBE EN 1	12210059	3	2	93	12421641	VERBINDUNGSLEITUNG ANBA
SECHSKANTSCHRAUBE EN 1	11826195	6	6	71	11365725	OELMODULANBAU
SECHSKANTSCHRAUBE EN 1	11826195	4	3	86	10126724	KRAFTSTOFF-FEINFILTERAN
SECHSKANTSCHRAUBE EN 16	12693597	16	3	818	10141830	LADELUFTLEITUNG ANBAU
SECHSKANTSCHRAUBE EN 16	11656992	10	3	42	10141769	ENDREGELVENTIL
SECHSKANTSCHRAUBE EN 16	11656992	6	1	50	10115557	OELMESSSTAB KPL.

Bezeichnung	Artikel	Pos.	Menge	Seite	Baugruppe	Bezeichnung
SECHSKANTSCHRAUBE EN 16	11656992	9	2	69	10122940	NOCKENWELLE KPL.
SECHSKANTSCHRAUBE EN 16	11656992	10	2	88	11420510	DRUCKLEITUNG ANBAU
SECHSKANTSCHRAUBE EN 16	11656992	11	6	98	10141712	ROHRLEITUNG ANBAU
SECHSKANTSCHRAUBE EN 16	11656992	6	1	813	10137870	OELMESSSTAB KPL.
SECHSKANTSCHRAUBE EN 16	11656992	18	1	822	10141807	ANBAUTEILE LUFTPRESSER
SECHSKANTSCHRAUBE EN 16	11656992	27	2	826	10143277	KUEHLMITTELKRUEMMER AN
SECHSKANTSCHRAUBE EN 16	11656992	60	26	838	12416117	KABELBAUM ANBAU
SECHSKANTSCHRAUBE EN 1	12207554	7	4	71	11365725	OELMODULANBAU
SECHSKANTSCHRAUBE EN 16	12210056	5	1	86	10126724	KRAFTSTOFF-FEINFILTERAN
SECHSKANTSCHRAUBE EN 1	12698193	9	2	42	10141769	ENDREGELVENTIL
SECHSKANTSCHRAUBE EN 1	407350308	90	4	157	965336608	WAERMETAUSCHER
SECHSKANTSCHRAUBE EN 16	11657219	12	7	44	10141581	KURBELGEHAEUSEENTLUEF
SECHSKANTSCHRAUBE EN 16	11657219	4	1	48	10118748	ROHRLEITUNG ANBAU
SECHSKANTSCHRAUBE EN 16	11657219	25	2	90	10143726	LECKOELLEITUNG ANBAU
SECHSKANTSCHRAUBE EN 16	11657219	16	8	96	10141711	LUFTPRESSER MIT ANBAUTEI
SECHSKANTSCHRAUBE EN 16	11657219	12	1	98	10141712	ROHRLEITUNG ANBAU
SECHSKANTSCHRAUBE EN 16	11657219	9	2	99	10141710	KUEHLWASSERLEITUNG AN
SECHSKANTSCHRAUBE EN 16	11657219	8	5	105	10147657	ENTLUEFTUNGSLEITUNG AN
SECHSKANTSCHRAUBE EN 16	11657219	19	11	114	10143790	LADEDRUCKREGELUNG
SECHSKANTSCHRAUBE EN 16	11657219	13	2	120	10141716	SCHWUNGRADGEHAEUSE AN
SECHSKANTSCHRAUBE EN 16	11657219	12	7	811	10141843	KURBELGEHAEUSEENTLUEF
SECHSKANTSCHRAUBE EN 16	11657219	8	5	825	10147372	ENTLUEFTUNGSLEITUNG AN
SECHSKANTSCHRAUBE EN 16	11657219	13	2	835	10120324	SCHWUNGRADGEHAEUSE AN
SECHSKANTSCHRAUBE EN 16	11657219	(2)	4	837	12416117	KABELBAUM ANBAU
SECHSKANTSCHRAUBE EN 16	11657219	2	3	839	10150446	KONSOLE ANBAU
SECHSKANTSCHRAUBE EN 16	11690637	11	4	824	12490129	WASSERPUMPE MIT BEFEST.
SECHSKANTSCHRAUBE EN 16	11690637	62	1	838	12416117	KABELBAUM ANBAU
SECHSKANTSCHRAUBE EN 1	10299567	(8)	4	36	13455159	DIESELMOTOR
SECHSKANTSCHRAUBE EN 1	10299567	5	4	41	9078462	AGGREGATETRAEGER ANBA
SECHSKANTSCHRAUBE EN 1	10299567	5	2	50	10115557	OELMESSSTAB KPL.
SECHSKANTSCHRAUBE EN 1	10299567	5	2	813	10137870	OELMESSSTAB KPL.
SECHSKANTSCHRAUBE EN 16	11826563	10	1	46	10137051	OELRUECKLAUFLEITUNG AN
SECHSKANTSCHRAUBE EN 16	11826563	6	4	72	11365727	OELMODUL LINKS VORM.
SECHSKANTSCHRAUBE EN 16	11826563	8	5	75	10127113	OELFILTERGEHAEUSE ANBA
SECHSKANTSCHRAUBE EN 16	11826563	20	3	96	10141711	LUFTPRESSER MIT ANBAUTEI
SECHSKANTSCHRAUBE EN 16	11826563	11	1	99	10141710	KUEHLWASSERLEITUNG AN
SECHSKANTSCHRAUBE EN 16	11826563	13	5	101	10146956	KLIMAKOMPRESSOR ANBAU
SECHSKANTSCHRAUBE EN 16	11826563	10	4	106	10143421	WASSERLEITUNGSANSCHLUE
SECHSKANTSCHRAUBE EN 16	11826563	9	5	118	10144678	ABDECKPLATTE ANBAU
SECHSKANTSCHRAUBE EN 16	11826563	12	4	824	12490129	WASSERPUMPE MIT BEFEST.
SECHSKANTSCHRAUBE EN 16	11826563	13	3	832	10146947	GENERATOR ANBAU
SECHSKANTSCHRAUBE EN 16	11826563	63	1	838	12416117	KABELBAUM ANBAU
SECHSKANTSCHRAUBE EN 1	10299603	10	8	39	12405454	KURBELGEHAEUSE KPL. MIT
SECHSKANTSCHRAUBE EN 1	10299603	20	2	106	10143421	WASSERLEITUNGSANSCHLUE
SECHSKANTSCHRAUBE EN 1	10299603	14	24	812	10134887	OELWANNE MIT BEFEST.
SECHSKANTSCHRAUBE EN 16	11827987	13	3	824	12490129	WASSERPUMPE MIT BEFEST.
SECHSKANTSCHRAUBE EN 1	10299604	9	2	41	9078462	AGGREGATETRAEGER ANBA
SECHSKANTSCHRAUBE EN 16	11658660	19	6	44	10141581	KURBELGEHAEUSEENTLUEF
SECHSKANTSCHRAUBE EN 16	11658660	3	3	61	10122645	ZYLINDERKOPFDECKEL ANBA
SECHSKANTSCHRAUBE EN 16	11658660	5	3	62	10122640	ZYLINDERKOPFDECKEL ANBA
SECHSKANTSCHRAUBE EN 16	11658660	6	1	62	10122640	ZYLINDERKOPFDECKEL ANBA
SECHSKANTSCHRAUBE EN 16	11658660	5	3	66	10122646	ZYLINDERKOPFDECKEL ANBA
SECHSKANTSCHRAUBE EN 16	11658660	6	1	66	10122646	ZYLINDERKOPFDECKEL ANBA
SECHSKANTSCHRAUBE EN 16	11658660	6	1	67	10122659	ZYLINDERKOPFDECKEL ANBA
SECHSKANTSCHRAUBE EN 16	11658660	6	2	73	11365728	OELMODUL RECHTS VORM.
SECHSKANTSCHRAUBE EN 16	11658660	3	4	77	10136123	OELLEITUNG ANBAU
SECHSKANTSCHRAUBE EN 16	11658660	9	2	88	11420510	DRUCKLEITUNG ANBAU
SECHSKANTSCHRAUBE EN 16	11658660	10	4	93	12421641	VERBINDUNGSLEITUNG ANBA
SECHSKANTSCHRAUBE EN 16	11658660	6	4	124	10141788	STEUERGERAET ANBAU
SECHSKANTSCHRAUBE EN 16	11658660	19	6	811	10141843	KURBELGEHAEUSEENTLUEF

Bezeichnung	Artikel	Pos.	Menge	Seite	Baugruppe	Bezeichnung
SECHSKANTSCHRAUBE EN 16	11658660	10	4	819	12421642	VERBINDUNGSLEITUNG ANBA
SECHSKANTSCHRAUBE EN 16	11658660	18	2	832	10146947	GENERATOR ANBAU
SECHSKANTSCHRAUBE EN 1	10299605	3	9	41	9078462	AGGREGATETRAEGER ANBA
SECHSKANTSCHRAUBE EN 1	10299605	16	24	49	10143092	OELWANNE MIT BEFEST.
SECHSKANTSCHRAUBE EN 16	11690426	3	4	124	10141788	STEUERGERAET ANBAU
SECHSKANTSCHRAUBE EN 1	10299606	10	2	41	9078462	AGGREGATETRAEGER ANBA
SECHSKANTSCHRAUBE EN 16	11691686	15	4	49	10143092	OELWANNE MIT BEFEST.
SECHSKANTSCHRAUBE EN 16	11691686	7	2	73	11365728	OELMODUL RECHTS VORM.
SECHSKANTSCHRAUBE EN 16	11691686	14	4	93	12421641	VERBINDUNGSLEITUNG ANBA
SECHSKANTSCHRAUBE EN 16	11691686	15	4	812	10134887	OELWANNE MIT BEFEST.
SECHSKANTSCHRAUBE EN 16	11691686	14	4	819	12421642	VERBINDUNGSLEITUNG ANBA
SECHSKANTSCHRAUBE EN 16	11691686	14	1	822	10141807	ANBAUTEILE LUFTPRESSER
SECHSKANTSCHRAUBE EN 16	11691686	14	2	832	10146947	GENERATOR ANBAU
SECHSKANTSCHRAUBE EN 16	12210060	8	6	42	10141769	ENDREGELVENTIL
SECHSKANTSCHRAUBE EN 16	12210060	(9)	6	72	11365727	OELMODUL LINKS VORM.
SECHSKANTSCHRAUBE EN 16	12210060	9	6	74	11365194	OELMODUL RECHTS
SECHSKANTSCHRAUBE EN 16	12210060	14	2	101	10146956	KLIMAKOMPRESSOR ANBAU
SECHSKANTSCHRAUBE EN 1	10299607	4	6	41	9078462	AGGREGATETRAEGER ANBA
SECHSKANTSCHRAUBE EN 16	11691685	14	2	101	10146956	KLIMAKOMPRESSOR ANBAU
SECHSKANTSCHRAUBE EN 16	11691685	10	2	118	10144678	ABDECKPLATTE ANBAU
SECHSKANTSCHRAUBE EN 16	12210057	11	2	46	10137051	OELRUECKLAUFLEITUNG AN
SECHSKANTSCHRAUBE EN 16	12210057	2	8	77	10136123	OELLEITUNG ANBAU
SECHSKANTSCHRAUBE EN 1	10299608	7	3	41	9078462	AGGREGATETRAEGER ANBA
SECHSKANTSCHRAUBE EN 16	12208076	2	8	77	10136123	OELLEITUNG ANBAU
SECHSKANTSCHRAUBE EN 1	10299609	4	2	104	11349206	THERMOSTATGEHAEUSE VO
SECHSKANTSCHRAUBE EN 1	10299609	21	1	114	10143790	LADEDRUCKREGELUNG
SECHSKANTSCHRAUBE EN 16	11626067	5	2	62	10122640	ZYLINDERKOPFDECKEL ANBA
SECHSKANTSCHRAUBE EN 16	11626067	5	2	66	10122646	ZYLINDERKOPFDECKEL ANBA
SECHSKANTSCHRAUBE EN 16	11626067	5	2	67	10122659	ZYLINDERKOPFDECKEL ANBA
SECHSKANTSCHRAUBE EN 16	11626067	20	1	832	10146947	GENERATOR ANBAU
SECHSKANTSCHRAUBE EN 16	10876385	(10)	2	72	11365727	OELMODUL LINKS VORM.
SECHSKANTSCHRAUBE EN 16	10876385	11	3	118	10144678	ABDECKPLATTE ANBAU
SECHSKANTSCHRAUBE ISO	11651143	14	2	361	919964208	KRAFTSTOFFFOERDERUNG
SECHSKANTSCHRAUBE ISO	11651143	8	2	1103	96058648	KRAFTSTOFFFILTER VORM.
SECHSKANTSCHRAUBE ISO	10878922	7	2	428	96031504	ELEKTRIK BATTERIE
SECHSKANTSCHRAUBE ISO	11647551	500	17	171	10343495	OELWANNE
SECHSKANTSCHRAUBE ISO	11647551	303	12	755	96038878	DIESELMOTOR VORM.
SECHSKANTSCHRAUBE ISO 4	11642357	440	12	172	10343488	SCHALTKUPPLUNG
SECHSKANTSCHRAUBE ISO 4	11626719	100	1	158	571808808	SPEICHER
SECHSKANTSCHRAUBE ISO 4	11626719	16	1	634	918744608	FAHRERLIEGE EINBAU
SECHSKANTSCHRAUBE ISO 4	11626719	3	4	667	965320108	LEITER KPL.
SECHSKANTSCHRAUBE ISO 4	11626719	12	2	1545	96014903	SCHRAUBBOLZEN
SECHSKANTSCHRAUBE ISO 4	11642367	21	3	1230	965226108	MONTAGEPLATTE NOTBETA
SECHSKANTSCHRAUBE ISO 4	11642367	21	3	1235	965324508	MONTAGEPLATTE NOTBETA
SECHSKANTSCHRAUBE ISO 4	10876580	14	2	1547	96014968	SEILSCHUTZ KPL.
SECHSKANTSCHRAUBE ISO 4	11652294	38	9	134	96032862	DIESELMOTOR VORM.
SECHSKANTSCHRAUBE ISO 4	11652294	21	2	634	918744608	FAHRERLIEGE EINBAU
SECHSKANTSCHRAUBE ISO 4	11652295	4	4	1545	96014903	SCHRAUBBOLZEN
SECHSKANTSCHRAUBE ISO 4	11652295	4	4	1548	96015492	SCHRAUBBOLZEN
SECHSKANTSCHRAUBE ISO 4	12222984	10	1	361	919964208	KRAFTSTOFFFOERDERUNG
SECHSKANTSCHRAUBE ISO 4	12222984	5	1	1103	96058648	KRAFTSTOFFFILTER VORM.
SECHSKANTSCHRAUBE ISO	12222992	200	2	157	965336608	WAERMETAUSCHER
SECHSKANTSCHRAUBE ISO	11642341	32	16	1599	918474308	F-KOPFSTUECK
SECHSKANTSCHRAUBE ISO 4	10299657	3	2	119	10126465	HEBEVORRICHTUNG
SECHSKANTSCHRAUBE ISO 4	11651578	101	4	1339	917996808	D-ANLENKSTUECK
SECHSKANTSCHRAUBE ISO 4	11658891	302	6	754	96038878	DIESELMOTOR VORM.
SECHSKANTSCHRAUBE ISO 4	11658891	31	4	1378	918325908	WINDE 3
SECHSKANTSCHRAUBE ISO 4	11658891	21	3	1588	918489108	F-ANLENKSTUECK
SECHSKANTSCHRAUBE ISO 4	11658891	70	6	1600	918474308	F-KOPFSTUECK
SECHSKANTSCHRAUBE ISO 4	11658891	11	4	1619	918887908	F-ZWISCHENSTUECK

Bezeichnung	Artikel	Pos.	Menge	Seite	Baugruppe	Bezeichnung
SECHSKANTSCHRAUBE ISO	406202008	260	2	159	965336708	ABTRIEB
SECHSKANTSCHRAUBE ISO 4	10875506	42	5	157	965336608	WAERMETAUSCHER
SECHSKANTSCHRAUBE ISO 4	11658890	6	1	493	968056808	STOSSSTANGE VORM.
SECHSKANTSCHRAUBE ISO 4	11642498	60	4	1404	916980308	L-KOPFSTUECK
SECHSKANTSCHRAUBE ISO 4	10875507	5	8	619	912569508	ANBAU TELMA
SECHSKANTSCHRAUBE ISO 4	10875507	3	4	943	917227308	OELBEHAELTER KPL.
SECHSKANTSCHRAUBE ISO	9230171	4	2	119	10126465	HEBEVORRICHTUNG
SECHSKANTSCHRAUBE ISO	9230171	230	1	148	964013408	GEHAEUSE
SECHSKANTSCHRAUBE ISO 4	10875508	20	4	23	96032863	KUEHLER VORM.
SECHSKANTSCHRAUBE ISO	10878788	43	4	1136	918063908	KRANFUEHRERKABINE ANBA
SECHSKANTSCHRAUBE ISO	10178872	424	3	226	10876205	ACHSANTRIEB
SECHSKANTSCHRAUBE ISO	10178872	424	3	251	10876158	ACHSANTRIEB
SECHSKANTSCHRAUBE ISO	4600670	425	2	212	10876206	ACHSANTRIEB
SECHSKANTSCHRAUBE ISO	4600670	413	8	276	10876196	ACHSANTRIEB
SECHSKANTSCHRAUBE ISO	4600670	425	2	276	10876196	ACHSANTRIEB
SECHSKANTSCHRAUBE ISO	12222993	7	2	668	920456008	SCHUTZWALZE WINDE 1-2
SECHSKANTSCHRAUBE ISO	12223058	2702	48	705	11340822	GETRIEBE
SECHSKANTSCHRAUBE ISO	12223058	302	24	1381	10874553	GETRIEBE
SECHSKANTSCHRAUBE ISO	11642340	5	1	1611	96013388	ZUGLASCHE KPL.
SECHSKANTSCHRAUBE ISO	4600601	6	1	1560	96016836	ZUGLASCHE KPL.
SECHSKANTSCHRAUBE ISO	4600601	8	1	1567	96013042	ZUGSTANGE KPL.
SECHSKANTSCHRAUBE ISO	4600601	8	1	1638	96018528	ZUGSTANGE KPL.
SECHSKANTSCHRAUBE ISO	4600601	8	1	1641	96012854	ZUGSTANGE KPL.
SECHSKANTSCHRAUBE ISO	4600601	8	1	1644	96012732	ZUGSTANGE KPL.
SECHSKANTSCHRAUBE ISO	4000437	2	2	1473	962307208	LASCHE VORM.
SECHSKANTSCHRAUBE ISO	11642339	11	1	1291	927148808	STANGE
SECHSKANTSCHRAUBE ISO	11642339	11	1	1302	962628008	STANGE KPL.
SECHSKANTSCHRAUBE ISO	11642339	23	2	1353	96005682	VERSTELLFLASCHE KPL.
SECHSKANTSCHRAUBE ISO	11642339	9	1	1362	927148608	STANGE
SECHSKANTSCHRAUBE ISO	11642339	9	1	1368	962943908	STANGE KPL.
SECHSKANTSCHRAUBE ISO	11642339	9	1	1370	962943808	STANGE KPL.
SECHSKANTSCHRAUBE ISO	11642339	9	1	1372	962946708	STANGE KPL.
SECHSKANTSCHRAUBE ISO	11642339	14	1	1475	96020796	STANGE KPL.
SECHSKANTSCHRAUBE ISO	11642339	5	2	1562	96013014	ZUGLASCHE KPL.
SECHSKANTSCHRAUBE ISO 4	406218108	418	4	251	10876158	ACHSANTRIEB
SECHSKANTSCHRAUBE ISO	12224045	43	4	1571	918859708	F-ANSCHLUSSKOPF
SECHSKANTSCHRAUBE ISO	12224045	8	2	1648	96015867	ZUGSTANGE KPL.
SECHSKANTSCHRAUBE ISO	10878582	66	4	910	919361008	SA-BOCK
SECHSKANTSCHRAUBE ISO	10878582	39	2	1452	919692108	SCHWEBEBALLAST
SECHSKANTSCHRAUBE ISO	406204208	26	8	1348	918361308	D-KOPFSTUECK
SECHSKANTSCHRAUBE ISO	406212808	418	4	226	10876205	ACHSANTRIEB
SECHSKANTSCHRAUBE ISO	406212808	418	4	276	10876196	ACHSANTRIEB
SECHSKANTSCHRAUBE ISO 4	10878687	18	2	1475	96020796	STANGE KPL.
SECHSKANTSCHRAUBE ISO 4	11082221	2	8	187	918994008	VERTEILERGETRIEBE EINBAU
SECHSKANTSCHRAUBE ISO 4	406221908	3	2	237	96036782	3.ACHSE VORM.
SECHSKANTSCHRAUBE ISO 4	406220608	16	2	190	96032869	VERTEILERGETRIEBE VORM.
SECHSKANTSCHRAUBE ISO 4	406220608	3	2	270	96036787	6.ACHSE VORM.
SECHSKANTSCHRAUBE ISO 4	406221208	4	8	200	918994708	1.U.2.ACHSE M.AUFHAENGUN
SECHSKANTSCHRAUBE ISO 4	406221208	3	8	235	919242908	3.ACHSE M.AUFHAENGUNG
SECHSKANTSCHRAUBE ISO 4	406221208	3	8	245	918994808	4.ACHSE M.AUFHAENGUNG
SECHSKANTSCHRAUBE ISO 4	406221208	3	2	247	96036783	4.ACHSE VORM.
SECHSKANTSCHRAUBE ISO 4	406221208	5	8	256	918994908	5.U.6.ACHSE M.AUFHAENGUN
SECHSKANTSCHRAUBE ISO 4	406221208	10	2	270	96036787	6.ACHSE VORM.
SECHSKANTSCHRAUBE ISO 4	406221208	8	8	281	919243008	7.U.8.ACHSE M.AUFHAENGUN
SECHSKANTSCHRAUBE ISO 4	406221708	4	2	235	919242908	3.ACHSE M.AUFHAENGUNG
SECHSKANTSCHRAUBE ISO 4	406221708	4	2	245	918994808	4.ACHSE M.AUFHAENGUNG
SECHSKANTSCHRAUBE ISO 4	406221408	4	8	202	96036779	1.ACHSE VORM.
SECHSKANTSCHRAUBE ISO 4	406221408	4	8	222	96036781	2.ACHSE VORM.
SECHSKANTSCHRAUBE ISO 4	406221408	5	8	237	96036782	3.ACHSE VORM.
SECHSKANTSCHRAUBE ISO 4	406221408	4	8	247	96036783	4.ACHSE VORM.

Bezeichnung	Artikel	Pos.	Menge	Seite	Baugruppe	Bezeichnung
SECHSKANTSCHRAUBE ISO 4	406221408	4	8	258	96036784	5.ACHSE VORM.
SECHSKANTSCHRAUBE ISO 4	406221408	4	4	270	96036787	6.ACHSE VORM.
SECHSKANTSCHRAUBE ISO 4	406221408	4	8	283	96036788	7.ACHSE VORM.
SECHSKANTSCHRAUBE ISO 4	406221408	4	8	290	96036789	8.ACHSE VORM.
SECHSKANTSCHRAUBE ISO 4	406221408	300	2	754	96038878	DIESELMOTOR VORM.
SECHSKANTSCHRAUBE ISO 4	406222608	5	4	200	918994708	1.U.2.ACHSE M.AUFHAENGUN
SECHSKANTSCHRAUBE ISO 4	10022895	4	4	256	918994908	5.U.6.ACHSE M.AUFHAENGUN
SECHSKANTSCHRAUBE ISO 4	10022895	7	4	281	919243008	7.U.8.ACHSE M.AUFHAENGUN
SECHSKANTSCHRAUBE ISO	4061182	56	2	332	919314608	STUETZHOLME M.AUSKLAPP
SECHSKANTSCHRAUBE ISO 4	11660491	4	1	912	927094308	LASCHE KPL.
SECHSKANTSCHRAUBE ISO	10878585	9	2	651	96051604	ROLLENLAGERUNG
SECHSKANTSCHRAUBE ISO	10878585	29	1	1348	918361308	D-KOPFSTUECK
SECHSKANTSCHRAUBE ISO	12218496	6	1	1354	927114608	B-STANGE
SECHSKANTSCHRAUBE ISO	12230471	30	6	1375	916979908	D-RUECKHALTESICHERUNG
SECHSKANTSCHRAUBE ISO	10876516	4	1	185	96018923	MOTORLAGER EINBAUSATZ
SECHSKANTSCHRAUBE ISO	10876534	4	1	186	96018924	MOTORLAGER EINBAUSATZ
SECHSKANTSCHRAUBE ISO	12225207	307	2	755	96038878	DIESELMOTOR VORM.
SECHSKANTSCHRAUBE ISO	10878593	12	4	1353	96005682	VERSTELLFLASCHE KPL.
SECHSKANTSCHRAUBE ISO 4	406213208	6	48	714	917116108	DREHWERK
SECHSKANTSCHRAUBE ISO	10878595	19	4	1452	919692108	SCHWEBEBALLAST
SECHSKANTSCHRAUBE ISO	10878595	14	2	1474	967989808	LASCHE VORM.
SECHSKANTSCHRAUBE ISO	10875511	23	16	23	96032863	KUEHLER VORM.
SECHSKANTSCHRAUBE ISO	10875511	3	5	1544	96014901	LAUFSTEG KPL.
SECHSKANTSCHRAUBE ISO	12216183	25	2	1306	919746308	SL-REDUZIERSTUECK
SECHSKANTSCHRAUBE ISO	12216183	39	4	1394	918964608	L-ADAPTER
SECHSKANTSCHRAUBE ISO 4	406103208	6	4	932	969823308	HARNSTOFFTANK VORM.
SECHSKANTSCHRAUBE ISO	12216909	4	4	1547	96014968	SEILSCHUTZ KPL.
SECHSKANTSCHRAUBE ISO	10875512	7	1	230	10036124	FEDERUNGSZYLINDER
SECHSKANTSCHRAUBE ISO	10875512	13	1	243	10036126	FEDERUNGSZYLINDER
SECHSKANTSCHRAUBE ISO	10875512	5	4	354	96003532	PUMPE VORM.
SECHSKANTSCHRAUBE ISO	10875512	17	2	480	917737708	DREHDURCHFUEHRUNG
SECHSKANTSCHRAUBE ISO	10875512	22	5	1306	919746308	SL-REDUZIERSTUECK
SECHSKANTSCHRAUBE ISO	10875512	10	2	1435	968895808	ZUSATZHYDR.BOLZENZIEHZ
SECHSKANTSCHRAUBE ISO	12216913	16	2	337	96047402	ABSTUETZHOLM VORM.
SECHSKANTSCHRAUBE ISO	12216913	16	2	346	96047403	ABSTUETZHOLM VORM.
SECHSKANTSCHRAUBE ISO	12216913	81	1	1027	918998008	EINBAUTEILE SCHALTSCHRAN
SECHSKANTSCHRAUBE ISO	12216913	16	5	1290	919745708	S-ZWISCHENSTUECK
SECHSKANTSCHRAUBE ISO	12216913	16	5	1298	919745808	LA-ZWISCHENSTUECK
SECHSKANTSCHRAUBE ISO	12216913	16	5	1301	919746208	S-ZWISCHENSTUECK
SECHSKANTSCHRAUBE ISO	12216913	16	10	1626	919747708	LA-ZWISCHENSTUECK
SECHSKANTSCHRAUBE ISO	12216185	19	1	1547	96014968	SEILSCHUTZ KPL.
SECHSKANTSCHRAUBE ISO	12216186	129	5	1272	919745108	S-ANLENKSTUECK
SECHSKANTSCHRAUBE ISO	12216186	34	3	1290	919745708	S-ZWISCHENSTUECK
SECHSKANTSCHRAUBE ISO	12216186	34	12	1298	919745808	LA-ZWISCHENSTUECK
SECHSKANTSCHRAUBE ISO	12216186	24	3	1306	919746308	SL-REDUZIERSTUECK
SECHSKANTSCHRAUBE ISO	12216186	31	17	1324	919746708	S-ZWISCHENSTUECK
SECHSKANTSCHRAUBE ISO	12216186	30	17	1327	919746808	S-ZWISCHENSTUECK
SECHSKANTSCHRAUBE ISO	12216186	30	17	1330	919746908	S-ZWISCHENSTUECK
SECHSKANTSCHRAUBE ISO	12216186	31	25	1334	919747208	S-ZWISCHENSTUECK
SECHSKANTSCHRAUBE ISO	12216186	42	6	1394	918964608	L-ADAPTER
SECHSKANTSCHRAUBE ISO	12216186	9	10	1529	919747308	SX-REDUZIERSTUECK
SECHSKANTSCHRAUBE ISO	12216186	34	12	1626	919747708	LA-ZWISCHENSTUECK
SECHSKANTSCHRAUBE ISO 4	12217239	8	3	354	96003532	PUMPE VORM.
SECHSKANTSCHRAUBE ISO 4	12217239	26	3	931	918996808	HARNSTOFFANLAGE
SECHSKANTSCHRAUBE ISO	11651579	53	4	332	919314608	STUETZHOLME M.AUSKLAPP
SECHSKANTSCHRAUBE ISO	11651579	6	8	643	912493508	UNTERLEGKEILE M.HALTER
SECHSKANTSCHRAUBE ISO	11651579	53	20	795	96039239	KUEHLER VORM.
SECHSKANTSCHRAUBE ISO	560305208	536	2	226	10876205	ACHSANTRIEB
SECHSKANTSCHRAUBE ISO	560305208	2407	2	227	10876205	ACHSANTRIEB
SECHSKANTSCHRAUBE ISO	560305208	2407	2	252	10876158	ACHSANTRIEB

Bezeichnung	Artikel	Pos.	Menge	Seite	Baugruppe	Bezeichnung
SECHSKANTSCHRAUBE ISO	11651580	94	4	910	919361008	SA-BOCK
SECHSKANTSCHRAUBE ISO	11651580	5	2	973	967652908	ABDECKUNG VORM.
SECHSKANTSCHRAUBE ISO	11651580	11	2	978	967664708	DECKEL VORM.
SECHSKANTSCHRAUBE ISO	11651580	34	4	1178	918793508	LAUFSTEG DREHBUEHNE
SECHSKANTSCHRAUBE ISO	11651580	6	14	1277	96043441	KLAPPE VORM.
SECHSKANTSCHRAUBE ISO	11651580	23	1	1571	918859708	F-ANSCHLUSSKOPF
SECHSKANTSCHRAUBE ISO	11651580	23	1	1581	919463108	F-ANSCHLUSSKOPF
SECHSKANTSCHRAUBE ISO 4	11647552	9	4	39	12405454	KURBELGEHAEUSE KPL. MIT
SECHSKANTSCHRAUBE ISO	11651581	313	2	755	96038878	DIESELMOTOR VORM.
SECHSKANTSCHRAUBE ISO	11651581	319	8	971	917991908	GERAEUSCHDAEMMUNG
SECHSKANTSCHRAUBE ISO	11651581	3	2	972	967641808	ABDECKUNG VORM.
SECHSKANTSCHRAUBE ISO	11651581	27	40	1204	96002845	LAUFSTEG 1
SECHSKANTSCHRAUBE ISO	11651581	7	8	1216	96002846	LAUFSTEG 2
SECHSKANTSCHRAUBE ISO	11651581	6	22	1217	96002847	LAUFSTEG 3
SECHSKANTSCHRAUBE ISO	11651581	11	45	1290	919745708	S-ZWISCHENSTUECK
SECHSKANTSCHRAUBE ISO	11651581	11	67	1298	919745808	LA-ZWISCHENSTUECK
SECHSKANTSCHRAUBE ISO	11651581	11	30	1301	919746208	S-ZWISCHENSTUECK
SECHSKANTSCHRAUBE ISO	11651581	38	37	1348	918361308	D-KOPFSTUECK
SECHSKANTSCHRAUBE ISO	11651581	8	8	1457	96051270	BALLASTPALETTE VORM.
SECHSKANTSCHRAUBE ISO	11651581	76	59	1468	96024497	FUEHRUNG VORM.
SECHSKANTSCHRAUBE ISO	11651581	11	99	1542	919752108	SX-ZWISCHENSTUECK VORM.
SECHSKANTSCHRAUBE ISO	11651581	11	84	1552	919752208	SX-ZWISCHENSTUECK VORM.
SECHSKANTSCHRAUBE ISO	11651581	21	31	1571	918859708	F-ANSCHLUSSKOPF
SECHSKANTSCHRAUBE ISO	11651581	21	31	1581	919463108	F-ANSCHLUSSKOPF
SECHSKANTSCHRAUBE ISO	11651581	39	4	1588	918489108	F-ANLENKSTUECK
SECHSKANTSCHRAUBE ISO	11651581	11	78	1626	919747708	LA-ZWISCHENSTUECK
SECHSKANTSCHRAUBE ISO	11651582	6	2	667	965320108	LEITER KPL.
SECHSKANTSCHRAUBE ISO	11651582	11	3	714	917116108	DREHWERK
SECHSKANTSCHRAUBE ISO	11651582	42	8	1209	96002863	SCHWENKPODEST KPL.
SECHSKANTSCHRAUBE ISO	11651582	7	130	1271	919745108	S-ANLENKSTUECK
SECHSKANTSCHRAUBE ISO	11651582	36	4	1290	919745708	S-ZWISCHENSTUECK
SECHSKANTSCHRAUBE ISO	11651582	36	4	1298	919745808	LA-ZWISCHENSTUECK
SECHSKANTSCHRAUBE ISO	11651582	36	4	1301	919746208	S-ZWISCHENSTUECK
SECHSKANTSCHRAUBE ISO	11651582	14	59	1306	919746308	SL-REDUZIERSTUECK
SECHSKANTSCHRAUBE ISO	11651582	22	69	1324	919746708	S-ZWISCHENSTUECK
SECHSKANTSCHRAUBE ISO	11651582	21	74	1327	919746808	S-ZWISCHENSTUECK
SECHSKANTSCHRAUBE ISO	11651582	21	74	1330	919746908	S-ZWISCHENSTUECK
SECHSKANTSCHRAUBE ISO	11651582	22	129	1334	919747208	S-ZWISCHENSTUECK
SECHSKANTSCHRAUBE ISO	11651582	28	75	1338	917996808	D-ANLENKSTUECK
SECHSKANTSCHRAUBE ISO	11651582	31	4	1348	918361308	D-KOPFSTUECK
SECHSKANTSCHRAUBE ISO	11651582	13	108	1361	918857108	D-ZWISCHENSTUECK
SECHSKANTSCHRAUBE ISO	11651582	13	75	1367	918857208	D-ZWISCHENSTUECK
SECHSKANTSCHRAUBE ISO	11651582	7	40	1394	918964608	L-ADAPTER
SECHSKANTSCHRAUBE ISO	11651582	20	4	1404	916980308	L-KOPFSTUECK
SECHSKANTSCHRAUBE ISO	11651582	15	45	1529	919747308	SX-REDUZIERSTUECK
SECHSKANTSCHRAUBE ISO	11651582	17	46	1534	919747408	SX-REDUZIERSTUECK
SECHSKANTSCHRAUBE ISO	11651582	15	8	1571	918859708	F-ANSCHLUSSKOPF
SECHSKANTSCHRAUBE ISO	11651582	15	8	1581	919463108	F-ANSCHLUSSKOPF
SECHSKANTSCHRAUBE ISO	11651582	83	6	1600	918474308	F-KOPFSTUECK
SECHSKANTSCHRAUBE ISO	11651582	36	8	1626	919747708	LA-ZWISCHENSTUECK
SECHSKANTSCHRAUBE ISO	11651583	31	7	1338	917996808	D-ANLENKSTUECK
SECHSKANTSCHRAUBE ISO	11651583	27	14	1542	919752108	SX-ZWISCHENSTUECK VORM.
SECHSKANTSCHRAUBE ISO	11651583	27	14	1552	919752208	SX-ZWISCHENSTUECK VORM.
SECHSKANTSCHRAUBE ISO	11651583	27	5	1571	918859708	F-ANSCHLUSSKOPF
SECHSKANTSCHRAUBE ISO	11651583	27	5	1581	919463108	F-ANSCHLUSSKOPF
SECHSKANTSCHRAUBE ISO	11651583	20	2	1631	918472308	ZUSATZABSPANNUNG
SECHSKANTSCHRAUBE ISO 4	12216175	35	15	1361	918857108	D-ZWISCHENSTUECK
SECHSKANTSCHRAUBE ISO 4	12216175	35	12	1367	918857208	D-ZWISCHENSTUECK
SECHSKANTSCHRAUBE ISO	11651584	77	1	135	96032862	DIESELMOTOR VORM.
SECHSKANTSCHRAUBE ISO	4981247	310	30	165	10343489	STEUERUNG

Bezeichnung	Artikel	Pos.	Menge	Seite	Baugruppe	Bezeichnung
SECHSKANTSCHRAUBE ISO	11651585	13	12	1534	919747408	SX-REDUZIERSTUECK
SECHSKANTSCHRAUBE ISO	11632102	16	2	354	96003532	PUMPE VORM.
SECHSKANTSCHRAUBE ISO	11632102	24	2	931	918996808	HARNSTOFFANLAGE
SECHSKANTSCHRAUBE ISO	7004706	700	2	165	10343489	STEUERUNG
SECHSKANTSCHRAUBE ISO	10875514	53	24	1467	96024497	FUEHRUNG VORM.
SECHSKANTSCHRAUBE ISO	10875515	78	1	135	96032862	DIESELMOTOR VORM.
SECHSKANTSCHRAUBE ISO 4	11652470	410	20	172	10343488	SCHALTKUPPLUNG
SECHSKANTSCHRAUBE ISO 4	11652470	56	4	795	96039239	KUEHLER VORM.
SECHSKANTSCHRAUBE ISO 4	11652470	36	8	909	919361008	SA-BOCK
SECHSKANTSCHRAUBE ISO 4	10875800	320	1	755	96038878	DIESELMOTOR VORM.
SECHSKANTSCHRAUBE ISO	11002753	10	8	551	96000390	EINSTIEG
SECHSKANTSCHRAUBE ISO	11002753	46	16	1136	918063908	KRANFUEHRERKABINE ANBA
SECHSKANTSCHRAUBE ISO	406509808	15	4	746	918996008	DIESELMOTOR EINBAU
SECHSKANTSCHRAUBE ISO	10197730	9	4	666	927094908	STANGE KPL.
SECHSKANTSCHRAUBE ISO	10197730	7	8	714	917116108	DREHWERK
SECHSKANTSCHRAUBE ISO	10197730	31	4	863	918996308	DREHBUEHNENVERKLEIDUN
SECHSKANTSCHRAUBE ISO	10197730	20	8	1178	918793508	LAUFSTEG DREHBUEHNE
SECHSKANTSCHRAUBE ISO	10197730	26	4	1239	917413808	GRUNDPLATTE DREHBUEHNE
SECHSKANTSCHRAUBE ISO	10299578	3	8	58	11367689	ANTRIEBSTEILE M. SCHWING.
SECHSKANTSCHRAUBE ISO 4	11631816	105	8	392	919023108	LUFTFILTERANLAGE M.LUFTK
SECHSKANTSCHRAUBE ISO 4	11631816	27	2	701	917151308	WINDE 4 EINZIEHWERK
SECHSKANTSCHRAUBE ISO 4	11631816	7	12	727	916164508	MONTAGEWINDE
SECHSKANTSCHRAUBE ISO 4	11631816	20	6	732	11347396	SEILTROMMEL
SECHSKANTSCHRAUBE ISO 4	11631816	315	1	755	96038878	DIESELMOTOR VORM.
SECHSKANTSCHRAUBE ISO 4	11631816	54	10	795	96039239	KUEHLER VORM.
SECHSKANTSCHRAUBE ISO 4	11631816	83	2	800	919546708	SCHALLDAEMPFERANLAGE
SECHSKANTSCHRAUBE ISO 4	11631816	5	12	945	967546408	OELBEHAELTER VORM.
SECHSKANTSCHRAUBE ISO 4	11631816	55	10	1136	918063908	KRANFUEHRERKABINE ANBA
SECHSKANTSCHRAUBE ISO 4	11631816	25	16	1239	917413808	GRUNDPLATTE DREHBUEHNE
SECHSKANTSCHRAUBE ISO 4	11631816	40	4	1338	917996808	D-ANLENKSTUECK
SECHSKANTSCHRAUBE ISO 4	11631816	16	4	1428	921699008	KAMERAANBAU D-ANLENKS
SECHSKANTSCHRAUBE ISO 4	11631816	16	4	1431	921696208	KAMERAANBAU S-ANLENKSTU
SECHSKANTSCHRAUBE ISO 4	11631816	23	2	1467	96024497	FUEHRUNG VORM.
SECHSKANTSCHRAUBE ISO 4	11631816	29	1	1588	918489108	F-ANLENKSTUECK
SECHSKANTSCHRAUBE ISO	4902100	47	7	387	96051663	ABGASANLAGE VORM.
SECHSKANTSCHRAUBE ISO 4	4635031	12	12	585	917315108	FAHRERHAUSTUER EINBAU
SECHSKANTSCHRAUBE ISO	406600908	44	4	134	96032862	DIESELMOTOR VORM.
SECHSKANTSCHRAUBE ISO	406510008	62	2	1204	96002845	LAUFSTEG 1
SECHSKANTSCHRAUBE ISO	406510008	39	16	1209	96002863	SCHWENKPODEST KPL.
SECHSKANTSCHRAUBE ISO 4	11642358	28	6	23	96032863	KUEHLER VORM.
SECHSKANTSCHRAUBE ISO 4	11642358	(16)	3	37	13455159	DIESELMOTOR
SECHSKANTSCHRAUBE ISO 4	11642358	51	4	352	917984408	HARNSTOFFANLAGE
SECHSKANTSCHRAUBE ISO 4	11642358	21	4	676	918409908	WINDE 1
SECHSKANTSCHRAUBE ISO 4	11642358	21	4	691	918410008	WINDE 2
SECHSKANTSCHRAUBE ISO 4	11642358	316	19	755	96038878	DIESELMOTOR VORM.
SECHSKANTSCHRAUBE ISO 4	11642358	50	4	795	96039239	KUEHLER VORM.
SECHSKANTSCHRAUBE ISO 4	11642358	15	1	1146	96000684	FRONTSCHEIBE KPL.
SECHSKANTSCHRAUBE ISO 4	11642358	22	8	1178	918793508	LAUFSTEG DREHBUEHNE
SECHSKANTSCHRAUBE ISO 4	11642358	13	2	1204	96002845	LAUFSTEG 1
SECHSKANTSCHRAUBE ISO 4	11642358	37	4	1271	919745108	S-ANLENKSTUECK
SECHSKANTSCHRAUBE ISO 4	11642358	16	12	1467	96024497	FUEHRUNG VORM.
SECHSKANTSCHRAUBE ISO	406527608	82	2	1178	918793508	LAUFSTEG DREHBUEHNE
SECHSKANTSCHRAUBE ISO	406601008	310	12	755	96038878	DIESELMOTOR VORM.
SECHSKANTSCHRAUBE ISO 4	11691328	41	4	23	96032863	KUEHLER VORM.
SECHSKANTSCHRAUBE ISO 4	11691328	(18)	3	37	13455159	DIESELMOTOR
SECHSKANTSCHRAUBE ISO 4	11691328	630	6	157	965336608	WAERMETAUSCHER
SECHSKANTSCHRAUBE ISO 4	11691328	110	7	158	571808808	SPEICHER
SECHSKANTSCHRAUBE ISO 4	11691328	12	4	645	962512408	ABSTUETZPLATTE KPL.
SECHSKANTSCHRAUBE ISO 4	11691328	9	4	943	917227308	OELBEHAELTER KPL.
SECHSKANTSCHRAUBE ISO 4	11691328	19	8	1375	916979908	D-RUECKHALTESICHERUNG

Bezeichnung	Artikel	Pos.	Menge	Seite	Baugruppe	Bezeichnung
SECHSKANTSCHRAUBE ISO 4	11691328	65	4	1600	918474308	F-KOPFSTUECK
SECHSKANTSCHRAUBE ISO	11002713	300	2	154	965336408	GEHAEUSE
SECHSKANTSCHRAUBE ISO	11002713	445	4	226	10876205	ACHSANTRIEB
SECHSKANTSCHRAUBE ISO	11002713	445	4	251	10876158	ACHSANTRIEB
SECHSKANTSCHRAUBE ISO	11002713	5	1	820	10126103	LUFTPRESSER ANBAU
SECHSKANTSCHRAUBE ISO 4	11626706	12	8	555	968027008	LAGERUNG EINBAU
SECHSKANTSCHRAUBE ISO 4	11626706	318	8	755	96038878	DIESELMOTOR VORM.
SECHSKANTSCHRAUBE ISO 4	11626706	24	4	1204	96002845	LAUFSTEG 1
SECHSKANTSCHRAUBE ISO 4	11626706	19	4	1311	918359908	WINDE 6
SECHSKANTSCHRAUBE ISO 4	11626706	301	8	1482	96016504	ZUSATZHYDRAULIK SCHWEB
SECHSKANTSCHRAUBE ISO 4	11691682	7	4	185	96018923	MOTORLAGER EINBAUSATZ
SECHSKANTSCHRAUBE ISO 4	11691682	7	4	186	96018924	MOTORLAGER EINBAUSATZ
SECHSKANTSCHRAUBE ISO 4	11642355	31	2	850	918810308	STEUERSTAND
SECHSKANTSCHRAUBE ISO 4	10331856	10	6	69	10122940	NOCKENWELLE KPL.
SECHSKANTSCHRAUBE ISO 4	571783508	280	16	154	965336408	GEHAEUSE
SECHSKANTSCHRAUBE ISO 4	11651006	69	1	134	96032862	DIESELMOTOR VORM.
SECHSKANTSCHRAUBE ISO 4	11651006	33	8	337	96047402	ABSTUETZHOLM VORM.
SECHSKANTSCHRAUBE ISO 4	11651006	33	8	346	96047403	ABSTUETZHOLM VORM.
SECHSKANTSCHRAUBE ISO 4	11651006	307	4	695	969858508	ZUSATZHYDRAULIK WINDE 1-
SECHSKANTSCHRAUBE ISO 4	11658892	24	20	332	919314608	STUETZHOLME M.AUSKLAPP
SECHSKANTSCHRAUBE ISO 4	11658892	15	8	463	917593008	SEITENPODEST
SECHSKANTSCHRAUBE ISO 4	11658892	5	4	937	919327908	KRAFTSTOFFBEHAELTER KPL
SECHSKANTSCHRAUBE ISO 4	11658892	35	4	1394	918964608	L-ADAPTER
SECHSKANTSCHRAUBE ISO 4	11658892	56	8	1599	918474308	F-KOPFSTUECK
SECHSKANTSCHRAUBE ISO	4901823	81	8	800	919546708	SCHALLDAEMPFERANLAGE
SECHSKANTSCHRAUBE ISO	406601408	5	8	617	919184208	UNTERFAHRSCHUTZ ANBAU
SECHSKANTSCHRAUBE ISO 4	11631742	8	6	295	916963808	LENKUNG MECHANIK
SECHSKANTSCHRAUBE ISO 4	11631742	9	4	937	919327908	KRAFTSTOFFBEHAELTER KPL
SECHSKANTSCHRAUBE ISO 4	11631742	328	8	1113	969860008	ZUSATZHYDRAULIK DREHBUE
SECHSKANTSCHRAUBE ISO 4	11631742	10	4	1181	916979608	S-RUECKHALTESICHERUNG
SECHSKANTSCHRAUBE ISO 4	11631742	13	4	1375	916979908	D-RUECKHALTESICHERUNG
SECHSKANTSCHRAUBE ISO 4	11631742	22	8	1452	919692108	SCHWEBEBALLAST
SECHSKANTSCHRAUBE ISO 4	11631742	17	8	1457	96051270	BALLASTPALETTE VORM.
SECHSKANTSCHRAUBE ISO 4	11631742	86	24	1468	96024497	FUEHRUNG VORM.
SECHSKANTSCHRAUBE ISO 4	11631742	52	4	1571	918859708	F-ANSCHLUSSKOPF
SECHSKANTSCHRAUBE ISO 4	11631742	52	4	1581	919463108	F-ANSCHLUSSKOPF
SECHSKANTSCHRAUBE ISO 4	12100545	331	4	756	96038878	DIESELMOTOR VORM.
SECHSKANTSCHRAUBE ISO 4	12100545	13	4	943	917227308	OELBEHAELTER KPL.
SECHSKANTSCHRAUBE ISO	406527908	87	3	800	919546708	SCHALLDAEMPFERANLAGE
SECHSKANTSCHRAUBE ISO	10299574	5	4	119	10126465	HEBEVORRICHTUNG
SECHSKANTSCHRAUBE ISO 4	11642349	2	8	19	918993708	KUEHLER EINBAU
SECHSKANTSCHRAUBE ISO 4	11642349	14	4	480	917737708	DREHDURCHFUEHRUNG
SECHSKANTSCHRAUBE ISO 4	11642349	317	13	755	96038878	DIESELMOTOR VORM.
SECHSKANTSCHRAUBE ISO 4	11642349	7	4	937	919327908	KRAFTSTOFFBEHAELTER KPL
SECHSKANTSCHRAUBE ISO 4	11642349	22	4	1239	917413808	GRUNDPLATTE DREHBUEHNE
SECHSKANTSCHRAUBE ISO 4	11642349	16	4	1271	919745108	S-ANLENKSTUECK
SECHSKANTSCHRAUBE ISO 4	11642349	3	2	1274	928830208	SCHUTZWALZE KPL.
SECHSKANTSCHRAUBE ISO 4	11642349	30	8	1290	919745708	S-ZWISCHENSTUECK
SECHSKANTSCHRAUBE ISO 4	11642349	30	8	1298	919745808	LA-ZWISCHENSTUECK
SECHSKANTSCHRAUBE ISO 4	11642349	30	8	1301	919746208	S-ZWISCHENSTUECK
SECHSKANTSCHRAUBE ISO 4	11642349	7	12	1306	919746308	SL-REDUZIERSTUECK
SECHSKANTSCHRAUBE ISO 4	11642349	43	8	1404	916980308	L-KOPFSTUECK
SECHSKANTSCHRAUBE ISO 4	11642349	37	4	1599	918474308	F-KOPFSTUECK
SECHSKANTSCHRAUBE ISO 4	11642349	30	8	1626	919747708	LA-ZWISCHENSTUECK
SECHSKANTSCHRAUBE ISO	11002727	5	2	1530	96052047	BOLZEN VORM.
SECHSKANTSCHRAUBE ISO 4	11645384	322	4	755	96038878	DIESELMOTOR VORM.
SECHSKANTSCHRAUBE ISO 4	11645384	11	8	1311	918359908	WINDE 6
SECHSKANTSCHRAUBE ISO 4	11645384	7	14	1338	917996808	D-ANLENKSTUECK
SECHSKANTSCHRAUBE ISO 4	11645386	18	8	332	919314608	STUETZHOLME M.AUSKLAPP
SECHSKANTSCHRAUBE ISO 4	11645386	20	1	480	917737708	DREHDURCHFUEHRUNG

Bezeichnung	Artikel	Pos.	Menge	Seite	Baugruppe	Bezeichnung
SECHSKANTSCHRAUBE ISO 4	11645386	300	16	724	96009092	ZUSATZHYDRAULIK 2 DREH
SECHSKANTSCHRAUBE ISO 4	11645386	12	8	1324	919746708	S-ZWISCHENSTUECK
SECHSKANTSCHRAUBE ISO 4	11645386	11	8	1327	919746808	S-ZWISCHENSTUECK
SECHSKANTSCHRAUBE ISO 4	11645386	11	8	1330	919746908	S-ZWISCHENSTUECK
SECHSKANTSCHRAUBE ISO 4	11645386	12	8	1334	919747208	S-ZWISCHENSTUECK
SECHSKANTSCHRAUBE ISO 4	11645386	7	8	1361	918857108	D-ZWISCHENSTUECK
SECHSKANTSCHRAUBE ISO 4	11645386	7	16	1367	918857208	D-ZWISCHENSTUECK
SECHSKANTSCHRAUBE ISO 4	11645386	16	6	1631	918472308	ZUSATZABSPANNUNG
SECHSKANTSCHRAUBE ISO	11002728	75	2	140	967400608	GETRIEBE
SECHSKANTSCHRAUBE ISO 4	11840136	10	16	463	917593008	SEITENPODEST
SECHSKANTSCHRAUBE ISO 4	11840136	27	2	746	918996008	DIESELMOTOR EINBAU
SECHSKANTSCHRAUBE ISO 4	10037101	3	1	43	10142096	KOLBENKUEHLUNG
SECHSKANTSCHRAUBE ISO	11340032	423	14	212	10876206	ACHSANTRIEB
SECHSKANTSCHRAUBE ISO	11340032	414	16	226	10876205	ACHSANTRIEB
SECHSKANTSCHRAUBE ISO	11340032	423	14	276	10876196	ACHSANTRIEB
SECHSKANTSCHRAUBE ISO	406602308	4	12	619	912569508	ANBAU TELMA
SECHSKANTSCHRAUBE ISO	4600724	423	19	226	10876205	ACHSANTRIEB
SECHSKANTSCHRAUBE ISO	4600724	423	19	251	10876158	ACHSANTRIEB
SECHSKANTSCHRAUBE ISO 4	10878799	552	2	695	969858508	ZUSATZHYDRAULIK WINDE 1-
SECHSKANTSCHRAUBE ISO 4	10878799	552	25	1073	96038278	HYDRAULIK
SECHSKANTSCHRAUBE ISO 4	10878799	552	6	1113	969860008	ZUSATZHYDRAULIK DREHBUE
SECHSKANTSCHRAUBE ISO 4	12213406	307	2	1318	969858808	ZUSATZHYDRAULIK WINDE 6
SECHSKANTSCHRAUBE ISO 4	12213406	307	2	1387	969858408	ZUSATZHYDRAULIK WINDE 3
SECHSKANTSCHRAUBE ISO 4	12225311	323	1	755	96038878	DIESELMOTOR VORM.
SECHSKANTSCHRAUBE ISO	10875801	2	1	1601	96016791	ZUGSTANGE KPL.
SECHSKANTSCHRAUBE ISO	10875801	2	1	1602	96016792	ZUGSTANGE KPL.
SECHSKANTSCHRAUBE ISO 4	10877796	6	8	200	918994708	1.U.2.ACHSE M.AUFHAENGUN
SECHSKANTSCHRAUBE ISO 4	10877796	5	4	235	919242908	3.ACHSE M.AUFHAENGUNG
SECHSKANTSCHRAUBE ISO 4	10877796	5	4	245	918994808	4.ACHSE M.AUFHAENGUNG
SECHSKANTSCHRAUBE ISO 4	10877796	6	8	256	918994908	5.U.6.ACHSE M.AUFHAENGUN
SECHSKANTSCHRAUBE ISO 4	10877796	4	8	281	919243008	7.U.8.ACHSE M.AUFHAENGUN
SECHSKANTSCHRAUBE ISO 4	10877796	32	2	337	96047402	ABSTUETZHOLM VORM.
SECHSKANTSCHRAUBE ISO 4	10877796	32	2	346	96047403	ABSTUETZHOLM VORM.
SECHSKANTSCHRAUBE ISO 4	10877796	25	4	709	10021226	ANTRIEB
SECHSKANTSCHRAUBE ISO 4	10877796	25	4	711	10021228	ANTRIEB
SECHSKANTSCHRAUBE ISO 4	4902326	31	8	928	919361208	ROLLENLAGERUNG
SECHSKANTSCHRAUBE ISO 4	4902326	6	4	943	917227308	OELBEHAELTER KPL.
SECHSKANTSCHRAUBE ISO 4	4902326	336	3	1113	969860008	ZUSATZHYDRAULIK DREHBUE
SECHSKANTSCHRAUBE ISO 4	4902326	27	2	1476	96020796	STANGE KPL.
SECHSKANTSCHRAUBE ISO 4	4902326	12	2	1564	96002454	LASCHE KPL.
SECHSKANTSCHRAUBE ISO 4	4902326	12	2	1565	96016927	LASCHE KPL.
SECHSKANTSCHRAUBE ISO 4	4902326	12	2	1654	918598408	ZUSATZABSPANNBOCK
SECHSKANTSCHRAUBE ISO 4	12214938	305	4	755	96038878	DIESELMOTOR VORM.
SECHSKANTSCHRAUBE ISO 4	12214938	4	4	919	918719408	DREHBUEHNENARRETIERUN
SECHSKANTSCHRAUBE ISO 4	12214938	13	2	1136	918063908	KRANFUEHRERKABINE ANBA
SECHSKANTSCHRAUBE ISO 4	12214938	5	8	1351	96005548	VERSTELLFLASCHE KPL.
SECHSKANTSCHRAUBE ISO 4	12214938	10	8	1353	96005682	VERSTELLFLASCHE KPL.
SECHSKANTSCHRAUBE ISO 4	12214938	26	32	1457	96051270	BALLASTPALETTE VORM.
SECHSKANTSCHRAUBE ISO 4	406603077	7	24	682	10874991	SEILTROMMEL
SECHSKANTSCHRAUBE ISO	406603008	14	8	190	96032869	VERTEILERGETRIEBE VORM.
SECHSKANTSCHRAUBE ISO	406603008	24	8	1201	918065308	LAUFSTEG DREHBUEHNE
SECHSKANTSCHRAUBE ISO	406603008	71	4	1210	96002863	SCHWENKPODEST KPL.
SECHSKANTSCHRAUBE ISO 4	10875519	5	4	666	927094908	STANGE KPL.
SECHSKANTSCHRAUBE ISO 4	10875519	306	8	755	96038878	DIESELMOTOR VORM.
SECHSKANTSCHRAUBE ISO 4	10875519	14	16	928	919361208	ROLLENLAGERUNG
SECHSKANTSCHRAUBE ISO 4	10875519	327	4	1113	969860008	ZUSATZHYDRAULIK DREHBUE
SECHSKANTSCHRAUBE ISO	406603108	95	28	910	919361008	SA-BOCK
SECHSKANTSCHRAUBE ISO 4	10875803	28	8	665	918995608	DREHBUEHNENRAHMEN KPL.
SECHSKANTSCHRAUBE ISO 4	10875803	301	8	754	96038878	DIESELMOTOR VORM.
SECHSKANTSCHRAUBE ISO 4	10875803	1	4	1049	918064508	SCHALTSCHRANK ANBAU

Bezeichnung	Artikel	Pos.	Menge	Seite	Baugruppe	Bezeichnung
SECHSKANTSCHRAUBE ISO 4	10875803	60	2	1210	96002863	SCHWENKPODEST KPL.
SECHSKANTSCHRAUBE ISO 4	10875803	10	8	1378	918325908	WINDE 3
SECHSKANTSCHRAUBE ISO 4	10875803	28	16	1457	96051270	BALLASTPALETTE VORM.
SECHSKANTSCHRAUBE ISO 4	10875520	9	16	332	919314608	STUETZHOLME M.AUSKLAPP
SECHSKANTSCHRAUBE ISO 4	10875520	25	6	665	918995608	DREHBUEHNENRAHMEN KPL.
SECHSKANTSCHRAUBE ISO 4	10875520	9	14	909	919361008	SA-BOCK
SECHSKANTSCHRAUBE ISO 4	10875520	11	4	1138	96003883	PODEST KPL.
SECHSKANTSCHRAUBE ISO 4	10875520	35	8	1457	96051270	BALLASTPALETTE VORM.
SECHSKANTSCHRAUBE ISO 4	10875520	7	32	1505	918606908	ZENTRIERUNG F.SCHWEBEBA
SECHSKANTSCHRAUBE ISO 4	10875804	17	8	928	919361208	ROLLENLAGERUNG
SECHSKANTSCHRAUBE ISO 4	10875521	10	8	701	917151308	WINDE 4 EINZIEHWERK
SECHSKANTSCHRAUBE ISO	10878749	152	32	204	10874903	LENKTRIEBACHSE
SECHSKANTSCHRAUBE ISO	10878749	152	32	224	10874904	LENKTRIEBACHSE
SECHSKANTSCHRAUBE ISO	10878749	152	32	239	10874905	LENKACHSE
SECHSKANTSCHRAUBE ISO	10878749	152	32	249	10874906	LENKTRIEBACHSE
SECHSKANTSCHRAUBE ISO	10878749	152	32	261	10874907	LENKACHSE
SECHSKANTSCHRAUBE ISO	10878749	152	32	272	10874908	LENKTRIEBACHSE
SECHSKANTSCHRAUBE ISO	10878749	152	32	285	10874909	LENKACHSE
SECHSKANTSCHRAUBE ISO	10878749	152	32	292	10874910	LENKACHSE
SECHSKANTSCHRAUBE ISO	406603608	3	2	187	918994008	VERTEILERGETRIEBE EINBAU
SECHSKANTSCHRAUBE ISO 4	10878750	4	2	1655	96020462	LASCHE KPL.
SECHSKANTSCHRAUBE ISO 4	10878791	13	2	337	96047402	ABSTUETZHOLM VORM.
SECHSKANTSCHRAUBE ISO 4	10878791	13	2	346	96047403	ABSTUETZHOLM VORM.
SECHSKANTSCHRAUBE ISO 4	12224041	78	3	204	10874903	LENKTRIEBACHSE
SECHSKANTSCHRAUBE ISO 4	12224041	78	3	224	10874904	LENKTRIEBACHSE
SECHSKANTSCHRAUBE ISO 4	12224041	78	3	239	10874905	LENKACHSE
SECHSKANTSCHRAUBE ISO 4	12224041	78	3	249	10874906	LENKTRIEBACHSE
SECHSKANTSCHRAUBE ISO 4	12224041	78	3	272	10874908	LENKTRIEBACHSE
SECHSKANTSCHRAUBE ISO	406603708	2	4	396	914008808	RANGIERKUPPLUNG
SECHSKANTSCHRAUBE ISO	406603708	23	4	1201	918065308	LAUFSTEG DREHBUEHNE
SECHSKANTSCHRAUBE ISO	406603708	125	2	1272	919745108	S-ANLENKSTUECK
SECHSKANTSCHRAUBE ISO 4	4065281	12	8	337	96047402	ABSTUETZHOLM VORM.
SECHSKANTSCHRAUBE ISO 4	4065281	12	8	346	96047403	ABSTUETZHOLM VORM.
SECHSKANTSCHRAUBE ISO 4	4065281	10	4	761	10493366	ZWEIFACHPUMPE
SECHSKANTSCHRAUBE ISO	406603908	304	16	755	96038878	DIESELMOTOR VORM.
SECHSKANTSCHRAUBE ISO 4	10875805	14	8	332	919314608	STUETZHOLME M.AUSKLAPP
SECHSKANTSCHRAUBE ISO 4	10875805	18	2	1452	919692108	SCHWEBEBALLAST
SECHSKANTSCHRAUBE ISO 4	10875805	13	1	1474	967989808	LASCHE VORM.
SECHSKANTSCHRAUBE ISO 4	10875805	26	1	1476	96020796	STANGE KPL.
SECHSKANTSCHRAUBE ISO 4	10875805	5	1	1564	96002454	LASCHE KPL.
SECHSKANTSCHRAUBE ISO 4	10875805	5	1	1565	96016927	LASCHE KPL.
SECHSKANTSCHRAUBE ISO 4	12224018	6	6	676	918409908	WINDE 1
SECHSKANTSCHRAUBE ISO 4	12224018	6	6	691	918410008	WINDE 2
SECHSKANTSCHRAUBE ISO 4	12224018	7	6	1311	918359908	WINDE 6
SECHSKANTSCHRAUBE ISO 4	12224018	6	6	1378	918325908	WINDE 3
SECHSKANTSCHRAUBE ISO	406604208	24	2	746	918996008	DIESELMOTOR EINBAU
SECHSKANTSCHRAUBE ISO	406604208	37	2	1178	918793508	LAUFSTEG DREHBUEHNE
SECHSKANTSCHRAUBE ISO 4	10875806	5	4	676	918409908	WINDE 1
SECHSKANTSCHRAUBE ISO 4	10875806	5	4	691	918410008	WINDE 2
SECHSKANTSCHRAUBE ISO 4	10875806	6	4	1311	918359908	WINDE 6
SECHSKANTSCHRAUBE ISO 4	10875806	5	4	1378	918325908	WINDE 3
SECHSKANTSCHRAUBE ISO	12219339	20	2	701	917151308	WINDE 4 EINZIEHWERK
SECHSKANTSCHRAUBE ISO	10179043	3	2	1216	96002846	LAUFSTEG 2
SECHSKANTSCHRAUBE ISO 4	12224028	21	16	332	919314608	STUETZHOLME M.AUSKLAPP
SECHSKANTSCHRAUBE ISO 4	12224020	4	24	676	918409908	WINDE 1
SECHSKANTSCHRAUBE ISO 4	12224020	4	24	691	918410008	WINDE 2
SECHSKANTSCHRAUBE ISO 4	12224020	5	24	1311	918359908	WINDE 6
SECHSKANTSCHRAUBE ISO 4	12224020	4	24	1378	918325908	WINDE 3
SECHSKANTSCHRAUBE ISO 4	12224038	9	48	701	917151308	WINDE 4 EINZIEHWERK
SECHSKANTSCHRAUBE ISO 4	12224038	36	4	1404	916980308	L-KOPFSTUECK

Bezeichnung	Artikel	Pos.	Menge	Seite	Baugruppe	Bezeichnung
SECHSKANTSCHRAUBE ISO 4	12219311	45	8	1457	96051270	BALLASTPALETTE VORM.
SECHSKANTSCHRAUBE ISO	406500214	35	4	894	96036295	ARMATUREN RE.
SECHSKANTSCHRAUBE ISO	406500214	31	4	1198	918065008	ERG.KAMERAUEBERWACHUN
SECHSKANTSCHRAUBE ISO	406500214	31	4	1226	96000410	AUSRUESTUNG KAMERA
SECHSKANTSCHRAUBE ISO	12211444	308	2	695	969858508	ZUSATZHYDRAULIK WINDE 1-
SECHSKANTSCHRAUBE ISO	11140402	37	8	850	918810308	STEUERSTAND
SECHSKANTSCHRAUBE ISO	11140402	320	4	983	967662808	DECKEL VORM.
SECHSKANTSCHRAUBE ISO	11140402	320	4	984	967665008	DECKEL VORM.
SECHSKANTSCHRAUBE ISO	11647548	18	2	114	10143790	LADEDRUCKREGELUNG
SECHSKANTSCHRAUBE ISO	11647548	2	2	121	9078467	EINSTELLBLECH ANBAU
SECHSKANTSCHRAUBE ISO	11647548	321	10	755	96038878	DIESELMOTOR VORM.
SECHSKANTSCHRAUBE ISO	11647548	36	2	1209	96002863	SCHWENKPODEST KPL.
SECHSKANTSCHRAUBE ISO	11647548	23	4	1212	966659308	TREPPE
SECHSKANTSCHRAUBE ISO	10875524	11	2	1148	964561008	HECKSCHEIBE VORM.
SECHSKANTSCHRAUBE ISO	12220678	11	2	624	912676508	FUNKVORBEREITUNG UW
SECHSKANTSCHRAUBE ISO	12219811	10	5	940	969795308	ELEKTRIK KRAFTSTOFFBEHA
SECHSKANTSCHRAUBE ISO	11642497	89	12	369	917312708	WERKZEUGKASTEN ANBAU
SECHSKANTSCHRAUBE ISO	11642497	9	8	1225	921567308	KAMERAANBAU DREHBUEHN
SECHSKANTSCHRAUBE ISO	11692824	820	1	165	10343489	STEUERUNG
SECHSKANTSCHRAUBE ISO	11692824	20	6	573	964232008	ARMATURENKASTEN KPL.
SECHSKANTSCHRAUBE ISO	11692824	4	1	574	96015580	ABDECKUNG VORM.
SECHSKANTSCHRAUBE ISO	11692824	46	7	589	917330508	TUER KPL.LI.
SECHSKANTSCHRAUBE ISO	11692824	46	7	596	917330608	TUER KPL.RE.
SECHSKANTSCHRAUBE ISO	11692824	304	4	695	969858508	ZUSATZHYDRAULIK WINDE 1-
SECHSKANTSCHRAUBE ISO	11692824	35	36	863	918996308	DREHBUEHNENVERKLEIDUN
SECHSKANTSCHRAUBE ISO	11692824	18	2	1182	910162608	ZUSATZHYDR.S-RUECKHALTE
SECHSKANTSCHRAUBE ISO	11692824	301	8	1318	969858808	ZUSATZHYDRAULIK WINDE 6
SECHSKANTSCHRAUBE ISO	11692824	301	8	1387	969858408	ZUSATZHYDRAULIK WINDE 3
SECHSKANTSCHRAUBE ISO	11692824	305	2	1482	96016504	ZUSATZHYDRAULIK SCHWEB
SECHSKANTSCHRAUBE ISO	11657360	37	48	457	918994508	MOTORVERKLEIDUNG
SECHSKANTSCHRAUBE ISO	11657360	38	4	579	96012578	KLEINTEILE EINBAU
SECHSKANTSCHRAUBE ISO	11657360	6	4	597	918566608	HEIZUNG FAHRERHAUS
SECHSKANTSCHRAUBE ISO	11657360	18	2	629	917442808	ANBAUTEILE KAMERA
SECHSKANTSCHRAUBE ISO	11657360	76	10	864	918996308	DREHBUEHNENVERKLEIDUN
SECHSKANTSCHRAUBE ISO	11657360	34	1	886	96036283	ELEKTRIK ANBAUTEILE KABIN
SECHSKANTSCHRAUBE ISO	11657360	14	2	1107	96001074	BATTERIEKASTEN VORM.
SECHSKANTSCHRAUBE ISO	11657360	49	4	1404	916980308	L-KOPFSTUECK
SECHSKANTSCHRAUBE ISO	11657360	6	2	1520	921688808	BOLZEN KPL.
SECHSKANTSCHRAUBE ISO	11657360	52	2	1588	918489108	F-ANLENKSTUECK
SECHSKANTSCHRAUBE ISO	10875527	13	2	354	96003532	PUMPE VORM.
SECHSKANTSCHRAUBE ISO	10875527	13	3	571	96015567	ARMATURENKASTEN EINBAU
SECHSKANTSCHRAUBE ISO	11644899	26	27	23	96032863	KUEHLER VORM.
SECHSKANTSCHRAUBE ISO	11644899	30	2	167	10343492	ELEKTRIK
SECHSKANTSCHRAUBE ISO	11644899	5	4	365	96045759	KRAFTSTOFFPUMPE VORM.
SECHSKANTSCHRAUBE ISO	11644899	13	8	418	96037710	MITTELKONSOLE VORM.
SECHSKANTSCHRAUBE ISO	11644899	616	34	442	918994608	REIFENVERKLEIDUNG
SECHSKANTSCHRAUBE ISO	11644899	16	5	553	917985608	FAHRERHAUS VORM.2
SECHSKANTSCHRAUBE ISO	11644899	5	3	568	962568308	SCHEIBENWISCHANLAGE VO
SECHSKANTSCHRAUBE ISO	11644899	17	8	585	917315108	FAHRERHAUSTUER EINBAU
SECHSKANTSCHRAUBE ISO	11644899	36	6	701	917151308	WINDE 4 EINZIEHWERK
SECHSKANTSCHRAUBE ISO	11644899	17	2	746	918996008	DIESELMOTOR EINBAU
SECHSKANTSCHRAUBE ISO	11644899	312	5	755	96038878	DIESELMOTOR VORM.
SECHSKANTSCHRAUBE ISO	11644899	51	26	795	96039239	KUEHLER VORM.
SECHSKANTSCHRAUBE ISO	11644899	23	12	863	918996308	DREHBUEHNENVERKLEIDUN
SECHSKANTSCHRAUBE ISO	11644899	45	1	901	96002298	MONTAGEPLATTE VORM.
SECHSKANTSCHRAUBE ISO	11644899	57	8	910	919361008	SA-BOCK
SECHSKANTSCHRAUBE ISO	11644899	13	8	1166	918064308	SCHIEBETUER EINBAU
SECHSKANTSCHRAUBE ISO	11644899	42	1	1174	10228112	HEIZKLIMAGERAET
SECHSKANTSCHRAUBE ISO	11644899	5	9	1225	921567308	KAMERAANBAU DREHBUEHN
SECHSKANTSCHRAUBE ISO	11644899	95	15	1272	919745108	S-ANLENKSTUECK

Bezeichnung	Artikel	Pos.	Menge	Seite	Baugruppe	Bezeichnung
SECHSKANTSCHRAUBE ISO	11644899	8	4	1428	921699008	KAMERAANBAU D-ANLENKS
SECHSKANTSCHRAUBE ISO	11644899	15	1	1428	921699008	KAMERAANBAU D-ANLENKS
SECHSKANTSCHRAUBE ISO	11644899	8	4	1431	921696208	KAMERAANBAU S-ANLENKSTU
SECHSKANTSCHRAUBE ISO	11644899	15	1	1431	921696208	KAMERAANBAU S-ANLENKSTU
SECHSKANTSCHRAUBE ISO	11644899	8	4	1460	921723608	SCHALTEINHEIT
SECHSKANTSCHRAUBE ISO	11644899	8	4	1461	921723708	SCHALTEINHEIT
SECHSKANTSCHRAUBE ISO	11644899	(3)	2	1542	919752108	SX-ZWISCHENSTUECK VORM.
SECHSKANTSCHRAUBE ISO 4	406532614	28	2	1509	918185308	LEITER ANBAU
SECHSKANTSCHRAUBE ISO 4	10197836	26	8	337	96047402	ABSTUETZHOLM VORM.
SECHSKANTSCHRAUBE ISO 4	10197836	26	8	346	96047403	ABSTUETZHOLM VORM.
SECHSKANTSCHRAUBE ISO 4	10197836	108	8	392	919023108	LUFTFILTERANLAGE M.LUFTK
SECHSKANTSCHRAUBE ISO 4	10197836	11	2	419	926891108	VERTEILER MASSE
SECHSKANTSCHRAUBE ISO 4	10197836	12	6	480	917737708	DREHDURCHFUEHRUNG
SECHSKANTSCHRAUBE ISO 4	10197836	59	16	795	96039239	KUEHLER VORM.
SECHSKANTSCHRAUBE ISO 4	10197836	59	2	1034	96035660	AUFBAUTEILE MONTAGETAFE
SECHSKANTSCHRAUBE ISO 4	10197836	61	4	1137	918063908	KRANFUEHRERKABINE ANBA
SECHSKANTSCHRAUBE ISO 4	10197836	7	1	1547	96014968	SEILSCHUTZ KPL.
SECHSKANTSCHRAUBE ISO	12217223	152	4	632	919092408	FREMDEINSPEISUNG
SECHSKANTSCHRAUBE ISO	12217223	27	4	1107	96001074	BATTERIEKASTEN VORM.
SECHSKANTSCHRAUBE ISO	12216946	19	2	1146	96000684	FRONTSCHEIBE KPL.
SECHSKANTSCHRAUBE ISO	12216946	32	1	1166	918064308	SCHIEBETUER EINBAU
SECHSKANTSCHRAUBE ISO	12216946	7	2	1544	96014901	LAUFSTEG KPL.
SECHSKANTSCHRAUBE ISO	12214272	(4)	3	337	96047402	ABSTUETZHOLM VORM.
SECHSKANTSCHRAUBE ISO	12214272	4	3	339	964581308	DECKEL KPL.
SECHSKANTSCHRAUBE ISO	12214272	33	2	1290	919745708	S-ZWISCHENSTUECK
SECHSKANTSCHRAUBE ISO	12214272	33	8	1298	919745808	LA-ZWISCHENSTUECK
SECHSKANTSCHRAUBE ISO	12214272	34	8	1324	919746708	S-ZWISCHENSTUECK
SECHSKANTSCHRAUBE ISO	12214272	33	8	1327	919746808	S-ZWISCHENSTUECK
SECHSKANTSCHRAUBE ISO	12214272	33	8	1330	919746908	S-ZWISCHENSTUECK
SECHSKANTSCHRAUBE ISO	12214272	33	8	1626	919747708	LA-ZWISCHENSTUECK
SECHSKANTSCHRAUBE ISO	12216201	19	4	555	968027008	LAGERUNG EINBAU
SECHSKANTSCHRAUBE ISO	12216202	303	2	511	96026672	PNEUMATIK FAHRERHAUS
SECHSKANTSCHRAUBE ISO	406508801	5	4	1488	10217694	SENKBREMSVENTIL
SECHSKANTSCHRAUBE ISO	530133208	422	2	226	10876205	ACHSANTRIEB
SECHSKANTSCHRAUBE ISO	530133208	2413	1	227	10876205	ACHSANTRIEB
SECHSKANTSCHRAUBE ISO	530133208	422	2	251	10876158	ACHSANTRIEB
SECHSKANTSCHRAUBE ISO	530133208	2413	1	252	10876158	ACHSANTRIEB
SECHSKANTSCHRAUBE ISO	530133208	422	2	276	10876196	ACHSANTRIEB
SECHSKANTSCHRAUBE ISO	11690048	49	2	134	96032862	DIESELMOTOR VORM.
SECHSKANTSCHRAUBE ISO	11690048	48	4	332	919314608	STUETZHOLME M.AUSKLAPP
SECHSKANTSCHRAUBE ISO	11690048	10	44	382	914616808	LUFTBEHAELTERLAGERUNG
SECHSKANTSCHRAUBE ISO	11690048	21	2	605	918995208	KLIMAANLAGE UW
SECHSKANTSCHRAUBE ISO	11690048	24	1	681	11490594	ANTRIEB
SECHSKANTSCHRAUBE ISO	11690048	34	5	746	918996008	DIESELMOTOR EINBAU
SECHSKANTSCHRAUBE ISO	11690048	314	5	755	96038878	DIESELMOTOR VORM.
SECHSKANTSCHRAUBE ISO	11690048	315	14	971	917991908	GERAEUSCHDAEMMUNG
SECHSKANTSCHRAUBE ISO	11690048	22	1	1152	918064108	KRANFUEHRERKABINE VORM.
SECHSKANTSCHRAUBE ISO 4	10299649	338	12	210	10873988	PLANETENGETRIEBE
SECHSKANTSCHRAUBE ISO 4	10299649	338	12	274	10455272	PLANETENGETRIEBE
SECHSKANTSCHRAUBE ISO 4	10299649	13	3	665	918995608	DREHBUEHNENRAHMEN KPL.
SECHSKANTSCHRAUBE ISO 4	10299649	301	8	846	918996908	LUFTFILTERANLAGE KPL.
SECHSKANTSCHRAUBE ISO	11651612	9	3	19	918993708	KUEHLER EINBAU
SECHSKANTSCHRAUBE ISO	11651612	82	1	135	96032862	DIESELMOTOR VORM.
SECHSKANTSCHRAUBE ISO	11651612	15	6	361	919964208	KRAFTSTOFFFOERDERUNG
SECHSKANTSCHRAUBE ISO	11651612	3	2	477	963137808	DOPPELHORN VORM.
SECHSKANTSCHRAUBE ISO	11651612	85	16	800	919546708	SCHALLDAEMPFERANLAGE
SECHSKANTSCHRAUBE ISO	11651612	300	16	846	918996908	LUFTFILTERANLAGE KPL.
SECHSKANTSCHRAUBE ISO	11651612	33	30	863	918996308	DREHBUEHNENVERKLEIDUN
SECHSKANTSCHRAUBE ISO	11651612	21	10	928	919361208	ROLLENLAGERUNG
SECHSKANTSCHRAUBE ISO	11651612	18	6	931	918996808	HARNSTOFFANLAGE

Bezeichnung	Artikel	Pos.	Menge	Seite	Baugruppe	Bezeichnung
SECHSKANTSCHRAUBE ISO	11651612	37	4	943	917227308	OELBEHAELTER KPL.
SECHSKANTSCHRAUBE ISO	11651612	23	4	957	918759508	ZUSATZHEIZUNG OW
SECHSKANTSCHRAUBE ISO	11651612	12	6	959	96019655	ZUSATZHEIZUNG VORM.
SECHSKANTSCHRAUBE ISO	11651612	7	1	993	96040792	ZUSATZTEILE ELEKTRIK AGG
SECHSKANTSCHRAUBE ISO	11651612	5	1	1101	919963708	KRAFTSTOFFFOERDERUNG
SECHSKANTSCHRAUBE ISO	11651612	18	2	1141	918065208	KRANFUEHRERKABINE VORM.
SECHSKANTSCHRAUBE ISO	11651612	26	4	1152	918064108	KRANFUEHRERKABINE VORM.
SECHSKANTSCHRAUBE ISO	11651612	7	4	1169	964588408	FUEHRUNG VORM.
SECHSKANTSCHRAUBE ISO	11651612	27	2	1230	965226108	MONTAGEPLATTE NOTBETA
SECHSKANTSCHRAUBE ISO	11651612	13	4	1311	918359908	WINDE 6
SECHSKANTSCHRAUBE ISO	11651612	3	12	1313	10874540	SEILTROMMEL
SECHSKANTSCHRAUBE ISO	11651612	12	4	1378	918325908	WINDE 3
SECHSKANTSCHRAUBE ISO	11651612	3	12	1382	10874555	SEILTROMMEL
SECHSKANTSCHRAUBE ISO	11651612	95	8	1458	96051270	BALLASTPALETTE VORM.
SECHSKANTSCHRAUBE ISO 4	406506808	321	2	1123	969863108	DRUCKLUFTANLAGE
SECHSKANTSCHRAUBE ISO 4	406506308	25	2	318	918759408	ZUSATZHEIZUNG UW
SECHSKANTSCHRAUBE ISO 4	406506308	17	4	320	96019560	ZUSATZHEIZUNG VORM.
SECHSKANTSCHRAUBE ISO 4	406506308	5	8	341	965576008	HYDRAULIK ABSTUETZHOLM
SECHSKANTSCHRAUBE ISO 4	406506308	3	12	682	10874991	SEILTROMMEL
SECHSKANTSCHRAUBE ISO	12216205	18	2	671	96039782	AUFSTIEG KPL.
SECHSKANTSCHRAUBE ISO	12216205	32	2	1107	96001074	BATTERIEKASTEN VORM.
SECHSKANTSCHRAUBE ISO 4	10299666	458	3	226	10876205	ACHSANTRIEB
SECHSKANTSCHRAUBE ISO 4	10299666	19	12	589	917330508	TUER KPL.LI.
SECHSKANTSCHRAUBE ISO 4	10299666	19	12	596	917330608	TUER KPL.RE.
SECHSKANTSCHRAUBE ISO	10875532	97	6	369	917312708	WERKZEUGKASTEN ANBAU
SECHSKANTSCHRAUBE ISO	10875532	(1)	2	442	918994608	REIFENVERKLEIDUNG
SECHSKANTSCHRAUBE ISO	10875532	(3)	2	449	96032748	DECKEL VORM.
SECHSKANTSCHRAUBE ISO	10875532	305	2	614	96041588	VERROHRUNG NOTBETAETIG
SECHSKANTSCHRAUBE ISO	11651767	16	1	19	918993708	KUEHLER EINBAU
SECHSKANTSCHRAUBE ISO	11651767	30	9	23	96032863	KUEHLER VORM.
SECHSKANTSCHRAUBE ISO	11651767	154	5	140	967400608	GETRIEBE
SECHSKANTSCHRAUBE ISO	11651767	550	1	154	965336408	GEHAEUSE
SECHSKANTSCHRAUBE ISO	11651767	24	4	318	918759408	ZUSATZHEIZUNG UW
SECHSKANTSCHRAUBE ISO	11651767	14	7	320	96019560	ZUSATZHEIZUNG VORM.
SECHSKANTSCHRAUBE ISO	11651767	14	1	325	969947908	BRENNSTOFFBEHAELTER VO
SECHSKANTSCHRAUBE ISO	11651767	40	9	352	917984408	HARNSTOFFANLAGE
SECHSKANTSCHRAUBE ISO	11651767	9	4	365	96045759	KRAFTSTOFFPUMPE VORM.
SECHSKANTSCHRAUBE ISO	11651767	13	8	382	914616808	LUFTBEHAELTERLAGERUNG
SECHSKANTSCHRAUBE ISO	11651767	7	4	383	918160408	ABGASENDROHR
SECHSKANTSCHRAUBE ISO	11651767	6	2	428	96031504	ELEKTRIK BATTERIE
SECHSKANTSCHRAUBE ISO	11651767	660	29	443	918994608	REIFENVERKLEIDUNG
SECHSKANTSCHRAUBE ISO	11651767	7	8	492	968056308	STOSSSTANGE KPL.M.BEL.
SECHSKANTSCHRAUBE ISO	11651767	13	4	505	502924608	LAST/LEER-VENTIL
SECHSKANTSCHRAUBE ISO	11651767	22	5	567	968026708	WISCHANLAGE EINBAU
SECHSKANTSCHRAUBE ISO	11651767	44	6	579	96012578	KLEINTEILE EINBAU
SECHSKANTSCHRAUBE ISO	11651767	7	2	597	918566608	HEIZUNG FAHRERHAUS
SECHSKANTSCHRAUBE ISO	11651767	8	8	619	912569508	ANBAU TELMA
SECHSKANTSCHRAUBE ISO	11651767	10	2	630	917913608	RUECKFAHRWARNUNG AKUS
SECHSKANTSCHRAUBE ISO	11651767	24	6	634	918744608	FAHRERLIEGE EINBAU
SECHSKANTSCHRAUBE ISO	11651767	32	2	701	917151308	WINDE 4 EINZIEHWERK
SECHSKANTSCHRAUBE ISO	11651767	25	4	736	540270514	ANTRIEB KPL
SECHSKANTSCHRAUBE ISO	11651767	308	7	755	96038878	DIESELMOTOR VORM.
SECHSKANTSCHRAUBE ISO	11651767	86	6	800	919546708	SCHALLDAEMPFERANLAGE
SECHSKANTSCHRAUBE ISO	11651767	302	12	846	918996908	LUFTFILTERANLAGE KPL.
SECHSKANTSCHRAUBE ISO	11651767	79	18	864	918996308	DREHBUEHNENVERKLEIDUN
SECHSKANTSCHRAUBE ISO	11651767	28	2	928	919361208	ROLLENLAGERUNG
SECHSKANTSCHRAUBE ISO	11651767	28	4	943	917227308	OELBEHAELTER KPL.
SECHSKANTSCHRAUBE ISO	11651767	19	8	945	967546408	OELBEHAELTER VORM.
SECHSKANTSCHRAUBE ISO	11651767	51	2	948	915150108	ZENTRALSCHMIERANLAGE O
SECHSKANTSCHRAUBE ISO	11651767	7	6	960	918064708	BRENNSTOFFBEHAELTER O

Bezeichnung	Artikel	Pos.	Menge	Seite	Baugruppe	Bezeichnung
SECHSKANTSCHRAUBE ISO	11651767	317	68	971	917991908	GERAEUSCHDAEMMUNG
SECHSKANTSCHRAUBE ISO	11651767	32	2	1029	96004319	SCHALTSCHRANK MECH.
SECHSKANTSCHRAUBE ISO	11651767	300	11	1072	96038278	HYDRAULIK
SECHSKANTSCHRAUBE ISO	11651767	2	1	1101	919963708	KRAFTSTOFFFOERDERUNG
SECHSKANTSCHRAUBE ISO	11651767	17	16	1107	96001074	BATTERIEKASTEN VORM.
SECHSKANTSCHRAUBE ISO	11651767	340	4	1113	969860008	ZUSATZHYDRAULIK DREHBUE
SECHSKANTSCHRAUBE ISO	11651767	14	2	1172	918064408	HEIZUNG KRANFUEHRERKAB
SECHSKANTSCHRAUBE ISO	11651767	77	32	1178	918793508	LAUFSTEG DREHBUEHNE
SECHSKANTSCHRAUBE ISO	11651767	12	16	1187	918793608	LAUFSTEG DREHBUEHNE
SECHSKANTSCHRAUBE ISO	11651767	43	4	1190	917996708	KLIMAANLAGE OW
SECHSKANTSCHRAUBE ISO	11651767	39	4	1204	96002845	LAUFSTEG 1
SECHSKANTSCHRAUBE ISO	11651767	63	2	1210	96002863	SCHWENKPODEST KPL.
SECHSKANTSCHRAUBE ISO	11651767	12	1	1225	921567308	KAMERAANBAU DREHBUEHN
SECHSKANTSCHRAUBE ISO	11651767	28	16	1271	919745108	S-ANLENKSTUECK
SECHSKANTSCHRAUBE ISO	11651767	41	4	1306	919746308	SL-REDUZIERSTUECK
SECHSKANTSCHRAUBE ISO	11651767	22	18	1394	918964608	L-ADAPTER
SECHSKANTSCHRAUBE ISO	11651767	4	1	1428	921699008	KAMERAANBAU D-ANLENKS
SECHSKANTSCHRAUBE ISO	11651767	4	1	1431	921696208	KAMERAANBAU S-ANLENKSTU
SECHSKANTSCHRAUBE ISO	11651767	312	2	1482	96016504	ZUSATZHYDRAULIK SCHWEB
SECHSKANTSCHRAUBE ISO 4	502618908	71	2	887	96036283	ELEKTRIK ANBAUTEILE KABIN
SECHSKANTSCHRAUBE ISO 4	502618908	9	2	1169	964588408	FUEHRUNG VORM.
SECHSKANTSCHRAUBE ISO 4	10299581	458	3	251	10876158	ACHSANTRIEB
SECHSKANTSCHRAUBE ISO 4	10299581	4	4	1488	10217694	SENKBREMSVENTIL
SECHSKANTSCHRAUBE ISO	12100295	92	22	369	917312708	WERKZEUGKASTEN ANBAU
SECHSKANTSCHRAUBE ISO	12100295	4	8	1364	96042014	KONSOLE
SECHSKANTSCHRAUBE ISO 4	10197831	43	20	23	96032863	KUEHLER VORM.
SECHSKANTSCHRAUBE ISO 4	10197831	6	12	28	963738308	GESTELL VORM.
SECHSKANTSCHRAUBE ISO 4	10197831	90	5	135	96032862	DIESELMOTOR VORM.
SECHSKANTSCHRAUBE ISO 4	10197831	24	4	337	96047402	ABSTUETZHOLM VORM.
SECHSKANTSCHRAUBE ISO 4	10197831	24	4	346	96047403	ABSTUETZHOLM VORM.
SECHSKANTSCHRAUBE ISO 4	10197831	105	8	369	917312708	WERKZEUGKASTEN ANBAU
SECHSKANTSCHRAUBE ISO 4	10197831	8	8	375	967634308	OELBEHAELTER VORM.
SECHSKANTSCHRAUBE ISO 4	10197831	47	4	385	919741508	ABGASANLAGE
SECHSKANTSCHRAUBE ISO 4	10197831	42	13	387	96051663	ABGASANLAGE VORM.
SECHSKANTSCHRAUBE ISO 4	10197831	100	12	392	919023108	LUFTFILTERANLAGE M.LUFTK
SECHSKANTSCHRAUBE ISO 4	10197831	8	2	419	926891108	VERTEILER MASSE
SECHSKANTSCHRAUBE ISO 4	10197831	(10)	2	442	918994608	REIFENVERKLEIDUNG
SECHSKANTSCHRAUBE ISO 4	10197831	664	44	443	918994608	REIFENVERKLEIDUNG
SECHSKANTSCHRAUBE ISO 4	10197831	34	1	457	918994508	MOTORVERKLEIDUNG
SECHSKANTSCHRAUBE ISO 4	10197831	15	8	480	917737708	DREHDURCHFUEHRUNG
SECHSKANTSCHRAUBE ISO 4	10197831	13	24	553	917985608	FAHRERHAUS VORM.2
SECHSKANTSCHRAUBE ISO 4	10197831	9	4	581	968031308	BREMSPEDAL EINBAU
SECHSKANTSCHRAUBE ISO 4	10197831	10	3	629	917442808	ANBAUTEILE KAMERA
SECHSKANTSCHRAUBE ISO 4	10197831	8	8	671	96039782	AUFSTIEG KPL.
SECHSKANTSCHRAUBE ISO 4	10197831	20	8	673	915913008	BOLZEN D-S ANLENKSTUECK
SECHSKANTSCHRAUBE ISO 4	10197831	6	10	727	916164508	MONTAGEWINDE
SECHSKANTSCHRAUBE ISO 4	10197831	13	3	746	918996008	DIESELMOTOR EINBAU
SECHSKANTSCHRAUBE ISO 4	10197831	309	38	755	96038878	DIESELMOTOR VORM.
SECHSKANTSCHRAUBE ISO 4	10197831	58	13	795	96039239	KUEHLER VORM.
SECHSKANTSCHRAUBE ISO 4	10197831	84	28	800	919546708	SCHALLDAEMPFERANLAGE
SECHSKANTSCHRAUBE ISO 4	10197831	25	10	863	918996308	DREHBUEHNENVERKLEIDUN
SECHSKANTSCHRAUBE ISO 4	10197831	18	4	943	917227308	OELBEHAELTER KPL.
SECHSKANTSCHRAUBE ISO 4	10197831	318	6	971	917991908	GERAEUSCHDAEMMUNG
SECHSKANTSCHRAUBE ISO 4	10197831	33	6	1107	96001074	BATTERIEKASTEN VORM.
SECHSKANTSCHRAUBE ISO 4	10197831	25	8	1141	918065208	KRANFUEHRERKABINE VORM.
SECHSKANTSCHRAUBE ISO 4	10197831	4	20	1162	964720408	PEDALTRAEGER EINBAU
SECHSKANTSCHRAUBE ISO 4	10197831	31	13	1178	918793508	LAUFSTEG DREHBUEHNE
SECHSKANTSCHRAUBE ISO 4	10197831	3	4	1181	916979608	S-RUECKHALTESICHERUNG
SECHSKANTSCHRAUBE ISO 4	10197831	40	4	1190	917996708	KLIMAANLAGE OW
SECHSKANTSCHRAUBE ISO 4	10197831	62	13	1338	917996808	D-ANLENKSTUECK

Bezeichnung	Artikel	Pos.	Menge	Seite	Baugruppe	Bezeichnung
SECHSKANTSCHRAUBE ISO 4	10197831	5	4	1375	916979908	D-RUECKHALTESICHERUNG
SECHSKANTSCHRAUBE ISO 4	10197831	49	20	1457	96051270	BALLASTPALETTE VORM.
SECHSKANTSCHRAUBE ISO 4	10197831	3	1	1459	968461508	LEITERHALTERUNG
SECHSKANTSCHRAUBE ISO 4	10197831	19	8	1467	96024497	FUEHRUNG VORM.
SECHSKANTSCHRAUBE ISO 4	10197831	72	4	1543	919752108	SX-ZWISCHENSTUECK VORM.
SECHSKANTSCHRAUBE ISO 4	10197831	64	4	1553	919752208	SX-ZWISCHENSTUECK VORM.
SECHSKANTSCHRAUBE ISO 4	10197831	38	2	1571	918859708	F-ANSCHLUSSKOPF
SECHSKANTSCHRAUBE ISO 4	10197831	38	2	1581	919463108	F-ANSCHLUSSKOPF
SECHSKANTSCHRAUBE ISO 4	10197831	46	2	1588	918489108	F-ANLENKSTUECK
SECHSKANTSCHRAUBE ISO 4	10197831	20	4	1609	918474408	FA-BOCK
SECHSKANTSCHRAUBE ISO 4	500411708	220	1	171	10343495	OELWANNE
SECHSKANTSCHRAUBE ISO 4	500411708	88	4	800	919546708	SCHALLDAEMPFERANLAGE
SECHSKANTSCHRAUBE ISO 4	10299580	12	8	671	96039782	AUFSTIEG KPL.
SECHSKANTSCHRAUBE ISO 4	10299580	70	2	887	96036283	ELEKTRIK ANBAUTEILE KABIN
SECHSKANTSCHRAUBE ISO	11826527	39	3	23	96032863	KUEHLER VORM.
SECHSKANTSCHRAUBE ISO	11826527	48	7	134	96032862	DIESELMOTOR VORM.
SECHSKANTSCHRAUBE ISO	11826527	100	1	151	571801708	PUMPE
SECHSKANTSCHRAUBE ISO	11826527	240	1	157	965336608	WAERMETAUSCHER
SECHSKANTSCHRAUBE ISO	11826527	30	2	166	10343496	OELEINFUELLUNG
SECHSKANTSCHRAUBE ISO	11826527	9	4	480	917737708	DREHDURCHFUEHRUNG
SECHSKANTSCHRAUBE ISO	11826527	27	3	579	96012578	KLEINTEILE EINBAU
SECHSKANTSCHRAUBE ISO	11826527	17	4	668	920456008	SCHUTZWALZE WINDE 1-2
SECHSKANTSCHRAUBE ISO	11826527	311	10	755	96038878	DIESELMOTOR VORM.
SECHSKANTSCHRAUBE ISO	11826527	57	19	795	96039239	KUEHLER VORM.
SECHSKANTSCHRAUBE ISO	11826527	60	8	863	918996308	DREHBUEHNENVERKLEIDUN
SECHSKANTSCHRAUBE ISO	11826527	52	2	948	915150108	ZENTRALSCHMIERANLAGE O
SECHSKANTSCHRAUBE ISO	11826527	28	1	957	918759508	ZUSATZHEIZUNG OW
SECHSKANTSCHRAUBE ISO	11826527	13	2	1170	964588308	FUEHRUNG VORM.
SECHSKANTSCHRAUBE ISO	11826527	49	8	1334	919747208	S-ZWISCHENSTUECK
SECHSKANTSCHRAUBE ISO	11826527	4	2	1422	967049508	HINDERNISFEUER VORM.
SECHSKANTSCHRAUBE ISO	11826527	76	17	1600	918474308	F-KOPFSTUECK
SECHSKANTSCHRAUBE ISO	11826527	6	10	1619	918887908	F-ZWISCHENSTUECK
SECHSKANTSCHRAUBE ISO	11692827	37	2	23	96032863	KUEHLER VORM.
SECHSKANTSCHRAUBE ISO	11692827	55	2	134	96032862	DIESELMOTOR VORM.
SECHSKANTSCHRAUBE ISO	11692827	655	4	443	918994608	REIFENVERKLEIDUNG
SECHSKANTSCHRAUBE ISO	11692827	9	10	453	917422108	ANBAUTEILE FAHRERHAUS
SECHSKANTSCHRAUBE ISO	11692827	7	8	529	917345108	EL.BETAETIGUNG ABSTUETZ
SECHSKANTSCHRAUBE ISO	11692827	15	4	553	917985608	FAHRERHAUS VORM.2
SECHSKANTSCHRAUBE ISO	11692827	33	4	629	917442808	ANBAUTEILE KAMERA
SECHSKANTSCHRAUBE ISO	11692827	23	12	634	918744608	FAHRERLIEGE EINBAU
SECHSKANTSCHRAUBE ISO	11692827	319	1	755	96038878	DIESELMOTOR VORM.
SECHSKANTSCHRAUBE ISO	11692827	60	10	795	96039239	KUEHLER VORM.
SECHSKANTSCHRAUBE ISO	11692827	12	1	937	919327908	KRAFTSTOFFBEHAELTER KPL
SECHSKANTSCHRAUBE ISO	11692827	10	5	1216	96002846	LAUFSTEG 2
SECHSKANTSCHRAUBE ISO	11692827	37	3	1542	919752108	SX-ZWISCHENSTUECK VORM.
SECHSKANTSCHRAUBE ISO	11692827	37	3	1552	919752208	SX-ZWISCHENSTUECK VORM.
SECHSKANTSCHRAUBE ISO	10875537	66	7	457	918994508	MOTORVERKLEIDUNG
SECHSKANTSCHRAUBE ISO	10875537	336	1	756	96038878	DIESELMOTOR VORM.
SECHSKANTSCHRAUBE ISO	10875537	47	4	1338	917996808	D-ANLENKSTUECK
SECHSKANTSCHRAUBE ISO	10875537	36	5	1361	918857108	D-ZWISCHENSTUECK
SECHSKANTSCHRAUBE ISO	10875537	36	3	1367	918857208	D-ZWISCHENSTUECK
SECHSKANTSCHRAUBE ISO	11690046	22	2	634	918744608	FAHRERLIEGE EINBAU
SECHSKANTSCHRAUBE ISO	11690046	14	1	937	919327908	KRAFTSTOFFBEHAELTER KPL
SECHSKANTSCHRAUBE ISO	10875538	120	4	171	10343495	OELWANNE
SECHSKANTSCHRAUBE ISO	10875538	230	2	171	10343495	OELWANNE
SECHSKANTSCHRAUBE ISO	10875538	300	2	395	96003869	STEUERUNG LUFTKLAPPE
SECHSKANTSCHRAUBE ISO	10875538	318	2	1123	969863108	DRUCKLUFTANLAGE
SECHSKANTSCHRAUBE ISO	12212107	10	2	45	10125646	OELABSCHEIDER ANBAU
SECHSKANTSCHRAUBE ISO	10181537	12	1	581	968031308	BREMSPEDAL EINBAU
SECHSKANTSCHRAUBE ISO 8	12216237	310	3	1123	969863108	DRUCKLUFTANLAGE

Bezeichnung	Artikel	Pos.	Menge	Seite	Baugruppe	Bezeichnung
SECHSKANTSCHRAUBE ISO	10179126	447	4	192	11081159	VERTEILERGETRIEBE
SECHSKANTSCHRAUBE ISO	10179126	973	4	192	11081159	VERTEILERGETRIEBE
SECHSKANTSCHRAUBE ISO	10179126	447	4	226	10876205	ACHSANTRIEB
SECHSKANTSCHRAUBE ISO	10179126	2399	4	227	10876205	ACHSANTRIEB
SECHSKANTSCHRAUBE ISO	10179126	447	8	261	10874907	LENKACHSE
SECHSKANTSCHRAUBE ISO	407005408	210	4	159	965336708	ABTRIEB
SECHSKANTSCHRAUBE ISO	10878852	14	4	296	916963808	LENKUNG MECHANIK
SECHSKANTSCHRAUBE ISO	12217240	5	4	213	521143408	ACHSSTREBE
SECHSKANTSCHRAUBE ISO 8	10876521	31	10	134	96032862	DIESELMOTOR VORM.
SECHSKANTSCHRAUBE M12	10289016	37	12	134	96032862	DIESELMOTOR VORM.
SECHSKANTSCHRAUBE M5X1	10876387	11	22	418	96037710	MITTELKONSOLE VORM.
SECHSKANTSCHRAUBE M5X1	10876387	51	2	589	917330508	TUER KPL.LI.
SECHSKANTSCHRAUBE M5X1	10876387	51	2	596	917330608	TUER KPL.RE.
SECHSKANTSCHRAUBE M5X1	10876387	20	13	898	96036284	GEHAEUSE KPL.
SECHSKANTSCHRAUBE M5X1	10876387	31	13	1029	96004319	SCHALTSCHRANK MECH.
SECHSKANTSCHRAUBE M5X1	10876387	14	4	1509	918185308	LEITER ANBAU
SECHSKANTSCHRAUBE UNC5	10876542	30	2	134	96032862	DIESELMOTOR VORM.
SECHSRUNDSCHRAUBE M10	12422674	8	8	111	10141558	ABGASKRUEMMER ANBAU
SECHSRUNDSCHRAUBE M10	11007668	(17)	3	37	13455159	DIESELMOTOR
SECHSRUNDSCHRAUBE M10X	10030346	(6)	5	110	10141356	ABGASROHR ANBAU
SECHSRUNDSCHRAUBE M10X	10030346	(6)	5	110	10141356	ABGASROHR ANBAU
SECHSRUNDSCHRAUBE M10X	10012550	(5)	7	110	10141356	ABGASROHR ANBAU
SECHSRUNDSCHRAUBE M10X	10012550	(5)	12	110	10141356	ABGASROHR ANBAU
SECHSRUNDSCHRAUBE M10X	10012550	(5)	7	110	10141356	ABGASROHR ANBAU
SECHSRUNDSCHRAUBE M10X	10012550	(5)	12	110	10141356	ABGASROHR ANBAU
SECHSRUNDSCHRAUBE M12X	10133196	(11)	3	37	13455159	DIESELMOTOR
SECHSRUNDSCHRAUBE M12X	10132548	(8)	6	37	13455159	DIESELMOTOR
SECHSRUNDSCHRAUBE M16X	9077282	4	8	56	10147666	ANTRIEBSTEILE M.SCHWINGU
SECHSRUNDSCHRAUBE M18	9079517	4	10	123	10120074	SCHWUNGRAD ANBAU
SECHSRUNDSCHRAUBE M18	9079517	4	10	836	10120077	SCHWUNGRAD ANBAU
SEIL 16X2M VERZ.	11000132	6	1	1320	912822508	ADAPTERRAHMEN WINDE 6
SEIL 2 2,3KN EDELSTAHL	11160431	35	3	332	919314608	STUETZHOLME M.AUSKLAPP
SEIL 2 2,3KN EDELSTAHL	11160431	22	0.8	480	917737708	DREHDURCHFUEHRUNG
SEIL 2 2,3KN EDELSTAHL	11160431	302	0.3	614	96041588	VERROHRUNG NOTBETAETIG
SEIL 2 2,3KN EDELSTAHL	11160431	11	1	623	963047708	BOLZENGARAGE VORM.
SEIL 2 2,3KN EDELSTAHL	11160431	5	0.8	651	96051604	ROLLENLAGERUNG
SEIL 2 2,3KN EDELSTAHL	11160431	4	0.5	671	96039782	AUFSTIEG KPL.
SEIL 2 2,3KN EDELSTAHL	11160431	332	1	1113	969860008	ZUSATZHYDRAULIK DREHBUE
SEIL 2 2,3KN EDELSTAHL	11160431	61	0.5	1182	910162608	ZUSATZHYDR.S-RUECKHALTE
SEIL 2 2,3KN EDELSTAHL	11160431	8	0.3	1240	963137208	ZENTRIERUNG KPL.
SEIL 2 2,3KN EDELSTAHL	11160431	18	0.6	1276	96043443	KLAPPTEIL
SEIL 2 2,3KN EDELSTAHL	11160431	89	0.33	1600	918474308	F-KOPFSTUECK
SEIL 2 2,3KN EDELSTAHL	11160431	31	0.001	1609	918474408	FA-BOCK
SEIL 22MM 1.9 M	97089417	17	1	1614	918474508	F-RUECKHALTESICHERUNG
SEIL 28X1250M -40°C SPF	773455108	1	1	1257	914670608	SEIL F.WINDE 1
SEIL 28X1250M -40°C SPF	773455108	1	1	1260	912672508	SEIL F.WINDE 2
SEIL 28X1400M -40°C SPF	10042786	1	1	1261	913047408	SEIL F.WINDE 3
SEIL 28X600M -40°C SPF	773455408	1	1	1263	914671108	SEIL F.WINDE 6
SEIL 28X750M BLANK SPF	10041658	1	1	1262	912917608	SEIL F.WINDE 4
SEIL 28X8.5M DYNEEMA	97113048	15	1	1609	918474408	FA-BOCK
SEIL 36MM 12.6M	97103737	1	2	1635	918801908	ZUSATZABSPANNUNG
SEIL 36MM 7.6M	97094860	1	2	1633	918476708	ZUSATZABSPANNUNG
SEIL 36MM 9.55M	97096228	1	2	1634	918822508	ZUSATZABSPANNUNG
SEIL 6 0,59KN PERLON	773404508	30	1.7	1212	966659308	TREPPE
SEIL 8X400M -40°C VERZ. SPF	12102031	1	1	1264	919466708	SEIL MONTAGEWINDE M.ZUB
SEIL F.WINDE 1	914670608	190	1	13		LIEBHERR MOBILKRAN LG 175
SEIL F.WINDE 2	912672508	191	1	13		LIEBHERR MOBILKRAN LG 175
SEIL F.WINDE 3	913047408	192	1	13		LIEBHERR MOBILKRAN LG 175
SEIL F.WINDE 4	912917608	193	1	13		LIEBHERR MOBILKRAN LG 175
SEIL F.WINDE 6	914671108	195	1	13		LIEBHERR MOBILKRAN LG 175

Bezeichnung	Artikel	Pos.	Menge	Seite	Baugruppe	Bezeichnung
SEIL MONTAGEWINDE M.ZUB	919466708	198	1	13		LIEBHERR MOBILKRAN LG 175
SEILBLECH	12101484	8	1	1382	10874555	SEILTROMMEL
SEILEINFUEHRUNG	10651700	16	1	611	10802059	SEILLAENGENGEBER
SEILFUEHRUNGSROLLE KPL.	10873010	12	8	609	96035331	MECH.SCHIEBEHOLMUEBER
SEILFUEHRUNGSROLLE KPL.	571904008	41	1	1495	11003086	SEILLAENGENGEBER
SEILKEIL	11450343	4	1	732	11347396	SEILTROMMEL
SEILKLEMME	10651703	34	1	611	10802059	SEILLAENGENGEBER
SEILKLEMME	11340824	7	1	707	571842408	SEILTROMMEL
SEILKLEMME	11340825	8	1	707	571842408	SEILTROMMEL
SEILKLEMME DIN 1142 30 VER	773913208	17	1	649	963397108	ZUBEHOER
SEILLAENGENGEBER 10M LSB	11003086	5	1	1490	967526908	ELEKTRIK FUEHRUNGSRAH
SEILLAENGENGEBER 3M LSB	10802059	10	8	610	968781308	EL.ANBAU ENDSCHALTER U.
SEILROLLE 270X560X70 S355J	97074562	(1)	1	1351	96005548	VERSTELLFLASCHE KPL.
SEILROLLE 270X700X70 S355	97072116	(1)	1	1353	96005682	VERSTELLFLASCHE KPL.
SEILROLLE D=700/620/270X75	288199908	1	1	911	926892808	SEILROLLE KPL.
SEILROLLE KPL.	962092008	7	2	1588	918489108	F-ANLENKSTUECK
SEILROLLE KPL.	962092008	2	1	1612	96013389	SEILROLLENHALTERUNG KPL
SEILROLLE KPL. SCHWARZ L	96003905	15	4	1348	918361308	D-KOPFSTUECK
SEILROLLE KPL. SCHWARZ L	96003905	5	10	1353	96005682	VERSTELLFLASCHE KPL.
SEILROLLE KPL. SPF	926892808	3	18	909	919361008	SA-BOCK
SEILROLLE KPL. SPF	926892808	2	17	928	919361208	ROLLENLAGERUNG
SEILROLLE KPL. SPF	926892808	11	2	1338	917996808	D-ANLENKSTUECK
SEILROLLE KPL. SPF	926892808	5	19	1404	916980308	L-KOPFSTUECK
SEILROLLE KPL. SPF	926892808	2	3	1571	918859708	F-ANSCHLUSSKOPF
SEILROLLE KPL. SPF	926892808	53	3	1581	919463108	F-ANSCHLUSSKOPF
SEILROLLE KPL. SPF	926892808	29	10	1599	918474308	F-KOPFSTUECK
SEILROLLE KPL. SPF	96005549	3	9	1351	96005548	VERSTELLFLASCHE KPL.
SEILROLLE SPF	971872508	1	1	1589	962092008	SEILROLLE KPL.
SEILROLLENHALTERUNG KPL	96013389	4	1	1609	918474408	FA-BOCK
SEILROLLENHALTERUNG SCH	965229108	1	1	1612	96013389	SEILROLLENHALTERUNG KPL
SEILSCHLOSS 28 GR. SPF	773940108	16	1	649	963397108	ZUBEHOER
SEILSCHUTZ KPL.	96014968	34	3	1542	919752108	SX-ZWISCHENSTUECK VORM.
SEILTROMMEL	10874540	2	1	1312	10873367	SEILWINDE
SEILTROMMEL	10874555	2	1	1379	10873340	SEILWINDE
SEILTROMMEL	10874991	3	1	677	10874211	SEILWINDE
SEILTROMMEL	11347396	21	1	729	10802280	SEILWINDE
SEILTROMMEL	571842408	21	1	703	10802277	SEILWINDE
SEILWINDE TYPH75	10678725	64	1	1600	918474308	F-KOPFSTUECK
SEILWINDE ZHP 4.13 SPF	10802280	1	1	727	916164508	MONTAGEWINDE
SEILWINDE ZHP 4.29-EG SPF	10802277	1	1	701	917151308	WINDE 4 EINZIEHWERK
SEILWINDE ZHP 4.29-EG SPF	10873340	2	1	1378	918325908	WINDE 3
SEILWINDE ZHP 4.29-EG SPF	10873367	3	1	1311	918359908	WINDE 6
SEILWINDE ZHP 4.29-EG SPF	10874211	2	1	676	918409908	WINDE 1
SEILWINDE ZHP 4.29-EG SPF	10874211	2	1	691	918410008	WINDE 2
SEITENBLECH 2.5X1356X660 A	973158108	109	1	440	918994608	REIFENVERKLEIDUNG
SEITENBLECH 2.5X1356X660 A	973158208	110	1	440	918994608	REIFENVERKLEIDUNG
SEITENBLECH 3X511X1335 A	978527208	2	1	453	917422108	ANBAUTEILE FAHRERHAUS
SEITENBLECH HI.RE. 2.5X917	97115475	226	1	441	918994608	REIFENVERKLEIDUNG
SEITENBLECH LINKS 2.5X1971	97115474	225	1	441	918994608	REIFENVERKLEIDUNG
SEITENBLECH LINKS 3X512X	972159508	1	1	453	917422108	ANBAUTEILE FAHRERHAUS
SEITENBLECH RECHTS 2.5X12	97115476	227	1	441	918994608	REIFENVERKLEIDUNG
SEITENBLECH SCHWK.LINKS	965062908	4	1	457	918994508	MOTORVERKLEIDUNG
SEITENBLECH SCHWK.RECHT	967532008	2	1	457	918994508	MOTORVERKLEIDUNG
SEITENMARKIERUNGSLEUC	12103448	29	18	485	919197308	BELEUCHTUNG RECHTSVERK
SEITENMARKIERUNGSLEUC	12103448	43	2	492	968056308	STOSSSTANGE KPL.M.BEL.
SEITENPODEST	917593008	68	1	10		LIEBHERR MOBILKRAN LG 175
SEITENSCHEIBE LI.	966238608	4	1	701	917151308	WINDE 4 EINZIEHWERK
SEITENSCHEIBE LI. 4X603.5X8	976837908	2	1	1144	969752608	SCHEIBEN EINBAU
SEITENSCHEIBE RE.	966238708	3	1	701	917151308	WINDE 4 EINZIEHWERK
SEITENSCHEIBE RE. 4X1063X	976837808	3	1	1144	969752608	SCHEIBEN EINBAU

Bezeichnung	Artikel	Pos.	Menge	Seite	Baugruppe	Bezeichnung
SEITENWANDVERKLEIDUNG H	97085596	2	1	562	96012461	RUECK-U.SEITENWANDVERKL
SEITENWANDVERKLEIDUNG H	97085597	3	1	562	96012461	RUECK-U.SEITENWANDVERKL
SENDER HAKENFLASCHE	967276808	20	1	1409	918508208	NEIGUNGSGEBER
SENKBREMSVENTIL 420BAR 1	10217694	151	2	1482	96016504	ZUSATZHYDRAULIK SCHWEB
SENKSCHRAUBE	10355737	35	2	195	10870697	VERSTELLPUMPE
SENKSCHRAUBE AEHNL.ISO	12100589	6	2	349	962971108	PARKEN HYDRAULIKSCHLAEU
SENKSCHRAUBE AEHNL.ISO	12100589	45	4	850	918810308	STEUERSTAND
SENKSCHRAUBE AEHNL.ISO	12100589	9	10	1144	969752608	SCHEIBEN EINBAU
SENKSCHRAUBE AEHNL.ISO	12100589	8	6	1147	964560908	DACHSCHEIBE VORM.
SENKSCHRAUBE AEHNL.ISO	12100589	5	4	1148	964561008	HECKSCHEIBE VORM.
SENKSCHRAUBE AEHNL.ISO	12100589	15	8	1509	918185308	LEITER ANBAU
SENKSCHRAUBE DIN 7991 M1	10179447	54	6	909	919361008	SA-BOCK
SENKSCHRAUBE DIN 7991 M1	10875808	64	4	204	10874903	LENKTRIEBACHSE
SENKSCHRAUBE DIN 7991 M1	10875808	64	4	224	10874904	LENKTRIEBACHSE
SENKSCHRAUBE DIN 7991 M1	10875808	64	4	239	10874905	LENKACHSE
SENKSCHRAUBE DIN 7991 M1	10875808	64	4	249	10874906	LENKTRIEBACHSE
SENKSCHRAUBE DIN 7991 M1	10875808	64	4	261	10874907	LENKACHSE
SENKSCHRAUBE DIN 7991 M1	10875808	64	4	272	10874908	LENKTRIEBACHSE
SENKSCHRAUBE DIN 7991 M1	10875808	64	4	285	10874909	LENKACHSE
SENKSCHRAUBE DIN 7991 M1	10875808	64	4	292	10874910	LENKACHSE
SENKSCHRAUBE DIN 7991 M1	10179917	7	8	1563	918638608	ZUSATZSTANGEN
SENKSCHRAUBE DIN 7991 M4	408605814	22	2	573	964232008	ARMATURENKASTEN KPL.
SENKSCHRAUBE DIN 7991 M	10876388	4	8	1046	923287008	LUEFTEREINHEIT
SENKSCHRAUBE DIN 7991 M5	408603508	33	4	850	918810308	STEUERSTAND
SENKSCHRAUBE DIN 7991 M	10875550	40	20	337	96047402	ABSTUETZHOLM VORM.
SENKSCHRAUBE DIN 7991 M	10875550	40	20	346	96047403	ABSTUETZHOLM VORM.
SENKSCHRAUBE DIN 7991 M	10875550	43	8	901	96002298	MONTAGEPLATTE VORM.
SENKSCHRAUBE DIN 7991 M	10875550	57	8	1034	96035660	AUFBAUTEILE MONTAGETAFE
SENKSCHRAUBE DIN 7991 M	10875550	33	3	1209	96002863	SCHWENKPODEST KPL.
SENKSCHRAUBE DIN 7991 M	10875550	(7)	4	1212	966659308	TREPPE
SENKSCHRAUBE DIN 7991 M	10875550	24	17	1212	966659308	TREPPE
SENKSCHRAUBE DIN 7991 M5	408604008	8	8	637	912624708	KONSOLE FREMDEINSPEISUN
SENKSCHRAUBE DIN 7991 M5	408604008	42	4	1178	918793508	LAUFSTEG DREHBUEHNE
SENKSCHRAUBE DIN 7991 M5	408604008	31	6	1209	96002863	SCHWENKPODEST KPL.
SENKSCHRAUBE DIN 7991 M5	408606201	6	8	1412	96012846	MECH.BEFESTIGUNGSTEILE
SENKSCHRAUBE DIN 7991 M	10875809	23	2	1136	918063908	KRANFUEHRERKABINE ANBA
SENKSCHRAUBE DIN 7991 M	10875551	20	4	320	96019560	ZUSATZHEIZUNG VORM.
SENKSCHRAUBE DIN 7991 M	10875551	30	16	1029	96004319	SCHALTSCHRANK MECH.
SENKSCHRAUBE DIN 7991 M	10875551	318	12	1072	96038278	HYDRAULIK
SENKSCHRAUBE DIN 7991 M	10875551	25	4	1168	968080908	SCHLIESSANLAGE
SENKSCHRAUBE DIN 7991 M	10875551	99	2	1272	919745108	S-ANLENKSTUECK
SENKSCHRAUBE DIN 7991 M	10876071	4	6	1276	96043443	KLAPPTEIL
SENKSCHRAUBE DIN 7991 M	10876071	3	4	1554	96014996	HALTER
SENKSCHRAUBE DIN 7991 M	4600988	3	6	1276	96043443	KLAPPTEIL
SENKSCHRAUBE DIN 7991 M	10875552	13	4	585	917315108	FAHRERHAUSTUER EINBAU
SENKSCHRAUBE DIN 7991 M	10875552	11	12	682	10874991	SEILTROMMEL
SENKSCHRAUBE DIN 7991 M	10875552	12	12	1313	10874540	SEILTROMMEL
SENKSCHRAUBE DIN 7991 M	10875552	12	12	1382	10874555	SEILTROMMEL
SENKSCHRAUBE DIN 7991 M	10875553	36	8	1271	919745108	S-ANLENKSTUECK
SENKSCHRAUBE DIN 7991 M	10875553	36	6	1338	917996808	D-ANLENKSTUECK
SENKSCHRAUBE DIN 7991 M	10875553	7	2	1364	96042014	KONSOLE
SENKSCHRAUBE DIN 7991 M	10875553	18	16	1375	916979908	D-RUECKHALTESICHERUNG
SENKSCHRAUBE DIN 7991 M	10875553	67	6	1543	919752108	SX-ZWISCHENSTUECK VORM.
SENKSCHRAUBE DIN 7991 M	10875553	51	3	1588	918489108	F-ANLENKSTUECK
SENKSCHRAUBE DIN 7991 M	10875554	69	6	910	919361008	SA-BOCK
SENKSCHRAUBE DIN 7991 M	10875554	11	2	1276	96043443	KLAPPTEIL
SENKSCHRAUBE DIN 7991 M	10875554	12	6	1631	918472308	ZUSATZABSPANNUNG
SENKSCHRAUBE ISO 10642	10875810	36	6	560	96012458	INNENVERKLEIDUNG EINBAU
SENKSCHRAUBE ISO 10642	12100279	31	1	1166	918064308	SCHIEBETUER EINBAU
SENKSCHRAUBE ISO 10642	10181421	31	8	1204	96002845	LAUFSTEG 1

Bezeichnung	Artikel	Pos.	Menge	Seite	Baugruppe	Bezeichnung
SENKSCHRAUBE ISO 10642	12220375	50	4	909	919361008	SA-BOCK
SENKSCHRAUBE ISO 10642	12201384	47	2	1209	96002863	SCHWENKPODEST KPL.
SENKSCHRAUBE ISO 2009 M5	407111301	22	8	1107	96001074	BATTERIEKASTEN VORM.
SENKSCHRAUBE ISO 2010 M	400603508	514	2	536	962720908	KABELSTRANG
SENKSCHRAUBE ISO 2010 M	400603508	251	2	1025	962805408	BEDIENPULT VERBOLZUNG
SENKSCHRAUBE ISO 7046 M	12100583	13	1	530	962920308	SCHALTKASTEN KPL.LI.
SENKSCHRAUBE ISO 7046 M	12100583	13	1	537	964332208	SCHALTKASTEN KPL.RE.
SENKSCHRAUBE ISO 7046 M	12100583	18	6	637	912624708	KONSOLE FREMDEINSPEISUN
SENKSCHRAUBE ISO 7047 M	12216233	27	6	945	967546408	OELBEHAELTER VORM.
SENKSCHRAUBE ISO 7047 M	11183022	7	4	571	96015567	ARMATURENKASTEN EINBAU
SENKSCHRAUBE ISO 7047 M	11183022	5	4	574	96015580	ABDECKUNG VORM.
SENKSCHRAUBE M10X80	10147585	17	1	101	10146956	KLIMAKOMPRESSOR ANBAU
SENSORROHR	12898859	4	1	387	96051663	ABGASANLAGE VORM.
SENSORROHR	12898859	4	1	800	919546708	SCHALLDAEMPFERANLAGE
SENSORSTEUERGERAET NI	10144039	154	1	390	96041566	ELEKTRIK ANBAUTEILE
SENSORSTEUERGERAET NI	10144039	52	1	800	919546708	SCHALLDAEMPFERANLAGE
SICHERHEITSKLAPPSTECKER	571817208	2	1	1258	10876601	TASCHENSCHLOSS
SICHERHEITSKLAPPSTECKER	10180883	76	8	1272	919745108	S-ANLENKSTUECK
SICHERHEITSKLAPPSTECKER	10180883	5	29	1652	918598508	CONTAINER F.STANGEN
SICHERHEITSKLAPPSTECKER	10181899	11	8	1178	918793508	LAUFSTEG DREHBUEHNE
SICHERHEITSKLAPPSTECKER	10181899	3	4	1187	918793608	LAUFSTEG DREHBUEHNE
SICHERHEITSKLAPPSTECKER	10181899	51	2	1334	919747208	S-ZWISCHENSTUECK
SICHERHEITSKLAPPSTECKER	10181899	4	1	1562	96013014	ZUGLASCHE KPL.
SICHERHEITSKLAPPSTECKER	10181899	3	4	1633	918476708	ZUSATZABSPANNUNG
SICHERHEITSKLAPPSTECKER	10181899	3	4	1634	918822508	ZUSATZABSPANNUNG
SICHERHEITSKLAPPSTECKER	10181899	3	4	1635	918801908	ZUSATZABSPANNUNG
SICHERHEITSKLAPPSTECKER	10181899	15	2	1654	918598408	ZUSATZABSPANNBOCK
SICHERHEITSKLAPPSTECKER	10180878	58	2	1588	918489108	F-ANLENKSTUECK
SICHERHEITSKLAPPSTECKER	10180878	53	4	1599	918474308	F-KOPFSTUECK
SICHERHEITSKLAPPSTECKER	10180878	10	1	1611	96013388	ZUGLASCHE KPL.
SICHERHEITSKLAPPSTECKER	10180878	(3)	2	1616	918838308	FAB-ABSPANNUNG
SICHERHEITSKLAPPSTECKER	10180878	(3)	1	1616	918838308	FAB-ABSPANNUNG
SICHERHEITSKLAPPSTECKER	10180878	3	1	1617	96016450	ABSPANNSEIL KPL.
SICHERHEITSKLAPPSTECKER	10180878	(3)	1	1619	918887908	F-ZWISCHENSTUECK
SICHERHEITSKLAPPSTECKER	12100250	51	2	1452	919692108	SCHWEBEBALLAST
SICHERHEITSKLAPPSTECKER	12100250	11	1	1474	967989808	LASCHE VORM.
SICHERHEITSKLAPPSTECKER	12100250	22	2	1475	96020796	STANGE KPL.
SICHERHEITSKLAPPSTECKER	12100250	3	1	1564	96002454	LASCHE KPL.
SICHERHEITSKLAPPSTECKER	12100250	3	1	1565	96016927	LASCHE KPL.
SICHERHEITSKLAPPSTECKER	10180879	21	5	555	968027008	LAGERUNG EINBAU
SICHERHEITSKLAPPSTECKER	10180879	51	8	1290	919745708	S-ZWISCHENSTUECK
SICHERHEITSKLAPPSTECKER	10180879	50	8	1298	919745808	LA-ZWISCHENSTUECK
SICHERHEITSKLAPPSTECKER	10180879	40	8	1324	919746708	S-ZWISCHENSTUECK
SICHERHEITSKLAPPSTECKER	10180879	39	8	1327	919746808	S-ZWISCHENSTUECK
SICHERHEITSKLAPPSTECKER	10180879	39	8	1330	919746908	S-ZWISCHENSTUECK
SICHERHEITSKLAPPSTECKER	10180879	54	8	1334	919747208	S-ZWISCHENSTUECK
SICHERHEITSKLAPPSTECKER	10180879	36	6	1542	919752108	SX-ZWISCHENSTUECK VORM.
SICHERHEITSKLAPPSTECKER	10180879	36	3	1552	919752208	SX-ZWISCHENSTUECK VORM.
SICHERHEITSKLAPPSTECKER	10180879	55	8	1626	919747708	LA-ZWISCHENSTUECK
SICHERHEITSKLAPPSTECKER	10875869	6	8	463	917593008	SEITENPODEST
SICHERHEITSKLAPPSTECKER	10875869	16	4	928	919361208	ROLLENLAGERUNG
SICHERHEITSKLAPPSTECKER	10875869	25	2	1178	918793508	LAUFSTEG DREHBUEHNE
SICHERHEITSKLAPPSTECKER	10875869	25	2	1290	919745708	S-ZWISCHENSTUECK
SICHERHEITSKLAPPSTECKER	10875869	25	2	1298	919745808	LA-ZWISCHENSTUECK
SICHERHEITSKLAPPSTECKER	10875869	25	2	1301	919746208	S-ZWISCHENSTUECK
SICHERHEITSKLAPPSTECKER	10875869	25	2	1375	916979908	D-RUECKHALTESICHERUNG
SICHERHEITSKLAPPSTECKER	10875869	11	2	1412	96012846	MECH.BEFESTIGUNGSTEILE
SICHERHEITSKLAPPSTECKER	10875869	4	2	1415	967995008	MECH.BEFESTIGUNGSTEILE
SICHERHEITSKLAPPSTECKER	10875869	55	2	1452	919692108	SCHWEBEBALLAST
SICHERHEITSKLAPPSTECKER	10875869	71	20	1467	96024497	FUEHRUNG VORM.

Bezeichnung	Artikel	Pos.	Menge	Seite	Baugruppe	Bezeichnung
SICHERHEITSKLAPPSTECKER	10875869	84	3	1600	918474308	F-KOPFSTUECK
SICHERHEITSKLAPPSTECKER	10875869	10	1	1612	96013389	SEILROLLENHALTERUNG KPL
SICHERHEITSKLAPPSTECKER	10875870	3	1	651	96051604	ROLLENLAGERUNG
SICHERHEITSKLAPPSTECKER	10875870	48	2	1334	919747208	S-ZWISCHENSTUECK
SICHERHEITSKLAPPSTECKER	10875870	27	2	1348	918361308	D-KOPFSTUECK
SICHERHEITSKLAPPSTECKER	10875870	14	6	1351	96005548	VERSTELLFLASCHE KPL.
SICHERHEITSKLAPPSTECKER	10875870	9	6	1353	96005682	VERSTELLFLASCHE KPL.
SICHERHEITSKLAPPSTECKER	10875870	60	14	1458	96051270	BALLASTPALETTE VORM.
SICHERHEITSKLAPPSTECKER	10875870	32	9	1542	919752108	SX-ZWISCHENSTUECK VORM.
SICHERHEITSKLAPPSTECKER	10875870	32	7	1552	919752208	SX-ZWISCHENSTUECK VORM.
SICHERHEITSKLAPPSTECKER	10875870	40	2	1599	918474308	F-KOPFSTUECK
SICHERHEITSKLAPPSTECKER	10180880	110	1	910	919361008	SA-BOCK
SICHERHEITSKLAPPSTECKER	10180880	10	2	937	919327908	KRAFTSTOFFBEHAELTER KPL
SICHERHEITSKLAPPSTECKER	10180880	72	6	1339	917996808	D-ANLENKSTUECK
SICHERHEITSKLAPPSTECKER	10180880	46	4	1599	918474308	F-KOPFSTUECK
SICHERHEITSKLAPPSTECKER	10180884	4	2	1559	918476208	LASCHEN ZUSATZABSPANN
SICHERHEITSKLAPPSTECKER	10180884	4	2	1560	96016836	ZUGLASCHE KPL.
SICHERHEITSKLAPPSTECKER	10180884	10	1	1562	96013014	ZUGLASCHE KPL.
SICHERHEITSKLAPPSTECKER	10180884	12	1	1567	96013042	ZUGSTANGE KPL.
SICHERHEITSKLAPPSTECKER	10180884	12	1	1638	96018528	ZUGSTANGE KPL.
SICHERHEITSKLAPPSTECKER	10180884	12	1	1641	96012854	ZUGSTANGE KPL.
SICHERHEITSKLAPPSTECKER	10180884	12	1	1644	96012732	ZUGSTANGE KPL.
SICHERHEITSKLAPPSTECKER	10180884	10	5	1652	918598508	CONTAINER F.STANGEN
SICHERHEITSKLAPPSTECKER	10180884	8	3	1655	96020462	LASCHE KPL.
SICHERHEITSVENTIL M22X1,5	10872597	175	1	499	96032772	VERROHRUNG DRUCKLUFTA
SICHERHEITSWARNBLINKLEU	607106208	2	2	648	928620008	ZUBEHOER
SICHERUNG 40A 32V	10874477	501	1	425	96038396	KABELSTRANG
SICHERUNG 50A 32V SPF	10023751	4	1	426	10022400	SICHERUNGSDOSE
SICHERUNG 80A 32V SPF	10023750	505	2	425	96038396	KABELSTRANG
SICHERUNG 80A 32V SPF	10023750	3	1	426	10022400	SICHERUNGSDOSE
SICHERUNG FE//ZNNI8//CN//T	963249908	19	2	1239	917413808	GRUNDPLATTE DREHBUEHNE
SICHERUNGBOLZEN SCHWK.	962636508	6	2	645	962512408	ABSTUETZPLATTE KPL.
SICHERUNGSBLECH	530005708	421	2	226	10876205	ACHSANTRIEB
SICHERUNGSBLECH	530005708	421	2	251	10876158	ACHSANTRIEB
SICHERUNGSBLECH	530005708	421	2	276	10876196	ACHSANTRIEB
SICHERUNGSBLECH 1.5X144	97075259	3	1	1033	96035660	AUFBAUTEILE MONTAGETAFE
SICHERUNGSBLECH 5X522X2	977326708	6	1	1614	918474508	F-RUECKHALTESICHERUNG
SICHERUNGSBOCK KPL.	12105404	3	1	464	11492598	PODEST
SICHERUNGSBOLZEN 11,5X15	12103598	134	2	1272	919745108	S-ANLENKSTUECK
SICHERUNGSBOLZEN 11,5X15	12103598	3	4	1290	919745708	S-ZWISCHENSTUECK
SICHERUNGSBOLZEN 11,5X15	12103598	3	4	1298	919745808	LA-ZWISCHENSTUECK
SICHERUNGSBOLZEN 11,5X15	12103598	3	4	1301	919746208	S-ZWISCHENSTUECK
SICHERUNGSBOLZEN 11,5X15	12103598	3	2	1306	919746308	SL-REDUZIERSTUECK
SICHERUNGSBOLZEN 11,5X15	12103598	3	4	1324	919746708	S-ZWISCHENSTUECK
SICHERUNGSBOLZEN 11,5X15	12103598	3	4	1327	919746808	S-ZWISCHENSTUECK
SICHERUNGSBOLZEN 11,5X15	12103598	3	4	1330	919746908	S-ZWISCHENSTUECK
SICHERUNGSBOLZEN 11,5X15	12103598	3	4	1334	919747208	S-ZWISCHENSTUECK
SICHERUNGSBOLZEN 11,5X15	12103598	3	1	1530	96052047	BOLZEN VORM.
SICHERUNGSBOLZEN 11,5X15	12103598	50	2	1542	919752108	SX-ZWISCHENSTUECK VORM.
SICHERUNGSBOLZEN 11,5X15	12103598	50	2	1552	919752208	SX-ZWISCHENSTUECK VORM.
SICHERUNGSBOLZEN 11,5X15	12103598	3	4	1626	919747708	LA-ZWISCHENSTUECK
SICHERUNGSCLIP	11002524	2	2	641	10454762	FERNSTEUERSENDER
SICHERUNGSCLIP FUER GRI	10678848	4	2	889	606095008	MEISTERSCHALTER
SICHERUNGSDOSE	604501408	529	2	996	96036112	KABELSTRANG
SICHERUNGSDOSE 2-POLIG P	10874464	503	1	425	96038396	KABELSTRANG
SICHERUNGSDOSE 4-POLIG	10022400	504	1	425	96038396	KABELSTRANG
SICHERUNGSDOSE 6-POL, L	604501608	70	10	418	96037710	MITTELKONSOLE VORM.
SICHERUNGSDOSE 6-POL, L	604501608	22	6	901	96002298	MONTAGEPLATTE VORM.
SICHERUNGSDOSE 6-POL, L	604501608	22	12	1033	96035660	AUFBAUTEILE MONTAGETAFE
SICHERUNGSDOSE 6-POL, L	604501608	16	1	1110	96001083	ELEKTRIK BATTERIEKASTEN

Bezeichnung	Artikel	Pos.	Menge	Seite	Baugruppe	Bezeichnung
SICHERUNGSFALLE	571716208	22	2	1424	918476908	DOPPELHAKENFLASCHE
SICHERUNGSFALLE NG5	571687308	2	1	1425	914459208	LASTHAKEN
SICHERUNGSFEDER 3X55 V	433102808	301	1	614	96041588	VERROHRUNG NOTBETAETIG
SICHERUNGSFEDER 3X55 V	433102808	10	3	1201	918065308	LAUFSTEG DREHBUEHNE
SICHERUNGSFEDER 3X55 V	433102808	18	2	1252	918472608	BALLASTRAHMEN KRANABST
SICHERUNGSFEDER 3X55 V	433102808	49	2	1271	919745108	S-ANLENKSTUECK
SICHERUNGSFEDER 3X55 V	433102808	9	1	1278	921067008	STANGEN KPL.
SICHERUNGSFEDER 3X55 V	433102808	46	2	1361	918857108	D-ZWISCHENSTUECK
SICHERUNGSFEDER 3X55 V	433102808	(4)	1	1543	919752108	SX-ZWISCHENSTUECK VORM.
SICHERUNGSFEDER 4,5X98 IS	433100908	32	2	665	918995608	DREHBUEHNENRAHMEN KPL.
SICHERUNGSFEDER 4,5X98 IS	433100908	64	10	910	919361008	SA-BOCK
SICHERUNGSFEDER 4,5X98 IS	433100908	38	1	1204	96002845	LAUFSTEG 1
SICHERUNGSFEDER 4,5X98 IS	433100908	14	8	1271	919745108	S-ANLENKSTUECK
SICHERUNGSFEDER 4,5X98 IS	433100908	28	8	1290	919745708	S-ZWISCHENSTUECK
SICHERUNGSFEDER 4,5X98 IS	433100908	28	8	1298	919745808	LA-ZWISCHENSTUECK
SICHERUNGSFEDER 4,5X98 IS	433100908	28	8	1301	919746208	S-ZWISCHENSTUECK
SICHERUNGSFEDER 4,5X98 IS	433100908	8	2	1320	912822508	ADAPTERRAHMEN WINDE 6
SICHERUNGSFEDER 4,5X98 IS	433100908	20	8	1324	919746708	S-ZWISCHENSTUECK
SICHERUNGSFEDER 4,5X98 IS	433100908	19	8	1327	919746808	S-ZWISCHENSTUECK
SICHERUNGSFEDER 4,5X98 IS	433100908	19	8	1330	919746908	S-ZWISCHENSTUECK
SICHERUNGSFEDER 4,5X98 IS	433100908	20	8	1334	919747208	S-ZWISCHENSTUECK
SICHERUNGSFEDER 4,5X98 IS	433100908	16	4	1338	917996808	D-ANLENKSTUECK
SICHERUNGSFEDER 4,5X98 IS	433100908	27	20	1361	918857108	D-ZWISCHENSTUECK
SICHERUNGSFEDER 4,5X98 IS	433100908	42	22	1367	918857208	D-ZWISCHENSTUECK
SICHERUNGSFEDER 4,5X98 IS	433100908	4	4	1534	919747408	SX-REDUZIERSTUECK
SICHERUNGSFEDER 4,5X98 IS	433100908	13	4	1542	919752108	SX-ZWISCHENSTUECK VORM.
SICHERUNGSFEDER 4,5X98 IS	433100908	13	4	1552	919752208	SX-ZWISCHENSTUECK VORM.
SICHERUNGSFEDER 4,5X98 IS	433100908	63	3	1600	918474308	F-KOPFSTUECK
SICHERUNGSFEDER 4,5X98 IS	433100908	28	8	1626	919747708	LA-ZWISCHENSTUECK
SICHERUNGSFEDER 4X68 ISO	433101208	73	2	910	919361008	SA-BOCK
SICHERUNGSFEDER 4X68 ISO	433101208	21	2	1239	917413808	GRUNDPLATTE DREHBUEHNE
SICHERUNGSFEDER 4X68 ISO	433101208	(2)	1	1543	919752108	SX-ZWISCHENSTUECK VORM.
SICHERUNGSFEDER 4X68 ISO	433101208	11	1	1588	918489108	F-ANLENKSTUECK
SICHERUNGSFEDER 4X68 ISO	433101208	30	2	1609	918474408	FA-BOCK
SICHERUNGSFEDER 4X68 ISO	433101208	8	1	1614	918474508	F-RUECKHALTESICHERUNG
SICHERUNGSFEDER 5X122 IS	433102508	11	2	668	920456008	SCHUTZWALZE WINDE 1-2
SICHERUNGSFEDER 5X122 IS	433102508	70	1	1178	918793508	LAUFSTEG DREHBUEHNE
SICHERUNGSFEDER 5X122 IS	433102508	47	1	1204	96002845	LAUFSTEG 1
SICHERUNGSFEDER 5X122 IS	433102508	29	1	1209	96002863	SCHWENKPODEST KPL.
SICHERUNGSFEDER 5X122 IS	433102508	120	12	1272	919745108	S-ANLENKSTUECK
SICHERUNGSFEDER 5X122 IS	433102508	27	4	1306	919746308	SL-REDUZIERSTUECK
SICHERUNGSFEDER 5X122 IS	433102508	68	2	1339	917996808	D-ANLENKSTUECK
SICHERUNGSFEDER 5X122 IS	433102508	23	10	1348	918361308	D-KOPFSTUECK
SICHERUNGSFEDER 5X122 IS	433102508	9	2	1351	96005548	VERSTELLFLASCHE KPL.
SICHERUNGSFEDER 5X122 IS	433102508	3	2	1394	918964608	L-ADAPTER
SICHERUNGSFEDER 5X122 IS	433102508	6	2	1510	918887408	TRANSPORTABLAGE
SICHERUNGSFEDER 5X122 IS	433102508	13	2	1571	918859708	F-ANSCHLUSSKOPF
SICHERUNGSFEDER 5X122 IS	433102508	13	2	1581	919463108	F-ANSCHLUSSKOPF
SICHERUNGSFEDER 5X122 IS	433102508	3	4	1629	910019008	ZUSATZABSPANNUNG
SICHERUNGSFEDER 5X122 IS	433102508	8	2	1652	918598508	CONTAINER F.STANGEN
SICHERUNGSFEDER DIN 2194	433105008	4	2	665	918995608	DREHBUEHNENRAHMEN KPL.
SICHERUNGSFEDER DIN 2194	433105008	34	2	701	917151308	WINDE 4 EINZIEHWERK
SICHERUNGSFEDER DIN 2194	433105008	23	2	746	918996008	DIESELMOTOR EINBAU
SICHERUNGSFEDER DIN 2194	433105008	29	2	909	919361008	SA-BOCK
SICHERUNGSFEDER DIN 2194	433105008	8	2	1201	918065308	LAUFSTEG DREHBUEHNE
SICHERUNGSFEDER DIN 2194	433105008	6	2	1239	917413808	GRUNDPLATTE DREHBUEHNE
SICHERUNGSFEDER DIN 2194	433105008	6	4	1252	918472608	BALLASTRAHMEN KRANABST
SICHERUNGSFEDER DIN 2194	433105008	96	2	1272	919745108	S-ANLENKSTUECK
SICHERUNGSFEDER DIN 2194	433105008	7	1	1291	927148808	STANGE
SICHERUNGSFEDER DIN 2194	433105008	7	1	1302	962628008	STANGE KPL.

Bezeichnung	Artikel	Pos.	Menge	Seite	Baugruppe	Bezeichnung
SICHERUNGSFEDER DIN 2194	433105008	3	4	1320	912822508	ADAPTERRAHMEN WINDE 6
SICHERUNGSFEDER DIN 2194	433105008	49	4	1338	917996808	D-ANLENKSTUECK
SICHERUNGSFEDER DIN 2194	433105008	24	4	1348	918361308	D-KOPFSTUECK
SICHERUNGSFEDER DIN 2194	433105008	20	4	1353	96005682	VERSTELLFLASCHE KPL.
SICHERUNGSFEDER DIN 2194	433105008	14	1	1372	962946708	STANGE KPL.
SICHERUNGSFEDER DIN 2194	433105008	3	10	1404	916980308	L-KOPFSTUECK
SICHERUNGSFEDER DIN 2194	433105008	4	2	1407	910019608	LASCHEN ZUSATZABSPANN
SICHERUNGSFEDER DIN 2194	433105008	13	1	1475	96020796	STANGE KPL.
SICHERUNGSFEDER DIN 2194	433105008	7	8	1584	918474208	F-MONTAGEEINHEIT
SICHERUNGSFEDER DIN 2194	433105008	37	1	1588	918489108	F-ANLENKSTUECK
SICHERUNGSFEDER DIN 2194	433105008	23	1	1609	918474408	FA-BOCK
SICHERUNGSFEDER DIN 2194	433105008	16	1	1614	918474508	F-RUECKHALTESICHERUNG
SICHERUNGSFEDER DIN 2194	433105008	8	4	1631	918472308	ZUSATZABSPANNUNG
SICHERUNGSFEDER X0 VERZ	433105208	86	1	1179	918793508	LAUFSTEG DREHBUEHNE
SICHERUNGSFEDER X0 VERZ	433105208	2	2	1252	918472608	BALLASTRAHMEN KRANABST
SICHERUNGSFEDER X0 VERZ	433105208	3	2	1271	919745108	S-ANLENKSTUECK
SICHERUNGSFEDER X0 VERZ	433105208	51	4	1306	919746308	SL-REDUZIERSTUECK
SICHERUNGSFEDER X0 VERZ	433105208	5	4	1320	912822508	ADAPTERRAHMEN WINDE 6
SICHERUNGSFEDER X0 VERZ	433105208	14	4	1338	917996808	D-ANLENKSTUECK
SICHERUNGSFEDER X0 VERZ	433105208	25	2	1348	918361308	D-KOPFSTUECK
SICHERUNGSFEDER X0 VERZ	433105208	3	4	1361	918857108	D-ZWISCHENSTUECK
SICHERUNGSFEDER X0 VERZ	433105208	3	4	1367	918857208	D-ZWISCHENSTUECK
SICHERUNGSFEDER X0 VERZ	433105208	4	2	1452	919692108	SCHWEBEBALLAST
SICHERUNGSFEDER X0 VERZ	433105208	7	2	1467	96024497	FUEHRUNG VORM.
SICHERUNGSFEDER X0 VERZ	433105208	8	1	1474	967989808	LASCHE VORM.
SICHERUNGSFEDER X0 VERZ	433105208	5	2	1510	918887408	TRANSPORTABLAGE
SICHERUNGSFEDER X0 VERZ	433105208	25	8	1588	918489108	F-ANLENKSTUECK
SICHERUNGSFEDER X0 VERZ	433105208	4	8	1619	918887908	F-ZWISCHENSTUECK
SICHERUNGSFEDER X0 VERZ	433105208	12	2	1652	918598508	CONTAINER F.STANGEN
SICHERUNGSHAKEN SCHWK.	921619708	7	8	673	915913008	BOLZEN D-S ANLENKSTUECK
SICHERUNGSHALTER 1.5X346	97069480	3	1	901	96002298	MONTAGEPLATTE VORM.
SICHERUNGSKNOPF	10470667	3	1	1258	10876601	TASCHENSCHLOSS
SICHERUNGSRING	10038010	2567	1	227	10876205	ACHSANTRIEB
SICHERUNGSRING	10038010	2567	1	252	10876158	ACHSANTRIEB
SICHERUNGSRING	11007983	467	1	226	10876205	ACHSANTRIEB
SICHERUNGSRING	11007983	467	1	251	10876158	ACHSANTRIEB
SICHERUNGSRING	11007983	2569	1	252	10876158	ACHSANTRIEB
SICHERUNGSRING 5,64X0,38	10022660	40	6	560	96012458	INNENVERKLEIDUNG EINBAU
SICHERUNGSRING A=3,40	571806308	250	1	148	964013408	GEHAEUSE
SICHERUNGSRING AEHNL.DI	10220937	25	1	195	10870697	VERSTELLPUMPE
SICHERUNGSRING DIN 471 1	10451623	15	2	585	917315108	FAHRERHAUSTUER EINBAU
SICHERUNGSRING DIN 471 1	12100648	65	4	1458	96051270	BALLASTPALETTE VORM.
SICHERUNGSRING DIN 471 12	485529714	370	10	760	12101214	VERTEILERGETRIEBE
SICHERUNGSRING DIN 471 1	12100652	2403	2	705	11340822	GETRIEBE
SICHERUNGSRING DIN 471 1	428000808	9	16	673	915913008	BOLZEN D-S ANLENKSTUECK
SICHERUNGSRING DIN 471 1	10171568	304	1	734	11347399	FLANSCHLAGER
SICHERUNGSRING DIN 471 1	10171569	28	1	1212	966659308	TREPPE
SICHERUNGSRING DIN 471 2	12100654	12	2	1338	917996808	D-ANLENKSTUECK
SICHERUNGSRING DIN 471 2	12100654	21	2	1348	918361308	D-KOPFSTUECK
SICHERUNGSRING DIN 471 2	12100654	5	2	1571	918859708	F-ANSCHLUSSKOPF
SICHERUNGSRING DIN 471 2	12100654	5	2	1581	919463108	F-ANSCHLUSSKOPF
SICHERUNGSRING DIN 471 2	12100654	30	1	1599	918474308	F-KOPFSTUECK
SICHERUNGSRING DIN 471 22	428010508	105	1	679	10874475	GETRIEBE
SICHERUNGSRING DIN 471 22	428010508	161	2	705	11340822	GETRIEBE
SICHERUNGSRING DIN 471 22	428010508	105	1	1381	10874553	GETRIEBE
SICHERUNGSRING DIN 471 25	10875656	18	2	1178	918793508	LAUFSTEG DREHBUEHNE
SICHERUNGSRING DIN 471 25	10875656	30	10	1542	919752108	SX-ZWISCHENSTUECK VORM.
SICHERUNGSRING DIN 471 25	10875656	71	1	1543	919752108	SX-ZWISCHENSTUECK VORM.
SICHERUNGSRING DIN 471 25	10875656	30	14	1552	919752208	SX-ZWISCHENSTUECK VORM.
SICHERUNGSRING DIN 471 25	10875656	63	1	1553	919752208	SX-ZWISCHENSTUECK VORM.

Bezeichnung	Artikel	Pos.	Menge	Seite	Baugruppe	Bezeichnung
SICHERUNGSRING DIN 471 26	428010108	101	1	679	10874475	GETRIEBE
SICHERUNGSRING DIN 471 26	428010108	160	2	705	11340822	GETRIEBE
SICHERUNGSRING DIN 471 26	428010108	101	1	1381	10874553	GETRIEBE
SICHERUNGSRING DIN 471 27	10872699	3	2	911	926892808	SEILROLLE KPL.
SICHERUNGSRING DIN 471 27	428010308	(3)	2	1351	96005548	VERSTELLFLASCHE KPL.
SICHERUNGSRING DIN 471 27	428010308	(3)	2	1353	96005682	VERSTELLFLASCHE KPL.
SICHERUNGSRING DIN 471 30	12100639	78	4	1543	919752108	SX-ZWISCHENSTUECK VORM.
SICHERUNGSRING DIN 471 30	12100639	44	4	1552	919752208	SX-ZWISCHENSTUECK VORM.
SICHERUNGSRING DIN 471 32	4280025	3	1	76	10127115	DECKEL VORM.
SICHERUNGSRING DIN 471 34	428011308	7	2	815	10122503	KIPPHEBELBOCK VORM.
SICHERUNGSRING DIN 471 3	428011301	(7)	2	60	10118061	KIPPHEBELWERK KPL.
SICHERUNGSRING DIN 471 3	428002908	13	1	736	540270514	ANTRIEB KPL
SICHERUNGSRING DIN 471 3	428002908	17	2	1588	918489108	F-ANLENKSTUECK
SICHERUNGSRING DIN 471 4	10875657	10	2	1654	918598408	ZUSATZABSPANNBOCK
SICHERUNGSRING DIN 471 4	10870543	7	1	1567	96013042	ZUGSTANGE KPL.
SICHERUNGSRING DIN 471 4	10870543	7	1	1638	96018528	ZUGSTANGE KPL.
SICHERUNGSRING DIN 471 4	10870543	7	1	1641	96012854	ZUGSTANGE KPL.
SICHERUNGSRING DIN 471 4	10870543	7	1	1644	96012732	ZUGSTANGE KPL.
SICHERUNGSRING DIN 471 50	10875659	11	3	529	917345108	EL.BETAETIGUNG ABSTUETZ
SICHERUNGSRING DIN 471 50	10875659	36	1	765	10489678	TRIEBWERK
SICHERUNGSRING DIN 471 5	400085903	10	1	1584	918474208	F-MONTAGEEINHEIT
SICHERUNGSRING DIN 471 52	12100642	316	2	210	10873988	PLANETENGETRIEBE
SICHERUNGSRING DIN 471 52	12100642	316	2	274	10455272	PLANETENGETRIEBE
SICHERUNGSRING DIN 471 5	10171587	30	1	735	540270414	ABTRIEB KPL
SICHERUNGSRING DIN 471 5	530133308	25	2	909	919361008	SA-BOCK
SICHERUNGSRING DIN 471 5	530133308	6	2	1278	921067008	STANGEN KPL.
SICHERUNGSRING DIN 471 5	530133308	5	1	1291	927148808	STANGE
SICHERUNGSRING DIN 471 5	530133308	5	1	1302	962628008	STANGE KPL.
SICHERUNGSRING DIN 471 5	530133308	53	4	1348	918361308	D-KOPFSTUECK
SICHERUNGSRING DIN 471 5	530133308	5	2	1362	927148608	STANGE
SICHERUNGSRING DIN 471 5	530133308	5	2	1368	962943908	STANGE KPL.
SICHERUNGSRING DIN 471 5	530133308	5	2	1370	962943808	STANGE KPL.
SICHERUNGSRING DIN 471 5	530133308	5	1	1372	962946708	STANGE KPL.
SICHERUNGSRING DIN 471 5	530133308	11	1	1475	96020796	STANGE KPL.
SICHERUNGSRING DIN 471 60	10875660	42	6	1290	919745708	S-ZWISCHENSTUECK
SICHERUNGSRING DIN 471 60	10875660	44	8	1298	919745808	LA-ZWISCHENSTUECK
SICHERUNGSRING DIN 471 60	10875660	42	6	1301	919746208	S-ZWISCHENSTUECK
SICHERUNGSRING DIN 471 60	10875661	2397	1	227	10876205	ACHSANTRIEB
SICHERUNGSRING DIN 471 60	10875661	2397	1	251	10876158	ACHSANTRIEB
SICHERUNGSRING DIN 471 60	10875661	60	2	1600	918474308	F-KOPFSTUECK
SICHERUNGSRING DIN 471 60	10875661	6	4	1610	96013387	SCHWINGE KPL.
SICHERUNGSRING DIN 471 60	10875661	4	1	1611	96013388	ZUGLASCHE KPL.
SICHERUNGSRING DIN 471 68	10875662	3	2	1589	962092008	SEILROLLE KPL.
SICHERUNGSRING DIN 471 70	12100251	37	2	909	919361008	SA-BOCK
SICHERUNGSRING DIN 471 75	12100644	52	2	1599	918474308	F-KOPFSTUECK
SICHERUNGSRING DIN 471 80	10875663	3403	2	705	11340822	GETRIEBE
SICHERUNGSRING DIN 471 80	10875663	52	2	1626	919747708	LA-ZWISCHENSTUECK
SICHERUNGSRING DIN 471 8X	10450160	53	1	589	917330508	TUER KPL.LI.
SICHERUNGSRING DIN 471 8X	10450160	53	1	596	917330608	TUER KPL.RE.
SICHERUNGSRING DIN 471 8X	10450160	6	2	1169	964588408	FUEHRUNG VORM.
SICHERUNGSRING DIN 471 8X	10450160	8	8	1170	964588308	FUEHRUNG VORM.
SICHERUNGSRING DIN 471 90	12100646	6	1	681	11490594	ANTRIEB
SICHERUNGSRING DIN 471 90	12100646	41	1	709	10021226	ANTRIEB
SICHERUNGSRING DIN 471 90	12100646	41	1	711	10021228	ANTRIEB
SICHERUNGSRING DIN 471 90	12100646	24	8	909	919361008	SA-BOCK
SICHERUNGSRING DIN 471 90	12100646	56	4	1349	918361308	D-KOPFSTUECK
SICHERUNGSRING DIN 471 90	12100646	17	6	1394	918964608	L-ADAPTER
SICHERUNGSRING DIN 471 90	12100646	42	2	1571	918859708	F-ANSCHLUSSKOPF
SICHERUNGSRING DIN 471 90	12100646	42	2	1581	919463108	F-ANSCHLUSSKOPF
SICHERUNGSRING DIN 471 90	12100646	5	2	1582	96032672	ZUGSTANGE KPL.

Bezeichnung	Artikel	Pos.	Menge	Seite	Baugruppe	Bezeichnung
SICHERUNGSRING DIN 471 90	12100646	6	2	1648	96015867	ZUGSTANGE KPL.
SICHERUNGSRING DIN 471 95	12100647	4	2	1584	918474208	F-MONTAGEEINHEIT
SICHERUNGSRING DIN 472	10424548	37	2	765	10489678	TRIEBWERK
SICHERUNGSRING DIN 472 1	12100664	(3)	2	1626	919747708	LA-ZWISCHENSTUECK
SICHERUNGSRING DIN 472 1	12100285	2398	1	227	10876205	ACHSANTRIEB
SICHERUNGSRING DIN 472 1	12100285	2398	1	251	10876158	ACHSANTRIEB
SICHERUNGSRING DIN 472 14	428104108	5	1	681	11490594	ANTRIEB
SICHERUNGSRING DIN 472 14	428104108	40	1	709	10021226	ANTRIEB
SICHERUNGSRING DIN 472 14	428104108	40	1	711	10021228	ANTRIEB
SICHERUNGSRING DIN 472 1	12100665	995	1	192	11081159	VERTEILERGETRIEBE
SICHERUNGSRING DIN 472 1	12100665	20	4	347	10032787	SCHWENKZYLINDER
SICHERUNGSRING DIN 472 1	550848008	17	1	717	571927608	STEUERTEIL
SICHERUNGSRING DIN 472 17	428104408	577	1	261	10874907	LENKACHSE
SICHERUNGSRING DIN 472 18	428104808	2575	1	227	10876205	ACHSANTRIEB
SICHERUNGSRING DIN 472 18	428104808	2575	1	252	10876158	ACHSANTRIEB
SICHERUNGSRING DIN 472 22	12100655	10	2	1169	964588408	FUEHRUNG VORM.
SICHERUNGSRING DIN 472 22	12100655	17	8	1170	964588308	FUEHRUNG VORM.
SICHERUNGSRING DIN 472 2	12100666	4	2	1354	927114608	B-STANGE
SICHERUNGSRING DIN 472 2	428100308	21	1	736	540270514	ANTRIEB KPL
SICHERUNGSRING DIN 472 2	428100408	11	1	505	502924608	LAST/LEER-VENTIL
SICHERUNGSRING DIN 472 30	501549708	3	1	683	10874487	FLANSCHLAGER
SICHERUNGSRING DIN 472 3	428100708	6	1	505	502924608	LAST/LEER-VENTIL
SICHERUNGSRING DIN 472 34	428106108	106	1	679	10874475	GETRIEBE
SICHERUNGSRING DIN 472 34	428106108	162	2	705	11340822	GETRIEBE
SICHERUNGSRING DIN 472 34	428106108	106	1	1381	10874553	GETRIEBE
SICHERUNGSRING DIN 472 3	550296708	306	1	734	11347399	FLANSCHLAGER
SICHERUNGSRING DIN 472 42	428101208	43	2	709	10021226	ANTRIEB
SICHERUNGSRING DIN 472 42	428101208	42	2	711	10021228	ANTRIEB
SICHERUNGSRING DIN 472 42	10171619	10	2	681	11490594	ANTRIEB
SICHERUNGSRING DIN 472 5	504011808	360	4	760	12101214	VERTEILERGETRIEBE
SICHERUNGSRING DIN 472 62	12100656	14	1	736	540270514	ANTRIEB KPL
SICHERUNGSRING DIN 472 62	12100656	16	2	1139	10326323	HYDROZYLINDER
SICHERUNGSRING DIN 472 7	428102208	12	1	738	570112908	TRIEBWERK
SICHERUNGSRING DIN 472 7	10171629	16	1	483	10040660	SCHLEIFRINGUEBERTRAEGE
SICHERUNGSRING DIN 472 8	428102508	9	1	715	510238908	VERSTELLMOTOR
SICHERUNGSRING DIN 472 8	428102508	4	1	734	11347399	FLANSCHLAGER
SICHERUNGSRING DIN 472 90	12100657	9	1	712	510237508	VERSTELLMOTOR
SICHERUNGSRING DIN 472 90	12100657	31	1	735	540270414	ABTRIEB KPL
SICHERUNGSRING DIN 984 3	10008092	25	1	30	510241408	HYDROMOTOR
SICHERUNGSRING DIN 984 3	10008092	25	1	790	512142308	VERSTELLPUMPE
SICHERUNGSSATZ	571774708	(5)	1	621	919411008	EL.AUSRUESTUNG TELMA
SICHERUNGSSCHEIBE DIN 67	12210037	3	1	125	10144098	BEFESTIGUNGSSCHELLE
SICHERUNGSSCHEIBE RD40	944393808	29	2	134	96032862	DIESELMOTOR VORM.
SICHERUNGSSCHEIBE RD40	944393808	52	4	332	919314608	STUETZHOLME M.AUSKLAPP
SICHERUNGSSCHEIBE RD40	944393808	7	2	667	965320108	LEITER KPL.
SICHERUNGSSCHEIBE RD40	944393808	26	4	1609	918474408	FA-BOCK
SICHERUNGSSCHRAUBE M1	12225946	50	9	387	96051663	ABGASANLAGE VORM.
SICHERUNGSSCHRAUBE M8X	10125291	2	2	70	10116320	STEUERUNGSTEILE
SICHERUNGSSTIFT FOR JPT P	602338208	509	3	881	96027394	KABELSTRANG
SICHERUNGSSTREIFEN 100A	604002908	531	2	996	96036112	KABELSTRANG
SICHERUNGSSTREIFEN 50A	604003108	530	2	996	96036112	KABELSTRANG
SIEB	502638708	10	1	505	502924608	LAST/LEER-VENTIL
SIEBEINSATZ	500451208	160	1	171	10343495	OELWANNE
SIEBFILTER	10346599	1	1	1488	10217694	SENKBREMSVENTIL
SIM-KARTE	10284444	17	1	898	96036284	GEHAEUSE KPL.
SITZ	977555708	2	1	858	964862608	SITZ
SITZ RAL 7016 PULVERB.	964862608	1	1	857	915587308	NOTSITZ
SITZE FAHRERHAUS FHS 270	919461708	58	1	10		LIEBHERR MOBILKRAN LG 175
SITZKONSOLE	977555308	1	1	858	964862608	SITZ
SITZTEIL KPL.	12100165	55	1	403	10877140	FAHRERSITZ

Bezeichnung	Artikel	Pos.	Menge	Seite	Baugruppe	Bezeichnung
SITZTEIL KPL.	12100570	55	1	852	10877138	FAHRERSITZ
SL-REDUZIERSTUECK	919746308	213	1	13		LIEBHERR MOBILKRAN LG 175
SL-REDUZIERSTUECK SCHWK	96022092	1	1	1306	919746308	SL-REDUZIERSTUECK
SL-SICHERUNG 8X0,94	704271208	14	2	1144	969752608	SCHEIBEN EINBAU
SOCKEL 3X483X385 S355MC	97071491	1	1	354	96003532	PUMPE VORM.
SOCKELGEHAEUSE	605608708	164	2	1010	929536308	KABELSTRANG
SONNENRAD	571859008	314	2	210	10873988	PLANETENGETRIEBE
SONNENRAD	571859008	314	2	274	10455272	PLANETENGETRIEBE
SORTIMENTKASTEN FLACHSI	10877437	8	1	648	928620008	ZUBEHOER
SORTIMENTKASTEN FLACHSI	10877437	21	1	649	963397108	ZUBEHOER
SPANNBAND 206/206/30 ST	774211308	2	1	325	969947908	BRENNSTOFFBEHAELTER VO
SPANNBAND 206/206/30 ST	774211308	304	2	499	96032772	VERROHRUNG DRUCKLUFTA
SPANNBAND 206/206/30 ST	774211308	305	1	1123	969863108	DRUCKLUFTANLAGE
SPANNBAND 206/206/30 ST	774211308	317	2	1482	96016504	ZUSATZHYDRAULIK SCHWEB
SPANNBAND 240-280/260/30 S	774210408	6	4	382	914616808	LUFTBEHAELTERLAGERUNG
SPANNBAND 240-280/260/30 S	774210508	5	16	382	914616808	LUFTBEHAELTERLAGERUNG
SPANNBAND 240-280/260/30 S	774210508	306	4	1123	969863108	DRUCKLUFTANLAGE
SPANNBAND ST	10045247	4	2	382	914616808	LUFTBEHAELTERLAGERUNG
SPANNHUELSE DIN 1481	11644105	333	6	210	10873988	PLANETENGETRIEBE
SPANNSCHELLE	571302108	3	1	230	10036124	FEDERUNGSZYLINDER
SPANNSCHELLE	571302108	3	1	243	10036126	FEDERUNGSZYLINDER
SPANNSCHELLE 102-100 ST	774222908	71	1	134	96032862	DIESELMOTOR VORM.
SPANNSCHELLE 102-100 ST	774222908	183	7	754	96038878	DIESELMOTOR VORM.
SPANNSCHELLE 122,5/K1 St/I	10127984	14	8	23	96032863	KUEHLER VORM.
SPANNSCHELLE 122,5/K1 St/I	10127984	3	1	94	10130958	LUFTANSAUGUNG ANBAU
SPANNSCHELLE 122,5/K1 St/I	10127984	187	12	754	96038878	DIESELMOTOR VORM.
SPANNSCHELLE 129	12222896	22	1	322	10876576	WASSERHEIZGERAET
SPANNSCHELLE 135-142/140/	11140381	13	4	609	96035331	MECH.SCHIEBEHOLMUEBER
SPANNSCHELLE 75/25	774209708	3	1	605	918995208	KLIMAANLAGE UW
SPANNSCHELLE 77/K1 St/Inox	10124798	3	2	92	10141827	LADELUFTLEITUNG ANBAU
SPANNSCHELLE 77/K1 St/Inox	10124798	11	2	818	10141830	LADELUFTLEITUNG ANBAU
SPANNSCHELLE 97/K1 St/Inox	10122295	17	1	827	10145044	WASSERLEITUNGSANSCHLUE
SPANNSCHLOSS 1 1/2X18476,	10425408	2	1	1614	918474508	F-RUECKHALTESICHERUNG
SPANNSCHRAUBE	553086208	2	1	1193	553188308	KOMPRESSORANTRIEB
SPANNSTIFT 12X30	12219681	211	4	263	10876191	BREMSE
SPANNSTIFT ISO 8752 21X140	432013108	6	1	1240	963137208	ZENTRIERUNG KPL.
SPANNSTIFT ISO 8752 3X20 4	12100667	(3)	1	1543	919752108	SX-ZWISCHENSTUECK VORM.
SPANNSTIFT ISO 8752 5X12	432003408	10	2	1144	969752608	SCHEIBEN EINBAU
SPANNSTIFT ISO 8752 5X12	432003408	28	1	1168	968080908	SCHLIESSANLAGE
SPANNSTIFT ISO 8752 5X32 4	12100670	14	2	1170	964588308	FUEHRUNG VORM.
SPANNSTIFT ISO 8752 5X50 A	10663567	6	1	671	96039782	AUFSTIEG KPL.
SPANNSTIFT ISO 8752 6X10 ST	10875881	26	2	1144	969752608	SCHEIBEN EINBAU
SPANNSTIFT ISO 8752 6X14 4	12100672	2	2	349	962971108	PARKEN HYDRAULIKSCHLAEU
SPANNSTIFT ISO 8752 6X14 4	12100672	48	2	909	919361008	SA-BOCK
SPANNSTIFT ISO 8752 6X14 4	12100672	320	12	1072	96038278	HYDRAULIK
SPANNSTIFT ISO 8752 6X14 4	12100672	12	2	1460	921723608	SCHALTEINHEIT
SPANNSTIFT ISO 8752 6X14 4	12100672	12	2	1461	921723708	SCHALTEINHEIT
SPANNSTIFT ISO 8752 6X16 A	10294239	64	2	1210	96002863	SCHWENKPODEST KPL.
SPANNSTIFT ISO 8752 6X20 4	10876162	12	4	1181	916979608	S-RUECKHALTESICHERUNG
SPANNSTIFT ISO 8752 6X20 4	10876162	12	4	1375	916979908	D-RUECKHALTESICHERUNG
SPANNSTIFT ISO 8752 6X40 4	12100674	5	1	1542	919752108	SX-ZWISCHENSTUECK VORM.
SPANNSTIFT ISO 8752 6X40 4	12100674	5	1	1552	919752208	SX-ZWISCHENSTUECK VORM.
SPANNSTIFT ISO 8752 7X30	432007808	333	6	274	10455272	PLANETENGETRIEBE
SPANNUNGSREGLER 24/12V	691277108	10	1	418	96037710	MITTELKONSOLE VORM.
SPANNUNGSREGLER 24V 12V	614020508	5	1	624	912676508	FUNKVORBEREITUNG UW
SPANNUNGSREGLER 24V 12V	614020508	16	1	886	96036283	ELEKTRIK ANBAUTEILE KABIN
SPANNVERSCHLUSS	704209408	8	2	1509	918185308	LEITER ANBAU
SPANNVERSCHLUSS	704229308	31	4	457	918994508	MOTORVERKLEIDUNG
SPANNVERSCHLUSS	704229308	4	2	623	963047708	BOLZENGARAGE VORM.
SPANNVORRICHTUNG 39NM/	12418349	6	1	101	10146956	KLIMAKOMPRESSOR ANBAU

Bezeichnung	Artikel	Pos.	Menge	Seite	Baugruppe	Bezeichnung
SPANNVORRICHTUNG 39NM/	12418349	6	1	832	10146947	GENERATOR ANBAU
SPAXSCHRAUBE 4,5X15 ST V	409400908	5	2	575	968026908	ROLLO EINBAU
SPAXSCHRAUBE 4,5X35 ST V	409401208	26	3	573	964232008	ARMATURENKASTEN KPL.
SPEICHER	571808808	60	1	157	965336608	WAERMETAUSCHER
SPERRE	10467392	7	1	1285	616024908	KABELTROMMEL
SPEZIALWERKZEUG	10129075	11	1	39	12405454	KURBELGEHAEUSE KPL. MIT
SPIEGELANBAU 2850-3000	914912108	57	1	10		LIEBHERR MOBILKRAN LG 175
SPIEGELANBAU KRANFUEHRE	918531108	154	1	12		LIEBHERR MOBILKRAN LG 175
SPIEGELHALTERUNG LI.	972150708	5	1	397	914912108	SPIEGELANBAU
SPIEGELHALTERUNG RE.	972150608	6	1	397	914912108	SPIEGELANBAU
SPIRALBACKRING	540184408	20	1	736	540270514	ANTRIEB KPL
SPIRALFEDER	570926908	11	2	1493	616142008	LEITUNGSTROMMEL
SPIRALSPANNSTIFT 8X35 St	10011783	5	2	53	10130808	KURBELWELLE MIT ZAHNRAD
SPIRALSPANNSTIFT ISO 8748	514593508	31	2	783	11656288	VERSTELLPUMPE
SPLINT ISO 1234 10X100 St 480	10180377	49	2	1599	918474308	F-KOPFSTUECK
SPLINT ISO 1234 10X71 St 480	10180374	109	1	910	919361008	SA-BOCK
SPLINT ISO 1234 10X71 St 480	10180374	31	2	1404	916980308	L-KOPFSTUECK
SPLINT ISO 1234 10X71 St 480	10180374	14	1	1614	918474508	F-RUECKHALTESICHERUNG
SPLINT ISO 1234 10X80 St 480	10180375	15	8	676	918409908	WINDE 1
SPLINT ISO 1234 10X80 St 480	10180375	15	8	691	918410008	WINDE 2
SPLINT ISO 1234 10X80 St 480	10180375	19	4	701	917151308	WINDE 4 EINZIEHWERK
SPLINT ISO 1234 10X80 St 480	10180375	45	4	909	919361008	SA-BOCK
SPLINT ISO 1234 10X80 St 480	10180375	32	2	1136	918063908	KRANFUEHRERKABINE ANBA
SPLINT ISO 1234 10X80 St 480	10180375	16	2	1239	917413808	GRUNDPLATTE DREHBUEHNE
SPLINT ISO 1234 10X80 St 480	10180375	12	2	1252	918472608	BALLASTRAHMEN KRANABST
SPLINT ISO 1234 10X80 St 480	10180375	16	4	1378	918325908	WINDE 3
SPLINT ISO 1234 13X125 St 480	10180381	7	4	1239	917413808	GRUNDPLATTE DREHBUEHNE
SPLINT ISO 1234 13X125 St 480	10180381	59	2	1349	918361308	D-KOPFSTUECK
SPLINT ISO 1234 13X125 St 480	10180381	55	4	1457	96051270	BALLASTPALETTE VORM.
SPLINT ISO 1234 13X125 St 480	10180381	11	2	1467	96024497	FUEHRUNG VORM.
SPLINT ISO 1234 13X125 St 480	10180381	14	2	1584	918474208	F-MONTAGEEINHEIT
SPLINT ISO 1234 13X125 St 480	10180381	9	1	1610	96013387	SCHWINGE KPL.
SPLINT ISO 1234 13X160 St 480	10180383	16	2	1452	919692108	SCHWEBEBALLAST
SPLINT ISO 1234 13X160 St 480	10180383	5	1	1474	967989808	LASCHE VORM.
SPLINT ISO 1234 3,2X20 A2	51152	115	4	1272	919745108	S-ANLENKSTUECK
SPLINT ISO 1234 3,2X25 ST A3	433003608	15	2	665	918995608	DREHBUEHNENRAHMEN KPL.
SPLINT ISO 1234 3,2X25 ST A3	433003608	52	2	1178	918793508	LAUFSTEG DREHBUEHNE
SPLINT ISO 1234 4X25 St 480H	10180351	25	2	1271	919745108	S-ANLENKSTUECK
SPLINT ISO 1234 4X25 St 480H	10180351	58	2	1361	918857108	D-ZWISCHENSTUECK
SPLINT ISO 1234 4X32 St 480H	10180352	5	4	727	916164508	MONTAGEWINDE
SPLINT ISO 1234 5X28 ST 480	12100681	13	4	667	965320108	LEITER KPL.
SPLINT ISO 1234 5X28 ST 480	12100681	20	4	1204	96002845	LAUFSTEG 1
SPLINT ISO 1234 5X28 ST 480	12100681	25	8	1209	96002863	SCHWENKPODEST KPL.
SPLINT ISO 1234 5X28 ST 480	12100681	10	2	1412	96012846	MECH.BEFESTIGUNGSTEILE
SPLINT ISO 1234 5X28 ST 480	12100681	6	2	1415	967995008	MECH.BEFESTIGUNGSTEILE
SPLINT ISO 1234 5X40 St 480H	10180359	28	4	1178	918793508	LAUFSTEG DREHBUEHNE
SPLINT ISO 1234 5X40 St 480H	10180359	13	1	1240	963137208	ZENTRIERUNG KPL.
SPLINT ISO 1234 5X40 St 480H	10180359	21	2	1252	918472608	BALLASTRAHMEN KRANABST
SPLINT ISO 1234 5X40 St 480H	10180359	43	4	1271	919745108	S-ANLENKSTUECK
SPLINT ISO 1234 5X40 St 480H	10180359	87	4	1339	917996808	D-ANLENKSTUECK
SPLINT ISO 1234 5X40 St 480H	10180359	25	16	1361	918857108	D-ZWISCHENSTUECK
SPLINT ISO 1234 5X40 St 480H	10180359	25	16	1367	918857208	D-ZWISCHENSTUECK
SPLINT ISO 1234 5X40 St 480H	10180359	13	1	1428	921699008	KAMERAANBAU D-ANLENKS
SPLINT ISO 1234 5X40 St 480H	10180359	13	1	1431	921696208	KAMERAANBAU S-ANLENKSTU
SPLINT ISO 1234 5X40 St 480H	10180359	74	20	1468	96024497	FUEHRUNG VORM.
SPLINT ISO 1234 5X40 St 480H	10180359	25	4	1542	919752108	SX-ZWISCHENSTUECK VORM.
SPLINT ISO 1234 5X40 St 480H	10180359	25	4	1552	919752208	SX-ZWISCHENSTUECK VORM.
SPLINT ISO 1234 5X40 St 480H	10180359	29	2	1609	918474408	FA-BOCK
SPLINT ISO 1234 5X45 St 480H	10180360	4	2	205	571157108	SPURSTANGE
SPLINT ISO 1234 5X50 St 480H	10180361	46	12	1542	919752108	SX-ZWISCHENSTUECK VORM.

Bezeichnung	Artikel	Pos.	Menge	Seite	Baugruppe	Bezeichnung
SPLINT ISO 1234 6,3X32 ST 480	11968307	36	2	1447	96022733	SCHOTTPLATTE VORM.
SPLINT ISO 1234 6,3X40 St 480	10180363	5	2	645	962512408	ABSTUETZPLATTE KPL.
SPLINT ISO 1234 6,3X40 St 480	10180363	16	2	1542	919752108	SX-ZWISCHENSTUECK VORM.
SPLINT ISO 1234 6,3X40 St 480	10180363	13	2	1547	96014968	SEILSCHUTZ KPL.
SPLINT ISO 1234 6,3X40 St 480	10180363	16	2	1552	919752208	SX-ZWISCHENSTUECK VORM.
SPLINT ISO 1234 6,3X45 ST 480	11968305	10	1	1136	918063908	KRANFUEHRERKABINE ANBA
SPLINT ISO 1234 6,3X45 ST 480	11968305	55	1	1209	96002863	SCHWENKPODEST KPL.
SPLINT ISO 1234 6,3X45 ST 480	11968305	24	2	1375	916979908	D-RUECKHALTESICHERUNG
SPLINT ISO 1234 6,3X45 ST 480	11968305	25	8	1457	96051270	BALLASTPALETTE VORM.
SPLINT ISO 1234 6,3X50 St 480	10180364	2	1	216	10876343	LENKZYLINDER
SPLINT ISO 1234 6,3X50 St 480	10180364	2	1	240	10876342	LENKZYLINDER
SPLINT ISO 1234 6,3X50 St 480	10180364	(3)	2	258	96036784	5.ACHSE VORM.
SPLINT ISO 1234 6,3X50 St 480	10180364	11	2	555	968027008	LAGERUNG EINBAU
SPLINT ISO 1234 6,3X50 St 480	10180364	13	4	928	919361208	ROLLENLAGERUNG
SPLINT ISO 1234 6,3X50 St 480	10180364	18	3	1201	918065308	LAUFSTEG DREHBUEHNE
SPLINT ISO 1234 6,3X50 St 480	10180364	36	1	1204	96002845	LAUFSTEG 1
SPLINT ISO 1234 6,3X50 St 480	10180364	51	1	1209	96002863	SCHWENKPODEST KPL.
SPLINT ISO 1234 6,3X50 St 480	10180364	29	2	1212	966659308	TREPPE
SPLINT ISO 1234 6,3X50 St 480	10180364	16	1	1276	96043443	KLAPPTEIL
SPLINT ISO 1234 6,3X50 St 480	10180364	24	2	1290	919745708	S-ZWISCHENSTUECK
SPLINT ISO 1234 6,3X50 St 480	10180364	24	2	1298	919745808	LA-ZWISCHENSTUECK
SPLINT ISO 1234 6,3X50 St 480	10180364	24	2	1301	919746208	S-ZWISCHENSTUECK
SPLINT ISO 1234 6,3X50 St 480	10180364	90	2	1339	917996808	D-ANLENKSTUECK
SPLINT ISO 1234 6,3X50 St 480	10180364	93	2	1458	96051270	BALLASTPALETTE VORM.
SPLINT ISO 1234 6,3X50 St 480	10180364	62	2	1600	918474308	F-KOPFSTUECK
SPLINT ISO 1234 6,3X50 St 480	10180364	13	1	1609	918474408	FA-BOCK
SPLINT ISO 1234 6,3X50 St 480	10180364	8	1	1612	96013389	SEILROLLENHALTERUNG KPL
SPLINT ISO 1234 6,3X56 ST 480	12100682	62	6	910	919361008	SA-BOCK
SPLINT ISO 1234 6,3X63 St 480	10180365	53	2	1209	96002863	SCHWENKPODEST KPL.
SPLINT ISO 1234 6,3X63 St 480	10180365	47	2	1334	919747208	S-ZWISCHENSTUECK
SPLINT ISO 1234 6,3X90 St 480	10180367	115	2	1458	96051270	BALLASTPALETTE VORM.
SPLINT ISO 1234 8X50 St 480H	10180368	4	1	914	925299708	PENDEL KPL.
SPLINT ISO 1234 8X50 St 480H	10180368	28	1	1201	918065308	LAUFSTEG DREHBUEHNE
SPLINT ISO 1234 8X50 St 480H	10180368	29	2	1404	916980308	L-KOPFSTUECK
SPLINT ISO 1234 8X50 St 480H	10180368	4	1	1433	968929408	BOLZENZIEHZYLINDER KPL.
SPLINT ISO 1234 8X50 St 480H	10180368	4	1	1436	968929508	BOLZENZIEHZYLINDER KPL.
SPLINT ISO 1234 8X50 St 480H	10180368	7	1	1571	918859708	F-ANSCHLUSSKOPF
SPLINT ISO 1234 8X50 St 480H	10180368	7	1	1581	919463108	F-ANSCHLUSSKOPF
SPLINT ISO 1234 8X50 St 480H	10180368	36	8	1599	918474308	F-KOPFSTUECK
SPLINT ISO 1234 8X50 St 480H	10180368	5	1	1614	918474508	F-RUECKHALTESICHERUNG
SPLINT ISO 1234 8X63 ST 480	10875873	13	4	190	96032869	VERTEILERGETRIEBE VORM.
SPLINT ISO 1234 8X63 ST 480	10875873	112	4	910	919361008	SA-BOCK
SPLINT ISO 1234 8X63 ST 480	10875873	42	2	1136	918063908	KRANFUEHRERKABINE ANBA
SPLINT ISO 1234 8X63 ST 480	10875873	34	2	1306	919746308	SL-REDUZIERSTUECK
SPLINT ISO 1234 8X63 ST 480	10875873	58	8	1457	96051270	BALLASTPALETTE VORM.
SPLINT ISO 1234 8X63 ST 480	10875873	7	1	1460	921723608	SCHALTEINHEIT
SPLINT ISO 1234 8X63 ST 480	10875873	7	1	1461	921723708	SCHALTEINHEIT
SPLINT ISO 1234 8X63 ST 480	10875873	9	2	1588	918489108	F-ANLENKSTUECK
SPLINT ISO 1234 8X63 ST 480	10875873	45	2	1599	918474308	F-KOPFSTUECK
SPLINT ISO 1234 8X63 ST 480	10875873	5	1	1612	96013389	SEILROLLENHALTERUNG KPL
SPLINT ISO 1234 8X63 ST 480	10875873	10	2	1614	918474508	F-RUECKHALTESICHERUNG
SPLINT ISO 1234 8X80 St 480H	10180371	22	1	1201	918065308	LAUFSTEG DREHBUEHNE
SPOILER LI. PU-G SPF	973820908	1	1	580	968035408	LUFTLEITSYSTEM
SPOILER RE. PU-G SPF	973821008	2	1	580	968035408	LUFTLEITSYSTEM
SPREIZVORRICHTUNG	10876194	190	1	263	10876191	BREMSE
SPREIZVORRICHTUNG	10876203	190	2	207	10876198	BREMSE
SPREIZVORRICHTUNG	10876203	190	2	209	10876199	BREMSE
SPRENGRING 55X2 FSt	10027648	(7)	2	35	13455159	DIESELMOTOR
SPRENGRING BR 72X2,0	571340108	32	6	204	10874903	LENKTRIEBACHSE
SPRENGRING BR 72X2,0	571340108	32	6	224	10874904	LENKTRIEBACHSE

Bezeichnung	Artikel	Pos.	Menge	Seite	Baugruppe	Bezeichnung
SPRENGRING BR 72X2,0	571340108	32	6	249	10874906	LENKTRIEBACHSE
SPRENGRING BR 72X2,0	571340108	32	6	272	10874908	LENKTRIEBACHSE
SPRENGRING DIN 5417 120X2	747192408	(3)	1	295	916963808	LENKUNG MECHANIK
SPRENGRING DIN 5417 120X2	747192408	(3)	1	295	916963808	LENKUNG MECHANIK
SPRENGRING DIN 5417 120X2	747192408	(3)	1	295	916963808	LENKUNG MECHANIK
SPRENGRING DIN 7993 B 70	570046208	3	1	216	10876343	LENKZYLINDER
SPRENGRING DIN 7993 B 70	570046208	3	1	240	10876342	LENKZYLINDER
SPRENGRING SB 68X1,5	518599408	4	4	230	10036124	FEDERUNGSZYLINDER
SPRENGRING SB 68X1,5	518599408	4	4	243	10036126	FEDERUNGSZYLINDER
SPRENGRING SW 95	10353697	80	1	163	964024608	OELZUFUEHRUNG
SPRITZBLECH 2.5X1113X964 A	973133208	50	1	440	918994608	REIFENVERKLEIDUNG
SPRITZBLECH 2.5X1302X572 A	973135008	52	1	440	918994608	REIFENVERKLEIDUNG
SPRITZBLECH 2.5X1302X572 A	973135108	53	1	440	918994608	REIFENVERKLEIDUNG
SPRITZBLECH 2.5X157X676 A	973156608	57	2	440	918994608	REIFENVERKLEIDUNG
SPRITZBLECH 2.5X552X192 A	973152508	55	2	440	918994608	REIFENVERKLEIDUNG
SPRITZBLECH 2.5X763X199 A	97126083	54	4	440	918994608	REIFENVERKLEIDUNG
SPRITZBLECH 2.5X964X1113 A	973133408	51	1	440	918994608	REIFENVERKLEIDUNG
SPRITZBLECH 2X286X195 ALM	973156708	58	2	440	918994608	REIFENVERKLEIDUNG
SPRITZBLECH 3X758X175 ALM	973156408	56	4	440	918994608	REIFENVERKLEIDUNG
SPRITZDUESE VORM.	10142097	1	1	43	10142096	KOLBENKUEHLUNG
SPULE	571390408	9	8	620	502028008	WIRBELSTROMBREMSE
SPURHEBEL	10101873	69	1	204	10874903	LENKTRIEBACHSE
SPURHEBEL	10101874	70	1	204	10874903	LENKTRIEBACHSE
SPURHEBEL	10101895	69	1	224	10874904	LENKTRIEBACHSE
SPURHEBEL	10101896	70	1	224	10874904	LENKTRIEBACHSE
SPURHEBEL	10101929	69	1	249	10874906	LENKTRIEBACHSE
SPURHEBEL	10101930	70	1	249	10874906	LENKTRIEBACHSE
SPURHEBEL	10101951	71	1	272	10874908	LENKTRIEBACHSE
SPURHEBEL	10101952	72	1	272	10874908	LENKTRIEBACHSE
SPURHEBEL	10101978	69	1	239	10874905	LENKACHSE
SPURHEBEL	10101979	70	1	239	10874905	LENKACHSE
SPURHEBEL	10102021	69	1	261	10874907	LENKACHSE
SPURHEBEL	10102022	70	1	261	10874907	LENKACHSE
SPURHEBEL	10102039	69	1	285	10874909	LENKACHSE
SPURHEBEL	10102040	70	1	285	10874909	LENKACHSE
SPURHEBEL	10102059	69	1	292	10874910	LENKACHSE
SPURHEBEL	10102060	70	1	292	10874910	LENKACHSE
SPURSTANGE	571576208	87	1	239	10874905	LENKACHSE
SPURSTANGE 1688	571331808	87	1	249	10874906	LENKTRIEBACHSE
SPURSTANGE 1742 40/30	530015808	87	1	285	10874909	LENKACHSE
SPURSTANGE 1830 40/30	530114908	87	1	261	10874907	LENKACHSE
SPURSTANGE 1830 40/30	530114908	87	1	292	10874910	LENKACHSE
SPURSTANGE 1865 40/30	571090608	87	1	224	10874904	LENKTRIEBACHSE
SPURSTANGE 1890 40/30	571157008	87	1	272	10874908	LENKTRIEBACHSE
SPURSTANGE 1950	571157108	87	1	204	10874903	LENKTRIEBACHSE
STANGE	10023248	2402	1	227	10876205	ACHSANTRIEB
STANGE	10023248	2402	1	251	10876158	ACHSANTRIEB
STANGE	10023317	2412	1	227	10876205	ACHSANTRIEB
STANGE	10023317	2412	1	252	10876158	ACHSANTRIEB
STANGE	10113826	2376	1	193	11081159	VERTEILERGETRIEBE
STANGE	927094408	15	4	909	919361008	SA-BOCK
STANGE 30X3914X204 S960Q	97089148	(1)	2	1648	96015867	ZUGSTANGE KPL.
STANGE 35X164X5168 S960Q	957016108	1	2	1356	927145408	STANGE KPL.
STANGE 35X164X5908 S960Q	957045208	1	2	1363	927148708	STANGE VORM.
STANGE 35X164X6888 S960Q	957044708	1	2	1292	927148408	STANGE VORM.
STANGE 35X204X2954 S960Q	956725908	1	2	1279	921072008	STANGEN VORM.
STANGE 35X204X6306 S960Q	956507308	1	2	1396	927161908	STANGE VORM.
STANGE 35X2188X164 S960Q	973563108	1	2	1369	962945808	STANGE VORM.
STANGE 35X3388X164 S960Q	973563908	1	2	1371	962946108	STANGE VORM.
STANGE 35X3391X164 S960Q	973004408	1	2	1303	962628108	STANGE VORM.

Bezeichnung	Artikel	Pos.	Menge	Seite	Baugruppe	Bezeichnung
STANGE 35X3491X244 S960Q	973952908	1	2	1477	963160708	STANGE VORM.
STANGE 35X404X2058 S960Q	956711508	(1)	1	1354	927114608	B-STANGE
STANGE 35X868X164 S960QL+	973574008	1	2	1373	962948608	STANGE VORM.
STANGE 35x4798x204 S960QL+	956711208	1	2	1355	927114708	SA-STANGE
STANGE 5,72M.	927148608	38	2	1361	918857108	D-ZWISCHENSTUECK
STANGE 7M.	927148808	37	2	1290	919745708	S-ZWISCHENSTUECK
STANGE 7M.	927148808	38	4	1298	919745808	LA-ZWISCHENSTUECK
STANGE 7M.	927148808	17	2	1306	919746308	SL-REDUZIERSTUECK
STANGE 7M.	927148808	18	4	1324	919746708	S-ZWISCHENSTUECK
STANGE 7M.	927148808	18	4	1334	919747208	S-ZWISCHENSTUECK
STANGE 7M.	927148808	43	6	1361	918857108	D-ZWISCHENSTUECK
STANGE 7M.	927148808	43	4	1367	918857208	D-ZWISCHENSTUECK
STANGE 7M.	927148808	38	4	1626	919747708	LA-ZWISCHENSTUECK
STANGE KPL.	927094908	2	1	665	918995608	DREHBUEHNENRAHMEN KPL.
STANGE KPL.	96020796	34	2	1452	919692108	SCHWEBEBALLAST
STANGE KPL. 0.98M	962946708	49	2	1367	918857208	D-ZWISCHENSTUECK
STANGE KPL. 2.3M	962943908	26	2	1367	918857208	D-ZWISCHENSTUECK
STANGE KPL. 3.5M	962628008	38	2	1301	919746208	S-ZWISCHENSTUECK
STANGE KPL. 3.5M	962943808	27	2	1367	918857208	D-ZWISCHENSTUECK
STANGE KPL. 4,98M	927145408	49	2	1348	918361308	D-KOPFSTUECK
STANGE MIT SCHILD	963490008	1	2	1354	927114608	B-STANGE
STANGE MIT SCHILD	968924708	2	1	666	927094908	STANGE KPL.
STANGE MIT SCHILD S960QL+	96020859	1	1	1475	96020796	STANGE KPL.
STANGE MIT SCHILD S960QL+	96020860	23	1	1475	96020796	STANGE KPL.
STANGE SCHWK.	927120708	53	2	1271	919745108	S-ANLENKSTUECK
STANGE SCHWK.	927120808	54	4	1271	919745108	S-ANLENKSTUECK
STANGE VORM.	963160708	2	1	1475	96020796	STANGE KPL.
STANGE VORM. 0.68M	962948608	1	1	1372	962946708	STANGE KPL.
STANGE VORM. 2M	962945808	1	1	1368	962943908	STANGE KPL.
STANGE VORM. 3.2M	962628108	1	1	1302	962628008	STANGE KPL.
STANGE VORM. 3.2M	962946108	1	1	1370	962943808	STANGE KPL.
STANGE VORM. 5,72M.	927148708	1	1	1362	927148608	STANGE
STANGE VORM. 6,1M.	927161908	10	2	1394	918964608	L-ADAPTER
STANGE VORM. 6.7M	927148408	1	1	1291	927148808	STANGE
STANGEN 14M	918476808	670	7	16		LIEBHERR MOBILKRAN LG 175
STANGEN 3.5M	918721808	669	1	16		LIEBHERR MOBILKRAN LG 175
STANGEN 7M	918573108	671	4	16		LIEBHERR MOBILKRAN LG 175
STANGEN FAK 4.15M	918573208	673	1	16		LIEBHERR MOBILKRAN LG 175
STANGEN KPL.	921067008	62	2	1271	919745108	S-ANLENKSTUECK
STANGEN L-ADAPTER	918573308	674	1	16		LIEBHERR MOBILKRAN LG 175
STANGEN SXR	918573008	672	1	16		LIEBHERR MOBILKRAN LG 175
STANGEN VORM.	921072008	1	1	1278	921067008	STANGEN KPL.
STANGEN VORM.	921072108	4	1	1278	921067008	STANGEN KPL.
STANGENABLAGE 6X500X271	97094264	3	2	1563	918638608	ZUSATZSTANGEN
STANGENABLAGE SCHWK.	921848508	70	2	1339	917996808	D-ANLENKSTUECK
STANGENABLAGE SCHWK.	96007612	69	2	1339	917996808	D-ANLENKSTUECK
STANGENABLAGE SCHWK.	963178308	21	2	1452	919692108	SCHWEBEBALLAST
STANGENSCHLOSS HUB 23,	704264108	2	1	539	918500608	BATTERIEDECKEL EINBAU
STANGENSCHLOSS HUB 23,	704264108	4	1	541	96012635	BATTERIEKASTEN VORM.
STARTER	12105422	1	1	1441	12102587	RAUPENSCHLEPPER
STARTER 8.4KW 24V	10120542	1	1	834	10120541	STARTER VORM.
STARTER ANBAU 7.8KW 24V	9080641	450	1	37	13455159	DIESELMOTOR
STARTER ANBAU 8.4KW 24V	10120540	450	2	809	13455143	DIESELMOTOR
STARTER VORM. 7.8KW 24V	11386646	1	1	115	9080641	STARTER ANBAU
STARTER VORM. 8.4KW 24V	10120541	1	1	833	10120540	STARTER ANBAU
STARTHILFE 24V	919694608	445	1	15		LIEBHERR MOBILKRAN LG 175
STARTHILFEKABEL 2X70-15M	12103649	10	1	1518	919694608	STARTHILFE
STATIV	921567808	1	1	1225	921567308	KAMERAANBAU DREHBUEHN
STATIV SCHWK.	921696308	1	1	1428	921699008	KAMERAANBAU D-ANLENKS
STATIV SCHWK.	921696308	1	1	1431	921696208	KAMERAANBAU S-ANLENKSTU

Bezeichnung	Artikel	Pos.	Menge	Seite	Baugruppe	Bezeichnung
STATIV SCHWK. T ZN O	96060750	7	1	629	917442808	ANBAUTEILE KAMERA
STATOR	571390708	5	1	620	502028008	WIRBELSTROMBREMSE
STATORTRAEGER	530193508	2	1	619	912569508	ANBAU TELMA
STAUBENTLEERVENTIL	10814504	3	1	393	10871098	LUFTFILTER
STAUBKAPPE	511506608	248	1	1123	969863108	DRUCKLUFTANLAGE
STAUBKAPPE A240	605013508	505	1	1400	96057962	LEITUNG
STAUBKAPPE A240	605013508	507	1	1577	96036351	LEITUNG M.STECKER
STAUBKAPPE ALUMINIUM	12104365	11	1	1515	12104294	HYDRAULIK TRANSFORMATO
STAUBKAPPE ALUMINIUM	12104367	13	1	1515	12104294	HYDRAULIK TRANSFORMATO
STAUBKAPPE B04 PVC	10877837	39	1	1447	96022733	SCHOTTPLATTE VORM.
STAUBKAPPE B04 PVC	10877837	34	1	1449	96054388	ADAPTER VORM.
STAUBKAPPE B06 PVC	10877835	37	1	1447	96022733	SCHOTTPLATTE VORM.
STAUBKAPPE B06 PVC	10877835	15	1	1449	96054388	ADAPTER VORM.
STAUBKAPPE B08 PVC	12103688	24	1	1449	96054388	ADAPTER VORM.
STAUBKAPPE ITT CANNON AL-	11067620	62	1	483	10040660	SCHLEIFRINGUEBERTRAEGE
STAUBKAPPE ITT CANNON AL-	11067620	3	1	1007	967030808	BLINDSTECKER
STAUBKAPPE ITT-CANNON AL-	10040143	504	1	1002	96008464	KABELSTRANG
STAUBKAPPE KUNSTSTOFF	12104366	12	2	1515	12104294	HYDRAULIK TRANSFORMATO
STAUBKAPPE KUNSTSTOFF	12104368	14	1	1515	12104294	HYDRAULIK TRANSFORMATO
STAUBKAPPE METALL A240	691899808	172	1	1284	96021392	LEITUNGSTROMMEL KPL.
STAUBKAPPE METALL A240	691899808	157	2	1399	96003467	KLEMMKASTEN
STAUBKAPPE METALL A240	691899808	155	2	1574	96042975	KLEMMKASTEN KPL.
STAUBKAPPE METALL A240	691899808	159	2	1592	96015954	KLEMMKASTEN KPL.
STAUBKAPPE METALL A240	691899808	152	1	1594	96013577	LEITUNGSTROMMEL KPL.
STAUBKAPPE METALL A240	691899808	162	1	1605	96013581	KLEMMKASTEN KPL.
STAUBKAPPE METALL A240	692400008	503	1	1576	96022197	BLINDSTECKER
STAUBKAPPE POLYETHYLEN	704254808	6	2	874	96043155	KLAPPE VORM.
STAUBKAPPE POLYETHYLEN	704254808	7	2	972	967641808	ABDECKUNG VORM.
STAUBKAPPE POLYETHYLEN	704254808	104	4	973	967652908	ABDECKUNG VORM.
STAUBKAPPE POLYETHYLEN	704254808	44	4	974	967656108	DECKEL VORM.
STAUBKAPPE POLYETHYLEN	704254808	44	2	975	967659508	DECKEL VORM.
STAUBKAPPE POLYETHYLEN	704254808	6	2	976	96002167	DECKEL VORM.
STAUBKAPPE POLYETHYLEN	704254808	34	2	977	967663508	DECKEL VORM.
STAUBKAPPE POLYETHYLEN	704254808	24	6	978	967664708	DECKEL VORM.
STAUBKAPPE POLYETHYLEN	704254808	104	2	979	964973008	DECKEL VORM.
STAUBKAPPE POLYETHYLEN	704254808	104	2	980	964973208	DECKEL VORM.
STAUBKAPPE POLYETHYLEN	704254808	7	4	981	964677708	DECKEL KPL.
STAUBKAPPE POLYETHYLEN	704254808	104	4	982	964973908	DECKEL VORM.
STAUBKAPPE POLYETHYLEN	704254808	24	2	985	967674608	DECKEL VORM.
STAUBKAPPE POLYETHYLEN	704254808	24	2	986	967674708	DECKEL VORM.
STECKBOLZEN	570560808	(1)	1	396	914008808	RANGIERKUPPLUNG
STECKBOLZEN KPL. FE//ZNNI	920651408	28	1	1209	96002863	SCHWENKPODEST KPL.
STECKBOLZEN KPL. FE//ZNNI	925056608	4	1	1240	963137208	ZENTRIERUNG KPL.
STECKBOLZEN SCHWK. T ZN	96014897	2	1	1542	919752108	SX-ZWISCHENSTUECK VORM.
STECKBOLZEN SCHWK. T ZN	96014897	2	1	1552	919752208	SX-ZWISCHENSTUECK VORM.
STECKBOLZEN T ZN K	924713108	16	2	1252	918472608	BALLASTRAHMEN KRANABST
STECKBOLZEN T ZN K	924713108	70	20	1467	96024497	FUEHRUNG VORM.
STECKDOSE	10429057	5	1	888	96027387	BLECH VORM.
STECKDOSE	10429057	2	1	896	964931408	STECKDOSEN VORM.
STECKDOSE 2 13A	10664282	507	3	998	96036113	KABELSTRANG
STECKDOSE 2-POL	10342518	509	3	475	96037529	KABELSTRANG
STECKDOSE 2-POL	10342518	516	2	996	96036112	KABELSTRANG
STECKDOSE 2-POL	10342518	517	1	1005	96036118	KABELSTRANG
STECKDOSE 2-POL	605215308	(5)	1	632	919092408	FREMDEINSPEISUNG
STECKDOSE 24V	96022003	5	1	632	919092408	FREMDEINSPEISUNG
STECKDOSE 3-POL	605215808	(2)	1	904	917606708	ZUGMESSLASCHE KPL.
STECKDOSE 3-POL	6205239	522	1	475	96037529	KABELSTRANG
STECKDOSE 3-POL	6205239	519	1	998	96036113	KABELSTRANG
STECKDOSE DIN 72585 4-POL	10030065	505	1	470	96037549	KABELSTRANG
STECKDOSEN VORM.	962810208	3	4	535	962806108	STEUERPULT ABSTUETZUNG

Bezeichnung	Artikel	Pos.	Menge	Seite	Baugruppe	Bezeichnung
STECKDOSEN VORM.	962810308	4	4	535	962806108	STEUERPULT ABSTUETZUNG
STECKDOSEN VORM.	964931408	31	1	886	96036283	ELEKTRIK ANBAUTEILE KABIN
STECKDOSENEINSATZ 16-POL	637005301	516	1	1043	96035662	DRAEHTE MONTAGETAFEL K
STECKDOSENGEHAEUSE 2-	6001790	541	1	409	96037721	DRAEHTE KPL.ARMATUR
STECKDOSENGEHAEUSE 2-	6001790	510	3	470	96037549	KABELSTRANG
STECKDOSENGEHAEUSE 2-	6001790	517	3	473	96037533	KABELSTRANG
STECKDOSENGEHAEUSE 2-	6001790	514	1	878	96036289	KABELSTRANG
STECKDOSENGEHAEUSE 2-	6001790	515	2	996	96036112	KABELSTRANG
STECKDOSENGEHAEUSE 2-	6001790	503	1	1004	96036118	KABELSTRANG
STECKDOSENKOERPER 2-PO	605215208	518	1	878	96036289	KABELSTRANG
STECKDOSENKOERPER 3-PO	605212708	519	1	473	96037533	KABELSTRANG
STECKDOSENKOERPER 3-PO	605212708	518	1	996	96036112	KABELSTRANG
STECKDOSENKOERPER 4-PO	605251608	508	8	470	96037549	KABELSTRANG
STECKDOSENKOERPER 4-PO	605251608	509	2	1004	96036118	KABELSTRANG
STECKDOSENKOMBINATION	605215708	1	1	631	918463108	FREMDEINSPEISUNG
STECKER	11171308	4	1	1419	11066001	WINDGESCHWINDIGKEITSGE
STECKER	11214183	1	1	141	571876708	KUPPLUNGSSTELLER
STECKER	927996308	502	33	470	96037549	KABELSTRANG
STECKER	927996308	514	1	473	96037533	KABELSTRANG
STECKER	927996308	507	1	1004	96036118	KABELSTRANG
STECKER	962701908	25	4	332	919314608	STUETZHOLME M.AUSKLAPP
STECKER	963771008	50	2	332	919314608	STUETZHOLME M.AUSKLAPP
STECKER 12-POL	10491808	(2)	1	320	96019560	ZUSATZHEIZUNG VORM.
STECKER 12-POL	6906034	(502)	1	1411	96013078	KLEMMKASTEN KPL.
STECKER 16.0X235 S355J2C+	973593508	33	4	332	919314608	STUETZHOLME M.AUSKLAPP
STECKER 18-POL 15A SPF	602325008	152	7	414	962817908	RELAISMODUL VORM.
STECKER 18-POL 15A SPF	602325008	36	14	1040	96003060	RELAISSTEUERUNG
STECKER 18-POL 15A SPF	602325008	502	14	1041	96001020	DRAEHTE KPL.
STECKER 19-POL ST A240 SP	691809708	522	1	1005	96036118	KABELSTRANG
STECKER 2	10492113	(1)	1	320	96019560	ZUSATZHEIZUNG VORM.
STECKER 2 13A	10664311	510	2	998	96036113	KABELSTRANG
STECKER 2 13A	10664311	504	6	1004	96036118	KABELSTRANG
STECKER 2-POL	12101866	(1)	2	1236	915455708	FREMDEINSPEISUNG
STECKER 2-POL SW	11342255	512	1	475	96037529	KABELSTRANG
STECKER 2-POL SW	11342255	504	1	998	96036113	KABELSTRANG
STECKER 24-POL A240	10443660	501	1	1576	96022197	BLINDSTECKER
STECKER 3-POL	6003168	517	1	475	96037529	KABELSTRANG
STECKER 3-POL	6003168	516	1	998	96036113	KABELSTRANG
STECKER 3-POL ZNNI	10877663	501	1	1400	96057962	LEITUNG
STECKER 3-POL ZNNI	10877663	502	1	1577	96036351	LEITUNG M.STECKER
STECKER 4-POL 13A	6003248	513	1	475	96037529	KABELSTRANG
STECKER 4-POL 13A	6003248	514	1	998	96036113	KABELSTRANG
STECKER 4-POL SW	11342257	507	1	475	96037529	KABELSTRANG
STECKER 4-POL SW	11342257	506	1	998	96036113	KABELSTRANG
STECKER 4-POL VIOLETT	11342259	506	1	475	96037529	KABELSTRANG
STECKER 4-POL VIOLETT	11342259	505	1	998	96036113	KABELSTRANG
STECKER 6-POL	604508608	514	8	471	96037539	KABELSTRANG
STECKER 6-POL	604508608	503	1	536	962720908	KABELSTRANG
STECKER 6-POL	604508608	528	3	1005	96036118	KABELSTRANG
STECKER 6-POL AL-LEGIERUN	10040140	501	1	1002	96008464	KABELSTRANG
STECKER 8-POL	10046999	512	10	409	96037721	DRAEHTE KPL.ARMATUR
STECKER 8-POL	10046999	510	6	903	96036301	DRAEHTE KPL.
STECKER 8-POL	10046999	511	1	996	96036112	KABELSTRANG
STECKER 8-POL	10046999	504	12	1043	96035662	DRAEHTE MONTAGETAFEL K
STECKER 8-POL	10047000	518	10	409	96037721	DRAEHTE KPL.ARMATUR
STECKER 8-POL	10047000	509	6	903	96036301	DRAEHTE KPL.
STECKER 8-POL	10047000	519	1	996	96036112	KABELSTRANG
STECKER 8-POL	10047000	507	12	1043	96035662	DRAEHTE MONTAGETAFEL K
STECKER 8-POL	10047001	519	10	409	96037721	DRAEHTE KPL.ARMATUR
STECKER 8-POL	10047001	508	6	903	96036301	DRAEHTE KPL.

Bezeichnung	Artikel	Pos.	Menge	Seite	Baugruppe	Bezeichnung
STECKER 8-POL	10047001	508	12	1043	96035662	DRAEHTE MONTAGETAFEL K
STECKER 88-POL	602337108	506	2	409	96037721	DRAEHTE KPL.ARMATUR
STECKER 9-POL PVC	10301148	538	1	409	96037721	DRAEHTE KPL.ARMATUR
STECKER 9-POL PVC	10301148	512	1	881	96027394	KABELSTRANG
STECKER DIN 72585 4-POL PO	692406308	501	1	409	96037721	DRAEHTE KPL.ARMATUR
STECKER DIN 72585 4-POL PO	692406308	503	5	470	96037549	KABELSTRANG
STECKER DIN 72585 4-POL PO	692406308	512	2	473	96037533	KABELSTRANG
STECKER DIN 72585 4-POL PO	692406308	511	1	475	96037529	KABELSTRANG
STECKER DIN 72585 4-POL PO	692406308	508	2	996	96036112	KABELSTRANG
STECKER DIN 72585 4-POL PO	692406308	508	1	998	96036113	KABELSTRANG
STECKER DIN 72585 7-POL PO	692406708	510	1	1004	96036118	KABELSTRANG
STECKER F.SIEBENKAMMER	961915508	516	2	470	96037549	KABELSTRANG
STECKER FUER DIESELHEIZ	962196208	507	1	473	96037533	KABELSTRANG
STECKER FUER DIESELHEIZ	962196208	514	1	1004	96036118	KABELSTRANG
STECKER KPL.	927713208	520	3	470	96037549	KABELSTRANG
STECKER KPL. FE//ZNNI8//CN/	920457708	12	2	1201	918065308	LAUFSTEG DREHBUEHNE
STECKER KPL. FE//ZNNI8//CN/	966989608	14	3	1201	918065308	LAUFSTEG DREHBUEHNE
STECKER M1	10476383	505	1	1219	96007584	KABELSTRANG
STECKER VG 95234 6-POL	605014508	505	1	473	96037533	KABELSTRANG
STECKER VORM. USB 2 POL	96013328	908	1	408	919073008	ARMATUREN FAHRERHAUS
STECKERBLECH 1.5X440X129	97086092	5	1	1498	96017111	KLEMMKASTEN KPL.
STECKERBLECH 1.5X440X129	97086092	3	1	1574	96042975	KLEMMKASTEN KPL.
STECKERBLECH 1.5X440X129	97086092	5	1	1592	96015954	KLEMMKASTEN KPL.
STECKERBLECH 1.5X440X129	97086092	5	1	1605	96013581	KLEMMKASTEN KPL.
STECKERBLECH 1.5X570X286	97072857	2	1	1033	96035660	AUFBAUTEILE MONTAGETAFE
STECKERBLECH 1.5X718X315	97069301	2	1	901	96002298	MONTAGEPLATTE VORM.
STECKERBUCHSE 0,5-1,0MM2	7624353	761	2	1005	96036118	KABELSTRANG
STECKERBUCHSE 0,75-1,0M	11000401	2253	3	476	96037529	KABELSTRANG
STECKERBUCHSE 0,75-1,0M	11000401	2253	3	999	96036113	KABELSTRANG
STECKERBUCHSE 0,75-2,0M	10100063	670	10	470	96037549	KABELSTRANG
STECKERBUCHSE 0,75-2,0M	10100063	670	6	475	96037529	KABELSTRANG
STECKERBUCHSE 0,75-2,0M	10100063	670	2	878	96036289	KABELSTRANG
STECKERBUCHSE 0,75-2,0M	10100063	670	4	881	96027394	KABELSTRANG
STECKERBUCHSE 0,75-2,0M	10100063	670	16	996	96036112	KABELSTRANG
STECKERBUCHSE 0,75-2,0M	10100063	670	4	999	96036113	KABELSTRANG
STECKERBUCHSE 0,75-2,0M	10100063	670	14	1005	96036118	KABELSTRANG
STECKERBUCHSE 0,75-2,0M	10100063	670	2	1219	96007584	KABELSTRANG
STECKEREINSATZ 16-POL+PE	637005201	502	1	1017	96000928	LEITUNG
STECKERGEHAEUSE 10-POL	10021567	517	3	409	96037721	DRAEHTE KPL.ARMATUR
STECKERGEHAEUSE 12-POL	10412433	513	1	996	96036112	KABELSTRANG
STECKERGEHAEUSE 14-POL	10021568	523	3	409	96037721	DRAEHTE KPL.ARMATUR
STECKERGEHAEUSE 14-POL	10021568	518	2	470	96037549	KABELSTRANG
STECKERGEHAEUSE 14-POL	602336008	513	6	409	96037721	DRAEHTE KPL.ARMATUR
STECKERGEHAEUSE 14-POL	602336008	506	4	470	96037549	KABELSTRANG
STECKERGEHAEUSE 14-POL	602336008	504	1	473	96037533	KABELSTRANG
STECKERGEHAEUSE 14-POL	602336008	502	4	878	96036289	KABELSTRANG
STECKERGEHAEUSE 14-POL	602336008	501	1	880	96036290	DRAEHTE KPL.ARMATUR
STECKERGEHAEUSE 14-POL	602336008	512	5	903	96036301	DRAEHTE KPL.
STECKERGEHAEUSE 14-POL	602336008	502	11	1043	96035662	DRAEHTE MONTAGETAFEL K
STECKERGEHAEUSE 14-POL	602336508	3	6	419	926891108	VERTEILER MASSE
STECKERGEHAEUSE 18-POL	602300208	508	14	409	96037721	DRAEHTE KPL.ARMATUR
STECKERGEHAEUSE 18-POL	602300208	507	14	470	96037549	KABELSTRANG
STECKERGEHAEUSE 18-POL	602300208	501	9	471	96037539	KABELSTRANG
STECKERGEHAEUSE 18-POL	602300208	506	3	473	96037533	KABELSTRANG
STECKERGEHAEUSE 18-POL	602300208	501	1	475	96037529	KABELSTRANG
STECKERGEHAEUSE 18-POL	602300208	154	1	626	965236508	LEITUNG
STECKERGEHAEUSE 18-POL	602300208	501	10	878	96036289	KABELSTRANG
STECKERGEHAEUSE 18-POL	602300208	502	9	880	96036290	DRAEHTE KPL.ARMATUR
STECKERGEHAEUSE 18-POL	602300208	501	8	881	96027394	KABELSTRANG
STECKERGEHAEUSE 18-POL	602300208	501	6	882	96036291	KABELSTRANG

Bezeichnung	Artikel	Pos.	Menge	Seite	Baugruppe	Bezeichnung
STECKERGEHAEUSE 18-POL	602300208	501	5	996	96036112	KABELSTRANG
STECKERGEHAEUSE 18-POL	602300208	501	6	1004	96036118	KABELSTRANG
STECKERGEHAEUSE 18-POL	602300208	501	1	1008	96001403	KABELSTRANG
STECKERGEHAEUSE 18-POL	602300208	155	4	1010	929536308	KABELSTRANG
STECKERGEHAEUSE 18-POL	602300208	501	4	1013	96000924	LEITUNG
STECKERGEHAEUSE 18-POL	602300208	501	4	1014	96000925	LEITUNG
STECKERGEHAEUSE 18-POL	602300208	501	4	1015	96000926	LEITUNG
STECKERGEHAEUSE 18-POL	602300208	501	2	1016	96000927	LEITUNG
STECKERGEHAEUSE 18-POL	602300208	501	1	1017	96000928	LEITUNG
STECKERGEHAEUSE 18-POL	602300208	501	2	1018	96000930	LEITUNG
STECKERGEHAEUSE 18-POL	602300208	46	1	1037	96001933	MONTAGEEINHEIT
STECKERGEHAEUSE 18-POL	602300208	503	39	1043	96035662	DRAEHTE MONTAGETAFEL K
STECKERGEHAEUSE 18-POL	602300208	502	2	1575	96042976	DRAEHTE KLEMMKASTEN KPL
STECKERGEHAEUSE 18-POL	602300208	503	2	1593	96016424	DRAEHTE KLEMMKASTEN KPL
STECKERGEHAEUSE 18-POL	602300208	505	1	1606	96013807	DRAEHTE KLEMMKASTEN KPL
STECKERGEHAEUSE 2 13A TH	10342517	515	5	470	96037549	KABELSTRANG
STECKERGEHAEUSE 2 13A TH	10342517	502	2	475	96037529	KABELSTRANG
STECKERGEHAEUSE 2 13A TH	10342517	503	1	878	96036289	KABELSTRANG
STECKERGEHAEUSE 2-POL	6004195	518	1	473	96037533	KABELSTRANG
STECKERGEHAEUSE 2-POL	6004195	515	1	1004	96036118	KABELSTRANG
STECKERGEHAEUSE 2-POL 13	10429638	525	1	996	96036112	KABELSTRANG
STECKERGEHAEUSE 2-POL 13	10870602	514	2	881	96027394	KABELSTRANG
STECKERGEHAEUSE 2-POL 13	10870602	518	1	1005	96036118	KABELSTRANG
STECKERGEHAEUSE 2-POL 13	10870602	502	1	1219	96007584	KABELSTRANG
STECKERGEHAEUSE 2-POLE 9	602331808	509	2	878	96036289	KABELSTRANG
STECKERGEHAEUSE 2-POLE 9	602331808	503	2	881	96027394	KABELSTRANG
STECKERGEHAEUSE 4-POL	602335908	534	7	409	96037721	DRAEHTE KPL.ARMATUR
STECKERGEHAEUSE 4-POL	602335908	513	5	881	96027394	KABELSTRANG
STECKERGEHAEUSE 4-POL	602335908	503	1	903	96036301	DRAEHTE KPL.
STECKERGEHAEUSE 4-POL	602335908	501	5	1499	96017126	DRAEHTE KLEMMKASTEN KPL
STECKERGEHAEUSE 4-POL	602335908	501	4	1502	96017132	DRAEHTE KLEMMKASTEN KPL
STECKERGEHAEUSE 4-POL	602335908	506	4	1575	96042976	DRAEHTE KLEMMKASTEN KPL
STECKERGEHAEUSE 4-POL	602335908	504	2	1606	96013807	DRAEHTE KLEMMKASTEN KPL
STECKERGEHAEUSE 6-POL 13	10412431	509	1	996	96036112	KABELSTRANG
STECKERGEHAEUSE 6-POL 19	602320208	542	3	409	96037721	DRAEHTE KPL.ARMATUR
STECKERGEHAEUSE 62-POL	10678453	503	1	996	96036112	KABELSTRANG
STECKERGEHAEUSE 62-POL P	10678452	505	2	996	96036112	KABELSTRANG
STECKERGEHAEUSE 8-POL	10021571	516	4	409	96037721	DRAEHTE KPL.ARMATUR
STECKERGEHAEUSE 8-POL	10021571	506	2	471	96037539	KABELSTRANG
STECKERGEHAEUSE 8-POL	10021571	526	1	1043	96035662	DRAEHTE MONTAGETAFEL K
STECKERGEHAEUSE 8-POL	10021571	505	1	1499	96017126	DRAEHTE KLEMMKASTEN KPL
STECKERGEHAEUSE 8-POL	10021571	501	4	1593	96016424	DRAEHTE KLEMMKASTEN KPL
STECKERGEHAEUSE 8-POL	10021571	502	4	1606	96013807	DRAEHTE KLEMMKASTEN KPL
STECKERGEHAEUSE D-SUB M	10355170	507	3	882	96036291	KABELSTRANG
STECKERGEHAEUSE D-SUB M	10355182	508	2	882	96036291	KABELSTRANG
STECKERGEHAEUSE D-SUB M	10355184	506	2	882	96036291	KABELSTRANG
STECKERGEHAEUSE HAN 6B	69715	505	1	1019	96000935	LEITUNG
STECKERGEHAEUSE HP PBT	11000394	510	1	475	96037529	KABELSTRANG
STECKERGEHAEUSE HP PBT	11000394	511	1	998	96036113	KABELSTRANG
STECKERGEHAEUSE MCON M	10813633	515	2	475	96037529	KABELSTRANG
STECKERGEHAEUSE MCON M	10813633	512	2	998	96036113	KABELSTRANG
STECKERGEHAEUSE SUB-D M	10493611	511	1	880	96036290	DRAEHTE KPL.ARMATUR
STECKERGEHAEUSE SUB-D M	10493612	512	1	880	96036290	DRAEHTE KPL.ARMATUR
STECKERGEHAEUSE SUB-D M	11182854	516	1	903	96036301	DRAEHTE KPL.
STECKERKOERPER 2-POL	605251808	517	1	878	96036289	KABELSTRANG
STECKERKOERPER 4-POL	605613908	509	1	473	96037533	KABELSTRANG
STECKERKOERPER 4-POL	605613908	511	2	1004	96036118	KABELSTRANG
STECKERSTIFT 0,75-2,0MM2	10100062	669	6	475	96037529	KABELSTRANG
STECKERSTIFT 0,75-2,0MM2	10100062	669	3	881	96027394	KABELSTRANG
STECKERSTIFT 0,75-2,0MM2	10100062	669	2	996	96036112	KABELSTRANG

Bezeichnung	Artikel	Pos.	Menge	Seite	Baugruppe	Bezeichnung
STECKERSTIFT 0,75-2,0MM2	10100062	669	2	1005	96036118	KABELSTRANG
STECKHUELSE 2,8X0,3-1,5 V	602203108	67	2	881	96027394	KABELSTRANG
STECKHUELSE 4,8X1,5	602225914	703	2	881	96027394	KABELSTRANG
STECKHUELSE 6,3X0,5-1,0 V	11080881	758	12	470	96037549	KABELSTRANG
STECKHUELSE 6,3X0,5-1,0 V	11080881	758	16	878	96036289	KABELSTRANG
STECKHUELSE 6,3X0,5-1,0 V	11080881	758	12	881	96027394	KABELSTRANG
STECKHUELSE 6,3X0,5-1,0 V	11080881	758	3	996	96036112	KABELSTRANG
STECKHUELSE 6,3X0,5-1,0 V	11080881	758	4	1005	96036118	KABELSTRANG
STECKHUELSE 6,3X0,5-1,0 V	11080881	758	2	1039	96000978	DRAEHTE VORM.
STECKHUELSE 6,3X1-2,5 TIN-P	602203408	72	2	469	96037549	KABELSTRANG
STECKHUELSE 6,3X1-2,5 TIN-P	602203408	72	5	878	96036289	KABELSTRANG
STECKHUELSE 6,3X1-2,5 TIN-P	602203408	72	8	995	96036112	KABELSTRANG
STECKHUELSE 6,3X1-2,5 TIN-P	602203408	72	4	1004	96036118	KABELSTRANG
STECKHUELSENGEHAEUSE 2-	602209708	524	4	409	96037721	DRAEHTE KPL.ARMATUR
STECKHUELSENGEHAEUSE 2-	602209708	514	2	470	96037549	KABELSTRANG
STECKHUELSENGEHAEUSE 2-	602209708	507	4	878	96036289	KABELSTRANG
STECKHUELSENGEHAEUSE 2-	602209708	507	2	881	96027394	KABELSTRANG
STECKHUELSENGEHAEUSE 2-	602209708	502	1	903	96036301	DRAEHTE KPL.
STECKHUELSENGEHAEUSE 2-	602209708	512	1	996	96036112	KABELSTRANG
STECKHUELSENGEHAEUSE 2-	602209708	513	4	1004	96036118	KABELSTRANG
STECKHUELSENGEHAEUSE 2-	602209708	503	1	1038	96000977	DRAEHTE KPL.
STECKHUELSENGEHAEUSE 2-	602209708	520	2	1043	96035662	DRAEHTE MONTAGETAFEL K
STECKHUELSENGEHAEUSE	602208608	540	1	409	96037721	DRAEHTE KPL.ARMATUR
STECKHUELSENGEHAEUSE	602208608	517	1	996	96036112	KABELSTRANG
STECKHUELSENGEHAEUSE	602303608	533	3	409	96037721	DRAEHTE KPL.ARMATUR
STECKHUELSENGEHAEUSE	602319708	527	3	409	96037721	DRAEHTE KPL.ARMATUR
STECKHUELSENGEHAEUSE	602319708	510	1	881	96027394	KABELSTRANG
STECKHUELSENGEHAEUSE	602319808	528	3	409	96037721	DRAEHTE KPL.ARMATUR
STECKHUELSENGEHAEUSE	602319808	516	1	878	96036289	KABELSTRANG
STECKHUELSENGEHAEUSE	602319808	511	1	881	96027394	KABELSTRANG
STECKROHR DMR42X32 75 FP	10354600	7	2	49	10143092	OELWANNE MIT BEFEST.
STECKROHR DMR42X32 75 FP	10354600	7	2	812	10134887	OELWANNE MIT BEFEST.
STECKROHR DNR61X32 70 EP	10354601	5	2	106	10143421	WASSERLEITUNGSANSCHLUE
STECKROHR DNR61X32 70 EP	10354601	3	2	824	12490129	WASSERPUMPE MIT BEFEST.
STECKROHR S235JR	10140662	3	2	106	10143421	WASSERLEITUNGSANSCHLUE
STECKROHR S235JR	10140662	6	2	824	12490129	WASSERPUMPE MIT BEFEST.
STECKSCHLUESSEL GR.11/3	790024908	9	1	647	963294508	GRUNDWERKZEUG
STECKSCHLUESSEL SW8	12105803	222	1	308	11081534	STEUERBLOCK
STECKSCHLUESSEL SW8	12105803	222	1	311	11081535	STEUERBLOCK
STECKSCHLUESSELEINSATZ	790028808	3	2	1558	918668008	WERKZEUG M.ZUBEHOER
STECKSCHLUESSELEINSATZ	790028508	24	1	647	963294508	GRUNDWERKZEUG
STECKSOCKEL	10871147	91	2	1034	96035660	AUFBAUTEILE MONTAGETAFE
STECKSOCKEL	6001681	539	1	409	96037721	DRAEHTE KPL.ARMATUR
STECKTUELLE 0	510569608	5	1	649	963397108	ZUBEHOER
STECKVERSCHRAUBUNG 8	12001446	75	1	352	917984408	HARNSTOFFANLAGE
STEHLEITER 2X7-770X2,127M	10877081	1	1	1509	918185308	LEITER ANBAU
STEIGLEITER EN 13586 TYP 1	10877076	10	2	1457	96051270	BALLASTPALETTE VORM.
STEIGLEITER T ZN O SPF	96031712	2	2	1239	917413808	GRUNDPLATTE DREHBUEHNE
STELLMOTOR 0,0024KW24V	10287301	13	2	1174	10228112	HEIZKLIMAGERAET
STELLMOTOR 0,012KW 24V	571698108	1011	2	601	10876121	HEIZKLIMAGERAET
STELLRING	10023145	419	1	226	10876205	ACHSANTRIEB
STELLRING	10023145	419	1	251	10876158	ACHSANTRIEB
STELLRING	530040808	420	1	226	10876205	ACHSANTRIEB
STELLRING	530040808	420	1	251	10876158	ACHSANTRIEB
STELLRING	571096808	419	1	276	10876196	ACHSANTRIEB
STELLSCHRAUBE	571807808	430	1	150	571801808	STEUERUNG
STEPSEALRING 3,0X2,0X1,0	570078208	(15)	1	523	570933008	LUFTBETAETIGUNGSTEIL
STEPSEALRING 3,0X2,0X1,0	570078208	14	1	525	511433808	ACHSBLOCKIERVENTIL
STEPSEALRING 3,0X2,0X1,0	570078208	(7)	1	525	511433808	ACHSBLOCKIERVENTIL
STERNGRIFFSCHRAUBE	10443625	24	2	850	918810308	STEUERSTAND

Bezeichnung	Artikel	Pos.	Menge	Seite	Baugruppe	Bezeichnung
STERNGRIFFSCHRAUBE M8X5	704003108	21	4	629	917442808	ANBAUTEILE KAMERA
STEUERBLOCK 240BAR ELOXI	11647554	21	1	301	96032777	VERROHRUNG LENKUNG
STEUERBLOCK 240BAR ELOXI	11647555	24	1	301	96032777	VERROHRUNG LENKUNG
STEUERBLOCK 3-FACH SPF	10036520	2	1	341	965576008	HYDRAULIK ABSTUETZHOLM
STEUERBLOCK 320BAR 80L/MI	10489926	2	1	1230	965226108	MONTAGEPLATTE NOTBETA
STEUERBLOCK 380BAR SPF	11341035	21	1	1070	96038278	HYDRAULIK
STEUERBLOCK 420BAR SPF	11081534	22	1	301	96032777	VERROHRUNG LENKUNG
STEUERBLOCK 420BAR SPF	11081535	23	1	301	96032777	VERROHRUNG LENKUNG
STEUERBOX MB618A SPF	10332640	10	1	1223	96013029	AUSRUESTUNG KAMERA
STEUERGEHAEUSE	571806408	10	1	150	571801808	STEUERUNG
STEUERGERAET 6POL 24V SP	606196208	18	1	418	96037710	MITTELKONSOLE VORM.
STEUERGERAET ANBAU	10141788	571	1	38	13455159	DIESELMOTOR
STEUERGERAET ANBAU	10141788	571	1	810	13455143	DIESELMOTOR
STEUERLEITUNG	571572108	(2)	2	397	914912108	SPIEGELANBAU
STEUERLEITUNG 12 X 0,75 SP	600460808	398	8.3	469	96037549	KABELSTRANG
STEUERLEITUNG 12 X 0,75 SP	600462308	5	5.08	536	962720908	KABELSTRANG
STEUERLEITUNG 19 X 0,5 SPF	600464008	17	7.67	1004	96036118	KABELSTRANG
STEUERLEITUNG 4 X 0,5 SPF	600460408	5	8.75	1400	96057962	LEITUNG
STEUERLEITUNG 40 X 0,75 TP	10024789	5	5.42	1016	96000927	LEITUNG
STEUERLEITUNG 40 X 0,75 TP	10024789	5	5.52	1018	96000930	LEITUNG
STEUERLEITUNG 61 X 0,75	600461008	4	12.69	1010	929536308	KABELSTRANG
STEUERLEITUNG 61 X 0,75	600461008	5	5.32	1013	96000924	LEITUNG
STEUERLEITUNG 61 X 0,75	600461008	5	5.22	1014	96000925	LEITUNG
STEUERLEITUNG 61 X 0,75	600461008	5	5.12	1015	96000926	LEITUNG
STEUERLEITUNG 8 X 0,5 SPF	600462808	5	10	1008	96001403	KABELSTRANG
STEUERLEITUNG 8 X 0,5 SPF	600462808	5	6.5	1011	96001405	LEITUNG
STEUERPLATTE	570114508	2	1	739	570113308	TRIEBWERK
STEUERPULT ABSTUETZUNG	962806108	2	1	529	917345108	EL.BETAETIGUNG ABSTUETZ
STEUERSTAND	918810308	129	1	11		LIEBHERR MOBILKRAN LG 175
STEUERTEIL	10289517	2	1	712	510237508	VERSTELLMOTOR
STEUERTEIL	10354659	1	1	685	10354658	VERSTELLUNG
STEUERTEIL	571927608	1	1	716	571927508	VERSTELLUNG
STEUERUNG	10343489	160	1	161	969998708	WANDLER
STEUERUNG	571801808	120	1	146	964012308	IT AS-TRONIK
STEUERUNG	965336508	2	1	152	10493845	ANBAUTEILE
STEUERUNG LUFTKLAPPE	96003869	50	1	392	919023108	LUFTFILTERANLAGE M.LUFTK
STEUERUNGSTEILE	10116320	110	8	35	13455159	DIESELMOTOR
STEUERUNGSTEILE	10116320	110	8	806	13455143	DIESELMOTOR
STEUERVENTIL	10114975	40	1	786	10663295	VERSTELLPUMPE
STEUERVENTIL	10410468	49	1	195	10870697	VERSTELLPUMPE
STEUERVENTIL	10653025	5	1	174	10430158	VERSTELLPUMPE
STEUERVENTIL	10663297	40	1	785	10663280	VERSTELLPUMPE
STEUERVENTIL	10814940	5	1	176	10430161	VERSTELLPUMPE
STIFTEINSATZ 4-POLX2+SM 10	605664101	501	1	1019	96000935	LEITUNG
STIFTEINSATZ 40-POL 16A P	11060121	502	1	1016	96000927	LEITUNG
STIFTEINSATZ 40-POL 16A P	11060121	502	1	1018	96000930	LEITUNG
STIFTEINSATZ 64-POL 10A	605609008	166	1	1010	929536308	KABELSTRANG
STIFTEINSATZ 64-POL 16A P	11060125	502	1	1013	96000924	LEITUNG
STIFTEINSATZ 64-POL 16A P	11060125	502	1	1014	96000925	LEITUNG
STIFTEINSATZ 64-POL 16A P	11060125	502	1	1015	96000926	LEITUNG
STIFTGEHAEUSE 1-POL 100A	6203665	516	2	473	96037533	KABELSTRANG
STIFTKONTAKT 0,2-0,5MM2	10335819	689	4	881	96027394	KABELSTRANG
STIFTKONTAKT 0,5-1,0MM2 C	7369458	740	6	999	96036113	KABELSTRANG
STIFTKONTAKT 0,5-1MM2MM2	10300944	715	2	881	96027394	KABELSTRANG
STIFTKONTAKT 0,5MM2 SILBE	10493972	719	1	1011	96001405	LEITUNG
STIFTKONTAKT 0,5MM2 SILBE	10493972	719	3	1219	96007584	KABELSTRANG
STIFTKONTAKT 0,75-1,5MM2	6202444	95	12	469	96037549	KABELSTRANG
STIFTKONTAKT 0,75-1,5MM2	6202444	95	3	473	96037533	KABELSTRANG
STIFTKONTAKT 0,75-1,5MM2	6202444	95	2	878	96036289	KABELSTRANG
STIFTKONTAKT 0,75-1,5MM2	6202444	95	2	995	96036112	KABELSTRANG

Bezeichnung	Artikel	Pos.	Menge	Seite	Baugruppe	Bezeichnung
STIFTKONTAKT 0,75-1,5MM2	6202444	95	6	1004	96036118	KABELSTRANG
STIFTKONTAKT 0,75-1MM2	604519208	628	36	471	96037539	KABELSTRANG
STIFTKONTAKT 0,75-1MM2	604519208	628	6	536	962720908	KABELSTRANG
STIFTKONTAKT 0,75-1MM2	604519208	628	4	1005	96036118	KABELSTRANG
STIFTKONTAKT 0,75-1MM2	604519208	628	3	1219	96007584	KABELSTRANG
STIFTKONTAKT 0,75-1MM2	604519208	628	3	1499	96017126	DRAEHTE KLEMMKASTEN KPL
STIFTKONTAKT 0,75-1MM2	604519208	628	3	1502	96017132	DRAEHTE KLEMMKASTEN KPL
STIFTKONTAKT 1,5MM2	10675380	733	1	1019	96000935	LEITUNG
STIFTKONTAKT 1,5MM2	604519108	637	8	471	96037539	KABELSTRANG
STIFTKONTAKT 13MM2 CU	7369774	2255	2	474	96037533	KABELSTRANG
STIFTKONTAKT 2,5MM2	605615814	132	16	1017	96000928	LEITUNG
STIFTKONTAKT DIN 72585 0,5	10030069	650	4	470	96037549	KABELSTRANG
STIFTSCHRAUBE DIN 835 M1	10179459	11	3	93	12421641	VERBINDUNGSLEITUNG ANBA
STIFTSCHRAUBE DIN 835 M1	10179459	11	3	819	12421642	VERBINDUNGSLEITUNG ANBA
STIFTSCHRAUBE DIN 835 M1	10876543	39	15	134	96032862	DIESELMOTOR VORM.
STIFTSCHRAUBE DIN 835 M1	403821108	166	2	157	965336608	WAERMETAUSCHER
STIFTSCHRAUBE DIN 835 M8	403821008	20	4	140	967400608	GETRIEBE
STIFTSCHRAUBE DIN 835 M8X	4000326	224	4	157	965336608	WAERMETAUSCHER
STIFTSCHRAUBE DIN 939 M1	4981172	11	4	112	10141718	ATL-ANBAU
STIFTSCHRAUBE DIN 939 M1	4981172	11	4	113	10141719	ATL-ANBAU
STIFTSCHRAUBE DIN 939 M1	4981172	11	4	830	10141720	ATL-ANBAU
STIFTSCHRAUBE DIN 939 M1	4981172	11	4	831	10141721	ATL-ANBAU
STIFTSCHRAUBE DIN 939 M1	12210038	11	3	819	12421642	VERBINDUNGSLEITUNG ANBA
STIFTSCHRAUBE DIN 939 M10	12211808	(7)	2	36	13455159	DIESELMOTOR
STIFTSTECKER 9-POL	602334608	504	1	882	96036291	KABELSTRANG
STIFTSTECKER 9-POL	602334608	506	1	903	96036301	DRAEHTE KPL.
STIFTTRAEGER 6-POL 16A	604526608	507	8	471	96037539	KABELSTRANG
STIFTTRAEGER 6-POL 16A	604526608	501	1	536	962720908	KABELSTRANG
STIFTTRAEGER 6-POL 16A	604526608	520	1	1005	96036118	KABELSTRANG
STIFTTRAEGER 6-POL 16A	604526608	501	1	1219	96007584	KABELSTRANG
STIFTTRAEGER 6-POL 16A	604526608	(501)	1	1411	96013078	KLEMMKASTEN KPL.
STIFTTRAEGER 6-POL 16A	604526608	503	1	1499	96017126	DRAEHTE KLEMMKASTEN KPL
STIFTTRAEGER 6-POL 16A	604526608	502	1	1502	96017132	DRAEHTE KLEMMKASTEN KPL
STIRNBLECH 4X1180X193 ALM	973626808	115	1	440	918994608	REIFENVERKLEIDUNG
STOERANZEIGE	10429952	9	1	950	10327167	ELEKTROPUMPE
STOESSELSCHALTER TASTEN	606008508	1012	1	192	11081159	VERTEILERGETRIEBE
STOESSELSCHALTER TASTEN	606008508	2411	1	227	10876205	ACHSANTRIEB
STOESSELSCHALTER TASTEN	606008508	2411	1	252	10876158	ACHSANTRIEB
STOESSELSCHALTER TASTEN	606008508	539	1	276	10876196	ACHSANTRIEB
STOESSELSCHALTER TASTEN	606008508	23	4	519	96032778	VERROHRUNG ACHSFEDER
STOESSELSTANGE	9078259	3	2	70	10116320	STEUERUNGSTEILE
STOPFEN	10145118	5	1	817	10154796	ANSAUGSTUTZEN ANBAU
STOPFEN	10803040	40	1	166	10343496	OELEINFUELLUNG
STOPFEN 12 EPDM,62SHORE	10874183	415	2	441	918994608	REIFENVERKLEIDUNG
STOPFEN 12 EPDM,62SHORE	10874183	30	15	457	918994508	MOTORVERKLEIDUNG
STOPFEN D10,7 LD-PE	10678375	6	6	1149	969848908	RELING
STOPFEN VSTI M12X1,5 CR6-F	477704308	669	5	500	96032772	VERROHRUNG DRUCKLUFTA
STOPFEN VSTI M12X1,5 CR6-F	477704308	600	5	511	96026672	PNEUMATIK FAHRERHAUS
STOPFEN VSTI M12X1,5 CR6-F	477704308	32	4	763	11002354	VERSTELLPUMPE
STOPFEN VSTI M12X1,5 CR6-F	477704308	32	4	770	11002355	VERSTELLPUMPE
STOPFEN VSTI M12X1,5 CR6-F	477704308	32	4	779	10493368	VERSTELLPUMPE
STOPFEN VSTI M12X1,5 CR6-F	477704308	604	1	1123	969863108	DRUCKLUFTANLAGE
STOPFEN VSTI1"ED CR6-FREI	477704608	16	1	945	967546408	OELBEHAELTER VORM.
STOPFEN VSTI1"ED CR6-FREI	477704608	771	1	1076	96038278	HYDRAULIK
STOPFEN VSTI1"ED CR6-FREI	477704608	202	2	1116	10413255	UMSCHALTBLOCK
STOPFEN VSTI1/2"ED CR6-FRE	477704208	749	1	1075	96038278	HYDRAULIK
STOPFEN VSTI1/2"ED CR6-FRE	477704208	24	2	1082	11341035	STEUERBLOCK
STOPFEN VSTI1/2"ED CR6-FRE	477704208	27	1	1469	10294840	AUSSCHIEBEZYLINDER
STOPFEN VSTI1/2"ED CR6-FRE	477704208	3	1	1488	10217694	SENKBREMSVENTIL
STOPFEN VSTI1/8"ED ST CR6	510741508	21	5	1082	11341035	STEUERBLOCK

Bezeichnung	Artikel	Pos.	Menge	Seite	Baugruppe	Bezeichnung
STOPFEN VSTI11/2"ED CR6-F	477705008	610	1	1073	96038278	HYDRAULIK
STOPFEN VSTI3/4"ED CR6-FRE	477704708	201	2	1116	10413255	UMSCHALTBLOCK
STOPFEN VSTI3/8"ED CR6-FRE	477704108	801	4	1076	96038278	HYDRAULIK
STOPFEN VSTI3/8"ED CR6-FRE	477704108	23	4	1082	11341035	STEUERBLOCK
STOPFEN VSTIM14X1,5ED CR6	477704908	606	1	267	96036798	PNEUM.U.HYDR.VORM.5.ACHS
STOPFEN VSTIM14X1,5ED CR6	477704908	614	1	278	96036799	PNEUM.U.HYDR.VORM.6.ACHS
STOPFEN VSTIM14X1,5ED CR6	477704908	611	1	1318	969858808	ZUSATZHYDRAULIK WINDE 6
STOPFEN VSTIM14X1,5ED CR6	477704908	611	1	1387	969858408	ZUSATZHYDRAULIK WINDE 3
STOPFEN VSTIM16X1,5ED CR6	477704408	420	1	758	96038878	DIESELMOTOR VORM.
STOPFEN VSTIM16X1,5ED CR6	477704408	22	3	763	11002354	VERSTELLPUMPE
STOPFEN VSTIM16X1,5ED CR6	477704408	22	3	770	11002355	VERSTELLPUMPE
STOPFEN VSTIM16X1,5ED CR6	477704408	22	3	779	10493368	VERSTELLPUMPE
STOPFEN VSTIM18X1,5ED CR6	477705108	602	2	724	96009092	ZUSATZHYDRAULIK 2 DREH
STOPFEN VSTIM18X1,5ED CR6	477705108	21	1	763	11002354	VERSTELLPUMPE
STOPFEN VSTIM18X1,5ED CR6	477705108	21	1	770	11002355	VERSTELLPUMPE
STOPFEN VSTIM18X1,5ED CR6	477705108	21	1	779	10493368	VERSTELLPUMPE
STOPFEN VSTIM18X1,5ED CR6	477705108	6	2	939	96038214	KRAFTSTOFFBEHAELTER VO
STOPFEN VSTIM18X1,5ED CR6	477705108	200	1	961	962059008	BRENNSTOFFBEHAELTER VO
STOPFEN VSTIM18X1,5ED CR6	477705108	797	1	1076	96038278	HYDRAULIK
STOPFEN VSTIM22X1,5ED CR6	477704508	12	2	230	10036124	FEDERUNGSZYLINDER
STOPFEN VSTIM22X1,5ED CR6	477704508	11	2	243	10036126	FEDERUNGSZYLINDER
STOPFEN VSTIM22X1,5ED CR6	477704508	201	1	372	967700608	KRAFTSTOFFBEHAELTER VO
STOPFEN VSTIM22X1,5ED CR6	477704508	48	1	763	11002354	VERSTELLPUMPE
STOPFEN VSTIM22X1,5ED CR6	477704508	48	1	770	11002355	VERSTELLPUMPE
STOPFEN VSTIM22X1,5ED CR6	477704508	48	1	779	10493368	VERSTELLPUMPE
STOPFEN VSTIM22X1,5ED CR6	477704508	616	5	1073	96038278	HYDRAULIK
STOPFEN VSTIM22X1,5ED CR6	477704508	612	5	1123	969863108	DRUCKLUFTANLAGE
STOPFEN VSTIM22X1,5ED CR6	477704508	637	2	1483	96016504	ZUSATZHYDRAULIK SCHWEB
STOPFEN VSTIM26X1,5ED CR6	477705808	681	1	1074	96038278	HYDRAULIK
STOPFEN VSTIM27X2ED CR6	477705608	620	1	1073	96038278	HYDRAULIK
STOPFEN VSTIM33X2ED CR6	477705208	11	2	230	10036124	FEDERUNGSZYLINDER
STOPFEN VSTIM33X2ED CR6	477705208	10	2	243	10036126	FEDERUNGSZYLINDER
STOPFEN VSTIM33X2ED CR6	477705208	618	1	696	969858508	ZUSATZHYDRAULIK WINDE 1-
STOPFEN VSTIM33X2ED CR6	477705208	33	3	763	11002354	VERSTELLPUMPE
STOPFEN VSTIM33X2ED CR6	477705208	33	3	770	11002355	VERSTELLPUMPE
STOPFEN VSTIM33X2ED CR6	477705208	33	3	779	10493368	VERSTELLPUMPE
STOPFEN VSTIM33X2ED CR6	477705208	687	4	1074	96038278	HYDRAULIK
STOPFEN VSTIM33X2ED CR6	477705208	609	1	1318	969858808	ZUSATZHYDRAULIK WINDE 6
STOPFEN VSTIM33X2ED CR6	477705208	609	1	1387	969858408	ZUSATZHYDRAULIK WINDE 3
STOPFEN VSTIM42X2ED CR6	477704808	24	1	763	11002354	VERSTELLPUMPE
STOPFEN VSTIM42X2ED CR6	477704808	24	1	770	11002355	VERSTELLPUMPE
STOPFEN VSTIM42X2ED CR6	477704808	24	1	779	10493368	VERSTELLPUMPE
STOPFEN VSTIM42X2ED CR6	477704808	623	1	1073	96038278	HYDRAULIK
STOPFEN VSTIM48X2ED CR6	477705708	39	1	763	11002354	VERSTELLPUMPE
STOPFEN VSTIM48X2ED CR6	477705708	39	1	770	11002355	VERSTELLPUMPE
STOPFEN VSTIM48X2ED CR6	477705708	39	1	779	10493368	VERSTELLPUMPE
STOSSDAEMPFER MSE27/11	520901208	4	2	555	968027008	LAGERUNG EINBAU
STOSSSTANGE KAUFTEIL 274	967921008	1	1	493	968056808	STOSSSTANGE VORM.
STOSSSTANGE KPL.M.BEL. HA	968056308	15	1	485	919197308	BELEUCHTUNG RECHTSVERK
STOSSSTANGE VORM.	968056808	1	1	492	968056308	STOSSSTANGE KPL.M.BEL.
STOSSVERBINDER 3X180X47	973158608	304	4	441	918994608	REIFENVERKLEIDUNG
STREBE 2.5X1120X45 ALMG3	97135424	11	1	457	918994508	MOTORVERKLEIDUNG
STROMABNEHMER	10491892	14	11	1493	616142008	LEITUNGSTROMMEL
STROMBEGRENZUNGSVENTIL	511410108	174	3	301	96032777	VERROHRUNG LENKUNG
STROMREGELVENTIL 16L/MIN	10100073	152	4	519	96032778	VERROHRUNG ACHSFEDER
STROMREGELVENTIL 60L/MIN	511307308	156	1	614	96041588	VERROHRUNG NOTBETAETIG
STUETZBLECH 30X20 S235JR	9274060	9	1	46	10137051	OELRUECKLAUFLEITUNG AN
STUETZBLECH 40X16 S235JR	9073190	16	2	42	10141769	ENDREGELVENTIL
STUETZBLECH 40X16 S235JR	9073190	14	2	105	10147657	ENTLUEFTUNGSLEITUNG AN
STUETZBLECH 40X16 S235JR	9073190	14	2	825	10147372	ENTLUEFTUNGSLEITUNG AN

Bezeichnung	Artikel	Pos.	Menge	Seite	Baugruppe	Bezeichnung
STUETZBLECH 4X384X876 A	973885208	4	1	629	917442808	ANBAUTEILE KAMERA
STUETZBLECH 65X30 S235JR	10116445	9	2	44	10141581	KURBELGEHAEUSEENTLUEF
STUETZBLECH 65X30 S235JR	10116445	9	2	811	10141843	KURBELGEHAEUSEENTLUEF
STUETZE 1629X332X135 AL	10876571	3	2	463	917593008	SEITENPODEST
STUETZE 3X195X170 S355MC	97118411	20	1	387	96051663	ABGASANLAGE VORM.
STUETZE 3X284X199 S355MC	97118409	18	1	387	96051663	ABGASANLAGE VORM.
STUETZE 3X72X124 DC01 Z Z	973158708	112	2	440	918994608	REIFENVERKLEIDUNG
STUETZE LI. 3X275X768 DC01	97028863	223	1	441	918994608	REIFENVERKLEIDUNG
STUETZE LI. 3X469X275 S355M	97118651	239	1	441	918994608	REIFENVERKLEIDUNG
STUETZE RE. 3X275X768 DC01	97024817	224	1	441	918994608	REIFENVERKLEIDUNG
STUETZE RE. 3X469X275 S35	97118650	219	1	441	918994608	REIFENVERKLEIDUNG
STUETZE SCHWK.	926901608	2	2	1375	916979908	D-RUECKHALTESICHERUNG
STUETZE SCHWK.	96003577	30	1	909	919361008	SA-BOCK
STUETZE SCHWK.	96015866	1	1	1614	918474508	F-RUECKHALTESICHERUNG
STUETZHOLME M.AUSKLAPPM	919314608	35	1	9		LIEBHERR MOBILKRAN LG 175
STUETZRING	10017431	22	2	716	571927508	VERSTELLUNG
STUETZRING	570080108	31	1	525	511433808	ACHSBLOCKIERVENTIL
STUETZRING	570080108	(12)	1	525	511433808	ACHSBLOCKIERVENTIL
STUETZRING 13X2,5X1,5	570078608	18	1	525	511433808	ACHSBLOCKIERVENTIL
STUETZRING 13X2,5X1,5	570078608	(10)	1	525	511433808	ACHSBLOCKIERVENTIL
STUETZRING 17,5X20,9X1 PTF	571082808	(4)	1	614	96041588	VERROHRUNG NOTBETAETIG
STUETZRING 17,5X20,9X1 PTF	571082808	(4)	1	1072	96038278	HYDRAULIK
STUETZRING 17,5X20,9X1 PTF	571082808	(3)	1	1072	96038278	HYDRAULIK
STUETZRING 17,5X20,9X1 PTF	571082808	(3)	1	1072	96038278	HYDRAULIK
STUETZRING 20X23,5X1 PTFE	571082208	(4)	1	614	96041588	VERROHRUNG NOTBETAETIG
STUETZRING 20X23,5X1 PTFE	571082208	(3)	1	1072	96038278	HYDRAULIK
STUETZRING 30X3X1,5	570078708	11	1	522	10030767	ACHSBLOCKIERVENTIL
STUETZRING 30X3X1,5	570078708	19	1	525	511433808	ACHSBLOCKIERVENTIL
STUETZRING 30X3X1,5	570078708	(11)	1	525	511433808	ACHSBLOCKIERVENTIL
STUETZRING 32X37,2X1 PTFE	571077008	(3)	1	695	969858508	ZUSATZHYDRAULIK WINDE 1-
STUETZRING 32X37,2X1 PTFE	571077008	(3)	1	1447	96022733	SCHOTTPLATTE VORM.
STUETZRING 39X45X1,5	570078408	(9)	2	525	511433808	ACHSBLOCKIERVENTIL
STUETZSCHEIBE	571769808	1651	1	226	10876205	ACHSANTRIEB
STUETZSCHEIBE	571769808	1651	1	251	10876158	ACHSANTRIEB
STUETZSCHEIBE DIN 988 120X	10023146	433	1	226	10876205	ACHSANTRIEB
STUETZSCHEIBE DIN 988 120X	422010701	433	1	251	10876158	ACHSANTRIEB
STUETZSCHEIBE DIN 988 120X	422010701	433	1	276	10876196	ACHSANTRIEB
STUETZSCHEIBE DIN 988 S 50	422003508	9	2	1584	918474208	F-MONTAGEEINHEIT
STUETZSCHEIBE DIN 988 S 50	422003508	13	1	1614	918474508	F-RUECKHALTESICHERUNG
STUETZSCHEIBE DIN 988 S 60	530063108	2396	1	226	10876205	ACHSANTRIEB
STUETZSCHEIBE DIN 988 S 63	514541008	11	1	715	510238908	VERSTELLMOTOR
STUETZSCHEIBE DIN 988 S 63	11008815	41	6	1290	919745708	S-ZWISCHENSTUECK
STUETZSCHEIBE DIN 988 S 63	11008815	43	8	1298	919745808	LA-ZWISCHENSTUECK
STUETZSCHEIBE DIN 988 S 63	11008815	41	6	1301	919746208	S-ZWISCHENSTUECK
STUETZSCHEIBE DIN 988 S 75	5009001	11	1	684	510240008	VERSTELLMOTOR
STUETZSCHRAUBE M8	409710908	20	2	974	967656108	DECKEL VORM.
STUETZSCHRAUBE M8	409710908	20	2	975	967659508	DECKEL VORM.
STUETZSCHRAUBE M8	409710908	10	2	977	967663508	DECKEL VORM.
STUETZSCHRAUBE M8	409710908	10	2	985	967674608	DECKEL VORM.
STUETZSCHRAUBE M8	409710908	10	2	986	967674708	DECKEL VORM.
STUFENHALTER 140X331X6	973049408	3	4	551	96000390	EINSTIEG
STUTZEN 7/8-14 /M26X1,5 11	10126587	(22)	1	812	10134887	OELWANNE MIT BEFEST.
STUTZEN GE 25S G1 1/4A-M C	10802200	601	1	197	96032873	VERROHRUNG GETRIEBE
STUTZEN ISO 8434-1 GE 22L M	10295188	618	2	32	96033654	VERROHRUNG KUEHLER
STUTZEN M16X1,5/M14X1,5	9131612	7	1	50	10115557	OELMESSSTAB KPL.
STUTZEN M16X1,5/M14X1,5	9131612	7	1	813	10137870	OELMESSSTAB KPL.
STUTZEN M16X1,5/M14X1,5 11	10119357	7	1	48	10118748	ROHRLEITUNG ANBAU
STUTZEN PA6G	288175908	528	3	470	96037549	KABELSTRANG
STUTZEN X8CRNIS18-9	979901008	(1)	1	515	918690408	ZUSATZTEILE STUFE 5
SUMMER 18-30V 80-95DBA	10874241	22	1	886	96036283	ELEKTRIK ANBAUTEILE KABIN

Bezeichnung	Artikel	Pos.	Menge	Seite	Baugruppe	Bezeichnung
SUMMER 24V 80-95DBA	10040486	55	1	887	96036283	ELEKTRIK ANBAUTEILE KABIN
SX-REDUZIERSTUECK 6028.28	919747408	502	1	15		LIEBHERR MOBILKRAN LG 175
SX-REDUZIERSTUECK 6028.40	919747308	500	1	15		LIEBHERR MOBILKRAN LG 175
SX-ZWISCHENSTUECK 6028.2	919747608	508	3	15		LIEBHERR MOBILKRAN LG 175
SX-ZWISCHENSTUECK VORM.	919752108	1	1	1537	919747608	SX-ZWISCHENSTUECK
SX-ZWISCHENSTUECK VORM.	919752208	2	1	1537	919747608	SX-ZWISCHENSTUECK
SYMBOLE 20X195	10875210	102	1	408	919073008	ARMATUREN FAHRERHAUS
SYMBOLE 20X195	10875211	(1)	1	408	919073008	ARMATUREN FAHRERHAUS
SYMBOLE 20X195	10875212	105	1	408	919073008	ARMATUREN FAHRERHAUS
SYMBOLEINSATZ 14X14X1,5 G	606780008	4	1	430	912670108	LADEGERAET
SYMBOLEINSATZ 14X14X1,5	606791108	358	1	413	967728108	ARMATURENBRETT MITTELK
SYMBOLEINSATZ GELB	606786908	308	1	413	967728108	ARMATURENBRETT MITTELK
SYMBOLEINSATZ GRUEN	606776908	7	1	888	96027387	BLECH VORM.
SYMBOLEINSATZ GRUEN	606779608	161	3	423	919334108	ELEKTRIK FAHRERHAUS
T-REDUZIERSTUECK 20X10 L	11626529	8	2	931	918996808	HARNSTOFFANLAGE
T-STUECK 20X20 L=88	10101130	11	1	1172	918064408	HEIZUNG KRANFUEHRERKAB
T-STUECK 20X20 L=90	10872612	10	1	957	918759508	ZUSATZHEIZUNG OW
T-STUECK 30 G-ALMG TROW	10285701	7	3	1141	918065208	KRANFUEHRERKABINE VORM.
T-STUECK TRS 15-8-15 POM	10297193	308	1	511	96026672	PNEUMATIK FAHRERHAUS
T-STUTZEN ET 12L CR6-FREI	247105602	605	2	220	96036794	PNEUM.U.HYDR.VORM.1.ACHS
T-STUTZEN ET 12L CR6-FREI	247105602	608	1	229	96036795	PNEUM.U.HYDR.VORM.2.ACHS
T-STUTZEN ET 12L CR6-FREI	247105602	605	3	242	96036796	PNEUM.U.HYDR.VORM.3.ACHS
T-STUTZEN ET 12L CR6-FREI	247105602	607	3	254	96036797	PNEUM.U.HYDR.VORM.4.ACHS
T-STUTZEN ET 12L CR6-FREI	247105602	607	1	267	96036798	PNEUM.U.HYDR.VORM.5.ACHS
T-STUTZEN ET 12L CR6-FREI	247105602	608	1	278	96036799	PNEUM.U.HYDR.VORM.6.ACHS
T-STUTZEN ET 12L CR6-FREI	247105602	605	1	287	96036800	PNEUM.U.HYDR.VORM.7.ACHS
T-STUTZEN ET 12L CR6-FREI	247105602	606	1	294	96036801	PNEUM.U.HYDR.VORM.8.ACHS
T-STUTZEN ET 12L CR6-FREI	247105602	730	2	302	96032777	VERROHRUNG LENKUNG
T-STUTZEN ET 12L CR6-FREI	247105602	660	2	500	96032772	VERROHRUNG DRUCKLUFTA
T-STUTZEN ET 12L CR6-FREI	247105602	613	2	696	969858508	ZUSATZHYDRAULIK WINDE 1-
T-STUTZEN ET 12L CR6-FREI	247105602	776	2	1076	96038278	HYDRAULIK
T-STUTZEN ET 12L CR6-FREI	247105602	619	1	1318	969858808	ZUSATZHYDRAULIK WINDE 6
T-STUTZEN ET 12L CR6-FREI	247105602	619	1	1388	969858408	ZUSATZHYDRAULIK WINDE 3
T-STUTZEN ET 12L CR6-FREI	247105602	613	1	1483	96016504	ZUSATZHYDRAULIK SCHWEB
T-STUTZEN ET 18L CR6-FREI	247108402	605	3	181	96033630	VERROHRUNG DIESELMOTO
T-STUTZEN ET 18L CR6-FREI	247108402	737	8	302	96032777	VERROHRUNG LENKUNG
T-STUTZEN ET 18L CR6-FREI	247108402	216	1	375	967634308	OELBEHAELTER VORM.
T-STUTZEN ET 18L CR6-FREI	247108402	646	5	499	96032772	VERROHRUNG DRUCKLUFTA
T-STUTZEN ET 18L CR6-FREI	247108402	612	1	742	969859308	ZUSATZHYDRAULIK MONTAGE
T-STUTZEN ET 18L CR6-FREI	247108402	711	1	1075	96038278	HYDRAULIK
TACHOMETER DIGITAL 125KM/	10217430	7	1	406	914754808	FAHRTENSCHREIBER
TAKTVENTIL 3.4BAR 8L/MIN 6	10149191	2	1	114	10143790	LADEDRUCKREGELUNG
TANKDECKEL	12105425	7	1	1441	12102587	RAUPENSCHLEPPER
TANKSENSOR L=1000 24V SP	789015108	5	1	940	969795308	ELEKTRIK KRAFTSTOFFBEHA
TANKSENSOR L=550 24V SPF	789015308	2	1	372	967700608	KRAFTSTOFFBEHAELTER VO
TANKVERSCHLUSS 40	10870226	4	1	358	968570808	HARNSTOFFTANK
TANKVERSCHLUSS 40	10870226	4	1	934	968570908	HARNSTOFFTANK
TANKVERSCHLUSS DV80A-NS-	10410112	12	1	939	96038214	KRAFTSTOFFBEHAELTER VO
TASCHE KUNSTSTOFF	740300008	28	1	1155	969752508	INNENVERKLEIDUNG EINBAU
TASCHENSCHLOSS 27-29 SPF	10876601	2	1	1257	914670608	SEIL F.WINDE 1
TASCHENSCHLOSS 27-29 SPF	10876601	2	1	1260	912672508	SEIL F.WINDE 2
TASCHENSCHLOSS 27-29 SPF	10876601	2	1	1261	913047408	SEIL F.WINDE 3
TASCHENSCHLOSS 27-29 SPF	10876601	2	1	1263	914671108	SEIL F.WINDE 6
TASTATUREINHEIT LSB-TE PR	964836708	30	1	894	96036295	ARMATUREN RE.
TASTATUREINHEIT LSB-TE SP	10296691	(2)	1	894	96036295	ARMATUREN RE.
TASTATUREINHEIT SPF	10816196	2	1	886	96036283	ELEKTRIK ANBAUTEILE KABIN
TASTATUREINHEIT TYP G SP	10874954	103	1	408	919073008	ARMATUREN FAHRERHAUS
TASTE	606144008	6	5	890	96006891	ARMATUREN ARMLEHNE LI.
TASTE	606144008	8	1	891	964837108	ARMATUREN ARMLEHNE RE.
TASTE	606144008	8	19	894	96036295	ARMATUREN RE.

Bezeichnung	Artikel	Pos.	Menge	Seite	Baugruppe	Bezeichnung
TASTERKAPPE	606165908	(2)	1	1037	96001933	MONTAGEEINHEIT
TASTERKAPPE FLACH GELB	606143908	13	1	891	964837108	ARMATUREN ARMLEHNE RE.
TASTERKAPPE FLACH GELB	606143908	9	7	894	96036295	ARMATUREN RE.
TASTERKAPPE FLACH KLAR	606144408	9	2	890	96006891	ARMATUREN ARMLEHNE LI.
TASTERKAPPE FLACH KLAR	606144408	5	6	891	964837108	ARMATUREN ARMLEHNE RE.
TASTERKAPPE FLACH KLAR	606144408	12	8	894	96036295	ARMATUREN RE.
TASTERKAPPE FLACH ROT	606143108	7	1	890	96006891	ARMATUREN ARMLEHNE LI.
TASTERKAPPE FLACH ROT	606143108	15	1	894	96036295	ARMATUREN RE.
TASTKONTAKTGEBER 1OE+1	606143408	10	3	890	96006891	ARMATUREN ARMLEHNE LI.
TASTKONTAKTGEBER 2OE	11214100	(3)	1	886	96036283	ELEKTRIK ANBAUTEILE KABIN
TASTKONTAKTGEBER 2OE + 2	6204371	8	1	1037	96001933	MONTAGEEINHEIT
TASTKONTAKTGEBER 2OE+2	606144608	12	6	891	964837108	ARMATUREN ARMLEHNE RE.
TASTKONTAKTGEBER 2OE+2	606144608	16	8	894	96036295	ARMATUREN RE.
TASTKONTAKTGEBER 2OE+2	606144608	10	2	1037	96001933	MONTAGEEINHEIT
TELLERBEFESTIGUNG	10100621	70	20	795	96039239	KUEHLER VORM.
TELLERBEFESTIGUNG	10100621	379	2	846	918996908	LUFTFILTERANLAGE KPL.
TELLERBEFESTIGUNG	10100621	108	4	910	919361008	SA-BOCK
TELLERBEFESTIGUNG	10100621	4	2	973	967652908	ABDECKUNG VORM.
TELLERBEFESTIGUNG	10100621	10	2	978	967664708	DECKEL VORM.
TELLERBEFESTIGUNG	10100621	3	4	1138	96003883	PODEST KPL.
TELLERBEFESTIGUNG	10100621	33	4	1178	918793508	LAUFSTEG DREHBUEHNE
TELLERBEFESTIGUNG	10100621	28	36	1204	96002845	LAUFSTEG 1
TELLERBEFESTIGUNG	10100621	43	8	1209	96002863	SCHWENKPODEST KPL.
TELLERBEFESTIGUNG	10100621	5	8	1216	96002846	LAUFSTEG 2
TELLERBEFESTIGUNG	10100621	7	22	1217	96002847	LAUFSTEG 3
TELLERBEFESTIGUNG	10100621	8	120	1271	919745108	S-ANLENKSTUECK
TELLERBEFESTIGUNG	10100621	7	14	1277	96043441	KLAPPE VORM.
TELLERBEFESTIGUNG	10100621	12	45	1290	919745708	S-ZWISCHENSTUECK
TELLERBEFESTIGUNG	10100621	12	65	1298	919745808	LA-ZWISCHENSTUECK
TELLERBEFESTIGUNG	10100621	12	30	1301	919746208	S-ZWISCHENSTUECK
TELLERBEFESTIGUNG	10100621	10	51	1306	919746308	SL-REDUZIERSTUECK
TELLERBEFESTIGUNG	10100621	21	61	1324	919746708	S-ZWISCHENSTUECK
TELLERBEFESTIGUNG	10100621	20	66	1327	919746808	S-ZWISCHENSTUECK
TELLERBEFESTIGUNG	10100621	20	66	1330	919746908	S-ZWISCHENSTUECK
TELLERBEFESTIGUNG	10100621	21	107	1334	919747208	S-ZWISCHENSTUECK
TELLERBEFESTIGUNG	10100621	27	73	1338	917996808	D-ANLENKSTUECK
TELLERBEFESTIGUNG	10100621	37	33	1348	918361308	D-KOPFSTUECK
TELLERBEFESTIGUNG	10100621	10	92	1361	918857108	D-ZWISCHENSTUECK
TELLERBEFESTIGUNG	10100621	10	64	1367	918857208	D-ZWISCHENSTUECK
TELLERBEFESTIGUNG	10100621	6	36	1394	918964608	L-ADAPTER
TELLERBEFESTIGUNG	10100621	9	8	1457	96051270	BALLASTPALETTE VORM.
TELLERBEFESTIGUNG	10100621	75	55	1468	96024497	FUEHRUNG VORM.
TELLERBEFESTIGUNG	10100621	13	41	1529	919747308	SX-REDUZIERSTUECK
TELLERBEFESTIGUNG	10100621	19	36	1534	919747408	SX-REDUZIERSTUECK
TELLERBEFESTIGUNG	10100621	10	111	1542	919752108	SX-ZWISCHENSTUECK VORM.
TELLERBEFESTIGUNG	10100621	10	96	1552	919752208	SX-ZWISCHENSTUECK VORM.
TELLERBEFESTIGUNG	10100621	30	30	1571	918859708	F-ANSCHLUSSKOPF
TELLERBEFESTIGUNG	10100621	30	30	1581	919463108	F-ANSCHLUSSKOPF
TELLERBEFESTIGUNG	10100621	41	4	1588	918489108	F-ANLENKSTUECK
TELLERBEFESTIGUNG	10100621	12	78	1626	919747708	LA-ZWISCHENSTUECK
TELLERFEDER	7024282	7	4	739	570113308	TRIEBWERK
TELLERFEDER DIN 2093 40X2	720801908	25	4	850	918810308	STEUERSTAND
TEMPERATURFUEHLER	10290126	23	1	322	10876576	WASSERHEIZGERAET
TEMPERATURFUEHLER	10290126	(5)	1	322	10876576	WASSERHEIZGERAET
TEMPERATURFUEHLER	10299987	(1)	1	430	912670108	LADEGERAET
TEMPERATURFUEHLER -30°C	10424276	50	1	467	918997708	EL.ANLAGE UNTERWAGEN
TEMPERATURFUEHLER -30°C	10424276	10	1	991	96010260	ENDSCHALTER U.GEBER AL
TEMPERATURFUEHLER -40°C	10493626	1	2	126	12410651	MOTORREGELUNGSENSORIK
TEMPERATURFUEHLER -50/+	10800266	11	1	428	96031504	ELEKTRIK BATTERIE
TEMPERATURFUEHLER -50/+	10800266	11	1	1110	96001083	ELEKTRIK BATTERIEKASTEN

Bezeichnung	Artikel	Pos.	Menge	Seite	Baugruppe	Bezeichnung
TEMPERATURGEBER	10291329	130	1	162	964024508	WANDLERGEHAEUSE
TEMPERATURGEBER	571808708	30	1	157	965336608	WAERMETAUSCHER
TEMPERATURGEBER -30/+13	691183108	1	1	380	962086308	TEMPERATURGEBER HYDRA
TEMPERATURGEBER -30/+13	691183108	62	1	1070	96038278	HYDRAULIK
TEMPERATURGEBER HYDRA	962086308	219	1	375	967634308	OELBEHAELTER VORM.
TEMPERATURSENSOR	11826650	21	1	322	10876576	WASSERHEIZGERAET
TEMPERATURSENSOR	11826650	(4)	1	322	10876576	WASSERHEIZGERAET
TEMPERATURSENSOR -40°C B	12889334	156	1	390	96041566	ELEKTRIK ANBAUTEILE
TEMPERATURSENSOR -40°C B	12889334	130	1	801	919546708	SCHALLDAEMPFERANLAGE
TEMPERATURSENSOR -40°C	11349182	151	2	390	96041566	ELEKTRIK ANBAUTEILE
TEMPERATURSENSOR -40°C	11349182	53	2	800	919546708	SCHALLDAEMPFERANLAGE
THERMOSCHALTER BERUEHR	11080088	36	1	886	96036283	ELEKTRIK ANBAUTEILE KABIN
THERMOSTAT	571867708	75	1	601	10876121	HEIZKLIMAGERAET
THERMOSTAT	571867708	44	1	1174	10228112	HEIZKLIMAGERAET
THERMOSTAT 82°C BIS92°C	10117576	3	3	104	11349206	THERMOSTATGEHAEUSE VO
THERMOSTATGEHAEUSE	10154033	1	1	104	11349206	THERMOSTATGEHAEUSE VO
THERMOSTATGEHAEUSE AN	11353748	380	1	36	13455159	DIESELMOTOR
THERMOSTATGEHAEUSE AN	11353748	380	1	808	13455143	DIESELMOTOR
THERMOSTATGEHAEUSE VO	10140511	2	1	104	11349206	THERMOSTATGEHAEUSE VO
THERMOSTATGEHAEUSE VO	11349206	1	1	103	11353748	THERMOSTATGEHAEUSE AN
TRAEGER 2.5X1504X208 DC01	97115483	238	2	441	918994608	REIFENVERKLEIDUNG
TRAEGER 4X1836X211 S315M	970711608	63	1	1338	917996808	D-ANLENKSTUECK
TRAEGER SCHWK.	96002848	6	1	1201	918065308	LAUFSTEG DREHBUEHNE
TRAEGER SCHWK.	968090108	63	1	971	917991908	GERAEUSCHDAEMMUNG
TRAEGER SCHWK.	968090808	25	1	970	917991908	GERAEUSCHDAEMMUNG
TRAEGER SCHWK. T ZN O	963037008	23	1	1204	96002845	LAUFSTEG 1
TRAEGERBLECH 1.5X485X202	972884408	20	1	418	96037710	MITTELKONSOLE VORM.
TRAGERIEMEN	11659765	3	1	642	10475436	GURTTRAGESYSTEM
TRAGRAHMEN	10815406	11	2	492	968056308	STOSSSTANGE KPL.M.BEL.
TRAGRAHMEN SCHWK.	96018166	1	1	1652	918598508	CONTAINER F.STANGEN
TRAGRAHMEN SCHWK.	96018167	2	1	1652	918598508	CONTAINER F.STANGEN
TRAGRAHMEN SCHWK. T ZN	96040909	1	1	671	96039782	AUFSTIEG KPL.
TRAGROLLE 63,5/12,5/25X300	10354826	11	1	1654	918598408	ZUSATZABSPANNBOCK
TRAGROLLE 80/5/20X950 GALV	749010208	1	1	1274	928830208	SCHUTZWALZE KPL.
TRAGROLLE 89/3,2/30X1150 V	749009508	73	1	1272	919745108	S-ANLENKSTUECK
TRAGSCHIENE 5,5X15X2000	602110208	262	0.052	916	920249008	KLEMMKASTEN SA-BOCK VO
TRAGSCHIENE X0	954117308	113	16	910	919361008	SA-BOCK
TRAGSCHIENE X0	954117308	3	1	1036	96001513	SCHWENKRAHMEN
TRAGSCHIENE X0	954117308	41	10	1204	96002845	LAUFSTEG 1
TRAGSCHIENE X0	954117308	69	1	1210	96002863	SCHWENKPODEST KPL.
TRAGSCHIENE X0	954117308	85	7	1272	919745108	S-ANLENKSTUECK
TRAGSCHIENE X0	954117308	25	2	1311	918359908	WINDE 6
TRAGSCHIENE X0	954117308	23	2	1378	918325908	WINDE 3
TRAGSCHIENE X0	954117308	50	1	1404	916980308	L-KOPFSTUECK
TRAGSCHIENE X0	954117308	30	1	1467	96024497	FUEHRUNG VORM.
TRAGSCHIENE X0	954117408	47	9	1467	96024497	FUEHRUNG VORM.
TRAGSCHIENE X0	954117508	3	2	383	918160408	ABGASENDROHR
TRAGSCHIENE X0	954117508	84	7	1272	919745108	S-ANLENKSTUECK
TRAGSCHIENE X0	954117508	53	5	1338	917996808	D-ANLENKSTUECK
TRAGSCHIENE X0	954117508	79	2	1458	96051270	BALLASTPALETTE VORM.
TRAGSCHIENE X0	954128608	26	3	1252	918472608	BALLASTRAHMEN KRANABST
TRAGSCHIENE X0	954128608	124	2	1272	919745108	S-ANLENKSTUECK
TRAGSCHIENE X0	954128608	48	14	1467	96024497	FUEHRUNG VORM.
TRAGSCHIENENMUTTER DIN 3	602018008	100	238	303	96039320	BEFESTIGUNGSTEILE
TRAGSCHIENENMUTTER DIN 3	602018008	100	126	521	96039318	BEFESTIGUNGSTEILE
TRAGSCHIENENMUTTER DIN 3	602018008	13	2	1036	96001513	SCHWENKRAHMEN
TRAGSCHIENENMUTTER DIN 3	602018008	48	4	1190	917996708	KLIMAANLAGE OW
TRANSPORTABLAGE	918887408	364	1	14		LIEBHERR MOBILKRAN LG 175
TRANSPORTABLAGE	96020863	69	1	1543	919752108	SX-ZWISCHENSTUECK VORM.
TRANSPORTABLAGE	96020863	61	1	1553	919752208	SX-ZWISCHENSTUECK VORM.

Bezeichnung	Artikel	Pos.	Menge	Seite	Baugruppe	Bezeichnung
TRANSPORTABLAGE SCHWK.	96016545	1	2	1557	918606608	TRANSPORTABLAGE SX-ZWI
TRANSPORTABLAGE SCHWK.	96020862	(1)	1	1543	919752108	SX-ZWISCHENSTUECK VORM.
TRANSPORTABLAGE SX-ZWIS	918606608	510	3	15		LIEBHERR MOBILKRAN LG 175
TRANSPORTEINRICHTUNG	918961008	557	1	16		LIEBHERR MOBILKRAN LG 175
TRANSPORTFUSS HINTEN	13482449	972	1	810	13455143	DIESELMOTOR
TRANSPORTKASTEN	12105582	100	1	1441	12102587	RAUPENSCHLEPPER
TRANSPORTRAHMEN KPL.	96022180	1	1	1621	918961008	TRANSPORTEINRICHTUNG
TRANSPORTRAHMEN SCHWK.	96021976	1	1	1622	96022180	TRANSPORTRAHMEN KPL.
TRAVERSE SCHWK.	96019147	10	1	1631	918472308	ZUSATZABSPANNUNG
TRAVERSE SCHWK. SPF	96034298	217	1	441	918994608	REIFENVERKLEIDUNG
TRENNSCHALTRELAIS 24V	10871125	12	1	1110	96001083	ELEKTRIK BATTERIEKASTEN
TREPPE	966659308	6	1	1209	96002863	SCHWENKPODEST KPL.
TREPPE 2X8-797X2,375M AL E	11002751	16	1	1212	966659308	TREPPE
TRICHTER RD200 WEISSBLEC	790044408	2	1	649	963397108	ZUBEHOER
TRIEBSTOCK KPL.	10872830	1	1	721	500063708	DREHWERKSGETRIEBE
TRIEBWELLE	10424544	14	1	765	10489678	TRIEBWERK
TRIEBWELLE	570113408	2	1	738	570112908	TRIEBWERK
TRIEBWERK	10289516	1	1	712	510237508	VERSTELLMOTOR
TRIEBWERK	10324889	1	1	785	10663280	VERSTELLPUMPE
TRIEBWERK	10324889	1	1	786	10663295	VERSTELLPUMPE
TRIEBWERK	10410328	1	1	765	10489678	TRIEBWERK
TRIEBWERK	10489678	1	1	763	11002354	VERSTELLPUMPE
TRIEBWERK	10489678	1	1	770	11002355	VERSTELLPUMPE
TRIEBWERK	10489678	1	1	779	10493368	VERSTELLPUMPE
TRIEBWERK	10492398	1	1	30	510241408	HYDROMOTOR
TRIEBWERK	10492400	1	1	174	10430158	VERSTELLPUMPE
TRIEBWERK	10492400	1	1	176	10430161	VERSTELLPUMPE
TRIEBWERK	11494344	1	1	774	10871793	VERSTELLPUMPE
TRIEBWERK	11659692	1	1	195	10870697	VERSTELLPUMPE
TRIEBWERK	11690005	1	1	772	10871792	VERSTELLPUMPE
TRIEBWERK	11690005	1	1	783	11656288	VERSTELLPUMPE
TRIEBWERK	570112908	1	1	737	510230608	HYDROMOTOR
TRIEBWERK	570113308	1	1	738	570112908	TRIEBWERK
TRIEBWERK	571905808	1	1	715	510238908	VERSTELLMOTOR
TRIEBWERK	571935108	1	1	684	510240008	VERSTELLMOTOR
TRIEBWERK	7025897	1	1	790	512142308	VERSTELLPUMPE
TRITT 300X300X40 ALMG3 SP	10872947	26	1	1136	918063908	KRANFUEHRERKABINE ANBA
TRITT 395X355X40 ALMG3 SP	10872946	27	1	1136	918063908	KRANFUEHRERKABINE ANBA
TRITT 600X150X40 ALMG3 SP	10872943	48	2	1136	918063908	KRANFUEHRERKABINE ANBA
TRITT 610X195X40 ALMG3 SP	10872942	54	1	1136	918063908	KRANFUEHRERKABINE ANBA
TRITT 765X275X40 ALMG3 SP	10872944	29	1	1136	918063908	KRANFUEHRERKABINE ANBA
TRITT 880X180X40 ALMG3 SP	10872945	28	1	1136	918063908	KRANFUEHRERKABINE ANBA
TRITT SPF	978718508	12	1	1209	96002863	SCHWENKPODEST KPL.
TRITTHALTER 3X530X114 DC	97015174	2	1	446	967910908	AUFSTIEG VORM.
TROCKNER	571489008	1	1	605	918995208	KLIMAANLAGE UW
TROCKNER	571489008	11	1	1192	553188108	VERFLUESSIGEREINHEIT
TUELLE	971565208	15	2	579	96012578	KLEINTEILE EINBAU
TUELLE 6,5/6,5/2 GUMMI	591055508	1	2	569	591080408	WASSERBEHAELTER
TUELLE 6,5/6,5/2 GUMMI	591055508	9	1	1160	96000697	WISCHANLAGE EINBAU
TUELLENGEHAEUSE	10025071	507	1	1013	96000924	LEITUNG
TUELLENGEHAEUSE	10025071	507	1	1014	96000925	LEITUNG
TUELLENGEHAEUSE	10025071	506	1	1015	96000926	LEITUNG
TUELLENGEHAEUSE HAN 16B	605617308	507	1	1017	96000928	LEITUNG
TUELLENGEHAEUSE HAN 16B	10332507	508	1	1016	96000927	LEITUNG
TUELLENGEHAEUSE HAN 16B	10332507	507	1	1018	96000930	LEITUNG
TUELLENGEHAEUSE HAN 24B	605610908	169	1	1010	929536308	KABELSTRANG
TUER GRUNDRAHMEN LI. SPF	967820508	1	1	589	917330508	TUER KPL.LI.
TUER GRUNDRAHMEN RE. SP	967820608	1	1	596	917330608	TUER KPL.RE.
TUER HI.LI. GFK SPF	967750408	43	1	369	917312708	WERKZEUGKASTEN ANBAU
TUER HI.RE. GFK SPF	967750508	44	1	369	917312708	WERKZEUGKASTEN ANBAU

Bezeichnung	Artikel	Pos.	Menge	Seite	Baugruppe	Bezeichnung
TUER KPL.LI.	917330508	1	1	585	917315108	FAHRERHAUSTUER EINBAU
TUER KPL.RE.	917330608	2	1	585	917315108	FAHRERHAUSTUER EINBAU
TUER VORM.	920192808	12	1	863	918996308	DREHBUEHNENVERKLEIDUN
TUER VORM.	96000963	1	1	863	918996308	DREHBUEHNENVERKLEIDUN
TUER VORM.	96000966	4	1	863	918996308	DREHBUEHNENVERKLEIDUN
TUER VORM.	96000967	5	1	863	918996308	DREHBUEHNENVERKLEIDUN
TUER VORM.	96000968	86	1	864	918996308	DREHBUEHNENVERKLEIDUN
TUER VORM.	96012273	2	1	863	918996308	DREHBUEHNENVERKLEIDUN
TUER VORM.	962797208	16	1	863	918996308	DREHBUEHNENVERKLEIDUN
TUER VORM.	962797308	17	1	863	918996308	DREHBUEHNENVERKLEIDUN
TUER VORM.	967635908	53	1	863	918996308	DREHBUEHNENVERKLEIDUN
TUER VORM.	967636108	59	2	863	918996308	DREHBUEHNENVERKLEIDUN
TUERDICHTUNG KPL.LI.	929953208	25	1	589	917330508	TUER KPL.LI.
TUERDICHTUNG KPL.RE.	962209908	25	1	596	917330608	TUER KPL.RE.
TUERFESTSTELLER KPL. FE//	963225108	30	1	589	917330508	TUER KPL.LI.
TUERFESTSTELLER KPL. FE//	963225108	30	1	596	917330608	TUER KPL.RE.
TUERFOLIE 0.1X1100X870 MA	972906508	7	1	589	917330508	TUER KPL.LI.
TUERFOLIE 0.1X1100X870 MA	972906508	7	1	596	917330608	TUER KPL.RE.
TUERINNENVERKLEIDUNG KP	967851908	12	1	589	917330508	TUER KPL.LI.
TUERINNENVERKLEIDUNG KP	967880808	12	1	596	917330608	TUER KPL.RE.
TUERKONTAKTSCHALTER	606020708	151	2	423	919334108	ELEKTRIK FAHRERHAUS
TUERKONTAKTSCHALTER	606020708	30	1	886	96036283	ELEKTRIK ANBAUTEILE KABIN
TUERSCHARNIER KPL.	921865108	13	2	589	917330508	TUER KPL.LI.
TUERSCHARNIER KPL.	921865108	13	2	596	917330608	TUER KPL.RE.
TUERSCHEIBE ESG-GLAS SP	976885108	2	1	1166	918064308	SCHIEBETUER EINBAU
TURBINENWELLE	10343487	240	1	161	969998708	WANDLER
TURBINENWELLE	10353743	10	1	168	10343487	TURBINENWELLE
TWISTLOCK ISO 1161 50 STAH	10663727	3	4	1652	918598508	CONTAINER F.STANGEN
U-BLECH 3X1330X90 S355MC	97131682	20	1	1276	96043443	KLAPPTEIL
UEBERDRUCKVENTIL	571328408	14	1	950	10327167	ELEKTROPUMPE
UEBERDRUCKVENTIL	571728608	20	1	1469	10294840	AUSSCHIEBEZYLINDER
UEBERHITZUNGSSCHUTZ	10290127	24	1	322	10876576	WASSERHEIZGERAET
UEBERHITZUNGSSCHUTZ	10290127	(6)	1	322	10876576	WASSERHEIZGERAET
UEBERSTROEMVENTIL 13BAR	502662808	155	1	1123	969863108	DRUCKLUFTANLAGE
UEBERSTROEMVENTIL 13BAR	502968108	151	1	499	96032772	VERROHRUNG DRUCKLUFTA
UEBERWURFMUTTER AL6 A3	477401308	47	1	948	915150108	ZENTRALSCHMIERANLAGE O
UEBERWURFMUTTER AL8 CR6	477401408	32	1	957	918759508	ZUSATZHEIZUNG OW
UEBERWURFMUTTER DIN 38	477401508	639	2	499	96032772	VERROHRUNG DRUCKLUFTA
UEBERWURFMUTTER DIN 38	477401508	813	2	1076	96038278	HYDRAULIK
UEBERWURFMUTTER DIN 38	477401508	638	1	1124	969863108	DRUCKLUFTANLAGE
UEBERWURFMUTTER DIN 38	477401608	625	4	1073	96038278	HYDRAULIK
UEBERWURFMUTTER DIN 38	477401208	632	1	1073	96038278	HYDRAULIK
UEBERWURFMUTTER DIN 38	477402408	735	2	1075	96038278	HYDRAULIK
UEBERWURFMUTTER DIN 38	477402608	2	1	179	968652008	ROHRSTUTZEN KPL.
UEBERWURFMUTTER DIN 38	477402608	627	2	1073	96038278	HYDRAULIK
UEBERWURFMUTTER DIN 38	477401808	(2)	1	181	96033630	VERROHRUNG DIESELMOTO
UEBERWURFMUTTER DIN 38	477401808	29	2	945	967546408	OELBEHAELTER VORM.
UEBERWURFMUTTER DIN 38	477401808	607	2	1073	96038278	HYDRAULIK
UEBERWURFMUTTER DIN 38	477400408	762	2	1076	96038278	HYDRAULIK
UEBERWURFMUTTER DIN 38	477400608	703	2	1075	96038278	HYDRAULIK
UEBERWURFMUTTER DIN 387	477400108	35	30	948	915150108	ZENTRALSCHMIERANLAGE O
UEBERWURFMUTTER DIN 387	477400108	720	1	1075	96038278	HYDRAULIK
UEBERWURFMUTTER DIN 387	477400108	614	3	1123	969863108	DRUCKLUFTANLAGE
UEBERWURFMUTTER DIN 387	477400108	7	2	1253	96021825	ZENTRALSCHMIERUNG
UEBERWURFMUTTER UEMLL	11355720	10	1	359	10144093	REDUKTIONSMITTELINJEKTO
UMBAUKIT	13572069	99	1	90	10143726	LECKOELLEITUNG ANBAU
UMLENKROLLE	10139425	8	1	832	10146947	GENERATOR ANBAU
UMSCHALTBLOCK SPF	10413255	21	1	1113	969860008	ZUSATZHYDRAULIK DREHBUE
UMSCHALTBOX SPF	10225824	1	1	635	915501808	ELEKTRIK KAMERA
UMWAELZPUMPE	11622224	26	1	322	10876576	WASSERHEIZGERAET

Bezeichnung	Artikel	Pos.	Menge	Seite	Baugruppe	Bezeichnung
UMWAELZPUMPE	11622224	(7)	1	322	10876576	WASSERHEIZGERAET
UMWAELZPUMPE	11622224	6	1	1172	918064408	HEIZUNG KRANFUEHRERKAB
UNIVERSALAUFTRITT 30X160X	788905808	79	1	1468	96024497	FUEHRUNG VORM.
UNIVERSALVERBINDUNGSGL	740002608	4	2	1264	919466708	SEIL MONTAGEWINDE M.ZUB
UNTERBAU	11171274	60	1	852	10877138	FAHRERSITZ
UNTERFAHRSCHUTZ ANBAU	919184208	369	1	15		LIEBHERR MOBILKRAN LG 175
UNTERLAGE 3.0X13 EPDM 80	97109426	2	2	452	96028181	SCHARNIER KPL.
UNTERLAGE 4X30X50 S315MC	970583408	4	4	371	917247508	KRAFTSTOFFBEHAELTER AN
UNTERLAGE PA6G	971035808	4	4	1412	96012846	MECH.BEFESTIGUNGSTEILE
UNTERLEGBLECH 10X220X260	97026705	43	2	1457	96051270	BALLASTPALETTE VORM.
UNTERLEGBLECH 2.5X220X2	97026703	41	4	1457	96051270	BALLASTPALETTE VORM.
UNTERLEGBLECH 5X220X260	97026704	42	2	1457	96051270	BALLASTPALETTE VORM.
UNTERLEGKEIL DIN 76051 NG	10040085	1	4	643	912493508	UNTERLEGKEILE M.HALTER
UNTERLEGKEILE M.HALTER	912493508	37	1	9		LIEBHERR MOBILKRAN LG 175
UNTERLEGSCHEIBE	10409957	20	2	771	10493367	ZWEIFACHPUMPE
USIT-RING 6,2X9,2X1 NBR 90 S	12105793	24	1	308	11081534	STEUERBLOCK
USIT-RING 6,2X9,2X1 NBR 90 S	12105793	24	1	311	11081535	STEUERBLOCK
USIT-RING 8,5X13,4X1 NBR 90	12105808	35	1	308	11081534	STEUERBLOCK
USIT-RING 8,5X13,4X1 NBR 90	12105808	35	1	311	11081535	STEUERBLOCK
V-RING	10038014	2571	1	227	10876205	ACHSANTRIEB
V-RING	10038014	2571	1	252	10876158	ACHSANTRIEB
V-RING	571724808	50	1	721	500063708	DREHWERKSGETRIEBE
V-RING JV18	571806808	130	1	150	571801808	STEUERUNG
VARIATIONSBAUSTEIN 12POL	660008108	(1)	1	1033	96035660	AUFBAUTEILE MONTAGETAFE
VARIATIONSBAUSTEIN VORM.	965372008	44	1	1033	96035660	AUFBAUTEILE MONTAGETAFE
VENTIL	10011832	2	1	47	10152926	VERSCHLUSSTEILE
VENTIL	10011832	2	1	48	10118748	ROHRLEITUNG ANBAU
VENTIL	10353686	100	3	162	964024508	WANDLERGEHAEUSE
VENTIL	10353788	80	1	165	10343489	STEUERUNG
VENTIL	10813251	1	6	342	10036520	STEUERBLOCK
VENTIL	11979976	29	1	852	10877138	FAHRERSITZ
VENTIL	502637908	4	1	505	502924608	LAST/LEER-VENTIL
VENTIL	502638608	9	1	505	502924608	LAST/LEER-VENTIL
VENTIL	571096308	(5)	1	519	96032778	VERROHRUNG ACHSFEDER
VENTIL	571096308	2	1	525	511433808	ACHSBLOCKIERVENTIL
VENTIL	571809108	100	1	157	965336608	WAERMETAUSCHER
VENTIL	7622478	76	1	601	10876121	HEIZKLIMAGERAET
VENTIL	7622478	16	1	1174	10228112	HEIZKLIMAGERAET
VENTIL DIN 71401 C M14X1,5	730000908	40	1	23	96032863	KUEHLER VORM.
VENTIL DIN 71401 C M14X1,5	730000908	16	1	603	969862108	VENTILPLATTE VORM.
VENTIL M16X1,5	10138988	4	1	107	10145192	KUEHLWASSERANSCHLUSS
VENTIL M16X1,5	10138988	4	1	828	10145193	KUEHLWASSERANSCHLUSS
VENTILBLOCK	511300808	54	1	1070	96038278	HYDRAULIK
VENTILBLOCK	511469808	50	1	924	969859408	ZUSATZHYDR.DREHBUEHNE
VENTILBLOCK 210BAR	12100935	52	1	301	96032777	VERROHRUNG LENKUNG
VENTILBRUECKE	10119695	13	1	60	10118061	KIPPHEBELWERK KPL.
VENTILBRUECKE	10119695	13	2	814	10118060	KIPPHEBELWERK KPL.
VENTILBRUECKE VORM.	9078532	12	1	60	10118061	KIPPHEBELWERK KPL.
VENTILDECKEL 60	550627708	1	1	26	11161426	AUSGLEICHSBEHAELTER
VENTILEINSATZ	10008406	57	1	30	510241408	HYDROMOTOR
VENTILKEGEL	510710408	20	1	1093	510438508	DRUCKMINDERVENTIL
VENTILKEGEL	510710408	20	1	1095	511497508	DRUCKMINDERVENTIL
VENTILKEGEL	570079008	23	1	525	511433808	ACHSBLOCKIERVENTIL
VENTILKOERPER	570079208	25	1	525	511433808	ACHSBLOCKIERVENTIL
VENTILPLATTE VORM. FH2700	969862108	2	1	597	918566608	HEIZUNG FAHRERHAUS
VENTILSCHRAUBE	570073108	9	1	744	511432008	VORSPANNVENTIL
VENTILSITZ	510797608	10	1	527	511417708	DRUCKBEGRENZUNGSVENTI
VENTILSITZ	510797608	10	1	1092	511417608	DRUCKBEGRENZUNGSVENTI
VENTILTRAEGER	571812708	20	1	158	571808808	SPEICHER
VERBANDSKASTEN DIN 13164	789000308	5	1	648	928620008	ZUBEHOER

Bezeichnung	Artikel	Pos.	Menge	Seite	Baugruppe	Bezeichnung
VERBINDUNGSGLIED SPF	10332161	2	2	1264	919466708	SEIL MONTAGEWINDE M.ZUB
VERBINDUNGSKABEL 4M	11692299	4	1	1021	10650233	ANTENNE
VERBINDUNGSKABEL 8X0,37	10455421	16	1	1223	96013029	AUSRUESTUNG KAMERA
VERBINDUNGSLEITUNG 2X70	10293356	7	2	1236	915455708	FREMDEINSPEISUNG
VERBINDUNGSLEITUNG 35-15	600441708	19	1	649	963397108	ZUBEHOER
VERBINDUNGSLEITUNG 7X0,2	10472995	42	1	1027	918998008	EINBAUTEILE SCHALTSCHRAN
VERBINDUNGSLEITUNG ANBA	12421641	231	1	36	13455159	DIESELMOTOR
VERBINDUNGSLEITUNG ANBA	12421642	231	1	807	13455143	DIESELMOTOR
VERBINDUNGSLEITUNG V-MO	10140994	(3)	1	36	13455159	DIESELMOTOR
VERBINDUNGSLEITUNG V-M	12421640	1	1	93	12421641	VERBINDUNGSLEITUNG ANBA
VERBINDUNGSLEITUNG V-M	12421640	1	1	819	12421642	VERBINDUNGSLEITUNG ANBA
VERBINDUNGSMATERIAL	932743701	2	1	326	919127108	BEFESTIGUNGSTEILE DREH
VERBINDUNGSMITTEL EN 358	12102869	4	1	663	916959908	PERSOENLICHE SCHUTZAUS
VERBINDUNGSROHR 0	11000700	15	3	603	969862108	VENTILPLATTE VORM.
VERBINDUNGSROHR 0	11000700	22	2	1172	918064408	HEIZUNG KRANFUEHRERKAB
VERBINDUNGSSTUTZEN	956789108	176	1	499	96032772	VERROHRUNG DRUCKLUFTA
VERBINDUNGSSTUTZEN	973860608	157	1	519	96032778	VERROHRUNG ACHSFEDER
VERBINDUNGSSTUTZEN 4724	971434508	159	1	519	96032778	VERROHRUNG ACHSFEDER
VERDAMPFER	10874825	15	1	1174	10228112	HEIZKLIMAGERAET
VERDRAHTUNGSKANAL 80X2	260020702	11	0.32	901	96002298	MONTAGEPLATTE VORM.
VERDRAHTUNGSKANAL 80X2	260020702	12	0.29	901	96002298	MONTAGEPLATTE VORM.
VERDRAHTUNGSKANAL 80X2	260020702	15	0.5	1033	96035660	AUFBAUTEILE MONTAGETAFE
VERDRAHTUNGSKANAL 80X2	260020702	16	0.29	1033	96035660	AUFBAUTEILE MONTAGETAFE
VERDRAHTUNGSKANAL 80X6	638109201	10	0.62	901	96002298	MONTAGEPLATTE VORM.
VERDRAHTUNGSKANAL 80X6	638109201	13	0.645	1033	96035660	AUFBAUTEILE MONTAGETAFE
VERDRAHTUNGSKANAL 80X6	638109201	14	0.4	1033	96035660	AUFBAUTEILE MONTAGETAFE
VERFLUESSIGEREINHEIT	553188108	1	1	1190	917996708	KLIMAANLAGE OW
VERKABELUNG	10493853	400	1	157	965336608	WAERMETAUSCHER
VERKABELUNG	10877241	995	1	143	964024708	RS GETRIEBESTELLER
VERKABELUNG E303	969499508	(1)	1	887	96036283	ELEKTRIK ANBAUTEILE KABIN
VERKABELUNG MONTAGETAF	96035661	15	1	1027	918998008	EINBAUTEILE SCHALTSCHRAN
VERKLEIDUNG	972037208	9	1	560	96012458	INNENVERKLEIDUNG EINBAU
VERKLEIDUNG	972166208	1	1	564	962211808	LEDERVERKLEIDUNGEN
VERKLEIDUNG	972166308	2	1	564	962211808	LEDERVERKLEIDUNGEN
VERKLEIDUNG	972166408	3	1	564	962211808	LEDERVERKLEIDUNGEN
VERKLEIDUNG	972166508	4	1	564	962211808	LEDERVERKLEIDUNGEN
VERKLEIDUNG	972173508	5	1	564	962211808	LEDERVERKLEIDUNGEN
VERKLEIDUNG	972173608	6	1	564	962211808	LEDERVERKLEIDUNGEN
VERKLEIDUNG	972173708	7	1	564	962211808	LEDERVERKLEIDUNGEN
VERKLEIDUNG	972173808	8	1	564	962211808	LEDERVERKLEIDUNGEN
VERKLEIDUNG	972208108	10	1	560	96012458	INNENVERKLEIDUNG EINBAU
VERKLEIDUNG	976982608	12	1	1155	969752508	INNENVERKLEIDUNG EINBAU
VERKLEIDUNG 229X1119X268	97058597	5	1	1155	969752508	INNENVERKLEIDUNG EINBAU
VERKLEIDUNG A-SAEULE LI.	96002634	1	1	1155	969752508	INNENVERKLEIDUNG EINBAU
VERKLEIDUNG A-SAEULE RE.	97068305	2	1	1155	969752508	INNENVERKLEIDUNG EINBAU
VERKLEIDUNG ABLAGE SPF	976989008	3	1	1155	969752508	INNENVERKLEIDUNG EINBAU
VERKLEIDUNG ABLAGE SPF	976989108	4	1	1155	969752508	INNENVERKLEIDUNG EINBAU
VERKLEIDUNG ABS-TPU SPF	976873008	3	1	1166	918064308	SCHIEBETUER EINBAU
VERKLEIDUNG ABS-TPU SPF	976873408	4	1	1166	918064308	SCHIEBETUER EINBAU
VERKLEIDUNG DACH SPF	977104008	17	1	1155	969752508	INNENVERKLEIDUNG EINBAU
VERKLEIDUNG HOLM LI. 214X6	97059025	6	1	1155	969752508	INNENVERKLEIDUNG EINBAU
VERKLEIDUNG HOLM RE. SPF	977145208	7	1	1155	969752508	INNENVERKLEIDUNG EINBAU
VERKLEIDUNG LI.	977080608	15	1	1155	969752508	INNENVERKLEIDUNG EINBAU
VERKLEIDUNG LI. SPF	976982708	13	1	1155	969752508	INNENVERKLEIDUNG EINBAU
VERKLEIDUNG OBEN RECHTS	977080408	14	1	1155	969752508	INNENVERKLEIDUNG EINBAU
VERKLEIDUNG ROLLO 166X1	97068388	18	1	1155	969752508	INNENVERKLEIDUNG EINBAU
VERKLEIDUNG RUECKWAND 0	977080708	16	1	1155	969752508	INNENVERKLEIDUNG EINBAU
VERKLEIDUNG UNTEN LINKS	976982408	10	1	1155	969752508	INNENVERKLEIDUNG EINBAU
VERKLEIDUNG UNTEN RECHT	976982508	11	1	1155	969752508	INNENVERKLEIDUNG EINBAU
VERLAENGERUNG 35.0X1120	97094393	11	1	1545	96014903	SCHRAUBBOLZEN

Bezeichnung	Artikel	Pos.	Menge	Seite	Baugruppe	Bezeichnung
VERLAENGERUNG B DIN 3123	790026408	23	1	647	963294508	GRUNDWERKZEUG
VERLAENGERUNG B DIN 3123	790026308	22	1	647	963294508	GRUNDWERKZEUG
VERLAENGERUNG M10X1K/	774373408	33	6	948	915150108	ZENTRALSCHMIERANLAGE O
VERLAENGERUNG M10X1K/	774373508	16	6	948	915150108	ZENTRALSCHMIERANLAGE O
VERRIEGELUNG 227 ST	704264208	3	2	539	918500608	BATTERIEDECKEL EINBAU
VERRIEGELUNG 227 ST	704264208	5	2	541	96012635	BATTERIEKASTEN VORM.
VERRIEGELUNGSZYLINDER 8	10032830	4	4	332	919314608	STUETZHOLME M.AUSKLAPP
VERRIEGELUNGSZYLINDER 80	10032796	5	1	337	96047402	ABSTUETZHOLM VORM.
VERRIEGELUNGSZYLINDER 80	10032796	5	1	346	96047403	ABSTUETZHOLM VORM.
VERROHRUNG	96054222	4	1	1511	919800808	HYDRAULIK TRANSFORMATO
VERROHRUNG ACHSFEDER	96032778	4	1	516	919199008	HYDRAULIK ACHSFEDERUNG
VERROHRUNG DIESELMOTO	96033630	200	1	135	96032862	DIESELMOTOR VORM.
VERROHRUNG DRUCKLUFTA	96032772	4	1	495	918998208	DRUCKLUFTANLAGE
VERROHRUNG GETRIEBE	96032873	200	1	190	96032869	VERTEILERGETRIEBE VORM.
VERROHRUNG KUEHLER	96033654	200	1	23	96032863	KUEHLER VORM.
VERROHRUNG LENKUNG LG 1	96032777	4	1	297	919198908	LENKUNG HYDRAULIK
VERROHRUNG NOTBETAETIG	96041588	1	1	612	919426608	ZUSATZHYDRAULIK NOTBET
VERSCHLUSS HAKEN	704230208	3	1	1470	921388808	SCHLAUCHHALTER VORM.
VERSCHLUSSBLECH	11066285	6	1	532	926819708	GEHAEUSE KPL.
VERSCHLUSSDECKEL	571807908	440	1	150	571801808	STEUERUNG
VERSCHLUSSDECKEL 60	550607208	71	1	26	11161426	AUSGLEICHSBEHAELTER
VERSCHLUSSDECKEL 60	9144757	2	1	65	10118839	OELEINFUELLUNG
VERSCHLUSSDECKEL DIN 443	12209784	7	13	39	12405454	KURBELGEHAEUSE KPL. MIT
VERSCHLUSSKAPPE	7619068	5	1	847	10491899	LUFTFILTER
VERSCHLUSSKAPPE M 1-K	604508508	513	8	471	96037539	KABELSTRANG
VERSCHLUSSKAPPE M 1-K	604508508	502	1	536	962720908	KABELSTRANG
VERSCHLUSSKAPPE M 1-K	604508508	525	3	1005	96036118	KABELSTRANG
VERSCHLUSSKAPPE M 1-K	604508508	504	1	1219	96007584	KABELSTRANG
VERSCHLUSSKAPPE M1-D	604512108	510	12	471	96037539	KABELSTRANG
VERSCHLUSSKAPPE M1-D	604512108	534	1	1005	96036118	KABELSTRANG
VERSCHLUSSKAPPE M1-D	604512108	275	1	1009	921564708	KLEMMKASTEN
VERSCHLUSSKAPPE M1-D	604512108	275	1	1012	921565108	KLEMMKASTEN
VERSCHLUSSKAPPE M1-D	604512108	162	4	1399	96003467	KLEMMKASTEN
VERSCHLUSSKAPPE M1-D	604512108	151	1	1411	96013078	KLEMMKASTEN KPL.
VERSCHLUSSKAPPE M1-D	604512108	151	1	1498	96017111	KLEMMKASTEN KPL.
VERSCHLUSSKAPPE M1-D	604512108	151	1	1501	96017112	KLEMMKASTEN KPL.
VERSCHLUSSKAPPE M1-D	604512108	141	1	1592	96015954	KLEMMKASTEN KPL.
VERSCHLUSSKAPPE M1-D	604512108	161	2	1605	96013581	KLEMMKASTEN KPL.
VERSCHLUSSKUPPLUNG 4 V	10876706	160	1	499	96032772	VERROHRUNG DRUCKLUFTA
VERSCHLUSSLAGER GUMMI	704218508	41	2	1178	918793508	LAUFSTEG DREHBUEHNE
VERSCHLUSSMUTTER RD32X	10466914	152	1	614	96041588	VERROHRUNG NOTBETAETIG
VERSCHLUSSMUTTER RD32X	10466914	243	2	695	969858508	ZUSATZHYDRAULIK WINDE 1-
VERSCHLUSSMUTTER RD32X	10466914	243	8	1072	96038278	HYDRAULIK
VERSCHLUSSMUTTER RD32X	10466914	12	3	1230	965226108	MONTAGEPLATTE NOTBETA
VERSCHLUSSMUTTER RD32X	10466914	243	4	1248	969859108	ZUSATZHYDRAULIK GITTER-
VERSCHLUSSMUTTER RD32X	10466914	243	1	1318	969858808	ZUSATZHYDRAULIK WINDE 6
VERSCHLUSSMUTTER RD32X	10466914	243	3	1387	969858408	ZUSATZHYDRAULIK WINDE 3
VERSCHLUSSMUTTER RD32X	10466914	6	1	1435	968895808	ZUSATZHYDR.BOLZENZIEHZ
VERSCHLUSSMUTTER RD32X	10466914	6	3	1438	968896608	ZUS.HYDR.BOLZENZIEHEINRI
VERSCHLUSSMUTTER RD32X	10466914	18	1	1447	96022733	SCHOTTPLATTE VORM.
VERSCHLUSSMUTTER RD32X	10466914	8	1	1449	96054388	ADAPTER VORM.
VERSCHLUSSMUTTER RD36X	10466915	153	1	614	96041588	VERROHRUNG NOTBETAETIG
VERSCHLUSSMUTTER RD36X	10466915	229	3	1072	96038278	HYDRAULIK
VERSCHLUSSMUTTER RD36X	10466915	229	1	1119	969860108	ZUSATZHYDR.D-RUECKHALT
VERSCHLUSSMUTTER RD36X	10466915	5	2	1228	915295508	ZUSATZHYDRAULIK NOTBET
VERSCHLUSSMUTTER RD36X	10466915	10	2	1230	965226108	MONTAGEPLATTE NOTBETA
VERSCHLUSSMUTTER RD36X	10466915	229	1	1387	969858408	ZUSATZHYDRAULIK WINDE 3
VERSCHLUSSMUTTER RD36X	10466915	16	1	1447	96022733	SCHOTTPLATTE VORM.
VERSCHLUSSMUTTER RD36X	10466915	6	1	1449	96054388	ADAPTER VORM.
VERSCHLUSSMUTTER RD36X	10466915	229	2	1482	96016504	ZUSATZHYDRAULIK SCHWEB

Bezeichnung	Artikel	Pos.	Menge	Seite	Baugruppe	Bezeichnung
VERSCHLUSSMUTTER RD54X	10466916	9	2	341	965576008	HYDRAULIK ABSTUETZHOLM
VERSCHLUSSMUTTER RD54X	10466916	150	1	614	96041588	VERROHRUNG NOTBETAETIG
VERSCHLUSSMUTTER RD54X	10466916	229	2	695	969858508	ZUSATZHYDRAULIK WINDE 1-
VERSCHLUSSMUTTER RD54X	10466916	223	9	1071	96038278	HYDRAULIK
VERSCHLUSSMUTTER RD54X	10466916	223	1	1119	969860108	ZUSATZHYDR.D-RUECKHALT
VERSCHLUSSMUTTER RD54X	10466916	223	2	1248	969859108	ZUSATZHYDRAULIK GITTER-
VERSCHLUSSMUTTER RD54X	10466916	223	2	1256	96017031	ZUSATZHYDRAULIK SCHWEB
VERSCHLUSSMUTTER RD54X	10466916	223	1	1318	969858808	ZUSATZHYDRAULIK WINDE 6
VERSCHLUSSMUTTER RD54X	10466916	223	4	1387	969858408	ZUSATZHYDRAULIK WINDE 3
VERSCHLUSSMUTTER RD54X	10466916	17	1	1447	96022733	SCHOTTPLATTE VORM.
VERSCHLUSSMUTTER RD54X	10466916	7	1	1449	96054388	ADAPTER VORM.
VERSCHLUSSMUTTER RD54X	10466916	223	2	1482	96016504	ZUSATZHYDRAULIK SCHWEB
VERSCHLUSSMUTTER RD79X	10466917	207	2	695	969858508	ZUSATZHYDRAULIK WINDE 1-
VERSCHLUSSMUTTER RD79X	10466917	207	5	1071	96038278	HYDRAULIK
VERSCHLUSSMUTTER RD79X	10466917	207	2	1113	969860008	ZUSATZHYDRAULIK DREHBUE
VERSCHLUSSMUTTER RD79X	10466917	11	2	1228	915295508	ZUSATZHYDRAULIK NOTBET
VERSCHLUSSMUTTER RD79X	10466917	207	2	1248	969859108	ZUSATZHYDRAULIK GITTER-
VERSCHLUSSMUTTER RD79X	10466917	207	1	1318	969858808	ZUSATZHYDRAULIK WINDE 6
VERSCHLUSSMUTTER RD79X	10466917	207	4	1387	969858408	ZUSATZHYDRAULIK WINDE 3
VERSCHLUSSNIPPEL SP-006-0	511506208	247	1	1123	969863108	DRUCKLUFTANLAGE
VERSCHLUSSRING	571568008	1	1	233	10872205	SCHEIBENRAD
VERSCHLUSSRING	7024263	4	1	738	570112908	TRIEBWERK
VERSCHLUSSSCHRAUBE	10324899	9	1	195	10870697	VERSTELLPUMPE
VERSCHLUSSSCHRAUBE	10324900	4	1	175	10653025	STEUERVENTIL
VERSCHLUSSSCHRAUBE	12105790	13	1	308	11081534	STEUERBLOCK
VERSCHLUSSSCHRAUBE	12105790	13	1	311	11081535	STEUERBLOCK
VERSCHLUSSSCHRAUBE	504006408	480	7	760	12101214	VERTEILERGETRIEBE
VERSCHLUSSSCHRAUBE	570079108	12	1	522	10030767	ACHSBLOCKIERVENTIL
VERSCHLUSSSCHRAUBE	570079108	24	1	525	511433808	ACHSBLOCKIERVENTIL
VERSCHLUSSSCHRAUBE	570579808	26	1	338	10032784	AUSSCHIEBEZYLINDER
VERSCHLUSSSCHRAUBE	774378208	2	2	951	774385908	VERTEILERKOMBINATION
VERSCHLUSSSCHRAUBE	774378208	5	3	952	774386008	VERTEILERKOMBINATION
VERSCHLUSSSCHRAUBE 15	602425008	156	1	1501	96017112	KLEMMKASTEN KPL.
VERSCHLUSSSCHRAUBE AEH	11232673	8	2	308	11081534	STEUERBLOCK
VERSCHLUSSSCHRAUBE AEH	11232673	8	2	311	11081535	STEUERBLOCK
VERSCHLUSSSCHRAUBE DIN	4078004	9	2	87	10127419	KRAFTSTOFFFILTERMODUL
VERSCHLUSSSCHRAUBE DIN	403900101	113	1	261	10874907	LENKACHSE
VERSCHLUSSSCHRAUBE DIN	500136108	37	1	763	11002354	VERSTELLPUMPE
VERSCHLUSSSCHRAUBE DIN	500136108	37	1	770	11002355	VERSTELLPUMPE
VERSCHLUSSSCHRAUBE DIN	500136108	37	1	779	10493368	VERSTELLPUMPE
VERSCHLUSSSCHRAUBE DIN	4000461	5	2	39	12405454	KURBELGEHAEUSE KPL. MIT
VERSCHLUSSSCHRAUBE DIN	10652552	6	6	39	12405454	KURBELGEHAEUSE KPL. MIT
VERSCHLUSSSCHRAUBE DIN	514584908	26	1	763	11002354	VERSTELLPUMPE
VERSCHLUSSSCHRAUBE DIN	514584908	26	1	770	11002355	VERSTELLPUMPE
VERSCHLUSSSCHRAUBE DIN	514584908	26	1	779	10493368	VERSTELLPUMPE
VERSCHLUSSSCHRAUBE DIN	514584908	26	1	783	11656288	VERSTELLPUMPE
VERSCHLUSSSCHRAUBE DIN	4600319	50	4	162	964024508	WANDLERGEHAEUSE
VERSCHLUSSSCHRAUBE DIN	4600319	50	3	171	10343495	OELWANNE
VERSCHLUSSSCHRAUBE DIN	4600319	22	4	681	11490594	ANTRIEB
VERSCHLUSSSCHRAUBE DIN	4600319	60	3	711	10021228	ANTRIEB
VERSCHLUSSSCHRAUBE DIN	11626246	50	3	150	571801808	STEUERUNG
VERSCHLUSSSCHRAUBE DIN	11626246	122	1	709	10021226	ANTRIEB
VERSCHLUSSSCHRAUBE DIN	11626246	122	1	711	10021228	ANTRIEB
VERSCHLUSSSCHRAUBE DIN	11626246	32	4	783	11656288	VERSTELLPUMPE
VERSCHLUSSSCHRAUBE DIN	11651084	7	3	87	10127419	KRAFTSTOFFFILTERMODUL
VERSCHLUSSSCHRAUBE DIN	11643072	22	3	783	11656288	VERSTELLPUMPE
VERSCHLUSSSCHRAUBE DIN	4600320	25	2	338	10032784	AUSSCHIEBEZYLINDER
VERSCHLUSSSCHRAUBE DIN	4600320	6	2	525	511433808	ACHSBLOCKIERVENTIL
VERSCHLUSSSCHRAUBE DIN	4600320	20	1	681	11490594	ANTRIEB
VERSCHLUSSSCHRAUBE DIN	4600320	(4)	2	1136	918063908	KRANFUEHRERKABINE ANBA

Bezeichnung	Artikel	Pos.	Menge	Seite	Baugruppe	Bezeichnung
VERSCHLUSSSCHRAUBE DIN	12218194	37	1	783	11656288	VERSTELLPUMPE
VERSCHLUSSSCHRAUBE DIN	12218194	12	1	950	10327167	ELEKTROPUMPE
VERSCHLUSSSCHRAUBE DIN	10878578	50	2	140	967400608	GETRIEBE
VERSCHLUSSSCHRAUBE DIN	10878578	124	2	732	11347396	SEILTROMMEL
VERSCHLUSSSCHRAUBE DIN	10878578	48	1	783	11656288	VERSTELLPUMPE
VERSCHLUSSSCHRAUBE DIN	530035908	510	1	150	571801808	STEUERUNG
VERSCHLUSSSCHRAUBE DIN	12100580	9	2	714	917116108	DREHWERK
VERSCHLUSSSCHRAUBE DIN	7402330	119	3	679	10874475	GETRIEBE
VERSCHLUSSSCHRAUBE DIN	7402330	1462	8	705	11340822	GETRIEBE
VERSCHLUSSSCHRAUBE DIN	7402330	119	3	1381	10874553	GETRIEBE
VERSCHLUSSSCHRAUBE DIN	404101208	33	3	783	11656288	VERSTELLPUMPE
VERSCHLUSSSCHRAUBE DIN	4041210	30	1	169	10343500	WANDLER
VERSCHLUSSSCHRAUBE DIN	404100908	24	1	783	11656288	VERSTELLPUMPE
VERSCHLUSSSCHRAUBE DIN	10530215	470	1	760	12101214	VERTEILERGETRIEBE
VERSCHLUSSSCHRAUBE DIN	404140208	13	1	1139	10326323	HYDROZYLINDER
VERSCHLUSSSCHRAUBE DIN	4600624	80	1	171	10343495	OELWANNE
VERSCHLUSSSCHRAUBE DIN	404130408	90	1	171	10343495	OELWANNE
VERSCHLUSSSCHRAUBE DIN	404130408	680	1	171	10343495	OELWANNE
VERSCHLUSSSCHRAUBE DIN	404130408	60	2	709	10021226	ANTRIEB
VERSCHLUSSSCHRAUBE DIN	404130408	64	1	711	10021228	ANTRIEB
VERSCHLUSSSCHRAUBE DIN	404130408	8	2	715	510238908	VERSTELLMOTOR
VERSCHLUSSSCHRAUBE DIN	10179469	480	2	140	967400608	GETRIEBE
VERSCHLUSSSCHRAUBE DIN	511034308	14	1	337	96047402	ABSTUETZHOLM VORM.
VERSCHLUSSSCHRAUBE DIN	511034308	14	1	346	96047403	ABSTUETZHOLM VORM.
VERSCHLUSSSCHRAUBE G1/2	504004508	250	2	760	12101214	VERTEILERGETRIEBE
VERSCHLUSSSCHRAUBE G1/	11232679	9	1	308	11081534	STEUERBLOCK
VERSCHLUSSSCHRAUBE G1/	11232679	33	2	308	11081534	STEUERBLOCK
VERSCHLUSSSCHRAUBE G1/	11232679	9	1	311	11081535	STEUERBLOCK
VERSCHLUSSSCHRAUBE G1/	11232679	33	2	311	11081535	STEUERBLOCK
VERSCHLUSSSCHRAUBE M1	10115237	44	3	195	10870697	VERSTELLPUMPE
VERSCHLUSSSCHRAUBE M1	7372626	35	2	783	11656288	VERSTELLPUMPE
VERSCHLUSSSCHRAUBE M1	7372626	28	2	790	512142308	VERSTELLPUMPE
VERSCHLUSSSCHRAUBE M12	602425508	152	2	1501	96017112	KLEMMKASTEN KPL.
VERSCHLUSSSCHRAUBE M1	7414500	16	1	717	571927608	STEUERTEIL
VERSCHLUSSSCHRAUBE M1	10128874	(20)	1	37	13455159	DIESELMOTOR
VERSCHLUSSSCHRAUBE M1	12105716	2564	4	227	10876205	ACHSANTRIEB
VERSCHLUSSSCHRAUBE M1	12105716	2564	4	252	10876158	ACHSANTRIEB
VERSCHLUSSSCHRAUBE M1	12105729	907	1	192	11081159	VERTEILERGETRIEBE
VERSCHLUSSSCHRAUBE M1	12105729	5	1	204	10874903	LENKTRIEBACHSE
VERSCHLUSSSCHRAUBE M1	12105729	307	2	210	10873988	PLANETENGETRIEBE
VERSCHLUSSSCHRAUBE M1	12105729	5	1	224	10874904	LENKTRIEBACHSE
VERSCHLUSSSCHRAUBE M1	12105729	5	1	249	10874906	LENKTRIEBACHSE
VERSCHLUSSSCHRAUBE M1	12105729	5	1	272	10874908	LENKTRIEBACHSE
VERSCHLUSSSCHRAUBE M1	12105729	307	2	274	10455272	PLANETENGETRIEBE
VERSCHLUSSSCHRAUBE M16	602424908	31	2	579	96012578	KLEINTEILE EINBAU
VERSCHLUSSSCHRAUBE M1	10220419	21	1	783	11656288	VERSTELLPUMPE
VERSCHLUSSSCHRAUBE M2	11835019	55	1	30	510241408	HYDROMOTOR
VERSCHLUSSSCHRAUBE M2	500733008	158	1	148	964013408	GEHAEUSE
VERSCHLUSSSCHRAUBE M2	12105730	305	2	210	10873988	PLANETENGETRIEBE
VERSCHLUSSSCHRAUBE M2	12105730	305	2	274	10455272	PLANETENGETRIEBE
VERSCHLUSSSCHRAUBE M2	571783908	460	1	140	967400608	GETRIEBE
VERSCHLUSSSCHRAUBE M2	571783908	80	1	148	964013408	GEHAEUSE
VERSCHLUSSSCHRAUBE M25	602425108	6	3	1498	96017111	KLEMMKASTEN KPL.
VERSCHLUSSSCHRAUBE M25	602425108	151	3	1592	96015954	KLEMMKASTEN KPL.
VERSCHLUSSSCHRAUBE M2	571803708	50	1	148	964013408	GEHAEUSE
VERSCHLUSSSCHRAUBE M2	571806508	30	2	150	571801808	STEUERUNG
VERSCHLUSSSCHRAUBE M27	975582908	3	1	217	962431208	EINBAUTEILE WINKELGEBER
VERSCHLUSSSCHRAUBE M3	12105719	905	2	192	11081159	VERTEILERGETRIEBE
VERSCHLUSSSCHRAUBE M3	11354095	2	4	39	12405454	KURBELGEHAEUSE KPL. MIT
VERSCHLUSSSCHRAUBE M32	602425208	542	1	1005	96036118	KABELSTRANG

Bezeichnung	Artikel	Pos.	Menge	Seite	Baugruppe	Bezeichnung
VERSCHLUSSSCHRAUBE M32	602425208	7	2	1498	96017111	KLEMMKASTEN KPL.
VERSCHLUSSSCHRAUBE M32	602425208	156	3	1574	96042975	KLEMMKASTEN KPL.
VERSCHLUSSSCHRAUBE M32	602425208	504	1	1576	96022197	BLINDSTECKER
VERSCHLUSSSCHRAUBE M32	602425208	152	2	1592	96015954	KLEMMKASTEN KPL.
VERSCHLUSSSCHRAUBE M40	602425308	157	1	1574	96042975	KLEMMKASTEN KPL.
VERSCHLUSSSCHRAUBE M40	602425308	165	1	1605	96013581	KLEMMKASTEN KPL.
VERSCHLUSSSCHRAUBE M4	12105720	427	1	212	10876206	ACHSANTRIEB
VERSCHLUSSSCHRAUBE M4	12105720	427	2	226	10876205	ACHSANTRIEB
VERSCHLUSSSCHRAUBE M4	12105720	427	2	251	10876158	ACHSANTRIEB
VERSCHLUSSSCHRAUBE M4	12105720	427	1	276	10876196	ACHSANTRIEB
VERSCHLUSSSCHRAUBE M48	571808208	490	1	150	571801808	STEUERUNG
VERSCHLUSSSCHRAUBE RD3	10466910	244	4	1072	96038278	HYDRAULIK
VERSCHLUSSSCHRAUBE RD3	10466910	16	1	1230	965226108	MONTAGEPLATTE NOTBETA
VERSCHLUSSSCHRAUBE RD3	10466910	8	4	1235	965324508	MONTAGEPLATTE NOTBETA
VERSCHLUSSSCHRAUBE RD3	10466910	244	2	1248	969859108	ZUSATZHYDRAULIK GITTER-
VERSCHLUSSSCHRAUBE RD3	10466910	244	1	1318	969858808	ZUSATZHYDRAULIK WINDE 6
VERSCHLUSSSCHRAUBE RD3	10466910	244	2	1387	969858408	ZUSATZHYDRAULIK WINDE 3
VERSCHLUSSSCHRAUBE RD3	10466910	8	1	1435	968895808	ZUSATZHYDR.BOLZENZIEHZ
VERSCHLUSSSCHRAUBE RD3	10466910	8	3	1438	968896608	ZUS.HYDR.BOLZENZIEHEINRI
VERSCHLUSSSCHRAUBE RD3	10466910	19	1	1447	96022733	SCHOTTPLATTE VORM.
VERSCHLUSSSCHRAUBE RD3	10466907	249	1	1072	96038278	HYDRAULIK
VERSCHLUSSSCHRAUBE RD3	10466911	230	3	1072	96038278	HYDRAULIK
VERSCHLUSSSCHRAUBE RD3	10466911	5	1	1182	910162608	ZUSATZHYDR.S-RUECKHALTE
VERSCHLUSSSCHRAUBE RD3	10466911	7	2	1228	915295508	ZUSATZHYDRAULIK NOTBET
VERSCHLUSSSCHRAUBE RD3	10466911	18	1	1230	965226108	MONTAGEPLATTE NOTBETA
VERSCHLUSSSCHRAUBE RD3	10466911	12	1	1438	968896608	ZUS.HYDR.BOLZENZIEHEINRI
VERSCHLUSSSCHRAUBE RD3	10466911	230	2	1482	96016504	ZUSATZHYDRAULIK SCHWEB
VERSCHLUSSSCHRAUBE RD	10466908	4	2	349	962971108	PARKEN HYDRAULIKSCHLAEU
VERSCHLUSSSCHRAUBE RD	10466908	210	3	1071	96038278	HYDRAULIK
VERSCHLUSSSCHRAUBE RD	10466908	224	2	1256	96017031	ZUSATZHYDRAULIK SCHWEB
VERSCHLUSSSCHRAUBE RD5	10466912	224	6	1071	96038278	HYDRAULIK
VERSCHLUSSSCHRAUBE RD5	10466912	7	1	1182	910162608	ZUSATZHYDR.S-RUECKHALTE
VERSCHLUSSSCHRAUBE RD5	10466912	8	1	1230	965226108	MONTAGEPLATTE NOTBETA
VERSCHLUSSSCHRAUBE RD5	10466912	224	5	1248	969859108	ZUSATZHYDRAULIK GITTER-
VERSCHLUSSSCHRAUBE RD5	10466912	224	1	1318	969858808	ZUSATZHYDRAULIK WINDE 6
VERSCHLUSSSCHRAUBE RD5	10466912	224	2	1387	969858408	ZUSATZHYDRAULIK WINDE 3
VERSCHLUSSSCHRAUBE RD5	10466912	14	1	1438	968896608	ZUS.HYDR.BOLZENZIEHEINRI
VERSCHLUSSSCHRAUBE RD5	10466912	224	4	1482	96016504	ZUSATZHYDRAULIK SCHWEB
VERSCHLUSSSCHRAUBE RD7	10466909	209	2	1071	96038278	HYDRAULIK
VERSCHLUSSSCHRAUBE RD7	10466913	208	6	1071	96038278	HYDRAULIK
VERSCHLUSSSCHRAUBE RD7	10466913	9	2	1228	915295508	ZUSATZHYDRAULIK NOTBET
VERSCHLUSSSCHRAUBE RD7	10466913	12	2	1235	965324508	MONTAGEPLATTE NOTBETA
VERSCHLUSSSCHRAUBE RD7	10466913	208	6	1248	969859108	ZUSATZHYDRAULIK GITTER-
VERSCHLUSSSCHRAUBE RD7	10466913	208	1	1318	969858808	ZUSATZHYDRAULIK WINDE 6
VERSCHLUSSSCHRAUBE RD7	10466913	208	2	1387	969858408	ZUSATZHYDRAULIK WINDE 3
VERSCHLUSSSCHRAUBE VST	7381638	11	2	41	9078462	AGGREGATETRAEGER ANBA
VERSCHLUSSSCHRAUBE VST	7381638	7	1	93	12421641	VERBINDUNGSLEITUNG ANBA
VERSCHLUSSSCHRAUBE VST	7381638	7	1	819	12421642	VERBINDUNGSLEITUNG ANBA
VERSCHLUSSSCHRAUBE VST	7380566	9	1	50	10115557	OELMESSSTAB KPL.
VERSCHLUSSSCHRAUBE VST	7380566	13	1	98	10141712	ROHRLEITUNG ANBAU
VERSCHLUSSSCHRAUBE VST	7380566	9	1	103	11353748	THERMOSTATGEHAEUSE AN
VERSCHLUSSSCHRAUBE VST	7380566	22	1	106	10143421	WASSERLEITUNGSANSCHLUE
VERSCHLUSSSCHRAUBE VST	7380566	(9)	1	812	10134887	OELWANNE MIT BEFEST.
VERSCHLUSSSCHRAUBE VST	7380566	6	1	817	10154796	ANSAUGSTUTZEN ANBAU
VERSCHLUSSSCHRAUBE VST	7380566	16	1	824	12490129	WASSERPUMPE MIT BEFEST.
VERSCHLUSSSCHRAUBE VST	7380566	4	1	826	10143277	KUEHLMITTELKRUEMMER AN
VERSCHLUSSSCHRAUBE VST	7382203	3	2	39	12405454	KURBELGEHAEUSE KPL. MIT
VERSCHLUSSSCHRAUBE VST	7382203	12	2	106	10143421	WASSERLEITUNGSANSCHLUE
VERSCHLUSSSCHRAUBE VST	7382203	7	1	107	10145192	KUEHLWASSERANSCHLUSS
VERSCHLUSSSCHRAUBE VST	7382203	3	1	826	10143277	KUEHLMITTELKRUEMMER AN

Bezeichnung	Artikel	Pos.	Menge	Seite	Baugruppe	Bezeichnung
VERSCHLUSSSCHRAUBE VST	7382203	3	2	827	10145044	WASSERLEITUNGSANSCHLUE
VERSCHLUSSSCHRAUBE VST	7382203	7	1	828	10145193	KUEHLWASSERANSCHLUSS
VERSCHLUSSSCHRAUBE VSTI	7380688	13	1	41	9078462	AGGREGATETRAEGER ANBA
VERSCHLUSSSCHRAUBE VSTI	7380688	4	1	45	10125646	OELABSCHEIDER ANBAU
VERSCHLUSSSCHRAUBE VSTI	7380688	5	1	87	10127419	KRAFTSTOFFFILTERMODUL
VERSCHLUSSSCHRAUBE VSTI	7380177	(8)	4	72	11365727	OELMODUL LINKS VORM.
VERSCHLUSSSCHRAUBE VSTI	7380177	8	4	74	11365194	OELMODUL RECHTS
VERSCHLUSSSCHRAUBE VSTI	7380177	4	2	77	10136123	OELLEITUNG ANBAU
VERSCHLUSSSCHRAUBE VSTI	7380177	6	1	828	10145193	KUEHLWASSERANSCHLUSS
VERSCHLUSSSCHRAUBE VSTI	7380177	5	1	829	10145195	KUEHLWASSERANSCHLUSS
VERSCHLUSSSCHRAUBE VSTI	7380177	10	1	835	10120324	SCHWUNGRADGEHAEUSE AN
VERSCHLUSSSCHRAUBE VST	10041903	(11)	1	812	10134887	OELWANNE MIT BEFEST.
VERSCHLUSSSCHRAUBE VSTI	7381457	1	2	47	10152926	VERSCHLUSSTEILE
VERSCHLUSSSCHRAUBE VSTI	7381457	6	2	107	10145192	KUEHLWASSERANSCHLUSS
VERSCHLUSSSCHRAUBE VSTI	7381457	4	1	109	10145194	KUEHLWASSERANSCHLUSS
VERSCHLUSSSCHRAUBE VSTI	7381457	10	2	120	10141716	SCHWUNGRADGEHAEUSE AN
VERSCHLUSSSCHRAUBE VSTI	7381457	1	2	122	12968876	VERSCHLUSSTEILE
VERSCHLUSSSCHRAUBE VSTI	7381457	(12)	7	812	10134887	OELWANNE MIT BEFEST.
VERSCHLUSSSCHRAUBE VSTI	7381457	5	2	828	10145193	KUEHLWASSERANSCHLUSS
VERSCHLUSSSCHRAUBE VSTI	7381457	4	1	829	10145195	KUEHLWASSERANSCHLUSS
VERSCHLUSSSCHRAUBE VSTI	7382204	4	2	39	12405454	KURBELGEHAEUSE KPL. MIT
VERSCHLUSSSCHRAUBE VSTI	7382204	3	1	52	10115553	OELABLASSSCHRAUBE
VERSCHLUSSSCHRAUBE VSTI	10043136	(6)	2	72	11365727	OELMODUL LINKS VORM.
VERSCHLUSSSCHRAUBE VSTI	10043136	6	2	74	11365194	OELMODUL RECHTS
VERSCHLUSSSCHRAUBE VST	7382202	6	2	120	10141716	SCHWUNGRADGEHAEUSE AN
VERSCHLUSSSCHRAUBE VST	7382202	6	2	835	10120324	SCHWUNGRADGEHAEUSE AN
VERSCHLUSSSCHRAUBE VSTI	10285724	(7)	1	72	11365727	OELMODUL LINKS VORM.
VERSCHLUSSSCHRAUBE VSTI	10285724	7	1	74	11365194	OELMODUL RECHTS
VERSCHLUSSSTOPFEN GPN 3	11698481	5	1	81	12489819	ABDECKKAPPEN-KIT
VERSCHLUSSSTOPFEN GPN 3	11835061	6	2	81	12489819	ABDECKKAPPEN-KIT
VERSCHLUSSSTOPFEN ISO 8	477700408	638	2	499	96032772	VERROHRUNG DRUCKLUFTA
VERSCHLUSSSTOPFEN ISO 8	477700408	812	2	1076	96038278	HYDRAULIK
VERSCHLUSSSTOPFEN ISO 8	477700408	639	1	1124	969863108	DRUCKLUFTANLAGE
VERSCHLUSSSTOPFEN ISO 8	477700508	624	6	1073	96038278	HYDRAULIK
VERSCHLUSSSTOPFEN ISO 8	477700608	631	1	1073	96038278	HYDRAULIK
VERSCHLUSSSTOPFEN ISO 8	477700108	734	2	1075	96038278	HYDRAULIK
VERSCHLUSSSTOPFEN LLD-P	779011208	8	1	532	926819708	GEHAEUSE KPL.
VERSCHLUSSSTOPFEN LLD-P	779011208	11	1	537	964332208	SCHALTKASTEN KPL.RE.
VERSCHLUSSTEILE	10141838	337	1	36	13455159	DIESELMOTOR
VERSCHLUSSTEILE	10141838	337	1	808	13455143	DIESELMOTOR
VERSCHLUSSTEILE	10148371	60	1	126	12410651	MOTORREGELUNGSENSORIK
VERSCHLUSSTEILE	10152926	17	1	35	13455159	DIESELMOTOR
VERSCHLUSSTEILE	10152926	17	1	805	13455143	DIESELMOTOR
VERSCHLUSSTEILE	12968876	524	1	38	13455159	DIESELMOTOR
VERSCHLUSSTEILE	12973964	524	1	809	13455143	DIESELMOTOR
VERSCHLUSSZAPFEN	10022661	26	6	560	96012458	INNENVERKLEIDUNG EINBAU
VERSCHMUTZUNGSANZEIGE	11068222	3	1	375	967634308	OELBEHAELTER VORM.
VERSCHMUTZUNGSANZEIGE	571356108	157	2	301	96032777	VERROHRUNG LENKUNG
VERSCHMUTZUNGSANZEIGE	571356108	(4)	1	1070	96038278	HYDRAULIK
VERSCHMUTZUNGSANZEIGE	510669308	150	1	1070	96038278	HYDRAULIK
VERSCHRAUBUNG	11081053	3	1	953	774375108	DURCHGANGSNIPPELBLOCK
VERSCHRAUBUNG	12104158	6	2	1441	12102587	RAUPENSCHLEPPER
VERSCHRAUBUNG	955919508	11	1	341	965576008	HYDRAULIK ABSTUETZHOLM
VERSCHRAUBUNG	956070608	160	1	614	96041588	VERROHRUNG NOTBETAETIG
VERSCHRAUBUNG AEHNL.DI	7381456	16	1	826	10143277	KUEHLMITTELKRUEMMER AN
VERSCHRAUBUNG AEHNL.ISO	10531725	628	1	181	96033630	VERROHRUNG DIESELMOTO
VERSCHRAUBUNG AEHNL.ISO	491100814	403	1	757	96038878	DIESELMOTOR VORM.
VERSCHRAUBUNG BUZ 16S C	477701108	702	2	1075	96038278	HYDRAULIK
VERSCHRAUBUNG BUZ 22L C	477700208	626	2	1073	96038278	HYDRAULIK
VERSCHRAUBUNG BUZ 35L C	477700708	30	2	945	967546408	OELBEHAELTER VORM.

Bezeichnung	Artikel	Pos.	Menge	Seite	Baugruppe	Bezeichnung
VERSCHRAUBUNG BUZ 35L C	477700708	606	2	1073	96038278	HYDRAULIK
VERSCHRAUBUNG BUZ 6L/S C	477700008	721	1	1075	96038278	HYDRAULIK
VERSCHRAUBUNG BUZ 8 M14	10816958	9	9	387	96051663	ABGASANLAGE VORM.
VERSCHRAUBUNG BUZ 8 M14	10816958	55	9	800	919546708	SCHALLDAEMPFERANLAGE
VERSCHRAUBUNG CR6-FREI	476608208	676	1	500	96032772	VERROHRUNG DRUCKLUFTA
VERSCHRAUBUNG EGE 10L G	471904308	614	7	519	96032778	VERROHRUNG ACHSFEDER
VERSCHRAUBUNG EGE 10L G	471904308	806	1	1076	96038278	HYDRAULIK
VERSCHRAUBUNG EGE 10L G	471904308	622	1	1318	969858808	ZUSATZHYDRAULIK WINDE 6
VERSCHRAUBUNG EGE 10L G	471904308	622	1	1388	969858408	ZUSATZHYDRAULIK WINDE 3
VERSCHRAUBUNG EGE 10S	471900408	831	1	1077	96038278	HYDRAULIK
VERSCHRAUBUNG EGE 12L	471903808	602	2	924	969859408	ZUSATZHYDR.DREHBUEHNE
VERSCHRAUBUNG EGE 12L	471903808	672	4	1074	96038278	HYDRAULIK
VERSCHRAUBUNG EGE 12S G	471901808	698	2	302	96032777	VERROHRUNG LENKUNG
VERSCHRAUBUNG EGE 12S G	471901808	631	1	519	96032778	VERROHRUNG ACHSFEDER
VERSCHRAUBUNG EGE 12S G	471901808	639	1	614	96041588	VERROHRUNG NOTBETAETIG
VERSCHRAUBUNG EGE 16S	471901908	618	1	614	96041588	VERROHRUNG NOTBETAETIG
VERSCHRAUBUNG EGE 16S	471901908	732	3	1075	96038278	HYDRAULIK
VERSCHRAUBUNG EGE 16S M	471903108	614	1	1195	96013010	ZUSATZHYDRAULIK KLIMAANL
VERSCHRAUBUNG EGE 18L	10878394	747	1	302	96032777	VERROHRUNG LENKUNG
VERSCHRAUBUNG EGE 18L	10878394	21	1	365	96045759	KRAFTSTOFFPUMPE VORM.
VERSCHRAUBUNG EGE 18L	10815663	644	2	499	96032772	VERROHRUNG DRUCKLUFTA
VERSCHRAUBUNG EGE 22L	471901408	661	2	1074	96038278	HYDRAULIK
VERSCHRAUBUNG EGE 22L	471901408	604	5	1482	96016504	ZUSATZHYDRAULIK SCHWEB
VERSCHRAUBUNG EGE 42L	471903608	605	2	1073	96038278	HYDRAULIK
VERSCHRAUBUNG EGESD10-L	471901108	681	3	302	96032777	VERROHRUNG LENKUNG
VERSCHRAUBUNG EGESD10-L	471901108	604	4	695	969858508	ZUSATZHYDRAULIK WINDE 1-
VERSCHRAUBUNG EGESD10-L	471901108	811	4	1076	96038278	HYDRAULIK
VERSCHRAUBUNG EGESD10-L	471901108	627	1	1231	965226108	MONTAGEPLATTE NOTBETA
VERSCHRAUBUNG EGESD10-L	471901108	613	1	1235	965324508	MONTAGEPLATTE NOTBETA
VERSCHRAUBUNG EGESD10-L	471901108	620	2	1318	969858808	ZUSATZHYDRAULIK WINDE 6
VERSCHRAUBUNG EGESD10-L	471901108	620	2	1388	969858408	ZUSATZHYDRAULIK WINDE 3
VERSCHRAUBUNG EGESD10-L	471901108	32	1	1449	96054388	ADAPTER VORM.
VERSCHRAUBUNG EGESD10-L	471901108	639	2	1483	96016504	ZUSATZHYDRAULIK SCHWEB
VERSCHRAUBUNG EGESD12-L	471901208	624	6	301	96032777	VERROHRUNG LENKUNG
VERSCHRAUBUNG EGESD12-L	471901208	667	1	520	96032778	VERROHRUNG ACHSFEDER
VERSCHRAUBUNG EGESD12-L	471901208	810	2	1076	96038278	HYDRAULIK
VERSCHRAUBUNG EGESD12-L	471901208	606	1	1318	969858808	ZUSATZHYDRAULIK WINDE 6
VERSCHRAUBUNG EGESD12-L	471901208	606	1	1387	969858408	ZUSATZHYDRAULIK WINDE 3
VERSCHRAUBUNG EGESD12-L	471901208	13	1	1449	96054388	ADAPTER VORM.
VERSCHRAUBUNG EGESD12	471900508	220	1	341	965576008	HYDRAULIK ABSTUETZHOLM
VERSCHRAUBUNG EGESD12	471900508	827	1	1077	96038278	HYDRAULIK
VERSCHRAUBUNG EGESD16	471900608	641	4	520	96032778	VERROHRUNG ACHSFEDER
VERSCHRAUBUNG EGESD16	471900608	600	2	742	969859308	ZUSATZHYDRAULIK MONTAGE
VERSCHRAUBUNG EGESD16	471900608	719	7	1075	96038278	HYDRAULIK
VERSCHRAUBUNG EGESD16	471900608	601	1	1119	969860108	ZUSATZHYDR.D-RUECKHALT
VERSCHRAUBUNG EGESD16	471900608	610	1	1195	96013010	ZUSATZHYDRAULIK KLIMAANL
VERSCHRAUBUNG EGESD16	471900608	631	3	1483	96016504	ZUSATZHYDRAULIK SCHWEB
VERSCHRAUBUNG EGESD18-L	471902308	653	5	500	96032772	VERROHRUNG DRUCKLUFTA
VERSCHRAUBUNG EGESD18-L	471902308	621	1	1123	969863108	DRUCKLUFTANLAGE
VERSCHRAUBUNG EGESD18-L	471901308	743	2	302	96032777	VERROHRUNG LENKUNG
VERSCHRAUBUNG EGESD18-L	471901308	20	1	365	96045759	KRAFTSTOFFPUMPE VORM.
VERSCHRAUBUNG EGESD18-L	471901308	606	2	742	969859308	ZUSATZHYDRAULIK MONTAGE
VERSCHRAUBUNG EGESD18-L	471901308	22	1	1449	96054388	ADAPTER VORM.
VERSCHRAUBUNG EGESD18-L	471901308	615	1	1483	96016504	ZUSATZHYDRAULIK SCHWEB
VERSCHRAUBUNG EGESD20	471903208	652	18	520	96032778	VERROHRUNG ACHSFEDER
VERSCHRAUBUNG EGESD20	471900708	603	1	1482	96016504	ZUSATZHYDRAULIK SCHWEB
VERSCHRAUBUNG EGESD20	471904508	644	2	1483	96016504	ZUSATZHYDRAULIK SCHWEB
VERSCHRAUBUNG EGESD22-L	471902408	704	1	302	96032777	VERROHRUNG LENKUNG
VERSCHRAUBUNG EGESD22-L	471902408	802	1	1076	96038278	HYDRAULIK
VERSCHRAUBUNG EGESD25	471900808	746	1	1075	96038278	HYDRAULIK

Bezeichnung	Artikel	Pos.	Menge	Seite	Baugruppe	Bezeichnung
VERSCHRAUBUNG EGESD25	471900808	754	1	1113	969860008	ZUSATZHYDRAULIK DREHBUE
VERSCHRAUBUNG EGESD28-L	471901508	614	1	301	96032777	VERROHRUNG LENKUNG
VERSCHRAUBUNG EGESD6-S	471900308	623	1	181	96033630	VERROHRUNG DIESELMOTO
VERSCHRAUBUNG EGESD6-S	471900308	712	5	1075	96038278	HYDRAULIK
VERSCHRAUBUNG EL 10L CR6	472330208	625	2	301	96032777	VERROHRUNG LENKUNG
VERSCHRAUBUNG EL 10L CR6	472330208	649	4	500	96032772	VERROHRUNG DRUCKLUFTA
VERSCHRAUBUNG EL 10L CR6	472330208	604	1	511	96026672	PNEUMATIK FAHRERHAUS
VERSCHRAUBUNG EL 10L CR6	472330208	612	5	519	96032778	VERROHRUNG ACHSFEDER
VERSCHRAUBUNG EL 10L CR6	472330208	603	3	695	969858508	ZUSATZHYDRAULIK WINDE 1-
VERSCHRAUBUNG EL 10L CR6	472330208	610	1	724	96009092	ZUSATZHYDRAULIK 2 DREH
VERSCHRAUBUNG EL 10L CR6	472330208	45	1	948	915150108	ZENTRALSCHMIERANLAGE O
VERSCHRAUBUNG EL 10L CR6	472330208	669	16	1074	96038278	HYDRAULIK
VERSCHRAUBUNG EL 10L CR6	472330208	635	1	1124	969863108	DRUCKLUFTANLAGE
VERSCHRAUBUNG EL 10L CR6	472330208	628	1	1231	965226108	MONTAGEPLATTE NOTBETA
VERSCHRAUBUNG EL 10L CR6	472330208	614	2	1235	965324508	MONTAGEPLATTE NOTBETA
VERSCHRAUBUNG EL 10L CR6	472330208	602	3	1318	969858808	ZUSATZHYDRAULIK WINDE 6
VERSCHRAUBUNG EL 10L CR6	472330208	602	3	1387	969858408	ZUSATZHYDRAULIK WINDE 3
VERSCHRAUBUNG EL 10L CR6	472330208	642	1	1483	96016504	ZUSATZHYDRAULIK SCHWEB
VERSCHRAUBUNG EL 10S C	7367776	716	1	302	96032777	VERROHRUNG LENKUNG
VERSCHRAUBUNG EL 10S C	7367776	795	7	1076	96038278	HYDRAULIK
VERSCHRAUBUNG EL 12S C	7617461	614	1	267	96036798	PNEUM.U.HYDR.VORM.5.ACHS
VERSCHRAUBUNG EL 12S C	7617461	615	1	278	96036799	PNEUM.U.HYDR.VORM.6.ACHS
VERSCHRAUBUNG EL 12S C	7617461	714	2	302	96032777	VERROHRUNG LENKUNG
VERSCHRAUBUNG EL 12S C	7617461	663	3	520	96032778	VERROHRUNG ACHSFEDER
VERSCHRAUBUNG EL 12S C	7617461	640	1	614	96041588	VERROHRUNG NOTBETAETIG
VERSCHRAUBUNG EL 12S C	7617461	755	2	1075	96038278	HYDRAULIK
VERSCHRAUBUNG EL 12S C	7617461	629	1	1231	965226108	MONTAGEPLATTE NOTBETA
VERSCHRAUBUNG EL 12S C	7617461	616	1	1235	965324508	MONTAGEPLATTE NOTBETA
VERSCHRAUBUNG EL 15L CR6	472300414	204	1	135	96032862	DIESELMOTOR VORM.
VERSCHRAUBUNG EL 15L CR6	472300414	634	1	181	96033630	VERROHRUNG DIESELMOTO
VERSCHRAUBUNG EL 15L CR6	472300414	695	1	302	96032777	VERROHRUNG LENKUNG
VERSCHRAUBUNG EL 15L CR6	472300414	655	13	500	96032772	VERROHRUNG DRUCKLUFTA
VERSCHRAUBUNG EL 15L CR6	472300414	646	5	1074	96038278	HYDRAULIK
VERSCHRAUBUNG EL 16S C	7407098	209	2	341	965576008	HYDRAULIK ABSTUETZHOLM
VERSCHRAUBUNG EL 16S C	7407098	645	5	520	96032778	VERROHRUNG ACHSFEDER
VERSCHRAUBUNG EL 16S C	7407098	637	1	614	96041588	VERROHRUNG NOTBETAETIG
VERSCHRAUBUNG EL 16S C	7407098	604	3	742	969859308	ZUSATZHYDRAULIK MONTAGE
VERSCHRAUBUNG EL 16S C	7407098	722	10	1075	96038278	HYDRAULIK
VERSCHRAUBUNG EL 16S C	7407098	603	1	1119	969860108	ZUSATZHYDR.D-RUECKHALT
VERSCHRAUBUNG EL 16S C	7407098	603	2	1182	910162608	ZUSATZHYDR.S-RUECKHALTE
VERSCHRAUBUNG EL 16S C	7407098	612	2	1195	96013010	ZUSATZHYDRAULIK KLIMAANL
VERSCHRAUBUNG EL 16S C	7407098	601	2	1230	965226108	MONTAGEPLATTE NOTBETA
VERSCHRAUBUNG EL 20S C	7407107	614	2	181	96033630	VERROHRUNG DIESELMOTO
VERSCHRAUBUNG EL 20S C	7407107	653	8	520	96032778	VERROHRUNG ACHSFEDER
VERSCHRAUBUNG EL 20S C	7407107	663	2	1074	96038278	HYDRAULIK
VERSCHRAUBUNG EL 20S C	7407107	601	5	1482	96016504	ZUSATZHYDRAULIK SCHWEB
VERSCHRAUBUNG EL 25S C	7407118	610	1	696	969858508	ZUSATZHYDRAULIK WINDE 1-
VERSCHRAUBUNG EL 25S C	7407118	741	9	1075	96038278	HYDRAULIK
VERSCHRAUBUNG EL 25S C	7407118	749	2	1113	969860008	ZUSATZHYDRAULIK DREHBUE
VERSCHRAUBUNG EL 28L CR6	7407120	745	2	302	96032777	VERROHRUNG LENKUNG
VERSCHRAUBUNG EL 28L CR6	7407120	211	1	375	967634308	OELBEHAELTER VORM.
VERSCHRAUBUNG EL 28L CR6	7407120	612	4	1073	96038278	HYDRAULIK
VERSCHRAUBUNG EL 42L CR6	7367986	202	1	375	967634308	OELBEHAELTER VORM.
VERSCHRAUBUNG EL 42L CR6	7367986	604	9	1073	96038278	HYDRAULIK
VERSCHRAUBUNG EL 42L CR6	472332008	158	1	1070	96038278	HYDRAULIK
VERSCHRAUBUNG EL 6S CR6	472331208	716	3	1075	96038278	HYDRAULIK
VERSCHRAUBUNG ELSD38-S	472331908	805	1	1076	96038278	HYDRAULIK
VERSCHRAUBUNG ELSD38-S	472331908	747	2	1113	969860008	ZUSATZHYDRAULIK DREHBUE
VERSCHRAUBUNG ELSD6-L C	472032308	603	1	395	96003869	STEUERUNG LUFTKLAPPE
VERSCHRAUBUNG ELSD6-L C	472032308	682	3	500	96032772	VERROHRUNG DRUCKLUFTA

Bezeichnung	Artikel	Pos.	Menge	Seite	Baugruppe	Bezeichnung
VERSCHRAUBUNG ELSD6-L C	472032308	608	1	511	96026672	PNEUMATIK FAHRERHAUS
VERSCHRAUBUNG ELSD6-L C	472032308	678	12	520	96032778	VERROHRUNG ACHSFEDER
VERSCHRAUBUNG ELSD6-L C	472032308	601	1	1123	969863108	DRUCKLUFTANLAGE
VERSCHRAUBUNG ET 15L M22	472430408	697	2	302	96032777	VERROHRUNG LENKUNG
VERSCHRAUBUNG ET 15L M22	472430408	677	3	500	96032772	VERROHRUNG DRUCKLUFTA
VERSCHRAUBUNG ET 15L M22	472430408	681	1	520	96032778	VERROHRUNG ACHSFEDER
VERSCHRAUBUNG ET 15L M22	472430408	809	1	1076	96038278	HYDRAULIK
VERSCHRAUBUNG ET 25S C	7367774	684	1	302	96032777	VERROHRUNG LENKUNG
VERSCHRAUBUNG ET 25S C	7367774	748	2	1075	96038278	HYDRAULIK
VERSCHRAUBUNG ET 25S C	7367774	612	1	1318	969858808	ZUSATZHYDRAULIK WINDE 6
VERSCHRAUBUNG ET 25S C	7367774	612	1	1387	969858408	ZUSATZHYDRAULIK WINDE 3
VERSCHRAUBUNG ET 28L M36	7407122	728	5	302	96032777	VERROHRUNG LENKUNG
VERSCHRAUBUNG ET 30S C	472431808	641	2	1074	96038278	HYDRAULIK
VERSCHRAUBUNG ET 6S CR6	472431208	624	1	181	96033630	VERROHRUNG DIESELMOTO
VERSCHRAUBUNG ET 6S CR6	472431208	41	1	948	915150108	ZENTRALSCHMIERANLAGE O
VERSCHRAUBUNG EV 18L C	10035314	13	1	366	96059018	KUGELHAHNLEISTE
VERSCHRAUBUNG EV 18L C	10035314	13	2	1101	919963708	KRAFTSTOFFFOERDERUNG
VERSCHRAUBUNG EV 22L C	10410771	630	1	1073	96038278	HYDRAULIK
VERSCHRAUBUNG EW 10L M	7403569	640	2	32	96033654	VERROHRUNG KUEHLER
VERSCHRAUBUNG EW 10L M	7403569	636	1	181	96033630	VERROHRUNG DIESELMOTO
VERSCHRAUBUNG EW 10L M	7403569	647	5	499	96032772	VERROHRUNG DRUCKLUFTA
VERSCHRAUBUNG EW 10L M	7403569	605	1	511	96026672	PNEUMATIK FAHRERHAUS
VERSCHRAUBUNG EW 10L M	7403569	613	6	519	96032778	VERROHRUNG ACHSFEDER
VERSCHRAUBUNG EW 10L M	7403569	634	2	614	96041588	VERROHRUNG NOTBETAETIG
VERSCHRAUBUNG EW 10L M	7403569	609	3	695	969858508	ZUSATZHYDRAULIK WINDE 1-
VERSCHRAUBUNG EW 10L M	7403569	613	1	742	969859308	ZUSATZHYDRAULIK MONTAGE
VERSCHRAUBUNG EW 10L M	7403569	607	1	924	969859408	ZUSATZHYDR.DREHBUEHNE
VERSCHRAUBUNG EW 10L M	7403569	32	1	948	915150108	ZENTRALSCHMIERANLAGE O
VERSCHRAUBUNG EW 10L M	7403569	670	20	1074	96038278	HYDRAULIK
VERSCHRAUBUNG EW 10L M	7403569	610	3	1123	969863108	DRUCKLUFTANLAGE
VERSCHRAUBUNG EW 10L M	7403569	618	5	1231	965226108	MONTAGEPLATTE NOTBETA
VERSCHRAUBUNG EW 10L M	7403569	617	1	1235	965324508	MONTAGEPLATTE NOTBETA
VERSCHRAUBUNG EW 10L M	7403569	608	2	1318	969858808	ZUSATZHYDRAULIK WINDE 6
VERSCHRAUBUNG EW 10L M	7403569	608	2	1387	969858408	ZUSATZHYDRAULIK WINDE 3
VERSCHRAUBUNG EW 10L M	7403569	32	1	1447	96022733	SCHOTTPLATTE VORM.
VERSCHRAUBUNG EW 10L M	7403569	31	1	1449	96054388	ADAPTER VORM.
VERSCHRAUBUNG EW 10L M	7403569	634	4	1483	96016504	ZUSATZHYDRAULIK SCHWEB
VERSCHRAUBUNG EW 10S C	7617268	796	6	1076	96038278	HYDRAULIK
VERSCHRAUBUNG EW 12S C	7617354	613	2	267	96036798	PNEUM.U.HYDR.VORM.5.ACHS
VERSCHRAUBUNG EW 12S C	7617354	616	1	278	96036799	PNEUM.U.HYDR.VORM.6.ACHS
VERSCHRAUBUNG EW 12S C	7617354	612	1	287	96036800	PNEUM.U.HYDR.VORM.7.ACHS
VERSCHRAUBUNG EW 12S C	7617354	699	3	302	96032777	VERROHRUNG LENKUNG
VERSCHRAUBUNG EW 12S C	7617354	204	1	341	965576008	HYDRAULIK ABSTUETZHOLM
VERSCHRAUBUNG EW 12S C	7617354	690	1	520	96032778	VERROHRUNG ACHSFEDER
VERSCHRAUBUNG EW 12S C	7617354	725	9	1075	96038278	HYDRAULIK
VERSCHRAUBUNG EW 12S C	7617354	609	3	1230	965226108	MONTAGEPLATTE NOTBETA
VERSCHRAUBUNG EW 12S C	7617354	611	2	1235	965324508	MONTAGEPLATTE NOTBETA
VERSCHRAUBUNG EW 15L C	7615379	602	1	181	96033630	VERROHRUNG DIESELMOTO
VERSCHRAUBUNG EW 15L C	7615379	731	1	302	96032777	VERROHRUNG LENKUNG
VERSCHRAUBUNG EW 15L C	7615379	665	12	500	96032772	VERROHRUNG DRUCKLUFTA
VERSCHRAUBUNG EW 15L C	7615379	686	1	520	96032778	VERROHRUNG ACHSFEDER
VERSCHRAUBUNG EW 15L C	7615379	640	5	1074	96038278	HYDRAULIK
VERSCHRAUBUNG EW 15L C	7615379	631	1	1388	969858408	ZUSATZHYDRAULIK WINDE 3
VERSCHRAUBUNG EW 15L C	7615379	20	1	1447	96022733	SCHOTTPLATTE VORM.
VERSCHRAUBUNG EW 16S C	7617460	642	1	32	96033654	VERROHRUNG KUEHLER
VERSCHRAUBUNG EW 16S C	7617460	215	2	341	965576008	HYDRAULIK ABSTUETZHOLM
VERSCHRAUBUNG EW 16S C	7617460	671	4	520	96032778	VERROHRUNG ACHSFEDER
VERSCHRAUBUNG EW 16S C	7617460	631	1	614	96041588	VERROHRUNG NOTBETAETIG
VERSCHRAUBUNG EW 16S C	7617460	614	2	742	969859308	ZUSATZHYDRAULIK MONTAGE
VERSCHRAUBUNG EW 16S C	7617460	713	13	1075	96038278	HYDRAULIK

Bezeichnung	Artikel	Pos.	Menge	Seite	Baugruppe	Bezeichnung
VERSCHRAUBUNG EW 16S C	7617460	602	3	1119	969860108	ZUSATZHYDR.D-RUECKHALT
VERSCHRAUBUNG EW 16S C	7617460	604	2	1182	910162608	ZUSATZHYDR.S-RUECKHALTE
VERSCHRAUBUNG EW 16S C	7617460	607	2	1195	96013010	ZUSATZHYDRAULIK KLIMAANL
VERSCHRAUBUNG EW 16S C	7617460	606	1	1230	965226108	MONTAGEPLATTE NOTBETA
VERSCHRAUBUNG EW 20S M	7407108	688	2	302	96032777	VERROHRUNG LENKUNG
VERSCHRAUBUNG EW 20S M	7407108	618	8	519	96032778	VERROHRUNG ACHSFEDER
VERSCHRAUBUNG EW 20S M	7407108	602	9	1482	96016504	ZUSATZHYDRAULIK SCHWEB
VERSCHRAUBUNG EW 22L ED	10873827	213	1	135	96032862	DIESELMOTOR VORM.
VERSCHRAUBUNG EW 22L ED	10873827	408	1	757	96038878	DIESELMOTOR VORM.
VERSCHRAUBUNG EW 25S C	7407119	600	1	197	96032873	VERROHRUNG GETRIEBE
VERSCHRAUBUNG EW 25S C	7407119	727	8	1075	96038278	HYDRAULIK
VERSCHRAUBUNG EW 25S C	7407119	607	2	1119	969860108	ZUSATZHYDR.D-RUECKHALT
VERSCHRAUBUNG EW 28L C	7617494	211	2	23	96032863	KUEHLER VORM.
VERSCHRAUBUNG EW 28L C	7617494	600	1	32	96033654	VERROHRUNG KUEHLER
VERSCHRAUBUNG EW 28L C	7617494	209	1	135	96032862	DIESELMOTOR VORM.
VERSCHRAUBUNG EW 28L C	7617494	748	1	302	96032777	VERROHRUNG LENKUNG
VERSCHRAUBUNG EW 28L C	7617494	203	4	375	967634308	OELBEHAELTER VORM.
VERSCHRAUBUNG EW 28L C	7617494	633	10	1073	96038278	HYDRAULIK
VERSCHRAUBUNG EW 28L C	7617494	608	2	1248	969859108	ZUSATZHYDRAULIK GITTER-
VERSCHRAUBUNG EW 28L C	7617494	630	1	1388	969858408	ZUSATZHYDRAULIK WINDE 3
VERSCHRAUBUNG EW 6S M14	472531508	604	2	395	96003869	STEUERUNG LUFTKLAPPE
VERSCHRAUBUNG EW 6S M14	472531508	672	4	520	96032778	VERROHRUNG ACHSFEDER
VERSCHRAUBUNG EW 6S M14	472531508	37	1	898	96036284	GEHAEUSE KPL.
VERSCHRAUBUNG EW 6S M14	472531508	40	2	948	915150108	ZENTRALSCHMIERANLAGE O
VERSCHRAUBUNG EW 6S M14	472531508	17	1	1029	96004319	SCHALTSCHRANK MECH.
VERSCHRAUBUNG EW 6S M14	472531508	685	12	1074	96038278	HYDRAULIK
VERSCHRAUBUNG EW 6S M14	472531508	750	2	1113	969860008	ZUSATZHYDRAULIK DREHBUE
VERSCHRAUBUNG EW 6S M14	472531508	613	3	1123	969863108	DRUCKLUFTANLAGE
VERSCHRAUBUNG EW 6S M14	472531508	604	1	1230	965226108	MONTAGEPLATTE NOTBETA
VERSCHRAUBUNG EW 6S M14	472531508	5	1	1253	96021825	ZENTRALSCHMIERUNG
VERSCHRAUBUNG EW 8S M16	7404186	608	2	724	96009092	ZUSATZHYDRAULIK 2 DREH
VERSCHRAUBUNG EW 8S M16	7404186	769	1	1076	96038278	HYDRAULIK
VERSCHRAUBUNG EWSD22-L	472530608	744	2	302	96032777	VERROHRUNG LENKUNG
VERSCHRAUBUNG EWSD22-L	472530608	205	1	375	967634308	OELBEHAELTER VORM.
VERSCHRAUBUNG EWSD22-L	472530608	644	1	614	96041588	VERROHRUNG NOTBETAETIG
VERSCHRAUBUNG EWSD22-L	472530608	784	1	1076	96038278	HYDRAULIK
VERSCHRAUBUNG EWSD22-L	472530608	608	4	1482	96016504	ZUSATZHYDRAULIK SCHWEB
VERSCHRAUBUNG EWSD38-S	472531808	804	3	1076	96038278	HYDRAULIK
VERSCHRAUBUNG EWSD38-S	472531808	744	4	1113	969860008	ZUSATZHYDRAULIK DREHBUE
VERSCHRAUBUNG EWSD38-S	472531808	629	1	1388	969858408	ZUSATZHYDRAULIK WINDE 3
VERSCHRAUBUNG G 6LL	774374208	15	2	948	915150108	ZENTRALSCHMIERANLAGE O
VERSCHRAUBUNG GE 10 9/16	11643351	21	1	105	10147657	ENTLUEFTUNGSLEITUNG AN
VERSCHRAUBUNG GE 10 9/16	11643351	21	1	825	10147372	ENTLUEFTUNGSLEITUNG AN
VERSCHRAUBUNG GE 10 M1	10813936	7	1	112	10141718	ATL-ANBAU
VERSCHRAUBUNG GE 10 M1	10813936	7	1	113	10141719	ATL-ANBAU
VERSCHRAUBUNG GE 10 M1	10813936	7	1	830	10141720	ATL-ANBAU
VERSCHRAUBUNG GE 10 M1	10813936	7	1	831	10141721	ATL-ANBAU
VERSCHRAUBUNG GE 10L 3/8	471035208	800	1	1076	96038278	HYDRAULIK
VERSCHRAUBUNG GE 10L M	471030508	628	2	32	96033654	VERROHRUNG KUEHLER
VERSCHRAUBUNG GE 10L M	471030508	611	1	278	96036799	PNEUM.U.HYDR.VORM.6.ACHS
VERSCHRAUBUNG GE 10L M	471030508	609	3	511	96026672	PNEUMATIK FAHRERHAUS
VERSCHRAUBUNG GE 10L M	471030508	610	4	519	96032778	VERROHRUNG ACHSFEDER
VERSCHRAUBUNG GE 10L M	471030508	608	1	695	969858508	ZUSATZHYDRAULIK WINDE 1-
VERSCHRAUBUNG GE 10L M	471030508	600	2	724	96009092	ZUSATZHYDRAULIK 2 DREH
VERSCHRAUBUNG GE 10L M	471030508	607	1	742	969859308	ZUSATZHYDRAULIK MONTAGE
VERSCHRAUBUNG GE 10L M	471030508	692	5	1074	96038278	HYDRAULIK
VERSCHRAUBUNG GE 10L M	471030508	610	1	1318	969858808	ZUSATZHYDRAULIK WINDE 6
VERSCHRAUBUNG GE 10L M	471030508	610	1	1387	969858408	ZUSATZHYDRAULIK WINDE 3
VERSCHRAUBUNG GE 10L M	7021521	2	1	356	969904608	DRUCKBEGRENZUNGSVENTI
VERSCHRAUBUNG GE 10L M	7021521	662	6	500	96032772	VERROHRUNG DRUCKLUFTA

Bezeichnung	Artikel	Pos.	Menge	Seite	Baugruppe	Bezeichnung
VERSCHRAUBUNG GE 10L M	471039808	606	1	197	96032873	VERROHRUNG GETRIEBE
VERSCHRAUBUNG GE 10L M	471039808	636	3	499	96032772	VERROHRUNG DRUCKLUFTA
VERSCHRAUBUNG GE 10L M	471039808	605	2	724	96009092	ZUSATZHYDRAULIK 2 DREH
VERSCHRAUBUNG GE 10L M	471039808	611	1	1123	969863108	DRUCKLUFTANLAGE
VERSCHRAUBUNG GE 10L M	471039808	636	4	1483	96016504	ZUSATZHYDRAULIK SCHWEB
VERSCHRAUBUNG GE 12 M1	10813939	15	1	90	10143726	LECKOELLEITUNG ANBAU
VERSCHRAUBUNG GE 12 M1	10813939	10	1	826	10143277	KUEHLMITTELKRUEMMER AN
VERSCHRAUBUNG GE 12 M1	10813940	19	2	822	10141807	ANBAUTEILE LUFTPRESSER
VERSCHRAUBUNG GE 12 M1	10813940	9	1	826	10143277	KUEHLMITTELKRUEMMER AN
VERSCHRAUBUNG GE 12L G1	471034808	637	3	302	96032777	VERROHRUNG LENKUNG
VERSCHRAUBUNG GE 12L G1	471034808	630	4	519	96032778	VERROHRUNG ACHSFEDER
VERSCHRAUBUNG GE 12L G1	471034808	638	1	614	96041588	VERROHRUNG NOTBETAETIG
VERSCHRAUBUNG GE 12L G1	471034808	601	2	924	969859408	ZUSATZHYDR.DREHBUEHNE
VERSCHRAUBUNG GE 12L G1	471034808	671	10	1074	96038278	HYDRAULIK
VERSCHRAUBUNG GE 12L G1	471034808	600	1	1119	969860108	ZUSATZHYDR.D-RUECKHALT
VERSCHRAUBUNG GE 12L G1	471034808	601	1	1182	910162608	ZUSATZHYDR.S-RUECKHALTE
VERSCHRAUBUNG GE 12L G1	471034808	619	1	1235	965324508	MONTAGEPLATTE NOTBETA
VERSCHRAUBUNG GE 12L G1	471034808	614	1	1483	96016504	ZUSATZHYDRAULIK SCHWEB
VERSCHRAUBUNG GE 12L M	7405399	645	2	1074	96038278	HYDRAULIK
VERSCHRAUBUNG GE 12L M	471039908	661	10	500	96032772	VERROHRUNG DRUCKLUFTA
VERSCHRAUBUNG GE 12L M	471039908	617	8	519	96032778	VERROHRUNG ACHSFEDER
VERSCHRAUBUNG GE 12L M	471039908	683	5	1074	96038278	HYDRAULIK
VERSCHRAUBUNG GE 12L M	471039908	638	2	1483	96016504	ZUSATZHYDRAULIK SCHWEB
VERSCHRAUBUNG GE 12S G1/	471032608	202	3	341	965576008	HYDRAULIK ABSTUETZHOLM
VERSCHRAUBUNG GE 12S G1/	471032608	668	2	520	96032778	VERROHRUNG ACHSFEDER
VERSCHRAUBUNG GE 12S G1/	471032608	774	1	1076	96038278	HYDRAULIK
VERSCHRAUBUNG GE 12S G1/	471032608	615	2	1231	965226108	MONTAGEPLATTE NOTBETA
VERSCHRAUBUNG GE 12S G1/	471032608	602	3	1235	965324508	MONTAGEPLATTE NOTBETA
VERSCHRAUBUNG GE 12S G1/	7617784	833	2	1077	96038278	HYDRAULIK
VERSCHRAUBUNG GE 12S G3/	471032708	700	5	302	96032777	VERROHRUNG LENKUNG
VERSCHRAUBUNG GE 12S G3/	471032708	633	2	519	96032778	VERROHRUNG ACHSFEDER
VERSCHRAUBUNG GE 12S G3/	471032708	616	1	696	969858508	ZUSATZHYDRAULIK WINDE 1-
VERSCHRAUBUNG GE 12S G3/	471032708	699	8	1075	96038278	HYDRAULIK
VERSCHRAUBUNG GE 12S G3/	471032708	623	2	1231	965226108	MONTAGEPLATTE NOTBETA
VERSCHRAUBUNG GE 12S G3/	471032708	606	2	1235	965324508	MONTAGEPLATTE NOTBETA
VERSCHRAUBUNG GE 12S M	471032908	607	2	220	96036794	PNEUM.U.HYDR.VORM.1.ACHS
VERSCHRAUBUNG GE 12S M	471032908	604	2	229	96036795	PNEUM.U.HYDR.VORM.2.ACHS
VERSCHRAUBUNG GE 12S M	471032908	604	2	242	96036796	PNEUM.U.HYDR.VORM.3.ACHS
VERSCHRAUBUNG GE 12S M	471032908	605	2	254	96036797	PNEUM.U.HYDR.VORM.4.ACHS
VERSCHRAUBUNG GE 12S M	471032908	612	2	267	96036798	PNEUM.U.HYDR.VORM.5.ACHS
VERSCHRAUBUNG GE 12S M	471032908	612	3	278	96036799	PNEUM.U.HYDR.VORM.6.ACHS
VERSCHRAUBUNG GE 12S M	471032908	611	2	287	96036800	PNEUM.U.HYDR.VORM.7.ACHS
VERSCHRAUBUNG GE 12S M	471032908	604	2	294	96036801	PNEUM.U.HYDR.VORM.8.ACHS
VERSCHRAUBUNG GE 12S M	471032908	206	2	341	965576008	HYDRAULIK ABSTUETZHOLM
VERSCHRAUBUNG GE 14,15,1	10813942	3	1	45	10125646	OELABSCHEIDER ANBAU
VERSCHRAUBUNG GE 15L G3/	7410437	752	3	302	96032777	VERROHRUNG LENKUNG
VERSCHRAUBUNG GE 15L M	471030908	629	2	32	96033654	VERROHRUNG KUEHLER
VERSCHRAUBUNG GE 15L M	471030908	644	7	1074	96038278	HYDRAULIK
VERSCHRAUBUNG GE 15L M	471035508	652	23	500	96032772	VERROHRUNG DRUCKLUFTA
VERSCHRAUBUNG GE 15L M	471035508	617	1	1073	96038278	HYDRAULIK
VERSCHRAUBUNG GE 18,20M	10813944	5	1	107	10145192	KUEHLWASSERANSCHLUSS
VERSCHRAUBUNG GE 18L 7/8	471037108	601	3	181	96033630	VERROHRUNG DIESELMOTO
VERSCHRAUBUNG GE 18L M	471037008	617	2	32	96033654	VERROHRUNG KUEHLER
VERSCHRAUBUNG GE 18L M	471037008	603	2	724	96009092	ZUSATZHYDRAULIK 2 DREH
VERSCHRAUBUNG GE 18L M	471031108	751	3	302	96032777	VERROHRUNG LENKUNG
VERSCHRAUBUNG GE 18L M	471031108	5	2	325	969947908	BRENNSTOFFBEHAELTER VO
VERSCHRAUBUNG GE 18L M	471031108	215	1	375	967634308	OELBEHAELTER VORM.
VERSCHRAUBUNG GE 18L M	471031108	643	31	499	96032772	VERROHRUNG DRUCKLUFTA
VERSCHRAUBUNG GE 18L M	471031108	4	2	939	96038214	KRAFTSTOFFBEHAELTER VO
VERSCHRAUBUNG GE 18L M	471031108	619	14	1073	96038278	HYDRAULIK

Bezeichnung	Artikel	Pos.	Menge	Seite	Baugruppe	Bezeichnung
VERSCHRAUBUNG GE 18L M	471031108	605	4	1123	969863108	DRUCKLUFTANLAGE
VERSCHRAUBUNG GE 18L M2	10815662	637	2	499	96032772	VERROHRUNG DRUCKLUFTA
VERSCHRAUBUNG GE 20S G1/	7410451	643	2	1483	96016504	ZUSATZHYDRAULIK SCHWEB
VERSCHRAUBUNG GE 22L M	10036896	614	1	197	96032873	VERROHRUNG GETRIEBE
VERSCHRAUBUNG GE 28L G1	471031608	600	1	301	96032777	VERROHRUNG LENKUNG
VERSCHRAUBUNG GE 42L G1	471034708	602	2	197	96032873	VERROHRUNG GETRIEBE
VERSCHRAUBUNG GE 42L G1	471034708	201	2	375	967634308	OELBEHAELTER VORM.
VERSCHRAUBUNG GE 42L G1	471034708	609	2	1073	96038278	HYDRAULIK
VERSCHRAUBUNG GE 6 M10	10813933	8	1	114	10143790	LADEDRUCKREGELUNG
VERSCHRAUBUNG GE 6 M10	10813933	10	2	822	10141807	ANBAUTEILE LUFTPRESSER
VERSCHRAUBUNG GE 6L M12	12204762	605	1	229	96036795	PNEUM.U.HYDR.VORM.2.ACHS
VERSCHRAUBUNG GE 6L M12	12204762	604	2	254	96036797	PNEUM.U.HYDR.VORM.4.ACHS
VERSCHRAUBUNG GE 6L M12	12204762	680	5	500	96032772	VERROHRUNG DRUCKLUFTA
VERSCHRAUBUNG GE 6L M12	12204762	602	9	511	96026672	PNEUMATIK FAHRERHAUS
VERSCHRAUBUNG GE 6L M12	12204762	676	28	520	96032778	VERROHRUNG ACHSFEDER
VERSCHRAUBUNG GE 6L M12	476607708	603	3	1123	969863108	DRUCKLUFTANLAGE
VERSCHRAUBUNG GE 6L M14	506807008	608	1	197	96032873	VERROHRUNG GETRIEBE
VERSCHRAUBUNG GE 6L M14	506807008	604	1	278	96036799	PNEUM.U.HYDR.VORM.6.ACHS
VERSCHRAUBUNG GE 6L M22	502946108	673	3	500	96032772	VERROHRUNG DRUCKLUFTA
VERSCHRAUBUNG GE 6L M22	502946108	623	1	1123	969863108	DRUCKLUFTANLAGE
VERSCHRAUBUNG GE 6LL M1	774376508	4	3	952	774386008	VERTEILERKOMBINATION
VERSCHRAUBUNG GE 6LL M1	774376508	12	12	1503	929917008	ZUSATZAUSR.F.SCHWEBEBA
VERSCHRAUBUNG GE 6LL M	774374808	14	5	948	915150108	ZENTRALSCHMIERANLAGE O
VERSCHRAUBUNG GE 6S G1/4	471032108	20	32	948	915150108	ZENTRALSCHMIERANLAGE O
VERSCHRAUBUNG GE 6S G1/4	471032108	19	1	1029	96004319	SCHALTSCHRANK MECH.
VERSCHRAUBUNG GE 6S G1/4	471032108	717	4	1075	96038278	HYDRAULIK
VERSCHRAUBUNG GE 6S G1/4	471032108	615	1	1123	969863108	DRUCKLUFTANLAGE
VERSCHRAUBUNG GE 6S G1/4	471032108	4	2	1253	96021825	ZENTRALSCHMIERUNG
VERSCHRAUBUNG GE 8 M12	10801399	32	3	826	10143277	KUEHLMITTELKRUEMMER AN
VERSCHRAUBUNG GE 8 M12	10813935	(10)	1	36	13455159	DIESELMOTOR
VERSCHRAUBUNG GE 8 M12	10813935	13	1	90	10143726	LECKOELLEITUNG ANBAU
VERSCHRAUBUNG GE 8 M12	10813935	22	1	824	12490129	WASSERPUMPE MIT BEFEST.
VERSCHRAUBUNG GE 8 M12	10813935	5	2	826	10143277	KUEHLMITTELKRUEMMER AN
VERSCHRAUBUNG GE 8 M14	10430185	14	1	90	10143726	LECKOELLEITUNG ANBAU
VERSCHRAUBUNG GE 8L M18	471039308	31	1	957	918759508	ZUSATZHEIZUNG OW
VERSCHRAUBUNG GE10-LR	471000608	31	2	948	915150108	ZENTRALSCHMIERANLAGE O
VERSCHRAUBUNG GEO 8L M	10872598	3	1	356	969904608	DRUCKBEGRENZUNGSVENTI
VERSCHRAUBUNG GR 20/12S	475004108	724	2	1075	96038278	HYDRAULIK
VERSCHRAUBUNG GR 20/16S	475033608	705	3	1075	96038278	HYDRAULIK
VERSCHRAUBUNG GR 20/16S	475033608	646	3	1483	96016504	ZUSATZHYDRAULIK SCHWEB
VERSCHRAUBUNG GR 22/18L	475030708	617	2	181	96033630	VERROHRUNG DIESELMOTO
VERSCHRAUBUNG GR 30/25S	475032908	736	2	1075	96038278	HYDRAULIK
VERSCHRAUBUNG GZ 15L C	470011208	649	3	1074	96038278	HYDRAULIK
VERSCHRAUBUNG GZ 18L C	470010408	635	1	32	96033654	VERROHRUNG KUEHLER
VERSCHRAUBUNG GZ 18L C	470010408	616	1	181	96033630	VERROHRUNG DIESELMOTO
VERSCHRAUBUNG GZ 18L C	470010408	648	1	302	96032777	VERROHRUNG LENKUNG
VERSCHRAUBUNG GZ 18L C	470010408	2	1	362	96059015	KRAFTSTOFFFILTER VORM.
VERSCHRAUBUNG GZ 18L C	470010408	638	2	1074	96038278	HYDRAULIK
VERSCHRAUBUNG GZ 18L C	470010408	12	1	1103	96058648	KRAFTSTOFFFILTER VORM.
VERSCHRAUBUNG GZ 6L CR6	470011808	658	2	500	96032772	VERROHRUNG DRUCKLUFTA
VERSCHRAUBUNG GZ 6L CR6	470011808	637	1	1124	969863108	DRUCKLUFTANLAGE
VERSCHRAUBUNG ISO 8434	482331814	610	1	181	96033630	VERROHRUNG DIESELMOTO
VERSCHRAUBUNG ISO 8434	482331814	765	3	1076	96038278	HYDRAULIK
VERSCHRAUBUNG ISO 8434	482330814	603	1	197	96032873	VERROHRUNG GETRIEBE
VERSCHRAUBUNG ISO 8434	482330814	600	2	1073	96038278	HYDRAULIK
VERSCHRAUBUNG ISO 8434	482430314	618	1	181	96033630	VERROHRUNG DIESELMOTO
VERSCHRAUBUNG ISO 8434	482430314	666	2	500	96032772	VERROHRUNG DRUCKLUFTA
VERSCHRAUBUNG ISO 8434	482430314	619	5	519	96032778	VERROHRUNG ACHSFEDER
VERSCHRAUBUNG ISO 8434	482430314	601	1	695	969858508	ZUSATZHYDRAULIK WINDE 1-
VERSCHRAUBUNG ISO 8434	482430314	738	3	1075	96038278	HYDRAULIK

Bezeichnung	Artikel	Pos.	Menge	Seite	Baugruppe	Bezeichnung
VERSCHRAUBUNG ISO 8434	482430314	601	1	1318	969858808	ZUSATZHYDRAULIK WINDE 6
VERSCHRAUBUNG ISO 8434	482430314	601	1	1387	969858408	ZUSATZHYDRAULIK WINDE 3
VERSCHRAUBUNG ISO 8434	482431314	751	1	1075	96038278	HYDRAULIK
VERSCHRAUBUNG ISO 8434	482431414	613	1	287	96036800	PNEUM.U.HYDR.VORM.7.ACHS
VERSCHRAUBUNG ISO 8434	482431414	605	1	294	96036801	PNEUM.U.HYDR.VORM.8.ACHS
VERSCHRAUBUNG ISO 8434	482431414	632	1	519	96032778	VERROHRUNG ACHSFEDER
VERSCHRAUBUNG ISO 8434	482431414	641	1	614	96041588	VERROHRUNG NOTBETAETIG
VERSCHRAUBUNG ISO 8434	482431414	773	2	1076	96038278	HYDRAULIK
VERSCHRAUBUNG ISO 8434	482431514	605	1	742	969859308	ZUSATZHYDRAULIK MONTAGE
VERSCHRAUBUNG ISO 8434	482431514	679	6	1074	96038278	HYDRAULIK
VERSCHRAUBUNG ISO 8434	482431514	609	2	1195	96013010	ZUSATZHYDRAULIK KLIMAANL
VERSCHRAUBUNG ISO 8434	482431514	645	1	1483	96016504	ZUSATZHYDRAULIK SCHWEB
VERSCHRAUBUNG ISO 8434	482431614	689	1	302	96032777	VERROHRUNG LENKUNG
VERSCHRAUBUNG ISO 8434	482431614	602	6	519	96032778	VERROHRUNG ACHSFEDER
VERSCHRAUBUNG ISO 8434	482431614	693	1	1074	96038278	HYDRAULIK
VERSCHRAUBUNG ISO 8434	482431614	619	1	1483	96016504	ZUSATZHYDRAULIK SCHWEB
VERSCHRAUBUNG ISO 8434	482430614	616	1	197	96032873	VERROHRUNG GETRIEBE
VERSCHRAUBUNG ISO 8434	482430614	786	3	1076	96038278	HYDRAULIK
VERSCHRAUBUNG ISO 8434	482430614	616	1	1318	969858808	ZUSATZHYDRAULIK WINDE 6
VERSCHRAUBUNG ISO 8434	482430614	616	1	1388	969858408	ZUSATZHYDRAULIK WINDE 3
VERSCHRAUBUNG ISO 8434	482431114	637	3	1074	96038278	HYDRAULIK
VERSCHRAUBUNG ISO 8434 E	482430114	677	18	520	96032778	VERROHRUNG ACHSFEDER
VERSCHRAUBUNG ISO 8434	482531614	612	2	181	96033630	VERROHRUNG DIESELMOTO
VERSCHRAUBUNG ISO 8434	482530914	627	1	181	96033630	VERROHRUNG DIESELMOTO
VERSCHRAUBUNG ISO 8434	482530914	605	1	197	96032873	VERROHRUNG GETRIEBE
VERSCHRAUBUNG ISO 8434	482530914	635	2	1073	96038278	HYDRAULIK
VERSCHRAUBUNG ISO 8434	482530914	601	1	1195	96013010	ZUSATZHYDRAULIK KLIMAANL
VERSCHRAUBUNG ISO 8434	482530814	613	1	197	96032873	VERROHRUNG GETRIEBE
VERSCHRAUBUNG ISO 8434	482530814	413	1	758	96038878	DIESELMOTOR VORM.
VERSCHRAUBUNG ISO 8434	482530814	601	11	1073	96038278	HYDRAULIK
VERSCHRAUBUNG ISO 8434 G	471004514	799	1	1076	96038278	HYDRAULIK
VERSCHRAUBUNG ISO 8434	485438414	832	1	1077	96038278	HYDRAULIK
VERSCHRAUBUNG ISO 8434-1	7362091	620	1	181	96033630	VERROHRUNG DIESELMOTO
VERSCHRAUBUNG ISO 8434-1	7362091	683	5	302	96032777	VERROHRUNG LENKUNG
VERSCHRAUBUNG ISO 8434-1	7362091	648	9	500	96032772	VERROHRUNG DRUCKLUFTA
VERSCHRAUBUNG ISO 8434-1	7362091	611	4	519	96032778	VERROHRUNG ACHSFEDER
VERSCHRAUBUNG ISO 8434-1	7362091	607	3	695	969858508	ZUSATZHYDRAULIK WINDE 1-
VERSCHRAUBUNG ISO 8434-1	7362091	668	15	1074	96038278	HYDRAULIK
VERSCHRAUBUNG ISO 8434-1	7362091	624	1	1231	965226108	MONTAGEPLATTE NOTBETA
VERSCHRAUBUNG ISO 8434-1	7362091	607	1	1235	965324508	MONTAGEPLATTE NOTBETA
VERSCHRAUBUNG ISO 8434-1	7362091	614	2	1318	969858808	ZUSATZHYDRAULIK WINDE 6
VERSCHRAUBUNG ISO 8434-1	7362091	614	2	1388	969858408	ZUSATZHYDRAULIK WINDE 3
VERSCHRAUBUNG ISO 8434-1	7362091	31	1	1447	96022733	SCHOTTPLATTE VORM.
VERSCHRAUBUNG ISO 8434-1	7362091	633	4	1483	96016504	ZUSATZHYDRAULIK SCHWEB
VERSCHRAUBUNG ISO 8434-1	471039708	205	2	341	965576008	HYDRAULIK ABSTUETZHOLM
VERSCHRAUBUNG ISO 8434-1	471039708	601	1	395	96003869	STEUERUNG LUFTKLAPPE
VERSCHRAUBUNG ISO 8434-1	471039708	631	12	499	96032772	VERROHRUNG DRUCKLUFTA
VERSCHRAUBUNG ISO 8434-1	471039708	603	1	511	96026672	PNEUMATIK FAHRERHAUS
VERSCHRAUBUNG ISO 8434-1	471039708	604	2	724	96009092	ZUSATZHYDRAULIK 2 DREH
VERSCHRAUBUNG ISO 8434-1	471039708	808	2	1076	96038278	HYDRAULIK
VERSCHRAUBUNG ISO 8434-1	471039708	609	2	1123	969863108	DRUCKLUFTANLAGE
VERSCHRAUBUNG ISO 8434-1	471039708	615	1	1195	96013010	ZUSATZHYDRAULIK KLIMAANL
VERSCHRAUBUNG ISO 8434-1	471032808	818	8	1076	96038278	HYDRAULIK
VERSCHRAUBUNG ISO 8434-1	471032808	604	2	1435	968895808	ZUSATZHYDR.BOLZENZIEHZ
VERSCHRAUBUNG ISO 8434-1	471030708	202	2	135	96032862	DIESELMOTOR VORM.
VERSCHRAUBUNG ISO 8434-1	471030708	632	1	181	96033630	VERROHRUNG DIESELMOTO
VERSCHRAUBUNG ISO 8434-1	471030708	600	4	220	96036794	PNEUM.U.HYDR.VORM.1.ACHS
VERSCHRAUBUNG ISO 8434-1	471030708	600	4	229	96036795	PNEUM.U.HYDR.VORM.2.ACHS
VERSCHRAUBUNG ISO 8434-1	471030708	602	6	242	96036796	PNEUM.U.HYDR.VORM.3.ACHS
VERSCHRAUBUNG ISO 8434-1	471030708	600	6	254	96036797	PNEUM.U.HYDR.VORM.4.ACHS

Bezeichnung	Artikel	Pos.	Menge	Seite	Baugruppe	Bezeichnung
VERSCHRAUBUNG ISO 8434-1	471030708	600	5	267	96036798	PNEUM.U.HYDR.VORM.5.ACHS
VERSCHRAUBUNG ISO 8434-1	471030708	600	5	278	96036799	PNEUM.U.HYDR.VORM.6.ACHS
VERSCHRAUBUNG ISO 8434-1	471030708	600	3	287	96036800	PNEUM.U.HYDR.VORM.7.ACHS
VERSCHRAUBUNG ISO 8434-1	471030708	600	4	294	96036801	PNEUM.U.HYDR.VORM.8.ACHS
VERSCHRAUBUNG ISO 8434-1	471030708	664	8	500	96032772	VERROHRUNG DRUCKLUFTA
VERSCHRAUBUNG ISO 8434-1	471030708	607	8	511	96026672	PNEUMATIK FAHRERHAUS
VERSCHRAUBUNG ISO 8434-1	471030708	798	1	1076	96038278	HYDRAULIK
VERSCHRAUBUNG ISO 8434-1	11621782	214	1	135	96032862	DIESELMOTOR VORM.
VERSCHRAUBUNG ISO 8434-1	11621782	409	1	757	96038878	DIESELMOTOR VORM.
VERSCHRAUBUNG ISO 8434-1	4981233	631	1	181	96033630	VERROHRUNG DIESELMOTO
VERSCHRAUBUNG ISO 8434-1	7362170	9	1	114	10143790	LADEDRUCKREGELUNG
VERSCHRAUBUNG NACHARB	971548308	153	2	724	96009092	ZUSATZHYDRAULIK 2 DREH
VERSCHRAUBUNG NACHARB	97044830	288	2	1072	96038278	HYDRAULIK
VERSCHRAUBUNG RED 15/10L	475430108	679	2	500	96032772	VERROHRUNG DRUCKLUFTA
VERSCHRAUBUNG RED 15/10L	475430108	669	4	520	96032778	VERROHRUNG ACHSFEDER
VERSCHRAUBUNG RED 15/10L	475430108	643	1	1124	969863108	DRUCKLUFTANLAGE
VERSCHRAUBUNG RED 15/12L	475431808	208	1	135	96032862	DIESELMOTOR VORM.
VERSCHRAUBUNG RED 15/12L	475431808	635	1	181	96033630	VERROHRUNG DIESELMOTO
VERSCHRAUBUNG RED 15/12L	475431808	644	6	302	96032777	VERROHRUNG LENKUNG
VERSCHRAUBUNG RED 15/12L	475431808	678	2	500	96032772	VERROHRUNG DRUCKLUFTA
VERSCHRAUBUNG RED 15/12L	475431808	789	2	1076	96038278	HYDRAULIK
VERSCHRAUBUNG RED 15/12L	475431808	602	1	1438	968896608	ZUS.HYDR.BOLZENZIEHEINRI
VERSCHRAUBUNG RED 15/12L	475431808	21	1	1447	96022733	SCHOTTPLATTE VORM.
VERSCHRAUBUNG RED 15/12L	475431808	11	1	1449	96054388	ADAPTER VORM.
VERSCHRAUBUNG RED 18/15L	475435608	603	2	181	96033630	VERROHRUNG DIESELMOTO
VERSCHRAUBUNG RED 18/15L	475435608	726	10	302	96032777	VERROHRUNG LENKUNG
VERSCHRAUBUNG RED 18/15L	475435608	7	2	361	919964208	KRAFTSTOFFFOERDERUNG
VERSCHRAUBUNG RED 18/15L	475435608	611	1	742	969859308	ZUSATZHYDRAULIK MONTAGE
VERSCHRAUBUNG RED 18/15L	475435608	710	1	1075	96038278	HYDRAULIK
VERSCHRAUBUNG RED 25/1	475432208	750	1	1075	96038278	HYDRAULIK
VERSCHRAUBUNG RED 28/15L	475434508	658	4	1074	96038278	HYDRAULIK
VERSCHRAUBUNG RED 42/22L	475431608	660	5	1074	96038278	HYDRAULIK
VERSCHRAUBUNG RED 42/28L	475431308	204	2	375	967634308	OELBEHAELTER VORM.
VERSCHRAUBUNG RED 42/28L	475431308	613	6	1073	96038278	HYDRAULIK
VERSCHRAUBUNG RED 42/35L	475436708	604	1	197	96032873	VERROHRUNG GETRIEBE
VERSCHRAUBUNG RED 42/35L	475436708	634	4	1073	96038278	HYDRAULIK
VERSCHRAUBUNG REDSD10/6	475431008	687	1	500	96032772	VERROHRUNG DRUCKLUFTA
VERSCHRAUBUNG REDSD10/6	475431008	611	1	511	96026672	PNEUMATIK FAHRERHAUS
VERSCHRAUBUNG REDSD10/6	475431008	46	1	948	915150108	ZENTRALSCHMIERANLAGE O
VERSCHRAUBUNG REDSD10/6	475431008	641	1	1124	969863108	DRUCKLUFTANLAGE
VERSCHRAUBUNG REDSD12/	475431408	686	1	500	96032772	VERROHRUNG DRUCKLUFTA
VERSCHRAUBUNG REDSD12/	475431408	626	5	519	96032778	VERROHRUNG ACHSFEDER
VERSCHRAUBUNG REDSD12/	475431408	604	2	924	969859408	ZUSATZHYDR.DREHBUEHNE
VERSCHRAUBUNG REDSD12/	475433408	715	1	302	96032777	VERROHRUNG LENKUNG
VERSCHRAUBUNG REDSD12/	475433408	662	4	520	96032778	VERROHRUNG ACHSFEDER
VERSCHRAUBUNG REDSD12/	475433408	756	2	1075	96038278	HYDRAULIK
VERSCHRAUBUNG REDSD12/	475433408	626	2	1231	965226108	MONTAGEPLATTE NOTBETA
VERSCHRAUBUNG REDSD12/	475433408	612	2	1235	965324508	MONTAGEPLATTE NOTBETA
VERSCHRAUBUNG REDSD12/6	475432908	643	1	614	96041588	VERROHRUNG NOTBETAETIG
VERSCHRAUBUNG REDSD12/6	475432908	772	1	1076	96038278	HYDRAULIK
VERSCHRAUBUNG REDSD16/	475433508	210	1	341	965576008	HYDRAULIK ABSTUETZHOLM
VERSCHRAUBUNG REDSD16/	475433508	743	2	1075	96038278	HYDRAULIK
VERSCHRAUBUNG REDSD16/	475433308	636	1	614	96041588	VERROHRUNG NOTBETAETIG
VERSCHRAUBUNG REDSD16/	475433308	754	3	1075	96038278	HYDRAULIK
VERSCHRAUBUNG REDSD16/	475433308	607	1	1230	965226108	MONTAGEPLATTE NOTBETA
VERSCHRAUBUNG REDSD16/6	475433108	217	1	341	965576008	HYDRAULIK ABSTUETZHOLM
VERSCHRAUBUNG REDSD16/6	475433108	602	1	742	969859308	ZUSATZHYDRAULIK MONTAGE
VERSCHRAUBUNG REDSD16/6	475433108	680	6	1074	96038278	HYDRAULIK
VERSCHRAUBUNG REDSD16/6	475433108	606	1	1195	96013010	ZUSATZHYDRAULIK KLIMAANL
VERSCHRAUBUNG REDSD16/6	475433108	603	1	1230	965226108	MONTAGEPLATTE NOTBETA

Bezeichnung	Artikel	Pos.	Menge	Seite	Baugruppe	Bezeichnung
VERSCHRAUBUNG REDSD18/	475430308	638	2	32	96033654	VERROHRUNG KUEHLER
VERSCHRAUBUNG REDSD18/	475430308	667	2	500	96032772	VERROHRUNG DRUCKLUFTA
VERSCHRAUBUNG REDSD18/	475430308	685	1	520	96032778	VERROHRUNG ACHSFEDER
VERSCHRAUBUNG REDSD18/	475430308	632	2	614	96041588	VERROHRUNG NOTBETAETIG
VERSCHRAUBUNG REDSD18/	475430308	607	2	724	96009092	ZUSATZHYDRAULIK 2 DREH
VERSCHRAUBUNG REDSD18/	475436308	630	2	499	96032772	VERROHRUNG DRUCKLUFTA
VERSCHRAUBUNG REDSD18/	475436308	715	1	1075	96038278	HYDRAULIK
VERSCHRAUBUNG REDSD18/	475436308	613	1	1230	965226108	MONTAGEPLATTE NOTBETA
VERSCHRAUBUNG REDSD18/	475436308	601	1	1438	968896608	ZUS.HYDR.BOLZENZIEHEINRI
VERSCHRAUBUNG REDSD18/	475436308	23	1	1447	96022733	SCHOTTPLATTE VORM.
VERSCHRAUBUNG REDSD20/	475433808	731	1	1075	96038278	HYDRAULIK
VERSCHRAUBUNG REDSD20/	475434808	622	8	519	96032778	VERROHRUNG ACHSFEDER
VERSCHRAUBUNG REDSD22/	475430808	617	1	197	96032873	VERROHRUNG GETRIEBE
VERSCHRAUBUNG REDSD22/	475430808	209	1	375	967634308	OELBEHAELTER VORM.
VERSCHRAUBUNG REDSD22/	475436108	630	1	301	96032777	VERROHRUNG LENKUNG
VERSCHRAUBUNG REDSD22/	475436108	645	2	614	96041588	VERROHRUNG NOTBETAETIG
VERSCHRAUBUNG REDSD22/	475436108	605	1	695	969858508	ZUSATZHYDRAULIK WINDE 1-
VERSCHRAUBUNG REDSD22/	475436108	654	5	1074	96038278	HYDRAULIK
VERSCHRAUBUNG REDSD22/	475436108	609	1	1248	969859108	ZUSATZHYDRAULIK GITTER-
VERSCHRAUBUNG REDSD22/	475436108	615	1	1318	969858808	ZUSATZHYDRAULIK WINDE 6
VERSCHRAUBUNG REDSD22/	475436108	615	1	1388	969858408	ZUSATZHYDRAULIK WINDE 3
VERSCHRAUBUNG REDSD22/	475436008	615	1	197	96032873	VERROHRUNG GETRIEBE
VERSCHRAUBUNG REDSD22/	475436008	750	2	302	96032777	VERROHRUNG LENKUNG
VERSCHRAUBUNG REDSD22/	475436008	210	1	375	967634308	OELBEHAELTER VORM.
VERSCHRAUBUNG REDSD22/	475436008	788	1	1076	96038278	HYDRAULIK
VERSCHRAUBUNG REDSD22/	475436008	616	1	1483	96016504	ZUSATZHYDRAULIK SCHWEB
VERSCHRAUBUNG REDSD25/	475432808	635	1	614	96041588	VERROHRUNG NOTBETAETIG
VERSCHRAUBUNG REDSD25/	475432808	742	7	1075	96038278	HYDRAULIK
VERSCHRAUBUNG REDSD28/	475430908	601	4	301	96032777	VERROHRUNG LENKUNG
VERSCHRAUBUNG REDSD28/	475430908	212	1	375	967634308	OELBEHAELTER VORM.
VERSCHRAUBUNG REDSD28/	475430908	709	1	1075	96038278	HYDRAULIK
VERSCHRAUBUNG REDSD28/	475430508	746	3	302	96032777	VERROHRUNG LENKUNG
VERSCHRAUBUNG REDSD28/	475430508	793	2	1076	96038278	HYDRAULIK
VERSCHRAUBUNG REDSD30/	475432608	615	1	181	96033630	VERROHRUNG DIESELMOTO
VERSCHRAUBUNG REDSD30/	475432608	694	1	1074	96038278	HYDRAULIK
VERSCHRAUBUNG REDSD35/	475431508	780	5	1076	96038278	HYDRAULIK
VERSCHRAUBUNG REDSD35/	475430408	609	1	197	96032873	VERROHRUNG GETRIEBE
VERSCHRAUBUNG REDSD35/	475430408	779	1	1076	96038278	HYDRAULIK
VERSCHRAUBUNG REDSD38/	475434208	601	4	1228	915295508	ZUSATZHYDRAULIK NOTBET
VERSCHRAUBUNG REDSD38/	475434208	618	2	1235	965324508	MONTAGEPLATTE NOTBETA
VERSCHRAUBUNG REDSDN10	475432008	824	4	1077	96038278	HYDRAULIK
VERSCHRAUBUNG REDSDN12	475430208	606	4	511	96026672	PNEUMATIK FAHRERHAUS
VERSCHRAUBUNG REDSDN2	475432108	690	1	302	96032777	VERROHRUNG LENKUNG
VERSCHRAUBUNG REDSDN2	475432108	670	4	520	96032778	VERROHRUNG ACHSFEDER
VERSCHRAUBUNG REDSDN2	475432108	648	2	1483	96016504	ZUSATZHYDRAULIK SCHWEB
VERSCHRAUBUNG REDSDN20	475432408	613	2	181	96033630	VERROHRUNG DIESELMOTO
VERSCHRAUBUNG REDSDN20	475432408	637	2	519	96032778	VERROHRUNG ACHSFEDER
VERSCHRAUBUNG REDSDN20	475432408	665	2	1074	96038278	HYDRAULIK
VERSCHRAUBUNG REDSDN2	475433608	611	1	696	969858508	ZUSATZHYDRAULIK WINDE 1-
VERSCHRAUBUNG REDSDN2	475433608	747	2	1075	96038278	HYDRAULIK
VERSCHRAUBUNG REDSDN2	475433608	613	1	1318	969858808	ZUSATZHYDRAULIK WINDE 6
VERSCHRAUBUNG REDSDN2	475433608	613	1	1388	969858408	ZUSATZHYDRAULIK WINDE 3
VERSCHRAUBUNG REDSDN2	475432308	686	1	302	96032777	VERROHRUNG LENKUNG
VERSCHRAUBUNG REDSDN2	475432308	606	2	1482	96016504	ZUSATZHYDRAULIK SCHWEB
VERSCHRAUBUNG REDSDN25	475433708	752	2	1113	969860008	ZUSATZHYDRAULIK DREHBUE
VERSCHRAUBUNG REDSDN25	475433708	612	1	1483	96016504	ZUSATZHYDRAULIK SCHWEB
VERSCHRAUBUNG REDSDN2	475435408	734	1	302	96032777	VERROHRUNG LENKUNG
VERSCHRAUBUNG REDSDN2	475435708	775	5	1076	96038278	HYDRAULIK
VERSCHRAUBUNG REDSDN3	475432508	643	6	1074	96038278	HYDRAULIK
VERSCHRAUBUNG REDSDN3	475432708	609	3	181	96033630	VERROHRUNG DIESELMOTO

Bezeichnung	Artikel	Pos.	Menge	Seite	Baugruppe	Bezeichnung
VERSCHRAUBUNG REDSDN3	475432708	791	3	1076	96038278	HYDRAULIK
VERSCHRAUBUNG REDSDN30	475434108	608	1	181	96033630	VERROHRUNG DIESELMOTO
VERSCHRAUBUNG REDSDN30	475434108	766	1	1076	96038278	HYDRAULIK
VERSCHRAUBUNG REDSDN3	475434308	748	2	1113	969860008	ZUSATZHYDRAULIK DREHBUE
VERSCHRAUBUNG REDSDN4	475407208	792	1	1076	96038278	HYDRAULIK
VERSCHRAUBUNG RI G1/2AX	475500408	828	2	1077	96038278	HYDRAULIK
VERSCHRAUBUNG RI M22X1,	7381363	6	2	822	10141807	ANBAUTEILE LUFTPRESSER
VERSCHRAUBUNG ROV 10L M	10300881	19	1	86	10126724	KRAFTSTOFF-FEINFILTERAN
VERSCHRAUBUNG RSWS10-L	476610208	609	1	267	96036798	PNEUM.U.HYDR.VORM.5.ACHS
VERSCHRAUBUNG RSWS10-L	476610208	609	1	287	96036800	PNEUM.U.HYDR.VORM.7.ACHS
VERSCHRAUBUNG RSWS10-L	473230508	674	3	1074	96038278	HYDRAULIK
VERSCHRAUBUNG RSWS10-L	473230508	616	1	1231	965226108	MONTAGEPLATTE NOTBETA
VERSCHRAUBUNG RSWS10-L	473230508	629	2	1483	96016504	ZUSATZHYDRAULIK SCHWEB
VERSCHRAUBUNG RSWS10-S	473231008	816	9	1076	96038278	HYDRAULIK
VERSCHRAUBUNG RSWS10-S	473231008	602	2	1435	968895808	ZUSATZHYDR.BOLZENZIEHZ
VERSCHRAUBUNG RSWS12-L	476610308	604	1	267	96036798	PNEUM.U.HYDR.VORM.5.ACHS
VERSCHRAUBUNG RSWS12-L	476610308	606	1	278	96036799	PNEUM.U.HYDR.VORM.6.ACHS
VERSCHRAUBUNG RSWS12-L	476610308	606	1	287	96036800	PNEUM.U.HYDR.VORM.7.ACHS
VERSCHRAUBUNG RSWS12-L	473230808	617	1	696	969858508	ZUSATZHYDRAULIK WINDE 1-
VERSCHRAUBUNG RSWS12-L	473230808	605	1	1318	969858808	ZUSATZHYDRAULIK WINDE 6
VERSCHRAUBUNG RSWS12-L	473230808	605	1	1387	969858408	ZUSATZHYDRAULIK WINDE 3
VERSCHRAUBUNG RSWS12-L	473230808	601	2	1435	968895808	ZUSATZHYDR.BOLZENZIEHZ
VERSCHRAUBUNG RSWS12-S	476630308	608	2	267	96036798	PNEUM.U.HYDR.VORM.5.ACHS
VERSCHRAUBUNG RSWS12-S	476630308	609	1	278	96036799	PNEUM.U.HYDR.VORM.6.ACHS
VERSCHRAUBUNG RSWS12-S	476630308	608	2	287	96036800	PNEUM.U.HYDR.VORM.7.ACHS
VERSCHRAUBUNG RSWS12-S	476630308	826	2	1077	96038278	HYDRAULIK
VERSCHRAUBUNG RSWS12-S	476611508	221	1	341	965576008	HYDRAULIK ABSTUETZHOLM
VERSCHRAUBUNG RSWS12-S	476611508	621	2	1231	965226108	MONTAGEPLATTE NOTBETA
VERSCHRAUBUNG RSWS12-S	476611508	603	2	1235	965324508	MONTAGEPLATTE NOTBETA
VERSCHRAUBUNG RSWS12-S	476611508	623	1	1318	969858808	ZUSATZHYDRAULIK WINDE 6
VERSCHRAUBUNG RSWS12-S	476611508	623	1	1388	969858408	ZUSATZHYDRAULIK WINDE 3
VERSCHRAUBUNG RSWS16-S	476611408	608	1	742	969859308	ZUSATZHYDRAULIK MONTAGE
VERSCHRAUBUNG RSWS16-S	476611408	613	1	1195	96013010	ZUSATZHYDRAULIK KLIMAANL
VERSCHRAUBUNG RSWS16-S	473231208	678	2	1074	96038278	HYDRAULIK
VERSCHRAUBUNG RSWS16-S	473231208	632	2	1483	96016504	ZUSATZHYDRAULIK SCHWEB
VERSCHRAUBUNG RSWS18-L	476630508	200	3	372	967700608	KRAFTSTOFFBEHAELTER VO
VERSCHRAUBUNG RSWS18-L	476630508	689	1	1074	96038278	HYDRAULIK
VERSCHRAUBUNG RSWS22-L	473331308	807	1	1076	96038278	HYDRAULIK
VERSCHRAUBUNG RSWS42-L	473232708	657	2	1074	96038278	HYDRAULIK
VERSCHRAUBUNG RSWS6-S	473230308	690	4	1074	96038278	HYDRAULIK
VERSCHRAUBUNG RSWS6-S	473230608	677	5	1074	96038278	HYDRAULIK
VERSCHRAUBUNG RSWS6-S	473230608	39	2	1136	918063908	KRANFUEHRERKABINE ANBA
VERSCHRAUBUNG RSWS6-S	473230608	620	1	1231	965226108	MONTAGEPLATTE NOTBETA
VERSCHRAUBUNG SNV10-L C	470010108	639	1	32	96033654	VERROHRUNG KUEHLER
VERSCHRAUBUNG SNV10-L C	470010108	675	2	500	96032772	VERROHRUNG DRUCKLUFTA
VERSCHRAUBUNG SNV10-L C	470010108	620	2	519	96032778	VERROHRUNG ACHSFEDER
VERSCHRAUBUNG SNV10-L C	470010108	602	1	695	969858508	ZUSATZHYDRAULIK WINDE 1-
VERSCHRAUBUNG SNV10-L C	470010108	829	1	1077	96038278	HYDRAULIK
VERSCHRAUBUNG SNV10-L C	470010108	619	2	1231	965226108	MONTAGEPLATTE NOTBETA
VERSCHRAUBUNG SNV10-L C	470010108	608	2	1235	965324508	MONTAGEPLATTE NOTBETA
VERSCHRAUBUNG SNV10-L C	470010108	621	1	1318	969858808	ZUSATZHYDRAULIK WINDE 6
VERSCHRAUBUNG SNV10-L C	470010108	621	1	1388	969858408	ZUSATZHYDRAULIK WINDE 3
VERSCHRAUBUNG SNV10-S C	470010208	823	1	1077	96038278	HYDRAULIK
VERSCHRAUBUNG SNV12-L C	470011308	741	6	302	96032777	VERROHRUNG LENKUNG
VERSCHRAUBUNG SNV12-L C	470011308	612	1	696	969858508	ZUSATZHYDRAULIK WINDE 1-
VERSCHRAUBUNG SNV12-L C	470011308	656	4	1074	96038278	HYDRAULIK
VERSCHRAUBUNG SNV12-L C	470011308	614	1	1230	965226108	MONTAGEPLATTE NOTBETA
VERSCHRAUBUNG SNV12-L C	470011308	610	2	1248	969859108	ZUSATZHYDRAULIK GITTER-
VERSCHRAUBUNG SNV12-L C	470011308	603	1	1318	969858808	ZUSATZHYDRAULIK WINDE 6
VERSCHRAUBUNG SNV12-L C	470011308	603	1	1387	969858408	ZUSATZHYDRAULIK WINDE 3

Bezeichnung	Artikel	Pos.	Menge	Seite	Baugruppe	Bezeichnung
VERSCHRAUBUNG SNV12-L C	470011308	26	1	1447	96022733	SCHOTTPLATTE VORM.
VERSCHRAUBUNG SNV12-L C	470011308	640	2	1483	96016504	ZUSATZHYDRAULIK SCHWEB
VERSCHRAUBUNG SNV12-S C	470010308	821	2	1077	96038278	HYDRAULIK
VERSCHRAUBUNG SNV12-S C	470010308	608	3	1230	965226108	MONTAGEPLATTE NOTBETA
VERSCHRAUBUNG SNV12-S C	470010308	604	2	1235	965324508	MONTAGEPLATTE NOTBETA
VERSCHRAUBUNG SNV16-S C	470010808	643	1	32	96033654	VERROHRUNG KUEHLER
VERSCHRAUBUNG SNV16-S C	470010808	213	1	341	965576008	HYDRAULIK ABSTUETZHOLM
VERSCHRAUBUNG SNV16-S C	470010808	701	6	1075	96038278	HYDRAULIK
VERSCHRAUBUNG SNV16-S C	470010808	604	1	1195	96013010	ZUSATZHYDRAULIK KLIMAANL
VERSCHRAUBUNG SNV16-S C	470010808	600	4	1228	915295508	ZUSATZHYDRAULIK NOTBET
VERSCHRAUBUNG SNV16-S C	470010808	647	2	1483	96016504	ZUSATZHYDRAULIK SCHWEB
VERSCHRAUBUNG SNV20-S C	470010508	687	1	302	96032777	VERROHRUNG LENKUNG
VERSCHRAUBUNG SNV20-S C	470010508	651	8	520	96032778	VERROHRUNG ACHSFEDER
VERSCHRAUBUNG SNV20-S C	470010508	609	2	1483	96016504	ZUSATZHYDRAULIK SCHWEB
VERSCHRAUBUNG SNV22-L C	470010908	630	2	32	96033654	VERROHRUNG KUEHLER
VERSCHRAUBUNG SNV22-L C	470010908	206	1	375	967634308	OELBEHAELTER VORM.
VERSCHRAUBUNG SNV25-S C	470011008	728	1	1075	96038278	HYDRAULIK
VERSCHRAUBUNG SNV28-L C	470010608	629	2	1073	96038278	HYDRAULIK
VERSCHRAUBUNG SNV28-L C	470010608	607	2	1248	969859108	ZUSATZHYDRAULIK GITTER-
VERSCHRAUBUNG SNV28-L C	470010608	625	1	1388	969858408	ZUSATZHYDRAULIK WINDE 3
VERSCHRAUBUNG SNV38-S C	470010708	627	1	1388	969858408	ZUSATZHYDRAULIK WINDE 3
VERSCHRAUBUNG SNV42-L C	470011408	666	1	1074	96038278	HYDRAULIK
VERSCHRAUBUNG SNV6-S C	470011508	218	1	341	965576008	HYDRAULIK ABSTUETZHOLM
VERSCHRAUBUNG SNV6-S C	470011508	763	3	1076	96038278	HYDRAULIK
VERSCHRAUBUNG T 10S CR6	470402208	825	2	1077	96038278	HYDRAULIK
VERSCHRAUBUNG T 12L CR6	470430408	777	2	1076	96038278	HYDRAULIK
VERSCHRAUBUNG T 12L CR6	470430408	27	1	1447	96022733	SCHOTTPLATTE VORM.
VERSCHRAUBUNG T 12L CR6	470430408	625	1	1483	96016504	ZUSATZHYDRAULIK SCHWEB
VERSCHRAUBUNG T 16S CR6	470432508	623	6	519	96032778	VERROHRUNG ACHSFEDER
VERSCHRAUBUNG T 16S CR6	470432508	700	3	1075	96038278	HYDRAULIK
VERSCHRAUBUNG T 16S CR6	470432508	604	1	1119	969860108	ZUSATZHYDR.D-RUECKHALT
VERSCHRAUBUNG T 16S CR6	470432508	603	2	1195	96013010	ZUSATZHYDRAULIK KLIMAANL
VERSCHRAUBUNG T 16S CR6	470432508	602	1	1230	965226108	MONTAGEPLATTE NOTBETA
VERSCHRAUBUNG T 18L CR6	470430608	637	1	32	96033654	VERROHRUNG KUEHLER
VERSCHRAUBUNG T 18L CR6	470430608	732	2	302	96032777	VERROHRUNG LENKUNG
VERSCHRAUBUNG T 22L CR6	470430708	655	1	1074	96038278	HYDRAULIK
VERSCHRAUBUNG T 22L CR6	470430708	606	1	1248	969859108	ZUSATZHYDRAULIK GITTER-
VERSCHRAUBUNG T 22L CR6	470430708	617	1	1483	96016504	ZUSATZHYDRAULIK SCHWEB
VERSCHRAUBUNG T 28L CR6	470430808	659	8	1074	96038278	HYDRAULIK
VERSCHRAUBUNG T 28L CR6	470430808	605	2	1248	969859108	ZUSATZHYDRAULIK GITTER-
VERSCHRAUBUNG T 30S CR6	470432908	790	1	1076	96038278	HYDRAULIK
VERSCHRAUBUNG T 35L CR6	470431508	781	5	1076	96038278	HYDRAULIK
VERSCHRAUBUNG T 42L CR6	470431408	611	5	1073	96038278	HYDRAULIK
VERSCHRAUBUNG TR 28/22/2	475131708	753	1	302	96032777	VERROHRUNG LENKUNG
VERSCHRAUBUNG W 16S CR6	470232608	212	1	341	965576008	HYDRAULIK ABSTUETZHOLM
VERSCHRAUBUNG W 16S CR6	470232608	758	2	1075	96038278	HYDRAULIK
VERSCHRAUBUNG W 16S CR6	470232608	608	1	1119	969860108	ZUSATZHYDR.D-RUECKHALT
VERSCHRAUBUNG W 16S CR6	470232608	610	1	1183	910162608	ZUSATZHYDR.S-RUECKHALTE
VERSCHRAUBUNG W 20S CR6	470232708	675	2	520	96032778	VERROHRUNG ACHSFEDER
VERSCHRAUBUNG W 28L CR6	470230808	217	1	375	967634308	OELBEHAELTER VORM.
VERSCHRAUBUNG W 28L CR6	470230808	628	2	1073	96038278	HYDRAULIK
VERSCHRAUBUNG W 28L CR6	470230808	626	3	1388	969858408	ZUSATZHYDRAULIK WINDE 3
VERSCHRAUBUNG W 35L CR6	470231108	782	1	1076	96038278	HYDRAULIK
VERSCHRAUBUNG W 35L CR6	470231108	602	1	1195	96013010	ZUSATZHYDRAULIK KLIMAANL
VERSCHRAUBUNG W 42L CR6	470231408	614	1	1073	96038278	HYDRAULIK
VERSCHRAUBUNG WE 18,20M	10801682	5	1	109	10145194	KUEHLWASSERANSCHLUSS
VERSCHRAUBUNG WE 6LL M	774373608	7	12	1503	929917008	ZUSATZAUSR.F.SCHWEBEBA
VERSCHRAUBUNG WE 6LL M1	774373808	(1)	1	948	915150108	ZENTRALSCHMIERANLAGE O
VERSCHRAUBUNG WE 6LL M1	774373808	13	20	948	915150108	ZENTRALSCHMIERANLAGE O
VERSCHRAUBUNG WE 6LL M1	774373808	1	1	951	774385908	VERTEILERKOMBINATION

Bezeichnung	Artikel	Pos.	Menge	Seite	Baugruppe	Bezeichnung
VERSCHRAUBUNG WE 6LL M1	774373808	1	1	952	774386008	VERTEILERKOMBINATION
VERSCHRAUBUNG WE 6LL M1	774373808	1	1	1504	774387608	PROGRESSIVVERTEILER
VERSCHRAUBUNG WE 6LL M	7623106	12	1	948	915150108	ZENTRALSCHMIERANLAGE O
VERSCHRAUBUNG WSV 20S C	474232808	733	1	1075	96038278	HYDRAULIK
VERSCHRAUBUNG WSV 20S C	474232808	628	1	1483	96016504	ZUSATZHYDRAULIK SCHWEB
VERSCHRAUBUNG WSV 42L C	474231908	24	1	945	967546408	OELBEHAELTER VORM.
VERSCHRAUBUNG WSV 42L C	474231908	602	2	1073	96038278	HYDRAULIK
VERSCHRAUBUNG XAS35-L	470830508	(2)	1	945	967546408	OELBEHAELTER VORM.
VERSCHRAUBUNG XG10-S C	470032408	759	2	1075	96038278	HYDRAULIK
VERSCHRAUBUNG XG12-L C	470030408	760	1	1076	96038278	HYDRAULIK
VERSCHRAUBUNG XG12-L C	470030408	602	5	1248	969859108	ZUSATZHYDRAULIK GITTER-
VERSCHRAUBUNG XG12-L C	470030408	623	2	1483	96016504	ZUSATZHYDRAULIK SCHWEB
VERSCHRAUBUNG XG12-S C	470032508	648	1	614	96041588	VERROHRUNG NOTBETAETIG
VERSCHRAUBUNG XG12-S C	470032508	761	6	1076	96038278	HYDRAULIK
VERSCHRAUBUNG XG15-L C	470030508	815	1	1076	96038278	HYDRAULIK
VERSCHRAUBUNG XG15-L C	470030508	633	2	1388	969858408	ZUSATZHYDRAULIK WINDE 3
VERSCHRAUBUNG XG16-S C	470032708	211	2	341	965576008	HYDRAULIK ABSTUETZHOLM
VERSCHRAUBUNG XG16-S C	470032708	706	5	1075	96038278	HYDRAULIK
VERSCHRAUBUNG XG16-S C	470032708	609	8	1119	969860108	ZUSATZHYDR.D-RUECKHALT
VERSCHRAUBUNG XG16-S C	470032708	606	7	1182	910162608	ZUSATZHYDR.S-RUECKHALTE
VERSCHRAUBUNG XG16-S C	470032708	600	1	1195	96013010	ZUSATZHYDRAULIK KLIMAANL
VERSCHRAUBUNG XG18-L C	470030608	14	1	366	96059018	KUGELHAHNLEISTE
VERSCHRAUBUNG XG18-L C	470030608	607	3	1123	969863108	DRUCKLUFTANLAGE
VERSCHRAUBUNG XG20-S C	470032808	707	2	1075	96038278	HYDRAULIK
VERSCHRAUBUNG XG20-S C	470032808	624	4	1483	96016504	ZUSATZHYDRAULIK SCHWEB
VERSCHRAUBUNG XG22L CR6	470030708	814	2	1076	96038278	HYDRAULIK
VERSCHRAUBUNG XG22L CR6	470030708	604	2	1248	969859108	ZUSATZHYDRAULIK GITTER-
VERSCHRAUBUNG XG25-S C	470032908	647	1	614	96041588	VERROHRUNG NOTBETAETIG
VERSCHRAUBUNG XG25-S C	470032908	619	1	696	969858508	ZUSATZHYDRAULIK WINDE 1-
VERSCHRAUBUNG XG25-S C	470032908	697	6	1074	96038278	HYDRAULIK
VERSCHRAUBUNG XG25-S C	470032908	608	1	1183	910162608	ZUSATZHYDR.S-RUECKHALTE
VERSCHRAUBUNG XG25-S C	470032908	600	1	1256	96017031	ZUSATZHYDRAULIK SCHWEB
VERSCHRAUBUNG XG25-S C	470032908	636	1	1388	969858408	ZUSATZHYDRAULIK WINDE 3
VERSCHRAUBUNG XG28-L C	470030808	704	5	1075	96038278	HYDRAULIK
VERSCHRAUBUNG XG28-L C	470030808	603	4	1248	969859108	ZUSATZHYDRAULIK GITTER-
VERSCHRAUBUNG XG28-L C	470030808	601	1	1256	96017031	ZUSATZHYDRAULIK SCHWEB
VERSCHRAUBUNG XG28-L C	470030808	634	1	1388	969858408	ZUSATZHYDRAULIK WINDE 3
VERSCHRAUBUNG XG30-S C	470033008	696	10	1074	96038278	HYDRAULIK
VERSCHRAUBUNG XG35-L C	470033208	785	1	1076	96038278	HYDRAULIK
VERSCHRAUBUNG XG38-S C	470033108	691	24	1074	96038278	HYDRAULIK
VERSCHRAUBUNG XG38-S C	470033108	727	4	1113	969860008	ZUSATZHYDRAULIK DREHBUE
VERSCHRAUBUNG XG38-S C	470033108	601	10	1248	969859108	ZUSATZHYDRAULIK GITTER-
VERSCHRAUBUNG XG38-S C	470033108	635	2	1388	969858408	ZUSATZHYDRAULIK WINDE 3
VERSCHRAUBUNG XG42-L C	470030908	615	4	1073	96038278	HYDRAULIK
VERSCHRAUBUNG XG6-S CR6	470031008	764	1	1076	96038278	HYDRAULIK
VERSCHRAUBUNG XGAI18-LM	470701408	671	1	500	96032772	VERROHRUNG DRUCKLUFTA
VERSCHRAUBUNG XGAI6-SR	470700208	219	1	341	965576008	HYDRAULIK ABSTUETZHOLM
VERSCHRAUBUNG XGAI6-SR	470700208	686	11	1074	96038278	HYDRAULIK
VERSCHRAUBUNG XGE10-LR-	471039608	616	9	519	96032778	VERROHRUNG ACHSFEDER
VERSCHRAUBUNG XGE10-LR-	471039608	794	10	1076	96038278	HYDRAULIK
VERSCHRAUBUNG XGE10-LR-	471039608	635	2	1483	96016504	ZUSATZHYDRAULIK SCHWEB
VERSCHRAUBUNG XGE10-PL-	471038608	611	2	181	96033630	VERROHRUNG DIESELMOTO
VERSCHRAUBUNG XGE10-SM-	471032408	208	1	341	965576008	HYDRAULIK ABSTUETZHOLM
VERSCHRAUBUNG XGE12-LM-	471039408	606	2	220	96036794	PNEUM.U.HYDR.VORM.1.ACHS
VERSCHRAUBUNG XGE12-LM-	471039408	610	2	229	96036795	PNEUM.U.HYDR.VORM.2.ACHS
VERSCHRAUBUNG XGE12-LM-	471039408	606	2	242	96036796	PNEUM.U.HYDR.VORM.3.ACHS
VERSCHRAUBUNG XGE12-LM-	471039408	606	2	254	96036797	PNEUM.U.HYDR.VORM.4.ACHS
VERSCHRAUBUNG XGE12-LM-	471039408	603	2	267	96036798	PNEUM.U.HYDR.VORM.5.ACHS
VERSCHRAUBUNG XGE12-LM-	471039408	603	2	278	96036799	PNEUM.U.HYDR.VORM.6.ACHS
VERSCHRAUBUNG XGE12-LM-	471039408	603	2	287	96036800	PNEUM.U.HYDR.VORM.7.ACHS

Bezeichnung	Artikel	Pos.	Menge	Seite	Baugruppe	Bezeichnung
VERSCHRAUBUNG XGE12-LM-	471039408	607	2	294	96036801	PNEUM.U.HYDR.VORM.8.ACHS
VERSCHRAUBUNG XGE12-LM-	471039408	615	1	696	969858508	ZUSATZHYDRAULIK WINDE 1-
VERSCHRAUBUNG XGE12-LM-	471039408	606	2	924	969859408	ZUSATZHYDR.DREHBUEHNE
VERSCHRAUBUNG XGE12-LM-	471039408	803	1	1076	96038278	HYDRAULIK
VERSCHRAUBUNG XGE12-LM-	471039408	618	1	1318	969858808	ZUSATZHYDRAULIK WINDE 6
VERSCHRAUBUNG XGE12-LM-	471039408	624	1	1388	969858408	ZUSATZHYDRAULIK WINDE 3
VERSCHRAUBUNG XGE12-LR-	471030808	617	23	301	96032777	VERROHRUNG LENKUNG
VERSCHRAUBUNG XGE12-LR-	471030808	698	9	1074	96038278	HYDRAULIK
VERSCHRAUBUNG XGE12-LR-	471030808	29	1	1447	96022733	SCHOTTPLATTE VORM.
VERSCHRAUBUNG XGE12-LR-	471035308	605	3	924	969859408	ZUSATZHYDR.DREHBUEHNE
VERSCHRAUBUNG XGE12-LR-	471035308	673	6	1074	96038278	HYDRAULIK
VERSCHRAUBUNG XGE12-LR-	471035308	655	1	1113	969860008	ZUSATZHYDRAULIK DREHBUE
VERSCHRAUBUNG XGE12-LR-	471035308	621	2	1483	96016504	ZUSATZHYDRAULIK SCHWEB
VERSCHRAUBUNG XGE15-LM-	471036808	203	1	135	96032862	DIESELMOTOR VORM.
VERSCHRAUBUNG XGE15-LM-	471036808	633	1	181	96033630	VERROHRUNG DIESELMOTO
VERSCHRAUBUNG XGE15-LR-	471031008	696	4	302	96032777	VERROHRUNG LENKUNG
VERSCHRAUBUNG XGE15-LR-	471031008	6	1	649	963397108	ZUBEHOER
VERSCHRAUBUNG XGE16-SM-	471033008	207	2	341	965576008	HYDRAULIK ABSTUETZHOLM
VERSCHRAUBUNG XGE16-SM-	471033008	600	21	519	96032778	VERROHRUNG ACHSFEDER
VERSCHRAUBUNG XGE16-SM-	471033008	609	1	742	969859308	ZUSATZHYDRAULIK MONTAGE
VERSCHRAUBUNG XGE16-SR-	471033208	203	4	341	965576008	HYDRAULIK ABSTUETZHOLM
VERSCHRAUBUNG XGE16-SR-	471033208	603	6	742	969859308	ZUSATZHYDRAULIK MONTAGE
VERSCHRAUBUNG XGE16-SR-	471033208	739	7	1075	96038278	HYDRAULIK
VERSCHRAUBUNG XGE16-SR-	471033208	602	1	1182	910162608	ZUSATZHYDR.S-RUECKHALTE
VERSCHRAUBUNG XGE16-SR-	471033208	608	2	1195	96013010	ZUSATZHYDRAULIK KLIMAANL
VERSCHRAUBUNG XGE16-SR-	471033208	600	2	1230	965226108	MONTAGEPLATTE NOTBETA
VERSCHRAUBUNG XGE16-SR-	471033208	600	1	1235	965324508	MONTAGEPLATTE NOTBETA
VERSCHRAUBUNG XGE16-SR-	471033208	630	5	1483	96016504	ZUSATZHYDRAULIK SCHWEB
VERSCHRAUBUNG XGE16-SR-	471033108	749	1	302	96032777	VERROHRUNG LENKUNG
VERSCHRAUBUNG XGE16-SR-	471033108	605	2	614	96041588	VERROHRUNG NOTBETAETIG
VERSCHRAUBUNG XGE18-LM-	476607808	738	8	302	96032777	VERROHRUNG LENKUNG
VERSCHRAUBUNG XGE18-LR-	471031208	639	4	302	96032777	VERROHRUNG LENKUNG
VERSCHRAUBUNG XGE18-LR-	471031208	684	1	520	96032778	VERROHRUNG ACHSFEDER
VERSCHRAUBUNG XGE18-LR-	471031208	718	1	1075	96038278	HYDRAULIK
VERSCHRAUBUNG XGE18-LR-	471031208	611	1	1195	96013010	ZUSATZHYDRAULIK KLIMAANL
VERSCHRAUBUNG XGE18-LR-	471031208	610	2	1230	965226108	MONTAGEPLATTE NOTBETA
VERSCHRAUBUNG XGE18-LR-	471037508	622	12	301	96032777	VERROHRUNG LENKUNG
VERSCHRAUBUNG XGE18-LR-	471037508	5	2	362	96059015	KRAFTSTOFFFILTER VORM.
VERSCHRAUBUNG XGE18-LR-	471037508	633	2	614	96041588	VERROHRUNG NOTBETAETIG
VERSCHRAUBUNG XGE18-LR-	471037508	726	3	1075	96038278	HYDRAULIK
VERSCHRAUBUNG XGE18-LR-	471037508	11	2	1103	96058648	KRAFTSTOFFFILTER VORM.
VERSCHRAUBUNG XGE20-SM-	471033308	601	2	519	96032778	VERROHRUNG ACHSFEDER
VERSCHRAUBUNG XGE20-SM-	471034308	604	34	519	96032778	VERROHRUNG ACHSFEDER
VERSCHRAUBUNG XGE20-SR-	471033408	611	1	197	96032873	VERROHRUNG GETRIEBE
VERSCHRAUBUNG XGE20-SR-	471033408	618	2	301	96032777	VERROHRUNG LENKUNG
VERSCHRAUBUNG XGE20-SR-	471033408	200	1	341	965576008	HYDRAULIK ABSTUETZHOLM
VERSCHRAUBUNG XGE20-SR-	471033408	639	8	520	96032778	VERROHRUNG ACHSFEDER
VERSCHRAUBUNG XGE20-SR-	471033408	662	2	1074	96038278	HYDRAULIK
VERSCHRAUBUNG XGE20-SR-	471033408	600	15	1482	96016504	ZUSATZHYDRAULIK SCHWEB
VERSCHRAUBUNG XGE20-SR-	471032008	621	1	181	96033630	VERROHRUNG DIESELMOTO
VERSCHRAUBUNG XGE20-SR-	471032008	644	8	520	96032778	VERROHRUNG ACHSFEDER
VERSCHRAUBUNG XGE22-LM-	471031308	739	3	302	96032777	VERROHRUNG LENKUNG
VERSCHRAUBUNG XGE22-LM-	471031308	214	2	375	967634308	OELBEHAELTER VORM.
VERSCHRAUBUNG XGE22-LM-	471031308	614	1	696	969858508	ZUSATZHYDRAULIK WINDE 1-
VERSCHRAUBUNG XGE22-LM-	471031308	617	1	1318	969858808	ZUSATZHYDRAULIK WINDE 6
VERSCHRAUBUNG XGE22-LM-	471031308	617	1	1388	969858408	ZUSATZHYDRAULIK WINDE 3
VERSCHRAUBUNG XGE22-LR-	471031408	201	1	341	965576008	HYDRAULIK ABSTUETZHOLM
VERSCHRAUBUNG XGE22-LR-	471031408	783	2	1076	96038278	HYDRAULIK
VERSCHRAUBUNG XGE22-LR-	471031408	618	3	1483	96016504	ZUSATZHYDRAULIK SCHWEB
VERSCHRAUBUNG XGE25-SM-	471033508	685	3	302	96032777	VERROHRUNG LENKUNG

Bezeichnung	Artikel	Pos.	Menge	Seite	Baugruppe	Bezeichnung
VERSCHRAUBUNG XGE25-SR-	471033608	740	3	1075	96038278	HYDRAULIK
VERSCHRAUBUNG XGE25-SR-	471033608	753	5	1113	969860008	ZUSATZHYDRAULIK DREHBUE
VERSCHRAUBUNG XGE28-LM-	471031508	210	2	23	96032863	KUEHLER VORM.
VERSCHRAUBUNG XGE28-LM-	471031508	601	2	32	96033654	VERROHRUNG KUEHLER
VERSCHRAUBUNG XGE28-LM-	471031508	718	3	302	96032777	VERROHRUNG LENKUNG
VERSCHRAUBUNG XGE28-LM-	471031508	213	2	375	967634308	OELBEHAELTER VORM.
VERSCHRAUBUNG XGE28-LM-	471031508	688	5	1074	96038278	HYDRAULIK
VERSCHRAUBUNG XGE35-LM-	471031808	618	1	1073	96038278	HYDRAULIK
VERSCHRAUBUNG XGE42-LM-	471031908	636	1	1073	96038278	HYDRAULIK
VERSCHRAUBUNG XGE6-LM-	471030108	610	1	511	96026672	PNEUMATIK FAHRERHAUS
VERSCHRAUBUNG XGE6-LM-	471030108	630	1	1123	969863108	DRUCKLUFTANLAGE
VERSCHRAUBUNG XGE6-LM-E	971265208	158	3	1123	969863108	DRUCKLUFTANLAGE
VERSCHRAUBUNG XGE6-LR-	471030008	10	3	1503	929917008	ZUSATZAUSR.F.SCHWEBEBA
VERSCHRAUBUNG XGE6-LR-	471034008	683	4	500	96032772	VERROHRUNG DRUCKLUFTA
VERSCHRAUBUNG XGE6-LR-	471034008	679	5	520	96032778	VERROHRUNG ACHSFEDER
VERSCHRAUBUNG XGE6-SM-	471030208	600	4	395	96003869	STEUERUNG LUFTKLAPPE
VERSCHRAUBUNG XGE6-SM-	471030208	603	4	519	96032778	VERROHRUNG ACHSFEDER
VERSCHRAUBUNG XGE6-SM-	471030208	684	6	1074	96038278	HYDRAULIK
VERSCHRAUBUNG XGE8-LM22	502980208	6	1	325	969947908	BRENNSTOFFBEHAELTER VO
VERSCHRAUBUNG XGE8-SM-	471032208	601	2	724	96009092	ZUSATZHYDRAULIK 2 DREH
VERSCHRAUBUNG XGE8-SM-	471032208	768	1	1076	96038278	HYDRAULIK
VERSCHRAUBUNG XGE8-SR-	471032308	676	1	1074	96038278	HYDRAULIK
VERSCHRAUBUNG XGR10/6-L	475030808	636	1	1124	969863108	DRUCKLUFTANLAGE
VERSCHRAUBUNG XGR12/6-L	475030108	659	2	500	96032772	VERROHRUNG DRUCKLUFTA
VERSCHRAUBUNG XGR15/10	475031608	689	1	520	96032778	VERROHRUNG ACHSFEDER
VERSCHRAUBUNG XGR15/12	475031708	729	1	302	96032777	VERROHRUNG LENKUNG
VERSCHRAUBUNG XGR15/12	475031708	687	1	520	96032778	VERROHRUNG ACHSFEDER
VERSCHRAUBUNG XGR16/12	475032508	622	2	1231	965226108	MONTAGEPLATTE NOTBETA
VERSCHRAUBUNG XGR16/12	475032508	605	2	1235	965324508	MONTAGEPLATTE NOTBETA
VERSCHRAUBUNG XGR18/15	475030208	207	1	135	96032862	DIESELMOTOR VORM.
VERSCHRAUBUNG XGR18/15	475030208	682	1	520	96032778	VERROHRUNG ACHSFEDER
VERSCHRAUBUNG XGR18/15	475030208	11	1	1101	919963708	KRAFTSTOFFFOERDERUNG
VERSCHRAUBUNG XGR22/12	475030508	611	1	1248	969859108	ZUSATZHYDRAULIK GITTER-
VERSCHRAUBUNG XGR25/16	475032808	737	1	1075	96038278	HYDRAULIK
VERSCHRAUBUNG XGR25/16	475032808	610	2	1119	969860108	ZUSATZHYDR.D-RUECKHALT
VERSCHRAUBUNG XGR25/16	475032808	605	2	1182	910162608	ZUSATZHYDR.S-RUECKHALTE
VERSCHRAUBUNG XGR25/20	475033008	695	1	1074	96038278	HYDRAULIK
VERSCHRAUBUNG XGR28/18	475031108	636	1	32	96033654	VERROHRUNG KUEHLER
VERSCHRAUBUNG XGR28/18	475031108	757	1	1075	96038278	HYDRAULIK
VERSCHRAUBUNG XGR28/22	475031808	607	1	1482	96016504	ZUSATZHYDRAULIK SCHWEB
VERSCHRAUBUNG XGR30/16	475033708	752	1	1075	96038278	HYDRAULIK
VERSCHRAUBUNG XGR35/22	475031208	675	2	1074	96038278	HYDRAULIK
VERSCHRAUBUNG XGR35/28	475031308	667	1	1074	96038278	HYDRAULIK
VERSCHRAUBUNG XGR42/35	475031908	404	1	757	96038878	DIESELMOTOR VORM.
VERSCHRAUBUNG XSV10-L C	474030308	612	4	511	96026672	PNEUMATIK FAHRERHAUS
VERSCHRAUBUNG XSV12-L C	474000408	684	1	500	96032772	VERROHRUNG DRUCKLUFTA
VERSCHRAUBUNG XSV12-L C	474000408	613	4	511	96026672	PNEUMATIK FAHRERHAUS
VERSCHRAUBUNG XSV12-L C	474000408	647	2	1074	96038278	HYDRAULIK
VERSCHRAUBUNG XSV12-S C	474032408	822	2	1077	96038278	HYDRAULIK
VERSCHRAUBUNG XSV15-L C	474030508	672	2	500	96032772	VERROHRUNG DRUCKLUFTA
VERSCHRAUBUNG XSV15-L C	474030508	648	4	1074	96038278	HYDRAULIK
VERSCHRAUBUNG XSV20-S C	474032708	627	1	1483	96016504	ZUSATZHYDRAULIK SCHWEB
VERSCHRAUBUNG XSV35-L C	474001108	22	1	945	967546408	OELBEHAELTER VORM.
VERSCHRAUBUNG XSV35-L C	474001108	608	1	1073	96038278	HYDRAULIK
VERSCHRAUBUNG XSV38-S C	474033008	746	2	1113	969860008	ZUSATZHYDRAULIK DREHBUE
VERSCHRAUBUNG XSV42-L C	474031408	603	1	1073	96038278	HYDRAULIK
VERSCHRAUBUNG XSV6-L C	474030108	602	1	395	96003869	STEUERUNG LUFTKLAPPE
VERSCHRAUBUNG XSV6-L C	474030108	668	3	500	96032772	VERROHRUNG DRUCKLUFTA
VERSCHRAUBUNG XSV6-L C	474030108	614	2	511	96026672	PNEUMATIK FAHRERHAUS
VERSCHRAUBUNG XSV6-S C	474032108	616	4	511	96026672	PNEUMATIK FAHRERHAUS

Bezeichnung	Artikel	Pos.	Menge	Seite	Baugruppe	Bezeichnung
VERSCHRAUBUNG XT10-L C	470430308	830	1	1077	96038278	HYDRAULIK
VERSCHRAUBUNG XT10-L C	470430308	617	3	1231	965226108	MONTAGEPLATTE NOTBETA
VERSCHRAUBUNG XT10-L C	470430308	609	1	1235	965324508	MONTAGEPLATTE NOTBETA
VERSCHRAUBUNG XT12-S C	470432308	661	2	520	96032778	VERROHRUNG ACHSFEDER
VERSCHRAUBUNG XT12-S C	470432308	778	1	1076	96038278	HYDRAULIK
VERSCHRAUBUNG XT12-S C	470432308	625	1	1231	965226108	MONTAGEPLATTE NOTBETA
VERSCHRAUBUNG XT12-S C	470432308	610	1	1235	965324508	MONTAGEPLATTE NOTBETA
VERSCHRAUBUNG XT15-L C	470430508	658	3	520	96032778	VERROHRUNG ACHSFEDER
VERSCHRAUBUNG XT20-S C	470432608	660	6	520	96032778	VERROHRUNG ACHSFEDER
VERSCHRAUBUNG XT20-S C	470432608	723	1	1075	96038278	HYDRAULIK
VERSCHRAUBUNG XT20-S C	470432608	610	2	1483	96016504	ZUSATZHYDRAULIK SCHWEB
VERSCHRAUBUNG XT25-S C	470432708	606	1	1119	969860108	ZUSATZHYDR.D-RUECKHALT
VERSCHRAUBUNG XT25-S C	470432708	607	1	1182	910162608	ZUSATZHYDR.S-RUECKHALTE
VERSCHRAUBUNG XT25-S C	470432708	620	1	1483	96016504	ZUSATZHYDRAULIK SCHWEB
VERSCHRAUBUNG XTR15/12/	475102708	742	4	302	96032777	VERROHRUNG LENKUNG
VERSCHRAUBUNG XTR16/20/	475137708	644	1	32	96033654	VERROHRUNG KUEHLER
VERSCHRAUBUNG XTR18/12/	475132008	740	8	302	96032777	VERROHRUNG LENKUNG
VERSCHRAUBUNG XW12-L C	470230408	819	4	1077	96038278	HYDRAULIK
VERSCHRAUBUNG XW12-L C	470230408	622	2	1483	96016504	ZUSATZHYDRAULIK SCHWEB
VERSCHRAUBUNG XW15-L C	470230508	632	1	1388	969858408	ZUSATZHYDRAULIK WINDE 3
VERSCHRAUBUNG XW18-L C	470230608	3	1	362	96059015	KRAFTSTOFFFILTER VORM.
VERSCHRAUBUNG XW18-L C	470230608	11	1	366	96059018	KUGELHAHNLEISTE
VERSCHRAUBUNG XW18-L C	470230608	406	2	757	96038878	DIESELMOTOR VORM.
VERSCHRAUBUNG XW18-L C	470230608	639	3	1074	96038278	HYDRAULIK
VERSCHRAUBUNG XW18-L C	470230608	10	2	1101	919963708	KRAFTSTOFFFOERDERUNG
VERSCHRAUBUNG XW18-L C	470230608	600	1	1123	969863108	DRUCKLUFTANLAGE
VERSCHRAUBUNG XW22-L C	470230708	218	1	375	967634308	OELBEHAELTER VORM.
VERSCHRAUBUNG XW25-S C	470232808	605	2	1119	969860108	ZUSATZHYDR.D-RUECKHALT
VERSCHRAUBUNG XW25-S C	470232808	609	1	1183	910162608	ZUSATZHYDR.S-RUECKHALTE
VERSCHRAUBUNG XW38-S C	470233408	628	1	1388	969858408	ZUSATZHYDRAULIK WINDE 3
VERSCHRAUBUNG XWSV10-L	474230308	622	2	32	96033654	VERROHRUNG KUEHLER
VERSCHRAUBUNG XWSV15-L	474231608	628	24	499	96032772	VERROHRUNG DRUCKLUFTA
VERSCHRAUBUNG XWSV16-S	474232608	632	2	32	96033654	VERROHRUNG KUEHLER
VERSCHRAUBUNG XWSV16-S	474232608	214	2	341	965576008	HYDRAULIK ABSTUETZHOLM
VERSCHRAUBUNG XWSV16-S	474232608	730	2	1075	96038278	HYDRAULIK
VERSCHRAUBUNG XWSV18-L	474231508	610	2	32	96033654	VERROHRUNG KUEHLER
VERSCHRAUBUNG XWSV25-S	474232908	729	1	1075	96038278	HYDRAULIK
VERSCHRAUBUNG XWSV30-S	474233008	642	1	1074	96038278	HYDRAULIK
VERSCHRAUBUNG XWSV6-L C	474230108	20	1	530	962920308	SCHALTKASTEN KPL.LI.
VERSCHRAUBUNG XWSV6-L C	474230108	20	1	537	964332208	SCHALTKASTEN KPL.RE.
VERSORGUNGSLEITUNG	571572208	(3)	1	397	914912108	SPIEGELANBAU
VERSTEIFUNG 3X580X75 ALM	97115498	2	4	449	96032748	DECKEL VORM.
VERSTEIFUNG 3X604X65 ALM	97093665	2	3	447	96035011	HITZESCHUTZ
VERSTEIFUNG SCHWK. RAL 7	967826508	5	1	589	917330508	TUER KPL.LI.
VERSTEIFUNG SCHWK. RAL 7	967904108	5	1	596	917330608	TUER KPL.RE.
VERSTELLEINRICHTUNG	10411207	2	1	785	10663280	VERSTELLPUMPE
VERSTELLEINRICHTUNG	10411207	2	1	786	10663295	VERSTELLPUMPE
VERSTELLFLASCHE KPL.	96005548	2	1	1348	918361308	D-KOPFSTUECK
VERSTELLFLASCHE KPL.	96005682	3	1	1348	918361308	D-KOPFSTUECK
VERSTELLFLASCHE SCHWK.	927117808	1	1	1353	96005682	VERSTELLFLASCHE KPL.
VERSTELLFLASCHE SCHWK.	963136208	1	1	1351	96005548	VERSTELLFLASCHE KPL.
VERSTELLKOLBEN	10355826	2	1	195	10870697	VERSTELLPUMPE
VERSTELLMOTOR A6VM 107	510238908	1	2	714	917116108	DREHWERK
VERSTELLMOTOR A6VM 160	510237508	2	2	701	917151308	WINDE 4 EINZIEHWERK
VERSTELLMOTOR A6VM 200	510240008	3	1	676	918409908	WINDE 1
VERSTELLMOTOR A6VM 200	510240008	3	1	691	918410008	WINDE 2
VERSTELLMOTOR A6VM 200	510240008	4	1	1311	918359908	WINDE 6
VERSTELLMOTOR A6VM 200	510240008	3	1	1378	918325908	WINDE 3
VERSTELLPUMPE	10877574	2	1	781	10493370	ZWEIFACHPUMPE
VERSTELLPUMPE	11002354	1	1	761	10493366	ZWEIFACHPUMPE

Bezeichnung	Artikel	Pos.	Menge	Seite	Baugruppe	Bezeichnung
VERSTELLPUMPE	11002355	2	1	761	10493366	ZWEIFACHPUMPE
VERSTELLPUMPE	11656288	1	1	781	10493370	ZWEIFACHPUMPE
VERSTELLPUMPE A10VO SPF	10430158	4	1	134	96032862	DIESELMOTOR VORM.
VERSTELLPUMPE A10VO SPF	10430161	5	1	134	96032862	DIESELMOTOR VORM.
VERSTELLPUMPE A10VO SPF	12102544	3	1	134	96032862	DIESELMOTOR VORM.
VERSTELLPUMPE A10VO SPF	512142308	108	1	753	96038878	DIESELMOTOR VORM.
VERSTELLPUMPE A10VWO V	10870697	5	1	190	96032869	VERTEILERGETRIEBE VORM.
VERSTELLPUMPE A4VG SPF	10871792	1	1	771	10493367	ZWEIFACHPUMPE
VERSTELLPUMPE A4VG SPF	10871793	2	1	771	10493367	ZWEIFACHPUMPE
VERSTELLPUMPE A4VG/125LI	10493368	104	1	753	96038878	DIESELMOTOR VORM.
VERSTELLPUMPE LA10VO	10663280	1	1	784	10335957	ZWEIFACHPUMPE
VERSTELLPUMPE LA10VO	10663295	2	1	784	10335957	ZWEIFACHPUMPE
VERSTELLUNG	10326925	2	1	774	10871793	VERSTELLPUMPE
VERSTELLUNG	10354658	2	1	684	510240008	VERSTELLMOTOR
VERSTELLUNG	10471371	2	1	763	11002354	VERSTELLPUMPE
VERSTELLUNG	10471371	2	1	770	11002355	VERSTELLPUMPE
VERSTELLUNG	10471371	2	1	772	10871792	VERSTELLPUMPE
VERSTELLUNG	10471371	2	1	779	10493368	VERSTELLPUMPE
VERSTELLUNG	10471371	2	1	783	11656288	VERSTELLPUMPE
VERSTELLUNG	571927508	2	1	715	510238908	VERSTELLMOTOR
VERTEILER	591564908	5	2	567	968026708	WISCHANLAGE EINBAU
VERTEILER 42L/4 ST A3C SPF	10409701	200	1	375	967634308	OELBEHAELTER VORM.
VERTEILER MASSE	926891108	28	1	418	96037710	MITTELKONSOLE VORM.
VERTEILER MASSE	926891108	20	1	901	96002298	MONTAGEPLATTE VORM.
VERTEILER MASSE	926891108	21	2	1033	96035660	AUFBAUTEILE MONTAGETAFE
VERTEILER ST SPF	10652739	303	2	32	96033654	VERROHRUNG KUEHLER
VERTEILER ST SPF	10813669	304	2	32	96033654	VERROHRUNG KUEHLER
VERTEILERBLOCK ALZNMGC	511060308	154	1	1070	96038278	HYDRAULIK
VERTEILERGETRIEBE A 4325	12101214	101	1	753	96038878	DIESELMOTOR VORM.
VERTEILERGETRIEBE EINBAU	918994008	7	1	9		LIEBHERR MOBILKRAN LG 175
VERTEILERGETRIEBE VORM.	96032869	1	1	187	918994008	VERTEILERGETRIEBE EINBAU
VERTEILERGETRIEBE W 3751	11081159	1	1	190	96032869	VERTEILERGETRIEBE VORM.
VERTEILERKLAPPE	10493062	1006	1	601	10876121	HEIZKLIMAGERAET
VERTEILERKOMBINATION	10044520	6	1	948	915150108	ZENTRALSCHMIERANLAGE O
VERTEILERKOMBINATION 3/4	774385908	2	1	948	915150108	ZENTRALSCHMIERANLAGE O
VERTEILERKOMBINATION 3/6	774388908	4	1	948	915150108	ZENTRALSCHMIERANLAGE O
VERTEILERKOMBINATION 4/3	774386008	3	1	948	915150108	ZENTRALSCHMIERANLAGE O
VERTEILERKOMBINATION MX-	774386208	5	1	948	915150108	ZENTRALSCHMIERANLAGE O
VERTEILERLEISTE	774383708	309	1	1123	969863108	DRUCKLUFTANLAGE
VISKOSEDAEMPFER ASK 329	9077223	1	1	58	11367689	ANTRIEBSTEILE M. SCHWING.
VORBEREITUNG KAMERA WI	918641008	498	1	15		LIEBHERR MOBILKRAN LG 175
VORBEREITUNG KAMERA WI	918641108	499	1	15		LIEBHERR MOBILKRAN LG 175
VORGELEGEGEHAEUSE	10038000	454	1	226	10876205	ACHSANTRIEB
VORGELEGEGEHAEUSE	10038000	454	1	251	10876158	ACHSANTRIEB
VORHAENGESCHLOSS ABUS	885251508	16	2	463	917593008	SEITENPODEST
VORHAENGESCHLOSS ABUS	885251508	7	2	1509	918185308	LEITER ANBAU
VORSPANNVENTIL pmax=500	511432008	151	1	742	969859308	ZUSATZHYDRAULIK MONTAGE
VORSPANNVENTIL pv=10BAR	511465308	12	1	341	965576008	HYDRAULIK ABSTUETZHOLM
VORSPANNVENTIL pv=55BAR	10112824	6	1	341	965576008	HYDRAULIK ABSTUETZHOLM
VORWAHLUHR 24V-7 TAGE	614101308	11	1	606	917025608	ELEKTRIK VORWAHLUHR
WAELZLAGER	11320934	37	1	1424	918476908	DOPPELHAKENFLASCHE
WAELZLAGER 200X270X80	746506708	2	1	911	926892808	SEILROLLE KPL.
WAELZLAGER 200X270X80	746506708	(2)	1	1351	96005548	VERSTELLFLASCHE KPL.
WAELZLAGER 200X270X80	746506708	(2)	1	1353	96005682	VERSTELLFLASCHE KPL.
WAELZLAGER 68X40X38	745900808	2	1	1589	962092008	SEILROLLE KPL.
WAERMESCHUTZBLECH DC0	10120330	(4)	1	110	10141356	ABGASROHR ANBAU
WAERMESCHUTZBLECH DC0	10120331	(3)	1	110	10141356	ABGASROHR ANBAU
WAERMESCHUTZBLECH DC0	10120332	(4)	1	110	10141356	ABGASROHR ANBAU
WAERMESCHUTZBLECH DC0	10120333	(3)	1	110	10141356	ABGASROHR ANBAU
WAERMESCHUTZBLECH DC0	10141563	3	1	111	10141558	ABGASKRUEMMER ANBAU

Bezeichnung	Artikel	Pos.	Menge	Seite	Baugruppe	Bezeichnung
WAERMESCHUTZBLECH DC0	10141564	4	1	111	10141558	ABGASKRUEMMER ANBAU
WAERMETAUSCHER	10493848	10	1	157	965336608	WAERMETAUSCHER
WAERMETAUSCHER	12102823	3015	1	601	10876121	HEIZKLIMAGERAET
WAERMETAUSCHER	965336608	3	1	152	10493845	ANBAUTEILE
WAERMETAUSCHER ALU	10801858	14	1	1174	10228112	HEIZKLIMAGERAET
WALZE	921725908	22	2	1457	96051270	BALLASTPALETTE VORM.
WALZE SCHWK.	96015615	23	2	1457	96051270	BALLASTPALETTE VORM.
WALZE SCHWK.	961685508	1	1	1307	961685408	SCHUTZWALZE
WALZENDUESE	10292013	5	8	573	964232008	ARMATURENKASTEN KPL.
WALZENDUESE	10292013	35	10	1155	969752508	INNENVERKLEIDUNG EINBAU
WANDLER	10343500	260	1	161	969998708	WANDLER
WANDLER	10353847	10	1	169	10343500	WANDLER
WANDLER TTY-RS232	917045414	(10)	1	887	96036283	ELEKTRIK ANBAUTEILE KABIN
WANDLER TTY-RS232	96008935	50	1	887	96036283	ELEKTRIK ANBAUTEILE KABIN
WANDLER VORM.	969998708	920	1	136	10872088	SCHALTGETRIEBE
WANDLERGEHAEUSE	964024508	110	1	161	969998708	WANDLER
WANDSTECKDOSE 19-POL A	691809408	516	1	1004	96036118	KABELSTRANG
WANDSTECKDOSE 24-POL A	10443659	170	1	1284	96021392	LEITUNGSTROMMEL KPL.
WANDSTECKDOSE 24-POL A	10443659	151	1	1594	96013577	LEITUNGSTROMMEL KPL.
WANNE 2.5X338X488 DC01	972029408	16	1	567	968026708	WISCHANLAGE EINBAU
WANNE SCHWK.	96020597	45	2	1334	919747208	S-ZWISCHENSTUECK
WARMLUFTSCHLAUCH PAK	10425588	9	0.21	1158	969752708	LUFTFUEHRUNG
WARMLUFTSCHLAUCH PAK	10425588	10	0.25	1158	969752708	LUFTFUEHRUNG
WARMLUFTSCHLAUCH PAK	10425588	11	0.18	1158	969752708	LUFTFUEHRUNG
WARMLUFTSCHLAUCH PAK	10425588	12	0.12	1158	969752708	LUFTFUEHRUNG
WARNDREIECK 430X45X30	10044762	1	2	648	928620008	ZUBEHOER
WARNLEUCHTE 14W 13-36V	10340105	23	1	886	96036283	ELEKTRIK ANBAUTEILE KABIN
WARNMARKIERUNG DIN 3071	11067612	10	0.037	1656	919183908	ANTIRUTSCHBESCHICHTUNG
WARNMARKIERUNG DIN 3071	11067612	11	0.066	1656	919183908	ANTIRUTSCHBESCHICHTUNG
WARNMARKIERUNG DIN 48844	11067611	5	0.456	918	96039574	BESCHILDERUNG
WARNSCHILD 168X88 KLEBE	97095369	3	2	1472	96046237	BESCHILDERUNG
WARNSCHILD 208X88 KLEBE	97097951	(2)	2	1252	918472608	BALLASTRAHMEN KRANABST
WARNSCHILD 208X88 KLEBE	97098010	(1)	2	1252	918472608	BALLASTRAHMEN KRANABST
WARNSCHILD 208X88 KLEBE	97104095	6	2	1463	96051145	BESCHILDERUNG
WARNSCHILD 208X88 KLEBE	97104097	7	2	1463	96051145	BESCHILDERUNG
WARNSCHILD 88X88 KLEBEFO	97095256	4	4	1472	96046237	BESCHILDERUNG
WARNSCHILD UNFALLVERH	9412158	35	1	656	96015367	BESCHILDERUNG
WARNSCHILD UNFALLVERH	9412158	8	4	918	96039574	BESCHILDERUNG
WARNSCHILD UNFALLVERH	9412158	2	10	1243	919467008	BESCHILDERUNG DREHBUE
WARNSCHILD UNFALLVERH	9412158	35	1	1245	917995408	ZUSATZBESCHILD.DEUTSCHL
WARNSCHILD UNFALLVERH	9412158	10	2	1463	96051145	BESCHILDERUNG
WARNSCHILD UNFALLVERH	9412158	2	1	1632	96042140	BESCHILDERUNG
WARNWESTE EN ISO 20471	872101908	6	1	648	928620008	ZUBEHOER
WARTUNGSSCHALTER 0,05	11101017	105	2	846	918996908	LUFTFILTERANLAGE KPL.
WARTUNGSSCHALTER 0,065	10873299	10	2	392	919023108	LUFTFILTERANLAGE M.LUFTK
WARZENBLECH 5X490X848 A	97025715	1	1	975	967659508	DECKEL VORM.
WARZENBLECH 5X720X875 A	970022308	1	1	981	964677708	DECKEL KPL.
WARZENBLECH 5X840X875 A	970022408	1	1	982	964973908	DECKEL VORM.
WARZENBLECH 5X849X547 A	97025652	1	1	974	967656108	DECKEL VORM.
WASSERBEHAELTER 8L KUN	10036977	6	1	1160	96000697	WISCHANLAGE EINBAU
WASSERBEHAELTER 8L KUN	591080408	10	1	567	968026708	WISCHANLAGE EINBAU
WASSERHEIZGERAET 24V	10876576	1	1	320	96019560	ZUSATZHEIZUNG VORM.
WASSERHEIZGERAET 24V	10876576	1	1	959	96019655	ZUSATZHEIZUNG VORM.
WASSERLEITUNGSANSCHLUE	10143421	385	1	37	13455159	DIESELMOTOR
WASSERLEITUNGSANSCHLUE	10145044	385	2	808	13455143	DIESELMOTOR
WASSERPUMPE MIT BEFEST.	12489933	370	1	36	13455159	DIESELMOTOR
WASSERPUMPE MIT BEFEST.	12490129	370	1	808	13455143	DIESELMOTOR
WASSERPUMPE VORM. V-MO	10138461	(1)	1	36	13455159	DIESELMOTOR
WASSERPUMPE VORM. V-MO	10138461	2	1	824	12490129	WASSERPUMPE MIT BEFEST.
WASSERSAMMELLEITUNG K	12510536	382	1	37	13455159	DIESELMOTOR

Bezeichnung	Artikel	Pos.	Menge	Seite	Baugruppe	Bezeichnung
WASSERSCHLAUCH DN4-RAU	11000710	6	2.29	567	968026708	WISCHANLAGE EINBAU
WASSERSCHLAUCH DN4-RAU	11000710	10	10	1160	96000697	WISCHANLAGE EINBAU
WASSERSONDE 5V	11370365	6	1	364	12105268	KRAFTSTOFFFILTER
WASSERVENTIL NW12X2,5 NI	11082158	4	2	354	96003532	PUMPE VORM.
WASSERVENTIL NW12X2,5 NI	11082158	25	2	931	918996808	HARNSTOFFANLAGE
WECHSELFILTER OEL	510675408	500	1	154	965336408	GEHAEUSE
WECHSELVENTIL	11659834	48	1	195	10870697	VERSTELLPUMPE
WECHSELVENTIL	571535008	9	1	1082	11341035	STEUERBLOCK
WECHSELVENTIL 250BAR CR6	511468908	160	1	301	96032777	VERROHRUNG LENKUNG
WECHSELVENTIL 250BAR CR6	511468908	152	1	695	969858508	ZUSATZHYDRAULIK WINDE 1-
WECHSELVENTIL 250BAR CR6	511468908	187	1	1071	96038278	HYDRAULIK
WECHSELVENTIL 250BAR CR6	511468908	5	1	1230	965226108	MONTAGEPLATTE NOTBETA
WECHSELVENTIL 250BAR CR6	511468908	5	1	1235	965324508	MONTAGEPLATTE NOTBETA
WECHSELVENTIL 250BAR CR6	511468908	152	1	1318	969858808	ZUSATZHYDRAULIK WINDE 6
WECHSELVENTIL 250BAR CR6	511468908	180	1	1387	969858408	ZUSATZHYDRAULIK WINDE 3
WECHSELVENTIL 350BAR	571529508	8	2	1082	11341035	STEUERBLOCK
WECHSLERRELAIS 24V 10A SP	630121508	15	2	898	96036284	GEHAEUSE KPL.
WECHSLERRELAIS 24V 10A SP	630121508	50	22	1027	918998008	EINBAUTEILE SCHALTSCHRAN
WEGESCHIEBER 4/3 400BAR	511486508	3	1	1230	965226108	MONTAGEPLATTE NOTBETA
WEGESCHIEBER 4/3 400BAR	511486508	3	1	1235	965324508	MONTAGEPLATTE NOTBETA
WEGESCHIEBER 4/3-400BAR	511304508	3	1	1435	968895808	ZUSATZHYDR.BOLZENZIEHZ
WEGESITZVENTIL	511482908	179	1	1071	96038278	HYDRAULIK
WEGESITZVENTIL 2/2	12101163	20	1	1085	511300808	VENTILBLOCK
WEGESITZVENTIL 350BAR SP	10493159	57	1	1070	96038278	HYDRAULIK
WEGEVENTIL	11110125	4	1	1116	10413255	UMSCHALTBLOCK
WEGEVENTIL	11651745	2	2	304	11647554	STEUERBLOCK
WEGEVENTIL	11651745	2	2	312	11647555	STEUERBLOCK
WEGEVENTIL	11651746	3	1	304	11647554	STEUERBLOCK
WEGEVENTIL	11651746	3	1	312	11647555	STEUERBLOCK
WEGEVENTIL	11651747	4	1	304	11647554	STEUERBLOCK
WEGEVENTIL 10BAR 3/2WEG	502926208	154	1	511	96026672	PNEUMATIK FAHRERHAUS
WEGEVENTIL 16BAR 3/2WEG	10664416	50	1	395	96003869	STEUERUNG LUFTKLAPPE
WEGEVENTIL 16BAR 3/2WEG	10664416	54	2	499	96032772	VERROHRUNG DRUCKLUFTA
WEGEVENTIL 16BAR 3/2WEG	10664416	53	1	1123	969863108	DRUCKLUFTANLAGE
WEGEVENTIL 2/2 320BAR	511465508	52	2	1482	96016504	ZUSATZHYDRAULIK SCHWEB
WEGEVENTIL 2/2 320BAR SPF	10100071	158	1	519	96032778	VERROHRUNG ACHSFEDER
WEGEVENTIL 2/2 350BAR	511444608	50	4	1070	96038278	HYDRAULIK
WEGEVENTIL 2/2 350BAR	511464708	50	1	519	96032778	VERROHRUNG ACHSFEDER
WEGEVENTIL 2/2 350BAR	511494308	51	2	1070	96038278	HYDRAULIK
WEGEVENTIL 2/2 350BAR SPF	511464808	55	1	301	96032777	VERROHRUNG LENKUNG
WEGEVENTIL 2/2-350BAR	511463308	54	2	301	96032777	VERROHRUNG LENKUNG
WEGEVENTIL 2/2-400BAR SPF	10099992	153	4	519	96032778	VERROHRUNG ACHSFEDER
WEGEVENTIL 3/2 350BAR	511444408	50	1	695	969858508	ZUSATZHYDRAULIK WINDE 1-
WEGEVENTIL 3/2 350BAR	511444408	59	1	1070	96038278	HYDRAULIK
WEGEVENTIL 3/2 350BAR	511444408	50	1	1318	969858808	ZUSATZHYDRAULIK WINDE 6
WEGEVENTIL 3/2 350BAR	511444408	50	1	1387	969858408	ZUSATZHYDRAULIK WINDE 3
WEGEVENTIL 3/2 350BAR	511467408	56	1	1070	96038278	HYDRAULIK
WEGEVENTIL 3/2 NG10-350BA	10449852	51	1	301	96032777	VERROHRUNG LENKUNG
WEGEVENTIL 4/3	571523408	2	1	925	511469808	VENTILBLOCK
WEGEVENTIL 4/3 NG10-315BA	511302608	51	2	1482	96016504	ZUSATZHYDRAULIK SCHWEB
WEGEVENTIL 4/3 NG10-315BA	10423938	50	1	742	969859308	ZUSATZHYDRAULIK MONTAGE
WEGEVENTIL 4/3 NG6-350BAR	511302208	61	4	1070	96038278	HYDRAULIK
WEGEVENTIL 4/3 NG6-350BAR	511315208	60	2	1070	96038278	HYDRAULIK
WEITWINKELSPIEGEL 208,7X	10228191	3	2	397	914912108	SPIEGELANBAU
WELLE	10113786	1074	1	192	11081159	VERTEILERGETRIEBE
WELLE	10114050	993	1	192	11081159	VERTEILERGETRIEBE
WELLE	10115424	1303	1	192	11081159	VERTEILERGETRIEBE
WELLE	571646008	568	1	261	10874907	LENKACHSE
WELLE	571813408	60	1	151	571801708	PUMPE
WELLE 40.0X1600 S355J2C+C	935353408	2	1	1314	927117108	SCHUTZWALZE KPL.

Bezeichnung	Artikel	Pos.	Menge	Seite	Baugruppe	Bezeichnung
WELLE 45.0X1854 S355J2+AR	937252108	2	1	1383	927064208	SCHUTZWALZE KPL.
WELLENDICHTRING	10291359	400	1	162	964024508	WANDLERGEHAEUSE
WELLENDICHTRING	10297749	38	1	765	10489678	TRIEBWERK
WELLENDICHTRING	10297749	(38)	1	772	10871792	VERSTELLPUMPE
WELLENDICHTRING	11342274	5	1	682	10874991	SEILTROMMEL
WELLENDICHTRING	11342274	5	1	1313	10874540	SEILTROMMEL
WELLENDICHTRING	11342274	5	1	1382	10874555	SEILTROMMEL
WELLENDICHTRING 105X125	571803408	20	1	148	964013408	GEHAEUSE
WELLENDICHTRING 110X130X	571612808	55	1	721	500063708	DREHWERKSGETRIEBE
WELLENDICHTRING 120X180	10037999	440	1	226	10876205	ACHSANTRIEB
WELLENDICHTRING 120X180	10037999	440	1	251	10876158	ACHSANTRIEB
WELLENDICHTRING 150X180X	10101871	50	4	204	10874903	LENKTRIEBACHSE
WELLENDICHTRING 150X180X	10101871	50	4	224	10874904	LENKTRIEBACHSE
WELLENDICHTRING 150X180X	10101871	50	4	239	10874905	LENKACHSE
WELLENDICHTRING 150X180X	10101871	50	4	249	10874906	LENKTRIEBACHSE
WELLENDICHTRING 150X180X	10101871	50	4	261	10874907	LENKACHSE
WELLENDICHTRING 150X180X	10101871	50	4	272	10874908	LENKTRIEBACHSE
WELLENDICHTRING 150X180X	10101871	50	4	285	10874909	LENKACHSE
WELLENDICHTRING 150X180X	10101871	50	4	292	10874910	LENKACHSE
WELLENDICHTRING 22X35X6	7370870	20	1	30	510241408	HYDROMOTOR
WELLENDICHTRING 25X35X6	7413402	20	1	790	512142308	VERSTELLPUMPE
WELLENDICHTRING 28X40X6 7	10220348	20	1	195	10870697	VERSTELLPUMPE
WELLENDICHTRING 28X40X6	570114108	14	1	738	570112908	TRIEBWERK
WELLENDICHTRING 28X40X6	570114108	(1)	1	1193	553188308	KOMPRESSORANTRIEB
WELLENDICHTRING 28X40X6.	10220359	20	1	785	10663280	VERSTELLPUMPE
WELLENDICHTRING 28X40X6.	10220359	20	1	786	10663295	VERSTELLPUMPE
WELLENDICHTRING 35X52X6/	7022315	20	1	174	10430158	VERSTELLPUMPE
WELLENDICHTRING 35X52X6/	7022315	20	1	176	10430161	VERSTELLPUMPE
WELLENDICHTRING 60X80X7/	7620760	10	1	715	510238908	VERSTELLMOTOR
WELLENDICHTRING 70X90X10	571612708	52	1	721	500063708	DREHWERKSGETRIEBE
WELLENDICHTRING 90X115X1	570284208	440	2	261	10874907	LENKACHSE
WELLENDICHTRING 90X130X1	570578208	440	1	212	10876206	ACHSANTRIEB
WELLENDICHTRING 90X130X1	570578208	440	1	276	10876196	ACHSANTRIEB
WELLENDICHTRING 95X125X1	571761508	1003	1	192	11081159	VERTEILERGETRIEBE
WELLENDICHTRING A 95X120	10038012	2569	1	227	10876205	ACHSANTRIEB
WELLENDICHTRING B1 60X7	7026953	34	4	204	10874903	LENKTRIEBACHSE
WELLENDICHTRING B1 60X7	7026953	34	4	224	10874904	LENKTRIEBACHSE
WELLENDICHTRING B1 60X7	7026953	34	4	249	10874906	LENKTRIEBACHSE
WELLENDICHTRING B1 60X7	7026953	34	4	272	10874908	LENKTRIEBACHSE
WELLENDICHTRING BASL 75	571634908	2395	1	226	10876205	ACHSANTRIEB
WELLENDICHTRING BASL 75	571634908	2395	1	251	10876158	ACHSANTRIEB
WELLENMUTTER	10101977	59	2	239	10874905	LENKACHSE
WELLENMUTTER	10101977	59	2	261	10874907	LENKACHSE
WELLENMUTTER	10101977	59	2	285	10874909	LENKACHSE
WELLENMUTTER	10101977	59	2	292	10874910	LENKACHSE
WELLENMUTTER	530080408	59	2	204	10874903	LENKTRIEBACHSE
WELLENMUTTER	530080408	59	2	224	10874904	LENKTRIEBACHSE
WELLENMUTTER	530080408	59	2	249	10874906	LENKTRIEBACHSE
WELLENMUTTER	530080408	59	2	272	10874908	LENKTRIEBACHSE
WELLROHR DN10 PP-MOD	601400208	258	5.06	469	96037549	KABELSTRANG
WELLROHR DN12 PA 6	10491248	293	3.4	1019	96000935	LEITUNG
WELLROHR DN12 PA 6	10491248	293	9.3	1020	96000929	LEITUNG
WELLROHR DN8,5 PP-MOD	10021229	156	20	467	918997708	EL.ANLAGE UNTERWAGEN
WERKZEUG M.ZUBEHOER	918668008	511	1	16		LIEBHERR MOBILKRAN LG 175
WERKZEUG U.ZUBEHOER	914788008	52	1	10		LIEBHERR MOBILKRAN LG 175
WERKZEUGKASTEN ANBAU	917312708	41	1	9		LIEBHERR MOBILKRAN LG 175
WERKZEUGKASTEN SCHWK.LI	967750208	41	1	369	917312708	WERKZEUGKASTEN ANBAU
WERKZEUGKASTEN SCHWK.	967750308	42	1	369	917312708	WERKZEUGKASTEN ANBAU
WIDERSTAND 1,5k 1% 3W SPF	635051608	(2)	2	1033	96035660	AUFBAUTEILE MONTAGETAFE
WIDERSTAND 1K 5% 3W SPF	635058508	2	1	902	964591108	BESTUECKUNGSMODUL

Bezeichnung	Artikel	Pos.	Menge	Seite	Baugruppe	Bezeichnung
WIDERSTAND 2,05k 1%0.6W	635020114	7	1	411	967188608	BESTUECKUNGSMODUL
WIDERSTAND 39R 5% 11W	635087214	2	2	1035	96061897	BESTUECKUNGSMODUL
WIDERSTAND 47R 1% 25W	635017008	14	7	1037	96001933	MONTAGEEINHEIT
WIDERSTAND 500R 0.1% 3W	635051508	3	2	411	967188608	BESTUECKUNGSMODUL
WIDERSTAND 500R 0.1% 3W	635051508	4	2	902	964591108	BESTUECKUNGSMODUL
WIDERSTAND MS 22,1K 2%0.6	635024308	6	1	411	967188608	BESTUECKUNGSMODUL
WIDERSTAND SPF	635043608	(3)	4	1033	96035660	AUFBAUTEILE MONTAGETAFE
WIDERSTANDSMODUL PBTG	10024857	161	2	467	918997708	EL.ANLAGE UNTERWAGEN
WIDERSTANDSMODUL PBTG	10024857	55	1	1027	918998008	EINBAUTEILE SCHALTSCHRAN
WIDERSTANDSNETZWERK 1k	635085508	20	2	1045	928431108	BUSPLATINE
WIDERSTANDSNETZWERK 22	635084208	7	10	1045	928431108	BUSPLATINE
WIEGE	7624208	12	1	765	10489678	TRIEBWERK
WINDE 1	918409908	104	1	11		LIEBHERR MOBILKRAN LG 175
WINDE 2	918410008	105	1	11		LIEBHERR MOBILKRAN LG 175
WINDE 3	918325908	258	1	13		LIEBHERR MOBILKRAN LG 175
WINDE 3 SCHWK.	966245008	1	1	1378	918325908	WINDE 3
WINDE 4 EINZIEHWERK	917151308	111	1	11		LIEBHERR MOBILKRAN LG 175
WINDE 6	918359908	222	1	13		LIEBHERR MOBILKRAN LG 175
WINDENAUFNAHME SCHWK.	962773708	1	1	1320	912822508	ADAPTERRAHMEN WINDE 6
WINDENLAGERUNG SCHWK.	926887908	1	1	676	918409908	WINDE 1
WINDENLAGERUNG SCHWK.	926887908	1	1	691	918410008	WINDE 2
WINDENLAGERUNG SCHWK.	926887908	2	1	1311	918359908	WINDE 6
WINDGESCHWINDIGKEITSGE	11066001	3	1	1418	967051508	WINDWARNUNG VORM.
WINDWARNUNG VORM. MIT	967051508	2	1	1417	967433908	ELEKTRIK WINDWARNUNG T
WINDWARNUNG VORM. MIT	967051508	2	1	1420	96011996	ELEKTRIK WINDWARNUNG
WINKEL	571811008	(1)	1	157	965336608	WAERMETAUSCHER
WINKEL 1.5X456X127 DC01 FE	954935608	4	1	1033	96035660	AUFBAUTEILE MONTAGETAFE
WINKEL 1.5X65X96 DC01 FE//	97040329	51	1	467	918997708	EL.ANLAGE UNTERWAGEN
WINKEL 198X70 S355MC FE//	970539508	112	2	1272	919745108	S-ANLENKSTUECK
WINKEL 2.5X1100X160 ALMG3	97118653	221	1	441	918994608	REIFENVERKLEIDUNG
WINKEL 2.5X290X74 ALMG3 H	97117248	8	6	457	918994508	MOTORVERKLEIDUNG
WINKEL 2X20X96 DC01 FE//ZN	97096271	(2)	1	1542	919752108	SX-ZWISCHENSTUECK VORM.
WINKEL 2X40X95 DC01 FE//ZN	953868808	88	2	1600	918474308	F-KOPFSTUECK
WINKEL 2X81X45 DC01 FE//ZN	97014854	323	4	441	918994608	REIFENVERKLEIDUNG
WINKEL 3X149X125 ALMG3 H	973941208	31	1	629	917442808	ANBAUTEILE KAMERA
WINKEL 3X40X100 DC01 FE//	972611608	(2)	1	519	96032778	VERROHRUNG ACHSFEDER
WINKEL 3X40X135 DC01 FE//	956214608	7	1	1029	96004319	SCHALTSCHRANK MECH.
WINKEL 3X459X52 DC01 T ZN	97073113	22	2	387	96051663	ABGASANLAGE VORM.
WINKEL 4X117X258 X5CRNI18	97031247	18	1	190	96032869	VERTEILERGETRIEBE VORM.
WINKEL 4X117X260 X5CRNI18	97031248	19	1	190	96032869	VERTEILERGETRIEBE VORM.
WINKEL 4X139X40 S315MC FE	97038516	29	1	970	917991908	GERAEUSCHDAEMMUNG
WINKEL 4X20X86 S315MC FE//	97014025	72	1	134	96032862	DIESELMOTOR VORM.
WINKEL 4X246X123 S315MC	97118414	15	1	671	96039782	AUFSTIEG KPL.
WINKEL 4X278X179 S315MC	97038228	20	1	451	96033209	LEITER ANBAU
WINKEL 4X346X158 S315MC	97126254	20	1	671	96039782	AUFSTIEG KPL.
WINKEL 4X380X112 ALMG3 H	973615508	114	8	440	918994608	REIFENVERKLEIDUNG
WINKEL 4X430X196 S315MC T	972210008	51	4	369	917312708	WERKZEUGKASTEN ANBAU
WINKEL 4X460X123 S315MC	973158808	52	2	369	917312708	WERKZEUGKASTEN ANBAU
WINKEL 4X50X180 S315MC FE	956862208	8	2	863	918996308	DREHBUEHNENVERKLEIDUN
WINKEL 4X616X91 S315MC T Z	97073112	21	2	387	96051663	ABGASANLAGE VORM.
WINKEL 4X73X150 S315MC FE	951471508	233	2	441	918994608	REIFENVERKLEIDUNG
WINKEL 4x20x77 S315MC FE//	970657408	21	2	134	96032862	DIESELMOTOR VORM.
WINKEL 4x305x157 S315MC FE	956862308	9	1	863	918996308	DREHBUEHNENVERKLEIDUN
WINKEL 5X70X199 S355MC	97021238	84	2	1339	917996808	D-ANLENKSTUECK
WINKEL 6X70X119 S355MC FE	979746608	62	1	1210	96002863	SCHWENKPODEST KPL.
WINKEL 90X189 S315MC FE//	956074408	(4)	2	519	96032778	VERROHRUNG ACHSFEDER
WINKEL 95X40 DC01 FE//ZNNI	947339208	(1)	1	395	96003869	STEUERUNG LUFTKLAPPE
WINKEL 95X40 DC01 FE//ZNNI	947339208	1	2	501	96039568	MECH.BEFESTIGUNGSTEILE
WINKEL DC01 FE//ZNNI8//CN//T	951323608	15	1	19	918993708	KUEHLER EINBAU
WINKEL DC01 FE//ZNNI8//CN//T	951323608	5	2	352	917984408	HARNSTOFFANLAGE

Bezeichnung	Artikel	Pos.	Menge	Seite	Baugruppe	Bezeichnung
WINKEL KPL.	921721708	81	1	1272	919745108	S-ANLENKSTUECK
WINKEL KPL.	921721908	82	1	1272	919745108	S-ANLENKSTUECK
WINKEL KPL.	921722008	83	1	1272	919745108	S-ANLENKSTUECK
WINKEL KPL.	921722108	87	1	1272	919745108	S-ANLENKSTUECK
WINKEL KPL.	921722208	88	1	1272	919745108	S-ANLENKSTUECK
WINKEL SCHWK.	921722708	51	1	1338	917996808	D-ANLENKSTUECK
WINKEL SCHWK.	921722808	52	1	1338	917996808	D-ANLENKSTUECK
WINKEL SCHWK.	927754608	57	1	1338	917996808	D-ANLENKSTUECK
WINKEL SCHWK.	927754708	58	1	1338	917996808	D-ANLENKSTUECK
WINKELANSCHLUSS KISSLIN	10872525	14	4	1110	96001083	ELEKTRIK BATTERIEKASTEN
WINKELGEBER +/-15°	11088402	10	1	1414	967922708	KLEMMKASTEN KPL.
WINKELGEBER 102,4° PL:E SP	10870347	1	1	217	962431208	EINBAUTEILE WINKELGEBER
WINKELGEBER 360° LSB PL:D	10802057	151	1	1281	918900708	ELEKTRIK S-ANLENKSTUECK
WINKELGEBER 360° LSB PL:D	10802057	151	1	1342	966479808	GEBER WINKELGEBER
WINKELGEBER 360° LSB PL:D	10802057	151	1	1572	919468008	ELEKTRIK F-ANSCHLUSSKOP
WINKELGEBER 360° LSB PL:D	10802057	152	1	1590	918530108	ELEKTRIK F-ANLENKSTUECK
WINKELGEBER 360° LSB PL:D	10802057	(152)	1	1609	918474408	FA-BOCK
WINKELSTUECK	570317008	1013	1	192	11081159	VERTEILERGETRIEBE
WINKELSTUTZEN	591051008	8	3	567	968026708	WISCHANLAGE EINBAU
WINKELSTUTZEN	591051008	19	2	1160	96000697	WISCHANLAGE EINBAU
WINKELSTUTZEN EW 12L M18	247117702	215	1	135	96032862	DIESELMOTOR VORM.
WINKELSTUTZEN EW 12L M18	247117702	609	1	229	96036795	PNEUM.U.HYDR.VORM.2.ACHS
WINKELSTUTZEN EW 12L M18	247117702	611	1	267	96036798	PNEUM.U.HYDR.VORM.5.ACHS
WINKELSTUTZEN EW 12L M18	247117702	604	1	287	96036800	PNEUM.U.HYDR.VORM.7.ACHS
WINKELSTUTZEN EW 12L M18	247117702	691	14	302	96032777	VERROHRUNG LENKUNG
WINKELSTUTZEN EW 12L M18	247117702	645	7	499	96032772	VERROHRUNG DRUCKLUFTA
WINKELSTUTZEN EW 12L M18	247117702	650	14	1074	96038278	HYDRAULIK
WINKELSTUTZEN EW 12L M18	247117702	620	1	1235	965324508	MONTAGEPLATTE NOTBETA
WINKELSTUTZEN EW 12L M18	247117702	600	3	1248	969859108	ZUSATZHYDRAULIK GITTER-
WINKELSTUTZEN EW 12L M18	247117702	607	1	1318	969858808	ZUSATZHYDRAULIK WINDE 6
WINKELSTUTZEN EW 12L M18	247117702	607	2	1387	969858408	ZUSATZHYDRAULIK WINDE 3
WINKELSTUTZEN EW 12L M18	247117702	605	1	1435	968895808	ZUSATZHYDR.BOLZENZIEHZ
WINKELSTUTZEN EW 12L M18	247117702	24	3	1447	96022733	SCHOTTPLATTE VORM.
WINKELSTUTZEN EW 12L M18	247117702	12	1	1449	96054388	ADAPTER VORM.
WINKELSTUTZEN EW 18L M26	247108302	633	1	32	96033654	VERROHRUNG KUEHLER
WINKELSTUTZEN EW 18L M26	247108302	600	2	181	96033630	VERROHRUNG DIESELMOTO
WINKELSTUTZEN EW 18L M26	247108302	23	2	190	96032869	VERTEILERGETRIEBE VORM.
WINKELSTUTZEN EW 18L M26	247108302	676	4	302	96032777	VERROHRUNG LENKUNG
WINKELSTUTZEN EW 18L M26	247108302	8	3	361	919964208	KRAFTSTOFFFOERDERUNG
WINKELSTUTZEN EW 18L M26	247108302	4	1	362	96059015	KRAFTSTOFFFILTER VORM.
WINKELSTUTZEN EW 18L M26	247108302	22	1	365	96045759	KRAFTSTOFFPUMPE VORM.
WINKELSTUTZEN EW 18L M26	247108302	12	2	366	96059018	KUGELHAHNLEISTE
WINKELSTUTZEN EW 18L M26	247108302	657	11	500	96032772	VERROHRUNG DRUCKLUFTA
WINKELSTUTZEN EW 18L M26	247108302	611	2	724	96009092	ZUSATZHYDRAULIK 2 DREH
WINKELSTUTZEN EW 18L M26	247108302	610	1	742	969859308	ZUSATZHYDRAULIK MONTAGE
WINKELSTUTZEN EW 18L M26	247108302	5	2	939	96038214	KRAFTSTOFFBEHAELTER VO
WINKELSTUTZEN EW 18L M26	247108302	621	10	1073	96038278	HYDRAULIK
WINKELSTUTZEN EW 18L M26	247108302	13	2	1103	96058648	KRAFTSTOFFFILTER VORM.
WINKELSTUTZEN EW 18L M26	247108302	606	2	1123	969863108	DRUCKLUFTANLAGE
WINKELSTUTZEN EW 18L M26	247108302	611	4	1230	965226108	MONTAGEPLATTE NOTBETA
WINKELSTUTZEN EW 18L M26	247108302	22	1	1447	96022733	SCHOTTPLATTE VORM.
WINKELSTUTZEN EW 18L M26	247108302	21	1	1449	96054388	ADAPTER VORM.
WINKELSTUTZEN EW 6L CR6-F	247021702	606	1	229	96036795	PNEUM.U.HYDR.VORM.2.ACHS
WINKELSTUTZEN EW 6L CR6-F	247021702	603	2	254	96036797	PNEUM.U.HYDR.VORM.4.ACHS
WINKELSTUTZEN EW 6L CR6-F	247021702	613	1	278	96036799	PNEUM.U.HYDR.VORM.6.ACHS
WINKELSTUTZEN EW 6L CR6-F	247021702	641	3	499	96032772	VERROHRUNG DRUCKLUFTA
WINKELSTUTZEN EW 6L CR6-F	247021702	601	7	511	96026672	PNEUMATIK FAHRERHAUS
WINKELSTUTZEN EW 6L CR6-F	247021702	680	3	520	96032778	VERROHRUNG ACHSFEDER
WINKELSTUTZEN EW 6L CR6-F	247021702	767	1	1076	96038278	HYDRAULIK
WINKELSTUTZEN EW 6L CR6-F	247021702	602	5	1123	969863108	DRUCKLUFTANLAGE

Bezeichnung	Artikel	Pos.	Menge	Seite	Baugruppe	Bezeichnung
WINKELSTUTZEN EW 8L CR6-F	247021802	31	1	931	918996808	HARNSTOFFANLAGE
WINKELVERSCHRAUBUNG G 1	11989723	570	1	760	12101214	VERTEILERGETRIEBE
WINKELVERSCHRAUBUNG R 1	11088794	7	1	532	926819708	GEHAEUSE KPL.
WIRBELSTROMBREMSE 2200N	502028008	1	1	619	912569508	ANBAU TELMA
WISCHANLAGE EINBAU	96000697	3	1	1152	918064108	KRANFUEHRERKABINE VORM.
WISCHANLAGE EINBAU	968026708	4	1	557	918497008	FAHRERHAUS VORM.1
WISCHERARM 610MM	591076708	3	3	567	968026708	WISCHANLAGE EINBAU
WISCHERARM 650MM	10292014	4	1	1160	96000697	WISCHANLAGE EINBAU
WISCHERARM 700MM	10874311	2	1	1146	96000684	FRONTSCHEIBE KPL.
WISCHERBLATT 700	10292016	5	1	1160	96000697	WISCHANLAGE EINBAU
WISCHERBLATT 700MM	591076808	2	3	567	968026708	WISCHANLAGE EINBAU
WISCHERBLATT 900MM	10291148	3	1	1146	96000684	FRONTSCHEIBE KPL.
WISCHERGESTAENGE	10874163	2	1	1160	96000697	WISCHANLAGE EINBAU
WISCHERGESTAENGE 10	10412879	3	1	1160	96000697	WISCHANLAGE EINBAU
WISCHERMOTOR 50NM 24V	10031932	1	1	568	962568308	SCHEIBENWISCHANLAGE VO
WISCHERMOTOR 55NM 24V	10292021	1	2	1160	96000697	WISCHANLAGE EINBAU
WISCHLAGER	591057808	2	3	568	962568308	SCHEIBENWISCHANLAGE VO
WISCHLAGER ST	10874927	4	1	1146	96000684	FRONTSCHEIBE KPL.
ZAHNKRANZ C45	9080734	1	1	123	10120074	SCHWUNGRAD ANBAU
ZAHNKRANZ C45	9080734	(1)	1	123	10120074	SCHWUNGRAD ANBAU
ZAHNKRANZ C45	9080734	(3)	1	836	10120077	SCHWUNGRAD ANBAU
ZAHNRAD	10023160	459	1	226	10876205	ACHSANTRIEB
ZAHNRAD	10023160	459	1	251	10876158	ACHSANTRIEB
ZAHNRAD	10038003	460	1	226	10876205	ACHSANTRIEB
ZAHNRAD	10038003	460	1	251	10876158	ACHSANTRIEB
ZAHNRAD	10113787	1077	1	192	11081159	VERTEILERGETRIEBE
ZAHNRAD	10113791	1252	1	192	11081159	VERTEILERGETRIEBE
ZAHNRAD	10675871	1250	1	192	11081159	VERTEILERGETRIEBE
ZAHNRAD	12103637	30	1	1441	12102587	RAUPENSCHLEPPER
ZAHNRAD 3,5	10119685	(2)	1	127	10119871	NEBENABTRIEB ANBAU
ZAHNRAD 3,5	10119685	2	1	840	10119873	NEBENABTRIEB ANBAU
ZAHNRAD 3,5	10119689	2	1	129	11366396	NEBENABTRIEB VORM.
ZAHNRAD 3,5	11407185	2	1	56	10147666	ANTRIEBSTEILE M.SCHWINGU
ZAHNRAD 3,5	11408961	3	1	56	10147666	ANTRIEBSTEILE M.SCHWINGU
ZAHNRAD VORM.	10119847	2	1	53	10130808	KURBELWELLE MIT ZAHNRAD
ZAHNRAD VORM.	10124591	3	1	69	10122940	NOCKENWELLE KPL.
ZAHNRAD VORM.	11369506	2	1	841	10126182	NEBENABTRIEB ANBAU
ZAHNRADMENGENTEILER	12104375	1	1	1515	12104294	HYDRAULIK TRANSFORMATO
ZAHNRADPUMPE SNP2 SPF	512133008	4	1	1190	917996708	KLIMAANLAGE OW
ZAHNRADPUMPE SNP3	512134408	4	1	190	96032869	VERTEILERGETRIEBE VORM.
ZAHNRIEMEN 12T5X445	11211480	1	1	1174	10228112	HEIZKLIMAGERAET
ZAHNSCHEIBE DIN 6797 A 2,7	425100408	27	4	898	96036284	GEHAEUSE KPL.
ZAHNSCHEIBE DIN 6797 A 3,2	425100508	278	2	1012	921565108	KLEMMKASTEN
ZAHNSCHEIBE DIN 6797 A 3,2	425100508	6	12	1044	912353808	BAUGRUPPENTRAEGER
ZAHNSCHEIBE DIN 6797 A 3,2	425100508	17	10	1045	928431108	BUSPLATINE
ZAHNSCHEIBE DIN 6797 A 4,3	425100708	282	4	687	928778908	ELEKTRIK WINDE 1
ZAHNSCHEIBE DIN 6797 A 4,3	425100708	282	4	692	928779008	ELEKTRIK WINDE 2
ZAHNSCHEIBE DIN 6797 A 4,3	425100708	25	4	898	96036284	GEHAEUSE KPL.
ZAHNSCHEIBE DIN 6797 A 4,3	425100708	62	28	1029	96004319	SCHALTSCHRANK MECH.
ZAHNSCHEIBE DIN 6797 A 4,3	425100708	14	4	1044	912353808	BAUGRUPPENTRAEGER
ZAHNSCHEIBE DIN 6797 A 4,3	425100708	282	4	1315	966177308	ELEKTRIK WINDE 6
ZAHNSCHEIBE DIN 6797 A 4,3	425100708	282	4	1384	962871608	EL.WINDE 3 LANGES SEIL
ZAHNWELLE D125X234	571828008	120	1	760	12101214	VERTEILERGETRIEBE
ZAPFEN	704219908	19	1	567	968026708	WISCHANLAGE EINBAU
ZEITRELAIS 0,05S ... 100H 1	12075176	41	1	1033	96035660	AUFBAUTEILE MONTAGETAFE
ZEITRELAIS 10 H 24V	10876716	18	1	898	96036284	GEHAEUSE KPL.
ZEITRELAIS 60S 24V	10877999	157	1	418	96037710	MITTELKONSOLE VORM.
ZEITRELAIS 60S 24V	10877999	54	1	1027	918998008	EINBAUTEILE SCHALTSCHRAN
ZEITSTEUERGERAET 10S 24V	630100608	42	1	418	96037710	MITTELKONSOLE VORM.
ZELLGUMMI 10X8	262109108	12	0.195	354	96003532	PUMPE VORM.

Bezeichnung	Artikel	Pos.	Menge	Seite	Baugruppe	Bezeichnung
ZELLGUMMI 10X8	262109108	9	3.7	1147	964560908	DACHSCHEIBE VORM.
ZELLGUMMI 12X2	7022903	3040	2.04	601	10876121	HEIZKLIMAGERAET
ZELLGUMMI 15X3	10871162	60	4.2	457	918994508	MOTORVERKLEIDUNG
ZELLGUMMI 20X12 CR SCHW	262104308	3	3.348	899	96002242	DECKEL KPL.
ZELLGUMMI 20X12 CR SCHW	262104308	3	4.2	1030	96004320	DECKEL KPL.
ZELLGUMMI 20X8	262101008	4	0.5	598	96017045	HEIZKLIMAGERAET VORM.
ZELLGUMMI 20X8	262101008	175	22.8	971	917991908	GERAEUSCHDAEMMUNG
ZELLGUMMI 25X4 NEOPRENE	262107814	8	0.65	539	918500608	BATTERIEDECKEL EINBAU
ZELLGUMMI 25X4 NEOPRENE	262107814	9	0.65	539	918500608	BATTERIEDECKEL EINBAU
ZELLGUMMI 25X4 NEOPRENE	262107814	5	3.1	1141	918065208	KRANFUEHRERKABINE VORM.
ZELLGUMMI 6X3X10000 CELL	262108908	35	0.1	579	96012578	KLEINTEILE EINBAU
ZENTRALEINHEIT C2 8X2A G	969084608	23	6	1027	918998008	EINBAUTEILE SCHALTSCHRAN
ZENTRALEINHEIT C2 8X2A G	969084608	13	1	1029	96004319	SCHALTSCHRANK MECH.
ZENTRALEINHEIT C2 8X2A SP	10870677	(1)	1	1029	96004319	SCHALTSCHRANK MECH.
ZENTRALSCHMIERANLAGE O	915150108	147	1	12		LIEBHERR MOBILKRAN LG 175
ZENTRALSCHMIERUNG	96021825	300	1	1252	918472608	BALLASTRAHMEN KRANABST
ZENTRALSTECKER 4-POL	602225508	535	2	409	96037721	DRAEHTE KPL.ARMATUR
ZENTRALSTECKER 4-POL	602225508	509	1	880	96036290	DRAEHTE KPL.ARMATUR
ZENTRALSTECKER 6-POL	602225608	530	2	409	96037721	DRAEHTE KPL.ARMATUR
ZENTRALSTECKER 6-POL	602225608	505	1	880	96036290	DRAEHTE KPL.ARMATUR
ZENTRIERPLATTE SCHWK.	96016559	1	1	1505	918606908	ZENTRIERUNG F.SCHWEBEBA
ZENTRIERPLATTE SCHWK. FE	928654808	3	2	1505	918606908	ZENTRIERUNG F.SCHWEBEBA
ZENTRIERPLATTE SCHWK. FE	928654908	4	2	1505	918606908	ZENTRIERUNG F.SCHWEBEBA
ZENTRIERPLATTE SCHWK. FE	928655208	2	3	1505	918606908	ZENTRIERUNG F.SCHWEBEBA
ZENTRIERSCHEIBE	550458808	2	1	185	96018923	MOTORLAGER EINBAUSATZ
ZENTRIERSCHEIBE	550458808	2	1	186	96018924	MOTORLAGER EINBAUSATZ
ZENTRIERUNG F.SCHWEBEBA	918606908	336	1	14		LIEBHERR MOBILKRAN LG 175
ZENTRIERUNG KPL. LOZ-25T	963137208	8	1	1239	917413808	GRUNDPLATTE DREHBUEHNE
ZENTRIERUNG SCHWK. T ZN	965575508	5	1	1240	963137208	ZENTRIERUNG KPL.
ZIGARETTENANZUENDER	10429058	47	1	886	96036283	ELEKTRIK ANBAUTEILE KABIN
ZIGARETTENANZUENDER 24V	605407608	6	1	413	967728108	ARMATURENBRETT MITTELK
ZIGARETTENANZUENDER 24V	605407608	3	1	624	912676508	FUNKVORBEREITUNG UW
ZUBEHOER	928620008	2	1	646	914788008	WERKZEUG U.ZUBEHOER
ZUBEHOER	963397108	3	1	646	914788008	WERKZEUG U.ZUBEHOER
ZUENDSTARTSCHALTER	12105423	3	1	1441	12102587	RAUPENSCHLEPPER
ZUENDSTARTSCHALTER 3S	10335557	2	2	413	967728108	ARMATURENBRETT MITTELK
ZUENDSTARTSCHALTER 3S	10335557	4	1	894	96036295	ARMATUREN RE.
ZUGFEDER	10876192	176	2	263	10876191	BREMSE
ZUGFEDER	10876200	176	2	207	10876198	BREMSE
ZUGFEDER	10876200	176	2	209	10876199	BREMSE
ZUGFEDER 0,8X8X26,5 EN1027	10443769	24	2	1168	968080908	SCHLIESSANLAGE
ZUGFEDER 1,60X21,60X50,2	10002941	31	1	1212	966659308	TREPPE
ZUGFEDER EN10270-3	720109108	32	2	1588	918489108	F-ANLENKSTUECK
ZUGLASCHE KPL.	96013388	3	2	1609	918474408	FA-BOCK
ZUGLASCHE KPL. 0.25M	96016836	5	2	1559	918476208	LASCHEN ZUSATZABSPANN
ZUGLASCHE KPL. 0.4M	96013014	1	2	1561	918576008	ZUSATZLASCHEN SX-SYSTEM
ZUGLASCHE M.SCHILD 0.25M	96012734	2	2	1567	96013042	ZUGSTANGE KPL.
ZUGLASCHE M.SCHILD 0.25M	96012734	2	2	1638	96018528	ZUGSTANGE KPL.
ZUGLASCHE M.SCHILD 0.25M	96012734	2	2	1641	96012854	ZUGSTANGE KPL.
ZUGLASCHE M.SCHILD 0.25M	96012734	2	2	1644	96012732	ZUGSTANGE KPL.
ZUGLASCHE M.SCHILD 0.25M	96012735	3	1	1567	96013042	ZUGSTANGE KPL.
ZUGLASCHE M.SCHILD 0.25M	96012735	3	1	1638	96018528	ZUGSTANGE KPL.
ZUGLASCHE M.SCHILD 0.25M	96012735	3	1	1641	96012854	ZUGSTANGE KPL.
ZUGLASCHE M.SCHILD 0.25M	96012735	3	1	1644	96012732	ZUGSTANGE KPL.
ZUGLASCHE M.SCHILD 0.25M	96013654	1	2	1560	96016836	ZUGLASCHE KPL.
ZUGLASCHE M.SCHILD 0.25M	96014958	2	1	1560	96016836	ZUGLASCHE KPL.
ZUGLASCHE M.SCHILD 0.25M	96020463	1	1	1655	96020462	LASCHE KPL.
ZUGLASCHE M.SCHILD 0.25M	96020464	2	2	1655	96020462	LASCHE KPL.
ZUGLASCHE M.SCHILD 0.45M	96015870	39	4	1571	918859708	F-ANSCHLUSSKOPF
ZUGLASCHE M.SCHILD 0.45M	96015870	2	2	1648	96015867	ZUGSTANGE KPL.

Bezeichnung	Artikel	Pos.	Menge	Seite	Baugruppe	Bezeichnung
ZUGLASCHE SCHWK. 0.4M	96013015	1	1	1562	96013014	ZUGLASCHE KPL.
ZUGLASCHE SCHWK. 0.4M	96016469	2	2	1562	96013014	ZUGLASCHE KPL.
ZUGMESSLASCHE 0-1000KN	11485547	78	1	1620	918474908	ZUGMESSLASCHE KPL.
ZUGMESSLASCHE 0-2000KN	11485551	61	1	1568	918475408	ZUGMESSLASCHE KPL.
ZUGMESSLASCHE 0-2000KN	11492200	3	1	904	917606708	ZUGMESSLASCHE KPL.
ZUGMESSLASCHE 0-2000KN	11492200	3	2	1408	917607808	ZUGMESSLASCHEN L-ADAPTE
ZUGMESSLASCHE KPL. 1000 K	918474908	556	2	16		LIEBHERR MOBILKRAN LG 175
ZUGMESSLASCHE KPL. 2000	918475408	520	4	16		LIEBHERR MOBILKRAN LG 175
ZUGMESSLASCHE KPL. 2000 K	917606708	134	2	11		LIEBHERR MOBILKRAN LG 175
ZUGMESSLASCHEN L-ADAPTE	917607808	296	1	14		LIEBHERR MOBILKRAN LG 175
ZUGSTANGE	10014715	18	4	950	10327167	ELEKTROPUMPE
ZUGSTANGE	540272114	301	1	734	11347399	FLANSCHLAGER
ZUGSTANGE 30X13989X158 S	97085968	1	2	1642	96012855	ZUGSTANGE VORM.
ZUGSTANGE 30X3179X158 S96	97086235	(1)	2	1567	96013042	ZUGSTANGE KPL.
ZUGSTANGE 30X3479X158 S96	97093317	(1)	2	1638	96018528	ZUGSTANGE KPL.
ZUGSTANGE 30X6318X204 S96	97089069	1	2	1650	96015831	ZUGSTANGE VORM.
ZUGSTANGE 30X6985X158 S96	97085782	1	2	1645	96012733	ZUGSTANGE VORM.
ZUGSTANGE 35X3857X204 S96	97115255	1	2	1583	96032673	ZUGSTANGE VORM.
ZUGSTANGE KPL.	96016791	2	2	1599	918474308	F-KOPFSTUECK
ZUGSTANGE KPL.	96016792	3	2	1599	918474308	F-KOPFSTUECK
ZUGSTANGE KPL. 14M	96012854	1	2	1639	918476808	STANGEN
ZUGSTANGE KPL. 3.2M	96013042	1	2	1566	918943808	ZUSATZSTANGEN
ZUGSTANGE KPL. 3.2M	96013042	1	2	1646	918573008	STANGEN SXR
ZUGSTANGE KPL. 3.5M	96018528	1	2	1636	918721808	STANGEN
ZUGSTANGE KPL. 4.15M	96015867	1	2	1647	918573208	STANGEN FAK
ZUGSTANGE KPL. 4.1M	96032672	2	2	1581	919463108	F-ANSCHLUSSKOPF
ZUGSTANGE KPL. 7M	96012732	1	2	1643	918573108	STANGEN
ZUGSTANGE M.SCHILD	96017309	1	2	1601	96016791	ZUGSTANGE KPL.
ZUGSTANGE SCHWK.	96016902	1	2	1602	96016792	ZUGSTANGE KPL.
ZUGSTANGE VORM.	96015868	1	1	1648	96015867	ZUGSTANGE KPL.
ZUGSTANGE VORM. 13.75M	96012855	1	1	1641	96012854	ZUGSTANGE KPL.
ZUGSTANGE VORM. 2.95M	96013045	1	1	1567	96013042	ZUGSTANGE KPL.
ZUGSTANGE VORM. 3.25M	96018529	1	1	1638	96018528	ZUGSTANGE KPL.
ZUGSTANGE VORM. 3.65M	96032673	1	1	1582	96032672	ZUGSTANGE KPL.
ZUGSTANGE VORM. 6.1M	96015831	1	2	1649	918573308	STANGEN L-ADAPTER
ZUGSTANGE VORM. 6.75M	96012733	1	1	1644	96012732	ZUGSTANGE KPL.
ZUGZYLINDER 330/110-2635 -4	512394908	4	2	1457	96051270	BALLASTPALETTE VORM.
ZUNGE	570799108	42	2	975	967659508	DECKEL VORM.
ZUNGE	704253508	11	4	1107	96001074	BATTERIEKASTEN VORM.
ZUNGE	704254708	25	1	320	96019560	ZUSATZHEIZUNG VORM.
ZUNGE	704254708	3	1	459	96034045	DECKEL VORM.
ZUNGE	704255108	4	1	459	96034045	DECKEL VORM.
ZUNGE	704255108	5	2	874	96043155	KLAPPE VORM.
ZUNGE	704255108	8	2	972	967641808	ABDECKUNG VORM.
ZUNGE	704255108	22	6	978	967664708	DECKEL VORM.
ZUNGE	704255108	103	4	982	964973908	DECKEL VORM.
ZUNGE	704255308	102	5	983	967662808	DECKEL VORM.
ZUNGE	704255308	102	5	984	967665008	DECKEL VORM.
ZUNGE	704255608	4	1	532	926819708	GEHAEUSE KPL.
ZUNGE	704256208	42	4	974	967656108	DECKEL VORM.
ZUNGE	704256208	5	2	976	96002167	DECKEL VORM.
ZUNGE	704256208	32	2	977	967663508	DECKEL VORM.
ZUNGE	704256208	103	2	979	964973008	DECKEL VORM.
ZUNGE	704256208	103	2	980	964973208	DECKEL VORM.
ZUNGE	704256208	22	2	985	967674608	DECKEL VORM.
ZUNGE	704256208	22	2	986	967674708	DECKEL VORM.
ZUNGE	704256708	3	4	458	964985608	DECKEL VORM.
ZUNGE	704256708	6	6	899	96002242	DECKEL KPL.
ZUNGE	704256708	103	4	973	967652908	ABDECKUNG VORM.
ZUNGE	704256708	8	4	981	964677708	DECKEL KPL.

Bezeichnung	Artikel	Pos.	Menge	Seite	Baugruppe	Bezeichnung
ZUNGE	704256708	102	3	987	968090208	DECKEL VORM.
ZUNGE	704256708	102	4	988	967678408	DECKEL VORM.
ZUNGE	704256708	6	6	1030	96004320	DECKEL KPL.
ZURRGURT 1,25MX25MM PO	11492423	10	1	1509	918185308	LEITER ANBAU
ZURRGURT 4MX35MM POLYTE	10491593	50	2	1584	918474208	F-MONTAGEEINHEIT
ZURRGURT EN 12195-2 6MX3	779034708	58	1	1137	918063908	KRANFUEHRERKABINE ANBA
ZUS.HYDR.BOLZENZIEHEINR	968896608	500	1	1432	918988308	BOLZENZIEHZYLINDER
ZUSATZABSPANNBOCK	918598408	676	1	17		LIEBHERR MOBILKRAN LG 175
ZUSATZABSPANNBOCK SCH	96020365	1	1	1654	918598408	ZUSATZABSPANNBOCK
ZUSATZABSPANNSEIL 32MM	971387408	11	2	1629	910019008	ZUSATZABSPANNUNG
ZUSATZABSPANNSEIL 36MM	975248908	3	2	1631	918472308	ZUSATZABSPANNUNG
ZUSATZABSPANNUNG 4720	910019008	620	1	16		LIEBHERR MOBILKRAN LG 175
ZUSATZABSPANNUNG D-SYS	918472308	650	1	16		LIEBHERR MOBILKRAN LG 175
ZUSATZABSPANNUNG SX 12	918801908	662	1	16		LIEBHERR MOBILKRAN LG 175
ZUSATZABSPANNUNG SX 760	918476708	660	1	16		LIEBHERR MOBILKRAN LG 175
ZUSATZABSPANNUNG SX 955	918822508	661	1	16		LIEBHERR MOBILKRAN LG 175
ZUSATZAUSR.F.SCHWEBEBA	929917008	600	1	1452	919692108	SCHWEBEBALLAST
ZUSATZBESCHILD.DEUTSCHL	917995408	162	1	12		LIEBHERR MOBILKRAN LG 175
ZUSATZBESCHILD.DEUTSCHL	96015368	2	1	653	917986708	BESCHILDERUNG DEUTSCHL
ZUSATZBESCHILDERUNG FA	916283608	72	1	10		LIEBHERR MOBILKRAN LG 175
ZUSATZELEKTRIK FMS	919288608	227	1	13		LIEBHERR MOBILKRAN LG 175
ZUSATZELEKTRIK WINDE 6	916152308	225	1	13		LIEBHERR MOBILKRAN LG 175
ZUSATZGEWICHT 1TO SPF	915552708	307	7	14		LIEBHERR MOBILKRAN LG 175
ZUSATZHEIZUNG OW	918759508	157	1	12		LIEBHERR MOBILKRAN LG 175
ZUSATZHEIZUNG UW	918759408	31	1	9		LIEBHERR MOBILKRAN LG 175
ZUSATZHEIZUNG VORM.	96019560	1	1	318	918759408	ZUSATZHEIZUNG UW
ZUSATZHEIZUNG VORM.	96019655	1	1	957	918759508	ZUSATZHEIZUNG OW
ZUSATZHYDR.BOLZENZIEHZ	968895808	500	1	1433	968929408	BOLZENZIEHZYLINDER KPL.
ZUSATZHYDR.BOLZENZIEHZ	968895808	500	1	1436	968929508	BOLZENZIEHZYLINDER KPL.
ZUSATZHYDR.D-RUECKHALTE	918150708	175	1	12		LIEBHERR MOBILKRAN LG 175
ZUSATZHYDR.D-RUECKHALTE	969860108	4	1	1117	918150708	ZUSATZHYDR.D-RUECKHALT
ZUSATZHYDR.DREHBUEHNE	918151308	138	1	11		LIEBHERR MOBILKRAN LG 175
ZUSATZHYDR.DREHBUEHNE	969859408	4	1	922	918151308	ZUSATZHYDR.DREHBUEHNE
ZUSATZHYDR.GITTER-WINDE	918149508	171	1	12		LIEBHERR MOBILKRAN LG 175
ZUSATZHYDR.S-RUECKHALTE	910162608	400	1	1181	916979608	S-RUECKHALTESICHERUNG
ZUSATZHYDRAULIK 2 DREHW	918151408	118	1	11		LIEBHERR MOBILKRAN LG 175
ZUSATZHYDRAULIK 2 DREHW	96009092	4	1	722	918151408	ZUSATZHYDRAULIK 2 DREH
ZUSATZHYDRAULIK DREHBUE	918151608	173	1	12		LIEBHERR MOBILKRAN LG 175
ZUSATZHYDRAULIK DREHBU	969860008	4	1	1111	918151608	ZUSATZHYDRAULIK DREHBUE
ZUSATZHYDRAULIK GITTER-	969859108	4	1	1246	918149508	ZUSATZHYDR.GITTER-WINDE
ZUSATZHYDRAULIK KLIMAANL	96013010	50	1	1190	917996708	KLIMAANLAGE OW
ZUSATZHYDRAULIK MONTAGE	918149608	120	1	11		LIEBHERR MOBILKRAN LG 175
ZUSATZHYDRAULIK MONTAGE	969859308	4	1	740	918149608	ZUSATZHYDRAULIK MONTAGE
ZUSATZHYDRAULIK NOTBETA	915295508	366	1	14		LIEBHERR MOBILKRAN LG 175
ZUSATZHYDRAULIK NOTBET	919426608	365	1	14		LIEBHERR MOBILKRAN LG 175
ZUSATZHYDRAULIK SCHWEBE	96016504	4	1	1478	918606808	HYDR.SCHWEBEBALLAST
ZUSATZHYDRAULIK SCHWEBE	96017031	4	1	1254	918641908	ZUSATZHYDRAULIK SCHWEB
ZUSATZHYDRAULIK SCHWEBE	918641908	400	1	1252	918472608	BALLASTRAHMEN KRANABST
ZUSATZHYDRAULIK WINDE 1-	918148408	106	2	11		LIEBHERR MOBILKRAN LG 175
ZUSATZHYDRAULIK WINDE 1-	969858508	4	1	693	918148408	ZUSATZHYDRAULIK WINDE 1-
ZUSATZHYDRAULIK WINDE 3	915869008	260	1	14		LIEBHERR MOBILKRAN LG 175
ZUSATZHYDRAULIK WINDE 3	969858408	4	1	1385	915869008	ZUSATZHYDRAULIK WINDE 3
ZUSATZHYDRAULIK WINDE 6	918149108	223	1	13		LIEBHERR MOBILKRAN LG 175
ZUSATZHYDRAULIK WINDE 6	969858808	4	1	1316	918149108	ZUSATZHYDRAULIK WINDE 6
ZUSATZLASCHEN SX-SYSTEM	918576008	515	1	16		LIEBHERR MOBILKRAN LG 175
ZUSATZSTANGEN 1M	918638608	516	1	16		LIEBHERR MOBILKRAN LG 175
ZUSATZSTANGEN SX / SXL	918943808	517	1	16		LIEBHERR MOBILKRAN LG 175
ZUSATZTEILE ELEKTRIK AGG	96040792	10	1	992	96036111	ELEKTRIK AGGREGAT
ZUSATZTEILE ELEKTRIK DRE	96006215	25	1	990	918997208	ELEKTRIK DREHBUEHNE
ZUSATZTEILE KUEHLER	96033746	2	1	515	918690408	ZUSATZTEILE STUFE 5

Bezeichnung	Artikel	Pos.	Menge	Seite	Baugruppe	Bezeichnung
ZUSATZTEILE STUFE 5	918690408	82	1	10		LIEBHERR MOBILKRAN LG 175
ZWEIFACHPUMPE A10VO 45	10335957	106	1	753	96038878	DIESELMOTOR VORM.
ZWEIFACHPUMPE A4VG+A11V	10493370	105	1	753	96038878	DIESELMOTOR VORM.
ZWEIFACHPUMPE A4VG+A4VG	10493366	102	1	753	96038878	DIESELMOTOR VORM.
ZWEIFACHPUMPE A4VG+A4VG	10493367	103	1	753	96038878	DIESELMOTOR VORM.
ZWEIFACHZAHNRADPUMPE	512137008	107	1	753	96038878	DIESELMOTOR VORM.
ZWEIFACHZAHNRADPUMPE W	10332080	6	1	134	96032862	DIESELMOTOR VORM.
ZWIESCHENPLATTE SCHWK.	963016408	9	1	645	962512408	ABSTUETZPLATTE KPL.
ZWISCHENFLANSCH	10014707	15	1	950	10327167	ELEKTROPUMPE
ZWISCHENFLANSCH	10144876	2	2	106	10143421	WASSERLEITUNGSANSCHLUE
ZWISCHENFLANSCH	10144876	1	2	824	12490129	WASSERPUMPE MIT BEFEST.
ZWISCHENFLANSCH	10292865	1	1	777	10292854	PUMPENTRAEGER
ZWISCHENGEHAEUSE	540260714	300	1	679	10874475	GETRIEBE
ZWISCHENGEHAEUSE	540260714	300	1	1381	10874553	GETRIEBE
ZWISCHENGEHAEUSE	570373708	301	1	1381	10874553	GETRIEBE
ZWISCHENPLATTE	10343292	400	1	172	10343488	SCHALTKUPPLUNG
ZWISCHENPLATTENVENTIL	571523508	6	1	925	511469808	VENTILBLOCK
ZWISCHENRAD ANBAU I=1.67	11348849	372	1	36	13455159	DIESELMOTOR
ZWISCHENRAD ANBAU I=1.67	11348849	372	1	808	13455143	DIESELMOTOR
ZWISCHENRAD VORM. Z=49	11348855	1	1	102	11348849	ZWISCHENRAD ANBAU
ZWISCHENRADACHSE 31CrM	9078590	4	1	102	11348849	ZWISCHENRAD ANBAU
ZWISCHENRING	10014730	8	1	950	10327167	ELEKTROPUMPE
ZWISCHENRING	10292921	4	1	777	10292854	PUMPENTRAEGER
ZWISCHENSTUECK	10147564	2	1	101	10146956	KLIMAKOMPRESSOR ANBAU
ZWISCHENSTUECK	10147564	2	1	832	10146947	GENERATOR ANBAU
ZWISCHENSTUECK S355J0	10147565	3	1	101	10146956	KLIMAKOMPRESSOR ANBAU
ZWISCHENSTUECK S355J0	10147565	3	1	832	10146947	GENERATOR ANBAU
ZWISCHENSTUECK SCHWK.	96022294	1	1	1542	919752108	SX-ZWISCHENSTUECK VORM.
ZWISCHENSTUECK SCHWK.	96022296	1	1	1552	919752208	SX-ZWISCHENSTUECK VORM.
ZWOELFKANTSCHRAUBE M1	10132558	(9)	8	37	13455159	DIESELMOTOR
ZWOELFKANTSCHRAUBE M8X	10118146	(10)	16	37	13455159	DIESELMOTOR
ZYL ROLLENLAGER 375X444,	540238014	151	2	705	11340822	GETRIEBE
ZYLINDER	10023246	535	1	226	10876205	ACHSANTRIEB
ZYLINDER	10023246	2403	1	227	10876205	ACHSANTRIEB
ZYLINDER	10023246	2403	1	251	10876158	ACHSANTRIEB
ZYLINDER	571056208	1010	1	192	11081159	VERTEILERGETRIEBE
ZYLINDER	571056208	535	1	276	10876196	ACHSANTRIEB
ZYLINDER	7024273	1	1	739	570113308	TRIEBWERK
ZYLINDER V-MOTORXD9508	9078049	80	8	39	12405454	KURBELGEHAEUSE KPL. MIT
ZYLINDERKOPF ANBAU V-MO	12402357	80	8	35	13455159	DIESELMOTOR
ZYLINDERKOPF ANBAU V-MO	12402357	80	8	806	13455143	DIESELMOTOR
ZYLINDERKOPFDECKEL	10122220	1	1	68	11364325	ZYLINDERKOPFDECKEL VORM
ZYLINDERKOPFDECKEL	10122266	1	1	61	10122645	ZYLINDERKOPFDECKEL ANBA
ZYLINDERKOPFDECKEL	12469625	1	1	63	11364303	ZYLINDERKOPFDECKEL VORM
ZYLINDERKOPFDECKEL	12469625	1	1	68	11364325	ZYLINDERKOPFDECKEL VORM
ZYLINDERKOPFDECKEL	12469626	1	1	61	10122645	ZYLINDERKOPFDECKEL ANBA
ZYLINDERKOPFDECKEL ANBA	10122640	83	1	35	13455159	DIESELMOTOR
ZYLINDERKOPFDECKEL ANBA	10122640	83	1	806	13455143	DIESELMOTOR
ZYLINDERKOPFDECKEL ANBA	10122645	82	5	35	13455159	DIESELMOTOR
ZYLINDERKOPFDECKEL ANBA	10122645	82	5	806	13455143	DIESELMOTOR
ZYLINDERKOPFDECKEL ANBA	10122646	84	1	35	13455159	DIESELMOTOR
ZYLINDERKOPFDECKEL ANBA	10122646	84	1	806	13455143	DIESELMOTOR
ZYLINDERKOPFDECKEL ANBA	10122659	85	1	35	13455159	DIESELMOTOR
ZYLINDERKOPFDECKEL ANBA	10122659	85	1	806	13455143	DIESELMOTOR
ZYLINDERKOPFDECKEL VORM	11364303	1	1	62	10122640	ZYLINDERKOPFDECKEL ANBA
ZYLINDERKOPFDECKEL VORM	11364325	1	1	67	10122659	ZYLINDERKOPFDECKEL ANBA
ZYLINDERKOPFDECKEL VORM	12562204	1	1	66	10122646	ZYLINDERKOPFDECKEL ANBA
ZYLINDERLAUFBUCHSE V-MO	11406892	1	1	40	9078049	ZYLINDER
ZYLINDERROLLENLAGER	11170881	1255	2	192	11081159	VERTEILERGETRIEBE
ZYLINDERROLLENLAGER 50X	571477908	31	1	765	10489678	TRIEBWERK

Bezeichnung	Artikel	Pos.	Menge	Seite	Baugruppe	Bezeichnung
ZYLINDERROLLENLAGER NJ-	10113822	1261	1	192	11081159	VERTEILERGETRIEBE
ZYLINDERROLLENLAGER NJ-	10113820	1260	1	192	11081159	VERTEILERGETRIEBE
ZYLINDERSCHRAUBE	12105810	36	1	308	11081534	STEUERBLOCK
ZYLINDERSCHRAUBE	12105810	36	1	311	11081535	STEUERBLOCK
ZYLINDERSCHRAUBE AEHNL	407208808	7	16	1404	916980308	L-KOPFSTUECK
ZYLINDERSCHRAUBE DIN 691	10353699	24	1	1144	969752608	SCHEIBEN EINBAU
ZYLINDERSCHRAUBE DIN 69	10179944	23	1	716	571927508	VERSTELLUNG
ZYLINDERSCHRAUBE DIN 69	4001230	101	6	709	10021226	ANTRIEB
ZYLINDERSCHRAUBE DIN 69	4901191	6	4	1233	511486508	WEGESCHIEBER
ZYLINDERSCHRAUBE DIN 691	10875559	38	6	850	918810308	STEUERSTAND
ZYLINDERSCHRAUBE DIN 79	10179392	312	6	210	10873988	PLANETENGETRIEBE
ZYLINDERSCHRAUBE DIN 79	10179392	312	12	274	10455272	PLANETENGETRIEBE
ZYLINDERSCHRAUBE DIN 79	10179392	403	2	478	96010040	MECH.BEFESTIGUNGSTEILE
ZYLINDERSCHRAUBE DIN 79	10179392	10	2	781	10493370	ZWEIFACHPUMPE
ZYLINDERSCHRAUBE DIN 798	10878838	20	6	1475	96020796	STANGE KPL.
ZYLINDERSCHRAUBE DIN 798	10875563	7	2	1147	964560908	DACHSCHEIBE VORM.
ZYLINDERSCHRAUBE DIN 798	12225952	20	4	430	912670108	LADEGERAET
ZYLINDERSCHRAUBE DIN 798	10876072	120	26	303	96039320	BEFESTIGUNGSTEILE
ZYLINDERSCHRAUBE DIN 798	10876072	120	68	521	96039318	BEFESTIGUNGSTEILE
ZYLINDERSCHRAUBE DIN 798	10876072	3	4	580	968035408	LUFTLEITSYSTEM
ZYLINDERSCHRAUBE DIN 79	4981010	60	2	239	10874905	LENKACHSE
ZYLINDERSCHRAUBE DIN 79	4981010	60	2	261	10874907	LENKACHSE
ZYLINDERSCHRAUBE DIN 79	4981010	60	2	285	10874909	LENKACHSE
ZYLINDERSCHRAUBE DIN 79	4981010	60	2	292	10874910	LENKACHSE
ZYLINDERSCHRAUBE DIN 798	12216053	6	16	332	919314608	STUETZHOLME M.AUSKLAPP
ZYLINDERSCHRAUBE DIN 798	12216056	27	10	332	919314608	STUETZHOLME M.AUSKLAPP
ZYLINDERSCHRAUBE DIN 84	510797708	22	1	527	511417708	DRUCKBEGRENZUNGSVENTI
ZYLINDERSCHRAUBE DIN 84	510797708	22	1	1092	511417608	DRUCKBEGRENZUNGSVENTI
ZYLINDERSCHRAUBE DIN 912	404317608	1266	20	192	11081159	VERTEILERGETRIEBE
ZYLINDERSCHRAUBE DIN 912	10876394	304	8	1482	96016504	ZUSATZHYDRAULIK SCHWEB
ZYLINDERSCHRAUBE ISO 12	10875564	35	2	418	96037710	MITTELKONSOLE VORM.
ZYLINDERSCHRAUBE ISO 12	10875564	33	16	457	918994508	MOTORVERKLEIDUNG
ZYLINDERSCHRAUBE ISO 12	10875564	5	4	623	963047708	BOLZENGARAGE VORM.
ZYLINDERSCHRAUBE ISO 12	10875564	42	2	901	96002298	MONTAGEPLATTE VORM.
ZYLINDERSCHRAUBE ISO 12	10875564	61	42	1034	96035660	AUFBAUTEILE MONTAGETAFE
ZYLINDERSCHRAUBE ISO 12	10875564	38	8	1040	96003060	RELAISSTEUERUNG
ZYLINDERSCHRAUBE ISO 145	12219491	4	1	83	10152866	INJEKTOR MIT BEFEST.
ZYLINDERSCHRAUBE ISO 145	12219491	3	1	84	10150877	RS INJEKTOR
ZYLINDERSCHRAUBE ISO 47	10562617	300	4	499	96032772	VERROHRUNG DRUCKLUFTA
ZYLINDERSCHRAUBE ISO 476	12219296	40	4	332	919314608	STUETZHOLME M.AUSKLAPP
ZYLINDERSCHRAUBE ISO 476	12219296	41	4	337	96047402	ABSTUETZHOLM VORM.
ZYLINDERSCHRAUBE ISO 476	12219296	41	4	346	96047403	ABSTUETZHOLM VORM.
ZYLINDERSCHRAUBE ISO 476	12219296	21	8	732	11347396	SEILTROMMEL
ZYLINDERSCHRAUBE ISO 476	12219296	16	4	1204	96002845	LAUFSTEG 1
ZYLINDERSCHRAUBE ISO 476	12219296	9	3	1475	96020796	STANGE KPL.
ZYLINDERSCHRAUBE ISO 47	404293213	26	1	1160	96000697	WISCHANLAGE EINBAU
ZYLINDERSCHRAUBE ISO 47	10650720	2	4	79	10150858	HOCHDRUCKPUMPE MIT BEFE
ZYLINDERSCHRAUBE ISO 476	10415162	(3)	2	1561	918576008	ZUSATZLASCHEN SX-SYSTEM
ZYLINDERSCHRAUBE ISO 476	10875571	42	3	134	96032862	DIESELMOTOR VORM.
ZYLINDERSCHRAUBE ISO 476	10875571	327	3	755	96038878	DIESELMOTOR VORM.
ZYLINDERSCHRAUBE ISO 476	10875571	2	4	1099	474907808	SAE-FLANSCHVERBINDUNG
ZYLINDERSCHRAUBE ISO 476	10875571	44	2	1190	917996708	KLIMAANLAGE OW
ZYLINDERSCHRAUBE ISO 476	10875571	57	2	1210	96002863	SCHWENKPODEST KPL.
ZYLINDERSCHRAUBE ISO 476	10875571	12	8	1457	96051270	BALLASTPALETTE VORM.
ZYLINDERSCHRAUBE ISO 47	10468820	2722	8	193	11081159	VERTEILERGETRIEBE
ZYLINDERSCHRAUBE ISO 47	10468820	2727	8	193	11081159	VERTEILERGETRIEBE
ZYLINDERSCHRAUBE ISO 476	10875572	(2)	4	181	96033630	VERROHRUNG DIESELMOTO
ZYLINDERSCHRAUBE ISO 476	10875572	10	6	919	918719408	DREHBUEHNENARRETIERUN
ZYLINDERSCHRAUBE ISO 476	10875572	553	10	1073	96038278	HYDRAULIK
ZYLINDERSCHRAUBE ISO 47	10299659	2156	1	212	10876206	ACHSANTRIEB

Bezeichnung	Artikel	Pos.	Menge	Seite	Baugruppe	Bezeichnung
ZYLINDERSCHRAUBE ISO 47	10299659	502	12	251	10876158	ACHSANTRIEB
ZYLINDERSCHRAUBE ISO 47	10299659	2156	1	261	10874907	LENKACHSE
ZYLINDERSCHRAUBE ISO 47	10299659	2156	1	272	10874908	LENKTRIEBACHSE
ZYLINDERSCHRAUBE ISO 47	10299659	2156	1	285	10874909	LENKACHSE
ZYLINDERSCHRAUBE ISO 47	10299659	2156	1	292	10874910	LENKACHSE
ZYLINDERSCHRAUBE ISO 47	10299659	10	1	832	10146947	GENERATOR ANBAU
ZYLINDERSCHRAUBE ISO 47	404309408	1011	8	192	11081159	VERTEILERGETRIEBE
ZYLINDERSCHRAUBE ISO 47	10299571	12	1	101	10146956	KLIMAKOMPRESSOR ANBAU
ZYLINDERSCHRAUBE ISO 47	10299571	12	8	832	10146947	GENERATOR ANBAU
ZYLINDERSCHRAUBE ISO 476	4980973	(7)	1	127	10119871	NEBENABTRIEB ANBAU
ZYLINDERSCHRAUBE ISO 476	4980973	7	1	129	11366396	NEBENABTRIEB VORM.
ZYLINDERSCHRAUBE ISO 476	4980973	7	2	841	10126182	NEBENABTRIEB ANBAU
ZYLINDERSCHRAUBE ISO 47	10353703	42	1	1144	969752608	SCHEIBEN EINBAU
ZYLINDERSCHRAUBE ISO 476	4981088	10	3	102	11348849	ZWISCHENRAD ANBAU
ZYLINDERSCHRAUBE ISO 476	4043133	536	2	276	10876196	ACHSANTRIEB
ZYLINDERSCHRAUBE ISO 476	4900980	7	1	840	10119873	NEBENABTRIEB ANBAU
ZYLINDERSCHRAUBE ISO 47	11320355	17	1	101	10146956	KLIMAKOMPRESSOR ANBAU
ZYLINDERSCHRAUBE ISO 476	12225262	17	1	832	10146947	GENERATOR ANBAU
ZYLINDERSCHRAUBE ISO 47	11002745	1391	16	193	11081159	VERTEILERGETRIEBE
ZYLINDERSCHRAUBE ISO 47	4042195	922	6	732	11347396	SEILTROMMEL
ZYLINDERSCHRAUBE ISO 476	11321146	904	10	192	11081159	VERTEILERGETRIEBE
ZYLINDERSCHRAUBE ISO 47	10875576	17	12	681	11490594	ANTRIEB
ZYLINDERSCHRAUBE ISO 476	10651863	22	6	721	500063708	DREHWERKSGETRIEBE
ZYLINDERSCHRAUBE ISO 476	4042135	22	12	711	10021228	ANTRIEB
ZYLINDERSCHRAUBE ISO 476	10876073	41	2	332	919314608	STUETZHOLME M.AUSKLAPP
ZYLINDERSCHRAUBE ISO 47	4042241	22	11	709	10021226	ANTRIEB
ZYLINDERSCHRAUBE ISO 476	10875577	124	16	705	11340822	GETRIEBE
ZYLINDERSCHRAUBE ISO 476	4980944	10	2	129	11366396	NEBENABTRIEB VORM.
ZYLINDERSCHRAUBE ISO 47	11002747	(10)	2	127	10119871	NEBENABTRIEB ANBAU
ZYLINDERSCHRAUBE ISO 476	12223057	5	2	348	962701908	STECKER
ZYLINDERSCHRAUBE ISO 476	12201263	61	2	784	10335957	ZWEIFACHPUMPE
ZYLINDERSCHRAUBE ISO 47	404311808	15	8	716	571927508	VERSTELLUNG
ZYLINDERSCHRAUBE ISO 476	10875578	61	8	1458	96051270	BALLASTPALETTE VORM.
ZYLINDERSCHRAUBE ISO 476	4980012	17	2	60	10118061	KIPPHEBELWERK KPL.
ZYLINDERSCHRAUBE ISO 476	10875565	551	4	181	96033630	VERROHRUNG DIESELMOTO
ZYLINDERSCHRAUBE ISO 476	11834794	301	32	724	96009092	ZUSATZHYDRAULIK 2 DREH
ZYLINDERSCHRAUBE ISO 476	11834794	3	4	945	967546408	OELBEHAELTER VORM.
ZYLINDERSCHRAUBE ISO 47	10012659	27	4	195	10870697	VERSTELLPUMPE
ZYLINDERSCHRAUBE ISO 47	10012659	413	12	226	10876205	ACHSANTRIEB
ZYLINDERSCHRAUBE ISO 47	10012659	456	16	226	10876205	ACHSANTRIEB
ZYLINDERSCHRAUBE ISO 47	10012659	413	12	251	10876158	ACHSANTRIEB
ZYLINDERSCHRAUBE ISO 47	10012659	456	16	251	10876158	ACHSANTRIEB
ZYLINDERSCHRAUBE ISO 476	11840140	18	8	681	11490594	ANTRIEB
ZYLINDERSCHRAUBE ISO 476	12213814	550	8	181	96033630	VERROHRUNG DIESELMOTO
ZYLINDERSCHRAUBE ISO 47	12100496	326	8	755	96038878	DIESELMOTOR VORM.
ZYLINDERSCHRAUBE ISO 476	11651635	(4)	4	1543	919752108	SX-ZWISCHENSTUECK VORM.
ZYLINDERSCHRAUBE ISO 47	404312608	903	34	192	11081159	VERTEILERGETRIEBE
ZYLINDERSCHRAUBE ISO 47	11320850	(3)	3	1567	96013042	ZUGSTANGE KPL.
ZYLINDERSCHRAUBE ISO 47	11320850	(3)	3	1638	96018528	ZUGSTANGE KPL.
ZYLINDERSCHRAUBE ISO 476	4043173	11	2	60	10118061	KIPPHEBELWERK KPL.
ZYLINDERSCHRAUBE ISO 476	4043173	11	2	814	10118060	KIPPHEBELWERK KPL.
ZYLINDERSCHRAUBE ISO 47	404312808	3	10	1642	96012855	ZUGSTANGE VORM.
ZYLINDERSCHRAUBE ISO 47	404312808	3	5	1645	96012733	ZUGSTANGE VORM.
ZYLINDERSCHRAUBE ISO 47	404312808	(3)	3	1648	96015867	ZUGSTANGE KPL.
ZYLINDERSCHRAUBE ISO 47	404312808	3	4	1650	96015831	ZUGSTANGE VORM.
ZYLINDERSCHRAUBE ISO 476	12213403	31	8	332	919314608	STUETZHOLME M.AUSKLAPP
ZYLINDERSCHRAUBE ISO 476	10876373	551	8	695	969858508	ZUSATZHYDRAULIK WINDE 1-
ZYLINDERSCHRAUBE ISO 476	10876373	551	75	1073	96038278	HYDRAULIK
ZYLINDERSCHRAUBE ISO 476	10876373	551	18	1113	969860008	ZUSATZHYDRAULIK DREHBUE
ZYLINDERSCHRAUBE ISO 476	10878821	306	6	1318	969858808	ZUSATZHYDRAULIK WINDE 6

Bezeichnung	Artikel	Pos.	Menge	Seite	Baugruppe	Bezeichnung
ZYLINDERSCHRAUBE ISO 476	10878821	306	6	1387	969858408	ZUSATZHYDRAULIK WINDE 3
ZYLINDERSCHRAUBE ISO 476	12100264	554	4	695	969858508	ZUSATZHYDRAULIK WINDE 1-
ZYLINDERSCHRAUBE ISO 476	10878823	553	4	695	969858508	ZUSATZHYDRAULIK WINDE 1-
ZYLINDERSCHRAUBE ISO 476	240057602	3911	36	705	11340822	GETRIEBE
ZYLINDERSCHRAUBE ISO 476	240057602	511	18	1381	10874553	GETRIEBE
ZYLINDERSCHRAUBE ISO 476	501534308	511	18	679	10874475	GETRIEBE
ZYLINDERSCHRAUBE ISO 47	12691483	12	1	1278	921067008	STANGEN KPL.
ZYLINDERSCHRAUBE ISO 47	12691483	4	2	1279	921072008	STANGEN VORM.
ZYLINDERSCHRAUBE ISO 47	12691483	4	2	1280	921072108	STANGEN VORM.
ZYLINDERSCHRAUBE ISO 47	12691483	3	5	1292	927148408	STANGE VORM.
ZYLINDERSCHRAUBE ISO 47	12691483	3	3	1303	962628108	STANGE VORM.
ZYLINDERSCHRAUBE ISO 47	12691483	3	4	1355	927114708	SA-STANGE
ZYLINDERSCHRAUBE ISO 47	12691483	3	4	1356	927145408	STANGE KPL.
ZYLINDERSCHRAUBE ISO 47	12691483	3	5	1363	927148708	STANGE VORM.
ZYLINDERSCHRAUBE ISO 47	12691483	3	2	1369	962945808	STANGE VORM.
ZYLINDERSCHRAUBE ISO 47	12691483	3	3	1371	962946108	STANGE VORM.
ZYLINDERSCHRAUBE ISO 47	12691483	3	2	1373	962948608	STANGE VORM.
ZYLINDERSCHRAUBE ISO 47	12691483	521	1	1381	10874553	GETRIEBE
ZYLINDERSCHRAUBE ISO 47	12691483	3	4	1396	927161908	STANGE VORM.
ZYLINDERSCHRAUBE ISO 47	12691483	3	3	1477	963160708	STANGE VORM.
ZYLINDERSCHRAUBE ISO 47	12691483	3	6	1583	96032673	ZUGSTANGE VORM.
ZYLINDERSCHRAUBE ISO 476	12223047	9	2	337	96047402	ABSTUETZHOLM VORM.
ZYLINDERSCHRAUBE ISO 476	12223047	9	2	346	96047403	ABSTUETZHOLM VORM.
ZYLINDERSCHRAUBE ISO 47	10001464	3	8	117	9079954	BEFESTIGUNGSTEILE ANBAU
ZYLINDERSCHRAUBE ISO 476	240206702	7	24	1382	10874555	SEILTROMMEL
ZYLINDERSCHRAUBE ISO 476	4042302	36	8	337	96047402	ABSTUETZHOLM VORM.
ZYLINDERSCHRAUBE ISO 476	4042302	36	8	346	96047403	ABSTUETZHOLM VORM.
ZYLINDERSCHRAUBE ISO 476	4042302	24	36	707	571842408	SEILTROMMEL
ZYLINDERSCHRAUBE ISO 476	4042302	7	24	1313	10874540	SEILTROMMEL
ZYLINDERSCHRAUBE ISO 476	12224014	16	8	681	11490594	ANTRIEB
ZYLINDERSCHRAUBE ISO 476	12224014	10	2	771	10493367	ZWEIFACHPUMPE
ZYLINDERSCHRAUBE ISO 476	12224014	302	4	1072	96038278	HYDRAULIK
ZYLINDERSCHRAUBE ISO 476	12224014	9	12	1467	96024497	FUEHRUNG VORM.
ZYLINDERSCHRAUBE ISO 476	12230467	20	8	709	10021226	ANTRIEB
ZYLINDERSCHRAUBE ISO 476	12230467	20	8	711	10021228	ANTRIEB
ZYLINDERSCHRAUBE ISO 476	12230467	4	8	714	917116108	DREHWERK
ZYLINDERSCHRAUBE ISO 47	404317208	11	16	1116	10413255	UMSCHALTBLOCK
ZYLINDERSCHRAUBE ISO 47	10001074	20	10	1201	918065308	LAUFSTEG DREHBUEHNE
ZYLINDERSCHRAUBE ISO 476	12225290	23	16	707	571842408	SEILTROMMEL
ZYLINDERSCHRAUBE ISO 476	12100361	5	12	1467	96024497	FUEHRUNG VORM.
ZYLINDERSCHRAUBE ISO 476	240219102	74	4	249	10874906	LENKTRIEBACHSE
ZYLINDERSCHRAUBE ISO 47	4601370	2059	2	212	10876206	ACHSANTRIEB
ZYLINDERSCHRAUBE ISO 47	4601370	2059	2	261	10874907	LENKACHSE
ZYLINDERSCHRAUBE ISO 47	4601370	2059	2	272	10874908	LENKTRIEBACHSE
ZYLINDERSCHRAUBE ISO 47	4601370	2059	2	285	10874909	LENKACHSE
ZYLINDERSCHRAUBE ISO 47	4601370	2059	2	292	10874910	LENKACHSE
ZYLINDERSCHRAUBE ISO 476	10179085	112	18	679	10874475	GETRIEBE
ZYLINDERSCHRAUBE ISO 476	10179085	112	18	1381	10874553	GETRIEBE
ZYLINDERSCHRAUBE ISO 476	10179087	121	36	705	11340822	GETRIEBE
ZYLINDERSCHRAUBE ISO 476	10545927	41	4	1404	916980308	L-KOPFSTUECK
ZYLINDERSCHRAUBE ISO 47	12100299	15	2	1271	919745108	S-ANLENKSTUECK
ZYLINDERSCHRAUBE ISO 47	12100299	29	4	1290	919745708	S-ZWISCHENSTUECK
ZYLINDERSCHRAUBE ISO 47	12100299	29	4	1298	919745808	LA-ZWISCHENSTUECK
ZYLINDERSCHRAUBE ISO 47	12100299	29	4	1301	919746208	S-ZWISCHENSTUECK
ZYLINDERSCHRAUBE ISO 47	12100299	38	2	1306	919746308	SL-REDUZIERSTUECK
ZYLINDERSCHRAUBE ISO 47	12100299	10	4	1324	919746708	S-ZWISCHENSTUECK
ZYLINDERSCHRAUBE ISO 47	12100299	9	4	1327	919746808	S-ZWISCHENSTUECK
ZYLINDERSCHRAUBE ISO 47	12100299	9	4	1330	919746908	S-ZWISCHENSTUECK
ZYLINDERSCHRAUBE ISO 47	12100299	10	4	1334	919747208	S-ZWISCHENSTUECK
ZYLINDERSCHRAUBE ISO 47	12100299	2	1	1530	96052047	BOLZEN VORM.

Bezeichnung	Artikel	Pos.	Menge	Seite	Baugruppe	Bezeichnung
ZYLINDERSCHRAUBE ISO 47	12100299	29	4	1626	919747708	LA-ZWISCHENSTUECK
ZYLINDERSCHRAUBE ISO 476	10545933	26	4	1306	919746308	SL-REDUZIERSTUECK
ZYLINDERSCHRAUBE ISO 476	10545933	4	4	1338	917996808	D-ANLENKSTUECK
ZYLINDERSCHRAUBE ISO 476	10545933	4	4	1361	918857108	D-ZWISCHENSTUECK
ZYLINDERSCHRAUBE ISO 476	10545933	4	4	1367	918857208	D-ZWISCHENSTUECK
ZYLINDERSCHRAUBE ISO 47	10293537	1202	44	705	11340822	GETRIEBE
ZYLINDERSCHRAUBE ISO 47	404324508	4	1	348	962701908	STECKER
ZYLINDERSCHRAUBE ISO 47	404324508	109	22	679	10874475	GETRIEBE
ZYLINDERSCHRAUBE ISO 47	404324508	109	22	1381	10874553	GETRIEBE
ZYLINDERSCHRAUBE ISO 47	404324508	48	2	1542	919752108	SX-ZWISCHENSTUECK VORM.
ZYLINDERSCHRAUBE ISO 47	404324508	48	2	1552	919752208	SX-ZWISCHENSTUECK VORM.
ZYLINDERSCHRAUBE ISO 47	10001470	114	18	679	10874475	GETRIEBE
ZYLINDERSCHRAUBE ISO 47	10001470	114	18	1381	10874553	GETRIEBE
ZYLINDERSCHRAUBE ISO 47	11691539	36	8	850	918810308	STEUERSTAND
ZYLINDERSCHRAUBE ISO 47	10876395	56	4	1034	96035660	AUFBAUTEILE MONTAGETAFE
ZYLINDERSCHRAUBE ISO 47	10876395	65	4	1156	969752508	INNENVERKLEIDUNG EINBAU
ZYLINDERSCHRAUBE ISO 47	404360608	213	2	308	11081534	STEUERBLOCK
ZYLINDERSCHRAUBE ISO 47	404360608	213	2	311	11081535	STEUERBLOCK
ZYLINDERSCHRAUBE ISO 47	12219830	1	3	218	10870347	WINKELGEBER
ZYLINDERSCHRAUBE ISO 47	12219830	38	2	629	917442808	ANBAUTEILE KAMERA
ZYLINDERSCHRAUBE ISO 47	12219830	9	2	669	96014811	HALTER VORM.
ZYLINDERSCHRAUBE ISO 47	10876396	4	3	1418	967051508	WINDWARNUNG VORM.
ZYLINDERSCHRAUBE ISO 47	10875815	23	4	308	11081534	STEUERBLOCK
ZYLINDERSCHRAUBE ISO 47	10875815	23	4	311	11081535	STEUERBLOCK
ZYLINDERSCHRAUBE ISO 47	10875815	323	2	1123	969863108	DRUCKLUFTANLAGE
ZYLINDERSCHRAUBE ISO 476	4901531	19	4	1088	10342823	DRUCKREGELVENTIL
ZYLINDERSCHRAUBE ISO 47	11690040	18	1	1166	918064308	SCHIEBETUER EINBAU
ZYLINDERSCHRAUBE ISO 47	11690042	34	24	850	918810308	STEUERSTAND
ZYLINDERSCHRAUBE ISO 47	11690042	18	2	1172	918064408	HEIZUNG KRANFUEHRERKAB
ZYLINDERSCHRAUBE ISO 476	240046502	16	4	1160	96000697	WISCHANLAGE EINBAU
ZYLINDERSCHRAUBE ISO 47	11647553	7	4	580	968035408	LUFTLEITSYSTEM
ZYLINDERSCHRAUBE ISO 47	10875582	4	4	631	918463108	FREMDEINSPEISUNG
ZYLINDERSCHRAUBE ISO 47	10875583	54	8	1155	969752508	INNENVERKLEIDUNG EINBAU
ZYLINDERSCHRAUBE ISO 476	12223030	10	4	1116	10413255	UMSCHALTBLOCK
ZYLINDERSCHRAUBE ISO 47	12204614	7	10	948	915150108	ZENTRALSCHMIERANLAGE O
ZYLINDERSCHRAUBE ISO 47	12204614	4	2	1503	929917008	ZUSATZAUSR.F.SCHWEBEBA
ZYLINDERSCHRAUBE ISO 47	12203070	326	4	1072	96038278	HYDRAULIK
ZYLINDERSCHRAUBE ISO 47	12203070	37	2	1174	10228112	HEIZKLIMAGERAET
ZYLINDERSCHRAUBE ISO 47	404361208	4	4	1088	10342823	DRUCKREGELVENTIL
ZYLINDERSCHRAUBE ISO 476	10181382	429	24	1073	96038278	HYDRAULIK
ZYLINDERSCHRAUBE ISO 47	12216217	40	4	850	918810308	STEUERSTAND
ZYLINDERSCHRAUBE ISO 47	404364108	(2)	4	519	96032778	VERROHRUNG ACHSFEDER
ZYLINDERSCHRAUBE ISO 47	4902252	913	14	192	11081159	VERTEILERGETRIEBE
ZYLINDERSCHRAUBE ISO 47	11690044	21	2	1166	918064308	SCHIEBETUER EINBAU
ZYLINDERSCHRAUBE ISO 47	11690044	15	3	1168	968080908	SCHLIESSANLAGE
ZYLINDERSCHRAUBE ISO 476	10181389	11	6	19	918993708	KUEHLER EINBAU
ZYLINDERSCHRAUBE ISO 47	510746608	91	6	239	10874905	LENKACHSE
ZYLINDERSCHRAUBE ISO 47	10875586	(3)	1	126	12410651	MOTORREGELUNGSENSORIK
ZYLINDERSCHRAUBE ISO 47	10875586	401	4	478	96010040	MECH.BEFESTIGUNGSTEILE
ZYLINDERSCHRAUBE ISO 47	10875586	11	2	541	96012635	BATTERIEKASTEN VORM.
ZYLINDERSCHRAUBE ISO 47	10875586	308	3	734	11347399	FLANSCHLAGER
ZYLINDERSCHRAUBE ISO 47	10875586	7	6	737	510230608	HYDROMOTOR
ZYLINDERSCHRAUBE ISO 476	404250914	42	4	308	11081534	STEUERBLOCK
ZYLINDERSCHRAUBE ISO 476	404250914	42	4	311	11081535	STEUERBLOCK
ZYLINDERSCHRAUBE ISO 47	11140465	401	3	467	918997708	EL.ANLAGE UNTERWAGEN
ZYLINDERSCHRAUBE ISO 47	11140465	12	2	567	968026708	WISCHANLAGE EINBAU
ZYLINDERSCHRAUBE ISO 476	12225935	170	8	162	964024508	WANDLERGEHAEUSE
ZYLINDERSCHRAUBE ISO 476	12225935	41	4	850	918810308	STEUERSTAND
ZYLINDERSCHRAUBE ISO 47	10875588	9	12	939	96038214	KRAFTSTOFFBEHAELTER VO
ZYLINDERSCHRAUBE ISO 47	10875588	6	3	950	10327167	ELEKTROPUMPE

Bezeichnung	Artikel	Pos.	Menge	Seite	Baugruppe	Bezeichnung
ZYLINDERSCHRAUBE ISO 47	10875588	(1)	2	1141	918065208	KRANFUEHRERKABINE VORM.
ZYLINDERSCHRAUBE ISO 47	10875588	2	4	1415	967995008	MECH.BEFESTIGUNGSTEILE
ZYLINDERSCHRAUBE ISO 47	10875588	6	8	1524	915262708	BEOBACHTUNGSSPIEGEL
ZYLINDERSCHRAUBE ISO 47	4901159	3	4	175	10653025	STEUERVENTIL
ZYLINDERSCHRAUBE ISO 47	4901159	(3)	4	195	10870697	VERSTELLPUMPE
ZYLINDERSCHRAUBE ISO 47	4901159	3	4	788	10114975	STEUERVENTIL
ZYLINDERSCHRAUBE ISO 47	11820284	4	8	954	918531108	SPIEGELANBAU KRANFUEHR
ZYLINDERSCHRAUBE ISO 47	11820284	(3)	4	1545	96014903	SCHRAUBBOLZEN
ZYLINDERSCHRAUBE ISO 47	10875590	303	2	220	96036794	PNEUM.U.HYDR.VORM.1.ACHS
ZYLINDERSCHRAUBE ISO 47	10875590	21	2	603	969862108	VENTILPLATTE VORM.
ZYLINDERSCHRAUBE ISO 47	10875590	28	4	1141	918065208	KRANFUEHRERKABINE VORM.
ZYLINDERSCHRAUBE ISO 47	10875590	5	4	1412	96012846	MECH.BEFESTIGUNGSTEILE
ZYLINDERSCHRAUBE ISO 47	404339501	5	14	78	10116165	SCHMIEROELPUMPE MIT BE
ZYLINDERSCHRAUBE ISO 47	10875591	47	2	23	96032863	KUEHLER VORM.
ZYLINDERSCHRAUBE ISO 47	10875591	2	4	218	10870347	WINKELGEBER
ZYLINDERSCHRAUBE ISO 47	10875591	140	202	303	96039320	BEFESTIGUNGSTEILE
ZYLINDERSCHRAUBE ISO 47	10875591	140	58	521	96039318	BEFESTIGUNGSTEILE
ZYLINDERSCHRAUBE ISO 47	10875591	3	1	817	10154796	ANSAUGSTUTZEN ANBAU
ZYLINDERSCHRAUBE ISO 47	10875592	23	2	603	969862108	VENTILPLATTE VORM.
ZYLINDERSCHRAUBE ISO 47	10875592	13	8	629	917442808	ANBAUTEILE KAMERA
ZYLINDERSCHRAUBE ISO 47	10875592	335	2	756	96038878	DIESELMOTOR VORM.
ZYLINDERSCHRAUBE ISO 47	10875592	31	2	1152	918064108	KRANFUEHRERKABINE VORM.
ZYLINDERSCHRAUBE ISO 47	10875592	45	4	1190	917996708	KLIMAANLAGE OW
ZYLINDERSCHRAUBE ISO 47	12203634	51	2	134	96032862	DIESELMOTOR VORM.
ZYLINDERSCHRAUBE ISO 47	12203634	150	10	303	96039320	BEFESTIGUNGSTEILE
ZYLINDERSCHRAUBE ISO 47	12203634	4	4	366	96059018	KUGELHAHNLEISTE
ZYLINDERSCHRAUBE ISO 47	12203634	15	1	634	918744608	FAHRERLIEGE EINBAU
ZYLINDERSCHRAUBE ISO 47	12203634	330	10	755	96038878	DIESELMOTOR VORM.
ZYLINDERSCHRAUBE ISO 47	12203634	52	16	795	96039239	KUEHLER VORM.
ZYLINDERSCHRAUBE ISO 47	12203634	17	2	1036	96001513	SCHWENKRAHMEN
ZYLINDERSCHRAUBE ISO 47	12203634	38	3	1174	10228112	HEIZKLIMAGERAET
ZYLINDERSCHRAUBE ISO 47	10876359	55	16	795	96039239	KUEHLER VORM.
ZYLINDERSCHRAUBE ISO 47	10876359	304	2	846	918996908	LUFTFILTERANLAGE KPL.
ZYLINDERSCHRAUBE ISO 47	10876359	57	4	1155	969752508	INNENVERKLEIDUNG EINBAU
ZYLINDERSCHRAUBE ISO 47	10876359	6	2	1447	96022733	SCHOTTPLATTE VORM.
ZYLINDERSCHRAUBE ISO 47	12202784	303	2	242	96036796	PNEUM.U.HYDR.VORM.3.ACHS
ZYLINDERSCHRAUBE ISO 47	12202784	303	4	254	96036797	PNEUM.U.HYDR.VORM.4.ACHS
ZYLINDERSCHRAUBE ISO 47	12202784	86	2	796	96039239	KUEHLER VORM.
ZYLINDERSCHRAUBE ISO 47	10876360	605	8	442	918994608	REIFENVERKLEIDUNG
ZYLINDERSCHRAUBE ISO 47	10876360	(151)	2	535	962806108	STEUERPULT ABSTUETZUNG
ZYLINDERSCHRAUBE ISO 47	10876360	46	2	1447	96022733	SCHOTTPLATTE VORM.
ZYLINDERSCHRAUBE ISO 47	10876361	18	2	487	96034763	LEUCHTENHALTER KPL.HI.LI.
ZYLINDERSCHRAUBE ISO 47	10876361	18	2	490	96034764	LEUCHTENHALTER KPL.HI.RE
ZYLINDERSCHRAUBE ISO 47	10876361	(151)	2	535	962806108	STEUERPULT ABSTUETZUNG
ZYLINDERSCHRAUBE ISO 47	10876361	333	4	756	96038878	DIESELMOTOR VORM.
ZYLINDERSCHRAUBE ISO 47	10876361	83	8	1458	96051270	BALLASTPALETTE VORM.
ZYLINDERSCHRAUBE ISO 47	12215338	604	8	442	918994608	REIFENVERKLEIDUNG
ZYLINDERSCHRAUBE ISO 47	12215338	329	4	755	96038878	DIESELMOTOR VORM.
ZYLINDERSCHRAUBE ISO 47	12215338	85	2	795	96039239	KUEHLER VORM.
ZYLINDERSCHRAUBE ISO 476	10539468	82	4	800	919546708	SCHALLDAEMPFERANLAGE
ZYLINDERSCHRAUBE ISO 47	12203710	325	2	755	96038878	DIESELMOTOR VORM.
ZYLINDERSCHRAUBE ISO 47	12216222	62	12	1543	919752108	SX-ZWISCHENSTUECK VORM.
ZYLINDERSCHRAUBE ISO 47	12203635	24	2	1230	965226108	MONTAGEPLATTE NOTBETA
ZYLINDERSCHRAUBE ISO 47	12203635	24	2	1235	965324508	MONTAGEPLATTE NOTBETA
ZYLINDERSCHRAUBE ISO 476	12213821	21	4	337	96047402	ABSTUETZHOLM VORM.
ZYLINDERSCHRAUBE ISO 476	12213821	21	4	346	96047403	ABSTUETZHOLM VORM.
ZYLINDERSCHRAUBE ISO 47	10875597	31	8	1107	96001074	BATTERIEKASTEN VORM.
ZYLINDERSCHRAUBE ISO 47	10875597	33	4	1144	969752608	SCHEIBEN EINBAU
ZYLINDERSCHRAUBE ISO 476	12100266	11	4	397	914912108	SPIEGELANBAU
ZYLINDERSCHRAUBE ISO 47	11690797	9	2	830	10141720	ATL-ANBAU

Bezeichnung	Artikel	Pos.	Menge	Seite	Baugruppe	Bezeichnung
ZYLINDERSCHRAUBE ISO 476	4600377	9	2	112	10141718	ATL-ANBAU
ZYLINDERSCHRAUBE ISO 476	4600377	9	2	113	10141719	ATL-ANBAU
ZYLINDERSCHRAUBE ISO 476	4600377	9	2	831	10141721	ATL-ANBAU
ZYLINDERSCHRAUBE ISO 476	10663523	45	8	134	96032862	DIESELMOTOR VORM.
ZYLINDERSCHRAUBE ISO 47	10875598	9	2	112	10141718	ATL-ANBAU
ZYLINDERSCHRAUBE ISO 47	10875598	9	2	113	10141719	ATL-ANBAU
ZYLINDERSCHRAUBE ISO 47	10875598	3	12	401	919461708	SITZE FAHRERHAUS
ZYLINDERSCHRAUBE ISO 47	10875598	407	4	408	919073008	ARMATUREN FAHRERHAUS
ZYLINDERSCHRAUBE ISO 47	10875598	9	2	830	10141720	ATL-ANBAU
ZYLINDERSCHRAUBE ISO 47	10875598	9	3	831	10141721	ATL-ANBAU
ZYLINDERSCHRAUBE ISO 47	10875598	8	6	919	918719408	DREHBUEHNENARRETIERUN
ZYLINDERSCHRAUBE ISO 47	10875598	6	2	1107	96001074	BATTERIEKASTEN VORM.
ZYLINDERSCHRAUBE ISO 476	404206408	190	2	150	571801808	STEUERUNG
ZYLINDERSCHRAUBE ISO 47	10875599	10	2	112	10141718	ATL-ANBAU
ZYLINDERSCHRAUBE ISO 47	10875599	10	2	113	10141719	ATL-ANBAU
ZYLINDERSCHRAUBE ISO 47	10875599	10	2	830	10141720	ATL-ANBAU
ZYLINDERSCHRAUBE ISO 47	10875599	10	2	831	10141721	ATL-ANBAU
ZYLINDERSCHRAUBE ISO 47	10875599	15	4	931	918996808	HARNSTOFFANLAGE
ZYLINDERSCHRAUBE ISO 476	10007205	4	24	1149	969848908	RELING
ZYLINDERSCHRAUBE ISO 47	4600791	10	4	777	10292854	PUMPENTRAEGER
ZYLINDERSCHRAUBE ISO 47	12208098	10	4	397	914912108	SPIEGELANBAU
ZYLINDERSCHRAUBE ISO 47	12208098	17	2	1095	511497508	DRUCKMINDERVENTIL
ZYLINDERSCHRAUBE ISO 47	12208098	25	4	1609	918474408	FA-BOCK
ZYLINDERSCHRAUBE ISO 47	11691424	17	2	1093	510438508	DRUCKMINDERVENTIL
ZYLINDERSCHRAUBE ISO 47	12202976	656	2	443	918994608	REIFENVERKLEIDUNG
ZYLINDERSCHRAUBE ISO 47	12202976	15	4	717	571927608	STEUERTEIL
ZYLINDERSCHRAUBE ISO 47	12202976	42	20	1542	919752108	SX-ZWISCHENSTUECK VORM.
ZYLINDERSCHRAUBE ISO 47	12202976	(3)	1	1543	919752108	SX-ZWISCHENSTUECK VORM.
ZYLINDERSCHRAUBE ISO 47	12202976	42	20	1552	919752208	SX-ZWISCHENSTUECK VORM.
ZYLINDERSCHRAUBE ISO 47	12206699	25	4	579	96012578	KLEINTEILE EINBAU
ZYLINDERSCHRAUBE ISO 47	12206699	18	6	736	540270514	ANTRIEB KPL
ZYLINDERSCHRAUBE ISO 47	12206699	4	4	1138	96003883	PODEST KPL.
ZYLINDERSCHRAUBE ISO 47	10875601	57	2	589	917330508	TUER KPL.LI.
ZYLINDERSCHRAUBE ISO 47	10875601	57	2	596	917330608	TUER KPL.RE.
ZYLINDERSCHRAUBE ISO 47	10875601	302	1	734	11347399	FLANSCHLAGER
ZYLINDERSCHRAUBE ISO 47	10875570	4	3	821	11364209	LUFTPRESSER VORM.
ZYLINDERSCHRAUBE ISO 47	10875570	303	2	846	918996908	LUFTFILTERANLAGE KPL.
ZYLINDERSCHRAUBE ISO 47	10875570	25	2	1166	918064308	SCHIEBETUER EINBAU
ZYLINDERSCHRAUBE ISO 47	12202901	12	4	525	511433808	ACHSBLOCKIERVENTIL
ZYLINDERSCHRAUBE ISO 47	12213825	17	6	736	540270514	ANTRIEB KPL
ZYLINDERSTIFT	10289909	30	1	30	510241408	HYDROMOTOR
ZYLINDERSTIFT	10289910	31	1	30	510241408	HYDROMOTOR
ZYLINDERSTIFT 6X18 St	11840110	33	1	195	10870697	VERSTELLPUMPE
ZYLINDERSTIFT 6X18 St	11840110	33	1	790	512142308	VERSTELLPUMPE
ZYLINDERSTIFT 8M6X14 NIRO	571813508	120	1	151	571801708	PUMPE
ZYLINDERSTIFT 8M6X16 NIRO	571802408	50	2	144	962181308	ANBAUTEILE
ZYLINDERSTIFT DIN 6325 12	571760708	455	2	226	10876205	ACHSANTRIEB
ZYLINDERSTIFT DIN 7 10M6X	430608508	100	1	163	964024608	OELZUFUEHRUNG
ZYLINDERSTIFT DIN EN ISO 87	571645308	902	3	192	11081159	VERTEILERGETRIEBE
ZYLINDERSTIFT ISO 2338 3M	570113208	5	1	737	510230608	HYDROMOTOR
ZYLINDERSTIFT ISO 2338 3M	570078508	(19)	1	523	570933008	LUFTBETAETIGUNGSTEIL
ZYLINDERSTIFT ISO 2338 3M	570078508	17	1	525	511433808	ACHSBLOCKIERVENTIL
ZYLINDERSTIFT ISO 2338 6M	430604708	7	1	1168	968080908	SCHLIESSANLAGE
ZYLINDERSTIFT ISO 8734 12m	4980365	11	1	101	10146956	KLIMAKOMPRESSOR ANBAU
ZYLINDERSTIFT ISO 8734 12m	4980365	11	1	832	10146947	GENERATOR ANBAU
ZYLINDERSTIFT ISO 8734 6m	4980736	5	1	69	10122940	NOCKENWELLE KPL.
ZYLINDERSTIFT ISO 8734 8m6	4001258	8	2	96	10141711	LUFTPRESSER MIT ANBAUTEI
ZYLINDERSTIFT ISO 8734 8m	4980853	14	2	41	9078462	AGGREGATETRAEGER ANBA